PARTS CATALOG

L70E

RUTHZIL TRATOR COMERCIAL DE PEÇAS LTDA 11 97083-6812 ROLANDO

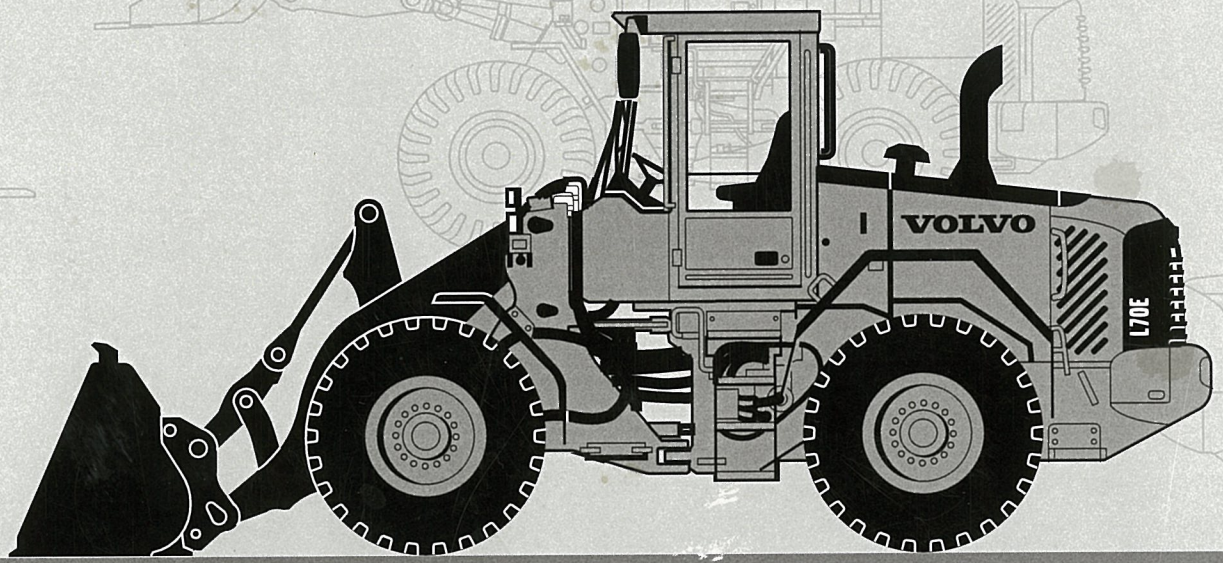

VOLVO

PARTS CATALOG

L70E

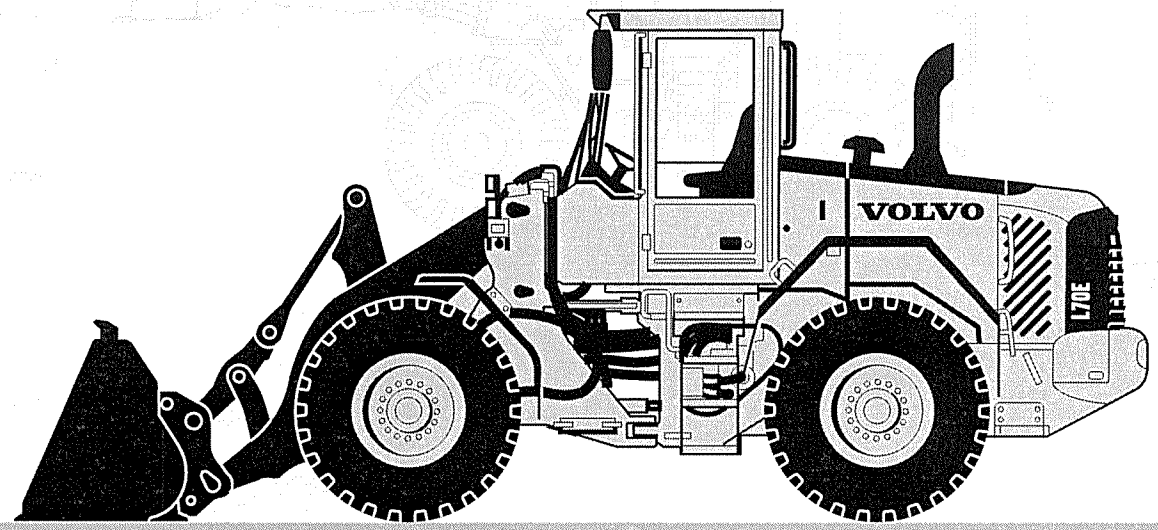

Publ. No. VOE 63E9920008

VOLVO

Construction Equipment

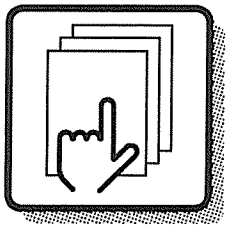

1

Preface and instructions
Préface et instructions
Vorwort und Anweisungen
Prefacio e instrucciones
Förord och anvisningar

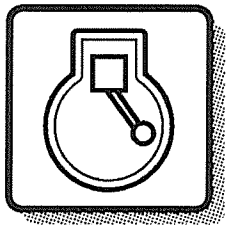

2

Engine
Moteur
Motor
Motor
Motor

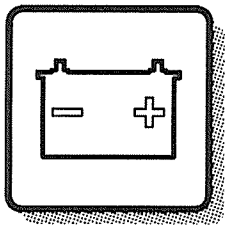

3

Electrical systems and instruments
Système électrique et instruments
Elektrisches System und Instrumente
Sistema eléctrico e instrumentos
Elsystem och instrument

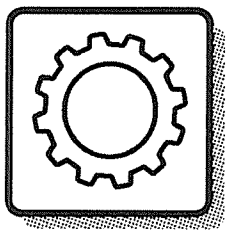

4

Power transmission
Transmission de force
Kraftübertragung
Transmisión de fuerza
Kraftöverföring

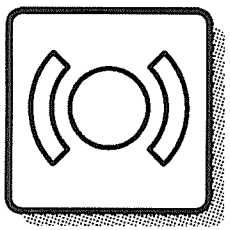

5

Brakes
Freins
Bremsen
Frenos
Bromsar

Steering system
Systèm de direction
Lenksystem
Sistema de dirección
Styrsystem

6

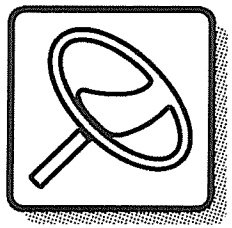

Frame and wheels
Bâti et roues
Rahmen und räder
Bastidor y ruedas
Ram och hjul

7

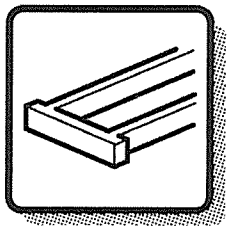

Body with associated parts
Carrosserie avec détails
Aufbau mit Zubehörteilen
Carroceria con detalles
Karosseri

8

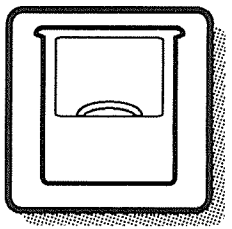

Miscellaneous equipment
Equipments divers
Übrige Ausrüstung
Equipo diverso
Övrig utrustning

9

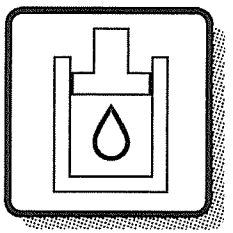

Numerical index
Répertoire numérique
Nummernverzeichnis
Indice numérico
Nummerregister

10

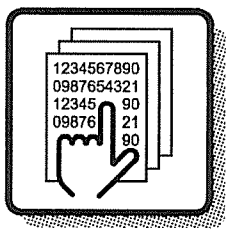

1	2	3	4	5	6	7	8	9	10

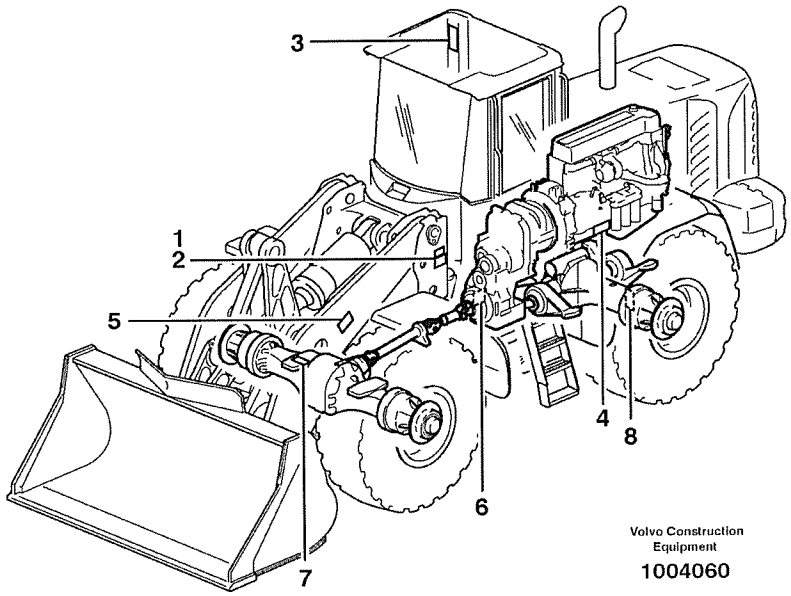

Volvo Construction Equipment

1004060

GBR	FRA	DEU	ESP	SWE
1 Product sign plate	1 Enseigne de produit	1 Produktschild	1 Muestra del producto	1 Produktskylt
2 Assembly Sign Plate	2 Enseigne D'assemblage	2 Sammelschild	2 Muestra De Reunion	2 Samlingsskylt
3 Driver's cab	3 Cabine du conducteur	3 Schutzfahrerhaus	3 Cabina de proteccion	3 Skyddshytt
4 Engine sign plate	4 Enseigne de moteur	4 Motorschild	4 Muestra de motor	4 Motorskylt
5 Lifting Unit	5 Group De Relevage	5 Hubaggregat	5 Agregado Levantador	5 Lyftaggregat
6 Power Transmission	6 Transmission De Force	6 Kraftubertragung	6 Transmision De Fuerza	6 Transmission
7 Drive axle front sign plate	7 Enseigne du pont, AV	7 Vorderachsenschild	7 Muestra del puente, delantero	7 Framaxelskylt
8 Drive axle rear sign plate	8 Enseigne du pont, AR	8 Hinterachsenschild	8 Muestra Del Puente, Tra	8 Bakaxelskylt

Only genuine parts are presented in this catalogue. These parts have been subjected to the necessary function and endurance tests, and they comply with the high quality and safety requirements that have been set for Volvo Construction Equipment. You should note that warranties do not cover damages that are caused or aggravated by the fact that a non-genuine part was fitted.

The illustrations shown in the catalogues should not be used as assembly or workshop instructions. Separate literature for the various specific subject areas is available for that purpose.

The owner of the machine or equipment should state the model designation, manufacturing number, part number, quantity, and the name, or description, of the part when ordering parts.

For location of the model and engine designation plates, etc, see page 4-5.

Market-adapted equipment entered in catalogue, can be seen on page 26.

See page 13 for a "Catalogue Guide" on how to use the parts catalogue.

See page 22 for table of abbreviations.

This catalogue has been produced by
Volvo Construction Equipment Customer Support AB.
If you have any point of views regarding the catalogue, or if you detect any errors in the catalogue, please take a copy of the page in question, indicate the error(s), and send it to us at the following adress:

Volvo Construction Equipment Customer Support AB.
Catalogue Department
S-631 85 Eskilstuna.....Telefax: +46 16 15 29 15

Wheel Loader Volvo L70E

BASIC MACHINE
PROD NO 33162, SER NO 21001 -
PROD NO 33162, SER NO 60001 - USA
PROD NO 33162, SER NO 71001 - BRAZIL
PROD NO 33172 OPEN ROPS, SER NO 72101 - BRAZIL

CAB
PROD NO 33168
PROD NO 33171 OPEN ROPS

TRANSMISSION
PROD NO 22530, HT95

DRIVING AXLE
PROD NO 23915, AWB 25, front
PROD NO 23916, AWB 20, rear
PROD NO 23918, AWB 20, rear (80950)

LOADING UNIT
PROD NO 33163

ENGINE
Part No 11172409, Typ VOLVO D6D LBE2

Seules les pièces d'origine sont présentées dans les catalogues des pièces de rechange. Toutes ces pièces ont été soumises à des tests de fonctionnement et de longévité pour être conformes aux exigences sévères de qualité et de sécurité posées par Volvo Construction Equipment. Notez que les garanties ne couvrent pas les dégâts et les dommages causés par le montage de pièces autres que des pièces d'origine.

Les illustrations dans le catalogue ne doivent pas être utilisées comme notice de montage ni comme instructions d'atelier. Pour ceci, nous vous renvoyons à la documentation spécifiquement éditée dans ce but.

Pour toute commande de pièces de rechange, indiquez la désignation du modèle, le numéro de fabrication, le numéro de référence, la quantité ainsi que la désignation del la pièce.

Le placement des plaques de designation de modèle et de moteur etc. ressort de la figure ci-contre 4-5.

Equipment adapté au marché et indiqué dans la catalogue, priére de voir la liste en page 26.

Guide pour l'utilisation de catalogues de pièces de rechange, voir page 15.

Pour la liste des abréviations employées, prière de voir en page 22.

Ce catalogue est édité par Volvo Construction Equipment Customer Support AB. Si vous avez des commentaires ou si vous découvrez des erreurs dans ce catalogue, nous vous serions reconnaissants de bien vouloir photocopier cette page, de la remplir et de nous la renvoyer.

Volvo Construction Equipment Customer Support AB
Division Catalogue
S-631 85 Eskilstuna. Télécopie: int. +46 16 15 29 15.
E-mail: vce.parts.catalog@volvo.com

FRA

LA CHARHEUSE SUR PNEUS Volvo L70E

MACHINE DE BASE
PROD NO 33162, SER NO 21001 -
PROD NO 33162, SER NO 60001 - USA
PROD NO 33162, SER NO 71001 - BRAZIL
PROD NO 33172 OPEN ROPS, SER NO 72101 - BRAZIL

CABINE DU CONDUCTEUR
PROD NO 33168
PROD NO 33171 OPEN ROPS

TRANSMISSION
PROD NO 22530, HT95

ESSIEU MOTEUR
PROD NO 23915, AWB 25, AV
PROD NO 23916, AWB 20, AR
PROD NO 23918, AWB 20, AR (80950)

GROUPE CHARGEUR
PROD NO 33163

MOTEUR
Numéro d'article 11172409, Type VOLVO D6D LBE2

DEU

In den Ersatzteilkatalogen sind nur Originalteile verzeichnet. Diese Teile haben die notwendigen Funktions- und Lebensdauertests durchlaufen und erfüllen die hohen Qualitäts- und Sicherheitsanforderungen von Volvo Construction Equipment. Beachten Sie bitte, dass die Garantien keine Schäden umfassen, die durch die Montage eines fremden Teils verursacht oder verschlimmert wurden.

Die Abbildungen in dem Katalog dürfen nicht als Montageanweisungen oder Werkstattanleitungen verwendet werden. Wir verweisen statt dessen auf die separate Literatur für diesen Zweck.

Der Maschinenbesitzer muss bei der Bestellung von Ersatzteilen die Modellbezeichnung, Fabriksnummer, Artikelnummer sowie Anzahl und Bezeichnung des Teils angeben.

Die Anbringung der Schilder für Modell- und Motorbezeichnung usw. geht aus dem Bild auf Seite 4-5 hervor.

Für den Markt angepasste Ausrüstung wurde in den Katalog aufgenommen, Seite 26.

Die Anweisung auf Seite 17 hilft Ihnen sich im Ersatzteilkatalog zurechtzufinden.

Abkürzungsverzeichnis, siehe Seite 22.

Dieser Katalog wurde von
Volvo Construction Equipment Customer Support AB
herausgegeben. Wenn Sie Kommentare zu diesem Katalog haben oder Fehler darin finden, kopieren Sie bitte die entsprechende Seite, machen Sie eine Notiz und schicken Sie diese ein an:

Volvo Construction Equipment Customer Support AB
Katalogabteilung
S-631 85 Eskilstuna, Schweden....Telefax: +46 16 15 29 15
E-mail: vce.parts.catalog@volvo.com

Radlader Volvo L70E

GRUNDMASCHINE
PROD NO 33162, SER NO 21001 -
PROD NO 33162, SER NO 60001 - USA
PROD NO 33162, SER NO 71001 - BRAZIL
PROD NO 33172 OPEN ROPS, SER NO 72101 - BRAZIL

KABINE
PROD NO 33168
PROD NO 33171 OPEN ROPS

GETRIEBE
PROD NO 22530, HT95

PLANETENWELLE
PROD NO 23915, AWB 25, vordere
PROD NO 23916, AWB 20, hintere
PROD NO 23918, AWB 20, hintere (80950)

LADERAGGREGAT
PROD NO 33163

MOTOR
Bestellnummer 11172409, Typ VOLVO D6D LBE2

En los catálogos de repuestos se presentan únicamente piezas originales que han sido sometidas a las necesarias pruebas de funcionamiento y duración y que cumplen las elevadas exigencias de seguridad y calidad de Volvo Construction Equipment.
Recuerde que las garantías no cubren los daños ocasionados o agravados por no haber montado una pieza original.

Las ilustraciones del catálogo no deben utilizarse como base para el montaje ni como instrucciones de taller. Para ello recomendamos utilizar los manuales de taller editados a propósito.

Al hacer el pedido de repuestos, el propietario de la máquina debe indicar el modelo de la misma, su número de fabricación, la referencia de la pieza, la cantidad y la denominación.

La ubicación de letreros con las denominaciones de modelo y motor etc., puede verse en la página 4-5.

La lista de equipos de adaptación según mercado, introducidos en el catálogo, puede verse en la página 26.

Guía para el uso del catálogo, puede verse en la página 19.

La tabla de abreviaturas puede verse en la página 22.

Esté catálogo ha sido editado por
Volvo Construction Equipment Customer Support AB.
Si tiene algún comentario que hacer sobre el catálogo, o detecta algún error, le rogamos que haga una copia de la página en cuestión y nos la remita junto con sus comentarios a:

Volvo Construction Equipment Customer Support AB.
Katalogavdelningen
S-631 85 Eskilstuna.....Telefax: +46 16 15 29 15
E-mail: vce.parts.catalog@volvo.com

ESP

CARGADORA SOBRE RUEDAS VOLVO L70E

MÁQUINA BÁSICA
PROD NO 33162, SER NO 21001 -
PROD NO 33162, SER NO 60001 - USA
PROD NO 33162, SER NO 71001 - BRAZIL
PROD NO 33172 OPEN ROPS, SER NO 72101 - BRAZIL

CABINA DEL CONDUCTOR
PROD NO 33168
PROD NO 33171 OPEN ROPS

TRANSMISIÓN
PROD NO 22530, HT95

EJE PROPULSOR
PROD NO 23915, AWB 25, delantero
PROD NO 23916, AWB 20, trasero
PROD NO 23918, AWB 20, trasero (80950)

UNIDAD CARGA
PROD NO 33163

MOTOR
Número de detalle, 11172409. Tipo VOLVO D6D LBE2

I denna reservdelskatalog presenteras endast originaldelar. De har genomgått nödvändiga funktions- och livslängdsprov samt uppfyller Volvo Construction Equipments höga kvalitets- och säkerhetskrav. Observera att garantin ej täcker skador som orsakats eller förvärrats av att en icke originaldel monterats.

Illustrationerna i katalogen skall ej användas som monterings-anvisningar eller verkstadsinstruktioner. Vi hänvisar istället till separat litteratur för ändamålet.

Maskinägaren ska vid beställning av reservdelar ange, modell-beteckning, tillverkningsnummer, artikelnummer, antal samt delens benämning.

Placering av skyltar för modell- och motorbeteckning etc., framgår av bild på sidan 4-5.

Marknadsanpassade utrustningar som är införda i denna katalog framgår av förteckningen på sidan 26.

Katalogguide för hur man använder reservdelskatalogen; se sidan 21.

Förkortningstabell, se sidan 22.

Denna katalog är producerad av
Volvo Construction Equipment Customer Support AB.
Om ni har synpunkter eller upptäcker något fel i katalogen, var vänlig tag en kopia på sidan, gör en notering och sänd detta till

Volvo Construction Equipment Customer Support AB.
Katalogavdelningen
S-631 85 Eskilstuna.....Telefax: +46 16 15 29
E-mail: vce.parts.catalog@volvo.com

HJULLASTARE VOLVO L70E

BASMASKIN
PROD NO 33162, SER NO 21001 -
PROD NO 33162, SER NO 60001 - USA
PROD NO 33162, SER NO 71001 - BRAZIL
PROD NO 33172 OPEN ROPS, SER NO 72101 - BRAZIL

HYTT
PROD NO 33168
PROD NO 33171 OPEN ROPS

TRANSMISSION
PROD NO 22530, HT95

DRIVAXLAR
PROD NO 23915, AWB 25, främre
PROD NO 23916, AWB 20, bakre
PROD NO 23918, AWB 20, bakre (80950)

LASTAGGREGAT
PROD NO 33163

MOTOR
Artikelnummer 11172409, D6D LBE2

VOLVO

Construction Equipment

Fig.	Part No.	Quantity 1	2	3	PS	KIT	Description	Dénomination	Bezeichnung	Denominatición	Benämning	Notes
	VOE 4833424	1			SS		Hydr.cylinder	Verin Hydrauli.	Druckölzylinder	Cilin Hidraul.	Hydraulcyl	963)
		1					Hydraulic cylinder	Verin Hydraulique	Hydraulzylinder	Cilindro Hidraulico	Hydraulcylinder	L PROD
												See group 94, avsn 250
1	**VOE 4833425**	1					•Cylinder Tube	•Tube Cylindre	•Zylinderrohr	•Tubo Cilindro	•Cylinderrör	
2	**VOE 4741303**	1					•Piston Rod	•Tige Piston	•Kolbenstange	•Varilla Piston	•Kolvstång	
3	**VOE 4833432**	1					•Pstn Rod Guide	•Gui.tige Piston	•Ko-stang Fuhrg	•Guia Var Piston	•Kolvst.styrning	
4	**VOE 4784039**	1				K	•Piston Rod Seal	•Eta.tige Piston	•Ko-stang Dichtg	•Reten Var Pist	•Kolvstångstätn	
5	**VOE 4833433**	1					•Spacer Ring	•Bagu.entretoise	•Abstandring	•Anillo Dist	•Distansring	
6	**VOE 914516**	1					•Snap Ring	•Circlip	•Nutring	•Circlip	•Spårring	
7	**VOE 4784999**	1				K	•Scraper	•Racleur	•Abstreicher	•Rascador	•Avstrykare	
8	**VOE 4741302**	1					•Piston	•Piston	•Kolben	•Piston	•Kolv	
9	**VOE 925067**	2				K	•O-ring	•Joint Torique	•O-ring	•Anillo Torico	•O-ring	
10	**VOE 4881024**	3				K	•Back-up Ring	•Bague Support	•Stutzring	•Anillo Apoyo	•Stödring	
11	**VOE 955898**	1					•Washer	•Rondelle	•Scheibe	•Arandela	•Bricka	
12	**VOE 13955884**	1					•Castle Nut	•Ecrou Crenele	•Kronenmutter	•Tuerca Corona	•Kronmutter	(VOE 955884)
13	**VOE 907847**	1					•Cotter Pin	•Goupille Fendue	•Splint	•Pasador Hendido	•Saxpinne	
14	**VOE 944154**	1					•Snap Ring	•Circlip	•Nutring	•Circlip	•Spårring	
	VOE 11990060	1					Gasket Kit	Kit Joints	Dichtungssatz	Juego Juntas	Packningsats	

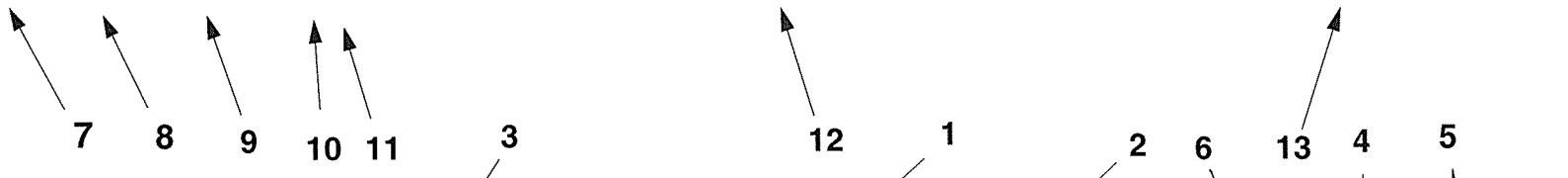

963) **GB:** Cylinder tube is marked " 424 ". See illustration fig. A. **FR:** Tube cylindre marquer "424". Voir illustration fig. A. **DE:** Das Zylinderrohr ist gekennzeihnet mit "424". Siehe Illustration fig. A. **ES:** Tubo cilindro marcado "424". Véase ilustración fig. A. **SE:** Cylinderrör är märkt " 424 ". Se bild pos. A.

1		**Hydraulcylinder E Prod** **Cilindro hidráulico E Prod** **Druckölzylinder E Prod** **Cylindre hydraulique E Prod** **Hydraulic cylinder E Prod**	Catalogue id **90691** / Group **924**
2			
3			Illustr. No **AC290A** / Section **200**
4			
5		**90271, 91357, STD USA**	Issue **VOE 63D9990691** / Page **623**

GBR

In addition to part numbers, the Parts Catalogue also includes a vast amount of essential information which you, the operator, should be acquainted with.
With the "Catalogue Guide", we want to show clearly how the catalogues are arranged and what sort of information is presented therein.

Group 1 Preface and Instructions
Here you can find the following information:
- Title page and publication number
- Revisions which have been introduced, and all established issues
- Group index
- Product signs
- Preface
- List of items of equipment adapted to market requirements that have been introduced
- Catalogue Guide
- Table of abbreviations

Group 2 - 9 Text and illustration pages

- The table of contents shows the division of the main groups into sub-groups, with reference to page number and section.
- Illustration page. The position number of the illustration refers to the text page.
- Text page
  1. Heading.
  2. Additional text which limits the validity of the section. An example is information relating to manufacturing numbers and equipment adapted to market requirements.
  3. Designation for quantity columns.
  4. Illustrations.
  5. Group, section, page, which you should use when you search for information in the catalogue.
  6. Catalogue identification and issue designation.
  7. Position number of the part on the associated drawing.
  8. Part number
  9. Quantity. The column designation indicates the version which is shown in each column. The quantity stated refers to the quantity for each machine or, where appropriate, for each complete unit.
     "REQ" refers to the required amount. See also "Notes" column.
  10. PS (Parts Status) indicates the status code of the part.
     "NS" means that the part is not kept in stock.
     "SS" means that the part has been replaced.
     Refer to Group 10 Replaced parts for further information.
  11. KIT. Parts that are marked with a "K" are included in a kit. The number of the kit is often indicated after other part numbers.
  12. Description. The indentations indicate if one or more parts are included in the assembled unit described above. The parts are included when a complete unit is ordered.
  13. Notes. Other information relating to a particular part is given here.
      - Footnote number (963 for example) is given at the bottom of the page.
      - Replaced parts (955884, for example).
      - Product or manufacturing number.
      - Abbreviations and technical information.
      - Reference to page and group.

Group 10 Replaced parts / Number index

- Replaced parts. The part numbers of parts marked with "SS" (in the PS column) are indicated here, together with their replacement numbers.
  The replacement parts may in turn be also replaced, and so on.
- Number index. All parts included in the catalogue are indicated here, together with a reference to group, section and page.

Continued improvements and successes in design could result in modifications to your equipment which are not covered by this publication. Each publication is revised when required to include these modifications in later issues. For additional information, you should contact Volvo Construction Equipment Customer Support AB, Catalogue Department.

Any unauthorized reproduction of any part of this document would be in violation of Volvo Construction Equipment Customer Support AB's rights and will be prosecuted to the fullest extent allowed by law. We reserve the right to make changes without prior notice.
Volvo Construction Equipment Customer Support AB

Fig.	Part No.	Quantity 1	2	3	PS	KIT	Description	Dénomination	Bezeichnung	Denominatición	Benämning	Notes
	VOE 4833424	1			SS		Hydr.cylinder	Verin Hydrauli.	Druckölzylinder	Cilin Hidraul.	Hydraulcyl	963)
		1					Hydraulic cylinder	Verin Hydraulique	Hydraulzylinder	Cilindro Hidraulico	Hydraulcylinder	L PROD
												See group 94, avsn 250
1	**VOE 4833425**	1					•Cylinder Tube	•Tube Cylindre	•Zylinderrohr	•Tubo Cilindro	•Cylinderrör	
2	**VOE 4741303**	1					•Piston Rod	•Tige Piston	•Kolbenstange	•Varilla Piston	•Kolvstång	
3	**VOE 4833432**	1					•Pstn Rod Guide	•Gui.tige Piston	•Ko-stang Fuhrg	•Guia Var Piston	•Kolvst.styrning	
4	**VOE 4784039**	1				K	•Piston Rod Seal	•Eta.tige Piston	•Ko-stang Dichtg	•Reten Var Pist	•Kolvstångstätn	
5	**VOE 4833433**	1					•Spacer Ring	•Bagu.entretoise	•Abstandring	•Anillo Dist	•Distansring	
6	**VOE 914516**	1					•Snap Ring	•Circlip	•Nutring	•Circlip	•Spårring	
7	**VOE 4784999**	1				K	•Scraper	•Racleur	•Abstreicher	•Rascador	•Avstrykare	
8	**VOE 4741302**	1					•Piston	•Piston	•Kolben	•Piston	•Kolv	
9	**VOE 925067**	2				K	•O-ring	•Joint Torique	•O-ring	•Anillo Torico	•O-ring	
10	**VOE 4881024**	3				K	•Back-up Ring	•Bague Support	•Stutzring	•Anillo Apoyo	•Stödring	
11	**VOE 955898**	1					•Washer	•Rondelle	•Scheibe	•Arandela	•Bricka	
12	**VOE 13955884**	1					•Castle Nut	•Ecrou Crenele	•Kronenmutter	•Tuerca Corona	•Kronmutter	(VOE 955884)
13	**VOE 907847**	1					•Cotter Pin	•Goupille Fendue	•Splint	•Pasador Hendido	•Saxpinne	
14	**VOE 944154**	1					•Snap Ring	•Circlip	•Nutring	•Circlip	•Spårring	
	VOE 11990060	1					Gasket Kit	Kit Joints	Dichtungssatz	Juego Juntas	Packningsats	

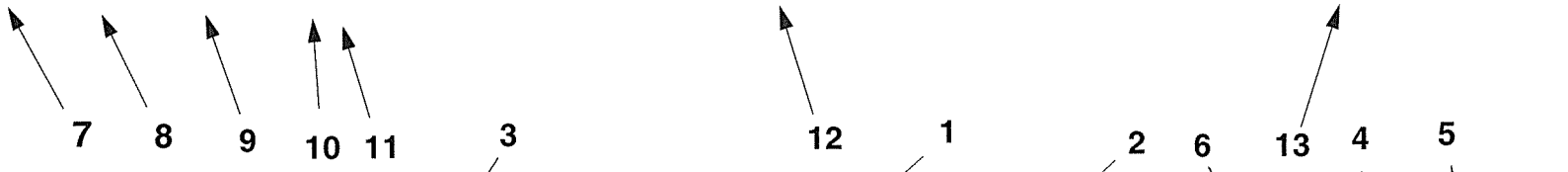

963) **GB:** Cylinder tube is marked " 424 ". See illustration fig. A. **FR:** Tube cylindre marquer "424". Voir illustration fig. A. **DE:** Das Zylinderrohr ist gekennzeihnet mit "424". Siehe Illustration fig. A. **ES:** Tubo cilindro marcado "424". Véase ilustración fig. A. **SE:** Cylinderrör är märkt " 424 ". Se bild pos. A.

1		**Hydraulcylinder E Prod** **Cilindro hidráulico E Prod** **Druckölzylinder E Prod** **Cylindre hydraulique E Prod** **Hydraulic cylinder E Prod**	Catalogue id **90691** / Group **924**
2			Illustr. No **AC290A** / Section **200**
3			
4			Issue **VOE 63D9990691** / Page **623**
5		**90271, 91357, STD USA**	

FRA

Le catalogue de pièces de rechange présente, non seulement les numéros de référence, mais également d'autres informations qu'il est important de connaître. Ce guide de catalogue vous indique, d'une façon générale, comment sont conçus nos catalogues et quelles informations ils vous apportent.

Groupe 1 Avant-propos et instructions
Sous ce groupe, vous trouvez:
- La page de titre avec le numéro de publication
- Les modifications introduites avec toutes les éditions mises à jour
- Le registre des groupes
- Le plaques de produit
- Un avant-propos
- Une liste des équipements introduits suivant les pays
- Un guide de catalogue
- Un tableau des abréviations

Groupes 2 - 9 Pages de texte et d'illustration
- Le sommaire indique la division des groupes principaux en sous-groupes avec des renvois aux pages et aux sections.
- La page d'illustration. L'illustration donne les numéros de position qui renvoient à la page de texte.
- La page de texte
  1. Rubrique
  2. Texte supplémentaire qui limite la validité de la rubrique, par exemple numéro de série et équipements adaptés aux pays
  3. Désignation des modèles pour les différentes colonnes
  4. N° d'illustration
  5. Groupe, section, page, utilisés pour la recherche dans le catalogue
  6. Identification du catalogue et de l'édition
  7. Numéro de position de la pièce sur l'illustration afférente
  8. Numéro de référence
  9. Quantité. La désignation des colonnes indique le modèle qui se réfère à chaque colonne. La quantité indiquée correspond à la quantité par engin ou, suivant les cas, par unité complète. "REQ" signifie quantité nécessaire, voir la colonne Notes
  10. PS (Parts Status) indique le code d'état de la pièce.
      -"NS" signifie que la pièce n'existe pas en magasin.
      -"SS" signifie que la pièce a été remplacée.
      Voir le groupe 10, pièces remplacées pour de plus amples informations.
  11. KIT. Les pièces marquées "K" font partie d'un kit. Le numéro du kit est le plus souvent indiqué après les autres numéros de référence.
  12. Désignation. Le décalage indique si une ou plusieurs pièces font partie de l'unité complète indiquée au-dessus. Ces pièces sont envoyées pour une commande d'une unité complète.
  13. Notes (Remarques). Diverses informations pour une pièce:
      - Numéro de renvoi. Par exemple 963) indication en bas de page.
      - Pièces remplacées. Par exemple (955884).
      - Numéro de produit ou numéro de fabrication.
      - Abréviations et explications techniques.
      - Renvoi aux pages et aux groupes.

Groupe 10 Pièces remplacées/Registre des numéros

- Pièces remplacées. Les numéros de référence marquées "SS" (dans la colonne PS) sont repris ici avec leur numéro de remplacement. Ces pièces remplacées peuvent, à leur tour, être remplacées par d'autres, etc.
- Registre des numéros. Tous les numéros de référence du catalogue se retrouvent ici avec un renvoi au groupe, à la section et à la page.

Les perfectionnements continus et les progrès réalisés au point de vue construction peuvent entraîner, sur votre engin, des modifications qui ne sont pas prises en compte dans cette publication. Chaque publication est remise à jour suivant les besoins pour inclure toutes ces modifications dans les dernières édition. Pour de plus amples renseignements, prenez contact avec la division Catalogue de Volvo Construction Equipment Customer Support AB.

La reproduction non autorisée de toute partie de ce document constitue une violation des droits d'auteur de Volvo Construction Equipment Customer Support AB et entraînera une poursuite légale aux termes de la loi. Nous nous réservons le droit d'apporter des modifications sans préavis.
Volvo Construction Equipment Customer Support AB

Fig.	Part No.	Quantity 1	2	3	PS	KIT	Description	Dénomination	Bezeichnung	Denominatición	Benämning	Notes
	VOE 4833424	1			SS		Hydr.cylinder	Verin Hydrauli.	Druckölzylinder	Cilin Hidraul.	Hydraulcyl	963)
		1					Hydraulic cylinder	Verin Hydraulique	Hydraulzylinder	Cilindro Hidraulico	Hydraulcylinder	L PROD
												See group 94, avsn 250
1	**VOE 4833425**	1					•Cylinder Tube	•Tube Cylindre	•Zylinderrohr	•Tubo Cilindro	•Cylinderrör	
2	**VOE 4741303**	1					•Piston Rod	•Tige Piston	•Kolbenstange	•Varilla Piston	•Kolvstång	
3	**VOE 4833432**	1					•Pstn Rod Guide	•Gui.tige Piston	•Ko-stang Fuhrg	•Guia Var Piston	•Kolvst.styrning	
4	**VOE 4784039**	1				K	•Piston Rod Seal	•Eta.tige Piston	•Ko-stang Dichtg	•Reten Var Pist	•Kolvstångstätn	
5	**VOE 4833433**	1					•Spacer Ring	•Bagu.entretoise	•Abstandring	•Anillo Dist	•Distansring	
6	**VOE 914516**	1					•Snap Ring	•Circlip	•Nutring	•Circlip	•Spårring	
7	**VOE 4784999**	1				K	•Scraper	•Racleur	•Abstreicher	•Rascador	•Avstrykare	
8	**VOE 4741302**	1					•Piston	•Piston	•Kolben	•Piston	•Kolv	
9	**VOE 925067**	2				K	•O-ring	•Joint Torique	•O-ring	•Anillo Torico	•O-ring	
10	**VOE 4881024**	3				K	•Back-up Ring	•Bague Support	•Stutzring	•Anillo Apoyo	•Stödring	
11	**VOE 955898**	1					•Washer	•Rondelle	•Scheibe	•Arandela	•Bricka	
12	**VOE 13955884**	1					•Castle Nut	•Ecrou Crenele	•Kronenmutter	•Tuerca Corona	•Kronmutter	(VOE 955884)
13	**VOE 907847**	1					•Cotter Pin	•Goupille Fendue	•Splint	•Pasador Hendido	•Saxpinne	
14	**VOE 944154**	1					•Snap Ring	•Circlip	•Nutring	•Circlip	•Spårring	
	VOE 11990060	1					Gasket Kit	Kit Joints	Dichtungssatz	Juego Juntas	Packningsats	

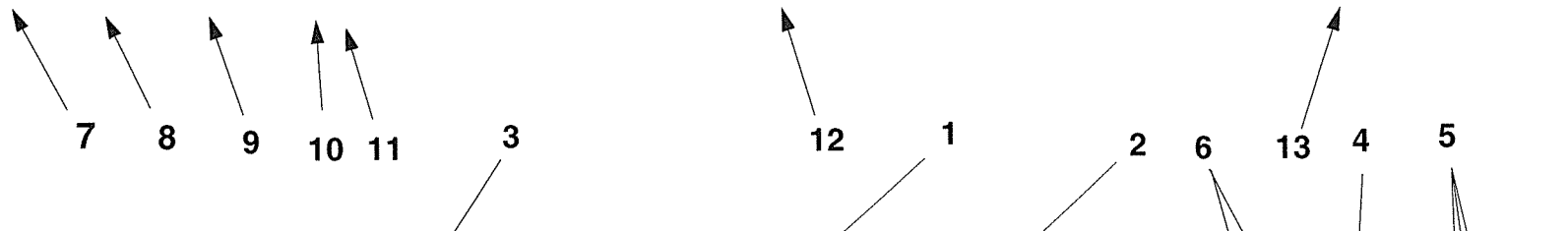

963) **GB:** Cylinder tube is marked " 424 ". See illustration fig. A. **FR:** Tube cylindre marquer "424". Voir illustration fig. A. **DE:** Das Zylinderrohr ist gekennzeihnet mit "424". Siehe Illustration fig. A. **ES:** Tubo cilindro marcado "424". Véase ilustración fig. A. **SE:** Cylinderrör är märkt " 424 ". Se bild pos. A.

1		**Hydraulcylinder E Prod**
2		**Cilindro hidráulico E Prod**
3		**Druckölzylinder E Prod**
4		**Cylindre hydraulique E Prod**
5		**Hydraulic cylinder E Prod**
		90271, 91357, STD USA

Catalogue id **90691**	Group **924**
Illustr. No **AC290A**	Section **200**
Issue **VOE 63D9990691**	Page **623**

DEU

Im Ersatzteilkatalog sind außer den Artikelnummern auch eine Reihe von Informationen aufgeführt, die man unbedingt kennen sollte.
Mit der Kataloganweisung wollen wir auf eine überschaubare Art und Weise zeigen, wie unsere Kataloge aufgebaut und welche Informationen hier enthalten sind.

Gruppe 1 Vorwort und Anweisungen
Hier findet man folgendes:
- Titelseite mit Publikationsnummer
- Eingeführte Änderungen mit sämtlichen eingearbeiteten Ausgaben
- Gruppenregister
- Produktschilder
- Vorwort
- Verzeichnis über eingeführte marktangepaßte Ausrüstungen
- Kataloganweisung
- Abkürzungstabelle

Gruppe 2 - 9 Text- und Bildseiten

- Das Inhaltsverzeichnis zeigt die Einteilung der Hauptgruppe in Untergruppen mit Hinweis auf Seite und Abschnitt.
- Bildseite. Die Positionsnummer der Abbildung weist auf die Textseite hin.
- Textseite.
  1. Überschrift
  2. Zusatztext, der die Gültigkeit des Abschnitts begrenzt, z.B. Information über Herstellungsnummer und marktangepaßte Ausrüstungen.
  3. Bezeichnung für die Anzahl-Spalten
  4. Abbildungsnummer
  5. Gruppe, Abschnitt, Seite, die bei der Suche im Katalog verwendet werden.
  6. Kataloganweisung und Ausgabebezeichnung
  7. Positionsnummer des Artikels mit dazugehöriger Abbildung.
  8. Artikelnummer
  9. Anzahl. Die Spaltenbezeichnung zeigt, welche Ausführung per Spalte aufgeführt ist. Die angegebene Anzahl betrifft Anzahl pro Maschine oder ggf. pro komplette Einheit. "REQ" bezeichnet die erforderliche Menge, siehe Anmerkungsspalte.
  10. PS (Parts Status) zeigt den Statuscode des Artikels.
      -"NS" bedeutet, daß der Artikel nicht mehr auf Lager gehalten wird.
      -"SS" bedeutet, daß der Artikel ersetzt wurde.
      Siehe Gruppe 10, Ersetzte Artikel, für weitere Information.
  11. KIT. Artikel, die mit einem "K" gekennzeichnet sind, gehören zu einem Satz. Die Nummer des Satzes wird in den meisten Fällen nach den übrigen Artikelnummern angegeben.
  12. Bezeichnung. Die Stufenverschiebung zeigt, daß ein oder mehrere Artikel in einer oben aufgeführten zusammengesetzten Einheit enthalten sind. Die Artikel folgen bei der Bestellung der kompletten Einheit mit.
  13. Notes (Anmerkung). Hier werden übrige Informationen für einen Artikel aufgeführt:
      - Fußnotennummer, Beispiel (963), wird ganz unten auf der Seite angegeben.
      - Ersetzte Artikel, Beispiel (955884)
      - Produkt- oder Herstellungsnummer
      - Abkürzungen oder technische Informationen
      - Seiten- und Gruppenhinweis

Gruppe 10 Ersetzte Artikel / Nummernregister

- Ersetzte Artikel. Hier sind die mit "SS" markierten (in der PS-Spalte) Artikelnummern mit ihrem Ersatz aufgeführt. Die ersetzten Artikel können wiederum ersetzt worden sein.
- Nummernregister. Hier sind alle im Katalog vorkommenden Artikel aufgeführt, und zwar mit Hinweis auf Gruppe, Abschnitt, Seite.

Fortlaufende Verbesserungen und Fortschritte in der Konstruktion können auch bei Ihrer Maschine zu Änderungen führen, die nicht von dieser Schrift umfaßt werden. Jede Ausgabe wird bei Bedarf überarbeitet, um diese Veränderungen bei späteren Ausgaben mit zu berücksichtigen.
Weitere Informationen erhalten Sie von Volvo Construction Equipment Customer Support AB, Katalogabteilung.

Jegliche Reproduktion dieses Dokumentes in Auszügen oder in vollem Umfang stellt eine Verletzung der Rechte von Volvo Construction Equipment Customer Support AB dar und wird unter voller Ausschöpfung der gesetzlichen Möglichkeiten strafrechtlich verfolgt. Wir behalten uns das Recht auf Änderungen ohne vorherige Ankündigung vor.
Volvo Construction Equipment Customer Support AB

Fig.	Part No.	Quantity 1	2	3	PS	KIT	Description	Dénomination	Bezeichnung	Denominatición	Benämning	Notes
	VOE 4833424	1			SS		Hydr.cylinder	Verin Hydrauli.	Druckölzylinder	Cilin Hidraul.	Hydraulcyl	963)
		1					Hydraulic cylinder	Verin Hydraulique	Hydraulzylinder	Cilindro Hidraulico	Hydraulcylinder	L PROD
												See group 94, avsn 250
1	**VOE 4833425**	1					•Cylinder Tube	•Tube Cylindre	•Zylinderrohr	•Tubo Cilindro	•Cylinderrör	
2	**VOE 4741303**	1					•Piston Rod	•Tige Piston	•Kolbenstange	•Varilla Piston	•Kolvstång	
3	**VOE 4833432**	1					•Pstn Rod Guide	•Gui.tige Piston	•Ko-stang Fuhrg	•Guia Var Piston	•Kolvst.styrning	
4	**VOE 4784039**	1				K	•Piston Rod Seal	•Eta.tige Piston	•Ko-stang Dichtg	•Reten Var Pist	•Kolvstångstätn	
5	**VOE 4833433**	1					•Spacer Ring	•Bagu.entretoise	•Abstandring	•Anillo Dist	•Distansring	
6	**VOE 914516**	1					•Snap Ring	•Circlip	•Nutring	•Circlip	•Spårring	
7	**VOE 4784999**	1				K	•Scraper	•Racleur	•Abstreicher	•Rascador	•Avstrykare	
8	**VOE 4741302**	1					•Piston	•Piston	•Kolben	•Piston	•Kolv	
9	**VOE 925067**	2				K	•O-ring	•Joint Torique	•O-ring	•Anillo Torico	•O-ring	
10	**VOE 4881024**	3				K	•Back-up Ring	•Bague Support	•Stutzring	•Anillo Apoyo	•Stödring	
11	**VOE 955898**	1					•Washer	•Rondelle	•Scheibe	•Arandela	•Bricka	
12	**VOE 13955884**	1					•Castle Nut	•Ecrou Crenele	•Kronenmutter	•Tuerca Corona	•Kronmutter	(VOE 955884)
13	**VOE 907847**	1					•Cotter Pin	•Goupille Fendue	•Splint	•Pasador Hendido	•Saxpinne	
14	**VOE 944154**	1					•Snap Ring	•Circlip	•Nutring	•Circlip	•Spårring	
	VOE 11990060	1					Gasket Kit	Kit Joints	Dichtungssatz	Juego Juntas	Packningsats	

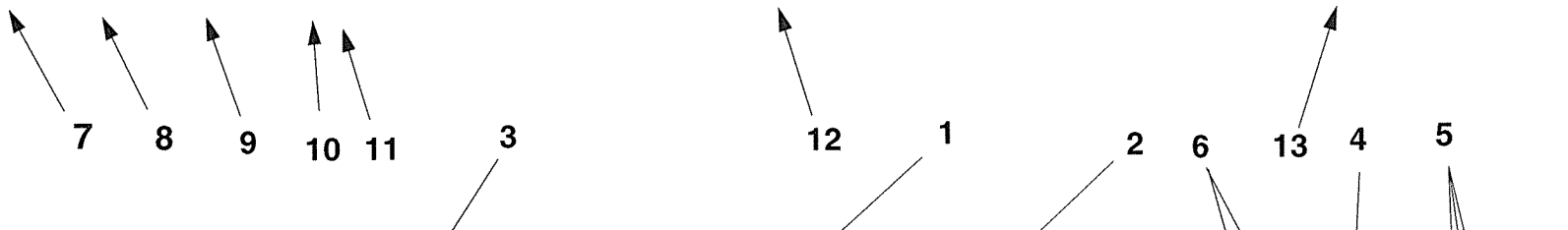

963) **GB:** Cylinder tube is marked " 424 ". See illustration fig. A. **FR:** Tube cylindre marquer "424". Voir illustration fig. A. **DE:** Das Zylinderrohr ist gekennzeihnet mit "424". Siehe Illustration fig. A. **ES:** Tubo cilindro marcado "424". Véase ilustración fig. A. **SE:** Cylinderrör är märkt " 424 ". Se bild pos. A.

1		**Hydraulcylinder E Prod**
2		**Cilindro hidráulico E Prod**
3		**Druckölzylinder E Prod**
4		**Cylindre hydraulique E Prod**
5		**Hydraulic cylinder E Prod**
		90271, 91357, STD USA

Catalogue id **90691**	Group **924**
Illustr. No **AC290A**	Section **200**
Issue **VOE 63D9990691**	Page **623**

ESP

En el catálogo de repuestos se incluye, además de los números de artículo, numerosa información muy útil.
El propósito de la guía es explicar la estructura de los catálogos y la información que se ofrece en los mismos.

Grupo 1 Prefacio e instrucciones
Se encontrará aquí:
- El título y el número de publicación
- Las modificaciones introducidas con todas las ediciones
- El índice de grupos
- Los letreros de producto
- El prefacio
- Una lista sobre los equipos adaptados a los mercados
- La guía al catálogo
- Una tabla de abreviaturas

Grupo 2 - 9 páginas con texto e ilustraciones

- El índice muestra la clasificación de los grupos principales en subgrupos con remisiones a páginas y secciones.
- Página de ilustraciones. Los números de posición de las ilustraciones. Remisiones a páginas de texto.
- Páginas de texto
  1. Rúbrica
  2. Texto adicional que delimita la validez de la sección, por ejemplo, información sobre números de fabricación y equipos según mercado.
  3. Designación para columnas de cantidades.
  4. Número de ilustración.
  5. Grupo, sección, página. Se utilizan al manejar el catálogo
  6. Identificación e indicación de la edición del catálogo.
  7. Números de posición en la ilustración correspondiente.
  8. Números de artículo
  9. Cantidad. Se indica en esta columna la ejecución. El número indicado se refiere a la cantidad por máquina o, si procede, por unidad completa. "REQ" significa la cantidad necesaria, véase la columna de las notas.

  10. PS (Parts Status) indica el código de estado del artículo.
  -"NS" indica que el artículo no se tiene en stock.
  -"SS" indica que el artículo ha sido sustituido.
  Para más información, véase el grupo 10, artículos sustituidos.
  11. KIT. Los artículos marcados con una "K" forman parte de un juego. El número de juego suele indicarse detrás de los demás números de artículo.
  12. Denominación. El desplazamiento indica que en la unidad indicada se incluyen uno o varios artículos. Estos se incluyen en la unidad completa pedida.
  13. Notas. Aparecen aquí diversas informaciones relativas a los artículos:
  - Números de notas de pie de página; ej. 963) aparece al final de la página.
  - Artículos sustituidos. Ej. (955884)
  - Números de producto o fabricación.
  - Abreviaturas e infomación técnica.
  - Remisiones a páginas y grupos.

Grupo 10 Artículos sustituidos/Indice de números

- Artículos sustituidos. Se marcan aquí con "SS" (en la columna PS) los números de artículo con sus sustituciones. Los artículos sustituidos, a su vez, pueden haber sido sustituidos, etc.
- Indice de números. Aparecen aquí todos los artículos existentes en el catálogo con remisión a grupo, sección y página.

En su modelo de máquina pueden haberse introducido mejoras que no aparecen en esta publicación. Las publicaciones son revisadas para incluir las mejoras en ediciones posteriores. Para más información, diríjase a Volvo Construction Equipment Customer Support AB, Katalogavdelningen.

Este documento está protegido por los derechos de autor y por lo tanto está prohibida su copia, impresión o cualquier otro tipo de reproducción indebida. La infracción de esta prohibición será penalizada. Reservado el derecho a introducir modificaciones.
Volvo Construction Equipment Customer Support AB

Fig.	Part No.	Quantity 1	2	3	PS	KIT	Description	Dénomination	Bezeichnung	Denominatición	Benämning	Notes
	VOE 4833424	1			SS		Hydr.cylinder	Verin Hydrauli.	Druckölzylinder	Cilin Hidraul.	Hydraulcyl	963)
		1					Hydraulic cylinder	Verin Hydraulique	Hydraulzylinder	Cilindro Hidraulico	Hydraulcylinder	L PROD
												See group 94, avsn 250
1	**VOE 4833425**	1					•Cylinder Tube	•Tube Cylindre	•Zylinderrohr	•Tubo Cilindro	•Cylinderrör	
2	**VOE 4741303**	1					•Piston Rod	•Tige Piston	•Kolbenstange	•Varilla Piston	•Kolvstång	
3	**VOE 4833432**	1					•Pstn Rod Guide	•Gui.tige Piston	•Ko-stang Fuhrg	•Guia Var Piston	•Kolvst.styrning	
4	**VOE 4784039**	1				K	•Piston Rod Seal	•Eta.tige Piston	•Ko-stang Dichtg	•Reten Var Pist	•Kolvstångstätn	
5	**VOE 4833433**	1					•Spacer Ring	•Bagu.entretoise	•Abstandring	•Anillo Dist	•Distansring	
6	**VOE 914516**	1					•Snap Ring	•Circlip	•Nutring	•Circlip	•Spårring	
7	**VOE 4784999**	1				K	•Scraper	•Racleur	•Abstreicher	•Rascador	•Avstrykare	
8	**VOE 4741302**	1					•Piston	•Piston	•Kolben	•Piston	•Kolv	
9	**VOE 925067**	2				K	•O-ring	•Joint Torique	•O-ring	•Anillo Torico	•O-ring	
10	**VOE 4881024**	3				K	•Back-up Ring	•Bague Support	•Stutzring	•Anillo Apoyo	•Stödring	
11	**VOE 955898**	1					•Washer	•Rondelle	•Scheibe	•Arandela	•Bricka	
12	**VOE 13955884**	1					•Castle Nut	•Ecrou Crenele•Kronenmutter	•Tuerca Corona•Kronmutter			(VOE 955884)
13	**VOE 907847**	1					•Cotter Pin	•Goupille Fendue	•Splint	•Pasador Hendido	•Saxpinne	
14	**VOE 944154**	1					•Snap Ring	•Circlip	•Nutring	•Circlip	•Spårring	
	VOE 11990060	1					Gasket Kit	Kit Joints	Dichtungssatz	Juego Juntas	Packningsats	

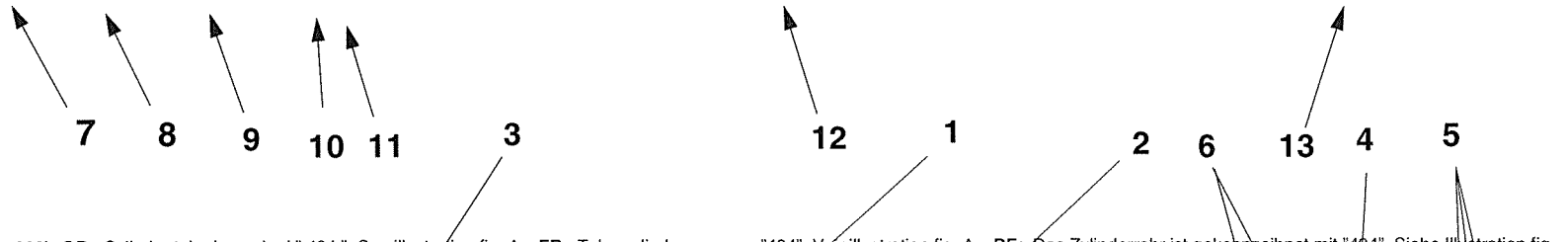

963) **GB:** Cylinder tube is marked " 424 ". See illustration fig. A. **FR:** Tube cylindre marquer "424". Voir illustration fig. A. **DE:** Das Zylinderrohr ist gekennzeihnet mit "424". Siehe Illustration fig. A. **ES:** Tubo cilindro marcado "424". Véase ilustración fig. A. **SE:** Cylinderrör är märkt " 424 ". Se bild pos. A.

1		**Hydraulcylinder E Prod**	Catalogue id **90691**	Group **924**
2		**Cilindro hidráulico E Prod**		
3		**Druckölzylinder E Prod**	Illustr. No **AC290A**	Section **200**
4		**Cylindre hydraulique E Prod**		
5		**Hydraulic cylinder E Prod**	Issue **VOE 63D9990691**	Page **623**
		90271, 91357, STD USA		

I reservdelskatalogen presenteras förutom artikelnummer också en mängd information som är viktig att känna till.
Med katalogguiden vill vi på ett överskådligt sätt visa hur våra kataloger är uppbyggda och vad det är för information som presenteras.

Grupp 1 Förord och anvisningar
Här finner man följande:
- Titelsida med publikationsnummer
- Införda ändringar med samtliga inarbetade utgåvor
- Gruppregister
- Produktskyltar
- Förord
- Förteckning över införda marknadsanpassade utrustningar
- Katalogguiden
- Förkortningstabell

Grupp 2 - 9 Text- och bildsidor

- Innehållsförteckningen visar huvudgruppens indelning i undergrupper med hänvisning till sida och avsnitt.
- Bildsida. Illustrationens positionsnr. hänvisar till textsidan
- Textsida
  1. Rubrik
  2. Tilläggstext som begränsar avsnittets giltighet t.ex information om tillverkningsnummer och marknadsanpassade utrustningar.
  3. Beteckning för antalskolumner
  4. Illustrationsnr.
  5. Grupp, avsnitt, sida, användes då man söker i katalogen
  6. Katalogid. och utgåvebeteckning
  7. Artikelns positionsnummer på tillhörande illustration
  8. Artikelnummer
  9. Antal. Kolumnbeteckningen visar vilket utförande som redovisas per kolumn. Angivet antal avser, antal per maskin eller i förekommande fall, per komplettenhet. "REQ" avser erforderlig mängd, se Notes- kolumn.
  10. PS (Parts Status) visar artikelns statuskod.
      -"NS" betyder att artikeln inte lagerföres.
      -"SS" Betyder att artikeln är ersatt.
      Se grupp 10, ersatta artiklar för vidare information.
  11. KIT. Artiklar som är markerade med ett "K" ingår i en sats. Satsens nummer redovisas oftast efter övriga artikelnummer.
  12. Benämning. Stegförskjutning visar om en eller flera artiklar ingår i en ovanför redovisad sammansatt enhet. Artiklarna medföljer vid beställning av den kompletta enheten.
  13. Notes (Anmärkning). Här redovisas övrig information för en artikel;
      - Fotnotsnr, Ex. 963) återges längst ned på sidan.
      - Ersatta artiklar. Ex. (955884)
      - Produkt- eller tillverkningsnummer
      - Förkortningar och tekniska upplysningar
      - Sid- och grupphänvisning.

Grupp 10 Ersatta artiklar / Nummerregister

- Ersatta artiklar. Här återfinns de med "SS" markerade (i PS -kolumn) artikelnumren med sina ersättningar. De ersättande artiklarna kan i sin tur vara ersatta osv.
- Nummerregister. Här finns alla i katalogen förekommande artiklar med hänvisning till grupp, avsnitt, sida.

Fortsatta förbättringar och framsteg vad det gäller konstruktion kan förorsaka förändringar på din maskin som inte omfattas av denna publikation. Varje publikation revideras vid behov för att inkludera dessa förändringar i senare utgåvor. För vidare information kontakta Volvo Construction Equipment Customer Support AB, Katalogavdelningen.

Detta dokument är upphovsrättsligt skyddat och åtnjuter därför skydd mot otillbörlig kopiering, eftertryck eller annan avbildning. Överträdelse mot detta förbud är förenat med straffansvar. Rätt till ändringar förbehålles.
Volvo Construction Equipment Customer Support AB

TABLE OF ABBREVIATION | **PABLO DE ABREVIATIONS**

POUR LA LISTE DES ABRÉVIATIONS EMPLOYÉES | **FÖRKORTNINGSTABELL**

ABKÜRZUNGSVERZEICHNIS

ABBREVIATION	ENGLISH	FRANÇAIS	DEUTSCH	ESPAÑOL	SVENSKA
A	ampere	ampère	Ampere	amperio	ampere
ALT	alternative	alternative	wahlweise	alternativa	alternativ
AWD	All Wheel Drive	Toutes roues motrices	Allradantrieb	Tracción en las todas las ruedas	Allhjulsdrift
AX ####-	as from axle No.	à partir du N° d'essieu	ab Achsennr.	a partir del eje nro	fr o m axel nr
AX - ####	up to and incl. axle No.	jusqu'au N° d'essieu	bis Achsennr.	hasta el eje nro	t o m axel nr
BL	black	noir	schwarz	negro	svart
BLUE	blue	bleu	blau	azul	blå
BR	brown	brun	braun	marrón	brun
BRA	Brazil	Brésil	Brasilien	Brasil	Brasilien
CAB #### -	as from cab No.	à partir du N° de cabine	ab Kabinen-herstellnr.	a partir de la cabina	fr o m hytt nr
CAB - ####	up to and incl. cab No.	jusqu'au N° de cabine	bis Kabinen-herstellnr.	hasta la cabina nro	t o m hytt nr
CAN	Canada	Canada	Kanada	Canadá	Kanada
CENT	centre	au milieu	Mittere	central	mittre
CHN	China	Chine	China	China	Kina
CPL	complete	complet	komplett	completo	komplett
CU M	cubic metre	mètre cube	Kubikmeter	metro cúbico	kubikmeter
DEG	numbers of degrees, C°	nombres de degré de chaleur, C°	Anzahl in Graden C°	numero de grado de calor, C°	antal grader, C°
DELETED	deleted	supprimé	Nicht mehr lieferbar	Retirado	utgått
DEU	Germany	Allemagne	Deutschland	Alemania	Tyskland
DNK	Denmark	Danemark	Dänemark	Dinamarca	Danmark
EEC	European Economic Community (EEC)	pays du marche commun (EEC)	EU-Markt (EEC)	el mercado común (EEC)	EU-marknad (EEC)
ENG	Engine	moteur	Motor	motor	motor
ENG #### -	as from engine No.	à partir du N° de moteur	ab Motornr.	a partir del motor nro	fr o m motor nr
ENG - ####	up to and incl. engine No.	jusqu'au N° de moteur	bis Motornr.	hasta el motor nro	t o m motor nr
E PROD	early production	production antérieure	Frühere Ausführung	producción anterior	tidigare utförande
ESP	Spain	Espagne	Spanien	España	Spanien
EXC ### -	as from excavator unit No.	à partir du N° d'excavateur	Ab Bagger-Aggregatnr.	a partir de agregado excavador nro	fr o m grävaggregat nr
EXC - ###	up to and incl. excavator unit No.	jusqu'au N° d'excavateur	bis Bagger-Aggregatnr	hasta el agregado excavador nro	t o m grävaggregat nr
EXCL	excluding	exclus	auschliesslich	exclusivo	exklusive
FIN	Finland	Finlande	Finnland	Finlandia	Finland
FORW	forward	avant	vordere	delante	främre
FRA	France	France	Frankreich	Francia	Frankrike

ABBREVIATION	ENGLISH	FRANÇAIS	DEUTSCH	ESPAÑOL	SVENSKA
GRAM	gram	gramme	Gramm	gramo	gram
GREEN	green	vert	grün	verde	grön
GREY	grey	gris	grau	gris	grå
HT #### -	as from hydraulic transmission No.	à partir du transmission hydraulique N°	ab Hydraulikgetriebe	a partir de transmisión hidráulico nro	fr o m hydraultransmission nr
HT - ####	up to and incl. hydraulic transmission No.	jusqu'au transmission hydraulique N°	bis Hydraulikgetriebe	hasta el transmisión hidráulico nro	t o m hydraultransmission nr
ID	diameter, inner	diamètre, intérieur	Innendurchmesser	diámetro, interior	diameter, inre
IN	inche(s)	pouce	Zoll	pulgada	tum
INCL	inclusive	inclus	einschliesslich	inclusive	inklusive
INCL IN	included in	inclus dans	gehört zur	forma parte de	ingår i
INNER	inner	intérieur	innen	interior	inre
IRN	Iran		der Iran		Iran
ITA	Italy	Italie	Italien	Italia	Italien
ITEM NO	see item No.	voir position	siehe Position Nr.	véase posición	se positionsnummer
K	included in parts kits	fait partie du jeu complet de réparation	gehört zur Satzverpackung	forma parte del juego por juego	ingår i satsförpackning
KOR	Korea	Corée	Korea	Corea	Korea
L	litre, length	litre, longueur	Liter, Länge	litros, longitud	liter, längd
LH	left	gauche	links	izquierdo	vänster
LOAD #### -	as from loading unit No.	à partir du N° de chargeur	ab Hubaggregatnr.	a partir du unibad carga nro	t o m lastaggregat nr
LOAD - ####	up to and incl. loading unit No.	jusqu'au N° de chargeur	bis Hubaggregatnr.	hasta unidad carga nro	t o m lastaggregat nr
LOW	lower	dessous	unten	inferior	undre
L PROD	late production	production postérieure	jetzige Ausführung	producción posterior	senare utförande
MARKED	marked	marque de	gekennzeichnet mit	marcado	märkt med
MODEL	model designation	Désignation de modèle	Modellbezeichnung	Designación de modelo	modellbeteckning
ML	millilitre	millilitre	Milliliter	mililitro	milliliter
MM	millimetre	millimètre	Millimeter	milimetros	millimeter
NLD	Netherlands	Pays-Bas	Holland	Holanda	Nederländerna
NO	number	numéro	Nummer	número	nummer
NOR	Norway	Norvège	Norwegen	Noruega	Norge
NS	part not stocked as spare	n`est pas stocké comme pièce de rechange	nicht als Ersatzteil vorrätig	no disponible como repuesto pieza de repuesto	detaljen lagerföres ej som
O SZ	over size	côte supérieur	Übergrösse	sobredimensión	överdimension
OD	diameter, outer	diamètre extérieur	Aussendurchmesser	diámetro, exterior	diameter, yttre

TABLE OF ABBREVIATION | **PABLO DE ABREVIATIONS**

POUR LA LISTE DES ABRÉVIATIONS EMPLOYÉES | **FÖRKORTNINGSTABELL**

ABKÜRZUNGSVERZEICHNIS

ABBREVIATION	ENGLISH	FRANÇAIS	DEUTSCH	ESPAÑOL	SVENSKA
OR	orange	orange	orange	naranja	orange
ORDER	order	commander	bestellen	hacer un pedido	beställ
OUTER	outer	extérieur	aussen	exterior	yttre
PAGE	see page	voir page	siehe Seite	véase página	se sida
PAIR	pair	paire	Paar	par	par
PCS	piece(s)	pièce	Stück	cada uno	styck
PIN	product identification number	Numéro d'identification de produit	Produktidentifizierungs-Nummer	Número de identificación del producto	produktidentifikationsnummer
PINK	pink	rose	rosa	rosa	rosa
PROD NO	product No.	N° de produit	Produktnr.	nro de producto	produktnummer
PRT	Portugal	Portugal	Portugal	Portugal	Portugal
Q	Quantity l/min	Quantité l/min	Quantität l/min	Cantidad l/min	Kvantitet l/min
REAR	rear	arrière	hinten	detrás	bakre
RED	red	rouge	rot	rojo	röd
REPL BY -	replaced by	remplacé par	ersetzt durch	substituido por	ersättes av
REQ#	order as required,	quantité nécessaire,	erforderliche Anzahl	cantidad necesaria,	erforderligt antal,
RH	right	droite	rechts	derecha	höger
SE	alternative spare part version exists	une version pièce de rechange existe également	Alternative Ersatzteilausführung lieferbar	Existen otras versiones de las piezas de repuesto	alternativt reservdelsutförande finns
SEE GROUP	see group	voir groupe	siehe Gruppe	véase grupo	se grupp
SEE SB	see Service Bulletin	voir bulletin de service	siehe Kundendienstmitteilung	ver boletin de servicio	se servicemeddelande
SER NO # -	as from serial No.	à partir du N° de fabrication	ab Fabrikationsnr.	a partir de fabric. nro	fr o m tillverkningsnr
SER NO - #	up to and incl.serial No.	jusqu'au N° de fabrication	bis Fabrikationsnr.	hasta el fabric. nro	t o m tillverkningsnr
S/N #### -	as from serial No.	à partir du N° de série	ab Fabrikationsnr.	a partir de fabricación nro.	fr o m tillverkningsnr
S/N - ####	up to and incl. serial No.	jusqu'au N° de série	bis Fabrikationsnr.	hasta el fabricación nro.	t o m tillverkningsnr
SUPPL	supplementary details, no spare part	indication compléter	zuzätliche Angaben	parte completar	kompletterande uppgift, ej reservdel
SPECIAL	special model	construction spéciale	Sonderausführung	modelo especial	specialutförande
SQ MM	square millimeters	millimètre carré	Quadratmillimeter	milimetros cuadrados	kvadratmillimeter
SS	superseded part	pièce remplacée	ersetztes Teil	pieza substituida	ersatt artikel
STD	standard version	version standard	Standardausführung	versión standard	standardutförande
STD SZ	standard size	dimension standard	Standardabmessung	dimensión standard	standarddimension
SWE	Sweden	Suède	Schweden	Suecia	Sverige
THICK	thickness	épaisseur	Dicke	espesor	tjocklek
TM NO # -	as from transmission No.	à partir du N° de transmission	ab Getriebenr.	a partir de transmisión nro	fr o m transmission nr

ABBREVIATION	ENGLISH	FRANÇAIS	DEUTSCH	ESPAÑOL	SVENSKA
USA	United States of America	États-Unis	Vereinigte Staaten	Estados Unidos	USA
U SZ	under size	côte interieur	Untergrösse	subdimensión	underdimension
V	volt	volt	Volt	voltio	volt
VIOL	violet	violet	violett	violeta	violett
W	Watt	watt	Watt	watio	watt
WHITE	white	blanc	weiss	blanco	vit
WID	width	largeur	Breite	ancho	bredd
YELL	yellow	jaune	gelb	amarillo	gul
ZAF	South Africa	Afrique du Sud	Südafrika	Sudáfrica	Sydafrika

Equipment	Kit No	Description
11172409		Engine Moteur Motor Motor Motor *VOLVO D6D LBE2*
22530		Hytraulic transmission Transmission hydraulique Hydraulikantrieb Transmision hidraulica Hydraultransmission *HTE95*
23915		Driving axle Essiue moteur Planetenwelle Eje motriz Drivaxel *AWB 25 FRONT AXLE*
23916		Driving axle Essiue moteur Planetenwelle Eje motriz Drivaxel *AWB 20 REAR AXLE*
23918		Planetary axle rear, Limited slip. Axe satelite, Ar, "limited slip". Planetenwelle, Rückwärts, "limited slip". Eje planeta, trasero, "limited slip". Planetaxel bak, "limited slip". *AWB 20*
33162		VOLVO Wheel Loader VOLVO Chargeuse sur pneus VOLVO Radlader VOLVO Caragadora sobre rueda VOLVO Hjullastare *L70E*
33163		Loading unit Groupe chargeur Laderaggregat Unidad carga Lastaggregat
33164		Semi Open Rops Cabine ROPS semi-ouverte Halboffener ROPS ROPS semiabierta Semi Open Rops
33168		Cab Cabine Fahrerhaus Cabina Hytt
33170		Loading unit Groupe chargeur Laderaggregat Unidad carga Lastaggregat
33171		Cab. Open Rops Cabine. Open Rops Kabine. Open Rops Cabina. Open Rops Hytt. Open Rops

Equipment	Kit No	Description
33172		Wheel loader Chargeuse sur pneus Radlader Cargadora sobre ruedas Hjullastare *L70E OPEN ROPS*
33278		VOLVO Wheel Loader VOLVO Chargeuse sur pneus VOLVO Radlader VOLVO Caragadora sobre rueda VOLVO Hjullastare
33286		Wheel loader Chargeuse sur pneus Radlader Cargadora sobre ruedas Hjullastare *L90E OPEN ROPS*
33750		VOLVO Wheel Loader VOLVO Chargeuse sur pneus VOLVO Radlader VOLVO Caragadora sobre rueda VOLVO Hjullastare
33759		Wheel loader Chargeuse sur pneus Radlader Cargadora sobre ruedas Hjullastare *L60E OPEN ROPS*

Equipment	Kit No	Description
80098	VOE 11707329	Detent, 3rd function Bloque - levier, 3ème fonctions hydrauliques Hebelsperre, 3 Hydraulikfunktion Bloque de la palanca de mando 3a función hidráulic Hållfunktion,3:e funktion
80144		Window guards, side and rear windows Grille protection, vitre laterale y lunrtte AR Schutzgitter, Seitenscheibe und Heckfenster Rejilla proteccion, ventana lateral et luneta post Skyddsgaller, sidorutor och bakruta
80221	VOE 11705485	Asbestos dust protection filter Filtre, contre asbeste Filter, gegen asbest Filtro, contra asbesto Asbestskyddsfilter
80307		Sun blinds, side windows Jalousie Sonnenvorhang Cortina Parasol Solskyddsgardiner, sido-rutorna
80308	VOE 11707319	Sun blinds front and rearwindow Jalousie Sonnenvorhang Cortina Parasol Solskyddsgardiner, fram- och bakruta
80309		Steering knob Volant Bille Lenkrad Kugel Volante Bola Rattkula

Equipment	Kit No	Description
80317	VOE 11707856	Alternator Alternateur Generator Alternador Generator *80A*
80322		Adjustable steering wheel Volant règlable Lenkrad, verstellbar Volant ajustable Ställbar ratt
80348		Parking brake alarm Alarme frein a main Handbremsanzeiger Alarma freno estacionam Parkeringsbromsalarm
80404		Cover plates under cab Tole protection, cabine Placa proteccion, cabina Placa proteccion, cabina Skyddsplåt under hytt
80433		Windshield wiper, right side front window Essuie-glace, vitre latérale avant droite Scheibenwischer für Seitenfenster vorne rechts Limpiacristales de la ventana delantera derecha Vindrutetorkare för höger sidoframruta
80503		Drivers seat Siège de conducteur Fahrersitz Asiento del conductor Förarstol *ISRI*
80504		Drivers seat Siège de conducteur Fahrersitz Asiento del conductor Förarstol *ISRI*
80505		Operator's seat, heated, high backrest Siège de conducteur, chauffag. el., dossier haut Fahrersitz, El. heizung mit hoch Rücklehne Asiento de conductor, calent.el., de respaldo alto Förarstol, eluppvärmd, hög rygg *ISRI*
80506		Operator seat, heated, airsuspended Siege conducteur, chaffé, suspension pneumat Fahrersitz, beheizt, luftfedert Asiento conductor, termico, suspension neumati Förarstol, eluppvärmd, luftfjädrad, hög rygg *ISRI, Kit No: VOE 11104274 + VOE 11707994*
80518	VOE 11707277	Radio installation kit incl. loudspeakers etc. Kit montage pour panneau radio et haut - parleur Einbausatz für Radiotafel und Lautsprecher Juego montaje para radio y altavoz Monteringssats för radio inkl. högtalare m.m. *REPLACES 93951*

Equipment	Kit No	Description
80520	VOE 11709506	Hand throttle lockable Accelerateur a main Handgasregler Mando manual acelerador Handgasreglage
80556	VOE 11707315	Instructor seat Siege Sitz Asiento Instruktörssäte
80572		Operator's seat, airsuspended, heated Siège de conducteur, susp. pneumatique Fahrersitz, Luftgefedert Asiento de conducción de suspensión neumátic Förarstol, eluppvärmd, luftfjädrande *Kit No: VOE 11104016 + VOE 11708097*
80581		Bucket tooth protection Protection de dent, godet Zahnschutz Protección de dientes cuchara Skoptandskydd
80678		Attachment bracket, hydr. Porte d'outil Geräteschnellkupplung Soporte de implementos Redskapsfäste hydrauliskt
80800		Tool Box Caisse outil Werkzeugkasten Caja herramientas Verktygslåda
80830	VOE 11988158	Mirror Retroviseur Ruckblickspiegel Retrovisor Backspegel
80868	VOE 11708987	Air conditioning Climatisation Klimatanlage Acondicionador de aire Luftkonditionering *FOR REFRIGERANT R134a*
80870		Speed limiter (max. 20 km/h) Limiteur de vitesse, max. 20 km/h Begrenzung auf max. 20 km/h Limitación de velocidad (20 km/h) Begränsning max 20 km/h
80883		Back-up alarm Avertisseur recul Rückfahrwarner Avisador reroceso Backvarnare
80884		Light, licence plate Eclaire de plaque Nummernschildbeleuchtung Alumbrado places matricula Belysning, registreringsskylt
80886	VOE 11708782	Attachment lights Eclairage outil Gerätesscheinwerfer Iluminacion herramientas Redskapsbelysning

Equipment	Kit No	Description
80890		Smm - sign Enseigne, Lgf Schilder, Lgf Placa velocidad limitada Lgf - skylt
80891		Sign Plaque Schild Letrero Skylt *50 km/h*
80901		Extended mudguards, sheet metal Guarde-boue, enveloppants Ganzdeckende Kotflügel Guardabarros de cobertura completa Heltäckande stänkskärmar, plåt
80943	VOE 1039846	Work lights, cab, rear, extra Lampe travail, AR Arbeitslampe, hinter Lampara de trabajo, trasero Arbetsbelysning hytt, bak, extra
80945	VOE 11988660	Pre-cleaner oil bath type Förrenare oljebadstyp
80946		Pre cleaner Turbo Pre-filtre type Turbo Vorreiniger typ Turbo Predepurador tipo Turbo Förrenare Turbo-typ
80950		Diff. lock front 100%, Limited Slip rear Blocage de différentiel 100% à l'avant, à glissement limité Differentialsperre 100%ig schlüssig vorn, begrenzter Schl Bloqueador de diferencial de bloqueo total en eje dela Diffspärr 100 % fram, begränsad slirning bak *23918*
80954		Counterweight Contrepoids Gegengewicht Contrapeso Motvikt
80998		Secondary steering Direction de secours Hilfslenkung Dirección de reserva Reservstyrning
82000	VOE 11988267	Comfort Drive Control, CDC Comfort Drive Control, CDC CDC-komfort-lenk- und Fahrschaltung Conducción de confort, CDC Spakstyrning, CDC
82001	VOE 11988277	Boom suspension Amort. vibration Schwing dämpfer Amort. vibracion Lastarmsfjädring *BSS*

Equipment	Kit No	Description
82002	VOE 11988269	Hydraulic system, 3rd and 4th function Système hydraulique, 3ème et 4ème fonction Druckölsystem, 3. und 4. Funktion Sistema hidráulico, 3a y 4a función Hydraulsystem, 3:e och 4:e funktion
82052	VOE 11988268	Hydraulic function, 3rd Système hydraulique, 3ème fonction Druckölsystem, 3. Funktion Sistema hidráulico, 3a función Hydraulfunktion 3:e
82054		Adjustable flow from hydraulic function 3 Flux réglable depuis la 3ème fonction hydraul. Regelbare Durchflussmenge von der 3. Hydraulfunk. Caudal regulable de la 3:a función hidráulica Ställbart flöde för 3:e hydraulfuktion
82072		Singel acting lift system Fonction lavage simple effet Einfachwirkende Hubfunktion Acción de izar de simple efecto Enkelverkande lyftfunkt.
82073		Slangsats för låg temperatur
82074		Kit For Low Tempatt.locking Slangsats för låg temperatur (redskapsfäste)
82083		German version Version Allemagne Ausführung für Deutschland Versión alemana Tysklandsutförande

Equipment	Kit No	Description
82089		Decals, US Décalcomanies, US Aufklebeschild, US Calcomanías, US Dekaler, USA
82123		Coolant filter, engine Filtre à eau de refroidissement, moteur Kühlwasserfilter, Motor Filtro del agua de refrigeración, motor Kylvattenfilter, motor
82140		Radiator, corrosion protected Radiateur, refr. d'huile traités antic. Korrosionsgeschützter Kühler Radiador, protección anticorrosiva Kylare, korrosionsskyddad
82151		Battery Bateria Batterie Batterie Batteri *USA*
82162	VOE 11712152	Mud guard front and rear Bavettes pare-boue AV et AR Spritzschutz vorne und hinten Parafangos delanteros y traseros Stänkskydd fram och bak
82163	VOE 11712151	Mud guard front and rear Bavettes pare-boue AV et AR Spritzschutz vorne und hinten Parafangos delanteros y traseros Stänkskydd fram och bak

Equipment	Kit No	Description
82173		Loud horn electrically Avertisseur ton fort Starktonfanfare Tono alto bocina Starktonshorn, el.
82174		Side marker lamps Feu gabarit lateral Seitenbegrenzungsleuchte Lampara enmarcacion Sidomarkeringslykta
82175		Asymmetrical headlights left hand drive Projecteur, gauche assymétrique Fahrlicht, links asymmetrisch Alumbrado asimétrico izquierdo Färdljus vänsterasymmetriskt
82176	VOE 11988663	Protective grating headlights front Grilles de protection des phares Schutzgitter für vordere Scheinwerfer Rejilla de protección para faros delanteros Skyddsgaller främre färdbelysning
82177	VOE 11709552	Protection Guards for Tail Lights Grille de protection, AR eclairage Schutzgitter, rückwärts beleuchtung Rejilla de protección Skyddsgaller, bakljus
82178	VOE 11708916	Back-up camera incl. monitor Caméra de vision AR, écran compris Rückfahrkamera einschl. Monitor Cámara de retrovisión con monitor incluido Back-kamera inkl monitor
82199		Rotating beacon with col-lapsible mounting Avertisseur lumineux a' feu tournant Drehfeuerleuchte Farol de señal con luz revolvadora Roterande varningsljus med fällbart fäste
82205		Center hinge guard and rear frame cover Skyddsplåtar vid midja på bakre ram
82214		Guards for pipes and lift cylinder hoses Protections pour les conduits et flexibles des vérins de Schutz für Auslegerzylinderschläuche und -rohre Protecciones de tubos y mangueras del cilindro de la p Skydd för rör och lyftcylinderslangar
82228		Protection Guards for Tail Lights Grille de protection, AR eclairage Schutzgitter, rückwärts beleuchtung Rejilla de protección Skyddsgaller, bakljus
82236		Belly guard, front Tôle capotage, AV Schutzblech, vorn Defensa, delantero Bukplåt, främre
82240		Rear fender Garde-boue AR Hinterkotflügel Guardabarros trasero Bakskärm

Equipment	Kit No	Description
82245		Hub protection Protection de moyeu Nabenschutz Protección de cubo Navskydd
82257		Electric battery disconnecting switch in cab Elektrisk batterifrånskiljare med spärr i hytt
82259		Redskapsfäste vridbart. Direktinfäst
82260		Redskapsfäste vridbart. Redskapsinfäst
82274		Radiator grill guard Calandre Schutzgitter Kühlergrill Rejilla de protección del radiador Skyddsgaller kylarkåpa
82280		Valve cover, front frame Tole recouvrement, chassis AV Abdeckblech, Vorderrahmen Placa tapa, marco delantero Täckplåt, framram
82281		Pre-cleaner Sy-klone Préfiltre type Sy-klone Vorreiniger Sy-Klone-Typ Prefiltro de tipo ciclónico Förrenare Cyklontyp
82292		Fan air intake protection extra fine-meshed Grillage de protection à fine maille pour le ventilateur d Schutz für Lufteinlass, extra feinmaschig Protección de la admisión de aire, malla muy fina Skydd för luftintag, extra finmaskigt
82298		battery box Logement de batteries Batteriekasten Caja de baterías batterilåda
82304		Protective plate under cab Plaques de protection sous la cabine Schutzbleche unter der Kabine Placas de protección debajo de la cabina Skyddsplåt under hytt
82307		Automatic back-up light Feu de recul automatique Automatische Rückfahrleuchte Luces automáticas de marcha atrás Automatiskt backljus
82323		Air conditioning with corrosion prot. condenser Climatisation avec condenseur traité anticorrosion Klimaanlage mit korrosionsgeschütztem Kondensator Acondicionador de aire con condesador protegido cont Luftkonditionering med korr.skyddad kondensor
82325	VOE 11988198	Single lever hydraulic control, three functions Commande levier simple. Einhebel regler. Reglaje de palanca sencilla. Enspaksreglage, hydraulreglage, tre funktioner
82326		Single lever hydraulic control, two functions Commande levier simple. Einhebel regler. Reglaje de palanca sencilla. Enspaksreglage, hydraulreglage, två funktioner

Equipment	Kit No	Description
82342	VOE 11988279	Work lights front, extra Eclairage de travail suppl`mentaire Zusätzliche Arbeitsbeleuchtung Alumbrado de trabajo, extra Arbetsbelysn. främre, extra
82344		Work lights front, cab, double Eclairage de travail AV sur cabine, double Arbeitsbeleuchtung vorne, Kabine, doppelt Alumbrado de trabajo delantero, en cabina, doble Arbetsbelysn.fram, hytt, dubbla
82349		Belly guard, rear Tôle capotage, AR Schutzblech, hintere Defensa, trasero Bukplåt, bakre
82366		Three piece rims for 20.5 or 600 tires Jantes en 3 parties pour pneus 20.5 ou 600 Dreigeteilte Felgen für 20.5 oder 600-Reifen Llantas de tres piezas para neumáticos 20.5 o 600 Tredelade fälgar för 20.5 eller 600 däck
82369		Skyddsplåtar på bakramens framkant V + H sida
82376		Three piece rims for 20.5 and 600 tires, wood prot Jantes en 3 parties pour pneus 20.5 ou 600, avec cale Dreigeteilte Felgen für 20.5 oder 600-Reifen, blockiert Llantas de tres piezas para neumáticos 20.5 o 600 Tredelade fälgar för 20.5 och 600 däck, klossade
82393	VOE 11988661	Engine block heater 120 V USA Chauffe-moteur 120 V, USA Motorwärmer 120 V, USA Calentador de motor 120 V, EE UU Motorvärmare 120 V, USA
82394	VOE 11988218	Engine block heater 220v Chauffe-moteur 220v Motorwärmer 220v Calefactor mototr 220v Calefactor motor 220v
82414		Discharge light, work lights front cab Projecteurs à décharge de gaz, éclairage de travail AV Gasentladelampe, Arbeitsbeleuchtung vorne Kabine Lámparas de descarga de gas de gran intensidad, par Gasurladdningslampa, arbetsbelysn fram hytt
82492	VOE 11988664	Windscreen protection Grillage de protection pare brise Schutzgitter Frontscheibe Rejilla de protección parabrisas delantero Skyddsgaller framruta
82530		Central lubrication for attachm bracket, cast Lubrification centralisée pour porte-outil en acier coulé Zentralschmierung für gegossenen Schnellwechsler Lubricación central para portaimplementos de fundició Centralsmörjning för gjutet redskapsfäste
82533	VOE 11177039	Autom. lubrication system for grease, Nlgi No. 2 Lubrification automatique pour graisse Nlgi No 2 Automatische Schmierung fur universialfett Nlgi 2 Lubrication automático para grasa Nlgi No 2 Centralsmörjning för universalfett Nlgi Nr 2

Equipment	Kit No	Description
82538		Rear fender Garde-boue AR Hinterkotflügel Guardabarros trasero Bakskärm
82540		Mudguards, short, rear for 65-series tires Garde-boue AR courts pour pneus série 65 Kotflügel kurz hinten, für Reifen der 65-Serie Guardabarros, cortos, traseros para neumáticos de la Skärmar, korta, bak för 65-serie däck
82542		Rear fender for low-profile tires Garde-boue AR pour pneu bas profil Hinterkotflügel für Niedrigprofilreifen Guardabarros trasero para neumáticos de perfil bajo Bakskärm för lågprofildäck
82546		Air filter for alternator Filtre à air pour l'alternateur Luftfilter für Generator Filtro de aire para alternador Luftfilter för generator
82547	REPLACES 80502	Atc, Automatic Temperature Control ATC, commande automatique de température Automatische Temperaturkontrolle ATC, control automático de temperatura Atc, Automatisk temperaturreglering *ATC*
82553		Noise reduction, cab Isolation phonique, cabine Schallisolierung, Kabine Insonorización, cabina Ljudisolering, hytt
82554		Footstep, right side (tool box included) Marchepied, côté droit (avec coffre d'outillage) Leiter, rechts (einschl. Werkzeugkasten) Estribo, lado derecho (caja de herramientas incluida) Fotsteg, höger sida, (verktygslåda ingår)
82555		Tool box, lockable Coffre d'outillage, verrouillable Werkzeugkasten, versperrbar Caja de herramientas, con cerradura Verktygslåda, låsbar
82562		Battery Bateria Batterie Batterie Batteri *BRAZIL*
82585		Sep. attachment locking Verrouillage des accessoi Geräteschnellkupplung Cierre de implemento Redskapslåsning
82646	VOE 11712305	Reversible fan Ventilateur réversible Umkehrbarer Lüfter Ventilador reversible Reversibel fläkt
82654		Sound decal, Eu Autocollant Eu Aufklebeschild Eu Calcomania Eu Ljuddekal, Eu

Equipment	Kit No	Description
82691		Decal, Brazil Autocollant Aufklebeschild Calcomania Dekal, Brasilien
82719		Window guards, side and rear windows Grille protection, vitre laterale y lunrtte AR Schutzgitter, Seitenscheibe und Heckfenster Rejilla proteccion, ventana lateral et luneta post Skyddsgaller, sidorutor och bakruta
82723		Tools for oil test Outillage pour le contrôle de l'huile Werkzeug für Ölkontrolle Herramientas para muestras de aceite Verktyg för oljeprov
82766		Noise reduction kit Equipment insonorisant Schallisoliermaterial Equipo insonorizante Ljudisoleringsutrustning
82772		Air conditioning Climatisation Klimatanlage Acondicionador de aire Luftkonditionering
82773		Air conditioning Climatisation Klimatanlage Acondicionador de aire Luftkonditionering *CRSN*
82781		Rear view camera, colour, Lcd monitor Caméra de vision arrière, écran LCD couleur Rückfahrkamera, Farbe, LCD-Monitor Cámara trasera, color, pantalla LCD Backkamera, färg, Lcd skärm
82790		Semi Open Rops Cabine ROPS semi-ouverte Halboffener ROPS ROPS semiabierta Semi Open Rops
82823		Driving axle, front with differential lock Essiue moteur, Av avec blocage du différential Planetenwelle, vorn mit Ausgleichsperre Eje motriz, delantero con bloque diferencial Divaxel, främre med differentialspärr
82892		Monteringssats vridbart redskapsfäste
82902		Pump kit 100 Cc
82975		Installation kit for right mounting radio Monteringssats för radio placerad i högerläge *RH, EXCL RADIO*
82976		Installation kit for left mounting radio Kit montage pour panneau radio Einbausatz für Radiotafel Juego montaje para radio Monteringssats för radio placerad i vänsterläge *LH, EXCL RADIO*

Equipment	Kit No	Description
82981	VOE 11713057	Engine block heater 220v Chauffe-moteur 220v Motorwärmer 220v Calefactor mototr 220v Calefactor motor 220v
83017	VOE 11713825	Engine block heater 120 V USA Chauffe-moteur 120 V, USA Motorwärmer 120 V, USA Calentador de motor 120 V, EE UU Motorvärmare 120 V, USA
83039		Light,lic Plateitaly Only Nummerskyltsbelysning(italien)
83229		Radio With Tape Recorder Radio med bandspelare *CR213*
83230		Radio With Cd Radio med Cd *CD413*
90007		Wheel nut wrench Kit clefs douille Schlüsselsatz Juego de llaves Hjulnyckelsats
91472		Strainer, fuel fill Crépine (remplissage carburant) Sieb (kraftstoffbefüllung) Calador y combustible Sil för bränslepåfyllning
93786	VOE 11104593	Sliding window, tinted glass Vitre coulissa, vitre teint`e Schibefenster, getötnte scheibe Ventana despla, cristal tintado Skjutfönster, bronsfärgat glas
93787	VOE 11104594	Sliding window, door, tinted glass Vitre coulissa, porte, vitr teit`e Scheibefenster, tür, getönte Scheibe Ventana despla, puerta, cristal tintado Ventilationsruta, dörr, bronsfärgat glas
93799	VOE 11705492	Rotating beacon with col-lapsible mounting Avertisseur lumineux a' feu tournant Drehfeuerleuchte Farol de señal con luz revolvadora Roterande varningsljus med fällbart fäste
93988	VOE 11704511	Refill pump for grease for automatic lube system Pompe de remplissage, système de graissage centrali Nachfüllpumpe für Fett im Zentralschmiersystem Llenado de bomba con grasa para el sistema de lubric Påfylln.pump för fett till centralsmörjsystem
94638		One Combination lock kit only for Kit serrure Schlossteilsatz Juego seguridad Enkombinationslås *USA*

Equipment	Kit No	Description
94909	VOE 11104015	Operator seat, heated Siege conduteur, chauffe Fahrersitzbeheizung Asiento conductor, termico Förarstol, eluppvärmd *BEGE*
94916		Arm rest Accoudoir Armlehne Reposabrazos Armstöd *LH, ISRI*
94925	VOE 11104125	Seat Belt Retractable Ceinture abdominate Hüftgurt Cinturon cadera Höftbälte *3 in*
98192	VOE 98192	Tool kit Outillage Werkzeugsatz Juego de herramientas Verktygssats

GROUP		Section	Page
210	Repair kits for engine	50	45
210	Engine	100	51
211	Cylinder head	100	53
212	Cylinder block	100	55
212	Crankcase ventilation	150	57
213	Cylinder liner and piston	100	59
214	Valve mechanism	100	61
215	Timing gear casing and gears	100	63
216	Crankshaft and related parts	100	65
216	Flywheel housing	150	67
217	Oil sump	100	69
217	Drain line, oil sump STD, OPEN ROPS	150	71
218	Engine mounting STD, OPEN ROPS	100	73
221	Lubricating oil system	100	75
223	Oil cooler	100	77
223	Oil cooler with hoses STD, OPEN ROPS	150	81
233	Fuel pump STD, OPEN ROPS	100	85
234	Fuel tank with fitting parts STD, OPEN ROPS	100	87
235	Fuel pipes, fuel tank - injection pump STD, OPEN ROPS	100	89
237	Fuel lines and injectors	100	93
251	Inlet manifold and exhaust manifold	100	95
252	Exhaust system, silencer STD, OPEN ROPS	100	97
255	Turbocharger with fitting parts	100	99
256	Air filter with fitting parts STD, OPEN ROPS	100	101
256	Air filter STD, OPEN ROPS	150	103
256	Air filter 80945	200	105
256	Oil bath filter 80945	250	107
258	Intercooler STD, OPEN ROPS	100	109
261	Radiator with fitting parts	100	111
261	Expansion tank with fitting parts STD, OPEN ROPS	150	113
261	Cooling system STD, OPEN ROPS	200	115
261	Coolant drainage STD, OPEN ROPS	250	119
261	Coolant filter 82123	500	121
262	Water pump and thermostat housing	100	123
263	Fan and fan shroud STD, OPEN ROPS	100	125
263	Hoses to fan drive STD, OPEN ROPS	125	127
263	82646	135	131
263	Fan and fan housing STD, OPEN ROPS	150	135
263	Hydraulic motor STD, OPEN ROPS	200	139
263	Pump drive power take-off	250	141
263	Fan shroud STD, OPEN ROPS	300	143
269	Engine heater.	150	145
269	Engine heater	250	147
271	Accelerator pedal STD, OPEN ROPS	100	149
272	Hand throttle control. 80520	100	151

TABLE DES MATIÈRES

GROUPE		Section	Page
210	Jeu pour moteur	50	45
210	Moteur	100	51
211	Culasse	100	53
212	Bloc-cylindres	100	55
212	Ventilation de carter	150	57
213	Chemise cylindre et piston	100	59
214	Commande des soupapes	100	61
215	Carter de distribution et engrenage	100	63
216	Axe à vilebreguintas	100	65
216	Carter de volant	150	67
217	Carter d'huile	100	69
217	Conduit de drainage, carter d'huile STD, OPEN ROPS	150	71
218	Suspension du moteur STD, OPEN ROPS	100	73
221	Système de graissage	100	75
223	Radiateur d 'huile	100	77
223	Radiateur avec flexible STD, OPEN ROPS	150	81
233	Pompe carburant STD, OPEN ROPS	100	85
234	Réservoir de carburant avec pièces de montage STD, OPEN ROPS	100	87
235	Conduits de carburant, réservoir - pompe d'injection STD, OPEN ROPS	100	89
237	Canalisation à combustible, injecteur	100	93
251	Tubulure admission et tubulure echappement	100	95
252	Système d'áspiration, silencieux STD, OPEN ROPS	100	97
255	Turbocompresseur avec pièces de montage	100	99
256	Filtre à air avec pièces de montage STD, OPEN ROPS	100	101
256	Purificateur d'air STD, OPEN ROPS	150	103
256	Purificateur d'air 80945	200	105
256	Filtre a bain 80945	250	107
258	Refroidisseur intermédiaire STD, OPEN ROPS	100	109
261	Radiateur avec pièces de montage	100	111
261	Système de refroidissement STD, OPEN ROPS	200	115
261	Vidange du liquide de refroidissement STD, OPEN ROPS	250	119
261	Filtre eau 82123	500	121
262	Pompe à eau et boitier thermostat	100	123
263	Ventilateur avec carter ventilateur STD, OPEN ROPS	100	125
263	Commande ventilateur STD, OPEN ROPS	125	127
263	82646	135	131
263	Ventilateur et carter ventilateur STD, OPEN ROPS	150	135
263	Moteur hydraulique STD, OPEN ROPS	200	139
263	Prise de force pour l'entraînement de la pompe	250	141
263	Protege ventilateur STD, OPEN ROPS	300	143
269	Chaufferette de moteur.	150	145
269	Chauffe-moteur	250	147
271	Pedale accelerateur STD, OPEN ROPS	100	149
272	Accélérateur à main. 80520	100	151

GRUPPE		Abschnitt	Seite
210	Motorsätze	50	45
210	Motor	100	51
211	Zylinderkopf	100	53
212	Zylinderblock	100	55
212	Kurbelgehäusebelüftung	150	57
213	Zylinderlaufbuchse und Kolben	100	59
214	Ventilmechanismus	100	61
215	Stirnradgehäuse und Nabenvorgelege	100	63
216	Kurbelbewegung	100	65
216	Schwungradgehäuse	150	67
217	Ölwanne	100	69
217	Dränageleitung, Ölwanne STD, OPEN ROPS	150	71
218	Motorbefestigung STD, OPEN ROPS	100	73
221	Schmierölsystem	100	75
223	Ölkühler	100	77
223	Ölkühler mit Schlauch STD, OPEN ROPS	150	81
233	Kraftstoffpumpe STD, OPEN ROPS	100	85
234	Kraftstofftank mit Anbauteilen STD, OPEN ROPS	100	87
235	Kraftstoffleitungen, Kraftstofftank - Einspritzpumpe STD, OPEN ROPS	100	89
237	Brennstoffrohre	100	93
251	Ansaugrohr und Auspuffkrümmer	100	95
252	Auspuffsystem, Schalldämpfer STD, OPEN ROPS	100	97
255	Torbolader mit Anbauteilen	100	99
256	Luftfilter mit Anbauteilen STD, OPEN ROPS	100	101
256	Luftfilter STD, OPEN ROPS	150	103
256	Luftfilter 80945	200	105
256	Ölbadfilter 80945	250	107
258	Intercooler STD, OPEN ROPS	100	109
261	Kühler mit Anbauteilen	100	111
261	Ausgleichbehälter mit Anbauteilen STD, OPEN ROPS	150	113
261	Kühlanlage STD, OPEN ROPS	200	115
261	Ablassen von Kühlmittel STD, OPEN ROPS	250	119
261	Kühlflüssigkeitsfilter 82123	500	121
262	Wasserpumpe und Thermostatgehäuse	100	123
263	Gebläse und Lüfterhaube STD, OPEN ROPS	100	125
263	Schlauch, Lüfterantrieb STD, OPEN ROPS	125	127
263	82646	135	131
263	Gebläse und Gebläseschacht STD, OPEN ROPS	150	135
263	Hydraulischer Motor STD, OPEN ROPS	200	139
263	Pumpennebenantrieb	250	141
263	Lüfterverkleidung STD, OPEN ROPS	300	143
269	Motorwärmer.	150	145
269	Motorwärmer	250	147
271	Gaspedal STD, OPEN ROPS	100	149
272	Handgasregler. 80520	100	151

INDICE

GRUPO		Sección	Página
210	Juegos para el motor	50	45
210	Motor	100	51
211	Culata	100	53
212	Bloque de cilindros	100	55
212	Ventilación del cárter	150	57
213	Camisa y piston	100	59
214	Mecanismo de vávulas	100	61
215	Caja de distribución y engranajes	100	63
216	Cigüeñal	100	65
216	Carcasa del volante	150	67
217	Cárter	100	69
217	Tubo de drenaje, cárter de aceite STD, OPEN ROPS	150	71
218	Suspensión del motor STD, OPEN ROPS	100	73
221	Sistema de lubricación	100	75
223	Enfriador de aceite	100	77
223	Enfriador de aceite con mangueras STD, OPEN ROPS	150	81
233	Bomba de combustible STD, OPEN ROPS	100	85
234	Depósito de combustible con accesorios de montaje STD, OPEN ROPS	100	87
235	Tubos de combustible, depósito - bombe de inyección STD, OPEN ROPS	100	89
237	Tuberías de combustible, inyector	100	93
251	Tubo admisión y múltiple escape	100	95
252	Sistema de escape, silenciador STD, OPEN ROPS	100	97
255	Turboalimentador con accesorios de montaje	100	99
256	Filtro de aire con accesoris de montaje STD, OPEN ROPS	100	101
256	Filtro de aire STD, OPEN ROPS	150	103
256	Filtro de aire 80945	200	105
256	Filtro de aceite 80945	250	107
258	Intercooler STD, OPEN ROPS	100	109
261	Depósito de expansion con accesorios de montaje STD, OPEN ROPS	150	113
261	Sistema de refrigeración STD, OPEN ROPS	200	115
261	Vaciado de refrigerante STD, OPEN ROPS	250	119
261	Filtro refrigerante 82123	500	121
262	Bomba de agua y caja de termostato	100	123
263	Ventilador con cubierta ventiladora STD, OPEN ROPS	100	125
263	Manguera, accionamiento del ventilador STD, OPEN ROPS	125	127
263	82646	135	131
263	Ventilador y caja STD, OPEN ROPS	150	135
263	Motor hidráulico STD, OPEN ROPS	200	139
263	Toma de fuerza para accionamiento de bomba	250	141
263	Protección ventilador STD, OPEN ROPS	300	143
269	Calentador del motor	150	145
269	Calefactor, motor	250	147
271	Pedal acelerador STD, OPEN ROPS	100	149
272	Mando manual acelerador. 80520	100	151

GRUPP		Avsnitt	Sida
210	Satser för motor	50	45
210	Motor	100	51
211	Cylinderhuvud	100	53
212	Cylinderblock	100	55
212	Vevhusventilation	150	57
213	Cylinderfoder och kolv	100	59
214	Ventilmekanism	100	61
215	Transmissionskåpa och drev	100	63
216	Vevrörelse	100	65
216	Svänghjulskåpa	150	67
217	Oljesump	100	69
217	Dräneringsledning, oljesump STD, OPEN ROPS	150	71
218	Motorupphängning STD, OPEN ROPS	100	73
221	Smörjsystem	100	75
223	Oljekylare	100	77
223	Oljekylare med slangar STD, OPEN ROPS	150	81
233	Bränslepump STD, OPEN ROPS	100	85
234	Bränsletank med monteringsdetaljer STD, OPEN ROPS	100	87
235	Bränsleledningar, bränsletank - insprutningspump STD, OPEN ROPS	100	89
237	Bränslerör och insprutare	100	93
251	Insugningsrör och avgasgrenrör	100	95
252	Avgassystem, ljuddämpare STD, OPEN ROPS	100	97
255	Turbokompressor med monteringsdetaljer	100	99
256	Luftrenare med monteringsdetaljer STD, OPEN ROPS	100	101
256	Luftrenare STD, OPEN ROPS	150	103
256	Luftrenare 80945	200	105
256	Oljebadsfilter 80945	250	107
258	Laddluftkylare STD, OPEN ROPS	100	109
261	Kylare med monteringsdetaljer	100	111
261	Expansionstank med monteringsdetaljer STD, OPEN ROPS	150	113
261	Kylsystem STD, OPEN ROPS	200	115
261	Kylvätskeavtappning STD, OPEN ROPS	250	119
261	Kylvattenfilter 82123	500	121
262	Vattenpump och termostathus	100	123
263	Fläkt och fläktkåpa STD, OPEN ROPS	100	125
263	Slangar till fläktdrivning STD, OPEN ROPS	125	127
263	Slangar till reverserande fläktdrivning 82646	135	131
263	Fläkt och fläkthus STD, OPEN ROPS	150	135
263	Hydraulmotor STD, OPEN ROPS	200	139
263	Pumpdrivning, kraftuttag	250	141
263	Fläktskydd STD, OPEN ROPS	300	143
269	Motorvärmare.	150	145
269	Motorvärmare	250	147
271	Gaspedal STD, OPEN ROPS	100	149
272	Handgasreglage. 80520	100	151

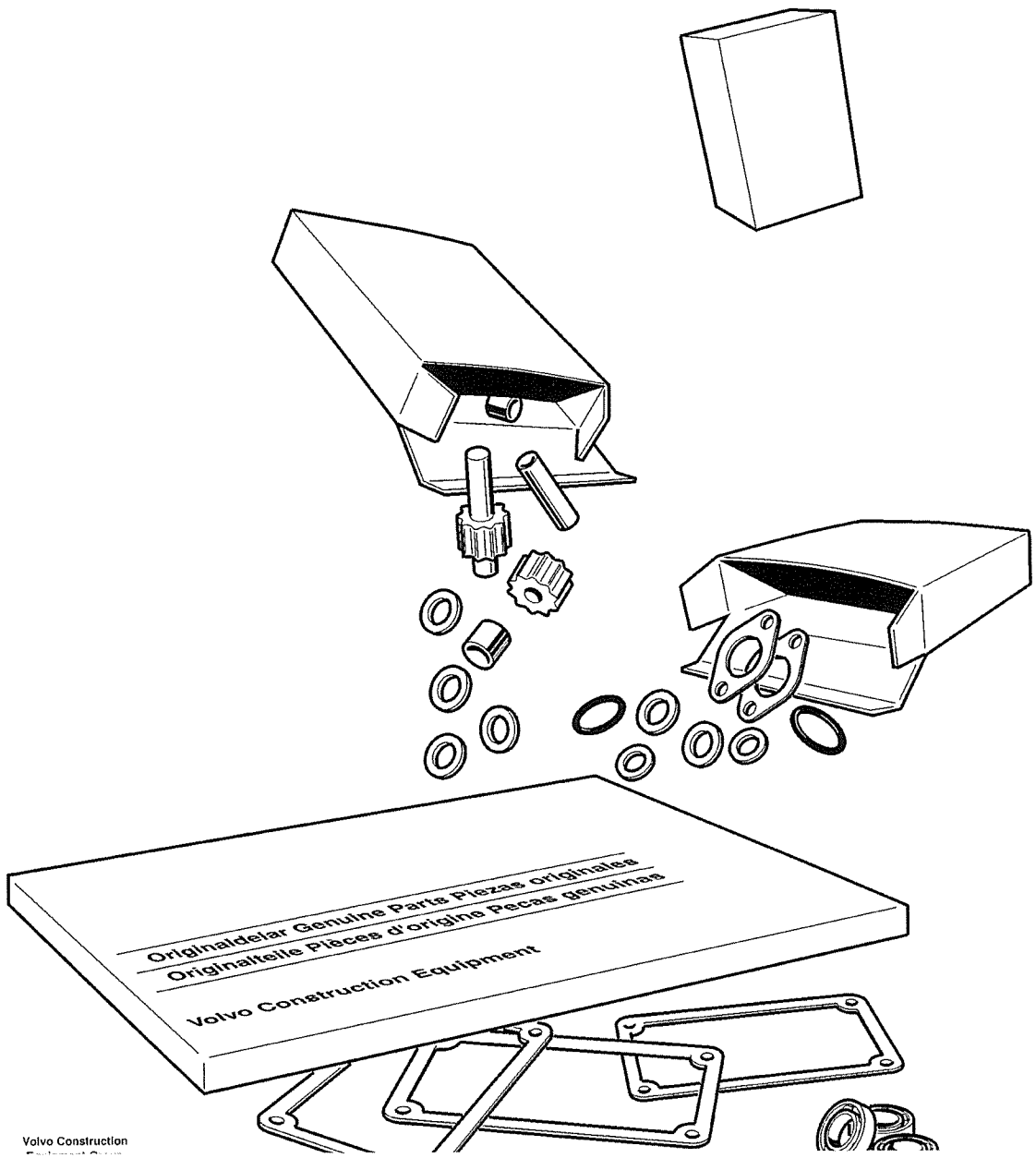
Originaldelar Genuine Parts Piezas originales
Originalteile Pièces d'origine Pecas genuinas
Volvo Construction Equipment

Fig.	Part No.	Quantity 1	2	3	P S	K I T	Description	Dénomination	Bezeichnung	Denominatición	Benämning	Notes
1	**VOE 11712380**	1					Overhaul Kit	Kit Renovation	Uberholungssatz	Juego Reacondic	Renoveringssats	
	VOE 11712379	1					•Cyl Head Kit	•Jeu De Culasse	•Zyl.kopfsats	•Juego De Culata	•Cyl.huvudsats	
	VOE 976929	7					•Gasket	•Joint	•Dichtung	•Junta	•Packning	
	VOE 20459999	6					•Cmshft Bushing	•Bag.arbre Cames	•Nockenw Buchse	•Casqiu Arb Lev	•Kamaxelbussning	
	VOE 20459998	1					•Cmshft Bushing	•Bag.arbre Cames	•Nockenw Buchse	•Casqiu Arb Lev	•Kamaxelbussning	
	VOE 20412359	1					•Sealing ring	•Bague d'étanchéité	•Runddichtring	•Anillo reten	•Tätningsring	
	VOE 13947281	1					•Gasket	•Joint	•Dichtung	•Junta	•Packning	
	VOE 20460025	6					•Piston	•Piston	•Kolben	•Piston	•Kolv	
	VOE 20460009	6					•Piston Pin	•Axe Piston	•Kolbenbolzen	•Bulon	•Kolvtapp	
	VOE 20460010	12					•Clip	•Clip	•Klemme	•Clip	•Clips	
	VOE 20460011	6					•Piston Ring Kit	•Jeu Segm.piston	•Kolbenringsatz	•Jg Segm Piston	•Kolvringsats	
	VOE 20459997	6					•Cylinder Liner	•Chemise Cylind	•Zyl Buchse	•Camisa	•Cylinderfoder	
	VOE 13947621	2					•Plane Gasket	•Joint Plan	•Flachdichtung	•Junta Plana	•Planpackning	
	VOE 11700625	1					•O-ring	•Joint Torique	•O-Ring	•Junta torica	•O-ring	
	VOE 20459140	7					•Main Bearing	•Pal.vilebrequin	•Hauptlager	•Cojin Bancada	•Ramlager	
	VOE 20555403	4					•Bearing	•Palier	•Lager	•Cojinete	•Lager	SER NO - 699198
	VOE 20480536	4					•Bearing	•Palier	•Lager	•Cojinete	•Lager	SER NO 699199 - 1047119
	VOE 20459149	2					•Thrust Washer	•Rondelle Butee	•Druckscheibe	•Arandela Presio	•Tryckbricka	
	VOE 20459115	1					•Crankshaft Seal	•Joint Vilebreq.	•Kurbelw Dichtg	•Reten Ciguenal	•Vevaxeltätning	
	VOE 7011998	1					•Gasket	•Joint	•Dichtung	•Junta	•Packning	
	VOE 20412343	2					•Sealing ring	•Bague d'étanchéité	•Runddichtring	•Anillo reten	•Tätningsring	
	VOE 20405825	1					•Gasket	•Joint	•Dichtung	•Junta	•Packning	
	VOE 20459168	1					•Crankshaft Seal	•Joint Vilebreq.	•Kurbelw Dichtg	•Reten Ciguenal	•Vevaxeltätning	
	VOE 20537029	1					•Gasket	•Joint	•Dichtung	•Junta	•Packning	
	VOE 11700391	1					•Gasket	•Joint	•Dichtung	•Junta	•Packning	
	VOE 20459215	4					•Washer	•Rondelle	•Scheibe	•Arandela	•Bricka	
	VOE 20459212	1					•Gasket	•Joint	•Dichtung	•Junta	•Packning	
	VOE 13947628	1					•Plane Gasket	•Joint Plan	•Flachdichtung	•Junta Plana	•Planpackning	
	VOE 20459192	1					•Gasket	•Joint	•Dichtung	•Junta	•Packning	
	VOE 20459193	2					•Sealing ring	•Bague d'étanchéité	•Runddichtring	•Anillo reten	•Tätningsring	

1		**Satser för motor** **Juegos para el motor** **Motorsätze** **Jeu pour moteur** **Repair kits for engine**	Catalogue id **20008**	Group **210**
2				
3			Illustr. No **BT114**	Section **50**
4				
5			Issue **VOE 63E9920008**	Page **45**

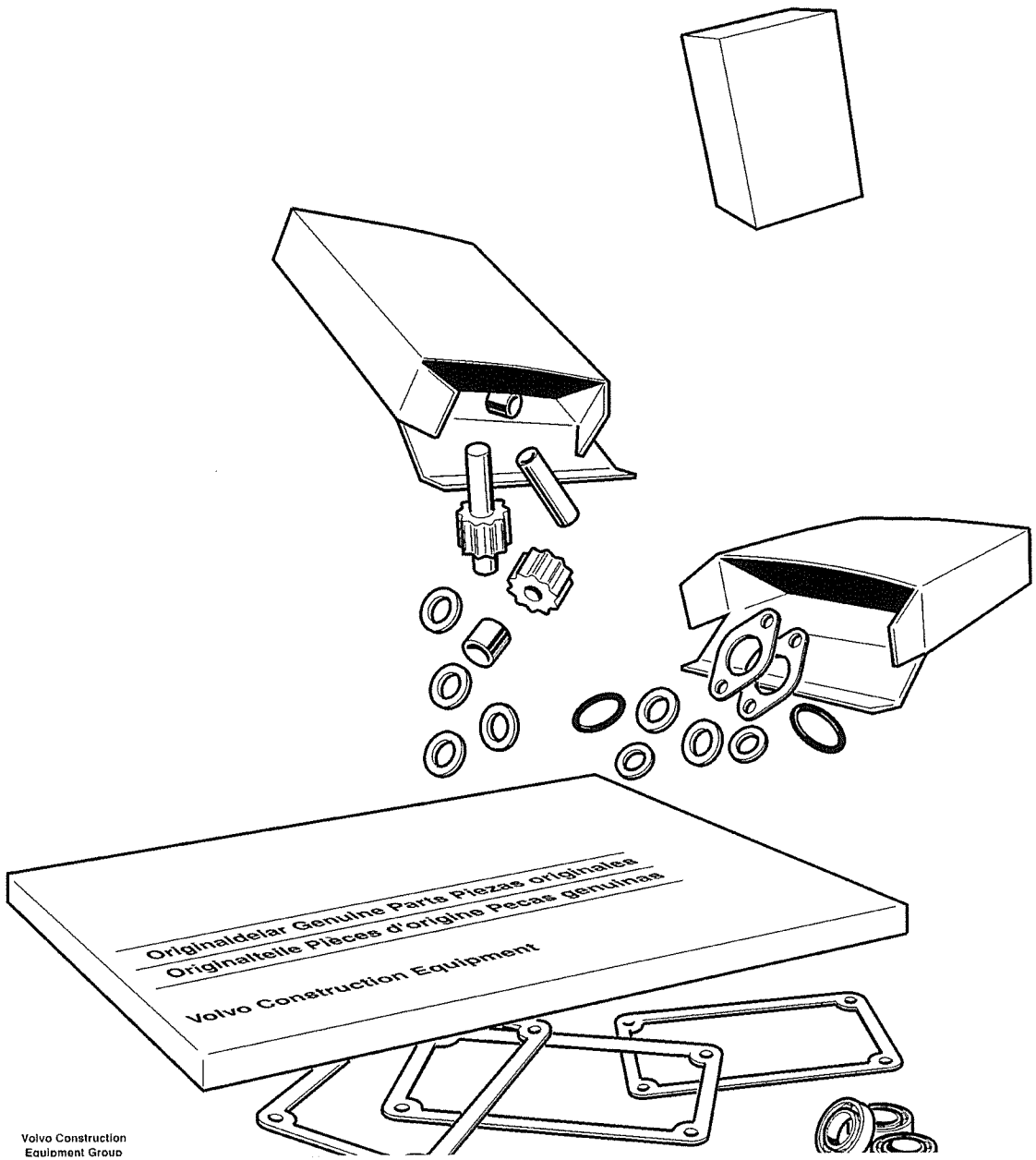

Volvo Construction
Equipment Group

Fig.	Part No.	Quantity 1	2	3	PS	KIT	Description	Dénomination	Bezeichnung	Denominatición	Benämning	Notes
	VOE 13947625	2					•Plane Gasket	•Joint Plan	•Flachdichtung	•Junta Plana	•Planpackning	
	VOE 13947622	1					•Plane Gasket	•Joint Plan	•Flachdichtung	•Junta Plana	•Planpackning	
	VOE 20460244	1					•Gasket Kit	•Kit Joints	•Dichtungssatz	•Juego Juntas	•Packningsats	
	VOE 20460248	2					•O-ring	•Joint Torique	•O-Ring	•Junta torica	•O-ring	
	VOE 20460073	12					•O-ring	•Joint Torique	•O-Ring	•Junta torica	•O-ring	
	VOE 11700409	6					•Shim	•Cale Reglage	•Nachstellblech	•Cuna de calzar	•Justerbleck	
	VOE 11700426	6					•Seal	•Joint	•Dichtring	•Junta	•Tätning	
	VOE 20460061	7					•Seal	•Joint	•Dichtring	•Junta	•Tätning	
	VOE 976929	6					•Gasket	•Joint	•Dichtung	•Junta	•Packning	
	VOE 20459226	2					•Gasket	•Joint	•Dichtung	•Junta	•Packning	
	VOE 20405885	2					•Screw	•Vis	•Schraube	•Tornillo	•Skruv	
	VOE 20405822	2					•Sealing ring	•Bague d'étanchéité	•Runddichtring	•Anillo reten	•Tätningsring	
	VOE 13947621	4					•Plane Gasket	•Joint Plan	•Flachdichtung	•Junta Plana	•Planpackning	
	VOE 20405969	1					•Gasket	•Joint	•Dichtung	•Junta	•Packning	
	VOE 20459005	1					•Sealing ring	•Bague d'étanchéité	•Runddichtring	•Anillo reten	•Tätningsring	
	VOE 13947281	1					•Gasket	•Joint	•Dichtung	•Junta	•Packning	
	VOE 20450736	1					•Thermostat	•Thermostat	•Thermostat	•Termostato	•Termostat	
	VOE 20459961	2					•Sealing ring	•Bague d'étanchéité	•Runddichtring	•Anillo reten	•Tätningsring	
	VOE 20459954	1					•Sealing ring	•Bague d'étanchéité	•Runddichtring	•Anillo reten	•Tätningsring	
	VOE 20459958	1					•Gasket	•Joint	•Dichtung	•Junta	•Packning	
	VOE 20459948	1					•Gasket	•Joint	•Dichtung	•Junta	•Packning	
	VOE 20459065	1					•Sealing ring	•Bague d'étanchéité	•Runddichtring	•Anillo reten	•Tätningsring	
	VOE 11712379	1					Cyl Head Kit	Jeu De Culasse	Zyl.kopfsats	Juego De Culata	Cyl.huvudsats	
	VOE 20459855	12					•Valve Seal	•Joint Soupape	•Ventildichtung	•Reten Valvula	•Ventiltätning	
	VOE 20459839	2					•Bushing	•Bague	•Buchse	•Casquillo	•Bussning	
	VOE 20459843	1			SS		•Cyl Head Gasket	•Joint Culasse	•Zyl Kopfdichtfg	•Junta Culata	•Cyl.huvud Packn	
	VOE 20459844	1			SS		•Cyl Head Gasket	•Joint Culasse	•Zyl Kopfdichtfg	•Junta Culata	•Cyl.huvud Packn	
	VOE 20459845	1					•Cyl Head Gasket	•Joint Culasse	•Zyl Kopfdichtfg	•Junta Culata	•Cyl.huvud Packn	
	VOE 20459828	1					•Gasket	•Joint	•Dichtung	•Junta	•Packning	
	VOE 20405627	1					•Gasket	•Joint	•Dichtung	•Junta	•Packning	

1		**Satser för motor** **Juegos para el motor** **Motorsätze** **Jeu pour moteur** **Repair kits for engine**	Catalogue id **20008**	Group **210**
2				
3			Illustr. No **BT114**	Section **50**
4				
5			Issue **VOE 63E9920008**	Page **47**

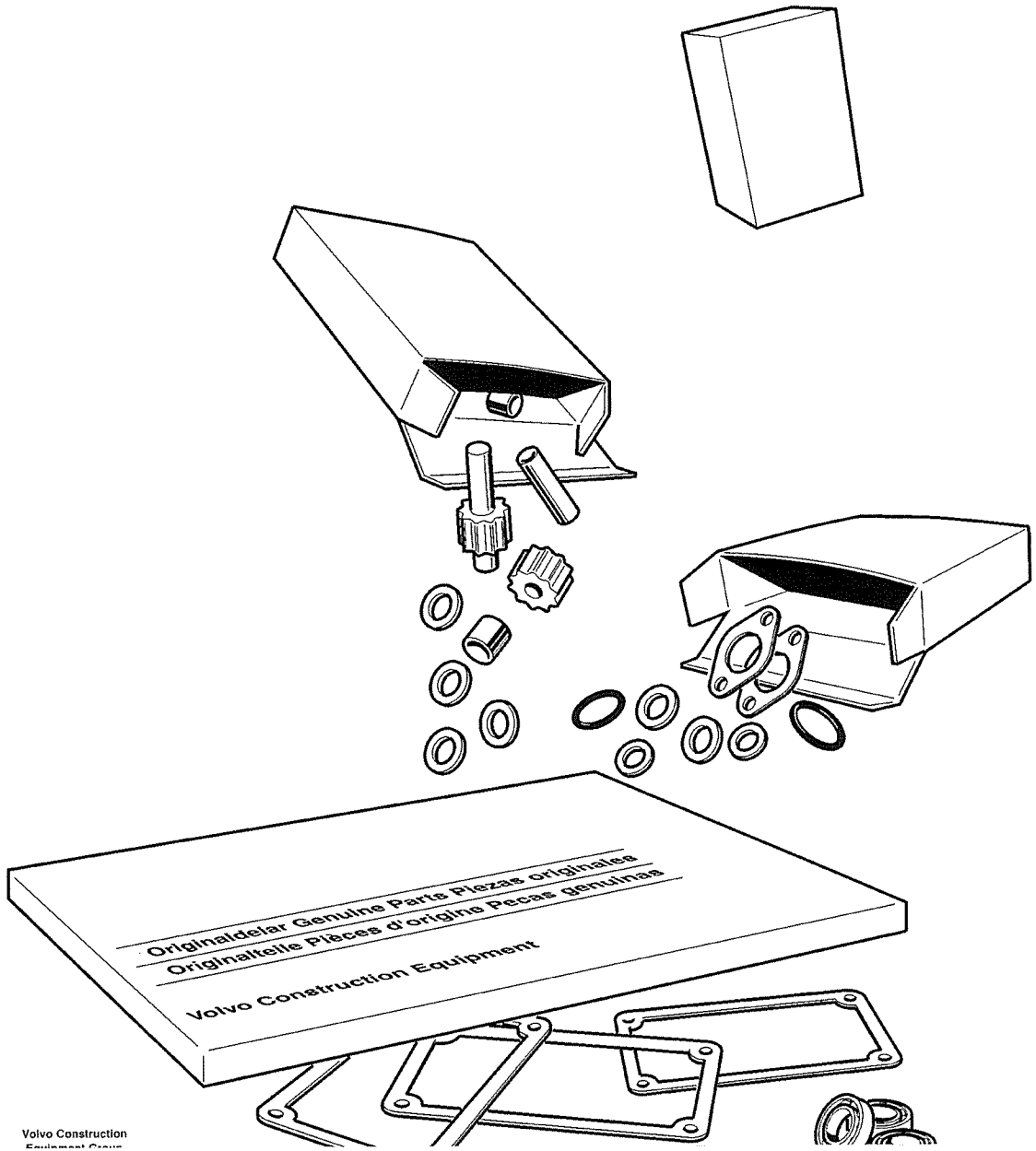

Volvo Construction

Fig.	Part No.	Quantity 1	2	3	PS	KIT	Description	Dénomination	Bezeichnung	Denominatición	Benämning	Notes
	VOE 20405938	1					•Connector	•Raccord	•Anschluss	•Union	•Anslutning	
	VOE 20460100	6					•Fuel pipe	•Conduit carbura	•Kraftstoffleitung	•Tubo combustib	•Bränslerör	
	VOE 20557208	6					•Gasket	•Joint	•Dichtung	•Junta	•Packning	
	VOE 20405587	12					•Stud	•Goujon	•Stiftschraube	•Esparrago	•Pinnskruv	
	VOE 20405588	12					•Washer	•Rondelle	•Scheibe	•Arandela	•Bricka	
	VOE 20505959	12					•Hexagon Nut	•Ecrou Hexagonal	•Sechskantmutter	•Tuerca Hexagon	•Sexkantsmutter	
	VOE 20459222	6					•Gasket	•Joint	•Dichtung	•Junta	•Packning	
	VOE 20531832	2					•Gasket	•Joint	•Dichtung	•Junta	•Packning	
	VOE 20565204	1					•Gasket	•Joint	•Dichtung	•Junta	•Packning	
	VOE 20405970	1					•Gasket	•Joint	•Dichtung	•Junta	•Packning	
	VOE 20412308	4					•Hexagon Nut	•Ecrou Hexagonal	•Sechskantmutter	•Tuerca Hexagon	•Sexkantsmutter	
	VOE 20405790	1					•Gasket	•Joint	•Dichtung	•Junta	•Packning	
	VOE 13947281	2					•Gasket	•Joint	•Dichtung	•Junta	•Packning	
	VOE 20459955	1					•Sealing ring	•Bague d'étanchéité	•Runddichtring	•Anillo reten	•Tätningsring	
	VOE 20459953	1					•Sealing ring	•Bague d'étanchéité	•Runddichtring	•Anillo reten	•Tätningsring	

1		**Satser för motor** **Juegos para el motor** **Motorsätze** **Jeu pour moteur** **Repair kits for engine**	Catalogue id **20008**	Group **210**
2				
3			Illustr. No **BT114**	Section **50**
4				
5			Issue **VOE 63E9920008**	Page **49**

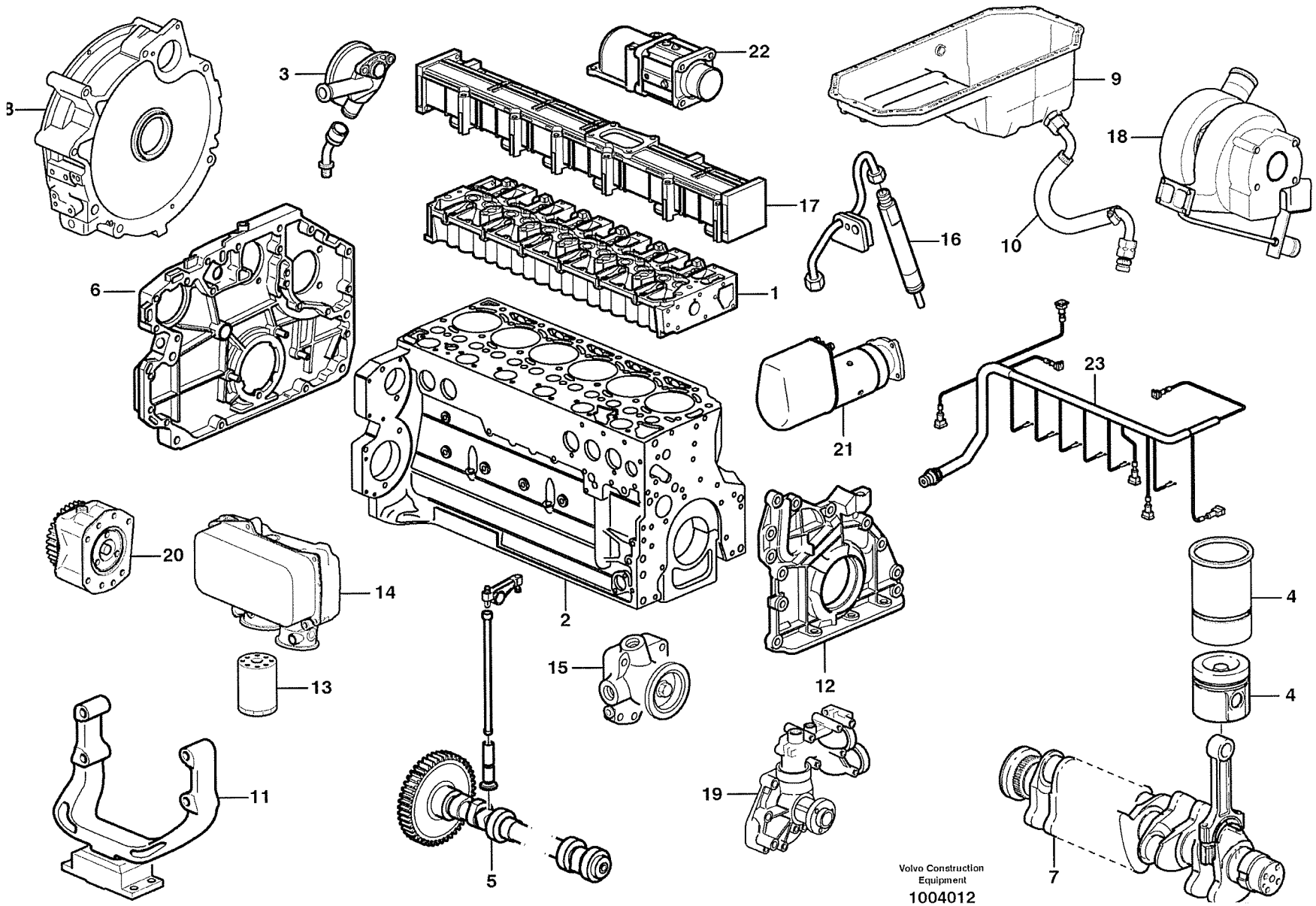
8
3
22
9
18
17
16
10
6
1
21
23
20
14
2
12
4
15
13
4
11
19
5
7
Volvo Construction Equipment
1004012

Fig.	Part No.	Quantity 1	2	3	P S	K I T	Description	Dénomination	Bezeichnung	Denominatición	Benämning	Notes
	VOE 11172409	1					Engine	Moteur	Verbrenn Motor	Motor	Motor	D6DLBE2
1		1					•Cylinder head	•Culasse	•Zylinderkopf	•Culata	•Cylinderhuvud	See group 211, Page 53
2		1					•Cylinder block	•Bloc-cylindres	•Zylinderblock	•Bloque cilindro	•Cylinderblock	See group 212, Page 55
3		1					•Crankcase ventilatio	•Aération de carter	•Kurbelgehäuse,entlü	•Ventilación del ca	•Vevhusventilation	See group 212, Page 57
4		6					•Cylinder Liner And Pi	•Chemise de cylindre	•Zylinderlaufbuchse u	•Camisas de cilindro	•Cylinderfoder och kol	See group 213, Page 59
5		1					•Valve mechanism	•Commande des sou	•Ventilmechanismus	•Mecanismo de valvul	•Ventilmekanism	See group 214, Page 61
6		1					•Timing gear casing	•Carter distribution	•Steuergehäuse	•Cubierta distribucion	•Transmissionskåpa	See group 215, Page 63
7		1					•Crankshaft	•Vilebrequin	•Räderkasten Kubelw	•Cigüeñal	•Vevrörelse	See group 216, Page 65
8		1					•Flywheel housing	•Carter volant	•Schwunggradgehäu	•Cubierta volante	•Svänghjulskåpa	See group 216, Page 67
9		1					•Oil sump	•Carter d'huile	•Ölsumpf	•Carter de aceite	•Oljesump	See group 217, Page 69
10		1					•Oil Draining	•Vidange Huile	•Ölablass	•Vaciado Aceite	•Oljeavtappning	See group 217, Page 71
11		1					•Engine suspension	•Suspension du mote	•Motorbefestigung	•Suspensión del mot	•Motorupphängning	See group 218, Page 73
12		1					•Lubricating system	•Syst.de graissage	•Schmierölsystem	•Sist.lubrificante	•Smörjsystem	See group 221, Page 75
13		1					•Oil filter	•Filtre huile	•Ölfilter	•Filtro aceite	•Oljefilter	See group 223, Page 77
14		1					•Oil cooler	•Radiateur huile	•Ölkühler	•Enfriador aceite	•Oljekylare	See group 223, Page 77
15		1					•Fuel pump	•Pompe à carburant	•Kraftstoffpumpe	•Bomba de combusti	•Bränslepump	See group 233, Page 85
16		1					•Fuel pipes	•Conduits de carbura	•Kraftstoffrohr	•Tubos de combusti	•Bränslerör	See group 237, Page 93
17		1					•Inlet manifold	•Tubulure admission	•Einlassrohr	•Tubo admision	•Insugningsrör	See group 251, Page 95
18		1					•Turbocharger	•Turbocompresse	•Turbolader	•Turbocompresor	•Turbokompressor	See group 255, Page 99
19		1					•Coolant Pump	•Pompe a eau	•Kuhlwasserpumpe	•Bomba Ag.refr.	•Kylvätskepump	See group 262, Page 123
20		1					•Pump Drive Power T	•Prise De Force Pour	•Pumpennebenantrie	•Toma De Fuerza Par	•Pumpdrivning, Kraftu	See group 263, Page 141
21		1					•Starter motor	•Demarreur	•Anlasser	•Motor arranque	•Startmotor	See group 331, Page 175
22		1					•Pre-heater With Fittin	•Préchauffeur Avec Pi	•Vorvärmer Mit Anbaut	•Precalentador Con A	•Förvärmare Med Mon	See group 251, Page 95
23		1					•Cable Harness, Engi	•Faisceau De Câbles	•Kabelbündel, Motor	•Haz De Cables, Moto	•Ledningsmatta, Moto	See group 371, Page 215

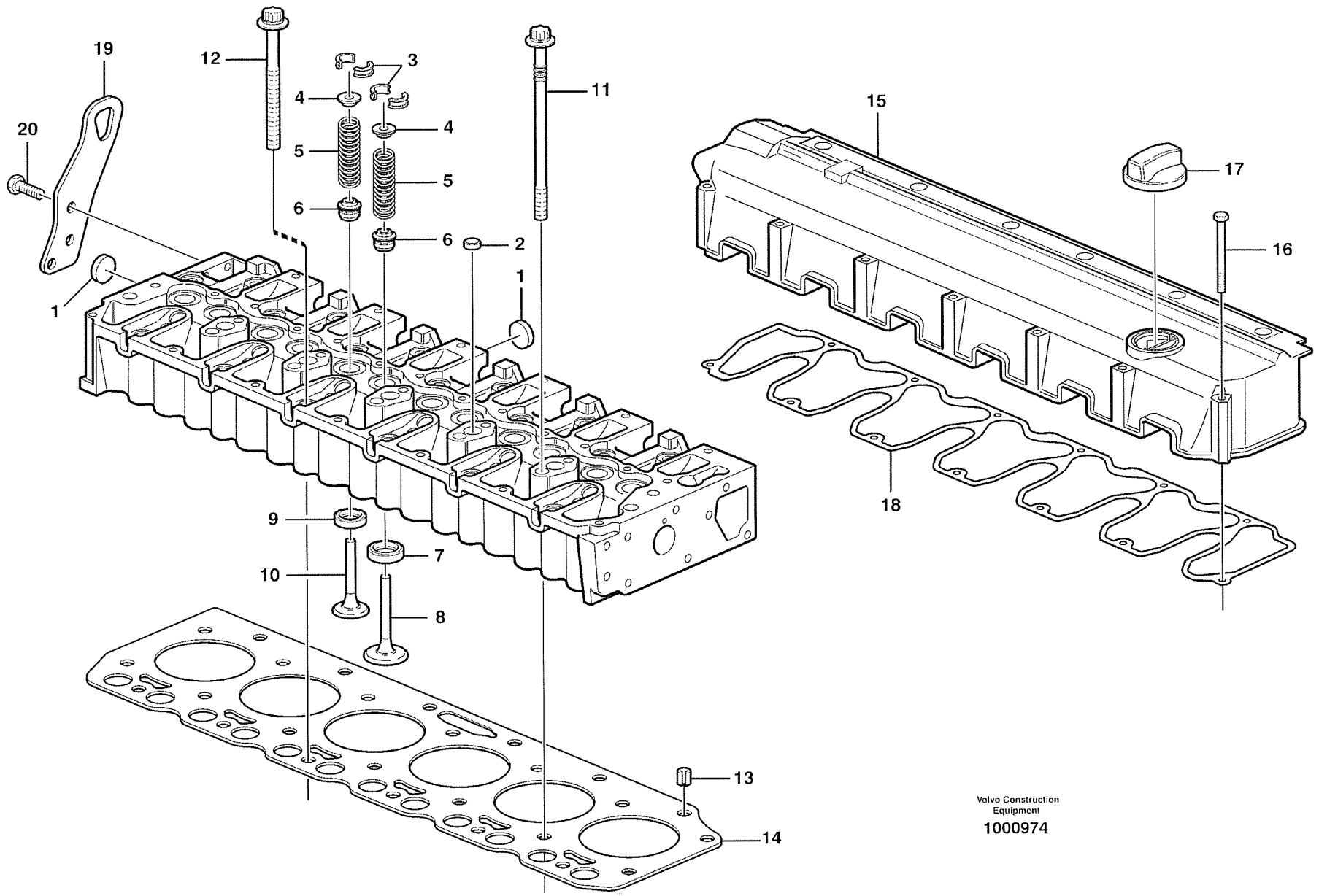

Volvo Construction Equipment

1000974

Fig.	Part No.	Quantity 1	2	3	PS	KIT	Description	Dénomination	Bezeichnung	Denominatición	Benämning	Notes
	VOE 20498711	1					Cylinder head	Culasse	Zylinderkopf	Culata	Cylinderhuvud	
1	**VOE 20412745**	5					•Core Plug	•Ronde.fermeture	•Fullscheibe	•Tapon	•Täppbricka	
2	**VOE 20412745**	5					•Core Plug	•Ronde.fermeture	•Fullscheibe	•Tapon	•Täppbricka	
3	**VOE 20459857**	24					•Valve Cone	•Taquet	•Ventilkegelst	•Valvula Cono	•Knaster	
4	**VOE 20535037**	12					•Washer	•Rondelle	•Scheibe	•Arandela	•Bricka	
5	**VOE 20459851**	12					•Valve Spring	•Ressort Soupape	•Ventilfeder	•Resorte Valvula	•Ventilfjäder	
6	**VOE 20459855**	12					•Valve Seal	•Joint Soupape	•Ventildichtung	•Reten Valvula	•Ventiltätning	
7	**VOE 20459852**	6					•Valve seat	•Siege de soupape	•Ventilsitz	•Asiento de valvula	•Ventilsäte	
8	**VOE 20482741**	6					•Inlet valve	•Soupape d'entrée	•Einlassventil	•Valvula de entrada	•Inloppsventil	
9	**VOE 20459854**	6					•Valve seat	•Siege de soupape	•Ventilsitz	•Asiento de valvula	•Ventilsäte	
10	**VOE 20459861**	6					•Exhaust Valve	•Soupape Echappem	•Auslassventil	•Valvula Escape	•Avgasventil	
11	**VOE 20459837**	7					Bolt	Boulon	Bolzen	Perno	Bult	
12	**VOE 20459838**	19					Bolt	Boulon	Bolzen	Perno	Bult	
13	**VOE 20459839**	2					Bushing	Bague	Buchse	Casquillo	Bussning	
14	**VOE 20459843**	1			SS		Cyl Head Gasket	Joint Culasse	Zyl Kopfdichtfg	Junta Culata	Cyl.huvud Packn	1,25 MM
	VOE 20459844	1			SS		Cyl Head Gasket	Joint Culasse	Zyl Kopfdichtfg	Junta Culata	Cyl.huvud Packn	1,41 MM
	VOE 20459845	1					Cyl Head Gasket	Joint Culasse	Zyl Kopfdichtfg	Junta Culata	Cyl.huvud Packn	1,52 MM
15	**VOE 20558810**	1					Valve Cover	Cache-soupapes	Zylkopfhaube	Cubier Valvula	Ventilkåpa	
16	**VOE 20459830**	13					Screw	Vis	Schraube	Tornillo	Skruv	
17	**VOE 20412589**	1					Filler cap	Bouchon Remplissa	Tankverschluss	Tapa Llenado	Påfyllningslock	
18	**VOE 20459828**	1					Gasket	Joint	Dichtung	Junta	Packning	
19		1			NS		Lifting eye	Oeillet levage	Hebeöse	Argoll elev	Lyftögla	
20	**VOE 20450756**	3					Screw	Vis	Schraube	Tornillo	Skruv	

1		**Cylinderhuvud** **Culata** **Zylinderkopf** **Culasse** **Cylinder head**	Catalogue id **20008**	Group **211**
2				
3			Illustr. No **1000974**	Section **100**
4				
5			Issue **VOE 63E9920008**	Page **53**

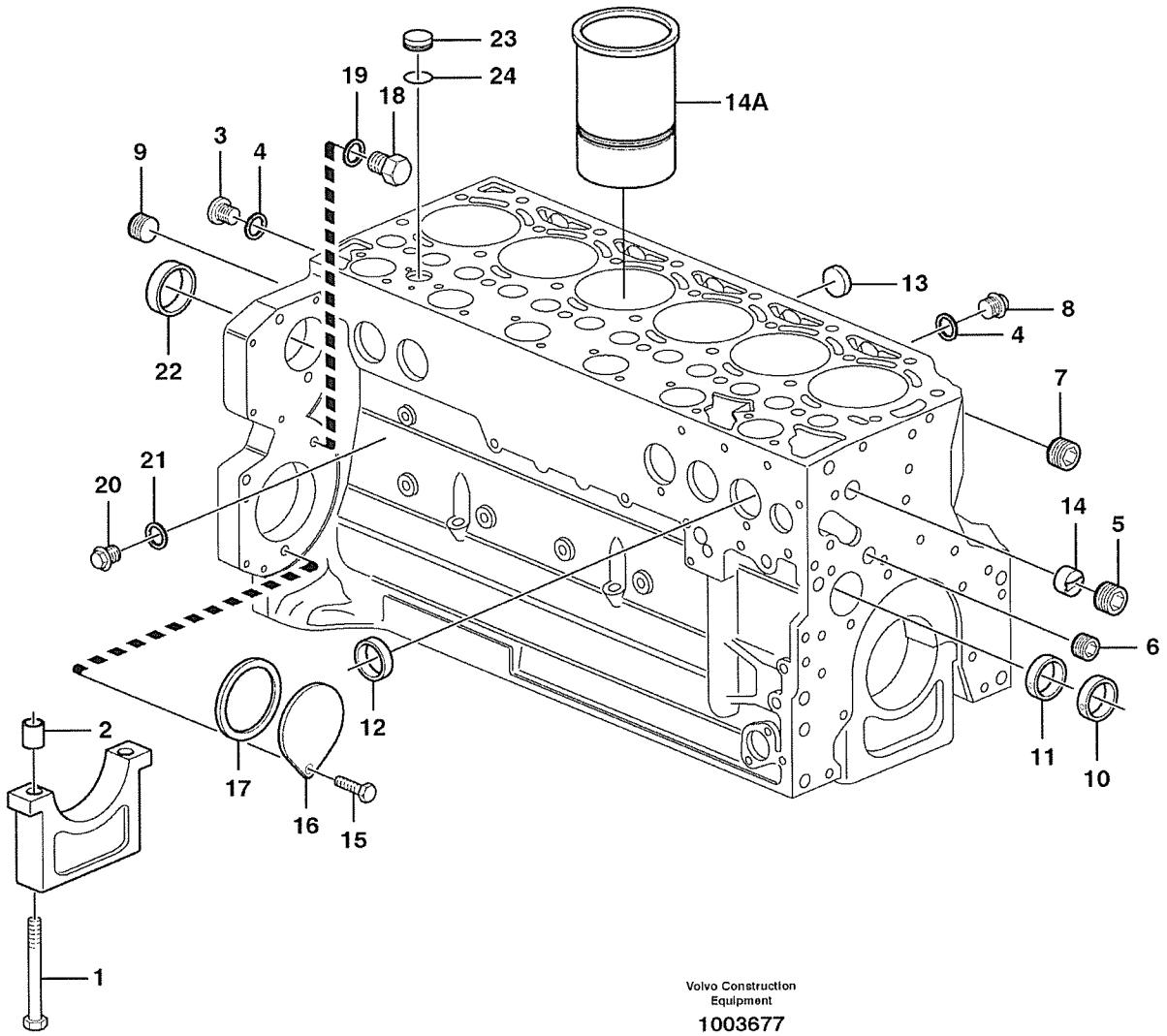

Volvo Construction Equipment

1003677

Fig.	Part No.	Quantity 1	2	3	P S	K I T	Description	Dénomination	Bezeichnung	Denominatición	Benämning	Notes
	VOE 20533309	1					Cylinder Block	Bloc-cylindres	Zylinderblock	Bloque Cilindro	Cylinderblock	
1	**VOE 20460006**	14					•Screw	•Vis	•Schraube	•Tornillo	•Skruv	
2	**VOE 20460001**	14					•Bushing	•Bague	•Buchse	•Casquillo	•Bussning	
3	**VOE 945065**	1					•Plug	•Bouchon	•Stopfen	•Tapon	•Plugg	
4	**VOE 976929**	3					•Gasket	•Joint	•Dichtung	•Junta	•Packning	
5	**VOE 20405717**	1					•Plug	•Bouchon	•Stopfen	•Tapon	•Plugg	
6	**VOE 20405719**	1					•Plug	•Bouchon	•Stopfen	•Tapon	•Plugg	
7	**VOE 20405718**	2					•Plug	•Bouchon	•Stopfen	•Tapon	•Plugg	
8	**VOE 20405716**	2					•Plug	•Bouchon	•Stopfen	•Tapon	•Plugg	
9	**VOE 20405722**	1					•Plug	•Bouchon	•Stopfen	•Tapon	•Plugg	
10	**VOE 20459999**	6					•Cmshft Bushing	•Bag.arbre Cames	•Nockenw Buchse	•Casqiu Arb Lev	•Kamaxelbussning	
11	**VOE 20459998**	1					•Cmshft Bushing	•Bag.arbre Cames	•Nockenw Buchse	•Casqiu Arb Lev	•Kamaxelbussning	
12	**VOE 20405721**	9					•Hood	•Capuchon	•Verschlussdeckel	•Cubierta de tapón	•Huv	
13	**VOE 20412745**	6					•Core Plug	•Ronde.fermeture	•Fullscheibe	•Tapon	•Täppbricka	
14	**VOE 20405584**	1					•Guide Sleeve	•Manchon guide	•Führungshülse	•Manguito guia	•Styrhylsa	
	VOE 20405906	1					•Guide Sleeve	•Manchon guide	•Führungshülse	•Manguito guia	•Styrhylsa	
14A	**VOE 20459997**	6					•Cylinder Liner	•Chemise Cylind	•Zyl Buchse	•Camisa	•Cylinderfoder	
15	**VOE 11709826**	1					Flange screw	Vis à bride	Flanschschraube	Torn embridado	Flänsskruv	
16	**VOE 20459898**	1					Cover	Capot	Haube	Capo	Huv	
17	**VOE 20412359**	1					Sealing ring	Bague d'étanchéité	Runddichtring	Anillo reten	Tätningsring	
18	**VOE 20532680**	1					Plug	Bouchon	Stopfen	Tapon	Plugg	
19	**VOE 13947281**	1					Gasket	Joint	Dichtung	Junta	Packning	
20	**VOE 20405716**	1					Plug	Bouchon	Stopfen	Tapon	Plugg	
21	**VOE 13947621**	1					Plane Gasket	Joint Plan	Flachdichtung	Junta Plana	Planpackning	
22	**VOE 20450778**	1					Core Plug	Ronde.fermeture	Fullscheibe	Tapon	Täppbricka	
23	**VOE 20702078**	1					Plug	Bouchon	Stopfen	Tapon	Plugg	
24	**VOE 20405728**	1					Sealing ring	Bague d'étanchéité	Runddichtring	Anillo reten	Tätningsring	

1		**Cylinderblock** **Bloque de cilindros** **Zylinderblock** **Bloc-cylindres** **Cylinder block**	Catalogue id **20008**	Group **212**
2				
3			Illustr. No **1003677**	Section **100**
4				
5			Issue **VOE 63E9920008**	Page **55**

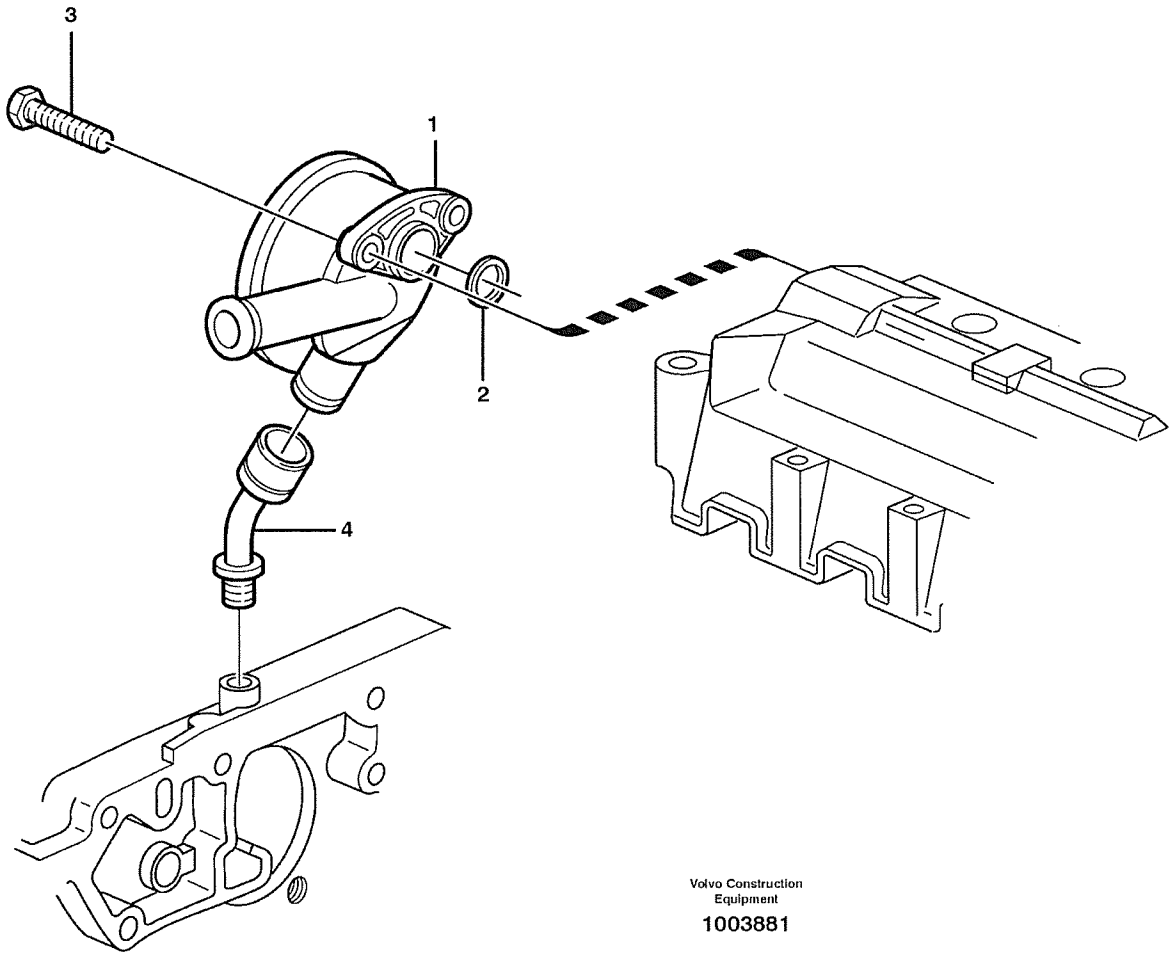

Volvo Construction Equipment

1003881

Fig.	Part No.	Quantity 1	2	3	PS	KIT	Description	Dénomination	Bezeichnung	Denominatición	Benämning	Notes
1	**VOE 20405626**	1					Regulator	Regulateur	Regler	Regulador	Regulator	
2	**VOE 20405627**	1					Gasket	Joint	Dichtung	Junta	Packning	
3	**VOE 20450728**	2					Bolt	Boulon	Bolzen	Perno	Bult	
4	**VOE 20405938**	1					Connector	Raccord	Anschluss	Union	Anslutning	

1		**Vevhusventilation** **Ventilación del cárter** **Kurbelgehäusebelüftung** **Ventilation de carter** **Crankcase ventilation**	Catalogue id **20008**	Group **212**
2				
3			Illustr. No **1003881**	Section **150**
4				
5			Issue **VOE 63E9920008**	Page **57**

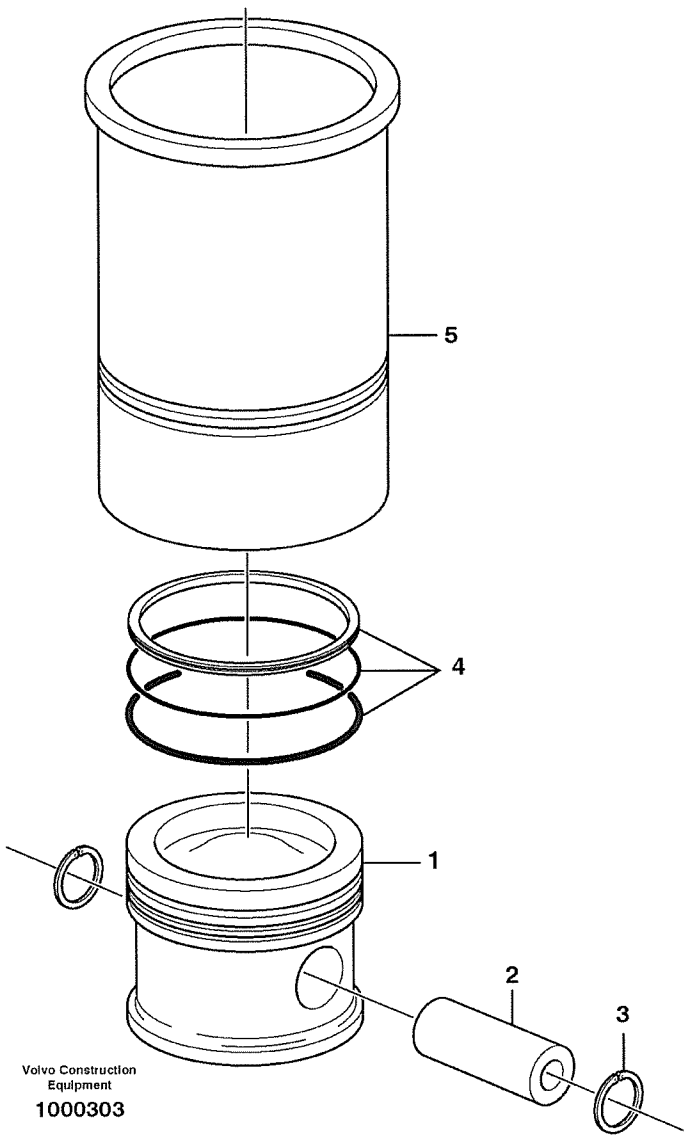
5
4
1
2
3
Volvo Construction Equipment
1000303

Fig.	Part No.	Quantity 1	2	3	PS	KIT	Description	Dénomination	Bezeichnung	Denominatición	Benämning	Notes
1	**VOE 20460025**	6					Piston	Piston	Kolben	Piston	Kolv	
2	**VOE 20460009**	6					•Piston Pin	•Axe Piston	•Kolbenbolzen	•Bulon	•Kolvtapp	
3	**VOE 20460010**	12					•Clip	•Clip	•Klemme	•Clip	•Clips	
4	**VOE 20460011**	6					•Piston Ring Kit	•Jeu Segm.piston	•Kolbenringsatz	•Jg Segm Piston	•Kolvringsats	
5	**VOE 20459997**	6					Cylinder Liner	Chemise Cylind.	Zyl Buchse	Camisa	Cylinderfoder	

1		**Cylinderfoder och kolv** **Camisa y piston** **Zylinderlaufbuchse und Kolben** **Chemise cylindre et piston** **Cylinder liner and piston**	Catalogue id **20008**	Group **213**
2				
3			Illustr. No **1000303**	Section **100**
4				
5			Issue **VOE 63E9920008**	Page **59**

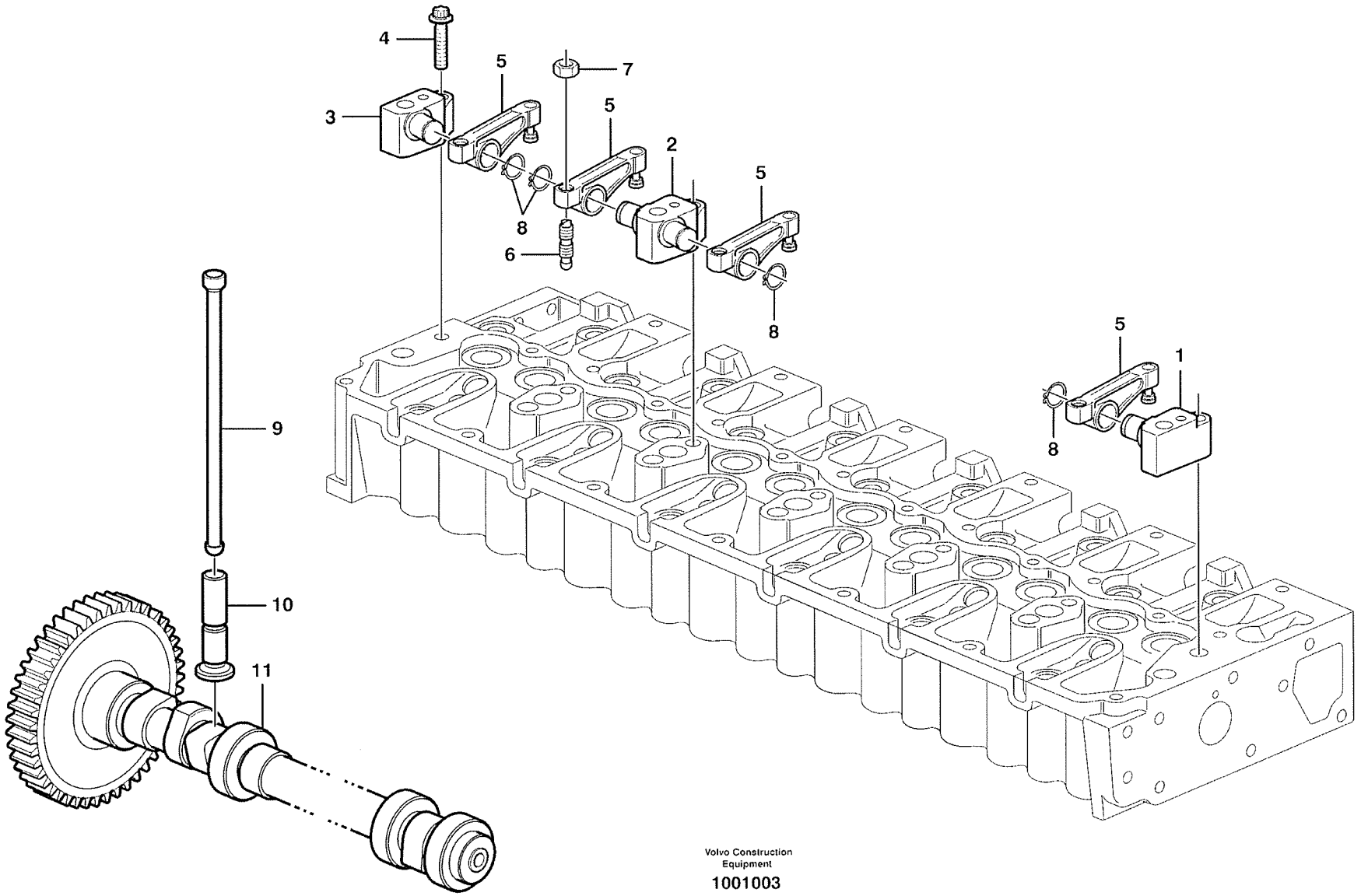

Volvo Construction Equipment

1001003

Fig.	Part No.	Quantity 1	2	3	PS	KIT	Description	Dénomination	Bezeichnung	Denominatición	Benämning	Notes
1	**VOE 20459848**	1					Bracket	Console	Konsole	Consola	Konsol	
2	**VOE 20459847**	5					Bracket	Console	Konsole	Consola	Konsol	
3	**VOE 20459849**	1					Bracket	Console	Konsole	Consola	Konsol	
4	**VOE 20459853**	7					Screw	Vis	Schraube	Tornillo	Skruv	
5	**VOE 20459850**	12					Rocker Arm	Culbuteur	Kipphebel	Balancin	Vipparm	
6	**VOE 20405524**	12					Screw	Vis	Schraube	Tornillo	Skruv	
7	**VOE 11700373**	12					Nut	Ecrou	Mutter	Tuerca	Mutter	
8	**VOE 945495**	12					Snap Ring	Circlip	Nutring	Circlip	Spårring	
9	**VOE 20460008**	12					Push Rod	Tige-poussoir	Druckstange	Varilla Presion	Tryckstång	
10	**VOE 20460007**	12					Tappet	Poussoir Pompe	Pumpdrucker	Balancin	Lyftare	
11	**VOE 20502005**	1					Camshaft	Arbre a cames	Nockenwelle	Eje de levas	Kamaxel	

1	
2	
3	
4	
5	

Ventilmekanism
Mecanismo de vávulas
Ventilmechanismus
Commande des soupapes
Valve mechanism

Catalogue id	Group
20008	**214**
Illustr. No	Section
1001003	**100**
Issue	Page
VOE 63E9920008	**61**

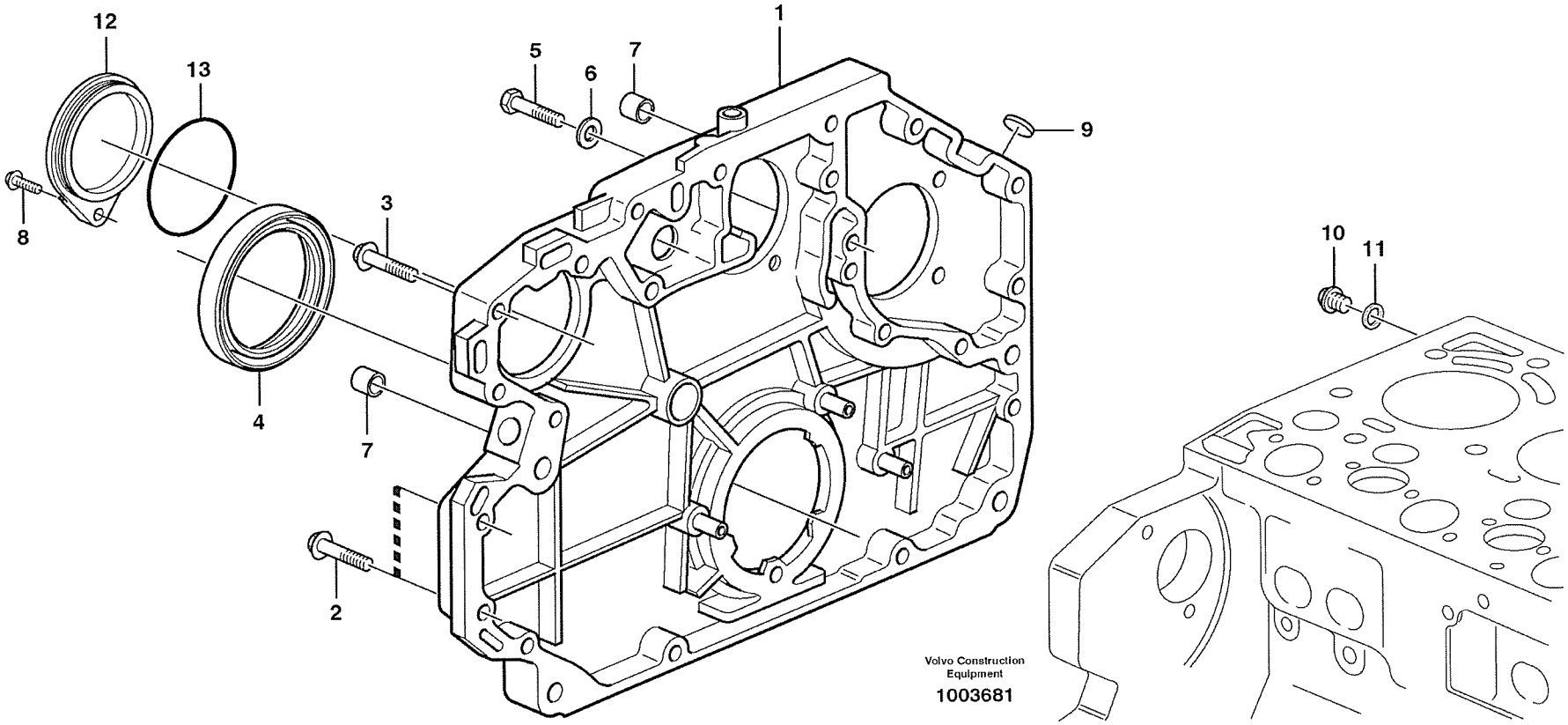
12
13
5
6
7
1
9
8
3
4
7
2
10
11
Volvo Construction Equipment
1003681

Fig.	Part No.	Quantity 1	2	3	PS	KIT	Description	Dénomination	Bezeichnung	Denominatición	Benämning	Notes
1	**VOE 20482787**	1					Tmg Gear Casing	Carter Distrib.	Steuergehäuse	Cubiert Distrib	Transm.kåpa	SER NO - 920347
	VOE 20592802	1					Tmg Gear Casing	Carter Distrib.	Steuergehäuse	Cubiert Distrib	Transm.kåpa	SER NO 920348 -
2	**VOE 20412324**	12					Screw	Vis	Schraube	Tornillo	Skruv	
3	**VOE 20450801**	4					Screw	Vis	Schraube	Tornillo	Skruv	
4	**VOE 20459115**	1					Crankshaft Seal	Joint Vilebreq.	Kurbelw Dichtg	Reten Ciguenal	Vevaxeltätning	
5	**VOE 20405653**	2					Screw	Vis	Schraube	Tornillo	Skruv	
6	**VOE 13955900**	2					Washer	Rondelle	Scheibe	Arandela	Bricka	
7	**VOE 20405646**	2					Bushing	Bague	Buchse	Casquillo	Bussning	
8	**VOE 20405672**	1					Screw	Vis	Schraube	Tornillo	Skruv	
9	**VOE 20405605**	1					Cover	Capot	Haube	Capo	Huv	
10	**VOE 960630**	2					Lock Plug	Tampon Verroui.	Verschlussschraube	Tapon Seguridad	Låsplugg	
11	**VOE 13947621**	2					Plane Gasket	Joint Plan	Flachdichtung	Junta Plana	Planpackning	
12	**VOE 20459901**	1					Cover	Capot	Haube	Capo	Huv	
13	**VOE 11700625**	1					O-ring	Joint Torique	O-Ring	Junta torica	O-ring	

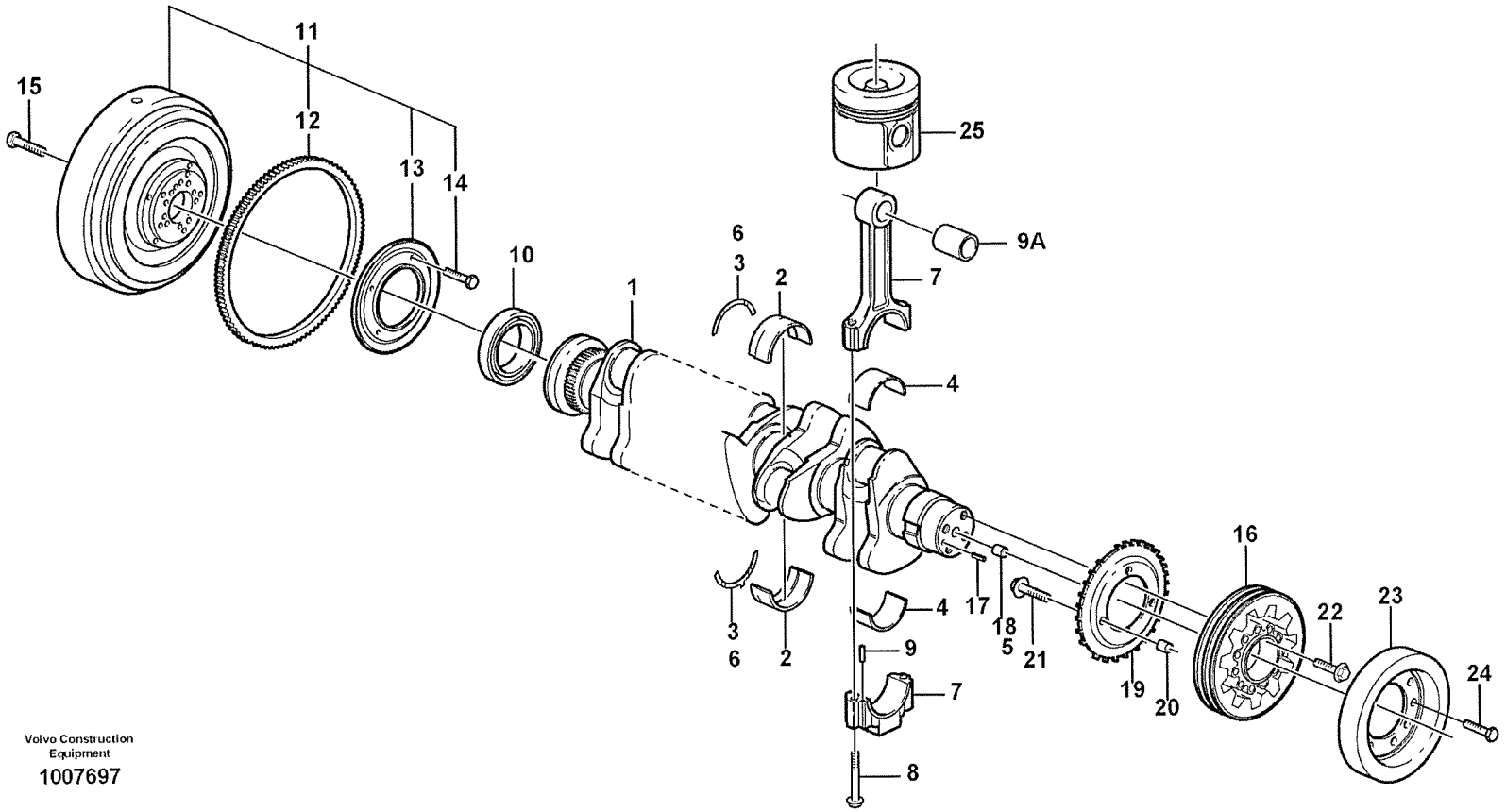

Volvo Construction Equipment

1007697

Fig.	Part No.	Quantity 1	2	3	PS	KIT	Description	Dénomination	Bezeichnung	Denominatición	Benämning	Notes
1	**VOE 20459146**	1					Crankshaft	Vilebrequin	Kurbelwelle	Ciguenal	Vevaxel	
2	**VOE 20459140**	7					•Main Bearing	•Pal.vilebrequin	•Hauptlager	•Cojin Bancada	•Ramlager	
3	**VOE 20459149**	2					•Thrust Washer	•Rondelle Butee	•Druckscheibe	•Arandela Presio	•Tryckbricka	
4	**VOE 20555403**	6					•Bearing	•Palier	•Lager	•Cojinete	•Lager	SER NO - 699198
	VOE 20480536	6					•Bearing	•Palier	•Lager	•Cojinete	•Lager	SER NO 699199 - 1047119
5	**VOE 20459144**	REQ					•Pin	•Goupille	•Zapfen	•Pasador	•Tapp	
6	**VOE 20459143**	REQ					•Thrust Washer	•Rondelle Butee	•Druckscheibe	•Arandela Presio	•Tryckbricka	T = 2,00 MM
7	**VOE 20551431**	6					Connecting Rod	Bielle	Pleuel	Biela	Tapp	
8	**VOE 20459133**	12					•Bolt	•Boulon	•Bolzen	•Perno	•Bult	
9	**VOE 20459134**	12					•Pin	•Goupille	•Zapfen	•Pasador	•Tapp	
9A	**VOE 20523284**	6					•Bushing	•Bague	•Buchse	•Casquillo	•Bussning	
10	**VOE 20459115**	1					Crankshaft Seal	Joint Vilebreq.	Kurbelw Dichtg	Reten Ciguenal	Vevaxeltätning	
11	**VOE 20459127**	1					Flywheel	Volant	Schwungrad	Volante	Svänghjul	SER NO - 876577
	VOE 20572781	1					Flywheel	Volant	Schwungrad	Volante	Svänghjul	SER NO - 876578
12	**VOE 11700320**	1					•Start Gear Ring	•Couro.demarrage	•Zahnkranz	•Corona Arranque	•Startkrans	
13	**VOE 11700321**	1					•Seal	•Joint	•Dichtung	•Reten	•Tätning	
14	**VOE 11700322**	4					•Screw	•Vis	•Schraube	•Tornillo	•Skruv	
15	**VOE 11700307**	10					Screw	Vis	Schraube	Tornillo	Skruv	
16	**VOE 20516985**	1					Pulley	Poulie	Z-riemenscheibe	Polea Corr Dent	Kuggremhjul	
17	**VOE 20450628**	1					Pin	Goupille	Zapfen	Pasador	Tapp	
18	**VOE 20405634**	1					Spring Pin	Axe de ressort	Federstift	Pasador Resorte	Fjäderpinne	
19	**VOE 20459157**	1					Lock Washer	Rondel.verroui	Sicher Scheibe	Arandel Segurid	Låsbricka	
20	**VOE 20450838**	1					Pin	Goupille	Zapfen	Pasador	Tapp	
21	**VOE 11709826**	3					Flange screw	Vis à bride	Flanschschraube	Torn embridado	Flänsskruv	
22	**VOE 20405724**	4					Screw	Vis	Schraube	Tornillo	Skruv	
23	**VOE 20412424**	1					Vib Damper	Amort.vibration	Schwingdämpfer	Amortig Vibrac	Vibr.dämpare	
24	**VOE 11709826**	9					Flange screw	Vis à bride	Flanschschraube	Torn embridado	Flänsskruv	
25		6					Piston	Piston	Kolben	Piston	Kolv	See group 213, Page 59

1		**Vevrörelse** **Cigüeñal** **Kurbelbewegung** **Axe à vilebreguintas** **Crankshaft and related parts**	Catalogue id **20008**	Group **216**
2				
3			Illustr. No **1007697**	Section **100**
4				
5			Issue **VOE 63E9920008**	Page **65**

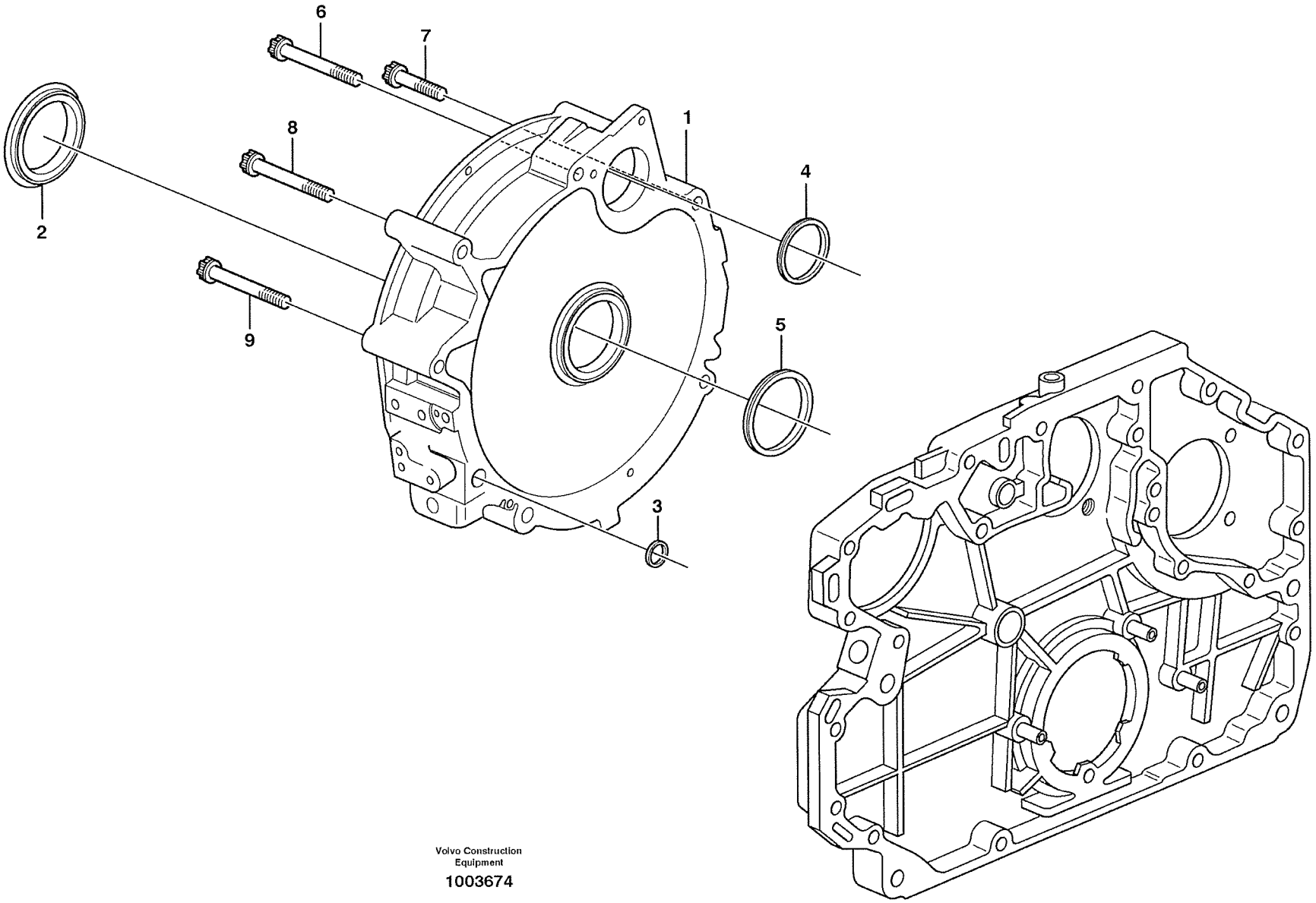

Volvo Construction Equipment

1003674

Fig.	Part No.	Quantity 1	2	3	PS	KIT	Description	Dénomination	Bezeichnung	Denominatición	Benämning	Notes
1	**VOE 20459987**	1					Flywheel Hsg	Carter Volant	Schwungradgeh	Cubiert Volante	Svänghjulskåpa	
2	**VOE 20450784**	1					•Sealing Ring	•Bagu.etancheite	•Runddichtring	•Anillo Reten	•Tätningsring	(VOE 11700592)
3	**VOE 20459993**	4					O-ring	Joint Torique	O-Ring	Junta torica	O-ring	
4	**VOE 20459994**	1					Sealing ring	Bague d'étanchéité	Runddichtring	Anillo reten	Tätningsring	
5	**VOE 11700599**	1					Sealing ring	Bague d'étanchéité	Runddichtring	Anillo reten	Tätningsring	
6	**VOE 20459991**	3					Screw	Vis	Schraube	Tornillo	Skruv	
7	**VOE 20460931**	1					Screw	Vis	Schraube	Tornillo	Skruv	
8	**VOE 20459984**	1					Screw	Vis	Schraube	Tornillo	Skruv	
9	**VOE 20459996**	1					Screw	Vis	Schraube	Tornillo	Skruv	

1		**Svänghjulskåpa** **Carcasa del volante** **Schwungradgehäuse** **Carter de volant** **Flywheel housing**	Catalogue id **20008**	Group **216**
2				
3			Illustr. No **1003674**	Section **150**
4				
5			Issue **VOE 63E9920008**	Page **67**

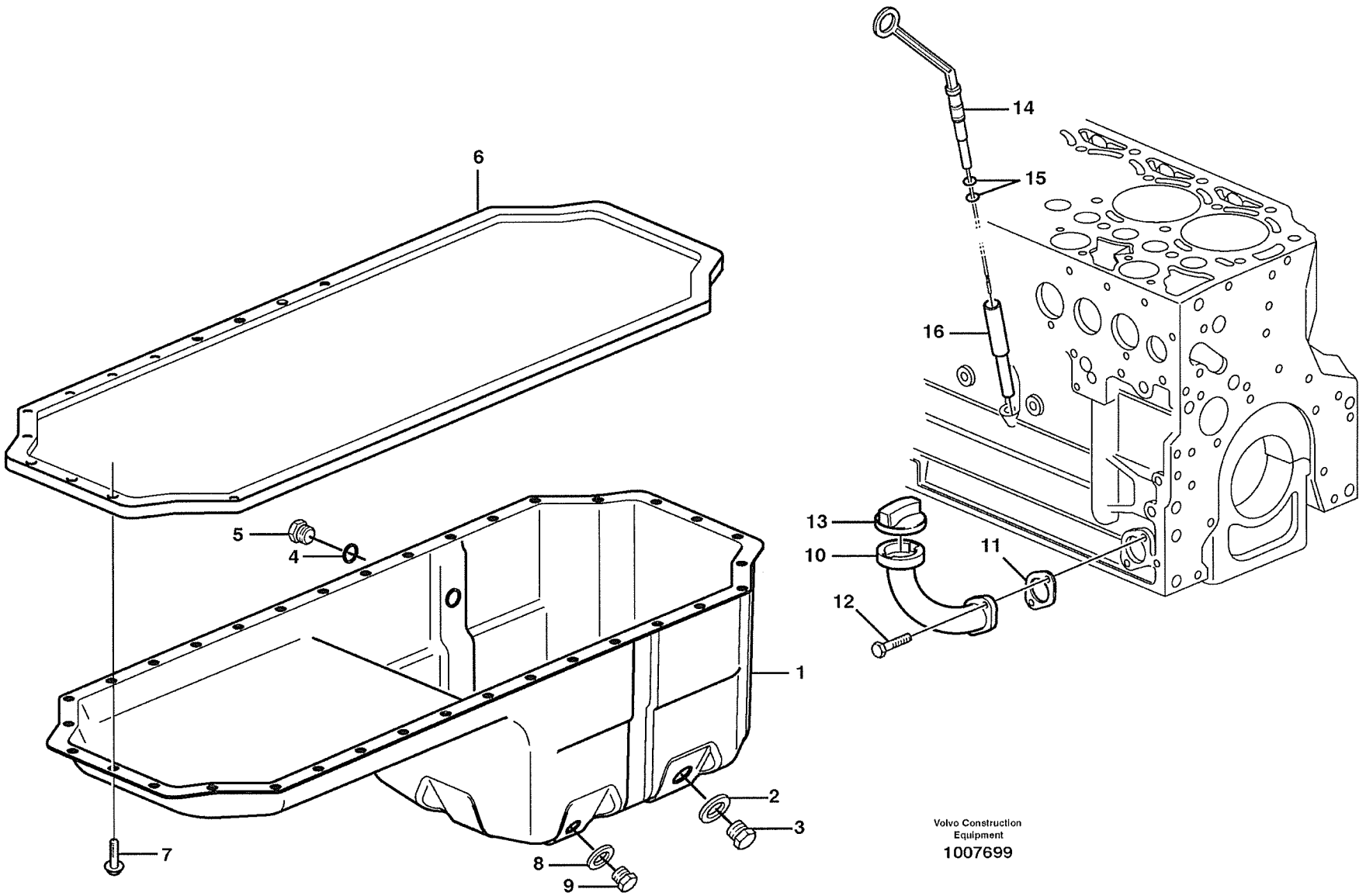

Volvo Construction Equipment
1007699

Fig.	Part No.	Quantity 1	2	3	PS	KIT	Description	Dénomination	Bezeichnung	Denominatición	Benämning	Notes
1	**VOE 20516987**	1					Oil Pan	Carter Huile	Ölwanne	Carter Aceite	Oljesump	
2	**VOE 20496256**	1					•Gasket	•Joint	•Dichtung	•Junta	•Packning	
3	**VOE 20496257**	1					•Plug	•Tampon	•Stopfen	•Tapon	•Plugg	
4	**VOE 20460026**	1					•Sealing ring	•Bague d'étanchéité	•Runddichtring	•Anillo reten	•Tätningsring	
5	**VOE 20460024**	1					•Screw plug	•Bouchon à vis	•Schraube	•Tapón roscado	•Skruvplugg	
6	**VOE 20460022**	1					Gasket	Joint	Dichtung	Junta	Packning	
7	**VOE 20405792**	28					Screw	Vis	Schraube	Tornillo	Skruv	
8	**VOE 7011998**	1					Gasket	Joint	Dichtung	Junta	Packning	
9	**VOE 20405506**	1					Screw plug	Bouchon à vis	Verschlussschraube	Tornillo de cierre	Skruvplugg	
10	**VOE 20537521**	1					Filler neck	Tuyau rempliss	Einfüllstutzen	Cuello Llenado	Påfyllningshals	
11	**VOE 20405825**	1					Gasket	Joint	Dichtung	Junta	Packning	
12	**VOE 20405885**	2					Screw	Vis	Schraube	Tornillo	Skruv	
13	**VOE 20405835**	1					Oil Filler Cap	Buochon D'huile	Ölfulldeckel	Tapa Llen Aceit	Oljepåf.lock	
14	**VOE 20496388**	1			SS		Dipstick	Jauge	Messtab	Varill Medic	Mätsticka	
15	**VOE 20412343**	2					•Sealing ring	•Bague d'étanchéité	•Runddichtring	•Anillo reten	•Tätningsring	
16	**VOE 20459164**	1					Guide Tube	Tube Guide	Fuhrungsrohr	Tubo Guia	Styrrör	

1	
2	
3	
4	
5	

Oljesump
Cárter
Ölwanne
Carter d'huile
Oil sump

Catalogue id **20008**	Group **217**
Illustr. No **1007699**	Section **100**
Issue **VOE 63E9920008**	Page **69**

VOLVO

L70E

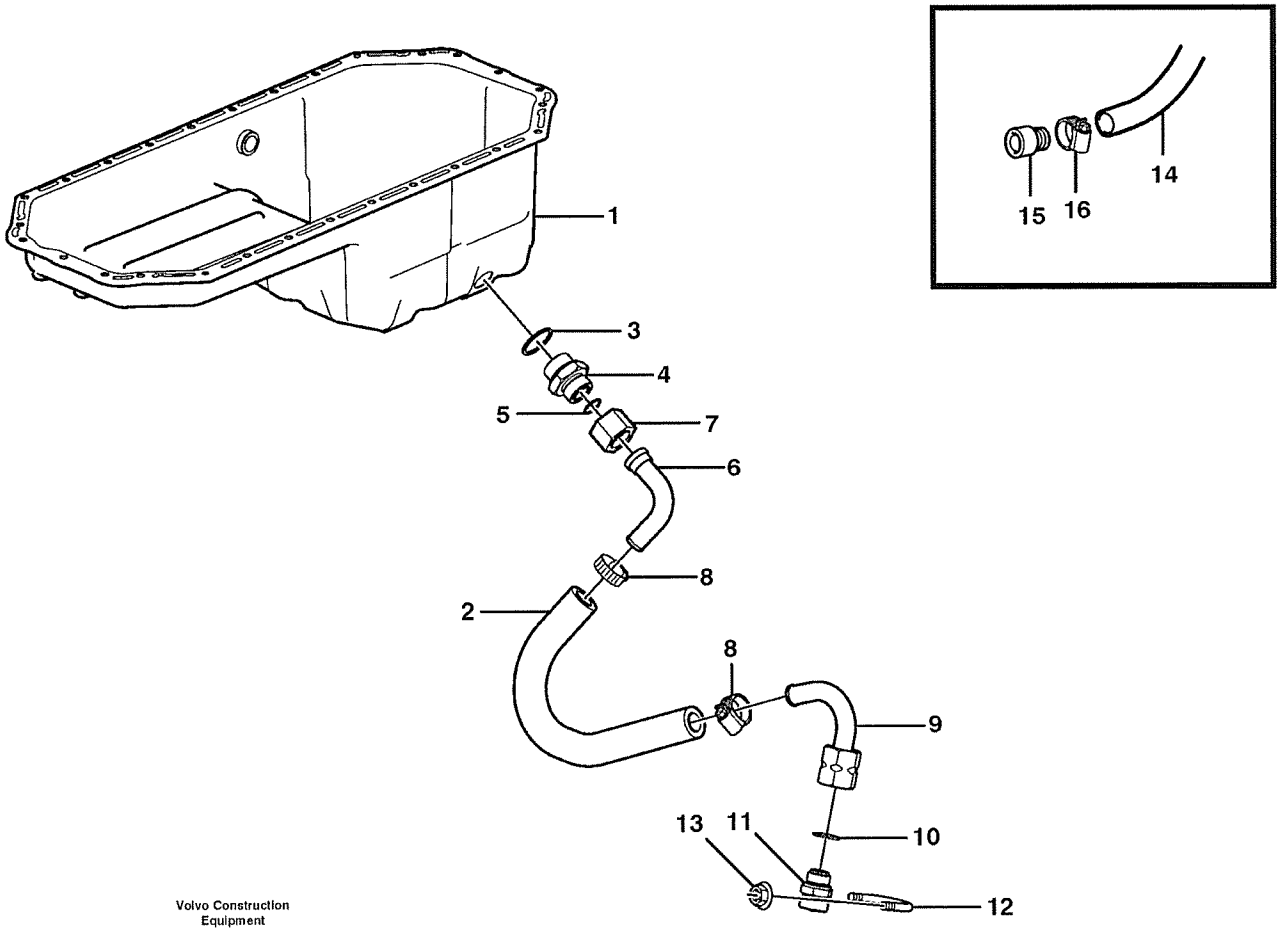

Volvo Construction Equipment

1009115

Fig.	Part No.	Quantity 1	2	3	PS	KIT	Description	Dénomination	Bezeichnung	Denominatición	Benämning	Notes
1		1					Oil Pan	Carter d'huile	Ölwanne	Carter de aceite	Oljesump	See group 217, Page 69
2	**VOE 13961193**	REQ					Hydraulic Hose	Flexible Hydra	Druckölschlauch	Conducto Hidr	Hydraulslang	L = 430 MM
3	**VOE 13947630**	1					Gasket	Joint	Dichtung	Junta	Packning	
4	**VOE 11163064**	1					Nipple	Raccord	Nippel	Niple	Nippel	
5	**VOE 981289**	1					O-ring	Joint Torique	O-Ring	Junta torica	O-ring	
6	**VOE 11410190**	1					Drain Tube	Tuyau Vidange	Abflussrohr	Tubo Drenaje	Avtappningsrör	
7	**VOE 13933877**	1					Fitting Nut	Ecrou Accouple	Überwurfmutter	Tuerca Acoplam	Kopplingsmutter	
8	**VOE 943475**	2					Hose Clamp	Collier Serrage	Schlauchschelle	Abraz Manguera	Slangklamma	
9	**VOE 11173508**	1					Drain Tube	Tuyau Vidange	Abflussrohr	Tubo Drenaje	Avtappningsrör	
10	**VOE 949329**	1					Gasket	Joint	Dichtung	Junta	Packning	
11	**VOE 11054692**	1					Valve	Soupape	Ventil	Valvula	Ventil	
12	**VOE 11130269**	1					Clamp	Pince Serrage	Klemme	Abrazadera	Klämma	
13	**VOE 948645**	2					Flange Lock Nut	Contre écrou bride	Flanschmutter	Contratuer Embr	Flänslåsmutter	
14	**VOE 11154125**	1					Hose	Durit	Schlauch	Tubo flexible	Slang	
15	**VOE 11054659**	1					Connector	Raccord	Anschluss	Union	Anslutning	
16	**VOE 943473**	1					Hose Clamp	Collier Serrage	Schlauchschelle	Abraz Manguera	Slangklamma	

1		**Dräneringsledning, oljesump** **Tubo de drenaje, cárter de aceite** **Dränageleitung, Ölwanne** **Conduit de drainage, carter d'huile** **Drain line, oil sump**	Catalogue id **20008**	Group **217**
2				
3			Illustr. No **1009115**	Section **150**
4				
5		**STD, OPEN ROPS**	Issue **VOE 63E9920008**	Page **71**

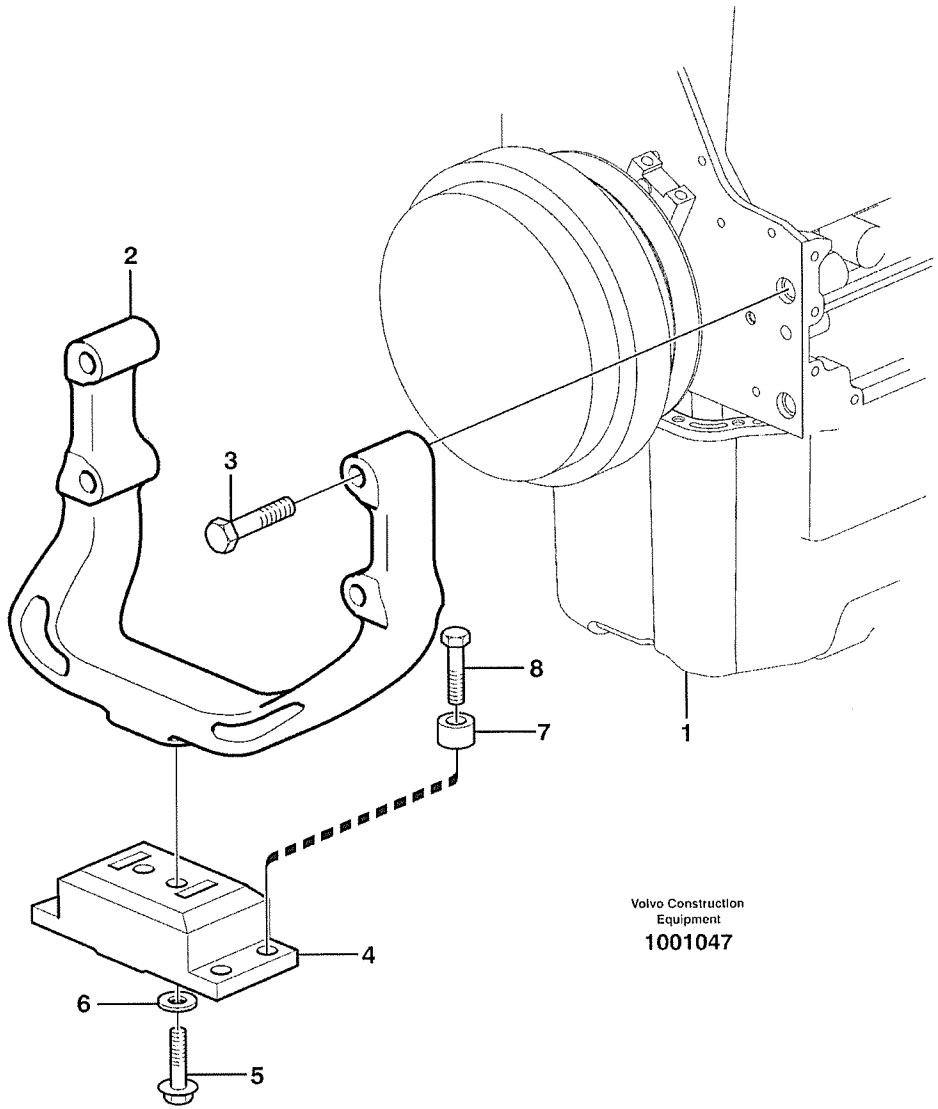

Volvo Construction Equipment

1001047

Fig.	Part No.	Quantity 1	2	3	PS	KIT	Description	Dénomination	Bezeichnung	Denominatición	Benämning	Notes
1		1					Engine	Moteur	Motor	Motor	Motor	See group 210, Page 51
2	**VOE 11172117**	1					Engine Mounting	Silentbl.moteur	Motorbefestg	Fijacion Motor	Motorfäste	
3	**VOE 963320**	4					Hexagon screw	Vis tête hexagonale	Sechskantschraube	Tornillo hexago	Sexkantsskruv	
4	**VOE 20503552**	1					Rubber cushion	Coussin caoutc.	Gummikissen	Cojin goma	Gummikudde	
5	**VOE 13966362**	2					Flange screw	Vis à bride	Flanschschraube	Torn embridado	Flänsskruv	
6	**VOE 930844**	2					Washer	Rondelle	Scheibe	Arandela	Bricka	
7	**VOE 11025923**	4					Spacer	Entretoise	Abstandstueck	Casquillo distanciad	Distans	
8	**VOE 13965193**	4					Screw	Vis	Schraube	Tornillo	Skruv	

1		**Motorupphängning** **Suspensión del motor** **Motorbefestigung** **Suspension du moteur** **Engine mounting**	Catalogue id **20008**	Group **218**
2				
3			Illustr. No **1001047**	Section **100**
4				
5		**STD, OPEN ROPS**	Issue **VOE 63E9920008**	Page **73**

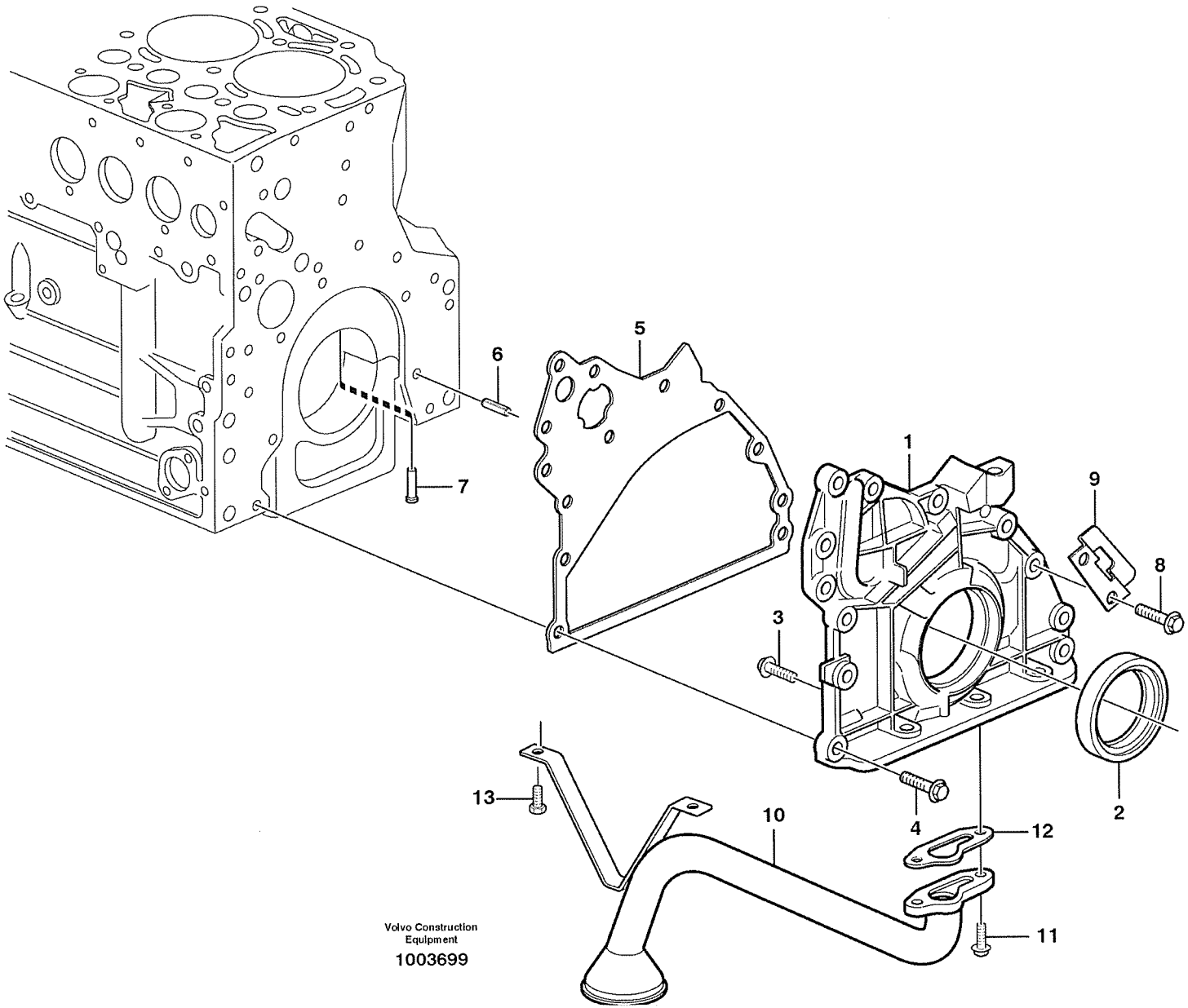
1
2
3
4
5
6
7
8
9
10
11
12
13
Volvo Construction Equipment
1003699

Fig.	Part No.	Quantity 1	2	3	PS	KIT	Description	Dénomination	Bezeichnung	Denominatición	Benämning	Notes
1	**VOE 20502113**	1			SS		Oil Pump	Pompe a huile	Ölpumpe	Bomba de aceite	Oljepump	SER NO - 876577
	VOE 20574451	1					Oil Pump	Pompe a huile	Ölpumpe	Bomba de aceite	Oljepump	SER NO 876578 -
2	**VOE 20459168**	1					•Crankshaft Seal	•Joint Vilebreq.	•Kurbelw Dichtg	•Reten Ciguenal	•Vevaxeltätning	
3	**VOE 20451738**	8					•Screw	•Vis	•Schraube	•Tornillo	•Skruv	
4	**VOE 20412324**	10					Screw	Vis	Schraube	Tornillo	Skruv	
5	**VOE 20537029**	1					Gasket	Joint	Dichtung	Junta	Packning	(VOE 20459161)
6	**VOE 20405603**	1					Spring Pin	Axe de ressort	Federstift	Pasador Resorte	Fjäderpinne	
7	**VOE 20405561**	1					Pstn Cool Jet	Buse Refr.pist.	Kolbenkühldüse	Boq.enfr Piston	Kolvkyln.munst	
8	**VOE 20405672**	2					Screw	Vis	Schraube	Tornillo	Skruv	
9	**VOE 20459162**	1			SS		Bracket	Console	Konsole	Ménsula	Konsol	
10	**VOE 20496392**	1					Oil Pipe	Conduit Huile	Ölrohr	Tubo Aceite	Oljerör	
11	**VOE 20405709**	2					Screw	Vis	Schraube	Tornillo	Skruv	
12	**VOE 11700391**	1					Gasket	Joint	Dichtung	Junta	Packning	
13	**VOE 13949578**	2					Screw	Vis	Schraube	Tornillo	Skruv	

1		**Smörjsystem** **Sistema de lubricación** **Schmierölsystem** **Système de graissage** **Lubricating oil system**	Catalogue id **20008**	Group **221**
2				
3			Illustr. No **1003699**	Section **100**
4				
5			Issue **VOE 63E9920008**	Page **75**

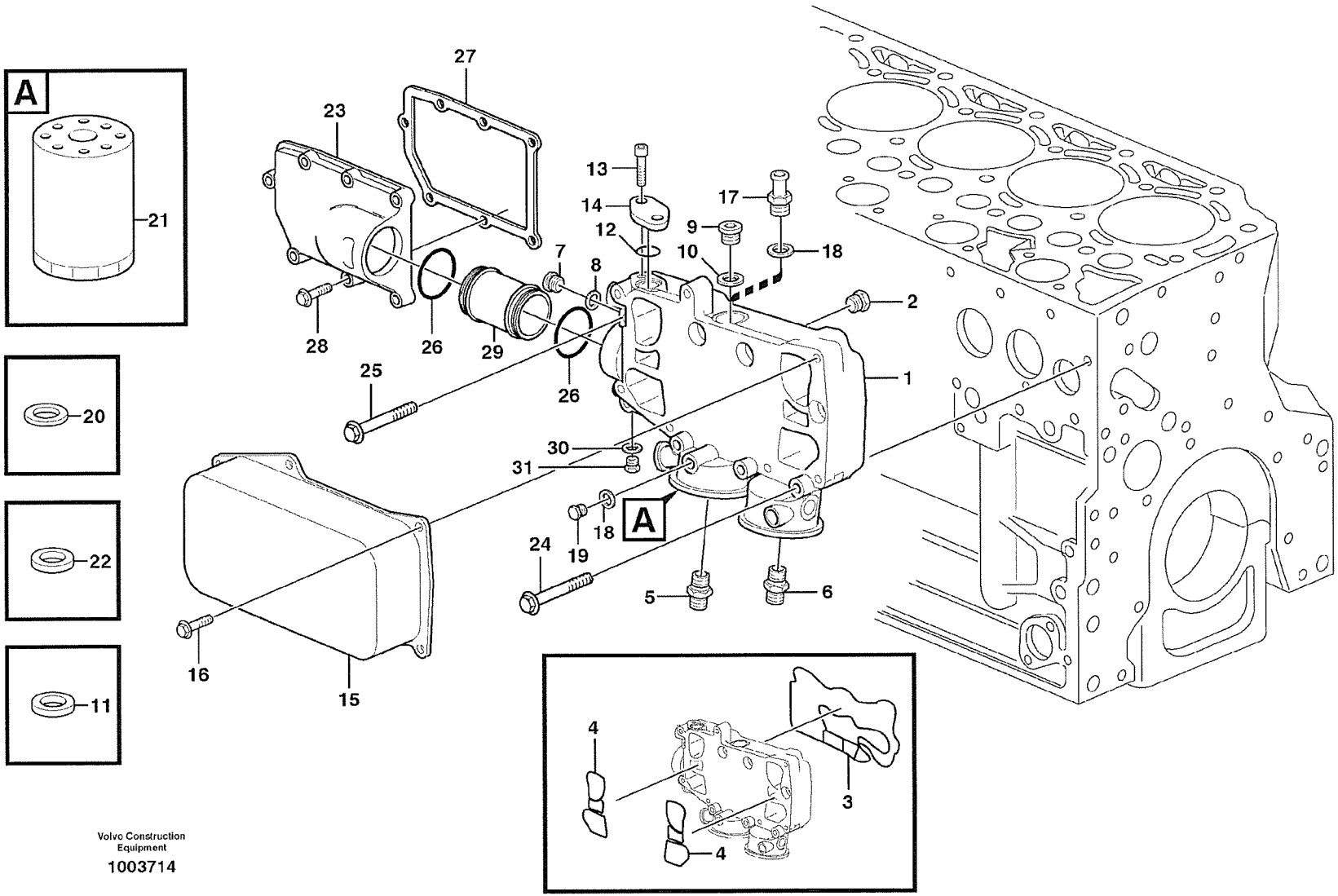

Volvo Construction Equipment

1003714

Fig.	Part No.	Quantity 1	2	3	PS	KIT	Description	Dénomination	Bezeichnung	Denominatición	Benämning	Notes
1	**VOE 20509445**	1					Box	Boitier	Dose	Caja	Dosa	
2	**VOE 20459204**	1					•Valve	•Soupape	•Ventil	•Valvula	•Ventil	
3	**VOE 20459203**	1					•Gasket	•Joint	•Dichtung	•Junta	•Packning	
4	**VOE 20459202**	2					•Gasket	•Joint	•Dichtung	•Junta	•Packning	
5	**VOE 20459201**	1					•Nipple	•Raccord	•Nippel	•Niple	•Nippel	
6	**VOE 20459200**	1					•Nipple	•Raccord	•Nippel	•Niple	•Nippel	
7	**VOE 20459196**	1					•Plug	•Bouchon	•Stopfen	•Tapon	•Plugg	(VOE 20502245)
8	**VOE 13947622**	1					•Plane Gasket	•Joint Plan	•Flachdichtung	•Junta Plana	•Planpackning	
9	**VOE 20459195**	1					•Plug	•Bouchon	•Stopfen	•Tapon	•Plugg	
10	**VOE 13947628**	1					•Plane Gasket	•Joint Plan	•Flachdichtung	•Junta Plana	•Planpackning	(VOE 20450898)
11	**VOE 13947628**	1					•Plane Gasket	•Joint Plan	•Flachdichtung	•Junta Plana	•Planpackning	
12	**VOE 20405599**	1					•Sealing ring	•Bague d'étanchéité	•Runddichtring	•Anillo reten	•Tätningsring	
13	**VOE 20459197**	2					•Screw	•Vis	•Schraube	•Tornillo	•Skruv	
14	**VOE 11700609**	1					•Cap	•Chapeau	•Kappe	•Caperuza	•Lock	
15	**VOE 20511773**	1					Oil Cooler	Refroidisseur huile	Ölkühler	Enfriadores aceite	Oljekylare	
16	**VOE 20405885**	7					Screw	Vis	Schraube	Tornillo	Skruv	
17	**VOE 20496519**	1					Nipple	Raccord	Nippel	Niple	Nippel	
18	**VOE 13947628**	1					Plane Gasket	Joint Plan	Flachdichtung	Junta Plana	Planpackning	
19	**VOE 960628**	1					Plug	Bouchon	Stopfen	Tapon	Plugg	
20	**VOE 13947281**	1					Gasket	Joint	Dichtung	Junta	Packning	
21	**VOE 3831236**	1					Oil filter	Filtre à huile	Ölfilter	Filtro de aceite	Oljefilter	
22	**VOE 13947621**	1					Plane Gasket	Joint Plan	Flachdichtung	Junta Plana	Planpackning	
23	**VOE 20459194**	1					Tank	Resérvoir	Behälter	Depósito	Tank	
24	**VOE 20405917**	3					Screw	Vis	Schraube	Tornillo	Skruv	
25	**VOE 20405672**	5					Screw	Vis	Schraube	Tornillo	Skruv	
26	**VOE 20459193**	2					Sealing ring	Bague d'étanchéité	Runddichtring	Anillo reten	Tätningsring	
27	**VOE 20459192**	1					Gasket	Joint	Dichtung	Junta	Packning	
28	**VOE 20412324**	7					Screw	Vis	Schraube	Tornillo	Skruv	
29	**VOE 20459191**	1					Plug	Bouchon	Stopfen	Tapon	Plugg	
30	**VOE 20450890**	1					Sealing ring	Bague d'étanchéité	Runddichtring	Anillo reten	Tätningsring	

1		**Oljekylare** **Enfriador de aceite** **Ölkühler** **Radiateur d 'huile** **Oil cooler**	Catalogue id **20008** / Group **223**
2			
3			Illustr. No **1003714** / Section **100**
4			
5			Issue **VOE 63E9920008** / Page **77**

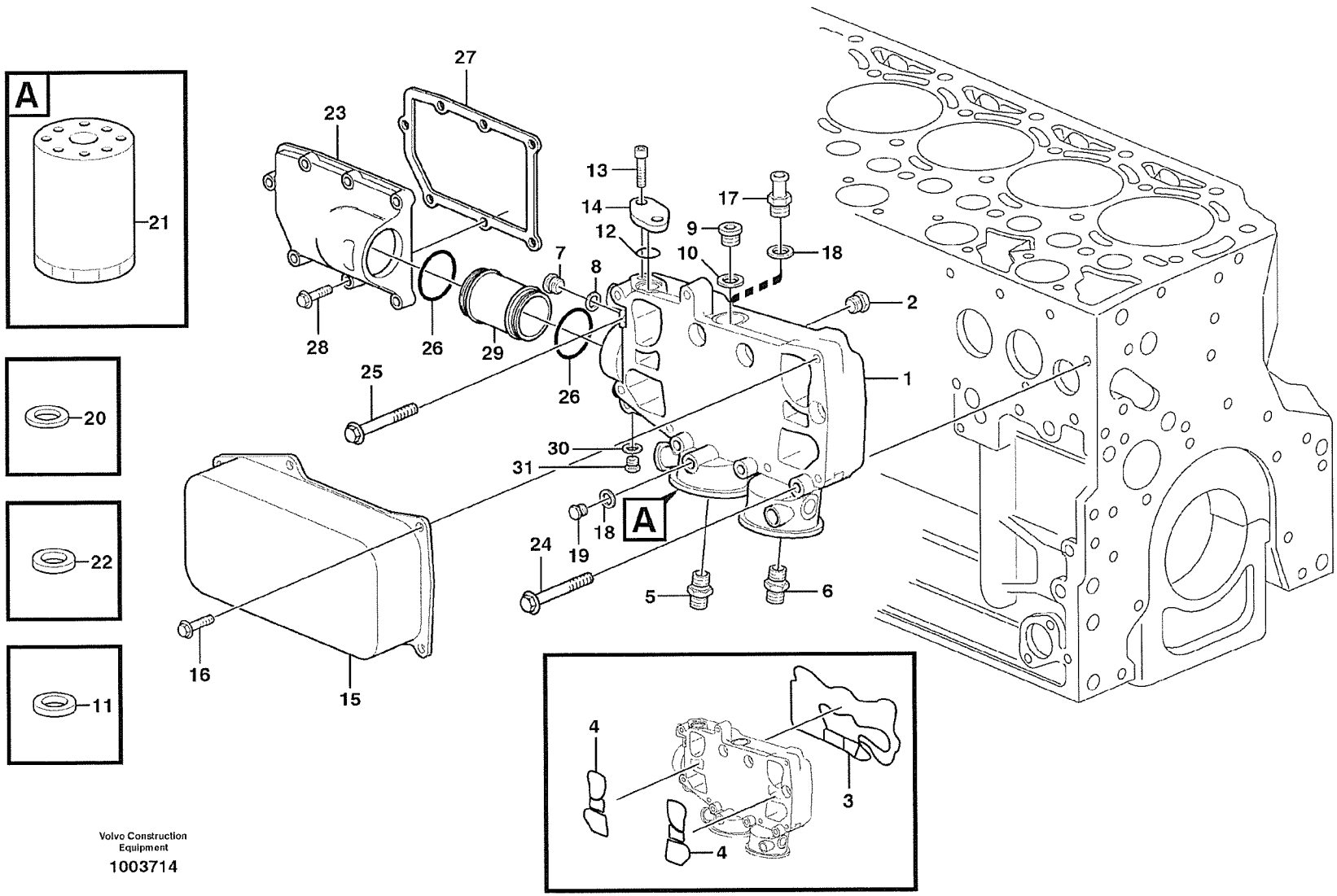

Volvo Construction Equipment

1003714

Fig.	Part No.	Quantity 1	2	3	PS	KIT	Description	Dénomination	Bezeichnung	Denominatición	Benämning	Notes
31	**VOE 20496548**	1					Plug	Tampon	Stopfen	Tapon	Plugg	

1		**Oljekylare** **Enfriador de aceite** **Ölkühler** **Radiateur d 'huile** **Oil cooler**	Catalogue id **20008**	Group **223**
2				
3			Illustr. No **1003714**	Section **100**
4				
5			Issue **VOE 63E9920008**	Page **79**

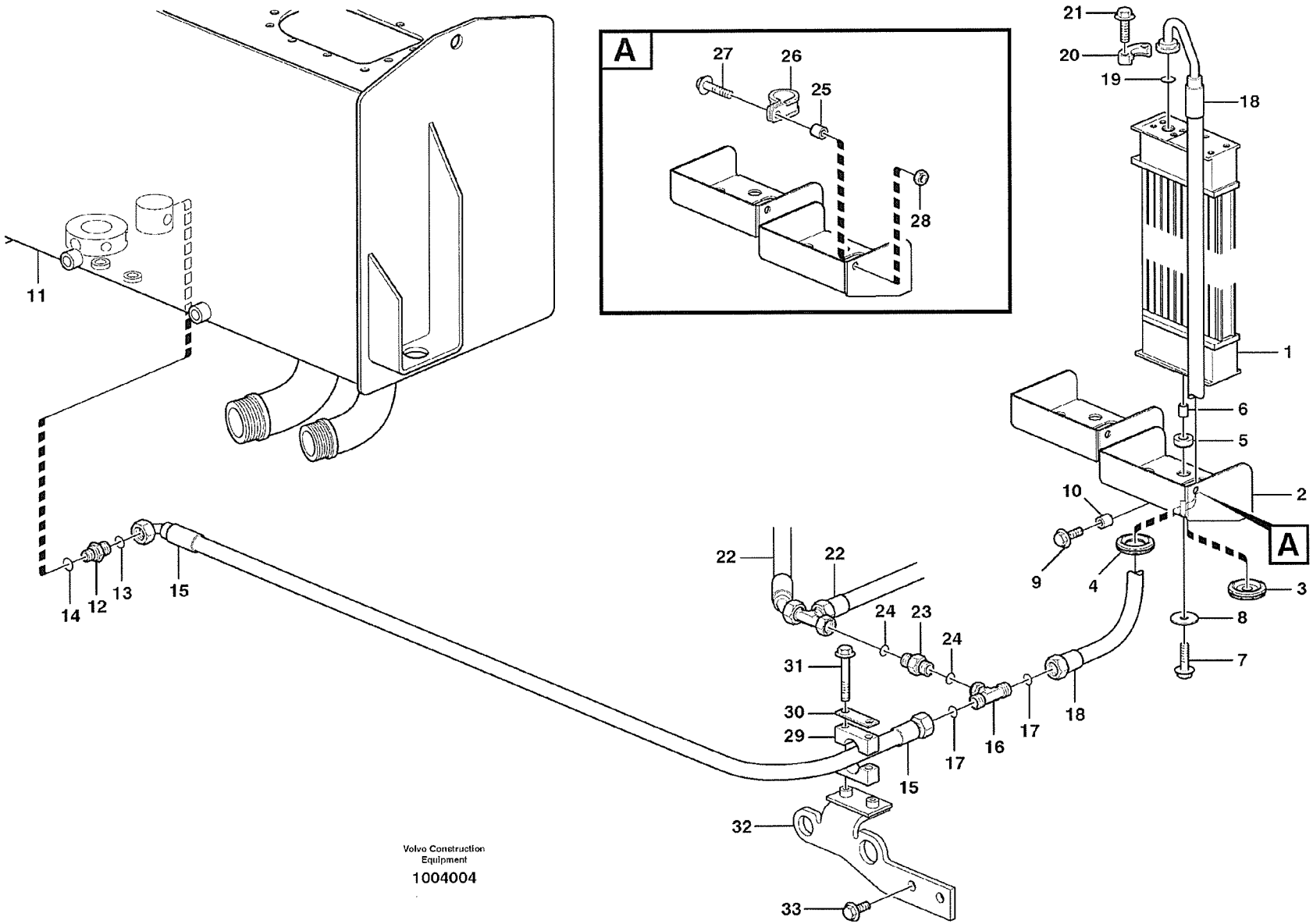

Volvo Construction Equipment

1004004

Fig.	Part No.	Quantity 1	2	3	PS	KIT	Description	Dénomination	Bezeichnung	Denominatición	Benämning	Notes
1	**VOE 11110371**	1					Oil Cooler	Refroidisseur huile	Ölkühler	Enfriadores aceite	Oljekylare	
	VOE 11110389	1					Oil Cooler	Refroidisseur huile	Ölkühler	Enfriadores aceite	Oljekylare	82140 SER NO 21184 -
2		1			NS		Shelf	Planche	Ablage	Estante	Hylla	
3	**VOE 943920**	2					Plug	Bouchon	Stopfen	Tapon	Plugg	
4	**VOE 13961962**	1					Ptct Bushing	Bague Protection	Schutzhulse	Buje Proteccion	Skyddsbussning	
5	**VOE 11024753**	8					Rubber Damper	Amortis.caoutc.	Gummidämpfer	Amortig Goma	Gummidämpare	
6	**VOE 4951048**	4					Pipe	Canalisation	Rohrleitung	Canalizacion	Rör	
7	**VOE 946671**	4					Flange screw	Vis à bride	Flanschschraube	Torn embridado	Flänsskruv	
8	**VOE 925739**	4					Washer	Rondelle	Scheibe	Arandela	Bricka	
9	**VOE 13945444**	2					Flange screw	Vis à bride	Flanschschraube	Torn embridado	Flänsskruv	
10	**VOE 13948871**	2					Spacer Washer	Rond.entretoise	Abstandscheibe	Arandela Dist	Distansbricka	
11		1					Hydr fluid tank	Reservoir fluid.hydr.	Druckölbehälter	Dep Aceit Hidr	Hydrauloljetank	See group 911, Page 813
12	**VOE 13933853**	1					Nipple	Raccord	Nippel	Niple	Nippel	
13	**VOE 4880493**	1					•O-ring	•Joint Torique	•O-Ring	•Junta torica	•O-ring	
14	**VOE 14211863**	1					•Sealing ring	•Bague d'étanchéité	•Runddichtring	•Anillo reten	•Tätningsring	
15	**VOE 11173309**	1					Hose assembly	Conduit flexible	Schlauchleitung	Conducto	Slangledning	
16	**VOE 13933935**	1					T-nipple	Raccord-t	T-Nippel	Niple T	T-nippel	
17	**VOE 4880493**	2					•O-ring	•Joint Torique	•O-Ring	•Junta torica	•O-ring	
18	**VOE 11173313**	1					Hose assembly	Conduit flexible	Schlauchleitung	Conducto	Slangledning	
19	**VOE 948698**	1					O-ring	Joint Torique	O-Ring	Junta torica	O-ring	
20	**VOE 11015453**	2					Flange Half	Demi-bride	Flanschhälfte	Media brida	Flänshalva	
21	**VOE 13945444**	4					Flange screw	Vis à bride	Flanschschraube	Torn embridado	Flänsskruv	
22		1					Hose assembly	Conduit flexible	Schlauchleitung	Conducto	Slangledning	See group 263, Page 127
23	**VOE 11172946**	1					Check valve	Valve antiretour	Rückschlagventil	Válvula de retención	Backventil	
24	**VOE 982962**	2					•O-ring	•Joint Torique	•O-Ring	•Junta torica	•O-ring	
25	**VOE 4973473**	1					Spacer Sleeve	Doui.entretoise	Distanzhülse	Manguito Dist	Distanshylsa	
26	**VOE 13977599**	1					Clamp	Pince Serrage	Klemme	Abrazadera	Klämma	
27	**VOE 946671**	1					Flange screw	Vis à bride	Flanschschraube	Torn embridado	Flänsskruv	
28	**VOE 13945408**	1					Nut	Ecrou	Mutter	Tuerca	Mutter	
29	**VOE 11411343**	1					Clamp	Pince Serrage	Klemme	Abrazadera	Klämma	

1		**Oljekylare med slangar** **Enfriador de aceite con mangueras** **Ölkühler mit Schlauch** **Radiateur avec flexible** **Oil cooler with hoses**	Catalogue id **20008** / Group **223**
2			
3			Illustr. No **1004004** / Section **150**
4			
5		**STD, OPEN ROPS**	Issue **VOE 63E9920008** / Page **81**

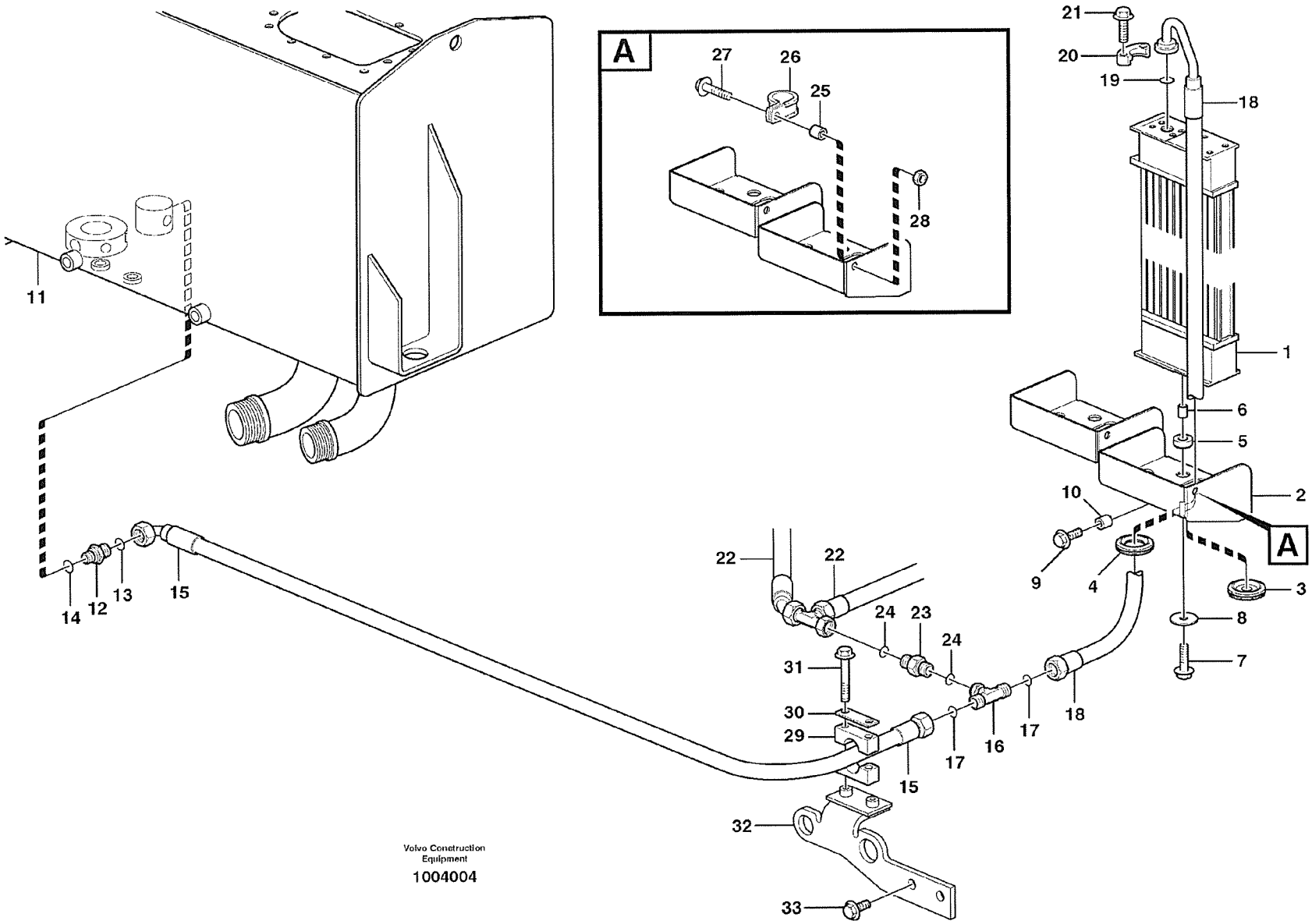
A
27
26
25
28
21
20
19
18
1
6
5
2
10
9
4
3
8
7
A
11
14
12
13
15
22
22
24
23
24
31
30
29
15
17
16
17
18
32
33

Fig.	Part No.	Quantity 1	2	3	PS	KIT	Description	Dénomination	Bezeichnung	Denominatición	Benämning	Notes
30	**VOE 11003048**	1					Cover Plate	Protection en tole	Schutzblech	Placa Tapa	Täckplatta	
31	**VOE 13965176**	2					Flange screw	Vis à bride	Flanschschraube	Torn embridado	Flänsskruv	
32	**VOE 11173685**	1					Retainer	Retenue	Halter	Soporte	Hållare	
33	**VOE 946440**	2					Flange screw	Vis à bride	Flanschschraube	Torn embridado	Flänsskruv	

1		**Oljekylare med slangar** **Enfriador de aceite con mangueras** **Ölkühler mit Schlauch** **Radiateur avec flexible** **Oil cooler with hoses**	Catalogue id **20008**	Group **223**
2				
3			Illustr. No **1004004**	Section **150**
4				
5		**STD, OPEN ROPS**	Issue **VOE 63E9920008**	Page **83**

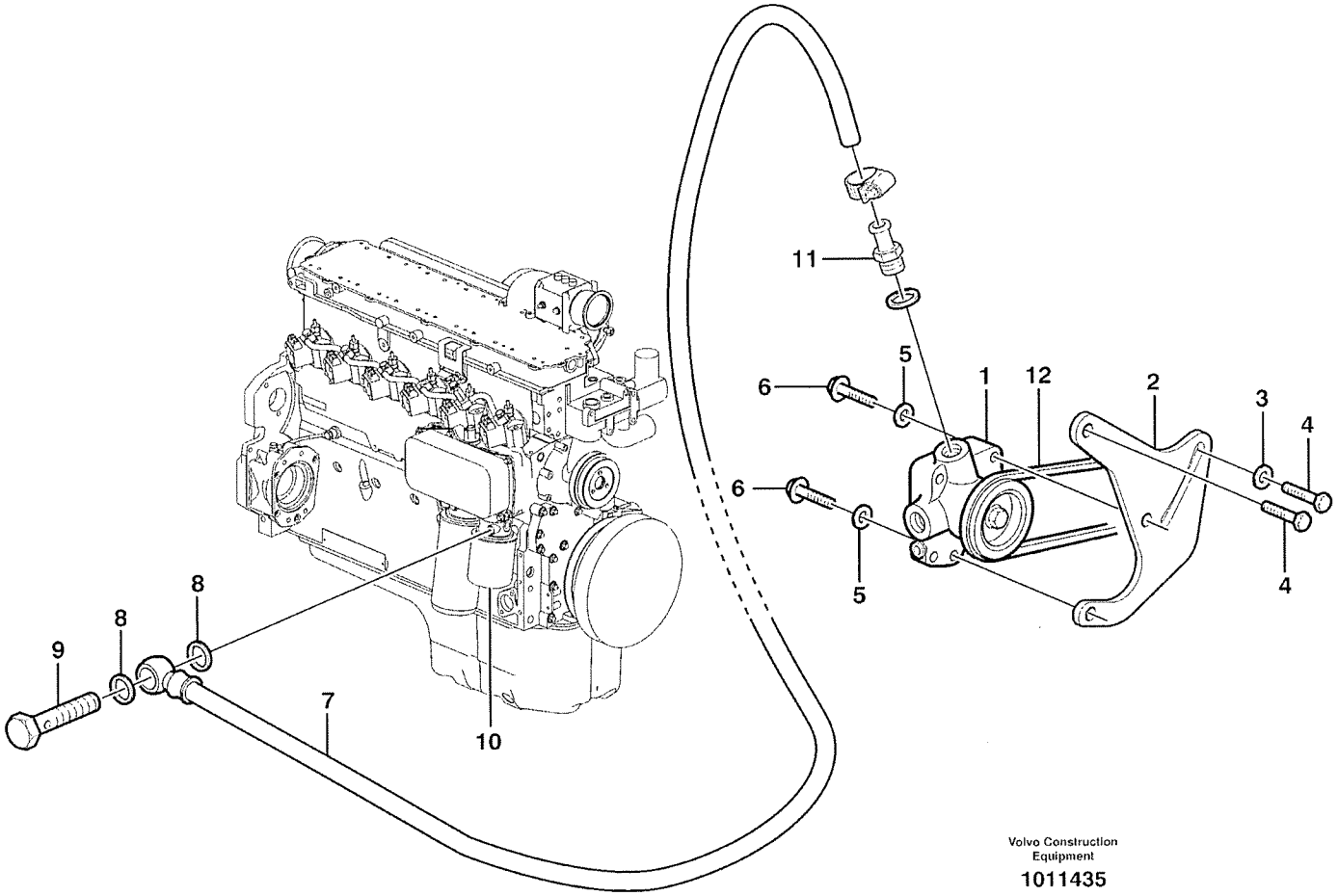

Volvo Construction Equipment

1011435

Fig.	Part No.	Quantity 1	2	3	PS	KIT	Description	Dénomination	Bezeichnung	Denominatición	Benämning	Notes
1	**VOE 20497044**	1					Fuel pump	Pompe Carburant	Kraftstoffpumpe	Bomba Combustib	Bränslepump	
2	**VOE 20460032**	1					Bracket	Console	Konsole	Consola	Konsol	
3	**VOE 20405734**	1					Washer	Rondelle	Scheibe	Arandela	Bricka	
4	**VOE 20498595**	2					Screw	Vis	Schraube	Tornillo	Skruv	
5	**VOE 20460063**	2					Spring washer	Ronde.elastique	Federscheibe	Arand elastica	Fjäderbricka	
6	**VOE 20498538**	2			SS		Screw	Vis	Schraube	Tornillo	Skruv	
7	**VOE 20460044**	1					Fuel pipe	Conduit carbura	Kraftstoffleitung	Tubo combustib	Bränslerör	
8	**VOE 976929**	2					Gasket	Joint	Dichtung	Junta	Packning	
9	**VOE 7025167**	1					Hollow Screw	Vis Creuse	Hohlschraube	Tornillo hueco	Hålskruv	
10	**VOE 11708555**	1					Fuel filter	Filtre à carburant	Kraftstofffilter	Filtro de combustible	Bränslefilter	
11	**VOE 11702725**	1					Hose Nipple	Raccor.flexible	Schlauchnippel	Niple Manguera	Slangnippel	
12	**VOE 978710**	1					V-belt	Courroie Trape.	Keilriemen	Correa Trapez	Kilrem	

1		**Bränslepump** **Bomba de combustible** **Kraftstoffpumpe** **Pompe carburant** **Fuel pump**	Catalogue id **20008**	Group **233**
2				
3			Illustr. No **1011435**	Section **100**
4				
5		**STD, OPEN ROPS**	Issue **VOE 63E9920008**	Page **85**

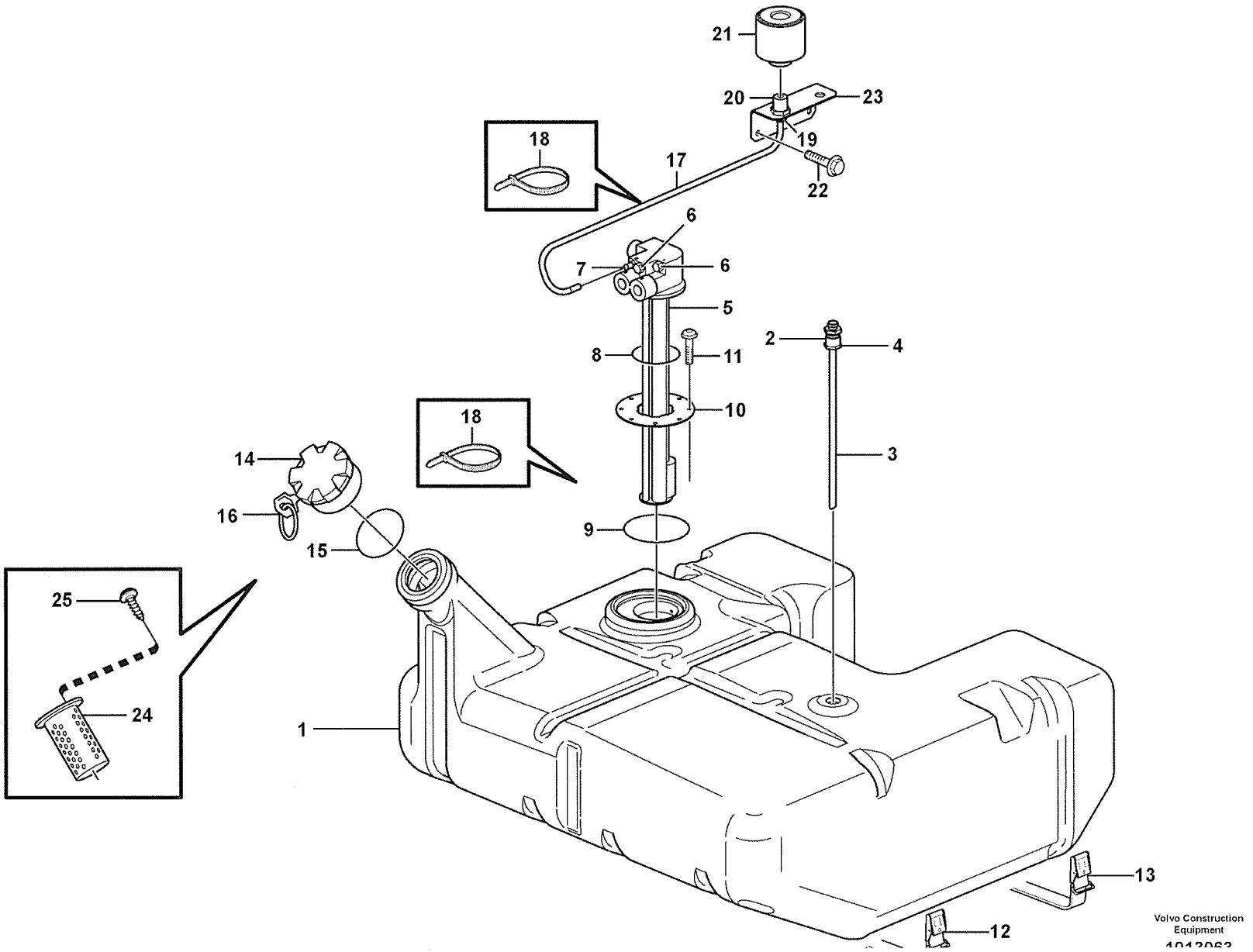
21
20
23
19
22
18
17
6
7
6
5
2
4
8
11
10
18
3
14
16
9
15
25
24
1
13
12
Volvo Construction Equipment

Fig.	Part No.	Quantity 1	2	3	P S	K I T	Description	Dénomination	Bezeichnung	Denominatición	Benämning	Notes
1	**VOE 11410215**	1					Fuel tank	Réservoir carburant	Kraftstofftank	Deposit combust	Bränsletank	
1	**VOE 11411048**		1				Fuel tank	Réservoir carburant	Kraftstofftank	Deposit combust	Bränsletank	
2	**VOE 11173189**	1	1				••Nut	••Ecrou	••Mutter	••Tuerca	••Mutter	
3	**VOE 11173226**	1	1				•Return Pipe	•Conduit Retour	•Rucklaufrohr	•Tubo Retorno	•Returrör	
4	**VOE 925059**	1	1				••O-ring	••Joint Torique	••O-Ring	••Junta torica	••O-ring	
5	**VOE 11039821**	1					•Tank Unit	•Ensem.reservoir	•Tankaggregat	•Unidad Deposito	•Tankaggregat	
5	**VOE 11170093**		1				•Tank Unit	•Ensem.reservoir	•Tankaggregat	•Unidad Deposito	•Tankaggregat	
6	**VOE 11712847**		2				••Nipple	••Raccord	••Nippel	••Niple	••Nippel	
7	**VOE 11712846**		1				••Nipple	••Raccord	••Nippel	••Niple	••Nippel	
8	**VOE 8151926**	1					O-ring	Joint Torique	O-Ring	Junta torica	O-ring	
8	**VOE 3987426**		1				••O-ring	••Joint Torique	••O-Ring	••Junta torica	••O-ring	
9	**VOE 925075**	1	1				•O-ring	•Joint Torique	•O-Ring	•Junta torica	•O-ring	
10	**VOE 9518442**	1	1				•Plate	•Plaque	•Platte	•Placa	•Platta	
11	**VOE 975378**	8	8				•Screw	•Vis	•Schraube	•Tornillo	•Skruv	
12	**VOE 11172369**	1	1				Retaining Strap	Courroi.serrage	Halteriemen	Correa Tensora	Spännrem	L=3500 MM
13	**VOE 11172369**	2	2				Retaining Strap	Courroi.serrage	Halteriemen	Correa Tensora	Spännrem	L=1900 MM
14	**VOE 1189577**	1	1				Filler cap	Bouchon Remplissa	Tankverschluss	Tapa Llenado	Påfyllningslock	
15	**VOE 1698164**	1	1				•Gasket	•Joint	•Dichtung	•Junta	•Packning	
16	**VOE 11991396**	2	2				•Key	•Cle	•Schlüssel	•Llave	•Nyckel	3)
17	**VOE 11024720**	REQ	REQ				Plastic Hose	Tube Plastique	K-stoffschlauch	Mang Plastico	Plastslang	L= 800 MM
18	**VOE 4881438**	3	3				Strip Clamp	Ruban Serrage	Kabelbinder	Abraz Cinta	Bandklamma	
19	**VOE 949221**	1	1				Hose Nipple	Raccor.flexible	Schlauchnippel	Niple Manguera	Slangnippel	
20	**VOE 4854955**	1	1				Nipple	Raccord	Nippel	Niple	Nippel	
21	**VOE 11172907**	1	1				Air filter	Filtre a air	Luftfilter	Filtro de aire	Luftfilter	
22	**VOE 13946173**	2	2				Flange screw	Vis à bride	Flanschschraube	Torn embridado	Flänsskruv	
23	**VOE 11410340**	1	1				Anchorage	Fixation	Halterung	Fijacion	Fäste	
24	**VOE 11173801**	1	1				Strainer	Crépine	Seiher	Colador	Sil	91472
25	**VOE 955127**	2	2				X Rec Screw	Vis Empre Cruci	Kreuzschl.schr	Tornillo Cruz	Krysskruv	91472

3) **GB:** When ordering, the key No. should be stated. **FR:** Lors d'une commande, il faut indiquer le numéro de la clé. **DE:** Bei bestellung muss die Schlüsselnummer angegeben werden. **ES:** Al pedir debe indicarse el número de la llave. **SE:** Vid beställning måste nyckelnr anges.

1	**SER NO - 21614**
2	**SER BNO 21615 -**
3	
4	
5	

Bränsletank med monteringsdetaljer
Depósito de combustible con accesorios de montaje
Kraftstofftank mit Anbauteilen
Réservoir de carburant avec pièces de montage
Fuel tank with fitting parts

STD, OPEN ROPS

Catalogue id	Group
20008	**234**
Illustr. No	Section
1013063	**100**
Issue	Page
VOE 63E9920008	**87**

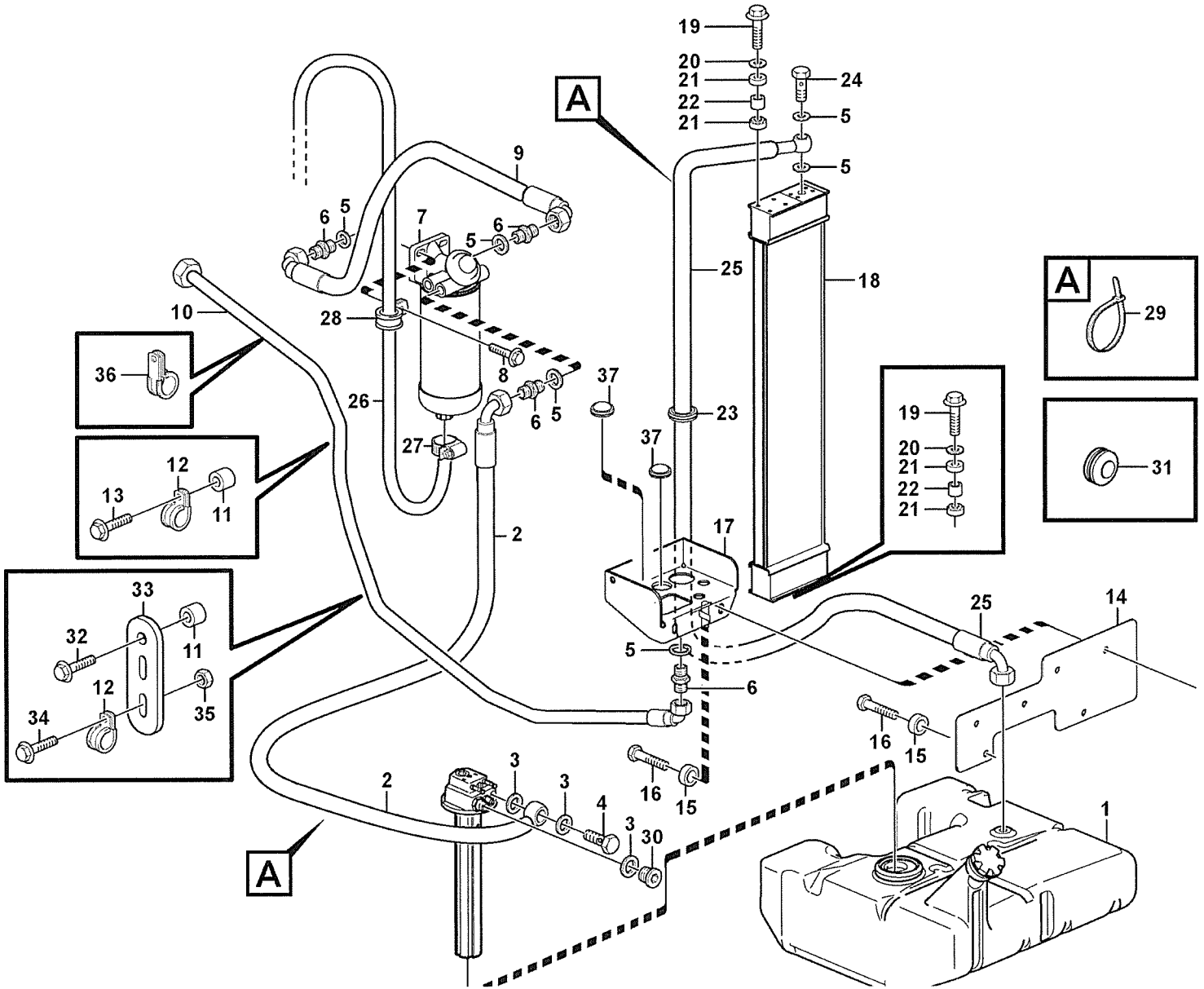

Volvo Construction Equipment

1013105

Fig.	Part No.	Quantity 1	2	3	PS	KIT	Description	Dénomination	Bezeichnung	Denominatición	Benämning	Notes
1		1					Fuel tank	Réservoir carburant	Kraftstofftank	Deposit combust	Bränsletank	See group 234, Page 87
2	**VOE 11410264**	1					Fuel pipe	Conduit carbura	Kraftstoffleitung	Tubo combustib	Bränslerör	SER NO - 1177 BRA SER NO - 70017
2	**VOE 11410526**	1					Fuel pipe	Conduit carbura	Kraftstoffleitung	Tubo combustib	Bränslerör	SER NO 1178 - 21614 BRA SER NO 70018 -
2	**VOE 11411056**	1					Fuel pipe	Conduit carbura	Kraftstoffleitung	Tubo combustib	Bränslerör	SE NO 21615 -
	VOE 4880492	1					•O-ring	•Joint Torique	•O-Ring	•Junta torica	•O-ring	
3	**VOE 976929**	3					Gasket	Joint	Dichtung	Junta	Packning	SER NO - 21614
3	**VOE 948883**	3					Plane Gasket	Joint Plan	Flachdichtung	Junta Plana	Planpackning	SER NO 21615 -
4	**VOE 7025167**	1					Hollow Screw	Vis Creuse	Hohlschraube	Tornillo hueco	Hålskruv	SER NO - 21614
4	**VOE 941686**	1					Hollow Screw	Vis Creuse	Hohlschraube	Tornillo hueco	Hålskruv	SER NO 21615 -
5	**VOE 948883**	6					Plane Gasket	Joint Plan	Flachdichtung	Junta Plana	Planpackning	
6	**VOE 14213266**	4					Fitting	Ecrou raccord	Verschraubung	Racor	Förskruvning	
7	**VOE 11110471**	1					Water Separator	Separateur Eau	Wasserabscheidr	Separador Agua	Vattenavskiljare	
	VOE 11110668	1					•Filter	•Filtre	•Filter	•Filtro	•Filter	(VOE 11110474)
7	**VOE 11110670**	1					Water Separator	Separateur Eau	Wasserabscheidr	Separador Agua	Vattenavskiljare	
8	**VOE 946329**	2					Flange screw	Vis à bride	Flanschschraube	Torn embridado	Flänsskruv	
9	**VOE 11410068**	1					Fuel pipe	Conduit carbura	Kraftstoffleitung	Tubo combustib	Bränslerör	
	VOE 4880492	2					•O-ring	•Joint Torique	•O-Ring	•Junta torica	•O-ring	
10	**VOE 11173542**	1					Fuel pipe	Conduit carbura	Kraftstoffleitung	Tubo combustib	Bränslerör	
	VOE 976971	1					•O-ring	•Joint Torique	•O-Ring	•Junta torica	•O-ring	
	VOE 4880492	1					•O-ring	•Joint Torique	•O-Ring	•Junta torica	•O-ring	
11	**VOE 11130278**	2					Spacer Sleeve	Doui.entretoise	Distanzhülse	Manguito Dist	Distanshylsa	SER NO - 21557
11	**VOE 11175803**	2					Spacer Sleeve	Doui.entretoise	Distanzhülse	Manguito Dist	Distanshylsa	SER NO 21558 -
12	**VOE 13949747**	2					Clamp	Pince Serrage	Klemme	Abrazadera	Klämma	
13	**VOE 946671**	2					Flange screw	Vis à bride	Flanschschraube	Torn embridado	Flänsskruv	SER NO - 21557
13	**VOE 13948217**	2					Screw	Vis	Schraube	Tornillo	Skruv	SER NO 21558 -
14		1			NS		Plate	Plaque	Platte	Placa	Platta	
15	**VOE 13948871**	4					Spacer Washer	Rond.entretoise	Abstandscheibe	Arandela Dist	Distansbricka	
16	**VOE 13945444**	4					Flange screw	Vis à bride	Flanschschraube	Torn embridado	Flänsskruv	

1		**Bränsleledningar, bränsletank - insprutningspump** **Tubos de combustible, depósito - bombe de inyección** **Kraftstoffleitungen, Kraftstofftank - Einspritzpumpe** **Conduits de carburant, réservoir - pompe d'injection** **Fuel pipes, fuel tank - injection pump**	Catalogue id **20008**	Group **235**
2			Illustr. No **1013105**	Section **100**
3			Issue **VOE 63E9920008**	Page **89**
4				
5		**STD, OPEN ROPS**		

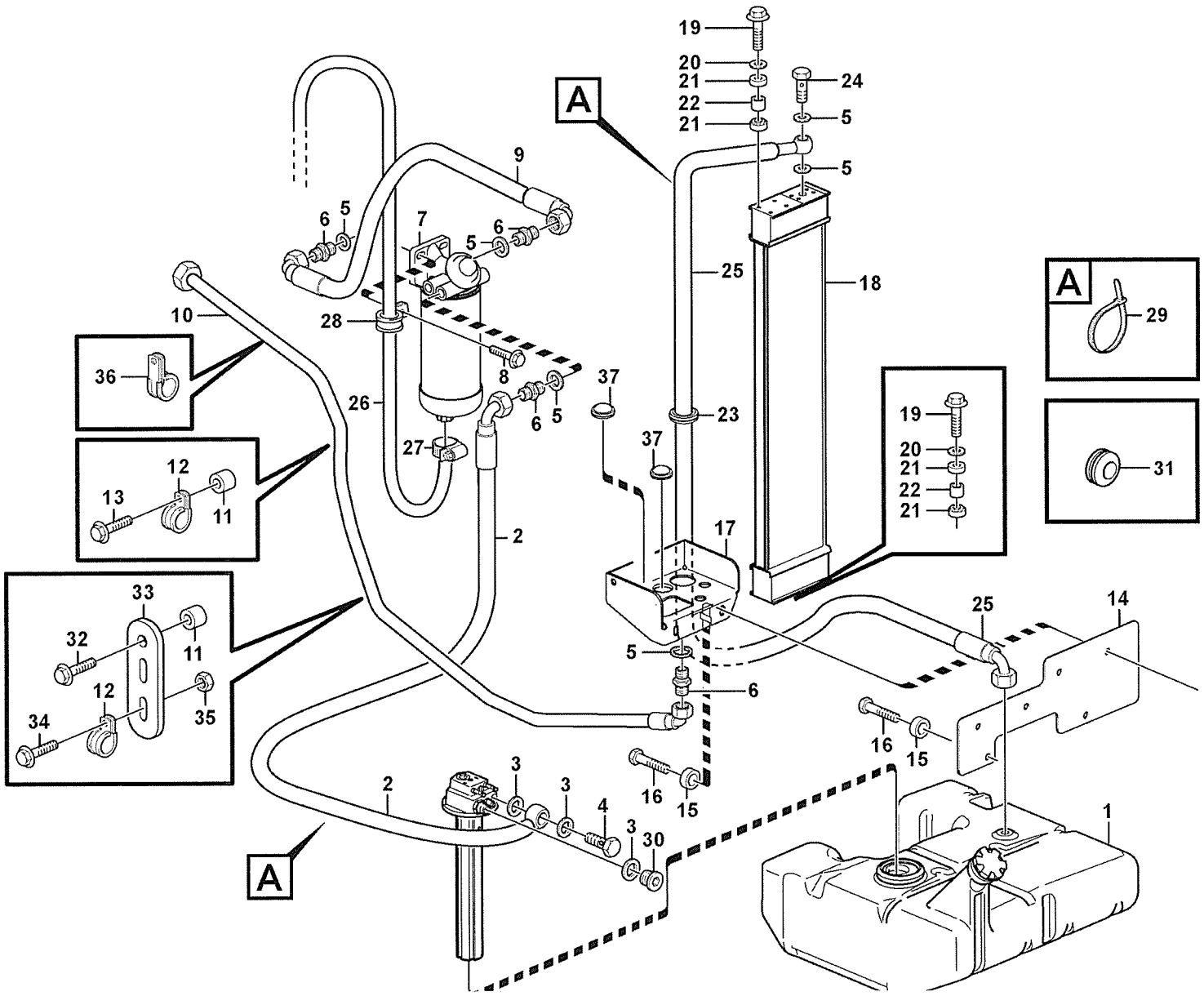

Volvo Construction Equipment
1013105

Fig.	Part No.	Quantity 1	2	3	PS	KIT	Description	Dénomination	Bezeichnung	Denominatición	Benämning	Notes
17		1			NS		Shelf	Planche	Ablage	Estante	Hylla	
18	**VOE 11110371**	1					Oil Cooler	Refroidisseur huile	Ölkühler	Enfriadores aceite	Oljekylare	
	VOE 11110389	1					Oil Cooler	Refroidisseur huile	Ölkühler	Enfriadores aceite	Oljekylare	82140 SER NO 21184 -
19	**VOE 946671**	4					Flange screw	Vis à bride	Flanschschraube	Torn embridado	Flänsskruv	
20	**VOE 925739**	4					Washer	Rondelle	Scheibe	Arandela	Bricka	
21	**VOE 11024753**	8					Rubber Damper	Amortis.caoutc.	Gummidämpfer	Amortig Goma	Gummidämpare	
22	**VOE 4951048**	4					Pipe	Canalisation	Rohrleitung	Canalizacion	Rör	
23	**VOE 13961962**	2					Ptct Bushing	Bague Protection	Schutzhulse	Buje Proteccion	Skyddsbussning	
24	**VOE 941686**	1					Hollow Screw	Vis Creuse	Hohlschraube	Tornillo hueco	Hålskruv	
25	**VOE 11410158**	1					Fuel pipe	Conduit carbura	Kraftstoffleitung	Tubo combustib	Bränslerör	L = 730 MM
26	**VOE 949908**	REQ					Hose	Durit	Schlauch	Tubo flexible	Slang	
27	**VOE 13975269**	1					Clamp	Pince Serrage	Klemme	Abrazadera	Klämma	
28	**VOE 980614**	1					Clamp	Pince Serrage	Klemme	Abrazadera	Klämma	
29	**VOE 4881440**	REQ					Strip Clamp	Ruban Serrage	Kabelbinder	Abraz Cinta	Bandklamma	
30	**VOE 945065**	1					Plug	Bouchon	Stopfen	Tapon	Plugg	SER NO - 21614
30	**VOE 13966143**	1					Plug	Bouchon	Stopfen	Tapon	Plugg	SER NO 21615 -
31	**VOE 961970**	1					Plug	Bouchon	Stopfen	Tapon	Plugg	
32	**VOE 946671**	1					Flange screw	Vis à bride	Flanschschraube	Torn embridado	Flänsskruv	SER NO - 21557
32	**VOE 13948217**	1					Screw	Vis	Schraube	Tornillo	Skruv	SER NO 21558 -
33	**VOE 13965534**	1					Bracket	Console	Konsole	Consola	Konsol	
34	**VOE 946440**	1					Flange screw	Vis à bride	Flanschschraube	Torn embridado	Flänsskruv	
35	**VOE 13945408**	1					Nut	Ecrou	Mutter	Tuerca	Mutter	
36	**VOE 952630**	1					Clamp	Pince Serrage	Klemme	Abrazadera	Klämma	
37	**VOE 943920**	2					Plug	Bouchon	Stopfen	Tapon	Plugg	

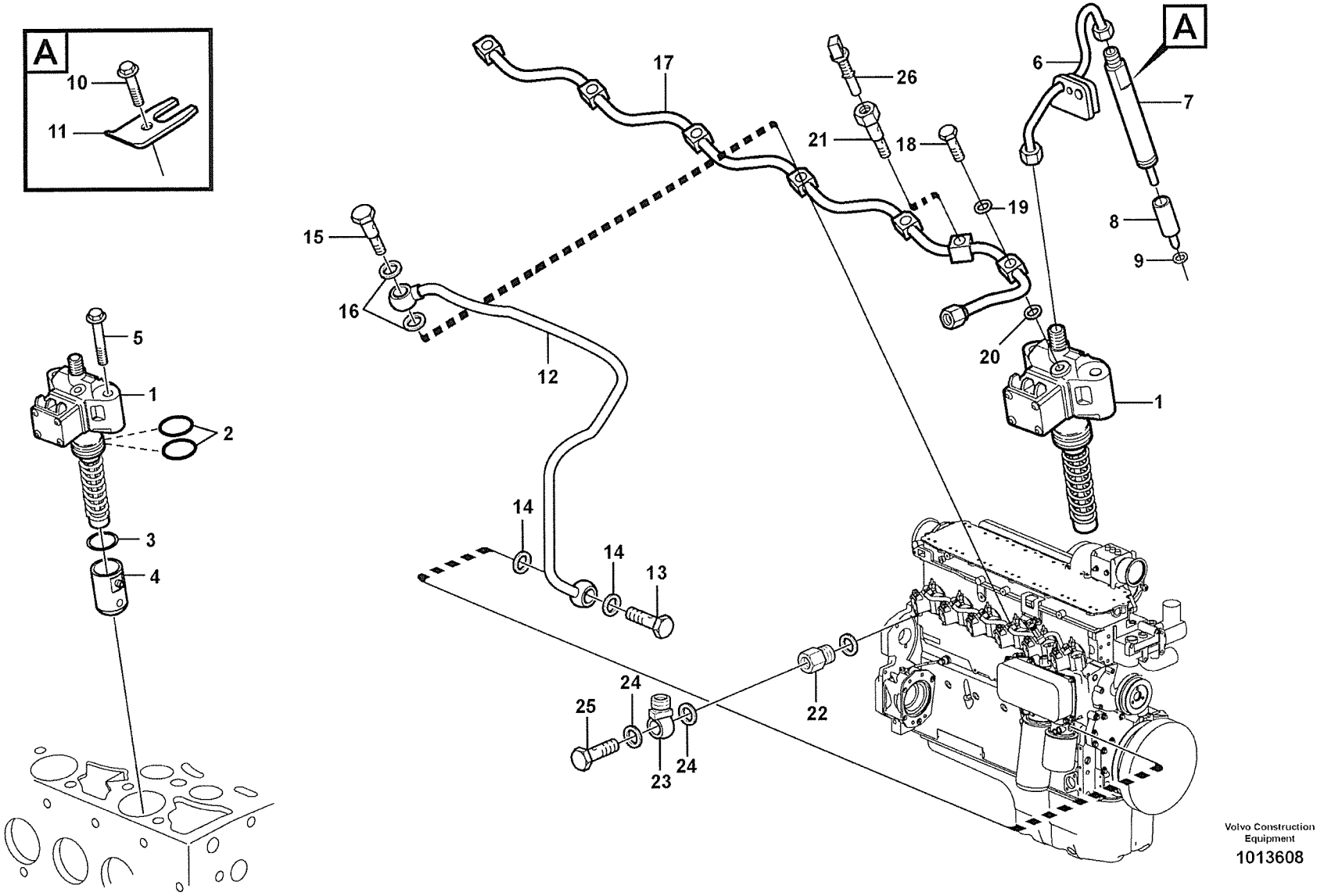

Volvo Construction Equipment

1013608

Fig.	Part No.	Quantity 1	2	3	P S	K I T	Description	Dénomination	Bezeichnung	Denominatición	Benämning	Notes
1	**VOE 20460075**	6					Injection Pump	Pompe Injection	Einspritzpumpe	Bomba Injeccion	Insprutn.pump	MA2301-MA2306
2	**VOE 20460073**	2					•O-ring	•Joint Torique	•O-Ring	•Junta torica	•O-ring	
3	**VOE 11700409**	6					Shim	Cale Reglage	Nachstellblech	Cuna de calzar	Justerbleck	
4	**VOE 11700392**	6					Roller	Galet	Rolle	Rodillo	Rulle	
5	**VOE 20450667**	12					Screw	Vis	Schraube	Tornillo	Skruv	
6	**VOE 20460100**	6					Fuel pipe	Conduit carbura	Kraftstoffleitung	Tubo combustib	Bränslerör	
7	**VOE 20549383**	6					Injector	Injecteur	Einspritzdüse	Inyector	Insprutare	
8	**VOE 20460098**	6					•Nozzle	•Nez D'injecteur	•Einspritzduse	•Tobera	•Spridare	
9	**VOE 11700426**	6					Seal	Joint	Dichtring	Junta	Tätning	
10	**VOE 20405559**	6					Screw	Vis	Schraube	Tornillo	Skruv	
11	**VOE 11700424**	12					Retainer	Retenue	Halter	Soporte	Hållare	
12	**VOE 20517097**	1					Fuel pipe	Conduit carbura	Kraftstoffleitung	Tubo combustib	Bränslerör	
13	**VOE 7025167**	1					•Hollow Screw	•Vis Creuse	•Hohlschraube	•Tornillo hueco	•Hålskruv	
14	**VOE 976929**	2					•Gasket	•Joint	•Dichtung	•Junta	•Packning	
15	**VOE 20502270**	1					•Hollow Screw	•Vis Creuse	•Hohlschraube	•Tornillo hueco	•Hålskruv	
16	**VOE 20460061**	2					•Seal	•Joint	•Dichtring	•Junta	•Tätning	
17	**VOE 20551457**	1					Fuel pipe	Conduit carbura	Kraftstoffleitung	Tubo combustib	Bränslerör	
18	**VOE 20502267**	4					•Fuel pipe	•Conduit carbura	•Kraftstoffleitung	•Tubo combustib	•Bränslerör	
19	**VOE 20460061**	5					•Seal	•Joint	•Dichtring	•Junta	•Tätning	
20	**VOE 20504411**	5					•Sealing ring	•Bague d'étanchéité	•Runddichtring	•Anillo reten	•Tätningsring	
21	**VOE 20482779**	1			SS		•Socket	•Socle	•Sockel	•Zocalo	•Sockel	
22	**VOE 20485256**	1					Screw	Vis	Schraube	Tornillo	Skruv	
	VOE 13947621	1					Plane Gasket	Joint Plan	Flachdichtung	Junta Plana	Planpackning	
23	**VOE 20459905**	1					Banjo Nipple	Raccord Banjo	Schwenknippel	Racor Banjo	Banjonippel	
24	**VOE 976929**	2					Gasket	Joint	Dichtung	Junta	Packning	
25	**VOE 11704362**	1					Delivery Valve	Soup.refouleme	Druckventil	Valvula Presion	Tryckventil	
26	**VOE 20450685**	1					Sensor	Capteur	Geber	Captador	Givare	

1	
2	
3	
4	
5	

Bränslerör och insprutare
Tuberías de combustible, inyector
Brennstoffrohre
Canalisation à combustible, injecteur
Fuel lines and injectors

Catalogue id	Group
20008	**237**
Illustr. No	Section
1013608	**100**
Issue	Page
VOE 63E9920008	**93**

VOLVO

L70E

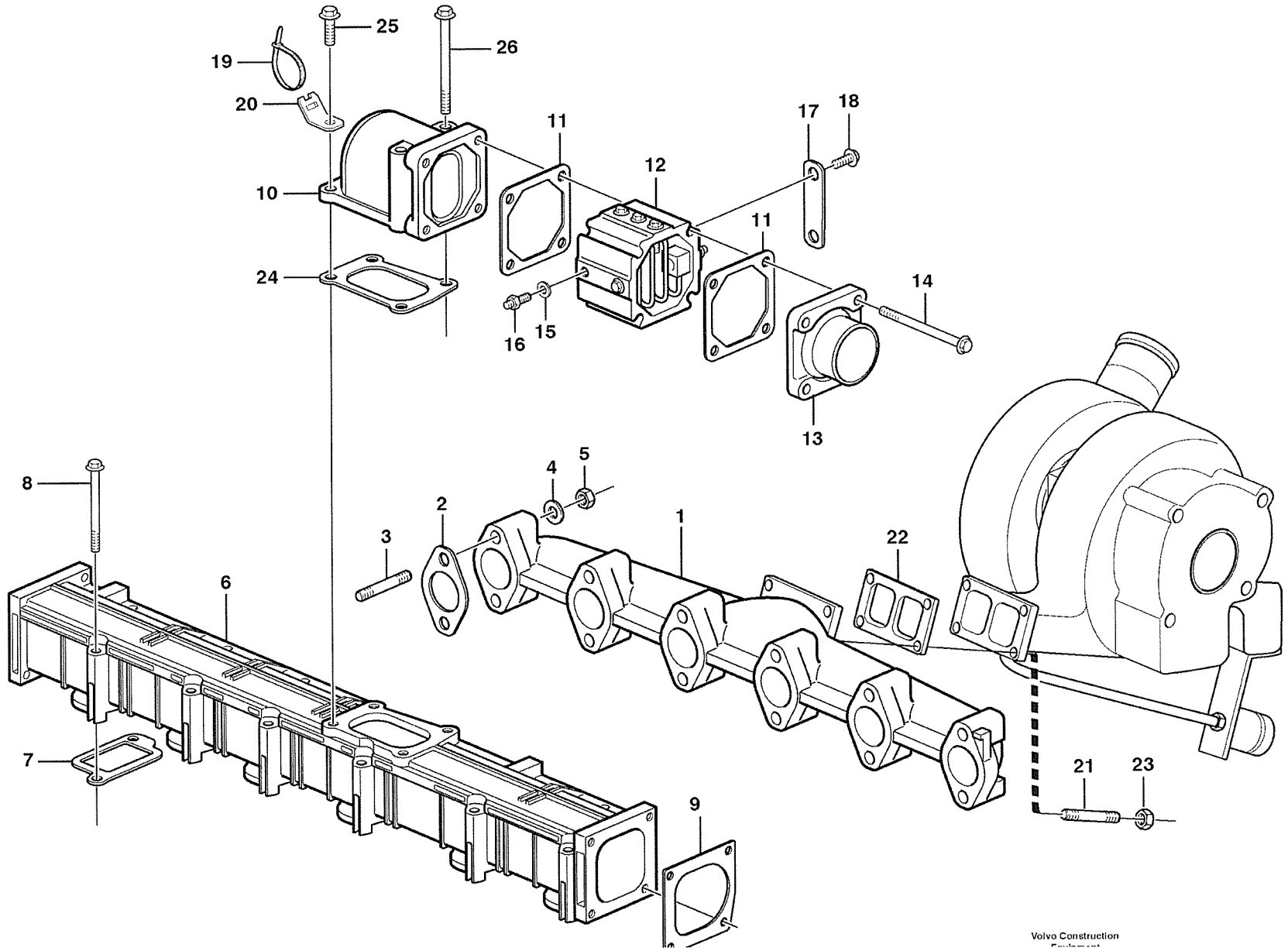

Volvo Construction Equipment

Fig.	Part No.	Quantity 1	2	3	P S	K I T	Description	Dénomination	Bezeichnung	Denominatición	Benämning	Notes
1	**VOE 20459234**	1					Exhaust Pipe	Tuyau d'échappemen.	Auspuffrohr	Tubo Escape	Avgasrör	
2	**VOE 20405589**	6			SS		Gasket	Joint	Dichtung	Junta	Packning	
3	**VOE 20575919**	12					Stud	Goujon	Stiftschraube	Esparrago	Pinnskruv	
4	**VOE 20405588**	12					Washer	Rondelle	Scheibe	Arandela	Bricka	
5	**VOE 20505959**	12					Hexagon Nut	Ecrou Hexagonal	Sechskantmutter	Tuerca Hexagon	Sexkantsmutter	
6	**VOE 20496558**	1					Charge Air Pipe	Tuyau Suralimen	Ladeluftrohr	Tubo Admis Aire	Laddluftrör	
7	**VOE 20459222**	6					Gasket	Joint	Dichtung	Junta	Packning	
8	**VOE 20459830**	12					Screw	Vis	Schraube	Tornillo	Skruv	
9	**VOE 20459226**	1					Gasket	Joint	Dichtung	Junta	Packning	
10	**VOE 20460126**	1					Pipe elbow	Tuyau coude	Rohrbiegung	Acodadura tubo	Rörkrök	
11	**VOE 20531832**	2					Gasket	Joint	Dichtung	Junta	Packning	(VOE 20517115)
12	**VOE 20498227**	1					Heater	Elément de chauffag	Heizkörper	Calefaccion	Värmeelement	SER NO - 876808
	VOE 20572806	1					Heater	Elément de chauffag	Heizkörper	Calefaccion	Värmeelement	SER NO 876809 -
13		1			NS		Adapter	Raccord Reduct.	Verbind Stutzen	Adaptador	Adapter	
14	**VOE 20460123**	4					Screw	Vis	Schraube	Tornillo	Skruv	
15	**VOE 20498524**	1					Sealing ring	Bague d'étanchéité	Runddichtring	Anillo reten	Tätningsring	
16	**VOE 20498498**	1					Connector	Raccord	Anschluss	Union	Anslutning	
17	**VOE 20517116**	1					Connector	Raccord	Anschluss	Union	Anslutning	
18	**VOE 20405898**	2					Screw	Vis	Schraube	Tornillo	Skruv	
19	**VOE 4881440**	1					Strip Clamp	Ruban Serrage	Kabelbinder	Abraz Cinta	Bandklamma	(VOE 948211)
20	**VOE 20450997**	1					Bracket	Console	Konsole	Consola	Konsol	
21	**VOE 20412314**	4					Stud	Goujon	Stiftschraube	Esparrago	Pinnskruv	
22	**VOE 20405970**	1					Gasket	Joint	Dichtung	Junta	Packning	
23	**VOE 20412308**	4					Hexagon Nut	Ecrou Hexagonal	Sechskantmutter	Tuerca Hexagon	Sexkantsmutter	
24	**VOE 20460122**	1			SS		Gasket	Joint	Dichtung	Junta	Packning	
25	**VOE 20405504**	2					Screw	Vis	Schraube	Tornillo	Skruv	
26	**VOE 20460124**	2					Screw	Vis	Schraube	Tornillo	Skruv	

1		**Insugningsrör och avgasgrenrör** **Tubo admisión y múltiple escape** **Ansaugrohr und Auspuffkrümmer** **Tubulure admission et tubulure echappement** **Inlet manifold and exhaust manifold**	Catalogue id **20008**	Group **251**
2				
3			Illustr. No **1003991**	Section **100**
4				
5			Issue **VOE 63E9920008**	Page **95**

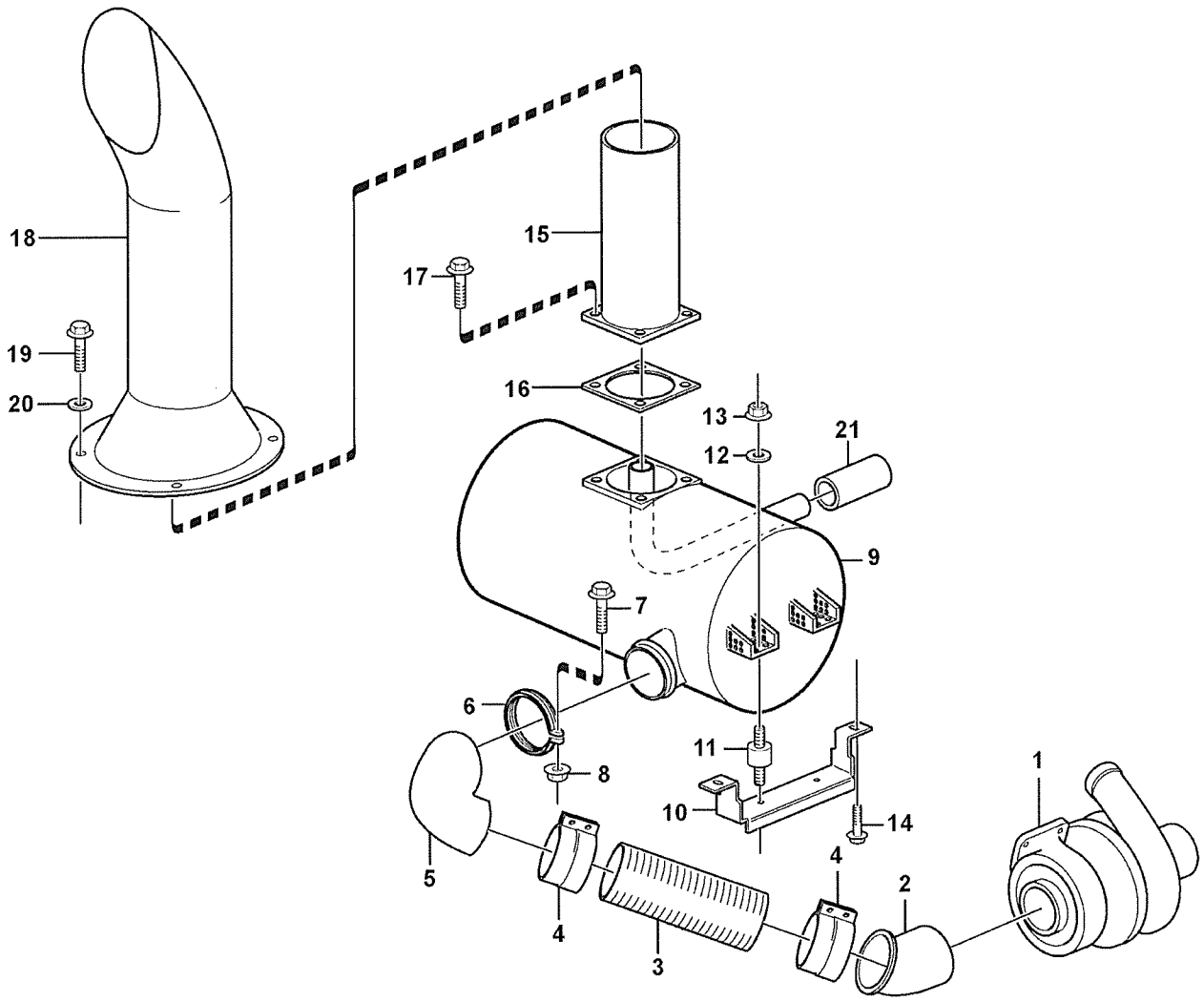

Volvo Construction Equipment

1013148

Fig.	Part No.	Quantity 1	2	3	PS	KIT	Description	Dénomination	Bezeichnung	Denominatición	Benämning	Notes
1		1					Turbo	Turbo	Turbo	Turbo	Turbo	See group 255, Page 99
2	**VOE 11172889**	1					Exhaust Pipe	Tuyau d'échappemen.	Auspuffrohr	Tubo Escape	Avgasrör	
3	**VOE 11110351**	1					Exhaust Hose	Flex.echappeme.	Auspuffschlauch	Manguera Tub Es	Avgasslang	
4	**VOE 11110355**	2					Clamp	Pince Serrage	Klemme	Abrazadera	Klämma	
5	**VOE 11172244**	1					Exhaust Pipe	Tuyau d'échappemen.	Auspuffrohr	Tubo Escape	Avgasrör	
6	**VOE 1624613**	1					Clamp	Pince Serrage	Klemme	Abrazadera	Klämma	
7	**VOE 13965179**	1					Flange screw	Vis à bride	Flanschschraube	Torn embridado	Flänsskruv	
8	**VOE 13945408**	1					Nut	Ecrou	Mutter	Tuerca	Mutter	
9	**VOE 11110309**	1					Muffler	Silencieux	Schalldämpfer	Silencioso	Ljuddämpare	
10	**VOE 11174246**	1					Attaching Plate	Fer Fixation	Befestigungslasche	Plato Fijacion	Fästjärn	
11	**VOE 11110276**	4					Rubber cushion	Coussin caoutc.	Gummikissen	Cojin goma	Gummikudde	
12	**VOE 13960145**	4					Washer	Rondelle	Scheibe	Arandela	Bricka	
13	**VOE 13971096**	8					Flange nut	Ecrou accouple.	Bundmutter	Tuerca embridad	Flänsmutter	
14	**VOE 13946752**	4					Screw	Vis	Schraube	Tornillo	Skruv	
15	**VOE 11110273**	1					Exhaust Pipe	Tuyau d'échappemen.	Auspuffrohr	Tubo Escape	Avgasrör	
16	**VOE 4773684**	1					Gasket	Joint	Dichtung	Junta	Packning	
17	**VOE 13971019**	4					Screw	Vis	Schraube	Tornillo	Skruv	
18	**VOE 11148403**	1					Ejector Pipe	Tube Ejecteur	Ejektorrohr	Tubo Eyector	Ejektorrör	
19	**VOE 946472**	4					Flange screw	Vis à bride	Flanschschraube	Torn embridado	Flänsskruv	
20	**VOE 13960143**	4					Washer	Rondelle	Scheibe	Arandela	Bricka	
21	**VOE 4932563**	1					Rubber Bushing	Bagu.caoutchouc	Gummibuchse	Buje Goma	Gummibussning	82281

1		**Avgassystem, ljuddämpare** **Sistema de escape, silenciador** **Auspuffsystem, Schalldämpfer** **Système d'áspiration, silencieux** **Exhaust system, silencer**	Catalogue id **20008**	Group **252**
2				
3			Illustr. No **1013148**	Section **100**
4				
5		**STD, OPEN ROPS**	Issue **VOE 63E9920008**	Page **97**

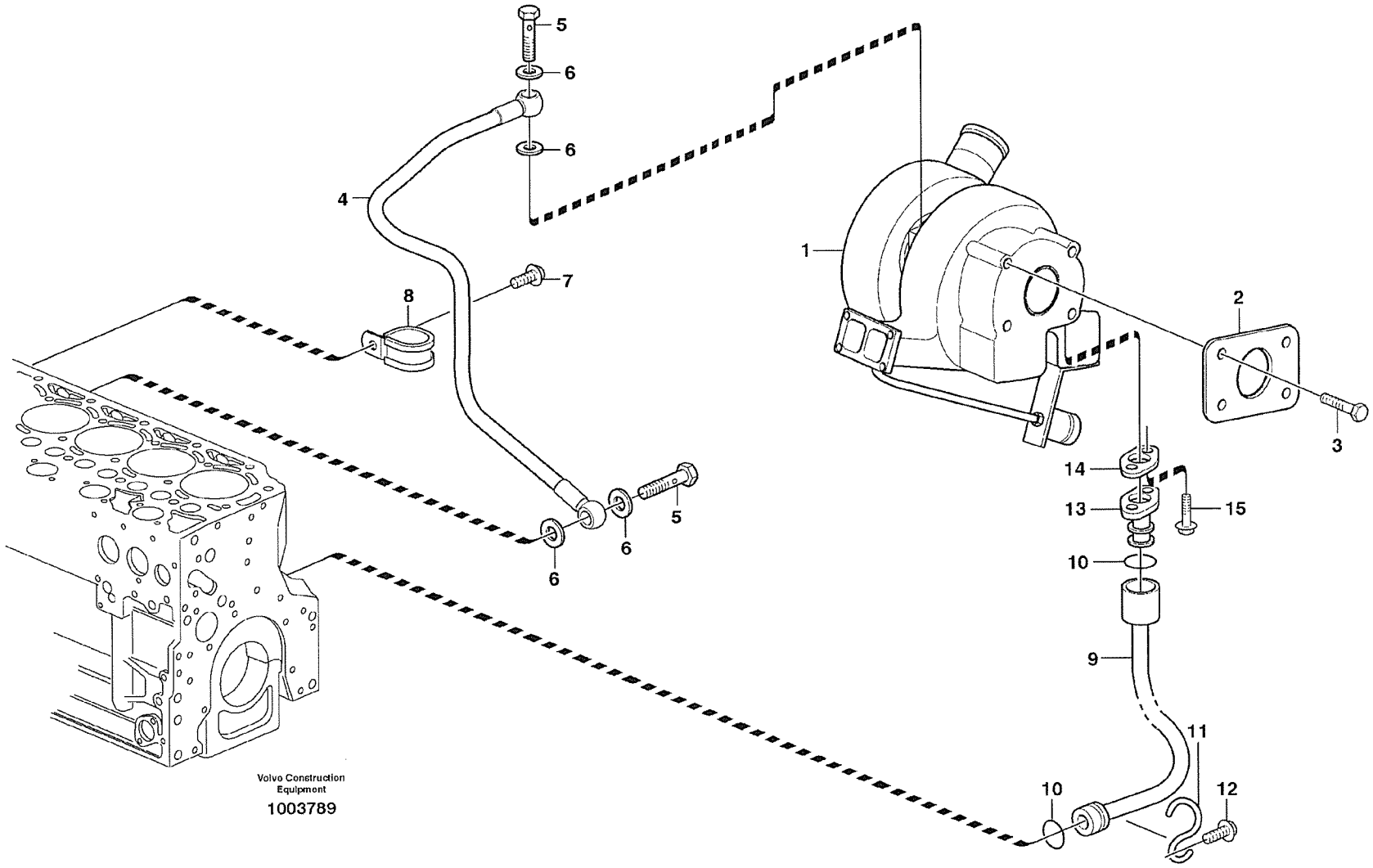
5
6
6
4
7
8
1
2
3
14
13
15
10
9
11
10
12
6
5
6
Volvo Construction Equipment
1003789

Fig.	Part No.	Quantity 1	2	3	PS	KIT	Description	Dénomination	Bezeichnung	Denominatición	Benämning	Notes
1	**VOE 20517286**	1			SS		Turbocharger	Turbocompresse.	Abgasturbolader	Turbocompresor	Turbokompressor	
2	**VOE 20405969**	1					Gasket	Joint	Dichtung	Junta	Packning	
3	**VOE 20405874**	4					Screw	Vis	Schraube	Tornillo	Skruv	
4	**VOE 20459188**	1					Oil Line	Conduit Huile	Ölleitung	Tubo Aceite	Oljeledning	
5	**VOE 7025167**	2					Hollow Screw	Vis Creuse	Hohlschraube	Tornillo hueco	Hålskruv	
6	**VOE 13947621**	4					Plane Gasket	Joint Plan	Flachdichtung	Junta Plana	Planpackning	
7	**VOE 20450987**	1					Clamp	Pince Serrage	Klemme	Abrazadera	Klämma	
8	**VOE 20405792**	1					Screw	Vis	Schraube	Tornillo	Skruv	
9	**VOE 20459174**	1					Return Line	Conduit Retour	Ruckaufleitung	Conduct Retorn	Returledning	
10	**VOE 20405822**	2					Sealing ring	Bague d'étanchéité	Runddichtring	Anillo reten	Tätningsring	
11	**VOE 20405789**	1					Retainer	Retenue	Halter	Soporte	Hållare	
12	**VOE 20405792**	1					Screw	Vis	Schraube	Tornillo	Skruv	
13	**VOE 20459178**	1					Flange	Flasque	Flansch	Brida	Fläns	
14	**VOE 20405790**	1					Gasket	Joint	Dichtung	Junta	Packning	
15	**VOE 20405885**	2					Screw	Vis	Schraube	Tornillo	Skruv	

1		**Turbokompressor med monteringsdetaljer** **Turboalimentador con accesorios de montaje** **Torbolader mit Anbauteilen** **Turbocompresseur avec pièces de montage** **Turbocharger with fitting parts**	Catalogue id **20008**	Group **255**
2				
3			Illustr. No **1003789**	Section **100**
4				
5			Issue **VOE 63E9920008**	Page **99**

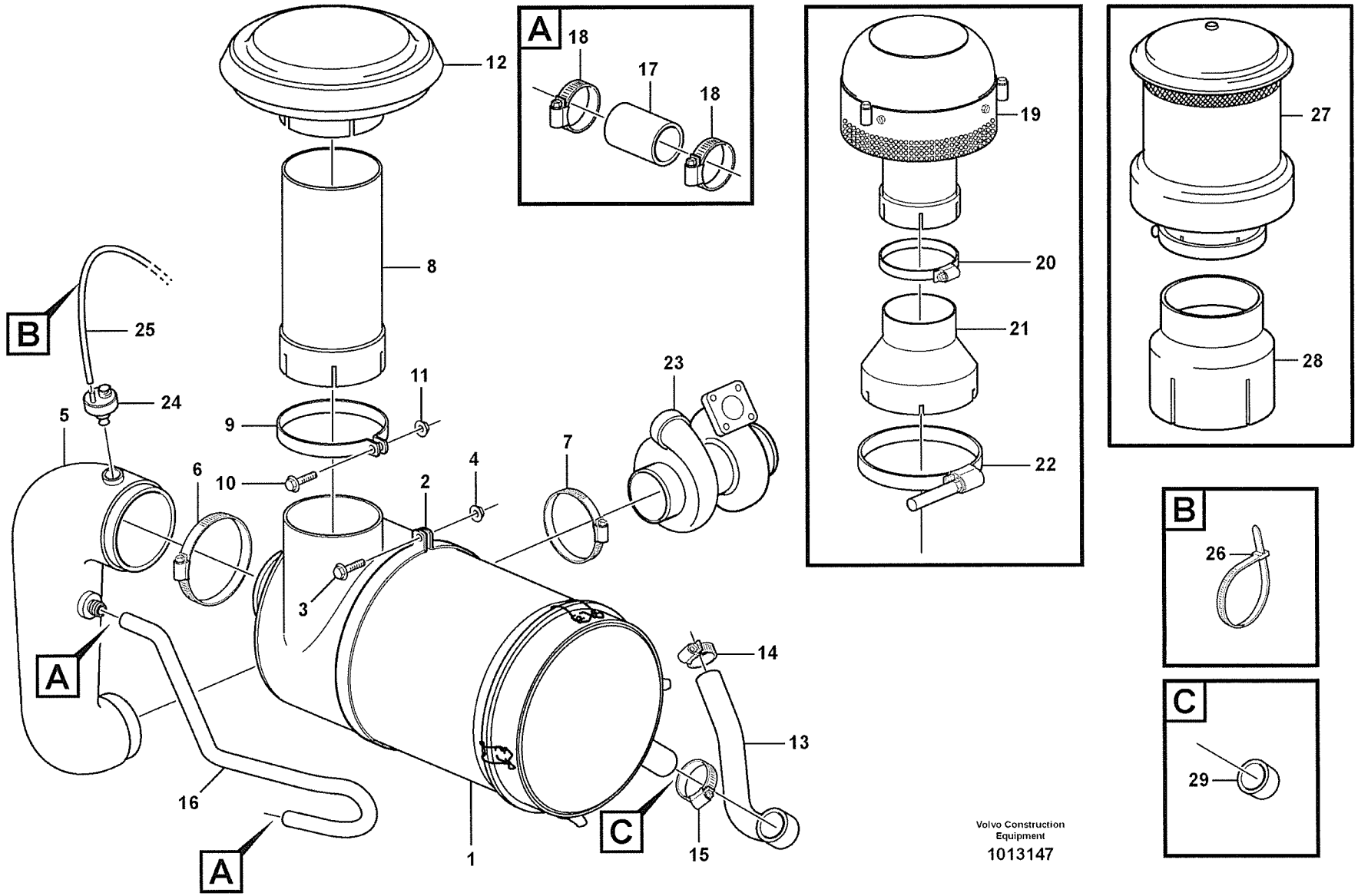

Volvo Construction Equipment
1013147

Fig.	Part No.	Quantity 1	2	3	PS	KIT	Description	Dénomination	Bezeichnung	Denominatición	Benämning	Notes
1	**VOE 14346120**	1					Air Cleaner	Filtre Air	Luftfilter	Filtro Aire	Luftrenare	See group 256, Page 103
2	**VOE 14346045**	2					Tensioning Band	Ruban Serrage	Spannband	Cinta Tensora	Spännband	
3	**VOE 946671**	2					Flange screw	Vis à bride	Flanschschraube	Torn embridado	Flänsskruv	
4	**VOE 13945408**	2					Nut	Ecrou	Mutter	Tuerca	Mutter	
5	**VOE 11410091**	1					Hose	Durit	Schlauch	Tubo flexible	Slang	
6	**VOE 1544734**	1					Hose Clamp	Collier Serrage	Schlauchschelle	Abraz Manguera	Slangklamma	
7	**VOE 1544732**	1					Hose Clamp	Collier Serrage	Schlauchschelle	Abraz Manguera	Slangklamma	
8	**VOE 11172892**	1					Tube	Tube	Rohr	Tubo	Rör	
9	**VOE 982444**	1					Clamp	Pince Serrage	Klemme	Abrazadera	Klämma	
10	**VOE 13965185**	1					Flange screw	Vis à bride	Flanschschraube	Torn embridado	Flänsskruv	
11	**VOE 13971095**	1					Flange nut	Ecrou accouple.	Bundmutter	Tuerca embridad	Flänsmutter	
12	**VOE 11110213**	1					Cover	Capot	Haube	Capo	Huv	
13	**VOE 11410085**	1					Hose	Durit	Schlauch	Tubo flexible	Slang	
14	**VOE 943476**	1					Hose Clamp	Collier Serrage	Schlauchschelle	Abraz Manguera	Slangklamma	
15	**VOE 943479**	1					Hose Clamp	Collier Serrage	Schlauchschelle	Abraz Manguera	Slangklamma	
16	**VOE 11180505**	1					Pipe	Canalisation	Rohrleitung	Canalizacion	Rör	
17	**VOE 190993**	REQ					Hose	Durit	Schlauch	Tubo flexible	Slang	2 X L = 80 MM
18	**VOE 13943474**	4					Hose Clamp	Collier Serrage	Schlauchschelle	Abraz Manguera	Slangklamma	
19	**VOE 11180655**	1					Pre-cleaner	Prefiltre	Vorreiniger	Prefiltro	Förrenare	82281
20	**VOE 1660378**	1					Hose Clamp	Collier Serrage	Schlauchschelle	Abraz Manguera	Slangklamma	82281
21	**VOE 14342769**	1					Rubber Sleeve	Douille Caoutch	Gummimanschette	Manguito Goma	Gummihylsa	82281
22	**VOE 1544736**	1					Hose Clamp	Collier Serrage	Schlauchschelle	Abraz Manguera	Slangklamma	82281
23		1					Turbocharger	Turbocompresse.	Turbolader	Turbocompresor	Turbokompressor	See group 255, Page 99
24	**VOE 20560843**	1					Vacuum Switch	Contact Depres.	Vakuumschalter	Contacto Vacio	Vakuumkontakt	SE2501, SE2502
	VOE 20565673	1					Vacuum Switch	Contact Depres.	Vakuumschalter	Contacto Vacio	Vakuumkontakt	80945 80945
25	**VOE 969021**	REQ					Hose	Durit	Schlauch	Tubo flexible	Slang	
26	**VOE 4881440**	1					Strip Clamp	Ruban Serrage	Kabelbinder	Abraz Cinta	Bandklamma	
27	**VOE 11043114**	1					Pre-cleaner	Prefiltre	Vorreiniger	Prefiltro	Förrenare	80946
28	**VOE 11410357**	1					Tube	Tuyau	Rohr	Tubo	Rör	80946
29	**VOE 14342769**	1					Rubber Sleeve	Douille Caoutch	Gummimanschette	Manguito Goma	Gummihylsa	82281

1	
2	
3	
4	
5	

Luftrenare med monteringsdetaljer
Filtro de aire con accesoris de montaje
Luftfilter mit Anbauteilen
Filtre à air avec pièces de montage
Air filter with fitting parts

STD, OPEN ROPS

Catalogue id	Group
20008	**256**
Illustr. No	Section
1013147	**100**
Issue	Page
VOE 63E9920008	**101**

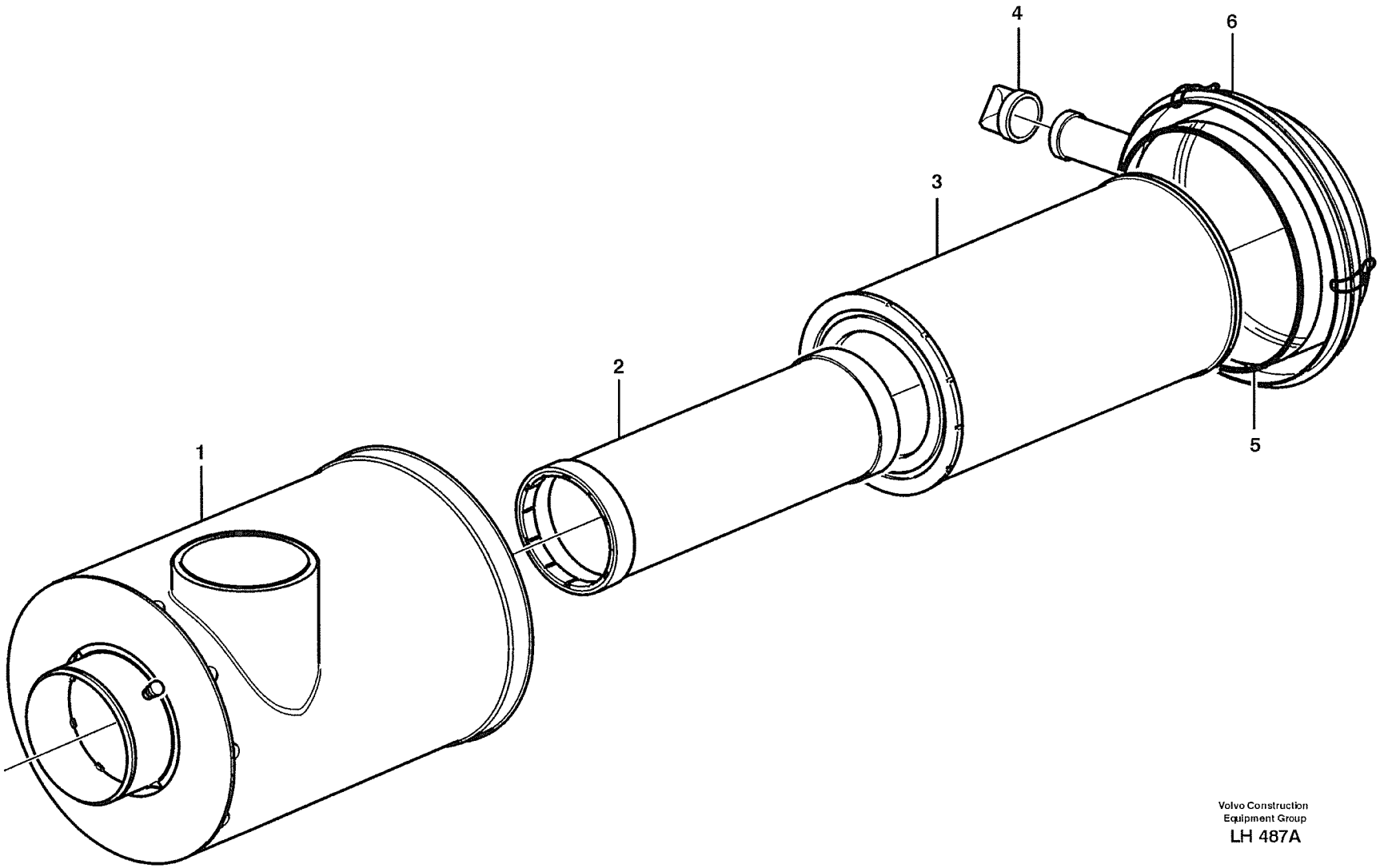

Volvo Construction
Equipment Group
LH 487A

Fig.	Part No.	Quantity 1	2	3	PS	KIT	Description	Dénomination	Bezeichnung	Denominatición	Benämning	Notes
,1	**VOE 14346120**	1					Air Cleaner	Filtre Air	Luftfilter	Filtro Aire	Luftrenare	
2	**VOE 11110176**	1					•Safety filter	•Filtre de sécurité	•Sicherheitsfilter	•Filtro de seguridad	•Säkerhetsfilter	
3	**VOE 11110175**	1					•Filter	•Filtre	•Filter	•Filtro	•Filter	
4	**VOE 11705911**	1					•Valve	•Soupape	•Ventil	•Valvula	•Ventil	
5	**VOE 11705910**	1					•O-ring	•Joint Torique	•O-Ring	•Junta torica	•O-ring	
6	**VOE 11705909**	1					•Cap	•Chapeau	•Kappe	•Caperuza	•Lock	
	VOE 11708377	1					•Nipple	•Raccord	•Nippel	•Niple	•Nippel	

1		**Luftrenare** **Filtro de aire** **Luftfilter** **Purificateur d'air** **Air filter**	Catalogue id **20008**	Group **256**
2				
3			Illustr. No **LH487A**	Section **150**
4				
5		**STD, OPEN ROPS**	Issue **VOE 63E9920008**	Page **103**

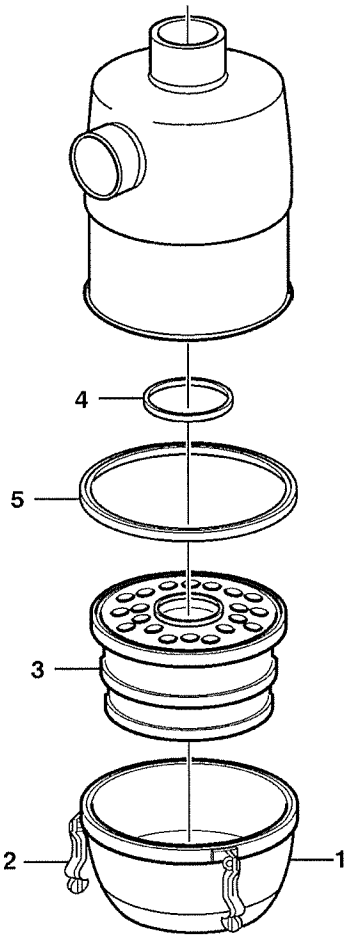

Volvo Construction
Equipment Group
EC 347

Fig.	Part No.	Quantity 1	2	3	PS	KIT	Description	Dénomination	Bezeichnung	Denominatición	Benämning	Notes
	VOE 4880805	1					Air filter	Filtre a air	Luftfilter	Filtro de aire	Luftfilter	
1	**VOE 6212135**	1					•Reservoir	•Reservoir	•Behälter	•Deposito	•Behållare	
2	**VOE 6634778**	3					•Latch	•Poignee Blocage	•Knebel	•Mango Seguridad	•Låsvred	
3	**VOE 6212136**	1					•Insert	•Cartouche	•Einsatz	•Elemento	•Insats	
4	**VOE 6212282**	1					•Sealing ring	•Bague d'étanchéité	•Runddichtring	•Anillo reten	•Tätningsring	
5	**VOE 6212283**	1					•Sealing ring	•Bague d'étanchéité	•Runddichtring	•Anillo reten	•Tätningsring	

1		**Luftrenare** **Filtro de aire** **Luftfilter** **Purificateur d'air** **Air filter**	Catalogue id **20008**	Group **256**
2				
3			Illustr. No **EC347**	Section **200**
4				
5		**80945**	Issue **VOE 63E9920008**	Page **105**

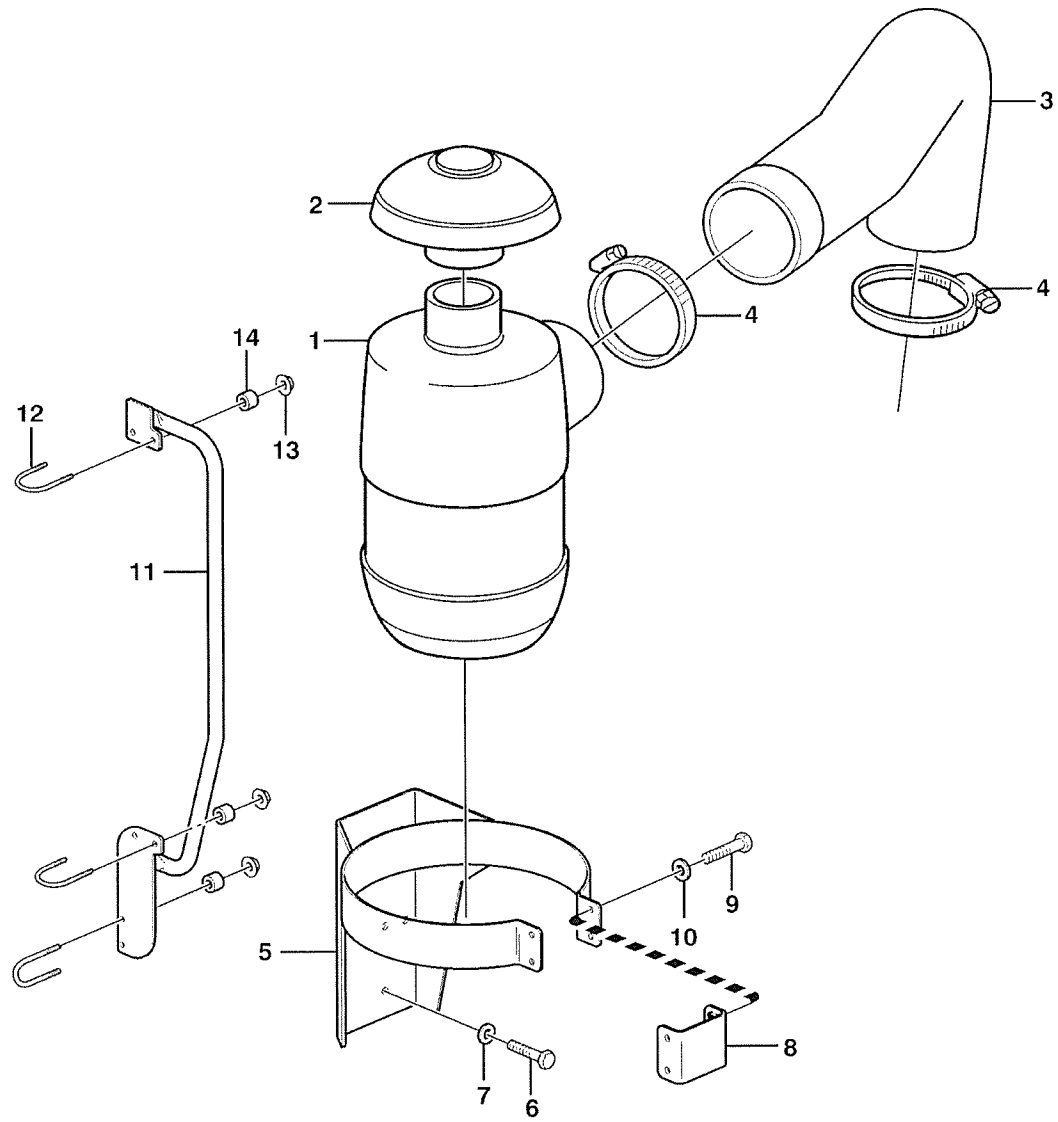

Volvo Construction Equipment
1008257

Fig.	Part No.	Quantity 1	2	3	PS	KIT	Description	Dénomination	Bezeichnung	Denominatición	Benämning	Notes
1		1					Air filter	Filtre air	Luftfilter	Filtro aire	Luftfilter	See group 256, Page 105
2	**VOE 11707307**	1					Cover	Capot	Haube	Capo	Huv	(VOE 784112)
3	**VOE 11173903**	1					Hose	Flexible	Schlauch	Manguera	Slang	
4	**VOE 943485**	2					Hose Clamp	Collier Serrage	Schlauchschelle	Abraz Manguera	Slangklamma	
5	**VOE 11173901**	1					Bracket	Console	Konsole	Consola	Konsol	
6	**VOE 13965190**	3					Screw	Vis	Schraube	Tornillo	Skruv	
7	**VOE 13960143**	3					Washer	Rondelle	Scheibe	Arandela	Bricka	
8	**VOE 11410207**	1					Brace	Etrier	Bugel	Brida	Bygel	
9	**VOE 15945444**	4					Screw	Vis	Schraube	Tornillo	Skruv	
10	**VOE 13960141**	4					Washer	Rondelle	Scheibe	Arandela	Bricka	
11	**VOE 11180884**	1					Handle	Poignee	Griff	Mango	Handtag	
12	**VOE 11130269**	3					Clamp	Pince Serrage	Klemme	Abrazadera	Klämma	
13	**VOE 13945408**	6					Nut	Ecrou	Mutter	Tuerca	Mutter	
14	**VOE 13949873**	6					Spacer Washer	Rond.entretoise	Abstandscheibe	Arandela Dist	Distansbricka	

1		**Oljebadsfilter** **Filtro de aceite** **Ölbadfilter** **Filtre a bain** **Oil bath filter**	Catalogue id **20008**	Group **256**
2				
3			Illustr. No **1008257**	Section **250**
4				
5		**80945**	Issue **VOE 63E9920008**	Page **107**

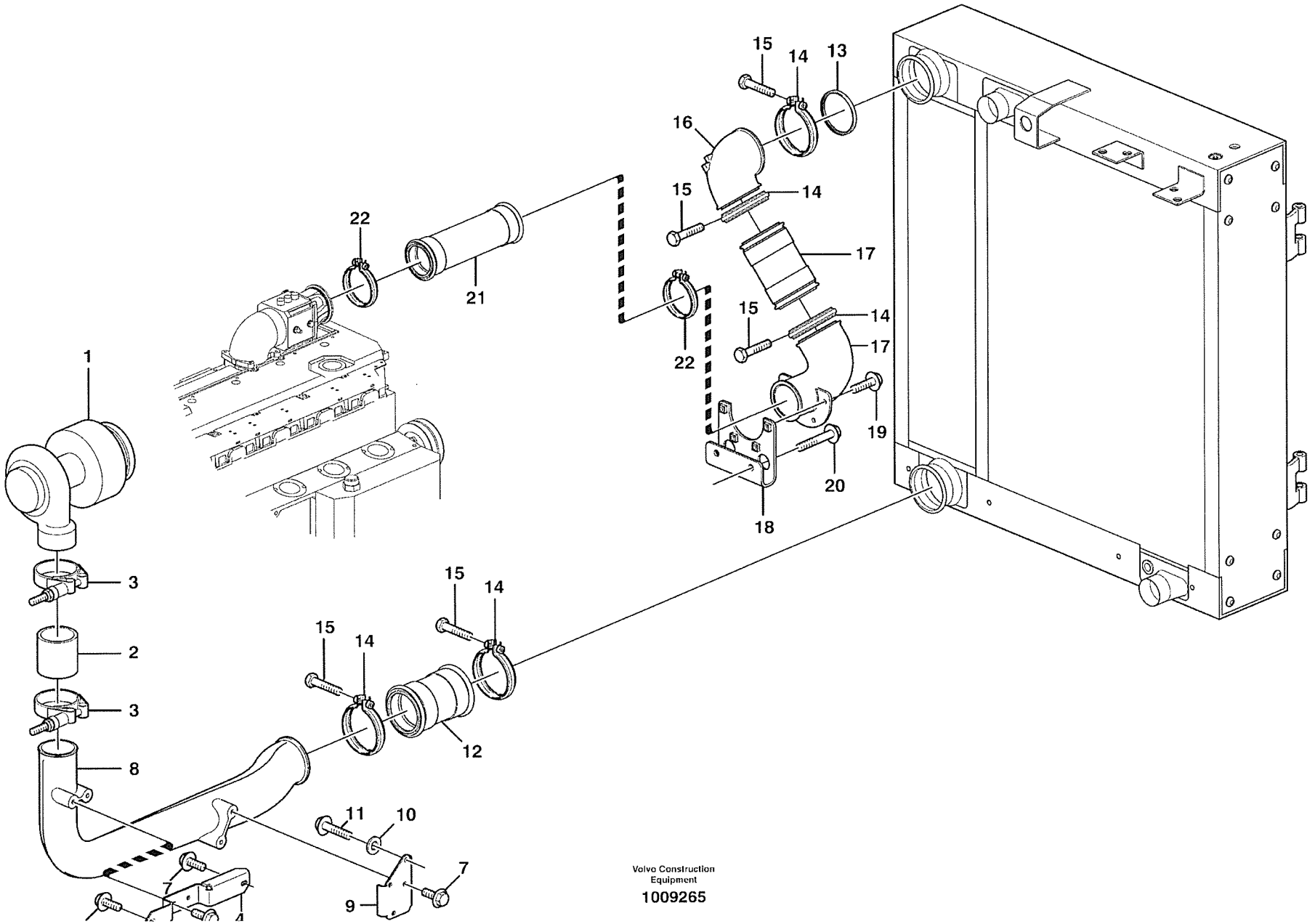

Volvo Construction Equipment

1009265

Fig.	Part No.	Quantity 1	2	3	PS	KIT	Description	Dénomination	Bezeichnung	Denominatición	Benämning	Notes
1		1					Turbo	Turbo	Turbo	Turbo	Turbo	See group 255, Page 99
2	**VOE 11110354**	1					Charge Air Hose	Flexible d'air de surali	Ladeluftschl.	Mang Carga Aire	Laddluftslang	
3	**VOE 1544730**	2					Hose Clamp	Collier Serrage	Schlauchschelle	Abraz Manguera	Slangklamma	
4	**VOE 11173932**	1					Attachment	Fixation	Halterung	Fijacion	Fäste	
5	**VOE 930436**	1					Spacer Ring	Bagu.entretoise	Abstandring	Anillo Dist	Distansring	
6	**VOE 13947760**	1					Flange screw	Vis à bride	Flanschschraube	Torn embridado	Flänsskruv	
7	**VOE 13946173**	5					Flange screw	Vis à bride	Flanschschraube	Torn embridado	Flänsskruv	
8	**VOE 11172879**	1					Tube	Tube	Rohr	Tubo	Rör	
9	**VOE 11410370**	1					Anchorage	Fixation	Halterung	Fijacion	Fäste	
10	**VOE 930840**	2					Washer	Rondelle	Scheibe	Arandela	Bricka	
11	**VOE 983245**	2					Hexagon screw	Vis a tête hexagonale	Sechskantschr.	Tornillo hexago	Sexkantsskruv	
12	**VOE 11110496**	2					Hose	Durit	Schlauch	Tubo flexible	Slang	(VOE 11110352)
13	**VOE 1675066**	1					Sealing ring	Bague d'étanchéité	Runddichtring	Anillo reten	Tätningsring	
14	**VOE 1676424**	5					Clamp	Pince Serrage	Klemme	Abrazadera	Klämma	
15	**VOE 13948356**	7					Flange screw	Vis à bride	Flanschschraube	Torn embridado	Flänsskruv	
16	**VOE 11172451**	1					Pipe Bend	Coude	Rohrkrümmer	Acodadura	Rörböj	
17	**VOE 11173523**	1					Tube	Tube	Rohr	Tubo	Rör	
18	**VOE 11172926**	1					Anchorage	Fixation	Halterung	Fijacion	Fäste	
19	**VOE 13945444**	4					Flange screw	Vis à bride	Flanschschraube	Torn embridado	Flänsskruv	
20	**VOE 13965187**	2					Flange screw	Vis à bride	Flanschschraube	Torn embridado	Flänsskruv	
21	**VOE 11110499**	1					Charge Air Hose	Flexible d'air de surali	Ladeluftschl.	Mang Carga Aire	Laddluftslang	
22	**VOE 8149651**	2					Clamp	Collier serrage	Klemme	Abrazadera	Klamma	

1		**Laddluftkylare** **Intercooler** **Intercooler** **Refroidisseur intermédiaire** **Intercooler**	Catalogue id **20008**	Group **258**
2				
3			Illustr. No **1009265**	Section **100**
4				
5		**STD, OPEN ROPS**	Issue **VOE 63E9920008**	Page **109**

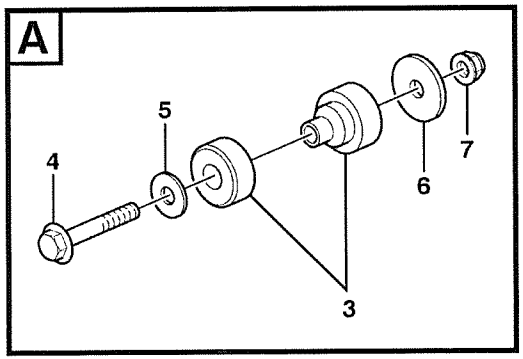
A
5
4
7
6
3

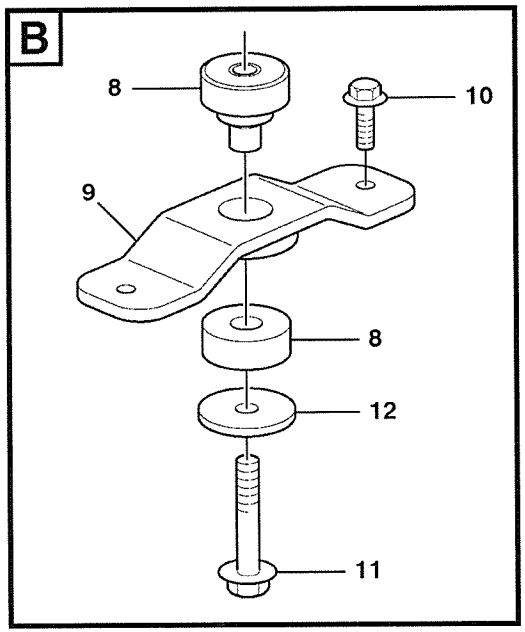
B
8
10
9
8
12
11

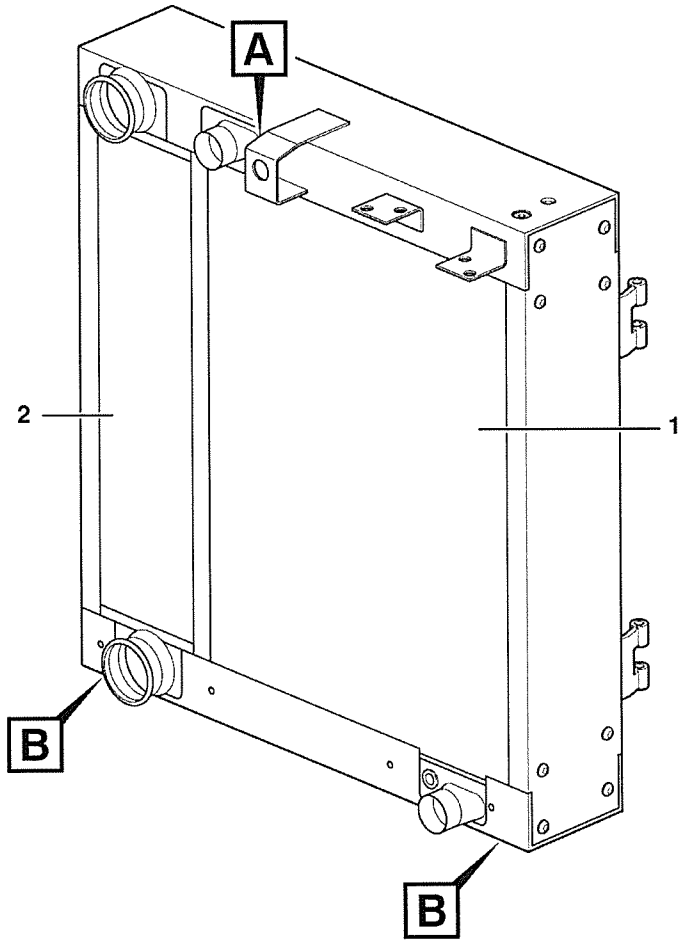
A
2
1
B
B

Fig.	Part No.	Quantity 1	2	3	PS	KIT	Description	Dénomination	Bezeichnung	Denominatición	Benämning	Notes
		1			NS		Radiator	Radiateur	Radiator	Radiador	Radiator	
			1		NS		Radiator	Radiateur	Radiator	Radiador	Radiator	
1	**VOE 11110503**	1					•Radiator	•Radiateur	•Radiator	•Radiador	•Radiator	
	VOE 11110553		1				•Radiator	•Radiateur	•Radiator	•Radiador	•Radiator	
2	**VOE 11110504**	1					•Chg Air Cooler	•Refoi.air Sural	•Ladeluftkuhler	•Enfriad Air Car	•Laddluftkylare	
	VOE 11110507		1				•Chg Air Cooler	•Refoi.air Sural	•Ladeluftkuhler	•Enfriad Air Car	•Laddluftkylare	
3	**VOE 14264044**	1					Rubber Damper	Amortis.caoutc.	Gummidämpfer	Amortig Goma	Gummidämpare	
4	**VOE 13965196**	1					Screw	Vis	Schraube	Tornillo	Skruv	
5	**VOE 13960145**	2					Washer	Rondelle	Scheibe	Arandela	Bricka	
6	**VOE 11173827**	1					Washer	Rondelle	Scheibe	Arandela	Bricka	
7	**VOE 971099**	1					Flange Lock Nut	Contre écrou bride	Flanschmutter	Contratuer Embr	Flänslåsmutter	(VOE 13971099)
8	**VOE 14264045**	2					Rubber Damper	Amortis.caoutc.	Gummidämpfer	Amortig Goma	Gummidämpare	
9		2			NS		Attachment	Fixation	Halterung	Fijacion	Fäste	
10	**VOE 13965192**	4					Flange screw	Vis à bride	Flanschschraube	Torn embridado	Flänsskruv	
11	**VOE 968298**	2					Flange screw	Vis à bride	Flanschschraube	Torn embridado	Flänsskruv	
12	**VOE 11173827**	2					Washer	Rondelle	Scheibe	Arandela	Bricka	

1	**STD, OPEN ROPS**
2	**82140**
3	
4	
5	

Kylare med monteringsdetaljer
Radiador con accesorios de montaje
Kühler mit Anbauteilen
Radiateur avec pièces de montage
Radiator with fitting parts

Catalogue id	Group
20008	**261**
Illustr. No **1001079**	Section **100**
Issue **VOE 63E9920008**	Page **111**

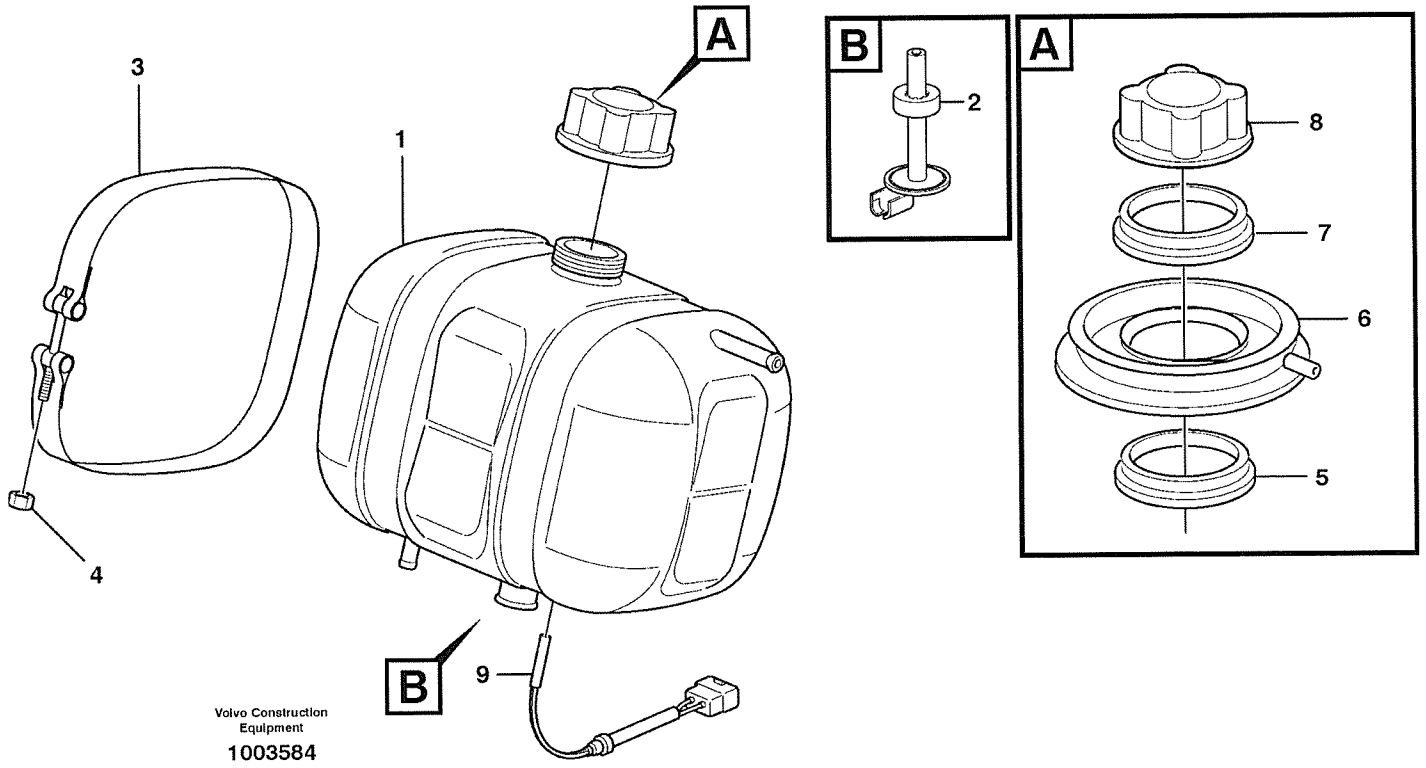
A
3
1
B
2
A
8
7
6
5
4
B
9
Volvo Construction Equipment
1003584

Fig.	Part No.	Quantity 1	2	3	PS	KIT	Description	Dénomination	Bezeichnung	Denominatición	Benämning	Notes
1	**VOE 11110410**	1					Expansion Tank	Vase Expansion	Dehngefäss	Tanque Expansio	Expansionskärl	
2	**VOE 11110409**	1					•Anchorage	•Fixation	•Halterung	•Fijacion	•Fäste	
3	**VOE 4804563**	2					Tensioning Band	Ruban Serrage	Spannband	Cinta Tensora	Spännband	
4	**VOE 13949874**	2					Flange Lock Nut	Contre écrou bride	Flanschmutter	Contratuer Embr	Flänslåsmutter	
5	**VOE 4804409**	1					Sealing ring	Bague d'étanchéité	Runddichtring	Anillo reten	Tätningsring	
6	**VOE 4804414**	1					Collar	Collier	Bördel	Collar	Krage	
7	**VOE 4804410**	1					Sealing ring	Bague d'étanchéité	Runddichtring	Anillo reten	Tätningsring	
8	**VOE 1542591**	1					Pressure Cap	Boucho.pression	Druckverschluss	Tapa Presion	Trycklock	
9	**VOE 11170064**	1					Level Guard	Temoin Niveau	Niveauwächter	Monitor Nivel	Nivåvakt	SE2603

1		**Expansionstank med monteringsdetaljer** **Depósito de expansion con accesorios de montaje** **Ausgleichbehälter mit Anbauteilen** **Recipient d'expansion avec pièces de montage** **Expansion tank with fitting parts**	Catalogue id **20008**	Group **261**
2				
3			Illustr. No **1003584**	Section **150**
4				
5		**STD, OPEN ROPS**	Issue **VOE 63E9920008**	Page **113**

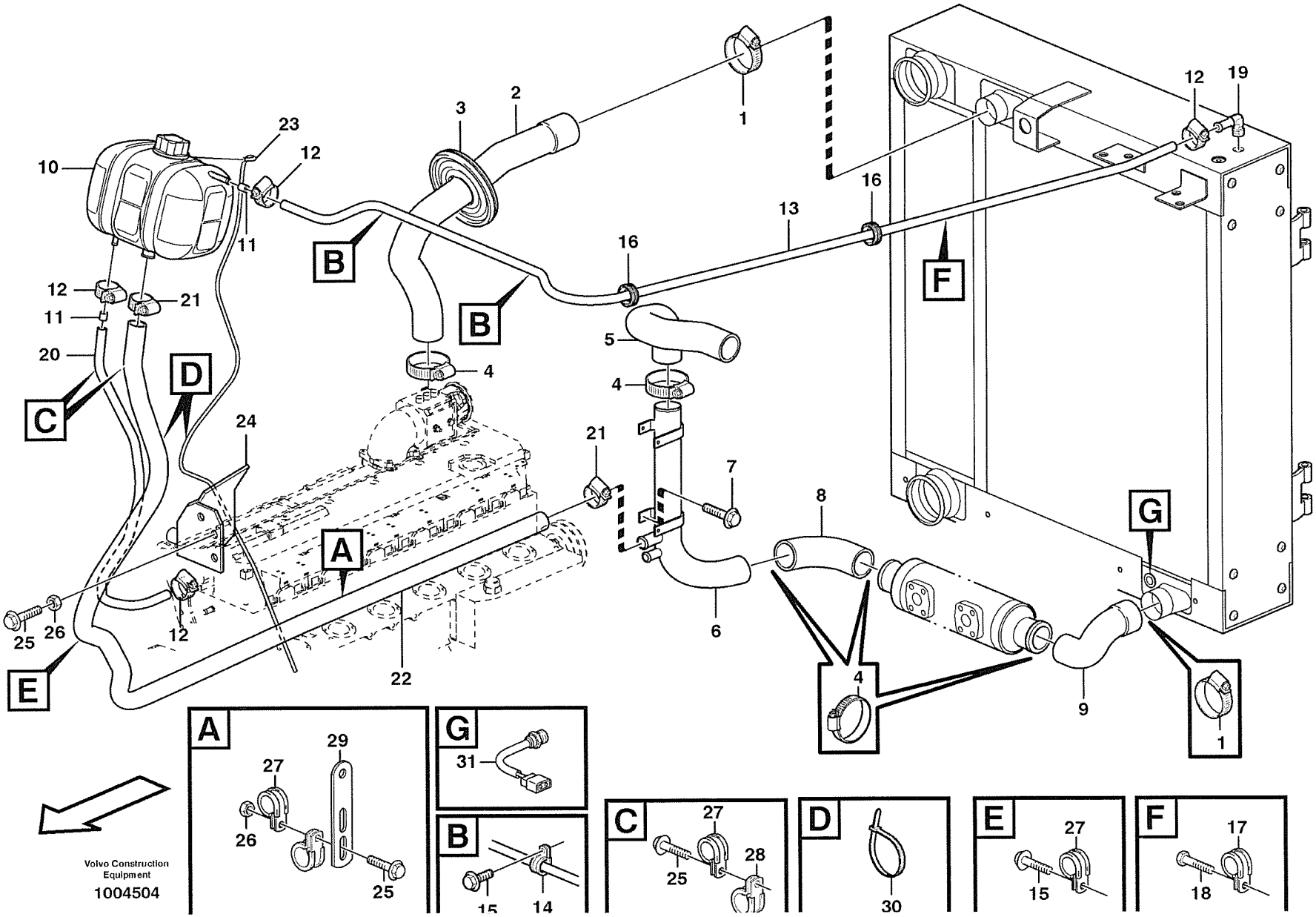
A
B
C
D
E
F
G
1
2
3
4
5
6
7
8
9
10
11
12
13
16
19
20
21
22
23
24
25
26
27
28
29
30
31
15
14
17
18
Volvo Construction Equipment
1004504

Fig.	Part No.	Quantity 1	2	3	PS	KIT	Description	Dénomination	Bezeichnung	Denominatición	Benämning	Notes
1	**VOE 943480**	2					Hose Clamp	Collier Serrage	Schlauchschelle	Abraz Manguera	Slangklamma	
2	**VOE 11172886**	1					Radiator Hose	Durit Radiateur	Kuhlerschlauch	Manguera Radiad	Kylarslang	
3	**VOE 11148867**	1					Grommet	Passe fil	Durchführung	Aislador pasapanel	Genomföring	
4	**VOE 943479**	6					Hose Clamp	Collier Serrage	Schlauchschelle	Abraz Manguera	Slangklamma	
5	**VOE 11180702**	1					Radiator Hose	Durit Radiateur	Kuhlerschlauch	Manguera Radiad	Kylarslang	
6	**VOE 11180511**	1					Tube	Tube	Rohr	Tubo	Rör	
7	**VOE 946470**	2					Flange screw	Vis à bride	Flanschschraube	Torn embridado	Flänsskruv	
8	**VOE 11173171**	1					Radiator Hose	Durit Radiateur	Kuhlerschlauch	Manguera Radiad	Kylarslang	
9	**VOE 11173170**	1					Radiator Hose	Durit Radiateur	Kuhlerschlauch	Manguera Radiad	Kylarslang	
10		1					Expansion Tank	Vase Expansion	Dehngefäss	Tanque Expansio	Expansionskärl	See group 261, Page 113
11	**VOE 11033572**	2					Restrictor	Etrangleur	Drosselung	Estrangulacion	Strypning	
12	**VOE 943471**	4					Hose Clamp	Collier Serrage	Schlauchschelle	Abraz Manguera	Slangklamma	
13	**VOE 943367**	REQ					Hose	Durit	Schlauch	Tubo flexible	Slang	L = 1700 MM
14	**VOE 977742**	2					Clamp	Pince Serrage	Klemme	Abrazadera	Klämma	
15	**VOE 946440**	3					Flange screw	Vis à bride	Flanschschraube	Torn embridado	Flänsskruv	
16	**VOE 961960**	2					Grommet	Passe fil	Durchführung	Aislador pasapanel	Genomföring	
17	**VOE 952630**	1					Clamp	Pince Serrage	Klemme	Abrazadera	Klämma	
18	**VOE 13965175**	1					Screw	Vis	Schraube	Tornillo	Skruv	
19	**VOE 942758**	1					Nipple	Raccord	Nippel	Niple	Nippel	
20	**VOE 943367**	REQ					Hose	Durit	Schlauch	Tubo flexible	Slang	L = 820 MM
21	**VOE 943475**	2					Hose Clamp	Collier Serrage	Schlauchschelle	Abraz Manguera	Slangklamma	
22	**VOE 4856263**	REQ					Radiator Hose	Durit Radiateur	Kuhlerschlauch	Manguera Radiad	Kylarslang	L = 1600 MM
23	**VOE 941363**	REQ					Hose	Durit	Schlauch	Tubo flexible	Slang	L = 1500 MM
24	**VOE 11410057**	1					Heat Shield	Pare-chaleur	Wärmeschild	Defensa Termica	Värmesköld	
25	**VOE 13946173**	4					Flange screw	Vis à bride	Flanschschraube	Torn embridado	Flänsskruv	
26	**VOE 13945408**	2					Nut	Ecrou	Mutter	Tuerca	Mutter	
27	**VOE 949850**	3					Clamp	Pince Serrage	Klemme	Abrazadera	Klämma	
28	**VOE 942810**	1					Clamp	Pince Serrage	Klemme	Abrazadera	Klämma	
29	**VOE 13965540**	1					Bracket	Console	Konsole	Ménsula	Konsol	
30	**VOE 4881440**	REQ					Strip Clamp	Ruban Serrage	Kabelbinder	Abraz Cinta	Bandklamma	

1		**Kylsystem** **Sistema de refrigeración** **Kühlanlage** **Système de refroidissement** **Cooling system**	Catalogue id **20008**	Group **261**
2				
3			Illustr. No **1004504**	Section **200**
4				
5		**STD, OPEN ROPS**	Issue **VOE 63E9920008**	Page **115**

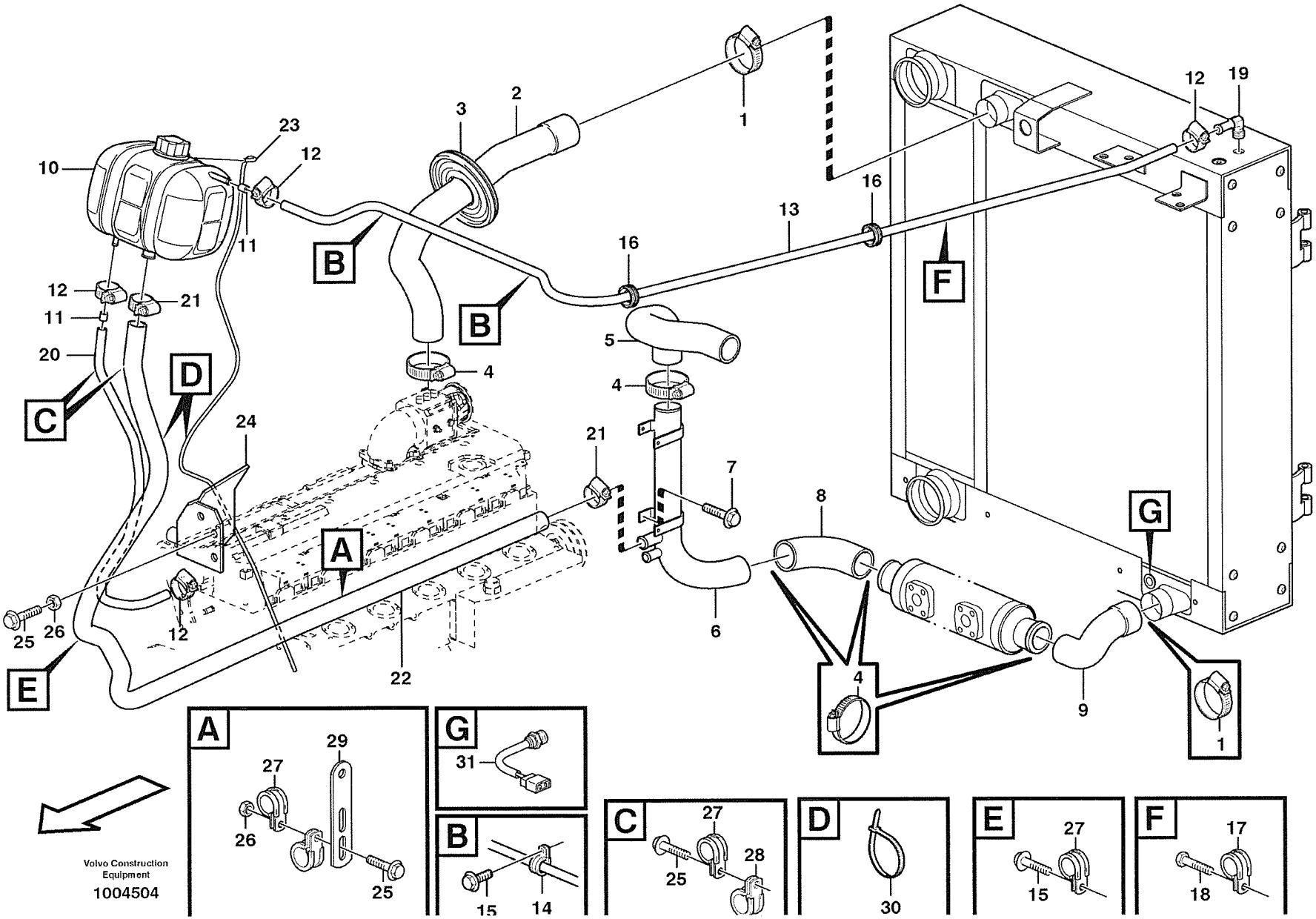
A
B
C
D
E
F
G
1
2
3
4
5
6
7
8
9
10
11
12
13
15
16
17
18
19
20
21
22
23
24
25
26
27
28
29
30
31
14
Volvo Construction Equipment
1004504

Fig.	Part No.	Quantity 1	2	3	P S	K I T	Description	Dénomination	Bezeichnung	Denominatición	Benämning	Notes
31	**VOE 11039193**	1					Temp Sensor	Detecteur Temp.	Temperaturgeber	Sensor Temperat	Temp Givare.....	SE210

1		**Kylsystem** **Sistema de refrigeración** **Kühlanlage** **Système de refroidissement** **Cooling system**	Catalogue id **20008**	Group **261**
2				
3			Illustr. No **1004504**	Section **200**
4				
5		**STD, OPEN ROPS**	Issue **VOE 63E9920008**	Page **117**

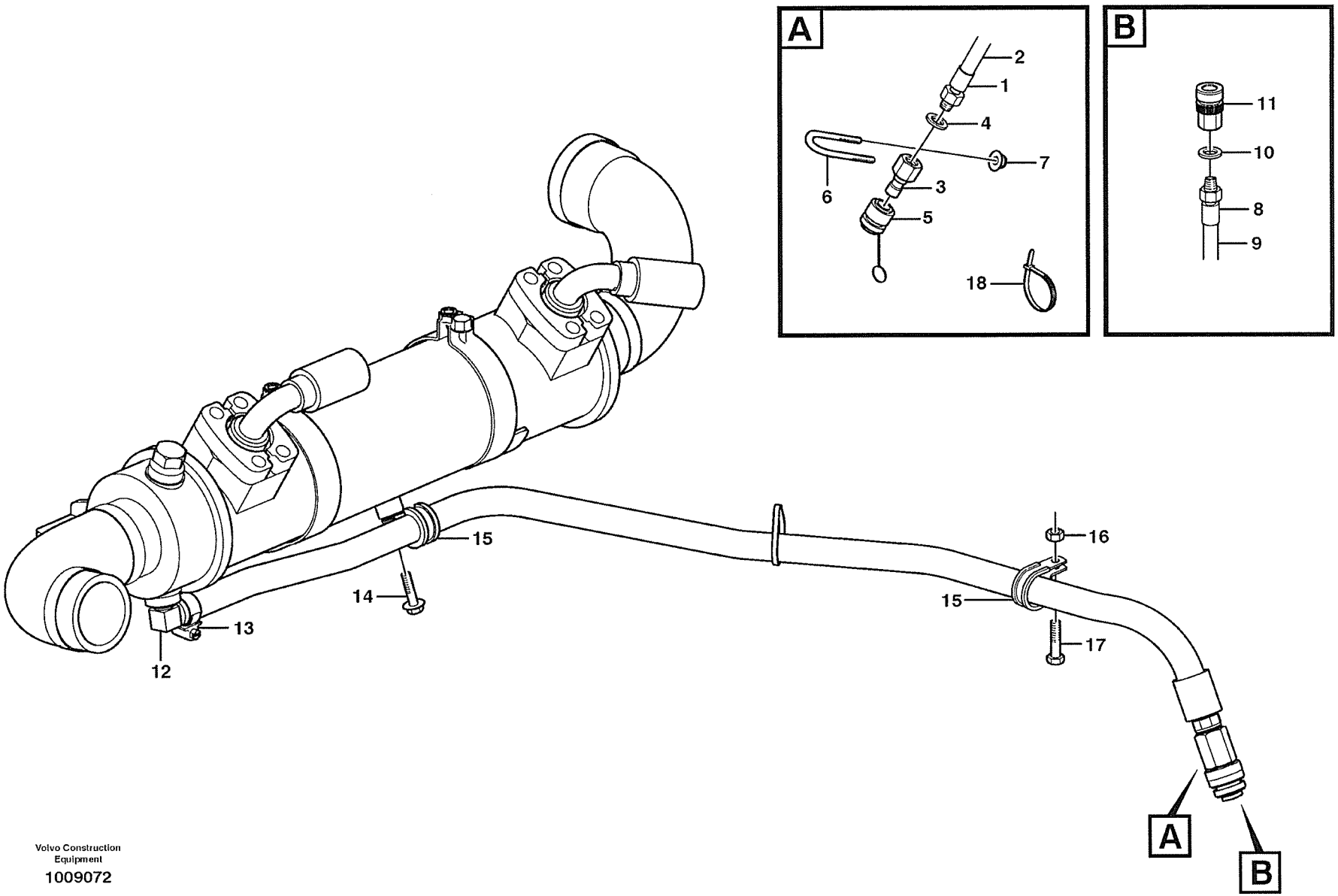

Volvo Construction Equipment

1009072

Fig.	Part No.	Quantity 1	2	3	PS	KIT	Description	Dénomination	Bezeichnung	Denominatición	Benämning	Notes
	VOE 11410446	1					Draining Hose	Durit Drainage	Abflusschlauch	Manguera Drenaj	Dräneringsslang	
1	**VOE 11410442**	1					•Hose	•Durit	•Schlauch	•Tubo flexible	•Slang	
2	**VOE 13946652**	REQ					•Hose	•Durit	•Schlauch	•Tubo flexible	•Slang	
3	**VOE 4786585**	1					•Insert Nipple	•Raccord Plonge.	•Einstecknippel	•Niple Insercion	•Insticksnippel	
4	**VOE 14042936**	1					•Sealing washer	•Rond.etancheite	•Dichtscheibe	•Arandela reten	•Tätningsbricka	
5	**VOE 4881340**	1					•Protecting Sleeve	•Manchon Protection	•Schutzhulle	•Manguito Protec	•Skyddshylsa	
6	**VOE 11130271**	1					Clamp	Pince Serrage	Klemme	Abrazadera	Klämma	
7	**VOE 13949278**	2					Flange Lock Nut	Contre écrou bride	Flanschmutter	Contratuer Embr	Flänslåsmutter	
	VOE 11410426	1					Draining Hose	Durit Drainage	Abflusschlauch	Manguera Drenaj	Dräneringsslang	
8	**VOE 11410428**	1					•Hose	•Durit	•Schlauch	•Tubo flexible	•Slang	
9	**VOE 13946652**	REQ					•Hose	•Durit	•Schlauch	•Tubo flexible	•Slang	
10	**VOE 14042936**	1					•Sealing washer	•Rond.etancheite	•Dichtscheibe	•Arandela reten	•Tätningsbricka	
11	**VOE 4880194**	1					•Quick Coupling	•Accouple.rapide	•Schnellkupplung	•Acoplam Rapido	•Snabbkoppling	
12	**VOE 13961604**	1					Nipple	Raccord	Nippel	Niple	Nippel	
13	**VOE 13943472**	2					Clamp	Pince Serrage	Klemme	Abrazadera	Klämma	
14	**VOE 947107**	1					Flange screw	Vis à bride	Flanschschraube	Torn embridado	Flänsskruv	
15	**VOE 13977599**	2					Clamp	Pince Serrage	Klemme	Abrazadera	Klämma	
16	**VOE 13945408**	1					Nut	Ecrou	Mutter	Tuerca	Mutter	
17	**VOE 13945444**	1					Flange screw	Vis à bride	Flanschschraube	Torn embridado	Flänsskruv	
18	**VOE 4881440**	REQ					Strip Clamp	Ruban Serrage	Kabelbinder	Abraz Cinta	Bandklamma	

1		**Kylvätskeavtappning** **Vaciado de refrigerante** **Ablassen von Kühlmittel** **Vidange du liquide de refroidissement** **Coolant drainage**	Catalogue id **20008**	Group **261**
2				
3			Illustr. No **1009072**	Section **250**
4				
5		**STD, OPEN ROPS**	Issue **VOE 63E9920008**	Page **119**

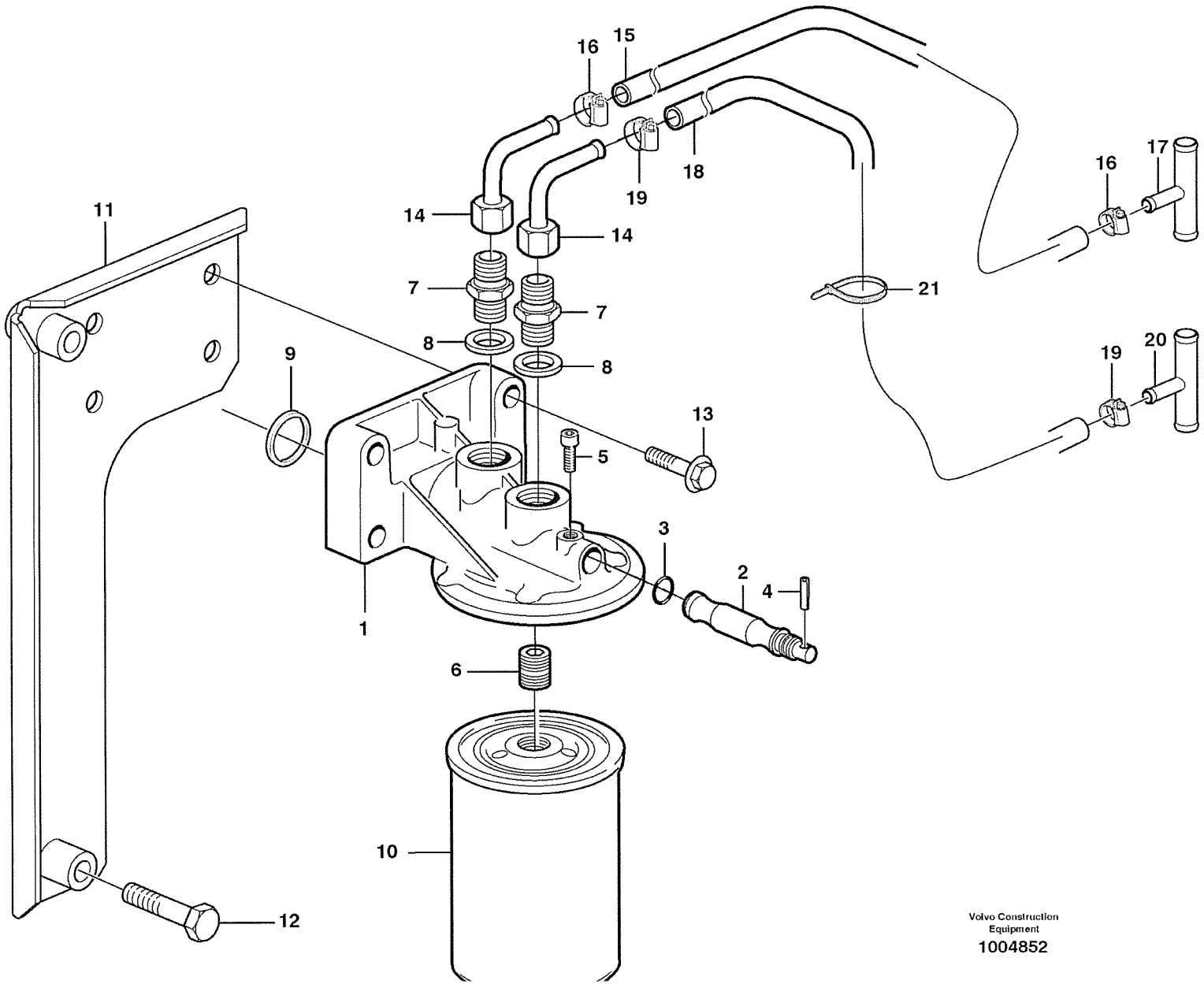

Volvo Construction Equipment
1004852

Fig.	Part No.	Quantity 1	2	3	PS	KIT	Description	Dénomination	Bezeichnung	Denominatición	Benämning	Notes
	VOE 11993236	1					Bracket	Console	Konsole	Consola	Konsol	
1	**VOE 1661683**	1					•Bracket	•Console	•Konsole	•Consola	•Konsol	
2	**VOE 1661686**	1					•Spindle	•Fusee	•Spindel	•Mangueta	•Spindel	
3	**VOE 968725**	1					•O-ring	•Joint Torique	•O-Ring	•Junta torica	•O-ring	
4	**VOE 951968**	1					•Spring Pin	•Axe de ressort	•Federstift	•Pasador Resorte	•Fjäderpinne	
5	**VOE 961236**	1					•Allen Hd Screw	•Vis A 6 Pans Cr	•Inbusschraube	•Torn Hex Embut	•Insexskruv	
6	**VOE 1676554**	1					•Nipple	•Raccord	•Nippel	•Niple	•Nippel	
7	**VOE 941754**	2					•Nipple	•Raccord	•Nippel	•Niple	•Nippel	
8	**VOE 976929**	2					•Gasket	•Joint	•Dichtung	•Junta	•Packning	
9	**VOE 469846**	1					•Sealing ring	•Bague d'étanchéité	•Runddichtring	•Anillo reten	•Tätningsring	
10	**VOE 20532237**	1					Coolant Filter	Filtre Eau	Kuhlmittelfilter	Filtro Refrigerante	Kylvattenfilter	(VOE 1699830)
11	**VOE 11173738**	1					Bracket	Console	Konsole	Ménsula	Konsol	
12	**VOE 13965180**	2					Flange screw	Vis à bride	Flanschschraube	Torn embridado	Flänsskruv	
13	**VOE 946671**	4					Flange screw	Vis à bride	Flanschschraube	Torn embridado	Flänsskruv	
14	**VOE 11033093**	2					Pipe elbow	Tuyau coude	Rohrbiegung	Acodadura tubo	Rörkrök	
15	**VOE 943367**	REQ					Hose	Durit	Schlauch	Tubo flexible	Slang	L = 2250 MM
16	**VOE 943470**	2					Hose Clamp	Collier Serrage	Schlauchschelle	Abraz Manguera	Slangklamma	
17	**VOE 11173737**	1					T-pipe	Tuyau-t	T-stück	Tubo-t	T-rör	OD = 20 MM See group 873, Page 741
18	**VOE 943367**	REQ					Hose	Durit	Schlauch	Tubo flexible	Slang	L = 2250 MM
19	**VOE 943471**	2					Hose Clamp	Collier Serrage	Schlauchschelle	Abraz Manguera	Slangklamma	
20	**VOE 11173736**	1					T-pipe	Tuyau-t	T-stück	Tubo-t	T-rör	OD = 16 MM See group 873, Page 741
21	**VOE 949902**	3					Strip Clamp	Ruban Serrage	Kabelbinder	Abraz Cinta	Bandklamma	(VOE 14215726)

1		**Kylvattenfilter** **Filtro refrigerante** **Kühlflüssigkeitsfilter** **Filtre eau** **Coolant filter**	Catalogue id **20008**	Group **261**
2				
3			Illustr. No **1004852**	Section **500**
4				
5		**82123**	Issue **VOE 63E9920008**	Page **121**

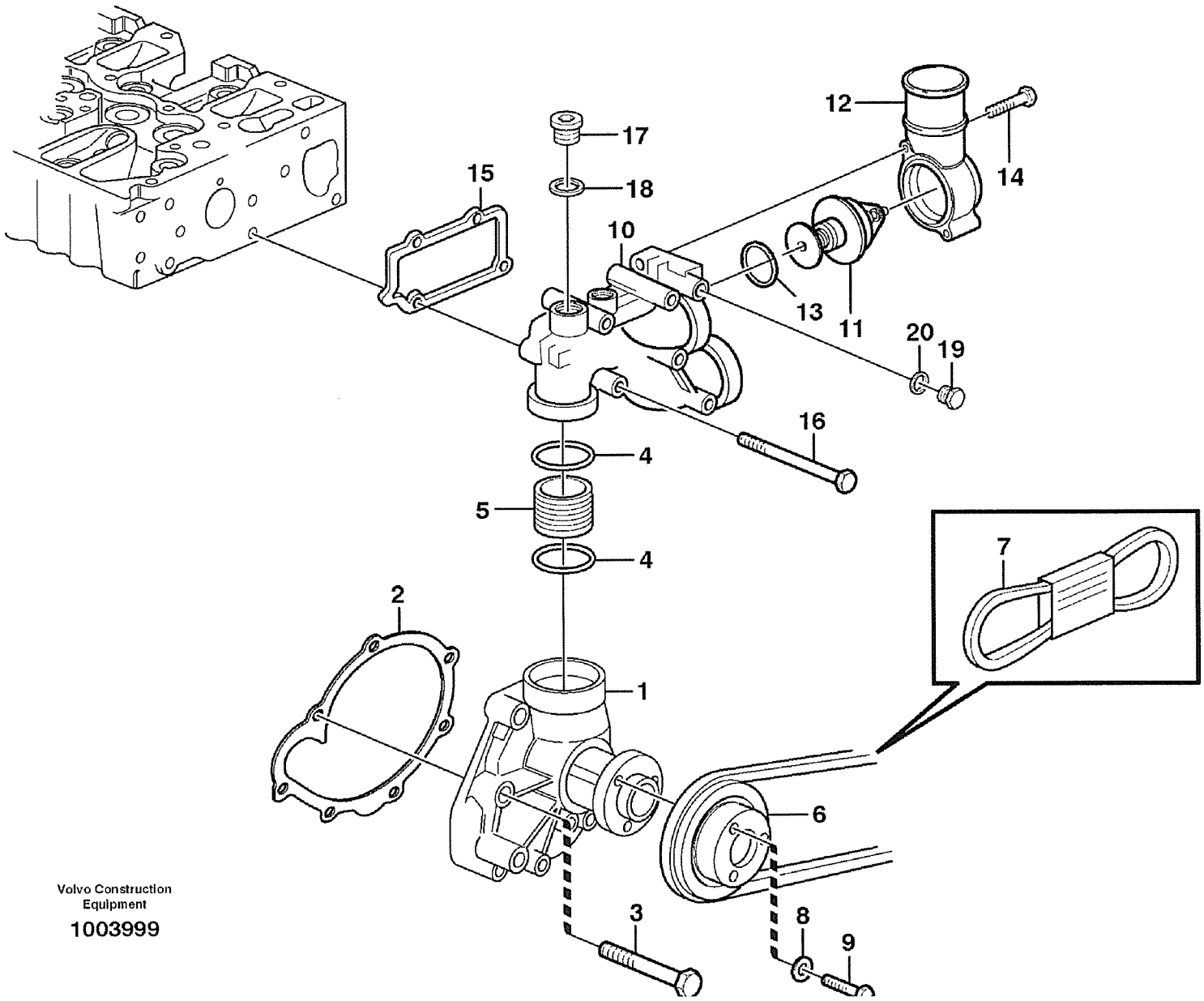

Volvo Construction Equipment

1003999

Fig.	Part No.	Quantity 1	2	3	PS	KIT	Description	Dénomination	Bezeichnung	Denominatición	Benämning	Notes
1	**VOE 20464429**	1					Water Pump	Pompe a eau	Wasserpumpe	Bomba de agua	Vattenpump	
2	**VOE 20459948**	1					Gasket	Joint	Dichtung	Junta	Packning	
3	**VOE 20412324**	6					Screw	Vis	Schraube	Tornillo	Skruv	
4	**VOE 11700522**	2			SS		O-ring	Joint Torique	O-Ring	Junta torica	O-ring	
5	**VOE 11700521**	1					Sleeve	Manchon	Muffe	Manguito	Muff	
6	**VOE 20496587**	1					Pulley	Poulie	Z-riemenscheibe	Polea Corr Dent	Kuggremhjul	
7	**VOE 978710**	1					V-belt	Courroie Trape.	Keilriemen	Correa Trapez	Kilrem	
8	**VOE 20450745**	3					Washer	Rondelle	Scheibe	Arandela	Bricka	
9	**VOE 20405792**	3					Screw	Vis	Schraube	Tornillo	Skruv	
10	**VOE 20518299**	1					Housing	Carter	Gehäuse	Carter	Hus	
11	**VOE 20450736**	1					Thermostat	Thermostat	Thermostat	Termostato	Termostat	
12	**VOE 20450735**	1					Outlet	Sortie	Auslass	Salida	Utlopp	
13	**VOE 20459961**	2					Sealing ring	Bague d'étanchéité	Runddichtring	Anillo reten	Tätningsring	
14	**VOE 20405672**	2					Screw	Vis	Schraube	Tornillo	Skruv	
15	**VOE 20459958**	1					Gasket	Joint	Dichtung	Junta	Packning	
16	**VOE 20459956**	4					Screw	Vis	Schraube	Tornillo	Skruv	
17	**VOE 20459195**	1					Plug	Bouchon	Stopfen	Tapon	Plugg	
18	**VOE 13947628**	1					Plane Gasket	Joint Plan	Flachdichtung	Junta Plana	Planpackning	
19	**VOE 20517103**	1					Plug	Bouchon	Stopfen	Tapon	Plugg	
20	**VOE 20459942**	1					Sealing ring	Bague d'étanchéité	Runddichtring	Anillo reten	Tätningsring	

1	
2	
3	
4	
5	

Vattenpump och termostathus
Bomba de agua y caja de termostato
Wasserpumpe und Thermostatgehäuse
Pompe à eau et boitier thermostat
Water pump and thermostat housing

Catalogue id	Group
20008	**262**
Illustr. No	Section
1003999	**100**
Issue	Page
VOE 63E9920008	**123**

VOLVO

L70E

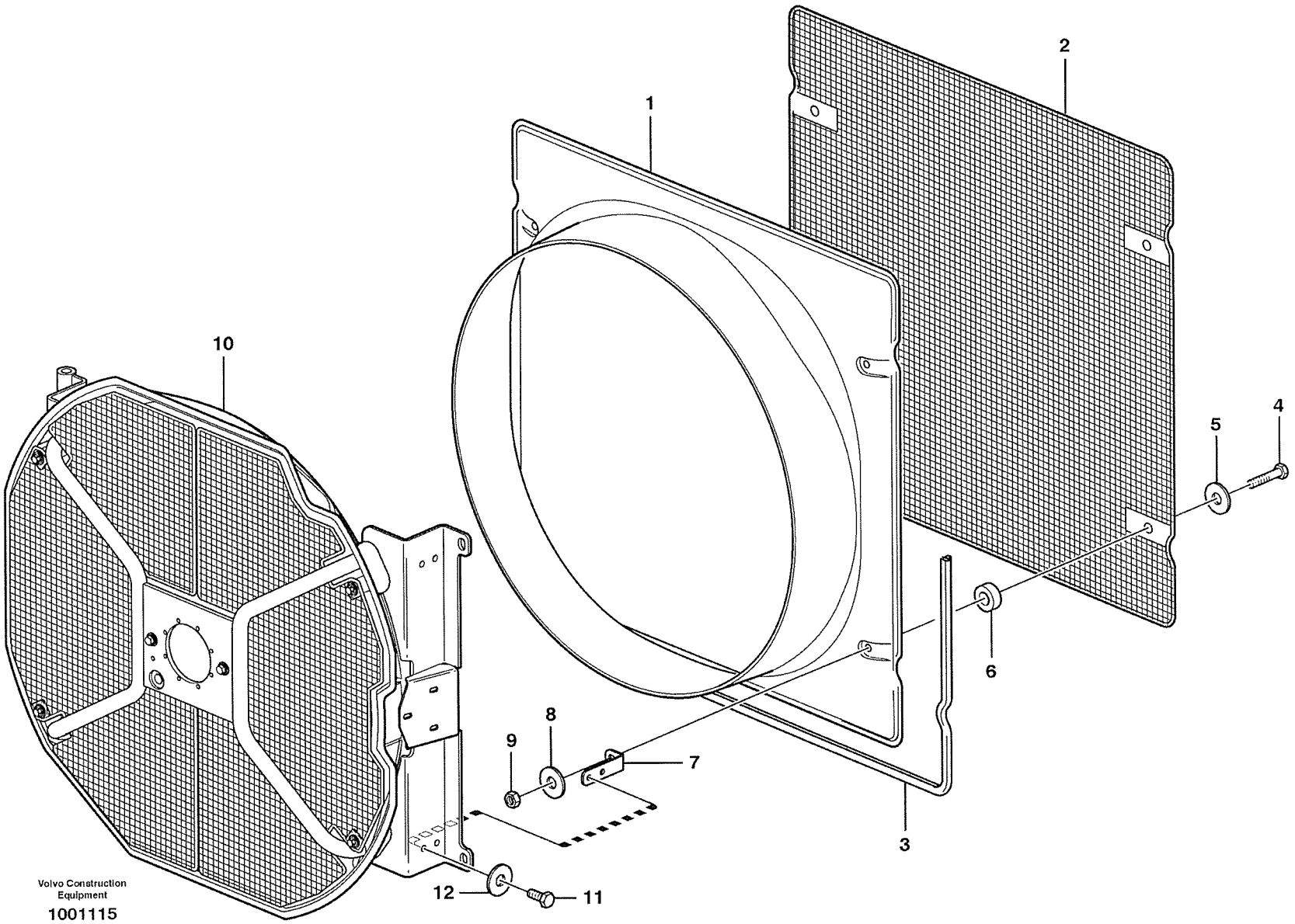
1
2
3
4
5
6
7
8
9
10
11
12
Volvo Construction Equipment
1001115

Fig.	Part No.	Quantity 1	2	3	PS	KIT	Description	Dénomination	Bezeichnung	Denominatición	Benämning	Notes
1	**VOE 11413819**	1					Fan Shroud	Boitier Ventilateur	Lufterhaube	Cubierta Ventilador	Fläktkåpa	(VOE 11175774)
2	**VOE 11175956**	1					Fan Protector	Protege-ventilateur	Lufterverkleidung	Proteccion Ventilador	Fläktskydd	
3	**VOE 4766526**	REQ					Sealing strip	Lisse etancheite	Dichtleiste	Moldura reten	Tätningslist	L = 3365 MM
4	**VOE 13947760**	4					Flange screw	Vis à bride	Flanschschraube	Torn embridado	Fläsnsskruv	
5	**VOE 13960141**	4					Washer	Rondelle	Scheibe	Arandela	Bricka	
6	**VOE 11175960**	4					Spacer	Partie Intermédiaire	Zwischenstück	Espaciador	Mellandel	
7	**VOE 11175961**	4					Attachment	Fixation	Halterung	Fijacion	Fäste	
8	**VOE 13960141**	4					Washer	Rondelle	Scheibe	Arandela	Bricka	
9	**VOE 13945408**	4					Nut	Ecrou	Mutter	Tuerca	Mutter	
10		1					Fan Housing	Boit.ventilate.	Gebläseschacht	Caja Ventil	Fläkthus	See group 263, Page 135
11	**VOE 13946173**	8					Flange screw	Vis à bride	Flanschschraube	Torn embridado	Fläsnsskruv	
12	**VOE 13960141**	7					Washer	Rondelle	Scheibe	Arandela	Bricka	

1		**Fläkt och fläktkåpa** **Ventilador con cubierta ventiladora** **Gebläse und Lüfterhaube** **Ventilateur avec carter ventilateur** **Fan and fan shroud**	Catalogue id **20008**	Group **263**
2				
3			Illustr. No **1001115**	Section **100**
4				
5		**STD, OPEN ROPS**	Issue **VOE 63E9920008**	Page **125**

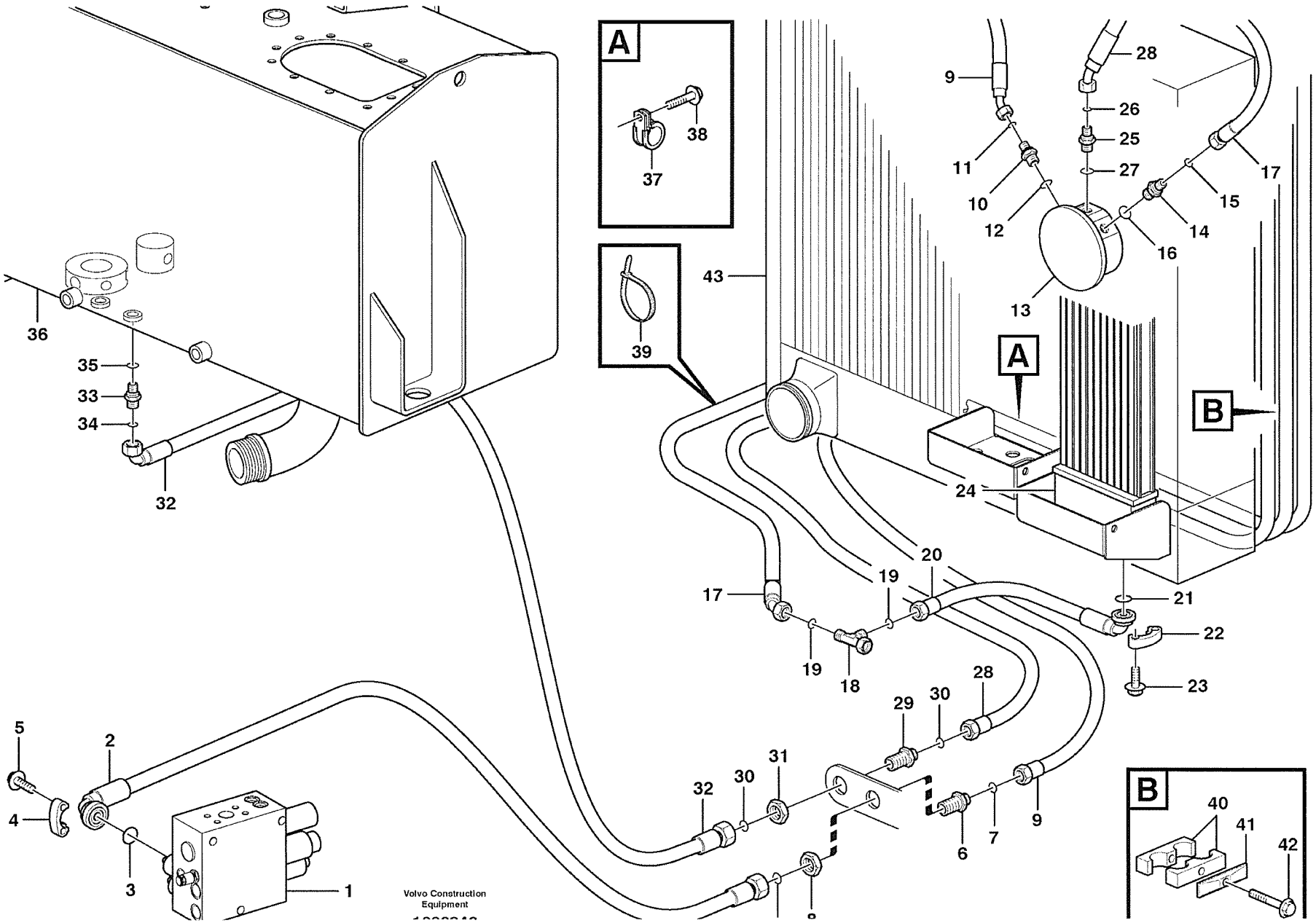
A
38
37
39
43
36
35
33
34
32
9
28
26
25
27
11
10
12
17
15
14
16
13
A
B
24
20
19
17
19
18
21
22
23
28
29
30
5
2
4
3
1
32
30
31
6
7
9
B
40
41
42
Volvo Construction Equipment

Fig.	Part No.	Quantity 1	2	3	PS	KIT	Description	Dénomination	Bezeichnung	Denominatición	Benämning	Notes
1		1					Valve block	Bloc-soupape	Ventilblock	Bloque de valvula	Ventilblock	See group 911, Page 825
2	**VOE 11173670**	1					Hose assembly	Conduit flexible	Schlauchleitung	Conducto	Slangledning	
3	**VOE 13948699**	1					O-ring	Joint Torique	O-Ring	Junta torica	O-ring	
4	**VOE 11015454**	2					Flange Half	Demi-bride	Flanschhälfte	Media brida	Flänshalva	
5	**VOE 946472**	4					Flange screw	Vis à bride	Flanschschraube	Torn embridado	Flänsskruv	
6	**VOE 13933922**	1					Nipple	Raccord	Nippel	Niple	Nippel	
7	**VOE 4880493**	2					•O-ring	•Joint Torique	•O-Ring	•Junta torica	•O-ring	
8	**VOE 13933867**	1					Lock nut	Contre-ecrou	Sicherungsmutter	Contratuerca	Låsmutter	
9	**VOE 11172932**	1					Hose assembly	Conduit flexible	Schlauchleitung	Conducto	Slangledning	
10	**VOE 13933853**	1					Nipple	Raccord	Nippel	Niple	Nippel	
11	**VOE 4880493**	1					•O-ring	•Joint Torique	•O-Ring	•Junta torica	•O-ring	
12	**VOE 14211863**	1					•Sealing ring	•Bague d'étanchéité	•Runddichtring	•Anillo reten	•Tätningsring	
13		1					Hydraulic motor	Moteur hydraulique	Hydromotor	Motor hidraulic	Hydraulmotor	See group 263, Page 139
14	**VOE 13933853**	1					Nipple	Raccord	Nippel	Niple	Nippel	
15	**VOE 4880493**	1					•O-ring	•Joint Torique	•O-Ring	•Junta torica	•O-ring	
16	**VOE 14211863**	1					•Sealing ring	•Bague d'étanchéité	•Runddichtring	•Anillo reten	•Tätningsring	
17	**VOE 11410240**	1					Hose assembly	Conduit flexible	Schlauchleitung	Conducto	Slangledning	
18	**VOE 13933878**	1					Nipple	Raccord	Nippel	Niple	Nippel	
19	**VOE 4880493**	2					•O-ring	•Joint Torique	•O-Ring	•Junta torica	•O-ring	
20	**VOE 11410031**	1					Hose assembly	Conduit flexible	Schlauchleitung	Conducto	Slangledning	
21	**VOE 948698**	1					O-ring	Joint Torique	O-Ring	Junta torica	O-ring	
22	**VOE 11015453**	2					Flange Half	Demi-bride	Flanschhälfte	Media brida	Flänshalva	
23	**VOE 13945444**	4					Flange screw	Vis à bride	Flanschschraube	Torn embridado	Flänsskruv	
24		1					Oil cooler	Radiateur huile	Ölkühler	Enfriador aceite	Oljekylare	See group 223, Page 81
25	**VOE 14345423**	1					Nipple	Raccord	Nippel	Niple	Nippel	
26	**VOE 4880492**	1					•O-ring	•Joint Torique	•O-Ring	•Junta torica	•O-ring	
27	**VOE 14211856**	1					•Sealing ring	•Bague d'étanchéité	•Runddichtring	•Anillo reten	•Tätningsring	
28	**VOE 11410241**	1					Hose assembly	Conduit flexible	Schlauchleitung	Conducto	Slangledning	
29	**VOE 935425**	1					Nipple	Raccord	Nippel	Niple	Nippel	
30	**VOE 4880492**	1					•O-ring	•Joint Torique	•O-Ring	•Junta torica	•O-ring	

1		**Slangar till fläktdrivning** **Manguera, accionamiento del ventilador** **Schlauch, Lüfterantrieb** **Commande ventilateur** **Hoses to fan drive**	Catalogue id **20008**	Group **263**
2				
3			Illustr. No **1003943**	Section **125**
4				
5		**STD, OPEN ROPS**	Issue **VOE 63E9920008**	Page **127**

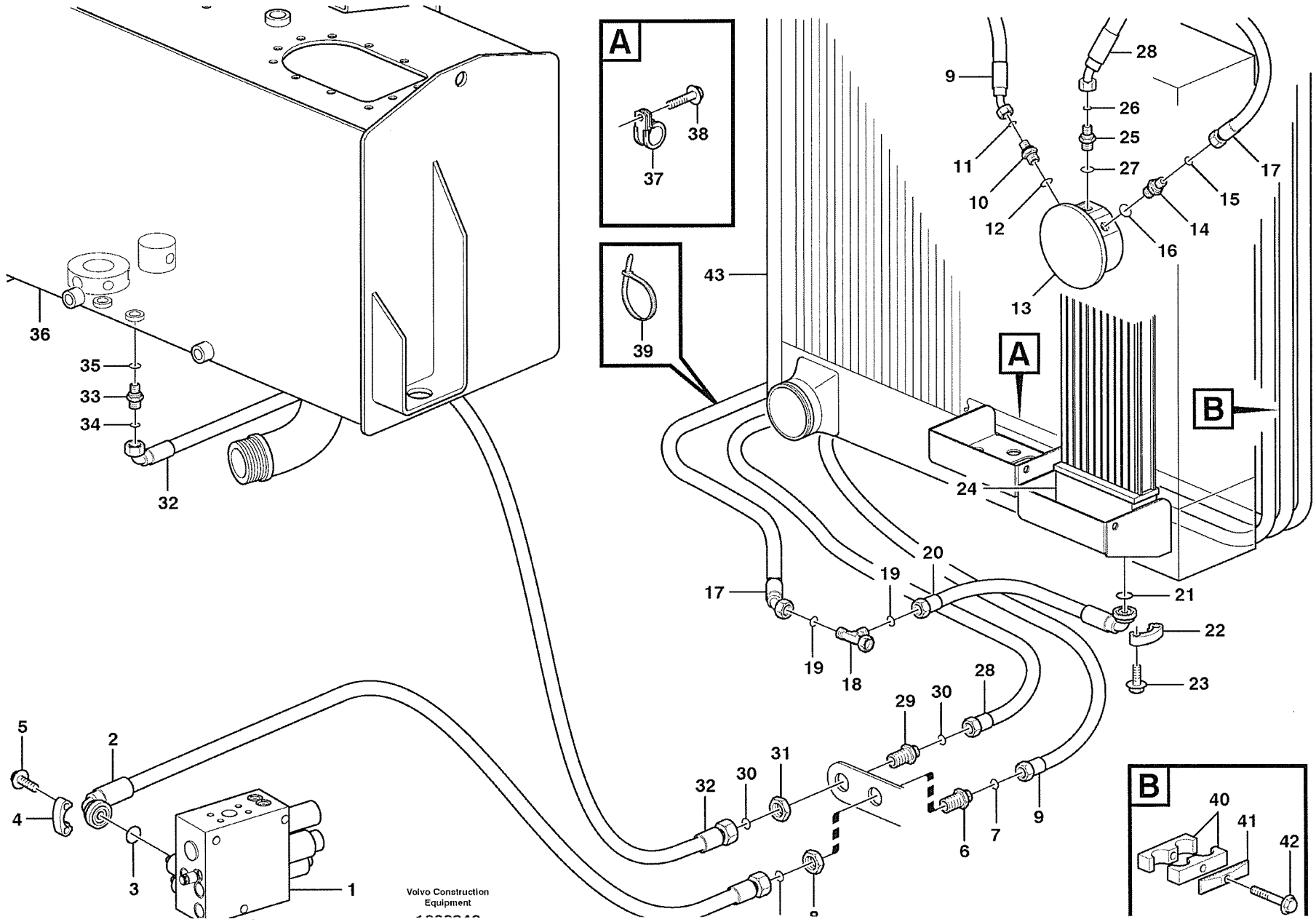
A
38
37
39
43
9
28
26
25
27
11
10
12
17
15
14
16
13
A
B
36
35
33
34
32
24
20
19
17
21
22
19
18
23
28
29
30
5
2
31
32
30
4
3
1
6
7
9
B
40
41
42
Volvo Construction Equipment

Fig.	Part No.	Quantity 1	2	3	PS	KIT	Description	Dénomination	Bezeichnung	Denominatición	Benämning	Notes
31	**VOE 935429**	1					Lock nut	Contre-ecrou	Sicherungsmutter	Contratuerca	Låsmutter	
32	**VOE 11173308**	1					Hose assembly	Conduit flexible	Schlauchleitung	Conducto	Slangledning	
33	**VOE 13933855**	1					Nipple	Raccord	Nippel	Niple	Nippel	
34	**VOE 4880492**	1					•O-ring	•Joint Torique	•O-Ring	•Junta torica	•O-ring	
35	**VOE 14213676**	1					•Sealing ring	•Bague d'étanchéité	•Runddichtring	•Anillo reten	•Tätningsring	
36		1					Hydr fluid tank	Reser.fluid.hy.	Druckölbehälter	Dep aceit hidr	Hydrauloljetank	See group 911, Page 813
37	**VOE 968136**	4					Clamp	Pince Serrage	Klemme	Abrazadera	Klämma	
	VOE 973944	2					Clamp	Pince Serrage	Klemme	Abrazadera	Klämma	
38	**VOE 13946173**	3					Flange screw	Vis à bride	Flanschschraube	Torn embridado	Flänsskruv	
39	**VOE 4881440**	REQ					Strip Clamp	Ruban Serrage	Kabelbinder	Abraz Cinta	Bandklamma	
40	**VOE 4881125**	2					Clamp	Pince Serrage	Klemme	Abrazadera	Klämma	
41	**VOE 4880578**	2					Cover Plate	Protection en tole	Schutzblech	Placa Tapa	Täckplatta	
42	**VOE 13948217**	2					Screw	Vis	Schraube	Tornillo	Skruv	
43		1					Radiator	Radiateur	Kühler	Radiador	Kylare	See group 261, Page 111

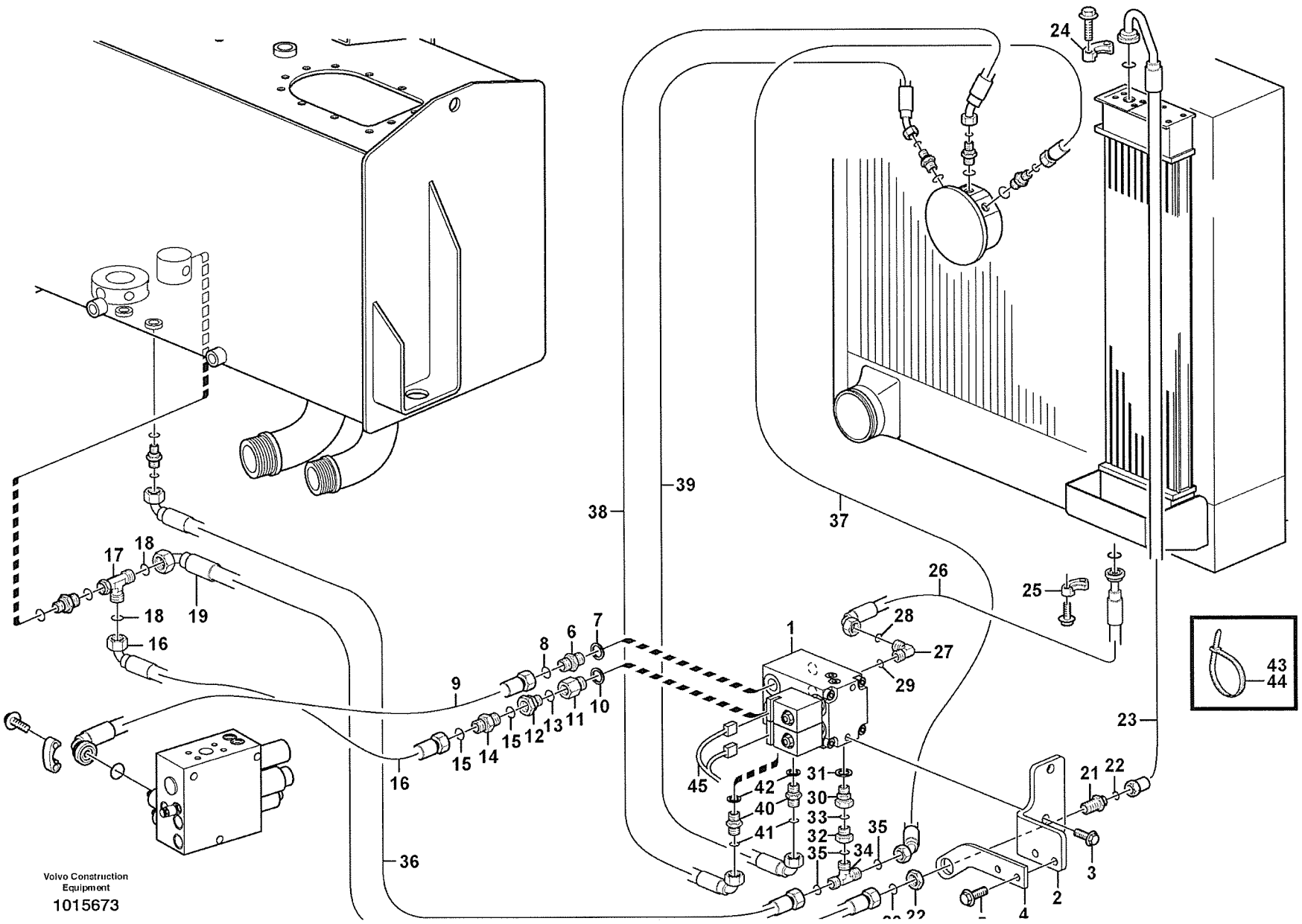
24
39
38
37
26
25
17
18
18
19
16
28
27
29
1
8
6
7
9
15
14
15
12
13
11
10
16
45
42
40
41
31
30
33
32
35
34
35
21
22
23
43
44
3
2
4
36
Volvo Construction Equipment
1015673

Fig.	Part No.	Quantity 1	2	3	PS	KIT	Description	Dénomination	Bezeichnung	Denominatición	Benämning	Notes
1	**VOE 11173941**	1					Valve	Soupape	Ventil	Valvula	Ventil	
	VOE 11709804	1					•Solenoid valve	•Vanne electrom	•Magnetventil	•Electrovalvula	•Magnetventil	MA204
	VOE 11709806	1					••Coil	••Spirale	••Spirale	••Espiral	••Spiral	
	VOE 11709807	1					••Sealing Kit	••Jeu Joints	••Dichtungssatz	••Juego Retenes	••Tätningssats	
	VOE 11709805	1					•Solenoid valve	•Vanne electrom	•Magnetventil	•Electrovalvula	•Magnetventil	MA205
	VOE 11709806	1					••Coil	••Spirale	••Spirale	••Espiral	••Spiral	
	VOE 11709808	1					••Sealing Kit	••Jeu Joints	••Dichtungssatz	••Juego Retenes	••Tätningssats	
	VOE 11714323	1					•Sealing Kit	•Jeu Joints	•Dichtungssatz	•Juego Retenes	•Tätningssats	
2	**VOE 11410415**	1					Attachment	Fixation	Halterung	Fijacion	Fäste	
3	**VOE 946441**	2					Flange screw	Vis à bride	Flanschschraube	Torn embridado	Flänsskruv	
4	**VOE 11410515**	1					Attachment	Fixation	Halterung	Fijacion	Fäste	
5	**VOE 946671**	2					Flange screw	Vis à bride	Flanschschraube	Torn embridado	Flänsskruv	
6	**VOE 13933853**	1					Nipple	Raccord	Nippel	Niple	Nippel	
7	**VOE 4880493**	1					•O-ring	•Joint Torique	•O-Ring	•Junta torica	•O-ring	
8	**VOE 14211863**	1					•Sealing ring	•Bague d'étanchéité	•Runddichtring	•Anillo reten	•Tätningsring	
9		1					Hose assembly	Conduit flexible	Schlauchleitung	Conducto	Slangledning	See group 263, Page 127
10	**VOE 948884**	1					Plane Gasket	Joint Plan	Flachdichtung	Junta Plana	Planpackning	
11	**VOE 11410059**	1					Rdcn nipple	Raccord reduct	Reduziernippel	Niple reductor	Reducernippel	
12	**VOE 935452**	1					Adapter	Raccord Reduct.	Verbind Stutzen	Adaptador	Adapter	
13	**VOE 14213676**	1					•Sealing ring	•Bague d'étanchéité	•Runddichtring	•Anillo reten	•Tätningsring	
14	**VOE 11172946**	1					Check valve	Valve antiretour	Rückschlagventil	Válvula de retención	Backventil	
15	**VOE 982962**	1					•O-ring	•Joint Torique	•O-Ring	•Junta torica	•O-ring	
16	**VOE 11173309**	1					Hose assembly	Conduit flexible	Schlauchleitung	Conducto	Slangledning	
17	**VOE 13933878**	1					Nipple	Raccord	Nippel	Niple	Nippel	
18	**VOE 4880663**	2					•O-ring	•Joint Torique	•O-Ring	•Junta torica	•O-ring	
19		1					•Hose assembly	•Conduit flexible	•Schlauchleitung	•Conducto	•Slangledning	See group 223, Page 81
20	**VOE 13933867**	1					Lock nut	Contre-ecrou	Sicherungsmutter	Contratuerca	Låsmutter	
21	**VOE 13933922**	1					Nipple	Raccord	Nippel	Niple	Nippel	
22	**VOE 4880493**	2					•O-ring	•Joint Torique	•O-Ring	•Junta torica	•O-ring	
23	**VOE 11173712**	1					Hose assembly	Conduit flexible	Schlauchleitung	Conducto	Slangledning	

1		**Slangar till reverserande fläktdrivning**	Catalogue id **20008**	Group **263**
2				
3			Illustr. No **1015673**	Section **135**
4				
5		**82646**	Issue **VOE 63E9920008**	Page **131**

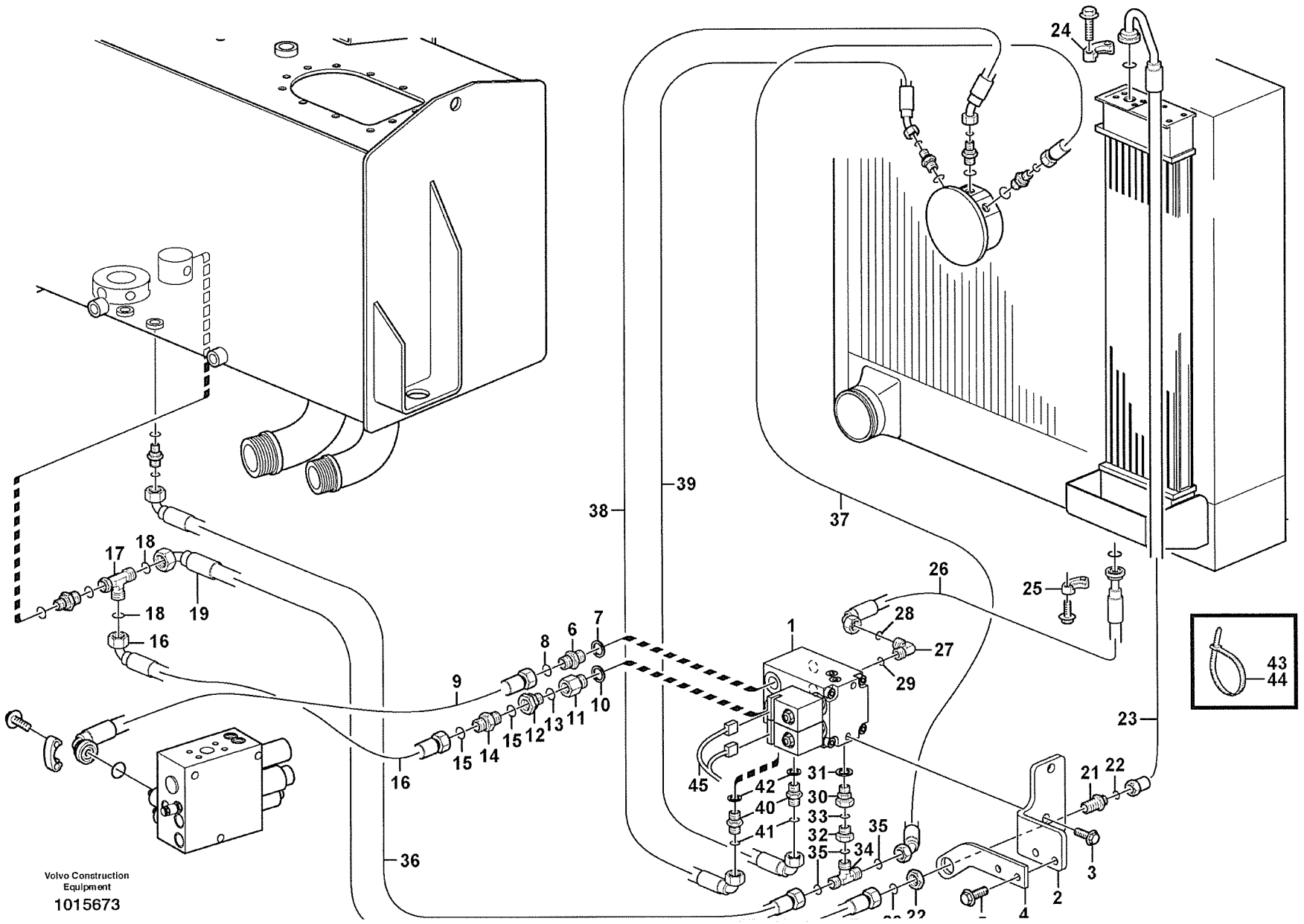
24
39
38
37
26
25
28
27
29
1
17
18
18
19
16
8
6
7
9
15
14
15
12
13
11
10
16
45
42
40
41
31
30
33
32
35
35
34
36
23
21
22
3
2
4
43
44
Volvo Construction Equipment
1015673

Fig.	Part No.	Quantity 1	2	3	PS	KIT	Description	Dénomination	Bezeichnung	Denominatición	Benämning	Notes
24		2					Flange Half	Demi-bride	Flanschhälfte	Media brida	Flänshalva	See group 223, Page 81
25		2					Flange Half	Demi-bride	Flanschhälfte	Media brida	Flänshalva	See group 263, Page 127
26	**VOE 11410518**	1					Hose assembly	Conduit flexible	Schlauchleitung	Conducto	Slangledning	
27	**VOE 13933869**	1					Elbow Nipple	Raccord angulaire	Winkelnippel	Niple Angular	V-nippel	
28	**VOE 4880493**	1					•O-ring	•Joint Torique	•O-Ring	•Junta torica	•O-ring	
29	**VOE 967750**	1					•O-ring	•Joint torique	•O-Ring	•Anillo torico	•O-ring	
30	**VOE 936166**	1					Adapter	Raccord Reduct.	Verbind Stutzen	Adaptador	Adapter	
31	**VOE 14213674**	1					•Sealing ring	•Bague d'étanchéité	•Runddichtring	•Anillo reten	•Tätningsring	
32	**VOE 935282**	1					Rdcn Nipple	Raccord Reduct	Reduziernippel	Niple Reductor	Reducernippel	
33	**VOE 4881722**	1					•O-ring	•Joint Torique	•O-Ring	•Junta torica	•O-ring	
34	**VOE 935540**	1					T-nipple	Raccord-t	T-Nippel	Niple T	T-nippel	
35	**VOE 4880492**	3					•O-ring	•Joint Torique	•O-Ring	•Junta torica	•O-ring	
36		1					Hose assembly	Conduit flexible	Schlauchleitung	Conducto	Slangledning	See group 263, Page 127
37		1					Hose assembly	Conduit flexible	Schlauchleitung	Conducto	Slangledning	See group 263, Page 127
38	**VOE 11410517**	1					Hose assembly	Conduit flexible	Schlauchleitung	Conducto	Slangledning	
39	**VOE 11410516**	1					Hose assembly	Conduit flexible	Schlauchleitung	Conducto	Slangledning	
40	**VOE 13933853**	2					Nipple	Raccord	Nippel	Niple	Nippel	
41	**VOE 4880493**	2					•O-ring	•Joint Torique	•O-Ring	•Junta torica	•O-ring	
42	**VOE 14211863**	2					•Sealing ring	•Bague d'étanchéité	•Runddichtring	•Anillo reten	•Tätningsring	
43	**VOE 14016673**	REQ					Strip Clamp	Ruban Serrage	Kabelbinder	Abraz Cinta	Bandklamma	
44	**VOE 4881440**	RQE					Strip Clamp	Ruban Serrage	Kabelbinder	Abraz Cinta	Bandklamma	
45		1					Cable harness	Faisceau cables	Kabelbaum	Manojo cables	Ledningsmatta	See group 371, Page 319

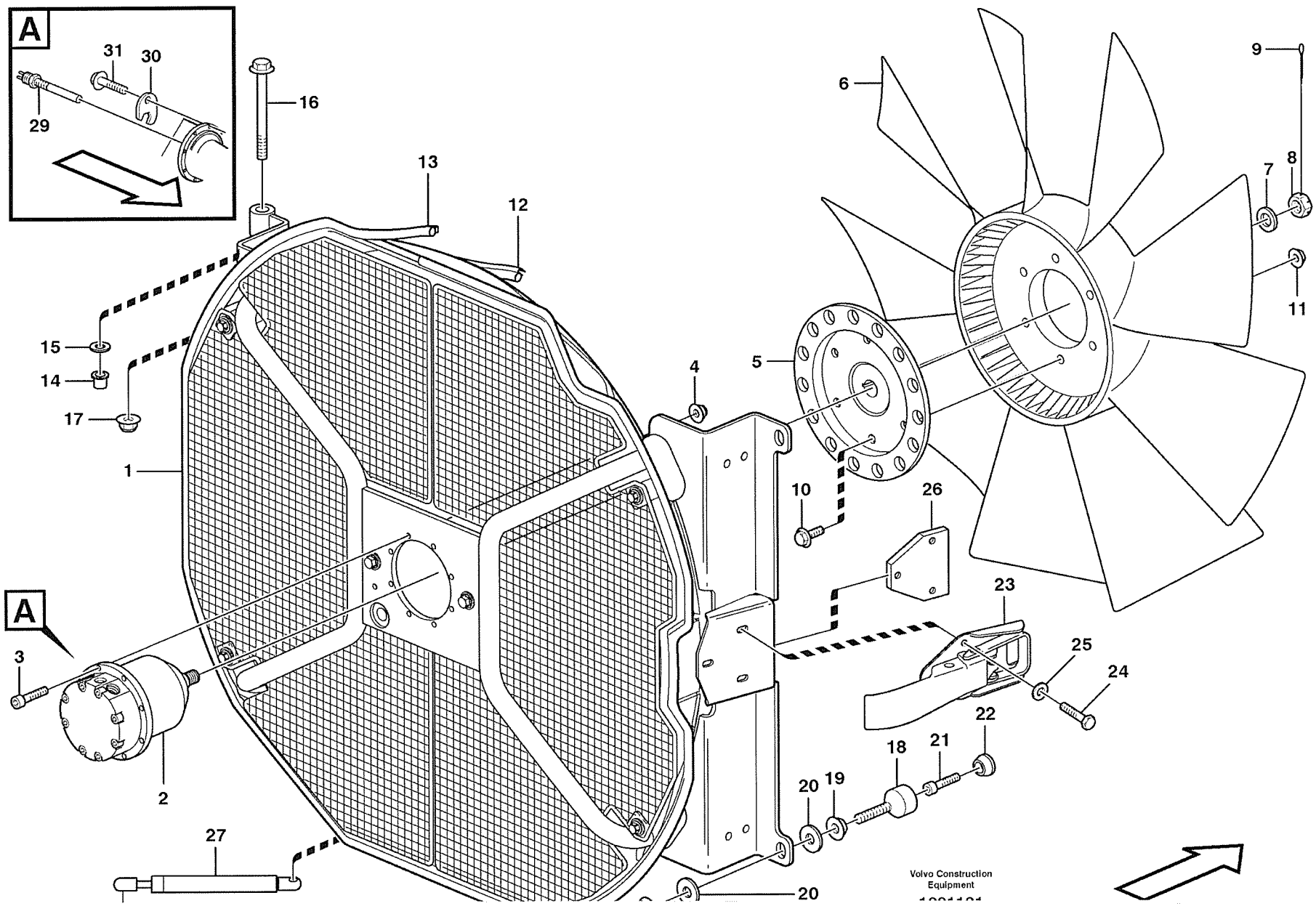
A
31
30
29
16
13
12
15
14
17
1
4
5
6
9
8
7
11
10
26
23
25
24
22
18
21
20
19
3
2
27
20
A
Volvo Construction Equipment

Fig.	Part No.	Quantity 1	2	3	PS	KIT	Description	Dénomination	Bezeichnung	Denominatición	Benämning	Notes
1		1					Fan Housing	Boit.ventilate.	Gebläseschacht	Caja Ventil	Fläkthus	See group 263, Page 143
2		1					Hydraulic motor	Moteur hydraulique	Hydraulischer Motor	Motor hidraulic	Hydraulmotor	See group 263, Page 139
3	**VOE 959207**	8					Allen Hd Screw	Vis A 6 Pans Cr	Inbusschraube	Torn Hex Embut	Insexskruv	
4	**VOE 13949278**	8					Flange Lock Nut	Contre écrou bride	Flanschmutter	Contratuer Embr	Flänslåsmutter	
5	**VOE 11175764**	1					Fan Hub	Moyeu Ventilat.	Lufternabe	Cubo Ventilador	Fläktnav	
6	**VOE 3827491**	1					Fan	Ventilateur	Ventilator	Ventilador	Fläkt	
7	**VOE 13955900**	1					Washer	Rondelle	Scheibe	Arandela	Bricka	
8	**VOE 11174158**	1					Castle Nut	Ecrou a creneau	Kronenmutter	Tuerca entallada	Kronmutter	
9	**VOE 13907851**	1					Cotter Pin	Goupille Fendue	Splint	Pasador Hendido	Saxpinne	
10	**VOE 946329**	6					Flange screw	Vis à bride	Flanschschraube	Torn embridado	Flänsskruv	
11	**VOE 13971098**	6					Flange nut	Ecrou accouple.	Bundmutter	Tuerca embridad	Flänsmutter	
12		REQ					Clamping Strip	Lisse Serrage	Klemmleiste	Liston Sujecion	Klämlist	See group 263, Page 143
13		REQ					Sealing strip	Lisse etancheite	Dichtleiste	Moldura reten	Tätningslist	See group 263, Page 143
14	**VOE 1588548**	4					Bushing	Bague	Buchse	Casquillo	Bussning	
15	**VOE 13955897**	2					Washer	Rondelle	Scheibe	Arandela	Bricka	
16	**VOE 13946474**	2					Flange screw	Vis à bride	Flanschschraube	Torn embridado	Flänsskruv	
17	**VOE 971099**	2					Flange Lock Nut	Contre écrou bride	Flanschmutter	Contratuer Embr	Flänslåsmutter	(VOE 13971099)
18	**VOE 11400658**	2					Guide	Rail	Führung	Guia	Gejd	
19	**VOE 13971096**	4					Flange nut	Ecrou accouple.	Bundmutter	Tuerca embridad	Flänsmutter	
20	**VOE 13960145**	4					Washer	Rondelle	Scheibe	Arandela	Bricka	
21	**VOE 959220**	2					Allen Hd Screw	Vis A 6 Pans Cr	Inbusschraube	Torn Hex Embut	Insexskruv	
22	**VOE 11174484**	2					Set Ring	Butee	Halbscheibe	Anillo Montaje	Kuts	
23	**VOE 11147562**	1					Platform Catch	Ver.plate-forme	Pritschenschlos	Seguro Platafor	Flaklås	
24	**VOE 13946934**	3					Screw	Vis	Schraube	Tornillo	Skruv	
25	**VOE 960139**	3					Washer	Rondelle	Scheibe	Arandela	Bricka	
26	**VOE 11400632**	1					Nut Plate	Plaque Filetee	Gewindeplatte	Placa Tuerca	Mutterplatta	
27	**VOE 11174619**	1					Gas Spring	Ressort Gaz	Gasfeder	Resorte A Gas	Gasfjäder	
28	**VOE 11174821**	2					Ball Stud	Axe Bille	Kugelzapfen	Gorron De Bola	Kultapp	
29	**VOE 11039557**	1					Ind Sensor	Emett.induction	Induktionsgeber	Sensor Inducc	Indukt.givare	SE211
30	**VOE 11108557**	1					Lock Plate	Plaque Verroui.	Verschl Platte	Placa Seguridad	Låsplatta	SE211

1		**Fläkt och fläkthus** **Ventilador y caja** **Gebläse und Gebläseschacht** **Ventilateur et carter ventilateur** **Fan and fan housing**	Catalogue id **20008**	Group **263**
2				
3			Illustr. No **1001121**	Section **150**
4				
5		**STD, OPEN ROPS**	Issue **VOE 63E9920008**	Page **135**

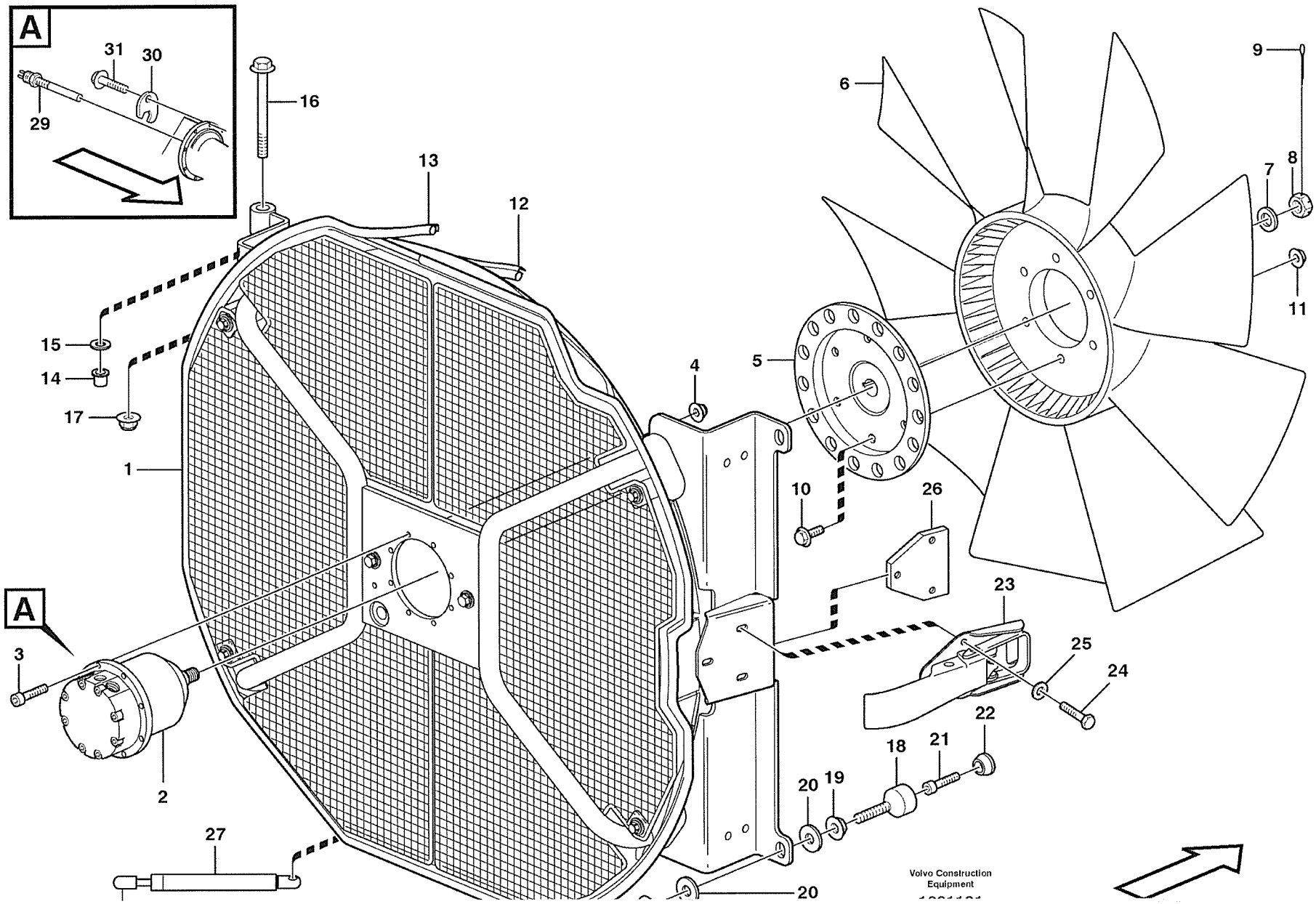
A
31
30
29
16
13
12
15
14
17
1
4
5
6
9
8
7
11
10
26
23
25
24
22
18
21
20
19
A
3
2
27
20
Volvo Construction Equipment

Fig.	Part No.	Quantity 1	2	3	P S	K I T	Description	Dénomination	Bezeichnung	Denominatición	Benämning	Notes
31	**VOE 13946173**	1					Flange screw.....	Vis à bride	Flanschschraube.....	Torn embridado.....	Flänsskruv.....	SE211

1		**Fläkt och fläkthus** **Ventilador y caja** **Gebläse und Gebläseschacht** **Ventilateur et carter ventilateur** **Fan and fan housing**	Catalogue id **20008**	Group **263**
2				
3			Illustr. No **1001121**	Section **150**
4				
5		**STD, OPEN ROPS**	Issue **VOE 63E9920008**	Page **137**

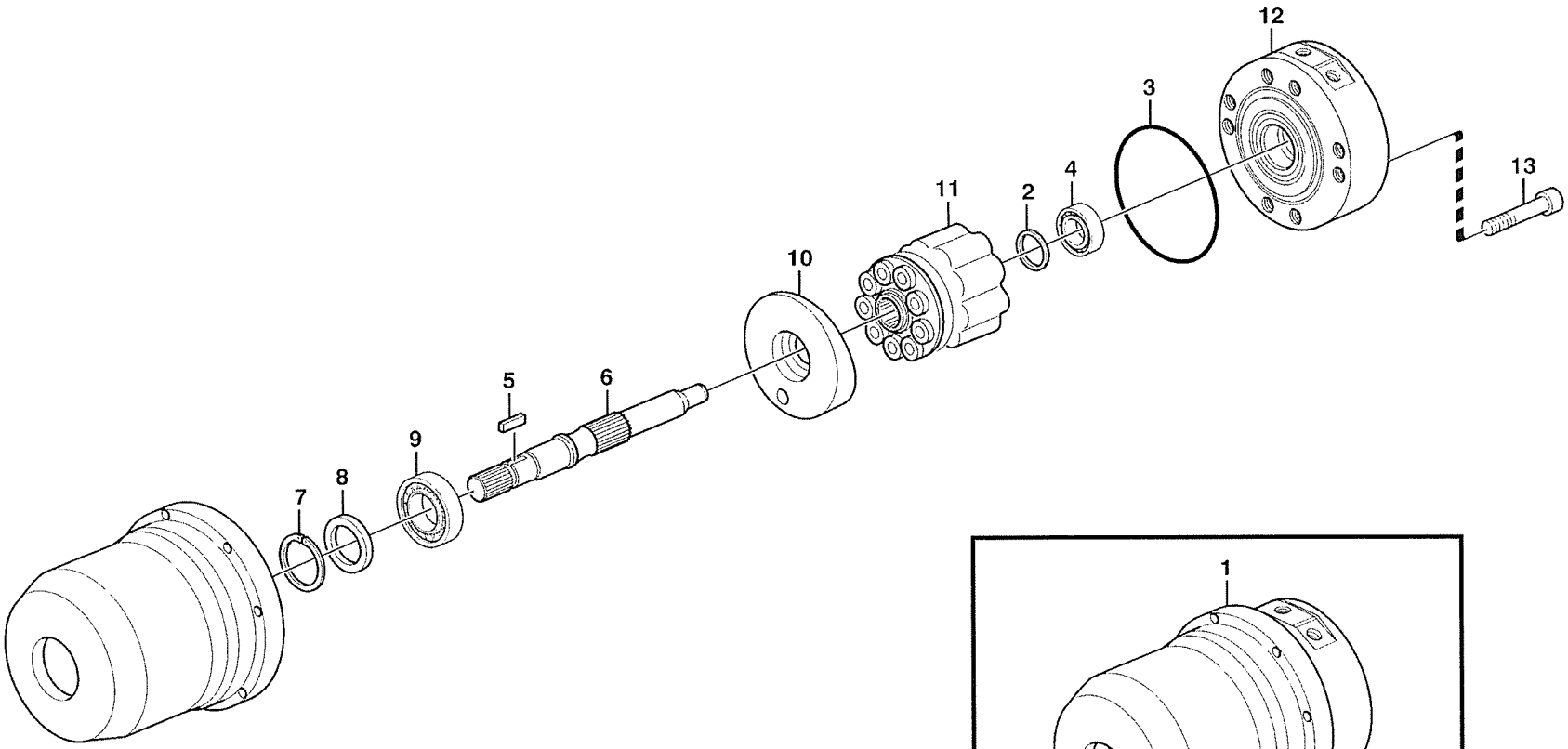

Volvo Construction Equipment

1000251

Fig.	Part No.	Quantity 1	2	3	PS	KIT	Description	Dénomination	Bezeichnung	Denominatición	Benämning	Notes
1	**VOE 11147935**	1					Hydraulic motor	Moteur hydraulique	Hydraulischer Motor	Motor hidraulic	Hydraulmotor	
2	**VOE 11707893**	1					•Shim	•Cale Reglage	•Nachstellblech	•Cuna de calzar	•Justerbleck	
3	**VOE 11707896**	1					•O-ring	•Joint Torique	•O-Ring	•Junta torica	•O-ring	
4	**VOE 11707578**	1					•Roller Bearing	•Roulement rouleaux	•Rollenlager	•Cojinet Rodillo	•Rullager	(VOE 11707894)
5	**VOE 11707892**	1					•Key	•Clavette	•Keil	•Llave (cuna)	•Kil	
6	**VOE 11707891**	1					•Shaft	•Arbre	•Welle	•Arbol	•Axel	
7	**VOE 11707897**	1					•Snap Ring	•Circlip	•Nutring	•Circlip	•Spårring	
8	**VOE 11707895**	1					•Seal	•Joint	•Dichtring	•Junta	•Tätning	
9	**VOE 11992817**	1					•Roller Bearing	•Roulement rouleaux	•Rollenlager	•Cojinet Rodillo	•Rullager	
10	**VOE 11707890**	1					•Control Plate	•Tole Commande	•Reglerblech	•Placa Mandos	•Reglageplåt	
11	**VOE 11707888**	1					•Pump element	•Element Pompe	•Pumpenelement	•Elemento Bomba	•Pumpelement	
12	**VOE 11707889**	1					•End plate	•Flasque	•Stirnwand	•Extremo	•Gavel	
13	**VOE 974081**	8					•Allen Hd Screw	•Vis A 6 Pans Cr	•Inbusschraube	•Torn Hex Embut	•Insexskruv	

1		**Hydraulmotor** **Motor hidráulico** **Hydraulischer Motor** **Moteur hydraulique** **Hydraulic motor**	Catalogue id **20008**	Group **263**
2				
3			Illustr. No **1000251**	Section **200**
4				
5		**STD, OPEN ROPS**	Issue **VOE 63E9920008**	Page **139**

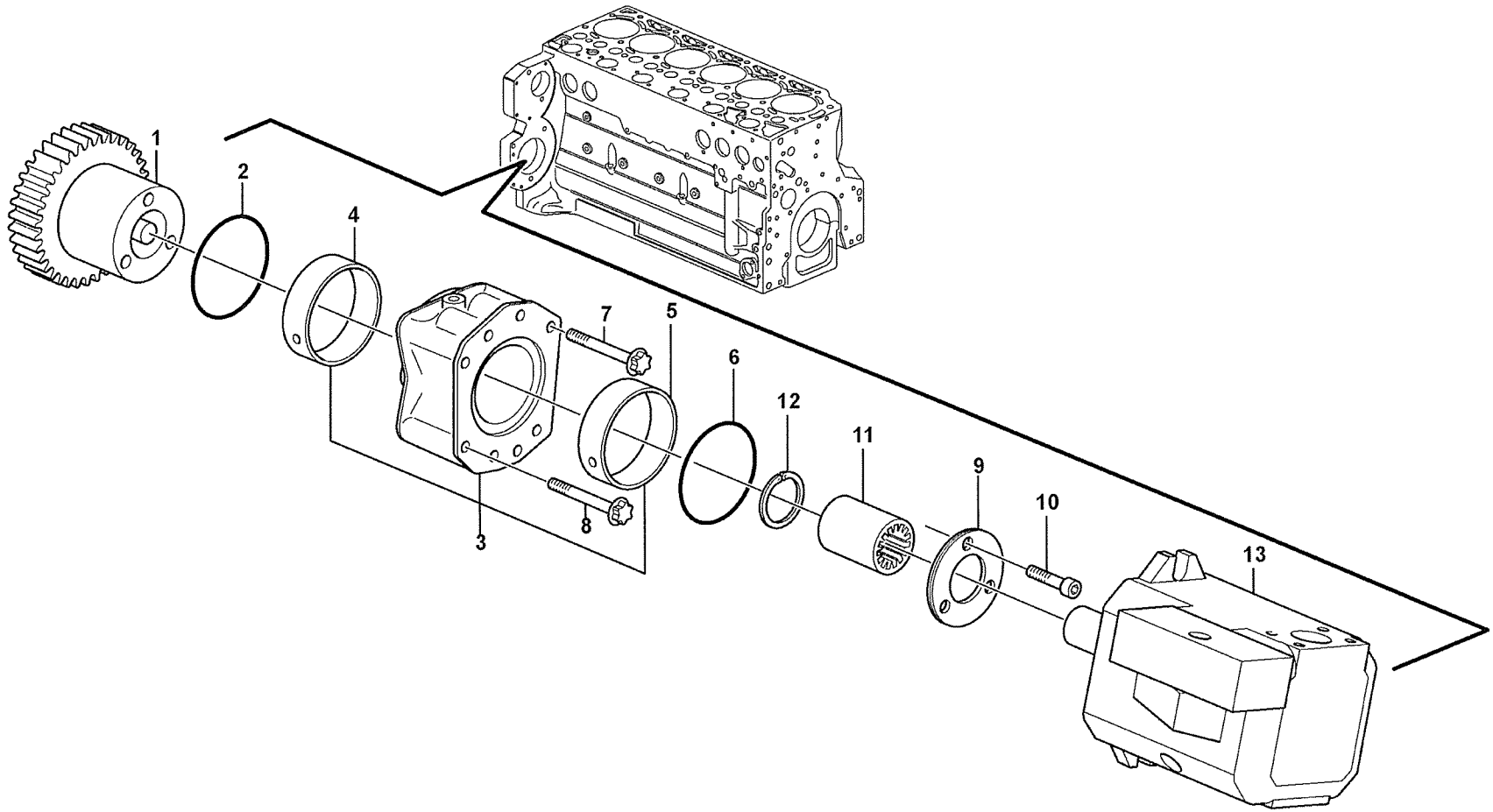

Volvo Construction Equipment

1015168

Fig.	Part No.	Quantity 1	2	3	PS	KIT	Description	Dénomination	Bezeichnung	Denominatición	Benämning	Notes
1	**VOE 20512957**	1					Gear	Pignon	Zahnrad	Engranaje	Kugghjul	
2	**VOE 20450818**	1					O-ring	Joint Torique	O-Ring	Junta torica	O-ring	
3	**VOE 20450805**	1					Flange	Flasque	Flansch	Brida	Fläns	
4	**VOE 20450807**	1					•Bushing	•Bague	•Buchse	•Casquillo	•Bussning	
5	**VOE 20450809**	1					•Bushing	•Bague	•Buchse	•Casquillo	•Bussning	
6	**VOE 11173158**	1					Seal	Joint	Dichtring	Junta	Tätning	
7	**VOE 20450821**	1					Screw	Vis	Schraube	Tornillo	Skruv	
8	**VOE 20516716**	2			SS		Bolt	Boulon	Bolzen	Perno	Bult	
9	**VOE 20450811**	1					Thrust Washer	Rondelle Butee	Druckscheibe	Arandela Presio	Tryckbricka	
10	**VOE 20450822**	3					Screw	Vis	Schraube	Tornillo	Skruv	
11	**VOE 20459123**	1					Sleeve	Douille	Kupplungsmuffe	Manguito de acoplam	Hylsa	
12		1			NS		•Lock ring	•Anneau verrouillage	•Schlossring	•Anillo seguridad	•Låsring	
13		1					Hydraulic Pump	Pompe Hydraulique	Hydraulikpumpe	Bomba Hidraulica	Hydraulpump	See group 913, Page 851

1		**Pumpdrivning, kraftuttag** **Toma de fuerza para accionamiento de bomba** **Pumpennebenantrieb** **Prise de force pour l'entraînement de la pompe** **Pump drive power take-off**	Catalogue id **20008**	Group **263**
2			Illustr. No **1015168**	Section **250**
3			Issue **VOE 63E9920008**	Page **141**
4				
5				

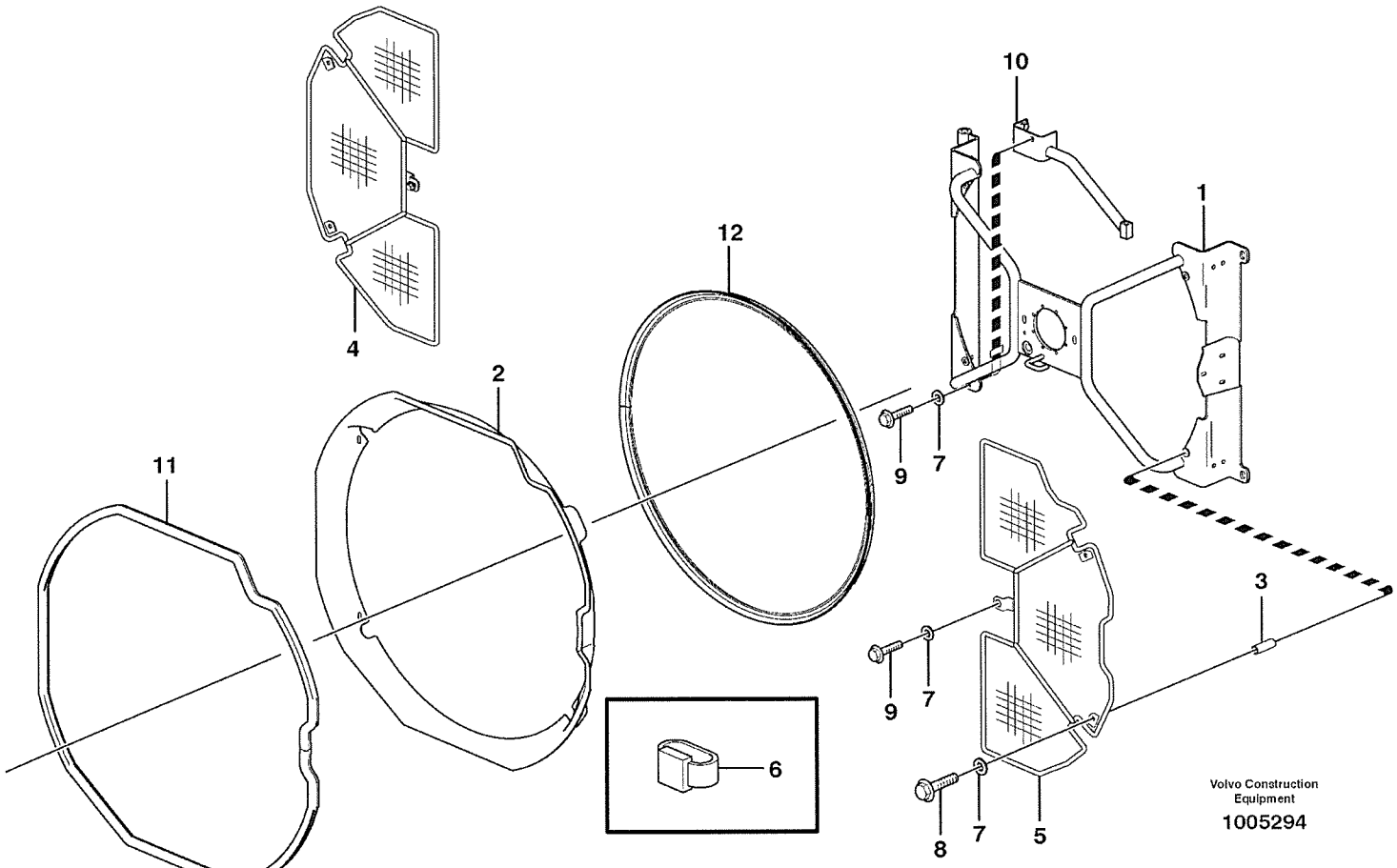
10
1
12
4
2
11
9
7
3
6
9
7
8
7
5
Volvo Construction Equipment
1005294

Fig.	Part No.	Quantity 1	2	3	PS	KIT	Description	Dénomination	Bezeichnung	Denominatición	Benämning	Notes
16	**VOE 13977599**	1					Clamp	Pince Serrage	Klemme	Abrazadera	Klämma	
17	**VOE 4881440**	1					Strip Clamp	Ruban Serrage	Kabelbinder	Abraz Cinta	Bandklamma	

1		**Spänningsomvandlare och ledningsmatta för radio.** **Transformador y manojos de cables para radio.** **Transformator und Kabelbäume für radio.** **Transformateur et faisceau de câbles pour radio.** **Voltage converter and cable harness for radio.**	Catalogue id **20008**	Group **393**
2				
3			Illustr. No **1015864**	Section **100**
4				
5		**80518, 82975 RH, 82976 LH**	Issue **VOE 63E9920008**	Page **413**

VOLVO

Construction Equipment

GROUP		Section	Page
414	Torque converter 22530	100	421
420	Hydraulic transmission with fitting parts	100	423
420	Oil filler and dipstick STD, OPEN ROPS	150	425
420	Ventilation for transmission. 22530, OPEN ROPS	300	427
421	Converter housing with fitting parts 22530	100	429
421	Clutch housing. 4 - speed. 22530	200	433
421	Range selector valve, pressure limiting valve and pump. 22530	250	437
421	Range selector valve	400	439
421	Pressure limiting valve 22530	450	443
421	Pump drive 22530	500	447
421	Hydraulic clutch forward/3:rd speeds 22530	600	449
421	Hydraulic clutch rear/4:th speeds 22530	700	453
421	Hydraulic clutch 1:st and 2:nd speeds 22530	750	457
421	Oil reservoir and strainer 22530	960	461
436	Gear box housing with fitting parts 22530, OPEN ROPS	100	463
451	Propeller shafts with fitting parts STD, OPEN ROPS	100	465
451	Propellershaft rear STD, OPEN ROPS	150	467
451	Propeller shaft middle STD, OPEN ROPS	200	469
451	Power shaft front STD, OPEN ROPS	250	471
460	Planet axles with fitting parts	100	473
460	Venting, planetary gear STD, OPEN ROPS	150	475
461	Planetary axle, front 23915	100	477
461	Final drive, front 23915	150	479
461	Planetary axle, Front 23915	200	483
463	Planet shaft, rear	100	485
463	Final drive, rear 23916	150	489
463	Planetary axle, rear 23916, 23918	200	493
463	Final drive, rear 23918	250	495
468	Differential lock 23915	100	499
468	Differential lock, hydraulic line 82823	150	501
491	Oil cooler STD, OPEN ROPS	100	505

TABLE DES MATIÈRES

GROUPE		Section	Page
414	Convertisseur de couple 22530	100	421
420	Transmission avec pièces de montage	100	423
420	Remplissage d'huile et indicateur de niveau STD, OPEN ROPS	150	425
420	Aération de transmission. 22530, OPEN ROPS	300	427
421	Carter du convertisseur avec pièces de montage 22530	100	429
421	Carter d'embrayage, 4-rapports. 22530	200	433
421	Valve sélecteur de vitesse , valve limiteur pression et pompe. 22530	250	437
421	Soupape sélectrice vitesse	400	439
421	Limiteur de pression 22530	450	443
421	Entrainement pompe 22530	500	447
421	Hydraulic clutch forward/3:rd speeds 22530	600	449
421	Hydraulic clutch rear/4:th speeds 22530	700	453
421	Hydraulic clutch 1:st and 2:nd speeds 22530	750	457
421	Reservoire huile et crepine 22530	960	461
436	Suspension boîte vitesses 22530, OPEN ROPS	100	463
451	Arbres de transmission avec pieces de montage STD, OPEN ROPS	100	465
451	Arbre à cardans, arriére STD, OPEN ROPS	150	467
451	Arbre à cardans, médian STD, OPEN ROPS	200	469
451	Arbre à cardans, antérieur STD, OPEN ROPS	250	471
460	Train planétaire avec pièces de montage	100	473
460	Aération, train planétaire STD, OPEN ROPS	150	475
461	Axe satellite, AV 23915	100	477
461	Commandes finales, AV 23915	150	479
461	Pont moteur, Av 23915	200	483
463	Essieu moteur, arrière	100	485
463	Commandes finales, AR 23916	150	489
463	Pont moteur, ar. 23916, 23918	200	493
463	Commandes finales, AR 23918	250	495
468	Blocage différentiel 23915	100	499
468	Blocage de différentieltuyau, hydraulique 82823	150	501

GRUPPE		Abschnitt	Seite
414	Drehmomentwandler 22530	100	421
420	Transmission mit Anbauteilen	100	423
420	Öleinfüllung und Ölmeßtab STD, OPEN ROPS	150	425
420	Entlüftung für Transmission. 22530, OPEN ROPS	300	427
421	Wandlergehäuse mit Anbauteilen 22530	100	429
421	Kupplungsgehäuse für Vierganggetriebe. 22530	200	433
421	Wählerventil, Druckbegrenzungsventil und Pumpe. 22530	250	437
421	Getriebewählerventil	400	439
421	Druckbegrenzungsventil 22530	450	443
421	Pumpenantrieb 22530	500	447
421	Hydraulic clutch forward/3:rd speeds 22530	600	449
421	Hydraulic clutch rear/4:th speeds 22530	700	453
421	Hydraulic clutch 1:st and 2:nd speeds 22530	750	457
421	ölvorratsbehälter und Sieb 22530	960	461
436	Getriebeaufhängung 22530, OPEN ROPS	100	463
451	Gelenkwelle mit Anbauteilen STD, OPEN ROPS	100	465
451	Gelenkwelle, hintere STD, OPEN ROPS	150	467
451	Gelenkwelle, mittere STD, OPEN ROPS	200	469
451	Gelenkwelle, vordere STD, OPEN ROPS	250	471
460	Planetenwellen mit Anbauteilen	100	473
460	Lüftung, Planetenachsen STD, OPEN ROPS	150	475
461	Planetenwelle, vorne 23915	100	477
461	Ausgangsgetriebe, vorwärts 23915	150	479
461	Planetengetriebe, Vordere 23915	200	483
463	Planetenwelle, hintere	100	485
463	Ausgangsgetriebe, rückwärts 23916	150	489
463	Planetengetriebe, hinten 23916, 23918	200	493
463	Ausgangsgetriebe, rückwärts 23918	250	495
468	Ausgleichsperre 23915	100	499
468	Differentialsperre, Hydraulikleitung 82823	150	501
491	Ölkühler STD, OPEN ROPS	100	505

INDICE

GRUPO		Sección	Página
414	Convertidor de par 22530	100	421
420	Transmisión con accesorios de montaje	100	423
420	Boca de llenado de aceitey varilla de nivel STD, OPEN ROPS	150	425
420	Ventilación de transmisión. 22530, OPEN ROPS	300	427
421	Caja del convertidor con accesorios de montaje 22530	100	429
421	Caja del embrague, 4-marchas. 22530	200	433
421	Válvula - selectivo de cambio de velocidades y limitadora de presión. 22530	250	437
421	Válvula selectora de gama	400	439
421	Válvula limitadora de presión 22530	450	443
421	Accionamiento de bomba 22530	500	447
421	Hydraulic clutch forward/3:rd speeds 22530	600	449
421	Hydraulic clutch rear/4:th speeds 22530	700	453
421	Hydraulic clutch 1:st and 2:nd speeds 22530	750	457
421	Deposito de aceite y colador 22530	960	461
436	Suspensión de la caja de cambios 22530, OPEN ROPS	100	463
451	Ejes cardán con accerorios de montaje STD, OPEN ROPS	100	465
451	Eje cardán, trasero STD, OPEN ROPS	150	467
451	Eje cardán, medio STD, OPEN ROPS	200	469
451	Eje cardán, delantero STD, OPEN ROPS	250	471
460	Ejes planetarios con accesorios de montaje	100	473
460	Ventilación, ejes planetarios STD, OPEN ROPS	150	475
461	Eje planeta, delantera 23915	100	477
461	Engranaje cambio central, delantero 23915	150	479
461	Puente motor, delantero 23915	200	483
463	Eje propulsor, trasero	100	485
463	Engranaje cambio central, trasero 23916	150	489
463	Puente motor, trasero 23916, 23918	200	493
463	Engranaje cambio central, trasero 23918	250	495
468	Bloqueo del diferencial 23915	100	499
491	Enfriador de aceite STD, OPEN ROPS	100	505

GRUPP		Avsnitt	Sida
414	Momentomvandlare 22530	100	421
420	Transmission med monteringsdetaljer	100	423
420	Oljepåfyllning och mätsticka STD, OPEN ROPS	150	425
420	Ventilation för transmission. 22530, OPEN ROPS	300	427
421	Momentomvandlarhus med mont.detaljer 22530	100	429
421	Kopplingshus, 4 - växlad. 22530	200	433
421	Växelväljarventil, tryckbegränsningsventil och pump. 22530	250	437
421	Växelväljarventil	400	439
421	Tryckbegränsningsventil 22530	450	443
421	Pumpdrivning 22530	500	447
421	Hydraulkoppling fram/3:an 22530	600	449
421	Hydraulkoppling back/4:an 22530	700	453
421	Hydraulkoppling 1:an och 2:an 22530	750	457
421	Oljebehållare och sil 22530	960	461
436	Växellådsupphängning 22530, OPEN ROPS	100	463
451	Kardanaxlar med monteringsdetaljer STD, OPEN ROPS	100	465
451	Kardanaxel bakre STD, OPEN ROPS	150	467
451	Kardanaxel mittersta STD, OPEN ROPS	200	469
451	Kardanaxel främre STD, OPEN ROPS	250	471
460	Planetaxlar med monteringsdetaljer	100	473
460	Avluftning, planetaxlar STD, OPEN ROPS	150	475
461	Planetaxel, fram 23915	100	477
461	Centrumväxel, fram 23915	150	479
461	Planethållare, främre. 23915	200	483
463	Planetaxel, bak	100	485
463	Centrumväxel, bak 23916	150	489
463	Planethållare, bakre 23916, 23918	200	493
463	Centrumväxel, bak 23918	250	495
468	Differentialspärr 23915	100	499
468	Differentialspärr, hydraulledning 82823	150	501
491	Oljekylare STD, OPEN ROPS	100	505

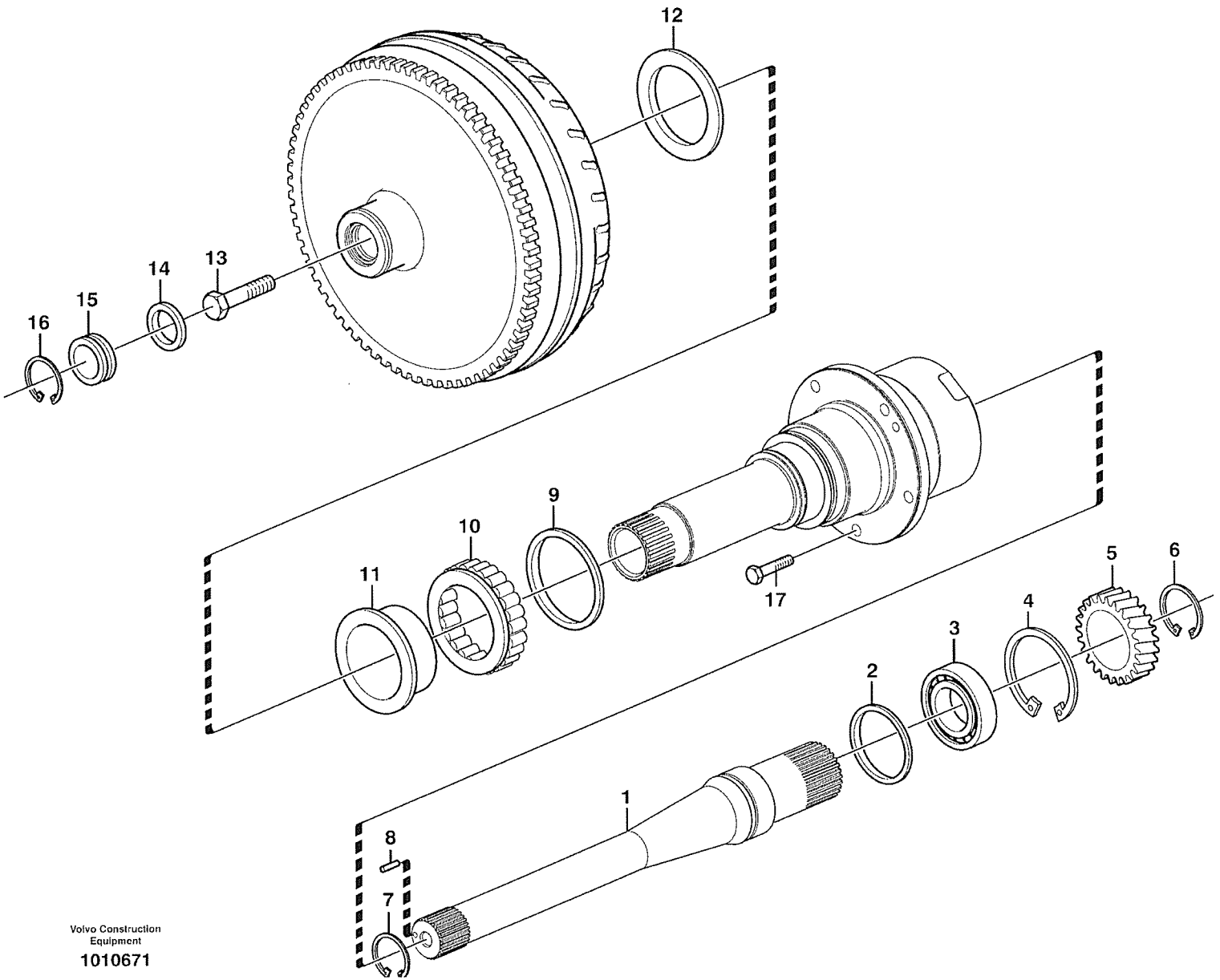

Volvo Construction Equipment

1010671

Fig.	Part No.	Quantity 1	2	3	PS	KIT	Description	Dénomination	Bezeichnung	Denominatición	Benämning	Notes
	VOE 11145220	1					Trq Converter	Converti.couple	Drehm Wandler	Convertidor Par	Momentomvandl	SER NO - 10567
	VOE 11038448		1				Trq Converter	Converti.couple	Drehm Wandler	Convertidor Par	Momentomvandl	SER NO 10568 -
1	**VOE 11709863**	1	1				•Shaft	•Arbre	•Welle	•Arbol	•Axel	
2	**VOE 6213601**	1	1				•Sealing ring	•Bague d'étanchéité	•Runddichtring	•Anillo reten	•Tätningsring	
3	**VOE 11709862**	1	1				•Bearing	•Palier	•Lager	•Cojinete	•Lager	
4	**VOE 914548**	1	1				•Snap Ring	•Circlip	•Nutring	•Circlip	•Spårring	
5	**VOE 6212817**	1					•Gear	•Pignon	•Zahnrad	•Engranaje	•Kugghjul	
	VOE 11711934		1				•Gear	•Pignon	•Zahnradgetriebe	•Engranaje	•Kuggdrev	
6	**VOE 914474**	1	1				•Snap Ring	•Circlip	•Nutring	•Circlip	•Spårring	
7	**VOE 13914468**	1	1				•Snap Ring	•Circlip	•Nutring	•Circlip	•Spårring	
8	**VOE 13951961**	1	1				•Spring Pin	•Axe de ressort	•Federstift	•Pasador Resorte	•Fjäderpinne	
9	**VOE 6212718**	1	1				•Sealing ring	•Bague d'étanchéité	•Runddichtring	•Anillo reten	•Tätningsring	
10	**VOE 6212716**	1	1				•Needle Bearing	•Roule.aiguilles	•Nadellager	•Cojinete Agujas	•Nållager	
11	**VOE 6212717**	1	1				•Retainer	•Retenue	•Halter	•Soporte	•Hållare	
12	**VOE 6212715**	1	1				•Lock Ring	•Anneau Verrouillage	•Schlossring	•Anillo Segurid	•Låsring	
13	**VOE 6212720**	1	1				•Screw	•Vis	•Schraube	•Tornillo	•Skruv	
14	**VOE 11999328**	1	1				•O-ring	•Joint Torique	•O-Ring	•Junta torica	•O-ring	
15	**VOE 11999327**	1	1				•Cap	•Chapeau	•Kappe	•Caperuza	•Lock	
16	**VOE 914523**	1	1				•Snap Ring	•Circlip	•Nutring	•Circlip	•Spårring	
17	**VOE 13965185**	5	5				Flange screw	Vis à bride	Flanschschraube	Torn embridado	Flänsskruv	

1	11145220	**Momentomvandlare** **Convertidor de par** **Drehmomentwandler** **Convertisseur de couple** **Torque converter**	Catalogue id **20008**	Group **414**
2	11038448			
3			Illustr. No **1010671**	Section **100**
4				
5		**22530**	Issue **VOE 63E9920008**	Page **421**

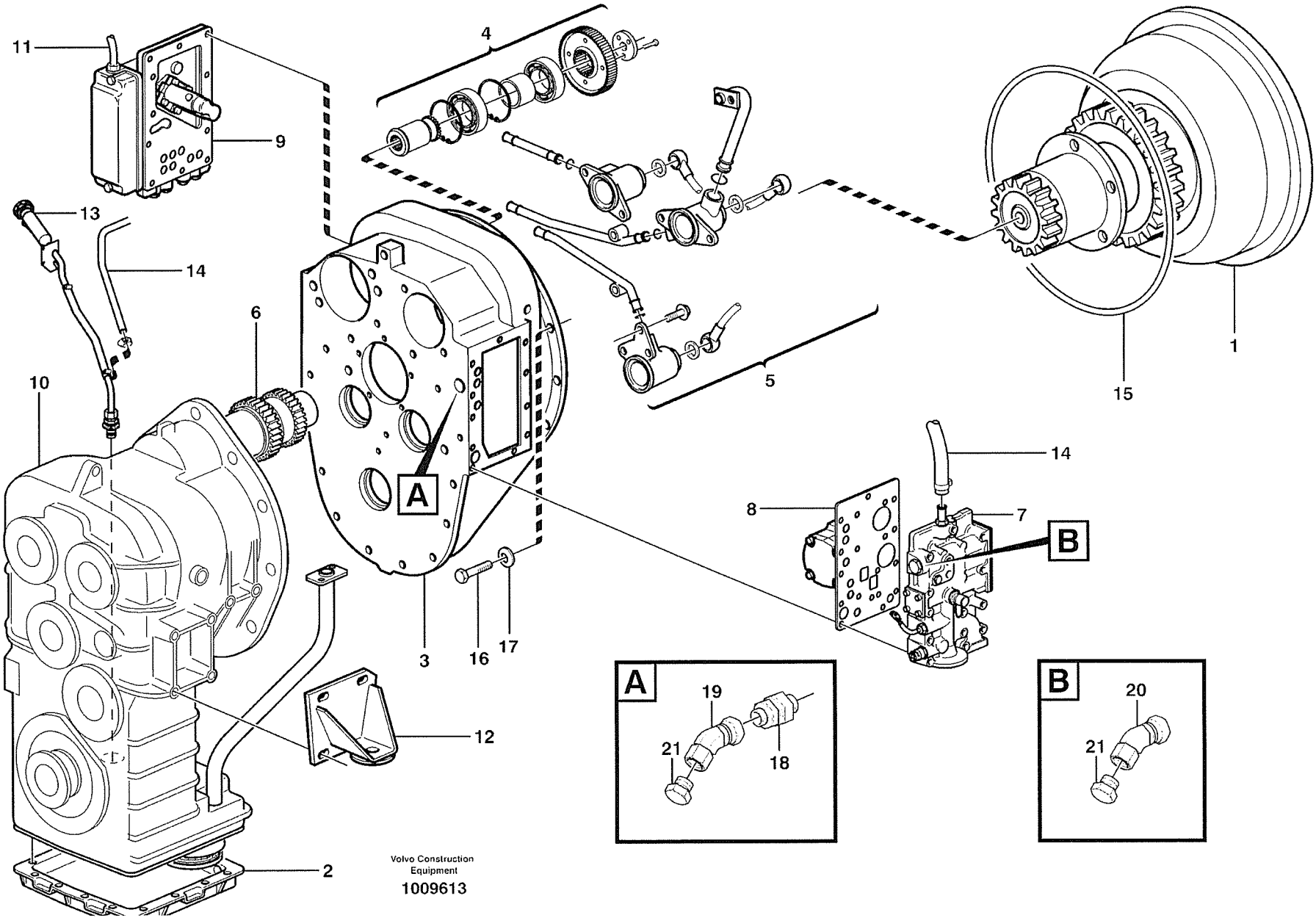

Volvo Construction Equipment

1009613

Fig.	Part No.	Quantity 1	2	3	PS	KIT	Description	Dénomination	Bezeichnung	Denominatición	Benämning	Notes
	VOE 22530	1					Hydr Xmsn	Trans.hydrauli.	Hydr Antrieb	Transm Hidraul	Hydraultransm	22530 HT95
1		1					•Trq Converter	•Converti.couple	•Drehm Wandler	•Convertidor Par	•Momentomvandl	See group 414, Page 421
2		1					•Oil reservoir and str	•Reservoire huile et c	•Ölvorratsbeh. und si	•Deposito de aceite y	•Oljebehållare och sil	See group 421, Page 461
3	**VOE 11144843**	1					•Converter Shell	•Boit.convertis.	•Wandlerglocke	•Caja Convertid	•Momentomv.hus	See group 421, Page 429
4		1					•Pump drive	•Commande de la po	•Pumpenantrieb	•Accionamiento bom	•Pumpdrivning	See group 421, Page 447
5		1					•Oildistributor, tubes	•Distributeur, Tuyau	•Ölverteiler, Rohr und	•Distribuidor, tubos	•Oljefördelare, rör,	See group 421, Page 429
6		1					•Clutch, forward,3:rd	•Embrayages, Av,3è	•Kupplungen, Vorw,3	•Embragues, adel.3a	•Koppling, fram,3-an	See group 421, Page 449
		1					•Clutch, reverse,4th s	•Embrayages,ar,4èm	•Kupplungen, R~ckw,	•Embragues,atras,4a	•Koppling, back, 4-an	See group 421, Page 453
		1					•Clutch, 1st and 2nd	•Embrayages, 1-2 vite	•Kupplungen, 1. 2.ga	•Embragues, 1-2 velo	•Koppling, 1 - 2:an	See group 421, Page 457
7		1					•Pr. limiting valve	•Valve limiteur press.	•Druckbegrenzungsv	•Valvula limitadora pr	•Tr.begränsningsvent	See group 421, Page 443
8		1					•Fuel filling pump	•Pompe carburant	•Betankungspumpe	•Bomba combustible	•Tankningspump	See group 421, Page 437
9		1					•Gear selector valve	•Valve selectr.vitesse	•Umsteurventil	•valvula select.veloci	•Växelväljarventil	See group 421, Page 439
10		1					•Transfer case,	•Boite transf.	•Verteilerget	•Caja reenvio,	•Fördelningsväx	See group 421, Page 433
11		1					•Wire harness	•Faisceau cables	•Kabelbaum	•Manojo cables	•Ledningsmatta	See group 371, Page 257
12		1					Gearbox mounting	Suspension de boite	Getreibeaufhängung	Suspension de la caj	Växellådsupphängnin	See group 436, Page 463
13		1					Oil filler, oil dipst	Remplissage d'huile,	Öleinfüllung, Ölmes	Relleno de aceite y	Oljepåfyllning, mätst	See group 420, Page 425
14		1					Ventilation for hydr.	Aération de transm	Entlüftung für Tr	Ventilación del tra	Ventilation för trans	See group 420, Page 427
15	**VOE 926101**	1	1	1			O-ring	Joint Torique	O-Ring	Junta torica	O-ring	
16	**VOE 13970879**	12	12	12			Hexagon screw	Vis tête hexagonale	Sechskantschraube	Tornillo hexago	Sexkantsskruv	
17	**VOE 941908**	12	12	12			Spring Washer	Rondelle élastique	Federscheibe	Arandela flexible	Fjäderbricka	
18	**VOE 11145363**	1					Check valve	Valve antiretour	Rückschlagventil	Válvula de retención	Backventil	
19	**VOE 936157**	1					Elbow nipple	Raccord angulaire	Winkelnippel	Niple angular	Vinkelnippel	
20	**VOE 936156**	1					Elbow nipple	Raccord angulaire	Winkelnippel	Niple angular	Vinkelnippel	
21	**VOE 935576**	2					Plug	Bouchon	Stopfen	Tapon	Plugg	

1	**22530 HT95**
2	**STD**
3	**OPEN ROPS**
4	
5	

Transmission med monteringsdetaljer
Transmisión con accesorios de montaje
Transmission mit Anbauteilen
Transmission avec pièces de montage
Hydraulic transmission with fitting parts

Catalogue id	Group
20008	**420**
Illustr. No	Section
1009613	**100**
Issue	Page
VOE 63E9920008	**423**

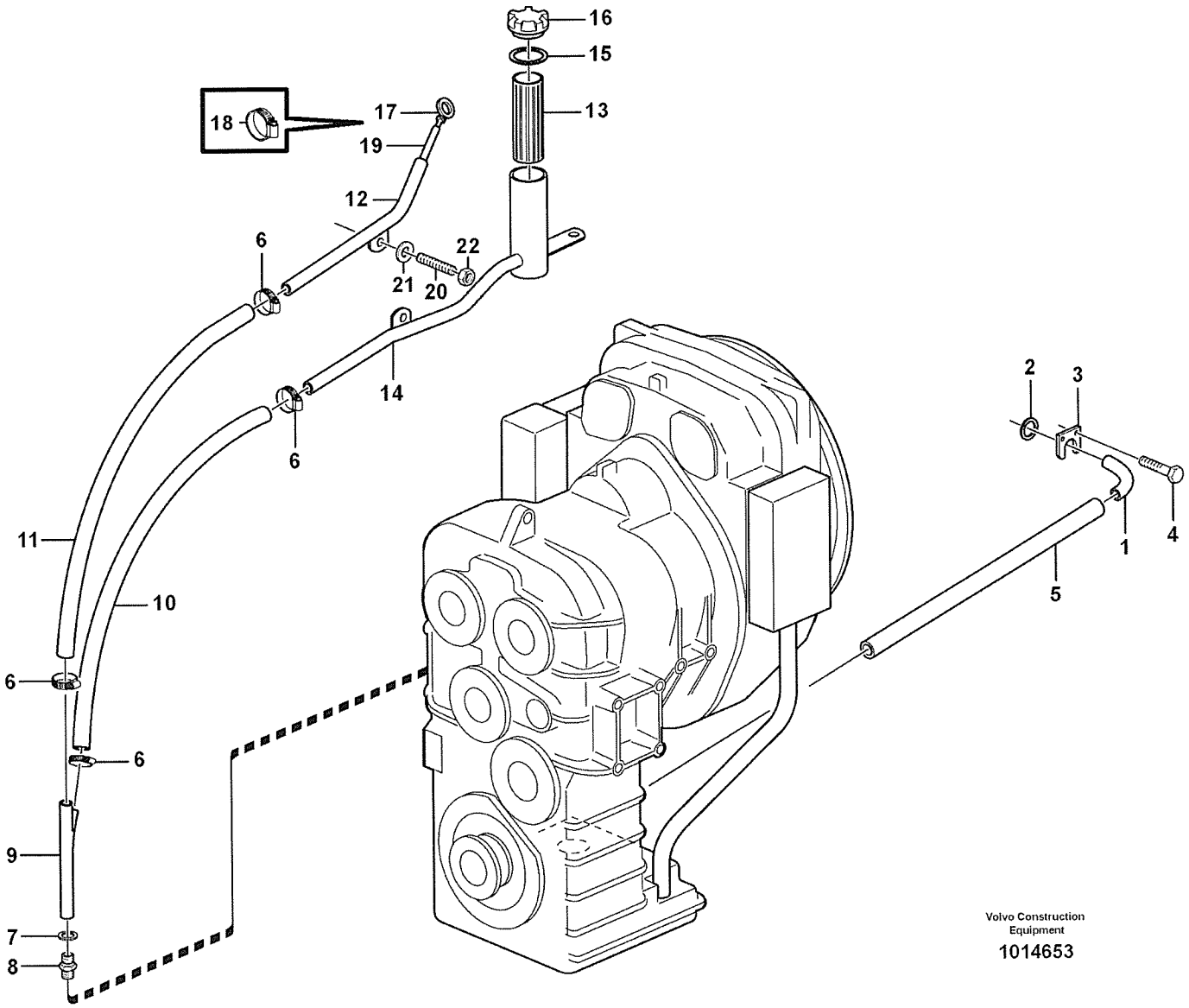
16
15
13
18
17
19
12
6
22
21
20
14
6
11
10
6
6
9
7
8
2
3
1
4
5
Volvo Construction Equipment
1014653

Fig.	Part No.	Quantity 1	2	3	PS	KIT	Description	Dénomination	Bezeichnung	Denominatición	Benämning	Notes
1	**VOE 11173175**	1					Pipe	Canalisation	Rohrleitung	Canalizacion	Rör	L = 850 MM
2	**VOE 421158**	1					Sealing ring	Bague d'étanchéité	Runddichtring	Anillo reten	Tätningsring	
3	**VOE 11031769**	1					Lock Washer	Rondel.verroui	Sicher Scheibe	Arandel Segurid	Låsbricka	
4	**VOE 946440**	2					Flange screw	Vis à bride	Flanschschraube	Torn embridado	Flänsskruv	
5	**VOE 13942707**	1					Hose	Durit	Schlauch	Tubo flexible	Slang	
6	**VOE 943476**	4					Hose Clamp	Collier Serrage	Schlauchschelle	Abraz Manguera	Slangklamma	
7	**VOE 14013071**	1					Sealing washer	Rond.etancheite	Dichtscheibe	Arandela reten	Tätningsbricka	
8	**VOE 11014972**	1					Nipple	Raccord	Nippel	Niple	Nippel	
9	**VOE 11410279**	1					Tube	Tube	Rohr	Tubo	Rör	
10	**VOE 941799**	REQ					Hose	Durit	Schlauch	Tubo flexible	Slang	(VOE 940096) L = 800MM
11	**VOE 941799**	REQ					Hose	Durit	Schlauch	Tubo flexible	Slang	L = 800MM
12	**VOE 11411133**	1					Tube	Tube	Rohr	Tubo	Rör	
	VOE 11411136	1					Filler pipe	Tube remplissa.	Fullrohr	Tubo Llenado	Påfyllningsrör	
13	**VOE 11018236**	1					•Strainer	•Crépine	•Seiher	•Colador	•Sil	
14		1			NS		•Filler pipe	•Tube remplissa.	•Fullrohr	•Tubo Llenado	•Påfyllningsrör	
15	**VOE 1275379**	1					•Gasket	•Joint	•Dichtung	•Junta	•Packning	
16	**VOE 421753**	1					•Filler cap	•Bouchon Remplissa.	•Tankverschluss	•Tapa Llenado	•Påfyllningslock	
17	**VOE 11410865**	1					Oil dipstick	Jauge de huile	Ölmesstab	Varill medic	Oljemätsticka	(VOE 11410491)
18	**VOE 942928**	1					•Hose Clamp	•Collier Serrage	•Schlauchschelle	•Abraz Manguera	•Slangklamma	
19	**VOE 983342**	1					•Hose	•Durit	•Schlauch	•Tubo flexible	•Slang	
20	**VOE 980157**	1					Stud	Goujon	Stiftschraube	Esparrago	Pinnskruv	
21	**VOE 13960141**	1					Washer	Rondelle	Scheibe	Arandela	Bricka	
22	**VOE 13945408**	1					Nut	Ecrou	Mutter	Tuerca	Mutter	

1		**Oljepåfyllning och mätsticka** **Boca de llenado de aceitey varilla de nivel** **Öleinfüllung und Ölmeßtab** **Remplissage d'huile et indicateur de niveau** **Oil filler and dipstick**	Catalogue id **20008**	Group **420**
2				
3			Illustr. No **1014653**	Section **150**
4				
5		**STD, OPEN ROPS**	Issue **VOE 63E9920008**	Page **425**

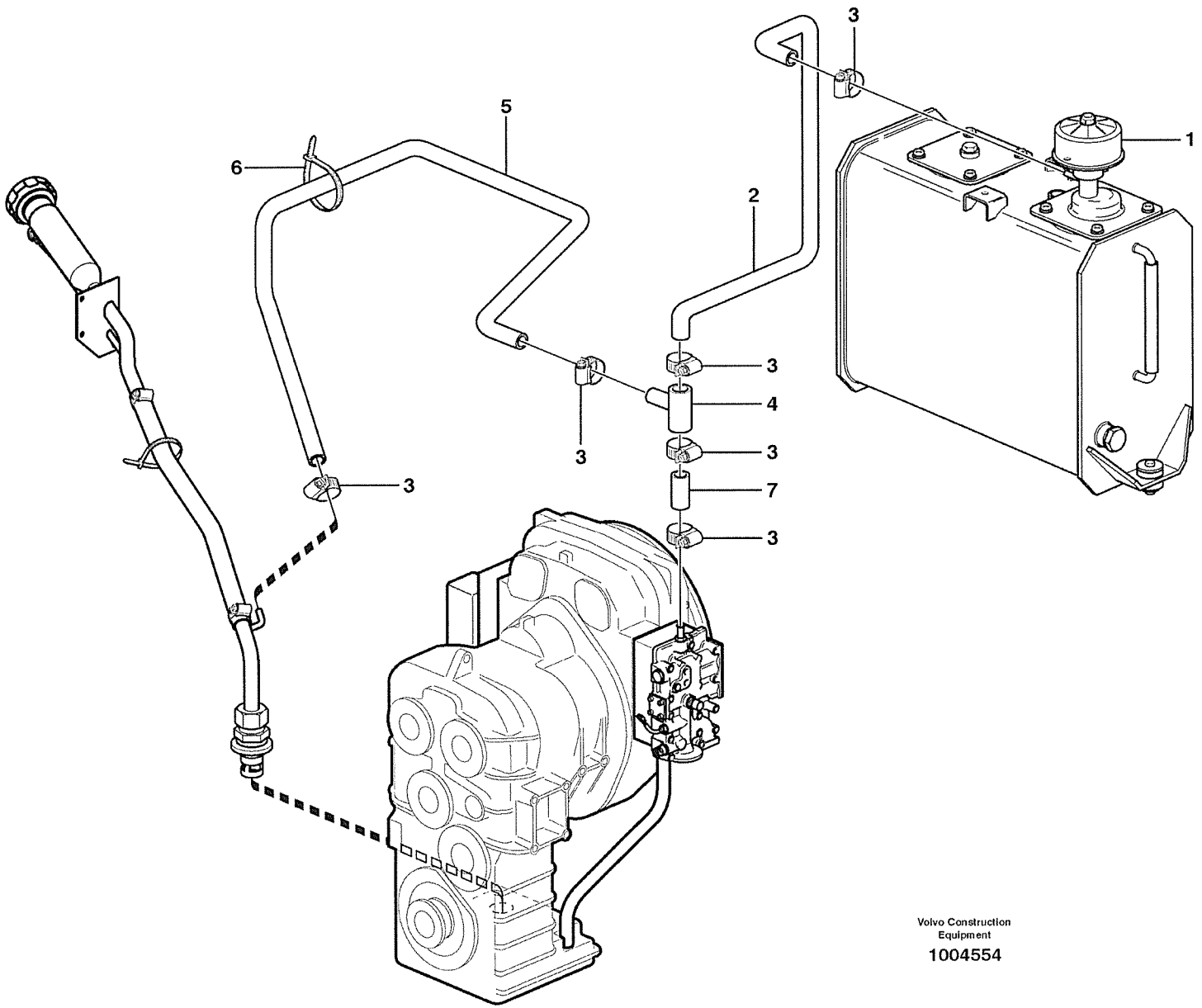

Volvo Construction Equipment

1004554

Fig.	Part No.	Quantity 1	2	3	PS	KIT	Description	Dénomination	Bezeichnung	Denominatición	Benämning	Notes
1							Filter	Filtre	Filter	Filtro	Filter	See group 911, Page 813
2	**VOE 13944075**	REQ					Rubber hose	Durit caoutcho.	Gummischlauch	Manguera	Gummislang	L = 1130MM
3	**VOE 943470**	6					Hose Clamp	Collier Serrage	Schlauchschelle	Abraz Manguera	Slangklamma	
4	**VOE 419446**	1					Pipe	Canalisation	Rohrleitung	Canalizacion	Rör	
5	**VOE 13944075**	REQ					Rubber hose	Durit caoutcho.	Gummischlauch	Manguera	Gummislang	L = 1250MM
6	**VOE 4881440**	6					Strip Clamp	Ruban Serrage	Kabelbinder	Abraz Cinta	Bandklamma	
7	**VOE 13944075**	1					Rubber hose	Durit caoutcho.	Gummischlauch	Manguera	Gummislang	L = 60MM

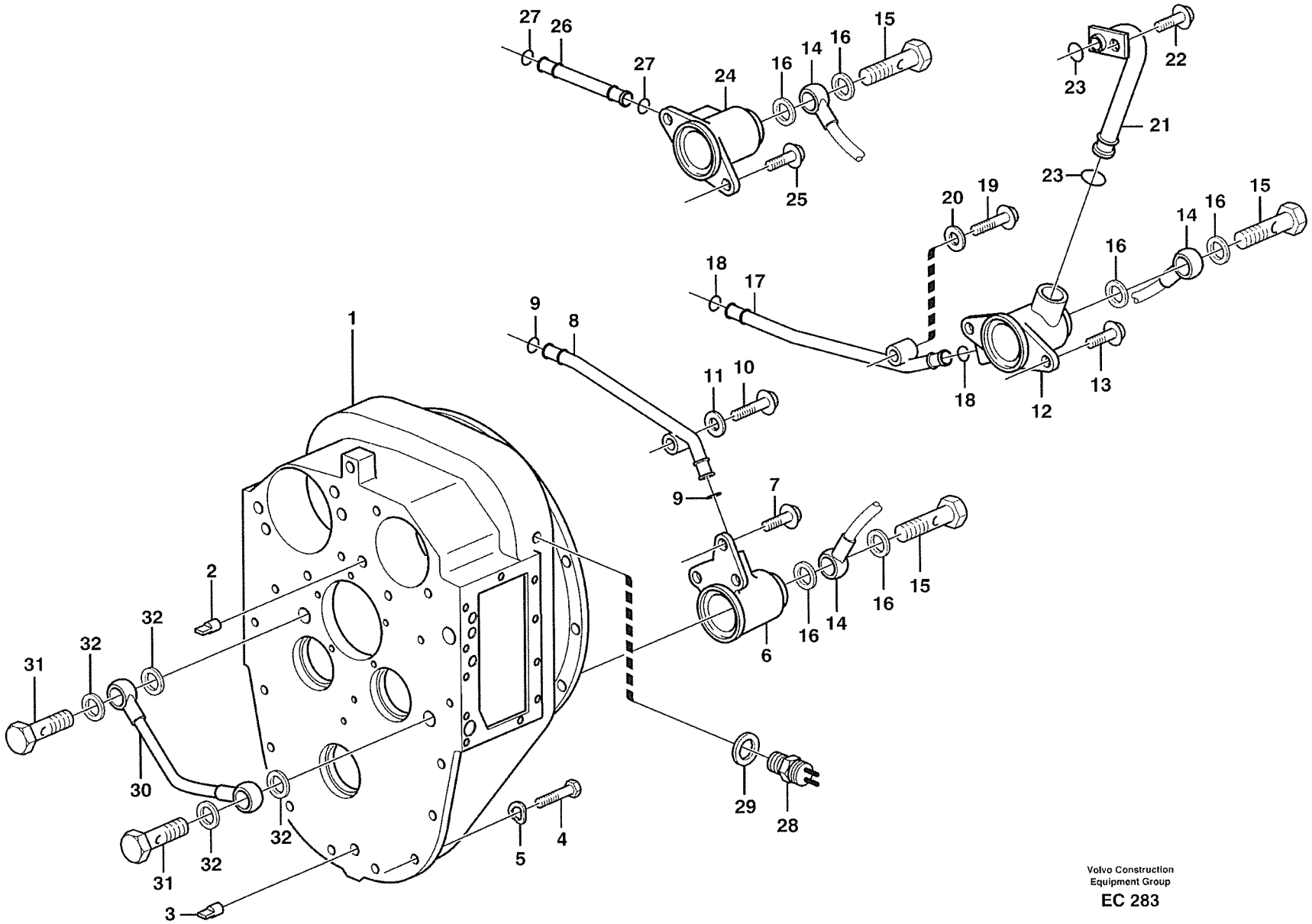

Volvo Construction
Equipment Group
EC 283

Fig.	Part No.	Quantity 1	2	3	PS	KIT	Description	Dénomination	Bezeichnung	Denominatión	Benämning	Notes
1	**VOE 11144843**	1					Converter Shell	Boit.convertis.	Wandlerglocke	Caja Convertid	Momentomv.hus	
2	**VOE 4718167**	1					Pin	Goupille	Stift	Pasador	Pinne	
3	**VOE 950711**	1					Pin	Goupille	Stift	Pasador	Pinne	
4	**VOE 13970973**	15					Hexagon screw	Vis a tête hexagonale	Sechskantschr	Tornillo hexago	Sexkantsskruv	
5	**VOE 13949608**	15					Washer	Rondelle	Scheibe	Arandela	Bricka	
6	**VOE 11144904**	1					Oil Distributor	Distribut.huile	Ölverteiler	Distrib Aceite	Oljefördelare	TM NO - 11600
6	**VOE 11419560**	1					Oil Distributor	Distribut.huile	Ölverteiler	Distrib Aceite	Oljefördelare	TM NO 11840 - TM NO 11601 - 11839
7	**VOE 13946173**	3					Flange screw	Vis à bride	Flanschschraube	Torn embridado	Flänsskruv	
8	**VOE 4871210**	2					Pipe	Canalisation	Rohrleitung	Canalizacion	Rör	
9	**VOE 944364**	4					O-ring	Joint Torique	O-Ring	Junta torica	O-ring	
10	**VOE 13965180**	1					Flange screw	Vis à bride	Flanschschraube	Torn embridado	Flänsskruv	
11	**VOE 13960141**	1					Washer	Rondelle	Scheibe	Arandela	Bricka	
12	**VOE 11144902**	1					Oil Distributor	Distribut.huile	Ölverteiler	Distrib Aceite	Oljefördelare	TM NO - 11600
12	**VOE 11419558**	1					Oil Distributor	Distribut.huile	Ölverteiler	Distrib Aceite	Oljefördelare	TM NO 11840 - TM NO 11601 - 11839
13	**VOE 13946173**	2					Flange screw	Vis à bride	Flanschschraube	Torn embridado	Flänsskruv	
14	**VOE 4871943**	1					Pipe	Canalisation	Rohrleitung	Canalizacion	Rör	
15	**VOE 941686**	3					Hollow Screw	Vis Creuse	Hohlschraube	Tornillo hueco	Hålskruv	
16	**VOE 7011996**	6					Gasket	Joint	Dichtung	Junta	Packning	
17	**VOE 11036001**	2					Pipe	Canalisation	Rohrleitung	Canalizacion	Rör	
18	**VOE 944364**	4					O-ring	Joint Torique	O-Ring	Junta torica	O-ring	
19	**VOE 13965180**	1					Flange screw	Vis à bride	Flanschschraube	Torn embridado	Flänsskruv	
20	**VOE 13960141**	1					Washer	Rondelle	Scheibe	Arandela	Bricka	
21	**VOE 4871940**	1					Pipe	Canalisation	Rohrleitung	Canalizacion	Rör	
22	**VOE 13946173**	1					Flange screw	Vis à bride	Flanschschraube	Torn embridado	Flänsskruv	
23	**VOE 968007**	2					O-ring	Joint Torique	O-Ring	Junta torica	O-ring	
24	**VOE 11144903**	1					Oil Distributor	Distribut.huile	Ölverteiler	Distrib Aceite	Oljefördelare	TM NO - 11600
24	**VOE 11419559**	1					Oil Distributor	Distribut.huile	Ölverteiler	Distrib Aceite	Oljefördelare	TM NO 11840 - TM NO 11601 - 11839

1		**Momentomvandlarhus med mont.detaljer** **Caja del convertidor con accesorios de montaje** **Wandlergehäuse mit Anbauteilen** **Carter du convertisseur avec pièces de montage** **Converter housing with fitting parts**	Catalogue id **20008**	Group **421**
2				
3			Illustr. No **EC283**	Section **100**
4				
5		**22530**	Issue **VOE 63E9920008**	Page **429**

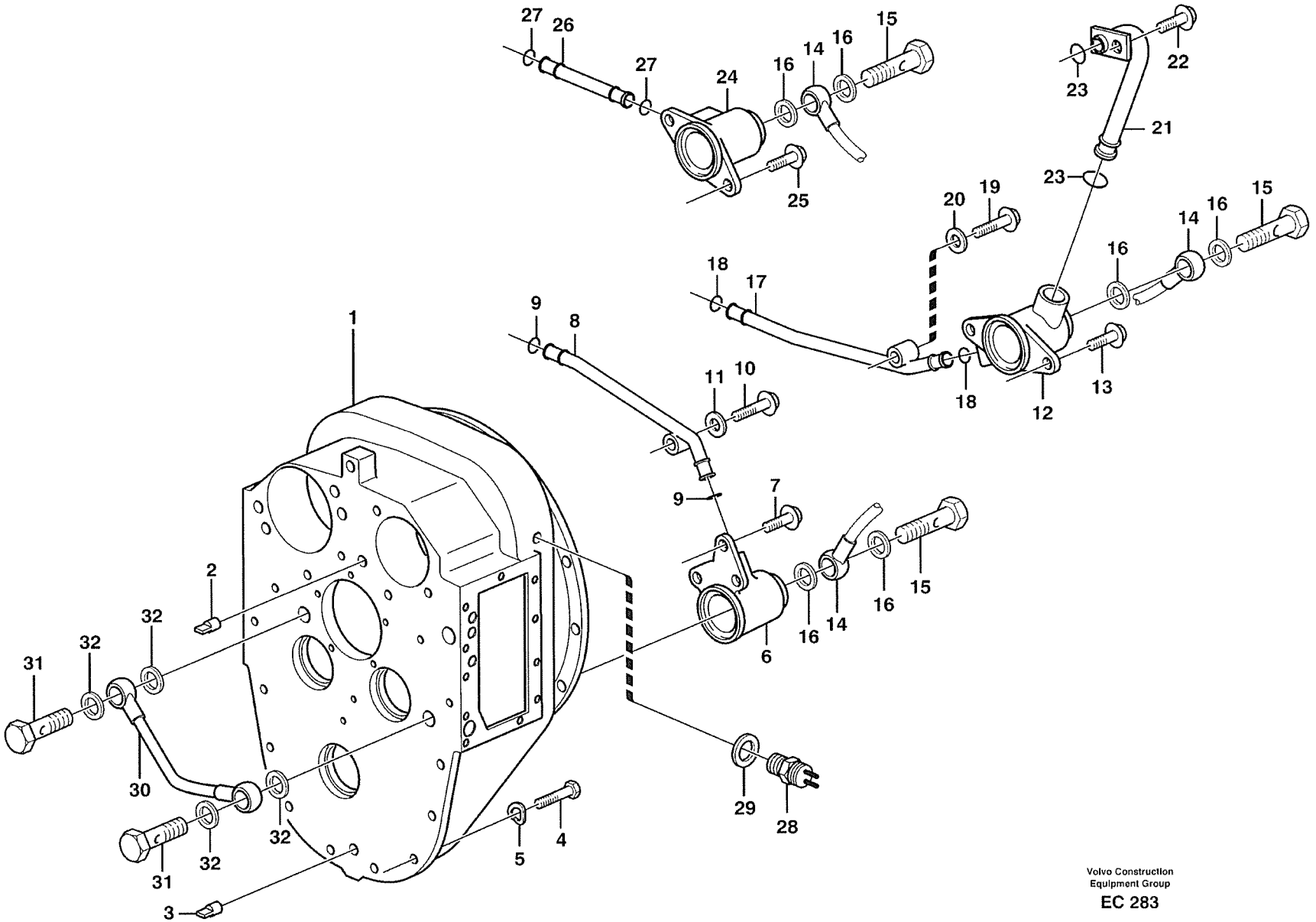

Volvo Construction
Equipment Group
EC 283

Fig.	Part No.	Quantity 1	2	3	PS	KIT	Description	Dénomination	Bezeichnung	Denominatición	Benämning	Notes
25	**VOE 13946173**	2					Flange screw	Vis à bride	Flanschschraube	Torn embridado	Flänsskruv	
26	**VOE 11144080**	3					Pipe	Canalisation	Rohrleitung	Canalizacion	Rör	
27	**VOE 944364**	4					O-ring	Joint Torique	O-Ring	Junta torica	O-ring	
28	**VOE 4780941**	1					Ind Sensor	Emett.induction	Induktionsgeber	Sensor Inducc	Indukt.givare	SE201
29	**VOE 7011998**	1					Gasket	Joint	Dichtung	Junta	Packning	
30	**VOE 4871219**	1					Pipe	Canalisation	Rohrleitung	Canalizacion	Rör	
31	**VOE 7026013**	2					Hollow Screw	Vis Creuse	Hohlschraube	Tornillo hueco	Hålskruv	
32	**VOE 7011998**	4					Gasket	Joint	Dichtung	Junta	Packning	

1		**Momentomvandlarhus med mont.detaljer** **Caja del convertidor con accesorios de montaje** **Wandlergehäuse mit Anbauteilen** **Carter du convertisseur avec pièces de montage** **Converter housing with fitting parts**	Catalogue id **20008**	Group **421**
2				
3			Illustr. No **EC283**	Section **100**
4				
5		**22530**	Issue **VOE 63E9920008**	Page **431**

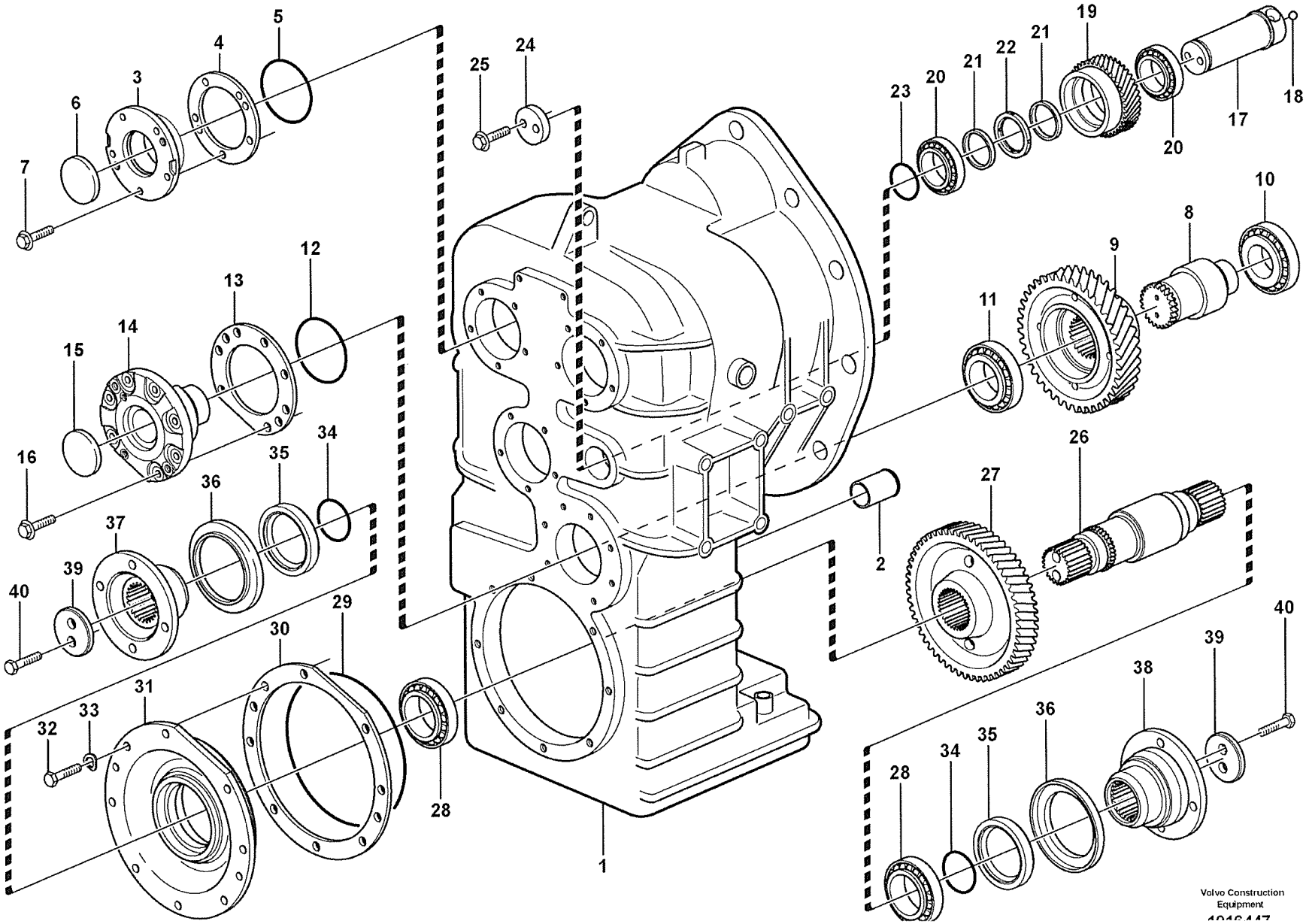
1
2
3
4
5
6
7
8
9
10
11
12
13
14
15
16
17
18
19
20
21
22
23
24
25
26
27
28
29
30
31
32
33
34
35
36
37
38
39
40
Volvo Construction Equipment

Fig.	Part No.	Quantity 1	2	3	PS	KIT	Description	Dénomination	Bezeichnung	Denominatición	Benämning	Notes
	VOE 22530	1					Hydr Xmsn	Trans.hydrauli.	Hydr Antrieb	Transm Hidraul	Hydraultransm	HT95
1	**VOE 11145253**	1					•Housing	•Carter	•Gehäuse	•Carter	•Hus	
2	**VOE 739393**	1					••Pipe	••Canalisation	••Rohrleitung	••Canalizacion	••Rör	
3	**VOE 11036828**	3					•Cap	•Chapeau	•Kappe	•Caperuza	•Lock	
4	**VOE 11036829**	REQ					•Shim	•Cale Reglage	•Nachstellblech	•Cuna de calzar	•Justerbleck	THICK=1,0 MM
	VOE 11036831	REQ					•Shim	•Cale Reglage	•Nachstellblech	•Cuna de calzar	•Justerbleck	THICK=0,35MM
	VOE 11036832	REQ					•Shim	•Cale Reglage	•Nachstellblech	•Cuna de calzar	•Justerbleck	THICK=0,10MM
5	**VOE 925094**	3					•O-ring	•Joint Torique	•O-Ring	•Junta torica	•O-ring	
6	**VOE 4881034**	3					•Cover	•Couvercle	•Deckel	•Tapa	•Lock	
7	**VOE 13945444**	15					•Flange screw	•Vis à bride	•Flanschschraube	•Torn embridado	•Flänsskruv	
8	**VOE 4871551**	1					•Shaft	•Arbre	•Welle	•Arbol	•Axel	
9	**VOE 11036894**	1					•Gear	•Pignon	•Zahnrad	•Engranaje	•Kugghjul	
10	**VOE 183824**	1					•Roller Bearing	•Roulement rouleaux	•Rollenlager	•Cojinet Rodillo	•Rullager	
11	**VOE 11144935**	1					•Bearing	•Palier	•Lager	•Cojinete	•Lager	
12	**VOE 925257**	1					•O-ring	•Joint Torique	•O-Ring	•Junta torica	•O-ring	
13	**VOE 11036825**	REQ					•Shim	•Cale Reglage	•Nachstellblech	•Cuna de calzar	•Justerbleck	THICK=1,0MM
	VOE 11036826	REQ					•Shim	•Cale Reglage	•Nachstellblech	•Cuna de calzar	•Justerbleck	THICK=0,35MM
	VOE 11036827	REQ					•Shim	•Cale Reglage	•Nachstellblech	•Cuna de calzar	•Justerbleck	THICK=0,10MM
14	**VOE 11036824**	1					•Stub	•Tourillon	•Lagerhals	•Eje Cojinete	•Lagertapp	
15	**VOE 4881034**	1					•Cover	•Couvercle	•Deckel	•Tapa	•Lock	
16	**VOE 13945444**	7					•Flange screw	•Vis à bride	•Flanschschraube	•Torn embridado	•Flänsskruv	
17	**VOE 11145361**	1					•Shaft	•Arbre	•Welle	•Arbol	•Axel	
18	**VOE 184645**	1					••Ball	••Bille	••Kugel	••Bola	••Kula	
19	**VOE 11145180**	1					•Idler Gear	•Pignon Fou	•Vorgelegerad	•Engranaj Interm	•Mellanhjul	
20	**VOE 183484**	2					•Bearing	•Palier	•Lager	•Cojinete	•Lager	
21	**VOE 4871610**	REQ					•Spacer Ring	•Bagu.entretoise	•Abstandring	•Anillo Dist	•Distansring	THICK=5,02MM
	VOE 4871611	REQ					•Spacer Ring	•Bagu.entretoise	•Abstandring	•Anillo Dist	•Distansring	THICK=5,07MM
	VOE 4871612	REQ					•Spacer Ring	•Bagu.entretoise	•Abstandring	•Anillo Dist	•Distansring	THICK=5,17MM
	VOE 4871613	REQ					•Spacer Ring	•Bagu.entretoise	•Abstandring	•Anillo Dist	•Distansring	THICK=5,27MM
	VOE 4871614	REQ					•Spacer Ring	•Bagu.entretoise	•Abstandring	•Anillo Dist	•Distansring	THICK=5,32MM

1		**Kopplingshus, 4 - växlad.** **Caja del embrague, 4-marchas.** **Kupplungsgehäuse für Vierganggetriebe.** **Carter d'embrayage, 4-rapports.** **Clutch housing. 4 - speed.**	Catalogue id **20008**	Group **421**
2				
3			Illustr. No **1016447**	Section **200**
4				
5		**22530**	Issue **VOE 63E9920008**	Page **433**

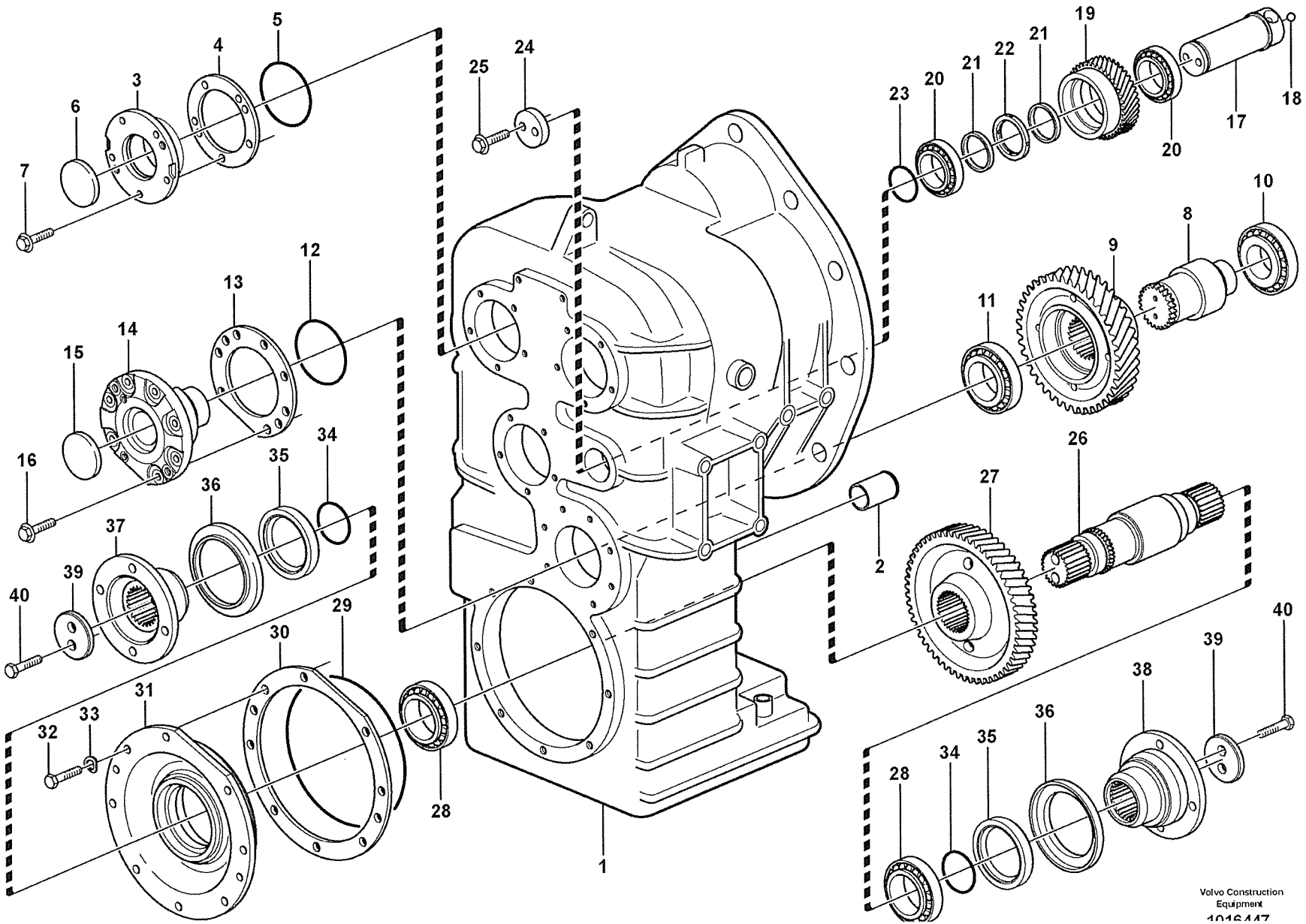
1
2
3
4
5
6
7
8
9
10
11
12
13
14
15
16
17
18
19
20
21
22
23
24
25
26
27
28
29
30
31
32
33
34
35
36
37
38
39
40
Volvo Construction Equipment

Fig.	Part No.	Quantity 1	2	3	P S	K I T	Description	Dénomination	Bezeichnung	Denominatición	Benämning	Notes
22	**VOE 11036260**	1					•Spacer Ring	•Bagu.entretoise	•Abstandring	•Anillo Dist	•Distansring	
23	**VOE 13960177**	1					•O-ring	•Joint Torique	•O-Ring	•Junta torica	•O-ring	
24	**VOE 11145371**	1					•Washer	•Rondelle	•Scheibe	•Arandela	•Bricka	
25	**VOE 967639**	2					•Screw	•Vis	•Schraube	•Tornillo	•Skruv	
26	**VOE 4871195**	1					•Shaft	•Arbre	•Welle	•Arbol	•Axel	
27	**VOE 11036895**	1					•Gear	•Pignon	•Zahnrad	•Engranaje	•Kugghjul	
28	**VOE 7011097**	2					•Bearing	•Palier	•Lager	•Cojinete	•Lager	
29	**VOE 925278**	1					•O-ring	•Joint Torique	•O-Ring	•Junta torica	•O-ring	
30	**VOE 4871190**	REQ					•Shim	•Cale Reglage	•Nachstellblech	•Cuna de calzar	•Justerbleck	THICK=1,0MM
	VOE 4871191	REQ					•Shim	•Cale Reglage	•Nachstellblech	•Cuna de calzar	•Justerbleck	THICK=0,35MM
	VOE 4871192	REQ					•Shim	•Cale Reglage	•Nachstellblech	•Cuna de calzar	•Justerbleck	THICK=0,10MM
31	**VOE 4871563**	1					•Bearing Carrier	•Porte-palier	•Lagerhalter	•Portacojinete	•Lagerhållare	
32	**VOE 13970948**	8					•Hexagon screw	•Vis a tête hexagonal	•Sechskantschr.	•Tornillo hexago	•Sexkantsskruv	
33	**VOE 941908**	8					•Spring Washer	•Rondelle élastique	•Federscheibe	•Arandela flexible	•Fjäderbricka	
34	**VOE 925070**	2					•O-ring	•Joint Torique	•O-Ring	•Junta torica	•O-ring	
35	**VOE 968844**	2					•Sealing ring	•Bague d'étanchéité	•Runddichtring	•Anillo reten	•Tätningsring	
36	**VOE 767795**	2					•Ring	•Anneau	•Ring	•Anillo	•Ring	
37	**VOE 11145739**	1					•Comp Flange	•Flasque Entrai	•Antriebsflansch	•Brida	•Medbringare	
38	**VOE 11145740**	1					•Comp Flange	•Flasque Entrai	•Antriebsflansch	•Brida	•Medbringare	
39	**VOE 11145432**	2					•Washer	•Rondelle	•Scheibe	•Arandela	•Bricka	
40	**VOE 978933**	4					•Screw	•Vis	•Schraube	•Tornillo	•Skruv	

1		**Kopplingshus, 4 - växlad.** **Caja del embrague, 4-marchas.** **Kupplungsgehäuse für Vierganggetriebe.** **Carter d'embrayage, 4-rapports.** **Clutch housing. 4 - speed.**	Catalogue id **20008**	Group **421**
2				
3			Illustr. No **1016447**	Section **200**
4				
5		**22530**	Issue **VOE 63E9920008**	Page **435**

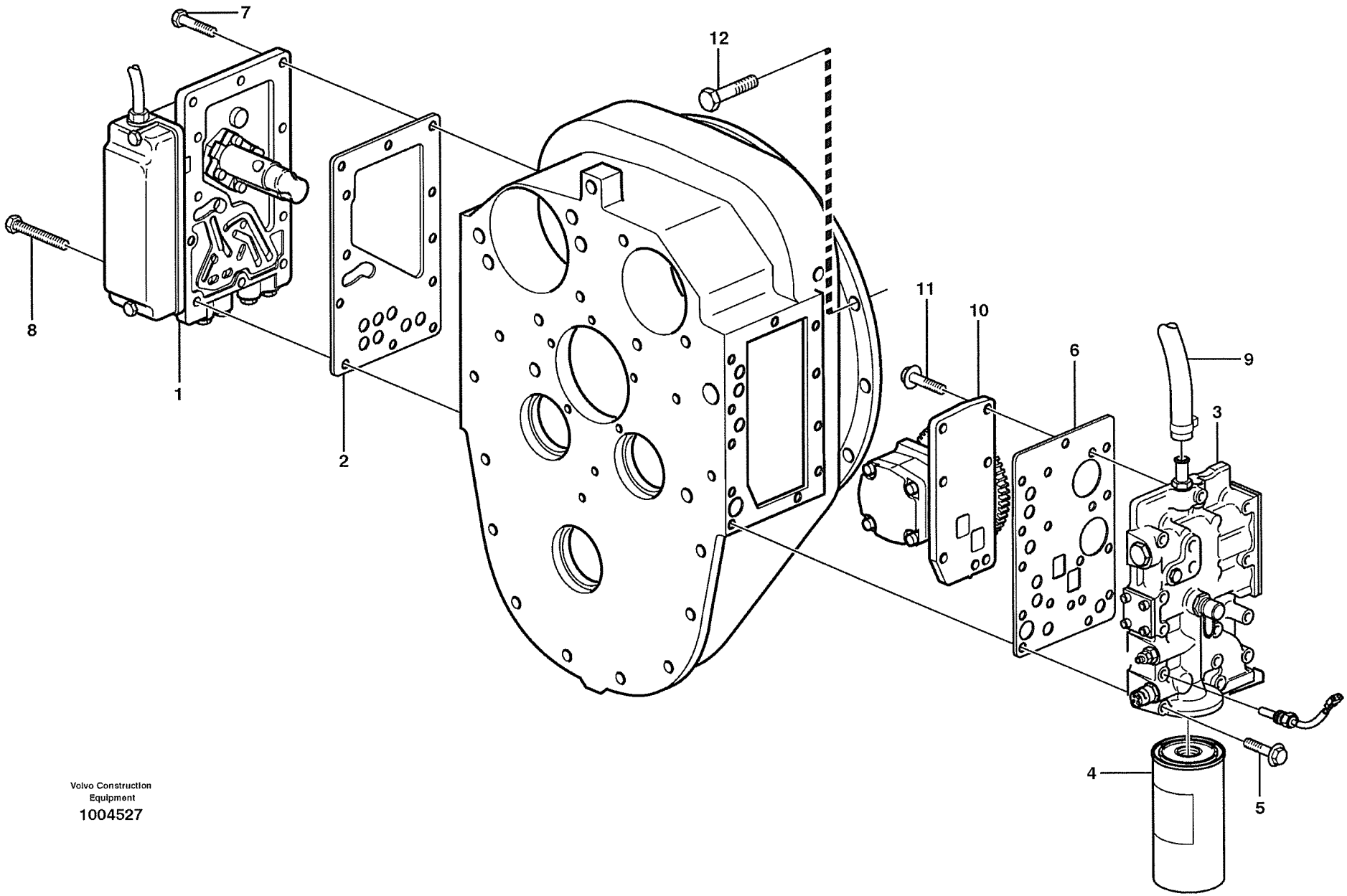

Volvo Construction Equipment
1004527

Fig.	Part No.	Quantity 1	2	3	PS	KIT	Description	Dénomination	Bezeichnung	Denominación	Benämning	Notes
1		1					Gear selector valve	Valve selectr.vitesse	Umsteurventil	valvula select.veloci	Växelväljarventil	See group 421, Page 439
2	**VOE 11145522**	1					Gasket	Joint	Dichtung	Junta	Packning	
3		1					Pr. limiting valve	Valve limiteur press.	Druckbegrenzungsve	Valvula limitadora pr	Tr.begränsningsventil	See group 421, Page 443
4	**VOE 4787923**	1					Filter Cartridge	Element Filtre	Filterpatrone	Patron Filtrant	Filterpatron	
5	**VOE 13965216**	13					Screw	Vis	Schraube	Tornillo	Skruv	
6	**VOE 11144042**	1					Gasket	Joint	Dichtung	Junta	Packning	
7	**VOE 946671**	7					Flange screw	Vis à bride	Flanschschraube	Torn embridado	Flänsskruv	
8	**VOE 13965184**	6					Flange screw	Vis a bride	Flanschschraube	Torn embridado	Flänsskruv	
9		REQ					Rubber hose	Durit caoutcho.	Gummischlauch	Manguera	Gummislang	See group 420, Page 427
10	**VOE 11037710**	1			SS		Pump	Pompe	Pumpe	Bomba	Pump	HT - 10560
	VOE 941761	4					•Allen Hd Screw	•Vis A 6 Pans Cr	•Inbusschraube	•Torn Hex Embut	•Insexskruv	HT - 10560
	VOE 11418086	1					Pump	Pompe	Pumpe	Bomba	Pump	HT 10561 -
	VOE 948400	4			SS		•Screw	•Vis	•Schraube	•Tornillo	•Skruv	HT 10561 -
11	**VOE 946671**	5					Flange screw	Vis à bride	Flanschschraube	Torn embridado	Flänsskruv	
12	**VOE 13965180**	13					Flange screw	Vis à bride	Flanschschraube	Torn embridado	Flänsskruv	

1		**Växelväljarventil, tryckbegränsningsventil och pump.** **Válvula - selectivo de cambio de velocidades y limitadora de presión.** **Wählerventil, Druckbegrenzungsventil und Pumpe.** **Valve sélecteur de vitesse , valve limiteur pression et pompe.** **Range selector valve, pressure limiting valve and pump.**	Catalogue id **20008**	Group **421**
2				
3			Illustr. No **1004527**	Section **250**
4				
5		**22530**	Issue **VOE 63E9920008**	Page **437**

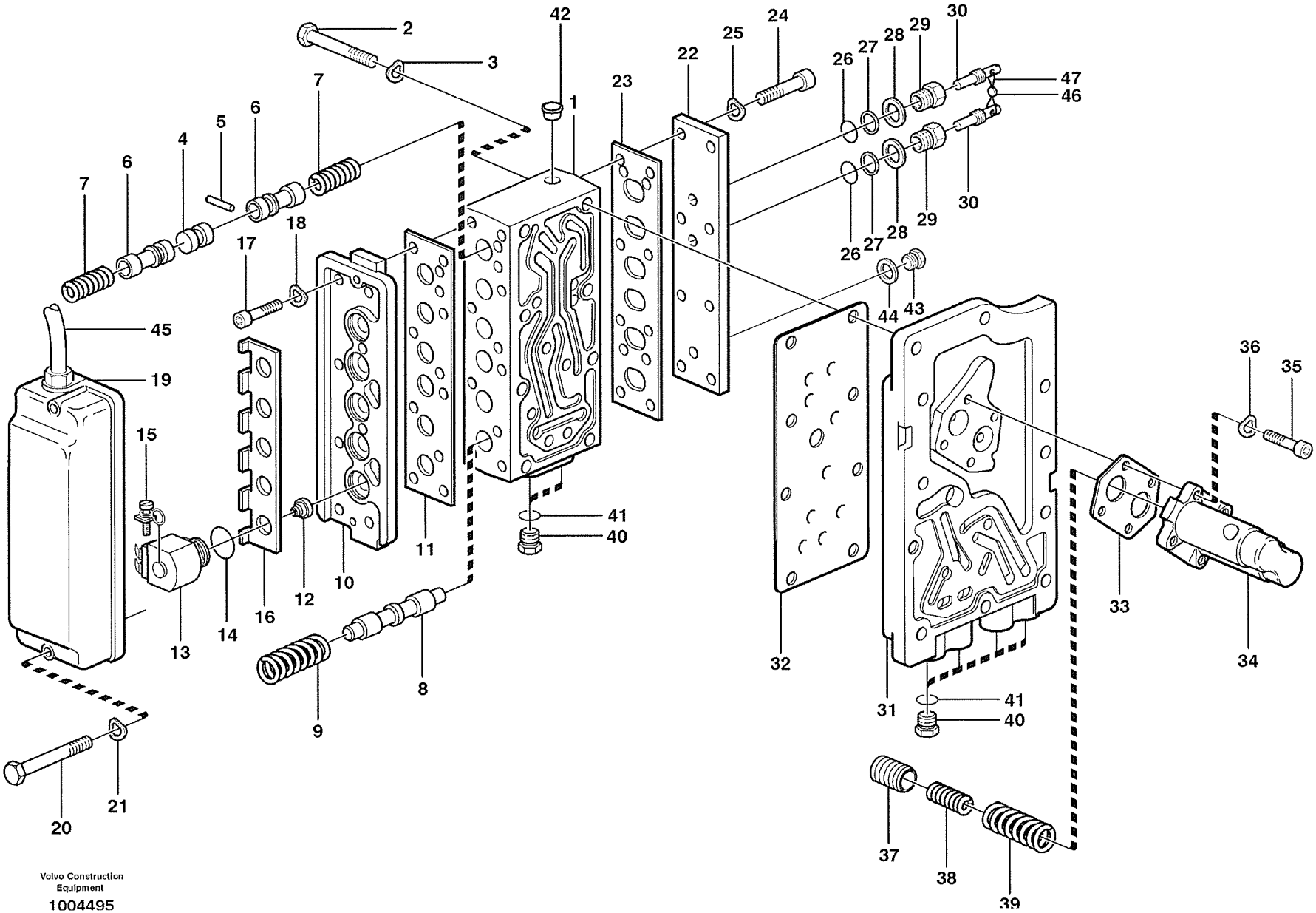
Volvo Construction Equipment
1004495

Fig.	Part No.	Quantity 1	2	3	PS	KIT	Description	Dénomination	Bezeichnung	Denominatición	Benämning	Notes
	VOE 11145402						Gear Chng Unit	Unit.chan.vite.	Wählschaltgerät	Und Sel Velocid	Växelvälj.enh	
1		1			NS		•Housing	•Carter	•Gehäuse	•Carter	•Hus	
2	**VOE 955304**	2					•Hexagon screw	•Vis tête hexagonale	•Sechskantschraube	•Tornillo hexago	•Sexkantsskruv	
3	**VOE 13941907**	2					•Spring Washer	•Rondelle élastique	•Federscheibe	•Arandela flexible	•Fjäderbricka	
4		1			NS		•Spacer	•Partie Intermédiaire	•Zwischenstück	•Espaciador	•Mellandel	
5	**VOE 951958**	1					•Spring Pin	•Axe de ressort	•Federstift	•Pasador Resorte	•Fjäderpinne	
6	**VOE 11145400**	2					•Slide	•Tiroir	•Schieber	•Corredera	•Slid	
7	**VOE 4871506**	2					•Spring	•Ressort	•Feder	•Muelle	•Fjäder	
8	**VOE 11036525**	5					•Slide	•Tiroir	•Schieber	•Corredera	•Slid	
9	**VOE 4718714**	5					•Spring	•Ressort	•Feder	•Muelle	•Fjäder	
10	**VOE 4871868**	1					•Valve Plate	•Plaque Soupape	•Ventilplatte	•Placa Valvula	•Ventilplatta	
11	**VOE 11036020**	1				K	•Gasket	•Joint	•Dichtung	•Junta	•Packning	
12	**VOE 4720834**	5					•Valve seat	•Siege de soupape	•Ventilsitz	•Asiento de valvula	•Ventilsäte	
13	**VOE 11992401**	5					•Solenoid valve	•Vanne electrom	•Magnetventil	•Electrovalvula	•Magnetventil	
14	**VOE 11996130**	5					••O-ring	••Joint Torique	••O-Ring	••Junta torica	••O-ring	
15	**VOE 11992523**	5					••Clamp	••Pince Serrage	••Klemme	••Abrazadera	••Klämma	
16	**VOE 11036178**	1					•Retainer	•Retenue	•Halter	•Soporte	•Hållare	
17	**VOE 940326**	8					•Allen Hd Screw	•Vis A 6 Pans Cr	•Inbusschraube	•Torn Hex Embut	•Insexskruv	
18	**VOE 13949607**	8					•Washer	•Rondelle	•Scheibe	•Arandela	•Bricka	
19	**VOE 11145134**	1					•Ptct Casing	•Capot Protect	•Schutzhaube	•Cubiert Protec	•Skyddskåpa	(VOE 4871530)
20	**VOE 955279**	2					•Hexagon screw	•Vis tête hexagonale	•Sechskantschraube	•Tornillo hexago	•Sexkantsskruv	
21	**VOE 13949607**	2					•Washer	•Rondelle	•Scheibe	•Arandela	•Bricka	
22		1			NS		•Cap	•Chapeau	•Kappe	•Caperuza	•Lock	
23	**VOE 11036019**	1				K	•Gasket	•Joint	•Dichtung	•Junta	•Packning	
24	**VOE 940326**	8					•Allen Hd Screw	•Vis A 6 Pans Cr	•Inbusschraube	•Torn Hex Embut	•Insexskruv	
25	**VOE 13949607**	8					•Washer	•Rondelle	•Scheibe	•Arandela	•Bricka	
26	**VOE 949187**	2				K	•O-ring	•Joint Torique	•O-Ring	•Junta torica	•O-ring	
27	**VOE 13962531**	2				K	•Back-up ring	•Rondelle anti-extrusi	•Stützring	•Anillo Apoyo	•Stödring	
28	**VOE 4719348**	2					•Washer	•Rondelle	•Scheibe	•Arandela	•Bricka	
29	**VOE 4719346**	2					•Nipple	•Raccord	•Nippel	•Niple	•Nippel	

1		**Växelväljarventil** **Válvula selectora de gama** **Getriebewählerventil** **Soupape sélectrice vitesse** **Range selector valve**
2		
3		
4		
5		

Catalogue id **20008**	Group **421**
Illustr. No **1004495**	Section **400**
Issue **VOE 63E9920008**	Page **439**

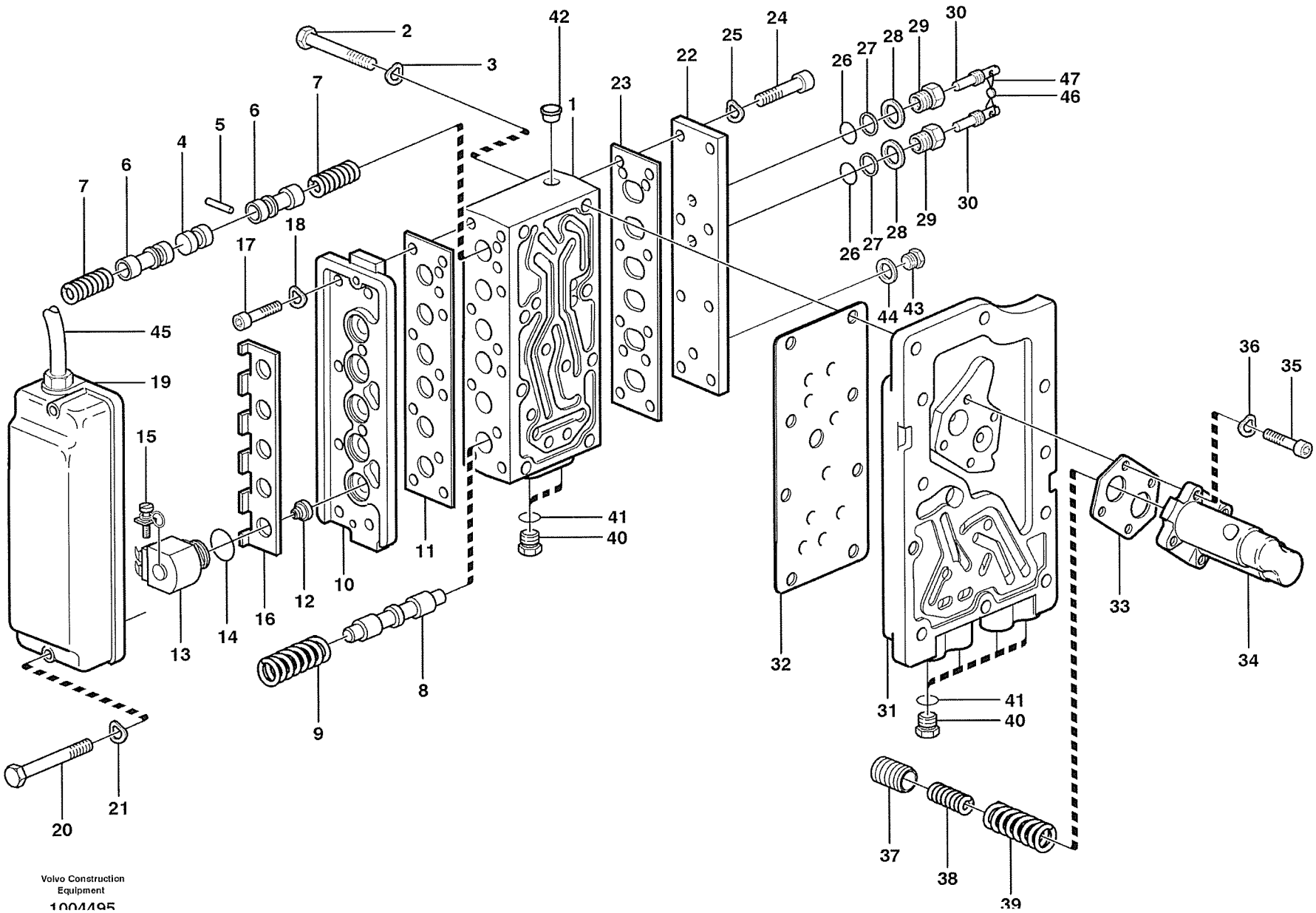
Volvo Construction Equipment
1004495

Fig.	Part No.	Quantity 1	2	3	PS	KIT	Description	Dénomination	Bezeichnung	Denominatición	Benämning	Notes
30	**VOE 4719347**	2					•Screw	•Vis	•Schraube	•Tornillo	•Skruv	
31	**VOE 11145246**	1					•Conn Plate	•Plaque Connexi.	•Anschlussplatte	•Placa Conexion	•Anslutn.platta	
32	**VOE 11145524**	1					•Gasket	•Joint	•Dichtung	•Junta	•Packning	
33	**VOE 11036025**	1				K	•Gasket	•Joint	•Dichtung	•Junta	•Packning	
34	**VOE 4871608**	1					•Housing	•Carter	•Gehäuse	•Carter	•Hus	
35	**VOE 942314**	4					•Allen Hd Screw	•Vis A 6 Pans Cr	•Inbusschraube	•Torn Hex Embut	•Insexskruv	
36	**VOE 13949607**	4					•Washer	•Rondelle	•Scheibe	•Arandela	•Bricka	
37	**VOE 4871606**	2					•Piston	•Piston	•Kolben	•Piston	•Kolv	
38	**VOE 4871681**	2					•Spring	•Ressort	•Feder	•Muelle	•Fjäder	
39	**VOE 4871682**	2					•Spring	•Ressort	•Feder	•Muelle	•Fjäder	
40	**VOE 926370**	6					•Plug	•Bouchon	•Stopfen	•Tapon	•Plugg	
41	**VOE 13949574**	6					•O-ring	•Joint Torique	•O-Ring	•Junta torica	•O-ring	
42	**VOE 940283**	1					•Plug	•Bouchon	•Stopfen	•Tapon	•Plugg	
43	**VOE 914390**	1					Plug	Bouchon	Stopfen	Tapon	Plugg	
44	**VOE 14013067**	1					Sealing washer	Rond.etancheite	Dichtscheibe	Arandela reten	Tätningsbricka	(VOE 943907)
45		1					Wire harness	Faisceau cables	Kabelbaum	Manojo cables	Ledningsmatta	
46	**VOE 1507304**	REQ					Sealing Wire	Fil Plombage	Plombierdraht	Alambre Precint	Plomberingstråd	
47		1			NS		Sealing sleeve	Douille	Plombe Hulse	Manguito	Plomb. hylsa	

1		**Växelväljarventil** **Válvula selectora de gama** **Getriebewählerventil** **Soupape sélectrice vitesse** **Range selector valve**		Catalogue id **20008**	Group **421**
2					
3				Illustr. No **1004495**	Section **400**
4					
5				Issue **VOE 63E9920008**	Page **441**

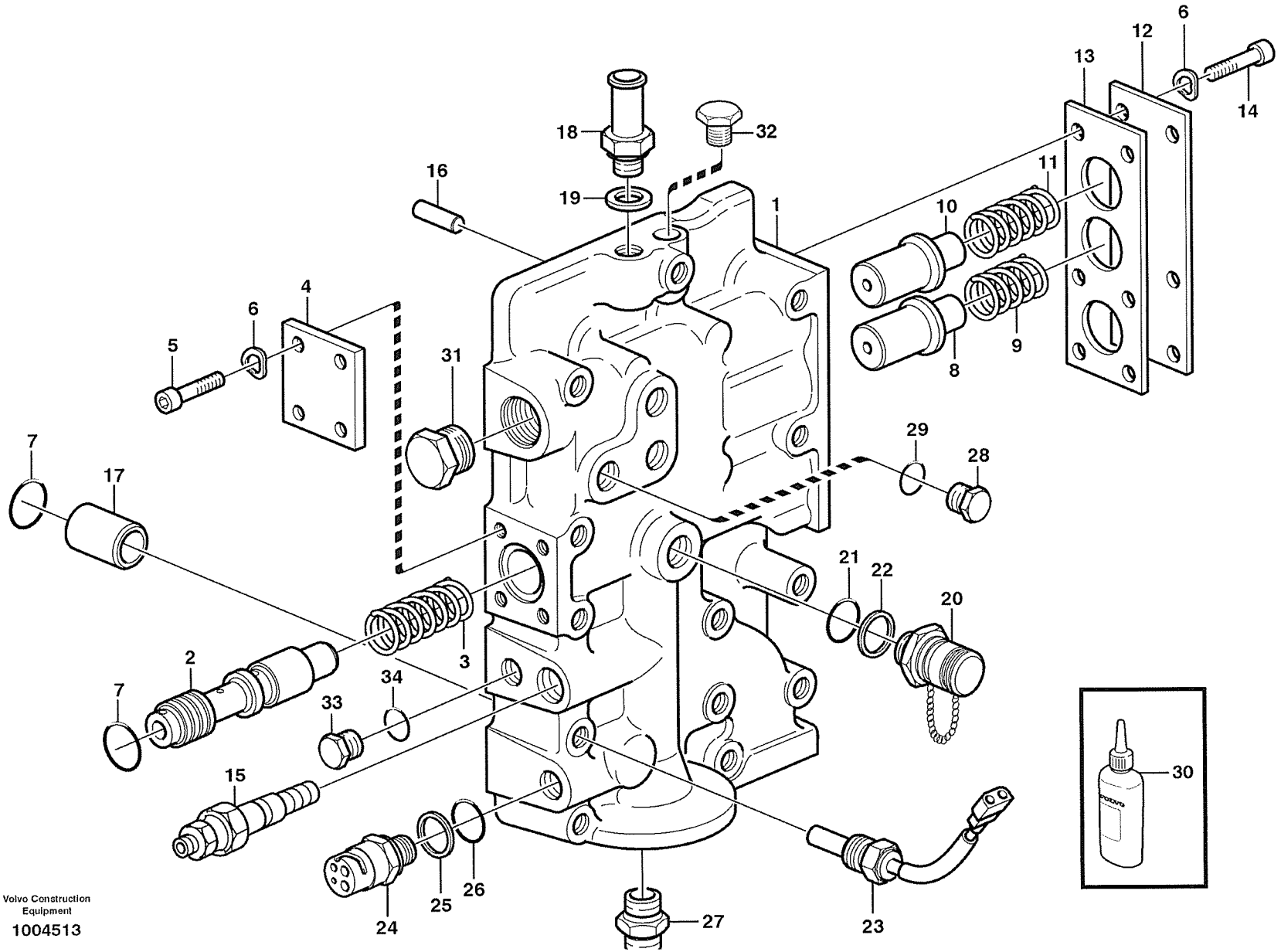

Volvo Construction Equipment

1004513

Fig.	Part No.	Quantity 1	2	3	P S	K I T	Description	Dénomination	Bezeichnung	Denominatición	Benämning	Notes
	VOE 11145386	1					Pr Limit Valve	Limita.pression	Druckbeg.ventil	Valv Limit Pres	Begr.ventil	
1		1			NS		•Housing	•Carter	•Gehäuse	•Carter	•Hus	
2	**VOE 11145369**	1					•Slide	•Tiroir	•Schieber	•Corredera	•Slid	
3	**VOE 11145186**	1					•Spring	•Ressort	•Feder	•Muelle	•Fjäder	
4		1			NS		•Cap	•Chapeau	•Kappe	•Caperuza	•Lock	
5	**VOE 942001**	4					•Allen Hd Screw	•Vis A 6 Pans Cr	•Inbusschraube	•Torn Hex Embut	•Insexskruv	
6	**VOE 13949607**	4					•Washer	•Rondelle	•Scheibe	•Arandela	•Bricka	
7	**VOE 13949657**	2					•O-ring	•Joint Torique	•O-Ring	•Junta torica	•O-ring	
8	**VOE 4871880**	1					•Plunger	•Plongeur	•Plunger	•Piston	•Plunge	
9	**VOE 4871305**	1					•Spring	•Ressort	•Feder	•Muelle	•Fjäder	
10	**VOE 4871880**	1					•Plunger	•Plongeur	•Plunger	•Piston	•Plunge	
11	**VOE 4871672**	1					•Spring	•Ressort	•Feder	•Muelle	•Fjäder	
12		1			NS		•Cap	•Chapeau	•Kappe	•Caperuza	•Lock	
13	**VOE 11036024**	1					•Gasket	•Joint	•Dichtung	•Junta	•Packning	
14	**VOE 13946544**	10					•Flange screw	•Vis à bride	•Flanschschraube	•Torn embridado	•Flänsskruv	
15	**VOE 11145388**	1					•Sensor	•Capteur	•Geber	•Captador	•Givare	SE401
16	**VOE 950564**	2					•Pin	•Goupille	•Stift	•Pasador	•Pinne	
17	**VOE 4871151**	1					•Pin	•Goupille	•Stift	•Pasador	•Pinne	
18	**VOE 947502**	1					•Hose Coupling	•Raccor.flexible	•Schlauchkupplg	•Acoplam Manguer	•Slangkoppling	
19	**VOE 13947282**	1					•Gasket	•Joint	•Dichtung	•Junta	•Packning	
20	**VOE 936441**	3					•Testing Nipple	•Raccord contrôle	•Prufnippel	•Niple Medicion	•Mätnippel	
21	**VOE 931209**	3					••O-ring	••Joint Torique	••O-Ring	••Junta torica	••O-ring	
22	**VOE 931216**	3					••Back-up ring	••Rondelle anti-extrus.	••Stützring	••Anillo Apoyo	••Stödring	
23	**VOE 11039193**	1					•Temp Sensor	•Detecteur Temp.	•Temperaturgeber	•Sensor Temperat	•Temp Givare	SE406
24	**VOE 11039574**	1					•Pressure Sensor	•Detect.pression	•Druckmelder	•Sensor Presion	•Tryckgivare	SE405 33162 33172
25	**VOE 931209**	1					•O-ring	•Joint Torique	•O-Ring	•Junta torica	•O-ring	
26	**VOE 931216**	1					•Back-up ring	•Rondelle anti-extrusi.	•Stützring	•Anillo Apoyo	•Stödring	
27	**VOE 4720649**	1					•Nipple	•Raccord	•Nippel	•Niple	•Nippel	

1	
2	
3	
4	
5	

Tryckbegränsningsventil
Válvula limitadora de presión
Druckbegrenzungsventil
Limiteur de pression
Pressure limiting valve

22530

Catalogue id	Group
20008	**421**
Illustr. No	Section
1004513	**450**
Issue	Page
VOE 63E9920008	**443**

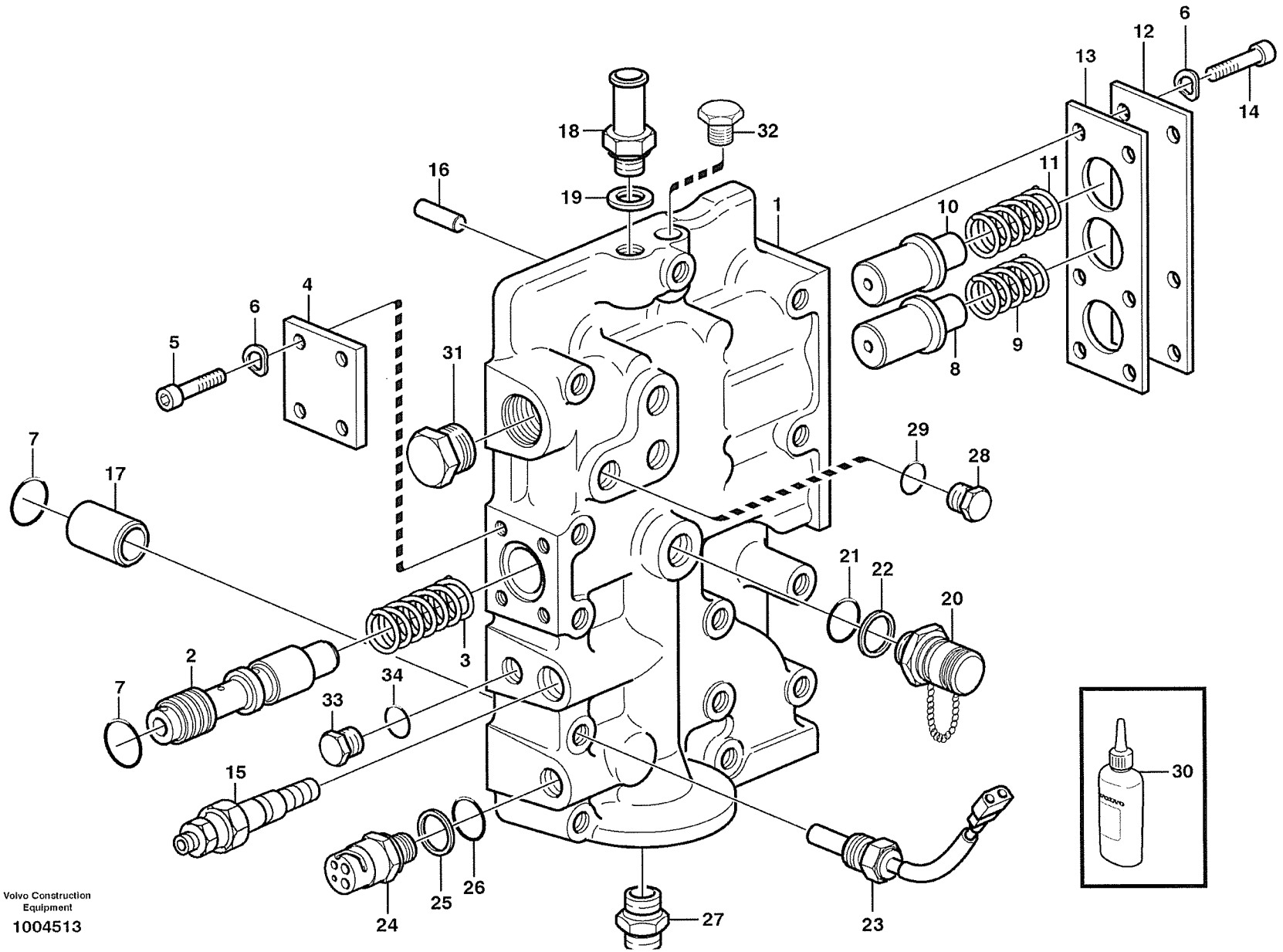

Volvo Construction Equipment

1004513

Fig.	Part No.	Quantity 1	2	3	PS	KIT	Description	Dénomination	Bezeichnung	Denominatición	Benämning	Notes
28	**VOE 926370**	1					•Plug	•Bouchon	•Stopfen	•Tapon	•Plugg	
29	**VOE 13949574**	1					•O-ring	•Joint Torique	•O-Ring	•Junta torica	•O-ring	
30	**VOE 1161053**	REQ					Locking Fluid	Liquide Blocage	Sich.flussigk.	Liquido Sellad	Låsvätska	
31	**VOE 13933056**	1					Protecting Plug	Bouchon Protection	Verschlusskappe	Tapon Proteccion	Skyddsplugg	
32	**VOE 940284**	1					Plug	Bouchon	Stopfen	Tapon	Plugg	
33		1			NS		Plugg	Tampon	Stopfen	Tapon	Propp	
34	**VOE 13944494**	1					Washer	Rondelle	Scheibe	Arandela	Bricka	

1		**Tryckbegränsningsventil** **Válvula limitadora de presión** **Druckbegrenzungsventil** **Limiteur de pression** **Pressure limiting valve**	Catalogue id **20008**	Group **421**
2				
3			Illustr. No **1004513**	Section **450**
4				
5		**22530**	Issue **VOE 63E9920008**	Page **445**

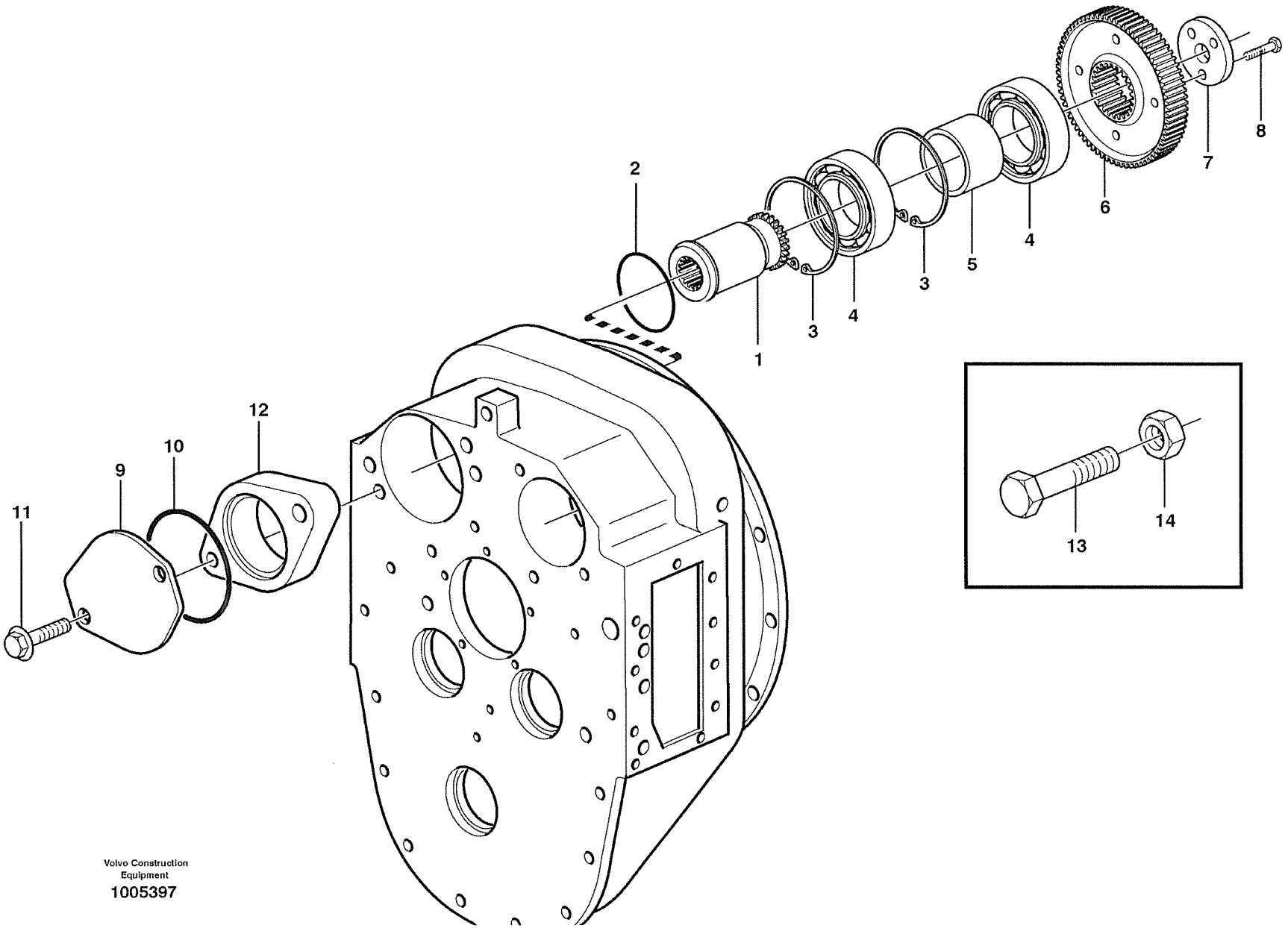

Volvo Construction Equipment
1005397

Fig.	Part No.	Quantity 1	2	3	PS	KIT	Description	Dénomination	Bezeichnung	Denominatición	Benämning	Notes
1	**VOE 11144861**	1					Shaft	Arbre	Welle	Arbol	Axel	
2	**VOE 925096**	1					O-ring	Joint Torique	O-Ring	Junta torica	O-ring	
3	**VOE 914548**	2					Snap Ring	Circlip	Nutring	Circlip	Spårring	
4	**VOE 7019283**	2					Ball Bearing	Roulemen.billes	Kugellager	Cojinete Bolas	Kullager	
5	**VOE 4871579**	1					Spacer Sleeve	Doui.entretoise	Distanzhülse	Manguito Dist	Distanshylsa	
6	**VOE 4871575**	1					Gear	Pignon	Zahnrad	Engranaje	Kugghjul	
7	**VOE 4871197**	1					Washer	Rondelle	Scheibe	Arandela	Bricka	
8	**VOE 13947760**	3					Flange screw	Vis à bride	Flanschschraube	Torn embridado	Flänsskruv	
9		1			NS		Cap	Chapeau	Kappe	Caperuza	Lock	
10	**VOE 925261**	1					O-ring	Joint Torique	O-Ring	Junta torica	O-ring	
11	**VOE 13965193**	2					Screw	Vis	Schraube	Tornillo	Skruv	
12	**VOE 11144909**	1					Spacer	Partie Intermédiaire	Zwischenstück	Espaciador	Mellandel	
13	**VOE 983259**	2					Hexagon screw	Vis tête hexagonale	Sechskantschraube	Tornillo hexago	Sexkantsskruv	
14	**VOE 979022**	2					Nut	Ecrou	Mutter	Tuerca	Mutter	

1		**Pumpdrivning** **Accionamiento de bomba** **Pumpenantrieb** **Entrainement pompe** **Pump drive**	Catalogue id **20008**	Group **421**
2				
3			Illustr. No **1005397**	Section **500**
4				
5		**22530**	Issue **VOE 63E9920008**	Page **447**

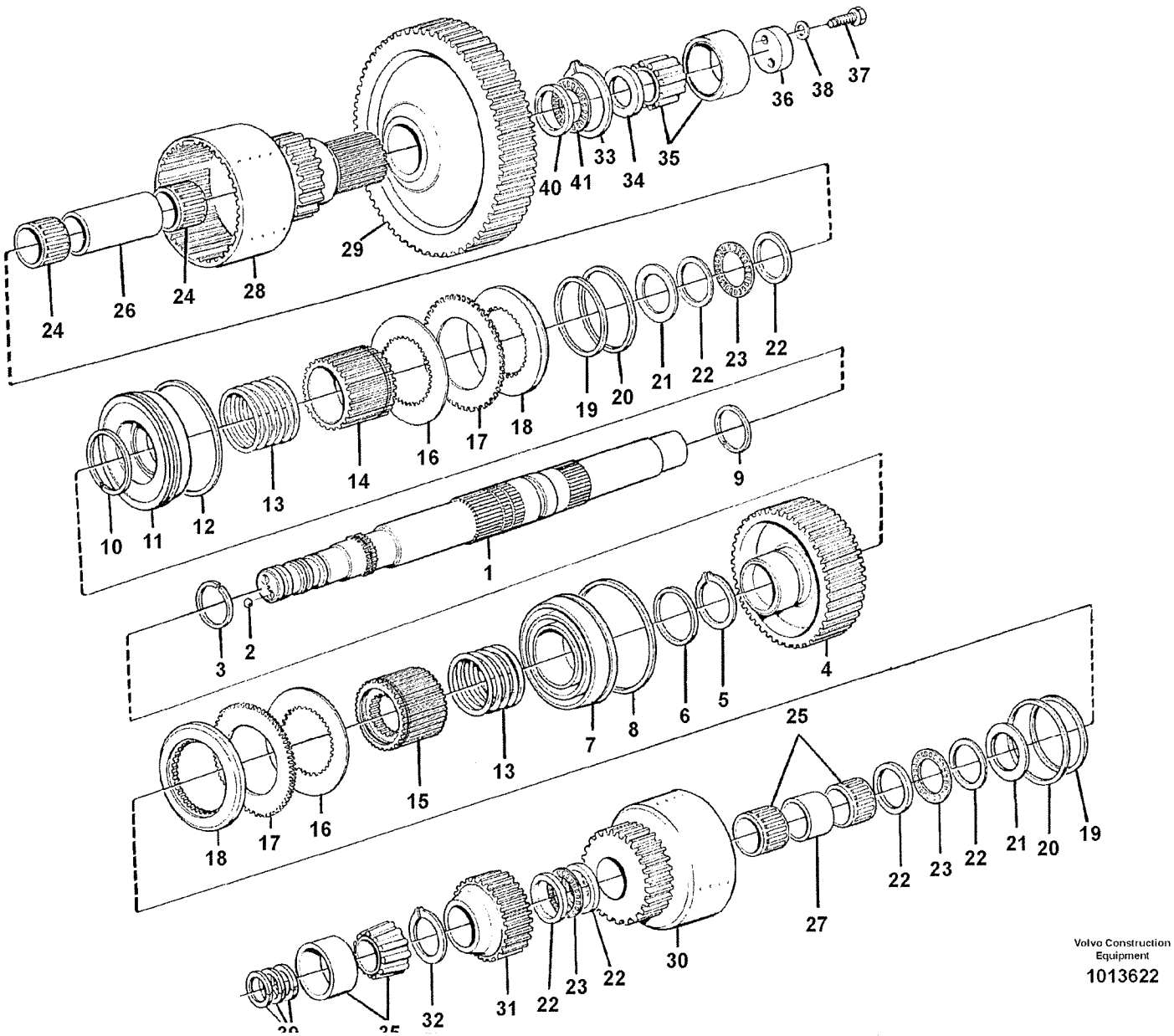
24
26
24
28
29
40
41
33
34
35
36
38
37
10
11
12
13
14
16
17
18
19
20
21
22
23
22
9
1
3
2
4
5
6
7
8
13
15
16
17
18
25
22
23
22
21
20
19
27
30
22
23
22
31
32
Volvo Construction Equipment
1013622

Fig.	Part No.	Quantity 1	2	3	P S	K I T	Description	Dénomination	Bezeichnung	Denominatición	Benämning	Notes
1	**VOE 11145444**	1					Hydr Clutch	Accoupl Hydraul	Hydr Kuppl	Acopl Hidraul	Hydraulkoppling	TO NO - 10254
	VOE 11145748		1				Hydr Clutch	Accoupl Hydraul	Hydr Kuppl	Acopl Hidraul	Hydraulkoppling	TO NO 10255 -
1	**VOE 11145512**	1	1				•Clutch Shaft	•Arbre Embrayage	•Kupplungswelle	•Eje Acoplam	•Kopplingsaxel	
2	**VOE 184645**	2	2				••Ball	••Bille	••Kugel	••Bola	••Kula	
3	**VOE 11145451**	1	1				•Lock Ring	•Anneau Verrouillage	•Schlossring	•Anillo Segurid	•Låsring	
4	**VOE 4871694**	1	1				•Gear	•Pignon	•Zahnrad	•Engranaje	•Kugghjul	
5	**VOE 11145411**	1	1				•Snap Ring	•Circlip	•Nutring	•Circlip	•Spårring	
6	**VOE 4871092**	1	1				•Piston ring	•Segment de piston	•Kolbenring	•Segmento de piston	•Kolvring	
7	**VOE 4871070**	1	1				•Piston	•Piston	•Kolben	•Piston	•Kolv	
8	**VOE 4871072**	1	1				•Piston ring	•Segment de piston	•Kolbenring	•Segmento de piston	•Kolvring	
9	**VOE 4871154**	1	1				•Piston ring	•Segment de piston	•Kolbenring	•Segmento de piston	•Kolvring	
10	**VOE 4871697**	1	1				•Piston ring	•Segment de piston	•Kolbenring	•Segmento de piston	•Kolvring	
11	**VOE 4871695**	1	1				•Piston	•Piston	•Kolben	•Piston	•Kolv	
12	**VOE 4871073**	1	1				•Piston ring	•Segment de piston	•Kolbenring	•Segmento de piston	•Kolvring	
13	**VOE 4871696**	2	2				•Spring	•Ressort	•Feder	•Muelle	•Fjäder	
14	**VOE 11036593**	1	1				•Clutch Hub	•Moyeu Embrayage	•Kupplungsnabe	•Cubo Embrague	•Kopplingsnav	
15	**VOE 11145453**	1	1				•Clutch Hub	•Moyeu Embrayage	•Kupplungsnabe	•Cubo Embrague	•Kopplingsnav	
16	**VOE 11144487**	1	1				•Disc Kit	•Jeu Disques	•Lamellensatz	•Juego Frenos	•Lamellsats	
17	**VOE 11144991**	1	1				•Disc Kit	•Jeu Disques	•Lamellensatz	•Juego Frenos	•Lamellsats	
18	**VOE 11037153**	2	2				•Pressure Plate	•Platea.pression	•Druckplatte	•Placa Presion	•Tryckplatta	
19	**VOE 11037147**	2	2				•Lock Ring	•Anneau Verrouillage	•Schlossring	•Anillo Segurid	•Låsring	
20	**VOE 4786536**	2	2				•Lock Ring	•Anneau Verrouillage	•Schlossring	•Anillo Segurid	•Låsring	
21	**VOE 11037138**	2	2				•Retainer	•Retenue	•Halter	•Soporte	•Hållare	
22	**VOE 4871341**	6	6				•Thrust Washer	•Rondelle Butee	•Druckscheibe	•Arandela Presio	•Tryckbricka	
23	**VOE 795433**	3	3				•Needle Bearing	•Roule.aiguilles	•Nadellager	•Cojinete Agujas	•Nållager	
24	**VOE 183444**	2	2				•Ndl Roller Brg	•Roul.aigu.roul	•Nadelrollager	•Coj Rodill Aguj	•Nålrullager	
25	**VOE 784467**	1	1				•Needle Holder	•Porte-aiguille	•Nadelkäfig	•Portaagujas	•Nålhållare	PAIR
26	**VOE 11145202**	1	1				•Spacer Ring	•Bagu.entretoise	•Abstandring	•Anillo Dist	•Distansring	
27	**VOE 11037108**	1	1				•Spacer Ring	•Bagu.entretoise	•Abstandring	•Anillo Dist	•Distansring	
28	**VOE 11145199**	1	1				•Gear	•Pignon	•Zahnradgetriebe	•Engranaje	•Kuggdrev	

1	**11145454**	**Hydraulkoppling fram/3:an**	Catalogue id **20008**	Group **421**
2	**11145746**	**Hydraulic clutch forward/3:rd speeds**		
3		**Hydraulic clutch forward/3:rd speeds**	Illustr. No **1013622**	Section **600**
4		**Hydraulic clutch forward/3:rd speeds**		
5		**Hydraulic clutch forward/3:rd speeds**	Issue **VOE 63E9920008**	Page **449**
		22530		

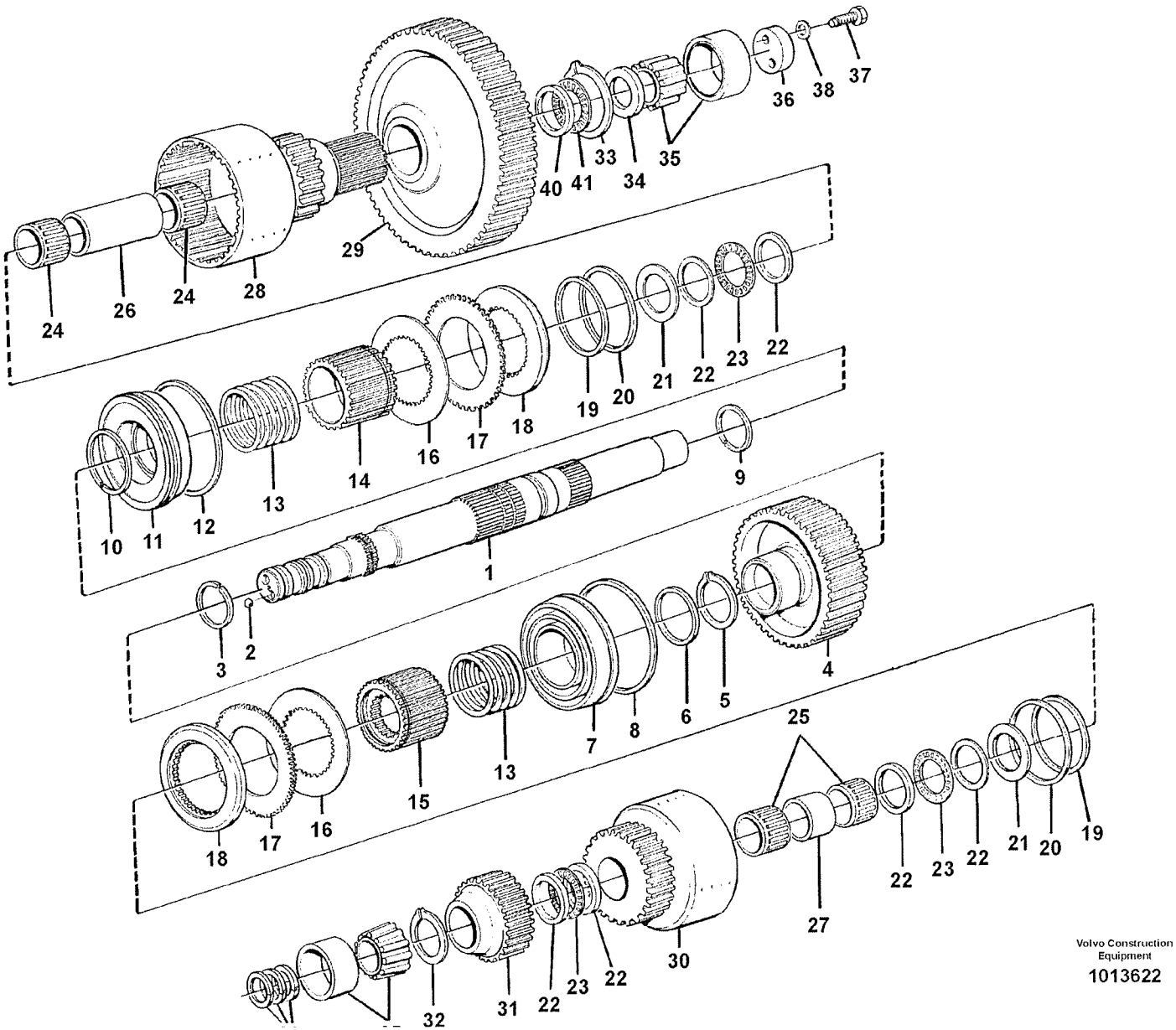

Volvo Construction Equipment

1013622

Fig.	Part No.	Quantity 1	2	3	PS	KIT	Description	Dénomination	Bezeichnung	Denominatición	Benämning	Notes
29	**VOE 11036892**	1	1				•Gear	•Pignon	•Zahnrad	•Engranaje	•Kugghjul	
30	**VOE 11145454**	1					•Gear	•Pignon	•Zahnrad	•Engranaje	•Kugghjul	
	VOE 11145746		1				•Gear	•Pignon	•Zahnradgetriebe	•Engranaje	•Kuggdrev	FORW/REAR
31	**VOE 4871084**	1	1				•Gear	•Pignon	•Zahnrad	•Engranaje	•Kugghjul	
32	**VOE 914472**	1	1				•Snap Ring	•Circlip	•Nutring	•Circlip	•Spårring	
33	**VOE 914486**	1	1				•Snap Ring	•Circlip	•Nutring	•Circlip	•Spårring	
34	**VOE 4718008**	1	1				•Washer	•Rondelle	•Scheibe	•Arandela	•Bricka	
35	**VOE 11997939**	2	2				•Roller Bearing	•Roulement rouleaux	•Rollenlager	•Cojinet Rodillo	•Rullager	
36	**VOE 11144923**	1	1				•Washer	•Rondelle	•Scheibe	•Arandela	•Bricka	
37	**VOE 13970949**	2	2				•Hexagon screw	•Vis a tête hexagonal	•Sechskantschr.	•Tornillo hexago	•Sexkantsskruv	
38	**VOE 941908**	2	2				•Spring Washer	•Rondelle élastique	•Federscheibe	•Arandela flexible	•Fjäderbricka	
39	**VOE 11144922**	3	3				•Piston ring	•Segment de piston	•Kolbenring	•Segmento de piston	•Kolvring	TM NO - 11600 TM NO 11840 -
39	**VOE 11037814**	3	3				•Piston ring	•Segment de piston	•Kolbenring	•Segmento de piston	•Kolvring	TM NO 11601 - 11839
40	**VOE 11145223**	1	1				•Thrust Washer	•Rondelle Butee	•Druckscheibe	•Arandela Presio	•Tryckbricka	
41	**VOE 11145231**	1	1				•Thr Rlr Assy	•Butee-rouleau	•Ax Rollenkäf	•Corona Axial	•Axialrullkrans	

1	11145454	**Hydraulkoppling fram/3:an** **Hydraulic clutch forward/3:rd speeds** **Hydraulic clutch forward/3:rd speeds** **Hydraulic clutch forward/3:rd speeds** **Hydraulic clutch forward/3:rd speeds**	Catalogue id **20008**	Group **421**
2	11145746			
3			Illustr. No **1013622**	Section **600**
4				
5		**22530**	Issue **VOE 63E9920008**	Page **451**

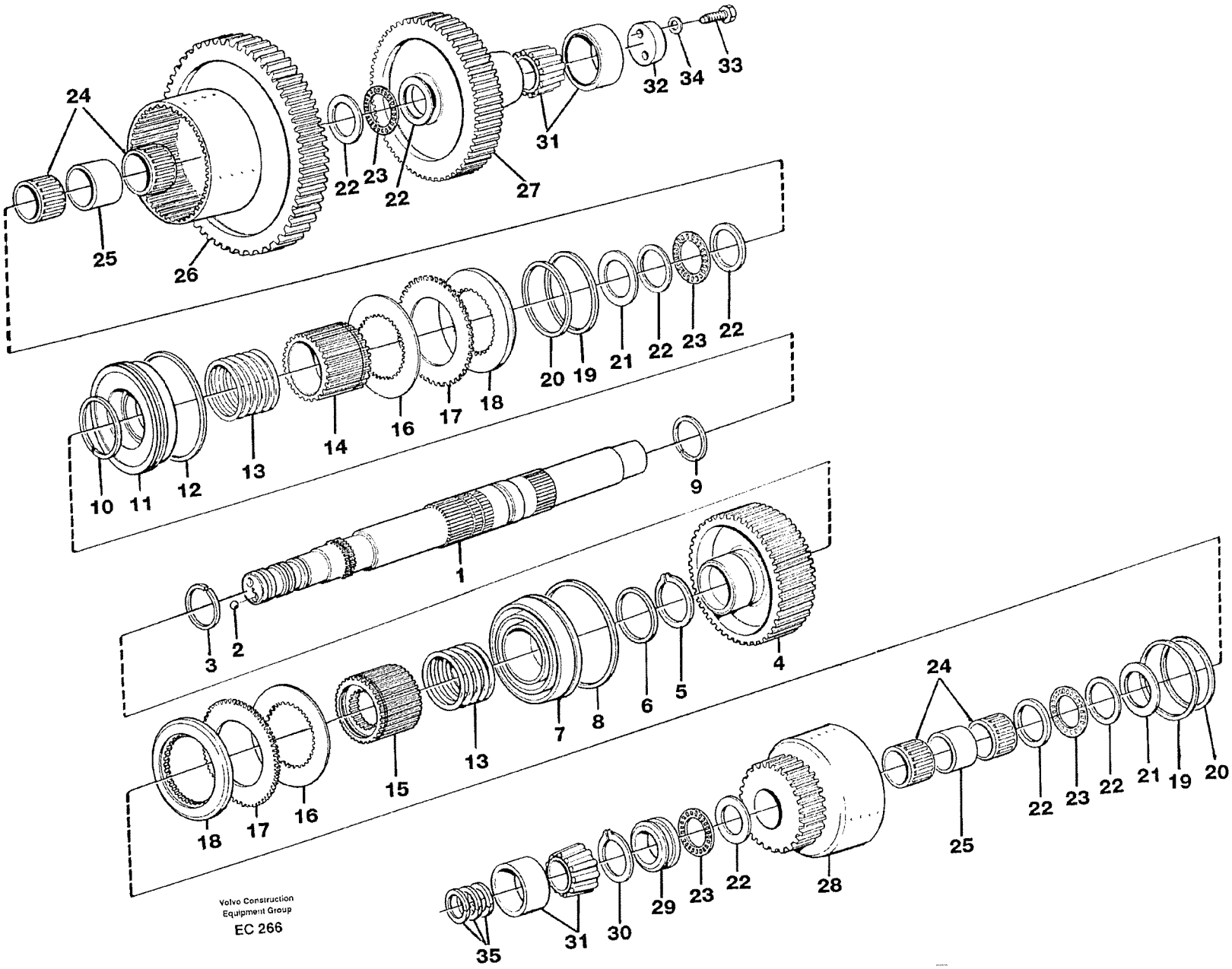

Volvo Construction Equipment Group

EC 266

Fig.	Part No.	Quantity 1	2	3	PS	KIT	Description	Dénomination	Bezeichnung	Denominatición	Benämning	Notes
1	**VOE 11145445**	1					Hydr Clutch	Accoupl Hydraul	Hydr Kuppl	Acopl Hidraul	Hydraulkoppling	TM NO - 10224
	VOE 11145749		1				Hydr Clutch	Accoupl Hydraul	Hydr Kuppl	Acopl Hidraul	Hydraulkoppling	TM NO 10255 -
1	**VOE 11145513**	1	1				•Clutch Shaft	•Arbre Embrayage	•Kupplungswelle	•Eje Acoplam	•Kopplingsaxel	
2	**VOE 184645**	2	2				••Ball	••Bille	••Kugel	••Bola	••Kula	
3	**VOE 11145451**	1	1				•Lock Ring	•Anneau Verrouillage	•Schlossring	•Anillo Segurid	•Låsring	
4	**VOE 4871693**	1	1				•Gear	•Pignon	•Zahnrad	•Engranaje	•Kugghjul	
5	**VOE 11145411**	1	1				•Snap Ring	•Circlip	•Nutring	•Circlip	•Spårring	
6	**VOE 4871092**	1	1				•Piston ring	•Segment de piston	•Kolbenring	•Segmento de piston	•Kolvring	
7	**VOE 4871070**	1	1				•Piston	•Piston	•Kolben	•Piston	•Kolv	
8	**VOE 4871072**	1	1				•Piston ring	•Segment de piston	•Kolbenring	•Segmento de piston	•Kolvring	
9	**VOE 4871154**	1	1				•Piston ring	•Segment de piston	•Kolbenring	•Segmento de piston	•Kolvring	
10	**VOE 4871697**	1	1				•Piston ring	•Segment de piston	•Kolbenring	•Segmento de piston	•Kolvring	
11	**VOE 4871695**	1	1				•Piston	•Piston	•Kolben	•Piston	•Kolv	
12	**VOE 4871073**	1	1				•Piston ring	•Segment de piston	•Kolbenring	•Segmento de piston	•Kolvring	
13	**VOE 4871696**	2	2				•Spring	•Ressort	•Feder	•Muelle	•Fjäder	
14	**VOE 11036593**	1	1				•Clutch Hub	•Moyeu Embrayage	•Kupplungsnabe	•Cubo Embrague	•Kopplingsnav	
15	**VOE 11145453**	1	1				•Clutch Hub	•Moyeu Embrayage	•Kupplungsnabe	•Cubo Embrague	•Kopplingsnav	
16	**VOE 11144487**	1	1				•Disc Kit	•Jeu Disques	•Lamellensatz	•Juego Frenos	•Lamellsats	
17	**VOE 11144991**	1	1				•Disc Kit	•Jeu Disques	•Lamellensatz	•Juego Frenos	•Lamellsats	
18	**VOE 11037153**	2	2				•Pressure Plate	•Platea.pression	•Druckplatte	•Placa Presion	•Tryckplatta	
19	**VOE 4786536**	2	2				•Lock Ring	•Anneau Verrouillage	•Schlossring	•Anillo Segurid	•Låsring	
20	**VOE 11037147**	2	2				•Lock Ring	•Anneau Verrouillage	•Schlossring	•Anillo Segurid	•Låsring	
21	**VOE 11037138**	2	2				•Retainer	•Retenue	•Halter	•Soporte	•Hållare	
22	**VOE 4871341**	7	7				•Thrust Washer	•Rondelle Butee	•Druckscheibe	•Arandela Presio	•Tryckbricka	
23	**VOE 795433**	4	4				•Needle Bearing	•Roule.aiguilles	•Nadellager	•Cojinete Agujas	•Nållager	
24	**VOE 784467**	2	2				•Needle Holder	•Porte-aiguille	•Nadelkäfig	•Portaagujas	•Nålhållare	
25	**VOE 11037108**	2	2				•Spacer Ring	•Bagu.entretoise	•Abstandring	•Anillo Dist	•Distansring	
26	**VOE 11037721**	1	1				•Gear	•Pignon	•Zahnrad	•Engranaje	•Kugghjul	
27	**VOE 11145185**	1	1				•Gear	•Pignon	•Zahnradgetriebe	•Engranaje	•Kuggdrev	
28	**VOE 11145454**	1					•Gear	•Pignon	•Zahnrad	•Engranaje	•Kugghjul	

1	**11145445**	**Hydraulkoppling back/4:an**	Catalogue id **20008**	Group **421**
2	**11145749**	**Hydraulic clutch rear/4:th speeds**		
3		**Hydraulic clutch rear/4:th speeds**	Illustr. No **EC266**	Section **700**
4		**Hydraulic clutch rear/4:th speeds**		
5		**Hydraulic clutch rear/4:th speeds**	Issue **VOE 63E9920008**	Page **453**
		22530		

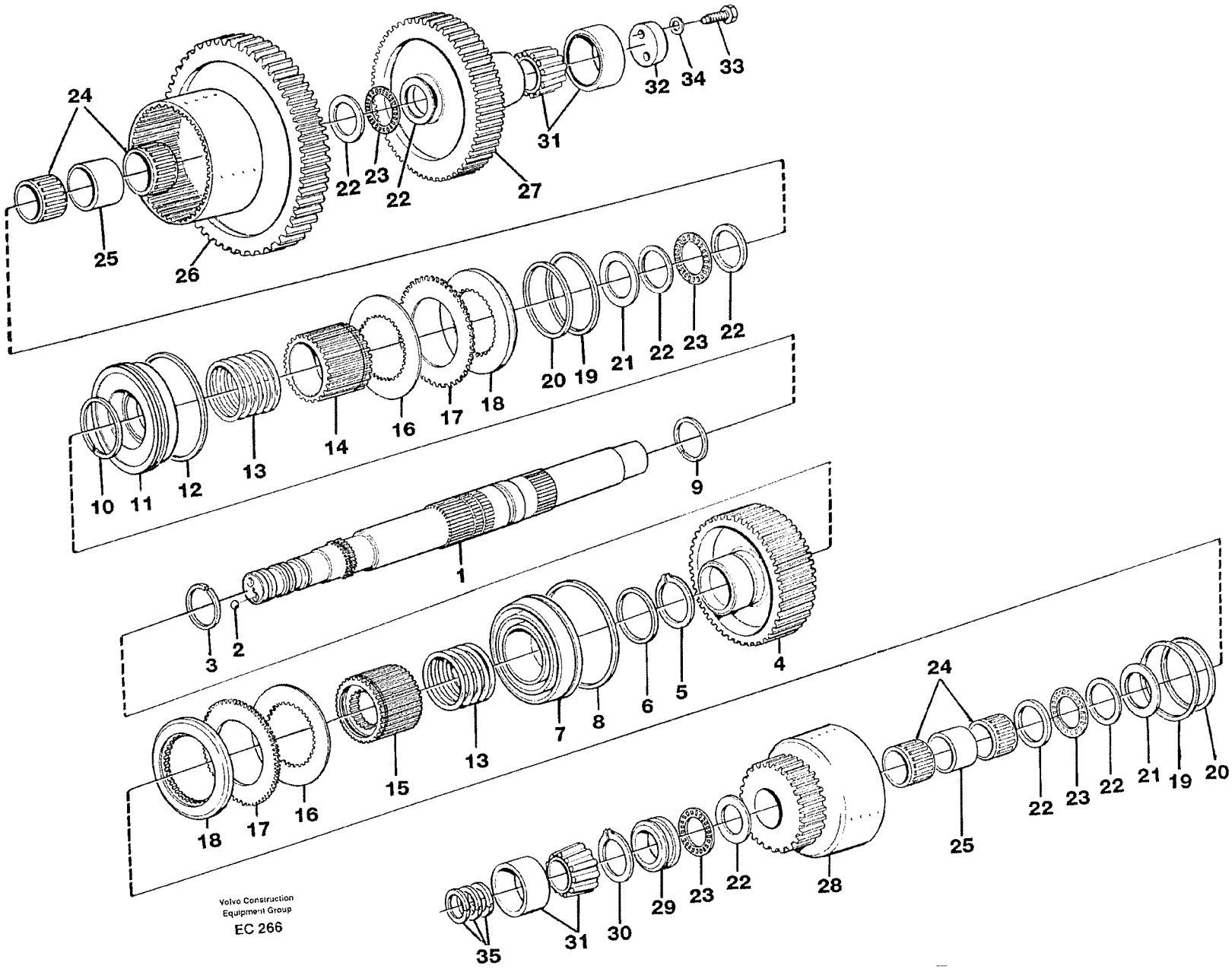

Volvo Construction Equipment Group

EC 266

Fig.	Part No.	Quantity 1	2	3	PS	KIT	Description	Dénomination	Bezeichnung	Denominatición	Benämning	Notes
	VOE 11145746		1				•Gear	•Pignon	•Zahnradgetriebe	•Engranaje	•Kuggdrev	FORW/REAR
29	**VOE 4718932**	1	1				•Thrust Washer	•Rondelle Butee	•Druckscheibe	•Arandela Presio	•Tryckbricka	
30	**VOE 914472**	1	1				•Snap Ring	•Circlip	•Nutring	•Circlip	•Spårring	
31	**VOE 11997939**	2	2				•Roller Bearing	•Roulement rouleaux	•Rollenlager	•Cojinet Rodillo	•Rullager	
32	**VOE 11144923**	1	1				•Washer	•Rondelle	•Scheibe	•Arandela	•Bricka	
33	**VOE 13970949**	2	2				•Hexagon screw	•Vis a tête hexagonal	•Sechskantschr.	•Tornillo hexago	•Sexkantsskruv	
34	**VOE 941908**	2	2				•Spring Washer	•Rondelle élastique	•Federscheibe	•Arandela flexible	•Fjäderbricka	
35	**VOE 11144922**	3	3				•Piston ring	•Segment de piston	•Kolbenring	•Segmento de piston	•Kolvring	TM NO - 11600
35	**VOE 11037814**	3	3				•Piston ring	•Segment de piston	•Kolbenring	•Segmento de piston	•Kolvring	TM NO 11840 - TM NO 11601 - 11839

1	**11145445**	**Hydraulkoppling back/4:an**	Catalogue id **20008**	Group **421**
2	**11145749**	**Hydraulic clutch rear/4:th speeds**		
3		**Hydraulic clutch rear/4:th speeds**	Illustr. No **EC266**	Section **700**
4		**Hydraulic clutch rear/4:th speeds**		
5		**Hydraulic clutch rear/4:th speeds**	Issue **VOE 63E9920008**	Page **455**
		22530		

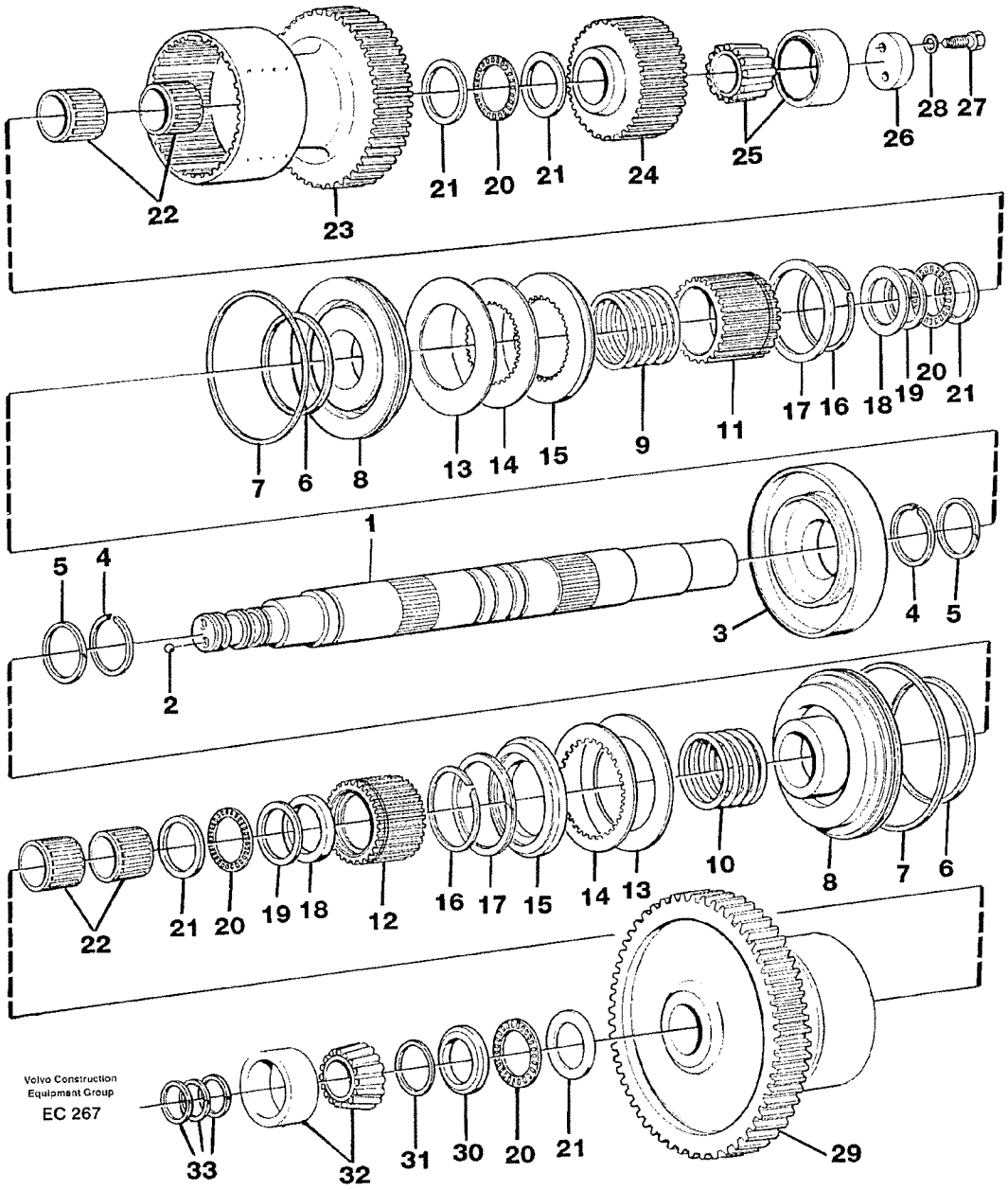
22
23
21
20
21
24
25
26
28
27
7
6
8
13
14
15
9
11
17
16
18
19
20
21
5
4
1
2
3
4
5
22
21
20
19
18
12
16
17
15
14
13
10
8
7
6
33
32
31
30
20
21
29
Volvo Construction Equipment Group
EC 267

Fig.	Part No.	Quantity 1	2	3	PS	KIT	Description	Dénomination	Bezeichnung	Denominatición	Benämning	Notes
	VOE 11145443	1					Hydr Clutch	Accoupl Hydraul	Hydr Kuppl	Acopl Hidraul	Hydraulkoppling	
1	**VOE 11145441**	1					•Clutch Shaft	•Arbre d'embrayage	•Kupplungswelle	•Eje de embrague	•Kopplingsaxel	
2	**VOE 184645**	2					••Ball	••Bille	••Kugel	••Bola	••Kula	
3	**VOE 11037056**	1					••Partition Wall	••Paro.separation	••Trennwand	••Pared Separac	••Skiljevägg	
4	**VOE 11145452**	2					••Lock Ring	••Anneau Verrouillage	••Schlossring	••Anillo Segurid	••Låsring	
5	**VOE 4871048**	2					•Piston ring	•Segment de piston	•Kolbenring	•Segmento de piston	•Kolvring	
6	**VOE 4871698**	2					•Piston ring	•Segment de piston	•Kolbenring	•Segmento de piston	•Kolvring	
7	**VOE 4720869**	2					•Piston ring	•Segment de piston	•Kolbenring	•Segmento de piston	•Kolvring	
8	**VOE 4871699**	2					•Piston	•Piston	•Kolben	•Piston	•Kolv	
9	**VOE 4871533**	1					•Spring	•Ressort	•Feder	•Muelle	•Fjäder	
10	**VOE 4871532**	1					•Spring	•Ressort	•Feder	•Muelle	•Fjäder	
11	**VOE 11145103**	1					•Clutch Hub	•Moyeu Embrayage	•Kupplungsnabe	•Cubo Embrague	•Kopplingsnav	
12	**VOE 11037146**	1					•Clutch Hub	•Moyeu Embrayage	•Kupplungsnabe	•Cubo Embrague	•Kopplingsnav	
13	**VOE 11144992**	1					•Disc Kit	•Jeu Disques	•Lamellensatz	•Juego Frenos	•Lamellsats	
14	**VOE 11144487**	1					•Disc Kit	•Jeu Disques	•Lamellensatz	•Juego Frenos	•Lamellsats	
15	**VOE 11037153**	2					•Pressure Plate	•Platea.pression	•Druckplatte	•Placa Presion	•Tryckplatta	
16	**VOE 11037147**	2					•Lock Ring	•Anneau Verrouillage	•Schlossring	•Anillo Segurid	•Låsring	
17	**VOE 4786536**	2					•Lock Ring	•Anneau Verrouillage	•Schlossring	•Anillo Segurid	•Låsring	
18	**VOE 4871337**	2					•Retainer	•Retenue	•Halter	•Soporte	•Hållare	
19	**VOE 4880972**	2					•Thrust Washer	•Rondelle Butee	•Druckscheibe	•Arandela Presio	•Tryckbricka	
20	**VOE 4785772**	4					•Needle Bearing	•Roule.aiguilles	•Nadellager	•Cojinete Agujas	•Nållager	
21	**VOE 4871338**	5					•Thrust Washer	•Rondelle Butee	•Druckscheibe	•Arandela Presio	•Tryckbricka	
22	**VOE 11145380**	2					•Needle Holder	•Porte-aiguille	•Nadelkäfig	•Portaagujas	•Nålhållare	
23	**VOE 11145187**	1					•Gear	•Pignon	•Zahnrad	•Engranaje	•Kugghjul	2:ND GEAR
24	**VOE 11036893**	1					•Gear	•Pignon	•Zahnrad	•Engranaje	•Kugghjul	
25	**VOE 11144936**	1					•Bearing	•Palier	•Lager	•Cojinete	•Lager	
26	**VOE 11144923**	1					•Washer	•Rondelle	•Scheibe	•Arandela	•Bricka	
27	**VOE 13970949**	2					•Hexagon screw	•Vis a tête hexagonal	•Sechskantschr.	•Tornillo hexago	•Sexkantsskruv	
28	**VOE 941908**	2					•Spring Washer	•Rondelle élastique	•Federscheibe	•Arandela flexible	•Fjäderbricka	
29	**VOE 11037723**	1					•Gear	•Pignon	•Zahnrad	•Engranaje	•Kugghjul	1:ST GEAR

1		**Hydraulkoppling 1:an och 2:an**	Catalogue id **20008**	Group **421**
2		**Hydraulic clutch 1:st and 2:nd speeds**		
3		**Hydraulic clutch 1:st and 2:nd speeds**	Illustr. No **EC267**	Section **750**
4		**Hydraulic clutch 1:st and 2:nd speeds**		
5		**22530**	Issue **VOE 63E9920008**	Page **457**

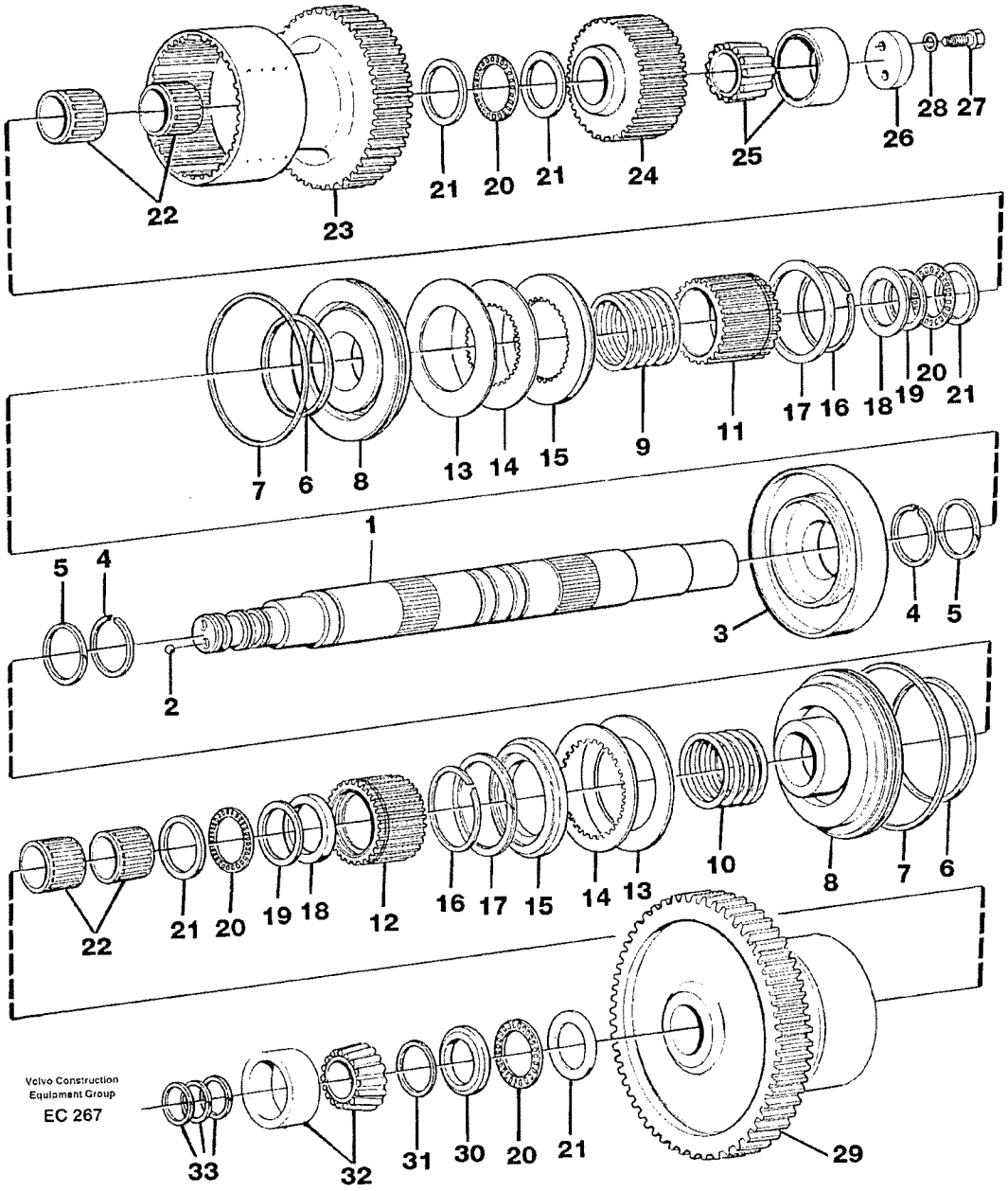
22
23
21
20
21
24
25
26
28
27
7
6
8
13
14
15
9
11
17
16
18
19
20
21
5
4
1
2
3
4
5
22
21
20
19
18
12
16
17
15
14
13
10
8
7
6
33
32
31
30
20
21
29
Volvo Construction Equipment Group
EC 267

Fig.	Part No.	Quantity 1	2	3	PS	KIT	Description	Dénomination	Bezeichnung	Denominatición	Benämning	Notes
30	**VOE 4718930**	1					•Thrust Washer	•Rondelle Butee	•Druckscheibe	•Arandela Presio	•Tryckbricka	
31	**VOE 13947902**	1					•Lock Ring	•Anneau Verrouillage	•Schlossring	•Anillo Segurid	•Låsring	
32	**VOE 11997939**	1					•Roller Bearing	•Roulement rouleaux	•Rollenlager	•Cojinet Rodillo	•Rullager	
33	**VOE 11144922**	3					•Piston ring	•Segment de piston	•Kolbenring	•Segmento de piston	•Kolvring	TM NO - 11600 TM NO 11840 -
33	**VOE 11037814**	3					•Piston ring	•Segment de piston	•Kolbenring	•Segmento de piston	•Kolvring	TM NO 11601 - 11839

1		**Hydraulkoppling 1:an och 2:an** **Hydraulic clutch 1:st and 2:nd speeds** **Hydraulic clutch 1:st and 2:nd speeds** **Hydraulic clutch 1:st and 2:nd speeds** **Hydraulic clutch 1:st and 2:nd speeds**	Catalogue id **20008**	Group **421**
2				
3			Illustr. No **EC267**	Section **750**
4				
5		**22530**	Issue **VOE 63E9920008**	Page **459**

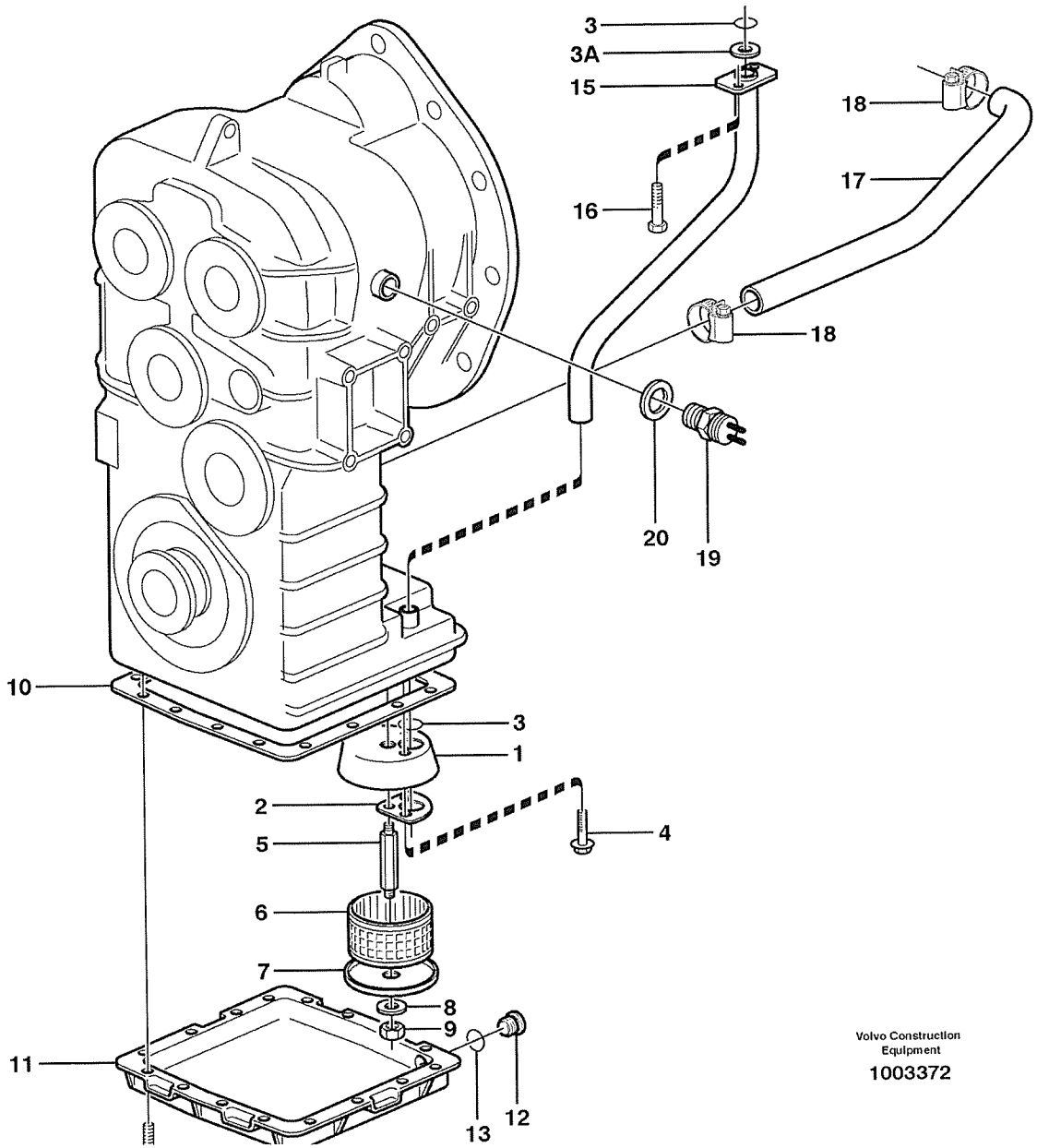

Volvo Construction Equipment

1003372

Fig.	Part No.	Quantity 1	2	3	PS	KIT	Description	Dénomination	Bezeichnung	Denominatición	Benämning	Notes
1	**VOE 4871198**	1					Casing	Boitier	Gehäuse	Cubierta	Kåpa	
2	**VOE 11036023**	1					Gasket	Joint	Dichtung	Junta	Packning	
3	**VOE 944126**	2					O-ring	Joint Torique	O-Ring	Junta torica	O-ring	
3A		1			NS		Back-up ring	Rondelle anti-extrusi	Stützring	Anillo Apoyo	Stödring	
4	**VOE 946440**	2					Flange screw	Vis à bride	Flanschschraube	Torn embridado	Flänsskruv	
5	**VOE 4871199**	1					Stud	Goujon	Stiftschraube	Esparrago	Pinnskruv	
6	**VOE 4710278**	1					Strainer	Crépine	Seiher	Colador	Sil	
7	**VOE 736747**	1					Clutch Ring	Manchon Acoup.	Kupplungsring	Anillo Embrague	Kopplingsring	
8	**VOE 13960141**	1					Washer	Rondelle	Scheibe	Arandela	Bricka	HT - 10249
	VOE 930840	1					Washer	Rondelle	Scheibe	Arandela	Bricka	HT 10250 -
9	**VOE 13945408**	1					Nut	Ecrou	Mutter	Tuerca	Mutter	
10	**VOE 11036370**	1					Gasket	Joint	Dichtung	Junta	Packning	
11	**VOE 4871185**	1					Cap	Chapeau	Kappe	Caperuza	Lock	
12	**VOE 11102187**	1					Magnetic Plug	Bouchon Magnet.	Magnetstopfen	Tapon Magnetico	Magnetpropp	
13	**VOE 958228**	1					O-ring	Joint Torique	O-Ring	Junta torica	O-ring	
14	**VOE 13945444**	16					Flange screw	Vis à bride	Flanschschraube	Torn embridado	Flänsskruv	
15	**VOE 4871253**	1					Intake pipe	Prise d'aspiration	Saugrohr	Toma de aspiracion	Sugrör	
16	**VOE 13946173**	2					Flange screw	Vis à bride	Flanschschraube	Torn embridado	Flänsskruv	
17	**VOE 4939773**	1					Return Hose	Flexible Retour	Rucklaufschl	Mang Retorno	Returslang	L = 600MM
18	**VOE 943476**	2					Hose Clamp	Collier Serrage	Schlauchschelle	Abraz Manguera	Slangklamma	
19	**VOE 4780941**	1					Ind Sensor	Emett.induction	Induktionsgeber	Sensor Inducc	Indukt.givare	SE403
20	**VOE 7011998**	1					Gasket	Joint	Dichtung	Junta	Packning	

1		**Oljebehållare och sil** **Deposito de aceite y colador** **ölvorratsbehälter und Sieb** **Reservoire huile et crepine** **Oil reservoir and strainer**	Catalogue id **20008**	Group **421**
2				
3			Illustr. No **1003372**	Section **960**
4				
5		**22530**	Issue **VOE 63E9920008**	Page **461**

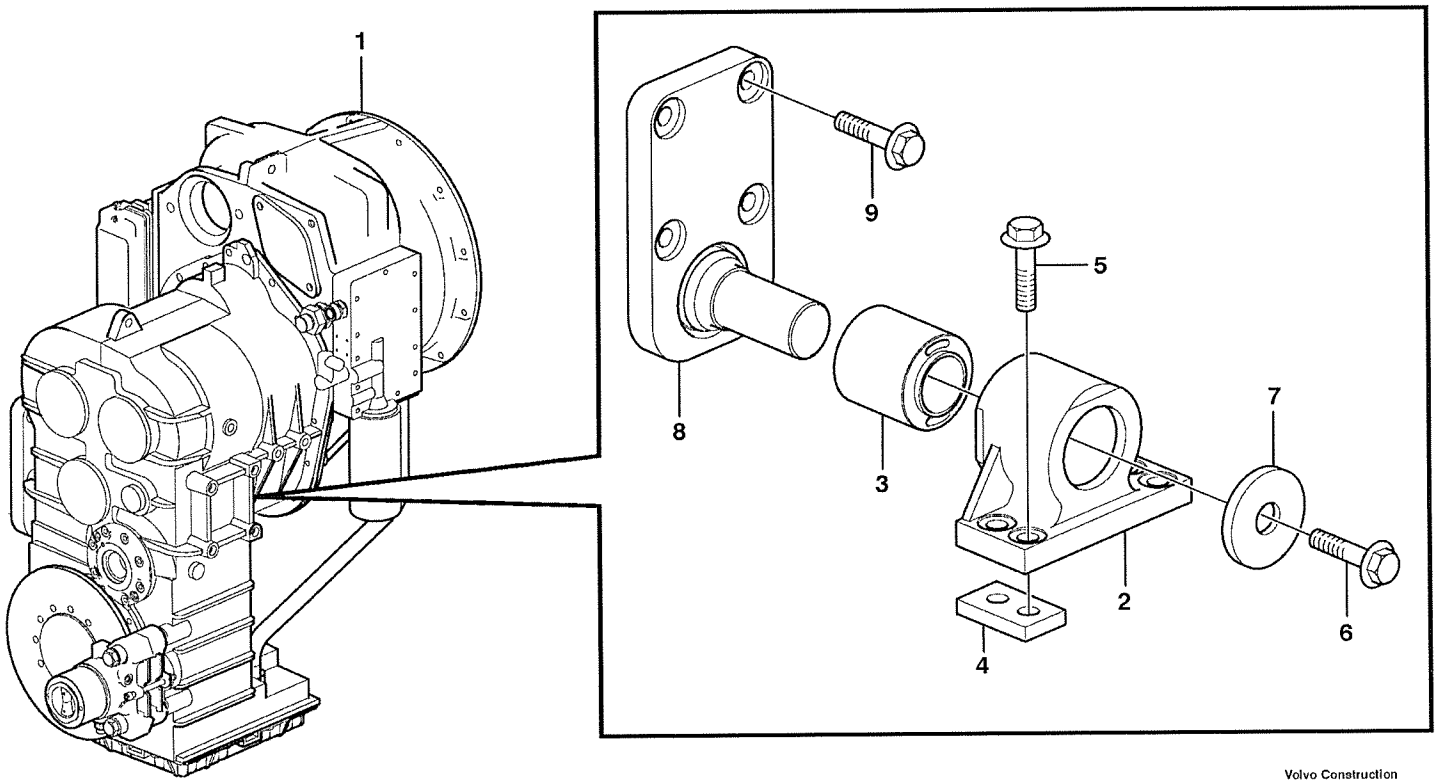

Volvo Construction Equipment

1004607

Fig.	Part No.	Quantity 1	2	3	PS	KIT	Description	Dénomination	Bezeichnung	Denominatición	Benämning	Notes
1	**VOE 22530**	1					Hydr Xmsn	Trans.hydrauli.	Hydr Antrieb	Transm Hidraul	Hydraultransm	HT 95
2	**VOE 11173029**	2					Attachment	Fixation	Halterung	Fijacion	Fäste	
3		1			NS		•Attachment	•Fixation	•Halterung	•Fijacion	•Fäste	
4	**VOE 4898544**	4					Nut Plate	Plaque Filetee	Gewindeplatte	Placa Tuerca	Mutterplatta	
5	**VOE 13968302**	8					Flange screw	Vis à bride	Flanschschraube	Torn embridado	Flänsskruv	
6	**VOE 968435**	2					Flange screw	Vis à bride	Flanschschraube	Torn embridado	Flänsskruv	
7	**VOE 11024597**	2					Washer	Rondelle	Scheibe	Arandela	Bricka	
8	**VOE 11173764**	2					Attachment	Fixation	Halterung	Fijacion	Fäste	
9	**VOE 968297**	8					Flange screw	Vis à bride	Flanschschraube	Torn embridado	Flänsskruv	

1		**Växellådsupphängning** **Suspensión de la caja de cambios** **Getriebeaufhängung** **Suspension boîte vitesses** **Gear box housing with fitting parts**	Catalogue id **20008**	Group **436**
2				
3			Illustr. No **1004607**	Section **100**
4				
5		**22530, OPEN ROPS**	Issue **VOE 63E9920008**	Page **463**

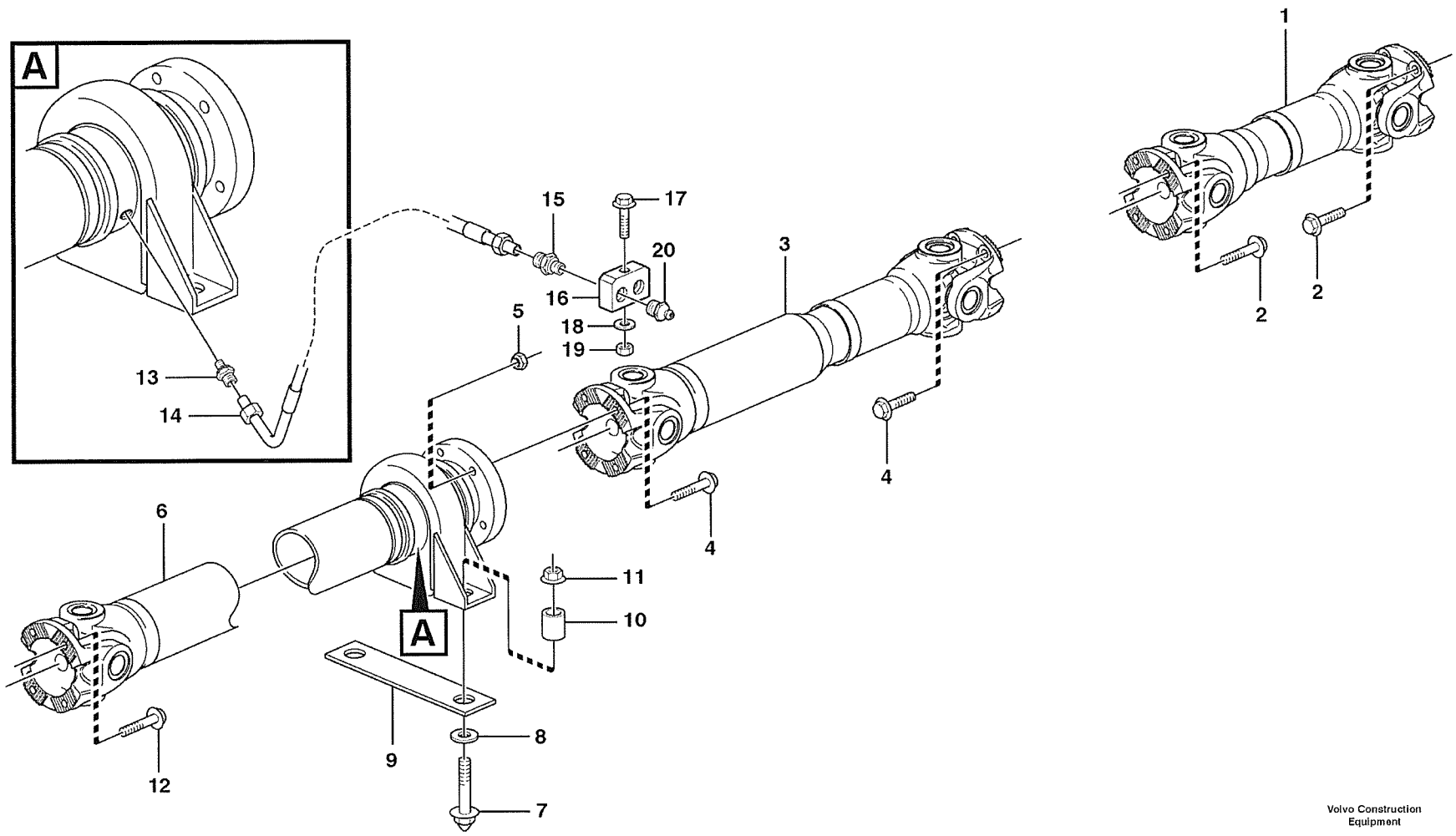
A
1
2
2
3
4
4
5
6
7
8
9
10
11
12
13
14
15
16
17
18
19
20
A

Fig.	Part No.	Quantity 1	2	3	PS	KIT	Description	Dénomination	Bezeichnung	Denominatición	Benämning	Notes
1	**VOE 11172834**	1					Propeller shaft	Arbre cardan	Gelenkwelle	Arbol transm	Kardanaxel	See group 451, Page 467
2	**VOE 975110**	8					Flange screw	Vis à bride	Flanschschraube	Torn embridado	Fläsnskruv	
3	**VOE 11172835**	1					Propeller shaft	Arbre cardan	Gelenkwelle	Arbol transm	Kardanaxel	See group 451, Page 469
4	**VOE 975111**	8					Flange screw	Vis à bride	Flanschschraube	Torn embridado	Fläsnskruv	
5	**VOE 981315**	4					Lock nut	Contre-ecrou	Sicherungsmutter	Contratuerca	Låsmutter	
6	**VOE 11173085**	1					Propeller shaft	Arbre cardan	Gelenkwelle	Arbol transm	Kardanaxel	See group 451, Page 471
7	**VOE 13966366**	2					Flange screw	Vis à bride	Flanschschraube	Torn embridado	Fläsnskruv	
8	**VOE 930844**	2					Washer	Rondelle	Scheibe	Arandela	Bricka	
9		2			NS		Shim	Cale Reglage	Nachstellblech	Cuna de calzar	Justerbleck	ARV SER NO-71742 ASH SER NO-60000
10	**VOE 4854494**	2					Spacer	Entretoise	Abstandstueck	Casquillo distanciad	Distans	
11	**VOE 971100**	2					Flange Lock Nut	Contre écrou bride	Flanschmutter	Contratuer Embr	Fläslåsmutter	
12	**VOE 975110**	4					Flange screw	Vis à bride	Flanschschraube	Torn embridado	Fläsnskruv	
13	**VOE 11027540**	2					Nipple	Raccord	Nippel	Niple	Nippel	
14	**VOE 11130675**	2					Hose	Durit	Schlauch	Tubo flexible	Slang	
15	**VOE 946089**	2					Nipple	Raccord	Nippel	Niple	Nippel	
16	**VOE 11015263**	1					Nipple	Raccord	Nippel	Niple	Nippel	
17	**VOE 13965179**	1					Flange screw	Vis à bride	Flanschschraube	Torn embridado	Fläsnskruv	
18	**VOE 13960141**	1					Washer	Rondelle	Scheibe	Arandela	Bricka	
19	**VOE 13945408**	1					Nut	Ecrou	Mutter	Tuerca	Mutter	
20	**VOE 11025816**	2					Lub Nipple	Graisseur	Schmiernippel	Engrasador	Smörjnippel	

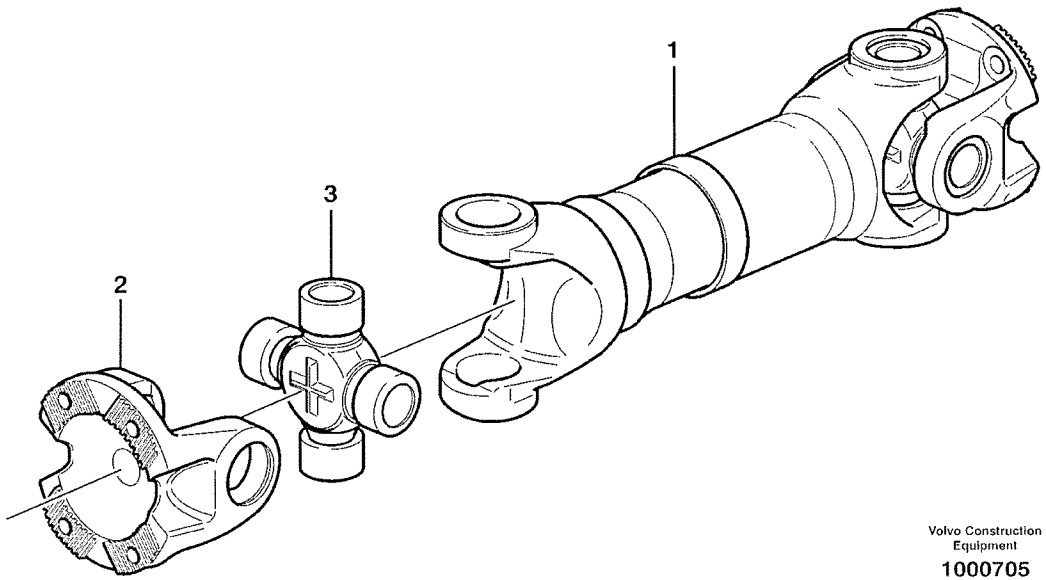

Volvo Construction Equipment

1000705

Fig.	Part No.	Quantity 1	2	3	PS	KIT	Description	Dénomination	Bezeichnung	Denominatición	Benämning	Notes
	VOE 11172834	1					Propeller shaft	Arbre cardan	Gelenkwelle	Arbol transm	Kardanaxel	SER NO - 21523 USA SER NO - 60387 BRA SER NO - 71044
	VOE 11410846	1					Propeller shaft	Arbre cardan	Gelenkwelle	Arbol transm	Kardanaxel	SER NO 21524 - USA SER NO 60388 - BRA SER NO 71045 -
1		1			NS		•Propeller shaft	•Arbre cardan	•Gelenkwelle	•Arbol transm	•Kardanaxel	
2	**VOE 1069507**	2					•Flange Yoke	•Chape Bridee	•Flanschgabel	•Horq Embridada	•Flänsgaffel	
3	**VOE 11708996**	2					•U-joint Kit	•Kit Croissillon	•Achssternsatz	•Juego Cruceta	•Axelkorssats	
	VOE 11712222	2					••Lub Nipple	••Graisseur	••Schmiernippel	••Engrasador	••Smörjnippel	

1		**Kardanaxel bakre** **Eje cardán, trasero** **Gelenkwelle, hintere** **Arbre à cardans, arriére** **Propellershaft rear**	Catalogue id **20008**	Group **451**
2				
3			Illustr. No **1000705**	Section **150**
4				
5		**STD, OPEN ROPS**	Issue **VOE 63E9920008**	Page **467**

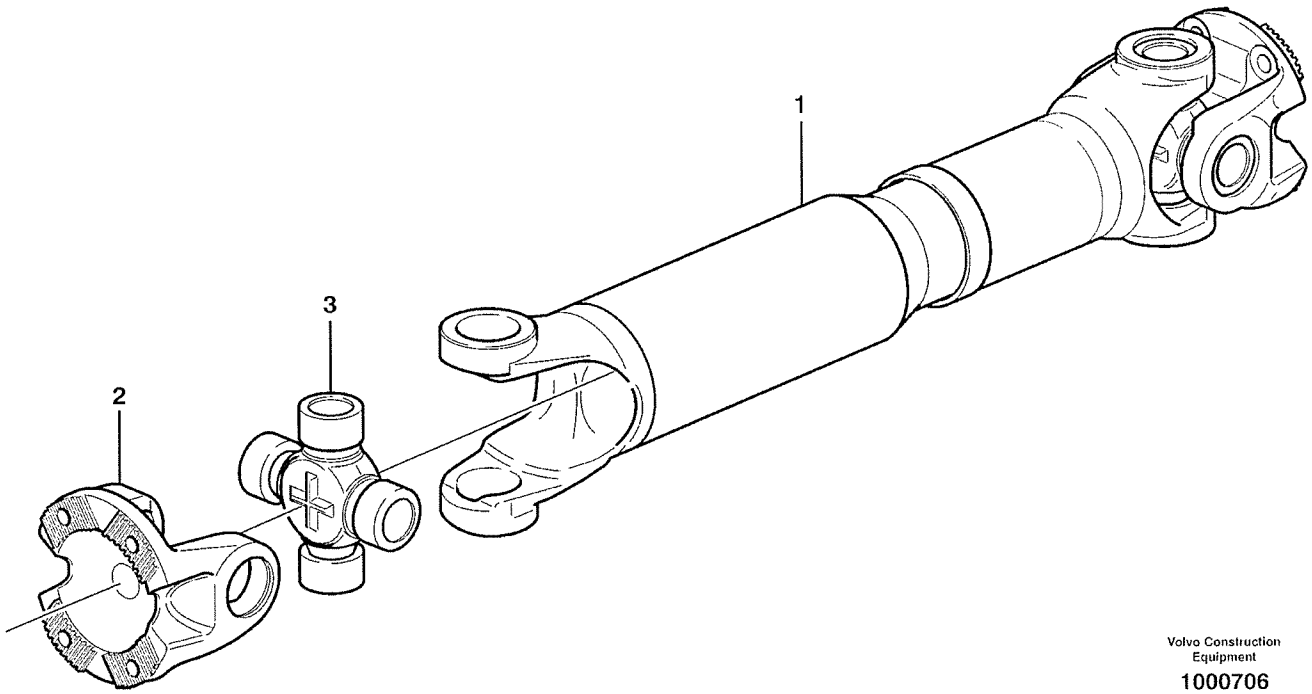

Volvo Construction Equipment

1000706

Fig.	Part No.	Quantity 1	2	3	PS	KIT	Description	Dénomination	Bezeichnung	Denominatición	Benämning	Notes
	VOE 11172835	1					Propeller shaft	Arbre cardan	Gelenkwelle	Arbol transm	Kardanaxel	
1		1			NS		•Propeller shaft	•Arbre cardan	•Gelenkwelle	•Arbol transm	•Kardanaxel	
2	**VOE 1069507**	2					•Flange Yoke	•Chape Bridee	•Flanschgabel	•Horq Embridada	•Flänsgaffel	
3	**VOE 11708996**	2					•U-joint Kit	•Kit Croissillon	•Achssternsatz	•Juego Cruceta	•Axelkorssats	
	VOE 11712222	2					••Lub Nipple	••Graisseur	••Schmiernippel	••Engrasador	••Smörjnippel	

1		**Kardanaxel mittersta** **Eje cardán, medio** **Gelenkwelle, mittere** **Arbre à cardans, médian** **Propeller shaft middle**	Catalogue id **20008**	Group **451**
2				
3			Illustr. No **1000706**	Section **200**
4				
5		**STD, OPEN ROPS**	Issue **VOE 63E9920008**	Page **469**

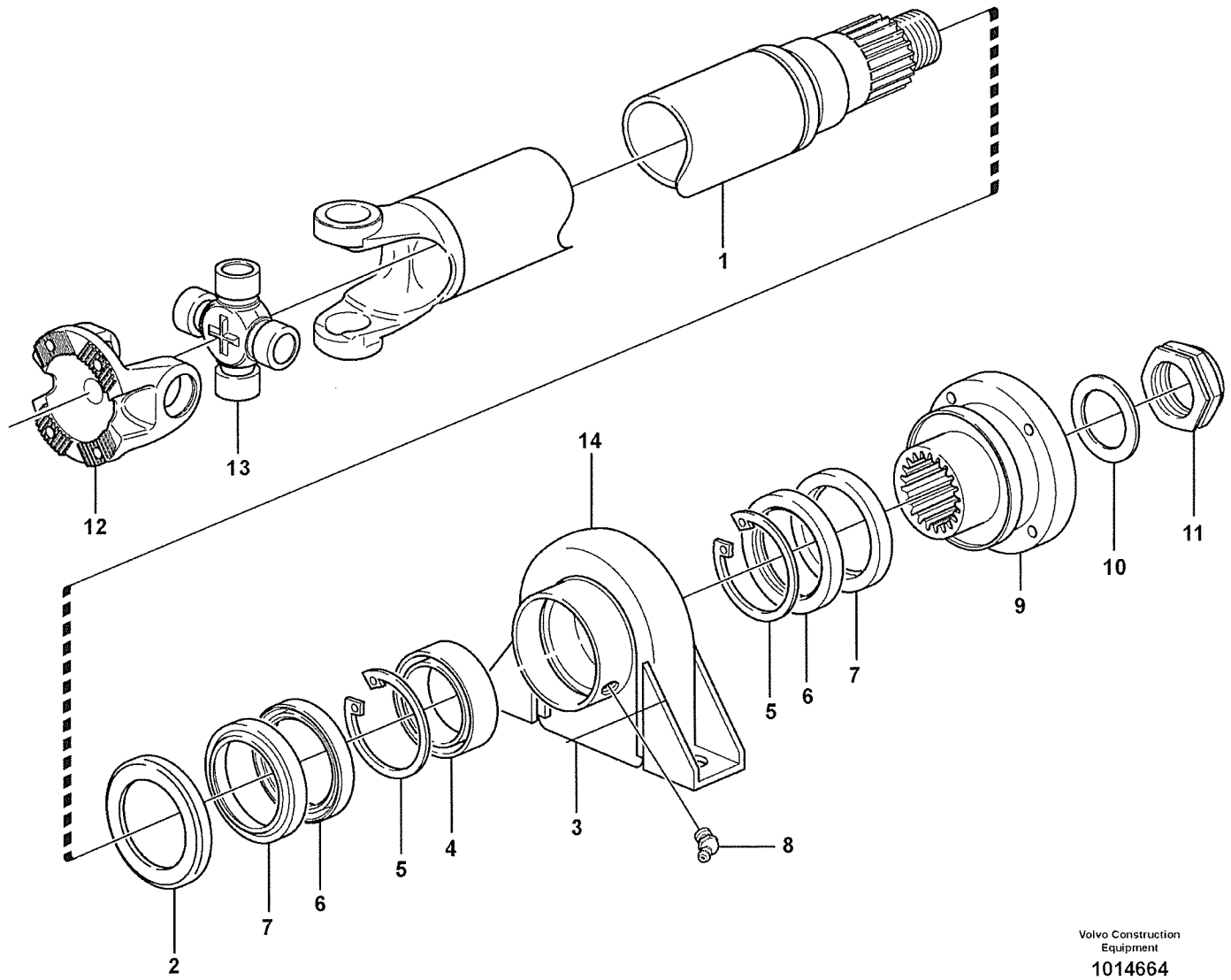
1
2
3
4
5
6
7
8
9
10
11
12
13
14
5
6
7
Volvo Construction Equipment
1014664

Fig.	Part No.	Quantity 1	2	3	PS	KIT	Description	Dénomination	Bezeichnung	Denominatición	Benämning	Notes
	VOE 11173085	1					Propeller shaft	Arbre cardan	Gelenkwelle	Arbol transm	Kardanaxel	
1		1			NS		•Propeller shaft	•Arbre cardan	•Gelenkwelle	•Arbol transm	•Kardanaxel	
2	**VOE 263012**	1					•Dust Cover	•Pare-poussiere	•Staubschutz	•Prot Polvo	•Dammskydd	
3	**VOE 6212888**	1					•Support Bearing	•Palier-pilote	•Zwischenlager	•Cojinete Apoyo	•Stödlager	
4	**VOE 263004**	1			SS		••Ball Bearing	••Roulemen.billes	••Kugellager	••Cojinete Bolas	••Kullager	
5	**VOE 914548**	2					••Snap Ring	••Circlip	••Nutring	••Circlip	••Spårring	
6	**VOE 959042**	2					••Sealing ring	••Bague d'étanchéité	••Runddichtring	••Anillo reten	••Tätningsring	
7	**VOE 263005**	2					••Protecting Ring	••Bagu.protecti.	••Schutzring	••Anillo Protect	••Skyddsring	
8	**VOE 13951740**	2					••Nipple	••Raccord	••Nippel	••Niple	••Nippel	
9	**VOE 11709012**	1					•Conn Flange	•Bride Connexion	•Anschl Flansch	•Brida Conexion	•Anslutn.fläns	
10	**VOE 13948269**	1					•Washer	•Rondelle	•Scheibe	•Arandela	•Bricka	
11	**VOE 13948320**	1					•Nut	•Ecrou	•Mutter	•Tuerca	•Mutter	
12	**VOE 1069507**	1					•Flange Yoke	•Chape Bridee	•Flanschgabel	•Horq Embridada	•Flänsgaffel	
13	**VOE 11708996**	1					•U-joint Kit	•Kit Croissillon	•Achssternsatz	•Juego Cruceta	•Axelkorssats	
	VOE 11712222	2					••Lub Nipple	••Graisseur	••Schmiernippel	••Engrasador	••Smörjnippel	
14	**VOE 263006**	1					•Clamp	•Pince Serrage	•Klemme	•Abrazadera	•Klämma	

1		**Kardanaxel främre** **Eje cardán, delantero** **Gelenkwelle, vordere** **Arbre à cardans, antérieur** **Power shaft front**	Catalogue id **20008**	Group **451**
2				
3			Illustr. No **1014664**	Section **250**
4				
5		**STD, OPEN ROPS**	Issue **VOE 63E9920008**	Page **471**

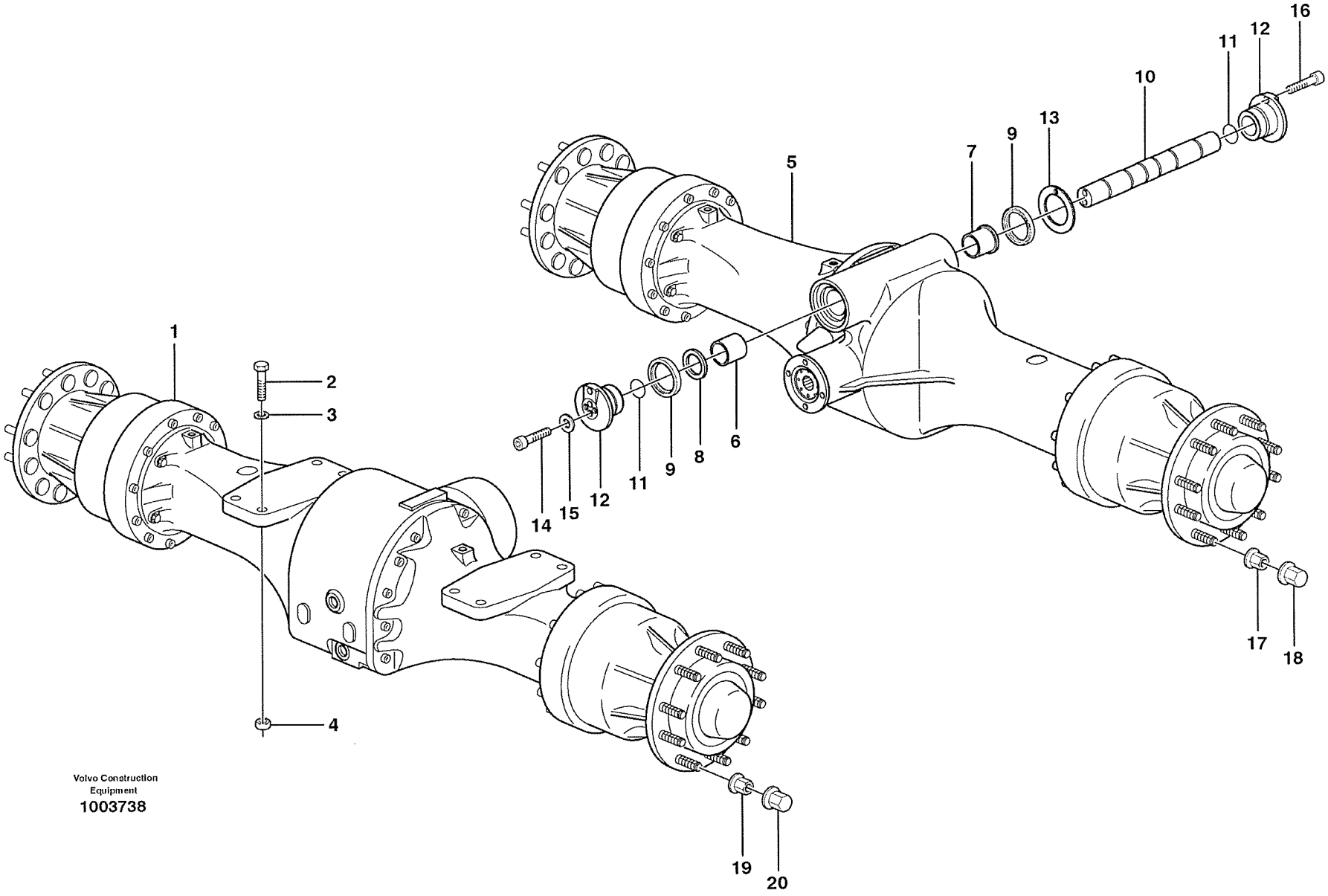

Volvo Construction Equipment
1003738

Fig.	Part No.	Quantity 1	2	3	P S	K I T	Description	Dénomination	Bezeichnung	Denominatición	Benämning	Notes
1	**VOE 23915**	1					Planetary Axle	Axe Planetaire	Planetenachse	Eje Planetario	Planetaxel	AWB 25 See group 461, Page 477
2	**VOE 4935019**	8					Screw	Vis	Schraube	Tornillo	Skruv	
3	**VOE 13930888**	16					Washer	Rondelle	Scheibe	Arandela	Bricka	
4	**VOE 11105306**	8					Nut	Ecrou	Mutter	Tuerca	Mutter	
5	**VOE 23916**	1					Planetary Axle	Axe Planetaire	Planetenachse	Eje Planetario	Planetaxel	AWB 20 See group 463, Page 485
	VOE 23918		1				Planet Shaft	Axe Satellite	Planetenwelle	Eje Planeta	Planetaxel	AWB20 See group 463, Page 485
6	**VOE 11168117**	1	1				Bushing	Bague	Buchse	Casquillo	Bussning	
7	**VOE 11168116**	1	1				Bushing	Bague	Buchse	Casquillo	Bussning	
8	**VOE 11168133**	1	1				Washer	Rondelle	Scheibe	Arandela	Bricka	
9	**VOE 11168067**	2	2				Sealing ring	Bague d'étanchéité	Runddichtring	Anillo reten	Tätningsring	
10	**VOE 11168045**	1	1				Shaft	Arbre	Welle	Arbol	Axel	
11	**VOE 925254**	2	2				O-ring	Joint Torique	O-Ring	Junta torica	O-ring	
12	**VOE 11168049**	2	2				Sleeve	Manchon	Muffe	Manguito	Muff	
13	**VOE 11173077**	REQ					Shim	Cale d'épaisseur	Passcheibe	Arandela Ajuste	Passbricka	THICK=1,0MM
	VOE 11173078	REQ					Shim	Cale d'épaisseur	Passcheibe	Arandela Ajuste	Passbricka	THICK=0,35MM
	VOE 11173079	REQ					Shim	Cale d'épaisseur	Passcheibe	Arandela Ajuste	Passbricka	THICK=0,1MM
14	**VOE 949544**	2	2				Allen Hd Screw	Vis A 6 Pans Cr	Inbusschraube	Torn Hex Embut	Insexskruv	
15	**VOE 4870206**	4	4				Washer	Rondelle	Scheibe	Arandela	Bricka	
16	**VOE 959544**	2	2				Allen Hd Screw	Vis A 6 Pans Cr	Inbusschraube	Torn Hex Embut	Insexskruv	
17	**VOE 947972**	32					Lug Nut	Ecrou Roue	Radmutter	Tuerca Rueda	Hjulmutter	
18	**VOE 11100354**	32					Nut Cap	Capot Ecrou	Mutterdeckkappe	Tapa Tuerca	Mutterkåpa	
19	**VOE 947972**	32					Lug Nut	Ecrou Roue	Radmutter	Tuerca Rueda	Hjulmutter	
20	**VOE 11100354**	32					Nut Cap	Capot Ecrou	Mutterdeckkappe	Tapa Tuerca	Mutterkåpa	

1	**STD, OPEN ROPS**
2	**23918**
3	
4	
5	

Planetaxlar med monteringsdetaljer
Ejes planetarios con accesorios de montaje
Planetenwellen mit Anbauteilen
Train planétaire avec pièces de montage
Planet axles with fitting parts

Catalogue id **20008**	Group **460**
Illustr. No **1003738**	Section **100**
Issue **VOE 63E9920008**	Page **473**

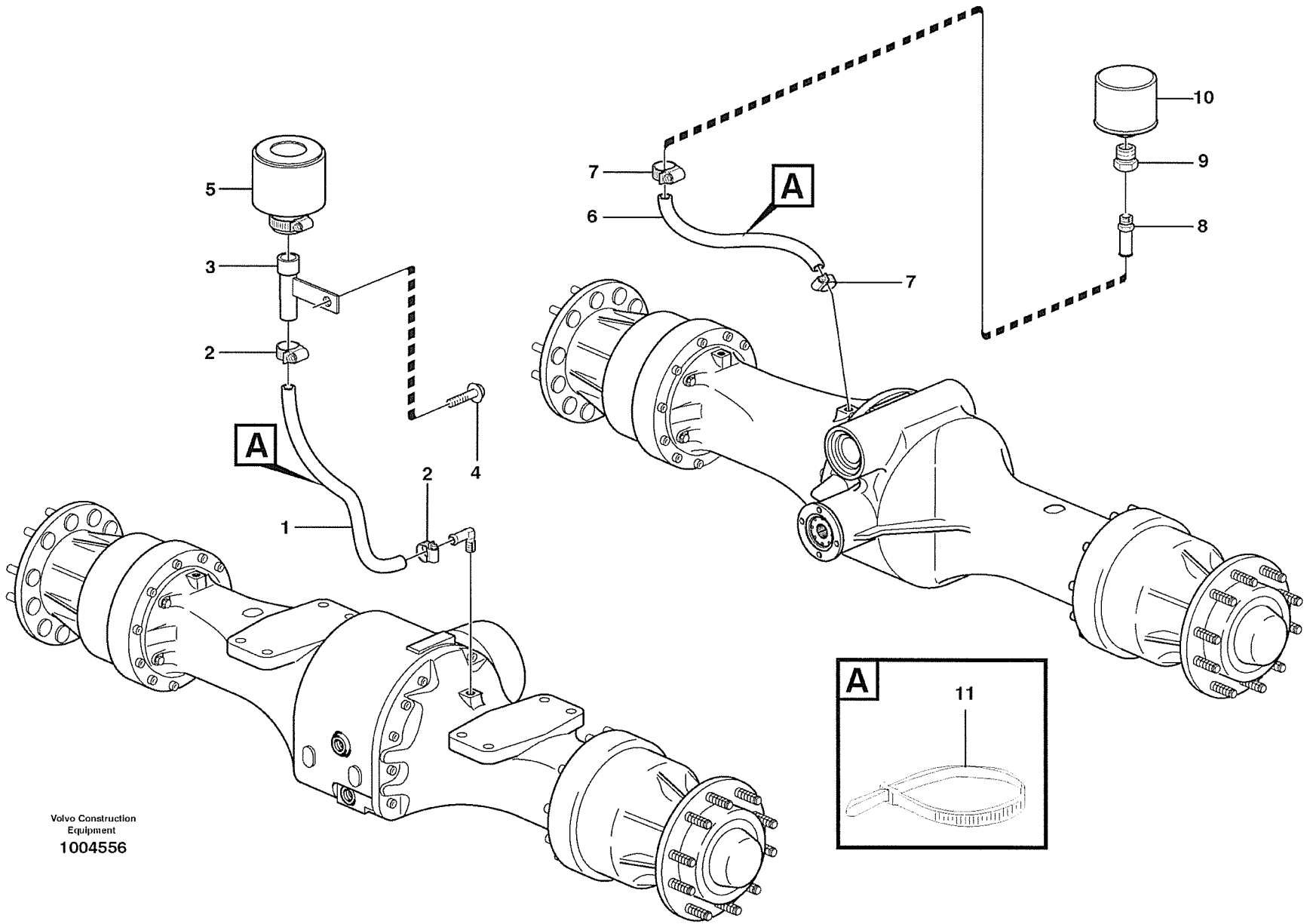

Volvo Construction Equipment

1004556

Fig.	Part No.	Quantity 1	2	3	P S	K I T	Description	Dénomination	Bezeichnung	Denominatición	Benämning	Notes
1	**VOE 982551**	REQ					Hose	Durit	Schlauch	Tubo flexible	Slang	L = 450MM
2	**VOE 13943472**	2					Clamp	Pince Serrage	Klemme	Abrazadera	Klämma	
3	**VOE 11132263**	1					Attachment	Fixation	Halterung	Fijacion	Fäste	
4	**VOE 946329**	1					Flange screw	Vis à bride	Flanschschraube	Torn embridado	Flänsskruv	
5	**VOE 11172907**	1					Air filter	Filtre a air	Luftfilter	Filtro de aire	Luftfilter	
6	**VOE 13961192**	REQ					Hydraulic Hose	Flexible Hydra	Druckölschlauch	Conducto Hidr	Hydraulslang	L = 950 MM
7	**VOE 13943472**	2					Clamp	Pince Serrage	Klemme	Abrazadera	Klämma	
8	**VOE 11410458**	1					Nipple	Raccord	Nippel	Niple	Nippel	
9	**VOE 11055905**	1					Nipple	Raccord	Nippel	Niple	Nippel	
10	**VOE 11172907**	1					Air filter	Filtre a air	Luftfilter	Filtro de aire	Luftfilter	
11	**VOE 4881440**	2					Strip Clamp	Ruban Serrage	Kabelbinder	Abraz Cinta	Bandklamma	

1		**Avluftning, planetaxlar** **Ventilación, ejes planetarios** **Lüftung, Planetenachsen** **Aération, train planétaire** **Venting, planetary gear**	Catalogue id **20008**	Group **460**
2				
3			Illustr. No **1004556**	Section **150**
4				
5		**STD, OPEN ROPS**	Issue **VOE 63E9920008**	Page **475**

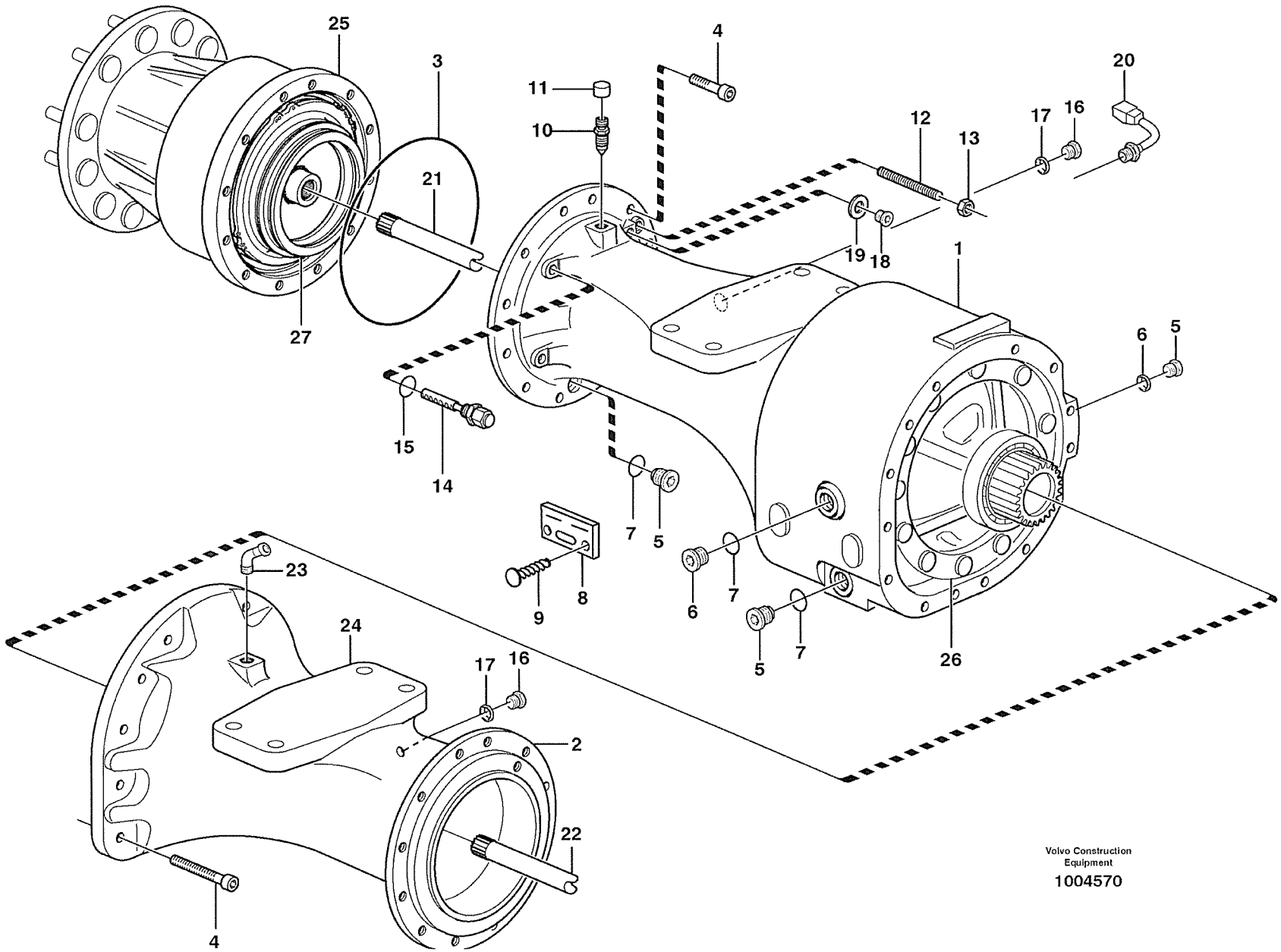

Volvo Construction Equipment

1004570

Fig.	Part No.	Quantity 1	2	3	P S	K I T	Description	Dénomination	Bezeichnung	Denominatición	Benämning	Notes
	VOE 23915	1					Planetary Axle	Axe Planetaire	Planetenachse	Eje Planetario	Planetaxel	
1	**VOE 11168138**	1					•Axle Casing	•Boite Essieu	•Achsgehäuse	•Carter Eje	•Axelkåpa	
2	**VOE 11168137**	1					•Axle Casing	•Boite Essieu	•Achsgehäuse	•Carter Eje	•Axelkåpa	
3	**VOE 11103303**	1					•O-ring	•Joint Torique	•O-Ring	•Junta torica	•O-ring	
4	**VOE 949544**	49					•Allen Hd Screw	•Vis A 6 Pans Cr	•Inbusschraube	•Torn Hex Embut	•Insexskruv	
5	**VOE 11102187**	4					•Magnetic Plug	•Bouchon Magnet	•Magnetstopfen	•Tapon Magnetico	•Magnetpropp	
6	**VOE 11034156**	1					•Plug	•Bouchon	•Stopfen	•Tapon	•Plugg	
7	**VOE 958228**	5					•O-ring	•Joint Torique	•O-Ring	•Junta torica	•O-ring	
8		1			NS		•Part Plate	•Matricule Art	•Typenschild	•Chapa Identific	•Artikelskylt	
9	**VOE 950891**	2					•Drive Screw	•Vis Commande	•Durchsetzschr	•Tornillo Motriz	•Drivskruv	
10	**VOE 4871469**	2					•Air Vent Valve	•Robinet Purge	•Entluft Vent	•Valvula Purga	•Avluftn.ventil	
11	**VOE 11034256**	2					••Protective cap	••Capuchon de protec	••Schutzkappe	••Cubierta de protecci.	••Skyddshatt	
12	**VOE 11035450**	4					•Screw	•Vis	•Schraube	•Tornillo	•Skruv	
13	**VOE 955793**	4					•Hexagon Nut	•Ecrou Hexagonal	•Sechskantmutter	•Tuerca Hexagon	•Sexkantsmutter	
14	**VOE 11102446**	2					•Wear Indicator	•Indicat.d'usure	•Versch.anzeiger	•Indicador Desga	•Slit.indikator	
15	**VOE 976970**	2					••O-ring	••Joint Torique	••O-Ring	••Junta torica	••O-ring	
16	**VOE 13960632**	2					•Plug	•Bouchon	•Stopfen	•Tapon	•Plugg	
17	**VOE 13947624**	2					•Plane Gasket	•Joint Plan	•Flachdichtung	•Junta Plana	•Planpackning	
18	**VOE 960630**	3					•Lock Plug	•Tampon Verroui.	•Verschlussschraube	•Tapon Seguridad	•Låsplugg	
19	**VOE 976929**	3					•Gasket	•Joint	•Dichtung	•Junta	•Packning	
20	**VOE 11039193**	1					•Temp Sensor	•Detecteur Temp.	•Temperaturgeber	•Sensor Temperat	•Temp Givare	SE410
21	**VOE 11168108**	1					•Drive Shaft	•Arbre transmission	•Antriebswelle	•Arbol de cde	•Drivaxel	
22	**VOE 11168109**	1					•Drive Shaft	•Arbre transmission	•Antriebswelle	•Arbol de cde	•Drivaxel	AX - 10106
22	**VOE 11168136**	1					•Drive Shaft	•Arbre transmission	•Antriebswelle	•Arbol de cde	•Drivaxel	AX 10107 -
23	**VOE 942337**	1					•Nipple	•Raccord	•Nippel	•Niple	•Nippel	
24		1					•Differential lock	•Blocage differentiel	•Ausgleichsperre	•Bloqueo diferencial	•Differentialspärr	See group 468, Page 499
25		1					•Hub reduction	•Reducteur moyeu	•Nabenvorgelege	•Reduccioncubo	•Navreduktion	See group 461, Page 483
26		1					•Diff Carrier	•Reducteur Cent	•Ausgl.getriebe	•Grupo Conico	•Centrumväxel	See group 461, Page 479
27		1					•Multidisc brake	•Frein multidisq	•Scheibenbremse	•Disco frenos	•Lamellbroms	See group 516, Page 513

1		**Planetaxel, fram** **Eje planeta, delantera** **Planetenwelle, vorne** **Axe satellite, AV** **Planetary axle, front**	Catalogue id **20008**	Group **461**
2				
3			Illustr. No **1004570**	Section **100**
4				
5		**23915**	Issue **VOE 63E9920008**	Page **477**

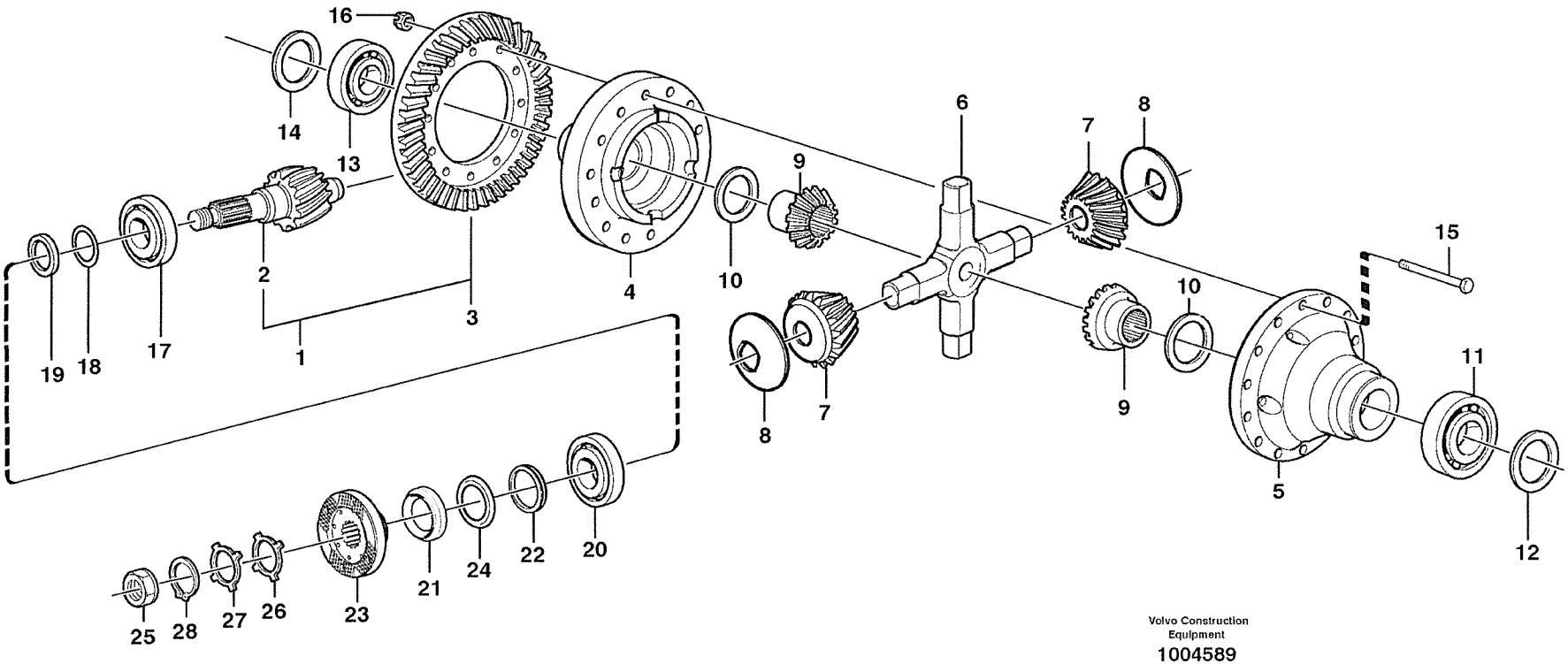

Volvo Construction Equipment
1004589

Fig.	Part No.	Quantity 1	2	3	PS	KIT	Description	Dénomination	Bezeichnung	Denominatición	Benämning	Notes
	VOE 23915						Planetary Axle	Axe Planetaire	Planetenachse	Eje Planetario	Planetaxel	AWB 25
1	**VOE 11168102**	1					•Drive Gear Set	•Kit Pignon	•Triebsatz	•Juego Pinon	•Drevsats	
2		1			NS		••Drive pinion	••Pignon	••Ritzel	••Pinon	••Pinjong	
3		1			NS		••Crown wheel	••Roue couronne	••Kronrad	••Corona dentada	••Kronhjul	
4	**VOE 11168104**	1					•Diff Housing	•Carter differentiel	•Differentialgehäuse	•Carter diferencial	•Differentialhus	AX - 10106
4	**VOE 11168134**	1					•Diff Housing	•Carter differentiel	•Differentialgehäuse	•Carter diferencial	•Differentialhus	AX 10107 -
5	**VOE 11168105**	1					•Diff Housing	•Carter differentiel	•Differentialgehäuse	•Carter diferencial	•Differentialhus	
6	**VOE 11102623**	1					•Spider	•Croisillon	•Achsstern	•Cruceta	•Axelkors	
7		4			NS		•Differential Side Gea	•Pignon de différentie	•Differentialrad	•Engranaje lateral del	•Differentialhjul	AX - 10102
7	**VOE 1524587**	4					•Diff. Side Gear	•Pignon Differe	•Aisgl Stirnrad	•Engran Diferenc	•Diff.hjul	AX 10103 -
8	**VOE 11102049**	4					•Thrust Washer	•Rondelle Butee	•Druckscheibe	•Arandela Presio	•Tryckbricka	
9		2			NS		•Differential Side Gea	•Pignon de différentie	•Differentialrad	•Engranaje lateral del	•Differentialhjul	AX - 10102
9	**VOE 1069849**	2					•Diff. Side Gear	•Pignon Differe	•Aisgl Stirnrad	•Engran Diferenc	•Diff.hjul	AX 10103 -
10	**VOE 11102146**	2					•Thrust Washer	•Rondelle Butee	•Druckscheibe	•Arandela Presio	•Tryckbricka	
11	**VOE 183704**	1					Roller Bearing	Roulement rouleaux	Rollenlager	Cojinet Rodillo	Rullager	
12	**VOE 11168063**	REQ					•Shim	•Cale Reglage	•Nachstellblech	•Cuna de calzar	•Justerbleck	T = 1,0 MM
	VOE 11168064	REQ					•Shim	•Cale Reglage	•Nachstellblech	•Cuna de calzar	•Justerbleck	T = 0,35 MM
	VOE 11168065	REQ					•Shim	•Cale Reglage	•Nachstellblech	•Cuna de calzar	•Justerbleck	T = 0,10 MM
13	**VOE 184637**	1					•Roller Bearing	•Roulement rouleaux	•Rollenlager	•Cojinet Rodillo	•Rullager	
14	**VOE 11168060**	REQ					•Shim	•Cale Reglage	•Nachstellblech	•Cuna de calzar	•Justerbleck	T = 1,0 MM
	VOE 11168061	REQ					•Shim	•Cale Reglage	•Nachstellblech	•Cuna de calzar	•Justerbleck	T = 0,35 MM
	VOE 11168062	REQ					•Shim	•Cale Reglage	•Nachstellblech	•Cuna de calzar	•Justerbleck	T = 0,10 MM
15	**VOE 11168106**	14					•Screw	•Vis	•Schraube	•Tornillo	•Skruv	
16	**VOE 13946008**	14					•Lock nut	•Contre-ecrou	•Sicherungsmutter	•Contratuerca	•Låsmutter	
17	**VOE 11035994**	1					•Roller Bearing	•Roulement rouleaux	•Rollenlager	•Cojinet Rodillo	•Rullager	
18	**VOE 11034695**	REQ					•Shim	•Cale Reglage	•Nachstellblech	•Cuna de calzar	•Justerbleck	T = 1,0 MM
	VOE 11034696	REQ					•Shim	•Cale Reglage	•Nachstellblech	•Cuna de calzar	•Justerbleck	T = 0,35
	VOE 11034697	REQ					•Shim	•Cale Reglage	•Nachstellblech	•Cuna de calzar	•Justerbleck	T = 0,10 MM
19	**VOE 11034828**	REQ					•Spacer Ring	•Bagu.entretoise	•Abstandring	•Anillo Dist	•Distansring	T = 2,82 MM
	VOE 11034829	REQ					•Spacer Ring	•Bagu.entretoise	•Abstandring	•Anillo Dist	•Distansring	T = 2,85 MM

1		**Centrumväxel, fram** **Engranaje cambio central, delantero** **Ausgangsgetriebe, vorwärts** **Commandes finales, AV** **Final drive, front**	Catalogue id **20008**	Group **461**
2				
3			Illustr. No **1004589**	Section **150**
4				
5		**23915**	Issue **VOE 63E9920008**	Page **479**

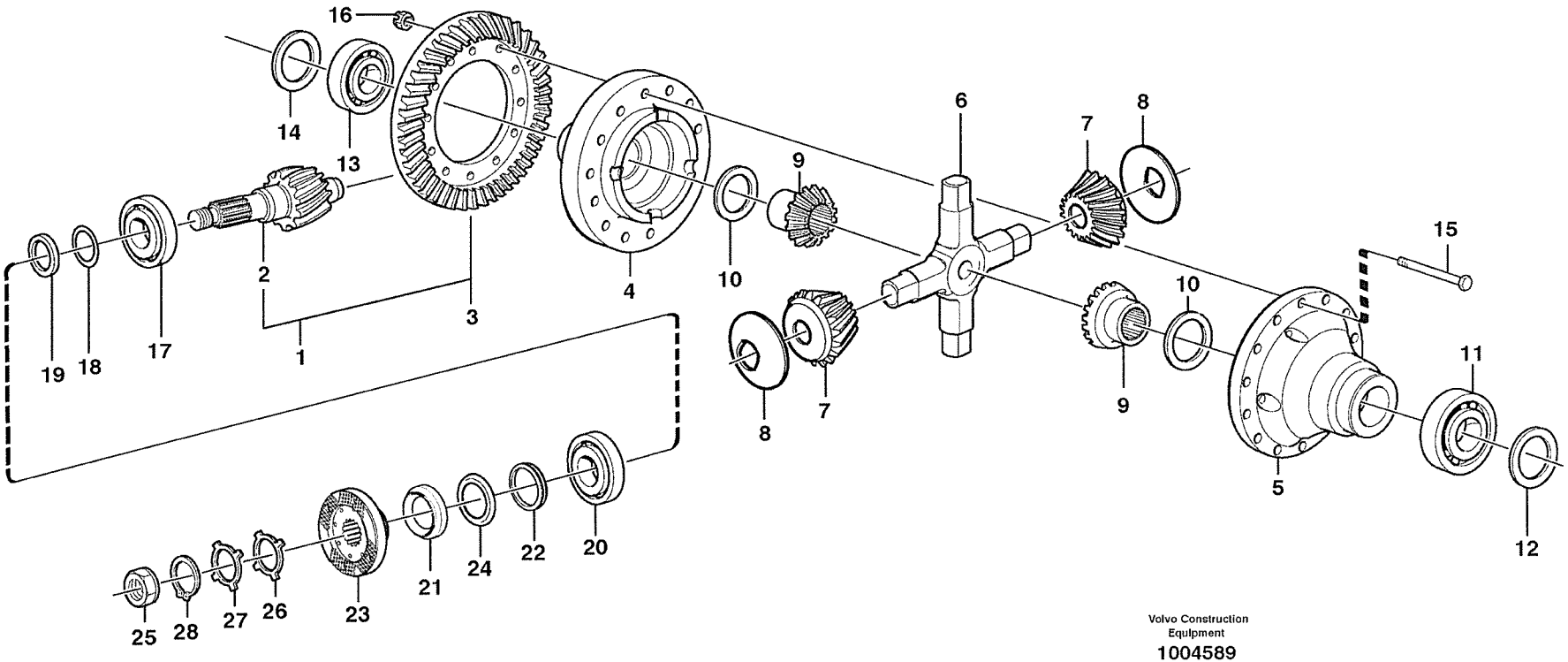

Volvo Construction Equipment

1004589

Fig.	Part No.	Quantity 1	2	3	P S	K I T	Description	Dénomination	Bezeichnung	Denominatición	Benämning	Notes
	VOE 11034830	REQ					•Spacer Ring	•Bagu.entretoise	•Abstandring	•Anillo Dist	•Distansring	T = 2,91 MM
	VOE 11034831	REQ					•Spacer Ring	•Bagu.entretoise	•Abstandring	•Anillo Dist	•Distansring	T = 3,06 MM
	VOE 4870250	REQ					•Spacer Ring	•Bagu.entretoise	•Abstandring	•Anillo Dist	•Distansring	T = 3,42 MM
	VOE 4870249	REQ					•Spacer Ring	•Bagu.entretoise	•Abstandring	•Anillo Dist	•Distansring	T = 3,49 MM
	VOE 4870248	REQ					•Spacer Ring	•Bagu.entretoise	•Abstandring	•Anillo Dist	•Distansring	T = 3,36 MM
	VOE 4870247	REQ					•Spacer Ring	•Bagu.entretoise	•Abstandring	•Anillo Dist	•Distansring	T = 3,21 MM
	VOE 4870246	REQ					•Spacer Ring	•Bagu.entretoise	•Abstandring	•Anillo Dist	•Distansring	T = 3,15 MM
	VOE 4870245	REQ					•Spacer Ring	•Bagu.entretoise	•Abstandring	•Anillo Dist	•Distansring	T = 3,12 MM
20	**VOE 184660**	1					•Roller Bearing	•Roulement rouleaux	•Rollenlager	•Cojinet Rodillo	•Rullager	
21	**VOE 4717576**	1					•Sealing ring	•Bague d'étanchéité	•Runddichtring	•Anillo reten	•Tätningsring	
22	**VOE 943142**	1					•Sealing ring	•Bague d'étanchéité	•Runddichtring	•Anillo reten	•Tätningsring	
23	**VOE 11168030**	1					•Comp Flange	•Flasque Entrai	•Antriebsflansch	•Brida	•Medbringare	
24	**VOE 11168081**	1					••Dust Cover	••Pare-poussiere	••Staubschutz	••Prot Polvo	••Dammskydd	
25	**VOE 4717504**	1					•Nut	•Ecrou	•Mutter	•Tuerca	•Mutter	
26	**VOE 383992**	REQ					•Lock Washer	•Rondel.verroui.	•Sicher Scheibe	•Arandel Segurid	•Låsbricka	
27	**VOE 382779**	REQ					•Lock Washer	•Rondel.verroui.	•Sicher Scheibe	•Arandel Segurid	•Låsbricka	
28	**VOE 914480**	1					•Snap Ring	•Circlip	•Nutring	•Circlip	•Spårring	

1		**Centrumväxel, fram** **Engranaje cambio central, delantero** **Ausgangsgetriebe, vorwärts** **Commandes finales, AV** **Final drive, front**	Catalogue id **20008**	Group **461**
2				
3			Illustr. No **1004589**	Section **150**
4				
5		**23915**	Issue **VOE 63E9920008**	Page **481**

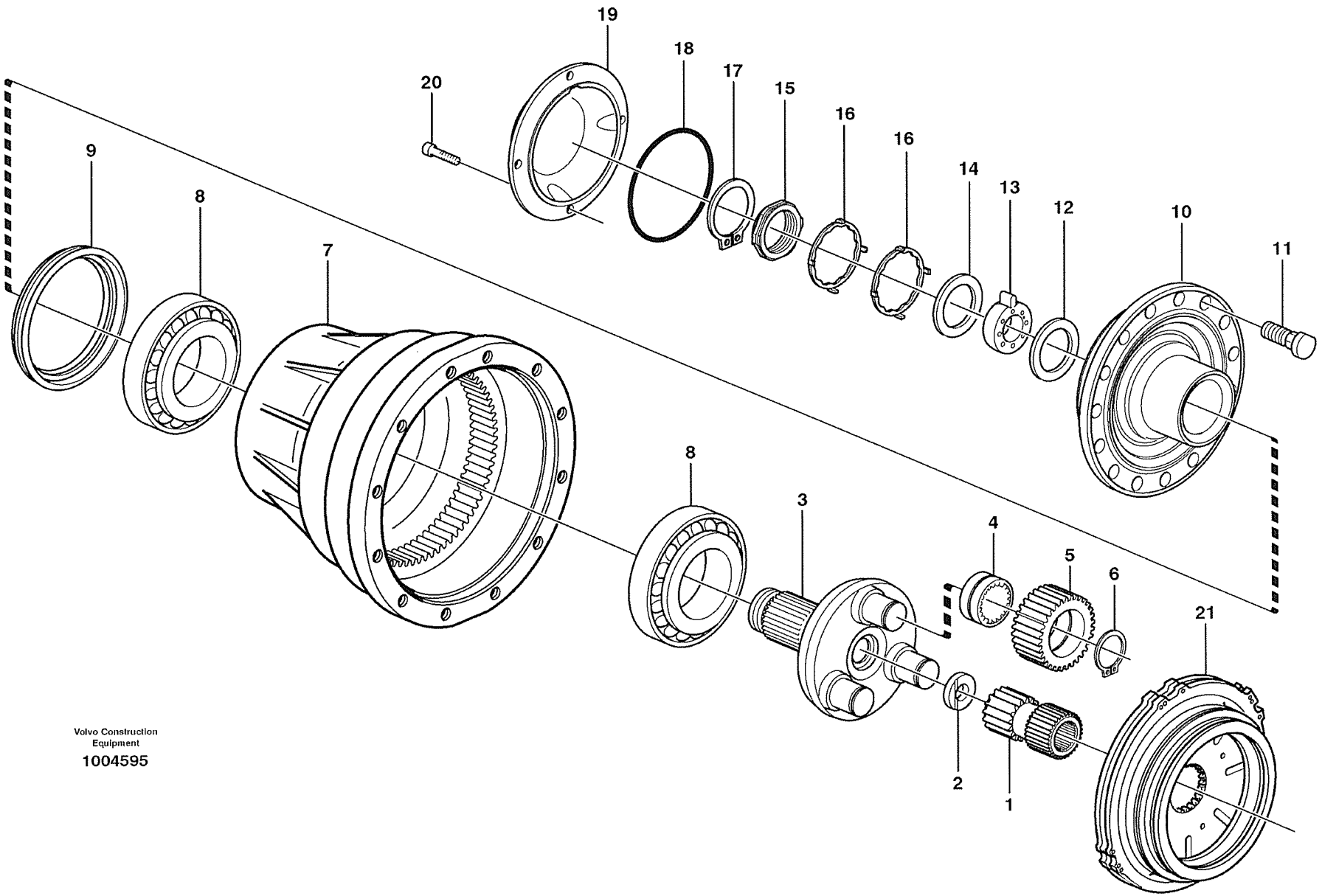

Volvo Construction Equipment

1004595

Fig.	Part No.	Quantity 1	2	3	4	5	P S	K I T	Description	Dénomination	Bezeichnung	Denominación	Benämning	Notes
	VOE 23915	1							Planetary Axle	Axe Planetaire	Planetenachse	Eje Planetario	Planetaxel	
1	**VOE 11168079**	2							•Sun Gear	•Engrenage planet.	•Sonnenrad	•Engranaje planeta.	•Solhjul	
2	**VOE 11035554**	2							•Washer	•Rondelle	•Scheibe	•Arandela	•Bricka	
3	**VOE 11168007**	2							•Planet Carrier	•Porte-satellite	•Planetenträger	•Portasatelites	•Planethållare	
4	**VOE 11035001**	6							•Bearing	•Palier	•Lager	•Cojinete	•Lager	
5	**VOE 11035819**	6							•Planet Gear	•Planetaire	•Planetenrad	•Planetario	•Planethjul	
6	**VOE 914474**	6							•Snap Ring	•Circlip	•Nutring	•Circlip	•Spårring	
7	**VOE 11168041**	2							•Hub Retainer	•Porte-moyeu	•Nabenhalter	•Reten Cubo	•Navhållare	
8	**VOE 184838**	4							•Roller Bearing	•Roulement roulea.	•Rollenlager	•Cojinet Rodillo	•Rullager	
9	**VOE 11102861**	2							•Sealing ring	•Bague d'étanchéit.	•Runddichtring	•Anillo reten	•Tätningsring	
10	**VOE 11168143**	2							•Hub	•Bossage	•Nabe	•Asiento	•Nav	
11	**VOE 11102585**	32							••Wheel Stud	••Boulon De Roue.	••Radbolzen	••Perno Rueda	••Hjulbult	
12	**VOE 11034512**	REQ							•Shim	•Cale Reglage	•Nachstellblech	•Cuna de calzar	•Justerbleck	
	VOE 11034513	REQ							•Shim	•Cale Reglage	•Nachstellblech	•Cuna de calzar	•Justerbleck	
	VOE 11034514	REQ							•Shim	•Cale Reglage	•Nachstellblech	•Cuna de calzar	•Justerbleck	
	VOE 11102823	REQ							•Shim	•Cale Reglage	•Nachstellblech	•Cuna de calzar	•Justerbleck	
13	**VOE 11034507**	2							•Washer	•Rondelle	•Scheibe	•Arandela	•Bricka	
14	**VOE 1523317**	2							•Washer	•Rondelle	•Scheibe	•Arandela	•Bricka	
15	**VOE 1522293**	2							•Nut	•Ecrou	•Mutter	•Tuerca	•Mutter	
16	**VOE 1523318**	REQ							•Lock Washer	•Rondel.verroui.	•Sicher Scheibe	•Arandel Segurid	•Låsbricka	
	VOE 1523319	REQ							•Lock Washer	•Rondel.verroui.	•Sicher Scheibe	•Arandel Segurid	•Låsbricka	
17	**VOE 914484**	2							•Snap Ring	•Circlip	•Nutring	•Circlip	•Spårring	
18	**VOE 13946442**	2							•O-ring	•Joint Torique	•O-Ring	•Junta torica	•O-ring	
19	**VOE 11102336**	2							•Cap	•Chapeau	•Kappe	•Caperuza	•Lock	
20	**VOE 967634**	8							•Screw	•Vis	•Schraube	•Tornillo	•Skruv	
21		1							Brake Plate	Plaque Frein	Bremsplatte	Placa De Freno	Bromsplatta	See group 516, Page 513

1		**Planethållare, främre.** **Puente motor, delantero** **Planetengetriebe, Vordere** **Pont moteur, Av** **Planetary axle, Front**	Catalogue id **20008**	Group **461**
2				
3			Illustr. No **1004595**	Section **200**
4				
5		**23915**	Issue **VOE 63E9920008**	Page **483**

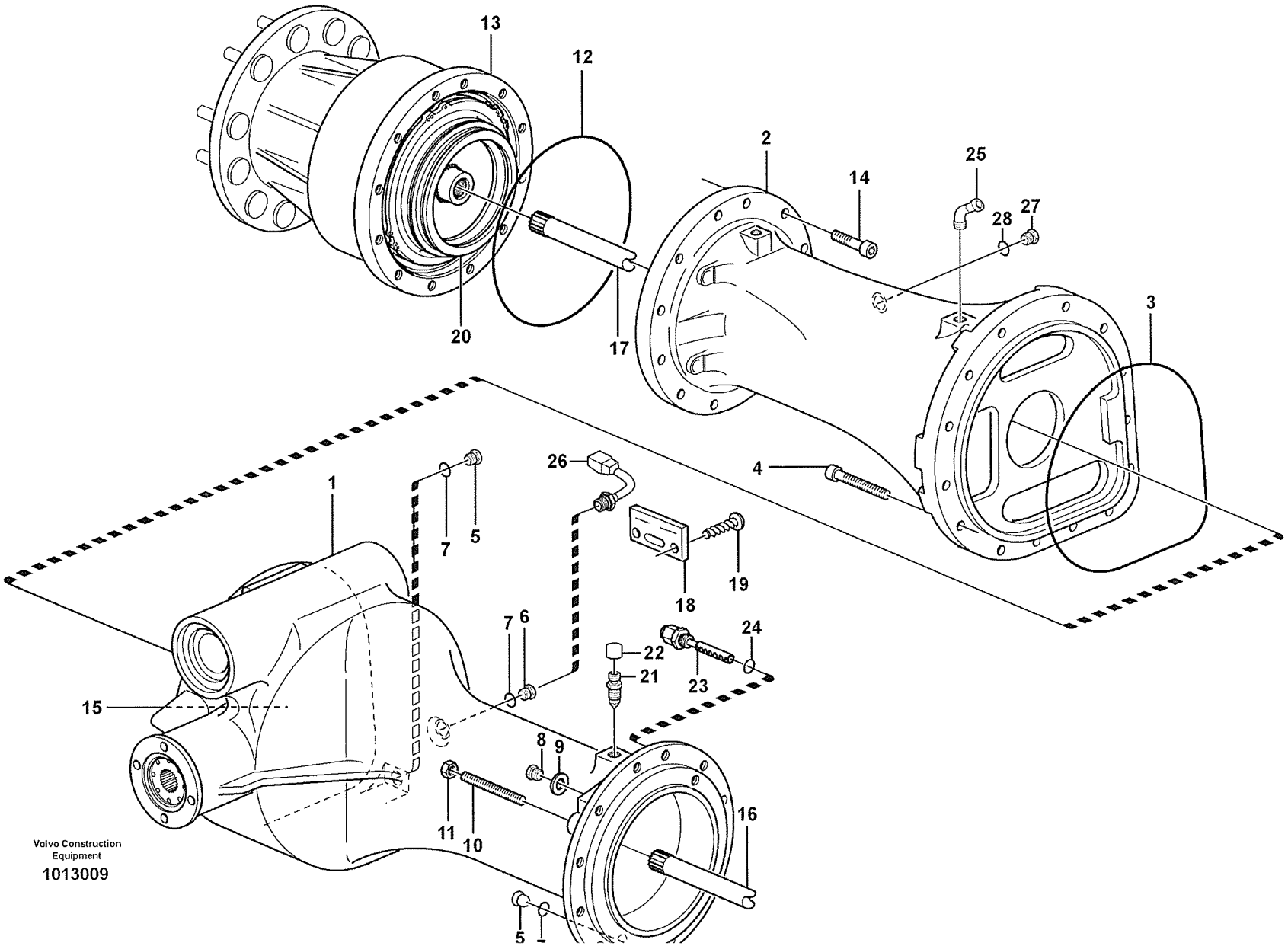

Volvo Construction Equipment

1013009

Fig.	Part No.	Quantity 1	2	3	P S	K I T	Description	Dénomination	Bezeichnung	Denominatición	Benämning	Notes
	VOE 23916	1					Planetary Axle	Axe Planetaire	Planetenachse	Eje Planetario	Planetaxel	AWB 20
	VOE 23918		1				Planet Shaft	Axe Satellite	Planetenwelle	Eje Planeta	Planetaxel	80950 AWB20
1	**VOE 11168140**	1	1				•Axle Casing	•Boite Essieu	•Achsgehäuse	•Carter Eje	•Axelkåpa	
2	**VOE 11168139**	1	1				•Axle Casing	•Boite Essieu	•Achsgehäuse	•Carter Eje	•Axelkåpa	
3	**VOE 11035031**	1	1				•O-ring	•Joint Torique	•O-Ring	•Junta torica	•O-ring	
4	**VOE 949544**	20	20				•Allen Hd Screw	•Vis A 6 Pans Cr	•Inbusschraube	•Torn Hex Embut	•Insexskruv	
5	**VOE 11102187**	4	4				•Magnetic Plug	•Bouchon Magnet	•Magnetstopfen	•Tapon Magnetico	•Magnetpropp	
6	**VOE 11034156**	2	2				•Plug	•Bouchon	•Stopfen	•Tapon	•Plugg	
7	**VOE 958228**	6	6				•O-ring	•Joint Torique	•O-Ring	•Junta torica	•O-ring	
8	**VOE 960630**	2	2				•Lock Plug	•Tampon Verroui.	•Verschlussschraube	•Tapon Seguridad	•Låsplugg	
9	**VOE 976929**	2	2				•Gasket	•Joint	•Dichtung	•Junta	•Packning	
10	**VOE 11035586**	4	4				•Screw	•Vis	•Schraube	•Tornillo	•Skruv	
11	**VOE 955802**	4	4				•Hexagon Nut	•Ecrou Hexagonal	•Sechskantmutter	•Tuerca Hexagon	•Sexkantsmutter	
12	**VOE 11035032**	2	2				•O-ring	•Joint Torique	•O-Ring	•Junta torica	•O-ring	
13		2	2				•Planet carrier	•Porte-satellite	•Planetenträger	•Portasatelites	•Planethållare	See group 463, Page 493
14	**VOE 13968816**	32	32				•Allen Hd Screw	•Vis A 6 Pans Cr	•Inbusschraube	•Torn Hex Embut	•Insexskruv	
15		1					•Diff Carrier	•Reducteur Cent.	•Ausgl.getriebe	•Grupo Conico	•Centrumväxel	23916
												See group 463, Page 489
15			1				Diff Carrier	Reducteur Cent.	Ausgl.getriebe	Grupo Conico	Centrumväxel	23918
												See group 463, Page 495
16	**VOE 11168043**	1	1				•Axle Shaft	•Arbre Commande	•Antriebswelle	•Eje Propulsor	•Drivaxel	LH
17	**VOE 11168044**	1	1				•Axle Shaft	•Arbre Commande	•Antriebswelle	•Eje Propulsor	•Drivaxel	RH
18		1	1		NS		•Part Plate	•Matricule Art.	•Typenschild	•Chapa Identific	•Artikelskylt	
19	**VOE 950891**	2	2				•Drive Screw	•Vis Commande	•Durchsetzschr	•Tornillo Motriz	•Drivskruv	
20		2	2				•Multidisc brake	•Frein multidisq	•Scheibenbremse	•Disco frenos	•Lamellbroms	See group 517, Page 515
21	**VOE 4871469**	2	2				•Air Vent Valve	•Robinet Purge	•Entluft Vent	•Valvula Purga	•Avluftn.ventil	
22	**VOE 11034256**	2	2				••Protective cap	••Capuchon de protec	••Schutzkappe	••Cubierta de protecci.	••Skyddshatt	
23	**VOE 11102447**	2	2				•Wear Indicator	•Indicat.d'usure	•Versch.anzeiger	•Indicador Desga	•Slit.indikator	
24	**VOE 976970**	1	1				••O-ring	••Joint Torique	••O-Ring	••Junta torica	••O-ring	
25	**VOE 942337**	1	1				Nipple	Raccord	Nippel	Niple	Nippel	

1	**23916, STD**
2	**23918 (80950)**
3	
4	
5	

Planetaxel, bak
Eje propulsor, trasero
Planetenwelle, hintere
Essieu moteur, arrière
Planet shaft, rear

Catalogue id **20008**	Group **463**
Illustr. No **1013009**	Section **100**
Issue **VOE 63E9920008**	Page **485**

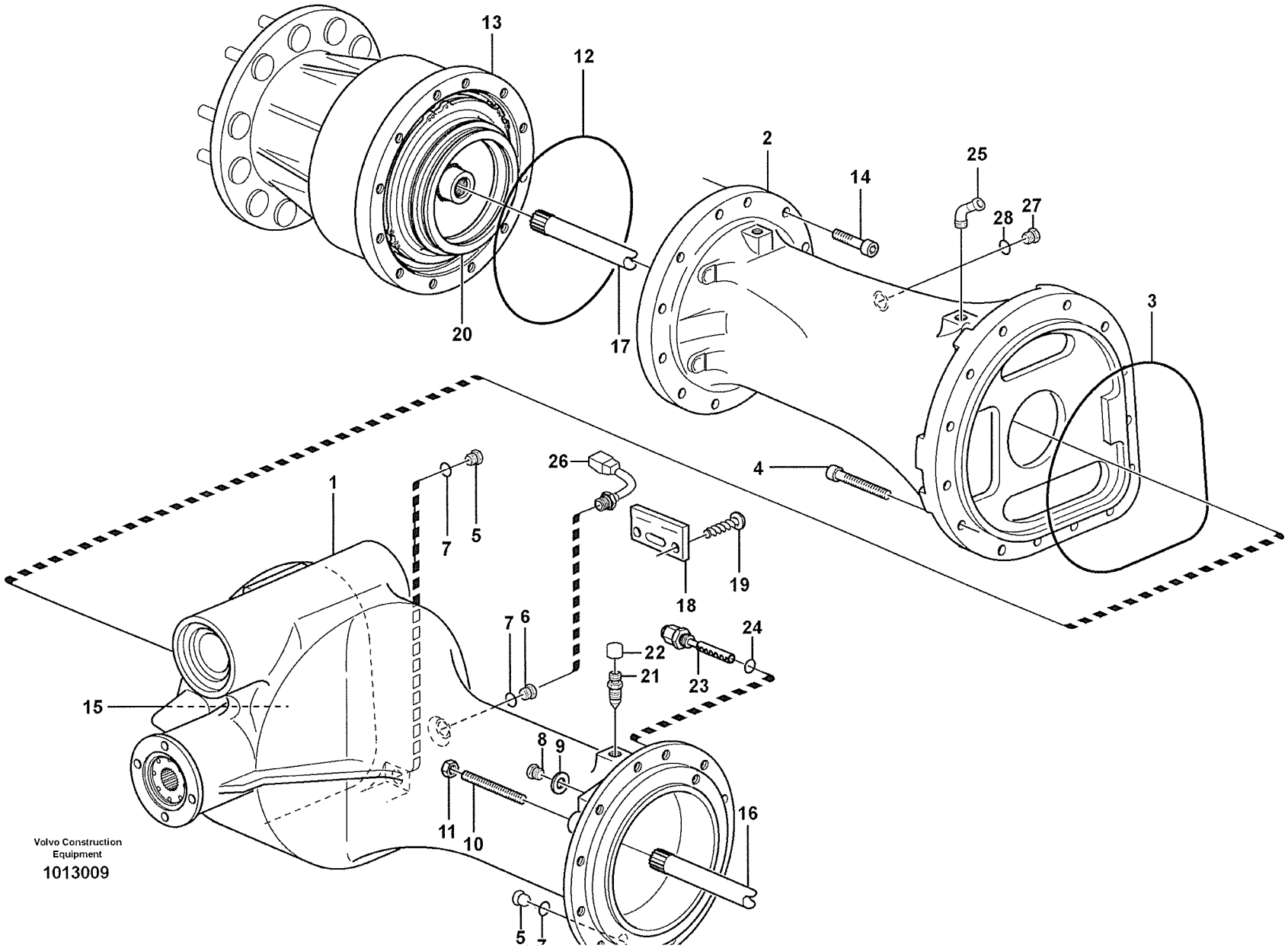
13
12
2
14
25
28
27
3
20
17
4
26
1
7
5
18
19
7
6
24
22
23
21
15
8
9
16
11
10
5
Volvo Construction Equipment
1013009

Fig.	Part No.	Quantity 1	2	3	PS	KIT	Description	Dénomination	Bezeichnung	Denominatición	Benämning	Notes
26	**VOE 11039193**	1	1				Temp Sensor	Detecteur Temp.	Temperaturgeber	Sensor Temperat	Temp Givare	SE411
27	**VOE 13960632**	2	2				Plug	Bouchon	Stopfen	Tapon	Plugg	
28	**VOE 13947624**	2	2				Plane Gasket	Joint Plan	Flachdichtung	Junta Plana	Planpackning	

1	**23916, STD**	**Planetaxel, bak** **Eje propulsor, trasero** **Planetenwelle, hintere** **Essieu moteur, arrière** **Planet shaft, rear**	Catalogue id **20008**	Group **463**
2	**23918 (80950)**		Illustr. No **1013009**	Section **100**
3			Issue **VOE 63E9920008**	Page **487**
4				
5				

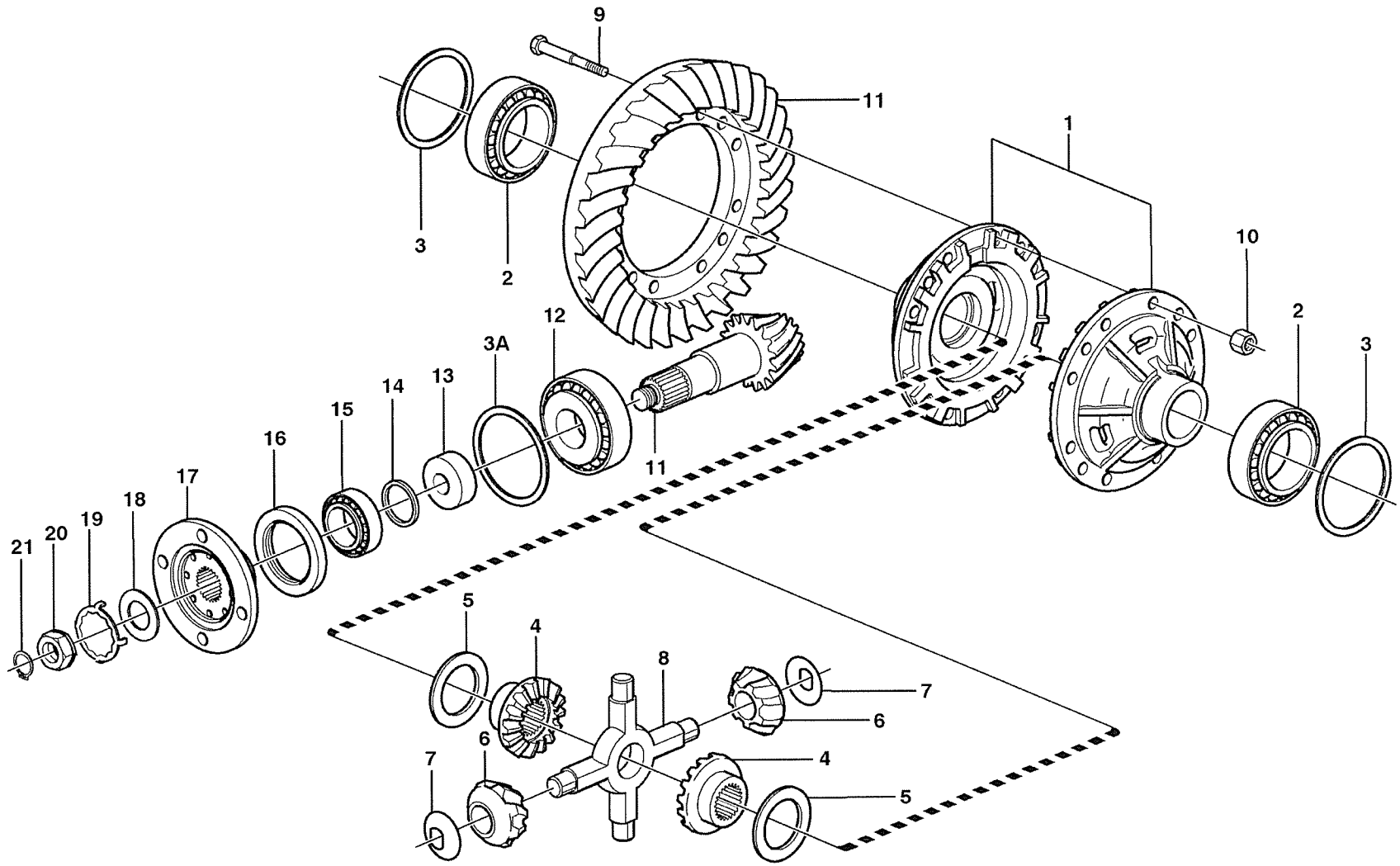

Volvo Construction Equipment

1003731

Fig.	Part No.	Quantity 1	2	3	PS	KIT	Description	Dénomination	Bezeichnung	Denominatición	Benämning	Notes
	VOE 23916	1					Planetary Axle	Axe Planetaire	Planetenachse	Eje Planetario	Planetaxel	AWB 20
1	**VOE 11168088**	2					•Diff Housing	•Boitier Differ.	•Ausgl Getrgeh	•Carter Dif	•Differentialhus	
2	**VOE 184688**	2					•Roller Bearing	•Roulement rouleaux..	•Rollenlager	•Cojinet Rodillo	•Rullager	
3A	**VOE 11168057**	REQ					•Shim	•Cale Reglage	•Nachstellblech	•Laminill Ajuste	•Justerbleck	THICK=1,00MM
	VOE 11168058	REQ					•Shim	•Cale Reglage	•Nachstellblech	•Laminill Ajuste	•Justerbleck	THICK=0,35MM
	VOE 11168059	REQ					•Shim	•Cale Reglage	•Nachstellblech	•Laminill Ajuste	•Justerbleck	THICK=0,10MM
3	**VOE 11034319**	REQ					•Shim	•Cale Reglage	•Nachstellblech	•Cuna de calzar	•Justerbleck	T = 1,00 MM
	VOE 11034320	REQ					•Shim	•Cale Reglage	•Nachstellblech	•Cuna de calzar	•Justerbleck	T = 0,35 MM
	VOE 11034321	REQ					•Shim	•Cale Reglage	•Nachstellblech	•Cuna de calzar	•Justerbleck	T = 0,10 MM
4	**VOE 11035625**	2					•Diff. Side Gear	•Pignon Differe	•Aisgl Stirnrad	•Engran Diferenc	•Diff.hjul	
5	**VOE 11035311**	2					•Thrust Washer	•Rondelle Butee	•Druckscheibe	•Arandela Presio	•Tryckbricka	
6	**VOE 11102845**	4					•Diff. Side Gear	•Pignon Differe	•Aisgl Stirnrad	•Engran Diferenc	•Diff.hjul	
7	**VOE 11102856**	4					•Thrust Washer	•Rondelle Butee	•Druckscheibe	•Arandela Presio	•Tryckbricka	
8	**VOE 11102846**	1					•Spider	•Croisillon	•Achsstern	•Cruceta	•Axelkors	
9	**VOE 11035998**	16					•Screw	•Vis	•Schraube	•Tornillo	•Skruv	
10	**VOE 11035850**	16					•Nut	•Ecrou	•Mutter	•Tuerca	•Mutter	
11	**VOE 11168086**	1					•Drive Gear Set	•Kit Pignon	•Triebsatz	•Juego Pinon	•Drevsats	
		1			NS		••Drive pinion	••Pignon	••Ritzel	••Pinon	••Pinjong	
		1			NS		••Crown wheel	••Roue couronne	••Kronrad	••Corona dentada	••Kronhjul	
12	**VOE 184660**	2					•Roller Bearing	•Roulement rouleaux..	•Rollenlager	•Cojinet Rodillo	•Rullager	
13	**VOE 11168042**	1					•Spacer Sleeve	•Doui.entretoise	•Distanzhülse	•Manguito Dist	•Distanshylsa	
14	**VOE 11034828**	REQ					•Spacer Ring	•Bagu.entretoise	•Abstandring	•Anillo Dist	•Distansring	THICK=2,82MM
	VOE 11034829	REQ					•Spacer Ring	•Bagu.entretoise	•Abstandring	•Anillo Dist	•Distansring	THICK=2,85MM
	VOE 11034830	REQ					•Spacer Ring	•Bagu.entretoise	•Abstandring	•Anillo Dist	•Distansring	THICK=2,91MM
	VOE 11034831	REQ					•Spacer Ring	•Bagu.entretoise	•Abstandring	•Anillo Dist	•Distansring	THICK=3,06MM
	VOE 4870247	REQ					•Spacer Ring	•Bagu.entretoise	•Abstandring	•Anillo Dist	•Distansring	THICK=3,21MM
	VOE 4870248	REQ					•Spacer Ring	•Bagu.entretoise	•Abstandring	•Anillo Dist	•Distansring	THICK=3,36MM
	VOE 4870249	REQ					•Spacer Ring	•Bagu.entretoise	•Abstandring	•Anillo Dist	•Distansring	THICK=3,39MM
	VOE 4870250	REQ					•Spacer Ring	•Bagu.entretoise	•Abstandring	•Anillo Dist	•Distansring	THICK=3,42MM
15	**VOE 184660**	1					•Roller Bearing	•Roulement rouleaux..	•Rollenlager	•Cojinet Rodillo	•Rullager	

1	
2	
3	
4	
5	

Centrumväxel, bak
Engranaje cambio central, trasero
Ausgangsgetriebe, rückwärts
Commandes finales, AR
Final drive, rear

23916

Catalogue id	Group
20008	**463**
Illustr. No	Section
1003731	**150**
Issue	Page
VOE 63E9920008	**489**

VOLVO

L70E

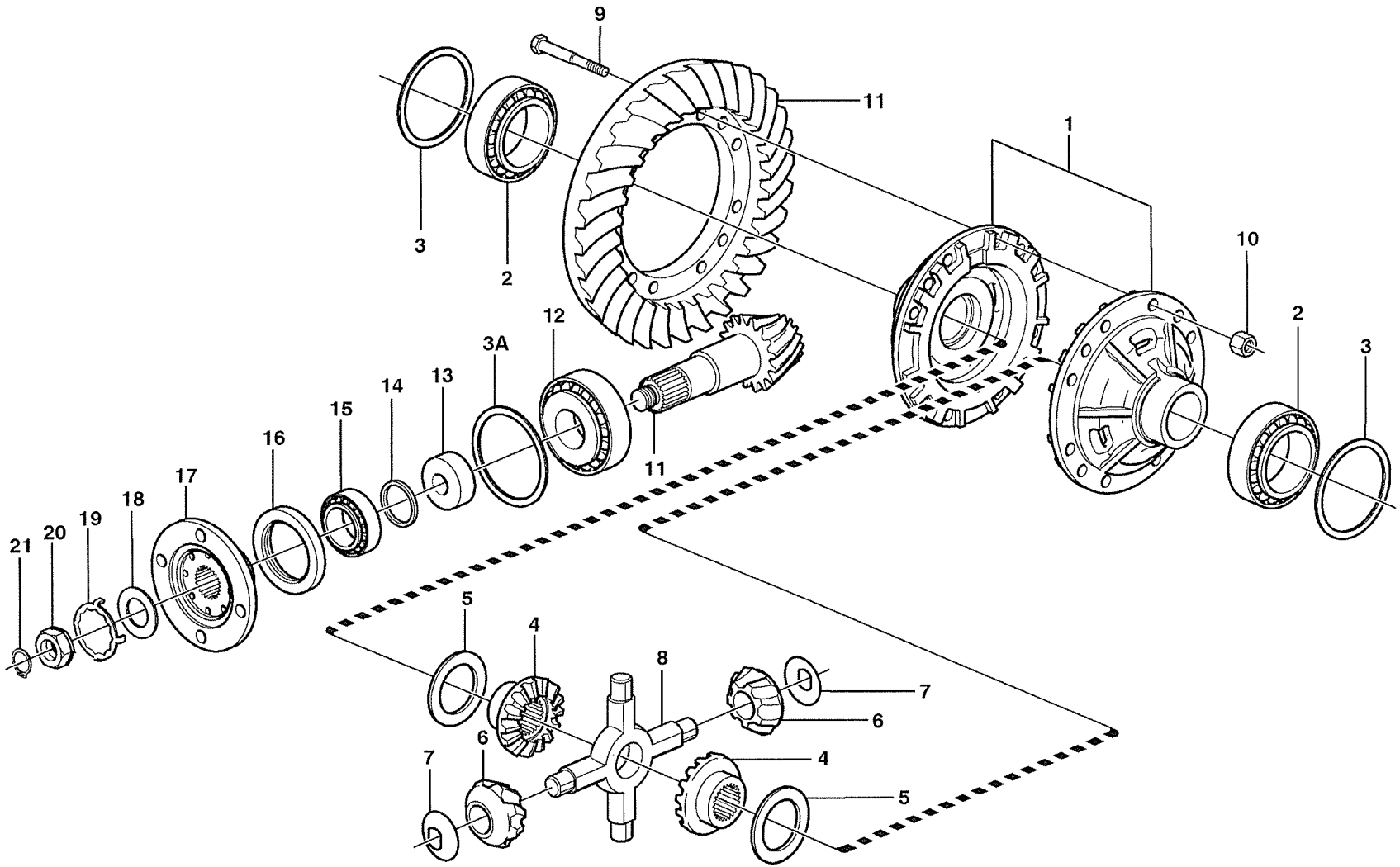

Volvo Construction Equipment

1003731

Fig.	Part No.	Quantity 1	2	3	PS	KIT	Description	Dénomination	Bezeichnung	Denominatición	Benämning	Notes
16	**VOE 4717576**	1					•Sealing ring	•Bague d'étanchéité	•Runddichtring	•Anillo reten	•Tätningsring	
17	**VOE 11168030**	1					•Comp Flange	•Flasque Entrai	•Antriebsflansch	•Brida	•Medbringare	
	VOE 11168081	1					••Dust Cover	••Pare-poussiere	••Staubschutz	••Prot Polvo	••Dammskydd	
18	**VOE 943142**	1					•Sealing ring	•Bague d'étanchéité	•Runddichtring	•Anillo reten	•Tätningsring	
19	**VOE 383992**	1					•Lock Washer	•Rondel.verroui.	•Sicher Scheibe	•Arandel Segurid	•Låsbricka	ALT
	VOE 382779	1					•Lock Washer	•Rondel.verroui.	•Sicher Scheibe	•Arandel Segurid	•Låsbricka	ALT
20	**VOE 4717504**	1					•Nut	•Ecrou	•Mutter	•Tuerca	•Mutter	
21	**VOE 914480**	1					•Snap Ring	•Circlip	•Nutring	•Circlip	•Spårring	

1		**Centrumväxel, bak** **Engranaje cambio central, trasero** **Ausgangsgetriebe, rückwärts** **Commandes finales, AR** **Final drive, rear**	Catalogue id **20008**	Group **463**
2				
3			Illustr. No **1003731**	Section **150**
4				
5		**23916**	Issue **VOE 63E9920008**	Page **491**

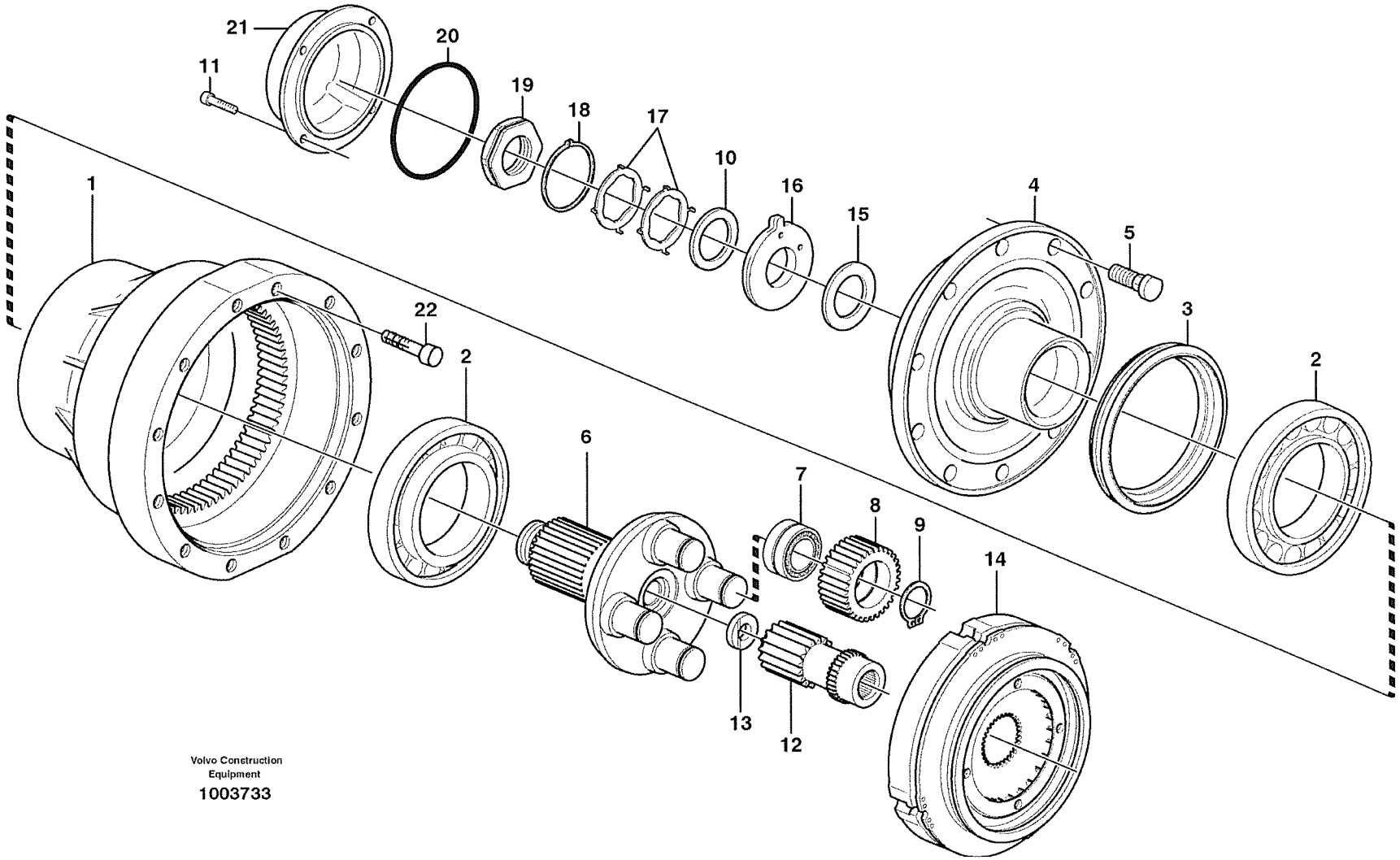

Volvo Construction Equipment

1003733

Fig.	Part No.	Quantity 1	2	3	P S	K I T	Description	Dénomination	Bezeichnung	Denominatición	Benämning	Notes
	VOE 23916	1					Planetary Axle	Axe Planetaire	Planetenachse	Eje Planetario	Planetaxel	AWB 20
1	**VOE 11168141**	2					•Hub Retainer	•Porte-moyeu	•Nabenhalter	•Reten Cubo	•Navhållare	
2	**VOE 184838**	4					•Roller Bearing	•Roulement rouleaux	•Rollenlager	•Cojinet Rodillo	•Rullager	
3	**VOE 11102861**	2					•Sealing ring	•Bague d'étanchéité	•Runddichtring	•Anillo reten	•Tätningsring	
4	**VOE 11168144**	2					•Hub	•Bossage	•Nabe	•Asiento	•Nav	
5	**VOE 11102586**	32					••Wheel Stud	••Boulon De Roue	••Radbolzen	••Perno Rueda	••Hjulbult	
6	**VOE 11102858**	2					•Planet Carrier	•Porte-satellite	•Planetenträger	•Portasatelites	•Planethållare	
7	**VOE 11035523**	8					•Bearing	•Palier	•Lager	•Cojinete	•Lager	
8	**VOE 11035817**	8					•Planet Gear	•Planetaire	•Planetenrad	•Planetario	•Planethjul	
9	**VOE 914470**	8					•Snap Ring	•Circlip	•Nutring	•Circlip	•Spårring	
10	**VOE 1523317**	2					•Washer	•Rondelle	•Scheibe	•Arandela	•Bricka	
11	**VOE 967634**	8					•Screw	•Vis	•Schraube	•Tornillo	•Skruv	
12	**VOE 11035816**	2					•Sun Gear	•Engrenage planetair	•Sonnenrad	•Engranaje planeta	•Solhjul	
13	**VOE 11035554**	2					•Washer	•Rondelle	•Scheibe	•Arandela	•Bricka	
14		2					•Multidisc brake	•Frein multidisq	•Scheibenbremse	•Disco frenos	•Lamellbroms	See group 517, Page 515
15	**VOE 11102823**	REQ					•Shim	•Cale Reglage	•Nachstellblech	•Cuna de calzar	•Justerbleck	THICK=1,0MM
	VOE 11034512	REQ					•Shim	•Cale Reglage	•Nachstellblech	•Cuna de calzar	•Justerbleck	THICK=0,35MM
	VOE 11034513	REQ					•Shim	•Cale Reglage	•Nachstellblech	•Cuna de calzar	•Justerbleck	THICK=0,25MM
	VOE 11034514	REQ					•Shim	•Cale Reglage	•Nachstellblech	•Cuna de calzar	•Justerbleck	THICK=0,20MM
16	**VOE 11034507**	2					•Washer	•Rondelle	•Scheibe	•Arandela	•Bricka	
17	**VOE 1523318**	REQ					•Lock Washer	•Rondel.verroui.	•Sicher Scheibe	•Arandel Segurid	•Låsbricka	ALT
	VOE 1523319	REQ					•Lock Washer	•Rondel.verroui.	•Sicher Scheibe	•Arandel Segurid	•Låsbricka	ALT
18	**VOE 914484**	2					•Snap Ring	•Circlip	•Nutring	•Circlip	•Spårring	
19	**VOE 1522293**	2					•Nut	•Ecrou	•Mutter	•Tuerca	•Mutter	
20	**VOE 13946442**	2					•O-ring	•Joint Torique	•O-Ring	•Junta torica	•O-ring	
21	**VOE 11102336**	2					•Cap	•Chapeau	•Kappe	•Caperuza	•Lock	
22	**VOE 13968816**	32					•Allen Hd Screw	•Vis A 6 Pans Cr	•Inbusschraube	•Torn Hex Embut	•Insexskruv	

1		**Planethållare, bakre** **Puente motor, trasero** **Planetengetriebe, hinten** **Pont moteur, ar.** **Planetary axle, rear**	Catalogue id **20008**	Group **463**
2				
3			Illustr. No **1003733**	Section **200**
4				
5		**23916, 23918**	Issue **VOE 63E9920008**	Page **493**

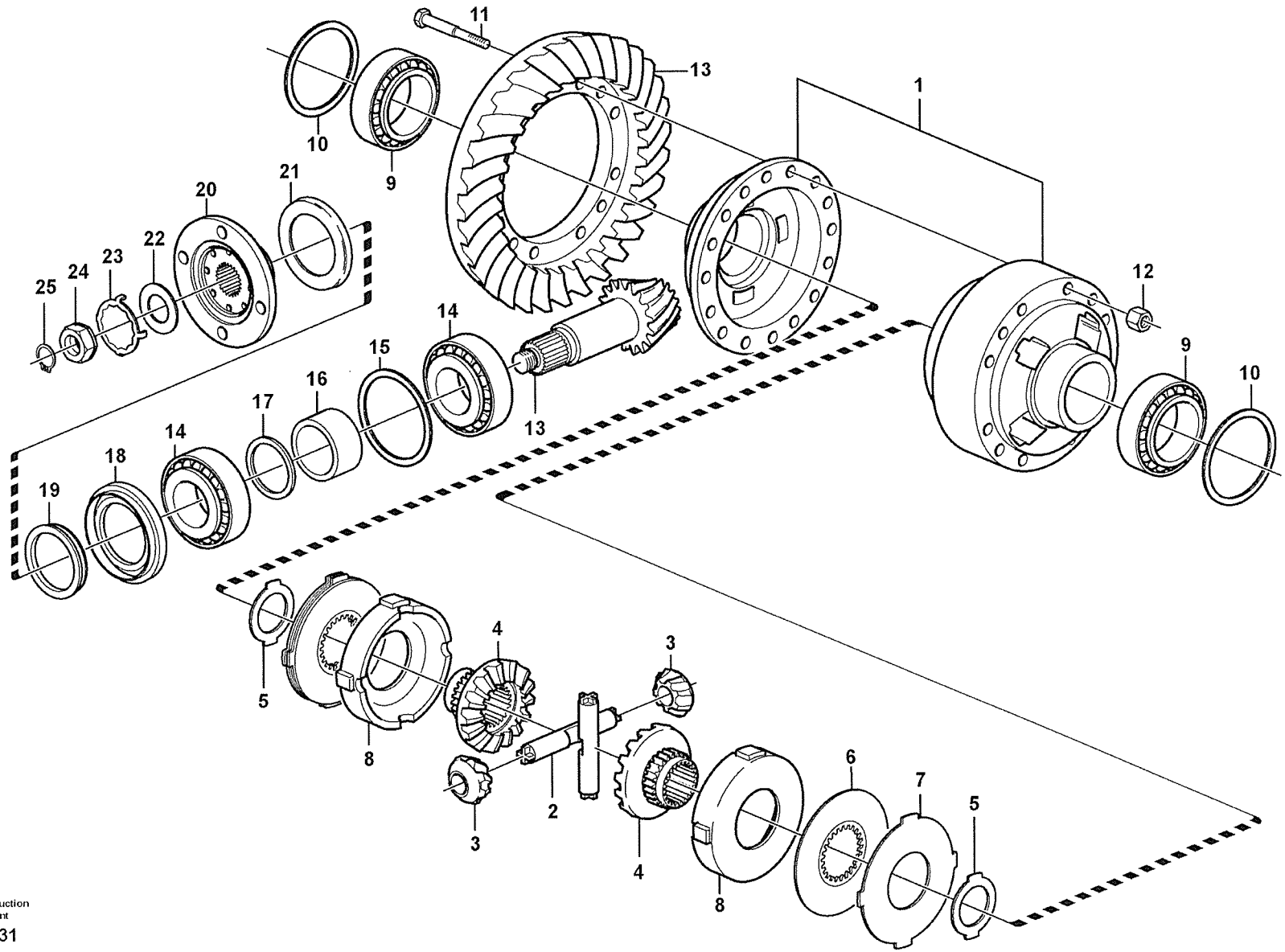

Volvo Construction Equipment

1013031

Fig.	Part No.	Quantity 1	2	3	PS	KIT	Description	Dénomination	Bezeichnung	Denominatición	Benämning	Notes
	VOE 23918	1					Planet Shaft	Axe Satellite	Planetenwelle	Eje Planeta	Planetaxel	AWB 20
1	**VOE 11168066**	2					•Differential	•Differentiel	•Differential	•Diferencial	•Differential	
2	**VOE 11712143**	2					•Spider	•Croisillon	•Kreuzstück	•Cruceta	•Kors	
3	**VOE 11712141**	4					•Diff Side Gear	•Pignon Differe	•Aisgl Stirnrad	•Engranaje Dif	•Diff.hjul	
4	**VOE 11712140**	2					•Diff Side Gear	•Pignon Differe	•Aisgl Stirnrad	•Engranaje Dif	•Diff.hjul	
5	**VOE 11701900**	2					•Thrust Washer	•Rondelle Butee	•Druckscheibe	•Arandela Presio	•Tryckbricka	
6	**VOE 11711999**	4					•Friction Disc	•Disque friction	•Reibscheibe	•Disco friccion	•Friktionslamell	
7	**VOE 11712000**	1					•Friction Plate	•Plaque Friction	•Reibschussplatt	•Plato Friccion	•Friktionsplatta	
7	**VOE 11712137**	2					•Friction Plate	•Plaque Friction	•Reibschussplatt	•Plato Friccion	•Friktionsplatta	
7	**VOE 11712138**	1					•Friction Plate	•Plaque Friction	•Reibschussplatt	•Plato Friccion	•Friktionsplatta	
8	**VOE 11712139**	2					•Thrust Plate	•Plaque de butee	•Spurplatte	•Placa de tope	•Tryckplatta	
9	**VOE 184688**	2					•Roller Bearing	•Roulement rouleaux	•Rollenlager	•Cojinet Rodillo	•Rullager	
10	**VOE 11034319**	REQ					•Shim	•Cale Reglage	•Nachstellblech	•Cuna de calzar	•Justerbleck	T = 1,00 MM
10	**VOE 11034320**	REQ					•Shim	•Cale Reglage	•Nachstellblech	•Cuna de calzar	•Justerbleck	T = 0,35 MM
10	**VOE 11034321**	REQ					•Shim	•Cale Reglage	•Nachstellblech	•Cuna de calzar	•Justerbleck	T = 0,10 MM
11	**VOE 11035998**	16					•Screw	•Vis	•Schraube	•Tornillo	•Skruv	
12	**VOE 11035850**	16					•Nut	•Ecrou	•Mutter	•Tuerca	•Mutter	
13	**VOE 11168086**	1					•Drive Gear Set	•Kit Pignon	•Triebsatz	•Juego Pinon	•Drevsats	
13		1			NS		••Drive pinion	••Pignon	••Ritzel	••Pinon	••Pinjong	
13		1			NS		••Crown wheel	••Roue couronne	••Kronrad	••Corona dentada	••Kronhjul	
14	**VOE 184660**	2					•Roller Bearing	•Roulement rouleaux	•Rollenlager	•Cojinet Rodillo	•Rullager	
15	**VOE 11168057**	REQ					•Shim	•Cale Reglage	•Nachstellblech	•Laminill Ajuste	•Justerbleck	THICK=1,00MM
15	**VOE 11168058**	REQ					•Shim	•Cale Reglage	•Nachstellblech	•Laminill Ajuste	•Justerbleck	THICK=0,35MM
15	**VOE 11168059**	REQ					•Shim	•Cale Reglage	•Nachstellblech	•Laminill Ajuste	•Justerbleck	THICK=0,10MM
16	**VOE 11168042**	1					•Spacer Sleeve	•Doui.entretoise	•Distanzhülse	•Manguito Dist	•Distanshylsa	
17	**VOE 11034828**	REQ					•Spacer Ring	•Bagu.entretoise	•Abstandring	•Anillo Dist	•Distansring	THICK=2,82MM
17	**VOE 11034829**	REQ					•Spacer Ring	•Bagu.entretoise	•Abstandring	•Anillo Dist	•Distansring	THICK=2,85MM
17	**VOE 11034830**	REQ					•Spacer Ring	•Bagu.entretoise	•Abstandring	•Anillo Dist	•Distansring	THICK=2,91MM
17	**VOE 11034831**	REQ					•Spacer Ring	•Bagu.entretoise	•Abstandring	•Anillo Dist	•Distansring	THICK=3,06MM
17	**VOE 4870247**	REQ					•Spacer Ring	•Bagu.entretoise	•Abstandring	•Anillo Dist	•Distansring	THICK=3,21MM

1	
2	
3	
4	
5	

Centrumväxel, bak
Engranaje cambio central, trasero
Ausgangsgetriebe, rückwärts
Commandes finales, AR
Final drive, rear

23918

Catalogue id	Group
20008	**463**
Illustr. No	Section
1013031	**250**
Issue	Page
VOE 63E9920008	**495**

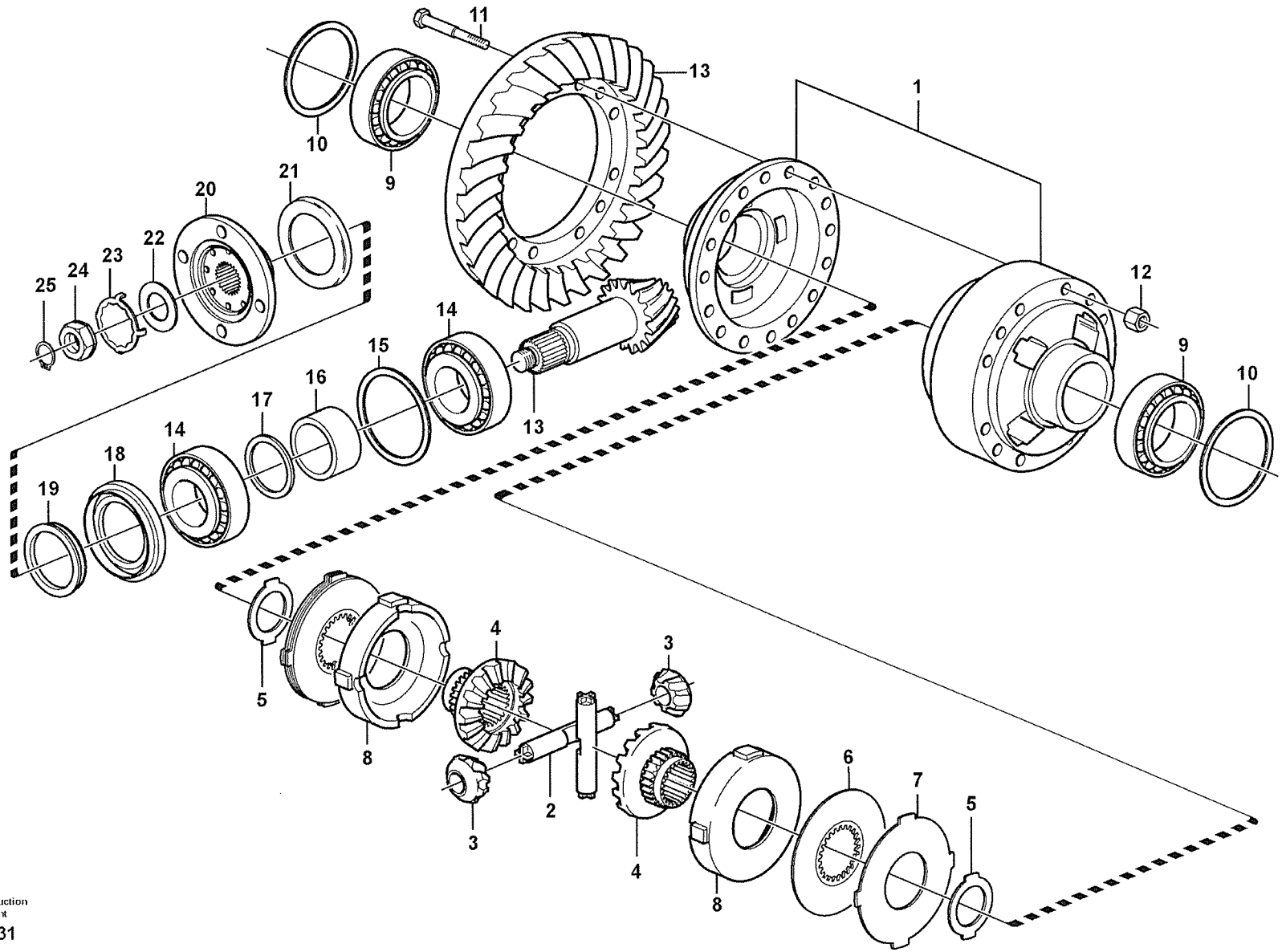

Volvo Construction Equipment

1013031

Fig.	Part No.	Quantity 1	2	3	PS	KIT	Description	Dénomination	Bezeichnung	Denominatición	Benämning	Notes
17	**VOE 4870248**	REQ					•Spacer Ring	•Bagu.entretoise	•Abstandring	•Anillo Dist	•Distansring	THICK=3,36MM
17	**VOE 4870249**	REQ					•Spacer Ring	•Bagu.entretoise	•Abstandring	•Anillo Dist	•Distansring	THICK=3,39MM
17	**VOE 4870250**	REQ					•Spacer Ring	•Bagu.entretoise	•Abstandring	•Anillo Dist	•Distansring	THICK=3,42MM
18	**VOE 4717576**	1					•Sealing ring	•Bague d'étanchéité	•Runddichtring	•Anillo reten	•Tätningsring	
19	**VOE 943142**	1					•Sealing ring	•Bague d'étanchéité	•Runddichtring	•Anillo reten	•Tätningsring	
20	**VOE 11168030**	1					•Comp Flange	•Flasque Entrai	•Antriebsflansch	•Brida	•Medbringare	
21	**VOE 11168081**	1					••Dust Cover	••Pare-poussiere	••Staubschutz	••Prot Polvo	••Dammskydd	
22	**VOE 383992**	1					•Lock Washer	•Rondel.verroui.	•Sicher Scheibe	•Arandel Segurid	•Låsbricka	ALT
23	**VOE 382779**	1					•Lock Washer	•Rondel.verroui.	•Sicher Scheibe	•Arandel Segurid	•Låsbricka	ALT
24	**VOE 4717504**	1					•Nut	•Ecrou	•Mutter	•Tuerca	•Mutter	
25	**VOE 914480**	1					•Snap Ring	•Circlip	•Nutring	•Circlip	•Spårring	

1		**Centrumväxel, bak** **Engranaje cambio central, trasero** **Ausgangsgetriebe, rückwärts** **Commandes finales, AR** **Final drive, rear**	Catalogue id **20008**	Group **463**
2				
3			Illustr. No **1013031**	Section **250**
4				
5		**23918**	Issue **VOE 63E9920008**	Page **497**

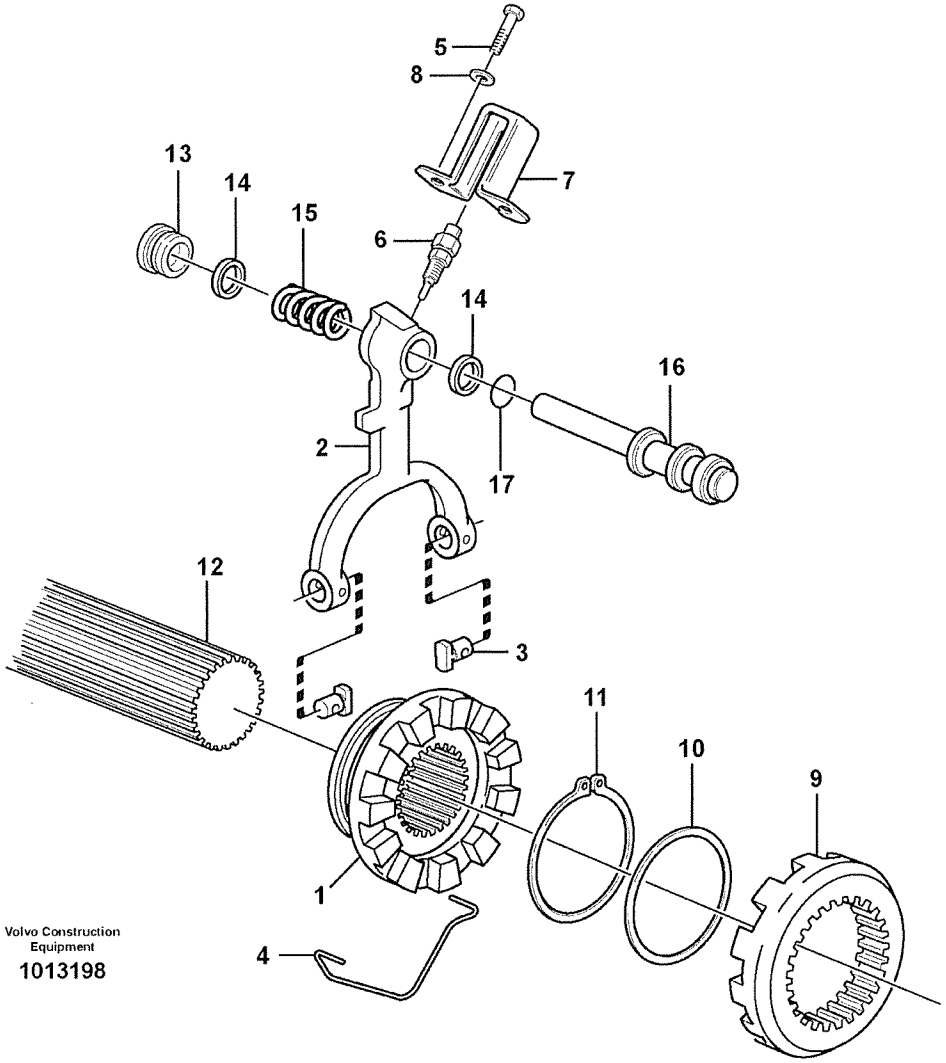

Volvo Construction Equipment

1013198

Fig.	Part No.	Quantity 1	2	3	4	5	PS	KIT	Description	Dénomination	Bezeichnung	Denominatición	Benämning	Notes
1	**VOE 1522135**	1							Comp Flange	Flasque Entrai.	Antriebsflansch	Brida	Medbringare	
2	**VOE 11168020**	1							Shift Yoke	Fourchette	Schaltgabel	Horquill Cambio	Skiftgaffel	AX - 10106
2	**VOE 11168135**	1							Shift Yoke	Fourchette	Schaltgabel	Horquill Cambio	Skiftgaffel	AX 10107 -
3	**VOE 1523087**	2							Pin	Goupille	Zapfen	Pasador	Tapp	
4	**VOE 1523084**	1							Lock brace	Etrier de verrouillag	Sperrklinke	Brazo Seguridad	Låsbygel	
5	**VOE 13955294**	2							Screw	Vis	Schraube	Tornillo	Skruv	82823 AX - 10976
5	**VOE 946440**	2							Flange screw	Vis à bride	Flanschschraube	Torn embridado	Flänsskruv	82823 AX 10977 -
6	**VOE 11039219**	1							Contact	Contact	Kontakt	Contacto	Kontakt	82823 SE408
7	**VOE 1522445**	1							Ptct Casing	Capot Protect	Schutzhaube	Cubiert Protec	Skyddskåpa	82823
8	**VOE 13941907**	2							Spring Washer	Rondelle élastique	Federscheibe	Arandela flexible	Fjäderbricka	82823 AX - 10976
9	**VOE 1522134**	1							Comp Flange	Flasque Entrai.	Antriebsflansch	Brida	Medbringare	AX - 10106
9	**VOE 1522099**	1							Comp Flange	Flasque Entrai.	Antriebsflansch	Brida	Medbringare	AX 10107 -
10	**VOE 1522102**	1							Washer	Rondelle	Scheibe	Arandela	Bricka	
11	**VOE 945506**	1							Snap Ring	Circlip	Nutring	Circlip	Spårring	
12		1							Shaft	Arbre	Welle	Arbol	Axel	See group 461, Page 477
13	**VOE 11168128**	1							Bushing	Bague	Buchse	Casquillo	Bussning	
14	**VOE 11168132**	2							Guide Ring	Bague Guide	Fuhrungsring	Anillo Guia	Styrring	
15	**VOE 11168028**	1							Return Spring	Ressort Rappel	Ruckholfeder	Resorte Antagon	Returfjäder	
16	**VOE 11168127**	1							Piston	Piston	Kolben	Piston	Kolv	
17	**VOE 925058**	1							O-ring	Joint Torique	O-Ring	Junta torica	O-ring	

1		**Differentialspärr** **Bloqueo del diferencial** **Ausgleichsperre** **Blocage différentiel** **Differential lock**	Catalogue id **20008**	Group **468**
2				
3			Illustr. No **1013198**	Section **100**
4				
5		**23915**	Issue **VOE 63E9920008**	Page **499**

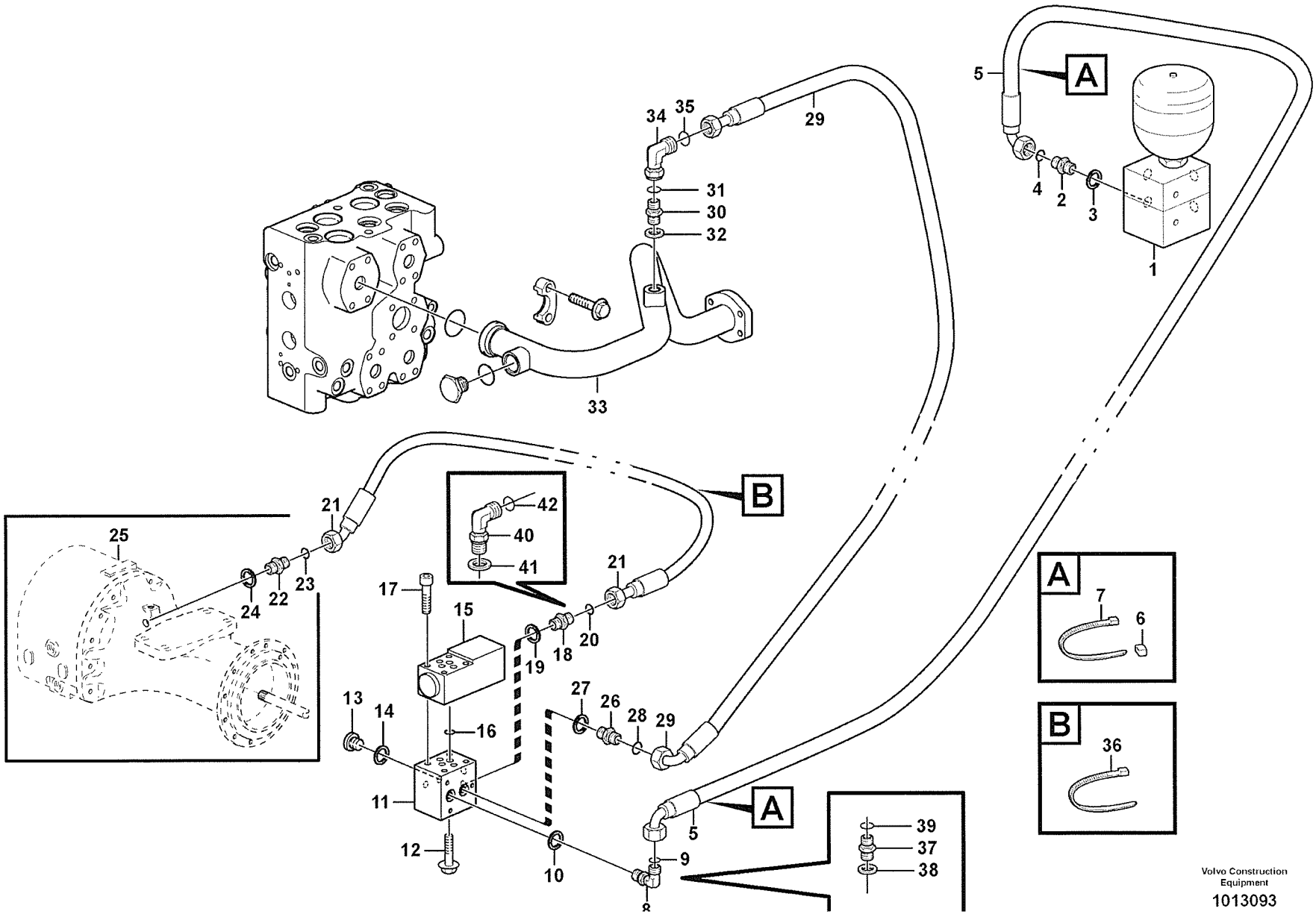

Volvo Construction Equipment

1013093

Fig.	Part No.	Quantity 1	2	3	PS	KIT	Description	Dénomination	Bezeichnung	Denominatición	Benämning	Notes
1		1					Conn Block	Bloc Raccord	Anschlussockel	Bloque Conector	Anslutn.block	See group 914, Page 861
2	**VOE 14345423**	1					Nipple	Raccord	Nippel	Niple	Nippel	
3	**VOE 14211856**	1					•Sealing ring	•Bague d'étanchéité	•Runddichtring	•Anillo reten	•Tätningsring	
4	**VOE 4880492**	1					•O-ring	•Joint Torique	•O-Ring	•Junta torica	•O-ring	
5	**VOE 936014**	1					Hose assembly	Conduit flexible	Schlauchleitung	Conducto	Slangledning	SER NO: ARV - 21420, ASH - 60372, PED - 71027 L = 1900 MM
5	**VOE 936655**	1					Hose assembly	Conduit flexible	Schlauchleitung	Conducto	Slangledning	SER NO: ARV 21421 - , ASH 60373 - , PED 71028 - L = 1800 MM
5	**VOE 11410581**	1					Hose assembly	Conduit flexible	Schlauchleitung	Conducto	Slangledning	82073 L = 1800 MM
6	**VOE 4881457**	2					Marking Sleeve	Douill.marquage	Kennhulse	Manguit Marcaje	Märkhylsa	
7	**VOE 4881438**	2					Strip Clamp	Ruban Serrage	Kabelbinder	Abraz Cinta	Bandklamma	
8	**VOE 13933913**	1					Elbow nipple	Raccord angulaire	Winkelnippel	Niple angular	Vinkelnippel	SER NO: ARV - 21420, ASH - 60372, PED - 71027
9	**VOE 4880492**	1					•O-ring	•Joint Torique	•O-Ring	•Junta torica	•O-ring	
10	**VOE 14211856**	1					•Sealing ring	•Bague d'étanchéité	•Runddichtring	•Anillo reten	•Tätningsring	
11	**VOE 4974291**	1					Connection board	Bloc connecxion	Kupplungskopf	Bloque conexion	Kopplingsblock	
12	**VOE 13946173**	1					Flange screw	Vis à bride	Flanschschraube	Torn embridado	Flänsskruv	
13	**VOE 914390**	3					Plug	Bouchon	Stopfen	Tapon	Plugg	
14	**VOE 14013067**	3					Sealing washer	Rond.etancheite	Dichtscheibe	Arandela reten	Tätningsbricka	
15	**VOE 11173166**	1					Solenoid valve	Vanne electrom.	Magnetventil	Electrovalvula	Magnetventil	MA407
	VOE 11708930	1					•Magnet	•Aimant	•Magnet	•Iman	•Magnet	
16	**VOE 11993637**	1					•Sealing Kit	•Jeu Joints	•Dichtungssatz	•Juego Retenes	•Tätningssats	
17	**VOE 959193**	4					Allen Hd Screw	Vis A 6 Pans Cr	Inbusschraube	Torn Hex Embut	Insexskruv	
18	**VOE 13933913**	1					Elbow nipple	Raccord angulaire	Winkelnippel	Niple angular	Vinkelnippel	
19	**VOE 14211856**	1					•Sealing ring	•Bague d'étanchéité	•Runddichtring	•Anillo reten	•Tätningsring	
20	**VOE 4880492**	1					•O-ring	•Joint Torique	•O-Ring	•Junta torica	•O-ring	
21	**VOE 11163103**	1					Hose assembly	Conduit flexible	Schlauchleitung	Conducto	Slangledning	L = 1050 MM
21	**VOE 11172988**	1					Hose assembly	Conduit flexible	Schlauchleitung	Conducto	Slangledning	82073 L = 1050 MM

1	
2	
3	
4	
5	

Differentialspärr, hydraulledning
Bloqueo del diferencial, conducto hidráulico
Differentialsperre, Hydraulikleitung
Blocage de différentieltuyau, hydraulique
Differential lock, hydraulic line

82823

Catalogue id	Group
20008	**468**
Illustr. No **1013093**	Section **150**
Issue **VOE 63E9920008**	Page **501**

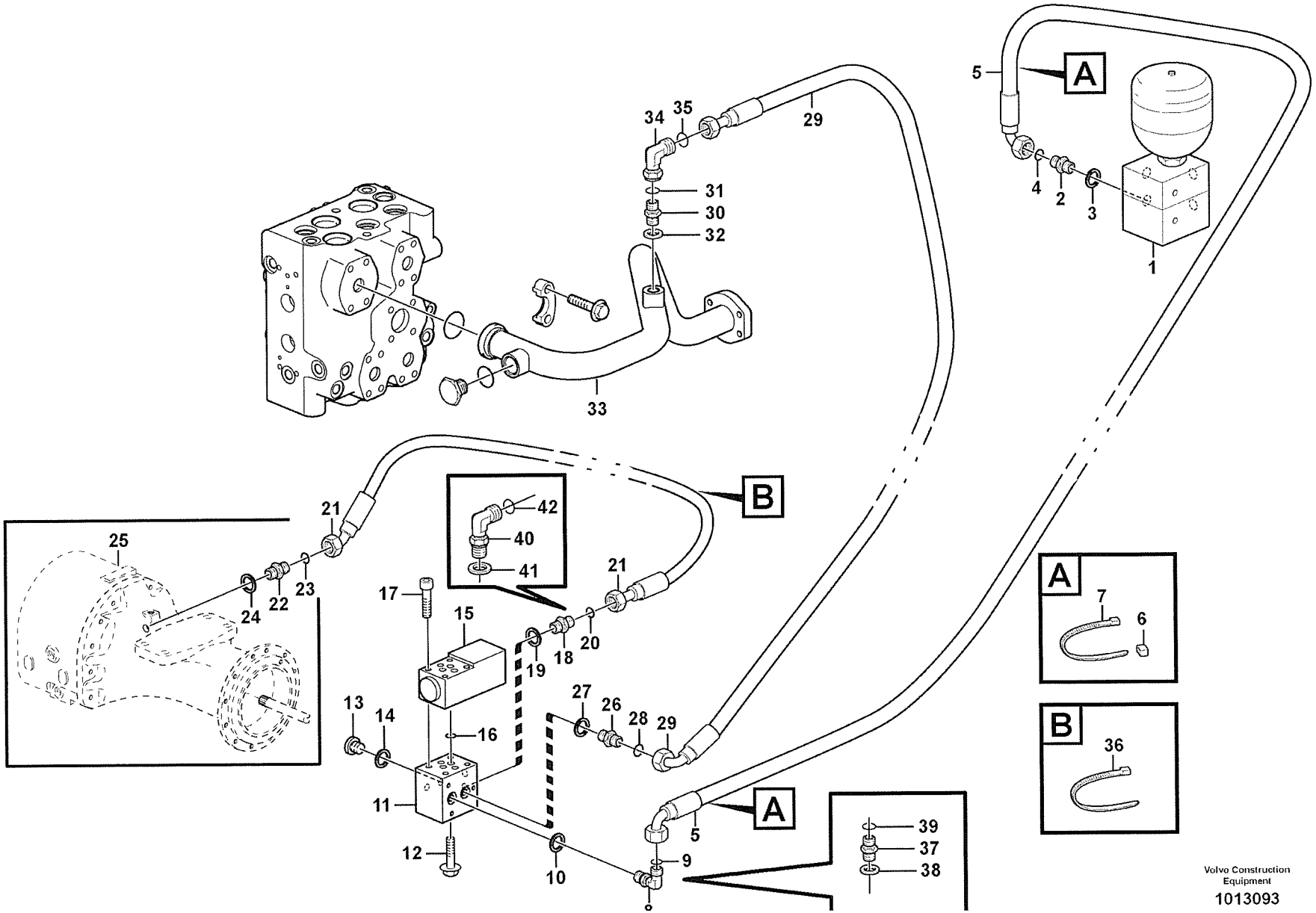

Volvo Construction Equipment

1013093

Fig.	Part No.	Quantity 1	2	3	P S	K I T	Description	Dénomination	Bezeichnung	Denominatición	Benämning	Notes
22	**VOE 14345423**	1					Nipple	Raccord	Nippel	Niple	Nippel	
23	**VOE 4880492**	1					•O-ring	•Joint Torique	•O-Ring	•Junta torica	•O-ring	
24	**VOE 14211856**	1					•Sealing ring	•Bague d'étanchéité	•Runddichtring	•Anillo reten	•Tätningsring	
25		1					Front axle	Pont avant	Vorderachse	Eje delantero	Framaxel	See group 461, Page 477
26	**VOE 13933897**	1					Nipple	Raccord	Nippel	Niple	Nippel	
27	**VOE 14211856**	1					•Sealing ring	•Bague d'étanchéité	•Runddichtring	•Anillo reten	•Tätningsring	
28	**VOE 4880492**	1					•O-ring	•Joint Torique	•O-Ring	•Junta torica	•O-ring	
29	**VOE 13933971**	1					Hose assembly	Conduit flexible	Schlauchleitung	Conducto	Slangledning	SER NO: ARV - 21420, ASH - 60372, PED - 71027 L = 600 MM
29	**VOE 936702**	1					Hose assembly	Conduit flexible	Schlauchleitung	Conducto	Slangledning	SER NO: ARV 21421 - , ASH 60373 - , PED 71028 - L = 600 MM
29	**VOE 11410583**	1					Hose assembly	Conduit flexible	Schlauchleitung	Conducto	Slangledning	82073 L = 580 MM
30	**VOE 13933855**	1					Nipple	Raccord	Nippel	Niple	Nippel	
31	**VOE 4880492**	1					•O-ring	•Joint Torique	•O-Ring	•Junta torica	•O-ring	
32	**VOE 14213676**	1					•Sealing ring	•Bague d'étanchéité	•Runddichtring	•Anillo reten	•Tätningsring	
33		1					Return Line	Conduit Retour	Ruckaufleitung	Conduct Retorn	Returledning	See group 911, Page 833
34	**VOE 13933900**	1					Elbow nipple	Raccord angulaire	Winkelnippel	Niple angular	Vinkelnippel	
35	**VOE 4880492**	1					•O-ring	•Joint Torique	•O-Ring	•Junta torica	•O-ring	
36	**VOE 4881440**	2					Strip Clamp	Ruban Serrage	Kabelbinder	Abraz Cinta	Bandklamma	
37	**VOE 13933897**	1					Nipple	Raccord	Nippel	Niple	Nippel	SER NO: ARV 21421 -, ASH 60373 - , PED 71028 -
38	**VOE 14211856**	1					•Sealing ring	•Bague d'étanchéité	•Runddichtring	•Anillo reten	•Tätningsring	
39	**VOE 4880492**	1					•O-ring	•Joint Torique	•O-Ring	•Junta torica	•O-ring	
40	**VOE 13933913**	1					Elbow nipple	Raccord angulaire	Winkelnippel	Niple angular	Vinkelnippel	SER NO: ARV 21421 - , ASH 60373 - , PED 71028 -
41	**VOE 14211856**	1					•Sealing ring	•Bague d'étanchéité	•Runddichtring	•Anillo reten	•Tätningsring	
42	**VOE 4880492**	1					•O-ring	•Joint Torique	•O-Ring	•Junta torica	•O-ring	

1		**Differentialspärr, hydraulledning** **Bloqueo del diferencial, conducto hidráulico** **Differentialsperre, Hydraulikleitung** **Blocage de différentieltuyau, hydraulique** **Differential lock, hydraulic line**	Catalogue id **20008**	Group **468**
2			Illustr. No **1013093**	Section **150**
3				
4			Issue **VOE 63E9920008**	Page **503**
5		**82823**		

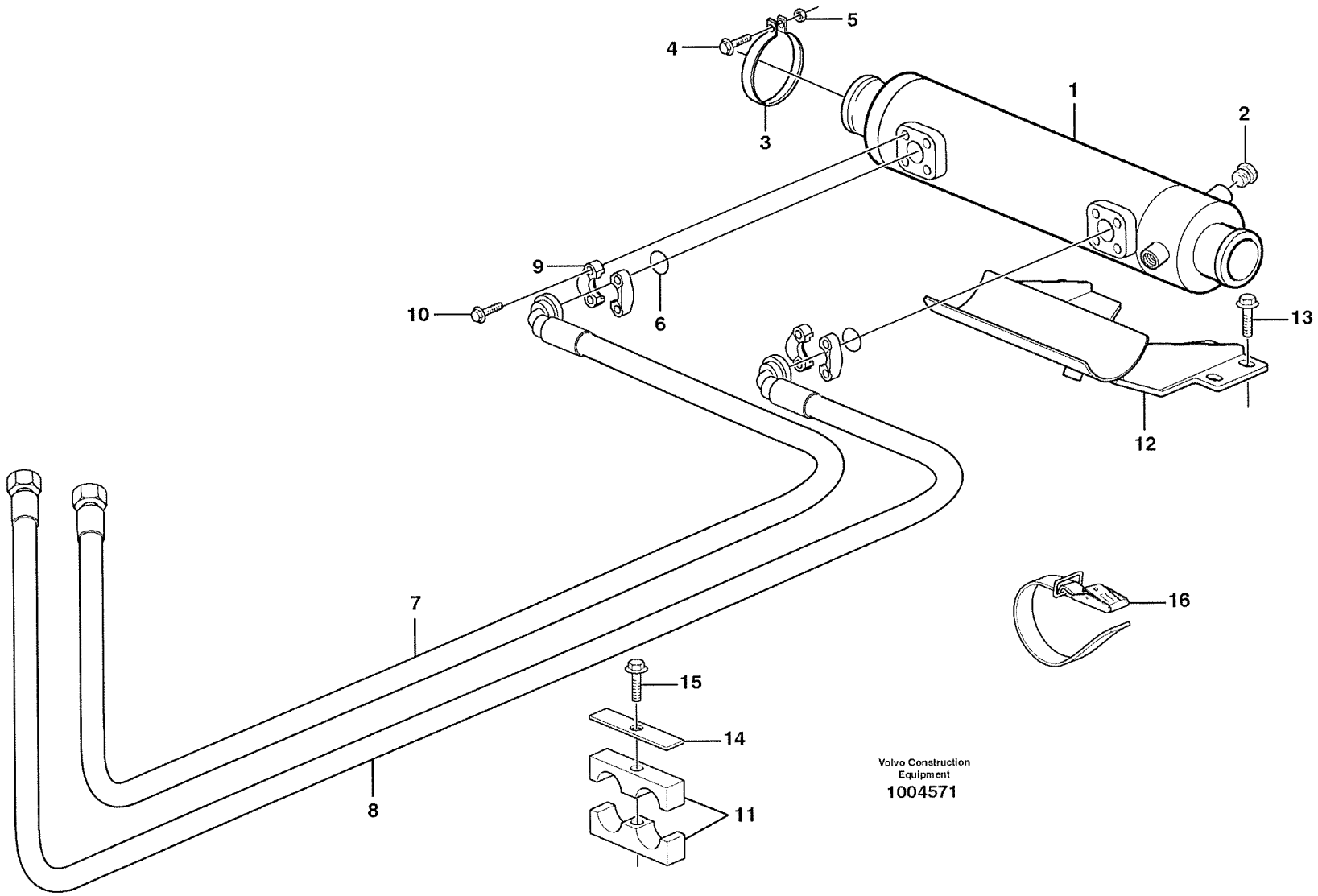
1
2
3
4
5
6
7
8
9
10
11
12
13
14
15
16
Volvo Construction Equipment
1004571

Fig.	Part No.	Quantity 1	2	3	PS	KIT	Description	Dénomination	Bezeichnung	Denominatición	Benämning	Notes
1	**VOE 4775421**	1					Oil Cooler	Refroidisseur huile	Ölkühler	Enfriadores aceite	Oljekylare	
2	**VOE 479956**	1					Plug	Bouchon	Stopfen	Tapon	Plugg	
3	**VOE 11090549**	2					Tensioning Band	Ruban Serrage	Spannband	Cinta Tensora	Spännband	
4	**VOE 13947760**	2					Flange screw	Vis à bride	Flanschschraube	Torn embridado	Flänsskruv	
5	**VOE 948645**	2					Flange Lock Nut	Contre écrou bride	Flanschmutter	Contratuer Embr	Flänslåsmutter	
6	**VOE 14215715**	2					Sealing ring	Bague d'étanchéité	Runddichtring	Anillo reten	Tätningsring	
7	**VOE 11410278**	1					Hose assembly	Conduit flexible	Schlauchleitung	Conducto	Slangledning	
8	**VOE 11410038**	1					Hose assembly	Conduit flexible	Schlauchleitung	Conducto	Slangledning	
9	**VOE 11015455**	4					Flange Half	Demi-bride	Flanschhälfte	Media brida	Flänshalva	
10	**VOE 946472**	8					Flange screw	Vis à bride	Flanschschraube	Torn embridado	Flänsskruv	
11	**VOE 4880576**	2					Clamp	Pince Serrage	Klemme	Abrazadera	Klämma	
12	**VOE 11173008**	1					Shelf	Planche	Ablage	Estante	Hylla	
13	**VOE 946472**	4					Flange screw	Vis à bride	Flanschschraube	Torn embridado	Flänsskruv	
14	**VOE 4880585**	2					Cover Plate	Protection en tole	Schutzblech	Placa Tapa	Täckplatta	
15	**VOE 13965179**	2					Flange screw	Vis à bride	Flanschschraube	Torn embridado	Flänsskruv	
16	**VOE 11104606**	1					Retaining Strap	Courroi.serrage	Halteriemen	Correa Tensora	Spännrem	

1		**Oljekylare** **Enfriador de aceite** **Ölkühler** **Radiateur d 'huile** **Oil cooler**	Catalogue id **20008**	Group **491**
2				
3			Illustr. No **1004571**	Section **100**
4				
5		**STD, OPEN ROPS**	Issue **VOE 63E9920008**	Page **505**

VOLVO

Construction Equipment

GROUP		Section	Page
516	Multi-disc brake, front 23915	100	513
517	Multi-disc brake, rear 23916, 23918	100	515
522	Brake line, valve body - accumulators - accumulator - footbrake valve STD, OPEN ROPS	100	517
522	German version 82083	250	521
522	Brake lines, footbrake valve - axles STD, OPEN ROPS	300	523
522	Brake pipes, front axle and rear axle STD, OPEN ROPS	325	527
525	Dual brake pedals STD, OPEN ROPS	100	531
527	Valve and accumulators STD, OPEN ROPS	200	533
551	Parking brake system STD, OPEN ROPS	100	535
551	Parking brake 22530, OPEN ROPS	150	539
551	Parking brake STD, OPEN ROPS	250	541

TABLE DES MATIÈRES

GROUPE		Section	Page
516	Frein à disques, AV 23915	100	513
517	Frein à disques, AR 23916, 23918	100	515
522	Conduit frein, bloc soupapes - accu - robinet frein a pied STD, OPEN ROPS	100	517
522	Version rfa 82083	250	521
522	Conduits de frein, robinet frein à pied - essieux STD, OPEN ROPS	300	523
522	Conduit de frein, essieu avant - essieu arrière STD, OPEN ROPS	325	527
525	Pédales de frein couplées STD, OPEN ROPS	100	531
527	Soupape et accu STD, OPEN ROPS	200	533
551	Système frein de stationnement STD, OPEN ROPS	100	535
551	Frein parking 22530, OPEN ROPS	150	539
551	Frein parking STD, OPEN ROPS	250	541

GRUPPE		Abschnitt	Seite
516	Lamellenbremse, vorn 23915	100	513
517	Lamellenbremse, hinten 23916, 23918	100	515
522	Bremsleitung, Ventilgrupp - Speicher - Fussbremsventil STD, OPEN ROPS	100	517
522	BRD-Ausführung 82083	250	521
522	Bremsleitungen, Fussbremsventil - Achsen STD, OPEN ROPS	300	523
522	Bremsleitung, Vorder- und Hinterachse STD, OPEN ROPS	325	527
525	Doppelte Bremspedale STD, OPEN ROPS	100	531
527	Ventil und Speicher STD, OPEN ROPS	200	533
551	Feststellbremssystem STD, OPEN ROPS	100	535
551	Feststellbremse 22530, OPEN ROPS	150	539
551	Feststellbremse STD, OPEN ROPS	250	541

INDICE

GRUPO		Sección	Página
516	Freno de disco, delantero 23915	100	513
517	Freno de disco, trasero 23916, 23918	100	515
522	Conducto de freno, cuerpo valvula - acumulador - valvula freno pie STD, OPEN ROPS	100	517
522	Versao alemana 82083	250	521
522	Conductos de freno, válvula de freno de pie - ejes STD, OPEN ROPS300		523
522	Tubos de freno, ejes delantero y trasero STD, OPEN ROPS	325	527
525	Pedales de freno, dobles STD, OPEN ROPS	100	531
527	Válvula y acumulador STD, OPEN ROPS	200	533
551	Sistema de freno de estacionamiento STD, OPEN ROPS	100	535
551	Freno estacionamiento 22530, OPEN ROPS	150	539
551	Freno estacionamiento STD, OPEN ROPS	250	541

GRUPP		Avsnitt	Sida
516	Lamellbroms, fram 23915	100	513
517	Lamellbroms, bak 23916, 23918	100	515
522	Bromsledning, ventilblock - ackumulator - fotbromsventil STD, OPEN ROPS	100	517
522	Tysklandsutförande 82083	250	521
522	Bromsledningar, fotbromsventil - axlar STD, OPEN ROPS	300	523
522	Bromsrör, framaxel och bakaxel STD, OPEN ROPS	325	527
525	Dubbla bromspedaler STD, OPEN ROPS	100	531
527	Ventil och ackumulatorer STD, OPEN ROPS	200	533
551	Parkeringsbromssystem STD, OPEN ROPS	100	535
551	Parkeringsbroms 22530, OPEN ROPS	150	539
551	Parkeringsbroms STD, OPEN ROPS	250	541

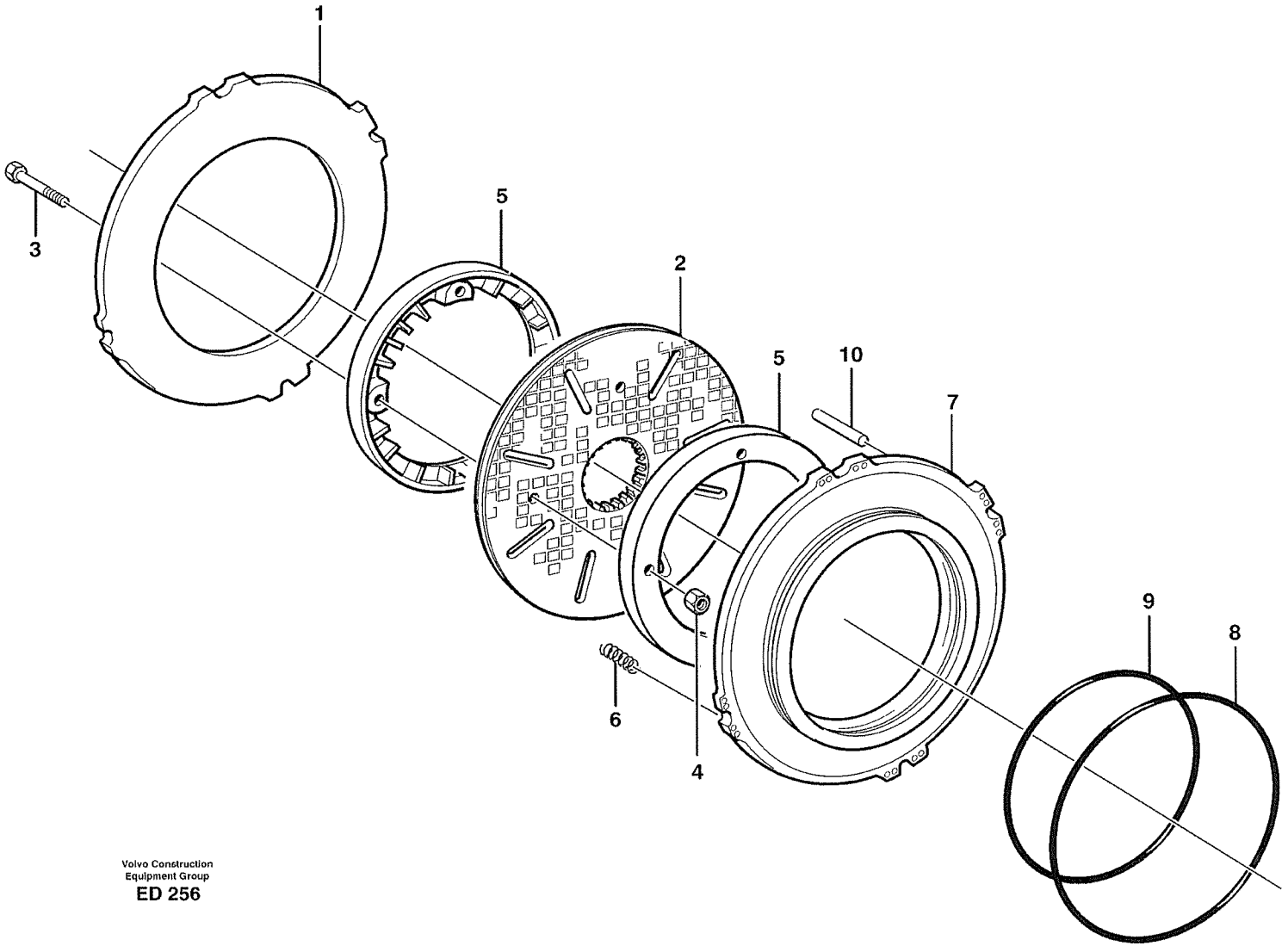

Volvo Construction
Equipment Group
ED 256

Fig.	Part No.	Quantity 1	2	3	P S	K I T	Description	Dénomination	Bezeichnung	Denominatición	Benämning	Notes
		1					Planetary axle	Axe planetaire	Planetenachse	Eje planetario	Planetaxel	See group 460, Page 473
1	**VOE 11102249**	2					•Brake Plate	•Plaque Frein	•Bremsplatte	•Placa De Freno	•Bromsplatta	
	VOE 11703544	2					•Brake Disc	•Disque Frein	•Bremslamelle	•Disco De Freno	•Bromslamell	KIT
2		2			NS		••Brake Disc	••Disque Frein	••Bremslamelle	••Disco De Freno	••Bromslamell	
	VOE 9993875	2					••Gauge	••Calibre	••Schablone	••Plantilla	••Mall	1270)
	VOE 11999976	4					••Spring Pin	••Axe de ressort	••Federstift	••Pasador Resorte	••Fjäderpinne	1270)
3	**VOE 13947542**	8					••Screw	••Vis	••Schraube	••Tornillo	••Skruv	
4	**VOE 13949278**	8					••Flange Lock Nut	••Contre écrou bride	••Flanschmutter	••Contratuer Embr	••Flänslåsmutter	
5	**VOE 11034996**	4					•Impeller	•Roue Aubes	•Flugelrad	•Rueda Alabes	•Skovelhjul	
6	**VOE 11035366**	32					•Compression Spring	•Ressort compressio	•Druckfeder	•Muelle compresion	•Tryckfjäder	
7	**VOE 11102575**	2					•Brake Piston	•Piston Frein	•Bremskolben	•Piston Frenos	•Bromskolv	
8	**VOE 11035348**	2					•Sealing ring	•Bague d'étanchéité	•Runddichtring	•Anillo reten	•Tätningsring	
9	**VOE 11035347**	2					•Sealing ring	•Bague d'étanchéité	•Runddichtring	•Anillo reten	•Tätningsring	
10	**VOE 950629**	8					•Pin	•Goupille	•Stift	•Pasador	•Pinne	

1270) **GB:** Assembly tool **FR:** Outil d'assemblage **DE:** Montagewerkzeug **ES:** Herramienta de montaje **SE:** Monteringsverktyg

1		**Lamellbroms, fram** **Freno de disco, delantero** **Lamellenbremse, vorn** **Frein à disques, AV** **Multi-disc brake, front**	Catalogue id **20008**	Group **516**
2				
3			Illustr. No **ED256**	Section **100**
4				
5		**23915**	Issue **VOE 63E9920008**	Page **513**

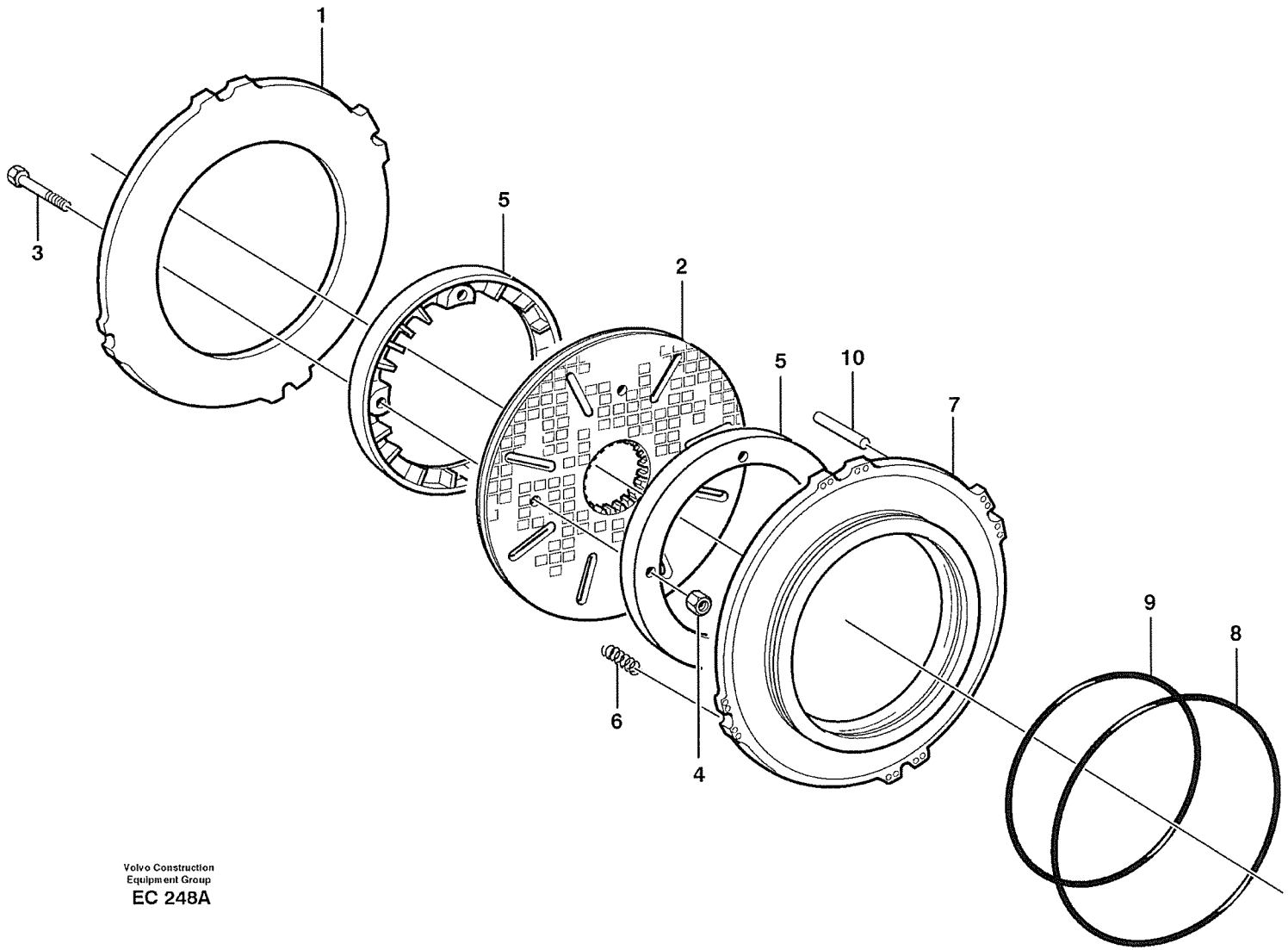

Volvo Construction
Equipment Group
EC 248A

Fig.	Part No.	Quantity 1	2	3	4	5	PS	KIT	Description	Dénomination	Bezeichnung	Denominatición	Benämning	Notes
		1							Planetary axle	Axe planetaire	Planetenachse	Eje planetario	Planetaxel	See group 460, Page 473
1	**VOE 11102864**	2							Brake Plate	Plaque Frein	Bremsplatte	Placa De Freno	Bromsplatta	
	VOE 11703590	2							Brake Disc	Disque Frein	Bremslamelle	Disco De Freno	Bromslamell	KIT
2		2					NS		•Brake Disc	•Disque Frein	•Bremslamelle	•Disco De Freno	•Bromslamell	
	VOE 11999976	4							•Spring Pin	•Axe de ressort	•Federstift	•Pasador Resorte	•Fjäderpinne	1270)
	VOE 9993875	1							•Gauge	•Calibre	•Schablone	•Plantilla	•Mall	1270)
3	**VOE 13947542**	8							•Screw	•Vis	•Schraube	•Tornillo	•Skruv	
4	**VOE 13949278**	8							•Flange Lock Nut	•Contre écrou bride	•Flanschmutter	•Contratuer Embr	•Flänslåsmutter	
5	**VOE 11034862**	4							Impeller	Roue Aubes	Flugelrad	Rueda Alabes	Skovelhjul	AWB 20 23916 SER NO-11490
	VOE 11103225	4							Impeller	Roue Aubes	Flugelrad	Rueda Alabes	Skovelhjul	
6	**VOE 11035366**	32							Compression Spri	Ressort compressi	Druckfeder	Muelle compresion	Tryckfjäder	
7	**VOE 11035637**	2							Piston	Piston	Kolben	Piston	Kolv	
8	**VOE 11035346**	2							Sealing ring	Bague d'étanchéité	Runddichtring	Anillo reten	Tätningsring	
9	**VOE 11035345**	2							Sealing ring	Bague d'étanchéité	Runddichtring	Anillo reten	Tätningsring	
10	**VOE 11035528**	8							Pin	Goupille	Stift	Pasador	Pinne	

1270) **GB:** Assembly tool **FR:** Outil d'assemblage **DE:** Montagewerkzeug **ES:** Herramienta de montaje **SE:** Monteringsverktyg

1		**Lamellbroms, bak** **Freno de disco, trasero** **Lamellenbremse, hinten** **Frein à disques, AR** **Multi-disc brake, rear**	Catalogue id **20008**	Group **517**
2				
3			Illustr. No **EC248A**	Section **100**
4				
5		**23916, 23918**	Issue **VOE 63E9920008**	Page **515**

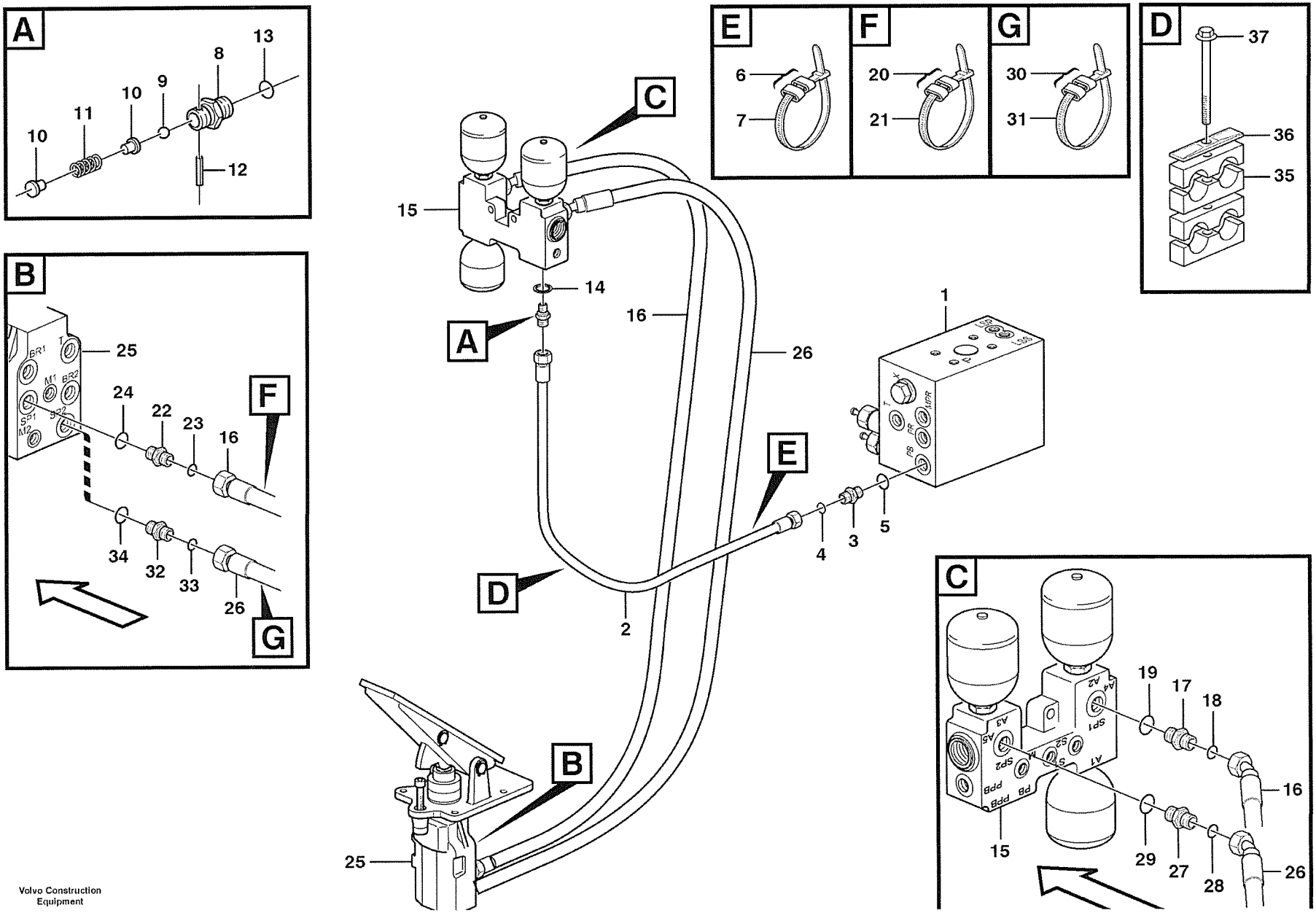
A
13
8
9
10
11
10
12
B
25
24
22
23
16
F
34
32
33
26
G
C
15
14
A
16
26
1
E
4
3
5
D
2
B
25
E
6
7
F
20
21
G
30
31
D
37
36
35
C
19
17
18
16
15
29
27
28
26

Fig.	Part No.	Quantity 1	2	3	P S	K I T	Description	Dénomination	Bezeichnung	Denominatición	Benämning	Notes
1		1					Valve block	Bloc-soupape	Ventilblock	Bloque de valvula	Ventilblock	See group 912, Page 845
2	VOE 11173211	1					Hose assembly	Conduit flexible	Schlauchleitung	Conducto	Slangledning	PB, L = 1150MM
2	VOE 11173966	1					Hose assembly	Conduit flexible	Schlauchleitung	Conducto	Slangledning	82073
3	VOE 13933855	1					Nipple	Raccord	Nippel	Niple	Nippel	
4	VOE 4880492	1					•O-ring	•Joint Torique	•O-Ring	•Junta torica	•O-ring	
5	VOE 14213676	1					•Sealing ring	•Bague d'étanchéité	•Runddichtring	•Anillo reten	•Tätningsring	
6	VOE 4881454	2					Marking Sleeve	Douill.marquage	Kennhulse	Manguit Marcaje	Märkhylsa	PINK
	VOE 4881455	2					Marking Sleeve	Douill.marquage	Kennhulse	Manguit Marcaje	Märkhylsa	RED
7	VOE 4881438	2					Strip Clamp	Ruban Serrage	Kabelbinder	Abraz Cinta	Bandklamma	
	VOE 11108697	1					Check valve	Valve antiretour	Rückschlagventil	Válvula de retención	Backventil	
8		1			NS		•Nipple	•Raccord	•Nippel	•Niple	•Nippel	
9	VOE 192601	1					•Ball	•Bille	•Kugel	•Bola	•Kula	
10	VOE 11025647	2					•Peg	•Cheville	•Kegel	•Eslabon	•Kägla	
11	VOE 11019434	1					•Compression Spring	•Ressort compressio	•Druckfeder	•Muelle compresion	•Tryckfjäder	
12	VOE 13951941	1					•Spring pin	•Goupille tubulaire	•Spannstift	•Pasador tubular	•Rörpinne	
13	VOE 4881722	1					•O-ring	•Joint Torique	•O-Ring	•Junta torica	•O-ring	
14	VOE 13945653	1					Plane Gasket	Joint Plan	Flachdichtung	Junta Plana	Planpackning	
15		1					Valve housing	Carter soupape	Ventilgehäuse	Cuerpo valvula	Ventilhus	See group 527, Page 533
16	VOE 11173213	1					Hose assembly	Conduit flexible	Schlauchleitung	Conducto	Slangledning	SP1, L = 1600MM
16	VOE 11173969	1					Hose assembly	Conduit flexible	Schlauchleitung	Conducto	Slangledning	82073
17	VOE 13933853	1					Nipple	Raccord	Nippel	Niple	Nippel	
18	VOE 4880493	1					•O-ring	•Joint Torique	•O-Ring	•Junta torica	•O-ring	
19	VOE 14211863	1					•Sealing ring	•Bague d'étanchéité	•Runddichtring	•Anillo reten	•Tätningsring	
20	VOE 4881451	2					Marking Sleeve	Douill.marquage	Kennhulse	Manguit Marcaje	Märkhylsa	YELL
	VOE 4881454	2					Marking Sleeve	Douill.marquage	Kennhulse	Manguit Marcaje	Märkhylsa	PINK
21	VOE 4881438	2					Strip Clamp	Ruban Serrage	Kabelbinder	Abraz Cinta	Bandklamma	
22	VOE 11108730	1					Nipple	Raccord	Nippel	Niple	Nippel	
23	VOE 4880493	1					O-ring	Joint Torique	O-Ring	Junta torica	O-ring	
24	VOE 967749	1					O-ring	Joint Torique	O-Ring	Junta torica	O-ring	
25		1					Footbrake Valve	Robinet Frein A Pied	Fussbremsventil	Valvula Freno Pie	Fotbromsventil	See group 525, Page 531

1		**Bromsledning, ventilblock - ackumulator - fotbromsventil** **Conducto de freno, cuerpo valvula - acumulador - valvula freno pie** **Bremsleitung, Ventilgrupp - Speicher - Fussbremsventil** **Conduit frein, bloc soupapes - accu - robinet frein a pied** **Brake line, valve body - accumulators - accumulator - footbrake valve**	Catalogue id **20008**	Group **522**
2				
3			Illustr. No **1004605**	Section **100**
4				
5		**STD, OPEN ROPS**	Issue **VOE 63E9920008**	Page **517**

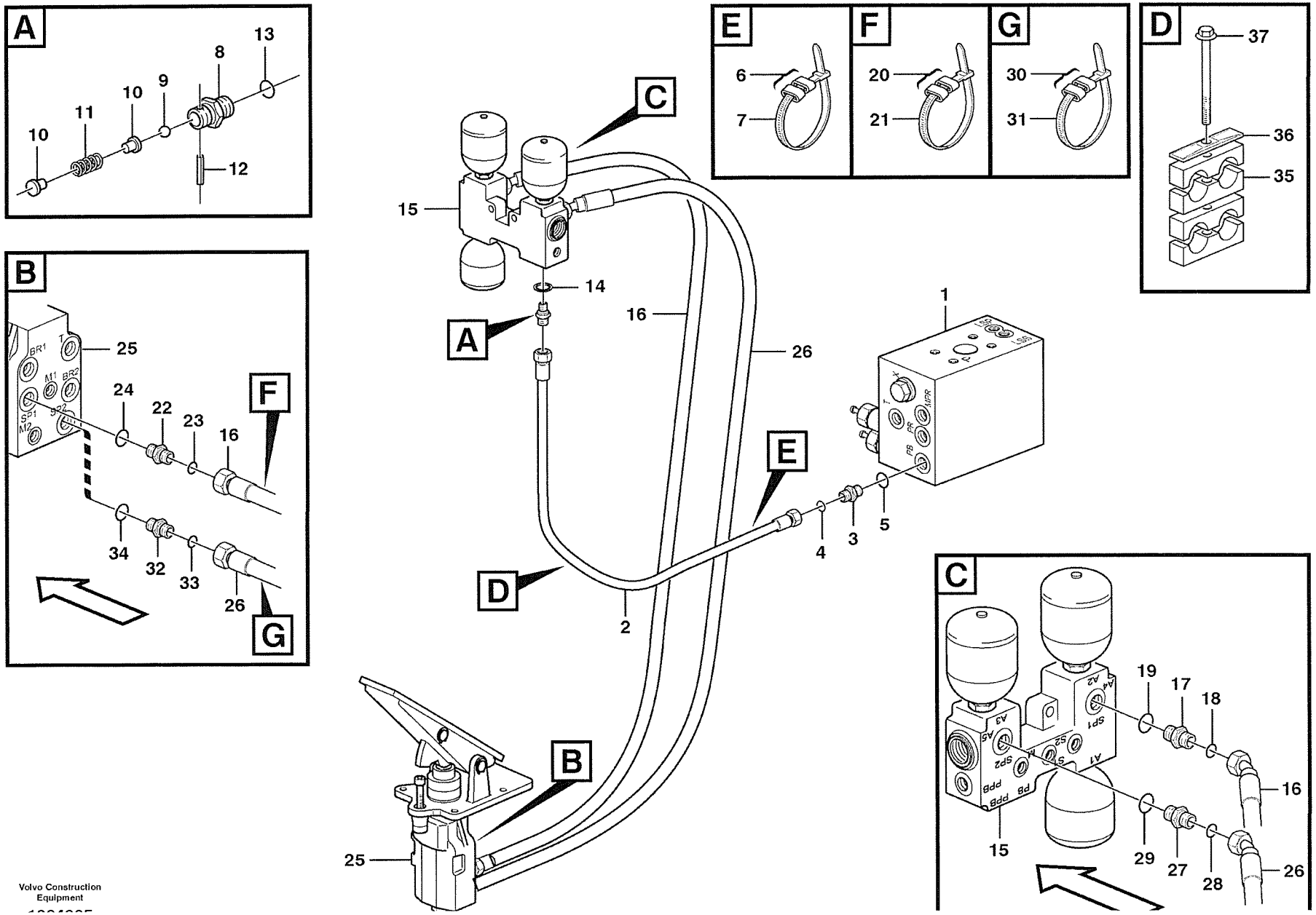
A
13
8
9
10
11
10
12
B
25
BR1
T
M1
BR2
S1
P2
S2
M2
24
22
23
16
F
34
32
33
26
G
C
15
14
A
16
26
1
E
4
3
5
D
2
B
25
E
6
7
F
20
21
G
30
31
D
37
36
35
C
19
17
18
16
15
29
27
28
26

Fig.	Part No.	Quantity 1	2	3	PS	KIT	Description	Dénomination	Bezeichnung	Denominatición	Benämning	Notes
26	**VOE 11148988**	1					Hose assembly	Conduit flexible	Schlauchleitung	Conducto	Slangledning	SP2, L = 1435MM
26	**VOE 11173970**	1					Hose assembly	Conduit flexible	Schlauchleitung	Conducto	Slangledning	82073
27	**VOE 13933853**	1					Nipple	Raccord	Nippel	Niple	Nippel	
28	**VOE 4880493**	1					•O-ring	•Joint Torique	•O-Ring	•Junta torica	•O-ring	
29	**VOE 14211863**	1					•Sealing ring	•Bague d'étanchéité	•Runddichtring	•Anillo reten	•Tätningsring	
30	**VOE 4881454**	2					Marking Sleeve	Douill.marquage	Kennhulse	Manguit Marcaje	Märkhylsa	PINK
	VOE 4881459	2					Marking Sleeve	Douill.marquage	Kennhulse	Manguit Marcaje	Märkhylsa	BLUE
31	**VOE 4881438**	2					Strip Clamp	Ruban Serrage	Kabelbinder	Abraz Cinta	Bandklamma	
32	**VOE 11108730**	1					Nipple	Raccord	Nippel	Niple	Nippel	
33	**VOE 4880493**	1					O-ring	Joint Torique	O-Ring	Junta torica	O-ring	
34	**VOE 967749**	1					O-ring	Joint Torique	O-Ring	Junta torica	O-ring	
35	**VOE 11023594**	4					Clamp	Pince Serrage	Klemme	Abrazadera	Klämma	
36	**VOE 4880578**	2					Cover Plate	Protection en tole	Schutzblech	Placa Tapa	Täckplatta	
37	**VOE 13965182**	2					Flange screw	Vis à bride	Flanschschraube	Torn embridado	Flänsskruv	

1		**Bromsledning, ventilblock - ackumulator - fotbromsventil** **Conducto de freno, cuerpo valvula - acumulador - valvula freno pie** **Bremsleitung, Ventilgrupp - Speicher - Fussbremsventil** **Conduit frein, bloc soupapes - accu - robinet frein a pied** **Brake line, valve body - accumulators - accumulator - footbrake valve**	Catalogue id **20008**	Group **522**
2				
3			Illustr. No **1004605**	Section **100**
4				
5		**STD, OPEN ROPS**	Issue **VOE 63E9920008**	Page **519**

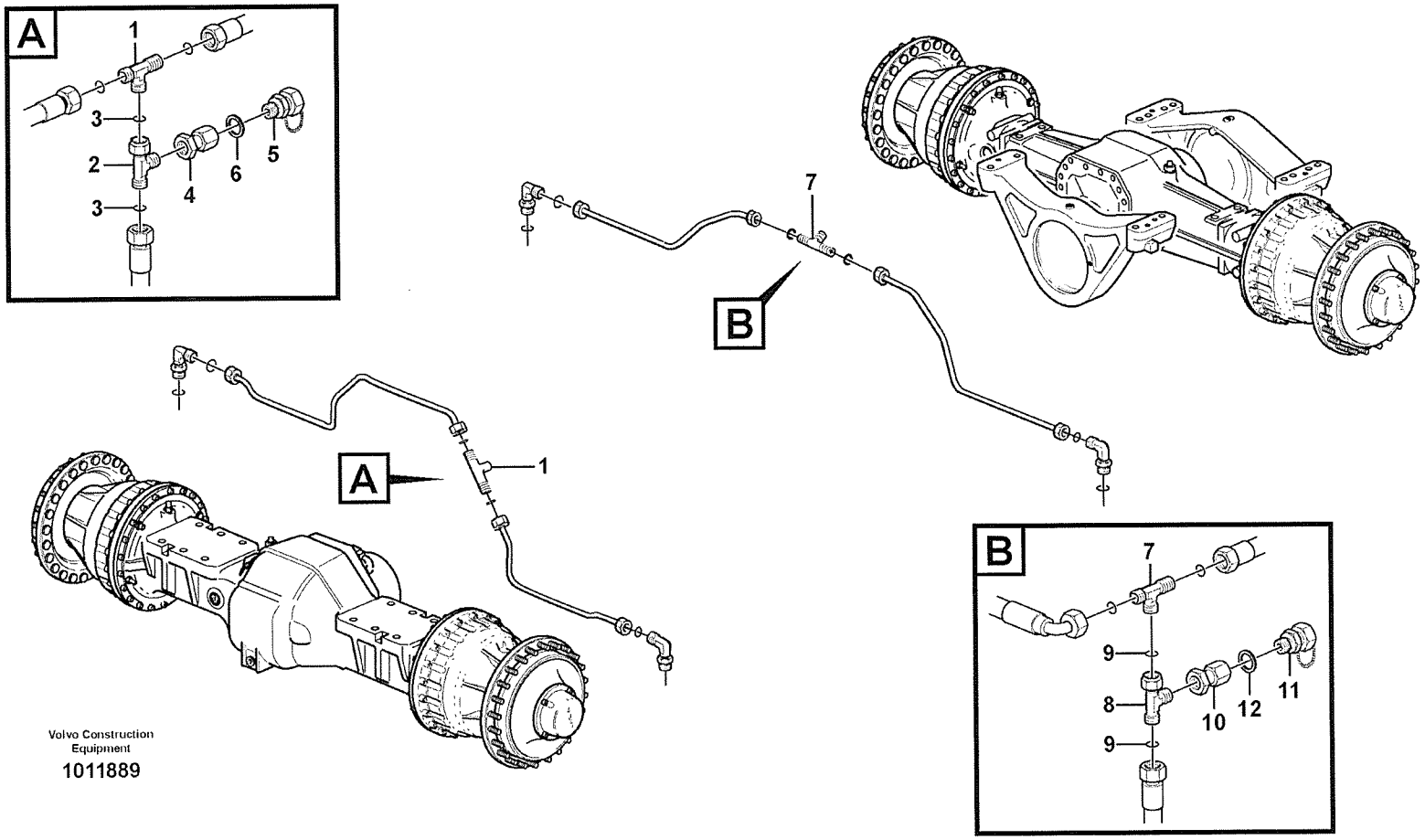

Volvo Construction Equipment

1011889

Fig.	Part No.	Quantity 1	2	3	PS	KIT	Description	Dénomination	Bezeichnung	Denominatición	Benämning	Notes
1		1					T-nipple	Raccord-t	T-Nippel	Niple T	T-nippel	See group 522, Page 527
2	**VOE 13933878**	1					Nipple	Raccord	Nippel	Niple	Nippel	
3	**VOE 4880493**	2					•O-ring	•Joint Torique	•O-Ring	•Junta torica	•O-ring	
4	**VOE 935570**	1					Test Nipple	Raccord Test	Prufnippel	Niple Prueba	Testnippel	
5	**VOE 4928801**	1					Testing Nipple	Raccord contrôle	Prufnippel	Niple Medicion	Mätnippel	
6	**VOE 957173**	1					Plane Gasket	Joint Plan	Flachdichtung	Junta Plana	Planpackning	
7		1					T-nipple	Raccord-t	T-Nippel	Niple T	T-nippel	See group 522, Page 527
8	**VOE 13933878**	1					Nipple	Raccord	Nippel	Niple	Nippel	
9	**VOE 4880493**	2					•O-ring	•Joint Torique	•O-Ring	•Junta torica	•O-ring	
10	**VOE 935570**	1					Test Nipple	Raccord Test	Prufnippel	Niple Prueba	Testnippel	
11	**VOE 4928801**	1					Testing Nipple	Raccord contrôle	Prufnippel	Niple Medicion	Mätnippel	
12	**VOE 957173**	1					Plane Gasket	Joint Plan	Flachdichtung	Junta Plana	Planpackning	

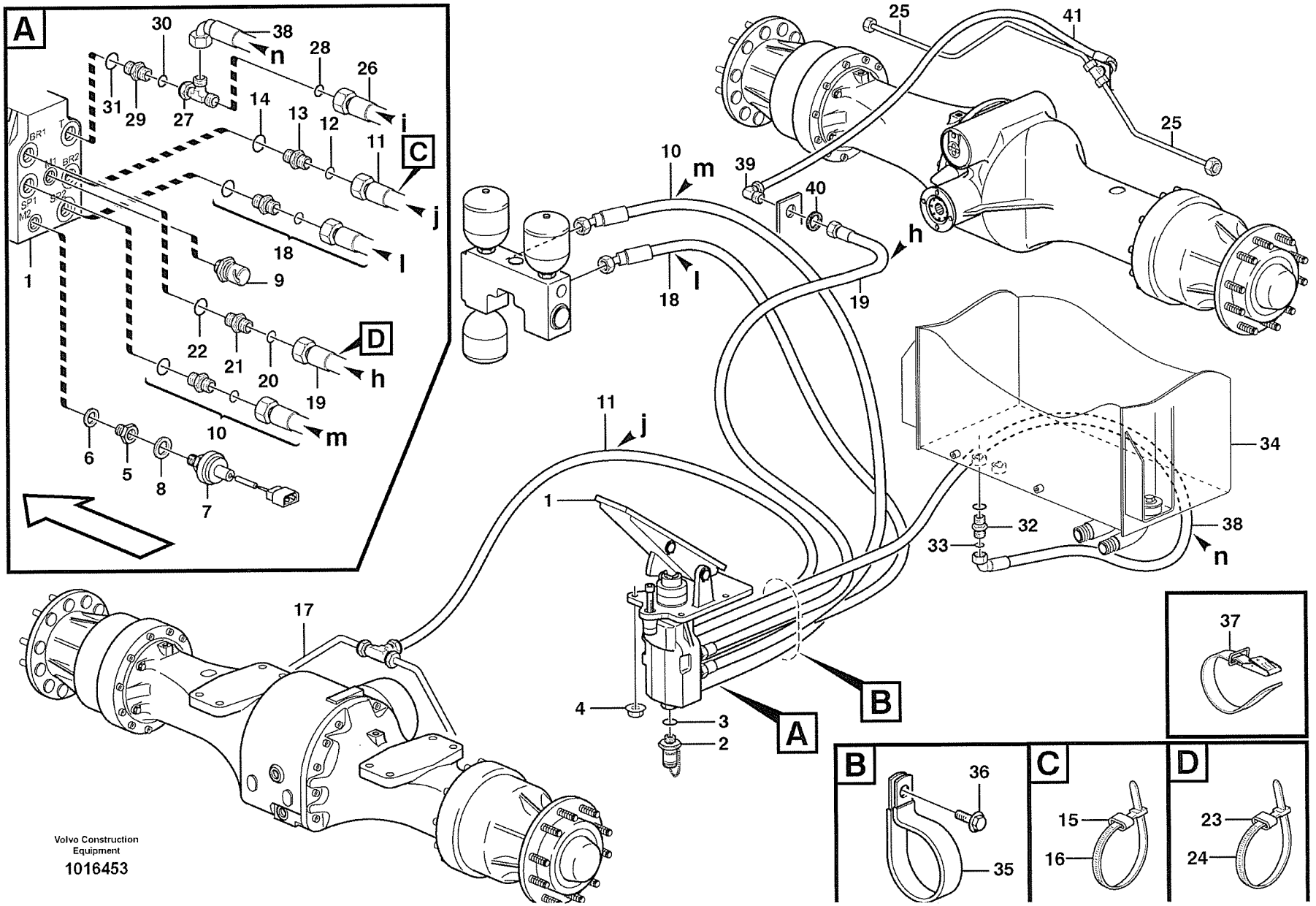
A
B
C
D
Volvo Construction Equipment
1016453

Fig.	Part No.	Quantity 1	2	3	PS	KIT	Description	Dénomination	Bezeichnung	Denominatición	Benämning	Notes
1		1					Footbrake Valve	Robinet Frein A Pied	Fussbremsventil	Valvula Freno Pie	Fotbromsventil	See group 525, Page 531
2	**VOE 11100853**	1					Testing Nipple	Raccord contrôle	Prufnippel	Niple Medicion	Mätnippel	
3	**VOE 13960211**	1					•O-ring	•Joint Torique	•O-Ring	•Junta torica	•O-ring	
4	**VOE 948645**	4					Flange Lock Nut	Contre écrou bride	Flanschmutter	Contratuer Embr	Flänslåsmutter	
5	**VOE 11039658**	1					Rdcn Nipple	Raccord Reduct	Reduziernippel	Niple Reductor	Reducernippel	
6	**VOE 947083**	1					Gasket	Joint	Dichtung	Junta	Packning	
7	**VOE 11039617**	1					Press Monitor	Capteu.pression	Druckwächter	Avisador Pres	Tryckvakt	SE301
8	**VOE 13945653**	1					Plane Gasket	Joint Plan	Flachdichtung	Junta Plana	Planpackning	
9	**VOE 11039577**	1					Pressure Sensor	Detect.pression	Druckmelder	Sensor Presion	Tryckgivare	SE501, SER NO - 21833 SER NO 60715 - USA SER NO 71098 - BRA
	VOE 11170123	1					Pressure Sensor	Detect.pression	Druckmelder	Sensor Presion	Tryckgivare	SE501, SER NO 21834 - SER NO 60716 - USA SER NO 71099 - BRA
10		1					Hose assembly	Condui.flexible	Schlauchleitung	Conducto	Slangledning	SP1 See group 522, Page 517
11	**VOE 11173210**	1					Hose assembly	Conduit flexible	Schlauchleitung	Conducto	Slangledning	BR2, L = 3050MM
11	**VOE 11173967**	1					Hose assembly	Conduit flexible	Schlauchleitung	Conducto	Slangledning	82073
12	**VOE 4880492**	1					O-ring	Joint Torique	O-Ring	Junta torica	O-ring	
13	**VOE 11172920**	1					Restrictor	Etrangleur	Drosselung	Estrangulacion	Strypning	
14	**VOE 967749**	1					O-ring	Joint Torique	O-Ring	Junta torica	O-ring	
15	**VOE 4881454**	2					Marking Sleeve	Douill.marquage	Kennhulse	Manguit Marcaje	Märkhylsa	PINK
	VOE 4881452	2					Marking Sleeve	Douill.marquage	Kennhulse	Manguit Marcaje	Märkhylsa	WHITE
16	**VOE 4881438**	2					Strip Clamp	Ruban Serrage	Kabelbinder	Abraz Cinta	Bandklamma	
17		2					Brake pipe	Conduit frein	Bremsleitung	Tubo freno	Bromsrör	See group 522, Page 527
18		1					Hose assembly	Condui.flexible	Schlauchleitung	Conducto	Slangledning	SP2 See group 522, Page 517
19	**VOE 11182000**	1					Hose assembly	Conduit flexible	Schlauchleitung	Conducto	Slangledning	BR1, L = 2200 MM See group 522, Page 517
19	**VOE 11172996**	1					Hose assembly	Conduit flexible	Schlauchleitung	Conducto	Slangledning	82073

1		**Bromsledningar, fotbromsventil - axlar** **Conductos de freno, válvula de freno de pie - ejes** **Bremsleitungen, Fussbremsventil - Achsen** **Conduits de frein, robinet frein à pied - essieux** **Brake lines, footbrake valve - axles**	Catalogue id **20008**	Group **522**
2				
3			Illustr. No **1016453**	Section **300**
4				
5		**STD, OPEN ROPS**	Issue **VOE 63E9920008**	Page **523**

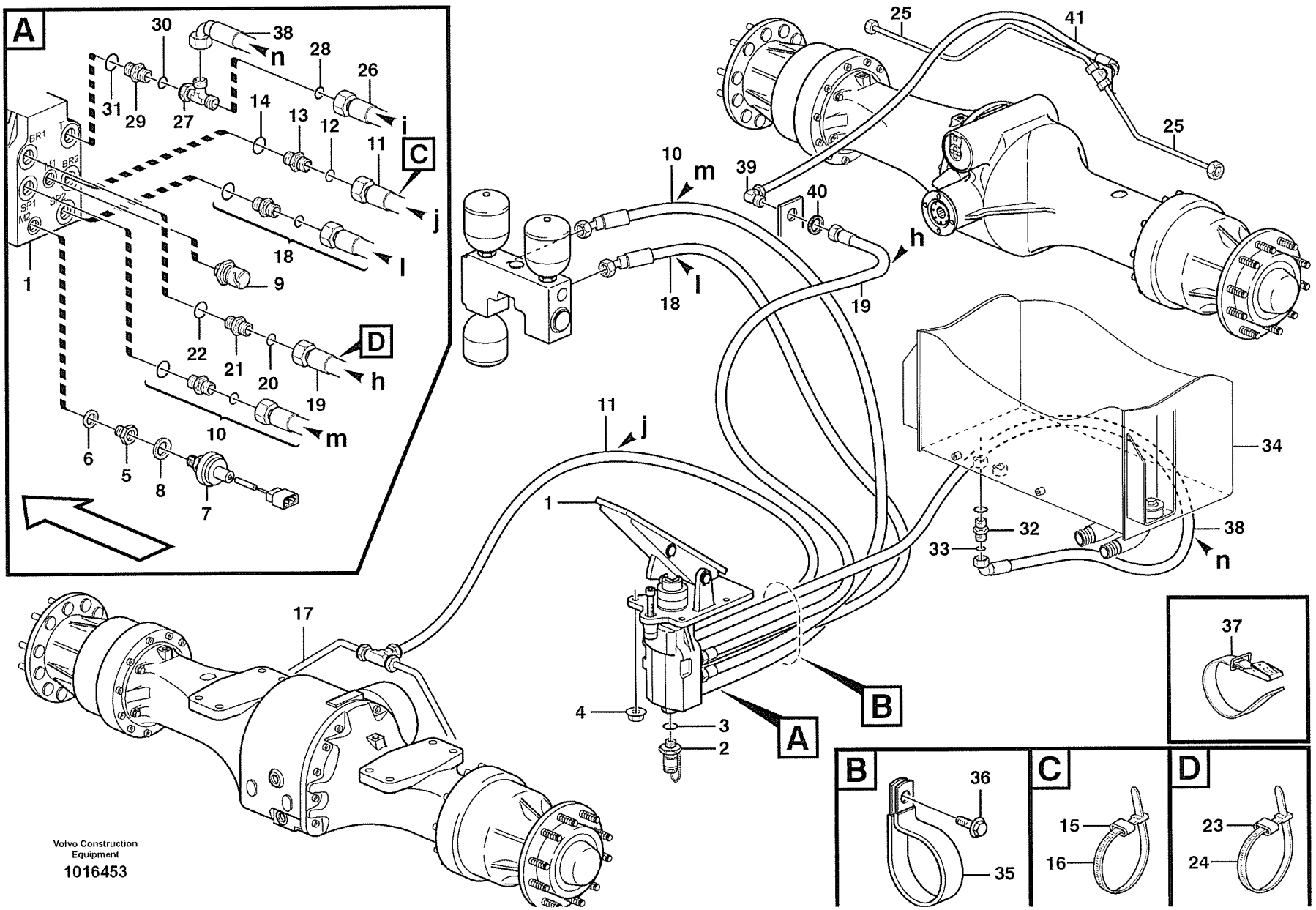

Volvo Construction Equipment

1016453

Fig.	Part No.	Quantity 1	2	3	PS	KIT	Description	Dénomination	Bezeichnung	Denominatición	Benämning	Notes
20	**VOE 4880492**	1					O-ring	Joint Torique	O-Ring	Junta torica	O-ring	
21	**VOE 11172920**	1					Restrictor	Etrangleur	Drosselung	Estrangulacion	Strypning	
22	**VOE 967749**	1					O-ring	Joint Torique	O-Ring	Junta torica	O-ring	
23	**VOE 4881454**	2					Marking Sleeve	Douill.marquage	Kennhulse	Manguit Marcaje	Märkhylsa	PINK
	VOE 4881457	2					Marking Sleeve	Douill.marquage	Kennhulse	Manguit Marcaje	Märkhylsa	GREEN
24	**VOE 4881438**	2					Strip Clamp	Ruban Serrage	Kabelbinder	Abraz Cinta	Bandklamma	
25		2					Brake pipe	Conduit frein	Bremsleitung	Tubo freno	Bromsrör	See group 522, Page 527
26		1					Hose assembly	Conduit flexible	Schlauchleitung	Conducto	Slangledning	T, L = 2100MM
												See group 911, Page 835
27	**VOE 13933936**	1					T-nipple	Raccord-t	T-Nippel	Niple T	T-nippel	
28	**VOE 4880492**	2					•O-ring	•Joint Torique	•O-Ring	•Junta torica	•O-ring	
29	**VOE 13933856**	1					Nipple	Raccord	Nippel	Niple	Nippel	
30	**VOE 4880492**	1					•O-ring	•Joint Torique	•O-Ring	•Junta torica	•O-ring	
31	**VOE 967749**	1					•O-ring	•Joint Torique	•O-Ring	•Junta torica	•O-ring	
32	**VOE 13933865**	1					Elbow nipple	Raccord angulaire	Winkelnippel	Niple angular	Vinkelnippel	
33	**VOE 4880492**	1					•O-ring	•Joint Torique	•O-Ring	•Junta torica	•O-ring	
34		1					Hydr fluid tank	Reser.fluid.hy.	Druckölbehälter	Dep aceit hidr	Hydrauloljetank	See group 911, Page 815
35	**VOE 11170546**	1					Clamp	Pince Serrage	Klemme	Abrazadera	Klämma	
36	**VOE 946440**	1					Flange screw	Vis à bride	Flanschschraube	Torn embridado	Flänsskruv	
37	**VOE 11104606**	1					Retaining Strap	Courroi.serrage	Halteriemen	Correa Tensora	Spännrem	
38	**VOE 11172048**	1					Hose assembly	Conduit flexible	Schlauchleitung	Conducto	Slangledning	L = 2100MM
39	**VOE 935427**	1					Elbow nipple	Raccord angulaire	Winkelnippel	Niple angular	Vinkelnippel	
40	**VOE 935429**	1					Lock nut	Contre-ecrou	Sicherungsmutter	Contratuerca	Låsmutter	
41	**VOE 11148957**	1					Hose assembly	Conduit flexible	Schlauchleitung	Conducto	Slangledning	L = 450MM
41	**VOE 11173968**	1					Hose assembly	Conduit flexible	Schlauchleitung	Conducto	Slangledning	82073

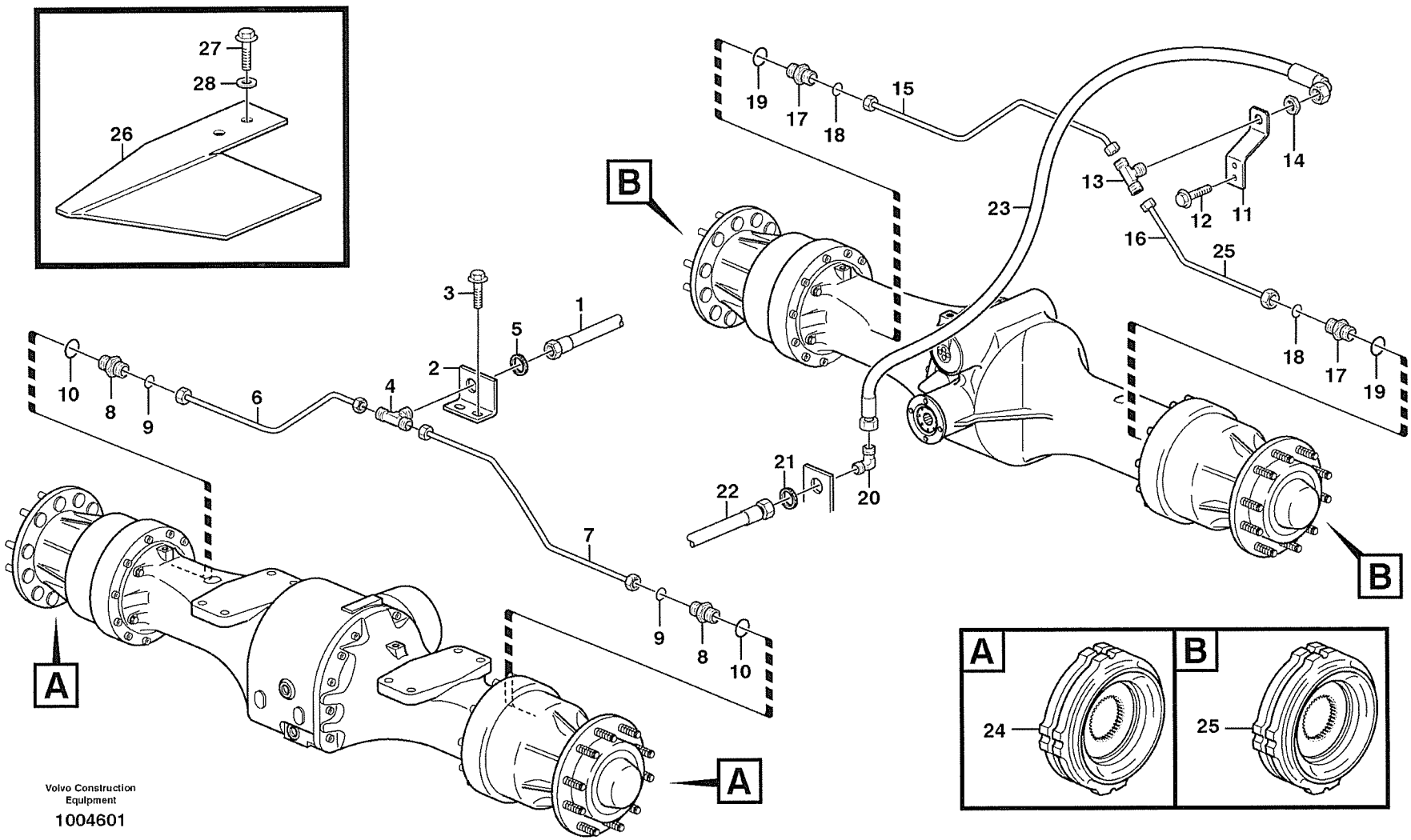

Volvo Construction Equipment

1004601

Fig.	Part No.	Quantity 1	2	3	PS	KIT	Description	Dénomination	Bezeichnung	Denominatición	Benämning	Notes
1		1					Hose assembly	Condui.flexible	Schlauchleitung	Conducto	Slangledning	BR2
												See group 522, Page 523
2	**VOE 11172950**	1					Bracket	Console	Konsole	Ménsula	Konsol	
3	**VOE 946440**	2					Flange screw	Vis à bride	Flanschschraube	Torn embridado	Flänsskruv	
4	**VOE 935604**	1					T-nipple	Raccord-t	T-Nippel	Niple T	T-nippel	
5	**VOE 935429**	1					Lock nut	Contre-ecrou	Sicherungsmutter	Contratuerca	Låsmutter	
6	**VOE 11172700**	1					Brake Pipe	Conduit Frein	Bremsrohr	Tubo Freno	Bromsrör	RH
7	**VOE 11410229**	1					Brake Pipe	Conduit Frein	Bremsrohr	Tubo Freno	Bromsrör	LH
8	**VOE 14345423**	2					Nipple	Raccord	Nippel	Niple	Nippel	
9	**VOE 14211856**	2					•Sealing ring	•Bague d'étanchéité	•Runddichtring	•Anillo reten	•Tätningsring	
10	**VOE 4880492**	2					•O-ring	•Joint Torique	•O-Ring	•Junta torica	•O-ring	
11	**VOE 11173934**	1					Bracket	Console	Konsole	Ménsula	Konsol	
12	**VOE 946440**	2					Flange screw	Vis à bride	Flanschschraube	Torn embridado	Flänsskruv	
13	**VOE 935604**	1					T-nipple	Raccord-t	T-Nippel	Niple T	T-nippel	
14	**VOE 935429**	1					Lock nut	Contre-ecrou	Sicherungsmutter	Contratuerca	Låsmutter	
15	**VOE 11172704**	1					Brake Pipe	Conduit Frein	Bremsrohr	Tubo Freno	Bromsrör	RH
16	**VOE 11172706**	1					Brake Pipe	Conduit Frein	Bremsrohr	Tubo Freno	Bromsrör	LH
17	**VOE 14345423**	2					Nipple	Raccord	Nippel	Niple	Nippel	
18	**VOE 14211856**	2					•Sealing ring	•Bague d'étanchéité	•Runddichtring	•Anillo reten	•Tätningsring	
19	**VOE 4880492**	2					•O-ring	•Joint Torique	•O-Ring	•Junta torica	•O-ring	
20		1					Elbow nipple	Raccord angulaire	Winkelnippel	Niple angular	Vinkelnippel	See group 522, Page 523
21		1					Lock nut	Contre-ecrou	Sicherungsmutter	Contratuerca	Låsmutter	See group 522, Page 523
22		1					Hose assembly	Conduit flexible	Schlauchleitung	Conducto	Slangledning	BR1
												See group 522, Page 523
23		1					Hose assembly	Conduit flexible	Schlauchleitung	Conducto	Slangledning	See group 522, Page 523
24		1					Brake Disc	Disque Frein	Bremslamelle	Disco De Freno	Bromslamell	See group 516, Page 513
25		1					Brake Disc	Disque Frein	Bremslamelle	Disco De Freno	Bromslamell	See group 517, Page 515
26	**VOE 11410455**	1					Brake Shield	Couvre-frein	Bremsenschutz	Proteccion Fren	Bromsskydd	
	VOE 11410456	1					Brake Shield	Couvre-frein	Bremsenschutz	Proteccion Fren	Bromsskydd	
27	**VOE 946329**	4					Flange screw	Vis à bride	Flanschschraube	Torn embridado	Flänsskruv	

1		**Bromsrör, framaxel och bakaxel** **Tubos de freno, ejes delantero y trasero** **Bremsleitung, Vorder- und Hinterachse** **Conduit de frein, essieu avant - essieu arrière** **Brake pipes, front axle and rear axle**	Catalogue id **20008**	Group **522**
2				
3			Illustr. No **1004601**	Section **325**
4				
5		**STD, OPEN ROPS**	Issue **VOE 63E9920008**	Page **527**

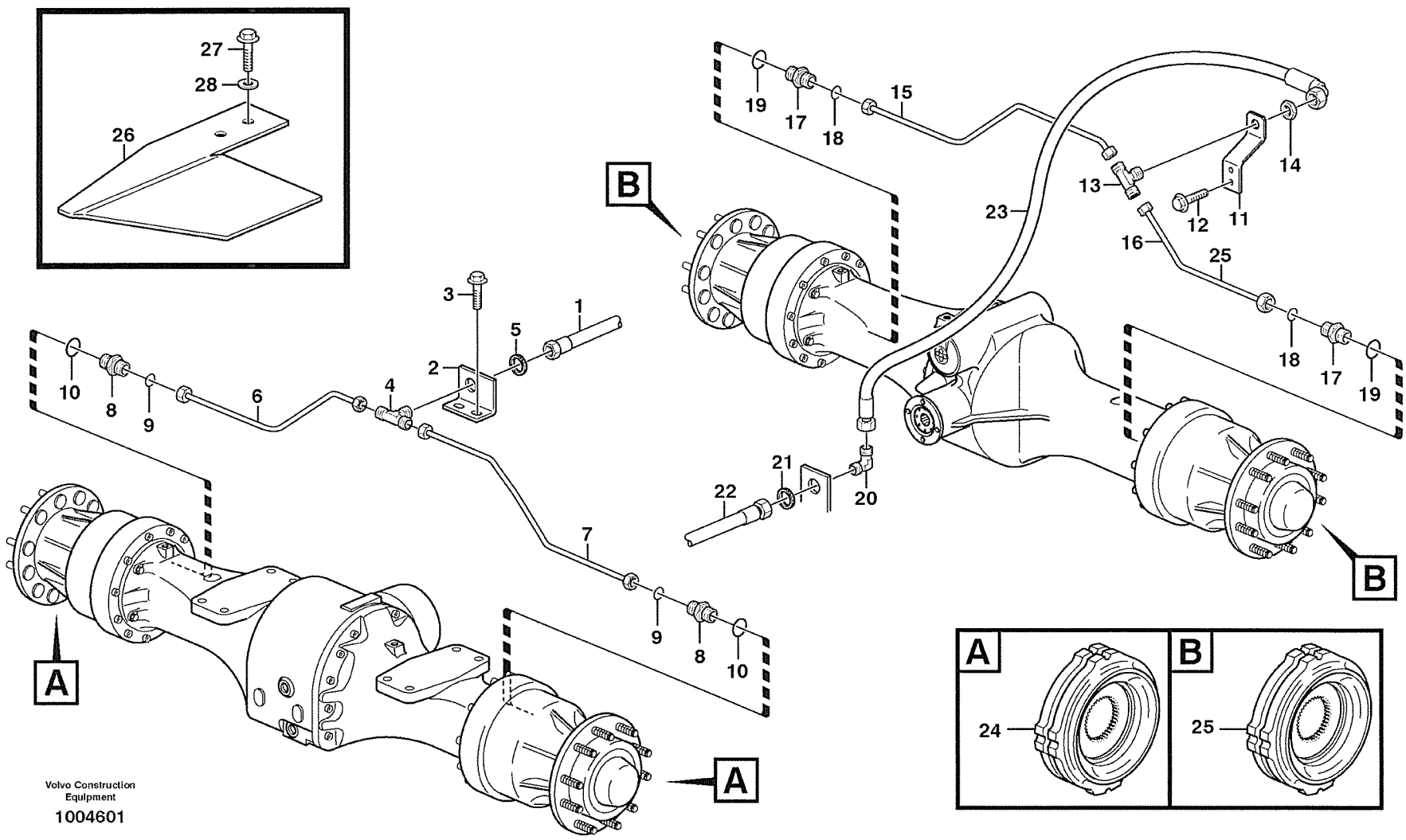

Volvo Construction Equipment

1004601

Fig.	Part No.	Quantity 1	2	3	PS	KIT	Description	Dénomination	Bezeichnung	Denominatición	Benämning	Notes
28	**VOE 13960143**	4					Washer	Rondelle	Scheibe	Arandela	Bricka	

1		**Bromsrör, framaxel och bakaxel** **Tubos de freno, ejes delantero y trasero** **Bremsleitung, Vorder- und Hinterachse** **Conduit de frein, essieu avant - essieu arrière** **Brake pipes, front axle and rear axle**	Catalogue id **20008**	Group **522**
2				
3			Illustr. No **1004601**	Section **325**
4				
5		**STD, OPEN ROPS**	Issue **VOE 63E9920008**	Page **529**

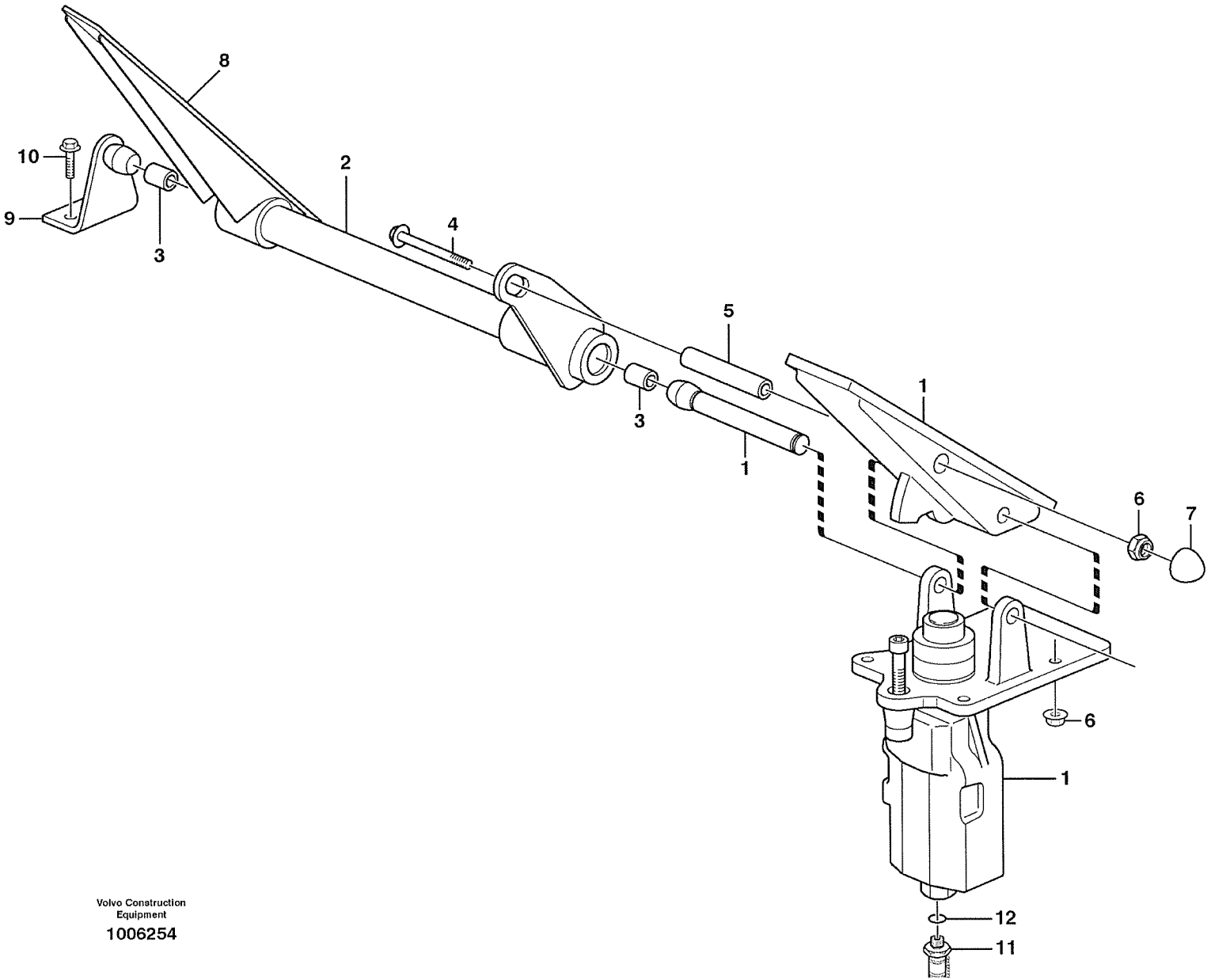

Volvo Construction Equipment

1006254

Fig.	Part No.	Quantity 1	2	3	PS	KIT	Description	Dénomination	Bezeichnung	Denominatición	Benämning	Notes
1	**VOE 11410418**	1					Footbrake Valve	Robinet Frein A Pied	Fussbremsventil	Valvula Freno Pie	Fotbromsventil	
2	**VOE 11005990**	1					Pedal	Pedale	Pedal	Pedal	Pedal	
3	**VOE 958668**	2					•Bushing	•Bague	•Buchse	•Casquillo	•Bussning	
4	**VOE 13965184**	1					Flange screw	Vis a bride	Flanschschraube	Torn embridado	Flänsskruv	
5	**VOE 11006430**	1					Spacer	Entretoise	Abstandstueck	Casquillo distanciad	Distans	
6	**VOE 948645**	4					Flange Lock Nut	Contre écrou bride	Flanschmutter	Contratuer Embr	Fläns låsmutter	
7	**VOE 11006824**	1					Protective cap	Capuchon de protecti	Schutzkappe	Cubierta de protecció	Skyddshatt	
8	**VOE 11998442**	1					Rubber Plate	Plaque Caoutchouc	Gummiplatte	Placa Goma	Gummiplatta	
9	**VOE 11006248**	1					Anchorage	Fixation	Halterung	Fijacion	Fäste	
10	**VOE 13945444**	2					Flange screw	Vis à bride	Flanschschraube	Torn embridado	Flänsskruv	
11	**VOE 936443**	1					Testing Nipple	Raccord contrôle	Prufnippel	Niple Medicion	Mätnippel	
12	**VOE 13960211**	1					•O-ring	•Joint Torique	•O-Ring	•Junta torica	•O-ring	

1		**Dubbla bromspedaler** **Pedales de freno, dobles** **Doppelte Bremspedale** **Pédales de frein couplées** **Dual brake pedals**	Catalogue id **20008**	Group **525**
2				
3			Illustr. No **1006254**	Section **100**
4				
5		**STD, OPEN ROPS**	Issue **VOE 63E9920008**	Page **531**

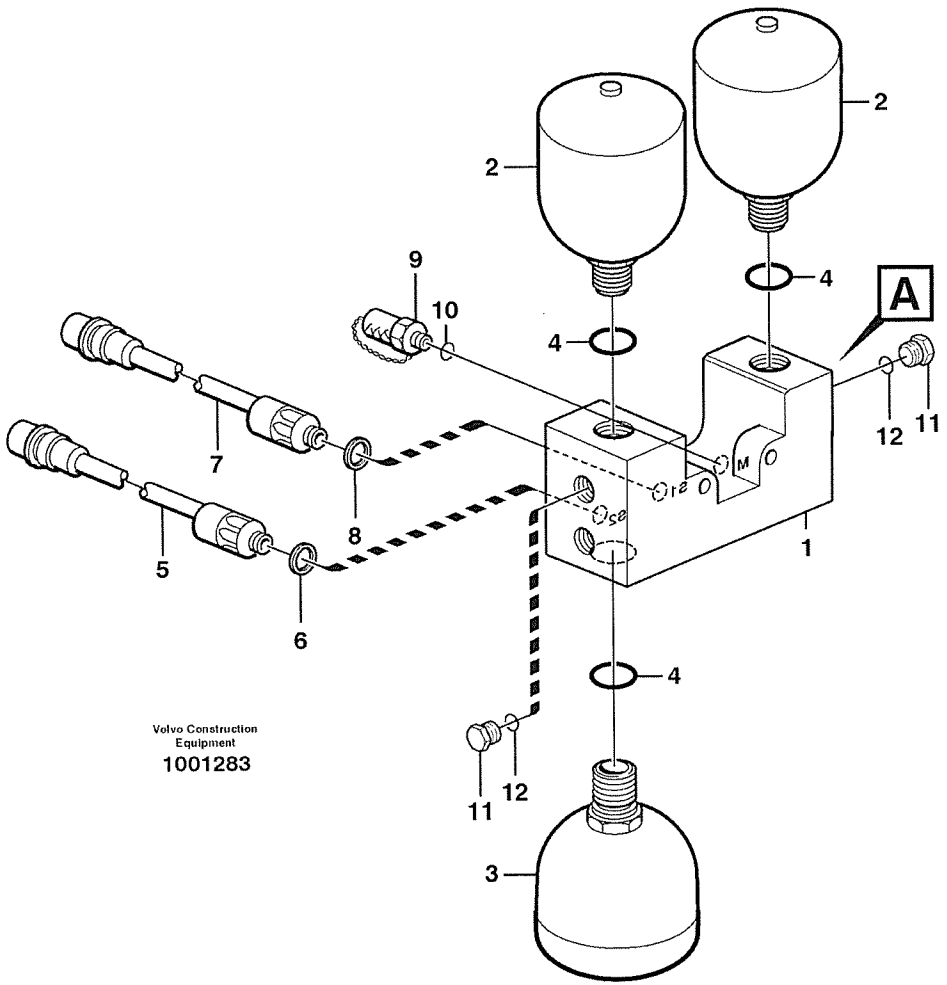
2
2
9
10
4
4
A
7
8
5
6
12
11
1
4
11
12
3
Volvo Construction Equipment
1001283

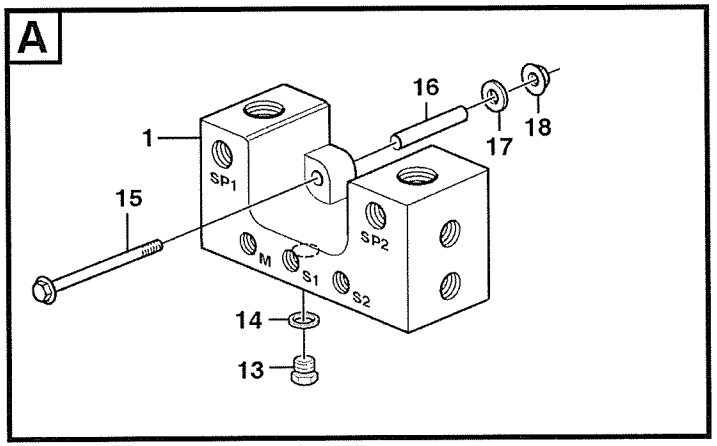
A
16
1
17
18
15
SP1
SP2
M
S1
S2
14
13

Fig.	Part No.	Quantity 1	2	3	PS	KIT	Description	Dénomination	Bezeichnung	Denominatición	Benämning	Notes
1	**VOE 11148622**	1					Valve Housing	Carter Soupape	Ventilgehäuse	Cuerpo Valvula	Ventilhus	
2	**VOE 11173688**	2					Accumulator	Accumulateur	Speicher	Acumulador	Ackumulator	
2	**VOE 11173689**	2					Accumulator	Accu	Speicher	Acumulador	Ackumulator	82073
3	**VOE 11173693**	1					Accumulator	Accumulateur	Speicher	Acumulador	Ackumulator	
3	**VOE 11173694**	1					Accumulator	Accumulateur	Speicher	Acumulador	Ackumulator	82073
4	**VOE 13967752**	3					O-ring	Joint Torique	O-Ring	Junta torica	O-ring	
5	**VOE 11170090**	1					Press Monitor	Capteu.pression	Druckwächter	Avisador Pres	Tryckvakt	SE504
	VOE 11170743	1					Cable harness	Faisceau cables	Kabelbaum	Manojo cables	Ledningsmatta	
6	**VOE 13945653**	1					Plane Gasket	Joint Plan	Flachdichtung	Junta Plana	Planpackning	
7	**VOE 11170072**	1					Press Monitor	Capteu.pression	Druckwächter	Avisador Pres	Tryckvakt	SE502
8	**VOE 13945653**	1					Plane Gasket	Joint Plan	Flachdichtung	Junta Plana	Planpackning	
9	**VOE 936444**	1					Testing Nipple	Raccord contrôle	Prufnippel	Niple Medicion	Mätnippel	
10	**VOE 13960213**	1					•O-ring	•Joint Torique	•O-Ring	•Junta torica	•O-ring	
11	**VOE 968612**	2					Plug	Bouchon	Stopfen	Tapon	Plugg	
12	**VOE 13967752**	2					O-ring	Joint Torique	O-Ring	Junta torica	O-ring	
13	**VOE 960630**	1					Lock Plug	Tampon Verroui.	Verschlussschraube	Tapon Seguridad	Låsplugg	
14	**VOE 13945653**	1					Plane Gasket	Joint Plan	Flachdichtung	Junta Plana	Planpackning	
15	**VOE 968237**	2					Flange screw	Vis à bride	Flanschschraube	Torn embridado	Flänsskruv	
16	**VOE 11172458**	2					Spacer	Entretoise	Abstandstueck	Casquillo distanciad	Distans	
17	**VOE 13960143**	2					Washer	Rondelle	Scheibe	Arandela	Bricka	
18	**VOE 13971098**	2					Flange nut	Ecrou accouple.	Bundmutter	Tuerca embridad	Flänsmutter	

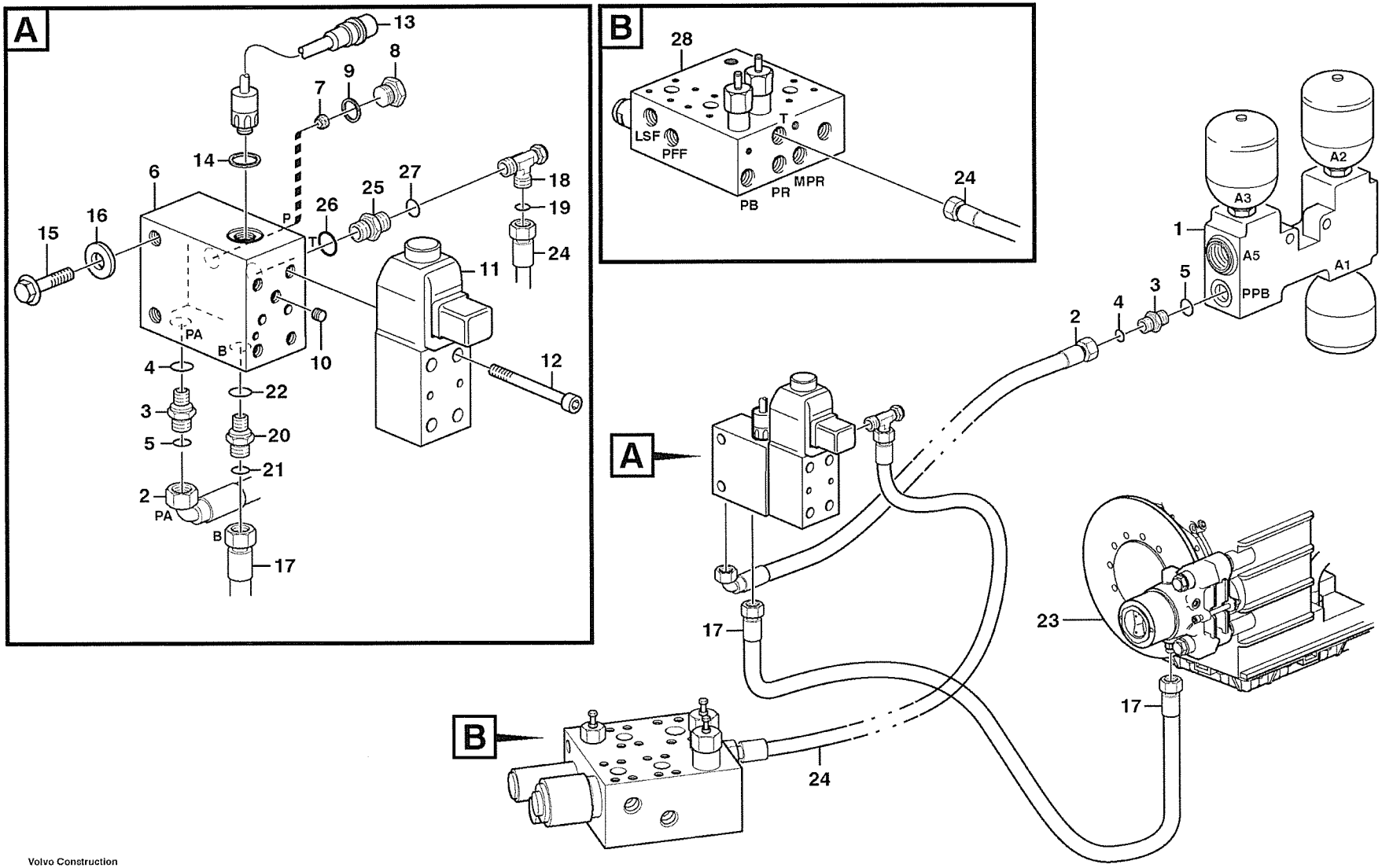

Volvo Construction Equipment
1004600

Fig.	Part No.	Quantity 1	2	3	PS	KIT	Description	Dénomination	Bezeichnung	Denominatición	Benämning	Notes
1		1					Valve housing	Carter soupape	Ventilgehäuse	Cuerpo valvula	Ventilhus	See group 527, Page 533
2	**VOE 11148958**	1					Hose assembly	Conduit flexible	Schlauchleitung	Conducto	Slangledning	PPB - PA, L = 650MM
3	**VOE 14345423**	2					Nipple	Raccord	Nippel	Niple	Nippel	
4	**VOE 4880492**	2					•O-ring	•Joint Torique	•O-Ring	•Junta torica	•O-ring	
5	**VOE 14211856**	2					•Sealing ring	•Bague d'étanchéité	•Runddichtring	•Anillo reten	•Tätningsring	
6	**VOE 11173805**	1					Conn Block	Bloc Raccord	Anschlussockel	Bloque Conector	Anslutn.block	
7	**VOE 11130749**	1					•Check valve	•Valve antiretour	•Rückschlagventil	•Válvula de retención	•Backventil	
8	**VOE 960630**	1					Lock Plug	Tampon Verroui.	Verschlussschraube	Tapon Seguridad	Låsplugg	
9	**VOE 13945653**	1					Plane Gasket	Joint Plan	Flachdichtung	Junta Plana	Planpackning	
10	**VOE 11994275**	1					Restrictor	Etrangleur	Drosselung	Estrangulacion	Strypning	
11	**VOE 11173169**	1					Solenoid valve	Vanne electrom.	Magnetventil	Electrovalvula	Magnetventil	MA501
	VOE 11708930	1					•Magnet	•Aimant	•Magnet	•Iman	•Magnet	
	VOE 11993637	1					•Sealing Kit	•Jeu Joints	•Dichtungssatz	•Juego Retenes	•Tätningssats	
12	**VOE 959193**	4					Allen Hd Screw	Vis A 6 Pans Cr	Inbusschraube	Torn Hex Embut	Insexskruv	
13	**VOE 11170071**	1					Press Monitor	Capteu.pression	Druckwächter	Avisador Pres	Tryckvakt	SE503
14	**VOE 976928**	1					Gasket	Joint	Dichtung	Junta	Packning	
15	**VOE 13945444**	2					Flange screw	Vis à bride	Flanschschraube	Torn embridado	Flänsskruv	
16	**VOE 13960141**	2					Washer	Rondelle	Scheibe	Arandela	Bricka	
17	**VOE 11173211**	1					Hose assembly	Conduit flexible	Schlauchleitung	Conducto	Slangledning	B, L = 1150MM
18	**VOE 13933936**	1					T-nipple	Raccord-t	T-Nippel	Niple T	T-nippel	
19	**VOE 4880492**	1					•O-ring	•Joint Torique	•O-Ring	•Junta torica	•O-ring	
20	**VOE 14345423**	1					Nipple	Raccord	Nippel	Niple	Nippel	
21	**VOE 4880492**	1					•O-ring	•Joint Torique	•O-Ring	•Junta torica	•O-ring	
22	**VOE 14211856**	1					•Sealing ring	•Bague d'étanchéité	•Runddichtring	•Anillo reten	•Tätningsring	
23		1					Parking brake	Frein parking	Feststellbremse	Freio estacion	Parkeringsbroms	See group 551, Page 539
24	**VOE 11173259**	1					Hose assembly	Conduit flexible	Schlauchleitung	Conducto	Slangledning	T, L = 970MM
25	**VOE 14345423**	1					Nipple	Raccord	Nippel	Niple	Nippel	
26	**VOE 4880492**	1					•O-ring	•Joint Torique	•O-Ring	•Junta torica	•O-ring	
27	**VOE 14211856**	1					•Sealing ring	•Bague d'étanchéité	•Runddichtring	•Anillo reten	•Tätningsring	
28		1					Valve block	Bloc-soupape	Ventilblock	Bloque de valvula	Ventilblock	See group 912, Page 845

1		**Parkeringsbromssystem**	Catalogue id	**20008**	Group **551**
2		**Sistema de freno de estacionamiento**			
3		**Feststellbremssystem**	Illustr. No	**1004600**	Section **100**
4		**Système frein de stationnement**			
5		**Parking brake system**	Issue	**VOE 63E9920008**	Page **535**
		STD, OPEN ROPS			

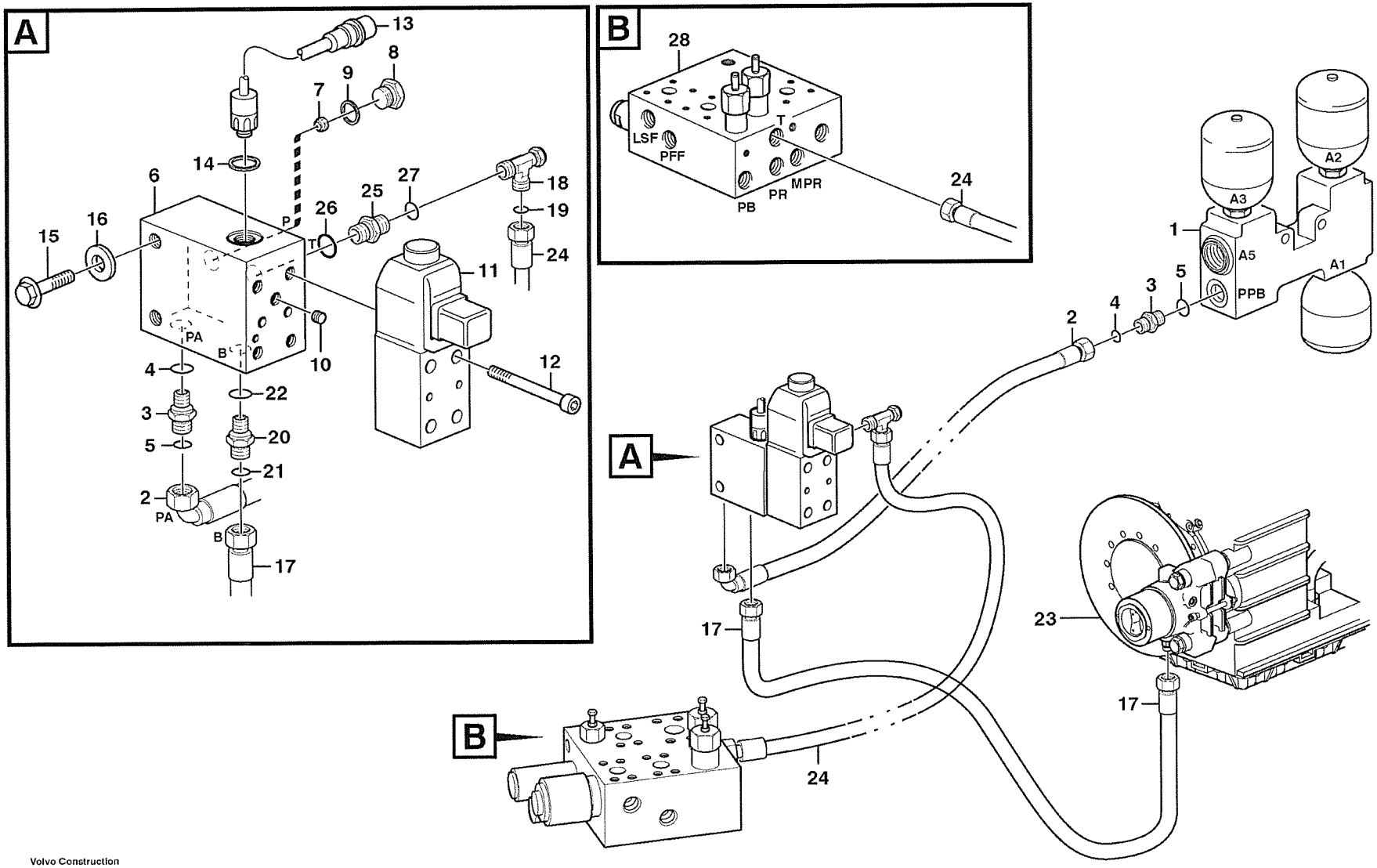

Volvo Construction Equipment

1004600

Fig.	Part No.	Quantity 1	2	3	PS	KIT	Description	Dénomination	Bezeichnung	Denominatición	Benämning	Notes
29	**VOE 13933936**	1					T-nipple	Raccord-t	T-Nippel	Niple T	T-nippel	
30	**VOE 4880492**	1					•O-ring	•Joint Torique	•O-Ring	•Junta torica	•O-ring	

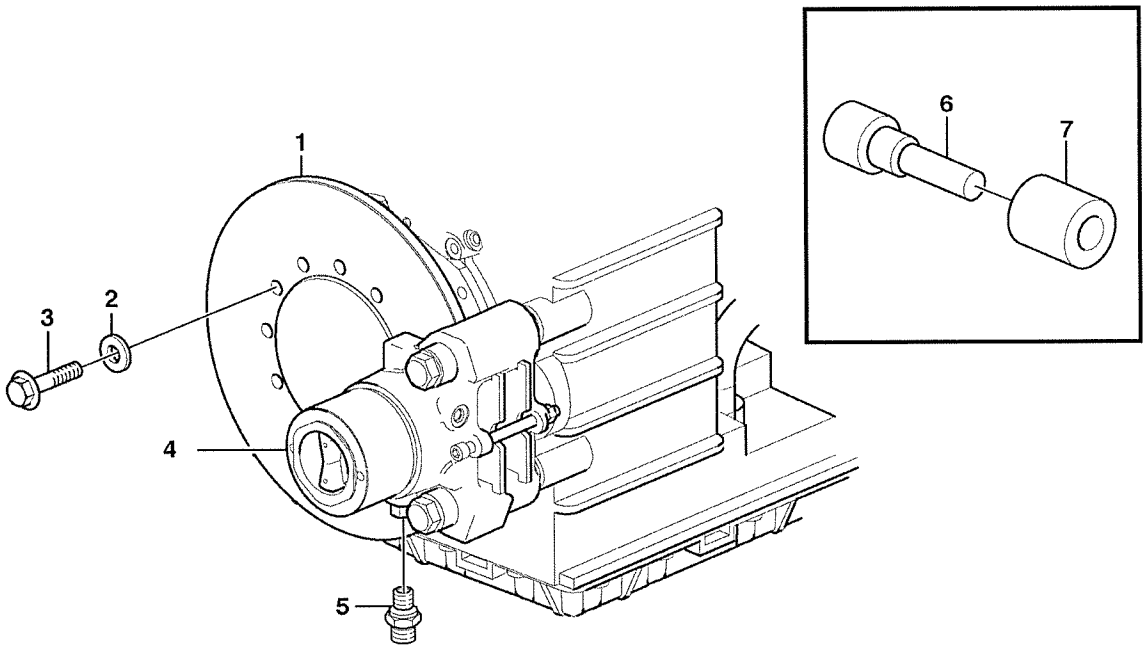

Volvo Construction Equipment
1004634

Fig.	Part No.	Quantity 1	2	3	PS	KIT	Description	Dénomination	Bezeichnung	Denominatición	Benämning	Notes
1	**VOE 11145280**	1					Brake Disc	Disque Frein	Bremslamelle	Disco De Freno	Bromslamell	
2	**VOE 930872**	12					Washer	Rondelle	Scheibe	Arandela	Bricka	
3	**VOE 978933**	12					Screw	Vis	Schraube	Tornillo	Skruv	
4	**VOE 11145278**	1					Parking Brake	Frein Parking	Feststellbremse	Freno Estacion	Parkeringsbroms	See group 551, Page 541
5	**VOE 935084**	1					Nipple	Raccord	Nippel	Niple	Nippel	
6	**VOE 11173876**	1					Hex Skt Wrench		Winkelinbus	Llave Zocal Hex	Insexnyckel	
7	**VOE 11173877**	1					Sleeve	Manchon	Muffe	Manguito	Muff	

1		**Parkeringsbroms** **Freno estacionamiento** **Feststellbremse** **Frein parking** **Parking brake**	Catalogue id **20008**	Group **551**
2				
3			Illustr. No **1004634**	Section **150**
4				
5		**22530, OPEN ROPS**	Issue **VOE 63E9920008**	Page **539**

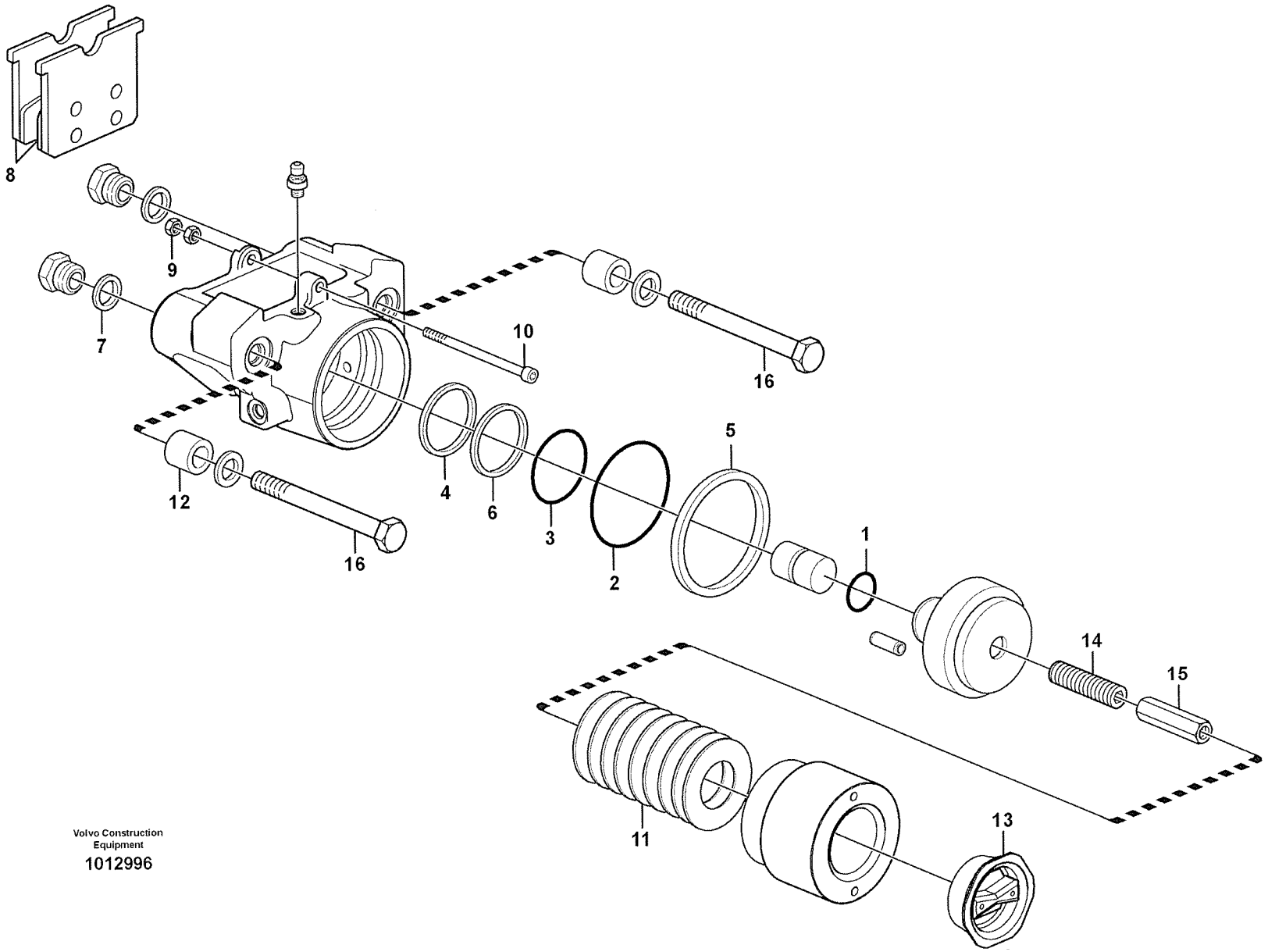

Volvo Construction Equipment

1012996

Fig.	Part No.	Quantity 1	2	3	PS	KIT	Description	Dénomination	Bezeichnung	Denominatición	Benämning	Notes
	VOE 11145278	1					Parking Brake	Frein Parking	Feststellbremse	Freno Estacion	Parkeringsbroms	
	VOE 11708885	1					•Repair Kit	•Kit Reparation	•Reparatursatz	•Kit Reparacion	•Reparationssats	
	VOE 11708884	1					••Sealing Kit	••Jeu Joints	••Dichtungssatz	••Juego Retenes	••Tätningssats	
1		1					•••O-ring	•••Joint Torique	•••O-Ring	•••Junta torica	•••O-ring	
2		1					•••O-ring	•••Joint Torique	•••O-Ring	•••Junta torica	•••O-ring	
3		1					•••O-ring	•••Joint Torique	•••O-Ring	•••Junta torica	•••O-ring	
4		1					•••Wiper	•••Essuie-glace	•••Wischer	•••Limpiaparabrisa	•••Torkare	
5		1					•••Back-up ring	•••Rondelle anti-extru	•••Stützring	•••Anillo Apoyo	•••Stödring	
6		1					•••Back-up ring	•••Rondelle anti-extru	•••Stützring	•••Anillo Apoyo	•••Stödring	
7		1					•••O-ring	•••Joint Torique	•••O-Ring	•••Junta torica	•••O-ring	
	VOE 11708883	1					••Brake Lining Kit	••Jeu Garnitures Frei	••Bremsbelagsatz	••Juego Forro Freno	••Bromsbeläggsats	
8		2					•••Brake lining	•••Garniture frein	•••Bremsbelag	•••Forros freno	•••Bromsbelägg	
9		2					•••Hexagon Nut	•••Ecrou Hexagonal	•••Sechskantmutter	•••Tuerca Hexagon	•••Sexkantsmutter	
10		1					•••Bolt	•••Boulon	•••Bolzen	•••Perno	•••Bult	
	VOE 11708882	1					••Disc Kit	••Jeu Disques	••Lamellensatz	••Juego Frenos	••Lamellsats	
11		10					•••Disc Spring	•••Rondel Ressort	•••Scheibenfeder	•••Arandela Elast	•••Brickfjäder	
	VOE 11708881	1					••Spring Kit	••Jeu Ressorts	••Federsatz	••Juego Resortes	••Fjädersats	
12		1					•••Spring	•••Ressort	•••Feder	•••Muelle	•••Fjäder	
13	**VOE 11708979**	1					•Cover	•Couvercle	•Deckel	•Tapa	•Lock	
14	**VOE 11709030**	1					•Screw	•Vis	•Schraube	•Tornillo	•Skruv	
15	**VOE 11709031**	1					•Nut	•Ecrou	•Mutter	•Tuerca	•Mutter	
16	**VOE 11713849**	2					•Screw	•Vis	•Schraube	•Tornillo	•Skruv	

1		**Parkeringsbroms** **Freno estacionamiento** **Feststellbremse** **Frein parking** **Parking brake**	Catalogue id **20008**	Group **551**
2				
3			Illustr. No **1012996**	Section **250**
4				
5		**STD, OPEN ROPS**	Issue **VOE 63E9920008**	Page **541**

VOLVO

Construction Equipment

GROUP		Section	Page
641	Steering column with fitting parts	100	549
641	Adjustable steering wheel. 80322, OPEN ROPS	150	551
645	Steering system STD, OPEN ROPS	100	553
645	Hydraulic cylinder with fitting parts STD, OPEN ROPS	150	557
645	Hydraulic cylinder STD, OPEN ROPS	200	559
645	Shift valve with fitting parts STD, OPEN ROPS	300	561
645	Shift valve STD, OPEN ROPS	350	565
645	Steering unit STD, OPEN ROPS	400	567
645	Valve housing STD, OPEN ROPS	450	569
647	Secondary steering system. 80998	100	571
647	Pump unit. 80998	150	575
647	Pressure monitor. 80998	200	577
660	CDC - steering 82000	100	579

TABLE DES MATIÈRES

GROUPE		Section	Page
641	Colonne de direction avec pièces de montage	100	549
641	Volant réglable. 80322, OPEN ROPS	150	551
645	Système de direction STD, OPEN ROPS	100	553
645	Vérins hydrauliques avec pièces de montage STD, OPEN ROPS	150	557
645	Vérins hydrauliques STD, OPEN ROPS	200	559
645	Valve de sélection avec pièces de montage STD, OPEN ROPS	300	561
645	Valve de sélection STD, OPEN ROPS	350	565
645	Distributeur de direction STD, OPEN ROPS	400	567
645	Bloc-soupapes STD, OPEN ROPS	450	569
647	Direction de secours. 80998	100	571
647	Groupe pompe-moteur. 80998	150	575
647	Capteur pression. 80998	200	577
660	CDC - direction 82000	100	579

GRUPPE		Abschnitt	Seite
641	Lenksäule mit Montageteilen	100	549
641	Lenkrad, verstellbar. 80322, OPEN ROPS	150	551
645	Lenksystem STD, OPEN ROPS	100	553
645	Druckölzylinder mit anbauteilen STD, OPEN ROPS	150	557
645	Hydraulikzylinder STD, OPEN ROPS	200	559
645	Schiebeventil mit Montageteilen STD, OPEN ROPS	300	561
645	Schiebeventil STD, OPEN ROPS	350	565
645	Lenkventil STD, OPEN ROPS	400	567
645	Ventilblock STD, OPEN ROPS	450	569
647	Hilflenkung. 80998	100	571
647	Pumpaggregat. 80998	150	575
647	Druckwächter. 80998	200	577
660	CDC - Lenkung 82000	100	579

INDICE

GRUPO		Sección	Página
641	Columna de dirección con accesorios de montaje	100	549
641	Volante de ajustable. 80322, OPEN ROPS	150	551
645	Sistema de dirección STD, OPEN ROPS	100	553
645	Cilindros hidráulicos con accesorios de montaje STD, OPEN ROPS	150	557
645	Cilindros hidráulicos STD, OPEN ROPS	200	559
645	Válvula de cambio con accesorios de montaje STD, OPEN ROPS	300	561
645	Válvula de cambio STD, OPEN ROPS	350	565
645	Válvula de dirección STD, OPEN ROPS	400	567
645	Bloque de válvula STD, OPEN ROPS	450	569
647	Dirección de emergencia. 80998	100	571
647	Unid de bomba. 80998	150	575
647	Monitor presión. 80998	200	577
660	CDC - dirección 82000	100	579

GRUPP		Avsnitt	Sida
641	Rattstam med monteringsdetaljer	100	549
641	Ställbar ratt. 80322, OPEN ROPS	150	551
645	Styrsystem, tryck- och returledningar STD, OPEN ROPS	100	553
645	Hydraulcylinder med monteringsdetaljer STD, OPEN ROPS	150	557
645	Hydraulcylinder STD, OPEN ROPS	200	559
645	Skiftventil med monteringsdetaljer STD, OPEN ROPS	300	561
645	Skiftventil STD, OPEN ROPS	350	565
645	Styrventil STD, OPEN ROPS	400	567
645	Ventilhus STD, OPEN ROPS	450	569
647	Reservstyrsystem. 80998	100	571
647	Pumpaggregat. 80998	150	575
647	Tryckvakt. 80998	200	577
660	CDC - styrning 82000	100	579

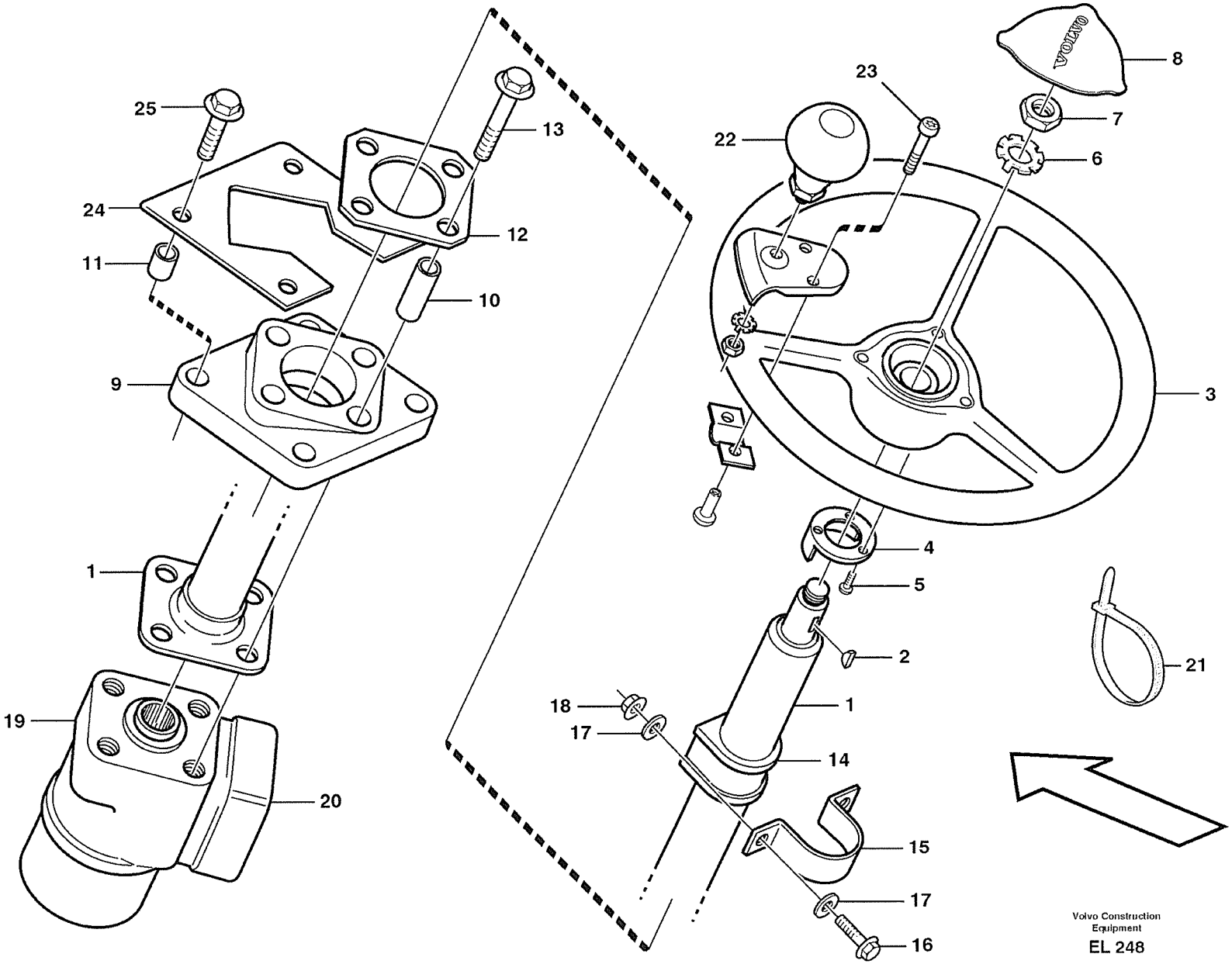

Volvo Construction Equipment

EL 248

Fig.	Part No.	Quantity 1	Quantity 2	Quantity 3	PS	KIT	Description	Dénomination	Bezeichnung	Denominatición	Benämning	Notes
1	**VOE 4881493**	1					Steering Column	Colonne direction	Lenksäule	Columna direccion	Rattstam	
				1			Steering Column	Colonne direction	Lenksäule	Columna direccion	Rattstam	See group 641, Page 551
2	**VOE 4760805**	1					•Key	•Clavette	•Keil	•Llave (cuna)	•Kil	
3	**VOE 11104630**	1					Steering Wheel	Volant direction	Lenkrad	Volante de direccion	Ratt	
	VOE 11005998			1			Steering Wheel	Volant direction	Lenkrad	Volante de direccion	Ratt	
4	**VOE 4714601**	1		1			Ring	Anneau	Ring	Anillo	Ring	
5	**VOE 4714697**	3		3			Screw	Vis	Schraube	Tornillo	Skruv	
6	**VOE 11104898**	1		1			Lock Washer	Rondel.verroui	Sicher Scheibe	Arandel Segurid	Låsbricka	
7	**VOE 955822**	1		1			Hexagon Nut	Ecrou Hexagonal	Sechskantmutter	Tuerca Hexagon	Sexkantsmutter	
8	**VOE 11104690**	1					Cover Plate	Protection en tole	Schutzblech	Placa Tapa	Täckplatta	
	VOE 11104110			1			Cover Plate	Protection en tole	Schutzblech	Placa Tapa	Täckplatta	
	VOE 11104988	1					Anchorage	Fixation	Halterung	Fijacion	Fäste	
9		1			NS		•Anchorage	•Fixation	•Halterung	•Fijacion	•Fäste	
10	**VOE 13930456**	4					•Spacer Ring	•Bagu.entretoise	•Abstandring	•Anillo Dist	•Distansring	
11	**VOE 13930449**	4					•Spacer Ring	•Bagu.entretoise	•Abstandring	•Anillo Dist	•Distansring	
12	**VOE 11006554**	1					Washer	Rondelle	Scheibe	Arandela	Bricka	
13	**VOE 13965185**	4					Flange screw	Vis à bride	Flanschschraube	Torn embridado	Flänsskruv	
14	**VOE 11006711**	1		1			Rubber Bushing	Bagu.caoutchouc	Gummibuchse	Buje Goma	Gummibussning	
15	**VOE 11006712**	1		1			Clamp	Pince Serrage	Klemme	Abrazadera	Klämma	
16	**VOE 13946173**	2		2			Flange screw	Vis à bride	Flanschschraube	Torn embridado	Flänsskruv	
17	**VOE 13960141**	4		4			Washer	Rondelle	Scheibe	Arandela	Bricka	
18	**VOE 13945408**	2		2			Nut	Ecrou	Mutter	Tuerca	Mutter	
19		1					Shf Cont Valve	Valve Guide	Schaltventil	Valvula Mando	Styrventil	See group 645, Page 567
20		1					Valve block	Bloc-soupape	Ventilblock	Bloque de valvula	Ventilblock	See group 645, Page 569
21	**VOE 4881440**	REQ		REQ			Strip Clamp	Ruban Serrage	Kabelbinder	Abraz Cinta	Bandklamma	
22	**VOE 11006061**		1				Knob	Bouton	Knauf	Boton	Knopp	
23	**VOE 969423**		2				6-pt skt screw	Vis creuse de 6	Hohlschraube	Racor 6-dientes	Sextandhålskruv	(VOE 13969423)
24	**VOE 11006088**	1		1			Plate	Tôle	Blech	Chapa	Plåt	
25	**VOE 13965185**	4		4			Flange screw	Vis à bride	Flanschschraube	Torn embridado	Flänsskruv	

1	**STD**
2	**80309**
3	**OPEN ROPS**
4	
5	

Rattstam med monteringsdetaljer
Columna de dirección con accesorios de montaje
Lenksäule mit Montageteilen
Colonne de direction avec pièces de montage
Steering column with fitting parts

Catalogue id	Group
20008	**641**
Illustr. No	Section
EL248	**100**
Issue	Page
VOE 63E9920008	**549**

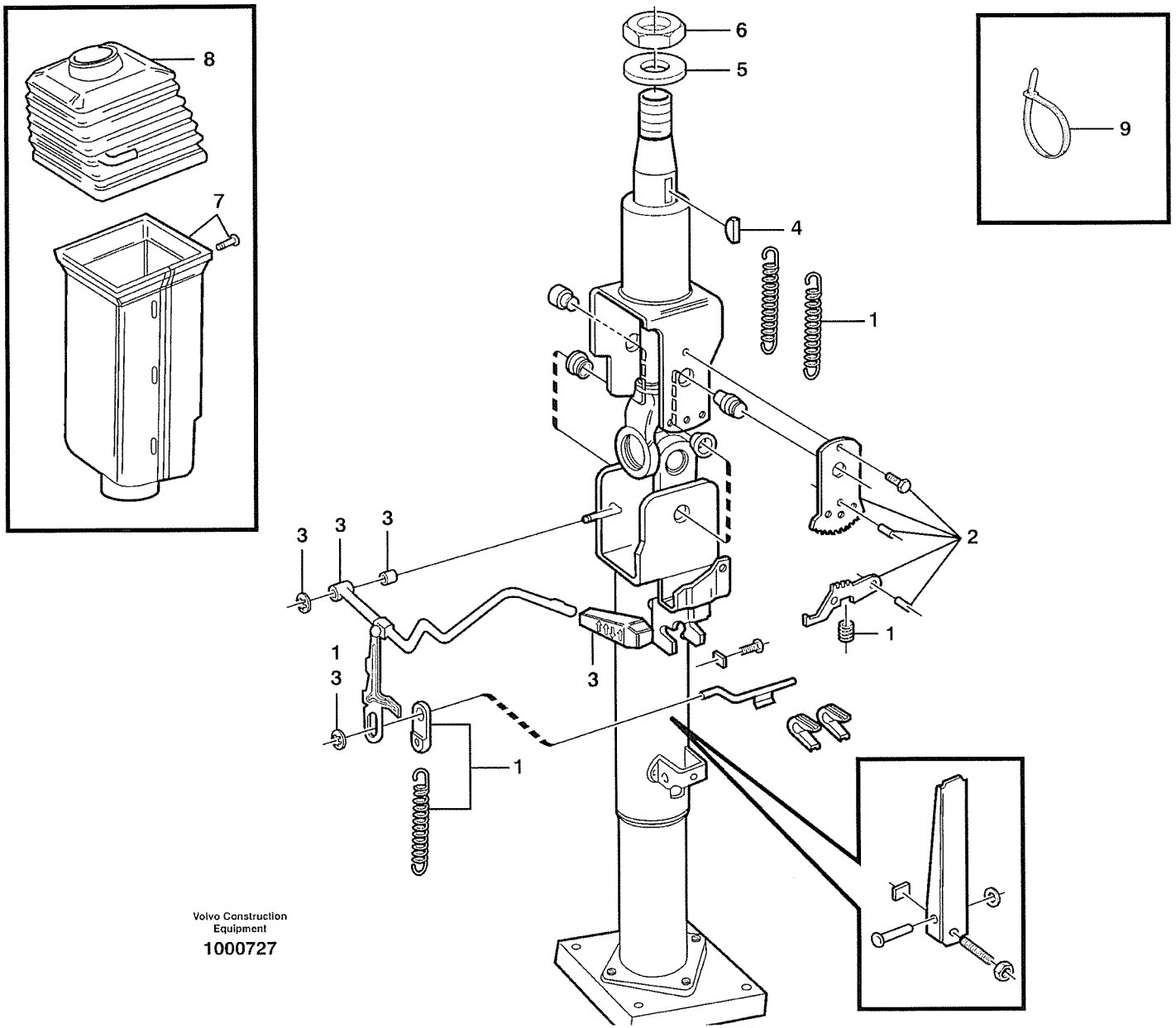

Volvo Construction Equipment

1000727

Fig.	Part No.	Quantity 1	2	3	PS	KIT	Description	Dénomination	Bezeichnung	Denominatición	Benämning	Notes
	VOE 11164645	1					Steering Column	Colonne direction	Lenksäule	Columna direccion	Rattstam	HAL SER NO 1990-
	VOE 11006235	1			SS		Steering Column	Colonne direction	Lenksäule	Columna direccion	Rattstam	
1	**VOE 11704312**	1					•Spring Kit	•Jeu Ressorts	•Federsatz	•Juego Resortes	•Fjädersats	
2	**VOE 11704313**	1					•Locking Device	•Ens. verrouillage	•Verriegelung	•Dispos Cierre	•Låsanordning	
3	**VOE 11704314**	1					•Lever Kit	•Kit Levier	•Hebelsatz	•Juego Palanca	•Spaksats	
4	**VOE 4760805**	1					•Key	•Clavette	•Keil	•Llave (cuna)	•Kil	
5	**VOE 955901**	1					•Washer	•Rondelle	•Scheibe	•Arandela	•Bricka	
6	**VOE 955822**	1					•Hexagon Nut	•Ecrou Hexagonal	•Sechskantmutter	•Tuerca Hexagon	•Sexkantsmutter	
7	**VOE 11704315**	1					•Cover	•Capot	•Haube	•Cubierta	•Kåpa	
8	**VOE 11704316**	1					•Boot	•Soufflet	•Manschette	•Proteccion	•Damask	
9	**VOE 4881438**	2					Strip Clamp	Ruban Serrage	Kabelbinder	Abraz Cinta	Bandklamma	L = 220 MM
	VOE 4881440	1					Strip Clamp	Ruban Serrage	Kabelbinder	Abraz Cinta	Bandklamma	L = 530 MM

1		**Ställbar ratt.** **Volante de ajustable.** **Lenkrad, verstellbar.** **Volant réglable.** **Adjustable steering wheel.**	Catalogue id **20008**	Group **641**
2				
3			Illustr. No **1000727**	Section **150**
4				
5		**80322, OPEN ROPS**	Issue **VOE 63E9920008**	Page **551**

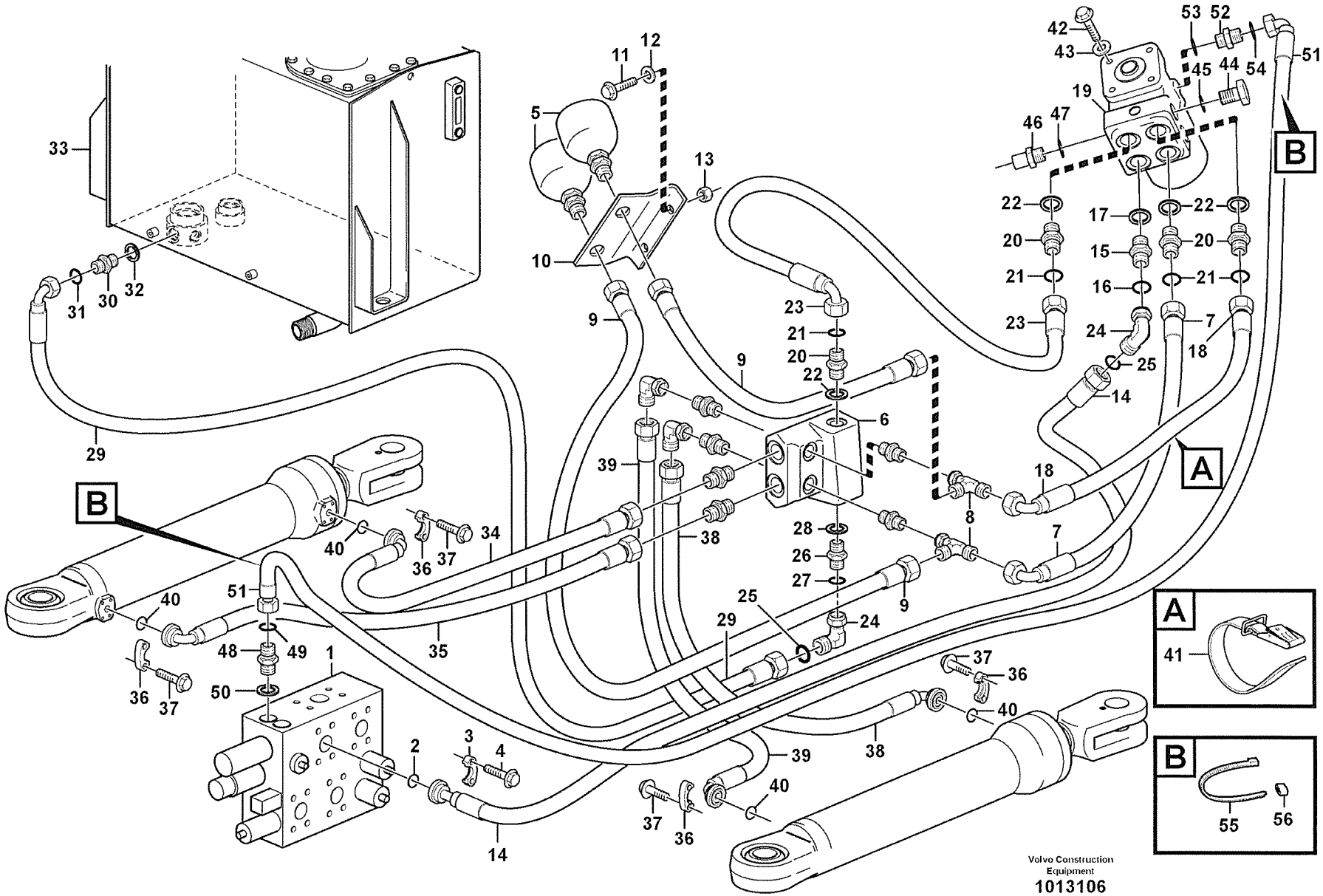
A
B
41
55
56
Volvo Construction Equipment
1013106

Fig.	Part No.	Quantity 1	2	3	PS	KIT	Description	Dénomination	Bezeichnung	Denominatición	Benämning	Notes
1		1					Valve block	Bloc-soupape	Ventilblock	Bloque de valvula	Ventilblock	See group 912, Page 841
2	**VOE 13948699**	1					O-ring	Joint Torique	O-Ring	Junta torica	O-ring	
3	**VOE 11015454**	2					Flange Half	Demi-bride	Flanschhälfte	Media brida	Flänshalva	
4	**VOE 946472**	4					Flange screw	Vis à bride	Flanschschraube	Torn embridado	Flänsskruv	
5	**VOE 11172058**	2					Accumulator	Accumulateur	Speicher	Acumulador	Ackumulator	
6		1					Valve	Soupape	Ventil	Valvula	Ventil	See group 645, Page 561
7	**VOE 11173217**	1					Hose assembly	Conduit flexible	Schlauchleitung	Conducto	Slangledning	
8		2					Nipple	Raccord	Nippel	Niple	Nippel	See group 645, Page 561
9	**VOE 11173220**	2					Hose assembly	Conduit flexible	Schlauchleitung	Conducto	Slangledning	
10		1			NS		Bracket	Console	Konsole	Consola	Konsol	
11	**VOE 946671**	2					Flange screw	Vis à bride	Flanschschraube	Torn embridado	Flänsskruv	
12	**VOE 13960141**	2					Washer	Rondelle	Scheibe	Arandela	Bricka	
13	**VOE 948645**	2					Flange Lock Nut	Contre écrou bride	Flanschmutter	Contratuer Embr	Flänslåsmutter	
14	**VOE 11173215**	1					Hose assembly	Conduit flexible	Schlauchleitung	Conducto	Slangledning	
15	**VOE 13933914**	1					Nipple	Raccord	Nippel	Niple	Nippel	P
16	**VOE 4880663**	1					•O-ring	•Joint Torique	•O-Ring	•Junta torica	•O-ring	
17	**VOE 14211858**	1					•Sealing ring	•Bague d'étanchéité	•Runddichtring	•Anillo reten	•Tätningsring	
18	**VOE 11173217**	1					Hose assembly	Conduit flexible	Schlauchleitung	Conducto	Slangledning	
19		1					Valve block	Bloc-soupape	Ventilblock	Bloque de valvula	Ventilblock	See group 645, Page 569
20	**VOE 13933871**	4					Nipple	Raccord	Nippel	Niple	Nippel	
21	**VOE 4880493**	4					•O-ring	•Joint Torique	•O-Ring	•Junta torica	•O-ring	
22	**VOE 14211858**	4					•Sealing ring	•Bague d'étanchéité	•Runddichtring	•Anillo reten	•Tätningsring	
23	**VOE 11163005**	1					Hose assembly	Conduit flexible	Schlauchleitung	Conducto	Slangledning	
24	**VOE 935423**	2					Elbow nipple	Raccord angulaire	Winkelnippel	Niple angular	Vinkelnippel	T
25	**VOE 4880663**	1					•O-ring	•Joint Torique	•O-Ring	•Junta torica	•O-ring	
26	**VOE 935203**	1					Nipple	Raccord	Nippel	Niple	Nippel	
27	**VOE 4880663**	1					•O-ring	•Joint Torique	•O-Ring	•Junta torica	•O-ring	
28	**VOE 14211860**	1					•Sealing ring	•Bague d'étanchéité	•Runddichtring	•Anillo reten	•Tätningsring	
29	**VOE 11173216**	1					Hose assembly	Conduit flexible	Schlauchleitung	Conducto	Slangledning	
30	**VOE 935037**	1					Nipple	Raccord	Nippel	Niple	Nippel	

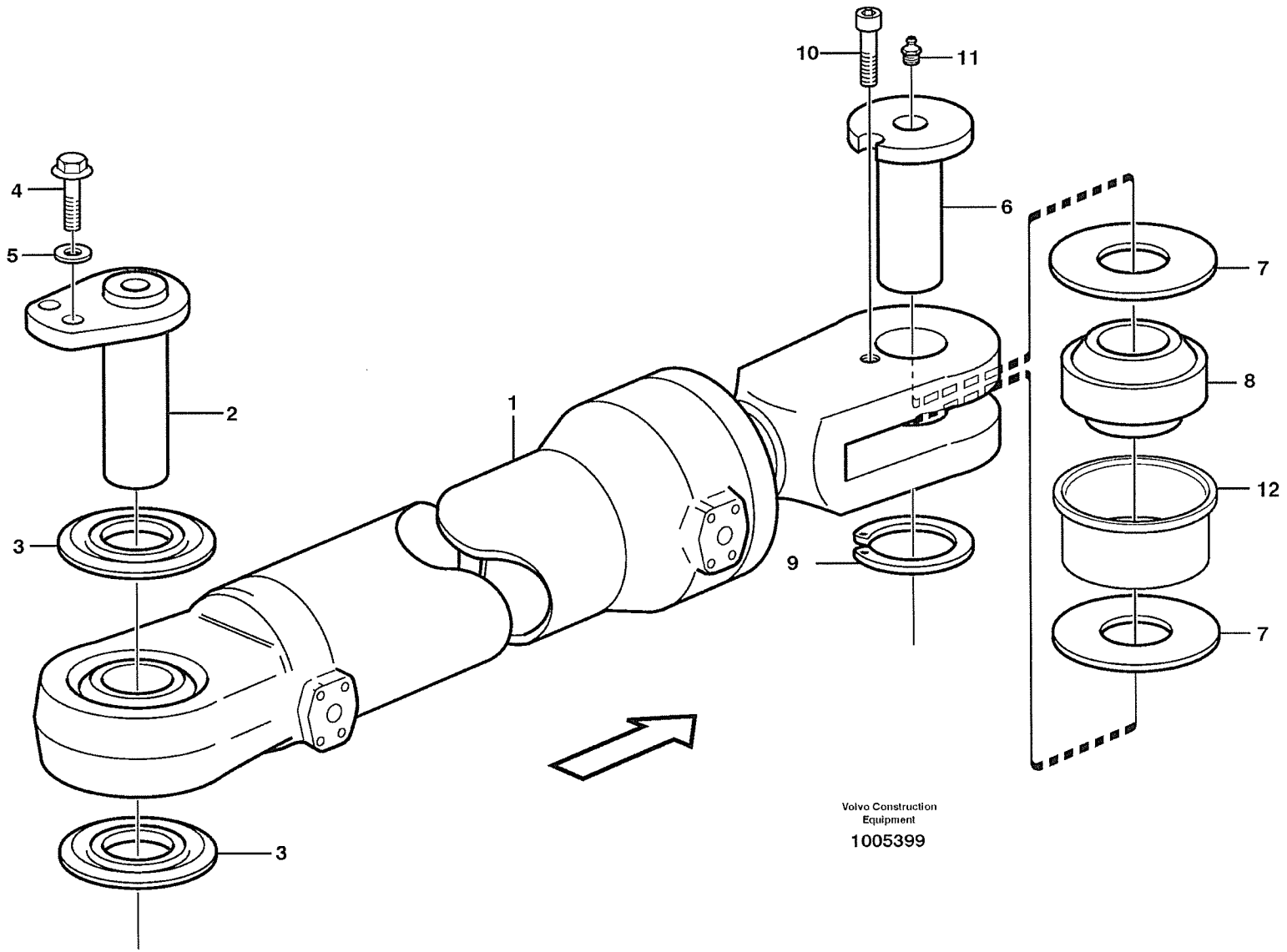

Volvo Construction Equipment

1005399

Fig.	Part No.	Quantity 1	2	3	P S	K I T	Description	Dénomination	Bezeichnung	Denominatición	Benämning	Notes
1		2					Hydraulic cylinder	Verin hydraulique	Hydraulzylinder	Cilindro hidraulico	Hydraulcylinder	See group 645, Page 559
2	**VOE 11176716**	2					Pin	Goupille	Zapfen	Pasador	Tapp	
3	**VOE 4782479**	4					Sealing ring	Bague d'étanchéité	Runddichtring	Anillo reten	Tätningsring	
4	**VOE 946671**	4					Flange screw	Vis à bride	Flanschschraube	Torn embridado	Flänsskruv	
5	**VOE 13960141**	4					Washer	Rondelle	Scheibe	Arandela	Bricka	
6	**VOE 11020094**	2					Pin	Goupille	Zapfen	Pasador	Tapp	
7	**VOE 11020098**	4					Washer	Rondelle	Scheibe	Arandela	Bricka	
8	**VOE 184428**	2					Spherical plain beari	Palier articule	Pendellager	Cojinete articulacion	Ledlager	
9	**VOE 13914468**	2					Snap Ring	Circlip	Nutring	Circlip	Spårring	
10	**VOE 13941793**	2					Screw	Vis	Schraube	Tornillo	Skruv	
11	**VOE 914167**	2					Nipple	Raccord	Nippel	Niple	Nippel	
12	**VOE 11176539**	2					Bushing	Bague	Buchse	Casquillo	Bussning	

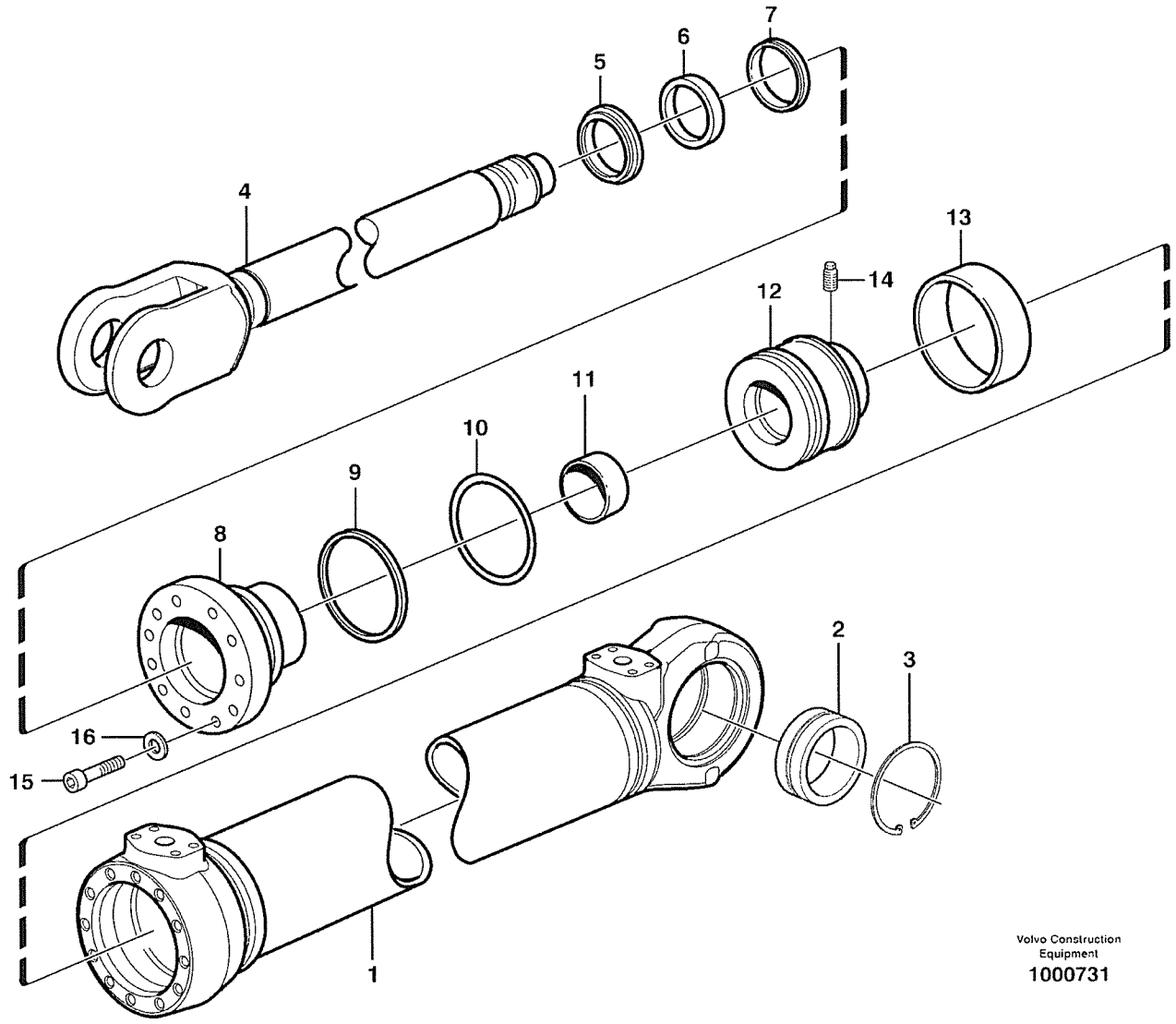

Volvo Construction Equipment
1000731

Fig.	Part No.	Quantity 1	2	3	P S	K I T	Description	Dénomination	Bezeichnung	Denominatición	Benämning	Notes
	VOE 11107530	1					Hydr Cylinder	Verin Hydrauli.	Hydraulzylinder	Cilindro Hidrau	Hydraulcylinder	
1		1			NS		•Cylinder tube	•Tube cylindre	•Zylinderrohr	•Tubo cilindro	•Cylinderrör	
2	**VOE 184062**	1					•Pivot bearing	•Palier articule	•Schwenklager	•Cojinete articulacion	•Ledlager	
3	**VOE 914538**	2					•Snap Ring	•Circlip	•Nutring	•Circlip	•Spårring	
4	**VOE 11107389**	1					•Piston rod	•Bielle de piston	•Kolbenstange	•Biela de piston	•Kolvstång	
5	**VOE 11005052**	1				K	•Scraper	•Racleur	•Abstreifring	•Aro rascador	•Avstrykare	
6	**VOE 11005091**	1				K	•Piston Rod Seal	•Eta.tige Piston	•Ko-stang Dichtg	•Reten Var Pist	•Kolvstångstätn	
7	**VOE 11107424**	1				K	•Piston Rod Seal	•Eta.tige Piston	•Ko-stang Dichtg	•Reten Var Pist	•Kolvstångstätn	
8	**VOE 11107395**	1					•Pstn Rod Guide	•Gui.tige Piston	•Ko-stang Fuhrg	•Guia Var Piston	•Kolvst.styrning	
9	**VOE 4881099**	1				K	•Back-up ring	•Rondelle anti-extrusi	•Stützring	•Anillo Apoyo	•Stödring	
10	**VOE 967343**	1				K	•O-ring	•Joint Torique	•O-Ring	•Junta torica	•O-ring	
11	**VOE 11107549**	1					•Bushing	•Bague	•Buchse	•Casquillo	•Bussning	
12	**VOE 4784892**	1					•Piston	•Piston	•Kolben	•Piston	•Kolv	
13	**VOE 4833022**	1				K	•Seal	•Joint	•Dichtring	•Junta	•Tätning	
14	**VOE 4782717**	1					•Pin	•Goupille	•Zapfen	•Pasador	•Tapp	
15	**VOE 948400**	6			SS		•Screw	•Vis	•Schraube	•Tornillo	•Skruv	
16	**VOE 13941907**	6					•Spring Washer	•Rondelle élastique	•Federscheibe	•Arandela flexible	•Fjäderbricka	
	VOE 11709872	1					Sealing Kit	Jeu Joints	Dichtungssatz	Juego Retenes	Tätningssats	

1		**Hydraulcylinder** **Cilindros hidráulicos** **Hydraulikzylinder** **Vérins hydrauliques** **Hydraulic cylinder**	Catalogue id **20008**	Group **645**
2				
3			Illustr. No **1000731**	Section **200**
4				
5		**STD, OPEN ROPS**	Issue **VOE 63E9920008**	Page **559**

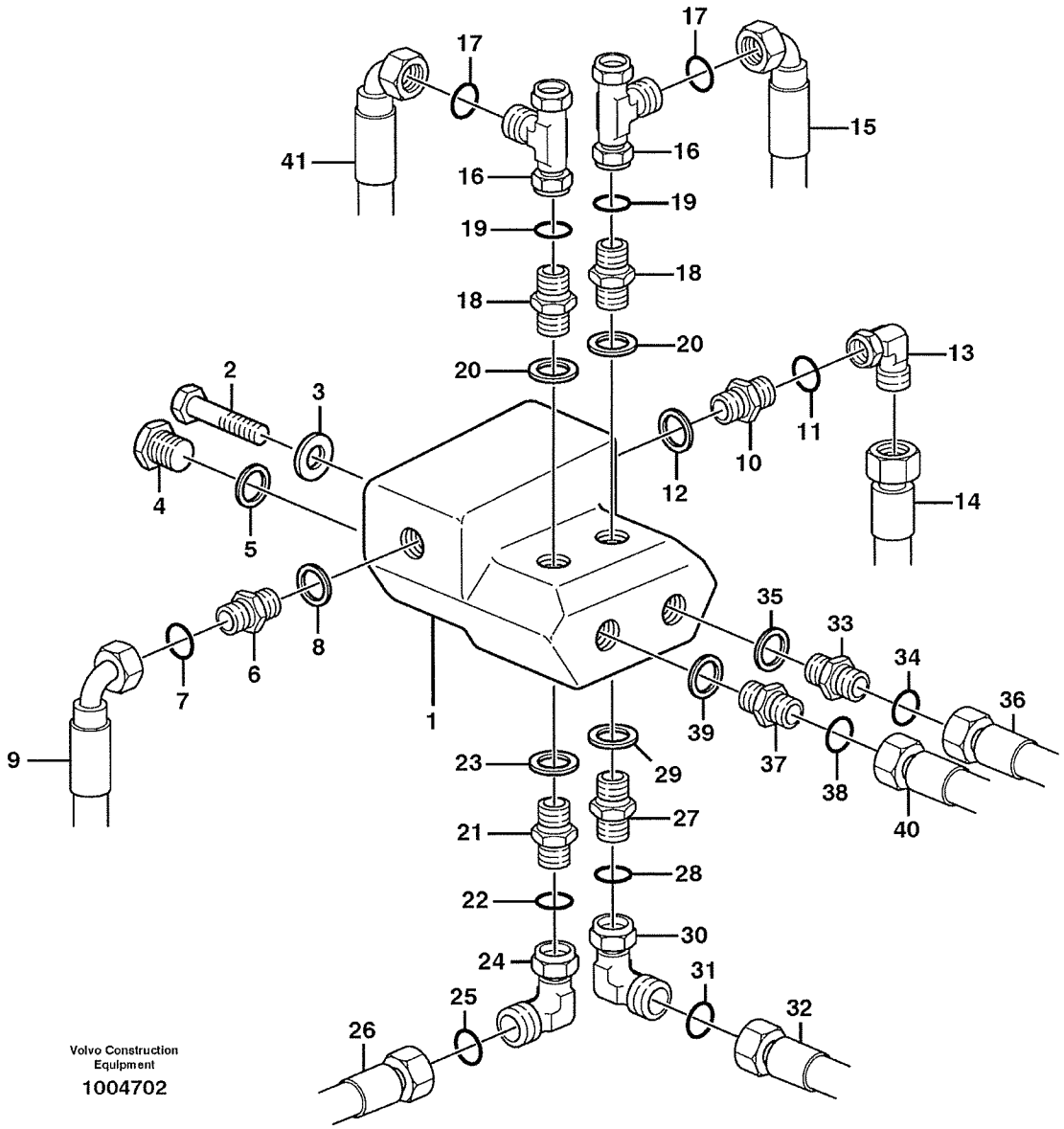
Volvo Construction Equipment
1004702

GROUP		Section	Page
711	Frame	100	591
715	Protecting plates 82304	100	593
715	Protecting plates 82280	150	595
715	Belly guard, rear. 82349	200	597
715	Bottom-guard plates STD, OPEN ROPS	250	599
715	Protection for lighting.	300	601
715	Radiator, kylare. 82274	350	603
715	Belly guard, front.	400	605
716	Rear hitch and counterweight STD, OPEN ROPS	100	607
741	Frame link STD, OPEN ROPS	100	609
771	Wheel	100	611

TABLE DES MATIÈRES	Catalogue id 20008	Group 700
	Issue VOE 63E9920008	Page 586

GROUPE		Section	Page
711	Chassis	100	591
715	Tole protection 82304	100	593
715	Tole protection 82280	150	595
715	Tôle capotage arrière. 82349	200	597
715	Bottom-guard plates STD, OPEN ROPS	250	599
715	Poutre protection.	300	601
715	Grille protection, radiateur. 82274	350	603
715	Tôle capotage, antérieur.	400	605
716	Barre attelage et contrepoids STD, OPEN ROPS	100	607
741	Articulation chassis STD, OPEN ROPS	100	609
771	Roue	100	611

GRUPPE		Abschnitt	Seite
711	Rahmen	100	591
715	Schutzblechen 82304	100	593
715	Schutzblechen 82280	150	595
715	Schützenblech, hinten. 82349	200	597
715	Bottom-guard plates STD, OPEN ROPS	250	599
715	Schutz für Beleuchtung.	300	601
715	Schutzgitter, Kühler. 82274	350	603
715	Schürzenblech, vorne.	400	605
716	Zug und Gegengewicht STD, OPEN ROPS	100	607
741	Rahmenknickgelenk STD, OPEN ROPS	100	609
771	Rad	100	611

INDICE

GRUPO		Sección	Página
711	Bastidor	100	591
715	Placas de proteccion 82304	100	593
715	Placas de proteccion 82280	150	595
715	Defensa, trasera. 82349	200	597
715	Bottom-guard plates STD, OPEN ROPS	250	599
715	Vigas de protección.	300	601
715	Rejilla proteccion, radiador. 82274	350	603
715	Defensa, delantera.	400	605
716	Barra de tracción y contrapeso STD, OPEN ROPS	100	607
741	Articulación de bastidor STD, OPEN ROPS	100	609
771	Rueda	100	611

GRUPP		Avsnitt	Sida
711	Ram	100	591
715	Skyddsplåtar 82304	100	593
715	Skyddsplåtar 82280	150	595
715	Bukplåt, bakre. 82349	200	597
715	Bukplåtar STD, OPEN ROPS	250	599
715	Skydd för belysning	300	601
715	Skyddsgaller, kylare. 82274	350	603
715	Bukplåt, främre.	400	605
716	Drag och motvikt STD, OPEN ROPS	100	607
741	Ramled STD, OPEN ROPS	100	609
771	Hjul	100	611

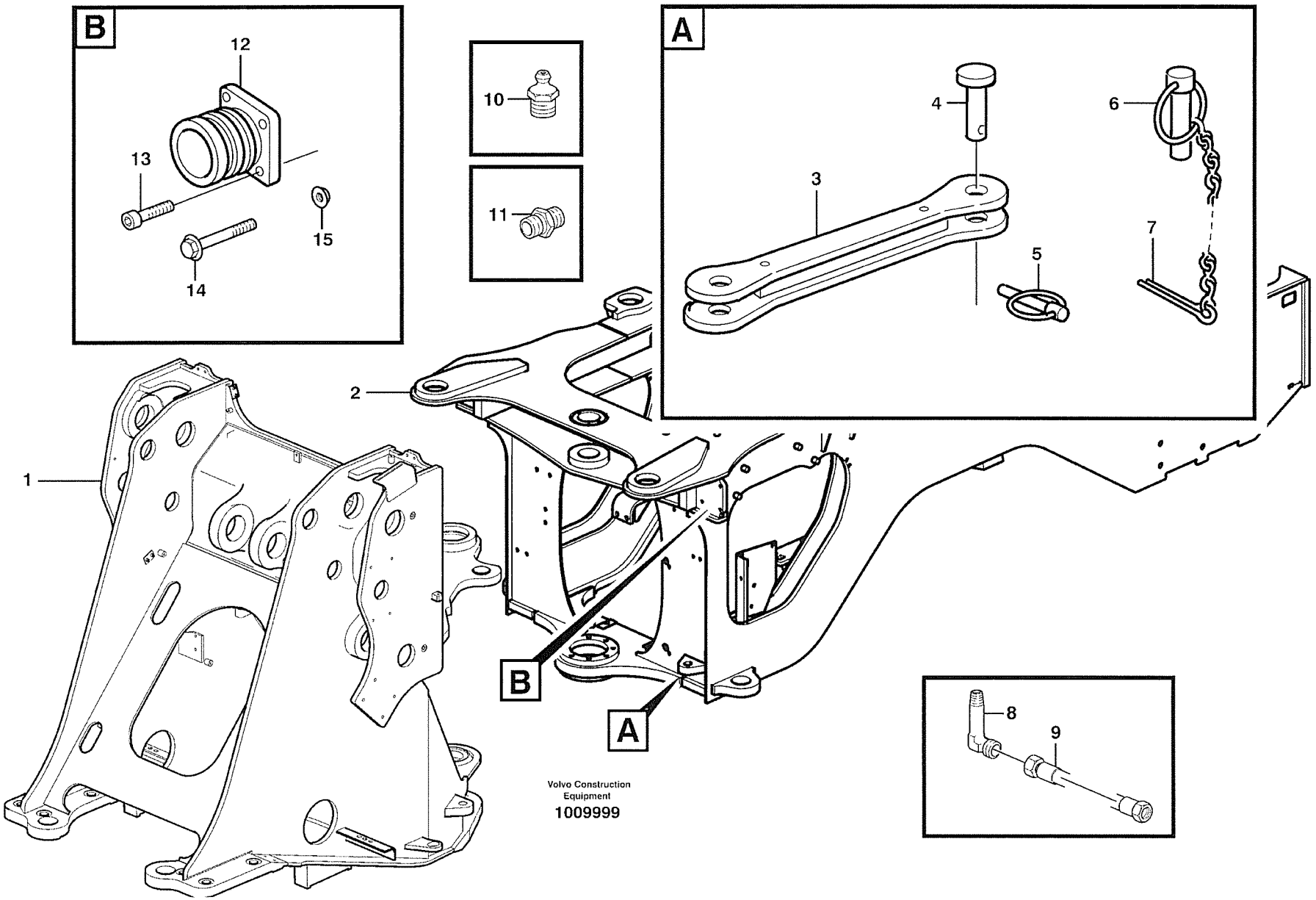

Volvo Construction Equipment
1009999

Fig.	Part No.	Quantity 1	2	3	P S	K I T	Description	Dénomination	Bezeichnung	Denominatición	Benämning	Notes
1	**VOE 11176500**	1	1				Front frame	Chassis AV	Vorderfahrgestell	Marco Delantero	Framram	S/N - 21420, S/N - 60372 USA, S/N - 71027 BRA.
1	**VOE 11177450**	1	1				Front frame	Chassis AV	Vorderfahrgestell	Marco Delantero	Framram	S/N 21421 -, S/N 60373 - USA, S/N 71028 - BRA.
2	**VOE 11176147**	1	1				Rear frame	Chassis Ar	Hinterrahmen	Bastidor post	Bakram	7)
2	**VOE 11177600**	1	1				Rear frame	Chassis Ar	Hinterrahmen	Bastidor post	Bakram	8)
3	**VOE 11099101**	1					Transport Lock	Verro.transport	Transp Sicherg	Cierre Transpor	Transportlås	SER NO - 21197
	VOE 11177036	1	1				Transport Lock	Verro.transport	Transp Sicherg	Cierre Transpor	Transportlås	SER NO 21198 -
4	**VOE 11019676**	1					Pivot Pin	Goupille-guide	Gelenkstift	Pasador Artic	Ledpinne	SER NO - 21197
	VOE 11177038	1	1				Pin	Goupille	Zapfen	Pasador	Tapp	SER NO 21198 -
5	**VOE 907884**	1	1				Cotter Pin	Goupille Fendue	Splint	Pasador Hendido	Saxpinne	
6	**VOE 11019676**	1					Pivot Pin	Goupille-guide	Gelenkstift	Pasador Artic	Ledpinne	SER NO - 21197
	VOE 11177038	1	1				Pin	Goupille	Zapfen	Pasador	Tapp	SER NO 21198 -
7	**VOE 11019682**	1	1				Lock Pin	Goupille Verro.	Sicherungsstift	Pasador Segurid	Låspinne	
8	**VOE 4930797**	2	2				Nipple	Raccord	Nippel	Niple	Nippel	
9	**VOE 11176895**	2	2				Hose	Durit	Schlauch	Tubo flexible	Slang	
10	**VOE 914167**	2	2				Nipple	Raccord	Nippel	Niple	Nippel	
11	**VOE 946089**	2	2				Nipple	Raccord	Nippel	Niple	Nippel	
12	**VOE 11026989**	2	2				Steering Damper	Amort.direction	Lenkungsdämpfer	Amortig Direcc	Styr.dämpare	
13	**VOE 984080**	8	8				Allen Hd Screw	Vis A 6 Pans Cr	Inbusschraube	Torn Hex Embut	Insexskruv	PROD NO -21370
14	**VOE 13965185**	8					Flange screw	Vis à bride	Flanschschraube	Torn embridado	Flänsskruv	PROD NO 21371- PROD NO 71015- BRA
15	**VOE 13971098**	8					Flange nut	Ecrou accouple.	Bundmutter	Tuerca embridad	Flänsmutter	PROD NO 21371- PROD NO 71015- BRA

7) S/N - 21543. S/N - 60402, 60404, 60406, 60417 - 60419 USA. S/N - 71051 BRA.
8) S/N 21544 - . S/N 60403, 60405, 60407 - 60416, 60420 - USA. S/N 71052 - BRA.

1	**STD**
2	**OPEN ROPS**
3	
4	
5	

Ram
Bastidor
Rahmen
Chassis
Frame

Catalogue id **20008**	Group **711**
Illustr. No **1009999**	Section **100**
Issue **VOE 63E9920008**	Page **591**

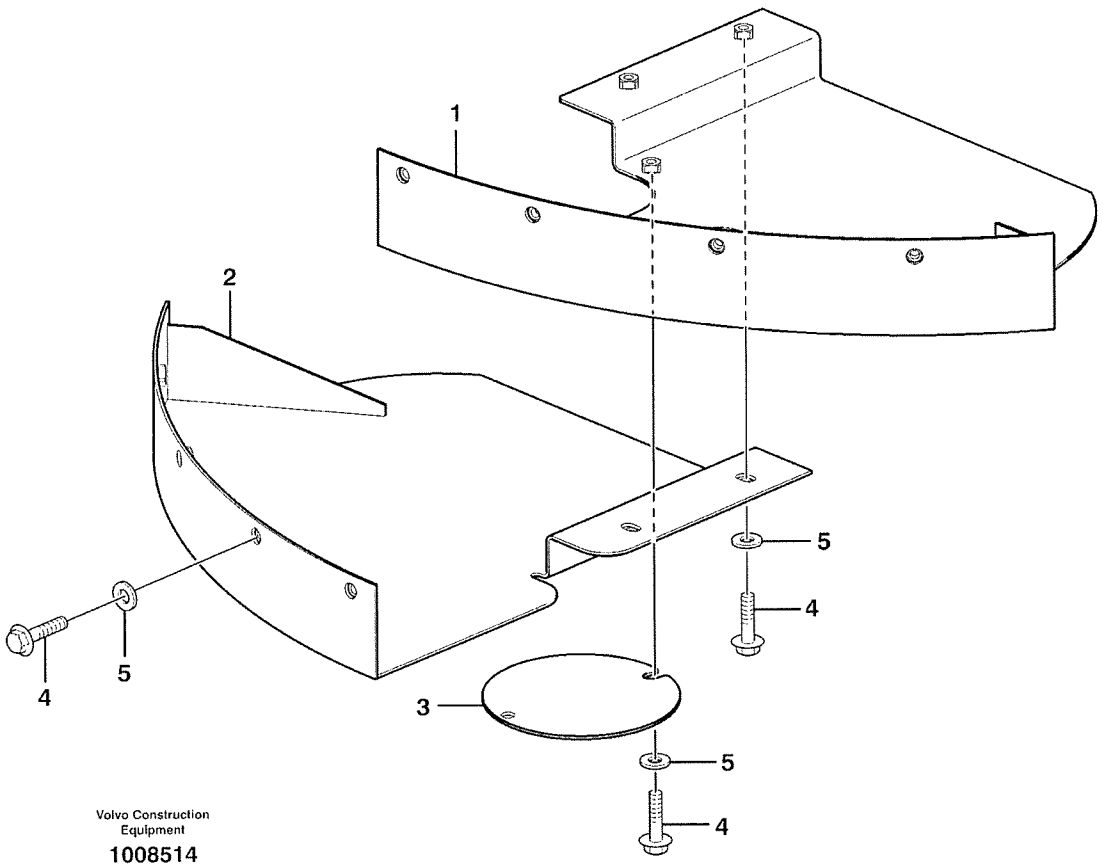

Volvo Construction Equipment

1008514

Fig.	Part No.	Quantity 1	2	3	PS	KIT	Description	Dénomination	Bezeichnung	Denominatición	Benämning	Notes
1	**VOE 11180407**	1					Protecting plate	Tole protection	Schutzblech	Placa proteccion	Skyddsplåt	
2	**VOE 11180412**	1					Protecting plate	Tole protection	Schutzblech	Placa proteccion	Skyddsplåt	
3	**VOE 11180416**	1					Cover	Capot	Haube	Capo	Huv	
4	**VOE 946441**	12					Flange screw	Vis à bride	Flanschschraube	Torn embridado	Flänsskruv	
5	**VOE 13960143**	12					Washer	Rondelle	Scheibe	Arandela	Bricka	

1		**Skyddsplåtar** **Placas de proteccion** **Schutzblechen** **Tole protection** **Protecting plates**	Catalogue id **20008**	Group **715**
2				
3			Illustr. No **1008514**	Section **100**
4				
5		**82304**	Issue **VOE 63E9920008**	Page **593**

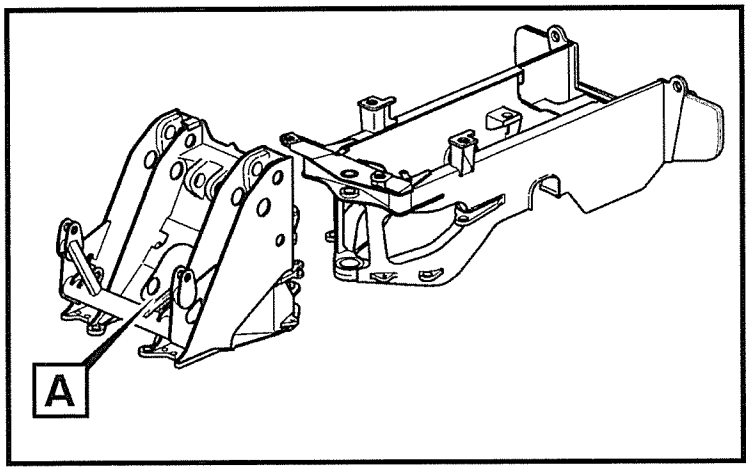
A

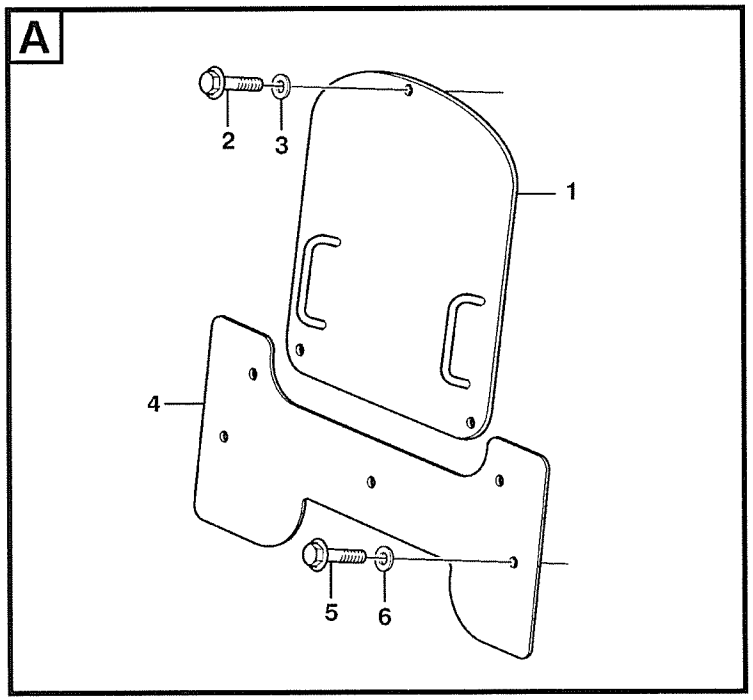
A
2
3
1
4
5
6

Fig.	Part No.	Quantity 1	2	3	PS	KIT	Description	Dénomination	Bezeichnung	Denominatición	Benämning	Notes
1	**VOE 11176935**	1					Hatch	Trappe	Luke	Trampilla	Lucka	
2	**VOE 946329**	3					Flange screw	Vis à bride	Flanschschraube	Torn embridado	Flänsskruv	
3	**VOE 13960143**	3					Washer	Rondelle	Scheibe	Arandela	Bricka	
4	**VOE 11180628**	1					Protecting plate	Tole protection	Schutzblech	Placa proteccion	Skyddsplåt	
5	**VOE 946329**	5					Flange screw	Vis à bride	Flanschschraube	Torn embridado	Flänsskruv	
6	**VOE 13960143**	5					Washer	Rondelle	Scheibe	Arandela	Bricka	

1		**Skyddsplåtar** **Placas de proteccion** **Schutzblechen** **Tole protection** **Protecting plates**	Catalogue id **20008**	Group **715**
2				
3			Illustr. No **1008042**	Section **150**
4				
5		**82280**	Issue **VOE 63E9920008**	Page **595**

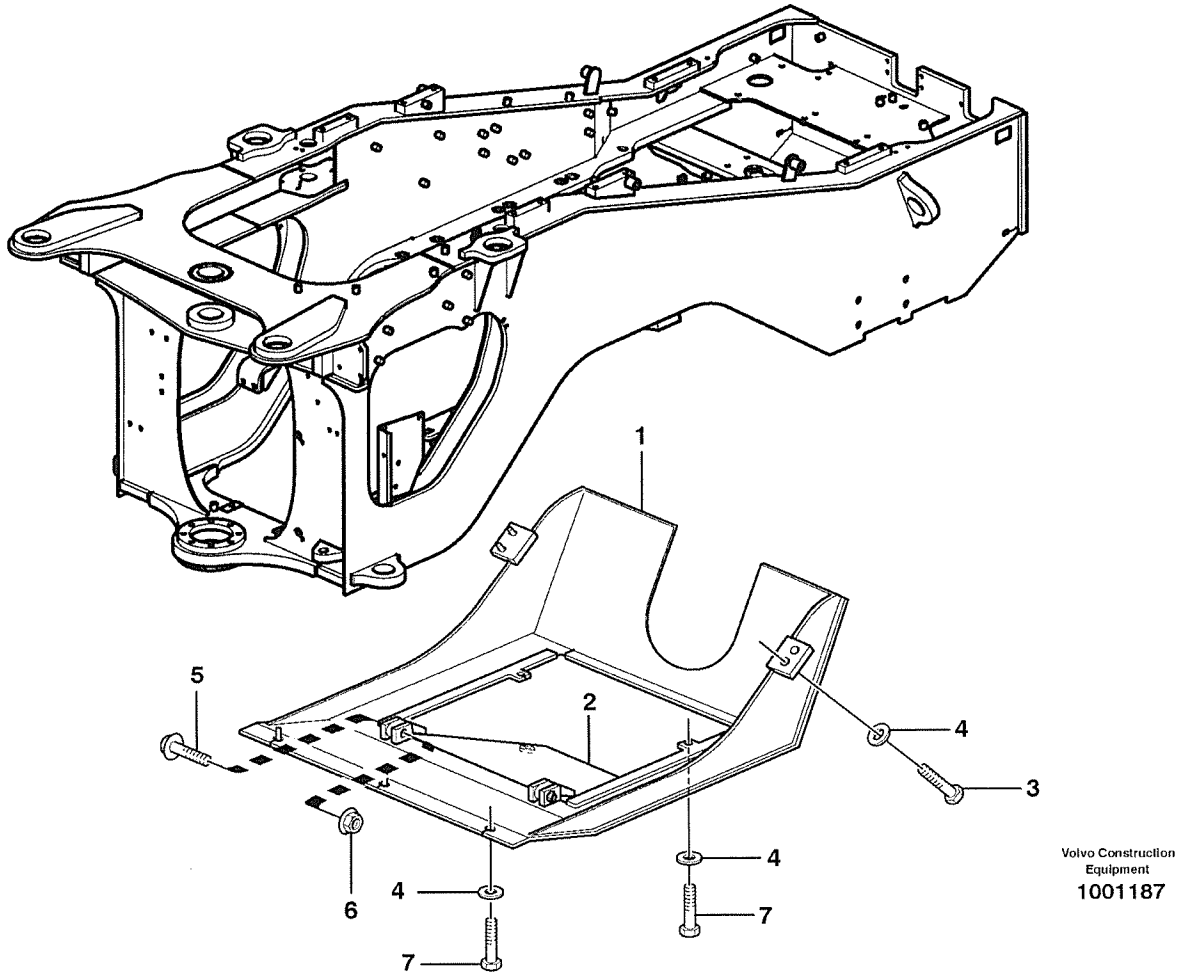

Volvo Construction Equipment

1001187

Fig.	Part No.	Quantity 1	2	3	PS	KIT	Description	Dénomination	Bezeichnung	Denominatición	Benämning	Notes
1	**VOE 11176873**	1					Belly Guard	Tole Capotage	Schutzblech	Defensa	Bukplåt	
2	**VOE 11148924**	1					Hatch	Trappe	Luke	Trampilla	Lucka	
3	**VOE 13965192**	4					Flange screw	Vis à bride	Flanschschraube	Torn embridado	Flänsskruv	
4	**VOE 13960145**	9					Washer	Rondelle	Scheibe	Arandela	Bricka	
5	**VOE 965195**	2					Flange screw	Vis à bride	Flanschschraube	Torn embridado	Flänsskruv	
6	**VOE 971099**	2					Flange Lock Nut	Contre écrou bride	Flanschmutter	Contratuer Embr	Flänslåsmutter	(VOE 13971099)
7	**VOE 13965191**	5					Flange screw	Vis à bride	Flanschschraube	Torn embridado	Flänsskruv	

1		**Bukplåt, bakre.** **Defensa, trasera.** **Schützenblech, hinten.** **Tôle capotage arrière.** **Belly guard, rear.**	Catalogue id **20008**	Group **715**
2				
3			Illustr. No **1001187**	Section **200**
4				
5		**82349**	Issue **VOE 63E9920008**	Page **597**

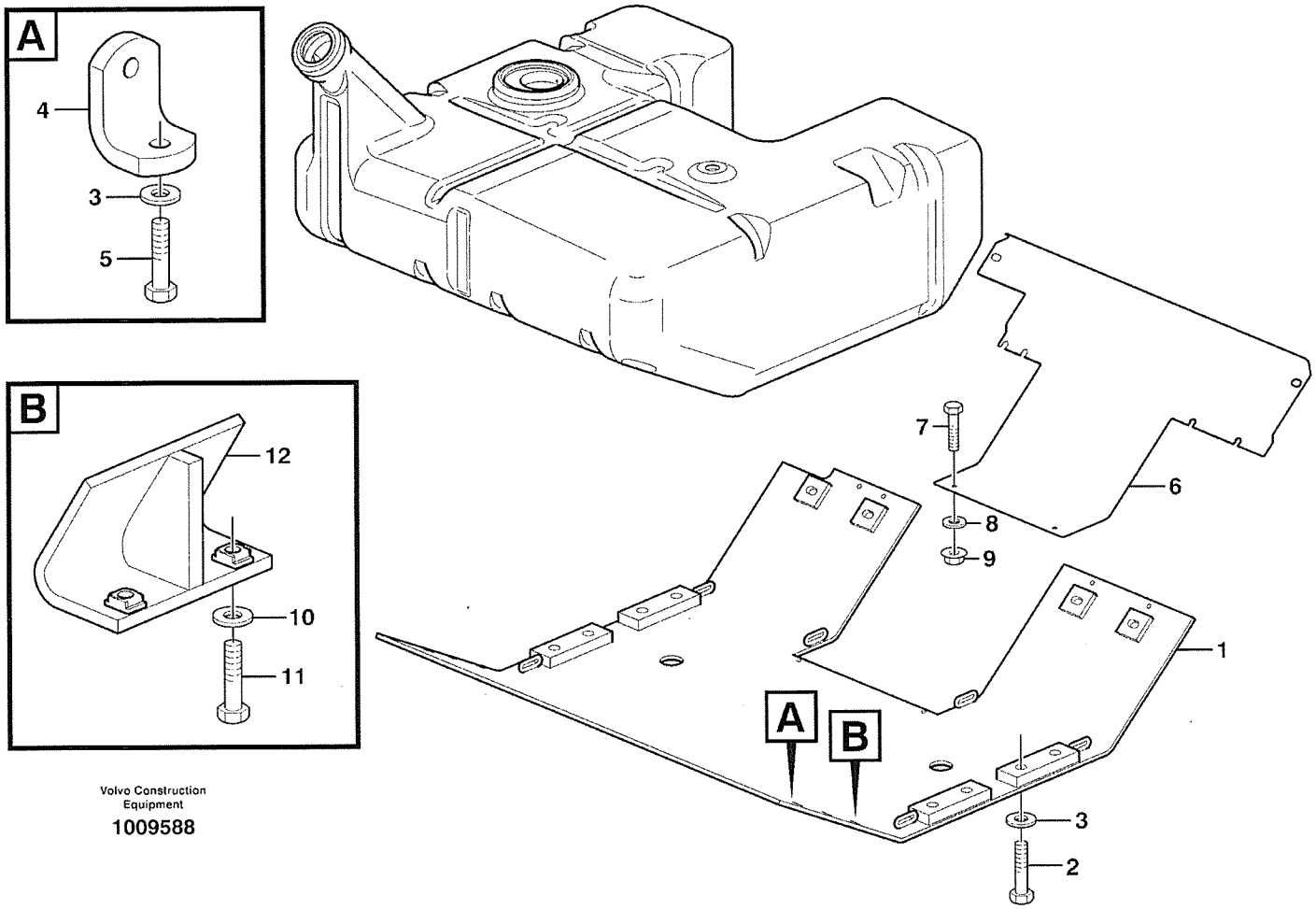

Volvo Construction Equipment

1009588

Fig.	Part No.	Quantity 1	2	3	PS	KIT	Description	Dénomination	Bezeichnung	Denominatición	Benämning	Notes
1	**VOE 11410140**	1					Belly Guard	Tole Capotage	Schutzblech	Defensa	Bukplåt	
2	**VOE 13965192**	12					Flange screw	Vis à bride	Flanschschraube	Torn embridado	Flänsskruv	
3	**VOE 13960145**	20					Washer	Rondelle	Scheibe	Arandela	Bricka	
4	**VOE 11176456**	2					Anchorage	Fixation	Halterung	Fijacion	Fäste	
5	**VOE 13965191**	4					Flange screw	Vis à bride	Flanschschraube	Torn embridado	Flänsskruv	
6	**VOE 11177344**	1					Ptct Plate	Plaque Protect	Schutzplatte	Placa Protecc	Skyddsplatta	
7	**VOE 946329**	8					Flange screw	Vis à bride	Flanschschraube	Torn embridado	Flänsskruv	
8	**VOE 13960145**	8					Washer	Rondelle	Scheibe	Arandela	Bricka	
9	**VOE 13971096**	4					Flange nut	Ecrou accouple.	Bundmutter	Tuerca embridad	Flänsmutter	
10	**VOE 13960141**	4					Washer	Rondelle	Scheibe	Arandela	Bricka	
11	**VOE 13946173**	4					Flange screw	Vis à bride	Flanschschraube	Torn embridado	Flänsskruv	
12	**VOE 11410142**	2					Support Plate	Plaque Support	Stützplatte	Placa Apoyo	Stödplatta	

1		**Bukplåtar**	Catalogue id **20008**	Group **715**
2		**Bottom-guard plates**		
3		**Bottom-guard plates**	Illustr. No **1009588**	Section **250**
4		**Bottom-guard plates**		
5		**STD, OPEN ROPS**	Issue **VOE 63E9920008**	Page **599**

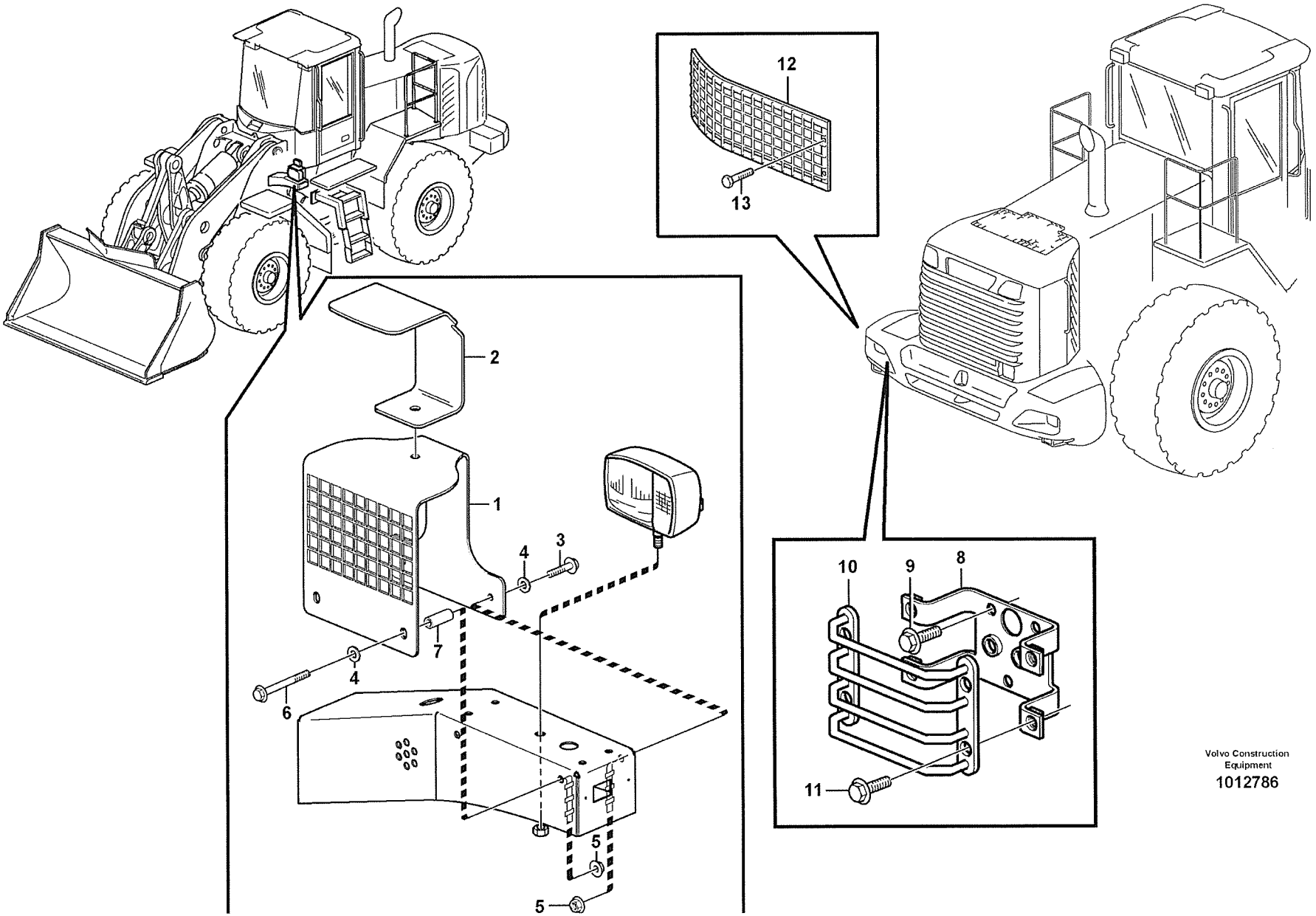

Volvo Construction Equipment

1012786

Fig.	Part No.	Quantity 1	2	3	PS	KIT	Description	Dénomination	Bezeichnung	Denominatición	Benämning	Notes
1	**VOE 11400957**	2					Ptct Grating	Grille Protect.	Schutzgitter	Rejilla Protección	Skyddsgaller	
2	**VOE 11400922**	2					Ptct Plate	Plaque Protect	Schutzplatte	Placa Protecc	Skyddsplatta	
3	**VOE 13946173**	4					Flange screw	Vis à bride	Flanschschraube	Torn embridado	Flänsskruv	
4	**VOE 13960141**	8					Washer	Rondelle	Scheibe	Arandela	Bricka	
5	**VOE 13945408**	8					Nut	Ecrou	Mutter	Tuerca	Mutter	
6	**VOE 13965181**	4					Flange screw	Vis à bride	Flanschschraube	Torn embridado	Flänsskruv	
7	**VOE 11130673**	4					Spacer	Entretoise	Abstandstueck	Casquillo distanciad	Distans	
8	**VOE 11176804**		2				Bracket	Console	Konsole	Ménsula	Konsol	
9	**VOE 13946173**		6				Flange screw	Vis à bride	Flanschschraube	Torn embridado	Flänsskruv	
10	**VOE 11130600**		2				Protecting grid	Grille Protect.	Schutzgitter	Rejilla protección	Skyddsgaller	
11	**VOE 13946173**		8				Flange screw	Vis à bride	Flanschschraube	Torn embridado	Flänsskruv	
12	**VOE 11417623**			1			Ptct Grating	Grille Protect.	Schutzgitter	Rejilla Protección	Skyddsgaller	RIGHT
	VOE 11417624			1			Ptct Grating	Grille Protect.	Schutzgitter	Rejilla Protección	Skyddsgaller	LEFT
13	**VOE 946441**			8			Flange screw	Vis à bride	Flanschschraube	Torn embridado	Flänsskruv	

1	82176
2	82177
3	82228
4	
5	

Skydd för belysning.
Vigas de protección.
Schutz für Beleuchtung.
Poutre protection.
Protection for lighting.

Catalogue id	Group
20008	**715**
Illustr. No **1012786**	Section **300**
Issue **VOE 63E9920008**	Page **601**

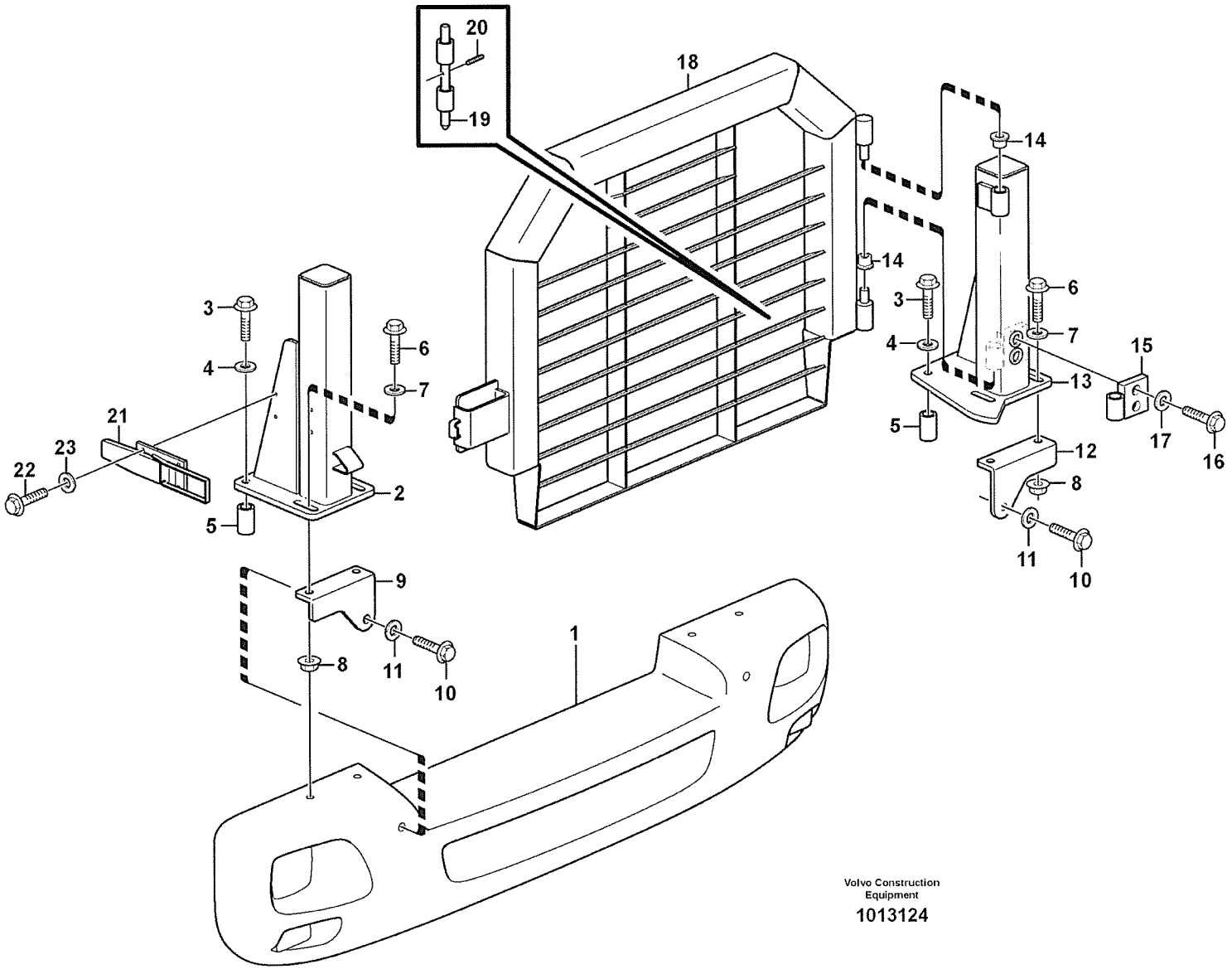

Volvo Construction Equipment

1013124

Fig.	Part No.	Quantity 1	2	3	P S	K I T	Description	Dénomination	Bezeichnung	Denominatición	Benämning	Notes
1		1					Counterweight	Contrepoids	Gegengewicht	Contrapeso	Motvikt	See group 716, Page 607
2	**VOE 11413677**	1					Pillar	Poteau	Säule	Montante	Stolpe	
3	**VOE 968591**	4					Flange screw	Vis à bride	Flanschschraube	Torn embridado	Flänsskruv	
4	**VOE 983338**	4					Washer	Rondelle	Scheibe	Arandela	Bricka	
5	**VOE 11400890**	4					Spacer	Entretoise	Abstandstueck	Casquillo distanciad	Distans	
6	**VOE 968297**	4					Flange screw	Vis à bride	Flanschschraube	Torn embridado	Flänsskruv	
7	**VOE 983338**	4					Washer	Rondelle	Scheibe	Arandela	Bricka	
8	**VOE 13968904**	4					Flange nut	Ecrou accouple.	Bundmutter	Tuerca embridad	Flänsmutter	
9	**VOE 11413860**	1					Bracket	Console	Konsole	Ménsula	Konsol	
10	**VOE 978952**	2					Screw	Vis	Schraube	Tornillo	Skruv	
11	**VOE 955903**	2					Washer	Rondelle	Scheibe	Arandela	Bricka	
12	**VOE 11413861**	1					Bracket	Console	Konsole	Ménsula	Konsol	
13	**VOE 11413678**	1					Pillar	Poteau	Säule	Montante	Stolpe	
14	**VOE 11026547**	2					Slide Bearing	Palier Glissage	Gleitlager	Cojinete Fricci	Glidlager	
15	**VOE 11413699**	1					Hinge	Charniere	Scharnier	Bisagra	Gångjärn	
16	**VOE 13946474**	2					Flange screw	Vis à bride	Flanschschraube	Torn embridado	Flänsskruv	
17	**VOE 13960145**	2					Washer	Rondelle	Scheibe	Arandela	Bricka	
18	**VOE 11413690**	1					Ptct Grating	Grille Protect.	Schutzgitter	Rejilla Protección	Skyddsgaller	
19	**VOE 11400568**	1					Pin	Goupille	Zapfen	Pasador	Tapp	
20	**VOE 951985**	1					Spring Pin	Axe de ressort	Federstift	Pasador Resorte	Fjäderpinne	
21	**VOE 6624867**	1					Lock	Serrure	Schloss	Cierre	Lås	
22	**VOE 13946173**	4					Flange screw	Vis à bride	Flanschschraube	Torn embridado	Flänsskruv	
23	**VOE 13960141**	4					Washer	Rondelle	Scheibe	Arandela	Bricka	

1		**Skyddsgaller, kylare.** **Rejilla proteccion, radiador.** **Schutzgitter, Kühler.** **Grille protection, radiateur.** **Radiator, kylare.**	Catalogue id **20008**	Group **715**
2				
3			Illustr. No **1013124**	Section **350**
4				
5		**82274**	Issue **VOE 63E9920008**	Page **603**

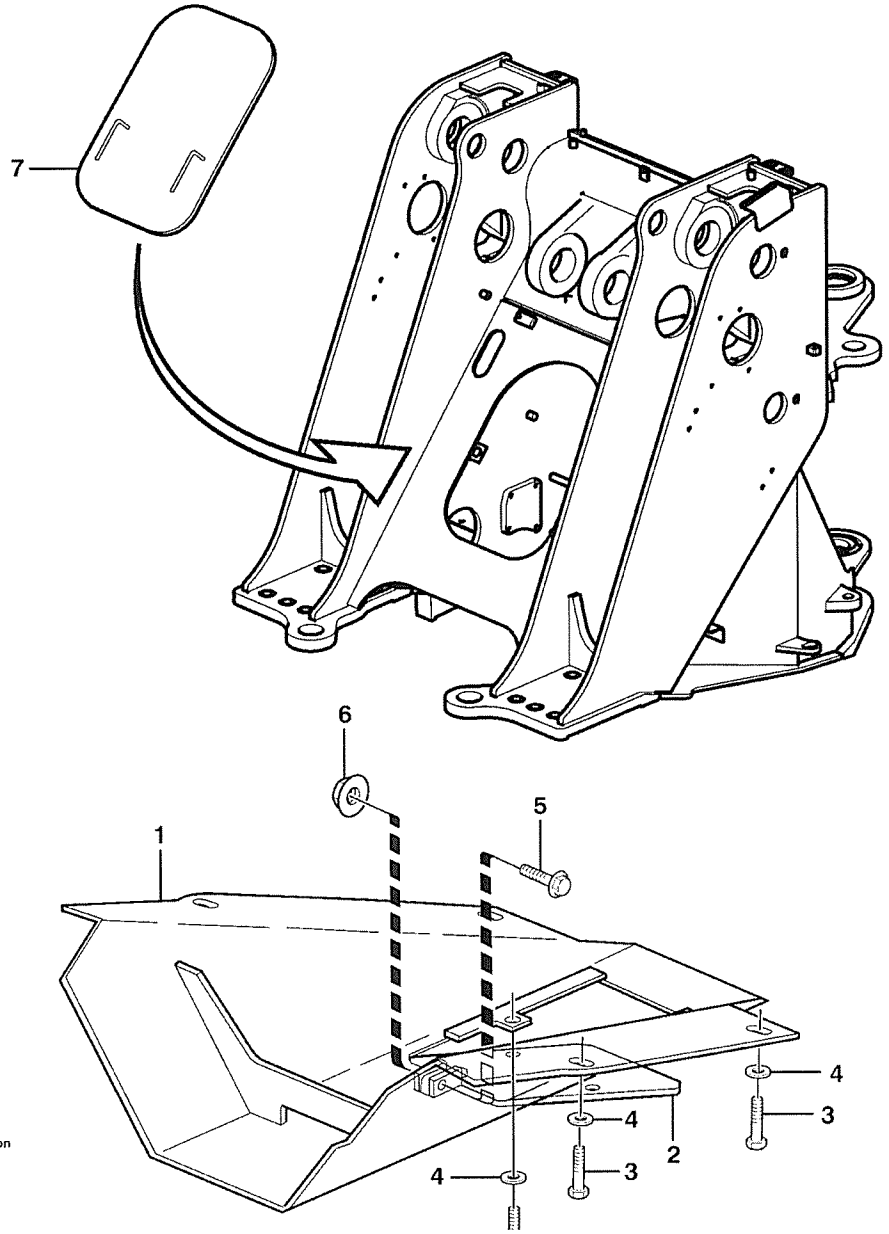

Volvo Construction Equipment
1009590

Fig.	Part No.	Quantity 1	2	3	4	5	PS	KIT	Description	Dénomination	Bezeichnung	Denominación	Benämning	Notes
1	**VOE 11180604**	1							Belly Guard	Tole Capotage	Schutzblech	Defensa	Bukplåt	
2	**VOE 11130393**	1							Hatch	Trappe	Luke	Trampilla	Lucka	
3	**VOE 13965191**	6							Flange screw	Vis à bride	Flanschschraube	Torn embridado	Flänsskruv	
4	**VOE 13960145**	6							Washer	Rondelle	Scheibe	Arandela	Bricka	
5	**VOE 965195**	1							Flange screw	Vis à bride	Flanschschraube	Torn embridado	Flänsskruv	
6	**VOE 971099**	1							Flange Lock Nut	Contre écrou bride	Flanschmutter	Contratuer Embr	Flänslåsmutter	(VOE 13971099)
7	**VOE 11410859**		1	1					Hatch	Trappe	Luke	Trampilla	Lucka	

1	82236	**Bukplåt, främre.** **Defensa, delantera.** **Schürzenblech, vorne.** **Tôle capotage, antérieur.** **Belly guard, front.**	Catalogue id **20008**	Group **715**
2	STD		Illustr. No **1009590**	Section **400**
3	OPEN ROPS		Issue **VOE 63E9920008**	Page **605**
4				
5				

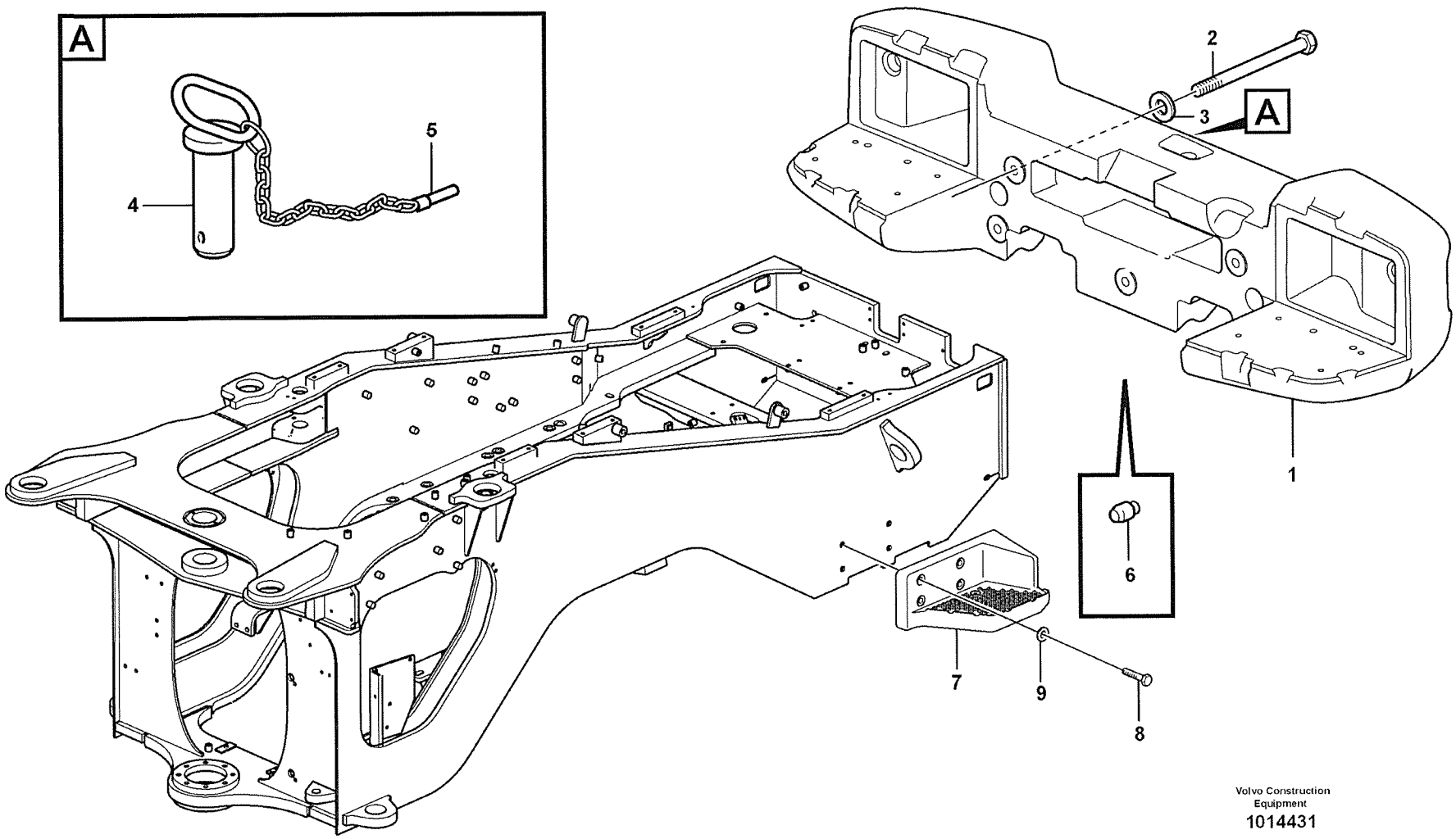

Volvo Construction Equipment

1014431

Fig.	Part No.	Quantity 1	2	3	PS	KIT	Description	Dénomination	Bezeichnung	Denominatición	Benämning	Notes
1	**VOE 11413929**	1		1			Counterweight	Contrepoids	Gegengewicht	Contrapeso	Motvikt	
2	**VOE 978956**	5					Hexagon screw	Vis tête hexagonale	Sechskantschraube	Tornillo hexago	Sexkantsskruv	
3	**VOE 955903**	5					Washer	Rondelle	Scheibe	Arandela	Bricka	
4	**VOE 11176778**	1					Towing Pin	Boulon Attelage	Zugbolzen	Perno Traccion	Dragbult	
5	**VOE 11093429**	1					•Lock Pin	•Goupille Verro.	•Sicherungsstift	•Pasador Segurid	•Låspinne	
6	**VOE 11015459**	1					Pin	Goupille	Zapfen	Pasador	Tapp	
7	**VOE 11176324**		1				Counterweight	Contrepoids	Gegengewicht	Contrapeso	Motvikt	LH
	VOE 11176218		1				Counterweight	Contrepoids	Gegengewicht	Contrapeso	Motvikt	RH
8	**VOE 968437**		8				Flange screw	Vis à bride	Flanschschraube	Torn embridado	Flänsskruv	
9	**VOE 13955900**		8				Washer	Rondelle	Scheibe	Arandela	Bricka	

1	33162, 33172
2	80954
3	82274
4	
5	

Drag och motvikt
Barra de tracción y contrapeso
Zug und Gegengewicht
Barre attelage et contrepoids
Rear hitch and counterweight

STD, OPEN ROPS

Catalogue id	Group
20008	716
Illustr. No	Section
1014431	100
Issue	Page
VOE 63E9920008	607

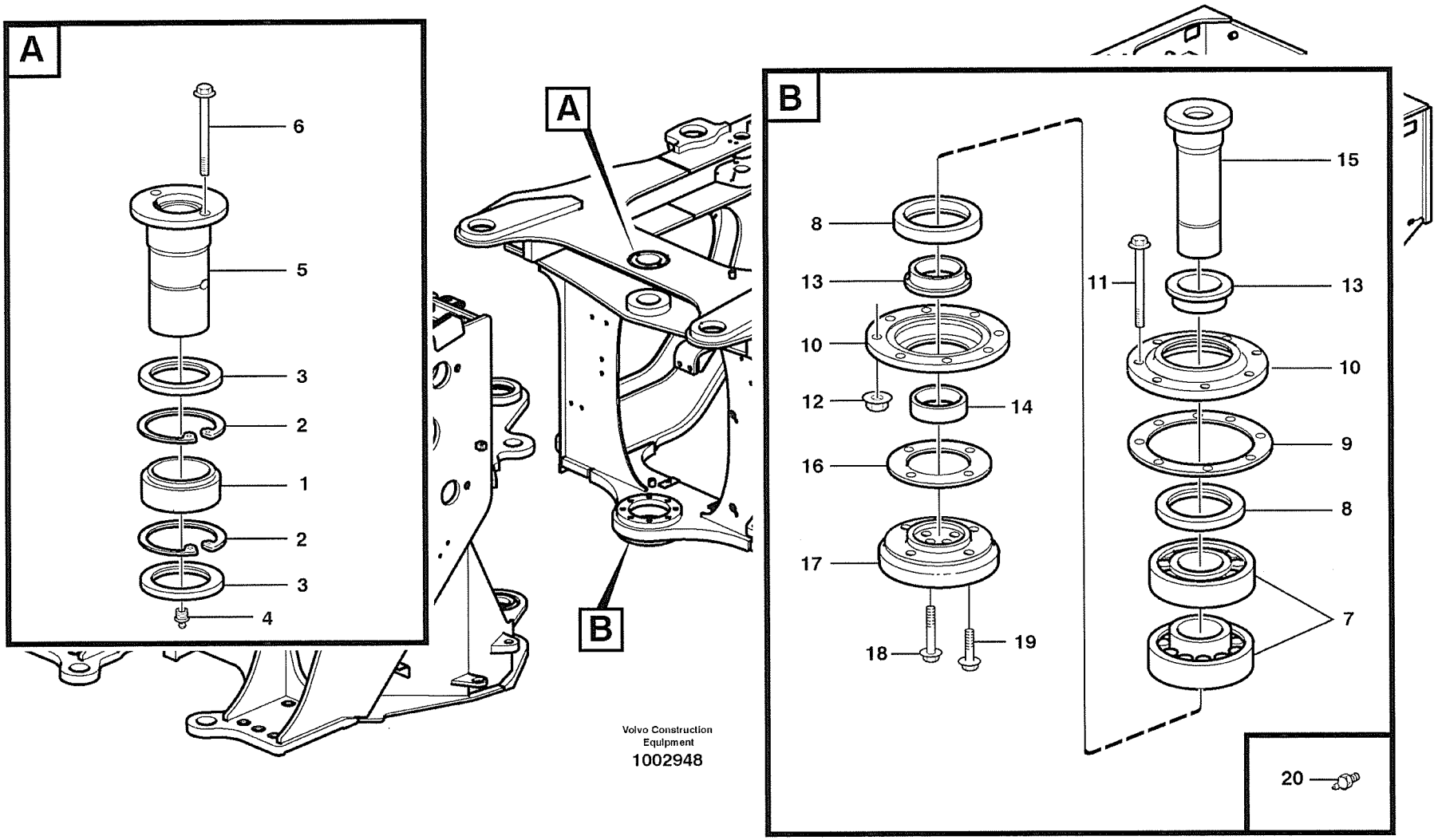

Volvo Construction Equipment
1002948

Fig.	Part No.	Quantity 1	2	3	PS	KIT	Description	Dénomination	Bezeichnung	Denominatición	Benämning	Notes
1	**VOE 6624649**	1					Spherical plain beari ..	Palier articule	Pendellager	Cojinete articulacion ...	Ledlager.....	
2	**VOE 914552**	2					Snap Ring	Circlip	Nutring.....	Circlip	Spårring.....	
3	**VOE 967941**	2					Sealing ring	Bague d'étanchéité	Runddichtring	Anillo reten	Tätningsring.....	
4	**VOE 914170**	1					Nipple.....	Raccord.....	Nippel	Niple	Nippel.....	
5	**VOE 11020095**	1					Pin.....	Goupille.....	Zapfen	Pasador	Tapp.....	
6	**VOE 946472**	2					Flange screw.....	Vis à bride	Flanschschraube.....	Torn embridado	Flänsskruv.....	
7	**VOE 7011094**	2					Roller Bearing	Roulement rouleaux ...	Rollenlager	Cojinet Rodillo	Rullager.....	
8	**VOE 958747**	2					Sealing ring	Bague d'étanchéité	Runddichtring	Anillo reten	Tätningsring.....	
9	**VOE 4945886**	REQ					Spacer.....	Partie Intermédiaire....	Zwischenstück.....	Espaciador	Mellandel.....	THICK = 0,10 MM
	VOE 4945887	REQ					Spacer.....	Partie Intermédiaire....	Zwischenstück.....	Espaciador	Mellandel.....	THICK = 0,15 MM
	VOE 4945888	REQ					Spacer.....	Partie Intermédiaire....	Zwischenstück.....	Espaciador	Mellandel.....	THICK = 0,50 MM
10	**VOE 4945894**	2					Cap	Chapeau	Kappe.....	Caperuza.....	Lock.....	
11	**VOE 13965197**	8					Flange screw.....	Vis a bride	Flanschschraube.....	Torn embridado	Flänsskruv.....	
12	**VOE 13971096**	8					Flange nut.....	Ecrou accouple.	Bundmutter.....	Tuerca embridad	Flänsmutter.....	
13	**VOE 4945893**	2					Bushing	Bague.....	Buchse	Casquillo	Bussning.....	
14	**VOE 4939925**	1					Bushing	Bague.....	Buchse	Casquillo	Bussning.....	
15	**VOE 4939926**	1					Pin.....	Fiche	Stecker	Ficha	Stift.....	
16	**VOE 4932875**	REQ					Shim.....	Cale Reglage	Nachstellblech.....	Cuna de calzar	Justerbleck.....	THICK = 0,1 MM
	VOE 4932876	REQ					Shim.....	Cale Reglage	Nachstellblech.....	Cuna de calzar	Justerbleck.....	THICK = 0,15 MM
	VOE 4932877	REQ					Shim.....	Cale Reglage	Nachstellblech.....	Cuna de calzar	Justerbleck.....	THICK = 0,50 MM
		REQ			NS		Shim.....	Cale Reglage	Nachstellblech.....	Cuna de calzar	Justerbleck.....	THICK = 1,20 MM
17	**VOE 4932882**	1					Attaching Washer.....	Rondelle Fixation	Befestigungsscheibe ..	Arandela	Fästbricka.....	
18	**VOE 946473**	4					Flange screw.....	Vis à bride	Flanschschraube.....	Torn embridado	Flänsskruv.....	
19	**VOE 13965192**	4					Flange screw.....	Vis à bride	Flanschschraube.....	Torn embridado	Flänsskruv.....	
20	**VOE 914167**	1					Nipple.....	Raccord.....	Nippel	Niple	Nippel.....	

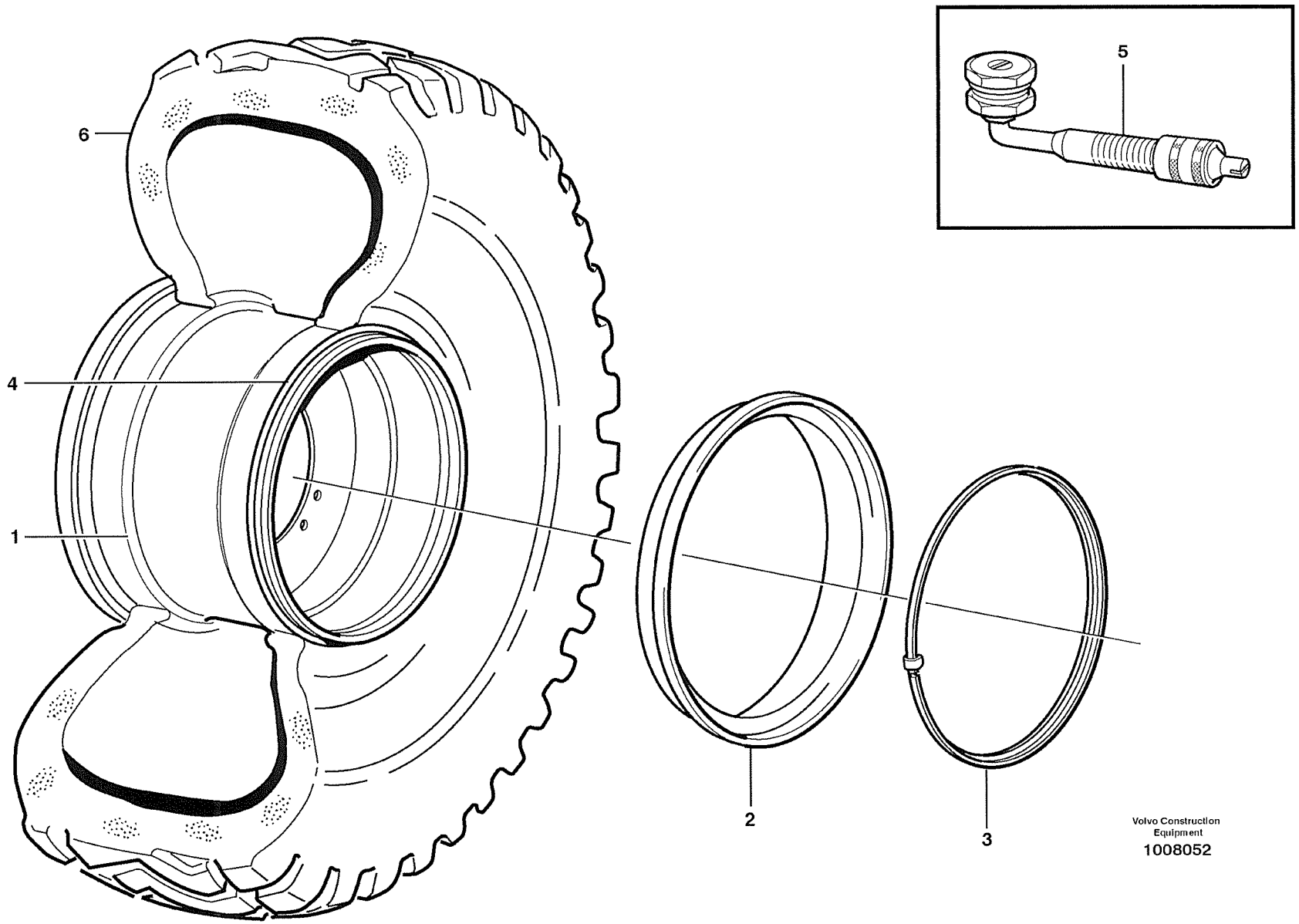

Volvo Construction Equipment
1008052

Fig.	Part No.	Quantity 1	2	3	PS	KIT	Description	Dénomination	Bezeichnung	Denominatición	Benämning	Notes
1	**VOE 11180059**	4	4				Rim	Cadre	Zarge	Marco	Sarg	17.00 - 25
2	**VOE 4781648**	4	4				•Rim Flange	•Flanc Jante	•Felgenhorn	•Esquina Llanta	•Fälghorn	
3	**VOE 4781750**	4	4				•Lock Ring	•Anneau Verrouillage	•Schlossring	•Anillo Segurid	•Låsring	
4	**VOE 4789789**	4	4				O-ring	Joint Torique	O-Ring	Junta torica	O-ring	
5	**VOE 11000054**	4	4				Valve	Soupape	Ventil	Valvula	Ventil	
6					NS		Tire	Pneu	Reifen	Neumatico	Däck	

1	82366
2	82376
3	
4	
5	

Hjul
Rueda
Rad
Roue
Wheel

Catalogue id **20008**	Group **771**
Illustr. No **1008052**	Section **100**
Issue **VOE 63E9920008**	Page **611**

VOLVO

Construction Equipment

Fig.	Part No.	Quantity 1	2	3	PS	KIT	Description	Dénomination	Bezeichnung	Denominatión	Benämning	Notes
	VOE 11707439	1					Pump	Pompe	Pumpe	Bomba	Pump	
1	**VOE 11702188**	1					•Lock Kit	•Kit Serrure	•Schlossteilsatz	•Juego Seguridad	•Låssats	
2	**VOE 11707569**	1					•Reservoir	•Reservoir	•Behälter	•Deposito	•Behållare	
3	**VOE 11708130**	1					•Diaphragm	•Diaphragme	•Membrane	•Diafragma	•Membran	
4	**VOE 11704363**	1					•Gasket	•Joint	•Dichtung	•Junta	•Packning	
5	**VOE 11707827**	1					•Strainer	•Crépine	•Seiher	•Colador	•Sil	
6	**VOE 11988199**	1					•Lub Nipple	•Graisseur	•Schmiernippel	•Engrasador	•Smörjnippel	
6	**VOE 914170**	1					•Nipple	•Raccord	•Nippel	•Niple	•Nippel	
7	**VOE 11703533**	1					•Rubber Cap	•Capuchon Caout.	•Gummikappe	•Caperuzon Goma	•Gummihatt	
8	**VOE 11703650**	1					•Rubber Cap	•Capuchon Caout.	•Gummikappe	•Caperuzon Goma	•Gummihatt	
9	**VOE 11710875**	1					•Switch	•Interrupteur	•Trennschalter	•Interruptor	•Brytare	
10	**VOE 11702187**	2					•Connector	•Raccord	•Anschluss	•Union	•Anslutning	
11	**VOE 11709582**	1					•Cable harness	•Faisceau cables	•Kabelbaum	•Manojo cables	•Ledningsmatta	
12	**VOE 11708673**	1					•Ptd Circuit Bd	•Carte Circuit	•Leiterbahnpl	•Placa Circuito	•Kretskort	
13	**VOE 11708249**	1					•Anchorage	•Fixation	•Halterung	•Fijacion	•Fäste	
14	**VOE 11707607**	1					•Solenoid valve	•Vanne electrom.	•Magnetventil	•Electrovalvula	•Magnetventil	
15	**VOE 11702185**	1					••Solenoid Coil	••Bobine Magneti.	••Magnetspule	••Bobina Magnetic	••Magnetspole	
16	**VOE 11988441**	1					••Cable	••Cable	••Kabel	••Cable	••Kabel	
17	**VOE 11702184**	1					•Sealing Kit	•Jeu Joints	•Dichtungssatz	•Juego Retenes	•Tätningssats	
18	**VOE 11708248**	1					•Cable harness	•Faisceau cables	•Kabelbaum	•Manojo cables	•Ledningsmatta	
19	**VOE 11712713**	1					•El Motor	•Moteur électrique	•Elektromotor	•Motor eléctrico	•Elmotor	
20	**VOE 11707567**	3					•Piston Kit	•Jeu Pistons	•Kolbensatz	•Juego Piston	•Kolvsats	

1		**Pump:centralsmörjning** **Bomba:lubricacion central** **Pumpe:zentralschmierung** **Pompe:graissage central** **Pump:central lubrication**	Catalogue id **20008**	Group **993**
2				
3			Illustr. No **1014374**	Section **500**
4				
5		**82533**	Issue **VOE 63E9920008**	Page **977**

REPLACED PARTS

PIÉCES PÉRIMÉES ET REMPLACÉES

ERSETZTE ARTIKEL

PIEZAS SUBSTITUDAS

ERSATTA ARTIKLAR

Catalogue id	Group
20008	**1000**
Issue	Page
VOE 63E9920008	**1**

Part No	Replaced by	Quantity
VOE 11006235	* * * USE	
	VOE 11164645	1.00
VOE 11025844	* * * USE	
	PANOLIN HIP SYN	
	VOE 11413640	1.00
	AGROL MENDO BIO	
	VOE 11413641	1.00
	BP BIOHYD SES 4	
	VOE 11413642	1.00
VOE 11037710	* * * USE	
	VOE 11418086	1.00
VOE 11039291	* * * USE	
	VOE 11170098	1.00
VOE 11055037	* * * USE	
	VOE 11003865	1.00
VOE 11104607	* * * USE	
	VOE 11164585	1.00
VOE 11170070	* * * USE	
	VOE 14514356	1.00
VOE 11180438	* * * USE	
	VOE 11164585	1.00
VOE 11413035	* * * USE	
	VOE 11413237	1.00
VOE 11700522	* * * USE	
	VOE 20412325	1.00
VOE 11988218	* * * USE	
	VOE 11713057	1.00
VOE 13954427	* * * USE	
	VOE 970550	1.00
VOE 20405589	* * * USE	
	VOE 20557208	1.00
VOE 20459162	* * * USE	
	VOE 20557401	1.00
VOE 20459843	* * * USE	
	VOE 24426690	1.00
VOE 20460122	* * * USE	
	VOE 20555437	1.00
VOE 20482779	* * * USE	
	VOE 20537210	1.00
VOE 20496388	* * * USE	
	VOE 20564005	1.00
VOE 20498538	* * * USE	
	VOE 11700474	1.00
VOE 20502113	* * * USE	
	VOE 20574451	1.00
VOE 20516716	* * * USE	
	VOE 20450820	1.00
VOE 20517286	* * * USE	
	VOE 20533238	SS
VOE 263004	* * * USE	
	VOE 6212888	1.00
VOE 3161983	* * * USE	
	VOE 20577135	1.00
	VOE 11713259	1.00
VOE 4898495	* * * USE	
	VOE 11004094	1.00
VOE 4932797	* * * USE	
	VOE 11003865	1.00
VOE 4932840	* * * USE	
	VOE 11003865	1.00
VOE 4935704	* * * USE	
	VOE 11003865	1.00
VOE 4948092	* * * USE	
	VOE 11003865	1.00
VOE 4948103	* * * USE	
	VOE 11003865	1.00
VOE 4952167	* * * USE	
	VOE 11004094	1.00
VOE 4952173	* * * USE	
	VOE 11003865	1.00
VOE 945408	* * * USE	
	VOE 13945408	1.00
VOE 947760	* * * USE	
	FÖR VOLVO BM	
	VOE 13947760	1.00
	FÖR MICHIGAN	
	VOE 12000579	NS
VOE 948400	* * * USE	
	FÖR VOLVO BM	
	VOE 13948400	1.00
	FÖR MICHIGAN	
	VOE 12000612	1.00
VOE 954430	* * * USE	
	VOE 970554	1.00
VOE 954434	* * * USE	
	VOE 970559	1.00
VOE 954444	* * * USE	
	VOE 970625	1.00
VOE 954445	* * * USE	
	VOE 970626	1.00
VOE 954449	* * * USE	
	VOE 970632	1.00
VOE 954453	* * * USE	
	VOE 970663	1.00
VOE 954454	* * * USE	
	VOE 970665	1.00
VOE 955900	* * * USE	
	FOR VOLVO BM	
	VOE 13955900	1.00
	FOR MICHIGAN	
	VOE 12000814	1.00
VOE 966813	* * * USE	
	VOE 977329	1.00

Part No	Group	Sect	Page
11164872	881	150	765
11164878	380	125	387
11180880	353	200	191
11302146	860	150	713
11302148	860	150	713
11302217	860	150	713
14340957	371	300	229
VOE 1069507	451	150	467
VOE 1069507	451	200	469
VOE 1069507	451	250	471
VOE 1069849	461	150	479
VOE 1083597	393	100	411
VOE 1088846	873	200	743
VOE 1089049	873	200	745
VOE 1089953	380	100	383
VOE 1089953	380	125	387
VOE 1095059	371	250	223
VOE 1095059	371	300	229
VOE 1095059	371	800	267
VOE 1095059	371	1100	287
VOE 1095059	371	1350	301
VOE 1095059	379	150	345
VOE 1095059	379	900	379
VOE 1096614	371	550	251
VOE 1096614	372	200	331
VOE 1096614	379	900	379
VOE 1096615	371	500	241
VOE 1096615	371	525	245
VOE 1096615	371	600	253
VOE 1096615	371	850	269
VOE 1096615	371	875	271
VOE 1096615	371	1450	307
VOE 1096615	371	1500	311
VOE 1096615	372	200	331
VOE 1096615	372	200	333

Part No	Group	Sect	Page
VOE 1096615	379	900	379
VOE 1096618	371	500	243
VOE 1096618	371	550	251
VOE 1096618	379	900	379
VOE 1096619	371	250	221
VOE 1096619	371	300	227
VOE 1096619	371	400	235
VOE 1096619	371	500	241
VOE 1096619	371	525	245
VOE 1096619	371	550	249
VOE 1096619	371	650	257
VOE 1096619	371	700	261
VOE 1096619	371	950	275
VOE 1096619	371	1000	281
VOE 1096619	371	1500	311
VOE 1096619	371	1700	317
VOE 1096619	372	200	331
VOE 1096619	372	200	333
VOE 1096619	379	900	379
VOE 11000054	771	100	611
VOE 11000257	371	500	243
VOE 11000257	371	525	247
VOE 11000257	371	1300	297
VOE 11000257	379	800	373
VOE 11000286	321	150	171
VOE 11003048	223	150	83
VOE 11003048	841	150	681
VOE 11003048	916	500	899
VOE 11003050	911	500	837
VOE 11003153	386	100	399
VOE 11003153	914	250	869
VOE 11003153	914	300	873
VOE 11003153	914	300	875
VOE 11003158	914	250	869
VOE 11003158	914	300	875

Part No	Group	Sect	Page
VOE 11003221	371	350	233
VOE 11003291	874	250	755
VOE 11003417	914	250	869
VOE 11003417	914	250	871
VOE 11003417	914	300	873
VOE 11003417	914	300	875
VOE 11003531	914	250	869
VOE 11003531	914	300	875
VOE 11003679	371	1000	281
VOE 11003679	882	550	781
VOE 11003865	897	100	793
VOE 11003865	897	300	801
VOE 11003865	897	300	803
VOE 11003865	924	200	913
VOE 11004094	897	100	793
VOE 11004094	897	300	801
VOE 11004094	924	200	913
VOE 11004157	882	550	779
VOE 11004396	945	200	925
VOE 11004396	945	250	929
VOE 11004943	269	150	145
VOE 11004943	269	250	147
VOE 11005014	945	150	923
VOE 11005014	945	200	925
VOE 11005014	945	500	945
VOE 11005015	945	200	925
VOE 11005015	945	250	929
VOE 11005017	945	200	925
VOE 11005017	945	550	947
VOE 11005052	645	200	559
VOE 11005057	945	500	945
VOE 11005061	945	550	947
VOE 11005090	945	550	947
VOE 11005091	645	200	559
VOE 11005099	945	250	929

Part No	Group	Sect	Page
VOE 11005107	945	550	947
VOE 11005427	945	550	947
VOE 11005430	945	550	947
VOE 11005777	371	600	255
VOE 11005777	851	100	689
VOE 11005777	851	150	691
VOE 11005777	882	100	769
VOE 11005913	371	1650	315
VOE 11005913	386	150	405
VOE 11005938	818	100	631
VOE 11005939	818	100	631
VOE 11005947	831	100	669
VOE 11005984	841	100	679
VOE 11005990	525	100	531
VOE 11005998	641	100	549
VOE 11006029	841	100	679
VOE 11006034	882	150	771
VOE 11006035	882	150	771
VOE 11006036	882	150	771
VOE 11006043	914	400	879
VOE 11006044	852	100	693
VOE 11006044	852	450	709
VOE 11006059	882	500	777
VOE 11006061	641	100	549
VOE 11006074	363	150	203
VOE 11006076	882	550	781
VOE 11006079	393	100	411
VOE 11006081	865	100	719
VOE 11006082	865	100	719
VOE 11006083	865	100	719
VOE 11006084	865	100	719
VOE 11006085	865	100	719
VOE 11006088	641	100	549
VOE 11006103	872	125	731
VOE 11006104	393	100	411

Part No	Group	Sect	Page
VOE 11006106	916	300	891
VOE 11006119	881	200	767
VOE 11006120	881	200	767
VOE 11006123	873	200	743
VOE 11006129	852	400	707
VOE 11006132	852	400	707
VOE 11006133	852	400	707
VOE 11006134	852	400	707
VOE 11006142	873	200	743
VOE 11006143	873	200	743
VOE 11006145	380	150	391
VOE 11006157	872	125	729
VOE 11006159	810	150	627
VOE 11006159	810	200	629
VOE 11006162	810	150	627
VOE 11006225	371	850	269
VOE 11006225	371	875	271
VOE 11006226	371	850	269
VOE 11006229	371	600	253
VOE 11006235	641	150	551
VOE 11006248	525	100	531
VOE 11006249	874	250	755
VOE 11006293	810	150	627
VOE 11006296	371	850	269
VOE 11006297	371	850	269
VOE 11006299	914	350	877
VOE 11006308	865	100	719
VOE 11006414	818	100	631
VOE 11006420	841	100	679
VOE 11006421	841	100	679
VOE 11006430	525	100	531
VOE 11006435	874	200	751
VOE 11006457	841	100	679
VOE 11006478	843	100	683
VOE 11006490	874	300	759

NUMERICAL INDEX

RÉPERTOIRE DE NUMÉROS

NUMMERNREGISTER

INDICE DE NÚMERO

NUMMERREGISTER

NUMERICAL INDEX

RÉPERTOIRE DE NUMÉROS

NUMMERNREGISTER

INDICE DE NÚMERO

NUMMERREGISTER

Part No	Group	Sect	Page
VOE 11006493	851	100	689
VOE 11006554	641	100	549
VOE 11006631	873	150	741
VOE 11006632	873	150	741
VOE 11006633	873	150	741
VOE 11006635	872	125	729
VOE 11006638	872	125	729
VOE 11006706	831	100	669
VOE 11006706	843	200	687
VOE 11006711	641	100	549
VOE 11006712	641	100	549
VOE 11006726	851	100	689
VOE 11006726	882	100	769
VOE 11006738	831	150	671
VOE 11006738	860	150	713
VOE 11006785	851	100	689
VOE 11006785	881	150	765
VOE 11006795	851	100	689
VOE 11006796	851	100	689
VOE 11006797	851	100	689
VOE 11006800	873	150	741
VOE 11006824	525	100	531
VOE 11006824	841	100	679
VOE 11006824	882	500	777
VOE 11006826	831	100	669
VOE 11006826	843	200	687
VOE 11006834	872	250	737
VOE 11006880	372	100	325
VOE 11006880	393	100	411
VOE 11006886	831	150	671
VOE 11006888	831	150	671
VOE 11006889	818	100	631
VOE 11006914	881	200	767
VOE 11006944	810	200	629
VOE 11006944	837	200	677
VOE 11006944	881	150	765
VOE 11006952	872	125	729
VOE 11006971	810	150	627
VOE 11006971	810	200	629
VOE 11006973	380	150	391
VOE 11006983	872	125	729
VOE 11006988	380	100	383
VOE 11006988	831	150	673
VOE 11006991	810	200	629
VOE 11006991	831	150	671
VOE 11006991	837	200	677
VOE 11006992	882	100	769
VOE 11007005	874	250	753
VOE 11007026	872	125	729
VOE 11007034	843	200	687
VOE 11007040	380	150	391
VOE 11007040	873	200	745
VOE 11007057	874	250	753
VOE 11007080	852	400	707
VOE 11007110	852	400	707
VOE 11007137	874	250	753
VOE 11007207	872	200	735
VOE 11007208	872	125	729
VOE 11007220	831	150	673
VOE 11007246	851	100	689
VOE 11007246	851	150	691
VOE 11007281	831	150	673
VOE 11007291	874	250	753
VOE 11007308	882	300	775
VOE 11007345	872	200	735
VOE 11007385	882	500	777
VOE 11007410	852	450	709
VOE 11007421	831	150	673
VOE 11007421	843	200	687
VOE 11007425	882	150	771
VOE 11007489	882	300	775
VOE 11007493	851	100	689
VOE 11007497	363	250	207
VOE 11007497	837	200	677
VOE 11007675	874	250	753
VOE 11007828	843	100	683
VOE 11007851	843	100	683
VOE 11007860	882	550	779
VOE 11007861	882	500	777
VOE 11007862	882	550	779
VOE 11007864	882	500	777
VOE 11007869	882	500	777
VOE 11007871	882	550	779
VOE 11007896	380	100	383
VOE 11007896	380	125	387
VOE 11007932	882	550	779
VOE 11007955	371	1000	281
VOE 11007955	386	150	403
VOE 11007955	882	550	779
VOE 11007958	882	500	777
VOE 11007961	843	100	683
VOE 11007966	371	1000	281
VOE 11007966	882	550	779
VOE 11007975	851	100	689
VOE 11007995	363	250	207
VOE 11009043	371	1200	293
VOE 11009043	371	1250	295
VOE 11009043	371	1800	321
VOE 11014127	916	200	885
VOE 11015258	945	410	941
VOE 11015263	451	100	465
VOE 11015263	945	400	939
VOE 11015453	223	150	81
VOE 11015453	263	125	127
VOE 11015453	645	100	555
VOE 11015454	263	125	127
VOE 11015454	645	100	553
VOE 11015454	911	250	823
VOE 11015454	912	100	841
VOE 11015454	916	400	897
VOE 11015455	491	100	505
VOE 11015455	912	100	841
VOE 11015455	916	100	881
VOE 11015459	716	100	607
VOE 11015609	945	150	923
VOE 11015610	945	200	925
VOE 11015638	851	150	691
VOE 11015638	896	100	783
VOE 11015638	896	125	785
VOE 11015639	851	150	691
VOE 11015639	896	100	783
VOE 11015639	896	125	785
VOE 11015640	313	100	165
VOE 11015640	313	150	167
VOE 11015641	313	100	165
VOE 11015641	313	150	167
VOE 11015674	945	200	925
VOE 11015720	874	300	757
VOE 11015747	945	200	925
VOE 11015748	945	550	947
VOE 11015751	945	250	929
VOE 11015759	945	350	937
VOE 11016067	896	200	789
VOE 11016068	896	200	789
VOE 11016069	896	200	789
VOE 11016070	896	200	789
VOE 11016071	896	200	789
VOE 11016072	896	200	789
VOE 11016075	896	200	789
VOE 11016121	945	350	937
VOE 11018236	420	150	425
VOE 11018248	645	350	565
VOE 11018250	645	350	565
VOE 11019434	522	100	517
VOE 11019434	645	100	555
VOE 11019676	711	100	591
VOE 11019682	711	100	591
VOE 11020094	645	150	557
VOE 11020095	741	100	609
VOE 11020098	645	150	557
VOE 11020526	897	200	799
VOE 11020923	945	250	929
VOE 11020924	945	250	929
VOE 11023594	522	100	519
VOE 11024585	945	450	943
VOE 11024597	436	100	463
VOE 11024650	371	250	223
VOE 11024650	371	950	277
VOE 11024720	234	100	87
VOE 11024753	223	150	81
VOE 11024753	235	100	91
VOE 11024826	313	100	165
VOE 11025647	522	100	517
VOE 11025661	896	100	783
VOE 11025661	896	125	785

Part No	Group	Sect	Page
VOE 11025709	874	300	759
VOE 11025816	451	100	465
VOE 11025816	945	150	923
VOE 11025816	945	200	925
VOE 11025816	945	250	929
VOE 11025816	945	300	933
VOE 11025816	945	350	937
VOE 11025844	897	300	803
VOE 11025923	218	100	73
VOE 11025923	911	550	839
VOE 11025923	924	150	909
VOE 11025923	945	150	923
VOE 11025923	945	200	925
VOE 11025923	945	250	929
VOE 11025923	945	300	933
VOE 11025923	945	350	937
VOE 11025923	993	250	961
VOE 11025954	914	200	867
VOE 11026072	897	100	793
VOE 11026256	911	100	813
VOE 11026287	896	150	787
VOE 11026547	715	350	603
VOE 11026615	911	100	813
VOE 11026729	897	100	793
VOE 11026729	897	300	801
VOE 11026730	897	100	793
VOE 11026730	897	300	801
VOE 11026933	911	150	815
VOE 11026934	911	150	815
VOE 11026989	711	100	591
VOE 11027212	945	450	943
VOE 11027417	897	200	799
VOE 11027540	451	100	465
VOE 11027566	897	100	793
VOE 11027566	897	300	801
VOE 11027568	897	300	801
VOE 11031769	420	150	425
VOE 11032552	873	150	741
VOE 11033093	261	500	121
VOE 11033214	321	100	169
VOE 11033572	261	200	115
VOE 11034156	461	100	477
VOE 11034156	463	100	485
VOE 11034256	461	100	477
VOE 11034256	463	100	485
VOE 11034319	463	150	489
VOE 11034319	463	250	495
VOE 11034320	463	150	489
VOE 11034320	463	250	495
VOE 11034321	463	150	489
VOE 11034321	463	250	495
VOE 11034507	461	200	483
VOE 11034507	463	200	493
VOE 11034512	461	200	483
VOE 11034512	463	200	493
VOE 11034513	461	200	483
VOE 11034513	463	200	493
VOE 11034514	461	200	483
VOE 11034514	463	200	493
VOE 11034695	461	150	479
VOE 11034696	461	150	479
VOE 11034697	461	150	479
VOE 11034828	461	150	479
VOE 11034828	463	150	489
VOE 11034828	463	250	495
VOE 11034829	461	150	479
VOE 11034829	463	150	489
VOE 11034829	463	250	495
VOE 11034830	461	150	481
VOE 11034830	463	150	489
VOE 11034830	463	250	495
VOE 11034831	461	150	481
VOE 11034831	463	150	489
VOE 11034831	463	250	495
VOE 11034862	517	100	515
VOE 11034996	516	100	513
VOE 11035001	461	200	483
VOE 11035031	463	100	485
VOE 11035032	463	100	485
VOE 11035311	463	150	489
VOE 11035345	517	100	515
VOE 11035346	517	100	515
VOE 11035347	516	100	513
VOE 11035348	516	100	513
VOE 11035366	516	100	513
VOE 11035366	517	100	515
VOE 11035450	461	100	477
VOE 11035523	463	200	493
VOE 11035528	517	100	515
VOE 11035554	461	200	483
VOE 11035554	463	200	493
VOE 11035586	463	100	485
VOE 11035625	463	150	489
VOE 11035637	517	100	515
VOE 11035816	463	200	493
VOE 11035817	463	200	493
VOE 11035819	461	200	483
VOE 11035850	463	150	489
VOE 11035850	463	250	495
VOE 11035994	461	150	479
VOE 11035998	463	150	489
VOE 11035998	463	250	495
VOE 11036001	421	100	429
VOE 11036019	421	400	439
VOE 11036020	421	400	439
VOE 11036023	421	960	461
VOE 11036024	421	450	443
VOE 11036025	421	400	441
VOE 11036178	421	400	439
VOE 11036260	421	200	435
VOE 11036370	421	960	461
VOE 11036525	421	400	439
VOE 11036593	421	600	449
VOE 11036593	421	700	453
VOE 11036824	421	200	433
VOE 11036825	421	200	433
VOE 11036826	421	200	433
VOE 11036827	421	200	433
VOE 11036828	421	200	433
VOE 11036829	421	200	433
VOE 11036831	421	200	433
VOE 11036832	421	200	433
VOE 11036892	421	600	451
VOE 11036893	421	750	457
VOE 11036894	421	200	433
VOE 11036895	421	200	435
VOE 11037056	421	750	457
VOE 11037108	421	600	449
VOE 11037108	421	700	453
VOE 11037138	421	600	449
VOE 11037138	421	700	453
VOE 11037146	421	750	457
VOE 11037147	421	600	449
VOE 11037147	421	700	453
VOE 11037147	421	750	457
VOE 11037153	421	600	449
VOE 11037153	421	700	453
VOE 11037153	421	750	457
VOE 11037710	421	250	437
VOE 11037721	421	700	453
VOE 11037723	421	750	457
VOE 11037814	421	600	451
VOE 11037814	421	700	455
VOE 11037814	421	750	459
VOE 11038448	414	100	421
VOE 11039005	379	150	347
VOE 11039050	379	150	345
VOE 11039099	371	950	275
VOE 11039099	371	1000	279
VOE 11039099	371	1200	291
VOE 11039099	379	150	345
VOE 11039109	379	150	343
VOE 11039110	379	150	343
VOE 11039117	379	150	345
VOE 11039140	380	200	395
VOE 11039141	371	1550	313
VOE 11039141	380	200	395
VOE 11039151	371	1200	293
VOE 11039151	380	200	395
VOE 11039154	371	200	219
VOE 11039193	261	200	117
VOE 11039193	386	150	401
VOE 11039193	386	150	403
VOE 11039193	421	450	443
VOE 11039193	461	100	477
VOE 11039193	463	100	487
VOE 11039205	380	200	395
VOE 11039219	468	100	499
VOE 11039220	380	100	383
VOE 11039220	380	125	387
VOE 11039220	831	150	673
VOE 11039224	380	100	383
VOE 11039224	380	125	387
VOE 11039224	380	150	391
VOE 11039226	380	100	383

NUMERICAL INDEX

INDICE DE NÚMERO

RÉPERTOIRE DE NUMÉROS

NUMMERREGISTER

NUMMERNREGISTER

Catalogue id **20008** | Group **1000**

Issue **VOE 63E9920008** | Page **4**

Part No	Group	Sect	Page
VOE 11039226	831	150	673
VOE 11039228	380	100	383
VOE 11039228	380	125	387
VOE 11039228	831	150	673
VOE 11039233	363	100	201
VOE 11039233	363	250	207
VOE 11039234	363	100	201
VOE 11039234	363	250	207
VOE 11039248	380	100	383
VOE 11039248	380	125	387
VOE 11039262	371	650	257
VOE 11039262	371	700	263
VOE 11039262	379	800	373
VOE 11039275	379	150	347
VOE 11039276	353	100	187
VOE 11039288	363	150	203
VOE 11039289	363	150	203
VOE 11039290	363	150	203
VOE 11039291	362	200	197
VOE 11039302	371	1300	299
VOE 11039302	371	1400	305
VOE 11039302	372	100	325
VOE 11039330	379	900	379
VOE 11039332	371	1800	321
VOE 11039341	371	1200	293
VOE 11039341	371	1250	295
VOE 11039341	371	1800	321
VOE 11039378	379	150	345
VOE 11039380	371	1450	307
VOE 11039380	380	200	395
VOE 11039390	380	200	393
VOE 11039397	353	200	191
VOE 11039397	371	200	219
VOE 11039397	371	650	257
VOE 11039397	371	700	263
VOE 11039397	371	800	267
VOE 11039397	371	1350	301
VOE 11039397	371	1650	315
VOE 11039397	379	150	345
VOE 11039398	371	300	227
VOE 11039398	371	400	235
VOE 11039398	371	700	261
VOE 11039398	379	150	345
VOE 11039409	380	100	383
VOE 11039409	380	125	387
VOE 11039439	371	850	269
VOE 11039439	371	1000	281
VOE 11039439	882	550	781
VOE 11039443	379	900	379
VOE 11039448	371	1200	293
VOE 11039450	380	200	393
VOE 11039477	380	200	393
VOE 11039480	380	200	393
VOE 11039481	380	200	393
VOE 11039482	380	200	395
VOE 11039491	371	500	243
VOE 11039491	371	1000	279
VOE 11039491	371	1200	291
VOE 11039491	371	1750	319
VOE 11039491	379	150	343
VOE 11039491	874	250	755
VOE 11039505	380	200	395
VOE 11039515	363	250	209
VOE 11039515	380	200	395
VOE 11039527	363	100	201
VOE 11039527	363	250	207
VOE 11039535	380	100	383
VOE 11039535	380	125	387
VOE 11039553	353	100	187
VOE 11039557	263	150	135
VOE 11039557	386	150	401
VOE 11039560	371	1000	281
VOE 11039560	882	550	779
VOE 11039564	380	200	393
VOE 11039565	380	200	393
VOE 11039566	380	200	395
VOE 11039574	386	150	403
VOE 11039574	421	450	443
VOE 11039577	386	150	403
VOE 11039577	522	300	523
VOE 11039581	911	150	817
VOE 11039585	380	200	395
VOE 11039617	386	150	403
VOE 11039617	522	300	523
VOE 11039658	522	300	523
VOE 11039660	372	200	331
VOE 11039663	371	300	227
VOE 11039663	379	150	347
VOE 11039664	379	150	347
VOE 11039665	371	250	221
VOE 11039665	371	300	229
VOE 11039665	371	1650	315
VOE 11039665	379	150	347
VOE 11039670	379	600	367
VOE 11039671	379	600	367
VOE 11039681	371	850	269
VOE 11039681	371	1450	307
VOE 11039681	371	1450	309
VOE 11039685	371	500	243
VOE 11039688	371	500	243
VOE 11039688	371	850	269
VOE 11039688	371	875	271
VOE 11039689	371	500	243
VOE 11039689	371	850	269
VOE 11039689	371	875	271
VOE 11039694	380	200	393
VOE 11039695	380	200	393
VOE 11039696	371	1450	307
VOE 11039700	371	1450	307
VOE 11039706	380	200	395
VOE 11039709	371	300	227
VOE 11039709	371	300	229
VOE 11039709	371	800	267
VOE 11039709	371	1100	287
VOE 11039709	371	1750	319
VOE 11039709	379	150	347
VOE 11039710	371	250	221
VOE 11039710	371	400	235
VOE 11039710	371	700	263
VOE 11039710	379	150	347
VOE 11039713	371	250	225
VOE 11039713	371	950	275
VOE 11039713	379	800	373
VOE 11039714	371	250	225
VOE 11039714	371	950	275
VOE 11039714	379	800	373
VOE 11039715	379	800	373
VOE 11039725	386	150	405
VOE 11039725	911	150	817
VOE 11039728	362	100	193
VOE 11039750	881	200	767
VOE 11039800	272	100	151
VOE 11039821	234	100	87
VOE 11039821	386	150	401
VOE 11039831	371	875	271
VOE 11039843	371	1750	319
VOE 11039843	379	150	347
VOE 11039846	352	150	183
VOE 11039846	353	100	187
VOE 11039846	353	150	189
VOE 11040512	371	1000	279
VOE 11040512	882	550	781
VOE 11040513	371	1000	281
VOE 11040524	371	1350	301
VOE 11040638	371	1050	283
VOE 11040639	371	1050	283
VOE 11040641	371	1300	297
VOE 11040641	371	1500	311
VOE 11040658	371	900	273
VOE 11040682	371	1250	295
VOE 11040683	363	250	207
VOE 11040683	371	1850	323
VOE 11040688	371	1200	291
VOE 11040695	371	1450	307
VOE 11040800	371	875	271
VOE 11040801	371	875	271
VOE 11040802	371	875	271
VOE 11040804	371	100	211
VOE 11040823	371	600	253
VOE 11040827	371	1550	313
VOE 11040991	371	550	249
VOE 11041346	372	200	331
VOE 11041349	371	500	243
VOE 11041349	371	525	247
VOE 11041350	371	550	251

Part No	Group	Sect	Page
VOE 11041399	371	850	269
VOE 11041399	371	875	271
VOE 11041913	371	900	273
VOE 11041913	371	1050	283
VOE 11043021	924	300	917
VOE 11043022	916	200	887
VOE 11043114	256	100	101
VOE 11045750	924	150	909
VOE 11046803	269	250	147
VOE 11048019	945	200	925
VOE 11048019	945	300	933
VOE 11048019	945	350	937
VOE 11048020	945	150	923
VOE 11048020	945	200	925
VOE 11048020	945	250	929
VOE 11048020	945	300	933
VOE 11048020	945	350	937
VOE 11048063	647	200	577
VOE 11048081	945	250	929
VOE 11050490	897	150	797
VOE 11054659	217	150	71
VOE 11054692	217	150	71
VOE 11054692	911	150	817
VOE 11055037	897	100	793
VOE 11055037	897	300	801
VOE 11055905	460	150	475
VOE 11057786	810	150	627
VOE 11057786	821	200	643
VOE 11058193	872	150	733
VOE 11075841	911	550	839
VOE 11078015	882	100	769
VOE 11079238	860	100	711
VOE 11079432	860	150	713
VOE 11079448	860	150	713
VOE 11079458	860	150	713
VOE 11079461	860	150	713
VOE 11079470	860	150	713
VOE 11079497	860	150	713
VOE 11088054	945	500	945
VOE 11088175	945	500	945
VOE 11088600	945	500	945
VOE 11088650	945	500	945
VOE 11090363	916	300	891
VOE 11090549	491	100	505
VOE 11091337	945	300	933
VOE 11092421	872	125	729
VOE 11093429	716	100	607
VOE 11099101	711	100	591
VOE 11099238	269	150	145
VOE 11099238	269	250	147
VOE 11100023	865	250	723
VOE 11100024	865	250	723
VOE 11100185	916	300	891
VOE 11100354	460	100	473
VOE 11100558	916	300	891
VOE 11100559	916	300	891
VOE 11100715	371	100	211
VOE 11100853	522	300	523
VOE 11100854	371	1200	293
VOE 11100854	371	1250	295
VOE 11101059	945	200	925
VOE 11101827	371	1150	289
VOE 11101827	912	550	849
VOE 11101827	916	400	897
VOE 11102049	461	150	479
VOE 11102146	461	150	479
VOE 11102187	421	960	461
VOE 11102187	461	100	477
VOE 11102187	463	100	485
VOE 11102249	516	100	513
VOE 11102336	461	200	483
VOE 11102336	463	200	493
VOE 11102446	461	100	477
VOE 11102447	463	100	485
VOE 11102575	516	100	513
VOE 11102585	461	200	483
VOE 11102586	463	200	493
VOE 11102623	461	150	479
VOE 11102823	461	200	483
VOE 11102823	463	200	493
VOE 11102845	463	150	489
VOE 11102846	463	150	489
VOE 11102856	463	150	489
VOE 11102858	463	200	493
VOE 11102861	461	200	483
VOE 11102861	463	200	493
VOE 11102864	517	100	515
VOE 11103225	517	100	515
VOE 11103303	461	100	477
VOE 11104009	363	250	207
VOE 11104014	852	100	693
VOE 11104015	852	100	693
VOE 11104015	852	300	703
VOE 11104016	852	100	693
VOE 11104016	852	350	705
VOE 11104018	852	350	705
VOE 11104040	843	100	683
VOE 11104075	843	200	687
VOE 11104092	852	100	693
VOE 11104092	852	450	709
VOE 11104093	852	100	693
VOE 11104093	852	450	709
VOE 11104110	641	100	549
VOE 11104111	362	150	195
VOE 11104111	362	225	199
VOE 11104125	852	100	695
VOE 11104125	852	300	703
VOE 11104133	882	550	781
VOE 11104146	882	550	779
VOE 11104180	882	150	771
VOE 11104181	882	150	771
VOE 11104240	837	200	677
VOE 11104241	874	250	755
VOE 11104254	852	100	693
VOE 11104254	852	150	697
VOE 11104254	852	200	699
VOE 11104272	852	450	709
VOE 11104273	852	100	693
VOE 11104273	852	200	699
VOE 11104274	852	100	693
VOE 11104274	852	250	701
VOE 11104276	873	200	743
VOE 11104279	873	200	743
VOE 11104329	851	100	689
VOE 11104343	843	100	683
VOE 11104344	831	150	673
VOE 11104344	843	100	683
VOE 11104349	881	100	763
VOE 11104371	851	100	689
VOE 11104371	872	200	735
VOE 11104372	872	200	735
VOE 11104399	353	150	189
VOE 11104399	362	150	195
VOE 11104399	810	150	627
VOE 11104411	872	125	729
VOE 11104415	872	125	729
VOE 11104419	874	350	761
VOE 11104422	881	100	763
VOE 11104439	872	125	729
VOE 11104443	363	200	205
VOE 11104446	872	125	729
VOE 11104449	843	100	683
VOE 11104451	843	200	687
VOE 11104463	831	150	671
VOE 11104464	831	150	671
VOE 11104469	810	200	629
VOE 11104478	872	200	735
VOE 11104479	872	200	735
VOE 11104485	882	100	769
VOE 11104509	843	200	687
VOE 11104509	860	150	713
VOE 11104514	380	100	385
VOE 11104514	380	125	389
VOE 11104519	837	200	677
VOE 11104523	837	200	677
VOE 11104554	873	150	741
VOE 11104555	873	150	741
VOE 11104558	851	100	689
VOE 11104559	851	100	689
VOE 11104572	851	100	689
VOE 11104573	873	200	745
VOE 11104593	843	150	685
VOE 11104603	882	200	773
VOE 11104606	321	100	169
VOE 11104606	363	200	205
VOE 11104606	371	400	237
VOE 11104606	371	750	265
VOE 11104606	372	200	331
VOE 11104606	491	100	505
VOE 11104606	522	300	525
VOE 11104606	645	100	555
VOE 11104606	660	100	583
VOE 11104606	874	300	759
VOE 11104606	897	200	799
VOE 11104606	911	200	819

NUMERICAL INDEX

RÉPERTOIRE DE NUMÉROS

NUMMERNREGISTER

INDICE DE NÚMERO

NUMMERREGISTER

Catalogue id	Group
20008	**1000**
Issue	Page
VOE 63E9920008	**5**

VOLVO

L70E

NUMERICAL INDEX

RÉPERTOIRE DE NUMÉROS

NUMMERNREGISTER

INDICE DE NÚMERO

NUMMERREGISTER

Catalogue id 20008 | Group 1000

Issue VOE 63E9920008 | Page 6

Part No	Group	Sect	Page
VOE 11104606	911	350	831
VOE 11104606	914	200	867
VOE 11104607	362	150	195
VOE 11104609	810	200	629
VOE 11104609	837	200	677
VOE 11104610	810	200	629
VOE 11104610	837	200	677
VOE 11104614	851	100	689
VOE 11104630	641	100	549
VOE 11104642	882	300	775
VOE 11104643	914	350	877
VOE 11104645	881	100	763
VOE 11104646	882	200	773
VOE 11104649	882	200	773
VOE 11104650	882	200	773
VOE 11104653	882	200	773
VOE 11104654	873	150	741
VOE 11104655	873	150	741
VOE 11104661	872	125	729
VOE 11104664	882	200	773
VOE 11104665	882	200	773
VOE 11104685	831	150	671
VOE 11104690	641	100	549
VOE 11104695	882	200	773
VOE 11104695	882	500	777
VOE 11104695	882	550	779
VOE 11104711	371	850	269
VOE 11104712	371	850	269
VOE 11104723	872	150	733
VOE 11104723	873	200	745
VOE 11104727	371	850	269
VOE 11104730	882	500	777
VOE 11104731	371	850	269
VOE 11104747	882	550	779
VOE 11104749	831	100	669
VOE 11104755	873	200	743
VOE 11104778	841	100	679
VOE 11104788	874	250	755
VOE 11104793	874	250	753
VOE 11104888	882	300	775
VOE 11104892	371	1200	291
VOE 11104894	872	125	729
VOE 11104898	641	100	549
VOE 11104899	873	200	743
VOE 11104947	810	150	627
VOE 11104972	873	200	743
VOE 11104975	371	1200	293
VOE 11104981	882	300	775
VOE 11104982	882	300	775
VOE 11104986	914	300	875
VOE 11104987	882	300	775
VOE 11104988	641	100	549
VOE 11104993	873	150	741
VOE 11104995	380	150	391
VOE 11105304	897	100	795
VOE 11105304	897	300	803
VOE 11105305	897	300	803
VOE 11105306	460	100	473
VOE 11107170	945	550	947
VOE 11107223	945	550	947
VOE 11107268	945	550	947
VOE 11107273	945	550	947
VOE 11107389	645	200	559
VOE 11107395	645	200	559
VOE 11107404	945	500	945
VOE 11107406	945	150	923
VOE 11107414	945	550	947
VOE 11107415	945	550	947
VOE 11107416	945	550	947
VOE 11107423	945	500	945
VOE 11107424	645	200	559
VOE 11107426	945	550	947
VOE 11107520	945	500	945
VOE 11107523	945	500	945
VOE 11107528	945	500	945
VOE 11107530	645	200	559
VOE 11107549	645	200	559
VOE 11107644	945	500	945
VOE 11107704	945	500	945
VOE 11108113	371	400	237
VOE 11108119	371	950	277
VOE 11108557	263	150	135
VOE 11108607	945	250	929
VOE 11108672	827	100	667
VOE 11108697	522	100	517
VOE 11108730	522	100	517
VOE 11108730	522	100	519
VOE 11110175	256	150	103
VOE 11110176	256	150	103
VOE 11110213	256	100	101
VOE 11110273	252	100	97
VOE 11110276	252	100	97
VOE 11110309	252	100	97
VOE 11110351	252	100	97
VOE 11110354	258	100	109
VOE 11110355	252	100	97
VOE 11110371	223	150	81
VOE 11110371	235	100	91
VOE 11110389	223	150	81
VOE 11110410	261	150	113
VOE 11110471	235	100	89
VOE 11110496	258	100	109
VOE 11110499	258	100	109
VOE 11110503	261	100	111
VOE 11110504	261	100	111
VOE 11110507	261	100	111
VOE 11110553	261	100	111
VOE 11110668	235	100	89
VOE 11110670	235	100	89
VOE 11111506	897	100	793
VOE 11111506	897	300	803
VOE 11112903	386	150	405
VOE 11112903	945	450	943
VOE 11113951	390	100	407
VOE 11114903	390	100	407
VOE 11115555	269	150	145
VOE 11115697	371	500	243
VOE 11115697	371	525	247
VOE 11120104	912	100	841
VOE 11121152	841	100	679
VOE 11121153	841	100	679
VOE 11130269	217	150	71
VOE 11130269	256	250	107
VOE 11130271	261	250	119
VOE 11130278	235	100	89
VOE 11130393	715	400	605
VOE 11130600	715	300	601
VOE 11130641	823	100	645
VOE 11130673	715	300	601
VOE 11130675	451	100	465
VOE 11130749	551	100	535
VOE 11130843	916	400	895
VOE 11130942	897	100	793
VOE 11130942	897	300	803
VOE 11130990	827	100	667
VOE 11132105	371	950	277
VOE 11132263	460	150	475
VOE 11132312	371	950	277
VOE 11133079	821	100	633
VOE 11141681	860	150	713
VOE 11141731	860	150	713
VOE 11141732	860	150	713
VOE 11142687	924	150	909
VOE 11142687	924	200	913
VOE 11144042	421	250	437
VOE 11144080	421	100	431
VOE 11144487	421	600	449
VOE 11144487	421	700	453
VOE 11144487	421	750	457
VOE 11144494	386	150	405
VOE 11144843	420	100	423
VOE 11144843	421	100	429
VOE 11144861	421	500	447
VOE 11144902	421	100	429
VOE 11144903	421	100	429
VOE 11144904	421	100	429
VOE 11144909	421	500	447
VOE 11144922	421	600	451
VOE 11144922	421	700	455
VOE 11144922	421	750	459
VOE 11144923	421	600	451
VOE 11144923	421	700	455
VOE 11144923	421	750	457
VOE 11144935	421	200	433
VOE 11144936	421	750	457

Part No	Group	Sect	Page
VOE 11144992	421	750	457
VOE 11145103	421	750	457
VOE 11145134	421	400	439
VOE 11145180	421	200	433
VOE 11145185	421	700	453
VOE 11145186	421	450	443
VOE 11145187	421	750	457
VOE 11145199	421	600	449
VOE 11145202	421	600	449
VOE 11145220	414	100	421
VOE 11145223	421	600	451
VOE 11145231	421	600	451
VOE 11145246	421	400	441
VOE 11145253	421	200	433
VOE 11145278	551	150	539
VOE 11145278	551	250	541
VOE 11145280	551	150	539
VOE 11145361	421	200	433
VOE 11145363	420	100	423
VOE 11145369	421	450	443
VOE 11145371	421	200	435
VOE 11145380	421	750	457
VOE 11145386	421	450	443
VOE 11145387	371	650	257
VOE 11145388	386	150	403
VOE 11145388	421	450	443
VOE 11145400	421	400	439
VOE 11145402	421	400	439
VOE 11145411	421	600	449
VOE 11145411	421	700	453
VOE 11145432	421	200	435
VOE 11145441	421	750	457
VOE 11145443	421	750	457
VOE 11145444	421	600	449
VOE 11145445	421	700	453
VOE 11145451	421	600	449
VOE 11145451	421	700	453
VOE 11145452	421	750	457
VOE 11145453	421	600	449
VOE 11145453	421	700	453
VOE 11145454	421	600	451
VOE 11145454	421	700	453
VOE 11145512	421	600	449
VOE 11145513	421	700	453
VOE 11145522	421	250	437
VOE 11145524	421	400	441
VOE 11145739	421	200	435
VOE 11145740	421	200	435
VOE 11145746	421	600	451
VOE 11145746	421	700	455
VOE 11145748	421	600	449
VOE 11145749	421	700	453
VOE 11147033	865	250	723
VOE 11147234	912	100	843
VOE 11147562	263	150	135
VOE 11147586	916	200	887
VOE 11147595	827	100	667
VOE 11147749	843	200	687
VOE 11147756	353	200	191
VOE 11147868	371	250	223
VOE 11147868	371	350	233
VOE 11147868	371	400	235
VOE 11147868	371	650	257
VOE 11147868	371	750	265
VOE 11147868	371	950	275
VOE 11147868	371	1000	279
VOE 11147868	371	1200	291
VOE 11147868	379	150	345
VOE 11147890	916	300	891
VOE 11147935	263	200	139
VOE 11147946	911	300	825
VOE 11147947	916	250	889
VOE 11148028	916	400	895
VOE 11148403	252	100	97
VOE 11148477	393	100	411
VOE 11148622	527	200	533
VOE 11148665	911	250	823
VOE 11148718	827	100	667
VOE 11148801	911	150	815
VOE 11148867	261	200	115
VOE 11148924	715	200	597
VOE 11148936	916	100	883
VOE 11148937	911	300	825
VOE 11148951	911	450	835
VOE 11148953	916	500	899
VOE 11148957	522	300	525
VOE 11148958	551	100	535
VOE 11148958	916	400	895
VOE 11148960	916	250	889
VOE 11148960	916	400	895
VOE 11148962	914	100	861
VOE 11148962	916	250	889
VOE 11148973	916	500	899
VOE 11148988	522	100	519
VOE 11152160	269	150	145
VOE 11152167	269	150	145
VOE 11152168	269	150	145
VOE 11153057	897	150	797
VOE 11153137	865	150	721
VOE 11153138	865	150	721
VOE 11153139	865	150	721
VOE 11153140	865	150	721
VOE 11153141	865	150	721
VOE 11153142	865	150	721
VOE 11154125	217	150	71
VOE 11156114	924	150	909
VOE 11156246	920	100	905
VOE 11156312	920	100	905
VOE 11156757	924	150	909
VOE 11157123	924	100	907
VOE 11157123	924	150	909
VOE 11157123	924	200	913
VOE 11157191	924	150	909
VOE 11157191	924	200	913
VOE 11157390	924	150	909
VOE 11157678	924	150	909
VOE 11157678	924	200	913
VOE 11163005	645	100	553
VOE 11163064	217	150	71
VOE 11163066	924	250	915
VOE 11163066	924	300	917
VOE 11163073	660	100	581
VOE 11163086	911	300	825
VOE 11163088	645	100	555
VOE 11163103	468	150	501
VOE 11164305	874	250	753
VOE 11164307	851	100	689
VOE 11164307	851	150	691
VOE 11164308	851	100	689
VOE 11164308	851	150	691
VOE 11164324	874	200	751
VOE 11164330	881	100	763
VOE 11164348	914	350	877
VOE 11164355	914	350	877
VOE 11164380	882	100	769
VOE 11164385	882	200	773
VOE 11164393	860	100	711
VOE 11164402	860	100	711
VOE 11164409	860	100	711
VOE 11164410	860	100	711
VOE 11164416	860	100	711
VOE 11164420	352	250	185
VOE 11164421	352	250	185
VOE 11164431	810	150	627
VOE 11164454	882	300	775
VOE 11164457	874	300	757
VOE 11164477	851	100	689
VOE 11164488	841	100	679
VOE 11164497	851	100	689
VOE 11164499	865	100	719
VOE 11164505	872	150	733
VOE 11164527	371	850	269
VOE 11164542	841	150	681
VOE 11164553	371	600	253
VOE 11164554	881	200	767
VOE 11164569	837	200	677
VOE 11164569	874	250	755
VOE 11164585	362	150	195
VOE 11164585	362	225	199
VOE 11164618	874	250	753
VOE 11164620	380	100	383
VOE 11164641	843	150	685
VOE 11164644	881	200	767
VOE 11164645	641	150	551
VOE 11164653	831	150	671
VOE 11164653	873	150	741
VOE 11164693	881	200	767
VOE 11164806	881	150	765
VOE 11164813	881	150	765
VOE 11164817	380	100	383
VOE 11164817	380	125	387
VOE 11164827	810	200	629
VOE 11164829	843	100	683
VOE 11164831	881	150	765
VOE 11164836	851	150	691

NUMERICAL INDEX

RÉPERTOIRE DE NUMÉROS

NUMMERNREGISTER

INDICE DE NÚMERO

NUMMERREGISTER

Catalogue id 20008 | Group 1000

Issue VOE 63E9920008 | Page 8

Part No	Group	Sect	Page
VOE 11164849	851	150	691
VOE 11164850	851	150	691
VOE 11164875	851	150	691
VOE 11164886	851	150	691
VOE 11164900	810	200	629
VOE 11164979	873	200	743
VOE 11168007	461	200	483
VOE 11168020	468	100	499
VOE 11168028	468	100	499
VOE 11168030	461	150	481
VOE 11168030	463	150	491
VOE 11168030	463	250	497
VOE 11168041	461	200	483
VOE 11168042	463	150	489
VOE 11168042	463	250	495
VOE 11168043	463	100	485
VOE 11168044	463	100	485
VOE 11168045	460	100	473
VOE 11168049	460	100	473
VOE 11168057	463	150	489
VOE 11168057	463	250	495
VOE 11168058	463	150	489
VOE 11168058	463	250	495
VOE 11168059	463	150	489
VOE 11168059	463	250	495
VOE 11168060	461	150	479
VOE 11168061	461	150	479
VOE 11168062	461	150	479
VOE 11168063	461	150	479
VOE 11168064	461	150	479
VOE 11168065	461	150	479
VOE 11168066	463	250	495
VOE 11168067	460	100	473
VOE 11168081	463	150	491
VOE 11168081	463	250	497
VOE 11168086	463	150	489
VOE 11168086	463	250	495
VOE 11168088	463	150	489
VOE 11168102	461	150	479
VOE 11168104	461	150	479
VOE 11168105	461	150	479
VOE 11168106	461	150	479
VOE 11168108	461	100	477
VOE 11168109	461	100	477
VOE 11168116	460	100	473
VOE 11168117	460	100	473
VOE 11168127	468	100	499
VOE 11168128	468	100	499
VOE 11168132	468	100	499
VOE 11168133	460	100	473
VOE 11168134	461	150	479
VOE 11168135	468	100	499
VOE 11168136	461	100	477
VOE 11168137	461	100	477
VOE 11168138	461	100	477
VOE 11168139	463	100	485
VOE 11168140	463	100	485
VOE 11168141	463	200	493
VOE 11168143	461	200	483
VOE 11168144	463	200	493
VOE 11170005	371	300	231
VOE 11170005	371	800	267
VOE 11170010	352	250	185
VOE 11170011	321	150	171
VOE 11170013	372	150	327
VOE 11170016	371	100	213
VOE 11170023	390	150	409
VOE 11170026	321	100	169
VOE 11170042	321	100	169
VOE 11170048	372	150	327
VOE 11170048	386	100	399
VOE 11170059	352	100	181
VOE 11170060	352	100	181
VOE 11170061	352	250	185
VOE 11170062	352	100	181
VOE 11170063	352	100	181
VOE 11170064	261	150	113
VOE 11170064	386	150	401
VOE 11170068	352	100	181
VOE 11170070	371	350	233
VOE 11170071	386	150	403
VOE 11170071	551	100	535
VOE 11170072	386	150	403
VOE 11170072	527	200	533
VOE 11170075	371	1550	313
VOE 11170079	371	950	277
VOE 11170079	386	150	403
VOE 11170082	269	250	147
VOE 11170084	379	150	347
VOE 11170086	271	100	149
VOE 11170087	362	225	199
VOE 11170090	386	150	403
VOE 11170090	527	200	533
VOE 11170091	321	100	169
VOE 11170092	269	150	145
VOE 11170093	234	100	87
VOE 11170098	362	200	197
VOE 11170099	269	250	147
VOE 11170100	269	250	147
VOE 11170147	380	150	391
VOE 11170208	380	125	387
VOE 11170209	380	125	387
VOE 11170210	380	100	383
VOE 11170224	271	100	149
VOE 11170517	371	1700	317
VOE 11170527	333	100	179
VOE 11170527	371	950	277
VOE 11170528	352	150	183
VOE 11170546	522	300	525
VOE 11170553	371	1100	287
VOE 11170554	371	200	219
VOE 11170623	371	400	235
VOE 11170643	371	800	267
VOE 11170656	371	200	219
VOE 11170657	371	200	219
VOE 11170674	371	850	269
VOE 11170674	371	1450	309
VOE 11170676	371	850	269
VOE 11170677	371	850	269
VOE 11170677	371	1450	307
VOE 11170678	371	850	269
VOE 11170678	371	1450	307
VOE 11170682	371	500	241
VOE 11170688	371	100	213
VOE 11170698	353	200	191
VOE 11170710	371	100	211
VOE 11170713	371	100	211
VOE 11170714	371	100	211
VOE 11170722	371	300	229
VOE 11170724	393	100	411
VOE 11170727	371	1150	289
VOE 11170733	333	100	179
VOE 11170814	371	1200	291
VOE 11170815	881	200	767
VOE 11170822	371	1350	301
VOE 11170827	371	250	221
VOE 11170828	371	250	223
VOE 11170841	371	1500	311
VOE 11170844	371	300	227
VOE 11170852	371	1750	319
VOE 11170854	352	250	185
VOE 11170881	371	1650	315
VOE 11170883	371	700	261
VOE 11170884	371	400	235
VOE 11170889	371	1300	297
VOE 11170890	371	950	275
VOE 11170896	372	200	333
VOE 11170897	372	200	333
VOE 11170898	371	1800	321
VOE 11170926	371	250	221
VOE 11170927	371	1050	285
VOE 11170933	371	100	211
VOE 11170935	371	100	211
VOE 11170936	371	1800	321
VOE 11170939	371	700	261
VOE 11170940	371	1000	279
VOE 11170943	372	200	333
VOE 11170946	371	300	227
VOE 11170986	371	600	253
VOE 11170992	371	525	245
VOE 11170995	371	875	271
VOE 11171038	390	150	409
VOE 11171040	390	150	409
VOE 11171055	390	150	409
VOE 11171290	372	200	331

Part No	Group	Sect	Page
VOE 11172006	924	300	917
VOE 11172048	522	300	525
VOE 11172048	916	250	889
VOE 11172058	645	100	553
VOE 11172117	218	100	73
VOE 11172183	660	100	579
VOE 11172244	252	100	97
VOE 11172247	912	100	841
VOE 11172342	911	350	829
VOE 11172358	913	200	857
VOE 11172369	234	100	87
VOE 11172409	210	100	51
VOE 11172409	211	100	53
VOE 11172409	212	100	55
VOE 11172409	212	150	57
VOE 11172409	213	100	59
VOE 11172409	214	100	61
VOE 11172409	215	100	63
VOE 11172409	216	100	65
VOE 11172409	216	150	67
VOE 11172409	217	100	69
VOE 11172409	221	100	75
VOE 11172409	223	100	77
VOE 11172409	233	100	85
VOE 11172409	237	100	93
VOE 11172409	251	100	95
VOE 11172409	255	100	99
VOE 11172409	262	100	123
VOE 11172409	331	100	175
VOE 11172409	331	150	177
VOE 11172409	371	150	215
VOE 11172409	371	175	217
VOE 11172451	258	100	109
VOE 11172458	527	200	533
VOE 11172507	911	250	821
VOE 11172507	911	400	833
VOE 11172509	911	350	831
VOE 11172549	912	100	843
VOE 11172557	645	100	555
VOE 11172599	914	150	865
VOE 11172599	914	250	869
VOE 11172599	914	300	873
VOE 11172700	522	325	527
VOE 11172704	522	325	527
VOE 11172706	522	325	527
VOE 11172710	913	250	859
VOE 11172713	911	400	833
VOE 11172714	911	500	837
VOE 11172716	911	500	837
VOE 11172718	911	500	837
VOE 11172720	911	500	837
VOE 11172834	451	100	465
VOE 11172834	451	150	467
VOE 11172835	451	100	465
VOE 11172835	451	200	469
VOE 11172851	911	250	821
VOE 11172879	258	100	109
VOE 11172886	261	200	115
VOE 11172889	252	100	97
VOE 11172892	256	100	101
VOE 11172901	645	100	555
VOE 11172907	234	100	87
VOE 11172907	460	150	475
VOE 11172920	522	300	523
VOE 11172920	522	300	525
VOE 11172926	258	100	109
VOE 11172932	263	125	127
VOE 11172946	223	150	81
VOE 11172946	263	135	131
VOE 11172949	911	500	837
VOE 11172950	522	325	527
VOE 11172976	916	400	897
VOE 11172979	916	400	897
VOE 11172988	468	150	501
VOE 11172989	914	100	863
VOE 11172990	914	100	861
VOE 11172996	522	300	523
VOE 11173003	916	200	885
VOE 11173008	491	100	505
VOE 11173016	911	250	821
VOE 11173029	436	100	463
VOE 11173033	911	250	821
VOE 11173077	460	100	473
VOE 11173078	460	100	473
VOE 11173079	460	100	473
VOE 11173083	911	200	819
VOE 11173085	451	100	465
VOE 11173085	451	250	471
VOE 11173124	371	750	265
VOE 11173129	912	100	841
VOE 11173158	263	250	141
VOE 11173158	913	100	851
VOE 11173166	386	100	399
VOE 11173166	468	150	501
VOE 11173166	916	300	891
VOE 11173166	916	550	903
VOE 11173169	386	100	399
VOE 11173169	551	100	535
VOE 11173170	261	200	115
VOE 11173171	261	200	115
VOE 11173175	420	150	425
VOE 11173189	234	100	87
VOE 11173208	647	100	571
VOE 11173208	647	100	573
VOE 11173209	647	100	571
VOE 11173210	522	300	523
VOE 11173211	522	100	517
VOE 11173211	551	100	535
VOE 11173213	522	100	517
VOE 11173215	645	100	553
VOE 11173216	645	100	553
VOE 11173217	645	100	553
VOE 11173220	645	100	553
VOE 11173221	911	200	819
VOE 11173226	234	100	87
VOE 11173231	916	400	895
VOE 11173232	916	400	897
VOE 11173234	916	400	897
VOE 11173249	647	100	573
VOE 11173259	551	100	535
VOE 11173260	647	100	573
VOE 11173262	916	200	887
VOE 11173300	321	100	169
VOE 11173308	263	125	129
VOE 11173309	223	150	81
VOE 11173309	263	135	131
VOE 11173310	647	100	571
VOE 11173313	223	150	81
VOE 11173320	916	100	881
VOE 11173325	911	100	813
VOE 11173386	647	100	571
VOE 11173399	911	550	839
VOE 11173404	911	550	839
VOE 11173408	911	550	839
VOE 11173420	911	550	839
VOE 11173423	647	150	575
VOE 11173433	911	400	833
VOE 11173484	911	250	821
VOE 11173485	911	250	821
VOE 11173487	916	400	895
VOE 11173491	911	200	819
VOE 11173492	911	200	819
VOE 11173503	645	100	555
VOE 11173508	217	150	71
VOE 11173522	914	200	867
VOE 11173523	258	100	109
VOE 11173542	235	100	89
VOE 11173569	916	200	885
VOE 11173615	874	300	759
VOE 11173641	916	200	887
VOE 11173642	916	200	887
VOE 11173642	916	500	899
VOE 11173643	916	200	887
VOE 11173643	916	500	899
VOE 11173654	916	200	885
VOE 11173670	263	125	127
VOE 11173671	911	250	821
VOE 11173672	660	100	581
VOE 11173673	660	100	581
VOE 11173680	913	150	853
VOE 11173685	223	150	83
VOE 11173688	527	200	533
VOE 11173689	527	200	533
VOE 11173690	914	100	861
VOE 11173691	914	100	861
VOE 11173693	527	200	533
VOE 11173694	527	200	533
VOE 11173712	263	135	131
VOE 11173736	261	500	121
VOE 11173737	261	500	121
VOE 11173738	261	500	121
VOE 11173745	916	100	881
VOE 11173746	916	100	881
VOE 11173764	436	100	463
VOE 11173801	234	100	87

Part No	Group	Sect	Page
VOE 11173805	551	100	535
VOE 11173806	914	100	861
VOE 11173819	916	500	899
VOE 11173827	261	100	111
VOE 11173836	916	100	881
VOE 11173837	916	200	885
VOE 11173848	924	150	909
VOE 11173867	647	100	571
VOE 11173870	916	200	887
VOE 11173872	916	100	881
VOE 11173875	916	100	881
VOE 11173876	551	150	539
VOE 11173877	551	150	539
VOE 11173886	911	400	833
VOE 11173896	645	100	555
VOE 11173899	916	500	899
VOE 11173901	256	250	107
VOE 11173903	256	250	107
VOE 11173915	914	350	877
VOE 11173924	914	200	867
VOE 11173930	916	200	885
VOE 11173932	258	100	109
VOE 11173934	522	325	527
VOE 11173941	263	135	131
VOE 11173966	522	100	517
VOE 11173967	522	300	523
VOE 11173968	522	300	525
VOE 11173969	522	100	517
VOE 11173970	522	100	519
VOE 11173972	914	200	867
VOE 11173981	911	550	839
VOE 11173982	911	550	839
VOE 11173983	647	100	571
VOE 11173991	916	300	893
VOE 11173992	916	300	893
VOE 11173995	916	300	891
VOE 11174000	827	100	667
VOE 11174079	873	200	743
VOE 11174080	873	200	743
VOE 11174081	873	200	743
VOE 11174143	827	100	667
VOE 11174158	263	150	135
VOE 11174177	897	100	793
VOE 11174177	897	300	801
VOE 11174178	897	100	793
VOE 11174178	897	300	801
VOE 11174208	821	150	637
VOE 11174246	252	100	97
VOE 11174251	823	150	649
VOE 11174317	821	150	637
VOE 11174325	821	150	637
VOE 11174326	823	100	647
VOE 11174327	821	150	637
VOE 11174327	825	200	657
VOE 11174327	826	200	665
VOE 11174452	897	100	793
VOE 11174452	897	300	801
VOE 11174471	827	100	667
VOE 11174472	827	100	667
VOE 11174479	823	100	645
VOE 11174484	263	150	135
VOE 11174533	371	800	267
VOE 11174619	263	150	135
VOE 11174676	821	100	633
VOE 11174689	821	150	637
VOE 11174690	821	150	637
VOE 11174720	390	150	409
VOE 11174763	825	100	653
VOE 11174763	826	100	659
VOE 11174763	826	150	663
VOE 11174764	825	100	653
VOE 11174764	826	100	659
VOE 11174764	826	150	663
VOE 11174767	826	100	659
VOE 11174768	826	100	659
VOE 11174771	826	150	663
VOE 11174772	826	150	663
VOE 11174773	825	100	653
VOE 11174773	825	200	657
VOE 11174773	826	100	659
VOE 11174773	826	150	663
VOE 11174773	826	200	665
VOE 11174774	825	100	653
VOE 11174774	825	200	657
VOE 11174774	826	100	659
VOE 11174774	826	150	663
VOE 11174774	826	200	665
VOE 11174779	826	200	665
VOE 11174780	826	200	665
VOE 11174791	897	200	799
VOE 11174794	825	200	657
VOE 11174795	825	200	657
VOE 11174808	825	200	657
VOE 11174808	826	100	659
VOE 11174809	825	200	657
VOE 11174809	826	100	659
VOE 11174810	826	100	659
VOE 11174811	826	100	659
VOE 11174821	263	150	135
VOE 11174917	821	100	633
VOE 11174954	827	100	667
VOE 11175063	882	300	775
VOE 11175150	823	100	645
VOE 11175207	823	150	649
VOE 11175380	897	100	793
VOE 11175380	897	300	801
VOE 11175468	821	100	635
VOE 11175472	821	150	639
VOE 11175609	825	200	657
VOE 11175609	826	200	665
VOE 11175764	263	150	135
VOE 11175803	235	100	89
VOE 11175803	827	100	667
VOE 11175869	825	200	657
VOE 11175869	826	100	659
VOE 11175869	826	150	663
VOE 11175875	821	150	637
VOE 11175876	821	150	637
VOE 11175881	821	175	641
VOE 11175882	821	175	641
VOE 11175891	821	100	635
VOE 11175891	823	100	645
VOE 11175892	821	100	635
VOE 11175893	371	250	223
VOE 11175898	823	100	645
VOE 11175910	823	100	645
VOE 11175923	827	100	667
VOE 11175956	263	100	125
VOE 11175960	263	100	125
VOE 11175961	263	100	125
VOE 11176147	711	100	591
VOE 11176179	945	200	925
VOE 11176254	945	300	933
VOE 11176255	945	300	933
VOE 11176324	716	100	607
VOE 11176357	945	250	929
VOE 11176374	945	250	929
VOE 11176377	945	200	925
VOE 11176379	945	300	933
VOE 11176381	945	300	933
VOE 11176383	945	150	923
VOE 11176386	945	250	929
VOE 11176415	945	400	939
VOE 11176417	945	400	939
VOE 11176435	945	250	929
VOE 11176456	715	250	599
VOE 11176494	945	410	941
VOE 11176496	945	410	941
VOE 11176499	945	410	941
VOE 11176500	711	100	591
VOE 11176539	645	150	557
VOE 11176573	945	450	943
VOE 11176716	645	150	557
VOE 11176778	716	100	607
VOE 11176801	945	350	937
VOE 11176804	715	300	601
VOE 11176847	993	300	967
VOE 11176847	993	450	975
VOE 11176857	993	100	951
VOE 11176857	993	300	967
VOE 11176859	993	250	961
VOE 11176859	993	350	969
VOE 11176873	715	200	597
VOE 11176895	711	100	591
VOE 11176935	715	150	595

Part No	Group	Sect	Page
VOE 11176959	993	250	963
VOE 11176959	993	350	969
VOE 11176961	993	250	963
VOE 11176961	993	350	969
VOE 11176963	993	250	963
VOE 11176963	993	350	969
VOE 11176983	993	150	955
VOE 11177006	993	150	955
VOE 11177006	993	250	961
VOE 11177006	993	350	969
VOE 11177023	993	150	955
VOE 11177023	993	250	961
VOE 11177025	945	450	943
VOE 11177036	711	100	591
VOE 11177038	711	100	591
VOE 11177039	993	100	951
VOE 11177044	945	300	933
VOE 11177068	371	1400	305
VOE 11177089	945	200	925
VOE 11177104	993	150	955
VOE 11177105	993	150	955
VOE 11177105	993	250	961
VOE 11177110	993	250	961
VOE 11177110	993	350	969
VOE 11177111	993	250	961
VOE 11177112	993	150	955
VOE 11177112	993	250	961
VOE 11177136	993	250	961
VOE 11177145	945	150	923
VOE 11177313	993	450	975
VOE 11177326	993	100	951
VOE 11177326	993	150	955
VOE 11177326	993	200	957
VOE 11177327	993	100	951
VOE 11177327	993	250	961
VOE 11177327	993	300	965
VOE 11177328	993	100	951
VOE 11177328	993	400	973
VOE 11177329	993	150	955
VOE 11177329	993	200	959
VOE 11177330	993	150	955
VOE 11177330	993	200	959
VOE 11177344	715	250	599
VOE 11177450	711	100	591
VOE 11177488	993	150	955
VOE 11177488	993	250	961
VOE 11177600	711	100	591
VOE 11177645	945	450	943
VOE 11177649	945	450	943
VOE 11177716	993	100	951
VOE 11177717	993	100	951
VOE 11180049	896	150	787
VOE 11180050	896	150	787
VOE 11180059	771	100	611
VOE 11180148	897	100	795
VOE 11180148	897	300	803
VOE 11180160	897	100	795
VOE 11180160	897	300	803
VOE 11180400	823	300	651
VOE 11180407	715	100	593
VOE 11180412	715	100	593
VOE 11180416	715	100	593
VOE 11180418	823	300	651
VOE 11180419	823	300	651
VOE 11180423	823	300	651
VOE 11180438	362	225	199
VOE 11180441	823	300	651
VOE 11180465	371	100	213
VOE 11180501	860	300	717
VOE 11180504	860	300	717
VOE 11180505	256	100	101
VOE 11180506	945	700	949
VOE 11180511	261	200	115
VOE 11180516	313	150	167
VOE 11180517	313	150	167
VOE 11180521	313	150	167
VOE 11180522	313	150	167
VOE 11180523	313	150	167
VOE 11180526	313	150	167
VOE 11180543	313	150	167
VOE 11180565	945	700	949
VOE 11180604	715	400	605
VOE 11180628	715	150	595
VOE 11180655	256	100	101
VOE 11180678	945	700	949
VOE 11180681	945	700	949
VOE 11180682	945	700	949
VOE 11180686	313	150	167
VOE 11180688	390	100	407
VOE 11180702	261	200	115
VOE 11180728	945	700	949
VOE 11180753	837	100	675
VOE 11180757	837	100	675
VOE 11180855	837	100	675
VOE 11180857	837	100	675
VOE 11180884	256	250	107
VOE 11182000	522	300	523
VOE 11184401	372	100	325
VOE 11184402	380	100	383
VOE 11184402	380	125	387
VOE 11190733	390	150	409
VOE 11190734	390	150	409
VOE 11201898	881	200	767
VOE 11201899	881	200	767
VOE 11302220	269	250	147
VOE 11400018	823	150	649
VOE 11400020	823	150	649
VOE 11400022	823	150	649
VOE 11400025	823	150	649
VOE 11400027	823	150	649
VOE 11400028	823	150	649
VOE 11400033	897	150	797
VOE 11400126	825	100	653
VOE 11400127	825	100	653
VOE 11400138	825	100	653
VOE 11400139	825	100	653
VOE 11400150	826	100	659
VOE 11400151	826	100	659
VOE 11400158	826	100	659
VOE 11400159	826	100	659
VOE 11400160	826	200	665
VOE 11400161	826	200	665
VOE 11400162	825	200	657
VOE 11400162	826	100	659
VOE 11400163	825	200	657
VOE 11400163	826	100	659
VOE 11400164	825	200	657
VOE 11400165	825	200	657
VOE 11400274	823	100	647
VOE 11400274	874	200	751
VOE 11400281	874	200	751
VOE 11400325	825	100	653
VOE 11400502	825	150	655
VOE 11400503	825	150	655
VOE 11400504	825	150	655
VOE 11400520	823	100	647
VOE 11400525	821	100	635
VOE 11400549	821	100	633
VOE 11400553	823	100	645
VOE 11400555	823	150	649
VOE 11400568	715	350	603
VOE 11400579	263	300	143
VOE 11400584	390	100	407
VOE 11400586	823	150	649
VOE 11400589	823	100	645
VOE 11400593	823	150	649
VOE 11400605	825	200	657
VOE 11400605	826	100	659
VOE 11400605	826	150	663
VOE 11400605	826	200	665
VOE 11400621	353	200	191
VOE 11400622	823	150	649
VOE 11400632	263	150	135
VOE 11400637	263	300	143
VOE 11400639	263	300	143
VOE 11400640	263	300	143
VOE 11400658	263	150	135
VOE 11400687	823	150	649
VOE 11400768	352	150	183
VOE 11400788	897	200	799
VOE 11400816	821	200	643
VOE 11400830	874	300	757
VOE 11400846	826	150	663
VOE 11400847	826	150	663
VOE 11400879	823	100	645
VOE 11400885	823	100	647
VOE 11400890	715	350	603
VOE 11400898	352	100	181
VOE 11400920	897	100	793
VOE 11400920	897	300	801
VOE 11400922	715	300	601
VOE 11400957	715	300	601
VOE 11400993	313	100	165
VOE 11400994	313	100	165
VOE 11400998	313	100	165

NUMERICAL INDEX

RÉPERTOIRE DE NUMÉROS

NUMMERNREGISTER

INDICE DE NÚMERO

NUMMERREGISTER

Part No	Group	Sect	Page
VOE 11400999	313	100	165
VOE 11410007	916	500	899
VOE 11410008	916	500	899
VOE 11410031	263	125	127
VOE 11410033	912	300	845
VOE 11410034	912	300	845
VOE 11410038	491	100	505
VOE 11410040	916	400	897
VOE 11410057	261	200	115
VOE 11410059	263	135	131
VOE 11410068	235	100	89
VOE 11410085	256	100	101
VOE 11410091	256	100	101
VOE 11410105	645	100	555
VOE 11410140	715	250	599
VOE 11410142	715	250	599
VOE 11410158	235	100	91
VOE 11410190	217	150	71
VOE 11410192	897	100	795
VOE 11410192	897	300	803
VOE 11410207	256	250	107
VOE 11410215	234	100	87
VOE 11410229	522	325	527
VOE 11410240	263	125	127
VOE 11410241	263	125	127
VOE 11410243	911	500	837
VOE 11410248	911	400	833
VOE 11410255	911	200	819
VOE 11410264	235	100	89
VOE 11410269	660	100	579
VOE 11410278	491	100	505
VOE 11410279	420	150	425
VOE 11410310	911	500	837
VOE 11410313	945	700	949
VOE 11410315	647	200	577
VOE 11410319	911	550	839
VOE 11410322	911	550	839
VOE 11410340	234	100	87
VOE 11410347	916	100	883
VOE 11410347	916	200	887
VOE 11410347	916	500	899
VOE 11410357	256	100	101
VOE 11410370	258	100	109
VOE 11410403	911	400	833
VOE 11410415	263	135	131
VOE 11410418	525	100	531
VOE 11410426	261	250	119
VOE 11410428	261	250	119
VOE 11410442	261	250	119
VOE 11410446	261	250	119
VOE 11410455	522	325	527
VOE 11410456	522	325	527
VOE 11410458	460	150	475
VOE 11410464	874	150	749
VOE 11410467	911	150	815
VOE 11410469	911	150	815
VOE 11410470	911	150	815
VOE 11410471	911	150	815
VOE 11410472	911	150	815
VOE 11410506	911	350	829
VOE 11410510	911	350	829
VOE 11410515	263	135	131
VOE 11410516	263	135	133
VOE 11410517	263	135	133
VOE 11410518	263	135	133
VOE 11410519	911	150	815
VOE 11410581	468	150	501
VOE 11410581	916	500	899
VOE 11410582	916	500	899
VOE 11410583	468	150	503
VOE 11410602	916	500	899
VOE 11410639	912	500	847
VOE 11410639	916	400	895
VOE 11410664	913	160	855
VOE 11410846	451	150	467
VOE 11410859	715	400	605
VOE 11410865	420	150	425
VOE 11411003	896	250	791
VOE 11411013	916	500	899
VOE 11411013	916	550	903
VOE 11411048	234	100	87
VOE 11411056	235	100	89
VOE 11411121	269	150	145
VOE 11411122	269	250	147
VOE 11411133	420	150	425
VOE 11411136	420	150	425
VOE 11411155	269	250	147
VOE 11411343	223	150	81
VOE 11413008	313	100	165
VOE 11413034	826	100	659
VOE 11413035	826	100	659
VOE 11413060	823	100	645
VOE 11413061	823	100	645
VOE 11413135	313	100	165
VOE 11413138	825	150	655
VOE 11413141	825	150	655
VOE 11413175	821	150	639
VOE 11413192	821	150	637
VOE 11413194	821	150	637
VOE 11413226	821	150	637
VOE 11413230	826	150	663
VOE 11413231	826	150	663
VOE 11413236	826	100	659
VOE 11413237	826	100	659
VOE 11413238	826	100	659
VOE 11413239	826	100	659
VOE 11413247	821	150	639
VOE 11413269	821	175	641
VOE 11413269	865	350	725
VOE 11413275	896	100	783
VOE 11413276	896	125	785
VOE 11413287	825	150	655
VOE 11413288	825	150	655
VOE 11413289	825	150	655
VOE 11413300	821	100	633
VOE 11413327	371	250	225
VOE 11413338	823	100	645
VOE 11413428	874	300	759
VOE 11413466	821	150	637
VOE 11413466	825	200	657
VOE 11413466	826	200	665
VOE 11413473	313	100	165
VOE 11413474	313	100	165
VOE 11413510	874	300	757
VOE 11413522	865	350	725
VOE 11413523	837	100	675
VOE 11413533	865	150	721
VOE 11413534	865	150	721
VOE 11413561	865	150	721
VOE 11413583	269	250	147
VOE 11413612	865	350	725
VOE 11413613	837	100	675
VOE 11413653	823	100	645
VOE 11413654	865	350	725
VOE 11413660	865	350	725
VOE 11413662	865	350	725
VOE 11413663	865	350	725
VOE 11413664	865	350	725
VOE 11413665	865	350	725
VOE 11413677	715	350	603
VOE 11413678	715	350	603
VOE 11413690	715	350	603
VOE 11413699	715	350	603
VOE 11413733	821	100	633
VOE 11413742	313	100	165
VOE 11413743	313	100	165
VOE 11413746	821	200	643
VOE 11413752	821	200	643
VOE 11413754	821	200	643
VOE 11413764	896	100	783
VOE 11413764	896	125	785
VOE 11413775	826	100	659
VOE 11413775	826	150	663
VOE 11413776	826	100	659
VOE 11413776	826	150	663
VOE 11413777	865	150	721
VOE 11413778	865	150	721
VOE 11413779	865	150	721
VOE 11413780	865	150	721
VOE 11413781	865	150	721
VOE 11413819	263	100	125
VOE 11413822	263	300	143
VOE 11413823	263	300	143
VOE 11413860	715	350	603
VOE 11413861	715	350	603

Part No	Group	Sect	Page
VOE 11413932	821	100	633
VOE 11413935	821	100	633
VOE 11414081	837	200	677
VOE 11414081	874	250	755
VOE 11414390	874	300	757
VOE 11414505	897	100	795
VOE 11414892	821	175	641
VOE 11414893	821	175	641
VOE 11414944	874	300	757
VOE 11417623	715	300	601
VOE 11417624	715	300	601
VOE 11417837	924	200	911
VOE 11417838	924	200	911
VOE 11418086	421	250	437
VOE 11419558	421	100	429
VOE 11419559	421	100	429
VOE 11419560	421	100	429
VOE 11429056	843	100	683
VOE 11435151	821	100	635
VOE 11435152	821	100	635
VOE 11435280	263	300	143
VOE 1161053	421	450	445
VOE 11700195	645	450	569
VOE 11700195	660	100	579
VOE 11700307	216	100	65
VOE 11700320	216	100	65
VOE 11700321	216	100	65
VOE 11700322	216	100	65
VOE 11700373	214	100	61
VOE 11700391	210	50	45
VOE 11700391	221	100	75
VOE 11700392	237	100	93
VOE 11700409	210	50	47
VOE 11700409	237	100	93
VOE 11700424	237	100	93
VOE 11700426	210	50	47
VOE 11700426	237	100	93
VOE 11700521	262	100	123
VOE 11700522	262	100	123
VOE 11700599	216	150	67
VOE 11700609	223	100	77
VOE 11700625	210	50	45
VOE 11700625	215	100	63
VOE 11700708	852	150	697
VOE 11700780	645	450	569
VOE 11701270	645	400	567
VOE 11701272	645	400	567
VOE 11701273	645	400	567
VOE 11701529	874	250	753
VOE 11701530	874	250	753
VOE 11701683	852	350	705
VOE 11701803	660	100	579
VOE 11701821	371	1400	305
VOE 11701827	993	150	955
VOE 11701833	993	200	957
VOE 11701834	993	200	957
VOE 11701834	993	200	959
VOE 11701837	993	150	955
VOE 11701837	993	250	961
VOE 11701837	993	350	969
VOE 11701838	993	150	955
VOE 11701838	993	450	975
VOE 11701842	993	250	961
VOE 11701842	993	350	969
VOE 11701843	993	350	969
VOE 11701843	993	450	975
VOE 11701845	993	350	969
VOE 11701845	993	450	975
VOE 11701850	993	150	955
VOE 11701851	660	100	579
VOE 11701852	386	100	399
VOE 11701853	660	100	583
VOE 11701854	993	100	951
VOE 11701854	993	250	961
VOE 11701854	993	350	971
VOE 11701854	993	450	975
VOE 11701900	463	250	495
VOE 11701903	363	100	201
VOE 11701903	363	250	207
VOE 11701951	660	100	583
VOE 11701992	371	1400	305
VOE 11702149	993	400	973
VOE 11702150	993	200	957
VOE 11702150	993	300	965
VOE 11702151	993	200	957
VOE 11702151	993	400	973
VOE 11702152	993	200	957
VOE 11702152	993	400	973
VOE 11702153	993	200	957
VOE 11702153	993	300	965
VOE 11702154	993	200	957
VOE 11702154	993	300	965
VOE 11702155	993	300	965
VOE 11702155	993	400	973
VOE 11702155	993	450	975
VOE 11702156	993	200	957
VOE 11702174	993	200	959
VOE 11702177	993	300	965
VOE 11702178	993	400	973
VOE 11702184	993	500	977
VOE 11702185	993	500	977
VOE 11702187	993	500	977
VOE 11702188	993	500	977
VOE 11702361	852	350	705
VOE 11702371	993	200	957
VOE 11702476	993	300	965
VOE 11702725	233	100	85
VOE 11703533	993	500	977
VOE 11703544	516	100	513
VOE 11703590	517	100	515
VOE 11703650	993	500	977
VOE 11703833	913	200	857
VOE 11703979	872	150	733
VOE 11703980	872	150	733
VOE 11704015	916	300	891
VOE 11704312	641	150	551
VOE 11704313	641	150	551
VOE 11704314	641	150	551
VOE 11704315	641	150	551
VOE 11704316	641	150	551
VOE 11704348	852	400	707
VOE 11704359	843	100	683
VOE 11704362	237	100	93
VOE 11704363	993	500	977
VOE 11704428	645	400	567
VOE 11704429	645	400	567
VOE 11704430	645	400	567
VOE 11704511	896	200	789
VOE 11704530	912	300	845
VOE 11704535	913	200	857
VOE 11704538	913	200	857
VOE 11704541	913	200	857
VOE 11704546	913	200	857
VOE 11704547	913	200	857
VOE 11704549	913	200	857
VOE 11704551	913	200	857
VOE 11704553	913	200	857
VOE 11704557	913	200	857
VOE 11704559	913	200	857
VOE 11704565	874	350	761
VOE 11704652	379	400	361
VOE 11704706	843	150	685
VOE 11704707	843	150	685
VOE 11704708	843	150	685
VOE 11704709	843	150	685
VOE 11704711	993	400	973
VOE 11704712	993	400	973
VOE 11704713	993	200	957
VOE 11704728	843	150	685
VOE 11704771	852	450	709
VOE 11704772	852	450	709
VOE 11704948	916	400	895
VOE 11705001	916	300	891
VOE 11705078	914	250	869
VOE 11705078	914	300	873
VOE 11705078	914	300	875
VOE 11705079	914	250	869
VOE 11705079	914	300	873
VOE 11705080	914	250	869
VOE 11705432	993	200	957
VOE 11705432	993	300	965
VOE 11705432	993	400	973
VOE 11705432	993	450	975
VOE 11705485	872	150	733
VOE 11705579	371	850	269
VOE 11705909	256	150	103
VOE 11705910	256	150	103
VOE 11705911	256	150	103
VOE 11705917	912	500	847
VOE 11705917	912	550	849
VOE 11705918	912	500	847
VOE 11705921	914	250	869
VOE 11705921	914	300	873
VOE 11705936	371	1400	305
VOE 11705961	912	300	845

NUMERICAL INDEX

INDICE DE NÚMERO

RÉPERTOIRE DE NUMÉROS

NUMMERREGISTER

NUMMERNREGISTER

Catalogue id	Group
20008	1000
Issue	Page
VOE 63E9920008	14

Part No	Group	Sect	Page
VOE 11706032	993	250	961
VOE 11706032	993	300	965
VOE 11706035	993	350	969
VOE 11706041	371	1400	305
VOE 11706062	912	500	847
VOE 11706062	912	550	849
VOE 11706064	912	500	847
VOE 11706064	912	550	849
VOE 11706065	912	500	847
VOE 11706067	912	500	847
VOE 11706068	912	500	847
VOE 11706069	912	500	847
VOE 11706070	912	500	847
VOE 11706071	912	500	847
VOE 11706074	912	550	849
VOE 11706075	912	550	849
VOE 11706173	647	150	575
VOE 11706174	914	300	875
VOE 11706175	914	300	875
VOE 11706176	914	300	873
VOE 11706177	914	300	875
VOE 11706184	914	400	879
VOE 11706185	914	400	879
VOE 11706189	913	150	853
VOE 11706189	913	200	857
VOE 11706189	913	250	859
VOE 11706318	852	200	699
VOE 11706318	852	250	701
VOE 11706320	852	200	699
VOE 11706320	852	250	701
VOE 11706789	912	550	849
VOE 11706864	831	150	671
VOE 11706989	914	400	879
VOE 11706995	914	400	879
VOE 11706997	914	400	879
VOE 11707012	841	100	679
VOE 11707013	841	100	679
VOE 11707077	911	100	813
VOE 11707307	256	250	107
VOE 11707343	852	250	701
VOE 11707344	852	200	699
VOE 11707344	852	250	701
VOE 11707345	852	250	701
VOE 11707346	852	200	699
VOE 11707346	852	250	701
VOE 11707347	852	250	701
VOE 11707348	852	150	697
VOE 11707348	852	200	699
VOE 11707348	852	250	701
VOE 11707348	852	450	709
VOE 11707349	852	250	701
VOE 11707350	852	250	701
VOE 11707351	852	150	697
VOE 11707351	852	200	699
VOE 11707351	852	250	701
VOE 11707351	852	450	709
VOE 11707352	852	200	699
VOE 11707354	852	200	699
VOE 11707355	852	150	697
VOE 11707355	852	200	699
VOE 11707355	852	450	709
VOE 11707356	852	150	697
VOE 11707356	852	200	699
VOE 11707356	852	450	709
VOE 11707357	852	150	697
VOE 11707358	852	150	697
VOE 11707359	852	450	709
VOE 11707360	852	200	699
VOE 11707361	852	200	699
VOE 11707362	852	450	709
VOE 11707375	993	300	967
VOE 11707375	993	450	975
VOE 11707381	993	100	951
VOE 11707381	993	250	961
VOE 11707381	993	350	971
VOE 11707381	993	450	975
VOE 11707382	993	350	969
VOE 11707383	993	100	951
VOE 11707383	993	350	971
VOE 11707384	993	100	951
VOE 11707386	993	250	961
VOE 11707439	993	100	951
VOE 11707439	993	500	977
VOE 11707564	912	300	845
VOE 11707567	993	500	977
VOE 11707569	993	500	977
VOE 11707578	263	200	139
VOE 11707607	993	500	977
VOE 11707609	363	200	205
VOE 11707766	874	350	761
VOE 11707767	874	350	761
VOE 11707768	874	350	761
VOE 11707827	993	500	977
VOE 11707861	371	1400	305
VOE 11707861	993	200	959
VOE 11707888	263	200	139
VOE 11707889	263	200	139
VOE 11707890	263	200	139
VOE 11707891	263	200	139
VOE 11707895	263	200	139
VOE 11707896	263	200	139
VOE 11707897	263	200	139
VOE 11708026	371	1400	305
VOE 11708033	993	250	963
VOE 11708033	993	300	965
VOE 11708035	993	350	969
VOE 11708082	913	200	857
VOE 11708084	913	200	857
VOE 11708087	913	200	857
VOE 11708101	913	160	855
VOE 11708118	913	160	855
VOE 11708129	913	200	857
VOE 11708130	993	500	977
VOE 11708173	872	150	733
VOE 11708188	852	200	699
VOE 11708188	852	250	701
VOE 11708215	831	150	671
VOE 11708215	843	200	687
VOE 11708215	860	150	713
VOE 11708231	913	200	857
VOE 11708248	993	500	977
VOE 11708249	993	500	977
VOE 11708251	913	150	853
VOE 11708251	913	250	859
VOE 11708257	913	160	855
VOE 11708257	913	200	857
VOE 11708267	271	100	149
VOE 11708268	271	100	149
VOE 11708270	271	100	149
VOE 11708270	386	150	401
VOE 11708271	271	100	149
VOE 11708289	993	250	961
VOE 11708308	914	250	869
VOE 11708308	914	300	873
VOE 11708377	256	150	103
VOE 11708540	993	100	951
VOE 11708555	233	100	85
VOE 11708673	993	500	977
VOE 11708735	913	160	855
VOE 11708737	913	160	855
VOE 11708738	913	160	855
VOE 11708739	913	160	855
VOE 11708741	913	160	855
VOE 11708742	913	150	853
VOE 11708742	913	160	855
VOE 11708742	913	250	859
VOE 11708743	913	160	855
VOE 11708744	913	150	853
VOE 11708744	913	160	855
VOE 11708744	913	250	859
VOE 11708745	913	160	855
VOE 11708748	913	150	853
VOE 11708748	913	160	855
VOE 11708748	913	250	859
VOE 11708749	913	160	855
VOE 11708753	913	200	857
VOE 11708754	913	200	857
VOE 11708755	913	200	857
VOE 11708826	914	250	869
VOE 11708826	914	300	873
VOE 11708827	914	250	869
VOE 11708827	914	300	873
VOE 11708881	551	250	541
VOE 11708882	551	250	541
VOE 11708883	551	250	541

Part No	Group	Sect	Page
VOE 11708889	321	150	171
VOE 11708910	852	300	703
VOE 11708910	852	350	705
VOE 11708930	468	150	501
VOE 11708930	551	100	535
VOE 11708930	916	300	891
VOE 11708930	916	550	903
VOE 11708944	841	100	679
VOE 11708945	841	100	679
VOE 11708979	551	250	541
VOE 11708993	924	100	907
VOE 11708993	924	150	909
VOE 11708996	451	150	467
VOE 11708996	451	200	469
VOE 11708996	451	250	471
VOE 11709012	451	250	471
VOE 11709030	551	250	541
VOE 11709031	551	250	541
VOE 11709110	924	100	907
VOE 11709110	924	150	909
VOE 11709111	924	100	907
VOE 11709111	924	150	909
VOE 11709423	852	250	701
VOE 11709582	993	500	977
VOE 11709583	271	100	149
VOE 11709584	271	100	149
VOE 11709585	271	100	149
VOE 11709633	386	100	399
VOE 11709633	912	300	845
VOE 11709637	647	150	575
VOE 11709718	914	100	861
VOE 11709804	263	135	131
VOE 11709805	263	135	131
VOE 11709806	263	135	131
VOE 11709807	263	135	131
VOE 11709808	263	135	131
VOE 11709811	852	250	701
VOE 11709826	212	100	55
VOE 11709826	216	100	65
VOE 11709837	916	200	885
VOE 11709838	916	200	885
VOE 11709839	916	200	885
VOE 11709854	913	150	853
VOE 11709854	913	250	859
VOE 11709855	913	150	853
VOE 11709855	913	250	859
VOE 11709856	913	150	853
VOE 11709856	913	250	859
VOE 11709857	913	150	853
VOE 11709857	913	250	859
VOE 11709859	913	150	853
VOE 11709859	913	250	859
VOE 11709860	913	150	853
VOE 11709860	913	250	859
VOE 11709861	912	300	845
VOE 11709862	414	100	421
VOE 11709863	414	100	421
VOE 11709872	645	200	559
VOE 11709879	386	100	399
VOE 11709879	912	300	845
VOE 11709880	912	300	845
VOE 11709881	912	300	845
VOE 11709882	912	300	845
VOE 11709883	912	300	845
VOE 11709884	912	300	845
VOE 11709920	913	160	855
VOE 11709923	913	160	855
VOE 11709925	913	160	855
VOE 11709926	913	160	855
VOE 11709965	945	550	947
VOE 11709994	993	400	973
VOE 11709998	945	500	945
VOE 11710875	993	500	977
VOE 11711934	414	100	421
VOE 11711958	874	250	753
VOE 11711999	463	250	495
VOE 11712000	463	250	495
VOE 11712137	463	250	495
VOE 11712138	463	250	495
VOE 11712139	463	250	495
VOE 11712140	463	250	495
VOE 11712141	463	250	495
VOE 11712143	463	250	495
VOE 11712222	451	150	467
VOE 11712222	451	200	469
VOE 11712222	451	250	471
VOE 11712312	912	100	841
VOE 11712358	912	100	841
VOE 11712379	210	50	45
VOE 11712379	210	50	47
VOE 11712380	210	50	45
VOE 11712500	645	450	569
VOE 11712703	912	100	841
VOE 11712704	912	100	841
VOE 11712705	912	100	841
VOE 11712706	912	100	841
VOE 11712707	912	100	841
VOE 11712708	912	100	841
VOE 11712709	912	100	841
VOE 11712710	912	100	841
VOE 11712711	912	100	841
VOE 11712712	912	100	841
VOE 11712713	993	500	977
VOE 11712751	882	150	771
VOE 11712846	234	100	87
VOE 11712847	234	100	87
VOE 11712870	916	550	903
VOE 11712871	916	550	903
VOE 11713057	269	150	145
VOE 11713081	993	200	957
VOE 11713081	993	300	965
VOE 11713081	993	400	973
VOE 11713082	993	200	957
VOE 11713082	993	300	965
VOE 11713095	362	200	197
VOE 11713148	912	100	841
VOE 11713285	660	100	583
VOE 11713287	913	160	855
VOE 11713395	993	250	961
VOE 11713395	993	300	965
VOE 11713512	924	200	913
VOE 11713513	924	200	913
VOE 11713533	914	400	879
VOE 11713565	924	200	911
VOE 11713568	924	200	911
VOE 11713569	924	200	911
VOE 11713572	924	200	911
VOE 11713576	924	200	911
VOE 11713577	924	200	911
VOE 11713579	924	200	911
VOE 11713581	924	200	913
VOE 11713582	924	200	913
VOE 11713584	924	200	913
VOE 11713597	924	300	917
VOE 11713598	924	300	917
VOE 11713599	924	300	917
VOE 11713600	924	300	917
VOE 11713601	924	300	919
VOE 11713604	924	300	917
VOE 11713605	924	300	917
VOE 11713606	924	300	917
VOE 11713607	924	300	917
VOE 11713608	924	300	919
VOE 11713609	924	300	919
VOE 11713611	924	300	919
VOE 11713718	386	150	405
VOE 11713825	269	250	147
VOE 11713849	551	250	541
VOE 11713966	924	200	911
VOE 11713967	924	200	911
VOE 11713968	924	200	911
VOE 11714037	924	300	917
VOE 11714080	912	500	847
VOE 11714081	912	500	847
VOE 11714081	912	550	849
VOE 11714082	912	500	847
VOE 11714083	912	500	847
VOE 11714172	271	100	149
VOE 11714210	993	200	959
VOE 11714211	993	250	963
VOE 11714211	993	300	965
VOE 11714212	993	250	961
VOE 11714212	993	300	967
VOE 11714213	993	350	969
VOE 11714214	993	350	969
VOE 11714323	263	135	131
VOE 11714505	897	300	803
VOE 11714517	924	200	911
VOE 11714518	924	200	911
VOE 11714519	924	200	913
VOE 11803635	881	200	767
VOE 11886866	881	200	767
VOE 1189577	234	100	87
VOE 11988199	993	500	977
VOE 11988200	352	100	181

NUMERICAL INDEX

RÉPERTOIRE DE NUMÉROS

NUMMERNREGISTER

INDICE DE NÚMERO

NUMMERREGISTER

Part No	Group	Sect	Page
VOE 11988201	352	100	181
VOE 11988202	352	100	181
VOE 11988207	645	400	567
VOE 11988218	269	150	145
VOE 11988386	843	150	685
VOE 11988413	352	250	185
VOE 11988414	352	250	185
VOE 11988441	993	500	977
VOE 11988543	924	100	907
VOE 11988543	924	150	909
VOE 11988661	269	250	147
VOE 11988895	993	100	951
VOE 11988895	993	300	967
VOE 11990625	924	250	915
VOE 11991047	914	250	869
VOE 11991047	914	300	873
VOE 11991047	914	300	875
VOE 11991048	914	250	869
VOE 11991048	914	300	873
VOE 11991048	914	300	875
VOE 11991049	914	250	869
VOE 11991049	914	300	873
VOE 11991049	914	300	875
VOE 11991316	914	250	869
VOE 11991316	914	300	873
VOE 11991316	914	300	875
VOE 11991319	914	300	873
VOE 11991321	914	300	875
VOE 11991323	914	250	869
VOE 11991323	914	300	873
VOE 11991323	914	300	875
VOE 11991396	234	100	87
VOE 11992216	371	1000	279
VOE 11992523	421	400	439
VOE 11992817	263	200	139
VOE 11992833	913	200	857
VOE 11993070	911	150	815
VOE 11993178	852	250	701
VOE 11993236	261	500	121
VOE 11993255	924	300	917
VOE 11993256	924	300	917
VOE 11993536	916	300	891
VOE 11993637	468	150	501
VOE 11993637	551	100	535
VOE 11993637	916	300	891
VOE 11993637	916	550	903
VOE 11994043	911	150	815
VOE 11994275	551	100	535
VOE 11994393	914	250	869
VOE 11994393	914	300	873
VOE 11994393	914	300	875
VOE 11994428	645	450	569
VOE 11994455	872	250	737
VOE 11994456	872	250	737
VOE 11994483	362	200	197
VOE 11994484	362	200	197
VOE 11994509	645	450	569
VOE 11996067	872	250	737
VOE 11996130	421	400	439
VOE 11996163	852	150	697
VOE 11996163	852	200	699
VOE 11996177	660	100	579
VOE 11996178	660	100	579
VOE 11996179	660	100	579
VOE 11996180	660	100	579
VOE 11996181	660	100	579
VOE 11996185	660	100	579
VOE 11996190	660	100	579
VOE 11996191	660	100	579
VOE 11996192	660	100	579
VOE 11996193	660	100	579
VOE 11996194	660	100	579
VOE 11996198	660	100	579
VOE 11996202	660	100	579
VOE 11996203	660	100	579
VOE 11996206	660	100	579
VOE 11996207	660	100	579
VOE 11996337	843	150	685
VOE 11996338	843	150	685
VOE 11996362	645	400	567
VOE 11996374	645	400	567
VOE 11996407	852	300	703
VOE 11996407	852	350	705
VOE 11996409	852	300	703
VOE 11996409	852	350	705
VOE 11996410	852	300	703
VOE 11996411	852	300	703
VOE 11996411	852	350	705
VOE 11996412	852	300	703
VOE 11996412	852	350	705
VOE 11996416	852	300	703
VOE 11996416	852	350	705
VOE 11996417	852	300	703
VOE 11996417	852	350	705
VOE 11996418	852	300	703
VOE 11996418	852	350	705
VOE 11996419	852	300	703
VOE 11996419	852	350	705
VOE 11996421	852	350	705
VOE 11997155	913	250	859
VOE 11997156	913	150	853
VOE 11997156	913	250	859
VOE 11997157	913	150	853
VOE 11997157	913	160	855
VOE 11997157	913	250	859
VOE 11997242	363	250	209
VOE 11997242	371	850	269
VOE 11997242	371	1000	281
VOE 11997242	371	1200	293
VOE 11997242	371	1450	307
VOE 11997242	371	1550	313
VOE 11997242	380	200	395
VOE 11997242	882	550	781
VOE 11997265	852	250	701
VOE 11997279	371	1400	305
VOE 11997560	371	1000	279
VOE 11997604	371	1000	281
VOE 11997604	882	550	779
VOE 11997939	421	600	451
VOE 11997939	421	700	455
VOE 11997939	421	750	459
VOE 11998151	914	300	875
VOE 11998208	363	100	201
VOE 11998208	363	250	207
VOE 11998442	525	100	531
VOE 11998550	852	150	697
VOE 11998550	852	200	699
VOE 11998550	852	450	709
VOE 11998561	852	200	699
VOE 11998561	852	250	701
VOE 11998573	645	450	569
VOE 11998613	852	300	703
VOE 11998615	852	350	705
VOE 11998617	852	300	703
VOE 11998617	852	350	705
VOE 11998618	852	300	703
VOE 11998618	852	350	705
VOE 11998619	852	300	703
VOE 11998619	852	350	705
VOE 11998620	852	350	705
VOE 11998621	852	350	705
VOE 11998622	852	350	705
VOE 11998811	852	150	697
VOE 11998811	852	200	699
VOE 11998811	852	250	701
VOE 11998811	852	450	709
VOE 11998831	852	250	701
VOE 11998842	852	250	701
VOE 11998863	913	200	857
VOE 11999317	645	400	567
VOE 11999327	414	100	421
VOE 11999328	414	100	421
VOE 11999976	516	100	513
VOE 11999976	517	100	515
VOE 12003786	363	100	201
VOE 12003786	363	250	207
VOE 120618	825	150	655
VOE 120789	873	150	741
VOE 1211599	873	150	741
VOE 1212770	380	150	391
VOE 1212859	380	100	383
VOE 1212859	380	125	387
VOE 1212859	380	150	391
VOE 1224102	380	150	391
VOE 1234417	379	300	353

Part No	Group	Sect	Page
VOE 1258140	837	200	677
VOE 1258492	380	150	391
VOE 1259480	873	200	743
VOE 1259727	371	100	211
VOE 1259828	379	700	369
VOE 1259829	379	700	369
VOE 1259830	371	550	251
VOE 1259830	379	700	369
VOE 1259831	379	700	369
VOE 1259854	371	600	253
VOE 1269755	379	400	359
VOE 1275379	420	150	425
VOE 1304841	363	200	205
VOE 1304841	363	250	207
VOE 1307035	379	700	369
VOE 1307048	371	300	229
VOE 1307048	371	600	253
VOE 1307048	371	1300	297
VOE 1307048	371	1350	301
VOE 1307048	379	700	369
VOE 1307049	371	200	219
VOE 1307049	371	300	229
VOE 1307049	371	400	235
VOE 1307049	371	700	263
VOE 1307049	371	800	267
VOE 1307049	371	1350	301
VOE 1307049	379	700	369
VOE 1307052	379	500	363
VOE 1307600	371	500	241
VOE 1307600	371	525	245
VOE 1307600	371	550	249
VOE 1307600	379	800	373
VOE 1308436	379	700	369
VOE 1323485	321	150	171
VOE 1323485	321	200	173
VOE 1334720	831	150	671
VOE 1347010	371	600	253
VOE 1347010	386	150	405
VOE 1355535	831	150	671
VOE 1362710	321	150	171
VOE 1362710	321	200	173
VOE 1384583	881	200	767
VOE 13907851	263	150	135
VOE 13914468	414	100	421
VOE 13914468	645	150	557
VOE 13930447	860	100	711
VOE 13930449	641	100	549
VOE 13930456	641	100	549
VOE 13930842	874	150	749
VOE 13930888	460	100	473
VOE 13933056	421	450	445
VOE 13933484	911	200	819
VOE 13933843	916	250	889
VOE 13933853	223	150	81
VOE 13933853	263	125	127
VOE 13933853	263	135	131
VOE 13933853	263	135	133
VOE 13933853	522	100	517
VOE 13933853	522	100	519
VOE 13933853	647	100	571
VOE 13933853	647	100	573
VOE 13933853	911	350	831
VOE 13933855	263	125	129
VOE 13933855	468	150	503
VOE 13933855	522	100	517
VOE 13933855	647	100	571
VOE 13933855	911	350	829
VOE 13933855	914	100	861
VOE 13933855	916	400	895
VOE 13933856	522	300	525
VOE 13933859	647	100	573
VOE 13933865	522	300	525
VOE 13933866	916	100	883
VOE 13933867	263	125	127
VOE 13933867	263	135	131
VOE 13933867	916	200	887
VOE 13933869	263	135	133
VOE 13933869	647	100	573
VOE 13933870	660	100	581
VOE 13933871	645	100	553
VOE 13933871	645	300	561
VOE 13933871	660	100	581
VOE 13933871	916	100	881
VOE 13933872	645	300	561
VOE 13933874	916	100	881
VOE 13933875	916	100	881
VOE 13933875	924	300	917
VOE 13933877	217	150	71
VOE 13933878	263	125	127
VOE 13933878	263	135	131
VOE 13933878	522	250	521
VOE 13933878	645	300	561
VOE 13933878	660	100	581
VOE 13933881	660	100	581
VOE 13933882	924	250	915
VOE 13933883	660	100	581
VOE 13933883	916	100	883
VOE 13933897	468	150	503
VOE 13933897	647	100	571
VOE 13933897	916	200	885
VOE 13933897	916	250	889
VOE 13933897	916	300	893
VOE 13933900	468	150	503
VOE 13933900	916	400	895
VOE 13933900	916	500	899
VOE 13933900	924	300	919
VOE 13933905	660	100	583
VOE 13933905	911	300	825
VOE 13933905	916	100	883
VOE 13933906	916	100	881
VOE 13933906	916	400	897
VOE 13933907	916	400	895
VOE 13933910	916	100	881
VOE 13933910	916	400	895
VOE 13933912	916	250	889
VOE 13933912	916	300	891
VOE 13933912	916	400	895
VOE 13933913	468	150	501
VOE 13933913	468	150	503
VOE 13933913	916	300	893
VOE 13933914	645	100	553
VOE 13933914	647	100	571
VOE 13933915	924	200	913
VOE 13933915	924	250	915
VOE 13933915	924	300	917
VOE 13933917	645	300	563
VOE 13933917	660	100	581
VOE 13933922	263	125	127
VOE 13933922	263	135	131
VOE 13933923	911	350	831
VOE 13933925	916	250	889
VOE 13933927	647	100	571
VOE 13933935	223	150	81
VOE 13933936	522	300	525
VOE 13933936	551	100	535
VOE 13933936	551	100	537
VOE 13933936	911	350	829
VOE 13933936	916	300	893
VOE 13933936	916	500	899
VOE 13933936	924	300	917
VOE 13933971	468	150	503
VOE 13935000	897	100	793
VOE 13935000	897	300	801
VOE 13935000	924	200	913
VOE 13935001	897	100	793
VOE 13935001	897	300	801
VOE 13935003	874	300	757
VOE 13935003	897	100	793
VOE 13935003	897	300	801
VOE 13935004	897	100	793
VOE 13935004	897	300	801
VOE 13935007	897	100	793
VOE 13935007	897	300	801
VOE 13940090	269	250	147
VOE 13940090	371	900	273
VOE 13940090	371	1050	283
VOE 13940090	371	1300	297
VOE 13940090	371	1300	299
VOE 13940090	372	100	325
VOE 13940090	843	200	687
VOE 13940090	872	150	733
VOE 13940090	873	150	741
VOE 13940090	945	150	923
VOE 13940090	945	200	925
VOE 13940090	945	200	927
VOE 13940090	945	250	929
VOE 13940090	945	300	933
VOE 13940090	945	300	935
VOE 13940090	945	350	937
VOE 13940097	380	100	385
VOE 13940097	380	125	387
VOE 13940109	380	150	391
VOE 13941451	993	150	955
VOE 13941747	914	400	879
VOE 13941793	645	150	557

NUMERICAL INDEX

RÉPERTOIRE DE NUMÉROS

NUMMERNREGISTER

INDICE DE NÚMERO

NUMMERREGISTER

Part No	Group	Sect	Page
VOE 13941906	363	250	207
VOE 13941907	421	400	439
VOE 13941907	468	100	499
VOE 13941907	645	200	559
VOE 13941907	831	150	673
VOE 13941935	379	200	351
VOE 13942672	873	150	741
VOE 13942707	420	150	425
VOE 13943472	261	250	119
VOE 13943472	460	150	475
VOE 13943472	873	100	739
VOE 13943474	256	100	101
VOE 13943474	873	150	741
VOE 13943474	873	200	743
VOE 13944075	420	300	427
VOE 13944221	371	850	269
VOE 13944221	371	875	271
VOE 13944221	379	300	353
VOE 13944226	379	500	363
VOE 13944494	421	450	445
VOE 13945407	363	250	207
VOE 13945407	371	600	253
VOE 13945407	393	100	411
VOE 13945407	660	100	581
VOE 13945407	821	100	635
VOE 13945407	823	100	645
VOE 13945407	843	100	683
VOE 13945407	865	100	719
VOE 13945407	872	200	735
VOE 13945407	873	200	743
VOE 13945407	874	250	753
VOE 13945407	881	150	765
VOE 13945407	914	200	867
VOE 13945408	235	100	91
VOE 13945408	252	100	97
VOE 13945408	256	100	101
VOE 13945408	256	250	107
VOE 13945408	261	200	115
VOE 13945408	261	250	119
VOE 13945408	263	100	125
VOE 13945408	313	100	165
VOE 13945408	352	150	183
VOE 13945408	371	200	219
VOE 13945408	371	350	233
VOE 13945408	371	400	237
VOE 13945408	371	800	267
VOE 13945408	420	150	425
VOE 13945408	421	960	461
VOE 13945408	451	100	465
VOE 13945408	641	100	549
VOE 13945408	715	300	601
VOE 13945408	823	100	647
VOE 13945408	841	100	679
VOE 13945408	852	100	693
VOE 13945408	852	450	709
VOE 13945408	872	125	729
VOE 13945408	874	300	757
VOE 13945408	882	200	773
VOE 13945408	916	500	899
VOE 13945408	945	400	939
VOE 13945444	223	150	81
VOE 13945444	235	100	89
VOE 13945444	258	100	109
VOE 13945444	261	250	119
VOE 13945444	263	125	127
VOE 13945444	271	100	149
VOE 13945444	371	350	233
VOE 13945444	371	750	265
VOE 13945444	371	1800	321
VOE 13945444	390	100	407
VOE 13945444	390	150	409
VOE 13945444	421	200	433
VOE 13945444	421	960	461
VOE 13945444	525	100	531
VOE 13945444	551	100	535
VOE 13945444	645	100	555
VOE 13945444	645	300	561
VOE 13945444	810	150	627
VOE 13945444	865	350	725
VOE 13945444	874	300	759
VOE 13945444	911	150	815
VOE 13945444	916	200	885
VOE 13945444	945	410	941
VOE 13945461	874	250	753
VOE 13945544	313	100	165
VOE 13945653	371	950	277
VOE 13945653	522	100	517
VOE 13945653	522	300	523
VOE 13945653	527	200	533
VOE 13945653	551	100	535
VOE 13945653	914	100	861
VOE 13945653	914	250	869
VOE 13945653	914	300	873
VOE 13945653	916	300	893
VOE 13945653	945	500	945
VOE 13946008	461	150	479
VOE 13946118	379	400	359
VOE 13946173	234	100	87
VOE 13946173	258	100	109
VOE 13946173	263	125	129
VOE 13946173	263	150	137
VOE 13946173	263	300	143
VOE 13946173	313	100	165
VOE 13946173	313	150	167
VOE 13946173	321	100	169
VOE 13946173	333	100	179
VOE 13946173	352	150	183
VOE 13946173	353	200	191
VOE 13946173	371	200	219
VOE 13946173	371	250	223
VOE 13946173	371	350	233
VOE 13946173	371	400	237
VOE 13946173	371	750	265
VOE 13946173	371	800	267
VOE 13946173	371	950	275
VOE 13946173	371	950	277
VOE 13946173	371	1100	287
VOE 13946173	421	100	429
VOE 13946173	421	100	431
VOE 13946173	421	960	461
VOE 13946173	468	150	501
VOE 13946173	641	100	549
VOE 13946173	660	100	579
VOE 13946173	715	250	599
VOE 13946173	715	300	601
VOE 13946173	715	350	603
VOE 13946173	810	150	627
VOE 13946173	810	200	629
VOE 13946173	821	100	633
VOE 13946173	823	300	651
VOE 13946173	873	100	739
VOE 13946173	874	300	757
VOE 13946173	914	350	877
VOE 13946173	945	450	943
VOE 13946222	380	150	391
VOE 13946442	461	200	483
VOE 13946442	463	200	493
VOE 13946474	263	150	135
VOE 13946474	715	350	603
VOE 13946474	911	100	813
VOE 13946474	911	400	833
VOE 13946474	924	200	911
VOE 13946544	371	250	223
VOE 13946544	371	650	259
VOE 13946544	371	1050	283
VOE 13946544	390	100	407
VOE 13946544	390	150	409
VOE 13946544	421	450	443
VOE 13946544	823	300	651
VOE 13946544	874	250	753
VOE 13946544	914	200	867
VOE 13946556	379	800	373
VOE 13946640	379	400	359
VOE 13946652	261	250	119
VOE 13946752	252	100	97
VOE 13946752	896	100	783
VOE 13946752	896	125	785
VOE 13946752	911	500	837
VOE 13946752	916	400	895
VOE 13946817	911	550	839
VOE 13946817	945	450	943
VOE 13946934	263	150	135
VOE 13946934	363	250	207
VOE 13946934	371	100	211
VOE 13946934	872	125	729

Part No	Group	Sect	Page
VOE 13947281	210	50	47
VOE 13947281	210	50	49
VOE 13947281	212	100	55
VOE 13947281	223	100	77
VOE 13947282	421	450	443
VOE 13947355	945	150	923
VOE 13947355	945	200	925
VOE 13947355	945	300	933
VOE 13947355	945	350	937
VOE 13947373	860	300	717
VOE 13947459	379	200	351
VOE 13947542	516	100	513
VOE 13947542	517	100	515
VOE 13947542	852	400	707
VOE 13947542	874	250	753
VOE 13947621	210	50	45
VOE 13947621	210	50	47
VOE 13947621	212	100	55
VOE 13947621	215	100	63
VOE 13947621	223	100	77
VOE 13947621	237	100	93
VOE 13947621	255	100	99
VOE 13947621	371	150	215
VOE 13947622	210	50	47
VOE 13947622	223	100	77
VOE 13947624	461	100	477
VOE 13947624	463	100	487
VOE 13947625	210	50	47
VOE 13947628	210	50	45
VOE 13947628	223	100	77
VOE 13947628	262	100	123
VOE 13947628	371	150	215
VOE 13947630	217	150	71
VOE 13947757	831	100	669
VOE 13947757	843	200	687
VOE 13947760	258	100	109
VOE 13947760	263	100	125
VOE 13947760	421	500	447
VOE 13947760	491	100	505
VOE 13947760	821	100	635
VOE 13947760	821	150	637
VOE 13947760	827	100	667
VOE 13947790	852	100	693
VOE 13947790	852	450	709
VOE 13947848	371	500	243
VOE 13947848	371	525	247
VOE 13947848	371	1050	283
VOE 13947848	379	300	353
VOE 13947902	421	750	459
VOE 13948039	911	250	821
VOE 13948217	235	100	89
VOE 13948217	235	100	91
VOE 13948217	263	125	129
VOE 13948217	916	200	887
VOE 13948269	451	250	471
VOE 13948297	379	500	363
VOE 13948320	451	250	471
VOE 13948356	258	100	109
VOE 13948356	823	100	645
VOE 13948438	882	200	773
VOE 13948527	645	350	565
VOE 13948699	263	125	127
VOE 13948699	645	100	553
VOE 13948699	647	100	573
VOE 13948699	911	250	823
VOE 13948699	911	500	837
VOE 13948699	911	550	839
VOE 13948699	912	100	843
VOE 13948699	914	100	861
VOE 13948699	916	400	895
VOE 13948746	371	250	225
VOE 13948746	371	400	237
VOE 13948746	372	100	325
VOE 13948856	379	300	353
VOE 13948871	223	150	81
VOE 13948871	235	100	89
VOE 13948871	872	200	735
VOE 13948995	371	1050	283
VOE 13948995	371	1200	291
VOE 13948995	371	1200	293
VOE 13948995	371	1250	295
VOE 13948995	379	500	363
VOE 13948996	371	500	243
VOE 13948996	371	525	247
VOE 13948996	371	900	273
VOE 13948996	371	1050	283
VOE 13948996	371	1200	291
VOE 13948996	371	1250	295
VOE 13948996	379	500	363
VOE 13949003	379	600	367
VOE 13949238	911	200	819
VOE 13949238	911	250	821
VOE 13949238	911	400	833
VOE 13949239	911	400	833
VOE 13949278	261	250	119
VOE 13949278	263	150	135
VOE 13949278	371	100	211
VOE 13949278	371	1050	283
VOE 13949278	516	100	513
VOE 13949278	517	100	515
VOE 13949278	821	100	635
VOE 13949278	823	100	645
VOE 13949278	843	100	683
VOE 13949278	852	400	707
VOE 13949278	860	150	715
VOE 13949278	872	125	729
VOE 13949278	872	200	735
VOE 13949278	873	150	741
VOE 13949278	897	150	797
VOE 13949278	914	350	877
VOE 13949278	916	200	885
VOE 13949371	379	600	367
VOE 13949371	379	800	373
VOE 13949473	379	400	359
VOE 13949474	379	400	359
VOE 13949574	421	400	441
VOE 13949574	421	450	445
VOE 13949578	221	100	75
VOE 13949584	372	200	333
VOE 13949584	379	500	363
VOE 13949597	371	250	221
VOE 13949597	371	400	235
VOE 13949597	371	500	243
VOE 13949597	371	525	247
VOE 13949597	371	550	249
VOE 13949597	371	550	251
VOE 13949597	371	600	253
VOE 13949597	371	1050	283
VOE 13949597	371	1200	291
VOE 13949597	371	1250	295
VOE 13949597	371	1300	297
VOE 13949597	371	1500	311
VOE 13949597	371	1550	313
VOE 13949597	371	1700	317
VOE 13949597	371	1850	323
VOE 13949597	379	300	353
VOE 13949598	379	400	359
VOE 13949606	379	400	359
VOE 13949607	421	400	439
VOE 13949607	421	400	441
VOE 13949607	421	450	443
VOE 13949608	421	100	429
VOE 13949657	421	450	443
VOE 13949657	912	100	841
VOE 13949746	333	100	179
VOE 13949746	352	150	183
VOE 13949746	371	200	219
VOE 13949746	371	250	223
VOE 13949746	371	350	233
VOE 13949746	371	650	257
VOE 13949746	371	750	265
VOE 13949746	371	800	267
VOE 13949746	371	1100	287
VOE 13949746	371	1650	315
VOE 13949746	874	300	757
VOE 13949746	874	300	759
VOE 13949746	945	450	943
VOE 13949747	235	100	89
VOE 13949747	371	350	233
VOE 13949747	371	400	237
VOE 13949747	371	650	259
VOE 13949747	874	300	757
VOE 13949817	821	175	641
VOE 13949817	865	350	725
VOE 13949867	353	150	189
VOE 13949867	810	150	627
VOE 13949867	873	100	739
VOE 13949867	874	200	751
VOE 13949867	874	300	757
VOE 13949867	881	100	763
VOE 13949867	914	150	865
VOE 13949873	256	250	107
VOE 13949874	261	150	113
VOE 13949874	333	100	179
VOE 13949874	371	950	275

NUMERICAL INDEX

RÉPERTOIRE DE NUMÉROS

NUMMERNREGISTER

INDICE DE NÚMERO

NUMMERREGISTER

Part No	Group	Sect	Page
VOE 13949874	371	950	277
VOE 13949874	393	100	411
VOE 13949888	371	100	211
VOE 13949888	371	400	237
VOE 13949888	371	750	265
VOE 13949997	371	750	265
VOE 13949997	371	950	277
VOE 13949997	371	1050	283
VOE 13951740	451	250	471
VOE 13951941	522	100	517
VOE 13951961	414	100	421
VOE 13951967	831	100	669
VOE 13951967	843	200	687
VOE 13954427	379	100	335
VOE 13954447	379	100	335
VOE 13955294	468	100	499
VOE 13955781	660	100	579
VOE 13955781	914	300	873
VOE 13955894	660	100	579
VOE 13955894	852	100	695
VOE 13955894	874	200	751
VOE 13955894	897	200	799
VOE 13955897	263	150	135
VOE 13955897	821	100	633
VOE 13955897	821	150	637
VOE 13955897	821	200	643
VOE 13955897	865	350	725
VOE 13955897	911	250	821
VOE 13955897	916	100	883
VOE 13955900	215	100	63
VOE 13955900	263	150	135
VOE 13955900	716	100	607
VOE 13955900	913	100	851
VOE 13956967	945	410	941
VOE 13958210	371	550	251
VOE 13958210	371	1200	291
VOE 13958210	371	1250	295
VOE 13958210	371	1300	297
VOE 13958210	371	1350	301
VOE 13958210	371	1450	307
VOE 13958210	371	1850	323
VOE 13958210	372	200	331
VOE 13958210	379	300	353
VOE 13958212	372	200	333
VOE 13958212	379	300	353
VOE 13959093	831	150	671
VOE 13959209	993	100	951
VOE 13959209	993	350	971
VOE 13959212	882	550	781
VOE 13959258	911	550	839
VOE 13959258	912	100	841
VOE 13960138	333	100	179
VOE 13960138	371	950	275
VOE 13960138	371	950	277
VOE 13960138	390	100	407
VOE 13960138	821	200	643
VOE 13960138	823	150	649
VOE 13960138	882	550	779
VOE 13960141	256	250	107
VOE 13960141	263	100	125
VOE 13960141	263	300	143
VOE 13960141	269	150	145
VOE 13960141	269	250	147
VOE 13960141	313	100	165
VOE 13960141	313	150	167
VOE 13960141	352	150	183
VOE 13960141	362	150	195
VOE 13960141	371	100	211
VOE 13960141	371	400	237
VOE 13960141	371	800	267
VOE 13960141	371	1800	321
VOE 13960141	390	100	407
VOE 13960141	390	150	409
VOE 13960141	420	150	425
VOE 13960141	421	100	429
VOE 13960141	421	960	461
VOE 13960141	451	100	465
VOE 13960141	551	100	535
VOE 13960141	641	100	549
VOE 13960141	645	100	553
VOE 13960141	645	150	557
VOE 13960141	645	300	561
VOE 13960141	715	250	599
VOE 13960141	715	300	601
VOE 13960141	715	350	603
VOE 13960141	821	100	635
VOE 13960141	821	150	637
VOE 13960141	823	100	645
VOE 13960141	823	150	649
VOE 13960141	827	100	667
VOE 13960141	852	100	693
VOE 13960141	852	450	709
VOE 13960141	865	250	723
VOE 13960141	865	350	725
VOE 13960141	872	125	729
VOE 13960141	874	200	751
VOE 13960141	874	300	757
VOE 13960141	881	100	763
VOE 13960141	881	150	765
VOE 13960141	882	550	779
VOE 13960141	897	150	797
VOE 13960141	897	200	799
VOE 13960141	914	100	861
VOE 13960141	916	200	885
VOE 13960141	916	300	893
VOE 13960141	945	410	941
VOE 13960141	945	450	943
VOE 13960141	993	100	951
VOE 13960141	993	100	953
VOE 13960141	993	150	955
VOE 13960141	993	250	961
VOE 13960141	993	250	963
VOE 13960141	993	350	969
VOE 13960141	993	350	971
VOE 13960143	252	100	97
VOE 13960143	256	250	107
VOE 13960143	352	100	181
VOE 13960143	352	150	183
VOE 13960143	352	250	185
VOE 13960143	371	100	211
VOE 13960143	522	325	529
VOE 13960143	527	200	533
VOE 13960143	645	100	555
VOE 13960143	715	100	593
VOE 13960143	715	150	595
VOE 13960143	821	150	637
VOE 13960143	821	150	639
VOE 13960143	823	100	647
VOE 13960143	825	200	657
VOE 13960143	826	100	659
VOE 13960143	826	100	661
VOE 13960143	826	150	663
VOE 13960143	837	100	675
VOE 13960143	841	100	679
VOE 13960143	852	100	693
VOE 13960143	852	400	707
VOE 13960143	852	450	709
VOE 13960143	896	100	783
VOE 13960143	896	125	785
VOE 13960143	911	500	837
VOE 13960143	916	100	881
VOE 13960143	945	700	949
VOE 13960143	993	100	951
VOE 13960143	993	150	955
VOE 13960143	993	250	961
VOE 13960145	252	100	97
VOE 13960145	261	100	111
VOE 13960145	263	150	135
VOE 13960145	321	100	169
VOE 13960145	352	250	185
VOE 13960145	715	200	597
VOE 13960145	715	250	599
VOE 13960145	715	350	603
VOE 13960145	715	400	605
VOE 13960145	821	100	633
VOE 13960145	821	150	637
VOE 13960145	821	150	639
VOE 13960145	823	100	647
VOE 13960145	823	150	649
VOE 13960145	825	100	653
VOE 13960145	825	200	657
VOE 13960145	826	100	659
VOE 13960145	826	100	661
VOE 13960145	826	150	663
VOE 13960145	826	200	665

Part No	Group	Sect	Page
VOE 13960145	882	200	773
VOE 13960145	911	100	813
VOE 13960145	911	400	833
VOE 13960145	912	100	841
VOE 13960145	916	300	891
VOE 13960145	945	700	949
VOE 13960146	914	250	869
VOE 13960146	914	300	873
VOE 13960171	882	550	779
VOE 13960177	421	200	435
VOE 13960211	522	300	523
VOE 13960211	525	100	531
VOE 13960213	527	200	533
VOE 13960213	911	250	821
VOE 13960213	911	300	825
VOE 13960213	912	100	843
VOE 13960632	461	100	477
VOE 13960632	463	100	487
VOE 13961192	460	150	475
VOE 13961193	217	150	71
VOE 13961604	261	250	119
VOE 13961647	362	150	195
VOE 13961647	362	225	199
VOE 13961962	223	150	81
VOE 13961962	235	100	91
VOE 13961962	371	250	223
VOE 13961962	371	550	251
VOE 13961962	831	150	673
VOE 13961965	271	100	149
VOE 13962033	896	150	787
VOE 13962075	896	150	787
VOE 13962213	896	150	787
VOE 13962298	896	150	787
VOE 13962531	421	400	439
VOE 13962531	912	100	841
VOE 13962653	372	100	325
VOE 13962658	831	100	669
VOE 13962658	843	200	687
VOE 13962931	660	100	579
VOE 13963096	924	200	911
VOE 13963103	353	200	191
VOE 13963103	882	550	779
VOE 13963104	882	550	779
VOE 13963104	945	150	923
VOE 13963104	945	200	925
VOE 13963104	945	200	927
VOE 13963104	945	250	929
VOE 13963104	945	250	931
VOE 13963104	945	300	933
VOE 13963104	945	300	935
VOE 13963104	945	350	937
VOE 13963105	372	100	325
VOE 13963105	372	200	331
VOE 13963110	362	150	195
VOE 13963110	362	225	199
VOE 13963110	924	200	911
VOE 13963364	818	100	631
VOE 13964110	911	400	833
VOE 13964167	379	300	353
VOE 13964197	379	300	353
VOE 13965175	261	200	115
VOE 13965175	363	250	207
VOE 13965175	371	600	253
VOE 13965175	945	410	941
VOE 13965175	993	100	951
VOE 13965176	223	150	83
VOE 13965176	821	100	635
VOE 13965176	841	150	681
VOE 13965176	852	400	707
VOE 13965176	916	500	899
VOE 13965176	993	100	951
VOE 13965177	660	100	581
VOE 13965177	916	200	885
VOE 13965179	252	100	97
VOE 13965179	353	200	191
VOE 13965179	371	800	267
VOE 13965179	451	100	465
VOE 13965179	491	100	505
VOE 13965179	823	100	647
VOE 13965179	827	100	667
VOE 13965179	837	200	677
VOE 13965179	916	100	881
VOE 13965179	993	100	951
VOE 13965180	261	500	121
VOE 13965180	421	100	429
VOE 13965180	421	250	437
VOE 13965180	647	100	571
VOE 13965180	916	200	887
VOE 13965181	321	100	169
VOE 13965181	390	100	407
VOE 13965181	390	150	409
VOE 13965181	715	300	601
VOE 13965181	916	300	893
VOE 13965182	522	100	519
VOE 13965182	874	300	757
VOE 13965182	945	400	939
VOE 13965183	263	300	143
VOE 13965183	362	100	193
VOE 13965184	421	250	437
VOE 13965184	525	100	531
VOE 13965184	874	200	751
VOE 13965185	256	100	101
VOE 13965185	414	100	421
VOE 13965185	641	100	549
VOE 13965185	647	100	571
VOE 13965185	711	100	591
VOE 13965185	825	150	655
VOE 13965185	837	100	675
VOE 13965185	873	150	741
VOE 13965185	874	150	749
VOE 13965187	258	100	109
VOE 13965187	860	100	711
VOE 13965187	916	100	881
VOE 13965187	993	150	955
VOE 13965188	645	100	555
VOE 13965188	911	500	837
VOE 13965189	827	100	667
VOE 13965189	914	200	867
VOE 13965189	916	400	895
VOE 13965189	916	400	897
VOE 13965190	256	250	107
VOE 13965190	647	100	573
VOE 13965190	914	200	867
VOE 13965191	715	200	597
VOE 13965191	715	250	599
VOE 13965191	715	400	605
VOE 13965191	852	400	707
VOE 13965191	924	200	911
VOE 13965191	945	700	949
VOE 13965192	261	100	111
VOE 13965192	715	200	597
VOE 13965192	715	250	599
VOE 13965192	741	100	609
VOE 13965192	865	350	725
VOE 13965192	911	400	833
VOE 13965192	911	550	839
VOE 13965192	916	300	891
VOE 13965192	924	150	909
VOE 13965192	945	150	923
VOE 13965192	945	200	925
VOE 13965192	945	250	929
VOE 13965192	945	300	933
VOE 13965192	945	350	937
VOE 13965193	218	100	73
VOE 13965193	313	100	165
VOE 13965193	421	500	447
VOE 13965193	821	100	633
VOE 13965193	821	200	643
VOE 13965193	825	100	653
VOE 13965193	826	100	661
VOE 13965193	860	100	711
VOE 13965193	912	100	841
VOE 13965193	916	100	881
VOE 13965193	916	100	883
VOE 13965193	924	150	909
VOE 13965193	945	350	937
VOE 13965194	821	100	633
VOE 13965194	825	100	653
VOE 13965194	911	100	813
VOE 13965194	912	100	841
VOE 13965196	261	100	111
VOE 13965196	860	100	711
VOE 13965196	924	150	909
VOE 13965196	924	200	913
VOE 13965197	741	100	609
VOE 13965197	821	100	633
VOE 13965197	821	200	643
VOE 13965216	421	250	437
VOE 13965226	911	250	821
VOE 13965226	911	500	837
VOE 13965226	911	550	839
VOE 13965354	363	200	205
VOE 13965483	321	100	169
VOE 13965483	390	100	407
VOE 13965483	393	100	411

NUMERICAL INDEX

RÉPERTOIRE DE NUMÉROS

NUMMERNREGISTER

INDICE DE NÚMERO

NUMMERREGISTER

NUMERICAL INDEX

RÉPERTOIRE DE NUMÉROS

NUMMERNREGISTER

INDICE DE NÚMERO

NUMMERREGISTER

Part No	Group	Sect	Page
VOE 13965483	823	150	649
VOE 13965534	235	100	91
VOE 13965540	261	200	115
VOE 13965552	371	650	257
VOE 13965558	371	950	277
VOE 13965558	874	300	759
VOE 13965596	843	200	687
VOE 13965756	379	300	353
VOE 13965757	379	300	355
VOE 13965768	914	250	869
VOE 13965768	914	300	873
VOE 13965805	379	200	349
VOE 13965890	379	200	351
VOE 13965893	379	200	349
VOE 13966143	235	100	91
VOE 13966145	911	100	813
VOE 13966146	911	400	833
VOE 13966327	380	100	383
VOE 13966327	380	125	387
VOE 13966362	218	100	73
VOE 13966366	451	100	465
VOE 13966650	372	200	331
VOE 13966807	371	200	219
VOE 13966807	371	350	233
VOE 13967752	527	200	533
VOE 13967752	914	100	861
VOE 13967752	916	400	897
VOE 13967812	379	200	351
VOE 13968137	379	200	351
VOE 13968302	436	100	463
VOE 13968409	371	1000	279
VOE 13968409	371	1000	281
VOE 13968436	945	250	929
VOE 13968904	715	350	603
VOE 13969158	831	100	669
VOE 13969158	843	200	687
VOE 13969160	371	250	225
VOE 13969160	371	900	273
VOE 13969160	371	950	275
VOE 13969160	371	1050	285
VOE 13969160	371	1550	313
VOE 13969160	371	1700	317
VOE 13969160	372	150	329
VOE 13969160	379	800	373
VOE 13969160	393	100	411
VOE 13969162	371	1850	323
VOE 13969162	372	150	329
VOE 13969220	269	150	145
VOE 13969220	269	250	147
VOE 13969278	371	900	273
VOE 13969278	371	1200	291
VOE 13969278	371	1300	297
VOE 13969278	371	1300	299
VOE 13969278	371	1500	311
VOE 13969278	371	1850	323
VOE 13969278	372	100	325
VOE 13969278	372	200	331
VOE 13969278	372	200	333
VOE 13969278	380	100	383
VOE 13969278	380	125	387
VOE 13969278	380	150	391
VOE 13969513	914	250	871
VOE 13969516	353	100	187
VOE 13969516	353	200	191
VOE 13969558	380	125	387
VOE 13969738	363	150	203
VOE 13970778	379	900	379
VOE 13970879	420	100	423
VOE 13970948	421	200	435
VOE 13970949	421	600	451
VOE 13970949	421	700	455
VOE 13970949	421	750	457
VOE 13970973	421	100	429
VOE 13970986	911	250	821
VOE 13970988	321	100	169
VOE 13970997	911	250	821
VOE 13971019	252	100	97
VOE 13971080	914	250	869
VOE 13971080	914	300	873
VOE 13971080	914	300	875
VOE 13971089	993	150	955
VOE 13971090	924	200	913
VOE 13971095	256	100	101
VOE 13971095	352	150	183
VOE 13971095	352	250	185
VOE 13971095	914	200	867
VOE 13971095	924	300	917
VOE 13971096	252	100	97
VOE 13971096	263	150	135
VOE 13971096	715	250	599
VOE 13971096	741	100	609
VOE 13971096	821	150	637
VOE 13971096	823	100	647
VOE 13971096	912	100	843
VOE 13971098	263	150	135
VOE 13971098	321	100	169
VOE 13971098	527	200	533
VOE 13971098	711	100	591
VOE 13971098	821	150	637
VOE 13971098	831	150	671
VOE 13971098	860	100	711
VOE 13971098	873	150	741
VOE 13971098	874	150	749
VOE 13971098	896	125	785
VOE 13971098	911	500	837
VOE 13971098	916	100	881
VOE 13971098	945	450	943
VOE 13971098	993	250	961
VOE 13972020	881	200	767
VOE 13974079	913	150	853
VOE 13974079	913	160	855
VOE 13974079	913	200	857
VOE 13974079	913	250	859
VOE 13975237	353	200	191
VOE 13975237	380	125	387
VOE 13975269	235	100	91
VOE 13975547	821	100	635
VOE 13975980	882	300	775
VOE 13975980	914	350	877
VOE 13976155	362	150	195
VOE 13976479	914	100	863
VOE 13976479	914	150	865
VOE 13976750	379	400	361
VOE 13977599	223	150	81
VOE 13977599	261	250	119
VOE 13977599	371	100	211
VOE 13977599	371	100	213
VOE 13977599	371	200	219
VOE 13977599	371	250	223
VOE 13977599	371	350	233
VOE 13977599	371	400	237
VOE 13977599	371	750	265
VOE 13977599	393	100	413
VOE 13977599	647	100	573
VOE 13977599	873	100	739
VOE 13977600	269	150	145
VOE 13977600	371	350	233
VOE 13977600	873	100	739
VOE 13977600	874	300	759
VOE 13977632	825	150	655
VOE 13980102	911	200	819
VOE 13980220	372	100	325
VOE 14013067	421	400	441
VOE 14013067	468	150	501
VOE 14013067	645	100	555
VOE 14013069	645	100	555
VOE 14013069	645	300	561
VOE 14013070	916	200	887
VOE 14013070	924	250	915
VOE 14013071	420	150	425
VOE 14016673	263	135	133
VOE 14023608	379	100	337
VOE 14023934	379	100	335
VOE 14025152	896	250	791
VOE 14041917	924	200	911
VOE 14042936	261	250	119
VOE 14042936	924	300	917
VOE 14043289	945	150	923
VOE 14047212	924	200	911
VOE 14048189	911	250	821
VOE 14048189	911	500	837
VOE 14048189	911	550	839
VOE 14211217	263	300	143
VOE 14211217	313	100	165
VOE 14211856	263	125	127

Part No	Group	Sect	Page
VOE 14211856	522	325	527
VOE 14211856	551	100	535
VOE 14211856	645	100	555
VOE 14211856	647	100	571
VOE 14211856	647	100	573
VOE 14211856	660	100	581
VOE 14211856	911	300	825
VOE 14211856	911	300	827
VOE 14211856	911	350	829
VOE 14211856	914	100	861
VOE 14211856	914	100	863
VOE 14211856	914	200	867
VOE 14211856	916	100	883
VOE 14211856	916	200	885
VOE 14211856	916	250	889
VOE 14211856	916	300	893
VOE 14211856	916	400	895
VOE 14211856	916	500	899
VOE 14211857	924	200	913
VOE 14211857	924	250	915
VOE 14211857	924	300	917
VOE 14211858	645	100	553
VOE 14211858	645	300	561
VOE 14211858	647	100	571
VOE 14211858	660	100	581
VOE 14211858	916	100	881
VOE 14211859	645	300	563
VOE 14211859	660	100	581
VOE 14211859	916	100	881
VOE 14211859	916	400	897
VOE 14211859	924	300	917
VOE 14211860	645	100	553
VOE 14211860	645	300	561
VOE 14211863	223	150	81
VOE 14211863	263	125	127
VOE 14211863	263	135	131
VOE 14211863	263	135	133
VOE 14211863	522	100	517
VOE 14211863	522	100	519
VOE 14211863	647	100	571
VOE 14211863	647	100	573
VOE 14211863	911	350	831
VOE 14211864	645	100	555
VOE 14211864	647	100	571
VOE 14213266	235	100	89
VOE 14213674	263	135	133
VOE 14213676	263	125	129
VOE 14213676	263	135	131
VOE 14213676	468	150	503
VOE 14213676	522	100	517
VOE 14213676	647	100	571
VOE 14213676	911	350	829
VOE 14213676	914	100	861
VOE 14213676	916	400	895
VOE 14214082	380	200	395
VOE 14215715	491	100	505
VOE 14215715	911	250	821
VOE 14215715	911	500	837
VOE 14215715	911	550	839
VOE 14215715	912	100	843
VOE 14215715	916	100	881
VOE 14215719	911	400	833
VOE 14236931	911	250	821
VOE 14264044	261	100	111
VOE 14264045	261	100	111
VOE 14267351	371	300	229
VOE 14267351	379	150	347
VOE 14340067	372	200	331
VOE 14340330	379	150	347
VOE 14341053	363	100	201
VOE 14341053	363	250	207
VOE 14341605	821	100	635
VOE 14341605	860	150	713
VOE 14342769	256	100	101
VOE 14343156	371	700	261
VOE 14343156	379	150	345
VOE 14343206	882	100	769
VOE 14343207	882	100	769
VOE 14344147	821	100	633
VOE 14345423	263	125	127
VOE 14345423	468	150	501
VOE 14345423	468	150	503
VOE 14345423	522	325	527
VOE 14345423	551	100	535
VOE 14345423	911	350	829
VOE 14345423	914	100	861
VOE 14345423	914	100	863
VOE 14345423	914	200	867
VOE 14345423	916	200	885
VOE 14345423	916	250	889
VOE 14345423	916	300	891
VOE 14345423	916	300	893
VOE 14345423	916	400	895
VOE 14345423	916	500	899
VOE 14346045	256	100	101
VOE 14346120	256	100	101
VOE 14346120	256	150	103
VOE 14346256	321	100	169
VOE 14346331	371	250	221
VOE 14346331	371	300	227
VOE 14346331	371	700	263
VOE 14346331	371	950	275
VOE 14346331	379	150	347
VOE 14346386	379	150	347
VOE 14370760	352	150	183
VOE 14370760	352	250	185
VOE 14370760	371	300	231
VOE 14370760	371	600	253
VOE 14370760	371	800	267
VOE 14370761	352	250	185
VOE 14370880	371	600	253
VOE 14371536	371	250	221
VOE 1504807	916	300	891
VOE 1507304	421	400	441
VOE 1518748	852	150	697
VOE 1518748	852	200	699
VOE 1518748	852	250	701
VOE 1518748	852	450	709
VOE 1522099	468	100	499
VOE 1522102	468	100	499
VOE 1522134	468	100	499
VOE 1522135	468	100	499
VOE 1522293	461	200	483
VOE 1522293	463	200	493
VOE 1522445	468	100	499
VOE 1523084	468	100	499
VOE 1523087	468	100	499
VOE 1523317	461	200	483
VOE 1523317	463	200	493
VOE 1523318	461	200	483
VOE 1523318	463	200	493
VOE 1523319	461	200	483
VOE 1523319	463	200	493
VOE 1524587	461	150	479
VOE 1542591	261	150	113
VOE 1544730	258	100	109
VOE 1544732	256	100	101
VOE 1544734	256	100	101
VOE 1544736	256	100	101
VOE 1573077	379	150	347
VOE 1577712	363	200	205
VOE 1578835	352	100	181
VOE 1578835	353	100	187
VOE 1578846	380	150	391
VOE 1580247	363	200	205
VOE 1580443	831	150	671
VOE 1580822	363	200	205
VOE 1582293	371	100	211
VOE 1586917	380	150	391
VOE 1587964	873	150	741
VOE 1588548	263	150	135
VOE 1588548	821	150	637
VOE 1588548	821	200	643
VOE 1588548	823	100	645
VOE 1588548	865	350	725
VOE 1589502	380	100	383
VOE 1589502	380	125	387
VOE 1592290	831	150	671
VOE 1594043	386	150	403
VOE 1594043	647	200	577
VOE 15945444	256	250	107
VOE 1594887	873	200	743
VOE 1594906	873	200	743
VOE 1594907	873	200	743
VOE 1598662	379	900	379
VOE 1598753	379	700	371
VOE 1605668	371	500	241
VOE 1605668	371	525	245
VOE 1605668	379	800	373
VOE 1608765	379	700	371
VOE 1608766	379	700	371
VOE 1609043	873	200	743
VOE 1609046	873	200	745
VOE 1610882	831	150	671
VOE 1613241	321	150	171

NUMERICAL INDEX

RÉPERTOIRE DE NUMÉROS

NUMMERNREGISTER

INDICE DE NÚMERO

NUMMERREGISTER

Part No	Group	Sect	Page
VOE 1614562	831	150	671
VOE 1614564	831	150	671
VOE 1620582	371	250	221
VOE 1620582	371	300	229
VOE 1620582	379	150	347
VOE 1624477	371	250	221
VOE 1624477	371	300	229
VOE 1624477	371	400	235
VOE 1624477	371	650	257
VOE 1624477	371	700	263
VOE 1624477	371	800	267
VOE 1624477	371	950	275
VOE 1624477	371	1650	315
VOE 1624477	379	700	369
VOE 1624613	252	100	97
VOE 1625880	321	150	171
VOE 1625880	321	200	173
VOE 1626372	380	100	383
VOE 1626372	380	125	387
VOE 1626372	831	150	673
VOE 1660378	256	100	101
VOE 1661683	261	500	121
VOE 1661686	261	500	121
VOE 1675066	258	100	109
VOE 1675830	321	100	169
VOE 1676424	258	100	109
VOE 1676554	261	500	121
VOE 1676586	874	150	749
VOE 1696529	852	150	697
VOE 1696529	852	200	699
VOE 1696529	852	250	701
VOE 1696529	852	450	709
VOE 1697032	321	150	171
VOE 1698183	321	150	171
VOE 1698183	321	200	173
VOE 1698188	321	150	171
VOE 1698627	873	100	739
VOE 180759	945	200	925
VOE 183444	421	600	449
VOE 183484	421	200	433
VOE 183704	461	150	479
VOE 183824	421	200	433
VOE 184062	645	200	559
VOE 184428	645	150	557
VOE 184637	461	150	479
VOE 184645	421	200	433
VOE 184645	421	600	449
VOE 184645	421	700	453
VOE 184645	421	750	457
VOE 184645	645	400	567
VOE 184660	461	150	481
VOE 184660	463	150	489
VOE 184660	463	250	495
VOE 184688	463	150	489
VOE 184688	463	250	495
VOE 184838	461	200	483
VOE 184838	463	200	493
VOE 185501	379	150	343
VOE 185506	379	150	343
VOE 190665	371	1050	283
VOE 190708	896	150	787
VOE 190993	256	100	101
VOE 190993	390	100	407
VOE 190993	390	150	409
VOE 191695	831	150	671
VOE 191859	379	100	341
VOE 192248	363	250	207
VOE 192601	522	100	517
VOE 192601	912	100	841
VOE 20367490	333	100	179
VOE 20367490	371	950	275
VOE 20367490	386	100	399
VOE 20374157	371	700	263
VOE 20374662	371	900	273
VOE 20374662	371	1000	281
VOE 20374662	371	1050	283
VOE 20374662	371	1200	291
VOE 20374662	371	1300	297
VOE 20374662	371	1300	299
VOE 20374662	371	1500	311
VOE 20374662	371	1850	323
VOE 20374662	372	150	327
VOE 20374662	372	200	333
VOE 20374662	386	100	397
VOE 20374662	386	100	399
VOE 20374662	882	550	779
VOE 20393421	313	100	165
VOE 20405504	251	100	95
VOE 20405506	217	100	69
VOE 20405524	214	100	61
VOE 20405559	237	100	93
VOE 20405561	221	100	75
VOE 20405584	212	100	55
VOE 20405587	210	50	49
VOE 20405588	210	50	49
VOE 20405588	251	100	95
VOE 20405589	251	100	95
VOE 20405599	223	100	77
VOE 20405603	221	100	75
VOE 20405627	210	50	47
VOE 20405627	212	150	57
VOE 20405634	216	100	65
VOE 20405646	215	100	63
VOE 20405653	215	100	63
VOE 20405672	215	100	63
VOE 20405672	221	100	75
VOE 20405672	223	100	77
VOE 20405672	262	100	123
VOE 20405709	221	100	75
VOE 20405716	212	100	55
VOE 20405717	212	100	55
VOE 20405718	212	100	55
VOE 20405719	212	100	55
VOE 20405721	212	100	55
VOE 20405722	212	100	55
VOE 20405724	216	100	65
VOE 20405728	212	100	55
VOE 20405734	233	100	85
VOE 20405788	371	150	215
VOE 20405789	255	100	99
VOE 20405790	210	50	49
VOE 20405790	255	100	99
VOE 20405792	217	100	69
VOE 20405792	255	100	99
VOE 20405792	262	100	123
VOE 20405822	210	50	47
VOE 20405822	255	100	99
VOE 20405825	210	50	45
VOE 20405825	217	100	69
VOE 20405835	217	100	69
VOE 20405874	255	100	99
VOE 20405885	210	50	47
VOE 20405885	255	100	99
VOE 20405898	251	100	95
VOE 20405898	331	100	175
VOE 20405898	371	150	215
VOE 20405906	212	100	55
VOE 20405917	223	100	77
VOE 20405938	210	50	49
VOE 20405938	212	150	57
VOE 20405969	210	50	47
VOE 20405969	255	100	99
VOE 20405970	210	50	49
VOE 20405970	251	100	95
VOE 20412308	210	50	49
VOE 20412308	251	100	95
VOE 20412314	251	100	95
VOE 20412324	215	100	63
VOE 20412324	221	100	75
VOE 20412324	223	100	77
VOE 20412324	262	100	123
VOE 20412343	210	50	45
VOE 20412343	217	100	69
VOE 20412359	210	50	45
VOE 20412359	212	100	55
VOE 20412424	216	100	65
VOE 20412589	211	100	53
VOE 20412745	211	100	53
VOE 20412745	212	100	55
VOE 20438083	352	250	185
VOE 20450628	216	100	65
VOE 20450667	237	100	93
VOE 20450683	371	150	215
VOE 20450685	237	100	93
VOE 20450685	371	150	215

Part No	Group	Sect	Page
VOE 20450687	386	150	401
VOE 20450691	371	150	215
VOE 20450693	371	150	215
VOE 20450693	386	150	401
VOE 20450694	371	150	215
VOE 20450695	371	150	215
VOE 20450695	386	150	401
VOE 20450700	371	150	215
VOE 20450707	371	150	215
VOE 20450707	386	150	401
VOE 20450728	212	150	57
VOE 20450735	262	100	123
VOE 20450736	210	50	47
VOE 20450736	262	100	123
VOE 20450745	262	100	123
VOE 20450756	211	100	53
VOE 20450778	212	100	55
VOE 20450784	216	150	67
VOE 20450801	215	100	63
VOE 20450805	263	250	141
VOE 20450807	263	250	141
VOE 20450809	263	250	141
VOE 20450811	263	250	141
VOE 20450818	263	250	141
VOE 20450821	263	250	141
VOE 20450822	263	250	141
VOE 20450838	216	100	65
VOE 20450890	223	100	77
VOE 20450987	255	100	99
VOE 20450997	251	100	95
VOE 20450997	371	150	215
VOE 20451738	221	100	75
VOE 20459005	210	50	47
VOE 20459015	371	150	215
VOE 20459022	371	150	215
VOE 20459023	371	150	215
VOE 20459062	331	150	177
VOE 20459065	210	50	47
VOE 20459065	331	100	175
VOE 20459115	210	50	45
VOE 20459115	215	100	63
VOE 20459115	216	100	65
VOE 20459123	263	250	141
VOE 20459123	913	100	851
VOE 20459127	216	100	65
VOE 20459133	216	100	65
VOE 20459134	216	100	65
VOE 20459140	210	50	45
VOE 20459140	216	100	65
VOE 20459143	216	100	65
VOE 20459144	216	100	65
VOE 20459146	216	100	65
VOE 20459149	210	50	45
VOE 20459149	216	100	65
VOE 20459157	216	100	65
VOE 20459162	221	100	75
VOE 20459164	217	100	69
VOE 20459168	210	50	45
VOE 20459168	221	100	75
VOE 20459174	255	100	99
VOE 20459178	255	100	99
VOE 20459183	371	150	215
VOE 20459188	255	100	99
VOE 20459191	223	100	77
VOE 20459192	210	50	45
VOE 20459192	223	100	77
VOE 20459193	210	50	45
VOE 20459193	223	100	77
VOE 20459194	223	100	77
VOE 20459195	223	100	77
VOE 20459195	262	100	123
VOE 20459196	223	100	77
VOE 20459197	223	100	77
VOE 20459200	223	100	77
VOE 20459201	223	100	77
VOE 20459202	223	100	77
VOE 20459203	223	100	77
VOE 20459204	223	100	77
VOE 20459212	210	50	45
VOE 20459215	210	50	45
VOE 20459222	210	50	49
VOE 20459222	251	100	95
VOE 20459226	210	50	47
VOE 20459226	251	100	95
VOE 20459234	251	100	95
VOE 20459828	210	50	47
VOE 20459828	211	100	53
VOE 20459830	211	100	53
VOE 20459830	251	100	95
VOE 20459837	211	100	53
VOE 20459838	211	100	53
VOE 20459839	210	50	47
VOE 20459839	211	100	53
VOE 20459843	210	50	47
VOE 20459843	211	100	53
VOE 20459844	210	50	47
VOE 20459844	211	100	53
VOE 20459845	210	50	47
VOE 20459845	211	100	53
VOE 20459847	214	100	61
VOE 20459848	214	100	61
VOE 20459849	214	100	61
VOE 20459850	214	100	61
VOE 20459851	211	100	53
VOE 20459852	211	100	53
VOE 20459853	214	100	61
VOE 20459854	211	100	53
VOE 20459855	210	50	47
VOE 20459855	211	100	53
VOE 20459857	211	100	53
VOE 20459861	211	100	53
VOE 20459898	212	100	55
VOE 20459901	215	100	63
VOE 20459905	237	100	93
VOE 20459942	262	100	123
VOE 20459948	210	50	47
VOE 20459948	262	100	123
VOE 20459953	210	50	49
VOE 20459954	210	50	47
VOE 20459955	210	50	49
VOE 20459956	262	100	123
VOE 20459958	210	50	47
VOE 20459958	262	100	123
VOE 20459961	210	50	47
VOE 20459961	262	100	123
VOE 20459984	216	150	67
VOE 20459987	216	150	67
VOE 20459991	216	150	67
VOE 20459993	216	150	67
VOE 20459994	216	150	67
VOE 20459996	216	150	67
VOE 20459997	210	50	45
VOE 20459997	212	100	55
VOE 20459997	213	100	59
VOE 20459998	210	50	45
VOE 20459998	212	100	55
VOE 20459999	210	50	45
VOE 20459999	212	100	55
VOE 20460001	212	100	55
VOE 20460006	212	100	55
VOE 20460007	214	100	61
VOE 20460008	214	100	61
VOE 20460009	210	50	45
VOE 20460009	213	100	59
VOE 20460010	210	50	45
VOE 20460010	213	100	59
VOE 20460011	210	50	45
VOE 20460011	213	100	59
VOE 20460022	217	100	69
VOE 20460024	217	100	69
VOE 20460025	210	50	45
VOE 20460025	213	100	59
VOE 20460026	217	100	69
VOE 20460032	233	100	85
VOE 20460044	233	100	85
VOE 20460061	210	50	47
VOE 20460061	237	100	93
VOE 20460063	233	100	85
VOE 20460073	210	50	47
VOE 20460073	237	100	93
VOE 20460075	237	100	93
VOE 20460075	386	100	399
VOE 20460098	237	100	93
VOE 20460100	210	50	49
VOE 20460100	237	100	93
VOE 20460122	251	100	95
VOE 20460123	251	100	95
VOE 20460124	251	100	95
VOE 20460126	251	100	95
VOE 20460244	210	50	47
VOE 20460248	210	50	47
VOE 20460931	216	150	67
VOE 20464429	262	100	123
VOE 20464778	331	150	177
VOE 20464779	331	150	177

NUMERICAL INDEX

RÉPERTOIRE DE NUMÉROS

NUMMERNREGISTER

INDICE DE NÚMERO

NUMMERREGISTER

Catalogue id	Group
20008	**1000**
Issue	Page
VOE 63E9920008	**25**

VOLVO

L70E

NUMERICAL INDEX

RÉPERTOIRE DE NUMÉROS

NUMMERNREGISTER

INDICE DE NÚMERO

NUMMERREGISTER

Catalogue id **20008**

Group **1000**

Issue **VOE 63E9920008**

Page **26**

Part No	Group	Sect	Page
VOE 20480536	210	50	45
VOE 20480536	216	100	65
VOE 20482741	211	100	53
VOE 20482768	371	175	217
VOE 20482770	371	175	217
VOE 20482772	371	150	215
VOE 20482772	386	150	401
VOE 20482779	237	100	93
VOE 20482787	215	100	63
VOE 20485256	237	100	93
VOE 20496256	217	100	69
VOE 20496257	217	100	69
VOE 20496388	217	100	69
VOE 20496392	221	100	75
VOE 20496519	223	100	77
VOE 20496548	223	100	79
VOE 20496558	251	100	95
VOE 20496587	262	100	123
VOE 20497044	233	100	85
VOE 20498227	251	100	95
VOE 20498498	251	100	95
VOE 20498524	251	100	95
VOE 20498538	233	100	85
VOE 20498595	233	100	85
VOE 20498711	211	100	53
VOE 20502005	214	100	61
VOE 20502113	221	100	75
VOE 20502267	237	100	93
VOE 20502270	237	100	93
VOE 20503552	218	100	73
VOE 20504411	237	100	93
VOE 20505959	210	50	49
VOE 20505959	251	100	95
VOE 20511773	223	100	77
VOE 20512957	263	250	141
VOE 20516716	263	250	141
VOE 20516985	216	100	65
VOE 20516987	217	100	69
VOE 20517097	237	100	93
VOE 20517103	262	100	123
VOE 20517116	251	100	95
VOE 20517286	255	100	99
VOE 20518299	262	100	123
VOE 20523284	216	100	65
VOE 20531832	210	50	49
VOE 20531832	251	100	95
VOE 20532237	261	500	121
VOE 20532680	212	100	55
VOE 20533309	212	100	55
VOE 20535037	211	100	53
VOE 20537029	210	50	45
VOE 20537029	221	100	75
VOE 20537521	217	100	69
VOE 20549383	237	100	93
VOE 20551332	371	175	217
VOE 20551333	371	175	217
VOE 20551334	371	175	217
VOE 20551408	371	175	217
VOE 20551409	371	175	217
VOE 20551427	371	175	217
VOE 20551428	371	175	217
VOE 20551431	216	100	65
VOE 20551457	237	100	93
VOE 20555403	210	50	45
VOE 20555403	216	100	65
VOE 20555710	393	100	411
VOE 20560843	256	100	101
VOE 20560843	386	150	401
VOE 20565204	210	50	49
VOE 20565673	256	100	101
VOE 20572781	216	100	65
VOE 20572806	251	100	95
VOE 20574451	221	100	75
VOE 20575919	251	100	95
VOE 20592802	215	100	63
VOE 20702078	212	100	55
VOE 20714251	331	100	175
VOE 22530	371	650	257
VOE 22530	414	100	421
VOE 22530	420	100	423
VOE 22530	420	300	427
VOE 22530	421	100	429
VOE 22530	421	200	433
VOE 22530	421	250	437
VOE 22530	421	450	443
VOE 22530	421	500	447
VOE 22530	421	600	449
VOE 22530	421	700	453
VOE 22530	421	750	457
VOE 22530	421	960	461
VOE 22530	436	100	463
VOE 22530	551	150	539
VOE 23915	460	100	473
VOE 23915	461	100	477
VOE 23915	461	150	479
VOE 23915	461	200	483
VOE 23915	468	100	499
VOE 23915	516	100	513
VOE 23916	460	100	473
VOE 23916	463	200	493
VOE 23916	517	100	515
VOE 23918	460	100	473
VOE 23918	463	100	485
VOE 23918	463	200	493
VOE 23918	463	250	495
VOE 23918	517	100	515
VOE 241308	333	100	179
VOE 241308	371	200	219
VOE 241308	371	950	277
VOE 241308	371	1000	279
VOE 24425174	393	100	411
VOE 244347	321	150	171
VOE 244347	321	200	173
VOE 244611	321	150	171
VOE 244611	321	200	173
VOE 2552116	945	500	945
VOE 2554250	363	100	201
VOE 2554250	363	250	207
VOE 263004	451	250	471
VOE 263005	451	250	471
VOE 263006	451	250	471
VOE 263012	451	250	471
VOE 3090261	321	150	171
VOE 3090261	321	200	173
VOE 3090426	321	200	173
VOE 3090431	321	150	171
VOE 3090431	321	200	173
VOE 3090432	321	200	173
VOE 3090544	852	250	701
VOE 3090569	852	150	697
VOE 3090569	852	200	699
VOE 3090569	852	450	709
VOE 3091567	321	200	173
VOE 3091568	321	150	171
VOE 3091568	321	200	173
VOE 3091569	321	200	173
VOE 3091629	852	250	701
VOE 3161983	371	150	215
VOE 3173907	379	900	381
VOE 3173908	379	900	381
VOE 3173909	371	250	223
VOE 3173909	379	900	381
VOE 3173910	371	250	223
VOE 3173910	379	900	381
VOE 3173913	371	250	223
VOE 3173913	379	900	381
VOE 3176488	897	150	797
VOE 3199185	371	250	223
VOE 3199185	379	900	381
VOE 326347	916	300	891
VOE 33162	217	150	71
VOE 33162	218	100	73
VOE 33162	223	150	81
VOE 33162	234	100	87
VOE 33162	235	100	89
VOE 33162	252	100	97
VOE 33162	256	100	101
VOE 33162	256	150	103
VOE 33162	258	100	109
VOE 33162	261	100	111
VOE 33162	261	150	113
VOE 33162	261	200	115
VOE 33162	261	250	119
VOE 33162	263	100	125
VOE 33162	263	125	127

Part No	Group	Sect	Page
VOE 33162	263	300	143
VOE 33162	313	100	165
VOE 33162	321	100	169
VOE 33162	321	150	171
VOE 33162	333	100	179
VOE 33162	352	100	181
VOE 33162	352	150	183
VOE 33162	353	100	187
VOE 33162	371	100	211
VOE 33162	371	200	219
VOE 33162	371	250	221
VOE 33162	371	300	227
VOE 33162	371	350	233
VOE 33162	371	400	235
VOE 33162	371	650	257
VOE 33162	371	700	261
VOE 33162	371	750	265
VOE 33162	371	800	267
VOE 33162	371	850	269
VOE 33162	420	100	423
VOE 33162	420	150	425
VOE 33162	451	100	465
VOE 33162	451	150	467
VOE 33162	451	200	469
VOE 33162	451	250	471
VOE 33162	460	100	473
VOE 33162	460	150	475
VOE 33162	491	100	505
VOE 33162	522	100	517
VOE 33162	522	300	523
VOE 33162	522	325	527
VOE 33162	525	100	531
VOE 33162	527	200	533
VOE 33162	551	100	535
VOE 33162	551	250	541
VOE 33162	645	100	553
VOE 33162	645	150	557
VOE 33162	645	200	559
VOE 33162	645	300	561
VOE 33162	645	350	565
VOE 33162	645	400	567
VOE 33162	645	450	569
VOE 33162	711	100	591
VOE 33162	715	250	599
VOE 33162	715	400	605
VOE 33162	716	100	607
VOE 33162	741	100	609
VOE 33162	821	100	633
VOE 33162	821	150	637
VOE 33162	821	200	643
VOE 33162	823	100	645
VOE 33162	823	150	649
VOE 33162	825	100	653
VOE 33162	826	100	659
VOE 33162	827	100	667
VOE 33162	851	100	689
VOE 33162	873	100	739
VOE 33162	882	300	775
VOE 33162	896	100	783
VOE 33162	897	100	793
VOE 33162	897	300	801
VOE 33162	911	100	813
VOE 33162	911	150	815
VOE 33162	911	200	819
VOE 33162	911	250	821
VOE 33162	911	300	825
VOE 33162	911	350	829
VOE 33162	911	400	833
VOE 33162	911	450	835
VOE 33162	911	500	837
VOE 33162	911	550	839
VOE 33162	912	300	845
VOE 33162	913	100	851
VOE 33162	913	150	853
VOE 33162	913	200	857
VOE 33162	914	100	861
VOE 33162	914	150	865
VOE 33162	914	200	867
VOE 33162	914	250	869
VOE 33162	945	100	921
VOE 33162	945	150	923
VOE 33162	945	300	933
VOE 33162	945	350	937
VOE 33162	945	400	939
VOE 33162	945	410	941
VOE 33162	945	450	943
VOE 33162	945	500	945
VOE 33162	945	550	947
VOE 33163	945	100	921
VOE 33163	945	150	923
VOE 33163	945	200	925
VOE 33163	945	250	929
VOE 33163	945	400	939
VOE 33164	393	100	411
VOE 33168	271	100	149
VOE 33168	352	250	185
VOE 33168	353	150	189
VOE 33168	363	100	201
VOE 33168	363	150	203
VOE 33168	363	200	205
VOE 33168	371	450	239
VOE 33168	371	500	241
VOE 33168	371	550	249
VOE 33168	371	600	253
VOE 33168	372	100	325
VOE 33168	372	150	327
VOE 33168	372	200	331
VOE 33168	380	100	383
VOE 33168	380	150	391
VOE 33168	380	200	393
VOE 33168	641	100	549
VOE 33168	810	100	625
VOE 33168	810	150	627
VOE 33168	818	100	631
VOE 33168	831	100	669
VOE 33168	831	150	671
VOE 33168	837	200	677
VOE 33168	841	100	679
VOE 33168	843	100	683
VOE 33168	843	200	687
VOE 33168	851	100	689
VOE 33168	852	100	693
VOE 33168	872	100	727
VOE 33168	872	125	729
VOE 33168	872	150	733
VOE 33168	872	200	735
VOE 33168	872	250	737
VOE 33168	873	150	741
VOE 33168	881	100	763
VOE 33168	882	100	769
VOE 33168	882	200	773
VOE 33170	945	100	921
VOE 33170	945	150	923
VOE 33170	945	200	925
VOE 33170	945	250	929
VOE 33170	945	300	933
VOE 33170	945	400	939
VOE 33171	271	100	149
VOE 33171	352	250	185
VOE 33171	353	150	189
VOE 33171	371	525	245
VOE 33171	371	550	249
VOE 33171	371	600	253
VOE 33171	372	100	325
VOE 33171	372	150	327
VOE 33171	372	200	331
VOE 33171	380	125	387
VOE 33171	380	150	391
VOE 33171	380	200	393
VOE 33171	641	100	549
VOE 33171	641	150	551
VOE 33171	810	200	629
VOE 33171	841	100	679
VOE 33171	851	150	691
VOE 33171	852	450	709
VOE 33171	881	150	765
VOE 33171	882	100	769
VOE 33171	882	200	773
VOE 33171	914	200	867
VOE 33172	218	100	73
VOE 33172	223	150	81
VOE 33172	234	100	87
VOE 33172	235	100	89
VOE 33172	252	100	97
VOE 33172	256	100	101
VOE 33172	256	150	103
VOE 33172	258	100	109
VOE 33172	261	100	111
VOE 33172	261	150	113
VOE 33172	261	200	115
VOE 33172	261	250	119
VOE 33172	263	100	125
VOE 33172	263	125	127
VOE 33172	263	150	135
VOE 33172	263	200	139

NUMERICAL INDEX

RÉPERTOIRE DE NUMÉROS

NUMMERNREGISTER

INDICE DE NÚMERO

NUMMERREGISTER

Catalogue id 20008 | Group 1000

Issue VOE 63E9920008 | Page 28

Part No	Group	Sect	Page
VOE 33172	263	300	143
VOE 33172	313	100	165
VOE 33172	321	100	169
VOE 33172	321	150	171
VOE 33172	333	100	179
VOE 33172	352	100	181
VOE 33172	353	100	187
VOE 33172	371	100	211
VOE 33172	371	200	219
VOE 33172	371	250	221
VOE 33172	371	300	227
VOE 33172	371	350	233
VOE 33172	371	400	235
VOE 33172	371	450	239
VOE 33172	371	650	257
VOE 33172	371	700	261
VOE 33172	371	750	265
VOE 33172	371	800	267
VOE 33172	371	875	271
VOE 33172	420	100	423
VOE 33172	420	150	425
VOE 33172	420	300	427
VOE 33172	436	100	463
VOE 33172	451	100	465
VOE 33172	451	150	467
VOE 33172	451	200	469
VOE 33172	451	250	471
VOE 33172	460	100	473
VOE 33172	460	150	475
VOE 33172	491	100	505
VOE 33172	522	100	517
VOE 33172	522	300	523
VOE 33172	522	325	527
VOE 33172	551	100	535
VOE 33172	551	150	539
VOE 33172	551	250	541
VOE 33172	641	100	549
VOE 33172	645	100	553
VOE 33172	645	150	557
VOE 33172	645	200	559
VOE 33172	645	300	561
VOE 33172	645	350	565
VOE 33172	645	400	567
VOE 33172	645	450	569
VOE 33172	711	100	591
VOE 33172	715	250	599
VOE 33172	715	400	605
VOE 33172	716	100	607
VOE 33172	741	100	609
VOE 33172	818	100	631
VOE 33172	821	100	633
VOE 33172	821	150	637
VOE 33172	821	200	643
VOE 33172	823	100	645
VOE 33172	823	150	649
VOE 33172	825	100	653
VOE 33172	826	100	659
VOE 33172	827	100	667
VOE 33172	851	150	691
VOE 33172	873	100	739
VOE 33172	882	300	775
VOE 33172	897	100	793
VOE 33172	897	300	801
VOE 33172	911	100	813
VOE 33172	911	150	815
VOE 33172	911	200	819
VOE 33172	911	350	829
VOE 33172	911	400	833
VOE 33172	911	450	835
VOE 33172	911	500	837
VOE 33172	911	550	839
VOE 33172	912	300	845
VOE 33172	913	100	851
VOE 33172	913	150	853
VOE 33172	913	200	857
VOE 33172	914	100	861
VOE 33172	914	150	865
VOE 33172	914	200	867
VOE 33172	914	250	869
VOE 33172	945	100	921
VOE 33172	945	150	923
VOE 33172	945	300	933
VOE 33172	945	350	937
VOE 33172	945	400	939
VOE 33172	945	410	941
VOE 33172	945	450	943
VOE 33172	945	500	945
VOE 33172	945	550	947
VOE 33278	912	100	841
VOE 33286	912	100	841
VOE 33750	913	160	855
VOE 33759	913	160	855
VOE 3523050	321	150	171
VOE 3536771	831	150	673
VOE 3537499	874	250	755
VOE 3537503	874	250	753
VOE 3537507	874	250	753
VOE 3537507	874	300	757
VOE 3537507	874	300	759
VOE 3583078	913	250	859
VOE 3827491	263	150	135
VOE 382779	461	150	481
VOE 382779	463	150	491
VOE 382779	463	250	497
VOE 3831236	223	100	77
VOE 383992	461	150	481
VOE 383992	463	150	491
VOE 383992	463	250	497
VOE 3943086	379	150	345
VOE 3943089	379	150	345
VOE 3943091	371	650	257
VOE 3943091	379	150	345
VOE 3944540	379	800	375
VOE 3944541	379	800	375
VOE 3944543	379	800	375
VOE 3944654	379	800	375
VOE 3944655	379	800	375
VOE 3944972	371	250	221
VOE 3944972	371	300	227
VOE 3944972	371	700	263
VOE 3944972	379	800	375
VOE 3963047	379	600	367
VOE 3963047	379	800	375
VOE 3963410	379	800	375
VOE 3963411	371	300	229
VOE 3963411	371	700	263
VOE 3963411	379	800	375
VOE 3963412	371	300	227
VOE 3963412	371	1650	315
VOE 3963412	379	800	375
VOE 3963413	371	250	223
VOE 3963413	371	350	233
VOE 3963413	379	800	375
VOE 3985597	371	250	221
VOE 3985597	371	300	227
VOE 3985597	371	300	229
VOE 3985597	371	700	263
VOE 3985597	379	800	375
VOE 3985598	371	300	227
VOE 3985598	371	1650	315
VOE 3985598	379	800	375
VOE 3986251	379	600	367
VOE 3986251	379	800	375
VOE 3986252	379	600	367
VOE 3986252	379	800	375
VOE 3986351	269	150	145
VOE 3986691	379	800	375
VOE 3986767	379	600	367
VOE 3986767	379	800	375
VOE 3986768	379	600	367
VOE 3986768	379	800	375
VOE 3987034	371	100	211
VOE 3987417	371	600	255
VOE 3987426	234	100	87
VOE 3987785	321	150	171
VOE 3988328	371	250	223
VOE 3988328	371	750	265
VOE 419446	420	300	427
VOE 421158	420	150	425
VOE 421753	420	150	425
VOE 469846	261	500	121
VOE 4710278	421	960	461
VOE 4714601	641	100	549
VOE 4714697	641	100	549
VOE 4717504	461	150	481

Part No	Group	Sect	Page
VOE 4717576	461	150	481
VOE 4717576	463	150	491
VOE 4717576	463	250	497
VOE 4718008	421	600	451
VOE 4718167	421	100	429
VOE 4718714	421	400	439
VOE 4718930	421	750	459
VOE 4718932	421	700	455
VOE 4719346	421	400	439
VOE 4719347	421	400	441
VOE 4719348	421	400	439
VOE 4720649	421	450	443
VOE 4720834	421	400	439
VOE 4720869	421	750	457
VOE 4739976	896	100	783
VOE 4739976	896	125	785
VOE 4742010	821	150	637
VOE 4746300	911	100	813
VOE 4746301	860	100	711
VOE 4753600	821	100	633
VOE 4753600	823	100	645
VOE 4760805	641	100	549
VOE 4760805	641	150	551
VOE 4763685	945	150	923
VOE 4766526	263	100	125
VOE 4766526	313	100	165
VOE 4766526	821	100	633
VOE 4766526	821	150	639
VOE 4766526	821	200	643
VOE 4766526	865	350	725
VOE 4773684	252	100	97
VOE 4775421	491	100	505
VOE 4780941	386	150	401
VOE 4780941	386	150	403
VOE 4780941	421	100	431
VOE 4780941	421	960	461
VOE 4781648	771	100	611
VOE 4781750	771	100	611
VOE 4782479	645	150	557
VOE 4782717	645	200	559
VOE 4782860	945	550	947
VOE 4784048	945	500	945
VOE 4784892	645	200	559
VOE 4785436	372	200	331
VOE 4785436	810	200	629
VOE 4785461	841	150	681
VOE 4785462	371	350	233
VOE 4785466	914	200	867
VOE 4785466	945	150	923
VOE 4785479	911	500	837
VOE 4785772	421	750	457
VOE 4786031	371	100	213
VOE 4786031	371	750	265
VOE 4786031	821	100	633
VOE 4786031	821	200	643
VOE 4786031	837	100	675
VOE 4786031	881	150	765
VOE 4786044	313	150	167
VOE 4786044	821	100	633
VOE 4786044	821	200	643
VOE 4786044	851	150	691
VOE 4786044	896	100	783
VOE 4786044	896	125	785
VOE 4786536	421	600	449
VOE 4786536	421	700	453
VOE 4786536	421	750	457
VOE 4786585	261	250	119
VOE 4786690	371	1400	305
VOE 4786696	371	1200	293
VOE 4786696	371	1250	295
VOE 4786696	873	200	743
VOE 4786742	945	500	945
VOE 4787060	645	350	565
VOE 4787427	371	1050	283
VOE 4787923	421	250	437
VOE 4789789	771	100	611
VOE 479956	491	100	505
VOE 4803206	363	200	205
VOE 4803206	363	250	207
VOE 4803208	363	200	205
VOE 4803208	363	250	207
VOE 4803274	371	1200	293
VOE 4803274	371	1250	295
VOE 4803274	371	1800	321
VOE 4803274	372	200	333
VOE 4803274	379	800	373
VOE 4803319	371	1050	283
VOE 4803319	386	100	399
VOE 4803454	371	500	241
VOE 4803454	371	525	245
VOE 4803454	371	550	249
VOE 4803454	371	1200	291
VOE 4803454	371	1350	301
VOE 4803454	371	1450	307
VOE 4803454	371	1550	313
VOE 4803454	371	1850	323
VOE 4803454	379	300	355
VOE 4803455	371	1550	313
VOE 4803455	380	200	393
VOE 4803455	380	200	395
VOE 4803456	380	200	393
VOE 4803462	363	250	209
VOE 4803462	380	200	395
VOE 4803464	380	200	393
VOE 4803467	380	200	393
VOE 4803472	380	200	393
VOE 4803521	380	200	393
VOE 4803521	380	200	395
VOE 4803530	380	200	395
VOE 4803532	371	500	243
VOE 4803532	371	525	245
VOE 4803532	371	550	249
VOE 4803532	371	1450	307
VOE 4803532	379	300	353
VOE 4803534	380	200	393
VOE 4803548	371	850	269
VOE 4803548	371	1000	281
VOE 4803548	882	550	781
VOE 4803680	372	200	333
VOE 4803693	380	200	393
VOE 4803700	380	200	393
VOE 4803711	371	300	227
VOE 4803711	371	700	263
VOE 4803711	379	150	345
VOE 4803713	379	150	345
VOE 4803714	379	150	345
VOE 4803727	379	150	343
VOE 4803728	379	150	343
VOE 4803729	379	150	343
VOE 4803730	379	150	343
VOE 4803731	379	150	343
VOE 4803732	379	150	343
VOE 4803733	379	150	343
VOE 4803734	379	150	343
VOE 4803736	379	150	343
VOE 4803738	379	150	343
VOE 4803739	379	150	343
VOE 4803740	379	150	343
VOE 4803745	379	150	343
VOE 4803746	371	1100	287
VOE 4803746	371	1150	289
VOE 4803746	379	150	343
VOE 4803747	379	150	343
VOE 4803748	379	150	343
VOE 4803751	379	150	343
VOE 4803752	379	150	343
VOE 4803752	914	150	865
VOE 4803754	379	150	343
VOE 4803755	379	150	343
VOE 4803765	371	950	275
VOE 4803765	371	1000	279
VOE 4803765	371	1200	291
VOE 4803765	372	200	333
VOE 4803765	379	150	345
VOE 4803766	379	150	345
VOE 4803768	371	250	221
VOE 4803768	371	650	257
VOE 4803768	379	150	345
VOE 4803769	371	300	227
VOE 4803769	371	400	235
VOE 4803769	379	150	345
VOE 4803771	379	150	345
VOE 4803790	371	650	257
VOE 4803790	371	700	263
VOE 4803790	379	800	373
VOE 4803791	371	650	257
VOE 4803791	371	700	263
VOE 4803791	379	800	373
VOE 4803792	379	800	373
VOE 4803794	371	650	257
VOE 4803794	371	700	263
VOE 4803794	379	800	373
VOE 4803795	371	250	221
VOE 4803795	371	650	257
VOE 4803795	371	950	275

NUMERICAL INDEX

RÉPERTOIRE DE NUMÉROS

NUMMERNREGISTER

INDICE DE NÚMERO

NUMMERREGISTER

Part No	Group	Sect	Page
VOE 4803795	371	1000	279
VOE 4803795	371	1200	291
VOE 4803795	379	150	345
VOE 4803796	873	200	745
VOE 4803799	371	650	257
VOE 4803799	379	600	367
VOE 4803799	379	800	373
VOE 4803806	380	200	395
VOE 4804409	261	150	113
VOE 4804410	261	150	113
VOE 4804414	261	150	113
VOE 4804563	261	150	113
VOE 4821292	371	1000	281
VOE 4821292	371	1350	303
VOE 4821292	873	200	745
VOE 4821292	882	550	781
VOE 4821294	371	1000	279
VOE 4821294	371	1300	297
VOE 4824483	945	200	925
VOE 4824483	945	300	933
VOE 4824483	945	350	937
VOE 4824484	945	150	923
VOE 4824484	945	200	925
VOE 4824484	945	250	929
VOE 4824484	945	300	935
VOE 4824484	945	350	937
VOE 4824485	945	250	929
VOE 4832120	897	150	797
VOE 4833022	645	200	559
VOE 4850665	872	200	735
VOE 4850822	852	400	707
VOE 4854049	897	100	795
VOE 4854049	897	300	803
VOE 4854855	911	150	815
VOE 4854856	911	150	815
VOE 4854955	234	100	87
VOE 4856263	261	200	115
VOE 4859489	825	200	657
VOE 4859489	826	100	661
VOE 4859489	826	150	663
VOE 4861316	821	100	633
VOE 4861316	825	100	653
VOE 4864314	916	250	889
VOE 4870206	460	100	473
VOE 4870245	461	150	481
VOE 4870246	461	150	481
VOE 4870247	461	150	481
VOE 4870247	463	150	489
VOE 4870247	463	250	495
VOE 4870248	461	150	481
VOE 4870248	463	150	489
VOE 4870248	463	250	497
VOE 4870249	461	150	481
VOE 4870249	463	150	489
VOE 4870249	463	250	497
VOE 4870250	461	150	481
VOE 4870250	463	150	489
VOE 4870250	463	250	497
VOE 4870448	852	100	693
VOE 4870448	852	450	709
VOE 4871048	421	750	457
VOE 4871070	421	600	449
VOE 4871070	421	700	453
VOE 4871072	421	600	449
VOE 4871072	421	700	453
VOE 4871073	421	600	449
VOE 4871092	421	600	449
VOE 4871092	421	700	453
VOE 4871151	421	450	443
VOE 4871154	421	600	449
VOE 4871154	421	700	453
VOE 4871185	421	960	461
VOE 4871190	421	200	435
VOE 4871191	421	200	435
VOE 4871192	421	200	435
VOE 4871195	421	200	435
VOE 4871197	421	500	447
VOE 4871198	421	960	461
VOE 4871199	421	960	461
VOE 4871210	421	100	429
VOE 4871219	421	100	431
VOE 4871253	421	960	461
VOE 4871305	421	450	443
VOE 4871337	421	750	457
VOE 4871338	421	750	457
VOE 4871341	421	600	449
VOE 4871341	421	700	453
VOE 4871469	461	100	477
VOE 4871469	463	100	485
VOE 4871506	421	400	439
VOE 4871532	421	750	457
VOE 4871533	421	750	457
VOE 4871551	421	200	433
VOE 4871563	421	200	435
VOE 4871575	421	500	447
VOE 4871579	421	500	447
VOE 4871606	421	400	441
VOE 4871608	421	400	441
VOE 4871610	421	200	433
VOE 4871613	421	200	433
VOE 4871614	421	200	433
VOE 4871672	421	450	443
VOE 4871681	421	400	441
VOE 4871682	421	400	441
VOE 4871693	421	700	453
VOE 4871694	421	600	449
VOE 4871695	421	600	449
VOE 4871695	421	700	453
VOE 4871696	421	600	449
VOE 4871696	421	700	453
VOE 4871697	421	600	449
VOE 4871697	421	700	453
VOE 4871698	421	750	457
VOE 4871699	421	750	457
VOE 4871868	421	400	439
VOE 4871880	421	450	443
VOE 4871940	421	100	429
VOE 4871943	421	100	429
VOE 4880191	872	150	733
VOE 4880194	261	250	119
VOE 4880492	235	100	89
VOE 4880492	263	125	127
VOE 4880492	263	125	129
VOE 4880492	263	135	133
VOE 4880492	468	150	501
VOE 4880492	468	150	503
VOE 4880492	522	100	517
VOE 4880492	522	300	523
VOE 4880492	522	300	525
VOE 4880492	522	325	527
VOE 4880492	551	100	535
VOE 4880492	551	100	537
VOE 4880492	914	100	861
VOE 4880492	914	100	863
VOE 4880492	914	200	867
VOE 4880492	916	200	885
VOE 4880492	916	250	889
VOE 4880492	916	300	891
VOE 4880492	916	300	893
VOE 4880492	916	400	895
VOE 4880492	916	500	899
VOE 4880492	916	500	901
VOE 4880492	924	200	913
VOE 4880492	924	250	915
VOE 4880492	924	300	917
VOE 4880492	924	300	919
VOE 4880493	223	150	81
VOE 4880493	263	125	127
VOE 4880493	263	135	131
VOE 4880493	263	135	133
VOE 4880493	522	100	517
VOE 4880493	522	100	519
VOE 4880493	522	250	521
VOE 4880493	645	100	553
VOE 4880493	645	300	561
VOE 4880493	645	300	563
VOE 4880493	647	100	571
VOE 4880493	647	100	573
VOE 4880493	660	100	581
VOE 4880493	911	350	831
VOE 4880493	916	100	881
VOE 4880493	916	200	887
VOE 4880575	916	200	887
VOE 4880576	491	100	505
VOE 4880578	263	125	129

Part No	Group	Sect	Page
VOE 4880578	916	200	887
VOE 4880585	491	100	505
VOE 4880655	945	150	923
VOE 4880663	263	135	131
VOE 4880663	645	100	553
VOE 4880663	645	100	555
VOE 4880663	645	300	561
VOE 4880663	647	100	571
VOE 4880663	660	100	581
VOE 4880663	911	350	829
VOE 4880663	911	350	831
VOE 4880701	660	100	581
VOE 4880805	256	200	105
VOE 4880972	421	750	457
VOE 4881034	421	200	433
VOE 4881099	645	200	559
VOE 4881125	263	125	129
VOE 4881125	916	100	881
VOE 4881207	823	300	651
VOE 4881207	851	150	691
VOE 4881340	261	250	119
VOE 4881438	234	100	87
VOE 4881438	362	100	193
VOE 4881438	371	750	265
VOE 4881438	371	900	273
VOE 4881438	371	1050	285
VOE 4881438	371	1550	313
VOE 4881438	468	150	501
VOE 4881438	522	100	517
VOE 4881438	522	100	519
VOE 4881438	522	300	523
VOE 4881438	522	300	525
VOE 4881438	641	150	551
VOE 4881438	645	100	555
VOE 4881438	851	100	689
VOE 4881438	911	300	827
VOE 4881438	911	450	835
VOE 4881438	914	100	861
VOE 4881438	914	100	863
VOE 4881438	914	200	867
VOE 4881438	916	200	885
VOE 4881440	235	100	91
VOE 4881440	251	100	95
VOE 4881440	256	100	101
VOE 4881440	261	200	115
VOE 4881440	261	250	119
VOE 4881440	263	125	129
VOE 4881440	263	135	133
VOE 4881440	263	300	143
VOE 4881440	269	150	145
VOE 4881440	269	250	147
VOE 4881440	333	100	179
VOE 4881440	352	250	185
VOE 4881440	353	200	191
VOE 4881440	362	150	195
VOE 4881440	371	150	215
VOE 4881440	371	200	219
VOE 4881440	371	250	223
VOE 4881440	371	350	233
VOE 4881440	371	400	237
VOE 4881440	371	500	243
VOE 4881440	371	550	251
VOE 4881440	371	600	253
VOE 4881440	371	750	265
VOE 4881440	371	800	267
VOE 4881440	371	950	275
VOE 4881440	371	1000	281
VOE 4881440	371	1200	293
VOE 4881440	371	1250	295
VOE 4881440	371	1300	299
VOE 4881440	371	1350	303
VOE 4881440	371	1400	305
VOE 4881440	371	1450	309
VOE 4881440	371	1650	315
VOE 4881440	371	1700	317
VOE 4881440	371	1800	321
VOE 4881440	372	200	331
VOE 4881440	380	100	383
VOE 4881440	380	100	385
VOE 4881440	380	125	387
VOE 4881440	380	125	389
VOE 4881440	390	100	407
VOE 4881440	390	150	409
VOE 4881440	393	100	413
VOE 4881440	420	300	427
VOE 4881440	460	150	475
VOE 4881440	468	150	503
VOE 4881440	641	100	549
VOE 4881440	641	150	551
VOE 4881440	647	100	571
VOE 4881440	874	250	755
VOE 4881440	874	300	759
VOE 4881440	911	300	827
VOE 4881440	914	100	863
VOE 4881440	945	450	943
VOE 4881440	993	100	951
VOE 4881440	993	150	955
VOE 4881440	993	450	975
VOE 4881451	522	100	517
VOE 4881451	911	300	827
VOE 4881451	911	450	835
VOE 4881452	522	300	523
VOE 4881452	911	300	827
VOE 4881452	914	200	867
VOE 4881453	645	100	555
VOE 4881453	911	300	827
VOE 4881453	916	200	885
VOE 4881454	522	100	517
VOE 4881454	522	100	519
VOE 4881454	522	300	523
VOE 4881454	522	300	525
VOE 4881454	916	200	885
VOE 4881455	522	100	517
VOE 4881456	645	100	555
VOE 4881456	914	100	863
VOE 4881457	468	150	501
VOE 4881457	522	300	525
VOE 4881457	911	300	827
VOE 4881457	916	200	885
VOE 4881458	914	100	861
VOE 4881458	916	200	885
VOE 4881459	522	100	519
VOE 4881459	911	450	835
VOE 4881459	914	200	867
VOE 4881493	641	100	549
VOE 4881656	821	200	643
VOE 4881656	865	350	725
VOE 4881656	872	125	729
VOE 4881722	263	135	133
VOE 4881722	522	100	517
VOE 4881722	645	100	555
VOE 4881722	647	100	573
VOE 4881722	660	100	581
VOE 4881722	660	100	583
VOE 4881722	911	300	825
VOE 4881722	916	100	883
VOE 4881722	916	250	889
VOE 4881722	924	150	909
VOE 4881722	924	200	913
VOE 4898495	897	100	793
VOE 4898495	897	300	801
VOE 4898544	436	100	463
VOE 4928801	522	250	521
VOE 4930797	711	100	591
VOE 4932353	874	250	753
VOE 4932563	252	100	97
VOE 4932797	897	100	793
VOE 4932797	897	300	801
VOE 4932840	897	300	801
VOE 4932875	741	100	609
VOE 4932876	741	100	609
VOE 4932877	741	100	609
VOE 4932882	741	100	609
VOE 4935019	460	100	473
VOE 4935704	897	100	793
VOE 4935704	897	300	801
VOE 4935756	362	150	195
VOE 4935756	362	225	199
VOE 4936343	896	100	783
VOE 4936343	896	125	785
VOE 4936344	837	200	677
VOE 4936344	851	150	691
VOE 4936925	851	150	691
VOE 4937914	882	200	773
VOE 4939773	421	960	461
VOE 4939925	741	100	609
VOE 4939926	741	100	609
VOE 4940327	371	1050	285
VOE 4940327	371	1200	291
VOE 4940327	371	1200	293
VOE 4940327	371	1250	295
VOE 4940327	371	1450	307
VOE 4940506	896	150	787
VOE 4945886	741	100	609
VOE 4945887	741	100	609

Part No	Group	Sect	Page
VOE 4945888	741	100	609
VOE 4945893	741	100	609
VOE 4945894	741	100	609
VOE 4948092	897	100	793
VOE 4948092	897	300	801
VOE 4948103	897	100	793
VOE 4948103	897	300	801
VOE 4951048	223	150	81
VOE 4951048	235	100	91
VOE 4952166	897	100	795
VOE 4952166	897	300	803
VOE 4952167	897	100	793
VOE 4952167	897	300	801
VOE 4952169	897	100	795
VOE 4952169	897	300	803
VOE 4952170	897	100	795
VOE 4952170	897	300	803
VOE 4952173	897	100	793
VOE 4952173	897	300	801
VOE 4952179	897	100	795
VOE 4952179	897	300	803
VOE 4955075	851	100	689
VOE 4965040	363	200	205
VOE 4973473	223	150	81
VOE 4974291	468	150	501
VOE 51079432	860	150	713
VOE 53960141	810	150	627
VOE 595377	645	400	567
VOE 595380	645	400	567
VOE 595381	645	400	567
VOE 595382	645	400	567
VOE 595383	645	400	567
VOE 6210360	911	150	815
VOE 6212136	256	200	105
VOE 6212282	256	200	105
VOE 6212283	256	200	105
VOE 6212715	414	100	421
VOE 6212716	414	100	421
VOE 6212717	414	100	421
VOE 6212718	414	100	421
VOE 6212720	414	100	421
VOE 6212817	414	100	421
VOE 6212888	451	250	471
VOE 6213261	852	150	697
VOE 6213261	852	200	699
VOE 6213261	852	450	709
VOE 6213305	645	400	567
VOE 6213452	363	100	201
VOE 6213601	414	100	421
VOE 6513604	860	100	711
VOE 659603	882	550	779
VOE 6600001	379	200	349
VOE 6600002	379	200	349
VOE 6611274	896	150	787
VOE 6624649	741	100	609
VOE 6624867	715	350	603
VOE 6625755	645	400	567
VOE 6627784	897	150	797
VOE 6633616	896	150	787
VOE 6634778	256	200	105
VOE 6635976	911	150	815
VOE 6639845	645	400	567
VOE 6646637	379	800	373
VOE 667352	363	200	205
VOE 667352	363	250	207
VOE 667751	831	100	669
VOE 6848760	874	300	757
VOE 688658	363	250	207
VOE 7011094	741	100	609
VOE 7011097	421	200	435
VOE 7011996	421	100	429
VOE 7011998	210	50	45
VOE 7011998	217	100	69
VOE 7011998	421	100	431
VOE 7011998	421	960	461
VOE 7017624	333	100	179
VOE 7019283	421	500	447
VOE 7025167	233	100	85
VOE 7025167	235	100	89
VOE 7025167	237	100	93
VOE 7025167	255	100	99
VOE 7025971	371	100	211
VOE 7025971	371	1800	321
VOE 7026013	421	100	431
VOE 70305651	371	1800	321
VOE 7081803	810	200	629
VOE 7190187	913	200	857
VOE 7190339	379	100	341
VOE 736392	896	150	787
VOE 736747	421	960	461
VOE 739393	421	200	433
VOE 753546	896	150	787
VOE 762681	872	125	729
VOE 762681	881	150	765
VOE 767795	421	200	435
VOE 784467	421	600	449
VOE 784467	421	700	453
VOE 784593	379	300	353
VOE 795074	896	150	787
VOE 795581	821	200	643
VOE 80098	371	1250	295
VOE 80098	914	250	869
VOE 80098	914	300	873
VOE 80144	860	150	713
VOE 80221	872	150	733
VOE 80307	882	150	771
VOE 80308	882	150	771
VOE 80309	641	100	549
VOE 80317	321	200	173
VOE 80322	641	150	551
VOE 80348	371	1050	283
VOE 80404	865	250	723
VOE 80433	363	100	201
VOE 80433	363	250	207
VOE 80433	371	1500	311
VOE 80433	371	1850	323
VOE 80433	380	200	395
VOE 80433	837	200	677
VOE 80503	852	100	693
VOE 80503	852	150	697
VOE 80504	852	100	693
VOE 80504	852	200	699
VOE 80505	852	100	693
VOE 80505	852	200	699
VOE 80506	371	900	273
VOE 80506	852	100	693
VOE 80506	852	250	701
VOE 80518	393	100	411
VOE 80518	881	200	767
VOE 80520	272	100	151
VOE 80556	852	400	707
VOE 80572	371	900	273
VOE 80581	920	100	905
VOE 80678	924	150	909
VOE 80800	896	100	783
VOE 80830	371	1550	313
VOE 80830	380	200	395
VOE 80830	841	100	679
VOE 80868	371	1300	297
VOE 80868	372	200	333
VOE 80868	380	200	395
VOE 80868	837	200	677
VOE 80868	874	100	747
VOE 80868	874	150	749
VOE 80868	874	200	751
VOE 80868	874	250	753
VOE 80868	874	300	757
VOE 80868	874	300	759
VOE 80868	874	350	761
VOE 80870	897	300	803
VOE 80883	362	100	193
VOE 80884	353	200	191
VOE 80886	352	150	183
VOE 80886	372	150	327
VOE 80890	897	150	797
VOE 80891	897	150	797
VOE 80901	821	150	637
VOE 80901	825	100	653
VOE 80901	825	200	657
VOE 80943	353	150	189
VOE 80945	256	100	101
VOE 80945	256	200	105
VOE 80945	256	250	107
VOE 80945	841	150	681
VOE 80946	256	100	101

Part No	Group	Sect	Page
VOE 80950	463	250	495
VOE 80954	716	100	607
VOE 80998	371	950	275
VOE 80998	380	200	395
VOE 80998	647	100	571
VOE 80998	647	150	575
VOE 80998	647	200	577
VOE 8140938	873	200	743
VOE 8142001	379	700	369
VOE 8142100	371	300	227
VOE 8142100	371	300	231
VOE 8142100	371	400	235
VOE 8142100	371	1100	287
VOE 8142100	371	1150	289
VOE 8142100	371	1200	291
VOE 8142100	371	1350	301
VOE 8142100	371	1750	319
VOE 8142100	379	900	379
VOE 8142797	873	200	743
VOE 8143240	352	150	183
VOE 8143240	353	200	191
VOE 8143240	371	1650	315
VOE 8143240	379	700	369
VOE 8149651	258	100	109
VOE 8150651	371	1000	279
VOE 8151926	234	100	87
VOE 8155899	371	300	229
VOE 8155899	379	800	375
VOE 8155901	379	600	367
VOE 8155903	379	600	367
VOE 8157766	371	100	211
VOE 8159012	379	800	375
VOE 8159013	371	250	221
VOE 8159013	371	250	223
VOE 8159013	371	300	229
VOE 8159013	371	400	235
VOE 8159013	371	650	257
VOE 8159013	371	700	263
VOE 8159013	371	800	267
VOE 8159013	371	950	275
VOE 8159013	371	1100	287
VOE 8159013	371	1150	289
VOE 8159013	379	800	375
VOE 8159019	379	800	375
VOE 8159020	379	800	375
VOE 8159086	371	550	251
VOE 8189171	363	200	205
VOE 82000	371	1000	279
VOE 82000	660	100	579
VOE 82000	882	500	777
VOE 82000	882	550	779
VOE 82001	371	1100	287
VOE 82001	372	150	327
VOE 82001	380	200	395
VOE 82001	912	500	847
VOE 82001	912	550	849
VOE 82001	916	400	895
VOE 82002	371	850	269
VOE 82002	371	1350	301
VOE 82002	380	200	395
VOE 82002	882	300	775
VOE 82002	914	200	867
VOE 82002	914	300	873
VOE 82002	916	100	881
VOE 82002	916	200	885
VOE 82052	371	850	269
VOE 82052	914	200	867
VOE 82052	914	300	873
VOE 82052	916	100	881
VOE 82052	916	200	885
VOE 82054	371	1200	291
VOE 82054	914	300	873
VOE 82054	916	250	889
VOE 82054	916	300	891
VOE 82072	371	1150	289
VOE 82072	912	550	849
VOE 82072	916	400	895
VOE 82073	468	150	501
VOE 82073	468	150	503
VOE 82073	522	100	517
VOE 82073	522	100	519
VOE 82073	522	300	523
VOE 82073	522	300	525
VOE 82073	527	200	533
VOE 82073	911	550	839
VOE 82073	914	100	861
VOE 82073	914	100	863
VOE 82073	914	200	867
VOE 82073	916	200	885
VOE 82074	916	500	899
VOE 82074	924	150	909
VOE 82083	522	250	521
VOE 82083	897	100	795
VOE 82083	897	200	799
VOE 82083	897	300	803
VOE 82089	897	100	795
VOE 82089	897	300	803
VOE 82123	261	500	121
VOE 82140	223	150	81
VOE 82140	235	100	91
VOE 82140	261	100	111
VOE 82151	313	100	165
VOE 82162	825	150	655
VOE 82163	825	150	655
VOE 82173	821	175	641
VOE 82174	352	100	181
VOE 82175	352	100	181
VOE 82176	715	300	601
VOE 82177	715	300	601
VOE 82178	371	1700	317
VOE 82178	390	100	407
VOE 82199	362	225	199
VOE 82205	837	100	675
VOE 82214	945	700	949
VOE 82228	715	300	601
VOE 82236	715	400	605
VOE 82240	826	100	659
VOE 82245	860	300	717
VOE 82257	371	100	211
VOE 82257	371	100	213
VOE 82257	371	1800	321
VOE 82257	372	200	331
VOE 82259	924	200	911
VOE 82259	924	250	915
VOE 82260	924	200	911
VOE 82274	715	350	603
VOE 82274	716	100	607
VOE 82280	715	150	595
VOE 82281	252	100	97
VOE 82281	256	100	101
VOE 82292	823	300	651
VOE 82298	313	150	167
VOE 82304	715	100	593
VOE 82307	371	1500	311
VOE 82323	386	100	399
VOE 82323	837	200	677
VOE 82323	874	150	749
VOE 82323	874	200	751
VOE 82323	874	250	753
VOE 82323	874	300	757
VOE 82323	874	300	759
VOE 82323	874	350	761
VOE 82325	371	1450	307
VOE 82325	914	100	861
VOE 82325	914	350	877
VOE 82325	914	400	879
VOE 82326	371	1450	307
VOE 82326	914	100	861
VOE 82326	914	350	877
VOE 82342	352	150	183
VOE 82342	372	150	327
VOE 82344	352	250	185
VOE 82349	715	200	597
VOE 82366	771	100	611
VOE 82369	837	100	675
VOE 82376	771	100	611
VOE 82393	269	250	147
VOE 82394	269	150	145
VOE 82414	352	250	185
VOE 82492	860	100	711
VOE 82530	993	300	967
VOE 82530	993	450	975
VOE 82533	371	1400	305
VOE 82533	945	300	933
VOE 82533	993	100	951
VOE 82533	993	150	955
VOE 82533	993	200	957
VOE 82533	993	250	961
VOE 82533	993	300	965
VOE 82533	993	350	969
VOE 82533	993	400	973
VOE 82533	993	500	977
VOE 82538	821	150	637
VOE 82538	826	200	665
VOE 82540	826	150	663

NUMERICAL INDEX

INDICE DE NÚMERO

RÉPERTOIRE DE NUMÉROS

NUMMERREGISTER

NUMMERNREGISTER

Catalogue id **20008** | Group **1000**

Issue **VOE 63E9920008** | Page **34**

Part No	Group	Sect	Page
VOE 82542	825	100	653
VOE 82542	826	100	659
VOE 82546	321	100	169
VOE 82546	821	100	633
VOE 82547	371	1300	297
VOE 82547	873	200	743
VOE 82553	865	100	719
VOE 82554	827	100	667
VOE 82554	896	125	785
VOE 82555	896	125	785
VOE 82562	313	100	165
VOE 82585	380	200	395
VOE 82585	916	500	899
VOE 82585	916	550	903
VOE 82646	263	135	131
VOE 82646	371	1750	319
VOE 82654	897	100	795
VOE 82654	897	300	803
VOE 82691	897	300	801
VOE 82719	860	150	713
VOE 82723	896	250	791
VOE 82766	865	150	721
VOE 82766	865	350	725
VOE 82772	371	1300	297
VOE 82772	372	200	331
VOE 82772	837	200	677
VOE 82772	873	200	743
VOE 82772	874	150	749
VOE 82772	874	200	751
VOE 82772	874	250	753
VOE 82772	874	300	757
VOE 82772	874	300	759
VOE 82772	874	350	761
VOE 82773	874	200	751
VOE 82773	874	250	753
VOE 82773	874	300	757
VOE 82773	874	300	759
VOE 82781	371	1700	317
VOE 82781	390	150	409
VOE 82790	363	100	201
VOE 82790	363	150	203
VOE 82790	363	200	205
VOE 82790	380	200	393
VOE 82790	843	100	683
VOE 82790	851	150	691
VOE 82823	380	100	383
VOE 82823	468	100	499
VOE 82823	468	150	501
VOE 828587	371	1050	283
VOE 828587	380	100	385
VOE 828587	380	125	389
VOE 82892	924	300	917
VOE 82902	913	250	859
VOE 82975	393	100	411
VOE 82975	881	200	767
VOE 82976	393	100	411
VOE 82976	881	200	767
VOE 82981	269	150	145
VOE 83017	269	250	147
VOE 83039	353	200	191
VOE 83229	881	200	767
VOE 83230	881	200	767
VOE 85100098	321	200	173
VOE 85100100	321	150	171
VOE 85107965	873	200	743
VOE 855330	371	100	211
VOE 881484	379	400	357
VOE 90007	896	150	787
VOE 907884	711	100	591
VOE 9130220	379	900	379
VOE 9130224	379	900	379
VOE 9130230	379	400	361
VOE 914003	896	150	787
VOE 914167	645	150	557
VOE 914167	711	100	591
VOE 914167	741	100	609
VOE 914167	924	150	909
VOE 914167	945	400	939
VOE 914167	945	410	941
VOE 914170	741	100	609
VOE 914170	860	150	713
VOE 914170	993	500	977
VOE 914390	421	400	441
VOE 914390	468	150	501
VOE 914446	916	300	891
VOE 914450	924	150	909
VOE 914450	924	200	913
VOE 914470	463	200	493
VOE 914472	421	600	451
VOE 914472	421	700	455
VOE 914474	414	100	421
VOE 914474	461	200	483
VOE 914480	461	150	481
VOE 914480	463	150	491
VOE 914480	463	250	497
VOE 914484	461	200	483
VOE 914484	463	200	493
VOE 914486	421	600	451
VOE 914510	645	350	565
VOE 914548	414	100	421
VOE 914548	421	500	447
VOE 914548	451	250	471
VOE 914552	741	100	609
VOE 91472	234	100	87
VOE 9148415	371	400	237
VOE 9148415	371	900	273
VOE 9148415	372	100	325
VOE 925034	945	550	947
VOE 925051	647	200	577
VOE 925058	468	100	499
VOE 925059	234	100	87
VOE 925066	647	200	577
VOE 925070	421	200	435
VOE 925072	911	150	815
VOE 925075	234	100	87
VOE 925081	945	500	945
VOE 925093	945	500	945
VOE 925094	421	200	433
VOE 925096	421	500	447
VOE 925254	460	100	473
VOE 925257	421	200	433
VOE 925261	421	500	447
VOE 925278	421	200	435
VOE 925739	223	150	81
VOE 925739	235	100	91
VOE 926101	420	100	423
VOE 926138	896	150	787
VOE 926370	421	400	441
VOE 926370	421	450	445
VOE 927501	660	100	581
VOE 927503	914	100	863
VOE 927503	916	400	895
VOE 929986	660	100	581
VOE 930415	881	100	763
VOE 930415	882	100	769
VOE 930418	372	100	325
VOE 930418	372	200	331
VOE 930428	271	100	149
VOE 930428	353	150	189
VOE 930428	362	150	195
VOE 930428	810	150	627
VOE 930428	841	100	679
VOE 930431	841	100	679
VOE 930431	874	300	757
VOE 930431	874	300	759
VOE 930436	258	100	109
VOE 930438	353	200	191
VOE 930446	924	200	911
VOE 930457	852	100	693
VOE 930457	852	450	709
VOE 930757	353	100	187
VOE 930760	874	250	753
VOE 930761	353	100	187
VOE 930840	258	100	109
VOE 930840	421	960	461
VOE 930844	218	100	73
VOE 930844	451	100	465
VOE 930853	924	200	911
VOE 930872	551	150	539
VOE 930932	911	150	815
VOE 931209	421	450	443
VOE 931209	916	250	889
VOE 931209	916	300	893
VOE 931216	421	450	443
VOE 932037	911	300	825

Part No	Group	Sect	Page
VOE 932042	911	350	831
VOE 932275	911	400	833
VOE 932523	660	100	581
VOE 935028	660	100	581
VOE 935032	911	350	829
VOE 935037	645	100	553
VOE 935037	647	100	571
VOE 935038	911	350	829
VOE 935082	911	300	825
VOE 935084	551	150	539
VOE 935203	645	100	553
VOE 935203	645	300	561
VOE 935282	263	135	133
VOE 935308	911	200	819
VOE 935308	911	400	833
VOE 935308	912	100	841
VOE 935309	911	400	833
VOE 935312	911	500	837
VOE 935312	916	400	895
VOE 935331	911	300	825
VOE 935423	645	100	553
VOE 935423	645	300	561
VOE 935425	263	125	127
VOE 935425	916	500	899
VOE 935427	522	300	525
VOE 935428	924	150	909
VOE 935428	924	200	913
VOE 935429	263	125	129
VOE 935429	522	300	525
VOE 935429	522	325	527
VOE 935429	916	500	899
VOE 935452	263	135	131
VOE 935538	924	150	909
VOE 935538	924	200	913
VOE 935540	263	135	133
VOE 935548	645	100	555
VOE 935548	647	100	573
VOE 935548	911	300	825
VOE 935570	522	250	521
VOE 935576	420	100	423
VOE 935604	522	325	527
VOE 935628	924	150	909
VOE 935628	924	200	913
VOE 935651	916	500	901
VOE 935929	924	150	909
VOE 935929	924	200	913
VOE 936014	468	150	501
VOE 936116	911	550	839
VOE 936117	911	550	839
VOE 936156	420	100	423
VOE 936157	420	100	423
VOE 936166	263	135	133
VOE 936439	645	100	555
VOE 936439	911	300	825
VOE 936441	421	450	443
VOE 936442	896	250	791
VOE 936443	525	100	531
VOE 936444	527	200	533
VOE 936444	911	250	821
VOE 936444	911	300	825
VOE 936444	912	100	843
VOE 936444	916	400	895
VOE 936576	911	350	829
VOE 936655	468	150	501
VOE 936655	916	500	899
VOE 936697	914	200	867
VOE 936700	914	100	861
VOE 936702	468	150	503
VOE 936704	914	100	863
VOE 936709	916	200	885
VOE 936710	916	200	885
VOE 936713	914	200	867
VOE 936907	914	100	861
VOE 93786	843	150	685
VOE 93787	843	150	685
VOE 93799	362	150	195
VOE 93799	362	200	197
VOE 93799	380	200	395
VOE 93988	896	200	789
VOE 940197	321	200	173
VOE 940283	421	400	441
VOE 940284	421	450	445
VOE 940326	421	400	439
VOE 940333	379	200	349
VOE 940335	379	200	349
VOE 940337	379	200	349
VOE 940340	379	400	359
VOE 940341	379	400	359
VOE 941104	379	300	355
VOE 941105	379	300	353
VOE 941262	363	200	205
VOE 941262	363	250	207
VOE 941262	371	1550	313
VOE 941262	393	100	411
VOE 941264	371	400	237
VOE 941266	371	1200	293
VOE 941266	393	100	411
VOE 941266	810	200	629
VOE 941266	825	200	657
VOE 941266	826	200	665
VOE 941266	843	100	683
VOE 941266	872	125	729
VOE 941266	882	300	775
VOE 941266	896	125	785
VOE 941267	353	200	191
VOE 941267	362	150	195
VOE 941267	362	225	199
VOE 941267	810	150	627
VOE 941268	810	150	627
VOE 941268	810	200	629
VOE 941269	352	100	181
VOE 941269	371	300	229
VOE 941269	371	600	253
VOE 941269	881	150	765
VOE 941339	379	200	349
VOE 941363	261	200	115
VOE 941363	896	250	791
VOE 941375	911	150	815
VOE 941671	897	100	793
VOE 941686	235	100	89
VOE 941686	235	100	91
VOE 941686	421	100	429
VOE 941730	379	400	359
VOE 941754	261	500	121
VOE 941761	421	250	437
VOE 941799	420	150	425
VOE 941881	379	400	359
VOE 941908	380	150	391
VOE 941908	420	100	423
VOE 941908	421	200	435
VOE 941908	421	600	451
VOE 941908	421	700	455
VOE 941908	421	750	457
VOE 941908	945	500	945
VOE 941912	945	550	947
VOE 941916	882	200	773
VOE 941957	379	400	359
VOE 942001	421	450	443
VOE 942290	831	100	669
VOE 942290	843	200	687
VOE 942314	421	400	441
VOE 942337	461	100	477
VOE 942337	463	100	485
VOE 942429	379	600	367
VOE 942542	874	300	759
VOE 942669	851	100	689
VOE 942758	261	200	115
VOE 942810	261	200	115
VOE 942810	371	200	219
VOE 942928	420	150	425
VOE 943142	461	150	481
VOE 943142	463	150	491
VOE 943142	463	250	497
VOE 943367	261	200	115
VOE 943367	261	500	121
VOE 943368	873	100	739
VOE 943369	873	100	739
VOE 943470	261	500	121
VOE 943470	420	300	427
VOE 943471	261	200	115
VOE 943471	261	500	121
VOE 943473	217	150	71
VOE 943473	873	100	739
VOE 943475	217	150	71
VOE 943475	261	200	115
VOE 943476	256	100	101
VOE 943476	420	150	425
VOE 943476	421	960	461
VOE 943476	911	100	813
VOE 943477	911	100	813
VOE 943479	256	100	101
VOE 943479	261	200	115
VOE 943480	261	200	115
VOE 943480	321	100	169
VOE 943485	256	250	107

NUMERICAL INDEX

RÉPERTOIRE DE NUMÉROS

NUMMERNREGISTER

INDICE DE NÚMERO

NUMMERREGISTER

NUMERICAL INDEX

INDICE DE NÚMERO

RÉPERTOIRE DE NUMÉROS

NUMMERREGISTER

NUMMERNREGISTER

Part No	Group	Sect	Page
VOE 943511	379	300	353
VOE 943717	269	150	145
VOE 943717	269	250	147
VOE 943727	363	200	205
VOE 943727	363	250	207
VOE 943903	352	100	181
VOE 943903	352	150	183
VOE 943903	352	250	185
VOE 943903	353	100	187
VOE 943903	353	150	189
VOE 943904	362	200	197
VOE 943920	223	150	81
VOE 943920	235	100	91
VOE 943920	390	100	407
VOE 943920	390	150	409
VOE 944076	379	300	355
VOE 944077	379	300	353
VOE 944126	421	960	461
VOE 944223	379	500	363
VOE 944224	379	500	363
VOE 944225	379	500	363
VOE 944364	421	100	429
VOE 944364	421	100	431
VOE 944485	379	400	359
VOE 944507	645	300	561
VOE 944623	379	100	341
VOE 945065	212	100	55
VOE 945065	235	100	91
VOE 945065	914	250	869
VOE 945065	914	300	873
VOE 945065	916	300	893
VOE 945408	945	410	941
VOE 945469	379	300	353
VOE 945783	379	150	347
VOE 946035	916	300	891
VOE 946038	379	600	365
VOE 946040	379	600	365
VOE 946041	379	600	365
VOE 946089	451	100	465
VOE 946089	711	100	591
VOE 946089	945	400	939
VOE 946089	945	410	941
VOE 946127	647	150	575
VOE 946165	379	200	351
VOE 946329	235	100	89
VOE 946329	263	150	135
VOE 946329	352	100	181
VOE 946329	352	150	183
VOE 946329	352	250	185
VOE 946329	460	150	475
VOE 946329	522	325	527
VOE 946329	715	150	595
VOE 946329	715	250	599
VOE 946329	823	100	647
VOE 946329	825	100	653
VOE 946329	825	200	657
VOE 946329	826	100	659
VOE 946329	826	100	661
VOE 946329	826	150	663
VOE 946329	826	200	665
VOE 946329	831	150	671
VOE 946329	837	100	675
VOE 946329	841	100	679
VOE 946329	852	100	693
VOE 946329	852	450	709
VOE 946329	911	300	825
VOE 94638	831	150	671
VOE 946440	223	150	83
VOE 946440	235	100	91
VOE 946440	261	200	115
VOE 946440	269	150	145
VOE 946440	269	250	147
VOE 946440	353	150	189
VOE 946440	371	100	213
VOE 946440	371	200	219
VOE 946440	371	650	257
VOE 946440	371	650	259
VOE 946440	371	750	265
VOE 946440	420	150	425
VOE 946440	421	960	461
VOE 946440	468	100	499
VOE 946440	522	300	525
VOE 946440	522	325	527
VOE 946440	660	100	581
VOE 946440	821	100	633
VOE 946440	823	100	645
VOE 946440	823	150	649
VOE 946440	865	250	723
VOE 946440	874	200	751
VOE 946440	874	300	757
VOE 946440	874	300	759
VOE 946440	882	200	773
VOE 946440	882	500	777
VOE 946440	897	150	797
VOE 946440	911	100	813
VOE 946440	911	150	815
VOE 946440	993	100	951
VOE 946441	263	135	131
VOE 946441	715	100	593
VOE 946441	897	200	799
VOE 946441	911	550	839
VOE 946441	916	100	883
VOE 946441	916	200	887
VOE 946441	916	400	895
VOE 946441	916	500	899
VOE 946441	924	150	909
VOE 946441	945	700	949
VOE 946470	261	200	115
VOE 946470	823	100	645
VOE 946471	371	100	211
VOE 946471	993	100	951
VOE 946472	252	100	97
VOE 946472	263	125	127
VOE 946472	352	150	183
VOE 946472	491	100	505
VOE 946472	645	100	553
VOE 946472	741	100	609
VOE 946472	825	100	653
VOE 946472	825	200	657
VOE 946472	826	100	659
VOE 946472	826	100	661
VOE 946472	826	150	663
VOE 946472	826	200	665
VOE 946472	827	100	667
VOE 946472	837	100	675
VOE 946472	841	100	679
VOE 946472	852	400	707
VOE 946472	865	350	725
VOE 946472	874	150	749
VOE 946472	896	125	785
VOE 946472	911	200	819
VOE 946472	911	250	823
VOE 946472	916	400	895
VOE 946472	924	300	917
VOE 946472	945	700	949
VOE 946473	741	100	609
VOE 946577	821	200	643
VOE 946671	223	150	81
VOE 946671	235	100	89
VOE 946671	235	100	91
VOE 946671	256	100	101
VOE 946671	261	500	121
VOE 946671	263	135	131
VOE 946671	362	150	195
VOE 946671	362	225	199
VOE 946671	371	100	213
VOE 946671	371	400	237
VOE 946671	371	800	267
VOE 946671	421	250	437
VOE 946671	645	100	553
VOE 946671	645	150	557
VOE 946671	647	100	571
VOE 946671	821	200	643
VOE 946671	823	150	649
VOE 946671	865	250	723
VOE 946671	874	300	757
VOE 946671	881	150	765
VOE 946671	896	100	783
VOE 946671	896	125	785
VOE 946671	911	150	815
VOE 946671	914	100	861
VOE 946671	993	100	953
VOE 946671	993	350	971
VOE 946934	881	200	767
VOE 947083	522	300	523

Part No	Group	Sect	Page
VOE 947107	261	250	119
VOE 947107	353	200	191
VOE 947107	371	750	265
VOE 947107	371	1050	285
VOE 947107	823	150	649
VOE 947107	872	125	729
VOE 947167	911	400	833
VOE 947502	421	450	443
VOE 947760	837	200	677
VOE 947972	460	100	473
VOE 948294	371	400	237
VOE 948294	371	500	243
VOE 948294	371	525	247
VOE 948294	371	1350	301
VOE 948294	371	1450	307
VOE 948294	371	1850	323
VOE 948294	379	500	363
VOE 948295	371	550	251
VOE 948295	371	1350	301
VOE 948295	379	500	363
VOE 948296	379	500	363
VOE 948400	421	250	437
VOE 948400	645	200	559
VOE 948645	217	150	71
VOE 948645	333	100	179
VOE 948645	353	100	187
VOE 948645	363	150	203
VOE 948645	371	100	211
VOE 948645	371	100	213
VOE 948645	371	400	237
VOE 948645	371	950	277
VOE 948645	371	1800	321
VOE 948645	390	100	407
VOE 948645	390	150	409
VOE 948645	491	100	505
VOE 948645	522	300	523
VOE 948645	525	100	531
VOE 948645	645	100	553
VOE 948645	810	150	627
VOE 948645	810	200	629
VOE 948645	827	100	667
VOE 948645	837	200	677
VOE 948645	852	100	693
VOE 948645	852	450	709
VOE 948645	865	250	723
VOE 948645	874	200	751
VOE 948645	874	300	757
VOE 948645	881	150	765
VOE 948645	882	500	777
VOE 948645	896	100	783
VOE 948645	896	125	785
VOE 948645	897	200	799
VOE 948645	914	350	877
VOE 948645	916	200	887
VOE 948645	916	300	893
VOE 948645	945	450	943
VOE 948645	993	100	953
VOE 948645	993	150	955
VOE 948645	993	250	961
VOE 948645	993	350	969
VOE 948645	993	350	971
VOE 948665	321	100	169
VOE 948698	223	150	81
VOE 948698	263	125	127
VOE 948698	645	100	555
VOE 948836	818	100	631
VOE 948855	379	300	353
VOE 948883	235	100	89
VOE 948883	911	100	813
VOE 948884	263	135	131
VOE 948884	647	200	577
VOE 948885	911	100	813
VOE 949005	371	500	243
VOE 949005	371	525	247
VOE 949005	371	1300	297
VOE 949005	379	800	373
VOE 94909	371	900	273
VOE 94909	852	100	693
VOE 94916	852	100	693
VOE 94916	852	100	695
VOE 949187	421	400	439
VOE 949201	379	400	357
VOE 949210	379	400	357
VOE 949211	379	400	357
VOE 949221	234	100	87
VOE 94925	852	100	695
VOE 949278	874	250	753
VOE 949329	217	150	71
VOE 949400	379	400	357
VOE 949401	379	400	357
VOE 949404	379	400	357
VOE 949489	379	400	357
VOE 949490	379	400	359
VOE 949544	460	100	473
VOE 949544	461	100	477
VOE 949544	463	100	485
VOE 949583	372	200	333
VOE 949583	379	500	363
VOE 949604	379	400	357
VOE 949850	261	200	115
VOE 949902	261	500	121
VOE 949908	235	100	91
VOE 949921	371	650	259
VOE 949921	851	100	689
VOE 949921	874	250	753
VOE 949921	881	200	767
VOE 949921	882	300	775
VOE 949921	914	350	877
VOE 950564	421	450	443
VOE 950629	516	100	513
VOE 950711	421	100	429
VOE 950711	873	100	739
VOE 950891	461	100	477
VOE 950891	463	100	485
VOE 950891	924	200	913
VOE 951191	271	100	149
VOE 9518442	234	100	87
VOE 9518555	321	100	169
VOE 951940	914	250	869
VOE 951940	914	300	873
VOE 951955	821	150	637
VOE 951958	421	400	439
VOE 951968	261	500	121
VOE 951985	715	350	603
VOE 9521761	321	200	173
VOE 952623	945	410	941
VOE 952625	874	250	753
VOE 952627	363	200	205
VOE 952627	914	200	867
VOE 952627	993	100	951
VOE 952627	993	350	969
VOE 952630	235	100	91
VOE 952630	261	200	115
VOE 952630	874	250	753
VOE 952632	371	650	257
VOE 952637	390	100	407
VOE 952637	390	150	409
VOE 954430	379	100	335
VOE 954434	379	100	335
VOE 954444	379	100	335
VOE 954445	379	100	335
VOE 954449	379	100	335
VOE 954453	379	100	335
VOE 954454	379	100	337
VOE 954491	379	100	341
VOE 954505	379	200	349
VOE 954506	379	200	349
VOE 954510	379	200	349
VOE 955127	234	100	87
VOE 955259	945	200	925
VOE 955259	945	300	933
VOE 955259	945	350	937
VOE 955260	945	150	923
VOE 955260	945	200	925
VOE 955260	945	250	929
VOE 955260	945	300	935
VOE 955260	945	350	937
VOE 955279	421	400	439
VOE 955286	874	250	753
VOE 955293	882	500	777
VOE 955302	882	500	777
VOE 955304	421	400	439
VOE 955379	924	200	911
VOE 955381	924	200	911
VOE 955402	860	150	713
VOE 955412	924	200	911
VOE 955640	363	100	201
VOE 955640	363	250	207
VOE 955779	831	150	671
VOE 955780	831	150	671
VOE 955782	660	100	579
VOE 955793	461	100	477
VOE 955802	463	100	485
VOE 955822	641	100	549
VOE 955822	641	150	551

NUMERICAL INDEX

RÉPERTOIRE DE NUMÉROS

NUMMERNREGISTER

INDICE DE NÚMERO

NUMMERREGISTER

Catalogue id	Group
20008	**1000**
Issue	Page
VOE 63E9920008	**37**

VOLVO

L70E

NUMERICAL INDEX

INDICE DE NÚMERO

RÉPERTOIRE DE NUMÉROS

NUMMERREGISTER

NUMMERNREGISTER

Part No	Group	Sect	Page
VOE 955890	372	200	331
VOE 955891	882	550	779
VOE 955892	874	250	753
VOE 955892	882	550	779
VOE 955896	874	250	755
VOE 955900	924	150	909
VOE 955901	641	150	551
VOE 955903	715	350	603
VOE 955903	716	100	607
VOE 955905	882	200	773
VOE 955972	912	100	841
VOE 955977	873	200	743
VOE 955990	645	100	555
VOE 955990	911	300	825
VOE 955994	914	300	875
VOE 956047	372	200	331
VOE 956925	379	200	349
VOE 956926	379	200	349
VOE 956928	379	200	349
VOE 956929	379	200	349
VOE 956930	379	200	349
VOE 956931	379	200	349
VOE 956933	379	200	349
VOE 956934	379	200	349
VOE 956936	379	200	349
VOE 956956	379	200	351
VOE 956958	379	200	351
VOE 956960	379	200	351
VOE 956965	379	200	349
VOE 956981	945	400	939
VOE 956981	945	410	941
VOE 957173	522	250	521
VOE 958201	379	400	359
VOE 958208	371	1800	321
VOE 958208	379	300	353
VOE 958209	371	1250	295
VOE 958209	371	1350	301
VOE 958209	371	1450	307
VOE 958209	371	1550	313
VOE 958209	371	1850	323
VOE 958209	379	300	353
VOE 958213	371	1300	297
VOE 958213	379	300	353
VOE 958215	379	300	355
VOE 958220	379	200	349
VOE 958220	379	200	351
VOE 958228	421	960	461
VOE 958228	461	100	477
VOE 958228	463	100	485
VOE 958228	911	150	817
VOE 958229	647	200	577
VOE 958229	911	150	815
VOE 958668	525	100	531
VOE 958747	741	100	609
VOE 959042	451	250	471
VOE 959088	831	150	671
VOE 959174	914	250	869
VOE 959174	914	300	873
VOE 959186	371	1400	305
VOE 959193	468	150	501
VOE 959193	551	100	535
VOE 959193	916	300	891
VOE 959193	916	550	903
VOE 959202	660	100	579
VOE 959207	263	150	135
VOE 959207	371	350	233
VOE 959208	993	100	951
VOE 959208	993	250	961
VOE 959208	993	350	971
VOE 959208	993	450	975
VOE 959213	882	550	781
VOE 959220	263	150	135
VOE 959220	831	150	671
VOE 959223	823	100	645
VOE 959223	914	350	877
VOE 959226	914	400	879
VOE 959227	914	100	861
VOE 959240	912	100	841
VOE 959245	924	300	917
VOE 959254	945	300	933
VOE 959256	911	200	819
VOE 959256	911	400	833
VOE 959544	460	100	473
VOE 960137	353	200	191
VOE 960137	914	250	871
VOE 960137	914	300	875
VOE 960139	263	150	135
VOE 960139	363	150	203
VOE 960139	363	250	207
VOE 960139	371	600	255
VOE 960139	390	100	407
VOE 960139	390	150	409
VOE 960139	821	100	635
VOE 960139	821	150	637
VOE 960139	823	100	645
VOE 960139	841	100	679
VOE 960139	843	100	683
VOE 960139	851	100	689
VOE 960139	851	150	691
VOE 960139	874	250	753
VOE 960139	881	200	767
VOE 960139	882	100	769
VOE 960139	897	150	797
VOE 960139	916	200	885
VOE 960139	916	300	891
VOE 960148	945	700	949
VOE 960242	913	100	851
VOE 960628	223	100	77
VOE 960630	215	100	63
VOE 960630	461	100	477
VOE 960630	463	100	485
VOE 960630	527	200	533
VOE 960630	551	100	535
VOE 960630	914	100	861
VOE 960630	945	500	945
VOE 960631	911	100	813
VOE 961236	261	500	121
VOE 961614	882	200	773
VOE 961960	261	200	115
VOE 961970	235	100	91
VOE 961970	371	300	229
VOE 961970	371	550	251
VOE 961970	371	700	263
VOE 961970	390	100	407
VOE 961970	390	150	409
VOE 961970	810	200	629
VOE 961970	843	100	683
VOE 961970	873	150	741
VOE 962305	896	150	787
VOE 962500	911	150	815
VOE 962528	647	200	577
VOE 963320	218	100	73
VOE 965180	993	350	969
VOE 965185	993	250	961
VOE 965195	715	200	597
VOE 965195	715	400	605
VOE 965225	821	150	637
VOE 965225	913	100	851
VOE 965226	911	250	821
VOE 965553	874	300	757
VOE 965561	873	100	739
VOE 965576	873	100	739
VOE 965792	379	200	349
VOE 965822	379	600	365
VOE 965822	379	700	371
VOE 965823	379	600	365
VOE 965823	379	700	371
VOE 965824	379	600	365
VOE 965824	379	700	371
VOE 965825	379	600	365
VOE 965825	379	700	371
VOE 966812	379	700	369
VOE 966813	379	700	369
VOE 967343	645	200	559
VOE 967599	882	550	779
VOE 967633	916	500	899
VOE 967634	461	200	483
VOE 967634	463	200	493
VOE 967636	945	500	945
VOE 967639	421	200	435
VOE 967708	352	100	181
VOE 967708	352	250	185
VOE 967708	353	100	187
VOE 967710	352	250	185
VOE 967710	353	100	187

Part No	Group	Sect	Page
VOE 967749	522	100	517
VOE 967749	522	100	519
VOE 967749	522	300	523
VOE 967749	522	300	525
VOE 967750	263	135	133
VOE 967750	647	100	573
VOE 967751	911	350	829
VOE 967941	741	100	609
VOE 968007	421	100	429
VOE 968136	263	125	129
VOE 968237	527	200	533
VOE 968297	436	100	463
VOE 968297	715	350	603
VOE 968297	827	100	667
VOE 968298	261	100	111
VOE 968381	371	1550	313
VOE 968381	379	900	379
VOE 968388	371	400	235
VOE 968388	371	550	251
VOE 968388	371	600	253
VOE 968388	371	1000	279
VOE 968388	371	1000	281
VOE 968388	371	1700	317
VOE 968388	379	900	379
VOE 968405	379	900	379
VOE 968435	436	100	463
VOE 968435	945	200	925
VOE 968435	945	250	929
VOE 968437	716	100	607
VOE 968591	715	350	603
VOE 968593	924	200	911
VOE 968612	527	200	533
VOE 968725	261	500	121
VOE 968841	831	150	671
VOE 968842	874	200	751
VOE 968844	421	200	435
VOE 968847	873	150	741
VOE 969021	256	100	101
VOE 969138	379	900	379
VOE 969161	371	900	273
VOE 969161	371	1300	299
VOE 969161	371	1400	305
VOE 969161	372	150	329
VOE 969216	823	150	649
VOE 969373	823	100	645
VOE 969373	831	150	671
VOE 969405	269	250	147
VOE 969405	821	200	643
VOE 969407	333	100	179
VOE 969407	371	950	275
VOE 969407	390	100	407
VOE 969407	393	100	411
VOE 969423	641	100	549
VOE 969436	852	100	693
VOE 969436	882	500	777
VOE 969440	882	550	779
VOE 969456	882	100	769
VOE 969513	881	150	765
VOE 969513	914	300	875
VOE 969556	914	250	871
VOE 969556	914	300	875
VOE 969587	353	100	187
VOE 969587	841	100	679
VOE 969739	916	300	891
VOE 969780	379	400	359
VOE 969781	379	400	359
VOE 969830	371	1200	293
VOE 969830	371	1250	295
VOE 969830	379	600	365
VOE 969832	379	600	365
VOE 969836	379	600	365
VOE 969838	379	600	365
VOE 969842	924	200	913
VOE 969846	821	100	635
VOE 970550	379	100	337
VOE 970551	379	100	337
VOE 970552	379	100	335
VOE 970552	379	100	337
VOE 970553	379	100	337
VOE 970554	379	100	337
VOE 970555	379	100	335
VOE 970555	379	100	337
VOE 970557	379	100	337
VOE 970558	379	100	337
VOE 970559	379	100	337
VOE 970560	379	100	337
VOE 970562	379	100	337
VOE 970563	379	100	337
VOE 970564	379	100	337
VOE 970565	379	100	337
VOE 970566	379	100	337
VOE 970567	379	100	337
VOE 970568	379	100	337
VOE 970569	379	100	337
VOE 970571	379	100	337
VOE 970572	379	100	335
VOE 970572	379	100	339
VOE 970574	379	100	339
VOE 970575	379	100	339
VOE 970576	379	100	339
VOE 970577	379	100	339
VOE 970578	379	100	339
VOE 970579	379	100	339
VOE 970580	379	100	339
VOE 970585	379	100	339
VOE 970587	379	100	339
VOE 970593	379	100	339
VOE 970596	379	100	339
VOE 970624	379	100	335
VOE 970624	379	100	339
VOE 970625	379	100	339
VOE 970626	379	100	339
VOE 970627	379	100	339
VOE 970628	379	100	335
VOE 970628	379	100	339
VOE 970629	379	100	339
VOE 970630	379	100	335
VOE 970630	379	100	339
VOE 970631	379	100	339
VOE 970632	379	100	339
VOE 970633	379	100	335
VOE 970633	379	100	339
VOE 970634	379	100	339
VOE 970636	379	100	339
VOE 970637	379	100	339
VOE 970638	379	100	341
VOE 970640	379	100	341
VOE 970642	379	100	341
VOE 970643	379	100	341
VOE 970646	379	100	341
VOE 970648	379	100	341
VOE 970649	379	100	341
VOE 970651	379	100	341
VOE 970652	379	100	341
VOE 970653	379	100	341
VOE 970654	379	100	341
VOE 970659	379	100	341
VOE 970661	379	100	335
VOE 970661	379	100	341
VOE 970663	379	100	341
VOE 970665	379	100	341
VOE 970670	379	100	337
VOE 970670	379	100	341
VOE 970675	379	100	341
VOE 970686	379	100	341
VOE 970696	379	100	341
VOE 970698	379	100	337
VOE 970733	379	100	341
VOE 970745	379	400	357
VOE 970746	379	400	357
VOE 970749	379	600	367
VOE 970771	371	1000	279
VOE 970771	379	800	375
VOE 970772	379	900	379
VOE 970773	371	1000	279
VOE 970773	371	1200	291
VOE 970773	371	1350	301
VOE 970776	379	400	359
VOE 970777	379	400	359
VOE 970779	371	1350	301
VOE 970779	379	400	359
VOE 970791	269	150	145
VOE 970795	379	200	351
VOE 971071	331	100	175
VOE 971099	261	100	111
VOE 971099	263	150	135
VOE 971099	321	100	169
VOE 971099	715	200	597
VOE 971099	715	400	605
VOE 971099	821	150	637
VOE 971099	821	200	643
VOE 971099	860	100	711
VOE 971099	865	350	725
VOE 971099	911	100	813
VOE 971099	911	250	821

NUMERICAL INDEX | **INDICE DE NÚMERO**

RÉPERTOIRE DE NUMÉROS | **NUMMERREGISTER**

NUMMERNREGISTER

Part No	Group	Sect	Page
VOE 971099	916	100	883
VOE 971099	916	300	891
VOE 971099	924	150	909
VOE 971099	945	350	937
VOE 971100	451	100	465
VOE 971304	393	100	411
VOE 971304	882	500	777
VOE 971304	882	550	779
VOE 971319	823	100	645
VOE 971321	821	175	641
VOE 971321	831	150	671
VOE 971321	843	100	683
VOE 971321	873	200	743
VOE 971322	851	100	689
VOE 971322	874	250	753
VOE 971322	882	300	775
VOE 971322	897	150	797
VOE 971322	916	300	891
VOE 971381	881	100	763
VOE 971383	881	100	763
VOE 972071	882	150	771
VOE 972079	371	1200	293
VOE 972079	831	150	671
VOE 972079	873	200	743
VOE 972079	881	100	763
VOE 972079	881	150	765
VOE 972079	882	150	771
VOE 972092	872	125	729
VOE 972092	881	150	765
VOE 972400	882	550	779
VOE 973117	379	400	357
VOE 973119	379	400	357
VOE 973120	379	400	357
VOE 973123	371	650	257
VOE 973123	379	400	357
VOE 973124	379	400	357
VOE 973132	379	400	359
VOE 973149	379	400	357
VOE 973150	379	400	357
VOE 973574	913	150	853
VOE 973574	913	250	859
VOE 973871	911	500	837
VOE 973871	916	300	891
VOE 973944	263	125	129
VOE 974081	263	200	139
VOE 975110	451	100	465
VOE 975111	451	100	465
VOE 975358	380	100	383
VOE 975367	371	250	223
VOE 975367	379	900	381
VOE 975371	380	100	383
VOE 975371	380	125	387
VOE 975378	234	100	87
VOE 976119	873	200	743
VOE 976172	823	150	649
VOE 976193	882	200	773
VOE 976256	371	300	227
VOE 976256	371	300	231
VOE 976256	371	400	235
VOE 976256	371	1100	287
VOE 976256	371	1150	289
VOE 976256	371	1200	291
VOE 976256	371	1350	301
VOE 976256	371	1750	319
VOE 976621	823	150	649
VOE 976749	379	400	359
VOE 976929	210	50	47
VOE 976929	212	100	55
VOE 976929	233	100	85
VOE 976929	235	100	89
VOE 976929	237	100	93
VOE 976929	261	500	121
VOE 976929	461	100	477
VOE 976929	463	100	485
VOE 976970	461	100	477
VOE 976970	463	100	485
VOE 976971	235	100	89
VOE 977184	371	900	273
VOE 977184	371	1000	279
VOE 977184	371	1050	283
VOE 977184	371	1200	291
VOE 977184	371	1300	297
VOE 977184	371	1500	311
VOE 977184	371	1850	323
VOE 977184	372	200	331
VOE 977184	372	200	333
VOE 977184	379	800	373
VOE 977525	874	150	749
VOE 977533	379	900	379
VOE 977539	379	400	361
VOE 977600	269	250	147
VOE 977742	261	200	115
VOE 977742	371	950	277
VOE 977820	321	100	169
VOE 977980	380	100	383
VOE 977980	380	125	387
VOE 977984	881	100	763
VOE 978710	233	100	85
VOE 978710	262	100	123
VOE 978933	551	150	539
VOE 978952	715	350	603
VOE 978956	716	100	607
VOE 978999	371	1500	311
VOE 978999	372	150	329
VOE 979001	379	400	359
VOE 979002	379	400	359
VOE 979022	421	500	447
VOE 979022	860	150	713
VOE 979040	379	900	379
VOE 979662	872	125	731
VOE 979934	821	150	637
VOE 980157	420	150	425
VOE 980614	235	100	91
VOE 980614	269	150	145
VOE 980614	269	250	147
VOE 980614	333	100	179
VOE 980614	353	200	191
VOE 980614	371	750	265
VOE 980614	371	950	275
VOE 980614	993	100	951
VOE 981056	911	150	815
VOE 981208	363	200	205
VOE 981208	363	250	207
VOE 981208	810	150	627
VOE 981208	810	200	629
VOE 981208	837	200	677
VOE 981289	217	150	71
VOE 981289	911	250	821
VOE 981289	911	350	829
VOE 981289	911	350	831
VOE 981289	916	100	881
VOE 981289	916	400	895
VOE 981289	993	200	957
VOE 981289	993	300	965
VOE 981289	993	400	973
VOE 981289	993	450	975
VOE 981315	451	100	465
VOE 981447	821	150	637
VOE 981447	821	175	641
VOE 981447	837	200	677
VOE 981447	865	350	725
VOE 981635	881	100	763
VOE 981693	882	200	773
VOE 981904	911	100	813
VOE 98192	896	150	787
VOE 981945	874	150	749
VOE 982444	256	100	101
VOE 982551	460	150	475
VOE 982559	352	100	181
VOE 982617	371	100	213
VOE 982962	223	150	81
VOE 982962	263	135	131
VOE 982994	913	150	853
VOE 982994	913	160	855
VOE 982994	913	250	859
VOE 983241	993	250	963
VOE 983241	993	350	969
VOE 983245	258	100	109
VOE 983253	874	150	749
VOE 983259	421	500	447
VOE 983338	715	350	603
VOE 983342	420	150	425
VOE 983418	911	100	813
VOE 983489	914	100	861
VOE 983718	924	200	913

Part No	Group	Sect	Page
VOE 984160	874	150	749
VOE 9957941	321	100	169
VOE 9993875	516	100	513
VOE 9993875	517	100	515
VOE 9999323	379	700	369

Part No	Group	Sect	Page

Part No	Group	Sect	Page

Part No	Group	Sect	Page

Part No	Group	Sect	Page

PARTS CATALOG

L70E

VOLVO

LABEL FOR STEELBINDER

✂CUT HERE

RECYCABLE PAPER

VOLVO

Construction Equipment

Ref. No. VOE 63E9920008