RUTHZIL TRATOR COMERCIAL DE PEÇAS LTDA 11 97083-6812 ROLANDO

L90C

VOLVO

100

Preface and instructions
Förord och anvisningar
Prefación e instrucciones
Préface et instructions
Vorwort und Anweisungen

200

Engine
Motor
Motor
Moteur
Motor

300

Electrical system and instrument
Elsystem och instrument
Sistema eléctrico e instrumentos
Système électrique et instruments
Elektrisches System und Instrumente

400

Power transmission
Kraftöverföring
Transmisión de fuerza
Transmission de force
Kraftübertragung

500

Brakes
Bromsar
Frenos
Freins
Bremsen

600

Steering system
Styrsystem
Sistema de dirección
Système de direction
Lenksystem

700

Frame and wheels
Ram och hjul
Bastidor y ruedas
Bâti et roues
Rahmen und räder

800

Body with associated parts
Karosseri
Carroceria con detalles
Carrosserie avec détalls
Aufbau mit Zubehörtellen

900

Miscellaneous equipment
Övrig utrustning
Equipo diverso
Equipments divers
Übrige Ausrüstung

1000

Numerical index
Nummerregister
Indice numérico
Répertoire numérique
Nummernverzeichnis

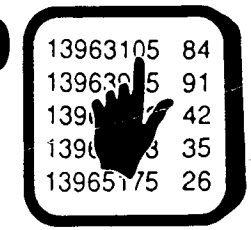

PRODUCT SIGN PLATE
PRODUKTSKYLT
MUESTRA DEL PRODUCTO
ENSEIGNE DE PRODUIT
PRODUKTSCHILD

Catalogue id 97785 | Group 100 | Issue 65/97 | Page 4

GBR	SWE	ESP	FRA	DEU
1 Product Sign Plate (SER NO)	1 Produktskylt (SER NO)	1 Muestra del producto (SER NO)	1 Enseigne de produit (SER NO)	1 Produktschild (SER NO)
2 Assembly Sign Plate	2 Samlingsskylt	2 Muestra de reuniòn	2 Enseigne d'assemblage	2 Sammelschild
3 Product Sign Plate, Driver's Cab	3 Produktskylt, Skyddshytt	3 Muestra del producto, cabina de protecciòn	3 Enseigne de produit. Cabine du conducteur, protectrice	3 Produktschild, Schutz-Fahrerhaus
4 Engine Sign Plate	4 Motorskylt	4 Muestra de motor	4 Enseigne de moteur	4 Motorschild
5 Product Sign Plate, Lifting Unit	5 Produktskylt, Lyftaggregat	5 Muestra del producto, Agregado levantador	5 Enseigne de produit group de relevage	5 Produktschild, Hubaggregat
6 Power Transmission, Sign Plate	6 Produktskylt, Transmission	6 Muestra del producto, transmisión de fuerza	6 Enseigne de produit. Transmission de force	6 Produktschild, Kraftübertragung
7 Drive Axle front Sign Plate	7 Framaxelskylt	7 Muestra del puente delantero	7 Enseigne du pont, AV	7 Vorderachenschild
7 Drive Axle rear Sign Plate	7 Bakaxelskylt	7 Muestra del puente trasero	7 Enseigne du pont, AR	7 Hinterachenschild

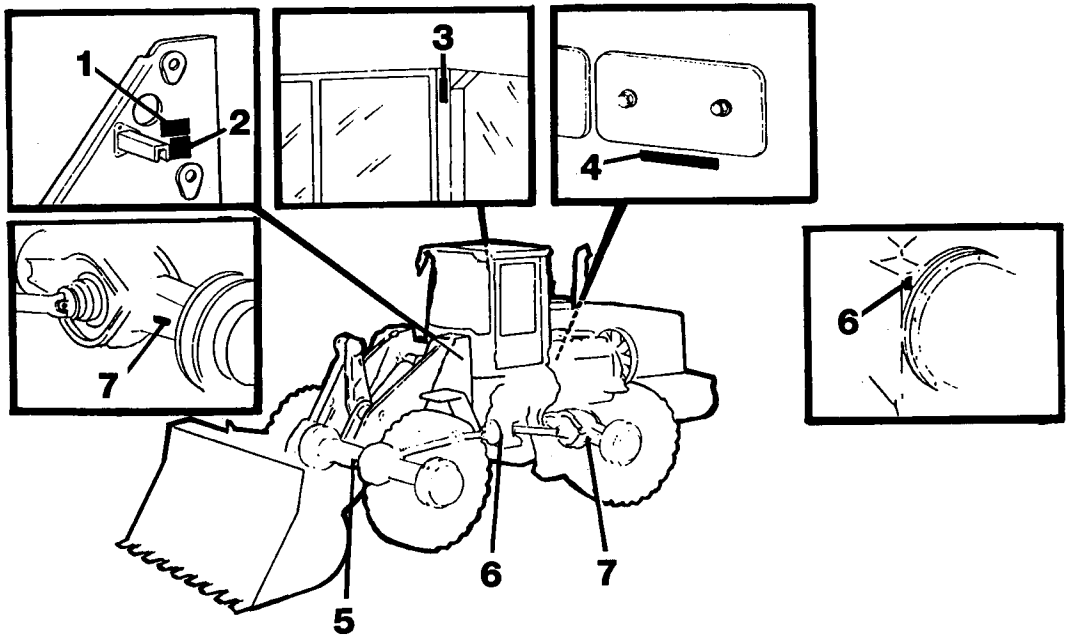

GBR

Only genuine parts are presented in this catalogue. These parts have been subjected to the necessary function and endurance tests, and they comply with the high quality and safety requirements that have been set for Volvo Construction Equipment. You should note that warranties do not cover damages that are caused or aggravated by the fact that a non-genuine part was fitted.

The illustrations shown in the catalogues should not be used as assembly or workshop instructions. Separate literature for the various specific subject areas is available for that purpose.

The owner of the machine or equipment should state the model designation, manufacturing number, part number, quantity, and the name, or description, of the part when ordering parts.

For location of the model and engine designation plates, etc, see page 4.

Market-adapted equipment entered in catalogue, can be seen on page 23.

See page 11 for a "Catalogue Guide" on how to use the parts catalogue.

See page 20 for table of abbreviations.

This catalogue has been produced by Volvo Construction Equipment Parts AB. If you have any point of views regarding the catalogue, or if you detect any errors in the catalogue, please take a copy of the page in question, indicate the error(s), and send it to us at the following adress:

Volvo Construction Equipment Parts AB
Catalogue Department
S-631 85 Eskilstuna.....Telefax: +46 16 15 29 15

This catalogue lists the spare parts for our Wheel Loader **L90C.**

BASIC MACHINE
PROD NO 33248 L90C, SER NO 14305 -
PROD NO 33248 L90C, SER NO 62463 - USA
PROD NO 33255 L90C, SER NO 70053 - BRAZIL

CAB
PROD NO 33250
PROD NO 33260 OPEN ROPS BRAZIL

TRANSMISSION
PROD NO 30897, HT 131

DRIVING AXLE
PROD NO 23821, AWB 30, front
PROD NO 23822, AWB 30, rear
PROD NO 23862, AWB 30, rear "limited slip diff" 94688
PROD NO 23864, AWB 30, front "limited slip diff" 94687

LOADING UNIT
PROD NO 33249

ENGINE
Part No 8188100, Typ TD 63 KBE. Low exhaust emission version.

Eskilstuna - Sweden
July 1997

SWE

I denna reservdelskatalog presenteras endast originaldelar. De har genomgått nödvändiga funktions- och livslängdsprov samt uppfyller Volvo Construction Equipments höga kvalitet- och säkerhetskrav. Observera att garantin ej täcker skador som orsakats eller förvärrats av att en icke originaldel monterats.

Illustrationerna i katalogen skall ej användas som monterings-anvisningar eller verkstadsinstruktioner. Vi hänvisar istället till separat litteratur för ändamålet.

Maskinägaren ska vid beställning av reservdelar ange, modell-beteckning, tillverkningsnummer, artikelnummer, antal samt delens benämning.

Placering av skyltar för modell- och motorbeteckning etc., framgår av bild på sidan 4.

Marknadsanpassade utrustningar som är införda i denna katalog framgår av förteckningen på sidan 23.

Katalogguide för hur man använder reservdelskatalogen; se sidan 13.

Förkortningstabell, se sidan 20.

Denna katalog är producerad av Volvo Construction Equipment Parts AB
Om ni har synpunkter eller upptäcker något fel i katalogen, var vänlig tag en kopia på sidan, gör en notering och sänd detta till

Volvo Construction Equipment Parts AB
Katalogavdelningen
S-631 85 Eskilstuna.....Telefax: +46 16 15 29 15

SWE

Denna katalog upptar reservdelar för hjullastare **L90C.**

BASMASKIN
PROD NO 33248 L90C, SER NO 14305 -
PROD NO 33248 L90C, SER NO 62462 - USA
PROD NO 33255 L90C, SER NO 70053 - BRAZIL

HYTT
PROD NO 33250
PROD NO 33260 OPEN ROPS BRAZIL

TRANSMISSION
PROD NO 30897, HT 131

DRIVAXLAR
PROD NO 23821, AWB 30, fram
PROD NO 23822, AWB 30, bak
PROD NO 23862, AWB 30, bak "limited slip diff" 94688
PROD NO 23864, AWB 30, fram "limited slip diff" 94687

LASTAGGREGAT
PROD NO 33249

MOTOR
Artikelnummer 8188100, Typ TD63 KBE, lågemissionsutförande.

Eskilstuna - Sverige
Juli 1997

En los catálogos de repuestos se presentan únicamente piezas originales que han sido sometidas a las necesarias pruebas de funcionamiento y duración y que cumplen las elevadas exigencias de seguridad y calidad de Volvo Construction Equipment.
Recuerde que las garantías no cubren los daños ocasionados o agravados por no haber montado una pieza original.

Las ilustraciones del catálogo no deben utilizarse como base para el montaje ni como instrucciones de taller. Para ello recomendamos utilizar los manuales de taller editados a propósito.

Al hacer el pedido de repuestos, el propietario de la máquina debe indicar el modelo de la misma, su número de fabricación, la referencia de la pieza, la cantidad y la denominación.

La ubícación de letreros con las denominaciones de modelo y motor etc., puede verse en la página 4.

La lista de equipos de adaptación según mercado, introducidos en el catálogo, puede verse en la página 23.

Guía para el uso del catálogo, puede verse en la página 15.

La tabla de abreviaturas puede verse en la página 20.

Esté catálogo ha sido editado por Volvo Construction Equipment Parts AB. Si tiene algún comentario que hacer sobre el catálogo, o detecta algún error, le rogamos que haga una copia de la página en cuestión y nos la remita junto con sus comentarios a:

Volvo Construction Equipment Parts AB
Katalogavdelningen
S-631 85 Eskilstuna.....Telefax: +46 16 15 29 15

ESP

Este catálogo contiene las piezas de requesto de cargadora sobre ruedas **L90C.**

MÁQUINA BÁSICA
PROD NO 33248 L90C, SER NO 14305 -
PROD NO 33248 L90C, SER NO 62463 - USA
PROD NO 33255 L90C, SER NO 70053 - BRAZIL

CABINA DEL CONDUCTOR
PROD NO 33250
PROD NO 33260 OPEN ROPS BRAZIL

TRANSMISIÓN
PROD NO 30897, HT 131

EJE PROPULSOR
PROD NO 23821, AWB 30, delantero
PROD NO 23822, AWB 30, trasero
PROD NO 23862, AWB 30, trasero "limited slip diff" 94688
PROD NO 23864, AWB 30, delantero "limited slip diff" 94687

UNIDAD CARGA
PROD NO 33249

MOTOR
Número de detalle, 8188100; Tipo TD 63 KBE. Versión de baja emision de gases.

Eskilstuna - Suecia
Julio de 1997

AVANT-PROPOS

FRA

Seules les pièces d'origine sont présentées dans les catalogues des pièces de rechange. Toutes ces pièces ont été soumises à des tests de fonctionnement et de longévité pour être conformes aux exigences sévères de qualité et de sécurité posées par Volvo Construction Equipment. Notez que les garanties ne couvrent pas les dégâts et les dommages causés par le montage de pièces autres que des pièces d'origine.

Les illustrations dans le catalogue ne doivent pas être utilisées comme notice de montage ni comme instructions d'atelier. Pour ceci, nous vous renvoyons à la documentation spécifiquement éditée dans ce but.

Pour toute commande de pièces de rechange, indiquez la désignation du modèle, le numéro de fabrication, le numéro de référence, la quantité ainsi que la désignation del la pièce.

Le placement des plaques de designation de modèle et de moteur etc. ressort de la figure ci-contre 4.

Equipment adapté au marché et indiqué dans la catalogue, priére de voir la liste en page 23.

Guide pour l'utilisation de catalogues de pièces de rechange, voir page 17.

Pour la liste des abréviations employées, prière de voir en page 20.

Ce catalogue est édité par Volvo Construction Equipment Parts AB Si vous avez des commentaires ou si vous découvrez des erreurs dans ce catalogue, nous vous serions reconnaissants de bien vouloir photocopier cette page, de la remplir et de nous la renvoyer.

Volvo Construction Equipment Parts AB, Division Catalogue, S-631 85 Eskilstuna. Télécopie: int. +46 16 15 29 15.

FRA

Ce catalogue comprend des pièces de rechange pour la chargeuse sur pneus **L90C.**

MACHINE DE BASE
PROD NO 33248 L90C, SER NO 14305 -
PROD NO 33248 L90C, SER NO 62463 - USA
PROD NO 33255 L90C, SER NO 70053 - BRAZIL

CABINE DU CONDUCTEUR
PROD NO 33250

TRANSMISSION
PROD NO 30897, HT 131

ESSIEU MOTEUR
PROD NO 23821, AWB 30, AV
PROD NO 23822, AWB 30, AR
PROD NO 23862, AWB 30, AR "limited slip diff" 94688
PROD NO 23864, AWB 30, AV "limited slip diff" 94687

GROUPE CHARGEUR
PROD NO 33249

MOTEUR
Numéro d'article 8188100, Type 63 KBE. Version à faible taux d'émissions.

Eskilstuna - Suéde
Juillet 1997

In den Ersatzteilkatalogen sind nur Originalteile verzeichnet. Diese Teile haben die notwendigen Funktions- und Lebensdauertests durchlaufen und erfüllen die hohen Qualitäts- und Sicherheitsanforderungen von Volvo Construction Equipment. Beachten Sie bitte, dass die Garantien keine Schäden umfassen, die durch die Montage eines fremden Teils verursacht oder verschlimmert wurden.

Die Abbildungen in dem Katalog dürfen nicht als Montageanweisungen oder Werkstattanleitungen verwendet werden. Wir verweisen statt dessen auf die separate Literatur für diesen Zweck.

Der Maschinenbesitzer muss bei der Bestellung von Ersatzteilen die Modellbezeichnung, Fertigungsnummer, Artikelnummer sowie Anzahl und Bezeichnung des Teils angeben.

Die Anbringung der Schilder für Modell- und Motorbezeichnung usw. geht aus dem Bild auf Seite 4 hervor.

Für den Markt angepasste Ausrüstung wurde in den Katalog aufgenommen, Seite 23.

Die Anweisung auf Seite 19 hilft Ihnen sich im Ersatzteilkatalog zurechtzufinden.

Abkürzungsverzeichnis, siehe Seite 20.

Dieser Katalog wurde von Volvo Construction Equipment Parts AB herausgegeben. Wenn Sie Kommentare zu diesem Katalog haben oder Fehler darin finden, kopieren Sie bitte die entsprechende Seite, machen Sie eine Notiz und schicken Sie diese ein an:

Volvo Construction Equipment Parts AB
Katalogabteilung
S-631 85 Eskilstuna, Schweden....Telefax: +46 16 15 29 15

DEU

Dieser Katalog enthält ein Ersatzteilverzeichnis für Radlader **L90C.**

GRUNDMASCHINE
PROD NO 33248 L90C, SER NO 14305 -
PROD NO 33248 L90C, SER NO 62463 - USA
PROD NO 33255 L90C, SER NO 70053 - BRAZIL

FAHRERHAUS
PROD NO 33250
PROD NO 33260 OPEN ROPS BRAZIL

GETRIEBE
PROD NO 30897, HT 131

PLANETENWELLE
PROD NO 23821, AWB 30, vordere
PROD NO 23822, AWB 30, hintere
PROD NO 23862, AWB 30, hintere "limited slip diff" 94688
PROD NO 23864, AWB 30, vordere "limited slip diff" 94687

LADERAGGREGAT
PROD NO 33249

MOTOR
Bestellnummer 8188100, Typ TD 63 KBE. Abgasgereinigte ausführung.

Eskilstuna - Schweden
Juli 1997

Fig.	Part No.	Quantity 1	2	3	PS	KIT	Description	Benämning	Denominación	Dènomination	Bezeichnung	Notes
	4833424-7	1			SS		Hydr.cylinder	Hydraulcylinder	Cilin hidraul	Veria hydrauli	Hydraulzylinder	963)
		1					Hydraulic cylinder	Hydraulcylinder	Cilin hidraul	Veria hydrauli	Hydraulzylinder	L PROD
												See grp 94, Sect 250
1	4833425-4	1					•Cylinder tube	•Cyl.rör	•Tubo cilindro	•Tube cylindre	•Zylinderrohr	
2	4741303-4	1					•Piston rod	•Kolvstång	•Varilla piston	•Tige piston	•Kolbenstange	
3	4833432-0	1					•Pist.rod guide	•Kolvst.styrning	•Guia var piston	•Gui.tige piston	•Ko-stang fuhrg	
4	4784039-2	1				K	•Piston rod seal	•Kolvstångstätn	•Reten var pist	•Eta.tige piston	•Ko-stang dichtg	
5	4833433-8	1					•Spacer ring	•Distansring	•Anillo distanc	•Baqu.entretoise	•Abstandring	
6	914516-0	1					•Retaining ring	•Spårring	•Circlip	•Circlip	•Nutring	
7	4784999-7	1				K	•Wiper	•Avstrykare	•Limpiaparbrisas	•Racleur	•Abstreifer	
8	4741302-6	1					•Piston	•Kolv	•Piston	•Piston	•Kolben	
9	925067-1	2				K	•O-ring	•O-ring	•Anillo torico	•Joint torique	•O-ring	
10	4881024-6	3				K	•Support ring	•Stödring	•Anillo apoyo	•Baque support	•Stutzring	
11	955898-2	1					•Washer	•Bricka	•Arandela	•Rondelle	•Scheibe	
12	13955884-5	1					•Castle nut	•Kronmutter	•Tuerca corona	•Ecrou crenele	•Kronenmutter	(955884)
13	907847-8	1					•Split pin	•Saxpinne	•Pasador hendido	•Goupille fenolue	•Splint	
14	944154-4	1					•Retaining ring	•Spårring	•Circlip	•Circlip	•Nutring	
	11990060-3	1					Gasket kit	Packn.sats	Juego juntas	Kit joints	Dichtungssatz	



963) **GB:** Cylinder tube is marked "424". See illustration fig. A. **SE:** Cylinderrör är märkt "424". Se bild pos. A.

1		**HYDRAULZYLINDER** **VERIN HYDRAULIQUE** **CILINDRO HIDRAULICO** **HYDRAULCYLINDER** **HYDRAULIC CYLINDER**	Catalog id **97691**	Group **924**
2			Illustr. No **C 290A**	Section **200**
3			Issue **42 / 93**	Page **623**
4				
5		**90271, 91357, STD USA**		

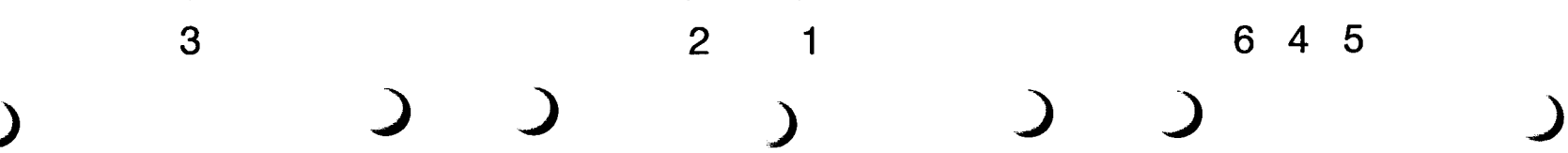

GBR

In addition to part numbers, the Parts Catalogue also includes a vast amount of essential information which you, the operator, should be acquainted with.
With the "Catalogue Guide", we want to show clearly how the catalogues are arranged and what sort of information is presented therein.

Group 100/92500/92600 Preface and Instructions
Here you can find the following information:
- Title page and publication number
- Revisions which have been introduced, and all established issues
- Group index
- Product signs
- Preface
- List of items of equipment adapted to market requirements that have been introduced
- Catalogue Guide
- Table of abbreviations

Group 200/92510/92610 - 900/92590/92690 Text and illustration pages

- The table of contents shows the division of the main groups into sub-groups, with reference to page number and section.
- Illustration page. The position number of the illustration refers to the text page.
- Text page
  1. Heading.
  2. Additional text which limits the validity of the section. An example is information relating to manufacturing numbers and equipment adapted to market requirements.
  3. Designation for quantity columns.
  4. Illustrations.
  5. Group, section, page, which you should use when you search for information in the catalogue.
  6. Catalogue identification and issue designation.
  7. Position number of the part on the associated drawing.
  8. Part number
  9. Quantity. The column designation indicates the version which is shown in each column. The quantity stated refers to the quantity for each machine or, where appropriate, for each complete unit.
     "REQ" refers to the required amount. See also "Notes" column.
  10. PS (Parts Status) indicates the status code of the part.
      "NS" means that the part is not kept in stock.
      "SS" means that the part has been replaced.
      Refer to Group 1000/92900 Replaced parts for further information.
  11. KIT. Parts that are marked with a "K" are included in a kit. The number of the kit is often indicated after other part numbers.
  12. Description. The indentations indicate if one or more parts are included in the assembled unit described above. The parts are included when a complete unit is ordered.
  13. Notes. Other information relating to a particular part is given here.
      - Footnote number (963 for example) is given at the bottom of the page.
      - Replaced parts (955884, for example).
      - Product or manufacturing number.
      - Abbreviations and technical information.
      - Reference to page and group.

Group 1000/92900 Replaced parts / Number index

- Replaced parts. The part numbers of parts marked with "SS" (in the PS column) are indicated here, together with their replacement numbers.
  The replacement parts may in turn be also replaced, and so on.
- Number index. All parts included in the catalogue are indicated here, together with a reference to group, section and page.

Continued improvements and successes in design could result in modifications to your equipment which are not covered by this publication. Each publication is revised when required to include these modifications in later issues. For additional information, you should contact Volvo Construction Equipment Parts AB, Catalogue Department.

Fig.	Part No.	Quantity 1	2	3	PS	KIT	Description	Benämning	Denominación	Dènomination	Bezeichnung	Notes
	4833424-7	1			SS		Hydr.cylinder	Hydraulcylinder	Cilin hidraul	Veria hydrauli	Hydraulzylinder	963)
		1					Hydraulic cylinder	Hydraulcylinder	Cilin hidraul	Veria hydrauli	Hydraulzylinder	L PROD
												See grp 94, Sect 250
1	4833425-4	1					•Cylinder tube	•Cyl.rör	•Tubo cilindro	•Tube cylindre	•Zylinderrohr	
2	4741303-4	1					•Piston rod	•Kolvstång	•Varilla piston	•Tige piston	•Kolbenstange	
3	4833432-0	1					•Pist.rod guide	•Kolvst.styrning	•Guia var piston	•Gui.tige piston	•Ko-stang fuhrg	
4	4784039-2	1				K	•Piston rod seal	•Kolvstångstätn	•Reten var pist	•Eta.tige piston	•Ko-stang dichtg	
5	4833433-8	1					•Spacer ring	•Distansring	•Anillo distanc	•Baqu.entretoise	•Abstandring	
6	914516-0	1					•Retaining ring	•Spårring	•Circlip	•Circlip	•Nutring	
7	4784999-7	1				K	•Wiper	•Avstrykare	•Limpiaparbrisas	•Racleur	•Abstreifer	
8	4741302-6	1					•Piston	•Kolv	•Piston	•Piston	•Kolben	
9	925067-1	2				K	•O-ring	•O-ring	•Anillo torico	•Joint torique	•O-ring	
10	4881024-6	3				K	•Support ring	•Stödring	•Anillo apoyo	•Baque support	•Stutzring	
11	955898-2	1					•Washer	•Bricka	•Arandela	•Rondelle	•Scheibe	
12	13955884-5	1					•Castle nut	•Kronmutter	•Tuerca corona	•Ecrou crenele	•Kronenmutter	(955884)
13	907847-8	1					•Split pin	•Saxpinne	•Pasador hendido	•Goupille fenolue	•Splint	
14	944154-4	1					•Retaining ring	•Spårring	•Circlip	•Circlip	•Nutring	
	11990060-3	1					Gasket kit	Packn.sats	Juego juntas	Kit joints	Dichtungssatz	

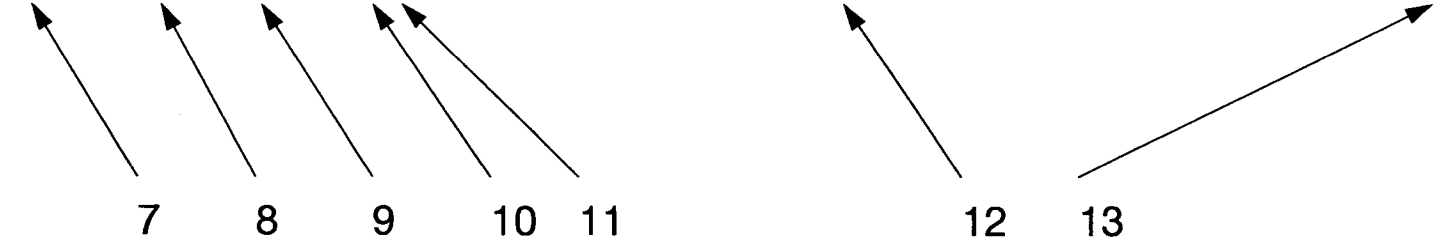

963) **GB:** Cylinder tube is marked "424". See illustration fig. A. **SE:** Cylinderrör är märkt "424". Se bild pos. A.

1		**HYDRAULZYLINDER** **VERIN HYDRAULIQUE** **CILINDRO HIDRAULICO** **HYDRAULCYLINDER** **HYDRAULIC CYLINDER**	Catalog id **97691**	Group **924**
2				
3			Illustr. No **C 290A**	Section **200**
4				
5		**90271, 91357, STD USA**	Issue **42 / 93**	Page **623**

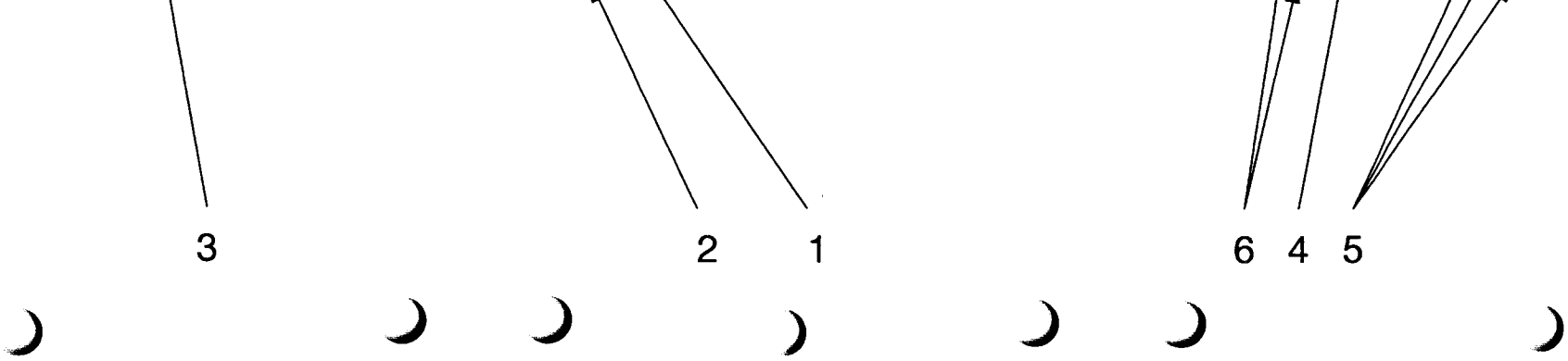

SWE

I reservdelskatalogen presenteras förutom artikelnummer också en mängd information som är viktig att känna till.
Med katalogguiden vill vi på ett överskådligt sätt visa hur våra kataloger är uppbyggda och vad det är för information som presenteras.

Grupp 100/92500/92600 Förord och anvisningar
Här finner man följande:
- Titelsida med publikationsnummer
- Införda ändringar med samtliga inarbetade utgåvor
- Gruppregister
- Produktskyltar
- Förord
- Förteckning över införda marknadsanpassade utrustningar
- Katalogguiden
- Förkortningstabell

Grupp 200/92510/92610 - 900/92590/92690 Text- och bildsidor

- Innehållsförteckningen visar huvudgruppens indelning i undergrupper med hänvisning till sida och avsnitt.
- Bildsida. Illustrationens positionsnr. hänvisar till textsidan
- Textsida
  1. Rubrik
  2. Tilläggstext som begränsar avsnittets giltighet t.ex information om tillverkningsnummer och marknadsanpassade utrustningar.
  3. Beteckning för antalskolumner
  4. Illustrationsnr.
  5. Grupp, avsnitt, sida, användes då man söker i katalogen
  6. Katalogid. och utgåvebeteckning
  7. Artikelns positionsnummer på tillhörande illustration
  8. Artikelnummer
  9. Antal. Kolumnbeteckningen visar vilket utförande som redovisas per kolumn. Angivet antal avser, antal per maskin eller i förekommande fall, per komplettenhet. "REQ" avser erforderlig mängd, se Notes- kolumn.
  10. PS (Parts Status) visar artikelns statuskod.
      -"NS" betyder att artikeln inte lagerföres.
      -"SS" Betyder att artikeln är ersatt.
      Se grupp 1000/92900, ersatta artiklar för vidare information.
  11. KIT. Artiklar som är markerade med ett "K" ingår i en sats. Satsens nummer redovisas oftast efter övriga artikelnummer.
  12. Benämning. Stegförskjutning visar om en eller flera artiklar ingår i en ovanför redovisad sammansatt enhet. Artiklarna medföljer vid beställning av den kompletta enheten.
  13. Notes (Anmärkning). Här redovisas övrig information för en artikel;
      - Fotnotsnr, Ex. 963) återges längst ned på sidan.
      - Ersatta artiklar. Ex. (955884)
      - Produkt- eller tillverkningsnummer
      - Förkortningar och tekniska upplysningar
      - Sid- och grupphänvisning.

Grupp 1000/92900 Ersatta artiklar / Nummerregister

- Ersatta artiklar. Här återfinns de med "SS" markerade (i PS -kolumn) artikelnumren med sina ersättningar. De ersättande artiklarna kan i sin tur vara ersatta osv.
- Nummerregister. Här finns alla i katalogen förekommande artiklar med hänvisning till grupp, avsnitt, sida.

Fortsatta förbättringar och framsteg vad det gäller konstruktion kan förorsaka förändringar på din maskin som inte omfattas av denna publikation. Varje publikation revideras vid behov för att inkludera dessa förändringar i senare utgåvor. För vidare information kontakta Volvo Construction Equipment Parts AB, Katalogavdelningen.

Fig.	Part No.	Quantity 1	2	3	P S	K I T	Description	Benämning	Denominación	Dènomination	Bezeichnung	Notes
	4833424-7	1			SS		Hydr.cylinder	Hydraulcylinder	Cilin hidraul	Veria hydrauli	Hydraulzylinder	963)
		1					Hydraulic cylinder	Hydraulcylinder	Cilin hidraul	Veria hydrauli	Hydraulzylinder	L PROD
												See grp 94, Sect 250
1	4833425-4	1					•Cylinder tube	•Cyl.rör	•Tubo cilindro	•Tube cylindre	•Zylinderrohr	
2	4741303-4	1					•Piston rod	•Kolvstång	•Varilla piston	•Tige piston	•Kolbenstange	
3	4833432-0	1					•Pist.rod guide	•Kolvst.styrning	•Guia var piston	•Gui.tige piston	•Ko-stang fuhrg	
4	4784039-2	1				K	•Piston rod seal	•Kolvstångstätn	•Reten var pist	•Eta.tige piston	•Ko-stang dichtg	
5	4833433-8	1					•Spacer ring	•Distansring	•Anillo distanc	•Baqu.entretoise	•Abstandring	
6	914516-0	1					•Retaining ring	•Spårring	•Circlip	•Circlip	•Nutring	
7	4784999-7	1				K	•Wiper	•Avstrykare	•Limpiaparbrisas	•Racleur	•Abstreifer	
8	4741302-6	1					•Piston	•Kolv	•Piston	•Piston	•Kolben	
9	925067-1	2				K	•O-ring	•O-ring	•Anillo torico	•Joint torique	•O-ring	
10	4881024-6	3				K	•Support ring	•Stödring	•Anillo apoyo	•Baque support	•Stutzring	
11	955898-2	1					•Washer	•Bricka	•Arandela	•Rondelle	•Scheibe	
12	13955884-5	1					•Castle nut	•Kronmutter	•Tuerca corona	•Ecrou crenele	•Kronenmutter	(955884)
13	907847-8	1					•Split pin	•Saxpinne	•Pasador hendido	•Goupille fenolue	•Splint	
14	944154-4	1					•Retaining ring	•Spårring	•Circlip	•Circlip	•Nutring	
	11990060-3	1					Gasket kit	Packn.sats	Juego juntas	Kit joints	Dichtungssatz	

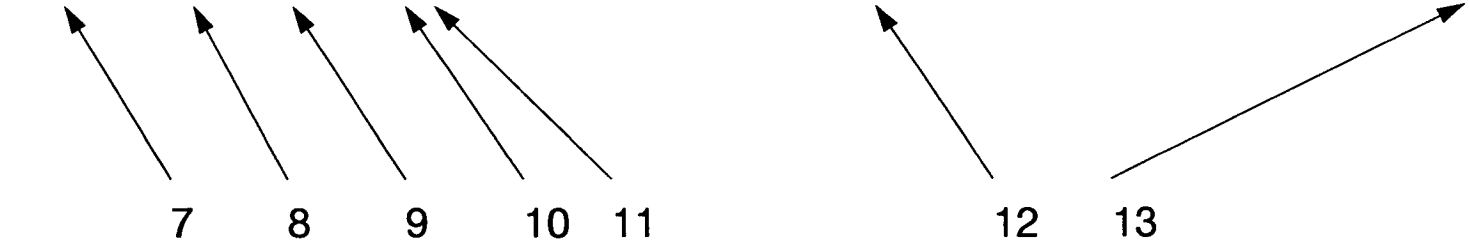

963) **GB:** Cylinder tube is marked "424". See illustration fig. A. **SE:** Cylinderrör är märkt "424". Se bild pos. A.

1		**HYDRAULZYLINDER** **VERIN HYDRAULIQUE** **CILINDRO HIDRAULICO** **HYDRAULCYLINDER** **HYDRAULIC CYLINDER**	Catalog id **97691**	Group **924**
2			Illustr. No **C 290A**	Section **200**
3			Issue **42 / 93**	Page **623**
4				
5		**90271, 91357, STD USA**		

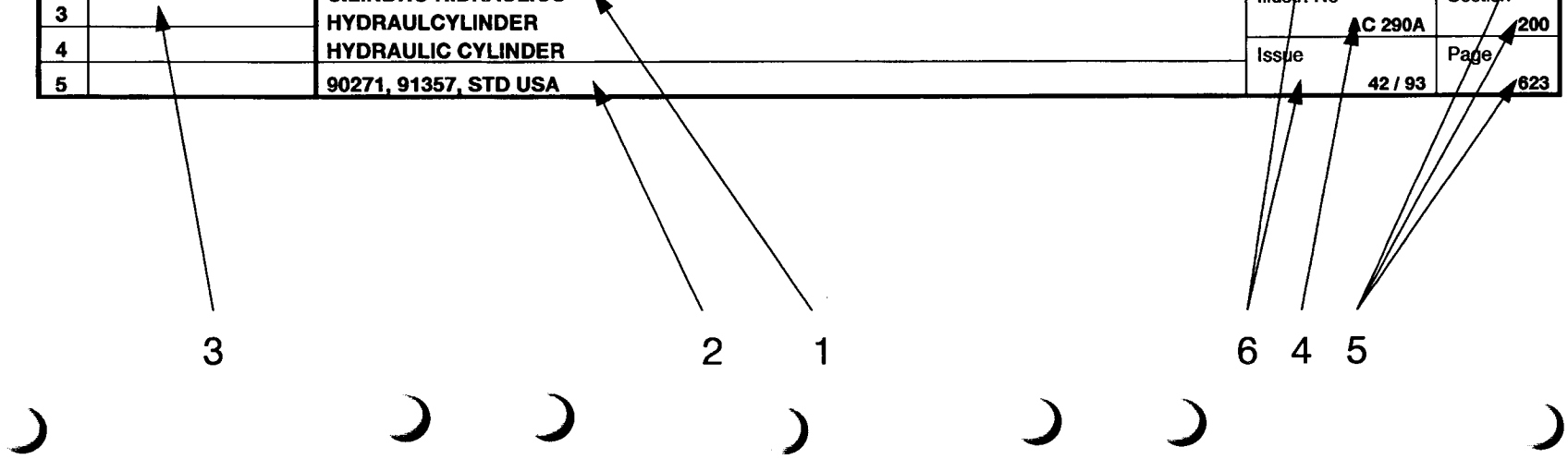

En el catálogo de repuestos se incluye, además de los números de artículo, numerosa información muy útil.
El propósito de la guía es explicar la estructura de los catálogos y la información que se ofrece en los mismos.

Grupo 100/92500/92600 Prefacio e instrucciones
Se encontrará aquí:
- El título y el número de publicación
- Las modificaciones introducidas con todas las ediciones
- El índice de grupos
- Los letreros de producto
- El prefacio
- Una lista sobre los equipos adaptados a los mercados
- La guía al catálogo
- Una tabla de abreviaturas

Grupo 200/92510/92610 - 900/92590/92690 páginas con texto e ilustraciones

- El índice muestra la clasificación de los grupos principales en subgrupos con remisiones a páginas y secciones.
- Página de ilustraciones. Los números de posición de las ilustraciones. Remisiones a páginas de texto.
- Páginas de texto
  1. Rúbrica
  2. Texto adicional que delimita la validez de la sección, por ejemplo, información sobre números de fabricación y equipos según mercado.
  3. Designación para columnas de cantidades.
  4. Número de ilustración.
  5. Grupo, sección, página. Se utilizan al manejar el catálogo
  6. Identificación e indicación de la edición del catálogo.
  7. Números de posición en la ilustración correspondiente.
  8. Números de artículo
  9. Cantidad. Se indica en esta columna la ejecución. El número indicado se refiere a la cantidad por máquina o, si procede, por unidad completa. "REQ" significa la cantidad necesaria, véase la columna de las notas.
  10. PS (Parts Status) indica el código de estado del artículo.
      -"NS" indica que el artículo no se tiene en stock.
      -"SS" indica que el artículo ha sido sustituido.
      Para más información, véase el grupo 1000/92900, artículos sustituidos.
  11. KIT. Los artículos marcados con una "K" forman parte de un juego. El número de juego suele indicarse detrás de los demás números de artículo.
  12. Denominación. El desplazamiento indica que en la unidad indicada se incluyen uno o varios artículos. Estos se incluyen en la unidad completa pedida.
  13. Notas. Aparecen aquí diversas informaciones relativas a los artículos:
      - Números de notas de pie de página; ej. 963) aparece al final de la página.
      - Artículos sustituidos. Ej. (955884)
      - Números de producto o fabricación.
      - Abreviaturas e infomación técnica.
      - Remisiones a páginas y grupos.

Grupo 1000/92900 Artículos sustituidos/Indice de números

- Artículos sustituidos. Se marcan aquí con "SS" (en la columna PS) los números de artículo con sus sustituciones. Los artículos sustituidos, a su vez, pueden haber sido sustituidos, etc.
- Indice de números. Aparecen aquí todos los artículos existentes en el catálogo con remisión a grupo, sección y página.

En su modelo de máquina pueden haberse introducido mejoras que no aparecen en esta publicación. Las publicaciones son revisadas para incluir las mejoras en ediciones posteriores. Para más información, diríjase a Volvo Construction Equipment Parts AB, Katalogavdelningen.

Fig.	Part No.	Quantity 1	2	3	PS	KIT	Description	Benämning	Denominación	Dènomination	Bezeichnung	Notes
	4833424-7	1			SS		Hydr.cylinder	Hydraulcylinder	Cilin hidraul	Veria hydrauli	Hydraulzylinder	963)
		1					Hydraulic cylinder	Hydraulcylinder	Cilin hidraul	Veria hydrauli	Hydraulzylinder	L PROD
												See grp 94, Sect 250
1	4833425-4	1					•Cylinder tube	•Cyl.rör	•Tubo cilindro	•Tube cylindre	•Zylinderrohr	
2	4741303-4	1					•Piston rod	•Kolvstång	•Varilla piston	•Tige piston	•Kolbenstange	
3	4833432-0	1					•Pist.rod guide	•Kolvst.styrning	•Guia var piston	•Gui.tige piston	•Ko-stang fuhrg	
4	4784039-2	1				K	•Piston rod seal	•Kolvstångstätn	•Reten var pist	•Eta.tige piston	•Ko-stang dichtg	
5	4833433-8	1					•Spacer ring	•Distansring	•Anillo distanc	•Baqu.entretoise	•Abstandring	
6	914516-0	1					•Retaining ring	•Spårring	•Circlip	•Circlip	•Nutring	
7	4784999-7	1				K	•Wiper	•Avstrykare	•Limpiaparbrisas	•Racleur	•Abstreifer	
8	4741302-6	1					•Piston	•Kolv	•Piston	•Piston	•Kolben	
9	925067-1	2				K	•O-ring	•O-ring	•Anillo torico	•Joint torique	•O-ring	
10	4881024-6	3				K	•Support ring	•Stödring	•Anillo apoyo	•Baque support	•Stutzring	
11	955898-2	1					•Washer	•Bricka	•Arandela	•Rondelle	•Scheibe	
12	13955884-5	1					•Castle nut	•Kronmutter	•Tuerca corona	•Ecrou crenele	•Kronenmutter	(955884)
13	907847-8	1					•Split pin	•Saxpinne	•Pasador hendido	•Goupille fenolue	•Splint	
14	944154-4	1					•Retaining ring	•Spårring	•Circlip	•Circlip	•Nutring	
	11990060-3	1					Gasket kit	Packn.sats	Juego juntas	Kit joints	Dichtungssatz	

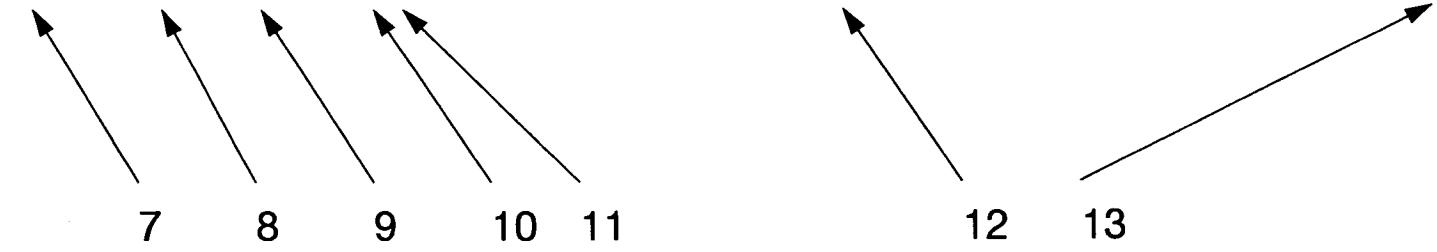

963) **GB:** Cylinder tube is marked "424". See illustration fig. A. **SE:** Cylinderrör är märkt "424". Se bild pos. A.

1		**HYDRAULZYLINDER** **VERIN HYDRAULIQUE** **CILINDRO HIDRAULICO** **HYDRAULCYLINDER** **HYDRAULIC CYLINDER**	Catalog id **97691**	Group **924**
2				
3			Illustr. No **C 290A**	Section **200**
4			Issue **42 / 93**	Page **623**
5		**90271, 91357, STD USA**		

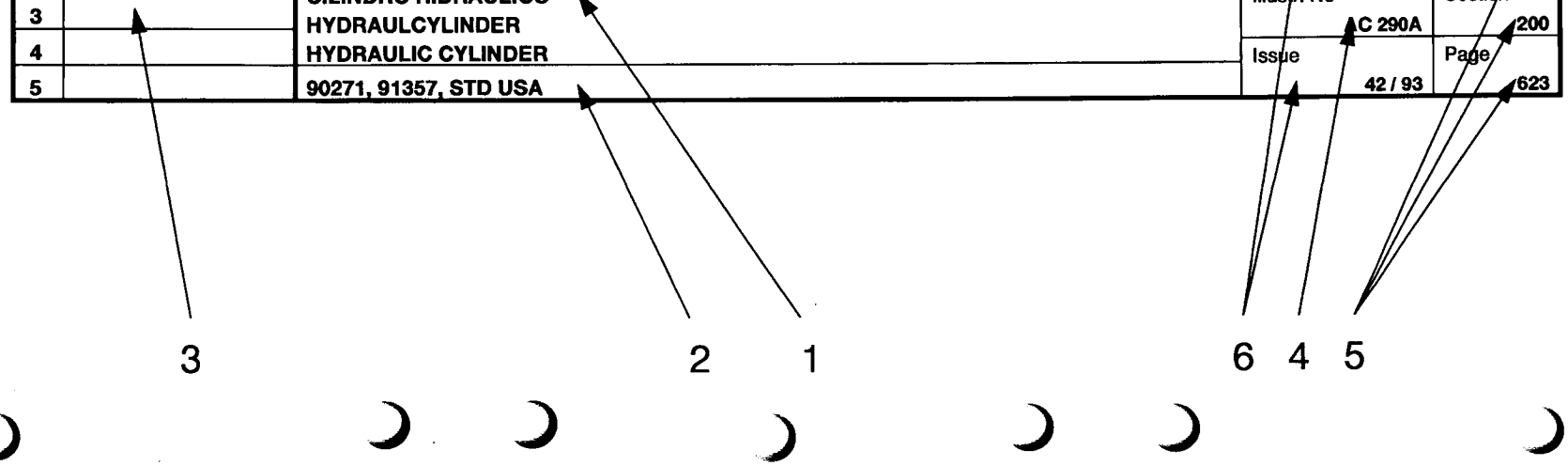

FRA

Le catalogue de pièces de rechange présente, non seulement les numéros de référence, mais également d'autres informations qu'il est important de connaître. Ce guide de catalogue vous indique, d'une façon générale, comment sont conçus nos catalogues et quelles informations ils vous apportent.

Groupe 100/92500/92600 Avant-propos et instructions
Sous ce groupe, vous trouvez:
- La page de titre avec le numéro de publication
- Les modifications introduites avec toutes les éditions mises à jour
- Le registre des groupes
- Le plaques de produit
- Un avant-propos
- Une liste des équipements introduits suivant les pays
- Un guide de catalogue
- Un tableau des abréviations

Groupes 200/92510/92610 - 900/92590/92690 Pages de texte et d'illustration
- Le sommaire indique la division des groupes principaux en sous-groupes avec des renvois aux pages et aux sections.
- La page d'illustration. L'illustration donne les numéros de position qui renvoient à la page de texte.
- La page de texte
  1. Rubrique
  2. Texte supplémentaire qui limite la validité de la rubrique, par exemple numéro de série et équipements adaptés aux pays
  3. Désignation des modèles pour les différentes colonnes
  4. N° d'illustration
  5. Groupe, section, page, utilisés pour la recherche dans le catalogue
  6. Identification du catalogue et de l'édition
  7. Numéro de position de la pièce sur l'illustration afférente
  8. Numéro de référence
  9. Quantité. La désignation des colonnes indique le modèle qui se réfère à chaque colonne. La quantité indiquée correspond à la quantité par engin ou, suivant les cas, par unité complète. "REQ" signifie quantité nécessaire, voir la colonne Notes
  10. PS (Parts Status) indique le code d'état de la pièce.
      -"NS" signifie que la pièce n'existe pas en magasin.
      -"SS" signifie que la pièce a été remplacée.
      Voir le groupe 1000/92900, pièces remplacées pour de plus amples informations.
  11. KIT. Les pièces marquées "K" font partie d'un kit. Le numéro du kit est le plus souvent indiqué après les autres numéros de référence.
  12. Désignation. Le décalage indique si une ou plusieurs pièces font partie de l'unité complète indiquée au-dessus. Ces pièces sont envoyées pour une commande d'une unité complète.
  13. Notes (Remarques). Diverses informations pour une pièce:
      - Numéro de renvoi. Par exemple 963) indication en bas de page.
      - Pièces remplacées. Par exemple (955884).
      - Numéro de produit ou numéro de fabrication.
      - Abréviations et explications techniques.
      - Renvoi aux pages et aux groupes.

Groupe 1000/92900 Pièces remplacées/Registre des numéros

- Pièces remplacées. Les numéros de référence marquées "SS" (dans la colonne PS) sont repris ici avec leur numéro de remplacement. Ces pièces remplacées peuvent, à leur tour, être remplacées par d'autres, etc.
- Registre des numéros. Tous les numéros de référence du catalogue se retrouvent ici avec un renvoi au groupe, à la section et à la page.

Les perfectionnements continus et les progrès réalisés au point de vue construction peuvent entraîner, sur votre engin, des modifications qui ne sont pas prises en compte dans cette publication. Chaque publication est remise à jour suivant les besoins pour inclure toutes ces modifications dans les dernières édition. Pour de plus amples renseignements, prenez contact avec la division Catalogue de Volvo Construction Equipment Parts AB.

Fig.	Part No.	Quantity 1	2	3	PS	KIT	Description	Benämning	Denominación	Dènomination	Bezeichnung	Notes
	4833424-7	1			SS		Hydr.cylinder	Hydraulcylinder	Cilin hidraul	Veria hydrauli	Hydraulzylinder	963)
		1					Hydraulic cylinder	Hydraulcylinder	Cilin hidraul	Veria hydrauli	Hydraulzylinder	L PROD
												See grp 94, Sect 250
1	4833425-4	1					•Cylinder tube	•Cyl.rör	•Tubo cilindro	•Tube cylindre	•Zylinderrohr	
2	4741303-4	1					•Piston rod	•Kolvstång	•Varilla piston	•Tige piston	•Kolbenstange	
3	4833432-0	1					•Pist.rod guide	•Kolvst.styrning	•Guia var piston	•Gui.tige piston	•Ko-stang fuhrg	
4	4784039-2	1			K		•Piston rod seal	•Kolvstångstätn	•Reten var pist	•Eta.tige piston	•Ko-stang dichtg	
5	4833433-8	1					•Spacer ring	•Distansring	•Anillo distanc	•Baqu.entretoise	•Abstandring	
6	914516-0	1					•Retaining ring	•Spårring	•Circlip	•Circlip	•Nutring	
7	4784999-7	1			K		•Wiper	•Avstrykare	•Limpiaparbrisas	•Racleur	•Abstreifer	
8	4741302-6	1					•Piston	•Kolv	•Piston	•Piston	•Kolben	
9	925067-1	2			K		•O-ring	•O-ring	•Anillo torico	•Joint torique	•O-ring	
10	4881024-6	3			K		•Support ring	•Stödring	•Anillo apoyo	•Baque support	•Stutzring	
11	955898-2	1					•Washer	•Bricka	•Arandela	•Rondelle	•Scheibe	
12	13955884-5	1					•Castle nut	•Kronmutter	•Tuerca corona	•Ecrou crenele	•Kronenmutter	(955884)
13	907847-8	1					•Split pin	•Saxpinne	•Pasador hendido	•Goupille fenolue	•Splint	
14	944154-4	1					•Retaining ring	•Spårring	•Circlip	•Circlip	•Nutring	
	11990060-3	1					Gasket kit	Packn.sats	Juego juntas	Kit joints	Dichtungssatz	



963) **GB:** Cylinder tube is marked "424". See illustration fig. A. **SE:** Cylinderrör är märkt "424". Se bild pos. A.

1		**HYDRAULZYLINDER** **VERIN HYDRAULIQUE** **CILINDRO HIDRAULICO** **HYDRAULCYLINDER** **HYDRAULIC CYLINDER**	Catalog id **97691**	Group **924**
2				
3			Illustr. No **C 290A**	Section **200**
4				
5		**90271, 91357, STD USA**	Issue **42 / 93**	Page **623**

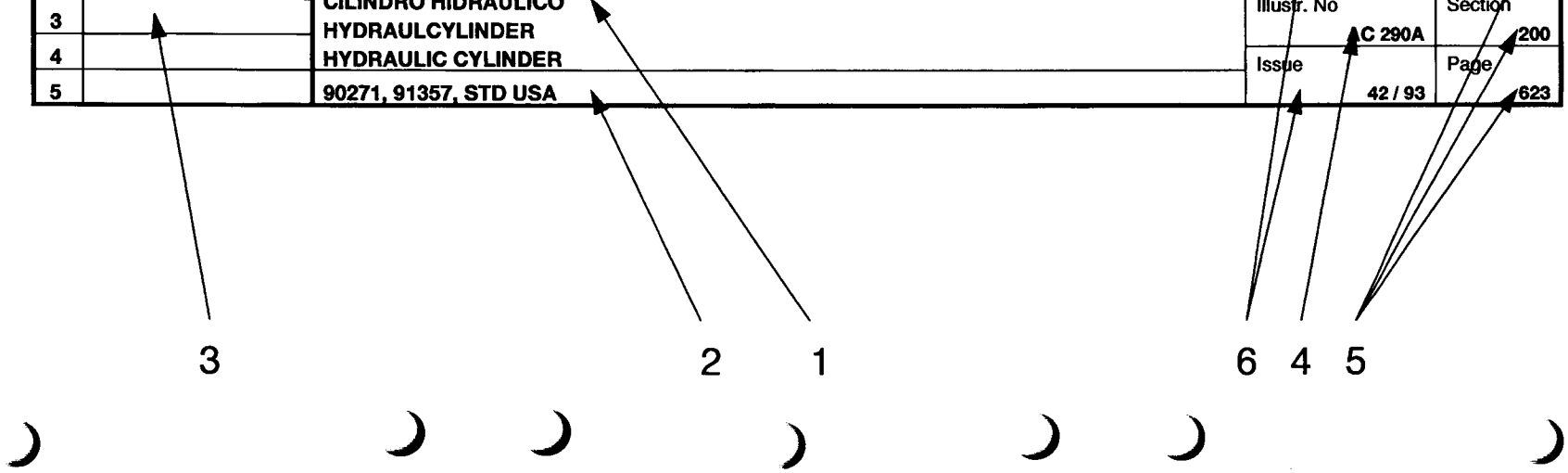

DEU

Im Ersatzteilkatalog sind außer den Artikelnummern auch eine Reihe von Information aufgeführt, die man unbedingt kennen sollte.
Mit der Kataloganweisung wollen wir auf eine überschaubare Art und Weise zeigen, wie unsere Kataloge aufgebaut sind und welche Informationen hier enthalten sind.

Gruppe 100/92500/92600 Vorwort und Anweisungen
Hier findet man folgendes:
- Titelseite mit Publikationsnummer
- Eingeführte Änderungen mit sämtlichen eingearbeiteten Ausgaben
- Gruppenregister
- Produktschilder
- Vorwort
- Verzeichnis über eingeführte marktangepaßte Ausrüstungen
- Kataloganweisung
- Abkürzungstabelle

Gruppe 200/92510/92610 - 900/92590/92690 Text- und Bildseiten

- Das Inhaltsverzeichnis zeigt die Einteilung der Hauptgruppe in Untergruppen mit Hinweis auf Seite und Abschnitt.
- Bildseite. Positionsnummer der Abbildung, weist auf die Textseite hin.
- Textseite.
  1. Überschrift
  2. Zusatztext, der die Gültigkeit des Abschnitts begrenzt, z.B. Information über Herstellungsnummer und marktangepaßte Ausrüstungen.
  3. Bezeichnung für die Anzahl-Spalten
  4. Abbildungsnummer
  5. Gruppe, Abschnitt, Seite, die bei der Suche im Katalog verwendet werden.
  6. Kataloganweisung und Ausgabebezeichnung
  7. Positionsnummer des Artikels mit dazugehöriger Abbildung.
  8. Artikelnummer
  9. Anzahl. Die Spaltenbezeichnung zeigt, welche Ausführung per Spalte aufgeführt ist. Die angegebene Anzahl betrifft Anzahl pro Maschine oder ggf. pro komplette Einheit. "REQ" bezeichnet die erforderliche Menge, siehe Anmerkungs-Spalte.
  10. PS (Parts Status) zeigt den Statuscode des Artikels.
      -"NS" bedeutet, daß der Artikel nicht mehr auf Lager gehalten wird.
      -"SS" bedeutet, daß der Artikel ersetzt wurde.
      Siehe Gruppe 1000/92900, Ersetzte Artikel, für weitere Information.
  11. KIT. Artikel, die mit einem "K" gekennzeichnet sind, gehören zu einem Satz. Die Nummer des Satzes wird in den meisten Fällen nach den übrigen Artikelnummern angegeben.
  12. Bezeichnung. Die Stufenverschiebung zeigt, daß ein oder mehrere Artikel in einer oben aufgeführten zusammengesetzten Einheit enthalten sind. Die Artikel folgen bei der Bestellung der kompletten Einheit mit.
  13. Notes (Anmerkung). Hier werden übrige Informationen für einen Artikel aufgeführt:
      - Fußnotennummer, Beispiel (963), wird ganz unten auf der Seite angegeben.
      - Ersetzte Artikel, Beispiel (955884)
      - Produkt- oder Herstellungsnummer
      - Abkürzungen oder technische Informationen
      - Seiten- und Gruppenhinweis

Gruppe 1000/92900 Ersetzte Artikel / Nummernregister

- Ersetzte Artikel. Hier sind die mit "SS" markierten (in der PS-Spalte) Artikelnummern mit ihrem Ersatz aufgeführt. Die ersetzten Artikel können wiederum auch ersetzt worden sein.
- Nummernregister. Hier sind alle im Katalog vorkommende Artikel aufgeführt, und zwar mit Hinweis auf Gruppe, Abschnitt, Seite.

Fortlaufende Verbesserungen und Fortschritte bei der Konstruktion können auch bei Ihrer Maschine zu Änderungen führen, die nicht von dieser Schrift umfaßt werden. Jede Ausgabe wird bei Bedarf überarbeitet, um diese Veränderungen bei späteren Ausgaben mit zu berücksichtigen.
Weitere Informationen erhalten Sie von Volvo Construction Equipment Parts AB, Katalogabteilung.

TABLE OF ABBREVIATIONS

FÖRKORTNINGSTABELL

PABLO DE ABREVIATIONS

POUR LA LISTE DES ABRÉVIATIONS EMPLOYÉES

ABKÜRZUNGSVERZEICHNIS

ABBREVIATION	ENGLISH	SVENSKA	ESPAÑOL	FRANÇAIS	DEUTSCH
A	ampere	ampere	amperio	ampère	Ampere
ALT	alternative	alternativ	alternativa	alternative	wahlweise
AX #### -	as from axle No.	fr o m axel nr	a partir del puente nro	à partir du essieu Nº	ab Achsenr.
AX - ####	up to and incl. axle No.	t o m axel nr	hasta el puento nro	jusqu'au d'essieu Nº	bis Achsenr.
BL	black	svart	negro	noir	schwarz
BLUE	blue	blå	azul	bleu	blau
BR	brown	brun	marrón	brun	braun
CAB #### -	as from cab No.	fr o m hytt nr	a partir de la cabina	à partir du la cabine	ab Fahrerhaus-herstellnr.
CAB - ####	up to and incl. cab No.	t o m hytt nr	hasta la cabina nro	jusqu'au la cabine Nº	bis Fahrerhaus-herstellnr.
CENT	centre	mittre	central	au milieu	Mittere
CPL	complete	komplett	completo	complet	komplett
CU M	cubic metre	kubikmeter	metro cúbicu	mètre cube	Kubikmeter
DEG	numbers of degrees, C°	antal grader, C°	numero de grado de calor, C°	nombres de degré de chaleur, C°	Anzahl in Graden C°
DEU	Germany	Tyskland	Alemania	Allemagne	Deutschland
DNK	Denmark	Danmark	Dinamarca	Danemark	Dänemark
EEC	European Economic Community (EEC)	EG-marknad (EEC)	el mercado común (EEC)	pays du marche commun (EEC)	EG-Markt (EEC)
ENG	engine	motor	motor	moteur	Motor
ENG #### -	as from engine No.	fr o m motor nr	a partir del motor nro	à partir du moteur Nº	ab Motornr.
ENG - ####	up to and incl. engine No.	t o m motor nr	hasat el motor nro	jusqu'au moteur Nº	bis Motornr.
E PROD	early production	tidigare utförande	producción anterior	production antérieure	Frühere Ausführung
ESP	Spain	Spanien	España	Espagne	Spanien
EXCL	excluding	exklusive	exclusivo	exclus	auschliesslich
FIN	Finland	Finland	Finlandia	Finlande	Finnland
FORW	forword	främre	delante	avant	vordere
FRA	France	Frankrike	Francia	France	Frankreich
GBR	Great Britain	Storbritannien	Inglaterra	Angleterra	England
GREEN	green	grön	verde	vert	grün
GREY	grey	grå	gris	gris	grau
HT #### -	as from hydraulic transmission No.	fr o m hydraultransmission nr	a partir de transmisión hidráulico nro	à partir du transmission hydraulique Nº	ab hydraulische Kraft-übertragungnr.
HT - ####	up to and incl. hydraulic transmission No	t o m hydraultransmission nr	hasta el transmisión hidráulico nro	jusqu'au transmission hydraulique Nº	bis hydraulische Kraft-übertragungnr.
ID	diameter, inner	diameter, inre	diámetro, interior	diamètre, intérieur	Innendurchmesser
IN	inche(s)	tum	pulgada	pouce	Zoll
INCL	inclusive	inklusive	inclusivo	inlus	einschliesslich
INNER	inner	inre	interior	intérieur	innen

ABBREVIATION	ENGLISH	SVENSKA	ESPAÑOL	FRANÇAIS	DEUTSCH
ITA	Italy	Italien	Italia	Italie	Italien
ITEM NO	see item No.	se positionsnummer	véase posición	voir position	siehe Position
K	included in parts kit	ingår i satsförpackning	forma parde del empaque por juego	fait partie de jeu complet de réparation	gehört zur Zatsverpackung
L	litre, length	liter, längd	litros, longitud	litre, longeuer	Liter, Länge
LH	left	vänster	izquierdo	gauche	links
LOW	lower	undre	inferior	dessous	unten
L PROD	late production	senare utförande	producción posterior	production postérieure	jetzige Ausführung
MARKED	marked	märkt med	marcado	marque de	gekennzeichnet mit
MM	millimetre	millimeter	milimetros	millimètre	Millimeter
NLD	Netherlands	Nederländerna	Holanda	Pays-Bas	Holland
NO	number	nummer	número	numéro	Nummer
NOR	Norway	Norge	Noruega	Norvège	Norwegen
NS	part not stocked as spare	detaljen lagerföres ej som reservdel	no tenemas en stock como pieza de repuesto	n`est pas stocké comme pièce de rechange	nicht als Ersatzteil vorrätig
O SZ	over size	överdimension	sobredimensión	côte supérieur	Übergrösse
OD	diameter, outer	diameter, yttre	diámetro, exterior	diamètre extérieur	Aussendurchmesser
OR	orange	orange	naranja	orange	orange
OUTER	outer	yttre	exterior	extérieur	aussen
PAGE	see page	se sida	véase página	voir page	siehe Seite
PAIR	pair	par	pair	paire	Paar
PCS	piece(s)	styck	cada uno	pièce	Stück
PINK	pink	rosa	rosa	rose	rosa
PROD NO	product No.	produktnummer	nro de producto	Nº de produit	Produktnr.
PRT	Portugal	Portugal	Portugal	Portugal	Portugal
Q	Quantity L/MIN	Kvantitet L/MIN	Cantidad L/MIN	Quantité L/MIN	Quantität L/MIN
REAR	rear	bakre	detrás	arrière	hinten
RED	red	röd	rojo	rouge	rot
REPL BY -	replaced by	ersättes av	remplazado por	remplacé par	ersetzt durch
REQ #	order as required,	erforderligt antal,	cantidad necesaria,	quantité nécessaire,	erforderliche Anzahl,
RH	right	höger	derecha	droite	rechts
SEE GROUP	see group	se grupp	véase grupo	voir groupe	siehe Gruppe
SEE SB	see Service Bulletin	se servicemeddelande	véase comunicación de servicio	voir communication de service	siehe Kundendienstmitteilung
SER NO # -	as from serial No.	fr o m tillverkningsnr	a partir de fabric. nro	à partir du fabrication Nº	ab Fabrikationsnr.
SER NO - #	up to and incl. serial No.	t o m tillverkningsnr	hasta el fabric. nro	jusqu´au fabrication Nº	bis Fabrikationsnr.
SPECIAL	special model	specialutförande	ejecución	construction spéciale	Spezialausführung
SQ MM	square millimeters	kvadratmillimeter	milimetros cuadrados	millimètre carré	Quadratmillimeter

PABLE ABREVIATIONS

FÖRKORTNINGSTABELL

TABLE OF ABBREVIATIONS

ABKÜRZUNGSVERZEICHNIS

POUR LA LISTE DES ABRÉVIATIONS EMPLOYÉES

Catalogue id	Group
97785	**100**
Issue	Page
65/97	**21**

TABLE OF ABBREVIATIONS | **POUR LA LISTE DES ABRÉVIATIONS EMPLOYÉES**

FÖRKORTNINGSTABELL | **ABKÜRZUNGSVERZEICHNIS**

PABLO DE ABREVIATIONS

ABBREVIATION	ENGLISH	SVENSKA	ESPAÑOL	FRANÇAIS	DEUTSCH
SS	superseded part	ersatt artikel	pieza remplazada	pièce remplacée	ersetztes Teil
STD	standard version	standardutförande	versión standard	version standard	Standardausführung
STD SZ	standard size	standarddimension	dimensión standard	dimension standard	Standardabmessung
SWE	Sweden	Sverige	Suecia	Suède	Schweden
THICK	thickness	tjocklek	espesor	épaisseur	Dicke
TM NO # -	as from transmission No.	fr o m transmission nr	a partir de transmisión nro	à partir du transmission Nº	ab Getriebenr.
TM NO - #	up to and incl. transmission No.	t o m transmission nr	hasta el transmisión nro	jusqu´au transmission Nº	bis Getriebenr.
UPPER	upper	övre	superior	supérier	oben
USA	United States of America	USA	Estados Unidos	États-Unis	Vereinigte Staaten
U SZ	under size	underdimension	subdimensión	côte interieur	Untergrösse
V	volt	volt	volt	volt	Volt
VIOL	violet	violett	violeta	violet	violett
W	Watt	watt	watio	watt	Watt
WHITE	white	vit	blanco	blanc	weiss
WID	width	bredd	ancho	largeur	Breite
YELL	yellow	gul	amarillo	jauni	gelb

Equipment	Kit No	Description
23821		Driving axle AWB 30
		Drivaxlar AWB 30
		Eje propulsor AWB 30
		Essieu moteur AWB 30
		Planetenwelle AWB 30
23822		Planetary axle, rear. AWB 30
		Planetaxel bak, AWB 30
		Eje planeta, trasero, AWB 30
		Axe satelite, AR. AWB 30
		Planetenwelle, Rückwärts. AWB 30
23862		Planetary axle rear, Limited slip.
		Planetaxel bak, "Limited slip".
		Eje planeta, trasero, "Limited slip".
		Axe satelite, AR, "Limited slip".
		Planetenwelle, Rückwärts, "Limited slip".
		AWB 30
23864		Planetary axle front. Limited slip.
		Planetaxel fram, "Limited slip".
		Eje planeta delantero, "Limited slip".
		Axe satelite AV, "Limited slip".
		Plantenwelle Vorwärts, "Limited slip".
		AWB30
33250		Cabine
		Hytt
		Cabina
		Cabine
		Fahrerhaus
33260		Cab, Open Rops
		Hytt, Open Rops
		Cabina, Open Rops
		Cabine, Open Rops
		Fahrerhaus, Open Rops
90007	90007	Wheel nut wrench
		Hjulnyckelsats
		Steckschlüsselsatz
		Kit clefs douille
		Juego llaves manguito

Equipment	Kit No	Description
90706	8020332	Engine block heater 120V, USA
		Motorvärmare 120V, USA
		Calentador eléctrico del motor 120V, USA
		Réchauffeur électrique pour moteur 120V, USA
		Elektrische Motorheizung 120V, USA
90780		Towing hitch
		Draganordning
		Distpositivo traccion
		Dispositif d'attelage
		Zugöse
90942	90942	Pre cleaner cyclone type
		Förrenare cyklontyp
		Prefiltor, tipo turbo
		Préfiltre, type turbo
		Vorfilter in Turboausführung
91402	91402	Radiator Corrosion Protected
		Kylare korrosionsskyddad
		Radiador protegido contra corrosión
		Radiateur protégé de la corrosion
		Korrosionsgeschützter Kühler
91472		Fueling strainer
		Sil för bränslepåfyllning
		Calador y combustible
		Crépine (remplissage carburant)
		Sieb (Kraftstoffbefüllung)
91494		Tire
		Däck
		Neumatico
		Pneu
		Reifen
		20,5R25 L3 XH Michelin*
91495		Tire
		Däck
		Neumatico
		Pneu
		Reifen
		20,5R25 L2 RL2 Good Year*

PRODUCT AND EQUIPMENT VARIANTS ***VARIANTES DE PRODUITS ET D'EQUIPMENTS***

PRODUKT- OCH UTRUSTNINGSVARIANTER **PRODUKT- UND AUSRÜSTUNGVARIANTEN**

VARIANTES DE PRODUCTOS Y EQUIPAMIENTOS

Equipment	Kit No	Description
91583		Protection Guards for Tail Lights
		Skyddsgaller bakljus
		Rejilla de protección
		Grille de protection,AR eclairage
		Schutzgitter, rückwärts beleuchtung
91584		Protection guards for work lights, rear
		Skyddsgaller bakre arbetsbelysning
		Rejilla de protección, trasero alumbrado
		Grille de protection, AR eclairage
		Schutzgitter, rückwärts beleuchtung
91585	11990393	Protection guards for head lights front
		Skyddsgaller för främre standard färdbelysning
		Rejilla de protección, delantero alumbrado
		Grille de protection, AV eclairage
		Schutzgitter, Vowärts beleuchtung
91837	11990453	Tool box
		Verktygslåda
		Caja herramientas
		Caisse outil
		Werkzeugkasten
91846		Asymmetrical headlights left hand drive
		Färdljus vänsterasymmetriskt
		Alumbrado asimétrico izquierdo
		Projecteur, gauche assymétrique
		Fahrlicht, links asymmetrisch
91847	11990486	Work lights front, extra
		Arbetsbelysning främre, extra
		Faro de trabajo
		Eclaire de travail, AV
		Arbeitsbeleuchtung, vordere
91848	11998687	Work lights rear, extra
		Arbetsbelysning bakre, extra
		Faro de trabajo
		Eclairage de travail, AR
		Arbeitsbeleuchtung, hintere
91858	11990448	Windscreen washers front/rear
		Vindrutespolare fram/bak
		Limpiaparabrisas
		Jeu de lave-glace
		Frontscheibenspülersatz
91865	11999483	Attachment lights
		Redskapsbelysning
		Alumbrado de implementos
		Eclairage d'outil
		Gerätescheinwerfer
91866		End outline marker lamp
		Sidomarkeringslykta
		Lampara enmarcacion
		Feu de gabarit latéral
		Seitliche Begrenzungsleuchte
91886	11998987	Trottle lockable
		Handgas
		Mando manual acelerador
		Accelerateur a main
		Handgasregler
91894	11999483	Contronic Display
		Informationspanel
		panel indicador
		Panneau afficheur
		Informationsdisplay
91896	11990391	Rotating beacon with collapsible mounting
		Roterande varningsljus med fällbart fäste
		Luces de adventecia rotativas con. abatible
		Gyrophare avec fixation repliable
		Rotationswarnleuchte mit umklappbarer Befestigung
91918	11998784	Secondary steering
		Reservstyrning
		Direccion reserva
		Direction de secours
		Nottenkung
91923	11997149	Protection kit, heavy dust
		Skyddsnät för kylare
		Red proteccion, radiador
		Filet protection, radiateur

Equipment	Kit No	Description
91923	cont.	Fangnetz, KÜhler
91925	11990392	Dual brake pedals
		Kopplade bromspedaler
		Pedal de los frenos doble
		Double pédale de freinage
		Doppelbremspedal
91935	11998566	Back up alarm
		Backvarnare akustisk
		Avisador retroceso
		Advertisseur sonare de marche AR
		Akustische Rückfahrwarnanlage
91936	11990380	Assembly kit for radio incl.loudspeakers
		Monteringssats för radio inkl.högtalare
		Montaje radio
		Panneau radio
		Radiotafel
91946		Counterweight 1
		Motvikt 1
		Contrapeso 1
		Contrepoids 1
		Gegengewicht 1
91950		Heated seat
		Förarstol eluppvärmd
		Aciento conductor
		Siège du conducteur à chauffage électique
		Fahrersitz mit elektrischer Heizung
91956	11998690	Brushless Alternator 50 A
		Borstlös generator 50 A
		Alternador 50A
		Alternateur 50 A sans balais
		Bürstenloser Generator 50 A
91988	11990068	Instructor's seat
		Instruktörssäte
		Asento del instructor
		Siège d'instrecteur
		Instructeussitz
91993		Light registration plate

Equipment	Kit No	Description
		Belysning registreringsskylt
		Alumbrado places matricula
		Eclaire de plaque
		Nummernschildbeleuchtung
92013		Tire
		Däck
		Nuematico
		Pneu
		Reifen
		20,5R25 GP2B L2 Good Year*
92025	11998774	Engine block heater
		Motorvärmare
		Calefactor motor
		Chauffe-moteur
		Motorwärmer
92028	11007188	Sliding window, tinted glass
		Ventilationsruta, brons- färgat glas
		Ventana desplanento
		Vitre coulissante
		Schiebefenster
92029		Tiltable steering wheel
		Ställbar ratt
		Volante ajustable
		Volant règlable
		Lenkrad, vertellbar
92037	11990434	Pre-cleaner, oil bath type
		Förrenare oljebadstyp
		Filtro bano acieite
		Filtro bain d'huile
		Ölbadfilter
92113		Protection guard under CAB
		Skyddsplåt under hytt
		Placa proteccion bajo CAB
		Tole protection sous CAB
		Schutzblech under CAB
92129		Counterweight 2
		Motvikt 2

VARIANTES DE PRODUCTOS Y EQUIPAMIENTOS

PRODUKT- OCH UTRUSTNINGSVARIANTER

PRODUCT AND EQUIPMENT VARIANTS

PRODUKT- UND AUSRÜSTUNGSVARIANTEN

VARIANTES DE PRODUITS ET D'EQUIPMENTS

PRODUCT AND EQUIPMENT VARIANTS | **VARIANTES DE PRODUITS ET D'EQUIPMENTS**
PRODUKT- OCH UTRUSTNINGSVARIANTER | **PRODUKT- UND AUSRÜSTUNGVARIANTEN**
VARIANTES DE PRODUCTOS Y EQUIPAMIENTOS

Equipment	Kit No	Description
92129	cont.	Contrapeso 2
92129	cont.	Contrepoids 2
92129	cont.	Gegengewicht 2
92172	11998843	Anti freeze reservoir
		Frostskyddsbehållare
		Deposito anticongelanye
		Reservoir antigel
		Frostschutzbehälter
92198	11005882	Seat Belt Retractible
		Rullbälte
		Cinturón cadera
		Ceinture abdominate
		Hüftgurt
92234	11990487	Air pressure equipment
		Tryckluftsutrustning
		Sistema neumático
		Systême pneumatique
		Druckluftsystem
92235	11990487	Anti-freeze reservoir
		Frostskyddsbehållare
		Deposito anticongelante
		Reservoir antigel
		Frostschutzbehälter
92379		Operators seat,heated, BEGE
		Förarstol, eluppvärmd, BEGE
		Asiento conductor,BEGE
		Siege conducteur,BEGE
		Fahrersitz,BEGE
92380	11990495	Operators seat, air suspended,heated, BEGE
		Förarstol, eluppvärmdluftfjädrande, BEGE
		Asiento conductor,BEGE
		Siege Conducyteur,BEGE
		Fahrersitz, BEGE
92381		Operators seat, heated, KAB
		Förarstol, eluppvärmd, KAB
		Asiento conductor,KAB
		Siege conducteur,KAB
		Fahrersitz,KAB
92382	11990494	Operators seat, air suspended,heated, KAB
		Förarstol, eluppvärmd, luftfjädrande, KAB
		Asiento conductor,KAB
		Siege conducteur,KAB
		Fahrersitz,KAB
92403	11007323	Operators seat,ISRI
		Förarstol ISRI
		Asiento de conducción, ISRI
		Siège de conducteur, ISRI
		Fahrersitz, ISRI
92404	11990496	Operators seat, air suspended,heated, ISRI
		Förarstol, eluppvärmdluftfjädrad, ISRI
		Asiento de conducción de susp. neumática(ISRI)
		Siège de conducteur, susp. pneumatique (ISRI)
		Fahrersitz, Luftgefedert, (ISRI)
92421		Servo hoses for 3rd func
		Servoslangar för 3:e funk
		3a función servomanguera
		3éme fonction servoflexible
		Servoschlauch für 3 funktion
92428		Servo hose for attachmentlocking
		Servoslang för redskaps- låsning
		Manguera servo cierre de implemento
		Servo flexible verrouillage des accessoi
		Servoschlauch für geräteschnellkupplung
92429		Jump Start Connection (NATO)
		Hjälpstartskontakt (NATO)
		Arranque auxiliar (NATO)
		Demarrage secours (NATO)
		Hilfsstarter (NATO)
92445	11700092	Hydraulic attachment bracket "OPTIMAL"
		Hydrauliskt redskapsfäste"OPTIMAL"
		Portaimplementos hidráulico"OPTIMAL"
		Porte-outil hydrauliqe "OPTIMAL"
		Geräteschn.kupplung mit hydraulischer Verrieg."OPT
92489		Rims, 17 - 25

Equipment	Kit No	Description
92489	cont.	Fälg, 17 - 25
92489	cont.	Llante 17 - 25
92489	cont.	Jante, 17 - 25
92489	cont.	Radfelge, 17 - 25
92490		Rims, 17 - 25
		Fälg, 17 - 25
		Llante 17 - 25
		Jante, 17 - 25
		Radfelge, 17 - 25
92567		Belly Guard front
		Bukplåt främre
		Defensa
		Tole capotage
		Schurzenblech
92571	11997009	Windshield guard
		Skyddsgaller, frontruta
		Rejilla proteccion, Frontscheibe
		Grille protection, par-brise
		Schutzgitter, cristal delantero
92657		Window guards, side and rear windows
		Skyddsgaller, sidorutor och bakruta
		Rejilla proteccion, ventana lateral et luneta post
		Grille protection, vitre laterale y lunrtte AR
		Schutzgitter, Seitenscheibe und Heckfenster
92670	11999341	50 km/h sign
		50 km/h skylt
		50 km/h letrero
		50 km/h ensigne
		50 km/h schild
92708		Noise reduction kit, cab
		Extra ljudisolering, hytt
		Alfombras aislantes, cabina
		Tapis isolant, cabine
		Isoliermatten, Fahrerhaus
92770	11999369	Forward/Rewerse switch
		Fram/back växling
		Adelante y hacia atrás
		Avant et arrière
		Vorwärts und rückwärts
92773	11701229	Attachment Bracket,Hyd. Incl. Sep.Att. Locking
		Redskapsfäste hydrauliskt Incl. separat låsning
		Soporte de implementos, hidraulico
		Porte-outil, hydraulic
		Geräteträger, hydraulik
92787	11700241	Fuel filter, extra
		Bränslefilter, extra
		Filtro de combustible adicional
		Filtre à combustible additionnel
		Kraftstoffilter, extra
92794		Speedometer, km/h and mph
		Hastighetsmätare, km/t och mph
		Tachometer
		Indicateur vitesse
		Velocimetro
92905		Tire
		Däck
		Neumatico
		Pneu
		Reifen
		20,5R25 L3 VMT Bridgestone*
92932	11999706	Coolant filter engine
		Kylvattenfilter motor
		Filtro de refrigeración
		Filtre à eau refroidissement
		Kühlwasserfilter
92970	11700092	Hydraulic attachment locking
		Hydraulisk redskapslåsning
		Cierre de implemento hidraulico
		Verrouillage des accessoi hudraulic
		Hydraulich Geräteschnellkuppling
92972	11700098	Hydraulic Function 3:rd
		Hydraulfunktion 3:e
		Funcion hidraulica, 3a
		3 ème function hydraulique

PRODUCT AND EQUIPMENT VARIANTS | **VARIANTES DE PRODUITS ET D'EQUIPMENTS**
PRODUKT- OCH UTRUSTNINGSVARIANTER | **PRODUKT- UND AUSRÜSTUNGVARIANTEN**
VARIANTES DE PRODUCTOS Y EQUIPAMIENTOS

Equipment	Kit No	Description
92972	cont.	3. Druckölfunktion
93478		Filter for asbestos anvironments
		Filter för asbesthaltig miljö
		Filtro para ambientes con amianto
		Filtre pour environnements à teneur d`asbeste
		Spezialfilter für asbesthaltige Umgebung
93521	11702818	Back-up alarm acoustic
		Backvarnare akustisk
		Avisador retroceso acustico
		Avertisseur recul acoustique
94447	11701096	Broader mudguards, front/rear
		Breddade skärmar, fram/bak
		Guardabarros m†s anchos, delantero/trasero
		Para-Boue plus large, antétieur/arriére
		Breitere kotflügel, vorder/hinter
94452		PIN Plate CE
		Produktskylt CE
		Placa producto, CE
		Plaque constructeur, CE
		Produktschild, CE
94517		USA Decals
		USA Dekaler
		USA Calcomania
		USA Autocollant
		USA Aufklebeschild
94537	11700242	Single acting lifting function
		Enkelverkande lyftfunktion
		Función elevadora de efecto simple
		Function levage simple effet
		Einfack wirkende Hubfunktion
94538	11702652	Boom suspension system
		Lastarmsfjädring
		Amortiguader de vibraciònes
		Amortisseur vibrations
		Schwingungsdämpfer
94540	11700224	El-Hydraulic controlled Parking Brake
		El-Hydraulisk manövrerad parkingsbroms
		Freno Estacionamiento, Elhidraulico
		Frein Parking, Elhydraulique
		Feststellbremse, Elhydraulisch
94559	11998777	Parking brake alarm
		Parkeringsbromsalarm
		Freno de mano alarma
		Alarma frein à main
		Handbremsanzeiger
94561	11998730	Air conditioning
		Luftkonditionering
		Acondicionador de aire
		Climatisation
		Klimaanlage
94566	117001729	Swing out rear mudguards
		Utsvängbar bakskärm
		Guardabarros posteriores extraibles
		Garde-boue AR pivotants
		Ausschwenkbare hintere Kotflügel
94591	11700159	Hydraulic Function 4:th
		Hydraulfunktion 4:e
		Funcion hidraulica, 3a y 4a
		3 ème et 4 ème funcion hydralique
		3. und 4. Druckölfunktion
94604	11701445	Comfort Drive Control
		Spakstyrning
		Direccion de planca
		Direction par levier
		Hebellenkung
94638		One Combination lock kit only for USA
		Enkombinationslås. USA
		Juego seguridad. USA
		Kit serrure. USA
		Schlossteilsatz. USA
94685		Speed limiter, 3 speed version
		Hastighetsbegränsning
		Bloque 4a de cambio
		Blocage, 4-rapports

Equipment	Kit No	Description
94685	cont.	Sperre für 4. Gang
94687		Planetary axle rear, Limited slip.
		Planetaxel bak, "Limited slip".
		Eje planeta, trasero, "Limited slip".
		Axe satelite, AR, "Limited slip".
		Planetenwelle, Rückwärts, "Limited slip".
		AWB 30
94688		Limited Slip Front/Rear
		Limited Slip fram/bak
		Bloqueo diferencial
		Diff. autobloqu
		Sperrdifferential
94698		Tires
		Däck
		Neumatico
		Pneu
		Reifen
		20,5-25/20 VL-2 Bridgestone
94699		Fan guard
		Fläktskydd
		Proteccion ventilador
		Protege - ventilateur
		Lufterverkleidung
94707		Decals sound
		Ljuddekal
		Calcomania
		Autocollant
		Aufglebeschild
94767		Tires
		Däck
		Neumatico
		Pneu
		Reifen
		20,5-25/16 SGL E/L2A Good Year
94791		Tires
		Däck
		Neumatico
		Pneu
		Reifen
		20,5-25/20 SGL D/L2 Good Year
94792		Tires
		Däck
		Neumatico
		Pneu
		Reifen
		20,5-25/20 HRL D/L3A Good Year
94793		Tires
		Däck
		Neumatico
		Pneu
		Reifen
		20,5-25/20 SGG L-2 Firestone
94794		Tires
		Däck
		Neumatico
		Pneu
		Reifen
		20,5-25/20 SRG L-3 Firestone
94800		Windshield guard
		Skyddsgaller frontrutan
		Guarda de ventana
		Grille protegée - vitre
		Frontscheibeschutz
94806		Tyres
		Däck
		Neumatico
		Pneu
		Reifen
		20,5-25/16 HRL D/L3A Good Year
94809	11701769	Autom. lubrication systemfor grease, NLGI No. 2
		Centralsmörjning för universalfett NLGI NR 2
		Lubric central,de grasa universal NLG1 núm 2
		Lubrifica pour de la graisse universelle NLG1 No2
		Zentralchmierung für Universalfett Typ NLG1 Nr2

PRODUCT AND EQUIPMENT VARIANTS
PRODUKT- OCH UTRUSTNINGSVARIANTER
VARIANTES DE PRODUCTOS Y EQUIPAMIENTOS

VARIANTES DE PRODUITS ET D'EQUIPMENTS
PRODUKT- UND AUSRÜSTUNGVARIANTEN

Catalogue id	Group
97785	100
Issue	Page
65/97	30

Equipment	Kit No	Description
94810	11701770	Central lubrication Centralsmörjning Lubricacion central Graissage central Zentralschmeirung
94811		Automatic lubrication system for Att. bracket Centralsmörjning,redskapsfäste Lubricación automática,portaimplementos Graissage centrale,porte-outils Zentralschmierung des Geräteträgers
94824	11007983	Sliding window right side Skjutfönster, höger sida Ventana despla, RH Vitre coulissante, RH Schiebefenster, RH
94838	11701997	Air Condition with corrosion protected condensor Luftkonditionering med korr.skyddad kondensor Acondicionador de aire proteigo contra corrosión Climatiasation protégé de la corrosion Korrosionsgeschützter klimatanlage
94901	11104010	Operator seat, ISRI Förarstol ISRI, låg rygg Asiento de conductor, ISRI Siège de conducteur, ISRI Fahrersitz, ISRI
94903	11104011	Operator seat ISRI, heated. Förarstol ISRI eluppvärmdlåg rygg Asiento de conductor, ISRI Siège de conducteur, ISRI Fahrersitz, ISRI
94905	11104012	Operator seat ISRI heated, high back. Förarstol ISRI eluppvärmdhög rygg. Asiento de conductor, ISRI Siège de conducteur, ISRI Fahrersitz, ISRI
94907	11702218	Operator seat ISRI, air suspended, heated Förarstol ISRI eluppvärmdluftfjädrad hög rygg. Asiento de conducción de susp. neumática(ISRI) Siège de conducteur, susp. pneumatique (ISRI) Fahrersitz, Luftgefedert. (ISRI)
94909	11104015	Operator seat BEGE, heated. Förarstol BEGE eluppvärmd Asiento de conductor, BEGE Siège de conducteur, BEGE Fahrersitz, BEGE
94911	11701802	Operator seat,BEGE air suspended,heated. Förarstol BEGE eluppvärmdluftfjädrande. Asiento de conductor, BEGE Siège de conducteur, BEGE Fahrersitz, BEGE
94916	11104014	Arm rest,left hand side, ISRI Armstöd, vänster sida, ISRI Reposabrazos, LH, ISRI Accoudoir, LH, ISRI Armlehne, LH, ISRI
94925	11104065	Hip belt, 3 in Höftbälte, 3 in Cinturon cadera Ceinture de hanches Hüftgurt
94983	117002267	Arctic kit; attachment locking hoses Slangsats, redskapslåsning för sträng kyla Juego manguera, cierre de implemento Jue flexibles verrouillage des accessoi Slaucharmatur, Gerateschnellkupplung
94984	11702268	Arctic kit; accumulators,brake and pilot hoses Utr. för kallt klimat pilotslangar, bromsack. Juego manguera,acumulador y freno Jue flexibles,accu et frein Slaucharmatur,Speicher und Bremse
98192	98192	Tool kit Verktygssats Herramientas Jue d'outillage

Equipment	Kit No	Description	Equipment	Kit No	Description
98192	cont.	Werkzeugsatz			
99592	11999089	Sign, slow-moving vehicle, LGF Lgf - skylt långsamtgående fordon Placa de caracteristicas Plaque LGF (Véhicule lent) LGF - Warndreieck			

VOLVO

Volvo Construction Equipment

GROUP	Section	Page
210 Repair kits for engine	100	39
Engine, assembly	150	49
211 Cylinder head	100	53
212 Cylinder block	100	57
215 Camshaft	100	61
Timing-gear casing	150	63
216 Crankshaft and related parts	100	67
217 Oil sump	100	71
Oil filler and oil dipstick	200	73
218 Engine mounting	100	75
221 Lubricating system	100	77
Oil pump	150	81
222 Oil filter	100	83
Housing, oil filter	150	85
223 Oil cooler	100	87
230 Fuel system	100	89
233 Feed pump	100	93
Fuel filter	150	95
Slurry separator	200	97
Fuel filter 92787	250	99
234 Fuel tank	100	101
236 Fuel injection pump with drive	100	105
Fuel injection pump	200	109
Centrifugal governor	300	117
Smoke limiter	400	127
237 Fuel lines, injectors	100	131
251 Induction manifold	100	133
252 Exhaust system	100	135
255 Turbo charger with fitting parts	100	137
Turbo charger	150	139
256 Air cleaner with fitting parts	100	141
256 Air filter	150	143
Oil bath filter 92037	200	145
Air filter 92037	250	147
258 Intercooler	100	149
260 Cooling system	100	153
261 Oil cooler	150	157
Radiator with fitting parts	200	161
Coolant filter 92932	250	167
262 Water pump, thermostat housing	100	169
Water pump, assembly	150	173
Water pump, intercooler	200	175
263 Belt transmission	100	177
Fan guard 94699	200	181
269 Engine heater 92025,90706	100	183
271 Accelerator pedal	100	185
272 Governor controls	100	187
Hand throttle control. 91886	150	189
273 Key turn engine stop	100	191

INNEHÅLLSFÖRTECKNING	Catalogue id 97785	Group 200
	Issue 65/97	Page 34

GRUPP	Avsnitt	Sida
210 Satser för motor	100	39
Motor, montering	150	49
211 Cylinderhuvud	100	53
212 Cylinderblock	100	57
215 Kamaxel	100	61
Transmissionskåpa	150	63
216 Vevrörelse	100	67
217 Oljesump	100	71
Oljepåfyllning och mätsticka	200	73
218 Motorupphängning	100	75
221 Smörjsystem	100	77
Oljepump	150	81
222 Oljefilter	100	83
Hus, oljefilter	150	85
223 Oljekylare	100	87
230 Bränslesystem	100	89
233 Matarpump	100	93
Bränslefilter	150	95
Slamavskiljare	200	97
Extra bränslefilter 92787	250	99
234 Bränsletank	100	101
236 Insprutningspump med drivning	100	105
Insprutningspump	200	109
Centrifugalregulator	300	117
Rökbegränsare	400	127
237 Bränslerör, insprutare	100	131
251 Insugningsrör	100	133
252 Avgassystem	100	135
255 Turbokompressor med monteringsdetaljer	100	137
Turbokompressor	150	139
256 Luftrenare med monterings detaljer	100	141
256 Luftfilter	150	143
Oljebadsfilter 92037	200	145
Luftfilter 92037	250	147
258 Laddluftkylare	100	149
260 Kylsystem	100	153
261 Oljekylare	150	157
Kylare med monteringsdetaljer	200	161
Kylvattenfilter 92932	250	167
262 Vattenpump, termostathus	100	169
Vattenpump, montering	150	173
Vattenpump, laddluftkylare	200	175
263 Remtransmission	100	177
Fläktskydd 94699	200	181
269 Motorvärmare 92025,90706	100	183
271 Gaspedal	100	185
272 Regulatorreglage	100	187
Handgasreglage 91886	150	189
273 Nyckelstopp	100	191

GRUPO		Sección	Página
210	Juegos de juntas para motor	100	39
	Motor con accesorios de montaje	150	49
211	Culata de cilindros	100	53
212	Bloque de cilindros	100	57
215	Arbol de levas	100	61
	Caja de distribución	150	63
216	Cigüeñal	100	67
217	Carter de aceite	100	71
	Relleno de aceite y medida del nivel	200	73
218	Suspensión del motor	100	75
221	Sistema de aceite lubricante	100	77
	Bomba de aceite lubricante	150	81
222	Filtro aceite	100	83
	Carter, filtro aceite	150	85
223	Enfriador de aceite lubricante	100	87
230	Sistema de combustible	100	89
233	Bomba de alimentación	100	93
	Filtro de combustible	150	95
	Separador de lodo	200	97
	Filtro de combustible suplementatio 92787	250	99
234	Depósito de combustible	100	101
236	Bomba de inyección de bombustible con accesorios de montaj	100	105
	Bomba de inyección de combustilbe	200	109
	Regulcentrifug	300	117
	Limitador de humos	400	127
237	Tuberias de combustible, inyector	100	131
251	Tubo admision	100	133
252	Sistema de escape	100	135
255	Turbocompresor con accesorios de montaje	100	137
	Turbocompresor	150	139
256	Filtro aire con accesorio s de montaje	100	141
	Filtro de aire	150	143
	Filtro de bano de aceite 92037	200	145
	Filtro de aire 92037	250	147
258	Enfriador aire carga	100	149
260	Sistema de refrigeración	100	153
261	Enfriador de aceite	150	157
	Radiador con accesorios de montaje	200	161
	Filtro de refrigeración 92932	250	167
262	Bomba de agua y caja termostato	100	169
	Bomba de agua con accesorios de montaje	150	173
	Bomba de agua enfriador aire carga	200	175
263	Transmisión de correas	100	177
	Válvula de protección 94699	200	181
269	Calefactor motor 92025,90706	100	183
271	Pedal acelerador	100	185
272	Mandos del regulador	100	187
	Mando manual acelerador. 91886	150	189
273	Parada eléctrica del motor	100	191

INDICE

TABLE DES MATIÈRES

Catalogue id	Group
97785	200
Issue	Page
65/97	36

GROUPE	Section	Page
210 Kit pour moteurs	100	39
Moteur avec pièces de montage	150	49
211 Culasse	100	53
212 Bloc-cylindre	100	57
215 Arbre à cames	100	61
Carter de distribution	150	63
216 Vilebrequin	100	67
217 Carter d'juile	100	71
Remplissage d'huile et indicateur de nivaeu	200	73
218 Suspension du moteur	100	75
221 Système de graissage	100	77
Pompe á huile de graissage	150	81
222 Filtre d'huile	100	83
Carter, filtre d'uile	150	85
223 Radiateur d'huile	100	87
230 Système de combustible	100	89
233 Pompe d'alimentation	100	93
Filtre de combustible	150	95
Séparateur	200	97
Filtre carburant 92787	250	99
234 Réservoir à combustible	100	101
236 Pompe d'injection de combustible avec pièces de montage	100	105
Pompe d'injection	200	109
Regulateur centrifuge	300	117
Limiteur de fumée	400	127
237 Canalisations à combustible,injecteur	100	131
251 Tubulure admission	100	133
252 Système d'echappe	100	135
255 Turbocompresseur avec pièces de montage	100	137
Turbocompresseur	150	139
256 Filtre air avec pièces de montage	100	141
256 Filtre à air	150	143
Filtre à ban d'huile 92037	200	145
Fitre à air 92037	250	147
258 Radiateur d'air de charge	100	149
260 Système de refroidissement	100	153
261 Rèfroidisseur d'huile	150	157
Radiateur avec pièces de montage	200	161
Filtre à eau refroidissement 92932	250	167
262 Pompe à eau de boitier thermostat	100	169
Pompe à eau avec pièces de montaje	150	173
Pompe à eau radiateur d'air de charge	200	175
263 Transmission par courroies	100	177
Protection - ventilateur 94699	200	181
269 Chauffe-moteur 92025,90706	100	183
271 Pédale accelerateur	100	185
272 Commandes du régulateur	100	187
Accélérateur à main 91886	150	189
273 Contact marche-arret électrique(clé)	100	191

GRUPPE	Abschnitt	Seite
210 Motorsätze	100	39
Motor mit anbauteilen	150	49
211 Zylinderkopf	100	53
212 Zylinderblock	100	57
215 Nockenwelle	100	61
Steuergehäuse	150	63
216 Räderkasten Kurbelwelle	100	67
217 Ölwanne	100	71
Öleinfüllung und Ölmesstab	200	73
218 Motoraufhängung	100	75
221 Schmierölsystem	100	77
Schmierölpumpe	150	81
222 Ölfilter	100	83
Gehäuse, Ölfilter	150	85
223 Ölkühler	100	87
230 Brennstoffsystem	100	89
233 Förderpumpe	100	93
Kraftstoffilter	150	95
Schlammabscheider	200	97
brennstoff - Filter 92787	250	99
234 Brennestoffbehälter	100	101
236 Kraftstoff-Einspritzpumpe mit Antrieb	100	105
Kraftstoff-einspritzpumpe	200	109
Fliehkraftregler	300	117
Rauchbegrenzer	400	127
237 Brennstoffrohre, Einspritzventil	100	131
251 Ansaugrohr	100	133
252 Auspaffsystem	100	135
255 Turboverdichter mit Anbauteilen	100	137
Turboverdichter	150	139
256 Luftfilter mit anbauteile n	100	141
256 Luftfilter	150	143
Ölbadfilter 92037	200	145
Luftfilter 92037	250	147
258 Ladeluftkühle	100	149
260 Kühlsystem	100	153
261 Ölkühler	150	157
Kühler mit Anbauteilen	200	161
Kühlwasserfilter 92932	250	167
262 Wasserpumpe und Thermostatgehäus	100	169
Wasserpumpe mit Anbauteilen	150	173
Wasserpumpe, Ladeluftkühler	200	175
263 Riemenvorgelege	100	177
Lufterverkleidung 94699	200	181
269 Motorwärmer 92025,90706	100	183
271 Gaspedal	100	185
272 Reglerverstellungen	100	187
Handgasregler. 91886	150	189
273 Elektrischer motorstopp (Schlüsselabschaltung)	100	191

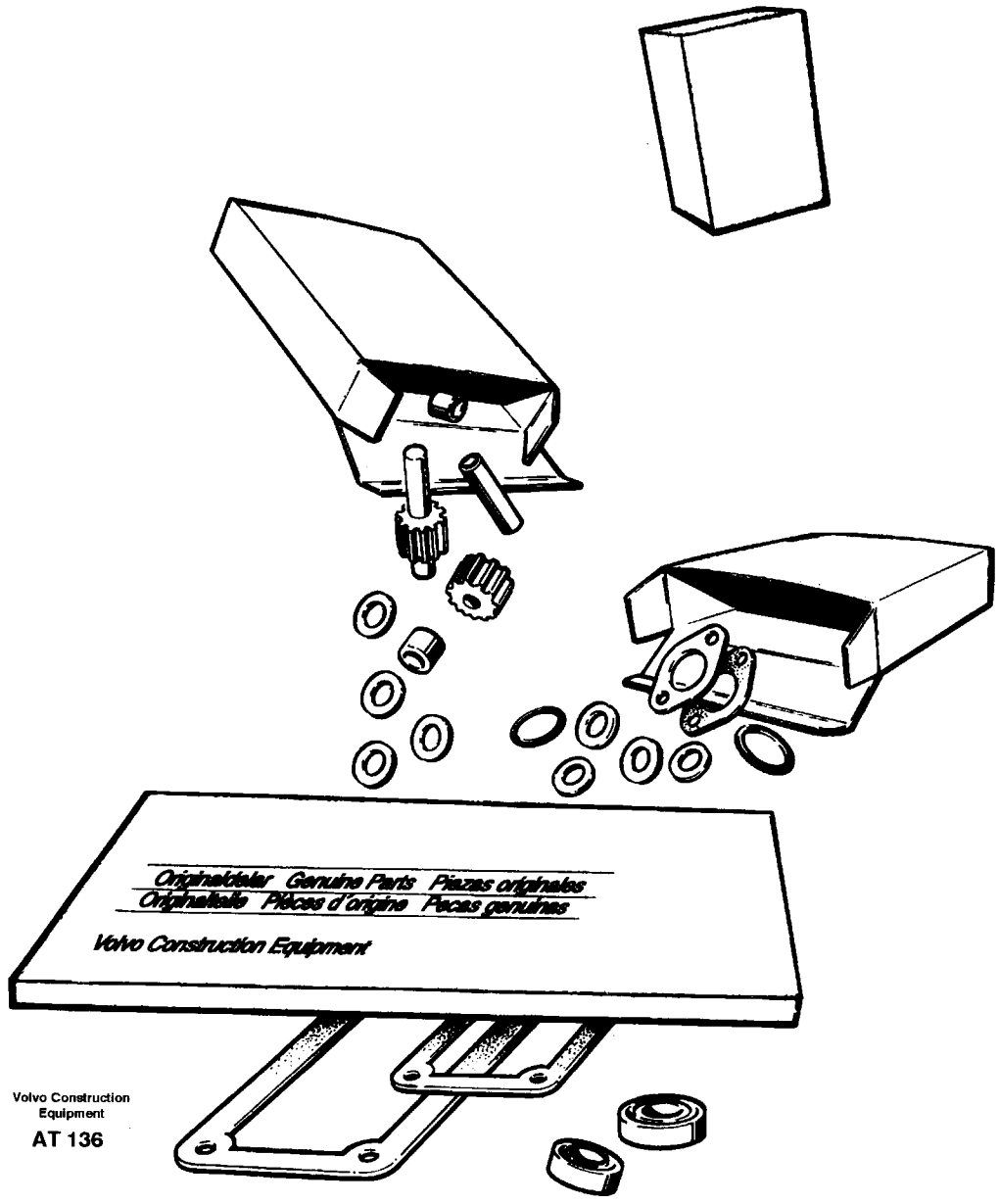

Volvo Construction Equipment

AT 136

Fig.	Part No.	Quantity 1	2	3	PS	KIT	Description	Benämning	Denominación	Dènomination	Bezeichnung	Notes
	276821-6	2					Gasket kit..... For cylinder head	Packningsats..... För cylinderlock	Juego juntas..... Para cilindro tapa	Kit joints..... Pour cylin. couvercle	Dichtungssatz..... Für Zylinderdeckel	See group 211, Page 53
	275776-3	1					Gasket kit..... For decarbonizing	Packningsats..... För sotning	Juego juntas..... Para limpieza	Kit joints..... Pour poussière	Dichtungssatz..... Für schorusteinfege	See group 210, Page 39
	275648-4	6					Cyl liner kit.....	Cyl.fodersats.....	Jg camisa cil.....	Jeu chemises.....	Cyl buchsensatz.....	See group 216, Page 67
	271161-2	6					Sealing kit.....	Tätningssats.....	Juego retenes.....	Jeu joints.....	Dichtungssatz.....	See group 216, Page 67
	276310-0	6					Piston ring kit.....	Kolvringsats.....	Jg segm piston.....	Jeu segm.piston.....	Kolbenringsatz.....	See group 216, Page 67
		6					Big end bearing kit.....	Vevst. lagersats.....	Jueg coj biela.....	Jeu. cous. biell.....	Pleuellagersatz.....	See group 216, Page 67
		7					Main bearing kit.....	Ramlagersats.....	Jueg coj bancad.....	Kit pal. vielebr.....	Hauptlagersatz.....	See group 216, Page 67
		1					Thrust washer kit.....	Tryckbricksats.....	Juego arandela.....	Kit ronde. butee.....	Druckscheibensa.....	See group 216, Page 67
	276151-8	1					Repair kit..... •Oil pump	Reparationssats..... •Oljepump	Kit reparacion..... •Bomba aceite	Kit reparation..... •Pompe huile	Reparatursatz..... •Ölpumpe	See group 221, Page 81
	270575-4	6					Repair kit..... •Sleeve, injector	Reparationssats..... •Hylsa, insprutare	Kit reparacion..... •Manguito, injetor	Kit reparation..... •Douille, injecteur	Reparatursatz..... •Hulse, Einspritzduse	See group 211, Page 53

1		**MOTORSÄTZE** **KIT POUR MOTEURS** **JUEGOS DE JUNTAS PARA MOTOR** **SATSER FÖR MOTOR** **REPAIR KITS FOR ENGINE**	Catalog id **97785**	Group **210**
2				
3			Illustr. No **AT 136**	Section **100**
4			Issue **65/97**	Page **39**
5				

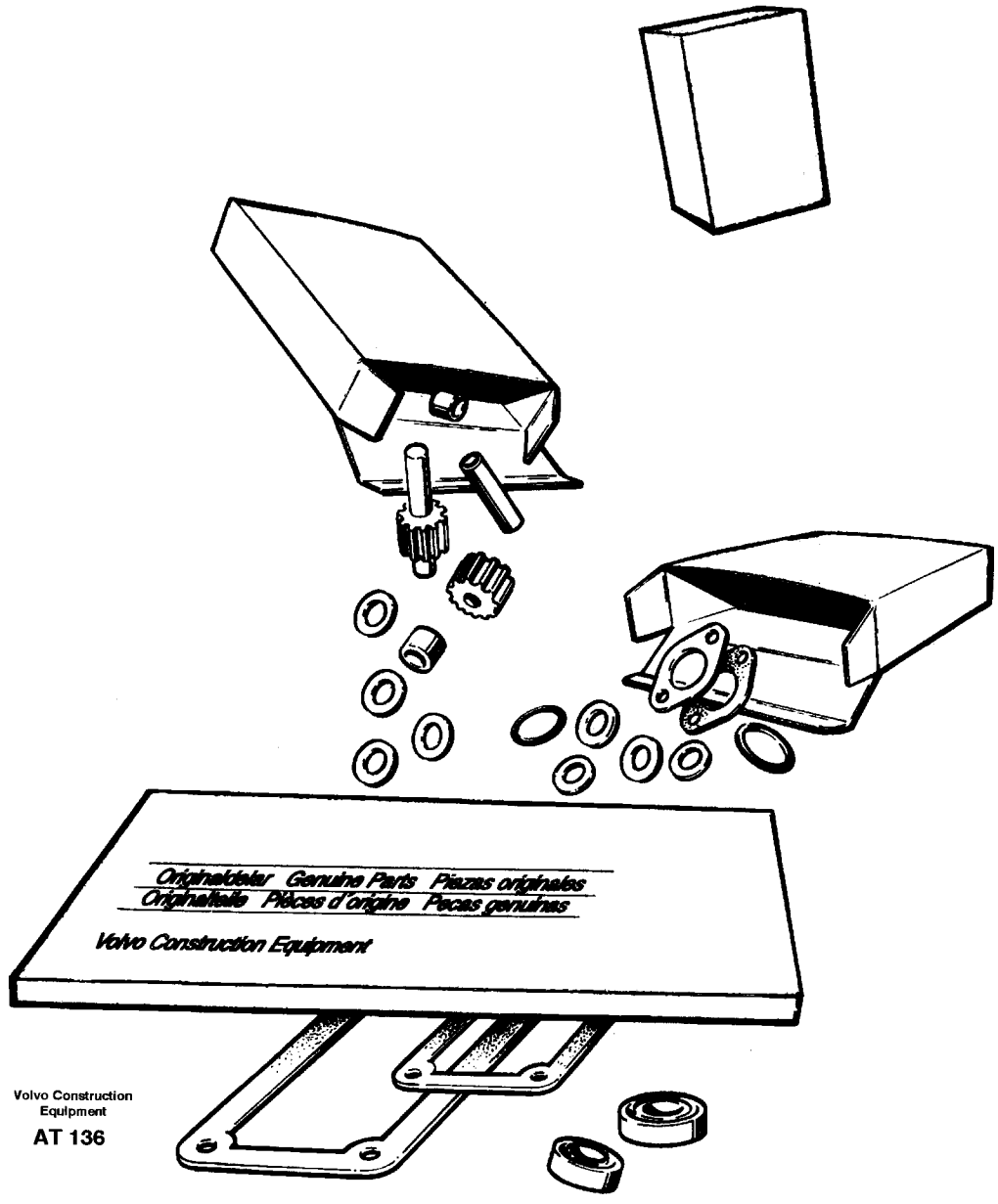

Volvo Construction Equipment

AT 136

Fig.	Part No.	Quantity 1	2	3	PS	KIT	Description	Benämning	Denominación	Dènomination	Bezeichnung	Notes
	274122-1	1					Repair kit..... •Turbocharger	Reparationssats..... •Turbokompressor	Jueg reparac..... •Turbocomresor	Kit reparation..... •Turbocompresse.	Reparatursatz..... •Turbolader	See group 255, Page 139
	276804-2	1					Overhaul kit..... •Water pump	Renoveringssats..... •Vattenpump	Juego reacondic..... •Bomba agua	Kit renovation..... •Pompe eau	Uberholungssatz..... •Wasserpumpe	See group 262, Page 169
	11990043-9	1					Repair kit..... •Water pump,intercool	Reparationssats..... •Vattenpump,laddluftky	Kit reparacion..... •Bomba agua,enfriad a	Kit reparation..... •Pompe eau,refroi.air	Reparatursatz..... •Wasserpumpe,ladeluft	See group 262, Page 175
	11997136-4	1					Gasket kit.....	Packningsats.....	Juego juntas.....	Kit joints.....	Dichtungssatz.....	supplementary/tilläg TD63KBE
							For major overhaul, Supplementary	För helrenovering, Tillägg				
	420641-3	1					•Gasket.....	•Packning.....	•Junta.....	•Joint.....	•Dichtung.....	
	420643-9	1					•Gasket.....	•Packning.....	•Junta.....	•Joint.....	•Dichtung.....	
	421121-5	2					•Gasket.....	•Packning.....	•Junta.....	•Joint.....	•Dichtung.....	
	421158-7	1					•Sealing ring.....	•Tätningsring.....	•Anillo reten.....	•Bagu.etancheite.....	•Dichtring.....	
	421629-7	1					•Seal ring.....	•Tätningsring.....	•Anillo reten.....	•Bagu.etancheite.....	•Dichtring.....	
	925094-5	1					•O-ring.....	•O-ring.....	•Anillo torico.....	•Joint torique.....	•O-ring.....	
	469455-0	6					•Sealing ring.....	•Tätningsring.....	•Anillo reten.....	•Bagu.etancheite.....	•Dichtring.....	
	469483-2	2					•Sealing ring.....	•Tätningsring.....	•Anillo reten.....	•Bagu.etancheite.....	•Dichtring.....	
	470383-1	2					•Sealing ring.....	•Tätningsring.....	•Anillo reten.....	•Bagu.etancheite.....	•Dichtring.....	
	471321-0	1					•Sealing ring.....	•Tätningsring.....	•Anillo reten.....	•Bagu.etancheite.....	•Dichtring.....	
	471626-2	3					•Sealing ring.....	•Tätningsring.....	•Anillo reten.....	•Bagu.etancheite.....	•Dichtring.....	
	471637-9	2					•Seal ring.....	•Tätningsring.....	•Anillo reten.....	•Bagu.etancheite.....	•Dichtring.....	

1		**MOTORSÄTZE** **KIT POUR MOTEURS** **JUEGOS DE JUNTAS PARA MOTOR** **SATSER FÖR MOTOR** **REPAIR KITS FOR ENGINE**	Catalog id **97785**	Group **210**
2			Illustr. No **AT 136**	Section **100**
3			Issue **65/97**	Page **41**
4				
5				

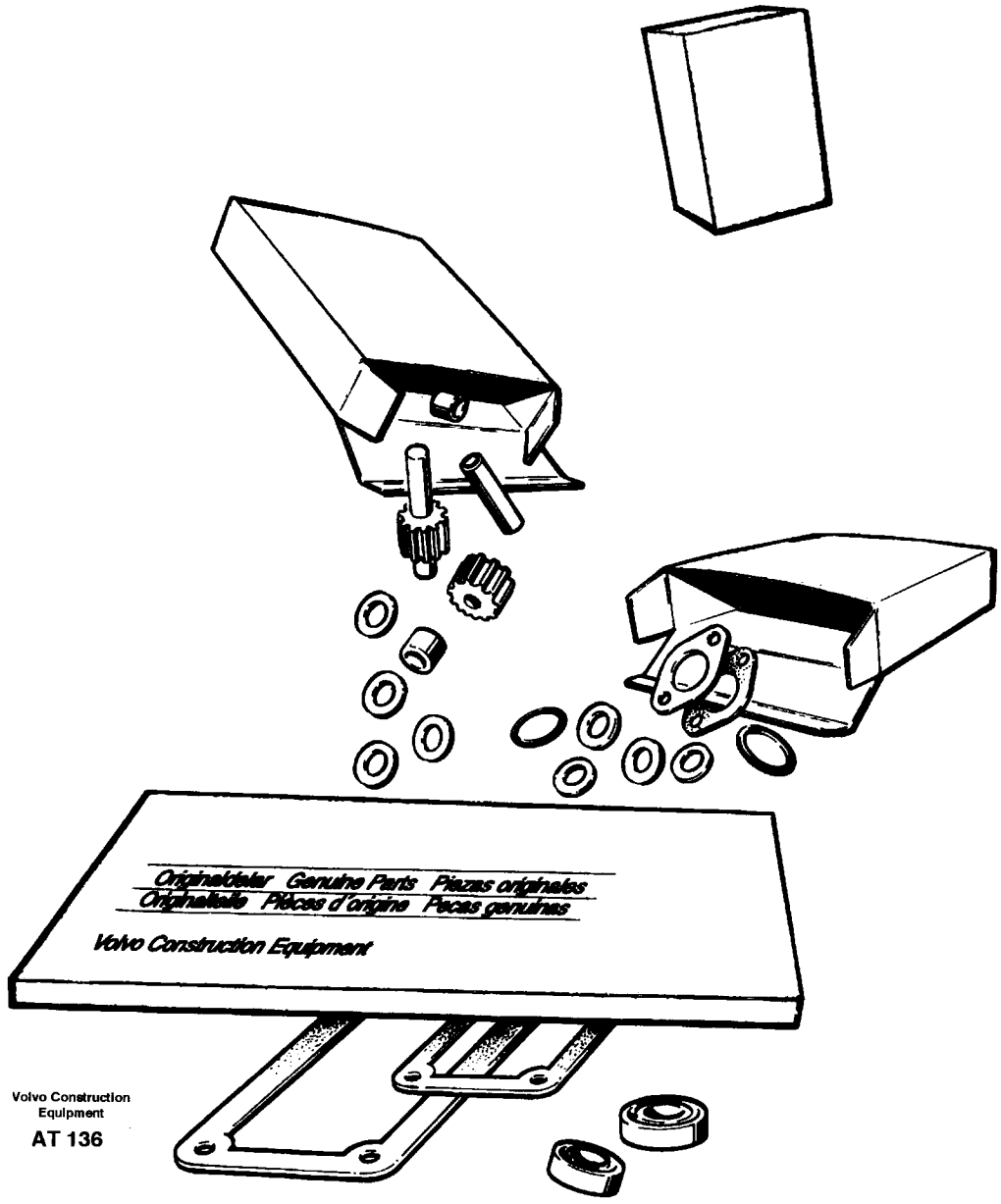

Volvo Construction Equipment

AT 136

Fig.	Part No.	Quantity 1	2	3	PS	KIT	Description	Benämning	Denominación	Dènomination	Bezeichnung	Notes
	471708-8	2					•Seal ring	•Tätningsring	•Anillo reten	•Bagu.etancheite	•Dichtring	
	471856-5	5					•Sealing ring	•Tätningsring	•Anillo reten	•Bagu.etancheite	•Dichtring	
	471956-3	6					•Sealing ring	•Tätningsring	•Anillo reten	•Bagu.etancheite	•Dichtring	
	477059-0	1					•O-ring	•O-ring	•Anillo torico	•Joint torique	•O-ring	
	477118-4	1					•Sealing ring	•Tätningsring	•Anillo reten	•Bagu.etancheite	•Dichtring	
	477119-2	1					•Crankshaft seal	•Vevaxeltätning	•Reten ciguenal	•Joint vilebreq	•Kurbelw dichtg	
	4804167-7	1					•Gasket	•Packning	•Junta	•Joint	•Dichtung	
	845515-6	2					•Gasket	•Packning	•Junta	•Joint	•Dichtung	
	862619-4	2					•Gasket	•Packning	•Junta	•Joint	•Dichtung	
	925057-2	2					•O-ring	•O-ring	•Anillo torico	•Joint torique	•O-ring	
	925092-9	1					•O-ring	•O-ring	•Anillo torico	•Joint torique	•O-ring	
	925094-5	1					•O-ring	•O-ring	•Anillo torico	•Joint torique	•O-ring	
	13925095-5	1					•O-ring	•O-ring	•Anillo torico	•Joint torique	•O-ring	
	925256-0	1					•O-ring	•O-ring	•Anillo torico	•Joint torique	•O-ring	
	925257-8	1					•O-ring	•O-ring	•Anillo torico	•Joint torique	•O-ring	
	940096-1	1					•Gasket	•Packning	•Junta	•Joint	•Dichtung	
	13947281-5	6					•Gasket	•Packning	•Junta	•Joint	•Dichtung	
	13947282-3	2					•Gasket	•Packning	•Junta	•Joint	•Dichtung	
	947620-1	14					•Gasket	•Packning	•Junta	•Joint	•Dichtung	
	13947624-6	3					•Plane gasket	•Planpackning	•Junta plana	•Joint plan	•Plandichtung	
	13947625-3	1					•Plane gasket	•Planpackning	•Junta plana	•Joint plan	•Plandichtung	
	13947627-9	3					•Gasket	•Packning	•Junta	•Joint	•Dichtung	(947627)
	13948981-9	1					•O-ring	•O-ring	•Anillo torico	•Joint torique	•O-ring	
	949329-7	1					•Plane gasket	•Planpackning	•Junta plana	•Joint plan	•Plandichtung	
	13949656-6	2					•O-ring	•O-ring	•Anillo torico	•Joint torique	•O-ring	
	13949722-6	1					•O-ring	•O-ring	•Anillo torico	•Joint torique	•O-ring	
	957171-2	1					•Plane gasket	•Planpackning	•Junta plana	•Joint plan	•Plandichtung	
	13969011-9	14					•Gasket	•Packning	•Junta	•Joint	•Dichtung	
	13975610-0	1					•O-ring	•O-ring	•Anillo torico	•Joint torique	•O-ring	
	11030013-4	1					•Gasket	•Packning	•Junta	•Joint	•Dichtung	

1		**MOTORSÄTZE** **KIT POUR MOTEURS** **JUEGOS DE JUNTAS PARA MOTOR** **SATSER FÖR MOTOR** **REPAIR KITS FOR ENGINE**	Catalog id **97785**	Group **210**
2				
3			Illustr. No **AT 136**	Section **100**
4			Issue **65/97**	Page **43**
5				

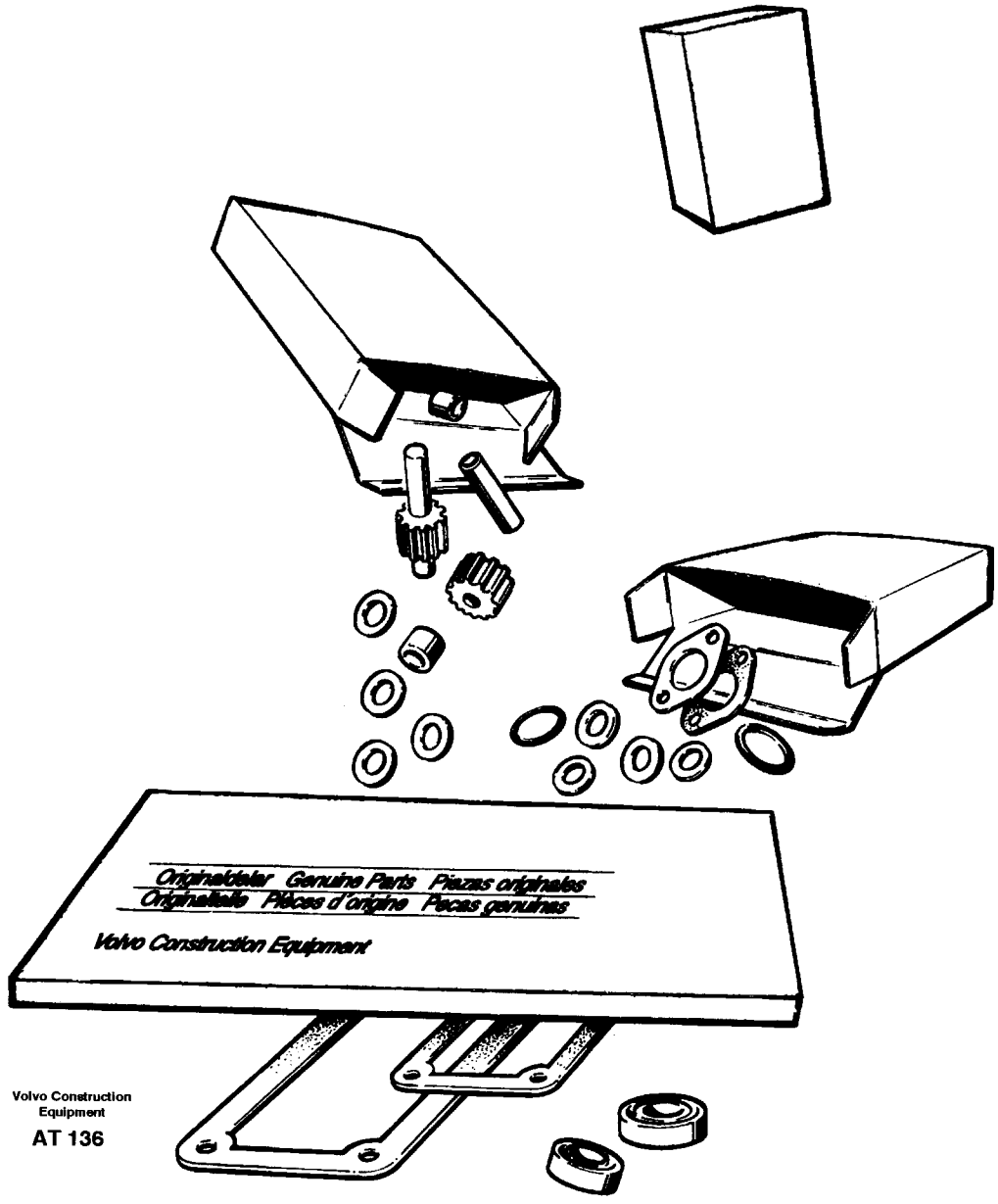

Volvo Construction Equipment

AT 136

Fig.	Part No.	Quantity 1	2	3	PS	KIT	Description	Benämning	Denominación	Dènomination	Bezeichnung	Notes
	11030751-9	2					•Sealing ring	•Tätningsring	•Anillo reten	•Bagu.etancheite	•Dichtring	
	11997138-0	1					Overhaul kit	Renoveringssats	Juego reacondic	Kit renovation	Uberholungssatz	STEP 1/STEG 1
	276821-6	2					•Gasket kit	•Packningsats	•Juego juntas	•Kit joints	•Dichtungssatz	
	275776-3	1					•Gasket kit	•Packningsats	•Juego juntas	•Kit joints	•Dichtungssatz	
	8149182-1	1					•Thermostat	•Termostat	•Termostato	•Thermostat	•Thermostat	(1676306)
	424610-4	2					•Gasket	•Packning	•Junta	•Joint	•Dichtung	
	420538-1	6					•Gasket	•Packning	•Junta	•Joint	•Dichtung	
	420618-1	2					•Gasket	•Packning	•Junta	•Joint	•Dichtung	
	11997141-4	1					Overhaul kit	Renoveringssats	Juego reacondic	Kit renovation	Uberholungssatz	STEP 1, SUPPLEMENT STEG 1, TILLÄGG
	420874-0	6					•Valve seat	•Ventilsäte	•Asiento valvula	•Siege soupape	•Ventilsitz	
	420875-7	6					•Valve seat	•Ventilsäte	•Asiento valvula	•Siege soupape	•Ventilsitz	
	420553-0	6					•Inlet valve	•Inloppsventil	•Valvula admissa	•Soupape admiss	•Einlassventil	
	8192143-9	6					•Exhaust valve	•Avgasventil	•Valvua escape	•Soupape echapp	•Auslassventil	
	477792-6	12					•Valve guide	•Ventilstyrning	•Guia valvula	•Guide soupape	•Ventilfuhrung	
	270575-4	6					•Repair kit	•Reparationssats	•Kit reparacion	•Kit reparation	•Reparatursatz	
	11997144-8	1					Overhaul kit	Renoveringssats	Juego reacondic	Kit renovation	Uberholungssatz	STEP 2/STEG 2
	270139-9	6					•Big end brg kit	•Vevst.lagersats	•Jueg coj biela	•Jeu.cous.biell	•Pleuellagersatz	
	275648-4	6					•Cyl liner kit	•Cyl.fodersats	•Jg camisa cil	•Jeu chemises	•Cyl buchsensatz	
	465815-9	12					•Screw	•Skruv	•Tornillo	•Vis	•Schraube	
	11030778-2	1					•Gasket	•Packning	•Junta	•Joint	•Dichtung	
	11997146-3	1					Overhaul kit	Renoveringssats	Juego reacondic	Kit renovation	Uberholungssatz	STEP 3/STEG 3

1		**MOTORSÄTZE** **KIT POUR MOTEURS** **JUEGOS DE JUNTAS PARA MOTOR** **SATSER FÖR MOTOR** **REPAIR KITS FOR ENGINE**	Catalog id **97785**	Group **210**
2				
3			Illustr. No **AT 136**	Section **100**
4				
5			Issue **65/97**	Page **45**

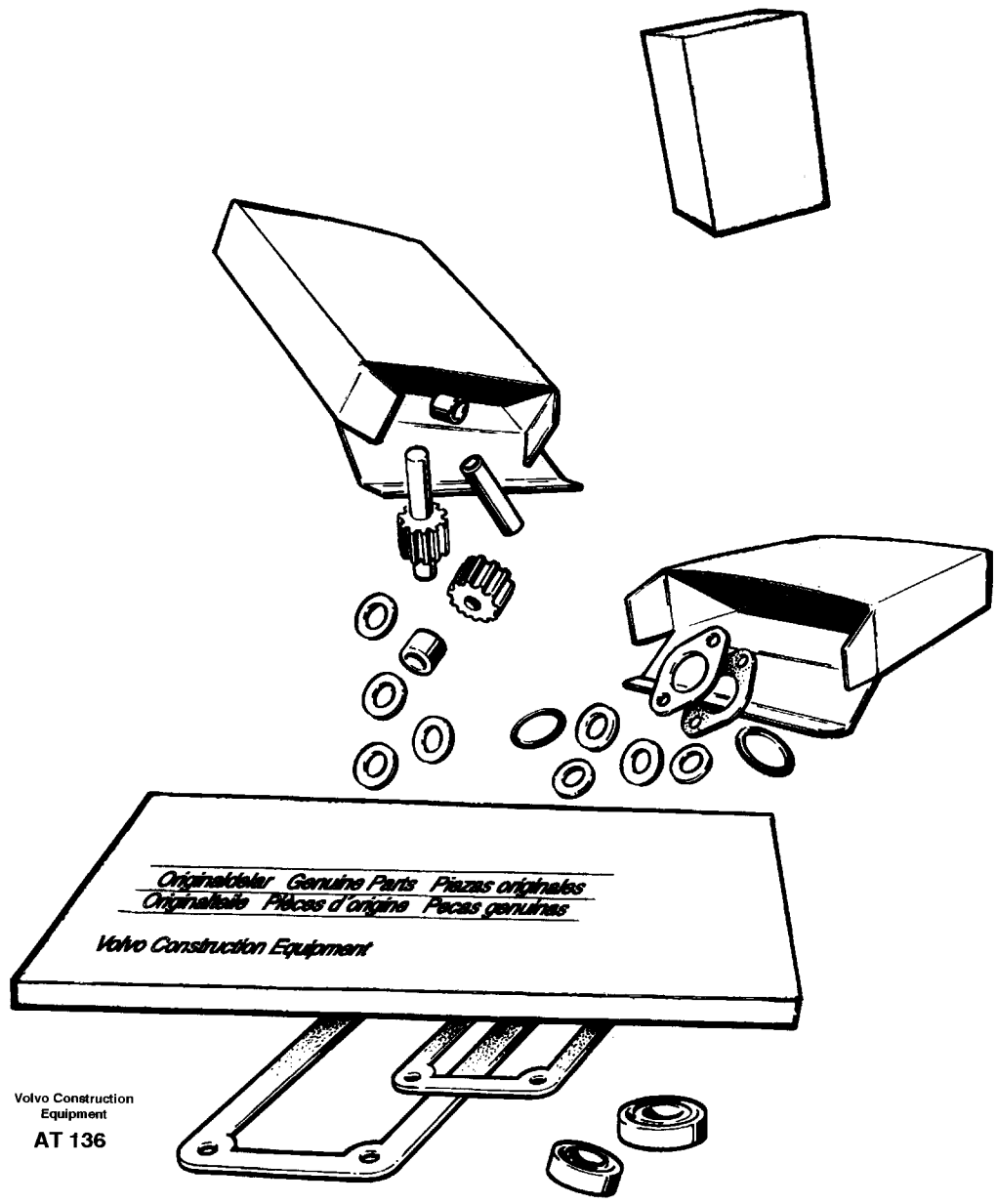

Volvo Construction Equipment

AT 136

Fig.	Part No.	Quantity 1	2	3	PS	KIT	Description	Benämning	Denominación	Dènomination	Bezeichnung	Notes
	271230-5	7					•Main brg kit.....	•Ramlagersats.....	•Jueg coj bancad.....	•Kit pal.vilebr.....	•Hauptlagersatz.....	
	276751-5	1					•Thrust washer k.....	•Tryckbricksats.....	•Juego arandela.....	•Kit rondelles b.....	•Druckscheibensa.....	
	11997141-4	1					•Overhaul kit.....	•Renoveringssats.....	•Juego reacondic.....	•Kit renovation.....	•Uberholungssatz.....	
	11997136-4	1					•Gasket kit.....	•Packningsats.....	•Juego juntas.....	•Kit joints.....	•Dichtungssatz.....	

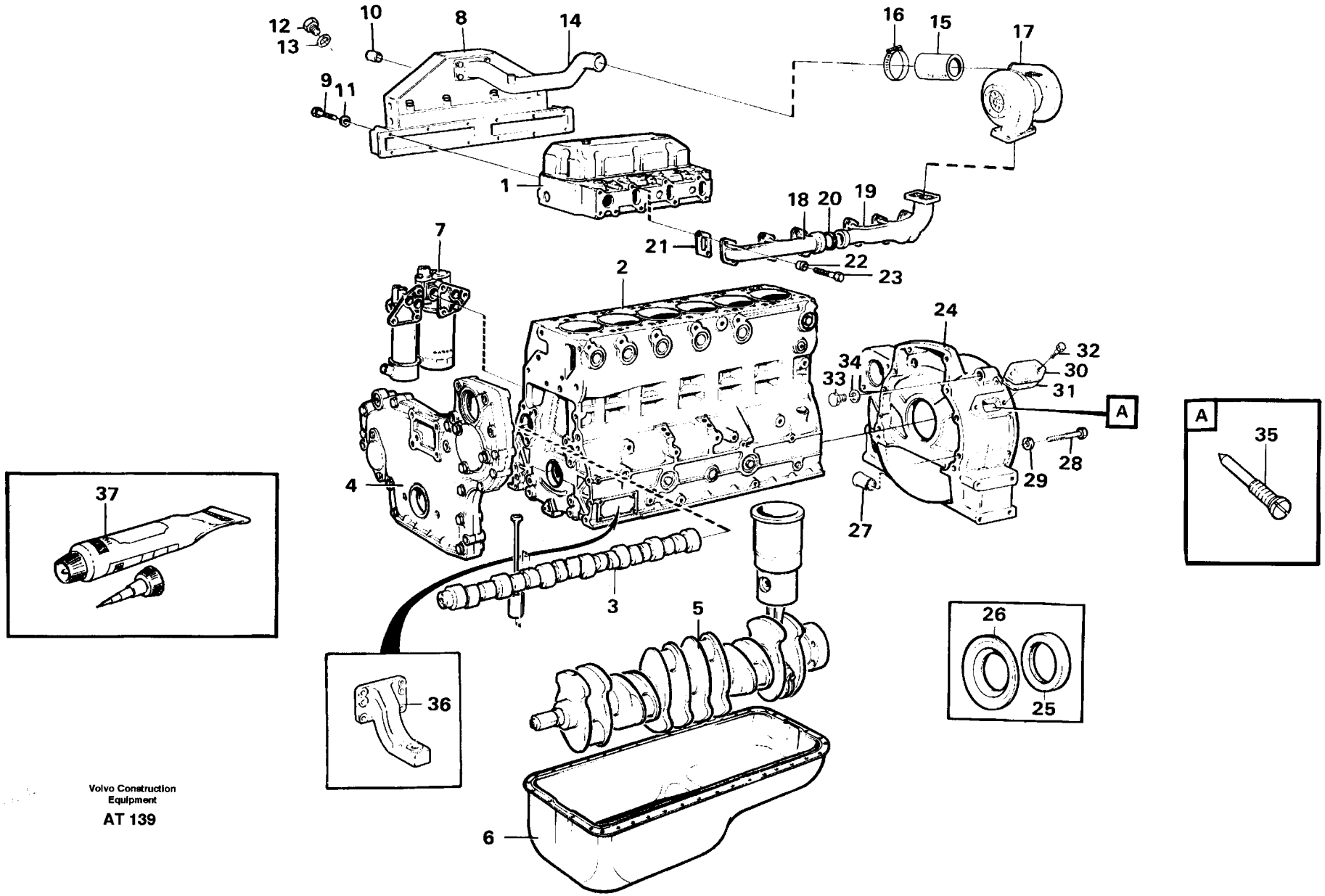

Volvo Construction Equipment

AT 139

Fig.	Part No.	Quantity 1	2	3	PS	KIT	Description	Benämning	Denominación	Dènomination	Bezeichnung	Notes
	8188100-5	1					Engine	Motor	Motor	Moteur	Verbrenn motor	
1							Cylinder head	Cylinderhuvud	Culata	Culasse	Zylinderkopf	See group 211, Page 53
2							Cylinder block	Cylinderblock	Bloque cilindro	Bloc-cylindres	Zylinderblock	See group 212, Page 57
3							Camshaft	Kamaxel	Arbol levas	Arbre cames	Nockenwelle	See group 215, Page 61
4							Timing gear casing	Transmissionskåpa	Cubierta distribucion	Carter distribution	Steuergehäuse	See group 215, Page 63
5							Crank mechanism	Vevrörelse	Ciguenal	Vilebrequin	Kurbelwelle	See group 216, Page 67
6							Oil sump	Oljesump	Carter aceite	Carter huile	Ölwanne	See group 217, Page 71
7							Oil filter	Oljefilter	Filtro aceite	Filtre huile	Ölfilter	See group 222, Page 83
8							Inlet manifold	Insugningsrör	Tubo admision	Tubul. admission	Ansaugrohr	See group 251, Page 133
							Starter element	Startelement	Calentador de arr	Element demarrage	Kaltstartelement	See group 251, Page 133
9	13965183-0	8					Screw	Skruv	Tornillo	Vis	Schraube	M8 x 90
	13955308-5	4					Screw	Skruv	Tornillo	Vis	Schraube	M8x110
10	843075-3	4					Spacer sleeve	Distanshylsa	Manguito dist	Doui.entretoise	Abstandhulse	L=15 MM
11	13941907-1	12					Spring washer	Fjäderbricka	Arand elastica	Ronde.elastique	Federscheibe	
12	960628-6	1					Plug	Propp	Tapon	Bouchon	Stöpsel	
13	13947281-5	1					Gasket	Packning	Junta	Joint	Dichtung	
14							Connecting pipe	Anslutningsrör	Tubo conexion	Tube connexion	Anschlussrohr	See group 258, Page 149
15	847385-2	1					Hose	Slang	Manguera	Flexible	Schlauch	
16	943479-6	2					Hose clamp	Slangklämma	Abraz manguera	Collier serrage	Schlauchklemme	
17							Turbocharger	Turbokompressor	Turbocompresor	Turbocompresseur	Abgasturbolader	See group 255, Page 137
18	465878-7	1					Exhaust pipe	Avgasrör	Tubo escape	Tuyau echappem	Auspuffrohr	
19	465879-5	1					Exhaust pipe	Avgasrör	Tubo escape	Tuyau echappem	Auspuffrohr	
20	1545109-9	4					Sealing ring	Tätningsring	Anillo reten	Bague etancheit	Dichtring	
21	420538-1	6					Gasket	Packning	Junta	Joint	Dichtung	
22	420500-1	12					Sleeve	Hylsa	Distans	Entretoise	Huelse	
23	13965186-3	12					Screw	Skruv	Tornillo	Vis	Schraube	(965186)
24	11030955-6	1					Flywheel hsg	Svänghjulskåpa	Cubiert volante	Carter volant	Schwungradgeh	(4772142)
25	477119-2	1					•Crankshaft seal	•Vevaxeltätning	•Reten ciguenal	•Joint vilebreq	•Kurbelw dichtg	(821755)
26	4772132-9	1					•Oil collector	•Oljefångare	•Colector	•Collecteu.huile	•Ölfänger	
27	739393-7	1					•Tube	•Rör	•Tubo	•Tube	•Rohr	

1		**MOTOR MIT ANBAUTEILEN**
2		**MOTEUR AVEC PIÈCES DE MONTAGE**
3		**MOTOR CON ACCESORIOS DE MONTAJE**
4		**MOTOR, MONTERING**
5		**ENGINE, ASSEMBLY**

Catalog id	Group
97785	**210**
Illustr. No	Section
AT 139	**150**
Issue	Page
65/97	**49**

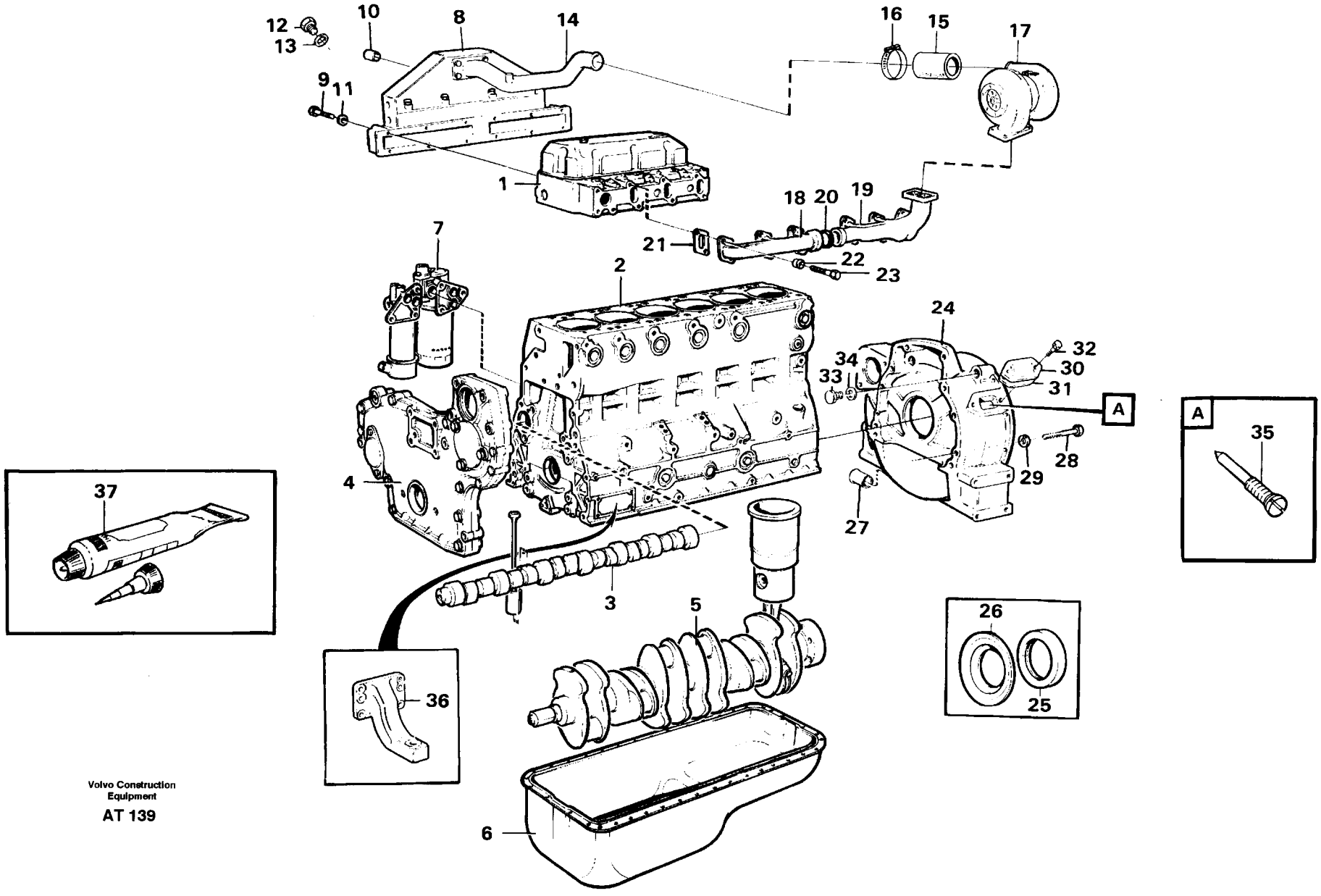
12
13
10
8
14
16
15
17
9
11
1
18
20
19
21
22
23
7
2
24
32
34
30
33
31
A
4
28
29
27
37
3
5
26
25
36
6
A
35

Fig.	Part No.	Quantity 1	2	3	PS	KIT	Description	Benämning	Denominación	Dènomination	Bezeichnung	Notes
28	13966361-1	6					Screw	Skruv	Tornillo	Vis	Schraube	(966361) M14 x 55
	968753-4	2					Screw	Skruv	Tornillo	Vis	Scraube	M14 x 160
	13966363-7	2					Screw	Skruv	Tornillo	Vis	Schraube	M14 x 65
29	955899-0	10					Washer	Bricka	Arandela	Rondelle	Scheibe	
30	4772168-3	1					Cover	Lock	Tapa	Couvercle	Deckel	
31	4804167-7	1					Gasket	Packning	Junta	Joint	Dichtung	
32	13946544-7	2					Screw	Skruv	Tornillo	Vis	Schraube	M6 x 16
33	467367-9	1					Plug	Plugg	Tapon	Tampon	Stopfen	
34	469328-9	1					Gasket	Packning	Junta	Joint	Packung	
35	4772141-0	1					Set indicator	Inställn.visare	Indicad ajuste	Indicat.reglage	Einstellzeiger	
36							Engine anchorage	Motorfäste	Fijacion motor	Silentbloc moteur	Motorbefestigung	See group 218, Page 75
37	1161277-7	REQ					Sealant	Tätningsmedel	Product estanq	Prod.etancheite	Dichtmittel	20G

1		**MOTOR MIT ANBAUTEILEN** **MOTEUR AVEC PIÈCES DE MONTAGE** **MOTOR CON ACCESORIOS DE MONTAJE** **MOTOR, MONTERING** **ENGINE, ASSEMBLY**	Catalog id **97785**	Group **210**
2				
3			Illustr. No **AT 139**	Section **150**
4			Issue **65/97**	Page **51**
5				

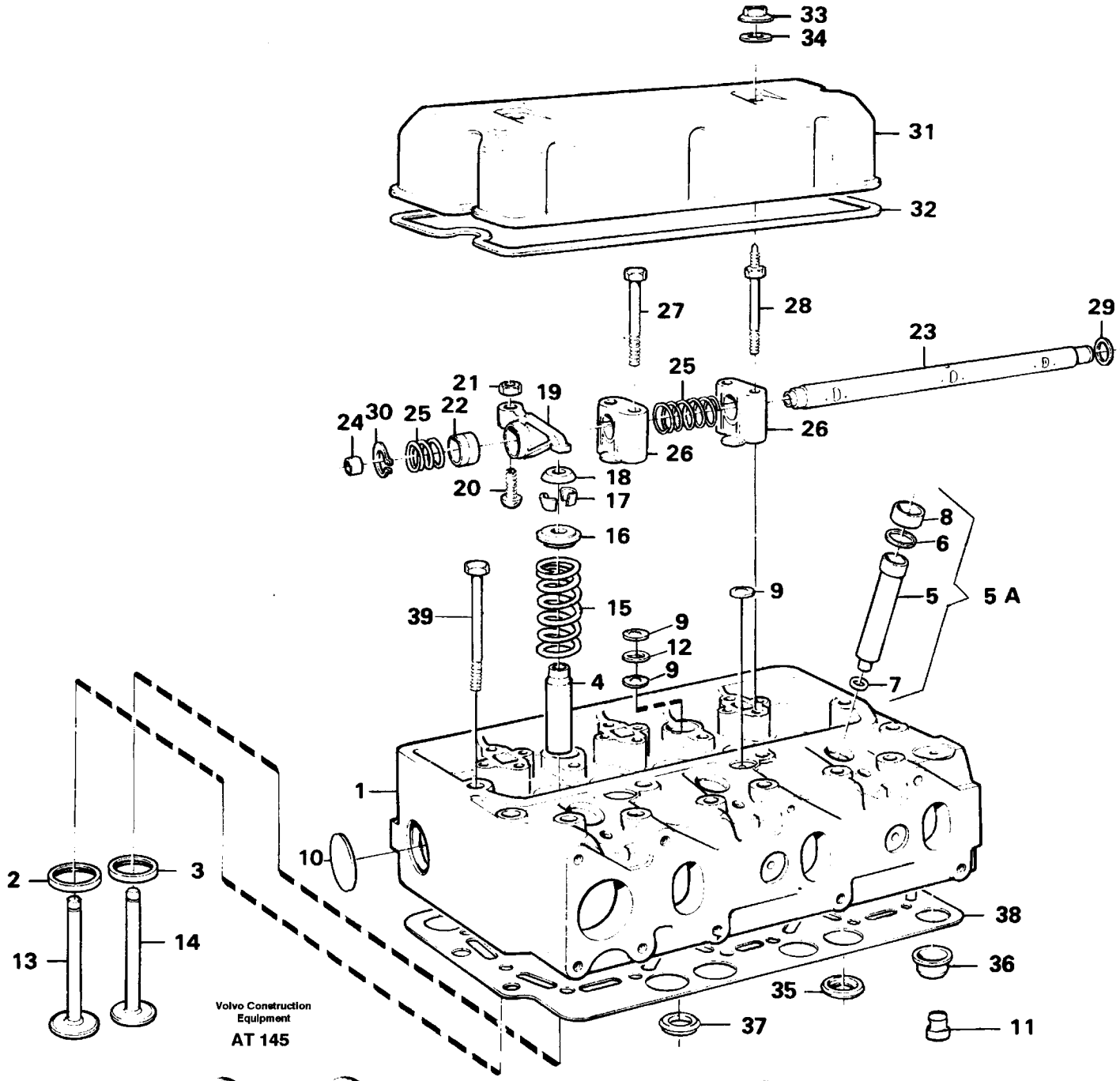
33
34
31
32
27
28
29
23
25
21
19
24
30
25
22
26
26
18
20
17
16
8
6
5
5 A
39
15
9
9
12
9
4
7
1
10
2
3
13
14
38
36
35
37
11
Volvo Construction Equipment
AT 145

Fig.	Part No.	Quantity 1	2	3	PS	KIT	Description	Benämning	Denominación	Dènomination	Bezeichnung	Notes
	420878-1	2					Cylinder head	Cylinderhuvud	Culata	Culasse	Zylinderkopf	
1		2			NS		•Cylinder head	•Cylinderhuvud	•Culata	•Culasse	•Zylinderkopf	
2	420874-0	6					••Valve seat	••Ventilsäte	••Asiento valvula	••Siege soupape	••Ventilsitz	STD D, INLET
	420876-5	6					••Valve seat	••Ventilsäte	••Asiento valvula	••Siege soupape	••Ventilsitz	0,20 O SZ
3	420875-7	6					••Valve seat	••Ventilsäte	••Asiento valvula	••Siege soupape	••Ventilsitz	STD D, EXHAUST
	420877-3	6					••Valve seat	••Ventilsäte	••Asiento valvula	••Siege soupape	••Ventilsitz	0,20 O SZ
4	477792-6	12					••Valve guide	••Ventilstyrning	••Guia valvula	••Guide soupape	••Ventilfuhrung	
5A	270575-4	6					••Repair kit	••Reparationssats	••Kit reparacion	••Kit reparation	••Reparatursatz	
5	466404-1	6					•••Sleeve	•••Hylsa	•••Manguito	•••Douille	•••Hulse	
6	466405-8	6					•••Sealing ring	•••Tätningsring	•••Anillo reten	•••Bagu.etancheite	•••Dichtring	
7	466922-2	6					•••Sealing ring	•••Tätningsring	•••Anillo reten	•••Bagu.etancheite	•••Dichtring	
8	466420-7	6					•••Ring	•••Ring	•••Anillo	•••Anneau	•••Ring	
9	477026-9	14					••Plug	••Plugg	••Tapon	••Tampon	••Stopfen	
10	477024-4	8					••Plug	••Plugg	••Tapon	••Tampon	••Stopfen	
11	465420-8	4					••Nozzle	••Munstycke	••Difusor	••Gicleur	••Duse	
12	947626-8	4					••Plane gasket	••Planpackning	••Junta plana	••Joint plan	••Plandichtung	
13	420553-0	6					•Inlet valve	•Inloppsventil	•Valvula admissa	•Soupape admiss	•Einlassventil	
14	8192143-9	6					•Exhaust valve	•Avgasventil	•Valvua escape	•Soupape echapp	•Auslassventil	
15	465233-5	12					•Valve spring	•Ventilfjäder	•Resorte valvula	•Ressort soupape	•Ventilfeder	
16	465550-2	12					•Washer	•Bricka	•Arandela	•Rondelle	•Scheibe	
17	1677875-5	24					•Valve collet	•Ventillås	•Cierre valvula	•Clavett.soupape	•Ventilschloss	
18	465551-0	12					•Prot.sleeve	•Skyddshylsa	•Mang protecc	•Manchon protec	•Schutzhulle	
19	7420129-4	6					Rocker arm	Vipparm	Balancin	Culbuteur	Kipphebel	(420129) INLET
	420132-3	6					Rocker arm	Vipparm	Balancin	Culbuteur	Kipphebel	EXHAUST
20	422993-6	12					•Ball stud	•Kulbult	•Perno bola	•Boulon articul	•Kugelbolzen	(423058)
21	940175-3	12					•Nut	•Mutter	•Tuerca	•Ecrou	•Mutter	
22	420125-7	12					•Bushing	•Bussning	•Buje	•Bague	•Buchse	(7420125)
23	465790-4	2					Shaft	Axel	Eje	Arbre	Welle	
24	13955083-4	4					•Cap plug	•Hattplugg	•Tapon	•Boucho.capuchon	•Bundschraube	(955083)
25	411139-9	4					Spring	Fjäder	Resorte	Ressort	Feder	

1		**ZYLINDERKOPF** **CULASSE** **CULATA DE CILINDROS** **CYLINDERHUVUD** **CYLINDER HEAD**	Catalog id **97785**	Group **211**
2				
3			Illustr. No **AT 145**	Section **100**
4				
5			Issue **65/97**	Page **53**

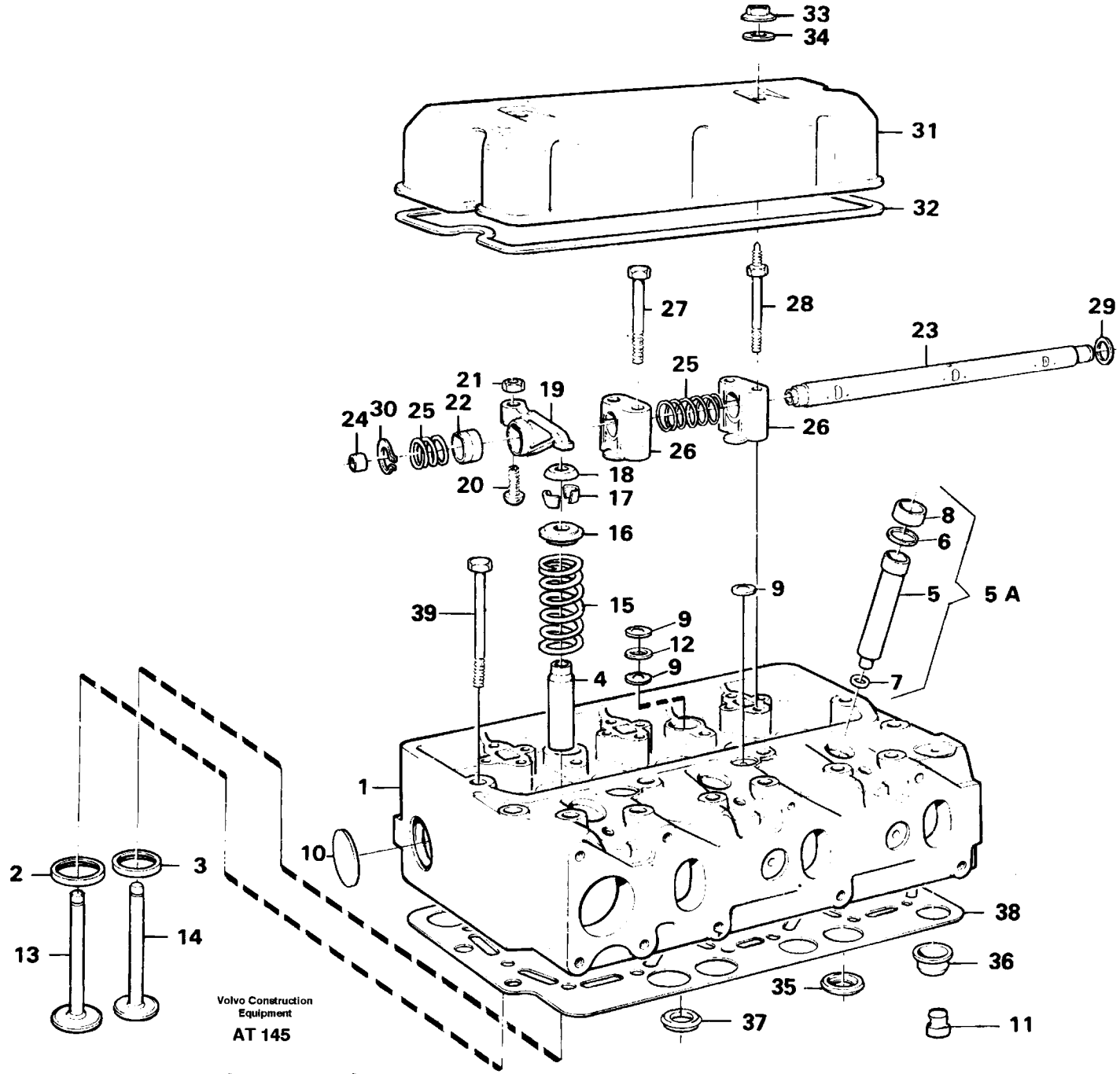
33
34
31
32
27
28
29
23
25
21
19
24
30
25
22
26
26
18
20
17
16
8
6
5
5 A
39
15
9
9
12
9
4
7
1
10
2
3
13
14
38
36
35
37
11
Volvo Construction Equipment
AT 145

Fig.	Part No.	Quantity 1	2	3	P S	K I T	Description	Benämning	Denominación	Dènomination	Bezeichnung	Notes
26	1665204-2	6					Bearing trestle	Lagerbock	Soporte cojin	Porte-palier	Lagerbock	(465793)
27	471513-2	8					Screw	Skruv	Tornillo	Vis	Schraube	
28	471512-4	4					Screw	Skruv	Tornillo	Vis	Schraube	
29	7400722-0	4					Shim	Justerbleck	Laminil de ajus	Cale reglage	Nachstellblech	(400722)
30	914456-9	4					Retaining ring	Spårring	Circlip	Circlip	Nutring	
31	465951-2	2					Valve cover	Ventilkåpa	Cubier valvula	Cache-soupapes	Zylkopfhaube	
32	465952-0	2					Gasket	Packning	Junta	Joint	Dichtung	
33	465961-1	4					Cap nut	Hattmutter	Tuerca sombrer	Ecrou capuchon	Hutmutter	
34	471856-5	4					Sealing ring	Tätningsring	Anillo reten	Bagu.etancheite	Dichtring	
	276821-6	2					Gasket kit	Packningsats	Juego juntas	Kit joints	Dichtungssatz	
35	465784-7	12					•Seal ring	•Tätn.ring	•Anillo reten	•Bagu.etancheite	•Dichtring	
36	466421-5	16					•Sealing ring	•Tätningsring	•Anillo reten	•Bagu.etancheite	•Dichtring	
37	422413-5	2					•Seal ring	•Tätn.ring	•Anillo reten	•Bagu.etancheite	•Dichtring	
38		2			NS		•Cylinder head gasket	•Cylinderhuvudpacknin	•Junta culata	•Joint culasse	•Zylinderkopfdichtung	
39	465840-7	40					Screw	Skruv	Tornillo	Vis	Schraube	

1		**ZYLINDERKOPF** **CULASSE** **CULATA DE CILINDROS** **CYLINDERHUVUD** **CYLINDER HEAD**	Catalog id **97785**	Group **211**
2				
3			Illustr. No **AT 145**	Section **100**
4				
5			Issue **65/97**	Page **55**

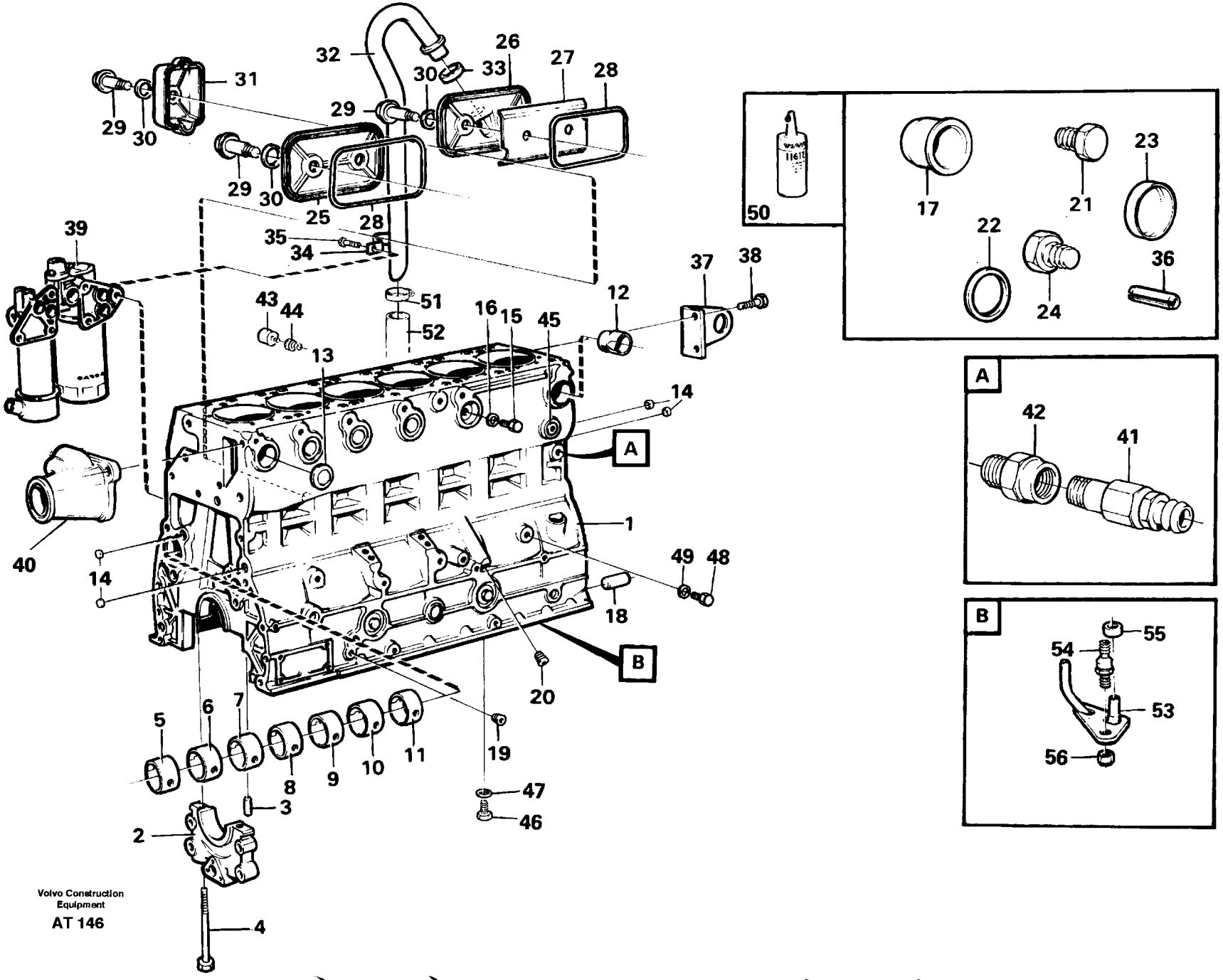
Volvo Construction Equipment
AT 146

Fig.	Part No.	Quantity 1	2	3	P S	K I T	Description	Benämning	Denominación	Dènomination	Bezeichnung	Notes
1	420990-4	1					Cylinder block	Cylinderblock	Bloque cilindro	Bloc-cylindres	Zylinderblock	
2		7			NS		•Bearing cap	•Lageröverfall	•Sombrerete cojinete	•Chapeau palier	•Lagerdeckel	
3	422426-7	1					••Cylindrical pin	••Cyl.pinne	••Pasador cilindr	••Cheville cylind	••Zylinderstift	
4	465899-3	14					••Screw	••Skruv	••Tornillo	••Vis	••Schraube	
5	422076-0	1					•Bushing	•Bussning	•Casquillo	•Bague	•Buchse	
6	422077-8	1					•Bushing	•Bussning	•Buje	•Bague	•Buchse	(7422077)
7	422078-6	1					•Bushing	•Bussning	•Buje	•Bague	•Buche	
8	11000014-8	1					•Bushing	•Bussning	•Buje	•Bague	•Buchse	(422079)
9	422080-2	1					•Bushing	•Bussning	•Casquillo	•Bague	•Buchse	(7422080)
10	422081-0	1					•Bushing	•Bussning	•Buje	•Bague	•Buchse	
11	422082-8	1					•Bushing	•Bussning	•Buje	•Bague	•Buchse	
12	421154-6	6					•Nozzle	•Munstycke	•Difusor	•Gicleur	•Duse	
13	13968955-8	4					•Expansion plug	•Expansionsplugg	•Tapon expansor	•Tampo.expansion	•Dehnstopfen	
14	955082-3	6					•Cap plug	•Hattplugg	•Tappon	•Boucho.capuchon	•Bundschraube	
15	467367-9	2					•Plug	•Plugg	•Tapon	•Tampon	•Stopfen	(467649)
16	469328-9	2					•Gasket	•Packning	•Junta	•Joint	•Packung	
17	422369-9	7					•Plug	•Plugg	•Clavija	•Tampon	•Stopfen	
18	191171-8	2					•Pin	•Pinne	•Pasador	•Goupille	•Stift	(191171)
19	952075-0	2					•Plug	•Propp	•Tapon	•Bouchon	•Stöpsel	6,3500 MM
20	968145-3	3					•Plug	•Propp	•Tapon	•Bouchon	•Stöpsel	9,5250 MM
21	960630-2	1					Plug	Propp	Tapon	Bouchon	Stöpsel	M14x1,5
22	13969011-9	1					Gasket	Packning	Junta	Joint	Dichtung	
23	955082-3	1					Cap plug	Hattplugg	Tappon	Boucho.capuchon	Bundschraube	
24	479979-7	4					Plug	Propp	Tapon	Bouchon	Stöpsel	3,1750 MM
25	420120-8	1					Insp. cover	Inspekt.lucka	Port inspecc	Porte inspecti	Schauklappe	
26	420121-6	1					Hatch	Lucka	Abertura	Trappe	Luke	
27	471858-1	1					Splash plate	Stänkplåt	Placa chapoteo	Tole chicanes	Spritzblech	
28	421121-5	2					Gasket	Packning	Junta	Joint	Dichtung	
29	471855-7	5					Screw	Skruv	Tornillo	Vis	Schraube	
30	471856-5	5					Sealing ring	Tätningsring	Anillo reten	Bagu.etancheite	Dichtring	

1		**ZYLINDERBLOCK** **BLOC-CYLINDRE** **BLOQUE DE CILINDROS** **CYLINDERBLOCK** **CYLINDER BLOCK**	Catalog id **97785**	Group **212**
2				
3			Illustr. No **AT 146**	Section **100**
4				
5			Issue **65/97**	Page **57**

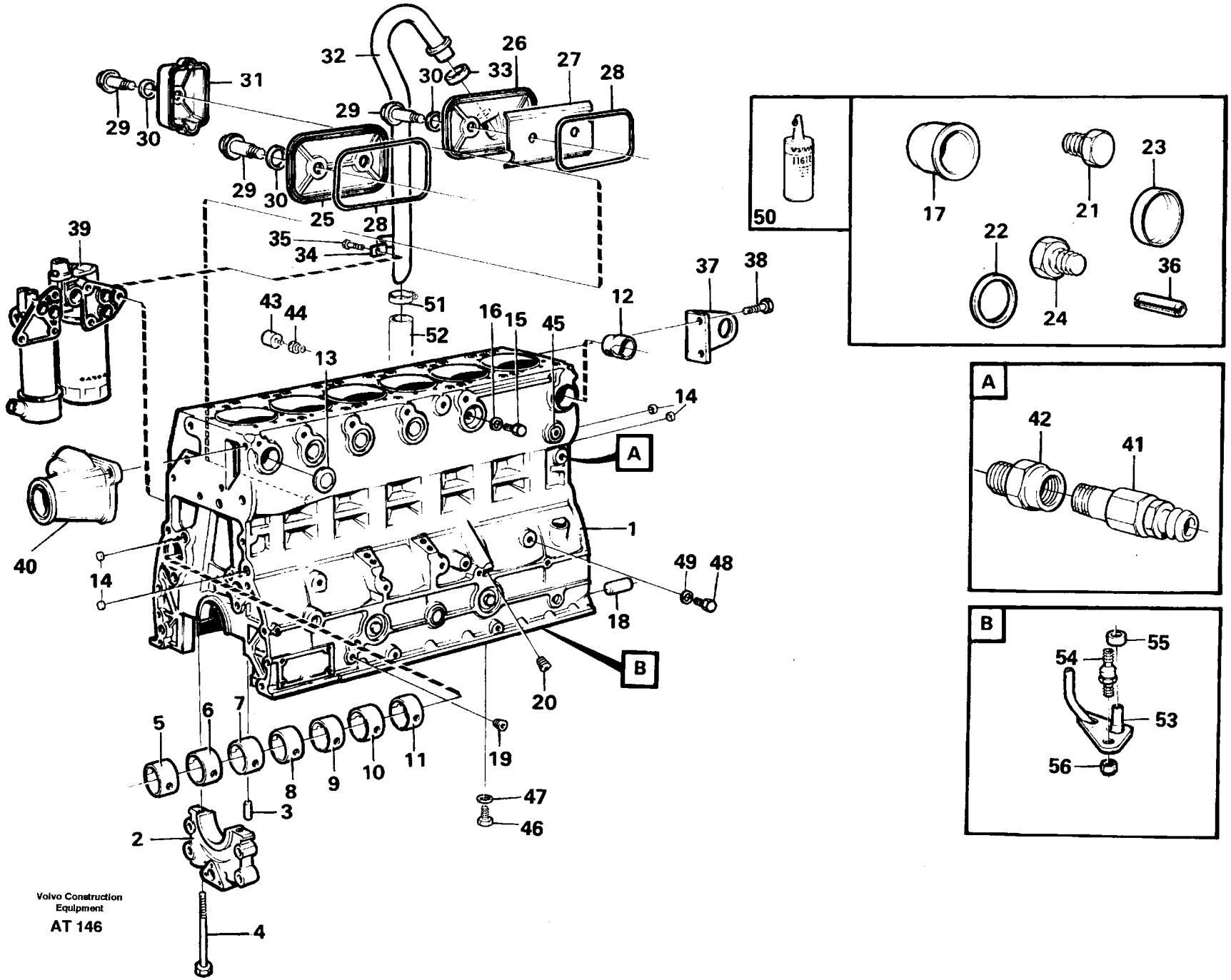
Volvo Construction Equipment
AT 146

Fig.	Part No.	Quantity 1	2	3	PS	KIT	Description	Benämning	Denominación	Dènomination	Bezeichnung	Notes
31	471854-0	1					Cover	Kåpa	Cubierta	Capot	Haube	
32	848497-4	1					Tube	Rör	Tubo	Tube	Rohr	
33	421158-7	1					Sealing ring	Tätningsring	Anillo reten	Bagu.etancheite	Dichtring	
34	849059-1	1					Clamp	Klamma	Abrazadera	Collier serrage	Klemme	
35	946440-5	1					Screw	Skruv	Tornillo	Vis	Schraube	
36	951974-5	1					Spring pin	Rörpinne	Pasador tubular	Goupi.tubulaire	Zylinderstift	
37		2			NS		Lifting eye	Lyftögla	Argolla elevacion	Oeillet levage	Hebeöse	BAK/REAR
38	13965191-3	4					Screw	Skruv	Tornillo	Vis	Schraube	(965191) M12x30
39		1					Oil filter housing	Oljefilterhus	Caja filtro aceite	Boitier filt hu	Ölfiltergehäuse	See group 222, Page 83
40		1					Spacer	Mellandel	Espaciador	Partie interm	Zwischenstuck	See group 262, Page 169
41	13947893-7	1					Cock	Kran	Grua	Grue	Kran	(947893)
42	479954-0	1					Nipple	Nippel	Niple	Raccord	Nippel	(7190130)
43	11039249-5	1					Press monitor	Tryckvakt	Avisador pres	Capteu.pression	Druckwächter	SE 16
44	862109-6	1					Nipple	Nippel	Niple	Raccord	Nippel	
45	420589-4	1					Plug	Propp	Tapon	Bouchon	Stöpsel	
46	966146-3	1					Plug	Plugg	Clavija	Tampon	Stopfen	
47	13947629-5	1					Plane gasket	Planpackning	Junta plana	Joint plan	Plandichtung	
48	13965768-8	1					Plug	Propp	Tapon	Bouchon	Stöpsel	
49	13947281-5	1					Gasket	Packning	Junta	Joint	Dichtung	
50	1161277-7	REQ					Sealant	Tätningsmedel	Product estanq	Prod.etancheite	Dichtmittel	20G
	1161231-4	REQ					Sealant	Tätningsmedel	Producto estanq	Produit etanche	Dichtmittel	304ML
51	943475-4	1					Hose clamp	Slangklämma	Abraz manguera	Collier serrage	Schlauchklemme	
52	927661-9	REQ					Rubber hose	Gummislang	Manguera	Durit caoutcho	Gummischlauch	L=450 MM
53	477437-8	6					Jet	Munstycke	Difusor	Gicleur	Duse	
54	471596-7	6					Stud	Pinnskruv	Esparrago	Goujon	Stiftschraube	
55	466874-5	6					Sealing ring	Tätningsring	Anillo reten	Bagu.etancheite	Dichtring	
56	13948570-0	6					Lock nut	Låsmutter	Contratuerca	Contre-ecrou	Sicher mutter	

1		**ZYLINDERBLOCK** **BLOC-CYLINDRE** **BLOQUE DE CILINDROS** **CYLINDERBLOCK** **CYLINDER BLOCK**	Catalog id **97785**	Group **212**
2				
3			Illustr. No **AT 146**	Section **100**
4				
5			Issue **65/97**	Page **59**

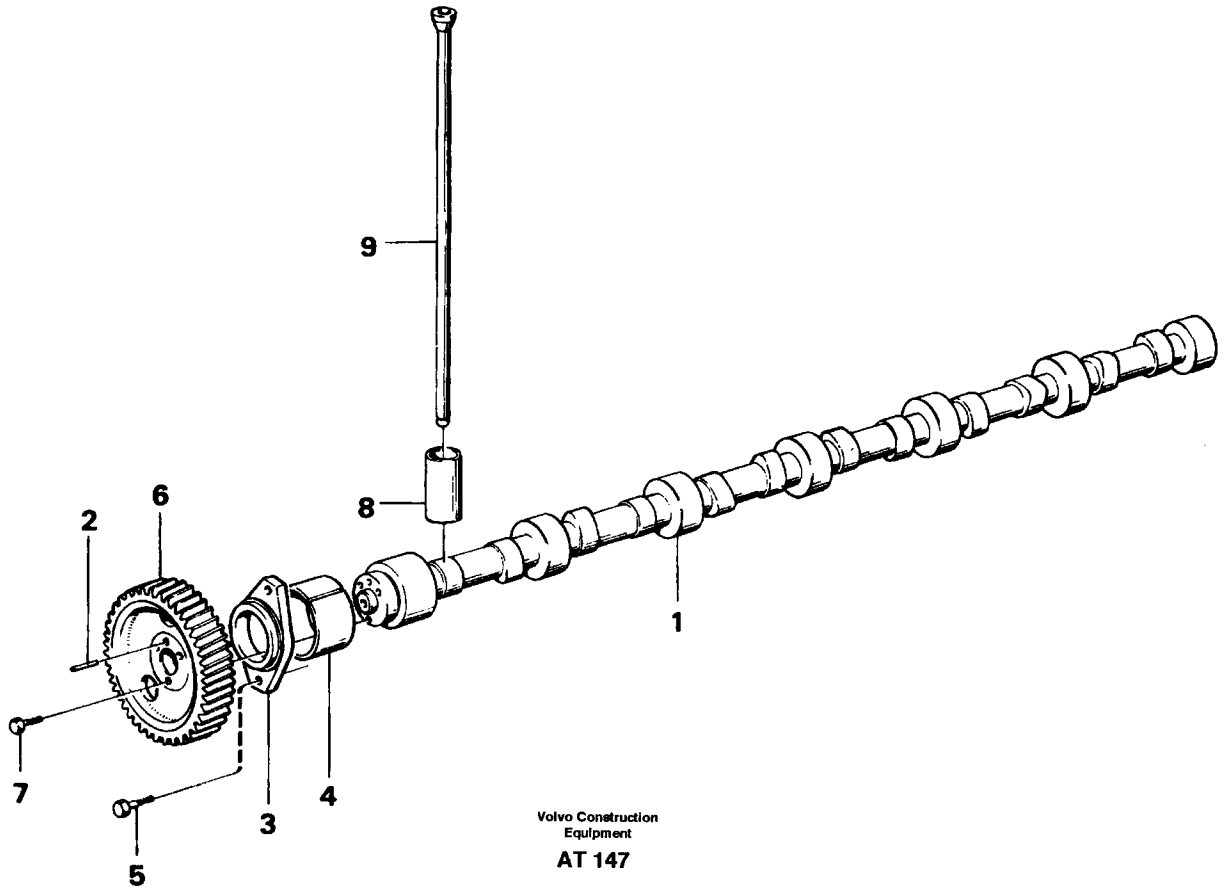

Volvo Construction Equipment

AT 147

Fig.	Part No.	Quantity 1	2	3	PS	KIT	Description	Benämning	Denominación	Dènomination	Bezeichnung	Notes
1	465787-0	1					Camchaft	Kamaxel	Arrol levas	Abre cames	Nockenwelle	
		1			NS		•Camshaft	•Kamaxel	•Arrol levas	•Abre cames	•Nockenwelle	
2	950588-4	1					•Pin	•Pinne	•Pasador	•Goupille	•Stift	
3	465789-6	1					Flange	Fläns	Brida	Bride	Flansch	
4		7					Bushing	Bussning	Buje	Bague	Buchse	See group 212, Page 57
5	471509-0	2					Screw	Skruv	Tornillo	Vis	Schraube	
6	478297-5	1					Gear	Kugghjul	Engranaje	Pignon	Zahnrad	
7	471555-3	3					Screw	Skruv	Tornillo	Vis	Schraube	
8	421067-0	12					Tappet	Ventillyftare	Empuj valvula	Poussoi.soupape	Ventilstössel	
9	420021-8	12					Push rod	Tryckstång	Varilla presion	Tige-poussoir	Druckstange	

1	
2	
3	
4	
5	

NOCKENWELLE
ARBRE À CAMES
ARBOL DE LEVAS
KAMAXEL
CAMSHAFT

Catalog id	Group
97785	215
Illustr. No	Section
AT 147	100
Issue	Page
65/97	61

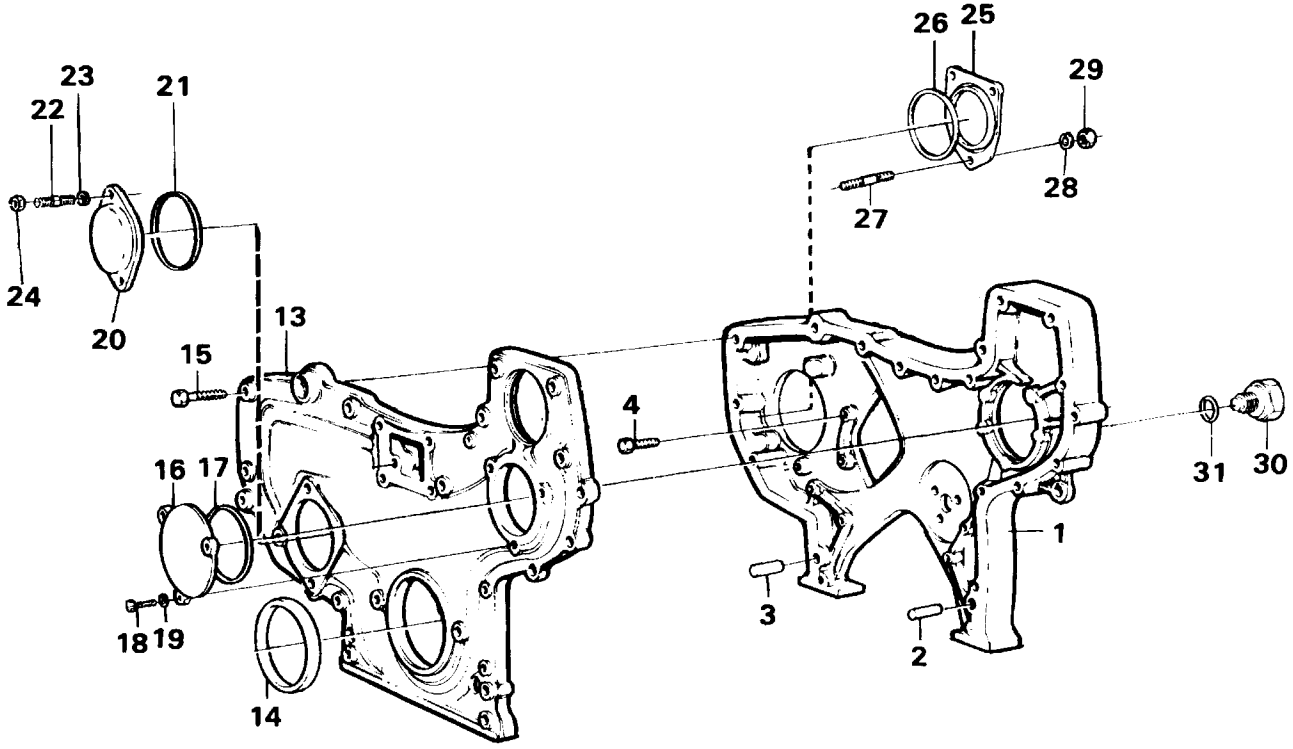
26
25
29
23
22
21
28
27
24
20
15
13
4
31
30
16
17
1
18
19
3
2
14

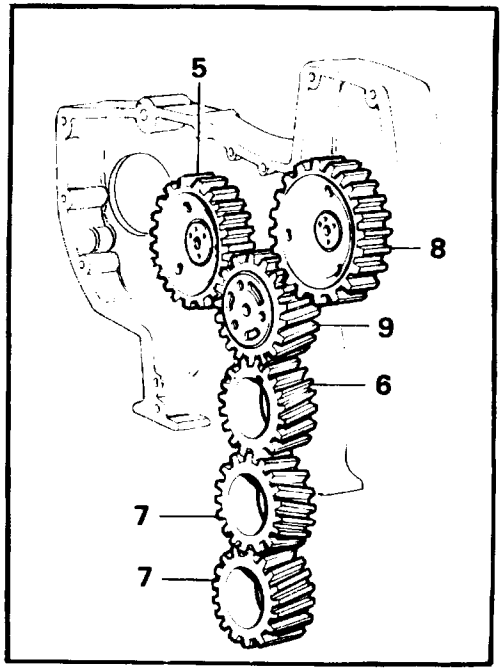
5
8
9
6
7
7

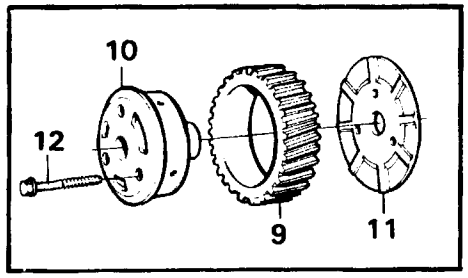
10
12
9
11

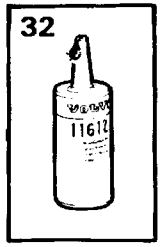
32

Fig.	Part No.	Quantity 1	2	3	P S	K I T	Description	Benämning	Denominación	Dènomination	Bezeichnung	Notes
1	471505-8	1					Tim.gear casing	Transm.kåpa	Cubiert distrib	Carter distrib	Steuergehäuse	
2	13941510-3	1					Pin	Pinne	Pasador	Goupille	Stift	(941510)
3	13941511-1	1					Pin	Pinne	Pasador	Goupille	Stift	(941511)
4	471534-8	2					Screw	Skruv	Tornillo	Vis	Schraube	L=28MM
	471535-5	2					Screw	Skruv	Tornillo	Vis	Schraube	L=58MM
5		1					Gear	Kugghjul	Engranaje	Pignon	Zahnrad	See group 215, Page 61
6		1					Gear	Kugghjul	Engranaje	Pignon	Zahnrad	See group 216, Page 67
7		2					Gear	Kugghjul	Engranaje	Pignon	Zahnrad	See group 221, Page 81
8		1					Gear	Kugghjul	Engranaje	Pignon	Zahnrad	See group 236, Page 105
9	8192518-2	1					Idler gear	Mellanhjul	Engranaj interm	Pignon fou	Vorgelegerad	
		1			NS		•Bearing	•Lagerbussning	•Casquillo cojinete	•Bague de palier	•Lagerbuchse	
10	422766-6	1					Pin	Axeltapp	Pasador	Axe	Achszapfen	(467463)
11	478951-7	1					Thrust washer	Tryckbricka	Arandela presio	Rondelle butee	Druckscheibe	(467529)
12	471554-6	3					Screw	Skruv	Tornillo	Vis	Schraube	
13	8192590-1	1					Tmg gear cover	Transm.lock	Tapa distribuc	Couv.distribut	Steuergeh deck	(8192052)
14	477118-4	1					•Sealing ring	•Tätningsring	•Anillo reten	•Bagu.etancheite	•Dichtring	
15	13947760-8	7					Screw	Skruv	Tornillo	Vis	Schraube	(947760) M8x40
	13948217-8	2					Screw	Skruv	Tornillo	Vis	Schraube	(948217) M8x45
	13965216-8	1					Screw	Skruv	Tornillo	Vis	Schraube	(965216) M8x55
	13965182-2	6					Screw	Skruv	Tornillo	Vis	Schraube	(965182) M8x80
	13965183-0	1					Screw	Skruv	Tornillo	Vis	Schraube	(965183) M8x90
	965225-6	1					Screw	Skruv	Tornillo	Vis	Schraube	(966343) M12x35
16	471559-5	1					Cover	Lock	Tapa	Couvercle	Deckel	
17	925257-8	1					O-ring	O-ring	Anillo torico	Joint torique	O-ring	
18	13945444-1	3					Screw	Skruv	Tornillo	Vis	Schraube	(945444)
19	13941907-1	3					Spring washer	Fjäderbricka	Arand elastica	Ronde.elastique	Federscheibe	(941907)
20	465735-9	1					Cover	Lock	Tapa	Couvercle	Deckel	
21	925094-5	1					O-ring	O-ring	Anillo torico	Joint torique	O-ring	
22	479972-2	1					Stud	Pinnskruv	Esparrago	Goujon	Stiftschraube	M10x45x30
	479973-0	1					Stud	Pinnskruv	Esparrago	Goujon	Stiftschraube	M10x80x65

1		**STEUERGEHÄUSE**	Catalog id **97785**	Group **215**
2		**CARTER DE DISTRIBUTION**		
3		**CAJA DE DISTRIBUCIÓN**	Illustr. No **AT 148**	Section **150**
4		**TRANSMISSIONSKÅPA**		
5		**TIMING-GEAR CASING**	Issue **65/97**	Page **63**

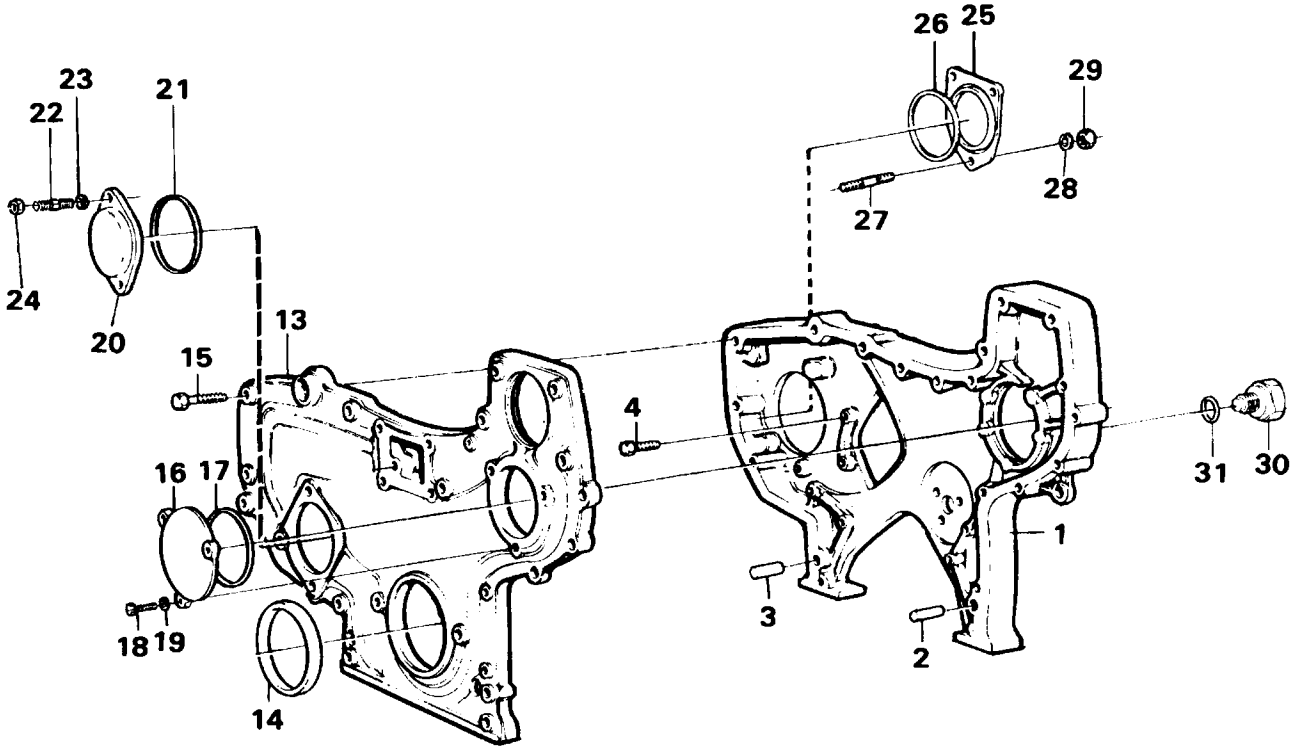

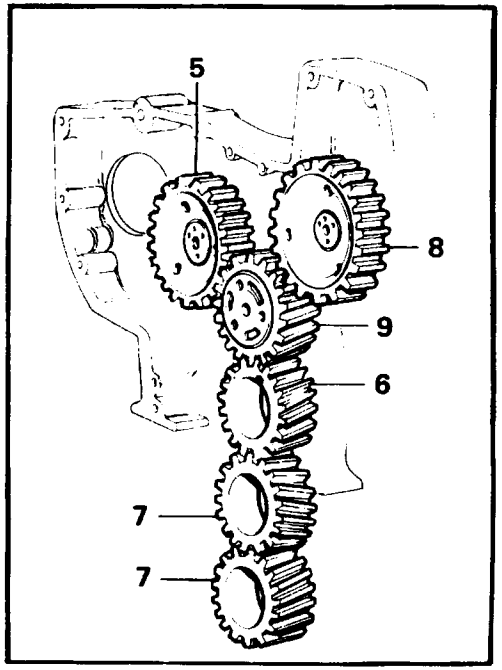

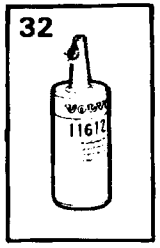

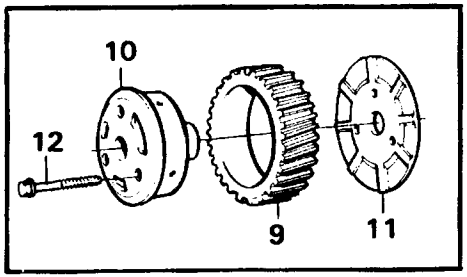

Volvo Construction Equipment

AT 148

Fig.	Part No.	Quantity 1	2	3	P S	K I T	Description	Benämning	Denominación	Dènomination	Bezeichnung	Notes
23	955895-8	2					Washer	Bricka	Arandela	Rondelle	Scheibe	
24	13971095-8	2					Nut	Mutter	Tuerca	Ecrou	Mutter	
25	420178-6	1					Cover	Lock	Tapa	Couvercle	Deckel	
26	13975610-0	1					O-ring	O-ring	Anillo torico	Joint torique	O-ring	(413619)
27	967951-5	3					Stud	Pinnskruv	Esparrago	Goujon	Stiftschraube	
28	955899-0	3					Washer	Bricka	Arandela	Rondelle	Scheibe	
29	13971097-4	3					Nut	Mutter	Tuerca	Ecrou	Mutter	(965484)
30	13960632-1	1					Plug	Propp	Tapon	Bouchon	Stöpsel	(960632)
31	13947624-6	2					Plane gasket	Planpackning	Junta plana	Joint plan	Plandichtung	(7011998)
32	1161277-7	1					Sealant	Tätningsmedel	Product estanq	Prod.etancheite	Dichtmittel	20G

1		**STEUERGEHÄUSE** **CARTER DE DISTRIBUTION** **CAJA DE DISTRIBUCIÓN** **TRANSMISSIONSKÅPA** **TIMING-GEAR CASING**	Catalog id **97785**	Group **215**
2				
3			Illustr. No **AT 148**	Section **150**
4				
5			Issue **65/97**	Page **65**

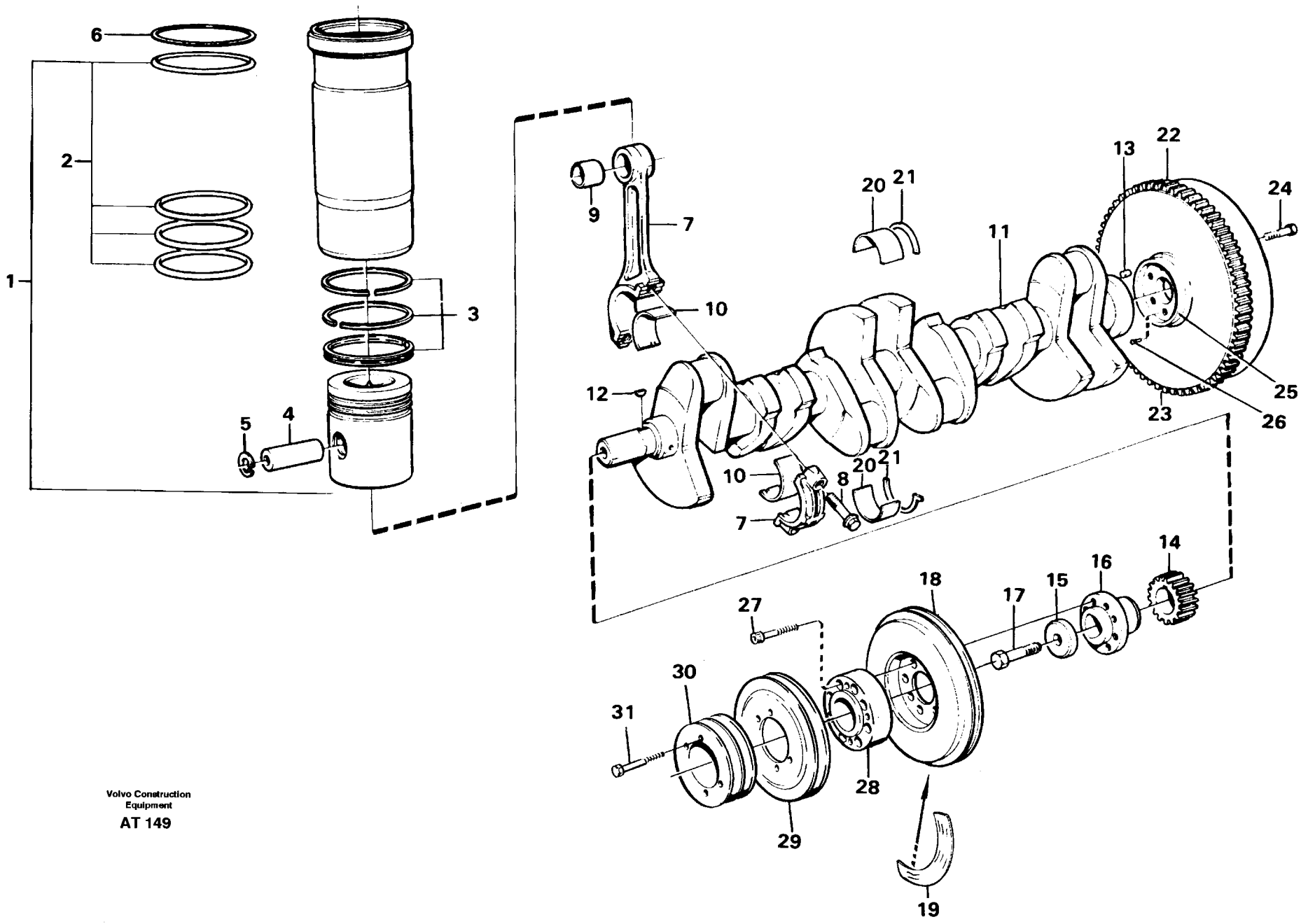

Volvo Construction Equipment

AT 149

Fig.	Part No.	Quantity 1	2	3	PS	KIT	Description	Benämning	Denominación	Dènomination	Bezeichnung	Notes
1	275648-4	6					Cyl liner kit	Cyl.fodersats	Jg camisa cil	Jeu chemises	Cyl buchsensatz	
		6			NS		•Cylinder liner	•Cylinderfoder	•Camisa	•Chemise cylindre	•Zylinderlaufbuchse	
2	271161-2	6					•Sealing kit	•Tätningssats	•Juego retenes	•Jeu joints	•Dichtungssatz	
		6			NS		••Sealing ring	••Tätningsring	••Anillo reten	••Bague etancheite	••Dichtring	ÖVRE/UPPER
		12			NS		••Sealing ring	••Tätningsring	••Anillo reten	••Bague etancheite	••Dichtring	NEDRE/LOWER
		6			NS		••Sealing ring	••Tätningsring	••Anillo reten	••Bague etancheite	••Dichtring	NEDRE/LOWER
		6			NS		•Piston	•Kolv	•Piston	•Piston	•Kolben	
3	276310-0	6					•Piston ring kit	•Kolvringsats	•Jg segm piston	•Jeu segm.piston	•Kolbenringsatz	
		6			NS		••Compression ring	••Kompressionsring	••Segmento compresio	••Segment compressio	••Verdichtungsring	ÖVRE/UPPER
		6			NS		••Compression ring	••Kompressionsring	••Segmento compresio	••Segment compressio	••Verdichtungsring	NEDRE/LOWER
		6			NS		••Oil scraper ring	••Oljeskrapring	••Raspador aceite	••Racleur huile	••Ölabstreifring	
4	420988-8	6					•Piston pin	•Kolvtapp	•Bulon	•Axe piston	•Kolbenbolzen	
5	914523-6	12					•Retaining ring	•Spårring	•Circlip	•Circlip	•Nutring	
6	465394-5	REQ					Shim	Justerbleck	Laminil de ajus	Cale reglage	Nachstellblech	THICK = 0,20 MM
	465395-2	REQ					Shim	Justerbleck	Laminil de ajus	Cale reglage	Nachstellblech	THICK = 0,30 MM
	465396-0	REQ					Shim	Justerbleck	Laminil de ajus	Cale reglage	Nachstellblech	THICK = 0,50 MM
7	465812-6	6					Connecting rod	Vevstake	Biela	Bielle	Pleuel	
		1			NS		•Connecting rod	•Vevstake	•Biela	•Bielle	•Pleuel	
		1			NS		•Bearing cap	•Lageröverfall	•Sombrerete cojinete	•Chapeau palier	•Lagerdeckel	
8	465815-9	12					•Screw	•Skruv	•Tornillo	•Vis	•Schraube	
9	465816-7	6					•Bushing	•Bussning	•Buje	•Bague	•Buchse	
10	270139-9	6					Big end brg kit	Vevst.lagersats	Jueg coj biela	Jeu.cous.biell	Pleuellagersatz	STD SZ
	270140-7	6					Big end brg kit	Vevst.lagersats	Jueg coj biela	Jeu.cous.biell	Pleuellagersatz	0.25 MM U SZ
	270141-5	6					Big end brg kit	Vevst.lagersats	Jueg coj biela	Jeu.cous.biell	Pleuellagersatz	0.50 MM U SZ
11	8192122-3	1					Crankshaft	Vevaxel	Ciguenal	Vilebrequin	Kurbelwelle	
12	422253-5	1					•Key	•Kil	•Chaveta woodruf	•Clavette woodru	•Schalteisen	
13	950677-5	1					Pin	Pinne	Pasador	Goupille	Stift	
14	471528-0	1					Gear	Kugghjul	Engranaje	Pignon	Zahnrad	
15	420124-0	1					Washer	Bricka	Arandela	Rondelle	Scheibe	
16	465779-7	1					Hub	Nav	Cubo	Moyeu	Nabe	

1	
2	
3	
4	
5	

RÄDERKASTEN KURBELWELLE
VILEBREQUIN
CIGÜEÑAL
VEVRÖRELSE
CRANKSHAFT AND RELATED PARTS

Catalog id	Group
97785	216
Illustr. No	Section
AT 149	100
Issue	Page
65/97	67

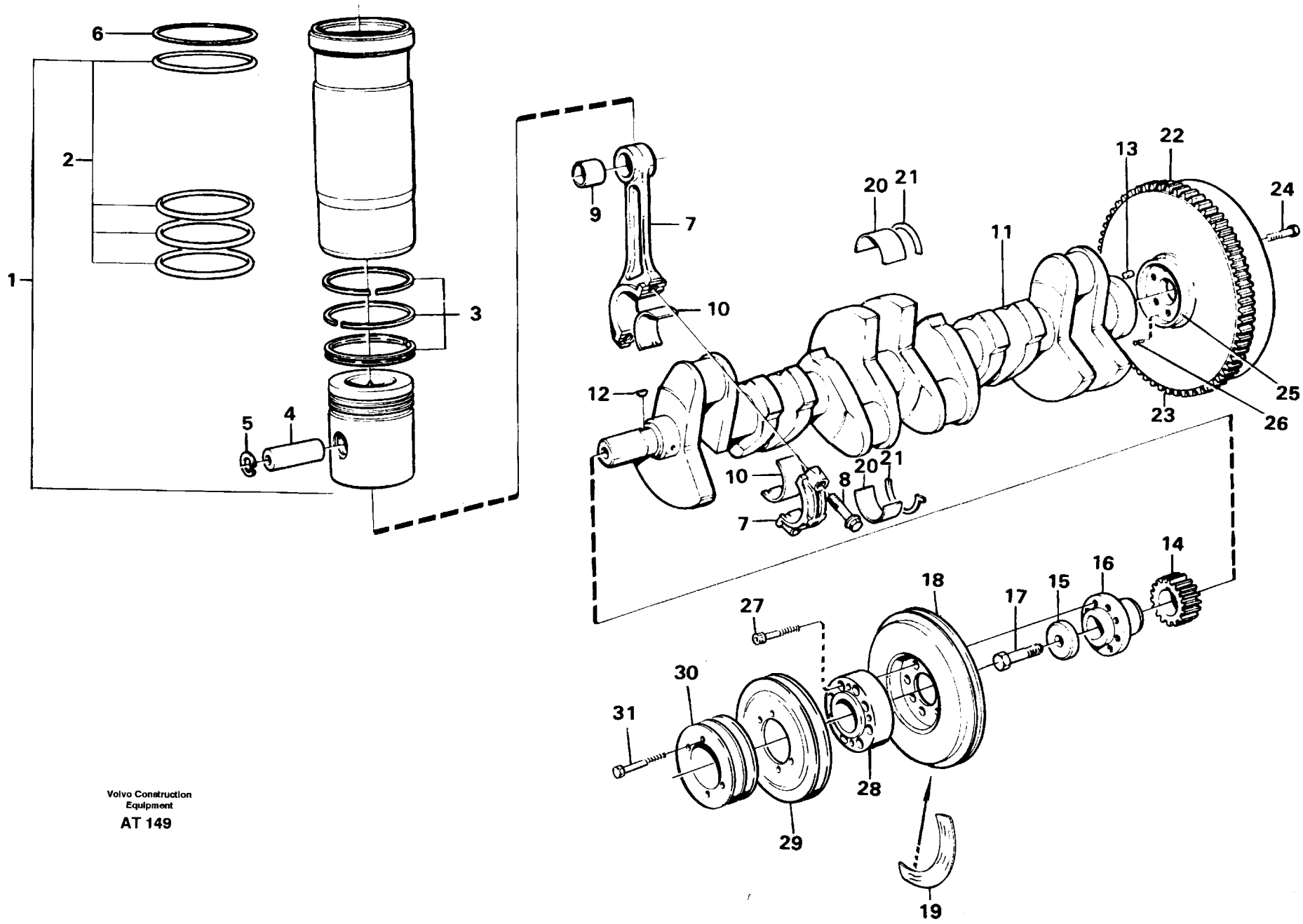

Volvo Construction Equipment

AT 149

Fig.	Part No.	Quantity 1	2	3	P S	K I T	Description	Benämning	Denominación	Dènomination	Bezeichnung	Notes
17	470366-6	1					Screw	Skruv	Tornillo	Vis	Schraube	
18	421515-8	1					Vib damper	Svängn.dämpare	Amort vibracion	Amort.vibration	Schwing dämpfer	
19	467834-8	1					Name plate	Skylt	Letrero	Plaque	Kennzeichen	
20	271230-5	7					Main brg kit	Ramlagersats	Jueg coj bancad	Kit pal.vilebr	Hauptlagersatz	STD SZ
	271231-3	7					Main brg kit	Ramlagersats	Jueg coj bancad	Kit pal.vilebr	Hauptlagersatz	0,25 MM U SZ
	271232-1	7					Main brg kit	Ramlagersats	Jueg coj bancad	Kit pal.vilebr	Hauptlagersatz	0,50 MM U SZ
	271233-9	7					Main brg kit	Ramlagersats	Jueg coj bancad	Kit pal.vilebr	Hauptlagersatz	0,75 MM U SZ
	271234-7	7					Main brg kit	Ramlagersats	Jueg coj bancad	Kit pal.vilebr	Hauptlagersatz	1,00 MM U SZ
21	276751-5	1					Thrust washer k	Tryckbricksats	Juego arandela	Kit rondelles b	Druckscheibensa	STD SZ
	276752-3	1					Thrust washer	Tryckbricka	Arandela presio	Rondelle butee	Druckscheibe	(7276752) 0,10 MM O SZ
	276753-1	1					Thrust washer	Tryckbricka	Arandela presio	Rondelle butee	Druckscheibe	(7276753) 0,20 MM O SZ
22	11030938-2	1					Flywheel	Svänghjul	Volante	Volant	Schwungrad	
23	420314-7	1					•Flywheel ring	•Startkrans	•Anillo volante	•Couronne demar	•Anlasszahnkranz	(420067)
24	471541-3	9					Screw	Skruv	Tornillo	Vis	Schraube	
25	786589-2	1					Deflector	Avkastare	Deflector	Deflecteur	Schleuderring	
26	905654-0	4					Drive screw	Drivskruv	Tornillo	Vis commande	Durchsetzschr	
27	4772247-5	8					Screw	Skruv	Tornillo	Vis	Schraube	
28	4772218-6	1					Hub	Nav	Cubo	Moyeu	Nabe	
29	4772217-8	1					Pulley	Remskiva	Polea	Poulie	Riemenscheibe	
30	4772236-8	1					Pulley	Remskiva	Polea	Poulie	Riemenscheibe	
31	13965187-1	4					Screw	Skruv	Tornillo	Vis	Schraube	

1		**RÄDERKASTEN KURBELWELLE**	Catalog id **97785**	Group **216**
2		**VILEBREQUIN**		
3		**CIGÜEÑAL**	Illustr. No **AT 149**	Section **100**
4		**VEVRÖRELSE**		
5		**CRANKSHAFT AND RELATED PARTS**	Issue **65/97**	Page **69**

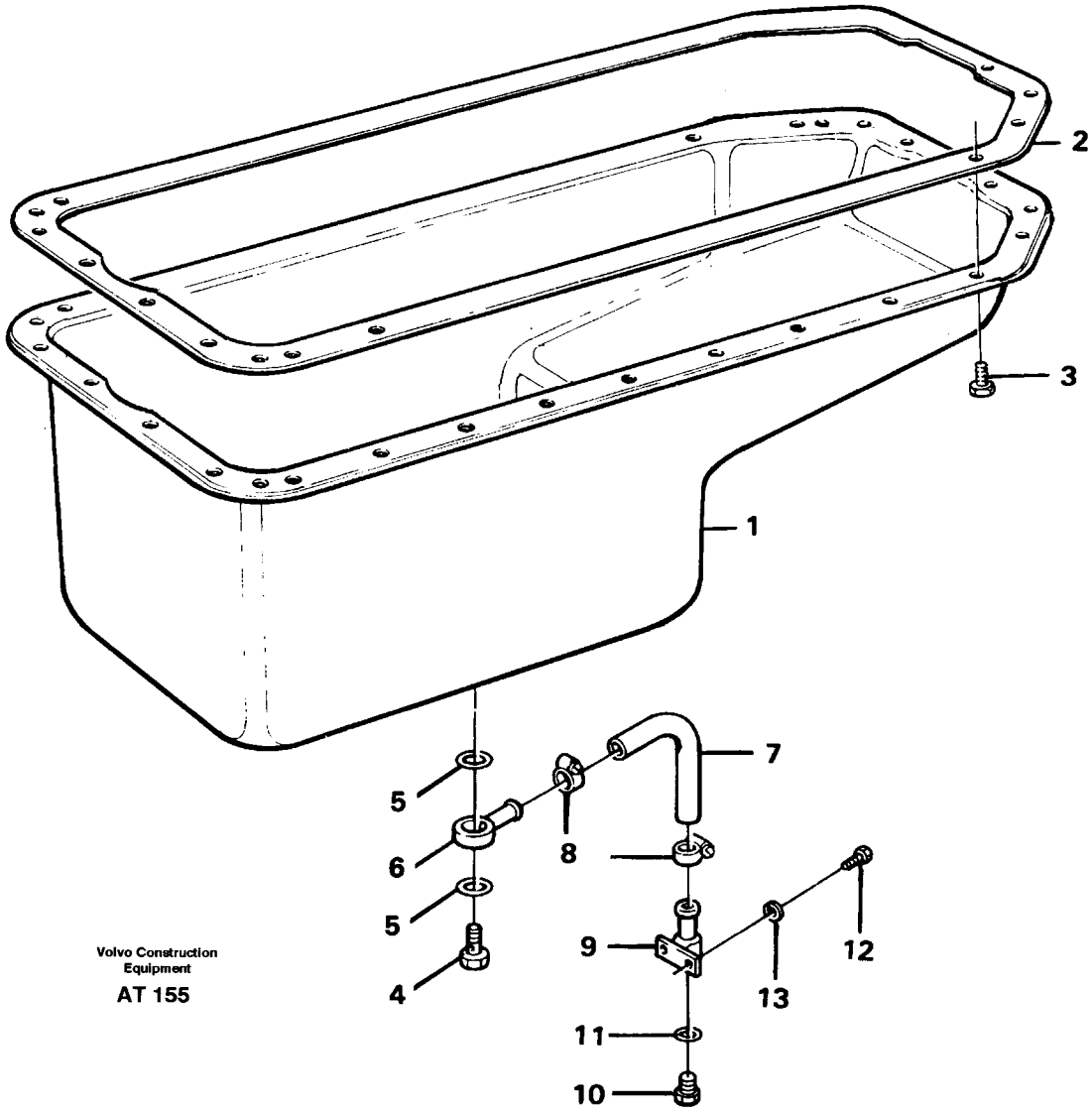

Volvo Construction Equipment

AT 155

Fig.	Part No.	Quantity 1	2	3	PS	KIT	Description	Benämning	Denominación	Dènomination	Bezeichnung	Notes
1	465622-9	1					Oil pan	Oljesump	Carter aceite	Carter huile	ölwanne	
2	11030778-2	1					Gasket	Packning	Junta	Joint	Dichtung	(424918)
3	946440-5	34					Screw	Skruv	Tornillo	Vis	Schraube	
4	11024182-5	1					Hollow screw	Hålskruv	Racor-surtidor	Vis creuse	Hohlschraube	
5	13955997-5	2					O-ring	O-ring	Anillo torico	Joint torique	O-ring	
6	4761859-0	1					Oil drain.pipe	Oljeavtappn.rör	Tubo vacia ace	Tube vida.huile	Ölablassrohr	
7	13961191-7	ERF					Hose	Slang	Manguera	Flexible	Schlauch	L=590 MM
8	13943472-4	2					Hose clamp	Slangklamma	Abraz manguera	Collier serrage	Schlauchschelle	(943472)
9	4850236-3	1					Nipple	Nippel	Niple	Raccord	Nippel	
10	926370-8	1					Plug	Propp	Tapon	Bouchon	Stöpsel	
11	13949574-1	1					O-ring	O-ring	Anillo torico	Joint torique	O-ring	
12	13955294-7	2					Screw	Skruv	Tornillo	Vis	Schraube	
13	13955894-4	2					Washer	Bricka	Arandela	Rondelle	Scheibe	

1		**ÖLWANNE** **CARTER D'JUILE** **CARTER DE ACEITE** **OLJESUMP** **OIL SUMP**	Catalog id **97785**	Group **217**
2				
3			Illustr. No **AT 155**	Section **100**
4			Issue **65/97**	Page **71**
5				

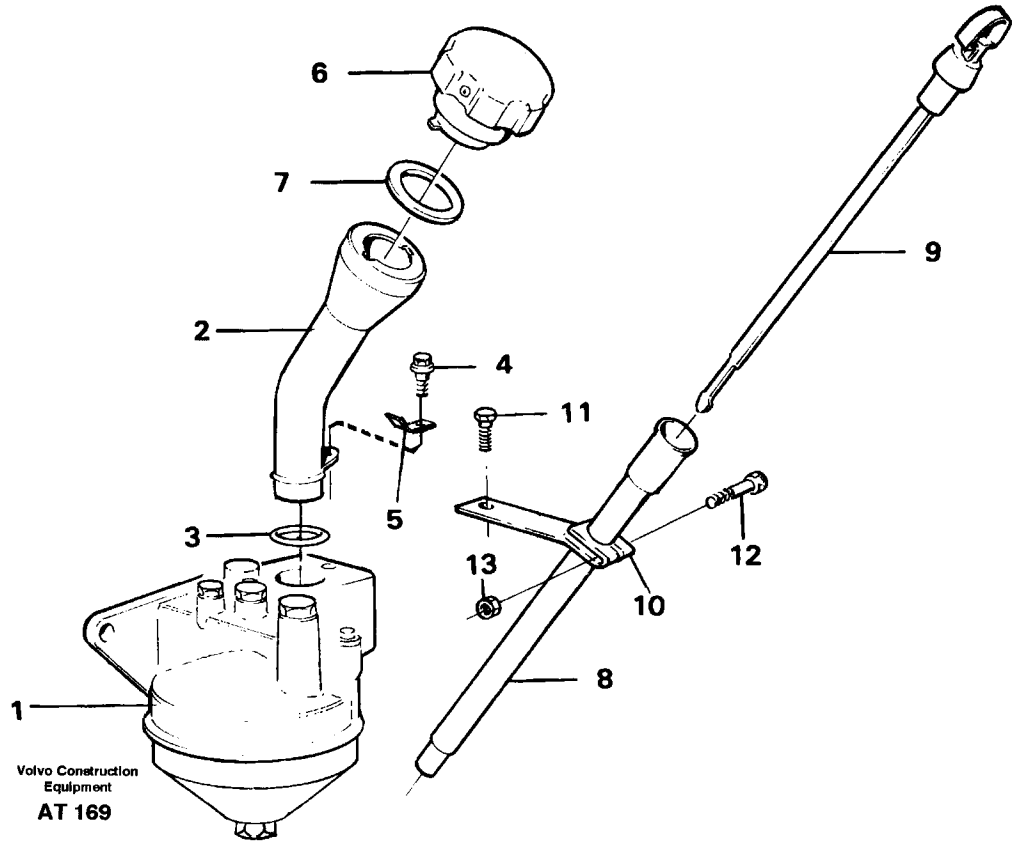
6
7
2
4
11
9
5
3
13
12
10
1
8
Volvo Construction Equipment
AT 169

Fig.	Part No.	Quantity 1	2	3	PS	KIT	Description	Benämning	Denominación	Dènomination	Bezeichnung	Notes
1		1					Filler housing	Filterhus	Caja filtre	Boitier filtre	Filtergehäuse	See group 222, Page 85
2	4772233-5	1					Tube	Rör	Tubo	Tube	Rohr	
3	421629-7	1					Seal ring	Tätningsring	Anillo reten	Bagu.etancheite	Dichtring	
4	13946173-5	1					Screw	Skruv	Tornillo	Vis	Schraube	(946173) M8x20
5	421713-9	1					Lock washer	Vikbricka	Arandela cierre	Rondelle de bl	Sicher.scheibe	
6	421753-5	1					Cap	Lock	Tapa	Capot	Kappe	
7	940096-1	1					Gasket	Packning	Junta	Joint	Dichtung	
8	11030765-9	1					Pipe	Rör	Tubo	Tuyau	Rohrleitung	
9	4772191-5	1					Dipstick	Mätsticka	Varilla medic	Jauge	Messtab	
	925054-9	1					•O-ring	•O-ring	•Anillo torico	•Joint torique	•O-ring	
10	4772104-8	1					Clamp	Klamma	Abrazadera	Collier serrage	Klemme	
11	947107-9	1					Screw	Skruv	Tornillo	Vis	Schraube	M8x12
12	13948356-4	1					Screw	Skruv	Tornillo	Vis	Schraube	M6x30
13	13945407-8	1					Nut	Mutter	Tuerca	Ecrou	Mutter	

1		**ÖLEINFÜLLUNG UND ÖLMESSTAB** **REMPLISSAGE D'HUILE ET INDICATEUR DE NIVAEU** **RELLENO DE ACEITE Y MEDIDA DEL NIVEL** **OLJEPÅFYLLNING OCH MÄTSTICKA** **OIL FILLER AND OIL DIPSTICK**	Catalog id **97785**	Group **217**
2				
3			Illustr. No **AT 169**	Section **200**
4			Issue **65/97**	Page **73**
5				

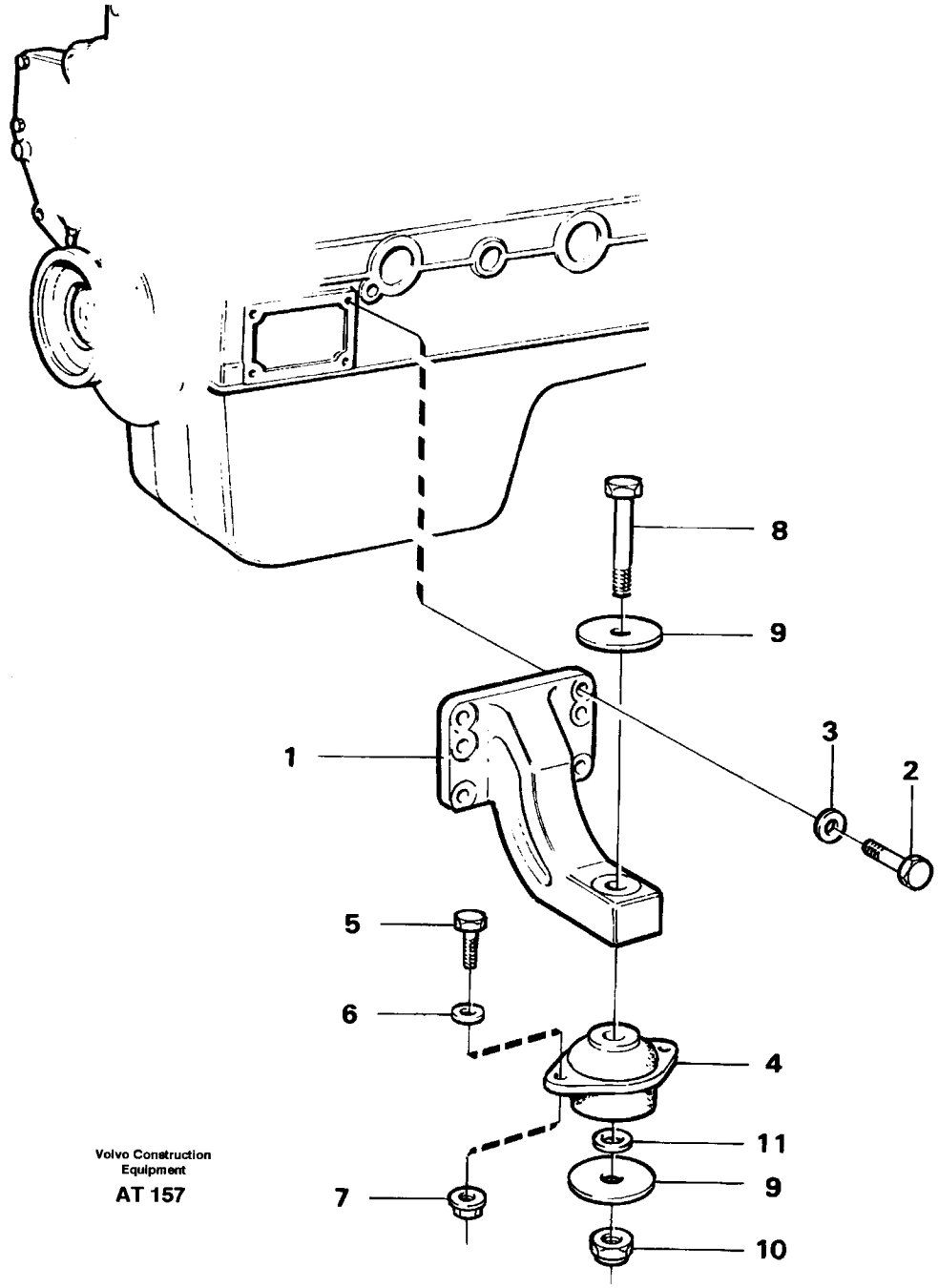

Volvo Construction Equipment

AT 157

Fig.	Part No.	Quantity 1	2	3	PS	KIT	Description	Benämning	Denominación	Dènomination	Bezeichnung	Notes
1	4856778-8	2					Engine anchor	Motorfäste	Fijacion motor	Silentbl.moteur	Motorbefestg	
2	13970975-2	8					Screw	Skruv	Tornillo	Vis	Schraube	(13945346)
3	13955897-7	8					Washer	Bricka	Arandela	Rondelle	Scheibe	(955897)
4	342812-5	2					Rubber cushion	Gummikudde	Cojin goma	Coussin caoutc	Gummikissen	(7342812)
5	13970950-5	4					Screw	Skruv	Tornillo	Vis	Schraube	
6	13960143-9	4					Washer	Bricka	Arandela	Rondelle	Scheibe	(960143)
7	13971098-2	4					Nut	Mutter	Tuerca	Ecrou	Mutter	(949279)
8	13955378-8	2					Screw	Skruv	Tornillo	Vis	Schraube	(955378)
9	11015657-7	4					Plate	Bricka	Arandela	Rondelle	Scheibe	
10	945884-5	2					Lock nut	Låsmutter	Contratuerca	Contre-ecrou	Sicher mutter	
11	13955900-9	4					Washer	Bricka	Arandela	Rondelle	Scheibe	

1		**MOTORAUFHÄNGUNG** **SUSPENSION DU MOTEUR** **SUSPENSIÓN DEL MOTOR** **MOTORUPPHÄNGNING** **ENGINE MOUNTING**	Catalog id **97785**	Group **218**
2				
3			Illustr. No **AT 157**	Section **100**
4				
5			Issue **65/97**	Page **75**

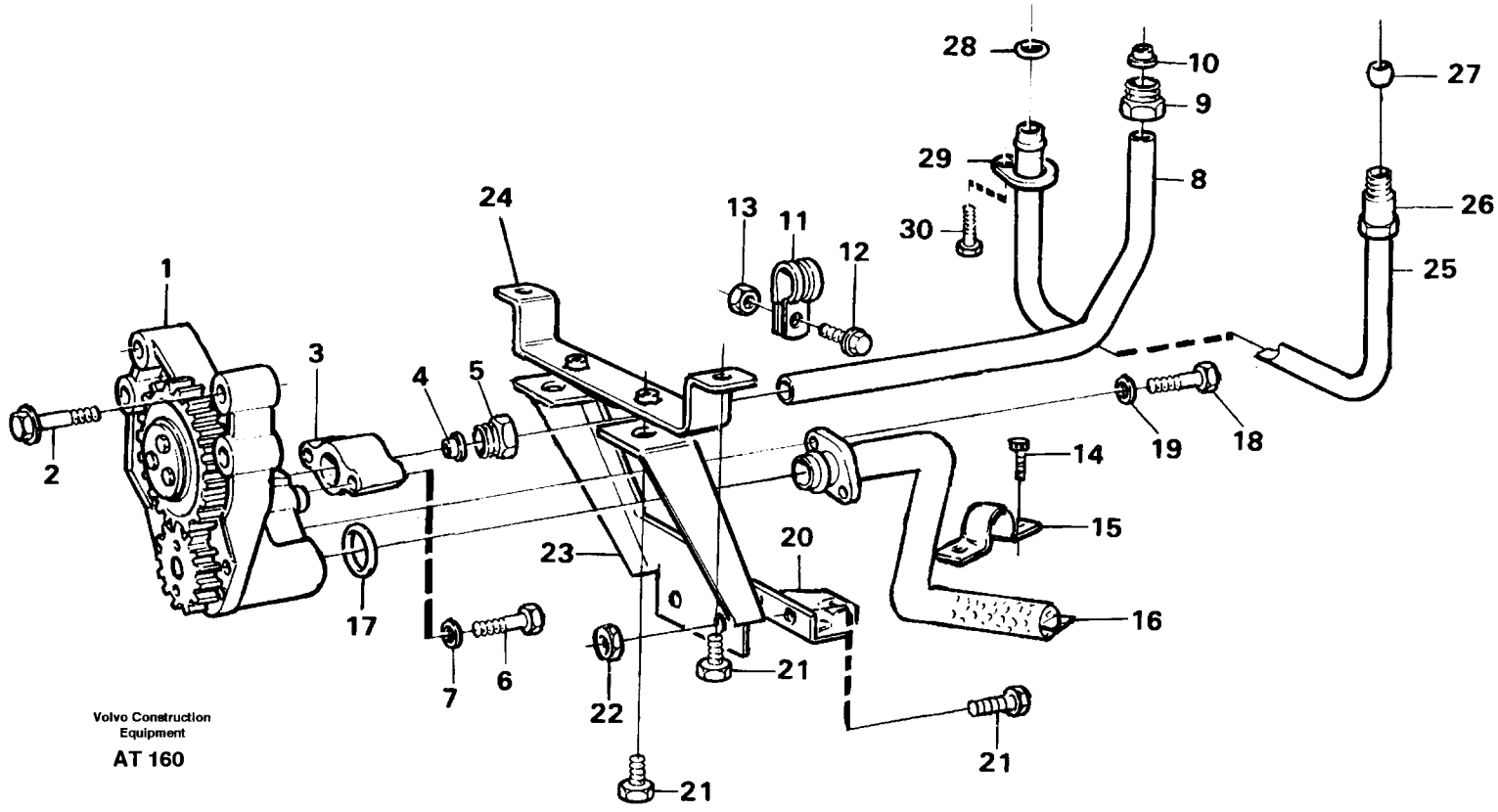

Volvo Construction Equipment

AT 160

Fig.	Part No.	Quantity 1	2	3	P S	K I T	Description	Benämning	Denominación	Dènomination	Bezeichnung	Notes
1		1					Oil pump	Oljepump	Bomba aceite	Pompe huile	Ölpumpe	See group 221, Page 81
2	471513-2	4					Screw	Skruv	Tornillo	Vis	Schraube	M10x70
	471734-4	2					Screw	Skruv	Tornillo	Vis	Schraube	M8x70
3	465846-4	1					Sleeve	Hylsa	Manguito	Douille	Hulse	
4	956972-4	1					Ferrule	Skärring	Virola	Bague surete	Schneidring	
5	471588-4	1					Connector	Anslutning	Union	Raccord	Anschluss	
6	13955308-5	2					Screw	Skruv	Tornillo	Vis	Schraube	(955308)
7	191172-6	2					Washer	Bricka	Arandela	Rondelle	Scheibe	
8	420993-8	1					Oil feed pipe	Tryckoljerör	Tubo aceit pres	Cond.huil.pres	Druckölrohr	
9	471588-4	2					•Connector	•Anslutning	•Union	•Raccord	•Anschluss	
10	956972-4	2					•Ferrule	•Skärring	•Virola	•Bague surete	•Schneidring	
11	1545433-3	1					Clamp	Klamma	Abrazadera	Collier serrage	Klemme	
12	13946173-5	1					Screw	Skruv	Tornillo	Vis	Schraube	(946173)
13	948645-7	1					Flange lock nut	Flänslåsmutter	Contr tuer brid	Contr.ecr.bride	Flanschmutter	
14	13946544-7	2					Screw	Skruv	Tornillo	Vis	Schraube	(965218)
15	11030722-0	1					Clamp	Klamma	Abrazadera	Collier serrage	Klemme	
16	11030734-5	1					Suction pipe	Sugrör	Tubo aspiracion	Tuyau aspirati	Saugrohr	
17	470383-1	2					Sealing ring	Tätningsring	Anillo reten	Bagu.etancheite	Dichtring	
18	13965183-0	2					Screw	Skruv	Tornillo	Vis	Schraube	(965182)
19	13955894-4	2					Washer	Bricka	Arandela	Rondelle	Scheibe	(955894)
20	11030720-4	1					Bracket	Konsol	Consola	Console	Konsole	
21	946440-5	6					Screw	Skruv	Tornillo	Vis	Schraube	
22	946036-1	2					Lock nut	Låsmutter	Contratuerca	Contre-ecrou	Sicher mutter	
23	11030725-3	1					Baffle plate	Skvalpplåt	Placa deflect	Tole chicanes	Schwappblech	
24	11030718-8	1					Bracket	Konsol	Consola	Console	Konsole	
25	420996-1	1					Oil feed pipe	Tryckoljerör	Tubo aceit pres	Cond.huil.pres	Druckölrohr	
26	471588-4	1					•Connector	•Anslutning	•Union	•Raccord	•Anschluss	
27	956972-4	1					•Ferrule	•Skärring	•Virola	•Bague surete	•Schneidring	
28	471956-3	2					•Sealing ring	•Tätningsring	•Anillo reten	•Bagu.etancheite	•Dichtring	
29	471746-8	1					•Clamp	•Klamma	•Abrazadera	•Collier serrage	•Klemme	

1		**SCHMIERÖLSYSTEM**	Catalog id **97785**	Group **221**
2		**SYSTÈME DE GRAISSAGE**		
3		**SISTEMA DE ACEITE LUBRICANTE**	Illustr. No **AT 160**	Section **100**
4		**SMÖRJSYSTEM**		
5		**LUBRICATING SYSTEM**	Issue **65/97**	Page **77**

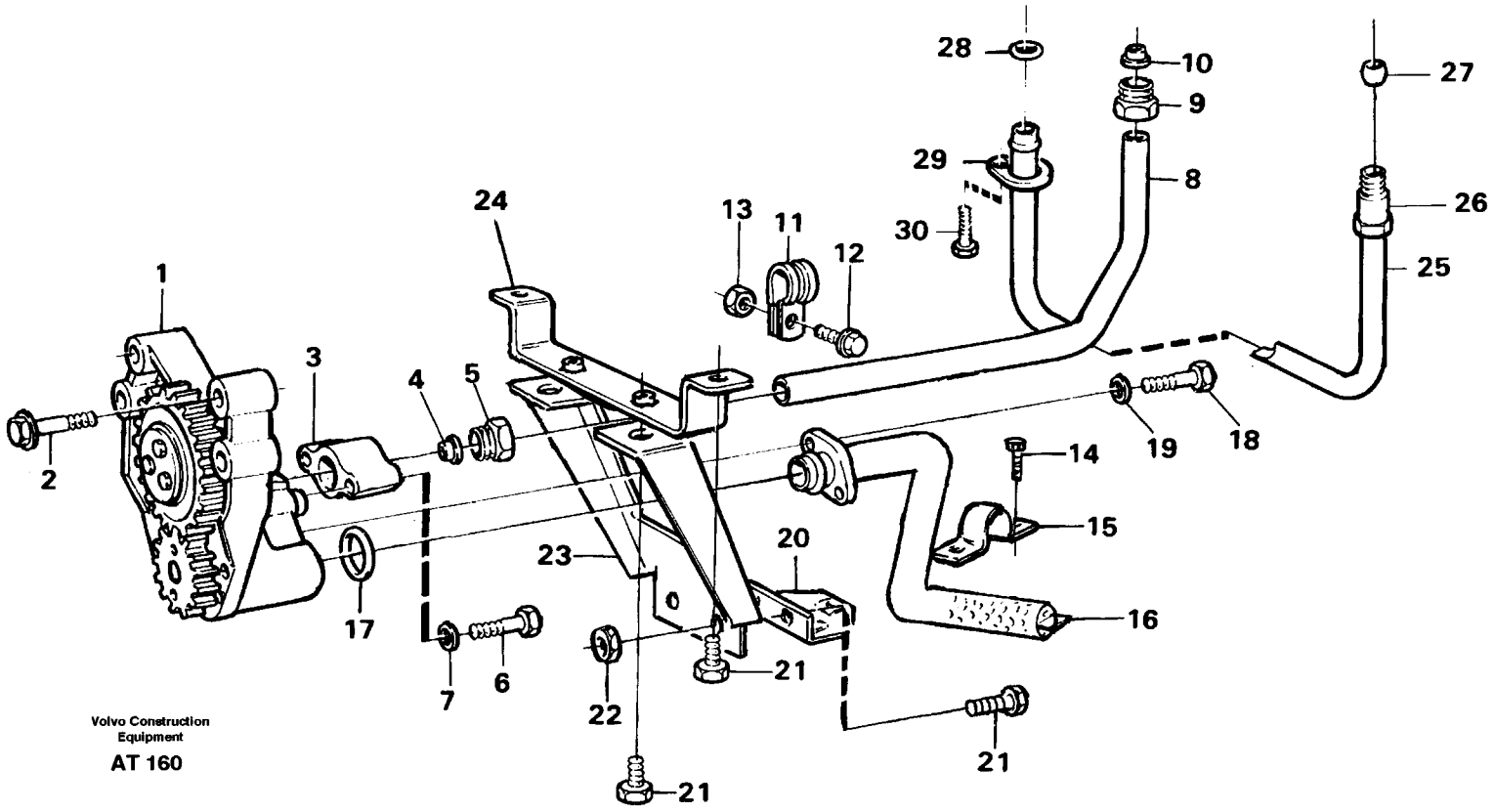

Volvo Construction Equipment

AT 160

Fig.	Part No.	Quantity 1	2	3	P S	K I T	Description	Benämning	Denominación	Dènomination	Bezeichnung	Notes
30	946440-5	1					Screw.....	Skruv.....	Tornillo.....	Vis.....	Schraube.....	

1		**SCHMIERÖLSYSTEM**	Catalog id **97785**	Group **221**
2		**SYSTÈME DE GRAISSAGE**		
3		**SISTEMA DE ACEITE LUBRICANTE**	Illustr. No **AT 160**	Section **100**
4		**SMÖRJSYSTEM**		
5		**LUBRICATING SYSTEM**	Issue **65/97**	Page **79**

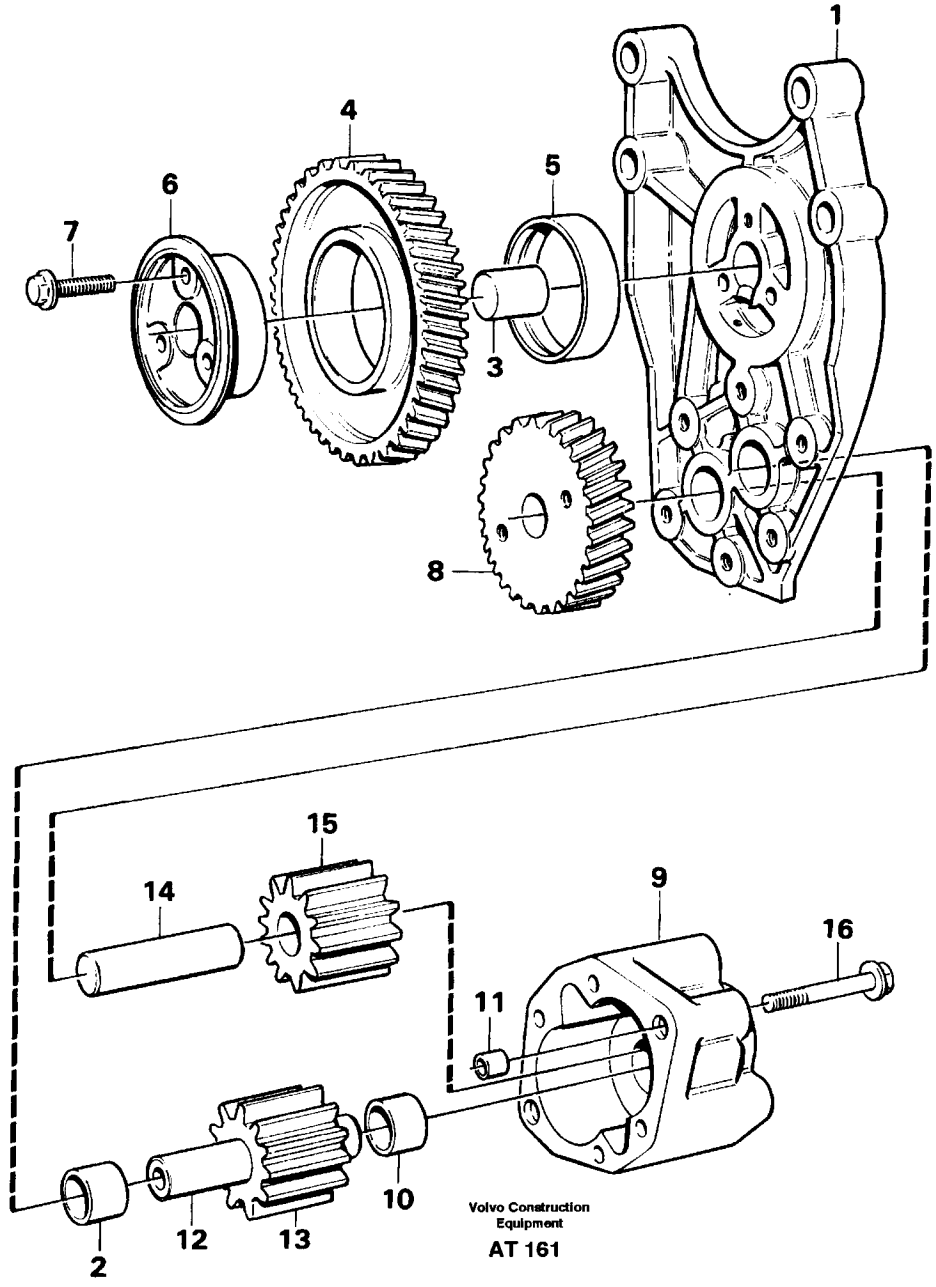
1
2
3
4
5
6
7
8
9
10
11
12
13
14
15
16
Volvo Construction Equipment
AT 161

Fig.	Part No.	Quantity 1	2	3	PS	KIT	Description	Benämning	Denominación	Dènomination	Bezeichnung	Notes
	477547-4	1					Oil pump	Oljepump	Bomba aceite	Pompe huile	Ölpumpe	
1	471571-0	1					•Bracket	•Konsol	•Consola	•Console	•Konsole	
2	470347-6	2				K	••Bushing	••Bussning	••Buje	••Bague	••Buchse	
3	191171-8	1					••Pin	••Pinne	••Pasador	••Goupille	••Stift	(191171)
	471942-3	1					•Drive gear	•Drev	•Pinon	•Pignon	•Triebrand	
4		1			NS		••Idler gear	••Mellanhjul	••Engranaj interm	••Pignon fou	••Vorgelegerad	
5		1			NS		••Bearing race	••Lagerring	••Anillo cojinete	••Bague palier	••Lagerring	
6	420048-1	1					•Bearing sleeve	•Lagerhylsa	•Manguito cojine	•Douille palier	•Lagerhulse	
7	471586-8	3					•Screw	•Skruv	•Tornillo	•Vis	•Schraube	
8	471941-5	1					•Drive gear	•Drivhjul	•Engran propul	•Roue motrice	•Antriebsrad	
9		1			NS		•Oil pump housing	•Oljepumphus	•Caja bomba aceite	•Carter pompe huile	•Ölpumpengehäuse	
10	470347-6	2				K	••Bushing	••Bussning	••Buje	••Bague	••Buchse	
11	401146-6	2					••Guide sleeve	••Styrhylsa	••Manguito guia	••Duille guide	••Fuhrungshulse	
12		1			NS	K	•Axle shaft	•Drivaxel	•Eje propulsor	•Arbre commande	•Antriebswelle	
13		1			NS	K	••Pump rotor	••Pumphjul	••Rotor bomba	••Rotor pompe	••Pumpenrad	
14		1			NS	K	•Trailing axle	•Löpaxel	•Eje loca	•Essieu porteuse	•Schleppachse	
15		1			NS	K	••Pump rotor	••Pumphjul	••Rotor bomba	••Rotor pompe	••Pumpenrad	
16	13965181-4	2					•Screw	•Skruv	•Tornillo	•Vis	•Schraube	(965218)
	276152-6	1					Oil pump kit	Oljepumpsats	Jueg bomb aceit	Kit pompe huile	Ölpumpensatz	(275773)

1		**SCHMIERÖLPUMPE** **POMPE Á HUILE DE GRAISSAGE** **BOMBA DE ACEITE LUBRICANTE** **OLJEPUMP** **OIL PUMP**	Catalog id **97785**	Group **221**
2				
3			Illustr. No **AT 161**	Section **150**
4			Issue **65/97**	Page **81**
5				

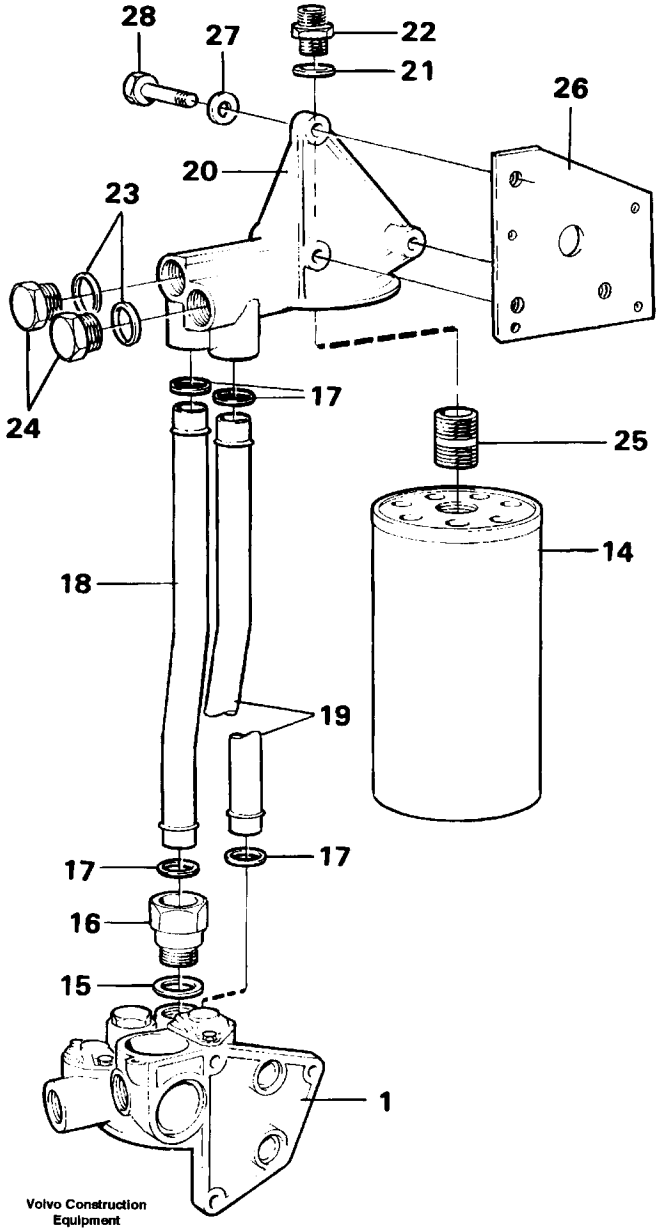

Volvo Construction Equipment

AT 167

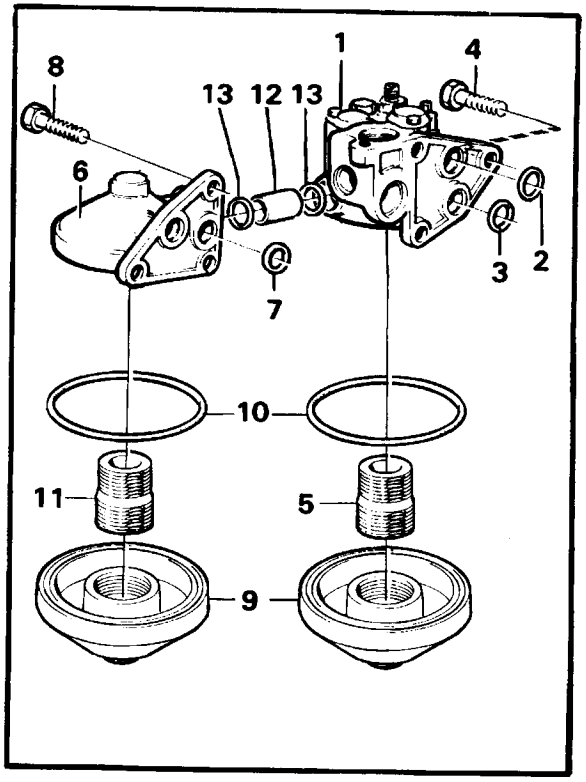

Fig.	Part No.	Quantity 1	2	3	PS	KIT	Description	Benämning	Denominación	Dènomination	Bezeichnung	Notes
1		1					Filter housing	Filterhus	Caja filtre	Boitier filtre	Filtergehäuse	See group 222, Page 85
2	13949656-6	2					O-ring	O-ring	Anillo torico	Joint torique	O-ring	
3	13949722-6	1					O-ring	O-ring	Anillo torico	Joint torique	O-ring	
4	946329-0	2					Screw	Skruv	Tornillo	Vis	Schraube	M10x25
	13965222-6	1					Screw	Skruv	Tornillo	Vis	Schraube	M10x65
5		1					Nipple	Nippel	Niple	Raccord	Nippel	See group 222, Page 85
6	471601-5	1					Filter housing	Filterhus	Caja filtro	Boitier filtre	Filtergehäuse	
7	13949656-6	2					O-ring	O-ring	Anillo torico	Joint torique	O-ring	
8	946329-0	3					Screw	Skruv	Tornillo	Vis	Schraube	
9	848431-3	2					Cap	Lock	Tapa	Capot	Kappe	
10	13948981-9	2					O-ring	O-ring	Anillo torico	Joint torique	O-ring	
11	469904-7	1					Nipple	Nippel	Niple	Raccord	Nippel	
12	465857-1	1					Pipe	Rör	Tubo	Tuyau	Rohrleitung	
13	471956-3	2					Sealing ring	Tätningsring	Anillo reten	Bagu.etancheite	Dichtring	
14	466634-3	1					Oil filter	Oljefilter	Filtro aceite	Filtre huile	Ölfilter	
15	13947625-3	1					Plane gasket	Planpackning	Junta plana	Joint plan	Plandichtung	
16	11030597-6	1					Nipple	Nippel	Niple	Raccord	Verschraubung	
17	471956-3	4					Sealing ring	Tätningsring	Anillo reten	Bagu.etancheite	Dichtring	
18	11030617-2	1					Pipe	Rör	Tubo	Tuyau	Rohrleitung	
19	11030616-4	1					Pipe	Rör	Tubo	Tuyau	Rohrleitung	
20	11030594-3	1					Housing	Hus	Carter	Carter	Gehäuse	
21	13947622-0	1					Plane gasket	Planpackning	Junta plana	Joint plan	Plandichtung	
22	13963948-8	1					Nipple	Nippel	Niple	Raccord	Nippel	
23	13947627-9	2					Gasket	Packning	Junta	Joint	Dichtung	(947627)
24	13966145-8	2					Plug	Propp	Tapon	Bouchon	Stöpsel	
25	466623-6	1					Nipple	Nippel	Niple	Raccord	Nippel	
26	11030605-7	1					Bracket	Konsol	Consola	Console	Konsole	
27	13955894-4	3					Washer	Bricka	Arandela	Rondelle	Scheibe	(955894)
28	940132-4	2					Screw	Skruv	Tornillo	Vis	Schraube	M8x35
	955306-6	1					Screw	Skruv	Tornillo	Vis	Schraube	M8x80

1		**ÖLFILTER** **FILTRE D'HUILE** **FILTRO ACEITE** **OLJEFILTER** **OIL FILTER**	Catalog id **97785**	Group **222**
2				
3			Illustr. No **AT 167**	Section **100**
4				
5			Issue **65/97**	Page **83**

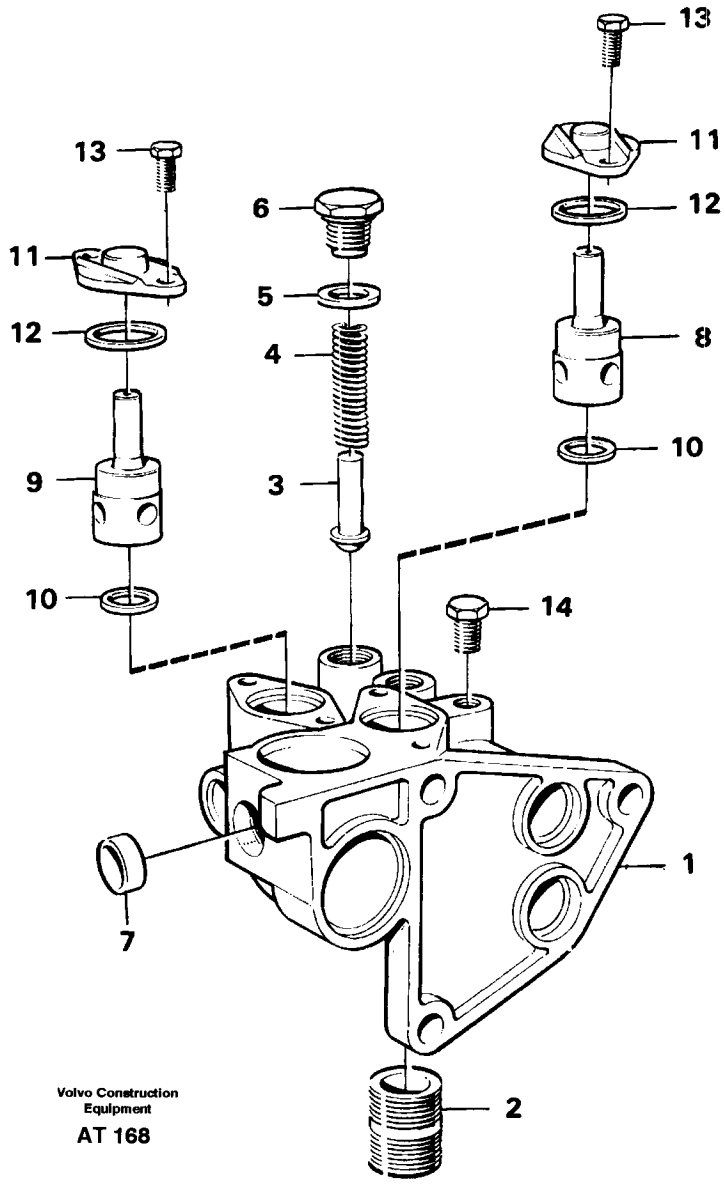
13
11
12
8
10
6
5
4
3
13
11
12
9
10
14
1
7
2
Volvo Construction Equipment
AT 168

Fig.	Part No.	Quantity 1	2	3	PS	KIT	Description	Benämning	Denominación	Dènomination	Bezeichnung	Notes
	11030601-6	1					Housing	Hus	Carter	Carter	Gehäuse	
1		1			NS		•Housing	•Hus	•Caja	•Carter	•Gehäuse	
2	11030599-2	1					•Nipple	•Nippel	•Niple	•Raccord	•Verschraubung	
3	471085-1	1					•Valve	•Ventil	•Valvula	•Soupape	•Ventil	
4	4804755-9	1					•Compr. spring	•Tryckfjäder	•Resort presion	•Ressor.pression	•Druckfeder	
5	13947627-9	1					•Gasket	•Packning	•Junta	•Joint	•Dichtung	(947627)
6	471598-3	1					•Plug	•Propp	•Tapon	•Bouchon	•Stöpsel	
7	13948811-8	1					•Cap plug	•Hattplugg	•Tapon	•Boucho.capuchon	•Bundschraube	
8	471706-2	1					•Valve	•Ventil	•Valvula	•Soupape	•Ventil	
9	471646-0	1					•Valve	•Ventil	•Valvula	•Soupape	•Ventil	
10	469846-0	2					•Sealing ring	•Tätningsring	•Anillo reten	•Bagu.etancheite	•Dichtring	
11	471648-6	2					•Cap	•Lock	•Tapa	•Capot	•Kappe	
12	949659-7	2					•O-ring	•O-ring	•Anillo torico	•Joint torique	•O-ring	
13	13946544-7	4					•Screw	•Skruv	•Tornillo	•Vis	•Schraube	
14	479979-7	1					•Plug	•Propp	•Tapon	•Bouchon	•Stöpsel	

1		**GEHÄUSE, ÖLFILTER**
2		**CARTER, FILTRE D'UILE**
3		**CARTER, FILTRO ACEITE**
4		**HUS, OLJEFILTER**
5		**HOUSING, OIL FILTER**

Catalog id	Group
97785	**222**
Illustr. No	Section
AT 168	**150**
Issue	Page
65/97	**85**

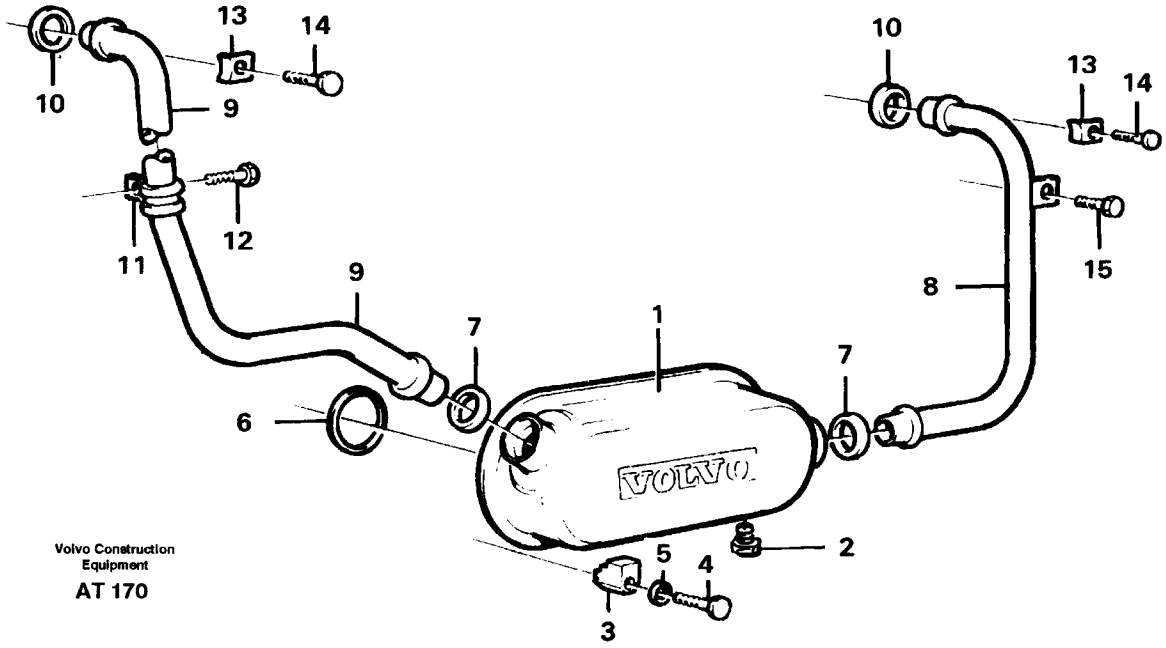

Volvo Construction Equipment

AT 170

Fig.	Part No.	Quantity 1	2	3	PS	KIT	Description	Benämning	Denominación	Dènomination	Bezeichnung	Notes
1	1661254-1	1					Oil cooler	Oljekylare	Enfriad aceite	Radiateur huile	Ölkuhler	
2	180759-3	1					•Plug	•Propp	•Tapon	•Bouchon	•Stöpsel	
3	471804-5	4					Retainer	Hållare	Soporte	Retenue	Halter	
4	13965186-3	2					Screw	Skruv	Tornillo	Vis	Schraube	(965186)
	13965221-8	2					Flange screw	Flänsskruv	Torn embridado	Vis a bride	Flanschschraube	
5	941908-6	4					Spring washer	Fjäderbricka	Arand elastica	Ronde.elastique	Federscheibe	
6	471467-1	2					Sealing ring	Tätningsring	Anillo reten	Bagu.etancheite	Dichtring	
7	471708-8	2					Seal ring	Tätningsring	Anillo reten	Bagu.etancheite	Dichtring	
8	848467-7	1					Coolant pipe	Kylvattenrör	Tubo refrig	Conduit.refroi	Kuhlmittelrohr	
9	11030930-9	1					Water pipe	Vattenrör	Conducto agua	Conduit eau	Wasserrohr	
10	471637-9	2					Seal ring	Tätningsring	Anillo reten	Bagu.etancheite	Dichtring	
11	968508-2	1					Clamp	Klamma	Abrazadera	Collier serrage	Klemme	
12	13949846-3	1					Bolt	Skruv	Tornillo	Vis	Schraube	M8x20
13	421654-5	2					Clamp	Klamma	Abrazadera	Collier serrage	Klammer	
14	946440-5	2					Screw	Skruv	Tornillo	Vis	Schraube	M8x16
15	946440-5	1					Screw	Skruv	Tornillo	Vis	Schraube	M8x16

1		**ÖLKÜHLER** **RADIATEUR D'HUILE** **ENFRIADOR DE ACEITE LUBRICANTE** **OLJEKYLARE** **OIL COOLER**	Catalog id **97785**	Group **223**
2				
3			Illustr. No **AT 170**	Section **100**
4				
5			Issue **65/97**	Page **87**

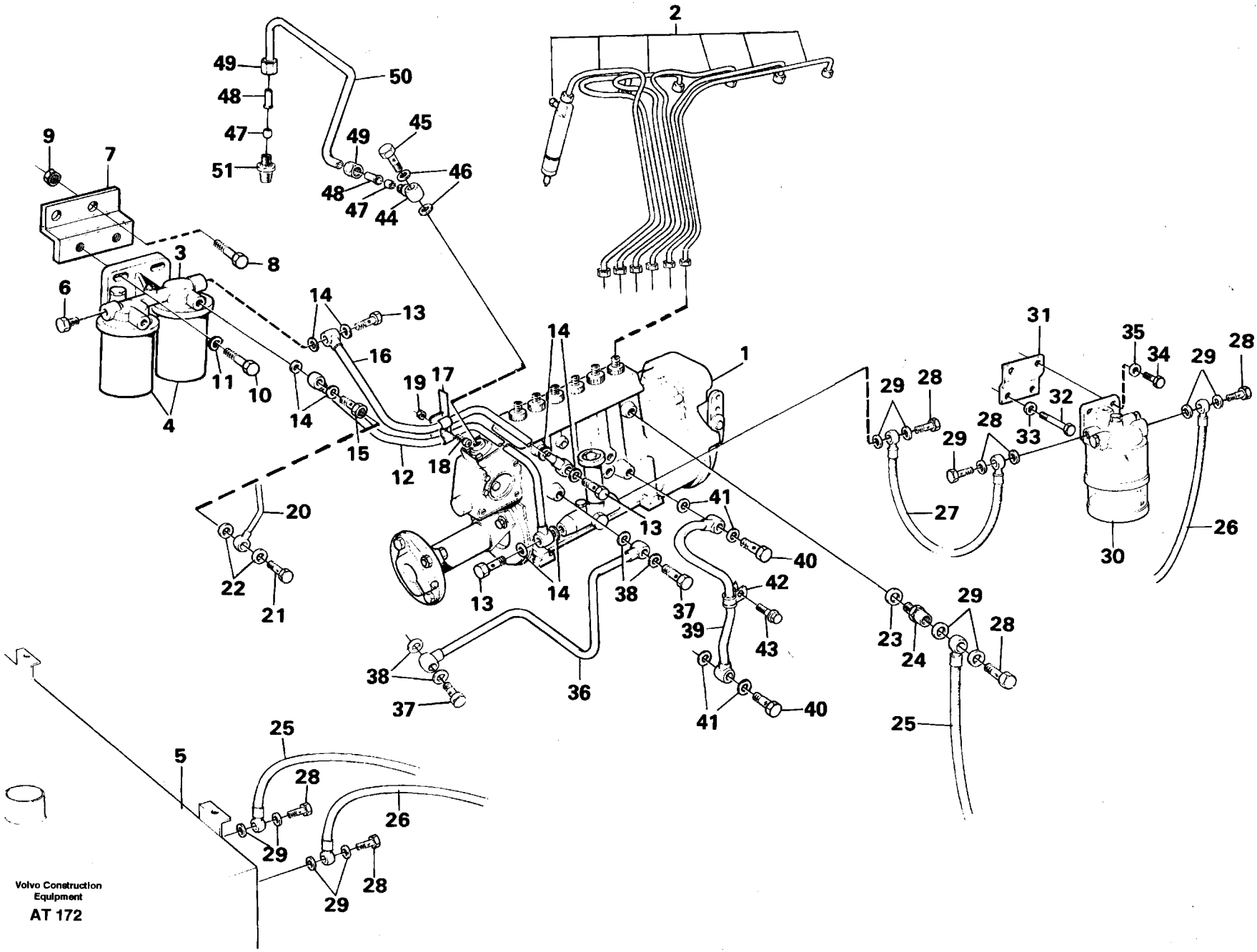
Volvo Construction Equipment
AT 172

Fig.	Part No.	Quantity 1	2	3	PS	KIT	Description	Benämning	Denominación	Dènomination	Bezeichnung	Notes
1		1					Fuel injection pump	Insprutningspump	Bomba de inyección	Pompe d'injection	Einspritzpumpe	See group 236, Page 105
2							Pipe, injector	Rör,insprutare	Tubo, inyectores	Conduits, injecteur	Rohr,einspritzduse	See group 237, Page 131
3		1					Fuel filter housing	Filterhus	Caja filtro	Corps de filtre	Filterhäuse	See group 233, Page 95
4		2					Fuel filter	Bränslefilter	Filtro combust	Filtr.carburant	Kraftstoffilter	See group 233, Page 95
5		1					Fule tank	Bränsletank	Deposit combust	Reser. carburant	Kraftstofftank	See group 234, Page 101
6	13968062-3	3					Plug	Propp	Tapon	Bouchon	Stöpsel	
7	11030776-6	1					Bracket	Konsol	Consola	Console	Konsole	
8	946329-0	2					Screw	Skruv	Tornillo	Vis	Schraube	
9	971071-6	2					Nut	Mutter	Tuerca	Ecrou	Mutter	
10	13946752-6	2					Screw	Skruv	Tornillo	Vis	Schraube	
11	941908-6	2					Spring washer	Fjäderbricka	Arand elastica	Ronde.elastique	Federscheibe	
12	11030774-1	1					Fuel pipe	Bränslerör	Tubo combustib	Condu.carburant	Kraftstoffrohr	
13	7025167-3	3					Union screw	Hålskruv	Racor-surtidor	Vis creuse	Hohlschraube	
14	13969011-9	8					Gasket	Packning	Junta	Joint	Dichtung	
15	7016496-7	1					Union screw	Hålskruv	Racor-surtidor	Vis creuse	Hohlschraube	
16	11030775-8	1					Fuel pipe	Bränslerör	Tubo combustib	Condu.carburant	Kraftstoffrohr	
17	404279-2	2					Leak-off line	Läckoljeledning	Escape de aceite alam	Fyant d'huile directi	Leckölleitung	
18	956095-4	1					Screw	Skruv	Tornillo	Vis	Schraube	
19	13955781-3	1					Nut	Mutter	Tuerca	Ecrou	Mutter	
20		1					Leck-off line	Läckoljeledning	Tubo salid. ace	Conduit fuite	Leckölleitung	See group 237, Page 131
21	7074033-7	3					Union screw	Hålskruv	Racor-surtidor	Vis creuse	Hohlschraube	
22	947620-1	2					Valve	Ventil	Valvula	Soupape	Ventil	
23	13969011-9	1					Gasket	Packning	Junta	Joint	Dichtung	
24	479775-9	1					Overflow valve	Överströmn.vent	Valvula rebose	Soupape by-pass	Uberstromventil	
25	4804703-9	1					Fuel pipe	Bränsleledning	Conducto combus	Condu.carburant	Kraftst ltg	
26	4774632-6	1					Fuel pipe	Bränsleledning	Conducto combus	Condu.carburant	Kraftst ltg	
27	4804508-2	1					Fuel pipe	Bränsleledning	Conducto combus	Condu.carburant	Kraftst ltg	
28	7025167-3	6					Union screw	Hålskruv	Racor-surtidor	Vis creuse	Hohlschraube	
29	13947621-2	12					Plane gasket	Planpackning	Junta plana	Joint plan	Plandichtung	
30		1					Water separator	Vattenavskiljare	Separador aqua	Separateur eau	Wasserabscheidr	See group 233, Page 97

1		**BRENNSTOFFSYSTEM**
2		**SYSTÈME DE COMBUSTIBLE**
3		**SISTEMA DE COMBUSTIBLE**
4		**BRÄNSLESYSTEM**
5		**FUEL SYSTEM**

Catalog id **97785**	Group **230**
Illustr. No **AT 172**	Section **100**
Issue **65/97**	Page **89**

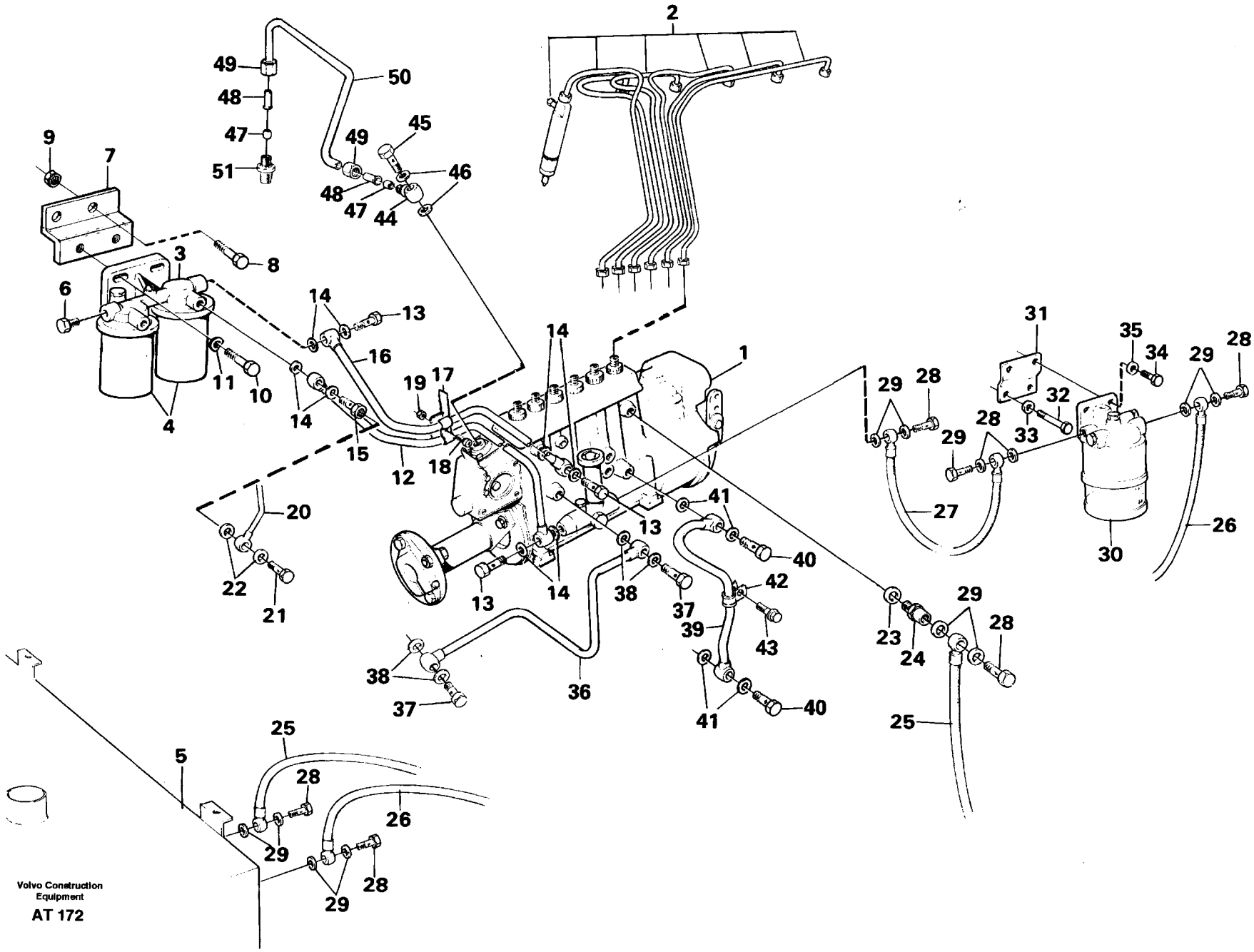
Volvo Construction Equipment
AT 172

Fig.	Part No.	Quantity 1	2	3	PS	KIT	Description	Benämning	Denominación	Dènomination	Bezeichnung	Notes
31	11015253-5	1					Anchorage	Fäste	Fijacion	Fixation	Halterung	
	961614-5	2					•Weld nut	•Svetsmutter	•Tuerca soldado	•Ecrou soude	•Schweissmutter	
32	13965540-1	1					Bracket	Konsol	Consola	Console	Konsole	
33	13955894-4	2					Washer	Bricka	Arandela	Rondelle	Scheibe	
34	955297-7	2					Screw	Skruv	Tornillo	Vis	Schraube	
35	13955894-4	2					Washer	Bricka	Arandela	Rondelle	Scheibe	
36	11032689-9	1					Oil feed pipe	Tryckoljerör	Tubo aceit pres	Cond.huil.pres	Druckölrohr	
37	7048634-5	2					Union screw	Hålskruv	Racor-surtidor	Vis creuse	Hohlschraube	
38	13947281-5	4					Gasket	Packning	Junta	Joint	Dichtung	
39	865773-6	1					Oil return pipe	Returoljerör	Tubo aceite ret	Retour d'huile	Rucköllleitung	
40	7025167-3	2					Union screw	Hålskruv	Racor-surtidor	Vis creuse	Hohlschraube	
41	13969011-9	4					Gasket	Packning	Junta	Joint	Dichtung	
42	942542-2	1					Clamp	Klammer	Abrazadera	Collier serrage	Klammer	
43	13945444-1	1					Screw	Skruv	Tornillo	Vis	Schraube	
	842350-1	1					Spacer sleeve	Distanshylsa	Manguito dist	Doui.entretoise	Abstandhulse	
44	13945417-7	2					Banjo nipple	Banjonippel	Racor banjo	Raccord banjo	Schwenknippel	
45	968178-4	2					Union screw	Hålskruv	Racor-surtidor	Vis creuse	Hohlschraube	
46	13947282-3	2					Gasket	Packning	Junta	Joint	Dichtung	
47	954364-6	2					Ferrule	Kona	Adaptador	Cone	Kegle	
48	944717-8	2					Sleeve	Hylsa	Manguito	Douille	Hulse	
49	954356-2	2					Fitting nut	Rörmutter	Tuerca tubo	Ecrou tuyau	Schraubring	
50	13945460-7	REQ					Plastic pipe	Plaströr	Tubo plastico	Tube plastique	Kunststoffrohr	L=760 MM
51	13954378-9	1					Nipple	Nippel	Niple	Raccord	Nippel	

1		**BRENNSTOFFSYSTEM**
2		**SYSTÈME DE COMBUSTIBLE**
3		**SISTEMA DE COMBUSTIBLE**
4		**BRÄNSLESYSTEM**
5		**FUEL SYSTEM**

Catalog id	Group
97785	**230**
Illustr. No	Section
AT 172	**100**
Issue	Page
65/97	**91**

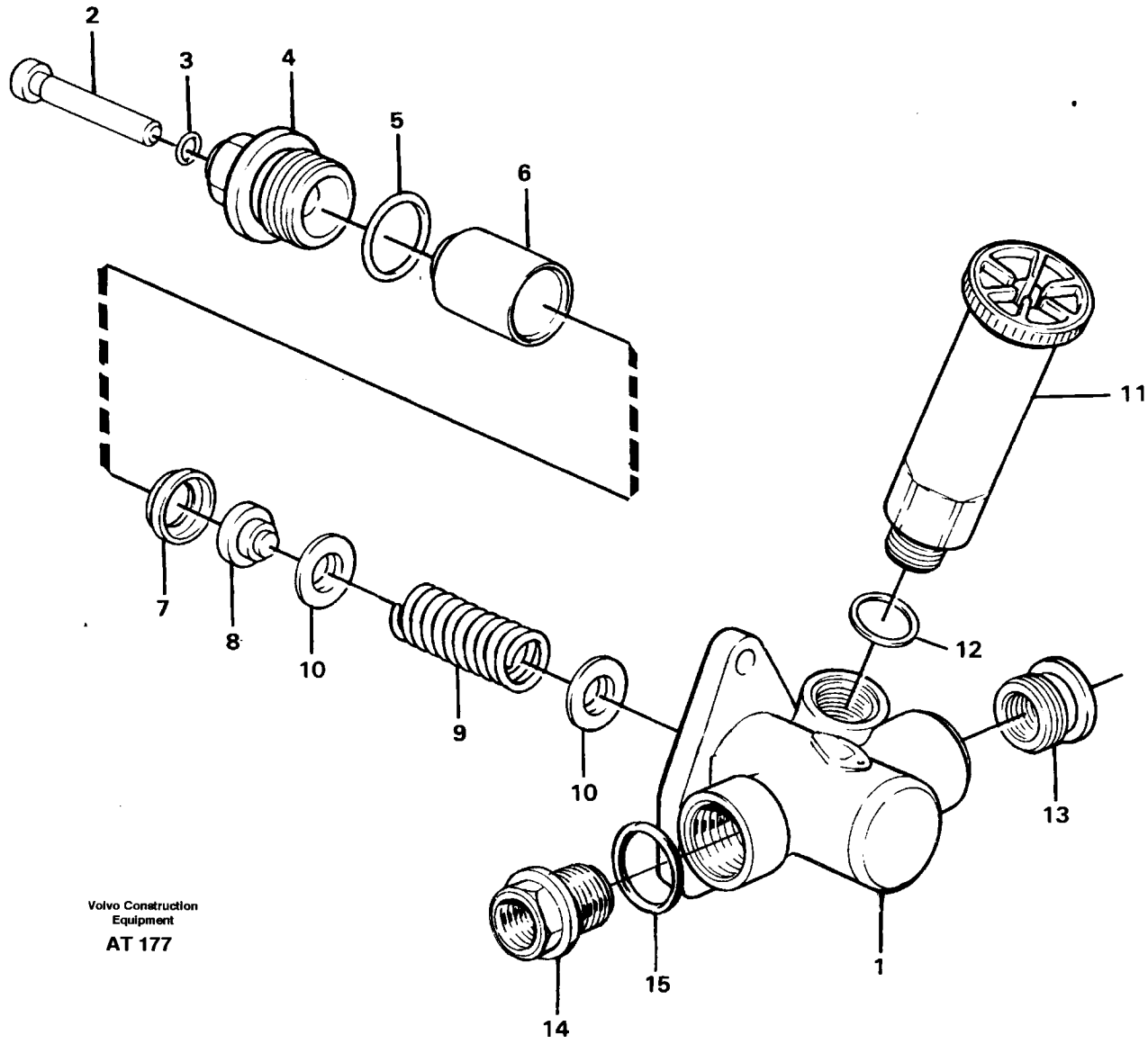

Volvo Construction Equipment

AT 177

Fig.	Part No.	Quantity 1	2	3	PS	KIT	Description	Benämning	Denominación	Dènomination	Bezeichnung	Notes
	244825-6	1					Feed pump	Matarpump	Bomba alimenta	Pompe alimenta	Förderpumpe	
1		1			NS		•Housing	•Hus	•Carter	•Carter	•Gehäuse	
2	244826-4	1					•Push rod	•Tryckstång	•Varilla precion	•Tige-poussor	•Druckstange	
3	244829-8	1					•O-ring	•O-ring	•Anillo torico	•Joint torique	•O-ring	
4	244827-2	1					•Nipple	•Nippel	•Niple	•Raccord	•Nippel	
5	244828-0	1					•O-ring	•O-ring	•Anillo torico	•Joint torique	•O-ring	
6	244831-4	1					•Piston	•Kolv	•Piston	•Piston	•Kolben	
7	244835-5	1					•Spacer ring	•Distansring	•Anillo dist	•Bagu.entretoise	•Abstandring	
8	244834-8	1					•Valve	•Ventil	•Valvula	•Soupape	•Ventil	
9	244832-2	1					•Spring	•Fjäder	•Resorte	•Ressort	•Feder	
10	244833-0	2					•Spring disc	•Fjädertallrik	•Arandel elastic	•Rondell.ressort	•Federteller	
11	3826073-3	1					•Hand pump	•Handpump	•Bomba manual	•Pompe a main	•Handpumpe	(11991822)
12	240572-8	1					•Sealing ring	•Tätningsring	•Anillo reten	•Bague etancheit	•Dichtring	
13	244836-3	1					•Bushing	•Bussning	•Buje	•Bague	•Buchse	
14	3094340-1	1					•Nipple	•Nippel	•Niple	•Raccord	•Verschraubung	
15	3094341-9	1					•O-ring	•O-ring	•Anillo torico	•Joint torique	•O-ring	(7240572)

1		**FÖRDERPUMPE** **POMPE D'ALIMENTATION** **BOMBA DE ALIMENTACIÓN** **MATARPUMP** **FEED PUMP**	Catalog id **97785**	Group **233**
2				
3			Illustr. No **AT 177**	Section **100**
4				
5			Issue **65/97**	Page **93**

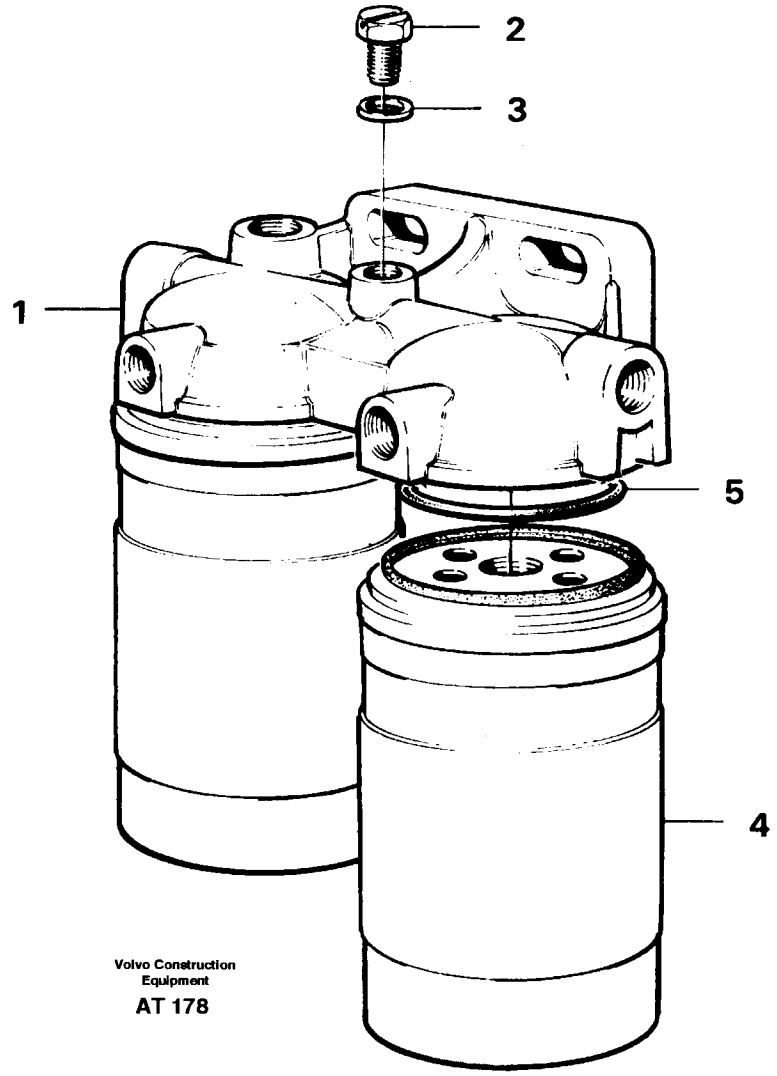
2
3
1
5
4
Volvo Construction Equipment
AT 178

Fig.	Part No.	Quantity 1	2	3	P S	K I T	Description	Benämning	Denominación	Dènomination	Bezeichnung	Notes
1	1676832-7	1					Housing	Hus	Carter	Carter	Gehäuse	
2	471177-6	1					•Screw	•Skruv	•Tornillo	•Vis	•Schraube	
3	947620-1	1					•Gasket	•Packning	•Junta	•Joint	•Dichtung	
4	466987-5	2					Fuel filter	Bränslefilter	Filtro combust	Filtr.carburant	Kraftstoffilter	
5	6638088-2	2					•Gasket	•Packning	•Junta	•Joint	•Dichtung	

1		**KRAFTSTOFFILTER**	Catalog id **97785**	Group **233**
2		**FILTRE DE COMBUSTIBLE**		
3		**FILTRO DE COMBUSTIBLE**	Illustr. No **AT 178**	Section **150**
4		**BRÄNSLEFILTER**		
5		**FUEL FILTER**	Issue **65/97**	Page **95**

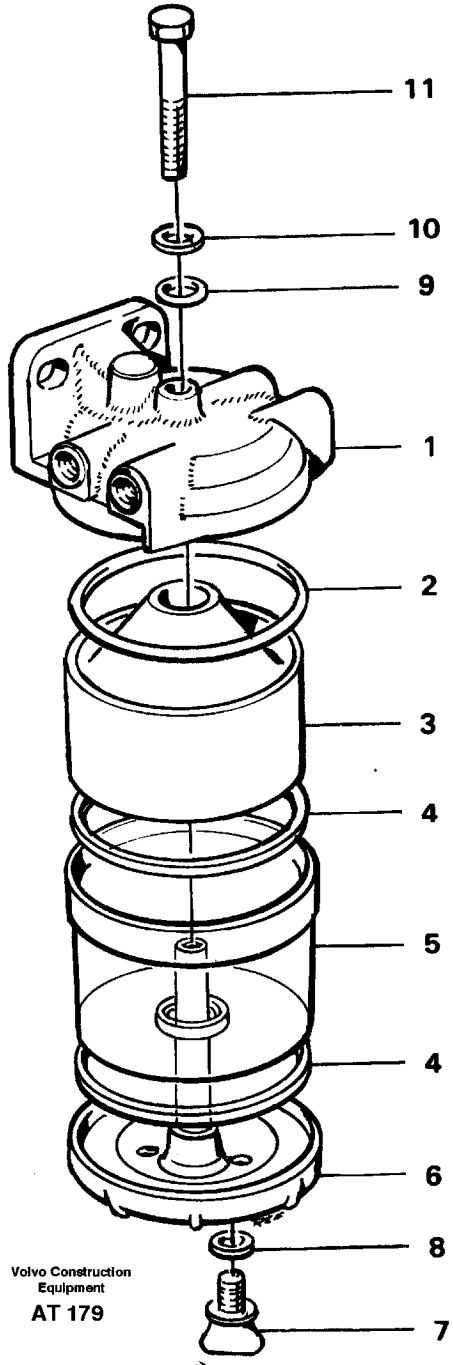
11
10
9
1
2
3
4
5
4
6
8
7
Volvo Construction Equipment
AT 179

Fig.	Part No.	Quantity 1	2	3	P S	K I T	Description	Benämning	Denominación	Dènomination	Bezeichnung	Notes
	4880463-7	1					Water separator.....	Vattenavskilj.....	Separador agua.....	Separateur eau.....	Wasserabscheidr.....	
1		1			NS		•Cover.....	•Filterhuvud.....	•Tapa.....	•Couvercle.....	•Deckel.....	
2	1695001-6	1					•Gasket.....	•Packning.....	•Junta.....	•Joint.....	•Dichtung.....	
3	829666-7	1					•Precipitator.....	•Avskiljare.....	•Seprador.....	•Separateur.....	•Abscheider.....	
4	1695000-8	2					•Gasket.....	•Packning.....	•Junta.....	•Joint.....	•Dichtung.....	
5	818407-9	1					•Reservoir.....	•Behållare.....	•Deposito.....	•Reservoir.....	•Behälter.....	
6	6213506-6	1					•Base plate.....	•Bottenplatta.....	•Placa fondo.....	•Plaque base.....	•Bodenplatte.....	(6211353)
7	242595-7	1					••Plug.....	••Propp.....	••Tapon.....	••Bouchon.....	••Stöpsel.....	
8	6643249-3	1					•••Gasket.....	•••Packning.....	•••Junta.....	•••Joint.....	•••Dichtung.....	
9	236570-8	1					•O-ring.....	•O-ring.....	•Anillo torico.....	•Joint torique.....	•O-ring.....	(7236570)
10	6648589-7	1					•Washer.....	•Bricka.....	•Arandela.....	•Rondelle.....	•Scheibe.....	
11	7192545-7	1					•Screw.....	•Skruv.....	•Tornillo.....	•Vis.....	•Schraube.....	

1		**SCHLAMMABSCHEIDER** **SÉPARATEUR** **SEPARADOR DE LODO** **SLAMAVSKILJARE** **SLURRY SEPARATOR**	Catalog id **97785**	Group **233**
2				
3			Illustr. No **AT 179**	Section **200**
4				
5			Issue **65/97**	Page **97**

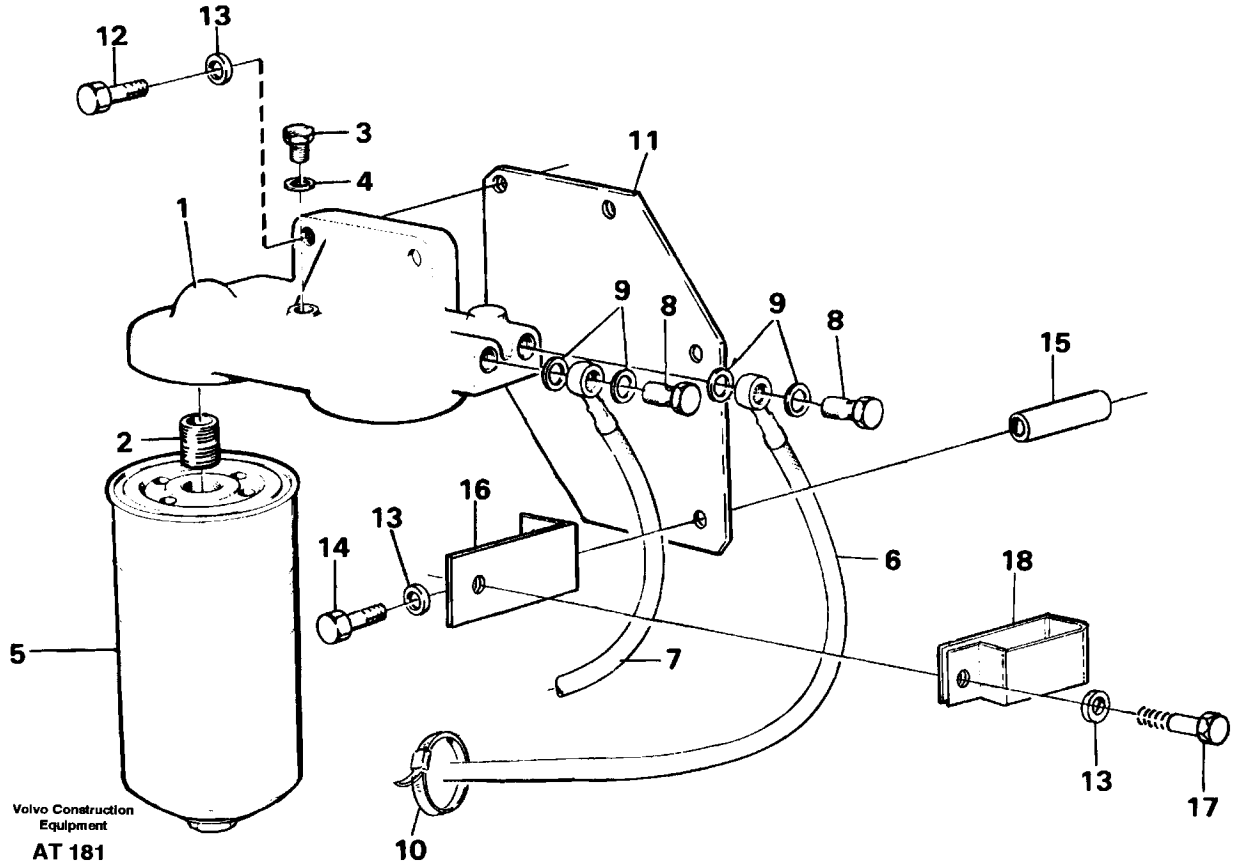
12
13
3
4
11
1
9
8
9
8
15
2
16
13
14
6
18
5
7
13
17
10
Volvo Construction Equipment
AT 181

Fig.	Part No.	Quantity 1	2	3	PS	KIT	Description	Benämning	Denominación	Dènomination	Bezeichnung	Notes
1	787029-8	1					Cover	Lock	Tapa	Couvercle	Deckel	
2	781644-0	2					•Nipple	•Nippel	•Niple	•Raccord	•Nippel	
3	11000051-0	1					•Screw	•Skruv	•Tornillo	•Vis	•Schraube	
4	957171-2	1					•Plane gasket	•Planpackning	•Junta plana	•Joint plan	•Plandichtung	
5	795210-4	2					Fuel filter	Bränslefilter	Filtro combust	Filtr.carburant	Kraftstoffilter	
6	11014944-0	1					Fuel hose	Bränsleslang	Manguera comb	Flexi.carburant	Kraftstschlauch	
7	11014943-2	1					Fuel hose	Bränsleslang	Manguera comb	Flexi.carburant	Kraftstschlauch	
8	7025167-3	2					Union screw	Hålskruv	Racor-surtidor	Vis creuse	Hohlschraube	
9	13947621-2	4					Plane gasket	Planpackning	Junta plana	Joint plan	Plandichtung	
10	4881440-4	2					Strip clamp	Bandklamma	Abraz cinta	Ruban serrage	Bandklammer	
11	11014936-6	1					Anchorage	Fäste	Fijacion	Fixation	Halterung	
12	13955298-8	2					Screw	Skruv	Tornillo	Vis	Schraube	M8x40
13	13955894-4	7					Washer	Bricka	Arandela	Rondelle	Scheibe	(955894)
14	955312-4	3					Screw	Skruv	Tornillo	Vis	Schraube	M8x150
15	930457-7	3					Spacer ring	Distansring	Anillo distanc	Bagu.entretoise	Abstandring	
16	11024650-1	2					Angle plate	Vinkelplåt	Placa angular	Tole angulaire	Winkelblech	
17	13955294-7	2					Screw	Skruv	Tornillo	Vis	Schraube	M8x16
18		2			NS		Clamp	Klamma	Abrazadera	Collier serrage	Klemme	

1		**BRENNSTOFF - FILTER**	Catalog id **97785**	Group **233**
2		**FILTRE CARBURANT**		
3		**FILTRO DE COMBUSTIBLE SUPLEMENTATIO**	Illustr. No **AT 181**	Section **250**
4		**EXTRA BRÄNSLEFILTER**		
5		**FUEL FILTER**	Issue **65/97**	Page **99**
		92787		

VOLVO

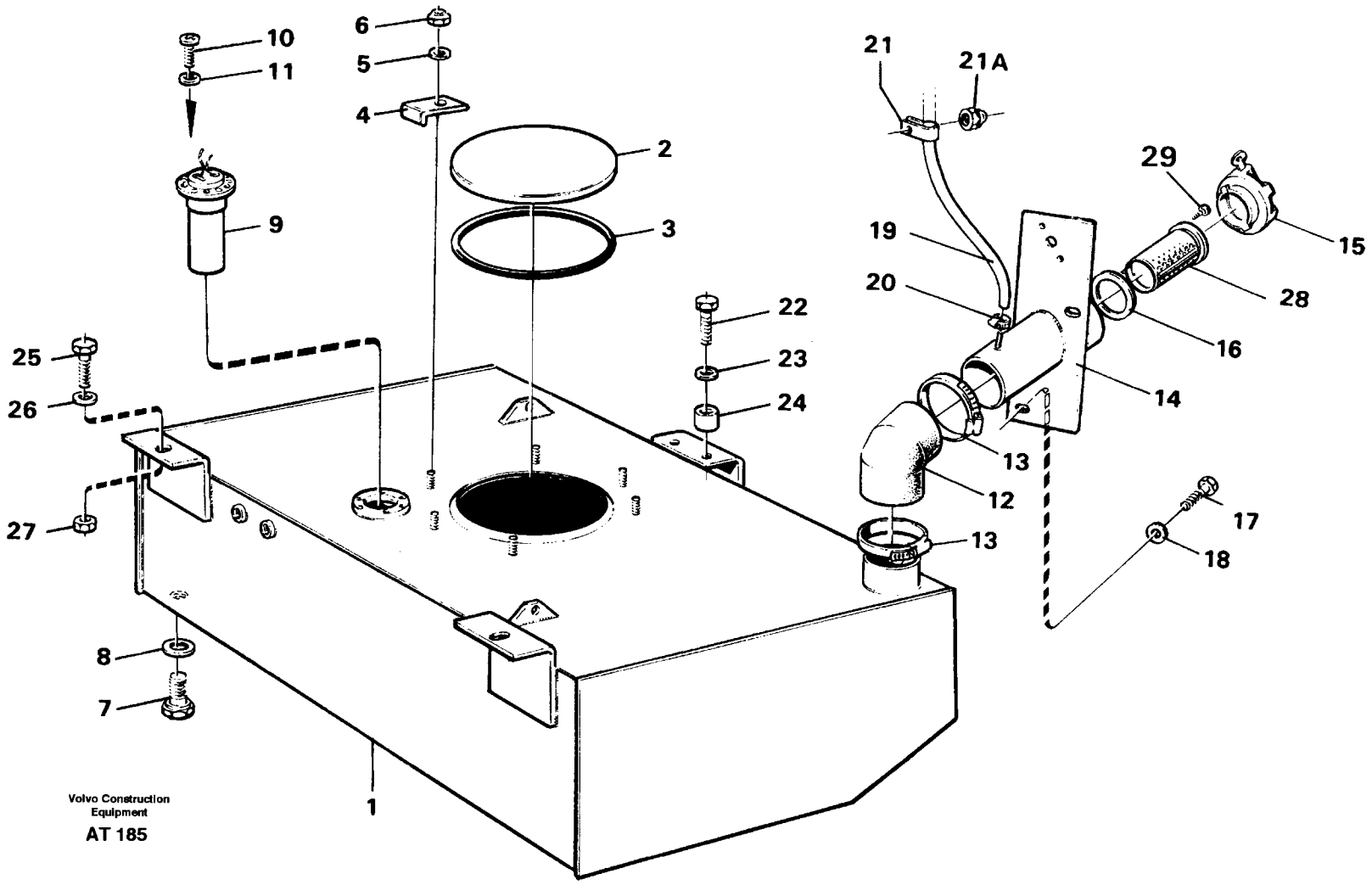
10
11
6
5
4
9
2
3
21
21A
29
19
20
15
28
16
14
22
23
24
25
26
27
13
12
13
17
18
8
7
1
Volvo Construction Equipment
AT 185

Fig.	Part No.	Quantity 1	2	3	PS	KIT	Description	Benämning	Denominación	Dènomination	Bezeichnung	Notes
	11014770-9	1					Fuel tank	Bränsletank	Deposit combust	Reser.carburant	Kraftstofftank	
1		1			NS		•Fuel tank	•Bränsletank	•Déposito de combust .	•Résevoir de carbur.	•Kraftstofftank	
2	4939035-4	1					•Cover	•Lock	•Tapa	•Couvercle	•Deckel	
3	4939034-7	1					•Sealing ring	•Tätningsring	•Anillo reten	•Bagu.etancheite	•Dichtring	
4	11018449-6	6					•Clamp	•Klamma	•Abrazadera	•Collier serrage	•Klemme	
5	13955894-4	6					•Washer	•Bricka	•Arandela	•Rondelle	•Scheibe	(955894)
6	946036-1	6					•Lock nut	•Låsmutter	•Contratuerca	•Contre-ecrou	•Sicher mutter	
7	4948183-1	1					•Plug	•Plugg	•Clavija	•Tampon	•Stopfen	
8	957184-5	1					•Plane gasket	•Planpackning	•Junta plana	•Joint plan	•Plandichtung	
9	11039245-3	1					Tank unit	Tankaggregat	Unidad deposito	Ensem.reservoir	Tankaggregat	SE 17
10	956095-4	6					Screw	Skruv	Tornillo	Vis	Schraube	
11	957170-4	6					Gasket	Packning	Junta	Joint	Dichtung	
12	11018843-0	1					Hose	Slang	Manguera	Flexible	Schlauch	
13	943483-8	2					Hose clamp	Slangklämma	Abraz manguera	Collier serrage	Schlauchklemme	
14	11014048-0	1					Filler pipe	Påfyllningsrör	Tubo llenado	Tube remplissa	Fullrohr	
15	1189577-8	1					Tank cover	Tanklock	Tapa deposito	Bouchon reserv	Behälterdeckel	Låsbart / Lockable
	11991396-0	1					•Key	•Nyckel	•Llave	•Cle	•Schlussel	3)
16	1698164-9	1					•Gasket	•Packning	•Junta	•Joint	•Dichtung	
17	13955295-4	2					Screw	Skruv	Tornillo	Vis	Schraube	
18	13960141-3	2					Washer	Bricka	Arandela	Rondelle	Scheibe	
19	11024720-2	1					Plastic hose	Plastslang	Mang plastico	Tube plastique	K-stoffschlauch	L = 1600 MM
20	13975269-5	1					Clamp	Klämma	Abrazadera	Pince serrage	Klemme	
21	952626-0	4					Clamp	Klämma	Abrazadera	Pince serrage	Klemme	
21A	13949278-9	3					Flange lock nut	Flänslåsmutter	Contr tuer brid	Contr.ecr.bride	Flanschmutter	
22	13970976-0	2					Screw	Skruv	Tornillo	Vis	Schraube	
23	13960145-4	2					Washer	Bricka	Arandela	Rondelle	Scheibe	
24	4861316-0	2					Spacer ring	Distansring	Anillo distanc	Bagu.entretoise	Abstandring	
25	13970983-6	2					Screw	Skruv	Tornillo	Vis	Schraube	

3) **GB:** When ordering, the key No. should be stated. **SE:** Vid beställning måste nyckelnr anges. **ES:** Al pedir debe indicarse el número de la llave. **FR:** Lors d'une commande, il faut indiquer le numéro de la clé. **DE:** Bei bestellung muss die Schlüsselnummer angegeben werden.

1	**BRENNESTOFFBEHÄLTER**	Catalog id **97785** / Group **234**
2	**RÉSERVOIR À COMBUSTIBLE**	
3	**DEPÓSITO DE COMBUSTIBLE**	Illustr. No **AT 185** / Section **100**
4	**BRÄNSLETANK**	
5	**FUEL TANK**	Issue **65/97** / Page **101**

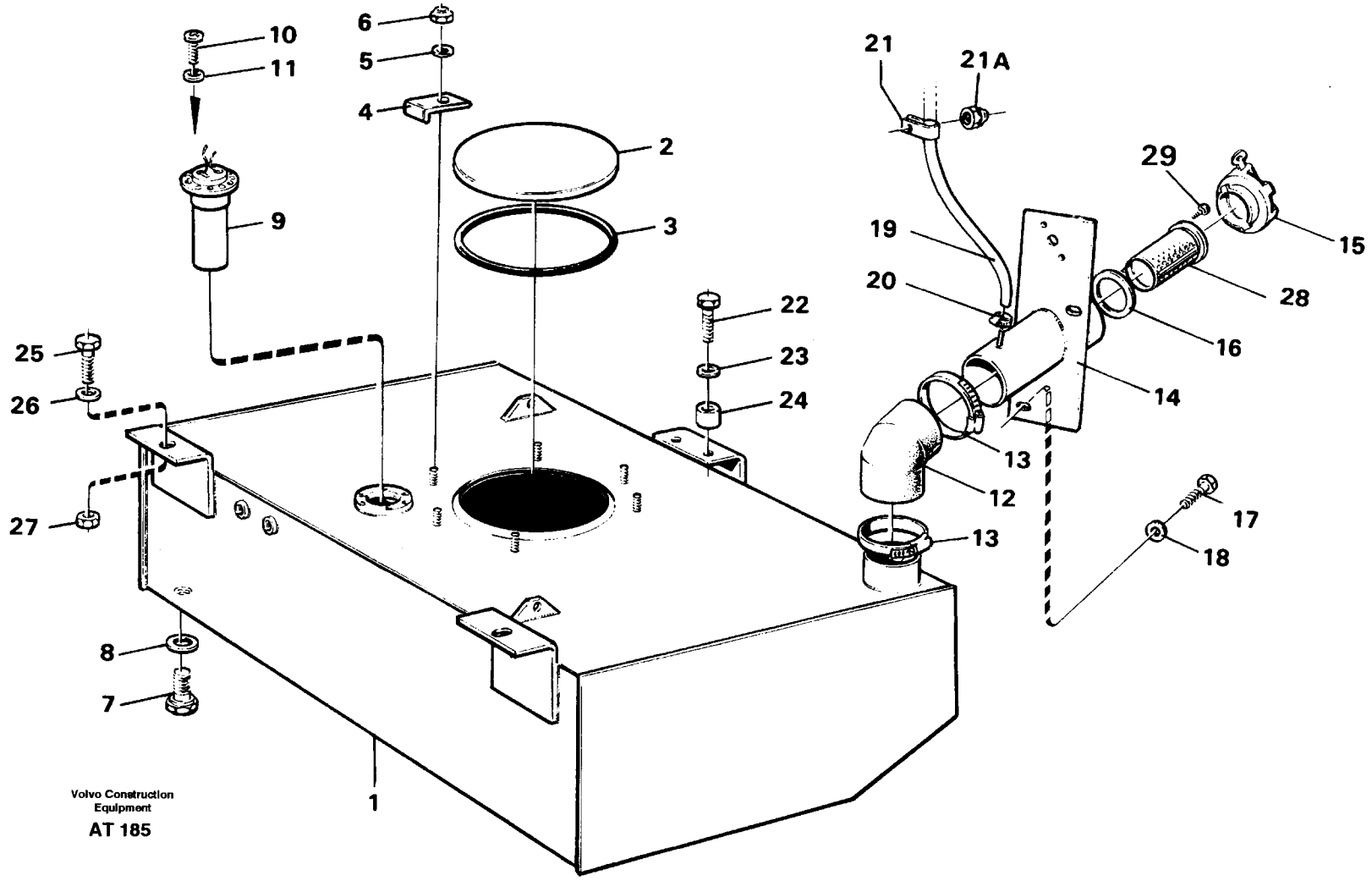
10
11
6
5
4
9
2
3
21
21A
29
19
15
20
28
22
16
25
23
26
24
14
13
27
12
17
13
18
8
7
1
Volvo Construction Equipment
AT 185

Fig.	Part No.	Quantity 1	2	3	PS	KIT	Description	Benämning	Denominación	Dènomination	Bezeichnung	Notes
26	13960145-4	4					Washer	Bricka	Arandela	Rondelle	Scheibe	
27	13971084-2	2					Nut	Mutter	Tuerca	Ecrou	Mutter	
28	4949022-0	1					Strainer	Sil	Colador	Crepine	Sieb	91472
29	955126-8	2					Screw	Skruv	Tornillo	Vis	Schraube	91472

1		**BRENNESTOFFBEHÄLTER** **RÉSERVOIR À COMBUSTIBLE** **DEPÓSITO DE COMBUSTIBLE** **BRÄNSLETANK** **FUEL TANK**	Catalog id **97785**	Group **234**
2				
3			Illustr. No **AT 185**	Section **100**
4				
5			Issue **65/97**	Page **103**

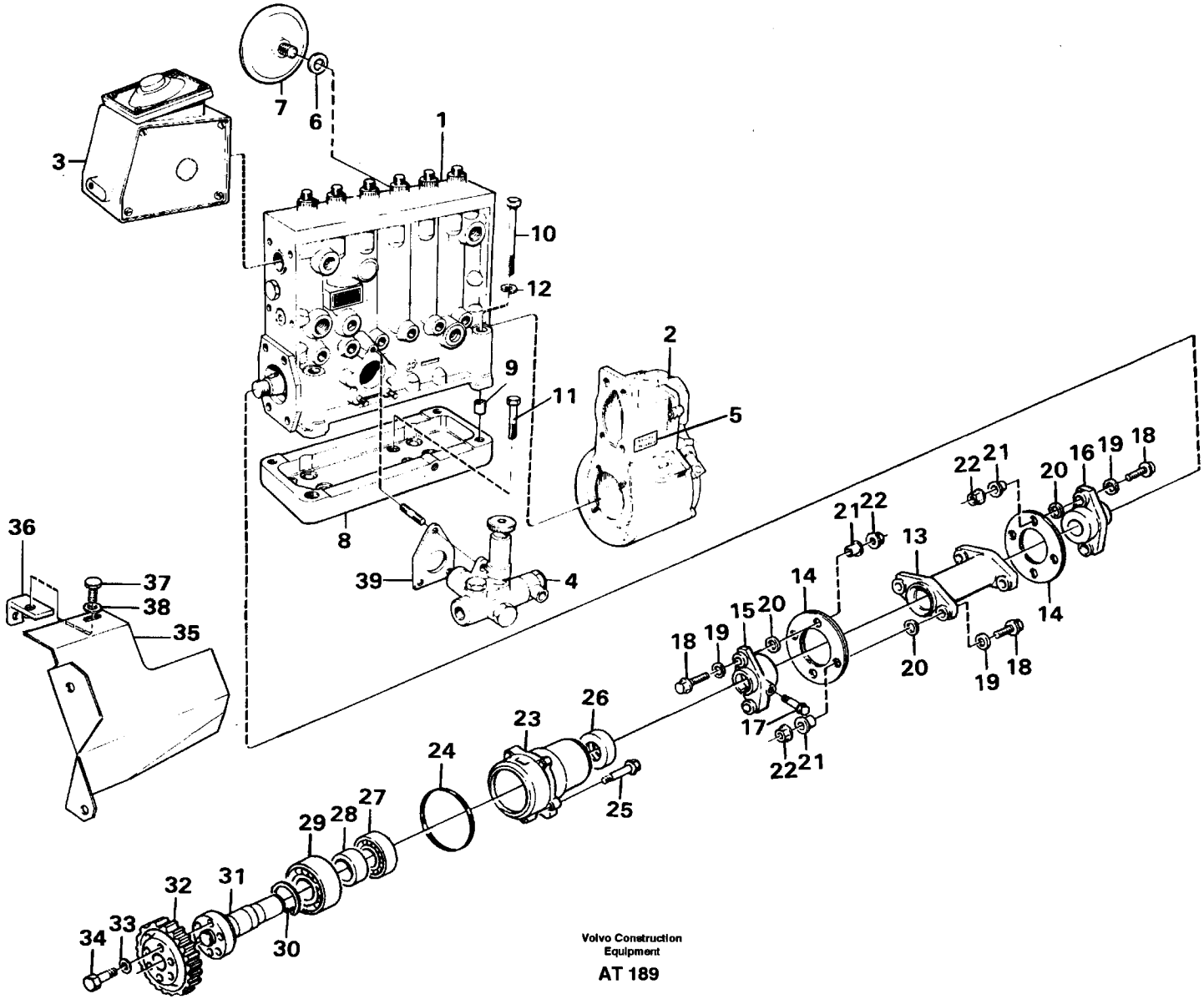

Volvo Construction Equipment

AT 189

Fig.	Part No.	Quantity 1	2	3	PS	KIT	Description	Benämning	Denominación	Dènomination	Bezeichnung	Notes
	11032709-5	1					Injection pump	Insprutn.pump	Bomba injeccion	Pompe injection	Einspritzpumpe	(11030875)
1		1					•Fuel-injection pump	•Insprutningspump	•Bomba injeccion	•Pompe injection	•Einspritspumpe	See group 236, Page 109
2		1			NS		•Centrifugal governor	•Centrifugalregulator	•Regul centrifug	•Regu.centrifuge	•Fliehkraftregler	See group 236, Page 117
3		1			NS		•Smoke eliminator	•Rökbegränsare	•Limitador humos	•Limiteur fumee	•Rauchbegrenzer	See group 236, Page 127
4		1					•Fuel feed pump	•Matarpump	•Bomba alimente	•Pompe alimentation	•Förderpumpe	See group 233, Page 93
5	477149-9	1					Decal	Dekal	Calcomania	Autocollant	Aufklebeschild	
6	13969011-9	1					Gasket	Packning	Junta	Joint	Dichtung	
7	477173-9	1					Press equalizer	Tryckutjämnare	Compensad pres	Egalis.pression	Druckausgleich	
8	420926-8	1					Shelf	Hylla	Estante	Planche	Ablage	
9	417588-1	2					Guide sleeve	Styrhylsa	Manguito guia	Duille guide	Fuhrungshulse	
10	13965189-7	4					Screw	Skruv	Tornillo	Vis	Schraube	
11	959241-1	4					Screw	Skruv	Tornillo	Vis	Schraube	
12	190509-0	4					Washer	Bricka	Arandela	Rondelle	Scheibe	
13	11999891-2	1					Intmd section	Mellanstycke	Pieza distanci	Piece intermed	Einsatzstuck	
14	479458-2	8					Companion disc	Medbringarskiva	Brida acoplam	Disque entrain	Mitnehmerscheib	
15	1547352-3	1					Comp flange	Medbringare	Brida	Flasque entrai	Antriebsflansch	
16	420857-5	1					Comp flange	Medbringare	Brida	Flasque entrai	Antriebsflansch	
17	471529-8	1					Screw	Skruv	Tornillo	Vis	Schraube	
18	13965185-5	8					Screw	Skruv	Tornillo	Vis	Schraube	
19	13960148-8	8					Washer	Bricka	Arandela	Rondelle	Scheibe	
20	479399-8	8					Washer	Bricka	Arandela	Rondelle	Scheibe	
21	478897-2	8					Sleeve	Hylsa	Manguito	Douille	Hulse	
22	13971095-8	1					Nut	Mutter	Tuerca	Ecrou	Mutter	
23	478799-0	1					Bearing housing	Lagerhus	Caja cojinete	Carter palier	Lagergehäuse	
24	423123-9	1					Sealing ring	Tätningsring	Anillo reten	Bagu.etancheite	Dichtring	
25	946671-5	5					Screw	Skruv	Tornillo	Vis	Schraube	
26	1546221-1	1					Sealing ring	Tätningsring	Anillo reten	Bagu.etancheite	Dichtring	
27	7011014-3	1					Ball bearing	Kullager	Cojinete bolas	Roulemen.billes	Kugellager	
28	1546132-0	1					Stop ring	Stoppring	Anillo tope	Anneau butee	Anschlagring	
29	184788-8	1					Ball bearing	Kullager	Cojinete bolas	Roulemen.billes	Kugellager	

1		**KRAFTSTOFF-EINSPRITZPUMPE MIT ANTRIEB**	Catalog id **97785**	Group **236**
2		**POMPE D'INJECTION DE COMBUSTIBLE AVEC PIÈCES DE MONTAGE**		
3		**BOMBA DE INYECCIÓN DE BOMBUSTIBLE CON ACCESORIOS DE MONTAJE**	Illustr. No **AT 189**	Section **100**
4		**INSPRUTNINGSPUMP MED DRIVNING**		
5		**FUEL INJECTION PUMP WITH DRIVE**	Issue **65/97**	Page **105**

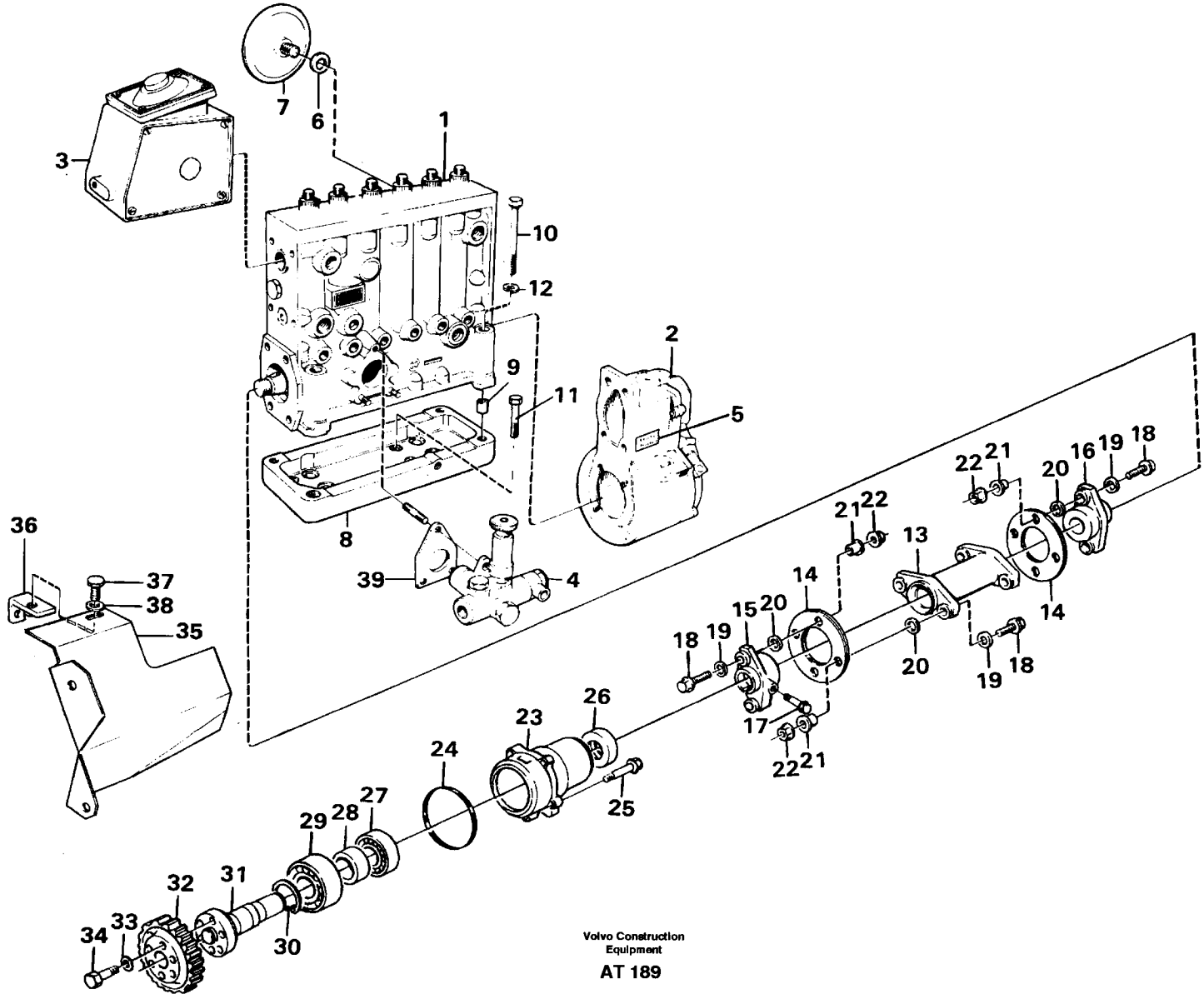

Volvo Construction Equipment

AT 189

Fig.	Part No.	Quantity 1	2	3	P S	K I T	Description	Benämning	Denominación	Dènomination	Bezeichnung	Notes
30	914540-0	1					Retaining ring	Spårring	Circlip	Circlip	Nutring	
31	478411-2	1					Shaft	Axel	Eje	Arbre	Welle	
32	478429-4	1					Gear	Kugghjul	Engranaje	Pignon	Zahnrad	
33	942385-6	6					Disc spring	Tallriksfjäder	Resorte disco	Ressort diaphr	Tellerfeder	
34	471534-8	6					Screw	Skruv	Tornillo	Vis	Schraube	
35	11030901-0	1					Ptct plate	Skyddsplåt	Placa protecc	Tole protection	Schutzblech	
36	11030902-8	1					Anchorage	Fäste	Fijacion	Fixation	Halterung	
37	13955294-7	3					Screw	Skruv	Tornillo	Vis	Schraube	
38	13955894-4	3					Washer	Bricka	Arandela	Rondelle	Scheibe	
39	6232208-6	1					Gasket	Packning	Junta	Joint	Dichtung	

1		**KRAFTSTOFF-EINSPRITZPUMPE MIT ANTRIEB** **POMPE D'INJECTION DE COMBUSTIBLE AVEC PIÈCES DE MONTAGE** **BOMBA DE INYECCIÓN DE BOMBUSTIBLE CON ACCESORIOS DE MONTAJE** **INSPRUTNINGSPUMP MED DRIVNING** **FUEL INJECTION PUMP WITH DRIVE**	Catalog id **97785**	Group **236**
2				
3			Illustr. No **AT 189**	Section **100**
4				
5			Issue **65/97**	Page **107**

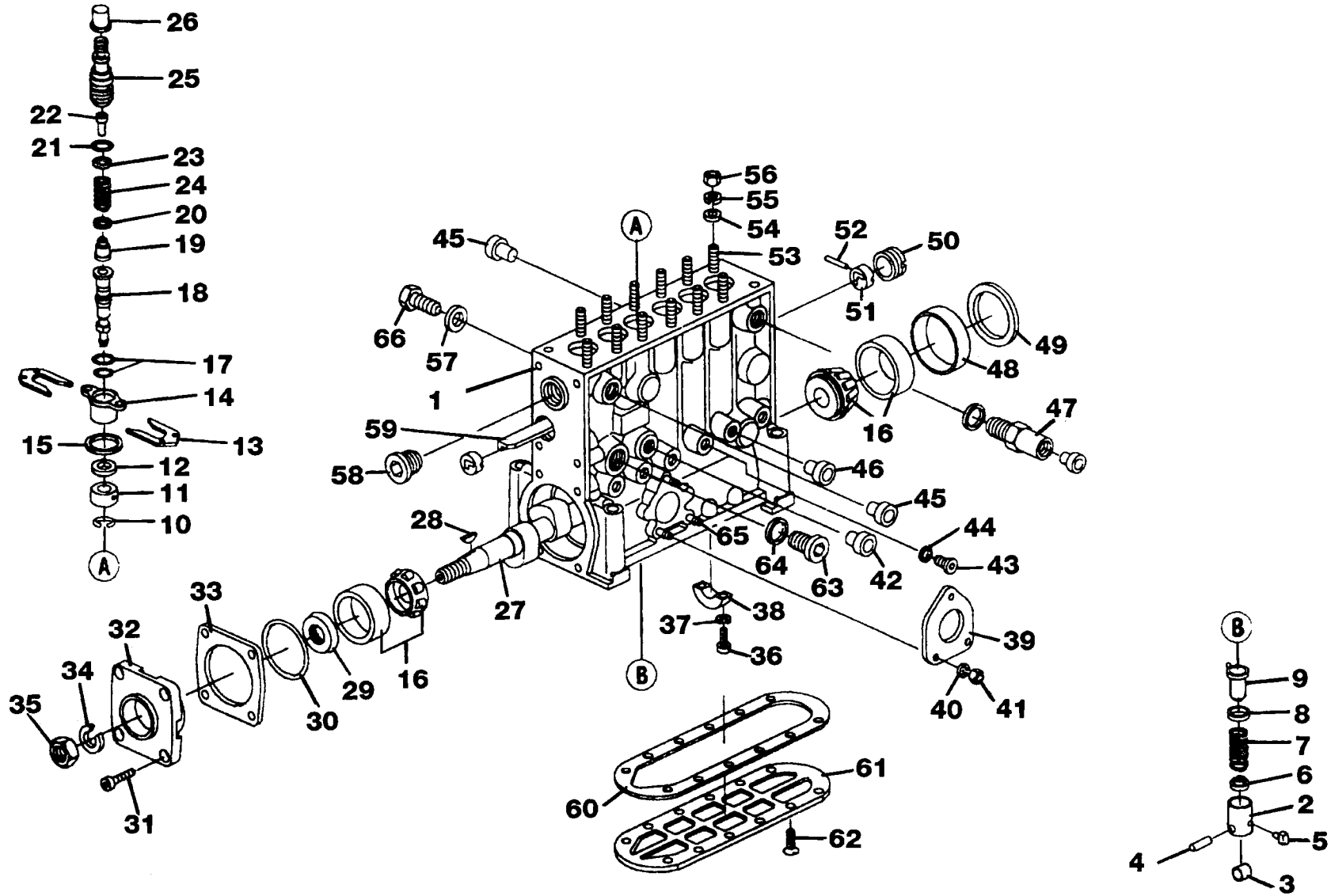
26
25
22
21
23
24
20
19
18
17
14
15
13
12
11
10
A
56
55
54
53
52
50
51
45
A
66
57
1
59
58
49
48
47
16
46
45
44
43
42
65
64
63
28
27
33
32
34
35
31
30
29
16
B
37
38
36
39
40
41
60
61
62
B
9
8
7
6
2
5
4
3

Fig.	Part No.	Quantity 1	2	3	P S	K I T	Description	Benämning	Denominación	Dènomination	Bezeichnung	Notes
		1			NS		Fuel injection pump.....	Insprutningspump.....	Bomba injeccion.....	Pompe injection.....	Einspritzpumpe.....	
1		1			NS		•Pumphousing.....	•Pumphus.....	•Caja bomba.....	•Corps pompe.....	•Pumpengehäuse.....	
2	1698077-3	6					•Lifting roller.....	•Lyftarrulle.....	•Rodillo elevad.....	•Galet-poussoir.....	•Stösselrolle.....	
3		6			NS		••Roller.....	••Rulle.....	••Rodillo.....	••Galet.....	••Rolle.....	
4		6			NS		••Bushing.....	••Bussning.....	••Casquillo.....	••Bague.....	••Buchse.....	
5	7238379-7	6					••Plate.....	••Platta.....	••Placa.....	••Plaque.....	••Platte.....	
6	244685-4	6					•Spring disc.....	•Fjädertallrik.....	•Arandel elastic.....	•Rondell.ressort.....	•Federteller.....	
7	244731-6	6					•Compr. spring.....	•Tryckfjäder.....	•Resort presion.....	•Ressor.pression.....	•Druckfeder.....	
8	239984-8	6					•Spring disc.....	•Fjädertallrik.....	•Arand elastica.....	•Rondell.ressort.....	•Federteller.....	
9	240782-3	6					•Control sleeve.....	•Reglerhylsa.....	•Mango mando.....	•Douille commande.....	•Reglerhulse.....	
10	1697953-6	6				K	•Circlip.....	•Låsring.....	•Circlip.....	•Circlip.....	•Sucherungsring.....	
11	239991-3	6					•Ring.....	•Ring.....	•Anillo.....	•Anneau.....	•Ring.....	(1699456)
12	241677-4	6					•Washer.....	•Bricka.....	•Arandela.....	•Rondelle.....	•Scheibe.....	
13	844990-2	REQ					•Shim.....	•Justerbleck.....	•Laminil de ajus.....	•Cale reglage.....	•Nachstellblech.....	THICK=0,40
	847428-0	REQ					•Shim.....	•Justerbleck.....	•Laminil de ajus.....	•Cale reglage.....	•Nachstellblech.....	THICK=0,45
	844991-0	REQ					•Shim.....	•Justerbleck.....	•Laminil de ajus.....	•Cale reglage.....	•Nachstellblech.....	THICK=0,50
	844992-8	REQ					•Shim.....	•Justerbleck.....	•Laminil de ajus.....	•Cale reglage.....	•Nachstellblech.....	THICK=0,70
	844993-6	REQ					•Shim.....	•Justerbleck.....	•Laminil de ajus.....	•Cale reglage.....	•Nachstellblech.....	THICK=0,80
	844994-4	REQ					•Shim.....	•Justerbleck.....	•Laminil de ajus.....	•Cale reglage.....	•Nachstellblech.....	THICK=1,00
	844995-1	REQ					•Shim.....	•Justerbleck.....	•Laminil de ajus.....	•Cale reglage.....	•Nachstellblech.....	THICK=1,10
	244635-9	REQ					•Shim.....	•Justerbleck.....	•Laminil de ajus.....	•Cale reglage.....	•Nachstellblech.....	THICK=1,40
	244381-0	REQ					•Shim.....	•Justerbleck.....	•Laminil de ajus.....	•Cale reglage.....	•Nachstellblech.....	THICK=1,50
	244382-8	REQ					•Shim.....	•Justerbleck.....	•Laminil de ajus.....	•Cale reglage.....	•Nachstellblech.....	THICK=1,60
	244383-6	REQ					•Shim.....	•Justerbleck.....	•Laminil de ajus.....	•Cale reglage.....	•Nachstellblech.....	THICK=1,70
	244384-4	REQ					•Shim.....	•Justerbleck.....	•Laminil de ajus.....	•Cale reglage.....	•Nachstellblech.....	THICK=1,80
	244385-1	REQ					•Shim.....	•Justerbleck.....	•Laminil de ajus.....	•Cale reglage.....	•Nachstellblech.....	THICK=1,90
	244386-9	REQ					•Shim.....	•Justerbleck.....	•Laminil de ajus.....	•Cale reglage.....	•Nachstellblech.....	THICK=2,00
14	244733-2	6					•Flange.....	•Fläns.....	•Brida.....	•Bride.....	•Flansch.....	
15	11994488-2	6				K	•O-ring.....	•O-ring.....	•Anillo torico.....	•Joint torique.....	•O-ring.....	
16	240023-2	1					•Roller bearing.....	•Rullager.....	•Cojinet rodillo.....	•Roulem.rouleaux.....	•Rollenlager.....	(1699543)

1		**KRAFTSTOFF-EINSPRITZPUMPE**	Catalog id **97785**	Group **236**
2		**POMPE D'INJECTION**		
3		**BOMBA DE INYECCIÓN DE COMBUSTILBE**	Illustr. No **AT 347**	Section **200**
4		**INSPRUTNINGSPUMP**		
5		**FUEL INJECTION PUMP**	Issue **65/97**	Page **109**

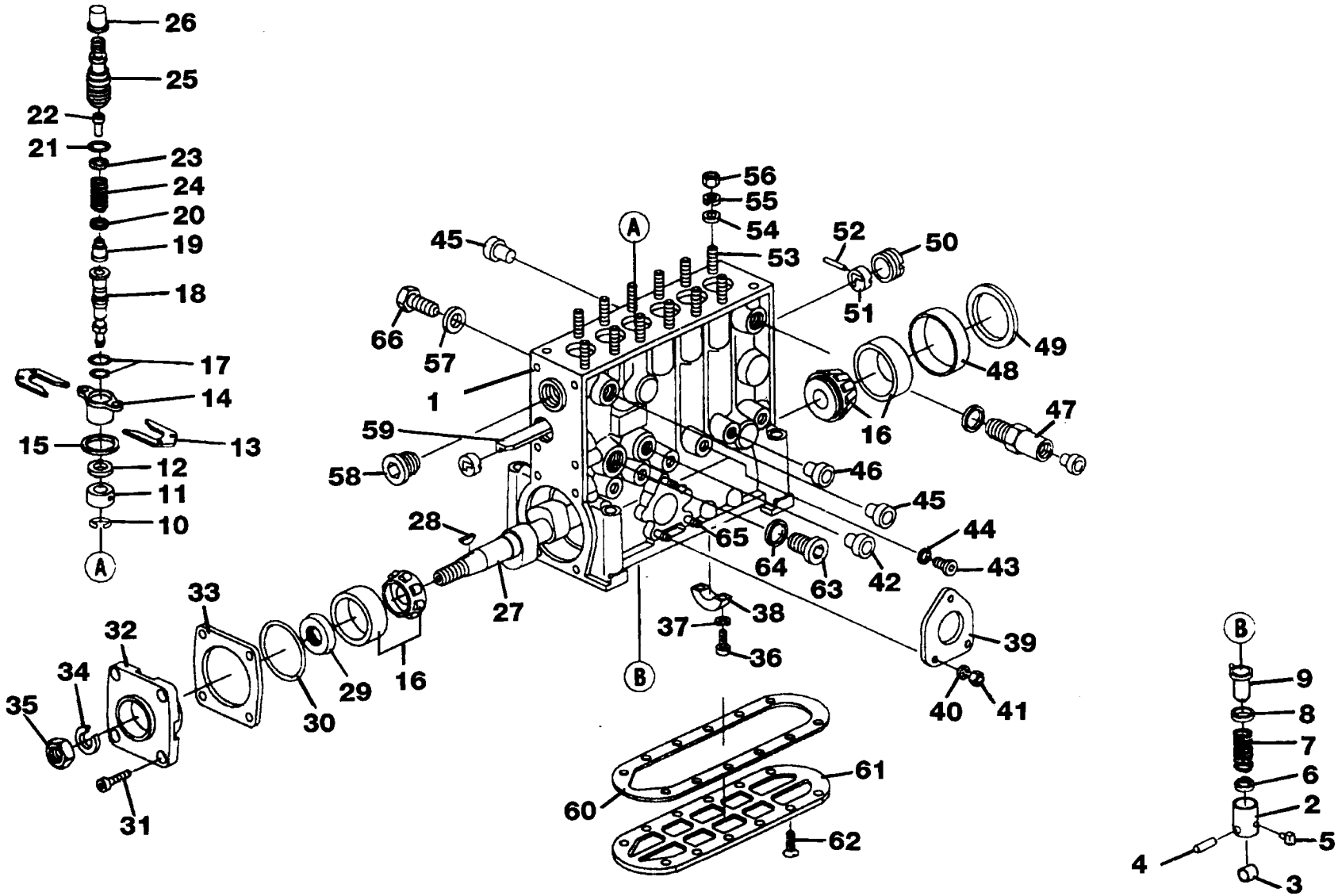
26
25
22
21
23
24
20
19
18
17
14
15
13
12
11
10
A
56
55
54
53
52
50
51
45
66
57
1
59
58
49
48
47
16
46
45
44
43
42
65
64
63
28
27
33
32
34
35
30
29
16
37
38
36
39
40
41
60
61
62
B
9
8
7
6
2
5
4
3

Fig.	Part No.	Quantity 1	2	3	PS	KIT	Description	Benämning	Denominación	Dènomination	Bezeichnung	Notes
17	240422-6	12				K	•Gasket	•Packning	•Junta	•Joint	•Dichtung	(11996257)
18		6			NS		•Pump element	•Pumpelement	•Elemento bomba	•Element pompe	•Pumpelement	
19		6			NS		•Delivery valve	•Tryckventil	•Valvula presion	•Soup.refouleme	•Druckventil	
20	239993-9	6					•Gasket	•Packning	•Junta	•Joint	•Dichtung	
21		6			NS	K	•Gasket	•Packning	•Junta	•Joint	•Dichtung	
22	240971-2	6					•Plug	•Plugg	•Tapon	•Tampon	•Stopfen	
23	240973-8	REQ					•Shim	•Justerbleck	•Laminill ajuste	•Cale reglage	•Nachstellblech	THICK = 0.15
	240972-0	REQ					•Shim	•Justerbleck	•Laminill ajuste	•Cale reglage	•Nachstellblech	THICK = 0.20
24	240969-6	6					•Spring	•Fjäder	•Resorte	•Ressort	•Feder	
25	11703763-0	6					•Dlvy valve rtnr	•Tr.vent.hållare	•Portavalv pres	•Support soup de	•Druckvent.halt	(244636)
26		6			NS	K	•Protecting casing	•Skyddskåpa	•Cubierta proteccion	•Capot protection	•Schutzhaube	
27	1698080-7	1					•Camshaft	•Kamaxel	•Arbol levas	•Arbre cames	•Nockenwelle	
28	7035168-9	1				K	•Key	•Kil	•Llave (cuna)	•Clavette	•Keil	
29	240022-4	1				K	•Sealing ring	•Tätningsring	•Anillo reten	•Bague etancheit	•Dichtring	
30	243299-5	1				K	•O-ring	•O-ring	•Anillo torico	•Joint torique	•O-ring	
31	11991894-4	4					•Screw	•Skruv	•Tornillo	•Vis	•Schraube	
32	240021-6	1					•Bearing cover	•Lagerlock	•Tapa cojinete	•Couvercl.palier	•Lagerdeckel	
33	240024-0	REQ					•Shim	•Justerbleck	•Laminill ajuste	•Cale reglage	•Nachstellblech	THICK = 0.10
	240025-7	REQ					•Adj washer	•Justerbricka	•Arandela ajuste	•Rondelle ajust	•Passcheibe	THICK = 0.12
	240026-5	REQ					•Shim	•Justerbleck	•Laminill ajuste	•Cale reglage	•Nachstellblech	THICK = 0.14
	240027-3	REQ					•Shim	•Justerbleck	•Laminill ajuste	•Cale reglage	•Nachstellblech	THICK = 0.16
	240028-1	REQ					•Shim	•Justerbleck	•Laminill ajuste	•Cale reglage	•Nachstellblech	THICK = 0.18
	240029-9	REQ					•Shim	•Justerbleck	•Laminill ajuste	•Cale reglage	•Nachstellblech	THICK = 0.30
	240030-7	REQ					•Shim	•Justerbleck	•Laminill ajuste	•Cale reglage	•Nachstellblech	THICK = 0.50
34	941913-6	1				K	•Washer	•Bricka	•Arandela	•Rondelle	•Scheibe	
35	955806-5	1					•Nut	•Mutter	•Tuerca	•Ecrou	•Mutter	
36	849468-4	2					•Screw	•Skruv	•Tornillo	•Vis	•Scraube	
37	13949607-9	2					•Spring washer	•Fjäderbricka	•Arand elastica	•Ronde.elastique	•Federscheibe	
38	244406-5	1					•Centre bearing	•Mellanlager	•Cojinet interm	•Couche interme	•Zwischenlager	
39	6232208-6	1					•Gasket	•Packning	•Junta	•Joint	•Dichtung	

1		**KRAFTSTOFF-EINSPRITZPUMPE**	Catalog id **97785**	Group **236**
2		**POMPE D'INJECTION**		
3		**BOMBA DE INYECCIÓN DE COMBUSTILBE**	Illustr. No **AT 347**	Section **200**
4		**INSPRUTNINGSPUMP**		
5		**FUEL INJECTION PUMP**	Issue **65/97**	Page **111**

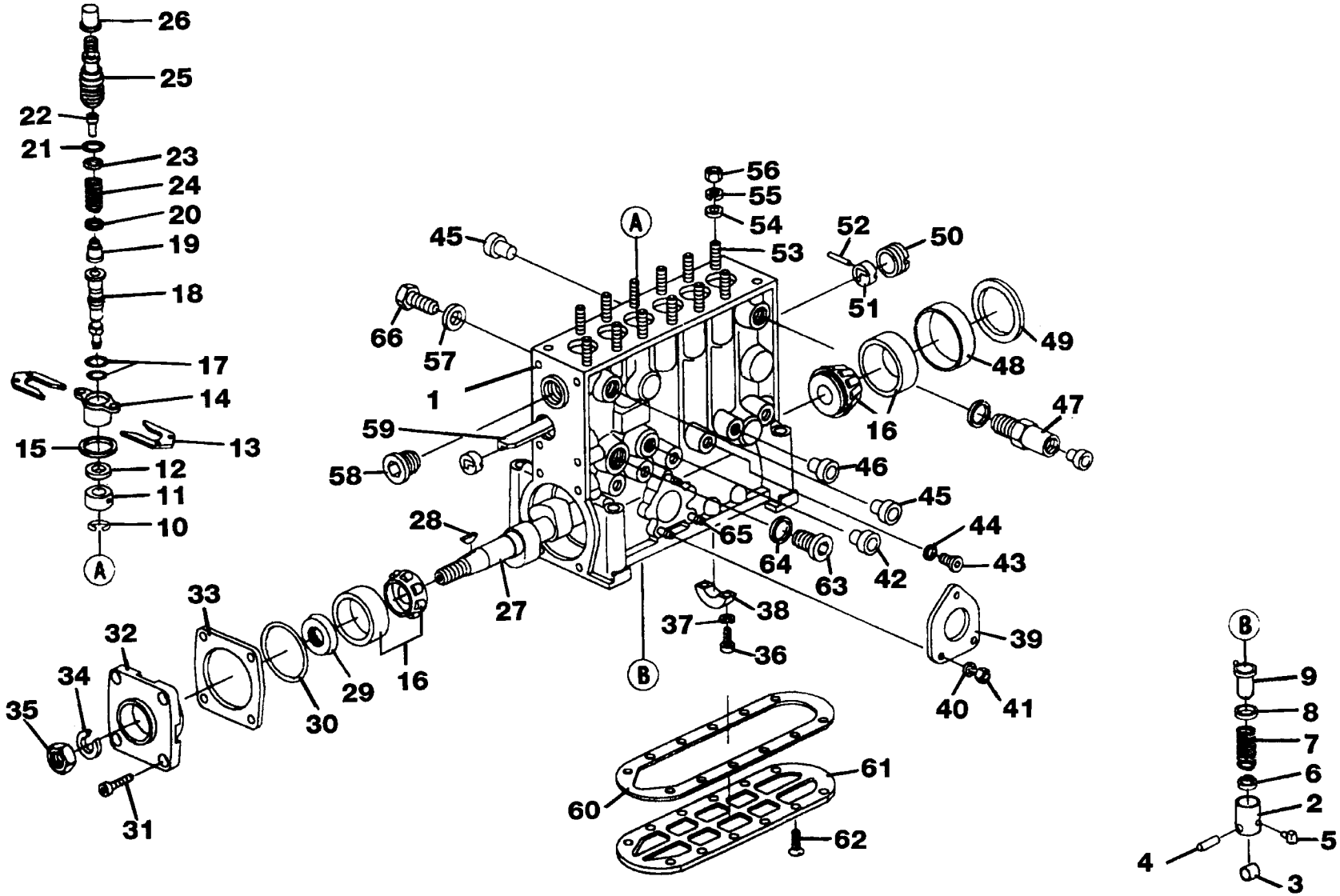
26
25
22
21
23
24
20
19
18
17
14
15
13
12
11
10
A
56
55
54
53
52
50
51
45
A
66
57
1
59
58
49
48
47
16
46
45
44
43
28
65
64
63
42
27
33
32
34
35
29
30
16
31
37
38
36
B
39
40
41
61
60
62
B
9
8
7
6
2
5
4
3

Fig.	Part No.	Quantity 1	2	3	P S	K I T	Description	Benämning	Denominación	Dènomination	Bezeichnung	Notes
40	13949607-9	3					•Spring washer	•Fjäderbricka	•Arand elastica	•Ronde.elastique	•Federscheibe	
41	940197-7	3					•Nut	•Mutter	•Tuerca	•Ecrou	•Mutter	
42		1			NS	K	•Protecting casing	•Skyddskåpa	•Cubierta proteccion	•Capot protection	•Schutzhaube	(7130673)
43	13965768-8	6					•Plug	•Propp	•Tapon	•Bouchon	•Stöpsel	
44	13947281-5	6				K	•Gasket	•Packning	•Junta	•Joint	•Dichtung	
45		2			NS	K	•Protecting casing	•Skyddskåpa	•Cubierta proteccion	•Capot protection	•Schutzhaube	
46		1			NS	K	•Protecting casing	•Skyddskåpa	•Cubierta proteccion	•Capot protection	•Schutzhaube	
47	479775-9	1					•Overflow valve	•Överströmn.vent	•Valvula rebose	•Soupape by-pass	•Uberstromventil	
48	240032-3	1					•Ring	•Ring	•Anillo	•Anneau	•Ring	
49	240033-1	REQ					•Shim	•Justerbleck	•Laminill ajuste	•Cale reglage	•Nachstellblech	THICK = 1.20
	240034-9	REQ					•Shim	•Justerbleck	•Laminill ajuste	•Cale reglage	•Nachstellblech	THICK = 1.50
	240035-6	REQ					•Shim	•Justerbleck	•Laminill ajuste	•Cale reglage	•Nachstellblech	THICK = 1.80
	240036-4	REQ					•Shim	•Justerbleck	•Laminill ajuste	•Cale reglage	•Nachstellblech	THICK = 2.00
50	244699-5	1					•Ring	•Ring	•Anillo	•Anneau	•Ring	
51	240014-1	2					•Guide sleeve	•Styrhylsa	•Manguito guia	•Duille guide	•Fuhrungshulse	
52		1			NS		•Lock pin	•Låspinne	•Pasador seguridad	•Goupille verrouillage	•Sicherungsstift	
53	11998362-5	12					•Stud	•Pinnskruv	•Esparrago	•Goujon	•Stiftschraube	(7241746)
54	243743-2	12					•Valve seat ring	•Ventilsätesring	•Anil asien valv	•Siege soupape	•Ventilsitzring	
55		12			NS		•Spring ring	•Fjäderring	•Anillo elastico	•Anneau elastique	•Federring	
56	13971074-3	12					•Nut	•Mutter	•Tuerca	•Ecrou	•Mutter	
57		1			NS		•Pin	•Pinne	•Pasador	•Goupille	•Stift	
58		1			NS		•Plug	•Plugg	•Tapon	•Tampon	•Stopfen	
59	7240014-6	2					•Guide sleeve	•Styrhylsa	•Manguito guia	•Duille guide	•Fuhrungshulse	
60	11998363-3	1					•Gasket	•Packning	•Junta	•Joint	•Dichtung	
61		1			NS		•Plug	•Propp	•Tapon	•Bouchon	•Stöpsel	(7243011)
62	956205-9	12					•Screw	•Skruv	•Tornillo	•Vis	•Schraube	
63	7243263-6	1					•Plug	•Propp	•Tapon	•Bouchon	•Stöpsel	
64	949329-7	1				K	•Plane gasket	•Planpackning	•Junta plana	•Joint plan	•Plandichtung	
65	130673-7	3					•Stud	•Pinnskruv	•Esparrago	•Goujon	•Stiftschraube	
66	243011-4	1				K	•Plug	•Propp	•Tapon	•Bouchon	•Stöpsel	

1	
2	
3	
4	
5	

KRAFTSTOFF-EINSPRITZPUMPE
POMPE D'INJECTION
BOMBA DE INYECCIÓN DE COMBUSTILBE
INSPRUTNINGSPUMP
FUEL INJECTION PUMP

Catalog id **97785**	Group **236**
Illustr. No **AT 347**	Section **200**
Issue **65/97**	Page **113**

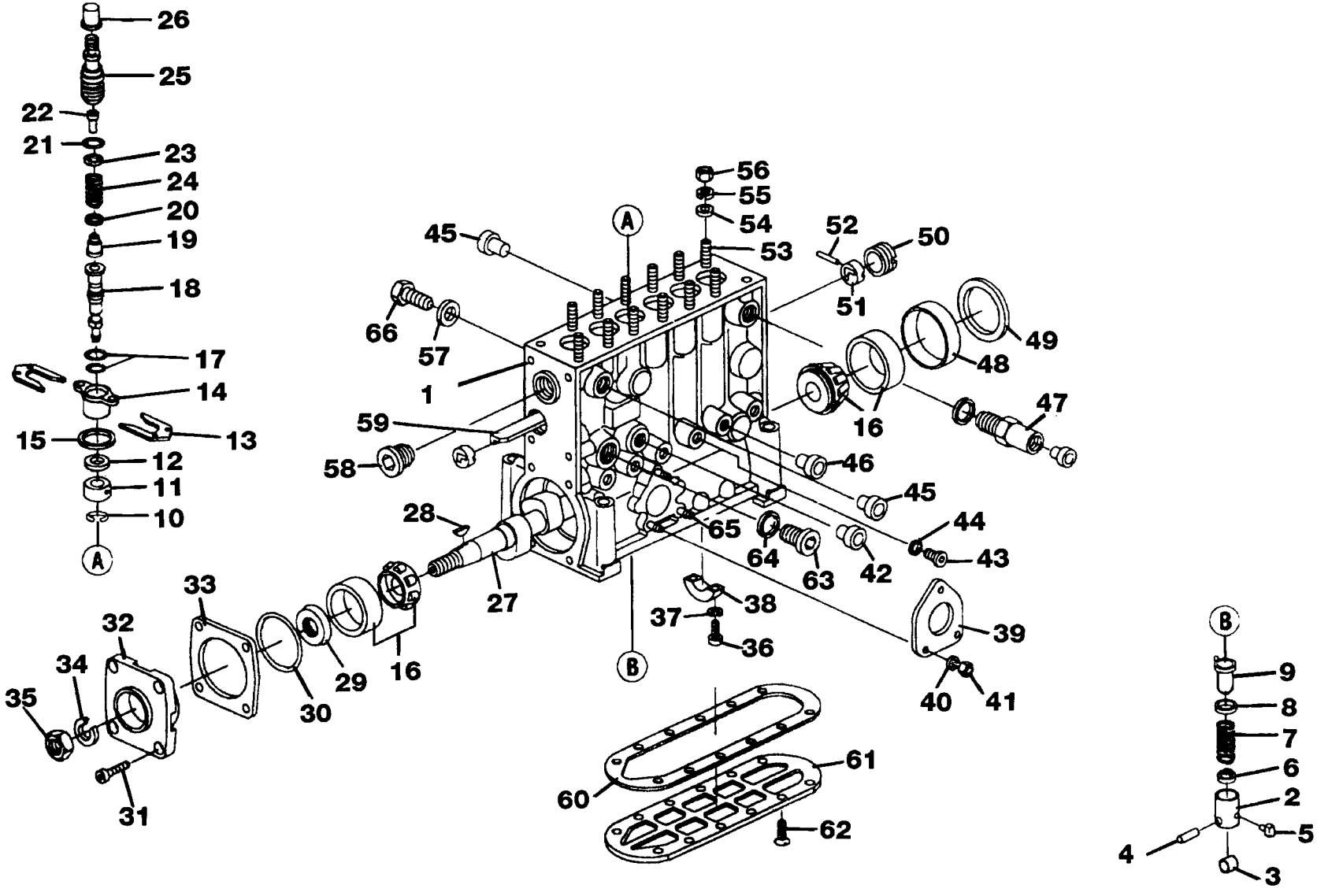
26
25
22
21
23
24
20
19
18
17
14
15
13
12
11
10
A
56
55
54
53
52
50
51
45
66
57
1
59
58
49
48
47
16
46
45
44
43
42
65
64
63
28
27
33
32
34
35
30
29
16
31
37
38
36
39
40
41
B
61
60
62
9
8
7
6
2
5
4
3

Fig.	Part No.	Quantity 1	2	3	PS	KIT	Description	Benämning	Denominación	Dènomination	Bezeichnung	Notes
	845240-1	1					Repair kit.....	Reparationssats.....	Jueg reparac.....	Kit_reparation.....	Reparatursatz.....	

1		**KRAFTSTOFF-EINSPRITZPUMPE**	Catalog id **97785**	Group **236**
2		**POMPE D'INJECTION**		
3		**BOMBA DE INYECCIÓN DE COMBUSTILBE**	Illustr. No **AT 347**	Section **200**
4		**INSPRUTNINGSPUMP**		
5		**FUEL INJECTION PUMP**	Issue **65/97**	Page **115**

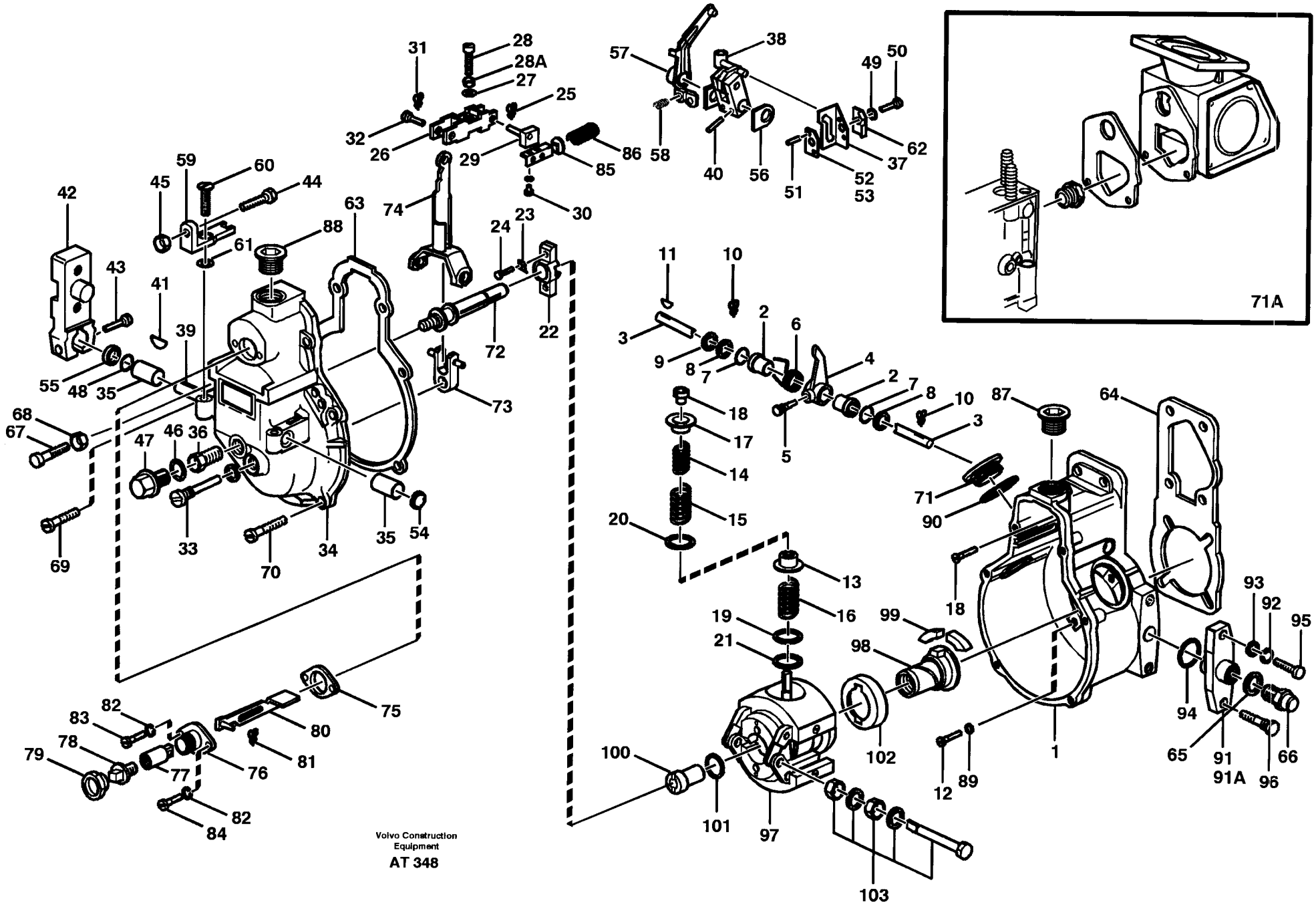
71A
Volvo Construction Equipment
AT 348

Fig.	Part No.	Quantity 1	2	3	P S	K I T	Description	Benämning	Denominación	Dènomination	Bezeichnung	Notes
		1			NS							
1	11703659-0	1					•Housing	•Hus	•Carter	•Carter	•Gehäuse	
2	240059-6	1					••Bushing	••Bussning	••Casquillo	••Bague	••Buchse	
3	11703340-7	1					••Shaft	••Axel	••Eje	••Arbre	••Welle	
4	11702310-1	1					••Lever	••Hävarm	••Palanca	••Levier	••Hebel	
5	241102-3	1					••Screw	••Skruv	••Tornillo	••Vis	••Schraube	
6	240061-2	1					••Spring	••Fjäder	••Resorte	••Ressort	••Feder	
7	7239908-2	2					••O-ring	••O-ring	••Anillo torico	••Joint torique	••O-ring	
8	13955894-4	2					••Washer	••Bricka	••Arandela	••Rondelle	••Scheibe	
9	233372-2	REQ					••Washer	••Bricka	••Arandela	••Rondelle	••Scheibe	
10	244979-1	2					••Lock pin	••Låspinne	••Pasador segurid	••Goupille verro	••Sicherungsstift	
11	7077582-0	1					••Key	••Kil	••Llave (cuna)	••Clavette	••Keil	
12	849468-4	6					•Screw	•Skruv	•Tornillo	•Vis	•Scraube	
13	11992155-9	1					•Spring disco	•Fjädertallrik	•Arand elastica	•Rondell.ressort	•Federteller	
14	243085-8	2					•Spring	•Fjäder	•Resorte	•Ressort	•Feder	
15	233417-5	2					•Spring	•Fjäder	•Resorte	•Ressort	•Feder	
16	11992156-7	2					•Spring	•Fjäder	•Resorte	•Ressort	•Feder	
17		2			NS		•Spring disk	•Fjädertallrik	•Arandela elastica	•Rondelle ressort	•Federteller	
18	244623-5	2					•Round nut	•Rundmutter	•Tuerca redona	•Ecrou rond	•Rundmutter	
19		4			NS		•Washer	•Bricka	•Arandela	•Rondelle	•Scheibe	
20	239300-7	4					•Washer	•Bricka	•Arandela	•Rondelle	•Scheibe	
21	244745-6	2					•Washer	•Bricka	•Arandela	•Rondelle	•Scheibe	
22	11993084-0	1					•Guide sleeve	•Styrhylsa	•Manguito guia	•Duille guide	•Fuhrungshulse	
23	240565-2	2					•Striker plate	•Låsbleck	•Placa bloqueo	•Gache	•Schliesskeil	
24	13955271-5	2					•Screw	•Skruv	•Tornillo	•Vis	•Schraube	
25	1698742-2	1					•Lock pin	•Låspinne	•Pasador segurid	•Goupille verro	•Sicherungsstift	
26	11997691-8	1					•Link	•Länk	•Articulacion	•Articulation	•Gelenk	
27	13949607-9	1					•Spring washer	•Fjäderbricka	•Arand elastica	•Ronde.elastique	•Federscheibe	
28	11702250-9	1					•Gear	•Kugghjul	•Engranaje	•Pignon	•Zahnrad	
29		1			NS		•Guide lug	•Styrklack	•Talon guia	•Talon guide	•Fuhrungskeil	

1		**FLIEHKRAFTREGLER**	Catalog id **97785**	Group **236**
2		**REGULATEUR CENTRIFUGE**		
3		**REGULCENTRIFUG**	Illustr. No **AT 348**	Section **300**
4		**CENTRIFUGALREGULATOR**		
5		**CENTRIFUGAL GOVERNOR**	Issue **65/97**	Page **117**

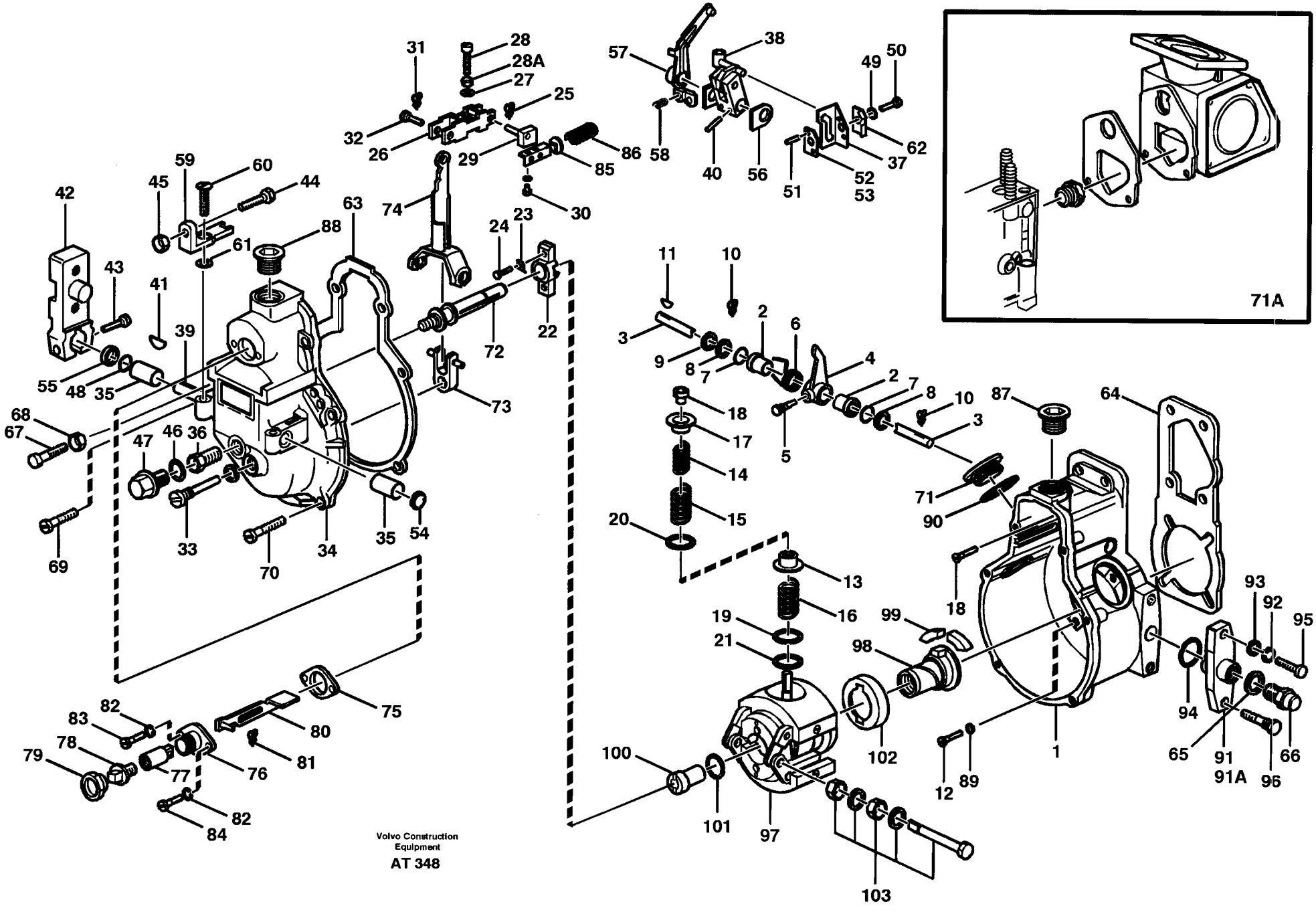
71A
Volvo Construction Equipment
AT 348

Fig.	Part No.	Quantity 1	2	3	PS	KIT	Description	Benämning	Denominación	Dènomination	Bezeichnung	Notes
30	956075-6	2					•Screw	•Skruv	•Tornillo	•Vis	•Schraube	
31	1698742-2	1					•Lock pin	•Låspinne	•Pasador segurid	•Goupille verro	•Sicherungsstift	
32		1			NS		•Screw	•Skruv	•Tornillo	•Vis	•Schraube	
33		1			NS		•Screw	•Skruv	•Tornillo	•Vis	•Schraube	
34	11703620-2	1					•Regulator cover	•Regulatorlock	•Tapa regulador	•Couvercle regulateur	•Reglerrdeckel	
35	1699613-4	2					••Bearing bushing	••Lagerbussning	••Casq cojinete	••Bague de palier	••Lagerbuchse	(862440)
36	239925-1	1					••Bushing	••Bussning	••Buje	••Bague	••Buchse	
37	243842-2	1					••Guide plate	••Kurvplatta	••Placa guia	••Plaque-guide	••Kurvenscheibe	
38	244658-1	1					••Arm	••Arm	••Brazo	••Bras	••Arm	
39	243848-9	1					••Shaft	••Axel	••Eje	••Arbre	••Welle	
40	244983-3	2					••Pin	••Pinne	••Pasador	••Goupille	••Stift	
41	910112-2	1					••Woodruff key	••Woodruffkil	••Chaveta woodruf	••Clavet.woodruff	••Schalteisen	
42	243852-1	1					••Lever	••Hävarm	••Palanca	••Levier	••Verstellhebel	
43		1			NS		••Screw	••Skruv	••Tornillo	••Vis	••Schraube	
44	11998187-6	1					••Screw	••Skruv	••Tornillo	••Vis	••Schraube	
45	13955781-3	1					••Nut	••Mutter	••Tuerca	••Ecrou	••Mutter	
46	13947281-5	1					••Gasket	••Packning	••Junta	••Joint	••Dichtung	
47	240570-2	1					••Plug	••Propp	••Tapon	••Bouchon	••Stöpsel	
48	240063-8	1					••Gasket	••Packning	••Junta	••Joint	••Dichtung	
49	955919-6	1					••Spring washer	••Fjäderbricka	••Arandela elasti	••Ronde.elastique	••Federscheibe	
50	955273-8	1					••Screw	••Skruv	••Tornillo	••Vis	••Schraube	
51	233104-9	2					••Pin	••Stift	••Perno	••Fiche	••Stift	
	847448-8	2					••Pin	••Pinne	••Pasador	••Goupille	••Stift	
52	233071-0	REQ					••Plate	••Platta	••Placa	••Plaque	••Platte	THICK = 0.20
	233072-8	REQ					••Plate	••Platta	••Placa	••Plaque	••Platte	THICK = 0.30
53	233427-4	REQ					••Shim	••Justerbleck	••Laminill ajuste	••Cale reglage	••Nachstellblech	THICK = 0.80
	240568-6	REQ					••Shim	••Justerbleck	••Laminil de ajus	••Cale reglage	••Nachstellblech	THICK = 0.50
54	7233091-3	1					••Washer	••Bricka	••Arandela	••Rondelle	••Scheibe	
55	240065-3	REQ					••Washer	••Bricka	••Arandela	••Rondelle	••Scheibe	
	238132-5	REQ					••Washer	••Bricka	••Arandela	••Rondelle	••Scheibe	THICK = 1.0

1		**FLIEHKRAFTREGLER**
2		**REGULATEUR CENTRIFUGE**
3		**REGULCENTRIFUG**
4		**CENTRIFUGALREGULATOR**
5		**CENTRIFUGAL GOVERNOR**

Catalog id	Group
97785	**236**
Illustr. No	Section
AT 348	**300**
Issue	Page
65/97	**119**

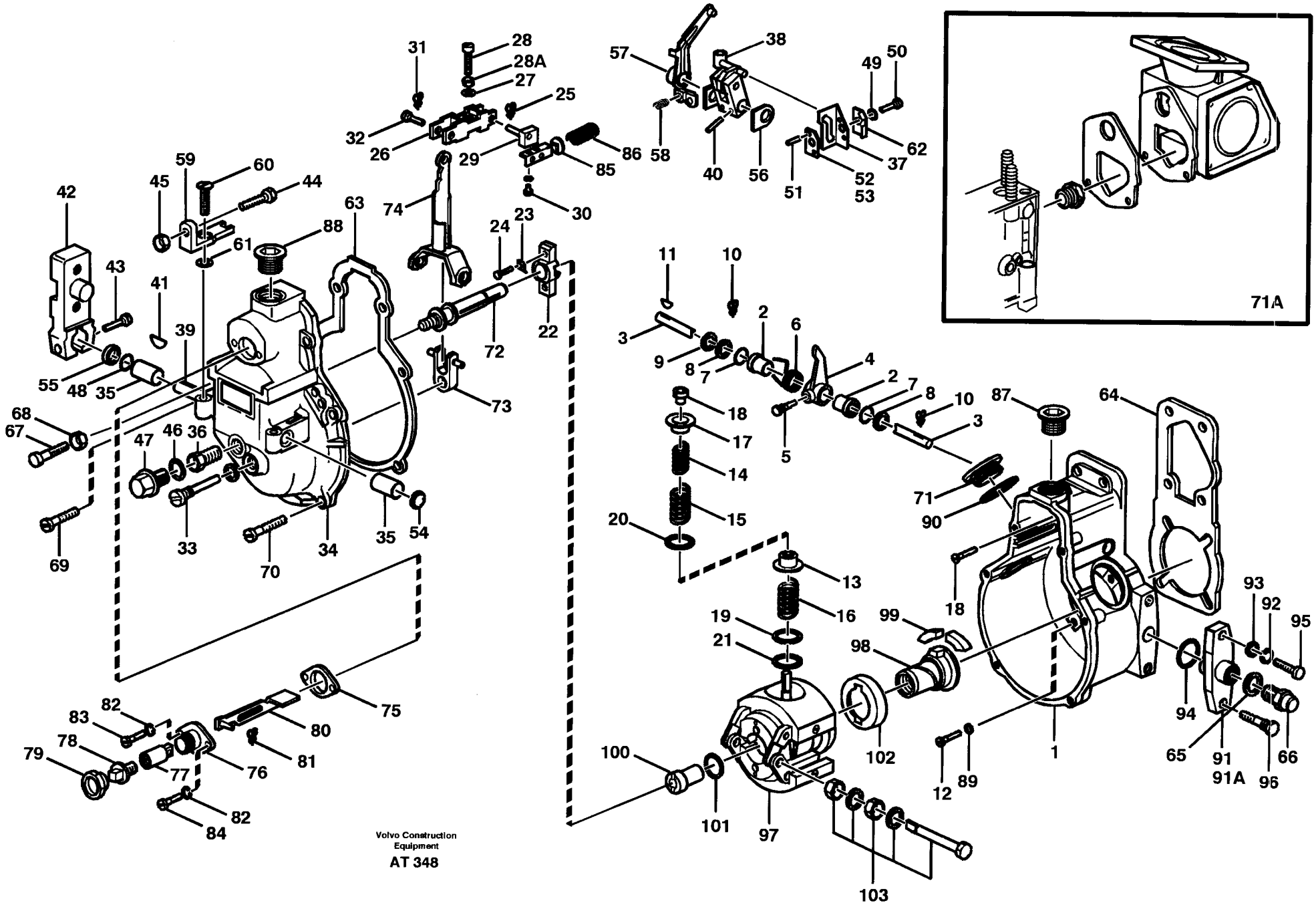
71A
Volvo Construction Equipment
AT 348

Fig.	Part No.	Quantity 1	2	3	PS	KIT	Description	Benämning	Denominación	Dènomination	Bezeichnung	Notes
56	238128-3	REQ					••Washer	••Bricka	••Arandela	••Rondelle	••Scheibe	
57		1			NS		••Arm	••Arm	••Brazo	••Bras	••Arm	
58		1			NS		••Compression spring	••Tryckfjäder	••Resort presion	••Ressort pression	••Druckfeder	
59	11998374-0	1					••Steel square	••Anslagsvinkel	••Esquadra acero	••Equerre acier	••Anschlagwinkel	
60		1			NS		••Screw	••Skruv	••Tornillo	••Vis	••Schraube	
61	955892-5	REQ					••Washer	••Bricka	••Arandela	••Rondelle	••Scheibe	
62	244625-0	1					••Striker plate	••Låsbleck	••Placa bloqueo	••Gache	••Sicherungsblech	
63	1698167-2	1					•Gasket	•Packning	•Junta	•Joint	•Dichtung	
64	1698168-0	1					•Gasket	•Packning	•Junta	•Joint	•Dichtung	
65	13947624-6	1					•Plane gasket	•Planpackning	•Junta plana	•Joint plan	•Plandichtung	
66		1			NS		•Plug	•Plugg	•Tapon	•Tampon	•Stopfen	
67	244990-8	1					•Screw	•Skruv	•Tornillo	•Vis	•Schraube	
68	243844-8	1					•Nut	•Mutter	•Tuerca	•Ecrou	•Mutter	
69	244738-1	1					•Screw	•Skruv	•Tornillo	•Vis	•Schraube	
70	956097-0	5					•Screw	•Skruv	•Tornillo	•Vis	•Schraube	
71	240688-2	1					•Fitting	•Förskruvning	•Racor	•Ecrou raccord	•Verschraubung	
71A	11703621-0	1					•Smoke limiter	•Rökbegränsare	•Limitador humos	•Limiteur fumee	•Rauchbegrenser	See group 236, Page 127
72	11997695-9	1					•Adjusting screw	•Ställskruv	•Tornillo ajuste	•Vis reglage	•Stellschraube	
73	240682-5	1					•Link	•Länk	•Articulacion	•Articulation	•Gelenk	
74	243838-0	1					•Regulator arm	•Regulatorarm	•Brazo regulador	•Bras regulateur	•Reglerarm	
75	1698173-0	1					•Seal	•Tätning	•Reten	•Joint	•Dichtung	
76	11997696-7	1					•Cold start dvc	•Köldstartanordn	•Dispos arr frio	•Depart a froid	•Kaltstartvorrtg	
77		REQ			NS		•Bolt	•Bult	•Perno	•Boulon	•Bolzen	
78		REQ			NS		•Screw	•Skruv	•Tornillo	•Vis	•Schraube	
79		REQ			NS		•Nut	•Mutter	•Tuerca	•Ecrou	•Mutter	
80		REQ			NS		•Anchorage	•Fäste	•Fijacion	•Fixation	•Halterung	
81	1698742-2	1					••Lock pin	••Låspinne	••Pasador segurid	••Goupille verro	••Sicherungsstift	
82	13949607-9	2					•Spring washer	•Fjäderbricka	•Arand elastica	•Ronde.elastique	•Federscheibe	
83		1			NS		•Screw	•Skruv	•Tornillo	•Vis	•Schraube	
84		1			NS		•Screw	•Skruv	•Tornillo	•Vis	•Schraube	

1		**FLIEHKRAFTREGLER** **REGULATEUR CENTRIFUGE** **REGULCENTRIFUG** **CENTRIFUGALREGULATOR** **CENTRIFUGAL GOVERNOR**	Catalog id **97785**	Group **236**
2				
3			Illustr. No **AT 348**	Section **300**
4				
5			Issue **65/97**	Page **121**

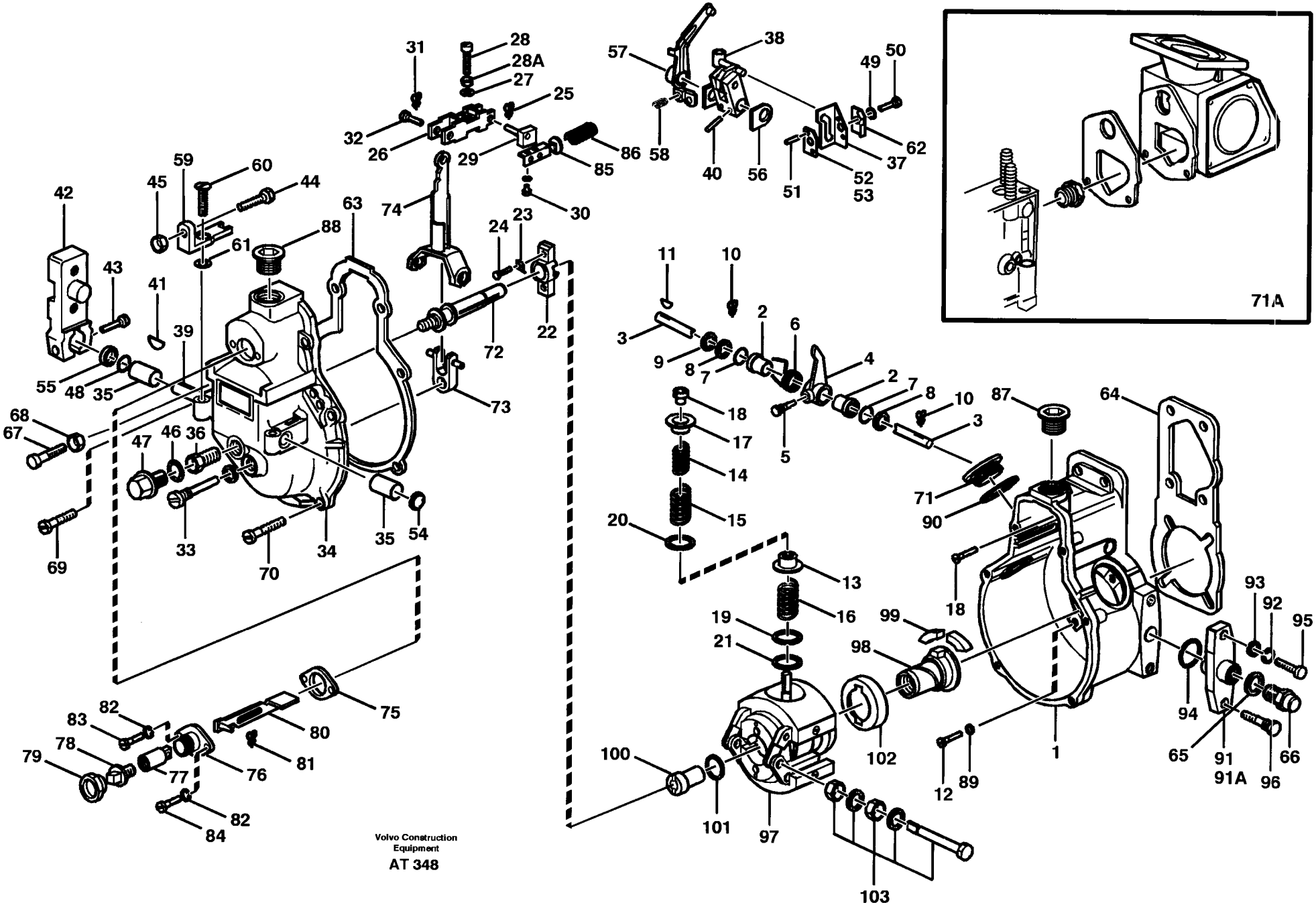
71A
Volvo Construction Equipment
AT 348

Fig.	Part No.	Quantity 1	2	3	PS	KIT	Description	Benämning	Denominación	Dènomination	Bezeichnung	Notes
85	11998349-2	1					•Spring disc	•Fjädertallrik	•Arand elastica	•Rondell.ressort	•Federteller	
86	244719-1	1					•Spring	•Fjäder	•Resorte	•Ressort	•Feder	
87	240919-1	1					•Plug	•Plugg	•Tapon	•Tampon	•Stopfen	
88	1697746-4	1					•Plug	•Plugg	•Clavija	•Tampon	•Stopfen	
89	13949607-9	8					•Spring washer	•Fjäderbricka	•Arand elastica	•Ronde.elastique	•Federscheibe	
90	1699836-1	1					•Gasket	•Packning	•Junta	•Joint	•Dichtung	
91	1698744-8	1					•Conn flange	•Anslutn.fläns	•Brida conexion	•Bride connexion	•Anschl flansch	
91A		1			NS		•Connection flange	•Anslutningsfläns	•Brida conexion	•Bride connexion	•Anschlussflansch	
92	11701982-8	1					•Spring ring	•Fjäderring	•Anillo elastico	•Annea.elastique	•Federring	
93	13955894-4	1					•Washer	•Bricka	•Arandela	•Rondelle	•Scheibe	
94	1698746-3	1					•O-ring	•O-ring	•Anillo torico	•Joint torique	•O-ring	
95		1			NS		•Screw	•Skruv	•Tornillo	•Vis	•Schraube	
96		1			NS		•Screw	•Skruv	•Tornillo	•Vis	•Schraube	
97	11703622-8	1					•Regulator weight	•Regulatotvikt	•Contrapeso do regula	•Masselotte regulateur.	•Fliehgewicht	
98		1			NS		••Companion flange	••Medbringare	••Brida	••Flasque entrainemen	••Antriebsflansch	
99	864744-8	4					••Rubber cushion	••Gummikudde	••Cojin goma	••Coussin caoutc	••Gummikissen	
100	11993514-6	1					••Nut	••Mutter	••Tuerca	••Ecrou	••Mutter	
101	244753-0	1					••Shim	••Justerbleck	••Laminil de ajus	••Cale reglage	••Nachstellblech	THICK = 1.6
	244754-8	1					••Shim	••Justerbleck	••Laminil de ajus	••Cale reglage	••Nachstellblech	THICK = 1.63
	244755-5	1					••Shim	••Justerbleck	••Laminil de ajus	••Cale reglage	••Nachstellblech	THICK = 1.66
	244756-3	1					••Shim	••Justerbleck	••Laminil de ajus	••Cale reglage	••Nachstellblech	THICK = 1.69
	244757-1	1					••Shim	••Justerbleck	••Laminil de ajus	••Cale reglage	••Nachstellblech	THICK = 1.72
	244758-9	1					••Shim	••Justerbleck	••Laminil de ajus	••Cale reglage	••Nachstellblech	
		1			NS		••Shim	••Justerbleck	••Laminil de ajus	••Cale reglage	••Nachstellblech	THICK = 1.78
	244760-5	1					••Shim	••Justerbleck	••Laminil de ajus	••Cale reglage	••Nachstellblech	THICK = 1.81
	244761-3	1					••Shim	••Justerbleck	••Laminil de ajus	••Cale reglage	••Nachstellblech	THICK = 1.84
	11987537-5	1					••Shim	••Justerbleck	••Laminil de ajus	••Cale reglage	••Nachstellblech	THICK = 1.87
	244763-9	1					••Shim	••Justerbleck	••Laminil de ajus	••Cale reglage	••Nachstellblech	THICK = 1.90
	244764-7	1					••Shim	••Justerbleck	••Laminil de ajus	••Cale reglage	••Nachstellblech	THICK = 1.93
	244765-4	1					••Shim	••Justerbleck	••Laminil de ajus	••Cale reglage	••Nachstellblech	THICK = 1.96

1		**FLIEHKRAFTREGLER** **REGULATEUR CENTRIFUGE** **REGULCENTRIFUG** **CENTRIFUGALREGULATOR** **CENTRIFUGAL GOVERNOR**	Catalog id **97785**	Group **236**
2				
3			Illustr. No **AT 348**	Section **300**
4				
5			Issue **65/97**	Page **123**

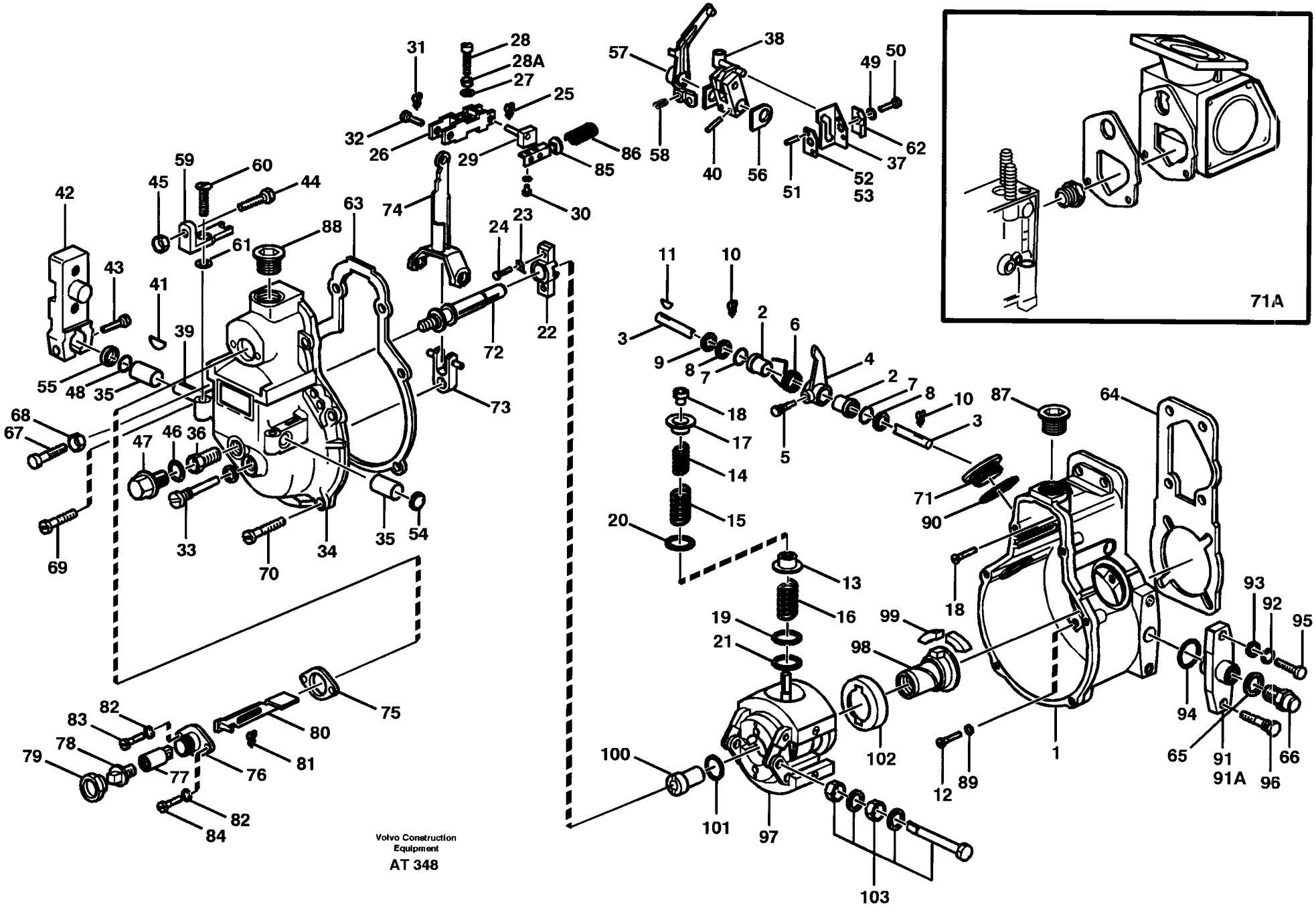
71A
Volvo Construction Equipment
AT 348

Fig.	Part No.	Quantity 1	2	3	PS	KIT	Description	Benämning	Denominación	Dènomination	Bezeichnung	Notes
	244766-2	1					••Shim	••Justerbleck	••Laminil de ajus	••Cale reglage	••Nachstellblech	THICK = 1.99
	244767-0	1					••Shim	••Justerbleck	••Laminil de ajus	••Cale reglage	••Nachstellblech	THICK = 2.02
	244768-8	1					••Shim	••Justerbleck	••Laminil de ajus	••Cale reglage	••Nachstellblech	THICK = 2.05
	244769-6	1					••Shim	••Justerbleck	••Laminil de ajus	••Cale reglage	••Nachstellblech	THICK = 2.08
	244770-4	1					••Shim	••Justerbleck	••Laminil de ajus	••Cale reglage	••Nachstellblech	THICK = 2.11
	244771-2	1					••Shim	••Justerbleck	••Laminil de ajus	••Cale reglage	••Nachstellblech	THICK = 2.14
102	241123-9	1					••Cap	••Kapsel	••Capsula	••Capsule	••Kapsel	
103	3094403-7	1					•Screw kit	•Skruvsats	•Juego tornillos	•Kit vis	•Schraubensatz	

1		**FLIEHKRAFTREGLER** **REGULATEUR CENTRIFUGE** **REGULCENTRIFUG** **CENTRIFUGALREGULATOR** **CENTRIFUGAL GOVERNOR**	Catalog id **97785**	Group **236**
2				
3			Illustr. No **AT 348**	Section **300**
4				
5			Issue **65/97**	Page **125**

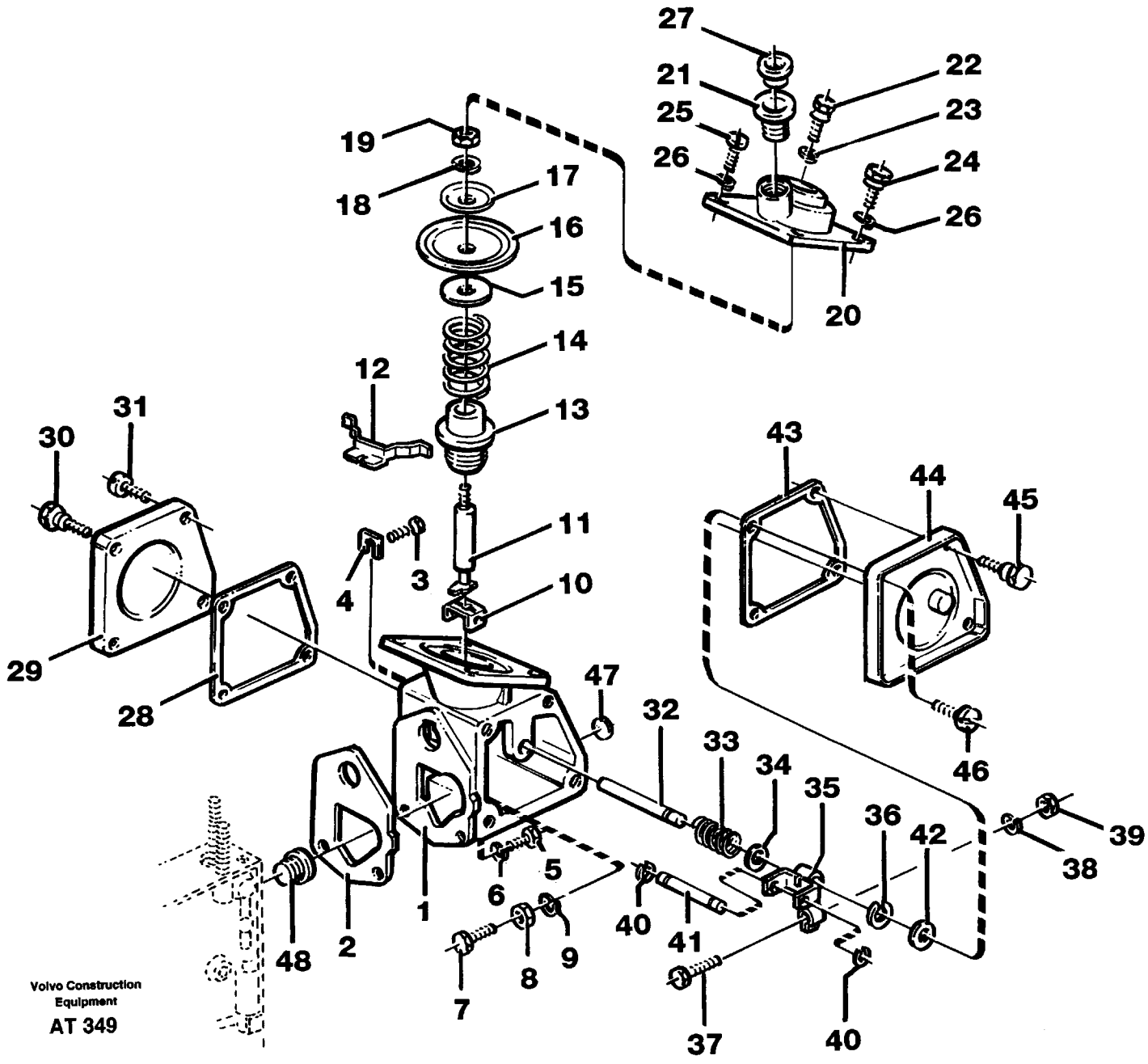
Volvo Construction Equipment
AT 349

Fig.	Part No.	Quantity 1	2	3	PS	KIT	Description	Benämning	Denominación	Dènomination	Bezeichnung	Notes
					NS		Smoke limiter	Rökbegränsare	Limitador humos	Limiteur fumee	Rauchbegrenzer	
1		1			NS		•Housing	•Hus	•Carter	•Carter	•Gehäuse	
2		1			NS		•Gasket	•Packning	•Junta	•Joint	•Dichtung	
3	849518-6	1					•Screw	•Skruv	•Tornillo	•Vis	•Schraube	
4	241794-7	1					•Washer	•Bricka	•Arandela	•Rondelle	•Scheibe	
5	6638096-5	2					•Screw	•Skruv	•Tornillo	•Vis	•Schraube	
6	13949607-9	2					•Spring washer	•Fjäderbricka	•Arand elastica	•Ronde.elastique	•Federscheibe	
7	863823-1	1					•Screw	•Skruv	•Tornillo	•Vis	•Schraube	
8	940197-7	1					•Nut	•Mutter	•Tuerca	•Ecrou	•Mutter	
9	13949607-9	1					•Spring washer	•Fjäderbricka	•Arand elastica	•Ronde.elastique	•Federscheibe	
10		1			NS		•Brace	•Bygel	•Brida	•Etrier	•Bügel	
11		1			NS		•Control rod	•Reglerstång	•Varilla regulacion	•Tige reglage	•Regelstange	
12		1			NS		•Spring	•Fjäder	•Resorte	•Ressort	•Feder	
13		1			NS		•Guide	•Styrning	•Guia	•Guide	•Fuhrung	
14		1			NS		•Spring	•Fjäder	•Resorte	•Ressort	•Feder	
15		1			NS		•Washer	•Bricka	•Arandela	•Rondelle	•Scheibe	
16		1			NS		•Diaphragm	•Membran	•Diafragma	•Diaphragme	•Membrane	
17		1			NS		•Washer	•Bricka	•Arandela	•Rondelle	•Scheibe	
18		1			NS		•Spring washer	•Fjäderbricka	•Arandela elastica	•Rondelle elastique	•Feder scheibe	
19		1			NS		•Nut	•Mutter	•Tuerca	•Ecrou	•Mutter	
20		1			NS		•Cover	•Lock	•Tapa	•Couvercle	•Deckel	
21		1			NS		••Bushing	••Bussning	••Casquillo	••Bague	••Buchse	
22		1			NS		••Shear screw	••Brytskruv	••Tornillo ruptura	••Vis a cisailler	••Abreisschraube	
23	7011991-2	1					••Washer	••Bricka	••Arandela	••Rondelle	••Scheibe	
24		2			NS		•Screw	•Skruv	•Tornillo	•Vis	•Schraube	
25		2			NS		•Screw	•Skruv	•Tornillo	•Vis	•Schraube	
26	13949607-9	4					•Spring washer	•Fjäderbricka	•Arand elastica	•Ronde.elastique	•Federscheibe	
27		1			NS		•Cover	•Kåpa	•Cubierta	•Capot	•Haube	
28	1698171-4	1					•Gasket	•Packning	•Junta	•Joint	•Dichtung	
29	6238112-4	1					•Cover	•Lock	•Tapa	•Couvercle	•Deckel	

1	11703621	**RAUCHBEGRENZER** **LIMITEUR DE FUMÉE** **LIMITADOR DE HUMOS** **RÖKBEGRÄNSARE** **SMOKE LIMITER**	Catalog id **97785**	Group **236**
2			Illustr. No **AT 349**	Section **400**
3			Issue **65/97**	Page **127**
4				
5				

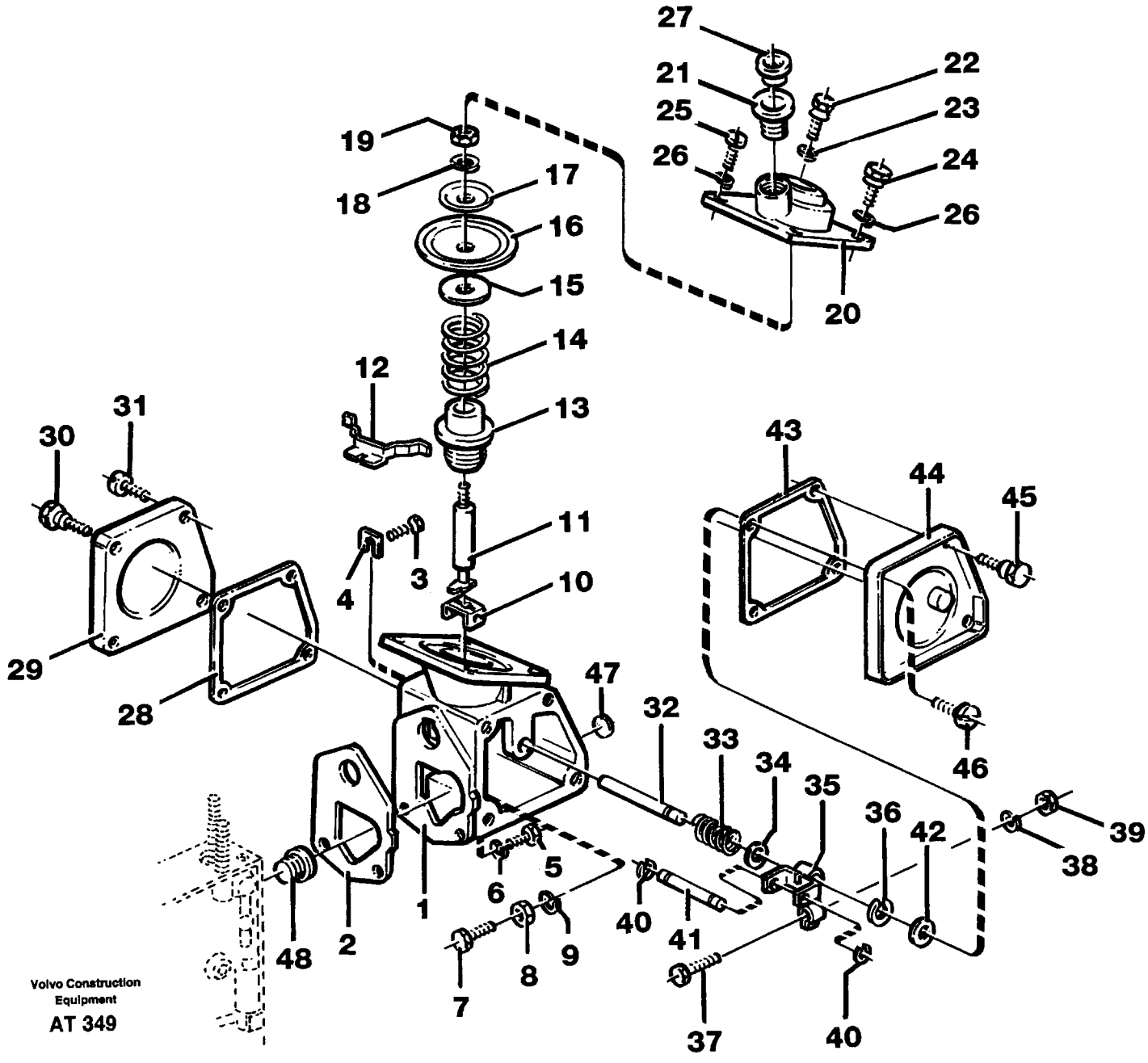
Volvo Construction Equipment
AT 349

Fig.	Part No.	Quantity 1	2	3	PS	KIT	Description	Benämning	Denominación	Dènomination	Bezeichnung	Notes
30	243140-1	2					•Screw	•Skruv	•Tornillo	•Vis	•Schraube	
31	847452-0	2					•Screw	•Skruv	•Tornillo	•Vis	•Schraube	
32		1			NS		•Shaft	•Axel	•Eje	•Arbre	•Welle	
33		1			NS		•Spring	•Fjäder	•Resorte	•Ressort	•Feder	
34	233816-8	1					•Washer	•Bricka	•Arandela	•Rondelle	•Scheibe	
35	241782-2	1					•Lever	•Hävarm	•Palanca	•Levier	•Hebel	
36	13951669-4	1					•Retaining ring	•Spårryttare	•Anillo reten	•Jonc	•Nutenläufer	
37		1			NS		•Screw	•Skruv	•Tornillo	•Vis	•Schraube	
38	13949607-9	1					•Spring washer	•Fjäderbricka	•Arand elastica	•Ronde.elastique	•Federscheibe	
39	940197-7	1					•Nut	•Mutter	•Tuerca	•Ecrou	•Mutter	
40	951667-5	2					•Circlip	•Spårryttare	•Anillo reten	•Jonc	•Nutenläufer	
41		1			NS		•Pin	•Stift	•Clavija	•Fiche	•Stift	
42	6210700-8	1					•Bushing	•Bussning	•Casquillo	•Bague	•Buchse	
43		1			NS		•Gasket	•Packning	•Junta	•Joint	•Dichtung	
44		1			NS		•Cover	•Lock	•Tapa	•Couvercle	•Deckel	
45	847452-0	2					•Screw	•Skruv	•Tornillo	•Vis	•Schraube	
46	243140-1	2					•Screw	•Skruv	•Tornillo	•Vis	•Schraube	
47		1			NS		•Washer	•Bricka	•Arandela	•Rondelle	•Scheibe	
48	240120-6	1					Bushing	Bussning	Casquillo	Bague	Buchse	

1	11703621	**RAUCHBEGRENZER** **LIMITEUR DE FUMÉE** **LIMITADOR DE HUMOS** **RÖKBEGRÄNSARE** **SMOKE LIMITER**	Catalog id **97785**	Group **236**
2				
3			Illustr. No **AT 349**	Section **400**
4				
5			Issue **65/97**	Page **129**

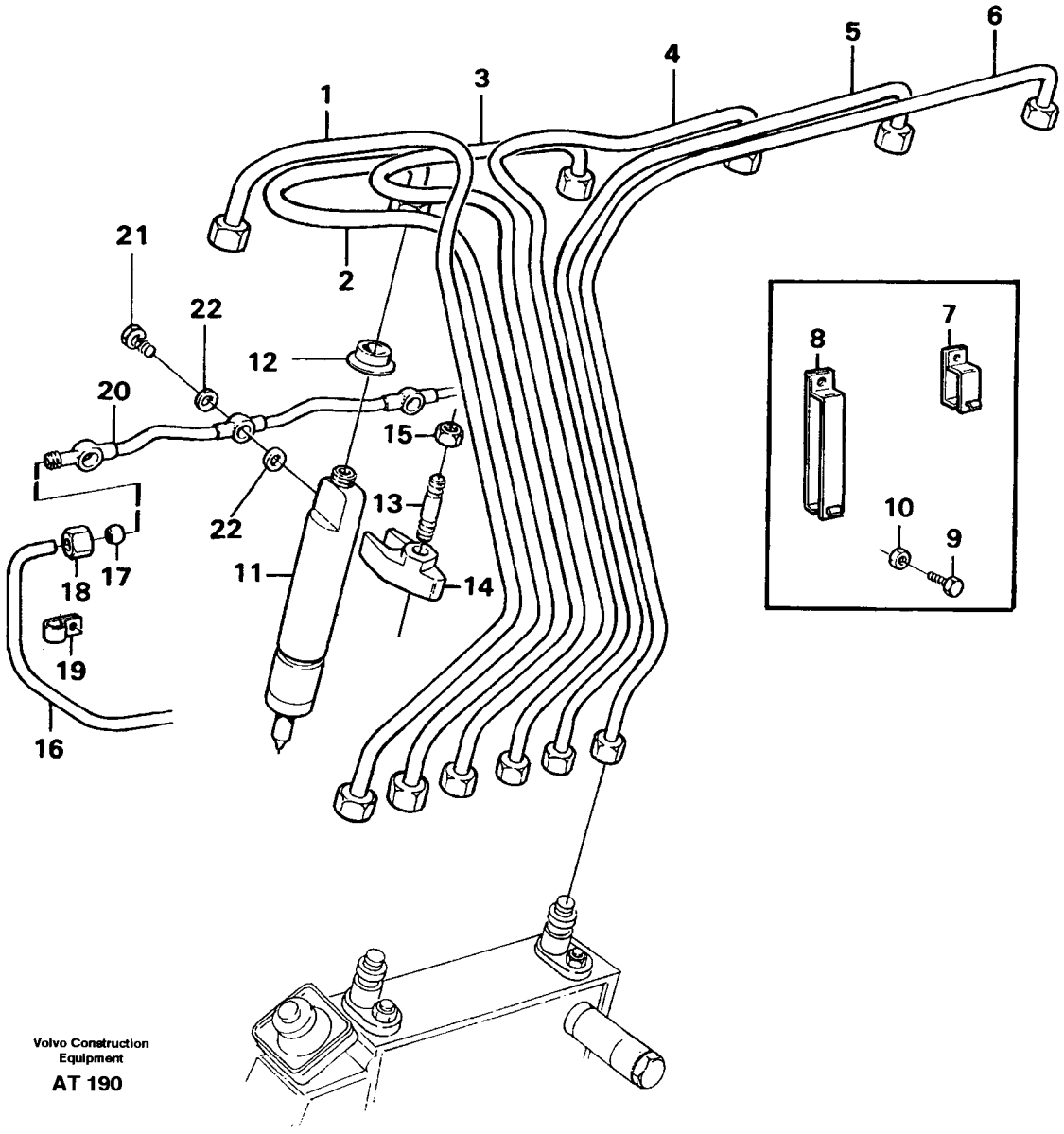
1
2
3
4
5
6
7
8
9
10
11
12
13
14
15
16
17
18
19
20
21
22
22
Volvo Construction Equipment
AT 190

Fig.	Part No.	Quantity 1	2	3	P S	K I T	Description	Benämning	Denominación	Dènomination	Bezeichnung	Notes
1	3978011-9	1					Delivery pipe	Tryckrör	Tubo presion	Tuyau refoulem	Fullrohr	
2	3978012-7	1					Delivery pipe	Tryckrör	Tubo presion	Tuyau refoulem	Fullrohr	
3	3978013-5	1					Delivery pipe	Tryckrör	Tubo presion	Tuyau refoulem	Fullrohr	
4	3978014-3	1					Delivery pipe	Tryckrör	Tubo presion	Tuyau refoulem	Fullrohr	
5	3978015-0	1					Delivery pipe	Tryckrör	Tubo presion	Tuyau refoulem	Fullrohr	
6	3978016-8	1					Delivery pipe	Tryckrör	Tubo presion	Tuyau refoulem	Fullrohr	
7	8194351-6	5					Clamp	Klamma	Abrazadera	Collier serrage	Klemme	
8	8194355-7	1					Clamp	Klamma	Abrazadera	Collier serrage	Klemme	
9	8194331-8	1					Clamp	Klamma	Abrazadera	Collier serrage	Klemme	
10	13955781-3	7					Nut	Mutter	Tuerca	Ecrou	Mutter	
11	11030859-0	6					Injector	Insprutare	Inyector	Injecteur	Einspritzduse	
	11030860-8	6					•Nozzle	•Spridare	•Tobera	•Injecteur	•Einspritzventil	
12	469455-0	6					Sealing ring	Tätningsring	Anillo reten	Bagu.etancheite	Dichtring	
13	1545022-4	6					Stud	Pinnskruv	Esparrago	Goujon	Stiftschraube	
14	469797-5	6					Yoke	Ok	Mordaza	Etrier	Joch	
15	13971095-8	6					Nut	Mutter	Tuerca	Ecrou	Mutter	
16	11030793-1	1					Leak-off pipe	Läckoljerör	Tubo retorno	Conduit fuite	Leckölrohr	
17	956966-6	1					Ferrule	Skärring	Virola	Bague surete	Schneidring	
18	956980-7	1					Fitting nut	Rörmutter	Tuerca tubo	Ecrou tuyau	Schraubring	
19	190601-5	1					Clamp	Klamma	Abrazadera	Collier serrage	Klemme	
20	465863-9	1					Leak-off line	Läckoljeledning	Tubo salid.ace	Conduit fuite	Leckölleitung	
21	7074033-7	6					Union screw	Hålskruv	Racor-surtidor	Vis creuse	Hohlschraube	
22	947620-1	12					Gasket	Packning	Junta	Joint	Dichtung	

1		**BRENNSTOFFROHRE, EINSPRITZVENTIL** **CANALISATIONS À COMBUSTIBLE,INJECTEUR** **TUBERIAS DE COMBUSTIBLE, INYECTOR** **BRÄNSLERÖR, INSPRUTARE** **FUEL LINES, INJECTORS**	Catalog id **97785**	Group **237**
2				
3			Illustr. No **AT 190**	Section **100**
4				
5			Issue **65/97**	Page **131**

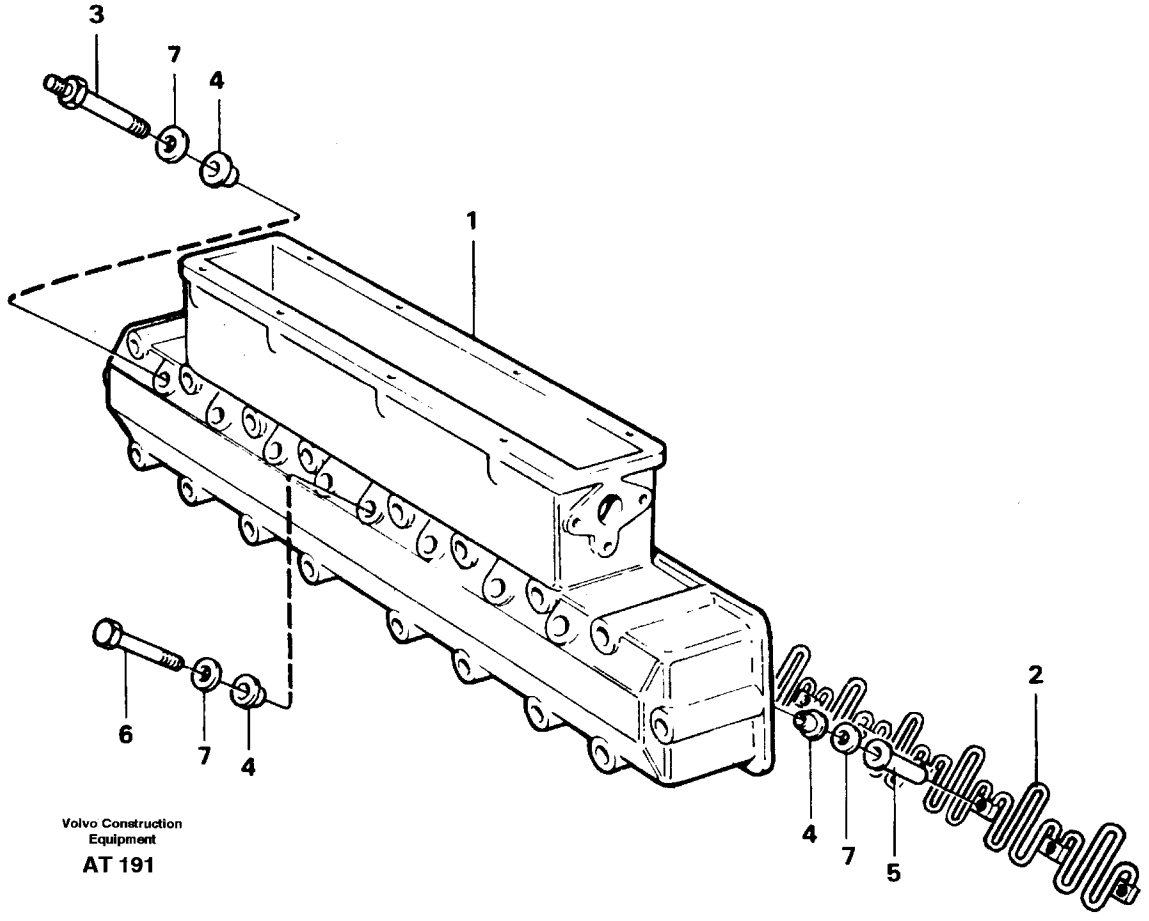

Volvo Construction Equipment

AT 191

Fig.	Part No.	Quantity 1	2	3	P S	K I T	Description	Benämning	Denominación	Dènomination	Bezeichnung	Notes
	848548-4	1					Inlet manifold.....	Insugningsrör.....	Tubo admision.....	Tubul.admission.....	Ansaugrohr.....	
1		1			NS		•Inlet manifold.....	•Insugningsrör.....	•Tubo admision.....	•Tubul.admission.....	•Ansaugrohr.....	
		2					Gasket.....	Packning.....	Junta.....	Joint.....	Dichtung.....	See group 258, Page 149
2	848585-6	1					•Startes element.....	•Startelement.....	•Elemento arranq.....	•Eleme.demarrage.....	•Kalstartelemf.....	
3	469989-8	2					•Screw.....	•Skruv.....	•Tornillo.....	•Vis.....	•Schraube.....	
4	846893-6	16					•Bushing.....	•Bussning.....	•Buje.....	•Bague.....	•Buchse.....	
5	846894-4	8					•Sleeve.....	•Hylsa.....	•Manguito.....	•Douille.....	•Hulse.....	
6	955303-3	6					•Screw.....	•Skruv.....	•Tornillo.....	•Vis.....	•Schraube.....	
7	192288-9	16					•Washer.....	•Bricka.....	•Arandela.....	•Rondelle.....	•Scheibe.....	

1		**ANSAUGROHR** **TUBULURE ADMISSION** **TUBO ADMISION** **INSUGNINGSRÖR** **INDUCTION MANIFOLD**	Catalog id **97785**	Group **251**
2				
3			Illustr. No **AT 191**	Section **100**
4				
5			Issue **65/97**	Page **133**

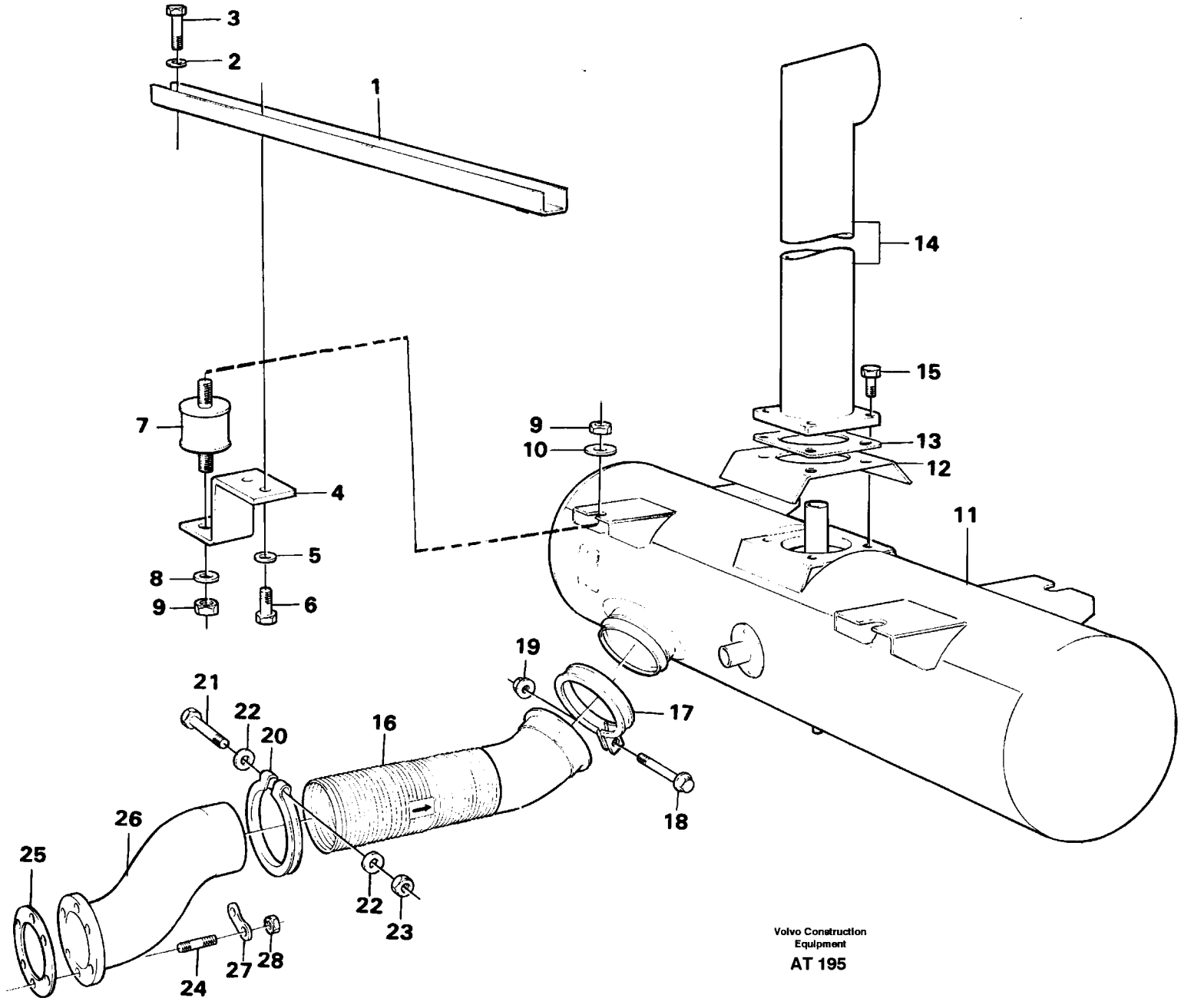

Volvo Construction Equipment

AT 195

Fig.	Part No.	Quantity 1	2	3	P S	K I T	Description	Benämning	Denominación	Dènomination	Bezeichnung	Notes
1	11018748-1	2					Rail	Skena	Rail	Rail	Schiene	
2	13960143-9	6					Washer	Bricka	Arandela	Rondelle	Scheibe	
3	13970950-5	6					Screw	Skruv	Tornillo	Vis	Schraube	
4	11019304-2	4					Retainer	Hållare	Soporte	Retenue	Halter	
5	13960148-8	8					Washer	Bricka	Arandela	Rondelle	Scheibe	
6	13970947-1	8					Screw	Skruv	Tornillo	Vis	Schraube	
7	4850087-0	4					Rubber cushion	Gummikudde	Cojin goma	Coussin caoutc	Gummikissen	
8	13955897-7	4					Washer	Bricka	Arandela	Rondelle	Scheibe	(955897)
9	13971072-7	8					Nut	Mutter	Tuerca	Ecrou	Mutter	
10	13960145-4	4					Washer	Bricka	Arandela	Rondelle	Scheibe	
11	11033679-9	1					Muffler	Ljuddämpare	Silenciador	Silencieux	Schalldämpfer	
12		1			NS		Plate	Plåt	Chapa	Tole	Blech	
13	4773684-8	1					Gasket	Packning	Junta	Joint	Dichtung	
14	11033547-8	1					Exhaust pipe	Avgasrör	Tubo escape	Tuyau echappem	Auspuffrohr	
15	13971019-8	4					Screw	Skruv	Tornillo	Vis	Schraube	
16	11033590-8	1					Exhaust pipe	Avgasrör	Tubo escape	Tuyau echappem	Auspuffrohr	(11033830)
17	1624613-4	1					Clamp	Klamma	Abrazadera	Collier serrage	Klemme	
18	13965179-8	1					Screw	Skruv	Tornillo	Vis	Schraube	
19	948645-7	1					Flange lock nut	Flänslåsmutter	Contr tuer brid	Contr.ecr.bride	Flanschmutter	
20	1193870-1	1					Clamp	Klamma	Abrazadera	Collier serrage	Klemme	
21	13970959-6	1					Screw	Skruv	Tornillo	Vis	Schraube	
22	13960148-8	2					Washer	Bricka	Arandela	Rondelle	Scheibe	
23	971071-6	1					Nut	Mutter	Tuerca	Ecrou	Mutter	
24	924062-3	6					Stud	Pinnskruv	Esparrago	Goujon	Stiftschraube	
25	424629-4	1					Gasket	Packning	Junta	Joint	Dichtung	
26	11030898-8	1					Exhaust pipe	Avgasrör	Tubo escape	Tuyau echappem	Auspuffrohr	
27	943705-4	3					Lock washer	Låsbricka	Arandel segurid	Rondel.verroui	Sicher scheibe	
28	946330-8	6					Nut	Mutter	Tuerca	Ecrou	Mutter	

1		**AUSPAFFSYSTEM** **SYSTÈME D'ECHAPPE** **SISTEMA DE ESCAPE** **AVGASSYSTEM** **EXHAUST SYSTEM**	Catalog id **97785**	Group **252**
2				
3			Illustr. No **AT 195**	Section **100**
4			Issue **65/97**	Page **135**
5				

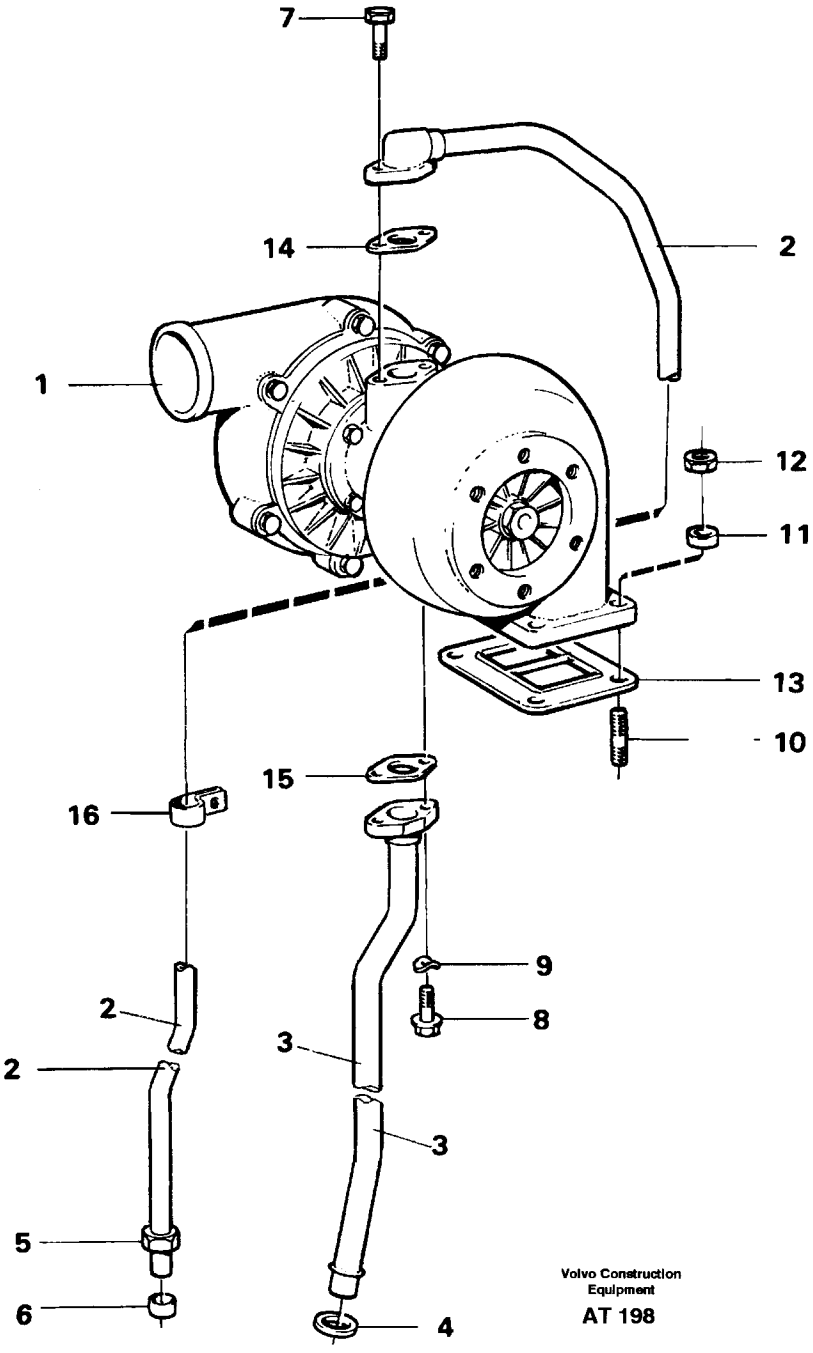

Volvo Construction Equipment

AT 198

Fig.	Part No.	Quantity 1	2	3	PS	KIT	Description	Benämning	Denominación	Dènomination	Bezeichnung	Notes
1		1					Turbo charger	Turbokompressor	Turbocompresor	Turbocompresseur	Turbolader	See group 255, Page 139
2	11030917-6	1					Oil feed pipe	Tryckoljerör	Tubo aceit pres	Cond.huil.pres	Druckölrohr	
3	420937-5	1					Oil return pipe	Returoljerör	Tubo aceite ret	Retour d'huile	Rückölleitung	
4	471626-2	1					Sealing ring	Tätningsring	Anillo reten	Bagu.etancheite	Dichtring	
5	956984-9	1					Nut	Mutter	Tuerca	Ecrou	Mutter	
6	956970-8	1					Ferrule	Skärring	Virola	Bague surete	Schneidring	
7	13945444-1	1					Screw	Skruv	Tornillo	Vis	Schraube	(945444) L=25 MM
	946671-5	1					Screw	Skruv	Tornillo	Vis	Schraube	L=30 MM
8	13945444-1	2					Screw	Skruv	Tornillo	Vis	Schraube	(945444)
9	13941907-1	2					Spring washer	Fjäderbricka	Arand elastica	Ronde.elastique	Federscheibe	(941907)
10	13977298-2	4					Stud	Pinnskruv	Esparrago	Goujon	Stiftschraube	(470466)
11	470467-2	4					Sleeve	Hylsa	Manguito	Douille	Hulse	
12	471622-1	4					Nut	Mutter	Tuerca	Ecrou	Mutter	
13	420618-1	1					Gasket	Packning	Junta	Joint	Dichtung	
14	420641-3	1					Gasket	Packning	Junta	Joint	Dichtung	
15	420643-9	1					Gasket	Packning	Junta	Joint	Dichtung	
16	190635-3	1					Clamp	Klamma	Abrazadera	Collier serrage	Klemme	

1		**TURBOVERDICHTER MIT ANBAUTEILEN** **TURBOCOMPRESSEUR AVEC PIÈCES DE MONTAGE** **TURBOCOMPRESOR CON ACCESORIOS DE MONTAJE** **TURBOKOMPRESSOR MED MONTERINGSDETALJER** **TURBO CHARGER WITH FITTING PARTS**
2		
3		
4		
5		

Catalog id	Group
97785	**255**
Illustr. No	Section
AT 198	**100**
Issue	Page
65/97	**137**

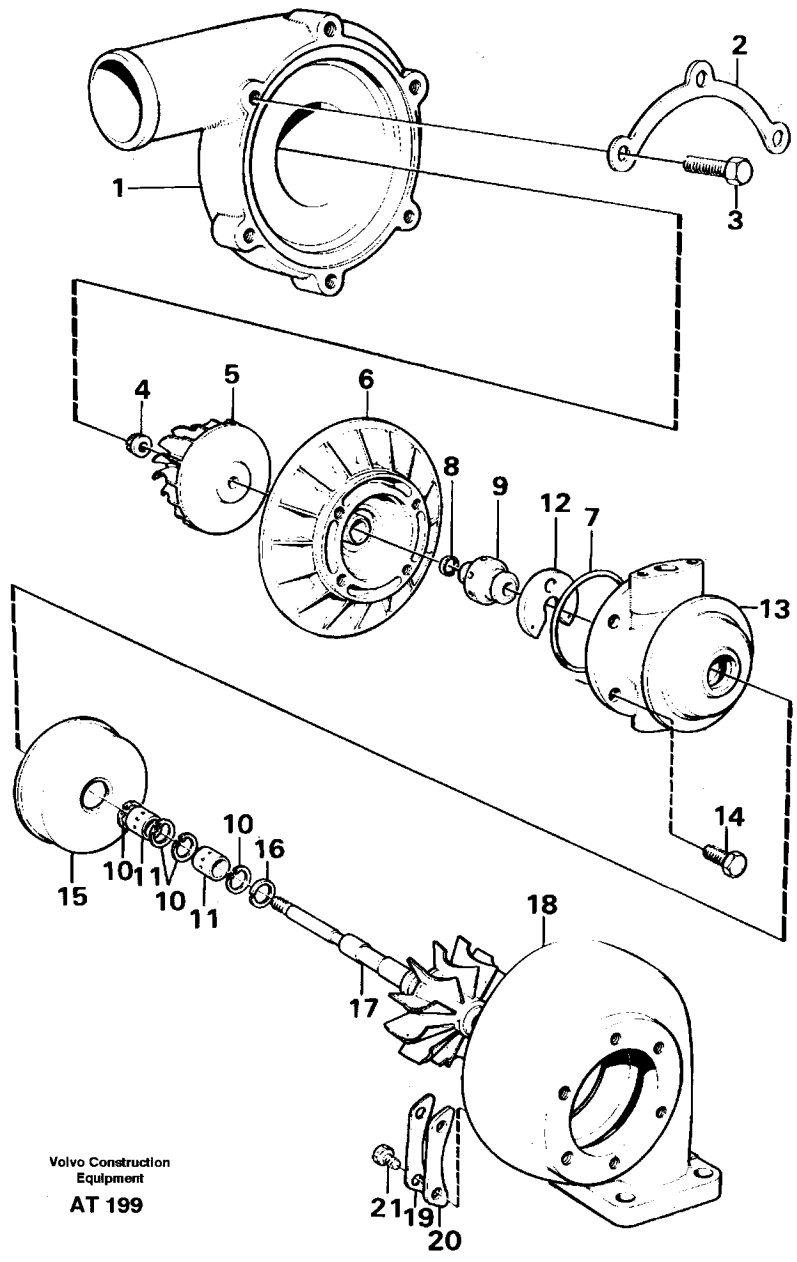

Volvo Construction Equipment

AT 199

Fig.	Part No.	Quantity 1	2	3	P S	K I T	Description	Benämning	Denominación	Dènomination	Bezeichnung	Notes
	11033904-1	1					Turbocharger	Turbokompressor	Turbocompresor	Turbocompresse	Turbolader	
1		1			NS		•Compressor housing	•Kompressorhus	•Caja compresor	•Corps compresseur	•Ladergehäuse	
2	1697143-4	2				K	•Clamp	•Klamma	•Abrazadera	•Collier serrage	•Klemme	
3	273714-6	6				K	•Repair kit	•Reparationssats	•Jueg reparac	•Kit reparation	•Reparatursatz	(1697142)
4	6212671-9	1				K	•Nut	•Mutter	•Tuerca	•Ecrou	•Mutter	
5		1			NS		•Compr.wheel	•Kompressorhjul	•Engran compres	•Roue compresse	•Komp antriebsr	
	1697154-1	1					•Rotor unit	•Rotorenhet	•Unidad rotora	•Ensemble rotor	•Rotoreinheit	
6	1697150-9	1					••Cover	••Lock	••Cubierta	••Capot	••Haube	
7	466478-5	1				K	••Sealing ring	••Tätningsring	••Anillo reten	••Bagu.etancheite	••Dichtring	
8	466476-9	1				K	••Piston ring	••Kolvring	••Segmento piston	••Segment piston	••Kolbenring	
9	466475-1	1					••Sleeve	••Hylsa	••Manguito	••Douille	••Hulse	
10	466470-2	4				K	••Retaining ring	••Spårring	••Circlip	••Circlip	••Nutring	
11	1697152-5	2				K	••Bearing	••Lager	••Cojinete	••Palier	••Lager	
12	274122-1	1				K	••Repair kit	••Reparationssats	••Jueg reparac	••Kit reparation	••Reparatursatz	
13	1697153-3	1					••Bearing housing	••Lagerhus	••Caja cojinete	••Carter palier	••Lagergehäuse	
14		4			NS	K	••Screw	••Skruv	••Tornillo	••Vis	••Schraube	
15	1697148-3	1					••Cover	••Kåpa	••Cubierta	••Capot	••Haube	
16	6212285-8	1				K	••Piston ring	••Kolvring	••Segmento piston	••Segment piston	••Kolbenring	(466473)
17	11702479-4	1					••Shaft	••Axel	••Eje	••Arbre	••Welle	(1697147)
		1			NS		•••Shaft	•••Axel	•••Eje	•••Arbre	•••Welle	
18		1			NS		•Turbine housing	•Turbinhus	•Caja de turbina	•Enveloppe de turbine	•Turbinegehäuse	
19	466486-8	3				K	•Striker plate	•Låsbleck	•Placa bloqueo	•Gache	•Sicherungsblech	
20	466484-3	3				K	•Clamp	•Klamma	•Abrazadera	•Collier serrage	•Klemme	
21	940113-4	6				K	•Screw	•Skruv	•Tornillo	•Vis	•Schraube	(466485)
	274122-1	1					Repair kit	Reparationssats	Jueg reparac	Kit reparation	Reparatursatz	

1		**TURBOVERDICHTER** **TURBOCOMPRESSEUR** **TURBOCOMPRESOR** **TURBOKOMPRESSOR** **TURBO CHARGER**	Catalog id **97785**	Group **255**
2				
3			Illustr. No **AT 199**	Section **150**
4				
5			Issue **65/97**	Page **139**

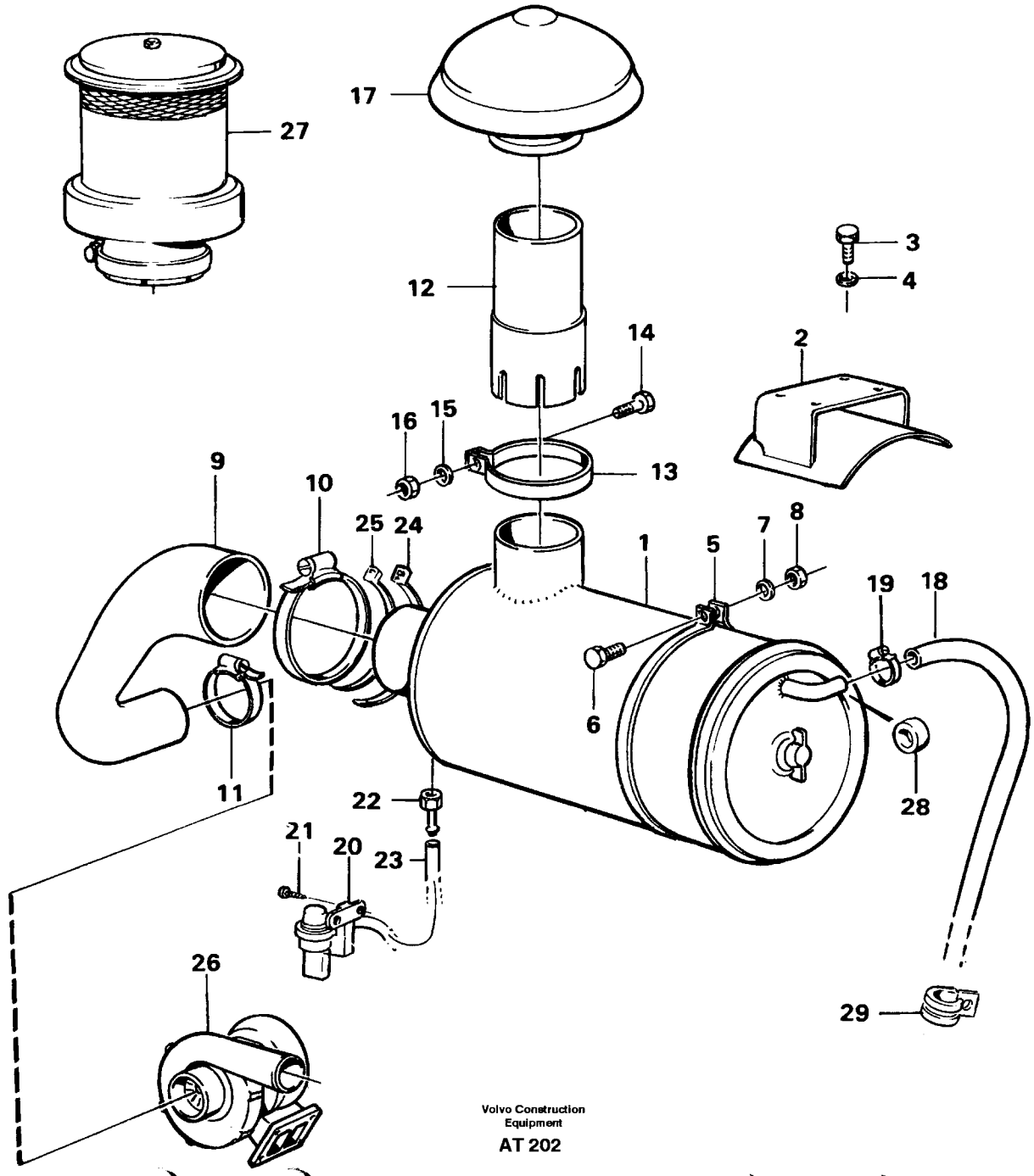
27
17
12
3
4
14
2
16
15
13
9
10
25
24
1
5
7
8
19
18
6
28
11
22
21
20
23
26
29

Fig.	Part No.	Quantity 1	2	3	PS	KIT	Description	Benämning	Denominación	Dènomination	Bezeichnung	Notes
1		1					Air filter	Luftfilter	Aire filter	Air filter	Lufteinfilter	See group 256, Page 143
2	11014062-1	1					Anchorage	Fäste	Fijacion	Fixation	Halterung	
3	13970947-1	4					Screw	Skruv	Tornillo	Vis	Schraube	
4	13960143-9	4					Washer	Bricka	Arandela	Rondelle	Scheibe	
5	4760073-9	2					Tensioning band	Spännband	Cinta tensora	Ruban serrage	Spannband	
6	940132-4	2					Screw	Skruv	Tornillo	Vis	Schraube	
7	13941907-1	4					Spring washer	Fjäderbricka	Arand elastica	Ronde.elastique	Federscheibe	
8	955782-8	2					Nut	Mutter	Tuerca	Ecrou	Mutter	
9	11033373-9	1					Hose	Slang	Manguera	Flexible	Schlauch	
10	943484-6	1					Hose clamp	Slangklämma	Abraz manguera	Collier serrage	Schlauchklemme	
11	943482-0	1					Hose clamp	Slangklämma	Abraz manguera	Collier serrage	Schlauchklemme	
12	11033485-1	1					Extension pipe	Förlängningsrör	Tubo prolong	Tuyau allonge	Vlg rohr	
13	942311-2	1					Clamp	Klammer	Abrazadera	Collier serrage	Klammer	
14	13970950-5	1					Screw	Skruv	Tornillo	Vis	Schraube	
15	941908-6	1					Spring washer	Fjäderbricka	Arand elastica	Ronde.elastique	Federscheibe	
16	971071-6	1					Nut	Mutter	Tuerca	Ecrou	Mutter	
17	11033487-7	1					Cover	Huv	Capo	Capot	Haube	
18	13961194-1	REQ					Hydraulic hose	Hydraulslang	Conduc hidraul	Flexible hydra	Druckölschlauch	L = 950 MM
19	943475-4	2					Hose clamp	Slangklämma	Abraz manguera	Collier serrage	Schlauchklemme	
20	11039197-6	1					Vacuum switch	Vakuumkontakt	Contacto vacio	Contact depres	Vakuumschalter	SE 7
21	965354-4	2					Screw	Skruv	Tornillo	Vis	Schraube	
22	11033365-5	1					Nipple	Nippel	Niple	Raccord	Nippel	
23	943727-8	REQ					Rubber hose	Gummislang	Manguera	Durit caoutcho	Gummischlauch	L = 550 MM
24	4881440-4	2					Strip clamp	Bandklamma	Abraz cinta	Ruban serrage	Bandklammer	
25	4881438-8	3					Strip clamp	Bandklamma	Abraz cinta	Ruban serrage	Bandklammer	
26		1					Turbo compressor	Turbokompressor	Turbokompressor	Turbocompresse	Turbolader	See group 255, Page 137
27	11043114-5	1					Pre-cleaner	Förrenare	Prefiltro	Prefiltre	Vorreiniger	90942
28	941473-1	2					Cap plug	Hattplugg	Tapon	Boucho.capuchon	Bundschraube	90942
29	941976-3	1					Clamp	Klammer	Abrazadera	Collier serrage	Klammer	

1		**LUFTFILTER MIT ANBAUTEILE N**	Catalog id **97785**	Group **256**
2		**FILTRE AIR AVEC PIÈCES DE MONTAGE**		
3		**FILTRO AIRE CON ACCESORIO S DE MONTAJE**	Illustr. No **AT 202**	Section **100**
4		**LUFTRENARE MED MONTERINGS DETALJER**		
5		**AIR CLEANER WITH FITTING PARTS**	Issue **65/97**	Page **141**

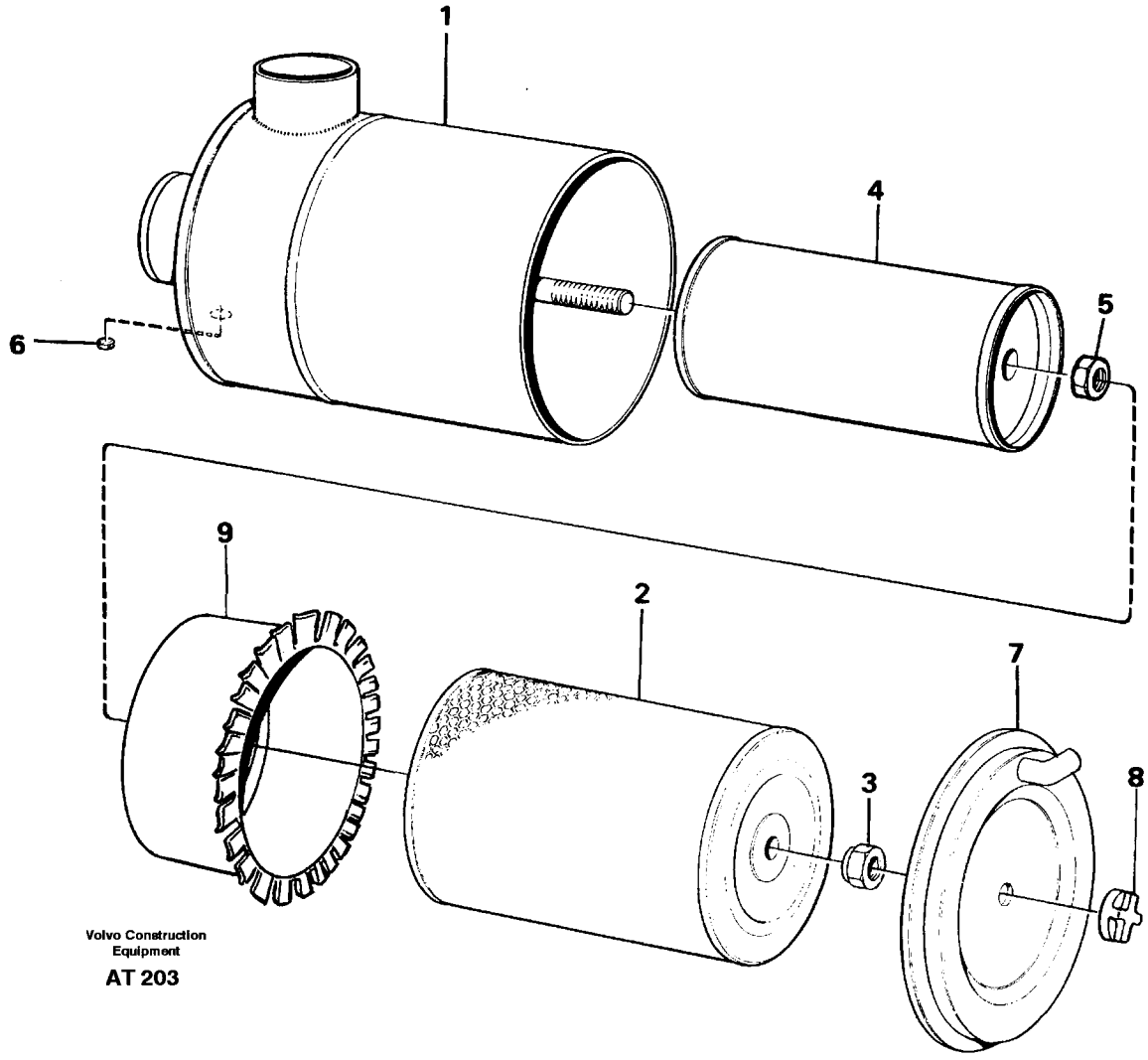
1
4
5
6
9
2
7
3
8
Volvo Construction Equipment
AT 203

Fig.	Part No.	Quantity 1	2	3	PS	KIT	Description	Benämning	Denominación	Dènomination	Bezeichnung	Notes
	11033780-5	1					Air cleaner	Luftrenare	Filtro aire	Filtre air	Luftfilter	525
1		1			NS		•Air filter	•Luftfilter	•Aire filtro	•Air filtre	•Luftfilter	
2	6644990-1	1					••Filter	••Filter	••Filtro	••Filtre	••Filter	
3	955821-4	1					••Nut	••Mutter	••Tuerca	••Ecrou	••Mutter	
4	11033781-3	1					••Filter	••Filter	••Filtro	••Filtre	••Filter	(4785746) 1110K50-7
5	6644991-9	1					••Nut	••Mutter	••Tuerca	••Ecrou	••Mutter	
6	4836166-1	1					••Felt ring	••Filtring	••Anillo fieltro	••Bague feutre	••Filzdichtring	
7	4770171-9	1					••End plate	••Gavel	••Frontis	••Flasque	••Stirnwand	
8	6211578-7	1					••Nut	••Mutter	••Tuerca	••Ecrou	••Mutter	
9	6643770-8	1					••Disc	••Skiva	••Disco	••Disque	••Scheibe	

121275

1		**LUFTFILTER** **FILTRE À AIR** **FILTRO DE AIRE** **LUFTFILTER** **AIR FILTER**	Catalog id **97785**	Group **256**
2				
3			Illustr. No **AT 203**	Section **150**
4				
5			Issue **65/97**	Page **143**

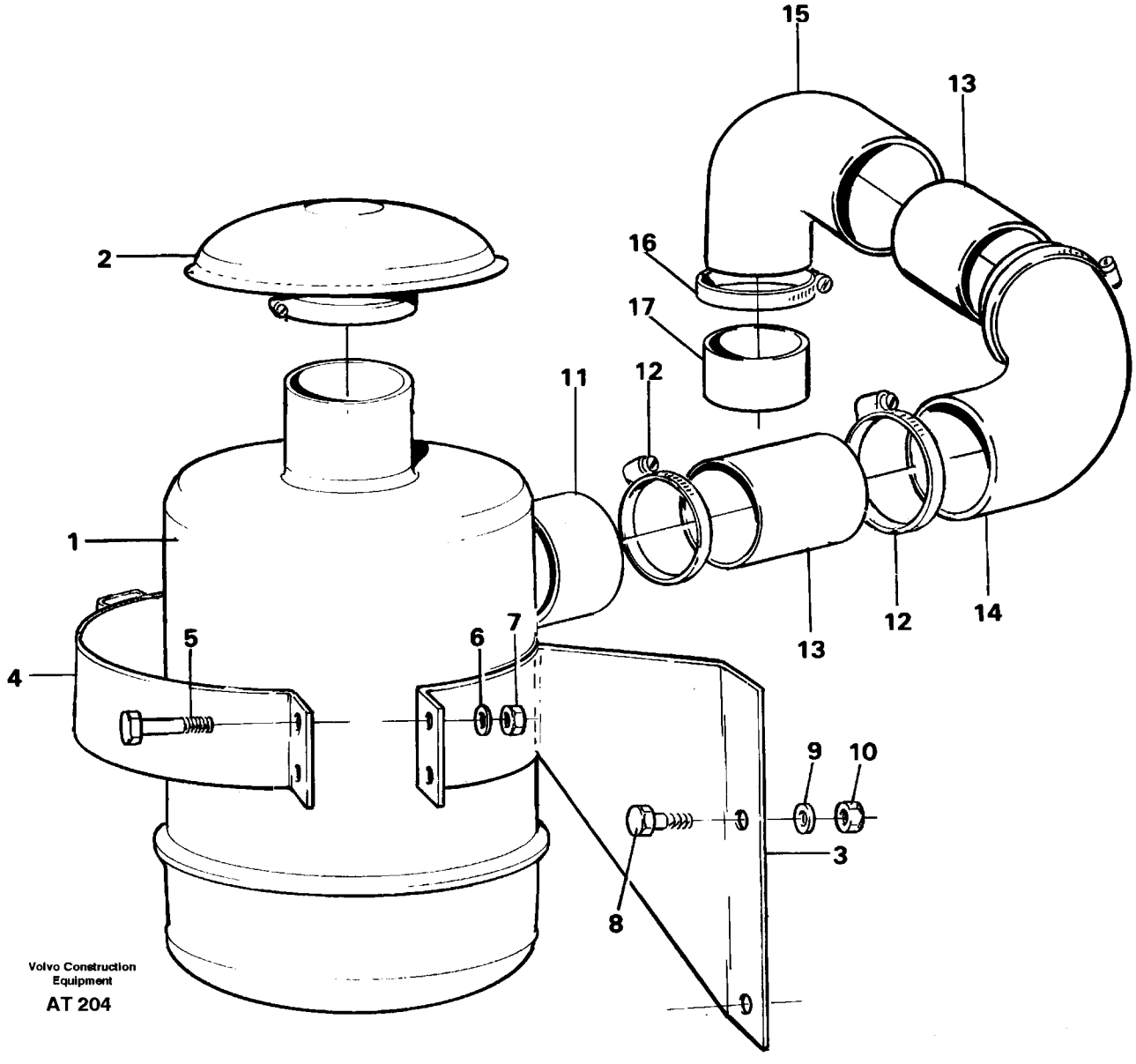
15
13
2
16
17
11
12
1
12
14
13
5
6
7
4
9
10
3
8
Volvo Construction Equipment
AT 204

Fig.	Part No.	Quantity 1	2	3	PS	KIT	Description	Benämning	Denominación	Dènomination	Bezeichnung	Notes
1		1					Air filter	Luftfilter	Aire filter	Air filter	Luftfilter	See group 256, Page 147
2	11033438-0	1					Cover	Huv	Capo	Capot	Haube	
3	11014609-9	1					Bracket	Konsol	Consola	Console	Konsole	
4	11014563-8	1					Brace	Bygel	Brida	Etrier	Bugel	
5	955304-1	4					Screw	Skruv	Tornillo	Vis	Schraube	
6	13955894-4	4					Washer	Bricka	Arandela	Rondelle	Scheibe	(955894)
7	955782-8	4					Nut	Mutter	Tuerca	Ecrou	Mutter	
8	13970947-1	2					Screw	Skruv	Tornillo	Vis	Schraube	
9	13960148-8	2					Washer	Bricka	Arandela	Rondelle	Scheibe	
10	13971083-4	2					Nut	Mutter	Tuerca	Ecrou	Mutter	
11	4935990-4	1					Hose	Slang	Manguera	Flexible	Schlauch	
12	943485-3	5					Hose clamp	Slangklämma	Abraz manguera	Collier serrage	Schlauchklemme	
13	11019236-6	2					Tube	Rör	Tubo	Tuyau	Rohr	
14	4771573-5	1					Hose	Slang	Manguera	Flexible	Schlauch	
15	4774276-2	1					Pipe bend	Krök	Acodadura	Coude	Rohrkrummer	
16	943484-6	1					Hose clamp	Slangklämma	Abraz manguera	Collier serrage	Schlauchklemme	
17	11033485-1	1					Extension pipe	Förlängningsrör	Tubo prolong	Tuyau allonge	Vlg rohr	

1		**ÖLBADFILTER**
2		**FILTRE À BAN D'HUILE**
3		**FILTRO DE BANO DE ACEITE**
4		**OLJEBADSFILTER**
5		**OIL BATH FILTER**
		92037

Catalog id **97785**	Group **256**
Illustr. No **AT 204**	Section **200**
Issue **65/97**	Page **145**

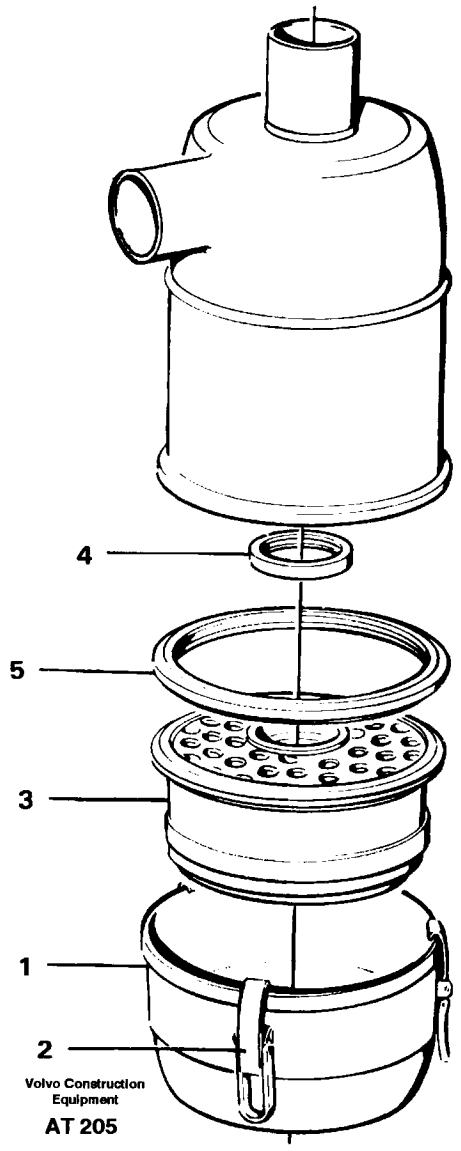
4
5
3
1
2
Volvo Construction Equipment
AT 205

Fig.	Part No.	Quantity 1	2	3	PS	KIT	Description	Benämning	Denominación	Dènomination	Bezeichnung	Notes
	4880805-9	1					Air filter	Luftfilter	Filtro aire	Filtre air	Luftfilter	
1	6212135-5	1					•Oil reservoir	•Oljebehållare	•Deposito aceite	•Reservoire huile	•Ölbehälter	
2	6634778-2	3					•Catch	•Låsregel	•Pestillo	•Loquet	•Schlossriegel	
3	6212136-3	1					•Insert	•Insats	•Elemento	•Cartouche	•Einsatz	
4	6212282-5	1					•Sealing ring	•Tätningsring	•Anillo reten	•Bagu.etancheite	•Dichtring	
5	6212283-3	1					•Sealing ring	•Tätningsring	•Anillo reten	•Bagu.etancheite	•Dichtring	

1		**LUFTFILTER**	Catalog id **97785**	Group **256**
2		**FITRE À AIR**		
3		**FILTRO DE AIRE**	Illustr. No **AT 205**	Section **250**
4		**LUFTFILTER**		
5		**AIR FILTER**	Issue **65/97**	Page **147**
		92037		

VOLVO

L90C

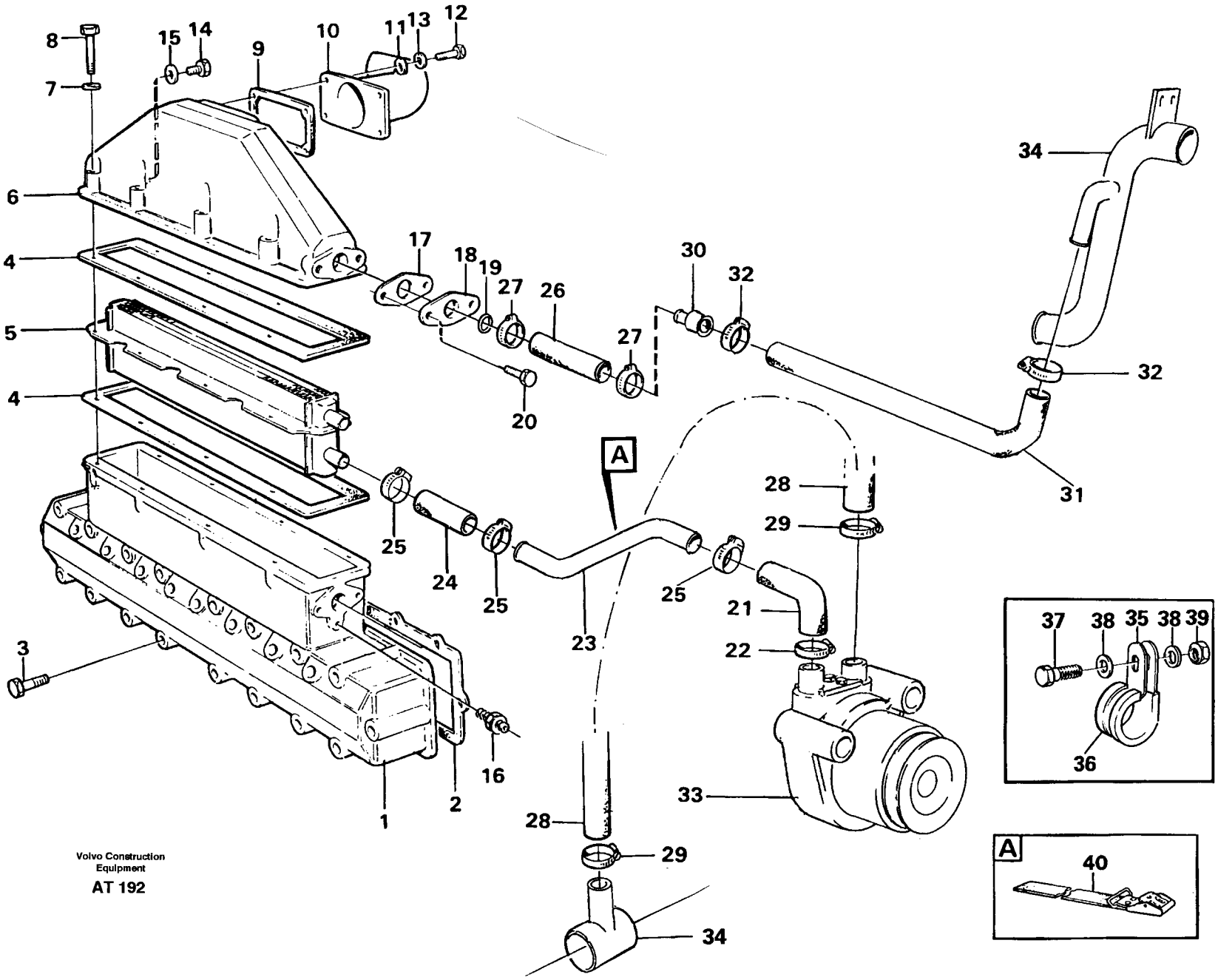

Volvo Construction Equipment

AT 192

Fig.	Part No.	Quantity 1	2	3	P S	K I T	Description	Benämning	Denominación	Dènomination	Bezeichnung	Notes
1		1					Inlet manifold	Insugningsrör	Tubo admision	Tubul.admission	Ansaugrohr	See group 251, Page 133
2	424610-4	2					Gasket	Packning	Junta	Joint	Dichtung	
3		12					Screw	Skruv	Tornillo	Vis	Schraube	See group 210, Page 49
4	845515-6	2					Gasket	Packning	Junta	Joint	Dichtung	
5	863489-1	1					Intercooler	Laddluftkylare	Enfriad air car	Refroidisse.air	Ladeluftkuhler	(845660)
6	849429-6	1					Cover	Lock	Tapa	Couvercle	Deckel	
7	13941907-1	8					Spring washer	Fjäderbricka	Arand elastica	Ronde.elastique	Federscheibe	(941907)
8	13965181-4	8					Screw	Skruv	Tornillo	Vis	Schraube	
9	862620-2	1					Gasket	Packning	Junta	Joint	Dichtung	
10	11030632-1	1					Pipe	Rör	Tubo conexion	Tube connexion	Anschlussrohr	
11	955892-5	4					Washer	Bricka	Arandela	Rondelle	Scheibe	
12	955273-8	4					Screw	Skruv	Tornillo	Vis	Schraube	
13	13941906-3	4					Spring washer	Fjäderbricka	Arand elastica	Ronde.elastique	Federscheibe	(941906)
14	940199-3	1					Screw	Skruv	Tornillo	Vis	Schraube	
15	957171-2	1					Plane gasket	Planpackning	Junta plana	Joint plan	Plandichtung	
16		1					Nipple	Nippel	Niple	Raccord	Nippel	See group 230, Page 89
17	862619-4	2					Gasket	Packning	Junta	Joint	Dichtung	
18	846896-9	2					Flange	Fläns	Brida	Bride	Flansch	
19	925057-2	2					O-ring	O-ring	Anillo torico	Joint torique	O-ring	
20	955273-8	4					Screw	Skruv	Tornillo	Vis	Schraube	
21	11030862-4	1					Hose	Slang	Manguera	Flexible	Schlauch	
22	943475-4	1					Hose clamp	Slangklämma	Abraz manguera	Collier serrage	Schlauchklemme	
23	11030818-6	1					Pipe	Rör	Tubo	Tuyau	Rohrleitung	
24	943368-1	REQ					Hose	Slang	Manguera	Flexible	Schlauch	L=80 MM
25	943473-9	3					Hose clamp	Slangklammer	Abraz manguera	Collier serrage	Schlauchbinder	
26	943368-1	REQ					Hose	Slang	Manguera	Flexible	Schlauch	L=150 MM
27	943473-9	2					Hose clamp	Slangklammer	Abraz manguera	Collier serrage	Schlauchbinder	
28	4856263-1	REQ					Radiator hose	Kylarslang	Manguera radiad	Durit radiateur	Kuhlerschlauch	L=2000 MM
29	943475-4	2					Hose clamp	Slangklämma	Abraz manguera	Collier serrage	Schlauchklemme	
30	11030723-8	1					Nipple	Nippel	Niple	Raccord	Nippel	

1		**LADELUFTKÜHLE**
2		**RADIATEUR D'AIR DE CHARGE**
3		**ENFRIADOR AIRE CARGA**
4		**LADDLUFTKYLARE**
5		**INTERCOOLER**

Catalog id	Group
97785	**258**
Illustr. No	Section
AT 192	**100**
Issue	Page
65/97	**149**

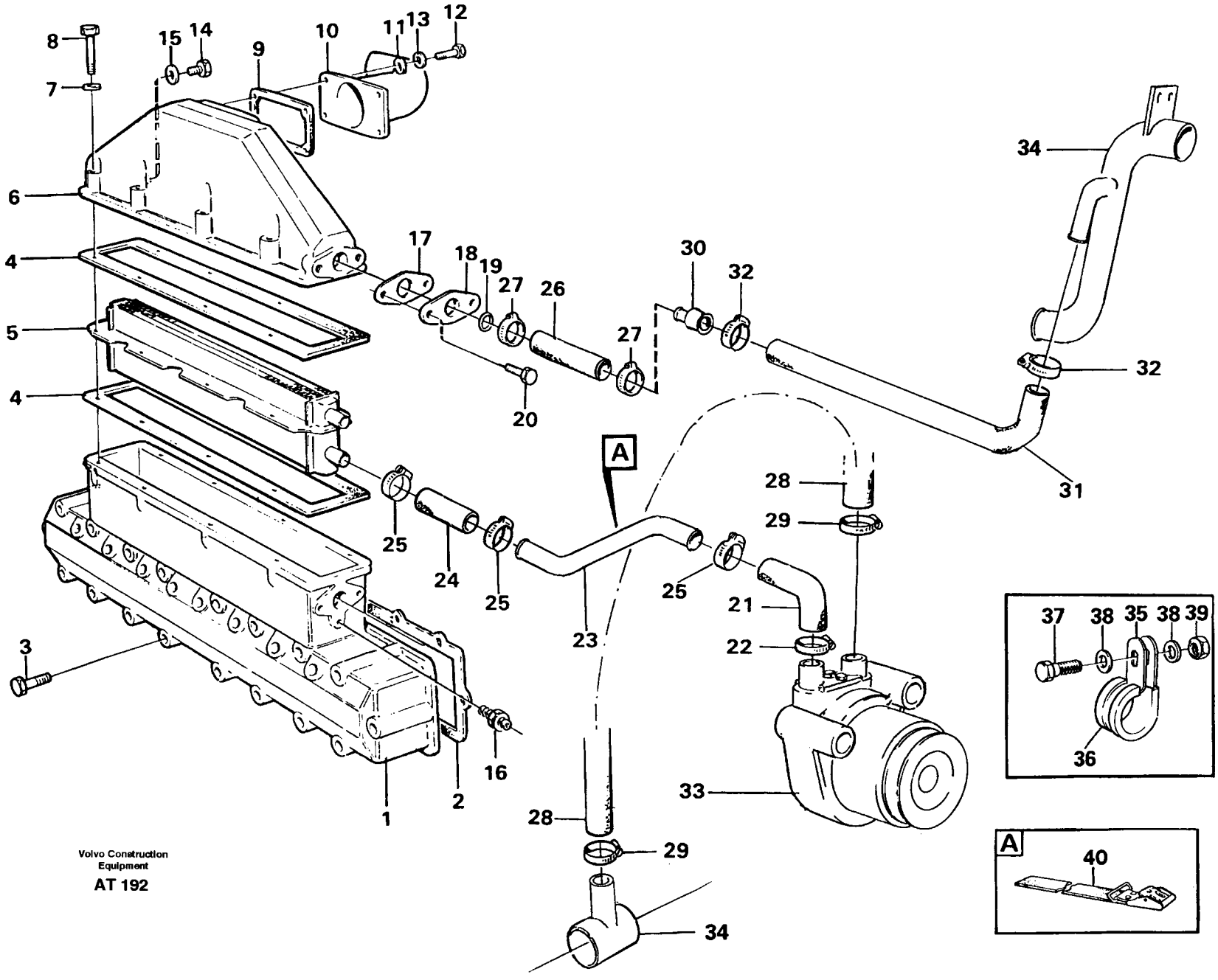

Volvo Construction Equipment

AT 192

Fig.	Part No.	Quantity 1	2	3	PS	KIT	Description	Benämning	Denominación	Dènomination	Bezeichnung	Notes
31	4856263-1	REQ					Radiator hose	Kylarslang	Manguera radiad	Durit radiateur	Kuhlerschlauch	L=700 MM
32	943475-4	2					Hose clamp	Slangklämma	Abraz manguera	Collier serrage	Schlauchklemme	
33		1					Water pump	Vattenpump	Bomba agua	Pompe eau	Wasserpumpe	See group 262, Page 173
34							Cooling system	Kylsystem	Sist refrigerac	Sys refroidisse	Kühanlage	See group 260, Page 153
35	941976-3	3					Clamp	Klammer	Abrazadera	Collier serrage	Klammer	
36	947827-2	3					Clamp	Klamma	Abrazadera	Collier serrage	Klemme	
37	955297-7	3					Screw	Skruv	Tornillo	Vis	Schraube	
38	13955894-4	6					Washer	Bricka	Arandela	Rondelle	Scheibe	
39	955782-8	3					Nut	Mutter	Tuerca	Ecrou	Mutter	
40	4861704-7	1					Belt	Rem	Correa	Courroie	Riemen	

1		**LADELUFTKÜHLE** **RADIATEUR D'AIR DE CHARGE** **ENFRIADOR AIRE CARGA** **LADDLUFTKYLARE** **INTERCOOLER**	Catalog id **97785**	Group **258**
2				
3			Illustr. No **AT 192**	Section **100**
4			Issue **65/97**	Page **151**
5				

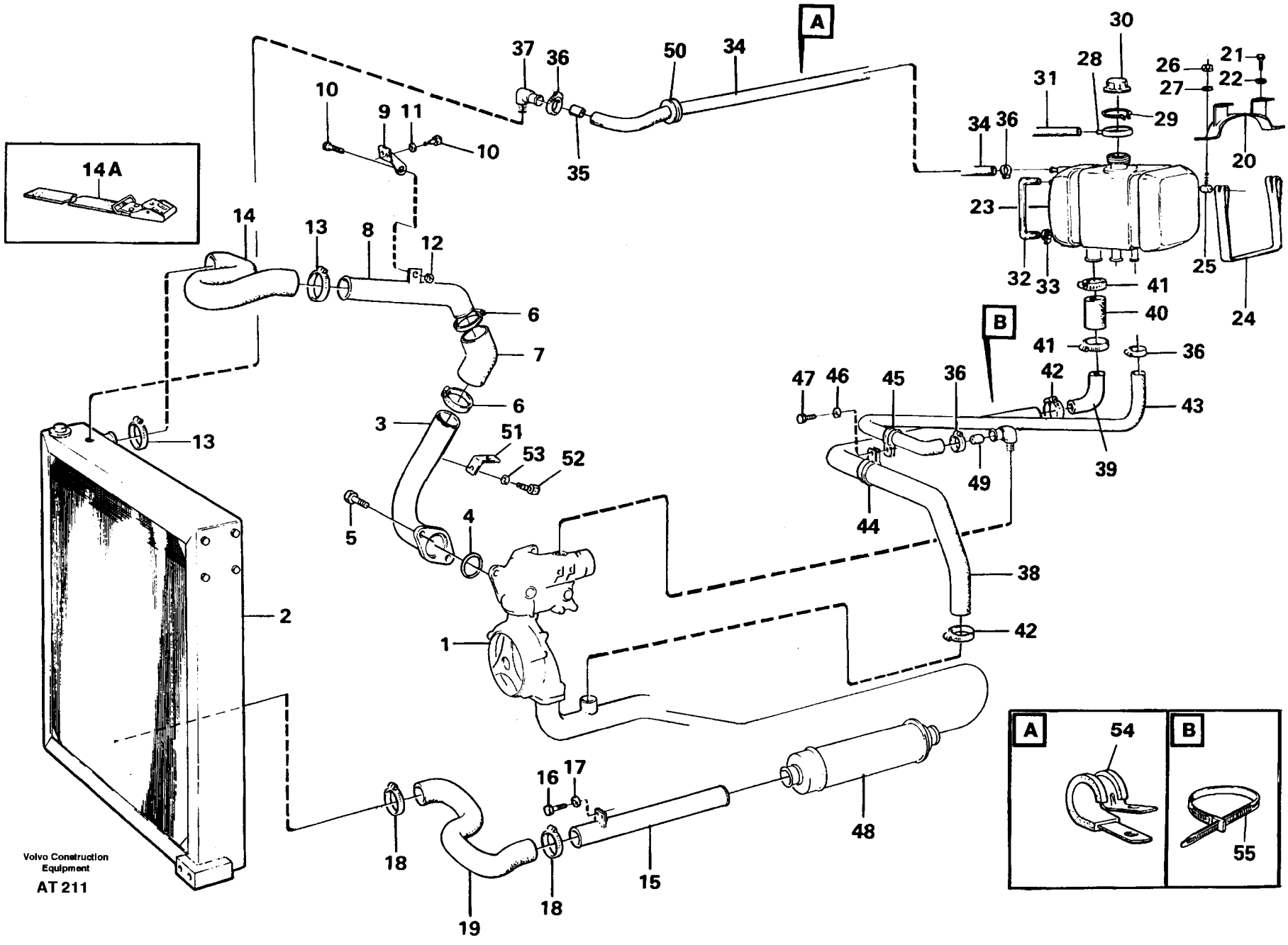
14A
A
B
54
55
Volvo Construction Equipment
AT 211

Fig.	Part No.	Quantity 1	2	3	PS	KIT	Description	Benämning	Denominación	Dènomination	Bezeichnung	Notes
1		1					Water pump	Vattenpump	Bomba de agua	Pompe à eau	Wasserpumpe	See group 262, Page 169
2		1					Radiator	Kylare	Radiador	Radiateur	Kühler	See group 261, Page 161
3	11014665-1	1					Water pipe	Vattenrör	Conducto agua	Conduit eau	Wasserrohr	
4	925092-9	1					O-ring	O-ring	Anillo torico	Joint torique	O-ring	
5	13945444-1	2					Screw	Skruv	Tornillo	Vis	Schraube	
	955782-8	1					Nut	Mutter	Tuerca	Ecrou	Mutter	
6	943479-6	2					Hose clamp	Slangklämma	Abraz manguera	Collier serrage	Schlauchklemme	
7	11018832-3	1					Hose	Slang	Manguera	Flexible	Schlauch	
8	11014626-3	1					Water pipe	Vattenrör	Conducto agua	Conduit eau	Wasserrohr	
9	11014877-2	1					Anchorage	Fäste	Fijacion	Fixation	Halterung	
10	13955295-4	1					Screw	Skruv	Tornillo	Vis	Schraube	(955295)
11	13955894-4	2					Washer	Bricka	Arandela	Rondelle	Scheibe	(955894)
12	955782-8	1					Nut	Mutter	Tuerca	Ecrou	Mutter	
13	943479-6	2					Hose clamp	Slangklämma	Abraz manguera	Collier serrage	Schlauchklemme	
14	4775274-6	1					Hose	Slang	Manguera	Flexible	Schlauch	
14A	11020784-2	1					Belt	Rem	Correa	Courroie	Riemen	
15	11014874-9	1					Water pipe	Vattenrör	Conducto agua	Conduit eau	Wasserrohr	
16	13955294-7	2					Screw	Skruv	Tornillo	Vis	Schraube	
17	13955894-4	2					Washer	Bricka	Arandela	Rondelle	Scheibe	(955894)
18	943479-6	2					Hose clamp	Slangklämma	Abraz manguera	Collier serrage	Schlauchklemme	
19	4775275-3	1					Hose	Slang	Manguera	Flexible	Schlauch	
20	11019441-2	2					Bracket	Konsol	Consola	Console	Konsole	
21	13970947-1	4					Screw	Skruv	Tornillo	Vis	Schraube	
22	13960148-8	4					Washer	Bricka	Arandela	Rondelle	Scheibe	
23	11033336-6	1					Expansion tank	Expansionstank	Vaso expansion	Vase expansion	Ausgl beh	
24	11075152-6	2					Tensioning band	Spännband	Cinta tensora	Ruban serrage	Spannband	
25	11025992-6	4					Pin	Pinne	Pasador	Goupille	Stift	
26	946036-1	4					Lock nut	Låsmutter	Contratuerca	Contre-ecrou	Sicher mutter	
27	13955894-4	4					Washer	Bricka	Arandela	Rondelle	Scheibe	(955894)
28	11110005-3	1					Rubber collar	Gummikrage	Collar goma	Col caoutchouc	Gummikragen	

1		**KÜHLSYSTEM**
2		**SYSTÈME DE REFROIDISSEMENT**
3		**SISTEMA DE REFRIGERACIÓN**
4		**KYLSYSTEM**
5		**COOLING SYSTEM**

Catalog id	Group
97785	**260**
Illustr. No	Section
AT 211	**100**
Issue	Page
65/97	**153**

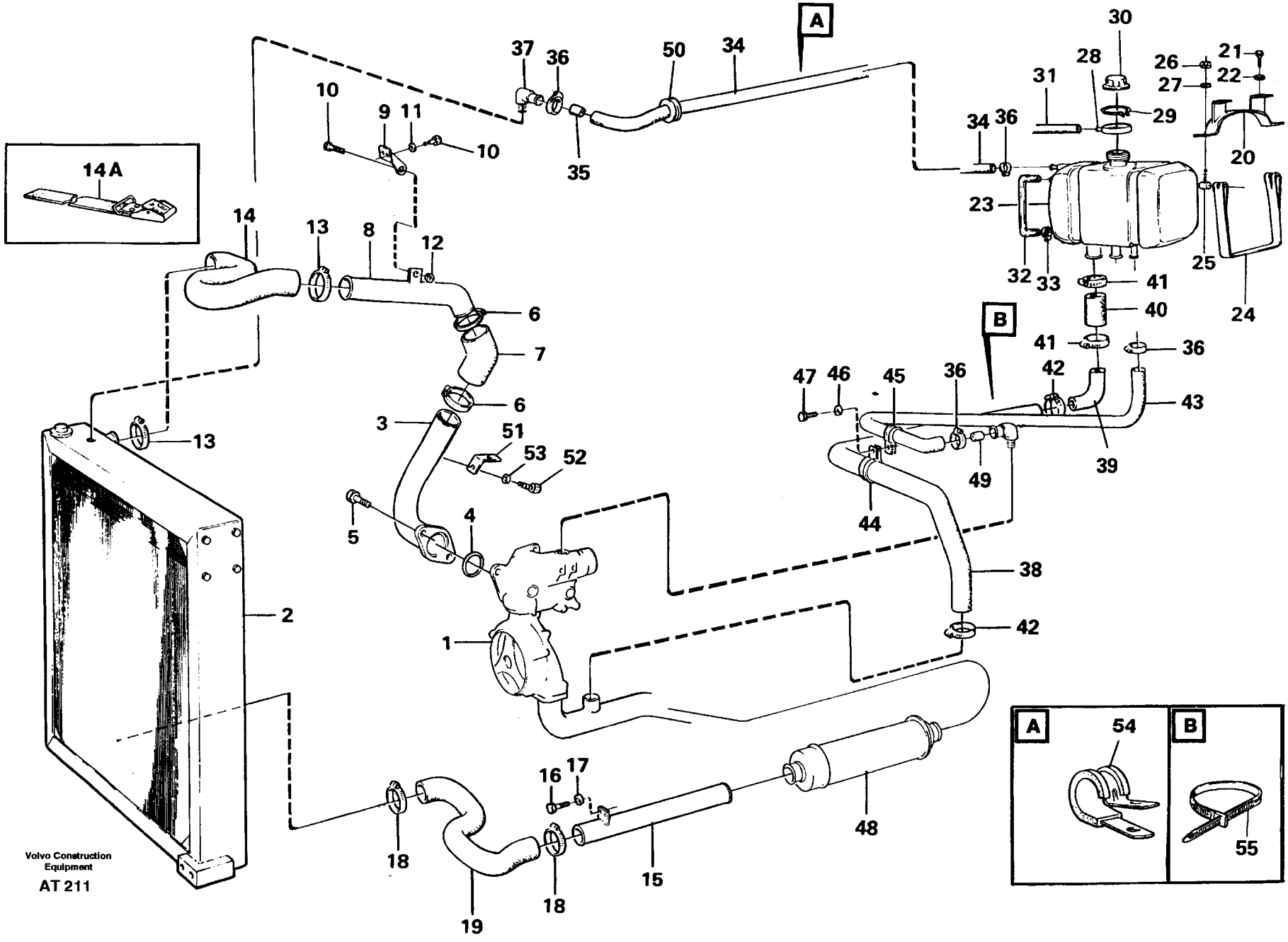
14A
A
B
54
55
Volvo Construction Equipment
AT 211

Fig.	Part No.	Quantity 1	2	3	P S	K I T	Description	Benämning	Denominación	Dènomination	Bezeichnung	Notes
29	11033727-6	1					Lock ring	Låsring	Anillo segurid	Anneau verroui	Schlossring	
30	1542591-1	1					Pressure cap	Trycklock	Tapa presion	Boucho.pression	Druckverschluss	
31	13980211-0	REQ					Hose	Slang	Manguera	Flexible	Schlauch	L=2100 MM
32	11020822-0	REQ					Hose	Slang	Manguera	Flexible	Schlauch	
33	975268-4	2					Hose clamp	Slangklämma	Abrazadera mang	Collier serrage	Schlauchklemme	
34	943367-3	REQ					Hose	Slang	Manguera	Flexible	Schlauch	L=1300 MM
35	11033572-6	1					Sleeve	Hylsa	Manguito	Douille	Hulse	
36	943471-3	4					Hose clamp	Slangklämma	Abraz manguera	Collier serrage	Schlauchklemme	
37	942758-4	1					Nipple	Nippel	Niple	Raccord	Nippel	
38	4856263-1	REQ					Radiator hose	Kylarslang	Manguera radiad	Durit radiateur	Kuhlerschlauch	L=950 MM
39	11014667-7	1					Tube	Rör	Tubo	Tuyau	Rohr	
40	4856263-1	REQ					Radiator hose	Kylarslang	Manguera radiad	Durit radiateur	Kuhlerschlauch	L=60 MM
41	943475-4	2					Hose clamp	Slangklämma	Abraz manguera	Collier serrage	Schlauchklemme	
42	943475-4	2					Hose clamp	Slangklämma	Abraz manguera	Collier serrage	Schlauchklemme	
43	943367-3	REQ					Hose	Slang	Manguera	Flexible	Schlauch	L=780 MM
44	941976-3	1					Clamp	Klammer	Abrazadera	Collier serrage	Klammer	
45	11000239-1	1					Clamp	Klamma	Abrazadera	Collier serrage	Klemme	
46	13955894-4	1					Washer	Bricka	Arandela	Rondelle	Scheibe	(955894)
47	955297-7	1					Screw	Skruv	Tornillo	Vis	Schraube	
48		1					Oil cooler	Oljekylare	Enfriador de aciete	Radiateur à huile	Ölkühler	See group 261, Page 157
49	11033572-6	1					Sleeve	Hylsa	Manguito	Douille	Hulse	
50	13961963-9	1					Protec.bushing	Skyddsbussning	Buje proteccion	Bague protecti	Schutzhulse	
51	11024650-1	1					Angle plate	Vinkelplåt	Placa angular	Tole angulaire	Winkelblech	
52	13955295-4	1					Screw	Skruv	Tornillo	Vis	Schraube	
53	13955894-4	1					Washer	Bricka	Arandela	Rondelle	Scheibe	(955894)
54	942810-3	1					Clamp	Klamma	Abrazadera	Collier serrage	Klemme	
55	4881440-4	1					Strip clamp	Bandklamma	Abraz cinta	Ruban serrage	Bandklammer	

1		**KÜHLSYSTEM** **SYSTÈME DE REFROIDISSEMENT** **SISTEMA DE REFRIGERACIÓN** **KYLSYSTEM** **COOLING SYSTEM**	Catalog id **97785**	Group **260**
2				
3			Illustr. No **AT 211**	Section **100**
4			Issue **65/97**	Page **155**
5				

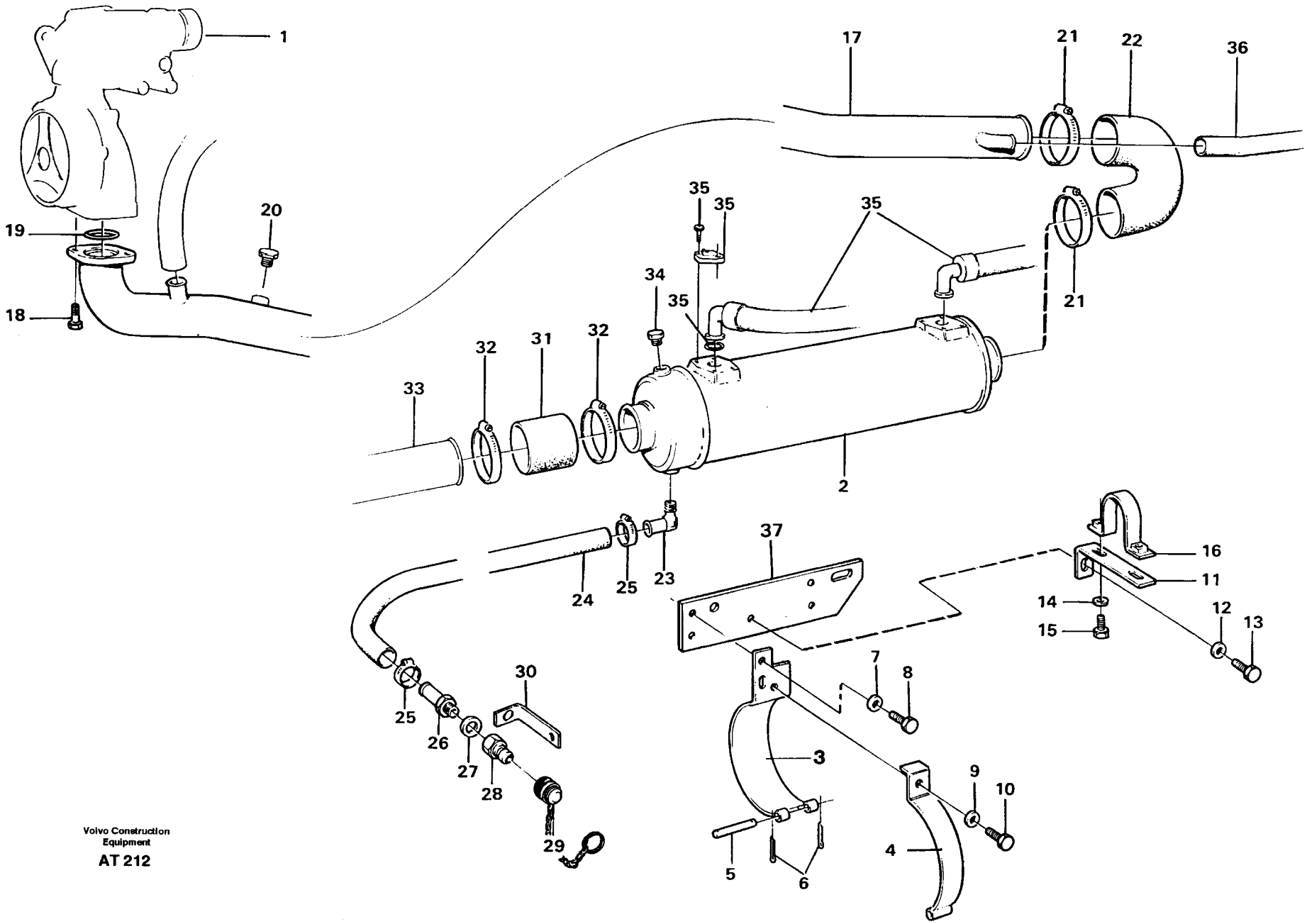

Volvo Construction Equipment

AT 212

Fig.	Part No.	Quantity 1	2	3	PS	KIT	Description	Benämning	Denominación	Dènomination	Bezeichnung	Notes
1		1					Water pump	Vattenpump	Bomba agua	Pompe eau	Waasserpumpe	See group 262, Page 169
2		1					Oil cooler	Oljekylare	Enfriador aceit	Radiateur huile	Ölkuhler	See group 491, Page 457
3	11091230-0	2					Clamp	Klämma	Abrazadera	Pince serrage	Klemme	
4	11091232-6	2					Clamp	Klämma	Abrazadera	Pince serrage	Klemme	
5	13952879-8	2					Pin	Pinne	Pasador	Goupille	Stift	
6	907838-7	4					Split pin	Saxpinne	Pasador hendido	Goupille fendue	Splint	
7	13955894-4	5					Washer	Bricka	Arandela	Rondelle	Scheibe	
8	13955294-7	5					Screw	Skruv	Tornillo	Vis	Schraube	
9	13955894-4	2					Washer	Bricka	Arandela	Rondelle	Scheibe	
10	13955298-8	2					Screw	Skruv	Tornillo	Vis	Schraube	
11	11019620-1	1					Anchorage	Fäste	Fijacion	Fixation	Halterung	
12	13955894-4	1					Washer	Bricka	Arandela	Rondelle	Scheibe	
13	13955294-7	2					Screw	Skruv	Tornillo	Vis	Schraube	
14	955892-5	2					Washer	Bricka	Arandela	Rondelle	Scheibe	
15	13955271-5	2					Screw	Skruv	Tornillo	Vis	Schraube	
16	11019618-5	1					Clamp	Klämma	Abrazadera	Pince serrage	Klemme	
17	11019657-3	1					Water pipe	Vattenrör	Conducto agua	Conduit eau	Wasserrohr	
18	13955295-4	2					Screw	Skruv	Tornillo	Vis	Schraube	
19	925092-9	1					O-ring	O-ring	Anillo torico	Joint torique	O-ring	
20	13947814-3	1					Plug	Propp	Tapon	Bouchon	Stöpsel	
21	943480-4	2					Hose clamp	Slangklämma	Abraz manguera	Collier serrage	Schlauchklemme	
22	11019651-6	1					Radiator hose	Kylarslang	Manguera radiad	Durit radiateur	Kuhlerschlauch	
23	13961604-9	1					Nipple	Nippel	Niple	Raccord	Nippel	
24	13946652-8	REQ					Hose	Slang	Manguera	Flexible	Schlauch	L=420 MM
25	13943472-4	2					Hose clamp	Slangklamma	Abraz manguera	Collier serrage	Schlauchschelle	(943472)
26	4786606-6	1					Hose nipple	Slangnippel	Niple manguera	Raccor.flexible	Schlauchnippel	
27	13946483-8	1					Gasket	Packning	Junta	Joint	Dichtung	
28	4786585-2	1					Insert nipple	Insticksnippel	Niple insert	Raccord plonge	Einstecknippel	
29	4881340-6	1					Prot.sleeve	Skyddshylsa	Mang protecc	Manchon protec	Schutzhulle	
30	11018768-9	1					Bracket	Konsol	Consola	Console	Konsole	

1		**ÖLKÜHLER**	Catalog id		Group
2		**RÈFROIDISSEUR D'HUILE**		**97785**	**261**
3		**ENFRIADOR DE ACEITE**	Illustr. No		Section
		OLJEKYLARE		**AT 212**	**150**
4		**OIL COOLER**	Issue		Page
5				**65/97**	**157**

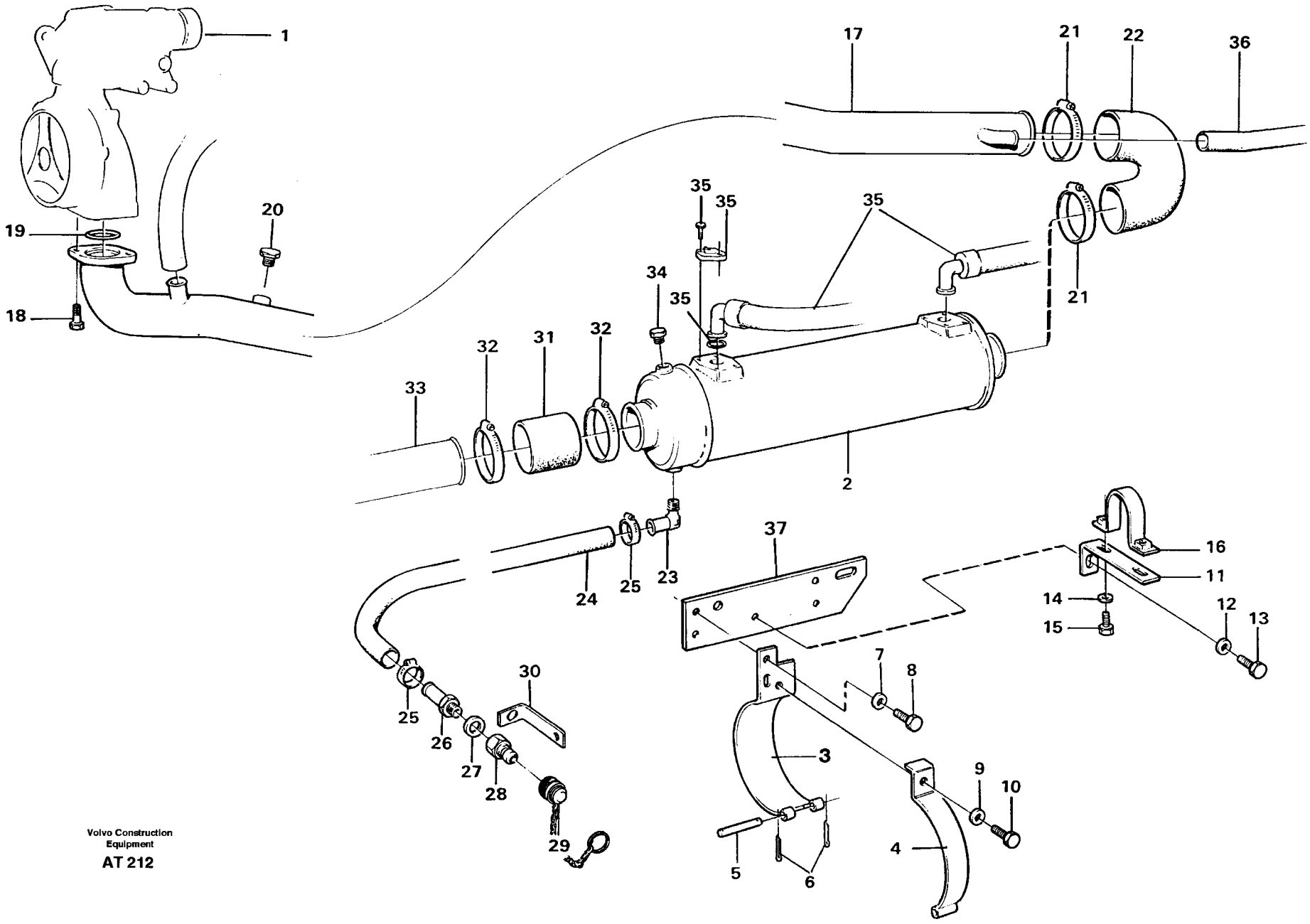

Volvo Construction Equipment

AT 212

Fig.	Part No.	Quantity 1	2	3	PS	KIT	Description	Benämning	Denominación	Dènomination	Bezeichnung	Notes
31	11019612-8	1					Radiator hose	Kylarslang	Manguera radiad	Durit radiateur	Kuhlerschlauch	
32	943480-4	2					Hose clamp	Slangklämma	Abraz manguera	Collier serrage	Schlauchklemme	
33		1					Water pipe	Vattenrör	Conducto agua	Conduit eau	Wasserrohr	See group 260, Page 153
34	479956-5	1					Plug	Propp	Tapon	Bouchon	Stöpsel	(11987548)
35		2					Connector	Anslutning	Union	Raccord	Anschluss	See group 491, Page 457
36		1					Hose assembly	Slangledning	Conducto	Conduit flexible	Schlauchleitung	See group 873, Page 701
37	11030900-2	1					Bracket	Konsol	Consola	Console	Konsole	

1		**ÖLKÜHLER** **RÈFROIDISSEUR D'HUILE** **ENFRIADOR DE ACEITE** **OLJEKYLARE** **OIL COOLER**	Catalog id **97785**	Group **261**
2				
3			Illustr. No **AT 212**	Section **150**
4				
5			Issue **65/97**	Page **159**

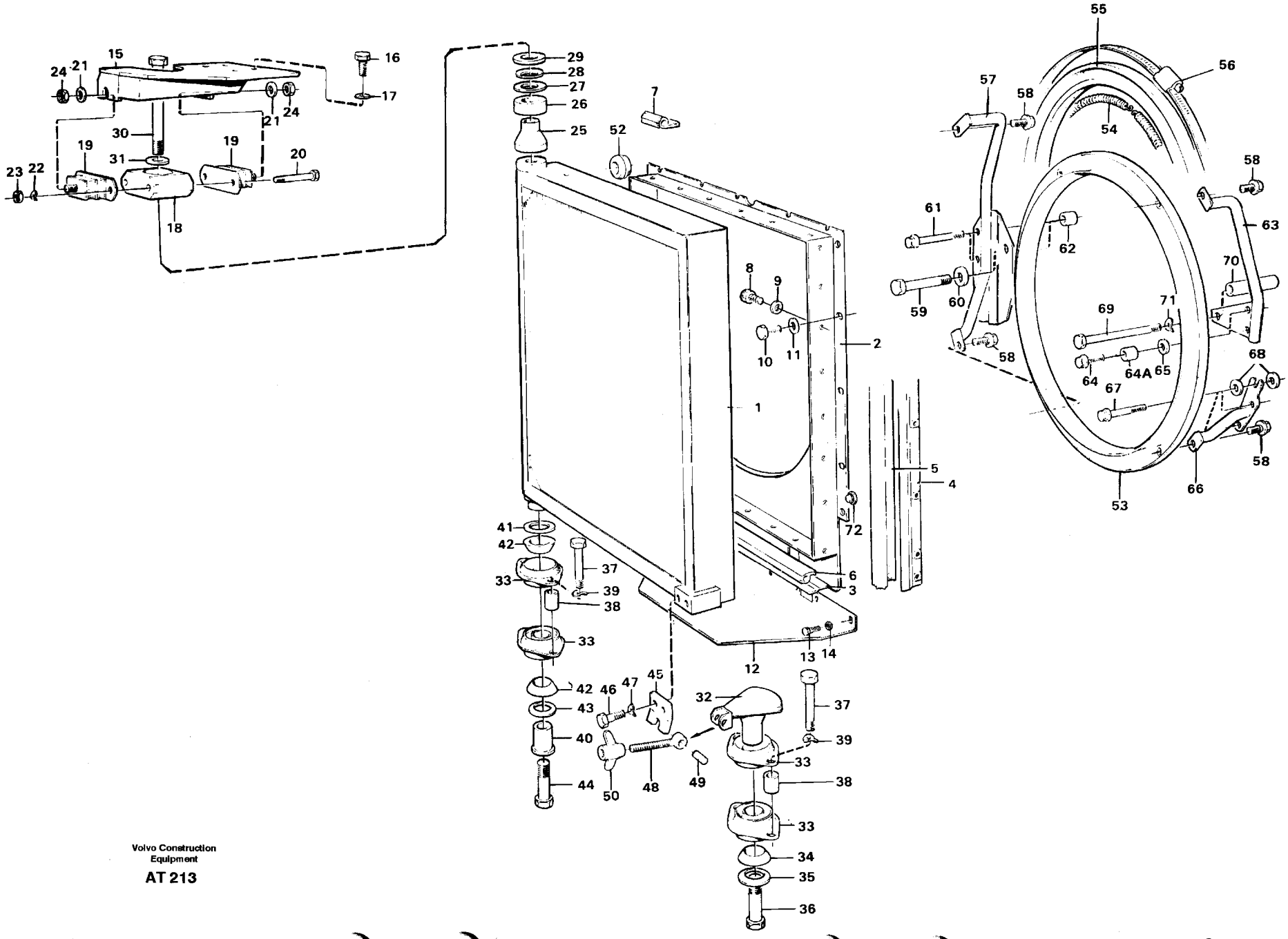

Volvo Construction Equipment

AT 213

Fig.	Part No.	Quantity 1	2	3	PS	KIT	Description	Benämning	Denominación	Dènomination	Bezeichnung	Notes
1	4775460-1	1					Radiator	Kylare	Radiador	Radiateur	Kuhler	
	11033179-0	1					Radiator	Kylare	Radiador	Radiateur	Kuhler	91402
2	11014697-4	1					Fan shroud	Fläktkåpa	Cubiert ventila	Boi.ventilateur	Lufterhaube	
3	11014133-0	2					Profile	Profil	Perfil	Profile	Profil	
4	11014135-5	2					Profile	Profil	Perfil	Profile	Profil	
5	4954542-9	REQ					Sealing strip	Tätningslist	Moldura reten	Lisse etanchei	Dichtleiste	L=2X950 MM
6	4954542-9	REQ					Sealing strip	Tätningslist	Moldura reten	Lisse etanchei	Dichtleiste	L=635 MM
7	4954542-9	REQ					Sealing strip	Tätningslist	Moldura reten	Lisse etanchei	Dichtleiste	L=635 MM
8	955269-6	25					Screw	Skruv	Tornillo	Vis	Schraube	M6x12
	13955272-3	3					Screw	Skruv	Tornillo	Vis	Schraube	M6x20
9	960139-4	28					Washer	Bricka	Arandela	Rondelle	Scheibe	
10	13955295-4	17					Screw	Skruv	Tornillo	Vis	Schraube	(955294) M8x20
11	13960141-3	17					Washer	Bricka	Arandela	Rondelle	Scheibe	(955894)
12	11014153-8	1					Plate	Plåt	Chapa	Tole	Blech	
13	940199-3	5					Screw	Skruv	Tornillo	Vis	Schraube	M8x12
14	13955894-4	5					Washer	Bricka	Arandela	Rondelle	Scheibe	(963104)
15	11014126-4	1					Anchorage	Fäste	Fijacion	Fixation	Halterung	
16	13970948-9	2					Screw	Skruv	Tornillo	Vis	Schraube	(970948)
17	13960143-9	2					Washer	Bricka	Arandela	Rondelle	Scheibe	(960143)
18	4775184-7	1					Bearing housing	Lagerhus	Caja cojinete	Carter palier	Lagergehäuse	
19	4881177-2	2					Rubber cushion	Gummikudde	Cojn goma	Coussin caoutc	Gummikissen	
20	955283-7	2					Screw	Skruv	Tornillo	Vis	Schraube	
21	13960141-3	2					Washer	Bricka	Arandela	Rondelle	Scheibe	(960141)
22	13949607-9	4					Spring washer	Fjäderbricka	Arand elastica	Ronde.elastique	Federscheibe	(941906)
23	946035-3	2					Lock nut	Låsmutter	Contratuerca	Contre-ecrou	Sicher mutter	
24	946036-1	2					Lock nut	Låsmutter	Contratuerca	Contre-ecrou	Sicher mutter	
25	4775186-2	1					Pin	Tapp	Pasador	Goupille	Zapfen	
26	4775187-0	1					Fitting	Kona	Adaptador	Cone	Passfeder	
27		1			NS		Washer	Bricka	Arandela	Rondelle	Scheibe	
28	961388-6	4					Disc spring	Tallriksfjäder	Resorte disco	Ressort diaphr	Tellerfeder	

1		**KÜHLER MIT ANBAUTEILEN**
2		**RADIATEUR AVEC PIÈCES DE MONTAGE**
3		**RADIADOR CON ACCESORIOS DE MONTAJE**
4		**KYLARE MED MONTERINGSDETALJER**
5		**RADIATOR WITH FITTING PARTS**

Catalog id **97785**	Group **261**
Illustr. No **AT 213**	Section **200**
Issue **65/97**	Page **161**

VOLVO

L90C

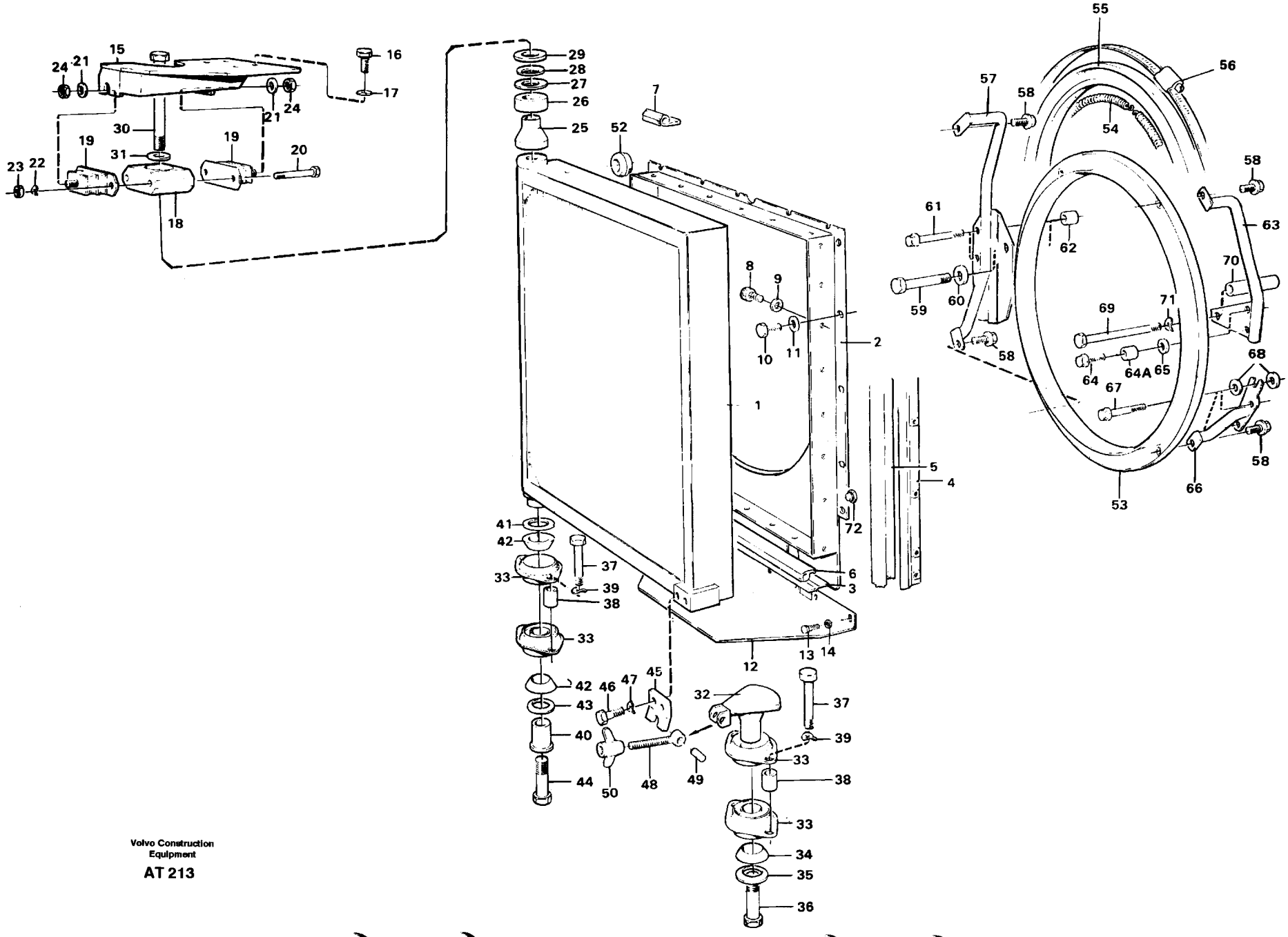

Volvo Construction Equipment

AT 213

Fig.	Part No.	Quantity 1	2	3	P S	K I T	Description	Benämning	Denominación	Dènomination	Bezeichnung	Notes
29		1			NS		Washer	Bricka	Arandela	Rondelle	Scheibe	
30	13970975-2	1					Screw	Skruv	Tornillo	Vis	Schraube	(955345)
31	13955897-7	1					Washer	Bricka	Arandela	Rondelle	Scheibe	(955897)
32	4775180-5	1					Anchorage	Fäste	Fijacion	Fixation	Halterung	
33	4775114-4	4					Rubber cushion	Gummikudde	Cojin goma	Coussin caoutch	Gummikissen	
34	4775195-3	1					Ferrule	Kona	Adaptador	Cone	Passfeder	
35	190763-3	1					Washer	Bricka	Arandela	Rondelle	Scheibe	
36	13970947-1	1					Screw	Skruv	Tornillo	Vis	Schraube	
37	13970954-7	4					Screw	Skruv	Tornillo	Vis	Schraube	(955324)
38		4			NS		Spacer	Distans	Arandela	Rondelle	Scheibe	
39	941908-6	4					Spring washer	Fjäderbricka	Arand elastica	Ronde.elastique	Federscheibe	
40	4775182-1	1					Pin	Tapp	Pasador	Goupille	Zapfen	
41	4775094-8	2					Washer	Bricka	Arandela	Rondelle	Scheibe	
42	4775185-4	2					Fitting	Kona	Adaplador	Cone	Passfeder	
43	961390-2	5					Disc spring	Tallriksfjäder	Resorte disco	Ressort diaphr	Tellerfeder	
44	959263-5	1					Screw	Skruv	Tornillo	Vis	Schraube	
45		1			NS		Attaching plate	Fästplåt	Contraplaca	Plague de fixation	Halteblech	
46	13970947-1	2					Screw	Skruv	Tornillo	Vis	Schraube	(955319)
47	941908-6	2					Spring washer	Fjäderbricka	Arand elastica	Ronde.elastique	Federscheibe	
48	11033469-5	1					Pull link	Draglänk	Artic traccion	Articu.attelage	Zuggelenk	
49	950589-2	1					Pin	Pinne	Pasador	Goupille	Stift	
50	4974287-7	1					Wing nut	Vingmutter	Tuerca aletas	Ecrou orellies	Flugelmutter	
52	13961963-9	1					Protec.bushing	Skyddsbussning	Buje proteccion	Bague protecti	Schutzhulse	
53	4775217-5	1					Fan ring	Fläktring	Aro ventilador	Bague ventilat	Lufterring	
54	4775221-7	1					Spring	Fjäder	Resorte	Ressort	Feder	
55	4775222-5	1					Sealing strip	Tätningslist	Moldura reten	Lisse etanchei	Dichtleiste	
56	1544651-1	1					Hose clamp	Slangklamma	Abraz manguera	Collier serrage	Schlauchschelle	
57	11020833-7	1					Attachment	Fäste	Fijacion	Fixation	Halterung	
58	946441-3	4					Screw	Skruv	Tornillo	Vis	Schraube	
59	13970977-8	1					Screw	Skruv	Tornillo	Vis	Schraube	(13955347)

1		**KÜHLER MIT ANBAUTEILEN** **RADIATEUR AVEC PIÈCES DE MONTAGE** **RADIADOR CON ACCESORIOS DE MONTAJE** **KYLARE MED MONTERINGSDETALJER** **RADIATOR WITH FITTING PARTS**	Catalog id **97785**	Group **261**
2				
3			Illustr. No **AT 213**	Section **200**
4				
5			Issue **65/97**	Page **163**

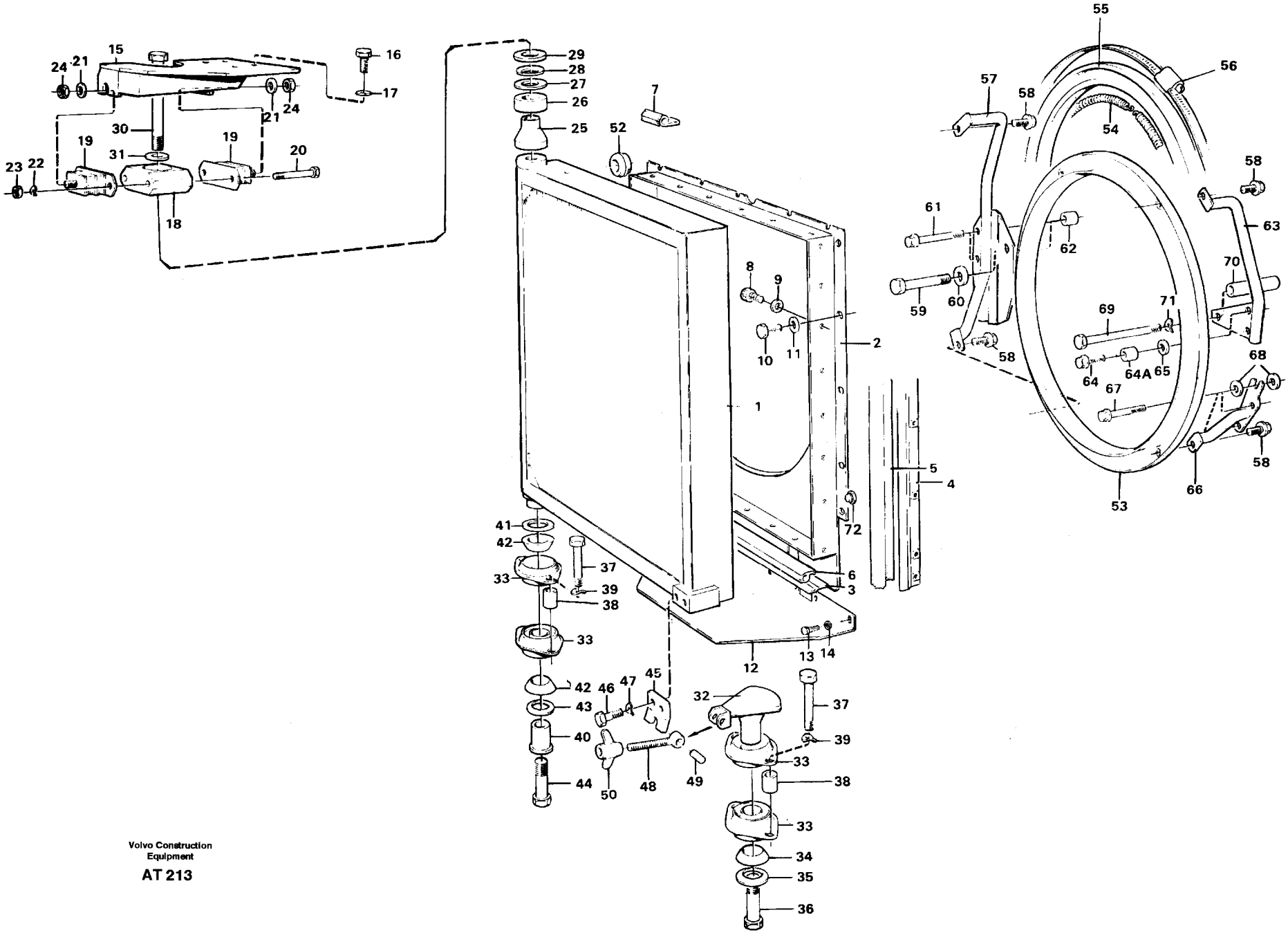

Volvo Construction Equipment

AT 213

Fig.	Part No.	Quantity 1	2	3	PS	KIT	Description	Benämning	Denominación	Dènomination	Bezeichnung	Notes
60		1			NS		Washer	Bricka	Arandela	Rondelle	Scheibe	
61	13965180-6	2					Screw	Skruv	Tornillo	Vis	Schraube	(965180)
62	4775237-3	2					Spacer ring	Distansring	Anillo distanc	Bag.entretoise	Abstandring	
63	11020834-5	1					Attachment	Fäste	Fijacion	Fixation	Halterung	
64	13947760-8	2					Screw	Skruv	Tornillo	Vis	Schraube	
64A	4973473-4	2					Spacer sleeve	Distanshylsa	Manguito dist	Doui.entretoise	Abstandhulse	
65	120001-3	2					Washer	Bricka	Arandela	Rondelle	Scheibe	
66	11020830-3	1					Anchorage	Fäste	Fijacion	Fixation	Halterung	
67	13965179-8	3					Screw	Skruv	Tornillo	Vis	Schraube	(965179)
68	13960141-3	2					Washer	Bricka	Arandela	Rondelle	Scheibe	(960141)
69	13970966-1	1					Screw	Skruv	Tornillo	Vis	Schraube	(13955336)
70		1			NS		Spacer sleeve	Distanshylsa	Distanciador guia	Entretoise guide	Abstandshulse	
71	941908-6	1					Spring washer	Fjäderbricka	Arand elastica	Ronde.elastique	Federscheibe	
72		8			NS		Plug	Plugg	Tapon	Bouchon	Stöpsel	

1		**KÜHLER MIT ANBAUTEILEN** **RADIATEUR AVEC PIÈCES DE MONTAGE** **RADIADOR CON ACCESORIOS DE MONTAJE** **KYLARE MED MONTERINGSDETALJER** **RADIATOR WITH FITTING PARTS**	Catalog id **97785**	Group **261**
2				
3			Illustr. No **AT 213**	Section **200**
4			Issue **65/97**	Page **165**
5				

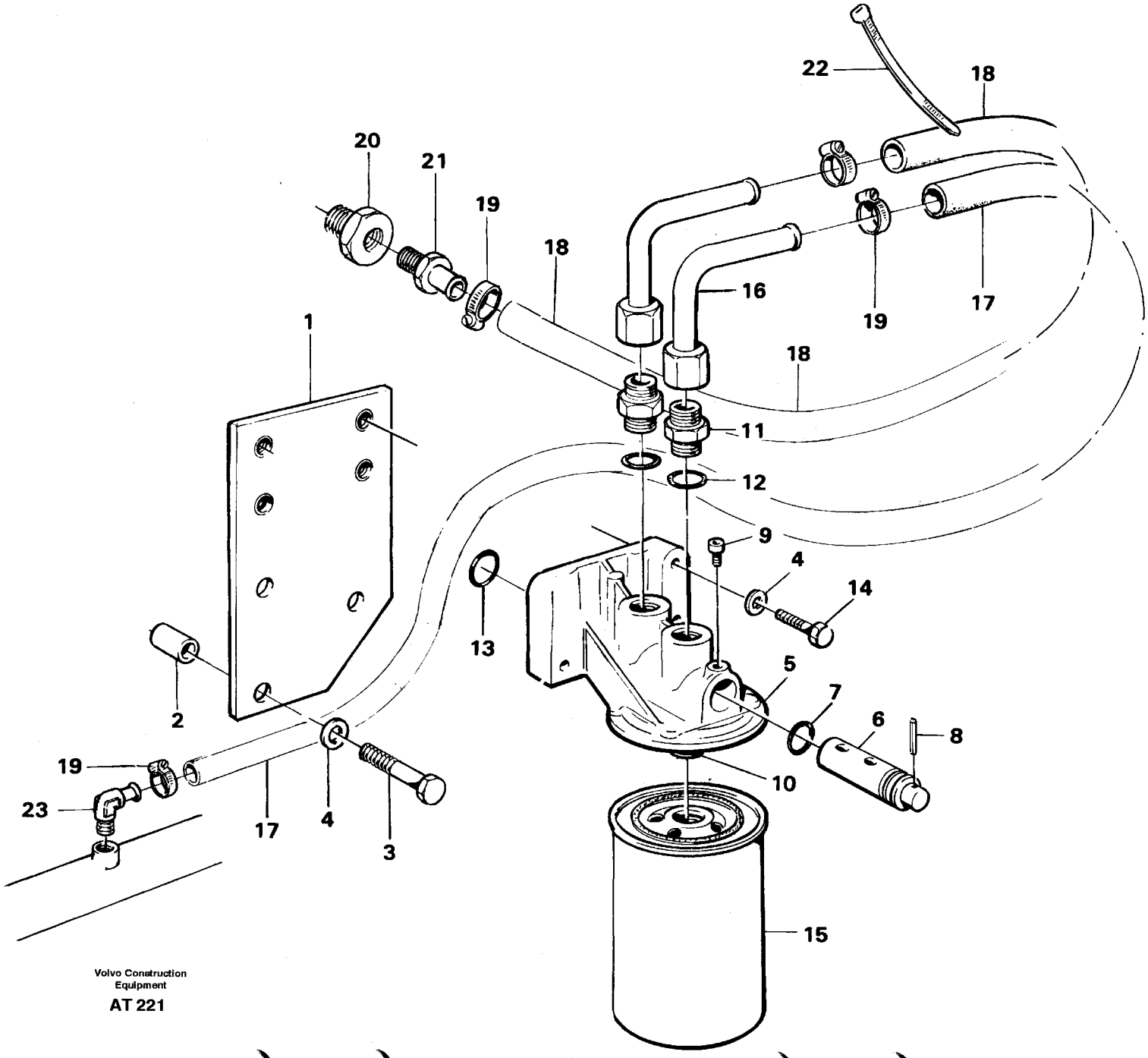

Volvo Construction Equipment

AT 221

Fig.	Part No.	Quantity 1	2	3	P S	K I T	Description	Benämning	Denominación	Dènomination	Bezeichnung	Notes
1	11014939-0	1					Attaching plate	Fästplåt	Fijacion	Fixation	Halterung	
2	930457-7	3					Spacer ring	Distansring	Anillo distanc	Bagu.entretoise	Abstandring	
3	955312-4	3					Screw	Skruv	Tornillo	Vis	Schraube	
4	13955894-4	7					Washer	Bricka	Arandela	Rondelle	Scheibe	(955894)
5	11993236-6	1					Bracket	Konsol	Consola	Console	Konsole	(1661684)
6	1661686-4	1					•Spindle	•Spindel	•Mangueta	•Fusee	•Spindel	
7	1661687-2	1					•O-ring	•O-ring	•Anillo torico	•Joint torique	•O-ring	
8	951968-7	1					•Spring pin	•Rörpinne	•Pasador tubular	•Goupi.tubulaire	•Zylinderstift	
9	961236-7	1					•Screw	•Skruv	•Tornillo	•Vis	•Schraube	M5X8
10	1676554-7	1					•Nipple	•Nippel	•Niple	•Raccord	•Verschraubung	(1661305)
11	941754-4	2					•Nipple	•Nippel	•Niple	•Raccord	•Nippel	
12	957178-7	2					•Plane gasket	•Planpackning	•Junta plana	•Joint plan	•Plandichtung	
13	469846-0	1					Sealing ring	Tätningsring	Anillo reten	Bagu.etancheite	Dichtring	
14	13955298-8	4					Screw	Skruv	Tornillo	Vis	Schraube	
15	1699830-4	1					Filter	Filter	Filtro	Filtre	Filter	(1661964)
16	11033093-3	2					Pipe elbow	Rörkrök	Acodadura tubo	Tuyau coude	Rohrbiegung	
17	943367-3	REQ					Hose	Slang	Manguera	Flexible	Schlauch	L=1200 MM
18	943367-3	REQ					Hose	Slang	Manguera	Flexible	Schlauch	L=750 MM
19	943470-5	4					Hose clamp	Slangklämma	Abraz manguera	Collier serrage	Schlauchklemme	
20	479954-0	1					Nipple	Nippel	Niple	Raccord	Nippel	(7190130)
21	192555-1	1					Nipple	Nippel	Niple	Raccord	Nippel	(7192555)
22	4881438-8	1					Strip clamp	Bandklamma	Abraz cinta	Ruban serrage	Bandklammer	
23	942758-4	1					Nipple	Nippel	Niple	Raccord	Nippel	

1		**KÜHLWASSERFILTER**	Catalog id **97785**	Group **261**
2		**FILTRE À EAU REFROIDISSEMENT**		
3		**FILTRO DE REFRIGERACIÓN**	Illustr. No **AT 221**	Section **250**
4		**KYLVATTENFILTER**		
5		**COOLANT FILTER**	Issue **65/97**	Page **167**
		92932		

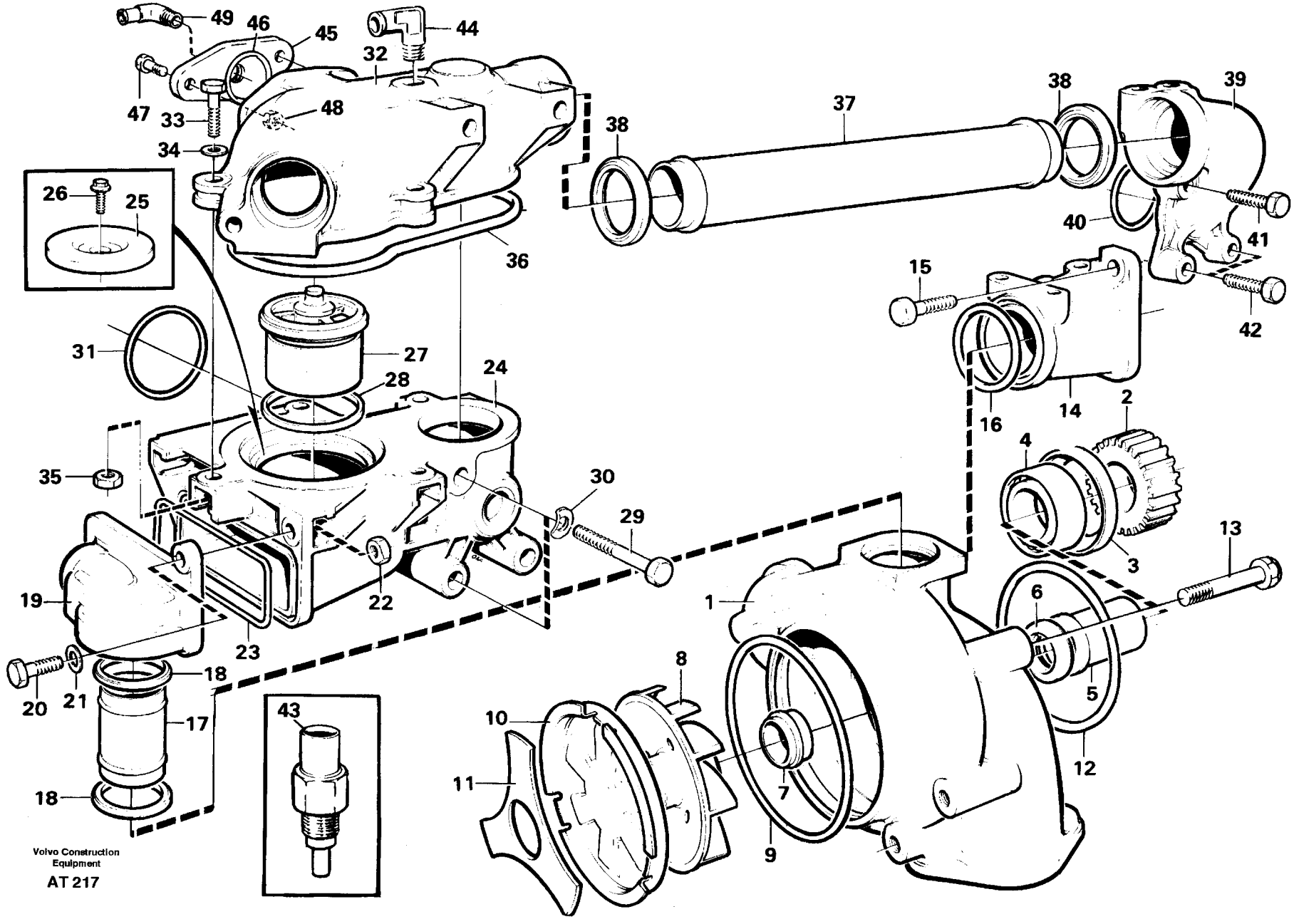
49
46
45
44
32
47
33
48
34
26
25
38
37
38
39
40
41
42
15
36
31
27
28
24
16
14
2
4
35
30
29
3
13
19
22
1
6
23
18
20
21
17
43
8
10
5
12
11
7
9
18
Volvo Construction Equipment
AT 217

Fig.	Part No.	Quantity 1	2	3	PS	KIT	Description	Benämning	Denominación	Dènomination	Bezeichnung	Notes
	1675750-2	1					Water pump	Vattenpump	Bomba agua	Pompe eau	Wasserpumpe	
1		1			NS		•Housing	•Hus	•Carter	•Carter	•Gehäuse	
2	471501-7	1					•Gear	•Kugghjul	•Engranaje	•Pignon	•Zahnrad	
3	471493-7	1				K	•Circlip	•Låsring	•Circlip	•Circlip	•Sicherungsring	
4	471499-4	1				K	•Ball bearing	•Kullager	•Cojinete bolas	•Roulemen.billes	•Kugellager	
5		1			NS	K	•Shaft	•Axel	•Eje	•Arbre	•Welle	
		1			NS	K	••Pin	••Axeltapp	••Pasador	••Axe	••Achszapfen	
	468249-8	1				K	••Shaft	••Axel	••Eje	••Arbre	••Welle	
6	958811-2	1				K	•Sealing ring	•Tätningsring	•Anillo reten	•Bagu.etancheite	•Dichtring	
7	1676432-6	1				K	•Sealing ring	•Tätningsring	•Anillo reten	•Bagu.etancheite	•Dichtring	
8		1			NS	K	•Impeller	•Skovelhjul	•Rueda alabes	•Roue aubes	•Flugelrad	
9	471497-8	1				K	•O-ring	•O-ring	•Anillo torico	•Joint torique	•O-ring	
10	1674237-1	1				K	•Cap	•Lock	•Tapa	•Capot	•Kappe	
11	471495-2	1				K	•Lock spring	•Låsfjäder	•Resorte bloqueo	•Ressort verrou	•Sperrfeder	
	7011992-0	1					•Washer	•Bricka	•Arandela	•Rondelle	•Scheibe	
	947107-9	1					•Screw	•Skruv	•Tornillo	•Vis	•Schraube	
12	13925095-5	1				K	O-ring	O-ring	Anillo torico	Joint torique	O-ring	(925095)
13	13965190-5	4					Screw	Skruv	Tornillo	Vis	Schraube	(965190)
14	420561-3	1					Spacer	Mellandel	Espaciador	Partie interme	Zwischenstuck	
	968145-3	1					•Plug	•Propp	•Tapon	•Bouchon	•Stöpsel	
15	13945444-1	2					Screw	Skruv	Tornillo	Vis	Schraube	(945444)
16	471629-6	1					Seal ring	Tätningsring	Anillo reten	Bagu.etancheite	Dichtring	
17	465886-0	1					Tube	Rör	Tubo	Tube	Rohr	
18	469982-3	2				K	Sealing ring	Tätningsring	Anillo reten	Bagu.etancheite	Dichtring	(471635)
19	471784-9	1					Housing	Hus	Carter	Carter	Gehäuse	
20	13945444-1	2					Screw	Skruv	Tornillo	Vis	Schraube	(945444)
21	13941907-1	2					Spring washer	Fjäderbricka	Arand elastica	Ronde.elastique	Federscheibe	(941907)
22	955782-8	2					Nut	Mutter	Tuerca	Ecrou	Mutter	
23	471816-9	1					Seal ring	Tätningsring	Anillo reten	Bagu.etancheite	Dichtring	
24	471780-7	1					Term.housing	Termostathus	Caja termostato	Boit thermostat	Thermostatgen	

1	
2	
3	
4	
5	

WASSERPUMPE UND THERMOSTATGEHÄUS
POMPE À EAU DE BOITIER THERMOSTAT
BOMBA DE AGUA Y CAJA TERMOSTATO
VATTENPUMP, TERMOSTATHUS
WATER PUMP, THERMOSTAT HOUSING

Catalog id	Group
97785	262
Illustr. No	Section
AT 217	100
Issue	Page
65/97	169

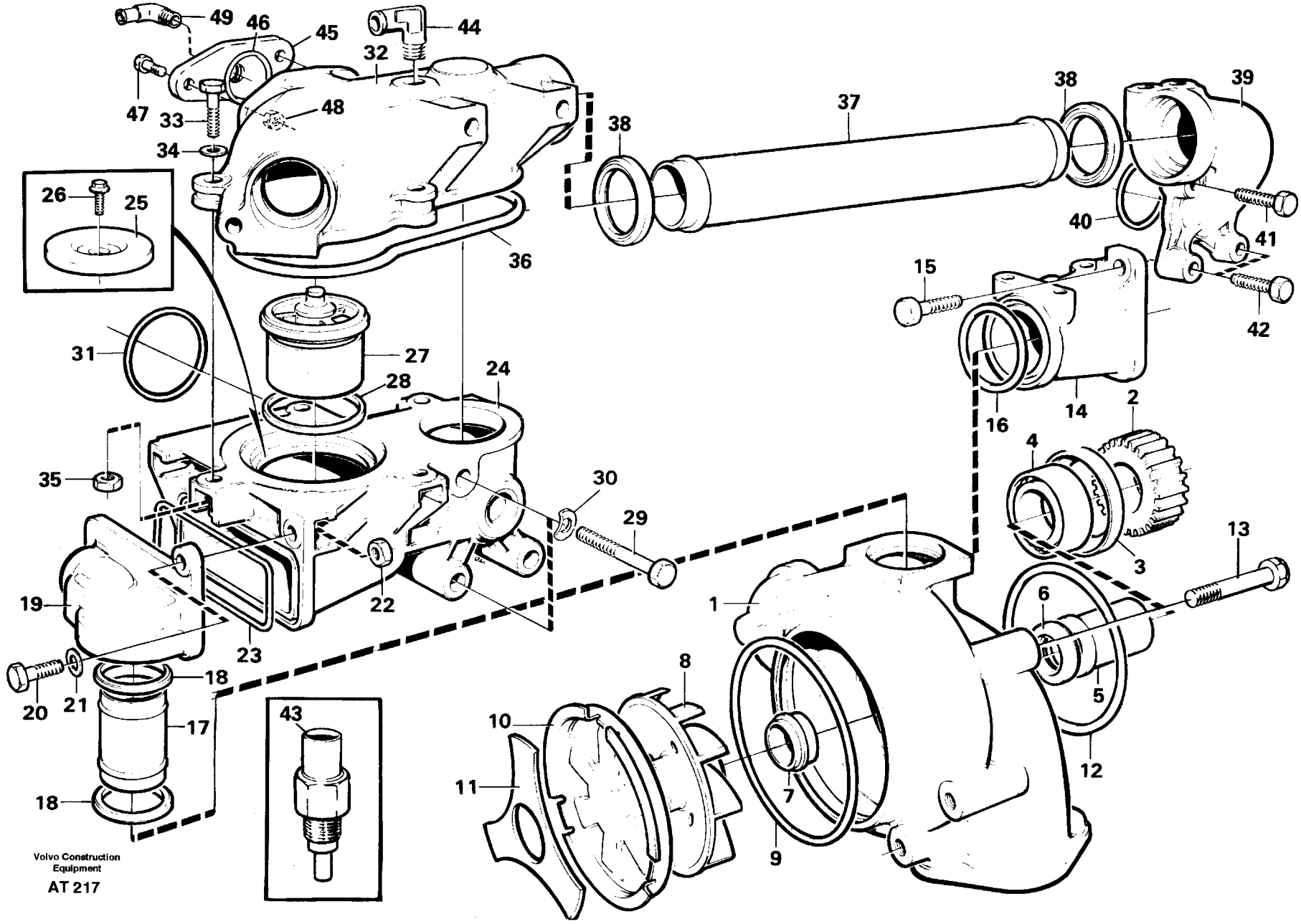
49
46
45
44
32
47
33
48
34
26
25
36
38
37
38
39
40
41
42
15
31
27
28
24
16
14
2
4
35
30
29
3
13
19
22
1
6
23
8
18
5
20
21
17
10
12
43
11
7
18
9
Volvo Construction Equipment
AT 217

Fig.	Part No.	Quantity 1	2	3	PS	KIT	Description	Benämning	Denominación	Dènomination	Bezeichnung	Notes
25	471789-8	1					•Seat	•Säte	•Asiento	•Siege	•Sitz	
26		1			NS		•Screw	•Skruv	•Tornillo	•Vis	•Schraube	
27	8149182-1	1					Thermostat	Termostat	Termostato	Thermostat	Thermostat	(1544683)
28	1544710-5	1					Seal ring	Tätningsring	Anillo reten	Bagu.etancheite	Dichtring	
29	13965189-7	3					Screw	Skruv	Tornillo	Vis	Schraube	(965189)
30	941908-6	3					Spring washer	Fjäderbricka	Arand elastica	Ronde.elastique	Federscheibe	
31	477059-0	1				K	O-ring	O-ring	Anillo torico	Joint torique	O-ring	
32	477905-4	1					Cap	Lock	Tapa	Capot	Kappe	
33	946470-2	4					Screw	Skruv	Tornillo	Vis	Schraube	(946470)
34	13941907-1	4					Spring washer	Fjäderbricka	Arand elastica	Ronde.elastique	Federscheibe	(941907)
35	955782-8	4					Nut	Mutter	Tuerca	Ecrou	Mutter	
36	471788-0	1					Seal ring	Tätningsring	Anillo reten	Bagu.etancheite	Dichtring	
37	471653-6	1					Tube	Rör	Tubo	Tube	Rohr	
38	469982-3	2				K	Sealing ring	Tätningsring	Anillo reten	Bagu.etancheite	Dichtring	(471635)
39	465911-6	1					Connecting pipe	Ansl.rör	Tubo conexion	Tube connexion	Anschlussrohr	
40	477059-0	1					O-ring	O-ring	Anillo torico	Joint torique	O-ring	
41	13965186-3	1					Screw	Skruv	Tornillo	Vis	Schraube	(965186)
42	13965220-0	2					Screw	Skruv	Tornillo	Vis	Schraube	
43	11039193-5	1					Temp sensor	Temp givare	Sensor temperat	Detecteur temp	Temperaturgeber	SE 1
	13947624-6	1					Plane gasket	Planpackning	Junta plana	Joint plan	Plandichtung	(947624)
44	479953-2	1					Elbow union	Vinkelförskruv	Union angular	Coude raccord	Winkelverschrbg	(7180283)
45	471705-4	1					Flange	Fläns	Brida	Bride	Flansch	
46	949658-9	1					O-ring	O-ring	Anillo torico	Joint torique	O-ring	
47	13945444-1	2					Screw	Skruv	Tornillo	Vis	Schraube	(945444)
48	955782-8	2					Nut	Mutter	Tuerca	Ecrou	Mutter	
49	13961607-2	1					Nipple	Nippel	Niple	Raccord	Nippel	
	276804-2	1					Overhaul kit	Renoveringssats	Juego reacondic	Kit renovation	Uberholungssatz	

1		**WASSERPUMPE UND THERMOSTATGEHÄUS** **POMPE À EAU DE BOITIER THERMOSTAT** **BOMBA DE AGUA Y CAJA TERMOSTATO** **VATTENPUMP, TERMOSTATHUS** **WATER PUMP, THERMOSTAT HOUSING**	Catalog id **97785**	Group **262**
2				
3			Illustr. No **AT 217**	Section **100**
4				
5			Issue **65/97**	Page **171**

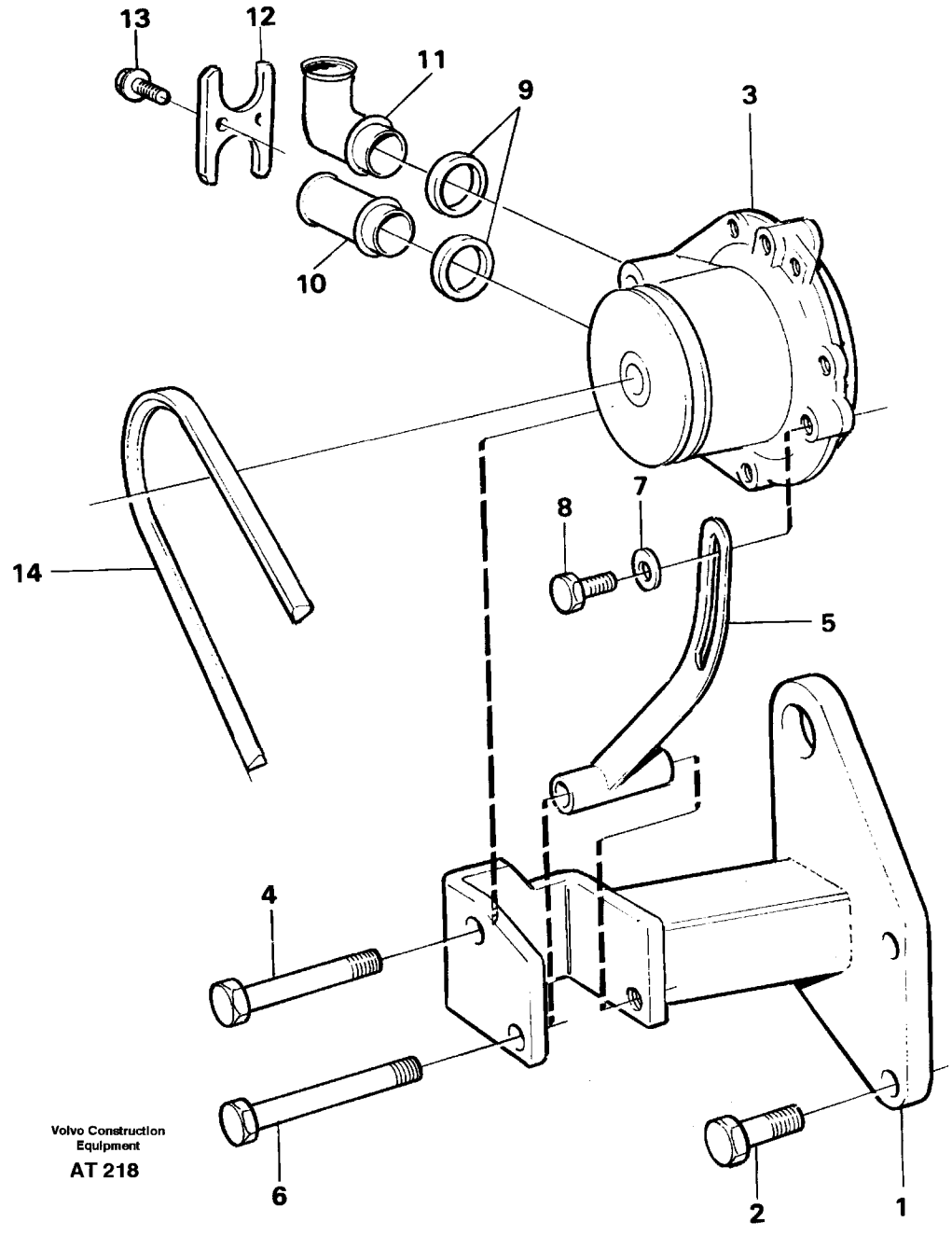
13
12
11
9
3
10
14
8
7
5
4
6
2
1
Volvo Construction Equipment
AT 218

Fig.	Part No.	Quantity 1	2	3	PS	KIT	Description	Benämning	Denominación	Dènomination	Bezeichnung	Notes
1	11030753-5	1			SS		Bracket	Konsol	Consola	Console	Konsole	E PROD
	11030810-3	1					Bracket	Konsol	Consola	Console	Konsole	L PROD
	13946173-5	1					•Screw	•Skruv	•Tornillo	•Vis	•Schraube	
2	13965191-3	2					Screw	Skruv	Tornillo	Vis	Schraube	
3		1					Water pump	Vattenpump	Bomba agua	Pompe eau	Wasserpumpe	See group 262, Page 175
4	13948039-6	1					Screw	Skruv	Tornillo	Vis	Schraube	
5	11030762-6	1					Tensioner	Spännjärn	Barra tirante	Bride serrage	Stelleisen	
6	13965196-2	1					Screw	Skruv	Tornillo	Vis	Schraube	
7	13960141-3	1					Washer	Bricka	Arandela	Rondelle	Scheibe	
8	13945444-1	1					Screw	Skruv	Tornillo	Vis	Schraube	
9	11030751-9	2					Sealing ring	Tätningsring	Anillo reten	Bagu.etancheite	Dichtring	
10	11030746-9	1					Tube end	Rörända	Extremo tubo	Embout tuyau	Rohrende	
11	11030745-1	1					Tube end	Rörända	Extremo tubo	Embout tuyau	Rohrende	
12	11030747-7	1					Lock washer	Låsbricka	Arandel segurid	Rondel.verroui	Sicher scheibe	
13	13946934-0	2					Screw	Skruv	Tornillo	Vis	Schraube	
14	966900-3	1					V-belt	Kilrep	Correa	Courroie trapez	Kielriemen	

1		**WASSERPUMPE MIT ANBAUTEILEN** **POMPE À EAU AVEC PIÈCES DE MONTAJE** **BOMBA DE AGUA CON ACCESORIOS DE MONTAJE** **VATTENPUMP, MONTERING** **WATER PUMP, ASSEMBLY**	Catalog id **97785**	Group **262**
2				
3			Illustr. No **AT 218**	Section **150**
4				
5			Issue **65/97**	Page **173**

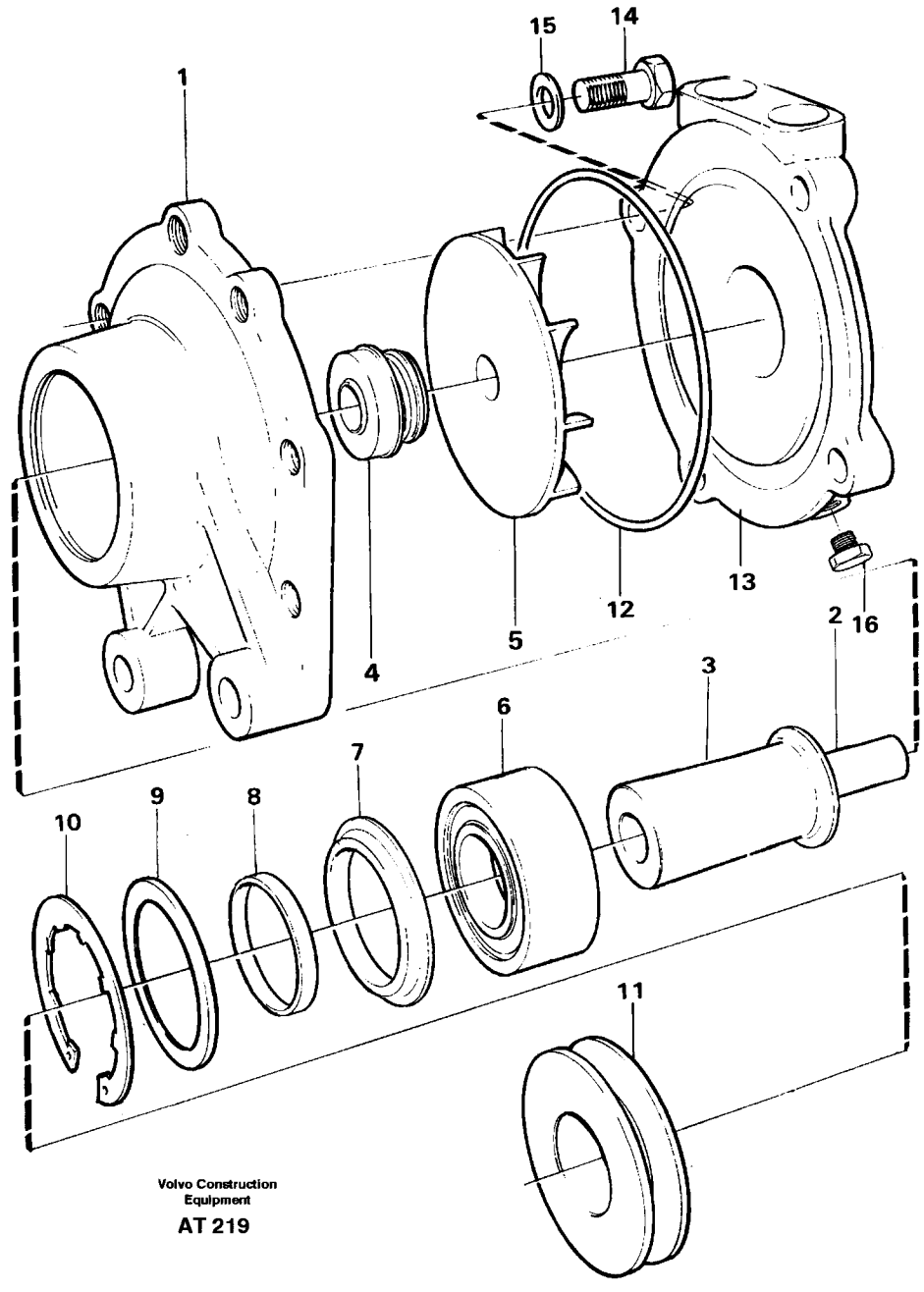

Volvo Construction Equipment

AT 219

Fig.	Part No.	Quantity 1	2	3	PS	KIT	Description	Benämning	Denominación	Dènomination	Bezeichnung	Notes
	11032623-8	1					Water pump	Vattenpump	Bomba agua	Pompe eau	Wasserpumpe	(11030737)
1		1			NS		•Pump housing	•Pumphus	•Caja bomba	•Corps pompe	•Pumpengehäuse	
2	11030743-6	1				K	•Shaft	•Axel	•Eje	•Arbre	•Welle	
		1			NS		••Shaft	••Axel	••Eje	••Arbre	••Welle	
3		1			NS		••Pin	••Axeltapp	••Pasador	••Axe	••Achszapfen	
4	1676432-6	1				K	•Sealing ring	•Tätningsring	•Anillo reten	•Bagu.etancheite	•Dichtring	
5	11030740-2	1				K	•Impeller	•Skovelhjul	•Rueda alabes	•Roue aubes	•Flugelrad	
6	1675763-5	1				K	•Ball bearing	•Kullager	•Cojinete bolas	•Roulemen.billes	•Kugellager	
7		1			NS		•Protecting plate	•Skyddsplåt	•Placa proteccion	•Tole Protection	•Schutzblech	
8	11030742-8	1					•Spacer ring	•Distansring	•Anillo dist	•Bagu.entretoise	•Abstandring	
9	11030663-6	1					•Spacer ring	•Distansring	•Anillo dist	•Bagu.entretoise	•Abstandring	
10	11030662-8	1					•Lock ring	•Låsring	•Anillo segurid	•Anneau verroui	•Schlossring	
11	11030786-5	1					•Pulley	•Remskiva	•Polea	•Poulie	•Riemenscheibe	
12	925262-8	1				K	•O-ring	•O-ring	•Anillo torico	•Joint torique	•O-ring	
13		1			NS		•Pump housing	•Pumphus	•Caja bomba	•Corps pompe	•Pumpengehäuse	
14	13965212-7	2					•Screw	•Skruv	•Tornillo	•Vis	•Schraube	L = 35 MM
	955279-5	2					•Screw	•Skruv	•Tornillo	•Vis	•Schraube	L = 55 MM
15	13949607-9	4					•Spring washer	•Fjäderbricka	•Arand elastica	•Ronde.elastique	•Federscheibe	
16	479979-7	1					•Plug	•Propp	•Tapon	•Bouchon	•Stöpsel	(191026)
	11990043-9	1					Repair kit	Reparationssats	Kit reparacion	Kit reparation	Reparatursatz	

1	
2	
3	
4	
5	

WASSERPUMPE, LADELUFTKÜHLER
POMPE À EAU RADIATEUR D'AIR DE CHARGE
BOMBA DE AGUA ENFRIADOR AIRE CARGA
VATTENPUMP, LADDLUFTKYLARE
WATER PUMP, INTERCOOLER

Catalog id	Group
97785	**262**
Illustr. No	Section
AT 219	**200**
Issue	Page
65/97	**175**

VOLVO

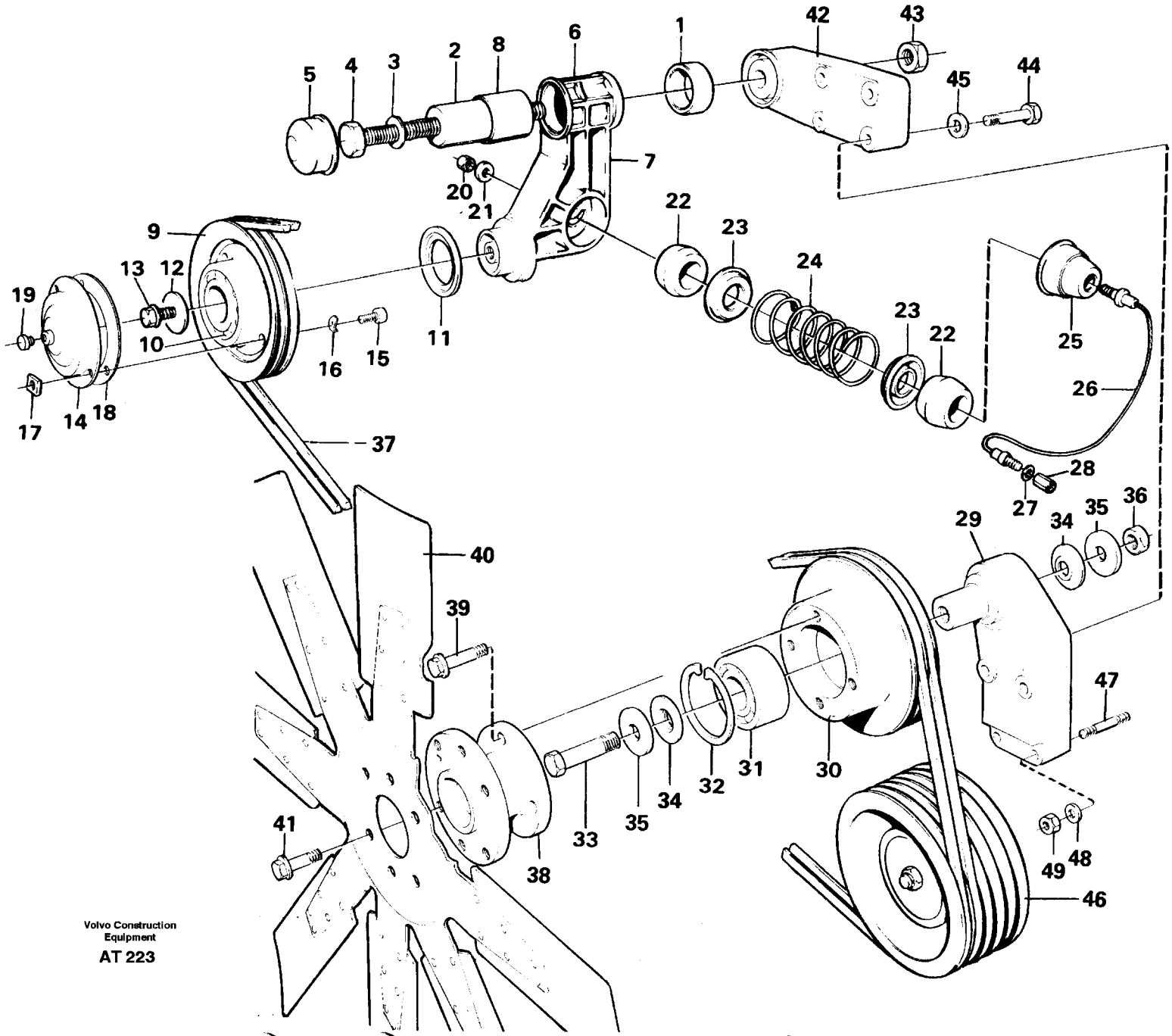

Volvo Construction Equipment

AT 223

Fig.	Part No.	Quantity 1	2	3	PS	KIT	Description	Benämning	Denominación	Dènomination	Bezeichnung	Notes
1	471321-0	1					Sealing ring	Tätningsring	Anillo reten	Bagu.etancheite	Dichtring	
2	471317-8	1					Shaft	Axel	Eje	Arbre	Welle	
3	13960145-4	1					Washer	Bricka	Arandela	Rondelle	Scheibe	
4	13970983-6	1					Screw	Skruv	Tornillo	Vis	Schraube	
5	471889-6	1					Ptct casing	Skyddskåpa	Cubiert protec	Capot protect	Schutzhaube	
6	11030542-2	1					Belt tensioner	Remspännare	Tensor correa	Tendeu.courroie	Riemenspanner	
		1			NS		•Tension pulley	•Spännrulle	•Rodillo tensor	•Galet tendeur	•Spannrolle	
7	471886-2	1					••Lever	••Hävarm	••Palanca	••Levier	••Hebel	
8	477160-6	1					••Bushing	••Bussning	••Casquillo	••Bague	••Buchse	
9	11030524-0	1					••Pulley	••Remskiva	••Polea	••Poulie	••Riemenscheibe	
10	181286-6	1					•••Ball bearing	•••Kullager	•••Cojinete bolas	•••Roulemen.billes	•••Kugellager	
11	968823-5	1					••Protect.plate	••Skyddsplåt	••Placa protecc	••Tole protection	••Schutzblech	
12	947354-7	1					••Washer	••Bricka	••Arandela	••Rondelle	••Scheibe	
13	968534-8	1					••Screw	••Skruv	••Tornillo	••Vis	••Schraube	
14	11030516-6	1					••Cover	••Lock	••Cubierta	••Capot	••Haube	
15	942000-1	3					••Screw	••Skruv	••Tornillo	••Vis	••Schraube	
16	955919-6	3					••Spring washer	••Fjäderbricka	••Arandela elasti	••Ronde.elastique	••Federscheibe	
17	945535-3	3					••Nut	••Mutter	••Tuerca	••Ecrou	••Mutter	
18	11030519-0	1					••Gasket	••Packning	••Junta	••Joint	••Dichtung	
19	479979-7	1					••Plug	••Propp	••Tapon	••Bouchon	••Stöpsel	
20	13955781-3	1					•Nut	•Mutter	•Tuerca	•Ecrou	•Mutter	
21	960140-2	1					•Washer	•Bricka	•Arandela	•Rondelle	•Scheibe	
22	1134962-8	2					•Bushing	•Bussning	•Buje	•Bague	•Buchse	
23	471323-6	2					•Spring guide	•Fjäderstyrning	•Guia resorte	•Coupell.ressort	•Federfuhrung	
24	4772193-1	1					•Spring	•Fjäder	•Resorte	•Ressort	•Feder	
25	471325-1	1					•Spring anchor	•Fjäderfäste	•Ancl ballesta	•Main ressort	•Federbock	
26	477312-3	1					•Cable	•Wire	•Cable	•Cable	•Seilzug	
27	955892-5	1					•Washer	•Bricka	•Arandela	•Rondelle	•Scheibe	
28	421541-4	1					•Nut	•Mutter	•Tuerca	•Ecrou	•Mutter	
		1			NS		Fan bracket	Fläktkonsol	Consola ventilad	Console ventilat	Gebläsekonsole	

1		**RIEMENVORGELEGE**	Catalog id **97785**	Group **263**
2		**TRANSMISSION PAR COURROIES**		
3		**TRANSMISIÓN DE CORREAS**	Illustr. No **AT 223**	Section **100**
4		**REMTRANSMISSION**		
5		**BELT TRANSMISSION**	Issue **65/97**	Page **177**

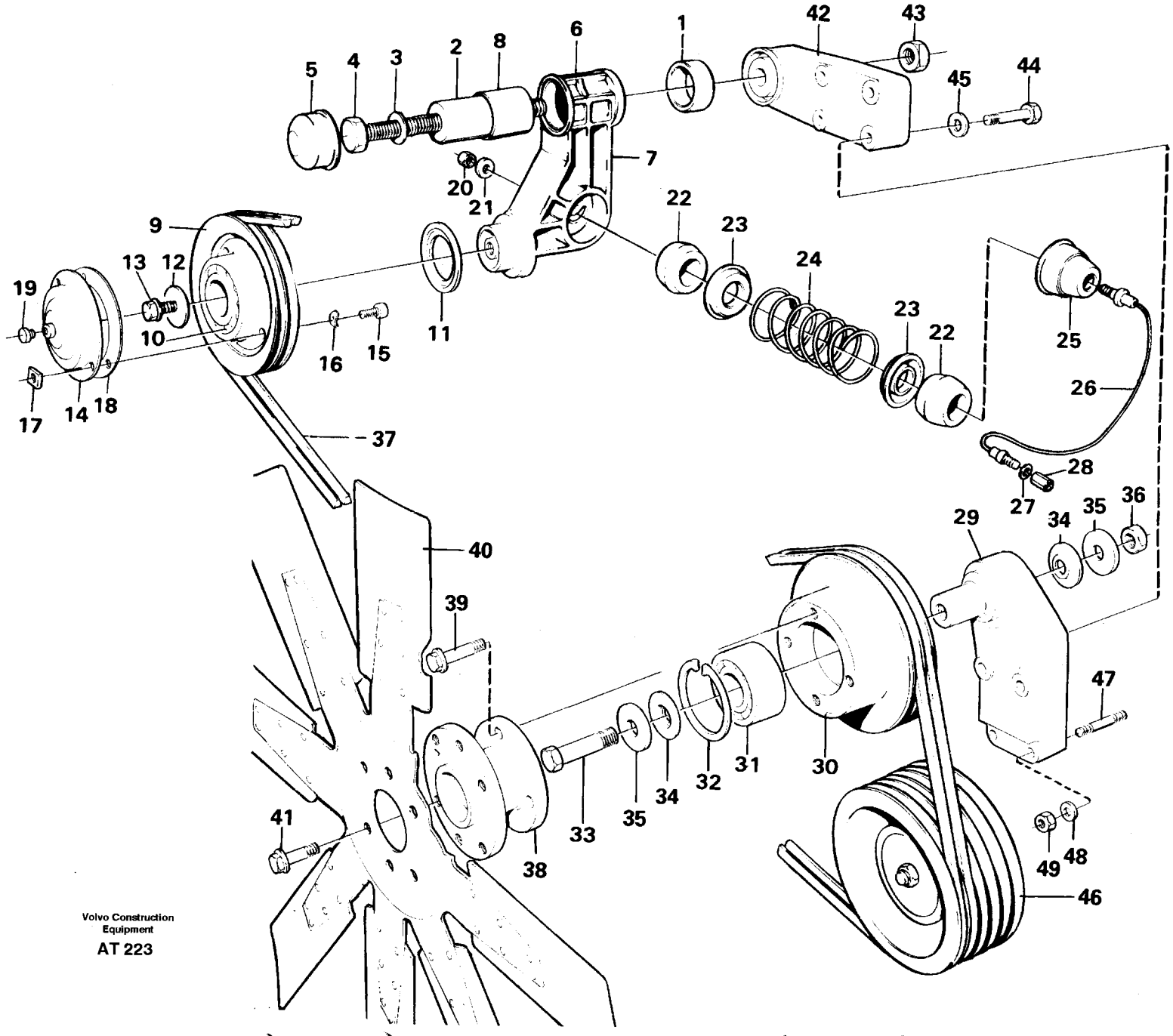

Volvo Construction Equipment

AT 223

Fig.	Part No.	Quantity 1	2	3	PS	KIT	Description	Benämning	Denominación	Dènomination	Bezeichnung	Notes
29	11030668-5	1					•Bracket	•Konsol	•Consola	•Console	•Konsole	
30	11030667-7	1					•Pulley	•Remskiva	•Polea	•Poulie	•Riemenscheibe	
31	1660115-5	1					•Ball bearing	•Kullager	•Cojinete bolas	•Roulemen.billes	•Kugellager	
32	914532-7	1					•Retaining ring	•Spårring	•Circlip	•Circlip	•Nutring	
33	13970959-6	1					•Screw	•Skruv	•Tornillo	•Vis	•Schraube	
34	4772122-0	2					•Washer	•Bricka	•Arandela	•Rondelle	•Scheibe	
35	947541-9	2					•Washer	•Bricka	•Arandela	•Rondelle	•Scheibe	
36	971071-6	1					•Nut	•Mutter	•Tuerca	•Ecrou	•Mutter	
37	966847-6	1					V-belt	Kilrem	Correa trapezoi	Courroie trape	Keilriemen	
38	4775341-3	1					Hub	Nav	Cubo	Moyeu	Nabe	
39	946671-5	4					Screw	Skruv	Tornillo	Vis	Schraube	
40	4775342-1	1					Fan	Fläkt	Ventilador	Ventilateur	Gebläse	
41	13945444-1	6					Screw	Skruv	Tornillo	Vis	Schraube	
42	4772116-2	1					Anchorage	Fäste	Fijacion	Fixation	Halterung	
43	13971072-7	1					Nut	Mutter	Tuerca	Ecrou	Mutter	
44	13965216-8	4					Screw	Skruv	Tornillo	Vis	Schraube	
45	13955894-4	4					Washer	Bricka	Arandela	Rondelle	Scheibe	
46		1					Pulley	Remskiva	Polea	Poulie	Riemenscheibe	See group 216, Page 67
47	479971-4	1					Stud	Pinnskruv	Esparrago	Goujon	Stiftschraube	L=40 MM
	479973-0	1					Stud	Pinnskruv	Esparrago	Goujon	Stiftschraube	L=80 MM
	17378-1	2					Stud	Pinnskruv	Esparrago	Goujon	Stiftschraube	L=170 MM
48	13960148-8	4					Washer	Bricka	Arandela	Rondelle	Scheibe	
49	13971095-8	4					Nut	Mutter	Tuerca	Ecrou	Mutter	

1		**RIEMENVORGELEGE** **TRANSMISSION PAR COURROIES** **TRANSMISIÓN DE CORREAS** **REMTRANSMISSION** **BELT TRANSMISSION**	Catalog id **97785**	Group **263**
2				
3			Illustr. No **AT 223**	Section **100**
4				
5			Issue **65/97**	Page **179**

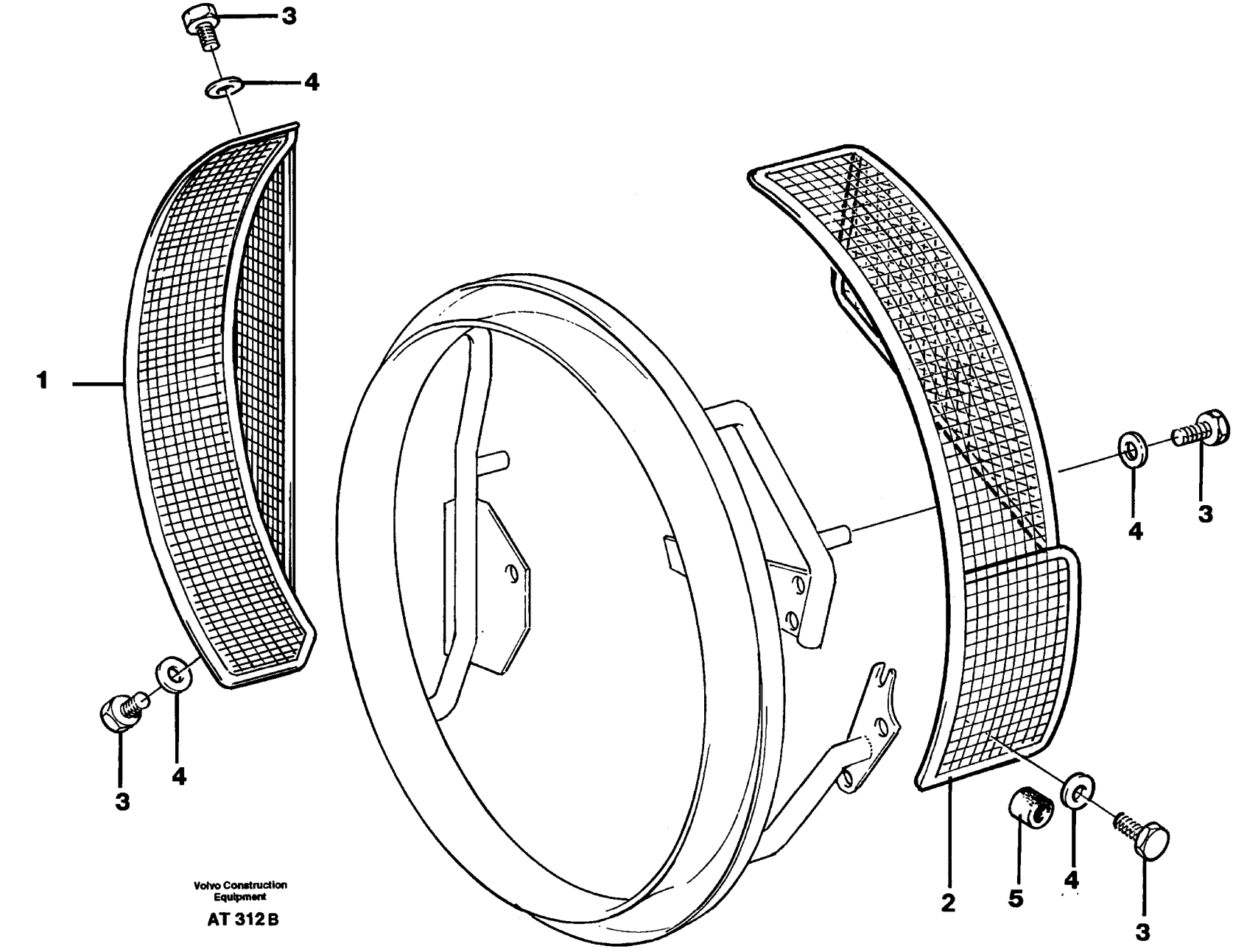

Volvo Construction Equipment

AT 312 B

Fig.	Part No.	Quantity 1	2	3	P S	K I T	Description	Benämning	Denominación	Dènomination	Bezeichnung	Notes
1	11015775-7	1					Fan protector	Fläktskydd	Prot ventilador	Protege-ventil	Luft verkldg	SER NO 14387 - SER NO 62559 - USA SER NO 70060 - BRAZIL
2	11015790-6	1					Fan protector	Fläktskydd	Prot ventilador	Protege-ventil	Luft verkldg	SER NO 14387 - SER NO 62559 - USA SER NO 70065 - BRAZIL
3	940142-3	6					Screw	Skruv	Tornillo	Vis	Schraube	SER NO 14387 - SER NO 62559 - USA SER NO 70060 - BRAZIL
4	13960141-3	6					Washer	Bricka	Arandela	Rondelle	Scheibe	SER NO 14386 - SER NO 62558 - USA SER NO 70059 - BRAZIL
5	930445-2	5					Spacer ring	Distansring	Anillo distanc	Bagu.entretoise	Abstandring	

1		**LUFTERVERKLEIDUNG** **PROTECTION - VENTILATEUR** **VÁLVULA DE PROTECCIÓN** **FLÄKTSKYDD** **FAN GUARD**	Catalog id **97785**	Group **263**
2				
3			Illustr. No **AT 312B**	Section **200**
4				
5		**94699**	Issue **65/97**	Page **181**

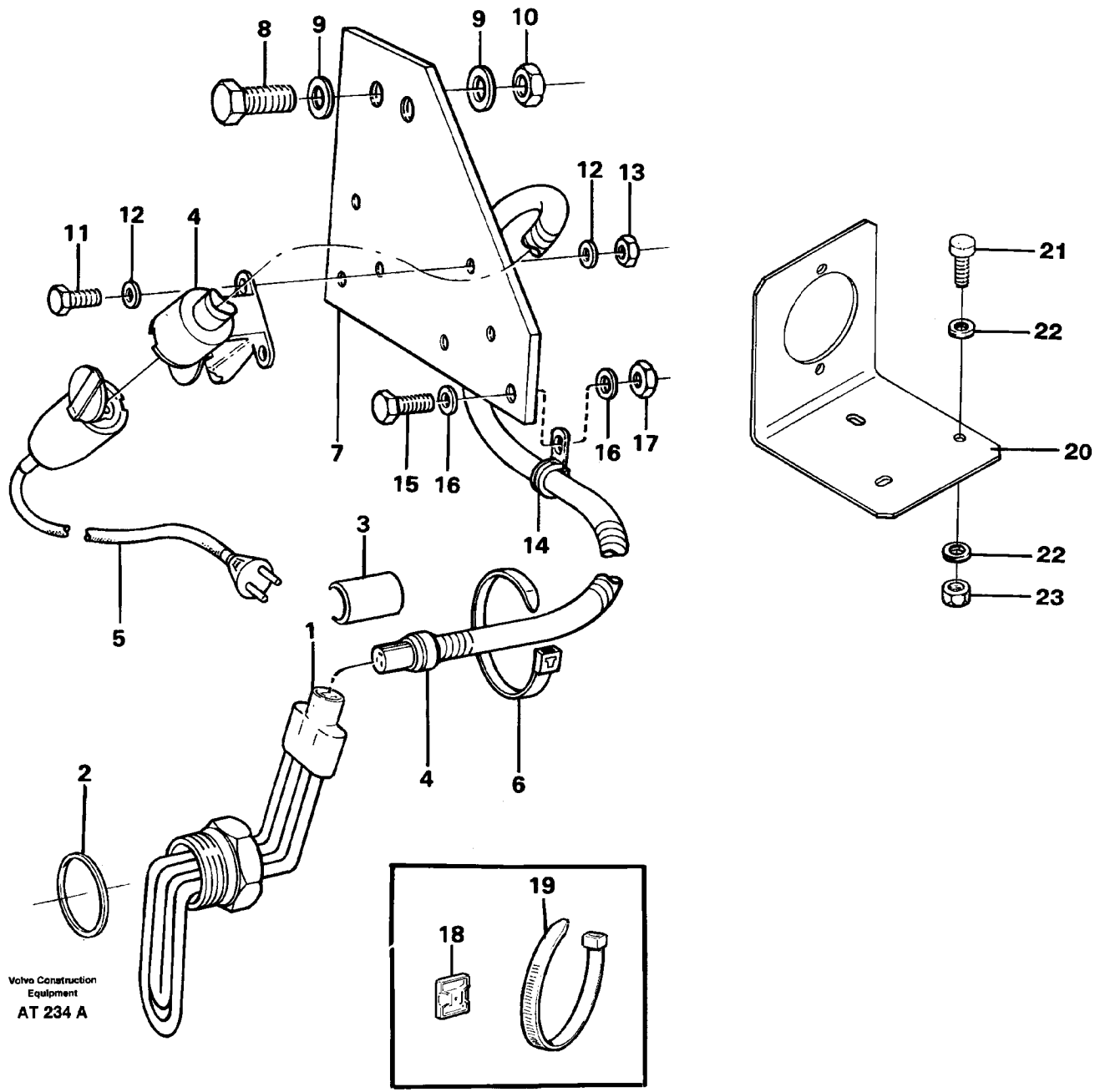
8
9
9
10
12
13
11
12
4
7
15
16
16
17
14
5
3
1
2
4
6
21
22
20
22
23
19
18
Volvo Construction Equipment
AT 234 A

Fig.	Part No.	Quantity 1	2	3	PS	KIT	Description	Benämning	Denominación	Dènomination	Bezeichnung	Notes
	4898721-8	1					Engine heater	Motorvärmare	Calefact motor	Chauffe-moteur	Motorwärmer	220V/1500W
1	4881752-2	1					•Engine heater	•Motorvärmare	•Calefact motor	•Chauffe-moteur	•Motorwärmer	
2	469328-9	1					••Gasket	••Packning	••Junta	••Joint	••Packung	
3	11004943-4	1					•Lock	•Lås	•Cierre	•Serrure	•Schloss	
4	4804423-4	1					•Cable	•Kabel	•Cable	•Cable	•Kabel	
5	4804419-2	1					•Cable	•Kabel	•Cable	•Cable	•Kabel	
6	4881440-4	4					Strip clamp	Bandklamma	Abraz cinta	Ruban serrage	Bandklammer	
7	11019607-8	1					Anchorage	Fäste	Fijacion	Fixation	Halterung	
8	13970948-9	2					Screw	Skruv	Tornillo	Vis	Schraube	
9	13960148-8	4					Washer	Bricka	Arandela	Rondelle	Scheibe	
10	971071-6	2					Nut	Mutter	Tuerca	Ecrou	Mutter	
11	956063-2	3					Screw	Skruv	Tornillo	Vis	Schraube	
12	955891-7	6					Washer	Bricka	Arandela	Rondelle	Scheibe	
13	955779-4	3					Nut	Mutter	Tuerca	Ecrou	Mutter	
14	13949747-3	1					Clamp	Klamma	Abrazadera	Collier serrage	Klemme	
15	13955295-4	1					Screw	Skruv	Tornillo	Vis	Schraube	
16	13955894-4	2					Washer	Bricka	Arandela	Rondelle	Scheibe	(955894)
17	955782-8	1					Nut	Mutter	Tuerca	Ecrou	Mutter	
18	6641090-3	1					Plate	Platta	Placa	Plaque	Platte	
19	4881438-8	1					Strip clamp	Bandklamma	Abraz cinta	Ruban serrage	Bandklammer	
	12969454-3	1					Engine heater	Motorvärmare	Calefact motor	Chauffe-moteur	Motorwärmer	90706 ,120V/1500 USA
20	11100191-3	1					•Bracket	•Konsol	•Consola	•Console	•Konsole	
21	13956066-8	3					•Screw	•Skruv	•Tornillo	•Vis	•Schraube	
22	960137-8	6					•Washer	•Bricka	•Arandela	•Rondelle	•Scheibe	
23	955779-4	3					•Nut	•Mutter	•Tuerca	•Ecrou	•Mutter	

1		**MOTORWÄRMER** **CHAUFFE-MOTEUR** **CALEFACTOR MOTOR** **MOTORVÄRMARE** **ENGINE HEATER** **92025,90706**	Catalog id **97785**	Group **269**
2				
3			Illustr. No **AT 234A**	Section **100**
4				
5			Issue **65/97**	Page **183**

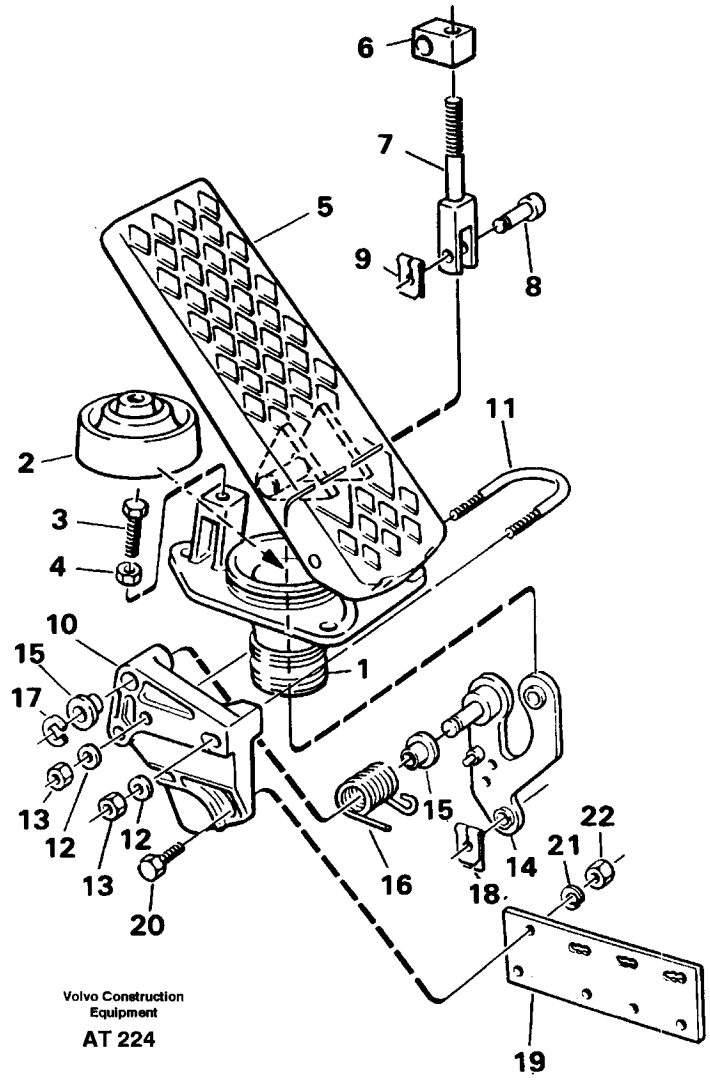
6
7
5
9
8
11
2
3
4
10
15
17
1
13
12
12
15
22
21
14
13
16
18
20
19
Volvo Construction Equipment
AT 224

Fig.	Part No.	Quantity 1	2	3	PS	KIT	Description	Benämning	Denominación	Dènomination	Bezeichnung	Notes
	4940759-6	1					Pedal	Pedal	Pedal	Pedale	Pedal	33260 , STD
1		1			NS		•Pedal housing	•Pedalhus	•Pedales carter	•pédales carter	•Pedalgehäuse	
2	6242308-2	1					•Bellows	•Bälg	•Fuelle	•Soufflet	•Balg	
3	13955298-8	1					•Screw	•Skruv	•Tornillo	•Vis	•Schraube	
4	955782-8	1					•Nut	•Mutter	•Tuerca	•Ecrou	•Mutter	
5		1			NS		•Pedal	•Pedal	•Pédales	•Pédales	•Pedal	
	11998341-9	1					•Push rod	•Tryckstång	•Varilla presion	•Tige-poussoir	•Druckstange	(11992076)
6		1			NS		••Anchorage	••Fäste	••Bracket	••Bracket	••Sitz	
7		1			NS		••Push rod	••Tryckstång	••Varilla de empuje	••Traverse de pression	••Druckhebel	
8		1			NS		••Pin	••Pinne	••Pin	••Pin	••Stift	
9	11992315-9	1					••Safety brace	••Säkringsbygel	••Brida seguridad	••Etrier securite	••Sicherungsbugel	
10	11991544-5	1					•Bracket	•Konsol	•Consola	•Console	•Konsole	
11	6242310-8	1					•Brace	•Bygel	•Brida	•Etrier	•Bugel	
12	955949-3	2					•Lock washer	•Låsbricka	•Arandel segurid	•Rondel.verroui	•Sicher scheibe	
13	13955847-2	2					•Nut	•Mutter	•Tuerca	•Ecrou	•Mutter	
14	11992314-2	1					•Lever	•Hävarm	•Palanca	•Levier	•Hebel	
15	6869537-8	2					•Bearing	•Lager	•Cojinete	•Palier	•Lager	
16	6242311-6	1					•Spring	•Fjäder	•Resorte	•Ressort	•Feder	
17	6227570-6	1					•Circlip	•Låsring	•Circlip	•Circlip	•Sicherungsring	
18	11992315-9	2					•Safety brace	•Säkringsbygel	•Brida seguridad	•Etrier securite	•Sicherungsbugel	
19		1			NS		•Bracket	•Konsol	•Consola	•Console	•Konsole	
20	13955271-5	1					•Screw	•Skruv	•Tornillo	•Vis	•Schraube	(955271)
21	13949607-9	1					•Spring washer	•Fjäderbricka	•Arand elastica	•Ronde.elastique	•Federscheibe	
22	955782-8	1					•Nut	•Mutter	•Tuerca	•Ecrou	•Mutter	

1		**GASPEDAL** **PÉDALE ACCELERATEUR** **PEDAL ACELERADOR** **GASPEDAL** **ACCELERATOR PEDAL**	Catalog id **97785**	Group **271**
2				
3			Illustr. No **AT 224**	Section **100**
4				
5			Issue **65/97**	Page **185**

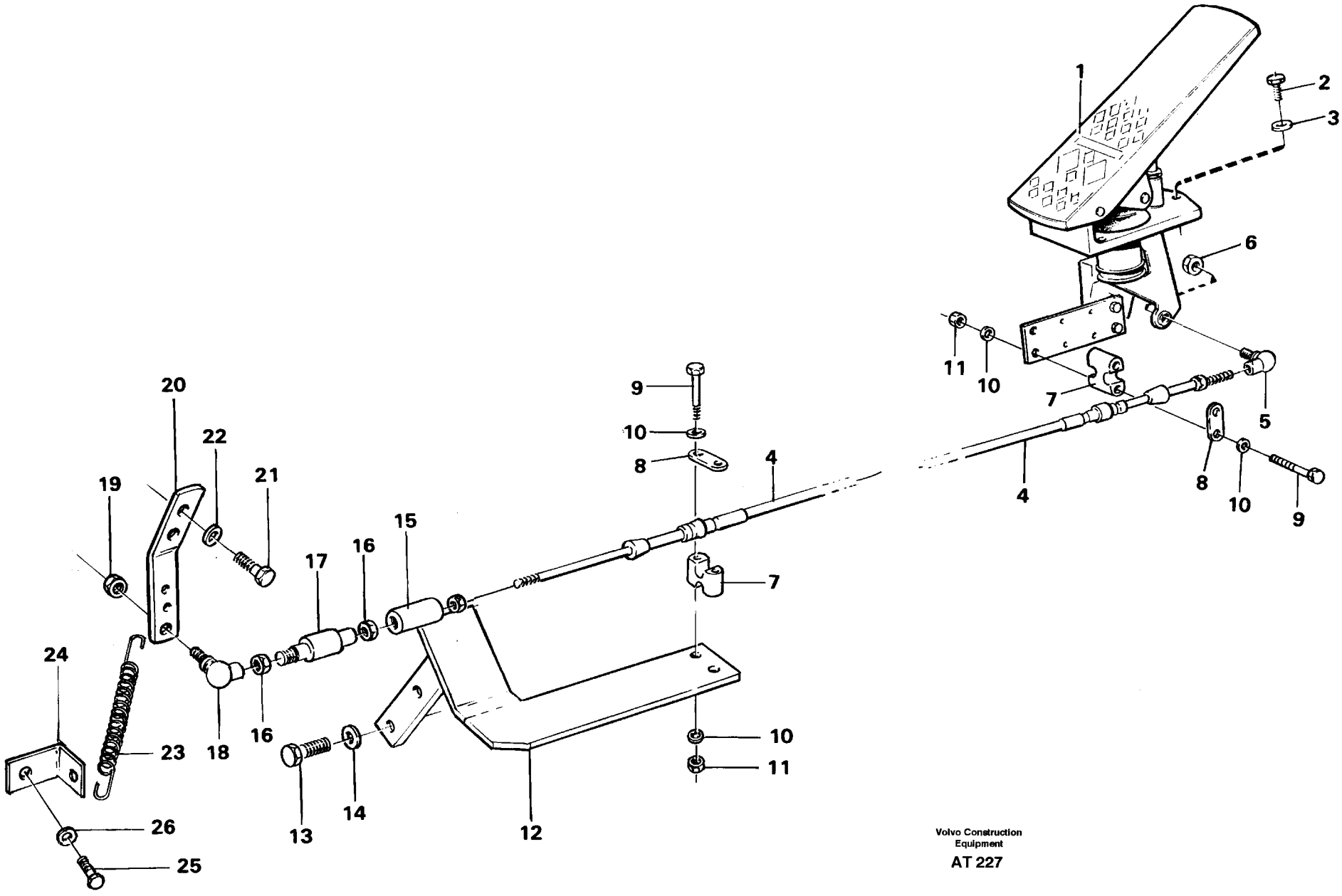

Volvo Construction Equipment

AT 227

Fig.	Part No.	Quantity 1	2	3	PS	KIT	Description	Benämning	Denominación	Dènomination	Bezeichnung	Notes
1		1					Pedal	Pedal	Pedal	Pedale	Pedal	See group 271, Page 185
2	13946501-7	3					Screw	Skruv	Tornillo	Vis	Schraube	
3	960139-4	3					Washer	Bricka	Arandela	Rondelle	Scheibe	
4	11015299-8	1					Cable	Kabel	Cable	Cable	Kabel	
5	959079-5	1					Ang.ball joint	Vinkelkulled	Rotul angular	Rotul.angulaire	Winkelgelenk	
6	946035-3	1					Lock nut	Låsmutter	Contratuerca	Contre-ecrou	Sicher mutter	
7	11053921-0	2					Anchorage	Fäste	Fijacion	Fixation	Halterung	
8	11053922-8	2					Plate	Plåt	Plancha	Tole	Blech	
9	955251-4	4					Screw	Skruv	Tornillo	Vis	Schraube	
10	13940090-7	4					Washer	Bricka	Arandela	Rondelle	Scheibe	
11	946577-4	2					Lock nut	Låsmutter	Contratuerca	Contre-ecrou	Sicher mutter	
12	11015666-8	1					Anchorage	Fäste	Fijacion	Fixation	Halterung	
13	13970948-9	2					Screw	Skruv	Tornillo	Vis	Schraube	
14	13960148-8	2					Washer	Bricka	Arandela	Rondelle	Scheibe	
15	11091102-1	1					Adapter	Adapter	Adaptador	Raccord reduct	Adapter	
16	955782-8	2					Nut	Mutter	Tuerca	Ecrou	Mutter	
17	11019538-5	1					Spring	Fjäder	Resorte	Ressort	Feder	
18	959080-3	1					Ang.ball joint	Vinkelkulled	Rotul angular	Rotul.angulaire	Winkelgelenk	
19	946036-1	1					Lock nut	Låsmutter	Contratuerca	Contre-ecrou	Sicher mutter	
20	11091511-3	1					Arm	Arm	Brazo	Bras	Arm	
21	13955272-3	2					Screw	Skruv	Tornillo	Vis	Schraube	
22	13949607-9	2					Spring washer	Fjäderbricka	Arand elastica	Ronde.elastique	Federscheibe	
23	7065041-1	1					Spring	Fjäder	Resorte	Ressort	Feder	
24	11015404-4	1					Anchorage	Fäste	Fijacion	Fixation	Halterung	
25	13955294-7	1					Screw	Skruv	Tornillo	Vis	Schraube	
26	13955894-4	1					Washer	Bricka	Arandela	Rondelle	Scheibe	

1		**REGLERVERSTELLUNGEN**	Catalog id **97785**	Group **272**
2		**COMMANDES DU RÉGULATEUR**		
3		**MANDOS DEL REGULADOR**	Illustr. No **AT 227**	Section **100**
4		**REGULATORREGLAGE**		
5		**GOVERNOR CONTROLS**	Issue **65/97**	Page **187**

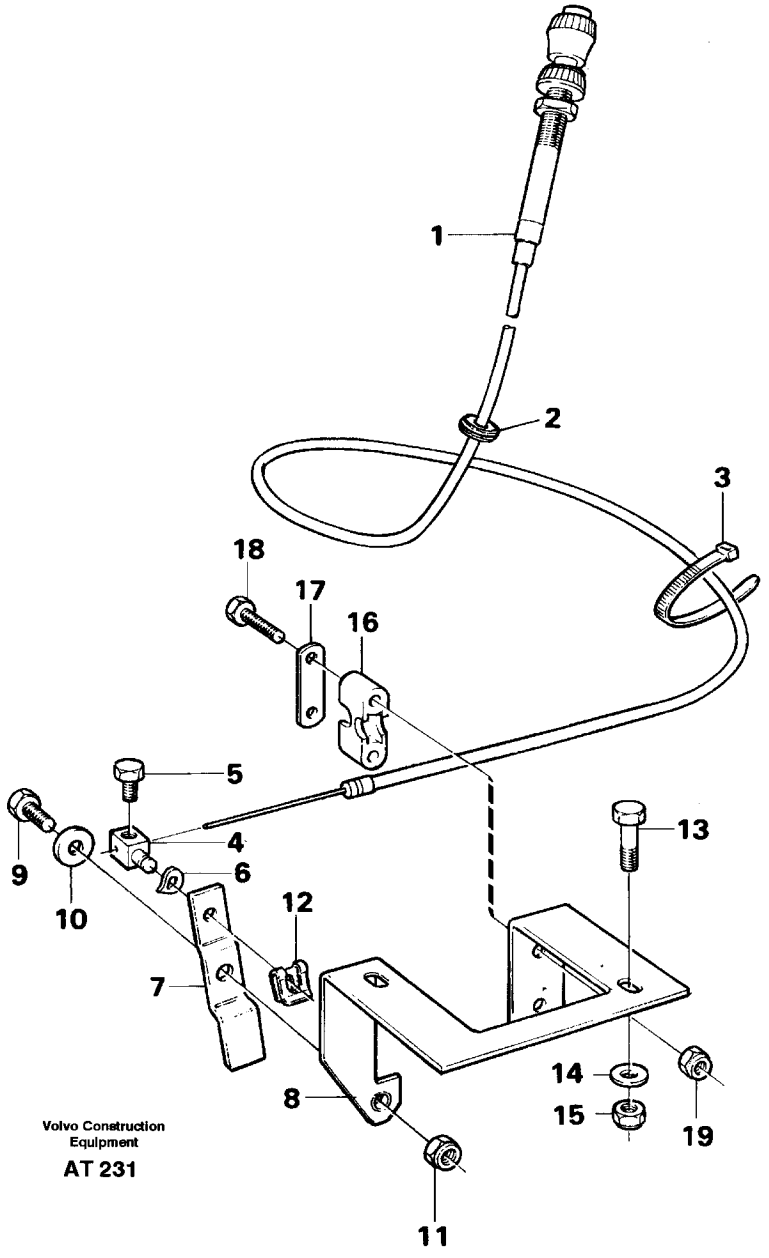
1
2
3
18
17
16
5
4
6
9
10
12
7
13
14
15
19
8
11
Volvo Construction Equipment
AT 231

Fig.	Part No.	Quantity 1	2	3	PS	KIT	Description	Benämning	Denominación	Dènomination	Bezeichnung	Notes
1	11025639-3	1					Throt control	Gasreglage	Mando acelerad	Com.accelerate	Gasreg einr	
2	941267-7	1					Protecting bushing	Skyddspropp	Tapon protecc	Tampon protect	Sicher stöpsel	(941263)
3	4821292-2	2					Strip clamp	Bandklamma	Abraz cinta	Ruban serrage	Bandklammer	
4	11026169-0	1					Cube	Tärning	Cubo	De	Wurfel	
5	13955271-5	1					Screw	Skruv	Tornillo	Vis	Schraube	
6	13949607-9	1					Spring washer	Fjäderbricka	Arand elastica	Ronde.elastique	Federscheibe	
	11093212-6	1					Anchorage	Fäste	Fijacion	Fixation	Halterung	
7		1			NS		•Plate	•Plåt	•Chapa	•Tole	•Blech	
8		1			NS		•Plate	•Plåt	•Chape	•Tole	•Blech	
9	13955272-3	1					•Screw	•Skruv	•Tornillo	•Vis	•Schraube	
10	960139-4	1					•Washer	•Bricka	•Arandela	•Rondelle	•Scheibe	
11	946035-3	1					•Lock nut	•Låsmutter	•Contratuerca	•Contre-ecrou	•Sicher mutter	
12	11992315-9	1					Safety brace	Säkringsbygel	Brida seguridad	Etrier securite	Sicherungsbugel	
13	13947542-0	2					Screw	Skruv	Tornillo	Vis	Schraube	
14	960139-4	4					Washer	Bricka	Arandela	Rondelle	Scheibe	
15	946035-3	2					Lock nut	Låsmutter	Contratuerca	Contre-ecrou	Sicher mutter	
16	11053921-0	1					Anchorage	Fäste	Fijacion	Fixation	Halterung	
17	11053922-8	1					Plate	Plåt	Plancha	Tole	Blech	
18	955251-4	2					Screw	Skruv	Tornillo	Vis	Schraube	
19	946577-4	2					Lock nut	Låsmutter	Contratuerca	Contre-ecrou	Sicher mutter	

1		**HANDGASREGLER.** **ACCÉLÉRATEUR À MAIN** **MANDO MANUAL ACELERADOR.** **HANDGASREGLAGE** **HAND THROTTLE CONTROL.**	Catalog id **97785**	Group **272**
2			Illustr. No **AT 231**	Section **150**
3				
4			Issue **65/97**	Page **189**
5		**91886**		

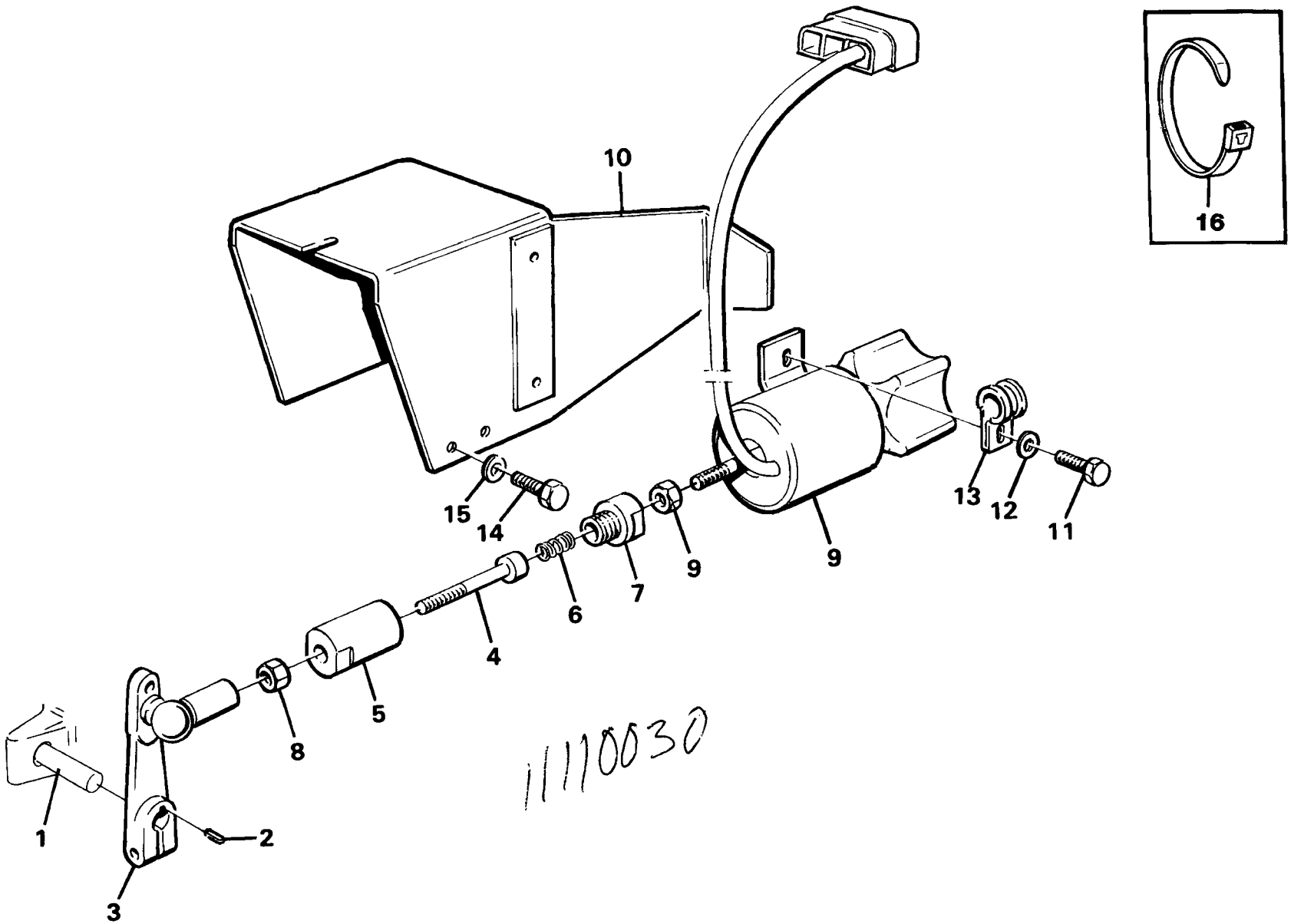

11110030

Volvo Construction Equipment
AT 233 A

Fig.	Part No.	Quantity 1	2	3	PS	KIT	Description	Benämning	Denominación	Dènomination	Bezeichnung	Notes
1		1					Centrifugal governor....	Centrifugalregulator.....	Regul centrifug.....	Regu.centrifuge.....	Fliehkraftregler.....	See group 236, Page 105
2	7077582-0	1					Key.....	Kil.....	Llave (cuna).....	Clavette.....	Keil.....	
3	11033518-9	1					Lever.....	Hävarm.....	Palanca.....	Levier.....	Hebel.....	
	11033576-7	1					Swivel.....	Svivel.....	Placa giratoria.....	Emerillon.....	Schwingel.....	
4		1			NS		•Screw.....	•Skruv.....	•Tornillo.....	•Vis.....	•Schraube.....	
5		1			NS		•Swivel.....	•Svivel.....	•Placa giratoria.....	•Emerillon.....	•Schwingel.....	
6	7094341-0	1					•Spring.....	•Fjäder.....	•Resorte.....	•Ressort.....	•Feder.....	
7		1			NS		•Nut.....	•Mutter.....	•Tuerca.....	•Ecrou.....	•Mutter.....	
8	955780-2	1					Nut.....	Mutter.....	Tuerca.....	Ecrou.....	Mutter.....	
9	11033954-6	1					Stop solenoid.....	Stoppmagnet.....	Solenoide parad.....	Aimant d'arret.....	Haltemagnet.....	(11033561) MA 64
10	11033509-8	1					Bracket.....	Konsol.....	Consola.....	Console.....	Konsole.....	
11	940326-2	2					Screw.....	Skruv.....	Tornillo.....	Vis.....	Schraube.....	
12	955892-5	2					Washer.....	Bricka.....	Arandela.....	Rondelle.....	Scheibe.....	
13	952623-7	1					Clamp.....	Klämma.....	Abrazadera.....	Pince serrage.....	Klemme.....	
14	13955271-5	4					Screw.....	Skruv.....	Tornillo.....	Vis.....	Schraube.....	
15	955892-5	4					Washer.....	Bricka.....	Arandela.....	Rondelle.....	Scheibe.....	
16	4881440-4	1					Strip clamp.....	Bandklamma.....	Abraz cinta.....	Ruban serrage.....	Bandklammer.....	

1		**ELEKTRISCHER MOTORSTOPP (SCHLÜSSELABSCHALTUNG)**	Catalog id **97785**	Group **273**
2		**CONTACT MARCHE-ARRET ÉLECTRIQUE(CLÉ)**		
3		**PARADA ELÉCTRICA DEL MOTOR**	Illustr. No **AT 233A**	Section **100**
4		**NYCKELSTOPP**		
5		**KEY TURN ENGINE STOP**	Issue **65/97**	Page **191**

VOLVO

Volvo Construction Equipment

GROUP		Section	Page
310	Battery with fitting parts	100	199
313	Battery box	100	203
321	Alternator with fitting parts	100	207
	Alternator	150	209
	Brushles alternator 50A 91956	200	211
	Alternator 91956	250	215
331	Starter motor with fitting parts	100	217
	Starter motor	200	219
333	Starter element with fitting parts	100	223
352	Lighting, front	100	227
	Work lights, front. 91847	150	231
	Attachment light. 91865	200	233
353	Lighting, rear	100	235
	Sign plate. 91993	150	239
362	Rotating beacon 91896	100	241
	Rotating beacon. 91896	150	243
	Signal horn	200	245
	Back-up warning unit 91935, 93521	300	247
363	Windshield wiper, front STD, OPEN ROPS 33260	100	249
	Windshield wiper, rear	150	251
	Windshield washer. STD, 91858	200	253
369	Electrical system: Secondary steering system 91918	100	255
	Auxiliary contact 92429	200	259
371	Cable harnesses, cab	100	261
	Cable harnesses, cab	150	265
	Cable harnesses, cab	200	269
	Cable harness, cab	250	271
	Cable harnesses, cab	300	273
	Cable harnesses, cab	350	275
	Cable harness, air-suspensioned seat.	400	279
	Cable harnesses, cab	450	281
371	Cable harness, front	500	283
	Cable harness boom suspension system, front. 94538	550	287
	Cable harnesses, rear	600	289
	Cable harness for forward and reverse. 92770	700	299
	Cable harness for air conditioning 94561	800	301
	Cable harness for central lubrication. 94809	900	305
	Cable harness, transmission	1000	307
	Cable harness for CDC-steering. 94604	1200	309
	Attachment locking 92445, 92773, 92970	1300	311
	Cable harness, boom suspension system. 94538	1450	313
372	Electr. distribution unit	100	315
380	Instruments	100	321
	Switch panel	150	327
386	Relays, sensors and solenoid valves referens list	50	331
387	Parking brake alarm, 94559	100	337
393	Cable harness for radio 91936	100	339

INDEX OF CONTENTS

Catalogue id	Group
97785	**300**
Issue	Page
65/97	**193**

INNEHÅLLSFÖRTECKNING

Catalogue id 97785 | Group 300 | Issue 65/97 | Page 194

GRUPP		Avsnitt	Sida
310	Batteri med monteringsdetaljer	100	199
313	Batterilåda	100	203
321	Generator med monteringsdetaljer	100	207
	Generator	150	209
	Borstlös generator 50A 91956	200	211
	Generator 91956	250	215
331	Startmotor med monteringsdetaljer	100	217
	Startmotor	200	219
333	Startelement med monteringsdetaljer	100	223
352	Belysning, främre	100	227
	Arbetsbelysning, fram. 91847	150	231
	Redskapsbelysning. 91865	200	233
353	Belysning, bak	100	235
	Nummerskyltbelysning. 91993	150	239
362	Roterande varningsljus 91896	100	241
	Roterande varningslykta. 91896	150	243
	Signalhorn	200	245
	Backvarnare 91935, 93521	300	247
363	Vindrutetorkare, fram STD, OPEN ROPS 33260	100	249
	Vindrutetorkare, bak	150	251
	Vindrutespolare. STD, 91858	200	253
369	Elsystem: reservstyrning 91918	100	255
	Hjälpstartkontakt 92429	200	259
371	Ledningsmattor, hytt	100	261
	Ledningsmattor, hytt	150	265
	Ledningsmattor, hytt	200	269
	Ledningsmatta, hytt	250	271
	Ledningsmattor, hytt	300	273
	Ledningsmattor, hytt	350	275
	Ledningsmatta, luftfjädrande förarstol.	400	279
	Ledningsmattor, hytt	450	281
371	Ledningsmatta, främre	500	283
	Ledningsmatta svängningsdämpare, fram. 94538	550	287
	Ledningsmattor, bakre	600	289
	Ledningsmatta för fram och back. 92770	700	299
	Ledningsmatta för luftkonditionering 94561	800	301
	Ledningsmatta för centralsmörjning. 94809	900	305
	Ledningsmatta, transmission	1000	307
	Ledningsmatta för CDC-styrning. 94604	1200	309
	Redskapslåsning 92445, 92773, 92970	1300	311
	Ledningsmatta, lastarmsfjädring. 94538	1450	313
372	Elcentral	100	315
380	Instrument	100	321
	Manöverpanel	150	327
386	Reläer, givare och magnetventiler referenstabell	50	331
387	Handbromsalarm 94559	100	337
393	Ledningsmatta för radio 91936	100	339

GRUPO	Sección	Página
310 Batería con accesorios de montaje	100	199
313 Caja de batería	100	203
321 Alternador con accesorios de montaje	100	207
Alternador	150	209
Alternador, encapsulé 91956	200	211
Alternador 91956	250	215
331 Motor arranque con accesorios de montaje	100	217
Motor arranque	200	219
333 Elemento calentador con accesorios de montaje	100	223
352 Alumbrado, delantero	100	227
Alumbrado de trabajo, delantero. 91847	150	231
Alumbrado de implementos. 91865	200	233
353 Alumbrado, trasero	100	235
Alumbrado places matricula. 91993	150	239
362 Faro de advertencia giratorio 91896	100	241
Faro de advertencia giratorio. 91896	150	243
Bocina	200	245
Avisador retroceso 91935, 93521	300	247
363 Limpiaparabrisas, delantero STD, OPEN ROPS 33260	100	249
Limpiaparabrisas, trasero	150	251
Lavaparabrisas. STD, 91858	200	253
369 S. el. dirección de emergencia 91918	100	255
Arranque auxiliar 92429	200	259
371 Manojos de cables, cabina	100	261
Manojes de cables, cabina	150	265
Manojos de cables, cabina	200	269
Manojos de cables, cabina	250	271
Manojos de cables, cabina	300	273
Manojos de cables, cabina	350	275
Manojo de cables para asiento del conductor de suspensión n	400	279

GRUPO	Sección	Página
371 Manojos de cables, cabina	450	281
Manojos cables, delantero	500	283
Mannojos de cables amortiguador de vibraciónes, delantero. 94538	550	287
Manojos cables, traseros	600	289
Manojos de cables adelante y hacia atrás. 92770	700	299
S. el. Manojos de cables para aire acondicionda 94561	800	301
Manojo cables para lubricacion central. 94809	900	305
Manojos cables, transmisión	1000	307
Manojos de cables, CDC-dirección. 94604	1200	309
Cierre de implemento 92445, 92773, 92970	1300	311
Manojos de cables, amortiguador de vibraciónes. 94538	1450	313
372 Central eléctrica	100	315
380 Instrumentos	100	321
Panel de mandos	150	327
386 Releis, sensors y electrovalvula, table de referencia	50	331
387 Alarma freno estacionamiento 94559	100	337
393 Manojos decables, para radio 91936	100	339

TABLE DES MATIÈRES	Catalogue id 97785	Group 300
	Issue 65/97	Page 196

GROUPE	Section	Page
310 Batterie avec pièces de montage	100	199
313 Cage batterie	100	203
321 Alternateur avec pièces de montage	100	207
Alternateur	150	209
Dynamo,sans balais 91956	200	211
Dynamo 91956	250	215
331 Démarreur avec pièces de montage	100	217
Démarreur	200	219
333 Element de démarrage avec pièces de montage	100	223
352 Eclairage, antérieur	100	227
Phare de travail. 91847	150	231
Eclairage d'outil. 91865	200	233
353 Eclairage, arriére	100	235
Eclairage de plaque. 91993	150	239
362 Avertisseur luminex à feu tournant 91896	100	241
Avertisseur lumineux à feu tournant. 91896	150	243
Avertisseur	200	245
Avertisseur recul 91935, 93521	300	247
363 Essuie-vitre, antétieur STD, OPEN ROPS 33260	100	249
Essuie-vitre, arriére	150	251
Lave-glace. STD, 91858	200	253
369 S. el. Direction de secours 91918	100	255
Demarrage secours 92429	200	259
371 Faisceau de câbles, cabine	100	261
Faisceau de câbles, cabine	150	265
Faisceau de câbles, cabine	200	269
Faisceau de câbles, cabine	250	271
Faisceau de câbles, cabine	300	273
Faisceau de câbles, cabine	350	275
Faisceau de câble pour siège de conducteur suspension pneu	400	279
371 Faisceau de câbles, cabine	450	281
Faisceau cables, antérieur	500	283
Faisceau de câbles amortisseur vibrations, AV. 94538	550	287
Faiseau cables, arriére	600	289
Faisceau de câbles avant et arrière. 92770	700	299
S. el. Faisceau de câbles, climatisation 94561	800	301
Faisceau cables pour graissage central. 94809	900	305
Faiseau cables, transmission	1000	307
Faisceau de câbles, CDC-direction. 94604	1200	309
Blocage d'outil 92445, 92773, 92970	1300	311
Faissceau de câbles, amortisseur vibrations. 94538	1450	313
372 Centrale de electrique	100	315
380 Instruments	100	321
Tableau de commande	150	327
386 Releis, detecteurs et vanne electromagnetique, tableau de réfe	50	331
387 Alarma frein á main 94559	100	337
393 Faisceau de câbles, radio 91936	100	339

GRUPPE		Abschnitt	Seite
310	Batterie mit Anbauteilen	100	199
313	Batteriekasten	100	203
321	Lichtmaschine mit Anbauteilen	100	207
	Lichtmaschine	150	209
	Lichtmaschine, bürstenloser 91956	200	211
	Lichtmaschine 91956	250	215
331	Anlasser mit Anbauteilen	100	217
	Anlasser	200	219
333	Heizkörper mit anbauteilen	100	223
352	Beleuchtung, vorder	100	227
	Arbeitsscheinwerfer, vorder. 91847	150	231
	Geräteschеinwerfer. 91865	200	233
353	Beleuchtung, hinter	100	235
	Nummerschildbeleuchtung. 91993	150	239
362	Drehfeuerleuchte 91896	100	241
	Drehfeuerleuchte. 91896	150	243
	Signalhorn	200	245
	Ruckfahrwarner 91935, 93521	300	247
363	Arbeitsscheinwerfer, vorder STD, OPEN ROPS 33260	100	249
	Scheibenwischer, hinter	150	251
	Scheibenwaschanlage. STD, 91858	200	253
369	Notlenkung 91918	100	255
	Hilfsstarter 92429	200	259
371	Kabelbäume, Fahrerhaus	100	261
	Kabelbäume, Fahrerhaus	150	265
	Kabelbäume, Fahrerhaus	200	269
	Kabelbaum, Fahrerhaus	250	271
	Kabelbäume, Fahrerhaus	300	273
	Kabelbäume, Fahrerhaus	350	275
	Kabelbaum für Luftgefederten, Fahrersitz.	400	279
	Kabelbäume, Fahrerhaus	450	281
371	Kabelbaum, vorder	500	283
	Kabelbäume Schwingungsdämpfer, vordere. 94538	550	287
	Kabelbaum, hinter	600	289
	Kabelbäume für vorwärts und rückwärts. 92770	700	299
	El. s. Kabelbäume, Klimaanlage 94561	800	301
	Kabelbaum für Zentralschmierung. 94809	900	305
	kabelbaum, getriebe	1000	307
	Kabelbäume für CDC-lenkung. 94604	1200	309
	Geräteverriegelung 92445, 92773, 92970	1300	311
	Kabelbäume, Schwingungsdämpfer. 94538	1450	313
372	Electrozentrale	100	315
380	Instrumente	100	321
	Schaltpult	150	327
386	Relais, geber und magnetventile, bezugstabelle	50	331
387	Handbremsanzeiger 94559	100	337
393	Kabelbäume für radio 91936	100	339

INHALTSVERZEICHNIS

Catalogue id	Group
97785	**300**
Issue	Page
65/97	**197**

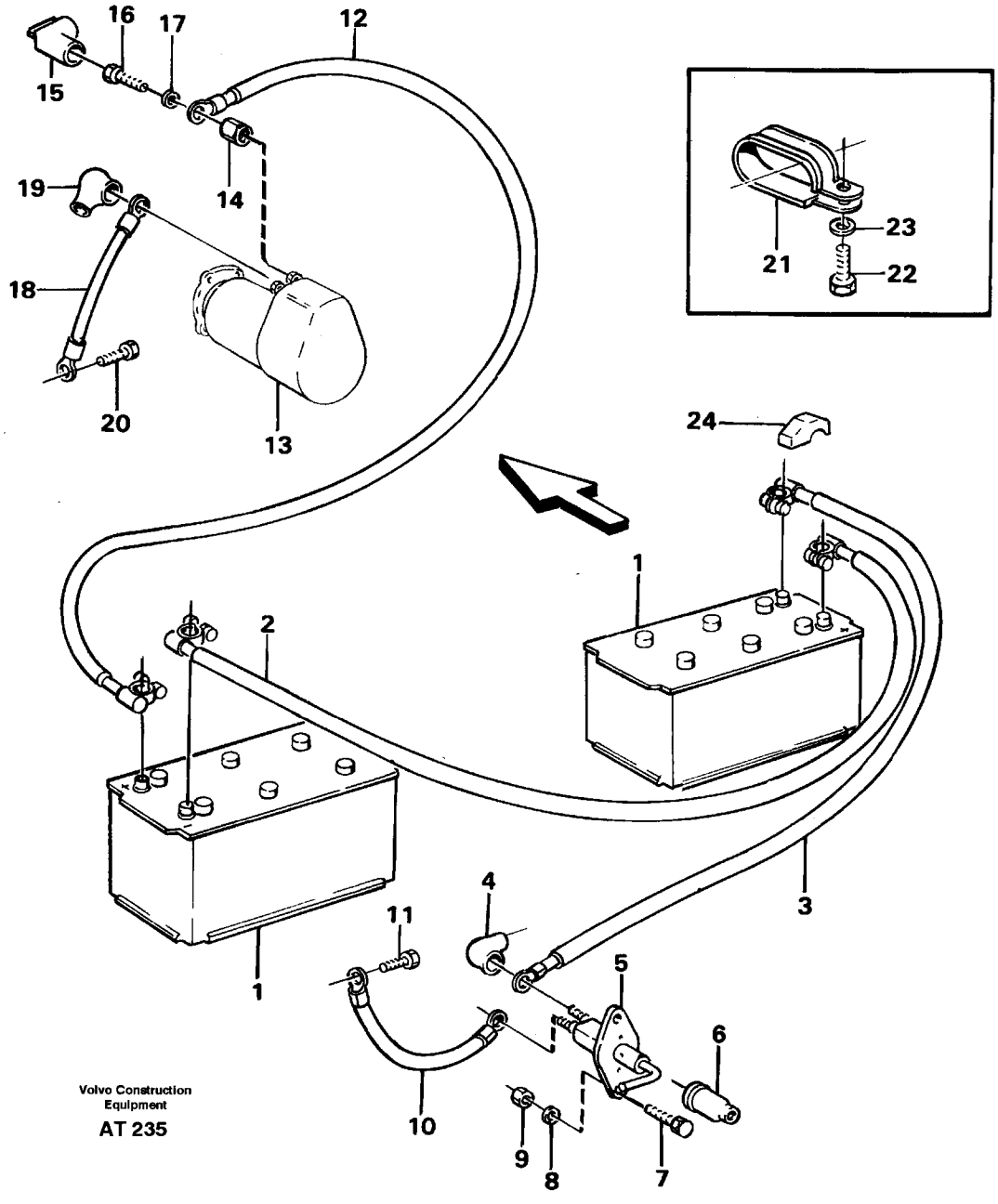
16
17
12
15
14
19
18
20
13
21
23
22
24
1
2
1
4
11
3
5
6
10
9
8
7
Volvo Construction Equipment
AT 235

Fig.	Part No.	Quantity 1	2	3	PS	KIT	Description	Benämning	Denominación	Dènomination	Bezeichnung	Notes
1	6212317-9	2					Battery	Batteri	Bateria	Batterie	Batterie	
	12973477-8	2					Battery	Batteri	Bateria	Batterie	Batterie	(11023711) USA
2	4949093-1	1					Battery cable	Batterikabel	Cable bateria	Cable batterie	Batterieleitung	
3	11014304-7	1					Cable	Ledning	Cable	Cable	Leitung	
4	7025971-8	1					Protection	Skydd	Proteccion	Protection	Schutzvorrichtg	
5	8151943-1	1					Main switch	Batterifrånsk	Descon bateria	Robine.batterie	Batt schalter	
	8157766-0	1					•Handle	•Vred	•Mango	•Poign e	•Drehgriff	
6	1582293-5	1					Bellows	Gummikåpa	Cubierta goma	Capot caoutcho	Gummimantel	
7	13955271-5	2					Screw	Skruv	Tornillo	Vis	Schraube	
8	960139-4	2					Washer	Bricka	Arandela	Rondelle	Scheibe	
9	13955781-3	2					Nut	Mutter	Tuerca	Ecrou	Mutter	
10	4931122-8	1					Cable	Ledning	Cable	Cable	Leitung	
11	13949888-5	1					Screw	Skruv	Tornillo	Vis	Schraube	
12	11014305-4	1					Cable	Ledning	Cable	Cable	Leitung	
13		1					Starter motor	Startmotor	Anlasser	Démarreur	Motor arranque	See group 331, Page 217
14	855330-7	1					Nut	Mutter	Tuerca	Ecrou	Mutter	
15	855798-5	1					Protecting sleeve	Skyddshylsa	Mang protection	Manchon protec	Schutzhulse	
16	13970943-0	1					Screw	Skruv	Tornillo	Vis	Schraube	
17	13960148-8	1					Washer	Bricka	Arandela	Rondelle	Scheibe	
18	4931122-8	1					Cable	Ledning	Cable	Cable	Leitung	
19	7025971-8	1					Protection	Skydd	Proteccion	Protection	Schutzvorrichtg	
20	13949888-5	1					Screw	Skruv	Tornillo	Vis	Schraube	
21	11025709-4	3					Clamp	Klämma	Abrazadera	Pince serrage	Klemme	
22	13955295-4	3					Screw	Skruv	Tornillo	Vis	Schraube	
23	13955894-4	3					Washer	Bricka	Arandela	Rondelle	Scheibe	

1		**BATTERIE MIT ANBAUTEILEN** **BATTERIE AVEC PIÈCES DE MONTAGE** **BATERÍA CON ACCESORIOS DE MONTAJE** **BATTERI MED MONTERINGSDETALJER** **BATTERY WITH FITTING PARTS**
2		
3		
4		
5		

Catalog id	Group
97785	**310**
Illustr. No	Section
AT 235	**100**
Issue	Page
65/97	**199**

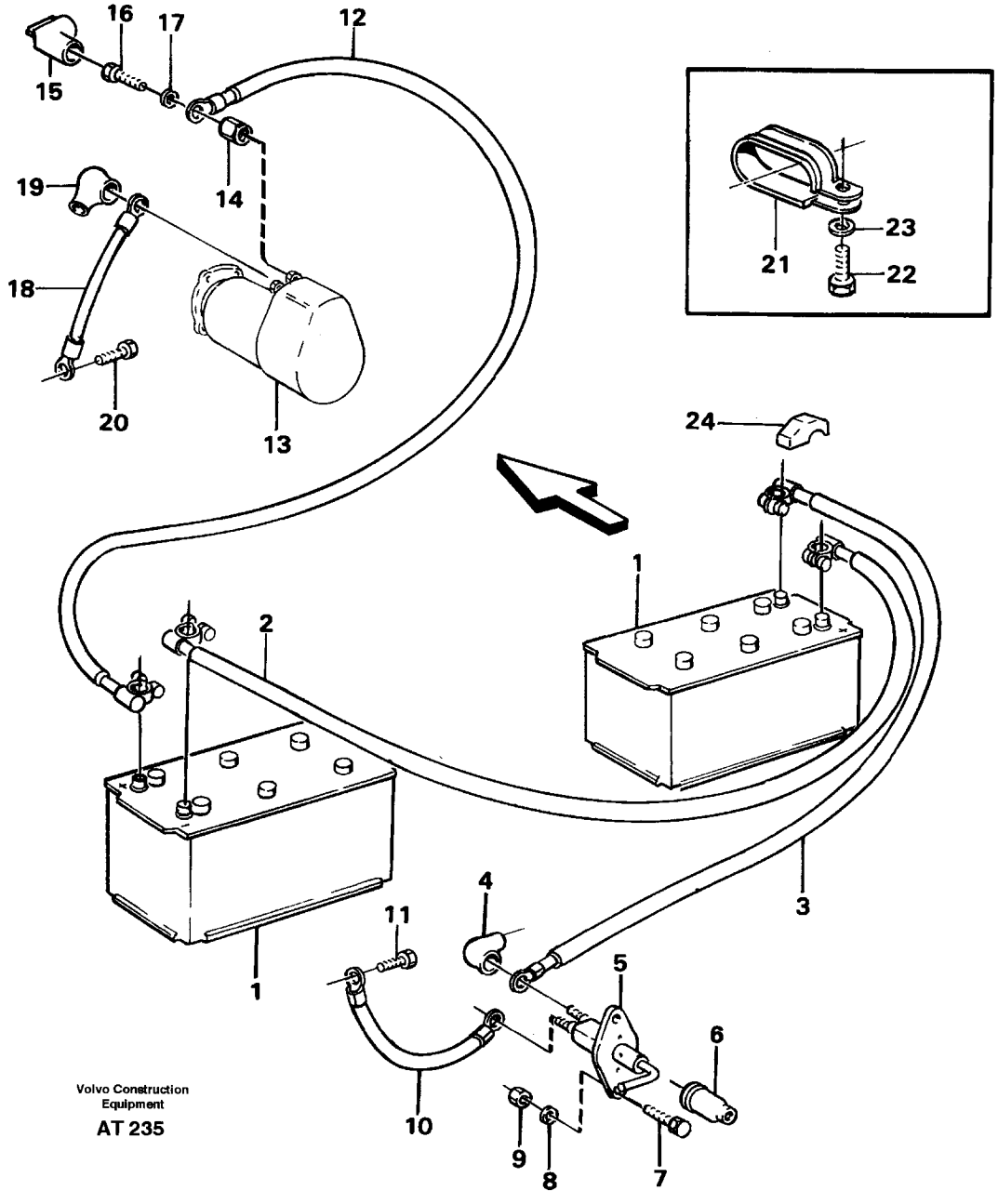
16
17
12
15
14
19
18
20
13
21
23
22
24
1
2
1
4
11
3
5
6
10
9
8
7
Volvo Construction Equipment
AT 235

Fig.	Part No.	Quantity 1	2	3	P S	K I T	Description	Benämning	Denominación	Dènomination	Bezeichnung	Notes
24	14260472-7	4					Terminal casing.....	Polskydd.....	Prot terminal.....	Couvre-borne.....	Polgehäuse.....	(11004677)

1		**BATTERIE MIT ANBAUTEILEN** **BATTERIE AVEC PIÈCES DE MONTAGE** **BATERÍA CON ACCESORIOS DE MONTAJE** **BATTERI MED MONTERINGSDETALJER** **BATTERY WITH FITTING PARTS**	Catalog id **97785**	Group **310**
2				
3			Illustr. No **AT 235**	Section **100**
4				
5			Issue **65/97**	Page **201**

VOLVO

L90C

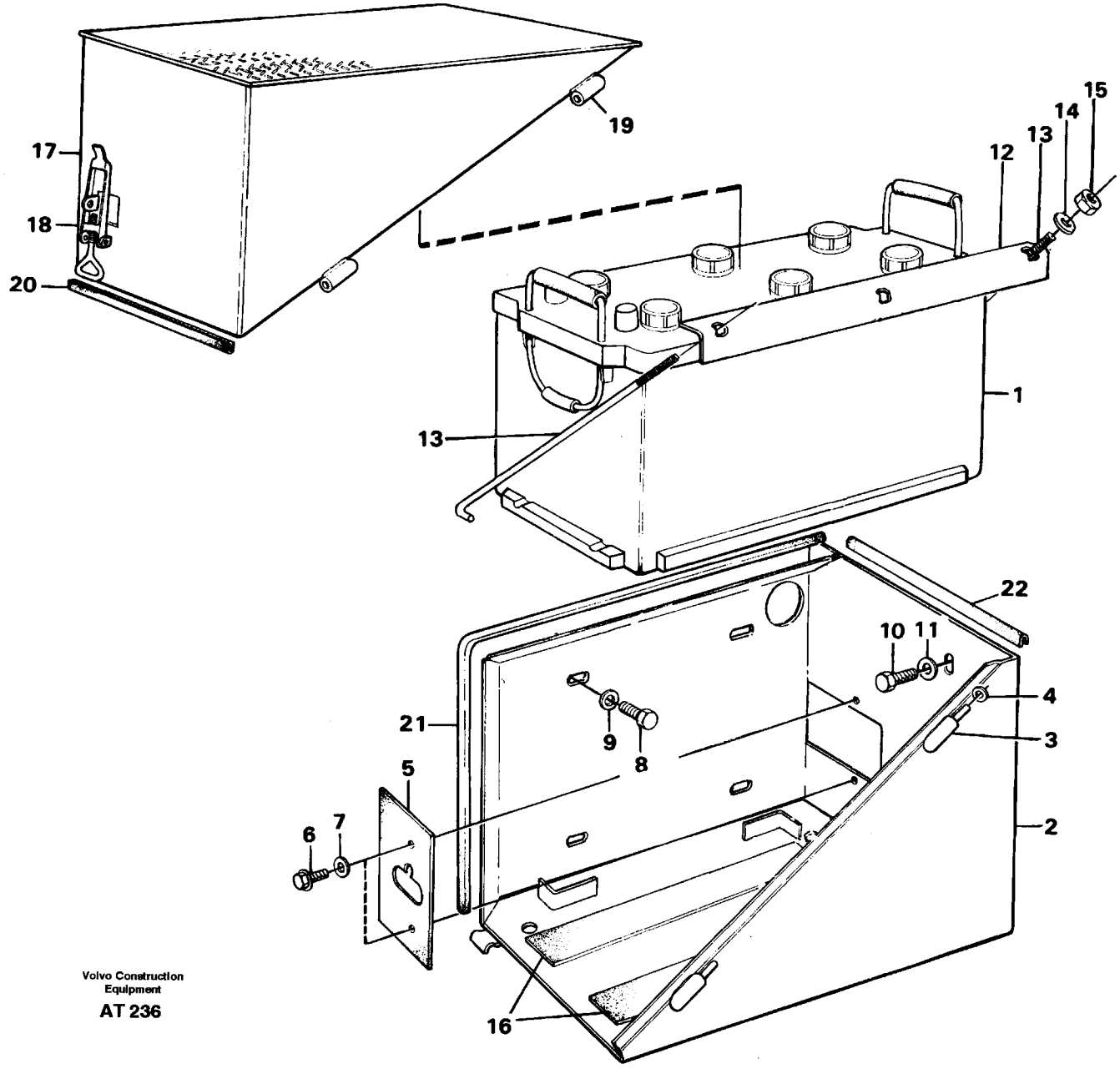

Volvo Construction Equipment

AT 236

Fig.	Part No.	Quantity 1	2	3	PS	KIT	Description	Benämning	Denominación	Dènomination	Bezeichnung	Notes
1		2					Battery	Batteri	Bateria	Batterie	Batterie	See group 310, Page 199
2	11014037-3	1					Battery tray	Batterihylla	Bandeja bateria	Planch.batterie	Batterieträger	RH
3	4936924-2	2					•Welded hinge	•Svetsgångjärn	•Bisagra soldada	•Charnier.soudee	•Anschweisscharn	
2	11014038-1	1					Battery tray	Batterihylla	Bandeja bateria	Planch.batterie	Batterieträger	LH
3	4936924-2	2					•Welded hinge	•Svetsgångjärn	•Bisagra soldada	•Charnier.soudee	•Anschweisscharn	
4	4936344-3	4					Washer	Bricka	Arandela	Rondelle	Scheibe	
5	11019036-0	2					Rubber cloth	Gummiduk	Tela goma	Toile caoutcho	Gummituch	
6	13966807-3	4					Screw	Skruv	Tornillo	Vis	Schraube	(966807)
7	13960141-3	4					Washer	Bricka	Arandela	Rondelle	Scheibe	(960141)
8	13970972-9	6					Screw	Skruv	Tornillo	Vis	Schraube	
9	13960145-4	6					Washer	Bricka	Arandela	Rondelle	Scheibe	
10	13970944-8	2					Screw	Skruv	Tornillo	Vis	Schraube	(970944)
11	13960143-9	2					Washer	Bricka	Arandela	Rondelle	Scheibe	(960143)
12	4974361-0	2					Tensioner	Spännjärn	Barra tirante	Bride serrage	Spanneisen	
13	4974160-6	4					Tnsn screw	Spännskruv	Tensor	Tendeur	Spannschraube	
14	13960148-8	4					Washer	Bricka	Arandela	Rondelle	Scheibe	(960148)
15	13971083-4	4					Nut	Mutter	Tuerca	Ecrou	Mutter	(971083)
16		4			NS		Spacer	Mellanlägg	Suplemento	Cale	Beilegscheibe	
17	11015648-6	1					Battery cover	Batterilock	Tapa bateria	Couvre-batterie	Batt kastendeck	RH
18	11015641-1	1					•Eccentric lock	•Excenterlås	•Cerrad excentr	•Verrou excentr	•Exz sicherung	
	11015640-3	1					••Eye bolt	••Ögleskruv	••Ojo tornillo	••Vis oeillet	••Ringschraube	
19	4936925-9	2					•Welded hinge	•Svetsgångjärn	•Bisagra soldada	•Charnier.soudee	•Anschweisscharn	
17	11015649-4	1					Battery cover	Batterilock	Tapa bateria	Couvre-batterie	Batt kastendeck	LH
18	11015641-1	1					•Eccentric lock	•Excenterlås	•Cerrad excentr	•Verrou excentr	•Exz sicherung	
	11015640-3	1					••Eye bolt	••Ögleskruv	••Ojo tornillo	••Vis oeillet	••Ringschraube	

1		**BATTERIEKASTEN**	Catalog id **97785**	Group **313**
2		**CAGE BATTERIE**		
3		**CAJA DE BATERÍA**	Illustr. No **AT 236**	Section **100**
4		**BATTERILÅDA**		
5		**BATTERY BOX**	Issue **65/97**	Page **203**

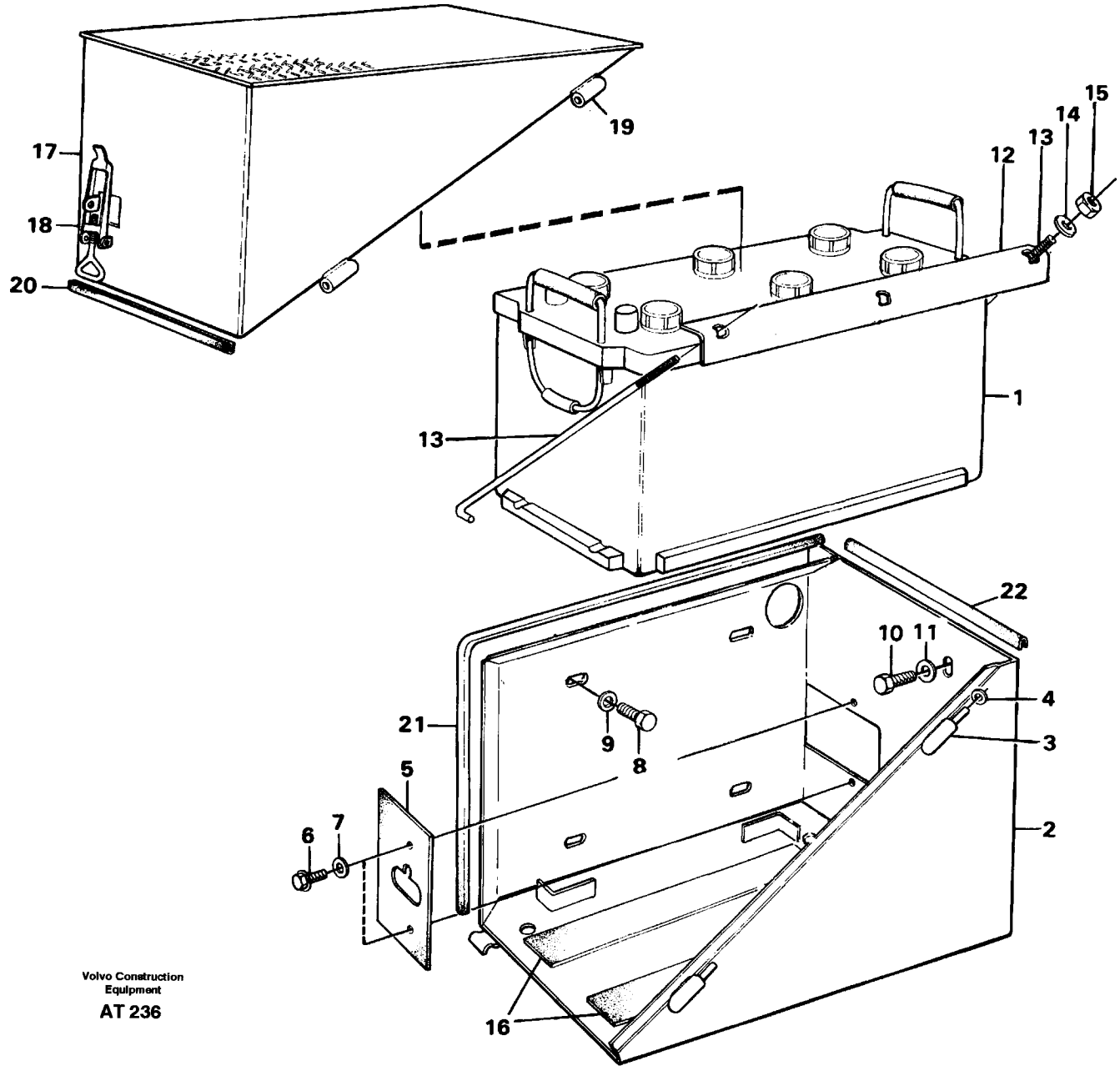

Volvo Construction Equipment

AT 236

Fig.	Part No.	Quantity 1	2	3	PS	KIT	Description	Benämning	Denominación	Dènomination	Bezeichnung	Notes
19	4936925-9	2					•Welded hinge.....	•Svetsgångjärn.....	•Bisagra soldada.....	•Charnier.soudee.....	•Anschweisscharn.....	
20	4786044-0	REQ					Sealing strip.....	Tätningslist.....	Moldura reten.....	Lisse etanchei.....	Dichtleiste.....	L = 230 x 2
21	4786044-0	REQ					Sealing strip.....	Tätningslist.....	Moldura reten.....	Lisse etanchei.....	Dichtleiste.....	L = 680 x 2
22	4786044-0	REQ					Sealing strip.....	Tätningslist.....	Moldura reten.....	Lisse etanchei.....	Dichtleiste.....	L = 210 x 2

1		**BATTERIEKASTEN** **CAGE BATTERIE** **CAJA DE BATERÍA** **BATTERILÅDA** **BATTERY BOX**	Catalog id **97785**	Group **313**
2				
3			Illustr. No **AT 236**	Section **100**
4			Issue **65/97**	Page **205**
5				

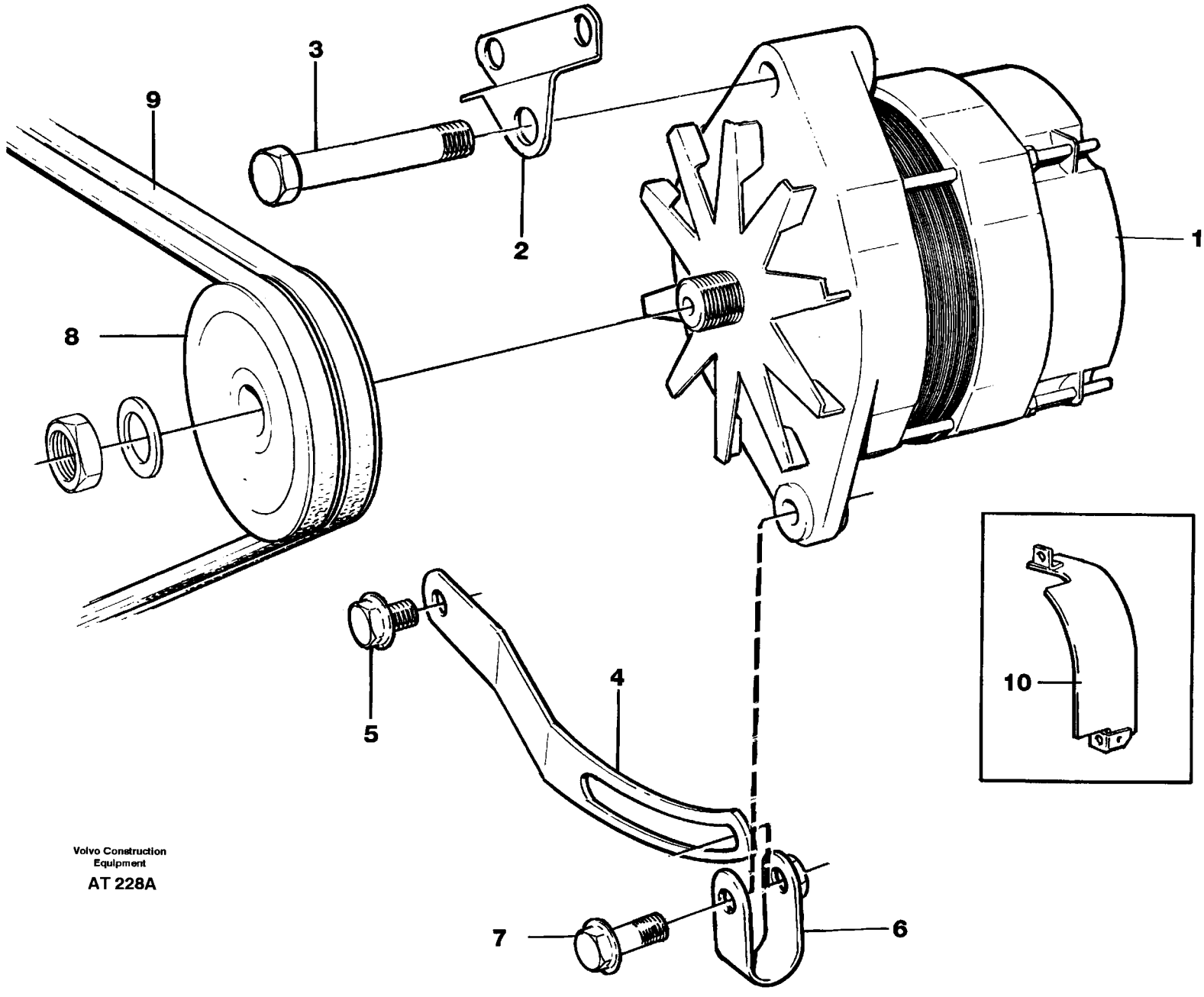

Volvo Construction Equipment

AT 228A

Fig.	Part No.	Quantity 1	2	3	PS	KIT	Description	Benämning	Denominación	Dènomination	Bezeichnung	Notes
1	873757-9	1					Alternator	Generator	Alternador	Alternateur	Lichtmaschine	See group 321, Page 209
2	11030624-8	1					Anchorage	Fäste	Fijacion	Fixation	Halterung	
3	13971005-7	1					Screw	Skruv	Tornillo	Vis	Schraube	
4	4772066-9	1					Tensioner	Spännjärn	Barra tirante	Bride serrage	Spanneisen	
5	13946173-5	1					Screw	Skruv	Tornillo	Vis	Schraube	(946173)
6	466735-8	1					Brace	Bygel	Brida	Etrier	Bugel	
7	13947760-8	1					Screw	Skruv	Tornillo	Vis	Schraube	
8	822573-2	1					Pulley	Remskiva	Polea	Poulie	Riemenscheibe	
9	966869-0	1					V-belt set	Kilremsats	Kit correa trap	Jeu cour trape	Keilremmensatz	
10	11014248-6	1					Protection	Skydd	Proteccion	Protection	Schutz	94699

1		**LICHTMASCHINE MIT ANBAUTEILEN** **ALTERNATEUR AVEC PIÈCES DE MONTAGE** **ALTERNADOR CON ACCESORIOS DE MONTAJE** **GENERATOR MED MONTERINGSDETALJER** **ALTERNATOR WITH FITTING PARTS**	Catalog id **97785**	Group **321**
2				
3			Illustr. No **AT 228A**	Section **100**
4				
5			Issue **65/97**	Page **207**

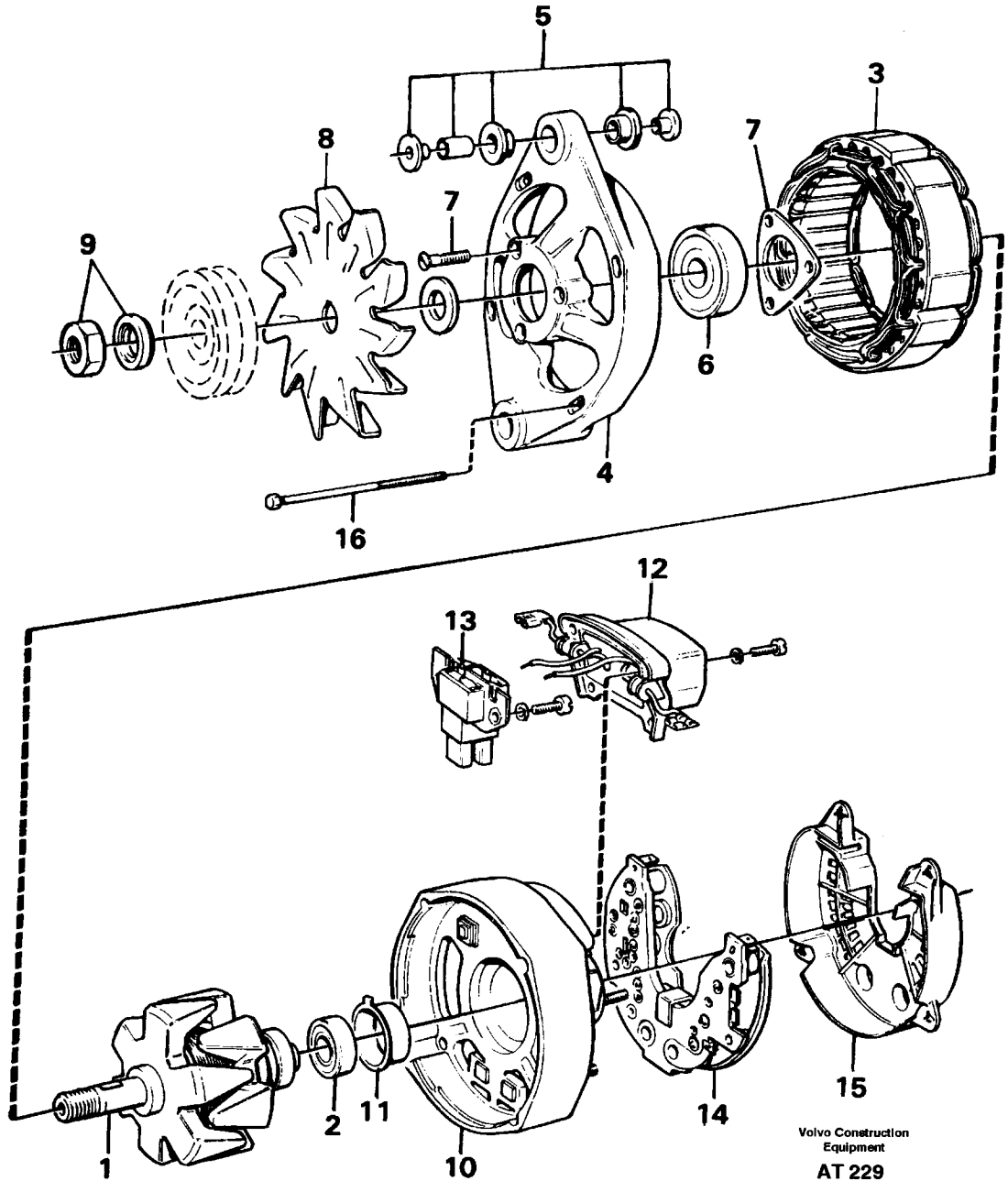
5
3
8
7
7
9
6
4
16
12
13
2
11
10
14
15
1
Volvo Construction Equipment
AT 229

Fig.	Part No.	Quantity 1	2	3	PS	KIT	Description	Benämning	Denominación	Dènomination	Bezeichnung	Notes
	873757-9	1					Alternator	Generator	Alternador	Alternateur	Lichtmaschine	
1	864347-0	1					•Rotor	•Rotor	•Rotor	•Rotor	•Rotor	
2	181798-0	1					••Ball bearing	••Kullager	••Cojinete bolas	••Roulemen.billes	••Kugellager	
3	864346-2	1					•Stator	•Stator	•Estator	•Stator	•Ständer	
4		1			NS		•Bearing shield	•Lagersköld	•Defensa cojinet	•Flasque	•Lagerschild	
5		1			NS		••Vib damper	••Vibr.dämpare	••Amorting vibrac	••Amort.vibration	••Schwingdämpfer	
6	864350-4	1					••Ball bearing	••Kullager	••Cojinete bolas	••Roulemen.billes	••Kugellager	
7		1			NS		••Small parts kit	••Smådelsats	••Jueg piez pequ	••Kit petit.piece	••Kleinteilesatz	
8	6212848-3	1					•Fan	•Fläkt	•Ventilador	•Ventilateur	•Gebläse	
9		1			NS		•Nut	•Mutter	•Tuerca	•Ecrou	•Mutter	
10		1			NS		•Housing	•Hus	•Carter	•Carter	•Gehäuse	
11	838919-9	1					••Cover	••Lock	••Tapa	••Couvercle	••Deckel	
12	872368-6	1					•Regulator	•Regulator	•Regulador	•Regulateur	•Regler	
13	840632-4	1					••Brush holder	••Borsthållare	••Porteescobillas	••Porte-balais	••Kohlenhalter	
14	873817-1	1					•Diode bridge	•Diodbrygga	•Puente de diodo	•Ponte-diodes	•Diodenbrucke	(11994491)
15	847712-7	1					•Cover	•Kåpa	•Cubierta	•Capot	•Haube	
16	6212852-5	1					•Screw kit	•Skruvsats	•Jueg tornillos	•Kit vis	•Schraubensatz	

1		**LICHTMASCHINE**
2		**ALTERNATEUR**
3		**ALTERNADOR**
4		**GENERATOR**
5		**ALTERNATOR**

Catalog id **97785**	Group **321**
Illustr. No **AT 229**	Section **150**
Issue **65/97**	Page **209**

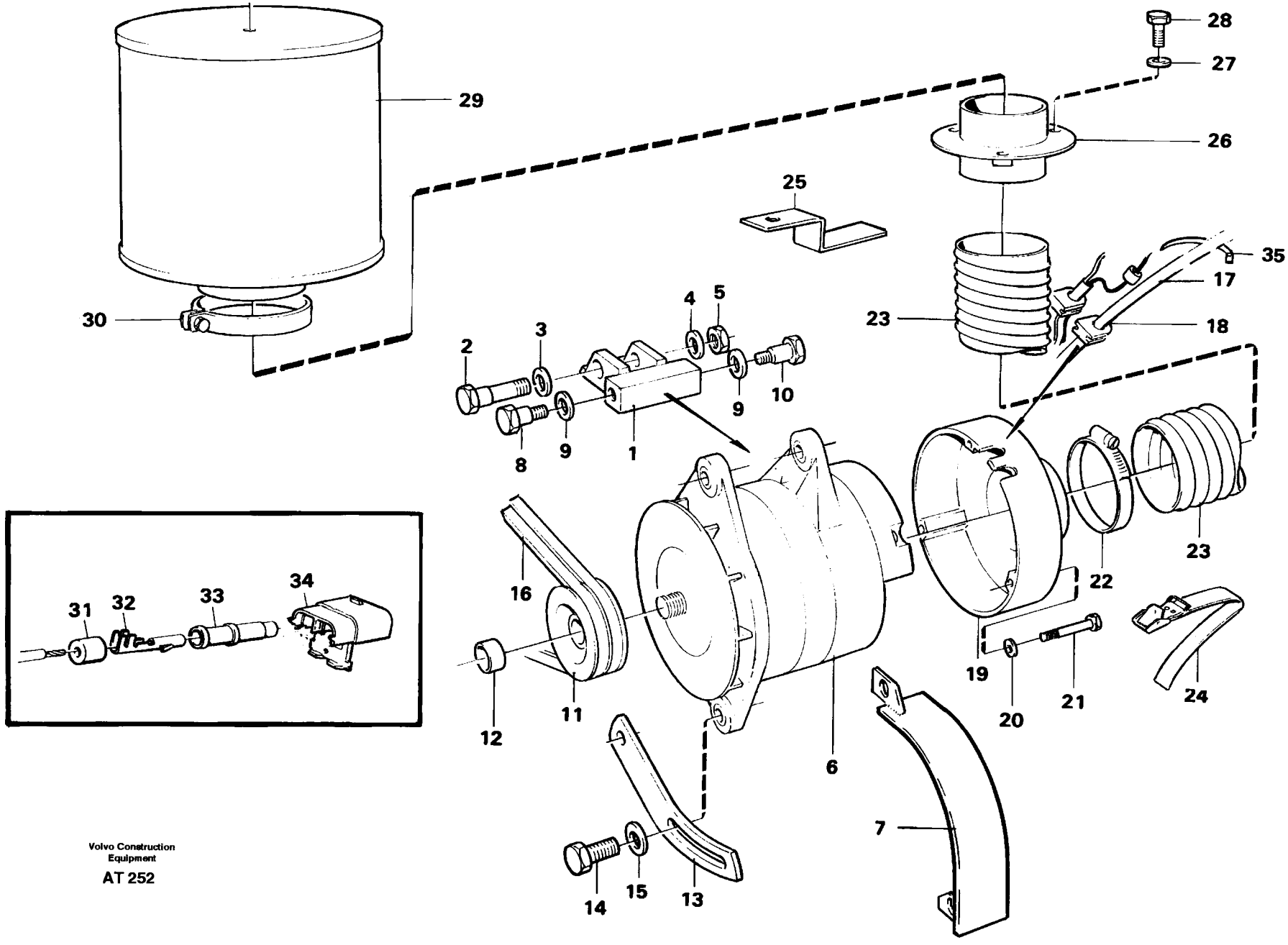

Volvo Construction Equipment

AT 252

Fig.	Part No.	Quantity 1	2	3	P S	K I T	Description	Benämning	Denominación	Dènomination	Bezeichnung	Notes
1	11013668-6	1					Anchorage	Fäste	Fijacion	Fixation	Halterung	
2	11013674-4	1					Shoulder screw	Ansatsskruv	Tornillo tope	Vis appui	Ansatzschraube	
3	11055608-1	1					Washer	Bricka	Arandela	Rondelle	Scheibe	
4	930843-8	1					Washer	Bricka	Arandela	Rondelle	Scheibe	
5	13971084-2	1					Nut	Mutter	Tuerca	Ecrou	Mutter	
6		1					Alternator	Generator	Alternador	Alternateur	Lichtmaschine	See group 321, Page 215
7	11013894-8	1					Protection	Skydd	Proteccion	Protection	Schutz	
8	11013673-6	1					Shoulder screw	Ansatsskruv	Tornillo tope	Vis appui	Ansatzschraube	
9	930843-8	2					Washer	Bricka	Arandela	Rondelle	Scheibe	
10	11013672-8	1					Shoulder screw	Ansatsskruv	Tornillo tope	Vis appui	Ansatzschraube	
11	4898414-0	1					Pulley	Remskiva	Polea	Poulie	Riemenscheibe	
12	11013713-0	1					Spacer ring	Distansring	Anillo dist	Bagu.entretoise	Abstandring	
13	11019269-7	1					Tensioner	Spännjärn	Barra tirante	Bride serrage	Spanneisen	
14	955560-8	1					Screw	Skruv	Tornillo	Vis	Schraube	
15	930843-8	1					Washer	Bricka	Arandela	Rondelle	Scheibe	
16	13966642-4	1					V-belt	Kilrem	Correa trapez	Courroie trape	Keilriemen	
17	11019215-0	1					Wire	Ledning	Cable	Cable	Leitung	B+
	11014513-3	1					Wire	Ledning	Cable	Cable	Leitung	
18	11039154-7	1					•Grommet	•Genomföring	•Pasaje	•Passe-cable	•Durchfuhrung	
19	11039153-9	1					Cover	Kåpa	Cubierta	Capot	Haube	
20	13940090-7	3					Washer	Bricka	Arandela	Rondelle	Scheibe	
21	956084-8	3					Screw	Skruv	Tornillo	Vis	Schraube	
22	943481-2	1					Hose clamp	Slangklämma	Abraz manguera	Collier serrage	Schlauchklemme	
23	11014772-5	1					Vent hose	Vent slang	Manguera ventil	Durit aeration	Luftungschlauch	L=1700
24	4861704-7	3					Belt	Rem	Correa	Courroie	Riemen	
25	11014496-1	1					Anchorage	Fäste	Fijacion	Fixation	Halterung	
26	11003508-6	1					Hose connection	Slanganslutning	Conex manguera	Racco.flexible	Schlauchanschl	
27	13955894-4	3					Washer	Bricka	Arandela	Rondelle	Scheibe	
28	13955294-7	3					Screw	Skruv	Tornillo	Vis	Schraube	
29	11033214-5	1					Air filter	Luftfilter	Filtro aire	Filtre air	Luftfilter	

1		**LICHTMASCHINE, BÜRSTENLOSER**	Catalog id **97785**	Group **321**
2		**DYNAMO,SANS BALAIS**		
3		**ALTERNADOR, ENCAPSULÉ**	Illustr. No **AT 252**	Section **200**
4		**BORSTLÖS GENERATOR 50A**		
5		**BRUSHLES ALTERNATOR 50A**	Issue **65/97**	Page **211**
		91956		

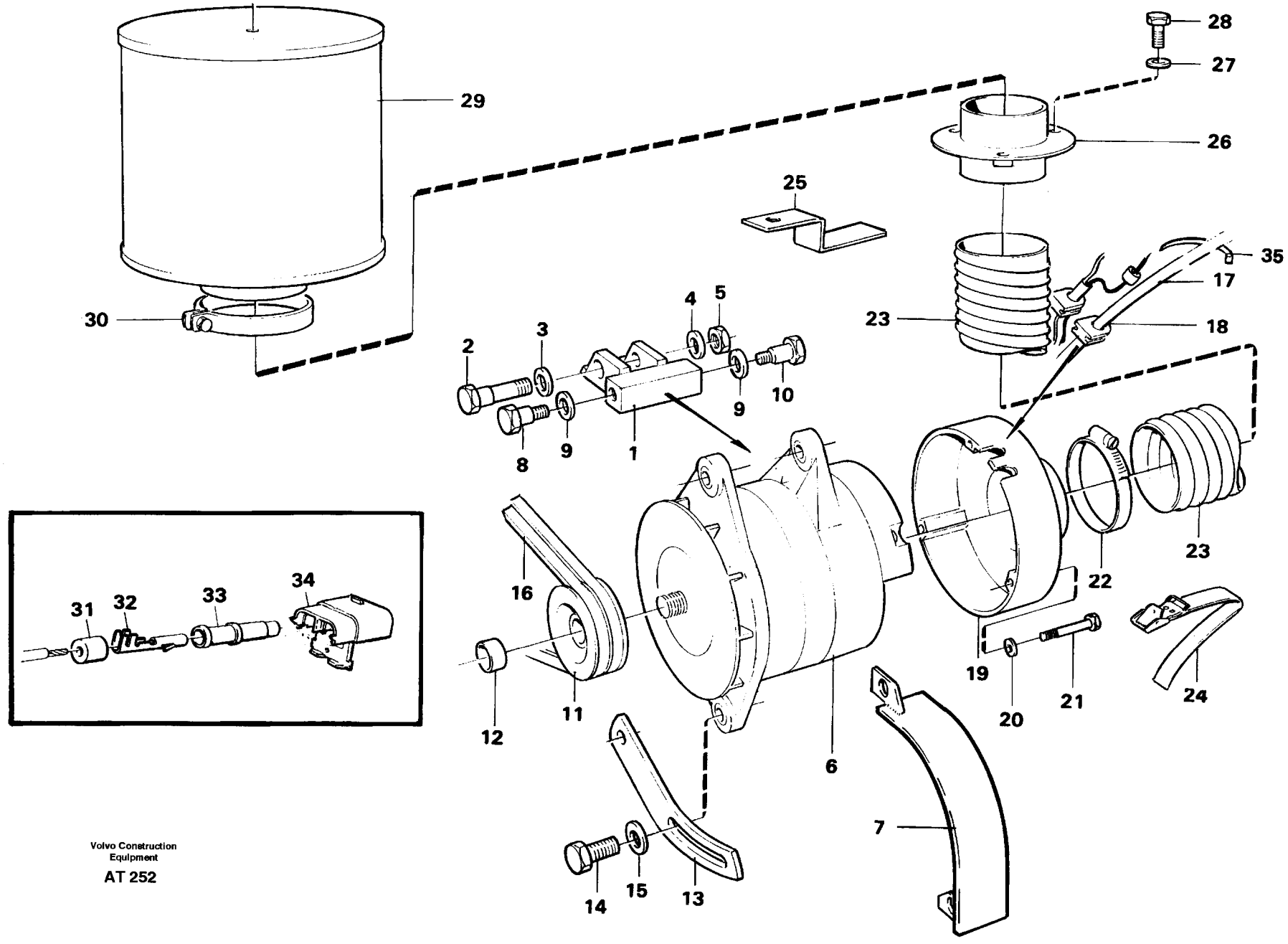

Volvo Construction Equipment

AT 252

Fig.	Part No.	Quantity 1	2	3	PS	KIT	Description	Benämning	Denominación	Dènomination	Bezeichnung	Notes
30	13927480-7	1					Hose clamp	Slangklämma	Abraz manguera	Collier serrage	Schlauchklemme	
31	1608766-0	1					Seal	Tätning	Reten	Joint	Dichtung	
32	965824-6	1					Cable terminal	Ledningssko	Terminal cable	Cosse cable	Kabelschuh	
33	1608765-2	1					Tab housing	Stiftisolator	Aislad clavija	Fiche isolante	Flachstecker	
34	1307049-5	1					Tab housing	Stiftisolator	Aislador clavija	Fiche isolante	Flachstecker	
35	4881438-8	1					Strip clamp	Bandklamma	Abraz cinta	Ruban serrage	Bandklammer	

1		**LICHTMASCHINE, BÜRSTENLOSER**	Catalog id **97785**	Group **321**
2		**DYNAMO,SANS BALAIS**		
3		**ALTERNADOR, ENCAPSULÉ**	Illustr. No **AT 252**	Section **200**
4		**BORSTLÖS GENERATOR 50A**		
5		**BRUSHLES ALTERNATOR 50A**	Issue **65/97**	Page **213**
		91956		

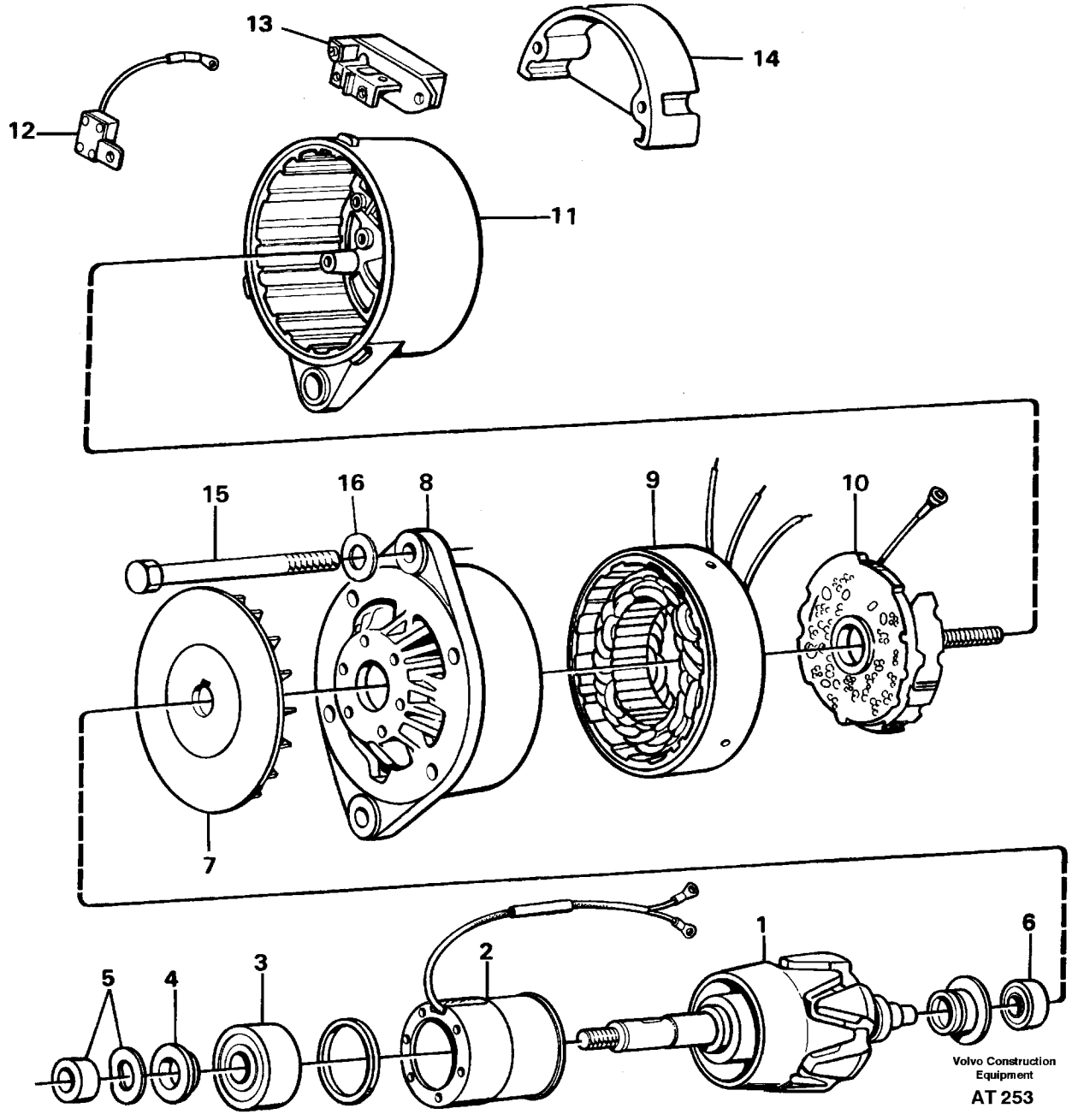
13
14
12
11
15
16
8
9
10
7
5
4
3
2
1
6
Volvo Construction Equipment
AT 253

Fig.	Part No.	Quantity 1	2	3	PS	KIT	Description	Benämning	Denominación	Dènomination	Bezeichnung	Notes
	11039152-1	1					Alternator	Generator	Alternador	Alternateur	Lichtmaschine	
1	11993621-9	1					•Rotor	•Rotor	•Rotor	•Rotor	•Rotor	
2	11993632-6	1					•Housing	•Hus	•Carter	•Carter	•Gehäuse	
3	11994300-9	1					•Ball bearing	•Kullager	•Cojinete bolas	•Roulemen.billes	•Kugellager	
4	11993633-4	1					•Spacer ring	•Distansring	•Anillo dist	•Bagu.entretoise	•Abstandring	
5	11993628-4	1					•Nut set	•Muttersats	•Juego tuercas	•Jeu d'ecruous	•Mutternsatz	
6	11993622-7	1					•Roller bearing	•Rullager	•Cojinet rodillo	•Roulem.rouleaux	•Rollenlager	
7	11993624-3	1					•Fan	•Fläkt	•Ventilador	•Ventilateur	•Gebläse	
8	11993630-0	1					•Housing	•Hus	•Carter	•Carter	•Gehäuse	
9	11993623-5	1					•Stator	•Stator	•Estator	•Stator	•Ständer	
10	11993625-0	1					•Diode bridge	•Diodbrygga	•Fuente de diodo	•Porte-diodes	•Diodenbrucke	
11	11993631-8	1					•Housing	•Hus	•Carter	•Carter	•Gehäuse	
12	11993627-6	1					•Capacitor	•Kondensator	•Condensador	•Condensateur	•Kondensator	
13	11993626-8	1					•Regulator	•Regulator	•Regulador	•Regulateur	•Regler	
14		1			NS		•Cover	•Kåpa	•Cubierta	•Capot	•Haube	
15	11994301-7	4					•Screw	•Skruv	•Tornillo	•Vis	•Schraube	
16	11994302-5	4					•Washer	•Bricka	•Arandela	•Rondelle	•Scheibe	

1		**LICHTMASCHINE**	Catalog id **97785**	Group **321**
2		**DYNAMO**		
3		**ALTERNADOR**	Illustr. No **AT 253**	Section **250**
4		**GENERATOR**		
5		**ALTERNATOR**	Issue **65/97**	Page **215**
		91956		

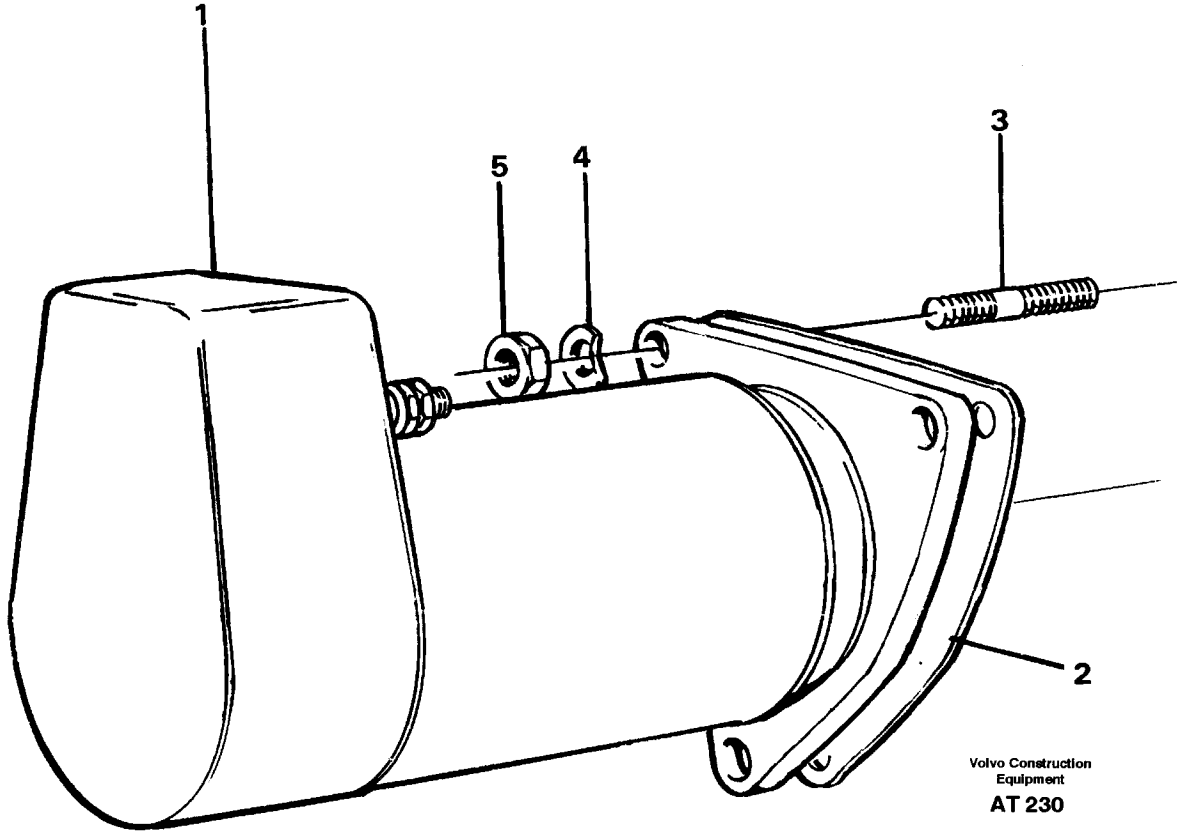
1
5
4
3
2
Volvo Construction
Equipment
AT 230

Fig.	Part No.	Quantity 1	2	3	PS	KIT	Description	Benämning	Denominación	Dènomination	Bezeichnung	Notes
1		1					Starter motor	Startmotor	Motor arranque	Demarreur	Anlasser	See group 331, Page 219
2	11030013-4	1					Gasket	Packning	Junta	Joint	Dichtung	
3	953067-6	3					Stud	Pinnskruv	Esparrago	Goujon	Stiftschraube	
4	941908-6	3					Spring washer	Fjäderbricka	Arand elastica	Ronde.elastique	Federscheibe	
5	13971095-8	3					Nut	Mutter	Tuerca	Ecrou	Mutter	(971095)

1		**ANLASSER MIT ANBAUTEILEN** **DÉMARREUR AVEC PIÈCES DE MONTAGE** **MOTOR ARRANQUE CON ACCESORIOS DE MONTAJE** **STARTMOTOR MED MONTERINGSDETALJER** **STARTER MOTOR WITH FITTING PARTS**	Catalog id **97785**	Group **331**
2				
3			Illustr. No **AT 230**	Section **100**
4			Issue **65/97**	Page **217**
5				

Rebuilt
402 04
9004881097

2193.50 CORE

NEW 713.50

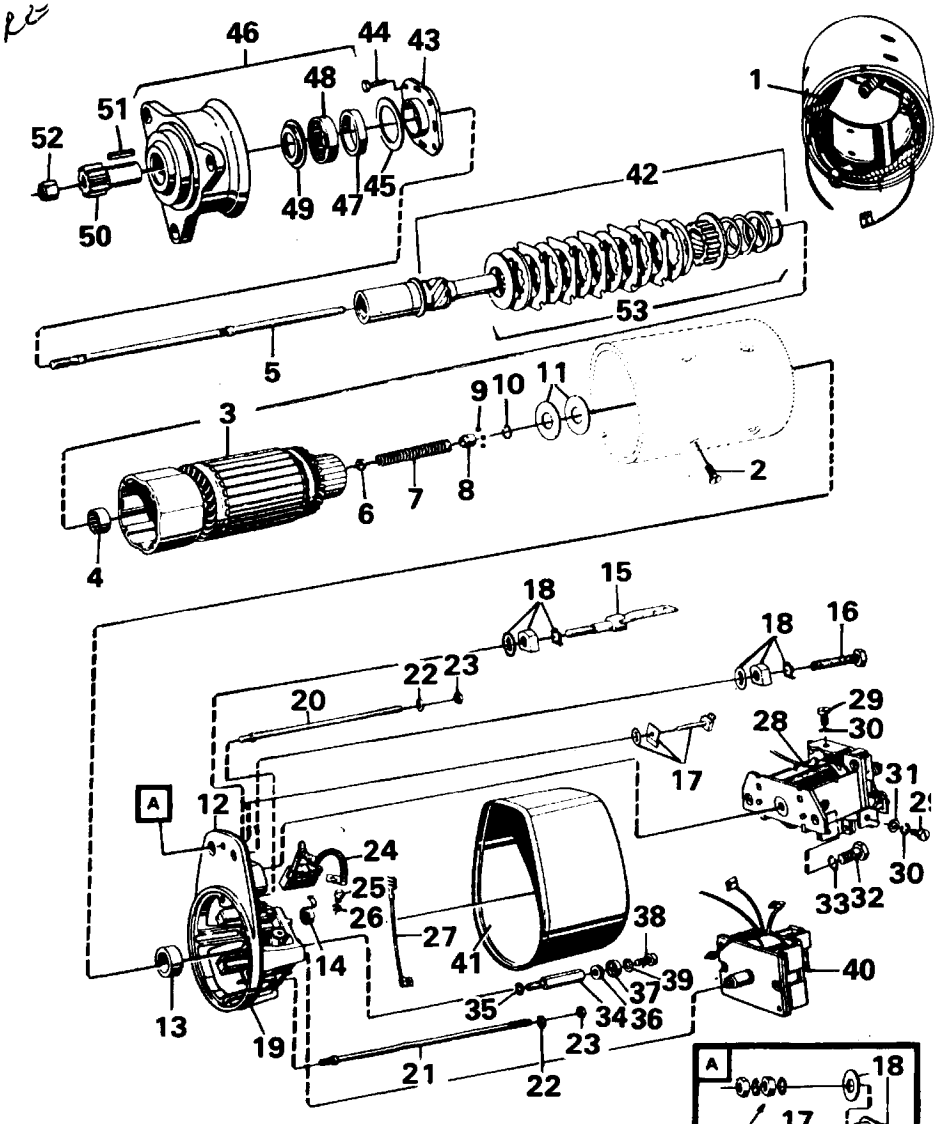

Volvo Construction Equipment

AT 232

Fig.	Part No.	Quantity 1	2	3	PS	KIT	Description	Benämning	Denominación	Dènomination	Bezeichnung	Notes
	4881097-2	1					Starter motor	Startmotor	Motor arranque	Demarreur	Anlasser	
1	6212612-3	1					•Field winding	•Fältlindning	•Arrollamiento	•Enrouleme.champ	•Feldwicklung	
2	6212613-1	8					•Screw	•Skruv	•Tornillo	•Vis	•Schraube	
3	6212614-9	1					•Rotor	•Rotor	•Rotor	•Rotor	•Rotor	
4	243091-6	1					••Needle bearing	••Nållager	••Cojinete agujas	••Roule.aiguilles	••Nadellager	(7243091)
5	6643680-9	1					•Shaft	•Axel	•Eje	•Arbre	•Welle	
6	844410-1	1					••Bear.arrangem	••Lagring	••Apoyo cojinete	••Bague palier	••Lagerung	
7	6212617-2	1					••Compr. spring	••Tryckfjäder	••Resort presion	••Ressor.pression	••Druckfeder	
8		1			NS		••Bear.arrangem	••Lagring	••Apoyo cojinete	••Bague palier	••Lagerung	
9	844412-7	11					••Ball	••Kula	••Bola	••Bille	••Kugel	
10	240471-3	1					••Lock ring	••Låsring	••Anillo segurid	••Anneau verroui	••Schlossring	(7240471)
11	241904-2	REQ					•Shim	•Justerbleck	•Laminill ajuste	•Cale reglage	•Nachstellblech	(7241904) THICK = 0,2
	7240487-4	REQ					•Shim	•Justerbleck	•Laminil de ajus	•Cale reglage	•Nachstellblech	THICK = 0,3
	240486-1	REQ					•Shim	•Justerbleck	•Laminill ajuste	•Cale reglage	•Nachstellblech	(7240486) THICK = 0,5
12	11701355-7	1					•Bearing shield	•Lagersköld	•Defensa cojinet	•Flasque	•Lagerschild	
13	240481-2	1					••Bearing bushing	••Lagerbussning	••Casq cojinete	••Bague de palier	••Lagerbuchse	(7240481)
14	240478-8	4					••Brush spring	••Borstfjäder	••Escobilla	••Ressort balai	••Burstenfeder	(7240478)
15	3094492-0	1					••Screw	••Skruv	••Tornillo	••Vis	••Schraube	(7240479)
16	13970952-1	1					••Screw	••Skruv	••Tornillo	••Vis	••Schraube	
17	6643672-6	1					••Connection kit	••Anslutningssats	••Juego terminal	••Kit connexion	••Anschlussatz	
18	6212792-3	2					••Connector	••Anslutning	••Union	••Raccord	••Anschluss	
19	7072225-1	1					•O-ring	•O-ring	•Anillo torico	•Joint torique	•O-ring	
20	6643677-5	1					•Stud	•Pinnskruv	•Esparrago	•Goujon	•Stiftschraube	
21	6643678-3	3					•Stud	•Pinnskruv	•Esparrago	•Goujon	•Stiftschraube	
22	241099-1	4					•Washer	•Bricka	•Arandela	•Rondelle	•Scheibe	
23	13955781-3	4					•Nut	•Mutter	•Tuerca	•Ecrou	•Mutter	
24	6212621-4	1					•Carbon br.set	•Kolborstsats	•Jueg escobillas	•Jeu balais	•K-burstensatz	
25	6643679-1	2					•Screw	•Skruv	•Tornillo	•Vis	•Schraube	
26	941905-2	2					•Spring washer	•Fjäderbricka	•Arand elastica	•Ronde.elastique	•Federscheibe	
27		1			NS		•Cable	•Kabel	•Cable	•Cable	•Kabel	

1		**ANLASSER** **DÉMARREUR** **MOTOR ARRANQUE** **STARTMOTOR** **STARTER MOTOR**	Catalog id **97785**	Group **331**
2				
3			Illustr. No **AT 232**	Section **200**
4				
5			Issue **65/97**	Page **219**

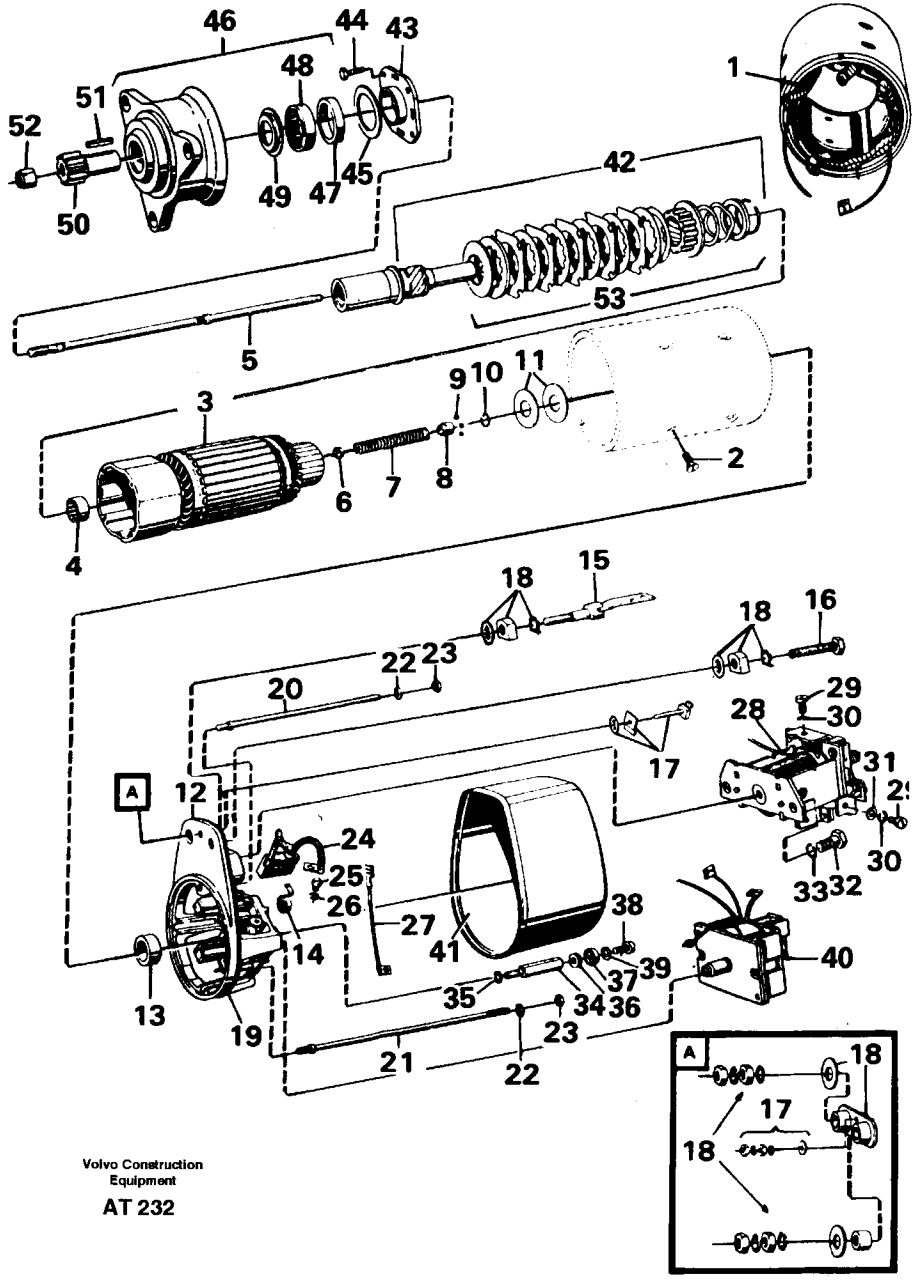

Volvo Construction Equipment

AT 232

Fig.	Part No.	Quantity 1	2	3	P S	K I T	Description	Benämning	Denominación	Dènomination	Bezeichnung	Notes
28	240488-7	1					•Relay	•Relä	•Rele	•Relais	•Relais	(7240488)
29	244218-4	6					•Screw	•Skruv	•Tornillo	•Vis	•Schraube	
30	941905-2	6					•Spring washer	•Fjäderbricka	•Arand elastica	•Ronde.elastique	•Federscheibe	
31		3			NS		•Washer	•Bricka	•Arandela	•Rondelle	•Scheibe	
32	13955294-7	2					•Screw	•Skruv	•Tornillo	•Vis	•Schraube	
33	13941907-1	2					•Spring washer	•Fjäderbricka	•Arand elastica	•Ronde.elastique	•Federscheibe	
34		2			NS		•Bolt	•Bult	•Perno	•Boulon	•Bolzen	
35		2			NS		•Washer	•Bricka	•Arandela	•Rondelle	•Scheibe	
36	7072202-0	2					•Gasket	•Packning	•Junta	•Joint	•Dichtung	
37	7072201-2	2					•Washer	•Bricka	•Arandela	•Rondelle	•Scheibe	
38	956094-7	2					•Screw	•Skruv	•Tornillo	•Vis	•Schraube	
39	13941906-3	2					•Spring washer	•Fjäderbricka	•Arand elastica	•Ronde.elastique	•Federscheibe	
40	7240493-2	1					•Magnet	•Magnet	•Iman	•Aimant	•Magnet	
41	6212620-6	1					•Cover	•Kåpa	•Cubierta	•Capot	•Haube	
42	244539-3	1					•Disc clutch	•Lamellkoppling	•Disco embrague	•Embrayag.disque	•Lamellenkupplg	
43	240456-4	1					•Center bearing	•Mellanlager	•Cojinet interm	•Couche interme	•Zwischenlager	(7240456)
44		4			NS		•Screw	•Skruv	•Tornillo	•Vis	•Schraube	
45	240457-2	1					•Washer	•Bricka	•Arandela	•Rondelle	•Scheibe	(7240457)
46	6212797-2	1					•Bear.arrangem	•Lagring	•Apoyo cojinete	•Bague palier	•Lagerung	
47	240455-6	1					••Bearing bushing	••Lagerbussning	••Casq cojinete	••Bague de palier	••Lagerbuchse	(7240455)
48	240453-1	1					••Roller bearing	••Rullager	••Cojinet rodillo	••Roulememt roule	••Rollenlager	(7240453)
49	243172-4	1					••Sealing ring	••Tätningsring	••Anillo reten	••Bagu.etancheite	••Dichtring	
50	11994396-7	1					•Drive gear	•Drev	•Pinon	•Pignon	•Triebrad	
51	240473-9	1					•Key	•Kil	•Llave (cuna)	•Clavette	•Keil	(7240473)
52	11000085-8	1					•Nut	•Mutter	•Tuerca	•Ecrou	•Mutter	
53	6644414-2	1					•Repair kit	•Reparationssats	•Jueg reparac	•Kit reparation	•Reparatursatz	

1		**ANLASSER** **DÉMARREUR** **MOTOR ARRANQUE** **STARTMOTOR** **STARTER MOTOR**	Catalog id **97785**	Group **331**
2				
3			Illustr. No **AT 232**	Section **200**
4				
5			Issue **65/97**	Page **221**

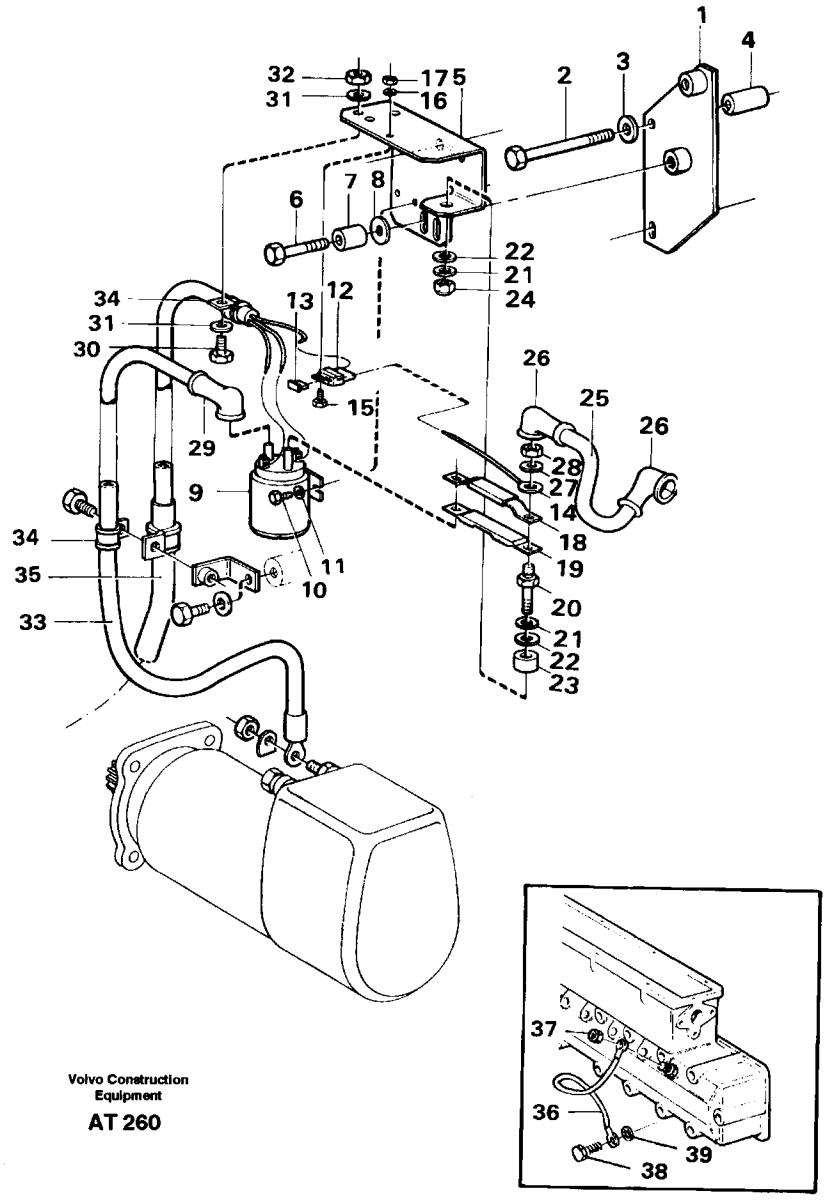

Volvo Construction Equipment

AT 260

Fig.	Part No.	Quantity 1	2	3	PS	KIT	Description	Benämning	Denominación	Dènomination	Bezeichnung	Notes
1	11019055-0	1					Attaching plate	Fästplåt	Chapa fijacion	Tole fixation	Bef blech	
2	13955307-7	2					Screw	Skruv	Tornillo	Vis	Schraube	
3	13960141-3	2					Washer	Bricka	Arandela	Rondelle	Scheibe	
4	930440-3	2					Spacer ring	Distansring	Anillo distanc	Bagu.entretoise	Abstandring	
5	11015532-2	1					Bracket	Konsol	Consola	Console	Konsole	
6	13955298-8	2					Screw	Skruv	Tornillo	Vis	Schraube	
7	13930435-6	2					Spacer ring	Distansring	Anillo dist	Bagu.entretoise	Abstandring	
8	13960141-3	2					Washer	Bricka	Arandela	Rondelle	Scheibe	
9	8157006-1	1					Relay	Relä	Rele	Relais	Relais	
10	955244-9	2					Screw	Skruv	Tornillo	Vis	Schraube	
11	13940090-7	2					Washer	Bricka	Arandela	Rondelle	Scheibe	
12	11039490-5	1					Fuse holder	Säkringshållare	Portafusibles	Porte-fusible	Sicher halter	
13	967851-7	1					Blade fuse	Bladsäkring	Fusible de hoja	Fusible a lame	Blattsicherung	
14	11025609-6	1					Cable	Ledning	Cable	Cable	Leitung	
15	955244-9	1					Screw	Skruv	Tornillo	Vis	Schraube	
16	13940090-7	1					Washer	Bricka	Arandela	Rondelle	Scheibe	
17	946577-4	1					Lock nut	Låsmutter	Contratuerca	Contre-ecrou	Sicher mutter	
18	421692-5	1					Support	Stöd	Apoyo	Support	Stutze	
19	471477-0	1					Fuse	Säkring	Fusible	Fusible	Sicherung	
20	1501520-9	1					Screw	Skruv	Tornillo	Vis	Schraube	
21	192288-9	2					Washer	Bricka	Arandela	Rondelle	Scheibe	
22	846893-6	2					Bushing	Bussning	Buje	Bague	Buchse	
23	13930444-8	1					Spacer sleeve	Distanshylsa	Manguito dist	Doui.entretoise	Abstandhulse	
24	946036-1	1					Lock nut	Låsmutter	Contratuerca	Contre-ecrou	Sicher mutter	
25		1			NS		Cable	Ledning	Cable	Cable	Kabel	
26	241308-6	2					Protecting cap	Skyddshuv	Cabezal protec	Capo.protection	Schutzhaube	
27	13955894-4	1					Washer	Bricka	Arandela	Rondelle	Scheibe	
28	955782-8	1					Nut	Mutter	Tuerca	Ecrou	Mutter	
29	241308-6	1					Protecting cap	Skyddshuv	Cabezal protec	Capo.protection	Schutzhaube	
30	13955295-4	1					Screw	Skruv	Tornillo	Vis	Schraube	

1		**HEIZKÖRPER MIT ANBAUTEILEN**	Catalog id **97785**	Group **333**
2		**ELEMENT DE DÉMARRAGE AVEC PIÈCES DE MONTAGE**		
3		**ELEMENTO CALENTADOR CON ACCESORIOS DE MONTAJE**	Illustr. No **AT 260**	Section **100**
4		**STARTELEMENT MED MONTERINGSDETALJER**		
5		**STARTER ELEMENT WITH FITTING PARTS**	Issue **65/97**	Page **223**

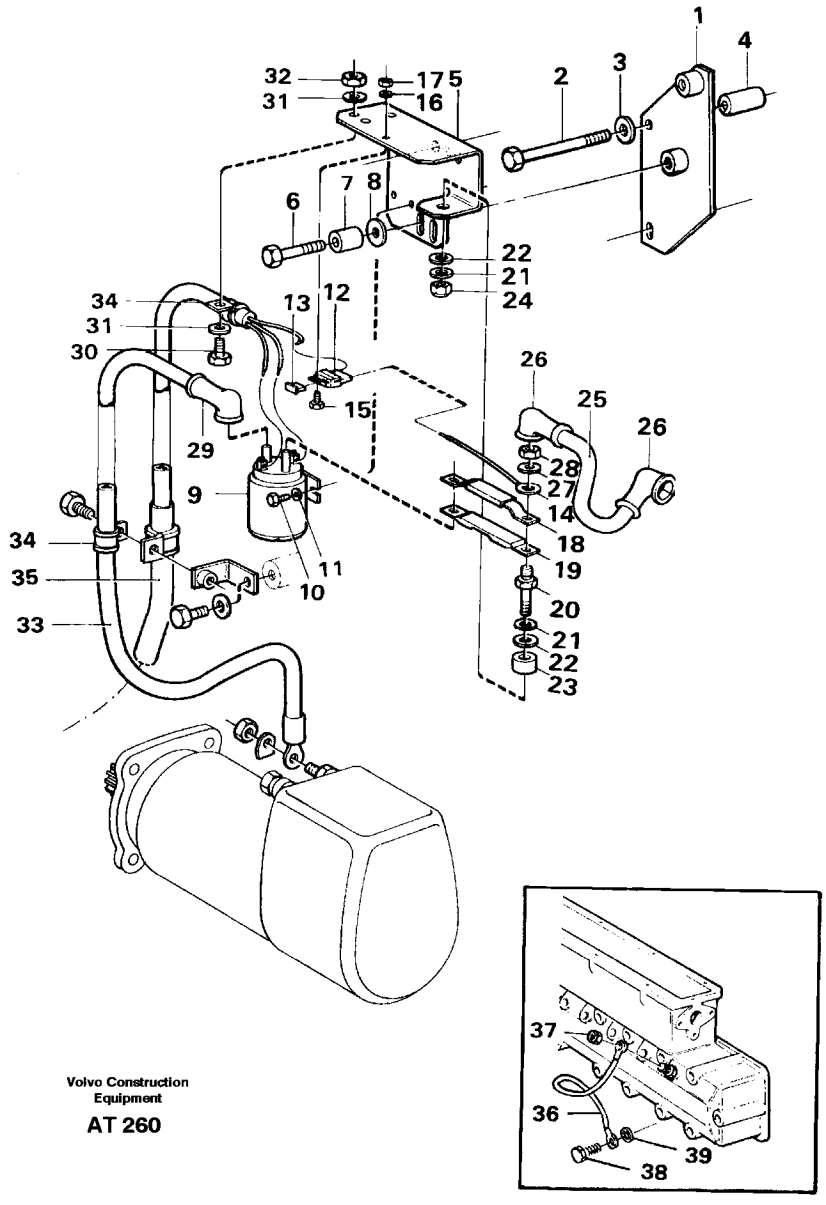

Volvo Construction Equipment

AT 260

Fig.	Part No.	Quantity 1	2	3	PS	KIT	Description	Benämning	Denominación	Dènomination	Bezeichnung	Notes
31	13955894-4	2					Washer	Bricka	Arandela	Rondelle	Scheibe	(955894)
32	955782-8	1					Nut	Mutter	Tuerca	Ecrou	Mutter	
33	11019107-9	1					Cable	Ledning	Cable	Cable	Kabel	
34	13949746-5	3					Clamp	Klamma	Abrazadera	Collier serrage	Klemme	
35		1					Cable harness	Ledningsmatta	Manojo cables	Faisceau cables	Kabelbaum	
36	11015473-9	1					Cable	Kabel	Cable	Cable	Kabel	
37	7017624-3	2					Nut	Mutter	Tuerca	Ecrou	Mutter	
38	970945-2	1					Screw	Skruv	Tornillo	Vis	Schraube	(13970945)
39	945987-6	1					Lock washer	Låsbricka	Arandel segurid	Rondel.verroui	Sicher scheibe	

1		**HEIZKÖRPER MIT ANBAUTEILEN**	Catalog id **97785**	Group **333**
2		**ELEMENT DE DÉMARRAGE AVEC PIÈCES DE MONTAGE**		
3		**ELEMENTO CALENTADOR CON ACCESORIOS DE MONTAJE**	Illustr. No **AT 260**	Section **100**
4		**STARTELEMENT MED MONTERINGSDETALJER**		
5		**STARTER ELEMENT WITH FITTING PARTS**	Issue **65/97**	Page **225**

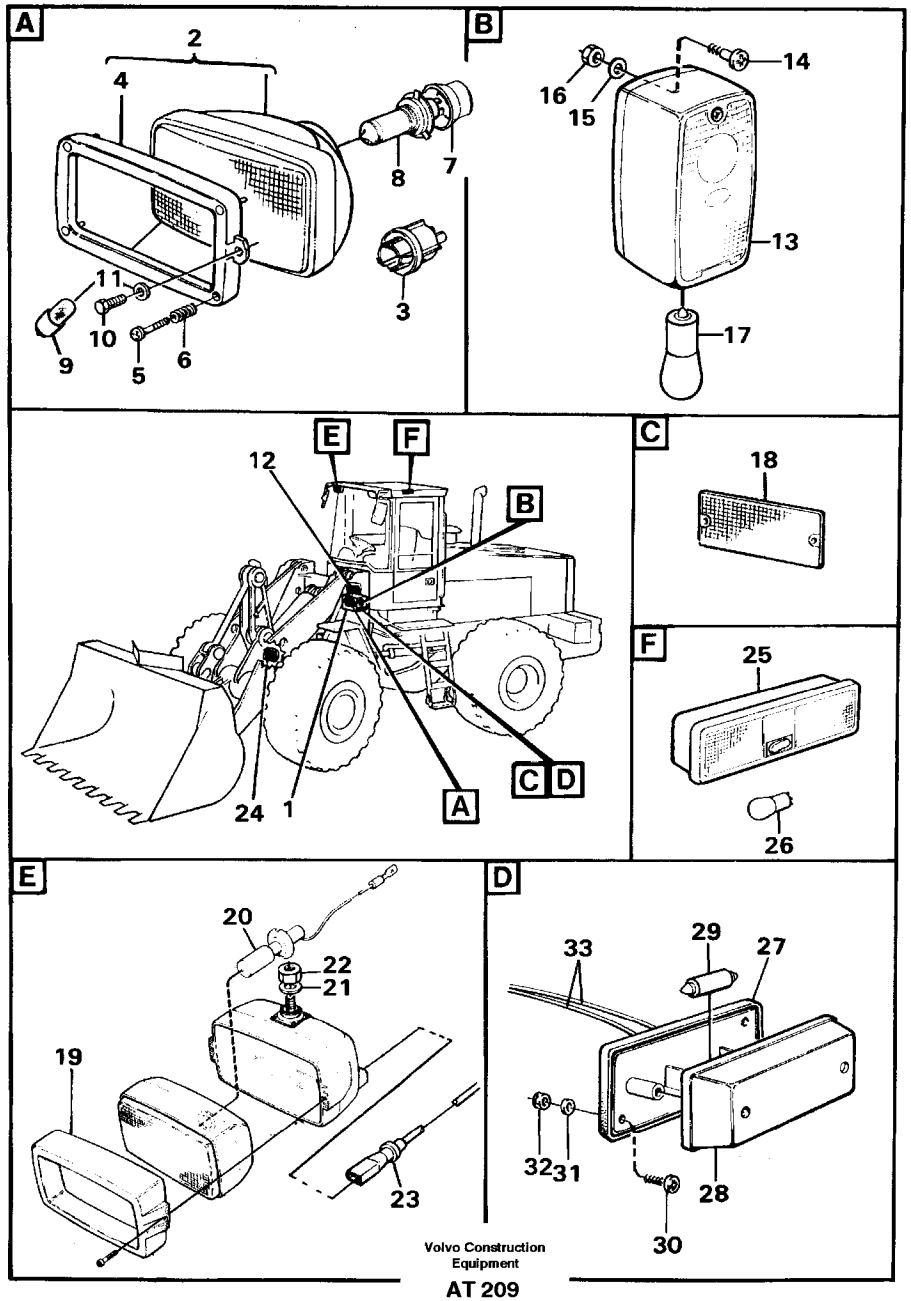
A
2
4
8
7
3
11
10
9
5
6
B
14
16
15
13
17
E
F
12
B
24
1
A
C
D
C
18
F
25
26
E
20
22
21
19
23
D
33
29
27
32
31
28
30

Fig.	Part No.	Quantity 1	2	3	P S	K I T	Description	Benämning	Denominación	Dènomination	Bezeichnung	Notes
1		2					Lamp retainer	Lamphållare	Portalamparas	Porte-lampe	Lampenfassung	See group 715, Page 561
2	11039185-1	2					Headlamp	Strålkastare	Faro	Phare	Scheinwerfer	
3	11999234-5	2					•Lamp retainer	•Lamphållare	•Portalamparas	•Porte-lampe	•Lampenfassung	
4	11994408-0	2					•Rim	•Sarg	•Marco	•Cadre	•Zarge	
5	11994307-4	8					•Screw	•Skruv	•Tornillo	•Vis	•Schraube	
6	6212933-3	8					•Spring	•Fjäder	•Resorte	•Ressort	•Feder	
7	11994304-1	2					•Boot	•Gummikåpa	•Tapa goma	•Capot caoutcho	•Gummimanschette	
2	11039188-5	2					Headlamp	Strålkastare	Faro	Phare	Scheinwerfer	91846
3	11999234-5	2					•Lamp retainer	•Lamphållare	•Portalamparas	•Porte-lampe	•Lampenfassung	
4	11994408-0	2					•Rim	•Sarg	•Marco	•Cadre	•Zarge	
5	11994307-4	8					•Screw	•Skruv	•Tornillo	•Vis	•Schraube	
6	6212933-3	8					•Spring	•Fjäder	•Resorte	•Ressort	•Feder	
7	11994304-1	2					•Boot	•Gummikåpa	•Tapa goma	•Capot caoutcho	•Gummimanschette	
8	13973892-6	2					Bulb	Glödlampa	Bombilla	Ampoule	Gluhlampe	70W
9	967711-3	2					Bulb	Glödlampa	Bombilla	Ampoule	Gluhlampe	4W
10	956095-4	4					Screw	Skruv	Tornillo	Vis	Schraube	
11	955892-5	4					Washer	Bricka	Arandela	Rondelle	Scheibe	
12							Work light	Arbetsbelysning	Lampara de mesa	Lampe travail	Arbeitslampe	See group 352, Page 231
13	4803622-2	1					Direction indicator	Blinklykta	Luz intermitent	Feu clignotant	Blinkleuchte	LH
	4803623-0	1					Direction indicator	Blinklykta	Luz intermitent	Feu clignotant	Blinkleuchte	RH
14	956081-4	2					Screw	Skruv	Tornillo	Vis	Schraube	L = 25mm
	13956078-3	2					Screw	Skruv	Tornillo	Vis	Schraube	L = 16mm.
15	13960138-9	4					Washer	Bricka	Arandela	Rondelle	Scheibe	
16	946577-4	4					Lock nut	Låsmutter	Contratuerca	Contre-ecrou	Sicher mutter	

1		**BELEUCHTUNG, VORDER** **ECLAIRAGE, ANTÉRIEUR** **ALUMBRADO, DELANTERO** **BELYSNING, FRÄMRE** **LIGHTING, FRONT**	Catalog id **97785**	Group **352**
2				
3			Illustr. No **AT 209**	Section **100**
4				
5			Issue **65/97**	Page **227**

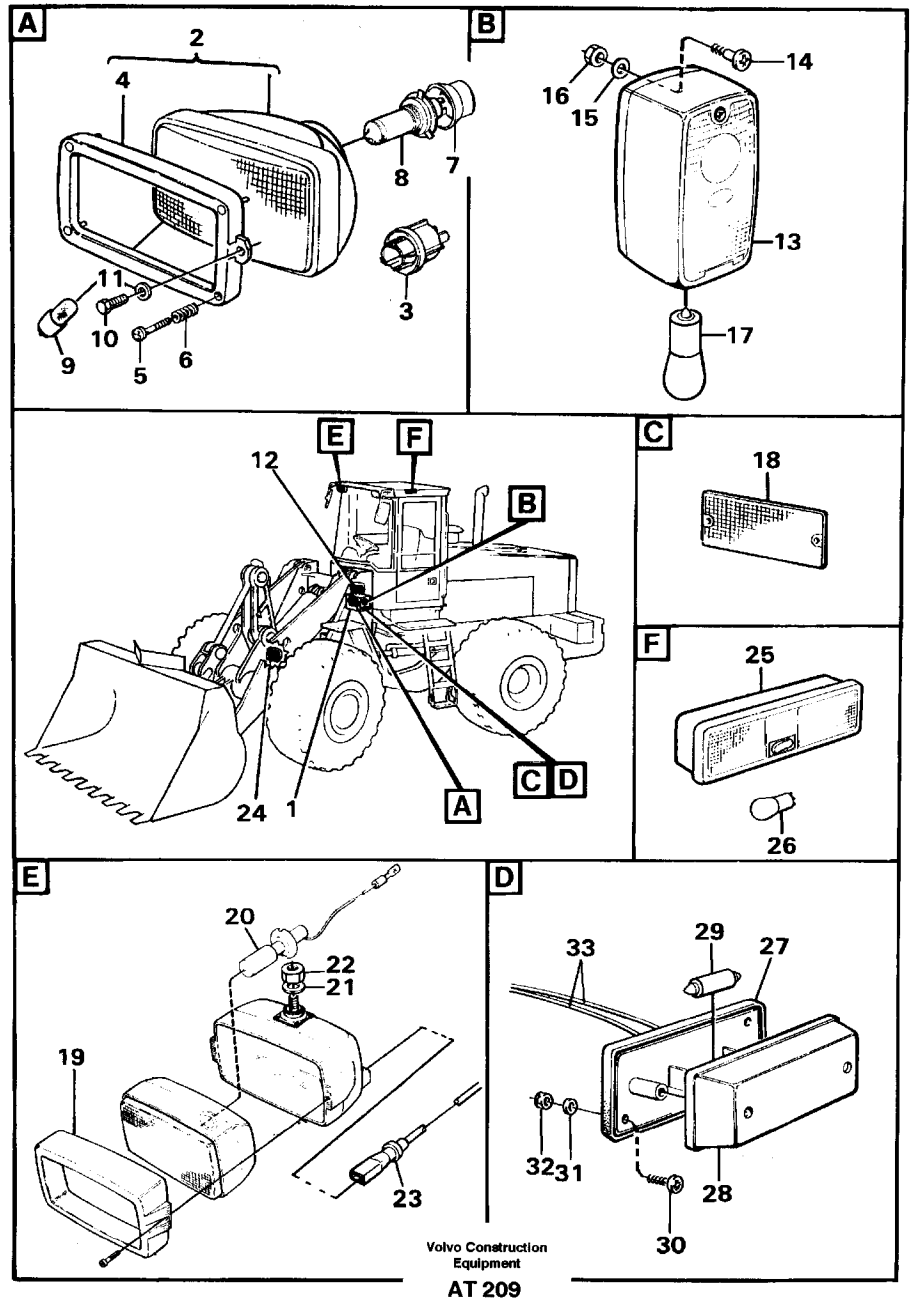
A
2
4
8
7
11
10
9
5
6
3
B
14
16
15
13
17
E
F
12
B
24
1
A
C
D
C
18
F
25
26
E
20
22
21
19
23
D
33
29
27
32
31
28
30

Fig.	Part No.	Quantity 1	2	3	PS	KIT	Description	Benämning	Denominación	Dènomination	Bezeichnung	Notes
17	967708-9	2					Bulb	Glödlampa	Bombilla	Ampoule	Gluhlampe	28W
18	1578835-9	2					Side marking reflect	Sidomark.reflex	Captafaros lat	Reflect.lateral	Seitenrefl band	
	11039184-4	1					Work lamp	Arbetslampa	Lampara de mesa	Lampe travail	Arbeitslampe	LH
	11039283-4	1					Work lamp	Arbetslampa	Lampara de mesa	Lampe travail	Arbeitslampe	RH
19	11994407-2	2					•Rim	•Sarg	•Marco	•Cadre	•Zarge	
20	943903-5	2					•Bulb	•Glödlampa	•Bombilla	•Ampoule	•Gluhlampe	70W
21	13960143-9	2					Washer	Bricka	Arandela	Rondelle	Scheibe	
22	971071-6	2					Nut	Mutter	Tuerca	Ecrou	Mutter	
23							Cable harness	Ledningsmatta	Manojo cables	Faisceau cables	Kabelbaum	See group 371, Page 275
24							Attachment lights	Redskapsbelysning	Ilum. herramientas	Eclairage outil	Gerätescheinwerfer	See group 352, Page 233
25	11039292-5	1					Interior lamp	Innerlampa	Lamp interior	Lampe inter	Innenleuchte	
26	13949185-6	2					Bulb	Glödlampa	Bombilla	Ampoule	Gluhlampe	10W
	1576682-7	2					Lamp	Lampa	Lampara	Lampe	Lampe	91866
27	1576683-5	2					•Socket	•Sockel	•Zocalo	•Socle	•Sockel	
28	1576684-3	2					•Glass	•Glas	•Cristal	•Verre	•Glas	
29	7019926-0	2					Bulb	Glödlampa	Bombilla	Ampoule	Gluhlampe	91866
30	956063-2	4					Screw	Skruv	Tornillo	Vis	Schraube	91866
31	13960138-9	4					Washer	Bricka	Arandela	Rondelle	Scheibe	91866
32	13963103-0	4					Lock nut	Låsmutter	Contratuerca	Contre-ecrou	Sicher mutter	91866
33		2			NS		Cable	Ledning	Cable	Cable	Leitung	91866

1		**BELEUCHTUNG, VORDER** **ECLAIRAGE, ANTÉRIEUR** **ALUMBRADO, DELANTERO** **BELYSNING, FRÄMRE** **LIGHTING, FRONT**	Catalog id **97785**	Group **352**
2				
3			Illustr. No **AT 209**	Section **100**
4				
5			Issue **65/97**	Page **229**

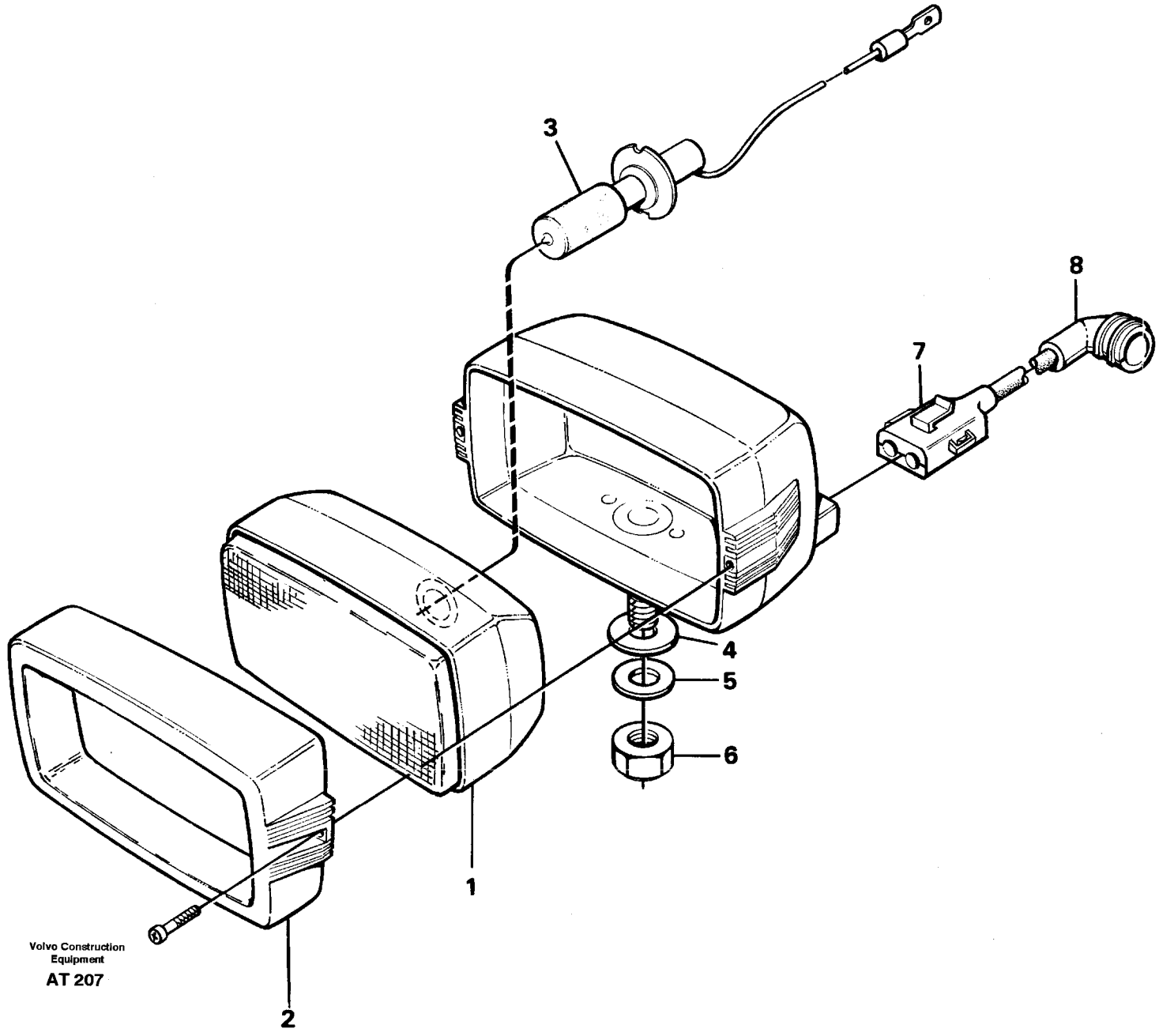
3
8
7
4
5
6
1
2
Volvo Construction Equipment
AT 207

Fig.	Part No.	Quantity 1	2	3	PS	KIT	Description	Benämning	Denominación	Dènomination	Bezeichnung	Notes
	11039268-5	1					Work lamp	Arbetslampa	Lampara de mesa	Lampe travail	Arbeitslampe	LH
1		1			NS		•Insert	•Insats	•Elemento	•Cartouche	•Einsatz	
2	11994407-2	1					•Rim	•Sarg	•Marco	•Cadre	•Zarge	
3	943903-5	1					•Bulb	•Glödlampa	•Bombilla	•Ampoule	•Gluhlampe	70W
	11039282-6	1					Work lamp	Arbetslampa	Lampara de mesa	Lampe travail	Arbeitslampe	RH
1		1			NS		•Insert	•Insats	•Elemento	•Cartouche	•Einsatz	
2	11994407-2	1					•Rim	•Sarg	•Marco	•Cadre	•Zarge	
3	943903-5	1					•Bulb	•Glödlampa	•Bombilla	•Ampoule	•Gluhlampe	70W
4	13960145-4	4					Washer	Bricka	Arandela	Rondelle	Scheibe	
5	13960148-8	2					Washer	Bricka	Arandela	Rondelle	Scheibe	
6	971071-6	2					Nut	Mutter	Tuerca	Ecrou	Mutter	
7	1624477-4	2					Rcpt housing	Hylsisolator	Aislador mangui	Douille isolan	Steckbuchse	
8	1095059-0	2					Housing	Isolator	Aislador	Isolant	Isolator	

1		**ARBEITSSCHEINWERFER, VORDER.**	Catalog id **97785**	Group **352**
2		**PHARE DE TRAVAIL.**		
3		**ALUMBRADO DE TRABAJO, DELANTERO.**	Illustr. No **AT 207**	Section **150**
4		**ARBETSBELYSNING, FRAM.**		
5		**WORK LIGHTS, FRONT.**	Issue **65/97**	Page **231**
		91847		

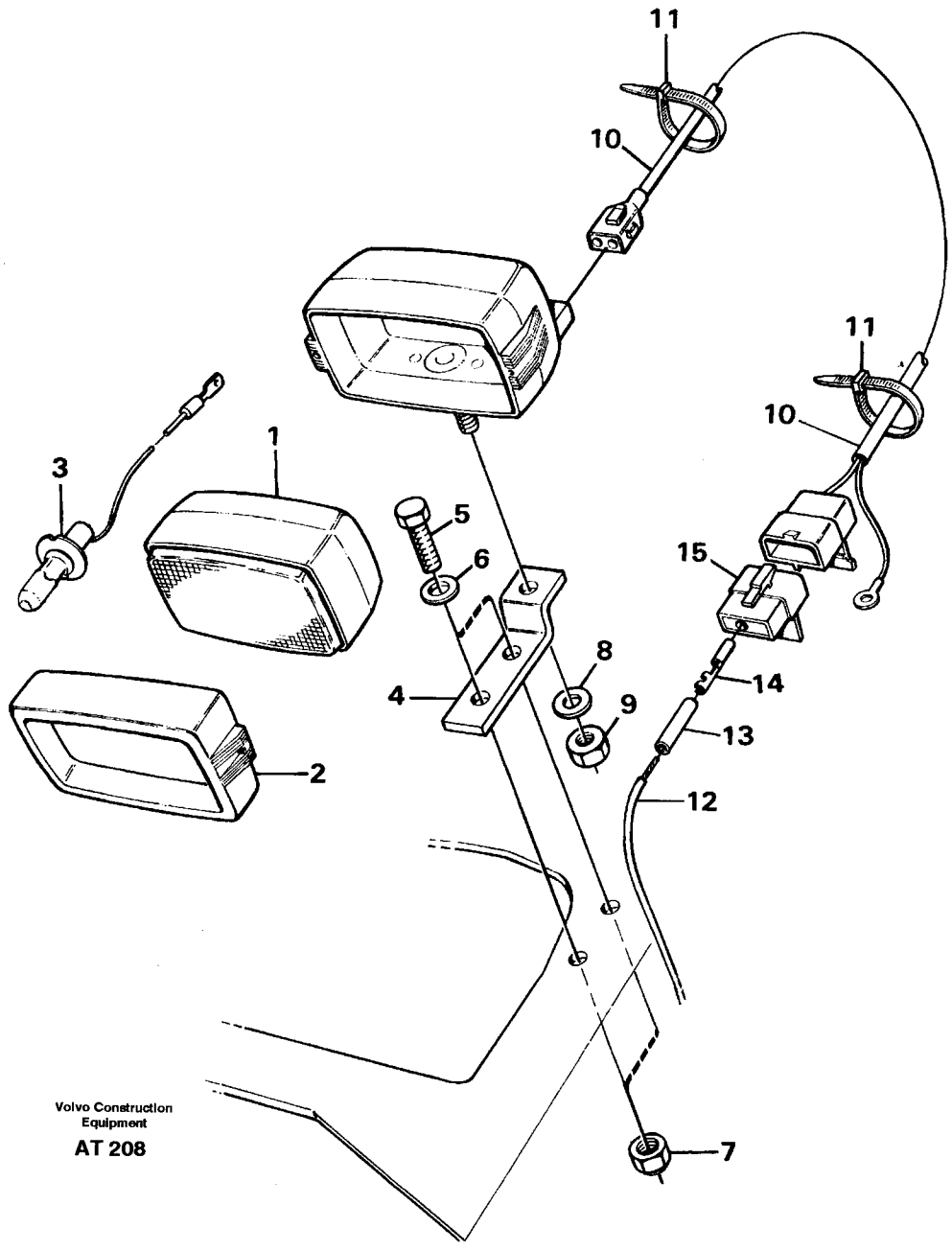
11
10
11
10
3
1
5
6
15
8
4
9
14
13
12
2
7
Volvo Construction Equipment
AT 208

Fig.	Part No.	Quantity 1	2	3	PS	KIT	Description	Benämning	Denominación	Dènomination	Bezeichnung	Notes
	11039268-5	1					Work lamp	Arbetslampa	Lampara de mesa	Lampe travail	Arbeitslampe	
1		1			NS		•Insert	•Insats	•Elemento	•Cartouche	•Einsatz	
2	11994407-2	1					•Rim	•Sarg	•Marco	•Cadre	•Zarge	
3	943903-5	1					•Bulb	•Glödlampa	•Bombilla	•Ampoule	•Gluhlampe	70W
4	11025603-9	1					Bracket	Konsol	Consola	Console	Konsole	
5	940132-4	2					Screw	Skruv	Tornillo	Vis	Schraube	
6	13960141-3	4					Washer	Bricka	Arandela	Rondelle	Scheibe	
7	955782-8	2					Nut	Mutter	Tuerca	Ecrou	Mutter	
8	13960148-8	1					Washer	Bricka	Arandela	Rondelle	Scheibe	(960148)
9	971071-6	1					Nut	Mutter	Tuerca	Ecrou	Mutter	
10		1			NS		Cable	Ledning	Cable	Cable	Kabel	
11	4881440-4	3					Strip clamp	Bandklamma	Abraz cinta	Ruban serrage	Bandklammer	
12		1					Cable harness	Ledningsmatta	Manojo cables	Faisceau cables	Kabelbaum	
13	1598753-0	1					Insulation	Isolering	Aislamiento	Isolation	Isolierung	
14	13949371-2	1					Cable terminal	Ledningssko	Terminal cable	Cosse cable	Kabelschuh	(949371)
15	1307048-7	1					Housing	Isolator	Aislador	Isolant	Isolator	

1		**GERÄTESCHEINWERFER.**
2		**ECLAIRAGE D'OUTIL.**
3		**ALUMBRADO DE IMPLEMENTOS.**
4		**REDSKAPSBELYSNING.**
5		**ATTACHMENT LIGHT.**
		91865

Catalog id **97785**	Group **352**
Illustr. No **AT 208**	Section **200**
Issue **65/97**	Page **233**

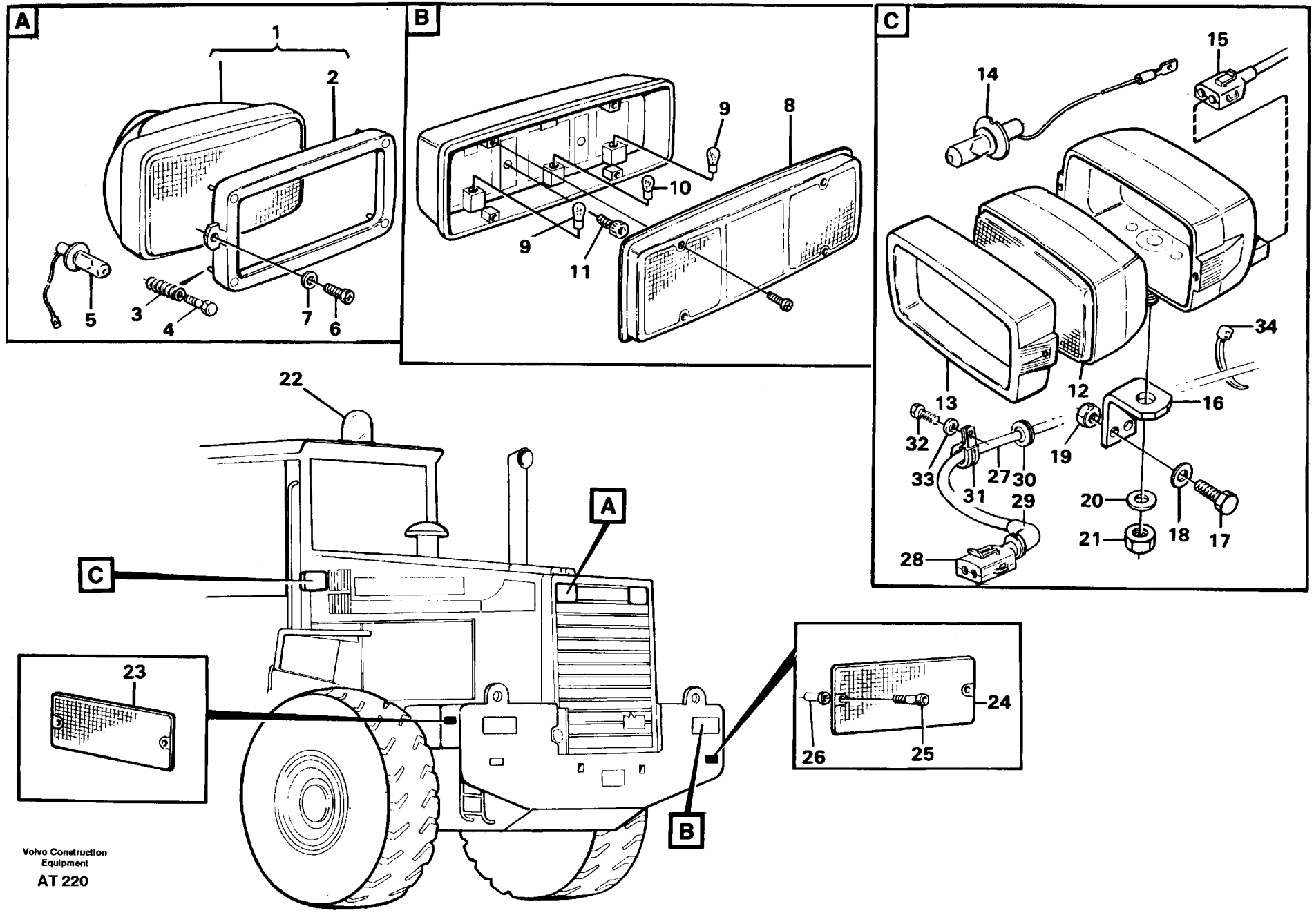

Volvo Construction Equipment

AT 220

Fig.	Part No.	Quantity 1	2	3	PS	KIT	Description	Benämning	Denominación	Dènomination	Bezeichnung	Notes
1	11039186-9	2					Work lamp	Arbetslampa	Lampara de mesa	Lampe travail	Arbeitslampe	
2	11994408-0	2					•Rim	•Sarg	•Marco	•Cadre	•Zarge	
3	6212933-3	8					•Spring	•Fjäder	•Resorte	•Ressort	•Feder	
4	11994307-4	8					•Screw	•Skruv	•Tornillo	•Vis	•Schraube	
5	943903-5	2					Bulb	Glödlampa	Bombilla	Ampoule	Gluhlampe	70W
6	956095-4	4					Screw	Skruv	Tornillo	Vis	Schraube	
7	955892-5	4					Washer	Bricka	Arandela	Rondelle	Scheibe	
	11039208-1	2					Tail light	Baklykta	Piloto trasero	Feu ar	Heckleuchte	
8	11994526-9	2					•Lens	•Glas	•Lente	•Verre	•Leuctenglas	
9	967708-9	4					•Bulb	•Glödlampa	•Bombilla	•Ampoule	•Gluhlampe	21W
10	967710-5	2					•Bulb	•Glödlampa	•Bombilla	•Ampoule	•Gluhlampe	10W
11	959223-9	4					Screw	Skruv	Tornillo	Vis	Schraube	
	11039282-6	1					Work lamp	Arbetslampa	Lampara de mesa	Lampe travail	Arbeitslampe	91848 , LH
12		1			NS		•Insert	•Insats	•Elemento	•Cartouche	•Einsatz	
13	11994407-2	1					•Rim	•Sarg	•Marco	•Cadre	•Zarge	
14	943903-5	1					•Bulb	•Glödlampa	•Bombilla	•Ampoule	•Gluhlampe	70W
	11039268-5	1					Work lamp	Arbetslampa	Lampara de mesa	Lampe travail	Arbeitslampe	91848 , RH
12		2			NS		•Insert	•Insats	•Insercion	•Insertion	•Einsatz	
13	11994407-2	2					•Rim	•Sarg	•Marco	•Cadre	•Zarge	
14	943903-5	2					•Bulb	•Glödlampa	•Bombilla	•Ampoule	•Gluhlampe	70W
15		1					Cable harness	Ledningsmatta	Manojo cables	Faisceau cables	Kabelbaum	91848 See group 371, Page 275
16	11025590-8	2					Anchorage	Fäste	Fijacion	Fixation	Halterung	91848
	11014570-3	1					Bracket	Konsol	Consola	Console	Konsole	92037
17	13970948-9	4					Screw	Skruv	Tornillo	Vis	Schraube	91848

1	**BELEUCHTUNG, HINTER** **ECLAIRAGE, ARRIÉRE** **ALUMBRADO, TRASERO** **BELYSNING, BAK** **LIGHTING, REAR**	Catalog id **97785** / Group **353**
2		
3		Illustr. No **AT 220** / Section **100**
4		Issue **65/97** / Page **235**
5		

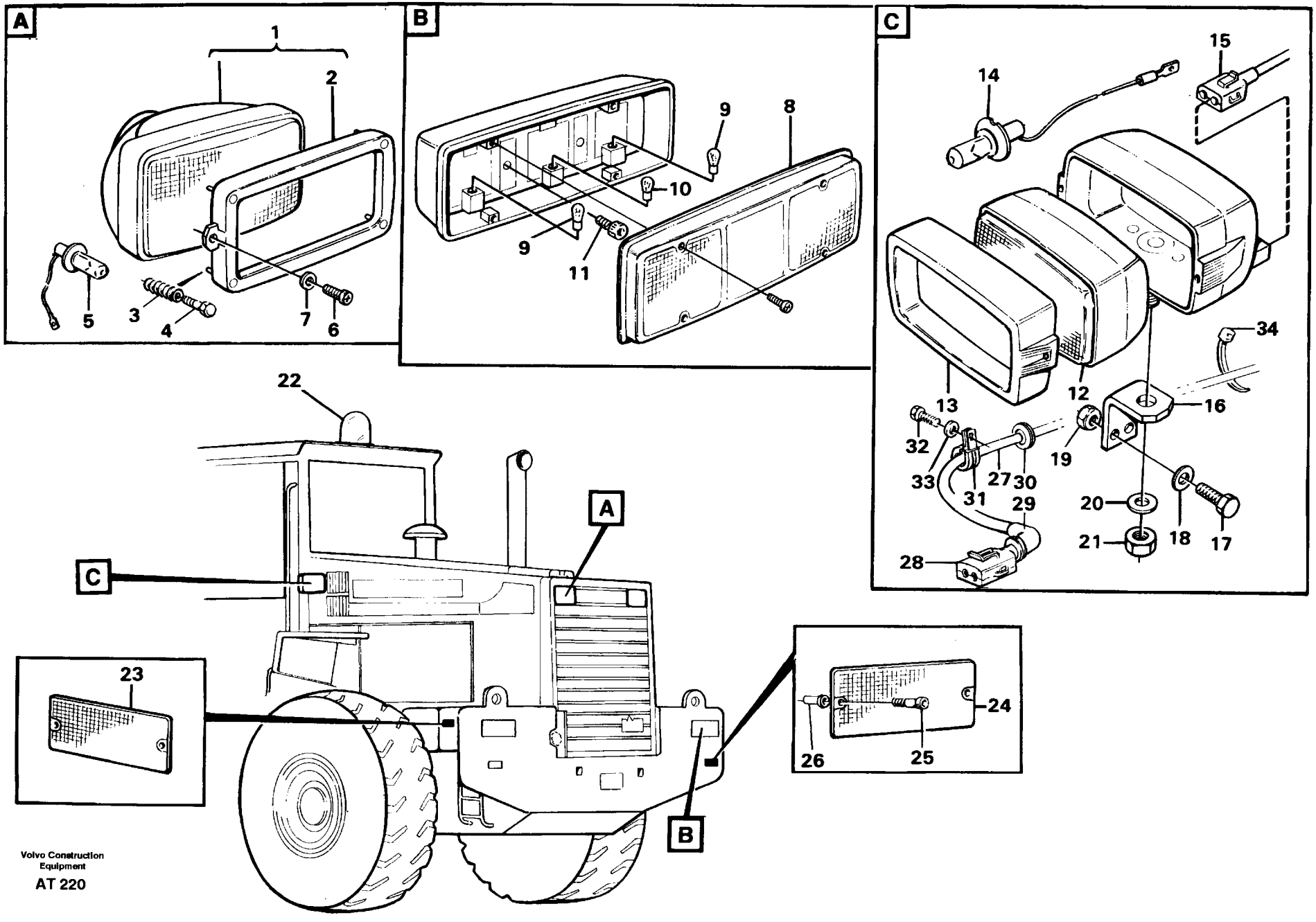

Volvo Construction Equipment

AT 220

Fig.	Part No.	Quantity 1	2	3	PS	KIT	Description	Benämning	Denominación	Dènomination	Bezeichnung	Notes
18	13960148-8	8					Washer	Bricka	Arandela	Rondelle	Scheibe	91848
19	971071-6	4					Nut	Mutter	Tuerca	Ecrou	Mutter	91848
20	13960148-8	2					Washer	Bricka	Arandela	Rondelle	Scheibe	91848
21	971071-6	2					Nut	Mutter	Tuerca	Ecrou	Mutter	91848
22		1					Rotating beacon	Rot. varningsljus	Faro advert.giratorio	Avert.lumi.tournant	Drehfeuerleuchte	See group 362, Page 241
23	1578835-9	2					Side mark. reflector	Sidomarkeringsreflex	Captafaros lat	Reflect.lateral	Seitenrefl band	YELL
24	11039276-8	2					Reflector	Reflex	Reflector	Reflecteur	Reflektor	RED
25	959177-7	4					Screw	Skruv	Tornillo	Vis	Schraube	
26	930757-0	4					Nut	Mutter	Tuerca	Ecrou	Mutter	
27	11025907-4	1					Wire	Ledning	Cable	Cable	Leitung	92037
28	1624477-4	1					•Rcpt housing	•Hylsisolator	•Aislador mangui	•Douille isolan	•Steckbuchse	
29	1095059-0	1					•Housing	•Isolator	•Aislador	•Isolant	•Isolator	
30	941269-3	1					•Protecting bushing	•Skyddspropp	•Tapon protecc	•Tampon protect	•Sicher stöpsel	(941265) , STD
31	13949746-5	2					Clamp	Klamma	Abrazadera	Collier serrage	Klemme	92037
32	13955295-4	2					Screw	Skruv	Tornillo	Vis	Schraube	92037
33	13955894-4	2					Washer	Bricka	Arandela	Rondelle	Scheibe	92037
34	4881440-4	2					Strip clamp	Bandklamma	Abraz cinta	Ruban serrage	Bandklammer	92037

1		**BELEUCHTUNG, HINTER** **ECLAIRAGE, ARRIÉRE** **ALUMBRADO, TRASERO** **BELYSNING, BAK** **LIGHTING, REAR**	Catalog id **97785**	Group **353**
2				
3			Illustr. No **AT 220**	Section **100**
4				
5			Issue **65/97**	Page **237**

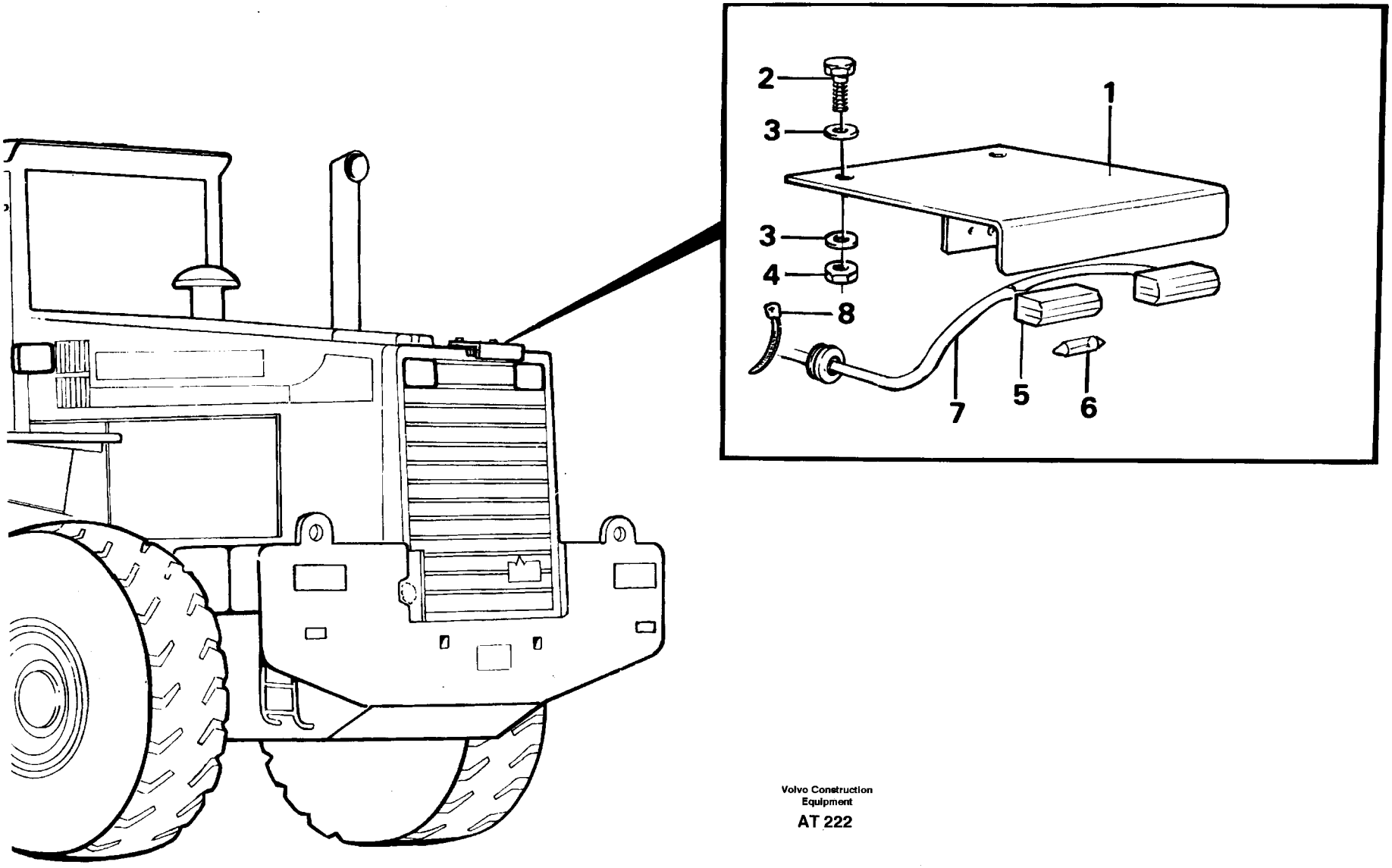

Volvo Construction Equipment

AT 222

Fig.	Part No.	Quantity 1	2	3	PS	KIT	Description	Benämning	Denominación	Dènomination	Bezeichnung	Notes
1	11025874-6	1					Lamp plate	Lampplåt	Placa lampara	Tole lampe	Lampenpaneel	
2	13955295-4	2					Screw	Skruv	Tornillo	Vis	Schraube	
3	13960141-3	4					Washer	Bricka	Arandela	Rondelle	Scheibe	
4	13945408-6	2					Nut	Mutter	Tuerca	Ecrou	Mutter	
5	6612583-2	2					Numberplate lamp	Nummerskyltlampa	Lamp.matricula	Ecla.plaq.imma	License p.light	
6	7019926-0	2					Bulb	Glödlampa	Bombilla	Ampoule	Gluhlampe	
7	11019110-3	1					Cable harness	Ledningsmatta	Manojo cables	Faisceau cables	Kabelbaum	BZ 2
8	4881438-8	2					Strip clamp	Bandklamma	Abraz cinta	Ruban serrage	Bandklammer	

1		**NUMMERSCHILDBELEUCHTUNG.** **ECLAIRAGE DE PLAQUE.** **ALUMBRADO PLACES MATRICULA.** **NUMMERSKYLTBELYSNING.** **SIGN PLATE.**	Catalog id **97785**	Group **353**
2				
3			Illustr. No **AT 222**	Section **150**
4				
5		**91993**	Issue **65/97**	Page **239**

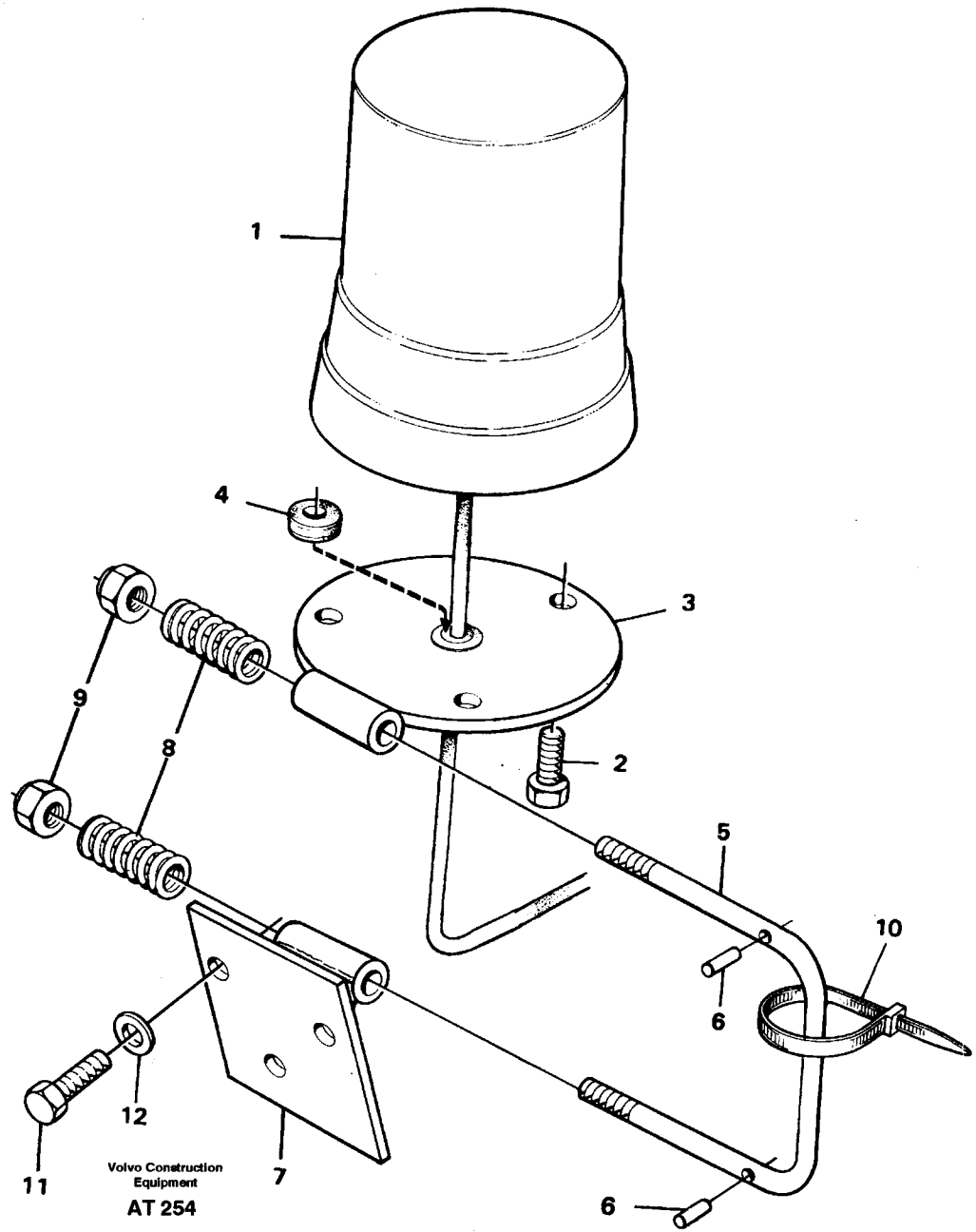
1
4
3
9
8
2
5
10
6
12
11
7
6
Volvo Construction Equipment
AT 254

Fig.	Part No.	Quantity 1	2	3	PS	KIT	Description	Benämning	Denominación	Dènomination	Bezeichnung	Notes
1	11039291-7	1					Lamp	Lykta	Lampara	Lampe	Leuchte	See group 362, Page 243
2	13976154-8	3					Screw	Skruv	Tornillo	Vis	Schraube	
	11006900-2	1					Release mechanism	Fällningsanordning	Mecanismo lib	Dis.rabattement	Klappvorrichtg	
3		1			NS		•Attachment	•Fäste	•Fijacion	•Fixation	•Halterung	
4	941267-7	1					•Protecting bushing	•Skyddspropp	•Tapon protecc	•Tampon protect	•Sicher stöpsel	(941263)
5		1			NS		•Stay	•Stag	•Varilla	•Etai	•Strebe	
6	951978-6	2					•Spring pin	•Rörpinne	•Pasador tubular	•Goupi.tubulaire	•Zylinderstift	
7		1			NS		•Attachment	•Fäste	•Fijacion	•Fixation	•Halterung	
8	4935756-9	2					•Spring	•Fjäder	•Resorte	•Ressort	•Feder	
9	963110-2	2					•Lock nut	•Låsmutter	•Contratuerca	•Contre-ecrou	•Sicher mutter	
10	4881440-4	2					Strip clamp	Bandklamma	Abraz cinta	Ruban serrage	Bandklammer	
11	13966807-3	3					Screw	Skruv	Tornillo	Vis	Schraube	
12	13955894-4	3					Washer	Bricka	Arandela	Rondelle	Scheibe	

1		**DREHFEUERLEUCHTE**	Catalog id **97785**	Group **362**
2		**AVERTISSEUR LUMINEX À FEU TOURNANT**		
3		**FARO DE ADVERTENCIA GIRATORIO**	Illustr. No **AT 254**	Section **100**
4		**ROTERANDE VARNINGSLJUS**		
5		**ROTATING BEACON**	Issue **65/97**	Page **241**
		91896		

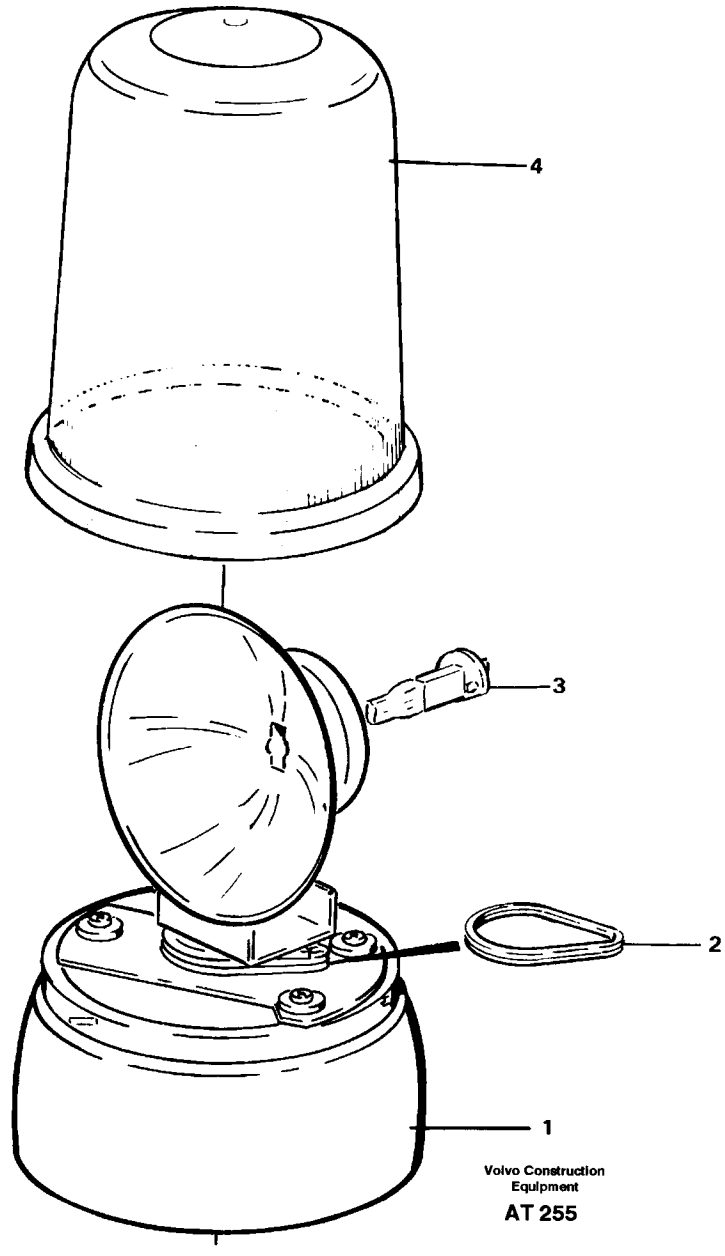
4
3
2
1
Volvo Construction Equipment
AT 255

Fig.	Part No.	Quantity 1	2	3	PS	KIT	Description	Benämning	Denominación	Dènomination	Bezeichnung	Notes
	11039291-7	1					Lamp.....	Lykta.....	Lampara.....	Lampe.....	Leuchte.....	
1		1			NS		•Housing.....	•Hus.....	•Carter.....	•Carter.....	•Gehäuse.....	
2	11994484-1	1					•Drive belt set.....	•Drivremsats.....	•Jg correas motr.....	•Jeu courroies.....	•Treibriemensatz.....	2 parts / stycken
3	943904-3	1					•Bulb.....	•Glödlampa.....	•Bombilla.....	•Ampoule.....	•Gluhlampe.....	
4	11994483-3	1					•Lens.....	•Lyktglas.....	•Cristal.....	•Verre lampe.....	•Leuchtenglas.....	

1		**DREHFEUERLEUCHTE.**	Catalog id **97785**	Group **362**
2		**AVERTISSEUR LUMINEUX À FEU TOURNANT.**		
3		**FARO DE ADVERTENCIA GIRATORIO.**	Illustr. No **AT 255**	Section **150**
4		**ROTERANDE VARNINGSLYKTA.**		
5		**ROTATING BEACON.**	Issue **65/97**	Page **243**
		91896		

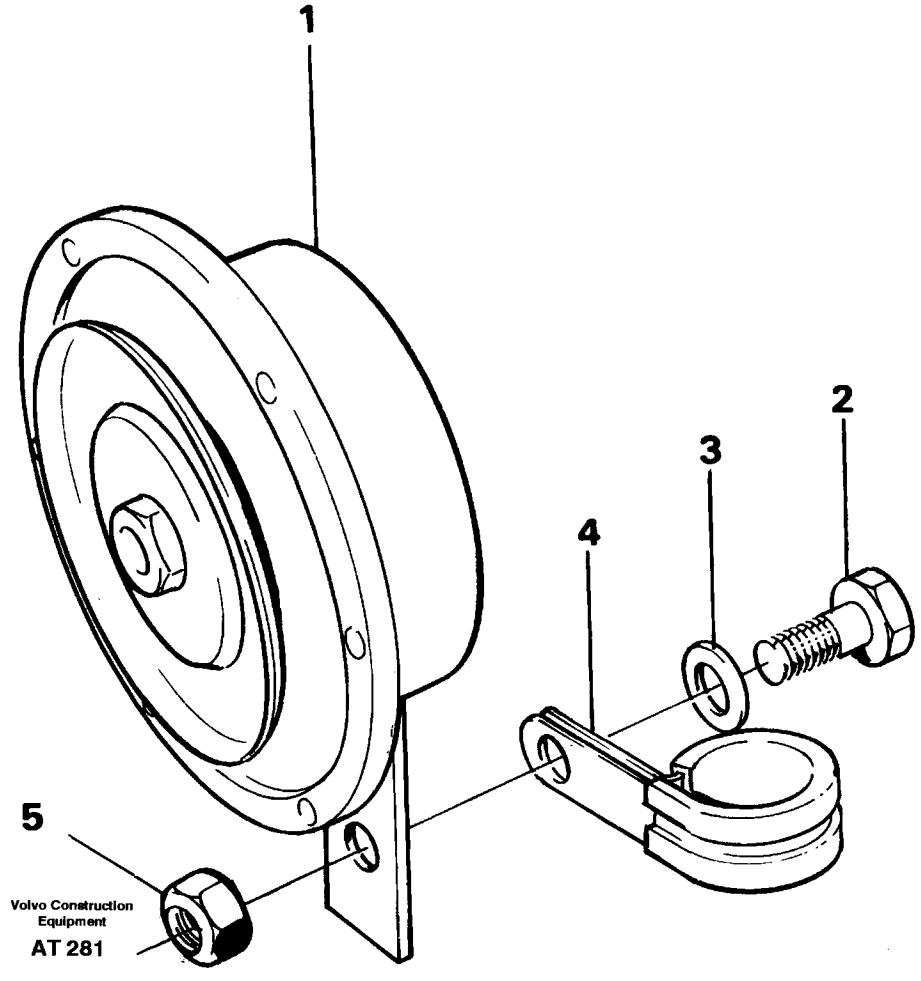
1
2
3
4
5
Volvo Construction Equipment
AT 281

Fig.	Part No.	Quantity 1	2	3	P S	K I T	Description	Benämning	Denominación	Dènomination	Bezeichnung	Notes
1	4786872-4	1					Horn	Signalhorn	Bocina	Avertisseur	Signalhorn	
2	13955295-4	1					Screw	Skruv	Tornillo	Vis	Schraube	(955295)
3	13955894-4	1					Washer	Bricka	Arandela	Rondelle	Scheibe	(955894)
4	13949746-5	1					Clamp	Klamma	Abrazadera	Collier serrage	Klemme	
5	955782-8	1					Nut	Mutter	Tuerca	Ecrou	Mutter	

1		**SIGNALHORN** **AVERTISSEUR** **BOCINA** **SIGNALHORN** **SIGNAL HORN**	Catalog id **97785**	Group **362**
2				
3			Illustr. No **AT 281**	Section **200**
4				
5			Issue **65/97**	Page **245**

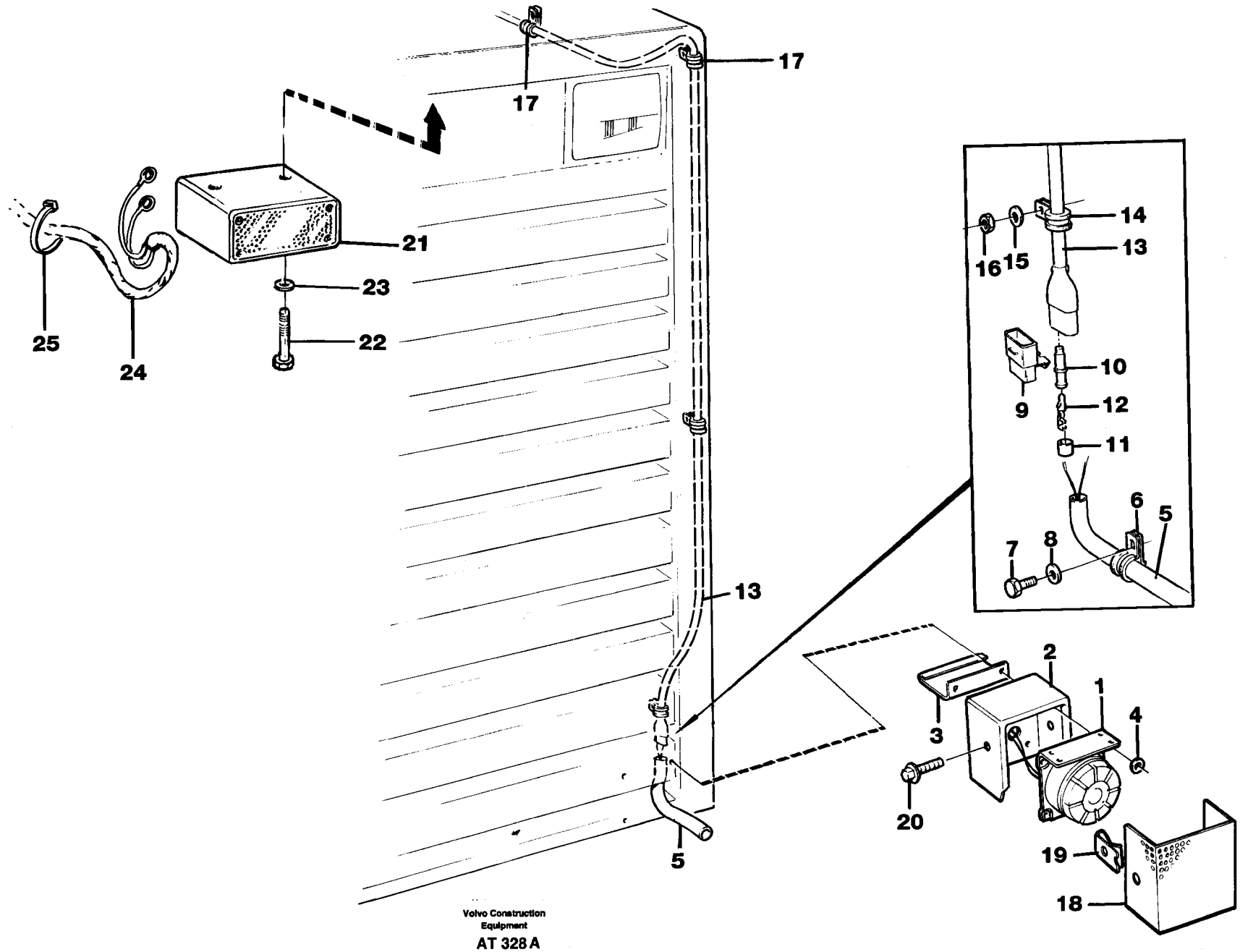

Volvo Construction Equipment

AT 328 A

Fig.	Part No.	Quantity 1	2	3	PS	KIT	Description	Benämning	Denominación	Dènomination	Bezeichnung	Notes
1	11039293-3	1					Back-up warning unit...	Backvarnare.....	Avisador retroc.....	Avertisse.recul.....	Ruckfahrwarner.....	91935 , SER NO - 14106 SER NO - 62444 USA SER NO - 70048 BRAZIL
2	11026838-0	1					Retainer.....	Hållare.....	Soporte.....	Retenue.....	Halter.....	
3	11024969-5	1					Profile.....	Profil.....	Perfil.....	Profile.....	Profil.....	
4	13940090-7	4					Washer.....	Bricka.....	Arandela.....	Rondelle.....	Scheibe.....	
5	185507-1	REQ					Plastic hose.....	Plastslang.....	Mang plastico.....	Tube plastique.....	K-stoffschlauch.....	L = 170
6	942542-2	1					Clamp.....	Klammer.....	Abrazadera.....	Collier serrage.....	Klammer.....	DI = 9,5
	13949746-5	1					Clamp.....	Klamma.....	Abrazadera.....	Collier serrage.....	Klemme.....	DI = 12,7
7	13955295-4	1					Screw.....	Skruv.....	Tornillo.....	Vis.....	Schraube.....	
8	13955894-4	1					Washer.....	Bricka.....	Arandela.....	Rondelle.....	Scheibe.....	
9	1307049-5	1					Tab housing.....	Stiftisolator.....	Aislad clavija.....	Fiche isolante.....	Flachstecker.....	
10	1608765-2	2					Tab housing.....	Stiftisolator.....	Aislad clavija.....	Fiche isolante.....	Flachstecker.....	
11	1608766-0	2					Seal.....	Tätning.....	Reten.....	Joint.....	Dichtung.....	
12	13968015-1	2					Cable terminal.....	Kabelsko.....	Terminal cable.....	Cosse cable.....	Kabelschuh.....	
13	11025608-8	1					Wire.....	Ledning.....	Cable.....	Cable.....	Leitung.....	
14	13949746-5	1					Clamp.....	Klamma.....	Abrazadera.....	Collier serrage.....	Klemme.....	
15	13955894-4	1					Washer.....	Bricka.....	Arandela.....	Rondelle.....	Scheibe.....	
16	955782-8	1					Nut.....	Mutter.....	Tuerca.....	Ecrou.....	Mutter.....	
17	952629-4	2					Clamp.....	Klämma.....	Abrazadera.....	Pince serrage.....	Klemme.....	
18	11093434-6	1					Ptct grating.....	Skyddsgaller.....	Rejilla protecc.....	Grille protect.....	Schutzgitter.....	
19	191391-2	2					Spring nut.....	Fjädermutter.....	Tuerca resorte.....	Ecrou ressort.....	Fed schliessmut.....	
20	965354-4	2					Screw.....	Skruv.....	Tornillo.....	Vis.....	Schraube.....	
21	11039563-9	1					B-up wrn unit.....	Backvarnare.....	Avisador retroc.....	Avertisse.recul.....	Ruckfahrwarner.....	93521 , SER NO 14107 - SER NO 62445 - USA SER NO 70049 - BRAZIL
22	13955307-7	2					Screw.....	Skruv.....	Tornillo.....	Vis.....	Schraube.....	
23	13960141-3	2					Washer.....	Bricka.....	Arandela.....	Rondelle.....	Scheibe.....	
24	11093605-1	1					Wire.....	Ledning.....	Cable.....	Cable.....	Leitung.....	
25	4881438-8	4					Strip clamp.....	Bandklamma.....	Abraz cinta.....	Ruban serrage.....	Bandklammer.....	

1		**RUCKFAHRWARNER** **AVERTISSEUR RECUL** **AVISADOR RETROCESO** **BACKVARNARE** **BACK-UP WARNING UNIT**	Catalog id **97785**	Group **362**
2				
3			Illustr. No **AT 328A**	Section **300**
4				
5		**91935, 93521**	Issue **65/97**	Page **247**

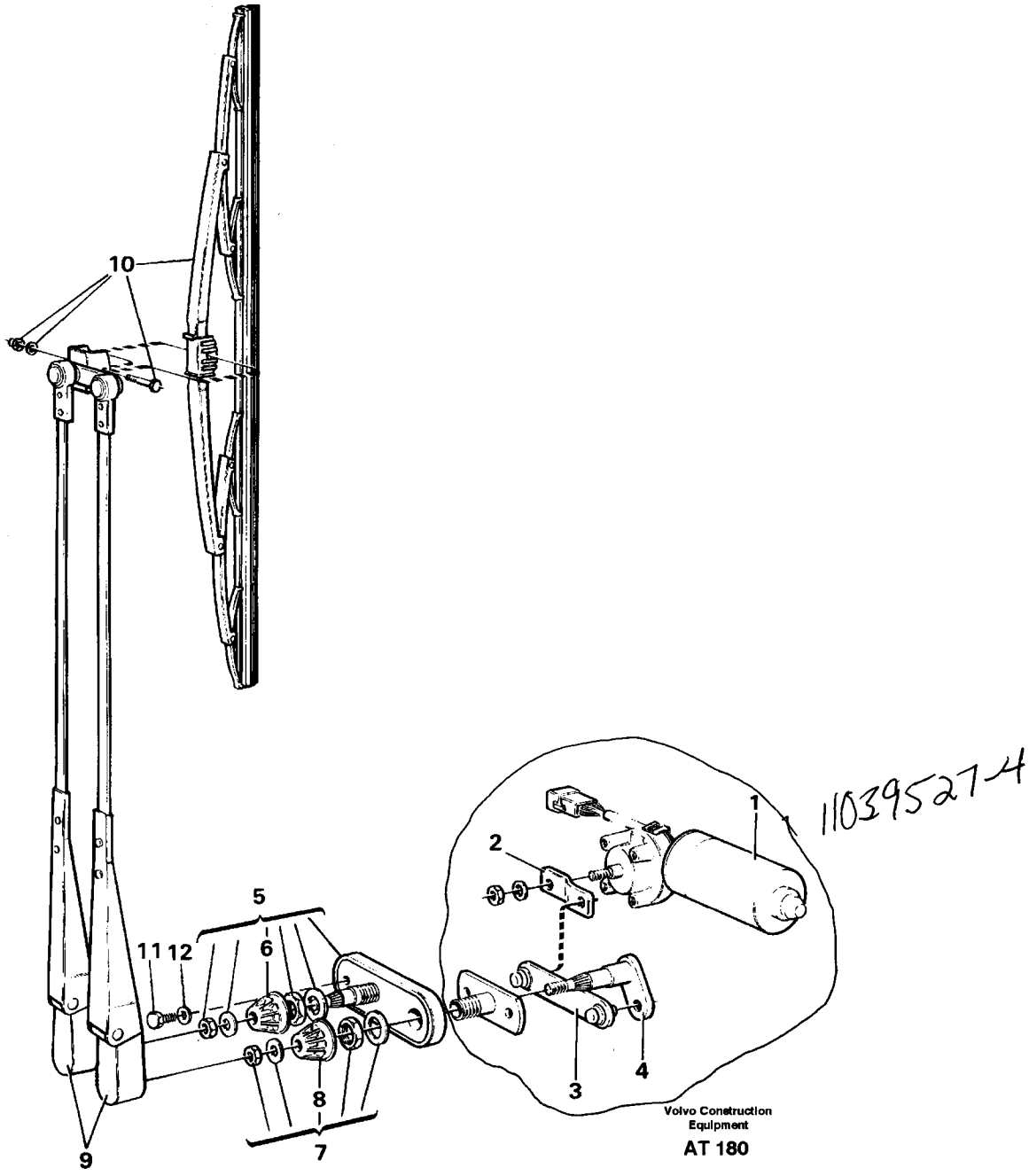
10
1
2
5
11
12
6
8
9
7
3
4
11039527-4
Volvo Construction Equipment
AT 180

Fig.	Part No.	Quantity 1	2	3	P S	K I T	Description	Benämning	Denominación	Dènomination	Bezeichnung	Notes
	11039527-4	1					Wiper motor	Torkarmotor	Motor limp	Mot.essui.glace	Wischermotor	
→ 1	11039529-0	1					•Wiper motor	•Torkarmotor	•Motor limp	•Mot.essui.glace	•Wischermotor	(11039277)
2	11998207-2	1					•Arm	•Arm	•Brazo	•Bras	•Arm	
3	11998208-0	1					•Link rod	•Länkstång	•Varilla articul	•Tige articulee	•Gelenkstange	
4	11701903-4	1					•Wiper shaft	•Torkaraxel	•Eje limpiaparab	•Axe essui.glace	•Wischerwelle	
5	6213452-3	1					•Wiper shaft	•Torkaraxel	•Eje limpa	•Axe essui.glace	•Wischerwelle	
6	12003786-6	1					••Cover	••Kåpa	••Cubierta	••Capot	••Haube	
7	2554250-7	1					•Mounting kit	•Monteringssats	•Juego montaje	•Kit montage	•Einbausatz	
8	12003786-6	1					••Cover	••Kåpa	••Cubierta	••Capot	••Haube	
9	11039233-9	1					Wiper arm	Torkararm	Brazo limpiapar	Bras essu.glac	Wischerarm	
10	11039234-7	1					Wiper blade	Torkarblad	Hoja limpiapar	Lame essu.glac	Wischerblatt	
11	955640-8	1					Screw	Skruv	Tornillo	Vis	Schraube	
12	13941906-3	1					Spring washer	Fjäderbricka	Arand elastica	Ronde.elastique	Federscheibe	

Special Wiper Blade for Dusty environments part # 11039552-2

1		**ARBEITSSCHEINWERFER, VORDER**	Catalog id **97785**	Group **363**
2		**ESSUIE-VITRE, ANTÉTIEUR**		
3		**LIMPIAPARABRISAS, DELANTERO**	Illustr. No **AT 180**	Section **100**
4		**VINDRUTETORKARE, FRAM**		
5		**WINDSHIELD WIPER, FRONT**	Issue **65/97**	Page **249**
		STD, OPEN ROPS 33260		

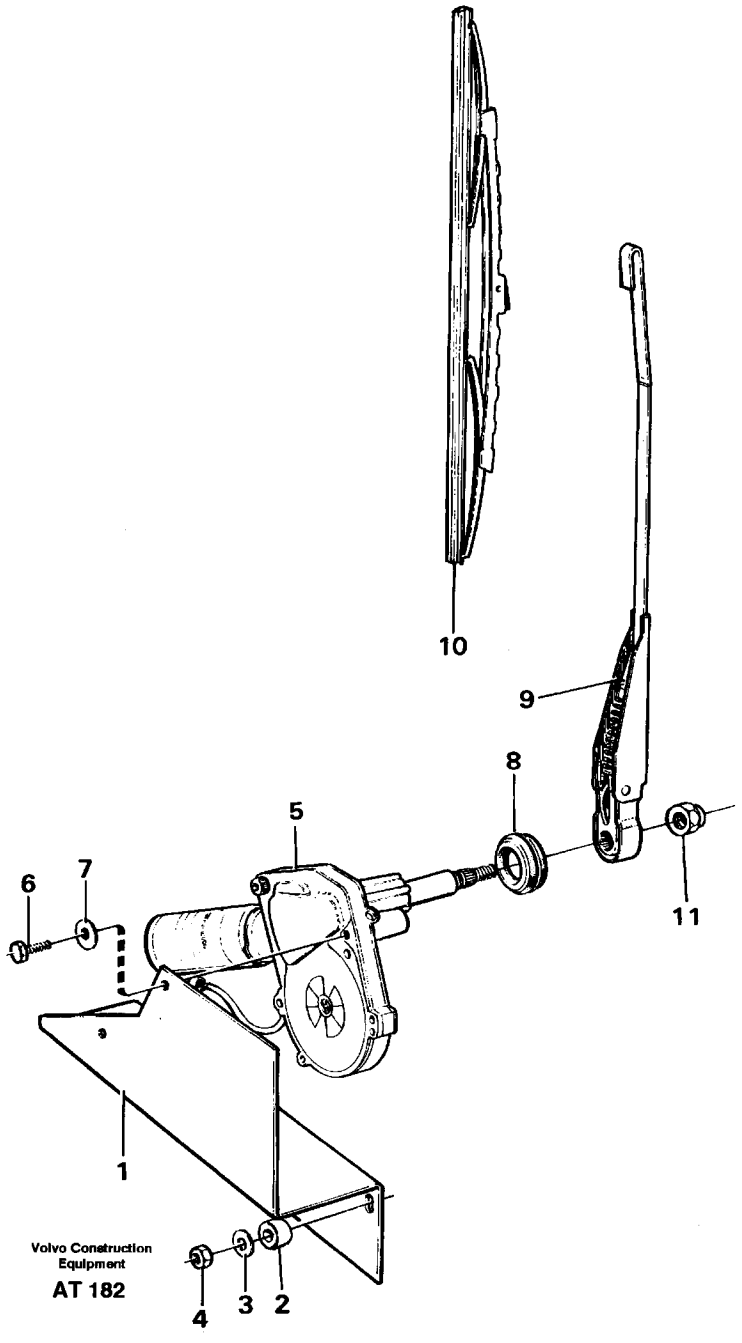
10
9
8
5
6
7
11
1
4
3
2
Volvo Construction Equipment
AT 182

Fig.	Part No.	Quantity 1	2	3	PS	KIT	Description	Benämning	Denominación	Dènomination	Bezeichnung	Notes
1	11007613-0	1					Bracket	Konsol	Consola	Console	Konsole	
2	930431-2	3					Spacer ring	Distansring	Anillo distanc	Bagu.entretoise	Abstandring	
3	960139-4	3					Washer	Bricka	Arandela	Rondelle	Scheibe	
4	13945408-6	3					Nut	Mutter	Tuerca	Ecrou	Mutter	
5	11039288-3	1					Wiper motor	Torkarmotor	Motor limp	Mot.essui.glace	Wischermotor	
6	955269-6	2					Screw	Skruv	Tornillo	Vis	Schraube	
7	955892-5	2					Washer	Bricka	Arandela	Rondelle	Scheibe	
8	961960-2	1					Protecting bushing	Skyddsbussning	Buje protecc	Bague protecti	Schutzhulse	
9	11039289-1	1					Arm	Arm	Brazo	Bras	Arm	
10	11039290-9	1					Blade	Blad	Hoja	Feuille	Blatt	
11	946036-1	1					Lock nut	Låsmutter	Contratuerca	Contre-ecrou	Sicher mutter	

1		**SCHEIBENWISCHER, HINTER** **ESSUIE-VITRE, ARRIÉRE** **LIMPIAPARABRISAS, TRASERO** **VINDRUTETORKARE, BAK** **WINDSHIELD WIPER, REAR**	Catalog id **97785**	Group **363**
2				
3			Illustr. No **AT 182**	Section **150**
4				
5			Issue **65/97**	Page **251**

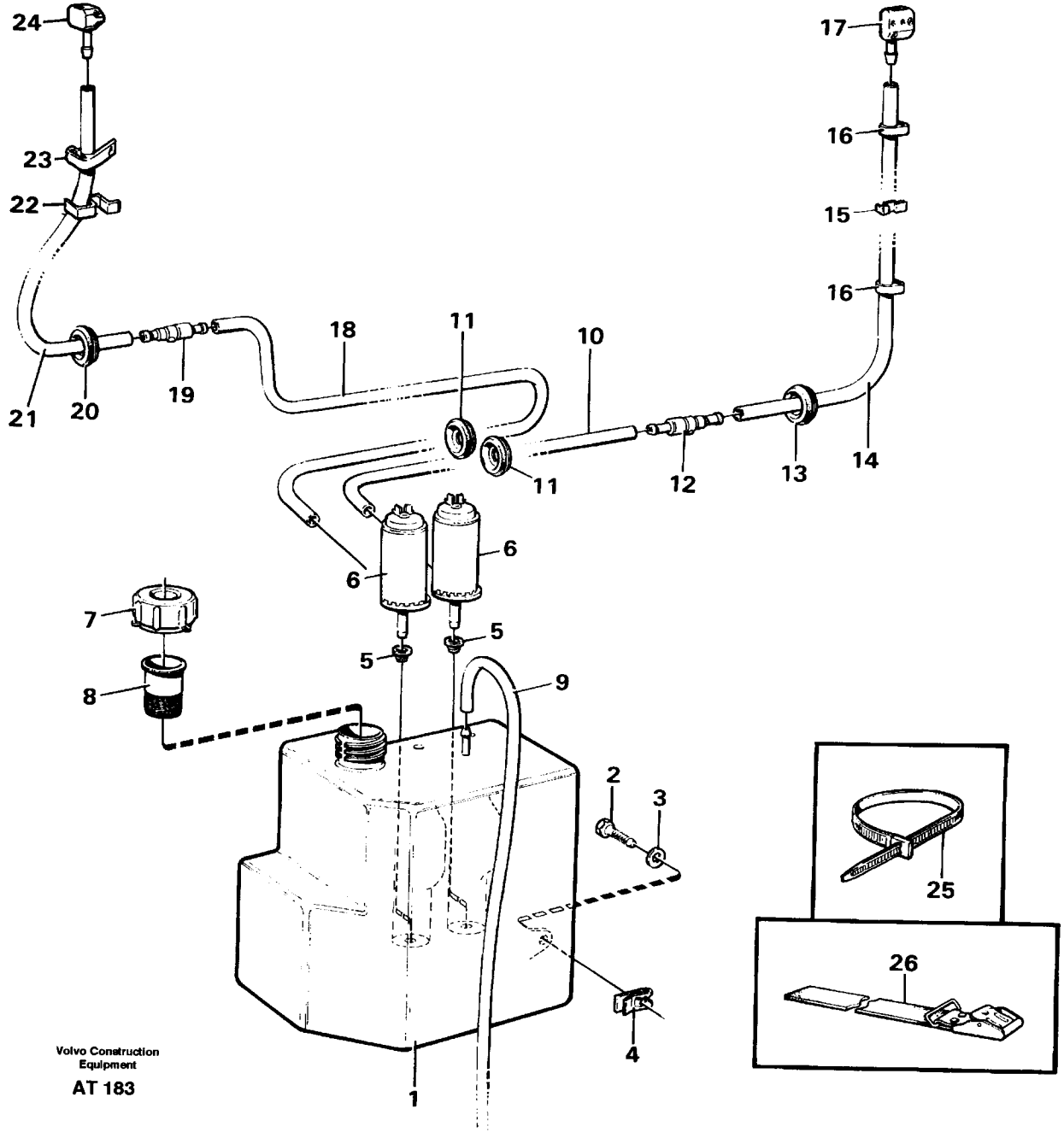
24
23
22
21
20
19
18
11
10
17
16
15
16
11
12
13
14
6
6
7
5
5
8
9
2
3
4
1
25
26
Volvo Construction Equipment
AT 183

Fig.	Part No.	Quantity 1	2	3	PS	KIT	Description	Benämning	Denominación	Dènomination	Bezeichnung	Notes
1	11006939-0		1	1			Reservoir	Behållare	Deposito	Reservoir	Behälter	
2	190364-0		1				Screw	Skruv	Tornillo	Vis	Schraube	
3	13960147-0		1				Washer	Bricka	Arandela	Rondelle	Scheibe	(960147)
4	946418-1		1				Spring nut	Fjädermutter	Tuerca resorte	Ecrou ressort	Fed schliessmut	
5	1258140-1		2	2			Sealing sleeve	Tätningshylsa	Manguit reten	Douille etanche	Dichthulse	
6	4803571-1		2	1			Flushing pump	Spolarpump	Bomba lava	Pomp.lave-glace	Spulpumpe	
7	4965040-1		1	1			Cover	Lock	Tapa	Couvercle	Deckel	
8	1577712-1		1	1			Strainer	Sil	Colador	Crepine	Sieb	
9	1304841-8		REQ	REQ			Hose	Slang	Manguera	Flexible	Schlauch	L = 500 MM
10	1304841-8	REQ					Hose	Slang	Manguera	Flexible	Schlauch	L = 2600 MM
	1304841-8			REQ			Hose	Slang	Manguera	Flexible	Schlauch	L = 1700 MM
11	941262-8	2		2			Protecting bushing	Skyddsbussning	Buje protecc	Bague protecti	Schutzhulse	
12	667352-9	1		1			Non-return valve	Backventil	Valv retencion	Valv.antiretour	Ruckschlagvent	(7667352)
13	941262-8	1		1			Protecting bushing	Skyddsbussning	Buje protecc	Bague protecti	Schutzhulse	
14	943727-8		REQ	REQ			Rubber hose	Gummislang	Manguera	Durit caoutcho	Gummischlauch	L = 700 MM
15	192248-3		1	1			Retainer	Hållare	Soporte	Retenue	Halter	
16	4803208-0		2	2			Clamp	Klammer	Abrazadera	Collier serrage	Klammer	
17	4803206-4		1	1			Nozzle	Munstycke	Difusor	Gicleur	Duse	
18	1304841-8	REQ					Hose	Slang	Manguera	Flexible	Schlauch	L = 3400 MM
19	667352-9	1					Non-return valve	Backventil	Valv retencion	Valv.antiretour	Ruckschlagvent	(7667352)
20	941262-8	1					Protecting bushing	Skyddsbussning	Buje protecc	Bague protecti	Schutzhulse	
	961960-2			2			Protec.bushing	Skyddsbussning	Buje protecc	Bague protecti	Schutzhulse	
21	943727-8		REQ				Rubber hose	Gummislang	Manguera	Durit caoutcho	Gummischlauch	L = 450 MM
22	192248-3	1	1				Retainer	Hållare	Soporte	Retenue	Halter	
23	1580822-3		1				Clamp	Klamma	Abrazadera	Collier serrage	Klemme	
24	1580247-3		1				Washer nozzle	Spolarmunstycke	Boquilla lavado	Gicl.lave-glace	Spulduse	
25	4881438-8	2		2			Strip clamp	Bandklamma	Abraz cinta	Ruban serrage	Bandklammer	
26	4861704-7		1	1			Belt	Rem	Correa	Courroie	Riemen	

1	STD	**SCHEIBENWASCHANLAGE.**	Catalog id 97785	Group 363
2	91858	**LAVE-GLACE.**		
3	33260 OPEN ROPS	**LAVAPARABRISAS.**	Illustr. No AT 183	Section 200
4		**VINDRUTESPOLARE.**		
5		**WINDSHIELD WASHER.**	Issue 65/97	Page 253
		STD, 91858		

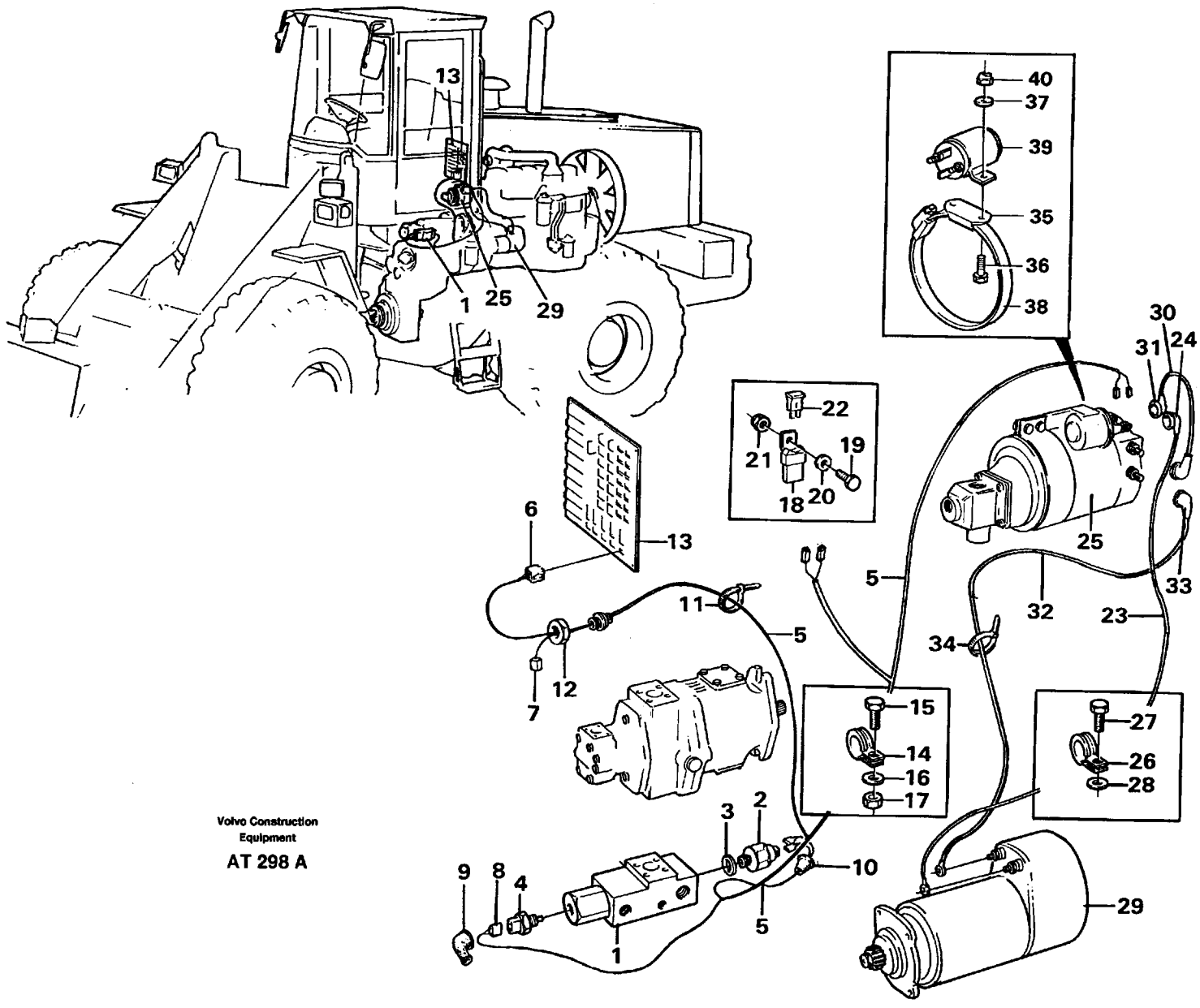

Volvo Construction Equipment

AT 298 A

Fig.	Part No.	Quantity 1	2	3	PS	KIT	Description	Benämning	Denominación	Dènomination	Bezeichnung	Notes
1		1					Sensor	Givare	Sensor	Detecteur	Gaber	See group 647, Page 541
2	4803590-1	1					Press monitor	Tryckvakt	Avisador pres	Capteu.pression	Druckwächter	SE15
3	943907-6	1					Gasket	Packning	Junta	Joint	Dichtung	
4	11039306-3	1					Switch	Brytkontakt	Interruptor	Contact rupture	Ausschalter	SE51
5	11014915-0	1					Cable harness	Ledningsmatta	Manojo cables	Faisceau cables	Kabelbaum	
							•CONNECTED TO:	•ANSLUTER TILL:	•CONETADO A:	•CONNECTÉ A:	•ANGESSCHLOSSEN:	
							••Circuit card	••Kretskort	••Placa circuito	••Carte circuit	••Leiterbahnplatte	OB
							••Fuse holder	••Säkringshållare	••Fuse fijacion	••Fuse fixation	••Fuse halterung	
							••Sensor	••Givare	••Sensor	••Detecteur	••Geber	SE15, SE51
							••Pump unit	••Pumpaggregat	••Bomba agregado	••Pompe ensemble	••Pumpe satz	
6	948295-1	1					•Tab housing	•Stiftisolator	•Aislad espiga	•Fiche isolante	•Flachstecker	
7	13949597-2	1					•Prot.sleeve	•Skyddshylsa	•Mang protecc	•Manchon protec	•Schutzhulle	
8	1624477-4	1					•Rcpt housing	•Hylsisolator	•Aislador mangui	•Douille isolan	•Steckbuchse	
9	1095059-0	1					•Housing	•Isolator	•Aislador	•Isolant	•Isolator	
10	11987540-9	1					•Bellows	•Gummikåpa	•Cubierta goma	•Capot caoutcho	•Gummimantel	
11	4881440-4	2					Strip clamp	Bandklamma	Abraz cinta	Ruban serrage	Bandklammer	
12	4803793-1	1					Nut	Mutter	Tuerca	Ecrou	Mutter	
13		1					El. distribution unit	Elcentral	Central eléctrica	Centrale de electique	Electrozentrale	See group 372, Page 315
14	13949746-5	2					Clamp	Klamma	Abrazadera	Collier serrage	Klemme	
15	13955295-4	1					Screw	Skruv	Tornillo	Vis	Schraube	
16	13955894-4	2					Washer	Bricka	Arandela	Rondelle	Scheibe	(955894)
17	955782-8	1					Nut	Mutter	Tuerca	Ecrou	Mutter	
18	11039490-5	1					Fuse holder	Säkringshållare	Portafusibles	Porte-fusible	Sicher halter	FH2
19	955244-9	1					Screw	Skruv	Tornillo	Vis	Schraube	
20	13940090-7	1					Washer	Bricka	Arandela	Rondelle	Scheibe	
21	946577-4	1					Lock nut	Låsmutter	Contratuerca	Contre-ecrou	Sicher mutter	
22	967851-7	1					Blade fuse	Bladsäkring	Fusible de hoja	Fusible a lame	Blattsicherung	5A
23	11014307-0	1					Cable	Ledning	Cable	Cable	Leitung	
24	241308-6	1					Protecting cap	Skyddshuv	Cabezal protec	Capo.protection	Schutzhaube	
25		1					Pump unit	Pumpaggregat	Bomba agregado	Pompe ensemble	Pumpesatz	See group 647, Page 537

1		**NOTLENKUNG**	Catalog id **97785**	Group **369**
2		**S. EL. DIRECTION DE SECOURS**		
3		**S. EL. DIRECCIÓN DE EMERGENCIA**	Illustr. No **AT 298A**	Section **100**
4		**ELSYSTEM: RESERVSTYRNING**		
5		**ELECTRICAL SYSTEM: SECONDARY STEERING SYSTEM**	Issue **65/97**	Page **255**
		91918		

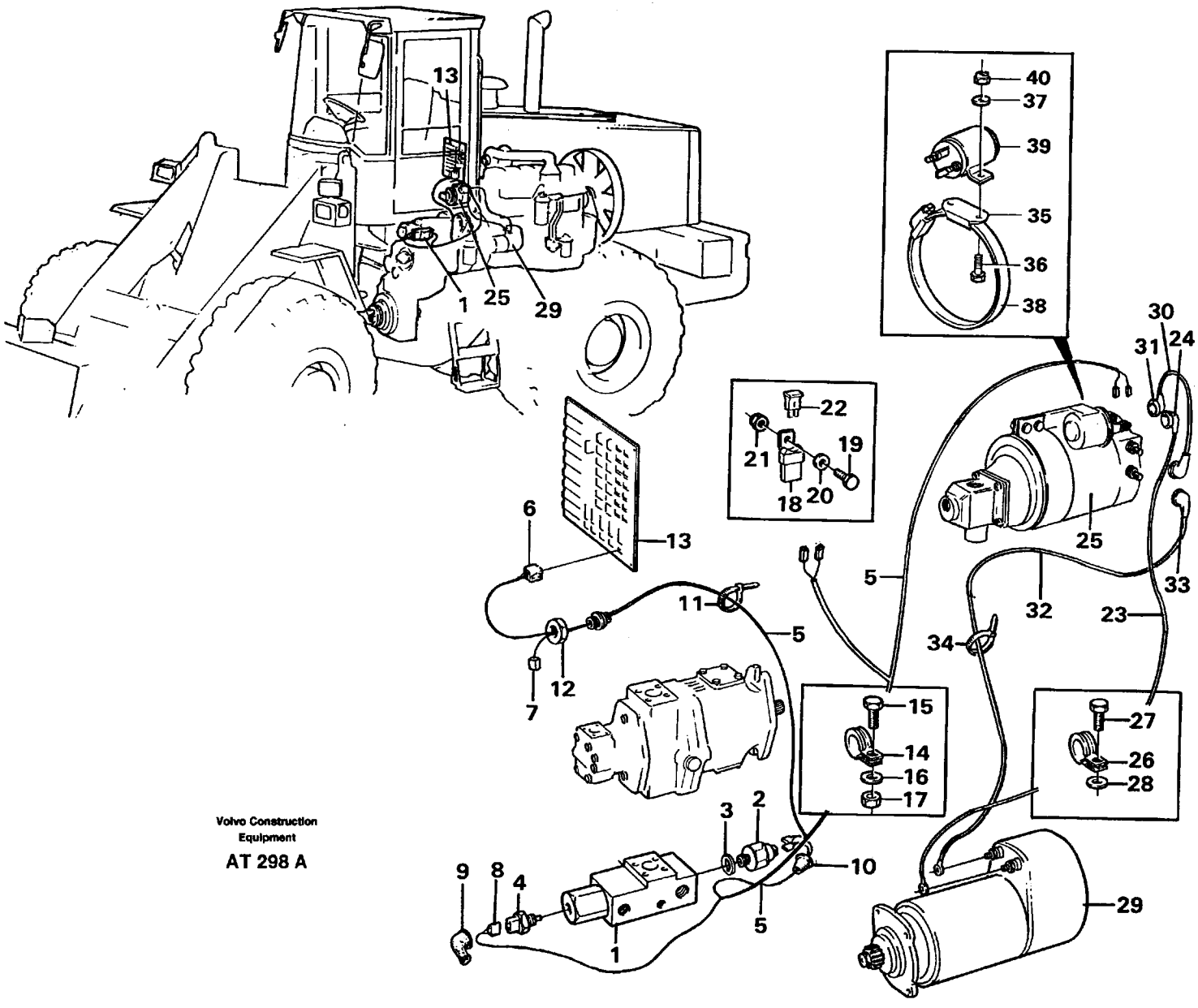

Volvo Construction Equipment

AT 298 A

Fig.	Part No.	Quantity 1	2	3	PS	KIT	Description	Benämning	Denominación	Dènomination	Bezeichnung	Notes
26	13977599-3	2					Clamp	Klämma	Abrazadera	Pince serrage	Klemme	
27	13955295-4	2					Screw	Skruv	Tornillo	Vis	Schraube	
28	13955894-4	2					Washer	Bricka	Arandela	Rondelle	Scheibe	(955894)
29		1					Starter motor	Startmotor	Motor de arranque	Démarreur	Anlasser	See group 331, Page 217
30	11024711-1	1					Wire	Ledning	Cable	Cable	Leitung	
31	241308-6	2					Protecting cap	Skyddshuv	Cabezal protec	Capo.protection	Schutzhaube	
32	11014308-8	1					Cable	Ledning	Cable	Cable	Leitung	
33	241308-6	1					Protecting cap	Skyddshuv	Cabezal protec	Capo.protection	Schutzhaube	
34	4881440-4	4					Strip clamp	Bandklamma	Abraz cinta	Ruban serrage	Bandklammer	
35	11026962-8	1					Attachment	Fäste	Fijacion	Fixation	Halterung	
36	955244-9	2					Screw	Skruv	Tornillo	Vis	Schraube	
37	13940090-7	2					Washer	Bricka	Arandela	Rondelle	Scheibe	
38	943484-6	1					Hose clamp	Slangklämma	Abraz manguera	Collier serrage	Schlauchklemme	
39	8157006-1	1					Relay	Relä	Rele	Relais	Relais	
40	946577-4	2					Lock nut	Låsmutter	Contratuerca	Contre-ecrou	Sicher mutter	

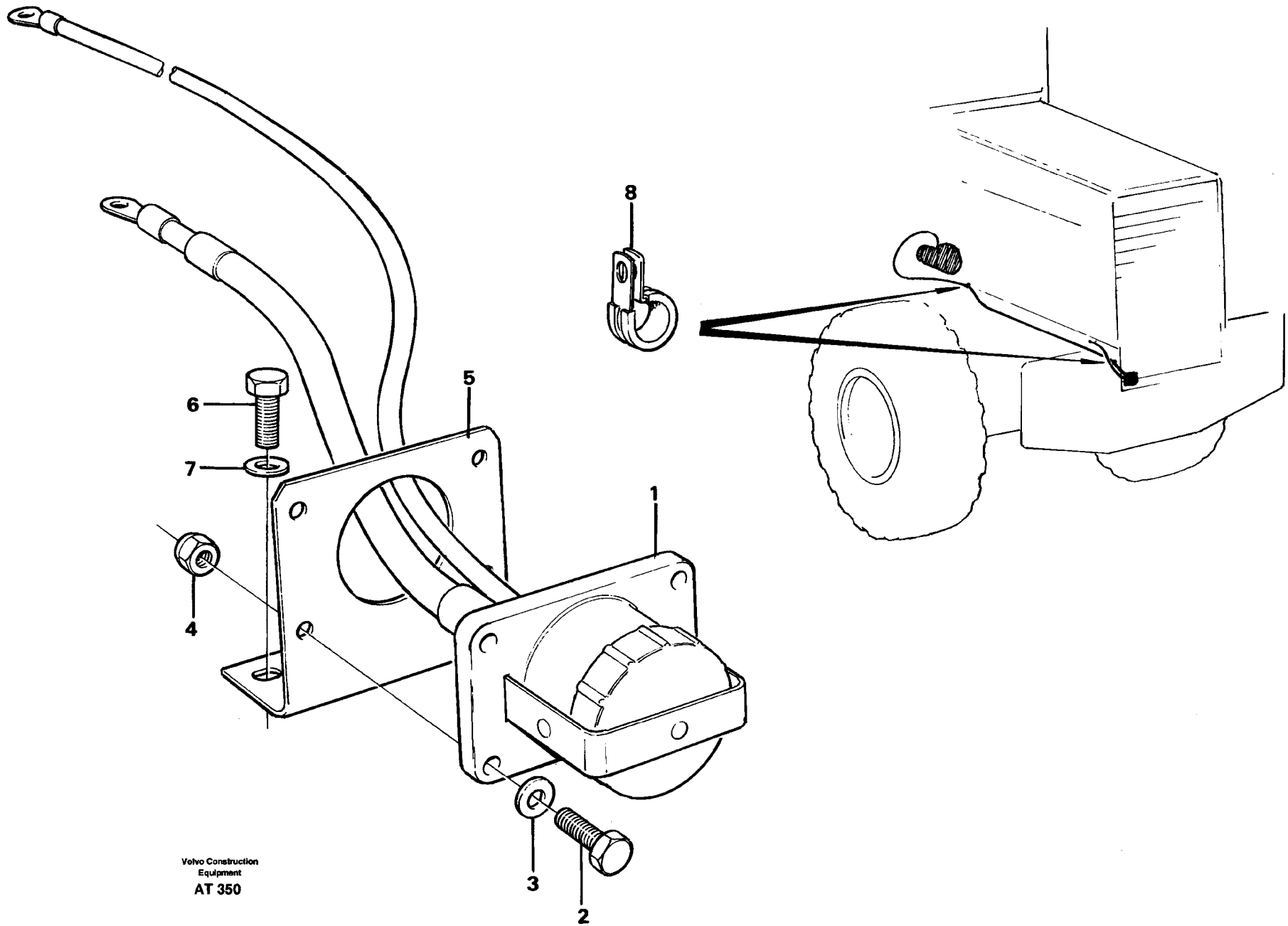
8
6
5
7
1
4
3
2
Volvo Construction Equipment
AT 350

Fig.	Part No.	Quantity 1	2	3	P S	K I T	Description	Benämning	Denominación	Dènomination	Bezeichnung	Notes
1	11026125-2	1					Aux starter	Hjälpstart	Arranq auxiliar	Demarra.secours	Hilfsstarter	
2	955274-6	4					Screw	Skruv	Tornillo	Vis	Schraube	
3	955892-5	4					Washer	Bricka	Arandela	Rondelle	Scheibe	
4	946035-3	4					Lock nut	Låsmutter	Contratuerca	Contre-ecrou	Sicher mutter	
5		1			NS		Anchorage	Fäste	Fijacion	Fixation	Halterung	
6	955297-7	2					Screw	Skruv	Tornillo	Vis	Schraube	
7	13955894-4	2					Washer	Bricka	Arandela	Rondelle	Scheibe	(955894)
8	947827-2	2					Clamp	Klamma	Abrazadera	Collier serrage	Klemme	

1		**HILFSSTARTER** **DEMARRAGE SECOURS** **ARRANQUE AUXILIAR** **HJÄLPSTARTKONTAKT** **AUXILIARY CONTACT**	Catalog id **97785**	Group **369**
2				
3			Illustr. No **AT 350**	Section **200**
4				
5		**92429**	Issue **65/97**	Page **259**

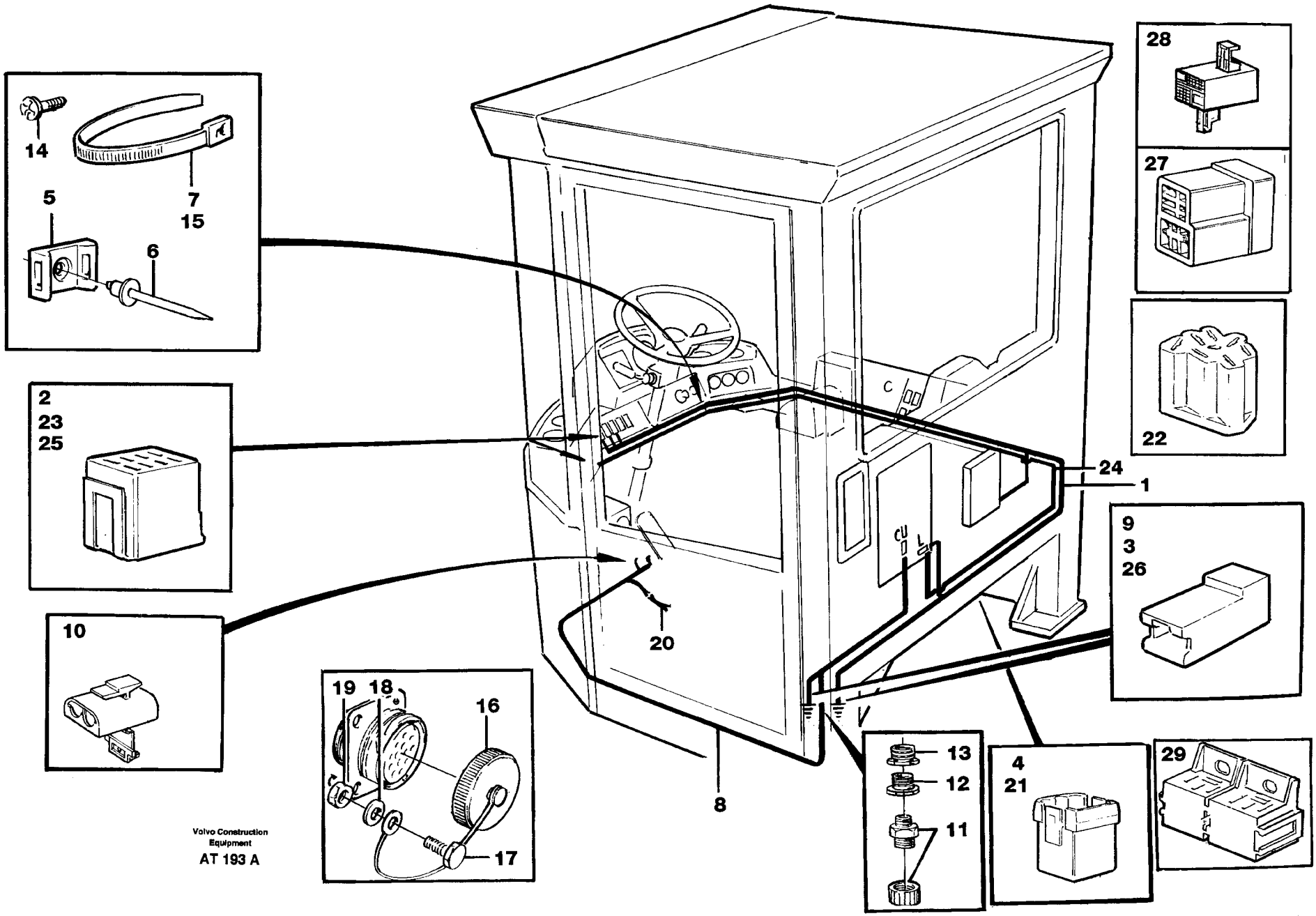

Volvo Construction Equipment

AT 193 A

Fig.	Part No.	Quantity 1	2	3	PS	KIT	Description	Benämning	Denominación	Dènomination	Bezeichnung	Notes
1	11041226-9	1	1				Cable harness.....	Ledningsmatta.....	Manojo cables.....	Faisceau cables.....	Kabelbaum.....	
							•CONNECTED TO:	•ANSLUTER TILL:	•CONECTADO A:	•CONNECTÉ A:	•ANGESCHLOSSEN:	
							••Printed circuit board	••Kretskort	••Placa circuito	••Carte circuit	••Leiterbahnplatte	L
							••Relay	••Relä	••Rele	••Relais	••Relais	RE28
							••Parking brake	••Parkeringsbroms	••Freno estacionamient	••Frein parking	••Feststellbremse	
							••Earth	••Jord	••Tierra	••Terre	••Erde	
							••Cold starter	••Kallstart	••Arranque frio	••Depart a froid	••Kaltstart	SW25
							••Attachment locking	••Redskapslåsning	••Cierre de implemento	••Verrouillage des acce	••Geräteschnellkupplu	SW92
							••Attachm. chang., AH	••Redskapsbyte, AHC	••AHC	••AHC	••AHC	SW91
							••Control unit, ECU	••Styrenhet, ECU	••Unidad mando, ECU	••Unite commande, EC	••Steuergerät, ECU	IC
							••Cable harness, RH	••Ledningsmatta, RH	••Manojo cables, RH	••Faisceau cables, RH	••Kabelbaum, RH	IB
							••Coupling piece	••Kopplingsstycke	••Pieza conexion	••Accouplement	••Leitungsverbinder	IA
							••Coupling piece,CDC	••Kopplingsstycke,CD	••Pieza conexion,CDC	••Accouplement,CDC	••Leitungsverbinder,C	ODG
							••Display panel.....	••Informationspanel.....	••Panel indicador.....	••Panneau afficheur.....	••Informationsdisplay...	I
2	4803454-0	5	5				•Receptacle housing....	•Hylsisolator.....	•Aislador mangui.....	•Douille isolan.....	•Steckbuchse.....	
3	13949597-2	1	1				•Protecting sleeve.....	•Skyddshylsa.....	•Mang protecc.....	•Manchon protec.....	•Schutzhulle.....	
4	948295-1	1	1				•Tab housing.....	•Stiftisolator.....	•Aislad espiga.....	•Fiche isolante.....	•Flachstecker.....	
5	11007051-3	4	4				Retainer.....	Hållare.....	Soporte.....	Retenue.....	Halter.....	
6		4	4		NS		Blind rivet.....	Blindnit.....	Remache ciego.....	Rivet borgne.....	Blindniet.....	
7	4881440-4	5	5				Strip clamp.....	Bandklamma.....	Abraz cinta.....	Ruban serrage.....	Bandklammer.....	
8	11041910-8	1					Cable harness.....	Ledningsmatta.....	Manojo cables.....	Faisceau cables.....	Kabelbaum.....	
							•CONNECTED TO:	•ANSLUTER TILL:	•CONECTADO A:	•CONNECTÉ A:	•ANGESCHLOSSEN	
							••Printed circuit board	••Kretskort	••Placa circuito	••Carte circuit	••Leiterbahnplatte	CU
							••Earth	••Jord	••Tierra	••Terre	••Erde	
							••Diff.lock switch	••Diffspärrkontakt	••Reglaje diferencial	••Comm.bloca.different	••Ausgleichsperrschallt	SW10
							••Footbrake valve	••Fotbromsventil	••Valvula freno pie	••Robinet frein a pied	••Fussbremsventil	SE2, SE29
							••Brake valve	••Bromsventil	••Valvula freno	••Rob.comma.frein	••Bremsventil	SE14
							••Press.raising (AHC)	••Tryckhöjning (AHC)	••Elevac. de prec.(AHC	••Élév.de pres(AHC)	••Druchhebung (AHC)	CUA
9	13949597-2	1					•Protecting sleeve.....	•Skyddshylsa.....	•Mang protecc.....	•Manchon protec.....	•Schutzhulle.....	

1	STD
2	33260 OPEN ROPS
3	
4	
5	

KABELBÄUME, FAHRERHAUS
FAISCEAU DE CÂBLES, CABINE
MANOJOS DE CABLES, CABINA
LEDNINGSMATTOR, HYTT
CABLE HARNESSES, CAB

Catalog id	Group
97785	371
Illustr. No	Section
AT 193A	100
Issue	Page
65/97	261

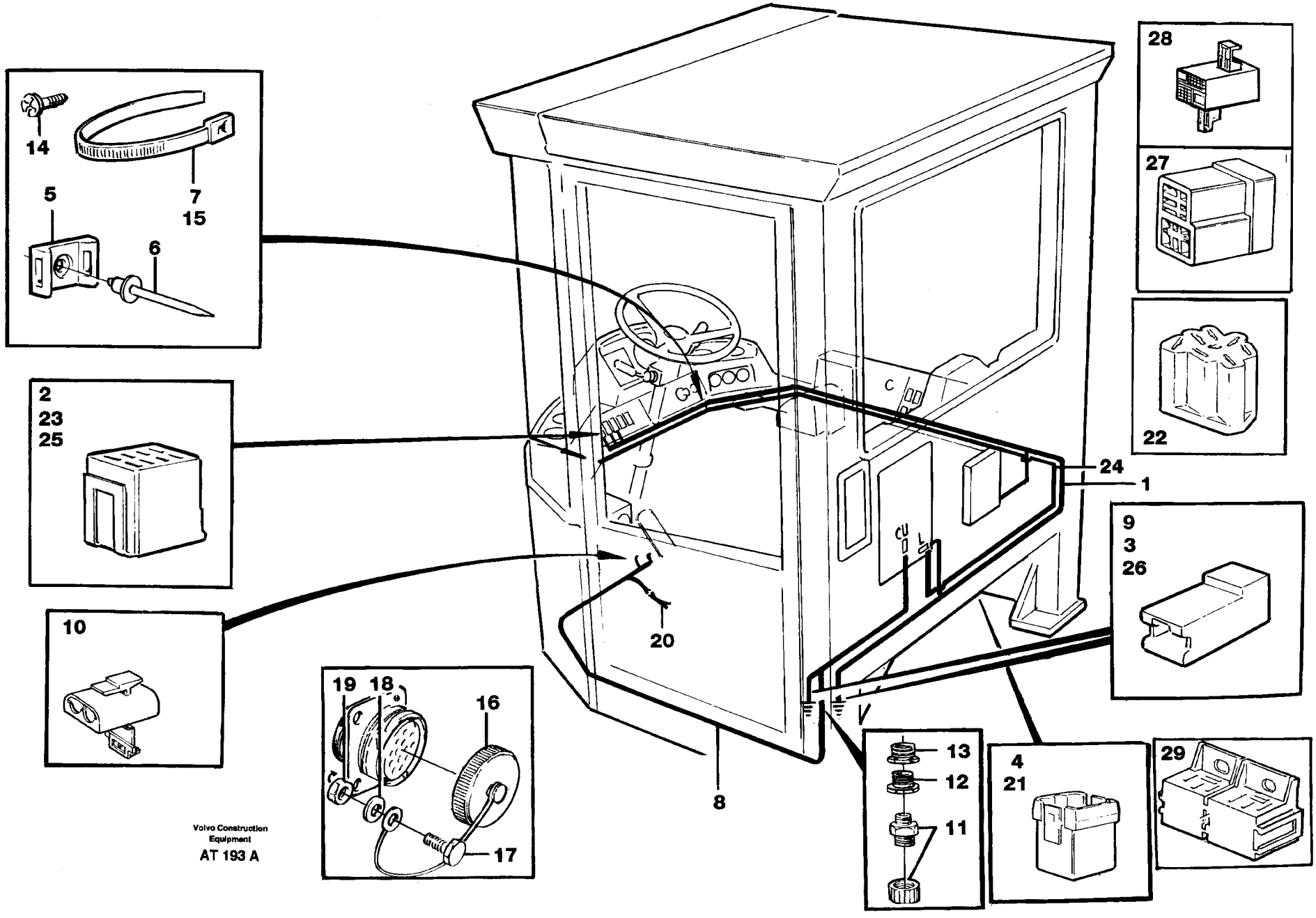

Volvo Construction Equipment

AT 193 A

Fig.	Part No.	Quantity 1	2	3	PS	KIT	Description	Benämning	Denominación	Dènomination	Bezeichnung	Notes
10	1307048-7	1					•Housing	•Isolator	•Aislador	•Isolant	•Isolator	
11	4803766-7	1					•Hose coupling	•Slangkoppling	•Acoplam manguer	•Raccor.flexible	•Schlauchkupplg	
12		1			NS		•Reduction	•Reducering	•Reduccion	•Reduction	•Reduzierung	
13		1			NS		•Reduction	•Reducering	•Reduccion	•Reduction	•Reduzierung	
14	955119-3	2					Screw	Skruv	Tornillo	Vis	Schraube	
15	4881440-4	REQ					Strip clamp	Bandklamma	Abraz cinta	Ruban serrage	Bandklammer	
16	11039369-1	1	1				Cover	Lock	Tapa	Couvercle	Deckel	
17	956047-5	2	2				Screw	Skruv	Tornillo	Vis	Schraube	
18	955890-9	4	4				Washer	Bricka	Arandela	Rondelle	Scheibe	
19	955778-6	2	2				Nut	Mutter	Tuerca	Ecrou	Mutter	
20	11041088-3	1	1				Cable harness	Ledningsmatta	Manojo cables	Faisceau cables	Kabelbaum	
							•CONNECTEDNTO:	•ANSLUTER TILL:	•CONECTADO A	•CONNECTÉ A	•ANGESLOSSEN:	
							••Curcuit card	••Kretskort	••Placa circuito	••Carte circuit	••Leiterbahnplatte	U
							••Switch	••Strömställare	••Interruptor	••Interrupteur	••Schalter	SW 143
							••ECU	••ECU	••ECU	••ECU	••ECU	UA
21	948295-1	1	1				•Tab housing	•Stiftisolator	•Aislad espiga	•Fiche isolante	•Flachstecker	
22	1307600-5	1	1				•Insulator	•Isolator	•Aislador	•Boitier isolant	•Isolatorgehäuse	
23	11039330-3	1	1				•Rcpt housing	•Hylsisolator	•Aislador mangui	•Douille isolan	•Steckbuchse	
24	11041227-7		1				•Cable harness	•Ledningsmatta	•Manojo cables	•Faisceau cables	•Kabelbaum	
							CONNECTED TO:	ANSLUTER TILL:	CONECTADO A:	CONNECTÉ A:	ANGESCHLOSSEN:	
							••Printed circuit board	••Kretskort	••Placa circuito	••Carte circuit	••Leiterbahnplatte	CU
							••Relay	••Relä	••Rele	••Relais	••Relais	RE28
							••Parking brake	••Parkeringsbroms	••Freno estacionamient	••Frein parking	••Feststellbremse	SW116
25	4803454-0		1				•Rcpt housing	•Hylsisolator	•Aislador mangui	•Douille isolan	•Steckbuchse	
26	13949597-2		1				•Prot.sleeve	•Skyddshylsa	•Mang protecc	•Manchon protec	•Schutzhulle	
27	958209-9		1				•Tab housing	•Stiftisolator	•Aislad espiga	•Fiche isolante	•Flachstecker	
28			1		NS		•Housing	•Isolator	•Aislador	•Isolant	•Isolator	
29	977184-1		1				•Socket	•Elanslutning	•Conex electrica	•Connexio.elect	•Elansschluss	

1	STD	**KABELBÄUME, FAHRERHAUS** **FAISCEAU DE CÂBLES, CABINE** **MANOJOS DE CABLES, CABINA** **LEDNINGSMATTOR, HYTT** **CABLE HARNESSES, CAB**	Catalog id **97785**	Group **371**
2	33260 OPEN ROPS		Illustr. No **AT 193A**	Section **100**
3			Issue **65/97**	Page **263**
4				
5				

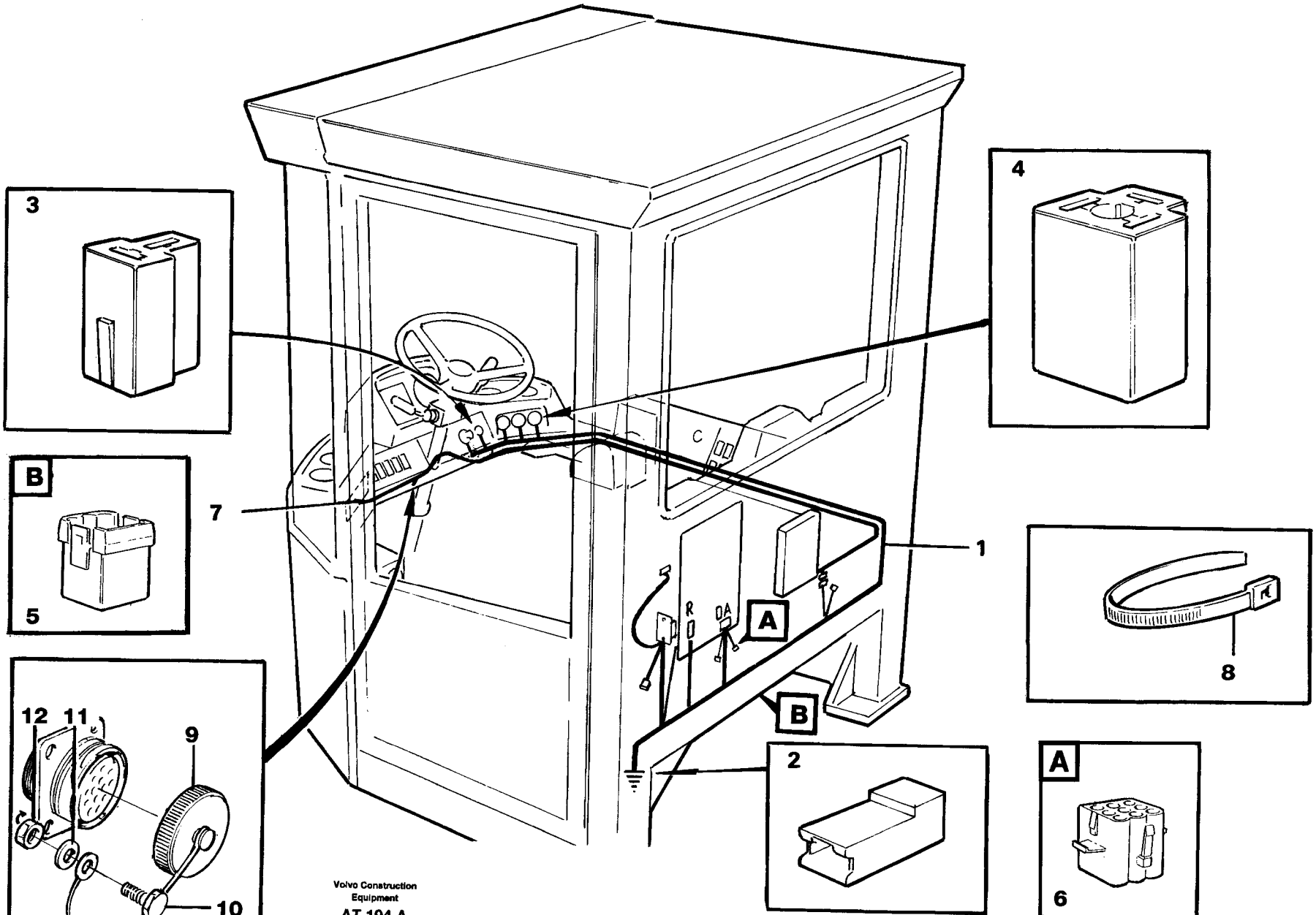
3
4
B
5
7
1
8
12
11
9
10
A
B
2
A
6
Volvo Construction
Equipment
AT 194 A

Fig.	Part No.	Quantity 1	2	3	PS	KIT	Description	Benämning	Denominación	Dènomination	Bezeichnung	Notes
1	11041080-0	1					Cable harness.....	Ledningsmatta.....	Manojo cables.....	Faisceau cables.....	Kabelbaum.....	33260 , STD
							•CONNECTED TO:	•ANSLUTER TILL:	•CONECTADO A:	•CONNECTÉ A:	•ANGESCHLOSSEN:	
							••Printed cicuit board	••Kretskort	••Placa circuito	••Carte circuit	••Leiterbahnplatte	R, OA
							••Earth	••Jord	••Tierre	••Terre	••Erde	
							••Relay unit	••Reläenhet	••Unidad rele	••Ensemble relais	••Relaisgruppe	CU 8
							••Relay,filterindicator	••Relä,filterindikator	••Rele,indicador filtro	••Relais,indicat.filtre	••Relais,Filterindikato	RE 27
							••Fuse holder	••Säkringshållare	••Portafusibles	••Porte-fusible	••Sicherungshalter	FU 50, FU 54
							••Rear cable harness	••Bakre ledningsmatta	••Manojo cables,traser	••Faisceau cables,arrie	••Kabelbaum, hinter	BA
							••Cable harness,trans	••Ledningsmatta,trans	••Manojo cables,trans	••Faisceau cables,tran	••Kabalbaum, Getriebe	TA
							••Cabl.harn.,diagn.unit	••Ledn.matta,diagn.en	••Manojo cables	••Faisceau cables	••Kabelbaum	IB
							••Control lamp,filt.ind	••Kontrollampa,filt.ind	••Testigo,filtro indica	••Lampe temoin,filtre i	••Kontr.leuch.filt.indi	LC 31
							••Temp.gauge, transm.	••Temperaturmät. trans	••Termometro, transmi	••Indicat. temp. transm	••Temp.anzeiger,Getri	IM 1
							••Fuel gauge	••Bränslemätare	••Indicador combustibl	••Jauge carburant	••Kraftstoffmesser	IM 4
							••Temp.gauge, water	••Kylvattentemp. mätar	••Termometro, agua	••Indicat. temp., eau	••Temp.anzeiger, Was	IM 2
							••Starter switch	••Startlås	••Cerradur arranque	••Interrupteur contact	••Startschloss	SW 1
							••Cigarette lighter	••Cigarettändare	••Encendedor	••Allume-cigares	••Zigarrenanzunder	HE 2
							••Buzzer	••Summer	••Zumbador	••Repetiteur acoustiqu	••Summer	SA 4
2	13949597-2	3					•Protecting sleeve.....	•Skyddshylsa.....	•Mang protecc.....	•Manchon protec.....	•Schutzhulle.....	
3	13958210-0	1					•Receptacle housing....	•Hylsisolator.....	•Aislador mang.....	•Douille isolan.....	•Steckbuchse.....	
4	945469-5	3					•Receptacle housing....	•Hylsisolator.....	•Aislador mangui.....	•Douille isolan.....	•Steckbuchse.....	
5	948295-1	1					•Tab housing.....	•Stiftisolator.....	•Aislad espiga.....	•Fiche isolante.....	•Flachstecker.....	
6	948294-4	1					•Rec.housing.....	•Hylsisolator.....	•Aislador mang.....	•Douille isolan.....	•Steckbuchse.....	

1		**KABELBÄUME, FAHRERHAUS** **FAISCEAU DE CÂBLES, CABINE** **MANOJES DE CABLES, CABINA** **LEDNINGSMATTOR, HYTT** **CABLE HARNESSES, CAB**	Catalog id **97785**	Group **371**
2				
3			Illustr. No **AT 194A**	Section **150**
4				
5			Issue **65/97**	Page **265**

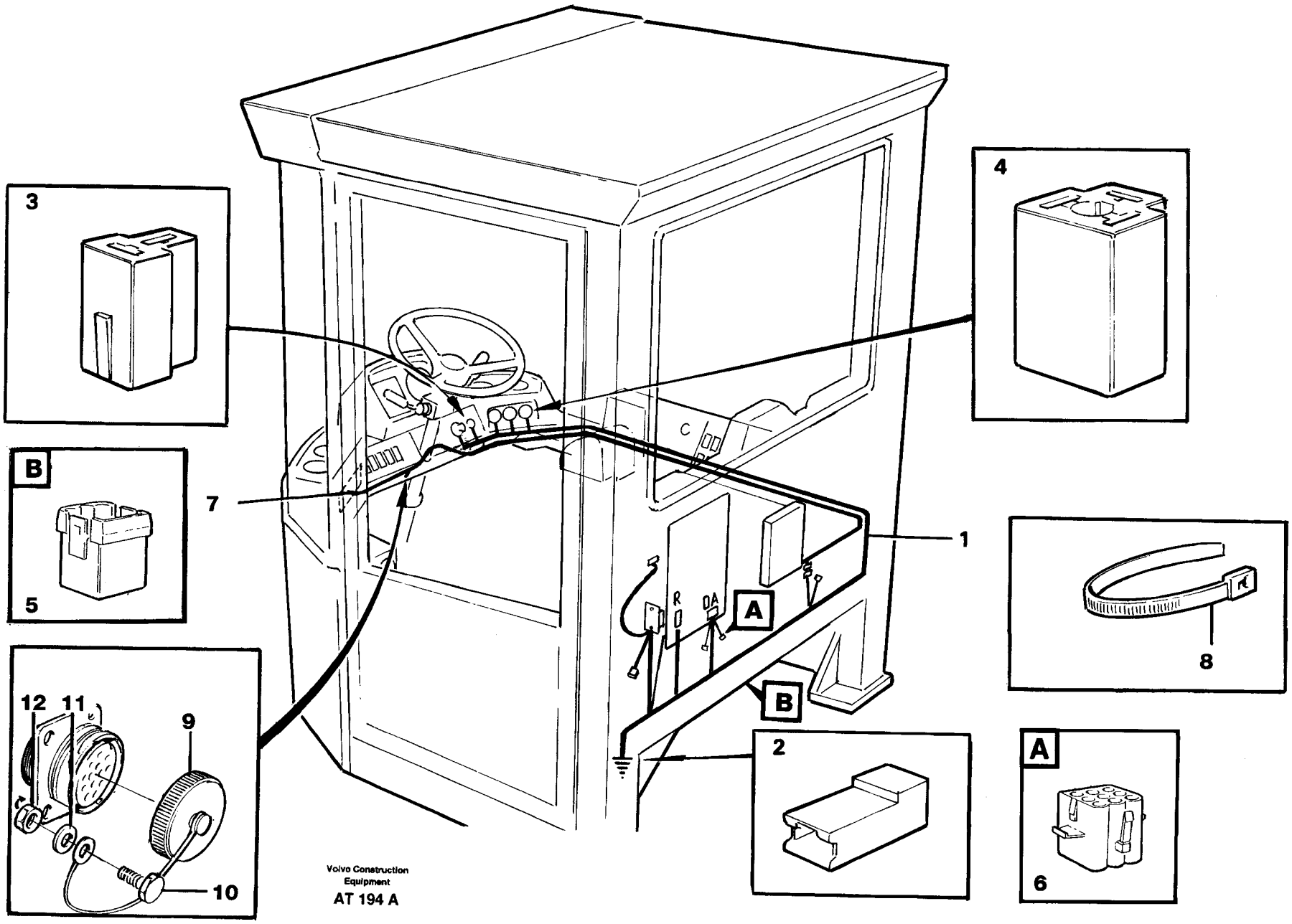
3
4
B
5
7
1
8
12
11
9
10
A
B
2
A
6
R
OA
Volvo Construction Equipment
AT 194 A

Fig.	Part No.	Quantity 1	2	3	PS	KIT	Description	Benämning	Denominación	Dènomination	Bezeichnung	Notes
7	11041810-0	1					Cable harness	Ledningsmatta	Manojo cables	Faisceau cables	Kabelbaum	E PROD
							•CONNECTED TO:	•ANSLUTER TILL:	•CONECTADO A:	•CONNECTÉ A:	•ANGESCHLOSSEN:	
							••Control unit, ECU	••Styrenhet, ECU	••Unidad mando, ECU	••Unite commande, EC	••Steuergerät, ECU	IC
							••Cable harness, RH	••Ledningsmatta, RH	••Manojo cables, RH	••Faisceau cables, RH	••Kabelbaum, RH	IB, ID
							••Coupling piece	••Kopplingstycke	••Pieza conexion	••Accouplement	••Leitungsverbinder	IA
							••Display panel	••Informationspanel	••Panel indicador	••Panneau afficheur	••Informationsdisplay	I
8	4881440-4	REQ					Strip clamp	Bandklamma	Abraz cinta	Ruban serrage	Bandklammer	
9	11039369-1	1					Cover	Lock	Tapa	Couvercle	Deckel	
10	956047-5	2					Screw	Skruv	Tornillo	Vis	Schraube	
11	955890-9	4					Washer	Bricka	Arandela	Rondelle	Scheibe	
12	955778-6	2					Nut	Mutter	Tuerca	Ecrou	Mutter	

1		**KABELBÄUME, FAHRERHAUS** **FAISCEAU DE CÂBLES, CABINE** **MANOJES DE CABLES, CABINA** **LEDNINGSMATTOR, HYTT** **CABLE HARNESSES, CAB**	Catalog id **97785**	Group **371**
2				
3			Illustr. No **AT 194A**	Section **150**
4				
5			Issue **65/97**	Page **267**

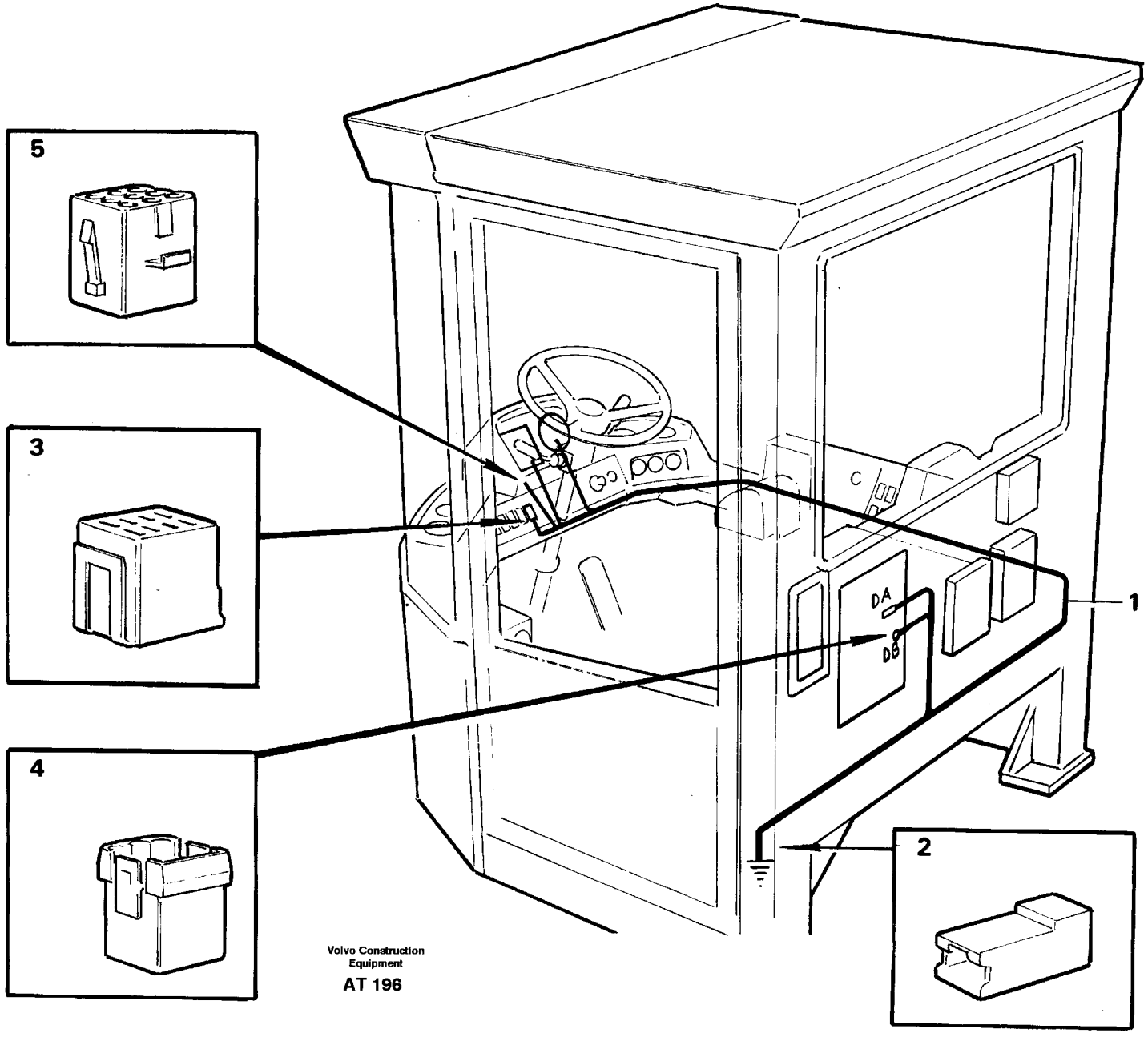

Volvo Construction Equipment

AT 196

Fig.	Part No.	Quantity 1	2	3	PS	KIT	Description	Benämning	Denominación	Dènomination	Bezeichnung	Notes
1	11041805-0	1					Cable harness.....	Ledningsmatta.....	Manojo cables.....	Faisceau cables.....	Kabelbaum.....	33260 , STD
							•CONNECTED TO:	•ANSLUTER TILL:	•CONECTADO A:	•CONNECTÉ A:	•ANGESCHLOSSEN:	
							••Printed circuit board	••Kretskort	••Placa circuito	••Carte circuit	••Leiterbahnplatte	DA, DB
							••Earth	••Jord	••Tierra	••Terre	••Erde	
							••Hazard	••Hazard	••Hazard	••Hazard	••Hazard	SD, SW 8
							••Windshield wiper,fron	••Vindrutetorkare, fram	••Limpiaparabrisas,del	••Essuie-glace,anterieu	••Frontscheibenwische	MO 2
							••Speedometer	••Hasttighetsmätare	••Velocimetro	••Indicateur vitesse	••Tachometer	IM 9
							••Control lamp panel	••Kontrollampspanel	••Panel mando	••Panneau commande	••Steuerpult	DC
2	13949597-2	1					•Protecting sleeve.....	•Skyddshylsa.....	•Mang protecc.....	•Manchon protec.....	•Schutzhulle.....	
3	4803454-0	1					•Receptacle housing....	•Hylsisolator.....	•Aislador mangui.....	•Douille isolan.....	•Steckbuchse.....	
4	948295-1	1					•Tab housing.....	•Stiftisolator.....	•Aislad espiga.....	•Fiche isolante.....	•Flachstecker.....	
5	948294-4	1					•Receptacle housing....	•Hylsisolator.....	•Aislador mang.....	•Douille isolan.....	•Steckbuchse.....	For wiper / för torkare

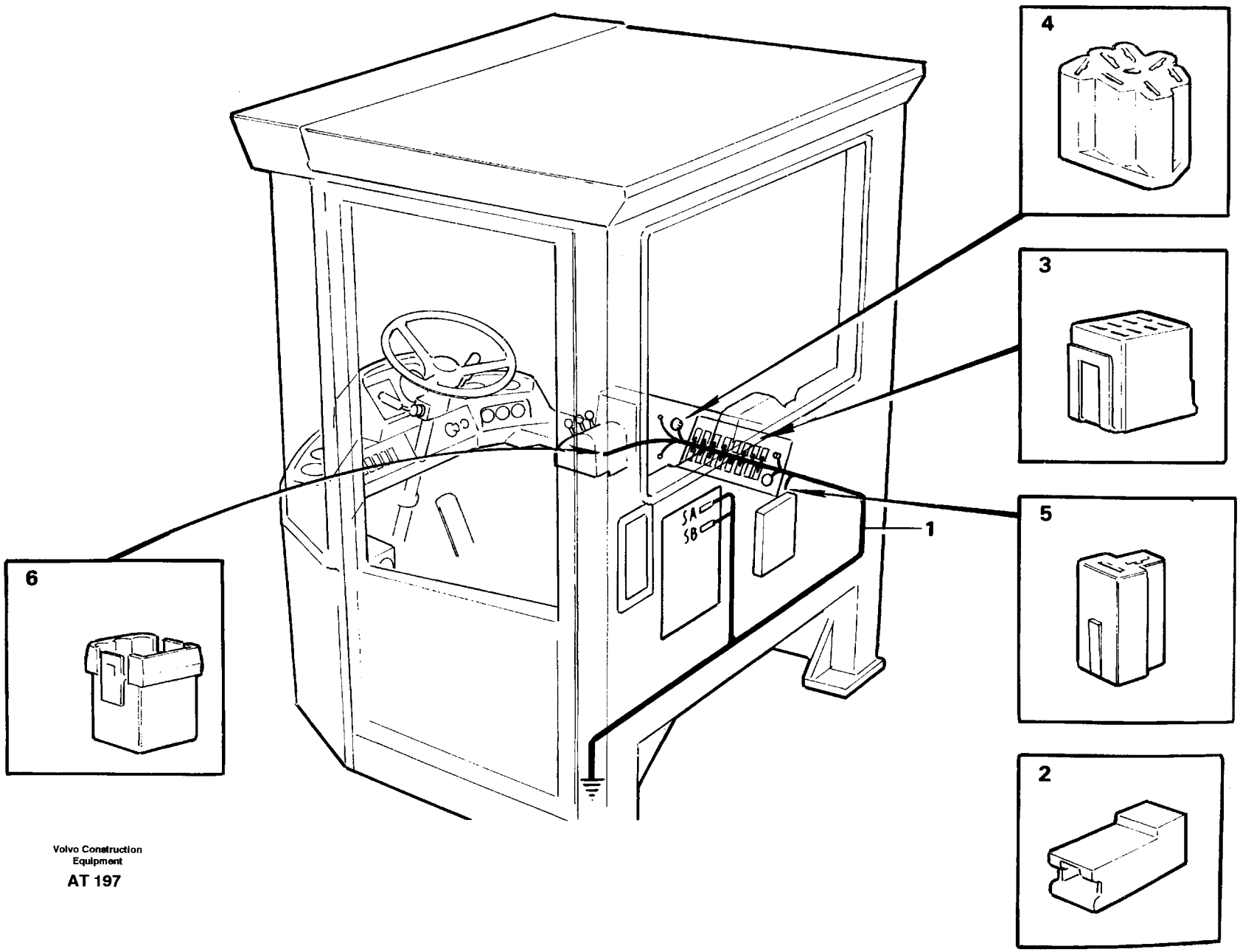

Volvo Construction Equipment

AT 197

Fig.	Part No.	Quantity 1	2	3	PS	KIT	Description	Benämning	Denominación	Dènomination	Bezeichnung	Notes
1	11041791-2	1					Cable harness.....	Ledningsmatta.....	Manojo cables.....	Faisceau cables.....	Kabelbaum.....	(11041643)
							•CONNECTED TO:	•ANSLUTER TILL:	•CONECTADO A:	•CONNECTÉ A:	•ANGESCHLOSSEN:	
							••Printed circuit board	••Kretskort	••Placa circuito	••Carte circuit	••Leiterbahnplatte	SA, SB
							••Earth	••Jord	••Tierra	••Terre	••Erde	
							••Hour counter	••Timräknare	••Contador madera	••Compteur heures	••Betriebsstundenzähle	IM 3
							••Rheostat	••Reostat	••Reostato	••Rheostat	••Rheostat	R 8
							••Fan, cab	••Fläkt, hytt	••Ventilador,cabina	••Ventilateur,cabine	••Gebläse, Fahrerhaus	MO 1
							••Control panel	••Manöverpanel	••Panel mando	••Tableau commande	••Steuerpult	
							••Fan switch	••Fläktomkopplare	••Conmutador ventilad	••Commu. ventilateur	••Gebläseschalter	SW 6
							••Servo panel	••Servopanel	••Panel	••Panneau	••Paneel	SE, SE 61, SW 19 SW 90, SW 105
							••Air conditioning	••Luftkonditionering	••Acondicion de aire	••Climatisation	••Klimaanlage	SK
							••Lift single act./ BSS	••Enkelv.Lyftf./ BSS	••Elevacion / BSS	••Fonction levage / BS	••Hebefunktion / BSS	SH
							••Hazard	••Hazard	••Harzad	••Harzad	••Hazard	SD
							••Switch	••Strömställare	••Interruptor	••Interrupteur	••Schalter	SW 4, SW 7, SW 12 SW 14, SW 17, SW 18 SW 20, SW 22, SW 23 SW 60, SW 67, SW 97
2	13949597-2	12					•Protecting sleeve.....	•Skyddshylsa.....	•Mang protecc.....	•Manchon protec.....	•Schutzhulle.....	
3	4803454-0	10					•Receptacle housing....	•Hylsisolator.....	•Aislador mangui.....	•Douille isolan.....	•Steckbuchse.....	
4	1307600-5	1					•Insulator.....	•Isolator.....	•Aislador.....	•Boitier isolant.....	•Isolatorgehäuse.....	
5	13958210-0	3					•Receptacle housing....	•Hylsisolator.....	•Aislador mang.....	•Douille isolan.....	•Steckbuchse.....	
6	948295-1	1					•Tab housing.....	•Stiftisolator.....	•Aislad espiga.....	•Fiche isolante.....	•Flachstecker.....	

1		**KABELBAUM, FAHRERHAUS** **FAISCEAU DE CÂBLES, CABINE** **MANOJOS DE CABLES, CABINA** **LEDNINGSMATTA, HYTT** **CABLE HARNESS, CAB**	Catalog id **97785**	Group **371**
2				
3			Illustr. No **AT 197**	Section **250**
4			Issue **65/97**	Page **271**
5				

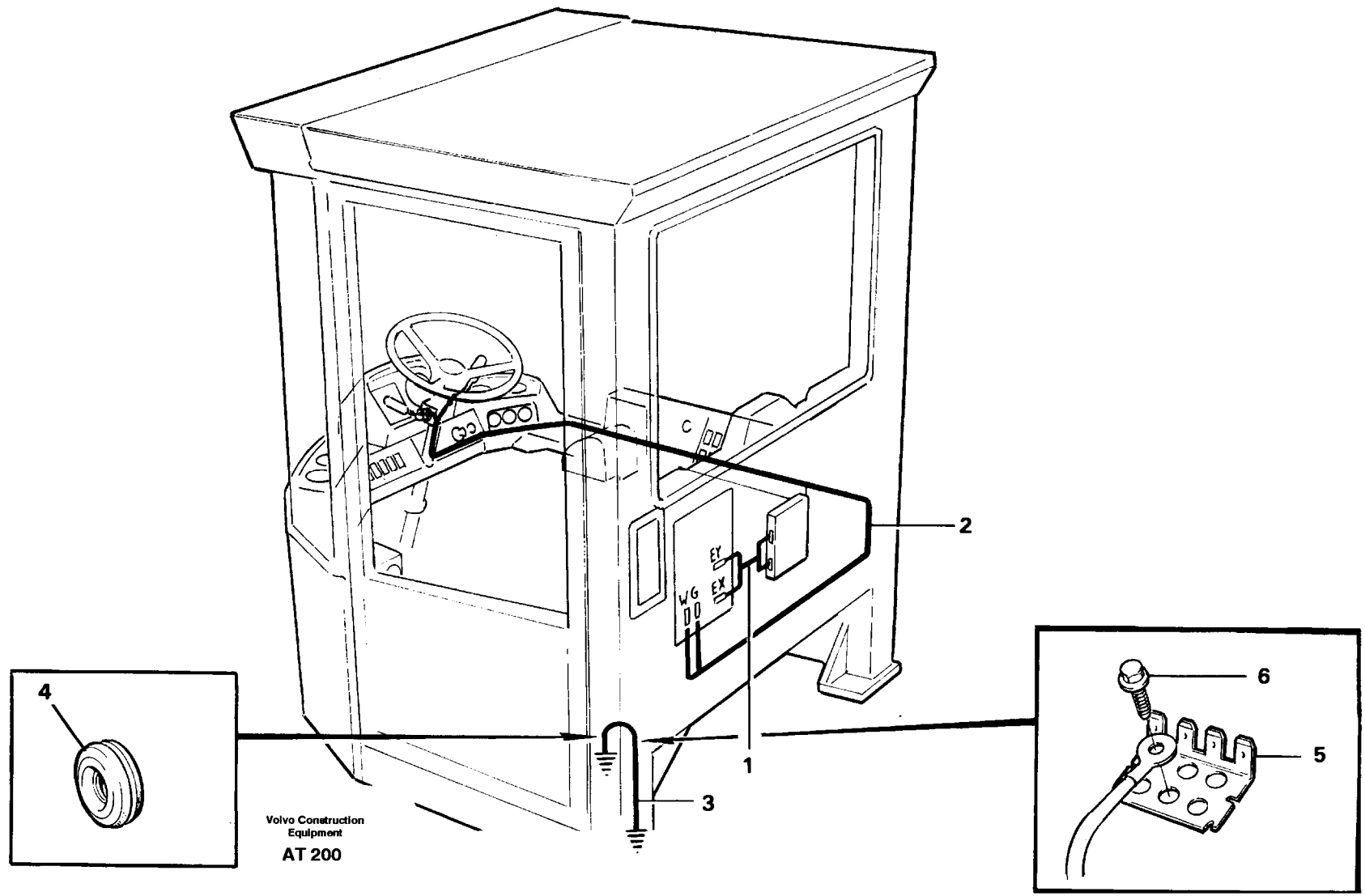
4
2
1
3
6
5
Volvo Construction Equipment
AT 200

Fig.	Part No.	Quantity 1	2	3	PS	KIT	Description	Benämning	Denominación	Dènomination	Bezeichnung	Notes
1	11041120-4	1					Cable harness	Ledningsmatta	Manojo cables	Faisceau cables	Kabelbaum	
							•CONNECTED TO:	•ANSLUTER TILL:	•CONECTADO A:	•CONNECTÉ A:	•ANGESCHLOSSEN:	
							••Printed circuit board	••Kretskort	••Placa circuito	••Carte circuit	••Leiterbahnplatte	EX, EY
							••Control unit, ECU	••Styrenhet, ECU	••Unidad mando, ECU	••Unite commande, EC	••Steuergerät, ECU	EA, EB
1	11041129-5	1					Cable harness	Ledningsmatta	Manojo cables	Faisceau cables	Kabelbaum	94685
							CONNECTED TO:	ANSLUTER TILL:	CONECTADO A:	CONNECTÉ A:	ANGESCHLOSSEN:	
							••Printed circuit board	••Kretskort	••Placa circuito	••Carte circuit	••Leiterbahnplatte	EX, EY
							••Control unit	••Styrenhet	••Unidad mando	••Unite commande	••Steuergerät	EA, EB
2	11041690-6						Cable harness	Ledningsmatta	Manojo cables	Faisceau cables	Kabelbaum	
							•CONNECTED TO:	•ANSLUTER TILL:	•CONECTADO A:	•CONNECTÉ A:	•ANGESCHLOSSEN:	
							••Printed circuit board	••Kretskort	••Placa circuito	••Carte circuit	••Leiterbahnplatte	W, G
							••Switch-steering shaft	••Rattstångsomkopplar	••Commutad.barra vola	••Commutateur colo.vo	••Umsteuerven.Lenksp	GA, WA
3	11024713-7	1					Cable	Ledning	Cable	Cable	Leitung	earth / jord
4	941264-4	1					Protecting bushing	Skyddsbussning	Buje protecc	Bague protecti	Schutzhulse	
5	9148415-4	1					Terminal block	Kopplingsplint	Regleta conex	Bloc connexion	Steckterminal	
6	13946501-7	1					Screw	Skruv	Tornillo	Vis	Schraube	M6
	13966807-3	1					Screw	Skruv	Tornillo	Vis	Schraube	M8

1		**KABELBÄUME, FAHRERHAUS** **FAISCEAU DE CÂBLES, CABINE** **MANOJOS DE CABLES, CABINA** **LEDNINGSMATTOR, HYTT** **CABLE HARNESSES, CAB**	Catalog id **97785**	Group **371**
2			Illustr. No **AT 200**	Section **300**
3			Issue **65/97**	Page **273**
4				
5				

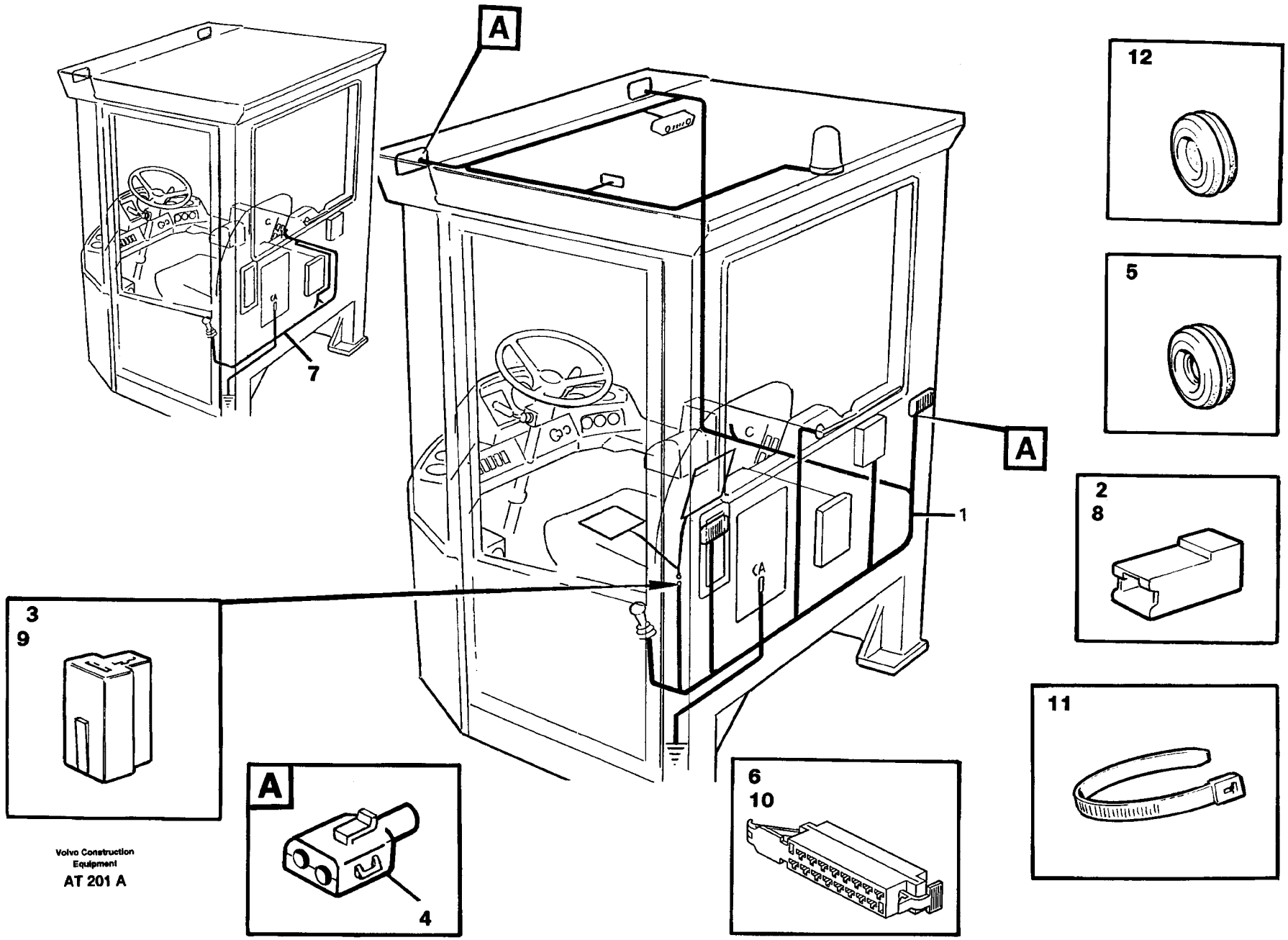

Volvo Construction Equipment

AT 201 A

Fig.	Part No.	Quantity 1	2	3	PS	KIT	Description	Benämning	Denominación	Dènomination	Bezeichnung	Notes
1	11041644-3	1	1				Cable harness.....	Ledningsmatta.....	Manojo cables.....	Faisceau cables.....	Kabelbaum.....	
							•CONNECTED TO:	•ANSLUTER TILL:	•CONECTADO A:	•CONNECTÉ A:	•ANGESCHLOSSEN:	
							••Printed circuit board	••Kretskort	••Placa circuito	••Carte circuit	••Leiterbahnplatte	CA
							••Earth	••Jord	••Tierra	••Terre	••Erde	
							••Work light, rear	••Arb.ljus, bak	••Lampara de mesa, tr	••Lampe travail, arr.	••Arbeitslampe, hinter	LA 22, LA 23
							••Parking brake	••Parkeringsbrom	••Freno estacionamient	••Frein parking	••Feststellbremse	SE 6
							••Heated seat	••Värmesits	••Asiento conductor	••Siege conducteur	••Fahrersitz	HE 3
							••Wiper, rear	••Vindrutetorkare, bak	••Limpiaparabrisas,tras	••Essuie-vitre, arriere	••Scheibenwisher,hinte	MO 3
							••Voltage converter	••Spänningsomvandlar	••Transformador	••Transformateur	••Transformator	CB
							••Washer pumps	••Spolarpumpar	••Bomba rociador	••Pompe lave-glace	••Spulpumpe	MO 4, MO 5
							••Radio	••Radio	••Radio	••Radio	••Radio	CR
							••Work light, front	••Arbetsljus, fram	••Lampara de mesa,de	••Lampe travail, anteri	••Arbeitslampe, vorder	LA 12, LA 13
							••Interior light	••Innerbelysning	••Lampara interior	••Lampe interieure	••Innenleuchte	LA 31
							••Rotating beacon	••Rot. varn.ljus	••Luz rotat. emergenci	••Phare avertisseur	••Rotieren. warnleucht	LA 38
2	13949597-2	11	11				•Protecting sleeve.....	•Skyddshylsa.....	•Mang protecc.....	•Manchon protec.....	•Schutzhulle.....	
3	13958210-0	1	1				•Receptacle housing....	•Hylsisolator.....	•Aislador mang.....	•Douille isolan.....	•Steckbuchse.....	
4	1307048-7	4					•Housing.....	•Isolator.....	•Aislador.....	•Isolant.....	•Isolator.....	
5	941269-3	5	5				•Protecting bushing.....	•Skyddspropp.....	•Tapon protecc.....	•Tampon protect.....	•Sicher stöpsel.....	(941265)
6	969138-7		1				•Housing	•Isolator	•Aislador	•Isolant	•Isolator	
7	11041218-6		1				Cable harness	Ledningsmatta	Manojo cables	Faisceau cables	Kabelbaum	
							•CONNECTED TO:	•ANSLUTER TILL:	•CONECTADO A:	•CONNECTÉ A:	•ANGESCHLOSSEN:	
							••Printed circuit board	••Kretskort	••Placa circuito	••Carte circuit	••Leiterbahnplatte	CA
							••Parking brake	••Parkeringsbroms	••Freno estacionamient	••Frein parking	••Feststellbremse	SE 6
							••Washer pumps	••Spolarpumpar	••Bomba rociador	••Pompe lave-glace	••Spulpumpe	MO 4, MO 5
							••Earth	••Jord	••Tierra	••Terre	••Erde	31CA
8	13949597-2		3				•Prot.sleeve.....	•Skyddshylsa.....	•Mang protecc.....	•Manchon protec.....	•Schutzhulle.....	
9	13958210-0		2				•Rec.housing.....	•Hylsisolator.....	•Aislador mang.....	•Douille isolan.....	•Steckbuchse.....	

1	STD
2	33260 OPEN ROPS
3	
4	
5	

KABELBÄUME, FAHRERHAUS
FAISCEAU DE CÂBLES, CABINE
MANOJOS DE CABLES, CABINA
LEDNINGSMATTOR, HYTT
CABLE HARNESSES, CAB

Catalog id **97785**	Group **371**
Illustr. No **AT 201A**	Section **350**
Issue **65/97**	Page **275**

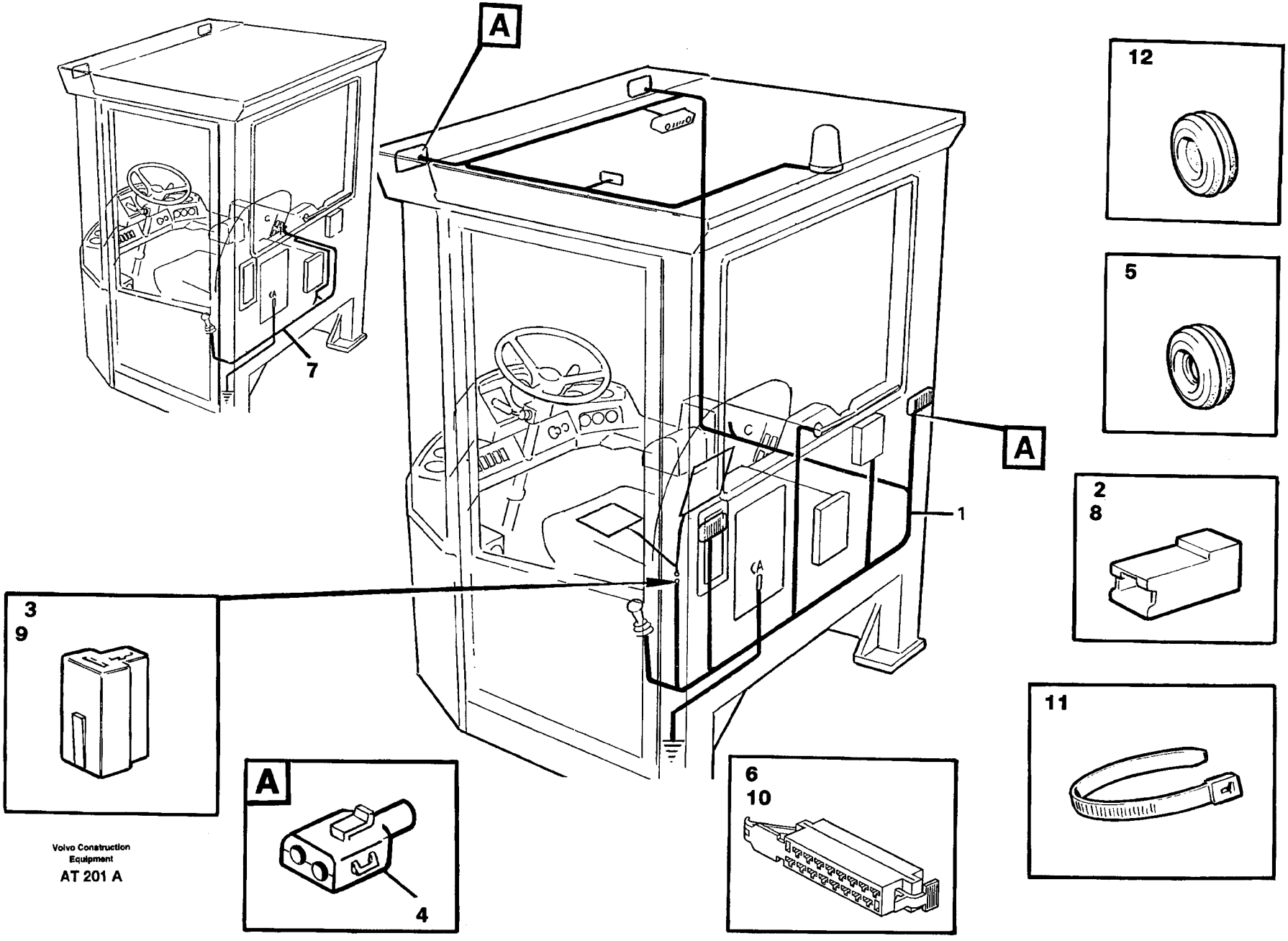

Volvo Construction Equipment

AT 201 A

Fig.	Part No.	Quantity 1	2	3	PS	KIT	Description	Benämning	Denominación	Dènomination	Bezeichnung	Notes
10	969138-7		1				•Housing	•Isolator	•Aislador	•Isolant	•Isolator	
11	4881438-8	REQ	REQ				Strip clamp	Bandklamma	Abraz cinta	Ruban serrage	Bandklammer	L = 120
	4881440-4	REQ					Strip clamp	Bandklamma	Abraz cinta	Ruban serrage	Bandklammer	L = 368
12	941266-9	2					Protecting plug	Skyddspropp	Tapon protecc	Tampon protect	Sicher stöpsel	12 X 6
	941269-3	2					Protecting plug	Skyddspropp	Tapon protecc	Tampon protect	Sicher stöpsel	25 X 8

1	STD
2	33260 OPEN ROPS
3	
4	
5	

KABELBÄUME, FAHRERHAUS
FAISCEAU DE CÂBLES, CABINE
MANOJOS DE CABLES, CABINA
LEDNINGSMATTOR, HYTT
CABLE HARNESSES, CAB

Catalog id **97785**	Group **371**
Illustr. No **AT 201A**	Section **350**
Issue **65/97**	Page **277**

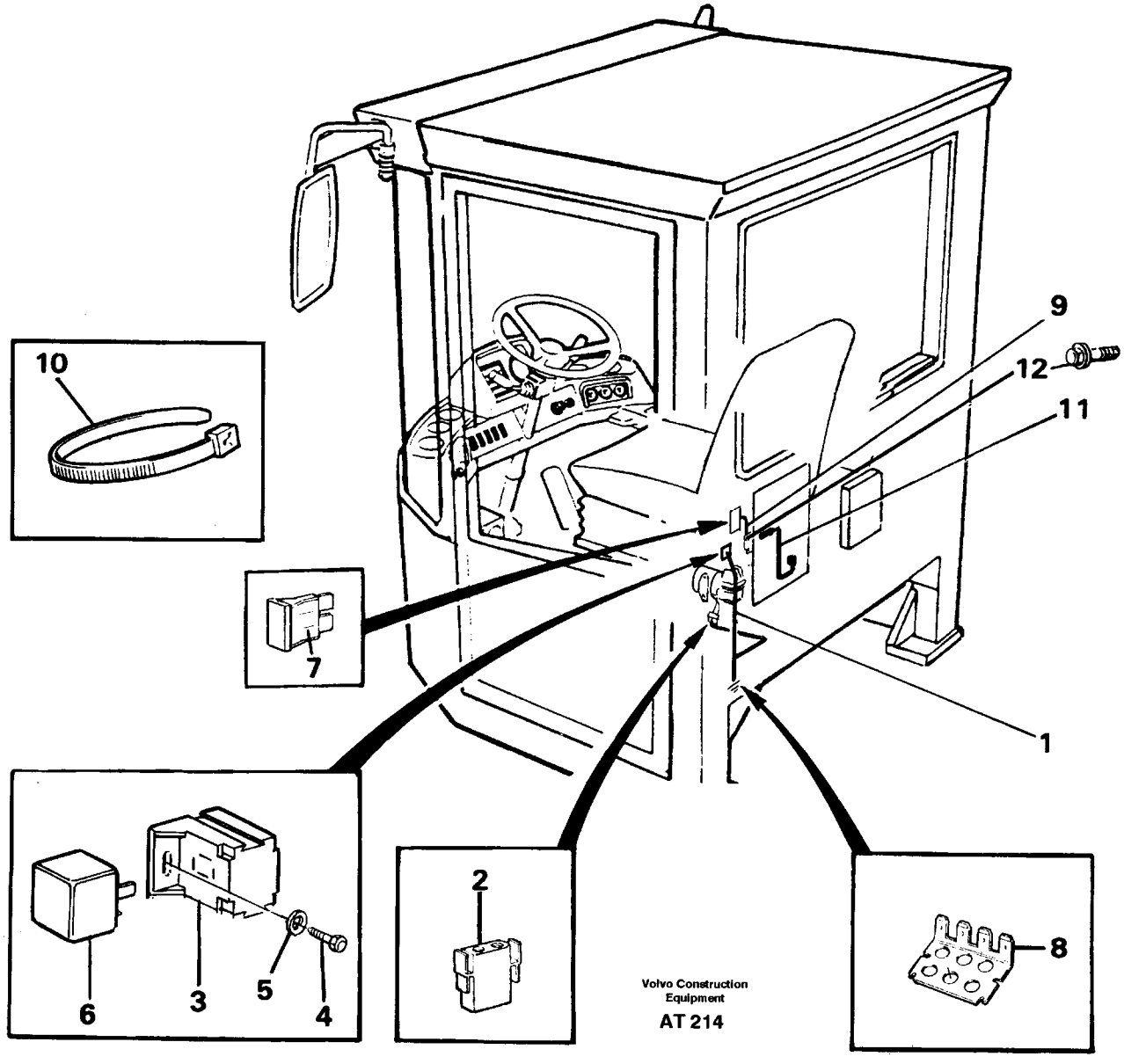
10
9
12
11
7
1
6
3
5
4
2
8
Volvo Construction Equipment
AT 214

Fig.	Part No.	Quantity 1	2	3	4	5	PS	KIT	Description	Benämning	Denominación	Dènomination	Bezeichnung	Notes
1	11041809-2	1	1	1					Cable harness.....	Ledningsmatta.....	Manojo cables.....	Faisceau cables.....	Kabelbaum.....	
									•CONNECTED TO:	•ANSLUTER TILL:	•CONECTADO A:	•CONNECTÉ A:	•ANGESCHLOSSEN	
									••Compressor	••Kompressor	••Compresor	••Compresseur	••Kompressor	AA
									••Relay	••Relä	••Rele	••Relais	••Relais	RE 23
									••Fuse holder	••Säkringshållare	••Portafusibles	••Porte-fusible	••Sicherungshalter	FU 52, FU 54
									••Earth	••Jord	••Tierra	••Terre	••Erde	
2	13948996-7	1	1	1					•Rec.housing.....	•Hylsisolator.....	•Aislador mang.....	•Douille isolan.....	•Steckbuchse.....	
3	13946556-1	1	1	1					•Relay socket.....	•Reläsockel.....	•Zocalo rele.....	•Socle relais.....	•Relaissockel.....	
4	190665-0	1	1	1					Screw.....	Skruv.....	Tornillo.....	Vis.....	Schraube.....	
5	13940090-7	1	1	1					Washer.....	Bricka.....	Arandela.....	Rondelle.....	Scheibe.....	
6	4786690-0	1	1	1					Relay.....	Relä.....	Rele.....	Relais.....	Relais.....	RE23
7	967851-7	2	2	2					Blade fuse.....	Bladsäkring.....	Fusible de hoja.....	Fusible a lame.....	Blattsicherung.....	5 A
	13967545-8	1	1	1					Fuse.....	Säkring.....	Fusible.....	Fusible.....	Sicherung.....	10 A
8	9148415-4		1	1					Terminal block.....	Kopplingsplint.....	Regleta conex.....	Bloc connexion.....	Steckterminal.....	(1347480)
9	11041913-2	1	1	1					Cable.....	Kabel.....	Cable.....	Cable.....	Kabel.....	FU 50
10	4881438-8	3	2	2					Strip clamp.....	Bandklamma.....	Abraz cinta.....	Ruban serrage.....	Bandklammer.....	
11	11041808-4		1	1					Cable.....	Kabel.....	Cable.....	Cable.....	Kabel.....	FU 54 - R/W 15
12	947107-9		1	1					Screw.....	Skruv.....	Tornillo.....	Vis.....	Schraube.....	

1	94907	**KABELBAUM FÜR LUFTGEFEDERTEN, FAHRERSITZ.** **FAISCEAU DE CÂBLE POUR SIÈGE DE CONDUCTEUR SUSPENSION PNEUMATIQUE.** **MANOJO DE CABLES PARA ASIENTO DEL CONDUCTOR DE SUSPENSIÓN NEUMÁTICA.** **LEDNINGSMATTA, LUFTFJÄDRANDE FÖRARSTOL.** **CABLE HARNESS, AIR-SUSPENSIONED SEAT.**	Catalog id **97785**	Group **371**
2	94911			
3	92382		Illustr. No **AT 214**	Section **400**
4				
5			Issue **65/97**	Page **279**

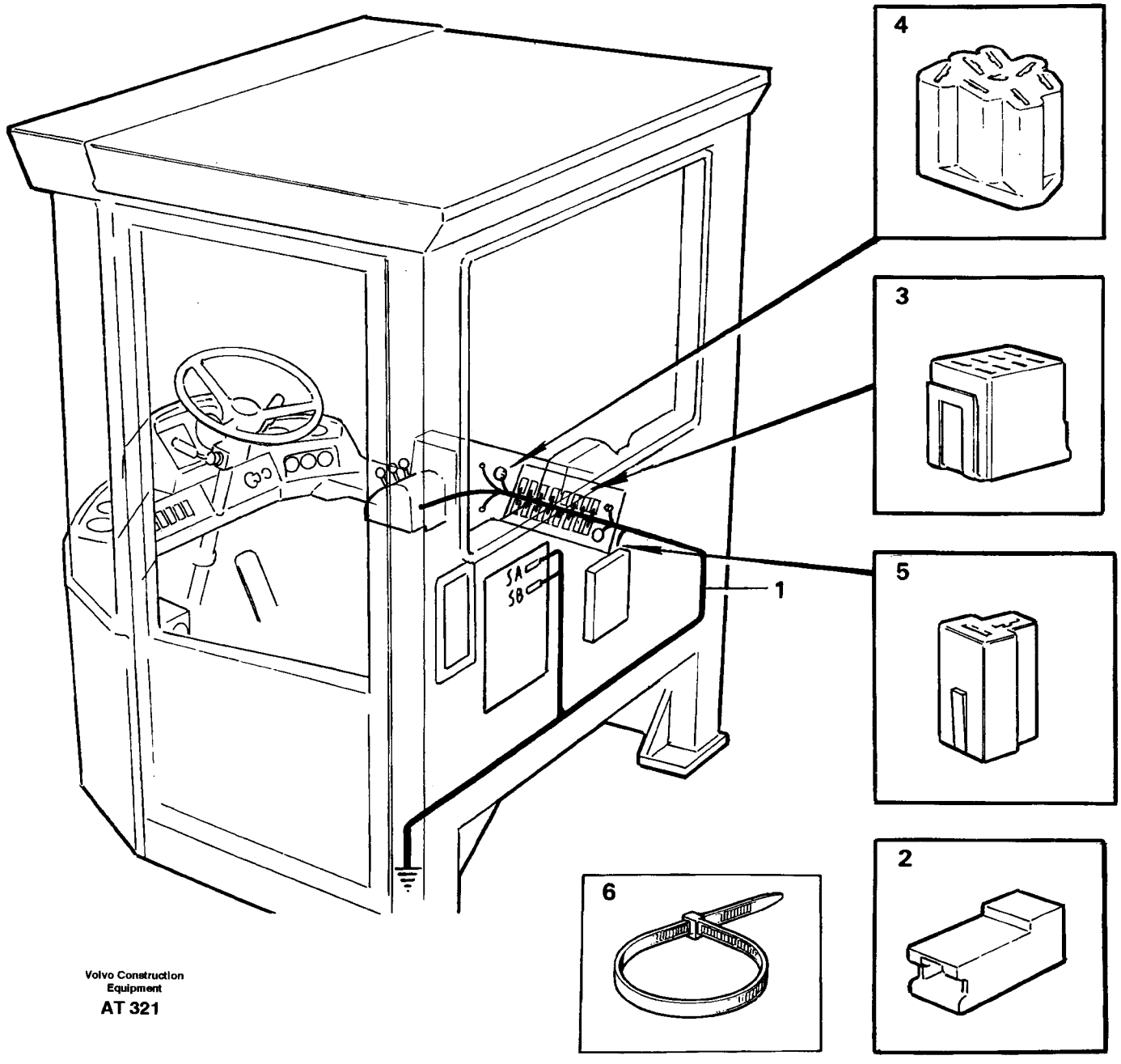

Volvo Construction Equipment

AT 321

Fig.	Part No.	Quantity 1	2	3	PS	KIT	Description	Benämning	Denominación	Dènomination	Bezeichnung	Notes
1	11041081-8	1					Cable harness.....	Ledningsmatta.....	Manojo cables.....	Faisceau cables.....	Kabelbaum.....	33260 , STD
							•CONNECTED TO:	•ANSLUTER TILL:	•CONECTADO A:	•CONNECTÉ A:	•ANGESCHLOSSEN:	
							••Printed circuit board	••Kretskort	••Placa circuito	••Carte circuit	••Leiterbahnplatte	SA, SB
							••Earth	••Jord	••Tierra	••Terre	••Erde	
							••Hour counter	••Timräknare	••Contador madera	••Compteur heures	••Betriebsstundenzähle	
							••Rheostat	••Reostat	••Reostato	••Rheostat	••Rheostat	
							••Fan, cab	••Fläkt, hytt	••Ventilador,cabina	••Ventilateur,cabine	••Gebläse, Fahrerhaus	
							••Control panel	••Manöverpanel	••Panel mando	••Tableau commande	••Steuerpult	
							••Fan switch	••Fläktomkopplare	••Conmutador ventilad	••Commu. ventilateur	••Gebläseschalter	
							••Servo panel	••Servopanel	••Panel	••Panneau	••Paneel	
							••Air conditioning	••Luftkonditionering	••Acondicion de aire	••Climatisation	••Klimaanlage	
							••Lift single act./ BSS	••Enkelv.Lyftf./ BSS	••Elevacion / BSS	••Fonction levage / BS	••Hebefunktion / BSS	
							••Hazard	••Hazard	••Harzad	••Harzad	••Hazard	
							••Switch	••Strömställare	••Interruptor	••Interrupteur	••Schalter	
2	13949597-2	12					•Protecting sleeve.....	•Skyddshylsa.....	•Mang protecc.....	•Manchon protec.....	•Schutzhulle.....	
3	4803454-0	11					•Receptacle housing....	•Hylsisolator.....	•Aislador mangui.....	•Douille isolan.....	•Steckbuchse.....	
4	1307600-5	1					•Insulator.....	•Isolator.....	•Aislador.....	•Boitier isolant.....	•Isolatorgehäuse.....	
5	13958210-0	3					•Receptacle housing....	•Hylsisolator.....	•Aislador mang.....	•Douille isolan.....	•Steckbuchse.....	
6	4881438-8	4					Strip clamp.....	Bandklamma.....	Abraz cinta.....	Ruban serrage.....	Bandklammer.....	

1		**KABELBÄUME, FAHRERHAUS** **FAISCEAU DE CÂBLES, CABINE** **MANOJOS DE CABLES, CABINA** **LEDNINGSMATTOR, HYTT** **CABLE HARNESSES, CAB**	Catalog id **97785**	Group **371**
2				
3			Illustr. No **AT 321**	Section **450**
4				
5			Issue **65/97**	Page **281**

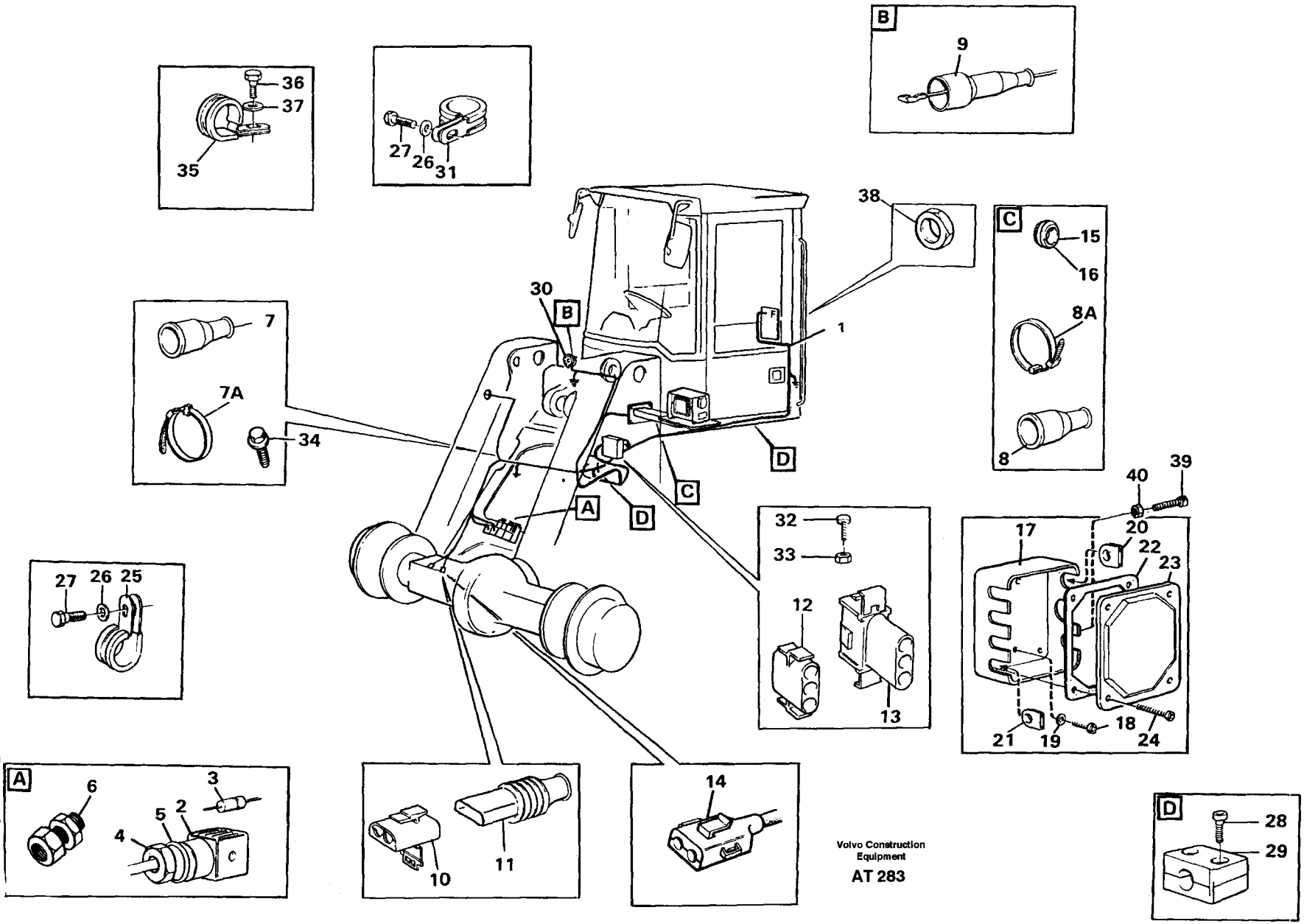
B
9
36
37
35
27
26
31
38
C
15
16
8A
8
30
B
1
7
7A
34
D
C
A
D
32
33
12
13
40
39
17
20
22
23
21
19
18
24
27
26
25
A
6
3
5
2
4
10
11
14
D
28
29
Volvo Construction Equipment
AT 283

Fig.	Part No.	Quantity 1	2	3	PS	KIT	Description	Benämning	Denominación	Dènomination	Bezeichnung	Notes
1	11020410-4	1					Cable harness.....	Ledningsmatta.....	Manojo cables.....	Faisceau cables.....	Kabelbaum.....	
							•CONNECTED TO:	•ANSLUTER TILL:	•CONECTADO A:	•CONNECTÉ A:	•ANGESCHLOSSEN:	
							••Circuit card	••Kretskort	••Placa circuito	••Carte circuit	••Leiterbahnplatte	F
							••Earth	••Jord	••Tierre	••Terre	••Erde	31F1-3
							••Boom suspension sy	••Boom suspension sy	••BSS	••BSS	••BSS	FD,FE
							••Diff.lock	••Diff.spärr	••Bloqueo dif.	••Blocage diff.	••Ausgleichsperre	MA 9,SE 18
							••Floating positioning	••Flytläge	••Posicion flotante	••Position flottante	••Schwimmlage	MA 41
							••Horn	••Signalhorn	••Bocina	••Avertisseur	••Signalhorn	SA 1
							••Tilt automatic	••Tiltautomatik	••Volquete autom.	••Autom.redressement	••Schwenkautomatik	FA
							••Boom kickaut	••Lyftautomatik	••Elevador autom.	••Autom.levage	••Hubwerkautom.	FB
							••Hydraulic function	••Hydraulutr.	••Equipo hidraul.	••Equipment hydraul.	••Hydraul.ausrustung	FG
							••Attachment locking	••Redskaps låsning	••Cierre implemen.	••Verrouill acces.	••Gerätesch.kuppl.	FH
							••Lamp retainer, LH	••Lamphållare,vänster	••Portalamparas,izquie	••Porte-lampe,gauche	••Lampenfassung,links	LA 7,9,10,14,35
							••Lamp retainer, RH	••Lamphållare, höger	••Portalamparas,derec	••Porte-lampe,droite	••Lampenfassung,recht	LA 4,8,11,15,36
							••Front axle temp.....	••Framaxeltemp.....	••Eje delantero temp....	••Essieu AV temp.....	••Vorderachse temp.....	SE 84
2	6646637-6	2					•Clutch body.....	•Kopplingshus.....	•Caja embrague.....	•Carter embr.....	•Kuppl körper.....	
3	4803274-2	2					•Diode.....	•Diod.....	•Diodo.....	•Diode.....	•Diode.....	
4	4803794-9	2					•Nut.....	•Mutter.....	•Tuerca.....	•Ecrou.....	•Mutter.....	
5		2			NS		•Sealing ring.....	•Tätningsring.....	•Anillo reten.....	•Bague etencheite.....	•Dichtring.....	
6		2			NS		•Hose coupling.....	•Slangkoppling.....	•Acoplamiento mangue	•Raccord flexible.....	•Schlauchkupplung.....	
7	4803713-9	1					•End sleeve.....	•Ändhylsa.....	•Mang final.....	•Douille extrem.....	•End hulse.....	NW 12/13
7A	4881440-4	1					•Strip clamp.....	•Bandklamma.....	•Abraz cinta.....	•Ruban serrage.....	•Bandklammer.....	
8	4803711-3	1					•End sleeve.....	•Ändhylsa.....	•Manguito final.....	•Douille extrem.....	•Endhulse.....	NW 16/17
8A	4881440-4	1					•Strip clamp.....	•Bandklamma.....	•Abraz cinta.....	•Ruban serrage.....	•Bandklammer.....	
9	1573077-3	2					•Bellows.....	•Gummikåpa.....	•Cubierta goma.....	•Capot caoutcho.....	•Gummimantel.....	
10	1307048-7	1					•Housing.....	•Isolator.....	•Aislador.....	•Isolant.....	•Isolator.....	
11		1			NS		•Housing cover.....	•Isolatorhölje.....	•Funda aislador.....	•Gaine isolante.....	•Isolatorhulle.....	
12	948296-9	2					•Rec.housing.....	•Hylsisolator.....	•Aislador mang.....	•Douille isolan.....	•Steckbuchse.....	
13	13948996-7	2					•Protecting bushing.....	•Hylsisolator.....	•Aislador mang.....	•Douille isolan.....	•Steckbuchse.....	
14	1624477-4	1					•Protecting bushing.....	•Hylsisolator.....	•Aislador mangui.....	•Douille isolan.....	•Steckbuchse.....	

1		**KABELBAUM, VORDER** **FAISCEAU CABLES, ANTÉRIEUR** **MANOJOS CABLES, DELANTERO** **LEDNINGSMATTA, FRÄMRE** **CABLE HARNESS, FRONT**
2		
3		
4		
5		

Catalog id	Group
97785	**371**
Illustr. No	Section
AT 283	**500**
Issue	Page
65/97	**283**

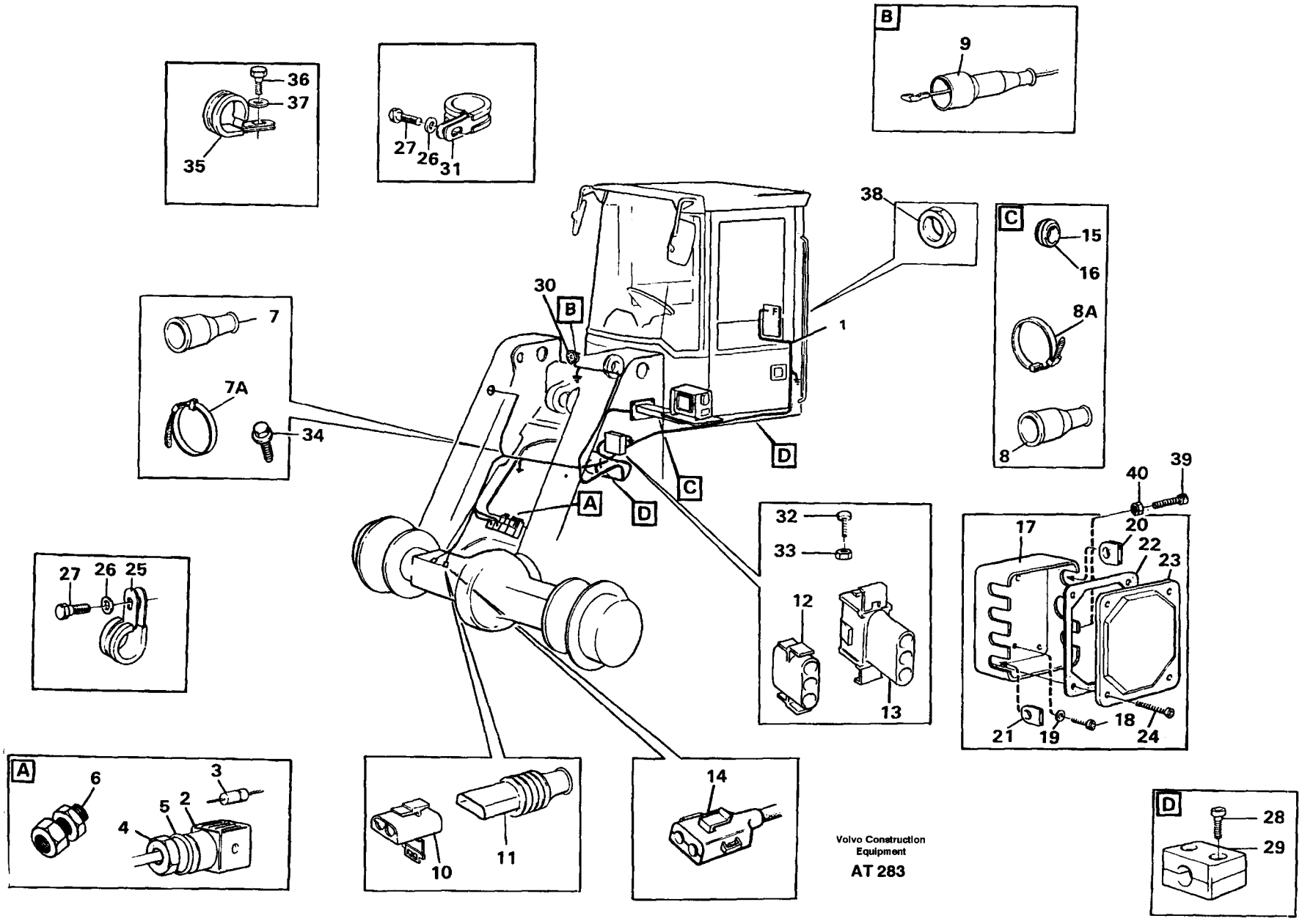
B
9
36
37
35
27
26
31
38
C
15
16
8A
8
30
B
1
7
7A
34
D
C
A
D
32
33
12
13
40
39
17
20
22
23
21
19
18
24
27
26
25
A
6
3
5
2
4
10
11
14
D
28
29
Volvo Construction Equipment
AT 283

Fig.	Part No.	Quantity 1	2	3	PS	KIT	Description	Benämning	Denominación	Dènomination	Bezeichnung	Notes
15	961970-1	2					Plastic box	Skyddspropp	Tapon protecc	Tampon protect	Sicher stöpsel	(961959)
16	961960-2	4					Protec.bushing	Skyddsbussning	Buje protecc	Bague protecti	Schutzhulse	
17	11039000-2	1					Plastig box	Plastlåda	Caja plastico	Caisse plastiq	K-stoffkasten	
18	956076-4	2					Screw	Skruv	Tornillo	Vis	Schraube	
19	13960138-9	2					Washer	Bricka	Arandela	Rondelle	Scheibe	
20	11039067-1	2					Bushing	Bussning	Buje	Bague	Buchse	
21	11039005-1	1					Bushing	Bussning	Buje	Bague	Buchse	
22	11039001-0	1					Seal	Tätning	Reten	Joint	Dichtung	
23	11039002-8	1					Cover	Lock	Tapa	Couvercle	Deckel	
24	956095-4	4					Screw	Skruv	Tornillo	Vis	Schraube	
25	13949746-5	2					Clamp	Klamma	Abrazadera	Collier serrage	Klemme	DI=12,7
	13949747-3	6					Clamp	Klamma	Abrazadera	Collier serrage	Klemme	DI=15,9
	13977599-3	3					Clamp	Klämma	Abrazadera	Pince serrage	Klemme	DI=22,2
	949850-2	3					Clamp	Klamma	Abrazadera	Collier serrage	Klemme	DI=34,9
26	13955894-4	13					Washer	Bricka	Arandela	Rondelle	Scheibe	
27	13955294-7	12					Screw	Skruv	Tornillo	Vis	Schraube	
28	959211-4	4					Screw	Skruv	Tornillo	Vis	Schraube	
29		2			NS		Clamp	Klamma	Abrazadera	Collier serrage	Klemme	
30		1					Horn	Signalhorn	Bocina	Avertisseur	Signalhorn	See group 362, Page 245
31	13977600-9	2					Clamp	Klamma	Abrazadera	Collier serrage	Klemme	DI=25,4
32	13955294-7	1					Screw	Skruv	Tornillo	Vis	Schraube	
33	955782-8	2					Nut	Mutter	Tuerca	Ecrou	Mutter	
34	13966807-3	2					Screw	Skruv	Tornillo	Vis	Schraube	
35	952627-8	1					Clamp	Klämma	Abrazadera	Pince serrage	Klemme	DI=12,7
36	13955272-3	1					Screw	Skruv	Tornillo	Vis	Schraube	
37	955892-5	1					Washer	Bricka	Arandela	Rondelle	Scheibe	
38	4803793-1	1					Nut	Mutter	Tuerca	Ecrou	Mutter	
39	13955294-7	1					Screw	Skruv	Tornillo	Vis	Schraube	
40	955782-8	1					Nut	Mutter	Tuerca	Ecrou	Mutter	

1		**KABELBAUM, VORDER** **FAISCEAU CABLES, ANTÉRIEUR** **MANOJOS CABLES, DELANTERO** **LEDNINGSMATTA, FRÄMRE** **CABLE HARNESS, FRONT**	Catalog id **97785**	Group **371**
2				
3			Illustr. No **AT 283**	Section **500**
4				
5			Issue **65/97**	Page **285**

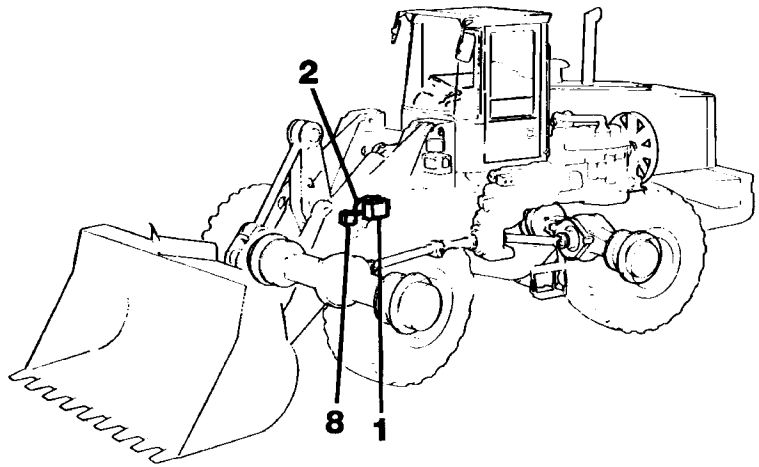

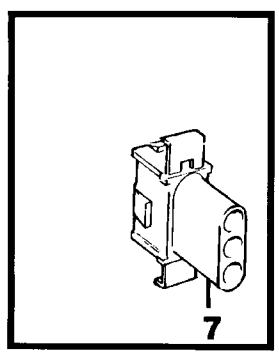

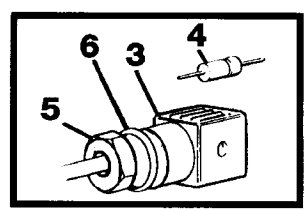

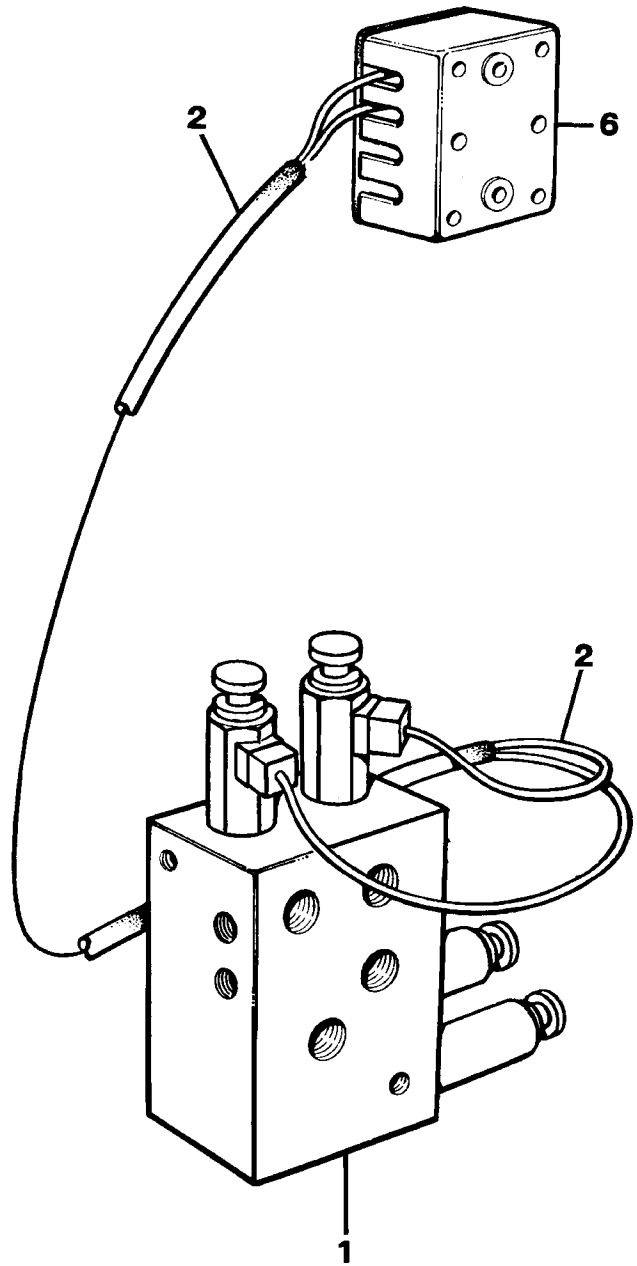

Volvo Construction Equipment

AT 357

Fig.	Part No.	Quantity 1	2	3	PS	KIT	Description	Benämning	Denominación	Dènomination	Bezeichnung	Notes
1		1					Valve	Ventil	Valvula	Soupape	Ventil	See group 916, Page 807
2	11015418-4	1					Cable harness	Ledningsmatta	Manojo cables	Faisceau cables	Kabelbaum	
3	6646637-6	2					•Clutch body	•Kopplingshus	•Caja embrague	•Carter embr	•Kuppl körper	
4	4803274-2	2					•Diode	•Diod	•Diodo	•Diode	•Diode	
5	4803794-9	2					•Nut	•Mutter	•Tuerca	•Ecrou	•Mutter	
6	11039262-8	2					•Sealing ring	•Tätningsring	•Anillo tenuta	•Bague etancheite	•Dichtring	
7	13948995-9	1					•Tab housing	•Stiftisolator	•Aislad espiga	•Fiche isolante	•Flachstecker	
8		1					Plastic box	Plastlåda	Caja plastico	Caisse plastique	Kunststoffkasten	See group 371, Page 283

1		**KABELBÄUME SCHWINGUNGSDÄMPFER, VORDERE.**	Catalog id **97785**	Group **371**
2		**FAISCEAU DE CÂBLES AMORTISSEUR VIBRATIONS, AV.**		
3		**MANNOJOS DE CABLES AMORTIGUADOR DE VIBRACIÓNES, DELANTERO.**	Illustr. No **AT 357**	Section **550**
4		**LEDNINGSMATTA SVÄNGNINGSDÄMPARE, FRAM.**		
5		**CABLE HARNESS BOOM SUSPENSION SYSTEM, FRONT.**	Issue **65/97**	Page **287**
		94538		

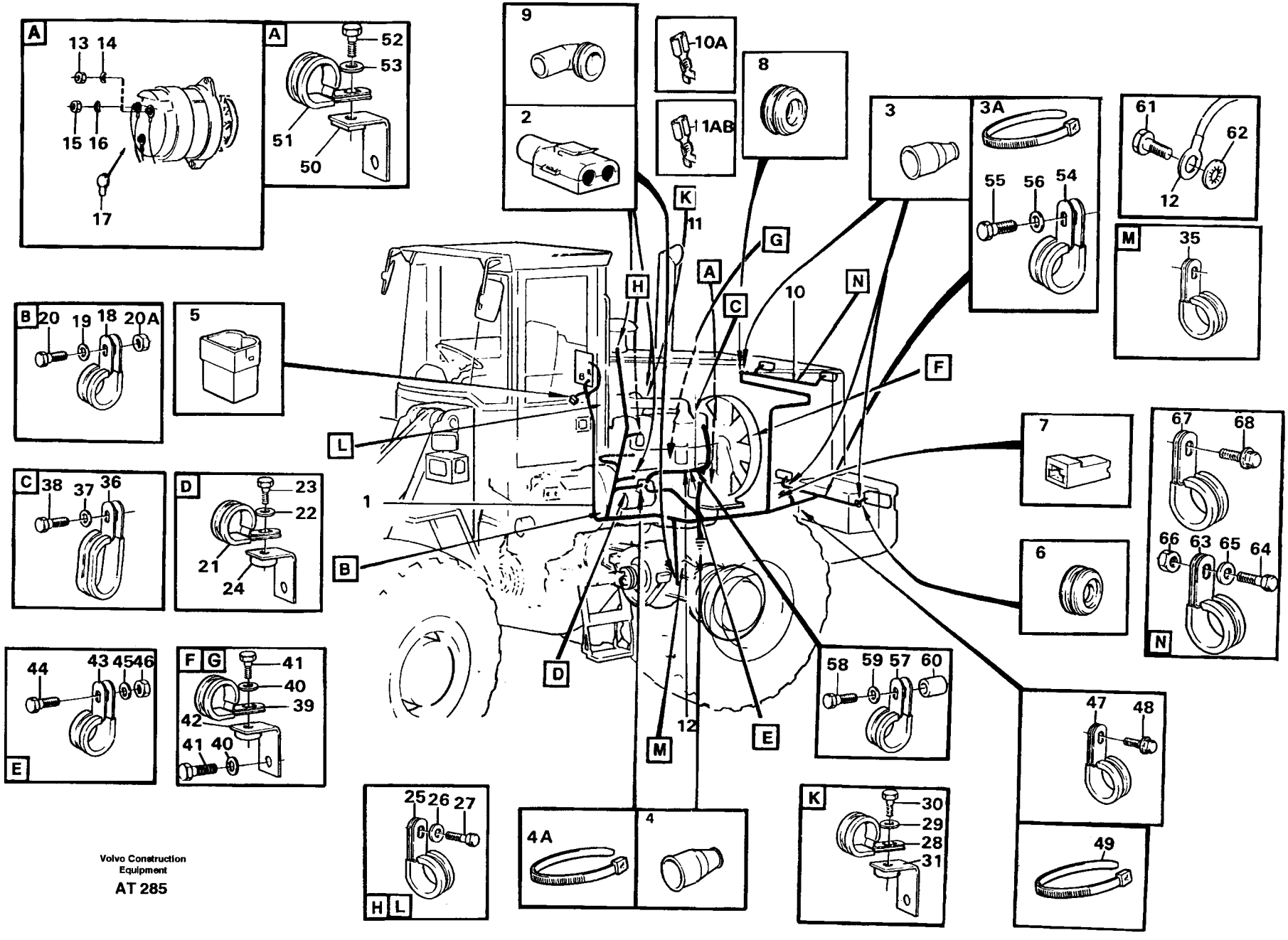
A
13 14
15 16
17
A
52
53
51
50
9
2
10A
1AB
8
3
3A
55 56 54
61
62
12
M
35
K
11
G
A
C
H
10
N
F
B
20 19 18 20A
5
L
1
B
C
38 37 36
D
23
22
21
24
7
6
67 68
66 63 65 64
N
E
44 43 45 46
F G
41
40
39
42
41 40
58 59 57 60
47 48
49
25 26 27
H L
4A
4
K
30
29
28
31
D
M
12
E
Volvo Construction
Equipment
AT 285

Fig.	Part No.	Quantity 1	2	3	PS	KIT	Description	Benämning	Denominación	Dènomination	Bezeichnung	Notes
1	11015376-4	--	1				Cable harness.....	Ledningsmatta.....	Manojo cables.....	Faisceau cables.....	Kabelbaum.....	
							•CONNECTED TO:	•ANSLUTER TILL:	•CONECTADO A:	•CONNECTÉ A:	•ANGESCHLOSSEN:	
							••Circuit card	••Kretskort	••Placa circuit	••Carte circuit	••Leiterbahnplatte	B
							••Earth	••Jord	••Tierre	••Terre	••Erde	31B2
							••Starter motor	••Startmotor	••Motor arranque	••Demarreur	••Anlasser	MO 10
							••Oil pressure sensor	••Oljetrycksgivare	••Emisor presion Aceit	••Manocontact huile	••Öldruckschalter	SE 16
							••Cold start	••Köldstart	••Arranque frio	••Depart froid	••Kaltstart	MA 15
							••Key turn engine stop	••Nyckelstopp	••Llave-tope	••Cle-arret	••Schlusselanschlag	BA,BB
							••Preheating coil	••Startelement	••Calentador arr.	••Eleme.demarrage	••Kaltstartelement	RE 20
							••Air cleaner	••Luftfilter	••Filtro aire	••Filtre air	••Luftfilter	SE 7
							••Alternator	••Generator	••Alternador	••Alternateur	••Lichtmaschine	AL
							••Engine temp. sensor	••Motortemp.givare	••Sensor.motortemp	••Detecteur.moteurtem	••Motortemp.geber	SE 1
							••Fuel lever sensor	••Bränslenivågivare	••Sensor niv.comb	••Ind.niv.carbur	••Kraftst.v-geber	SE 17
							••Radiator grille	••Kylarkåpa	••Cubierta radia.	••Boitier radia.	••Kuhlerhaube	BZ
							••Taillight, LH	••Baklykta, vänster	••Piloto trasero,izquie	••Feu ar,gauche	••Heckleuchte,links	LA 5,29,34
							••Taillight, RH	••Baklykta, höger	••Piloto trasero,derech	••Feu ar,droite	••Heckleuchte,rechts	LA 6,30,7
							••Axle temp	••Axeltemp	••Eje tempratura	••Arbre temperature	••Welletemperatur	SE 85
2	1624477-4	4					•Receptacle housing....	•Hylsisolator.....	•Aislador mangui.....	•Douille isolan.....	•Steckbuchse.....	
3	4803711-3	3					•End sleeve.....	•Ändhylsa.....	•Manguito final.....	•Douille extrem.....	•Endhulse.....	
3A	4881440-4	1					•Strip clamp.....	•Bandklamma.....	•Abraz cinta.....	•Ruban serrage.....	•Bandklammer.....	
4	4803713-9	2					•End sleeve.....	•Ändhylsa.....	•Mang final.....	•Douille extrem.....	•End hulse.....	
4A	4881440-4	1					•Strip clamp.....	•Bandklamma.....	•Abraz cinta.....	•Ruban serrage.....	•Bandklammer.....	
5	1307053-7	1					•Tab housing.....	•Stiftisolator.....	•Aislad clavija.....	•Fiche isolante.....	•Flachstecker.....	
6	961970-1	2					•Protecting plug.....	•Skyddspropp.....	•Tapon protecc.....	•Tampon protect.....	•Sicher stöpsel.....	
7	13949597-2	2					•Prot.sleeve.....	•Skyddshylsa.....	•Mang protecc.....	•Manchon protec.....	•Schutzhulle.....	
8	13961963-9	1					•Protec.bushing.....	•Skyddsbussning.....	•Buje proteccion.....	•Bague protecti.....	•Schutzhulse.....	

1	**KABELBAUM, HINTER**	Catalog id **97785** / Group **371**
2	**FAISEAU CABLES, ARRIÉRE**	
3	**MANOJOS CABLES, TRASEROS**	Illustr. No **AT 285** / Section **600**
4	**LEDNINGSMATTOR, BAKRE**	
5	**CABLE HARNESSES, REAR**	Issue **65/97** / Page **289**

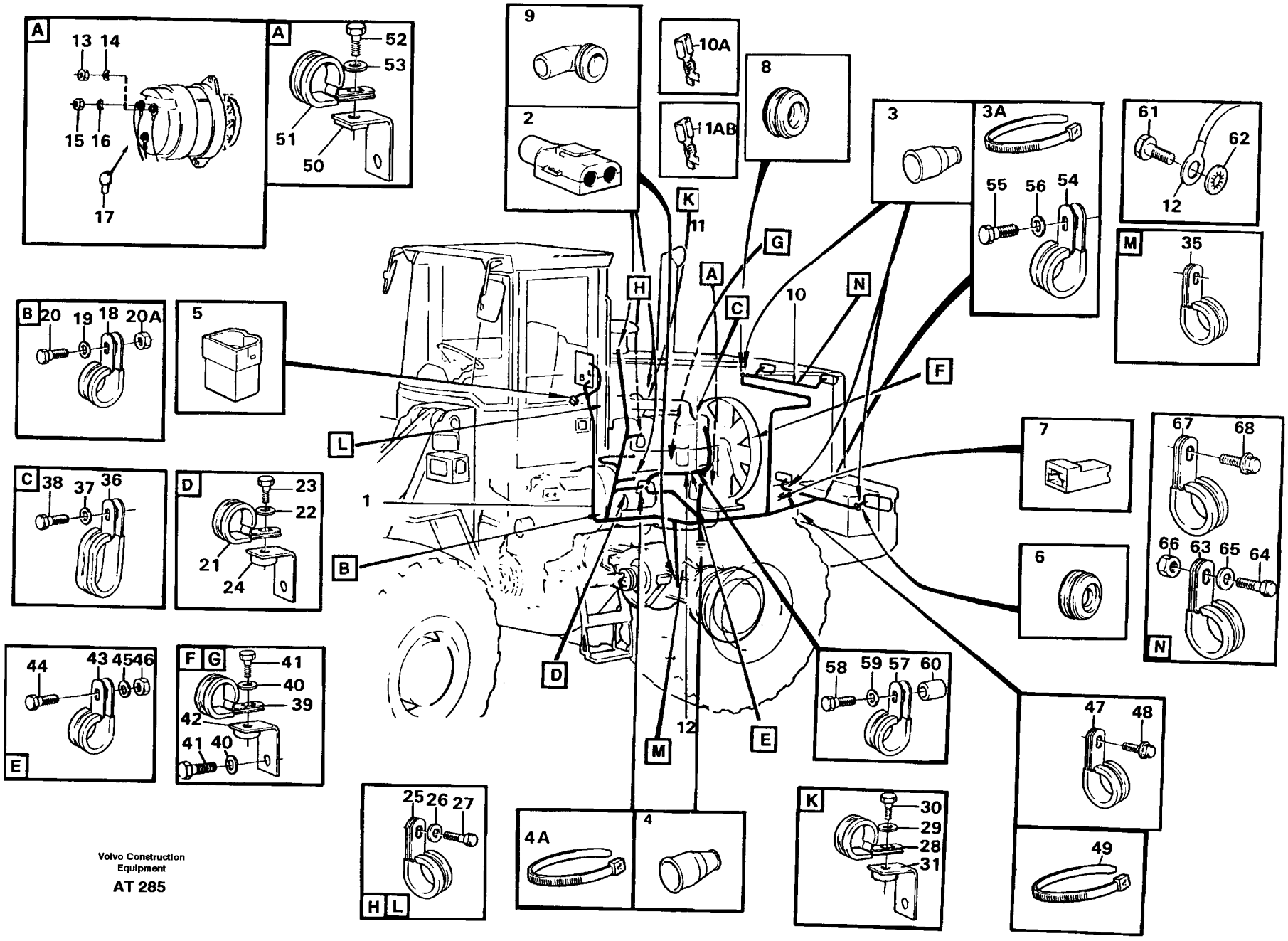

Volvo Construction Equipment

AT 285

Fig.	Part No.	Quantity 1	2	3	PS	KIT	Description	Benämning	Denominación	Dènomination	Bezeichnung	Notes
9	1095059-0	1					•Housing	•Isolator	•Aislador	•Isolant	•Isolator	
10	11024704-6	1					Cable harness	Ledningsmatta	Manojo cables	Faisceau cables	Kabelbaum	
							•CONNECTED TO:	•ANSLUTER TILL:	•CONECTADO A:	•CONNECTÉ A:	•ANGESCHLOSSEN:	
10A	949211-7	3					•Cable terminal	•Ledningssko	•Terminal cable	•Cosse cable	•Kabelschuh	
							••Work light	••Arbetsbelysning	••Luz de trabajo	••Feu de travail	••Arbeitsbeleuchtung	
11	11014281-7	1					Cable	Ledning	Cable	Cable	Leitung	
							•CONNECTED TO:	•ANSLUTER TILL:	•CONECTADO A:	•CONNECTÉ A:	•ANGESCHLOSSEN:	
11A	940335-3	1					•Cable terminal	•Ledningssko	•Terminal cable	•Cosse cable	•Kabelschuh	
11B	940337-9	1					•Cable terminal	•Ledningssko	•Terminal cable	•Cosse cable	•Kabelschuh	
							••Starter motor	••Startmotor	••Motor arranque	••Demarreur	••Anlasser	
							••Alternator	••Generator	••Dinamo	••Dynamo	••Lichtmaschine	
12	11013510-0	1					Cable	Kabel	Cable	Cable	Kabel	
							•CONNECTED TO:	•ANSLUTER TILL:	•CONECTADO A:	•CONNECTÉ A:	•ANGESCHLOSSEN:	
							••Alternator	••Generator	••Dinamo	••Dynamo	••Lichtmaschine	
							••Frame, (earth)	••Ram, (jord)	••Bastidor,tierre	••Chassis,terre	••Rahmen,erde	
13	13955781-3	1					Nut	Mutter	Tuerca	Ecrou	Mutter	(955781) M6
14	13949607-9	1					Spring washer	Fjäderbricka	Arand elastica	Ronde.elastique	Federscheibe	
15	955780-2	1					Nut	Mutter	Tuerca	Ecrou	Mutter	M5
16	941905-2	1					Spring washer	Fjäderbricka	Arand elastica	Ronde.elastique	Federscheibe	
17	241308-6	2					Protecting cap	Skyddshuv	Cabezal protec	Capo.protection	Schutzhaube	
18	949850-2	3					Clamp	Klamma	Abrazadera	Collier serrage	Klemme	DI = 34,9
	952629-4	1					Clamp	Klämma	Abrazadera	Pince serrage	Klemme	DI = 15,9

1		**KABELBAUM, HINTER** **FAISEAU CABLES, ARRIÉRE** **MANOJOS CABLES, TRASEROS** **LEDNINGSMATTOR, BAKRE** **CABLE HARNESSES, REAR**	Catalog id **97785**	Group **371**
2				
3			Illustr. No **AT 285**	Section **600**
4				
5			Issue **65/97**	Page **291**

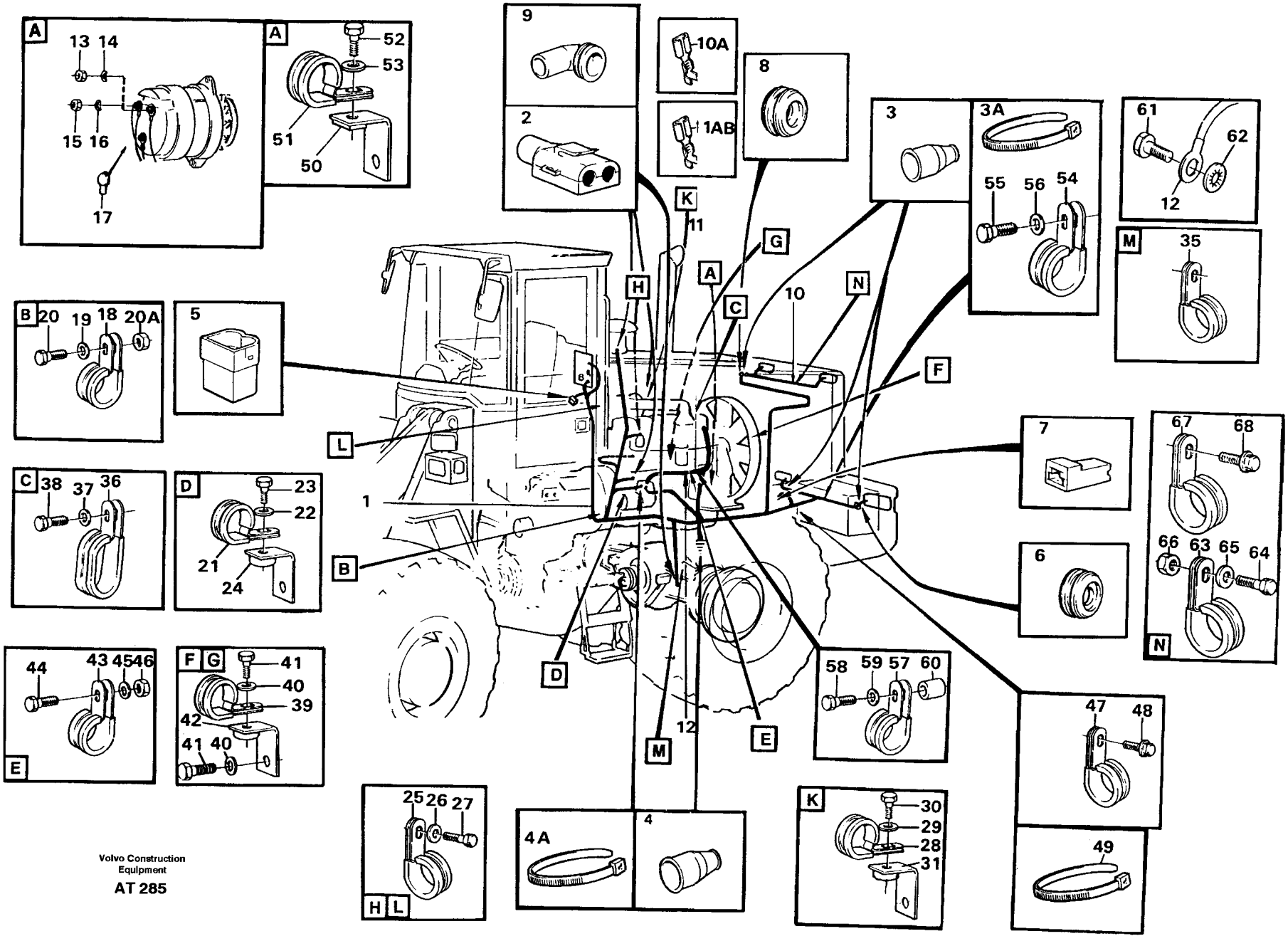

Volvo Construction Equipment

AT 285

Fig.	Part No.	Quantity 1	2	3	PS	KIT	Description	Benämning	Denominación	Dènomination	Bezeichnung	Notes
19	13955894-4	1					Washer	Bricka	Arandela	Rondelle	Scheibe	(955894)
	955892-5	2					Washer	Bricka	Arandela	Rondelle	Scheibe	
20	13955295-4	1					Screw	Skruv	Tornillo	Vis	Schraube	M8x20
	13955272-3	1					Screw	Skruv	Tornillo	Vis	Schraube	M6x20
20A	13955781-3	1					Nut	Mutter	Tuerca	Ecrou	Mutter	
21	949850-2	2					Clamp	Klamma	Abrazadera	Collier serrage	Klemme	DI = 34,9
	13977600-9	1					Clamp	Klamma	Abrazadera	Collier serrage	Klemme	DI = 25,4
22	13955894-4	3					Washer	Bricka	Arandela	Rondelle	Scheibe	(955894)
23	13955295-4	2					Screw	Skruv	Tornillo	Vis	Schraube	(955295) M8x20
	13955294-7	1					Screw	Skruv	Tornillo	Vis	Schraube	M8x16
24	11024650-1	1					Angle plate	Vinkelplåt	Placa angular	Tole angulaire	Winkelblech	
25	13949746-5	3					Clamp	Klamma	Abrazadera	Collier serrage	Klemme	DI = 12,7
26	13955894-4	3					Washer	Bricka	Arandela	Rondelle	Scheibe	(955894)
	13955897-7	1					Washer	Bricka	Arandela	Rondelle	Scheibe	
27	13955294-7	2					Screw	Skruv	Tornillo	Vis	Schraube	M8x16
28	980614-2	1					Clamp, 14,3	Klamma 14,3	Abrazadera	Collier serrage	Klemme	DI= 14,3
	13977600-9	1					Clamp	Klamma	Abrazadera	Collier serrage	Klemme	DI= 25,4
29	13960148-8	1					Washer	Bricka	Arandela	Rondelle	Scheibe	
	13955894-4	2					Washer	Bricka	Arandela	Rondelle	Scheibe	
30	13970950-5	1					Screw	Skruv	Tornillo	Vis	Schraube	M10x40
	955300-9	1					Screw	Skruv	Tornillo	Vis	Schraube	M8x50
	13955294-7	1					Screw	Skruv	Tornillo	Vis	Schraube	M8x16
31	11024650-1	1					Angle plate	Vinkelplåt	Placa angular	Tole angulaire	Winkelblech	
32	13949746-5	1					Clamp	Klamma	Abrazadera	Collier serrage	Klemme	DI = 12,7
33	13955894-4	1					Washer	Bricka	Arandela	Rondelle	Scheibe	(955894)
34	13955294-7	1					Screw	Skruv	Tornillo	Vis	Schraube	M8x16
35	13949746-5	1					Clamp	Klamma	Abrazadera	Collier serrage	Klemme	DI= 12,7
36	11019169-9	3					Clamp	Klämma	Abrazadera	Pince serrage	Klemme	DI= 25,0
	11025709-4	2					Clamp	Klämma	Abrazadera	Pince serrage	Klemme	DI= 22,2
37	13955894-4	5					Washer	Bricka	Arandela	Rondelle	Scheibe	

1		**KABELBAUM, HINTER** **FAISEAU CABLES, ARRIÉRE** **MANOJOS CABLES, TRASEROS** **LEDNINGSMATTOR, BAKRE** **CABLE HARNESSES, REAR**	Catalog id **97785**	Group **371**
2			Illustr. No **AT 285**	Section **600**
3				
4			Issue **65/97**	Page **293**
5				

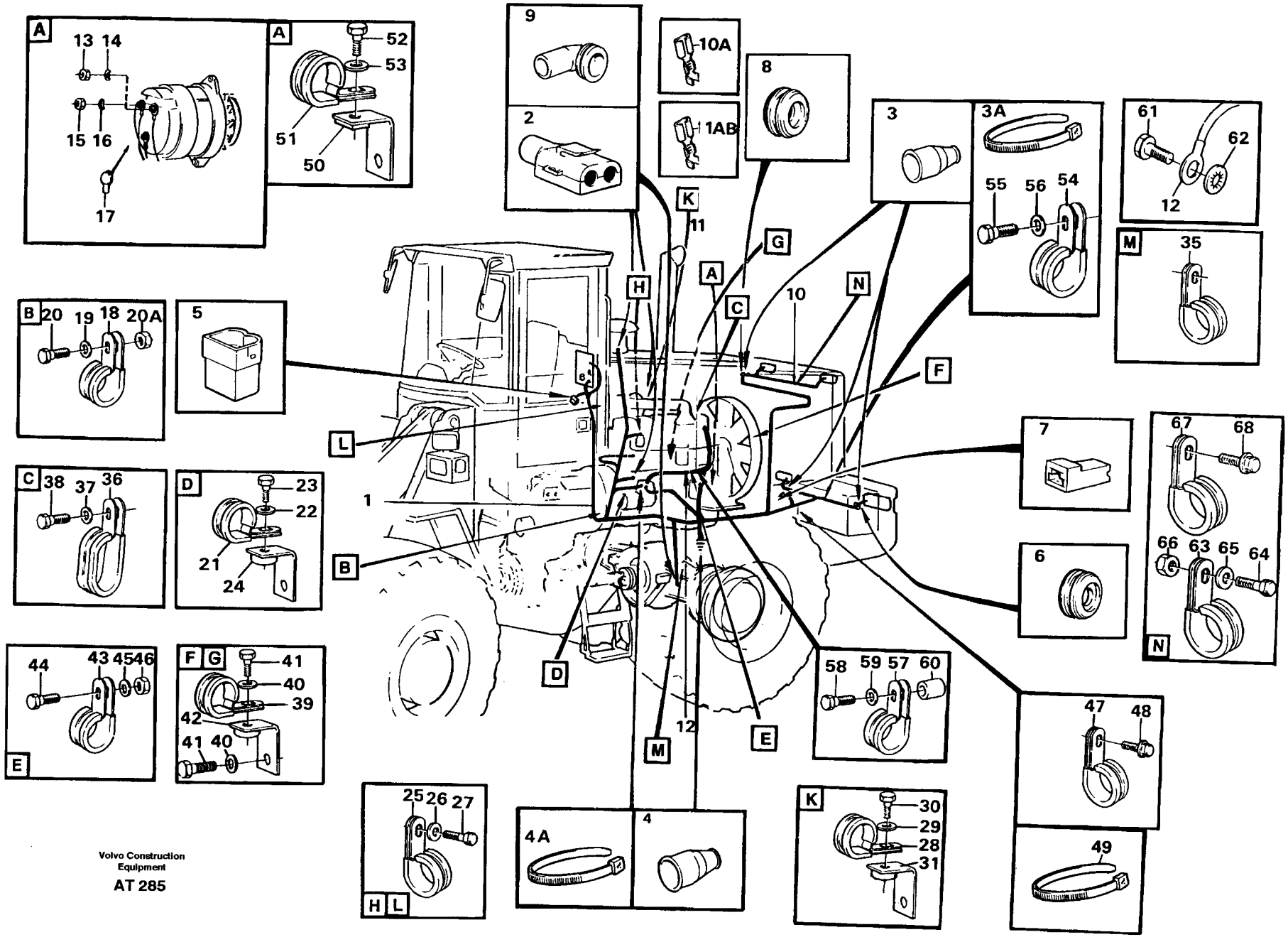

Volvo Construction Equipment

AT 285

Fig.	Part No.	Quantity 1	2	3	PS	KIT	Description	Benämning	Denominación	Dènomination	Bezeichnung	Notes
38	13955295-4	5					Screw	Skruv	Tornillo	Vis	Schraube	M8x20
39	13949747-3	1					Clamp	Klamma	Abrazadera	Collier serrage	Klemme	DI= 15,9
	13977600-9	1					Clamp	Klamma	Abrazadera	Collier serrage	Klemme	DI= 25,4
40	13955894-4	3					Washer	Bricka	Arandela	Rondelle	Scheibe	
41	13955294-7	2					Screw	Skruv	Tornillo	Vis	Schraube	M8x16
42	11024650-1	2					Angle plate	Vinkelplåt	Placa angular	Tole angulaire	Winkelblech	
43	13949747-3	1					Clamp	Klamma	Abrazadera	Collier serrage	Klemme	DI = 15,9
44	955297-7	1					Screw	Skruv	Tornillo	Vis	Schraube	M8x25
45	13955894-4	1					Washer	Bricka	Arandela	Rondelle	Scheibe	
46	955782-8	1					Nut	Mutter	Tuerca	Ecrou	Mutter	
47	952627-8	1					Clamp	Klämma	Abrazadera	Pince serrage	Klemme	DI= 12,7
	952629-4	3					Clamp	Klämma	Abrazadera	Pince serrage	Klemme	DI= 15,9
48	965354-4	4					Screw	Skruv	Tornillo	Vis	Schraube	
49	4881440-4	1					Strip clamp	Bandklamma	Abraz cinta	Ruban serrage	Bandklammer	
50	11024650-1	1					Angle plate	Vinkelplåt	Placa angular	Tole angulaire	Winkelblech	
51	13977599-3	1					Clamp	Klämma	Abrazadera	Pince serrage	Klemme	DI= 22,2
52	13955294-7	1					Screw	Skruv	Tornillo	Vis	Schraube	M8x16
53	13955894-4	1					Washer	Bricka	Arandela	Rondelle	Scheibe	
54	13949747-3	4					Clamp	Klamma	Abrazadera	Collier serrage	Klemme	DI= 15,9
55	13955295-4	1					Screw	Skruv	Tornillo	Vis	Schraube	M8x20
56	13955894-4	1					Washer	Bricka	Arandela	Rondelle	Scheibe	
57	980614-2	2					Clamp, 14,3	Klamma 14,3	Abrazadera	Collier serrage	Klemme	
	13949746-5	1					Clamp	Klamma	Abrazadera	Collier serrage	Klemme	
58	13970950-5	2					Screw	Skruv	Tornillo	Vis	Schraube	M10x40
	13955298-8	1					Screw	Skruv	Tornillo	Vis	Schraube	
59	13960148-8	2					Washer	Bricka	Arandela	Rondelle	Scheibe	
	13955894-4	1					Washer	Bricka	Arandela	Rondelle	Scheibe	
60		2			NS		Spacer ring	Distansring	Anillo dist	Bagu.entretoise	Abstandring	12x22
	13930435-6	1					Spacer ring	Distansring	Anillo dist	Bagu.entretoise	Abstandring	
61	940199-3	1					Screw	Skruv	Tornillo	Vis	Schraube	M8x12

1	**KABELBAUM, HINTER** **FAISEAU CABLES, ARRIÉRE** **MANOJOS CABLES, TRASEROS** **LEDNINGSMATTOR, BAKRE** **CABLE HARNESSES, REAR**	Catalog id **97785** / Group **371** Illustr. No **AT 285** / Section **600** Issue **65/97** / Page **295**
2		
3		
4		
5		

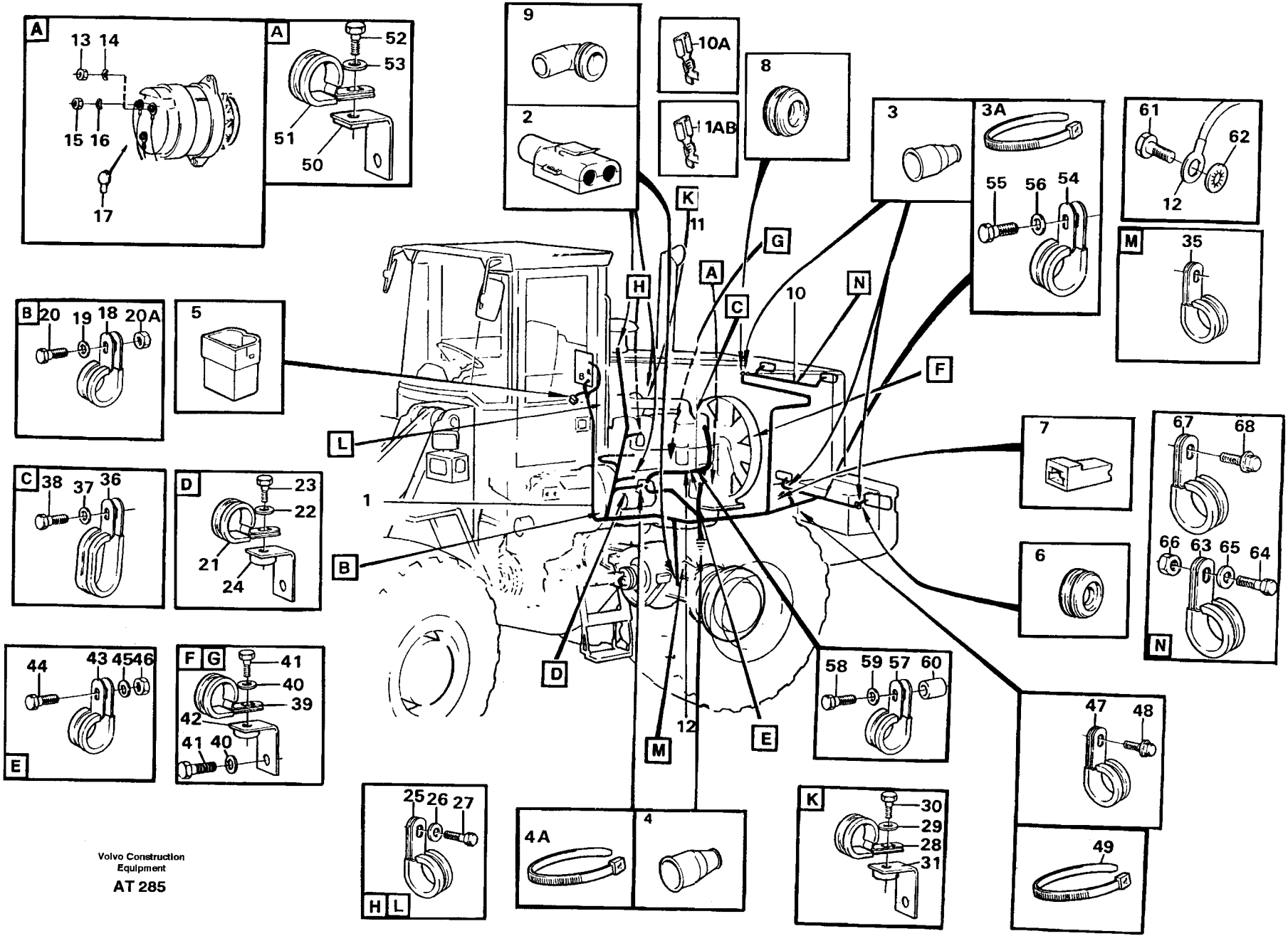

Volvo Construction Equipment

AT 285

Fig.	Part No.	Quantity 1	2	3	PS	KIT	Description	Benämning	Denominación	Dènomination	Bezeichnung	Notes
62	942767-5	1					Lock washer	Låsbricka	Arandel segurid	Rondel.verroui	Sicher scheibe	
63	952625-2	1					Clamp	Klämma	Abrazadera	Pince serrage	Klemme	DI= 9,5
64	13955272-3	1					Screw	Skruv	Tornillo	Vis	Schraube	M6x20
65	955892-5	2					Washer	Bricka	Arandela	Rondelle	Scheibe	
66	13955781-3	1					Nut	Mutter	Tuerca	Ecrou	Mutter	M6
67	952625-2	2					Clamp	Klämma	Abrazadera	Pince serrage	Klemme	DI= 9,5
68	965354-4	2					Screw	Skruv	Tornillo	Vis	Schraube	

1		**KABELBAUM, HINTER** **FAISEAU CABLES, ARRIÉRE** **MANOJOS CABLES, TRASEROS** **LEDNINGSMATTOR, BAKRE** **CABLE HARNESSES, REAR**	Catalog id **97785**	Group **371**
2				
3			Illustr. No **AT 285**	Section **600**
4				
5			Issue **65/97**	Page **297**

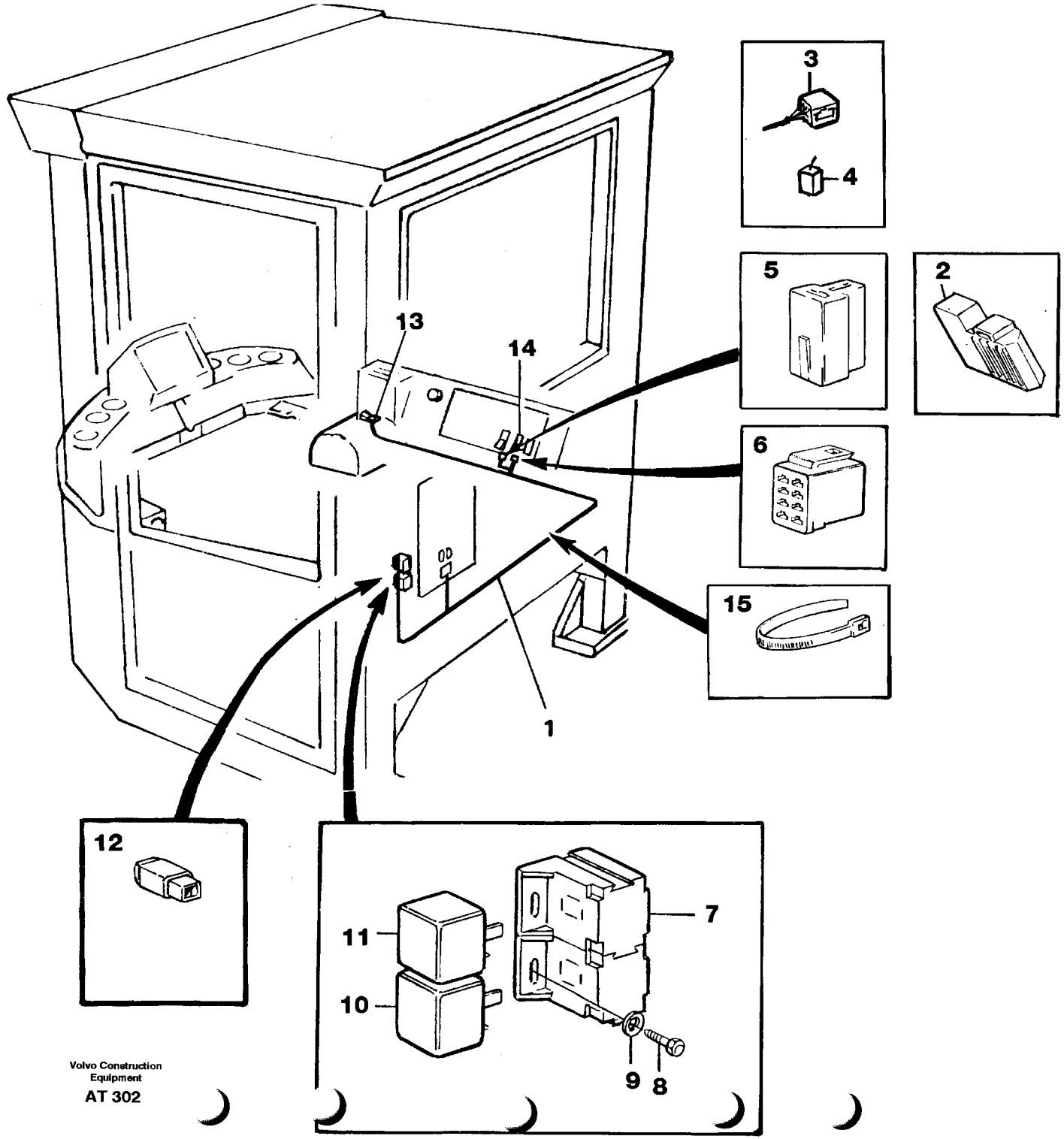
3
4
5
2
13
14
6
15
1
12
11
10
7
9
8

Fig.	Part No.	Quantity 1	2	3	PS	KIT	Description	Benämning	Denominación	Dènomination	Bezeichnung	Notes
1	11041992-6	1					Cable harness	Ledningsmatta	Manojo cables	Faisceau cables	Kabelbaum	
							•CONNECTED TO:	•ANSLUTER TILL:	•CONECTADO A:	•CONNECTÉ A:	•ANGESCHLOSSEN:	
							••Switch	••Strömställare	••interruptor	••Interrupteur	••Schalter	SW 108
							••Switch	••Strömställare	••Interruptor	••Interrupteur	••Schalter	SW 107
							••Relay	••Relä	••Rele	••Relais	••Relais	RE 20
							••Relay	••Relä	••Rele	••Relais	••Relais	RE 21
							••Diode	••Diod	••Diodo	••Diode	••Diode	DI 2,21
2	13944221-4	3					•Housing	•Isolator	•Aislador	•Isolant	•Isolator	
3	948295-1	1					•Tab housing	•Stiftisolator	•Aislad espiga	•Fiche isolante	•Flachstecker	
4	13949597-2	1					•Prot.sleeve	•Skyddshylsa	•Mang protecc	•Manchon protec	•Schutzhulle	
5	13958210-0	1					•Receptacle housing	•Hylsisolator	•Aislador mang	•Douille isolan	•Steckbuchse	
6	4803454-0	1					•Rcpt housing	•Hylsisolator	•Aislador mangui	•Douille isolan	•Steckbuchse	
7		2			NS		•Relay socket	•Reläsockel	•Zocalo rele	•Socle relais	•Relaissockel	
8	190665-0	2					Screw	Skruv	Tornillo	Vis	Schraube	
9	13940090-7	2					Washer	Bricka	Arandela	Rondelle	Scheibe	
10	4786690-0	1					Relay	Relä	Rele	Relais	Relais	RE 20
11	4786690-0	1					Relay	Relä	Rele	Relais	Relais	RE 21
12	4940327-2	1					Diode	Diod	Diodo	Diode	Diode	
13	11039439-2	1					Switch	Strömställare	Interruptor	Interrupteur	Schalter	SW 108
14	4803548-9	1					Lens	Lins	Lente	Lentille	Linse	
15	4881440-4	5					Strip clamp	Bandklamma	Abraz cinta	Ruban serrage	Bandklammer	

1		**KABELBÄUME FÜR VORWÄRTS UND RÜCKWÄRTS.**	Catalog id **97785**	Group **371**
2		**FAISCEAU DE CÂBLES AVANT ET ARRIÈRE.**		
3		**MANOJOS DE CABLES ADELANTE Y HACIA ATRÁS.**	Illustr. No **AT 302**	Section **700**
4		**LEDNINGSMATTA FÖR FRAM OCH BACK.**		
5		**CABLE HARNESS FOR FORWARD AND REVERSE.**	Issue **65/97**	Page **299**
		92770		

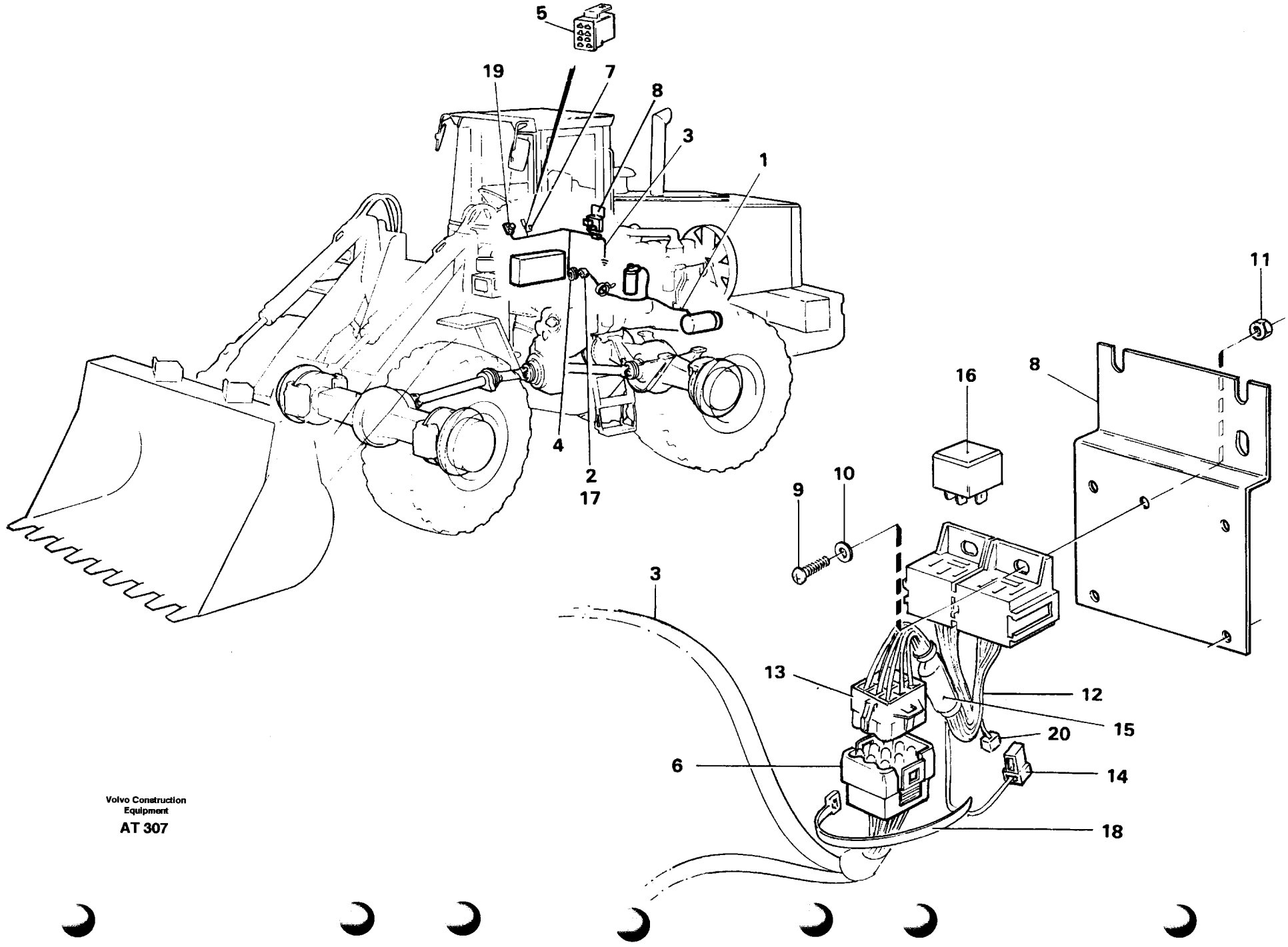

Volvo Construction Equipment

AT 307

Fig.	Part No.	Quantity 1	2	3	PS	KIT	Description	Benämning	Denominación	Dènomination	Bezeichnung	Notes
1	11019109-5	1					Cable harness	Ledningsmatta	Manojo cables	Faisceau cables	Kabelbaum	
2	1259829-8	1					•Tab housing	•Stiftisolator	•Aislad clavija	•Fiche isolante	•Flachstecker	
2	11701816-8	1					Cable harness	Ledningsmatta	Manojo cables	Faisceau cables	Kabelbaum	
3	13977599-3	1					Clamp	Klämma	Abrazadera	Pince serrage	Klemme	
3	11041718-5	1					Cable harness	Ledningsmatta	Manojo cables	Faisceau cables	Kabelbaum	SE21,SW7,SK
4	941267-7	1					•Protecting plug	•Skyddspropp	•Tapon protecc	•Tampon protect	•Sicher stöpsel	
4	13948745-8	1					Screw	Skruv	Tornillo	Vis	Schraube	
5	11701820-0	1					Cable harness	Ledningsmatta	Manojo cables	Faisceau cables	Kabelbaum	
5	4803454-0	1					•Rcpt housing	•Hylsisolator	•Aislador mangui	•Douille isolan	•Steckbuchse	
6	948295-1	1					•Tab housing	•Stiftisolator	•Aislad espiga	•Fiche isolante	•Flachstecker	
6	11701821-8	1					Cable harness	Ledningsmatta	Manojo cables	Faisceau cables	Kabelbaum	
7	11701828-3	1					Switch	Strömställare	Interruptor	Interrupteur	Schalter	
7	958209-9	1					•Tab housing	•Stiftisolator	•Aislad espiga	•Fiche isolante	•Flachstecker	
8	11007329-3	1					Bracket	Konsol	Consola	Console	Konsole	
8	11701818-4	1					Cable harness	Ledningsmatta	Manojo cables	Faisceau cables	Kabelbaum	
9		1					Distribution block	Fördelningsblock	Bloque distribucion	Boitier de derivation	Verteilergruppe	
9	13980220-1	2					Screw	Skruv	Tornillo	Vis	Schraube	
10	4786690-0	1					Relay	Relä	Rele	Relais	Relais	RE 29
10	955891-7	2					Washer	Bricka	Arandela	Rondelle	Scheibe	
11	13963103-0	2					Lock nut	Låsmutter	Contratuerca	Contre-ecrou	Sicher mutter	(963103)
11	13948745-8	3					Screw	Skruv	Tornillo	Vis	Schraube	
12	13967545-8	1					Fuse	Säkring	Fusible	Fusible	Sicherung	
12	11041872-0	1					Cable harness	Ledningsmatta	Manojo cables	Faisceau cables	Kabelbaum	RE44,RE48
13	948294-4	1					•Rec.housing	•Hylsisolator	•Aislador mang	•Douille isolan	•Steckbuchse	
13	4881440-4	REQ					Strip clamp	Bandklamma	Abraz cinta	Ruban serrage	Bandklammer	
14	13958210-0	1					•Rec.housing	•Hylsisolator	•Aislador mang	•Douille isolan	•Steckbuchse	
15		1			NS		•Capacitor	•Kondensator	•Condensador	•Condensateur	•Kondensator	
16	4786690-0	2					Relay	Relä	Rele	Relais	Relais	RE44, RE48
17	1259828-0	1					Socket housing	Hylsisolator	Aislador mangui	Douille isolan	Steckdose	
18	4881440-4	1					Strip clamp	Bandklamma	Abraz cinta	Ruban serrage	Bandklammer	

1		**EL. S. KABELBÄUME, KLIMAANLAGE**	Catalog id		Group
2		**S. EL. FAISCEAU DE CÂBLES, CLIMATISATION**		**97785**	**371**
3		**S. EL. MANOJOS DE CABLES PARA AIRE ACONDICIONDA**	Illustr. No		Section
		LEDNINGSMATTA FÖR LUFTKONDITIONERING		**AT 307**	**800**
4		**CABLE HARNESS FOR AIR CONDITIONING**	Issue		Page
5		**94561**		**65/97**	**301**

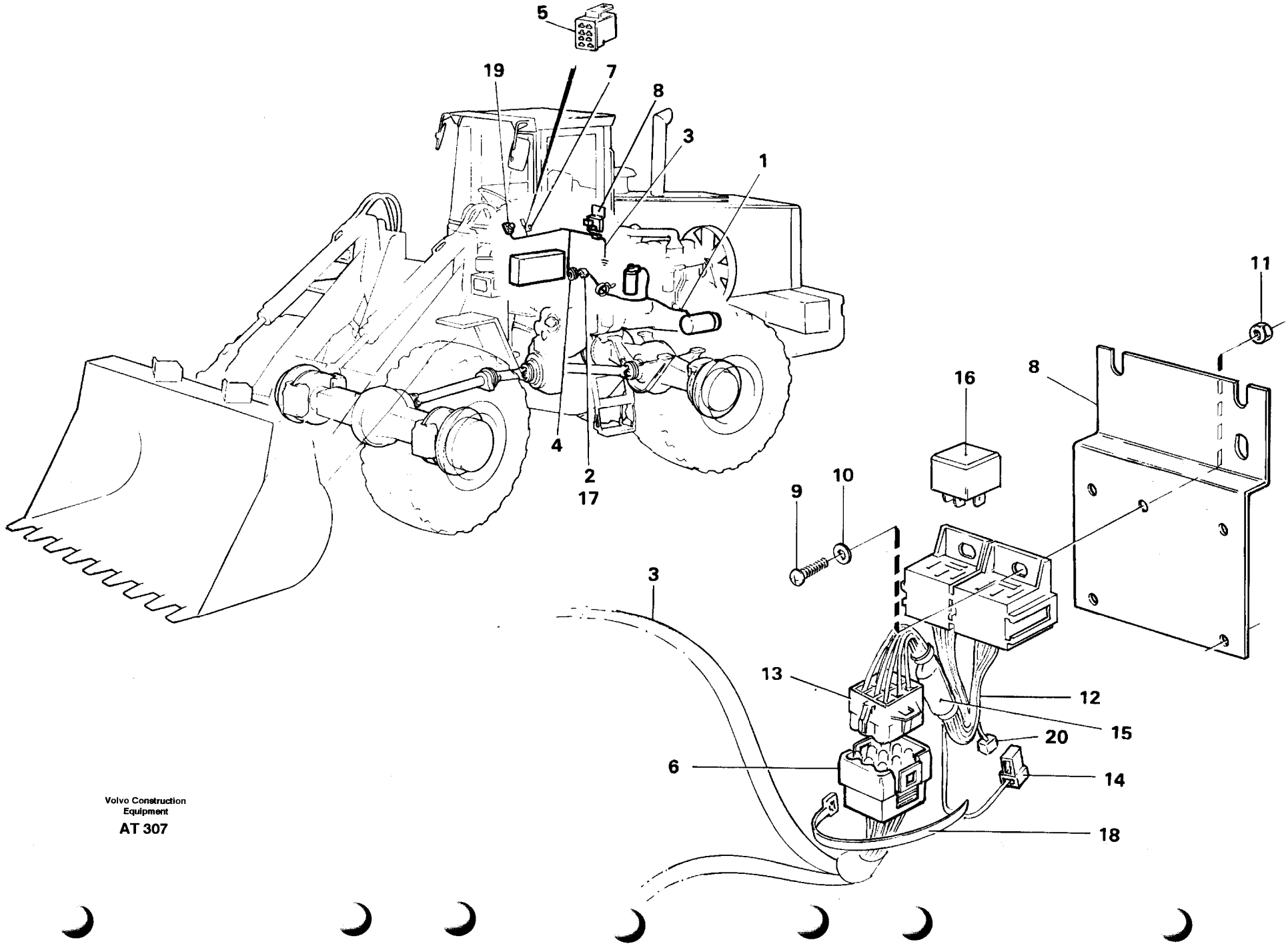

Volvo Construction Equipment

AT 307

Fig.	Part No.	Quantity 1	2	3	PS	KIT	Description	Benämning	Denominación	Dènomination	Bezeichnung	Notes
19		1					Thermostat	Termostat	Thermostato	Thermostat	Thermostat	See group 380, Page 327
20	4940327-2	1					Diode	Diod	Diodo	Diode	Diode	

1		**EL. S. KABELBÄUME, KLIMAANLAGE**	Catalog id **97785**	Group **371**
2		**S. EL. FAISCEAU DE CÂBLES, CLIMATISATION**		
3		**S. EL. MANOJOS DE CABLES PARA AIRE ACONDICIONDA**	Illustr. No **AT 307**	Section **800**
4		**LEDNINGSMATTA FÖR LUFTKONDITIONERING**		
5		**CABLE HARNESS FOR AIR CONDITIONING**	Issue **65/97**	Page **303**
		94561		

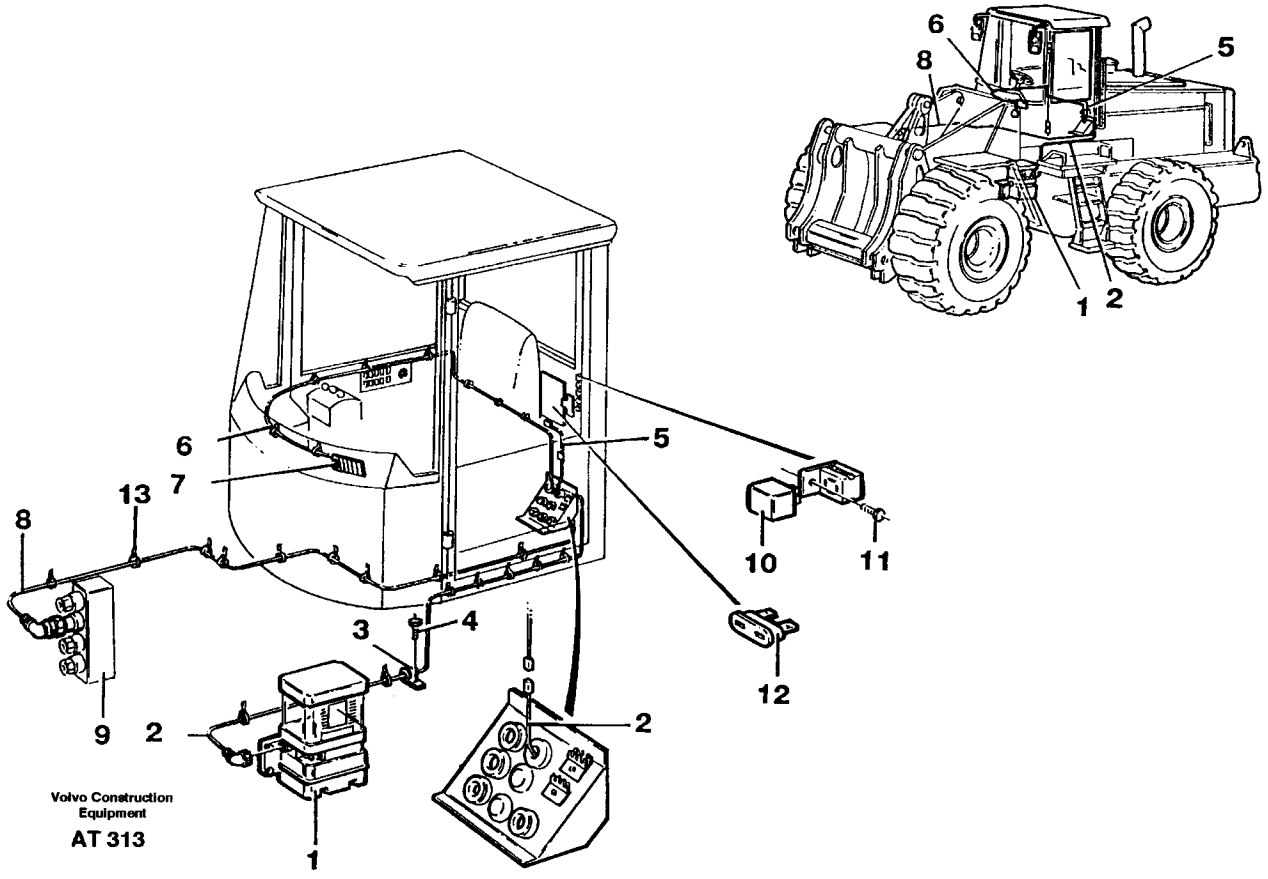
6
8
5
1
2
6
7
13
8
5
10
11
3
4
12
9
2
2
1
Volvo Construction Equipment
AT 313

Fig.	Part No.	Quantity 1	2	3	P S	K I T	Description	Benämning	Denominación	Dènomination	Bezeichnung	Notes
1	11702333-3	1					Pump	Pump	Bomba	Pompe	Pumpe	See group 926, Page 839
2	11701816-8	1					Cable harness	Ledningsmatta	Manojo cables	Faisceau cables	Kabelbaum	
3	13977599-3	1					Clamp	Klämma	Abrazadera	Pince serrage	Klemme	
4	13948745-8	1					Screw	Skruv	Tornillo	Vis	Schraube	
5	11701820-0	1					Cable harness	Ledningsmatta	Manojo cables	Faisceau cables	Kabelbaum	
6	11701821-8	1					Cable harness	Ledningsmatta	Manojo cables	Faisceau cables	Kabelbaum	
7	11701828-3	1					Switch	Strömställare	Interruptor	Interrupteur	Schalter	
8	11701818-4	1					Cable harness	Ledningsmatta	Manojo cables	Faisceau cables	Kabelbaum	
9		1					Distribution block	Fördelningsblock	Bloque distribucion	Boitier de derivation	Verteilergruppe	Block B4 See group 926, Page 837
10	4786690-0	1					Relay	Relä	Rele	Relais	Relais	RE29
11	13948745-8	3					Screw	Skruv	Tornillo	Vis	Schraube	
12	13967545-8	1					Fuse	Säkring	Fusible	Fusible	Sicherung	
13	4881440-4	REQ					Strip clamp	Bandklamma	Abraz cinta	Ruban serrage	Bandklammer	

1		**KABELBAUM FÜR ZENTRALSCHMIERUNG.**	Catalog id **97785**	Group **371**
2		**FAISCEAU CABLES POUR GRAISSAGE CENTRAL.**		
3		**MANOJO CABLES PARA LUBRICACION CENTRAL.**	Illustr. No **AT 313**	Section **900**
4		**LEDNINGSMATTA FÖR CENTRALSMÖRJNING.**		
5		**CABLE HARNESS FOR CENTRAL LUBRICATION.**	Issue **65/97**	Page **305**
		94809		

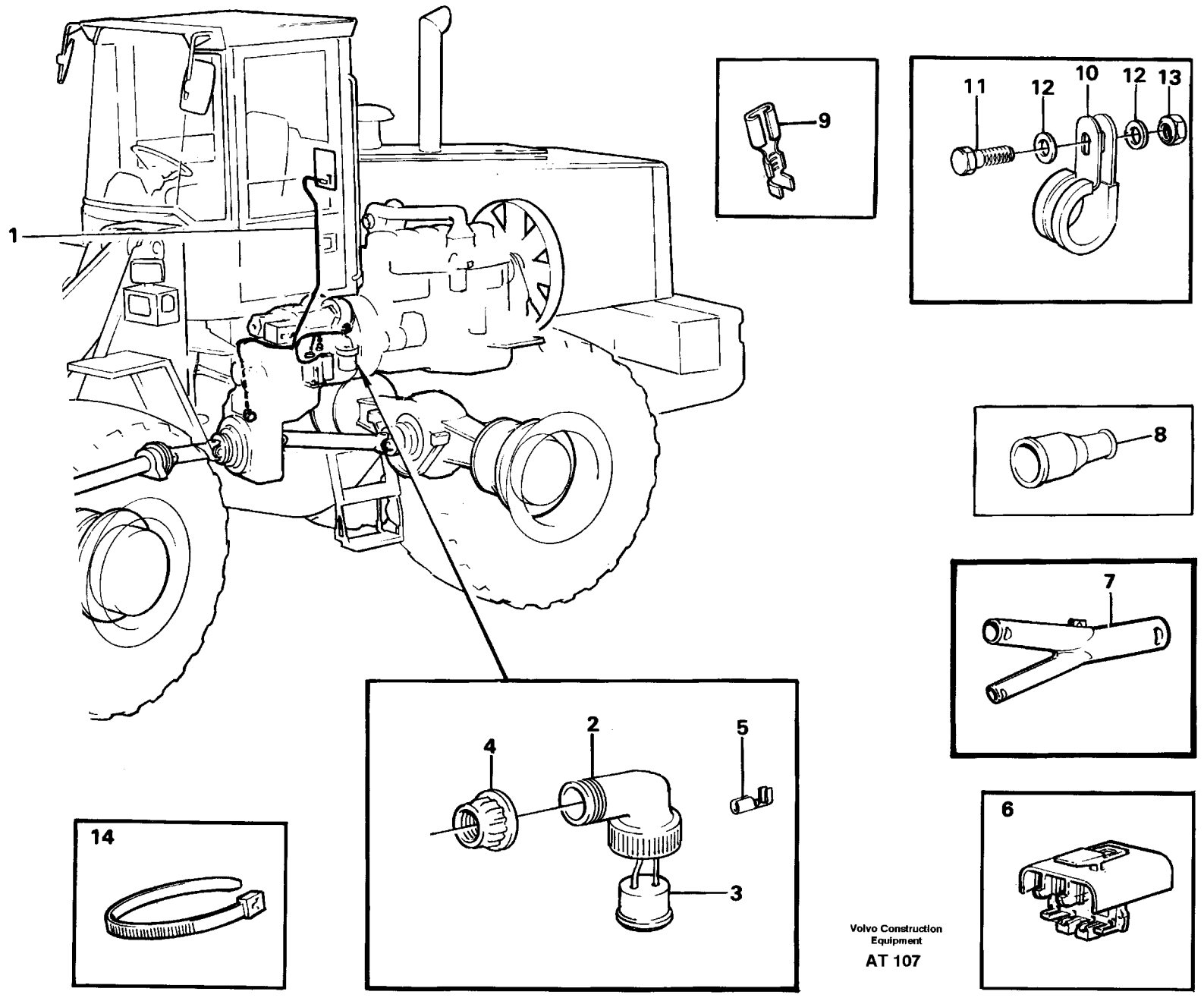

Volvo Construction Equipment

AT 107

Fig.	Part No.	Quantity 1	2	3	P S	K I T	Description	Benämning	Denominación	Dènomination	Bezeichnung	Notes
1	11019501-3	1					Cable harness	Ledningsmatta	Manojo cables	Faisceau cables	Kabelbaum	
							•CONNECTED TO:	•ANSLUTER TILL:	•CONECTADO A:	•CONNECTÉ A:	•ANGESCHLOSSEN:	
							••Circuit card	••Kretskort	••Placa circuito	••Carte circuit	••Leiterbahnplatte	T
							••Temp.sensor	••Temp.givare	••Sensor,temp.	••Detecteur,temp.	••Temp.geber	SE 11
							••Speed sensor	••Hastighetsgivare	••Velocimetro	••Indicat.vitesse	••Tachometer	SE 4
							••Tachometer sensor	••Varvtalsgivare	••Sensor tacometre	••Commande tachymet	••Drehlzahlschalter	SE 3
							••Pressure sensor	••Tryckgivare	••Sensor presion	••Detect.pression	••Druckmelder	SE 12
							••Gear selector valve	••Växelväljarventil	••Valvula select.veloci	••Valve selectr.vitsse	••Umsteuerventil	S1 - S5
							••Filter indication	••Filterindikering	••Indicador filtro	••Indiquer filtre	••Filterindizierung	SE 72
2	4803791-5	2					•Elbow union	•Vinkelförskruvning	•Union angular	•Coude raccord	•Winkelverschrbg	
3	4803790-7	2					•Rubber plug	•Gummipropp	•Tapon goma	•Bouchon caoutc	•Gummistöpsel	
4	4803794-9	2					•Nut	•Mutter	•Tuerca	•Ecrou	•Mutter	
5	4803799-8	4					•Cable terminal	•Ledningssko	•Terminal cable	•Cosse cable	•Kabelschuh	
6	1307048-7	1					•Housing	•Isolator	•Aislador	•Isolant	•Isolator	2-pole
	1259828-0	1					•Socket housing	•Hylsisolator	•Aislador mangui	•Douille isolan	•Steckdose	3-pole
7	4803733-7	1					•Manifold	•Förgrening	•Bifurcacion	•Tubulure	•Verzweigung	
8	4803711-3	1					•End sleeve	•Ändhylsa	•Manguito final	•Douille extrem	•Endhulse	
9	949211-7	4					•Cable terminal	•Ledningssko	•Terminal cable	•Cosse cable	•Kabelschuh	
10	13949746-5	1					Clamp	Klamma	Abrazadera	Collier serrage	Klemme	DI = 12,7
	13977599-3	5					Clamp	Klämma	Abrazadera	Pince serrage	Klemme	(13945081) DI = 22,2, d = 9
	952627-8	1					Clamp	Klämma	Abrazadera	Pince serrage	Klemme	DI = 12,7 , d = 6,8
11	13955271-5	1					Screw	Skruv	Tornillo	Vis	Schraube	L = 16
	955297-7	3					Screw	Skruv	Tornillo	Vis	Schraube	L = 25
12	955892-5	1					Washer	Bricka	Arandela	Rondelle	Scheibe	D = 12
	13955894-4	6					Washer	Bricka	Arandela	Rondelle	Scheibe	D = 16
13	955782-8	3					Nut	Mutter	Tuerca	Ecrou	Mutter	
14	4881440-4	2					Strip clamp	Bandklamma	Abraz cinta	Ruban serrage	Bandklammer	

1	**KABELBAUM, GETRIEBE** **FAISEAU CABLES, TRANSMISSION** **MANOJOS CABLES, TRANSMISIÓN** **LEDNINGSMATTA, TRANSMISSION** **CABLE HARNESS, TRANSMISSION**	Catalog id **97785** / Group **371**
2		Illustr. No **AT 107** / Section **1000**
3		Issue **65/97** / Page **307**
4		
5		

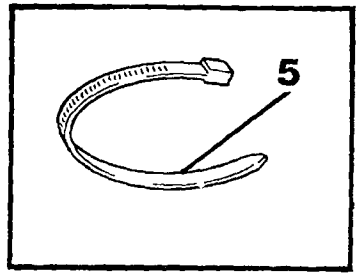

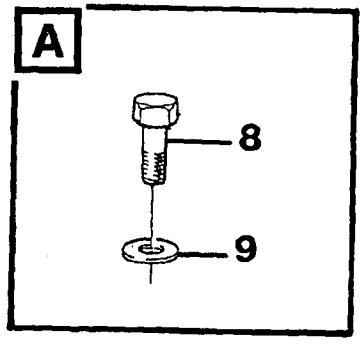

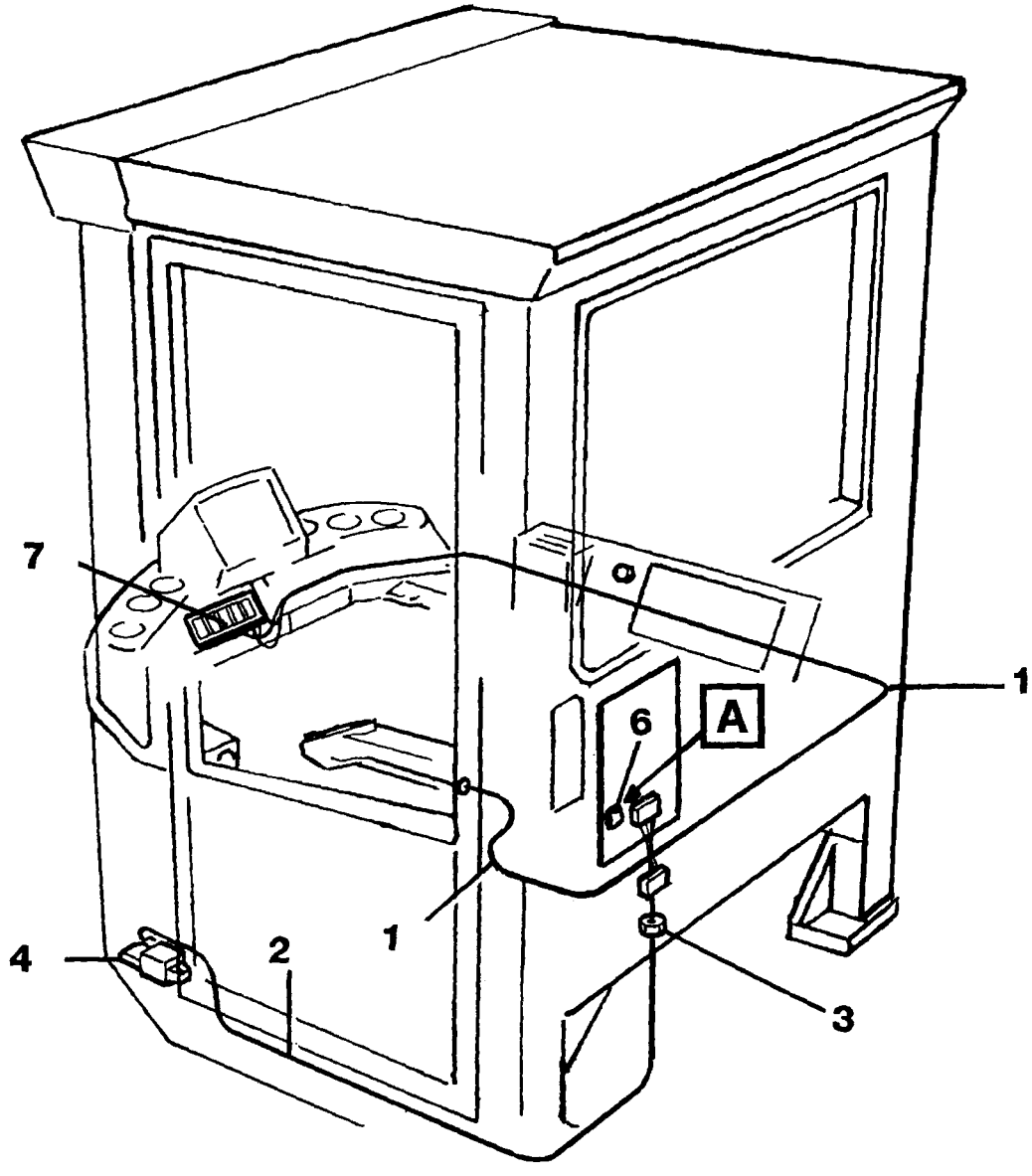

Volvo Construction Equipment

AT 335

Fig.	Part No.	Quantity 1	2	3	PS	KIT	Description	Benämning	Denominación	Dènomination	Bezeichnung	Notes
1	11041162-6	1					Cable harness	Ledningsmatta	Manojo cables	Faisceau cables	Kabelbaum	
							•CONNECTED TO:	•ANSLUTER TILL:	•CONECTADO A:	•CONNECTE A:	•ANGESCHLOSSEN:	
							••Relay	••Relä	••Rele	••Relais	••Relais	RE 30, RE 31
							••Printed circuit board	••Kretskort	••Placa circuito	••Carte circuit	••Leiterbahnplatte	OD
							••Connector	••Anslutningar	••Union	••Raccord	••Anschluss	ODA, ODB, ODG
2	11025910-8	1					Cable	Ledning	Cable	Cable	Leitung	
							•CONNECTED TO:	•ANSLUTER TILL:	•CONECTADO A:	•CONNECTE A:	•ANGESCHLOSSEN:	
							••Connector	••Anslutning	••Union	••Raccord	••Anschluss	ODA
							••Electronic unit	••Elektronikenhet	••Unidad electronica	••Unite electronic	••Elektronikeinheit	MA 28
3	4803793-1	1					Nut	Mutter	Tuerca	Ecrou	Mutter	
4		1					Valve	Ventil	Valvula	Soupape	Ventil	See group 660, Page 545
5	4881440-4	2					Strip clamp	Bandklamma	Abraz cinta	Ruban serrage	Bandklammer	
6	4786690-0	2					Relay	Relä	Rele	Relais	Relais	
7	4803491-2	1					Lens	Lins	Lente	Lentille	Linse	
8	190665-0	2					Screw	Skruv	Tornillo	Vis	Schraube	
9	13940090-7	2					Washer	Bricka	Arandela	Rondelle	Scheibe	

1		**KABELBÄUME FÜR CDC-LENKUNG.**	Catalog id **97785**	Group **371**
2		**FAISCEAU DE CÂBLES, CDC-DIRECTION.**		
3		**MANOJOS DE CABLES, CDC-DIRECCIÓN.**	Illustr. No **AT 335**	Section **1200**
4		**LEDNINGSMATTA FÖR CDC-STYRNING.**		
5		**CABLE HARNESS FOR CDC-STEERING.**	Issue **65/97**	Page **309**
		94604		

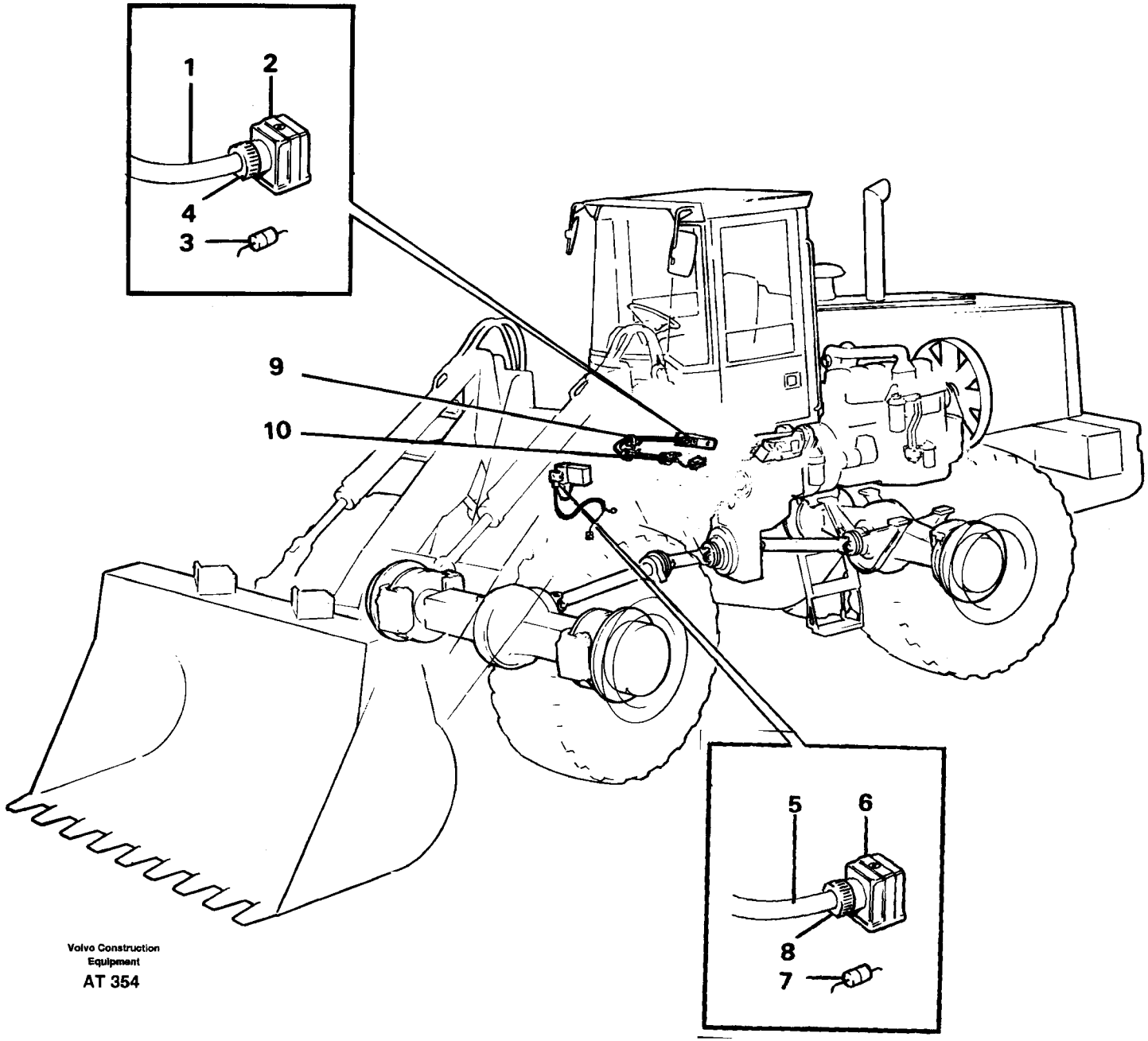
1
2
4
3
9
10
5
6
8
7
Volvo Construction
Equipment
AT 354

Fig.	Part No.	Quantity 1	2	3	PS	KIT	Description	Benämning	Denominación	Dènomination	Bezeichnung	Notes
1	11025605-4	1					Cable	Ledning	Cable	Cable	Leitung	
							•CONNECTED TO:	•ANSLUTER TILL:	•CONECTADO A:	•CONNECTÉ A:	•ANGESCHLOSSEN:	
							••Valve	••Ventil	••Valvula	••Soupape	••Ventil	MA52
							••Cable	••Ledning	••Cable	••Cable	••Kabel	CUA
2	6646637-6	1					•Clutch body	•Kopplingshus	•Caja embrague	•Carter embr	•Kuppl körper	
3	4803274-2	1					•Diode	•Diod	•Diodo	•Diode	•Diode	
4	4803794-9	1					•Nut	•Mutter	•Tuerca	•Ecrou	•Mutter	
5	11020259-5	1					Cable harness	Ledningsmatta	Manojo cables	Faisceau cables	Kabelbaum	
							•CONNECTED TO:	•ANSLUTER TILL:	•CONECTADO A:	•CONNECTÉ A:	•ANGESCHLOSSEN:	
							••Valve	••Ventil	••Valvula	••Soupape	••Ventil	MA51
							••Cable	••Ledning	••Cable	••Cable	••Kabel	FH
6	6646637-6	1					•Clutch body	•Kopplingshus	•Caja embrague	•Carter embr	•Kuppl körper	
7	4803274-2	1					•Diode	•Diod	•Diodo	•Diode	•Diode	
8	4803794-9	1					•Nut	•Mutter	•Tuerca	•Ecrou	•Mutter	
9	4881440-4	5					Strip clamp	Bandklamma	Abraz cinta	Ruban serrage	Bandklammer	
10	13949747-3	1					Clamp	Klamma	Abrazadera	Collier serrage	Klemme	

1		**GERÄTEVERRIEGELUNG**	Catalog id **97785**	Group **371**
2		**BLOCAGE D'OUTIL**		
3		**CIERRE DE IMPLEMENTO**	Illustr. No **AT 354**	Section **1300**
4		**REDSKAPSLÅSNING**		
5		**ATTACHMENT LOCKING**	Issue **65/97**	Page **311**
		92445, 92773, 92970		

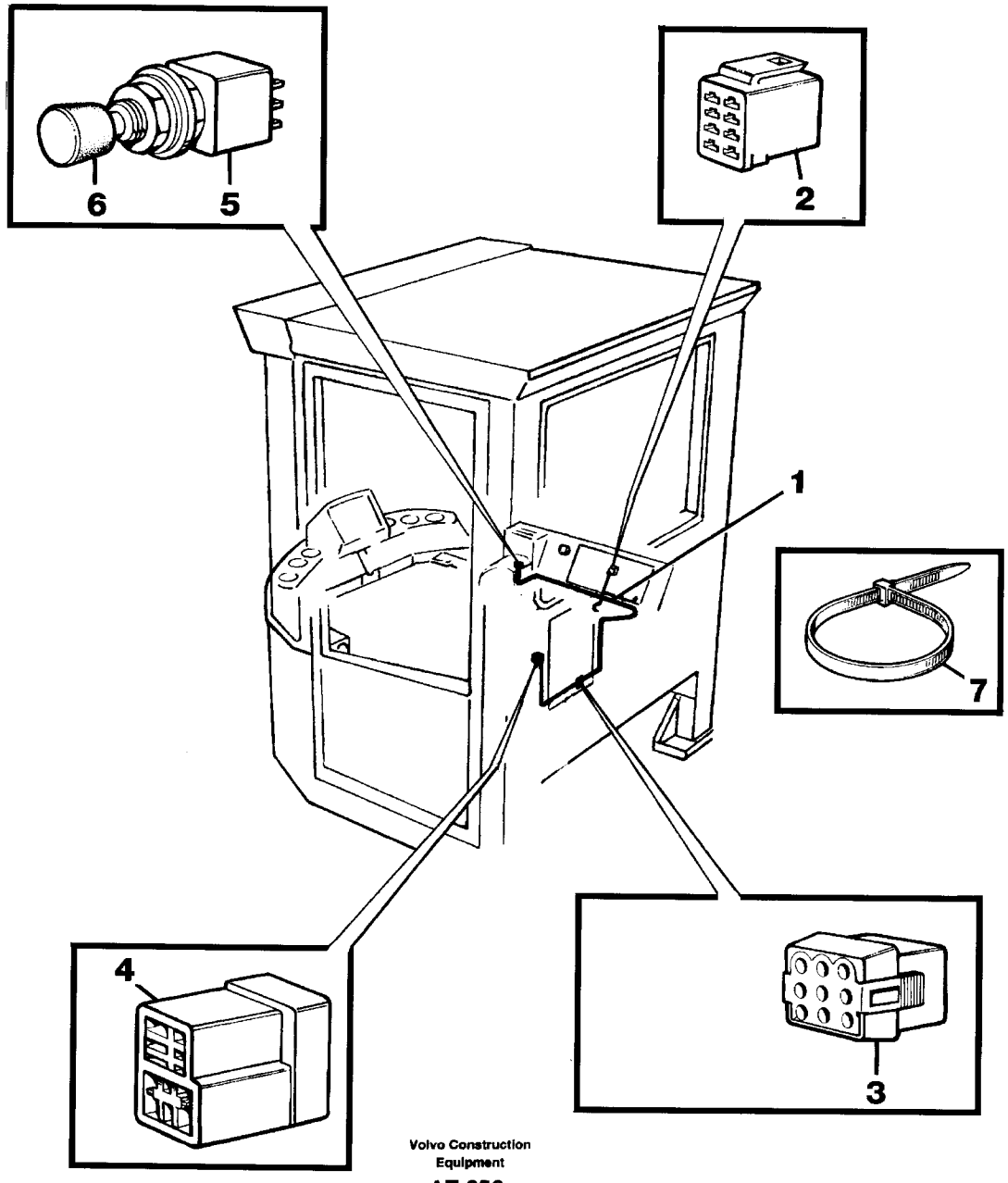

Volvo Construction Equipment

AT 356

Fig.	Part No.	Quantity 1	2	3	P S	K I T	Description	Benämning	Denominación	Dènomination	Bezeichnung	Notes
1	11041121-2	1					Cable harness.....	Ledningsmatta.....	Manojo cables.....	Faisceau cables.....	Kabelbaum.....	
							•CONNECTED TO:	•ANSLUTER TILL:	•CONECTADO A:	•CONNECTÉ A:	•ANGESCHLOSSEN:	
							••Knob	••Knapp	••Boton	••Bouton	••Knopf	SW 106
							••Switch	••Strömställare	••Interruptor	••Interrupteur	••Schalter	SW 97
							••Control lamp	••Kontrollampa	••Testigo	••Lampe temoin	••Kontrolleuchte	LC 38
							••Relay	••Relä	••Rele	••Relais	••Relais	RE 22
							••Cable harness	••Ledningsmatta	••Manojo cables	••Faisceau cables	••Kabelbaum	SH
							••Cable harness	••Ledningsmatta	••Manojo cables	••Faisceau cables	••Kabelbaum	OA
							••Cable harness	••Ledningsmatta	••Manojo cables	••Faisceau cables	••Kabelbaum	FE
							••Diode	••Diod	••Diodo	••Diode	••Diode	Di 4,20
2	4803454-0	1					•Receptacle housing....	•Hylsisolator.....	•Aislador mangui.....	•Douille isolan.....	•Steckbuchse.....	
3	948295-1	1					•Tab housing.....	•Stiftisolator.....	•Aislad espiga.....	•Fiche isolante.....	•Flachstecker.....	
4	13958210-0	1					•Receptacle housing....	•Hylsisolator.....	•Aislador mang.....	•Douille isolan.....	•Steckbuchse.....	
5	11997560-5	1					•Switch.....	•Strömställare.....	•Interruptor.....	•Interrupteur.....	•Schalter.....	
6	11992216-9	1					•Knob.....	•Knopp.....	•Boton.....	•Bouton.....	•Knauf.....	
7	4881440-4	REQ					Strip clamp.....	Bandklamma.....	Abraz cinta.....	Ruban serrage.....	Bandklammer.....	

1		**KABELBÄUME, SCHWINGUNGSDÄMPFER.**	Catalog id **97785**	Group **371**
2		**FAISSCEAU DE CÂBLES, AMORTISSEUR VIBRATIONS.**		
3		**MANOJOS DE CABLES, AMORTIGUADOR DE VIBRACIÓNES.**	Illustr. No **AT 356**	Section **1450**
4		**LEDNINGSMATTA, LASTARMSFJÄDRING.**	Issue **65/97**	Page **313**
5		**CABLE HARNESS, BOOM SUSPENSION SYSTEM.**		
		94538		

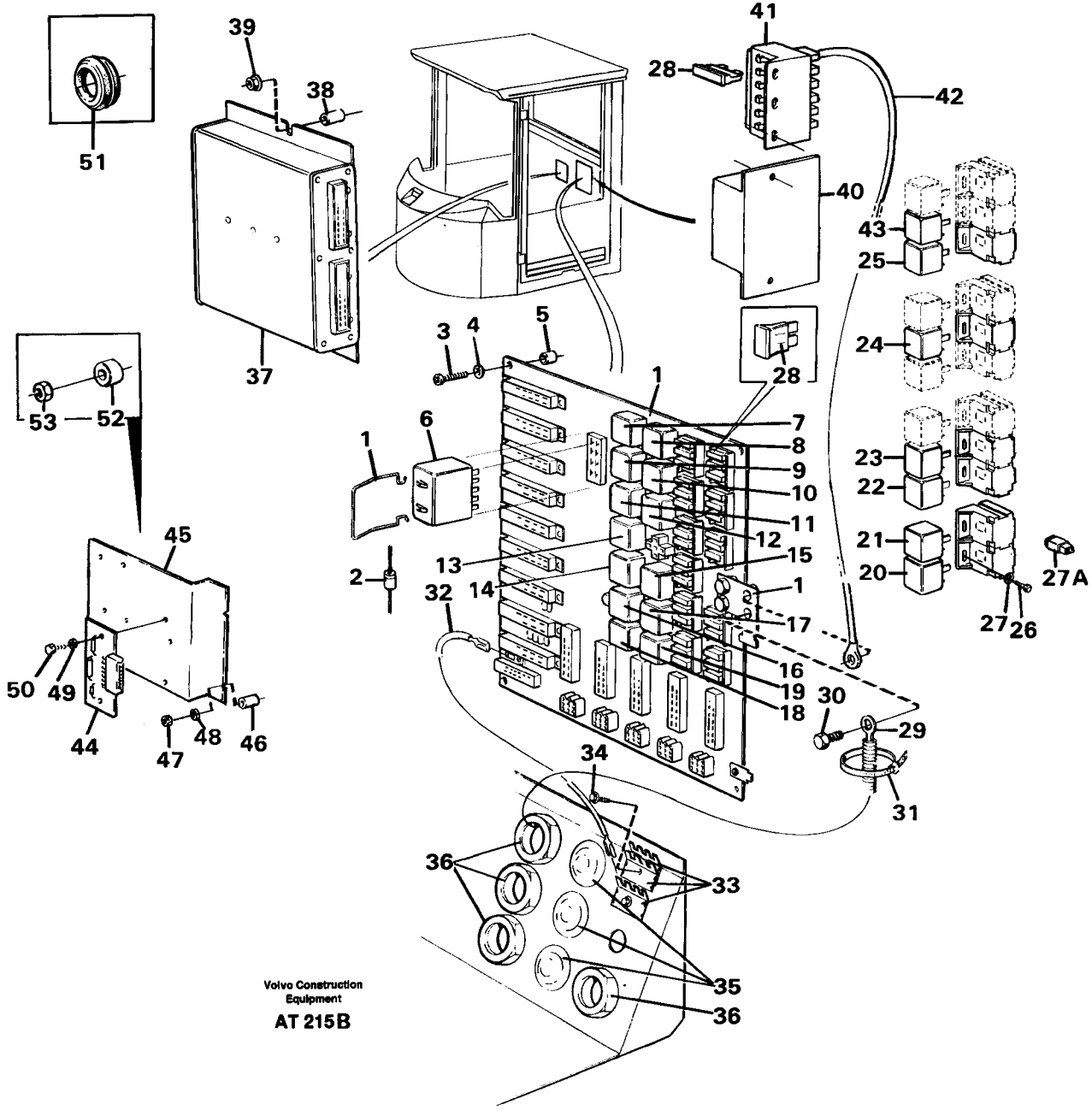
Volvo Construction Equipment
AT 215B

Fig.	Part No.	Quantity 1	2	3	PS	KIT	Description	Benämning	Denominación	Dènomination	Bezeichnung	Notes
1	11041065-1	1	1				Ptd circuit bd	Kretskort	Placa circuito	Carte circuit	Leiterbahnpl	(11041638)
2	4803274-2	REQ	REQ				•Diode	•Diod	•Diodo	•Diode	•Diode	
3	13980220-1	9	9				Screw	Skruv	Tornillo	Vis	Schraube	
4	13962653-5	9	9				Washer	Bricka	Arandela	Rondelle	Scheibe	
5	11006880-6	9	9				Spacer sleeve	Distanshylsa	Manguito dist	Doui.entretoise	Abstandhulse	
6	11039244-6	1	1				Flasher unit, hasard	Blinkdon, hazard	Rele intermit, hasard	Centra clignot. hasar	Blinkgeber, hasard	RF1
7	4786690-0	1	1				Relay,bucket position	Relä, skopautomatik	Rele, automat cuchara	Relais,com.autom.god	Relais,Löffelautomati	RE1
8	4786690-0	1	1				Relay, boom kickout	Relä, lyftautomatik	Rele, elevador autom	Relais,automati.levag	Relais,Hubwerkautoma	RE2
9	4786690-0	1	1				Relay, starter sw. 15	Relä, startlås 15	Rele,cerradur arranqu	Relais,interru.contac	Relais, Startschloss	RE3
10	4786690-0	1	1				Relay, starter sw. 15	Relä, startlås 15	Rele,cerradur arranqu	Relais,interru.contac	Relais, Startschloss	RE4
11	4786690-0	1					Relay, work lights	Relä, arbetsbelysning	Rele, alumbr. trabajo	Relais,Phare travail	Relais,Arbeitsscheinw	RE5
	4786690-0	1					Relay,attachment ligh	Relä, redskapsbelysn	Rele, alum.implement	Relais,eclairage d'ou	Relais,Gerätescheinw	RE5
12	4786690-0	1					Relay, aux. steering	Relä, reservstyrning	Rele, dir reserva	Relais,direct secours	Relais, Hilfslenkung	91918 ,RE6
13	4786690-0	1	1				Relay,eng.rev.reducer	Relä, motoravdrag	Rele	Relais	Relais	RE7
14	4786690-0	1					Relay, b-up wrn unit	Relä, backvarnare	Rele,avisador retroce	Relais,avertiss.recul	Relais,Rückfahrwarner	93521 , RE9
15	4786690-0	1	1				Relay, intermit.wiper	Relä, intervalltork	Rele, limp.bris inter	Relais,es.glace inter	Relais, Pausenwischer	RE10
16	4786690-0	1	1				Relay,neutr.pos.delay	Relä,fördröjn.neutral	Rele	Relais	Relais	RE11
17	4786690-0	1	1				Relay, starter eleme	Relä, startelement	Rele, calentador arr	Relais,eleme.demarrag	Relais,Kaltstarteleme	RE12
18	4786690-0	1	1				Relay,start.inhibitor	Relä,startspärr	Rele,bloqueo arranque	Relais,blocage demarr	Relais,Wiederholsperr	RE13
19	4786690-0	1	1				Relay, starter motor	Relä, startmotor	Rele, motor arranque	Relais, demarreur	Relais, Anlasser	RE14
20	4786690-0	1					Relay, CDC	Relä, CDC	Rele, CDC	Relais, CDC	Relais, CDC	RE20
21	4786690-0	1					Relay, CDC	Relä, CDC	Rele, CDC	Relais, CDC	Relais, CDC	RE21
22	4786690-0	1					Relay, vib damper	Relä, svängn. dämpare	Rele, amort vibracion	Relais,amort.vibratio	Relais, Schwing Dämpf	RE22
23	4786690-0	1					Relay, driver's seat	Relä, förarstol	Rele, asiento conduct	Relais, siege conduct	Relais, Fahrersitz	RE23
24		1					Relay, spare part	Relä, reserv	Rele, recambios	Relais,piece rechange	Relais, Ersatzteil	RE25
25	4786690-0	1	1				Relay, filter indicat	Relä, filterindikator	Rele,indicador filtro	Relais,indic. filtre	Relais,Filterindikato	RE27

1	STD
2	33260 OPEN ROPS
3	94538
4	
5	

ELECTROZENTRALE
CENTRALE DE ELECTRIQUE
CENTRAL ELÉCTRICA
ELCENTRAL
ELECTR. DISTRIBUTION UNIT

Catalog id: **97785**	Group: **372**
Illustr. No: **AT 215B**	Section: **100**
Issue: **65/97**	Page: **315**

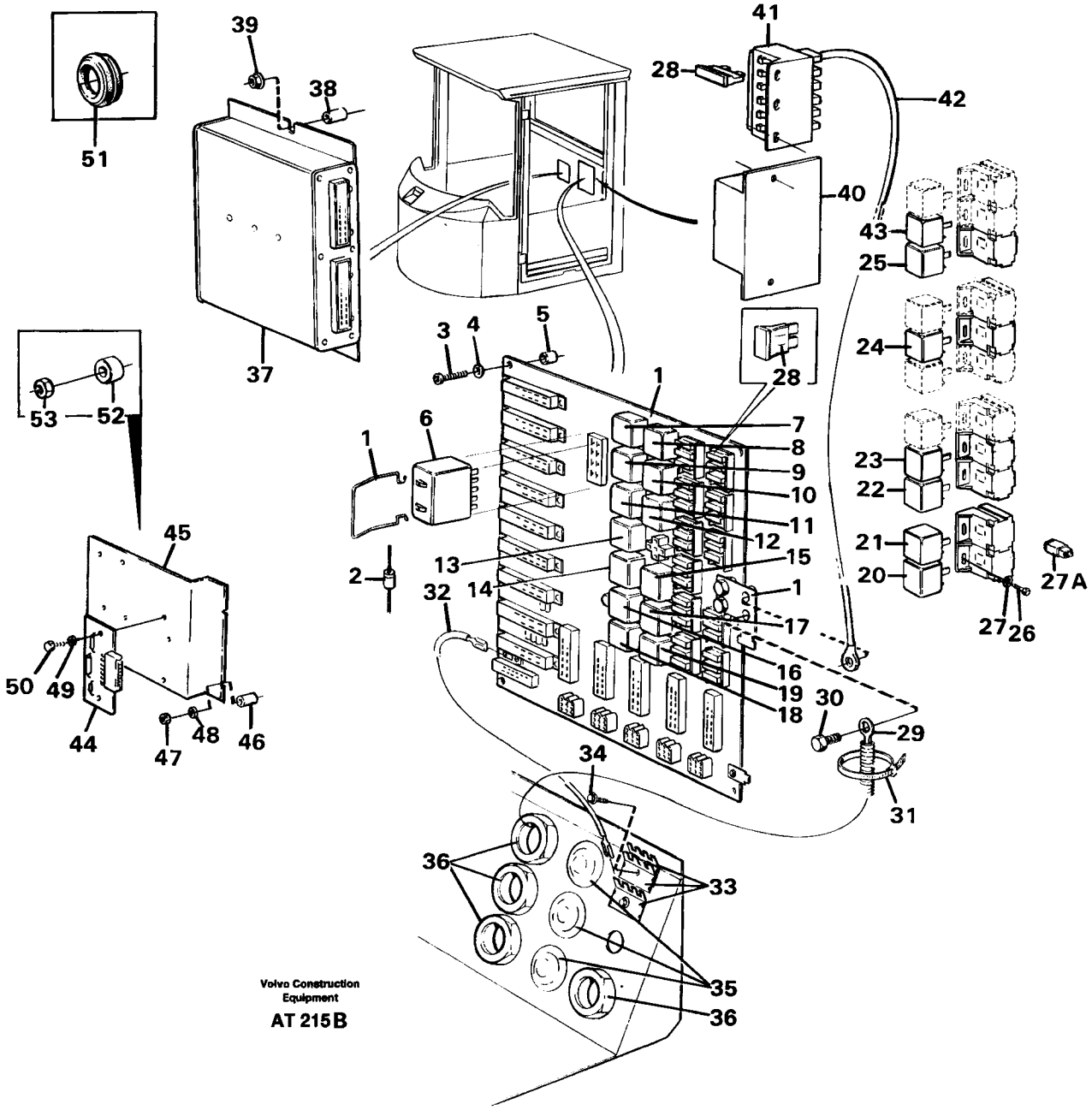
Volvo Construction Equipment
AT 215B

Fig.	Part No.	Quantity 1	2	3	PS	KIT	Description	Benämning	Denominación	Dènomination	Bezeichnung	Notes
26	190665-0	REQ	REQ	1			Screw	Skruv	Tornillo	Vis	Schraube	
27	13940090-7	REQ	REQ	1			Washer	Bricka	Arandela	Rondelle	Scheibe	
27A	4940327-2			1			Diode	Diod	Diodo	Diode	Diode	DI = 4.20
28	967851-7	REQ	REQ				Blade fuse	Bladsäkring	Fusible de hoja	Fusible a lame	Blattsicherung	92445 , 5A
	13967545-8	REQ	REQ	1			Fuse	Säkring	Fusible	Fusible	Sicherung	10A
	13966329-8	REQ	REQ				Blade fuse	Bladsäkring	Fusible de hoja	Fusible a lame	Blattsicherung	15A
	13968547-3	REQ	REQ				Fuse	Säkring	Fusible	Fusible	Sicherung	20A
29	11041080-0	1	1				Cable harness	Kabelmatta	Manojo cables	Faisceau cables	Kabelbaum	See group 371, Page 265
30	947107-9	1	1				Screw	Skruv	Tornillo	Vis	Schraube	
31	4881438-8	2	2				Strip clamp	Bandklamma	Abraz cinta	Ruban serrage	Bandklammer	
32		1			NS		Subterranean cable	Jordkabel	Erdkabel	Câble de terre	Cable de tierra	
33	9148415-4	2	2				Terminal block	Kopplingsplint	Regleta conex	Bloc connexion	Steckterminal	
34	13946501-7	1	1				Screw	Skruv	Tornillo	Vis	Schraube	
35	11006971-3	4	4				Plug	Plugg	Tapon	Tampon	Stopfen	
36	4803793-1	4					Nut	Mutter	Tuerca	Ecrou	Mutter	
37	11042112-0	1	1				Electronic unit	Elektronikenhet	Unidad electron	Unite electron	Elektronik einh	
38	930418-9	3	3				Spacer ring	Distansring	Anillo distanc	Bagu.entretoise	Abstandring	
39	13963105-5	3	3				Lock nut	Låsmutter	Contratuerca	Contre-ecrou	Sicher mutter	
40	11042106-2	1	1				Relay unit	Reläenhet	Unidad rele	Ensemble relais	Relaisgruppe	(11042025)
41	11039302-2	1	1				Fuse holder	Säkringshållare	Portafusibles	Porte-fusible	Sicher halter	
42	11041913-2	1	1				Cable	Kabel	Cable	Cable	Kabel	(11041724)
43	4786690-0	1					Relay,parking brake	Relä,parkeringsbroms	Rele,freno estacion	Relais,frein parking	Relais,feststbremse	RE28
44	11041075-0	1	1				Ptd circuit bd	Kretskort	Placa circuito	Carte circuit	Leiterbahnpl	MODE SELECTOR
45	11007329-3	1	1				Bracket	Konsol	Consola	Console	Konsole	
46	11006880-6	2	2				Spacer sleeve	Distanshylsa	Manguito dist	Doui.entretoise	Abstandhulse	
47	13963103-0	2	2				Lock nut	Låsmutter	Contratuerca	Contre-ecrou	Sicher mutter	

1	STD
2	33260 OPEN ROPS
3	94538
4	
5	

ELECTROZENTRALE
CENTRALE DE ELECTRIQUE
CENTRAL ELÉCTRICA
ELCENTRAL
ELECTR. DISTRIBUTION UNIT

Catalog id **97785**	Group **372**
Illustr. No **AT 215B**	Section **100**
Issue **65/97**	Page **317**

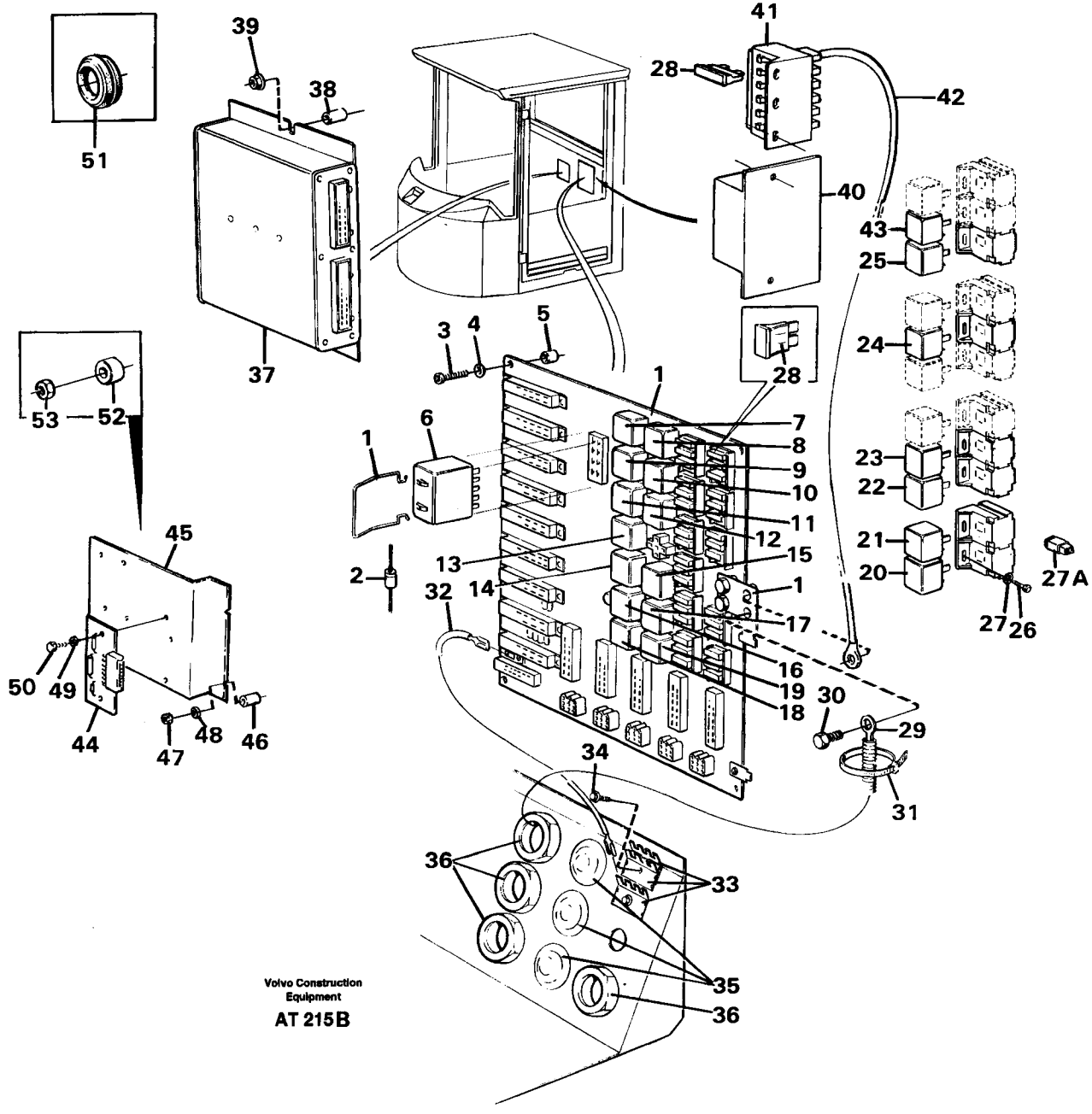
51
39
38
37
41
28
42
40
43
25
24
23
22
21
20
27A
27
26
28
3
4
5
1
6
7
8
9
10
11
12
15
13
14
32
17
16
19
18
30
29
31
34
36
33
35
36
53
52
45
50
49
44
47
48
46
2
Volvo Construction Equipment
AT 215B

Fig.	Part No.	Quantity 1	2	3	P S	K I T	Description	Benämning	Denominación	Dènomination	Bezeichnung	Notes
48	13962653-5	2	2				Washer	Bricka	Arandela	Rondelle	Scheibe	
49	955891-7	2	2				Washer	Bricka	Arandela	Rondelle	Scheibe	
50	13969558-9	2	2				Screw	Skruv	Tornillo	Vis	Schraube	
51	941269-3		2				Protecting plug	Skyddspropp	Tapon protecc	Tampon protect	Sicher stöpsel	
52	930431-2		3				Spacer ring	Distansring	Anillo distanc	Bagu.entretoise	Abstandring	
53	13945408-6		3				Nut	Mutter	Tuerca	Ecrou	Mutter	

1	STD	**ELECTROZENTRALE** **CENTRALE DE ELECTRIQUE** **CENTRAL ELÉCTRICA** **ELCENTRAL** **ELECTR. DISTRIBUTION UNIT**	Catalog id **97785**	Group **372**
2	33260 OPEN ROPS		Illustr. No **AT 215B**	Section **100**
3	94538		Issue **65/97**	Page **319**
4				
5				

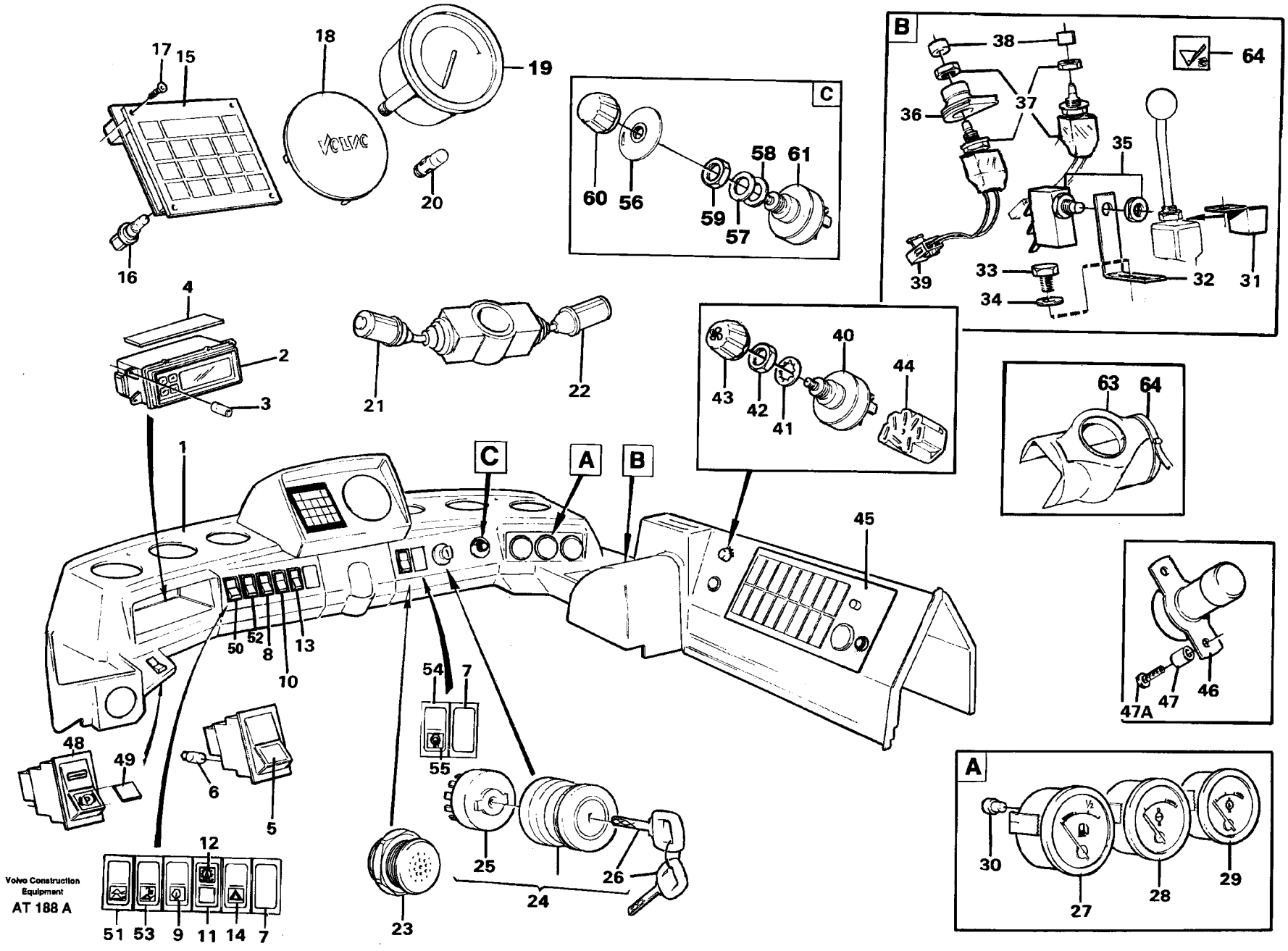
Volvo Construction Equipment
AT 188 A

Fig.	Part No.	Quantity 1	2	3	P S	K I T	Description	Benämning	Denominación	Dènomination	Bezeichnung	Notes
1		1					Instrument panels	Instrumentpaneler	Panel instrumentos	Plance de bord	Instrumenttafel	See group 881, Page 719
2	11042104-7	1					Display panel	Info.panel	Panel indicador	Panneau afficheur	Info-display	(11042035) 91894
3	943727-8	REQ					Rubber hose	Gummislang	Manguera	Durit caoutcho	Gummischlauch	91894 ; L = 32
4	11007137-0	2					Gasket	Packning	Junta	Joint	Dichtung	91894
5	4803464-9	1	1				Switch	Strömställare	Interruptor	Interrupteur	Schalter	
6	11997242-0	REQ	REQ				•Bulb	•Glödlampa	•Bombilla	•Ampoule	•Gluhlampe	
7	4803467-2	REQ	REQ				Cover	Täcklock	Tapa recubric	Couvercle	Abdeckung	
8	4803530-7	1					Switch	Strömställare	Interruptor	Interrupteur	Schalter	
9	11039450-9	1					Lens	Lins	Lente	Lentille	Linse	(4803698)
10	4803465-6	1	1				Control lamp	Kontrollampa	Testigo	Lampe temoin	Kontrolleuchte	
11	4803548-9	1	1				Lens	Lins	Lente	Lentille	Linse	
12	11039357-6	1	1				Lens	Lins	Lente	Lentille	Linse	
13	4803464-9	1	1				Switch	Strömställare	Interruptor	Interrupteur	Schalter	HAZARD
14	4803481-3	1	1				Lens	Lins	Lente	Lentille	Linse	
15	11039499-6	1	1				Control panel	Kontrollpanel	Panel mando	Comman.panneau	Steuerpult	
16	13966327-2	20	20				•Lamp	•Lampa	•Lampara	•Lampe	•Lampe	
17	13972172-4	4	4				Screw	Skruv	Tornillo	Vis	Schraube	
18	11007975-3	1	1				Cover	Lock	Tapa	Couvercle	Deckel	(11006846)
19	11039432-7	1					Speedometer	Hastighetsmätare	Velocimetro	Indicat.vitesse	Tachometer	92794
20	182034-9	1					Bulb	Glödlampa	Bombilla	Ampoule	Gluhlampe	92794
	11039408-7				SS		Switch	Omkopplare	Commutador	Commutateur	Umsteuerventil	
21	11039409-5	1	1				•Switch	•Omkopplare	•Commutador	•Commutateur	•Schalter	LH

1	STD	INSTRUMENTE INSTRUMENTS INSTRUMENTOS INSTRUMENT INSTRUMENTS	Catalog id 97785	Group 380
2	33260 OPEN ROPS		Illustr. No AT 188A	Section 100
3	94638		Issue 65/97	Page 321
4				
5				

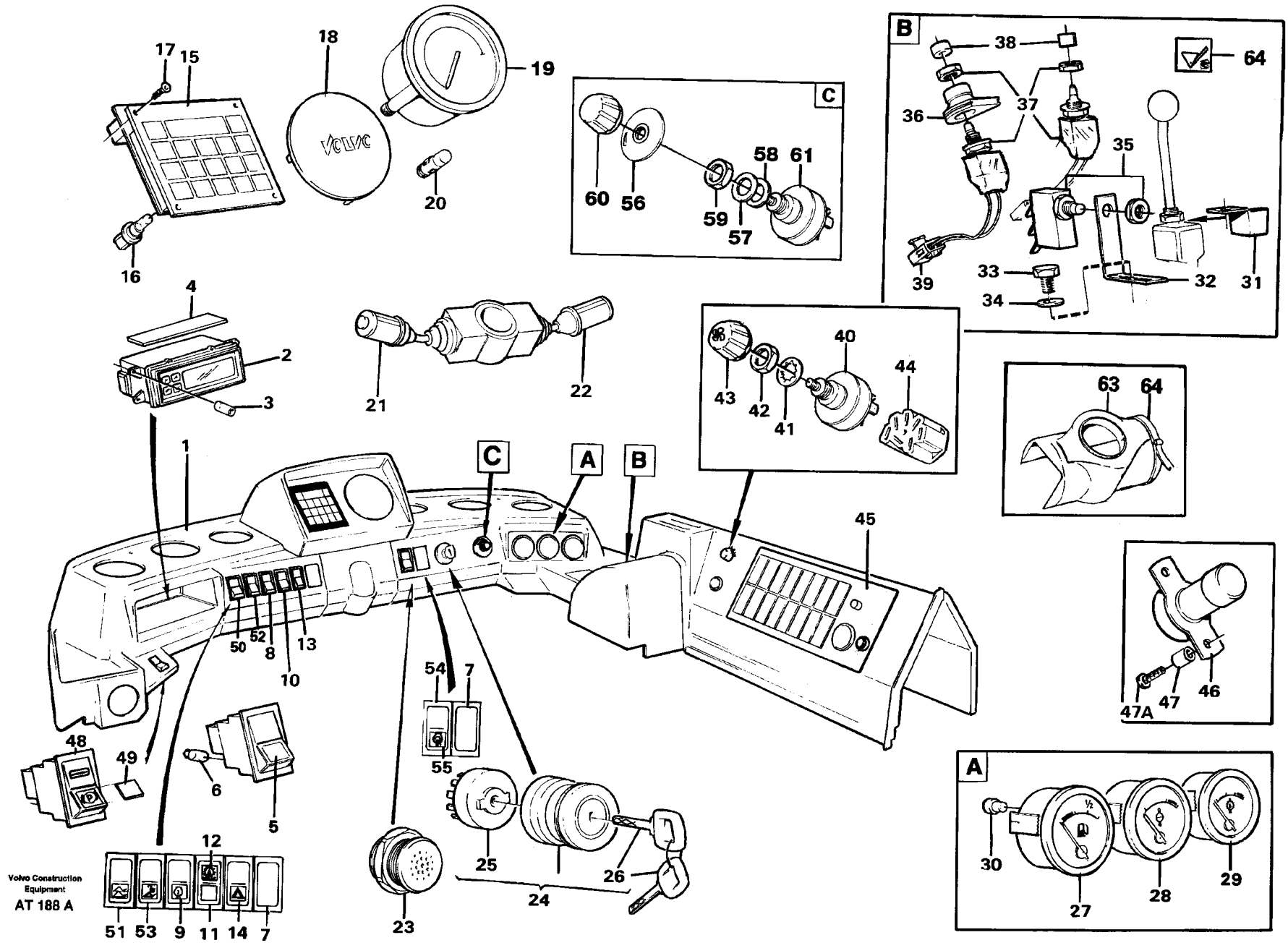
Volvo Construction Equipment
AT 188 A

Fig.	Part No.	Quantity 1	2	3	PS	KIT	Description	Benämning	Denominación	Dènomination	Bezeichnung	Notes
22	11039248-7	1	1				•Switch	•Omkopplare	•Commutador	•Commutateur	•Schalter	RH
23	828587-6	1	1				Buzzer	Summer	Zumbador	Repetit.acoust	Summer	
24	11006988-7	1	1				Lock kit	Låssats	Juego seguridad	Kit serrure	Schlossteilsatz	BLACK/SVART
	11007280-8			1			Lock kit	Låssats	Juego seguridad	Kit serrure	Schlossteilsatz	
	3536771-3	1	1				•Lock kit	•Låssats	•Juego seguridad	•Kit serrure	•Schlossteilsatz	See group 831, Page 617
	11039211-5	1	1		SS		•Starter switch	•Startlås	•Cerradur arranq	•Interru.contact	•Startschloss	
	11039220-6			1			•Starter switch	•Startlås	•Cerradur arranq	•Interru.contact	•Startschloss	
	11007281-6			1			•Door lock	•Dörrlås	•Cerradura puert	•Serrure porte	•Turschloss	
25	1626372-5	1	1				••Switch	••Kontakt	••Contacto	••Contact	••Kontakt	
26	11039226-3	2	2				••Key	••Nyckel	••Llave	••Cle	••Schlussel	3)
	11039228-9			2			••Key	••Nyckel	••Llave	••Cle	••Schlussel	
27	11039547-2	1	1				Fuel gauge	Bränslemätare	Indic combust	Jauge carburant	Kraftst messer	(11039237)
28	11039235-4	1	1				Temp gauge	Temperaturmätare	Indicador temp	Temp.indicateur	Temp.messer	MOTOR / ENGINE
29	11039236-2	1	1				Temp gauge	Temperaturmätare	Indicador temp	Temp.indicateur	Temp.messer	TRANSMISSION
30	182034-9	3	3				Bulb	Glödlampa	Bombilla	Ampoule	Gluhlampe	24V/2W
31	11007484-6	1					Attachment bracket	Fästvinkel	Fijac angular	Equerre fixati	Bef winkel	
32	11007483-8	1					Attachment bracket	Fästvinkel	Fijac angular	Equerre fixati	Bef winkel	
33	13955271-5	2					Screw	Skruv	Tornillo	Vis	Schraube	
34	955892-5	2					Washer	Bricka	Arandela	Rondelle	Scheibe	
35	4787427-6	1					Microswitch	Mikrobrytare	Microinterrup	Microinterrupt	Mikroschalter	SE62
36	355877-2	1					Bushing	Bussning	Buje	Bague	Buchse	
37	11041827-4	2					Switch	Strömställare	Interruptor	Interrupteur	Schalter	
38	11003679-5	2					Button	Knapp	Boton	Bouton	Knopf	
	11003679-5	1					Button	Knapp	Boton	Bouton	Knopf	94538

3) **GB:** When ordering, the key No. should be stated. **SE:** Vid beställning måste nyckelnr anges. **ES:** Al pedir debe indicarse el número de la llave. **FR:** Lors d'une commande, il faut indiquer le numéro de la clé. **DE:** Bei bestellung muss die Schlüsselnummer angegeben werden.

1	STD
2	33260 OPEN ROPS
3	94638
4	
5	

INSTRUMENTE
INSTRUMENTS
INSTRUMENTOS
INSTRUMENT
INSTRUMENTS

Catalog id **97785**	Group **380**
Illustr. No **AT 188A**	Section **100**
Issue **65/97**	Page **323**

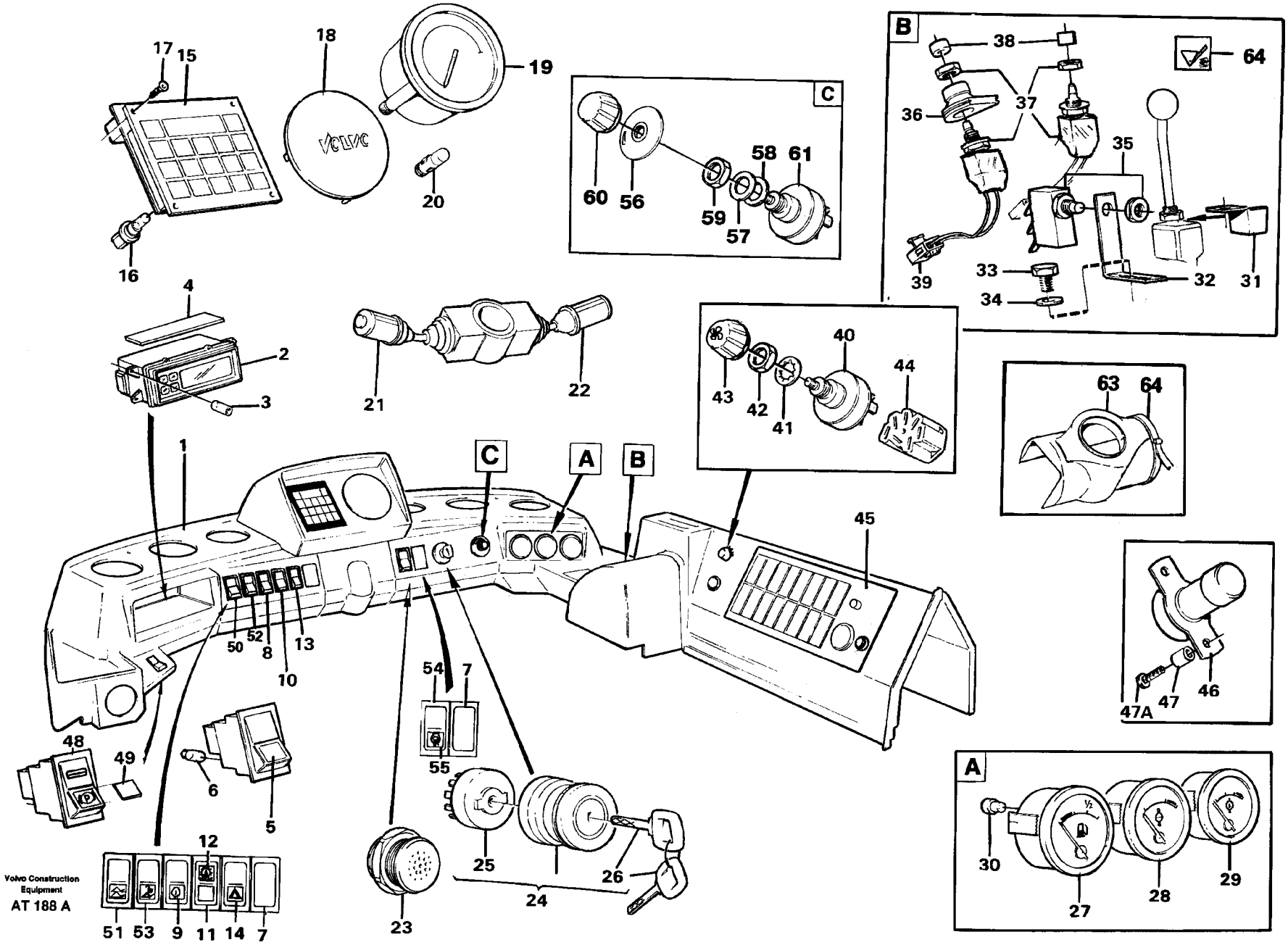
Volvo Construction Equipment
AT 188 A

Fig.	Part No.	Quantity 1	2	3	PS	KIT	Description	Benämning	Denominación	Dènomination	Bezeichnung	Notes
39	948294-4	1					Rec.housing	Hylsisolator	Aislador mang	Douille isolan	Steckbuchse	
40	11039224-8	1					Fan switch	Fläktomkopplare	Conmut ventil	Commu.ventilat	Gebläseschalter	APS II
41	13940109-5	1					Lock washer	Låsbricka	Arandel segurid	Rondel.verroui	Sicher scheibe	
42	1212859-1	1					Nut	Mutter	Tuerca	Ecrou	Mutter	
43	11007040-6	1					Knob	Knopp	Boton	Bouton	Knauf	
44		1					Insulator	Isolator	Aislador	Boitier isolant	Isolatorgehäuse	See group 371, Page 271
45		1	1				Control panel	Manöverpanel	Panel mando	Tableau commande	Steuerpult	See group 380, Page 327
46	1589502-2	1	1				Foot operated switch	Fotkontakt	Contacto freno	Contact.au pied	Fusschalter	
47	930418-9	1					Spacer ring	Distansring	Anillo distanc	Bagu.entretoise	Abstandring	
47A	955126-8	2	2				Screw	Skruv	Tornillo	Vis	Schraube	
48	11039390-7	1					Switch	Strömställare	Interruptor	Interrupteur	Schalter	94540
49	4803513-3	1					Lens	Lins	Lente	Lentille	Linse	94540
50	4803806-1	1					Switch	Strömställare	Interruptor	Interrupteur	Schalter	92445, 92773, 92970
51	11039463-2	1					Lens	Lins	Lente	Lentille	Linse	92445, 92773, 92970
52	11039151-3	1					Switch	Strömställare	Interruptor	Interrupteur	Schalter	92445, 92773, 92970
53	11039467-3	1					Lens	Lins	Lente	Lentille	Linse	92445, 92773, 92970
54	4803456-5	1	1				Switch	Strömställare	Interruptor	Interrupteur	Schalter	
55	11039450-9	1	1				Lens	Lins	Lente	Lentille	Linse	
56	11007896-1	1					Cover	Lock	Tapa	Couvercle	Deckel	
57	941908-6	1	1				Spring washer	Fjäderbricka	Arand elastica	Ronde.elastique	Federscheibe	
58	13940097-2	1	1				Washer	Bricka	Arandela	Rondelle	Scheibe	
59	1212859-1	1	1				Nut	Mutter	Tuerca	Ecrou	Mutter	
60	11039535-7	1	1				Knob	Knopp	Boton	Bouton	Knauf	APS II
61	11039224-8	1	1				Fan switch	Fläktomkopplare	Conmut ventil	Commu.ventilat	Gebläseschalter	APS II
62	11005532-4		1				Sealing collar	Tätningskrage	Collar reten	Col etancheite	Dichtungsbund	
63	4881440-4		1				Strip clamp	Bandklamma	Abraz cinta	Ruban serrage	Bandklammer	
64	11007064-6						Decal	Dekal	Calcomania	Autocollant	Aufklebeschild	94538

1	STD
2	33260 OPEN ROPS
3	94638
4	
5	

INSTRUMENTE
INSTRUMENTS
INSTRUMENTOS
INSTRUMENT
INSTRUMENTS

Catalog id **97785**	Group **380**
Illustr. No **AT 188A**	Section **100**
Issue **65/97**	Page **325**

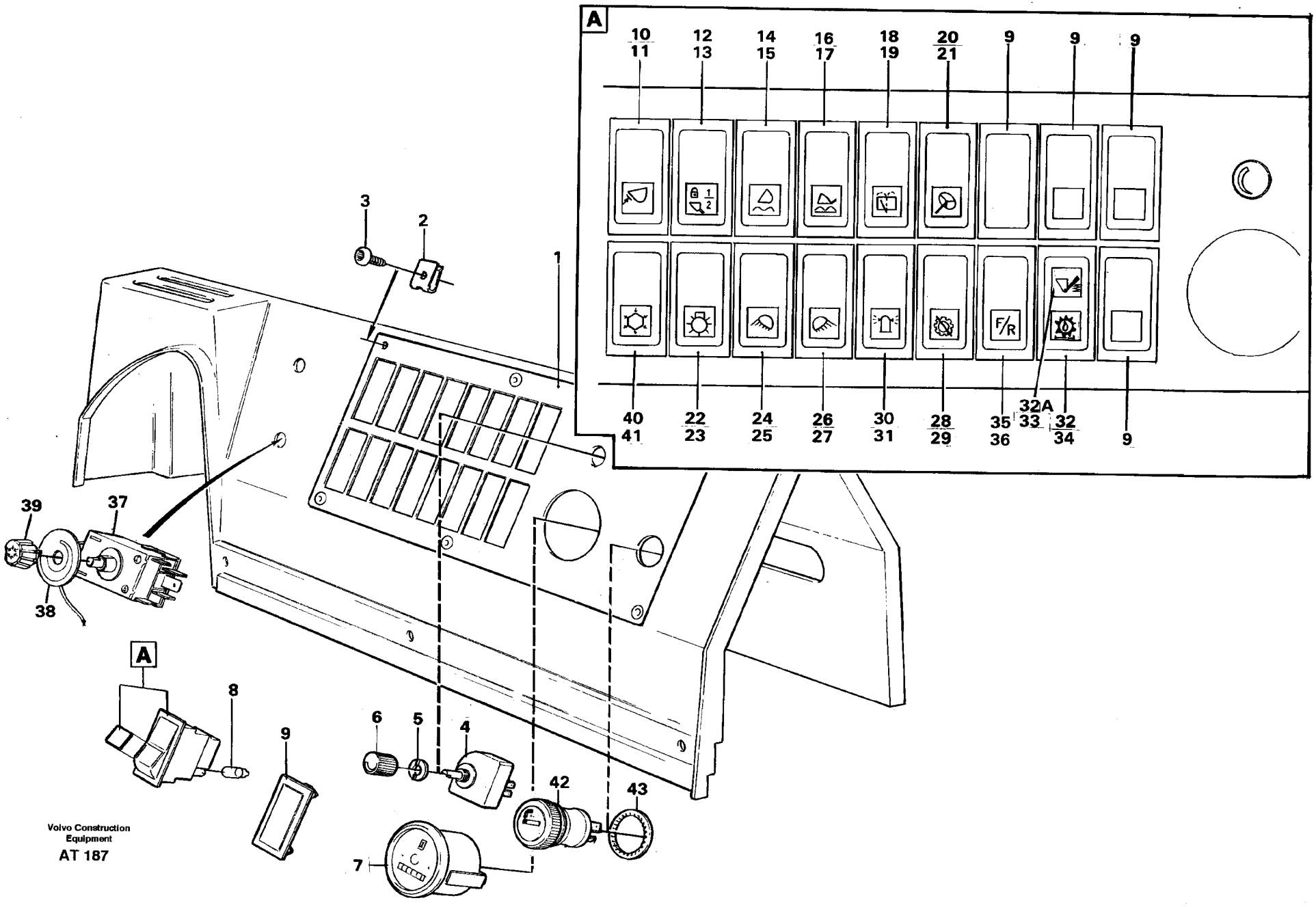
A
10
11
12
13
14
15
16
17
18
19
20
21
9
9
9
40
41
22
23
24
25
26
27
30
31
28
29
35
36
32A
33
32
34
9
F/R
1
2
3
39
37
38
A
8
9
6
5
4
42
43
7
Volvo Construction Equipment
AT 187

Fig.	Part No.	Quantity 1	2	3	PS	KIT	Description	Benämning	Denominación	Dènomination	Bezeichnung	Notes
1	11007078-6	1	1				Panel plate	Panelplåt	Placa panel	Tole panneau	Paneelblech	
2	11006973-9	6	6				Clip	Clips	Clip	Clip	Klemme	
3	13972018-9	6	6				Screw	Skruv	Tornillo	Vis	Schraube	(972018)
4	1578846-6	1	1				Rheostat	Reostat	Reostato	Rheostat	Rheostat	
5	1212770-0	1	1				Nut washer	Mutterbricka	Arand tuerca	Plaque filetee	Mutterscheibe	
6	1258492-6	1	1				Knob	Knopp	Boton	Bouton	Knauf	
							Switch	Strömställare	Interruptor	Interrupteur	Schalter	See fig. / Se ruta A
7	4803561-2	1	1				Hour counter	Timräknare	Contador madera	Compteur heures	B-stundenzähler	
8	11997242-0	REQ	REQ				•Bulb	•Glödlampa	•Bombilla	•Ampoule	•Gluhlampe	
9	4803467-2	REQ	REQ				Cover	Täcklock	Tapa recubric	Couvercle	Abdeckung	
10	4803455-7	1	1				Switch	Strömställare	Interruptor	Interrupteur	Schalter	
11	11039477-2	1	1				Lens	Lins	Lente	Lentille	Linse	
12	4803521-6	1	1				Switch	Strömställare	Interruptor	Interrupteur	Schalter	
13	11039480-6	1	1				Lens	Lins	Lente	Lentille	Linse	
14	4803455-7	1	1				Switch	Strömställare	Interruptor	Interrupteur	Schalter	
15	11039481-4	1	1				Lens	Lins	Lente	Lentille	Linse	
16	4803455-7	1					Switch	Strömställare	Interruptor	Interrupteur	Schalter	94538 SW97
17	11039482-2	1					Lens	Lins	Lente	Lentille	Linse	94538
18	4803463-1	1					Switch	Strömställare	Interruptor	Interrupteur	Schalter	
19	11039195-0	1					Lens	Lins	Lente	Lentille	Linse	
20	4803530-7	1					Switch	Strömställare	Interruptor	Interrupteur	Schalter	91918 SW67
21	11039505-0	1					Lens	Lins	Lente	Lentille	Linse	91918
22	4803521-6	1	1				Switch	Strömställare	Interruptor	Interrupteur	Schalter	
23	4803472-2	1	1				Lens	Lins	Lente	Lentille	Linse	
24	4803521-6	1					Switch	Strömställare	Interruptor	Interrupteur	Schalter	
25	4803694-1	1					Lens	Lins	Lente	Lentille	Linse	
26	4803521-6	1					Switch	Strömställare	Interruptor	Interrupteur	Schalter	
27	4803693-3	1	1				Lens	Lins	Lente	Lentille	Linse	
28	4803455-7	1	1				Switch	Strömställare	Interruptor	Interrupteur	Schalter	
29	4803700-6	1	1				Lens	Lins	Lente	Lentille	Linse	

1	STD	**SCHALTPULT** **TABLEAU DE COMMANDE** **PANEL DE MANDOS** **MANÖVERPANEL** **SWITCH PANEL**	Catalog id **97785**	Group **380**
2	33260 OPEN ROPS		Illustr. No **AT 187**	Section **150**
3				
4			Issue **65/97**	Page **327**
5				

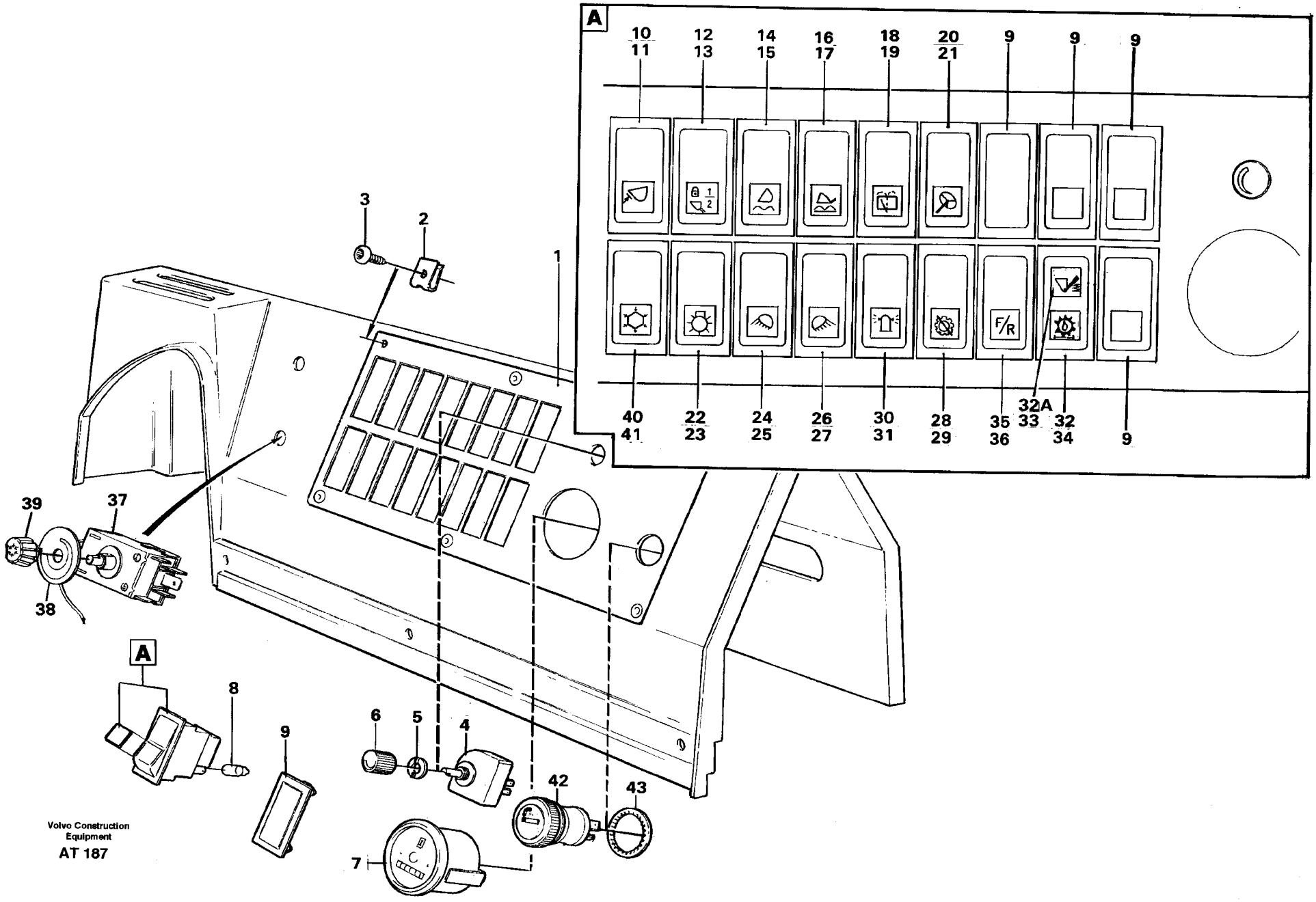
A
10
11
12
13
14
15
16
17
18
19
20
21
9
9
9
40
41
22
23
24
25
26
27
30
31
28
29
35
36
32A
33
32
34
9
F/R
1
2
3
39
37
38
A
8
9
6
5
4
42
43
7
Volvo Construction Equipment
AT 187

Fig.	Part No.	Quantity 1	2	3	PS	KIT	Description	Benämning	Denominación	Dènomination	Bezeichnung	Notes
30	4803455-7	1					Switch	Strömställare	Interruptor	Interrupteur	Schalter	91896 SW14
31	11039140-6	1					Lens	Lins	Lente	Lentille	Linse	91896
32	4803465-6	1					Control lamp	Kontrollampa	Testigo	Lampe temoin	Kontrolleuchte	94538
32A	4803509-1	1					Switch	Strömställare	Interruptor	Interrupteur	Schalter	94538
33	11039458-2	1					Lens	Lins	Lente	Lentille	Linse	94538
34	11039357-6	1					Lens	Lins	Lente	Lentille	Linse	94538
35	11039331-1	1					Switch	Strömställare	Interruptor	Interrupteur	Schalter	92770 SW107
36	11039295-8	1					Lens	Lins	Lente	Lentille	Linse	92770
37	4955144-3	1					Thermostat	Termostat	Termostato	Thermostat	Thermostat	94561, 94838 SE 21
38	11007066-1	1					Decal	Dekal	Calcomania	Autocollant	Aufklebeschild	94561
39	11007067-9	1					Knob	Knopp	Boton	Bouton	Knauf	94561
40	4803455-7	1					Switch	Strömställare	Interruptor	Interrupteur	Schalter	94561, 94838
41	11039205-7	1					Lens	Lins	Lente	Lentille	Linse	94561, 94838
42	1586917-5	1					Cig.lighter	Cigarettändare	Encendedor	Allume-cigares	Zig anzunder	
43	13946222-0	1					Retainer	Hållare	Soporte	Retenue	Halter	(946222)

1	STD
2	33260 OPEN ROPS
3	
4	
5	

SCHALTPULT
TABLEAU DE COMMANDE
PANEL DE MANDOS
MANÖVERPANEL
SWITCH PANEL

Catalog id **97785**	Group **380**
Illustr. No **AT 187**	Section **150**
Issue **65/97**	Page **329**

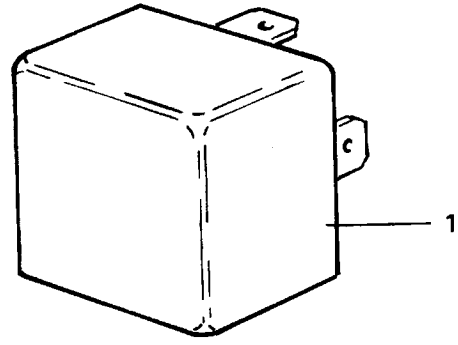
1

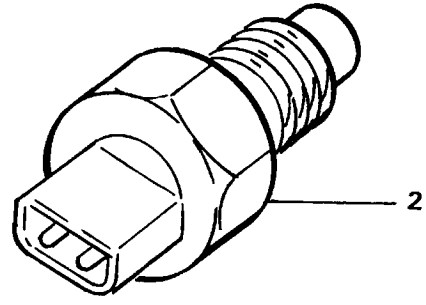
2

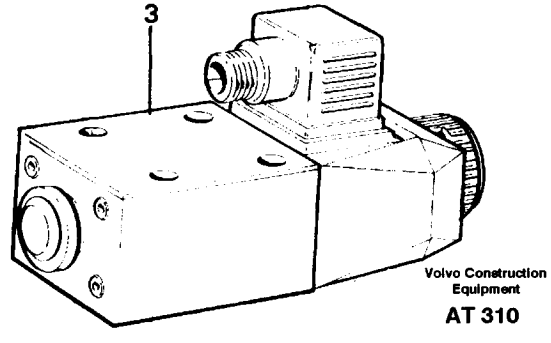
3
Volvo Construction
Equipment
AT 310

Fig.	Part No.	Quantity 1	2	3	PS	KIT	Description	Benämning	Denominación	Dènomination	Bezeichnung	Notes
1	4786690-0	1					RE 1, Relay	RE 1, Relä	RE 1,Rele	RE 1,Relais	RE 1,Relais	See group 372, Page 315
	4786690-0	1					RE 2, Relay	RE 2, Relä	RE 2, Rele	RE 2, Relais	RE 2, Relais	See group 372, Page 315
	4786690-0	1					RE 3, Relay	RE 3, Relä	RE 3, Rele	RE 3, Relais	RE 3, Relais	See group 372, Page 315
	4786690-0	1					RE 4, Relay	RE 4, Relä	RE 4, Rele	RE 4, Relais	RE 4, Relais	See group 372, Page 315
	4786690-0	1					RE 5, Relay	RE 5, Relä	RE 5, Rele	RE 5, Relais	RE 5, Relais	See group 372, Page 315
	4786690-0	1					RE 6, Relay	RE 6, Relä	Re 6, Rele	RE 6, Relais	RE 6, Relais	See group 372, Page 315
	4786690-0	1					RE 7, Relay	RE 7, Relä	Re 7, Rele	RE 7, Relais	RE 7, Relais	See group 372, Page 315
	4786690-0	1					RE 9, Relay	RE 9, Relä	RE 9, Rele	RE 9, Relais	RE 9, Relais	See group 372, Page 315
	4786690-0	1					RE 10, Relay	RE 10, Relä	RE 10, Rele	RE 10, Relais	RE 10, Relais	See group 372, Page 315
	4786690-0	1					RE 11, Relay	RE 11, Relä	RE 11, Rele	RE 11, Relais	RE 11, Relais	See group 372, Page 315
	4786690-0	1					RE 12, Relay	RE 12, Relä	RE 12, Rele	RE 12, Relais	RE 12, Relais	See group 372, Page 315
	4786690-0	1					RE 13, Relay	RE 13, Relä	RE 13, Rele	RE 13, Relais	RE 13, Relais	See group 372, Page 315
	4786690-0	1					RE 14, Relay	RE 14, Relä	RE 14, Rele	RE 14, Relais	RE 14, Relais	See group 372, Page 315
	4786690-0	1					RE 20, Relay	RE 20, Relä	RE 20, Rele	RE 20, Relais	RE 20,Relais	See group 372, Page 315
	4786690-0	1					RE 21, Relay	RE 21, Relä	RE 21, Rele	RE 21, Relais	RE 21, Relais	See group 372, Page 315
	4786690-0	1					RE 22, Relay	RE 22, Relä	RE 22, Rele	RE 22, Relais	RE 22, Relais	See group 372, Page 315
	4786690-0	1					RE 23, Relay	RE 23, Relä	Re 23, Rele	RE 23, Relais	RE 23, Relais	See group 372, Page 315
	4786690-0	1					RE 24, Relay	RE 24, Relä	RE 24, Rele	RE 24, Relais	RE 24, Relais	See group 387, Page 337
	4786690-0	1					RE 27,Relay	RE 27,Relä	RE 27,Rele	RE 27,Relais	RE 27,Relais	See group 372, Page 315
	4786690-0	1					RE 28,Relay	RE 28,Relä	RE 28,Rele	RE 28,Relais	RE 28,Relais	See group 372, Page 315
	4786690-0	1					RE 30, Relay	RE 30, Relä	RE 30, Rele	RE 30, Relais	RE 30, Relais	
	4786690-0	1					RE 44, Relay	RE 44, Relä	RE 44, Rele	RE 44, Relais	RE 44, Relais	See group 371, Page 301
	4786690-0	1					RE 48, Relay	RE 48, Relä	RE 48, Rele	RE 48, Relais	RE 48, Relais	See group 371, Page 301
	11039244-6	1					RF 1, Flasher unit	RF 1, Blinkdon	RF 1, Rele intermit	RF 1, Centra clignot	RF 1, Blinkgeber	See group 372, Page 315
2	11039193-5	1					SE 1, Temp sensor	SE 1, Temp givare	Sensor temperat	Detecteur temp	Temperaturgeber	See group 262, Page 169
	4881371-1	1					SE 2, Pressure sensor.	SE 2, Tryckgivare	SE 2, Sensor presion	SE 2, Detect,pression	SE 2, Druckmelder	See group 525, Page 477
	4780941-3	1					SE 3, Ind. sender	SE 3, Indukt.givare	SE 3, Sensor inducc	SE 3, Emett.induc	SE 3, Ind.geber	See group 421, Page 399
	4880804-2	1					SE 4, Ind. sender	SE 4, Indukt.givare	Se 5, Sensor induc	SE 4, Emett.induc	SE 4, Ind.geber	See group 434, Page 403

1		**RELAIS, GEBER UND MAGNETVENTILE, BEZUGSTABELLE**
2		**RELEIS, DETECTEURS ET VANNE ELECTROMAGNETIQUE, TABLEAU DE RÉFERENSE**
3		**RELEIS, SENSORS Y ELECTROVALVULA, TABLE DE REFERENCIA**
4		**RELÄER, GIVARE OCH MAGNETVENTILER REFERENSTABELL**
5		**RELAYS, SENSORS AND SOLENOID VALVES REFERENS LIST**

Catalog id	Group
97785	**386**
Illustr. No	Section
AT 310	**50**
Issue	Page
65/97	**331**

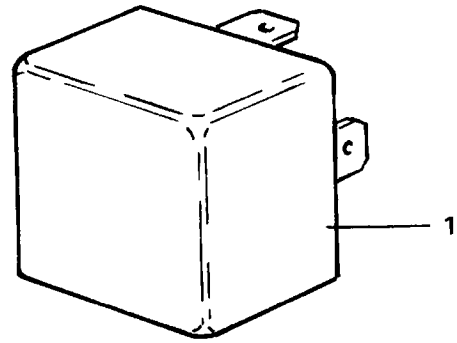
1

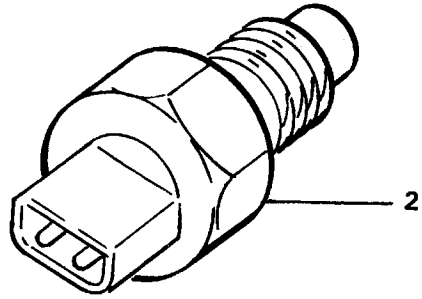
2

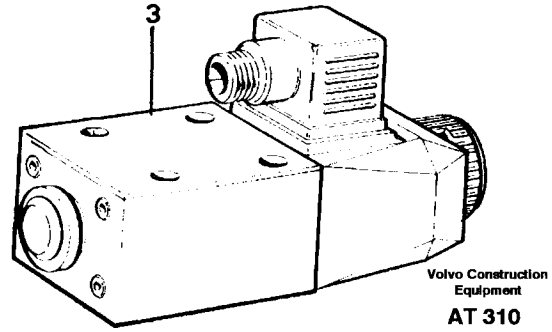
3

Fig.	Part No.	Quantity 1	2	3	PS	KIT	Description	Benämning	Denominación	Dènomination		
1	4787427-6	1					Microswitch	Mikrobrytare	Microinterrup	Microinterrupt	Mikroschalter	SE62
2	11041829-0	1					Cable harness	Ledningsmatta	Manojo cables	Faisceau cables	Kabelbaum	(Driver's seat)
3	4881438-8	4					Strip clamp	Bandklamma	Abraz cinta	Ruban serrage	Bandklammer	
	4881440-4	1					Strip clamp	Bandklamma	Abraz cinta	Ruban serrage	Bandklammer	
4	828587-6	1					Buzzer	Summer	Zumbador	Repetit.acoust	Summer	
5	13949997-4	1					Clamp	Klamma	Abrazadera	Collier serrage	Klemme	
6	940142-3	1					Screw	Skruv	Tornillo	Vis	Schraube	
7	13955894-4	1					Washer	Bricka	Arandela	Rondelle	Scheibe	
8	11041073-5	1					Cable harness	Ledningsmatta	Manojo cables	Faisceau cables	Kabelbaum	
9	11014573-7	1					Attaching plate	Fästplåt	Chapa fijacion	Tole fixation	Befestig.blech	
10	190665-0	3					Screw	Skruv	Tornillo	Vis	Schraube	
11	13940090-7	3					Washer	Bricka	Arandela	Rondelle	Scheibe	
12	4786690-0	1					Relay	Relä	Rele	Relais	Relais	RE24
13	4803319-5	1					Delay relay	Fördröjn.relä	Rele retardo	Relais retarde	Verzöger rel	RT1
14	11041913-2	1					Cable	Ledning	Cable	Cable	Kabel	(11041724)
15	967851-7	1					Blade fuse	Bladsäkring	Fusible de hoja	Fusible a lame	Blattsicherung	5A FU53
16	9148415-4	1					Terminal block	Kopplingsplint	Regleta conex	Bloc connexion	Steckterminal	
17	4881440-4	3					Strip clamp	Bandklamma	Abraz cinta	Ruban serrage	Bandklammer	

1		**HANDBREMSANZEIGER** **ALARMA FREIN Á MAIN** **ALARMA FRENO ESTACIONAMIENTO** **HANDBROMSALARM** **PARKING BRAKE ALARM,**	Catalog id **97785**	Group **387**
2				
3			Illustr. No **AT 355**	Section **100**
4				
5		**94559**	Issue **65/97**	Page **337**

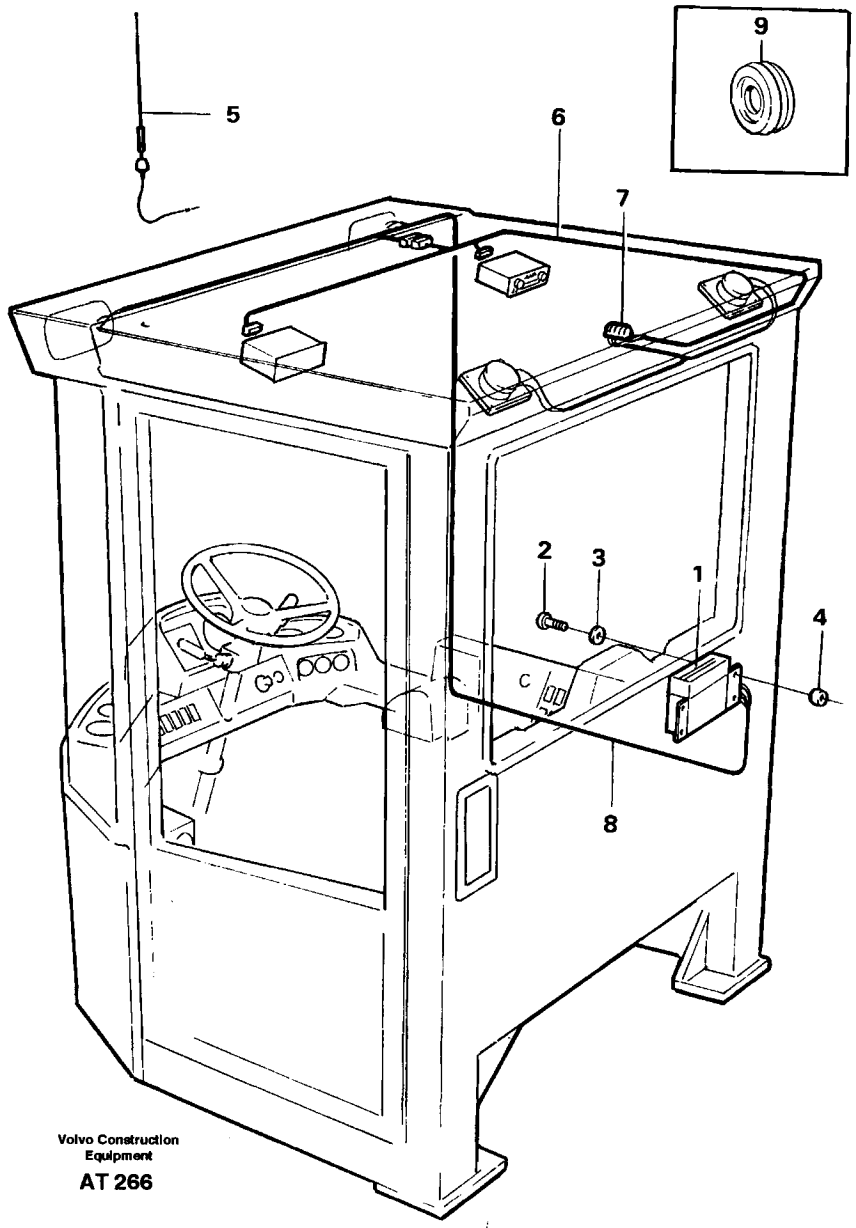

Volvo Construction Equipment

AT 266

Fig.	Part No.	Quantity 1	2	3	PS	KIT	Description	Benämning	Denominación	Dènomination	Bezeichnung	Notes
1	8156774-5	1					V converter	Spänning.omv	Transformador	Transformateur	Transformator	
2	13980220-1	4					Screw	Skruv	Tornillo	Vis	Schraube	
3	955891-7	4					Washer	Bricka	Arandela	Rondelle	Scheibe	
4	11006880-6	4					Spacer sleeve	Distanshylsa	Manguito dist	Doui.entretoise	Abstandhulse	
5	1083597-3	1					Antenna	Antenn	Antena	Antenne	Antenne	
	1578603-1	1					Antenna base	Antennfäste	Fijacion antena	Fixat. antenne	Antennenhalter	
6	11004468-2	1					Cable harness	Ledningsmatta	Manojo cables	Faisceau cables	Kabelbaum	
							•CONNECTED TO:	•ANSLUTER TILL:	•CONECTADO A:	•CONNECTÉ A:	•ANGESCHLOSSEN:	
							••Feeding	••Matning	••Alimentacion	••Alimentation	••Zuführung	CR
							••Radio	••Radio	••Radio	••Radio	••Radio	CRR
							••Communikation radio	••Kommunikationsradio	••Radio telefono	••Radio communication	••Wechselsprechgerät	CRC, 14V
							••Loudspeaker	••Högtalare	••Altavoz	••Haut-parleur	••Lautsprecher	RH
							••Loudspeaker	••Högtalare	••Altavoz	••Haut-parleur	••Lautsprecher	LH
7	6627621-3	1					•Stero outlett	•Stereouttag	•Union	•Raccord	•Anschluss	
8		1					Cable harness	Ledning	Cable	Cable	Kabel	See group 371, Page 275
9	941262-8	1					Protec.bushing	Skyddsbussning	Buje protecc	Bague protecti	Schutzhulse	

1		**KABELBÄUME FÜR RADIO**	Catalog id **97785**	Group **393**
2		**FAISCEAU DE CÂBLES, RADIO**		
3		**MANOJOS DECABLES, PARA RADIO**	Illustr. No **AT 266**	Section **100**
4		**LEDNINGSMATTA FÖR RADIO**		
5		**CABLE HARNESS FOR RADIO**	Issue **65/97**	Page **339**
		91936		

VOLVO

Volvo Construction Equipment

GROUP		Section	Page
410	Repair kits	50	347
414	Torque converter	100	353
420	Power transmission with fitting parts	100	355
421	Converter housing with fitting parts	50	357
	Clutches,gears and shafts	100	363
	Clutch housing with fitting parts	150	367
	Clutches forward and reverse	200	371
	Clutches 1:st and 2:nd speeds	250	373
	Clutches 3:rd and 4:th speeds	300	377
	Oil filler and oil dipstick	350	381
	Hydraulic lines and valve	400	385
	Range selector valve	450	389
	Valve	500	393
	Trnsmission oil pump	550	395
	Safety valve	600	397
	Charging oil-pump drive	650	399
434	Dropbox housing and cover	50	403
	Dropbox gears and shaft	100	407
436	Gearbox mounting	50	411
451	Power shafts with fitting parts	25	413
	Propeller shaft	50	415
	Power shaft	100	417
460	Planet shafts with fitting parts AWB 30	50	419
461	Planetary axle front AWB 30, 23821 / 23864	100	425
	Differential carrier AWB 30	150	431
	Differential Carrier, front 94688	200	435
463	Planetary axle, rear AWB 30, 23822 / 23862	100	439
	Differential carrier	200	445
	Differential Carrier, rear 94687	300	449
468	Differential lock	50	453
	Differential lock hydraulic line	100	455
491	Cooling system	50	457

INDEX OF CONTENTS

Catalogue id	Group
97785	**400**
Issue	Page
65/97	**341**

INNEHÅLLSFÖRTECKNING

GRUPP		Avsnitt	Sida
410	Satser	50	347
414	Momentomvandlare	100	353
420	Transmission med monteringsdetaljer	100	355
421	Konverterhus med monteringsdetaljer	50	357
	Kopplingar,drev och axlar	100	363
	Kopplingshus med monteringsdetaljer	150	367
	Koppling fram och back	200	371
	Koppling 1:an och 2:an	250	373
	Koppling 3:an och 4:an	300	377
	Oljepåfyllning och mätsticka	350	381
	Rör och ventiler	400	385
	Växelväljarventil	450	389
	Ventil	500	393
	Transmissionspump	550	395
	Säkerhetsventil	600	397
	Pumpdrivning	650	399
434	Fördelningsväxellåda hus och lock	50	403
	Fördelningsväxellåda drev och axlar	100	407
436	Växellådsupphängning	50	411
451	Kardanaxlar med monteringsdetaljer	25	413
	Kardanaxel	50	415
	Kardanaxel	100	417
460	Planetaxlar med monteringsdetaljer AWB 30	50	419
461	Planetaxel fram AWB 30, 23821 / 23864	100	425
	Centrumväxel AWB 30	150	431
	Centrumväxel. fram 94688	200	435
463	Planetaxel, bak AWB 30, 23822 / 23862	100	439
	Centrumväxel	200	445
	Centrumväxel.bak 94687	300	449
468	Differentialspärr	50	453
	Differentialspärr hydraulledning	100	455
491	Kylsystem	50	457

GRUPO	Sección	Página
410 Juegos	50	347
414 Convertidor del momento de torsión	100	353
420 Transmisión hidráulica de fuerza con accesorios de montaje	100	355
421 Cárter del convertidor con accesorios de montaje	50	357
Embragues, engranajes y árboles	100	363
Cárter del embrague con accesorios de montaje	150	367
Embragues para las marchas adelante y atrás	200	371
Embrague,primera y segunda velocidades	250	373
Embragues, tercera y cuarta velocidades	300	377
Tuberìas hidráulicas y vávulas	350	381
Relleno de aceite y medida del nivel	400	385
Select gear valvula	450	389
Valvula	500	393
Bomba distribucion	550	395
Valvula seguridad	600	397
Impulsión de la bomba de aceite	650	399
434 Caja reductora: Cárter y tapa	50	403
Engranajes y árboles	100	407
436 Suspensión de la caja cambios	50	411
451 Ejes cardn con accesorios de montaje	25	413
Eje cardán	50	415
Eje cardán	100	417
460 Puentas motores con accesorios de montaje AWB 30	50	419
461 Eje Planeta, delantero AWB 30, 23821 / 23864	100	425
Grupo conico AWB 30	150	431
Grupo cónico, delantero 94688	200	435
463 Eje planeta,trasero AWB 30, 23822 / 23862	100	439
Grupo conico	200	445
Grupo cónico, trasero 94687	300	449
468 Cierre-diferencial	50	453
468 Bloqueo del diferential, conducto hidráulico	100	455
491 Sistema de refrigeración	50	457

INDICE

Catalogue id	Group
97785	**400**
Issue	Page
65/97	**343**

TABLE DES MATIÈRES

Catalogue id	Group
97785	400
Issue	**Page**
65/97	344

GROUPE	Section	Page
410 Joints	50	347
414 Convertisseur de couple	100	353
420 Transmission hydraulique de force avec pièces de montage	100	355
421 Carter du convertisseur avec pièces de montage	50	357
Embrayages, engrenages et arbres	100	363
Carter d'embrayage avec pièces de montage	150	367
Embrayages,marches avant et arrière	200	371
Embrayages,1ère et 2ème vitesse	250	373
Embrayages, 3 ème et 4 ème vitesse	300	377
Remplissage d'huile et indicateur de niveau	350	381
Canalisations hydrauliqueset soupapes	400	385
Sélect gear soupape	450	389
Soupape	500	393
Pompe transmission	550	395
Soupape surete	600	397
Entraînement de la pompe à huile	650	399
434 Boíte reductrice: carter et couvercle	50	403
Engrenages et arbres	100	407
436 Suspension boïte vitesses	50	411
451 Arbre à cardans avec pièces de montage	25	413
Arbre à cardan	50	415
Arbre á cardan	100	417
460 Ponts moteurs avec pieces de montage AWB 30	50	419
461 Axe satelite, AV AWB 30, 23821 / 23864	100	425
Reducteur cent AWB 30	150	431
Réducteur cent, av 94688	200	435
463 Axe satelite,AR AWB 30, 23822 / 23862	100	439
Reducteur cent	200	445
Réducteur central, ar 94687	300	449
468 Blocage de différentiel	50	453
468 Blocage de différentiel , tuyau hydralique	100	455
491 Système de refroidissement	50	457

GRUPPE		Abschnitt	Seite
410	Satzen	50	347
414	Drehmomentwandler	100	353
420	Hydraulischer Kraftübertragung mit Anbauteilen	100	355
421	Wandlergehäuse mit Antauteilen	50	357
	Kuplungen, Zahnräder und Wellen	100	363
	Kupplungsgehäuse mit Anbauteilen	150	367
	Kupplungen,Vorwärts-und rückwärtsgang	200	371
	Kupplungen,erster und zweiter gang	250	373
	Kupplungen, dritter und vierter Gang	300	377
	Leitungen und Ventile	350	381
	Öleinfüllung und Ölmesstab	400	385
	Getriebewählenventil	450	389
	Ventil	500	393
	Nebenantriebspumpe	550	395
	Sicherheitsventil	600	397
	Pumpenantrieb	650	399
434	Untersetzungskasten: Gehäuse und Deckel	50	403
	Zahnräder und Wellen	100	407
436	Getriebeaufhägung	50	411
451	Gelenkwellen mit Anbauteilen	25	413
	Gelenkwelle	50	415
	Gelenkwelle	100	417
460	Antriebsachsen mit anbaut eilen AWB 30	50	419
461	Planetenwelle, Vorwärts AWB 30, 23821 / 23864	100	425
	Ausgl.getriebe AWB 30	150	431
	Ausgl.getriebe, vorn. 94688	200	435
463	Planetenwelle,Rückwärts AWB 30, 23822 / 23862	100	439
	Ausgl.getriebe	200	445
	Ausgl.getriebe, hinter 94687	300	449
468	Differentialsperre	50	453
	Differentialsperre, Hydraulieitung	100	455
491	Ölkühler	50	457

INHALTSVERZEICHNIS

Catalogue id	Group
97785	**400**
Issue	Page
65/97	**345**

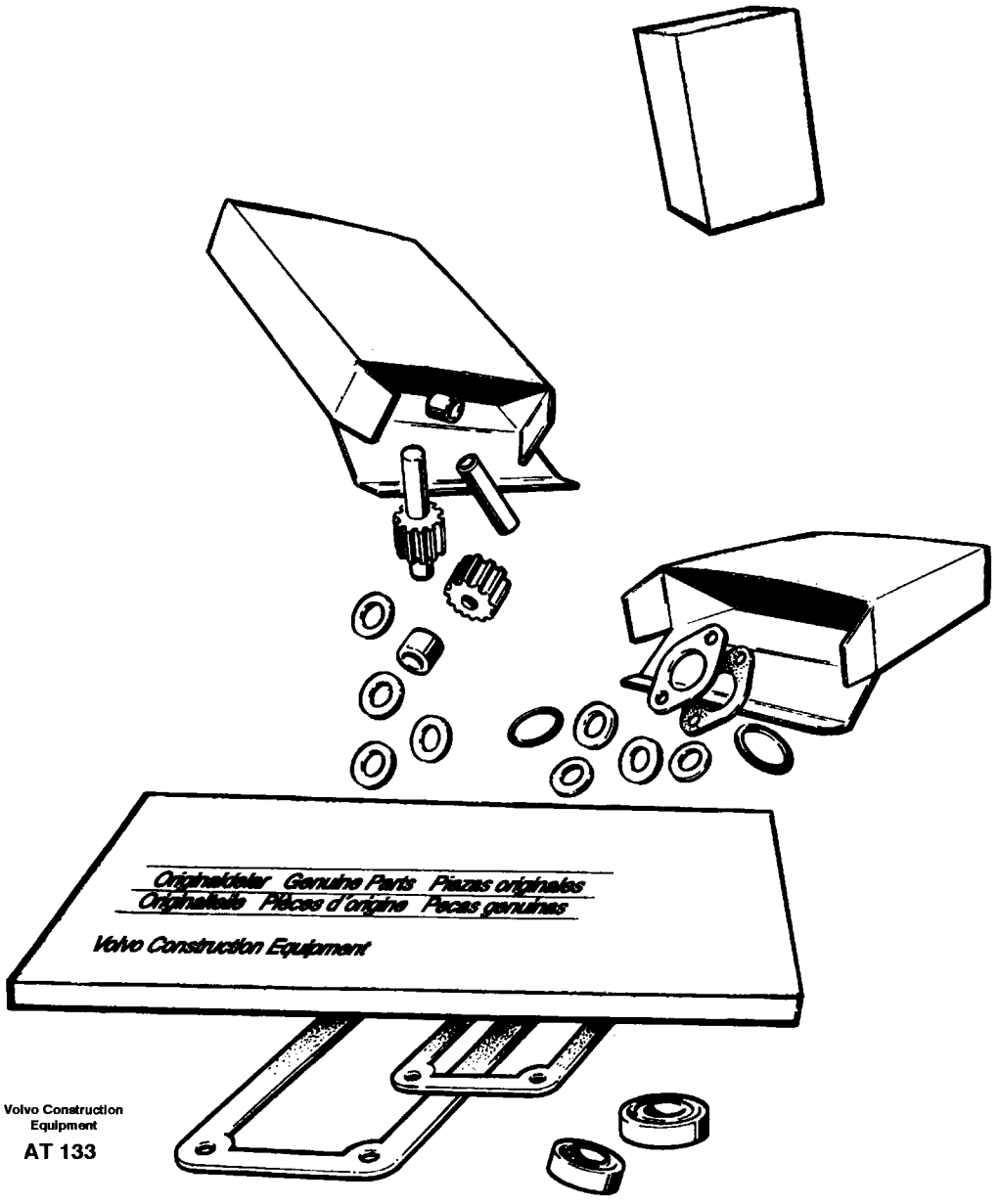

Volvo Construction Equipment

AT 133

Fig.	Part No.	Quantity 1	2	3	PS	KIT	Description	Benämning	Denominación	Dènomination	Bezeichnung	Notes
	11990095-9	1					Gasket kit	Packningsats	Juego juntas	Kit joints	Dichtungssatz	
	795305-2	2					•Piston ring	•Kolvring	•Segmento piston	•Segment piston	•Kolbenring	
	795307-8	4					•Piston ring	•Kolvring	•Segmento piston	•Segment piston	•Kolbenring	
	795310-2	1					•Sealing ring	•Tätningsring	•Anillo reten	•Bagu.etancheite	•Dichtring	
	925053-1	1					•O-ring	•O-ring	•Anillo torico	•Joint torique	•O-ring	
	925063-0	4					•O-ring	•O-ring	•Anillo torico	•Joint torique	•O-ring	
	925070-5	1					•O-ring	•O-ring	•Anillo torico	•Joint torique	•O-ring	
	925094-5	3					•O-ring	•O-ring	•Anillo torico	•Joint torique	•O-ring	
	925258-6	2					•O-ring	•O-ring	•Anillo torico	•Joint torique	•O-ring	
	925260-2	1					•O-ring	•O-ring	•Anillo torico	•Joint torique	•O-ring	
	925261-0	2					•O-ring	•O-ring	•Anillo torico	•Joint torique	•O-ring	
	925274-3	1					•O-ring	•O-ring	•Anillo torico	•Joint torique	•O-ring	
	928965-3	2					•Sealing ring	•Tätningsring	•Anillo reten	•Bagu.etancheite	•Dichtring	
	968844-1	1					•Sealing ring	•Tätningsring	•Anillo reten	•Bagu.etancheite	•Dichtring	
	943907-6	3					•Gasket	•Packning	•Junta	•Joint	•Dichtung	
	944126-2	1					•O-ring	•O-ring	•Anillo torico	•Joint torique	•O-ring	
	944364-9	1					•O-ring	•O-ring	•Anillo torico	•Joint torique	•O-ring	
	946574-1	1					•Sealing ring	•Tätningsring	•Anillo reten	•Bagu.etancheite	•Dichtring	
	947623-5	1					•Plane gasket	•Planpackning	•Junta plana	•Joint plan	•Plandichtung	
	13947624-6	3					•Plane gasket	•Planpackning	•Junta plana	•Joint plan	•Plandichtung	
	13947627-9	1					•Gasket	•Packning	•Junta	•Joint	•Dichtung	(947627)
	948885-9	1					•Plane gasket	•Planpackning	•Junta plana	•Joint plan	•Plandichtung	
	949187-9	2					•O-ring	•O-ring	•Anillo torico	•Joint torique	•O-ring	
	949190-3	1					•O-ring	•O-ring	•Anillo torico	•Joint torique	•O-ring	
	949659-7	1					•O-ring	•O-ring	•Anillo torico	•Joint torique	•O-ring	
	957178-7	2					•Plane gasket	•Planpackning	•Junta plana	•Joint plan	•Plandichtung	
	957185-2	1					•Plane gasket	•Planpackning	•Junta plana	•Joint plan	•Plandichtung	
	958228-9	2					•O-ring	•O-ring	•Anillo torico	•Joint torique	•O-ring	
	968565-2	2					•O-ring	•O-ring	•Anillo torico	•Joint torique	•O-ring	
	4718755-4	1					•Gasket	•Packning	•Junta	•Joint	•Dichtung	

1		**SATZEN** **JOINTS** **JUEGOS** **SATSER** **REPAIR KITS**	Catalog id **97785**	Group **410**
2				
3			Illustr. No **AT 133**	Section **50**
4				
5			Issue **65/97**	Page **347**

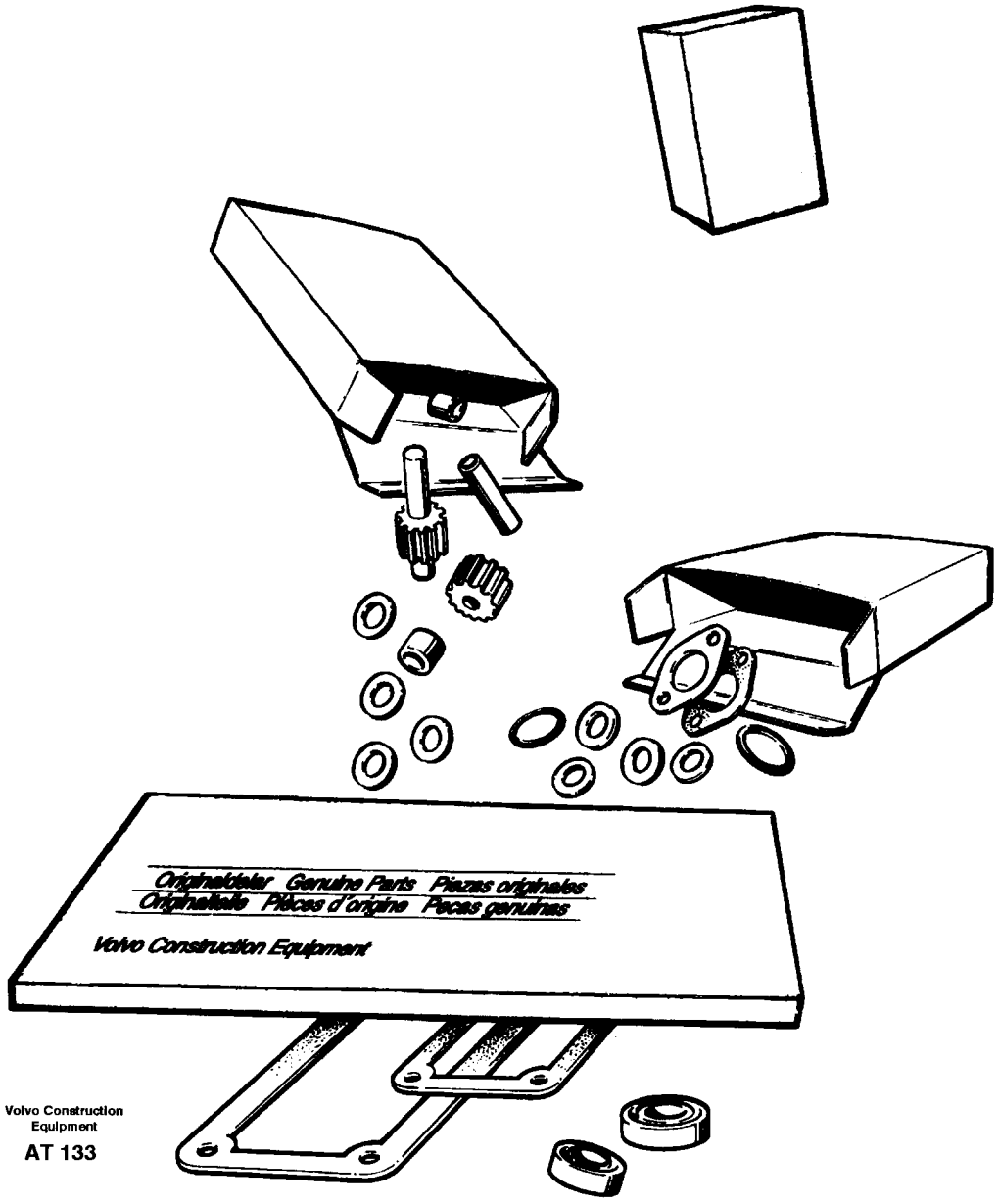

Volvo Construction
Equipment

AT 133

Fig.	Part No.	Quantity 1	2	3	PS	KIT	Description	Benämning	Denominación	Dènomination	Bezeichnung	Notes
	4720797-2	9					•Piston ring	•Kolvring	•Segmento piston	•Segment piston	•Kolbenring	
	4720798-0	2					•Piston ring	•Kolvring	•Segmento piston	•Segment piston	•Kolbenring	
	4720799-8	2					•Piston ring	•Kolvring	•Segmento piston	•Segment piston	•Kolbenring	
	4720800-4	2					•Piston ring	•Kolvring	•Segmento piston	•Segment piston	•Kolbenring	
	4720869-9	2					•Piston ring	•Kolvring	•Segmento piston	•Segment piston	•Kolbenring	
	4871048-7	6					•Piston ring	•Kolvring	•Segmento piston	•Segment piston	•Kolbenring	
	4871049-5	2					•Piston ring	•Kolvring	•Segmento piston	•Segment piston	•Kolbenring	
	4871698-9	2					•Piston ring	•Kolvring	•Segmento piston	•Segment piston	•Kolbenring	
	4871874-6	1					•Sealing ring	•Tätningsring	•Anillo reten	•Bagu.etancheite	•Dichtring	
	4871909-0	1					•Gasket	•Packning	•Junta	•Joint	•Dichtung	
	4871935-5	1					•O-ring	•O-ring	•Anillo torico	•Joint torique	•O-ring	
	4881250-7	1					•Plane gasket	•Planpackning	•Junta plana	•Joint plan	•Plandichtung	
	4881251-5	4					•Plane gasket	•Planpackning	•Junta plana	•Joint plan	•Plandichtung	
	4881254-9	1					•Plane gasket	•Planpackning	•Junta plana	•Joint plan	•Plandichtung	
	4881255-6	2					•Plane gasket	•Planpackning	•Junta plana	•Joint plan	•Plandichtung	
	6212713-9	1					•Piston ring	•Kolvring	•Segmento piston	•Segment piston	•Kolbenring	
	6212718-8	1					•Sealing ring	•Tätningsring	•Anillo reten	•Bagu.etancheite	•Dichtring	
	6642165-2	1					•Piston ring	•Kolvring	•Segmento piston	•Segment piston	•Kolbenring	
	11036029-4	1					•Gasket	•Packning	•Junta	•Joint	•Dichtung	
	11036490-8	1					•Gasket	•Packning	•Junta	•Joint	•Dichtung	
	11036031-0	1					•Gasket	•Packning	•Junta	•Joint	•Dichtung	
	11036416-3	1					•Gasket	•Packning	•Junta	•Joint	•Dichtung	FÖR/FOR HT 132
	11036033-6	1					•Gasket	•Packning	•Junta	•Joint	•Dichtung	
	11036034-4	1					•Gasket	•Packning	•Junta	•Joint	•Dichtung	
	11036035-1	1					•Gasket	•Packning	•Junta	•Joint	•Dichtung	
	11036036-9	1					•Gasket	•Packning	•Junta	•Joint	•Dichtung	
	11036040-1	1					•Gasket	•Packning	•Junta	•Joint	•Dichtung	
	11036354-6	1					•Gasket	•Packning	•Junta	•Joint	•Dichtung	
	11036043-5	1					•Gasket	•Packning	•Junta	•Joint	•Dichtung	
	11036049-2	1					•Gasket	•Packning	•Junta	•Joint	•Dichtung	

1		**SATZEN** **JOINTS** **JUEGOS** **SATSER** **REPAIR KITS**	Catalog id **97785**	Group **410**
2				
3			Illustr. No **AT 133**	Section **50**
4				
5			Issue **65/97**	Page **349**

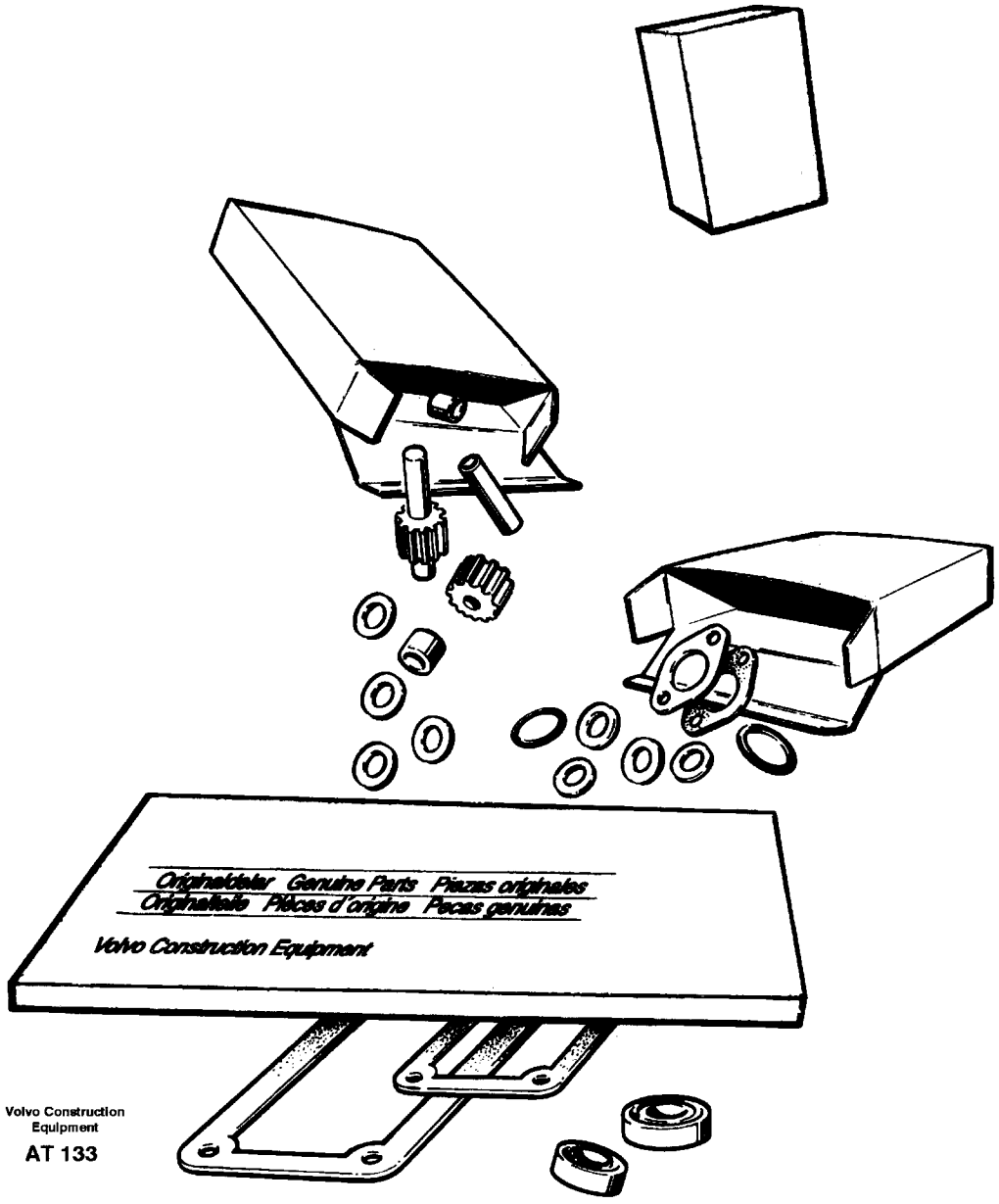

Volvo Construction Equipment

AT 133

Fig.	Part No.	Quantity 1	2	3	PS	KIT	Description	Benämning	Denominación	Dènomination	Bezeichnung	Notes
	11036050-0	1					•Gasket	•Packning	•Junta	•Joint	•Dichtung	
	11036051-8	1					•Gasket	•Packning	•Junta	•Joint	•Dichtung	
	11036089-8	1					•Gasket	•Packning	•Junta	•Joint	•Dichtung	
	11036098-9	1					•Gasket	•Packning	•Junta	•Joint	•Dichtung	
	11036099-7	1					•Gasket	•Packning	•Junta	•Joint	•Dichtung	
	11036101-1	1					•Gasket	•Packning	•Junta	•Joint	•Dichtung	
	13945512-5	1					•O-ring	•O-ring	•Anillo torico	•Joint torique	•O-ring	
	13945653-7	2					•Plane gasket	•Planpackning	•Junta plana	•Joint plan	•Plandichtung	
	13947282-3	9					•Gasket	•Packning	•Junta	•Joint	•Dichtung	
	13947621-2	4					•Plane gasket	•Planpackning	•Junta plana	•Joint plan	•Plandichtung	
	13947622-0	1					•Plane gasket	•Planpackning	•Junta plana	•Joint plan	•Plandichtung	
	13947629-5	3					•Plane gasket	•Planpackning	•Junta plana	•Joint plan	•Plandichtung	
	13947630-3	1					•Gasket	•Packning	•Junta	•Joint	•Dichtung	
	13948254-1	1					•O-ring	•O-ring	•Anillo torico	•Joint torique	•O-ring	
	13949188-0	11					•O-ring	•O-ring	•Anillo torico	•Joint torique	•O-ring	
	13949327-4	1					•O-ring	•O-ring	•Anillo torico	•Joint torique	•O-ring	
	13949657-4	1					•O-ring	•O-ring	•Anillo torico	•Joint torique	•O-ring	
	13962531-3	2					•Support ring	•Stödring	•Anillo apoyo	•Bague support	•Stutzring	
	11992068-4	1					•Piston ring	•Kolvring	•Segmento piston	•Segment piston	•Kolbenring	
	13949574-1	2					•O-ring	•O-ring	•Anillo torico	•Joint torique	•O-ring	
	11999328-5	1					•O-ring	•O-ring	•Anillo torico	•Joint torique	•O-ring	
	11036727-3	1					•Gasket	•Packning	•Junta	•Joint	•Dichtung	
	11036703-4	1					•Gasket	•Packning	•Junta	•Joint	•Dichtung	
	11036704-2	1					•Gasket	•Packning	•Junta	•Joint	•Dichtung	
	949658-9	1					•O-ring	•O-ring	•Anillo torico	•Joint torique	•O-ring	
	11036886-7	1					•Gasket	•Packning	•Junta	•Joint	•Dichtung	
	11036752-1	1					•Gasket	•Packning	•Junta	•Joint	•Dichtung	

1		**SATZEN** **JOINTS** **JUEGOS** **SATSER** **REPAIR KITS**	Catalog id **97785**	Group **410**
2				
3			Illustr. No **AT 133**	Section **50**
4				
5			Issue **65/97**	Page **351**

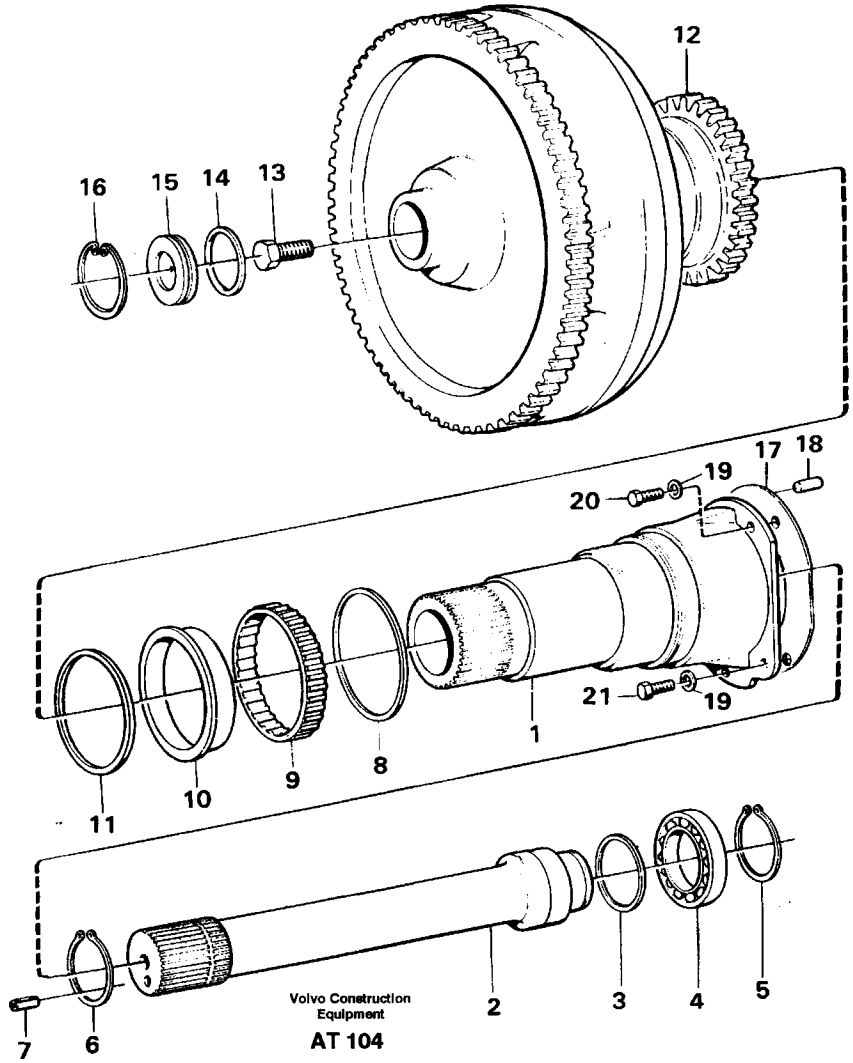
16
15
14
13
12
20
19
17
18
21
19
1
11
10
9
8
7
6
2
3
4
5
Volvo Construction Equipment
AT 104

Fig.	Part No.	Quantity 1	2	3	PS	KIT	Description	Benämning	Denominación	Dènomination	Bezeichnung	Notes
	11036870-1						Trq converter	Momentomvandl	Convertidor par	Converti.couple	Drehm wandler	
1		1			NS		•Housing	•Hus	•Carter	•Carter	•Gehäuse	
2	6212752-7	1					•Shaft	•Axel	•Eje	•Arbre	•Welle	
3	6212713-9	1					••Piston ring	••Kolvring	••Segmento piston	••Segment piston	••Kolbenring	
4	7011017-6	1					••Ball bearing	••Kullager	••Cojinete bolas	••Roulemen.billes	••Kugellager	
5	914472-6	1					••Retaining ring	••Spårring	••Circlip	••Circlip	••Nutring	
6	13914468-7	1					••Snap ring	••Spårring	••Circlip	••Circlip	••Nutring	
7	13951961-5	1					••Spring pin	••Rörpinne	••Pasador tubular	••Goupi.tubulaire	••Zylinderstift	
8	6212718-8	1					•Sealing ring	•Tätningsring	•Anillo reten	•Bagu.etancheite	•Dichtring	
9	6212716-2	1					•Needle bearing	•Nållager	•Cojin agujas	•Roule.aiguilles	•Nadellager	
10	6212717-0	1					•Retainer	•Hållare	•Soporte	•Retenue	•Halter	
11	6212715-4	1					•Circlip	•Låsring	•Circlip	•Circlip	•Sicherungsring	
12	11999326-9						•Converter unit	•Momentomv.enhet	•Unidad convert	•Convertisseur	•Wandleraggregat	
13	13970971-1	1					•Screw	•Skruv	•Tornillo	•Vis	•Schraube	
14	11999328-5						•O-ring	•O-ring	•Anillo torico	•Joint torique	•O-ring	
15	11999327-7						•Cap	•Lock	•Tapa	•Capot	•Kappe	
16	914523-6	1					•Retaining ring	•Spårring	•Circlip	•Circlip	•Nutring	
17	4871909-0	1					Gasket	Packning	Junta	Joint	Dichtung	
18	11036468-4	1					Locating pin	Styrpinne	Pasador guia	Goupille guide	Fuhrungsstift	
19	13942336-2	5					Spring washer	Fjäderbricka	Arand elastica	Ronde.elastique	Federscheibe	
20	946472-8	3					Screw	Skruv	Tornillo	Vis	Schraube	
21	4720046-4	2					Screw	Skruv	Tornillo	Vis	Schraube	

1		**DREHMOMENTWANDLER**	Catalog id **97785**	Group **414**
2		**CONVERTISSEUR DE COUPLE**		
3		**CONVERTIDOR DEL MOMENTO DE TORSIÓN**	Illustr. No **AT 104**	Section **100**
4		**MOMENTOMVANDLARE**		
5		**TORQUE CONVERTER**	Issue **65/97**	Page **353**

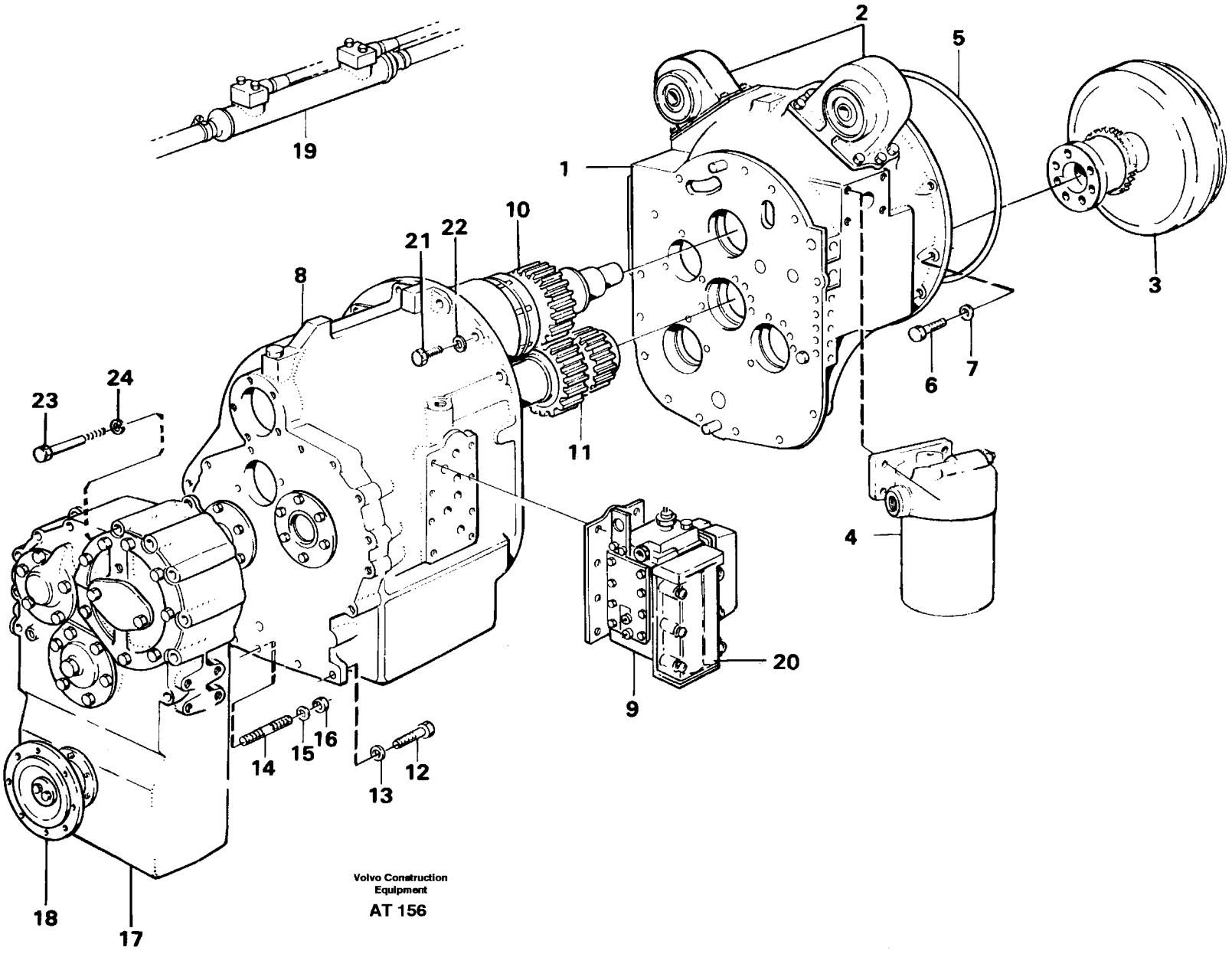
19
2
5
1
10
21
22
8
3
6
7
23
24
11
4
20
9
14
15
16
13
12
18
17
Volvo Construction Equipment
AT 156

Fig.	Part No.	Quantity 1	2	3	PS	KIT	Description	Benämning	Denominación	Dènomination	Bezeichnung	Notes
	30897-3	1					Transmission	Transmission	Transmision	Transmission	Getriebe	HT 131
1		1					Converter housing	Konverterhus	Carter de convertidor	Carter de convertisse	Frischergehäuse	See group 421, Page 357
2		1					Pump drive	Pumpdrivning	Laboreo de bomba	Commande de pompe	Pumpeantreiben	See group 421, Page 399
3		1					Torque converter	Momentomvandlare	Momento convertir	Moment conversion	Drehmomentwandler	See group 414, Page 353
4		1					Oil filter	Oljefilter	Filro de aciete	Filtre à huile	Ölfilter	See group 421, Page 381
5	926101-7	1					O-ring	O-ring	Anillo torico	Joint torique	O-ring	
6	13970973-7	12					Screw	Skruv	Tornillo	Vis	Schraube	
7	955896-6	12					Washer	Bricka	Arandela	Rondelle	Scheibe	
8		1					Clutch housing	Kopplingshus	Caja del embrague	Carter d'embrayage	Kopplunggehäuse	See group 421, Page 367
9		1					Valve	Ventil	Valvula	Soupape	Ventil	See group 421, Page 389
10							Clutches	Kopplingar	Embrague	Embrayages	Kopplung	See group 421, Page 363
11							Gears and shafts	Drev och axlar	Engranajes y árbole	Engrenages et arbres	Zahnräder und wellen	See group 421, Page 363
12	13970973-7	4					Screw	Skruv	Tornillo	Vis	Schraube	
13	940280-1	4					Washer	Bricka	Arandela	Rondelle	Scheibe	
14	13924103-8	1					Stud	Pinnskruv	Esparrago	Goujon	Stiftschraube	
15	940280-1	5					Washer	Bricka	Arandela	Rondelle	Scheibe	
16	13971072-7	1					Nut	Mutter	Tuerca	Ecrou	Mutter	
17		1					Drop box	Dropbox	Colector de aciete	Cuvette d'huile	Troppefrinne	See group 434, Page 403
18		1					Brake	Broms	Freno	Frien	Bremse	See group 551, Page 489
19							Cooling system	Kylsystem	Sistema de refrigerac	Système de refroidi	Kühlsystem	See group 421, Page 357
20		1					Valve	Ventil	Valvula	Soupape	Ventil	See group 421, Page 393
21	13970973-7	14					Screw	Skruv	Tornillo	Vis	Schraube	L=45
	13970974-5	1					Screw	Skruv	Tornillo	Vis	Schraube	L=50
	953098-1	1					Screw	Skruv	Tornillo	Vis	Schraube	L=55
22	940280-1	16					Washer	Bricka	Arandela	Rondelle	Scheibe	
	13971072-7	1					Nut	Mutter	Tuerca	Ecrou	Mutter	
23		11					Screw	Skruv	Tornillo	Vis	Schraube	See group 434, Page 403
24		11					Washer	Bricka	Arandela	Rondelle	Scheibe	See group 434, Page 403
							Gearbox mounting	Växellådsupphängning	Suspens. de gearbox	Suspens. de gearbox	Getriebeaufhängung	See group 436, Page 411

1		**HYDRAULISCHER KRAFTÜBERTRAGUNG MIT ANBAUTEILEN** **TRANSMISSION HYDRAULIQUE DE FORCE AVEC PIÈCES DE MONTAGE** **TRANSMISIÓN HIDRÁULICA DE FUERZA CON ACCESORIOS DE MONTAJE** **TRANSMISSION MED MONTERINGSDETALJER** **POWER TRANSMISSION WITH FITTING PARTS**	Catalog id **97785**	Group **420**
2				
3			Illustr. No **AT 156**	Section **100**
4				
5			Issue **65/97**	Page **355**

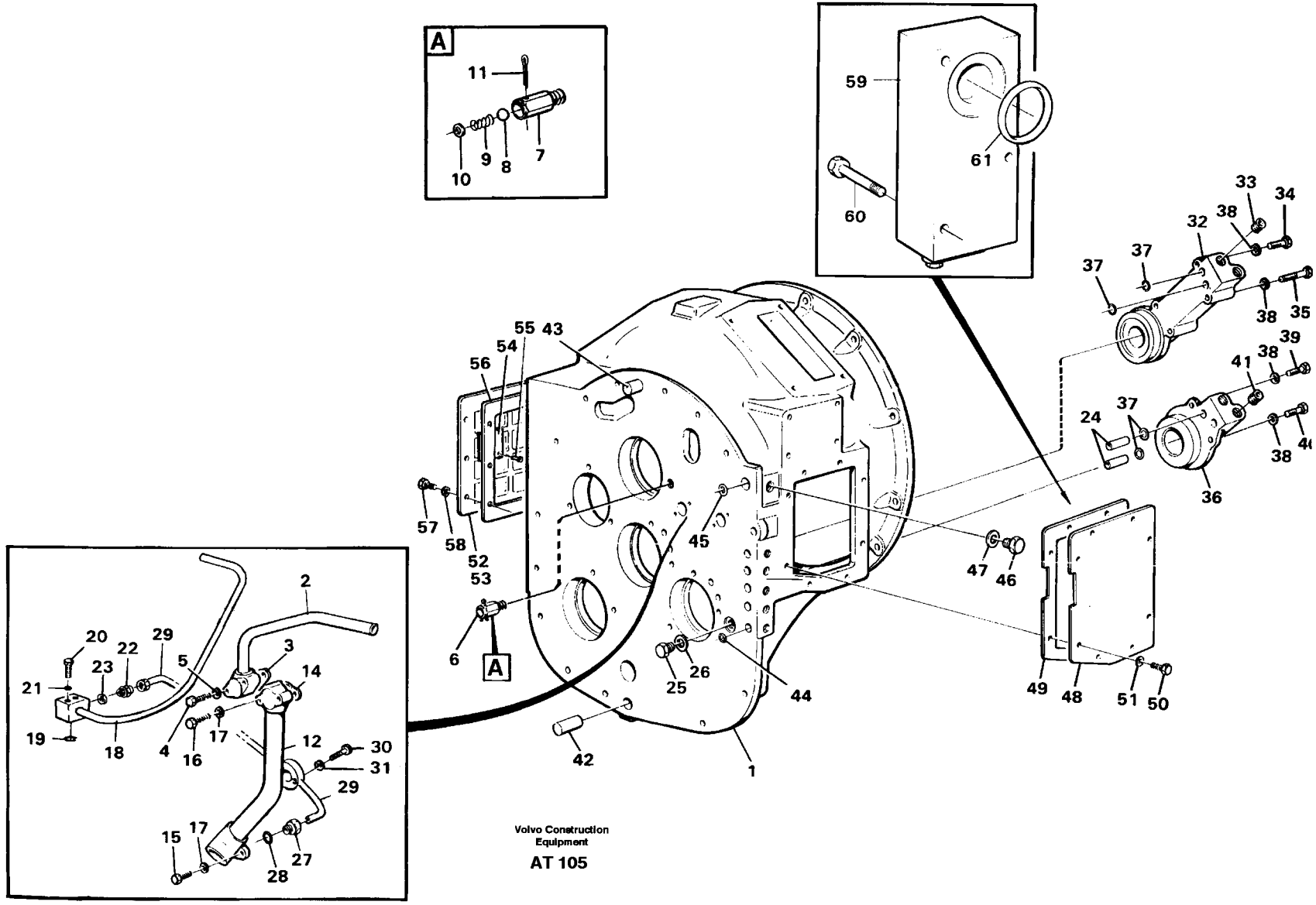

Volvo Construction Equipment

AT 105

Fig.	Part No.	Quantity 1	2	3	P S	K I T	Description	Benämning	Denominación	Dènomination	Bezeichnung	Notes
1	11994577-2	1					Housing	Hus	Carter	Carter	Gehäuse	
2	4718084-9	1					•Tube	•Rör	•Tubo	•Tube	•Rohr	
3	11036101-1	1					•Gasket	•Packning	•Junta	•Joint	•Dichtung	
4	13955298-8	2					•Screw	•Skruv	•Tornillo	•Vis	•Schraube	
5	13941907-1	2					•Spring washer	•Fjäderbricka	•Arand elastica	•Ronde.elastique	•Federscheibe	
6	11036104-5	1					•Valve	•Ventil	•Valvula	•Soupape	•Ventil	
7		1			NS		••Valve housing	••Ventilhus	••Carter de valvula	••Carter de soupape	••Ventilgehäuse	
8	181329-4	1					••Ball	••Kula	••Bola	••Bille	••Kugel	(7181329)
9	4871259-0	1					••Spring	••Fjäder	••Resorte	••Ressort	••Feder	
10	13940097-2	1					••Washer	••Bricka	••Arandela	••Rondelle	••Scheibe	
11	907864-3	1					••Split pin	••Saxpinne	••Pasador hendido	••Goupille fendue	••Splint	
12	4871274-9	1					•Suction pipe	•Sugrör	•Tubo aspiracion	•Tuyau aspirati	•Saugrohr	
14	11036099-7	1					•Gasket	•Packning	•Junta	•Joint	•Dichtung	
15	955303-3	2					•Screw	•Skruv	•Tornillo	•Vis	•Schraube	
16	955297-7	2					•Screw	•Skruv	•Tornillo	•Vis	•Schraube	
17	13941907-1	4					•Spring washer	•Fjäderbricka	•Arand elastica	•Ronde.elastique	•Federscheibe	
18	11036352-0	1					•Pipe	•Rör	•Tubo	•Tube	•Rohr	
19	13949188-0	1					•O-ring	•O-ring	•Anillo torico	•Joint torique	•O-ring	
20	940101-9	2					•Screw	•Skruv	•Tornillo	•Vis	•Schraube	
21	13949607-9	2					•Spring washer	•Fjäderbricka	•Arand elastica	•Ronde.elastique	•Federscheibe	
22	13963948-8	1					•Nipple	•Nippel	•Niple	•Raccord	•Nippel	
23	13947622-0	1					•Plane gasket	•Planpackning	•Junta plana	•Joint plan	•Plandichtung	
24	131301-4	2					•Pin	•Pinne	•Pasador	•Goupille	•Stift	(7131301)
25	914391-8	1					•Plug	•Propp	•Tapon	•Bouchon	•Stöpsel	
26	947623-5	1					•Plane gasket	•Planpackning	•Junta plana	•Joint plan	•Plandichtung	
27	4873056-8	1					•Fitting	•Rörkoppling	•Acoplam tubo	•Raccord tuyau	•Rohrkupplung	
28	944364-9	1					•O-ring	•O-ring	•Anillo torico	•Joint torique	•O-ring	
29	4873054-3	1					•Lub pipe	•Smörjrör	•Tubo lubricante	•Tuyau graissage	•Schmierrohr	
30	955275-3	2					•Screw	•Skruv	•Tornillo	•Vis	•Schraube	
31	13949607-9	2					•Spring washer	•Fjäderbricka	•Arand elastica	•Ronde.elastique	•Federscheibe	

1		**WANDLERGEHÄUSE MIT ANTAUTEILEN**	Catalog id **97785**	Group **421**
2		**CARTER DU CONVERTISSEUR AVEC PIÈCES DE MONTAGE**		
3		**CÁRTER DEL CONVERTIDOR CON ACCESORIOS DE MONTAJE**	Illustr. No **AT 105**	Section **50**
4		**KONVERTERHUS MED MONTERINGSDETALJER**		
5		**CONVERTER HOUSING WITH FITTING PARTS**	Issue **65/97**	Page **357**

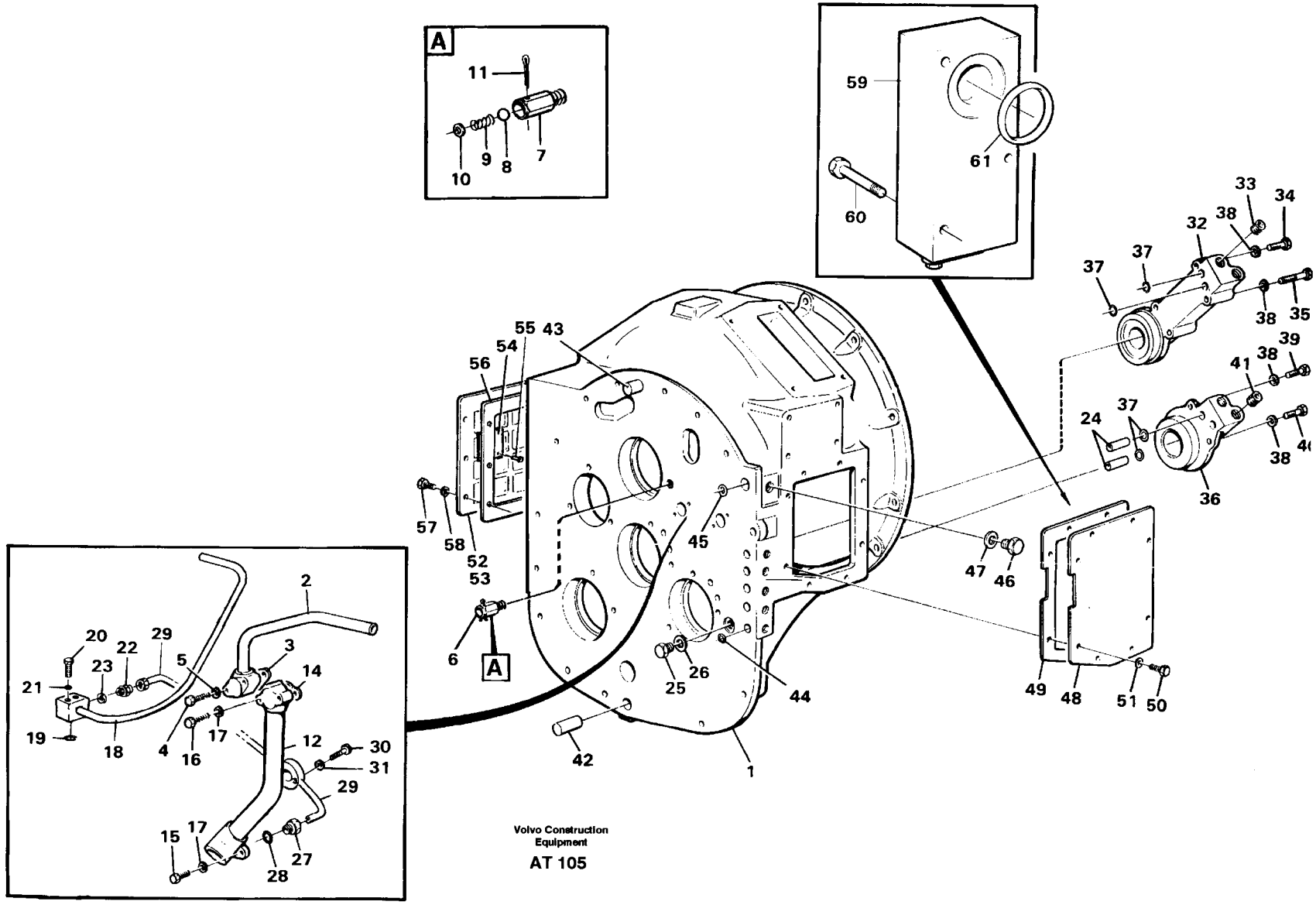

Volvo Construction Equipment

AT 105

Fig.	Part No.	Quantity 1	2	3	PS	KIT	Description	Benämning	Denominación	Dènomination	Bezeichnung	Notes
32	4720806-1	2					•Oil distributor	•Oljefördelare	•Distrib aceite	•Distribut.huile	•Ölverteiler	
33	952075-0	2					•Plug	•Propp	•Tapon	•Bouchon	•Stöpsel	
34	955302-5	2					•Screw	•Skruv	•Tornillo	•Vis	•Schraube	
35	940132-4	2					•Screw	•Skruv	•Tornillo	•Vis	•Schraube	
36	4871958-7	1					•Oil distributor	•Oljefördelare	•Distrib aceite	•Distribut.huile	•Ölverteiler	
37	13949188-0	5					•O-ring	•O-ring	•Anillo torico	•Joint torique	•O-ring	
38	13941907-1	3					•Spring washer	•Fjäderbricka	•Arand elastica	•Ronde.elastique	•Federscheibe	
39	955297-7	2					•Screw	•Skruv	•Tornillo	•Vis	•Schraube	
40	955302-5	1					•Screw	•Skruv	•Tornillo	•Vis	•Schraube	
41	952075-0	2					•Plug	•Propp	•Tapon	•Bouchon	•Stöpsel	
42	4718167-2	1					Pin	Pinne	Pasador	Goupille	Stift	
43	950711-2	1					Pin	Pinne	Pasador	Goupille	Stift	
44	13949188-0	5					O-ring	O-ring	Anillo torico	Joint torique	O-ring	
45	949190-3	1					O-ring	O-ring	Anillo torico	Joint torique	O-ring	
46	961895-0	1					Plug	Propp	Tapon	Bouchon	Stöpsel	
47	4881254-9	1					Plane gasket	Planpackning	Junta plana	Joint plan	Plandichtung	
48	11037796-7	1					Cover	Lock	Tapa	Couvercle	Deckel	
49	11036886-7	1					Gasket	Packning	Junta	Joint	Dichtung	
50	955297-7	6					Screw	Skruv	Tornillo	Vis	Schraube	
	959222-1	1					Screw	Skruv	Tornillo	Vis	Schraube	SER NO 11979 -
	959224-7	1					Screw	Skruv	Tornillo	Vis	Schraube	
51	13941907-1	6					Spring washer	Fjäderbricka	Arand elastica	Ronde.elastique	Federscheibe	
52	4871663-3	1					Cover	Lock	Tapa	Couvercle	Deckel	
53	4871659-1	1					•Cap	•Lock	•Tapa	•Capot	•Kappe	
54		1			NS		•Protec. plate	•Skyddsplåt	•Pantalla de chimenea	•Plaque de protection	•Schutzblech	
55	905654-0	2					•Drive screw	•Drivskruv	•Tornillo	•Vis commande	•Durchsetzschr	
56	11036035-1	1					Gasket	Packning	Junta	Joint	Dichtung	
57	940142-3	8					Screw	Skruv	Tornillo	Vis	Schraube	
58	13941907-1	8					Spring washer	Fjäderbricka	Arand elastica	Ronde.elastique	Federscheibe	
59		1					Safety valve	Säkerhetsventil	Valvula seguridad	Soupape surete	Sicherheitsventil	See group 421, Page 397

1	**WANDLERGEHÄUSE MIT ANTAUTEILEN** **CARTER DU CONVERTISSEUR AVEC PIÈCES DE MONTAGE** **CÁRTER DEL CONVERTIDOR CON ACCESORIOS DE MONTAJE** **KONVERTERHUS MED MONTERINGSDETALJER** **CONVERTER HOUSING WITH FITTING PARTS**	Catalog id **97785** / Group **421** Illustr. No **AT 105** / Section **50** Issue **65/97** / Page **359**
2		
3		
4		
5		

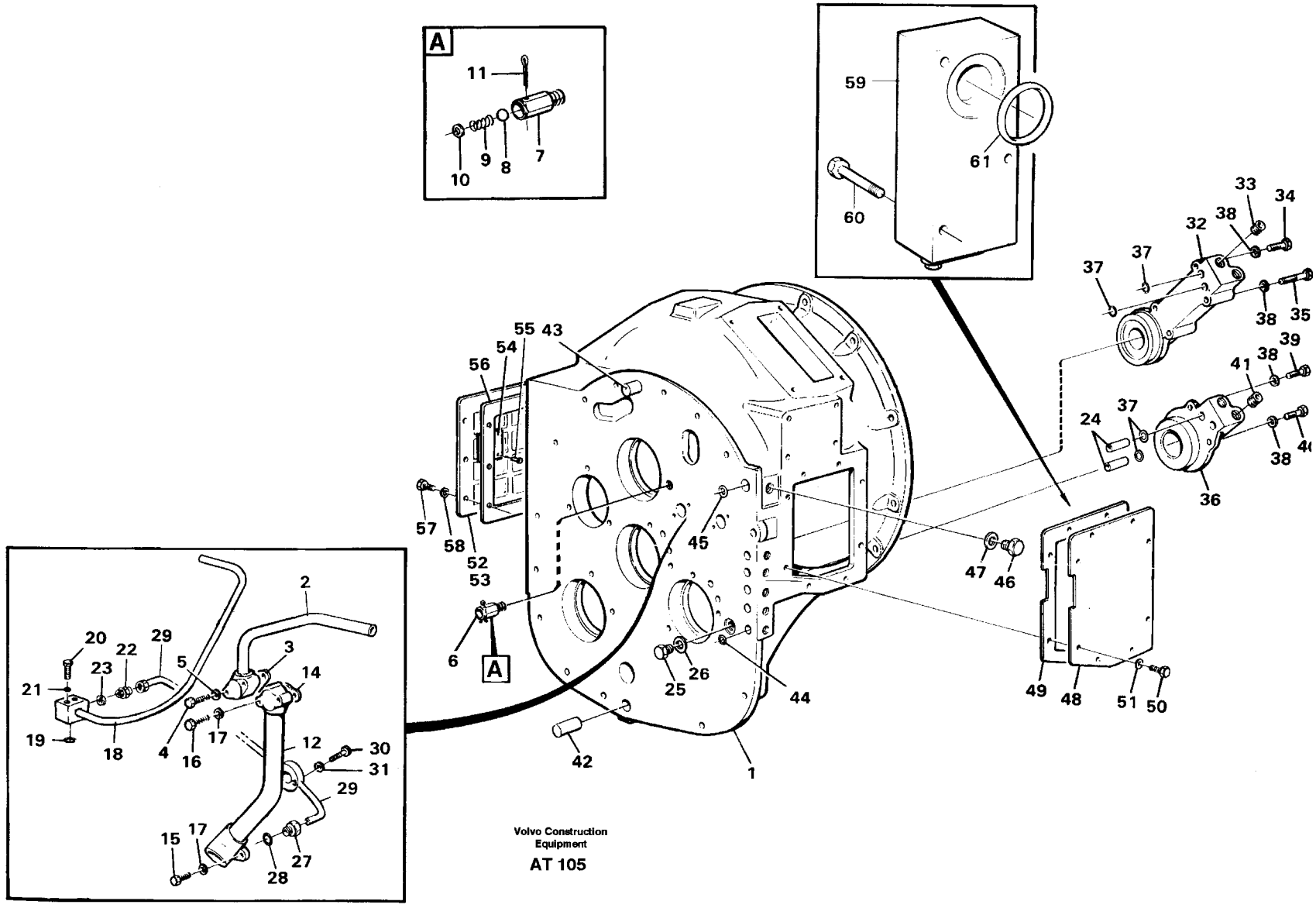

Volvo Construction Equipment

AT 105

Fig.	Part No.	Quantity 1	2	3	P S	K I T	Description	Benämning	Denominación	Dènomination	Bezeichnung	Notes
60	13965177-2	3					Screw	Skruv	Tornillo	Vis	Schraube	
61	949190-3	1					O-ring	O-ring	Anillo torico	Joint torique	O-ring	

1		**WANDLERGEHÄUSE MIT ANTAUTEILEN** **CARTER DU CONVERTISSEUR AVEC PIÈCES DE MONTAGE** **CÁRTER DEL CONVERTIDOR CON ACCESORIOS DE MONTAJE** **KONVERTERHUS MED MONTERINGSDETALJER** **CONVERTER HOUSING WITH FITTING PARTS**	Catalog id **97785**	Group **421**
2				
3			Illustr. No **AT 105**	Section **50**
4				
5			Issue **65/97**	Page **361**

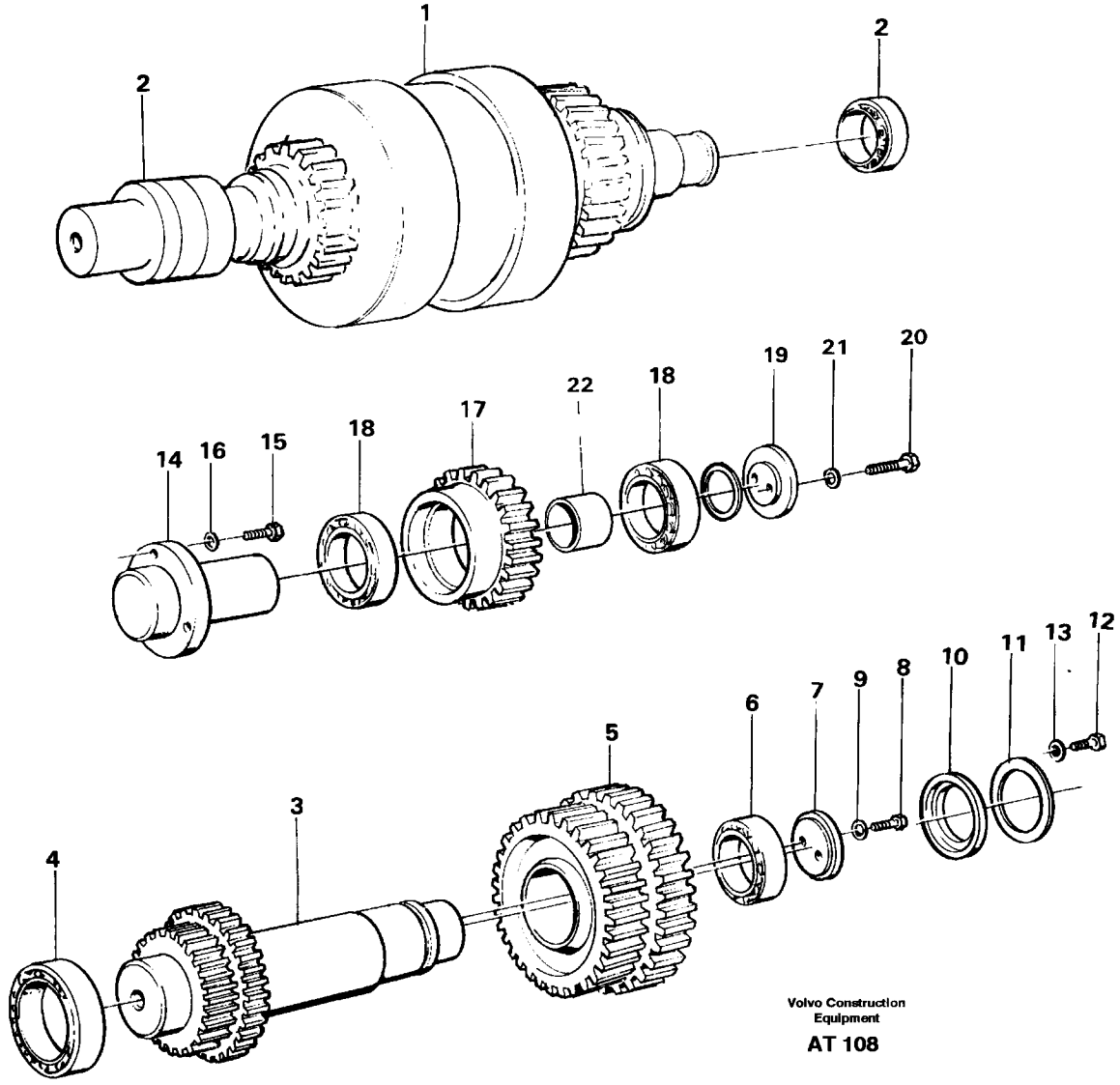
1
2
2
2
14
16
15
18
17
22
18
19
21
20
4
3
5
6
7
9
8
10
11
13
12
Volvo Construction
Equipment
AT 108

Fig.	Part No.	Quantity 1	2	3	P S	K I T	Description	Benämning	Denominación	Dènomination	Bezeichnung	Notes
1		1					Clutch	Koppling	Embrague	Embrayage	Kopplung	FRAM-BACK/FRONT-REVERSE See group 421, Page 371
		1					Clutch	Koppling	Embrayage	Embrayage	Kupplung	1:AN - 2:AN/1:ST - 2:ND See group 421, Page 373
		1					Clutch	Koppling	Embrague	Embrayage	Kopplung	3:AN - 4:AN/3:RD - 4:TH See group 421, Page 377
2		2					Inner ring	Innerring	Anillo interno	Bague intérieur	Luftschlauch	See group 421, Page 371
		2					Outer ring	Ytterring	Anillo exterior	Bague extérieur	Laufdecke	See group 421, Page 371
3	11036393-4	1					Shaft	Axel	Eje	Arbre	Welle	
4	183814-3	1					Roller bearing	Rullager	Cojinet rodillo	Roulem.rouleaux	Rollenlager	
5	4871029-7	1					Gear	Kugghjul	Engranaje	Pignon	Zahnrad	
6	7018494-0	1					Roller bearing	Rullager	Cojinet rodillo	Roulem.rouleaux	Rollenlager	
7	4718927-9	1					Washer	Bricka	Arandela	Rondelle	Scheibe	
8	13946173-5	2					Screw	Skruv	Tornillo	Vis	Schraube	(946173)
9	13941907-1	2					Spring washer	Fjäderbricka	Arand elastica	Ronde.elastique	Federscheibe	(941907)
10	4718169-8	1					Spacer ring	Distansring	Anillo distanc	Bagu.entretoise	Abstandring	
11	4718023-7	REQ					Shim	Justerbleck	Laminil de ajus	Cale reglage	Nachstellblech	THICK=1.0
	4718024-5	REQ					Shim	Justerbleck	Laminil de ajus	Cale reglage	Nachstellblech	THICK=0.35
	4718025-2	REQ					Shim	Justerbleck	Laminil de ajus	Cale reglage	Nachstellblech	THICK=0.1
12	955269-6	2					Screw	Skruv	Tornillo	Vis	Schraube	
13	960139-4	2					Washer	Bricka	Arandela	Rondelle	Scheibe	
14	11036839-6	1					Shaft	Axel	Eje	Arbre	Welle	
15	940142-3	3					Screw	Skruv	Tornillo	Vis	Schraube	
16	13941907-1	3					Spring washer	Fjäderbricka	Arand elastica	Ronde.elastique	Federscheibe	(941907)
17	11036841-2	1					Gear	Kugghjul	Engranaje	Pignon	Zahnrad	
18	11036843-8	2					Roller bearing	Rullager	Cojinet rodillo	Roulem.rouleaux	Rollenlager	
19	4871047-9	1					Washer	Bricka	Arandela	Rondelle	Scheibe	

1		**KUPLUNGEN, ZAHNRÄDER UND WELLEN** **EMBRAYAGES, ENGRENAGES ET ARBRES** **EMBRAGUES, ENGRANAJES Y ÁRBOLES** **KOPPLINGAR,DREV OCH AXLAR** **CLUTCHES,GEARS AND SHAFTS**	Catalog id **97785**	Group **421**
2			Illustr. No **AT 108**	Section **100**
3			Issue **65/97**	Page **363**
4				
5				

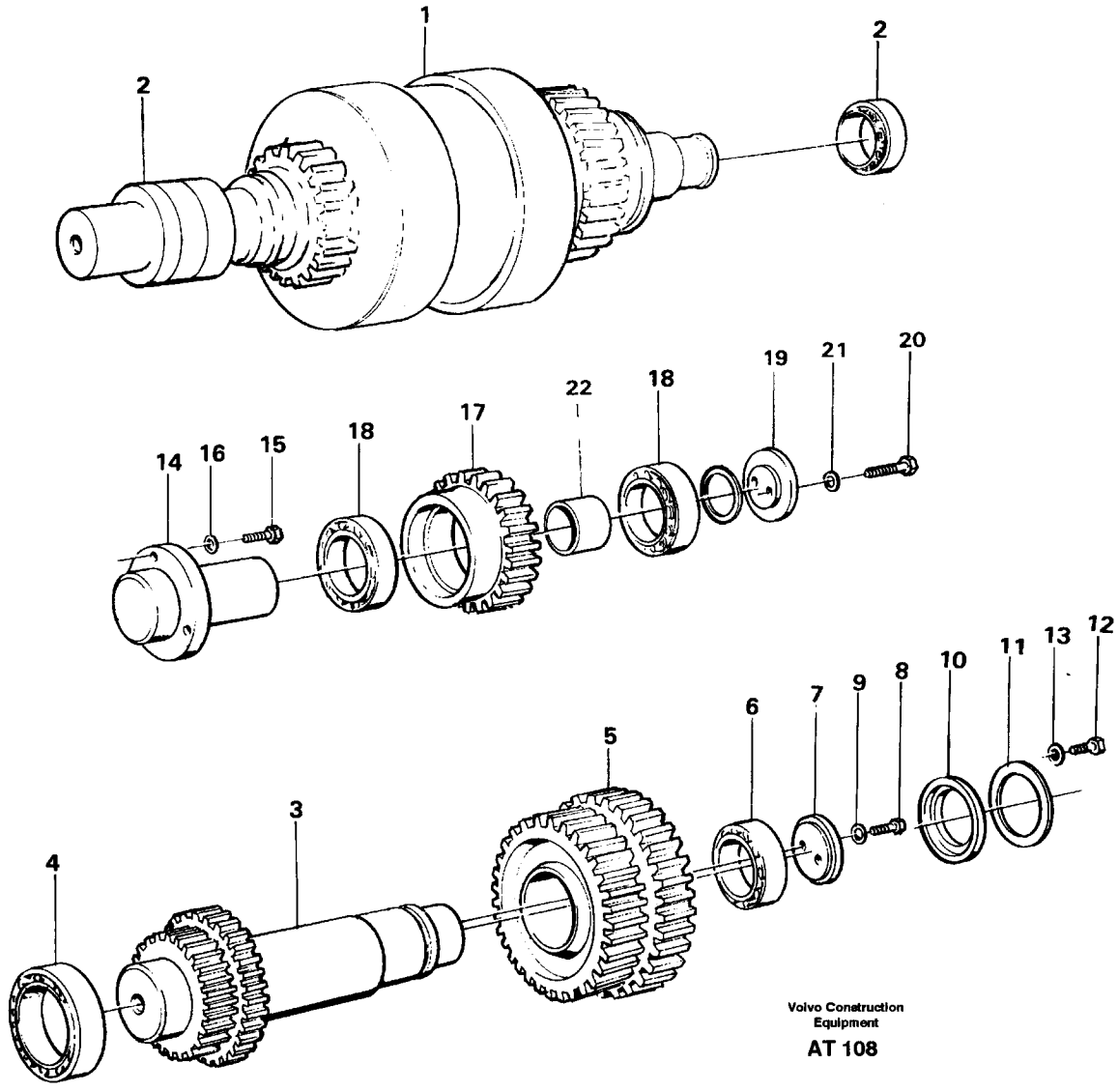
1
2
2
14
16
15
18
17
22
18
19
21
20
4
3
5
6
7
9
8
10
11
13
12
Volvo Construction Equipment
AT 108

Fig.	Part No.	Quantity 1	2	3	P S	K I T	Description	Benämning	Denominación	Dènomination	Bezeichnung	Notes
20	940142-3	2					Screw	Skruv	Tornillo	Vis	Schraube	
21	13941907-1	2					Spring washer	Fjäderbricka	Arand elastica	Ronde.elastique	Federscheibe	(941907)
22	11036842-0	1					Spacer sleeve	Distanshylsa	Manguito dist	Doui.entretoise	Abstandhulse	

1		**KUPLUNGEN, ZAHNRÄDER UND WELLEN** **EMBRAYAGES, ENGRENAGES ET ARBRES** **EMBRAGUES, ENGRANAJES Y ÁRBOLES** **KOPPLINGAR,DREV OCH AXLAR** **CLUTCHES,GEARS AND SHAFTS**	Catalog id **97785**	Group **421**
2				
3			Illustr. No **AT 108**	Section **100**
4			Issue **65/97**	Page **365**
5				

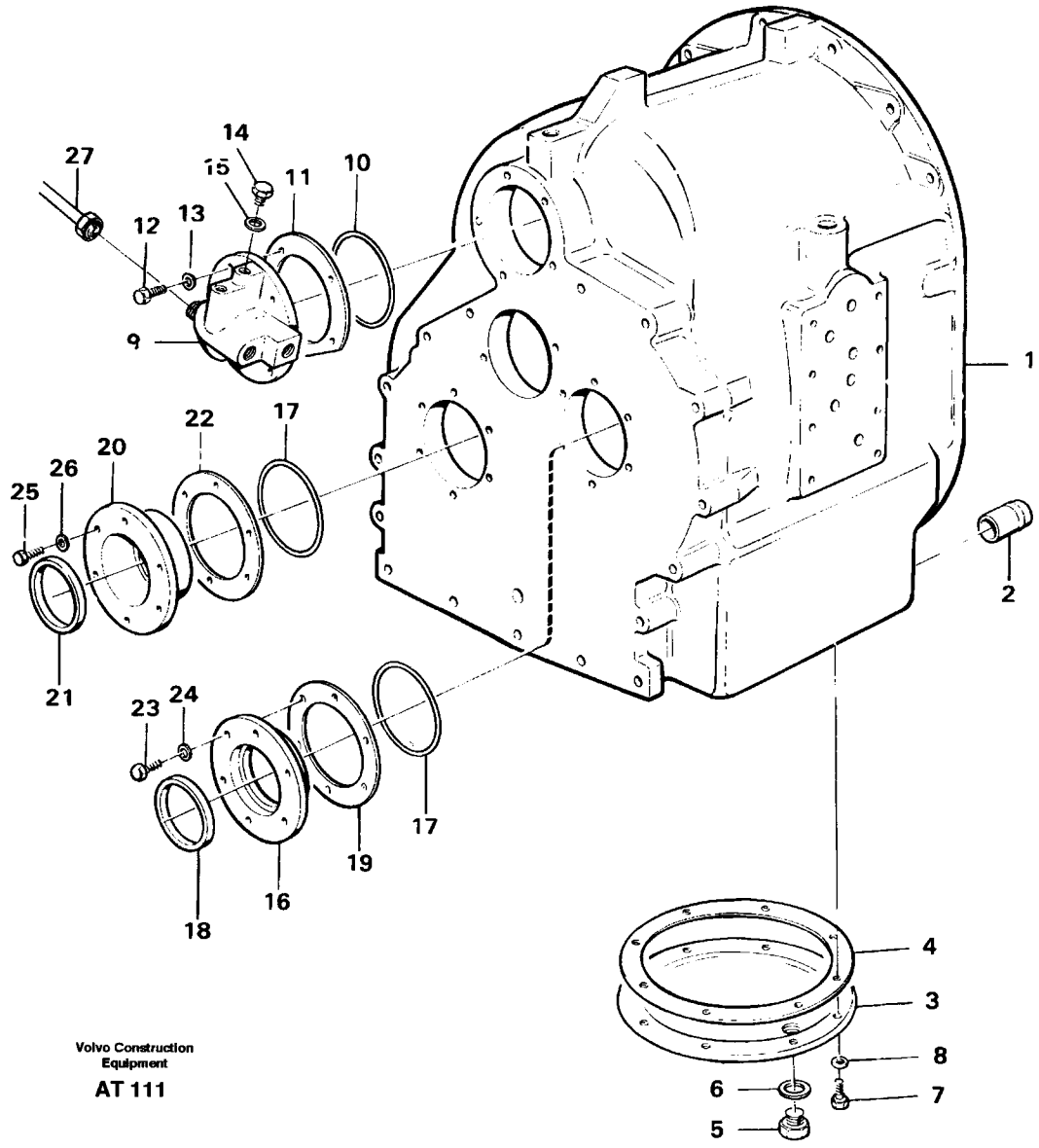

Volvo Construction Equipment

AT 111

Fig.	Part No.	Quantity 1	2	3	P S	K I T	Description	Benämning	Denominación	Dènomination	Bezeichnung	Notes
1	11036463-5	1					Housing	Hus	Carter	Carter	Gehäuse	
2	739393-7	1					Tube	Rör	Tubo	Tube	Rohr	
3	4871959-5	1					Cover	Lock	Tapa	Couvercle	Deckel	
4	11036033-6	1					Gasket	Packning	Junta	Joint	Dichtung	
5	11102187-9	1					Magnetic plug	Magnetpropp	Tapon magnetico	Bouchon magnet	Magnetstopfen	(11034174)
6	958228-9	1					O-ring	O-ring	Anillo torico	Joint torique	O-ring	
7	940142-3	8					Screw	Skruv	Tornillo	Vis	Schraube	
8	13941907-1	8					Spring washer	Fjäderbricka	Arand elastica	Ronde.elastique	Federscheibe	(941907)
9	11036579-8	1					Oil distributor	Oljefördelare	Distrib aceite	Distribut.huile	Ölverteiler	
10	925094-5	1					O-ring	O-ring	Anillo torico	Joint torique	O-ring	
11	4718009-6	REQ					Shim	Justerbleck	Laminil de ajus	Cale reglage	Nachstellblech	THICK=1.0
	4718010-4	REQ					Shim	Justerbleck	Laminil de ajus	Cale reglage	Nachstellblech	THICK=0.35
	4718011-2	REQ					Shim	Justerbleck	Laminil de ajus	Cale reglage	Nachstellblech	THICK=0.1
12	13945444-1	5					Screw	Skruv	Tornillo	Vis	Schraube	
13	13941907-1	5					Spring washer	Fjäderbricka	Arand elastica	Ronde.elastique	Federscheibe	(941907)
14	944505-7	2					Plug	Propp	Tapon	Bouchon	Stöpsel	
15	957178-7	2					Plane gasket	Planpackning	Junta plana	Joint plan	Plandichtung	
16	11036632-5	1					Retainer	Hållare	Soporte	Retenue	Halter	
17	925094-5	2					O-ring	O-ring	Anillo torico	Joint torique	O-ring	
18	928965-3	1					Sealing ring	Tätningsring	Anillo reten	Bagu.etancheite	Dichtring	
19	11036628-3	REQ					Shim	Justerbleck	Laminill ajuste	Cale reglage	Nachstellblech	(4718163) THICK=1.0
	11036629-1	REQ					Shim	Justerbleck	Laminill ajuste	Cale reglage	Nachstellblech	(4718164) THICK=0.35
	11036631-7	REQ					Shim	Justerbleck	Laminill ajuste	Cale reglage	Nachstellblech	(4718165) THICK=0.1
20	11036637-4	1					Retainer	Hållare	Soporte	Retenue	Halter	
21	4871874-6	1					Sealing ring	Tätningsring	Anillo reten	Bagu.etancheite	Dichtring	
22	11036643-2	REQ					Shim	Justerbleck	Laminill ajuste	Cale reglage	Nachstellblech	(4871846) THICK=1.0
	11036644-0	REQ					Shim	Justerbleck	Laminill ajuste	Cale reglage	Nachstellblech	THICK=0.35
	11036645-7	REQ					Shim	Justerbleck	Laminill ajuste	Cale reglage	Nachstellblech	(4871848) THICK=0.1
23	955297-7	6					Screw	Skruv	Tornillo	Vis	Schraube	
24	13941907-1	6					Spring washer	Fjäderbricka	Arand elastica	Ronde.elastique	Federscheibe	(941907)

1		**KUPPLUNGSGEHÄUSE MIT ANBAUTEILEN**
2		**CARTER D'EMBRAYAGE AVEC PIÈCES DE MONTAGE**
3		**CÁRTER DEL EMBRAGUE CON ACCESORIOS DE MONTAJE**
4		**KOPPLINGSHUS MED MONTERINGSDETALJER**
5		**CLUTCH HOUSING WITH FITTING PARTS**

Catalog id **97785**	Group **421**
Illustr. No **AT 111**	Section **150**
Issue **65/97**	Page **367**

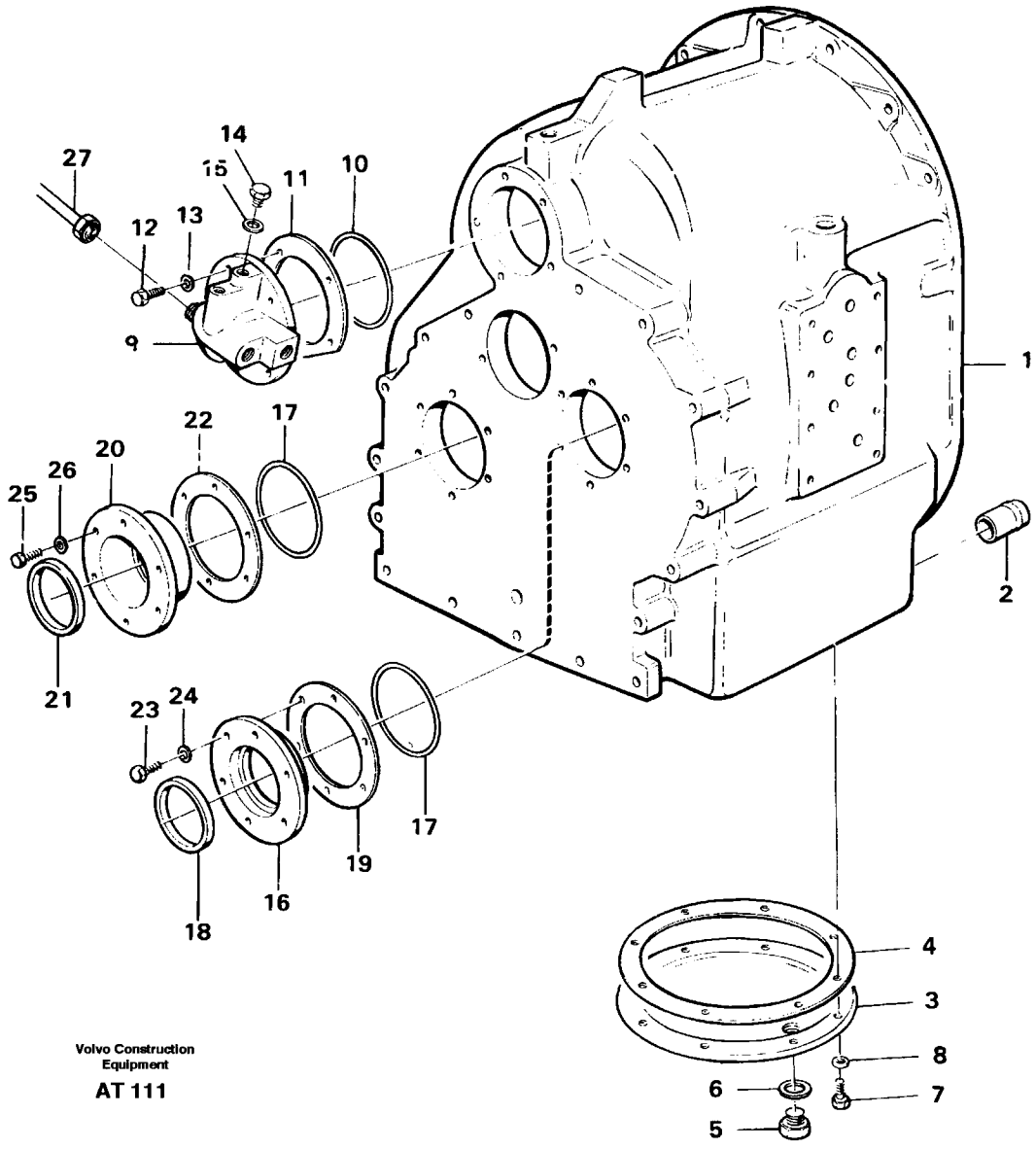

Volvo Construction Equipment

AT 111

Fig.	Part No.	Quantity 1	2	3	P S	K I T	Description	Benämning	Denominación	Dènomination	Bezeichnung	Notes
25	4871873-8	6					Screw	Skruv	Tornillo	Vis	Schraube	
26	955892-5	6					Washer	Bricka	Arandela	Rondelle	Scheibe	
27		1			NS		Pipe	Rör	Tubo	Tuyau	Ruhr	See group 421, Page 385

1		**KUPPLUNGSGEHÄUSE MIT ANBAUTEILEN** **CARTER D'EMBRAYAGE AVEC PIÈCES DE MONTAGE** **CÁRTER DEL EMBRAGUE CON ACCESORIOS DE MONTAJE** **KOPPLINGSHUS MED MONTERINGSDETALJER** **CLUTCH HOUSING WITH FITTING PARTS**	Catalog id **97785**	Group **421**
2				
3			Illustr. No **AT 111**	Section **150**
4				
5			Issue **65/97**	Page **369**

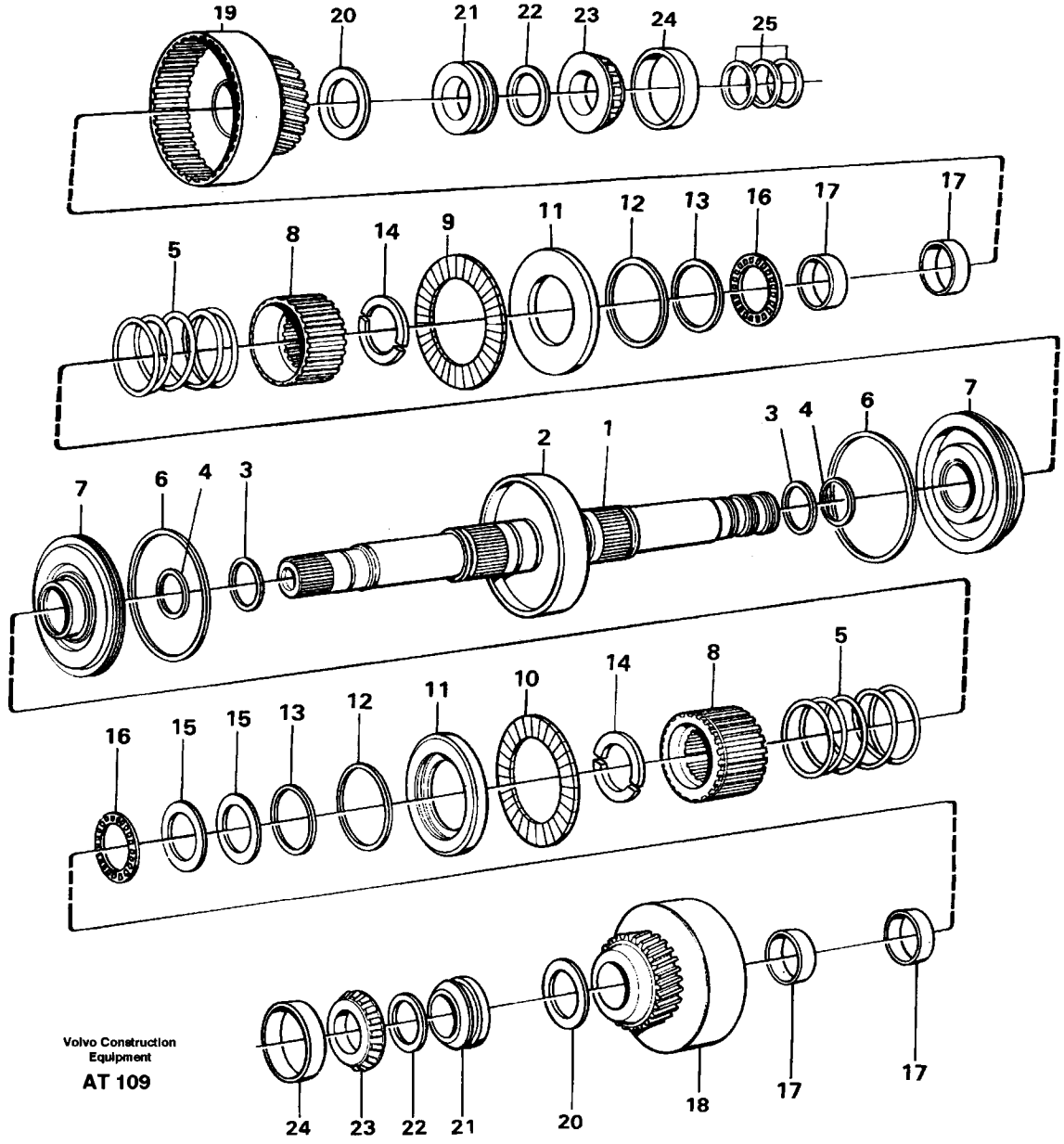

Volvo Construction Equipment

AT 109

Fig.	Part No.	Quantity 1	2	3	PS	KIT	Description	Benämning	Denominación	Dènomination	Bezeichnung	Notes
	11036730-7						Hydr clutch	Hydraulkoppling	Acopl hidraul	Accoupl hydraul	Hydr kuppl	
1	11037197-8	1					•Clutch shaft	•Kopplingsaxel	•Eje acoplam	•Arbre embrayage	•Kupplungswelle	
2	11037149-9	1					••Partition wall	••Mellanvägg	••Pared intermed	••Paroi intermed	••Zwischenwand	
3	4786535-7	2					••Circlip	••Låsring	••Circlip	••Circlip	••Sicherungsring	
	184645-0	2					••Ball	••Kula	••Bola	••Bille	••Kugel	
4	4871048-7	2					•Piston ring	•Kolvring	•Segmento piston	•Segment piston	•Kolbenring	
5	4871532-0	2					•Spring	•Fjäder	•Resorte	•Ressort	•Feder	
6	4720799-8	2					•Piston ring	•Kolvring	•Segmento piston	•Segment piston	•Kolbenring	
7	4720803-8	2					•Piston	•Kolv	•Piston	•Piston	•Kolben	
8	11037146-5	2					•Clutch hub	•Kopplingsnav	•Cubo embrague	•Moyeu embrayage	•Kupplungsnabe	
9	11037196-0	18					•Friction disc	•Friktionslamell	•Disco friccion	•Disq.frottement	•Reibkuppl lam	
10	4720762-6	18					•Mating plate	•Stållamell	•Disco de acero	•Lamelle d'acier	•Stahllamelle	
11	11037145-7	2					•Pressure plate	•Tryckplatta	•Placa presion	•Platea.pression	•Druckplatte	
12	11037147-3	2					•Lock ring	•Låsring	•Anillo segurid	•Anneau verroui	•Schlossring	
13	4786536-5	2					•Circlip	•Låsring	•Circlip	•Circlip	•Sicherungsring	
14	4871337-4	2					•Retainer	•Hållare	•Soporte	•Retenue	•Halter	
15	4880972-7	2					•Thrust washer	•Axialbricka	•Arandela seg	•Disque de butée	•Axialscheibe	
16	4785772-7	4					•Needle bearing	•Nållager	•Cojin agujas	•Roule.aiguilles	•Nadellager	
17	4785782-6	4					•Needle holder	•Nålhållare	•Portaagujas	•Porte-aiguille	•Nadelkäfig	
18	11037114-3	1					•Gear	•Kugghjul	•Engranaje	•Pignon	•Zahnrad	BACK/REVERSE
19	11037124-2	1					•Gear	•Kugghjul	•Engranaje	•Pignon	•Zahnrad	FRAM/FORWARD
20	4871338-2	4					•Thrust washer	•Axialbricka	•Arandela seg	•Disque de butée	•Axialscheibe	
21	4718930-3	2					•Thrust washer	•Tryckbricka	•Arandela presio	•Rondelle butee	•Druckscheibe	
22	13947902-6	2					•Lock ring	•Låsring	•Anillo segurid	•Anneau verroui	•Schlossring	
	11997939-1	2					•Roller bearing	•Rullager	•Cojinet rodillo	•Roulem.rouleaux	•Rollenlager	(184434)
23		2			NS		••Inner ring	••Innerring	••Anillo interno	••Bague interieur	••Luftschlauch	
24		2			NS		••Outer ring	••Ytterring	••Anillo exterior	••Bague exterieur	••Laufdecke	
25	4720797-2	3					•Piston ring	•Kolvring	•Segmento piston	•Segment piston	•Kolbenring	

1		**KUPPLUNGEN,VORWÄRTS-UND RÜCKWÄRTSGANG**	Catalog id **97785**	Group **421**
2		**EMBRAYAGES,MARCHES AVANT ET ARRIÈRE**		
3		**EMBRAGUES PARA LAS MARCHAS ADELANTE Y ATRÁS**	Illustr. No **AT 109**	Section **200**
4		**KOPPLING FRAM OCH BACK**		
5		**CLUTCHES FORWARD AND REVERSE**	Issue **65/97**	Page **371**

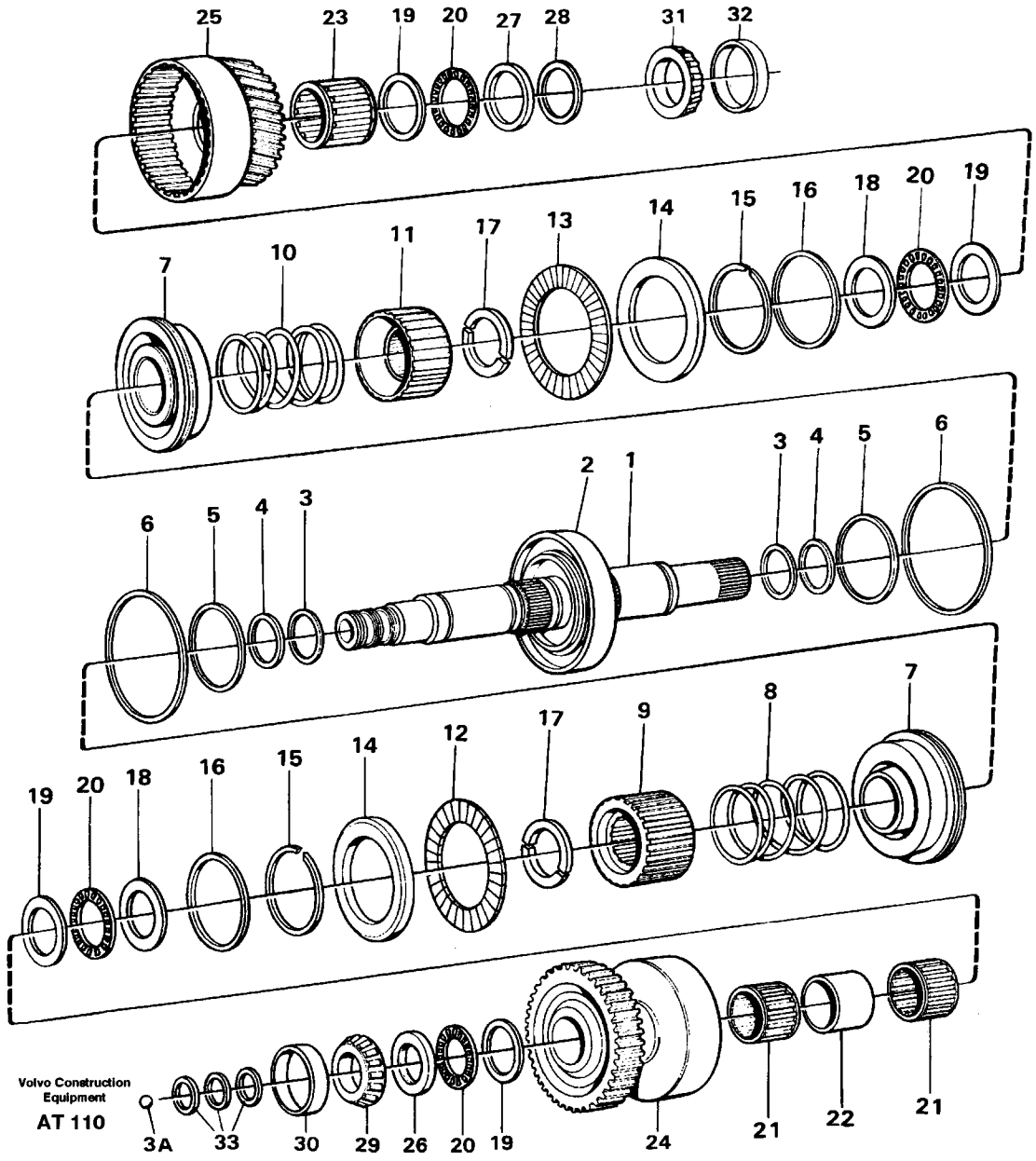
25
23
19
20
27
28
31
32
7
10
11
17
13
14
15
16
18
20
19
6
5
4
3
2
1
3
4
5
6
19
20
18
16
15
14
12
17
9
8
7
Volvo Construction Equipment
AT 110
3A
33
30
29
26
20
19
24
21
22
21

Fig.	Part No.	Quantity 1	2	3	PS	KIT	Description	Benämning	Denominación	Dènomination	Bezeichnung	Notes
	11036740-6	1					Hydr clutch	Hydraulkoppling	Acopl hidraul	Accoupl hydraul	Hydr kuppl	
1	11037128-3	1					•Clutch shaft	•Kopplingsaxel	•Eje acoplam	•Arbre embrayage	•Kupplungswelle	
2	11036107-8	1					••Airflow plate	••Mellanvägg	••Pared intermed	••Paroi intermed	••Zwischenwand	
3	4786535-7	2					••Circlip	••Låsring	••Circlip	••Circlip	••Sicherungsring	
3A	184645-0	2					••Ball	••Kula	••Bola	••Bille	••Kugel	
4	4871048-7	2					•Piston ring	•Kolvring	•Segmento piston	•Segment piston	•Kolbenring	
5	4720798-0	2					•Piston ring	•Kolvring	•Segmento piston	•Segment piston	•Kolbenring	
6	4720800-4	2					•Piston ring	•Kolvring	•Segmento piston	•Segment piston	•Kolbenring	
7	4873073-3	2					•Piston	•Kolv	•Piston	•Piston	•Kolben	
8	4871532-0	1					•Spring	•Fjäder	•Resorte	•Ressort	•Feder	
9	11037146-5	1					•Clutch hub	•Kopplingsnav	•Cubo embrague	•Moyeu embrayage	•Kupplungsnabe	
10	4871533-8	1					•Spring	•Fjäder	•Resorte	•Ressort	•Feder	
11	11037154-9	1					•Clutch hub	•Kopplingsnav	•Cubo embrague	•Moyeu embrayage	•Kupplungsnabe	
12	11037196-0	18					•Friction disc	•Friktionslamell	•Disco friccion	•Disq.frottement	•Reibkuppl lam	
13	4720763-4	18					•Mating plate	•Stållamell	•Disco de acero	•Lamelle d'acier	•Stahllamelle	
14	11037145-7	2					•Pressure plate	•Tryckplatta	•Placa presion	•Platea.pression	•Druckplatte	
15	11037147-3	2					•Lock ring	•Låsring	•Anillo segurid	•Anneau verroui	•Schlossring	
16	4786536-5	2					•Circlip	•Låsring	•Circlip	•Circlip	•Sicherungsring	
17	4871337-4	2					•Retainer	•Hållare	•Soporte	•Retenue	•Halter	
18	4880972-7	2					•Thrust washer	•Axialbricka	•Arandela seg	•Disque de butée	•Axialscheibe	
19	4871338-2	4					•Thrust washer	•Axialbricka	•Arandela seg	•Disque de butée	•Axialscheibe	
20	4785772-7	4					•Needle bearing	•Nållager	•Cojin agujas	•Roule.aiguilles	•Nadellager	
21	4785782-6	2					•Needle holder	•Nålhållare	•Portaagujas	•Porte-aiguille	•Nadelkäfig	
22	4718468-4	1					•Spacer sleeve	•Distanshylsa	•Manguito distan	•Doui.entretoise	•Abstandhulse	
23	4785783-4	1					•Needle holder	•Nålhållare	•Portaagujas	•Porte-aiguille	•Nadelkäfig	
24	11037141-6	1					•Gear	•Kugghjul	•Engranaje	•Pignon	•Zahnrad	
25	4720774-1	1					•Gear	•Kugghjul	•Engranaje	•Pignon	•Zahnrad	
26	4718008-8	1					•Washer	•Bricka	•Arandela	•Rondelle	•Scheibe	
27	4718930-3	1					•Thrust washer	•Tryckbricka	•Arandela presio	•Rondelle butee	•Druckscheibe	
28	13947902-6	1					•Lock ring	•Låsring	•Anillo segurid	•Anneau verroui	•Schlossring	

1		**KUPPLUNGEN,ERSTER UND ZWEITER GANG**
2		**EMBRAYAGES,1ÈRE ET 2ÈME VITESSE**
3		**EMBRAGUE,PRIMERA Y SEGUNDA VELOCIDADES**
4		**KOPPLING 1:AN OCH 2:AN**
5		**CLUTCHES 1:ST AND 2:ND SPEEDS**

Catalog id	Group
97785	**421**
Illustr. No	Section
AT 110	**250**
Issue	Page
65/97	**373**

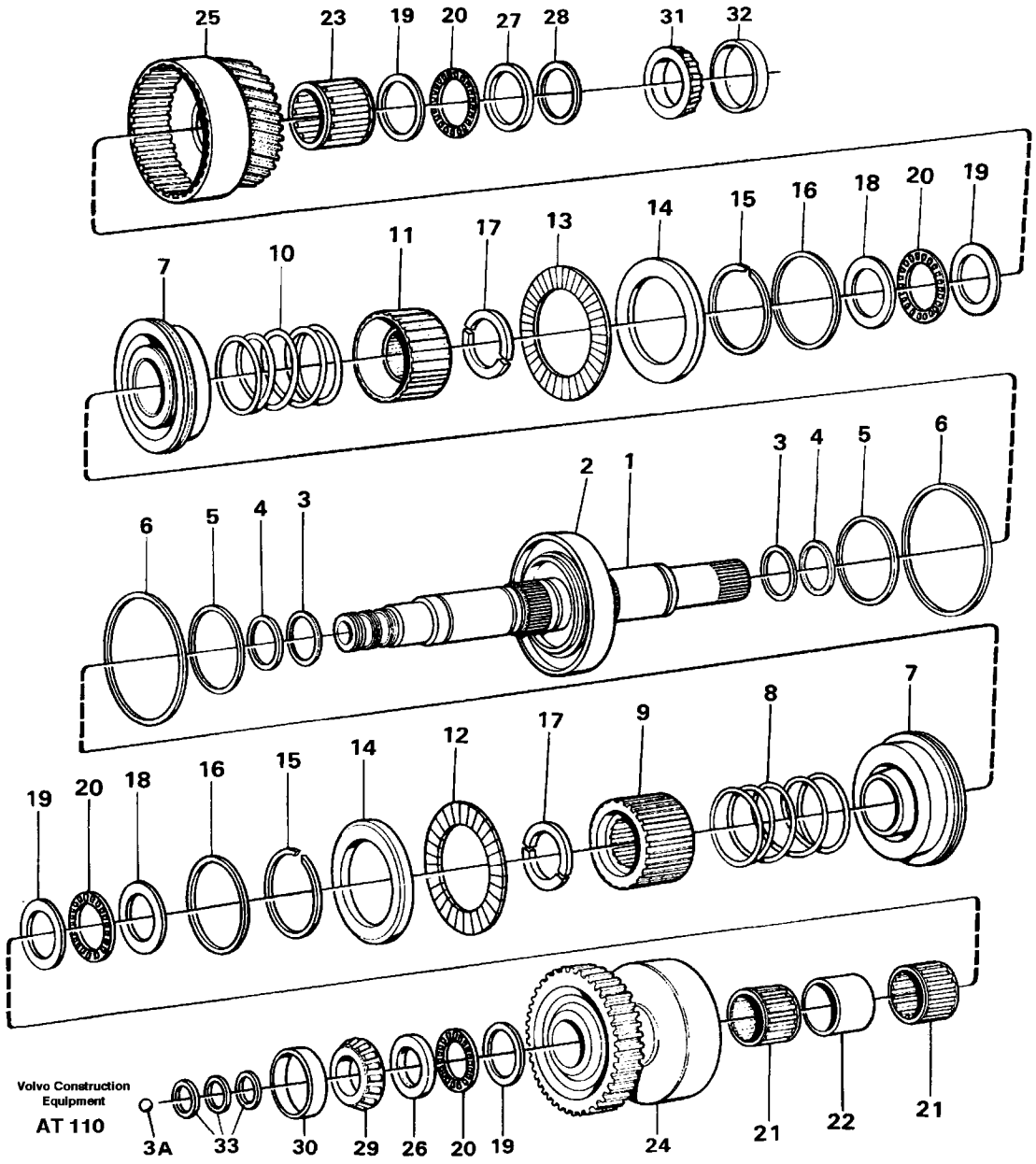
25
23
19
20
27
28
31
32
7
10
11
17
13
14
15
16
18
20
19
6
5
4
3
2
1
3
4
5
6
19
20
18
16
15
14
12
17
9
8
7
Volvo Construction Equipment
AT 110
3A
33
30
29
26
20
19
24
21
22
21

Fig.	Part No.	Quantity 1	2	3	PS	KIT	Description	Benämning	Denominación	Dènomination	Bezeichnung	Notes
	183824-2	1					•Roller bearing	•Rullager	•Cojinet rodillo	•Roulem.rouleaux	•Rollenlager	
29		1			NS		••Inner ring	••Innerring	••Anilo interno	••Bague interieur	••Luftschlauch	
30		1			NS		••Outer ring	••Ytterring	••Anillo exterior	••Bague exterieur	••Laufdecke	
	184727-6	1					•Roller bearing	•Rullager	•Cojinet rodillo	•Roulem.rouleaux	•Rollenlager	
31		1			NS		••Innerring	••Innerring	••Anillo interior	••Bague interieur	••Luftschlauch	
32		1			NS		••Cup	••Ytterring	••Anillo exterior	••Bague exterieur	••Laufdecke	
33	4720797-2	3					•Piston ring	•Kolvring	•Segmento piston	•Segment piston	•Kolbenring	

1		**KUPPLUNGEN,ERSTER UND ZWEITER GANG** **EMBRAYAGES,1ÈRE ET 2ÈME VITESSE** **EMBRAGUE,PRIMERA Y SEGUNDA VELOCIDADES** **KOPPLING 1:AN OCH 2:AN** **CLUTCHES 1:ST AND 2:ND SPEEDS**	Catalog id **97785**	Group **421**
2				
3			Illustr. No **AT 110**	Section **250**
4			Issue **65/97**	Page **375**
5				

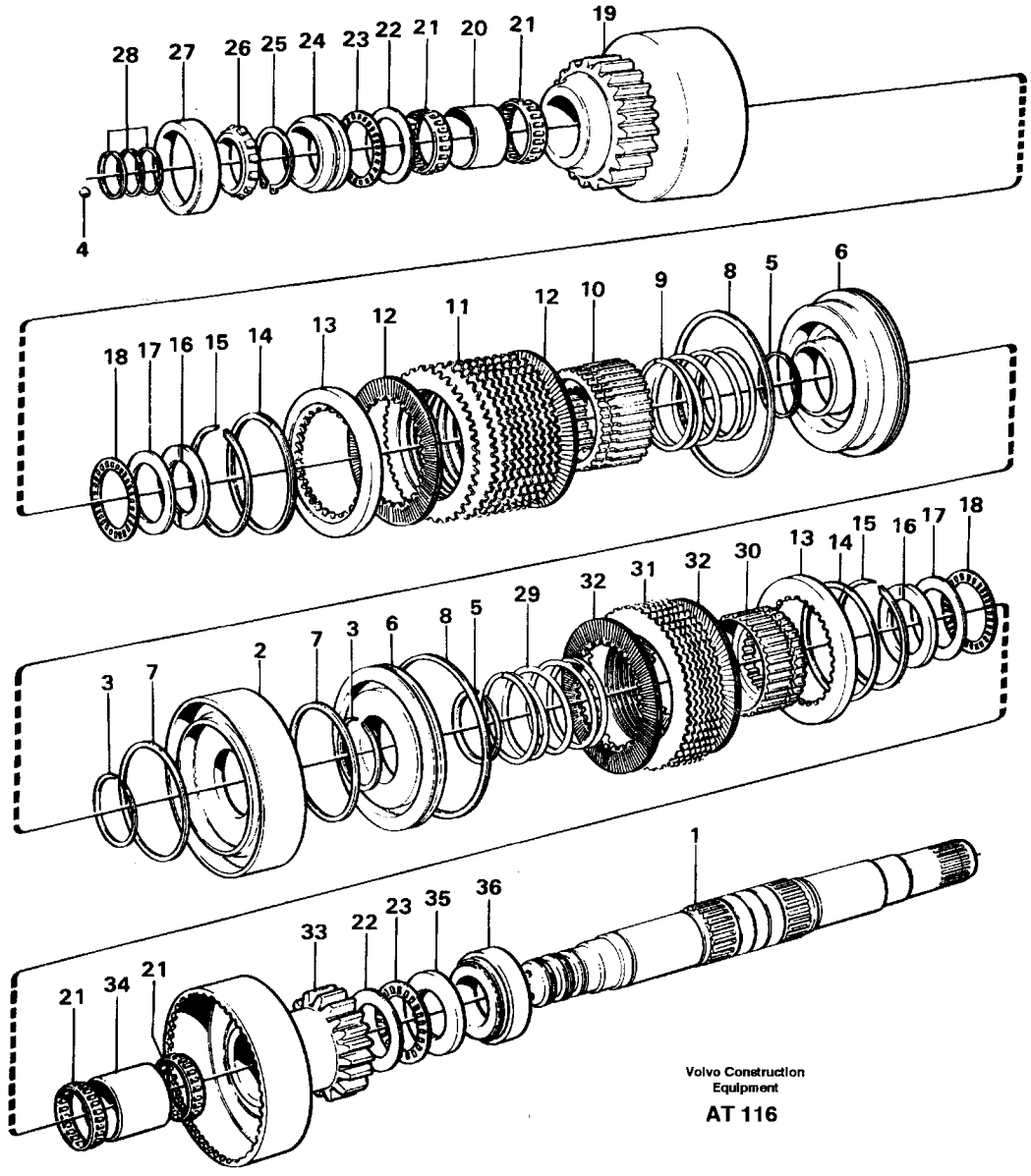
28 27 26 25 24 23 22 21 20 21 19
4
18 17 16 15 14 13 12 11 12 10 9 8 5 6
3 7 2 7 3 6 8 5 29 32 31 32 30 13 14 15 16 17 18
21 34 21 33 22 23 35 36 1
Volvo Construction Equipment
AT 116

Fig.	Part No.	Quantity 1	2	3	PS	KIT	Description	Benämning	Denominación	Dènomination	Bezeichnung	Notes
	11037260-4						Hydr clutch	Hydraulkoppling	Acopl hidraul	Accoupl hydraul	Hydr kuppl	
1	11037065-7	1					•Clutch shaft	•Kopplingsaxel	•Eje acoplam	•Arbre embrayage	•Kupplungswelle	
2	11037056-6	1					•Partition wall	•Mellanvägg	•Pared intermed	•Paroi intermed	•Zwischenwand	
3	4786535-7	2					•Circlip	•Låsring	•Circlip	•Circlip	•Sicherungsring	
4	184645-0	2					•Ball	•Kula	•Bola	•Bille	•Kugel	
5	4871048-7	2					•Piston ring	•Kolvring	•Segmento piston	•Segment piston	•Kolbenring	
6	4871699-7	2					•Piston	•Kolv	•Piston	•Piston	•Kolben	
7	4871698-9	2					•Piston ring	•Kolvring	•Segmento piston	•Segment piston	•Kolbenring	
8	4720869-9	2					•Piston ring	•Kolvring	•Segmento piston	•Segment piston	•Kolbenring	
9	4871532-0	1					•Spring	•Fjäder	•Resorte	•Ressort	•Feder	
10	11037155-6	1					•Clutch hub	•Kopplingsnav	•Cubo embrague	•Moyeu embrayage	•Kupplungsnabe	
11	11037156-4	10					•Mating plate	•Stållamell	•Disco de acero	•Lamelle d'acier	•Stahllamelle	
12	4873042-8	11					•Friction disc	•Friktionslamell	•Disco friccion	•Disq.frottement	•Reibkuppl lam	
13	11037153-1	2					•Pressure plate	•Tryckplatta	•Placa presion	•Platea.pression	•Druckplatte	(4871965)
14	4786536-5	2					•Circlip	•Låsring	•Circlip	•Circlip	•Sicherungsring	
15	11037147-3	2					•Lock ring	•Låsring	•Anillo segurid	•Anneau verroui	•Schlossring	
16	4871337-4	2					•Retainer	•Hållare	•Soporte	•Retenue	•Halter	
17	4880972-7	2					•Thrust washer	•Axialbricka	•Arandela seg	•Disque de butée	•Axialscheibe	
18	4785772-7	2					•Needle bearing	•Nållager	•Cojin agujas	•Roule.aiguilles	•Nadellager	
19	4871928-0	1					•Gear	•Kugghjul	•Engranaje	•Pignon	•Zahnrad	3:AN/3:RD
20	4871922-3	1					•Spacer ring	•Distansring	•Anillo distanc	•Bagu.entretoise	•Abstandring	
21	784467-3	2					•Needle holder	•Nålhållare	•Portaagujas	•Porte-aiguille	•Nadelkäfig	
22	4871341-6	2					•Thrust washer	•Axialbricka	•Arandela seg	•Disque de butée	•Axialscheibe	
23	795433-2	2					•Needle bearing	•Nållager	•Cojinete agujas	•Roule.aiguilles	•Nadellager	
24	4718932-9	1					•Thrust washer	•Tryckbricka	•Arandela presio	•Rondelle butee	•Druckscheibe	
25	914472-6	1					•Retaining ring	•Spårring	•Circlip	•Circlip	•Nutring	
	11997939-1	1					•Roller bearing	•Rullager	•Cojinet rodillo	•Roulem.rouleaux	•Rollenlager	
26		1			NS		••Inner ring	••Innerring	••Anillo interno	••Bague intérieur	••Luftschlauch	(184434)
27		1			NS		••Outer ring	••Ytterring	••Anillo exterior	••Bague extérieur	••Laufdecke	
28	4720797-2	3					•Piston ring	•Kolvring	•Segmento piston	•Segment piston	•Kolbenring	

1		**KUPPLUNGEN, DRITTER UND VIERTER GANG**
2		**EMBRAYAGES, 3 ÈME ET 4 ÈME VITESSE**
3		**EMBRAGUES, TERCERA Y CUARTA VELOCIDADES**
4		**KOPPLING 3:AN OCH 4:AN**
5		**CLUTCHES 3:RD AND 4:TH SPEEDS**

Catalog id	Group
97785	**421**
Illustr. No	Section
AT 116	**300**
Issue	Page
65/97	**377**

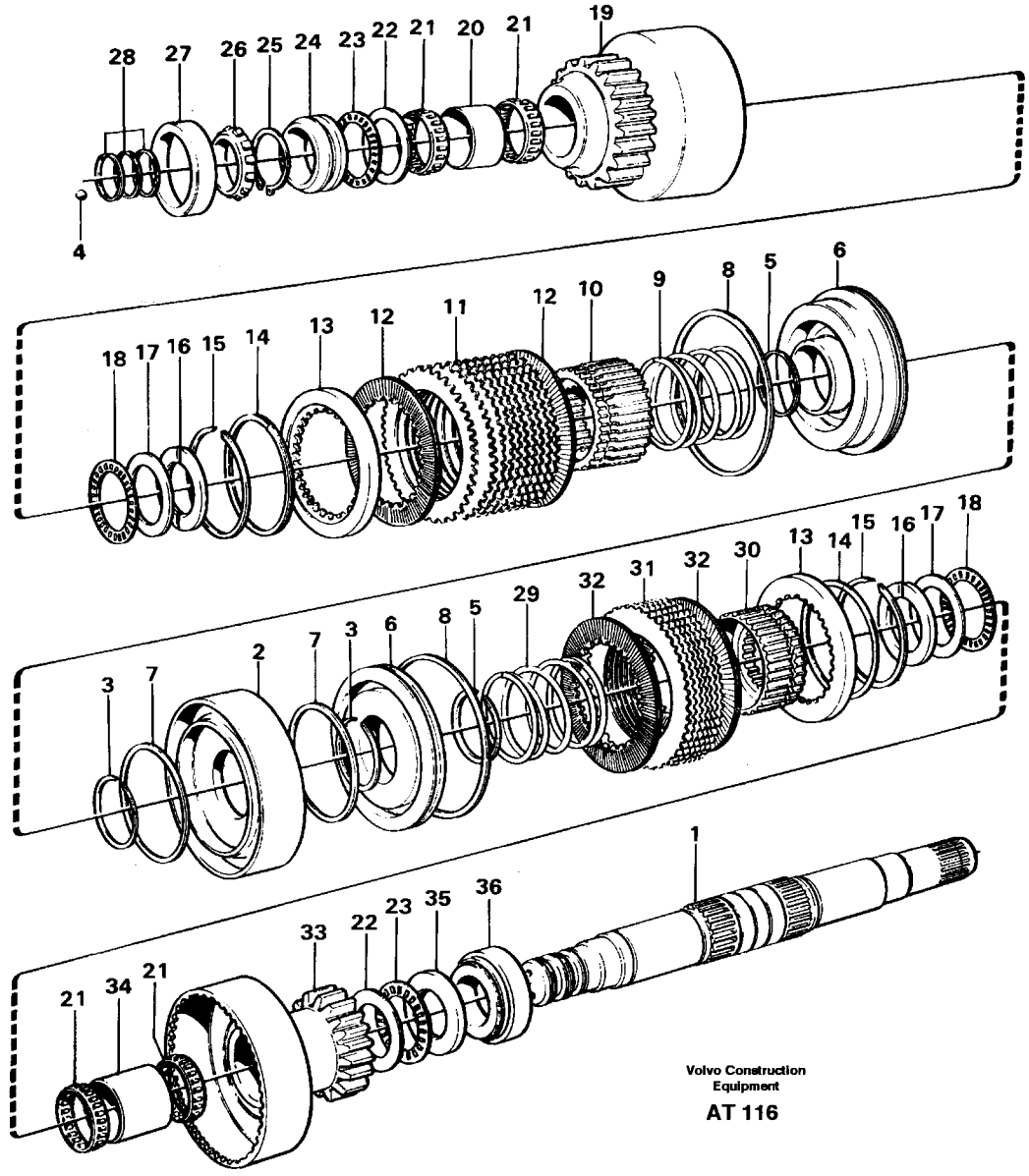
28 27 26 25 24 23 22 21 20 21 19
4
18 17 16 15 14 13 12 11 12 10 9 8 5 6
3 7 2 7 3 6 8 5 29 32 31 32 30 13 14 15 16 17 18
21 34 21 33 22 23 35 36 1
Volvo Construction Equipment
AT 116

Fig.	Part No.	Quantity 1	2	3	PS	KIT	Description	Benämning	Denominación	Dènomination	Bezeichnung	Notes
29	4871533-8	1					•Spring	•Fjäder	•Resorte	•Ressort	•Feder	
30	11037154-9	1					•Clutch hub	•Kopplingsnav	•Cubo embrague	•Moyeu embrayage	•Kupplungsnabe	
31	11037156-4	7					•Mating plate	•Stållamell	•Disco de acero	•Lamelle d'acier	•Stahllamelle	
32	4873042-8	8					•Friction disc	•Friktionslamell	•Disco friccion	•Disq.frottement	•Reibkuppl lam	
33	4871927-2	1					•Gear	•Kugghjul	•Engranaje	•Pignon	•Zahnrad	4:AN/4:RD
34	4871035-4	1					•Spacer sleeve	•Distanshylsa	•Manguito dist	•Doui.entretoise	•Abstandhulse	
35	4718008-8	1					•Washer	•Bricka	•Arandela	•Rondelle	•Scheibe	
36	183824-2	1					•Roller bearing	•Rullager	•Cojinet rodillo	•Roulem.rouleaux	•Rollenlager	

1		**KUPPLUNGEN, DRITTER UND VIERTER GANG** **EMBRAYAGES, 3 ÈME ET 4 ÈME VITESSE** **EMBRAGUES, TERCERA Y CUARTA VELOCIDADES** **KOPPLING 3:AN OCH 4:AN** **CLUTCHES 3:RD AND 4:TH SPEEDS**	Catalog id **97785**	Group **421**
2				
3			Illustr. No **AT 116**	Section **300**
4				
5			Issue **65/97**	Page **379**

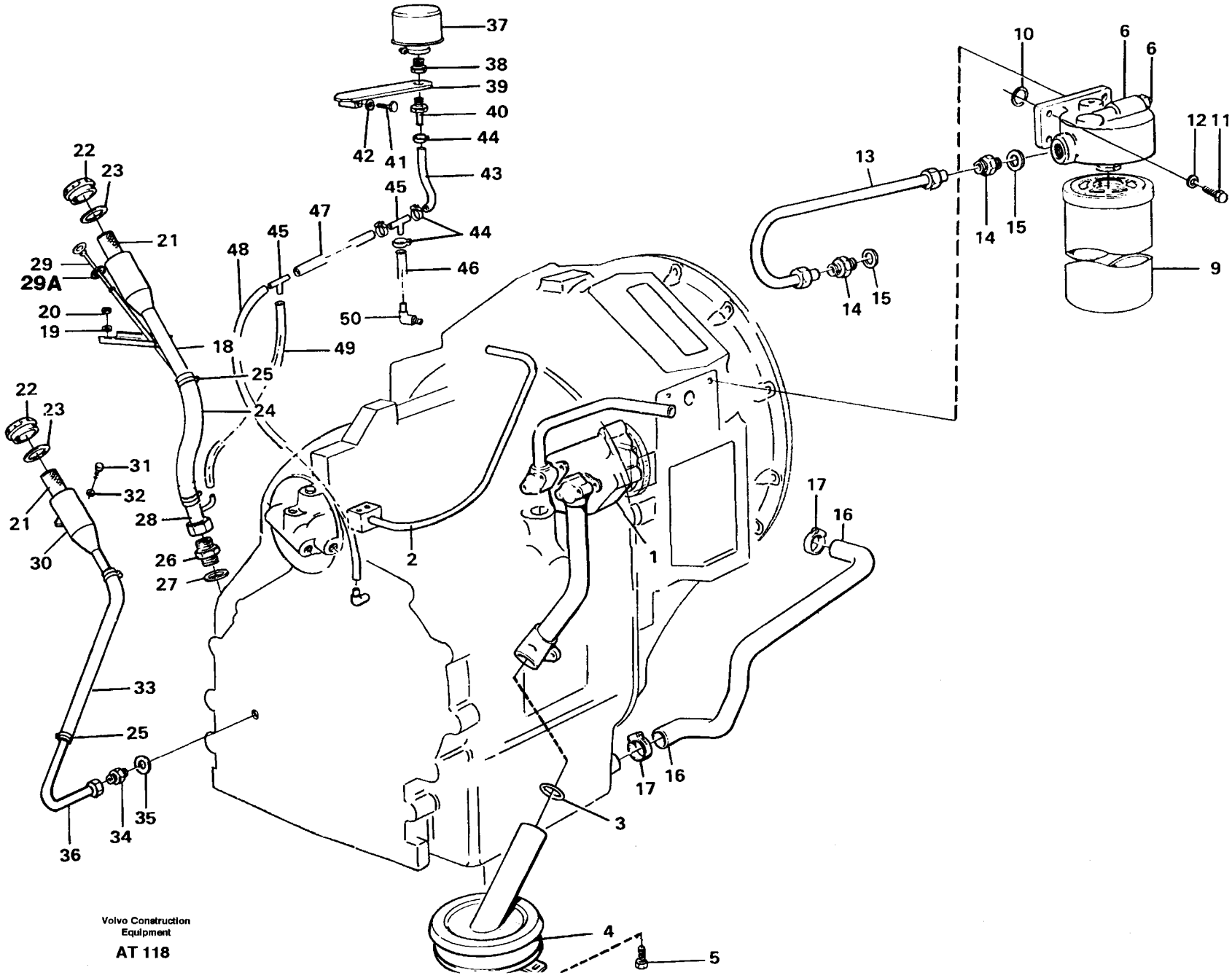
Volvo Construction Equipment
AT 118

Fig.	Part No.	Quantity 1	2	3	PS	KIT	Description	Benämning	Denominación	Dènomination	Bezeichnung	Notes
1		1					Oil-pump	Oljepump	Bomba aceite	Pompe huile	Ölpumpe	See group 421, Page 395
2		1					Pipes	Rör	Tubo	Tuyau	Rohr	See group 421, Page 357
3	13948254-1	1					O-ring	O-ring	Anillo torico	Joint torique	O-ring	(948254)
4	4718803-2	1					Strainer	Sil	Colador	Crepine	Sieb	
5	13945358-3	2					Screw	Skruv	Tornillo	Vis	Schraube	
6	11036597-0	1					Filter retainer	Filterhållare	Soporte filtro	Porte-filtre	Filtertopf	
	11996359-3	1					•Sensor	•Givare	•Sensor	•Detecteur	•Geber	SE 72
9	11036607-7	1					Fltr cartridge	Filterpatron	Patron filtrant	Element filtre	Filterpatrone	
10	949659-7	1					O-ring	O-ring	Anillo torico	Joint torique	O-ring	
11	13970947-1	4					Screw	Skruv	Tornillo	Vis	Schraube	
12	941908-6	4					Spring washer	Fjäderbricka	Arand elastica	Ronde.elastique	Federscheibe	
13	11036615-0	1					Pipe	Rör	Tubo	Tuyau	Rohrleitung	(4720369)
14	13943988-9	2					Nipple	Nippel	Niple	Raccord	Nippel	(943988)
15	4881255-6	2					Plane gasket	Planpackning	Junta plana	Joint plan	Plandichtung	
16	4926982-2	1					Hose	Slang	Manguera	Flexible	Schlauch	
17	943476-2	2					Hose clamb	Slangklämma	Abrazadera Manguera.	Collier Serrage	Schlauchklemme	
18	11025937-1	1					Filler pipe	Påfyllningsrör	Tubo llenado	Tube remplissa	Fullrohr	(11075394)
19	13960141-3	2					Washer	Bricka	Arandela	Rondelle	Scheibe	
20	955782-8	2					Nut	Mutter	Tuerca	Ecrou	Mutter	
21	11018236-7	2					Strainer	Sil	Colador	Crepine	Sieb	
22	421753-5	2					Cap	Lock	Tapa	Capot	Kappe	(420292)
23	940096-1	2					Gasket	Packning	Junta	Joint	Dichtung	
24	941799-9	REQ					Hose	Slang	Manguera	Flexible	Schlauch	L = 550 MM
25	943476-2	4					Hose clamb	Slangklämma	Abrazadera Manguera.	Collier Serrage	Schlauchklemme	
26	4938040-5	1					Nipple	Nippel	Niple	Raccord	Nippel	
27	13947630-3	1					Gasket	Packning	Junta	Joint	Dichtung	
28		1			NS		Tube	Rör	Tubo	Tuyau	Rohrleitung	
29	11015223-8	1					Oil dipstick	Oljemätsticka	Varill medic	Jauge de huile	Ölmesstab	
29A	955972-5	1					O-ring	O-ring	Anillo torico	Joint torique	O-ring	
30	11019013-9	1					Filler pipe	Påfyllningsrör	Tubo llenado	Tube remplissa	Fullrohr	

1	
2	
3	
4	
5	

LEITUNGEN UND VENTILE
REMPLISSAGE D'HUILE ET INDICATEUR DE NIVEAU
TUBERÌAS HIDRÁULICAS Y VÁVULAS
OLJEPÅFYLLNING OCH MÄTSTICKA
OIL FILLER AND OIL DIPSTICK

Catalog id	Group
97785	**421**
Illustr. No	Section
AT 118	**350**
Issue	Page
65/97	**381**

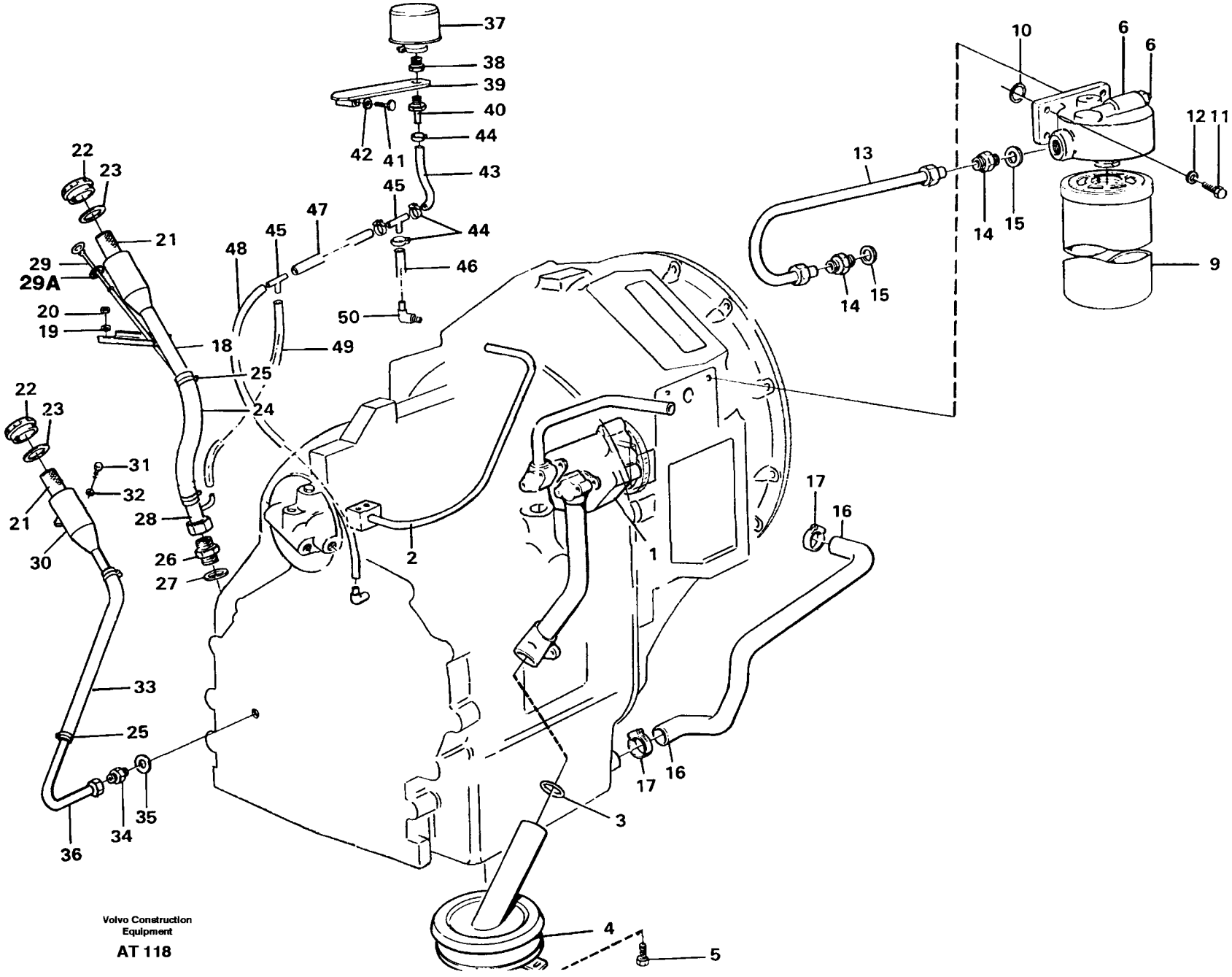
Volvo Construction Equipment
AT 118

Fig.	Part No.	Quantity 1	2	3	PS	KIT	Description	Benämning	Denominación	Dènomination	Bezeichnung	Notes
31	13955294-7	2					Screw	Skruv	Tornillo	Vis	Schraube	
32	13960141-3	2					Washer	Bricka	Arandela	Rondelle	Scheibe	(955894)
33	941799-9	REQ					Hose	Slang	Manguera	Flexible	Schlauch	L = 550 MM
34	4938026-4	1					Nipple	Nippel	Niple	Raccord	Nippel	
35	13947629-5	1					Plane gasket	Planpackning	Junta plana	Joint plan	Plandichtung	
36	11018906-5	1					Tube	Rör	Tubo	Tuyau	Rohr	
37	4881323-2	1					Air filter	Luftfilter	Filtro aire	Filtre air	Luftfilter	
38	4854955-4	1					Nipple	Nippel	Niple	Raccord	Verschraubung	
39	11019197-0	1					Retainer	Hållare	Soporte	Retenue	Halter	
40	947502-1	1					Hose coupling	Slangkoppling	Acopl manguera	Raccor.flexible	Schlauchkupplg	
41	13970954-7	1					Screw	Skruv	Tornillo	Vis	Schraube	
42	13960148-8	1					Washer	Bricka	Arandela	Rondelle	Scheibe	
43	13944075-4	REQ					Rubber hose	Gummislang	Manguera	Durit caoutcho	Gummischlauch	L = 480 MM
44	943469-7	10					Hose clamp	Slangklämma	Abraz manguera	Collier serrage	Schlauchklemme	
45	419446-0	2					Tube	Rör	Tubo	Tube	Rohr	
46	13944075-4	REQ					Rubber hose	Gummislang	Manguera	Durit caoutcho	Gummischlauch	L = 250 MM
47	13944075-4	REQ					Rubber hose	Gummislang	Manguera	Durit caoutcho	Gummischlauch	L = 380 MM
48	13944075-4	REQ					Rubber hose	Gummislang	Manguera	Durit caoutcho	Gummischlauch	L = 480 MM
49	13944075-4	REQ					Rubber hose	Gummislang	Manguera	Durit caoutcho	Gummischlauch	L = 250 MM
50	942758-4	1					Nipple	Nippel	Niple	Raccord	Nippel	

1		**LEITUNGEN UND VENTILE** **REMPLISSAGE D'HUILE ET INDICATEUR DE NIVEAU** **TUBERÌAS HIDRÁULICAS Y VÁVULAS** **OLJEPÅFYLLNING OCH MÄTSTICKA** **OIL FILLER AND OIL DIPSTICK**	Catalog id **97785**	Group **421**
2				
3			Illustr. No **AT 118**	Section **350**
4				
5			Issue **65/97**	Page **383**

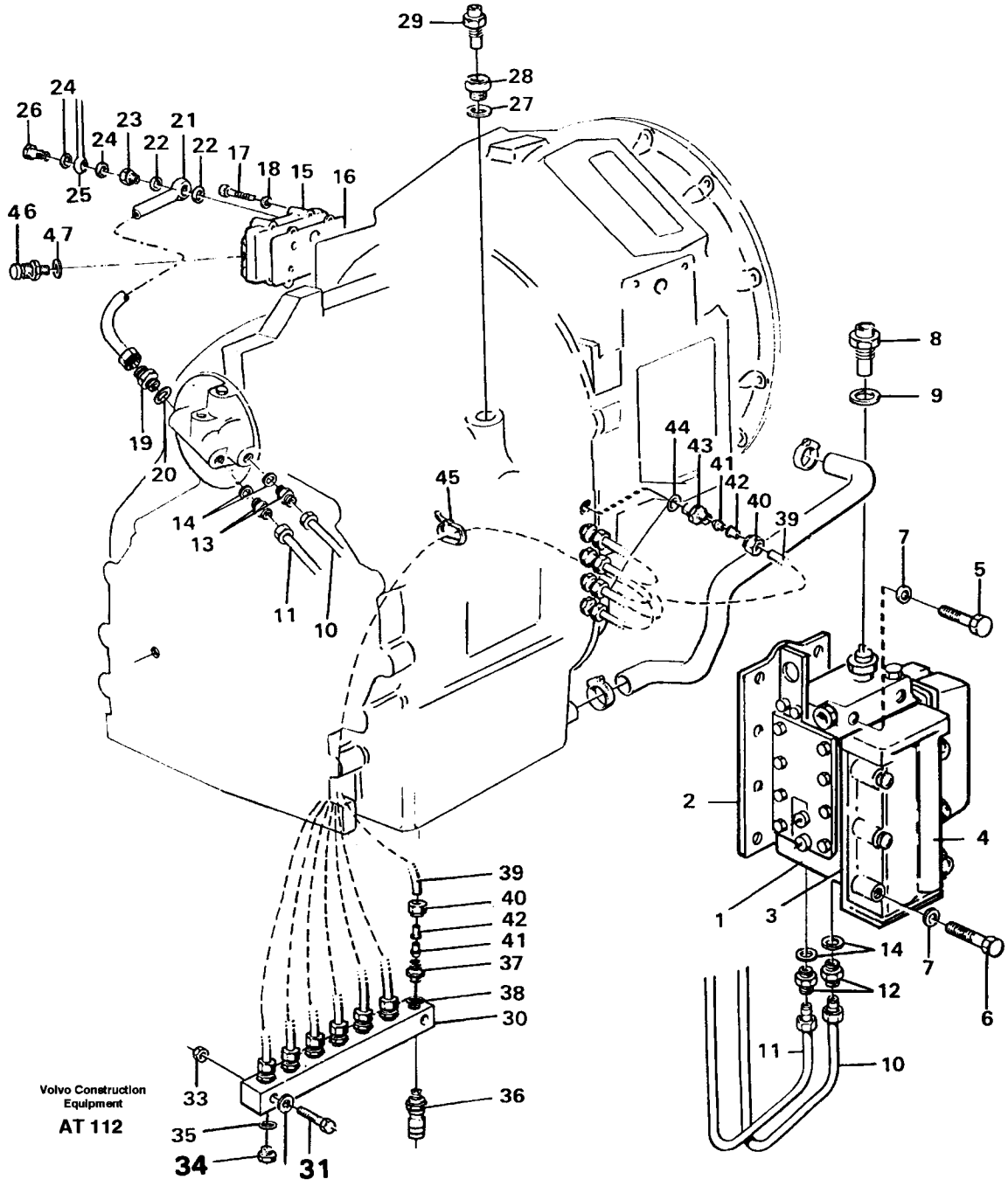
29
28
27
26
24
23
21
24
22
22
17
18
15
16
25
46
47
8
9
19
20
44
43
41
42
40
39
45
14
13
11
10
7
5
2
4
1
3
14
7
6
12
11
10
39
40
42
41
37
38
30
33
36
35
34
31
Volvo Construction Equipment
AT 112

Fig.	Part No.	Quantity 1	2	3	P S	K I T	Description	Benämning	Denominación	Dènomination	Bezeichnung	Notes
1		1					Range selector valve...	Växelväljarventil.....	Select gear valvula.....	Sélect gear soupape ...	Getriebewählenventil...	See group 421, Page 389
2	11036490-8	1					Gasket.....	Packning.....	Junta.....	Joint.....	Dichtung.....	
3	11036031-0	1					Gasket.....	Packning.....	Junta.....	Joint.....	Dichtung.....	
4		1					Valve.....	Ventil.....	Valvula.....	Soupape.....	Ventil.....	See group 421, Page 393
5	13955307-7	2					Screw.....	Skruv.....	Tornillo.....	Vis.....	Schraube.....	
6	13955311-9	6					Screw.....	Skruv.....	Tornillo.....	Vis.....	Schraube.....	
7	13941907-1	8					Spring washer.....	Fjäderbricka.....	Arand elastica.....	Ronde.elastique.....	Federscheibe.....	
8	11039549-8	1					Pressure sensor.....	Tryckgivare.....	Sensor presion.....	Detect.pression.....	Druckmelder.....	SE12
9	907133-3	1					Gasket.....	Packning.....	Junta.....	Joint.....	Dichtung.....	
10	931621-7	2					Hose assembly.....	Slangledning.....	Conducto.....	Condui.flexible.....	Schlauchleitung.....	L = 650 MM
11	931621-7	1					Hose assembly.....	Slangledning.....	Conducto.....	Condui.flexible.....	Schlauchleitung.....	(4871722) BACK/REVERSE L = 650 MM
12	4871721-9	2					Nipple.....	Nippel.....	Niple.....	Raccord.....	Nippel.....	
13	13943986-3	2					Nipple.....	Nippel.....	Niple.....	Raccord.....	Nippel.....	
14	4881251-5	4					Plane gasket.....	Planpackning.....	Junta plana.....	Joint plan.....	Plandichtung.....	
15	11036748-9	1					Distr block.....	Fördeln.block.....	Bloque distrib.....	Boitier deriv.....	Verteilergruppe.....	
16	11036752-1	1					Gasket.....	Packning.....	Junta.....	Joint.....	Dichtung.....	
17	955302-5	4					Screw.....	Skruv.....	Tornillo.....	Vis.....	Schraube.....	
18	13941907-1	4					Spring washer.....	Fjäderbricka.....	Arand elastica.....	Ronde.elastique.....	Federscheibe.....	
19	11036374-4	1					Nipple.....	Nippel.....	Niple.....	Raccord.....	Nippel.....	
20	4881250-7	1					Plane gasket.....	Planpackning.....	Junta plana.....	Joint plan.....	Plandichtung.....	
21	11036586-3	1					Pipe.....	Rör.....	Tubo.....	Tuyau.....	Rohrleitung.....	
22	7011998-7	2					Gasket.....	Packning.....	Junta.....	Joint.....	Dichtung.....	
23	4871758-1	1					Union screw.....	Hålskruv.....	Racor-surtidor.....	Vis creuse.....	Hohlschraube.....	
24	13947282-3	2					Gasket.....	Packning.....	Junta.....	Joint.....	Dichtung.....	
25		1					Pipe.....	Rör.....	Tubo.....	Tuyau.....	Rohrleitung.....	See group 421, Page 399
26	968178-4	1					Union screw.....	Hålskruv.....	Racor-surtidor.....	Vis creuse.....	Hohlschraube.....	
27	13947627-9	1					Gasket.....	Packning.....	Junta.....	Joint.....	Dichtung.....	(947627)
28	11036509-5	1					Nipple.....	Nippel.....	Niple.....	Raccord.....	Verschraubung.....	
29	11039193-5	1					Temp sensor.....	Temp givare.....	Sensor temperat.....	Detecteur temp.....	Temperaturgeber.....	SE 11

1		**ÖLEINFÜLLUNG UND ÖLMESSTAB**	Catalog id **97785**	Group **421**
2		**CANALISATIONS HYDRAULIQUESET SOUPAPES**		
3		**RELLENO DE ACEITE Y MEDIDA DEL NIVEL**	Illustr. No **AT 112**	Section **400**
4		**RÖR OCH VENTILER**		
5		**HYDRAULIC LINES AND VALVE**	Issue **65/97**	Page **385**

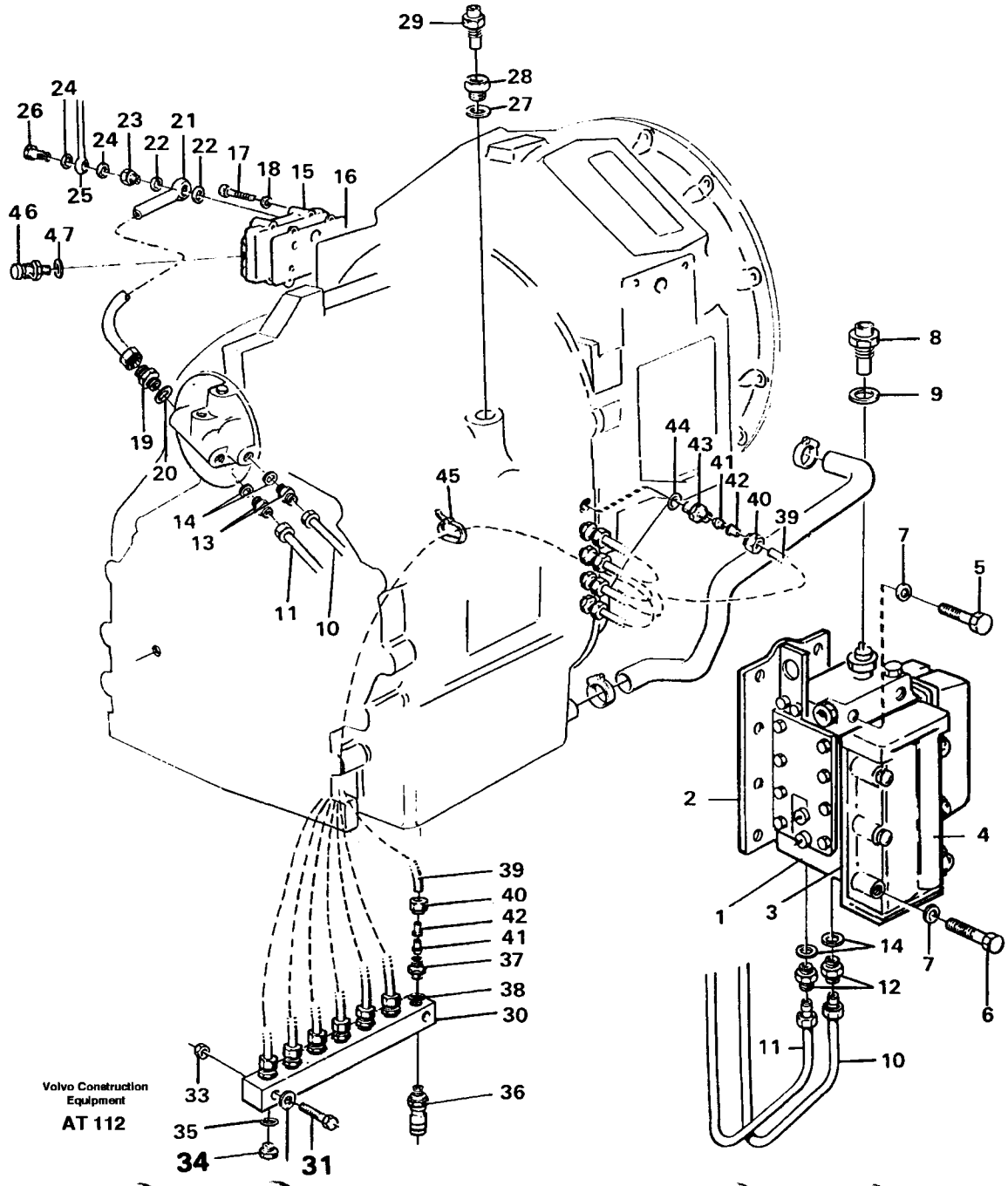
29
28
27
24
26
23
21
24
22
22
17
18
15
16
46
47
25
8
9
19
20
44
43
41
42
40
39
45
14
13
11
10
7
5
2
4
1
3
14
7
6
12
11
10
39
40
42
41
37
38
30
33
36
35
34
31
Volvo Construction Equipment
AT 112

Fig.	Part No.	Quantity 1	2	3	PS	KIT	Description	Benämning	Denominación	Dènomination	Bezeichnung	Notes
30	4854736-8	1					Testing block	Mätblock	Bloque medicion	Bloc controle	Messblock	
31	13970952-1	2					Screw	Skruv	Tornillo	Vis	Schraube	
32	13960143-9	4					Washer	Bricka	Arandela	Rondelle	Scheibe	
33	971071-6	2					Nut	Mutter	Tuerca	Ecrou	Mutter	
34	926370-8	5					Plug	Propp	Tapon	Bouchon	Stöpsel	
35	13949574-1	5					O-ring	O-ring	Anillo torico	Joint torique	O-ring	
36	930032-8	1					Testing nipple	Mätnippel	Niple medicion	Raccor.controle	Prufnippel	
	931209-1	2					•O-ring	•O-ring	•Anillo torico	•Joint torique	•O-ring	
	931216-6	2					•Back-up ring	•Stödring	•Anillo apoyo	•Bague support	•Stutzring	
37	13963968-6	7					Nipple	Nippel	Niple	Raccord	Nippel	
38	13949574-1	12					O-ring	O-ring	Anillo torico	Joint torique	O-ring	
39	944963-8	REQ					Plastic pipe	Plaströr	Tubo plastico	Tube plastique	Kunststoffrohr	L=1100 x 7
40	941521-7	14					Fitting nut	Kopplingsmutter	Tuerca acoplam	Ecrou accouple	Ub-wurfmutter	
41	13956967-7	14					Ferrule	Skärring	Anillo acoplam	Bague surete	Schneidring	
42	13949361-3	14					Sleeve	Hylsa	Manguito	Douille	Hulse	
43	13945355-9	7					Nipple	Nippel	Niple	Raccord	Nippel	
44	7018817-2	7					Gasket	Packning	Junta	Joint	Dichtung	
45	4881440-4	1					Strip clamp	Bandklamma	Abraz cinta	Ruban serrage	Bandklammer	
46	930032-8	1					Testing nipple	Mätnippel	Niple medicion	Raccor.controle	Prufnippel	
47	931209-1	1					•O-ring	•O-ring	•Anillo torico	•Joint torique	•O-ring	
	931216-6	1					•Back-up ring	•Stödring	•Anillo apoyo	•Bague support	•Stutzring	
48	11020793-3	1					Cable harness	Ledningsmatta	Manojo cables	Faisceau cables	Kabelbaum	
49	1259829-8	1					•Tab housing	•Stiftisolator	•Aislad clavija	•Fiche isolante	•Flachstecker	
50		1			NS		•Rcpt housing	•Hylsisolator	•Aislador mangui	•Douille isolan	•Steckbuchse	
51		1			NS		•End sleeve	•Ändhylsa	•Manguito final	•Douille extremite	•Endhulse	
52	4881440-4	2					•Strip clamp	•Bandklamma	•Abraz cinta	•Ruban serrage	•Bandklammer	
53	1095059-0	1					•Housing	•Isolator	•Aislador	•Isolant	•Isolator	

1		**ÖLEINFÜLLUNG UND ÖLMESSTAB**	Catalog id **97785**	Group **421**
2		**CANALISATIONS HYDRAULIQUESET SOUPAPES**		
3		**RELLENO DE ACEITE Y MEDIDA DEL NIVEL**	Illustr. No **AT 112**	Section **400**
4		**RÖR OCH VENTILER**		
5		**HYDRAULIC LINES AND VALVE**	Issue **65/97**	Page **387**

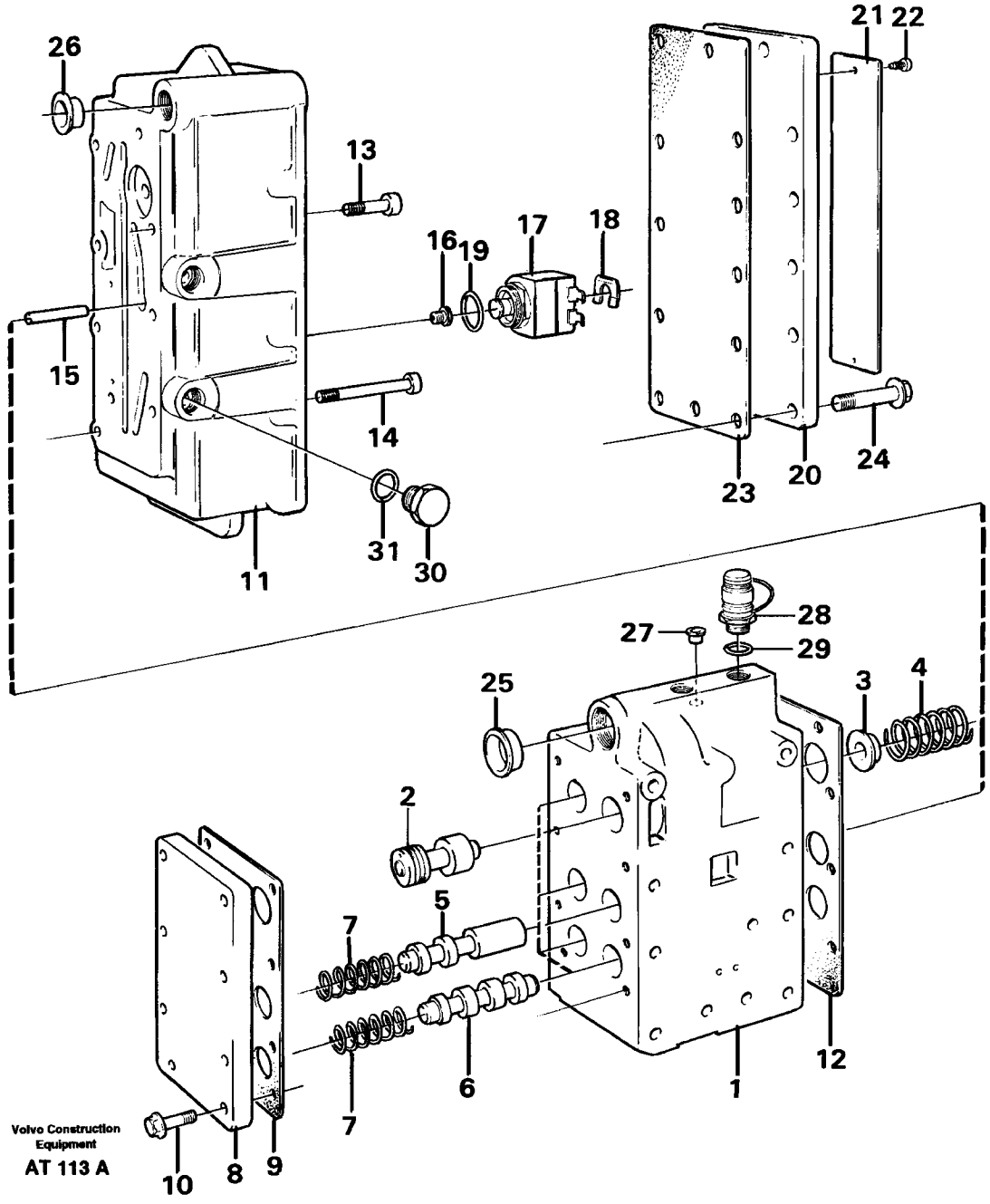

Volvo Construction Equipment

AT 113 A

Fig.	Part No.	Quantity 1	2	3	PS	KIT	Description	Benämning	Denominación	Dènomination	Bezeichnung	Notes
	11036960-0	1					Gear sel valve	Växelvälj.vent	Valv sel veloc	Valv.selectrice	Umsteuerventil	
1	11036959-2	1					•Valve housing	•Ventilhus	•Cuerpo valvula	•Carter soupape	•Ventilgehäuse	
2	4720787-3	1					•Slide	•Slid	•Corredera	•Tiroir	•Scheide	
3	4719349-5	1					•Spring guide	•Fjäderstyrning	•Guia resorte	•Coupell.ressort	•Federfuhrung	
4	4871581-7	1					•Spring	•Fjäder	•Resorte	•Ressort	•Feder	
5	11036708-3	1					•Slide	•Slid	•Corredera	•Tiroir	•Schieber	
6	11036707-5	4					•Slide	•Slid	•Corredera	•Tiroir	•Schieber	
7	4718714-1	5					•Spring	•Fjäder	•Resorte	•Ressort	•Feder	
8	11036728-1	1					•Cover	•Lock	•Tapa	•Couvercle	•Deckel	
9	11036727-3	1					•Gasket	•Packning	•Junta	•Joint	•Dichtung	
10	13946934-0	8					•Screw	•Skruv	•Tornillo	•Vis	•Schraube	
11	11036701-8	1					•Valve plate	•Ventilplatta	•Placa valvula	•Plaque soupape	•Ventilplatte	
12	11036703-4	1					•Gasket	•Packning	•Junta	•Joint	•Dichtung	
13	940326-2	4					•Screw	•Skruv	•Tornillo	•Vis	•Schraube	
14	13959215-8	4					•Screw	•Skruv	•Tornillo	•Vis	•Schraube	
15	951968-7	1					•Spring pin	•Rörpinne	•Pasador tubular	•Goupi.tubulaire	•Zylinderstift	
16	11036715-8	5					•Valve seat	•Ventilsäte	•Asiento valvula	•Siege soupape	•Ventilsitz	
17	11036710-9	5					•Solenoid valve	•Magnetventil	•Electrovalvula	•Vanne electrom	•Magnetventil	
18	11998977-0	5					••Clip	••Clips	••Clip	••Clip	••Klemme	
19	11998976-2	5					••O-ring	••O-ring	••Anillo torico	••Joint torique	••O-ring	
20	11036706-7	1					•Cover	•Lock	•Tapa	•Couvercle	•Deckel	
21		1			NS		•Sign	•Skylt	•Letrero	•Enseigne	•Schild	
22	950889-6	2					•Drive screw	•Drivskruv	•Tornillo	•Vis commande	•Durchsetzschr	
23	11036704-2	1					•Gasket	•Packning	•Junta	•Joint	•Dichtung	
24	13946934-0	12					•Screw	•Skruv	•Tornillo	•Vis	•Schraube	
25	945362-2	1					•Protecting plug	•Skyddsplugg	•Tapon protecc	•Bouchon protec	•Verschlusskappe	
26	13943586-1	1					•Plastic plug	•Plastplugg	•Tapon plastico	•Tampon plastiq	•Kunststoffdubel	
27		1			NS		•Plug	•Plugg	•Tapon	•Tampon	•Stopfen	
28	930032-8	1					•Testing nipple	•Mätnippel	•Niple medicion	•Raccor.controle	•Prufnippel	
29	931209-1	1					••O-ring	••O-ring	••Anillo torico	••Joint torique	••O-ring	

1		**GETRIEBEWÄHLENVENTIL**	Catalog id **97785**	Group **421**
2		**SÉLECT GEAR SOUPAPE**		
3		**SELECT GEAR VALVULA**	Illustr. No **AT 113A**	Section **450**
4		**VÄXELVÄLJARVENTIL**		
5		**RANGE SELECTOR VALVE**	Issue **65/97**	Page **389**

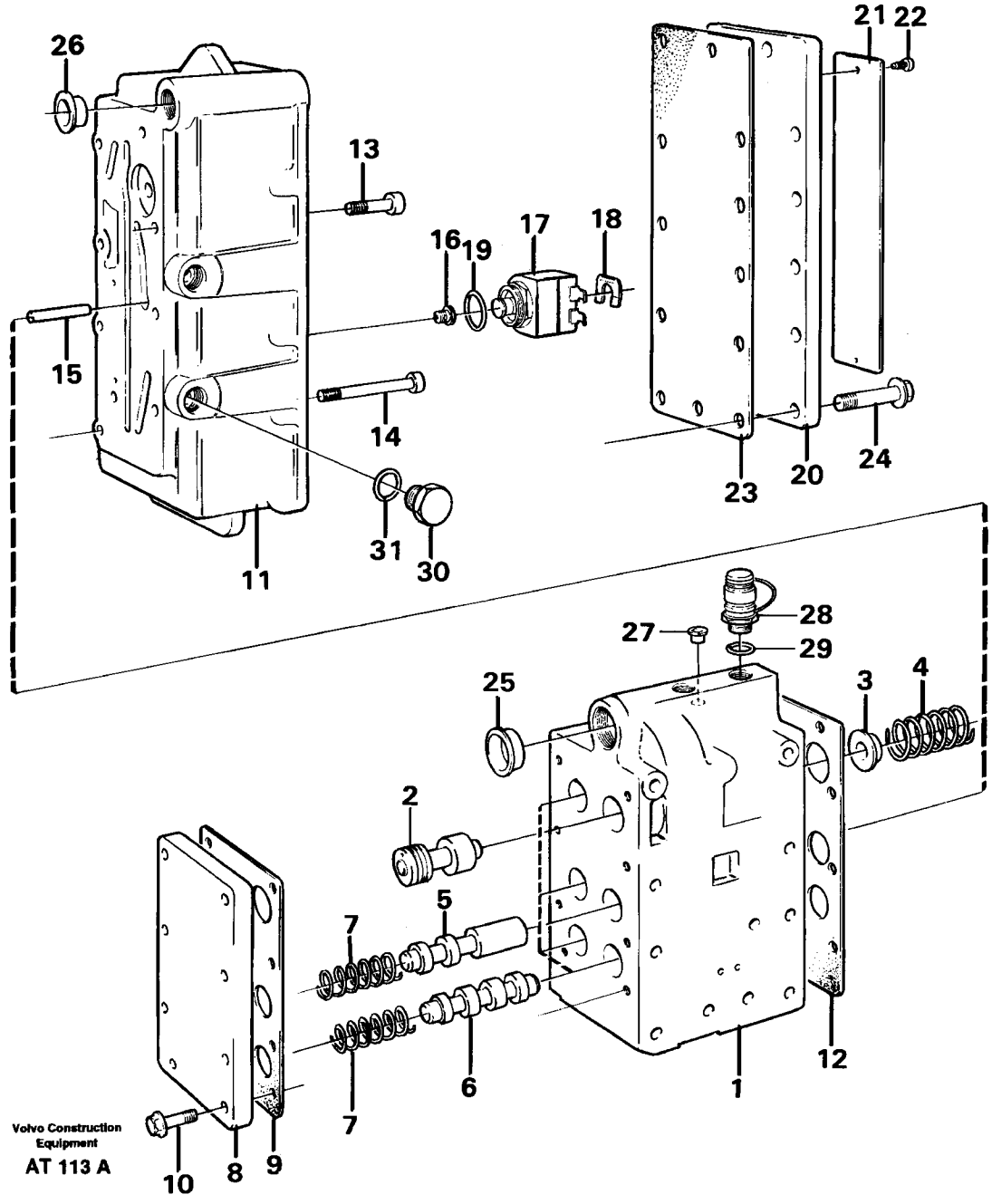

Volvo Construction Equipment

AT 113 A

Fig.	Part No.	Quantity 1	2	3	PS	KIT	Description	Benämning	Denominación	Dènomination	Bezeichnung	Notes
	931216-6	1					••Back-up ring	••Stödring	••Anillo apoyo	••Bague support	••Stutzring	
30	926370-8	2					•Plug	•Propp	•Tapon	•Bouchon	•Stöpsel	
31	13949574-1	2					•O-ring	•O-ring	•Anillo torico	•Joint torique	•O-ring	

1		**GETRIEBEWÄHLENVENTIL** **SÉLECT GEAR SOUPAPE** **SELECT GEAR VALVULA** **VÄXELVÄLJARVENTIL** **RANGE SELECTOR VALVE**	Catalog id **97785**	Group **421**
2				
3			Illustr. No **AT 113A**	Section **450**
4				
5			Issue **65/97**	Page **391**

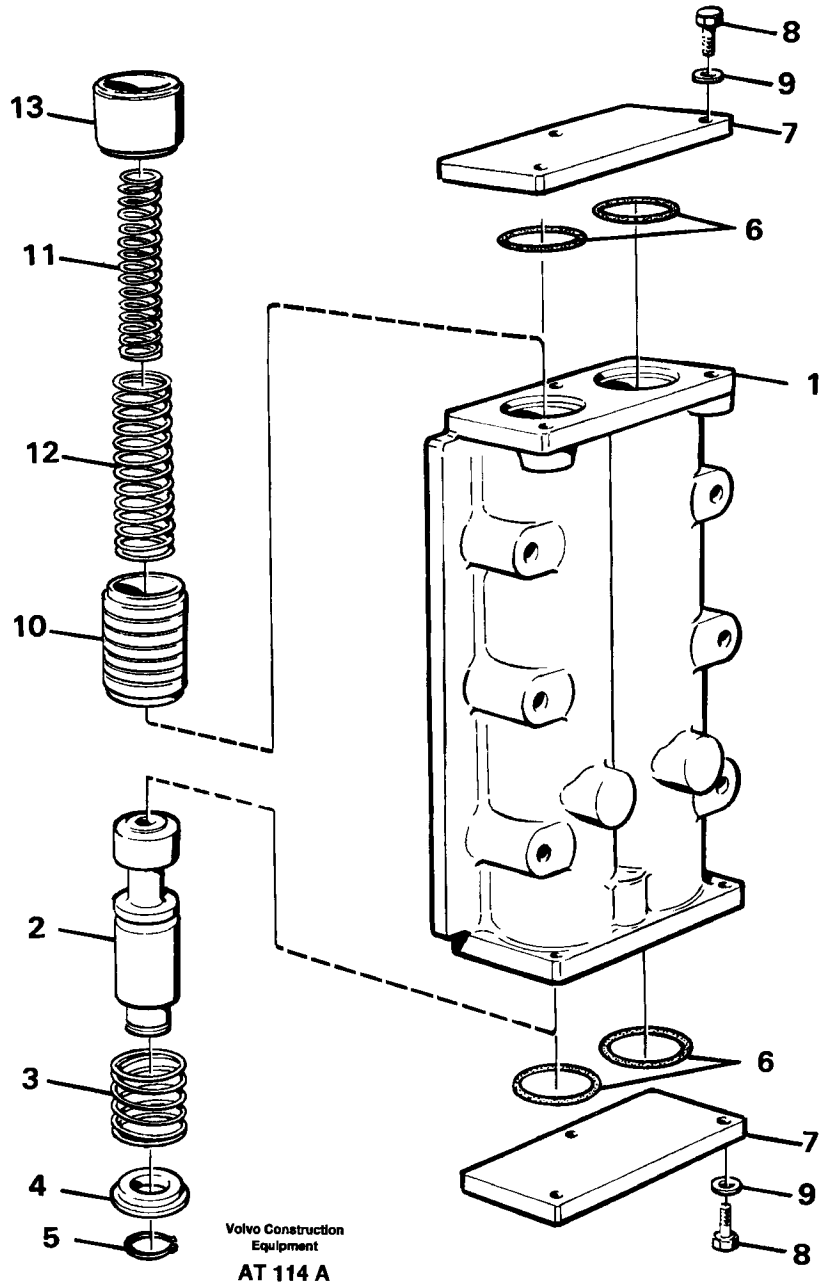
13
11
12
10
2
3
4
5
8
9
7
6
1
6
7
9
8
Volvo Construction Equipment
AT 114 A

Fig.	Part No.	Quantity 1	2	3	PS	KIT	Description	Benämning	Denominación	Dènomination	Bezeichnung	Notes
	11036768-7	1					Pr limit valve	Begr.ventil	Valv limit pres	Limita.pression	Druckbegr vent	
1	4720782-4	1					•Valve housing	•Ventilhus	•Cuerpo valvula	•Carter soupape	•Ventilgehäuse	
2	11036757-0	1					•Valve slide	•Ventilslid	•Corredera valv	•Tiroir soupape	•Ventilschieber	
3	4720786-5	2					•Spring	•Fjäder	•Resorte	•Ressort	•Feder	
4	11036766-1	2					•Spring guide	•Fjäderstyrning	•Guia resorte	•Coupell.ressort	•Federfuhrung	
5	914448-6	2					•Retaining ring	•Spårring	•Circlip	•Circlip	•Nutring	
6	925063-0	4					•O-ring	•O-ring	•Anillo torico	•Joint torique	•O-ring	
7	4720792-3	2					•Cap	•Lock	•Tapa	•Capot	•Kappe	
8	13955272-3	6					•Screw	•Skruv	•Tornillo	•Vis	•Schraube	
9	13949607-9	6					•Spring washer	•Fjäderbricka	•Arand elastica	•Ronde.elastique	•Federscheibe	
10	4871606-2	2					•Piston	•Kolv	•Piston	•Piston	•Kolben	
11	4720783-2	2					•Spring	•Fjäder	•Resorte	•Ressort	•Feder	
12	4720784-0	2					•Spring	•Fjäder	•Resorte	•Ressort	•Feder	
13	4720791-5	2					•Spacer sleeve	•Distanshylsa	•Manguito dist	•Doui.entretoise	•Abstandhulse	

1		**VENTIL** **SOUPAPE** **VALVULA** **VENTIL** **VALVE**	Catalog id **97785**	Group **421**
2				
3			Illustr. No **AT 114A**	Section **500**
4				
5			Issue **65/97**	Page **393**

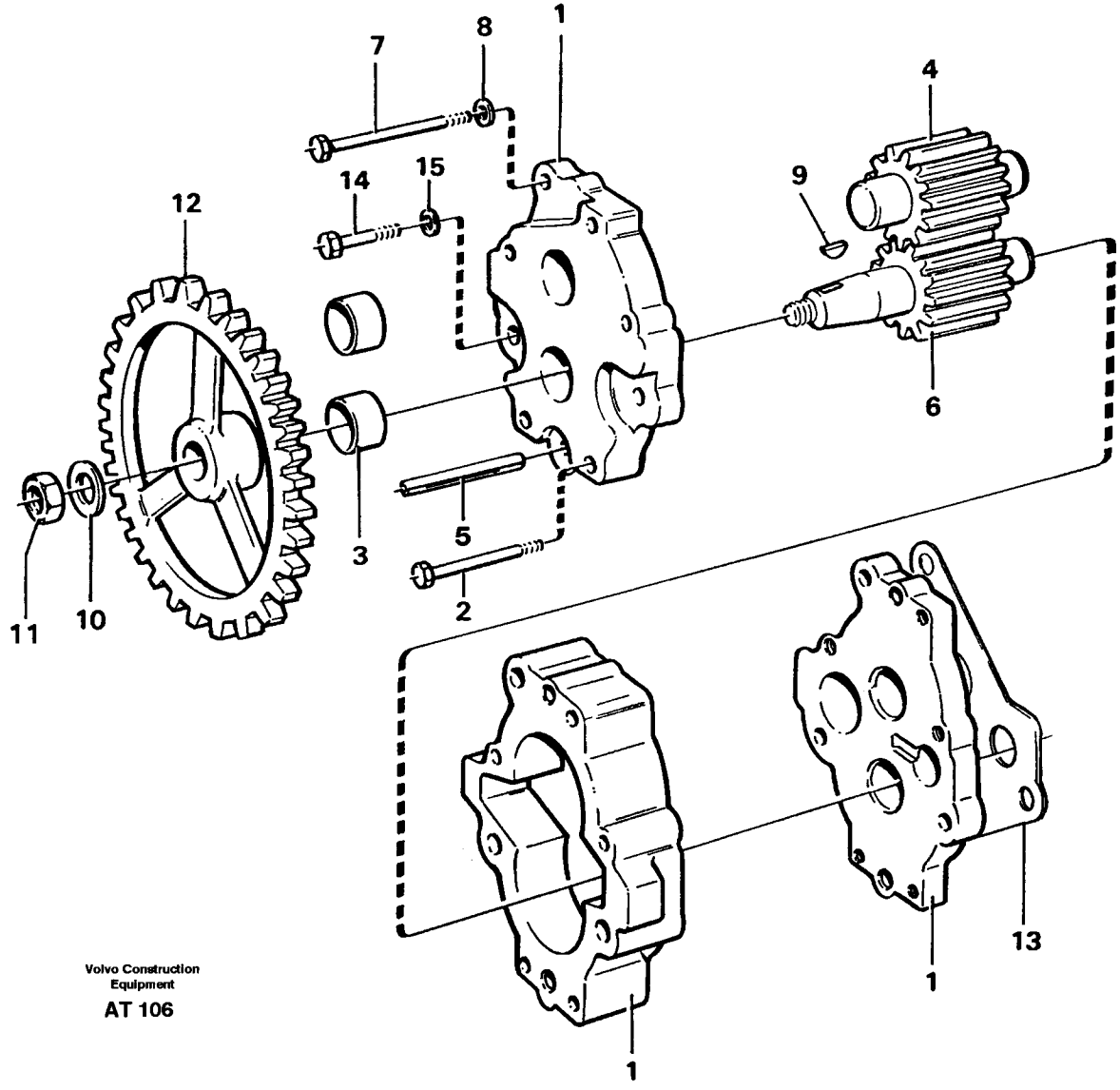

Volvo Construction Equipment

AT 106

Fig.	Part No.	Quantity 1	2	3	PS	KIT	Description	Benämning	Denominación	Dènomination	Bezeichnung	Notes
	4720099-3	1					Pump	Pump	Bomba	Pompe	Pumpe	
1		1			NS		•Housing	•Hus	•Carter	•Carter	•Gehäuse	
2	955282-9	2					••Screw	••Skruv	••Tornillo	••Vis	••Schraube	
3	944096-7	4					•Bushing	•Bussning	•Buje	•Bague	•Buchse	
4	4720068-8	1					•Gear	•Kugghjul	•Engranaje	•Pignon	•Zahnrad	
5	951985-1	2					Spring pin	Rörpinne	Pasador tubular	Goupi.tubulaire	Zylinderstift	
6	4720074-6	1					•Gear	•Kugghjul	•Engranaje	•Pignon	•Zahnrad	
7	955282-9	3					•Screw	•Skruv	•Tornillo	•Vis	•Schraube	
8	13941906-3	5					Spring washer	Fjäderbricka	Arand elastica	Ronde.elastique	Federscheibe	
9	910112-2	1					•Woodruff key	•Woodruffkil	•Chaveta woodruf	•Clavet.woodruff	•Schalteisen	
10	940280-1	1					•Washer	•Bricka	•Arandela	•Rondelle	•Scheibe	
11	150137-8	1					•Nut	•Mutter	•Tuerca	•Ecrou	•Mutter	(7150137)
12	4720090-2	1					Gear	Kugghjul	Engranaje	Pignon	Zahnrad	
13	11036098-9	1					Gasket	Packning	Junta	Joint	Dichtung	
14	959250-2	3					Screw	Skruv	Tornillo	Vis	Schraube	
15	941908-6	3					Spring washer	Fjäderbricka	Arand elastica	Ronde.elastique	Federscheibe	

1	30897	**NEBENANTRIEBSPUMPE** **POMPE TRANSMISSION** **BOMBA DISTRIBUCION** **TRANSMISSIONSPUMP** **TRNSMISSION OIL PUMP**	Catalog id **97785**	Group **421**
2				
3			Illustr. No **AT 106**	Section **550**
4				
5			Issue **65/97**	Page **395**

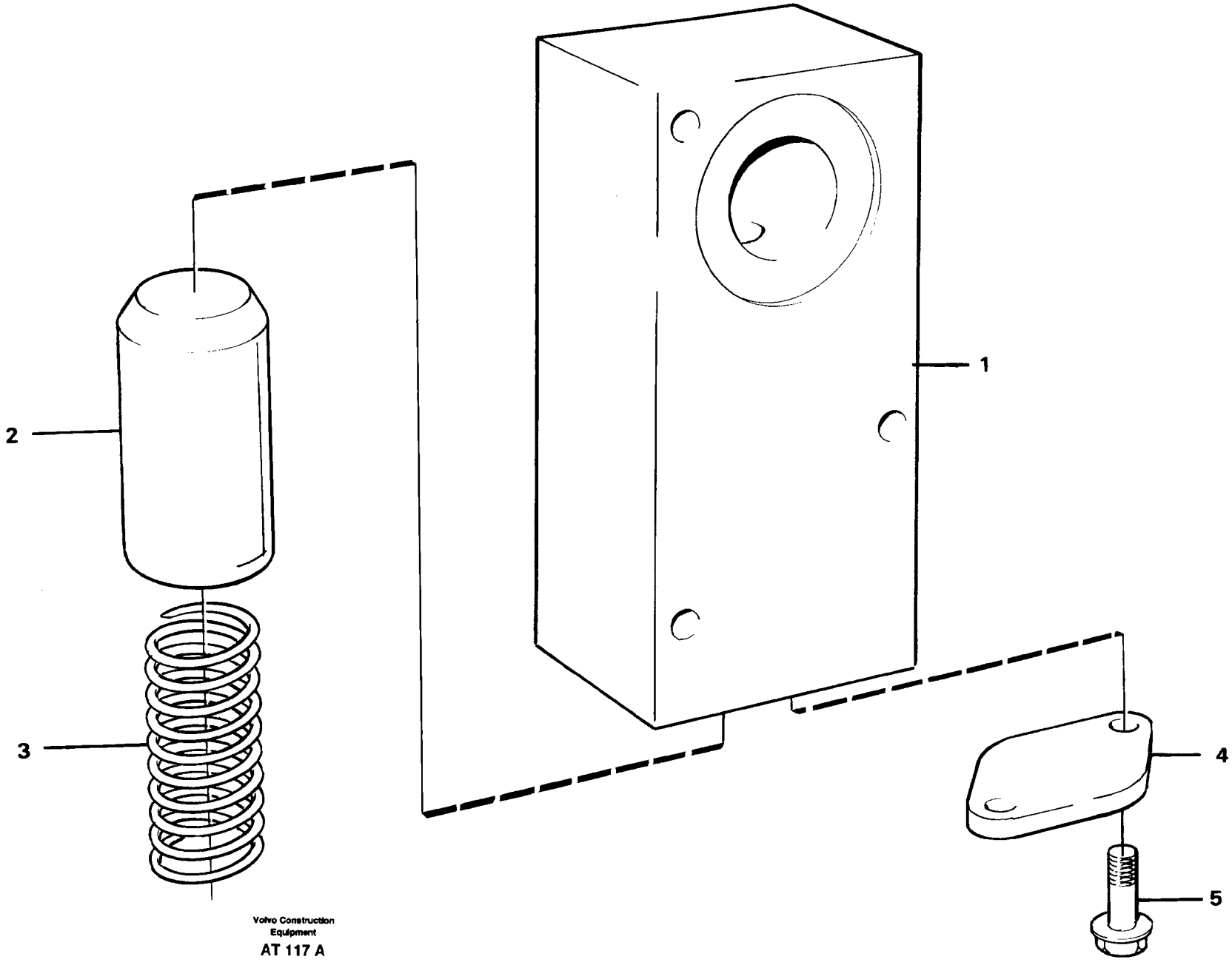
1
2
3
4
5
Volvo Construction Equipment
AT 117 A

Fig.	Part No.	Quantity 1	2	3	P S	K I T	Description	Benämning	Denominación	Dènomination	Bezeichnung	Notes
	11036775-2	1					Safety valve.....	Säkerhetsventil.....	Valv seguridad.....	Soupape surete.....	Sicherheitsvent.....	
1		1			NS		•Valve housing.....	•Ventilhus.....	•Carter de valvula.....	•Carter de soupape.....	•Ventilgehäuse.....	
2	11036776-0	1					•Piston.....	•Kolv.....	•Piston.....	•Piston.....	•Kolben.....	
3	11036777-8	1					•Spring.....	•Fjäder.....	•Resorte.....	•Ressort.....	•Feder.....	
4	4718062-5	1					•Cover.....	•Lock.....	•Tapa.....	•Couvercle.....	•Deckel.....	
5	13946544-7	2					•Screw.....	•Skruv.....	•Tornillo.....	•Vis.....	•Schraube.....	

1		**SICHERHEITSVENTIL** **SOUPAPE SURETE** **VALVULA SEGURIDAD** **SÄKERHETSVENTIL** **SAFETY VALVE**	Catalog id **97785**	Group **421**
2				
3			Illustr. No **AT 117A**	Section **600**
4				
5			Issue **65/97**	Page **397**

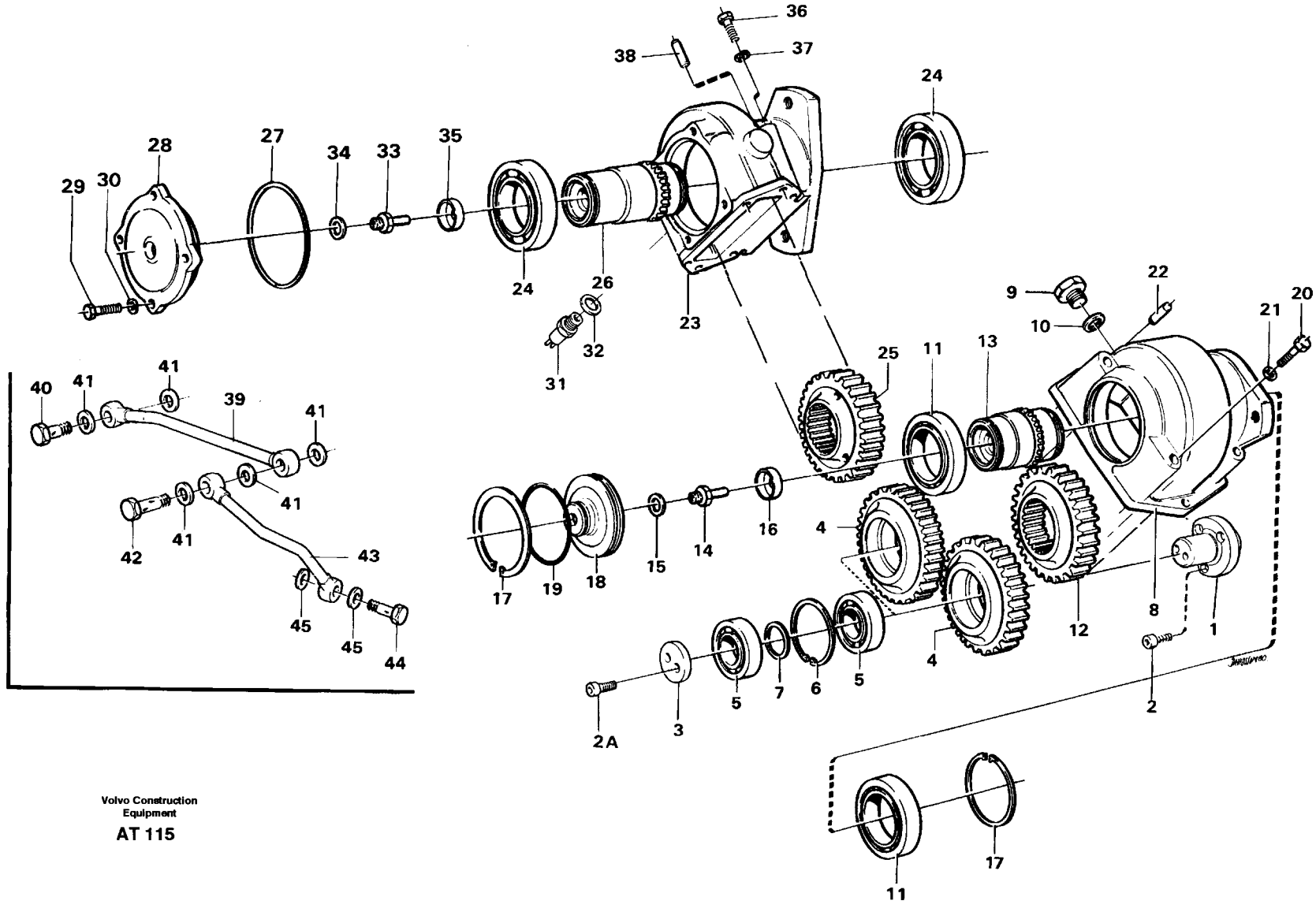

Volvo Construction Equipment

AT 115

Fig.	Part No.	Quantity 1	2	3	PS	KIT	Description	Benämning	Denominación	Dènomination	Bezeichnung	Notes
1	11036424-7	2					Spindle	Axel	Eje	Broche	Spindel	
2	959222-1	6					Screw	Skruv	Tornillo	Vis	Schraube	
2A	946470-2	4					Screw	Skruv	Tornillo	Vis	Schraube	
3	11036847-9	2					Washer	Bricka	Arandela	Rondelle	Scheibe	
4	11036699-4	2					Gear	Kugghjul	Engranaje	Pignon	Zahnrad	
5	4881081-6	4					Roller bearing	Rullager	Cojinet rodillo	Roulem.rouleaux	Rollenlager	
6	914537-6	2					Retaining ring	Spårring	Circlip	Circlip	Nutring	
7	4871523-9	2					Spacer ring	Distansring	Anillo distanc	Bagu.entretoise	Abstandring	
8	11036423-9	1					Housing	Hus	Carter	Carter	Gehäuse	
9	13960632-1	1					Plug	Propp	Tapon	Bouchon	Stöpsel	
10	13947624-6	1					Plane gasket	Planpackning	Junta plana	Joint plan	Plandichtung	
11	7019283-6	2					Ball bearing	Kullager	Cojinete bolas	Roulemen.billes	Kugellager	
12	11036696-0	1					Gear	Kugghjul	Engranaje	Pignon	Zahnrad	
13	4871743-3	1					Shaft	Axel	Eje	Arbre	Welle	
14	4871748-2	1					Jet	Munstycke	Difusor	Gicleur	Duse	
15	13947282-3	1					Gasket	Packning	Junta	Joint	Dichtung	
16	4871747-4	1					Cap plug	Hattplugg	Tappon	Boucho.capuchon	Bundschraube	
17	951090-0	1					Retaining ring	Spårring	Circlip	Circlip	Nutring	
18	4871739-1	1					Cap	Lock	Tapa	Capot	Kappe	
19	925258-6	1					O-ring	O-ring	Anillo torico	Joint torique	O-ring	
20	945295-4	4					Screw	Skruv	Tornillo	Vis	Schraube	
21	941908-6	4					Spring washer	Fjäderbricka	Arand elastica	Ronde.elastique	Federscheibe	
22	950586-8	2					Pin	Pinne	Pasador	Goupille	Stift	
	4871770-6	1					Power take-off	Kraftuttag	Toma fuerca	Prise force	Nebenantrieb	
23	11036274-6	1					•Housing	•Hus	•Carter	•Carter	•Gehäuse	
24	7019278-6	2					•Ball bearing	•Spårkullager	•Cojinete bolas	•Roulemen.billes	•Rillkuglager	
25	11036697-8	1					•Gear	•Kugghjul	•Engranaje	•Pignon	•Zahnrad	
26	4871043-8	1					•Shaft	•Axel	•Eje	•Arbre	•Welle	
27	925261-0	1					•O-ring	•O-ring	•Anillo torico	•Joint torique	•O-ring	
28	4871740-9	1					•Cover	•Lock	•Tapa	•Couvercle	•Deckel	

1		**PUMPENANTRIEB**	Catalog id **97785**	Group **421**
2		**ENTRAÎNEMENT DE LA POMPE À HUILE**		
3		**IMPULSIÓN DE LA BOMBA DE ACEITE**	Illustr. No **AT 115**	Section **650**
4		**PUMPDRIVNING**		
5		**CHARGING OIL-PUMP DRIVE**	Issue **65/97**	Page **399**

Fig.	Part No.	Quantity 1	2	3	PS	KIT	Description	Benämning	Denominación	Dènomination	Bezeichnung	Notes
29	13970947-1	4					•Screw	•Skruv	•Tornillo	•Vis	•Schraube	
30	941908-6	4					•Spring washer	•Fjäderbricka	•Arand elastica	•Ronde.elastique	•Federscheibe	
31	4780941-3	1					•Ind. sender	•Indukt.givare	•Sensor inducc	•Emett.induction	•Induktionsgeber	SE 3
32	13947624-6	1					•Plane gasket	•Planpackning	•Junta plana	•Joint plan	•Plandichtung	
33	4871748-2	1					•Jet	•Munstycke	•Difusor	•Gicleur	•Duse	
34	13947282-3	1					•Gasket	•Packning	•Junta	•Joint	•Dichtung	
35	4871747-4	1					•Cap plug	•Hattplugg	•Tappon	•Boucho.capuchon	•Bundschraube	
36	945295-4	4					Screw	Skruv	Tornillo	Vis	Schraube	
37	941908-6	4					Spring washer	Fjäderbricka	Arand elastica	Ronde.elastique	Federscheibe	
38	950586-8	2					Pin	Pinne	Pasador	Goupille	Stift	
39	4871760-7	1					Pipe	Rör	Tubo	Tuyau	Rohrleitung	
40	968178-4	1					Union screw	Hålskruv	Racor-surtidor	Vis creuse	Hohlschraube	
41	13947282-3	5					Gasket	Packning	Junta	Joint	Dichtung	
42	13947975-2	1					Union screw	Hålskruv	Racor-surtidor	Vis creuse	Hohlschraube	
43	4871890-2	1					Pipe	Rör	Tubo	Tuyau	Rohrleitung	
44	968178-4	1					Union screw	Hålskruv	Racor-surtidor	Vis creuse	Hohlschraube	
45	13947282-3	2					Gasket	Packning	Junta	Joint	Dichtung	

1		**PUMPENANTRIEB** **ENTRAÎNEMENT DE LA POMPE À HUILE** **IMPULSIÓN DE LA BOMBA DE ACEITE** **PUMPDRIVNING** **CHARGING OIL-PUMP DRIVE**	Catalog id **97785**	Group **421**
2				
3			Illustr. No **AT 115**	Section **650**
4				
5			Issue **65/97**	Page **401**

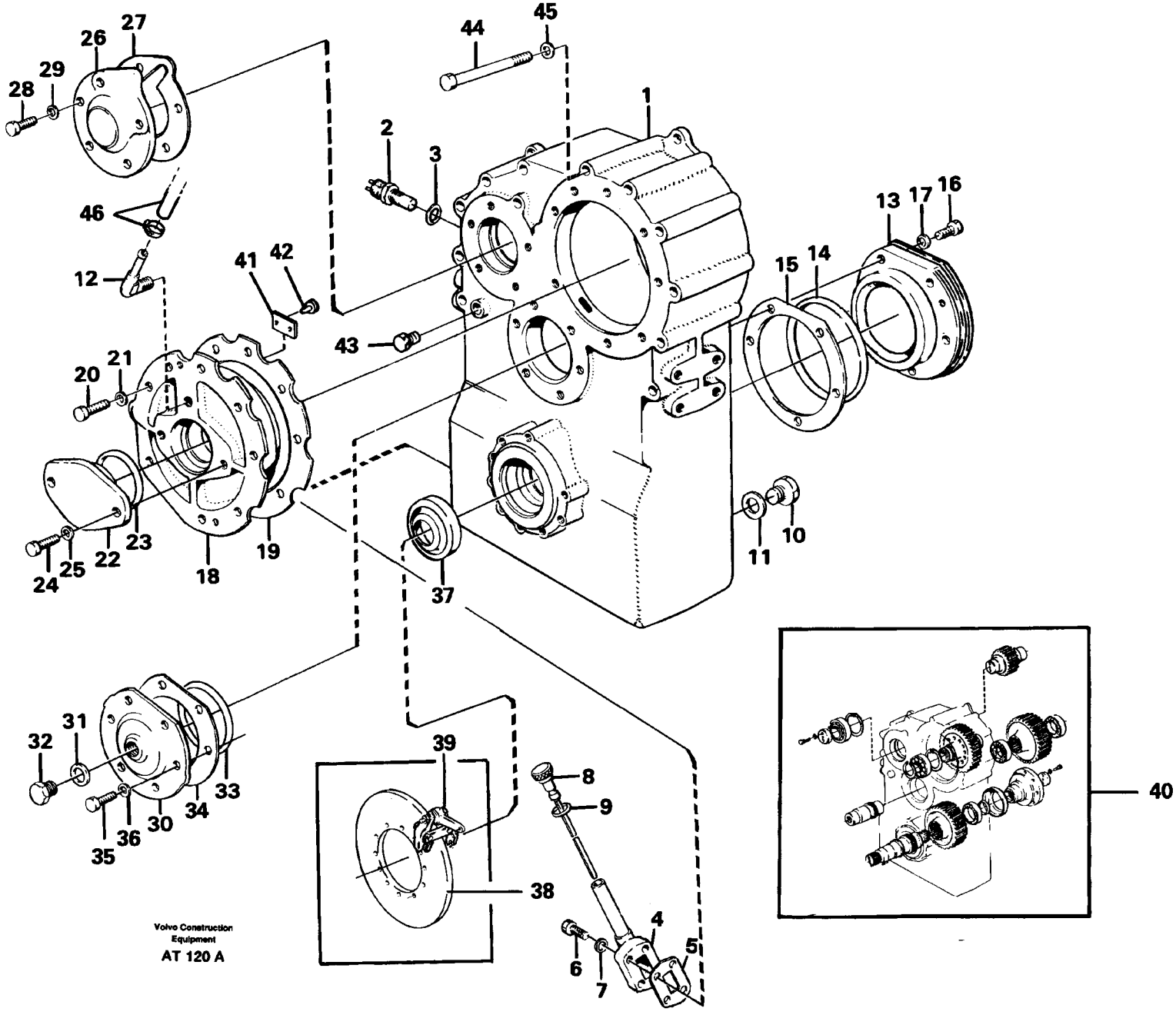
Volvo Construction Equipment
AT 120 A

Fig.	Part No.	Quantity 1	2	3	P S	K I T	Description	Benämning	Denominación	Dènomination	Bezeichnung	Notes
	4871878-7	1					Drop box	Droppbox	Caja	Boite transfert	Abtropfbehälter	
1	4720455-7	1					•Housing	•Hus	•Carter	•Carter	•Gehäuse	
2	4880804-2	1					•Ind. sender	•Indukt.givare	•Sensor inducc	•Emett.induction	•Induktionsgeber	SE 4
3	13947624-6	1					•Plane gasket	•Planpackning	•Junta plana	•Joint plan	•Plandichtung	
4	11036481-7	1					•Tube	•Rör	•Tubo	•Tuyau	•Rohr	
5	11036089-8	1					•Gasket	•Packning	•Junta	•Joint	•Dichtung	
6	13955272-3	4					•Screw	•Skruv	•Tornillo	•Vis	•Schraube	
7	13941906-3	4					•Spring washer	•Fjäderbricka	•Arand elastica	•Ronde.elastique	•Federscheibe	
8	11036478-3	1					•Oil dipstick	•Oljemätsticka	•Varill medic	•Jauge de huile	•Ölmesstab	
9	955972-5	1					•O-ring	•O-ring	•Anillo torico	•Joint torique	•O-ring	
10	914394-2	1					•Plug	•Propp	•Tapon	•Bouchon	•Stöpsel	
11	13947629-5	1					•Plane gasket	•Planpackning	•Junta plana	•Joint plan	•Plandichtung	
12	479953-2	1					•Elbow union	•Vinkelförskruv	•Union angular	•Coude raccord	•Winkelverschrbg	
13	11036531-9	1					•Bearing housing	•Lagerhus	•Caja cojinete	•Carter palier	•Lagergehäuse	
14	925274-3	1					•O-ring	•O-ring	•Anillo torico	•Joint torique	•O-ring	
15	11036532-7	REQ					•Shim	•Justerbleck	•Laminill ajuste	•Cale reglage	•Nachstellblech	
	11036533-5	REQ					•Shim	•Justerbleck	•Laminill ajuste	•Cale reglage	•Nachstellblech	THICK=0,35
	11036534-3	REQ					•Shim	•Justerbleck	•Laminill ajuste	•Cale reglage	•Nachstellblech	
16	13970948-9	7					•Screw	•Skruv	•Tornillo	•Vis	•Schraube	
17	941908-6	7					•Spring washer	•Fjäderbricka	•Arand elastica	•Ronde.elastique	•Federscheibe	
18	4871350-7	1					•Bearing housing	•Lagerhus	•Caja cojinete	•Carter palier	•Lagergehäuse	
19	11036040-1	1					•Gasket	•Packning	•Junta	•Joint	•Dichtung	
20	955297-7	8					•Screw	•Skruv	•Tornillo	•Vis	•Schraube	
21	13941907-1	8					•Spring washer	•Fjäderbricka	•Arand elastica	•Ronde.elastique	•Federscheibe	
22	4719776-9	1					•Cover	•Lock	•Tapa	•Couvercle	•Deckel	
23	925260-2	1					•O-ring	•O-ring	•Anillo torico	•Joint torique	•O-ring	
24	13970970-3	2					•Screw	•Skruv	•Tornillo	•Vis	•Schraube	
25	940280-1	2					•Washer	•Bricka	•Arandela	•Rondelle	•Scheibe	
26	4720266-8	1					•Cover	•Lock	•Tapa	•Couvercle	•Deckel	
27	11036029-4	1					•Gasket	•Packning	•Junta	•Joint	•Dichtung	

1		**UNTERSETZUNGSKASTEN: GEHÄUSE UND DECKEL**	Catalog id **97785**	Group **434**
2		**BOÍTE REDUCTRICE: CARTER ET COUVERCLE**		
3		**CAJA REDUCTORA: CÁRTER Y TAPA**	Illustr. No **AT 120A**	Section **50**
4		**FÖRDELNINGSVÄXELLÅDA HUS OCH LOCK**		
5		**DROPBOX HOUSING AND COVER**	Issue **65/97**	Page **403**

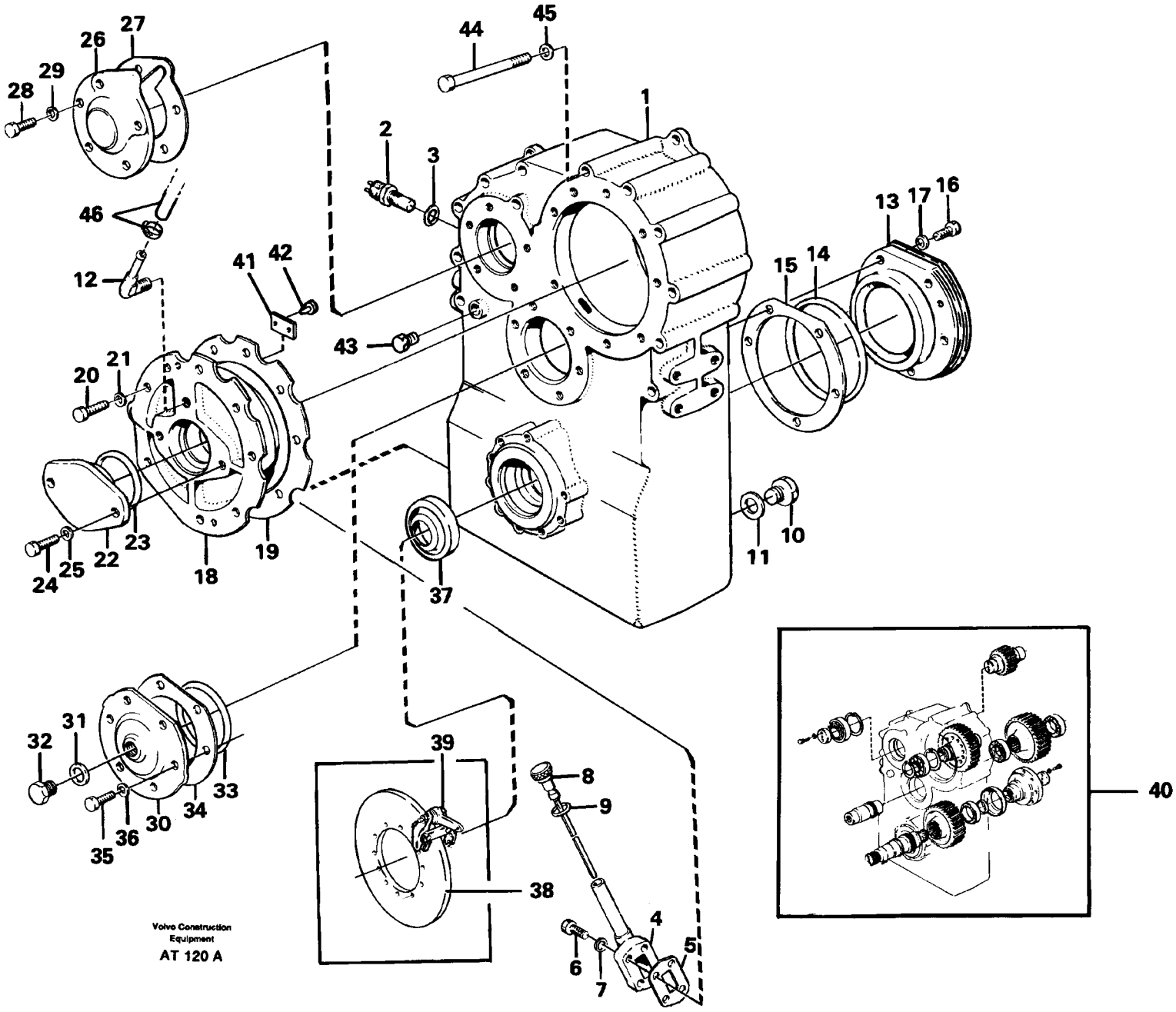
1
2
3
4
5
6
7
8
9
10
11
12
13
14
15
16
17
18
19
20
21
22
23
24
25
26
27
28
29
30
31
32
33
34
35
36
37
38
39
40
41
42
43
44
45
46
Volvo Construction Equipment
AT 120 A

Fig.	Part No.	Quantity 1	2	3	PS	KIT	Description	Benämning	Denominación	Dènomination	Bezeichnung	Notes
28	940132-4	5					•Screw	•Skruv	•Tornillo	•Vis	•Schraube	
29	13941907-1	5					•Spring washer	•Fjäderbricka	•Arand elastica	•Ronde.elastique	•Federscheibe	
30	11036626-7	1					•Bearing housing	•Lagerhus	•Caja cojinete	•Carter palier	•Lagergehäuse	
31	957185-2	1					•Plane gasket	•Planpackning	•Junta plana	•Joint plan	•Plandichtung	
32	13960634-7	1					•Plug	•Propp	•Tapon	•Bouchon	•Stöpsel	
33	925261-0	1					•O-ring	•O-ring	•Anillo torico	•Joint torique	•O-ring	
34	11036623-4	REQ					•Shim	•Justerbleck	•Laminill ajuste	•Cale reglage	•Nachstellblech	
	11036624-2	REQ					•Shim	•Justerbleck	•Laminill ajuste	•Cale reglage	•Nachstellblech	
	11036625-9	REQ					•Shim	•Justerbleck	•Laminill ajuste	•Cale reglage	•Nachstellblech	
35	955297-7	6					•Screw	•Skruv	•Tornillo	•Vis	•Schraube	
36	13941907-1	6					•Spring washer	•Fjäderbricka	•Arand elastica	•Ronde.elastique	•Federscheibe	
37		1			NS		•Seal ring	•Tätningsring	•Anillo reten	•Bagu. etancheite	•Dichtring	See group 434, Page 407
38		1			NS		•Brake disc	•Bromsskiva	•Freno de disces	•Frein de tranche	•Scheibenbremse	See group 551, Page 485
39		1					•Parking brake	•Handbroms	•Freno estacionamient	•Frein à main	•Handbremse	See group 551, Page 485
40		1					•Gear	•Drev	•Engranaje	•Pignon	•Zahnrad	See group 434, Page 407
41	4871352-3	1					•Plate	•Plåt	•Plancha	•Tole	•Blech	
42	905654-0	2					•Drive screw	•Drivskruv	•Tornillo	•Vis commande	•Durchsetzschr	
43	13933056-7	1					•Protecting Plug	•Skyddsplugg	•Tapon Proteccion	•Bouchon Protection	•Verschlusskappe	
44	973259-5	11					•Screw	•Skruv	•Tornillo	•Vis	•Schraube	
45	940280-1	11					•Washer	•Bricka	•Arandela	•Rondelle	•Scheibe	
46		1					•Hose	•Slang	•Manguera	•Flexible	•Schlauch	See group 421, Page 381

1		**UNTERSETZUNGSKASTEN: GEHÄUSE UND DECKEL** **BOÍTE REDUCTRICE: CARTER ET COUVERCLE** **CAJA REDUCTORA: CÁRTER Y TAPA** **FÖRDELNINGSVÄXELLÅDA HUS OCH LOCK** **DROPBOX HOUSING AND COVER**	Catalog id **97785**	Group **434**
2				
3			Illustr. No **AT 120A**	Section **50**
4				
5			Issue **65/97**	Page **405**

Fig.	Part No.	Quantity 1	2	3	PS	KIT	Description	Benämning	Denominación	Dènomination	Bezeichnung	Notes
1	11036536-8	1					Gear	Kugghjul	Engranaje	Pignon	Zahnrad	
2	184451-3	1					Ball bearing	Spårkullager	Cojinete bolas	Roulemen.billes	Rillkuglager	
3	914550-9	1					Retaining ring	Spårring	Circlip	Circlip	Nutring	
4	914476-7	1					Retaining ring	Spårring	Circlip	Circlip	Nutring	
5	11036048-4	1					Gear	Kugghjul	Engranaje	Pignon	Zahnrad	
6	11036016-1	1					Plug	Plugg	Clavija	Tampon	Stopfen	
7	949659-7	1					O-ring	O-ring	Anillo torico	Joint torique	O-ring	
8	184452-1	1					Roller bearing	Rullager	Cojinet rodillo	Roulem.rouleaux	Rollenlager	
9	914552-5	1					Retaining ring	Spårring	Circlip	Circlip	Nutring	
10	906912-1	1					Washer	Bricka	Arandela	Rondelle	Scheibe	
11	13970973-7	2					Screw	Skruv	Tornillo	Vis	Schraube	
12	940280-1	2					Washer	Bricka	Arandela	Rondelle	Scheibe	
13	11036535-0	1					Gear	Kugghjul	Engranaje	Pignon	Zahnrad	
14	11036491-6	1					Shaft	Axel	Eje	Arbre	Welle	
15	11998212-2	2					Roller bearing	Rullager	Cojinet rodillo	Roulem.rouleaux	Rollenlager	
16	11036537-6	1					Gear	Kugghjul	Engranaje	Pignon	Zahnrad	
17	4871054-5	1					Shaft	Axel	Eje	Arbre	Welle	
18	183837-4	2					Roller bearing	Rullager	Cojinet rodillo	Roulem.rouleaux	Rollenlager	
19	946574-1	1					Sealing ring	Tätningsring	Anillo reten	Bagu.etancheite	Dichtring	
20	925070-5	1					O-ring	O-ring	Anillo torico	Joint torique	O-ring	
21	4718656-4	1					Comp. flange	Medbringare	Brida	Flasque entrai	Antriebsflansch	
22	767795-8	1					Ring	Ring	Anillo	Anneau	Ring	
23	906912-1	2					Washer	Bricka	Arandela	Rondelle	Scheibe	
24	— 13970971-1	4		—			Screw	Skruv	Tornillo	Vis	Schraube	
25	940280-1	4					Washer	Bricka	Arandela	Rondelle	Scheibe	
26	4720481-3	1					Attaching plate	Fästplåt	Plancha fijac	Tole fixation	Bef blech	
27	13970974-5	9					Screw	Skruv	Tornillo	Vis	Schraube	
28	940280-1	9					Washer	Bricka	Arandela	Rondelle	Scheibe	
29	4720535-6	1					Comp. flange	Medbringare	Brida	Flasque entrai	Antriebsflansch	
30	4720647-9	1					Ptct sleeve	Skyddshylsa	Manguito protec	Manchon protec	Schutzhulle	

1		**ZAHNRÄDER UND WELLEN**	Catalog id **97785**	Group **434**
2		**ENGRENAGES ET ARBRES**		
3		**ENGRANAJES Y ÁRBOLES**	Illustr. No **AT 121**	Section **100**
4		**FÖRDELNINGSVÄXELLÅDA DREV OCH AXLAR**		
5		**DROPBOX GEARS AND SHAFT**	Issue **65/97**	Page **407**

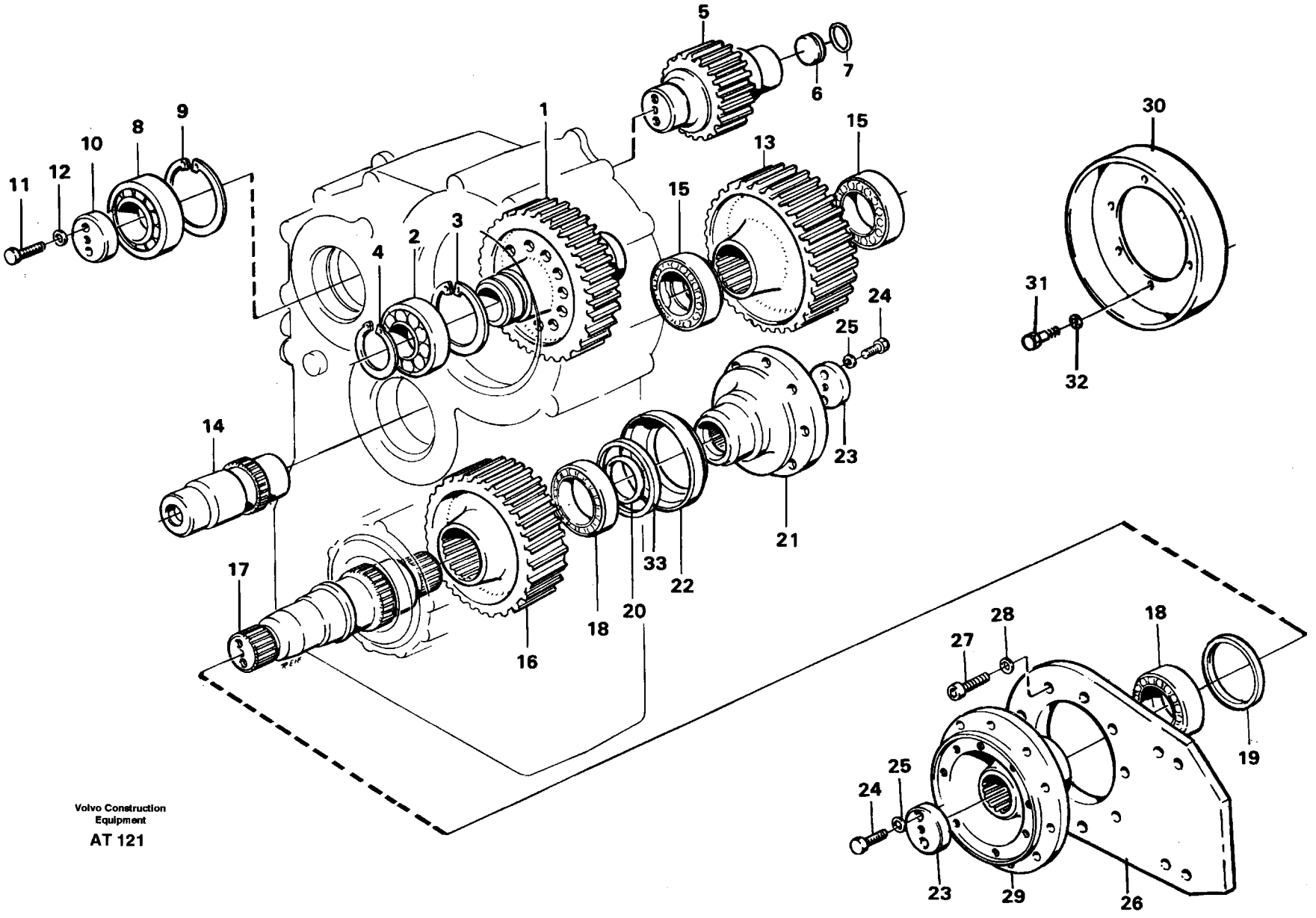

Volvo Construction Equipment

AT 121

Fig.	Part No.	Quantity 1	2	3	PS	KIT	Description	Benämning	Denominación	Dènomination	Bezeichnung	Notes
31	940326-2	6					Screw	Skruv	Tornillo	Vis	Schraube	
32	13941906-3	6					Spring washer	Fjäderbricka	Arand elastica	Ronde.elastique	Federscheibe	
33	968844-1	1					Sealing ring	Tätningsring	Anillo reten	Bagu.etancheite	Dichtring	

1		**ZAHNRÄDER UND WELLEN** **ENGRENAGES ET ARBRES** **ENGRANAJES Y ÁRBOLES** **FÖRDELNINGSVÄXELLÅDA DREV OCH AXLAR** **DROPBOX GEARS AND SHAFT**	Catalog id **97785**	Group **434**
2				
3			Illustr. No **AT 121**	Section **100**
4				
5			Issue **65/97**	Page **409**

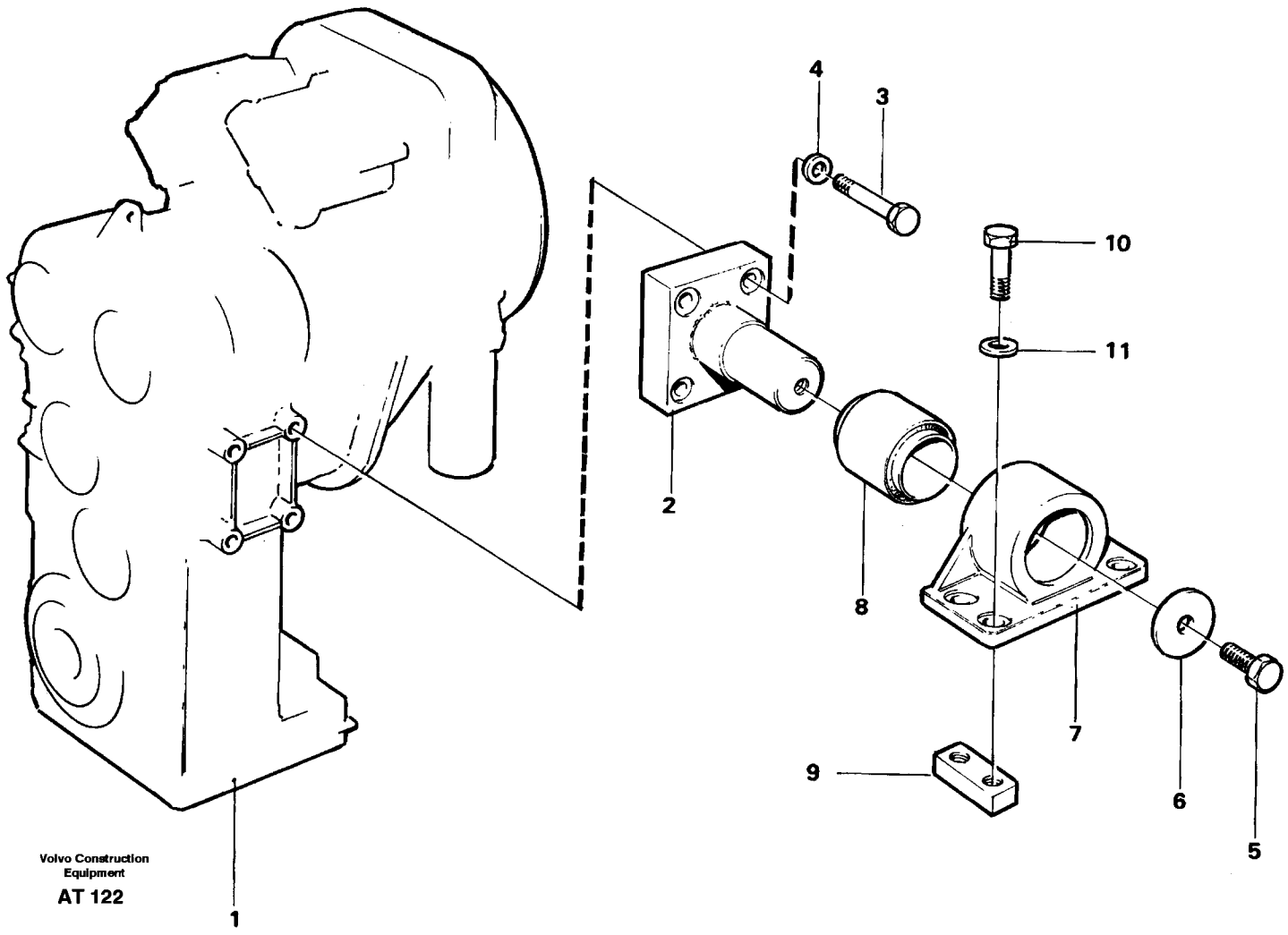
4
3
10
11
2
8
7
9
6
5
1
Volvo Construction Equipment
AT 122

Fig.	Part No.	Quantity 1	2	3	PS	KIT	Description	Benämning	Denominación	Dènomination	Bezeichnung	Notes
1		1					Drop box	Dropbox	Caja	Boite transfert	Abtropfbehälter	See group 434, Page 403
2	11018259-9	2					Attachment	Fäste	Fijacion	Fixation	Halterung	
3	955373-6	8					Screw	Skruv	Tornillo	Vis	Schraube	
4	11055608-1	8					Washer	Bricka	Arandela	Rondelle	Scheibe	
5	955362-9	2					Screw	Skruv	Tornillo	Vis	Schraube	
6	4930050-2	2					Washer	Bricka	Arandela	Rondelle	Scheibe	
7	11019643-3	2					Bearing housing	Lagerhus	Caja cojinete	Carter palier	Lagergehäuse	
8	4881654-0	2					•Bushing	•Bussning	•Buje	•Bague	•Buchse	
9	4898544-4	4					Nut plate	Mutterplatta	Placa tuerca	Plaque filetee	Gewindeplatte	
10	955368-6	8					Screw	Skruv	Tornillo	Vis	Schraube	
11	11055608-1	8					Washer	Bricka	Arandela	Rondelle	Scheibe	

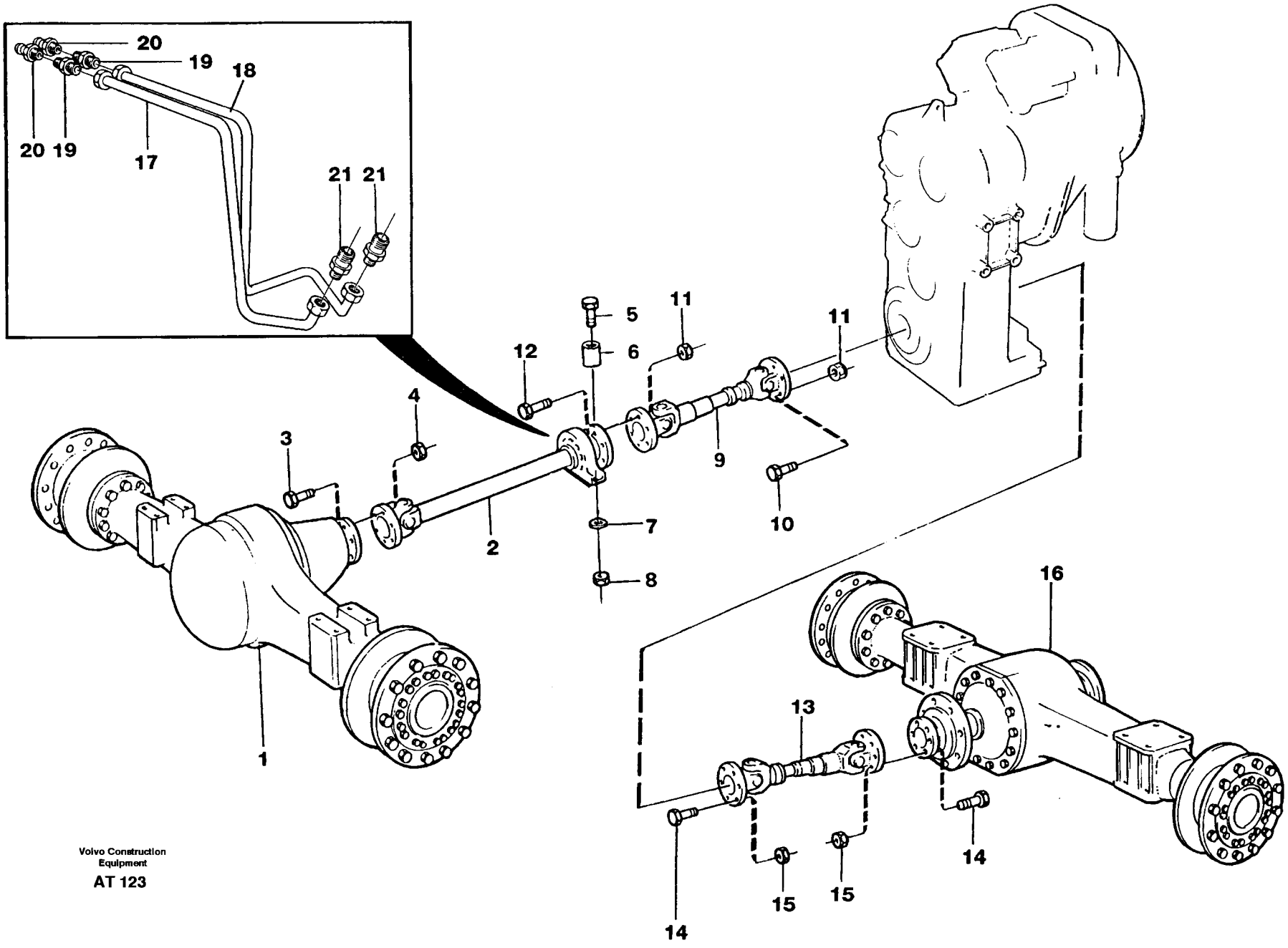

Volvo Construction Equipment

AT 123

Fig.	Part No.	Quantity 1	2	3	P S	K I T	Description	Benämning	Denominación	Dènomination	Bezeichnung	Notes
1	23821-2	1					Drive axle, front	Drivaxel,fram	Eje planeta	Axe satellite	Planetenwelle	92319
												See group 461, Page 425
2		1					Propeller shaft	Kardanaxel	Arrol transmis	Abre cardan	Gelenkwelle	See group 451, Page 415
3	13945644-6	8					Screw	Skruv	Tornillo	Vis	Schraube	
4	945676-5	8					Lock nut	Låsmutter	Contratuerca	Contre-ecrou	Sicher mutter	
5	13971005-7	2					Screw	Skruv	Tornillo	Vis	Schraube	
6		2			NS		Spacer	Distans	Distanci	Entretois	Abstand	
7	120240-7	2					Washer	Bricka	Arandela	Rondelle	Scheibe	
8	13971085-9	2					Nut	Mutter	Tuerca	Ecrou	Mutter	
9		1					Propeller shaft	Kardanaxel	Arrol transmis	Arbre cardan	Gelenkwelle	See group 451, Page 417
10	943135-4	8					Screw	Skruv	Tornillo	Vis	Schraube	
11	945676-5	16					Lock nut	Låsmutter	Contratuerca	Contre-ecrou	Sicher mutter	
12	13945644-6	8					Screw	Skruv	Tornillo	Vis	Schraube	
13		1					Propeller shaft	Kardanaxel	Arrol transmis	Abre cardan	Gelenkwelle	See group 451, Page 417
14	13945644-6	16					Screw	Skruv	Tornillo	Vis	Schraube	
15	945676-5	16					Lock nut	Låsmutter	Contratuerca	Contre-ecrou	Sicher mutter	
16	23822-0	1					Drive axle, rear	Drivaxel,bak	Eje planeta, detras	Axe satellite, arrier	Planetenvelle, hinten	See group 463, Page 439
17	11015481-2	1					Tube	Rör	Tubo	Tuyau	Rohr	
18	11015479-6	1					Tube	Rör	Tubo	Tuyau	Rohr	
19	946089-0	2					Nipple	Nippel	Niple	Raccord	Nippel	
20	914167-2	2					Nipple	Nippel	Niple	Raccord	Nippel	
21	11026356-3	2					Nipple	Nippel	Niple	Raccord	Nippel	

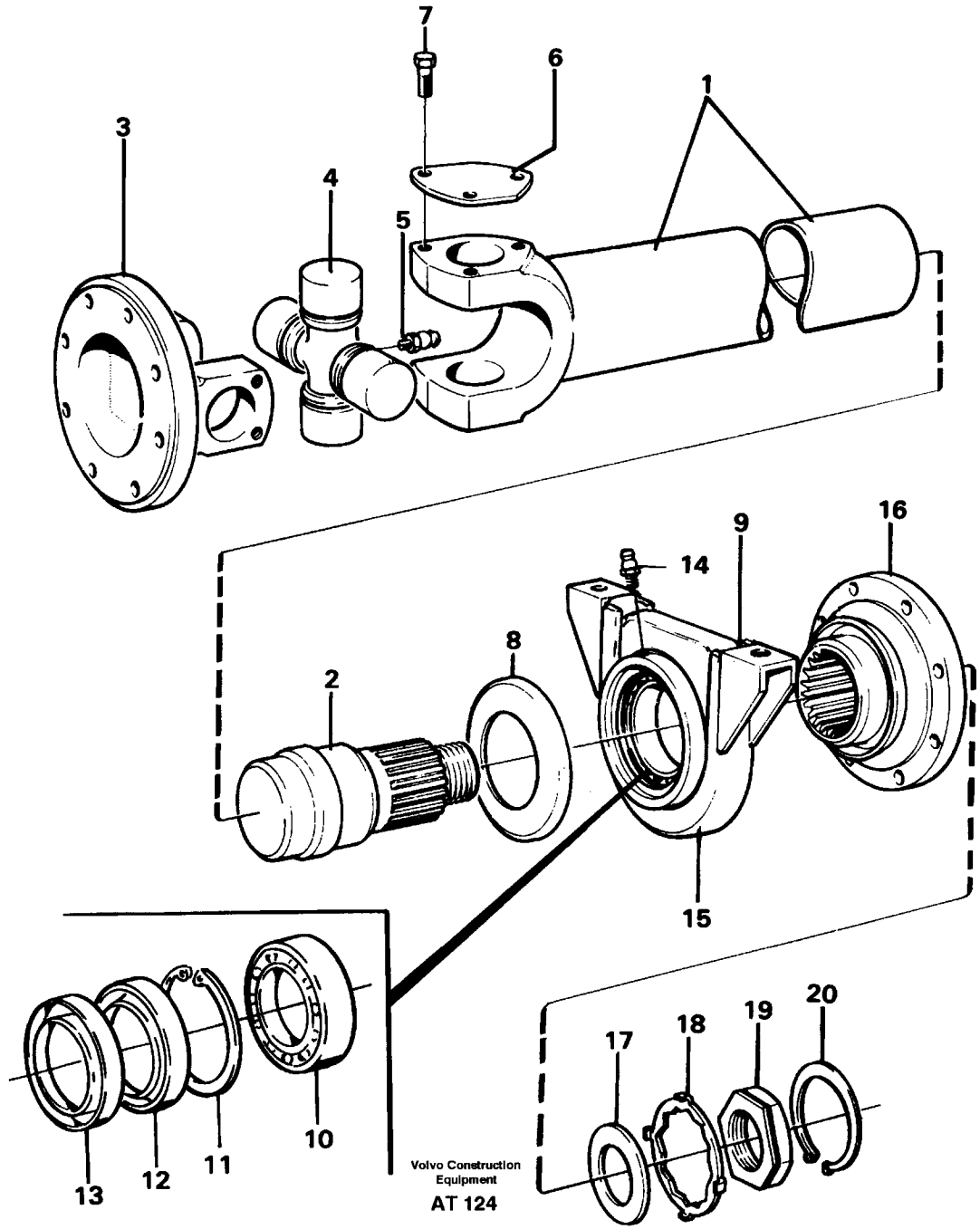
7
6
1
3
4
5
9
16
14
8
2
15
13
12
11
10
17
18
19
20
Volvo Construction Equipment
AT 124

Fig.	Part No.	Quantity 1	2	3	P S	K I T	Description	Benämning	Denominación	Dènomination	Bezeichnung	Notes
	4881329-9	1					Propeller shaft	Kardanaxel	Arrol transmis	Arbre cardan	Gelenkwelle	FORW
1		1			NS		•Shaft	•Axel	•Eje	•Arbre	•Welle	
2		1			NS		•Pin	•Tapp	•Pasador	•Goupille	•Zapfen	
3	6212407-8	1					•Comp. flange	•Fläsmedbring	•Brida de arrast	•Bride accouple	•Mitnehm flansch	
4	232458-0	1					•Trunnion block	•Knutkors	•Junta cruceta	•Croisillon	•Kreuzgelenk	(6213325)
5	926866-5	1					•Lubricator	•Smörjnippel	•Niple lubricad	•Graisseur	•Schmiernippel	
6	7231266-3	4					••Washer	••Bricka	••Arandela	••Rondelle	••Scheibe	
7	13949733-3	12					••Screw	••Skruv	••Tornillo	••Vis	••Schraube	
8	263012-7	1					•Dust cover	•Dammskydd	•Prot polvo	•Pare-poussiere	•Staubschutz	
9	6212888-9	1					•Support bearing	•Stödlager	•Cojinete apoyo	•Palier-pilote	•Stutzlager	
10	263004-4	1					••Ball bearing	••Kullager	••Cojinete bolas	••Roulemen.billes	••Kugellager	
11	914548-3	2					••Retaining ring	••Spårring	••Circlip	••Circlip	••Nutring	
12	959042-3	2					••Sealing ring	••Tätningsring	••Anillo reten	••Bagu.etancheite	••Dichtring	
13	263005-1	2					••Protecting ring	••Skyddsring	••Anillo prtect	••Bagu.protecti	••Schutzring	
14	13951740-3	2					••Nipple	••Nippel	••Niple	••Raccord	••Nippel	
15	263006-9	1					•Clamp	•Klamma	•Abrazadera	•Collier serrage	•Klemme	
16	382992-6	1					•Comp. flange	•Medbringare	•Brida	•Flaque entrai	•Antriebsflanch	
17	13948269-9	1					•Washer	•Bricka	•Arandela	•Rondelle	•Scheibe	
18	382779-7	1					•Lock washer	•Låsbricka	•Arandel segurid	•Rondel.verroui	•Sicher scheibe	ALT
	383992-5	1					•Lock washer	•Låsbricka	•Arandel segurid	•Rondel.verroui	•Sicher scheibe	ALT
19	13948320-0	1					•Nut	•Mutter	•Tuerca	•Ecrou	•Mutter	
20	914480-9	1					•Retaining ring	•Spårring	•Circlip	•Circlip	•Nutring	

1		**GELENKWELLE** **ARBRE À CARDAN** **EJE CARDÁN** **KARDANAXEL** **PROPELLER SHAFT**	Catalog id **97785**	Group **451**
2				
3			Illustr. No **AT 124**	Section **50**
4				
5			Issue **65/97**	Page **415**

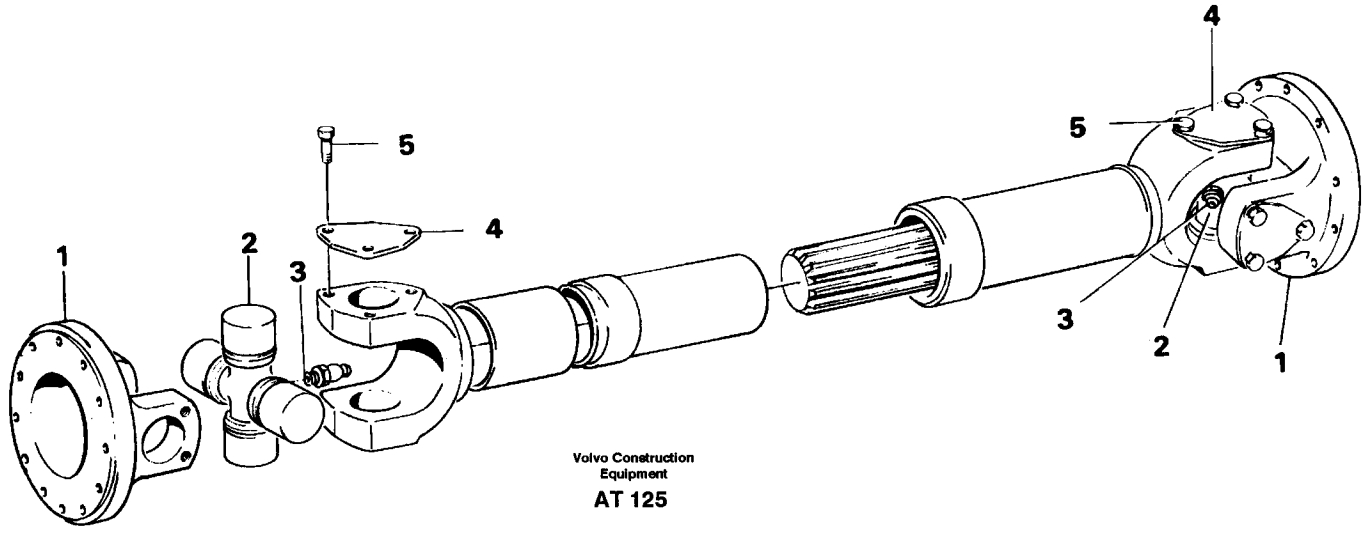

Volvo Construction Equipment

AT 125

Fig.	Part No.	Quantity 1	2	3	P S	K I T	Description	Benämning	Denominación	Dènomination	Bezeichnung	Notes
	263206-5	1			SS		Propeller shaft.....	Kardanaxel.....	Arrol transmis.....	Arbre cardan.....	Gelenkwelle.....	CENT,SER NO - 14485 SER NO - 62574 USA SER NO - 70059 BRAZIL
	11015906-8		1				Propeller shaft.....	Kardanaxel.....	Arbol transm.....	Arbre cardan.....	Gelenkwelle.....	SER NO 14486 - SER NO 62575 - USA SER NO 70060 - BRAZIL
	11043046-9			1			Propeller shaft.....	Kardanaxel.....	Arrol transmis.....	Arbre cardan.....	Gelenkwelle.....	REAR
1	6212407-8	2	2	2			•Comp. flange.....	•Flänsmedbring.....	•Brida de arrast.....	•Bride accouple.....	•Mitnehm flansch.....	
2	232458-0	2	2	2			•Trunnion block.....	•Knutkorssats.....	•Articulacion cr.....	•Croisillon j c.....	•Gelenkkreuz.....	(6213325)
3	926866-5	2		2			••Lubr.nipple.....	••Smörjnippel.....	••Niple lubricad.....	••Graisseur.....	••Schmiernippel.....	
	1524542-6		2				••Lub nipple.....	••Smörjnippel.....	••Niple lubric.....	••Graisseur.....	••Schmiernippel.....	
4	7231266-3	8		8			••Washer.....	••Bricka.....	••Arandela.....	••Rondelle.....	••Scheibe.....	
5	13949733-3	24		24			••Screw.....	••Skruv.....	••Tornillo.....	••Vis.....	••Schraube.....	

1	263206	**GELENKWELLE** **ARBRE Á CARDAN** **EJE CARDÁN** **KARDANAXEL** **POWER SHAFT**	Catalog id **97785**	Group **451**
2	11015906		Illustr. No **AT 125**	Section **100**
3	11043046		Issue **65/97**	Page **417**
4				
5				

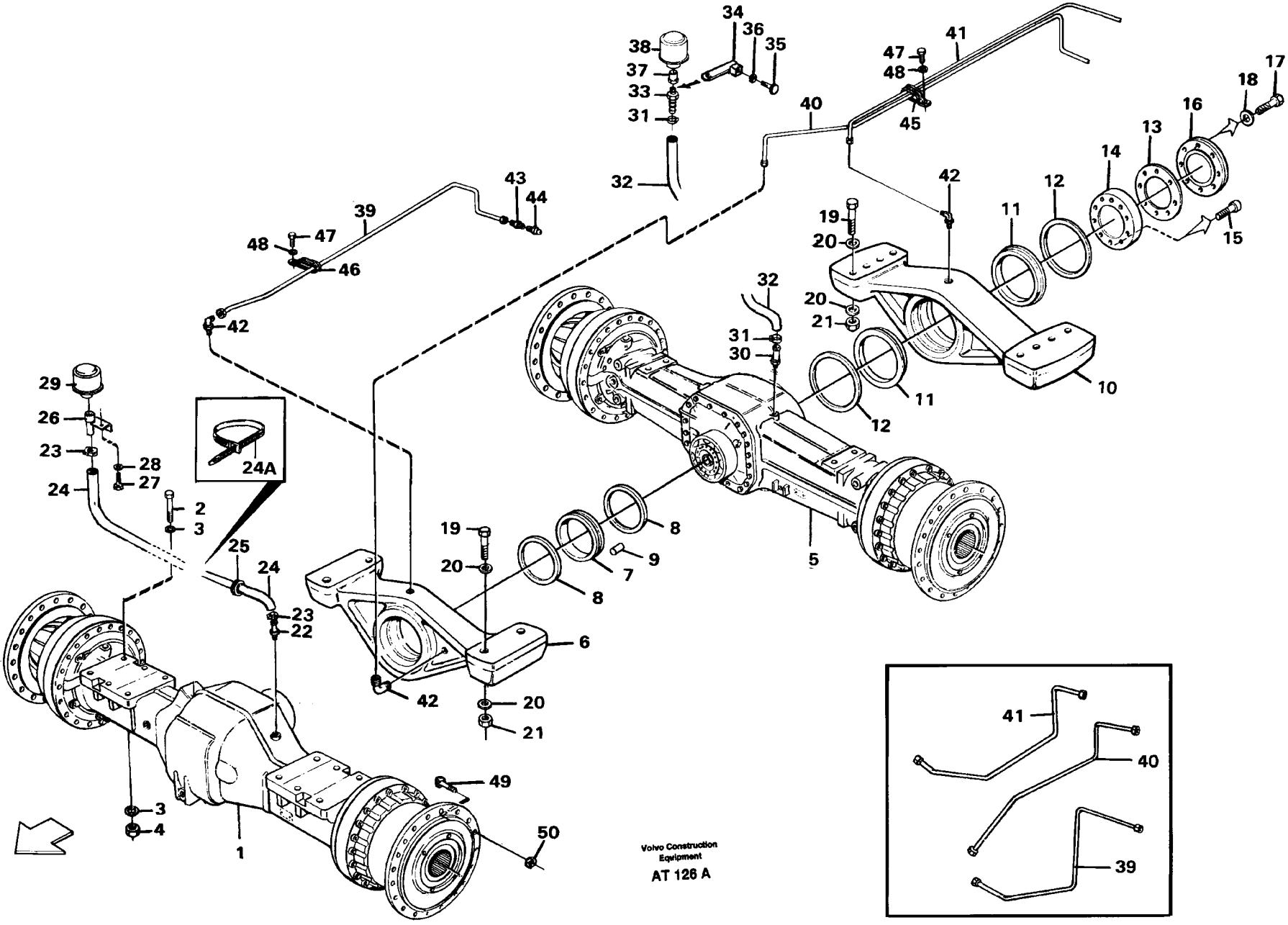
Volvo Construction Equipment
AT 126 A

Fig.	Part No.	Quantity 1	2	3	PS	KIT	Description	Benämning	Denominación	Dènomination	Bezeichnung	Notes
1	23821-2	1					Planet shaft	Planetaxel	Eje planeta	Axe satellite	Planetenwelle	See group 461, Page 425
	23864-2	1					Planet shaft	Planetaxel	Eje planeta	Axe satellite	Planetenwelle	94688
												See group 461, Page 425
2	13977719-7	12					Screw	Skruv	Tornillo	Vis	Schraube	
3	930853-7	24					Washer	Bricka	Arandela	Rondelle	Scheibe	
4	961997-4	12					Nut	Mutter	Tuerca	Ecrou	Mutter	
5	23822-0	1					Planet shaft	Planetaxel	Eje planeta	Axe satellite	Planetenwelle	See group 463, Page 439
	23862-6	1					Planet shaft	Planetaxel	Eje planeta	Axe satellite	Planetenwelle	94687, 94688
												See group 463, Page 439
6	11014655-2	1					•Rear axle mounting	•Bakaxelupphängning	•Suspens e.tras	•Suspe.essieu ar	•H achsaufhg	
7	11019123-6	1					••Bearing race	••Lagerring	••Anillo cojinete	••Bague palier	••Lagerring	
8	11014557-0	2					••Sealing ring	••Tätningsring	••Anillo reten	••Bagu.etancheite	••Dichtring	
9	13963059-4	2					••Set srew	••Stoppskruv	••Tornillo tope	••Vis butee	••Anschlagschraub	
10	11014656-0	1					•Rear axle mounting	•Bakaxelupphängning	•Suspens e.tras	•Suspe.essieu ar	•H achsaufhg	
11	11019120-2	2					••Bearing race	••Lagerring	••Anillo cojinete	••Bague palier	••Lagerring	
12	11019376-0	2					•Seal	•Tätning	•Reten	•Joint	•Dichtung	
13	11035207-7	REQ					•Spacer	•Mellanlägg	•Suplemento	•Cale	•Beilegscheibe	THICK = 0,35
	11035208-5	REQ					•Spacer	•Mellanlägg	•Suplemento	•Cale	•Beilegscheibe	THICK = 0,75
14	11035200-2	1					•Pivot pin	•Lagertapp	•Pivote cojinete	•Axe palier	•Lagerzapfen	
15	13974133-4	2					•Screw	•Skruv	•Tornillo	•Vis	•Schraube	
16	11035201-0	1					•Cover	•Lock	•Tapa	•Couvercle	•Deckel	
17	13963298-8	6					•Hexagon screw	•Sexkantsskruv	•Tornillo hexago	•Vis tete hexago	•Sechskantschr	
18	941911-0	8					•Washer	•Bricka	•Arandela	•Rondelle	•Scheibe	
19	963342-1	12					Screw	Skruv	Tornillo	Vis	Schraube	
20	13946304-6	24					Washer	Bricka	Arandela	Rondelle	Scheibe	
21	13961996-9	12					Nut	Mutter	Tuerca	Ecrou	Mutter	
22	13961653-6	1					Nipple	Nippel	Niple	Raccord	Nippel	
23	13943472-4	2					Hose clamp	Slangklamma	Abraz manguera	Collier serrage	Schlauchschelle	(943472)
24	941522-5	REQ					Rubber hose	Gummislang	Manguera	Durit caoutcho	Gummischlauch	L = 800 MM
24A	4881440-4	1					Strip clamp	Bandklamma	Abraz cinta	Ruban serrage	Bandklammer	

1		**ANTRIEBSACHSEN MIT ANBAUT EILEN**	Catalog id **97785**	Group **460**
2		**PONTS MOTEURS AVEC PIECES DE MONTAGE**		
3		**PUENTAS MOTORES CON ACCESORIOS DE MONTAJE**	Illustr. No **AT 126A**	Section **50**
4		**PLANETAXLAR MED MONTERINGSDETALJER**		
5		**PLANET SHAFTS WITH FITTING PARTS**	Issue **65/97**	Page **419**
		AWB 30		

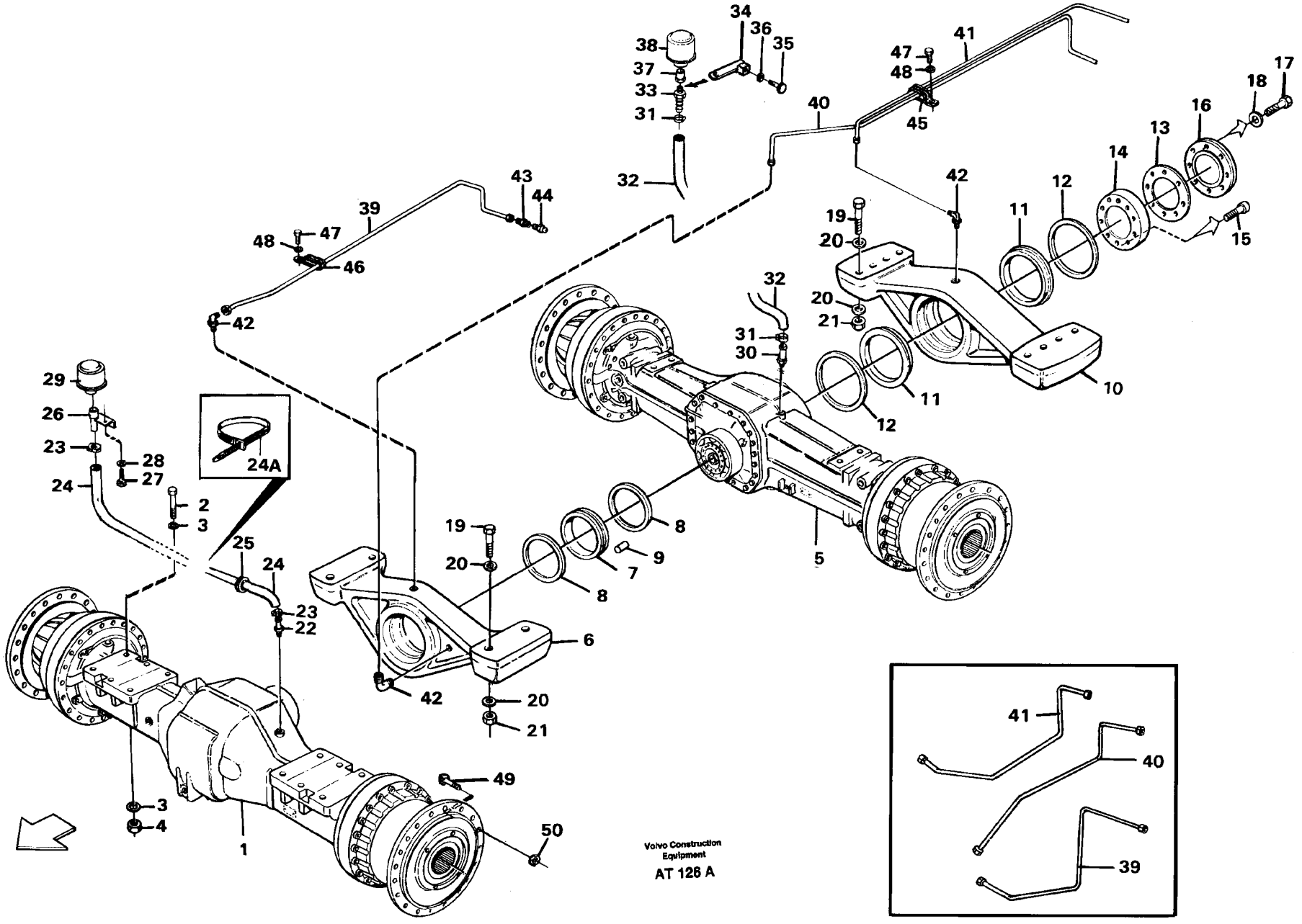
Volvo Construction Equipment
AT 126 A

Fig.	Part No.	Quantity 1	2	3	P S	K I T	Description	Benämning	Denominación	Dènomination	Bezeichnung	Notes
25	13961963-9	1					Protec.bushing	Skyddsbussning	Buje proteccion	Bague protecti	Schutzhulse	
26	11015296-4	1					Anchorage	Fäste	Fijacion	Fixation	Halterung	
27	955297-7	1					Screw	Skruv	Tornillo	Vis	Schraube	(13955297)
28	13955894-4	1					Washer	Bricka	Arandela	Rondelle	Scheibe	
29	4881323-2	1					Air filter	Luftfilter	Filtro aire	Filtre air	Luftfilter	
30	13961653-6	1					Nipple	Nippel	Niple	Raccord	Nippel	
31	13943472-4	2					Hose clamp	Slangklamma	Abraz manguera	Collier serrage	Schlauchschelle	(943472)
32	941522-5	REQ					Rubber hose	Gummislang	Manguera	Durit caoutcho	Gummischlauch	L = 500 MM
33	13945568-7	1					Nipple	Nippel	Niple	Raccord	Nippel	
34	11015451-5	1					Retainer	Hållare	Soporte	Retenue	Halter	
35	965195-1	1					Screw	Skruv	Tornillo	Vis	Schraube	
36	13955897-7	1					Washer	Bricka	Arandela	Rondelle	Scheibe	
37	11055905-1	1					Nipple	Nippel	Niple	Raccord	Nippel	
38	4881323-2	1					Air filter	Luftfilter	Filtro aire	Filtre air	Luftfilter	
39	11014690-9	1					Lub pipe	Smörjrör	Tubo lubricante	Tuyau graissage	Schmierrohr	SER NO - 14375 SER NO - 62572 USA
	11015631-2	1					Lub pipe	Smörjrör	Tubo lubricante	Tuyau graissage	Schmierrohr	SER NO 14376 - SER NO 62573 - USA
40	11014694-1	1					Lub pipe	Smörjrör	Tubo lubricante	Tuyau graissage	Schmierrohr	SER NO - 14375 SER NO - 62572 USA
	11015627-0	1					Lub pipe	Smörjrör	Tubo lubricante	Tuyau graissage	Schmierrohr	SER NO 14376 - SER NO 62573 - USA
41	11014692-5	1					Lub pipe	Smörjrör	Tubo lubricante	Tuyau graissage	Schmierrohr	SER NO - 14375 SER NO - 62572 USA
	11015629-6	1					Lub pipe	Smörjrör	Tubo lubricante	Tuyau graissage	Schmierrohr	SER NO 14376 - SER NO 62463 - USA
42	11019315-8	3					Nipple	Nippel	Niple	Raccord	Nippel	SER NO - 14485 SER NO - 62574 USA SER NO - 70059 BRAZIL

1		**ANTRIEBSACHSEN MIT ANBAUT EILEN** **PONTS MOTEURS AVEC PIECES DE MONTAGE** **PUENTAS MOTORES CON ACCESORIOS DE MONTAJE** **PLANETAXLAR MED MONTERINGSDETALJER** **PLANET SHAFTS WITH FITTING PARTS**	Catalog id **97785**	Group **460**
2				
3			Illustr. No **AT 126A**	Section **50**
4				
5		**AWB 30**	Issue **65/97**	Page **421**

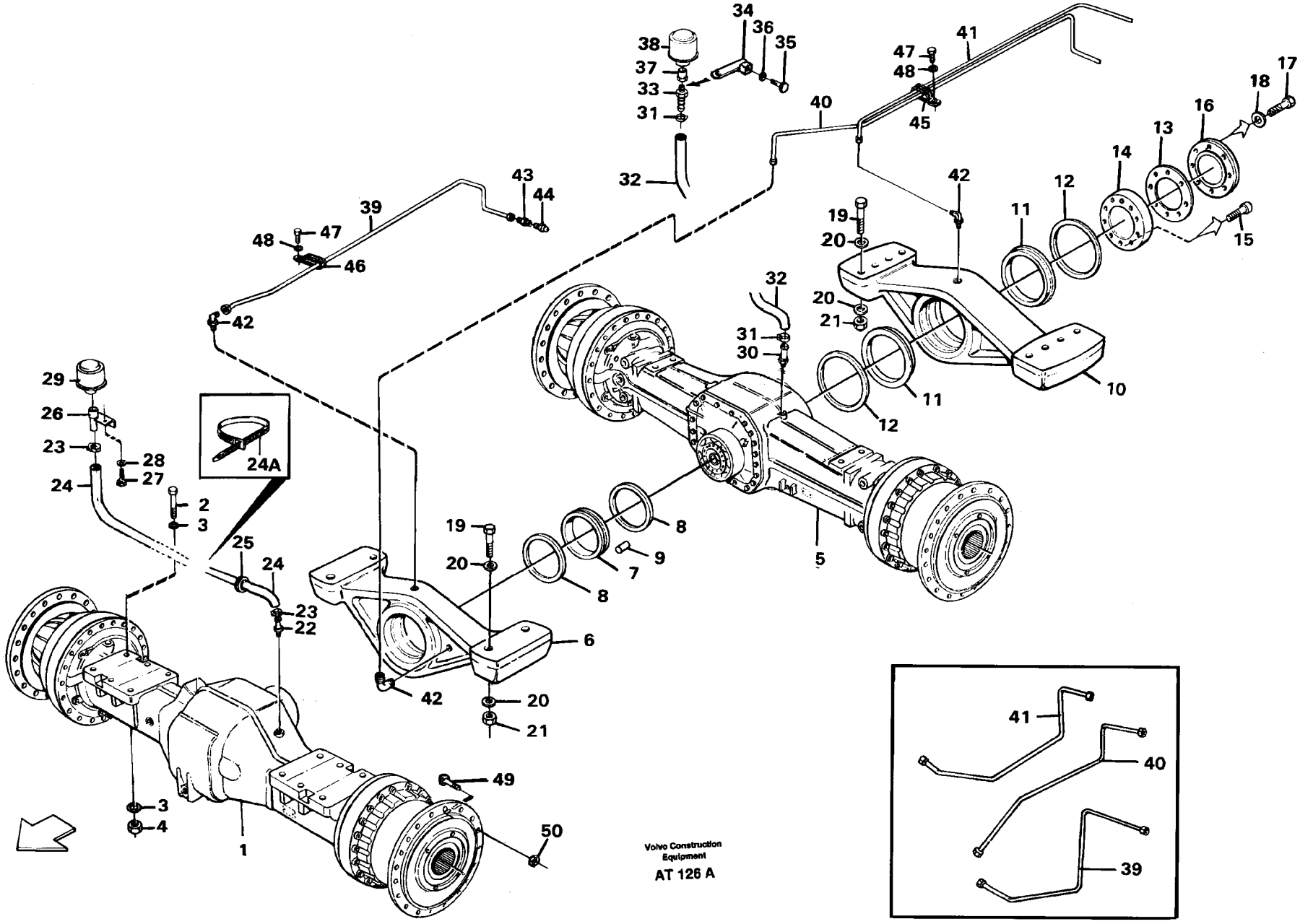
Volvo Construction Equipment
AT 126 A

Fig.	Part No.	Quantity 1	2	3	PS	KIT	Description	Benämning	Denominación	Dènomination	Bezeichnung	Notes
	942376-5	3					Nipple	Nippel	Niple	Raccord	Nippel	SER NO 14485 - SER NO 62575 - USA SER NO 70052 - BRAZIL
43	13946381-4	3					Nipple	Nippel	Niple	Raccord	Nippel	SER NO - 14485 SER NO - 62574 USA SER NO - 70051 BRAZIL
	946089-0	3					Nipple	Nippel	Niple	Raccord	Nippel	SER NO 14485 - SER NO 62574 - USA SER NO 70052 - BRAZIL
44	914167-2	3					Nipple	Nippel	Niple	Raccord	Nippel	
45	11019314-1	1					Clamp	Klämma	Abrazadera	Pince serrage	Klemme	SER NO - 14375 SER NO - 62572 USA
46	11019313-3	1					Clamp	Klämma	Abrazadera	Pince serrage	Klemme	SER NO - 14375 SER NO - 62572 USA
47	942000-1	2					Screw	Skruv	Tornillo	Vis	Schraube	SER NO - 14375 SER NO - 62572 USA
48	955892-5	2					Washer	Bricka	Arandela	Rondelle	Scheibe	SER NO - 14375 SER NO - 62572 USA
49	4870488-6	48					Wheel stud	Hjulbult	Perno rueda	Boulon de roue	Radbolzen	
50	947972-6	48					Wheel nut	Hjulmutter	Tuerca rueda	Ecrou roue	Radmutter	

1		**ANTRIEBSACHSEN MIT ANBAUT EILEN** **PONTS MOTEURS AVEC PIECES DE MONTAGE** **PUENTAS MOTORES CON ACCESORIOS DE MONTAJE** **PLANETAXLAR MED MONTERINGSDETALJER** **PLANET SHAFTS WITH FITTING PARTS**	Catalog id **97785**	Group **460**
2				
3			Illustr. No **AT 126A**	Section **50**
4				
5		**AWB 30**	Issue **65/97**	Page **423**

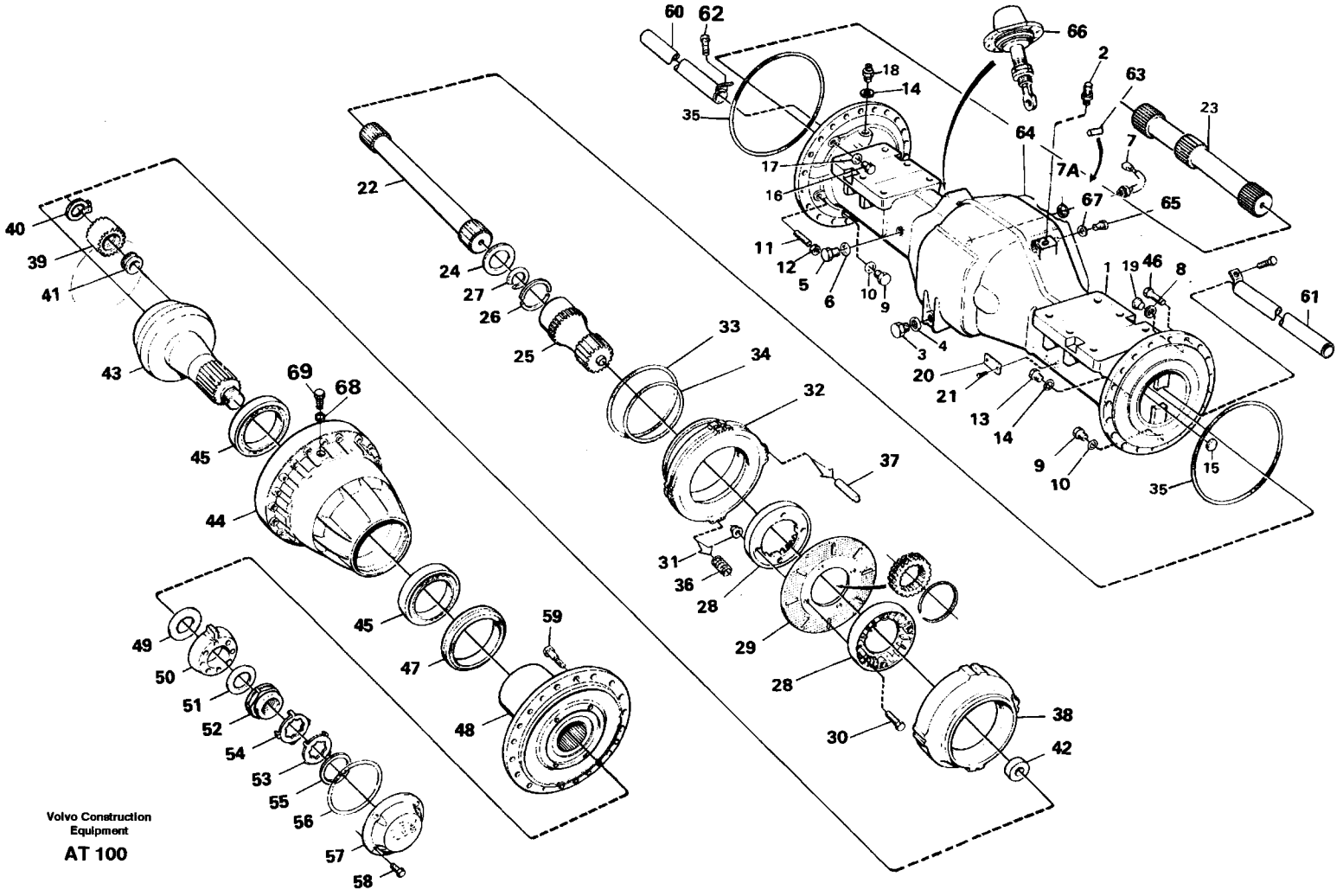

Volvo Construction Equipment

AT 100

Fig.	Part No.	Quantity 1	2	3	PS	KIT	Description	Benämning	Denominación	Dènomination	Bezeichnung	Notes
	23821-2	1					Planet shaft	Planetaxel	Eje planeta	Axe satellite	Planetenwelle	STD
	23864-2	1					Planetary axle	Planetaxel	Eje planetario	Axe planetaire	Planetenachse	94688
1	11035874-4	1					•Axle casing	•Axelkåpa	•Cubierta eje	•Boite essieu	•Achsgehäuse	
2	13961656-9	1					•Nipple	•Nippel	•Niple	•Raccord	•Nippel	
3	11102187-9	1					•Magnetic plug	•Magnetpropp	•Tapon magnetico	•Bouchon magnet	•Magnetstopfen	(11034850)
4	958228-9	1					•O-ring	•O-ring	•Anillo torico	•Joint torique	•O-ring	
5	11034156-7	1					•Plug	•Propp	•Tapon	•Bouchon	•Stöpsel	
6	958228-9	1					•O-ring	•O-ring	•Anillo torico	•Joint torique	•O-ring	
7	11039193-5	1					•Temp sensor	•Temp givare	•Sensor temperat	•Detecteur temp	•Temperaturgeber	SE 85
7A	13947624-6	1					•Plane gasket	•Planpackning	•Junta plana	•Joint plan	•Plandichtung	
8	13969011-9	2					•Gasket	•Packning	•Letero	•Joint	•Dichtung	
9	11102187-9	2					•Magnetic plug	•Magnetpropp	•Tapon magnetico	•Bouchon magnet	•Magnetstopfen	(11034850)
10	958228-9	2					•O-ring	•O-ring	•Anillo torico	•Joint torique	•O-ring	
11	11035450-3	4					•Screw	•Skruv	•Tornillo	•Vis	•Schraube	
12	955793-5	4					•Nut	•Mutter	•Tuersa	•Ecrou	•Mutter	
13	13968610-9	2					•Plug	•Propp	•Tapon	•Bouchon	•Stöpsel	
14	13976109-2	2					•O-ring	•O-ring	•Anillo torico	•Joint torique	•O-ring	
15	955102-9	2					•Expansion plug	•Expansionsplugg	•Tapon expansor	•Tampo.expansion	•Dehnstopfen	
16	960631-0	2					•Plug	•Propp	•Tapon	•Bouchon	•Stöpsel	
17	13947622-0	2					•Plane gasket	•Planpackning	•Junta plana	•Joint plan	•Plandichtung	
18	4871469-5	2					•Air vent valve	•Avluftningsventil	•Valvula aireac	•Robinet purge	•Entluft vent	
	6629904-1	2					••Dust cover	••Dammskydd	••Protec polvo	••Pare-poussiere	••Staubschutz	
18A	13976109-2	2					•O-ring	•O-ring	•Anillo torico	•Joint torique	•O-ring	
19	960630-2	2					•Plug	•Propp	•Tapon	•Bouchon	•Stöpsel	
20		1			NS		•Sign	•Skylt	•Letero	•Enseigne	•Schild	
21	950891-2	2					•Drive screw	•Drivskruv	•Tornillo	•Vis commande	•Durchsetzschr	
22	11035980-9	1					•Drive shaft	•Drivaxel	•Eje propulsor	•Essieu moteur	•Antriebswelle	L = 757, LH
23	11035982-5	1					•Drive shaft	•Drivaxel	•Eje propulsor	•Essieu moteur	•Antriebswelle	L = 825, RH
24	11035365-3	2					•Washer	•Bricka	•Arandela	•Rondelle	•Scheibe	
25	11102251-3	2					•Sun gear	•Solhjul	•Planeta	•Planetaire	•Sonnenrad	

1		**PLANETENWELLE, VORWÄRTS**	Catalog id **97785**	Group **461**
2		**AXE SATELITE, AV**		
3		**EJE PLANETA, DELANTERO**	Illustr. No **AT 100**	Section **100**
4		**PLANETAXEL FRAM**		
5		**PLANETARY AXLE FRONT**	Issue **65/97**	Page **425**
		AWB 30, 23821 / 23864		

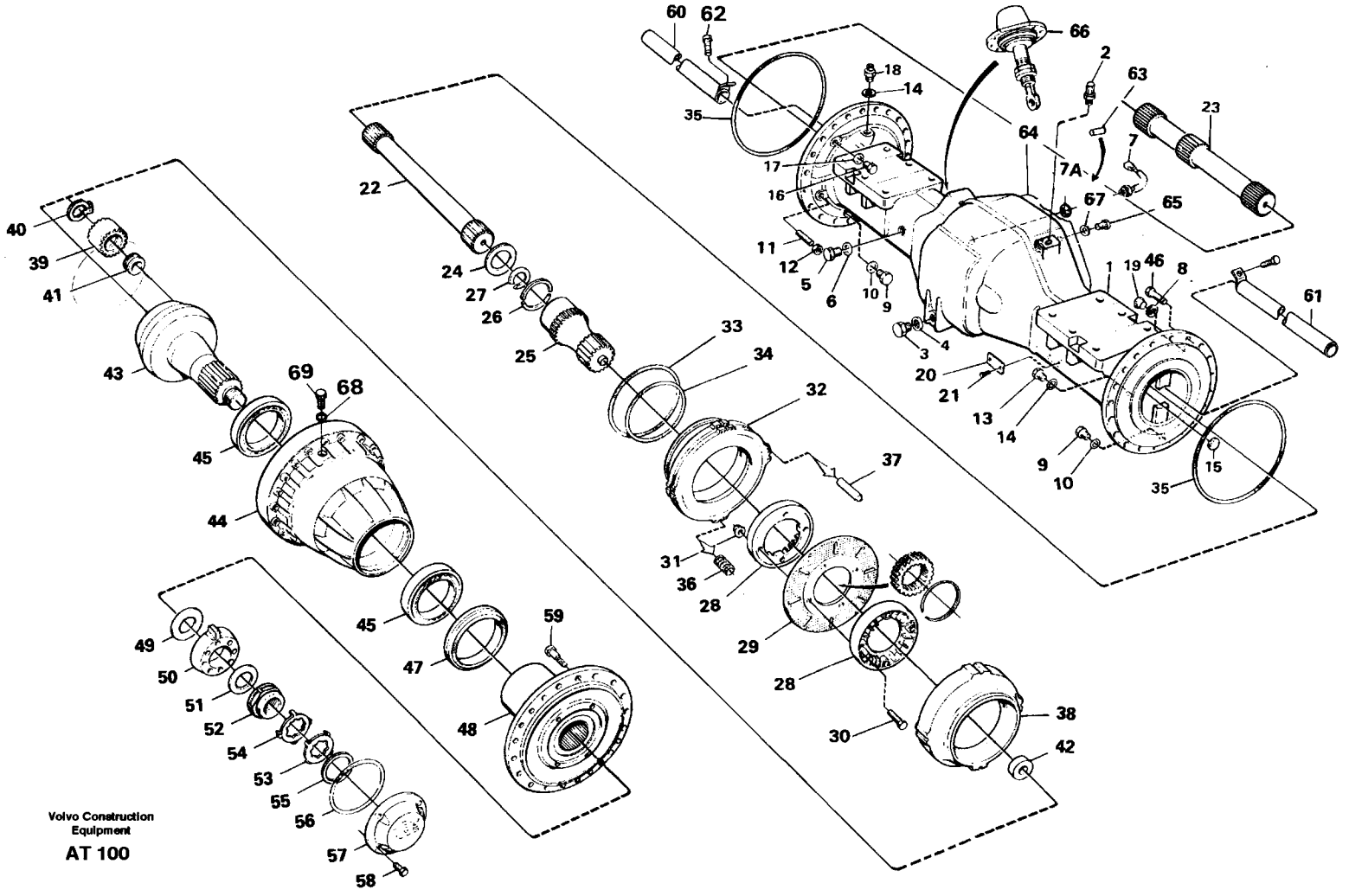

Volvo Construction Equipment

AT 100

Fig.	Part No.	Quantity 1	2	3	PS	KIT	Description	Benämning	Denominación	Dènomination	Bezeichnung	Notes
26	11035841-3	4					•Clampring half	•Låsringhalva	•Mit anillo seg	•Demi-circlip	•Sich halbring	
27	13977177-8	2					•Snap ring	•Spårring	•Circlip	•Circlip	•Nutring	
28	11034996-6	4					•Impeller	•Skovelhjul	•Rueda alabes	•Roue aubes	•Flugelrad	
29		2					•Brake disc	•Bromslamell	•Disco de freno	•Disque frein	•Bremslamelle	
		2			NS		••Brake disc	••Bromslamell	••Disco de freno	••Disque frein	••Bremslamelle	
	11999976-1	2					••Spring pin	••Rörpinne	••Pasador tubular	••Goupi.tubulaire	••Spannstift	
	13947542-0	8					••Screw	••Skruv	••Tornillo	••Vis	••Schraube	
	13949278-9	8					••Flange lock nut	••Flänslåsmutter	••Contr tuer brid	••Contr.ecr.bride	••Flanschmutter	
30	13947542-0	8					•Screw	•Skruv	•Tornillo	•Vis	•Schraube	
31	13948569-2	8					•Lock nut	•Låsmutter	•Contratuerca	•Contre-ecrou	•Sicher mutter	
32	11102250-5	2					•Brake piston	•Bromskolv	•Piston frenos	•Piston frein	•Bremskolben	
33	11035348-9	2					•Sealing ring	•Tätningsring	•Anillo reten	•Bagu.etancheite	•Dichtring	
34	11035347-1	2					•Sealing ring	•Tätningsring	•Anillo reten	•Bagu.etancheite	•Dichtring	
35	11034981-8	2					•O-ring	•O-ring	•Anillo torico	•Joint torique	•O-ring	
36	11035366-1	32					•Compression spring	•Tryckfjäder	•Resort presion	•Ressor.pression	•Druckfeder	
37	950629-6	8					•Pin	•Pinne	•Pasador	•Goupille	•Stift	
38	11102249-7	2					•Brake plate	•Bromsplatta	•Placa de freno	•Plaque frein	•Bremsplatte	
39	11035819-9	6					•Planet gear	•Planethjul	•Satelite	•Satellite	•Planetenrad	
40	914474-2	6					•Retaining ring	•Spårring	•Circlip	•Circlip	•Nutring	
41	11035001-4	6					•Bearing	•Lager	•Cojinete	•Palier	•Lager	
42	11035554-2	2					•Washer	•Bricka	•Arandela	•Rondelle	•Scheibe	
43	11102015-2	2					•Planet carrier	•Planethållare	•Portasatelites	•Porte-satellite	•Planetenträger	
44	11102070-7	2					•Hub retainer	•Navhållare	•Reten cubo	•Porte-moyeu	•Nabenhalter	
45	184786-2	4					•Roller bearing	•Rullager	•Cojinet rodillo	•Roulem.rouleaux	•Rollenlager	
46	949544-1	32					•Screw	•Skruv	•Tornillo	•Vis	•Schraube	
47	11034825-7	2					•Sealing ring	•Tätningsring	•Anillo reten	•Bagu.etancheite	•Dichtring	
	11998805-3	2					••O-ring	••O-ring	••Anillo torico	••Joint torique	••O-ring	ID = 198
	11998804-6	2					••O-ring	••O-ring	••Anillo torico	••Joint torique	••O-ring	ID = 218
48	11102337-0	2					•Hub	•Nav	•Cubo	•Moyeu	•Nabe	
49	11034514-7	REQ					•Shim	•Justerbleck	•Laminill ajuste	•Cale reglage	•Nachstellblech	THICK = 0,20

1		**PLANETENWELLE, VORWÄRTS**	Catalog id **97785**	Group **461**
2		**AXE SATELITE, AV**		
3		**EJE PLANETA, DELANTERO**	Illustr. No **AT 100**	Section **100**
4		**PLANETAXEL FRAM**		
5		**PLANETARY AXLE FRONT**	Issue **65/97**	Page **427**
		AWB 30, 23821 / 23864		

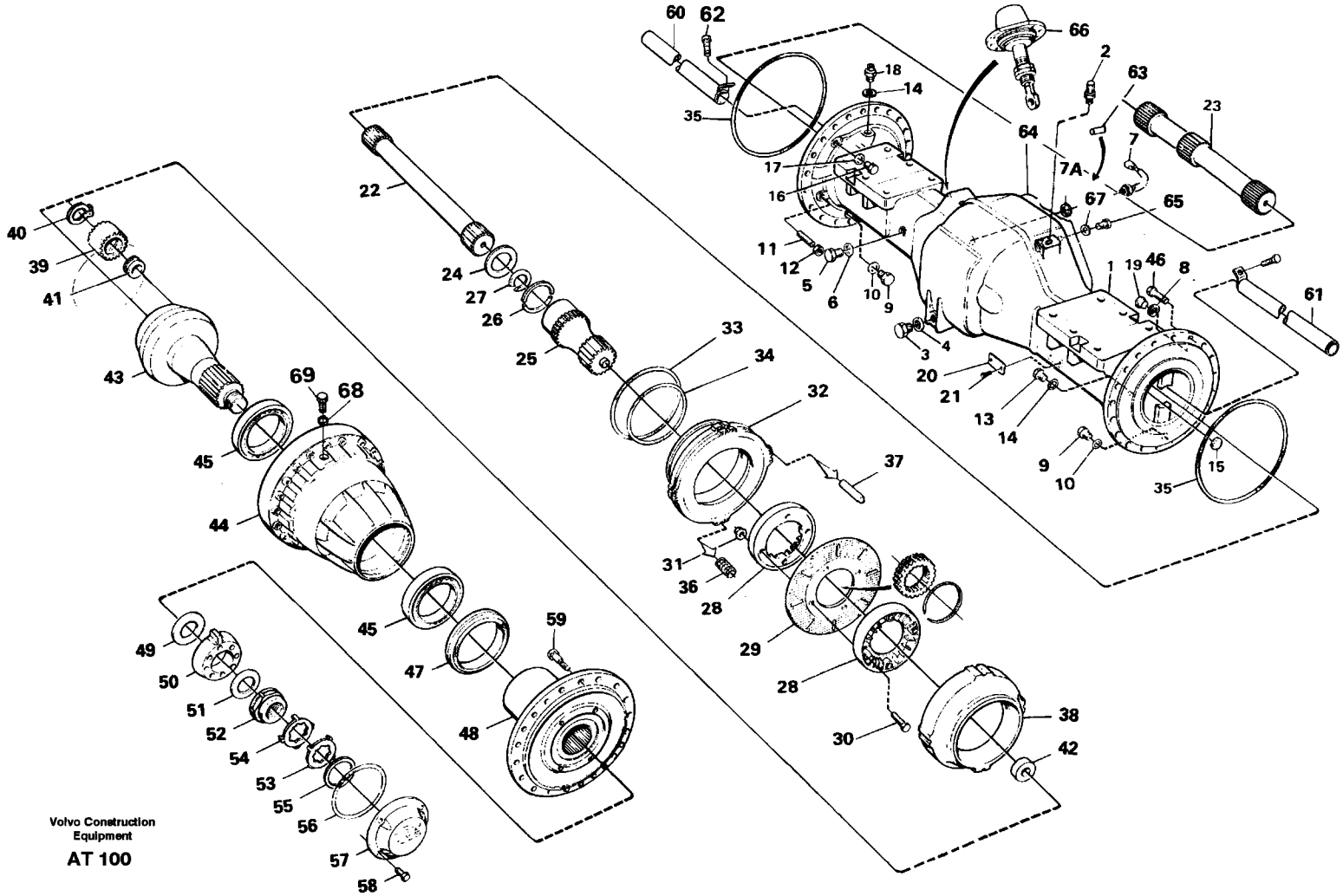
Volvo Construction Equipment
AT 100

Fig.	Part No.	Quantity 1	2	3	PS	KIT	Description	Benämning	Denominación	Dènomination	Bezeichnung	Notes
	11034513-9	REQ					•Shim	•Justerbleck	•Laminill ajuste	•Cale reglage	•Nachstellblech	THICK = 0,25
	11034512-1	REQ					•Shim	•Justerbleck	•Laminill ajuste	•Cale reglage	•Nachstellblech	THICK = 0,35
	11034511-3	REQ					•Shim	•Justerbleck	•Laminill ajuste	•Cale reglage	•Nachstellblech	THICK = 0,50
50	11034507-1	2					•Washer	•Bricka	•Arandela	•Rondelle	•Scheibe	
51	1523317-4	2					•Washer	•Bricka	•Arandela	•Rondelle	•Scheibe	
52	1522293-8	2					•Nut	•Mutter	•Tuerca	•Ecrou	•Mutter	
53	1523318-2	ERF					•Lock washer	•Låsbricka	•Arandel segurid	•Rondel.verroui	•Sicher scheibe	
54	1523319-0	ERF					•Lock washer	•Låsbricka	•Arandel segurid	•Rondel.verroui	•Sicher scheibe	
55	914484-1	2					•Retaining ring	•Spårring	•Circlip	•Circlip	•Nutring	
56	13946442-4	2					•O-ring	•O-ring	•Anillo torico	•Joint torique	•O-ring	
57	11102336-2	2					•Cover	•Lock	•Tapa	•Couvercle	•Deckel	
58	959236-1	8					•Screw	•Skruv	•Tornillo	•Vis	•Schraube	
59	11035977-5	24					•Wheel stud	•Hjulbult	•Perno rueda	•Boulon de roue	•Radbolzen	
60	11035407-3	1					•Tube	•Rör	•Tubo	•Tuyau	•Rohr	RH
61	11035404-0	1					•Tube	•Rör	•Tubo	•Tuyau	•Rohr	LH
62	13955294-7	2					•Screw	•Skruv	•Tornillo	•Vis	•Schraube	
63	950711-2	1					•Pin	•Pinne	•Pasador	•Goupille	•Stift	
64		1					•Final drive	•Centrumväxel	•Grupo conico	•Reducteur cent	•Ausgl.getriebe	See group 461, Page 431
		1					•Final drive	•Centrumväxel	•Grupo conico	•Reducteur cent	•Ausgl.getriebe	94688
												See group 461, Page 435
65	4782860-3	16					•Screw	•Skruv	•Tornillo	•Vis	•Schraube	
66		1					Differential lock	Differentialspärr	Cierrediferencial	Blocage de differenti	Differentialsperre	See group 468, Page 453
67	941912-8	18					Spring washer	Fjäderbricka	Arand elastica	Ronde.elastique	Federscheibe	
68	958228-9	2					O-ring	O-ring	Anillo torico	Joint torique	O-ring	
69	11034156-7	2					Plug	Propp	Tapon	Bouchon	Stöpsel	

1		**PLANETENWELLE, VORWÄRTS**
2		**AXE SATELITE, AV**
3		**EJE PLANETA, DELANTERO**
4		**PLANETAXEL FRAM**
5		**PLANETARY AXLE FRONT**
		AWB 30, 23821 / 23864

Catalog id **97785**	Group **461**
Illustr. No **AT 100**	Section **100**
Issue **65/97**	Page **429**

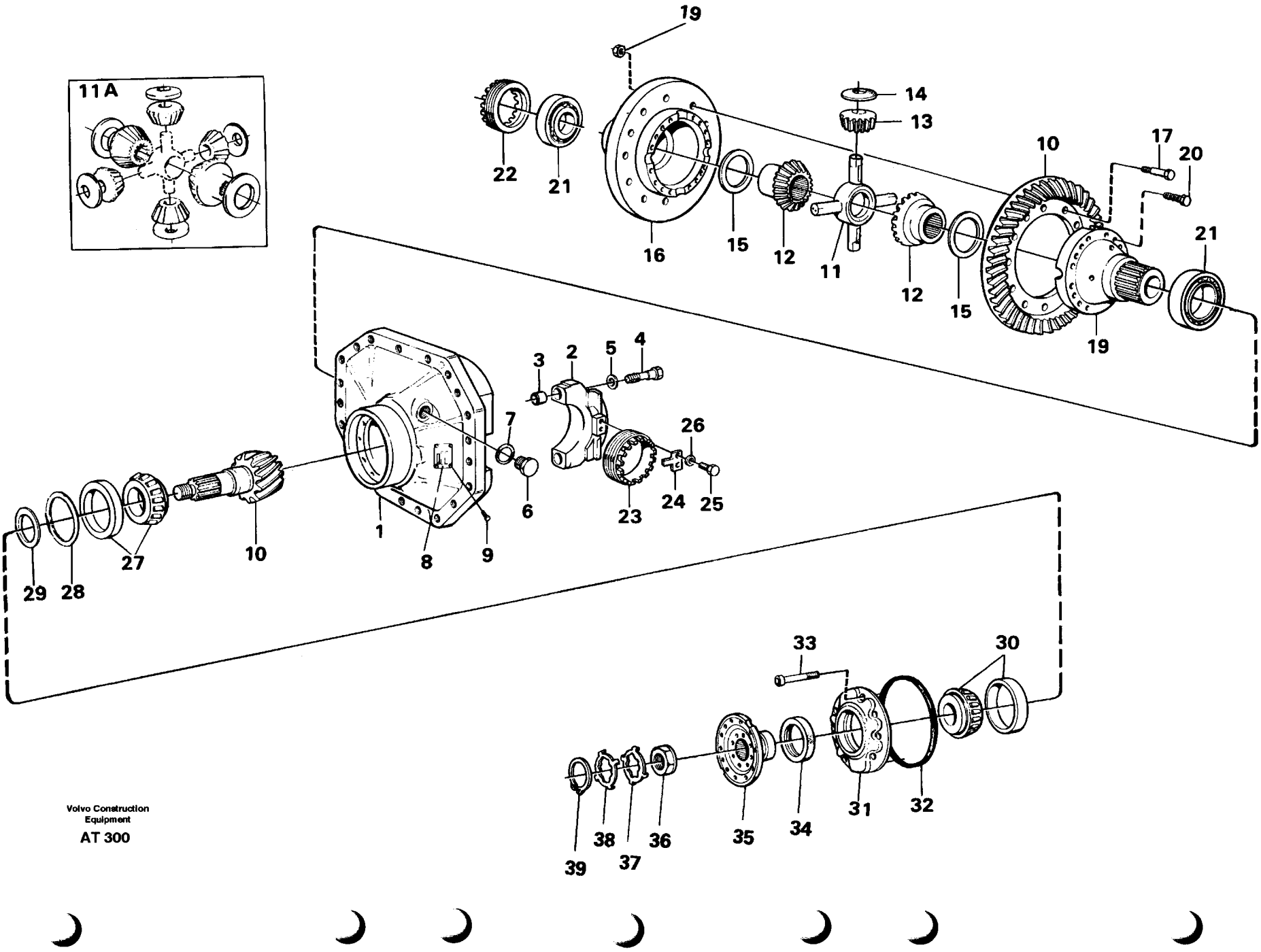

Volvo Construction Equipment

AT 300

Fig.	Part No.	Quantity 1	2	3	PS	KIT	Description	Benämning	Denominación	Dènomination	Bezeichnung	Notes
	11035578-1	1					Final drive	Centrumväxel	Grupo conico	Reducteur cent	Ausgl.getriebe	Front/Fram
1	11035369-5	1					•Center housing	•Centrumhus	•Cubiert central	•Carter central	•Zentralgehäuse	
2		2			NS		••Cap	••Överfall	••Sombrerete	••Cavalier	••Uberwurf	
3	310719-0	4					••Bushing	••Bussning	••Casquillo	••Bague	••Buchse	(7310719)
4	1524242-3	4					••Screw	••Skruv	••Tornillo	••Vis	••Schraube	
5	13946304-6	4					••Washer	••Bricka	••Arandela	••Rondelle	••Scheibe	
6	941375-8	1					•Plug	•Propp	•Tapon	•Bouchon	•Stöpsel	
7	958229-7	1					•O-ring	•O-ring	•Anillo torico	•Joint torique	•O-ring	
8		1			NS		•Sign	•Skylt	•Letero	•Enseigne	•Schild	
9	950891-2	2					•Drive screw	•Drivskruv	•Tornillo	•Vis commande	•Durchsetzschr	
10	11035014-7	1					•Drive gear set	•Drevsats	•Juego pinon	•Kit pignon	•Triebsatz	
		1			NS		••Crown wheel	••Kronhjul	••Corona	••Couronne	••Tellerrad	
		1			NS		••Pinion	••Pinjong	••Pinon	••Pignon	••Antiriebskegelrad	
11	11102047-5	1					•Spider	•Axelkors	•Cruceta	•Croisillon	•Achsstern	
11A	273431-7	1					•Pinion kit	•Drevsats	•Juego pinion	•Kit pignon	•Triebsatz	
12		2			NS		••Side pinion	••Differentialhjul	••Rueda differential	••Roue differential	••Ausgleicheinstellung	
13		4			NS		••Side pinion	••Differentialhjul	••Rueda differential	••Roue differential	••Ausgleicheinstellung	
14	11102049-1	4					••Thrust washer	••Tryckbricka	••Arandela presio	••Rondelle butee	••Druckscheibe	(7120226)
15	11102146-5	2					••Thrust washer	••Tryckbricka	••Arandela presio	••Rondelle butee	••Druckscheibe	
16	11102045-9	1					•Differential housing	•Differentialhus	•Carter dif	•Boitier differ	•Ausgl getrgeh	(11035358)
17	11102062-4	14					•Hexagon screw	•Sexkantsskruv	•Tornillo hexago	•Vis tete hexago	•Sechskantschr	
18	13946008-3	14					•Nut	•Mutter	•Tuerca	•Ecrou	•Mutter	
19	11102145-7	1					•Diff housing	•Differentialhus	•Carter dif	•Boitier differ	•Ausgl getrgeh	
20	13979275-8	16					•Screw	•Skruv	•Tornillo	•Vis	•Schraube	
21	183704-6	2					•Roller bearing	•Rullager	•Cojinet rodillo	•Roulem.rouleaux	•Rollenlager	595
22	1522136-9	1					•Setting nut	•Ställmutter	•Tuerca ajuste	•Ecrou reglage	•Stellmutter	
23	1522136-9	1					•Setting nut	•Ställmutter	•Tuerca ajuste	•Ecrou reglage	•Stellmutter	
24	1522426-4	2					•Lock washer	•Låsbricka	•Arandel segurid	•Rondel.verroui	•Sicher scheibe	
25	13955294-7	4					•Screw	•Skruv	•Tornillo	•Vis	•Schraube	M8x16
26	13941907-1	4					•Spring washer	•Fjäderbricka	•Arand elastica	•Ronde.elastique	•Federscheibe	

1	23821	**AUSGL.GETRIEBE** **REDUCTEUR CENT** **GRUPO CONICO** **CENTRUMVÄXEL** **DIFFERENTIAL CARRIER**	Catalog id **97785**	Group **461**
2			Illustr. No **AT 300**	Section **150**
3			Issue **65/97**	Page **431**
4				
5		**AWB 30**		

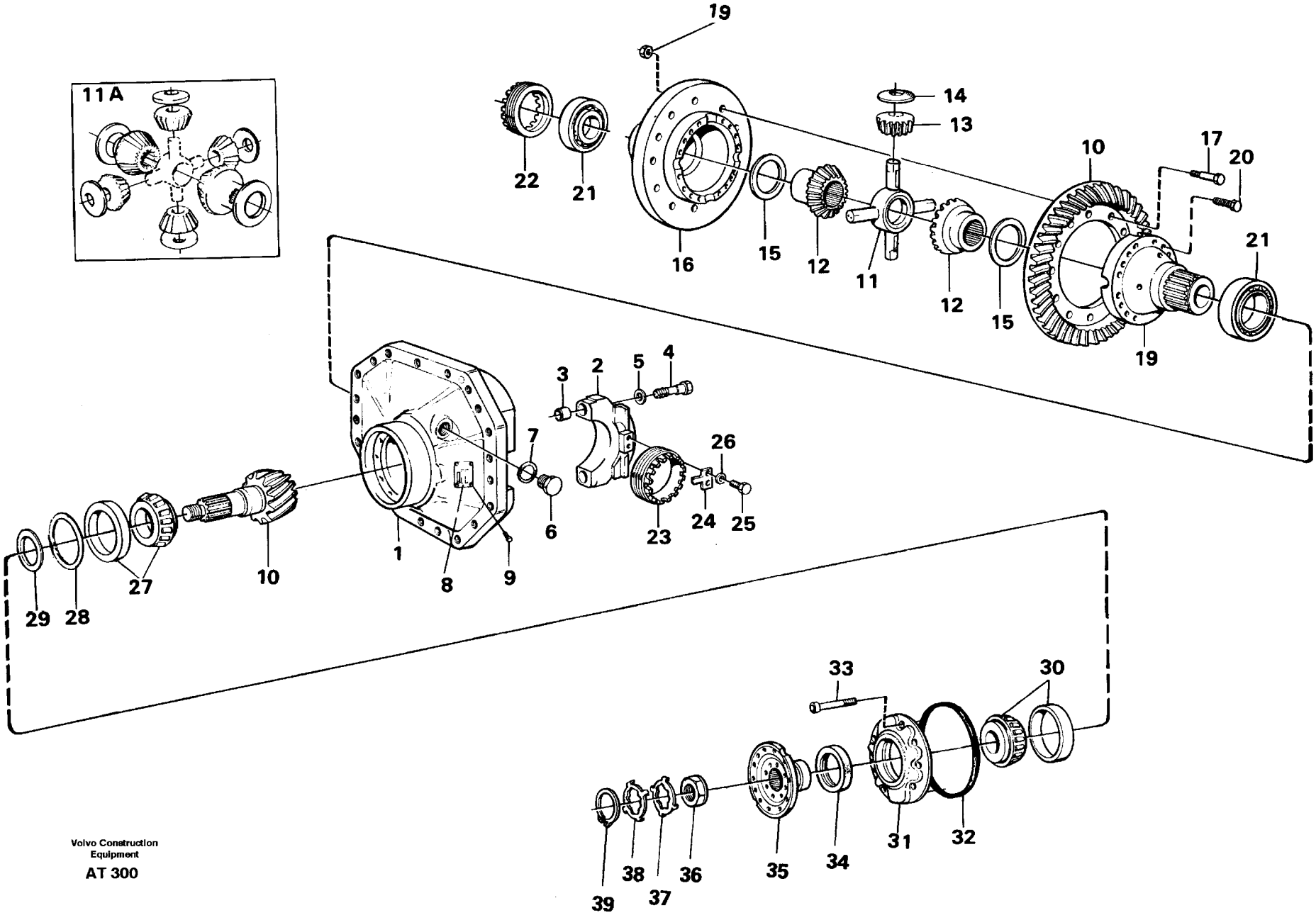

Volvo Construction Equipment

AT 300

Fig.	Part No.	Quantity 1	2	3	P S	K I T	Description	Benämning	Denominación	Dènomination	Bezeichnung	Notes
27	11102019-4	1					•Roller bearing	•Rullager	•Cojinet rodillo	•Roulem.rouleaux	•Rollenlager	
28	11034695-4	REQ					•Shim	•Justerbleck	•Laminill ajuste	•Cale reglage	•Nachstellblech	THICK = 1,0
	11034696-2	REQ					•Shim	•Justerbleck	•Laminill ajuste	•Cale reglage	•Nachstellblech	THICK = 0,35
	11034697-0	REQ					•Shim	•Justerbleck	•Laminill ajuste	•Cale reglage	•Nachstellblech	THICK = 0,10
29	11034828-1	REQ					•Spacer ring	•Distansring	•Anillo dist	•Bagu.entretoise	•Abstandring	
	11034829-9	REQ					•Spacer ring	•Distansring	•Anillo dist	•Bagu.entretoise	•Abstandring	THICK = 2,85
	11034830-7	REQ					•Spacer ring	•Distansring	•Anillo dist	•Bagu.entretoise	•Abstandring	THICK = 2,91
	11034831-5	REQ					•Spacer ring	•Distansring	•Anillo dist	•Bagu.entretoise	•Abstandring	THICK = 3,06
	4870247-6	REQ					•Spacer ring	•Distansring	•Anillo distanc	•Bagu.entretoise	•Abstandring	THICK = 3,21
	4870248-4	REQ					•Spacer ring	•Distansring	•Anillo distanc	•Bagu.entretoise	•Abstandring	THICK = 3,36
	4870249-2	REQ					•Spacer ring	•Distansring	•Anillo distanc	•Bagu.entretoise	•Abstandring	THICK = 3,39
	4870250-0	REQ					•Spacer ring	•Distansring	•Anillo distanc	•Bagu.entretoise	•Abstandring	THICK = 3,42
30	184660-9	1					•Roller bearing	•Rullager	•Cojinet rodillo	•Roulem.rouleaux	•Rollenlager	
31	11034979-2	1					•Cover	•Lock	•Tapa	•Couvercle	•Deckel	
32	943245-1	1					•O-ring	•O-ring	•Anillo torico	•Joint torique	•O-ring	
33	959256-9	8					•Screw	•Skruv	•Tornillo	•Vis	•Schraube	M12x35
34	11034988-3	1					•Sealing ring	•Tätningsring	•Anillo reten	•Bagu.etancheite	•Dichtring	
35	11034980-0	1					•Companion flange	•Medbringare	•Brida	•Flasque entrai	•Antriebsflansch	
36	4717504-7	1					•Nut	•Mutter	•Tuerca	•Ecrou	•Mutter	
37	382779-7	REQ					•Lock washer	•Låsbricka	•Arandel segurid	•Rondel.Verroui	•Sicher scheibe	
38	383992-5	REQ					•Lock washer	•Låsbricka	•Arandel segurid	•Rondel.verroui	•Sicher scheibe	
39	914480-9	1					•Retaining ring	•Spårring	•Circlip	•Circlip	•Nutring	

1	23821	**AUSGL.GETRIEBE** **REDUCTEUR CENT** **GRUPO CONICO** **CENTRUMVÄXEL** **DIFFERENTIAL CARRIER**	Catalog id **97785**	Group **461**
2				
3			Illustr. No **AT 300**	Section **150**
4				
5		**AWB 30**	Issue **65/97**	Page **433**

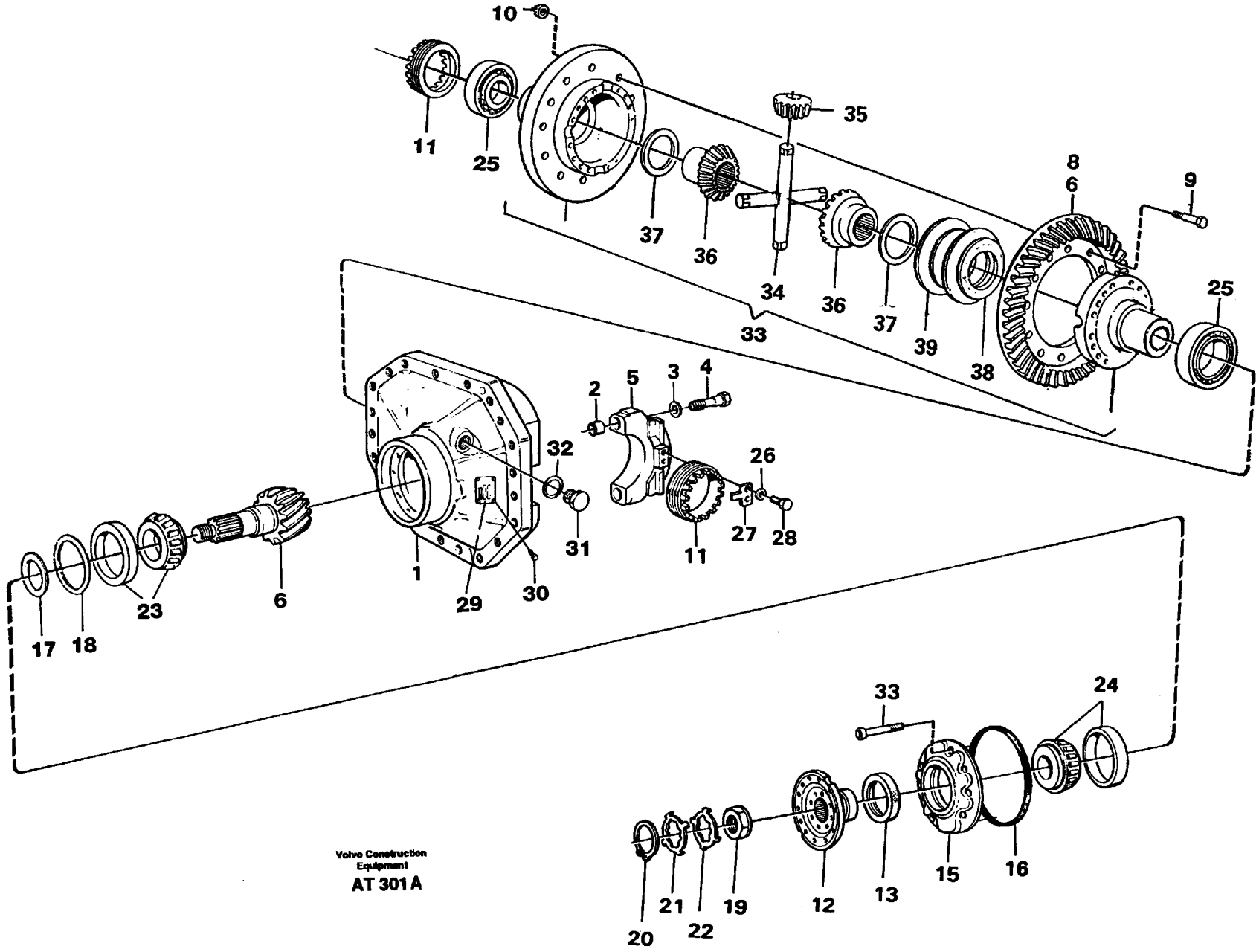

Volvo Construction Equipment
AT 301 A

Fig.	Part No.	Quantity 1	2	3	PS	KIT	Description	Benämning	Denominación	Dènomination	Bezeichnung	Notes
	11102009-5	1					Final Drive	Centrumväxel	Grupo conico	Reducteur Central	Ausgleichgetriebe	
1	11035369-5	1					•Center housing	•Centrumhus	•Cubiert central	•Carter central	•Zentralgehäuse	
2	310719-0	4					••Bushing	••Bussning	••Casquillo	••Bague	••Buchse	(7310719)
3	13946304-6	4					••Washer	••Bricka	••Arandela	••Rondelle	••Scheibe	
4	1524242-3	4					••Screw	••Skruv	••Tornillo	••Vis	••Schraube	
5		2			NS		••Cap	••Överfall	••Sombrerete	••Cavalier	••Uberwurf	
6	11035014-7	1					•Drive gear set	•Drevsats	•Juego pinon	•Kit pignon	•Triebsatz	
7		1			NS		••Pinon	••Pinjong	••Pinon	••Pignon	••Antiriebskegelrad	
8		1			NS		••Crown wheel	••Kronhjul	••Corona	••Couronne	••Tellerrad	
9	191394-6	14					•Screw	•Skruv	•Tornillo	•Vis	•Schraube	
10	13946008-3	14					•Nut	•Mutter	•Tuerca	•Ecrou	•Mutter	
11	1522136-9	2					•Setting nut	•Ställmutter	•Tuerca ajuste	•Ecrou reglage	•Stellmutter	
12	11034980-0	1					•Comp flange	•Medbringare	•Brida	•Flasque entrai	•Antriebsflansch	
13	11034988-3	1					•Sealing ring	•Tätningsring	•Anillo reten	•Bagu.etancheite	•Dichtring	
14	959256-9	8					•Screw	•Skruv	•Tornillo	•Vis	•Schraube	M12x35
15	11034979-2	1					•Cover	•Lock	•Tapa	•Couvercle	•Deckel	
16	943245-1	1					•O-ring	•O-ring	•Anillo torico	•Joint torique	•O-ring	
17	11034828-1	REQ					•Spacer ring	•Distansring	•Anillo dist	•Bagu.entretoise	•Abstandring	
	11034829-9	REQ					•Spacer ring	•Distansring	•Anillo dist	•Bagu.entretoise	•Abstandring	THICK = 2,85
	11034830-7	REQ					•Spacer ring	•Distansring	•Anillo dist	•Bagu.entretoise	•Abstandring	THICK = 2,91
	11034831-5	REQ					•Spacer ring	•Distansring	•Anillo dist	•Bagu.entretoise	•Abstandring	THICK = 3,06
	4870247-6	REQ					•Spacer ring	•Distansring	•Anillo distanc	•Bagu.entretoise	•Abstandring	THICK = 3,21
	4870248-4	REQ					•Spacer ring	•Distansring	•Anillo distanc	•Bagu.entretoise	•Abstandring	THICK = 3,36
	4870249-2	REQ					•Spacer ring	•Distansring	•Anillo distanc	•Bagu.entretoise	•Abstandring	THICK = 3,39
	4870250-0	REQ					•Spacer ring	•Distansring	•Anillo distanc	•Bagu.entretoise	•Abstandring	THICK = 3,42
18	11034695-4	REQ					•Shim	•Justerbleck	•Laminill ajuste	•Cale reglage	•Nachstellblech	THICK = 1,0
	11034696-2	REQ					•Shim	•Justerbleck	•Laminill ajuste	•Cale reglage	•Nachstellblech	THICK = 0,35
	11034697-0	REQ					•Shim	•Justerbleck	•Laminill ajuste	•Cale reglage	•Nachstellblech	THICK = 0,10
19	4717504-7	1					•Nut	•Mutter	•Tuerca	•Ecrou	•Mutter	
20	914480-9	1					•Retaining ring	•Spårring	•Circlip	•Circlip	•Nutring	

1	23864	**AUSGL.GETRIEBE, VORN.** **RÉDUCTEUR CENT, AV** **GRUPO CÓNICO, DELANTERO** **CENTRUMVÄXEL. FRAM** **DIFFERENTIAL CARRIER, FRONT**	Catalog id **97785**	Group **461**
2			Illustr. No **AT 301A**	Section **200**
3			Issue **65/97**	Page **435**
4				
5		**94688**		

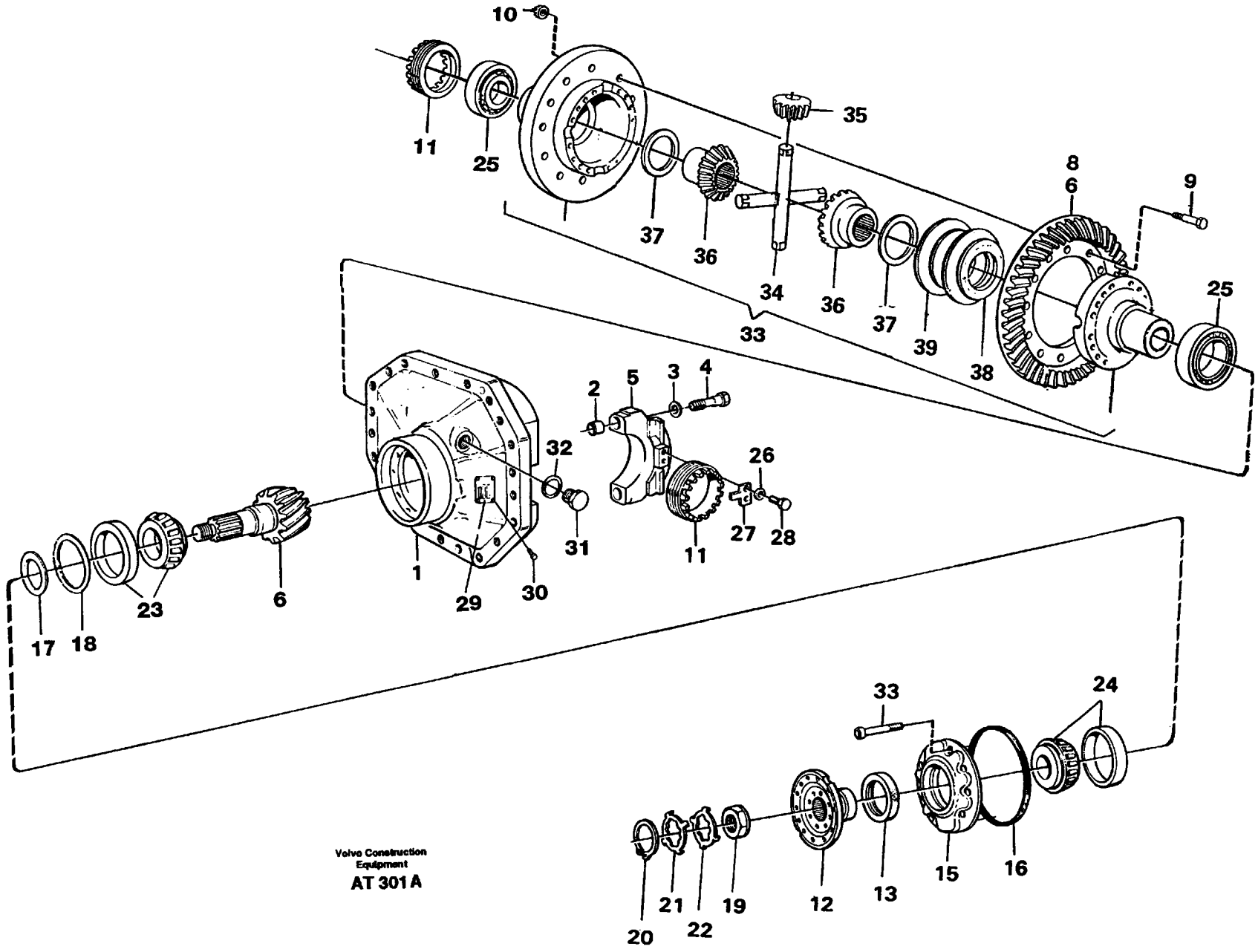

Volvo Construction Equipment

AT 301 A

Fig.	Part No.	Quantity 1	2	3	PS	KIT	Description	Benämning	Denominación	Dènomination	Bezeichnung	Notes
21	383992-5	REQ					•Lock washer	•Låsbricka	•Arandel segurid	•Rondel.verroui	•Sicher scheibe	
22	382779-7	REQ					•Lock washer	•Låsbricka	•Arandel segurid	•Rondel.verroui	•Sicher scheibe	
23	11102019-4	1					•Roller bearing	•Rullager	•Cojinet rodillo	•Roulem.rouleaux	•Rollenlager	
24	184660-9	1					•Roller bearing	•Rullager	•Cojinet rodillo	•Roulem.rouleaux	•Rollenlager	
25	183704-6	2					•Roller bearing	•Rullager	•Cojinet rodillo	•Roulem.rouleaux	•Rollenlager	595
26	13941907-1	4					•Spring washer	•Fjäderbricka	•Arand elastica	•Ronde.elastique	•Federscheibe	
27	1522426-4	2					•Lock washer	•Låsbricka	•Arandel segurid	•Rondel.verroui	•Sicher scheibe	
28	13955294-7	4					•Screw	•Skruv	•Tornillo	•Vis	•Schraube	
29		1			NS		•Sign	•Skylt	•Letrero	•Enseigne	•Schild	
30	950891-2	2					•Drive screw	•Drivskruv	•Tornillo	•Vis commande	•Durchsetzschr	
31	941375-8	1					•Plug	•Propp	•Tapon	•Bouchon	•Stöpsel	
32	958229-7	1					•O-ring	•O-ring	•Anillo torico	•Joint torique	•O-ring	
33	11035989-0	1					•Ltd slip diff	•Spärrdiff	•Bloq diferen	•Diff. autobloqu	•Sperrdifferentl	
34	11701918-2	2					Spider	Axelkors	Cruceta	Croisillon	Achsstern	
35	11701919-0	4					Diff side gear	Diff.hjul	Engranaje dif	Pignon differe	Aisgl stirnrad	
36	11701920-8	2					Diff side gear	Diff.hjul	Engranaje dif	Pignon differe	Aisgl stirnrad	
37	11701921-6	2					Thrust washer	Tryckbricka	Arandela presio	Rondelle butee	Druckscheibe	
38	11701922-4	4					Friction disc	Friktionslamell	Disco friccion	Disq.frottement	Reibkuppl lam	THICK = 3.22 - 3.29
	11701923-2	REQ					Friction plate	Friktionsplatta	Plato friccion	Plaque friction	Reibschl platte	THICK = 2.97 - 3.02
	11701924-0	REQ					Friction plate	Friktionsplatta	Plato friccion	Plaque friction	Reibschl platte	THICK = 3.05 - 3.10
	11701925-7	REQ					Friction plate	Friktionsplatta	Plato friccion	Plaque friction	Reibschl platte	THICK = 3.12 - 3.17

1	23864	**AUSGL.GETRIEBE, VORN.** **RÉDUCTEUR CENT, AV** **GRUPO CÓNICO, DELANTERO** **CENTRUMVÄXEL. FRAM** **DIFFERENTIAL CARRIER, FRONT**	Catalog id **97785**	Group **461**
2				
3			Illustr. No **AT 301A**	Section **200**
4				
5		**94688**	Issue **65/97**	Page **437**

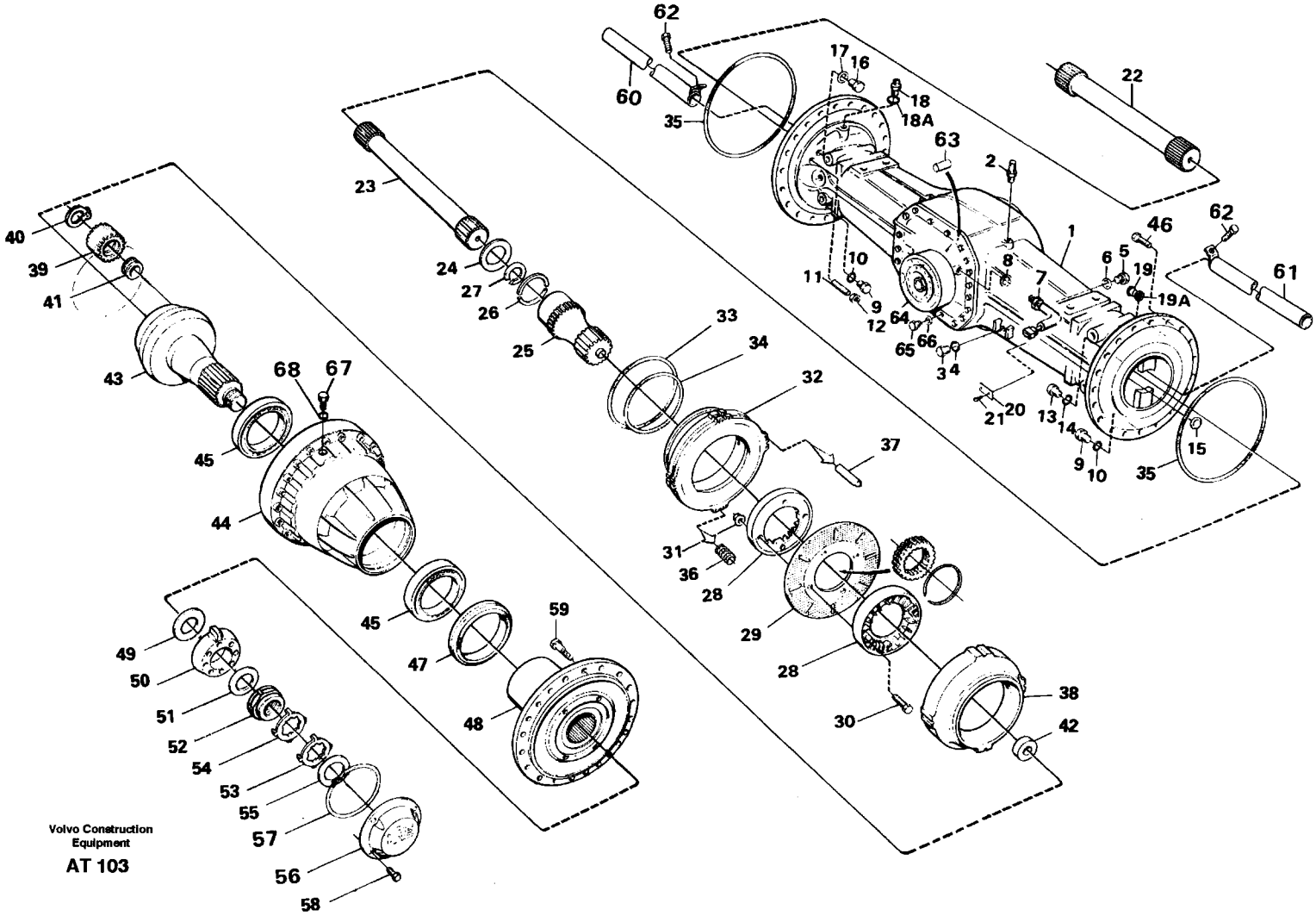
Volvo Construction Equipment
AT 103

Fig.	Part No.	Quantity 1	2	3	PS	KIT	Description	Benämning	Denominación	Dènomination	Bezeichnung	Notes
	23822-0	1					Planet shaft	Planetaxel	Eje planeta	Axe satellite	Planetenwelle	STD
	23862-6	1					Planet shaft	Planetaxel	Eje planeta	Axe satellite	Planetwelle	94687, 94688
1	11035853-8	1					•Axle casing	•Axelkåpa	•Cubierta eje	•Boite essieu	•Achsgehäuse	(11035703)
2	13961653-6	1					•Nipple	•Nippel	•Niple	•Raccord	•Nippel	
3	11102187-9	3					•Magnetic plug	•Magnetpropp	•Tapon magnetico	•Bouchon magnet	•Magnetstopfen	(11034850)
4	958228-9	1					•O-ring	•O-ring	•Anillo torico	•Joint torique	•O-ring	
5	11034156-7	1					•Plug	•Propp	•Tapon	•Bouchon	•Stöpsel	
6	958228-9	1					•O-ring	•O-ring	•Anillo torico	•Joint torique	•O-ring	
7	11039193-5	1					•Temp sensor	•Temp givare	•Sensor temperat	•Detecteur temp	•Temperaturgeber	SE 85
8	13947624-6	2					•Plane gasket	•Planpackning	•Junta plana	•Joint plan	•Plandichtung	
9	11102187-9	3					•Magnetic plug	•Magnetpropp	•Tapon magnetico	•Bouchon magnet	•Magnetstopfen	(11034850)
10	958228-9	2					•O-ring	•O-ring	•Anillo torico	•Joint torique	•O-ring	
11	11035450-3	4					•Screw	•Skruv	•Tornillo	•Vis	•Schraube	
12	955793-5	4					•Nut	•Mutter	•Tuerca	•Ecrou	•Mutter	
13	13968610-9	2					•Plug	•Propp	•Tapon	•Bouchon	•Stöpsel	
14	13976109-2	2					•O-ring	•O-ring	•Anillo torico	•Joint torique	•O-ring	
15	955102-9	2					•Expansion plug	•Expansionsplugg	•Tapon expansor	•Tampo.expansion	•Dehnstopfen	
16	960631-0	2					•Plug	•Propp	•Tapon	•Bouchon	•Stöpsel	
17	13947622-0	2					•Plane gasket	•Planpackning	•Junta plana	•Joint plan	•Plandichtung	
18	4871469-5	2					•Air vent valve	•Avluftningsventil	•Valvula aireac	•Robinet purge	•Entluft vent	
	6629904-1	2					••Dust cover	••Dammskydd	••Protec polvo	••Pare-poussiere	••Staubschutz	
18A	13976109-2	2					•O-ring	•O-ring	•Anillo torico	•Joint torique	•O-ring	
19	960630-2	2					•Plug	•Propp	•Tapon	•Bouchon	•Stöpsel	
19A	13969011-9	2					•Gasket	•Packning	•Junta	•Joint	•Dichtung	
20		1			NS		•Sign	•Skylt	•Letrero	•Enseigne	•Schild	
21	950891-2	2					•Drive screw	•Drivskruv	•Tornillo	•Vis commande	•Durchsetzschr	
22	11035981-7	1					•Drive shaft	•Drivaxel	•Eje propulsor	•Essieu moteur	•Antriebswelle	L = 825, LH
23	11035980-9	1					•Drive shaft	•Drivaxel	•Eje propulsor	•Essieu moteur	•Antriebswelle	L = 757, RH
24	11035365-3	2					•Washer	•Bricka	•Arandela	•Rondelle	•Scheibe	
25	11102251-3	2					•Sun gear	•Solhjul	•Planeta	•Planetaire	•Sonnenrad	

1		**PLANETENWELLE,RÜCKWÄRTS**	Catalog id **97785**	Group **463**
2		**AXE SATELITE,AR**		
3		**EJE PLANETA,TRASERO**	Illustr. No **AT 103**	Section **100**
4		**PLANETAXEL, BAK**		
5		**PLANETARY AXLE, REAR**	Issue **65/97**	Page **439**
		AWB 30, 23822 / 23862		

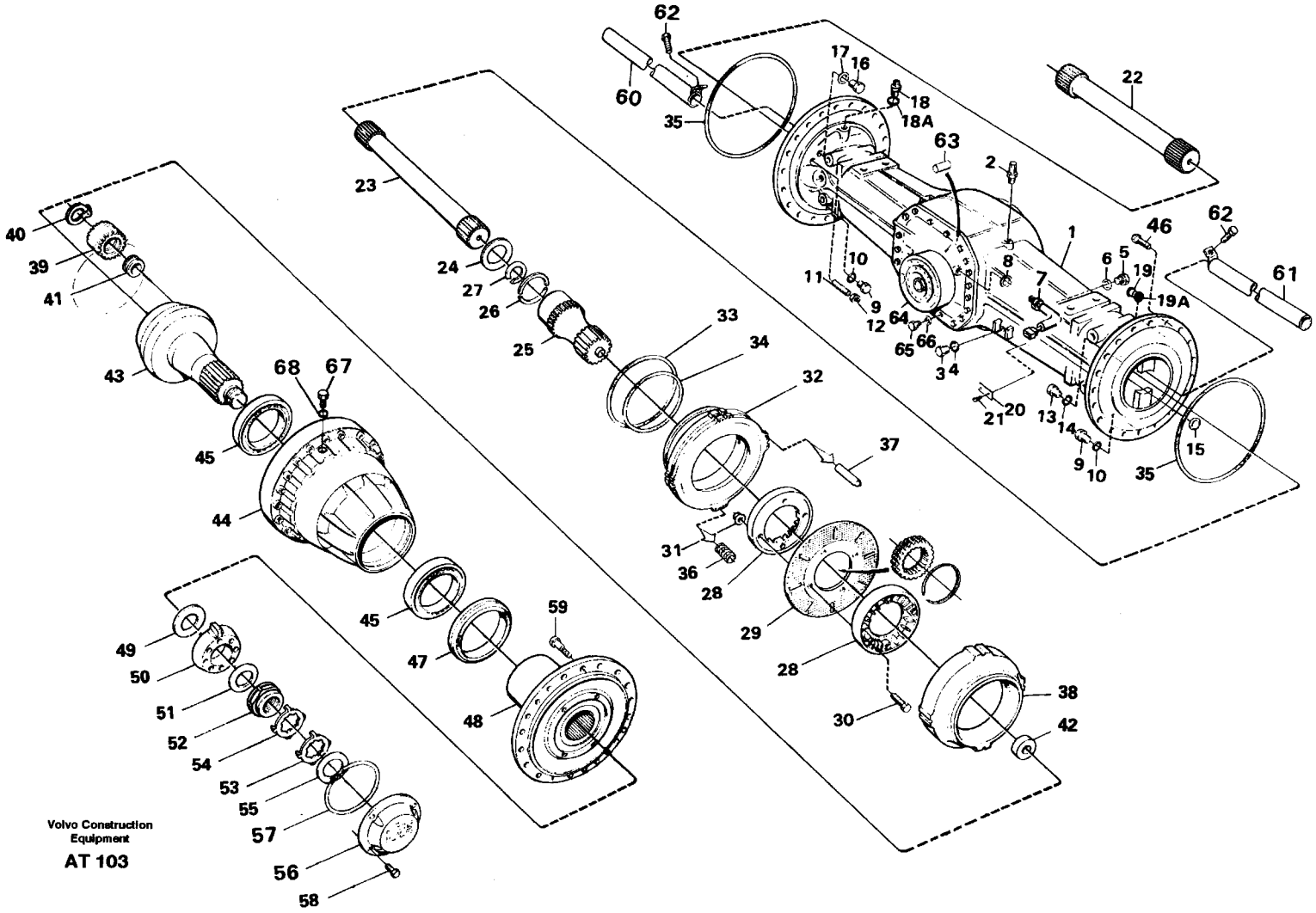
Volvo Construction Equipment
AT 103

Fig.	Part No.	Quantity 1	2	3	PS	KIT	Description	Benämning	Denominación	Dènomination	Bezeichnung	Notes
26	11035841-3	4					•Clampring half	•Låsringhalva	•Mit anillo seg	•Demi-circlip	•Sich halbring	
27	13977177-8	2					•Snap ring	•Spårring	•Circlip	•Circlip	•Nutring	
28	11034996-6	4					•Impeller	•Skovelhjul	•Rueda alabes	•Roue aubes	•Flugelrad	
29	11702448-9	2					•Brake disc	•Bromslamell	•Disco de freno	•Disque frein	•Bremselamelle	
		2			NS		••Brake disc	••Bromslamell	••Disco de freno	••Disque frein	••Bremslamelle	
	11999976-1	2					••Spring pin	••Rörpinne	••Pasador tubular	••Goupi.tubulaire	••Spannstift	
	13947542-0	4					••Screw	••Skruv	••Tornillo	••Vis	••Schraube	
	13949278-9	4					••Flange lock nut	••Flänslåsmutter	••Contr tuer brid	••Contr.ecr.bride	••Flanschmutter	
30	13947542-0	8					•Screw	•Skruv	•Tornillo	•Vis	•Schraube	
31	13949278-9	8					•Flange lock nut	•Flänslåsmutter	•Contr tuer brid	•Contr.ecr.bride	•Flanschmutter	
32	11102250-5	2					•Piston	•Kolv	•Piston frenos	•Piston frein	•Bremskolben	
33	11035348-9	2					•Sealing ring	•Tätningsring	•Anillo reten	•Bagu.etancheite	•Dichtring	
34	11035347-1	2					•Sealing ring	•Tätningsring	•Anillo reten	•Bagu.etancheite	•Dichtring	
35	11034981-8	2					•O-ring	•O-ring	•Anillo torico	•Joint torique	•O-ring	
36	11035366-1	32					•Compression spring	•Tryckfjäder	•Resort presion	•Ressor.pression	•Druckfeder	
37		8			NS		•Pin	•Pinne	•Pasador	•Goupille	•Stift	
38	11102249-7	2					•Brake plate	•Bromsplatta	•Placa de freno	•Plaque frein	•Bremsplatte	
39	11035819-9	8					•Planet gear	•Planethjul	•Satelite	•Satellite	•Planetenrad	
40	914474-2	6					•Retaining ring	•Spårring	•Circlip	•Circlip	•Nutring	
41	11035001-4	6					•Bearing	•Lager	•Cojinete	•Palier	•Lager	
42	11035554-2	2					•Washer	•Bricka	•Arandela	•Rondelle	•Scheibe	
43	11102015-2	2					•Planet carrier	•Planethållare	•Portasatelites	•Porte-satellite	•Planetenträger	
44	11102070-7	2					•Hub retainer	•Navhållare	•Reten Cubo	•Porte-Moyeu	•Nabenhalter	
45	184786-2	4					•Roller bearing	•Rullager	•Cojinet rodillo	•Roulem.rouleaux	•Rollenlager	
46	949544-1	32					•Screw	•Skruv	•Tornillo	•Vis	•Schraube	
47	11034825-7	2					•Sealing ring	•Tätningsring	•Anillo reten	•Bagu.etancheite	•Dichtring	
	11998805-3	2					••O-ring	••O-ring	••Anillo torico	••Joint torique	••O-ring	ID = 198
	11998804-6	2					••O-ring	••O-ring	••Anillo torico	••Joint torique	••O-ring	ID = 218
48	11102337-0	2					•Hub	•Nav	•Cubo	•Moyeu	•Nabe	
49	11034514-7	REQ					•Shim	•Justerbleck	•Laminill ajuste	•Cale reglage	•Nachstellblech	THICK = 0,20

1		**PLANETENWELLE,RÜCKWÄRTS**
2		**AXE SATELITE,AR**
3		**EJE PLANETA,TRASERO**
4		**PLANETAXEL, BAK**
5		**PLANETARY AXLE, REAR**
		AWB 30, 23822 / 23862

Catalog id	Group
97785	**463**
Illustr. No	Section
AT 103	**100**
Issue	Page
65/97	**441**

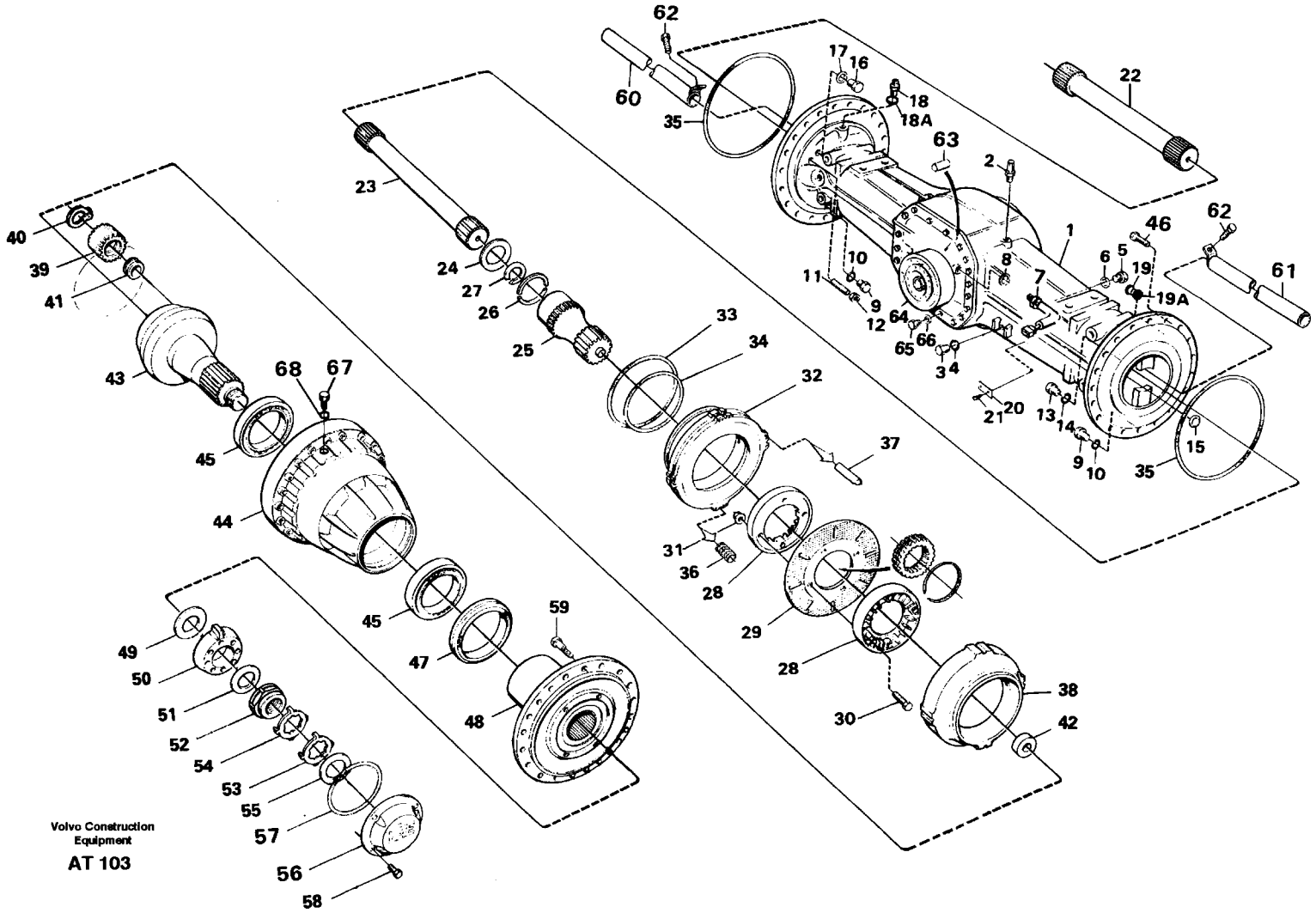
Volvo Construction Equipment
AT 103

Fig.	Part No.	Quantity 1	2	3	PS	KIT	Description	Benämning	Denominación	Dènomination	Bezeichnung	Notes
	11034513-9	REQ					•Shim	•Justerbleck	•Laminill ajuste	•Cale reglage	•Nachstellblech	THICK = 0,25
	11034512-1	REQ					•Shim	•Justerbleck	•Laminill ajuste	•Cale reglage	•Nachstellblech	THICK = 0,35
	11034511-3	REQ					•Shim	•Justerbleck	•Laminill ajuste	•Cale reglage	•Nachstellblech	THICK = 0,50
50	11034507-1	2					•Washer	•Bricka	•Arandela	•Rondelle	•Scheibe	
51	1523317-4	2					•Washer	•Bricka	•Arandela	•Rondelle	•Scheibe	
52	1522293-8	2					•Nut	•Mutter	•Tuerca	•Ecrou	•Mutter	
53	1523318-2	ERF					•Lock washer	•Låsbricka	•Arandel segurid	•Rondel.verroui	•Sicher scheibe	
54	1523319-0	ERF					•Lock washer	•Låsbricka	•Arandel segurid	•Rondel.verroui	•Sicher scheibe	
55	914484-1	2					•Retaining ring	•Spårring	•Circlip	•Circlip	•Nutring	
56	11102336-2	2					•Cover	•Lock	•Tapa	•Couvercle	•Deckel	
57	13946442-4	2					•O-ring	•O-ring	•Anillo torico	•Joint torique	•O-ring	
58	959236-1	8					•Screw	•Skruv	•Tornillo	•Vis	•Schraube	
59	11035977-5	24					•Wheel stud	•Hjulbult	•Perno rueda	•Boulon de roue	•Radbolzen	
60	11035407-3	1					•Tube	•Rör	•Tubo	•Tuyau	•Rohr	RH
61	11035404-0	1					•Tube	•Rör	•Tubo	•Tuyau	•Rohr	LH
62	13955294-7	2					•Screw	•Skruv	•Tornillo	•Vis	•Schraube	
63	950711-2	1					•Pin	•Pinne	•Pasador	•Goupille	•Stift	
64		1					•Final drive	•Centrumväxel	•Grupo conico	•Reducteur cent	•Ausgl.getriebe	See group 463, Page 445
		1					•Final drive	•Centrumväxel	•Grupo conico	•Reducteur cent	•Ausgl.getriebe	94687, 94688 See group 463, Page 449
65	4782860-3	16					•Screw	•Skruv	•Tornillo	•Vis	•Schraube	
66	941912-8	18					•Spring washer	•Fjäderbricka	•Arand elastica	•Ronde.elastique	•Federscheibe	
67	11034156-7	2					•Plug	•Propp	•Tapon	•Bouchon	•Stöpsel	
68	958228-9	2					•O-ring	•O-ring	•Anillo torico	•Joint torique	•O-ring	

1		**PLANETENWELLE,RÜCKWÄRTS**
2		**AXE SATELITE,AR**
3		**EJE PLANETA,TRASERO**
4		**PLANETAXEL, BAK**
5		**PLANETARY AXLE, REAR**
		AWB 30, 23822 / 23862

Catalog id **97785**	Group **463**
Illustr. No **AT 103**	Section **100**
Issue **65/97**	Page **443**

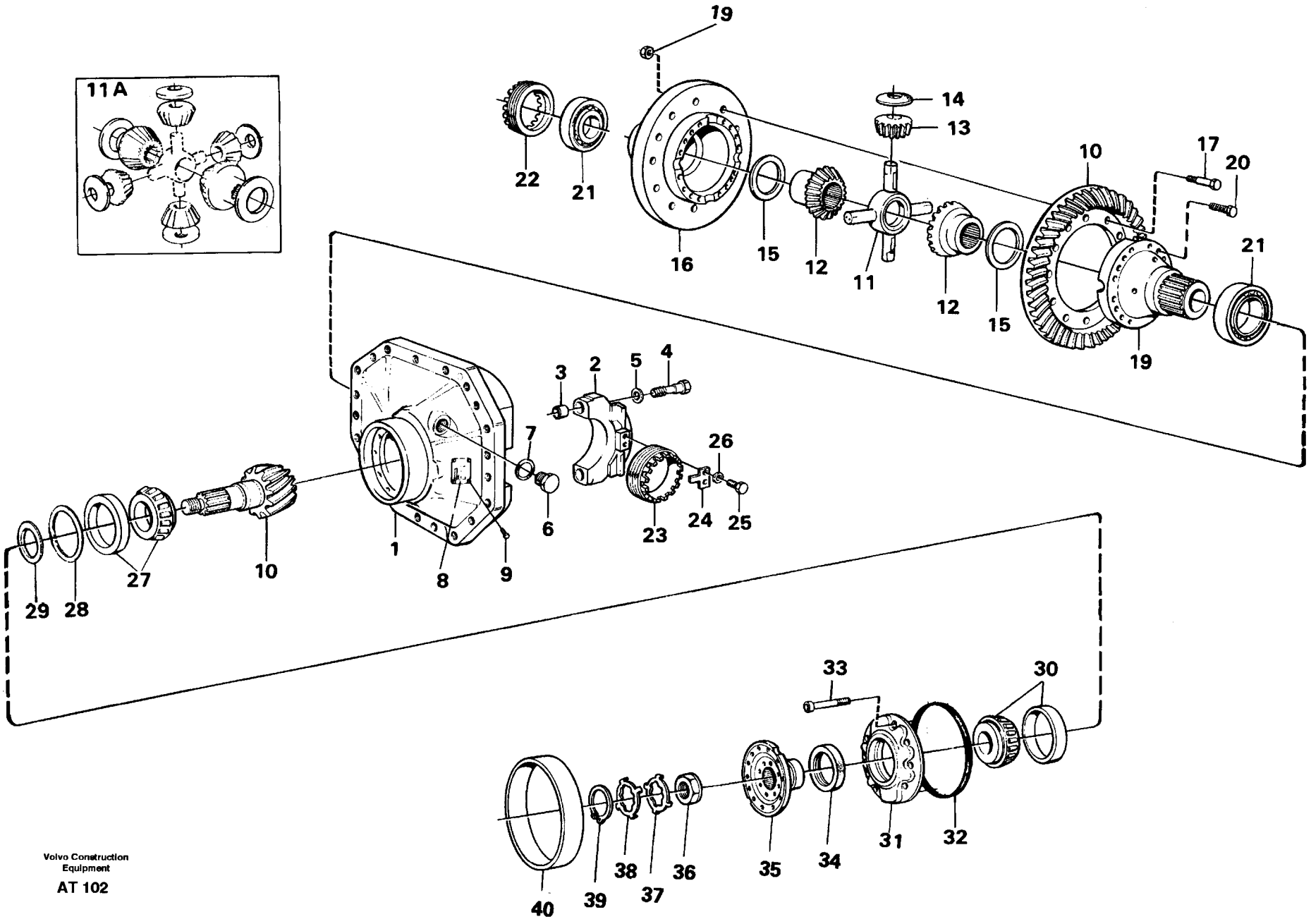
11A
19
22
21
16
15
12
11
14
13
10
17
20
12
15
19
21
3
2
5
4
7
26
6
23
24
25
1
8
9
10
27
29
28
33
30
40
39
38
37
36
35
34
31
32

Fig.	Part No.	Quantity 1	2	3	PS	KIT	Description	Benämning	Denominación	Dènomination	Bezeichnung	Notes
	11035838-9	1					Final drive	Centrumväxel	Grupo conico	Reducteur cent	Ausgl.getriebe	Rear/Bak
1	11035318-2	1					•Center housing	•Centrumhus	•Cubiert central	•Carter central	•Zentralgehäuse	
2		2			NS		••Cap	••Överfall	••Sombrerete	••Cavalier	••Uberwurf	
3	310719-0	4					••Bushing	••Bussning	••Casquillo	••Bague	••Buchse	(7310719)
4	1524242-3	4					••Screw	••Skruv	••Tornillo	••Vis	••Schraube	
5	13946304-6	4					••Washer	••Bricka	••Arandela	••Rondelle	••Scheibe	
6	941375-8	1					•Plug	•Propp	•Tapon	•Bouchon	•Stöpsel	
7	958229-7	1					•O-ring	•O-ring	•Anillo torico	•Joint torique	•O-ring	
8		1			NS		•Sign	•Skylt	•Letero	•Enseigne	•Schild	
9	950891-2	2					•Drive screw	•Drivskruv	•Tornillo	•Vis commande	•Durchsetzschr	
10	11035832-2	1					•Drive gear set	•Drevsats	•Juego pinon	•Kit pignon	•Triebsatz	
		1			NS		••Crown wheel	••Kronhjul	••Corona	••Couronne	••Tellerrad	
		1			NS		••Pinion	••Pinjong	••Pinon	••Pignon	••Antiriebskegelrad	
11	11102047-5	1					•Spider	•Axelkors	•Cruceta	•Croisillon	•Achsstern	
11A	273431-7	1					•Pinion kit	•Drevsats	•Juego pinion	•Kit pignon	•Triebsatz	
12		2			NS		••Side pinion	••Differentialhjul	••Rueda differential	••Roue differential	••Ausgleicheinstellung.	
13		4			NS		••Side pinion	••Differentialhjul	••Rueda differential	••Roue differential	••Ausgleicheinstellung.	
14	11102049-1	4					••Thrust washer	••Tryckbricka	••Arandela presio	••Rondelle butee	••Druckscheibe	
15	11102146-5	2					••Thrust washer	••Tryckbricka	••Arandela presio	••Rondelle butee	••Druckscheibe	
16	11102045-9	1					•Differential housing	•Differentialhus	•Carter dif	•Boitier differ	•Ausgl getrgeh	(11035358)
17	11102062-4	14					•Hexagon screw	•Sexkantsskruv	•Tornillo hexago	•Vis tete hexago	•Sechskantschr	
18	13946008-3	14					•Nut	•Mutter	•Tuerca	•Ecrou	•Mutter	
19	11102145-7	1					•Diff housing	•Differentialhus	•Carter dif	•Boitier differ	•Ausgl getrgeh	
20	13979275-8	16					•Screw	•Skruv	•Tornillo	•Vis	•Schraube	
21	183704-6	2					•Roller bearing	•Rullager	•Cojinet rodillo	•Roulem.rouleaux	•Rollenlager	595
22	1522136-9	1					•Setting nut	•Ställmutter	•Tuerca ajuste	•Ecrou reglage	•Stellmutter	
23	1522136-9	1					•Setting nut	•Ställmutter	•Tuerca ajuste	•Ecrou reglage	•Stellmutter	
24	1522426-4	2					•Lock washer	•Låsbricka	•Arandel segurid	•Rondel.verroui	•Sicher scheibe	
25	13955294-7	4					•Screw	•Skruv	•Tornillo	•Vis	•Schraube	M8x16
26	13941907-1	4					•Spring washer	•Fjäderbricka	•Arand elastica	•Ronde.elastique	•Federscheibe	

1	23822	**AUSGL.GETRIEBE** **REDUCTEUR CENT** **GRUPO CONICO** **CENTRUMVÄXEL** **DIFFERENTIAL CARRIER**	Catalog id **97785**	Group **463**
2			Illustr. No **AT 102**	Section **200**
3			Issue **65/97**	Page **445**
4				
5				

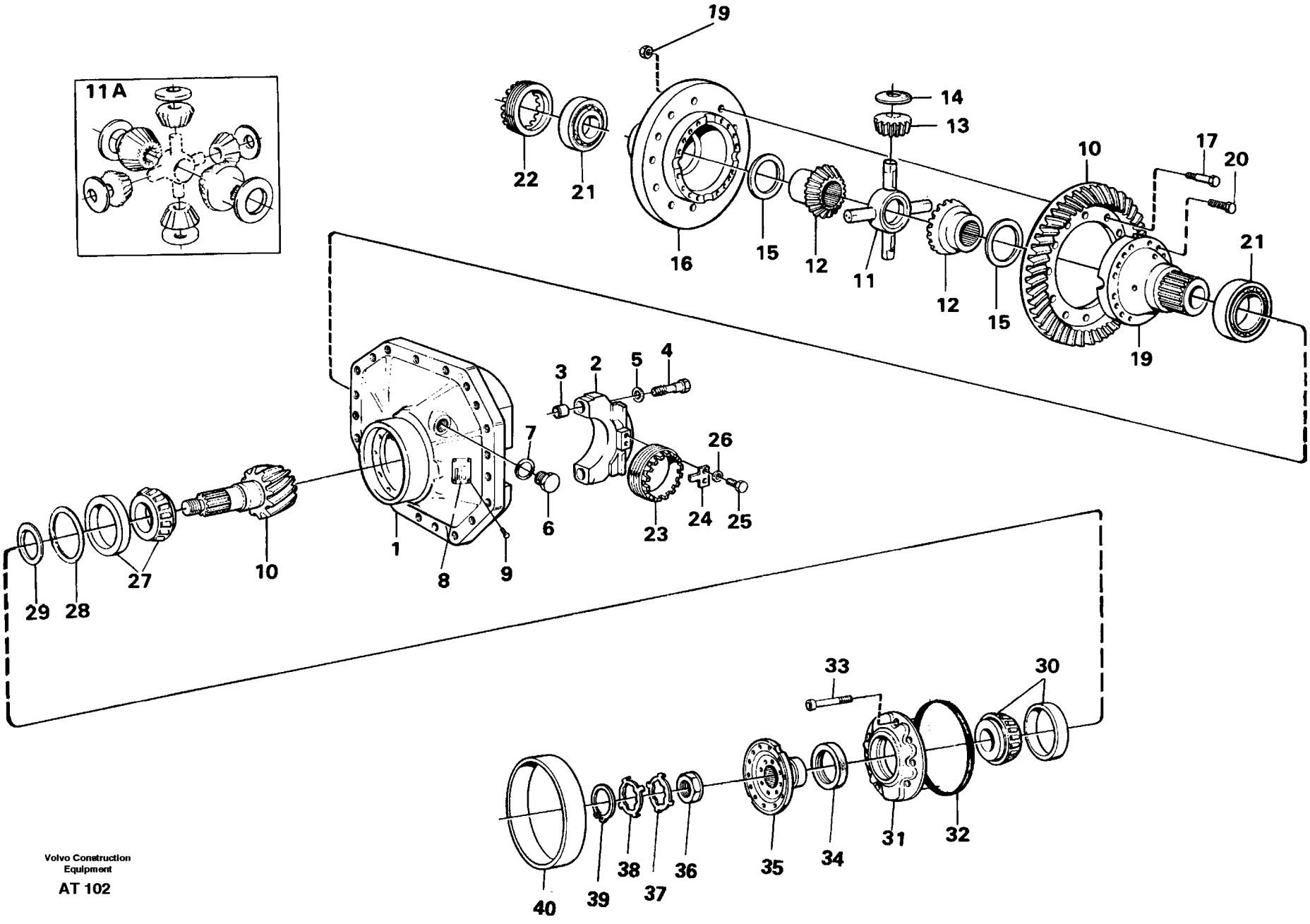
11A
19
22
21
16
15
12
11
14
13
10
17
20
12
15
21
19
3
2
5
4
7
26
24
25
23
6
1
8
9
10
27
29
28
33
30
40
39
38
37
36
35
34
31
32

Fig.	Part No.	Quantity 1	2	3	P S	K I T	Description	Benämning	Denominación	Dènomination	Bezeichnung	Notes
27	11102019-4	1					•Roller bearing	•Rullager	•Cojinet rodillo	•Roulem.rouleaux	•Rollenlager	
28	11034695-4	REQ					•Shim	•Justerbleck	•Laminill ajuste	•Cale reglage	•Nachstellblech	THICK = 1,0
	11034696-2	REQ					•Shim	•Justerbleck	•Laminill ajuste	•Cale reglage	•Nachstellblech	THICK = 0,35
	11034697-0	REQ					•Shim	•Justerbleck	•Laminill ajuste	•Cale reglage	•Nachstellblech	THICK = 0,10
29	11034828-1	REQ					•Spacer ring	•Distansring	•Anillo dist	•Bagu.entretoise	•Abstandring	
	11034829-9	REQ					•Spacer ring	•Distansring	•Anillo dist	•Bagu.entretoise	•Abstandring	THICK = 2,85
	11034830-7	REQ					•Spacer ring	•Distansring	•Anillo dist	•Bagu.entretoise	•Abstandring	THICK = 2,91
	11034831-5	REQ					•Spacer ring	•Distansring	•Anillo dist	•Bagu.entretoise	•Abstandring	THICK = 3,06
	4870247-6	REQ					•Spacer ring	•Distansring	•Anillo distanc	•Bagu.entretoise	•Abstandring	THICK = 3,21
	4870248-4	REQ					•Spacer ring	•Distansring	•Anillo distanc	•Bagu.entretoise	•Abstandring	THICK = 3,36
	4870249-2	REQ					•Spacer ring	•Distansring	•Anillo distanc	•Bagu.entretoise	•Abstandring	THICK = 3,39
	4870250-0	REQ					•Spacer ring	•Distansring	•Anillo distanc	•Bagu.entretoise	•Abstandring	THICK = 3,42
30	184660-9	1					•Roller bearing	•Rullager	•Cojinet rodillo	•Roulem.rouleaux	•Rollenlager	
31	11034979-2	1					•Cover	•Lock	•Tapa	•Couvercle	•Deckel	
32	943245-1	1					•O-ring	•O-ring	•Anillo torico	•Joint torique	•O-ring	
33	959256-9	8					•Screw	•Skruv	•Tornillo	•Vis	•Schraube	M12x35
34	11034988-3	1					•Sealing ring	•Tätningsring	•Anillo reten	•Bagu.etancheite	•Dichtring	
35	11034980-0	1					•Companion flange	•Medbringare	•Brida	•Flasque entrai	•Antriebsflansch	
36	4717504-7	1					•Nut	•Mutter	•Tuerca	•Ecrou	•Mutter	
37	382779-7	REQ					•Lock washer	•Låsbricka	•Arandel segurid	•Rondel.Verroui	•Sicher scheibe	
38	383992-5	REQ					•Lock washer	•Låsbricka	•Arandel segurid	•Rondel.verroui	•Sicher scheibe	
39	914480-9	1					•Retaining ring	•Spårring	•Circlip	•Circlip	•Nutring	
40	11035257-2	1					•Bushing	•Bussning	•Casquillo	•Bague	•Buchse	

1	23822	**AUSGL.GETRIEBE** **REDUCTEUR CENT** **GRUPO CONICO** **CENTRUMVÄXEL** **DIFFERENTIAL CARRIER**	Catalog id **97785**	Group **463**
2				
3			Illustr. No **AT 102**	Section **200**
4				
5			Issue **65/97**	Page **447**

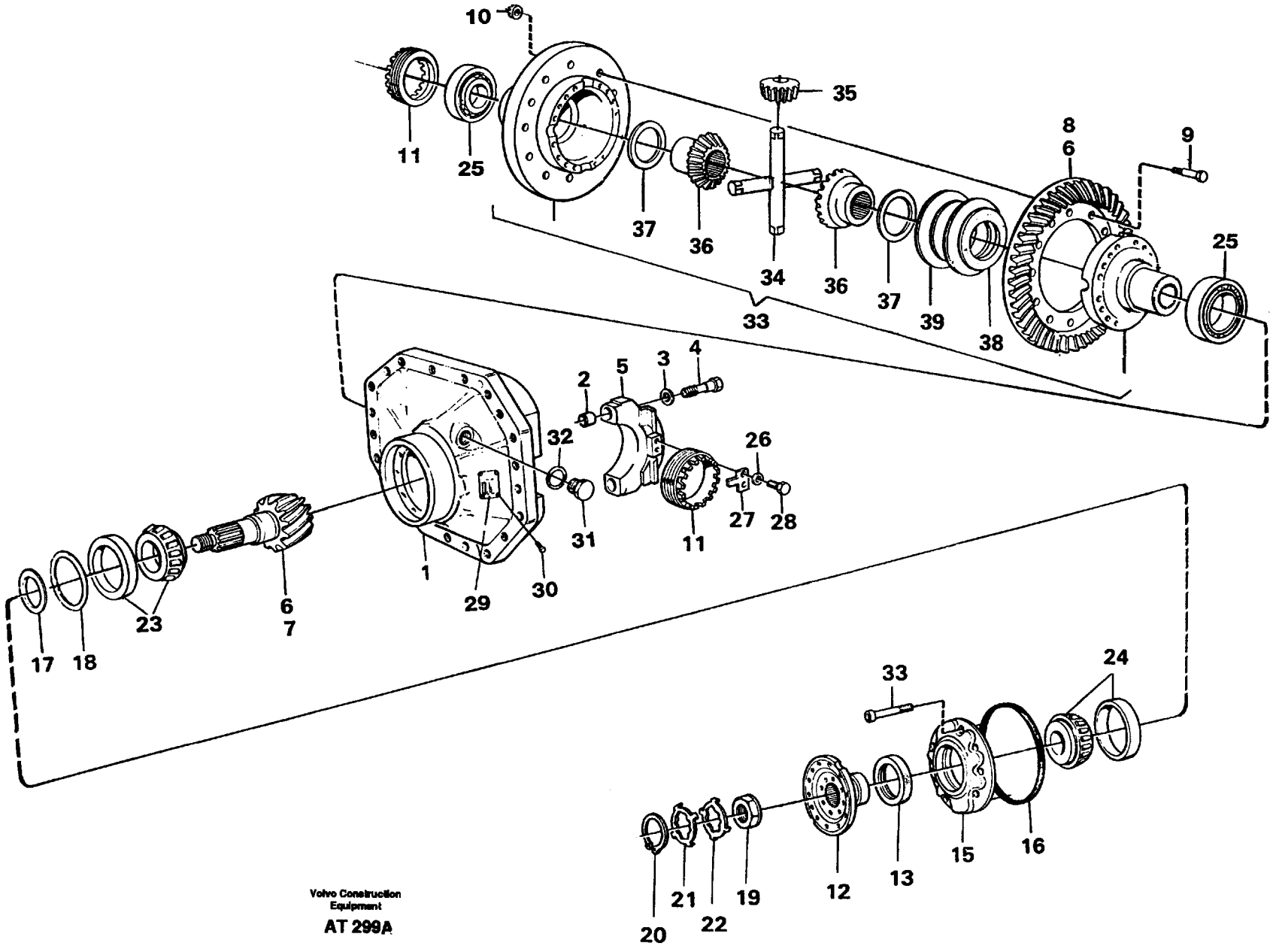

Volvo Construction Equipment

AT 299A

Fig.	Part No.	Quantity 1	2	3	P S	K I T	Description	Benämning	Denominación	Dènomination	Bezeichnung	Notes
	11102011-1	1					Final wheel	Centrumväxel	Grupo conico	Reducteur central	Ausgleichgetriebe	
1	11035318-2	1					•Center housing	•Centrumhus	•Cubiert central	•Carter central	•Zentralgehäuse	
2	310719-0	4					••Bushing	••Bussning	••Casquillo	••Bague	••Buchse	(7310719)
3	13946304-6	4					••Washer	••Bricka	••Arandela	••Rondelle	••Scheibe	
4	1524242-3	4					••Screw	••Skruv	••Tornillo	••Vis	••Schraube	
5		2			NS		••Cap	••Överfall	••Sombrerete	••Cavalier	••Uberwurf	
6	11035832-2	1					•Drive gear set	•Drevsats	•Juego pinon	•Kit pignon	•Triebsatz	
7		1			NS		••Pinon	••Pinjong	••Pinon	••Pignon	••Antiriebskegelrad	
8		1			NS		••Crown wheel	••Kronhjul	••Corona	••Couronne	••Tellerad	
9	191394-6	14					•Screw	•Skruv	•Tornillo	•Vis	•Schraube	
10	13946008-3	14					•Nut	•Mutter	•Tuerca	•Ecrou	•Mutter	
11	1522136-9	2					•Setting nut	•Ställmutter	•Tuerca ajuste	•Ecrou reglage	•Stellmutter	
12	11034980-0	1					•Comp flange	•Medbringare	•Brida	•Flasque entrai	•Antriebsflansch	
13	11034988-3	1					•Sealing ring	•Tätningsring	•Anillo reten	•Bagu.etancheite	•Dichtring	
14	959256-9	8					•Screw	•Skruv	•Tornillo	•Vis	•Schraube	M12x35
15	11034979-2	1					•Cover	•Lock	•Tapa	•Couvercle	•Deckel	
16	943245-1	1					•O-ring	•O-ring	•Anillo torico	•Joint torique	•O-ring	
17	11034828-1	REQ					•Spacer ring	•Distansring	•Anillo dist	•Bagu.entretoise	•Abstandring	
	11034829-9	REQ					•Spacer ring	•Distansring	•Anillo dist	•Bagu.entretoise	•Abstandring	THICK = 2,85
	11034830-7	REQ					•Spacer ring	•Distansring	•Anillo dist	•Bagu.entretoise	•Abstandring	THICK = 2,91
	11034831-5	REQ					•Spacer ring	•Distansring	•Anillo dist	•Bagu.entretoise	•Abstandring	THICK = 3,06
	4870247-6	REQ					•Spacer ring	•Distansring	•Anillo distanc	•Bagu.entretoise	•Abstandring	THICK = 3,21
	4870248-4	REQ					•Spacer ring	•Distansring	•Anillo distanc	•Bagu.entretoise	•Abstandring	THICK = 3,36
	4870249-2	REQ					•Spacer ring	•Distansring	•Anillo distanc	•Bagu.entretoise	•Abstandring	THICK = 3,39
	4870250-0	REQ					•Spacer ring	•Distansring	•Anillo distanc	•Bagu.entretoise	•Abstandring	THICK = 3,42
18	11034695-4	REQ					•Shim	•Justerbleck	•Laminill ajuste	•Cale reglage	•Nachstellblech	THICK = 1,0
	11034696-2	REQ					•Shim	•Justerbleck	•Laminill ajuste	•Cale reglage	•Nachstellblech	THICK = 0,35
	11034697-0	REQ					•Shim	•Justerbleck	•Laminill ajuste	•Cale reglage	•Nachstellblech	THICK = 0,10
19	4717504-7	1					•Nut	•Mutter	•Tuerca	•Ecrou	•Mutter	
20	914480-9	1					•Retaining ring	•Spårring	•Circlip	•Circlip	•Nutring	

1		**AUSGL.GETRIEBE, HINTER** **RÉDUCTEUR CENTRAL, AR** **GRUPO CÓNICO, TRASERO** **CENTRUMVÄXEL.BAK** **DIFFERENTIAL CARRIER, REAR**	Catalog id **97785**	Group **463**
2				
3			Illustr. No **AT 299A**	Section **300**
4				
5		**94687**	Issue **65/97**	Page **449**

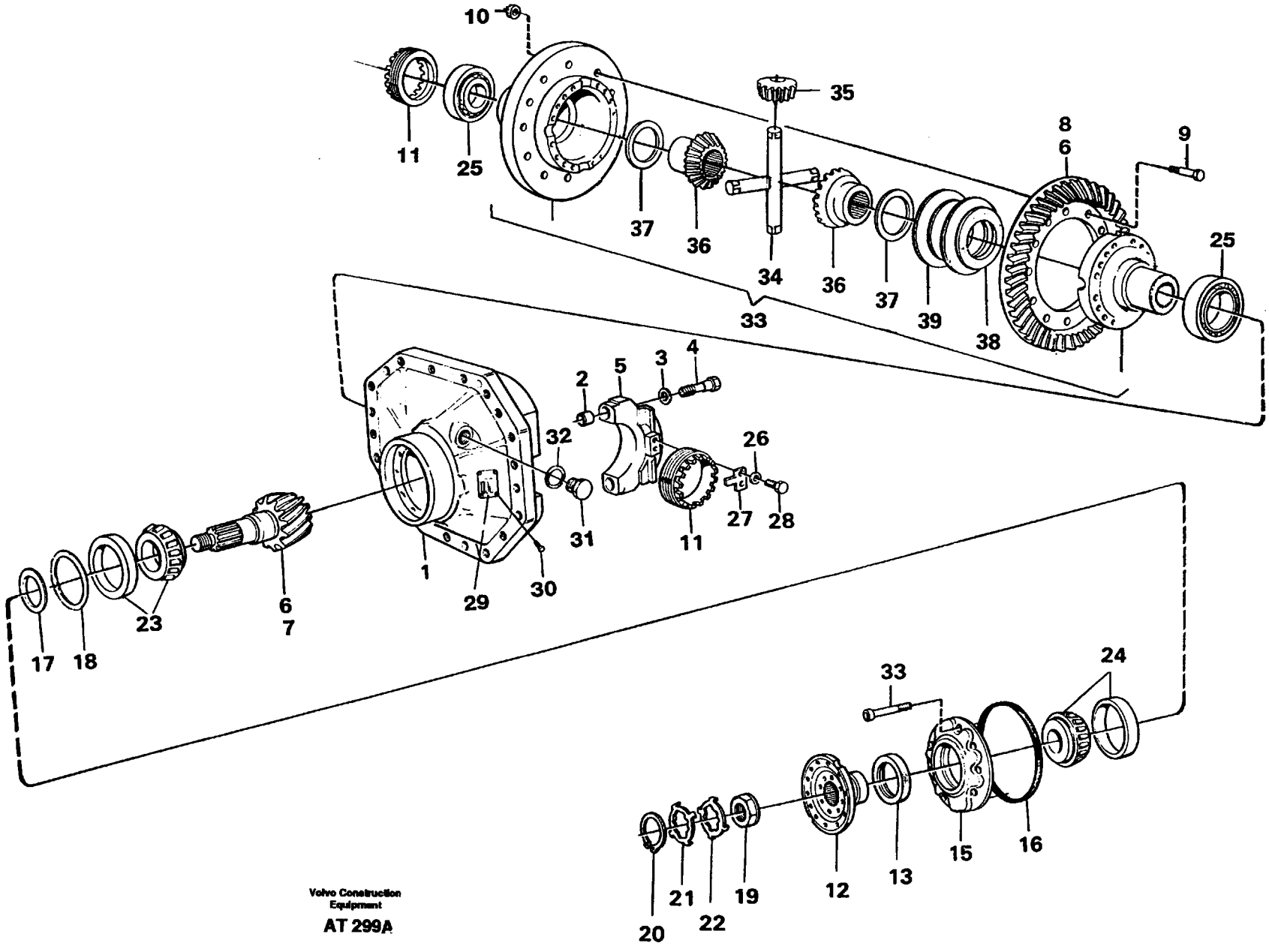

Volvo Construction Equipment

AT 299A

Fig.	Part No.	Quantity 1	2	3	P S	K I T	Description	Benämning	Denominación	Dènomination	Bezeichnung	Notes
21	383992-5	REQ					•Lock washer	•Låsbricka	•Arandel segurid	•Rondel.verroui	•Sicher scheibe	
22	382779-7	REQ					•Lock washer	•Låsbricka	•Arandel segurid	•Rondel.verroui	•Sicher scheibe	
23	11102019-4	1					•Roller bearing	•Rullager	•Cojinet rodillo	•Roulem.rouleaux	•Rollenlager	
24	184660-9	1					•Roller bearing	•Rullager	•Cojinet rodillo	•Roulem.rouleaux	•Rollenlager	
25	183704-6	2					•Roller bearing	•Rullager	•Cojinet rodillo	•Roulem.rouleaux	•Rollenlager	595
26	13941907-1	4					•Spring washer	•Fjäderbricka	•Arand elastica	•Ronde.elastique	•Federscheibe	
27	1522426-4	2					•Lock washer	•Låsbricka	•Arandel segurid	•Rondel.verroui	•Sicher scheibe	
28	13955294-7	4					•Screw	•Skruv	•Tornillo	•Vis	•Schraube	
29		1			NS		•Sign	•Skylt	•Letrero	•Enseigne	•Schild	
30	950891-2	2					•Drive screw	•Drivskruv	•Tornillo	•Vis commande	•Durchsetzschr	
31	941375-8	1					•Plug	•Propp	•Tapon	•Bouchon	•Stöpsel	
32	958229-7	1					•O-ring	•O-ring	•Anillo torico	•Joint torique	•O-ring	
33	11035989-0	1					•Ltd slip diff	•Spärrdiff	•Bloq diferen	•Diff. autobloqu	•Sperrdifferentl	
34	11701918-2	2					Spider	Axelkors	Cruceta	Croisillon	Achsstern	
35	11701919-0	4					Diff side gear	Diff.hjul	Engranaje dif	Pignon differe	Aisgl stirnrad	
36	11701920-8	2					Diff side gear	Diff.hjul	Engranaje dif	Pignon differe	Aisgl stirnrad	
37	11701921-6	2					Thrust washer	Tryckbricka	Arandela presio	Rondelle butee	Druckscheibe	
38	11701922-4	4					Friction disc	Friktionslamell	Disco friccion	Disq.frottement	Reibkuppl lam	THICK = 3.22 - 3.29
39	11701923-2	REQ					Friction plate	Friktionsplatta	Plato friccion	Plaque friction	Reibschl platte	THICK = 2.97 - 3.02
	11701924-0	REQ					Friction plate	Friktionsplatta	Plato friccion	Plaque friction	Reibschl platte	THICK = 3.05 - 3.10
	11701925-7	REQ					Friction plate	Friktionsplatta	Plato friccion	Plaque friction	Reibschl platte	THICK = 3.12 - 3.17

1		**AUSGL.GETRIEBE, HINTER** **RÉDUCTEUR CENTRAL, AR** **GRUPO CÓNICO, TRASERO** **CENTRUMVÄXEL.BAK** **DIFFERENTIAL CARRIER, REAR**	Catalog id **97785**	Group **463**
2				
3			Illustr. No **AT 299A**	Section **300**
4				
5		**94687**	Issue **65/97**	Page **451**

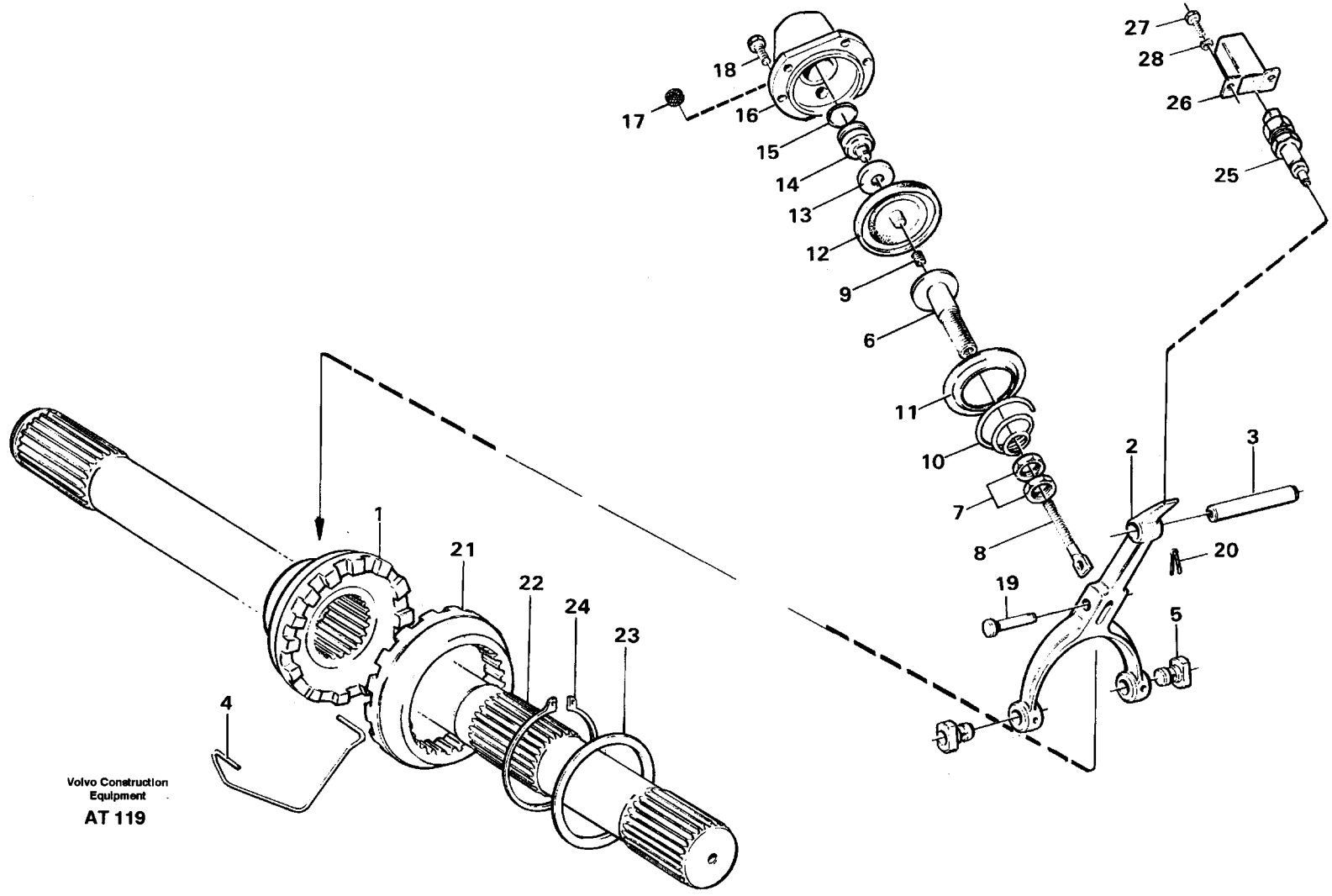
1
2
3
4
5
6
7
8
9
10
11
12
13
14
15
16
17
18
19
20
21
22
23
24
25
26
27
28
Volvo Construction Equipment
AT 119

Fig.	Part No.	Quantity 1	2	3	P S	K I T	Description	Benämning	Denominación	Dènomination	Bezeichnung	Notes
1	1522135-1	1					Companion flange	Medbringare	Brida	Flasque entrai	Antriebsflansch	
2	1523080-8	1					Shift yoke	Skiftgaffel	Horquill cambio	Fourchette	Schaltgabel	
3	11035561-7	1					Shift rail	Skiftaxel	Eje cambio	Coulisseau	Schaltschiene	
4	1523084-0	1					Lock brace	Låsbygel	Brazo seguridad	Etrier verroui	Sperrklinke	
5	1523087-3	2					Pin	Tapp	Pasador	Goupille	Zapfen	
6	383971-9	1					Diaphragm sleeve	Membranhylsa	Manguito diafr	Douill.membrane	Membrandose	(7383971)
7	957018-5	2					Nut	Mutter	Tuerca	Ecrou	Mutter	
8	11035653-2	1					Selector bar	Skiftstång	Varilla cambio	Tige ch. vit	Schaltschiene	
9	13962985-1	1					Set screw	Stoppskruv	Tornillo tope	Vis butee	Anschlagschraub	
10	1523094-9	1					Return spring	Returfjäder	Resorte antagon	Ressort rappel	Ruckholfeder	
11	383988-3	1					Diaphragm seat	Membransäte	Asient diafragm	Siege membrane	Membransitz	(7383988)
12	383972-7	1					Diaphragm	Membran	Diafragma	Diaphragme	Membrane	
13	11034041-1	1					Washer	Bricka	Arandela	Rondelle	Scheibe	
14	11034057-7	1					Piston	Kolv	Piston	Piston	Kolben	
15	925059-8	1					O-ring	O-ring	Anillo torico	Joint torique	O-ring	
16	11035172-3	1					Cover	Lock	Tapa	Couvercle	Deckel	
17	1655285-3	1					•Filter	•Filter	•Filtro	•Filtre	•Filter	
18	13955271-5	6					Screw	Skruv	Tornillo	Vis	Schraube	
19	13964845-5	1					Bolt	Bult	Perno	Boulon	Bolzen	
20	907822-1	1					Cotter pin	Saxpinne	Pasador hendido	Goupille fendue	Splint	
21	1522134-4	1					Companion flange	Medbringare	Brida	Flasque entrai	Antriebsflansch	
22		1					Drive shaft	Drivaxel	Puente motor	Pont moteur	Antriebsachsen	See group 461, Page 425
23	1522102-1	1					Washer	Bricka	Arandela	Rondelle	Scheibe	
24	945506-4	1					Snap ring	Spårring	Circlip	Circlip	Nutring	
25	11039219-8	1					Switch	Kontakt	Contacto	Contact	Kontakt	SE 18
26	1522445-4	1					Protecting casing	Skyddskåpa	Cubiert protec	Capot protect	Schutzhaube	
27	13955294-7	2					Screw	Skruv	Tornillo	Vis	Schraube	
28	13941907-1	2					Spring washer	Fjäderbricka	Arand elastica	Ronde.elastique	Federscheibe	

1		**DIFFERENTIALSPERRE**	Catalog id **97785**	Group **468**
2		**BLOCAGE DE DIFFéRENTIEL**		
3		**CIERRE-DIFERENCIAL**	Illustr. No **AT 119**	Section **50**
4		**DIFFERENTIALSPÄRR**		
5		**DIFFERENTIAL LOCK**	Issue **65/97**	Page **453**

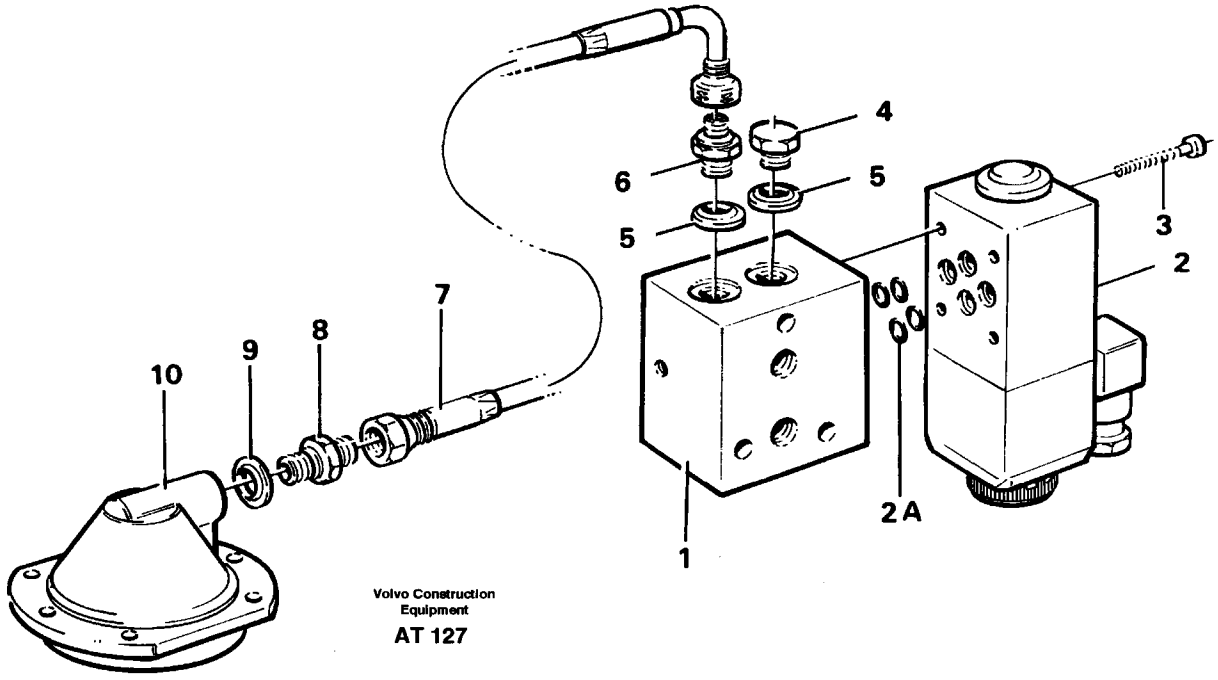
4
6
5
5
3
2
7
8
9
10
2A
1
Volvo Construction
Equipment
AT 127

Fig.	Part No.	Quantity 1	2	3	PS	KIT	Description	Benämning	Denominación	Dènomination	Bezeichnung	Notes
1	4974291-9	1					Connection block	Kopplingsblock	Bloque conexion	Bloc connexion	Kupplungskopf	
	11003548-2	1					Solenoid valve	Magnetventil	Electrovalvula	Vanne electrom	Magnetventil	MA 9
2	11993636-7	1					•Magnet	•Magnet	•Iman	•Aimant	•Magnet	
2A	11993637-5	1					•Sealing kit	•Tätningssats	•Juego retenes	•Jeu joints	•Dichtungssatz	
3	959193-4	4					Screw	Skruv	Tornillo	Vis	Schraube	
4	914390-0	1					Plug	Propp	Tapon	Bouchon	Stöpsel	
5	943907-6	2					Gasket	Packning	Junta	Joint	Dichtung	
6	13944524-1	1					Nipple	Nippel	Niple	Raccord	Verschraubung	
7	13932776-1	1					Hose assembly	Slangledning	Conducto	Condui.flexible	Schlauchleitung	L = 650 MM
	4881722-5	2					•O-ring	•O-ring	•Anillo torico	•Joint torique	•O-ring	
8	941754-4	1					Nipple	Nippel	Niple	Raccord	Nippel	
9	13945653-7	1					Plane gasket	Planpackning	Junta plana	Joint plan	Plandichtung	
10		1					Differential lock	Differentialspärr	Bloqueo Differencial	Blocage Differentiel	Ausgleichsperre	See group 468, Page 453

1		**DIFFERENTIALSPERRE, HYDRAULIEITUNG**	Catalog id **97785**	Group **468**
2		**BLOCAGE DE DIFFÉRENTIEL , TUYAU HYDRALIQUE**		
3		**BLOQUEO DEL DIFERENTIAL, CONDUCTO HIDRÁULICO**	Illustr. No **AT 127**	Section **100**
4		**DIFFERENTIALSPÄRR HYDRAULLEDNING**		
5		**DIFFERENTIAL LOCK HYDRAULIC LINE**	Issue **65/97**	Page **455**

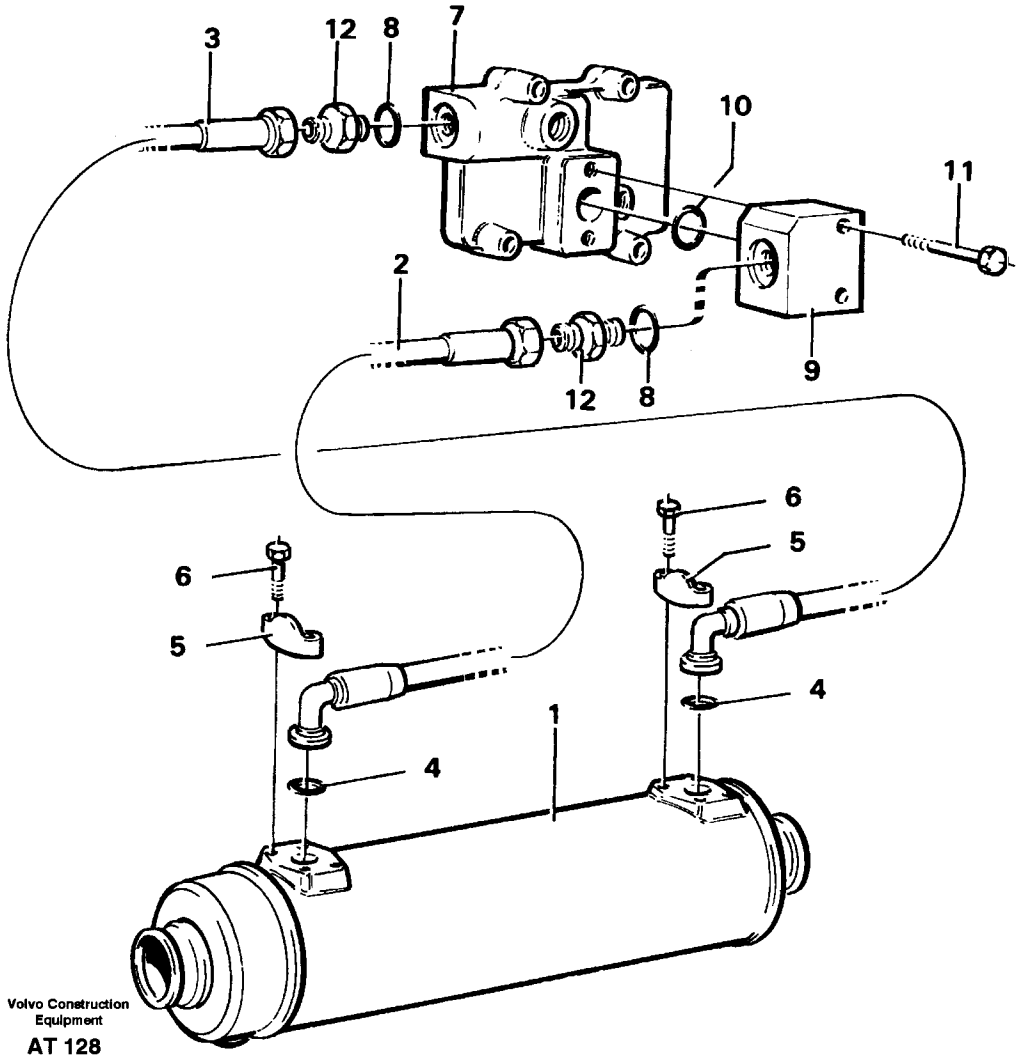
3
12
8
7
10
11
2
12
8
9
6
5
6
5
4
1
4
Volvo Construction Equipment
AT 128

Fig.	Part No.	Quantity 1	2	3	PS	KIT	Description	Benämning	Denominación	Dènomination	Bezeichnung	Notes
1	11033177-4	1					Oil-cooler	Oljekylare	Enfriador aceit	Radiateur huile	Ölkuhler	See group 261, Page 157
2	13933519-4	1					Hose assembly	Slangledning	Conducto	Condui.flexible	Schlauchleitung	L = 920 MM
3	13933458-5	1					Hose assembly	Slangledning	Conducto	Condui.flexible	Schlauchleitung	L = 580 MM
4	13948700-3	2					O-ring	O-ring	Anillo torico	Joint torique	O-ring	
5	927947-2	4					Flange half	Fländshalva	Mitad brida	Demi-bride	Flanschhälfte	
6	13970947-1	8					Screw	Skruv	Tornillo	Vis	Schraube	
7	11036748-9	1					Distr block	Fördeln.block	Bloque distrib	Boitier deriv	Verteilergruppe	
8	968566-0	2					O-ring	O-ring	Anillo torico	Joint torique	O-ring	
9	11091234-2	1					Hose connection	Slanganslutning	Conex manguera	Racco.flexible	Schlauchanschl	
10	949658-9	1					O-ring	O-ring	Anillo torico	Joint torique	O-ring	
11	13970955-4	2					Screw	Skruv	Tornillo	Vis	Schraube	
12	957037-5	2					Nipple	Nippel	Niple	Raccord	Nippel	

VOLVO

Volvo Construction Equipment

GROUP		Section	Page
510	Brake	50	465
522	Brake hoses: Tank - pump - footbrake valve	100	467
	Brake pipes: footbrake valve- front- and rear axle.	150	469
	Hydraulic parking- brake 94540	200	473
525	Foot brake valve with clutches	50	477
	Footbrake valve	100	481
	Double brake pedals 91925	150	483
551	Parking brake	50	485
	Parking brake	100	489
560	Air pressure equipment 92234	100	491
561	Anti-freeze reservoir 92172	100	497
	Anti-freeze reservoir 92235	200	499
	Air compressor 92234	300	501
	Regulator 92234	400	507

INNEHÅLLSFÖRTECKNING

GRUPP		Avsnitt	Sida
510	Broms	50	465
522	Bromsslangar: Tank - pump - fotbromsventil	100	467
	Bromsrör: fotbromsventil - fram- och bakaxel.	150	469
	Hydraulisk parkerings- broms 94540	200	473
525	Bromsventil med kopplingar	50	477
	Fotbromsventil	100	481
	Dubbla bromspedaler 91925	150	483
551	Parkeringsbroms	50	485
	Parkeringsbroms	100	489
560	Tryckluftsutrustning 92234	100	491
561	Frostskyddsbehållare 92172	100	497
	Frostskyddsbehållare 92235	200	499
	Kompressor 92234	300	501
	Regulator 92234	400	507

GRUPO		Sección	Página
510	Freno	50	465
522	Mangueras de freno: . Depósito-bomba- Válvula de freno de pi	100	467
	Tubos de freno: Válvula de freno de pie -eje delantera- y traser	150	469
	Sistema hidráulico freno estacionamiento 94540	200	473
525	Mangueras de freno: Válvula de freno de pie con embragues	50	477
	Válvula de frein de pie	100	481
	Pedales de freno,dobles 91925	150	483
551	Freno estacionamiento	50	485
	freno estacionamento	100	489
560	Sistema neumático 92234	100	491
561	Deposito anticongelante 92172	100	497
	Deposito anticongelante 92235	200	499
	Compresor 92234	300	501
	Regulador 92234	400	507

TABLE DES MATIÈRES

Catalogue id	Group
97785	500
Issue	Page
65/97	462

GROUPE	Section	Page
510 Frein	50	465
522 Flexibles de frein: . Réservoir-pompe- robinet de frein à pied	100	467
Tuyau de frein: Robinet de frein à pied-essieu avant-essieu arr	150	469
Système hydraulique frein parking 94540	200	473
525 Flexibles de frein: Robinet de frein à pied avec embrayages	50	477
Robinet de frein à pied	100	481
Pédales de frein couplées 91925	150	483
551 Frein à main	50	485
Frein parking	100	489
560 Systême pneumatique 92234	100	491
561 Reservoir antigel 92172	100	497
Reservoir antigel 92235	200	499
Compesseur 92234	300	501
Regulateur 92234	400	507

GRUPPE		Abschnitt	Seite
510	Bremse	50	465
522	Bremsschläuche: . Tank-Pumpe- Fussbremsventil	100	467
	Bremsleitung: Fussbremsventil-Vorder- und Hinterachse	150	469
	Druckölsystem feststellbremse 94540	200	473
525	Bremsen mit kupplungen	50	477
	Fussbremsventil	100	481
	Doppelte Bremspedale 91925	150	483
551	Handbremse	50	485
	Feststellbremse	100	489
560	Druckluftsystem 92234	100	491
561	Frostschutzbehälter 92172	100	497
	Frostschutzbehälter 92235	200	499
	Kompressor 92234	300	501
	Regler 92234	400	507

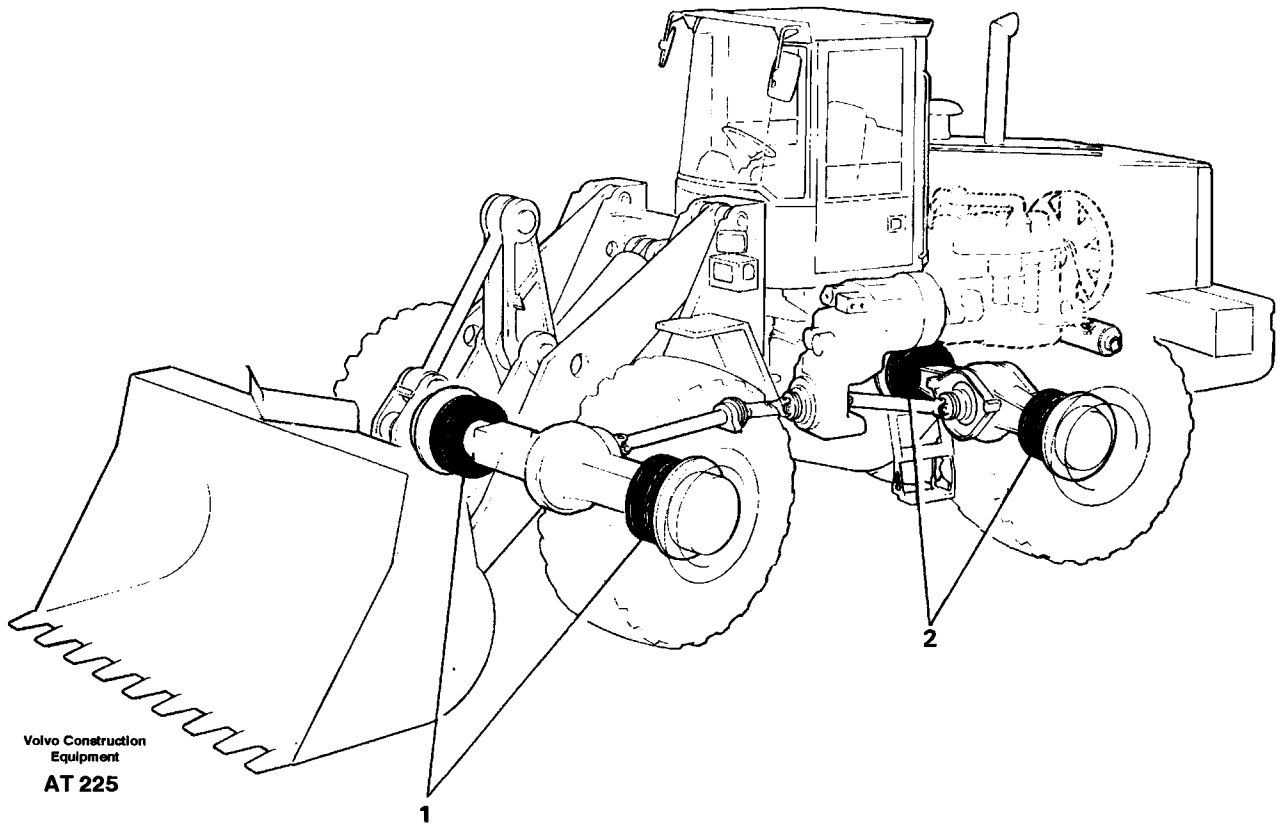
Volvo Construction
Equipment
AT 225
1
2

Fig.	Part No.	Quantity 1	2	3	P S	K I T	Description	Benämning	Denominación	Dènomination	Bezeichnung	Notes
1		2					Brake.....	Broms.....	Freno.....	Frein.....	Bremse.....	Fram / Front See group 461, Page 425
2		2					Brake.....	Broms.....	Freno.....	Frein.....	Bremse.....	Bak / Rear See group 463, Page 439

1		**BREMSE** **FREIN** **FRENO** **BROMS** **BRAKE**	Catalog id **97785**	Group **510**
2				
3			Illustr. No **AT 225**	Section **50**
4				
5			Issue **65/97**	Page **465**

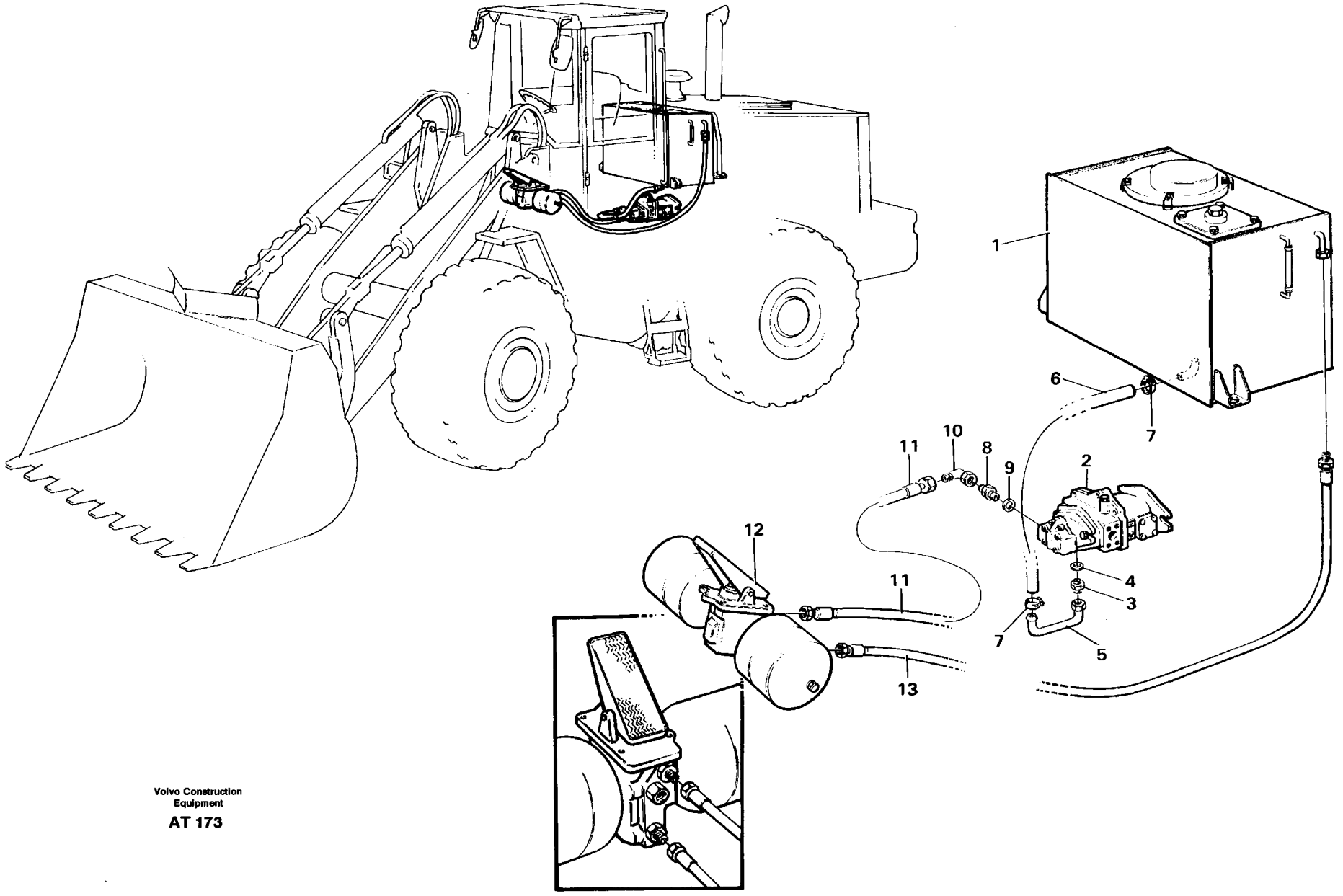

Volvo Construction Equipment

AT 173

Fig.	Part No.	Quantity 1	2	3	PS	KIT	Description	Benämning	Denominación	Dènomination	Bezeichnung	Notes
1		1					Hydraulik oil tank	Hydrauloljetank	Dep aceit hidr	Reser.fluid.hy	Druckölbehälter	
2		1					Hydraulic pump	Hydraulpump	Hidraulico bamba	Hydraulique pompe	Hydraulischer pumpe	See group 645, Page 535
3	4897061-0	1					Nipple	Nippel	Niple	Raccord	Nippel	
4	13944498-8	1					Gasket	Packning	Junta	Joint	Dichtung	
5	11015422-6	1					Tube	Rör	Tubo	Tuyau	Rohr	
6	13961193-3	REQ					Hydraulic hose	Hydraulslang	Conduc hidraul	Flexible hydra	Druckölschlauch	L = 540 MM
7	926245-2	2					Hose clamp	Slangklämma	Abraz manguera	Collier serrage	Schlauchklemme	
8	13943986-3	1					Nipple	Nippel	Niple	Raccord	Nippel	
9	943908-4	1					Gasket	Packning	Junta	Joint	Dichtung	
10	13946369-9	1					Nipple	Nippel	Niple	Raccord	Nippel	
11	13932760-5	1					Hose assembly	Slangledning	Conducto	Condui.flexible	Schlauchleitung	L = 1350 MM See group 525, Page 477
	11046004-5	1					Hose assembly	Slangledning	Conducto	Condui.flexible	Schlauchleitung	94984
12		1					Footbrake valve	Fotbromsventil	Freno de pedal valvul	Frein à ped. soupap	Fussbremseventil	
13	13933069-0	1					Hose assembly	Slangledning	Conducto	Condui.flexible	Schlauchleitung	L = 2600 MM

1		**BREMSSCHLÄUCHE: . TANK-PUMPE- FUSSBREMSVENTIL** **FLEXIBLES DE FREIN: . RÉSERVOIR-POMPE- ROBINET DE FREIN À PIED** **MANGUERAS DE FRENO: . DEPÓSITO-BOMBA- VÁLVULA DE FRENO DE PIE** **BROMSSLANGAR: TANK - PUMP - FOTBROMSVENTIL** **BRAKE HOSES: TANK - PUMP - FOOTBRAKE VALVE**	Catalog id **97785**	Group **522**
2				
3			Illustr. No **AT 173**	Section **100**
4				
5			Issue **65/97**	Page **467**

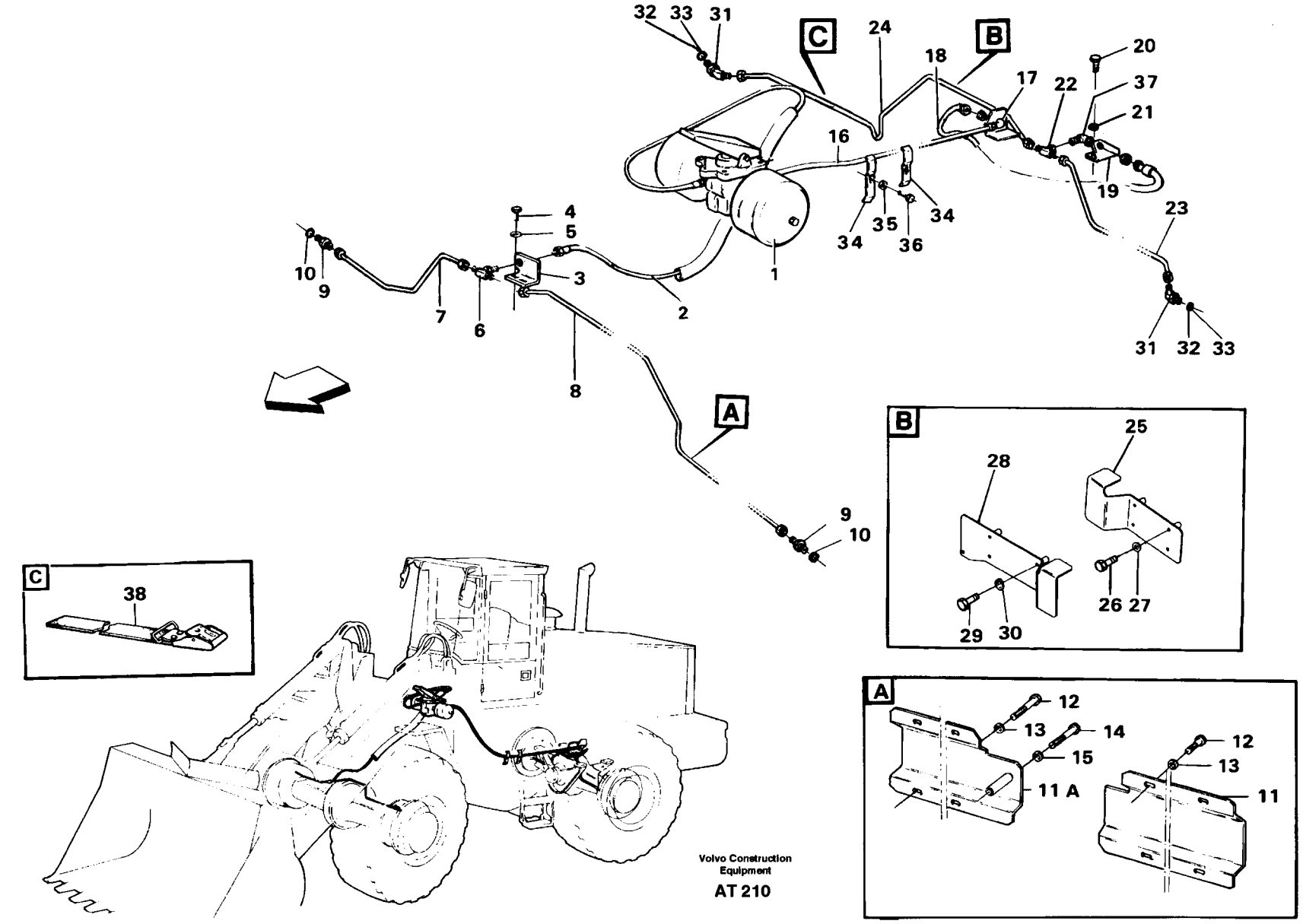
32 33 31
C
24
B
18
20
37
17
22
21
16
19
4
5
10
9
3
7
6
2
1
34
35
36
34
23
31 32 33
8
A
9
10
B
25
28
26 27
29 30
C
38
A
12
13
14
15
11 A
12
13
11
Volvo Construction Equipment
AT 210

Fig.	Part No.	Quantity 1	2	3	P S	K I T	Description	Benämning	Denominación	Dènomination	Bezeichnung	Notes
1		1					Footbrake valve	Fotbromsventil	Freno de ped. valvula..	Frein à ped. soupap	Fussbremseventil	See group 525, Page 477
2	13933603-6	1					Hose assembly	Slangledning	Conducto	Condui.flexible	Schlauchleitung	L = 3150 MM
	11109335-7	1					Hose assembly	Slangledning	Conducto	Condui.flexible	Schlauchleitung	94984
3	11015565-2	1					Attachment	Fäste	Fijacion	Fixation	Halterung	(11020195)
4	13955294-7	2					Screw	Skruv	Tornillo	Vis	Schraube	
5	13960141-3	2					Washer	Bricka	Arandela	Rondelle	Scheibe	
6	4881132-7	1					Nipple	Nippel	Racor en T	Raccord en T	T-nippel	
7	11020189-4	1					Tube	Rör	Tubo	Tuyau	Rohr	RH
8	11020187-8	1					Tube	Rör	Tubo	Tuyau	Rohr	LH
9	4881645-8	2					Nipple	Nippel	Niple	Raccord	Nippel	
10	11015744-3	2					Nipple	Nippel	Niple	Raccord	Nippel	
11	11015550-4	1					Ptct plate	Skyddsplåt	Placa protecc	Tole protection	Schutzblech	(11020170) LH
11A	11015551-2	1					Ptct plate	Skyddsplåt	Placa protecc	Tole protection	Schutzblech	
12	13955294-7	8					Screw	Skruv	Tornillo	Vis	Schraube	(955294)
13	13960141-3	8					Washer	Bricka	Arandela	Rondelle	Scheibe	(960141)
14	955302-5	1					Screw	Skruv	Tornillo	Vis	Schraube	
15	13960141-3	1					Washer	Bricka	Arandela	Rondelle	Scheibe	
16	932637-2	1					Hose assembly	Slangledning	Conducto	Condui.flexible	Schlauchleitung	L = 2650 MM
	11109334-0	1					Hose assembly	Slangledning	Conducto	Condui.flexible	Schlauchleitung	94984
17	4881400-8	1					Bulk h.grommet	Skottgenomgång	Pasaje cartuch	Passe-cloison	Schottdurchf	
18	931947-6	1					Hose assembly	Slangledning	Conducto	Condui.flexible	Schlauchleitung	L = 480 MM
	11046000-3	1					Hose assembly	Slangledning	Conducto	Condui.flexible	Schlauchleitung	94984
19	11020428-6	1					Anchorage	Fäste	Fijacion	Fixation	Halterung	
20	13955294-7	2					Screw	Skruv	Tornillo	Vis	Schraube	
21	13960141-3	2					Washer	Bricka	Arandela	Rondelle	Scheibe	
22	4821883-8	1					Nipple	Nippel	Niple	Raccord	Verschraubung	
23	11020196-9	1					Tube	Rör	Tubo	Tuyau	Rohr	LH
24	11020198-5	1					Tube	Rör	Tubo	Tuyau	Rohr	RH
25	11020378-3	1					Ptct plate	Skyddsplåt	Placa protecc	Tole protection	Schutzblech	RH
26	955301-7	4					Screw	Skruv	Tornillo	Vis	Schraube	

1	
2	
3	
4	
5	

BREMSLEITUNG: FUSSBREMSVENTIL-VORDER- UND HINTERACHSE
TUYAU DE FREIN: ROBINET DE FREIN À PIED-ESSIEU AVANT-ESSIEU ARRIÈR´E
TUBOS DE FRENO: VÁLVULA DE FRENO DE PIE -EJE DELANTERA- Y TRASERO
BROMSRÖR: FOTBROMSVENTIL - FRAM- OCH BAKAXEL.
BRAKE PIPES: FOOTBRAKE VALVE- FRONT- AND REAR AXLE.

Catalog id **97785**	Group **522**
Illustr. No **AT 210**	Section **150**
Issue **65/97**	Page **469**

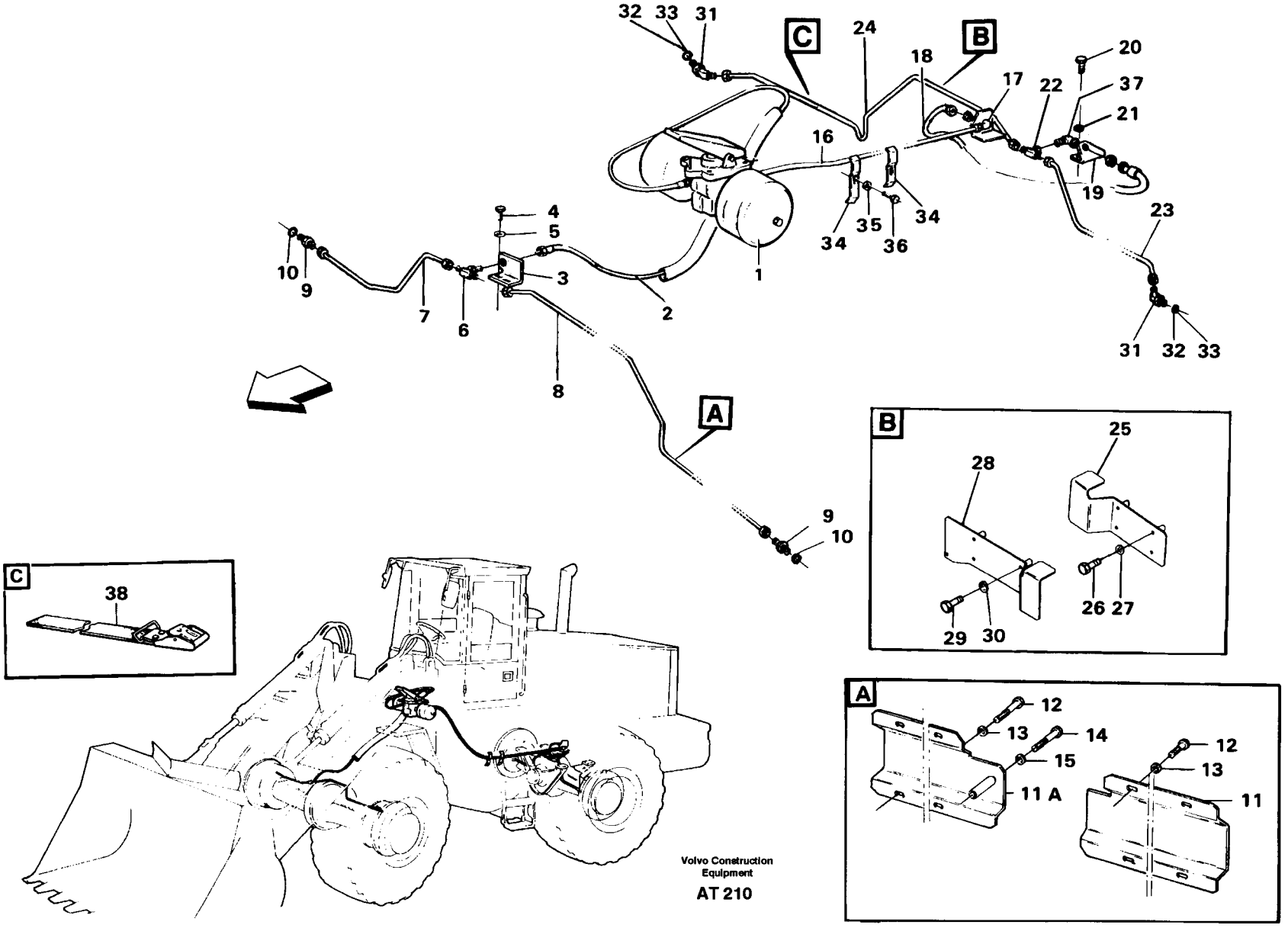
32 33 31
C
24
B
18
20
37
17
22
21
16
19
4
5
10
9
3
7
6
2
1
34
35
36
34
23
31 32 33
8
A
9
10
B
25
28
26 27
29 30
C
38
12
13
14
15
11 A
12
13
11
Volvo Construction Equipment
AT 210

Fig.	Part No.	Quantity 1	2	3	PS	KIT	Description	Benämning	Denominación	Dènomination	Bezeichnung	Notes
27	13960141-3	4					Washer	Bricka	Arandela	Rondelle	Scheibe	
28	11020376-7	1					Ptct plate	Skyddsplåt	Placa protecc	Tole protection	Schutzblech	LH
29	955301-7	4					Screw	Skruv	Tornillo	Vis	Schraube	
30	13960141-3	4					Washer	Bricka	Arandela	Rondelle	Scheibe	
31	11015746-8	2					Nipple	Nippel	Niple	Raccord	Nippel	
32	931209-1	2					•O-ring	•O-ring	•Anillo torico	•Joint torique	•O-ring	
33	931216-6	2					•Back-up ring	•Stödring	•Anillo apoyo	•Bague support	•Stutzring	
34	4974285-1	2					Clamp	Klämma	Abrazadera	Pince serrage	Klemme	
35	13960141-3	2					Washer	Bricka	Arandela	Rondelle	Scheibe	(960141)
36	13955295-4	2					Screw	Skruv	Tornillo	Vis	Schraube	
37	4881400-8	1					Bulk h.grommet	Skottgenomgång	Pasaje cartuch	Passe-cloison	Schottdurchf	
38	4861704-7	1					Belt	Rem	Correa	Courroie	Riemen	

1		**BREMSLEITUNG: FUSSBREMSVENTIL-VORDER- UND HINTERACHSE**	Catalog id **97785**	Group **522**
2		**TUYAU DE FREIN: ROBINET DE FREIN À PIED-ESSIEU AVANT-ESSIEU ARRIÈR´E**		
3		**TUBOS DE FRENO: VÁLVULA DE FRENO DE PIE -EJE DELANTERA- Y TRASERO**	Illustr. No **AT 210**	Section **150**
4		**BROMSRÖR: FOTBROMSVENTIL - FRAM- OCH BAKAXEL.**		
5		**BRAKE PIPES: FOOTBRAKE VALVE- FRONT- AND REAR AXLE.**	Issue **65/97**	Page **471**

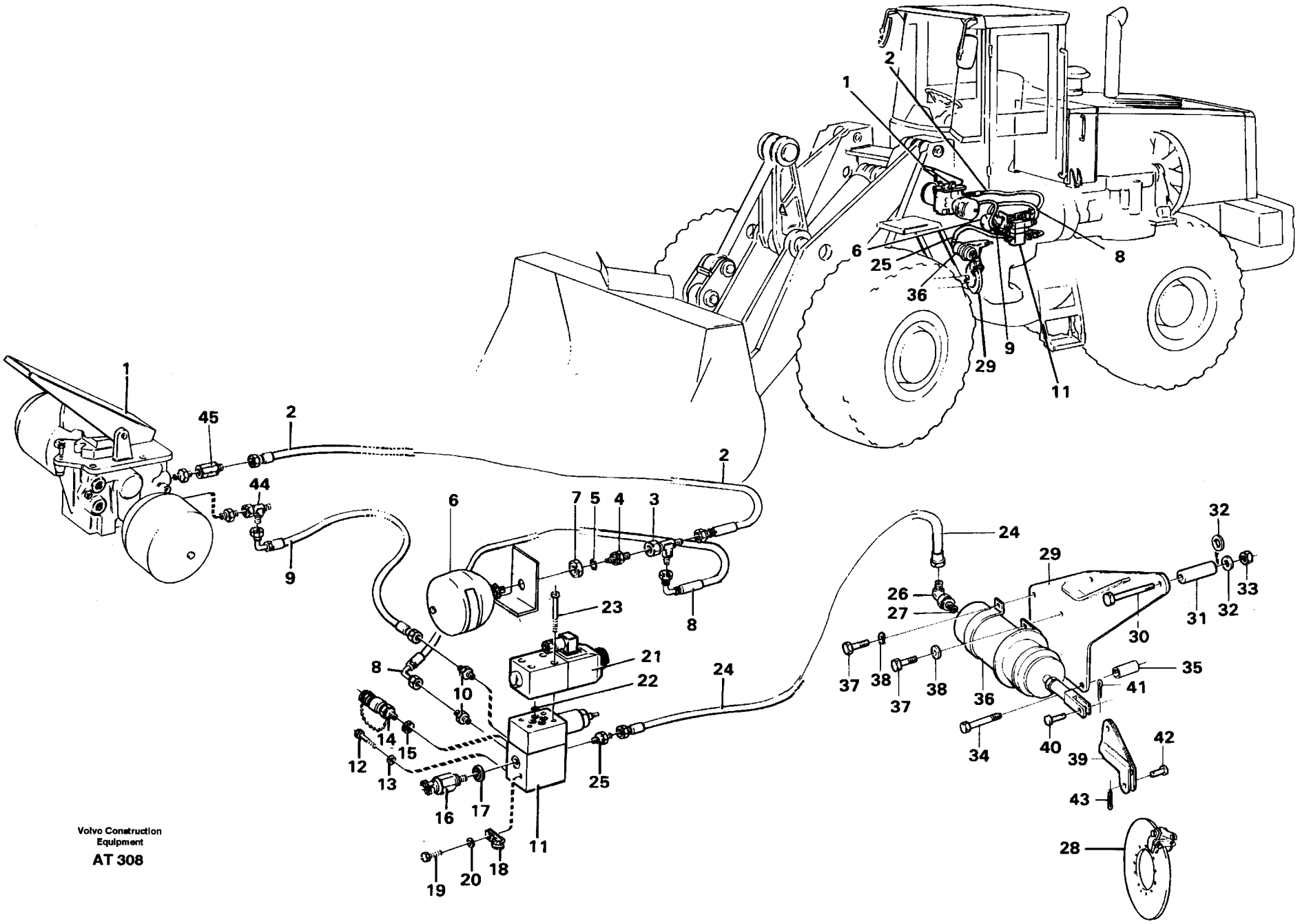

Volvo Construction Equipment

AT 308

Fig.	Part No.	Quantity 1	2	3	PS	KIT	Description	Benämning	Denominación	Dènomination	Bezeichnung	Notes
							Footbrake valve	Fotbromsventil	Valv freno pie	Robi.frein pied	Fussbremsventil	See group 525, Page 481
2	13933356-1	1					Hose assembly	Slangledning	Conducto	Condui.flexible	Schlauchleitung	L=600 MM
3	4821862-2	1					Nipple	Nippel	Niple	Raccord	Verschraubung	
4	4881644-1	1					Nipple	Nippel	Niple	Raccord	Nippel	
5	11993537-7	1					•O-ring	•O-ring	•Anillo torico	•Joint torique	•O-ring	
6	4872213-6	1					Accumulator	Ackumulator	Acumulador	Accu	Speicher	
7	4872215-1	1					Nut	Mutter	Tuerca	Ecrou	Mutter	
8	13932914-8	1					Hose assembly	Slangledning	Conducto	Condui.flexible	Schlauchleitung	L= 750 MM
9	13933664-8	1					Hose assembly	Slangledning	Conducto	Condui.flexible	Schlauchleitung	L= 400 MM
10	931225-7	2					Nipple	Nippel	Niple	Raccord	Nippel	
	931209-1	2					•O-ring	•O-ring	•Anillo torico	•Joint torique	•O-ring	
		2			NS		•Back-up ring	•Stödring	•Anillo apoyo	•Bague support	•Stutzring	
11	11026627-7	1					Conn block	Kopplingsblock	Bloque conexion	Bloc connexion	Kupplungskopf	
12	13955295-4	2					Screw	Skruv	Tornillo	Vis	Schraube	M8x20
13	13955894-4	2					Washer	Bricka	Arandela	Rondelle	Scheibe	
14	13933686-1	1					Testing nipple	Mätnippel	Niple medicion	Raccor.controle	Prufnippel	
15	13945653-7	1					Plane gasket	Planpackning	Junta plana	Joint plan	Plandichtung	
16	4803809-5	1					Pressure sensor	Tryckgivare	Sensor presion	Detect.pression	Druckmelder	
17	13947084-3	1					Plane gasket	Planpackning	Junta plana	Joint plan	Plandichtung	
18	13949746-5	1					Clamp	Klamma	Abrazadera	Collier serrage	Klemme	
19	13955294-7	1					Screw	Skruv	Tornillo	Vis	Schraube	
20	13955894-4	1					Washer	Bricka	Arandela	Rondelle	Scheibe	
	11008850-7	1					Solenoid valve	Magnetventil	Electrovalvula	Vanne electrom	Magnetventil	MA 67
21	13993636-3	1					•Magnet	•Magnet	•Iman	•Aimant	•Magnet	
22	11993637-5	1					•Sealing kit	•Tätningssats	•Juego retenes	•Jeu joints	•Dichtungssatz	
23	959197-5	4					Screw	Skruv	Tornillo	Vis	Schraube	M5x50
24	13932839-7	1					Hose assembly	Slangledning	Conducto	Condui.flexible	Schlauchleitung	L= 900 MM
25	4881036-0	1					Nipple	Nippel	Niple	Raccord	Verschraubung	
	931212-5	1					•O-ring	•O-ring	•Anillo torico	•Joint torique	•O-ring	
		1			NS		•Support ring	•Stödring	•Anillo apoyo	•Bague support	•Stutzring	

1		**DRUCKÖLSYSTEM FESTSTELLBREMSE**	Catalog id **97785**	Group **522**
2		**SYSTÈME HYDRAULIQUE FREIN PARKING**		
3		**SISTEMA HIDRÁULICO FRENO ESTACIONAMIENTO**	Illustr. No **AT 308**	Section **200**
4		**HYDRAULISK PARKERINGS- BROMS**		
5		**HYDRAULIC PARKING- BRAKE**	Issue **65/97**	Page **473**
		94540		

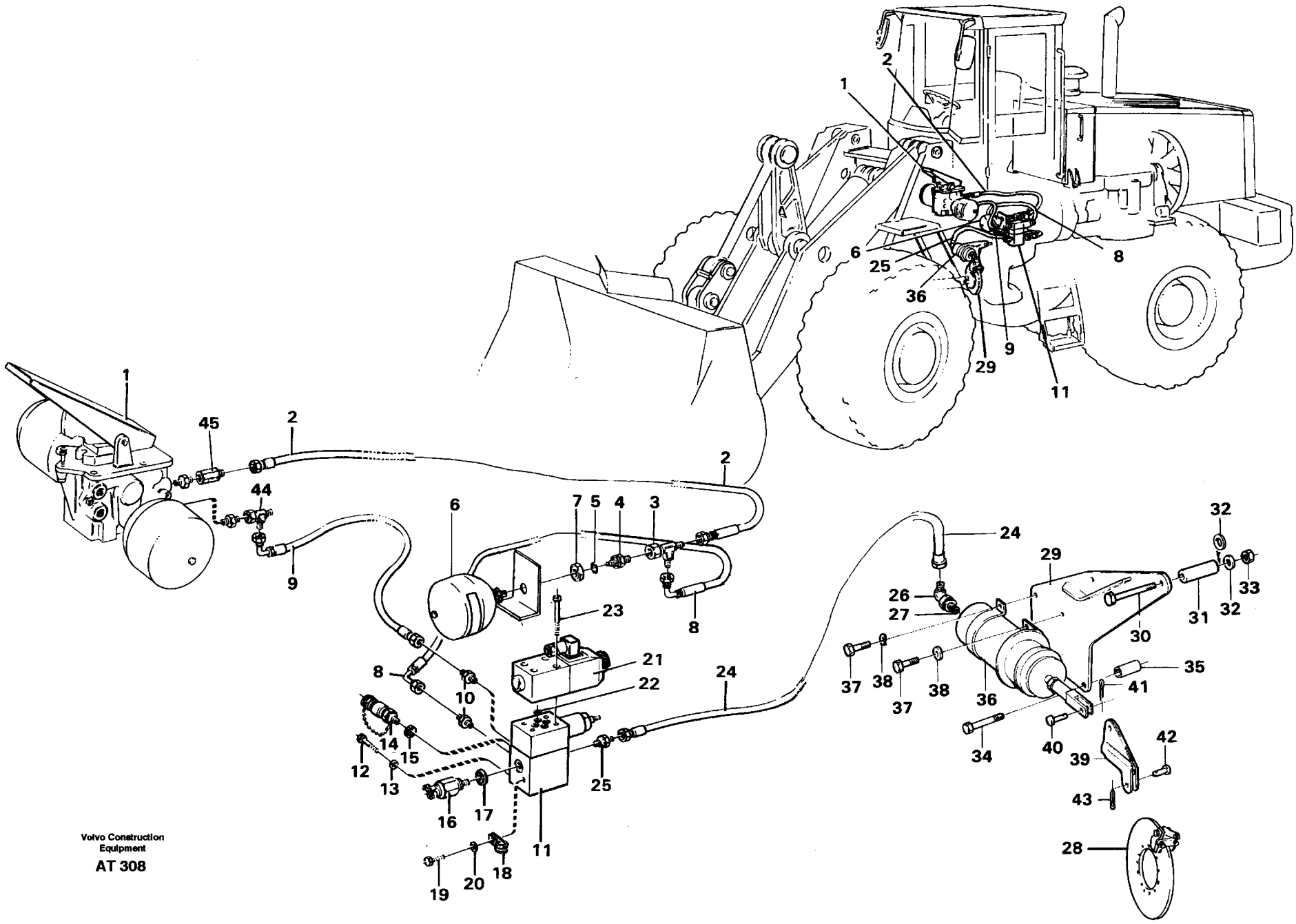

Volvo Construction Equipment

AT 308

Fig.	Part No.	Quantity 1	2	3	PS	KIT	Description	Benämning	Denominación	Dènomination	Bezeichnung	Notes
26	4881171-5	1					Nipple	Nippel	Niple	Raccord	Nippel	
27	11993537-7	1					•O-ring	•O-ring	•Anillo torico	•Joint torique	•O-ring	
28		1					Parking brake	Parkeringsbroms	Freno estacion	Frein parking	Feststellbremse	See group 551, Page 485
29	11013779-1	1					Retainer	Hållare	Soporte	Retenue	Halter	
30	13970989-3	2					Screw	Skruv	Tornillo	Vis	Schraube	M12x180
31	11013781-7	1					Spacer sleeve	Distanshylsa	Manguito dist	Doui.entretoise	Abstandhulse	
32	13955897-7	2					Washer	Bricka	Arandela	Rondelle	Scheibe	
33	13971072-7	2					Nut	Mutter	Tuerca	Ecrou	Mutter	
34	955304-1	1					Screw	Skruv	Tornillo	Vis	Schraube	M8x70
35	13930439-8	1					Spacer sleeve	Distanshylsa	Manguito dist	Doui.entretoise	Abstandhulse	
36	11015717-9	1					Diaph cylinder	Membrancylinder	Cil diafragma	Cylind.membrane	Membranzylinder	
	11990333-4	1				K	•Repair kit	•Reparationssats	•Kit reparacion	•Kit reparation	•Reparatursatz	
37	13970970-3	4					Screw	Skruv	Tornillo	Vis	Schraube	M12x30
38	13955897-7	4					Washer	Bricka	Arandela	Rondelle	Scheibe	
39	11014430-0	1					Lever	Hävarm	Palanca	Levier	Hebel	
40	13964874-5	1					Bolt	Bult	Perno	Boulon	Bolzen	
41	907847-8	1					Split pin	Saxpinne	Pasador hendido	Goupille fendue	Splint	
42	13964887-7	1					Pivot pin	Länkbult	Perno articulac	Boulon articul	Gelenkbolzen	
43	13907860-4	1					Cotter pin	Saxpinne	Pasador hendido	Goupille fendue	Splint	
44	4821862-2	1					Nipple	Nippel	Niple	Raccord	Verschraubung	
45	11026969-3	1					Check valve	Backventil	Valv retencion	Valv.antiretour	Ruckschlagvent	

1		**DRUCKÖLSYSTEM FESTSTELLBREMSE** **SYSTÈME HYDRAULIQUE FREIN PARKING** **SISTEMA HIDRÁULICO FRENO ESTACIONAMIENTO** **HYDRAULISK PARKERINGS- BROMS** **HYDRAULIC PARKING- BRAKE** **94540**	Catalog id **97785**	Group **522**
2				
3			Illustr. No **AT 308**	Section **200**
4				
5			Issue **65/97**	Page **475**

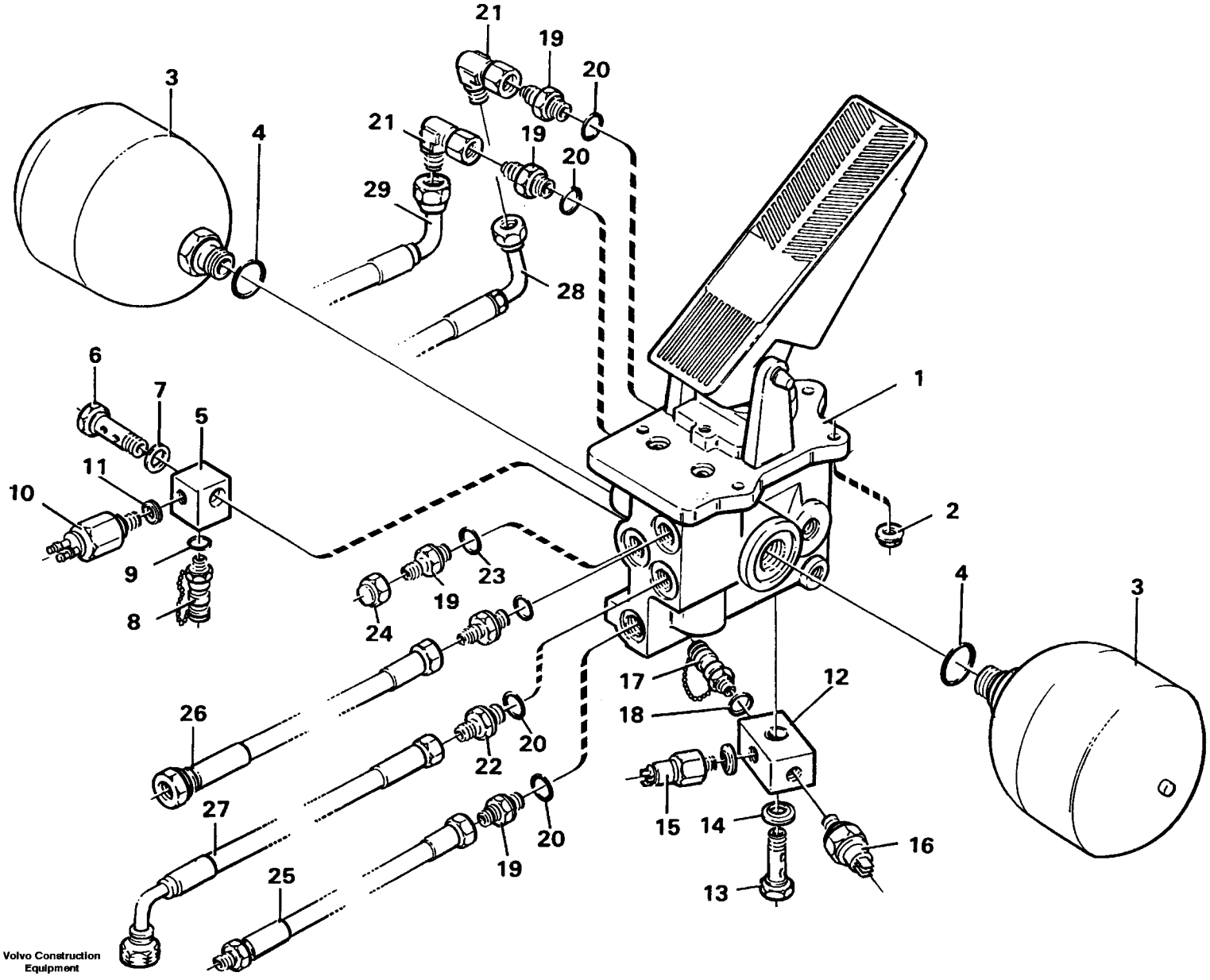
21
19
20
3
4
21
19
20
29
28
6
7
5
11
10
9
8
1
2
23
19
24
4
3
26
20
22
17
18
12
27
20
19
25
15
14
16
13
Volvo Construction Equipment
AT 171

Fig.	Part No.	Quantity 1	2	3	P S	K I T	Description	Benämning	Denominación	Dènomination	Bezeichnung	Notes
1	11005990-4	1					Pedal	Pedal	Pedal	Pedale	Pedal	
2	11007054-7	1					Shaft retainer	Axelhållare	Portaejes	Support essieu	Achshalter	
3	930432-0	2					Spacer ring	Distansring	Anillo distanc	Bagu.entretoise	Abstandring	
4	949894-0	2					Screw	Skruv	Tornillo	Vis	Schraube	
5	13945408-6	2					Nut	Mutter	Tuerca	Ecrou	Mutter	
6	11998442-5	1					Rubber plate	Gummiplatta	Placa goma	Plaque caoutch	Gummiplatte	(11007069)
7		1					Footbrake valve	Fotbromsventil	Valv freno pie	Robi.frein pied	Fussbremsventil	See group 525, Page 481
8	11007014-1	1					Spindle	Axel	Eje	Broche	Spindel	
9	914446-0	2					Retaining ring	Spårring	Circlip	Circlip	Nutring	
10	955896-6	2					Washer	Bricka	Arandela	Rondelle	Scheibe	

1		**DOPPELTE BREMSPEDALE** **PÉDALES DE FREIN COUPLÉES** **PEDALES DE FRENO,DOBLES** **DUBBLA BROMSPEDALER** **DOUBLE BRAKE PEDALS**	Catalog id **97785**	Group **525**
2				
3			Illustr. No **AT 332**	Section **150**
4				
5		**91925**	Issue **65/97**	Page **483**

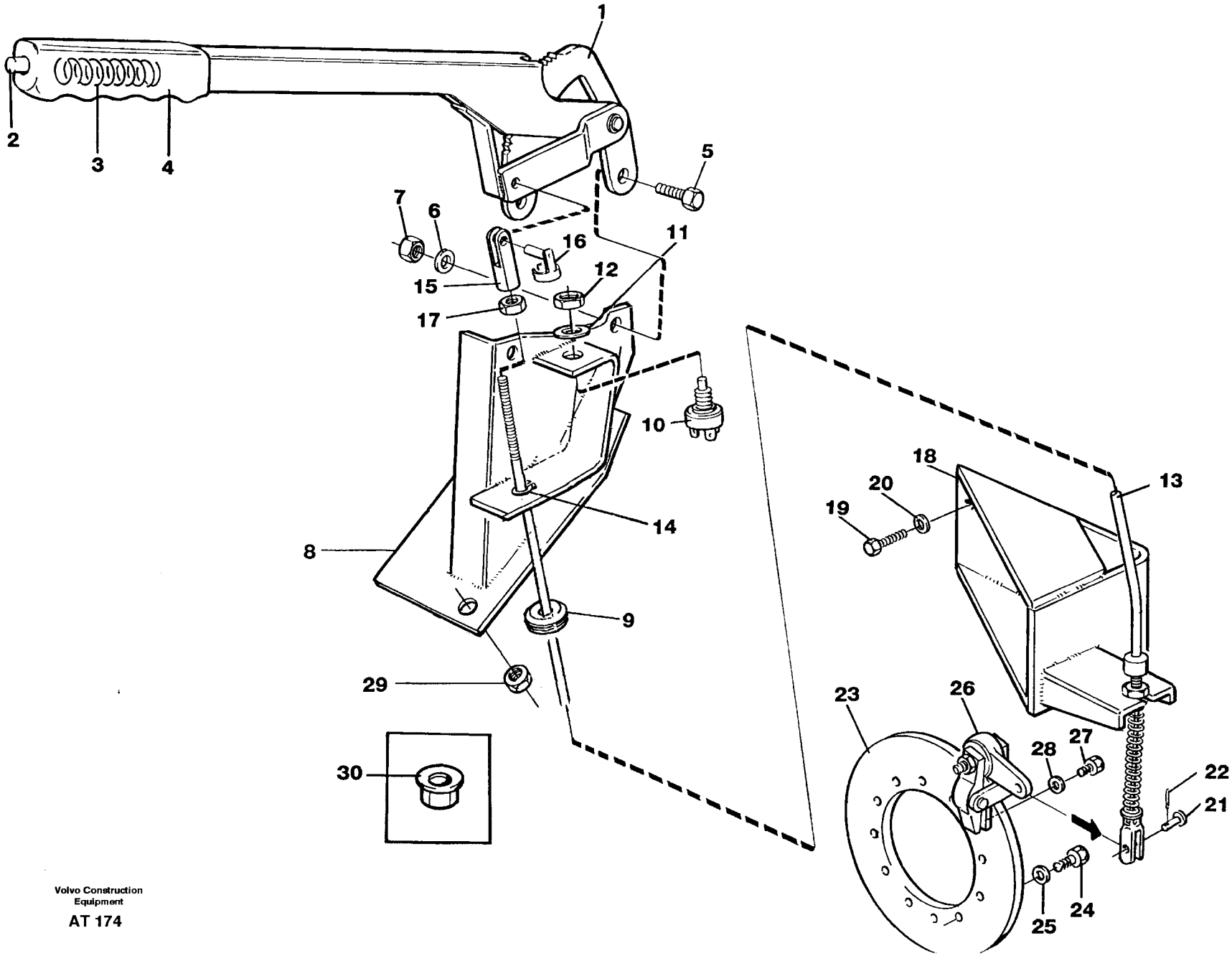
1
2
3
4
5
6
7
8
9
10
11
12
13
14
15
16
17
18
19
20
21
22
23
24
25
26
27
28
29
30

Fig.	Part No.	Quantity 1	2	3	PS	KIT	Description	Benämning	Denominación	Dènomination	Bezeichnung	Notes
1	11007193-3	1					Lever	Spak	Palanca	Levier	Hebel	
2	11702930-6	1					•Push button	•Tryckknapp	•Boton presion	•Bouton-poussoir	•Druckknopf	
3	11702929-8	1					•Cprsn spring	•Tryckfjäder	•Resort presion	•Ressor.pression	•Druckfeder	
4	11702000-8	1					•Handle	•Handtag	•Mango	•Poignee	•Griff	
5	13965663-1	2					Screw	Skruv	Tornillo	Vis	Schraube	
6	13960148-8	2					Washer	Bricka	Arandela	Rondelle	Scheibe	
7	971071-6	2					Nut	Mutter	Tuerca	Ecrou	Mutter	
8	11007772-4	1					Bracket	Konsol	Consola	Console	Konsole	(11007192)
9	961970-1	1					Protecting plug	Skyddspropp	Tapon protecc	Tampon protect	Sicher stöpsel	
10	3544691-3	1	—				Brake light switch	Bromsljuskontakt	Cont luz freno	Contacteur stop	Br lichtschalt	(7679364)
11	13940143-4	1					Lock washer	Låsbricka	Arandel segurid	Rondel.verroui	Sicher scheibe	
12	13942914-6	2					Nut	Mutter	Tuerca	Ecrou	Mutter	
13	11007787-2	1					Cable	Wire	Cable	Cable	Seilzug	
14	947537-7	1					Circlip	Spårryttare	Anillo reten	Jonc	Nutenläufer	
15	13968929-3	1					Fork	Gaffel	Horquilla	Fourche	Gabel	
16	13961788-0	1					Bolt	Bult	Perno	Boulon	Bolzen	
17	13945408-6	1			SS		Nut	Mutter	Tuerca	Ecrou	Mutter	
18	11014361-7	1					Bracket	Konsol	Consola	Console	Konsole	
19	13970972-9	2					Screw	Skruv	Tornillo	Vis	Schraube	
20	13960145-4	2					Washer	Bricka	Arandela	Rondelle	Scheibe	(13930896)
21	913176-4	1					Bolt	Bult	Perno	Boulon	Bolzen	
22	13907860-4	1					Cotter pin	Saxpinne	Pasador hendido	Goupille fendue	Splint	
23	4720319-5	1					Brake disc	Bromsskiva	Disco de freno	Disque frein	Bremsscheibe	
24	13970972-9	12					Screw	Skruv	Tornillo	Vis	Schraube	
25	940280-1	12					Washer	Bricka	Arandela	Rondelle	Scheibe	
26		1			NS		Disc brake	Skivbroms	Freno de disces	Frein de tranche	Scheibenbremse	See group 551, Page 489
27	962798-5	4					Screw	Skruv	Tornillo	Vis	Schraube	
28	941911-0	4					Washer	Bricka	Arandela	Rondelle	Scheibe	
29	13971095-8	2					Nut	Mutter	Tuerca	Ecrou	Mutter	
	4803467-2	1					Cover	Täcklock	Tapa recubric	Couvercle	Abdeckung	

1
2
3
4
5

HANDBREMSE
FREIN À MAIN
FRENO ESTACIONAMIENTO
PARKERINGSBROMS
PARKING BRAKE

Catalog id	Group
97785	551
Illustr. No	Section
AT 174	50
Issue	Page
65/97	485

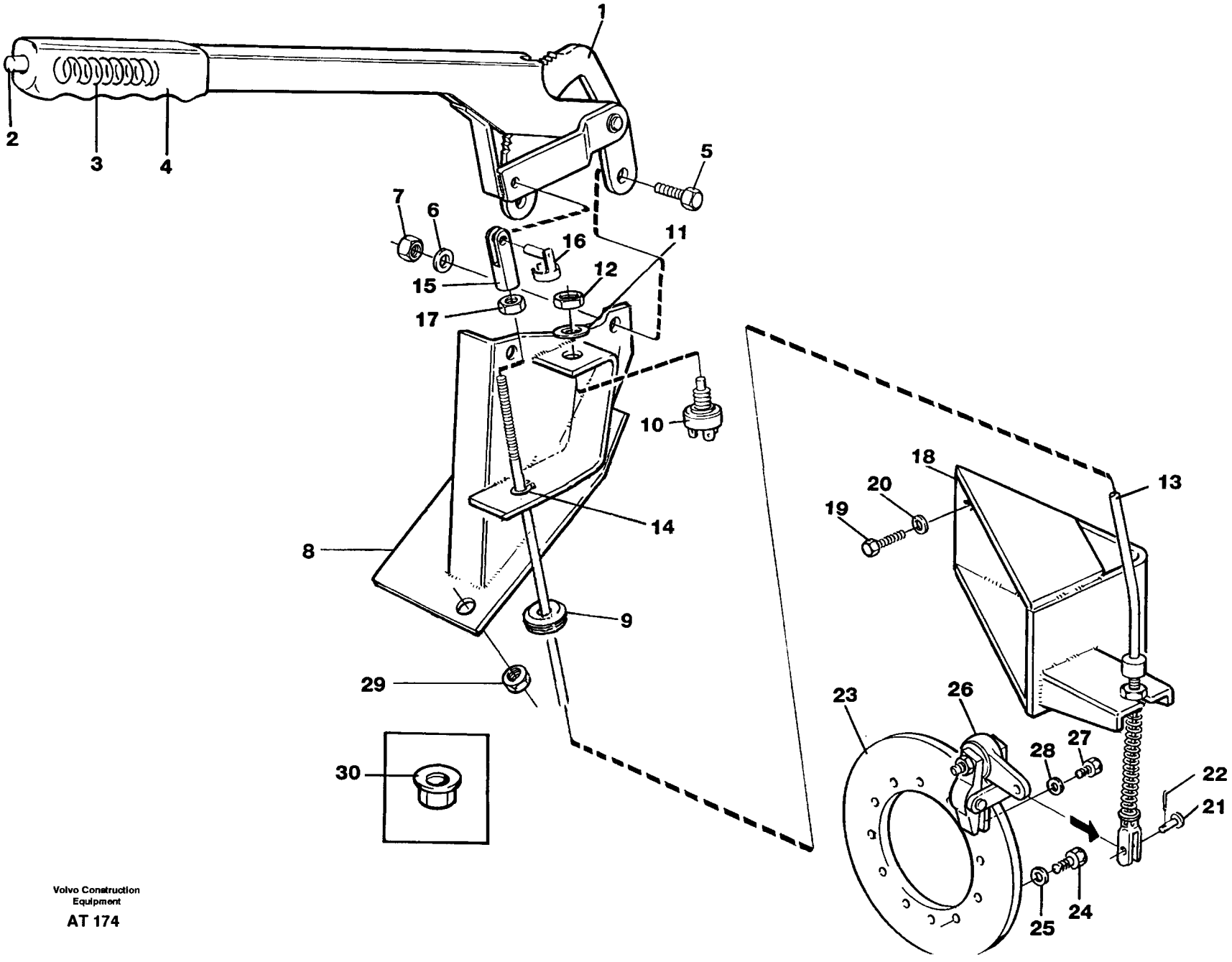

Volvo Construction Equipment

AT 174

Fig.	Part No.	Quantity 1	2	3	PS	KIT	Description	Benämning	Denominación	Dènomination	Bezeichnung	Notes
	941269-3	1					Protecting plug.....	Skyddspropp.....	Tapon protecc.....	Tampon protect.....	Sicher stöpsel.....	
30	948645-7	2					Flange lock nut.....	Flänslåsmutter.....	Contr tuer brid.....	Contr.ecr.bride.....	Flanschmutter.....	

1		**HANDBREMSE**	Catalog id **97785**	Group **551**
2		**FREIN À MAIN**		
3		**FRENO ESTACIONAMIENTO**	Illustr. No **AT 174**	Section **50**
4		**PARKERINGSBROMS**		
5		**PARKING BRAKE**	Issue **65/97**	Page **487**

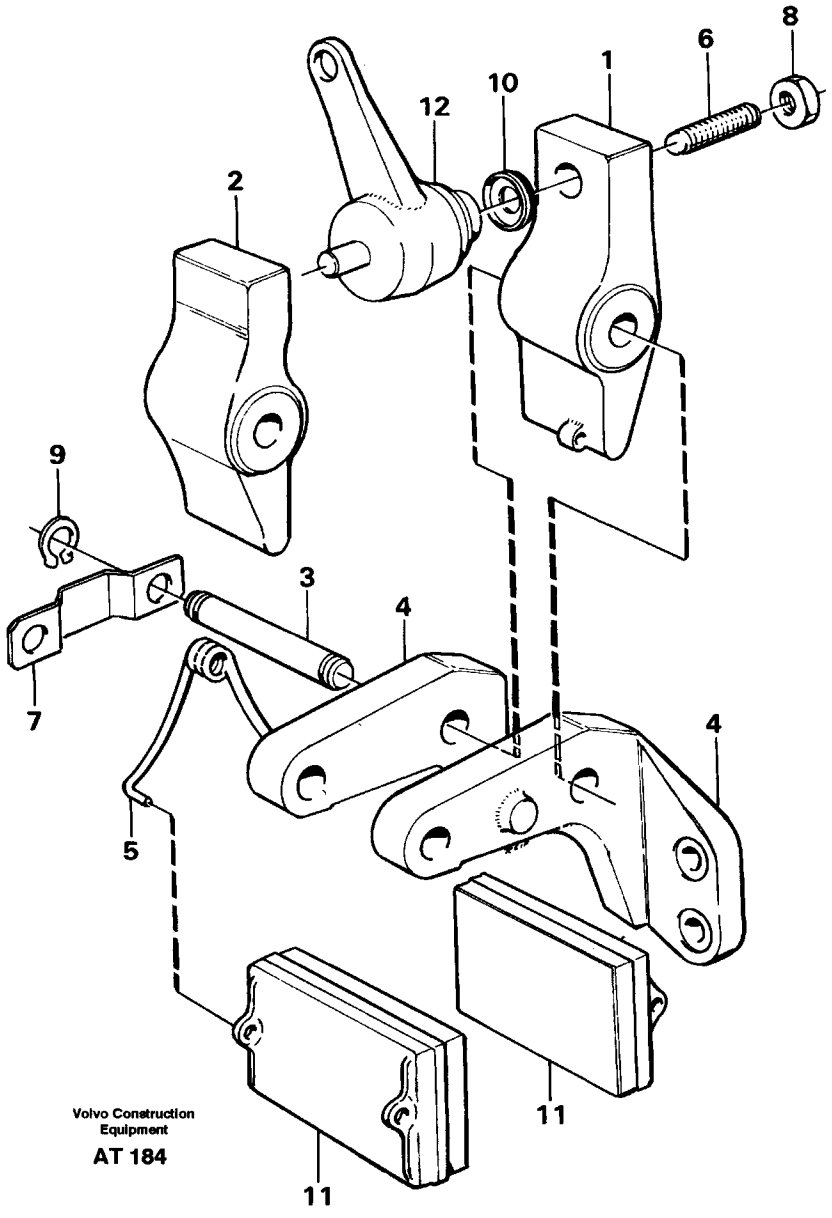
8
6
1
10
12
2
9
3
4
7
4
5
11
11
Volvo Construction
Equipment
AT 184

Fig.	Part No.	Quantity 1	2	3	PS	KIT	Description	Benämning	Denominación	Dènomination	Bezeichnung	Notes
	11035171-5						Parking brake.....	Parkeringsbroms.....	Freno estacion.....	Frein parking.....	Feststellbremse.....	
1	6210815-4	1					•Lever.....	•Hävarm.....	•Palanca.....	•Levier.....	•Hebel.....	
2	6210816-2	1					•Lever.....	•Hävarm.....	•Palanca.....	•Levier.....	•Hebel.....	
3	6210817-0	2					•Shaft.....	•Axel.....	•Eje.....	•Arbre.....	•Welle.....	
4		1			NS		•Bracket.....	•Konsol.....	•Consola.....	•Console.....	•Konsole.....	
5	6210818-8	2					•Spring.....	•Fjäder.....	•Resorte.....	•Ressort.....	•Feder.....	
6	6210819-6	1					•Screw.....	•Skruv.....	•Tornillo.....	•Vis.....	•Schraube.....	
7	6210820-4	2					•Plate.....	•Platta.....	•Placa.....	•Plaque.....	•Platte.....	
8	955823-0	1					•Nut.....	•Mutter.....	•Tuerca.....	•Ecrou.....	•Mutter.....	
9	914454-4	4					•Snap ring.....	•Spårring.....	•Circlip.....	•Circlip.....	•Nutring.....	
10	6210821-2	1					•Dust cover.....	•Dammskydd.....	•Protec polvo.....	•Pare-poussiere.....	•Staubschutz.....	
11	11992564-2	2					•Brake pad.....	•Bromsklots.....	•Pastilla.....	•Plaquette frein.....	•Bremsklotz.....	(6210822)
12	11996097-9	1					•Lever.....	•Hävarm.....	•Palanca.....	•Levier.....	•Hebel.....	

1		**FESTSTELLBREMSE** **FREIN PARKING** **FRENO ESTACIONAMENTO** **PARKERINGSBROMS** **PARKING BRAKE**	Catalog id **97785**	Group **551**
2				
3			Illustr. No **AT 184**	Section **100**
4				
5			Issue **65/97**	Page **489**

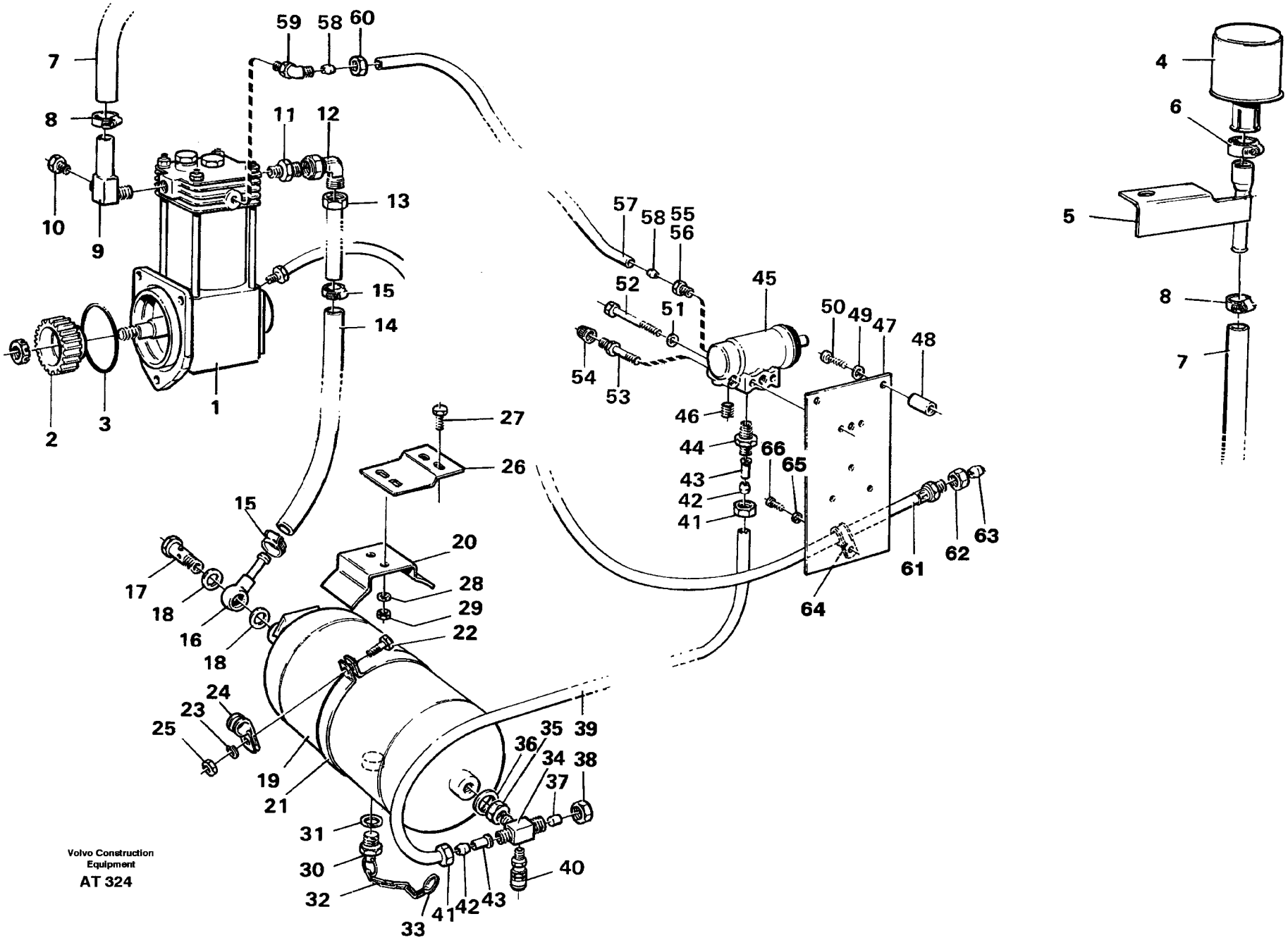
Volvo Construction Equipment
AT 324

Fig.	Part No.	Quantity 1	2	3	P S	K I T	Description	Benämning	Denominación	Dènomination	Bezeichnung	Notes
1	11003424-6	1					Compressor	Kompressor	Compresor	Compresseur	Kompressor	See group 561, Page 501
2	478289-2	1					Gear	Kugghjul	Engranaje	Pignon	Zahnrad	
3	13975610-0	1					O-ring	O-ring	Anillo torico	Joint torique	O-ring	
4	4881323-2	1					Air filter	Luftfilter	Filtro aire	Filtre air	Luftfilter	
5	11019365-3	1					Anchorage	Fäste	Fijacion	Fixation	Halterung	
6	943473-9	1					Hose clamp	Slangklammer	Abraz manguera	Collier serrage	Schlauchbinder	
7	13961192-5	REQ					Hydraulic hose	Hydraulslang	Conduc hidraul	Flexible hydra	Druckölschlauch	L = 550 MM
8	13943472-4	2					Hose clamp	Slangklamma	Abraz manguera	Collier serrage	Schlauchschelle	(943472)
9	927676-7	1					Elbow nipple	Vinkelnippel	Niple angular	Racco.angulaire	Winkelnippel	
10	180759-3	1					Plug	Propp	Tapon	Bouchon	Stöpsel	
11	941750-2	1					Nipple	Nippel	Niple	Raccord	Nippel	
12	13964016-3	1					Nipple	Nippel	Niple	Raccord	Nippel	
13	11018271-4	1					Tube	Rör	Tubo	Tuyau	Rohr	
14	13961191-7	REQ					Hydraulic hose	Hydraulslang	Conduc hidraul	Flexible hydra	Druckölschlauch	L = 750 MM
15	13943472-4	2					Hose clamp	Slangklamma	Abraz manguera	Collier serrage	Schlauchschelle	(943472)
16	11018272-2	1					Pipe	Rör	Tubo	Tuyau	Rohrleitung	
17	191157-7	1					Hollow screw	Skruv m22x1,5	Racor-surtidor	Vis creuse	Hohlschraube	(7191157)
18	947085-7	2					Washer	Bricka	Arandela	Rondelle	Scheibe	
19	11023848-2	1					Cprs air tank	Tryckluftank	Depos aire pres	Reser.air comp	Druckluftbehält	
20	11018279-7	1					Anchorage	Fäste	Fijacion	Fixation	Halterung	
21	748171-6	1					Tensioning band	Spännband	Cinta tensora	Ruban serrage	Spannband	
22	955300-9	1					Screw	Skruv	Tornillo	Vis	Schraube	
23	13941907-1	1					Spring washer	Fjäderbricka	Arand elastica	Ronde.elastique	Federscheibe	
24	13977599-3	1					Clamp	Klämma	Abrazadera	Pince serrage	Klemme	(13945081)
25	955782-8	1					Nut	Mutter	Tuerca	Ecrou	Mutter	
26	11013643-9	1					Bracket	Konsol	Consola	Console	Konsole	
27	13970969-5	3					Screw	Skruv	Tornillo	Vis	Schraube	
28	13955897-7	3					Washer	Bricka	Arandela	Rondelle	Scheibe	
29	13971072-7	3					Nut	Mutter	Tuerca	Ecrou	Mutter	
30	1581425-4	1					Drain valve	Dräner.ventil	Valvula drenaje	Robine.drainage	Ablassventil	

1		**DRUCKLUFTSYSTEM**	Catalog id **97785**	Group **560**
2		**SYSTÊME PNEUMATIQUE**		
3		**SISTEMA NEUMÁTICO**	Illustr. No **AT 324**	Section **100**
4		**TRYCKLUFTSUTRUSTNING**		
5		**AIR PRESSURE EQUIPMENT**	Issue **65/97**	Page **491**
		92234		

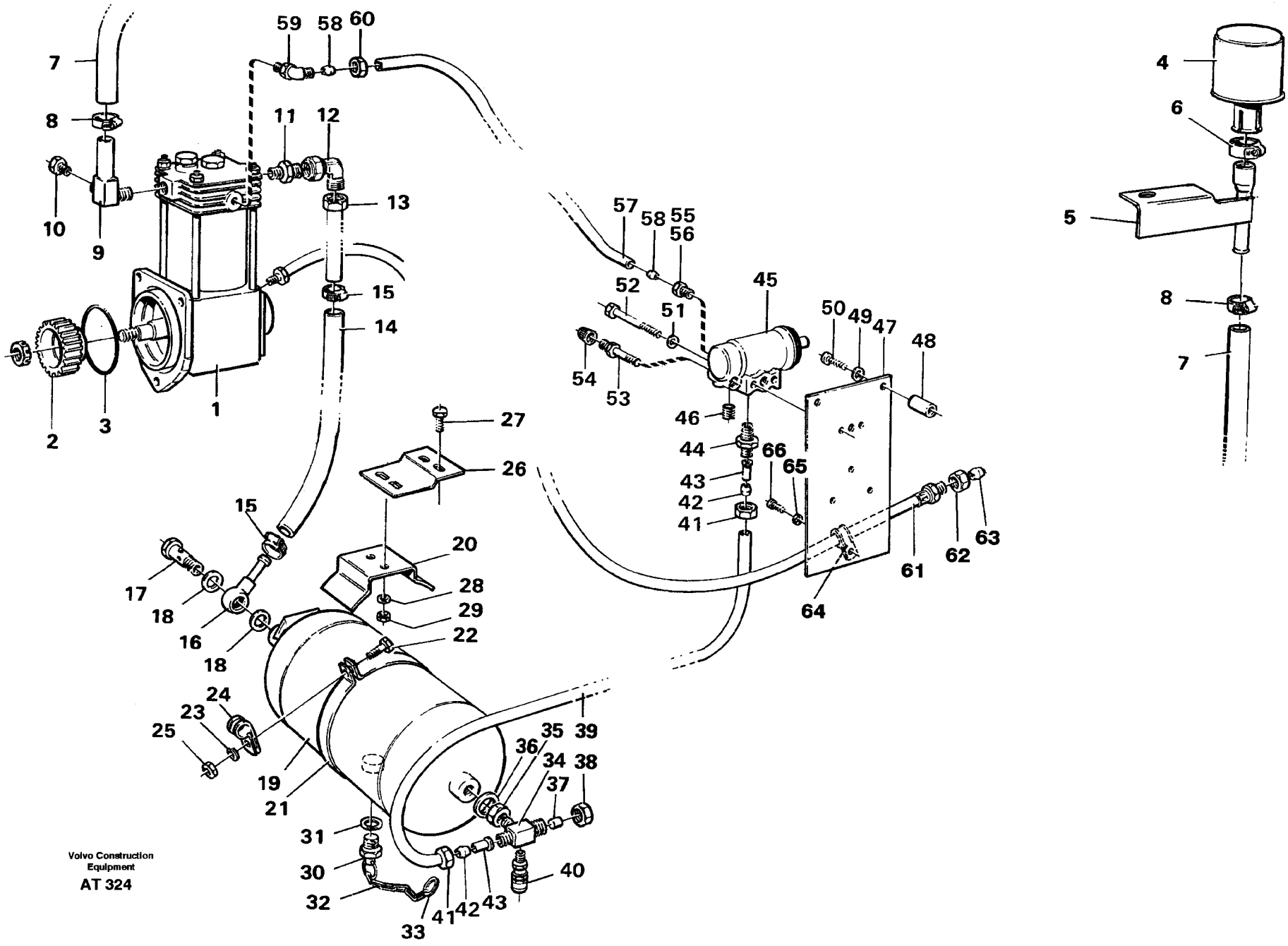
Volvo Construction Equipment
AT 324

Fig.	Part No.	Quantity 1	2	3	P S	K I T	Description	Benämning	Denominación	Dènomination	Bezeichnung	Notes
31	947085-7	1					Washer	Bricka	Arandela	Rondelle	Scheibe	
32	4880283-9	REQ					Chain	Kedja	Cadena	Chaine	Kette	L = 420
33	791496-3	1					Lock ring	Låsring	Anillo segurid	Anneau verroui	Schlossring	
34	4949334-9	1					Nipple	Nippel	Niple	Raccord	Nippel	
35	945895-1	1					Nut	Mutter	Tuerca	Ecrou	Mutter	
36	945899-3	1					Gasket	Packning	Junta	Joint	Dichtung	
37	943009-1	1					Ferrule	Kona	Adaptador	Cone	Kegle	
38	326597-2	1					Nut	Mutter	Tuerca	Ecrou	Mutter	(7326597)
39	13945460-7	REQ					Plastic pipe	Plaströr	Tubo plastico	Tube plastique	Kunststoffrohr	L = 800 MM
40	1504584-2	1					Valve	Ventil	Valvula	Soupape	Ventil	
41	954356-2	2					Fitting nut	Rörmutter	Tuerca tubo	Ecrou tuyau	Schraubring	
42	954364-6	2					Ferrule	Kona	Adaptador	Cone	Kegle	
43	944717-8	2					Sleeve	Hylsa	Manguito	Douille	Hulse	
44	13954378-9	2					Nipple	Nippel	Niple	Raccord	Nippel	
45	1503492-9	1					Regulator	Regulator	Regulador	Regulateur	Regler	See group 561, Page 507
46	7016325-8	3					Plug	Propp	Tapon	Bouchon	Stöpsel	
47	11014628-9	1					Plate	Plåt	Chapa	Tole	Blech	
48	930434-6	2					Spacer ring	Distansring	Anillo dist	Bagu.entretoise	Abstandring	
49	13955894-4	2					Washer	Bricka	Arandela	Rondelle	Scheibe	
50	13955298-8	2					Screw	Skruv	Tornillo	Vis	Schraube	
51	13941907-1	2					Spring washer	Fjäderbricka	Arand elastica	Ronde.elastique	Federscheibe	
52	955304-1	2					Screw	Skruv	Tornillo	Vis	Schraube	
53	1505058-6	1					Air sply nipple	Pumpnippel	Niple de llanta	Raccord gonfl	Füllnippel	
54	6854661-3	1					Cap	Hatt	Capuchon	Capot	Verschlusskappe	
55	326643-4	1					Fitting	Förskruvning	Racor	Ecrou raccord	Verschraubung	(7326641)
56	4786206-5	1					Fitting	Rörkoppling	Acoplam tubo	Raccord tuyau	Rohrkupplung	
57	11014636-2	1					Pipe	Rör	Tubo	Tuyau	Rohrleitung	
58	954363-8	2					Double ferrule	Dubbelkona	Doble cono	Cone double	Doppelkegel	
59	954384-4	1					Nipple	Nippel	Niple	Raccord	Nippel	
60	954348-9	1					Nut	Mutter	Tuerca	Ecrou	Mutter	

1		**DRUCKLUFTSYSTEM** **SYSTÊME PNEUMATIQUE** **SISTEMA NEUMÁTICO** **TRYCKLUFTSUTRUSTNING** **AIR PRESSURE EQUIPMENT** **92234**	Catalog id **97785**	Group **560**
2				
3			Illustr. No **AT 324**	Section **100**
4				
5			Issue **65/97**	Page **493**

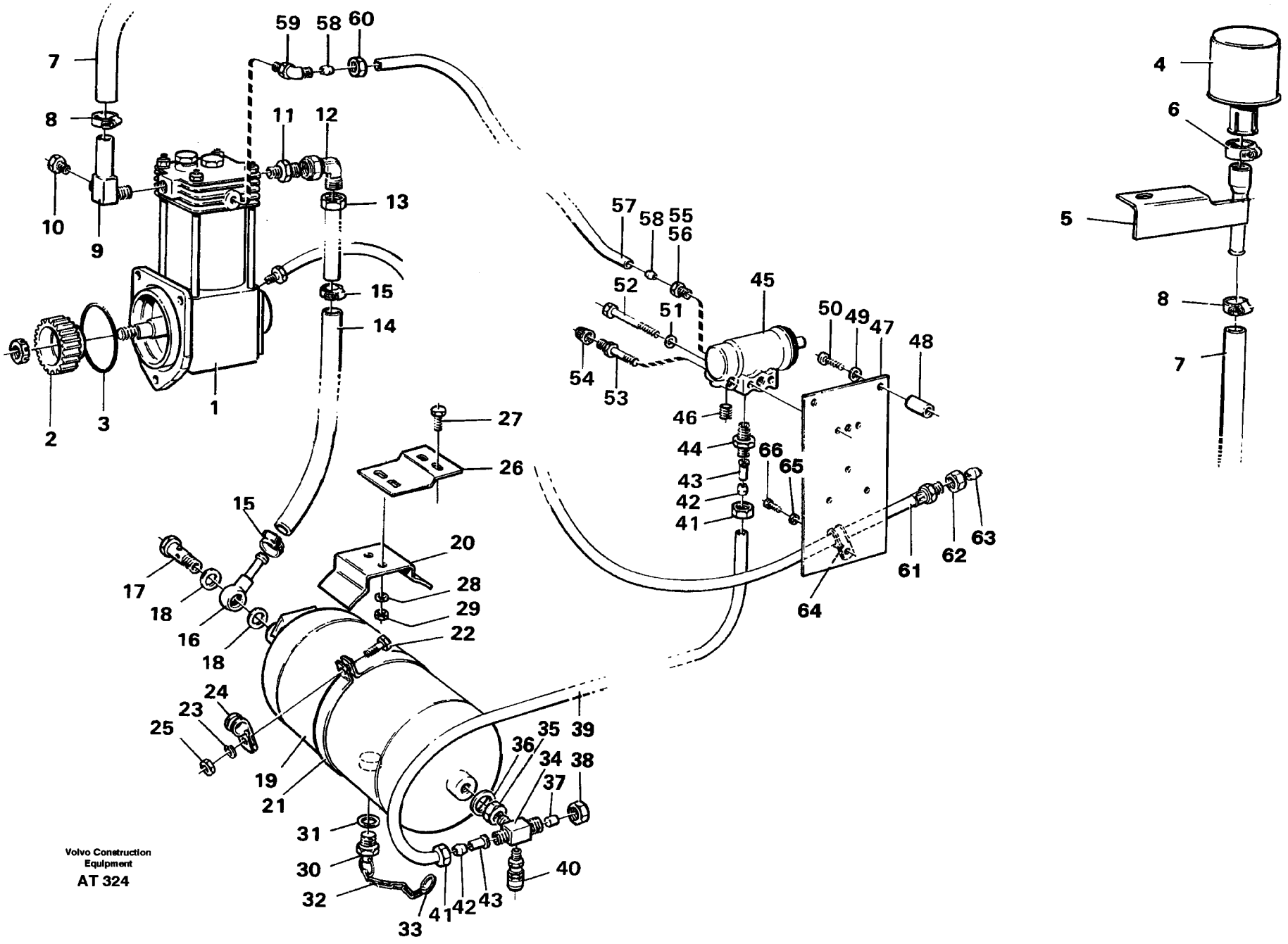
Volvo Construction Equipment
AT 324

Fig.	Part No.	Quantity 1	2	3	P S	K I T	Description	Benämning	Denominación	Dènomination	Bezeichnung	Notes
61	11019393-5	1					Low press hose	Lågtrycksslang	Mang baja pres	Flex.bass.pres	Niederdr schlch	
62	954348-9	1					Nut	Mutter	Tuerca	Ecrou	Mutter	
63	954364-6	1					Ferrule	Kona	Adaptador	Cone	Kegle	
64	13949746-5	1					Clamp	Klamma	Abrazadera	Collier serrage	Klemme	
65	13941906-3	1					Spring washer	Fjäderbricka	Arand elastica	Ronde.elastique	Federscheibe	
66	13955272-3	1					Screw	Skruv	Tornillo	Vis	Schraube	

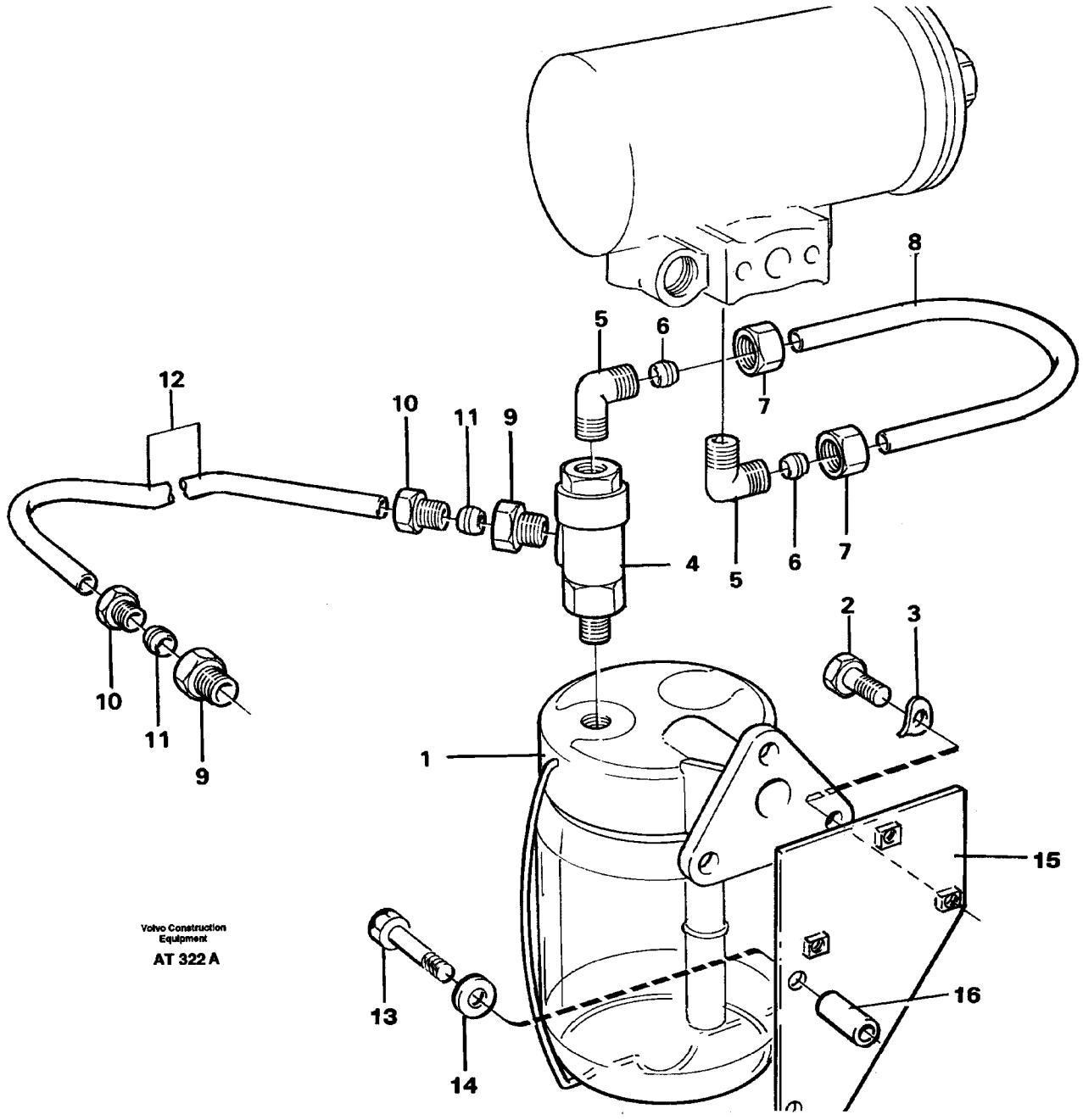
12
10
11
9
5
6
8
7
4
5
6
7
10
11
9
2
3
1
15
16
13
14
Volvo Construction Equipment
AT 322 A

Fig.	Part No.	Quantity 1	2	3	PS	KIT	Description	Benämning	Denominación	Dènomination	Bezeichnung	Notes
1	335404-0	1					Reservoir	Behållare	Deposito	Reservoir	Behälter	(7335404) See group 561, Page 499
2	13955271-5	3					Screw	Skruv	Tornillo	Vis	Schraube	
3	13941906-3	3					Spring washer	Fjäderbricka	Arand elastica	Ronde.elastique	Federscheibe	
4	1591677-8	1					Check valve	Backventil	Valv retencion	Valv.antiretour	Ruckschlagvent	
5	954384-4	1					Nipple	Nippel	Niple	Raccord	Nippel	
6	954363-8	2					Double ferrule	Dubbelkona	Doble cono	Cone double	Doppelkegel	
7	954348-9	2					Nut	Mutter	Tuerca	Ecrou	Mutter	
8		1			NS		Pipe	Rör	Tubo	Tuyau	Rohrleitung	
9	326643-4	2					Fitting	Förskruvning	Racor	Ecrou raccord	Verschraubung	(7326641)
10	4786206-5	2					Fitting	Rörkoppling	Acoplam tubo	Raccord tuyau	Rohrkupplung	
11	954363-8	2					Double ferrule	Dubbelkona	Doble cono	Cone double	Doppelkegel	
12		1			NS		Pipe	Rör	Tubo	Tuyau	Rohrleitung	
13	13955311-9	2					Screw	Skruv	Tornillo	Vis	Schraube	
14	13955894-4	2					Washer	Bricka	Arandela	Rondelle	Scheibe	
15	11014630-5	1					Plate	Plåt	Chapa	Tole	Blech	
16	930457-7	2					Spacer ring	Distansring	Anillo distanc	Bagu.entretoise	Abstandring	

1
2
3
4
5

FROSTSCHUTZBEHÄLTER
RESERVOIR ANTIGEL
DEPOSITO ANTICONGELANTE
FROSTSKYDDSBEHÅLLARE
ANTI-FREEZE RESERVOIR

92172

Catalog id	Group
97785	**561**
Illustr. No	Section
AT 322A	**100**
Issue	Page
65/97	**497**

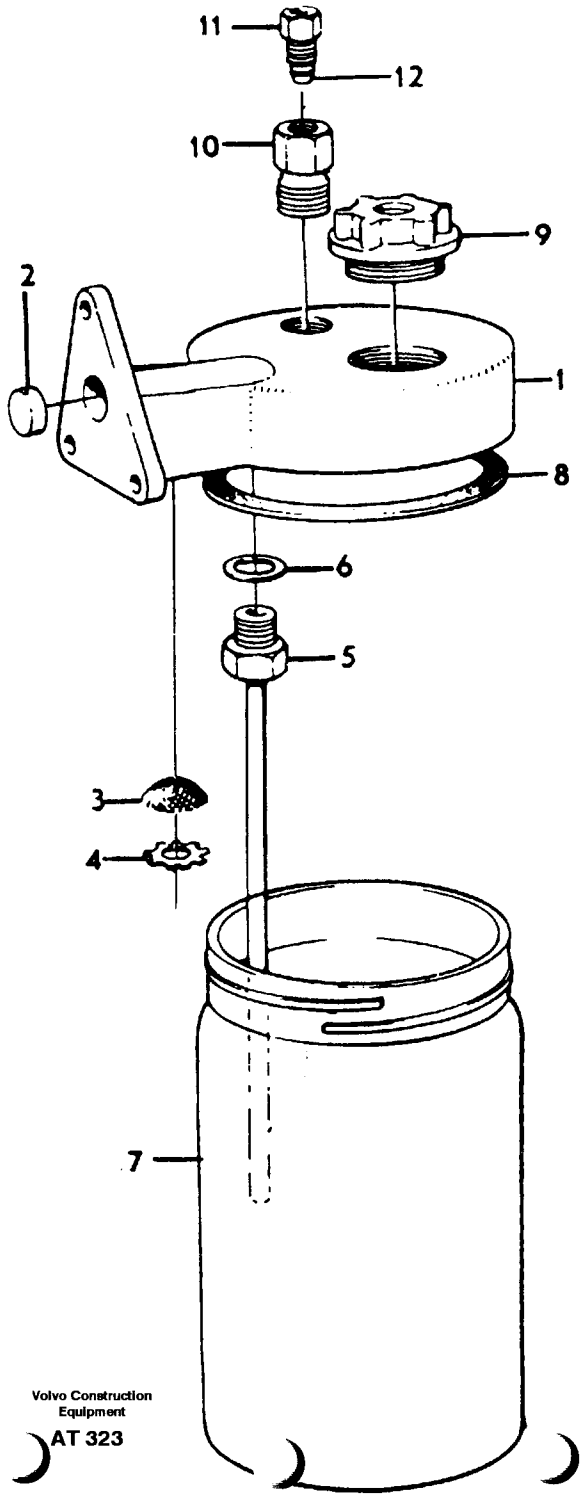
11
12
10
9
2
1
8
6
5
3
4
7

Fig.	Part No.	Quantity 1	2	3	PS	KIT	Description	Benämning	Denominación	Dènomination	Bezeichnung	Notes
	335404-0	1					Reservoir	Behållare	Deposito	Reservoir	Behälter	(7335404)
1		1			NS		•Cover	•Lock	•Tapa	•Couvercle	•Deckel	
2		1			NS		•Washer	•Bricka	•Arandela	•Rondelle	•Scheibe	
3	7363460-2	1					•Filter	•Filter	•Filtro	•Filtre	•Filter	
4	7363461-0	1					•Circlip	•Låsring	•Circlip	•Circlip	•Sicherungsring	
5	1592834-4	1					•Air duct	•Luftrör	•Conducto aire	•Tuyau air	•Luftrohr	
6	363463-1	1					•Gasket	•Packning	•Junta	•Joint	•Dichtung	(7363463)
7	7335443-3	1					•Reservoir	•Behållare	•Deposito	•Reservoir	•Behälter	
8	7326646-2	1					•Gasket	•Packning	•Junta	•Joint	•Dichtung	
9	363464-9	1					•Plug	•Propp	•Tapon	•Bouchon	•Stöpsel	(7363464)
10	326643-4	1					•Fitting	•Förskruvning	•Racor	•Ecrou raccord	•Verschraubung	(7326641)
11	4786206-5	1					•Fitting	•Rörkoppling	•Acoplam tubo	•Raccord tuyau	•Rohrkupplung	
12	954363-8	1					•Double ferrule	•Dubbelkona	•Doble cono	•Cone double	•Doppelkegel	

1		**FROSTSCHUTZBEHÄLTER**	Catalog id **97785**	Group **561**
2		**RESERVOIR ANTIGEL**		
3		**DEPOSITO ANTICONGELANTE**	Illustr. No **AT 323**	Section **200**
4		**FROSTSKYDDSBEHÅLLARE**		
5		**ANTI-FREEZE RESERVOIR**	Issue **65/97**	Page **499**
		92235		

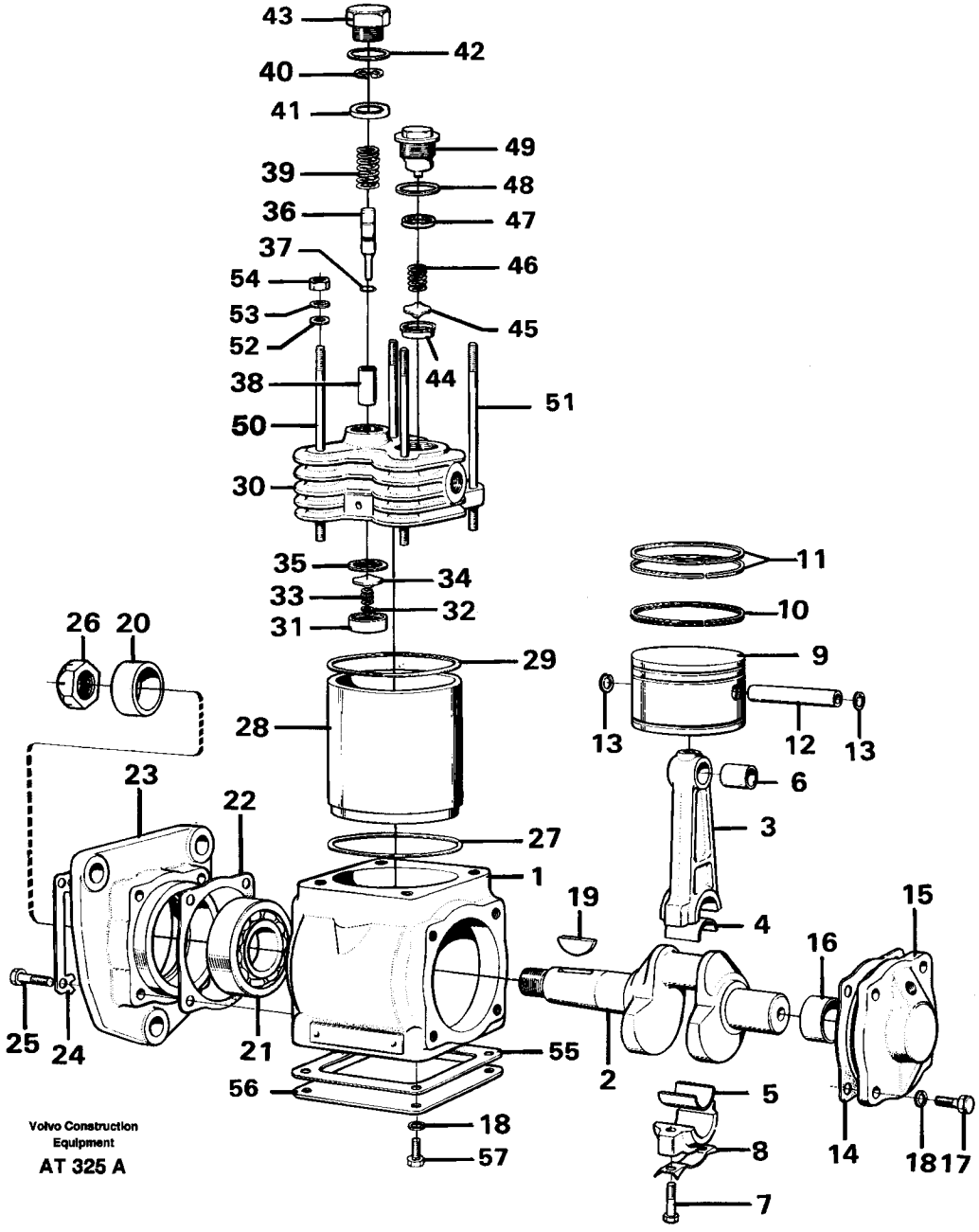
43
42
40
41
49
39
48
36
47
37
46
54
45
53
52
44
38
51
50
30
35
34
33
32
31
11
10
26
20
29
9
28
13
12
13
6
23
22
3
27
1
19
15
4
16
25
24
21
55
2
56
5
18
8
14
18
17
57
7
Volvo Construction
Equipment
AT 325 A

Fig.	Part No.	Quantity 1	2	3	P S	K I T	Description	Benämning	Denominación	Dènomination	Bezeichnung	Notes
	11003424-6	1					Compressor	Kompressor	Compresor	Compresseur	Kompressor	
1		1			NS		•Crankcase	•Vevhus	•Carter ciguenal	•Carter moteur	•Kurbelgehäuse	
2	6648822-2	1					•Crankshaft	•Vevaxel	•Ciguenal	•Vilebrequin	•Kurbelwelle	
3	11992392-8	1					•Connecting rod	•Vevstake	•Biela	•Bielle assemble	•Pleuel	
	6210507-7	1					••Bearing shell	••Lagerskål	••Taza cojinete	••Coussine.palier	••Lagerschale	
4		1			NS		•••Bearing	•••Lager	•••Cojinete	•••Palier	•••Lager	
5		1			NS		•••Bearing	•••Lager	•••Cojinete	•••Palier	•••Lager	
6	6638058-5	1					••Bushing	••Bussning	••Buje	••Bague	••Buchse	
7	940117-5	2					••Screw	••Skruv	••Tornillo	••Vis	••Schraube	
8	6638061-9	1				K	••Lock washer	••Låsbricka	••Arandel segurid	••Rondel.verroui	••Sicher scheibe	
9	11994536-8	1					•Piston	•Kolv	•Piston	•Piston	•Kolben	
	11996227-2	1					••Piston ring kit	••Kolvringsats	••Jg segm piston	••Jeu segm.piston	••Kolbenringsatz	(6643414)
10		1			NS		•••Oil scraper ring	•••Skrapring	•••Aro aceite	•••Segment racleur	•••Ölabstreifring	
11		2			NS		•••Piston ring	•••Kolvring	•••Segmento piston	•••Segment piston	•••Kolbenring	
12		1			NS		••Piston pin	••Kolvtapp	••Bulon	••Axe piston	••Kolbenbolzen	
13	6638048-6	2				K	••Circlip	••Låsring	••Circlip	••Circlip	••Sicherungsring	
14	11993185-5	1				K	•Seal	•Tätning	•Reten	•Joint	•Dichtung	
15	6648819-8	1					•Cover	•Lock	•Tapa	•Couvercle	•Deckel	
16	6648820-6	1				K	••Bushing	••Bussning	••Buje	••Bague	••Buchse	
17	955525-1	4					•Screw	•Skruv	•Tornillo	•Vis	•Schraube	
18	13941907-1	8					•Spring washer	•Fjäderbricka	•Arand elastica	•Ronde.elastique	•Federscheibe	(941907)
19	6648823-0	1				K	•Key	•Kil	•Llave (cuna)	•Clavette	•Keil	
20		1			NS		•Spacing ring	•Distansring	•Anillo distanciador	•Bague entretoise	•Abstandring	
21	6638019-7	1					•Bearing	•Lager	•Cojinete	•Palier	•Lager	
22	11993186-3	1				K	•Seal	•Tätning	•Reten	•Joint	•Dichtung	
23		1			NS		•Cover	•Lock	•Tapa	•Couvercle	•Deckel	
24	6638018-9	2				K	•Washer	•Bricka	•Arandela	•Rondelle	•Scheibe	
25	940186-0	4					•Screw	•Skruv	•Tornillo	•Vis	•Schraube	
26	6648824-8	1					•Nut	•Mutter	•Tuerca	•Ecrou	•Mutter	
27	11993187-1	1				K	•Seal	•Tätning	•Reten	•Joint	•Dichtung	

1		**KOMPRESSOR**	Catalog id **97785**	Group **561**
2		**COMPESSEUR**		
3		**COMPRESOR**	Illustr. No **AT 325A**	Section **300**
4		**KOMPRESSOR**		
5		**AIR COMPRESSOR**	Issue **65/97**	Page **501**
		92234		

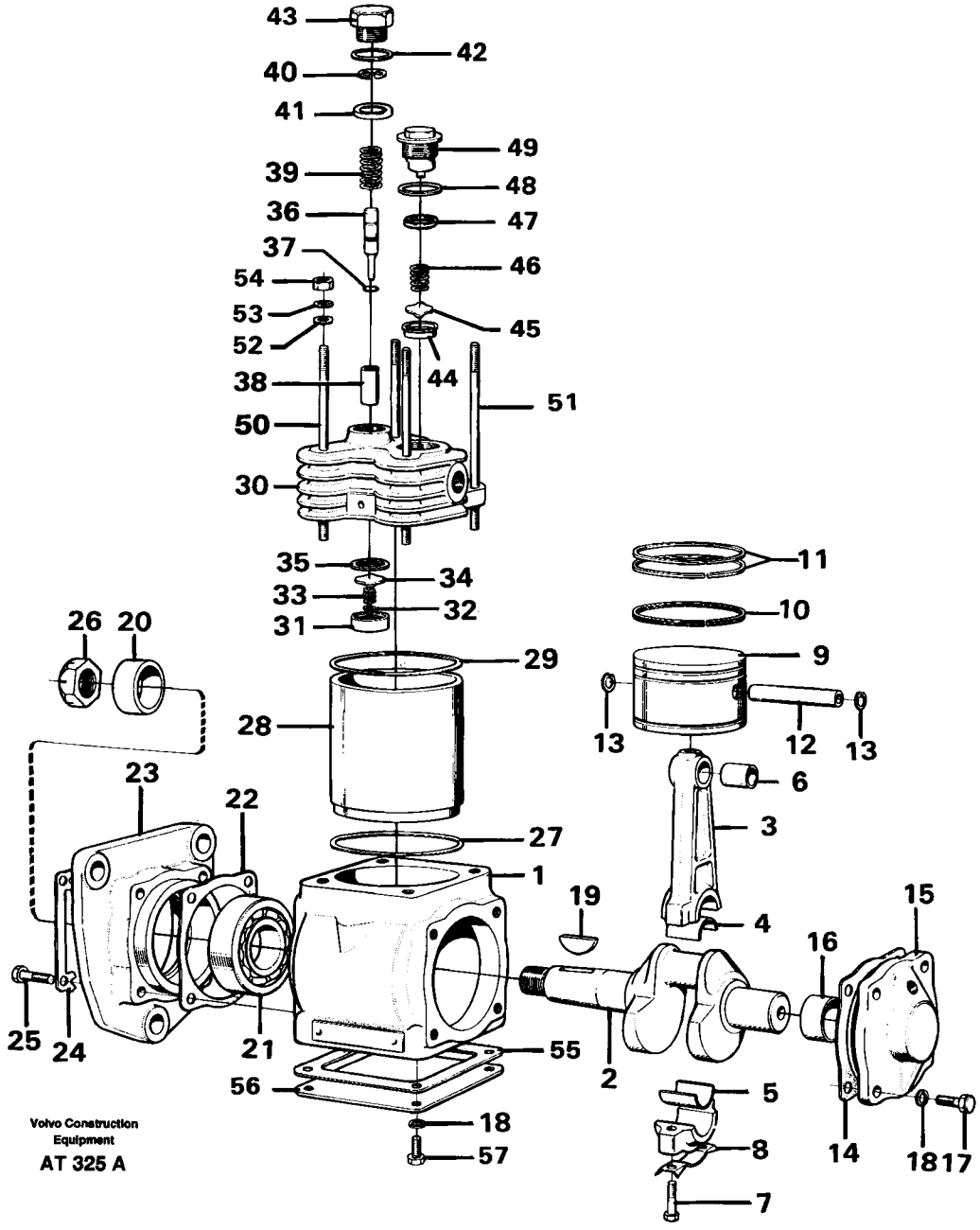
43
42
40
41
49
39
48
36
47
37
46
54
53
45
52
44
38
51
50
30
35
34
33
32
31
11
10
26
20
29
9
28
13
12
13
6
23
22
3
27
1
19
15
4
16
25
24
21
55
2
5
56
18
8
14
18
17
57
7
Volvo Construction
Equipment
AT 325 A

Fig.	Part No.	Quantity 1	2	3	PS	KIT	Description	Benämning	Denominación	Dènomination	Bezeichnung	Notes
28	6637992-6	1					•Cylinder	•Cylinder	•Cilindro	•Cylindre	•Zylinder	
29	11993188-9	1				K	•Gasket	•Packning	•Junta	•Joint	•Dichtung	
30	6648388-4	1					•Cylinder head	•Cylinderhuvud	•Culata	•Culasse	•Zylinderkopf	
31	6638034-6	1				K	••Spring retainer	••Fjäderhållare	••Soporte resorte	••Retenue ressort	••Federlager	
32	11999431-7	1				K	••Spacer	••Mellanlägg	••Suplemento	••Cale	••Beilegscheibe	(6638042)
33	6638031-2	1				K	••Spring	••Fjäder	••Resorte	••Ressort	••Feder	
34	6638032-0	1				K	••Valve	••Ventil	••Valvula	••Soupape	••Ventil	
35		1			NS	K	••Valve seat	••Ventilsäte	••Asiento valvula	••Siege soupape	••Ventilsitz	(6638033)
36	6638035-3	1					••Valve	••Ventil	••Valvula	••Soupape	••Ventil	
37	6648829-7	1				K	••O-ring	••O-ring	••Anillo torico	••Joint torique	••O-ring	
38		1			NS		••Bushing	••Bussning	••Casquillo	••Bague	••Buchse	
39	6644031-4	1				K	••Spring	••Fjäder	••Resorte	••Ressort	••Feder	
40	6638038-7	1				K	••Circlip	••Låsring	••Circlip	••Circlip	••Sicherungsring	
41		1			NS	K	••Washer	••Bricka	••Arandela	••Rondelle	••Scheibe	
42	13947628-7	1				K	••Plane gasket	••Planpackning	••Junta plana	••Joint plan	••Plandichtung	(947628)
43	6638040-3	1					••Cover	••Huv	••Capo	••Capot	••Haube	
44		1			NS	K	••Valve seat	••Ventilsäte	••Asiente valvula	••Siege soupape	••Ventilsitz	
45	6638026-2	1				K	••Valve	••Ventil	••Valvula	••Soupape	••Ventil	
46	6638031-2	1				K	••Spring	••Fjäder	••Resorte	••Ressort	••Feder	
47		1			NS	K	••Guide	••Styrning	••Guia	••Guide	••Fuhrung	
48	6648827-1	1				K	••O-ring	••O-ring	••Anillo torico	••Joint torique	••O-ring	
49	6648826-3	1					••Plug	••Plugg	••Clavija	••Tampon	••Stopfen	
50	6637994-2	3					•Stud	•Pinnskruv	•Esparrago	•Goujon	•Stiftschraube	
51	6637993-4	1					•Stud	•Pinnskruv	•Esparrago	•Goujon	•Stiftschraube	
52	13940097-2	4					•Washer	•Bricka	•Arandela	•Rondelle	•Scheibe	(940097)
53	13942336-2	4					•Spring washer	•Fjäderbricka	•Arand elastica	•Ronde.elastique	•Federscheibe	(942336)
54	13955848-0	4					•Nut	•Mutter	•Tuerca	•Ecrou	•Mutter	(955848)
55		1			NS	K	•Seal	•Tätning	•Reten	•Joint	•Dichtung	
56	6638004-9	1					•Cover	•Lock	•Tapa	•Couvercle	•Deckel	
57	103755-5	4					•Screw	•Skruv	•Tornillo	•Vis	•Schraube	(7103755)

1		**KOMPRESSOR**
2		**COMPESSEUR**
3		**COMPRESOR**
4		**KOMPRESSOR**
5		**AIR COMPRESSOR**
		92234

Catalog id	Group
97785	**561**
Illustr. No	Section
AT 325A	**300**
Issue	Page
65/97	**503**

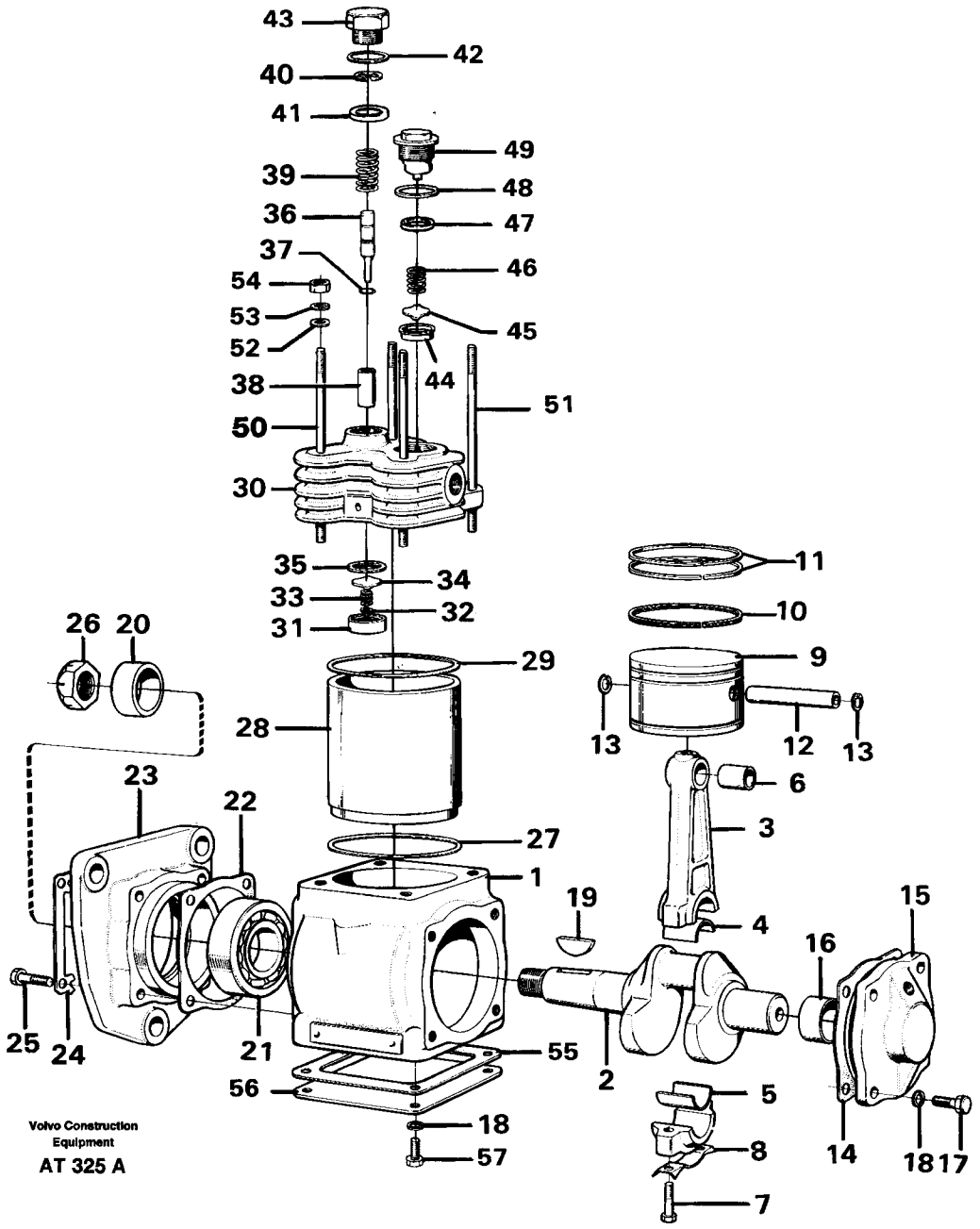
43
42
40
41
49
39
48
36
47
37
46
54
53
45
52
44
38
51
50
30
35
34
33
32
31
11
10
26
20
29
9
28
13
12
13
6
23
22
3
27
1
19
15
4
16
25
24
21
55
2
56
5
18
8
14
18
17
57
7
Volvo Construction
Equipment
AT 325 A

Fig.	Part No.	Quantity 1	2	3	PS	KIT	Description	Benämning	Denominación	Dènomination	Bezeichnung	Notes
	6648831-3	1					Repair kit.....	Reparationssats.....	Jueg reparac.....	Kit reparation.....	Reparatursatz.....	

1		**KOMPRESSOR** **COMPESSEUR** **COMPRESOR** **KOMPRESSOR** **AIR COMPRESSOR** **92234**	Catalog id **97785**	Group **561**
2				
3			Illustr. No **AT 325A**	Section **300**
4				
5			Issue **65/97**	Page **505**

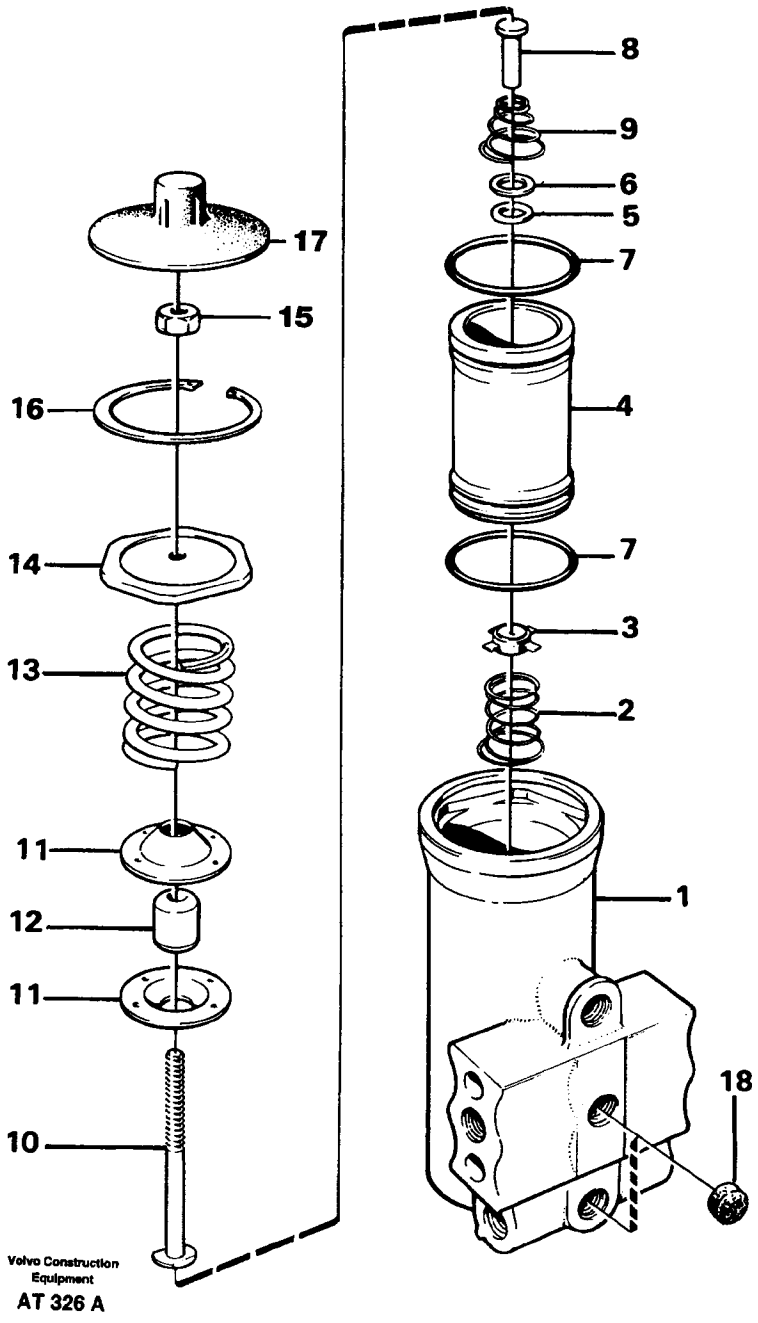
8
9
6
5
7
4
7
3
2
1
18
17
15
16
14
13
11
12
11
10
Volvo Construction Equipment
AT 326 A

Fig.	Part No.	Quantity 1	2	3	PS	KIT	Description	Benämning	Denominación	Dènomination	Bezeichnung	Notes
	1503492-9	1					Regulator	Regulator	Regulador	Regulateur	Regler	
1		1			NS		•Housing	•Hus	•Carter	•Carter	•Gehäuse	
2	7339796-0	1				K	•Spring	•Fjäder	•Resorte	•Ressort	•Feder	
3		1			NS	K	•Valve washer	•Ventilbricka	•Arandela valvula	•Rondelle soupape	•Ventilring	
4	339793-2	1					•Piston	•Kolv	•Piston	•Piston	•Kolben	(7339793)
5	6648940-2	1				K	••O-ring	••O-ring	••Anillo torico	••Joint torique	••O-ring	
6	6629129-5	1					••Washer	••Bricka	••Arandela	••Rondelle	••Scheibe	
7		1				K	•O-ring	•O-ring	•Anillo totico	•Joint torique	•O-ring	
8	339797-3	1					•Valve	•Ventil	•Valvula	•Soupape	•Ventil	(7339797)
9		1				K	•Spring	•Fjäder	•Resorte	•Ressort	•Feder	
	6629146-9	1					•Adjust.device	•Justeranordning	•Dispos de ajust	•Disposi.reglage	•Nachst vorrtg	
10	7339799-4	1					••Adjusting screw	••Justerskruv	••Tornillo ajust	••Vis reglage	••Einst schraube	
11	7339800-0	2					••Seat	••Säte	••Asiento	••Siege	••Sitz	
12	339801-3	1					••Spring guide	••Fjäderstyrning	••Guia resorte	••Coupell.ressort	••Federfuhrung	(7339801)
13	339802-1	1					••Spring	••Fjäder	••Resorte	••Ressort	••Feder	(7339802)
14	7339803-4	1					••Seat	••Säte	••Asiento	••Siege	••Sitz	
15	955833-9	1					••Nut	••Mutter	••Tuerca	••Ecrou	••Mutter	
16		1			NS	K	•Lock ring	•Låsring	•Anillo seguridad	•Anneau verroillage	•Schlossring	
17	7339805-9	1				K	•Cover	•Lock	•Tapa	•Couvercle	•Deckel	
18	6629131-1	2				K	•Filter	•Filter	•Filtro	•Filtre	•Filter	
	6645225-1	1					Repair kit	Reparationssats	Jueg reparac	Kit reparation	Reparatursatz	

1		**REGLER**	Catalog id **97785**	Group **561**
2		**REGULATEUR**		
3		**REGULADOR**	Illustr. No **AT 326A**	Section **400**
4		**REGULATOR**		
5		**92234**	Issue **65/97**	Page **507**

VOLVO

Volvo Construction Equipment

GROUP		Section	Page
641	Steering column assembly	50	515
	Adjustable steering wheel 92029	100	517
645	Steering system	50	519
	Steering valve	100	523
	Valve block	150	525
	Shift valve, assembly	200	527
	Shift valve	250	529
	Hydraulic cylinder, assembly	300	531
	Hydraulic cylinder	350	533
	Hydraulic pump	400	535
647	Secondary steering system 91918	50	537
	Sensor 91918	100	541
660	Comfort drive control 94604	100	543
	Valve 94604	150	545

INNEHÅLLSFÖRTECKNING	Catalogue id 97785	Group 600
	Issue 65/97	Page 510

GRUPP		Avsnitt	Sida
641	Rattstam montering	50	515
	Ställbar ratt 92029	100	517
645	Styrsystem	50	519
	Styrventil	100	523
	Ventilblock	150	525
	Skiftventil, montering	200	527
	Skiftventil	250	529
	Hydraulcylinder, montering	300	531
	Hydraulcylinder	350	533
	Hydraulpump	400	535
647	Reservstyrsystem 91918	50	537
	Givare 91918	100	541
660	CDC - manövrering 94604	100	543
	Ventil 94604	150	545

GRUPO		Sección	Página
641	Columna de dirección, montaje	50	515
	Volante ajustable 92029	100	517
645	Sistema de dirección	50	519
	Válvula de dirección	100	523
	Cuerpo valvula	150	525
	Válvula de cambio, montaje	200	527
	Válvula de cambio	250	529
	Cilindros hidráulicos, montaje	300	531
	Cilindros hidráulicos	350	533
	Bomba hidráulica	400	535
647	Dirección de emergencia 91918	50	537
	Sensor 91918	100	541
660	CDC - Sistema de direction 94604	100	543
	Válvula 94604	150	545

TABLE DES MATIÈRES

Catalogue id	Group
97785	600
Issue	Page
65/97	512

GROUPE	Section	Page
641 Colonne de direction, montage	50	515
Volant règlable 92029	100	517
645 Système de direction	50	519
Soupape de direction	100	523
Bloc-soupapes	150	525
Valve de sélection, montage	200	527
Valve de sélection	250	529
Cylindres hydrauliques, montage	300	531
Cylindres hydrauliques	350	533
Pompe hydraulique	400	535
647 Direction de secours 91918	50	537
Detecteur 91918	100	541
660 CDC - Système de direction 94604	100	543
Soupape 94604	150	545

GRUPPE		Abschnitt	Seite
641	Lenksäule, Einbauteilen	50	515
	Lenkrad,verstellbar 92029	100	517
645	Lenksystem	50	519
	Lenkventil	100	523
	Ventilgruppe	150	525
	Schiebeventil	200	527
	Schiebeventil	250	529
	Druckölzylinder, Einbauteilen	300	531
	Druckölzylinder	350	533
	Druckölpump	400	535
647	Notlenkung 91918	50	537
	Geber 91918	100	541
660	CDC - Lenksystem 94604	100	543
	Ventil 94604	150	545

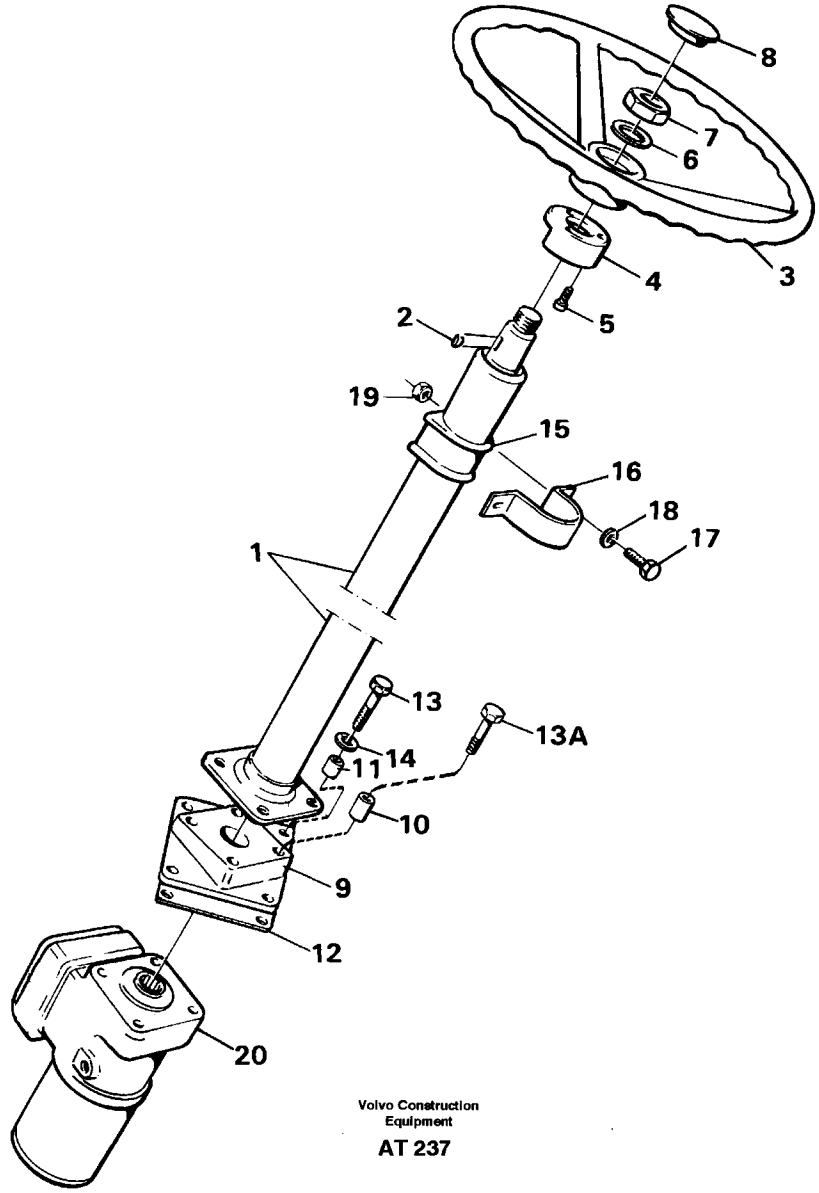
8
7
6
3
4
5
2
19
15
16
18
17
1
13
13A
14
11
10
9
12
20
Volvo Construction
Equipment
AT 237

Fig.	Part No.	Quantity 1	2	3	PS	KIT	Description	Benämning	Denominación	Dènomination	Bezeichnung	Notes
1	4881493-3	1					Steering column	Rattstam	Columna direcc	Pivot volant	Lenkstock	
2	4760805-4	1					•Key	•Kil	•Llave (cuna)	•Clavette	•Keil	
		1					Steering column	Rattstam	Volante	Volant	Verstellbar	See group 641, Page 517
3	11005998-7	1					Steering wheel	Ratt	Volante	Volant	Lenkrad	
4	4714601-4	1					Ring	Ring	Anillo	Anneau	Ring	
5	4714697-2	3					Screw	Skruv	Tornillo	Vis	Schraube	
6	955901-4	1					Washer	Bricka	Arandela	Rondelle	Scheibe	
7	955822-2	1					Nut	Mutter	Tuerca	Ecrou	Mutter	
8	11104110-9	1					Cover plate	Täckplatta	Placa tapa	Plaque recouvr	Abdeckplatte	
9	11006552-1	1					Anchorage	Fäste	Fijacion	Fixation	Halterung	
10	13930456-2	4					Spacer ring	Distansring	Anillo dist	Bagu.entretoise	Abstandring	
11	13930449-7	4					Spacer ring	Distansring	Anillo dist	Bagu.entretoise	Abstandring	
12	11006554-7	1					Washer	Bricka	Arandela	Rondelle	Scheibe	
13	13970950-5	4					Screw	Skruv	Tornillo	Vis	Schraube	
13A	13970956-2	4					Screw	Skruv	Tornillo	Vis	Schraube	
14	13960143-9	4					Washer	Bricka	Arandela	Rondelle	Scheibe	
15	11006711-3	1					Rubber bushing	Gummibussning	Buje goma	Bagu.caoutchouc	Gummibuchse	
16	11006712-1	1					Clamp	Klämma	Abrazadera	Pince serrage	Klemme	
17	955297-7	2					Screw	Skruv	Tornillo	Vis	Schraube	
18	13955894-4	4					Washer	Bricka	Arandela	Rondelle	Scheibe	
19	955782-8	2					Nut	Mutter	Tuerca	Ecrou	Mutter	
20		1					Steering valve	Styrventil	Valvula mando	Distributeur di	Steuerventil	See group 645, Page 519

1		**LENKSÄULE, EINBAUTEILEN** **COLONNE DE DIRECTION, MONTAGE** **COLUMNA DE DIRECCIÓN, MONTAJE** **RATTSTAM MONTERING** **STEERING COLUMN ASSEMBLY**	Catalog id **97785**	Group **641**
2				
3			Illustr. No **AT 237**	Section **50**
4			Issue **65/97**	Page **515**
5				

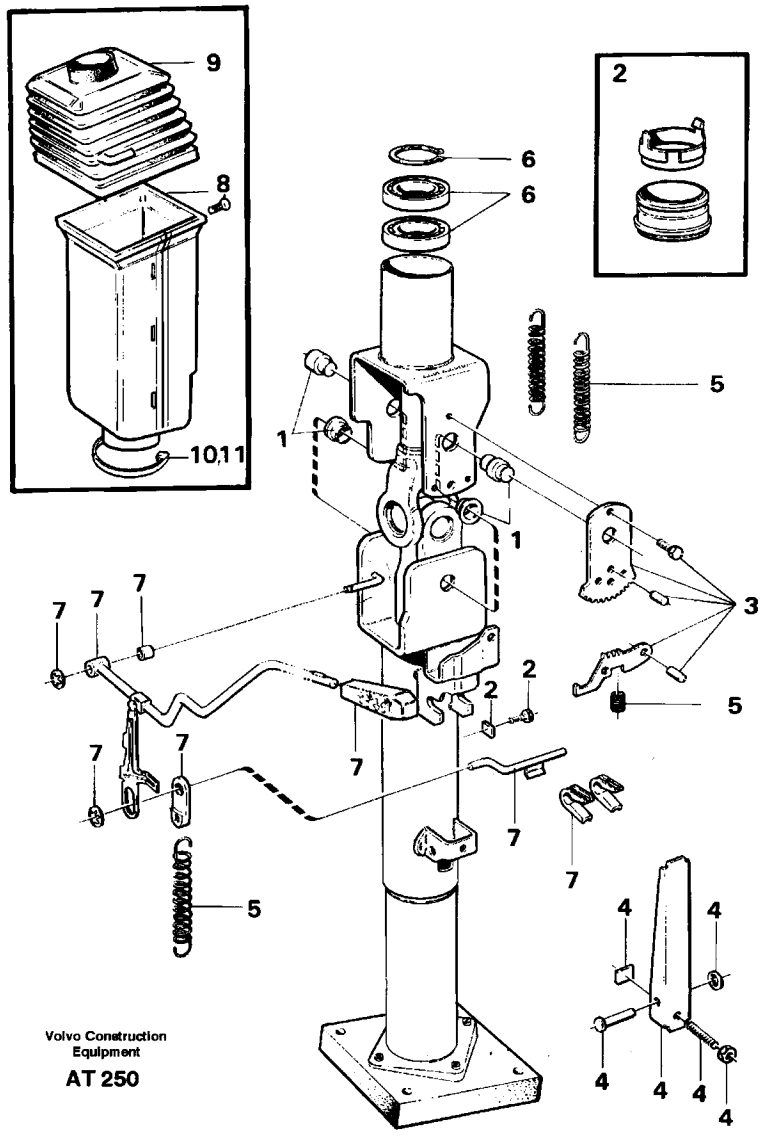
9
8
10,11
2
6
6
5
1
1
3
7
7
7
7
2
2
5
7
7
7
7
7
5
4
4
4
4
4
4
Volvo Construction Equipment
AT 250

$1194.04

Fig.	Part No.	Quantity 1	2	3	PS	KIT	Description	Benämning	Denominación	Dènomination	Bezeichnung	Notes
#1194.04	11007380-6	1	1111041162				Steering column.....	Rattstam.....	Columna direcc.....	Pivot volant.....	Lenkstock.....	
1	11997793-2	1					•Mounting kit.....	•Monteringssats.....	•Juego montaje.....	•Kit montage.....	•Einbausatz.....	
2	11997794-0	1					•Mounting kit.....	•Monteringssats.....	•Juego montaje.....	•Kit montage.....	•Einbausatz.....	
3	11997795-7	1					•Locking device.....	•Låsanordning.....	•Dispos cierre.....	•Disposi.verrou.....	•Verriegelung.....	
4	11997799-9	1					•Brake.....	•Broms.....	•Freno.....	•Frein.....	•Bremse.....	
5	11997796-5	1					•Spring kit.....	•Fjädersats.....	•Juego resortes.....	•Jeu ressorts.....	•Federsatz.....	
6	11997800-5	1					•Bearing kit.....	•Lagersats.....	•Juego cojinetes.....	•Jeu paliers.....	•Lagersatz.....	
7	11997798-1	1					•Control.....	•Reglage.....	•Reglaje.....	•Commande.....	•Regler.....	
8	11997801-3	1					•Cover.....	•Kåpa.....	•Cubierta.....	•Capot.....	•Haube.....	
9	11997797-3	1					•Boot.....	•Damask.....	•Proteccion.....	•Soufflet.....	•Manschette.....	
10	4881438-8	2					Strip clamp.....	Bandklamma.....	Abraz cinta.....	Ruban serrage.....	Bandklammer.....	
11	4881440-4	1					Strip clamp.....	Bandklamma.....	Abraz cinta.....	Ruban serrage.....	Bandklammer.....	

1		**LENKRAD,VERSTELLBAR**	Catalog id **97785**	Group **641**
2		**VOLANT RÈGLABLE**		
3		**VOLANTE AJUSTABLE**	Illustr. No **AT 250**	Section **100**
4		**STÄLLBAR RATT**		
5		**ADJUSTABLE STEERING WHEEL**	Issue **65/97**	Page **517**
		92029		

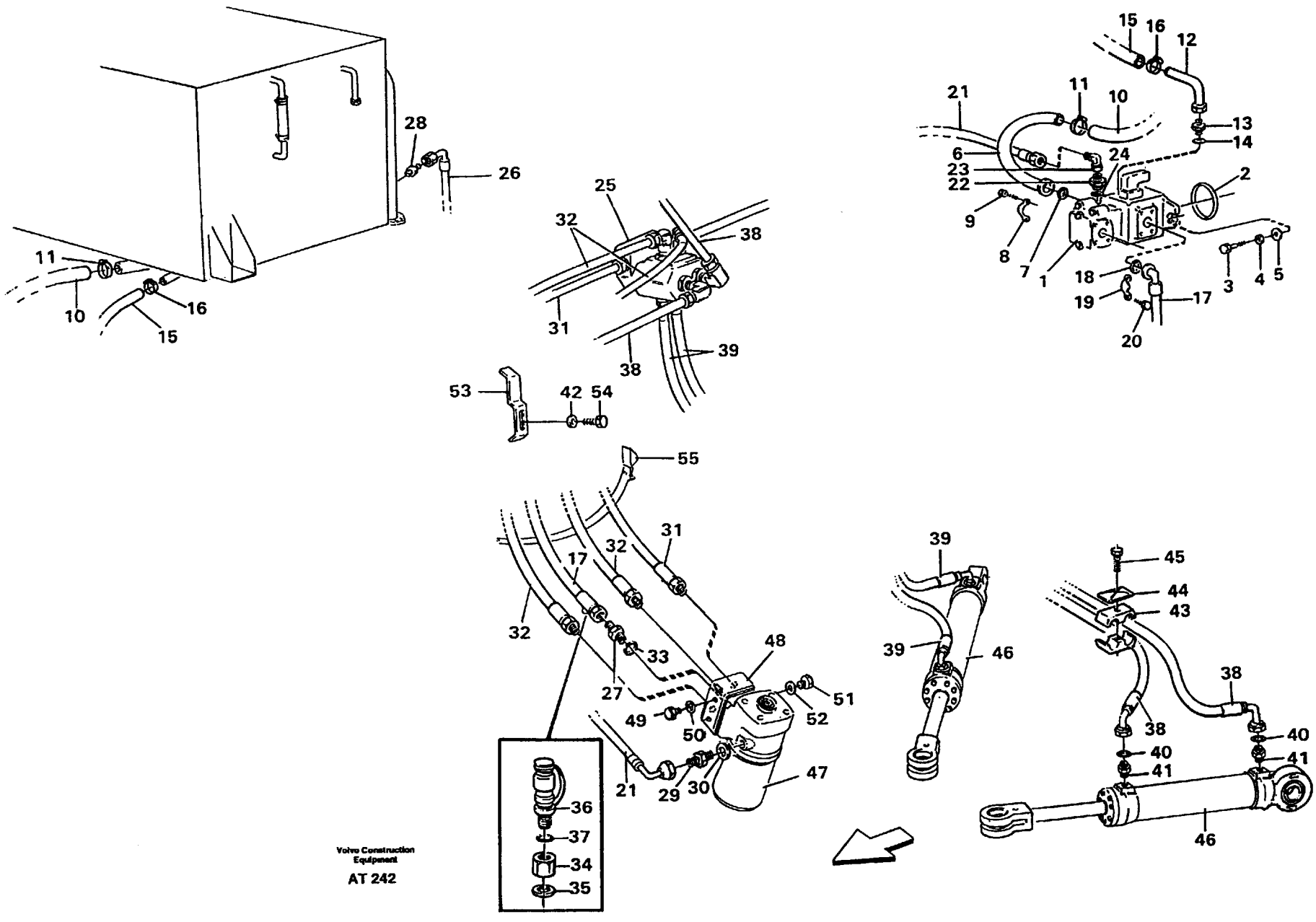

Volvo Construction Equipment

AT 242

Fig.	Part No.	Quantity 1	2	3	PS	KIT	Description	Benämning	Denominación	Dènomination	Bezeichnung	Notes
1		1					Hydraulic pump	Hydraulpump	Bomba hidraul	Pompe hydrauli	Hydraulikpumpe	See group 645, Page 535
2	960236-8	1					O-ring	O-ring	Anillo torico	Joint torique	O-ring	
3	13970972-9	2					Screw	Skruv	Tornillo	Vis	Schraube	
4	940280-1	2					Washer	Bricka	Arandela	Rondelle	Scheibe	
5	13960145-4	2					Washer	Bricka	Arandela	Rondelle	Scheibe	
6	11014652-9	1					Tube	Rör	Tubo	Tuyau	Rohr	
7	944708-7	1					O-ring	O-ring	Anillo torico	Joint torique	O-ring	
8	931936-9	2					Flange half	Fläns halva	Mitad brida	Demi-bride	Flanschhälfte	
9	13970994-3	4					Screw	Skruv	Tornillo	Vis	Schraube	
10	11014661-0	1					Suction hose	Sugslang	Manguer aspirac	Durit aspirati	Saugschlauch	
11	11043024-6	2					Hose clamp	Slangklämma	Abraz.manguera	Collier serrage	Schlauchklemme	
12	11018498-3	1					Tube	Rör	Tubo	Tuyau	Rohr	
13	13963980-1	1					Nipple	Nippel	Niple	Raccord	Nippel	
14	13964115-3	1					O-ring	O-ring	Anillo torico	Joint torique	O-ring	
15	4850693-5	REQ					Rubber hose	Gummislang	Manguera	Durit caoutcho	Gummischlauch	L = 800 MM
16	13968211-6	2					Hose clamp	Slangklämma	Abraz manguera	Collier serrage	Schlauchklemme	
17	11014226-2	1					Hose assembly	Slangledning	Conducto	Condui.flexible	Schlauchleitung	
18	13948700-3	1					O-ring	O-ring	Anillo torico	Joint torique	O-ring	
19	927947-2	2					Flange half	Fläns halva	Mitad brida	Demi-bride	Flanschhälfte	
20	13970948-9	4					Screw	Skruv	Tornillo	Vis	Schraube	M10x30
	13970959-6	2					Screw	Skruv	Tornillo	Vis	Schraube	91918 M10x90
21	13932951-0	1					Hose assembly	Slangledning	Conducto	Condui.flexible	Schlauchleitung	L = 1800 MM
22	11018113-8	1					Nipple	Nippel	Niple	Raccord	Nippel	
23	13963371-3	1					Nipple	Nippel	Niple	Raccord	Nippel	
24	964111-9	1					O-ring	O-ring	Anillo torico	Joint torique	O-ring	
25		1					Valve	Ventil	Valvula	Soupape	Ventil	See group 645, Page 527
26	13933140-9	1					Hose assembly	Slangledning	Conducto	Condui.flexible	Schlauchleitung	L = 3100 MM
27		1			NS		Nipple	Nippel	Niple	Raccord	Nippel	
28	957072-2	1					Nipple	Nippel	Niple	Raccord	Nippel	
29	13963958-7	1					Nipple	Nippel	Niple	Raccord	Nippel	

1		**LENKSYSTEM**
2		**SYSTÈME DE DIRECTION**
3		**SISTEMA DE DIRECCIÓN**
4		**STYRSYSTEM**
5		**STEERING SYSTEM**

Catalog id	Group
97785	**645**
Illustr. No	Section
AT 242	**50**
Issue	Page
65/97	**519**

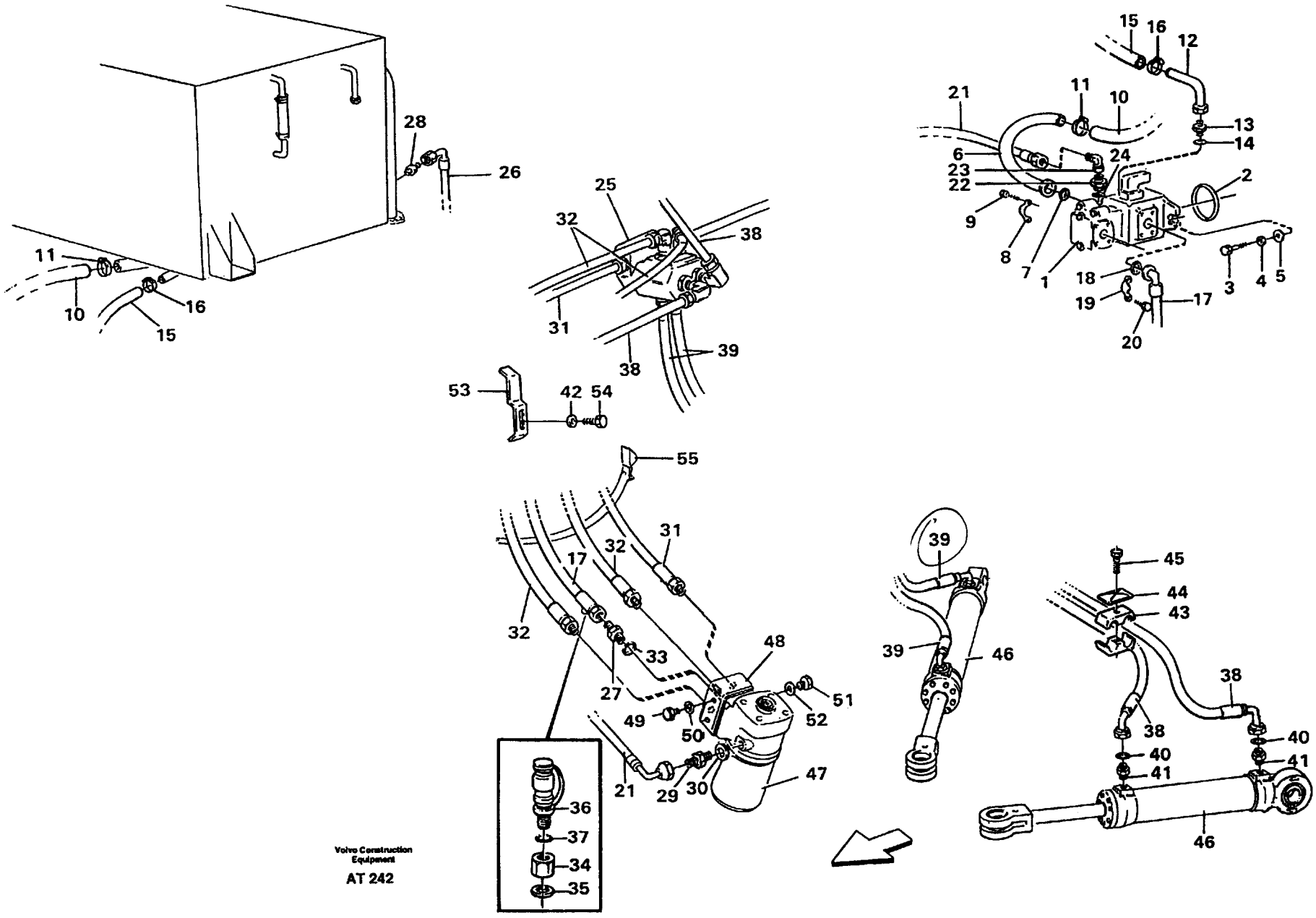

Volvo Construction Equipment

AT 242

Fig.	Part No.	Quantity 1	2	3	PS	KIT	Description	Benämning	Denominación	Dènomination	Bezeichnung	Notes
30	943907-6	1					Gasket	Packning	Junta	Joint	Dichtung	
31	13933765-3	1					Hose assembly	Slangledning	Conducto	Condui.flexible	Schlauchleitung	
32	13933765-3	2					Hose assembly	Slangledning	Conducto	Condui.flexible	Schlauchleitung	
33	943908-4	1					Gasket	Packning	Junta	Joint	Dichtung	
34	11043009-7	1					Nut	Mutter	Tuerca	Ecrou	Mutter	
35	943907-6	1					Gasket	Packning	Junta	Joint	Dichtung	
36	930032-8	1					Testing nipple	Mätnippel	Niple medicion	Raccor.controle	Prufnippel	
	931209-1	1					•O-ring	•O-ring	•Anillo torico	•Joint torique	•O-ring	
	931216-6	1					•Back-up ring	•Stödring	•Anillo apoyo	•Bague support	•Stutzring	
37	13945653-7	1					Plane gasket	Planpackning	Junta plana	Joint plan	Plandichtung	
38	931639-9	2					Hose assembly	Slangledning	Conducto	Condui.flexible	Schlauchleitung	L = 1600 MM
39	931619-1	2					Hose assembly	Slangledning	Conducto	Condui.flexible	Schlauchleitung	L = 500 MM
40	948884-2	4					Plane gasket	Planpackning	Junta plana	Joint plan	Plandichtung	
41	7192639-8	4					Nipple	Nippel	Niple	Raccord	Nippel	
42	13960141-3	1					Washer	Bricka	Arandela	Rondelle	Scheibe	
43	4881125-1	2					Clamp	Klamma	Abrazadera	Collier serrage	Klemme	
44	4880578-2	4					Cover plate	Täckplatta	Placa tapa	Plaque recouvr	Abdeckplatte	
45	955303-3	2					Screw	Skruv	Tornillo	Vis	Schraube	
46		2					Hydraulic cylinder	Hydraulcylinder	Cilindro hidraulico	Verin hydraulique	Hydraulzylinder	See group 645, Page 533
47		1					Control valve	Styrventil	Valvula mando	Distr.direction	Steuerventil	See group 645, Page 523
48		1					Valve body	Ventilblock	Cuerpo valvula	Block-soupapes	Ventilgruppe	See group 645, Page 525
49	929359-8	2					Plug	Propp	Tapon	Bouchon	Stöpsel	
50	943908-4	2					Gasket	Packning	Junta	Joint	Dichtung	
51	929357-2	1					Plug	Propp	Tapon	Bouchon	Stöpsel	
52	943907-6	1					Gasket	Packning	Junta	Joint	Dichtung	
53	4974286-9	1					Clamp	Klamma	Abruzadera	Collier serrage	Klempe	
54	13955295-4	2					Screw	Skruv	Tornillo	Vis	Schraube	
55	4861704-7	1					Belt	Rem	Correa	Courroie	Riemen	

1		**LENKSYSTEM** **SYSTÈME DE DIRECTION** **SISTEMA DE DIRECCIÓN** **STYRSYSTEM** **STEERING SYSTEM**	Catalog id **97785**	Group **645**
2				
3			Illustr. No **AT 242**	Section **50**
4				
5			Issue **65/97**	Page **521**

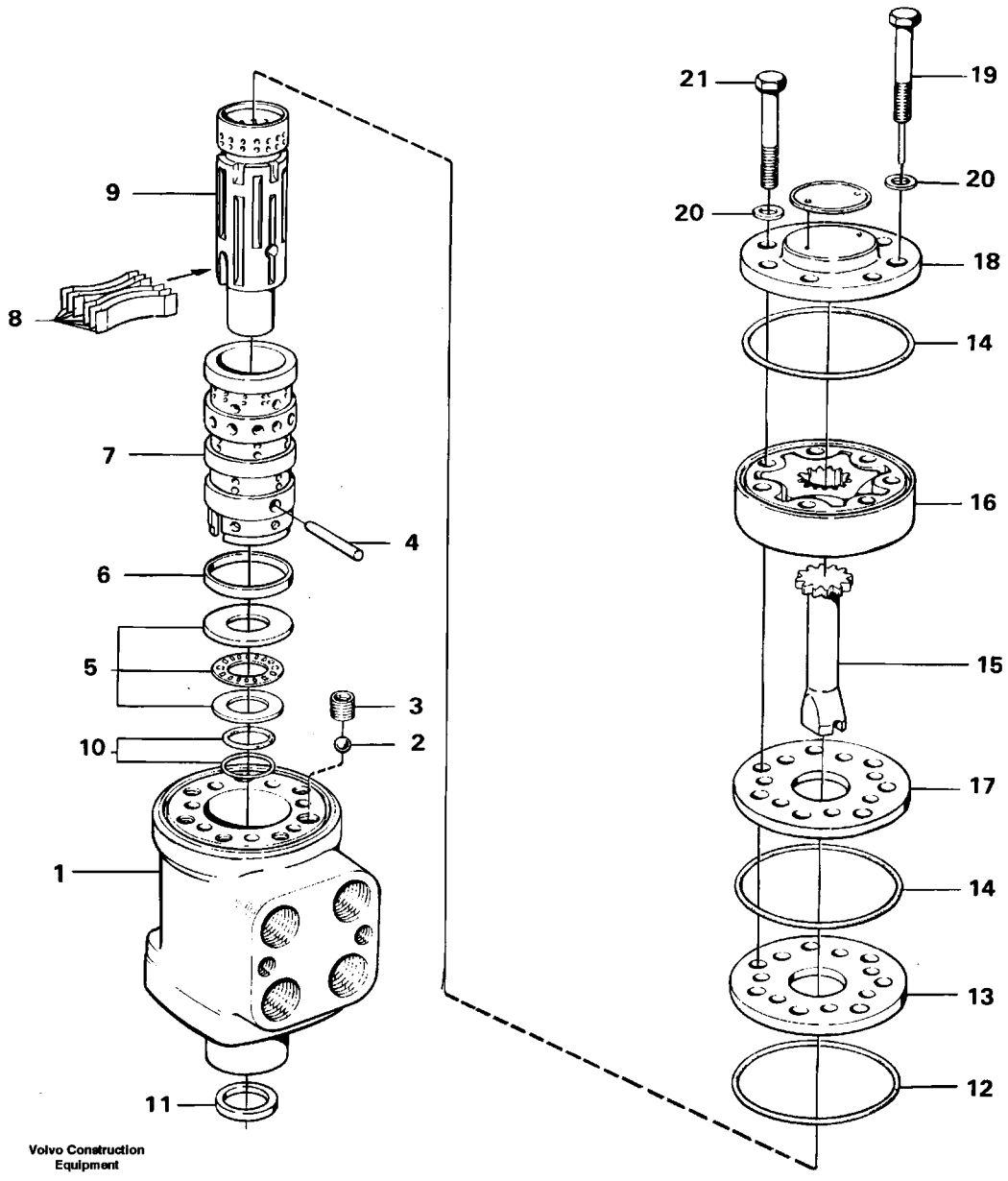

Volvo Construction Equipment

AT 297

Fig.	Part No.	Quantity 1	2	3	PS	KIT	Description	Benämning	Denominación	Dènomination	Bezeichnung	Notes
	11700244-4	1					Control valve	Styrventil	Valvula mando	Distr.direction	Steuerventil	
1		1			NS		•Housing	•Hus	•Carter	•Carter	•Gehäuse	
2	184645-0	1					•Ball	•Kula	•Bola	•Bille	•Kugel	
3	595380-7	1					•Bushing	•Bussning	•Buje	•Bague	•Buchse	
4	595377-3	1					•Pin	•Stift	•Espiga	•Fiche	•Stift	
5	6211922-7	1					•Bearing	•Lager	•Cojinete	•Palier	•Lager	
6	6213305-3	1					•Ring	•Ring	•Anillo	•Anneau	•Ring	
7		1			NS		•Slide	•Slid	•Resbaladera	•Coulisse	•Scheiber	
8	11996362-7	1					•Spring kit	•Fjädersats	•Juego resortes	•Jeu ressorts	•Federsatz	
9		1			NS		•Slide	•Slid	•Resbaladera	•Coulisse	•Scheiber	
10	11993449-5	1				K	•O-ring	•O-ring	•Anillo torico	•Joint torique	•O-ring	
11	6639845-4	1				K	•Seal	•Tätning	•Reten	•Joint	•Dichtung	
12	595381-5	1				K	•O-ring	•O-ring	•Anillo torico	•Joint torique	•O-ring	
13	11993454-5	1					•Plate	•Platta	•Placa	•Plaque	•Platte	
14	595382-3	3				K	•O-ring	•O-ring	•Anillo torico	•Joint torique	•O-ring	
15	11996374-2	1					•Shaft	•Axel	•Eje	•Arbre	•Welle	
16	11999242-8	1					•Rotor kit	•Rotorsats	•Juego rotor	•Kit rotor	•Rotorsatz	
17	11994423-9	1					•Plate	•Platta	•Placa	•Plaque	•Platte	
18	595383-1	1					•Cover	•Lock	•Tapa	•Couvercle	•Deckel	
19	11993451-1	1					•Screw	•Skruv	•Tornillo	•Vis	•Schraube	
20	6625755-1	7				K	•Washer	•Bricka	•Arandela	•Rondelle	•Scheibe	
21	11993452-9	6					•Screw	•Skruv	•Tornillo	•Vis	•Schraube	
	11994562-4	1					Repair kit	Reparationssats	Kit reparacion	Kit reparation	Reparatursatz	

1		**LENKVENTIL** **SOUPAPE DE DIRECTION** **VÁLVULA DE DIRECCIÓN** **STYRVENTIL** **STEERING VALVE**	Catalog id **97785**	Group **645**
2				
3			Illustr. No **AT 297**	Section **100**
4				
5			Issue **65/97**	Page **523**

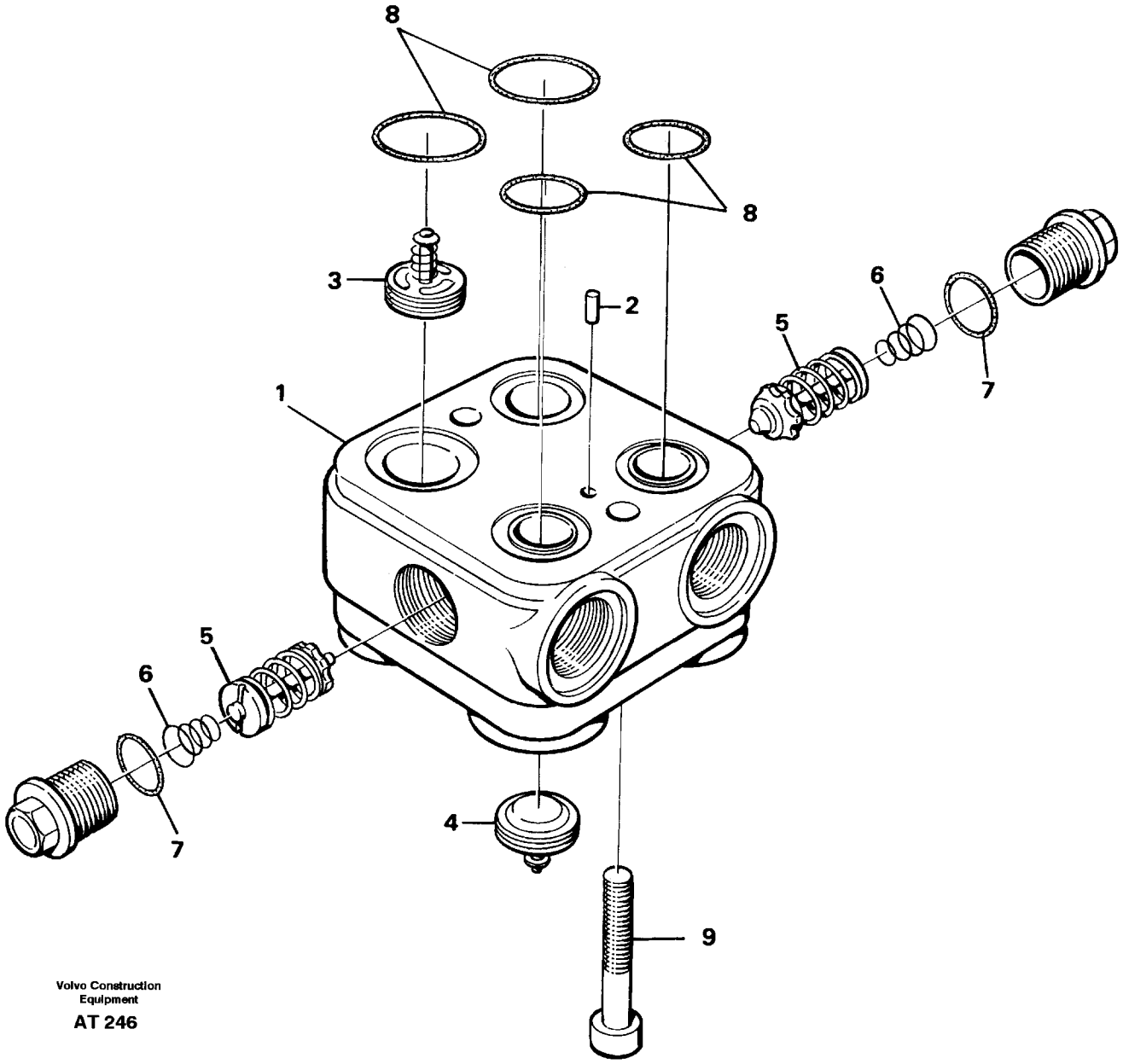

Volvo Construction Equipment

AT 246

Fig.	Part No.	Quantity 1	2	3	PS	KIT	Description	Benämning	Denominación	Dènomination	Bezeichnung	Notes
	11701278-1						Valve body	Ventilblock	Cuerpo valvula	Bloc-soupapes	Ventilgruppe	
1		1			NS		•Housing	•Hus	•Carter	•Carter	•Gehäuse	
2		1			NS		•Pin	•Pinne	•Pasador	•Goupille	•Stift	
3		1			NS		•Valve	•Ventil	•Valvula	•Soupape	•Ventil	
4		1			NS		•Valve	•Ventil	•Valvula	•Soupape	•Ventil	
5	11994427-0	2					•Check valve	•Chockventil	•Valvula control	•Soupa.antichocs	•Kurzschlussvent	
6	11998573-7	2					•Spring	•Fjäder	•Resorte	•Ressort	•Feder	
7	11700195-8	2					•O-ring	•O-ring	•Anillo torico	•Joint torique	•O-ring	
8	11994428-8	1					•O-ring kit	•O-ringsats	•Jueg anil toric	•Jeu join.toriq	•O-ringsatz	
9	11994509-5	2					•Screw	•Skruv	•Tornillo	•Vis	•Schraube	

1		**VENTILGRUPPE**	Catalog id **97785**	Group **645**
2		**BLOC-SOUPAPES**		
3		**CUERPO VALVULA**	Illustr. No **AT 246**	Section **150**
4		**VENTILBLOCK**		
5		**VALVE BLOCK**	Issue **65/97**	Page **525**

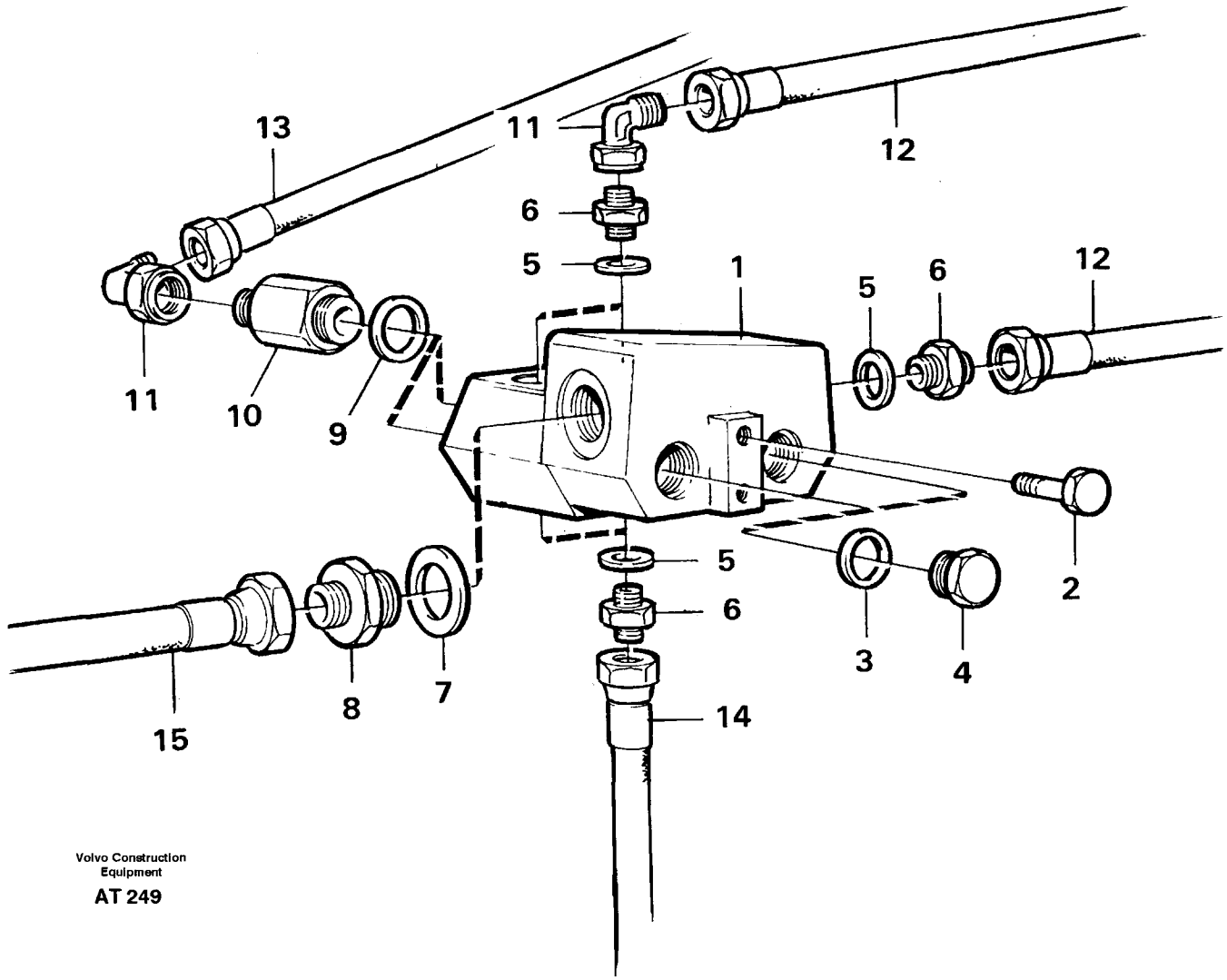

Volvo Construction Equipment

AT 249

Fig.	Part No.	Quantity 1	2	3	PS	KIT	Description	Benämning	Denominación	Dènomination	Bezeichnung	Notes
1		1					Valve	Ventil	Valvula	Soupape	Ventil	See group 645, Page 529
2	955299-3	2					Screw	Skruv	Tornillo	Vis	Schraube	
3	943908-4	2					Gasket	Packning	Junta	Joint	Dichtung	
4	929359-8	2					Plug	Propp	Tapon	Bouchon	Stöpsel	
5	943908-4	5					Gasket	Packning	Junta	Joint	Dichtung	
6	13943986-3	5					Nipple	Nippel	Niple	Raccord	Nippel	
7	13944498-8	1					Gasket	Packning	Junta	Joint	Dichtung	
8	4932601-0	1					Nipple	Nippel	Niple	Raccord	Nippel	
9	944252-6	2					Gasket	Packning	Junta	Joint	Dichtung	
10	11018420-7	2					Nipple	Nippel	Niple	Raccord	Nippel	
11	13946369-9	5					Nipple	Nippel	Niple	Raccord	Nippel	
12		3					Hose	Slang	Conducto	Flexible	Schlauch	See group 645, Page 519
13		2					Hose	Slang	Conducto	Flexible	Schlauch	See group 645, Page 519
14		2					Hose	Slang	Conducto	Flexible	Schlauch	See group 645, Page 519
15		1					Hose	Slang	Conducto	Flexible	Schlauch	See group 645, Page 519

1		**SCHIEBEVENTIL** **VALVE DE SÉLECTION, MONTAGE** **VÁLVULA DE CAMBIO, MONTAJE** **SKIFTVENTIL, MONTERING** **SHIFT VALVE, ASSEMBLY**	Catalog id **97785**	Group **645**
2				
3			Illustr. No **AT 249**	Section **200**
4				
5			Issue **65/97**	Page **527**

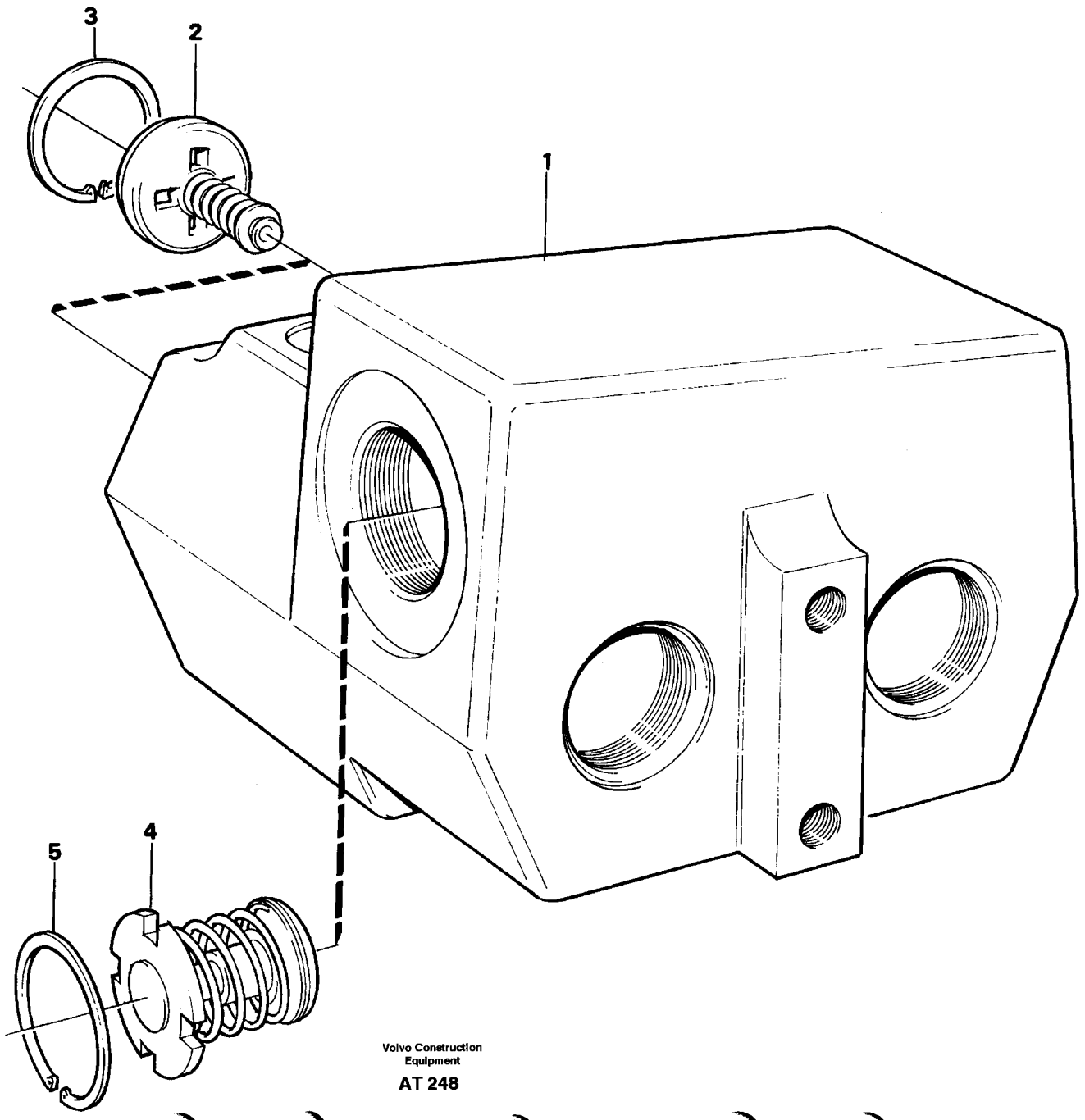

Volvo Construction Equipment

AT 248

Fig.	Part No.	Quantity 1	2	3	PS	KIT	Description	Benämning	Denominación	Dènomination	Bezeichnung	Notes
	11018250-8	1					Valve	Ventil	Valvula	Soupape	Ventil	
1		1					•Valve housing	•Ventilhus	•Cuerpo valvula	•Carter soupape	•Ventilgehäuse	
2	4787060-5	2					•Check valve	•Backventil	•Valv retencion	•Valv.antiretour	•Ruckschlagvent	
3	914510-3	2					•Snap ring	•Spårring	•Circlip	•Circlip	•Nutring	
4	11018248-2	1					•Check valve	•Backventil	•Valv retencion	•Valv.antiretour	•Ruckschlagvent	
5	13948527-0	1					•Snap ring	•Spårring	•Circlip	•Circlip	•Nutring	

1		**SCHIEBEVENTIL** **VALVE DE SÉLECTION** **VÁLVULA DE CAMBIO** **SKIFTVENTIL** **SHIFT VALVE**	Catalog id **97785**	Group **645**
2				
3			Illustr. No **AT 248**	Section **250**
4				
5			Issue **65/97**	Page **529**

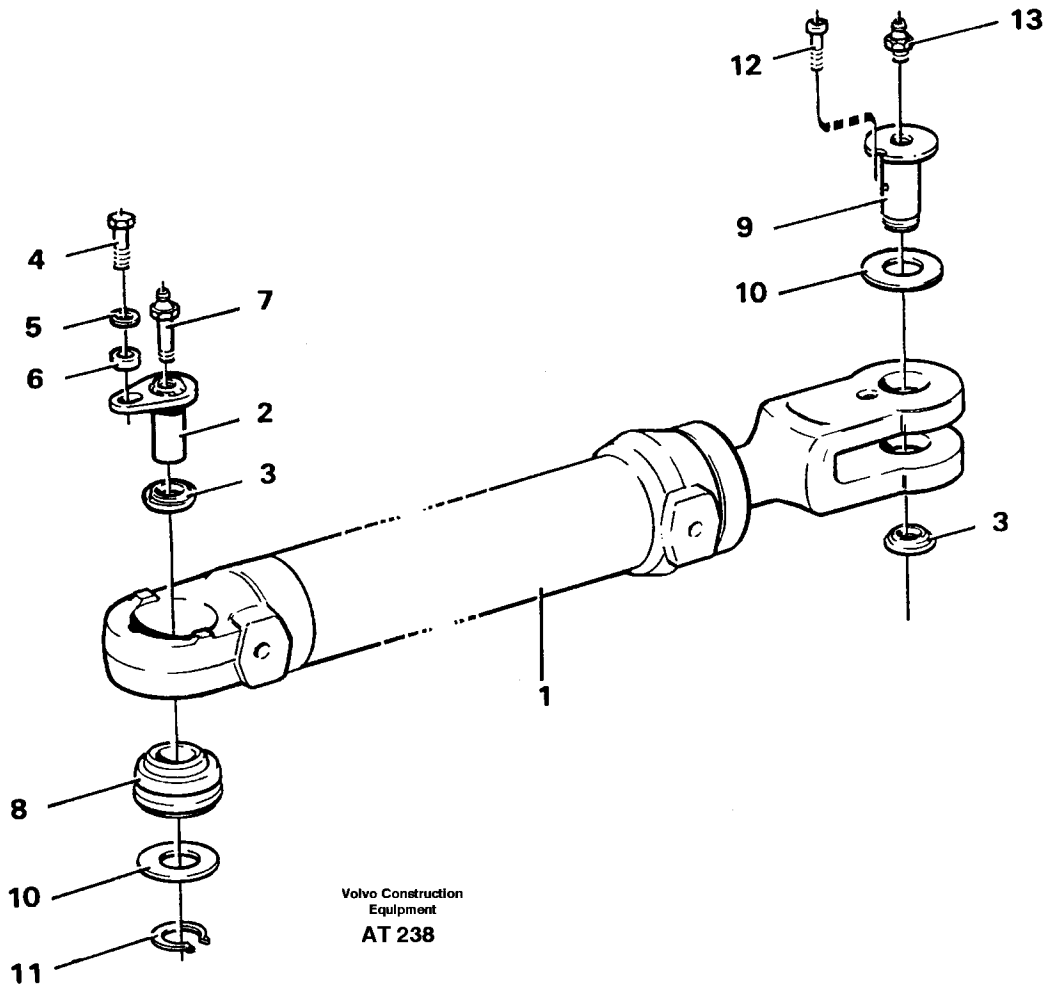
12
13
9
10
4
5
6
7
2
3
3
1
8
10
11
Volvo Construction
Equipment
AT 238

Fig.	Part No.	Quantity 1	2	3	PS	KIT	Description	Benämning	Denominación	Dènomination	Bezeichnung	Notes
1		2					Hydraulic cylinder	Hydraulcylinder	Cilindro hidraulico	Verin hydraulique	Hydraulzylinder	See group 645, Page 533
2	11018200-3	2					Pin	Tapp	Pasador	Goupille	Zapfen	
3	4782563-3	4					Link bear.seal	Länklagertätn	Reten coj artic	Joint pali.art	Pend lagerdicht	
4	13970972-9	2					Screw	Skruv	Tornillo	Vis	Schraube	
5	13947355-7	2					Washer	Bricka	Arandela	Rondelle	Scheibe	
6	4974453-5	2					Spacer ring	Distansring	Anillo distanc	Bague entreto	Abstandring	
7	11025816-7	2					Lub nipple	Smörjnippel	Niple lubric	Graisseur	Schmiernippel	
8	184428-1	2					Spher. bearing	Ledlager	Cojinet articul	Palier articule	Pendellager	
9	11020094-6	2					Pin	Tapp	Pasador	Goupille	Zapfen	
10	11020098-7	4					Washer	Bricka	Arandela	Rondelle	Scheibe	
11	13914468-7	2					Snap ring	Spårring	Circlip	Circlip	Nutring	
12	13941793-5	2					Screw	Skruv	Tornillo	Vis	Schraube	
13	914167-2	2					Nipple	Nippel	Niple	Raccord	Nippel	

1		**DRUCKÖLZYLINDER, EINBAUTEILEN** **CYLINDRES HYDRAULIQUES, MONTAGE** **CILINDROS HIDRÁULICOS, MONTAJE** **HYDRAULCYLINDER, MONTERING** **HYDRAULIC CYLINDER, ASSEMBLY**	Catalog id **97785**	Group **645**
2				
3			Illustr. No **AT 238**	Section **300**
4				
5			Issue **65/97**	Page **531**

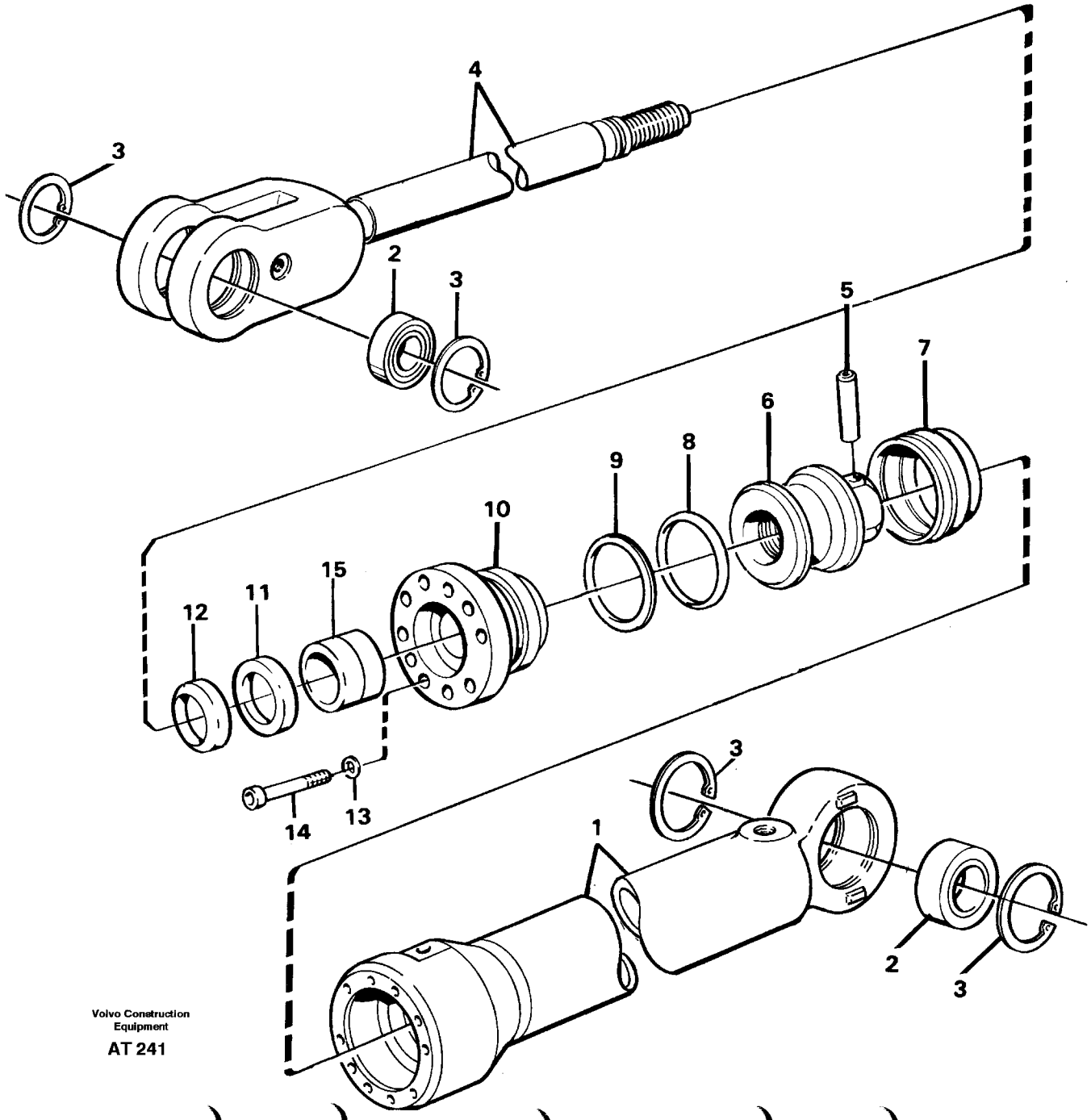

Volvo Construction Equipment

AT 241

Fig.	Part No.	Quantity 1	2	3	P S	K I T	Description	Benämning	Denominación	Dènomination	Bezeichnung	Notes
	11088546-4	1					Hydr cylinder	Hydraulcylinder	Cilindro hidrau	Verin hydrauli	Hydraulzylinder	
1	11088547-2	1					•Cylinder tube	•Cylinderrör	•Tubo cilindro	•Tube cylindre	•Zylinderrohr	
2	184428-1	2					•Spher. bearing	•Ledlager	•Cojinet articul	•Palier articule	•Pendellager	
3	914533-5	2					•Retaining ring	•Spårring	•Circlip	•Circlip	•Nutring	
4	11088549-8	1					•Piston rod	•Kolvstång	•Varilla piston	•Tige piston	•Kolbenstange	
5	4782717-5	1					•Pin	•Stift	•Espiga	•Fiche	•Stift	
6	4784892-4	1					•Piston	•Kolv	•Piston	•Piston	•Kolben	
7	4833022-9	1				K	•Piston seal	•Kolvtätning	•Reten piston	•Etanchei.piston	•Kolbendichtung	
8	967343-5	1				K	•O-ring	•O-ring	•Anillo torico	•Joint torique	•O-ring	
9	4881099-8	1				K	•Support ring	•Stödring	•Anillo apoyo	•Bague support	•Stutzring	
10	11088318-8	1					•Pstn rod guide	•Kolvst.styrning	•Guia var piston	•Gui.tige piston	•Ko-stang fuhrg	
11	4784044-2	1				K	•Piston rod seal	•Kolvstångstätn	•Reten var pist	•Eta.tige piston	•Ko-stang dichtg	
12	11005051-5	1				K	•Scraper ring	•Avstrykare	•Anillo rascador	•Bague racleur	•Abstreifring	
13	13941907-1	6					•Spring washer	•Fjäderbricka	•Arand elastica	•Ronde.elastique	•Federscheibe	
14	13948400-0	6					•Screw	•Skruv	•Tornillo	•Vis	•Schraube	
15	11088081-2	2					•Bushing	•Bussning	•Casquillo	•Bague	•Buchse	
	11999907-6	1					Sealing kit	Tätningssats	Juego retenes	Jeu joints	Dichtungssatz	

1		**DRUCKÖLZYLINDER** **CYLINDRES HYDRAULIQUES** **CILINDROS HIDRÁULICOS** **HYDRAULCYLINDER** **HYDRAULIC CYLINDER**	Catalog id **97785**	Group **645**
2				
3			Illustr. No **AT 241**	Section **350**
4				
5			Issue **65/97**	Page **533**

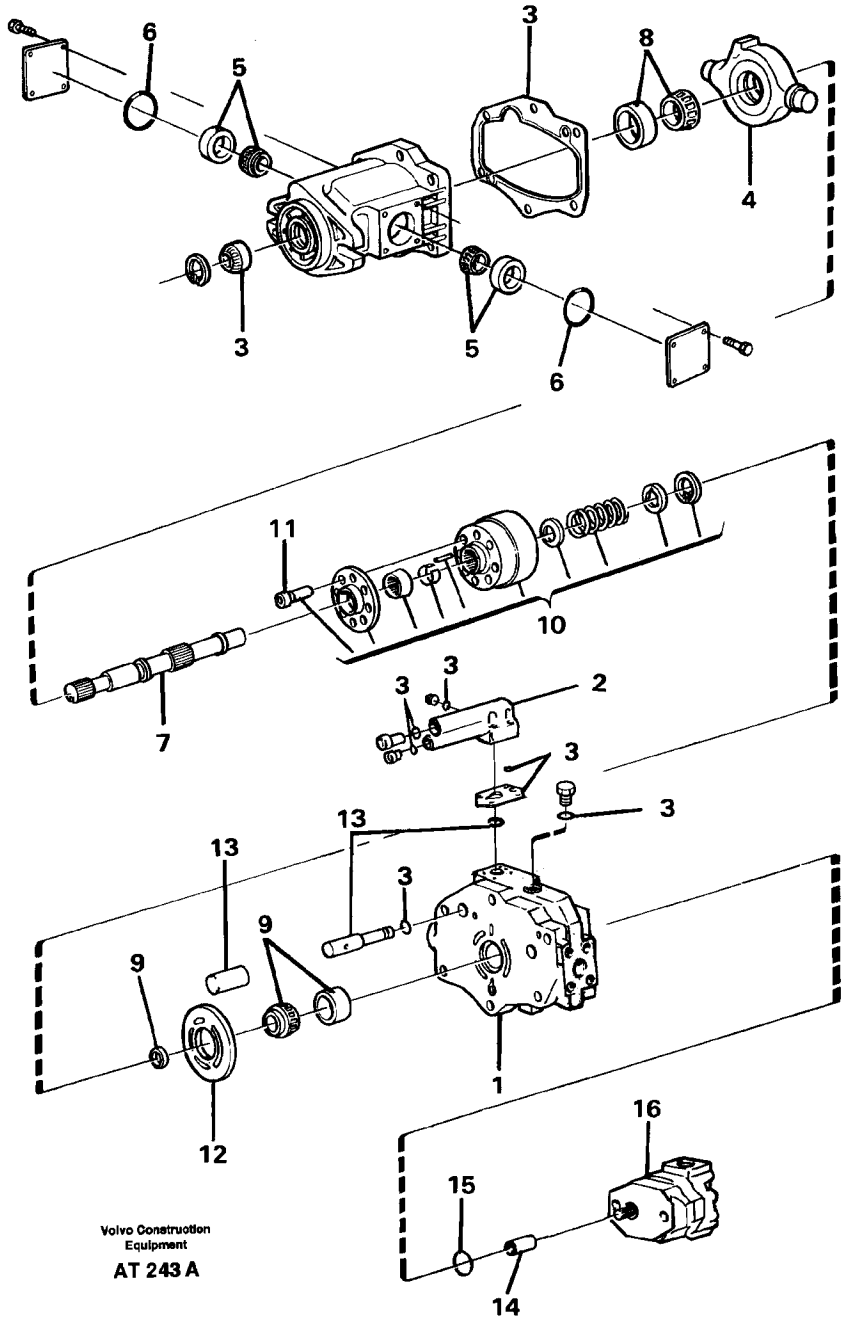
6
5
3
8
4
3
5
6
11
10
7
3
3
2
3
13
3
13
3
9
9
1
12
16
15
14
Volvo Construction Equipment
AT 243 A

Fig.	Part No.	Quantity 1	2	3	PS	KIT	Description	Benämning	Denominación	Dènomination	Bezeichnung	Notes
	11015458-0	1					Hydraulic pump	Hydraulpump	Bomba hidraul	Pompe hydrauli	Hydraulikpumpe	
1		1			NS		•Valve body	•Ventilblock	•Cuerpo valvula	•Bloc-souapes	•Ventilgruppe	
2	11994497-3	1					•Compensator	•Kompensator	•Compensador	•Compensateur	•Kompensator	
3	6211660-3	1					•Sealing kit	•Tätningssats	•Juego retenes	•Jeu joints	•Dichtungssatz	
4	11996298-3	1					•Yoke	•Ok	•Mordaza	•Etrier	•Joch	
5	6213378-0	1					•Bearing kit	•Lagersats	•Juego cojinetes	•Jeu paliers	•Lagersatz	
6	11994504-6	2					•O-ring	•O-ring	•Anillo torico	•Joint torique	•O-ring	
7	11994501-2	1					•Shaft	•Axel	•Eje	•Arbre	•Welle	
8	6211662-9	1					•Bearing kit	•Lagersats	•Juego cojinetes	•Jeu paliers	•Lagersatz	
9	11994186-2	1					•Bearing kit	•Lagersats	•Juego cojinetes	•Jeu paliers	•Lagersatz	
10	6211663-7	1					•Rotor kit	•Rotorsats	•Juego rotor	•Kit rotor	•Rotorsatz	
11	11994187-0	1					•Piston kit	•Kolvsats	•Juego piston	•Jeu pistons	•Kolbensatz	
12	11996299-1	1					•Plate	•Platta	•Placa	•Plaque	•Platte	
13	11993568-2	1					•Piston kit	•Kolvsats	•Juego piston	•Jeu pistons	•Kolbensatz	
14	11994502-0	1					•Comp flange	•Medbringare	•Brida	•Flasque entrai	•Antriebsflansch	
15	11994503-8	1					•O-ring	•O-ring	•Anillo torico	•Joint torique	•O-ring	
16	11701540-4	1					•Vane pump	•Vingpump	•Bomba alabes	•Pompe palettes	•Flugelpumpe	

1	**11015458**	**DRUCKÖLPUMP** **POMPE HYDRAULIQUE** **BOMBA HIDRÁULICA** **HYDRAULPUMP** **HYDRAULIC PUMP**	Catalog id **97785**	Group **645**
2			Illustr. No **AT 243A**	Section **400**
3			Issue **65/97**	Page **535**
4				
5				

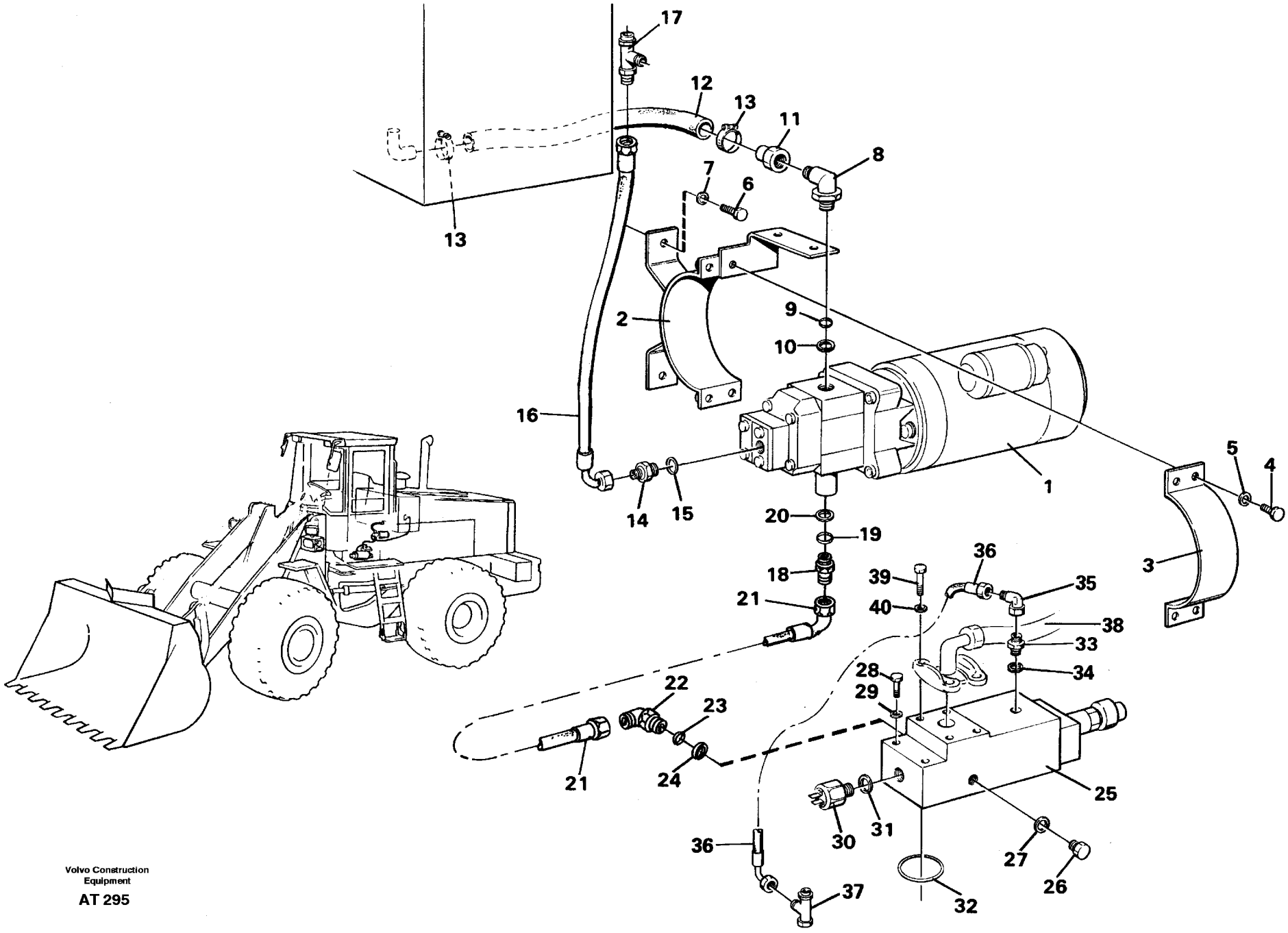

Volvo Construction Equipment

AT 295

Fig.	Part No.	Quantity 1	2	3	PS	KIT	Description	Benämning	Denominación	Dènomination	Bezeichnung	Notes
1	11014923-4	1					Pump unit	Pumpaggregat	Unid bomba	Ensemble pompe	Pumpaggregat	
	11998534-9	1					•El motor	•Elmotor	•Motor electrico	•Moteur electri	•Elektromotor	(11997251)
	11997252-9	1					••Brush set	••Borstsats	••Juego escobill	••Jeu balais	••Burstensatz	
	11997254-5	1					•Sealing kit	•Tätningssats	•Juego retenes	•Jeu joints	•Dichtungssatz	
	11998537-2	1					•Sealing kit	•Tätningssats	•Juego retenes	•Jeu joints	•Dichtungssatz	
2	11015920-9	1					Retainer	Hållare	Soporte	Retenue	Halter	
3	11015897-9	1					Clamp	Klamma	Abrazadera	Collier serrage	Klemme	(11014389)
4	955297-7	4					Screw	Skruv	Tornillo	Vis	Schraube	
5	13955894-4	4					Washer	Bricka	Arandela	Rondelle	Scheibe	(955894)
6	970945-2	1					Screw	Skruv	Tornillo	Vis	Schraube	(13970945)
7	13960148-8	1					Washer	Bricka	Arandela	Rondelle	Scheibe	
8	4881521-1	1					Elbow nipple	Vinkelnippel	Niple angular	Racco.angulaire	Winkelnippel	
9	931211-7	1					•O-ring	•O-ring	•Anillo torico	•Joint torique	•O-ring	
10	931218-2	1					•Support ring	•Stödring	•Anillo apoyo	•Bague support	•Stutzring	
11	6209601-1	1					Nipple	Nippel	Niple	Raccord	Nippel	
12	13961195-8	REQ					Hydraulic hose	Hydraulslang	Conduc hidraul	Flexible hydra	Druckölschlauch	L = 400 MM
13	13978444-1	2					Hose clamp	Slangklämma	Abraz manguera	Collier serrage	Schlauchklemme	
14	13944524-1	1					Nipple	Nippel	Niple	Raccord	Verschraubung	
15	943907-6	1					Gasket	Packning	Junta	Joint	Dichtung	
16	13932807-4	1					Hose assembly	Slangledning	Conducto	Condui.flexible	Schlauchleitung	
	11079952-5	1					Hose assembly	Slangledning	Conducto	Condui.flexible	Schlauchleitung	94984
17	13944262-8	1					Joint nipple	Skarvnippel	Niple union	Raccord	Verbind nippel	
18	931226-5	1					Nipple	Nippel	Niple	Raccord	Nippel	
19	931210-9	1					•O-ring	•O-ring	•Anillo torico	•Joint torique	•O-ring	
20	931217-4	1					•Support ring	•Stödring	•Anillo apoyo	•Bague support	•Stutzring	
21	13932676-3	1					Hose assembly	Slangledning	Conducto	Condui.flexible	Schlauchleitung	
22	931233-1	1					Elbow nipple	V-nippel	Niple angular	Racco.angulaire	Winkelnippel	
23	931210-9	1					•O-ring	•O-ring	•Anillo torico	•Joint torique	•O-ring	
24	931217-4	1					•Support ring	•Stödring	•Anillo apoyo	•Bague support	•Stutzring	
25		1					Sensor	Givare	Sensor	Detecteur	Geber	See group 647, Page 541

1		**NOTLENKUNG**	Catalog id **97785**	Group **647**
2		**DIRECTION DE SECOURS**		
3		**DIRECCIÓN DE EMERGENCIA**	Illustr. No **AT 295**	Section **50**
4		**RESERVSTYRSYSTEM**		
5		**SECONDARY STEERING SYSTEM**	Issue **65/97**	Page **537**
		91918		

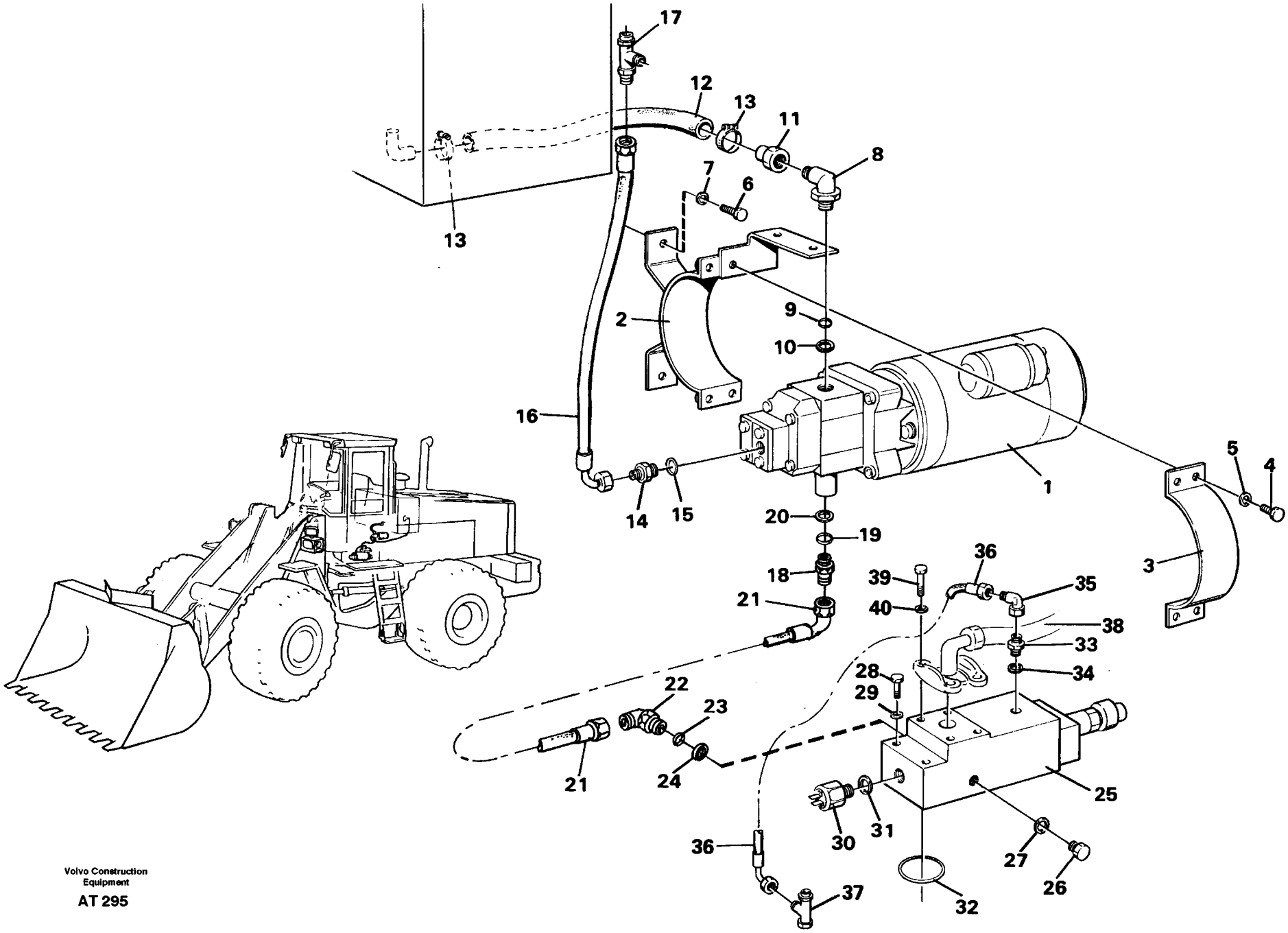
17
12
13
11
8
7
6
13
2
9
10
16
1
5
4
14
15
20
19
3
18
39
36
21
40
35
38
33
34
28
29
22
23
21
24
25
30
31
36
27
26
37
32

Fig.	Part No.	Quantity 1	2	3	PS	KIT	Description	Benämning	Denominación	Dènomination	Bezeichnung	Notes
26	914391-8	1					Plug	Propp	Tapon	Bouchon	Stöpsel	
27	944496-9	1					Gasket	Packning	Junta	Joint	Dichtung	
28	13970958-8	2					Screw	Skruv	Tornillo	Vis	Schraube	
29	13960148-8	2					Washer	Bricka	Arandela	Rondelle	Scheibe	
30		1					Press monitor	Tryckvakt	Avisador pres	Capteu.pression	Druckwächter	SE 15 See group 369, Page 255
31		1					Gasket	Packning	Junta	Joint	Dichtung	See group 369, Page 255
32	13948700-3	1					O-ring	O-ring	Anillo torico	Joint torique	O-ring	
33	13963958-7	1					Nipple	Nippel	Niple	Raccord	Nippel	
34	943907-6	1					Gasket	Packning	Junta	Joint	Dichtung	
35	13963371-3	1					Nipple	Nippel	Niple	Raccord	Nippel	
36	931873-4	1					Hose assembly	Slangledning	Conducto	Condui.flexible	Schlauchleitung	
37	13964057-7	1					Nipple	Nippel	Niple	Raccord	Nippel	
38		1					Feed line	Tryckledning	Conducto presion	Conduit alimentation	Druckleitung	See group 645, Page 519
39	13970959-6	2					Screw	Skruv	Tornillo	Vis	Schraube	M10x90
	13970948-9	2					Screw	Skruv	Tornillo	Vis	Schraube	M10x30
40	13960148-8	4					Washer	Bricka	Arandela	Rondelle	Scheibe	

1		**NOTLENKUNG** **DIRECTION DE SECOURS** **DIRECCIÓN DE EMERGENCIA** **RESERVSTYRSYSTEM** **SECONDARY STEERING SYSTEM**	Catalog id **97785**	Group **647**
2				
3			Illustr. No **AT 295**	Section **50**
4				
5		**91918**	Issue **65/97**	Page **539**

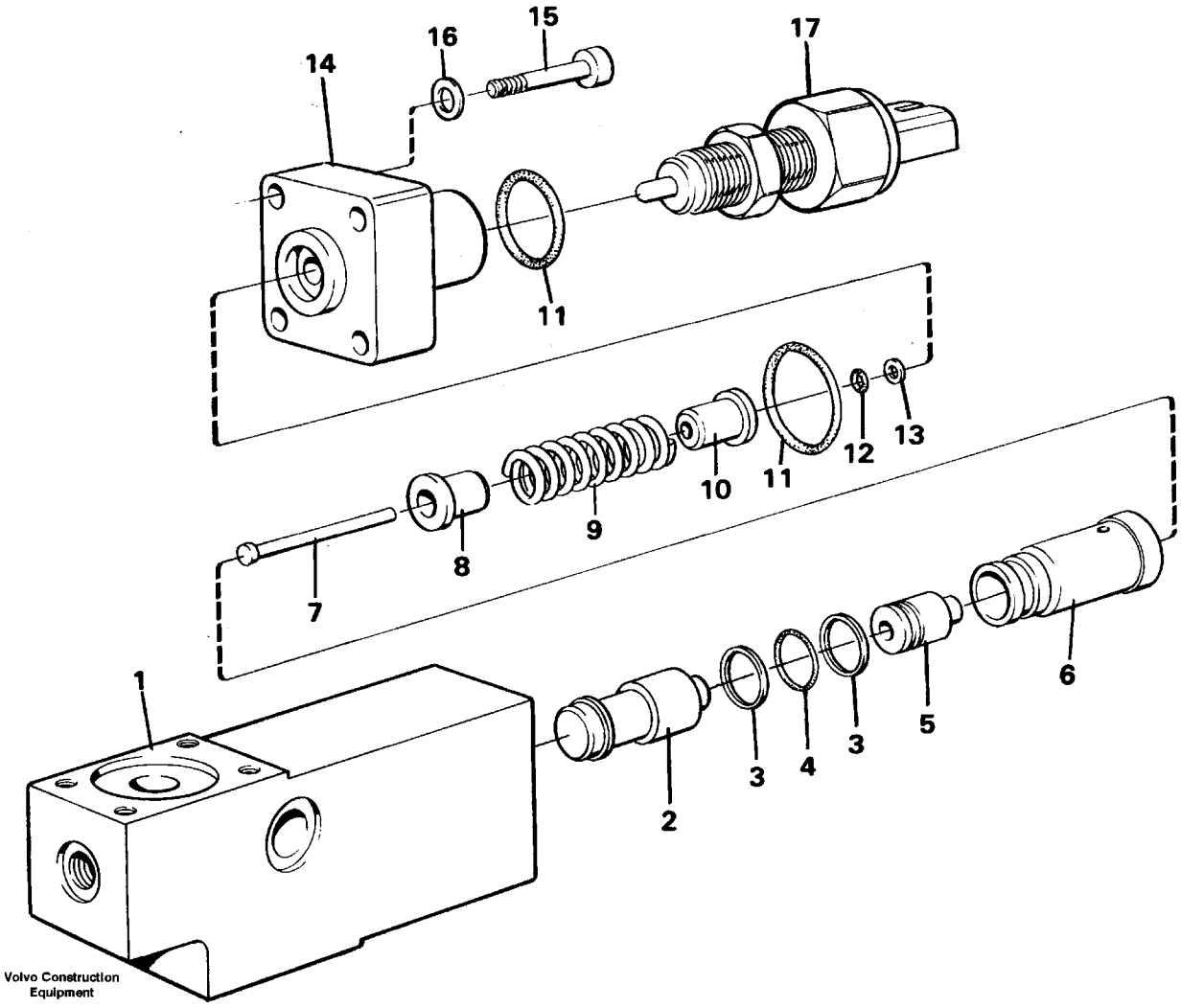
14
16
15
17
11
10
11
12
13
9
8
7
1
2
3
4
3
5
6
Volvo Construction Equipment
AT 296

Fig.	Part No.	Quantity 1	2	3	PS	KIT	Description	Benämning	Denominación	Dènomination	Bezeichnung	Notes
	11015028-1	1			SS		Sensor	Givare	Sensor	Detecteur	Geber	E PROD
	11093673-9	1					Sensor	Givare	Sensor	Detecteur	Geber	L PROD
1		1			NS		•Valve housing	•Ventilhus	•Carter valvula	•Carter soupape	•Ventilgehäuse	
2		1			NS		•Peg	•Kägla	•Cono	•Cône	•Kegel	
3	962542-7	2					•Spacer	•Distans	•Distanciador	•Entretoise	•Abstandkörper	
4	925058-0	1					•O-ring	•O-ring	•Anillo torico	•Joint torique	•O-ring	
5		1			NS		•Piston	•Kolv	•Émbolo	•Piston	•Kolben	
6		1			NS		•Sleeve	•Hylsa	•Manguito	•Douille	•Hulse	
7		1			NS		•Pin	•Pinne	•Pasador	•Goupille	•Stift	
8		1			NS		•Guide	•Styrning	•Dirección	•Guidage	•Führung	
9		1			NS		•Spring	•Fjäder	•Resorte	•Ressort	•Feder	
10		1			NS		•Guide	•Styrning	•Dirección	•Guidage	•Führung	
11	13960171-0	2					•O-ring	•O-ring	•Anillo torico	•Joint torique	•O-ring	
12	925051-5	1					•O-ring	•O-ring	•Anillo torico	•Joint torique	•O-ring	
13	962528-6	1					•Support ring	•Stödring	•Anillo apoyo	•Bague support	•Stutzring	
14		1			NS		•Cover	•Lock	•Cubierta	•Capot	•Haube	
15	959223-9	4					•Screw	•Skruv	•Tornillo	•Vis	•Schraube	
16	13941907-1	4					•Spring washer	•Fjäderbricka	•Arand elastica	•Ronde.elastique	•Federscheibe	
17		1					•Switch	•Brytkontakt	•Interruptor	•Contact rupture	•Ausschalter	SE51

See group 369, Page 255

1		**GEBER** **DETECTEUR** **SENSOR** **GIVARE** **SENSOR**	Catalog id **97785**	Group **647**
2				
3			Illustr. No **AT 296**	Section **100**
4				
5		**91918**	Issue **65/97**	Page **541**

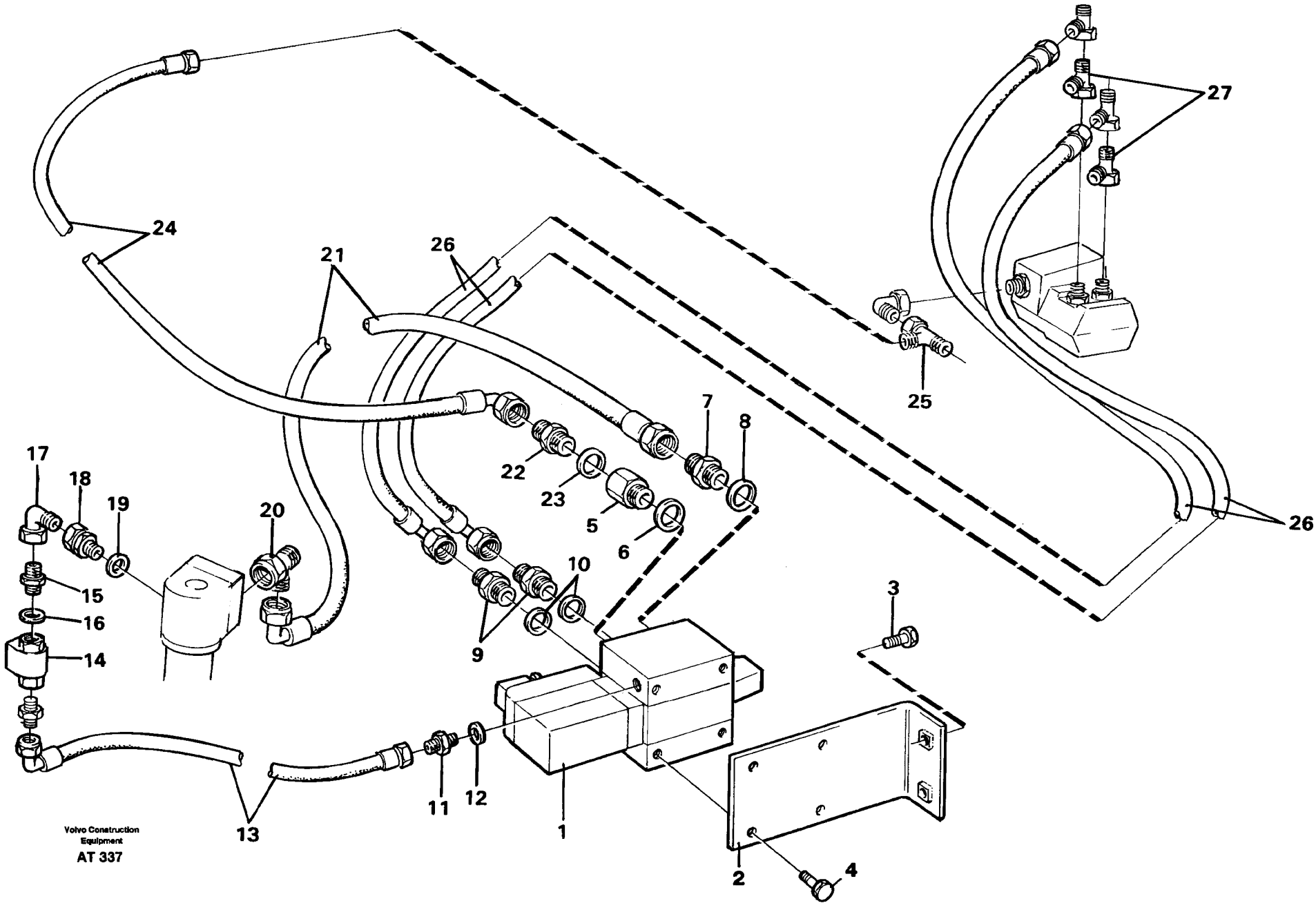
24
21
26
27
25
26
7
8
22
23
5
6
17
18
19
20
10
9
15
16
14
3
11
12
1
13
2
4
Volvo Construction Equipment
AT 337

Fig.	Part No.	Quantity 1	2	3	PS	KIT	Description	Benämning	Denominación	Dènomination	Bezeichnung	Notes
1		1					Valve	Ventil	Valvula	Soupape	Ventil	See group 660, Page 545
2	11014375-7	1					Bracket	Konsol	Consola	Console	Konsole	
3	13970948-9	2					Screw	Skruv	Tornillo	Vis	Schraube	
4	13955295-4	4					Screw	Skruv	Tornillo	Vis	Schraube	
5	13948819-1	1					Nipple	Nippel	Niple	Raccord	Nippel	
6	944252-6	1					Gasket	Packning	Junta	Joint	Dichtung	
7	963964-2	1					Nipple	Nippel	Niple	Raccord	Nippel	
8	944252-6	1					Gasket	Packning	Junta	Joint	Dichtung	
9	13943986-3	2					Nipple	Nippel	Niple	Raccord	Nippel	
10	943908-4	2					Gasket	Packning	Junta	Joint	Dichtung	
11	13963958-7	1					Nipple	Nippel	Niple	Raccord	Nippel	
12	943907-6	1					Gasket	Packning	Junta	Joint	Dichtung	
13	13932951-0	1					Hose assembly	Slangledning	Conducto	Condui.flexible	Schlauchleitung	L = 1800 MM
14	4880701-0	1					Shuttle valve	Skyttelventil	Valv lanzadera	Valve navette	Schaltventil	
15	13963958-7	1					Nipple	Nippel	Niple	Raccord	Nippel	
16	943907-6	1					Gasket	Packning	Junta	Joint	Dichtung	
17	13963371-3	1					Nipple	Nippel	Niple	Raccord	Nippel	
18	13963822-5	1					Fitting	Rörkoppling	Acoplam tubo	Raccord tuyau	Rohrkupplung	
19	943907-6	1					Gasket	Packning	Junta	Joint	Dichtung	
20	13964069-2	1					Nipple	Nippel	Niple	Raccord	Nippel	
21	13932772-0	1					Hose assembly	Slangledning	Conducto	Condui.flexible	Schlauchleitung	L = 1500 MM
22	13943986-3	1					Nipple	Nippel	Niple	Raccord	Nippel	
23	943908-4	1					Gasket	Packning	Junta	Joint	Dichtung	
24	931633-2	1					Hose assembly	Slangledning	Conducto	Condui.flexible	Schlauchleitung	
	4880493-4	1					•O-ring	•O-ring	•Anillo torico	•Joint torique	•O-ring	
25	944260-9	1					Joint nipple	Skarvnippel	Niple union	Raccord	Verbind nippel	
26	931633-2	2					Hose assembly	Slangledning	Conducto	Condui.flexible	Schlauchleitung	
	4880493-4	2					•O-ring	•O-ring	•Anillo torico	•Joint torique	•O-ring	
27	944260-9	2					Joint nipple	Skarvnippel	Niple union	Raccord	Verbind nippel	

1		**CDC - LENKSYSTEM**	Catalog id **97785**	Group **660**
2		**CDC - SYSTÈME DE DIRECTION**		
3		**CDC - SISTEMA DE DIRECTION**	Illustr. No **AT 337**	Section **100**
4		**CDC - MANÖVRERING**		
5		**COMFORT DRIVE CONTROL**	Issue **65/97**	Page **543**
		94604		

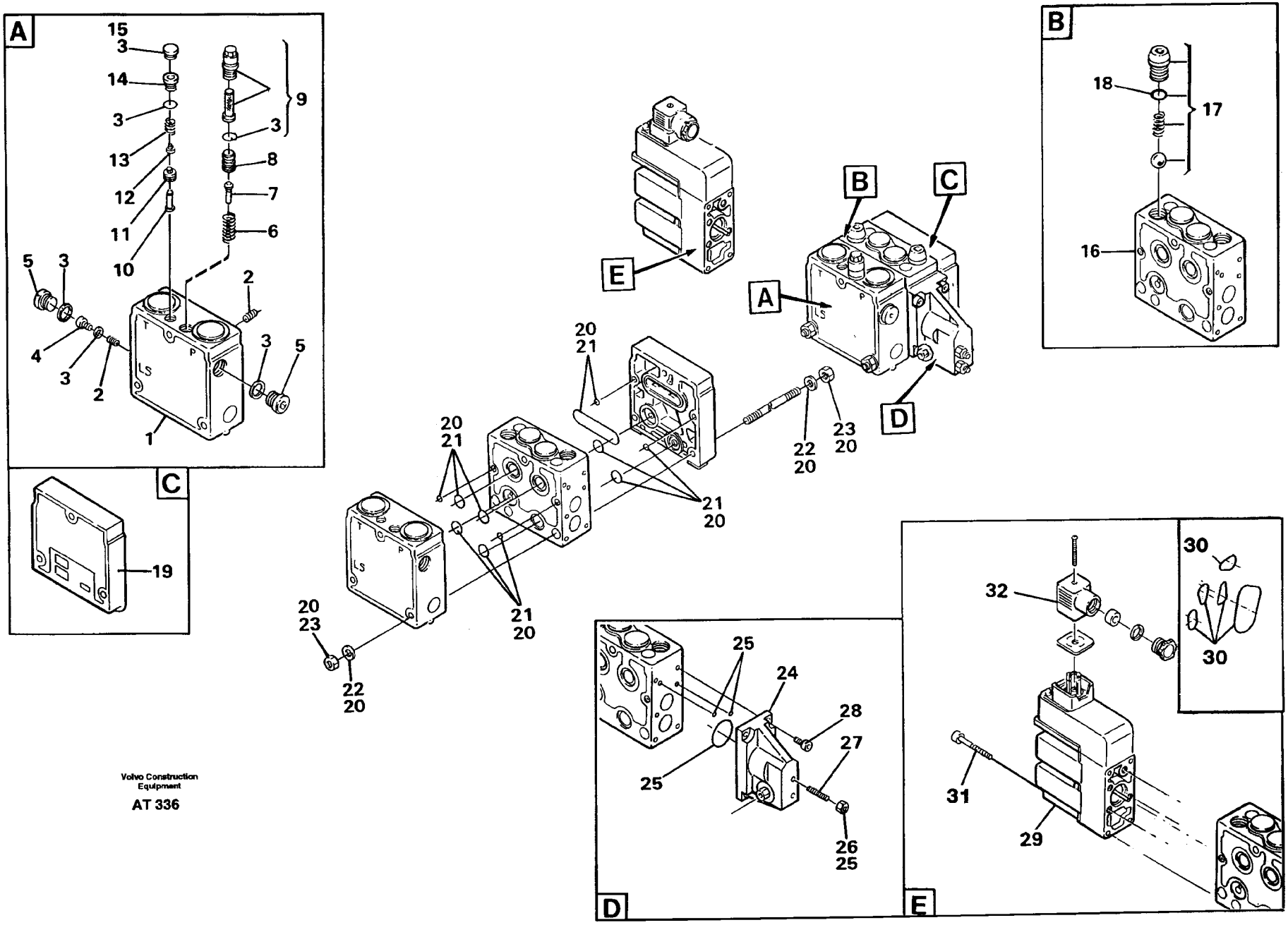

Volvo Construction Equipment

AT 336

Fig.	Part No.	Quantity 1	2	3	PS	KIT	Description	Benämning	Denominación	Dènomination	Bezeichnung	Notes
	11039561-3	1					Valve	Ventil	Valvula	Soupape	Ventil	
1	11996202-5	1					•Valve	•Ventil	•Valvula	•Soupape	•Ventil	
2	11701851-5	2					••Restrictor	••Strypning	••Estrangulación	••Étranglement	••Drosselung	(11996205)
3	11996191-0	1					••Sealing kit	••Tätningssats	••Juego retenes	••Jeu joints	••Dichtungssatz	
4	11996207-4	1					••Screw	••Skruv	••Tornillo	••Vis	••Schraube	
5	11996177-9	2					••Plug	••Plugg	••Tapon	••Bouchon	••Stöpsel	
6	11996178-7	1					••Spring	••Fjäder	••Resorte	••Ressort	••Feder	
7	11996179-5	1					••Peg	••Kägla	••Cono	••Cóne	••Kegel	
8	11996180-3	1					••Piston	••Kolv	••Piston	••Piston	••Kolben	
9	11996181-1	1					••Filter	••Filter	••Filtro	••Filtre	••Filter	
10		1			NS		••Filter	••Filter	••Filtro	••Filtre	••Filter	
11	11996183-7	1					••Seat	••Säte	••Asiento	••Siege	••Sitz	
12	11996184-5	1					••Spacer	••Mellanlägg	••Suplemento	••Cale	••Beilegscheibe	
13	11996185-2	1					••Spring	••Fjäder	••Resorte	••Ressort	••Feder	
14	11996190-2	1					••Adjusting screw	••Justerskruv	••Tornillo	••Vis	••Schraube	
15	11996206-6	1					••Plug	••Plugg	••Tapon	••Tampon	••Stopfen	
16	11996203-3	1					•Housing	•Hus	•Carter	•Carter	•Gehäuse	
17	11996192-8	1					••Valve	••Ventil	••Valvula	••Soupape	••Ventil	
18	11700195-8	1					•••O-ring	•••O-ring	•••Anillo torico	•••Joint torique	•••O-ring	
19		1			NS		•Cover	•Lock	•Tapa	•Couvercle	•Deckel	
20		1			NS		•Mounting kit	•Monteringssats	•Juego montaje	•Kit de montage	•Montagessatz	
21	11996195-1	1					••Sealing kit	••Tätningssats	••Juego retenes	••Jeu joints	••Dichtungssatz	
22	13955894-4	6					••Washer	••Bricka	••Arandela	••Rondelle	••Scheibe	(955894)
23	955782-8	6					••Nut	••Mutter	••Tuerca	••Ecrou	••Mutter	(13955782)
24	11701803-6	1					•Housing	•Hus	•Carter	•Carter	•Gehäuse	
25	11996198-5	1					••Sealing kit	••Tätningssats	••Juego retenes	••Jeu joints	••Dichtungssatz	
26	13955781-3	1					•••Nut	•••Mutter	•••Tuerca	•••Ecrou	•••Mutter	(955781)
27	13962931-5	2					••Screw	••Skruv	••Tornillo	••Vis	••Schraube	
28	959202-3	4					••Screw	••Skruv	••Tornillo	••Vis	••Schraube	
29	11701852-3	1					•Electronic unit	•Elektronikenhet	•Unidad electron	•Unite electron	•Elektronik einh	

1		**VENTIL**	Catalog id **97785**	Group **660**
2		**SOUPAPE**		
3		**VÁLVULA**	Illustr. No **AT 336**	Section **150**
4		**VENTIL**		
5		**VALVE**	Issue **65/97**	Page **545**
		94604		

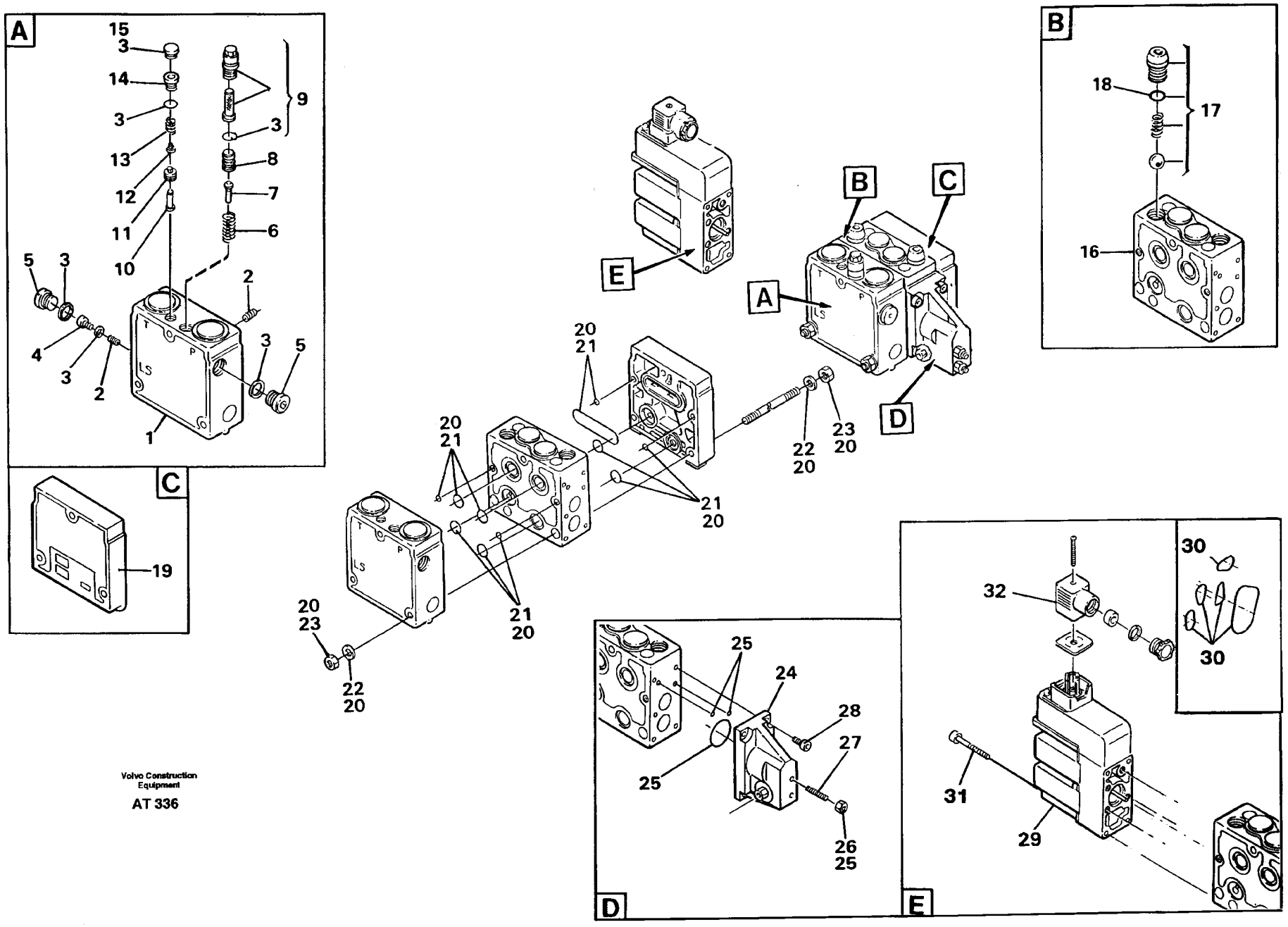

Volvo Construction Equipment

AT 336

Fig.	Part No.	Quantity 1	2	3	PS	KIT	Description	Benämning	Denominación	Dènomination	Bezeichnung	Notes
30	11701853-1	1					••Sealing kit.....	••Tätningssats.....	••Juego retenes.....	••Jeu joints.....	••Dichtungssatz.....	
31	11701951-3	4					••Screw, m6*33.....	••Skruv m6*33.....	••Tornillo.....	••Vis.....	••Schraube.....	
32	11996200-9	1					••Connector.....	••Anslutning.....	••Union.....	••Raccord.....	••Anschluss.....	

1		**VENTIL** **SOUPAPE** **VÁLVULA** **VENTIL** **VALVE**	Catalog id **97785**	Group **660**
2				
3			Illustr. No **AT 336**	Section **150**
4				
5		**94604**	Issue **65/97**	Page **547**

VOLVO

Volvo Construction Equipment

GROUP		Section	Page
711	Frame	50	555
715	Protecting plate	100	559
	Lamp retainer	150	561
	Protection for lighting 91585, 91583, 91584	200	563
	Underbody Protection Plates 92567	250	565
	Protecting plates. 92113	300	567
716	Counterweight	50	569
771	Wheels 92489	100	571

INNEHÅLLSFÖRTECKNING	Catalogue id 97785	Group 700
	Issue 65/97	Page 550

GRUPP		Avsnitt	Sida
711	Ram	50	555
715	Skyddsplåt	100	559
	Lamphållare	150	561
	Skydd för belysning 91585, 91583, 91584	200	563
	Bukplåtar 92567	250	565
	Skyddsplåtar. 92113	300	567
716	Motvikt	50	569
771	Hjul 92489	100	571

GRUPO	Sección	Página
711 Bastidor	50	555
715 Place proteccion	100	559
Portalamparas	150	561
Protección,alumbrado 91585, 91583, 91584	200	563
Defensa 92567	250	565
Placa proteccion. 92113	300	567
716 Contrapeso	50	569
771 Ruedas 92489	100	571

TABLE DES MATIÈRES

Catalogue id	Group
97785	700
Issue	**Page**
65/97	552

GROUPE	Section	Page
711 Bâti	50	555
715 Tole protection	100	559
Porte-lampe	150	561
Protection,eclairage 91585, 91583, 91584	200	563
Tôle capotage 92567	250	565
Tole protection. 92113	300	567
716 Contrepoids	50	569
771 Roue 92489	100	571

GRUPPE		Abschnitt	Seite
711	Rahmen	50	555
715	Schutzblech	100	559
	Lampenfassung	150	561
	Schutzblech für Beleuchtung 91585, 91583, 91584	200	563
	Schurzenblech 92567	250	565
	Schutzblech. 92113	300	567
716	Gegengewicht	50	569
771	Räder 92489	100	571

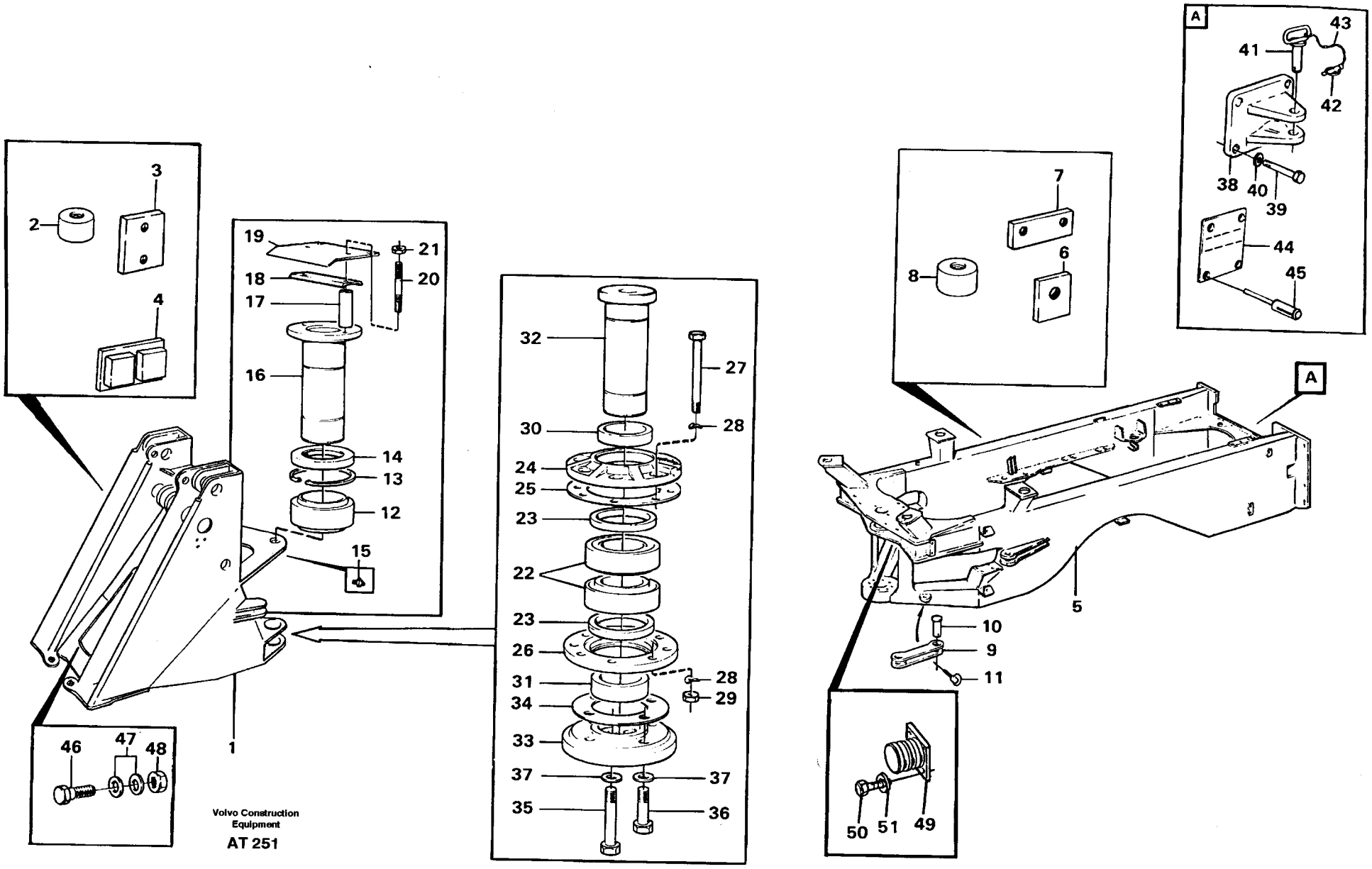
A
A
1
2
3
4
5
6
7
8
9
10
11
12
13
14
15
16
17
18
19
20
21
22
23
24
25
26
27
28
29
30
31
32
33
34
35
36
37
38
39
40
41
42
43
44
45
46
47
48
49
50
51
Volvo Construction Equipment
AT 251

Fig.	Part No.	Quantity 1	2	3	PS	KIT	Description	Benämning	Denominación	Dènomination	Bezeichnung	Notes
1	11015600-7	1					Front frame	Framram	Marco delant	Chassis av	Vorderrahmen	
2	4753600-8	9					•Set ring	•Kuts	•Anillo montaje	•Butee	•Halbscheibe	
3	4763685-7	2					•Attaching plate	•Fästplatta	•Placa fijacion	•Plaque fixation	•Bef platte	
4	4785465-8	4					•Attaching plate	•Fästplatta	•Placa fijac	•Plaque fixation	•Bef platte	
5	11015850-8	1					Rear frame	Bakram	Bastidor post	Chassis ar	Rahmengerust h	
6	4851641-3	2					•Weld nut	•Svetsmutter	•Tuerca soldada	•Ecrou soude	•Schweissmutter	
7	4850234-8	1					•Attachment	•Fäste	•Fijacion	•Fixation	•Halterung	
8	4753600-8	7					•Set ring	•Kuts	•Anillo montaje	•Butee	•Halbscheibe	
9	11099101-5	1					Transport lock	Transportlås	Cierre transpor	Verro.transport	Transp sicherg	
10	11019676-3	3					Pivot pin	Länkbult	Perno articulac	Boulon articul	Gelenkbolzen	
11	907884-1	1					Split pin	Saxpinne	Pasador hendido	Goupille fendue	Splint	
	11019682-1	1					Lock pin	Låspinne	Pasador segurid	Goupille verro	Sicherungsstift	
12	6624649-7	1					Spher. bearing	Ledlager	Cojinet articul	Palier articule	Pendellager	
13	914552-5	2					Retaining ring	Spårring	Circlip	Circlip	Nutring	
14	967941-6	2					Sealing ring	Tätningsring	Anillo reten	Bague etanch	Dichtring	
15	914169-8	1					Nipple	Nippel	Niple	Raccord	Nippel	
	914170-6	1					Nipple	Nippel	Niple	Raccord	Nippel	
16	11020095-3	1					Pin	Tapp	Pasador	Goupille	Zapfen	
17		2			NS		Spacer	Distans	Distansciador	Entretoise	Abstandkörper	
18	11014381-5	1					Retainer	Hållare	Soporte	Retenue	Halter	
19		1			NS		Protecting plate	Skyddsplåt	Placa proteccion	Tole protection	Schutzblech	
20	973971-5	2					Stud	Pinnskruv	Esparrago	Goujon	Stiftschraube	
21	971071-6	2					Nut	Mutter	Tuerca	Ecrou	Mutter	
22	184707-8	2					Roller bearing	Rullager	Cojinet rodillo	Roulem.rouleaux	Rollenlager	
23	11018690-5	2					Sealing ring	Tätningsring	Anillo reten	Bagu.etancheite	Dichtring	
24	4856770-5	1					Cover	Lock	Tapa	Couvercle	Deckel	
25	4856771-3	3					Spacer	Mellanlägg	Suplemento	Cale	Beilegscheibe	THICK=0,50
	4856772-1	2					Spacer	Mellanlägg	Suplemento	Cale	Beilegscheibe	THICK=0,15
	4856773-9	2					Spacer	Mellanlägg	Suplemento	Cale	Beilegscheibe	THICK=0,10
26	4856769-7	1					Cover	Lock	Tapa	Couvercle	Deckel	

1	
2	
3	
4	
5	

RAHMEN
BÂTI
BASTIDOR
RAM
FRAME

Catalog id	Group
97785	711
Illustr. No	Section
AT 251	50
Issue	Page
65/97	555

VOLVO

L90C

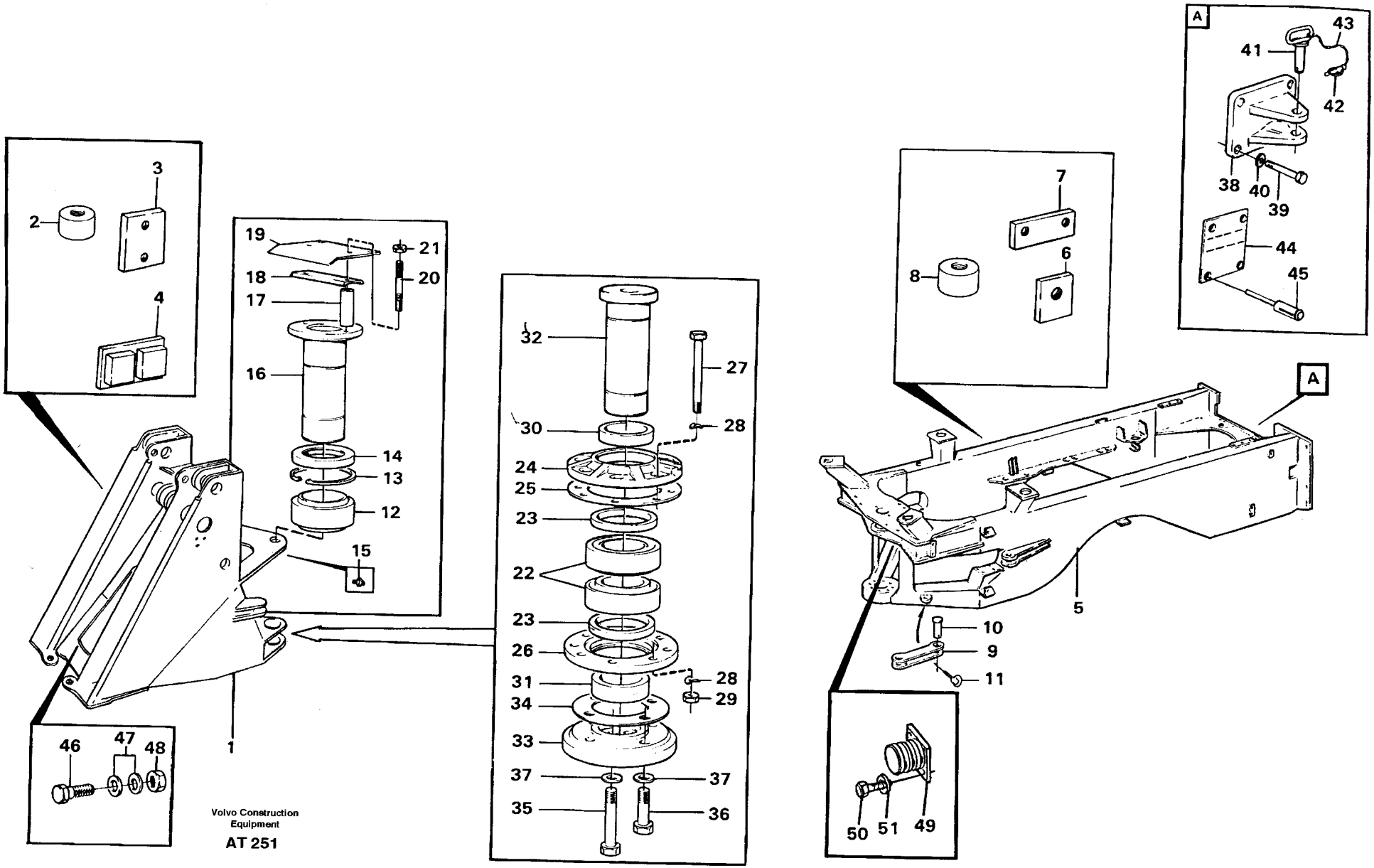
A
A
1
2
3
4
5
6
7
8
9
10
11
12
13
14
15
16
17
18
19
20
21
22
23
24
25
26
27
28
29
30
31
32
33
34
35
36
37
38
39
40
41
42
43
44
45
46
47
48
49
50
51
Volvo Construction Equipment
AT 251

Fig.	Part No.	Quantity 1	2	3	PS	KIT	Description	Benämning	Denominación	Dènomination	Bezeichnung	Notes
27	13970984-4	8					Screw	Skruv	Tornillo	Vis	Schraube	
28	940280-1	16					Washer	Bricka	Arandela	Rondelle	Scheibe	
29	13971072-7	8					Nut	Mutter	Tuerca	Ecrou	Mutter	
30	4856768-9	2					Spacer ring	Distansring	Anillo distanc	Bague entret	Abstandring	
31	4850208-2	1					Bushing	Bussning	Buje	Bague	Buchse	
32	11020203-3	1					Pin	Tapp	Pasador	Goupille	Zapfen	
33	4930994-1	1					Anch.washer	Fästbricka	Arandela	Rondelle fixat	Bef scheibe	
34	4850222-3	2					Shim	Justerbleck	Laminil de ajus	Cale reglage	Nachstellblech	THICK=0,1
	4850223-1	2					Shim	Justerbleck	Laminil de ajus	Cale reglage	Nachstellblech	THICK=0,15
	4850224-9	2					Shim	Justerbleck	Laminil de ajus	Cale reglage	Nachstellblech	THICK=0,50
		2			NS		Shim	Justerbleck	Laminil de ajus	Cale reglage	Nachstellblech	THICK=1,20
35	955373-6	4					Screw	Skruv	Tornillo	Vis	Schraube	90780
36	13955366-3	4					Screw	Skruv	Tornillo	Vis	Schraube	90780
37	13955900-9	8					Washer	Bricka	Arandela	Rondelle	Scheibe	
38	4951753-5	1					Rear hitch	Drag	Traccion	Barre attelage	Zug	90780
39	955393-4	4					Decal	Dekal	Calgomania	Autocollant	Aufklebeschild	90780
40	955903-0	3					Washer	Bricka	Arandela	Rondelle	Scheibe	90780
41	11003727-2	1					Towing pin	Dragbult	Perno traccion	Boulon attelage	Zugbolzen	90780
42	11003726-4	1					•Lock pin	•Låspinne	•Pasador segurid	•Goupille verro	•Sicherungsstift	
	11093429-6	1					•Lock pin	•Låspinne	•Pasador segurid	•Goupille verro	•Sicherungsstift	
43	4880283-9	REQ					••Chain	••Kedja	••Cadena	••Chaine	••Kette	L=450
	4747089-3	2					••Circlip	••Låsring	••Circlip	••Circlip	••Sicherungsring	
44		1			NS		Decal	Dekal	Calcomania	Autocollant	Aufklebeschild	90780
45	941671-0	4					Blind rivet	Blindnit	Remache ciego	Rivet borgne	Blindniet	90780
46	955297-7	2					Screw	Skruv	Tornillo	Vis	Schraube	
47	925739-5	4					Washer	Bricka	Arandela	Rondelle	Scheibe	
48	955782-8	2					Nut	Mutter	Tuerca	Ecrou	Mutter	
49	11026989-1	2					Steering damper	Styr.dämpare	Amortig direcc	Amort.direction	Lenkungsdämpfer	
50	959236-1	8					Screw	Skruv	Tornillo	Vis	Schraube	
51	13960148-8	8					Washer	Bricka	Arandela	Rondelle	Scheibe	

1	
2	
3	
4	
5	

RAHMEN
BÂTI
BASTIDOR
RAM
FRAME

Catalog id	Group
97785	711
Illustr. No	Section
AT 251	50
Issue	Page
65/97	557

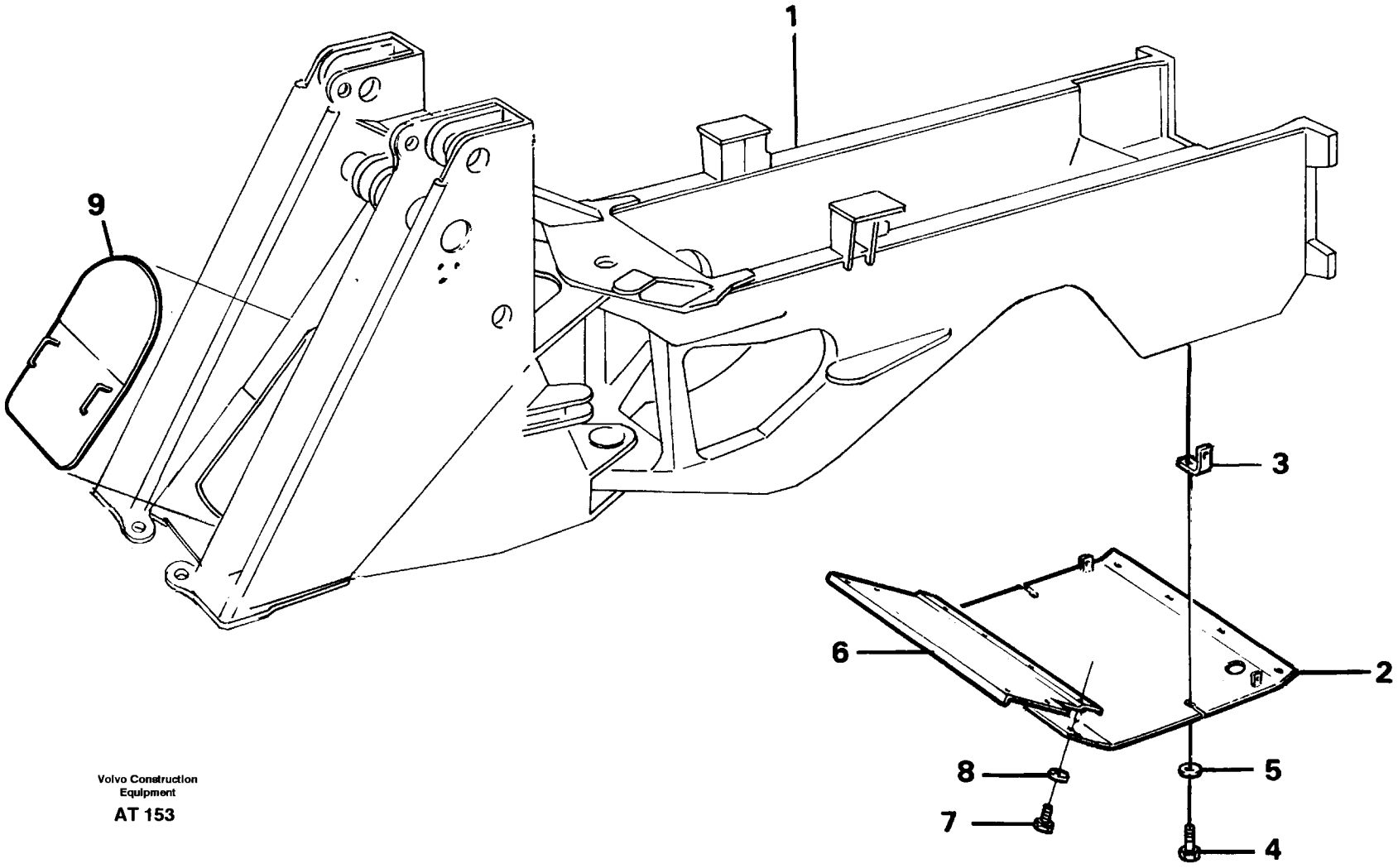

Volvo Construction Equipment

AT 153

Fig.	Part No.	Quantity 1	2	3	PS	KIT	Description	Benämning	Denominación	Dènomination	Bezeichnung	Notes
1		1					Frame	Ram	Bastidor	Chassis	Rahmen	
2	11014041-5	1					Protecting plate	Skyddsplåt	Placa protecc	Tole protection	Schutzblech	
3	11024109-8	2					Anchorage	Fäste	Fijacion	Fixation	Halterung	
4	13970969-5	6					Screw	Skruv	Tornillo	Vis	Schraube	
5	13960145-4	6					Washer	Bricka	Arandela	Rondelle	Scheibe	
6	11015234-5	1					Protecting plate	Skyddsplåt	Placa protecc	Tole protection	Schutzblech	
7	970945-2	8					Screw	Skruv	Tornillo	Vis	Schraube	(13970945)
8	13960143-9	8					Washer	Bricka	Arandela	Rondelle	Scheibe	
9	11020102-7	1					Hatch	Lucka	Tapa	Trappe	Luke	

1		**SCHUTZBLECH** **TOLE PROTECTION** **PLACE PROTECCION** **SKYDDSPLÅT** **PROTECTING PLATE**	Catalog id **97785**	Group **715**
2				
3			Illustr. No **AT 153**	Section **100**
4				
5			Issue **65/97**	Page **559**

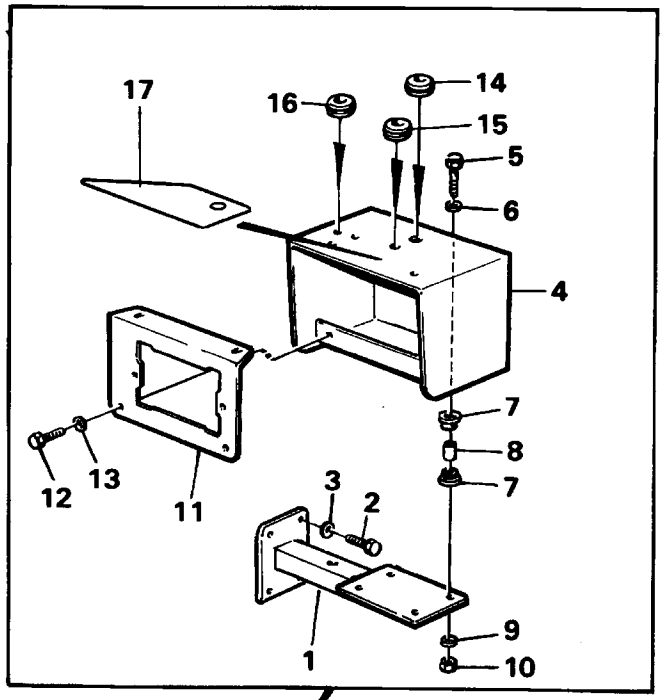

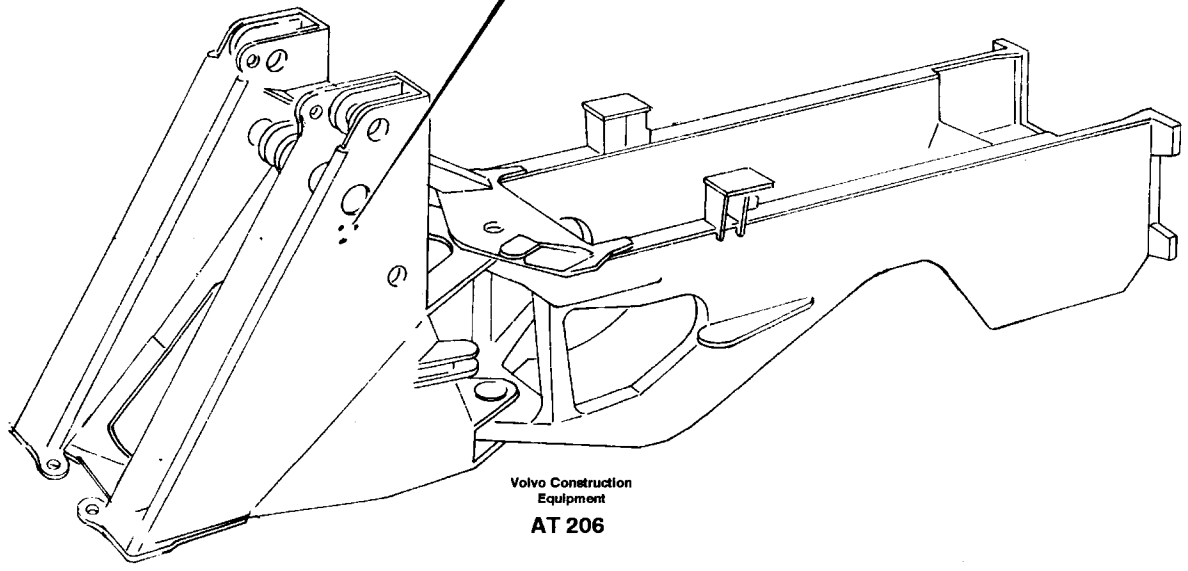

Volvo Construction Equipment

AT 206

Fig.	Part No.	Quantity 1	2	3	PS	KIT	Description	Benämning	Denominación	Dènomination	Bezeichnung	Notes
1	11015880-5	2					Bracket	Konsol	Consola	Console	Konsole	(11015179)
2	13970947-1	8					Screw	Skruv	Tornillo	Vis	Schraube	
3	13960143-9	8					Washer	Bricka	Arandela	Rondelle	Scheibe	
4	11024742-6	1					Lamp retainer	Lamphållare	Portalamparas	Porte-lampe	Lampenfassung	LH
	11024741-8	1					Lamp retainer	Lamphållare	Portalamparas	Porte-lampe	Lampenfassung	RH
5	13955298-8	8					Screw	Skruv	Tornillo	Vis	Schraube	
6	13960141-3	8					Washer	Bricka	Arandela	Rondelle	Scheibe	
7	11024753-3	16					Rubber damper	Gummidämpare	Amortig goma	Amortis.caoutc	Gummidämpfer	
8	4951048-0	8					Tube	Rör	Tubo	Tuyau	Rohr	
9	925739-5	8					Washer	Bricka	Arandela	Rondelle	Scheibe	
10	955782-8	8					Nut	Mutter	Tuerca	Ecrou	Mutter	
11	11024886-1	1					Lamp plate	Lampplåt	Placa lampara	Tole lampe	Lampenpaneel	LH
	11024885-3	1					Lamp plate	Lampplåt	Placa lampara	Tole lampe	Lampenpaneel	RH
12	13955271-5	8					Screw	Skruv	Tornillo	Vis	Schraube	
13	960139-4	8					Washer	Bricka	Arandela	Rondelle	Scheibe	
14	941269-3	2					Protecting plug	Skyddspropp	Tapon protecc	Tampon protect	Sicher stöpsel	
	941269-3	2					Protecting bushing	Skyddspropp	Tapon protecc	Tampon protect	Sicher stöpsel	(941265) 91847
15	660339-3	2					Plug	Propp	Tapon	Bouchon	Stöpsel	(7660339)
16	7081803-4	4					Rubber button	Gummiknapp	Boton goma	Bouton caoutch	Gummiknopf	
17	11025735-9	1					Decal	Dekal	Calcomania	Autocollant	Aufklebeschild	91847 ,Pair

1		**LAMPENFASSUNG** **PORTE-LAMPE** **PORTALAMPARAS** **LAMPHÅLLARE** **LAMP RETAINER**	Catalog id **97785**	Group **715**
2				
3			Illustr. No **AT 206**	Section **150**
4				
5			Issue **65/97**	Page **561**

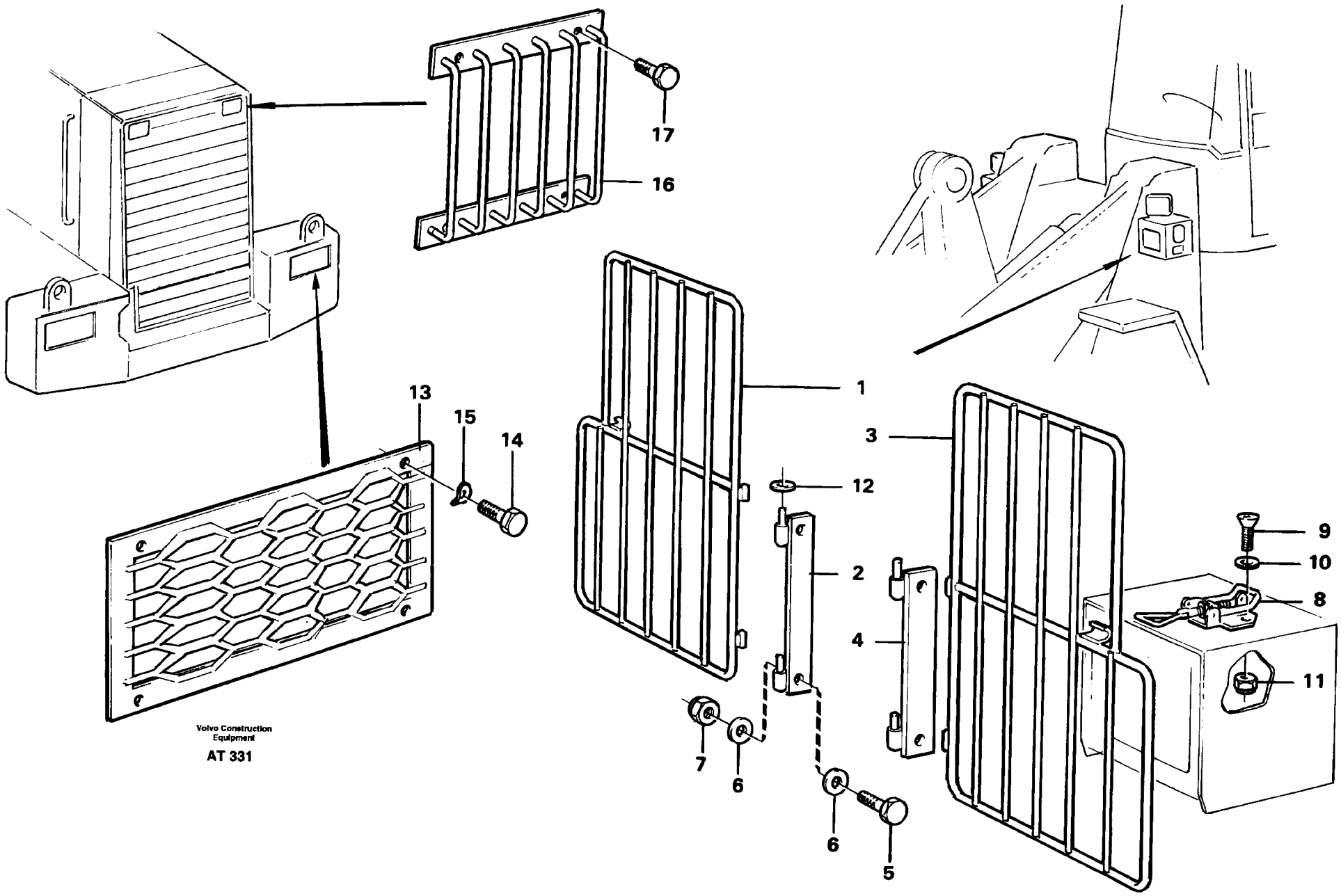
17
16
13
15
14
1
3
12
2
4
9
10
8
11
7
6
6
5
Volvo Construction Equipment
AT 331

Fig.	Part No.	Quantity 1	2	3	PS	KIT	Description	Benämning	Denominación	Dènomination	Bezeichnung	Notes
1	11024749-1	1					Ptct grating	Skyddsgaller	Rejilla protecc	Grille protect	Schutzgitter	RH
2	4951894-7	1					Hinge flange	Gångjärnshalva	Mitad bisagra	Demi-charniere	Halbscharnier	RH
3	11024750-9	1					Ptct grating	Skyddsgaller	Rejilla protecc	Grille protect	Schutzgitter	LH
4	4951893-9	1					Hinge flange	Gångjärnshalva	Mitad bisagra	Demi-charniere	Halbscharnier	LH
5	955274-6	4					Screw	Skruv	Tornillo	Vis	Schraube	
6	955892-5	8					Washer	Bricka	Arandela	Rondelle	Scheibe	
7	946035-3	4					Lock nut	Låsmutter	Contratuerca	Contre-ecrou	Sicher mutter	
8	11003499-8	2					Eccentric lock	Excenterlås	Cerrad excentr	Verrou excentr	Exz sicherung	
9	956189-5	2					Screw	Skruv	Tornillo	Vis	Schraube	
	956186-1	4					Screw	Skruv	Tornillo	Vis	Schraube	
10	13940090-7	6					Washer	Bricka	Arandela	Rondelle	Scheibe	
11	946577-4	6					Lock nut	Låsmutter	Contratuerca	Contre-ecrou	Sicher mutter	
12	4856486-8	4					Washer	Bricka	Arandela	Rondelle	Scheibe	
13	11025643-5		2				Ptct grating	Skyddsgaller	Rejilla protecc	Grille protect	Schutzgitter	
14	13970947-1		8				Screw	Skruv	Tornillo	Vis	Schraube	
15	941908-6		8				Spring washer	Fjäderbricka	Arand elastica	Ronde.elastique	Federscheibe	
16	11024962-0			2			Ptct grating	Skyddsgaller	Rejilla protecc	Grille protect	Schutzgitter	
17	13955272-3			8			Screw	Skruv	Tornillo	Vis	Schraube	

1	91585	**SCHUTZBLECH FÜR BELEUCHTUNG** **PROTECTION,ECLAIRAGE** **PROTECCIÓN,ALUMBRADO** **SKYDD FÖR BELYSNING** **PROTECTION FOR LIGHTING** **91585, 91583, 91584**	Catalog id **97785**	Group **715**
2	91583		Illustr. No **AT 331**	Section **200**
3	91584		Issue **65/97**	Page **563**
4				
5				

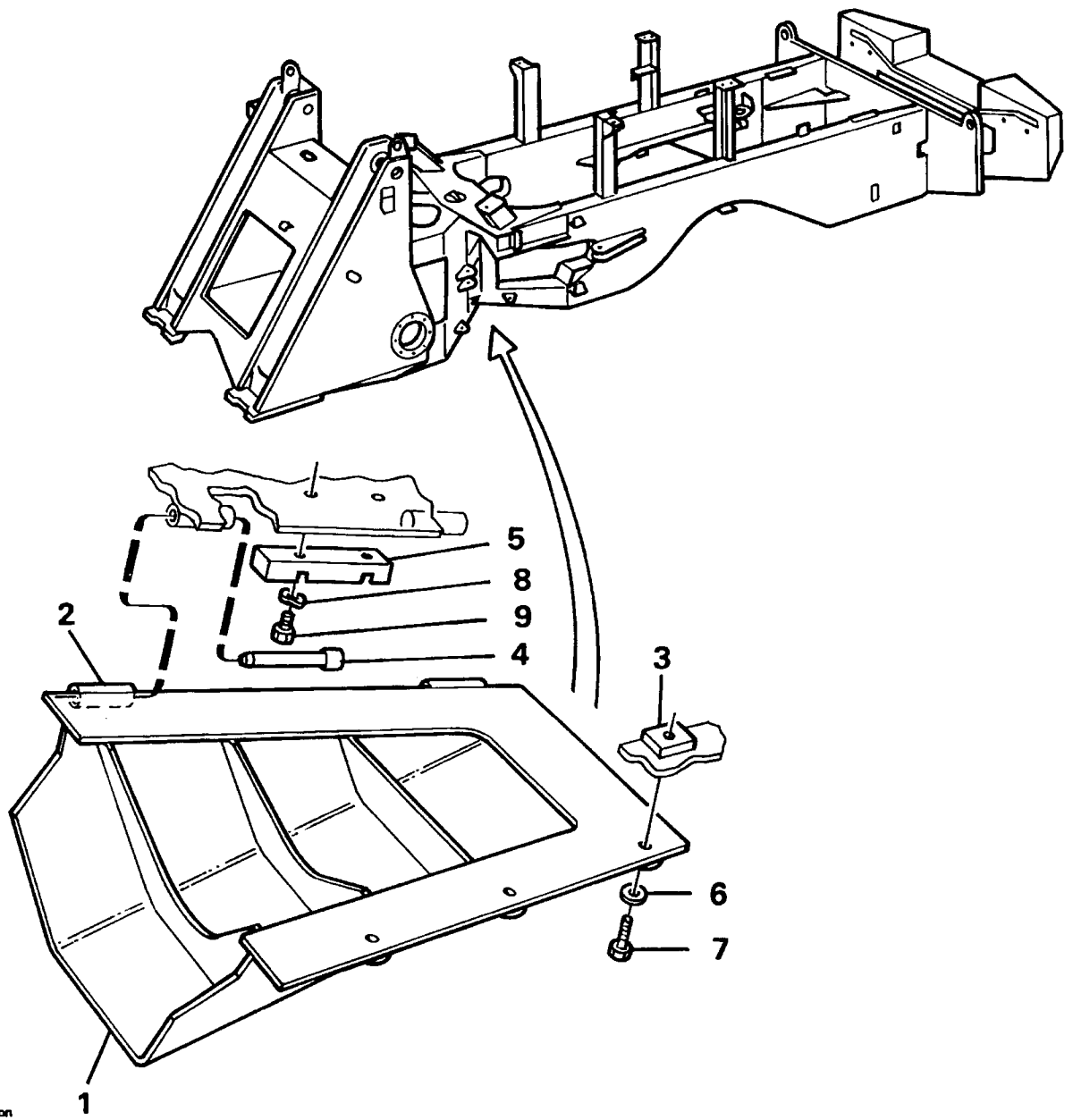

Volvo Construction Equipment

AT 338

Fig.	Part No.	Quantity 1	2	3	P S	K I T	Description	Benämning	Denominación	Dènomination	Bezeichnung	Notes
1	11018156-7	1					Skid plate	Bukplåt	Defensa	Tole capotage	Schurzenblech	
2		2			NS		Pipe	Rör	Tubo	Tuyau	Rohr	
3		3			NS		Attaching plate	Fästplåt	Chapa fijacion	Tole fixation	Befestigungsblech	
4	11018168-2	2					Pin	Axeltapp	Pasador	Axe	Achszapfen	
5	11018169-0	1					Lock lug	Låsklack	Talon cierre	Talon verrouil	Sperrzacken	
6	13960145-4	3					Washer	Bricka	Arandela	Rondelle	Scheibe	
7	13970974-5	3					Screw	Skruv	Tornillo	Vis	Schraube	
8	940280-1	2					Washer	Bricka	Arandela	Rondelle	Scheibe	
9	13970970-3	2					Screw	Skruv	Tornillo	Vis	Schraube	

1		**SCHURZENBLECH** **TÔLE CAPOTAGE** **DEFENSA** **BUKPLÅTAR** **UNDERBODY PROTECTION PLATES**	Catalog id **97785**	Group **715**
2				
3			Illustr. No **AT 338**	Section **250**
4				
5		**92567**	Issue **65/97**	Page **565**

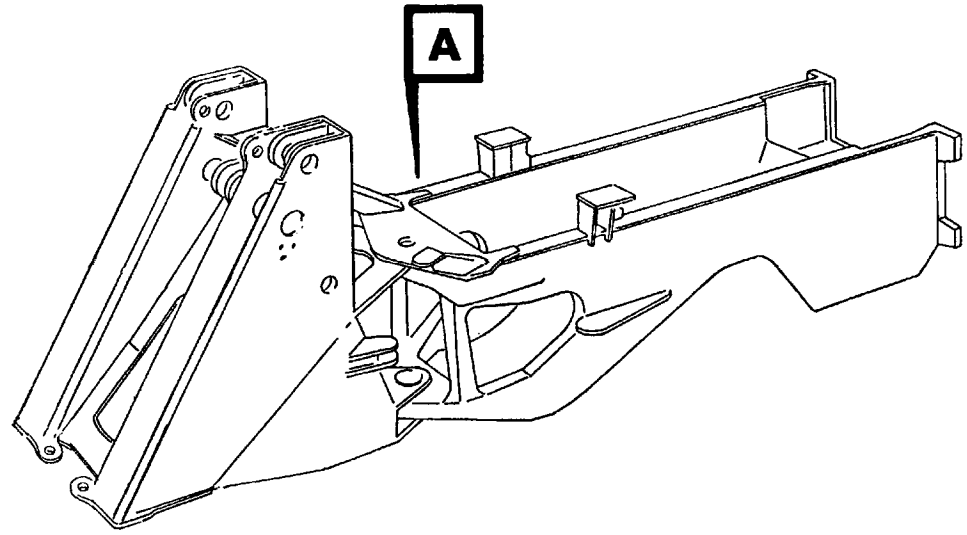
A

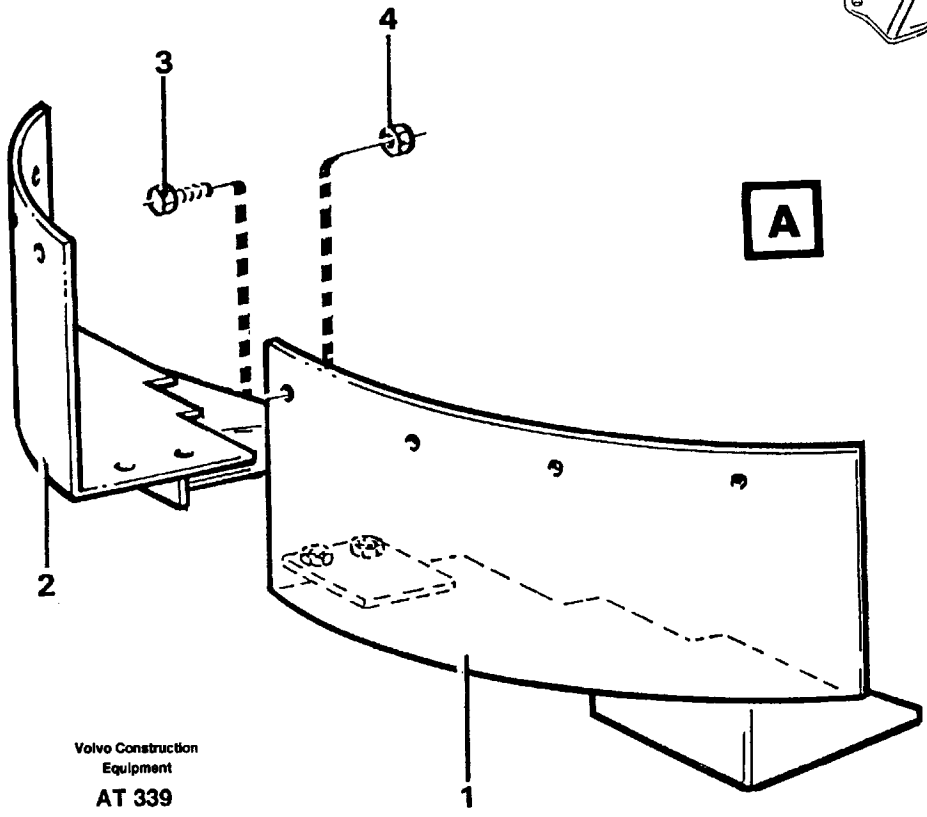
3
4
A
2
1
Volvo Construction
Equipment
AT 339

Fig.	Part No.	Quantity 1	2	3	4	5	PS	KIT	Description	Benämning	Denominación	Dènomination	Bezeichnung	Notes
1	11079211-6	1							Ptct plate	Skyddsplåt	Placa protecc	Tole protection	Schutzblech	LH
2	11079212-4	1							Ptct plate	Skyddsplåt	Placa protecc	Tole protection	Schutzblech	RH
3	970945-2	10							Screw	Skruv	Tornillo	Vis	Schraube	(13970945)
4	13960143-9	10							Washer	Bricka	Arandela	Rondelle	Scheibe	

1		**SCHUTZBLECH.**	Catalog id **97785**	Group **715**
2		**TOLE PROTECTION.**		
3		**PLACA PROTECCION.**	Illustr. No **AT 339**	Section **300**
4		**SKYDDSPLÅTAR.**		
5		**PROTECTING PLATES.**	Issue **65/97**	Page **567**
		92113		

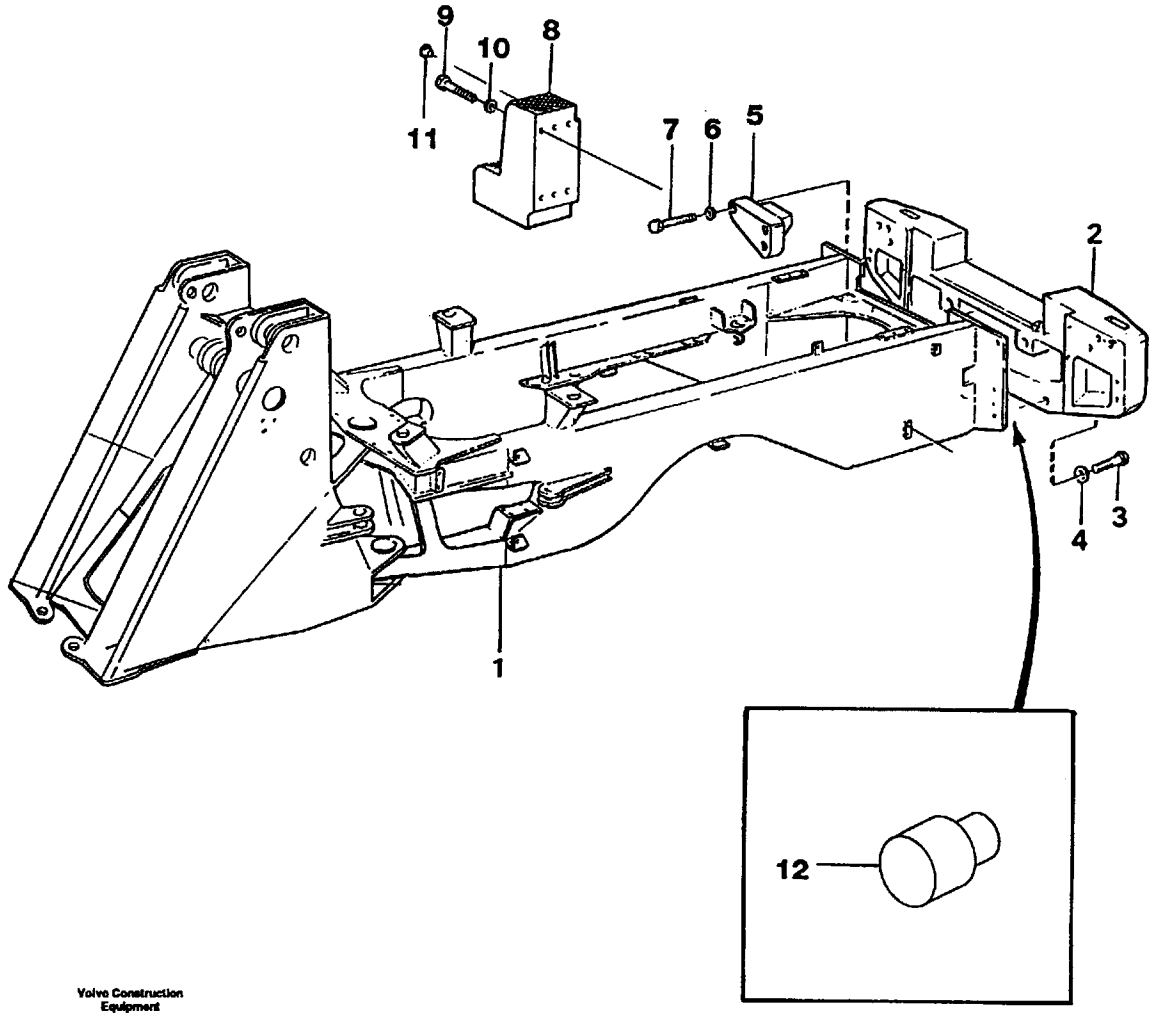

Volvo Construction Equipment

AT 257

Fig.	Part No.	Quantity 1	2	3	PS	KIT	Description	Benämning	Denominación	Dènomination	Bezeichnung	Notes
1		1					Frame	Ram	Bastidor	Chassis	Rahmen	See group 711, Page 555
2	11015572-8	1					Counterweight	Motvikt	Contrapeso	Contrepoids	Gegengewicht	
3	13955390-3	2					Screw	Skruv	Tornillo	Vis	Schraube	
	955393-4	3					Screw	Skruv	Tornillo	Vis	Schraube	L=90
	955402-3	2					Screw	Skruv	Tornillo	Vis	Schraube	L=200,
4	955903-0	5					Washer	Bricka	Arandela	Rondelle	Scheibe	
	955903-0	2					Washer	Bricka	Arandela	Rondelle	Scheibe	
5	11014549-7	1					Counterweight	Motvikt	Contrapeso	Contrepoids	Gegengewicht	RH, WEIGHT 150 KG
	11014546-3	1					Counterweight	Motvikt	Contrapeso	Contrepoids	Gegengewicht	LH, WEIGHT 150 KG
6	955903-0	12					Washer	Bricka	Arandela	Rondelle	Scheibe	91946
7	13977717-1	6					Screw	Skruv	Tornillo	Vis	Schraube	91946
8	11014597-6	2					Counterweight	Motvikt	Contrapeso	Contrepoids	Gegengewicht	RH, WEIGHT = 2x150kg
9	955380-1	12					Screw	Skruv	Tornillo	Vis	Schraube	92129
10	13955900-9	12					Washer	Bricka	Arandela	Rondelle	Scheibe	92129
11	13931675-6	2					Protecting plug	Skyddspropp	Tapon protecc	Tampon protect	Sicher stöpsel	92129
12	11015459-8	2					Pin	Tapp	Pasador	Goupille	Zapfen	

1		**GEGENGEWICHT** **CONTREPOIDS** **CONTRAPESO** **MOTVIKT** **COUNTERWEIGHT**	Catalog id **97785**	Group **716**
2				
3			Illustr. No **AT 257**	Section **50**
4				
5			Issue **65/97**	Page **569**

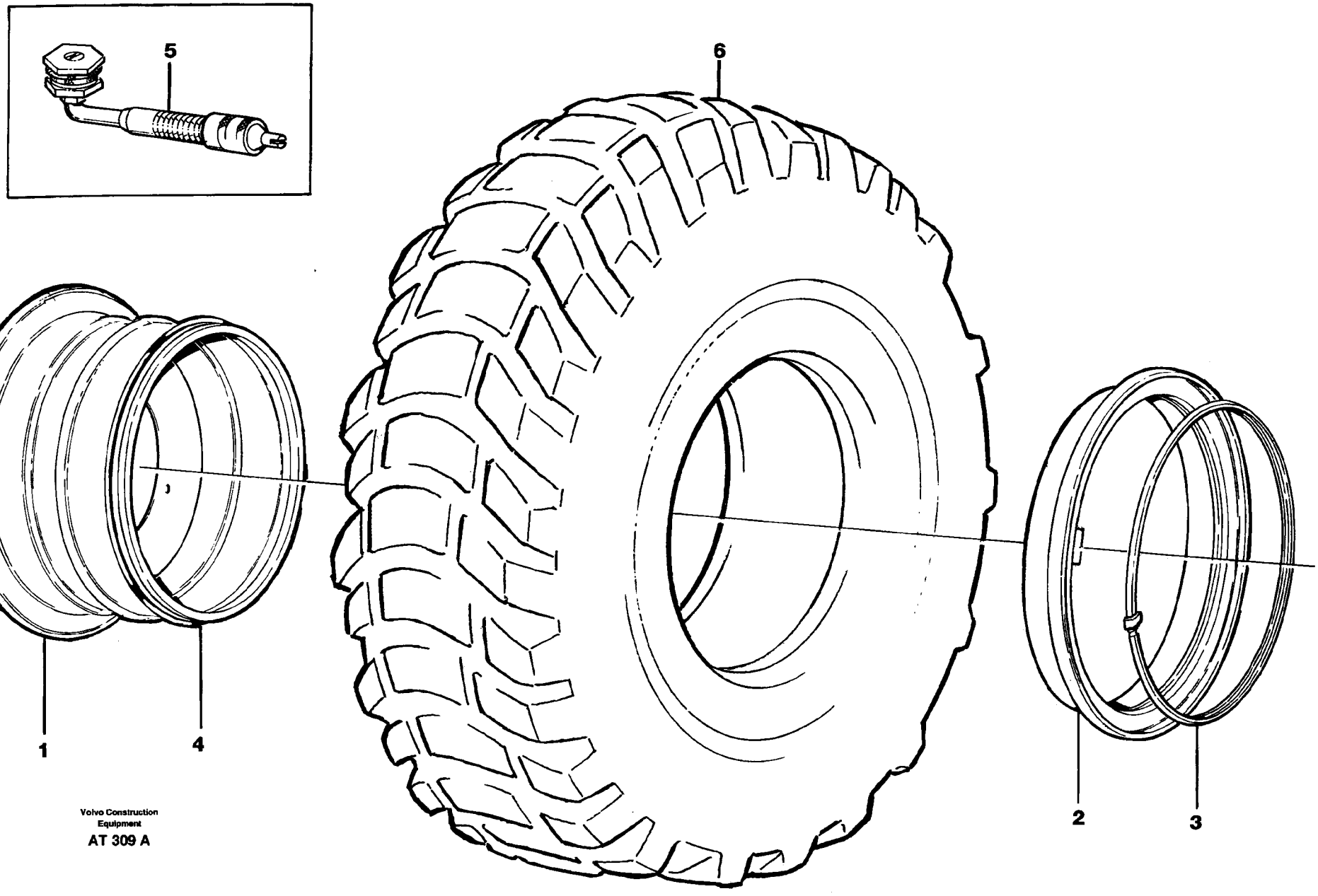

Volvo Construction Equipment

AT 309 A

Fig.	Part No.	Quantity 1	2	3	PS	KIT	Description	Benämning	Denominación	Dènomination	Bezeichnung	Notes
		1					Wheel	Hjul	Rueda	Roue	Rad	
1	11014654-5	4					•Rim	•Fälg	•Llanta	•Jante	•Felge	92490 17,00 x 25/1,7
2	4781648-3	4					••Rim flange	••Fälghorn	••Esquina llanta	••Flanc jante	••Felgenhorn	(4781755)
3	4781750-7	4					••Locking ring	••Låsring	••Anillo segurid	••Anneau verroui	••Schlossring	
4	4789789-7	4					•O-ring	•O-ring	•Anillo torico	•Joint torique	•O-ring	
5	11000054-4	4					•Valve	•Ventil	•Valvula	•Soupape	•Ventil	
6		4			NS		Tire	Däck	Neumatico	Pneu	Reifen	91494, 91495, 92013, 92905 ,20,5-25/16
		4			NS		Tire	Däck	Neumatico	Pneu	Reifen	94698, 94767, 94791, 94792, 94793, 94794
		4			NS		Tire	Däck	Neumatico	Pneu	Reifen	94806

1		**RÄDER** **ROUE** **RUEDAS** **HJUL** **WHEELS** **92489**	Catalog id **97785**	Group **771**
2				
3			Illustr. No **AT 309A**	Section **100**
4			Issue **65/97**	Page **571**
5				

VOLVO

Volvo Construction Equipment

GROUP		Section	Page
810	Cab framework	100	579
	Filter cover	150	583
818	Driver's cab	100	585
821	Engine cover	100	587
823	Radiator casing	100	591
825	Fenders	100	597
	Broader mudguards, front / rear 94447	200	601
	Swing out rear mudguards 94566	300	607
827	Foot step	100	613
831	Door	100	617
837	Filter cover	100	621
	Side hatches, front	200	623
	Side hatches, rear	300	627
	Hatch 33260	400	633
841	Rear view mirrors	100	635
843	Glass panes	100	637
	Sliding window 92028,94824	150	639
851	Insulating matting	100	641
	Interior components	150	647
	Insulating matting 33260 OPEN ROPS	200	649
	Insulating matting. 92708	300	653
852	Operator seat with fitting parts 33260	100	655
	Operator seat with fitting parts	150	657
	Operator's seat, air suspensioned ISRI 94907	190	661
	Operator's seat. 94909, 94911	200	663
	Operator's seat, heated, air suspensioned 94907	225	665
	Operator seat. 92381	250	667
	Operator seat. 92382	300	669
	Operator's seat ISRI 94901, 94905, 94903,	350	671
	Operator's seat ISRI 33260 OPEN ROPS	360	673
	Operator seat. 92404	400	677
852	Instructor seat. 91988	450	679
	CDC-steering, armrest, mounting. 94604	500	681
	Arm rest. 94604	600	683
860	Window guards, side and rear windows. 92657	150	687
	Windshild guard for windshield. 92571,94800	200	689
872	Air filter	150	691
	Air ducts	200	695
	Fan	250	697
873	Heating system	150	699
	Heater unit and controls	250	701
874	Compressor for cooling agent R134A with fitting parts. 94561,94838	150	705
	Compressor. 94561	200	709
	Condenser for cooling agent R134A with fitting parts 94561,94838	300	711
	Evaporator for cooling agent R134A with fitting parts. 94561,94838	400	715
881	Instrument panel	100	719
	Radio bracket 91936	150	723
896	Tool box 91837	100	725
	Tools 98192, 90007	150	727
897	Sign plates and decals	100	729
	LGF - sign. 99592	200	735
	50KM/H SIGN 92670	300	737

INDEX OF CONTENTS

Catalogue id	Group
97785	**800**
Issue	Page
65/97	**573**

INNEHÅLLSFÖRTECKNING

Catalogue id 97785 | Group 800 | Issue 65/97 | Page 574

GRUPP		Avsnitt	Sida
810	Hyttstomme	100	579
	Filterkåpa	150	583
818	Förarhytt	100	585
821	Motorlucka	100	587
823	Kylarkåpa	100	591
825	Stänkskärmar	100	597
	Breddade skärmar, fram / bak 94447	200	601
	Utsvängbar bakskärm 94566	300	607
827	Fotsteg	100	613
831	Dörr	100	617
837	Filterkåpa	100	621
	Sidoluckor, främre	200	623
	Sidoluckor, bakre	300	627
	Lucka 33260	400	633
841	Backspeglar	100	635
843	Rutor	100	637
	Skjutfönster 92028,94824	150	639
851	Isolermattor	100	641
	Inredningsdetaljer	150	647
	Isolermattor 33260 OPEN ROPS	200	649
	Isolermattor. 92708	300	653
852	Förarstol med monteringsd etaljer 33260	100	655
	Förarstol med monteringsdetaljer	150	657
	Luftfjädrad stol, Montering ISRI 94907	190	661
	Förarstol. 94909, 94911	200	663
	Luftfjädrande förarstol, Eluppvärmd 94907	225	665
	Förarstol. 92381	250	667
	Förarstol. 92382	300	669
	Förarstol ISRI 94901, 94905, 94903,	350	671
	Förarstol ISRI 33260 OPEN ROPS	360	673
	Förarstol. 92404	400	677

GRUPP		Avsnitt	Sida
852	Instruktörssäte. 91988	450	679
	CDC-styrning, armstöd, montering. 94604	500	681
	Armstöd. 94604	600	683
860	Skyddsgaller, sidorutor och bakruta. 92657	150	687
	Skyddsgaller för frontruta. 92571,94800	200	689
872	Luftfilter	150	691
	Luftkanaler	200	695
	Fläkt	250	697
873	Värmesystem	150	699
	Radiator och reglage	250	701
874	Kompressor för kylmedium R134A med monteringsdetaljer. 94561,94838	150	705
	Kompressor. 94561	200	709
	Kondensor för kylmedium R134A med monteringsdetaljer 94561,94838	300	711
	Evaporator för kylmedium R134A med monteringsdetaljer. 94561,94838	400	715
881	Instrumentpanel	100	719
	Radiokonsol 91936	150	723
896	Verktygslåda 91837	100	725
	Verktyg 98192, 90007	150	727
897	Skyltar och dekaler	100	729
	LGF - skylt. 99592	200	735
	50 KM/H SKYLT 92670	300	737

GRUPO		Sección	Página
810	Armazon cabina	100	579
	Tapa filtro	150	583
818	Cabina de conductor	100	585
821	Tapa motor	100	587
823	Casco de radiador	100	591
825	Guardabarros	100	597
	Guardabarros má anchos, delantero / trasero 94447	200	601
	Guardabarros posteriores extraibles 94566	300	607
827	Estribo	100	613
831	Puerta	100	617
837	Tapa filtro	100	621
	Placa lateral, delantero	200	623
	Placa lateral, trasero	300	627
	Tapa 33260	400	633
841	Retrovisor	100	635
843	Ventanillas	100	637
	Ventana de ventilar 92028,94824	150	639
851	Alfombras aislantes	100	641
	Detalles interiores	150	647
	Alfombras aislantes 33260 OPEN ROPS	200	649
	Alfombras aislantes. 92708	300	653
852	Asiento del conductor con accessorios de montaje 33260	100	655
	Asiento del conductor con accesorios de montaje	150	657
	Asiento de conduc.de sus neumática, montaje, ISRI 94907	190	661
	Asiento del conductor. 94909, 94911	200	663
	Asiento de conducción de suspensión neumática 94907	225	665
	Asiento del conductor. 92381	250	667
	Asiento del conductor. 92382	300	669
	Asiento del conductor ISRI 94901, 94905, 94903,	350	671
	Asiento del conductor ISRI 33260 OPEN ROPS	360	673

GRUPO		Sección	Página
852	Asiento del conductor. 92404	400	677
	Asiento del instructor. 91988	450	679
	CDC-dirección, reposabrazos, montaje. 94604	500	681
	Reposabrazos. 94604	600	683
860	Rejilla proteccion, ventana lateral y luneta posterior. 92657	150	687
	Rejilla proteccion, cristal delantero. 92571,94800	200	689
872	Filtro aire	150	691
	Canales de aire	200	695
	Ventilador	250	697
873	Sistema calentador	150	699
	Radiator y reglaje	250	701
874	Compresor con accesorios de montaje. Refrigerante R134A 94561,94838	150	705
	Compresor. 94561	200	709
	Condensador con accesorios de montaje. Refrigerante R134A 94561,94838	300	711
	Evaporador con accesorios de montaje. Refrigerante R134A 94561,94838	400	715
881	Panel instrumentos	100	719
	Panel radio 91936	150	723
896	Caja herramientas 91837	100	725
	Herramientas 98192, 90007	150	727
897	Letreros y calcomanías	100	729
	LGF-letreros "veículo "veículo marcha lenta". 99592	200	735
	50KM/H LETRERO 92670	300	737

INDICE

Catalogue id	Group
97785	**800**
Issue	Page
65/97	**575**

TABLE DES MATIÈRES

Catalogue id	Group
97785	800
Issue	Page
65/97	576

GROUPE	Section	Page
810 Carcasse cabine	100	579
Couvercle de filtre	150	583
818 Cabine du conducteur	100	585
821 Porte visite moteur	100	587
823 Calandre de radiateur	100	591
825 Aile	100	597
Para-Boue plus large, antétieur / arriére 94447	200	601
Garde-boue AR pivotants 94566	300	607
827 Marchepied	100	613
831 Porte	100	617
837 Couvercle de filtre	100	621
Porte laterale, AV	200	623
Porte laterale, AR	300	627
Trappe 33260	400	633
841 Retroviseur	100	635
843 Vitre	100	637
Vitre d'aérage 92028,94824	150	639
851 Tapis isolant	100	641
Pièces d'amènagement	150	647
Tapis isolant 33260 OPEN ROPS	200	649
Tapis isolant. 92708	300	653
852 Siége du conducteur avec piees de montag 33260	100	655
Siège du conducteur avec pièces de montage	150	657
Siège de conduc., susp. pneumatique, montage, ISRI 94907	190	661
Siège du conducteur. 94909, 94911	200	663
Siège du conducteur suspension pneumatique 94907	225	665
Siège du conducteur. 92381	250	667
Siège du conducteur. 92382	300	669
Siège du conducteur ISRI 94901, 94905, 94903,	350	671
Siége du conducteur ISRI 33260 OPEN ROPS	360	673
Siège du conducteur. 92404	400	677
852 Siège pour instructeur. 91988	450	679
CDC-direction, Accoudoir, montage. 94604	500	681
Accoudoir. 94604	600	683
860 Grille protection, vitre laterale et lunette AR. 92657	150	687
Grille protection, par-brise. 92571,94800	200	689
872 Filtre air	150	691
Canalisation d'air	200	695
Ventilateur	250	697
873 Système du chaffage	150	699
Radiateur et réglage	250	701
874 Compresseur avec pieces de montage. Refrigerant R134A 94561,94838	150	705
Compresseur. 94561	200	709
Condenseur avec pieces de montage. Refrigerant R134A 94561,94838	300	711
Evaporateur avec pièces de montage. Refrigerant R134A 94561,94838	400	715
881 Plance de bord	100	719
Panneau radio 91936	150	723
896 Caisse outil 91837	100	725
Outils 98192, 90007	150	727
897 Enseignes et décalcomanies	100	729
Plaque "Véhicule lent". 99592	200	735
50KM/H ENSEIGNE 92670	300	737

GRUPPE		Abschnitt	Seite
810	Fahrerhausgerippe	100	579
	Filterdeckel	150	583
818	Fahrerhaus	100	585
821	Motorklappe	100	587
823	Kühlergehäuse	100	591
825	Kotflügel	100	597
	Breitere kotflügel, vorder / hinter 94447	200	601
	Ausschwenkbare hintere Kotflügel 94566	300	607
827	Trittblech	100	613
831	Tür	100	617
837	Filterdeckel	100	621
	Seitenklappen, vordere	200	623
	Seitenklappen, hintere	300	627
	Luke 33260	400	633
841	Rückblickspiegel	100	635
843	Fensterscheibe	100	637
	Ventilationsscheibe 92028,94824	150	639
851	Isoliermatten	100	641
	Innenausstattung	150	647
	Isoliermatten 33260 OPEN ROPS	200	649
	Isoliermatten. 92708	300	653
852	Fahrersitz mit anbauteilen 33260	100	655
	Fahrersitz mit Anbauteilen	150	657
	Fahrersitz, Luftgefedert, Anbauteilen, ISRI 94907	190	661
	Fahrersitz. 94909, 94911	200	663
	Fahrersitz Luftfedert 94907	225	665
	Fahrersitz. 92381	250	667
	Fahrersitz. 92382	300	669
	Fahrersitz ISRI 94901, 94905, 94903,	350	671
	Fahrersitz ISRI 33260 OPEN ROPS	360	673
	Fahrersitz. 92404	400	677

GRUPPE		Abschnitt	Seite
852	Beifahrersitz. 91988	450	679
	CDC-lenkung, Armlehne, montierung. 94604	500	681
	Armlehne. 94604	600	683
860	Schutzgitter für Seitenscheibe und Heckfenster. 92657	150	687
	Schutzgitter für Frontscheibe. 92571,94800	200	689
872	Luftfilter	150	691
	Luftkanäle	200	695
	Gebläse	250	697
873	Heizsystem, Schlauch	150	699
	Heizkörper und regler	250	701
874	Kompressor mit anbauteilen. Kältemittel R134A 94561,94838	150	705
	Kompressor. 94561	200	709
	Kondensor mit anbauteilen. Kältemittel R134A 94561,94838	300	711
	Verdampfer mit Anbauteilen.Kältemittel R134A 94561,94838	400	715
881	Instrumenttafel	100	719
	Radiotafel 91936	150	723
896	Werkzeugkasten 91837	100	725
	Werkzeuge 98192, 90007	150	727
897	Schilder und Abziehbilder	100	729
	LGF - Warndreieck. 99592	200	735
	50KM/H SCHILD 92670	300	737

INHALTSVERZEICHNIS

Catalogue id	Group
97785	**800**
Issue	Page
65/97	**577**

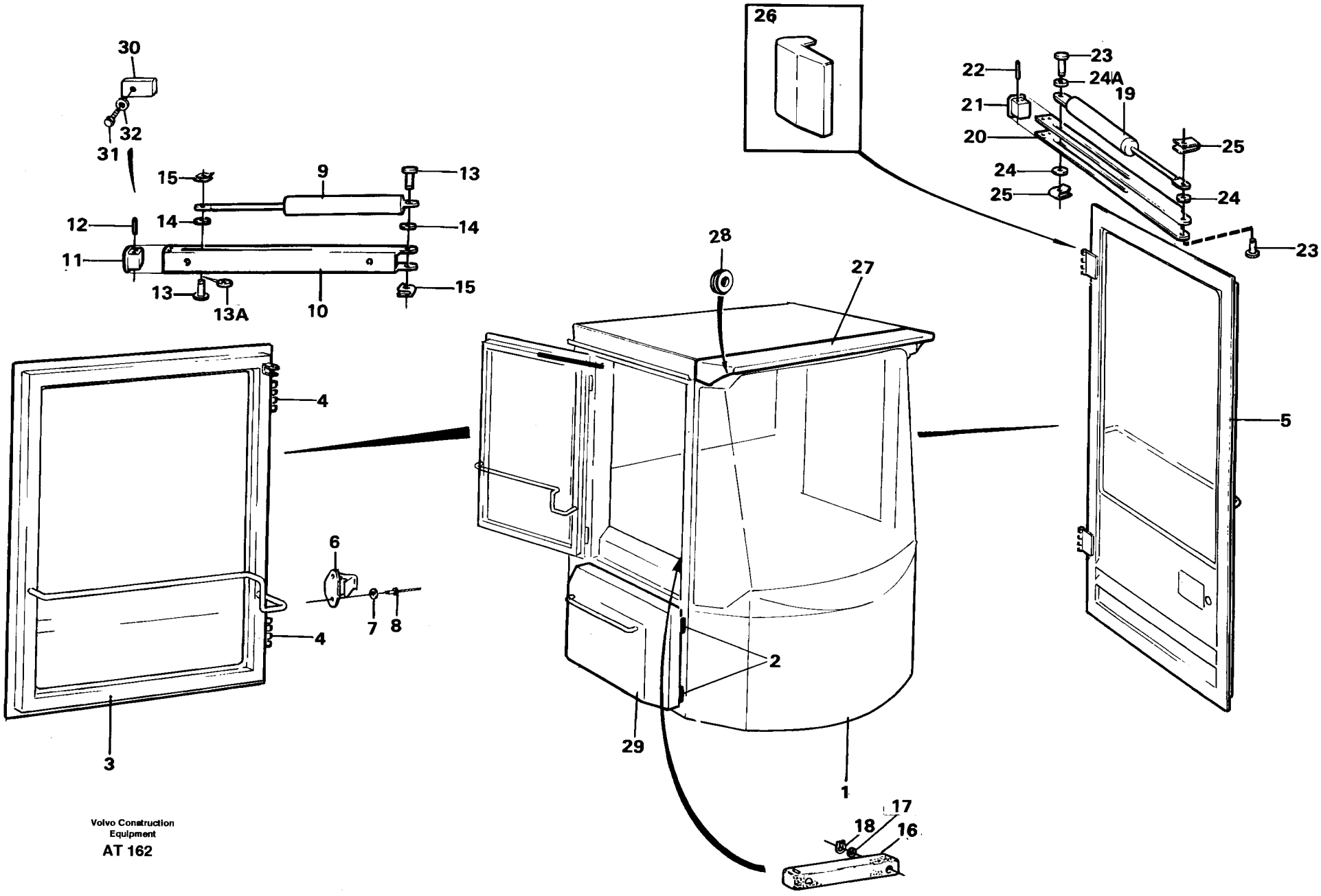

Volvo Construction Equipment

AT 162

Fig.	Part No.	Quantity 1	2	3	PS	KIT	Description	Benämning	Denominación	Dènomination	Bezeichnung	Notes
1		1			NS		Cab framework	Hyttstomme	Armazon cabina	Carcasse cabine	Fahrerhausgerippe	
2	4936924-2	2					•Welded hinge	•Svetsgångjärn	•Bisagra soldada	•Charnier.soudee	•Anschweisscharn	
3	11006700-6	1					•Window frame	•Fönsterram	•Marco ventana	•Cadre fenetre	•Fenst rahm	
4	11006738-6	2					••Hinge	••Gångjärn	••Bisagra	••Charniere	••Scharnier	
5		1			NS		•Door	•Dörr	•Puerta	•Porte	•Tür	See group 831, Page 617
6	11104075-4	1					Latch	Låshake	Capturador	Loquet	Rasthaken	(11007032)
7	13940090-7	2					Washer	Bricka	Arandela	Rondelle	Scheibe	
8	13965596-3	2					Blind rivet	Blindnit	Remache ciego	Rivet borgne	Blindniet	(965596)
9	11006826-9	1					Gas spring	Gasfjäder	Resorte a gas	Ressort gaz	Gasfeder	
10	11006706-3	1					Door stop	Dörrstopp	Tope puerta	Cale-porte	Turhalter	
11	11005947-4	1					End piece	Ändstycke	Pieza final	Piece extremite	Endstuck	
12	13951967-2	2					Spring pin	Rörpinne	Pasador tubular	Goupi.tubulaire	Spannstift	
13	942290-8	3					Bolt	Bult	Perno	Boulon	Bolzen	
13A	13962658-4	1					Washer	Bricka	Arandela	Rondelle	Scheibe	
14	13947757-4	9					Washer	Bricka	Arandela	Rondelle	Scheibe	
15	13969158-8	3					Lock brace	Låsbygel	Brazo seguridad	Etrier verroui	Sperrklinke	
16	11007034-9	1					Window catch	Fönsterspärr	Fiador ventana	Verrou fenetre	Fenst steller	
17	13955894-4	1					Washer	Bricka	Arandela	Rondelle	Scheibe	
18	13951669-4	1					Retaining ring	Spårryttare	Anillo reten	Jonc	Nutenläufer	
19	11006825-1	1					Gas spring	Gasfjäder	Resorte a gas	Ressort gaz	Gasfeder	
20	11006706-3	1					Door stop	Dörrstopp	Tope puerta	Cale-porte	Turhalter	
21	11006707-1	1					End piece	Ändstycke	Pieza final	Piece extremite	Endstuck	
22	13951967-2	2					Spring pin	Rörpinne	Pasador tubular	Goupi.tubulaire	Spannstift	
23	942290-8	2					Bolt	Bult	Perno	Boulon	Bolzen	
23A	13962658-4	1					Washer	Bricka	Arandela	Rondelle	Scheibe	
24	13947757-4	9					Washer	Bricka	Arandela	Rondelle	Scheibe	

1		**FAHRERHAUSGERIPPE**	Catalog id **97785**	Group **810**
2		**CARCASSE CABINE**		
3		**ARMAZON CABINA**	Illustr. No **AT 162**	Section **100**
4		**HYTTSTOMME**		
5		**CAB FRAMEWORK**	Issue **65/97**	Page **579**

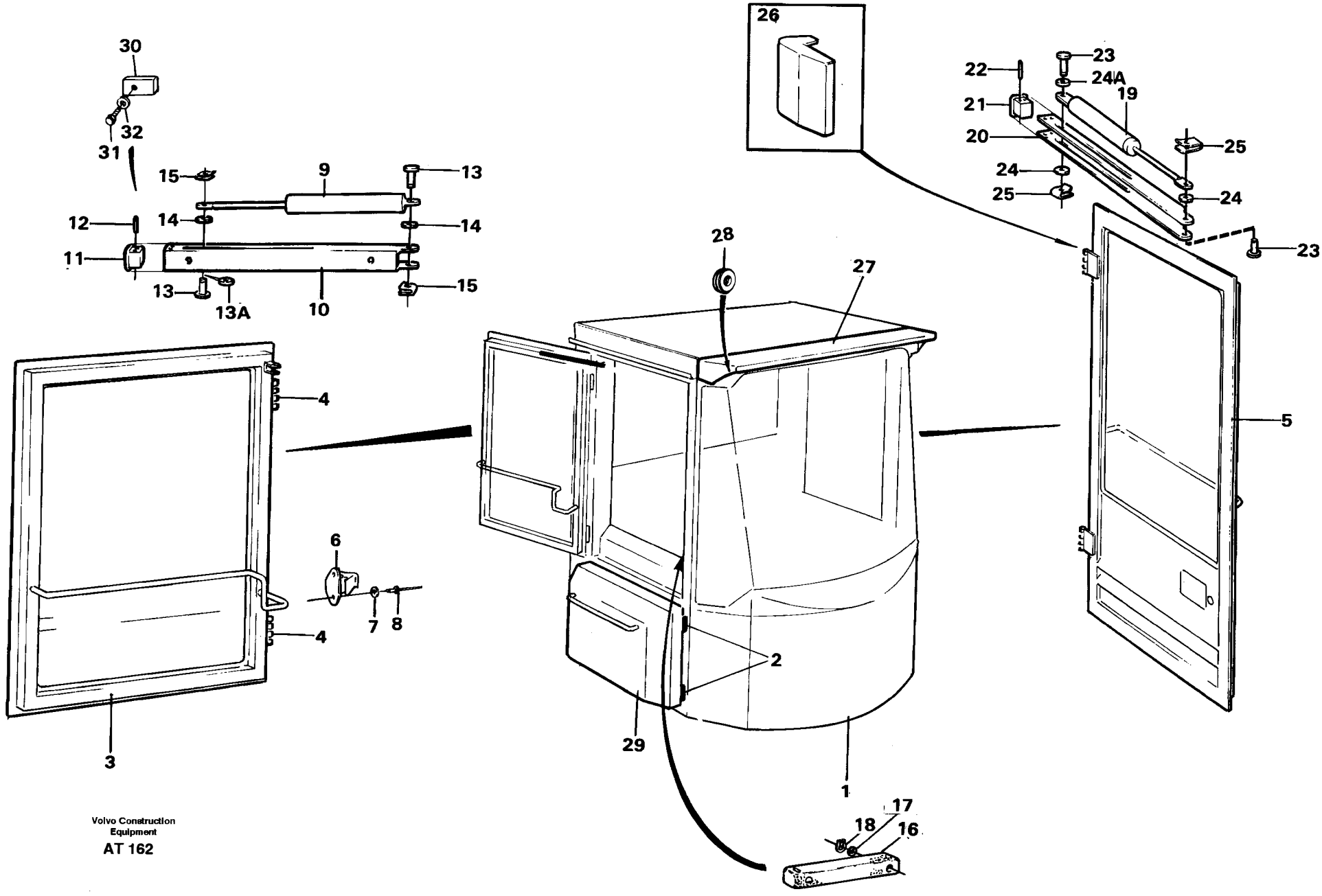

Volvo Construction Equipment

AT 162

Fig.	Part No.	Quantity 1	2	3	PS	KIT	Description	Benämning	Denominación	Dènomination	Bezeichnung	Notes
25	13969158-8	2					Lock brace	Låsbygel	Brazo seguridad	Etrier verroui	Sperrklinke	
26	11006968-9	1					Cover	Täckkåpa	Cubierta	Capot recouvre	Abdeckhaube	
27	11007964-7	1					Roof panel	Takpanel	Panel techo	Panneau toit	Dachhimmel	(11006913)
28	941264-4	1					Protecting bushing	Skyddsbussning	Buje protecc	Bague protecti	Schutzhulse	
29		1					Filter cover	Filterkåpa	Tapa filtro	Couvercle de filtre	Filterdeckel	See group 837, Page 621
30	11019278-8	1					Spacer	Distans	Distanciador	Entretoise	Abstandkörper	92037
31	13955295-4	1					Screw	Skruv	Tornillo	Vis	Schraube	92037
32	13955894-4	1					Washer	Bricka	Arandela	Rondelle	Scheibe	92037

1		**FAHRERHAUSGERIPPE** **CARCASSE CABINE** **ARMAZON CABINA** **HYTTSTOMME** **CAB FRAMEWORK**	Catalog id **97785**	Group **810**
2				
3			Illustr. No **AT 162**	Section **100**
4			Issue **65/97**	Page **581**
5				

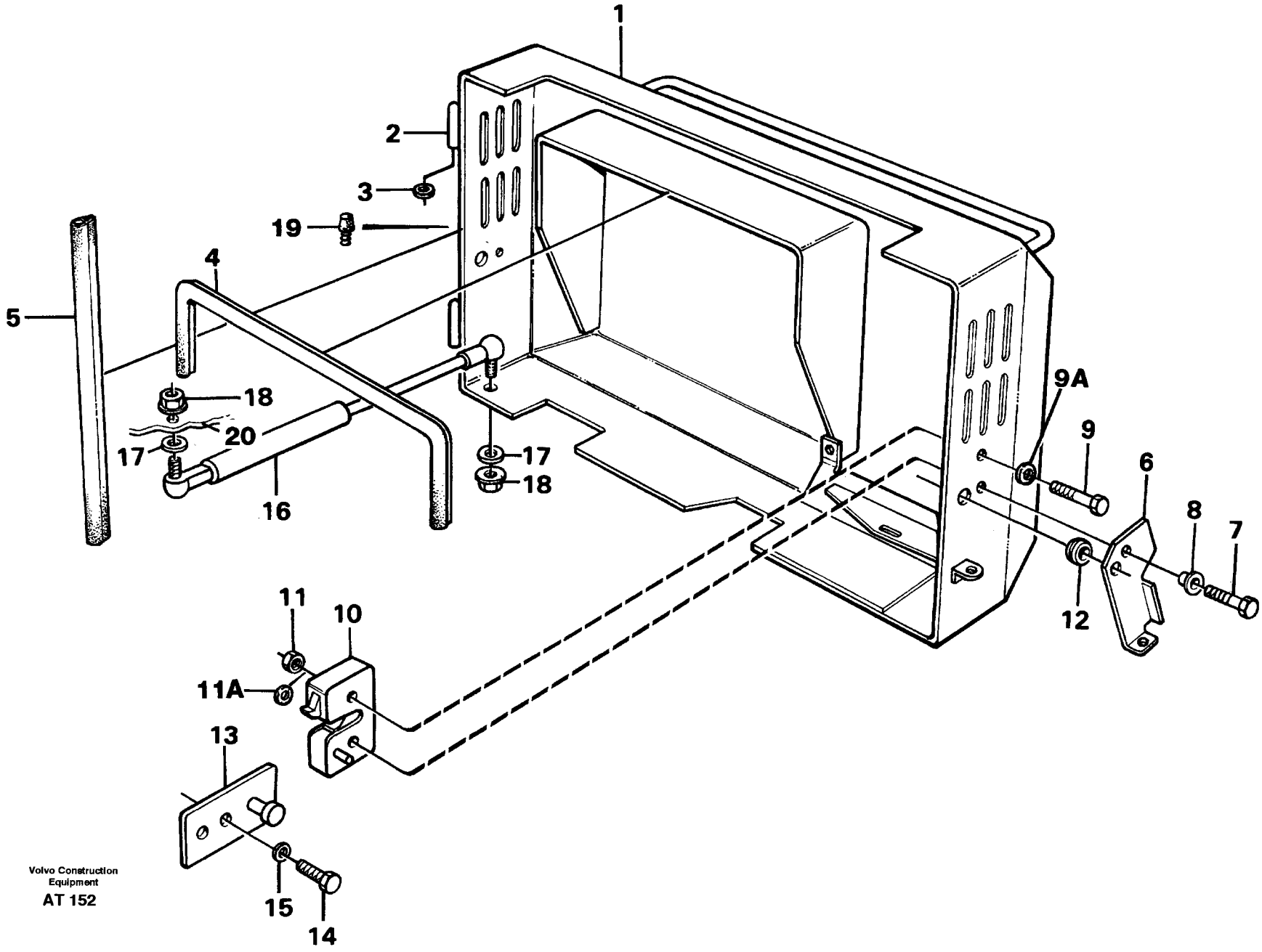
1
2
3
19
4
5
18
20
17
16
17
18
9A
9
6
8
7
12
11
10
11A
13
15
14
Volvo Construction Equipment
AT 152

Fig.	Part No.	Quantity 1	2	3	PS	KIT	Description	Benämning	Denominación	Dènomination	Bezeichnung	Notes
1	11104096-0	1					Hatch	Lucka	Tapa	Trappe	Luke	
2	4936925-9	2					•Welded hinge	•Svetsgångjärn	•Bisagra soldada	•Charnier.soudee	•Anschweisscharn	
3	4936344-3	2					Washer	Bricka	Arandela	Rondelle	Scheibe	
4	4881656-5	REQ					Frwk moulding	Skelettlist	Moldur armadura	Bag.claire-voie	Kubelstange	L = 810 MM
5	4786044-0	REQ					Sealing strip	Tätningslist	Moldura reten	Lisse etanchei	Dichtleiste	L = 520 MM
6	11007042-2	1					Knob	Vred	Mango	Bouton	Drehgriff	
7	13955298-8	1					Screw	Skruv	Tornillo	Vis	Schraube	
8	11006944-0	1					Spacer sleeve	Distanshylsa	Manguito dist	Doui.entretoise	Abstandhulse	
9	940132-4	1					Screw	Skruv	Tornillo	Vis	Schraube	
9A	13955894-4	2					Washer	Bricka	Arandela	Rondelle	Scheibe	
10	11006991-1	1					Lock	Lås	Cierre	Serrure	Schloss	
11	955782-8	2					Nut	Mutter	Tuerca	Ecrou	Mutter	
11A	13955894-4	2					Washer	Bricka	Arandela	Rondelle	Scheibe	
12	941267-7	2					Protecting bushing	Skyddspropp	Tapon protecc	Tampon protect	Sicher stöpsel	(941263)
13	11007038-0	1					Anchorage	Fäste	Fijacion	Fixation	Halterung	
14	955269-6	2					Screw	Skruv	Tornillo	Vis	Schraube	
15	955892-5	2					Washer	Bricka	Arandela	Rondelle	Scheibe	
16	11005699-1	1					Gas spring	Gasfjäder	Resorte a gas	Ressort gaz	Gasfeder	
17	13960141-3	2					Washer	Bricka	Arandela	Rondelle	Scheibe	
18	948645-7	2					Flange lock nut	Flänslåsmutter	Contr tuer brid	Contr.ecr.bride	Flanschmutter	
19	667751-2	2					Buffer	Buffert	Tope goma	Butee	Puffer	
20		1					Cab framework	Hyttstomme	Armazon cabina	Carcasse cabine	Fahrerhausgerippe	See group 810, Page 579

1		**FILTERDECKEL**	Catalog id **97785**	Group **810**
2		**COUVERCLE DE FILTRE**		
3		**TAPA FILTRO**	Illustr. No **AT 152**	Section **150**
4		**FILTERKÅPA**		
5		**FILTER COVER**	Issue **65/97**	Page **583**

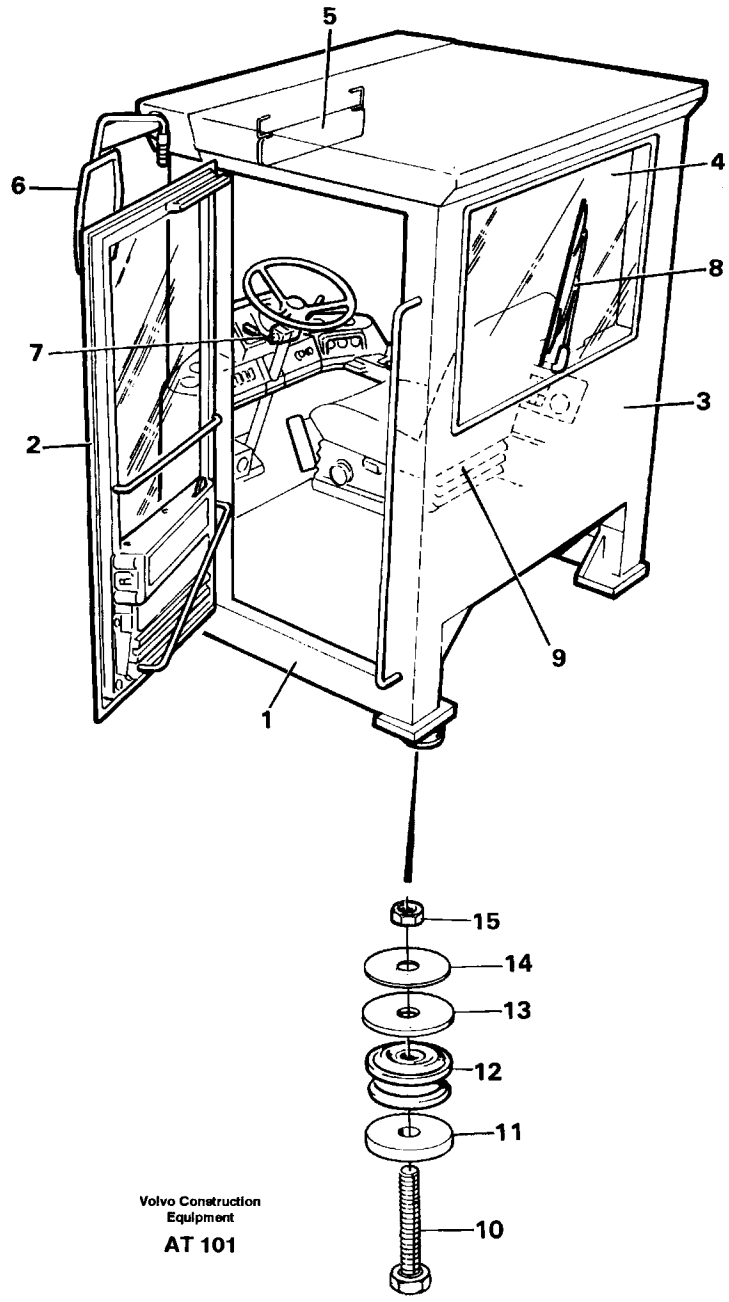

Volvo Construction Equipment

AT 101

Fig.	Part No.	Quantity 1	2	3	P S	K I T	Description	Benämning	Denominación	Dènomination	Bezeichnung	Notes
		1			NS		Cab	Hytt	Fahrerhaus	Cabine	Cabina	33250
1							•Cab body	•Hyttstomme	•Armazon cabina	•Carcasse cabine	•Fahrerhausgerippe	See group 810, Page 579
2							•Door	•Dörr	•Tür	•Porte	•Puerta	See group 831, Page 617
3							•Insulating matting	•Isolermattor	•Alfombras aislantes	•Tapis isolant	•Isoliermatten	See group 851, Page 641
4							•Glass panes	•Rutor	•Ventanillas	•Vitre	•Fensterscheibe	See group 843, Page 637
5							•Intreior components	•Inredningsdetaljer	•Detalles interiores	•Pièces d'amènagem ..	•Innenausstattung	See group 851, Page 647
6							•Rear view mirrors	•Backspegel	•Retrovisor	•Retroviseur	•Rückblickspiegel	See group 841, Page 635
7							•Instruments	•Instrument	•Instrumentos	•Instruments	•Instrument	See group 380, Page 321
8							•Windshield wiper	•Vindrutetorkare	•Limpiaparabrisas	•Essuie-vitre	•Arbeitsscheinwerfer	See group 363, Page 249 See group 363, Page 251
9							Driver's seat	Förarstol	Asiento conductor	Siege conducteur	Fahrersitz	See group 852, Page 657
10	13963364-8	4					Screw	Skruv	Tornillo	Vis	Schraube	
11	11005939-1	4					Washer	Bricka	Arandela	Rondelle	Scheibe	
12	11006889-7	4					Rubber cushion	Gummikudde	Cojin goma	Coussin caoutc	Gummikissen	
13	11005938-3	4					Washer	Bricka	Arandela	Rondelle	Scheibe	
14	11025671-6	2					Shim	Justerbleck	Laminill ajuste	Cale reglage	Nachstellblech	
15	948836-2	4					Nut	Mutter	Tuerca	Ecrou	Mutter	

1		**FAHRERHAUS** **CABINE DU CONDUCTEUR** **CABINA DE CONDUCTOR** **FÖRARHYTT** **DRIVER'S CAB**	Catalog id **97785**	Group **818**
2				
3			Illustr. No **AT 101**	Section **100**
4			Issue **65/97**	Page **585**
5				

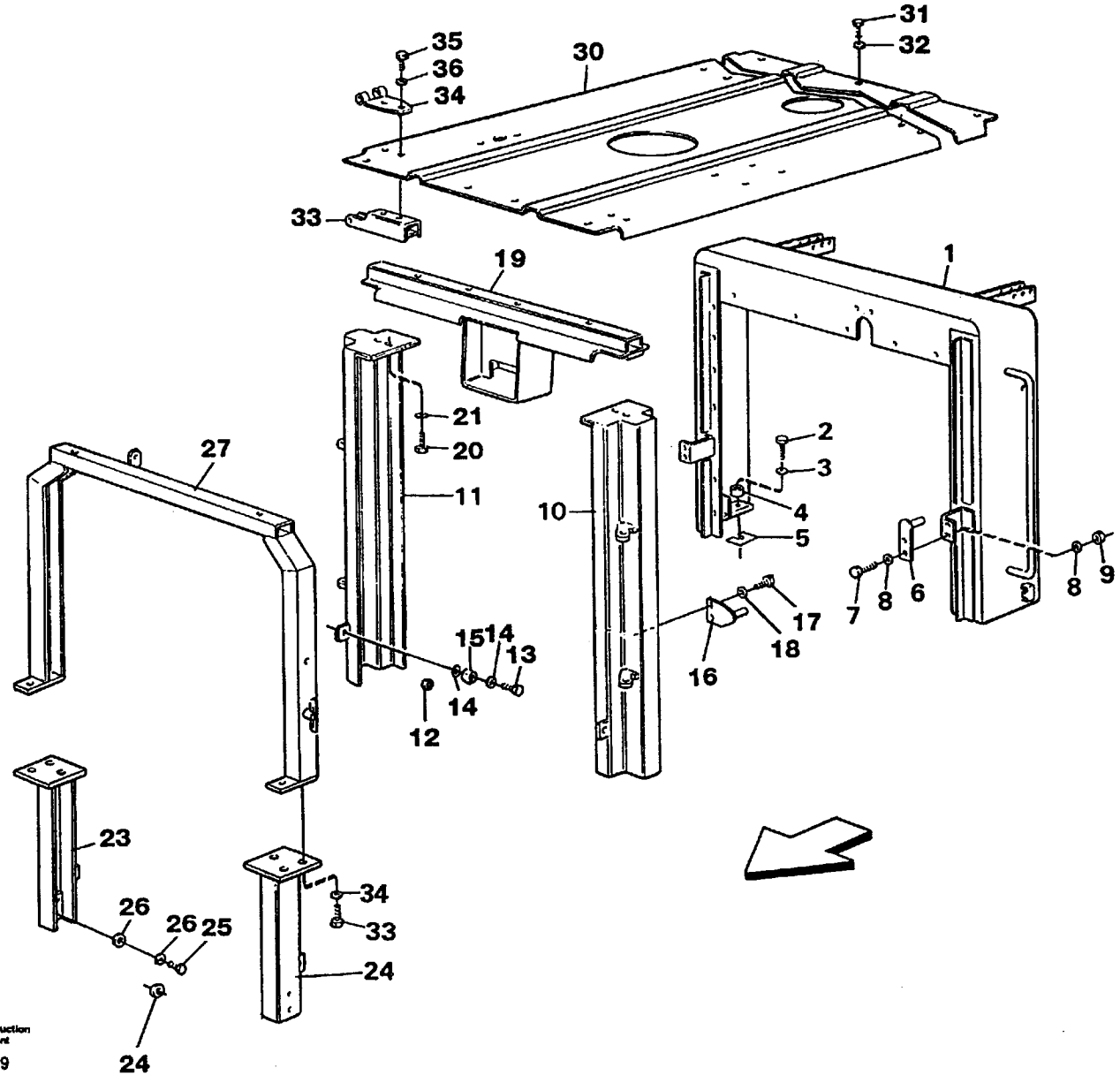
35
36
34
30
31
32
33
19
1
21
20
27
11
10
2
3
4
5
15
14
13
14
12
16
18
17
7
8
6
8
9
23
26
26
25
34
33
24
24
Volvo Construction Equipment
AT 129

Fig.	Part No.	Quantity 1	2	3	P S	K I T	Description	Benämning	Denominación	Dènomination	Bezeichnung	Notes
1	11091459-5	1			SS		Brace	Bygel	Brida	Etrier	Bugel	(11091459) SER NO - 14491 SER NO - 70059 BRAZIL
	11015964-7	1					Brace	Bygel	Brida	Etrier	Bugel	SER NO 14492 - SER NO 70060 - BRAZIL
2	13965194-7	4					Screw	Skruv	Tornillo	Vis	Schraube	
3	13955897-7	4					Washer	Bricka	Arandela	Rondelle	Scheibe	
4	11091312-6	4					Spacer	Distans	Distanciador	Entretoise	Abstandkörper	
5	11014932-5	REQ					Shim	Justerbleck	Laminill ajuste	Cale reglage	Nachstellblech	THICK = 0,25
	11014882-2	REQ					Shim	Justerbleck	Laminill ajuste	Cale reglage	Nachstellblech	THICK = 0,5
6	11014930-9	2					Plate	Platta	Placa	Plaque	Platte	
7	13955295-4	4					Screw	Skruv	Tornillo	Vis	Schraube	
8	13955894-4	8					Washer	Bricka	Arandela	Rondelle	Scheibe	
9	955782-8	4					Nut	Mutter	Tuerca	Ecrou	Mutter	
10	11014219-7	1					Pillar	Stolpe	Montante	Poteau	Säule	LH
11	11014217-1	1					Pillar	Stolpe	Montante	Poteau	Säule	RH
12	13955897-7	8					Washer	Bricka	Arandela	Rondelle	Scheibe	
13	13965194-7	3					Screw	Skruv	Tornillo	Vis	Schraube	
14	13955897-7	8					Washer	Bricka	Arandela	Rondelle	Scheibe	
15	11091312-6	3					Spacer	Distans	Distanciador	Entretoise	Abstandkörper	
16	11014931-7	2					Plate	Platta	Placa	Plaque	Platte	
17	13955295-4	4					Screw	Skruv	Tornillo	Vis	Schraube	
18	13955894-4	4					Washer	Bricka	Arandela	Rondelle	Scheibe	
19	11018819-0	1					Cross member	Tvärbalk	Travesano	Traverse	Querträger	
20	13970949-7	4					Screw	Skruv	Tornillo	Vis	Schraube	

1	
2	
3	
4	
5	

MOTORKLAPPE
PORTE VISITE MOTEUR
TAPA MOTOR
MOTORLUCKA
ENGINE COVER

Catalog id	Group
97785	**821**
Illustr. No	Section
AT 129	**100**
Issue	Page
65/97	**587**

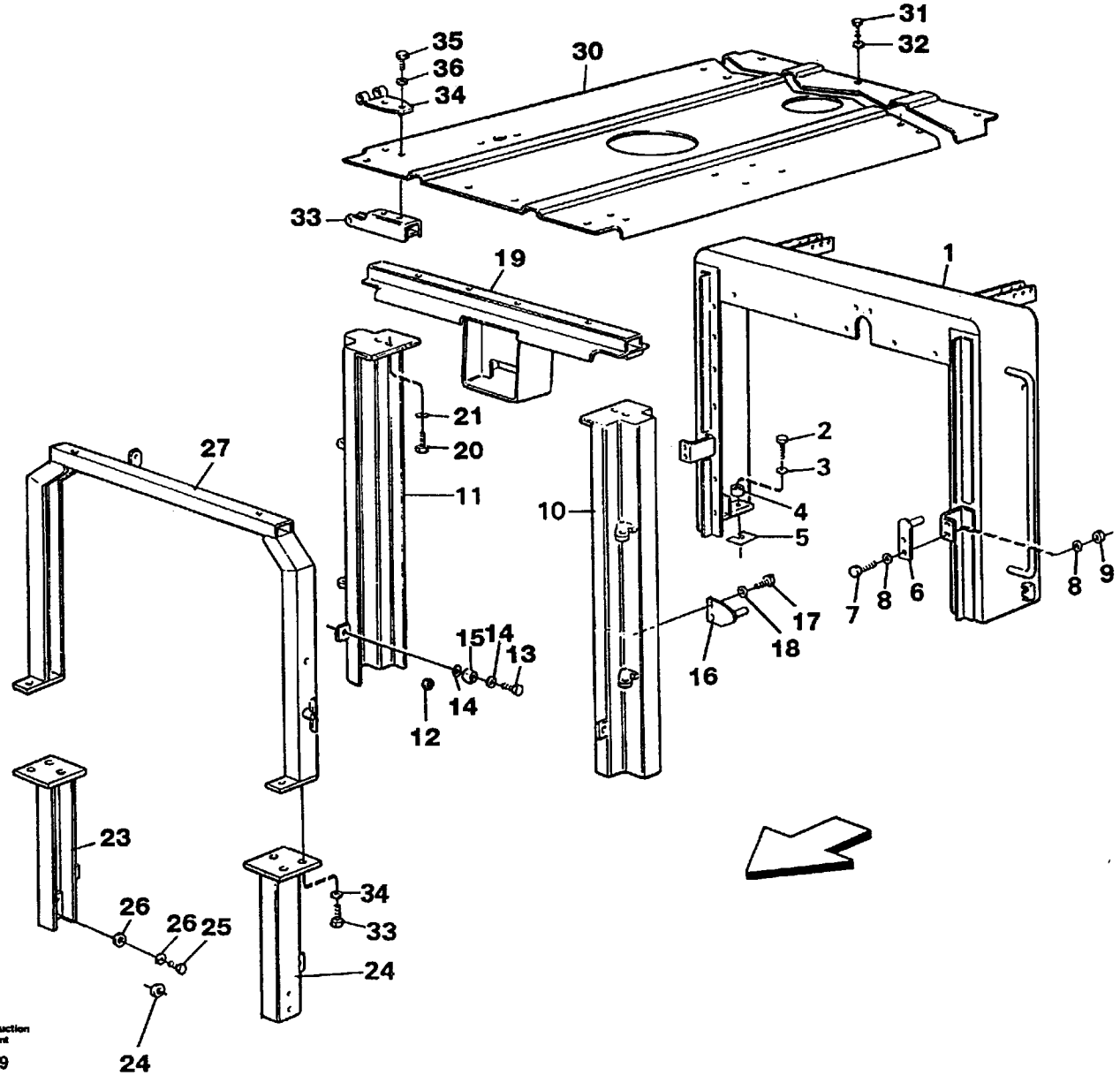
35
36
34
30
31
32
33
19
1
21
20
27
11
10
2
3
4
5
15
14
13
14
12
16
17
18
7
8
6
8
9
23
26
26
25
34
33
24
24
Volvo Construction Equipment
AT 129

Fig.	Part No.	Quantity 1	2	3	PS	KIT	Description	Benämning	Denominación	Dènomination	Bezeichnung	Notes
21	13960148-8	4					Washer	Bricka	Arandela	Rondelle	Scheibe	
22	11014861-6	1					Pillar	Stolpe	Montante	Poteau	Säule	LH
23	11014862-4	1					Pillar	Stolpe	Montante	Poteau	Säule	RH
24	13955897-7	8					Washer	Bricka	Arandela	Rondelle	Scheibe	(955897)
	13955897-7	2					Washer	Bricka	Arandela	Rondelle	Scheibe	
25	13965194-7	4					Screw	Skruv	Tornillo	Vis	Schraube	
26	13955897-7	8					Washer	Bricka	Arandela	Rondelle	Scheibe	
27	11014045-6	1					Brace	Bygel	Brida	Etrier	Bugel	
28	13970947-1	4					Screw	Skruv	Tornillo	Vis	Schraube	
29	13960148-8	4					Washer	Bricka	Arandela	Rondelle	Scheibe	
30	11014698-2	1					Top plate	Överplåt	Placa superior	Tole superieure	Deckblech	
31	13970947-1	6					Screw	Skruv	Tornillo	Vis	Schraube	
32	13960143-9	6					Washer	Bricka	Arandela	Rondelle	Scheibe	
33	11018983-4	4					Anchorage	Fäste	Fijacion	Fixation	Halterung	
34	11018979-2	6					Hinge	Gångjärn	Bisagra	Charniere	Scharnier	
35	13970947-1	12					Screw	Skruv	Tornillo	Vis	Schraube	
36	13960143-9	12					Washer	Bricka	Arandela	Rondelle	Scheibe	

1		**MOTORKLAPPE**
2		**PORTE VISITE MOTEUR**
3		**TAPA MOTOR**
4		**MOTORLUCKA**
5		**ENGINE COVER**

Catalog id **97785**	Group **821**
Illustr. No **AT 129**	Section **100**
Issue **65/97**	Page **589**

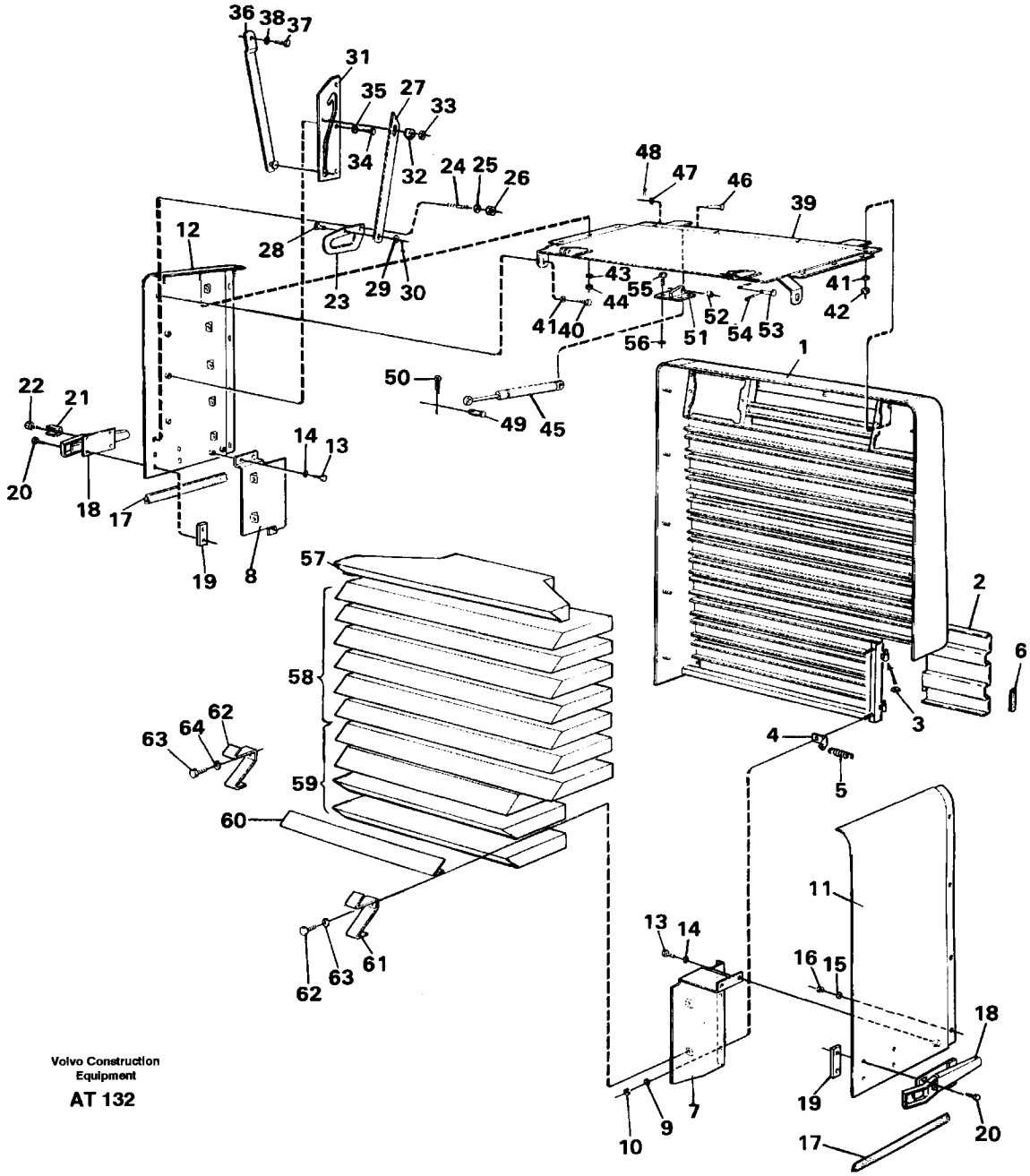

Volvo Construction Equipment

AT 132

Fig.	Part No.	Quantity 1	2	3	PS	KIT	Description	Benämning	Denominación	Dènomination	Bezeichnung	Notes
1	11015842-5	1					Radiator grille	Kylargrill	Calandra radiad	Calandre radia	Kuhlergrill	
2	11018914-9	1					Hatch	Lucka	Tapa	Trappe	Luke	
3	4856486-8	2					Washer	Bricka	Arandela	Rondelle	Scheibe	
4	11014370-8	1					Anchorage	Fäste	Fijacion	Fixation	Halterung	
5	11014371-6	1					Tension spring	Dragfjäder	Resorte tension	Ressort tracti	Zugfeder	
6	4786031-7	REQ					Framework moulding	Skelettlist	Moldura armadur	Bag.claire-voie	Kubelstange	L = 50, SER NO - 14462 SER NO - 62628 USA SER NO - 70090 BRAZIL
	4786044-0	REQ					Sealing strip	Tätningslist	Moldura reten	Lisse etanchei	Dichtleiste	SER NO 14463 - SER NO 62629 - USA SER NO 70091 - BRAZIL
7	11018939-6	1					Bracket	Konsol	Consola	Console	Konsole	
8	11018934-7	1					Bracket	Konsol	Consola	Console	Konsole	
9	13960141-3	2					Washer	Bricka	Arandela	Rondelle	Scheibe	
10	963106-0	2					Lock nut	Låsmutter	Contratuerca	Contre-ecrou	Sicher mutter	
11	11014208-0	1					Side plate	Sidoplåt	Placa lateral	Tole laterale	Seitenwandblech	LH
12	11014207-2	1					Side plate	Sidoplåt	Placa lateral	Tole laterale	Seitenwandblech	RH
13	13955294-7	5					Screw	Skruv	Tornillo	Vis	Schraube	
14	13960141-3	5					Washer	Bricka	Arandela	Rondelle	Scheibe	
15	13960141-3	8					Washer	Bricka	Arandela	Rondelle	Scheibe	
16	963106-0	8					Lock nut	Låsmutter	Contratuerca	Contre-ecrou	Sicher mutter	
17	4786044-0	REQ					Sealing strip	Tätningslist	Moldura reten	Lisse etanchei	Dichtleiste	L = 260 x 2
18	6624867-5	2					Lock	Lås	Cierre	Serrure	Schloss	
19	11013862-5	4					Nut plate	Mutterplatta	Placa tuerca	Plaque filetee	Gewindeplatte	

1	
2	
3	
4	
5	

KÜHLERGEHÄUSE
CALANDRE DE RADIATEUR
CASCO DE RADIADOR
KYLARKÅPA
RADIATOR CASING

Catalog id **97785**	Group **823**
Illustr. No **AT 132**	Section **100**
Issue **65/97**	Page **591**

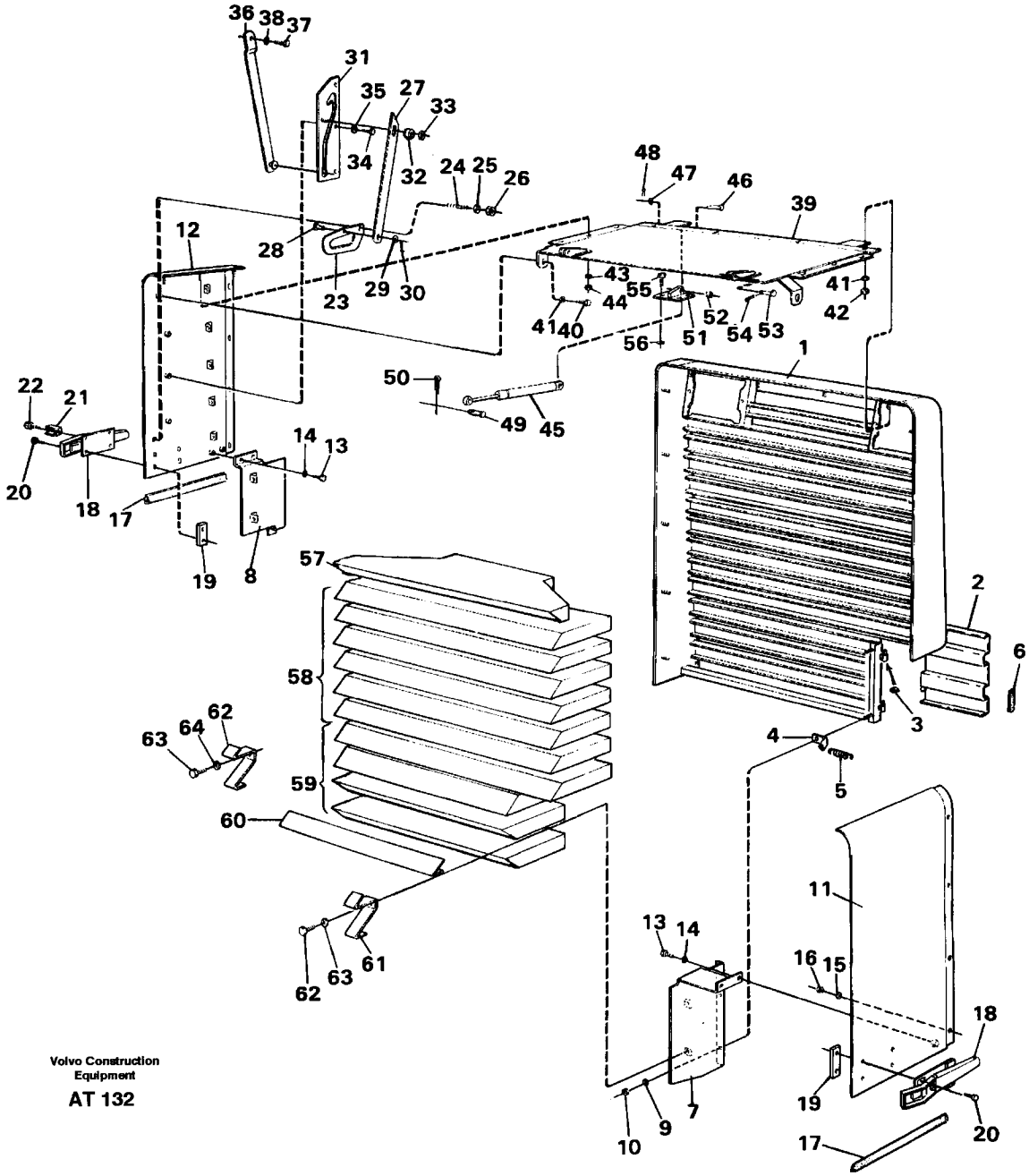

Volvo Construction Equipment

AT 132

Fig.	Part No.	Quantity 1	2	3	P S	K I T	Description	Benämning	Denominación	Dènomination	Bezeichnung	Notes
20	956095-4	7					Screw	Skruv	Tornillo	Vis	Schraube	
21	4974537-5	1					Lock brace	Låsbygel	Brazo seguridad	Etrier verroui	Sperrklinke	
22	13956208-6	1					Screw	Skruv	Tornillo	Vis	Schraube	
23	11026003-1	1					Handle	Handtag	Mango	Poignee	Griff	
24	924060-7	1					Screw	Skruv	Tornillo	Vis	Schraube	
25	13960141-3	1					Washer	Bricka	Arandela	Rondelle	Scheibe	
26	963106-0	1					Lock nut	Låsmutter	Contratuerca	Contre-ecrou	Sicher mutter	
27	11019336-4	1					Rod	Stång	Barra	Tige	Stange	
28	13964831-5	1					Pivot pin	Länkbult	Perno articulac	Boulon articul	Gelenkbolzen	
29	955892-5	1					Washer	Bricka	Arandela	Rondelle	Scheibe	
30	907816-3	1					Split pin	Saxpinne	Pasador hendido	Goupille fendue	Splint	
31	11027214-3	1					Guide	Gejd	Guia	Rail	Fuhrung	(11024802)
32		1			NS		Spacer	Distans	Distanciador	Entretoise	Abstandkörper	
33	13949278-9	1					Flange lock nut	Flänslåsmutter	Contr tuer brid	Contr.ecr.bride	Flanschmutter	
34	13955294-7	3					Screw	Skruv	Tornillo	Vis	Schraube	
35	13960141-3	3					Washer	Bricka	Arandela	Rondelle	Scheibe	
36	11019338-0	1					Arm	Arm	Brazo	Bras	Arm	
37	940199-3	1					Screw	Skruv	Tornillo	Vis	Schraube	
38	13960141-3	1					Washer	Bricka	Arandela	Rondelle	Scheibe	
39	11015843-3	1					Top plate	Överplåt	Placa superior	Tole superieure	Deckblech	
40	13955294-7	2					Screw	Skruv	Tornillo	Vis	Schraube	
41	13960141-3	6					Washer	Bricka	Arandela	Rondelle	Scheibe	
42	963106-0	4					Lock nut	Låsmutter	Contratuerca	Contre-ecrou	Sicher mutter	

1		**KÜHLERGEHÄUSE** **CALANDRE DE RADIATEUR** **CASCO DE RADIADOR** **KYLARKÅPA** **RADIATOR CASING**	Catalog id **97785**	Group **823**
2				
3			Illustr. No **AT 132**	Section **100**
4				
5			Issue **65/97**	Page **593**

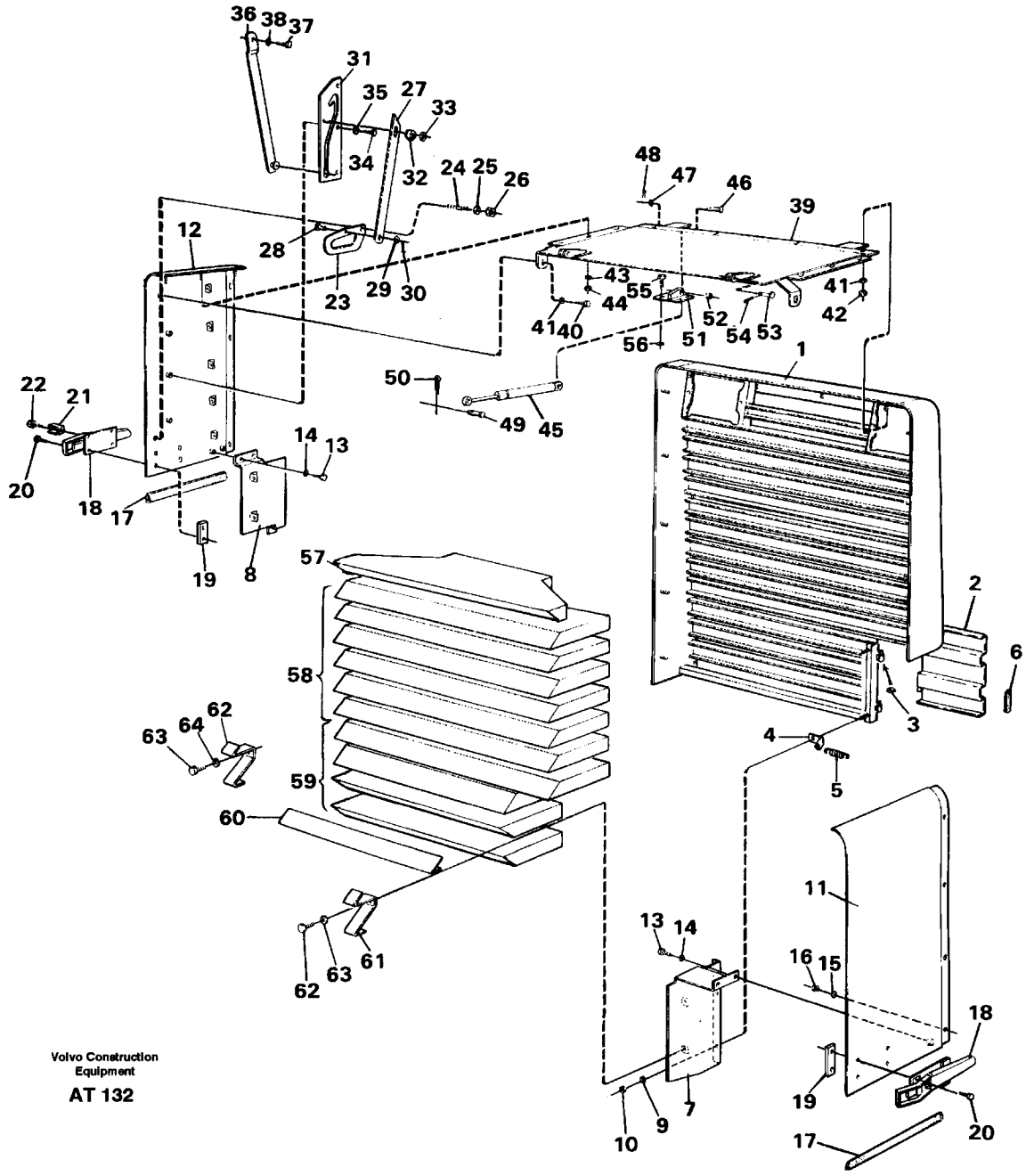

Volvo Construction Equipment

AT 132

Fig.	Part No.	Quantity 1	2	3	PS	KIT	Description	Benämning	Denominación	Dènomination	Bezeichnung	Notes
43	13960141-3	4					Washer	Bricka	Arandela	Rondelle	Scheibe	
44	963106-0	4					Lock nut	Låsmutter	Contratuerca	Contre-ecrou	Sicher mutter	
45	4881757-1	2					Gas spring	Gasfjäder	Resorte a gas	Ressort gaz	Gasfeder	
46	13964867-9	2					Bolt	Bult	Perno	Boulon	Bolzen	
47	13960148-8	2					Washer	Bricka	Arandela	Rondelle	Scheibe	
48	907848-6	2					Split pin	Saxpinne	Pasador hendido	Goupille fendue	Splint	
49	13964859-6	2					Bolt	Bult	Perno	Boulon	Bolzen	
50	907848-6	2					Split pin	Saxpinne	Pasador hendido	Goupille fendue	Splint	
51	11018231-8	2					Bearing	Lager	Cojinete	Palier	Lager	
52	1588548-6	2					Bushing	Bussning	Buje	Bague	Buchse	
53	13964876-0	2					Pivot pin	Länkbult	Perno articulac	Boulon articul	Gelenkbolzen	
54	907848-6	2					Split pin	Saxpinne	Pasador hendido	Goupille fendue	Splint	
55	13970948-9	8					Screw	Skruv	Tornillo	Vis	Schraube	
56	13960143-9	8					Washer	Bricka	Arandela	Rondelle	Scheibe	
57	11018909-9	1					Sound absorber	Ljudabsorbent	Insonorizante	Insonorisant	Schalldämmstoff	
58	4954520-5	6					Sound absorber	Ljudabsorbent	Insonorizante	Insonorisant	Schalldämmstoff	
59	11018911-5	4					Sound absorber	Ljudabsorbent	Insonorizante	Insonorisant	Schalldämmstoff	
60	11002694-5	7					Retainer	Hållare	Soporte	Retenue	Halter	L = 920
	11018893-5	4					Retainer	Hållare	Soporte	Retenue	Halter	L = 580
61	4939236-8	12					Retainer	Hållare	Soporte	Retenue	Halter	
62	13955295-4	12					Screw	Skruv	Tornillo	Vis	Schraube	
63	13960141-3	12					Washer	Bricka	Arandela	Rondelle	Scheibe	

1		**KÜHLERGEHÄUSE** **CALANDRE DE RADIATEUR** **CASCO DE RADIADOR** **KYLARKÅPA** **RADIATOR CASING**	Catalog id **97785**	Group **823**
2			Illustr. No **AT 132**	Section **100**
3			Issue **65/97**	Page **595**
4				
5				

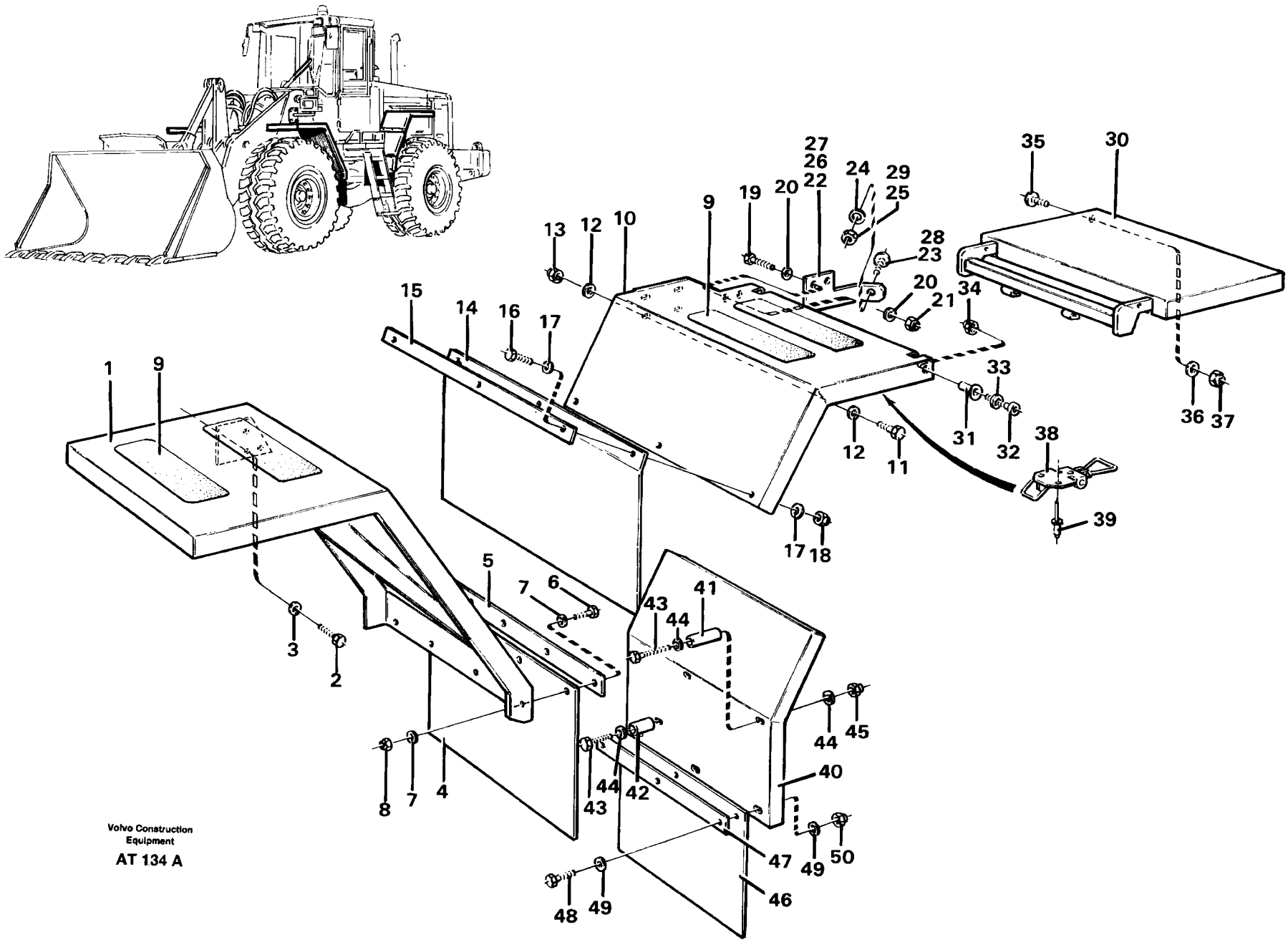
Volvo Construction Equipment
AT 134 A

Fig.	Part No.	Quantity 1	2	3	PS	KIT	Description	Benämning	Denominación	Dènomination	Bezeichnung	Notes
1	11015260-0	1					Fender	Stänkskärm	Guardabarro	Aile	Kotflugel	RH
	11015262-6	1					Fender	Stänkskärm	Guardabarro	Aile	Kotflugel	LH
2	13970951-3	8					Screw	Skruv	Tornillo	Vis	Schraube	
3	13960143-9	8					Washer	Bricka	Arandela	Rondelle	Scheibe	
4	11015268-3	2					Baffle	Stänkskydd	Parafango	Anti-eclabouss	Spritzschutz	
5	11015561-1	2					Flat bar	Plattstång	Barra plana	Tige plate	Flachstange	(11015269)
6	940142-3	8					Screw	Skruv	Tornillo	Vis	Schraube	
7	13960141-3	16					Washer	Bricka	Arandela	Rondelle	Scheibe	
8	948645-7	8					Flange lock nut	Flänslåsmutter	Contr tuer brid	Contr.ecr.bride	Flanschmutter	
9	11091424-9	8					Slip protection	Halkskydd	Prot antidesliz	Antiderapant	Gleitschutz	
10	11015406-9	1					Fender	Stänkskärm	Guardabarro	Aile	Kotflügel	LH
	11015405-1	1					Fender	Stänkskärm	Guardabarro	Aile	Kotflügel	RH
11	13970948-9	10					Screw	Skruv	Tornillo	Vis	Schraube	
12	13960143-9	10					Washer	Bricka	Arandela	Rondelle	Scheibe	
13	13971083-4	10					Nut	Mutter	Tuerca	Ecrou	Mutter	
14	11015548-8	2					Mudflap	Stänkskydd	Parafango	Pare-boue	Schmutzfänger	(11091141)
15	11091140-1	2					Flat bar	Plattstång	Barra plana	Tige plate	Flachstange	
16	940142-3	6					Screw	Skruv	Tornillo	Vis	Schraube	
17	13960141-3	12					Washer	Bricka	Arandela	Rondelle	Scheibe	
18	946036-1	6					Lock nut	Låsmutter	Contratuerca	Contre-ecrou	Sicher mutter	
19	955297-7	4					Screw	Skruv	Tornillo	Vis	Schraube	
20	13955894-4	4					Washer	Bricka	Arandela	Rondelle	Scheibe	
21	946036-1	4					Lock nut	Låsmutter	Contratuerca	Contre-ecrou	Sicher mutter	
22	11020489-8	1					Anchorage	Fäste	Fijacion	Fixation	Halterung	E PROD
	11020467-4	1					Anchorage	Fäste	Fijacion	Fixation	Halterung	E PROD
23	11091363-9	2					Buffer	Buffert	Tope goma	Butee	Puffer	E PROD
24	955892-5	2					Washer	Bricka	Arandela	Rondelle	Scheibe	E PROD
25	13955781-3	2					Nut	Mutter	Tuerca	Ecrou	Mutter	E PROD
26		1			NS		Rubber stop	Gummistopp	Tope gomma	Butee caoutchouc	Gummipuffer	RH, L PROD
		1			NS		Rubber stop	Gummistopp	Tope gomma	Butee caoutchouc	Gummipuffer	LH, L PROD

1		**KOTFLÜGEL**	Catalog id **97785**	Group **825**
2		**AILE**		
3		**GUARDABARROS**	Illustr. No **AT 134A**	Section **100**
4		**STÄNKSKÄRMAR**		
5		**FENDERS**	Issue **65/97**	Page **597**

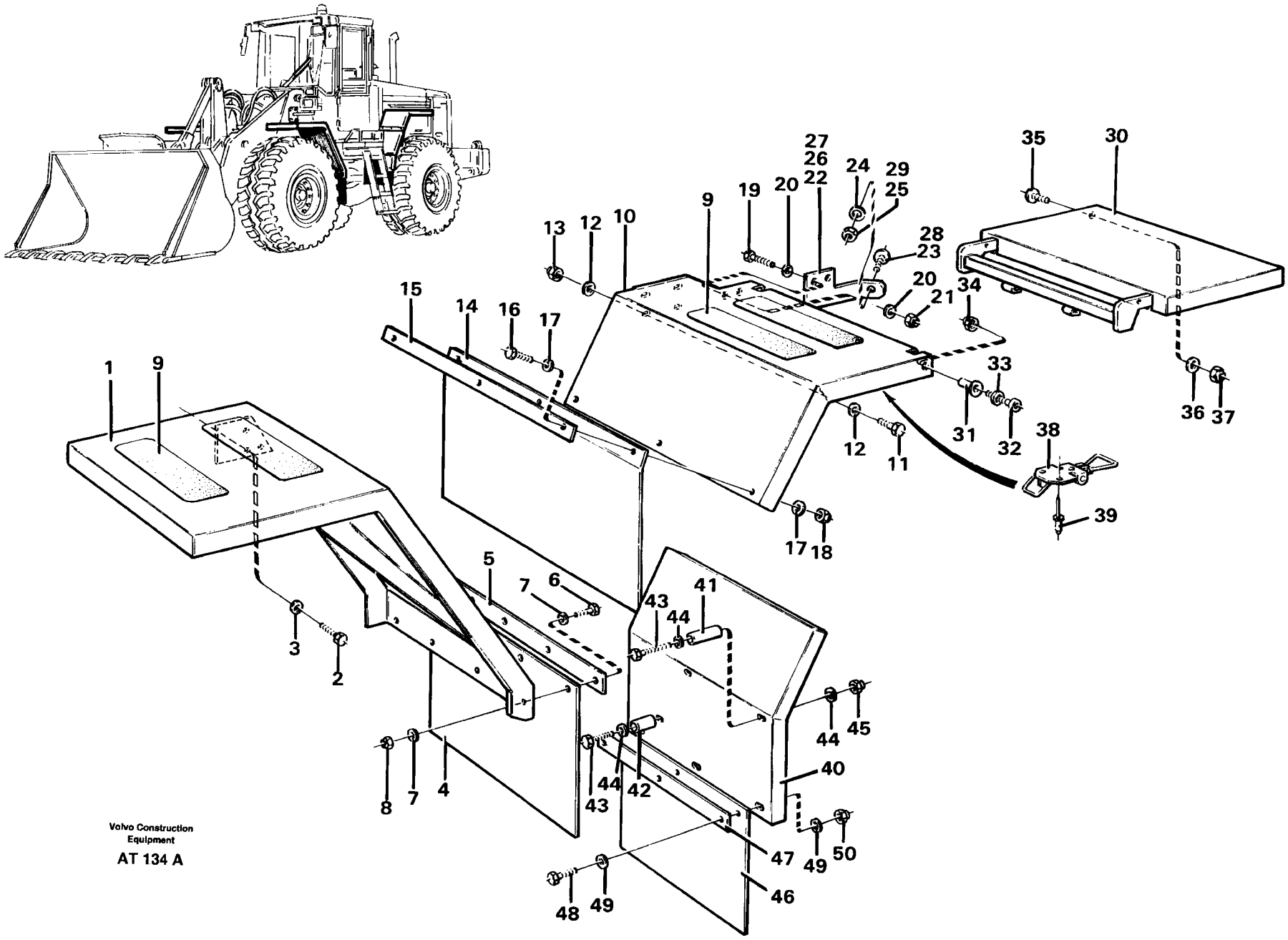
Volvo Construction Equipment
AT 134 A

Fig.	Part No.	Quantity 1	2	3	PS	KIT	Description	Benämning	Denominación	Dènomination	Bezeichnung	Notes
27	11020467-4	1					•Anchorage	•Fäste	•Fijacion	•Fixation	•Halterung	RH, L PROD
	11020489-8	1					•Anchorage	•Fäste	•Fijacion	•Fixation	•Halterung	LH, L PROD
28	11091363-9	1					•Buffer	•Buffert	•Tope goma	•Butee	•Puffer	L PROD
29	13945407-8	1					•Nut	•Mutter	•Tuerca	•Ecrou	•Mutter	L PROD
30	11015420-0	2					Fender	Stänkskärm	Guardabarro	Aile	Kotflugel	
31	4954431-5	4					Bushing	Bussning	Buje	Bague	Buchse	
32	959227-0	4					Screw	Skruv	Tornillo	Vis	Schraube	
33	13955894-4	4					Washer	Bricka	Arandela	Rondelle	Scheibe	
34	946036-1	4					Lock nut	Låsmutter	Contratuerca	Contre-ecrou	Sicher mutter	
35	11091363-9	3					Buffer	Buffert	Tope goma	Butee	Puffer	
36	955892-5	3					Washer	Bricka	Arandela	Rondelle	Scheibe	
37	13955781-3	3					Nut	Mutter	Tuerca	Ecrou	Mutter	
38	11003499-8	2					Eccentric lock	Excenterlås	Cerrad excentr	Verrou excentr	Exz sicherung	
39	13942672-0	6					Blind rivet	Blindnit	Remache ciego	Rivet borgne	Blindniet	
40	11091977-6	1					Fender	Stänkskärm	Guardabarro	Aile	Kotflugel	LH
41	11014978-8	4					Spacer	Distans	Distanciador	Entretoise	Abstandkörper	
42		2			NS		Spacer	Distans	Distanciador	Entretoise	Abstandkörper	
43	955303-3	2					Screw	Skruv	Tornillo	Vis	Schraube	
	955305-8	4					Screw	Skruv	Tornillo	Vis	Schraube	
44	13960141-3	12					Washer	Bricka	Arandela	Rondelle	Scheibe	
45	946036-1	6					Lock nut	Låsmutter	Contratuerca	Contre-ecrou	Sicher mutter	
46	11091979-2	2					Baffle	Stänkskydd	Parafango	Anti-eclabouss	Spritzschutz	
47	11091978-4	2					Flat bar	Plattstång	Barra plana	Tige plate	Flachstange	
48	940142-3	6					Screw	Skruv	Tornillo	Vis	Schraube	
49	13960141-3	12					Washer	Bricka	Arandela	Rondelle	Scheibe	
50	946036-1	6					Lock nut	Låsmutter	Contratuerca	Contre-ecrou	Sicher mutter	

1		**KOTFLÜGEL** **AILE** **GUARDABARROS** **STÄNKSKÄRMAR** **FENDERS**	Catalog id **97785**	Group **825**
2			Illustr. No **AT 134A**	Section **100**
3			Issue **65/97**	Page **599**
4				
5				

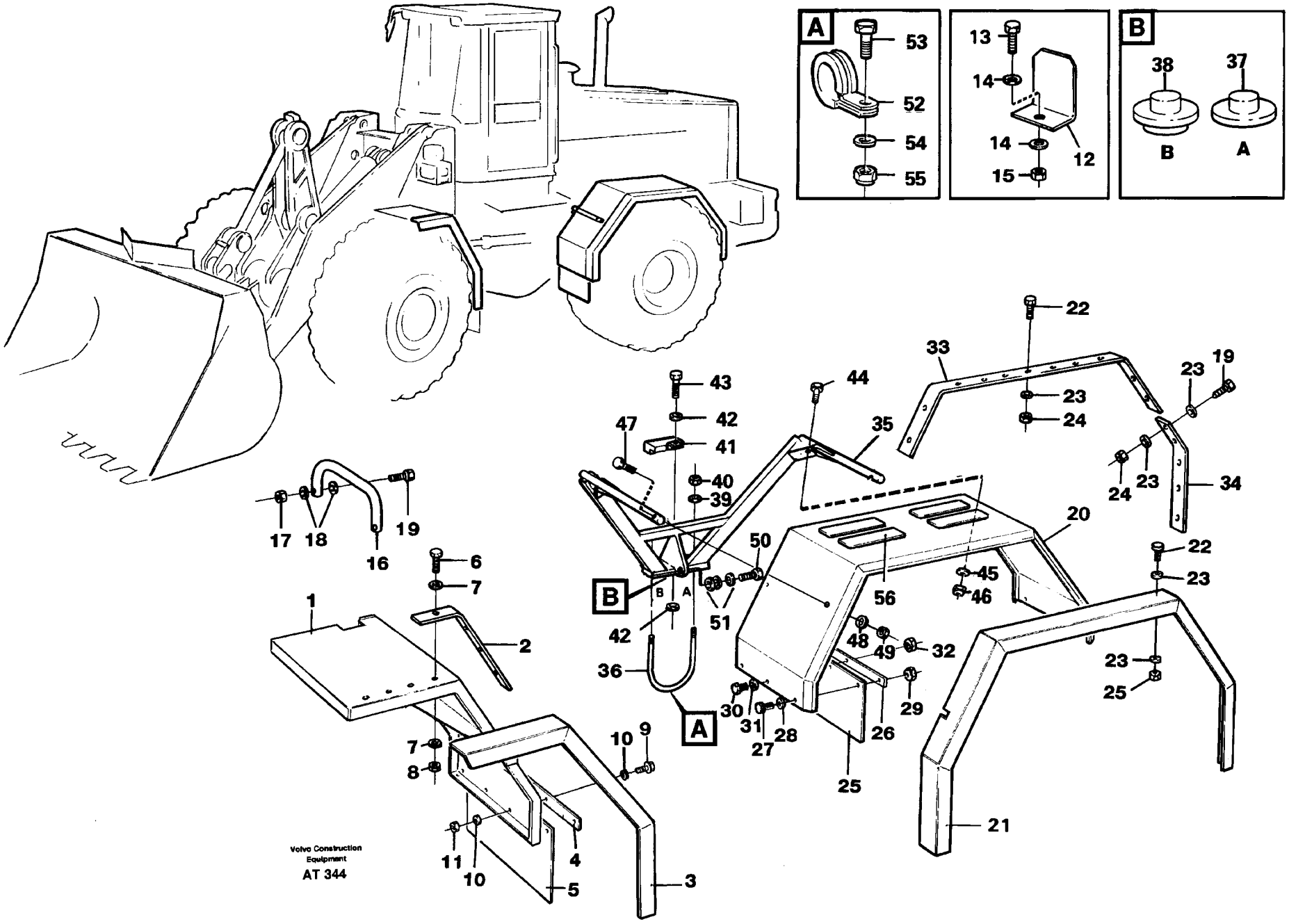
A
53
52
54
55
13
14
14
15
12
B
38
37
B
A
22
33
23
19
43
44
23
24
47
42
41
35
24
23
34
40
39
17
18
19
16
6
7
1
2
B
A
42
50
51
20
56
45
46
22
23
48
49
32
36
A
30
31
28
27
26
29
25
23
25
10
9
7
8
11
10
4
5
3
21
Volvo Construction Equipment
AT 344

Fig.	Part No.	Quantity 1	2	3	P S	K I T	Description	Benämning	Denominación	Dènomination	Bezeichnung	Notes
1	11015260-0	1					Fender	Stänkskärm	Guardabarro	Aile	Kotflugel	RH
	11015262-6	1					Fender	Stänkskärm	Guardabarro	Aile	Kotflugel	LH
2		2			NS		Moulding	List	Liston	Lisse	Leiste	
		2			NS		Moulding	List	Liston	Lisse	Leiste	
3	11015271-7	1					Edge protection	Kantskydd	Liston protect	Protege-arete	Kantenschutz	RH
	11015272-5	1					Edge protection	Kantskydd	Liston protect	Protege-arete	Kantenschutz	LH
4		2			NS		Flat bar	Plattstång	Barra plana	Tige plate	Flachstange	
5	11015560-3	2					Mudflap	Stänkskydd	Parafango	Pare-boue	Schmutzfänger	
6	940132-4	22					Screw	Skruv	Tornillo	Vis	Schraube	
7	13960141-3	44					Washer	Bricka	Arandela	Rondelle	Scheibe	
8	948645-7	22					Flange lock nut	Flänslåsmutter	Contr tuer brid	Contr.ecr.bride	Flanschmutter	
9	940132-4	6					Screw	Skruv	Tornillo	Vis	Schraube	
10	13960141-3	6					Washer	Bricka	Arandela	Rondelle	Scheibe	
11	948645-7	6					Flange lock nut	Flänslåsmutter	Contr tuer brid	Contr.ecr.bride	Flanschmutter	
12		2			NS		Bracket	Konsol	Consola	Console	Konsole	
13	13955295-4	2					Screw	Skruv	Tornillo	Vis	Schraube	
14	13960141-3	4					Washer	Bricka	Arandela	Rondelle	Scheibe	
15	948645-7	2					Flange lock nut	Flänslåsmutter	Contr tuer brid	Contr.ecr.bride	Flanschmutter	
16	11100078-2	2					Handle	Handtag	Mango	Poignee	Griff	
17	930761-2	4					Nut	Mutter	Tuerca	Ecrou	Mutter	
18	960139-4	8					Washer	Bricka	Arandela	Rondelle	Scheibe	
19	955277-9	4					Screw	Skruv	Tornillo	Vis	Schraube	
20	11015688-2	1					Fender	Stänkskärm	Guardabarro	Aile	Kotflugel	LH
	11015689-0	1					Fender	Stänkskärm	Guardabarro	Aile	Kotflugel	RH
21	11015676-7	2					Edge protection	Kantskydd	Liston protect	Protege-arete	Kantenschutz	
22	940132-4	36					Screw	Skruv	Tornillo	Vis	Schraube	
23	13960141-3	80					Washer	Bricka	Arandela	Rondelle	Scheibe	
24	948645-7	40					Flange lock nut	Flänslåsmutter	Contr tuer brid	Contr.ecr.bride	Flanschmutter	
25	11015530-6	4					Mudflap	Stänkskydd	Parafango	Pare-boue	Schmutzfänger	
26		4			NS		Flat bar	Plattstång	Barra plana	Tige plate	Flachstange	

1		**BREITERE KOTFLÜGEL, VORDER / HINTER**	Catalog id **97785**	Group **825**
2		**PARA-BOUE PLUS LARGE, ANTÉTIEUR / ARRIÉRE**		
3		**GUARDABARROS MÁ ANCHOS, DELANTERO / TRASERO**	Illustr. No **AT 344**	Section **200**
4		**BREDDADE SKÄRMAR, FRAM / BAK**		
5		**BROADER MUDGUARDS, FRONT / REAR**	Issue **65/97**	Page **601**
		94447		

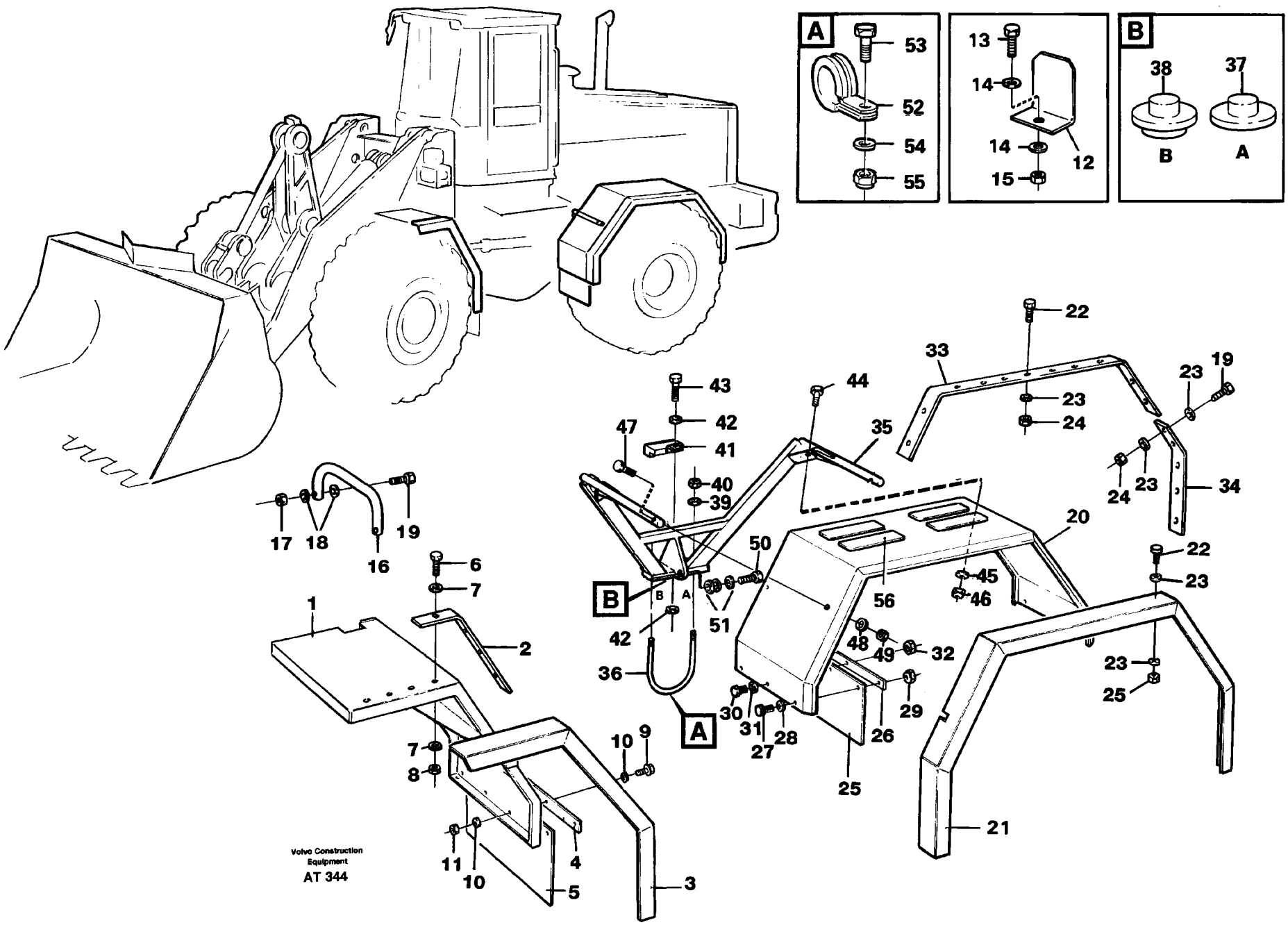
A
53
52
54
55
13
14
14
15
12
B
38
37
B
A
22
33
23
19
43
44
42
47
41
35
40
39
23
24
24
23
34
17
18
19
16
6
7
1
2
20
50
22
23
45
46
56
B
B
A
42
51
48
49
32
36
23
25
A
30
31
27
28
26
29
25
7
8
10
9
21
11
10
4
5
3
Volvo Construction Equipment
AT 344

Fig.	Part No.	Quantity 1	2	3	PS	KIT	Description	Benämning	Denominación	Dènomination	Bezeichnung	Notes
27	955299-3	4					Screw	Skruv	Tornillo	Vis	Schraube	
28	13960141-3	24					Washer	Bricka	Arandela	Rondelle	Scheibe	
29	948645-7	12					Flange lock nut	Flänslåsmutter	Contr tuer brid	Contr.ecr.bride	Flanschmutter	
30	940132-4	8					Screw	Skruv	Tornillo	Vis	Schraube	
31	13960141-3	24					Washer	Bricka	Arandela	Rondelle	Scheibe	
32	948645-7	12					Flange lock nut	Flänslåsmutter	Contr tuer brid	Contr.ecr.bride	Flanschmutter	
33		2			NS		Flat bar	Plattstång	Barra plana	Tige plate	Flachstange	
34		4			NS		Flat bar	Plattstång	Barra plana	Tige plate	Flachstange	LH
35	11015669-2	1					Attachment	Fäste	Fijacion	Fixation	Halterung	RH
	11015670-0	1					Attachment	Fäste	Fijacion	Fixation	Halterung	
36	11015330-1	2					Brace	Bygel	Brida	Etrier	Bugel	
37	11020704-0	2					Pin	Tapp	Pasador	Goupille	Zapfen	
38	11020703-2	2					Pin	Tapp	Pasador	Goupille	Zapfen	
39	955903-0	4					Washer	Bricka	Arandela	Rondelle	Scheibe	
40	955786-9	4					Nut	Mutter	Tuerca	Ecrou	Mutter	
41		2			NS		Plate	Platta	Placa	Plaque	Platte	
42	13960141-3	6					Washer	Bricka	Arandela	Rondelle	Scheibe	
43	955299-3	2					Screw	Skruv	Tornillo	Vis	Schraube	
44	955297-7	4					Screw	Skruv	Tornillo	Vis	Schraube	
45	13960141-3	4					Washer	Bricka	Arandela	Rondelle	Scheibe	
46	955782-8	4					Nut	Mutter	Tuerca	Ecrou	Mutter	
47	955300-9	4					Screw	Skruv	Tornillo	Vis	Schraube	
48	13960141-3	4					Washer	Bricka	Arandela	Rondelle	Scheibe	
49	948645-7	4					Flange lock nut	Flänslåsmutter	Contr tuer brid	Contr.ecr.bride	Flanschmutter	
50	13949252-4	2					Screw	Skruv	Tornillo	Vis	Schraube	
51	13955900-9	3					Washer	Bricka	Arandela	Rondelle	Scheibe	
52	11015329-3	4					Clamp	Klamma	Abrazadera	Collier serrage	Klemme	
53	13955298-8	2					Screw	Skruv	Tornillo	Vis	Schraube	
54	13955894-4	2					Washer	Bricka	Arandela	Rondelle	Scheibe	
55	948645-7	2					Flange lock nut	Flänslåsmutter	Contr tuer brid	Contr.ecr.bride	Flanschmutter	

1		**BREITERE KOTFLÜGEL, VORDER / HINTER**
2		**PARA-BOUE PLUS LARGE, ANTÉTIEUR / ARRIÉRE**
3		**GUARDABARROS MÁ ANCHOS, DELANTERO / TRASERO**
4		**BREDDADE SKÄRMAR, FRAM / BAK**
5		**BROADER MUDGUARDS, FRONT / REAR**
		94447

Catalog id **97785**	Group **825**
Illustr. No **AT 344**	Section **200**
Issue **65/97**	Page **603**

L90C

VOLVO

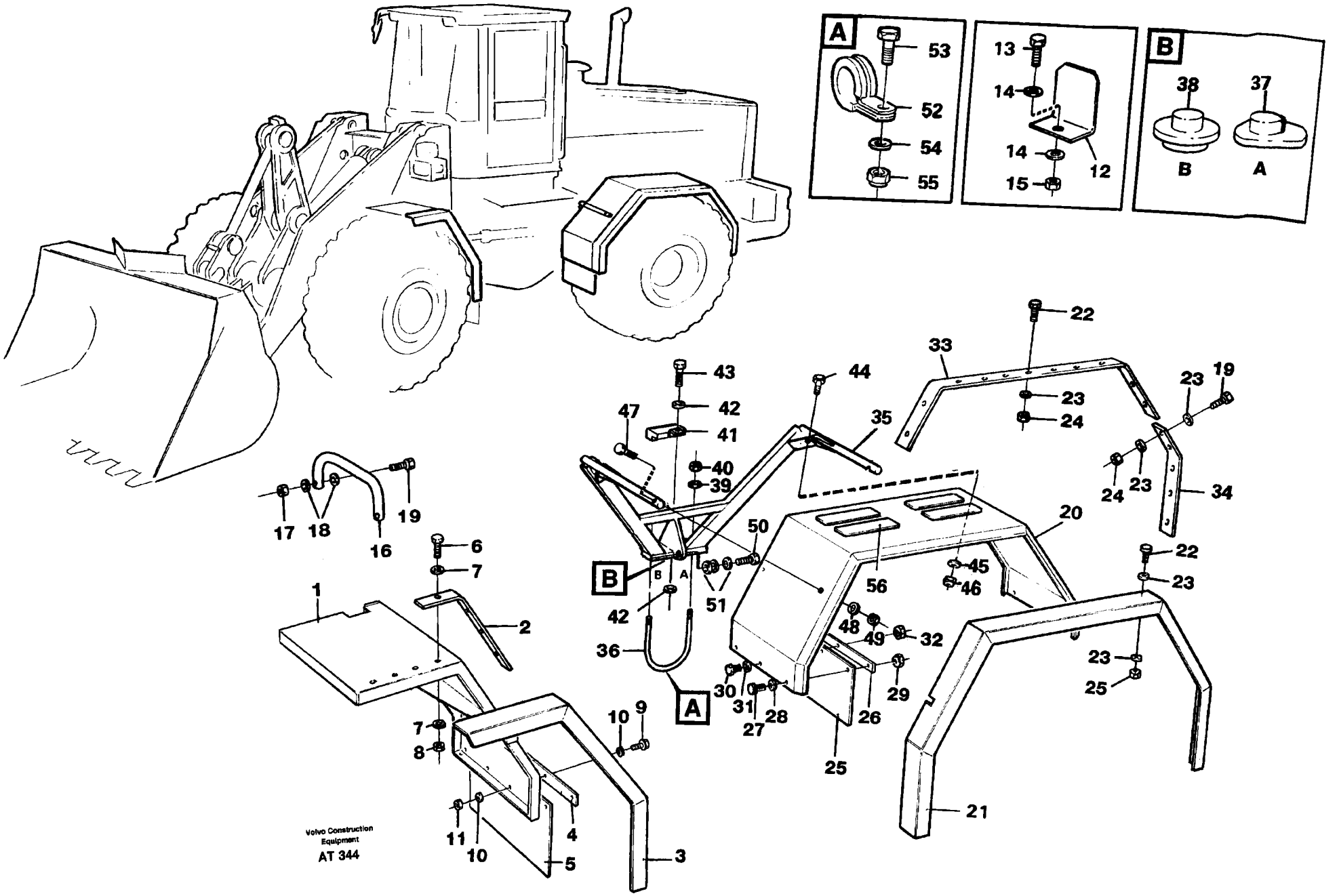
A
53
52
54
55
13
14
14
15
12
B
38
37
B
A
22
33
43
44
23
19
47
42
41
35
23
24
40
39
24
23
34
17
18
19
16
50
20
6
7
22
B
A
45
46
56
23
1
2
42
51
48
49
32
36
23
25
30
31
29
A
27
28
26
10
9
7
8
25
21
11
10
4
5
3
Volvo Construction Equipment
AT 344

Fig.	Part No.	Quantity 1	2	3	P S	K I T	Description	Benämning	Denominación	Dènomination	Bezeichnung	Notes
56	11091424-9	8					Slip protection.....	Halkskydd.....	Prot antidesliz.....	Antiderapant.....	Gleitschutz.....	

1		**BREITERE KOTFLÜGEL, VORDER / HINTER** **PARA-BOUE PLUS LARGE, ANTÉTIEUR / ARRIÉRE** **GUARDABARROS MÁ ANCHOS, DELANTERO / TRASERO** **BREDDADE SKÄRMAR, FRAM / BAK** **BROADER MUDGUARDS, FRONT / REAR**	Catalog id **97785**	Group **825**
2			Illustr. No **AT 344**	Section **200**
3			Issue **65/97**	Page **605**
4				
5		**94447**		

VOLVO

L90C

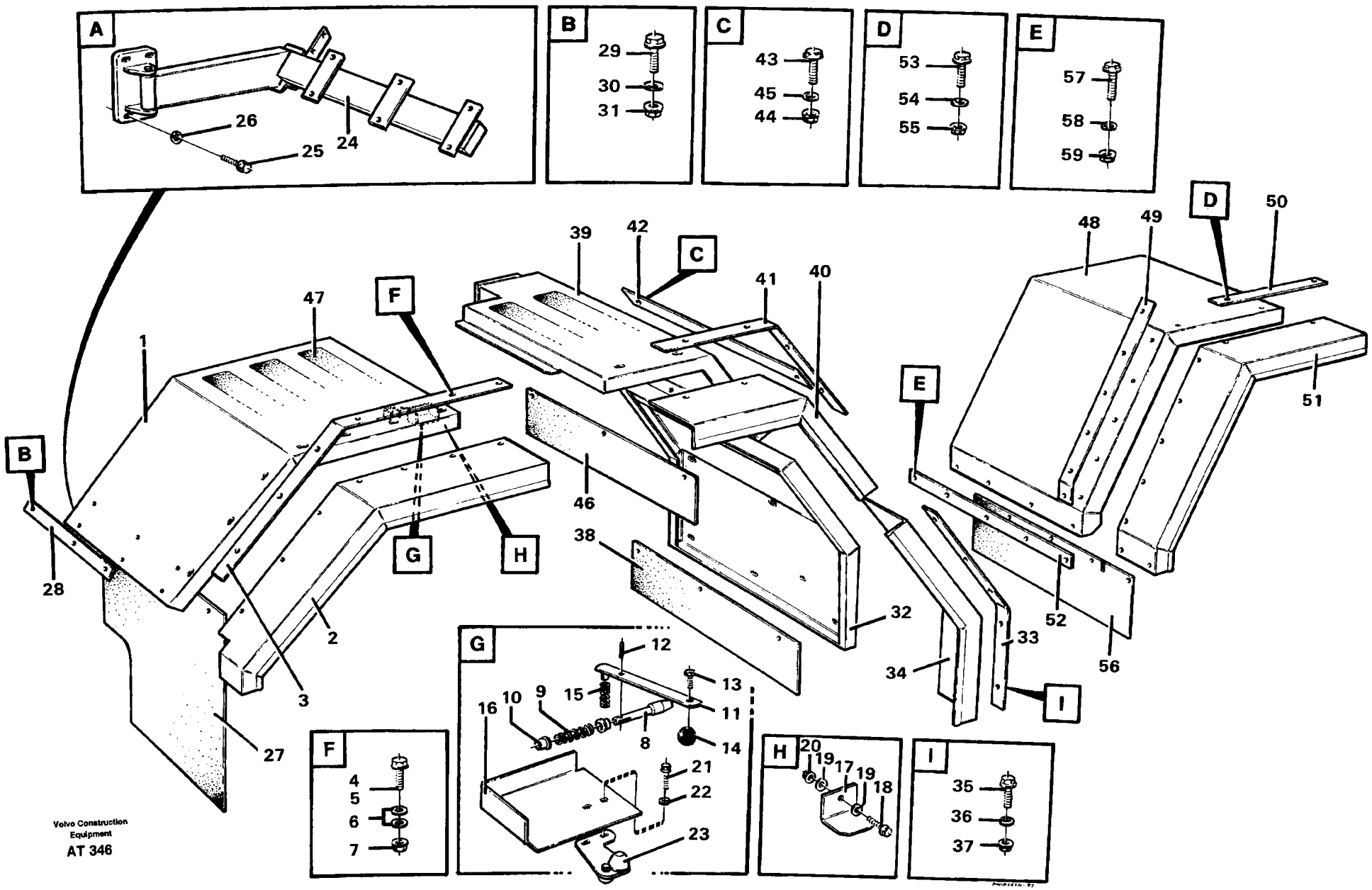
A
26
25
24
B
29
30
31
C
43
45
44
D
53
54
55
E
57
58
59
1
2
3
27
28
47
F
G
H
39
42
C
41
40
46
38
32
48
49
D
50
51
52
56
E
33
34
I
12
13
11
14
16
10
9
15
8
21
22
23
4
5
6
7
20
19
17
19
18
35
36
37
Volvo Construction Equipment
AT 346

Fig.	Part No.	Quantity 1	2	3	PS	KIT	Description	Benämning	Denominación	Dènomination	Bezeichnung	Notes
1	11015540-5	1					Fender, rear	Stänkskärm bak	Guardabarro	Aile	Kotflugel	RH
	11015541-3	1					Fender, rear	Stänkskärm bak	Guardabarro	Aile	Kotflugel	LH
2	11015492-9	1					Edge protection	Kantskydd	Liston protect	Protege-arete	Kantenschutz	
	11015493-7	1					Edge protection	Kantskydd	Liston protect	Protege-arete	Kantenschutz	LH
3	11015498-6	1					Flat bar	Plattstång	Barra plana	Tige plate	Flachstange	
4	946470-2	7					Screw	Skruv	Tornillo	Vis	Schraube	
5	13945444-1	1					Screw	Skruv	Tornillo	Vis	Schraube	
6	13960141-3	16					Washer	Bricka	Arandela	Rondelle	Scheibe	
7	948645-7	8					Flange lock nut	Flänslåsmutter	Contr tuer brid	Contr.ecr.bride	Flanschmutter	
8	11020640-6	2					Lock pin	Låstapp	Pasador cerrad	Goupille verro	Arretierbolzen	
9	11015571-0	2					Cprsn spring	Tryckfjäder	Resort presion	Ressor.pression	Druckfeder	
10	11091436-3	2					Bushing	Bussning	Casquillo	Bague	Buchse	
11	11020685-1	1					Lever	Spak	Palanca	Levier	Hebel	
12	951974-5	2					Spring pin	Rörpinne	Pasador tubular	Goupi.tubulaire	Zylinderstift	
13	946441-3	2					Screw	Skruv	Tornillo	Vis	Schraube	
14	13966122-7	2					Handle ball	Handtagskula	Bola mango	Pommeau	Knauf	
15	4770473-9	2					Spring	Fjäder	Resorte	Ressort	Feder	
16	11020682-8	1					Protection	Skydd	Proteccion	Protection	Schutz	
17		4			NS		Bracket	Konsol	Consola	Console	Konsole	
18	13946173-5	4					Screw	Skruv	Tornillo	Vis	Schraube	
19	13960141-3	8					Washer	Bricka	Arandela	Rondelle	Scheibe	
20	948645-7	4					Flange lock nut	Flänslåsmutter	Contr tuer brid	Contr.ecr.bride	Flanschmutter	
21	946440-5	4					Screw	Skruv	Tornillo	Vis	Schraube	
22	13960141-3	4					Washer	Bricka	Arandela	Rondelle	Scheibe	
23	11015633-8	1					Rub stop	Gummistopp	Tope goma	Butee caoutcho	Gummipuffer	RH
	11015634-6	1					Rub stop	Gummistopp	Tope goma	Butee caoutcho	Gummipuffer	LH
	13945408-6	1					•Nut	•Mutter	•Tuerca	•Ecrou	•Mutter	
	11091363-9	1					•Buffer	•Buffert	•Tope goma	•Butee	•Puffer	
	13945407-8	1					•Nut	•Mutter	•Tuerca	•Ecrou	•Mutter	
24	11015537-1	1					Fender	Konsol	Consola	Console	Konsole	RH

1		**AUSSCHWENKBARE HINTERE KOTFLÜGEL**
2		**GARDE-BOUE AR PIVOTANTS**
3		**GUARDABARROS POSTERIORES EXTRAIBLES**
4		**UTSVÄNGBAR BAKSKÄRM**
5		**SWING OUT REAR MUDGUARDS**
		94566

Catalog id	Group
97785	**825**
Illustr. No	Section
AT 346	**300**
Issue	Page
65/97	**607**



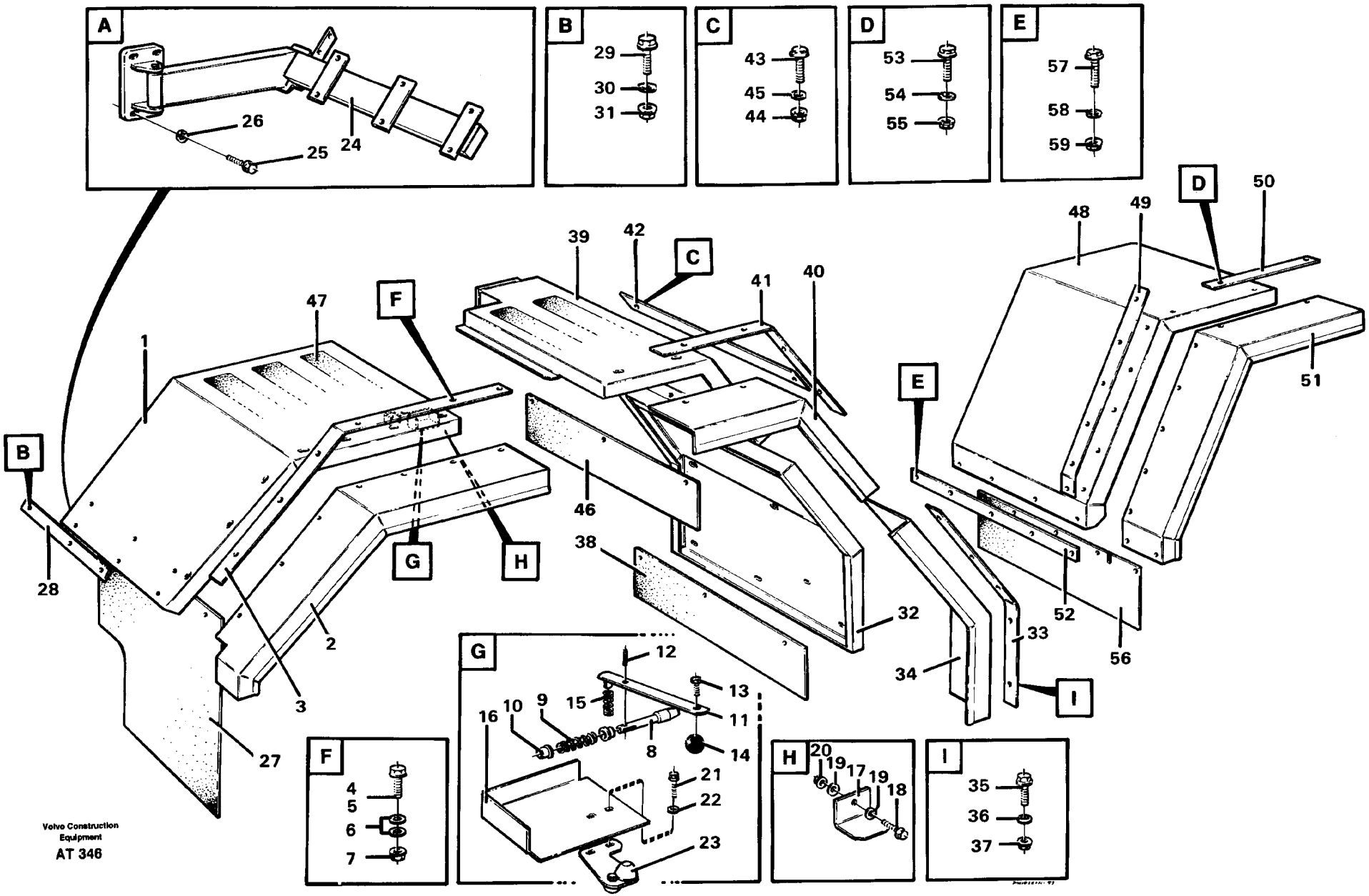
A
26
25
24
B
29
30
31
C
43
45
44
D
53
54
55
E
57
58
59
1
2
3
27
28
47
F
4
5
6
7
G
12
13
11
14
16
10
9
15
8
21
22
23
39
42
C
41
40
46
38
32
H
20
19
17
19
18
I
35
36
37
48
49
D
50
51
52
56
33
34
E
Volvo Construction Equipment
AT 346

Fig.	Part No.	Quantity 1	2	3	PS	KIT	Description	Benämning	Denominación	Dènomination	Bezeichnung	Notes
	11015538-9	1					Fender	Konsol	Consola	Console	Konsole	LH
25	946472-8	4					Screw	Skruv	Tornillo	Vis	Schraube	
26	13960143-9	4					Washer	Bricka	Arandela	Rondelle	Scheibe	
27	11015536-3	1					Mudflap	Stänkskydd	Parafango	Pare-boue	Schmutzfänger	
28		1			NS		Flat bar	Plattstång	Barra plana	Tige plate	Flachstange	
29	946470-2	6					Screw	Skruv	Tornillo	Vis	Schraube	RH
	946470-2	3					Screw	Skruv	Tornillo	Vis	Schraube	LH
	13945444-1	3					Screw	Skruv	Tornillo	Vis	Schraube	LH
30	13960141-3	12					Washer	Bricka	Arandela	Rondelle	Scheibe	RH
31	948645-7	6					Flange lock nut	Flänslåsmutter	Contr tuer brid	Contr.ecr.bride	Flanschmutter	RH
32	11091976-8	1					Fender	Stänkskärm	Guardabarro	Aile	Kotflugel	RH
	11091977-6	1					Fender	Stänkskärm	Guardabarro	Aile	Kotflugel	LH
33	11015497-8	1					Flat bar	Plattstång	Barra plana	Tige plate	Flachstange	
34	11015490-3	1					Edge protection	Kantskydd	Liston protect	Protege-arete	Kantenschutz	RH
	11015491-1	1					Edge protection	Kantskydd	Liston protect	Protege-arete	Kantenschutz	LH
35	946470-2	8					Screw	Skruv	Tornillo	Vis	Schraube	
36	13960141-3	16					Washer	Bricka	Arandela	Rondelle	Scheibe	
37	948645-7	8					Flange lock nut	Flänslåsmutter	Contr tuer brid	Contr.ecr.bride	Flanschmutter	
38	11015539-7	1					Mudflap	Stänkskydd	Parafango	Pare-boue	Schmutzfänger	
39	11015544-7	1					Fender, rear	Stänkskärm bak	Guardabarro	Aile	Kotflugel	RH
	11015545-4	1					Fender, rear	Stänkskärm bak	Guardabarro	Aile	Kotflugel	LH
40	11015488-7	1					Edge protection	Kantskydd	Liston protect	Protege-arete	Kantenschutz	RH
	11015489-5	1					Edge protection	Kantskydd	Liston protect	Protege-arete	Kantenschutz	LH
41	11015496-0	1					Flat bar	Plattstång	Barra plana	Tige plate	Flachstange	RH
	11091140-1	1					Flat bar	Plattstång	Barra plana	Tige plate	Flachstange	LH
42	11091140-1	1					Flat bar	Plattstång	Barra plana	Tige plate	Flachstange	
43	946470-2	4					Screw	Skruv	Tornillo	Vis	Schraube	
44	948645-7	4					Flange lock nut	Flänslåsmutter	Contr tuer brid	Contr.ecr.bride	Flanschmutter	
45	13960141-3	8					Washer	Bricka	Arandela	Rondelle	Scheibe	
46	11015548-8	1					Mudflap	Stänkskydd	Parafango	Pare-boue	Schmutzfänger	

1		**AUSSCHWENKBARE HINTERE KOTFLÜGEL**
2		**GARDE-BOUE AR PIVOTANTS**
3		**GUARDABARROS POSTERIORES EXTRAIBLES**
4		**UTSVÄNGBAR BAKSKÄRM**
5		**SWING OUT REAR MUDGUARDS**
		94566

Catalog id **97785**	Group **825**
Illustr. No **AT 346**	Section **300**
Issue **65/97**	Page **609**

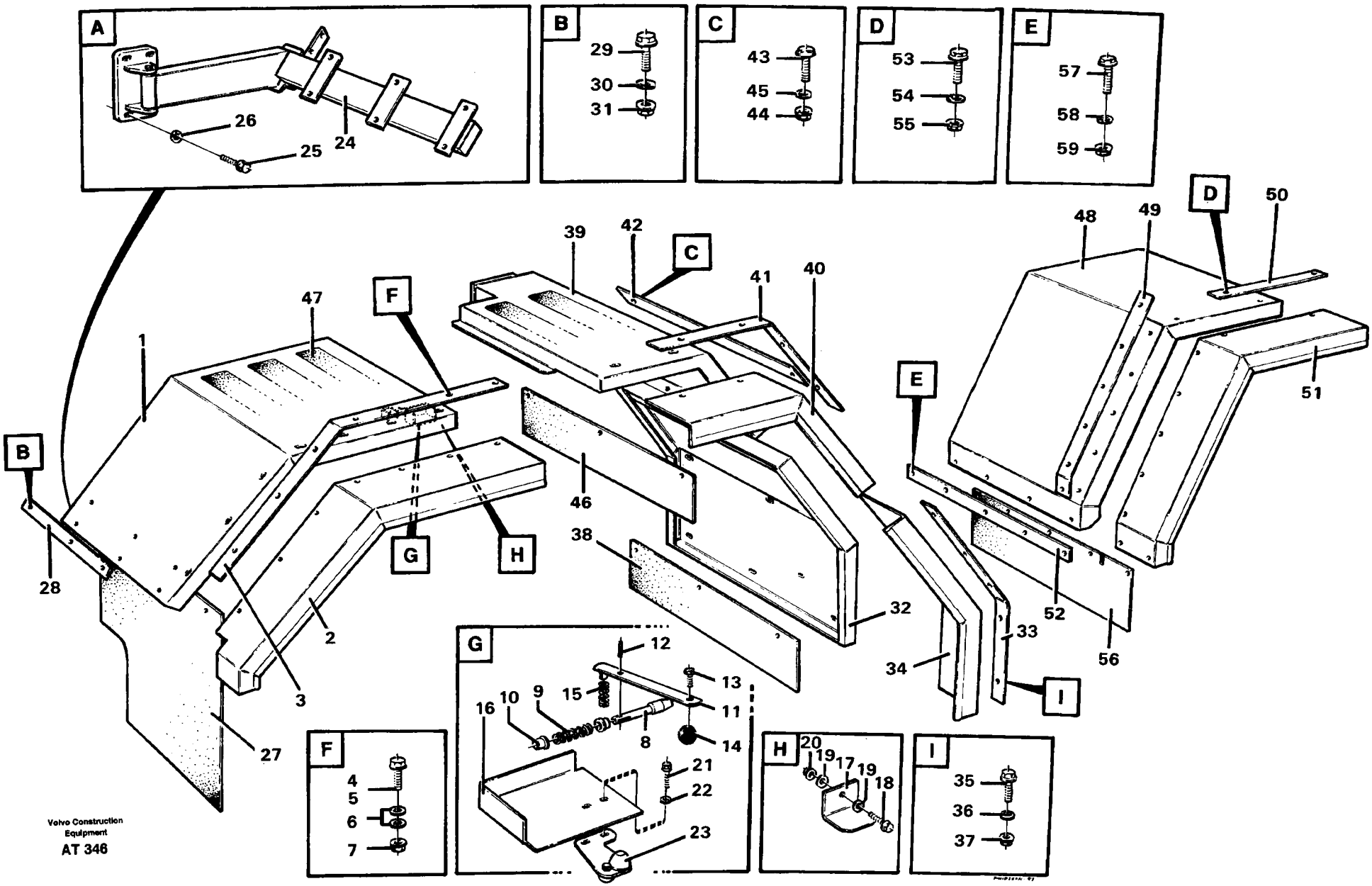
A
26
25
24
B
29
30
31
C
43
45
44
D
53
54
55
E
57
58
59
1
2
3
27
28
47
F
G
H
39
42
C
41
40
46
38
32
48
49
D
50
51
52
56
E
33
34
I
4
5
6
7
12
13
11
14
10
9
15
16
8
21
22
23
20
19
17
19
18
35
36
37
Volvo Construction Equipment
AT 346

Fig.	Part No.	Quantity 1	2	3	PS	KIT	Description	Benämning	Denominación	Dènomination	Bezeichnung	Notes
47	11091424-9	10					Slip protection	Halkskydd	Prot antidesliz	Antiderapant	Gleitschutz	
48	11015262-6	1					Fender	Stänkskärm	Guardabarro	Aile	Kotflugel	RH
	11015260-0	1					Fender	Stänkskärm	Guardabarro	Aile	Kotflugel	LH
49		2			NS		Moulding	List	Liston	Lisse	Leiste	
50		2			NS		Moulding	List	Liston	Lisse	Leiste	
51	11015271-7	1					Edge protection	Kantskydd	Liston protect	Protege-arete	Kantenschutz	RH
	11015272-5	1					Edge protection	Kantskydd	Liston protect	Protege-arete	Kantenschutz	LH
52		2			NS		Flat bar	Plattstång	Barra plana	Tige plate	Flachstange	
53	946470-2	22					Screw	Skruv	Tornillo	Vis	Schraube	
54	13960141-3	44					Washer	Bricka	Arandela	Rondelle	Scheibe	
55	948645-7	22					Flange lock nut	Flänslåsmutter	Contr tuer brid	Contr.ecr.bride	Flanschmutter	
56	11015560-3	2					Mudflap	Stänkskydd	Parafango	Pare-boue	Schmutzfänger	
57	946470-2	6					Screw	Skruv	Tornillo	Vis	Schraube	
58	13960141-3	6					Washer	Bricka	Arandela	Rondelle	Scheibe	
59	948645-7	6					Flange lock nut	Flänslåsmutter	Contr tuer brid	Contr.ecr.bride	Flanschmutter	

1		**AUSSCHWENKBARE HINTERE KOTFLÜGEL**	Catalog id **97785**	Group **825**
2		**GARDE-BOUE AR PIVOTANTS**		
3		**GUARDABARROS POSTERIORES EXTRAIBLES**	Illustr. No **AT 346**	Section **300**
4		**UTSVÄNGBAR BAKSKÄRM**		
5		**SWING OUT REAR MUDGUARDS**	Issue **65/97**	Page **611**
		94566		

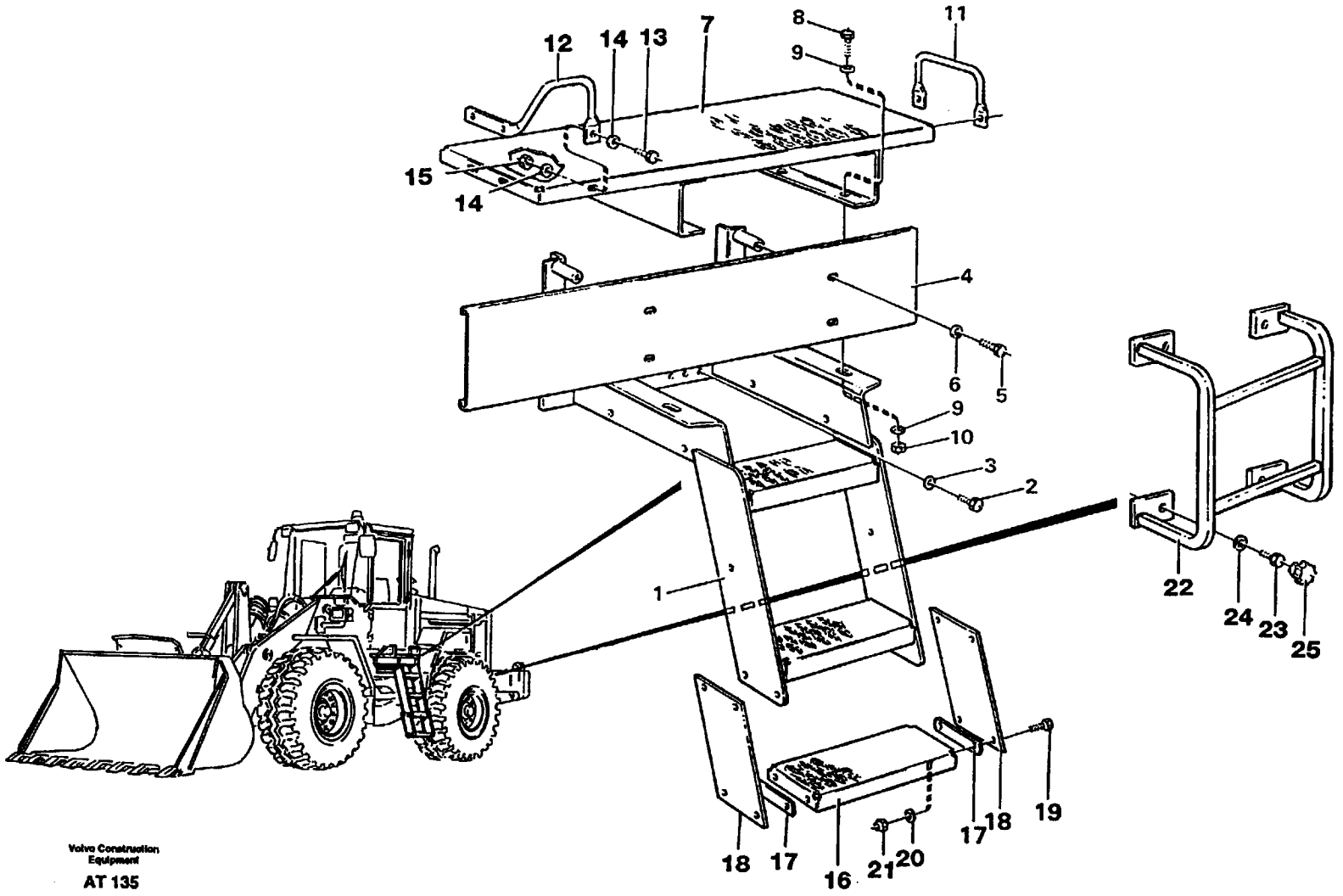
12
14
13
7
8
9
11
15
14
4
6
5
9
10
3
2
1
22
24
23
25
18
17
16
21
20
17
18
19
Volvo Construction Equipment
AT 135

Fig.	Part No.	Quantity 1	2	3	PS	KIT	Description	Benämning	Denominación	Dènomination	Bezeichnung	Notes
1	11015250-1	2					Stairs	Trappa	Escalera	Escalier	Treppe	
2	13970948-9	8					Screw	Skruv	Tornillo	Vis	Schraube	
3	13960143-9	8					Washer	Bricka	Arandela	Rondelle	Scheibe	
4	11015192-5	1					Cover plate	Täckplåt	Placa tapa	Tole recouvrem	Abdeckblech	LH
	11015191-7	1					Cover plate	Täckplåt	Placa tapa	Tole recouvrem	Abdeckblech	RH
	11015518-1	1					Cover plate	Täckplåt	Placa tapa	Tole recouvrem	Abdeckblech	
5	13955294-7	8					Screw	Skruv	Tornillo	Vis	Schraube	
6	13960141-3	8					Washer	Bricka	Arandela	Rondelle	Scheibe	
7	11015653-6	2					Platform	Plattform	Plataforma	Plate-forme	Plattform	(11014742)
8	13970948-9	8					Screw	Skruv	Tornillo	Vis	Schraube	
9	13960143-9	16					Washer	Bricka	Arandela	Rondelle	Scheibe	
10	13971098-2	8					Nut	Mutter	Tuerca	Ecrou	Mutter	
11	11019284-6	2					Handle	Handtag	Mango	Poignee	Griff	
12	11019285-3	1					Handle	Handtag	Mango	Poignee	Griff	LH
	11019286-1	1					Handle	Handtag	Mango	Poignee	Griff	RH
13	13955295-4	10					Screw	Skruv	Tornillo	Vis	Schraube	
14	13960141-3	20					Washer	Bricka	Arandela	Rondelle	Scheibe	
15	955782-8	10					Nut	Mutter	Tuerca	Ecrou	Mutter	
16	11091024-7	2					Foot step	Fotsteg	Estribo	Marchepied	Trittblech	
17	11093842-0	8					Plate	Platta	Placa	Plaque	Platte	
18	11100438-8	4					End plate	Gavel	Extremo	Flasque	Stirnwand	(11026463)
19	940142-3	16					Screw	Skruv	Tornillo	Vis	Schraube	
20	13960141-3	16					Washer	Bricka	Arandela	Rondelle	Scheibe	
21	946036-1	16					Lock nut	Låsmutter	Contratuerca	Contre-ecrou	Sicher mutter	
22	11019372-9	2					Ladder	Stege	Escalera	Echelle	Leiter	

1		**TRITTBLECH**
2		**MARCHEPIED**
3		**ESTRIBO**
4		**FOTSTEG**
5		**FOOT STEP**

Catalog id	Group
97785	**827**
Illustr. No	Section
AT 135	**100**
Issue	Page
65/97	**613**

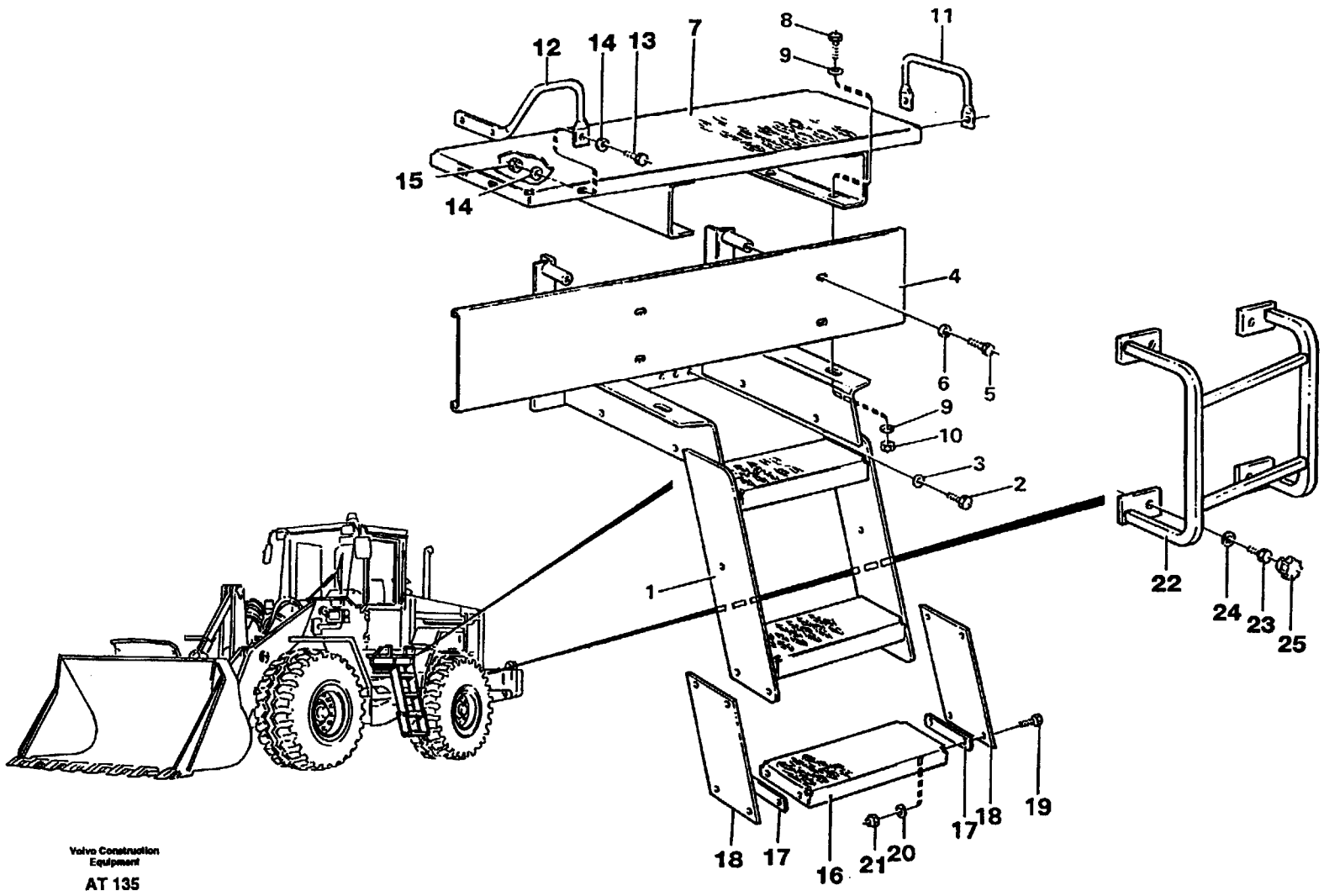

Volvo Construction Equipment

AT 135

Fig.	Part No.	Quantity 1	2	3	PS	KIT	Description	Benämning	Denominación	Dènomination	Bezeichnung	Notes
23	955362-9	8					Screw	Skruv	Tornillo	Vis	Schraube	
24	13955900-9	8					Washer	Bricka	Arandela	Rondelle	Scheibe	
25	13931675-6	4					Protecting plug	Skyddspropp	Tapon protecc	Tampon protect	Sicher stöpsel	

1		**TRITTBLECH**
2		**MARCHEPIED**
3		**ESTRIBO**
4		**FOTSTEG**
5		**FOOT STEP**

Catalog id **97785**	Group **827**
Illustr. No **AT 135**	Section **100**
Issue **65/97**	Page **615**

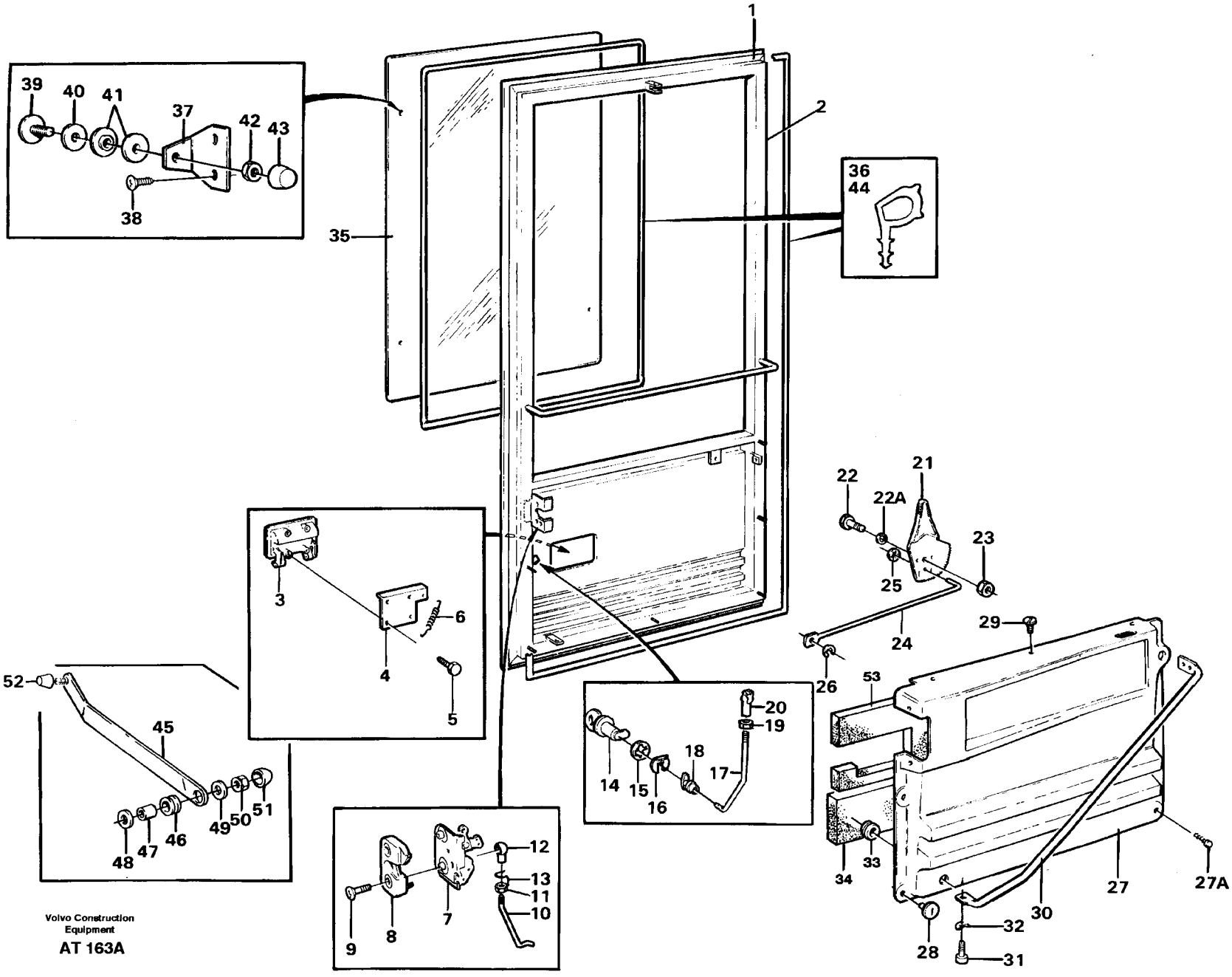

Volvo Construction Equipment

AT 163A

Fig.	Part No.	Quantity 1	2	3	P S	K I T	Description	Benämning	Denominación	Dènomination	Bezeichnung	Notes
	11700775-7	1					Door	Dörr	Puerta	Porte	Tur	
1		1			NS		•Door	•Dörr	•Puerta	•Porte	•Tur	
2	11006738-6	2					••Hinge	••Gångjärn	••Bisagra	••Charniere	••Scharnier	
3	1614564-1	1					•Door handle	•Dörrhandtag	•Manilla puerta	•Poignee porte	•Turgriff	
4	11006886-3	1					•Anchorage	•Fäste	•Fijacion	•Fixation	•Halterung	
5	971321-5	4					•Screw	•Skruv	•Tornillo	•Vis	•Schraube	
6	1614562-5	1					•Tension spring	•Dragfjäder	•Resorte tension	•Ressort tracti	•Zugfeder	
7	1610882-1	1					•Door lock	•Dörrlås	•Cerradura puert	•Serrure porte	•Turschloss	
8	11006991-1	1					•Lock	•Lås	•Cierre	•Serrure	•Schloss	
9	13944049-9	2					•Screw	•Skruv	•Tornillo	•Vis	•Schraube	
10	11104061-4	1					•Link rod	•Länkstång	•Varilla articul	•Tige articulee	•Gelenkstange	(11007907)
11	955780-2	1					•Nut	•Mutter	•Tuerca	•Ecrou	•Mutter	
12	959088-6	1					•Ball socket	•Kulskål	•Taza bolas	•Cuvette bille	•Kugelschale	
13	13959093-9	1					•Safety brace	•Säkringsbygel	•Brida seguridad	•Etrier securite	•Sicherungsbugel	
14	3536771-3	1					•Lock kit	•Låssats	•Juego seguridad	•Kit serrure	•Schlossteilsatz	
15	1355535-4	1					•Gasket	•Packning	•Junta	•Joint	•Dichtung	
16	1580443-8	1					•Clip	•Clips	•Clip	•Clip	•Klemme	
17	11104053-1	1					•Link rod	•Länkstång	•Varilla articul	•Tige articulee	•Gelenkstange	(11007213)
18	1334720-8	1					•Clip	•Clips	•Clip	•Clip	•Klemme	
19	955779-4	1					•Nut	•Mutter	•Tuerca	•Ecrou	•Mutter	
20	1592290-9	1					•Ball socket	•Kulskål	•Asiento bolas	•Cuvette bille	•Kugelschale	
21	11006897-0	1					•Control	•Reglage	•Reglaje	•Commande	•Regler	
22	13970947-1	1					•Screw	•Skruv	•Tornillo	•Vis	•Schraube	
22A	13960148-8	1					•Washer	•Bricka	•Arandela	•Rondelle	•Scheibe	
23	13971083-4	1					•Nut	•Mutter	•Tuerca	•Ecrou	•Mutter	
24	11006888-9	1					•Rod	•Stång	•Barra	•Tige	•Stange	
25	191695-6	1					•Retainer	•Hållare	•Soporte	•Retenue	•Halter	
26	968841-7	1					•Brace	•Bygel	•Brida	•Etrier	•Bugel	
27	11007947-2	1					•Cover	•Kåpa	•Cubierta	•Capot	•Haube	
27A	972079-8	11					•Screw	•Skruv	•Tornillo	•Vis	•Schraube	

1		**TÜR** **PORTE** **PUERTA** **DÖRR** **DOOR**	Catalog id **97785**	Group **831**
2				
3			Illustr. No **AT 163A**	Section **100**
4				
5			Issue **65/97**	Page **617**

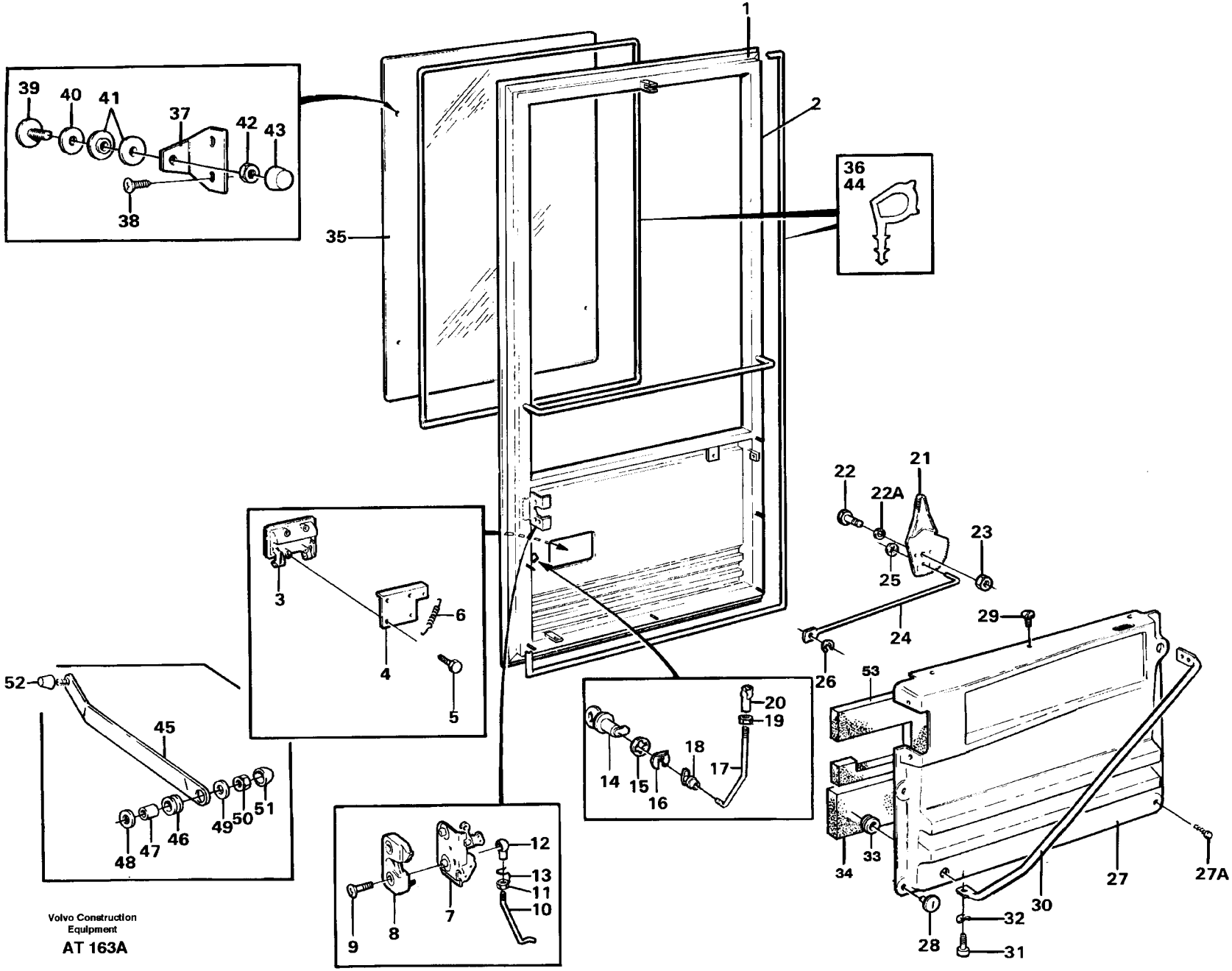

Volvo Construction Equipment

AT 163A

Fig.	Part No.	Quantity 1	2	3	P S	K I T	Description	Benämning	Denominación	Dènomination	Bezeichnung	Notes
28	11006726-1	5					•Push button	•Tryckknapp	•Boton presion	•Bouton-poussoir	•Druckknopf	
29	972079-8	5					•Screw	•Skruv	•Tornillo	•Vis	•Schraube	(13972108)
30	11007945-6	1					•Handle	•Handtag	•Mango	•Poignee	•Griff	
31	959220-5	3					•Screw	•Skruv	•Tornillo	•Vis	•Schraube	
32	13941907-1	3					•Spring washer	•Fjäderbricka	•Arand elastica	•Ronde.elastique	•Federscheibe	
33	961970-1	2					•Protecting bushing	•Skyddspropp	•Tapon protecc	•Tampon protect	•Sicher stöpsel	
34		1			NS		•Insulation	•Isolering	•Aislamiento	•Isolation	•Isolierung	
35	11104112-5	1					Door window pane	Dörrfönsterglas	Cristal puerta	Vitre porte	Turscheibe	
36	11007421-8	REQ					Sealing strip	Tätningslist	Moldura reten	Lisse etanchei	Dichtleiste	L = 3355 MM
37	11006814-5	4					Anchorage	Fäste	Fijacion	Fixation	Halterung	
38	972079-8	8					Screw	Skruv	Tornillo	Vis	Schraube	(13972108)
39	11006822-8	4					Screw	Skruv	Tornillo	Vis	Schraube	
40	4945080-2	4					Washer	Bricka	Arandela	Rondelle	Scheibe	
41	11006823-6	8					Rubber bushing	Gummibussning	Buje goma	Bagu.caoutchouc	Gummibuchse	
42	946036-1	4					Lock nut	Låsmutter	Contratuerca	Contre-ecrou	Sicher mutter	
43	11006824-4	4					Protecting cap	Skyddshuv	Cabezal protec	Capo.protection	Schutzhaube	
44	11007421-8	REQ					Sealing strip	Tätningslist	Moldura reten	Lisse etanchei	Dichtleiste	L = 4712 MM
45	11007044-8	1					Door retainer	Dörrhållare	Reten puerta	Support porte	Turhalter	
46	4780802-7	1					Protecting bushing	Skyddsbussning	Buje proteccion	Bague protecti	Schutzhulse	
47	930417-1	1					Spacer ring	Distansring	Anillo dist	Bagu.entretoise	Abstandring	
48	13960148-8	1					Washer	Bricka	Arandela	Rondelle	Scheibe	
49	13960141-3	1					Washer	Bricka	Arandela	Rondelle	Scheibe	
50	946036-1	1					Lock nut	Låsmutter	Contratuerca	Contre-ecrou	Sicher mutter	
51	11006824-4	1					Protecting cap	Skyddshuv	Cabezal protec	Capo.protection	Schutzhaube	
52	11007497-8	1					Absorber	Dämpare	Amortiguador	Amortisseur	Dämpfer	
53		1			NS		Insulation	Isolering	Aislamiento	Isolation	Isoliering	

1		**TÜR** **PORTE** **PUERTA** **DÖRR** **DOOR**	Catalog id **97785**	Group **831**
2				
3			Illustr. No **AT 163A**	Section **100**
4				
5			Issue **65/97**	Page **619**

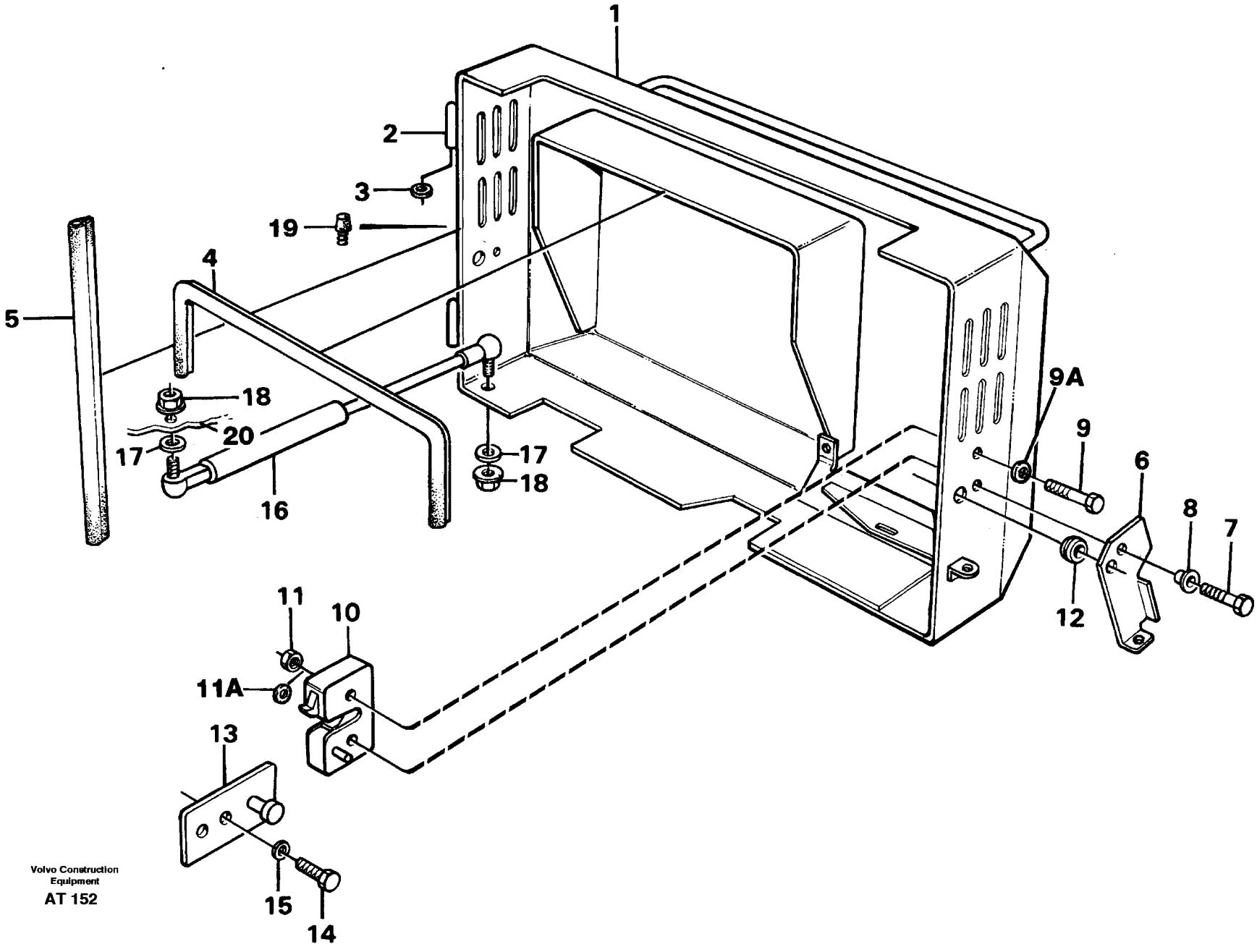

Volvo Construction Equipment
AT 152

Fig.	Part No.	Quantity 1	2	3	PS	KIT	Description	Benämning	Denominación	Dènomination	Bezeichnung	Notes
1	11104096-0	1					Hatch	Lucka	Tapa	Trappe	Luke	
2	4936925-9	2					•Welded hinge	•Svetsgångjärn	•Bisagra soldada	•Charnier.soudee	•Anschweisscharn	
3	4936344-3	2					Washer	Bricka	Arandela	Rondelle	Scheibe	
4	4881656-5	REQ					Frwk moulding	Skelettlist	Moldur armadura	Bag.claire-voie	Kubelstange	L = 810 MM
5	4786044-0	REQ					Sealing strip	Tätningslist	Moldura reten	Lisse etanchei	Dichtleiste	L = 520 MM
6	11007042-2	1					Knob	Vred	Mango	Bouton	Drehgriff	
7	13955298-8	1					Screw	Skruv	Tornillo	Vis	Schraube	
8	11006944-0	1					Spacer sleeve	Distanshylsa	Manguito dist	Doui.entretoise	Abstandhulse	
9	940132-4	1					Screw	Skruv	Tornillo	Vis	Schraube	
9A	13955894-4	2					Washer	Bricka	Arandela	Rondelle	Scheibe	
10	11006991-1	1					Lock	Lås	Cierre	Serrure	Schloss	
11	955782-8	2					Nut	Mutter	Tuerca	Ecrou	Mutter	
11A	13955894-4	2					Washer	Bricka	Arandela	Rondelle	Scheibe	
12	941267-7	2					Protecting bushing	Skyddspropp	Tapon protecc	Tampon protect	Sicher stöpsel	(941263)
13	11007038-0	1					Anchorage	Fäste	Fijacion	Fixation	Halterung	
14	955269-6	2					Screw	Skruv	Tornillo	Vis	Schraube	
15	955892-5	2					Washer	Bricka	Arandela	Rondelle	Scheibe	
16	11005699-1	1					Gas spring	Gasfjäder	Resorte a gas	Ressort gaz	Gasfeder	
17	13960141-3	2					Washer	Bricka	Arandela	Rondelle	Scheibe	
18	948645-7	2					Flange lock nut	Flänslåsmutter	Contr tuer brid	Contr.ecr.bride	Flanschmutter	
19	667751-2	2					Buffer	Buffert	Tope goma	Butee	Puffer	
20		1					Cab framework	Hyttstomme	Armazon cabina	Carcasse cabine	Fahrerhausgerippe	See group 810, Page 579

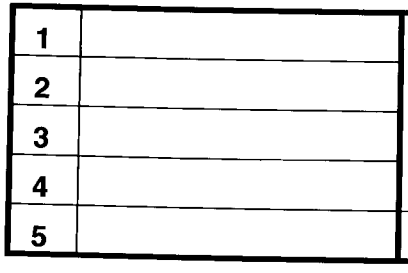

FILTERDECKEL
COUVERCLE DE FILTRE
TAPA FILTRO
FILTERKÅPA
FILTER COVER

Catalog id	Group
97785	837
Illustr. No	Section
AT 152	100
Issue	Page
65/97	621

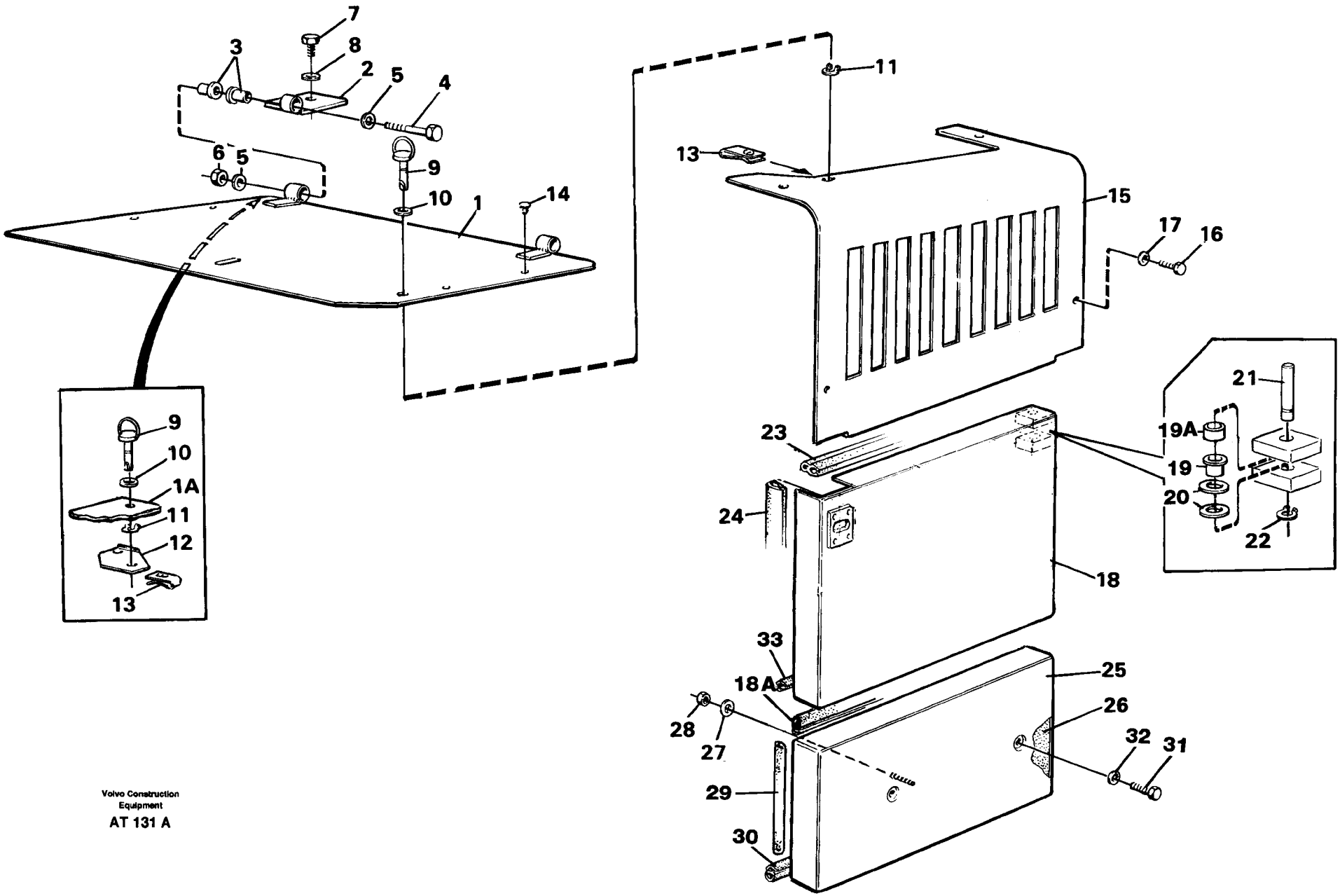

Volvo Construction Equipment

AT 131 A

Fig.	Part No.	Quantity 1	2	3	P S	K I T	Description	Benämning	Denominación	Dènomination	Bezeichnung	Notes
1	11014099-3	1					Hatch	Lucka	Tapa	Trappe	Luke	LH
1A	11014548-9	1					Hatch	Lucka	Tapa	Trappe	Luke	92037
2	11019113-7	2					Hinge	Gångjärn	Bisagra	Charniere	Scharnier	
3	4954431-5	4					Bushing	Bussning	Buje	Bague	Buchse	
4	955300-9	2					Screw	Skruv	Tornillo	Vis	Schraube	
5	13955894-4	4					Washer	Bricka	Arandela	Rondelle	Scheibe	
6	946036-1	2					Lock nut	Låsmutter	Contratuerca	Contre-ecrou	Sicher mutter	
7	13970947-1	2					Screw	Skruv	Tornillo	Vis	Schraube	
8	13960143-9	2					Washer	Bricka	Arandela	Rondelle	Scheibe	(960143)
9	4780141-0	2					Pin	Tapp	Pasador	Goupille	Zapfen	
10	784180-2	2					Attaching ring	Fästring	Aro fijac	Bague fixation	Bef ring	
11	13951669-4	2					Retaining ring	Spårryttare	Anillo reten	Jonc	Nutenläufer	
12	11019267-1	2					Lock plate	Låsplåt	Placa seguridad	Tole verrouill	Sicherungsblech	92037
13	4780956-1	2					Spring plate	Fjäderplatta	Placa resort	Plaque ressort	Fed spannplatte	
14	923685-2	6					Protecting sleeve	Skyddshylsa	Mang protecc	Manchon protec	Schutzhulle	
15	11015811-0	1					Hood plate	Huvplåt	Placa capo	Tole capot	Haubenblech	LH
	11015810-2	1					Hood plate	Huvplåt	Placa capo	Tole capot	Haubenblech	RH
16	13970947-1	4					Screw	Skruv	Tornillo	Vis	Schraube	
17	13960143-9	4					Washer	Bricka	Arandela	Rondelle	Scheibe	
18	11015593-4	1					Hatch	Lucka	Tapa	Trappe	Luke	LH
18A	4766526-0	1					•Seal.moulding	•Tätningslist	•Liston reten	•Joint etanchei	•Dichtprofil	
	11015592-6	1					Hatch	Lucka	Tapa	Trappe	Luke	RH
	4766526-0	1					•Seal.moulding	•Tätningslist	•Liston reten	•Joint etanchei	•Dichtprofil	
19	1588548-6	4					Bushing	Bussning	Buje	Bague	Buchse	
19A	930462-7	2					Spacer ring	Distansring	Anillo distanc	Bagu.entretoise	Abstandring	

1		**SEITENKLAPPEN, VORDERE**	Catalog id **97785**	Group **837**
2		**PORTE LATERALE, AV**		
3		**PLACA LATERAL, DELANTERO**	Illustr. No **AT 131A**	Section **200**
4		**SIDOLUCKOR, FRÄMRE**		
5		**SIDE HATCHES, FRONT**	Issue **65/97**	Page **623**

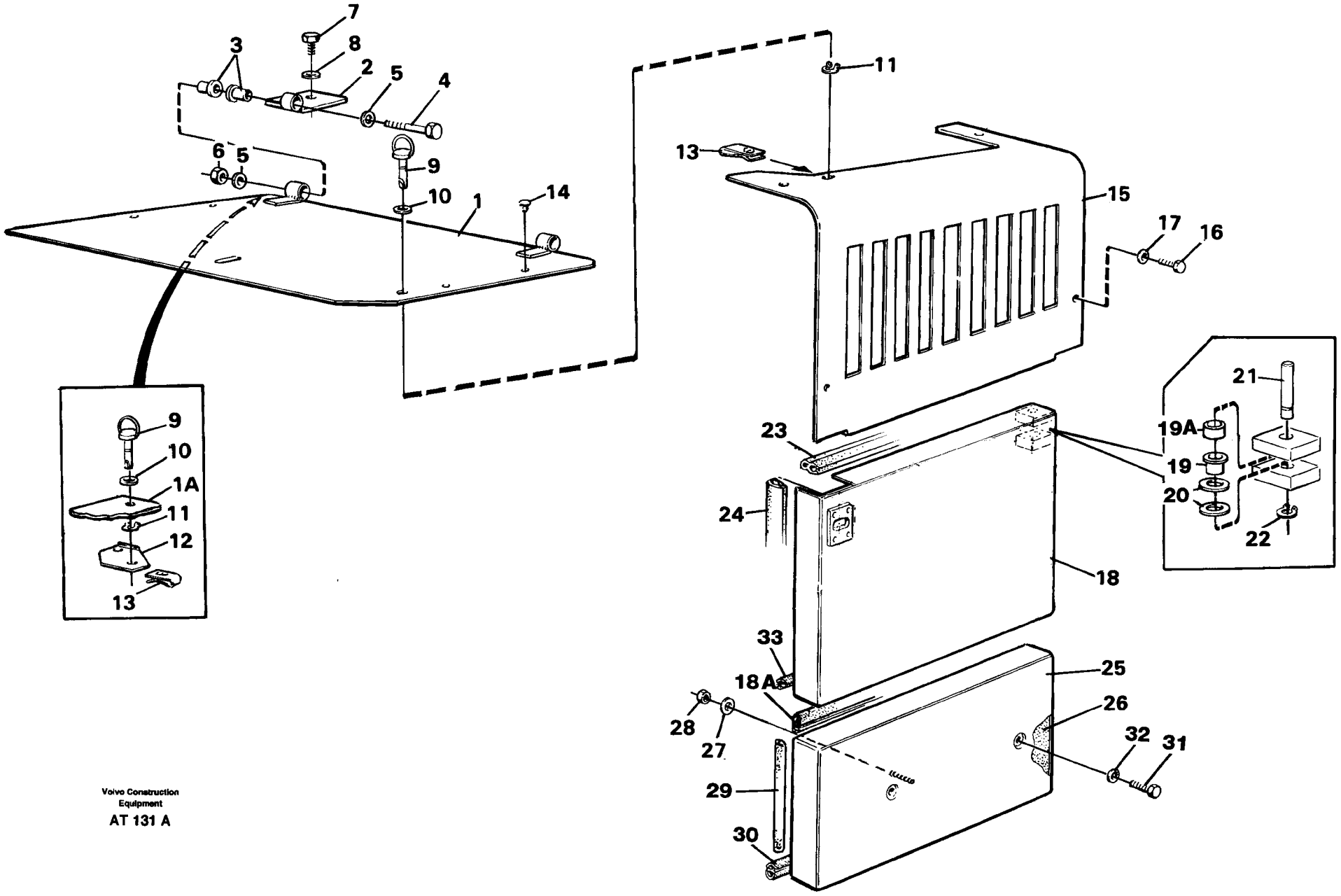

Volvo Construction Equipment

AT 131 A

Fig.	Part No.	Quantity 1	2	3	PS	KIT	Description	Benämning	Denominación	Dènomination	Bezeichnung	Notes
20	13955897-7	6					Washer	Bricka	Arandela	Rondelle	Scheibe	
21	11014158-7	4					Bolt	Bult	Perno	Boulon	Bolzen	
22	951671-7	4					Circlip	Spårryttare	Anillo reten	Jonc	Nutenläufer	
23	4786044-0	REQ					Sealing strip	Tätningslist	Moldura reten	Lisse etanchei	Dichtleiste	L = 370 x 2
24	4824275-4	REQ					Profile	Profil	Perfil	Profile	Profil	L = 283 x 2
25	11014256-9	2					Hatch	Lucka	Tapa	Trappe	Luke	
26	11014491-2	2					Sound absorber	Ljudabsorbent	Insonorizante	Insonorisant	Schalldämmstoff	
27	13949817-4	4					Washer	Bricka	Arandela	Rondelle	Scheibe	
28	13963105-5	4					Lock nut	Låsmutter	Contratuerca	Contre-ecrou	Sicher mutter	
29	4824275-4	REQ					Profile	Profil	Perfil	Profile	Profil	L = 475 x 2
30	4824275-4	REQ					Profile	Profil	Perfil	Profile	Profil	L = 255 x 2
31	955306-6	4					Screw	Skruv	Tornillo	Vis	Schraube	
32	13960141-3	4					Washer	Bricka	Arandela	Rondelle	Scheibe	
33	4766526-0	REQ					Seal.moulding	Tätningslist	Liston reten	Joint etanchei	Dichtprofil	L = 30 x 2

1		**SEITENKLAPPEN, VORDERE**
2		**PORTE LATERALE, AV**
3		**PLACA LATERAL, DELANTERO**
4		**SIDOLUCKOR, FRÄMRE**
5		**SIDE HATCHES, FRONT**

Catalog id **97785**	Group **837**
Illustr. No **AT 131A**	Section **200**
Issue **65/97**	Page **625**

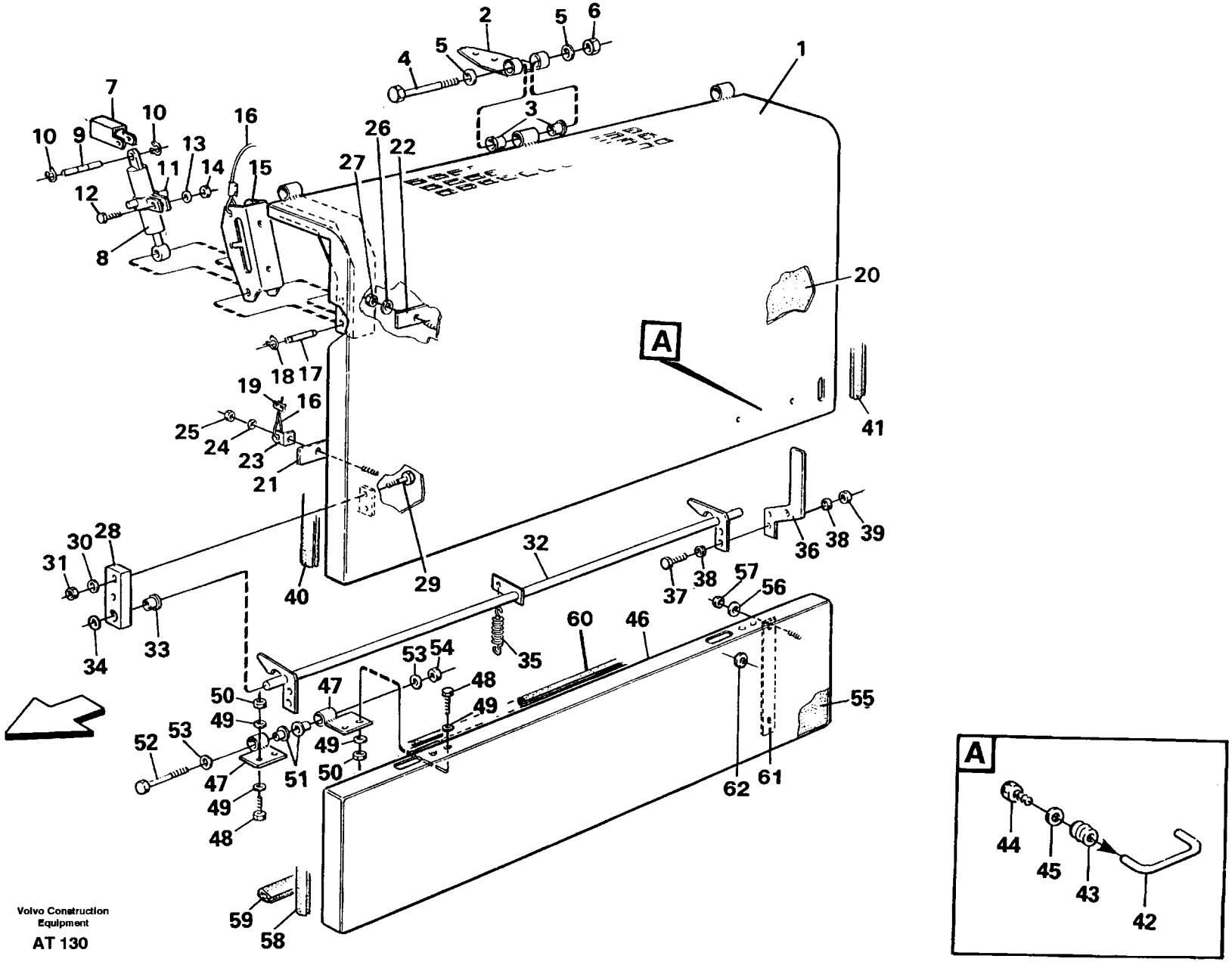
A
A
Volvo Construction Equipment
AT 130

Fig.	Part No.	Quantity 1	2	3	PS	KIT	Description	Benämning	Denominación	Dènomination	Bezeichnung	Notes
1	11014094-4	1					Side hatch	Sidolucka	Tapa lateral	Porte laterale	Seitenklappe	LH
	11014093-6	1					Side hatch	Sidolucka	Tapa lateral	Porte laterale	Seitenklappe	RH
2		6					Hinge	Gångjärn	Bisagra	Charniere	Scharnier	See group 821, Page 587
3	4954431-5	12					Bushing	Bussning	Buje	Bague	Buchse	
4	955306-6	6					Screw	Skruv	Tornillo	Vis	Schraube	
5	13955894-4	12					Washer	Bricka	Arandela	Rondelle	Scheibe	
6	946036-1	6					Lock nut	Låsmutter	Contratuerca	Contre-ecrou	Sicher mutter	
7		4					Anchorage	Fäste	Fijacion	Fixation	Halterung	See group 821, Page 587
8	11019023-8	4					Gas spring	Gasfjäder	Resorte a gas	Ressort gaz	Gasfeder	
9	11019018-8	4					Bolt	Bult	Perno	Boulon	Bolzen	
10	951671-7	16					Circlip	Spårryttare	Anillo reten	Jonc	Nutenläufer	
11	11014474-8	2					Pin bracket	Tapphållare	Soporte pasador	Porte-taraud	Zapfenaufhg	
12	955297-7	2					Screw	Skruv	Tornillo	Vis	Schraube	
13	13955894-4	2					Washer	Bricka	Arandela	Rondelle	Scheibe	
14	946036-1	2					Lock nut	Låsmutter	Contratuerca	Contre-ecrou	Sicher mutter	
15	11014410-2	2					Latch	Hake	Fiador	Crochet	Haken	
16	11014426-8	REQ					Cable	Wire	Cable	Cable	Seilzug	L = 900 x 2
17	11018932-1	4					Bolt	Bult	Perno	Boulon	Bolzen	
18	951671-7	16					Circlip	Spårryttare	Anillo reten	Jonc	Nutenläufer	
19	4880425-6	4					Brace lock	Bygellås	Cierre brida	Bloque-etrier	Bugelschloss	
20	11014241-1	2					Sound absorber	Ljudabsorbent	Insonorizante	Insonorisant	Schalldämmstoff	
21	11014211-4	2					Flat bar	Plattstång	Barra plana	Tige plate	Flachstange	

1		**SEITENKLAPPEN, HINTERE**
2		**PORTE LATERALE, AR**
3		**PLACA LATERAL, TRASERO**
4		**SIDOLUCKOR, BAKRE**
5		**SIDE HATCHES, REAR**

Catalog id	Group
97785	**837**
Illustr. No	Section
AT 130	**300**
Issue	Page
65/97	**627**

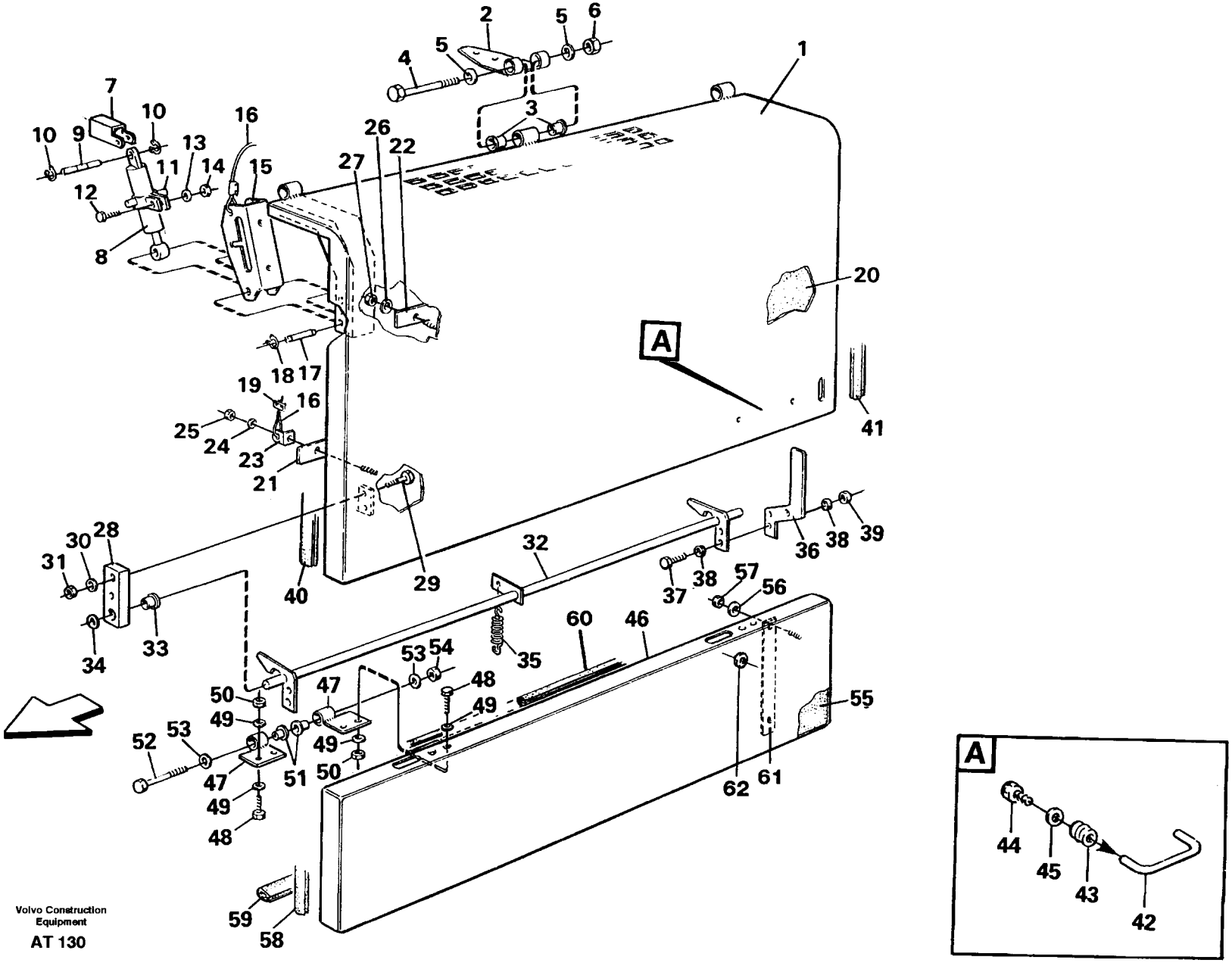

Volvo Construction Equipment

AT 130

Fig.	Part No.	Quantity 1	2	3	P S	K I T	Description	Benämning	Denominación	Dènomination	Bezeichnung	Notes
22	11014212-2	2					Flat bar	Plattstång	Barra plana	Tige plate	Flachstange	
23	11014424-3	2					Attaching washer	Fästbricka	Arandela	Rondelle fixat	Bef scheibe	
24	960140-2	12					Washer	Bricka	Arandela	Rondelle	Scheibe	
25	13963105-5	12					Lock nut	Låsmutter	Contratuerca	Contre-ecrou	Sicher mutter	
26	13949817-4	2					Washer	Bricka	Arandela	Rondelle	Scheibe	
27	13963105-5	2					Lock nut	Låsmutter	Contratuerca	Contre-ecrou	Sicher mutter	
28	11024841-6	4					Anchorage	Fäste	Fijacion	Fixation	Halterung	
29	940142-3	8					Screw	Skruv	Tornillo	Vis	Schraube	
30	13955894-4	16					Washer	Bricka	Arandela	Rondelle	Scheibe	
31	955782-8	8					Nut	Mutter	Tuerca	Ecrou	Mutter	
32	11015652-8	2					Lock shaft	Låsaxel	Eje bloqueo	Axe verrouilla	Sperrzapfen	(11014089)
33	1588548-6	4					Bushing	Bussning	Buje	Bague	Buchse	
34	955899-0	2					Washer	Bricka	Arandela	Rondelle	Scheibe	
35	4742010-4	2					Tension spring	Dragfjäder	Resorte tracc	Ressort tracti	Zugfeder	
36	11019042-8	2					Handle	Handtag	Mango	Poignee	Griff	
37	13955272-3	4					Screw	Skruv	Tornillo	Vis	Schraube	
38	955892-5	8					Washer	Bricka	Arandela	Rondelle	Scheibe	
39	946035-3	4					Lock nut	Låsmutter	Contratuerca	Contre-ecrou	Sicher mutter	
40	4824275-4	REQ					Profile	Profil	Perfil	Profile	Profil	L = 660 x 2
41	4824275-4	REQ					Profile	Profil	Perfil	Profile	Profil	L = 580 x 2
42	11026055-1	2					Handle	Handtag	Mango	Poignee	Griff	
43	930761-2	4					Nut	Mutter	Tuerca	Ecrou	Mutter	
44	955275-3	4					Screw	Skruv	Tornillo	Vis	Schraube	
45	960140-2	4					Washer	Bricka	Arandela	Rondelle	Scheibe	
46	11014969-7	2					Hatch	Lucka	Tapa	Trappe	Luke	

1		**SEITENKLAPPEN, HINTERE** **PORTE LATERALE, AR** **PLACA LATERAL, TRASERO** **SIDOLUCKOR, BAKRE** **SIDE HATCHES, REAR**	Catalog id **97785**	Group **837**
2			Illustr. No **AT 130**	Section **300**
3			Issue **65/97**	Page **629**
4				
5				

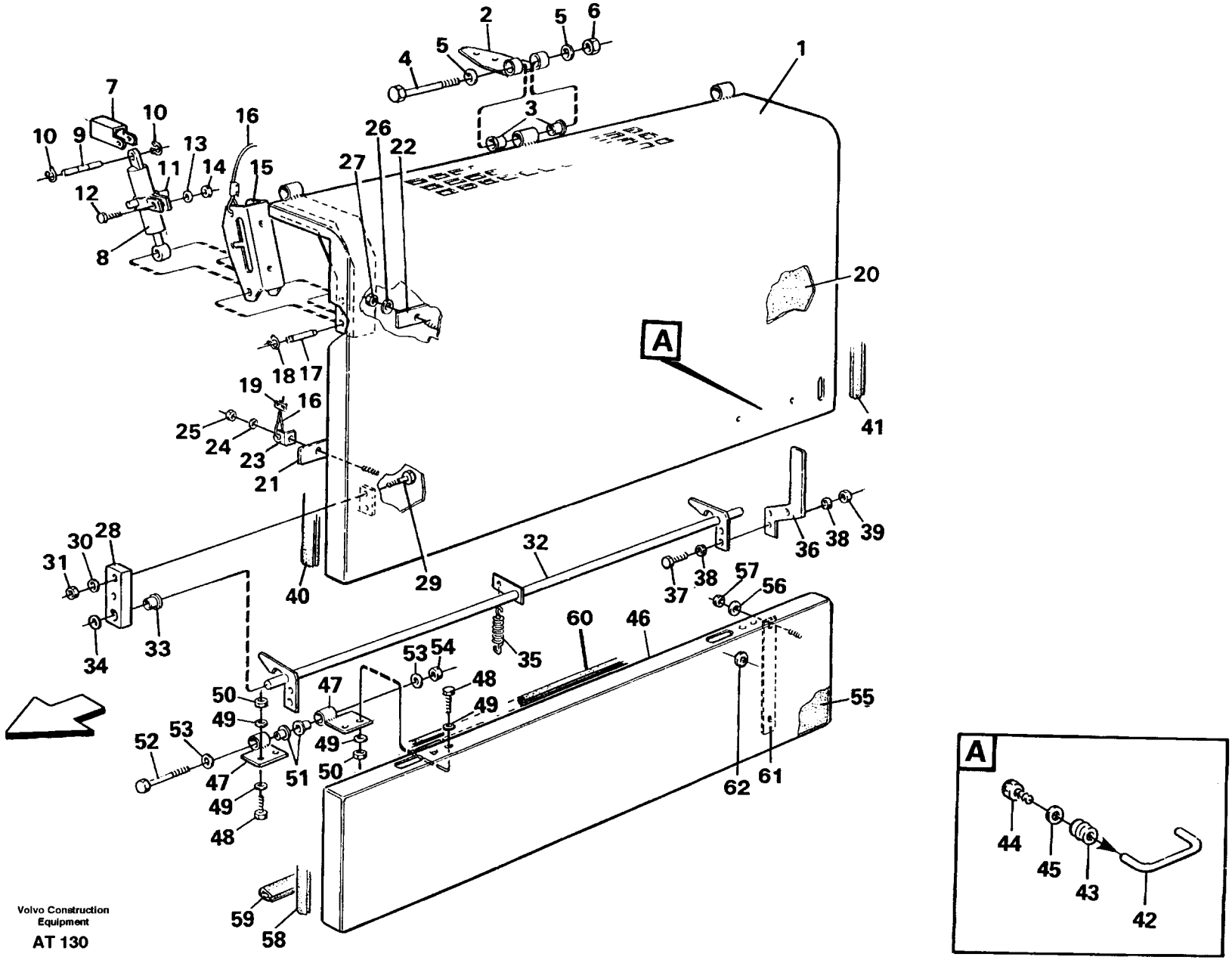
A
A
Volvo Construction Equipment
AT 130

Fig.	Part No.	Quantity 1	2	3	PS	KIT	Description	Benämning	Denominación	Dènomination	Bezeichnung	Notes
47	11026255-7	8					Hinge	Gångjärn	Bisagra	Charniere	Scharnier	(11025194)
48	13955294-7	16					Screw	Skruv	Tornillo	Vis	Schraube	
49	13955894-4	32					Washer	Bricka	Arandela	Rondelle	Scheibe	
50	955782-8	16					Nut	Mutter	Tuerca	Ecrou	Mutter	
51	4954431-5	8					Bushing	Bussning	Buje	Bague	Buchse	
52	955302-5	4					Screw	Skruv	Tornillo	Vis	Schraube	
53	13955894-4	8					Washer	Bricka	Arandela	Rondelle	Scheibe	
54	946036-1	4					Lock nut	Låsmutter	Contratuerca	Contre-ecrou	Sicher mutter	
55	11014242-9	2					Sound absorber	Ljudabsorbent	Insonorizante	Insonorisant	Schalldämmstoff	
56	13949817-4	2					Washer	Bricka	Arandela	Rondelle	Scheibe	
57	13963105-5	2					Lock nut	Låsmutter	Contratuerca	Contre-ecrou	Sicher mutter	
58	4824275-4	REQ					Profile	Profil	Perfil	Profile	Profil	L = 220 x 4
59	4824275-4	REQ					Profile	Profil	Perfil	Profile	Profil	L = 1080 x 2
60	4786031-7	REQ					Framew.mould	Skelettlist	Moldura armadur	Bag.claire-voie	Kubelstange	L = 30 x 2
61	11015844-1	4					Flat bar	Plattstång	Barra plana	Tige plate	Flachstange	
62	960139-4	8					Washer	Bricka	Arandela	Rondelle	Scheibe	

1		**SEITENKLAPPEN, HINTERE** **PORTE LATERALE, AR** **PLACA LATERAL, TRASERO** **SIDOLUCKOR, BAKRE** **SIDE HATCHES, REAR**	Catalog id **97785**	Group **837**
2				
3			Illustr. No **AT 130**	Section **300**
4				
5			Issue **65/97**	Page **631**

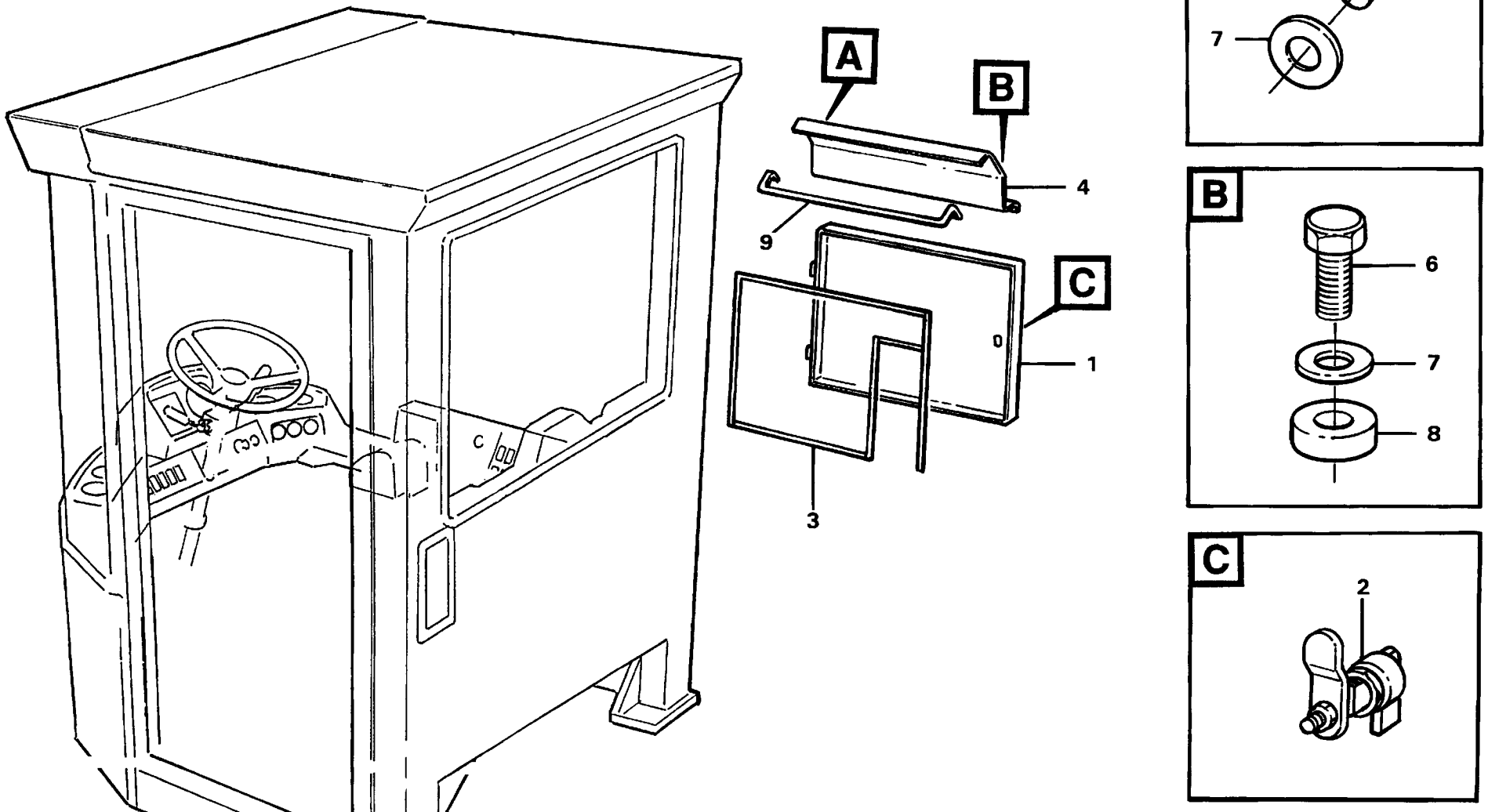
A
B
C
4
9
1
3
5
7
6
7
8
2
Volvo Construction Equipment
AT 342

Fig.	Part No.	Quantity 1	2	3	P S	K I T	Description	Benämning	Denominación	Dènomination	Bezeichnung	Notes
1	11104848-4	1					Hatch	Lucka	Tapa	Trappe	Luke	
2	11080106-5	1					Latch	Hasp	Capturador	Cliquet	Sperrhaken	
3	11104126-5	1					Rubber moulding	Gummilist	Liston goma	Joint caoutcho	Gummileiste	L = 2900 MM
4	11104838-5	1					Protector plate	Grovskydd	Placa protec	Plaque protect	Spritzblech	
5	13955271-5	2					Screw	Skruv	Tornillo	Vis	Schraube	
6	955274-6	4					Screw	Skruv	Tornillo	Vis	Schraube	
7	960139-4	6					Washer	Bricka	Arandela	Rondelle	Scheibe	
8	11104841-9	4					Spacer	Distans	Distanciador	Entretoise	Abstandkörper	
9		1			NS		Moulding	List	Liston	Lisse	Leiste	

1		**LUKE** **TRAPPE** **TAPA** **LUCKA** **HATCH** **33260**	Catalog id **97785**	Group **837**
2				
3			Illustr. No **AT 342**	Section **400**
4				
5			Issue **65/97**	Page **633**

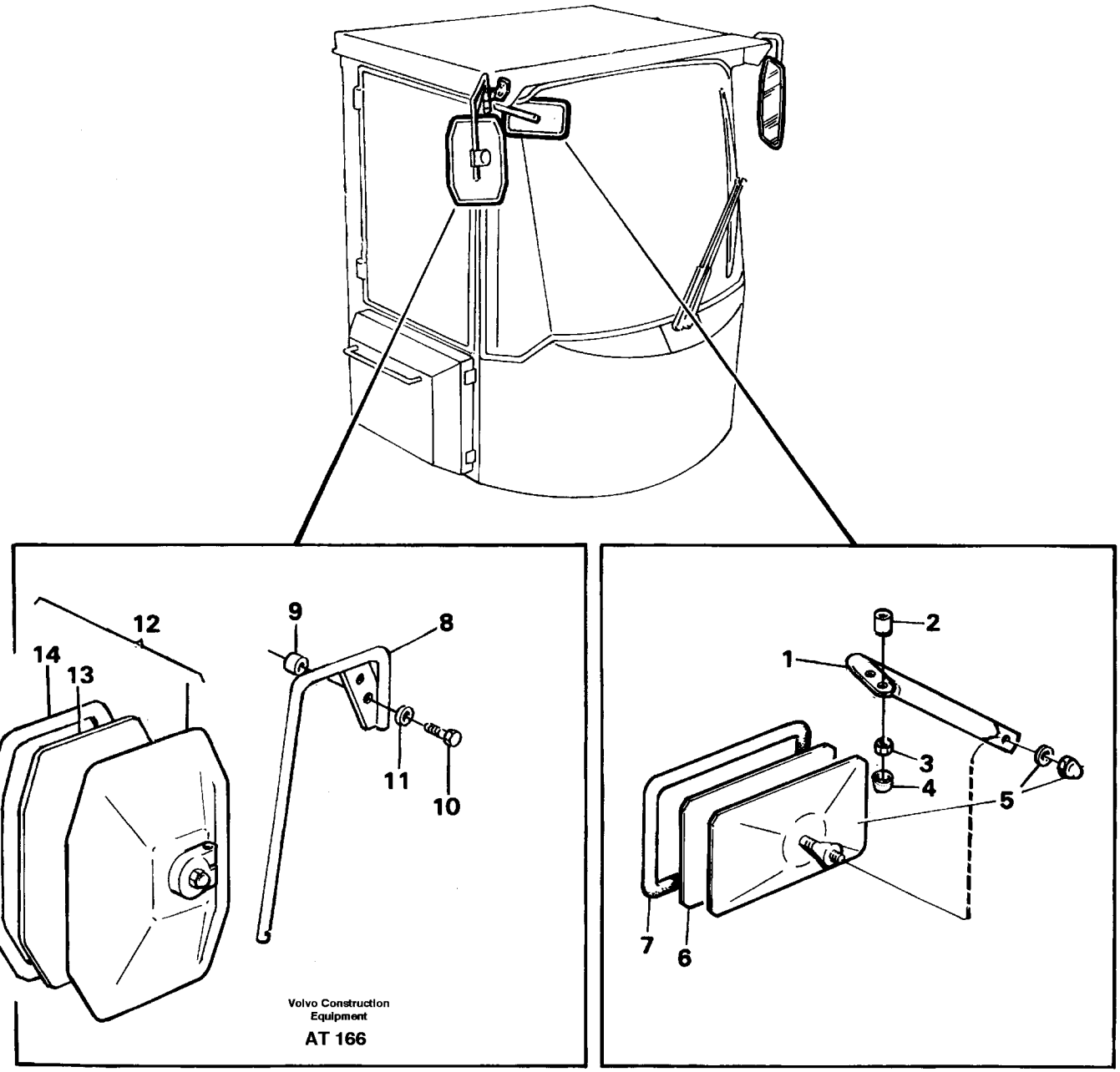
12
14
13
9
8
11
10
Volvo Construction
Equipment
AT 166
2
1
3
4
5
7
6

Fig.	Part No.	Quantity 1	2	3	PS	KIT	Description	Benämning	Denominación	Dènomination	Bezeichnung	Notes
1	11005984-7	1					Mirror arm	Spegelarm	Marco espejo	Bras miroir	Spiegelträger	33260
2	930432-0	2					Spacer ring	Distansring	Anillo distanc	Bagu.entretoise	Abstandring	
	11104882-3	2					Spacer ring	Distansring	Anillo dist	Bagu.entretoise	Abstandring	
3	13945408-6	2					Nut	Mutter	Tuerca	Ecrou	Mutter	33260 , STD
4	11006824-4	2					Protecting cap	Skyddshuv	Cabezal protec	Capo.protection	Schutzhaube	33260 , STD
5	4881158-2	1					Mirror	Spegel	Espejo	Miroir	Spiegel	33260 , STD
6	6212755-0	1					•Lens	•Glas	•Lente	•Verre	•Leuchtenglas	33260 , STD
7	6212756-8	1					•Rim	•Sarg	•Marco	•Cadre	•Zarge	33260 , STD
8	11007432-5	1					Mirror arm	Spegelarm	Marco espejo	Bras miroir	Spiegelträger	RH
	11007433-3	1					Mirror arm	Spegelarm	Marco espejo	Bras miroir	Spiegelträger	LH
9	11006934-1	4					Spacer ring	Distansring	Anillo dist	Bagu.entretoise	Abstandring	
10	13970950-5	4					Screw	Skruv	Tornillo	Vis	Schraube	
11	13960143-9	4					Washer	Bricka	Arandela	Rondelle	Scheibe	
12	11007435-8	2					Mirror	Spegel	Espejo	Miroir	Spiegel	
13	11998813-7	2					•Mirror glass	•Spegelglas	•Cristal espejo	•Verre miroir	•Spiegelglas	
14	11998814-5	2					•Rim	•Sarg	•Marco	•Cadre	•Zarge	

1		**RÜCKBLICKSPIEGEL** **RETROVISEUR** **RETROVISOR** **BACKSPEGLAR** **REAR VIEW MIRRORS**	Catalog id **97785**	Group **841**
2			Illustr. No **AT 166**	Section **100**
3			Issue **65/97**	Page **635**
4				
5				

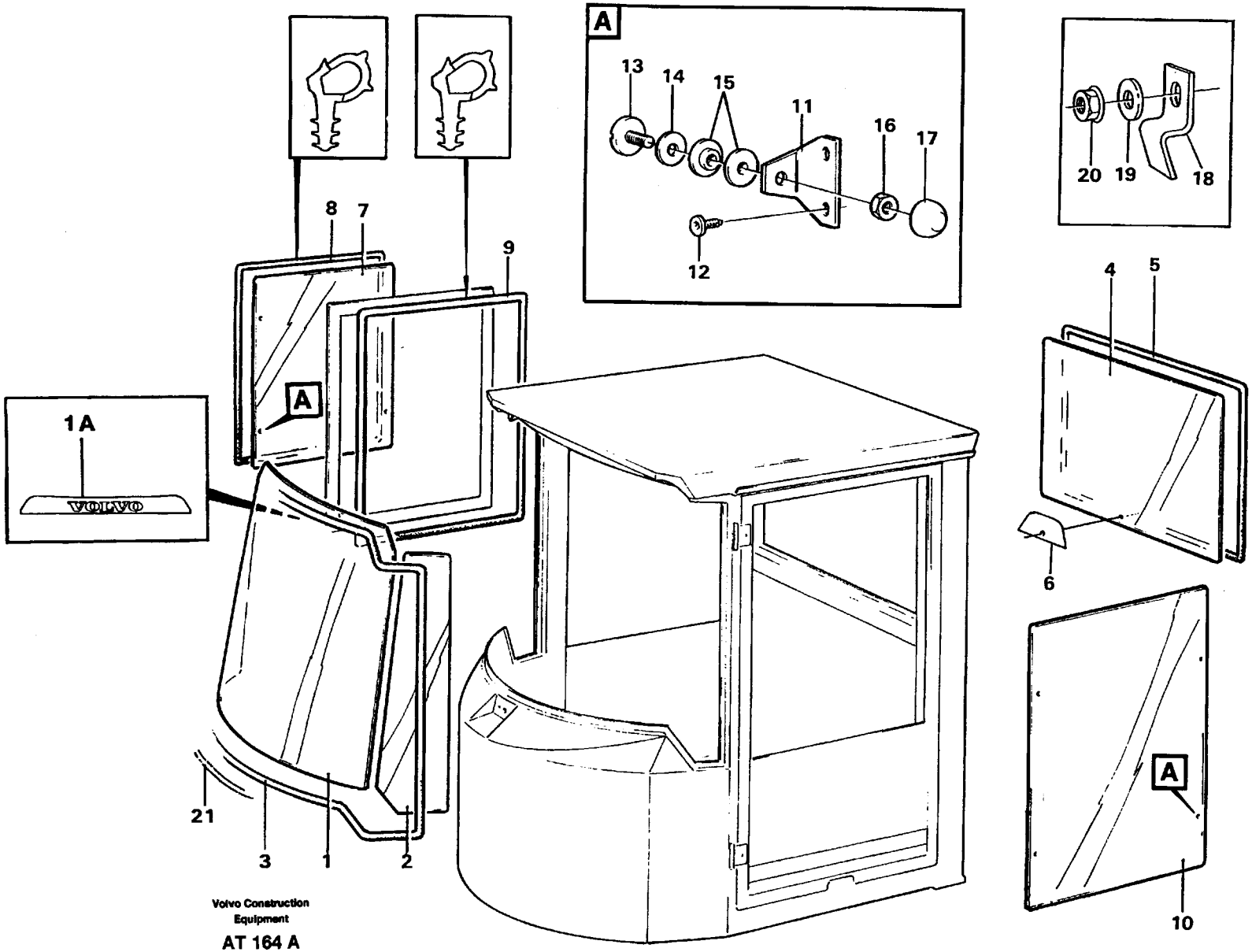

Volvo Construction Equipment

AT 164 A

Fig.	Part No.	Quantity 1	2	3	PS	KIT	Description	Benämning	Denominación	Dènomination	Bezeichnung	Notes
1	11007976-1	1	1				Windshield	Vindruta	Parabrisas	Pare-brise	Frontscheibe	
1A	11007961-3	1	1				•Decal	•Dekal	•Calcomania	•Autocollant	•Aufklebeschild	
2	11104117-4	2	2				Side window	Sidofönster	Ventana lateral	Fenetre lat	Seitenfenster	(11006535)
3	11007851-6	1	1				Rubber moulding	Gummilist	Liston goma	Joint caoutcho	Gummileiste	
4	11104115-8	1	1				Rear window	Bakruta	Luneta post	Lunette ar	Heckfenster	
5	11007852-4	1	1				Rubber moulding	Gummilist	Liston goma	Joint caoutcho	Gummileiste	
6	11006969-7	1	1				Decal	Dekal	Calcomania	Autocollant	Aufklebeschild	
7	11104113-3	1					Window pane	Fönsterruta	Cristal ventana	Vitre fenetre	Fenst scheibe	(11006663)
8	11007421-8	REQ					Sealing strip	Tätningslist	Moldura reten	Lisse etanchei	Dichtleiste	L = 3366 MM
9	11007421-8	REQ					Sealing strip	Tätningslist	Moldura reten	Lisse etanchei	Dichtleiste	L = 3620 MM
10		1					Door window pane	Dörrfönsterglas	Cristal puerta	Vitre porte	Türscheibe	See group 831, Page 617
11	11006814-5	4					Anchorage	Fäste	Fijacion	Fixation	Halterung	
12	972079-8	8					Screw	Skruv	Tornillo	Vis	Schraube	(13972108)
13	11006822-8	4					Screw	Skruv	Tornillo	Vis	Schraube	
14	4945080-2	4					Washer	Bricka	Arandela	Rondelle	Scheibe	
15	11006823-6	8					Rubber bushing	Gummibussning	Buje goma	Bagu.caoutchouc	Gummibuchse	
16	946036-1	4					Lock nut	Låsmutter	Contratuerca	Contre-ecrou	Sicher mutter	
17	11006824-4	4					Protecting cap	Skyddshuv	Cabezal protec	Capo.protection	Schutzhaube	
18	11007828-4	4					Clip	Clips	Clip	Clip	Klemme	
19	960139-4	2					Washer	Bricka	Arandela	Rondelle	Scheibe	
20	13945407-8	4					Nut	Mutter	Tuerca	Ecrou	Mutter	
21	11104040-8	REQ					Butyl tape	Butyltape	Cinta butilo	Scotch butyle	Butyl-kleber	L = 2200 MM

1	STD	**FENSTERSCHEIBE** **VITRE** **VENTANILLAS** **RUTOR** **GLASS PANES**	Catalog id **97785**	Group **843**
2	33260 OPEN ROPS		Illustr. No **AT 164A**	Section **100**
3			Issue **65/97**	Page **637**
4				
5				

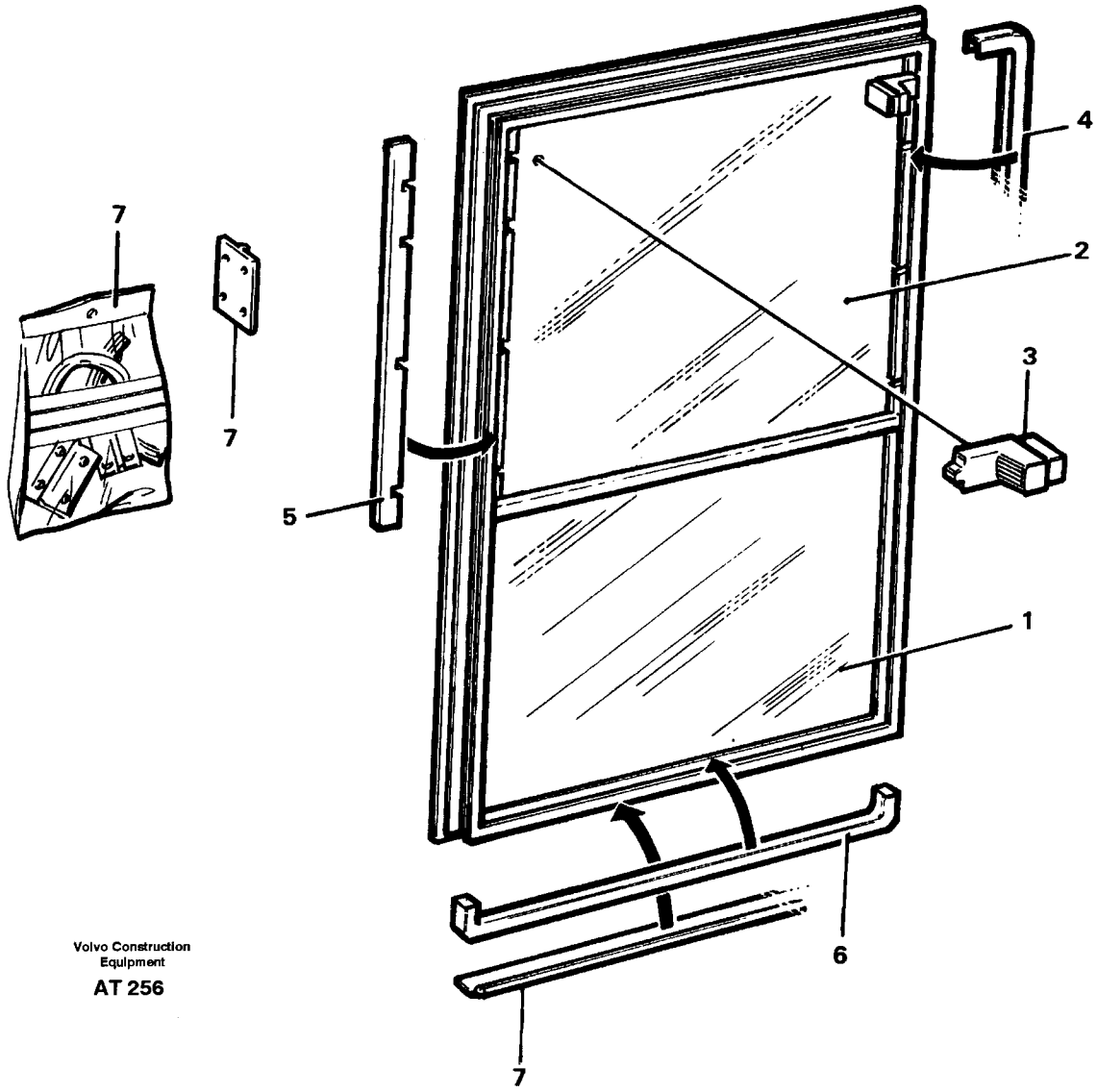

Volvo Construction Equipment

AT 256

Fig.	Part No.	Quantity 1	2	3	P S	K I T	Description	Benämning	Denominación	Dènomination	Bezeichnung	Notes
	11104122-4	1					Sliding window.....	Skjutfönster.....	Ventana despla.....	Vitre coulissa.....	Schiebefenster.....	92028
	11104121-6		1				Sliding window.....	Skjutfönster.....	Ventana despla.....	Vitre coulissa.....	Schiebefenster.....	92028, 94824
1	11996335-3	1					•Glass.....	•Glas.....	•Cristal.....	•Vitre.....	•Fensterscheibe.....	
	11701451-4		1				•Glass, fast.....	•Glas fast.....	•Cristal.....	•Vitre.....	•Fensterscheibe.....	
2	11996336-1	1	1				•Glass.....	•Glas.....	•Cristal.....	•Vitre.....	•Fensterscheibe.....	
3	11996337-9	2	2				•Latch.....	•Regel.....	•Pestillo.....	•Loquet.....	•Riegel.....	
4	6210521-8	REQ	REQ				•Strip.....	•List.....	•Liston.....	•Lisse.....	•Leiste.....	
5	11996340-3	2	2				•Lock strip.....	•Låslist.....	•Liston bloqueo.....	•Lisse fixation.....	•Sicher leiste.....	
6	11996338-7	1	1				•Rubber stop.....	•Gummistopp.....	•Tope goma.....	•Butee caoutcho.....	•Gummipuffer.....	
7	11996339-5	1	1				•Mounting kit.....	•Monteringssats.....	•Juego montaje.....	•Kit montage.....	•Einbausatz.....	

1	11104122	**VENTILATIONSSCHEIBE** **VITRE D'AÉRAGE** **VENTANA DE VENTILAR** **SKJUTFÖNSTER** **SLIDING WINDOW**	Catalog id **97785**	Group **843**
2	11104121			
3			Illustr. No **AT 256**	Section **150**
4				
5		**92028,94824**	Issue **65/97**	Page **639**

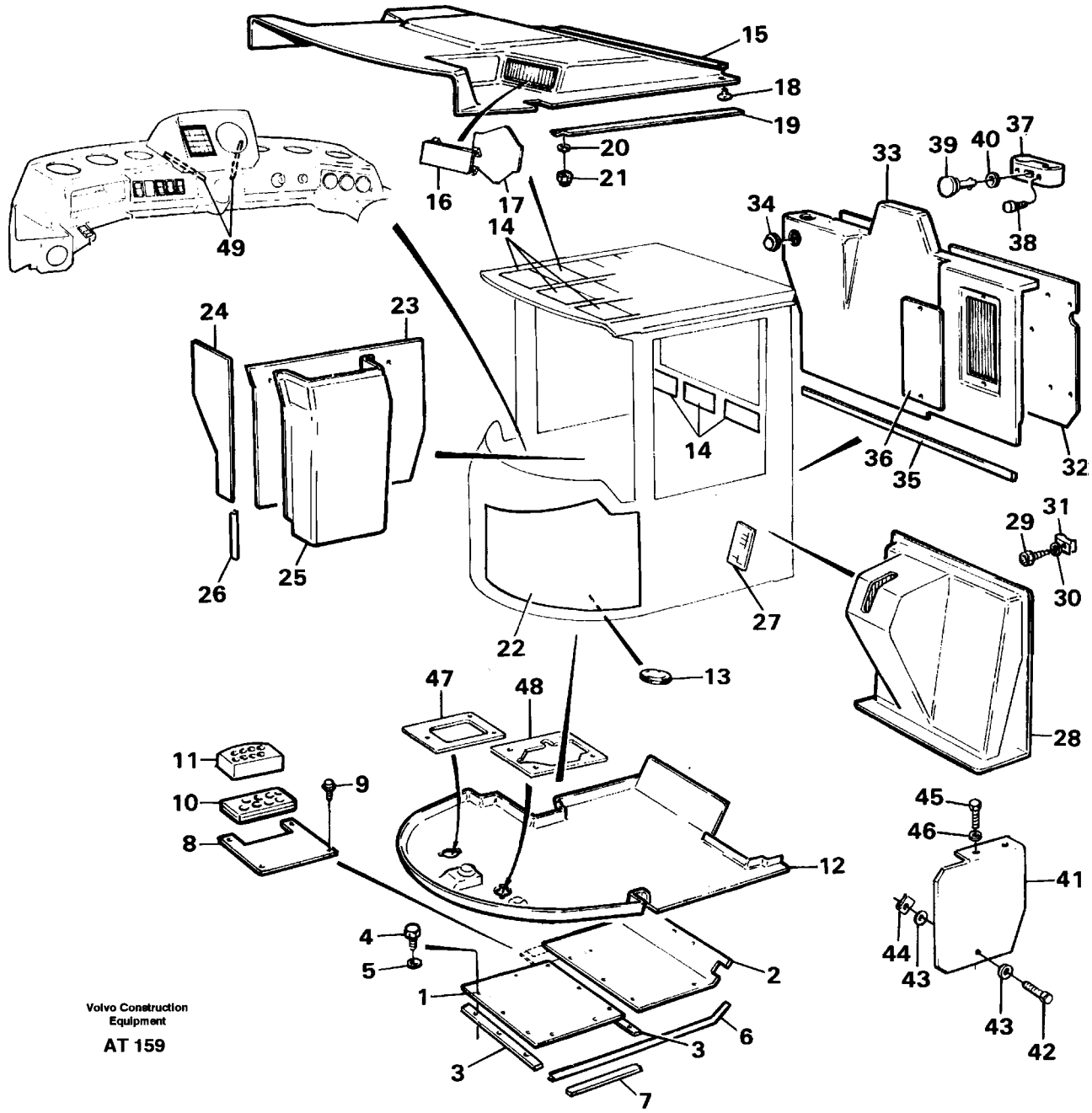

Volvo Construction Equipment

AT 159

Fig.	Part No.	Quantity 1	2	3	PS	KIT	Description	Benämning	Denominación	Dènomination	Bezeichnung	Notes
1	11007637-9	1					Floor panel	Golvplåt	Plancha piso	Tole plancher	Bodenblech	STD
2	11007348-3	1					Floor panel	Golvplåt	Plancha piso	Tole plancher	Bodenblech	STD
3	11006757-6	2					Sealing strip	Tätningslist	Moldura reten	Lisse etanchei	Dichtleiste	
4	13949846-3	19					Bolt	Skruv	Tornillo	Vis	Schraube	CAB - 14417
	981208-2	19					6-pt skt screw	Sextandhålskruv	Racor 6-dientes	Vis creuse 6 de	6-zahn hohlschr	CAB 14418 -
5	13960141-3	19					Washer	Bricka	Arandela	Rondelle	Scheibe	CAB - 14417
6	762681-5	REQ					Rubber moulding	Gummilist	Liston goma	Joint caoutcho	Gummileiste	L = 2500 MM
7	8701000-5	REQ					Seal compound	Tätningsmedel	Produc estanqu	Prod.etancheite	Dichtmittel	L = 200 MM
8	11007763-3	1					Grommet	Genomföring	Pasaje	Passe-cable	Durchfuhrung	
9	13949846-3	4					Bolt	Skruv	Tornillo	Vis	Schraube	
10	11006858-2	1					Grommet	Genomföring	Pasaje	Passe-cable	Durchfuhrung	
11	11007262-6	1					Insulation	Isolering	Aislamiento	Isolation	Isolierung	
12	11007980-3	1					Floor mat	Golvmatta	Alfombra piso	Tapis sol	Bodenmatte	(11007200)
13	11007246-9	1					Rubber plug	Gummipropp	Tapon goma	Bouchon caoutc	Gummistöpsel	
	13961965-4	2					Protecting plug	Skyddspropp	Tapon protecc	Tampon protect	Sicher stöpsel	
14	1321087-7	26					Insulation	Isolering	Aislamiento	Isolation	Isolierung	
15	11007429-1	1					Headlining	Innertak	Techo interior	Garnit.pavillon	Dachhimmel	
16	11007493-7	2					Hatch	Lucka	Tapa	Trappe	Luke	
17		2			NS		Upholstery	Klädsel	Tapizado	Garniture habitacle	Bezug	
18	11006726-1	3					Push button	Tryckknapp	Boton presion	Bouton-poussoir	Druckknopf	
19	11006720-4	2					Moulding	List	Liston	Lisse	Leiste	
20	955892-5	4					Washer	Bricka	Arandela	Rondelle	Scheibe	
21	11005777-5	4					Cap nut	Hattmutter	Tuerca sombrer	Ecrou capuchon	Hutmutter	
22	11007356-6	1					Insulation	Isolering	Aislamiento	Isolation	Isolierung	LH

1		**ISOLIERMATTEN**	Catalog id	Group	
2		**TAPIS ISOLANT**	**97785**	**851**	
3		**ALFOMBRAS AISLANTES**	Illustr. No	Section	
4		**ISOLERMATTOR**	**AT 159**	**100**	
5		**INSULATING MATTING**	Issue	Page	
			65/97	**641**	

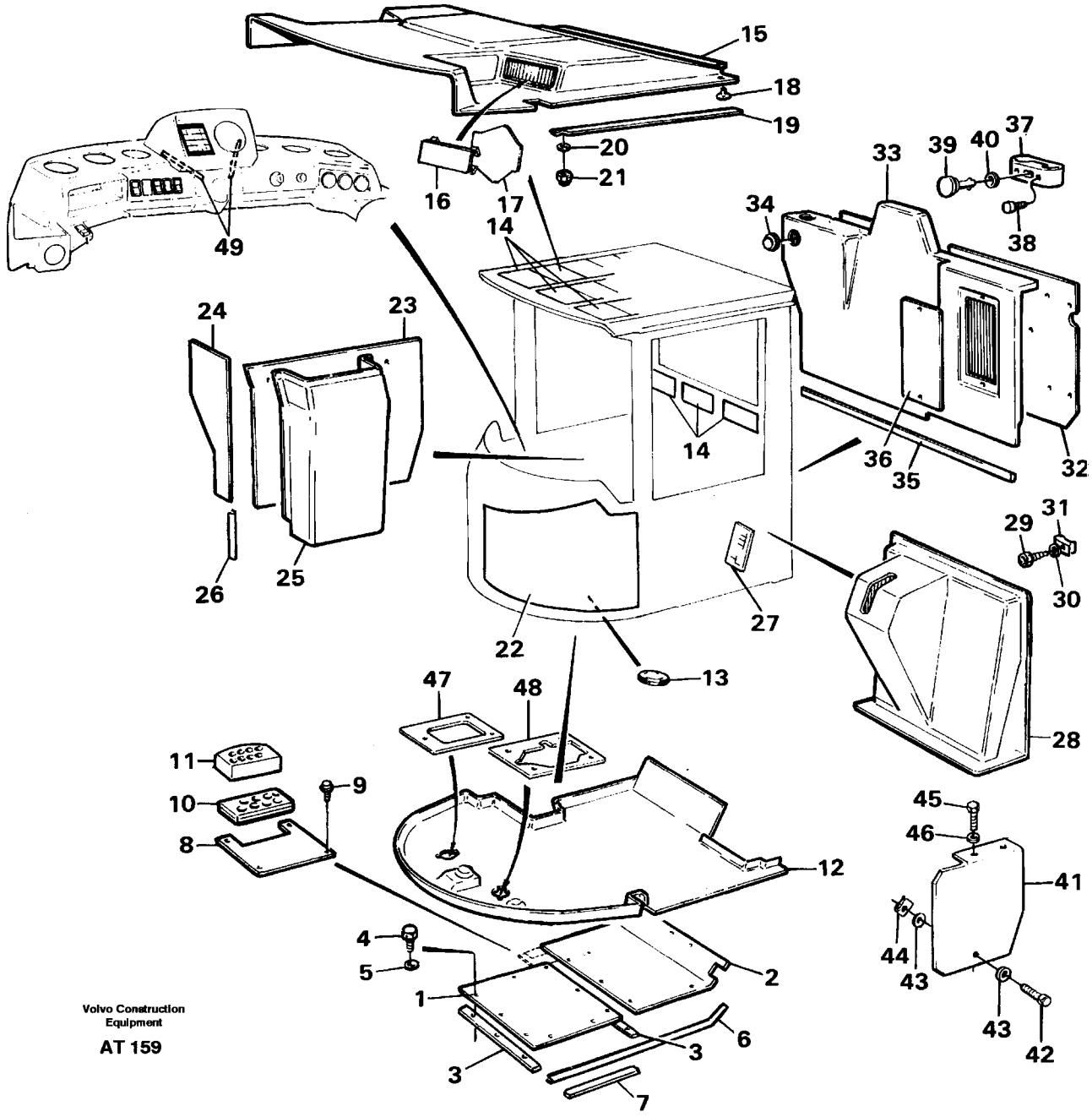

Volvo Construction Equipment

AT 159

Fig.	Part No.	Quantity 1	2	3	P S	K I T	Description	Benämning	Denominación	Dènomination	Bezeichnung	Notes
	11007355-8	1					Insulation	Isolering	Aislamiento	Isolation	Isolierung	RH
23		1			NS		Insulation	Isolering	Aislamiento	Isolation	Isolierung	
24		1			NS		Insulation	Isolering	Aislamiemto	Isolation	Isolierung	
25	11006793-1	1					Cover	Kåpa	Cubierta	Capot	Haube	
26	11006972-1	REQ					Edge ptrc mould	Kantskyddslist	Mold prot cant	Liss.protection	Schonleiste	L = 360 x 2
27	11007263-4	1					Insulation	Isolering	Aislamiento	Isolation	Isolierung	
28	11007196-6	1					Cover	Kåpa	Cubierta	Capot	Haube	
29	13975980-7	5					Screw	Skruv	Tornillo	Vis	Schraube	
30	960139-4	5					Washer	Bricka	Arandela	Rondelle	Scheibe	
31	949921-1	1					Spring nut	Fjädermutter	Tuerca resorte	Ecrou ressort	Fed schliessmut	
32	11007451-5	1					Insulation	Isolering	Aislamiento	Isolation	Isolierung	
33	11005980-5	1					Upholstery	Beklädnad	Tapizado	Revetement	Polsterung	
34		2					Bleeder nozzle	Luftningsmunstycke	Boquilla purga	Buse mise a air	Entluft duse	See group 872, Page 695
35	11006785-7	REQ					Framework moulding	Skelettlist	Moldur armadura	Bag.claire-voie	Kubelstange	L = 715 MM
36	11039524-1	1					Hatch	Lucka	Tapa	Trappe	Luke	
37	11006795-6	2					Lock	Lås	Cierre	Serrure	Schloss	
38	942669-3	4					Blind rivet	Blindnit	Remache ciego	Rivet borgne	Blindniet	
39	11006796-4	2					Retainer	Hållare	Soporte	Retenue	Halter	
40	11006797-2	2					Washer	Bricka	Arandela	Rondelle	Scheibe	
41	11007228-7	1					Plate	Plåt	Chapa	Tole	Blech	92404, 94907
42	13955272-3	2					Screw	Skruv	Tornillo	Vis	Schraube	92404, 94907
43	955892-5	4					Washer	Bricka	Arandela	Rondelle	Scheibe	92404, 94907
44	13949278-9	2					Flange lock nut	Flänslåsmutter	Contr tuer brid	Contr.ecr.bride	Flanschmutter	92404, 94907
45	13966807-3	2					Screw	Skruv	Tornillo	Vis	Schraube	92404, 94907

1		**ISOLIERMATTEN**
2		**TAPIS ISOLANT**
3		**ALFOMBRAS AISLANTES**
4		**ISOLERMATTOR**
5		**INSULATING MATTING**

Catalog id	Group
97785	**851**
Illustr. No	Section
AT 159	**100**
Issue	Page
65/97	**643**

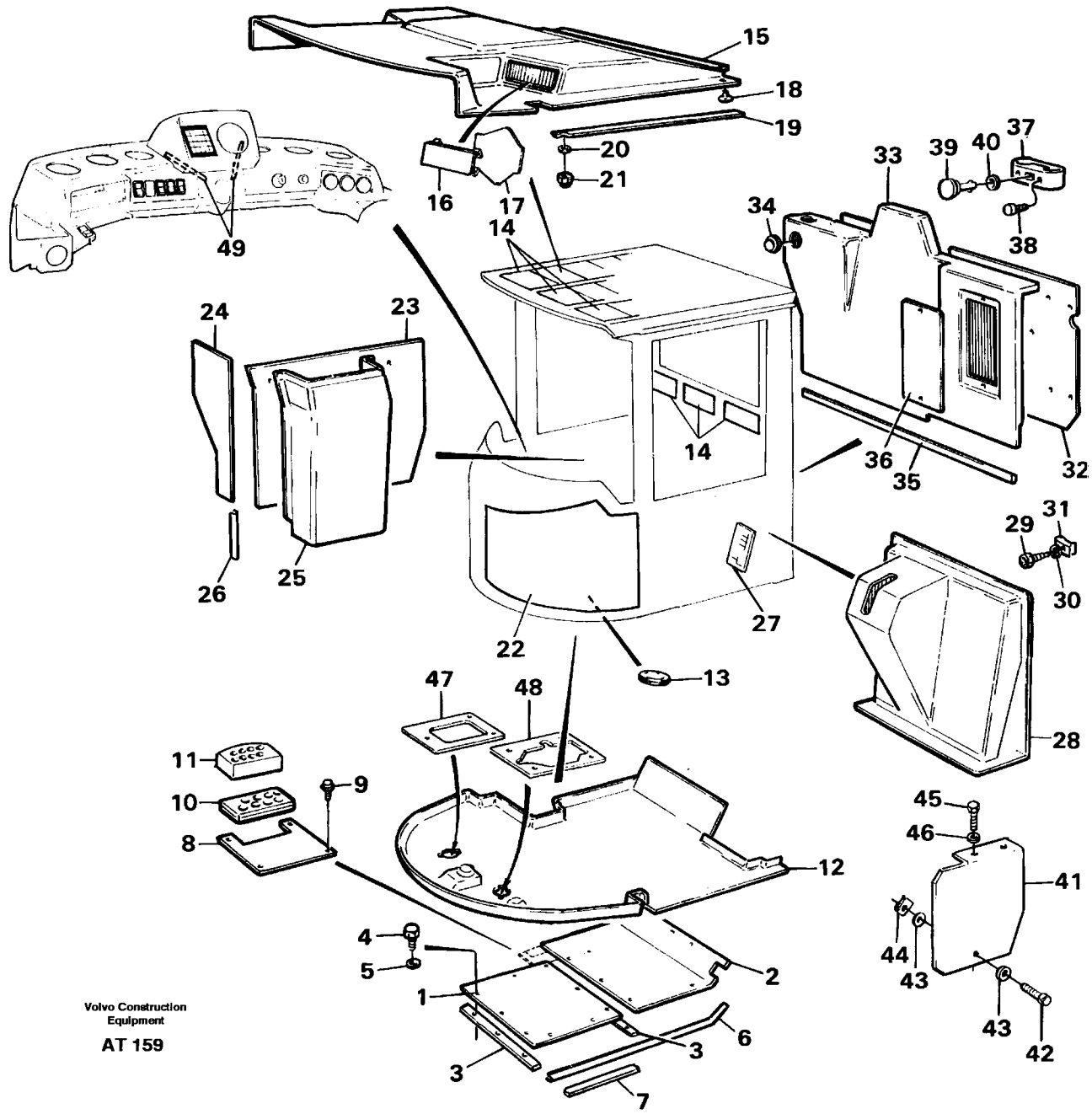

Volvo Construction Equipment

AT 159

Fig.	Part No.	Quantity 1	2	3	PS	KIT	Description	Benämning	Denominación	Dènomination	Bezeichnung	Notes
46	13955894-4	2					Washer	Bricka	Arandela	Rondelle	Scheibe	92404, 94907
47	11007759-1	1					Gasket	Packning	Junta	Joint	Dichtung	
48	11007758-3	1					Gasket	Packning	Junta	Joint	Dichtung	
49	11006785-7	REQ					Frwk moulding	Skelettlist	Moldur armadura	Bag.claire-voie	Kubelstange	L = 200 MM
50	11007975-3	2					Cover	Lock	Tapa	Couvercle	Deckel	

1		**ISOLIERMATTEN**	Catalog id **97785**	Group **851**
2		**TAPIS ISOLANT**		
3		**ALFOMBRAS AISLANTES**	Illustr. No **AT 159**	Section **100**
4		**ISOLERMATTOR**		
5		**INSULATING MATTING**	Issue **65/97**	Page **645**

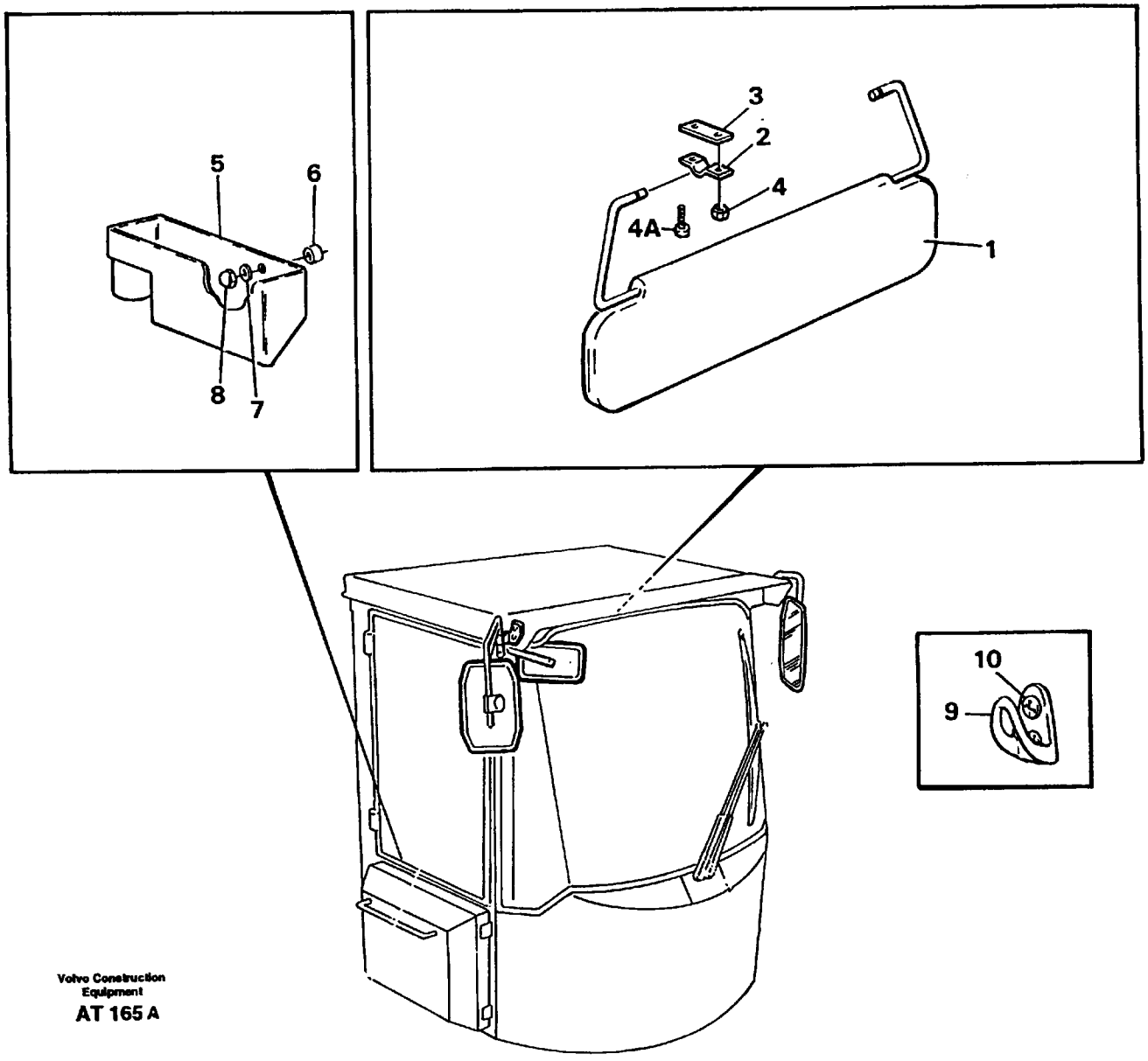

Volvo Construction Equipment

AT 165 A

Fig.	Part No.	Quantity 1	2	3	P S	K I T	Description	Benämning	Denominación	Dènomination	Bezeichnung	Notes
1	11006992-9	1	1				Sun visor	Solskydd	Visera	Pare-soleil	Sonnenblende	
2	14343206-0	2	2				Cap	Överfall	Sombrerete	Cavalier	Uberwurf	
3	14343207-8	2	2				Spacer	Distans	Distanciador	Entretoise	Abstandkörper	
4	11005777-5	4					Cap nut	Hattmutter	Tuerca sombrer	Ecrou capuchon	Hutmutter	STD
4A	956095-4		4				Screw	Skruv	Tornillo	Vis	Schraube	33260
5	11007855-7	1					Storage tray	Förvaringsfack	Espac guardaobj	Case rangement	Ablagefach	(11007008)
6	930415-5	2					Spacer ring	Distansring	Anillo distanc	Bagu.entretoise	Abstandring	
7	960139-4	2					Washer	Bricka	Arandela	Rondelle	Scheibe	
8	11005777-5	2					Cap nut	Hattmutter	Tuerca sombrer	Ecrou capuchon	Hutmutter	
9	11078015-2	2					Clothes hook	Klädkrok	Gancho ropa	Crochet paterre	Kleiderhaken	
10	969456-3	4					Screw	Skruv	Tornillo	Vis	Schraube	

1	STD
2	33260 OPEN ROPS
3	
4	
5	

INNENAUSSTATTUNG
PIÈCES D'AMÈNAGEMENT
DETALLES INTERIORES
INREDNINGSDETALJER
INTERIOR COMPONENTS

Catalog id **97785**	Group **851**
Illustr. No **AT 165A**	Section **150**
Issue **65/97**	Page **647**

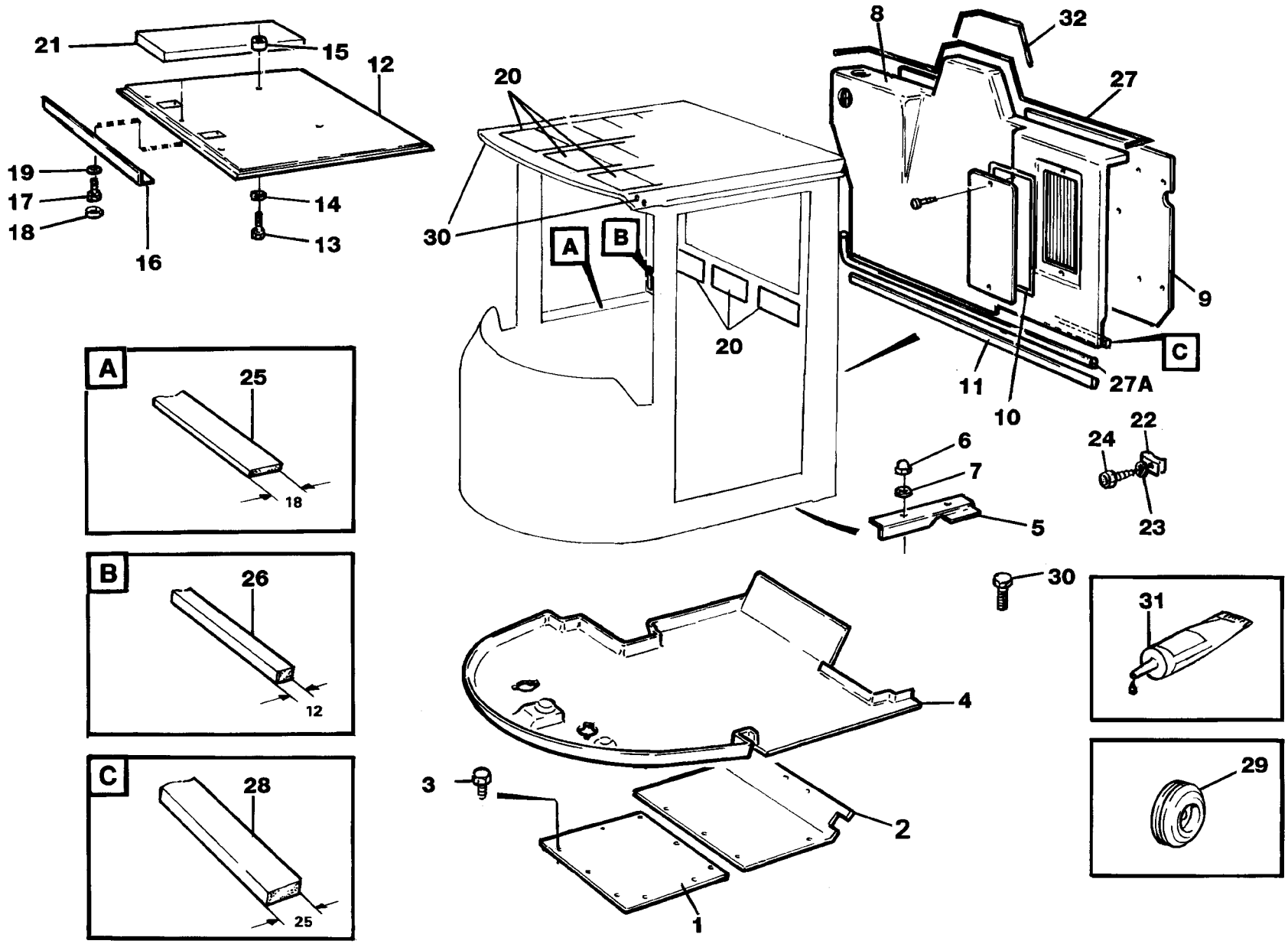

Volvo Construction Equipment

AT 343

Fig.	Part No.	Quantity 1	2	3	P S	K I T	Description	Benämning	Denominación	Dènomination	Bezeichnung	Notes
1	11007637-9	1					Floor panel	Golvplåt	Plancha piso	Tole plancher	Bodenblech	
2	11007348-3	1					Floor panel	Golvplåt	Plancha piso	Tole plancher	Bodenblech	
3	981208-2	19					6-pt skt screw	Sextandhålskruv	Racor 6-dientes	Vis creuse 6 de	6-zahn hohlschr	
4	11007980-3	1					Floor mat	Golvmatta	Alfombra piso	Tapis sol	Bodenmatte	
5		1			NS		Plate	Plåt	Chapa	Tole	Blech	
6	11005777-5	2					Cap nut	Hattmutter	Tuerca sombrer	Ecrou capuchon	Hutmutter	
7	960139-4	2					Washer	Bricka	Arandela	Rondelle	Scheibe	
8		1			NS		Cover	Kåpa	Cubierta	Capot	Haube	
9	11007451-5	1					Insulation	Isolering	Aislamiento	Isolation	Isolierung	
10	11104859-1	1					Gasket	Packning	Junta	Joint	Dichtung	
11	11104861-7	REQ					Rubber moulding	Gummilist	Liston goma	Joint caoutcho	Gummileiste	L = 810 MM
12	11104846-8	1					Headlining	Innertak	Techo interior	Garnit.pavillon	Dachhimmel	
13	956097-0	2					Screw	Skruv	Tornillo	Vis	Schraube	
14		2			NS		Washer	Bricka	Arandela	Rondelle	Scheibe	
15	930062-5	2					Spacer ring	Distansring	Anillo dist	Bagu.entretoise	Abstandring	
16		1			NS		Moulding	List	Liston	Lisse	Leiste	
17	956097-0	3					Screw	Skruv	Tornillo	Vis	Schraube	
18		3			NS		Plug	Plugg	Tapon	Tampon	Stopfen	
19	960139-4	3					Washer	Bricka	Arandela	Rondelle	Scheibe	
20	1321087-7	21					Insulation	Isolering	Aislamiento	Isolation	Isolierung	
21	11104847-6	3					Insulation	Isolering	Aislamiento	Isolation	Isolierung	
22	949921-1	2					Spring nut	Fjädermutter	Tuerca resorte	Ecrou ressort	Fed schliessmut	
23	960139-4	3					Washer	Bricka	Arandela	Rondelle	Scheibe	
24	956097-0	5					Screw	Skruv	Tornillo	Vis	Schraube	
25	11104126-5	REQ					Rubber moulding	Gummilist	Liston goma	Joint caoutcho	Gummileiste	660 MM
26	11104879-9	REQ					Rubber moulding	Gummilist	Liston goma	Joint caoutcho	Gummileiste	250 MM
27	11104861-7	REQ					Rubber moulding	Gummilist	Liston goma	Joint caoutcho	Gummileiste	2100 MM
27A	11104861-7	REQ					Rubber moulding	Gummilist	Liston goma	Joint caoutcho	Gummileiste	1100 MM
28	11104881-5	REQ					Rubber moulding	Gummilist	Liston goma	Joint caoutcho	Gummileiste	330 MM
29	941266-9	2					Protecting plug	Skyddspropp	Tapon protecc	Tampon protect	Sicher stöpsel	12

1		**ISOLIERMATTEN**
2		**TAPIS ISOLANT**
3		**ALFOMBRAS AISLANTES**
4		**ISOLERMATTOR**
5		**INSULATING MATTING**
		33260 OPEN ROPS

Catalog id	Group
97785	**851**
Illustr. No	Section
AT 343	**200**
Issue	Page
65/97	**649**

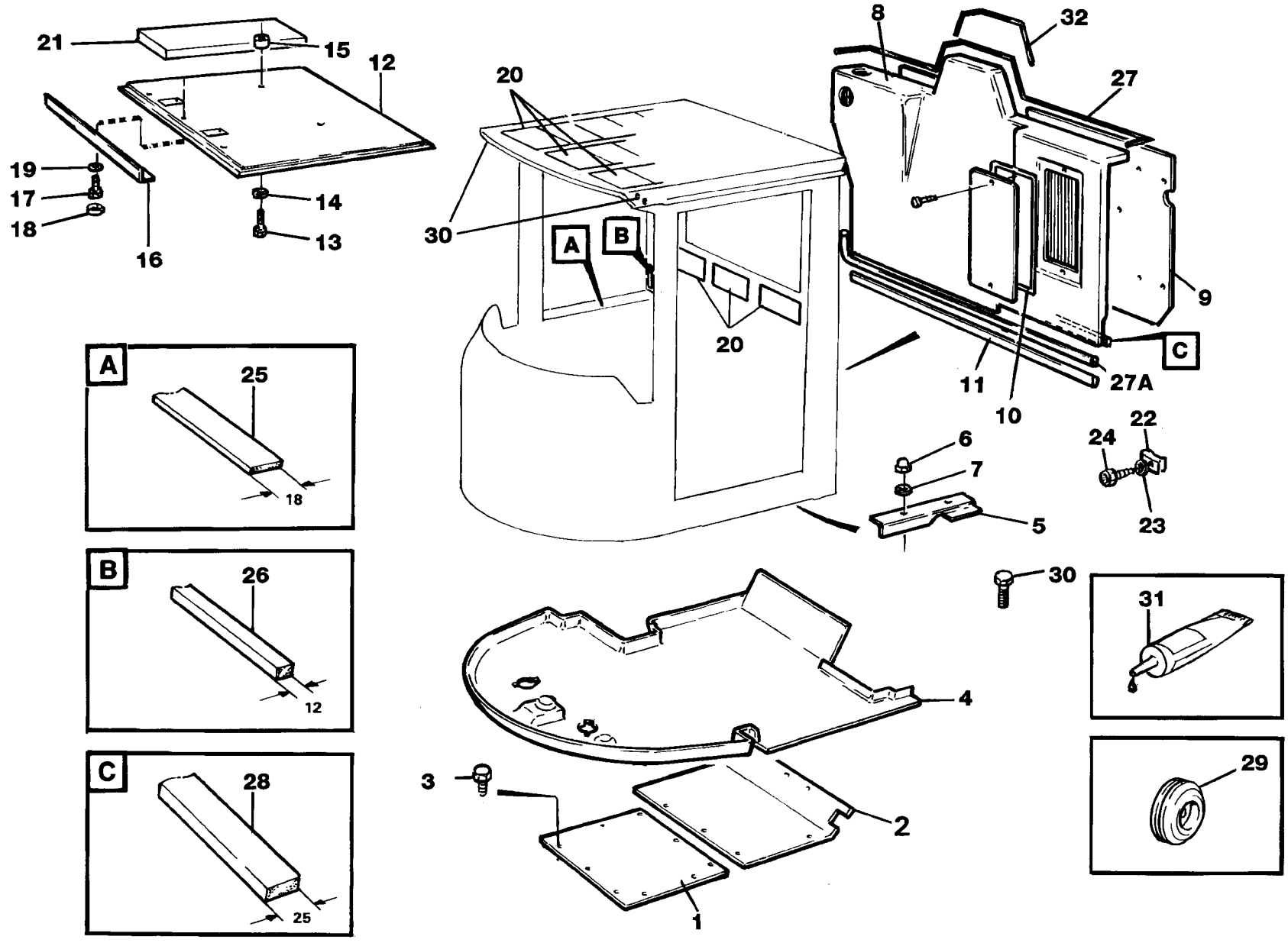

Volvo Construction Equipment

AT 343

Fig.	Part No.	Quantity 1	2	3	PS	KIT	Description	Benämning	Denominación	Dènomination	Bezeichnung	Notes
	941269-3	4					Protecting plug	Skyddspropp	Tapon protecc	Tampon protect	Sicher stöpsel	25
	941268-5	1					Protecting plug	Skyddspropp	Tapon protecc	Tampon protect	Sicher stöpsel	20
	943920-9	1					Protecting plug	Skyddspropp	Tapon protecc	Tampon protect	Sicher stöpsel	40
	961970-1	1					Protecting plug	Skyddspropp	Tapon protecc	Tampon protect	Sicher stöpsel	32
	941267-7	1					Protecting plug	Skyddspropp	Tapon protecc	Tampon protect	Sicher stöpsel	16
30	13970947-1	4					Screw	Skruv	Tornillo	Vis	Schraube	
31		REQ			NS		Adhesive	Lim	Cola	Colle	Leim	
32	11086035-0	REQ					Rubber moulding	Gummilist	Liston gomma	Joint caoutchouc	Gummileiste	

1		**ISOLIERMATTEN** **TAPIS ISOLANT** **ALFOMBRAS AISLANTES** **ISOLERMATTOR** **INSULATING MATTING** **33260 OPEN ROPS**	Catalog id **97785**	Group **851**
2				
3			Illustr. No **AT 343**	Section **200**
4				
5			Issue **65/97**	Page **651**

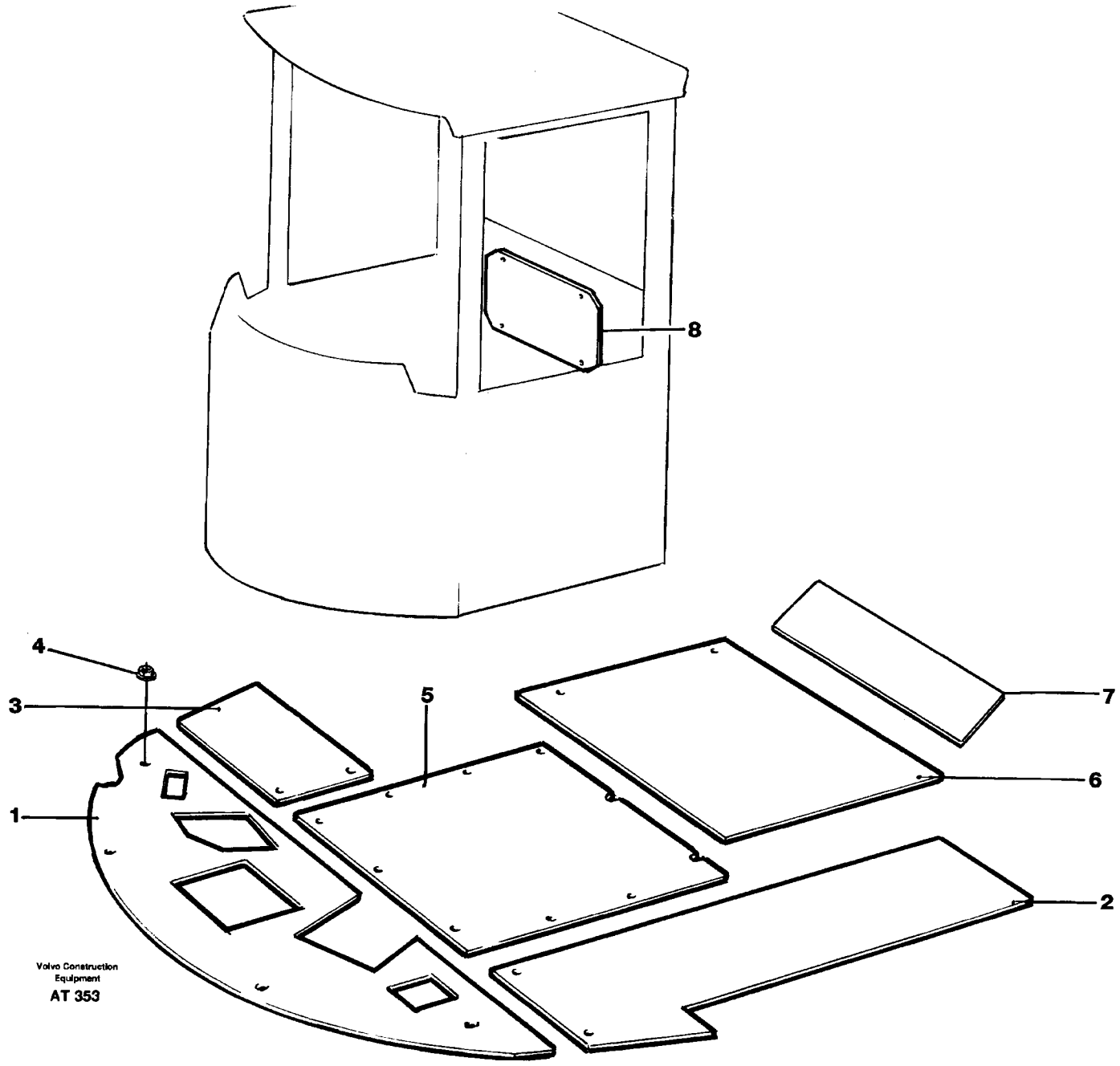
8
4
3
5
7
6
1
2
Volvo Construction
Equipment
AT 353

Fig.	Part No.	Quantity 1	2	3	PS	KIT	Description	Benämning	Denominación	Dènomination	Bezeichnung	Notes
1	11006303-9	1					Floor panel	Golvplåt	Plancha piso	Tole plancher	Bodenblech	
2	11006304-7	1					Floor panel	Golvplåt	Plancha piso	Tole plancher	Bodenblech	
3	11006306-2	1					Floor panel	Golvplåt	Plancha piso	Tole plancher	Bodenblech	
4	13949278-9	9					Flange lock nut	Flänslåsmutter	Contr tuer brid	Contr.ecr.bride	Flanschmutter	
5	11007450-7	1					Floor panel	Golvplåt	Plancha piso	Tole plancher	Bodenblech	
6	11007988-6	1					Plate	Plåt	Chapa	Tole	Blech	
7	11007987-8	1					Plate	Plåt	Chapa	Tole	Blech	
8	11006308-8	1					Rear panel	Bakplåt	Chapa posterior	Tole ar	Heckblech	

1		**ISOLIERMATTEN.**	Catalog id **97785**	Group **851**
2		**TAPIS ISOLANT.**		
3		**ALFOMBRAS AISLANTES.**	Illustr. No **AT 353**	Section **300**
4		**ISOLERMATTOR.**		
5		**INSULATING MATTING.**	Issue **65/97**	Page **653**
		92708		

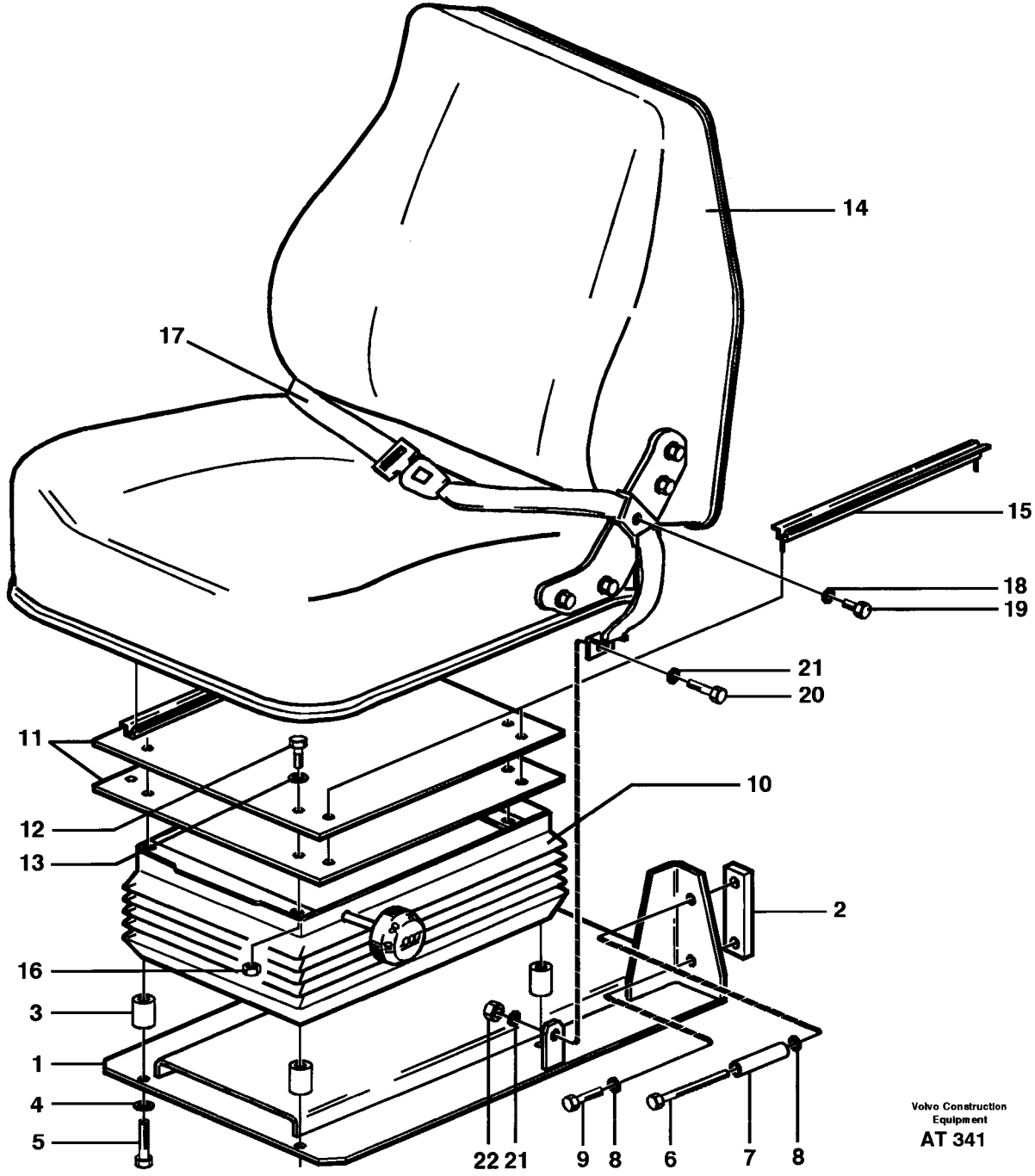
14
17
15
18
19
21
20
11
10
12
13
2
16
3
1
4
5
22
21
9
8
6
7
8
Volvo Construction Equipment
AT 341

Fig.	Part No.	Quantity 1	2	3	PS	KIT	Description	Benämning	Denominación	Dènomination	Bezeichnung	Notes
1	11104830-2	1					Seat bracket	Sitskonsol	Consola asiento	Etrier de siege	Sitzkonsole	
2		2			NS		•Spacer	•Distans	•Distanciador	•Entretoise	•Abstandkörper	
3	11104839-3	1					Spacer	Distans	Distanciador	Entretoise	Abstandkörper	
4	13941907-1	4					Spring washer	Fjäderbricka	Arand elastica	Ronde.elastique	Federscheibe	
5	955299-3	4					Screw	Skruv	Tornillo	Vis	Schraube	
6	13970959-6	2					Screw	Skruv	Tornillo	Vis	Schraube	
7	930457-7	2					Spacer ring	Distansring	Anillo distanc	Bagu.entretoise	Abstandring	
8	13960148-8	4					Washer	Bricka	Arandela	Rondelle	Scheibe	
9	13970949-7	2					Screw	Skruv	Tornillo	Vis	Schraube	
10	11072222-0	1					Seat spr spnsn	Sitsfjädring	Resorte asiento	Suspensio.siege	Sitzfederring	
11		2			NS		Bracket	Konsol	Consola	Console	Konsole	
12	955297-7	4					Screw	Skruv	Tornillo	Vis	Schraube	
13	13941907-1	8					Spring washer	Fjäderbricka	Arand elastica	Ronde.elastique	Federscheibe	
14	11104842-7	1					Seat	Stol	Asiento	Siege	Sitz	
15		4			NS		•Rail	•Skena	•Rail	•Rail	•Schine	
16		4			NS		•Nut	•Mutter	•Tuerca	•Ecrou	•Mutter	
17	11072205-5	1					Seat belt	Bilbälte	Cint seguridad	Ceintu.securite	Sicherheitsgurt	
18	13800829-7	2					Washer	Bricka	Arandela	Rondelle	Scheibe	
19	13806337-5	2					Screw	Skruv	Tornillo	Vis	Schraube	
20	13970948-9	2					Screw	Skruv	Tornillo	Vis	Schraube	
21	13960143-9	4					Washer	Bricka	Arandela	Rondelle	Scheibe	
22	971071-6	2					Nut	Mutter	Tuerca	Ecrou	Mutter	

1		**FAHRERSITZ MIT ANBAUTEILEN** **SIÉGE DU CONDUCTEUR AVEC PIEES DE MONTAG** **ASIENTO DEL CONDUCTOR CON ACCESSORIOS DE MONTAJE** **FÖRARSTOL MED MONTERINGSD ETALJER** **OPERATOR SEAT WITH FITTING PARTS** **33260**
2		
3		
4		
5		

Catalog id	Group
97785	**852**
Illustr. No	Section
AT 341	**100**
Issue	Page
65/97	**655**

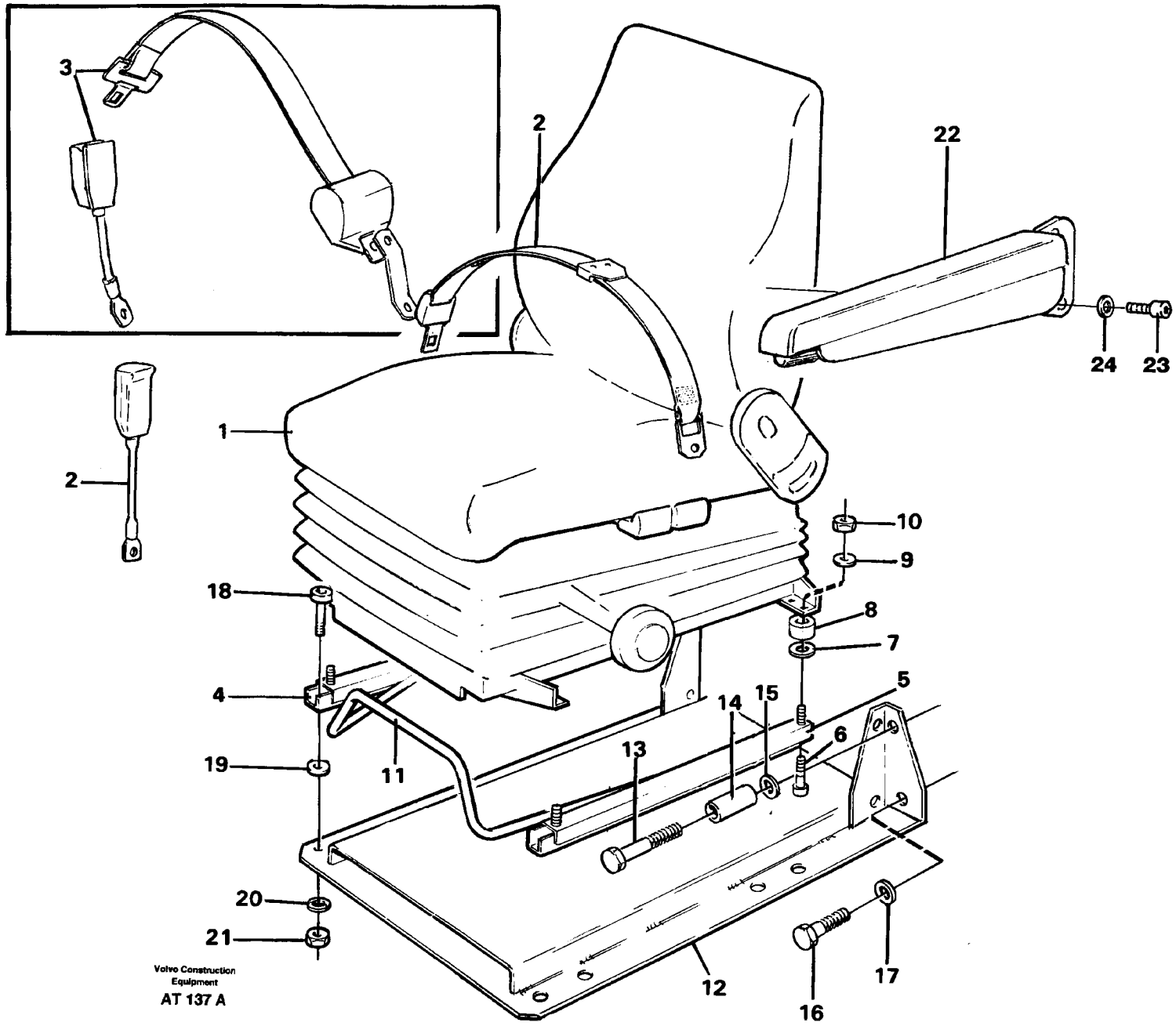
3
2
22
24
23
2
1
10
9
18
8
7
4
5
14
15
6
19
11
13
20
21
12
16
17
Volvo Construction Equipment
AT 137 A

Fig.	Part No.	Quantity 1	2	3	P S	K I T	Description	Benämning	Denominación	Dènomination	Bezeichnung	Notes
1	11007321-0	1			SS		Operator seat	Förarstol	Asiento conduct	Siege conducte	Fahrersitz	91950 , E PROD
	11104011-9	1					Seat	Stol	Asiento	Siege	Sitz	94903 , L PROD
												See group 852, Page 671
	11007342-6	1			SS		Operator seat	Förarstol	Asiento conduct	Siege conducte	Fahrersitz	92379 , E PROD
	11104015-0	1					Seat	Stol	Asiento	Siege	Sitz	94909 , L PROD
												See group 852, Page 663
	11990495-1	1			SS		Operator seat	Förarstol	Asiento conduct	Siege conducte	Fahrersitz	92380 , E PROD
		1			NS		•Operator seat	•Förarstol	•Asiento conduct	•Siege conducte	•Fahrersitz	E PROD
	11701802-8	1					Operator seat	Förarstol	Asiento conduct	Siege conducte	Fahrersitz	94911 , L PROD
												See group 852, Page 663
		1			NS		•Seat	•Stol	•Asiento	•Siege	•Sitz	94911
		1			NS		Operator seat	Förarstol	Asiento conduct	Siege conducte	Fahrersitz	92381
												See group 852, Page 667
	11990494-4	1					Operator seat	Förarstol	Asiento conduct	Siege conducte	Fahrersitz	92382
												See group 852, Page 669
		1			NS		•Operator seat	•Förarstol	•Asiento conduct	•Siege conducte	•Fahrersitz	
	11007323-6	1			SS		Operator seat	Förarstol	Asiento conduct	Siege conducte	Fahrersitz	92403 , E PROD
	11104010-1	1					Seat	Stol	Asiento	Siege	Sitz	94901 , L PROD
												See group 852, Page 671
	11104012-7	1					Seat	Stol	Asiento	Siege	Sitz	94905
												See group 852, Page 671
	11007326-9	1			SS		Operator seat	Förarstol	Asiento conduct	Siege conducte	Fahrersitz	92404 , E PROD
		1			NS		Seat	Stol	Asiento	Siege	Sitz	94907 , L PROD
												See group 852, Page 665
2	11104018-4	1					•Hip belt	•Höftbälte	•Cinturon cadera	•Ceinture hanche	•Hüftgurt	94907
	11005808-8	1					Seat belt	Bilbälte	Cint seguridad	Ceintu.securite	Sicherheitsgurt	
	11104125-7	1					Hip belt	Höftbälte	Cinturon cadera	Ceinture hanche	Hüftgurt	94925 , USA INCH HIP BELT
3	11005882-3	1					Seat belt	Bilbälte	Cint seguridad	Ceintu.securite	Sicherheitsgurt	92198
	11104065-5	1					Hip belt	Bälte	Cinturon cadera	Ceinture hanche	Hüftgurt	94925 , USA INCH HIP BELT
4	11104092-9	1					Slide rail	Glidskena	Riel deslizam	Rail guidage	Gleitschiene	

1		**FAHRERSITZ MIT ANBAUTEILEN**	Catalog id **97785**	Group **852**
2		**SIÈGE DU CONDUCTEUR AVEC PIÈCES DE MONTAGE**		
3		**ASIENTO DEL CONDUCTOR CON ACCESORIOS DE MONTAJE**	Illustr. No **AT 137A**	Section **150**
4		**FÖRARSTOL MED MONTERINGSDETALJER**		
5		**OPERATOR SEAT WITH FITTING PARTS**	Issue **65/97**	Page **657**

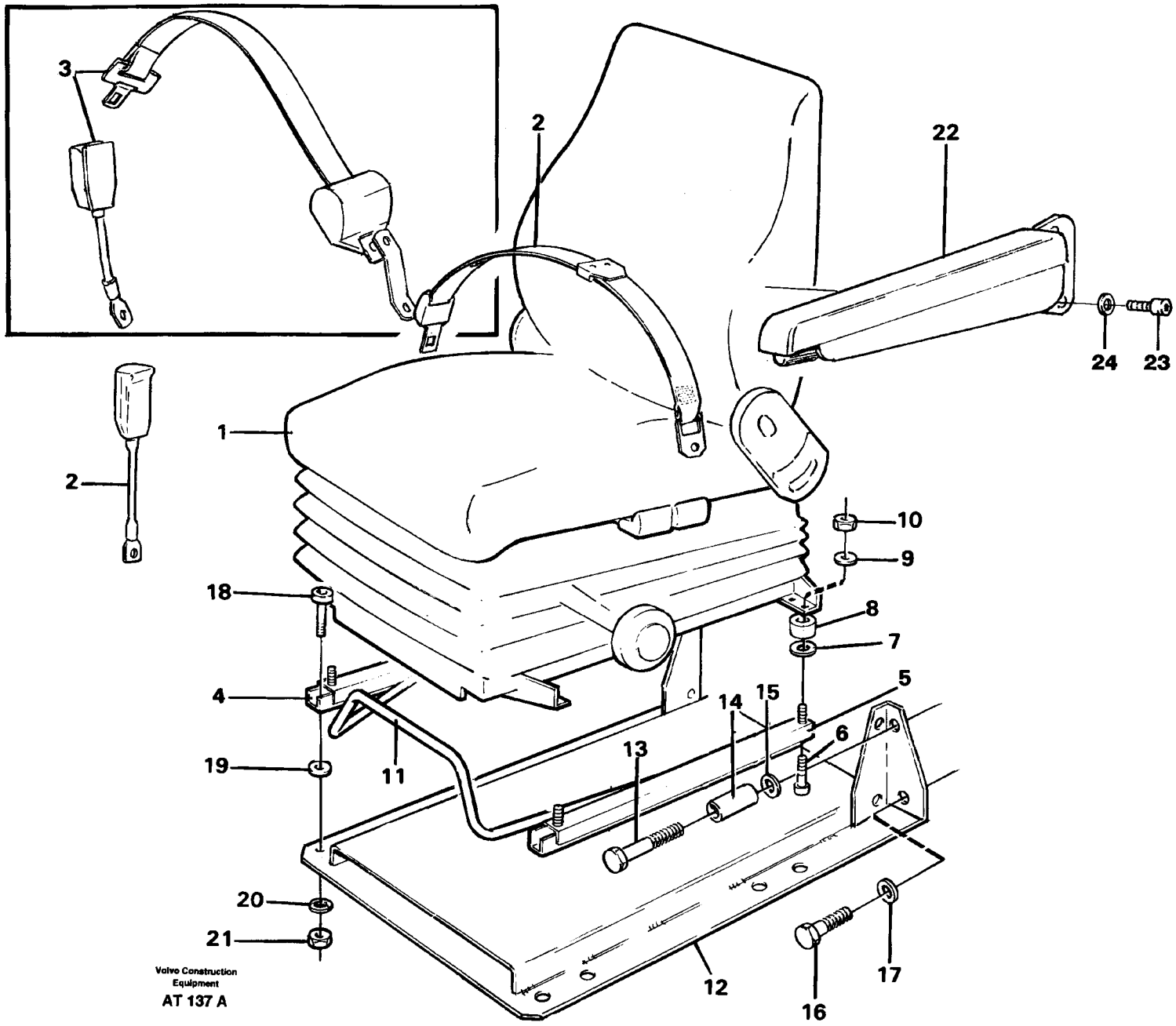
3
2
22
24
23
2
1
10
9
18
8
7
4
5
14
15
6
19
13
11
20
21
12
16
17
Volvo Construction Equipment
AT 137 A

Fig.	Part No.	Quantity 1	2	3	PS	KIT	Description	Benämning	Denominación	Dènomination	Bezeichnung	Notes
5	11104093-7	1					Slide rail	Glidskena	Riel deslizam	Rail guidage	Gleitschiene	
6	13948400-0	4					Screw	Skruv	Tornillo	Vis	Schraube	92382
7	955895-8	4					Washer	Bricka	Arandela	Rondelle	Scheibe	
8	11007399-6	4					Spacer	Distans	Distanciador	Entretoise	Abstandkörper	92382
9	13955894-4	4					Washer	Bricka	Arandela	Rondelle	Scheibe	
10	961991-7	4					Nut	Mutter	Tuerca	Ecrou	Mutter	
11	11104091-1	1					Handle	Handtag	Mango	Poignee	Griff	
12	11007410-1	1					Bracket	Konsol	Consola	Console	Konsole	
13	13970958-8	2					Screw	Skruv	Tornillo	Vis	Schraube	
14	930457-7	2					Spacer ring	Distansring	Anillo distanc	Bagu.entretoise	Abstandring	
15	13960148-8	2					Washer	Bricka	Arandela	Rondelle	Scheibe	
16	13970947-1	2					Screw	Skruv	Tornillo	Vis	Schraube	
17	13960148-8	2					Washer	Bricka	Arandela	Rondelle	Scheibe	
18	4870448-0	4					Screw	Skruv	Tornillo	Vis	Schraube	
19	13960141-3	4					Washer	Bricka	Arandela	Rondelle	Scheibe	
20	13955894-4	4					Washer	Bricka	Arandela	Rondelle	Scheibe	
21	946036-1	4					Lock nut	Låsmutter	Contratuerca	Contre-ecrou	Sicher mutter	
22	6209558-3	1					Armrest l	Armstöd	Reposabrazos	Accoudoir	Armlehne l	(11007480) LH
23	13969603-3	2					Screw	Skruv	Tornillo	Vis	Schraube	94916
24	13955894-4	2					Washer	Bricka	Arandela	Rondelle	Scheibe	94916

1		**FAHRERSITZ MIT ANBAUTEILEN**
2		**SIÈGE DU CONDUCTEUR AVEC PIÈCES DE MONTAGE**
3		**ASIENTO DEL CONDUCTOR CON ACCESORIOS DE MONTAJE**
4		**FÖRARSTOL MED MONTERINGSDETALJER**
5		**OPERATOR SEAT WITH FITTING PARTS**

Catalog id	Group
97785	**852**
Illustr. No	Section
AT 137A	**150**
Issue	Page
65/97	**659**

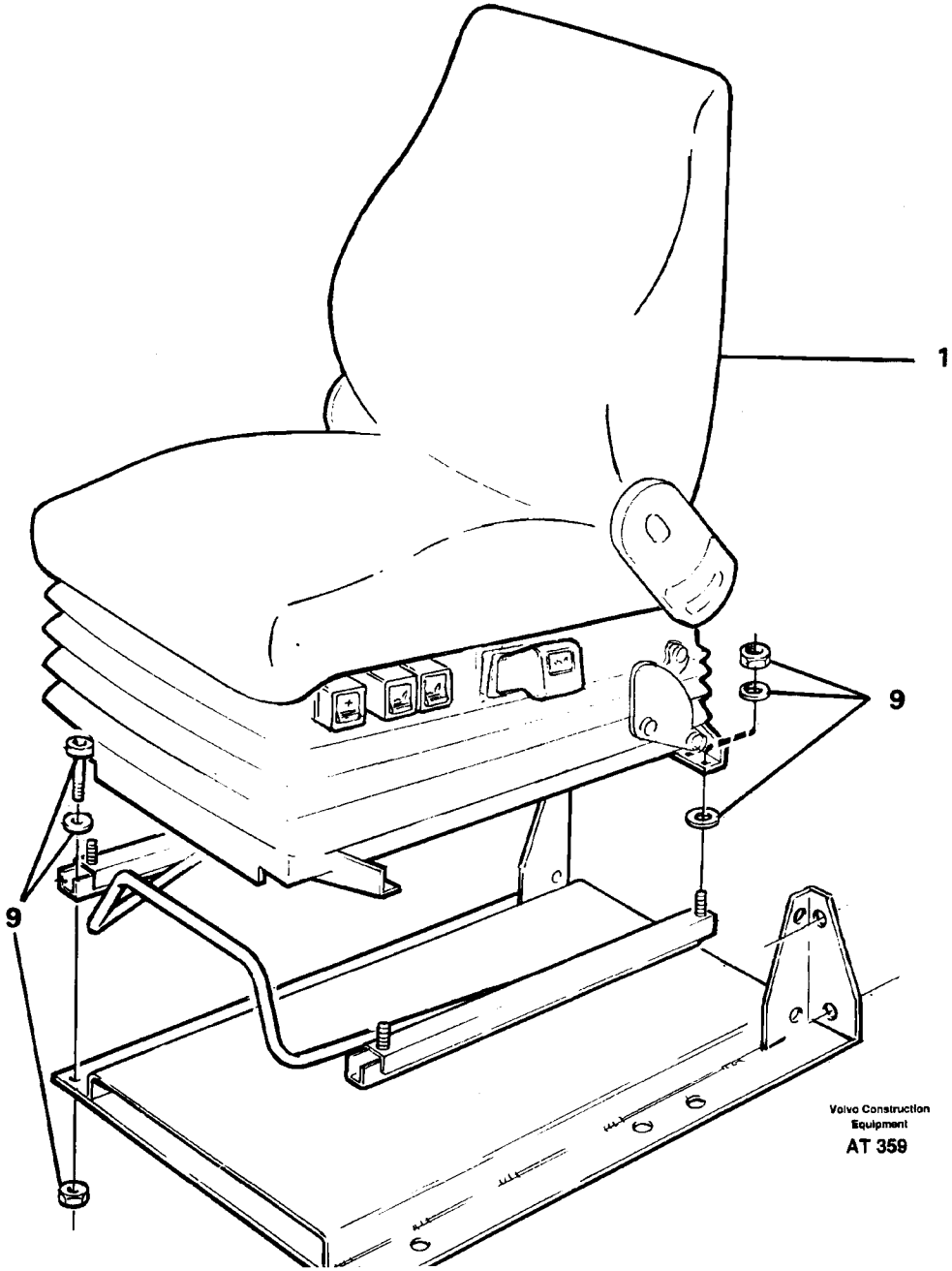
1
9
9
Volvo Construction Equipment
AT 359

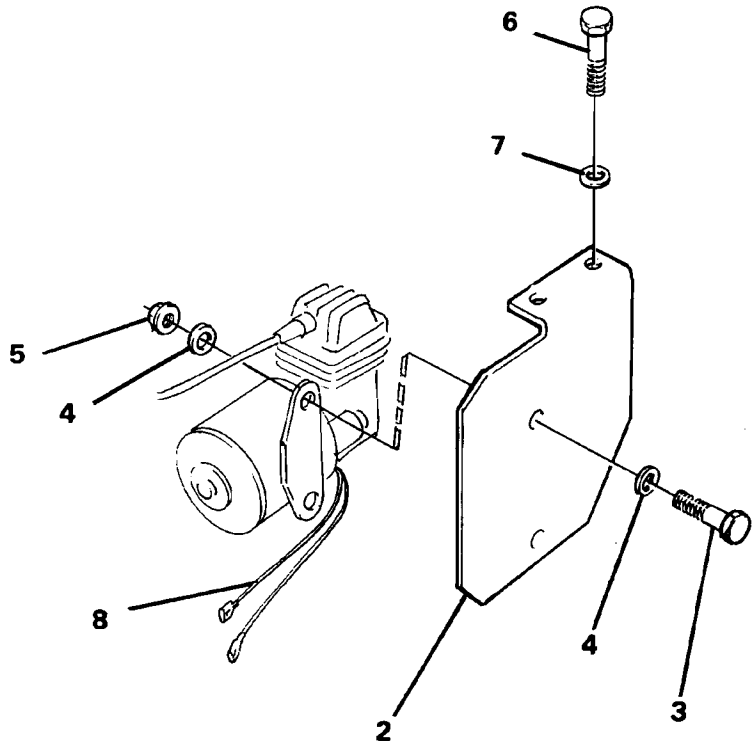
6
7
5
4
8
4
2
3

Fig.	Part No.	Quantity 1	2	3	PS	KIT	Description	Benämning	Denominación	Dènomination	Bezeichnung	Notes
1		1					Operator's seat	Förarstol	Asiento conductor	Siege conducteur	Fahrersitz	See group 852, Page 665
2	11007228-7	1					Plate	Plåt	Chapa	Tole	Blech	
3	13955272-3	2					Screw	Skruv	Tornillo	Vis	Schraube	
4	955892-5	4					Washer	Bricka	Arandela	Rondelle	Scheibe	
5	13949278-9	2					Flange lock nut	Flänslåsmutter	Contr tuer brid	Contr.ecr.bride	Flanschmutter	
6	13966807-3	2					Screw	Skruv	Tornillo	Vis	Schraube	
7	13955894-4	2					Washer	Bricka	Arandela	Rondelle	Scheibe	(955894)
8		1					Electrical system	Elsystem	Sistema electrico	Systeme electrique	El. anlage	See group 371, Page 279
9							Seat, assembly	Stol, montering	Asiento, montaje	Siege, montage	Sitz, montageteile	See group 852, Page 657

1		**FAHRERSITZ, LUFTGEFEDERT, ANBAUTEILEN, ISRI**	Catalog id **97785**	Group **852**
2		**SIÈGE DE CONDUC., SUSP. PNEUMATIQUE, MONTAGE, ISRI**		
3		**ASIENTO DE CONDUC.DE SUS NEUMÁTICA, MONTAJE, ISRI**	Illustr. No **AT 359**	Section **190**
4		**LUFTFJÄDRAD STOL, MONTERING ISRI**		
5		**OPERATOR'S SEAT, AIR SUSPENSIONED ISRI**	Issue **65/97**	Page **661**
		94907		

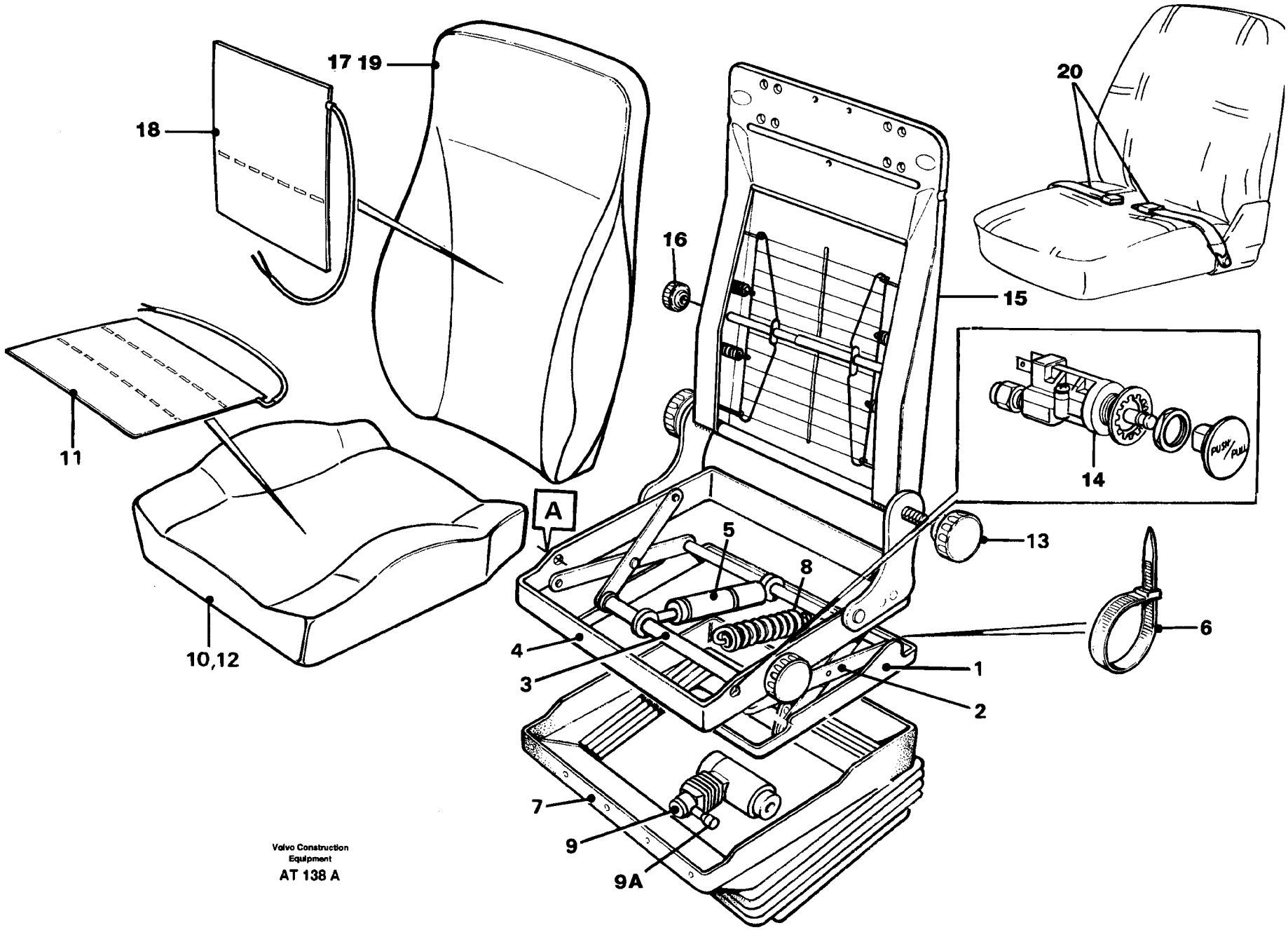

Volvo Construction Equipment
AT 138 A

Fig.	Part No.	Quantity 1	2	3	4	5	PS	KIT	Description	Benämning	Denominación	Dènomination	Bezeichnung	Notes
	11104015-0	1							Operator seat.....	Förarstol.....	Asiento conductor....	Siege conducteur.....	Fahrersitz.....	94909
			1				NS		Operator seat.....	Förarstol.....	Asiento conductor....	Siege conducteur.....	Fahrersitz.....	94911
1	11998612-3								•Frame.....	•Ram.....	•Bastidor.....	•Chassis.....	•Rahmen.....	
	11998619-8	1	1						•Frame.....	•Ram.....	•Bastidor.....	•Chassis.....	•Rahmen.....	
2	11998613-1	1							•Linkage.....	•Länksystem.....	•Sistem articul.....	•Syst.articulat.....	•Gelenksystem.....	
	11998620-6		1						•Linkage.....	•Länksystem.....	•Sistem articul.....	•Syst.articulat.....	•Gelenksystem.....	
3	11996421-1		1						•Air spring.....	•Luftfjäder.....	•Resorte neumat.....	•Ressort pneuma.....	•Luftfeder.....	
4	11998614-9	1							•Seat frame.....	•Sitsram.....	•Marco asiento.....	•Cadre siege.....	•Sitzrahmen.....	
	11998621-4		1						•Seat frame.....	•Sitsram.....	•Marco asiento.....	•Cadre siege.....	•Sitzrahmen.....	
5	11998615-6	1	1						•Shock absorber.....	•Stötdämpare.....	•Amortiguador.....	•Amortisseur.....	•Stossdämpfer.....	
6	11996419-5	1	1						•Strip.....	•Band.....	•Cinta.....	•Ruban.....	•Band.....	
7	11996418-7	1	1						•Protecting bellows...	•Skyddsbälg.....	•Fuelle protecc.....	•Soufflet prote.....	•Schutzbalg.....	
8	11996410-4	2							•Tension spring.....	•Dragfjäder.....	•Resorte tension.....	•Ressort tracti.....	•Zugfeder.....	
9	11998622-2		1						•Compressor.....	•Kompressor.....	•Compresor.....	•Compresseur.....	•Kompressor.....	
9A	11701683-2		1						••Check valve.....	••Backventil.....	••Valv retencion.....	••Valv.antiretour.....	••Ruckschlagvent.....	
10	11996411-2	1	1						•Seat cushion.....	•Sittdyna.....	•Cojin asiento.....	•Coussin siege.....	•Sitzkissen.....	
11	11996416-1	1	1						•Heater.....	•Värmeelement.....	•Unidad calentad.....	•Eleme.chauffage.....	•Heizkörper.....	
12	11998617-2	1	1						•Upholstery.....	•Klädsel.....	•Tapizado.....	•Garniture habit.....	•Bezug.....	
13	11996408-8	6	4						•Knob.....	•Ratt.....	•Volante.....	•Bouton.....	•Bedienungsknopf....	
14	11998623-0						SS		•Starter switch.....	•Startkontakt.....	•Contact arranq.....	•Conta.demarrage....	•Anlasschalter.....	
15	11998624-8								•Valve.....	•Ventil.....	•Valvula.....	•Soupape.....	•Ventil.....	
15A	11702361-4		1						•Switch.....	•Omkopplare.....	•Commutador.....	•Commutateur.....	•Umsteuerventil.....	
16	11996407-0	1	1						•Backrest frame.....	•Ryggram.....	•Marco respaldo.....	•Cadre dossier.....	•Ruckenlehngest.....	
17	11996409-6	1	1						•Knob.....	•Ratt.....	•Volante.....	•Bouton.....	•Bedienungsknopf....	
18	11996412-0	1	1						•Backrest cush.....	•Ryggdyna.....	•Cojin respaldo.....	•Dossier.....	•Ruckenlehnpolst.....	
19	11996417-9	1	1						•Heater.....	•Värmeelement.....	•Unidad calentad.....	•Eleme.chauffage.....	•Heizkörper.....	
20	11998618-0	1	1						•Upholstery.....	•Klädsel.....	•Tapizado.....	•Garniture habit.....	•Bezug.....	
21	11104018-4	1	1						•Hip belt.....	•Höftbälte.....	•Cinturon cadera.....	•Ceinture hanche.....	•Hüftgurt.....	

1	11104015	**FAHRERSITZ.** **SIÈGE DU CONDUCTEUR.** **ASIENTO DEL CONDUCTOR.** **FÖRARSTOL.** **OPERATOR'S SEAT.** **94909, 94911**	Catalog id **97785**	Group **852**
2	11104016			
3			Illustr. No **AT 138A**	Section **200**
4				
5			Issue **65/97**	Page **663**

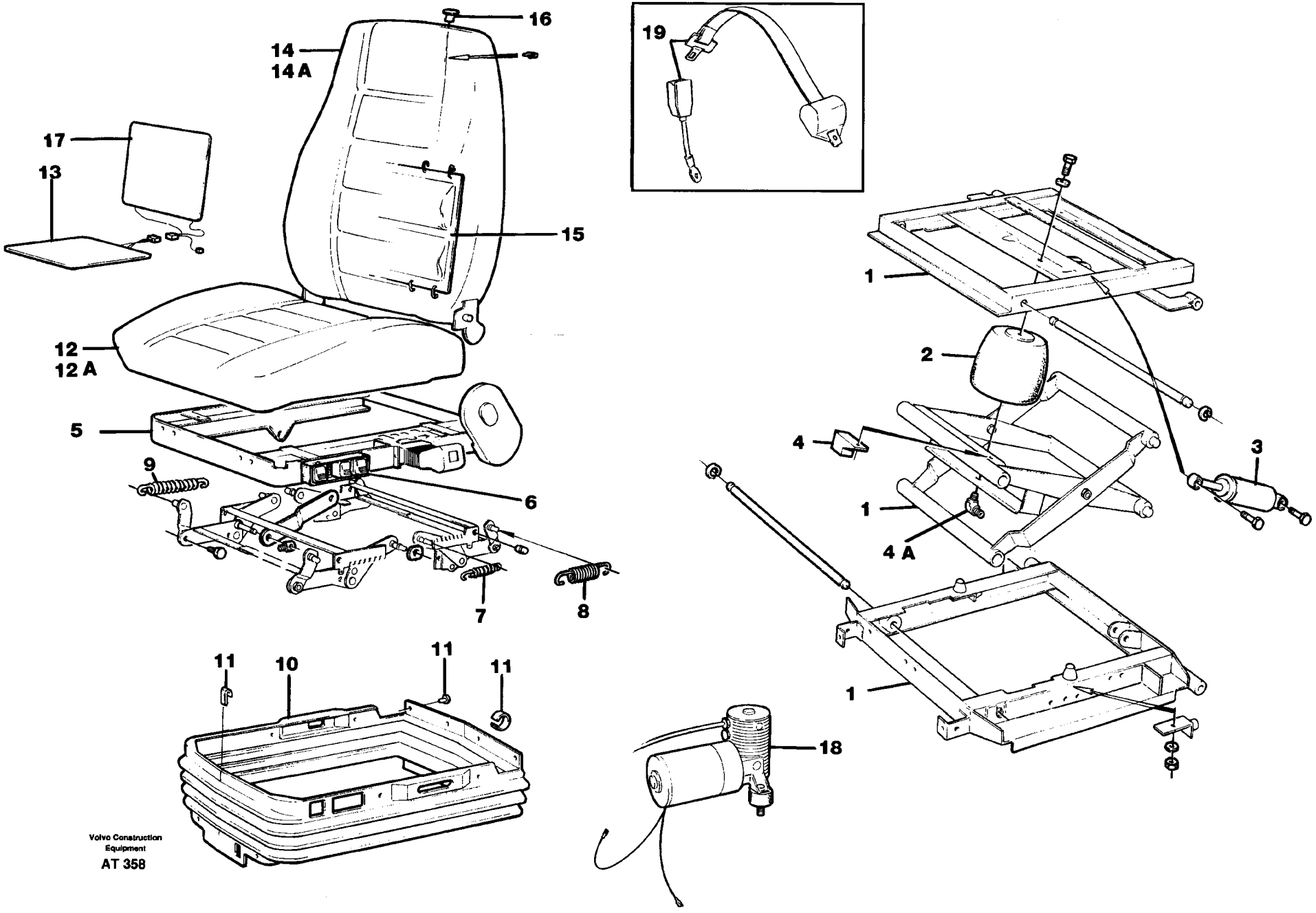

Volvo Construction Equipment

AT 358

Fig.	Part No.	Quantity 1	2	3	PS	KIT	Description	Benämning	Denominación	Dènomination	Bezeichnung	Notes
		1			NS		Driver's seat	Stol	Asiento	Siege	Sitz	
1	11702332-5	1					•Spr spnsn unit	•Fjädringsenhet	•Unid suspension	•Unit.suspension	•Federbundel	
2	3091058-2	1					••Air bellows	••Luftbälg	••Fuelle aire	••Soufflet air	••Luftbalg	
3	11993610-2	1					••Shock absorber	••Stötdämpare	••Amortiguador	••Amortisseur	••Stossdämpfer	
4	11993178-0	1					••Relay	••Relä	••Rele	••Relais	••Relais	
5	3091629-0	1					••Elbow nipple	••Vinkelnippel	••Niple angular	••Racco.angulaire	••Winkelnippel	
6	11702329-1	1					•Seat frame	•Sitsram	•Marco asiento	•Cadre siege	•Sitzrahmen	
7	11702331-7	1					••Control	••Reglage	••Reglaje	••Commande	••Regler	
8	1518748-7	1					••Spring	••Fjäder	••Resorte	••Ressort	••Feder	
9	1696529-5	2					••Spring	••Fjäder	••Resorte	••Ressort	••Feder	
10	11998842-6	1					•Bellows	•Bälg	•Fuelle	•Soufflet	•Balg	
11	11998811-1	1					•Attachment kit	•Fästsats	•Jg acoplamiento	•Kit fixation	•Halterungsatz	
12	11998831-9	1					•Seat	•Sits	•Asiento	•Siege	•Sitz	
12A	11998561-2	1					••Upholstery	••Klädsel	••Tapizado	••Garniture habit	••Bezug	
13	6795882-7	1					••Heater	••Värmeelement	••Unidad calentad	••Eleme.chauffage	••Heizkörper	
14	11997264-4	1					•Backrest	•Ryggstöd	•Apoyo respaldo	•Repose-rein	•Ruckenlehne	
14A	11998559-6	1					••Upholstery	••Klädsel	••Tapizado	••Garniture habit	••Bezug	
15	11997265-1	1					••Lumbar support	••Svankstöd	••Soporte lumbar	••Sopo bas du dos	••Kreuzstütze	
16	11000166-6	2					••Guide	••Styrning	••Guia	••Guide	••Steuerung	
17	6795883-5	1					••Heater	••Värmeelement	••Unidad calentad	••Eleme.chauffage	••Heizkörper	
18	11991986-8	1					•Compressor	•Kompressor	•Compresor	•Compresseur	•Kompressor	
19	11104018-4	1					•Hip belt	•Höftbälte	•Cinturon cadera	•Ceinture hanche	•Hüftgurt	

1		**FAHRERSITZ LUFTFEDERT** **SIÈGE DU CONDUCTEUR SUSPENSION PNEUMATIQUE** **ASIENTO DE CONDUCCIÓN DE SUSPENSIÓN NEUMÁTICA** **LUFTFJÄDRANDE FÖRARSTOL, ELUPPVÄRMD** **OPERATOR'S SEAT, HEATED, AIR SUSPENSIONED** **94907**	Catalog id **97785**	Group **852**
2				
3			Illustr. No **AT 358**	Section **225**
4				
5			Issue **65/97**	Page **665**

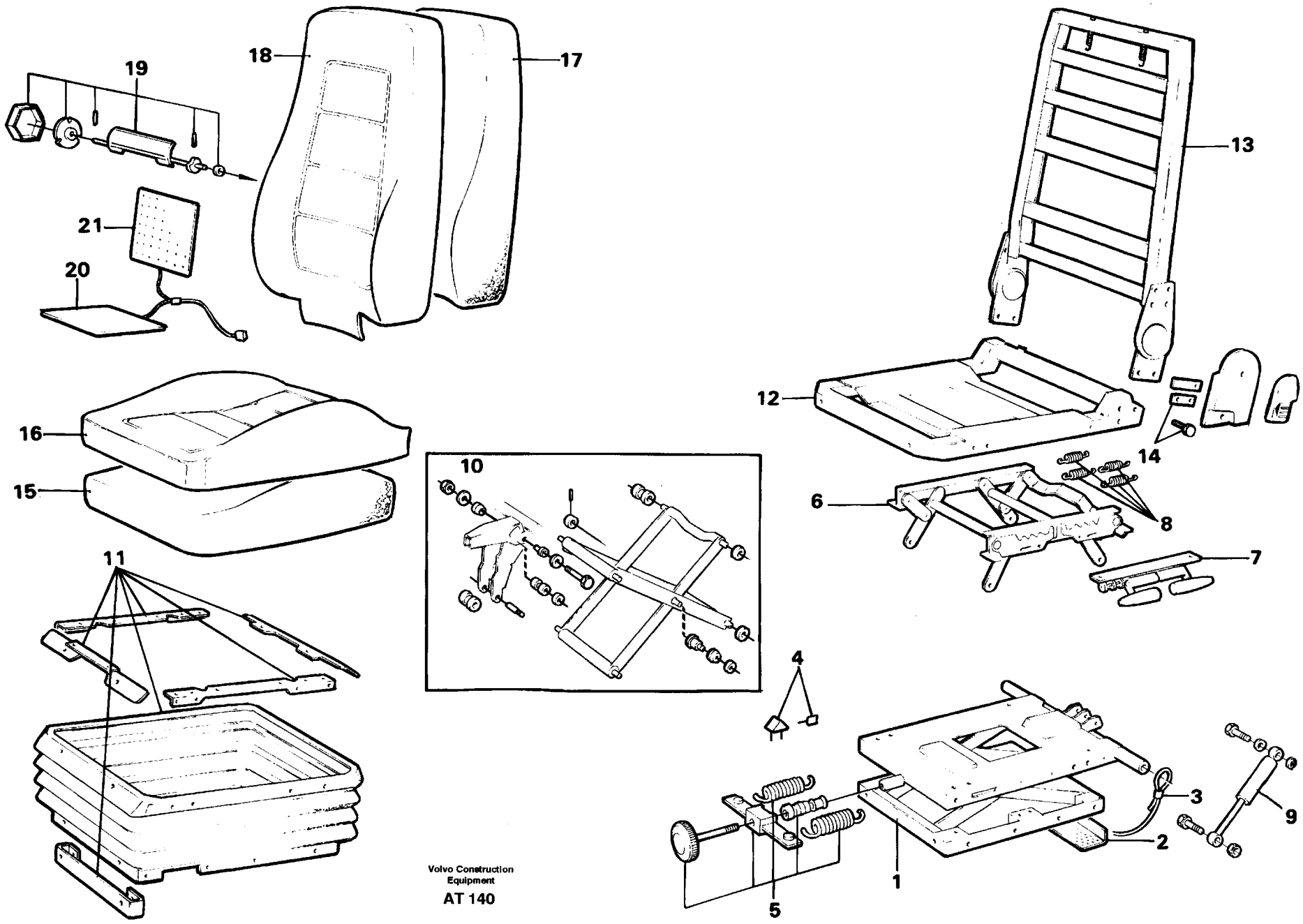

Volvo Construction Equipment

AT 140

Fig.	Part No.	Quantity 1	2	3	PS	KIT	Description	Benämning	Denominación	Dènomination	Bezeichnung	Notes
		1			NS		Operator seat	Förarstol	Asiento conduct	Siege conducte	Fahrersitz	
1	11998672-7	1					•Lower section	•Underdel	•Seccion infer	•Partie inf	•Unterteil	
2	11998660-2	1					•Anchorage	•Fäste	•Fijacion	•Fixation	•Halterung	
3	11998675-0	1					•Cable	•Lina	•Cable	•Cable	•Seil	
4	11998677-6	1					•Absorber	•Dämpare	•Amortiguador	•Amortisseur	•Dämpfer	
5	11998674-3	1					•Adjuster kit	•Justeringssats	•Juego ajuste	•Kit ajustement	•Änderungssatz	
6	11998650-3	1					•Linkage	•Länksystem	•Sistem articul	•Syst.articulat	•Gelenksystem	
7	11998651-1	1					•Lock kit	•Låssats	•Juego seguridad	•Kit serrure	•Schlossteilsatz	
8	11998652-9	1					•Spring kit	•Fjädersats	•Juego resortes	•Jeu ressorts	•Federsatz	
9	11998673-5	1					•Shock absorber	•Stötdämpare	•Amortiguador	•Amortisseur	•Stossdämpfer	
10	11998676-8	1					•Bearing kit	•Lagersats	•Juego cojinetes	•Jeu paliers	•Lagersatz	
11	11998661-0	1					•Bellows	•Bälg	•Fuelle	•Soufflet	•Balg	
12	11998665-1	1					•Seat frame	•Sitsram	•Marco asiento	•Cadre siege	•Sitzrahmen	
13	11998666-9	1					•Backrest frame	•Ryggram	•Marco respaldo	•Cadre dossier	•Ruckenlehngest	
14	11998679-2	1					•Mounting kit	•Monteringssats	•Juego montaje	•Kit montage	•Einbausatz	
15	11998648-7	1					•Seat cushion	•Sittdyna	•Cojin asiento	•Coussin siege	•Sitzkissen	
16	11998649-5	1					•Upholstery	•Klädsel	•Tapizado	•Garniture habit	•Bezug	
17	11998646-1	1					•Backrest cush	•Ryggdyna	•Cojin respaldo	•Dossier	•Ruckenlehnpolst	
18	11998647-9	1					•Upholstery	•Klädsel	•Tapizado	•Garniture habit	•Bezug	
19	11998678-4	1					•Lumbar support	•Svankstöd	•Soporte lumbar	•Sopo bas du dos	•Kreuzstütze	
20	11998656-0	1					•Heater	•Värmeelement	•Unidad calentad	•Eleme.chauffage	•Heizkörper	
21	11998657-8	1					•Heater	•Värmeelement	•Unidad calentad	•Eleme.chauffage	•Heizkörper	

1		**FAHRERSITZ.**
2		**SIÈGE DU CONDUCTEUR.**
3		**ASIENTO DEL CONDUCTOR.**
4		**FÖRARSTOL.**
5		**OPERATOR SEAT.**
		92381

Catalog id	Group
97785	**852**
Illustr. No	Section
AT 140	**250**
Issue	Page
65/97	**667**

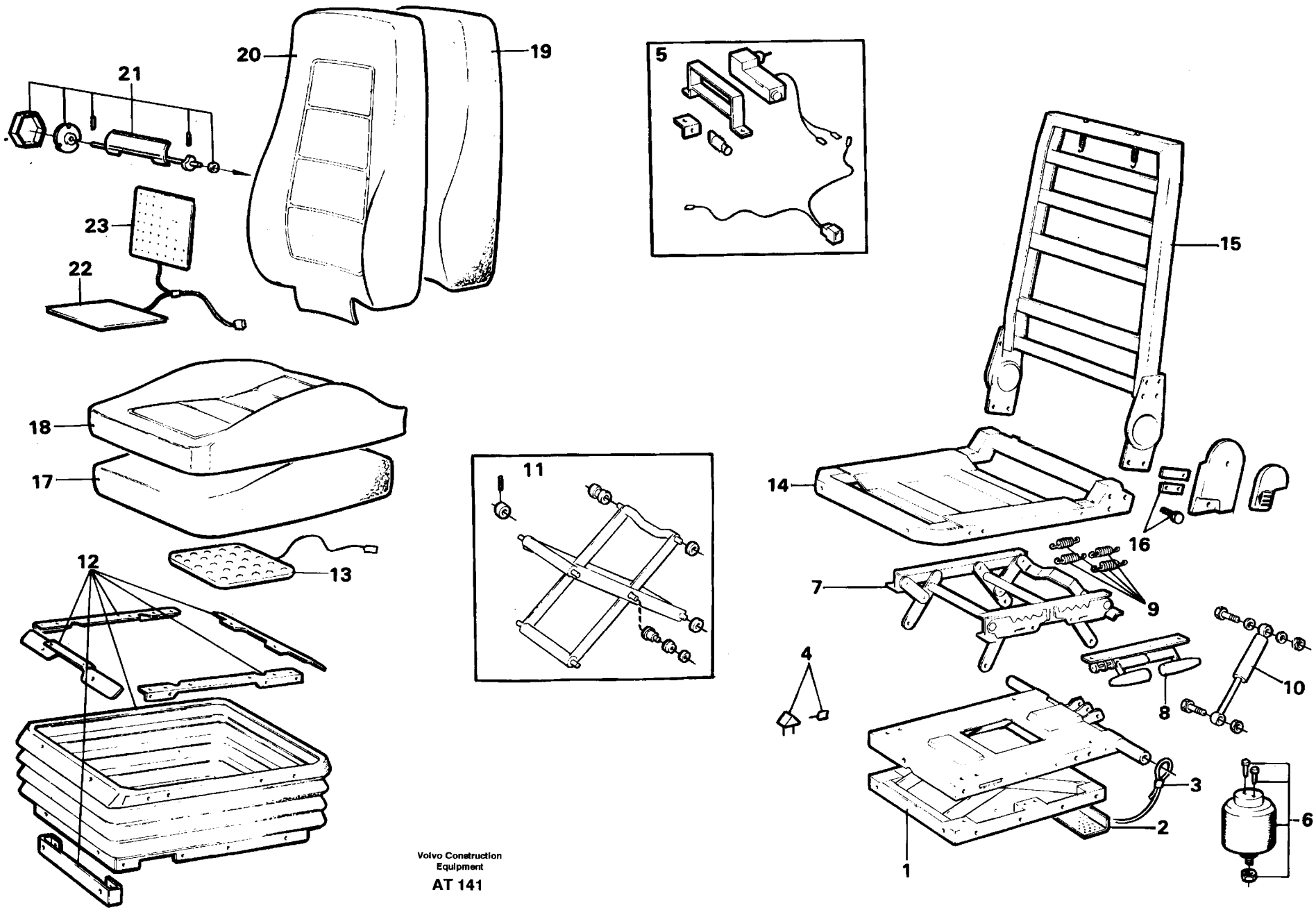

Volvo Construction Equipment

AT 141

Fig.	Part No.	Quantity 1	2	3	PS	KIT	Description	Benämning	Denominación	Dènomination	Bezeichnung	Notes
		1			NS		Operator seat	Förarstol	Asiento conduct	Siege conducte	Fahrersitz	
1	11998653-7	1					•Lower section	•Underdel	•Seccion infer	•Partie inf	•Unterteil	
2	11998660-2	1					•Anchorage	•Fäste	•Fijacion	•Fixation	•Halterung	
3	11998659-4	1					•Cable	•Lina	•Cable	•Cable	•Seil	
4	11998677-6	1					•Absorber	•Dämpare	•Amortiguador	•Amortisseur	•Dämpfer	
5	11998662-8	1					•Compressor	•Kompressor	•Compresor	•Compresseur	•Kompressor	
6	11998663-6	1					•Air spring	•Luftfjäder	•Resorte neumat	•Ressort pneuma	•Luftfeder	
7	11998650-3	1					•Linkage	•Länksystem	•Sistem articul	•Syst.articulat	•Gelenksystem	
8	11998651-1	1					•Lock kit	•Låssats	•Juego seguridad	•Kit serrure	•Schlossteilsatz	
9	11998652-9	1					•Spring kit	•Fjädersats	•Juego resortes	•Jeu ressorts	•Federsatz	
10	11998654-5	1					•Shock absorber	•Stötdämpare	•Amortiguador	•Amortisseur	•Stossdämpfer	
11	11998664-4	1					•Bearing kit	•Lagersats	•Juego cojinetes	•Jeu paliers	•Lagersatz	
12	11998661-0	1					•Bellows	•Bälg	•Fuelle	•Soufflet	•Balg	
13	11998658-6	1					•Sensor	•Givare	•Sensor	•Detecteur	•Geber	
14	11998665-1	1					•Seat frame	•Sitsram	•Marco asiento	•Cadre siege	•Sitzrahmen	
15	11998666-9	1					•Backrest frame	•Ryggram	•Marco respaldo	•Cadre dossier	•Ruckenlehngest	
16	11998679-2	1					•Mounting kit	•Monteringssats	•Juego montaje	•Kit montage	•Einbausatz	
17	11998648-7	1					•Seat cushion	•Sittdyna	•Cojin asiento	•Coussin siege	•Sitzkissen	
18	11998649-5	1					•Upholstery	•Klädsel	•Tapizado	•Garniture habit	•Bezug	
19	11998646-1	1					•Backrest cush	•Ryggdyna	•Cojin respaldo	•Dossier	•Ruckenlehnpolst	
20	11998647-9	1					•Upholstery	•Klädsel	•Tapizado	•Garniture habit	•Bezug	
21	11998678-4	1					•Lumbar support	•Svankstöd	•Soporte lumbar	•Sopo bas du dos	•Kreuzstütze	
22	11998656-0	1					•Heater	•Värmeelement	•Unidad calentad	•Eleme.chauffage	•Heizkörper	
23	11998657-8	1					•Heater	•Värmeelement	•Unidad calentad	•Eleme.chauffage	•Heizkörper	

1		**FAHRERSITZ.** **SIÈGE DU CONDUCTEUR.** **ASIENTO DEL CONDUCTOR.** **FÖRARSTOL.** **OPERATOR SEAT.** **92382**	Catalog id **97785**	Group **852**
2			Illustr. No **AT 141**	Section **300**
3			Issue **65/97**	Page **669**
4				
5				

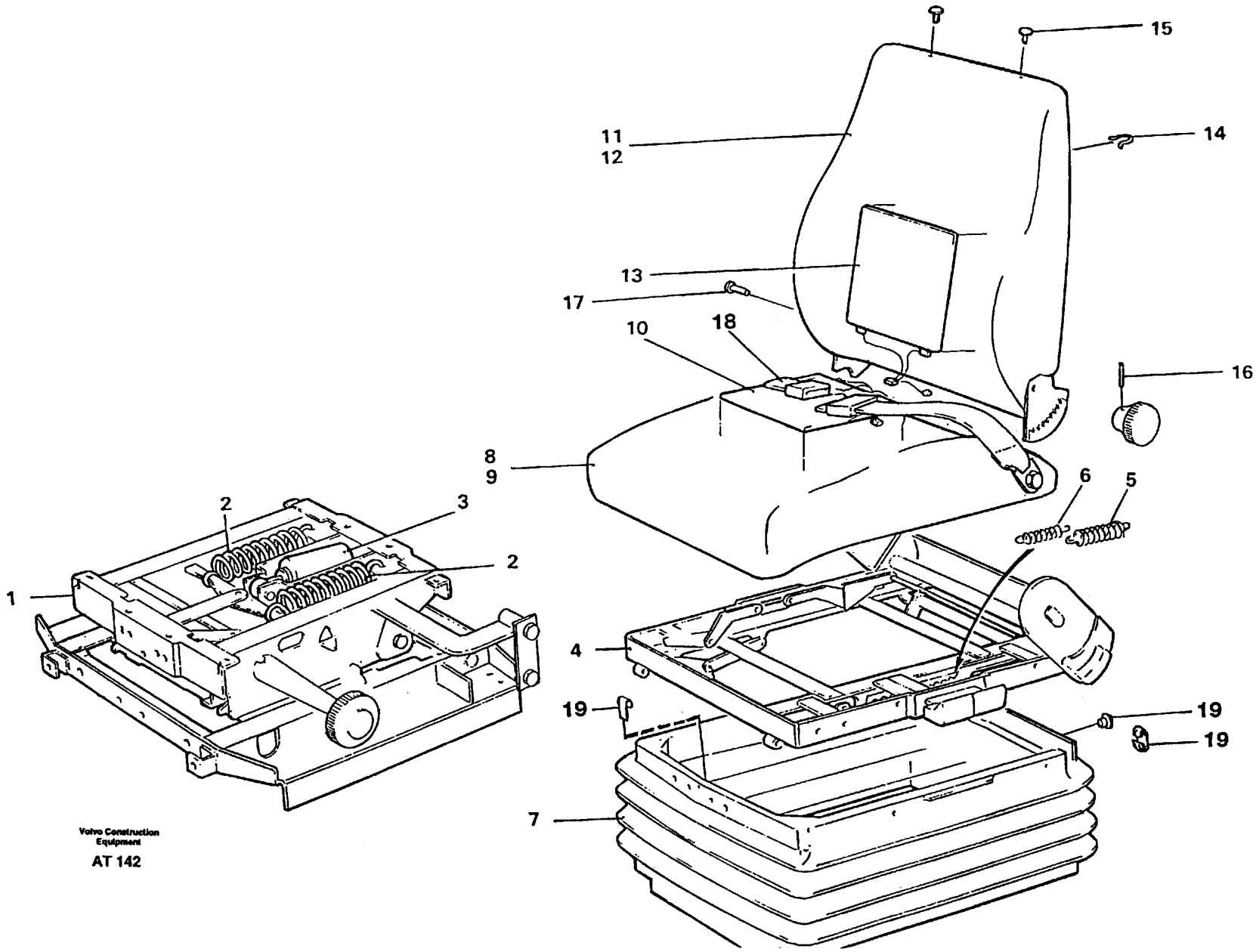
15
11
12
14
13
17
10
18
16
8
9
6
5
2
3
2
1
4
19
19
19
7
Volvo Construction Equipment
AT 142

Fig.	Part No.	Quantity 1	2	3	4	5	PS	KIT	Description	Benämning	Denominación	Dènomination	Bezeichnung	Notes
	11104012-7	1							Seat	Stol	Asiento	Siege	Sitz	94905
	11104010-1		1						Seat	Stol	Asiento	Siege	Sitz	94901
	11104011-9			1					Seat	Stol	Asiento	Siege	Sitz	94903
	11702340-8	1	1	1					•Spr spnsn unit	•Fjädringsenhet	•Unid suspension	•Unit.suspension	•Federbundel	
2	6213261-8	2	1	2					••Spring	••Fjäder	••Resorte	••Ressort	••Feder	
3	11998543-0	1	1	1					••Shock absorber	••Stötdämpare	••Amortiguador	••Amortisseur	••Stossdämpfer	
4	11702339-0	1	1	1					•Seat frame	•Sitsram	•Marco asiento	•Cadre siege	•Sitzrahmen	
5	1518748-7	2	1	1					••Spring	••Fjäder	••Resorte	••Ressort	••Feder	
6	1696529-5	2	2	2					••Spring	••Fjäder	••Resorte	••Ressort	••Feder	
7	11998550-5	1	1	1					•Bellows	•Bälg	•Fuelle	•Soufflet	•Balg	
8	11700708-8		1						•Seat	•Sits	•Asiento	•Siege	•Sitz	
	11702346-5	1							•Seat	•Sits	•Asiento	•Siege	•Sitz	
	11700127-1			1					•Seat	•Sits	•Asiento	•Siege	•Sitz	
9	11996163-9		1	1					••Upholstery	••Klädsel	••Tapizado	••Garniture habit	••Bezug	
	11998561-2	1							••Upholstery	••Klädsel	••Tapizado	••Garniture habit	••Bezug	
10	6795882-7	1		1					••Heater	••Värmeelement	••Unidad calentad	••Eleme.chauffage	••Heizkörper	
11	11998558-8	1							•Backrest	•Ryggstöd	•Apoyo respaldo	•Repose-rein	•Ruckenlehne	
	11998553-9		1						•Backrest	•Ryggstöd	•Apoyo respaldo	•Repose-rein	•Ruckenlehne	
	11997010-1			1					•Backrest	•Ryggstöd	•Apoyo respaldo	•Repose-rein	•Ruckenlehne	
12	11996164-7		1						••Upholstery	••Klädsel	••Tapizado	••Garniture habit	••Bezug	
	11998559-6	1							••Upholstery	••Klädsel	••Tapizado	••Garniture habit	••Bezug	
	11996164-7			1					••Upholstery	••Klädsel	••Tapizado	••Garniture habit	••Bezug	
13	6795882-7	1							••Heater	••Värmeelement	••Unidad calentad	••Eleme.chauffage	••Heizkörper	
	6795883-5			1					••Heater	••Värmeelement	••Unidad calentad	••Eleme.chauffage	••Heizkörper	
14		2	2				NS		••Clamp	••Klammer	••Abrazadera	••Collier serrage	••Klammer	
15	11000166-6	2	2						••Guide	••Styrning	••Guia	••Guide	••Steuerung	
16	951946-3	1							••Spring pin	••Rörpinne	••Pasador tubular	••Goupi.tubulaire	••Zylinderstift	
17	959219-7	1							••Screw	••Skruv	••Tornillo	••Vis	••Schraube	
18	11104018-4	1	1	1					•Hip belt	•Höftbälte	•Cinturon cadera	•Ceinture hanche	•Hüftgurt	
19	11998811-1	1	1	1					•Attachment kit	•Fästsats	•Jg acoplamiento	•Kit fixation	•Halterungsatz	

1	11104012	**FAHRERSITZ ISRI** **SIÈGE DU CONDUCTEUR ISRI** **ASIENTO DEL CONDUCTOR ISRI** **FÖRARSTOL ISRI** **OPERATOR'S SEAT ISRI**	Catalog id **97785**	Group **852**
2	11104010			
3	11104011		Illustr. No **AT 142**	Section **350**
4				
5		**94901, 94905, 94903,**	Issue **65/97**	Page **671**

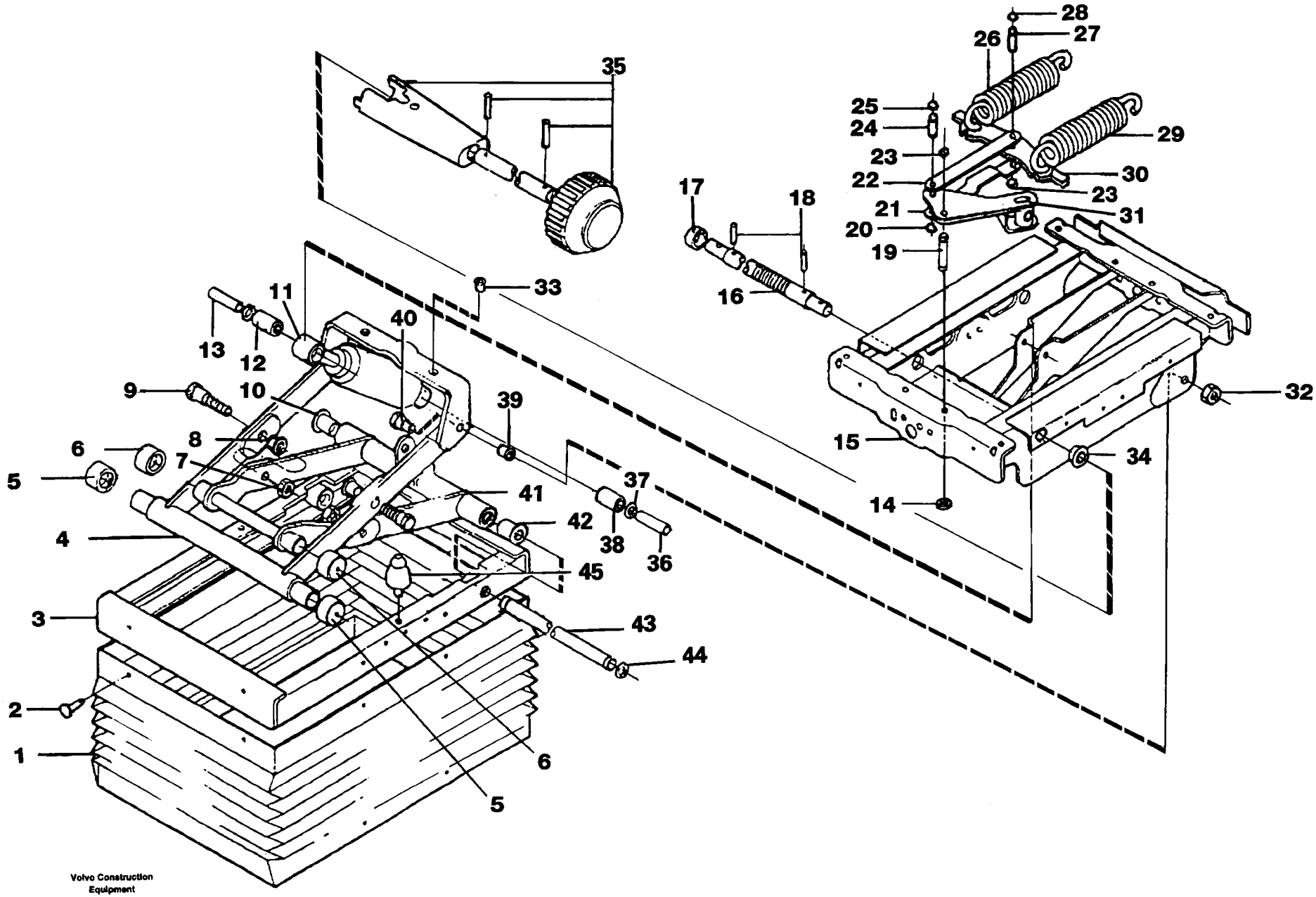
Volvo Construction Equipment
AT 340

Fig.	Part No.	Quantity 1	2	3	P S	K I T	Description	Benämning	Denominación	Dènomination	Bezeichnung	Notes
1	12705152-2	1					Bellows	Bälg	Fuelle	Soufflet	Balg	
2	4089768-8	16					Button	Knapp	Boton	Bouton	Knopf	
3	12705150-6	1					Frame	Ram	Bastidor	Chassis	Rahmen	
4	12705106-8	1					Spring suspensi.unit	Fjädringsenhet	Unidad suspension	Unite suspension	Federbundel	
5	12705157-1	2					Bearing	Lager	Cojinete	Paliers	Lager	
6	12705157-1	2					Bearing	Lager	Cojinete	Paliers	Lager	
7	13800322-3	2					Nut	Mutter	Tuerca	Ecrou	Mutter	
8	12705158-9	2					Bushing	Bussning	Casquillo	Bague	Buchse	
9	12705161-3	2					Bolt	Bult	Perno	Boulon	Bolzen	
10	12705158-9	1					Bushing	Bussning		Casquillo	Bague	
11	12705164-7	1					Shock absorber	Stötdämpare	Amortiguador	Amortisseur	Stossdämpfer	
12	12705165-4	1					Bushing	Bussning	Casquillo	Bague	Buchse	
13	12705162-1	1					Pin	Pinne	Pasador	Goupille	Stift	
14	13966237-3	1					Lock ring	Låsring	Anillo segurid	Anneau verroui	Schlossring	
15	12705151-4	1					Seat frame	Sitsram	Marco asiento	Cadre siege	Sitzrahmen	
16	12705175-3	1					Shaft	Axel	Eje	Arbre	Welle	
17	12705174-6	1					Bearing	Lager	Cojinete	Palier	Lager	
18	1695668-2	2					Pin	Pinne	Pasador	Goupille	Stift	
19	12705178-7	1					Pin	Pinne	Pasador	Goupille	Stift	
20	13966237-3	1					Lock ring	Låsring	Anillo segurid	Anneau verroui	Schlossring	
21	12705171-2	1					Plate	Plåt	Chapa	Tole	Blech	
22	12705170-4	1					Plate	Plåt	Chapa	Tole	Blech	
23	13966237-3	1					Lock ring	Låsring	Anillo segurid	Anneau verroui	Schlossring	
24	12705173-8	1					Pin	Pinne	Pasador	Goupille	Stift	
25	13966237-3	1					Lock ring	Låsring	Anillo segurid	Anneau verroui	Schlossring	
26	12705180-3	1					Spring	Fjäder	Resorte	Ressort	Feder	
27	12705176-1	1					Pin	Pinne	Pasador	Goupille	Stift	
28	13966237-3	2					Lock ring	Låsring	Anillo segurid	Anneau verroui	Schlossring	
29	12705180-3	1					Spring	Fjäder	Resorte	Ressort	Feder	
30	12705181-1	1					Yoke	Ok	Mordaza	Etrier	Joch	

1		**FAHRERSITZ ISRI**	Catalog id **97785**	Group **852**
2		**SIÉGE DU CONDUCTEUR ISRI**		
3		**ASIENTO DEL CONDUCTOR ISRI**	Illustr. No **AT 340**	Section **360**
4		**FÖRARSTOL ISRI**		
5		**OPERATOR'S SEAT ISRI**	Issue **65/97**	Page **673**
		33260 OPEN ROPS		

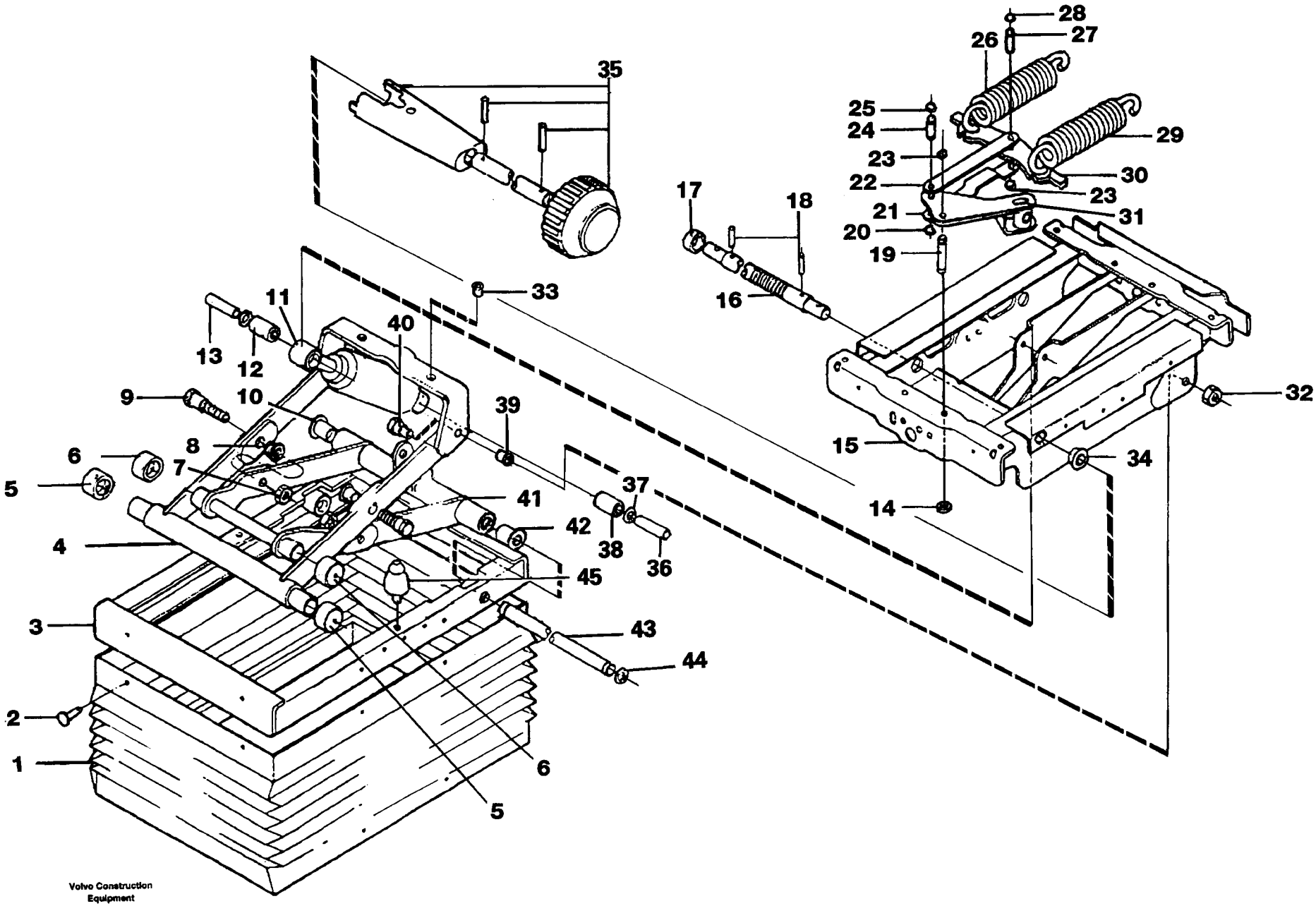
Volvo Construction Equipment
AT 340

Fig.	Part No.	Quantity 1	2	3	P S	K I T	Description	Benämning	Denominación	Dènomination	Bezeichnung	Notes
31	12705179-5	1					Link	Länk	Articulacion	Articulation	Gelenk	
32	13800322-3	2					Nut	Mutter	Tuerca	Ecrou	Mutter	
33	12705166-2	2					Bushing	Bussning	Casquillo	Bague	Buchse	
34	12705168-8	2					Bushing	Bussning	Casquillo	Bague	Buchse	
35	12705256-1	1					Knob	Vred	Mango	Bouton	Drehgriff	
36	12705162-1	1					Pin	Pinne	Pasador	Goupille	Stift	
37	12705163-9	2					Lock ring	Låsring	Anillo serratura	Anneau verrouillage	Schlossring	
38	12705165-4	1					Bushing	Bussning	Casquillo	Bague	Buchse	
39	12705158-9	2					Bushing	Bussning	Casquillo	Bague	Buchse	
40	12705169-6	2					Bolt	Bult	Perno	Boulon	Bolzen	
41	12705159-7	1					Lever	Hävarm	Palanka	Levier	Hebel	
42	12705158-9	2					Bushing	Bussning	Casquillo	Bague	Buchse	
43	12705155-5	1					Shaft	Axel	Eje	Arbre	Welle	
44	951671-7	2					Circlip	Spårryttare	Anillo reten	Jonc	Nutenläufer	
45	12705153-0	2					Rubber block	Gummikuts	Bloque goma	Bloc caoutchouc	Gummiblock	

1		**FAHRERSITZ ISRI** **SIÉGE DU CONDUCTEUR ISRI** **ASIENTO DEL CONDUCTOR ISRI** **FÖRARSTOL ISRI** **OPERATOR'S SEAT ISRI**	Catalog id **97785**	Group **852**
2				
3			Illustr. No **AT 340**	Section **360**
4				
5		**33260 OPEN ROPS**	Issue **65/97**	Page **675**

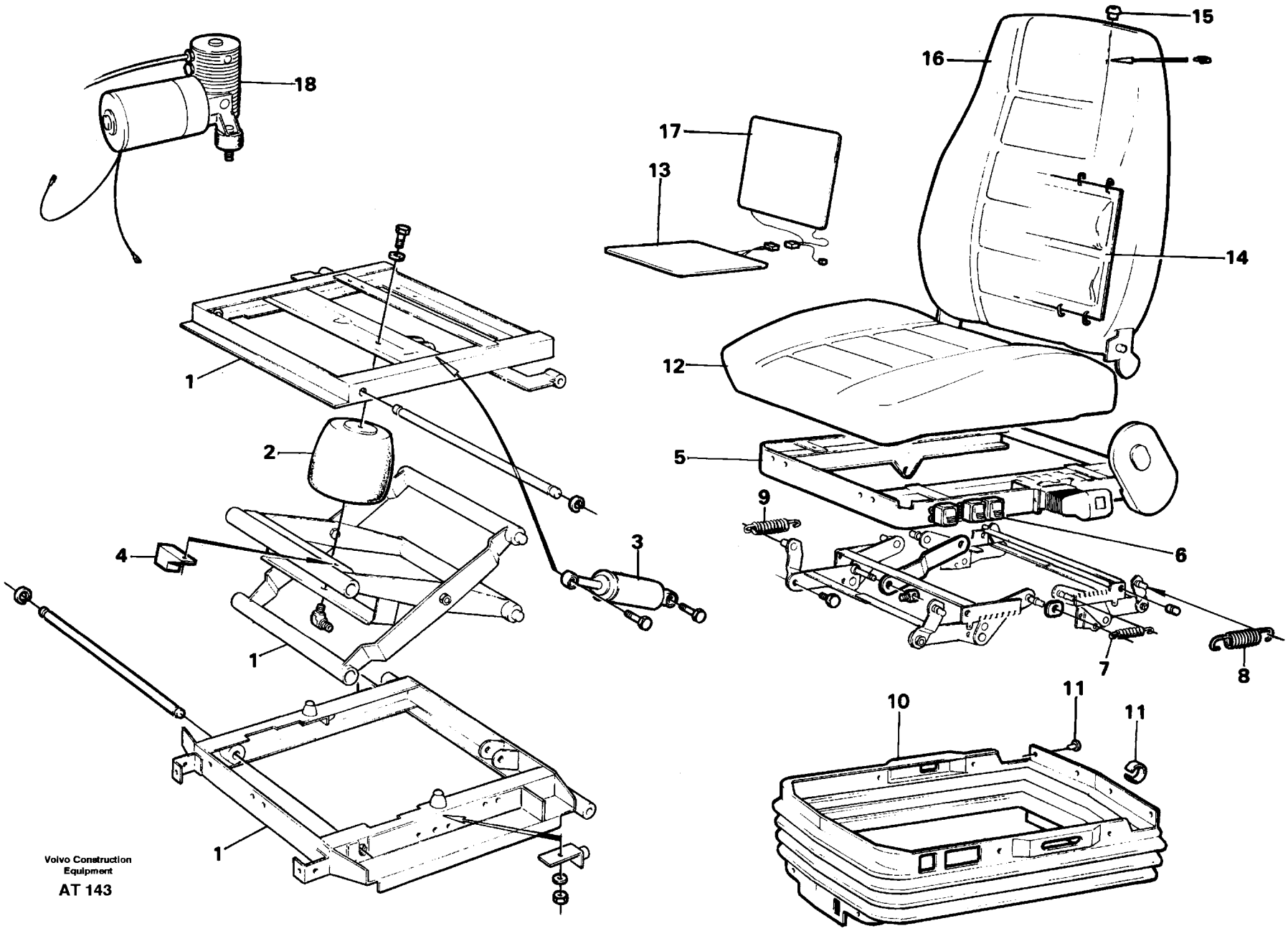

Volvo Construction Equipment

AT 143

Fig.	Part No.	Quantity 1	2	3	P S	K I T	Description	Benämning	Denominación	Dènomination	Bezeichnung	Notes
	11007326-9	1			SS		Operator seat.....	Förarstol.....	Asiento conduct.....	Siege conducte.....	Fahrersitz.....	
1	11998829-3	1					•Spring suspensi. unit..	•Fjädringsenhet.....	•Unid suspension.....	•Unit.suspension.....	•Federbundel.....	
2	1697869-4	1					••Air spring.....	••Luftfjäder.....	••Resorte neumat.....	••Ressort pneuma.....	••Luftfeder.....	
3	11993610-2	1					••Shock absorber.....	••Stötdämpare.....	••Amortiguador.....	••Amortisseur.....	••Stossdämpfer.....	
4	11993178-0	1					••Relay.....	••Relä.....	••Rele.....	••Relais.....	••Relais.....	
5	11998830-1	1					•Seat frame.....	•Sitsram.....	•Marco asiento.....	•Cadre siege.....	•Sitzrahmen.....	
6	11998836-8	1					••Control.....	••Reglage.....	••Reglaje.....	••Commande.....	••Regler.....	
7	1518748-7	2					••Spring.....	••Fjäder.....	••Resorte.....	••Ressort.....	••Feder.....	
8	1518749-5	2					••Spring.....	••Fjäder.....	••Resorte.....	••Ressort.....	••Feder.....	
9	11992187-2	2					••Spring.....	••Fjäder.....	••Resorte.....	••Ressort.....	••Feder.....	
10	11998842-6	1					•Bellows.....	•Bälg.....	•Fuelle.....	•Soufflet.....	•Balg.....	
11	11998811-1	1					•Attachment kit.....	•Fästsats.....	•Jg acoplamiento.....	•Kit fixation.....	•Halterungsatz.....	
	11998831-9	1					•Seat.....	•Sits.....	•Asiento.....	•Siege.....	•Sitz.....	
12	11998561-2	1					••Upholstery.....	••Klädsel.....	••Tapizado.....	••Garniture habit.....	••Bezug.....	
13	6795882-7	1					••Heater.....	••Värmeelement.....	••Unidad calentad.....	••Eleme.chauffage.....	••Heizkörper.....	
	11997264-4	1					•Backrest.....	•Ryggstöd.....	•Apoyo respaldo.....	•Repose-rein.....	•Ruckenlehne.....	
14	11997265-1	1					••Lumbar support.....	••Svankstöd.....	••Soporte lumbar.....	••Sopo bas du dos.....	••Kreuzstütze.....	
15	11000166-6	2					••Guide.....	••Styrning.....	••Guia.....	••Guide.....	••Steuerung.....	
16	11998559-6	1					••Upholstery.....	••Klädsel.....	••Tapizado.....	••Garniture habit.....	••Bezug.....	
17	6795883-5	1					••Heater.....	••Värmeelement.....	••Unidad calentad.....	••Eleme.chauffage.....	••Heizkörper.....	
18	11991986-8	1					•Compressor.....	•Kompressor.....	•Compresor.....	•Compresseur.....	•Kompressor.....	

1		**FAHRERSITZ.** **SIÈGE DU CONDUCTEUR.** **ASIENTO DEL CONDUCTOR.** **FÖRARSTOL.** **OPERATOR SEAT.** **92404**	Catalog id **97785**	Group **852**
2				
3			Illustr. No **AT 143**	Section **400**
4				
5			Issue **65/97**	Page **677**

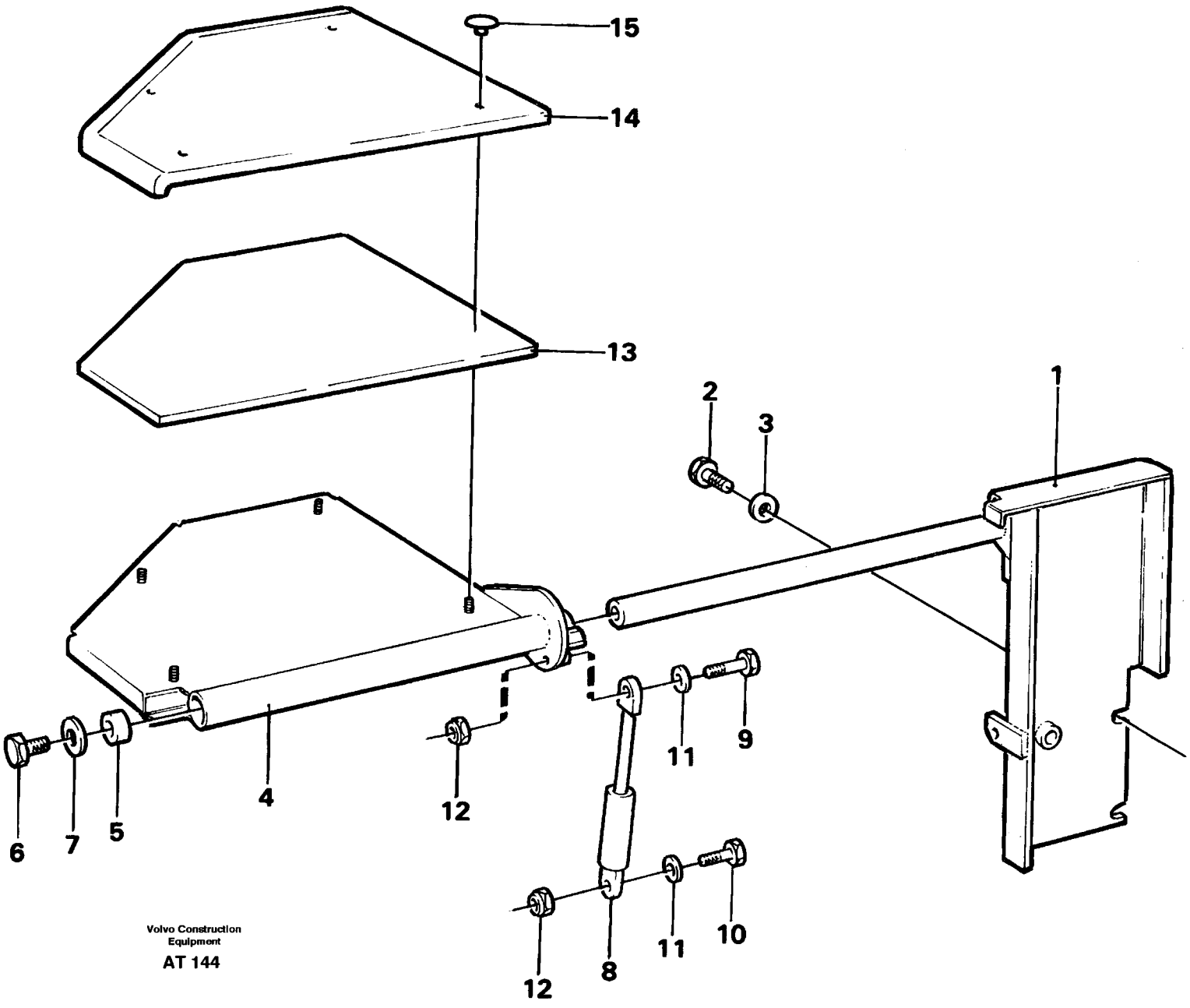

Volvo Construction Equipment

AT 144

Fig.	Part No.	Quantity 1	2	3	P S	K I T	Description	Benämning	Denominación	Dènomination	Bezeichnung	Notes
1	11007105-7	1					Bracket	Konsol	Consola	Console	Konsole	
2	13970948-9	2					Screw	Skruv	Tornillo	Vis	Schraube	
3	13960148-8	2					Washer	Bricka	Arandela	Rondelle	Scheibe	
4	11007098-4	1					Seat	Säte	Asiento	Siege	Sitz	
5	11007110-7	2					Bushing	Bussning	Casquillo	Bague	Buchse	
6	13970969-5	1					Screw	Skruv	Tornillo	Vis	Schraube	
7	13960144-7	1					Washer	Bricka	Arandela	Rondelle	Scheibe	
8	11007080-2	1					Gas spring	Gasfjäder	Resorte a gas	Ressort gaz	Gasfeder	
9	955276-1	1					Screw	Skruv	Tornillo	Vis	Schraube	
10	13955272-3	1					Screw	Skruv	Tornillo	Vis	Schraube	
11	955892-5	2					Washer	Bricka	Arandela	Rondelle	Scheibe	
12	946035-3	2					Lock nut	Låsmutter	Contratuerca	Contre-ecrou	Sicher mutter	
13	11007361-6	1					Upholstery	Klädsel	Tapizado	Garniture habit	Bezug	
14	4951336-9	1					Seat	Sits	Asiento	Siege	Sitz	
15	4881082-4	4					Push button	Tryckknapp	Boton presion	Bouton-poussoir	Druckknopf	

1		**BEIFAHRERSITZ.** **SIÈGE POUR INSTRUCTEUR.** **ASIENTO DEL INSTRUCTOR.** **INSTRUKTÖRSSÄTE.** **INSTRUCTOR SEAT.**	Catalog id **97785**	Group **852**
2				
3			Illustr. No **AT 144**	Section **450**
4				
5		**91988**	Issue **65/97**	Page **679**

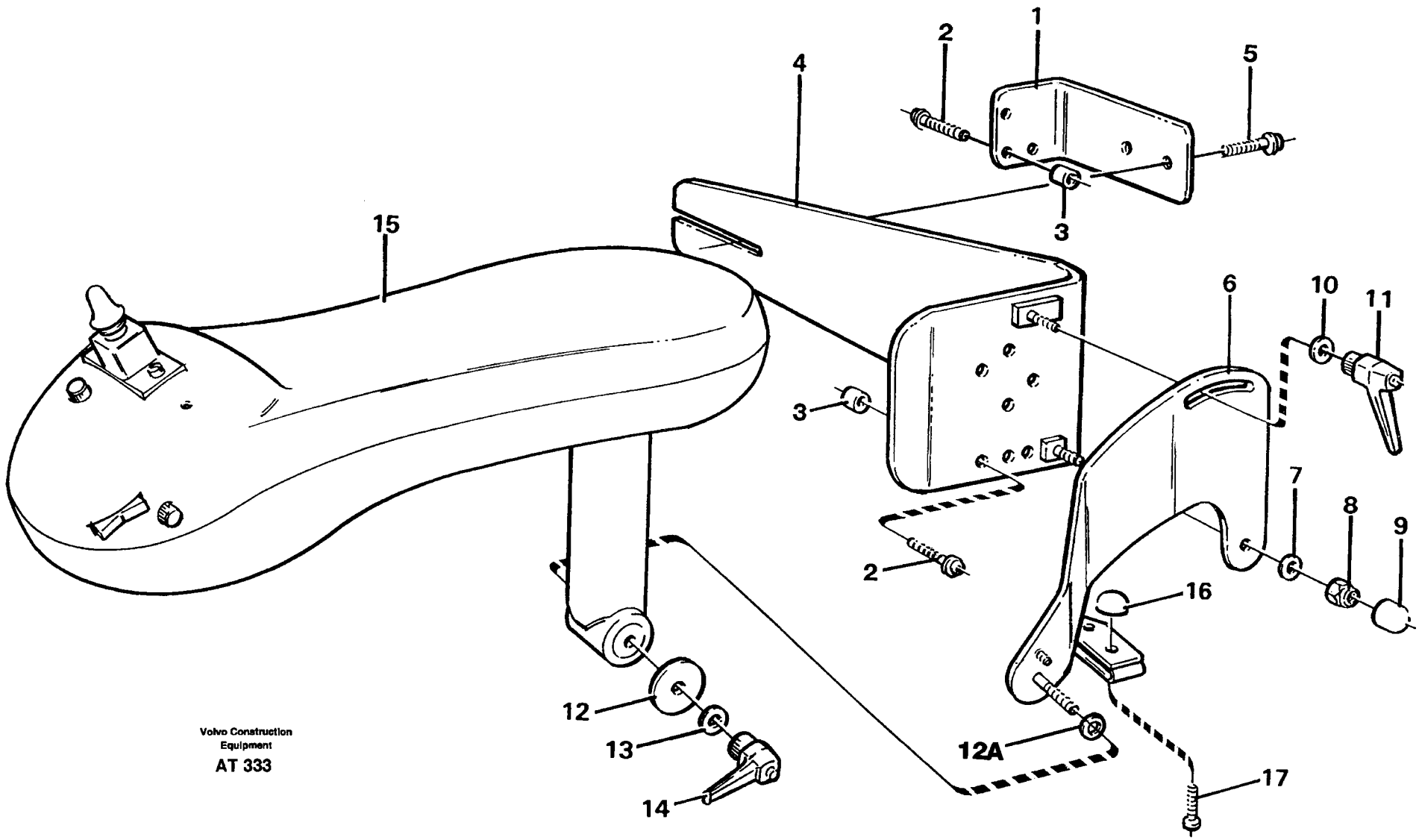
1
2
3
4
5
6
7
8
9
10
11
12
12A
13
14
15
16
17
Volvo Construction Equipment
AT 333

Fig.	Part No.	Quantity 1	2	3	P S	K I T	Description	Benämning	Denominación	Dènomination	Bezeichnung	Notes
1	11007385-5	1					Anchorage	Fäste	Fijacion	Fixation	Halterung	
2	13969603-3	3					Screw	Skruv	Tornillo	Vis	Schraube	
3	930445-2	3					Spacer ring	Distansring	Anillo distanc	Bagu.entretoise	Abstandring	
4	11007869-8	1					Anchorage	Fäste	Fijacion	Fixation	Halterung	
5	13971380-4	2					Screw	Skruv	Tornillo	Vis	Schraube	
6	11007861-5	1					Arm	Arm	Brazo	Bras	Arm	
7	13955894-4	1					Washer	Bricka	Arandela	Rondelle	Scheibe	
8	946036-1	1					Lock nut	Låsmutter	Contratuerca	Contre-ecrou	Sicher mutter	
9	11006824-4	1					Protecting cap	Skyddshuv	Cabezal protec	Capo.protection	Schutzhaube	
10	13955894-4	1					Washer	Bricka	Arandela	Rondelle	Scheibe	
11	4881630-0	1					Lock	Låsspak	Palanca bloqueo	Levier verroui	Arretierhebel	
12	11007864-9	1					Cover	Lock	Tapa	Couvercle	Deckel	
12A	11104116-6	1					Washer	Bricka	Arandela	Rondelle	Scheibe	SER NO 14158 -
13	13955894-4	1					Washer	Bricka	Arandela	Rondelle	Scheibe	
14	4881630-0	1					Lock	Låsspak	Palanca bloqueo	Levier verroui	Arretierhebel	
15	11104073-9	1					Arm rest	Armstöd	Reposabrazos	Accoudoir	Armlehne	See group 852, Page 683
16	11007958-9	1					Base	Fot	Base	Pied	Fuss	
17	947360-4	1					Screw	Skruv	Tornillo	Vis	Schraube	

1		**CDC-LENKUNG, ARMLEHNE, MONTIERUNG.**	Catalog id		Group
2		**CDC-DIRECTION, ACCOUDOIR, MONTAGE.**		**97785**	**852**
3		**CDC-DIRECCIÓN, REPOSABRAZOS, MONTAJE.**	Illustr. No		Section
4		**CDC-STYRNING, ARMSTÖD, MONTERING.**		**AT 333**	**500**
5		**CDC-STEERING, ARMREST, MOUNTING.**	Issue		Page
		94604		**65/97**	**681**

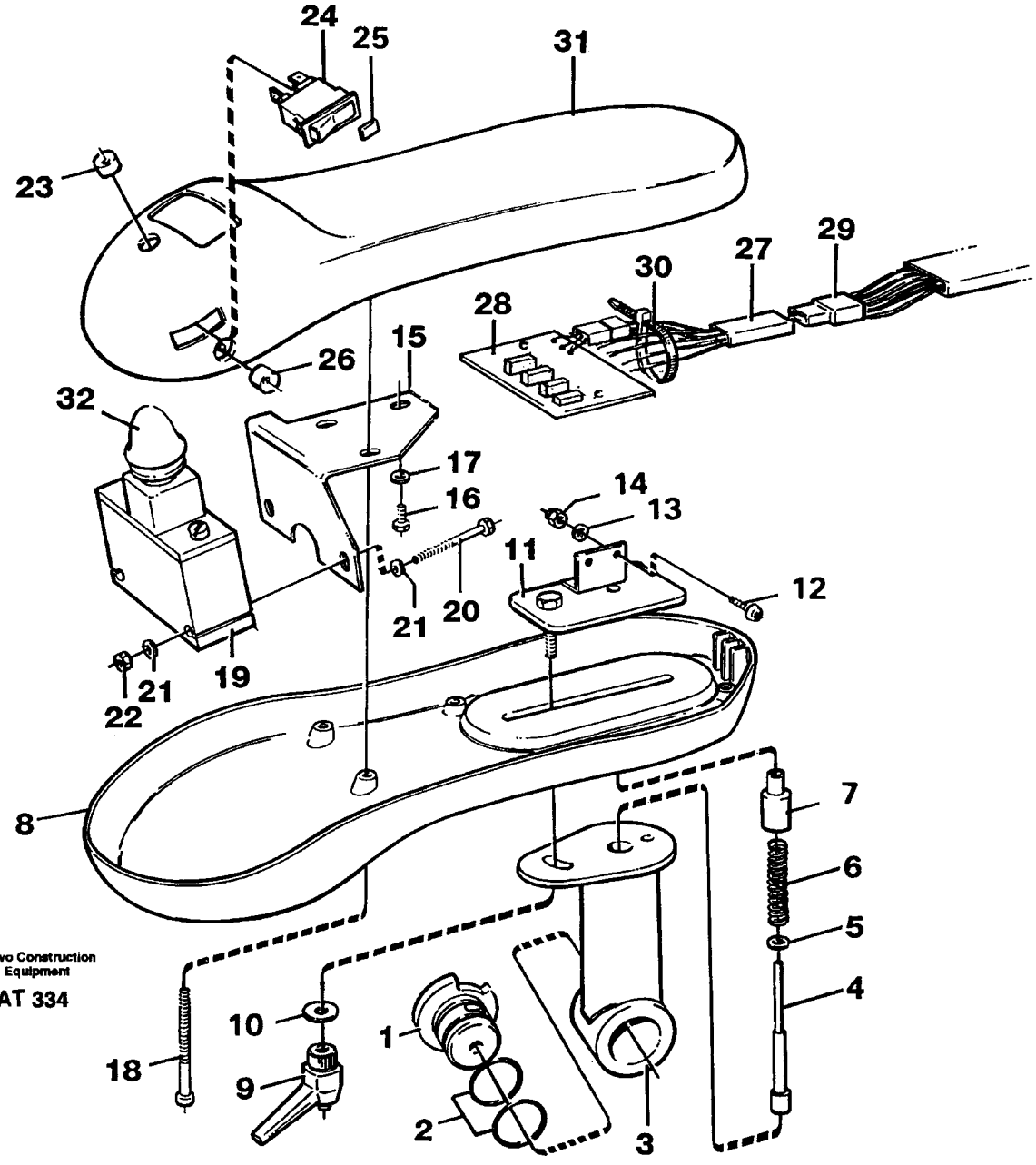
24
25
31
23
29
27
30
28
26
15
32
17
16
14
13
11
12
21
20
22
21
19
8
7
6
5
4
Volvo Construction Equipment
AT 334
10
1
18
9
2
3

Fig.	Part No.	Quantity 1	2	3	PS	KIT	Description	Benämning	Denominación	Dènomination	Bezeichnung	Notes
	11104073-9	1					Arm rest	Armstöd	Reposabrazos	Accoudoir	Armlehne	
1	11007862-3	1					•Shaft	•Axel	•Eje	•Arbre	•Welle	
2	13960171-0	2					•O-ring	•O-ring	•Anillo torico	•Joint torique	•O-ring	
3	11007932-4	1					•Handle	•Handtag	•Mango	•Poignee	•Griff	
4	11007871-4	1					•Pin	•Pinne	•Pasador	•Goupille	•Stift	
5	955892-5	1					•Washer	•Bricka	•Arandela	•Rondelle	•Scheibe	
6	659603-5	1					•Spring	•Fjäder	•Resorte	•Ressort	•Feder	
7	11004157-1	1					•Sleeve	•Hylsa	•Manguito	•Douille	•Hulse	
8	11007866-4	1			SS		•Cover	•Kåpa	•Cubierta	•Capot	•Haube	
9	4881630-0	1					•Lock	•Låsspak	•Palanca bloqueo	•Levier verroui	•Arretierhebel	
10	13955894-4	1					•Washer	•Bricka	•Arandela	•Rondelle	•Scheibe	
11	11007860-7	1					•Bridge	•Brygga	•Puente	•Pont	•Brucke	
12	972400-6	1					•Screw	•Skruv	•Tornillo	•Vis	•Schraube	
13	955891-7	1					•Washer	•Bricka	•Arandela	•Rondelle	•Scheibe	
14	13963103-0	1					•Lock nut	•Låsmutter	•Contratuerca	•Contre-ecrou	•Sicher mutter	
15	11104135-6	1					•Plate	•Plåt	•Chapa	•Tole	•Blech	(11007984)
16	955244-9	3					•Screw	•Skruv	•Tornillo	•Vis	•Schraube	
17	13960138-9	3					•Washer	•Bricka	•Arandela	•Rondelle	•Scheibe	
18	13959212-5	1					•Screw	•Skruv	•Tornillo	•Vis	•Schraube	
	959213-0	3					•Screw	•Skruv	•Tornillo	•Vis	•Schraube	
19	11007955-5	1					•Control lever	•Manöverspak	•Palanca mando	•Levier commande	•Bedienungshebel	
20	955253-0	2					•Screw	•Skruv	•Tornillo	•Vis	•Schraube	
21	13960138-9	4					•Washer	•Bricka	•Arandela	•Rondelle	•Scheibe	
22	13963104-8	2					•Lock nut	•Låsmutter	•Contratuerca	•Contre-ecrou	•Sicher mutter	
23	11003679-5	1					•Button	•Knapp	•Boton	•Bouton	•Knopf	SW 30
24	11039439-2	1					•Switch	•Strömställare	•Interruptor	•Interrupteur	•Schalter	SW 43
25	4803548-9	1					•Lens	•Lins	•Lente	•Lentille	•Linse	
26	11003679-5	1					•Button	•Knapp	•Boton	•Bouton	•Knopf	SW 109
27	11041215-2	1					•Cable harness	•Ledningsmatta	•Manojo cables	•Faisceau cables	•Kabelbaum	
28	11039560-5	1					•Electronic unit	•Elektronikenhet	•Unidad electron	•Unite electron	•Elektronik einh	

1		**ARMLEHNE.**
2		**ACCOUDOIR.**
3		**REPOSABRAZOS.**
4		**ARMSTÖD.**
5		**ARM REST.**
		94604

Catalog id	Group
97785	**852**
Illustr. No	Section
AT 334	**600**
Issue	Page
65/97	**683**

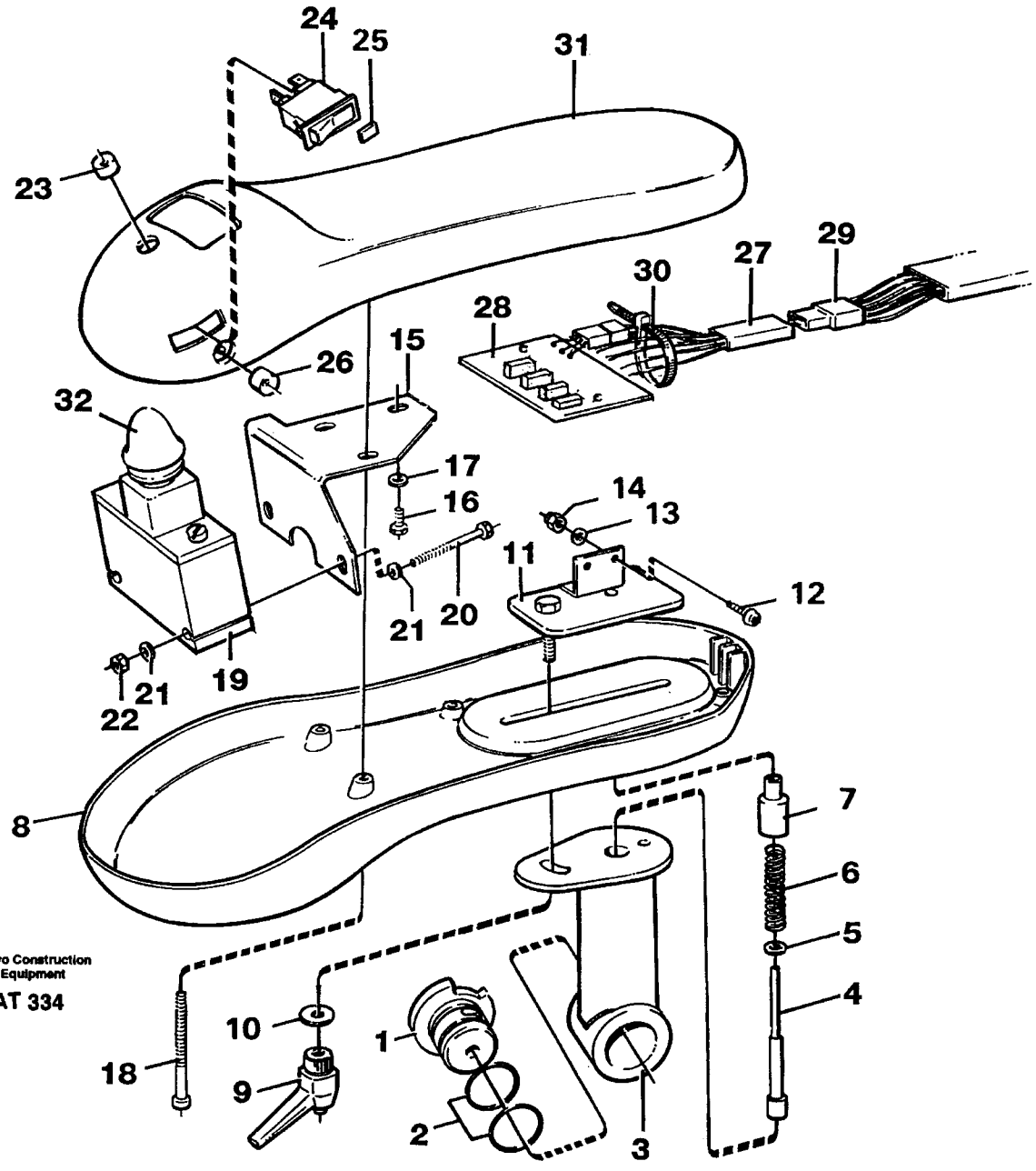
24
25
31
23
29
27
30
28
26
15
32
17
16
14
13
11
12
21
20
22
21
19
8
7
6
5
4
10
1
18
9
2
3
Volvo Construction Equipment
AT 334

Fig.	Part No.	Quantity 1	2	3	P S	K I T	Description	Benämning	Denominación	Dènomination	Bezeichnung	Notes
29	11041158-4	1					•Cable harness.....	•Ledningsmatta.....	•Manojo cables.....	•Faisceau cables.....	•Kabelbaum.....	
30	4821292-2	1					•Strip clamp.....	•Bandklamma.....	•Abraz cinta.....	•Ruban serrage.....	•Bandklammer.....	
31	11007865-6	1					•Cover.....	•Kåpa.....	•Cubierta.....	•Capot.....	•Haube.....	
32	11007966-2	1					•Knob.....	•Knopp.....	•Boton.....	•Bouton.....	•Knauf.....	

1		**ARMLEHNE.**	Catalog id **97785**	Group **852**
2		**ACCOUDOIR.**		
3		**REPOSABRAZOS.**	Illustr. No **AT 334**	Section **600**
4		**ARMSTÖD.**		
5		**ARM REST.**	Issue **65/97**	Page **685**
		94604		

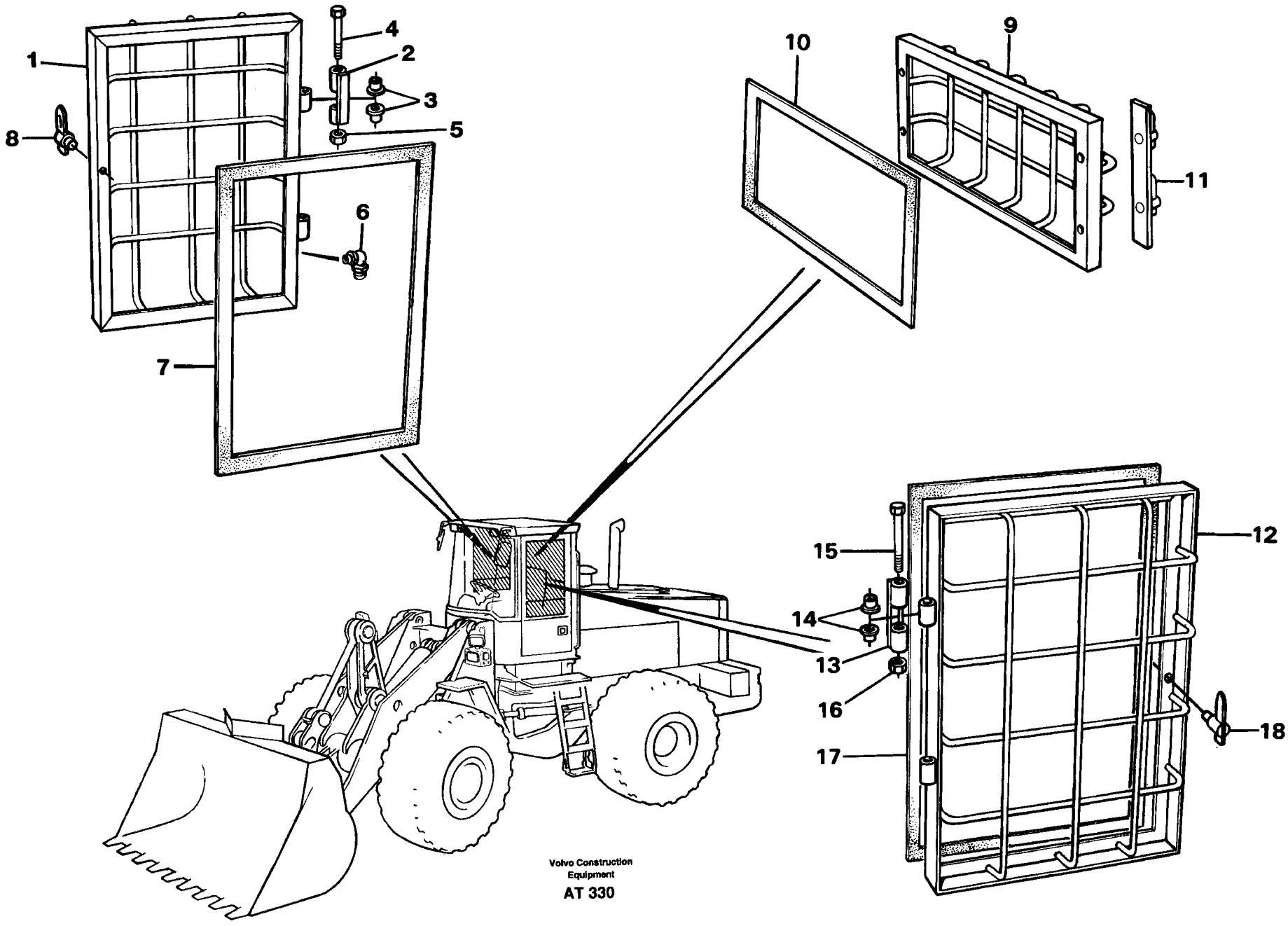
1
2
3
4
5
6
7
8
9
10
11
12
13
14
15
16
17
18
Volvo Construction
Equipment
AT 330

Fig.	Part No.	Quantity 1	2	3	PS	KIT	Description	Benämning	Denominación	Dènomination	Bezeichnung	Notes
1	11079448-4	1					Window frame	Fönsterram	Marco ventana	Encadrement fenetre	Fensterrahmen	
2	11079461-7	2					Hinge half	Ledhalva	Mitad charnela	Demi-articulation	Gelenkhälfte	
3	11079432-8	4					Bushing	Bussning	Casquillo	Bague	Buchse	
4	963350-4	2					Screw	Skruv	Tornillo	Vis	Schraube	
5	13961996-9	2					Nut	Mutter	Tuerca	Ecrou	Mutter	
6	914170-6	1					Nipple	Nippel	Niple	Raccord	Nippel	
7	11079470-8	REQ					Seg moulding	Tätningslist	Liston reten	Joint etanchei	Dichtprofil	
8	11079497-1	1					Lock	Lås	Cierre	Serrure	Schloss	
9	11079465-8	1					Window frame	Fönsterram	Marco ventana	Encadrement fenetre	Fensterrahmen	
10	11079470-8	REQ					Seg moulding	Tätningslist	Liston reten	Joint etanchei	Dichtprofil	
11	11079511-9	1					Anchorage	Fäste	Fijacion	Fixation	Halterung	LH
	11079512-7	1					Anchorage	Fäste	Fijacion	Fixation	Halterung	RH
12	11079458-3	1					Window frame	Fönsterram	Marco ventana	Encadrement fenetre	Fensterrahmen	
13	11079461-7	2					Hinge half	Ledhalva	Mitad charnela	Demi-articulation	Gelenkhälfte	
14	11079432-8	4					Bushing	Bussning	Casquillo	Bague	Buchse	
15	963350-4	2					Screw	Skruv	Tornillo	Vis	Schraube	
16	13961996-9	2					Nut	Mutter	Tuerca	Ecrou	Mutter	
17	11079470-8	REQ					Seg moulding	Tätningslist	Liston reten	Joint etanchei	Dichtprofil	
18	11079497-1	1					Lock	Lås	Cierre	Serrure	Schloss	

1		**SCHUTZGITTER FÜR SEITENSCHEIBE UND HECKFENSTER.**
2		**GRILLE PROTECTION, VITRE LATERALE ET LUNETTE AR.**
3		**REJILLA PROTECCION, VENTANA LATERAL Y LUNETA POSTERIOR.**
4		**SKYDDSGALLER, SIDORUTOR OCH BAKRUTA.**
5		**WINDOW GUARDS, SIDE AND REAR WINDOWS.**
		92657

Catalog id **97785**	Group **860**
Illustr. No **AT 330**	Section **150**
Issue **65/97**	Page **687**

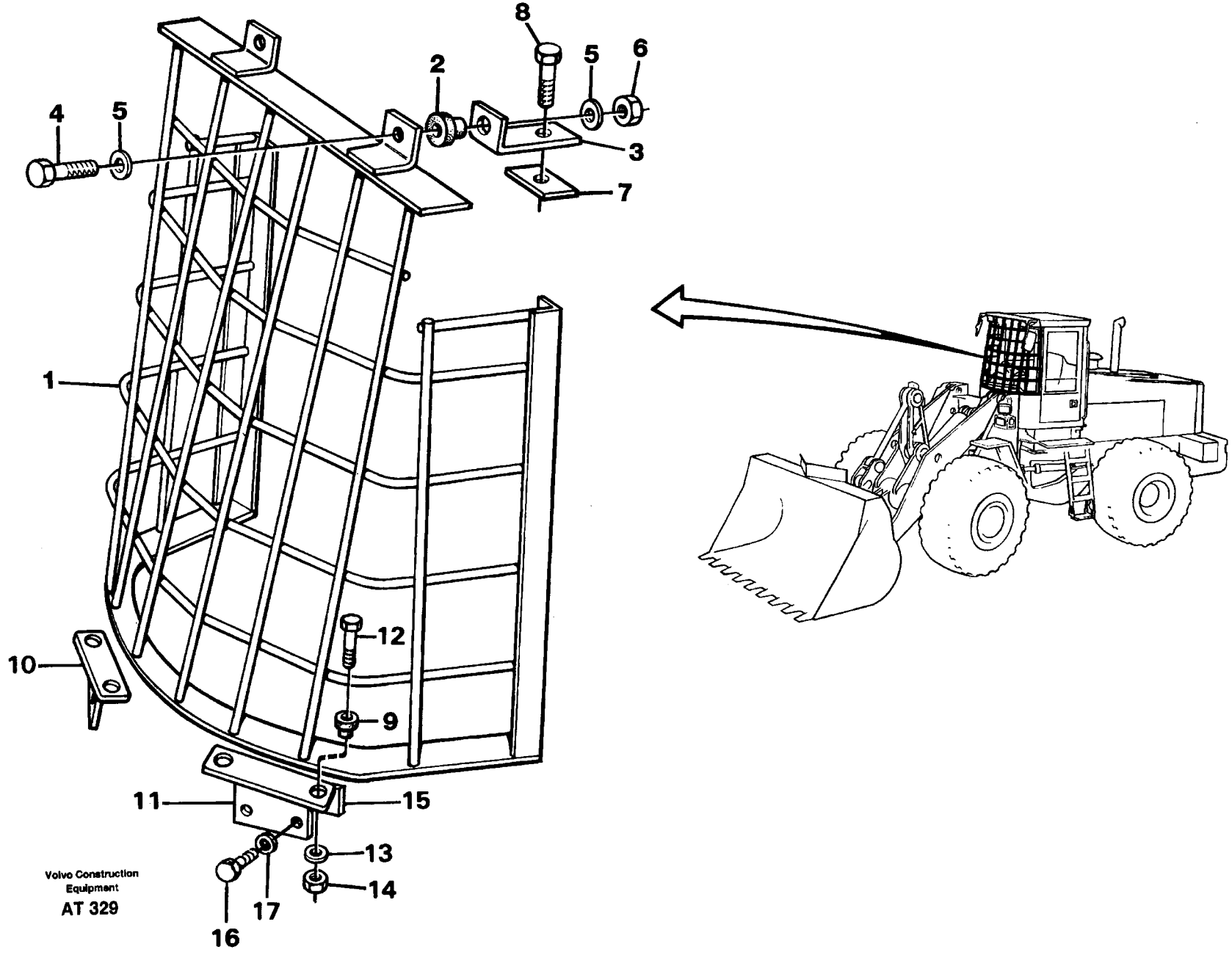
8
5
6
2
4
5
3
7
1
12
10
9
11
15
13
14
17
16
Volvo Construction
Equipment
AT 329

Fig.	Part No.	Quantity 1	2	3	P S	K I T	Description	Benämning	Denominación	Dènomination	Bezeichnung	Notes
1	11079243-9	1					Protecting grating	Skyddsgaller	Rejilla protecc	Grille protect	Schutzgitter	
	11046903-8		1				Grille	Galler	Rejilla	Grille	Gitter	
2	6513604-6	2	6				Rubber bushing	Gummibussning	Buje goma	Bagu.caoutchouc	Gummibuchse	
3	11079237-1	1					Plate	Plåt	Chapa	Tole	Blech	
	11046904-6		1				Anchorage	Fäste	Fijacion	Fixation	Halterung	
4	13970980-2	2	6				Screw	Skruv	Tornillo	Vis	Schraube	
5	4746301-3	2	6				Washer	Bricka	Arandela	Rondelle	Scheibe	
6	13971084-2	2	6				Nut	Mutter	Tuerca	Ecrou	Mutter	
7	11079239-7	1	1				Plate	Plåt	Chapa	Tole	Blech	
8	13970970-3	5	5				Screw	Skruv	Tornillo	Vis	Schraube	
9	6513604-6	4					Rubber bushing	Gummibussning	Buje goma	Bagu.caoutchouc	Gummibuchse	
10	11079236-3	1	1				Plate	Plåt	Chapa	Tole	Blech	
11	11079237-1	1	1				Plate	Plåt	Chapa	Tole	Blech	
12	13970980-2	4					Screw	Skruv	Tornillo	Vis	Schraube	
13	4746301-3	4					Washer	Bricka	Arandela	Rondelle	Scheibe	
14	13971084-2	4					Nut	Mutter	Tuerca	Ecrou	Mutter	
15	11079238-9	2	2				Plate	Plåt	Chapa	Tole	Blech	
16	13970974-5	4	4				Screw	Skruv	Tornillo	Vis	Schraube	
17	13960145-4	4	4				Washer	Bricka	Arandela	Rondelle	Scheibe	

1	92571	**SCHUTZGITTER FÜR FRONTSCHEIBE.** **GRILLE PROTECTION, PAR-BRISE.** **REJILLA PROTECCION, CRISTAL DELANTERO.** **SKYDDSGALLER FÖR FRONTRUTA.** **WINDSHILD GUARD FOR WINDSHIELD.**	Catalog id **97785**	Group **860**
2	94800		Illustr. No **AT 329**	Section **200**
3				
4			Issue **65/97**	Page **689**
5		**92571,94800**		

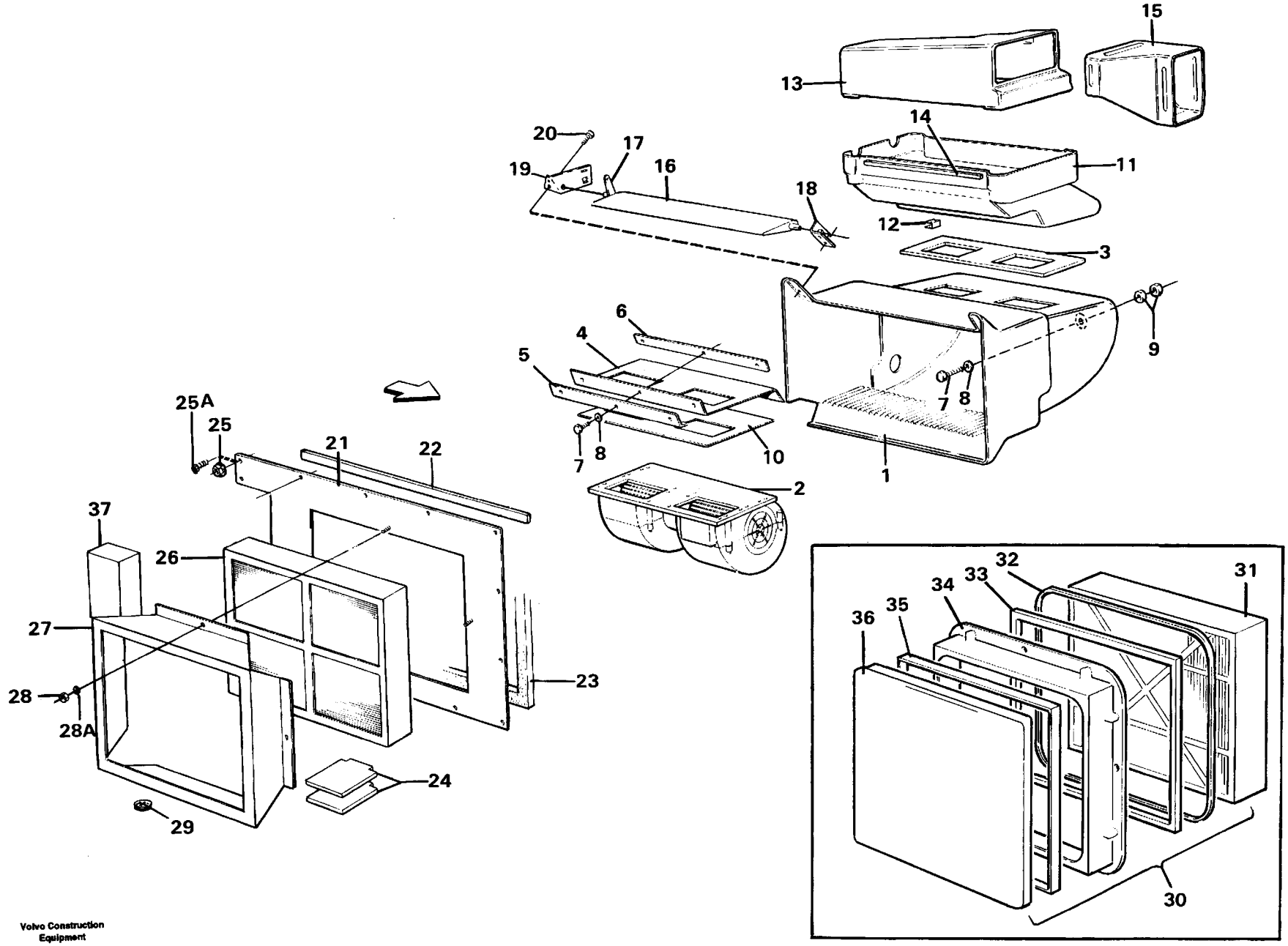
15
13
14
11
20
17
19
16
18
12
3
6
4
5
9
7
8
10
2
1
25A
25
21
22
37
26
27
28
28A
23
24
29
32
33
31
34
35
36
30

Fig.	Part No.	Quantity 1	2	3	PS	KIT	Description	Benämning	Denominación	Dènomination	Bezeichnung	Notes
1	11006626-3	1					Fan housing	Fläkthus	Caja ventil	Boit.ventilate	Gebläseschacht	
2		1					Fan	Fläkt	Ventilador	Ventilateur	Gebläse	
3	11006638-8	2					Seal	Tätning	Reten	Joint	Dichtung	
4	11006952-3	1					Bracket	Konsol	Consola	Console	Konsole	
5	11006925-9	1					Ruler	Linjal	Regla	Regle	Latte	
6	11006635-4	1					Anchorage	Fäste	Fijacion	Fixation	Halterung	
7	13955272-3	5					Screw	Skruv	Tornillo	Vis	Schraube	
8	960139-4	5					Washer	Bricka	Arandela	Rondelle	Scheibe	
9	946035-3	3					Lock nut	Låsmutter	Contratuerca	Contre-ecrou	Sicher mutter	
10	11006924-2	1					Gasket	Packning	Junta	Joint	Dichtung	
11	11006627-1	1					Housing	Hus	Carter	Carter	Gehäuse	
12	11006983-8	4					Clip	Clips	Clip	Clip	Klemme	
13	11006628-9	1					Distr housing	Fördelningshus	Cuerpo distrib	Boitier distri	Verteilerdose	
14	762681-5	REQ					Rubber moulding	Gummilist	Liston goma	Joint caoutcho	Gummileiste	L = 700 MM
15	11007208-9	1					Pipe end	Stos	Final tubo	Embout tuyau	Stutzen	
16	11006637-0	1					Shutter	Spjäll	Mariposa	Volet	Klappe	
17	11006630-5	1					Shutter shaft	Spjällaxel	Eje mariposa	Axe papillon	Klappenwelle	
18	4778241-2	1					Elbow	Vinkel	Angulo	Coude	Winkel	
19	11007126-3	1					Bracket	Konsol	Consola	Console	Konsole	
20	13972583-2	4					Screw	Skruv	Tornillo	Vis	Schraube	
21	11007459-8	1					Cover plate	Täckplåt	Placa tapa	Tole recouvrem	Abdeckblech	
22	11006987-9	REQ					Sealing strip	Tätningslist	Moldura reten	Lisse etanchei	Dichtleiste	L = 500 MM
23	762681-5	REQ					Rubber moulding	Gummilist	Liston goma	Joint caoutcho	Gummileiste	L = 2500 MM
24	11006832-7	2					Seal	Tätning	Reten	Joint	Dichtung	
25	972092-1	16					6-pt skt screw	Sextandhålskruv	Racor 6-dientes	Vis creuse 6 de	6-zahn hohlschr	
26	11007848-2	1					Filter	Filter	Filtro	Filtre	Filter	(11007373)
	11007849-0	1					Filter	Filter	Filtro	Filtre	Filter	93478
	11104101-8	1					Frame	Ram	Bastidor	Chassis	Rahmen	93478
27	11007379-8	1					Filter retainer	Filterhållare	Soporte filtro	Porte-filtre	Filtertopf	
28	11007724-5	4					Nut	Mutter	Tuerca	Ecrou	Mutter	

1	
2	
3	
4	
5	

LUFTFILTER
FILTRE AIR
FILTRO AIRE
LUFTFILTER
AIR FILTER

Catalog id	Group
97785	872
Illustr. No	Section
AT 151A	150
Issue	Page
65/97	691

VOLVO

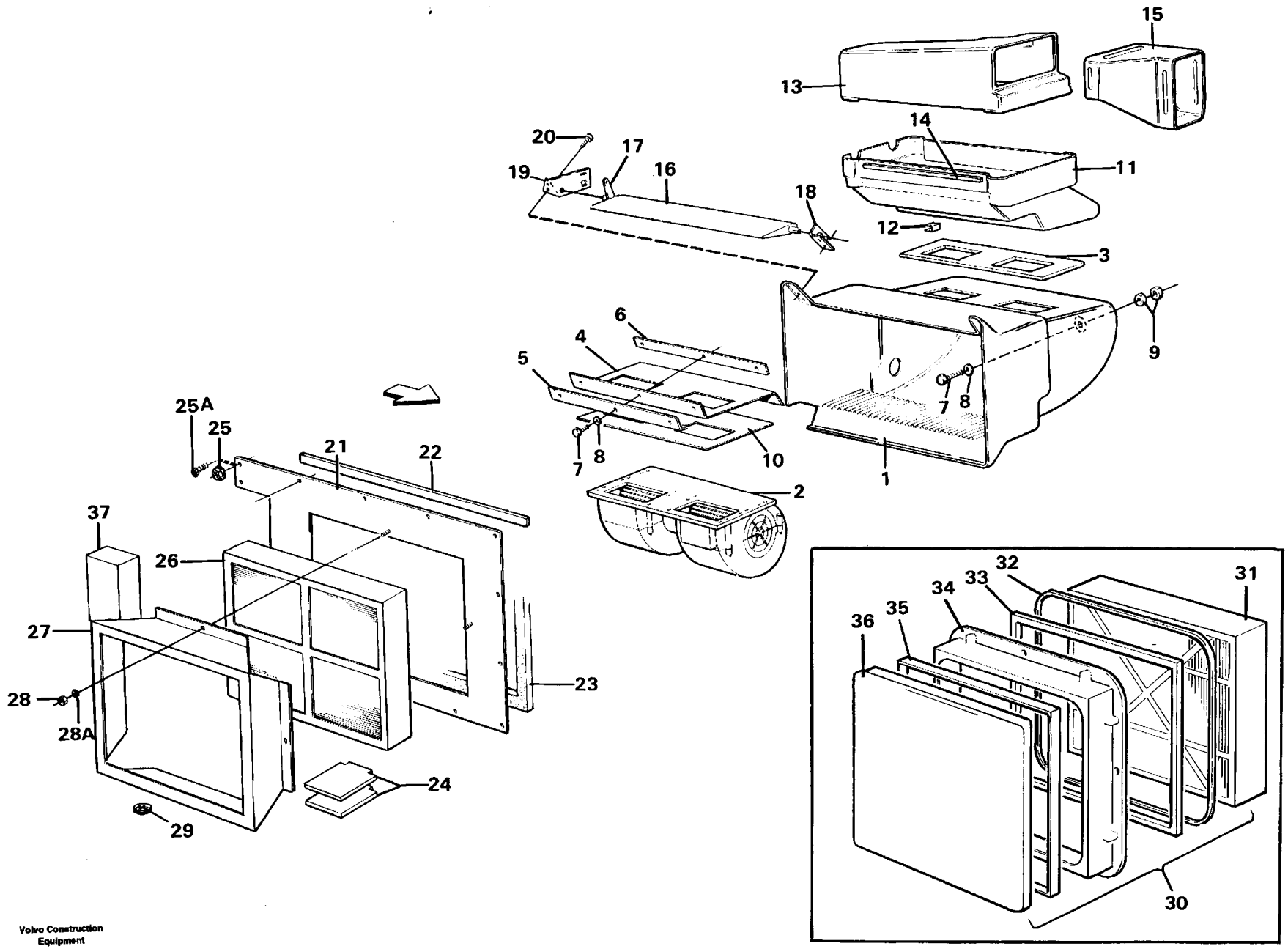
15
13
14
11
20
17
19
16
18
12
3
9
6
4
5
7
8
10
1
2
25A
25
21
22
37
26
27
28
28A
23
24
29
32
31
33
34
35
36
30

Fig.	Part No.	Quantity 1	2	3	P S	K I T	Description	Benämning	Denominación	Dènomination	Bezeichnung	Notes
28A	13955894-4	4					Washer	Bricka	Arandela	Rondelle	Scheibe	
29	11007026-5	1					Check valve	Backventil	Valv retencion	Valv.antiretour	Ruckschlagvent	
30	11007905-0	1					Filter retainer	Filterhållare	Soporte filtro	Porte-filtre	Filtertopf	
31	11007848-2	1					Filter	Filter	Filtro	Filtre	Filter	
32		REQ			NS		Moulding	List	Liston	Lisse	Leiste	L = 1550 MM
33		REQ			NS		Moulding	List	Liston	Lisse	Leiste	L = 1450 MM
34		1			NS		Filter retainer	Filterhållare	Soporte filtro	Porte-filtre	Filtertopf	
35	11007722-9	REQ					Tape	Tape	Cinta	Scotch	Klebeband	L = 1500 MM
36	11007847-4	1					Primary filter	Förfilter	Prefiltro	Prefiltre	Vorfilter	
37	11104062-2	2					Gasket	Packning	Junta	Joint	Dichtung	

1		**LUFTFILTER**	Catalog id **97785**	Group **872**
2		**FILTRE AIR**		
3		**FILTRO AIRE**	Illustr. No **AT 151A**	Section **150**
4		**LUFTFILTER**		
5		**AIR FILTER**	Issue **65/97**	Page **693**

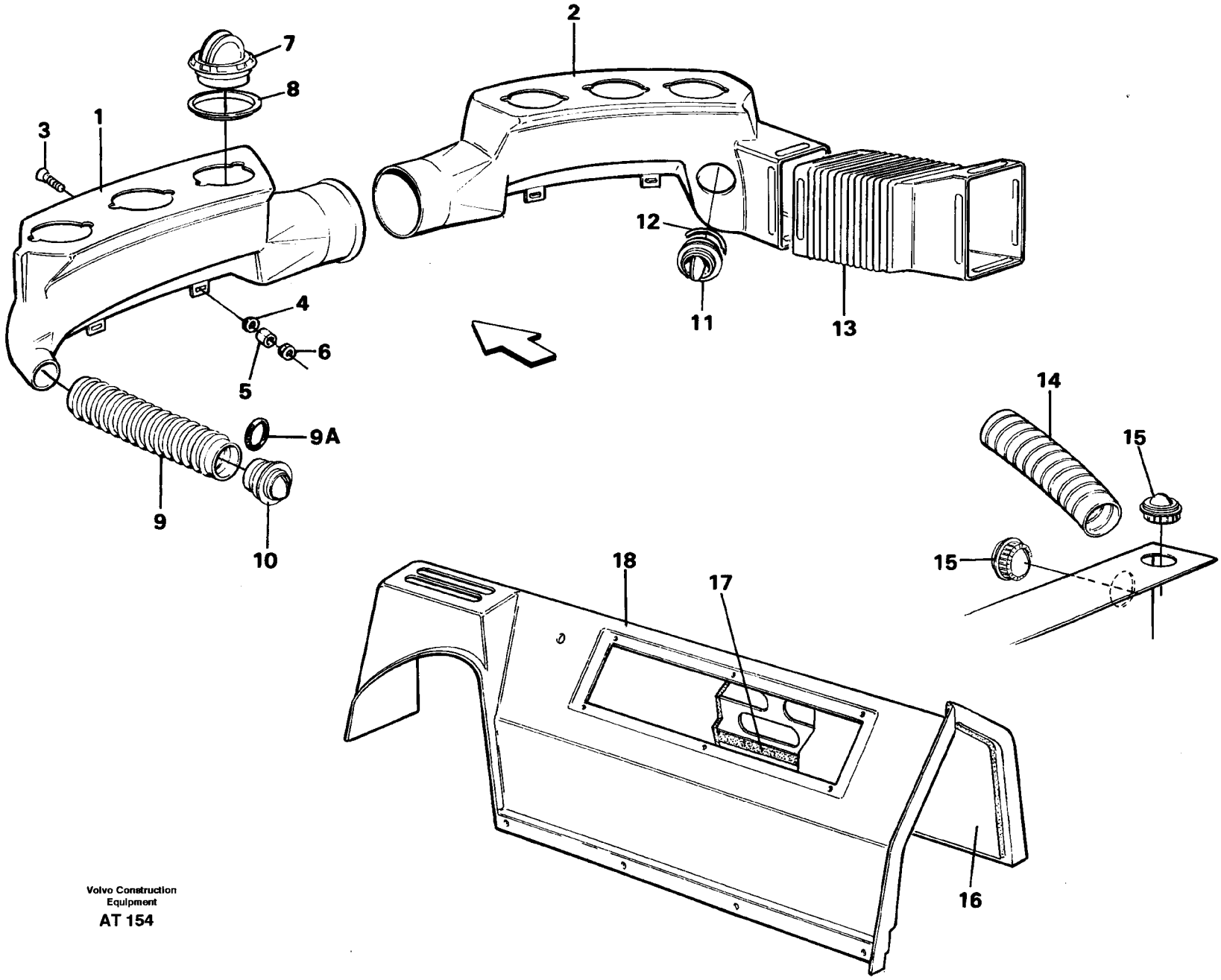

Volvo Construction Equipment

AT 154

Fig.	Part No.	Quantity 1	2	3	PS	KIT	Description	Benämning	Denominación	Dènomination	Bezeichnung	Notes
1	11007210-5	1					Air duct	Luftkanal	Canal aire	Canal air	Luftkanal	
2	11007209-7	1					Air duct	Luftkanal	Canal aire	Canal air	Luftkanal	
3	13969816-1	4					Screw	Skruv	Tornillo	Vis	Schraube	
4	960139-4	8					Washer	Bricka	Arandela	Rondelle	Scheibe	
5	930418-9	4					Spacer ring	Distansring	Anillo distanc	Bagu.entretoise	Abstandring	
6	13955781-3	4					Nut	Mutter	Tuerca	Ecrou	Mutter	
	13949278-9	4					Flange lock nut	Flänslåsmutter	Contr tuer brid	Contr.ecr.bride	Flanschmutter	
7	11006884-8	6					Nozzle	Munstycke	Difusor	Gicleur	Duse	33260
8	11006859-0	6					Ring	Ring	Anillo	Anneau	Ring	33260
9	4850665-3	REQ					Corrugated hose	Spiralslang	Mang espiral	Durit accordeon	Spiralschlauch	L = 300 MM
9A	980979-9	1					O-ring	O-ring	Anillo torico	Joint torique	O-ring	
10	4786855-9	1					Nozzle	Munstycke	Difusor	Gicleur	Duse	
11	4787917-6	1					Bleeder nozzle	Luftningsmunstycke	Boquilla purga	Buse mise a air	Entluft duse	
12	4881661-5	REQ					Tape	Tape	Cinta	Scotch	Klebeband	L = 25 MM
13	11007207-1	1					Air duct	Luftkanal	Canal aire	Canal air	Luftkanal	
14	11007345-9	REQ					Hose	Slang	Manguera	Flexible	Schlauch	L = 700 MM
15	4787917-6	2					Bleeder nozzle	Luftningsmunstycke	Boquilla purga	Buse mise a air	Entluft duse	
16	11006995-2	1					Filter	Filter	Filtro	Filtre	Filter	
17	11007220-4	REQ					Tape	Tape	Cinta	Scotch	Klebeband	L = 700 MM
	4881661-5	REQ					Tape	Tape	Cinta	Scotch	Klebeband	L= 25 MM
18		1					Side panel	Sidopanel	Panel lateral	Panneau lateral	Seitenverkleidung	See group 881, Page 719

1		**LUFTKANÄLE** **CANALISATION D'AIR** **CANALES DE AIRE** **LUFTKANALER** **AIR DUCTS**	Catalog id **97785**	Group **872**
2				
3			Illustr. No **AT 154**	Section **200**
4				
5			Issue **65/97**	Page **695**

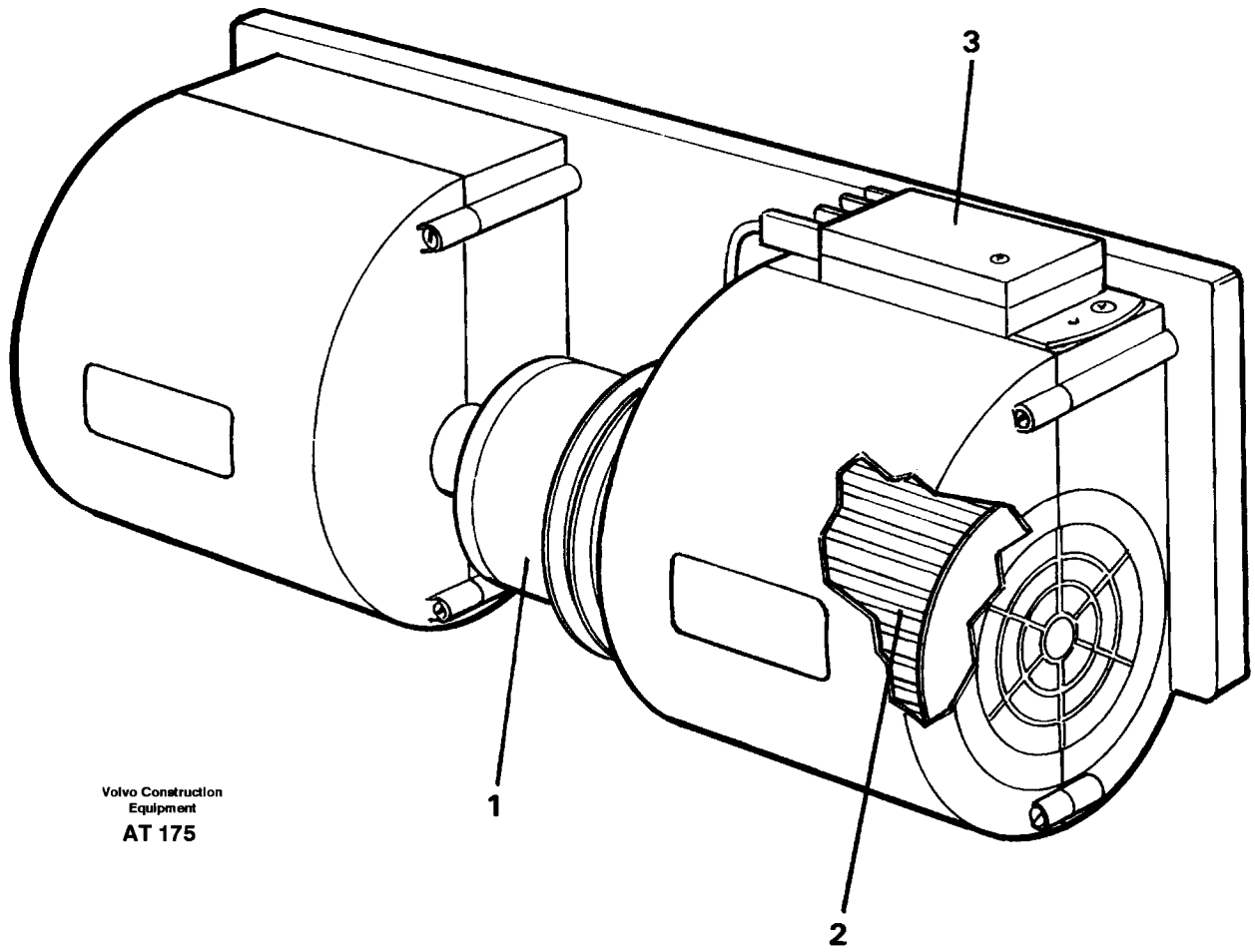

Volvo Construction Equipment

AT 175

Fig.	Part No.	Quantity 1	2	3	PS	KIT	Description	Benämning	Denominación	Dènomination	Bezeichnung	Notes
	11006834-3	1					Fan	Fläkt	Ventilador	Ventilateur	Gebläse	
1	11996067-2	1					•Motor	•Motor	•Motor	•Moteur	•Motor	
2	11994455-1	2					•Fan wheel	•Fläkthjul	•Rueda ventil	•Roue ventilate	•Gebläserad	
3	11994456-9	1					•Resistor	•Resistor	•Resistor	•Resistance	•Widerst gerät	

1		**GEBLÄSE** **VENTILATEUR** **VENTILADOR** **FLÄKT** **FAN**	Catalog id **97785**	Group **872**
2				
3			Illustr. No **AT 175**	Section **250**
4				
5			Issue **65/97**	Page **697**

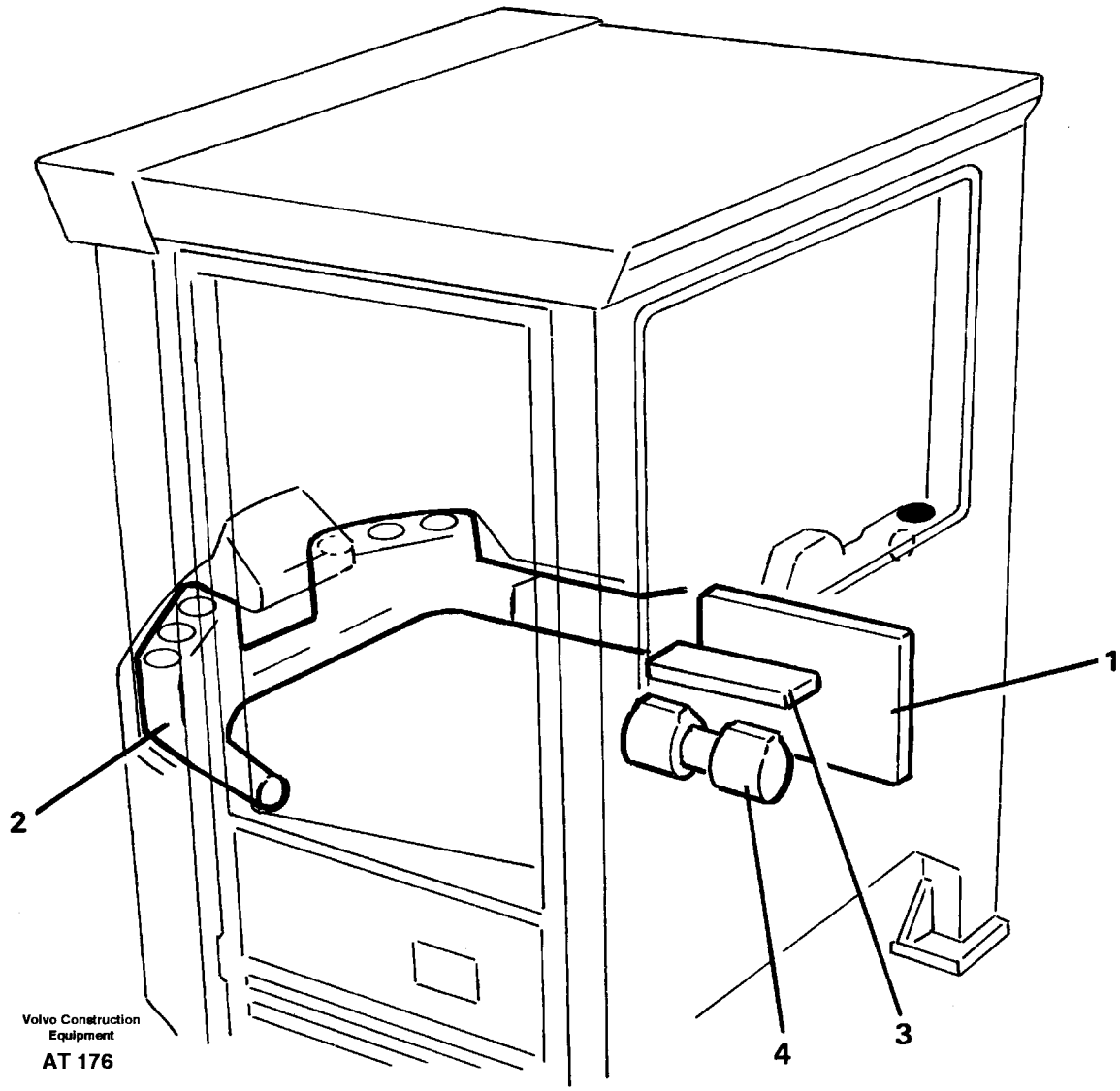
1
2
3
4
Volvo Construction Equipment
AT 176

Fig.	Part No.	Quantity 1	2	3	PS	KIT	Description	Benämning	Denominación	Dènomination	Bezeichnung	Notes
1		1					Air filter	Luftfilter	Filtro aire	Filtre air	Luftfilter	See group 872, Page 691
2		1					Air ducts	Luftkanaler	Canales de aire	Canalisation d'air	Luftkanäle	See group 872, Page 695
3		1					Heat. unit a. control	Radiator och reglage	Radiator y reglaje	Radiateur et reglage	Heizkörper und regler	See group 873, Page 701
4		1					Fan	Fläkt	Ventilador	Ventilateur	Gebläse	See group 872, Page 697

1		**HEIZSYSTEM, SCHLAUCH** **SYSTÈME DU CHAFFAGE** **SISTEMA CALENTADOR** **VÄRMESYSTEM** **HEATING SYSTEM**	Catalog id **97785**	Group **873**
2				
3			Illustr. No **AT 176**	Section **150**
4				
5			Issue **65/97**	Page **699**

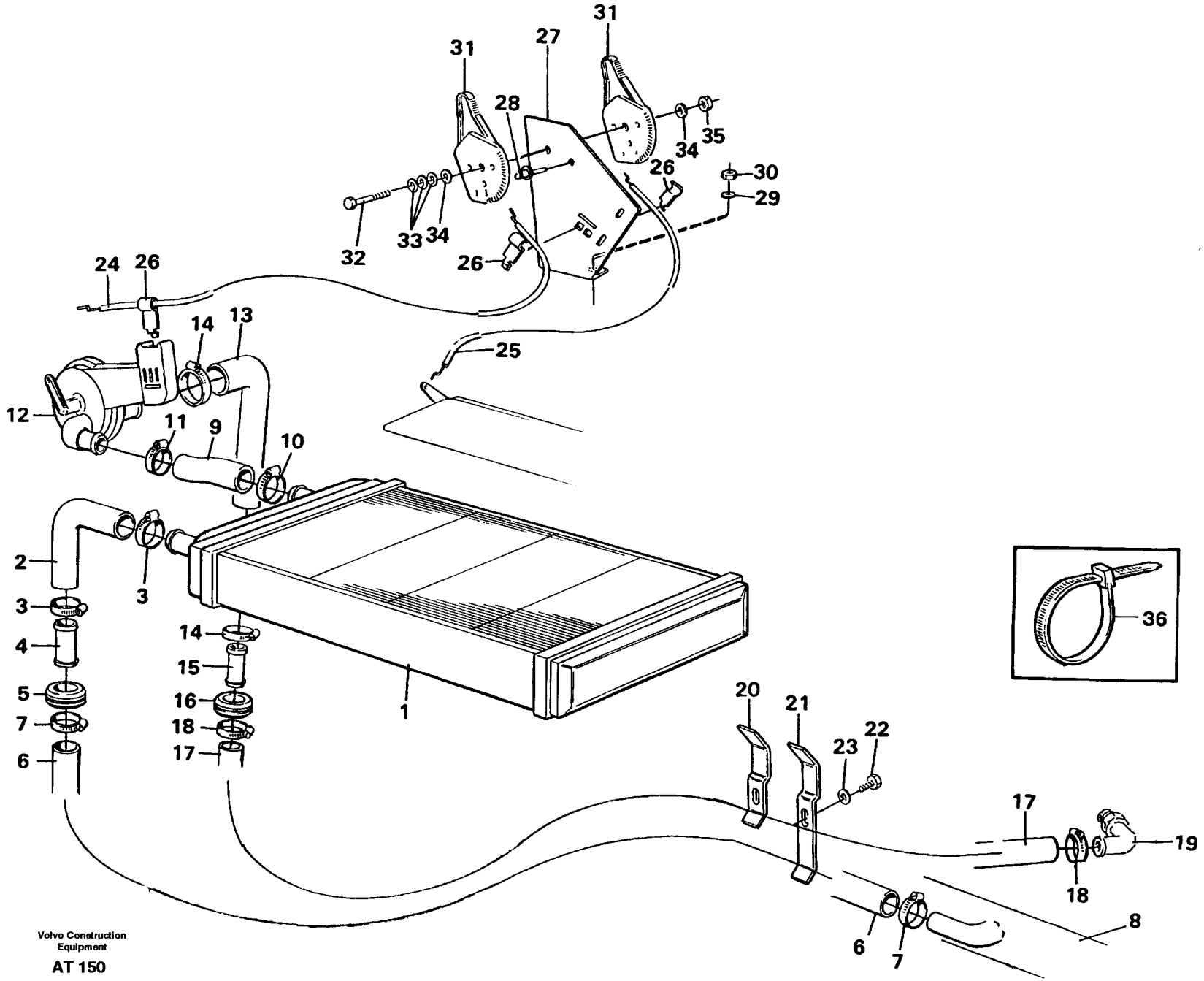

Volvo Construction Equipment

AT 150

Fig.	Part No.	Quantity 1	2	3	PS	KIT	Description	Benämning	Denominación	Dènomination	Bezeichnung	Notes
1	1587964-6	1					Radiator	Radiator	Radiador	Radiateur	Radiator	
2	11006634-7	1					Hose	Slang	Manguera	Flexible	Schlauch	
3	13943474-0	2					Hose clamp	Slangklämma	Abraz manguera	Collier serrage	Schlauchklemme	
4	11006631-3	1					Tube	Rör	Tubo	Tuyau	Rohr	
5	943920-9	1					Protecting plug	Skyddspropp	Tapon protecc	Tampon protect	Sicher stöpsel	
6	943369-9	REQ					Hose	Slang	Manguera	Flexible	Schlauch	L = 1700 MM
7	943473-9	2					Hose clamp	Slangklammer	Abraz manguera	Collier serrage	Schlauchbinder	
8		1					Tube	Rör	Tubo	Tuyau	Rohr	
9	11006633-9	1					Hose	Slang	Manguera	Flexible	Schlauch	
10	13943474-0	1					Hose clamp	Slangklämma	Abraz manguera	Collier serrage	Schlauchklemme	
11	968847-4	3					Clamp, 9	Klamma 9	Abrazadera	Collier serrage	Klemme	
12	11032552-9	1					Valve	Ventil	Valvula	Soupape	Ventil	
13	348112-4	1					Hose	Slang	Manguera	Flexible	Schlauch	
14	13943472-4	2					Hose clamp	Slangklamma	Abraz manguera	Collier serrage	Schlauchschelle	(943472)
15	11006632-1	1					Tube	Rör	Tubo	Tuyau	Rohr	
16	961970-1	1					Protecting plug	Skyddspropp	Tapon protecc	Tampon protect	Sicher stöpsel	
17	943368-1	REQ					Hose	Slang	Manguera	Flexible	Schlauch	L = 3550 MM
18	13943472-4	2					Hose clamp	Slangklamma	Abraz manguera	Collier serrage	Schlauchschelle	(943472)
19		1					Nipple	Nippel	Niple	Raccord	Nippel	See group 262, Page 169
20	4974286-9	3					Clamp	Klämma	Abrazadera	Pince serrage	Klemme	
21	4974285-1	1					Clamp	Klämma	Abrazadera	Pince serrage	Klemme	
22	13955295-4	4					Screw	Skruv	Tornillo	Vis	Schraube	
23	13960141-3	4					Washer	Bricka	Arandela	Rondelle	Scheibe	
24	11006800-4	1					Control wire	Reglagetråd	Alambre mando	Fil commande	Regelzug	
25	11006801-2	1					Control wire	Reglagetråd	Alambre mando	Fil commande	Regelzug	

1		**HEIZKÖRPER UND REGLER**	Catalog id **97785**	Group **873**
2		**RADIATEUR ET RÉGLAGE**		
3		**RADIATOR Y REGLAJE**	Illustr. No **AT 150**	Section **250**
4		**RADIATOR OCH REGLAGE**		
5		**HEATER UNIT AND CONTROLS**	Issue **65/97**	Page **701**

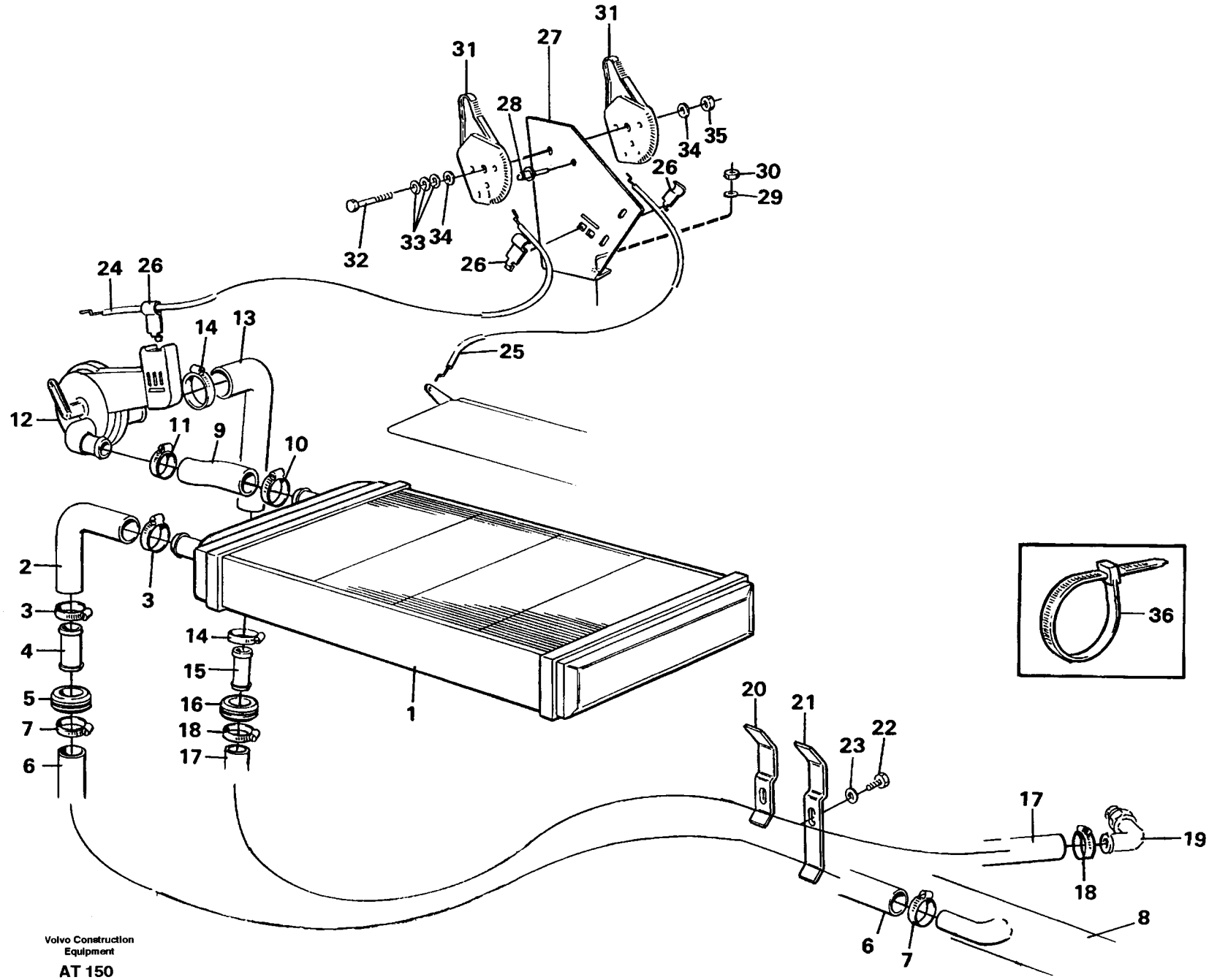

Volvo Construction Equipment

AT 150

Fig.	Part No.	Quantity 1	2	3	PS	KIT	Description	Benämning	Denominación	Dènomination	Bezeichnung	Notes
26	1211599-4	4					Clip	Clips	Clip	Clip	Klemme	
27	11006907-7	1					Bracket	Konsol	Consola	Console	Konsole	
28	13942672-0	1					Blind rivet	Blindnit	Remache ciego	Rivet borgne	Blindniet	
29	960139-4	2					Washer	Bricka	Arandela	Rondelle	Scheibe	
30	946035-3	2					Lock nut	Låsmutter	Contratuerca	Contre-ecrou	Sicher mutter	
31	11006897-0	2					Control	Reglage	Reglaje	Commande	Regler	
32	13970950-5	1					Screw	Skruv	Tornillo	Vis	Schraube	
33	120789-3	3					Disc spring	Tallriksfjäder	Resorte disco	Ressort diaphr	Tellerfeder	
34	13960143-9	2					Washer	Bricka	Arandela	Rondelle	Scheibe	
35	13971083-4	1					Nut	Mutter	Tuerca	Ecrou	Mutter	
36	4881440-4	2					Strip clamp	Bandklamma	Abraz cinta	Ruban serrage	Bandklammer	

1		**HEIZKÖRPER UND REGLER** **RADIATEUR ET RÉGLAGE** **RADIATOR Y REGLAJE** **RADIATOR OCH REGLAGE** **HEATER UNIT AND CONTROLS**	Catalog id **97785**	Group **873**
2			Illustr. No **AT 150**	Section **250**
3			Issue **65/97**	Page **703**
4				
5				

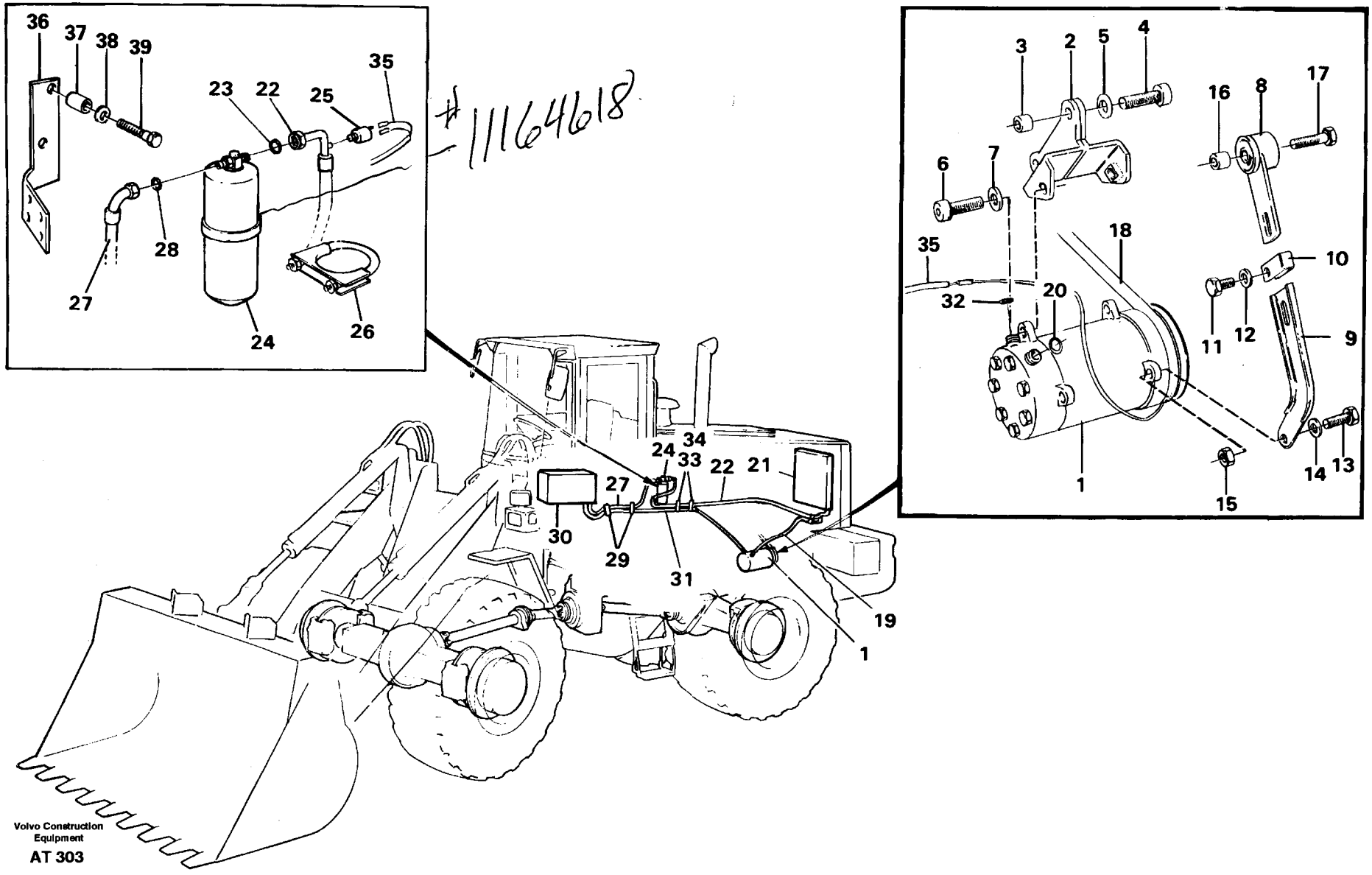
#11164618
36
37
38
39
35
23
22
25
28
27
24
26
3
2
5
4
16
8
17
6
7
18
35
10
32
20
11
12
9
1
14
13
15
24
34
33
22
21
27
30
29
31
19
1
Volvo Construction Equipment
AT 303

Fig.	Part No.	Quantity 1	2	3	PS	KIT	Description	Benämning	Denominación	Dènomination	Bezeichnung	Notes
1	11007314-5	1					Compressor	Kompressor	Compresor	Compresseur	Kompressor	SER NO - 13256 See group 874, Page 709
	11007857-3		1				Compressor	Kompressor	Compresor	Compresseur	Kompressor	SER NO 13257 - See group 874, Page 709
2	11018623-6	1	1				Bracket	Konsol	Consola	Console	Konsole	
3	4955188-0	2	2				Spacer	Distans	Distanciador	Entretoise	Abstandkörper	
4	959241-1	2	2				Screw	Skruv	Tornillo	Vis	Schraube	
5	13960148-8	2	2				Washer	Bricka	Arandela	Rondelle	Scheibe	
6	959241-1	2	2				Screw	Skruv	Tornillo	Vis	Schraube	
7	13960148-8	2	2				Washer	Bricka	Arandela	Rondelle	Scheibe	
8	1276128-4	1	1				Tensioner	Spännarm	Barra tirante	Bride serrage	Spanneisen	
9	11018137-7	1	1				Tensioner	Spännarm	Barra tirante	Bride serrage	Spanneisen	
10	471369-9	1	1				Bace	Låsbygel	Brida	Etrier	Bugel	
11	955297-7	1					Screw	Skruv	Tornillo	Vis	Schraube	
	940142-3		1				Screw	Skruv	Tornillo	Vis	Schraube	
12	13955894-4	1	1				Washer	Bricka	Arandela	Rondelle	Scheibe	(955894)
13	13970948-9	1	1				Screw	Skruv	Tornillo	Vis	Schraube	
14	13960148-8	1	1				Washer	Bricka	Arandela	Rondelle	Scheibe	
15	971071-6	1	1				Nut	Mutter	Tuerca	Ecrou	Mutter	
16	4955188-0	1	1				Spacer	Distans	Distanciador	Entretoise	Abstandkörper	
17	955300-9	1	1				Screw	Skruv	Tornillo	Vis	Schraube	
18	967116-5	1	1				V-belt	Kilrep	Correa	Courroie trapez	Kielriemen	
19		1					Hose assembly	Slangledning	Conducto	Conduit flexible	Schlauchleitung	See group 874, Page 711
20	3537503-9	2	2				O-ring	O-ring	Anillo torico	Joint torique	O-ring	
21		1					Condenser	Kondensor	Condesador	Condenseur	Kondensor	See group 874, Page 711
			1				Condenser	Kondensor	Condensador	Condenseur	Kondensor	See group 874, Page 711
22		1	1				Hose assembly	Slangledning	Conducto	Conduit flexible	Schlauchleitung	See group 874, Page 711
23	3537499-0	2	2				O-ring	O-ring	Anillo torico	Joint torique	O-ring	
24	1618848-4	1	1				Receiver drier	Torkare	Secador	Deshydrateur	Entfeuchter	
25	4955056-9	1	1				Press monitor	Tryckvakt	Avisador pres	Capteu.pression	Druckwächter	SE22

1	94561	**KOMPRESSOR MIT ANBAUTEILEN. KÄLTEMITTEL R134A** **COMPRESSEUR AVEC PIECES DE MONTAGE. REFRIGERANT R134A** **COMPRESOR CON ACCESORIOS DE MONTAJE. REFRIGERANTE R134A** **KOMPRESSOR FÖR KYLMEDIUM R134A MED MONTERINGSDETALJER.** **COMPRESSOR FOR COOLING AGENT R134A WITH FITTING PARTS.**	Catalog id **97785**	Group **874**
2	94838			
3			Illustr. No **AT 303**	Section **150**
4				
5		**94561,94838**	Issue **65/97**	Page **705**

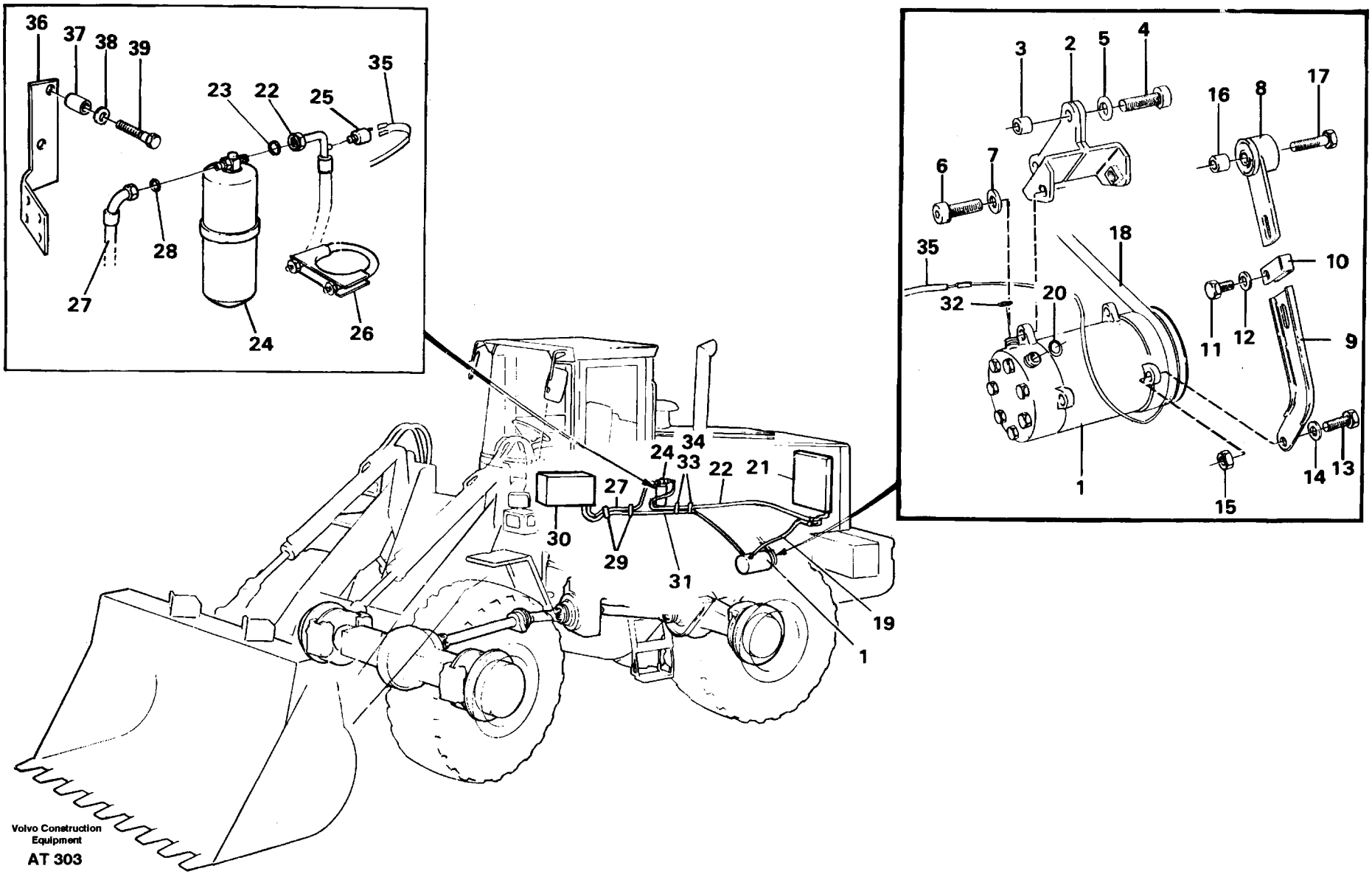
36
37
38
39
23
22
25
35
28
27
24
26
3
2
5
4
16
8
17
6
7
18
35
10
32
20
11
12
9
1
15
14
13
34
24
33
22
21
27
30
29
31
19
1
Volvo Construction Equipment
AT 303

Fig.	Part No.	Quantity 1	2	3	PS	KIT	Description	Benämning	Denominación	Dènomination	Bezeichnung	Notes
26	11015720-3	1	1				Clamp	Klamma	Abrazadera	Collier serrage	Klemme	(13978896)
27	11019563-3	1	1				Hose assembly	Slangledning	Manguera	Flexible	Schlauch	
28	3537499-0	2	2				O-ring	O-ring	Anillo torico	Joint torique	O-ring	
29	4881438-8	3	3				Strip clamp	Bandklamma	Abraz cinta	Ruban serrage	Bandklammer	
30		1	1				Evaporator	Evaporator	Evaporador	Evaporateur	Verdampe	See group 874, Page 715
31	11007697-3	1	1				Hose assembly	Slangledning	Manguera	Flexible	Schlauch	
32	3537507-0	2	2				O-ring	O-ring	Anillo torico	Joint torique	O-ring	
33	11025709-4	5	5				Clamp	Klämma	Abrazadera	Pince serrage	Klemme	
34	13946173-5	5	5				Screw	Skruv	Tornillo	Vis	Schraube	(946173)
35		1	1				Cable harness	Ledningsmatta	Manojo cables	Faiscaeu cables	Kabelbaum	See group 371, Page 301
36	11020738-8	1	1				Attachment	Fäste	Fijacion	Fixation	Halterung	(11020394)
37	13930435-6	2	2				Spacer ring	Distansring	Anillo dist	Bagu.entretoise	Abstandring	
38	13960141-3	2	2				Washer	Bricka	Arandela	Rondelle	Scheibe	
39	955299-3	2	2				Screw	Skruv	Tornillo	Vis	Schraube	

1	94561	**KOMPRESSOR MIT ANBAUTEILEN. KÄLTEMITTEL R134A** **COMPRESSEUR AVEC PIECES DE MONTAGE. REFRIGERANT R134A** **COMPRESOR CON ACCESORIOS DE MONTAJE. REFRIGERANTE R134A** **KOMPRESSOR FÖR KYLMEDIUM R134A MED MONTERINGSDETALJER.** **COMPRESSOR FOR COOLING AGENT R134A WITH FITTING PARTS.**	Catalog id **97785**	Group **874**
2	94838			
3			Illustr. No **AT 303**	Section **150**
4				
5		**94561,94838**	Issue **65/97**	Page **707**

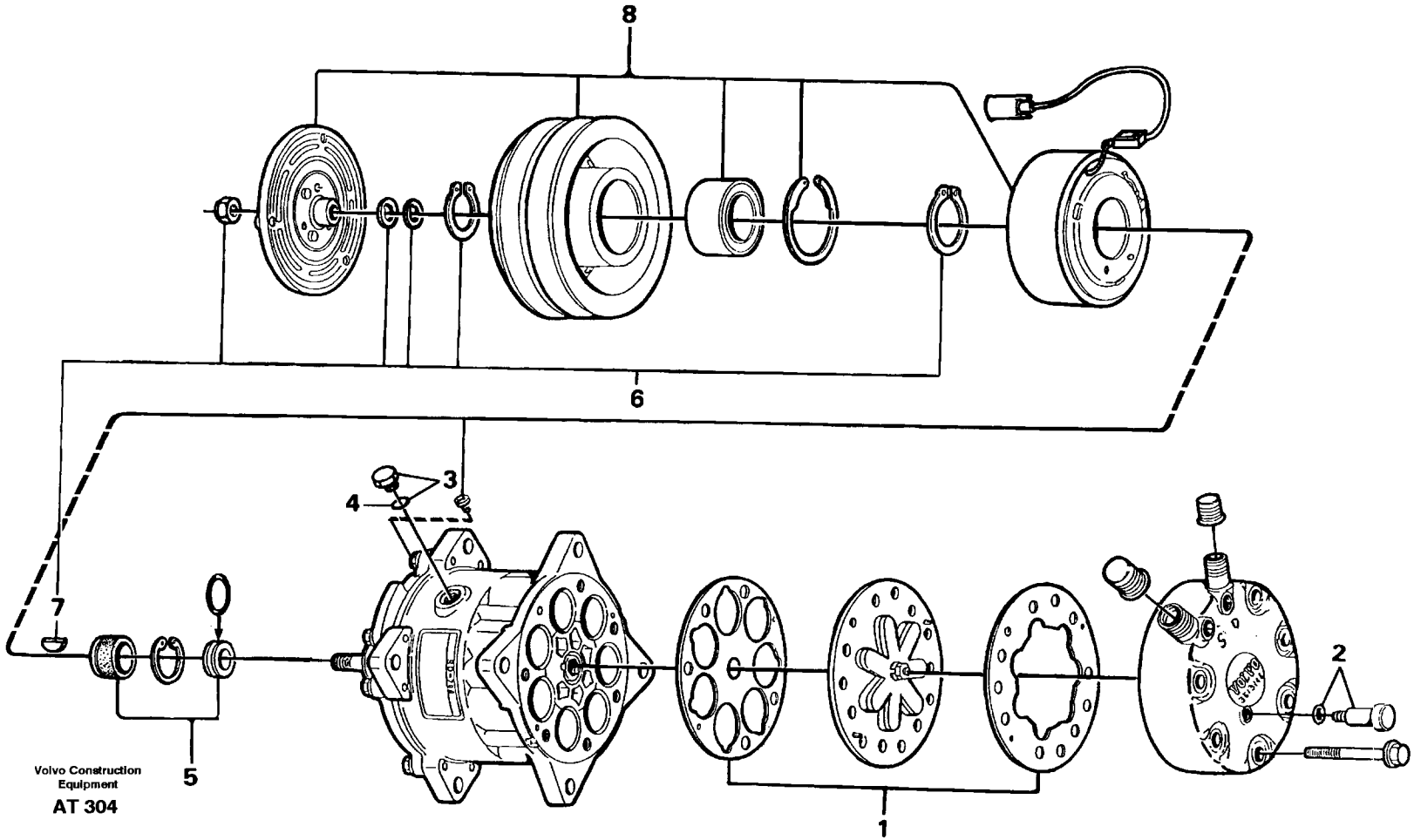

Volvo Construction Equipment

AT 304

Fig.	Part No.	Quantity 1	2	3	PS	KIT	Description	Benämning	Denominación	Dènomination	Bezeichnung	Notes
	11007314-5	1					Compressor.....	Kompressor.....	Compresor.....	Compresseur.....	Kompressor.....	SER NO - 13256
	11007857-3		1				Compressor.....	Kompressor.....	Compresor.....	Compresseur.....	Kompressor.....	SER NO 13257 -
1	3090742-2	1	1				•Gasket kit.....	•Packningsats.....	•Juego juntas.....	•Kit joints.....	•Dichtungssatz.....	
2	3090748-9	1					•Relief valve.....	•Övertrycksvent.....	•Valv sobrepres.....	•Detendeur.....	•Uberdruckventil.....	
3	3090745-5	1	1				•Plug.....	•Plugg.....	•Tapon.....	•Tampon.....	•Stopfen.....	
4	3090746-3	1	1				••O-ring.....	••O-ring.....	••Anillo torico.....	••Joint torique.....	••O-ring.....	
5	3090743-0	1	1				•Sealing kit.....	•Tätningssats.....	•Juego retenes.....	•Jeu joints.....	•Dichtungssatz.....	
6	3090753-9	1	1				•Small parts kit.....	•Smådelsats.....	•Jg pieza pequen.....	•Kit petit.piece.....	•Kleinteilesatz.....	
7	3090747-1	1	1				••Key.....	••Kil.....	••Llave (cuna).....	••Clavette.....	••Keil.....	
8	3090750-5	1					•Solenoid clutch.....	•Magnetkoppling.....	•Acoplam iman.....	•Accoupl.magnet.....	•Magnetkupplung.....	MA 17
	11701034-8		1				•Solenoid clutch.....	•Magnetkoppling.....	•Acoplam iman.....	•Accoupl.magnet.....	•Magnetkupplung.....	
	11007920-9	1					Plug.....	Plugg.....	Tapon.....	Tampon.....	Stopfen.....	SEE FIG/POS 2

1	11007314	**KOMPRESSOR.** **COMPRESSEUR.** **COMPRESOR.** **KOMPRESSOR.** **COMPRESSOR.**	Catalog id **97785**	Group **874**
2	11007857		Illustr. No **AT 304**	Section **200**
3			Issue **65/97**	Page **709**
4				
5		**94561**		

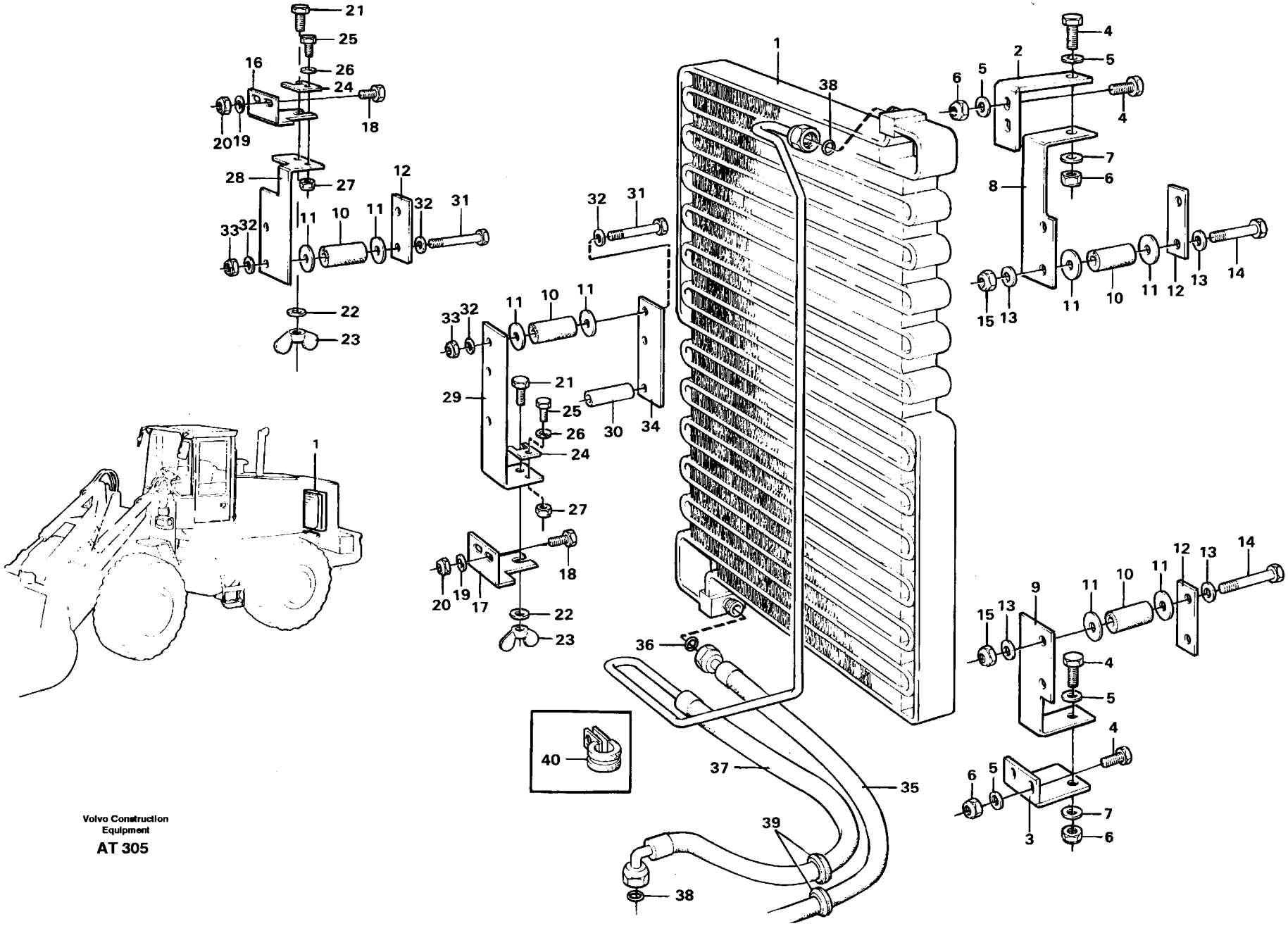

Volvo Construction Equipment

AT 305

Fig.	Part No.	Quantity 1	2	3	PS	KIT	Description	Benämning	Denominación	Dènomination	Bezeichnung	Notes
1	11007249-3	1					Condenser	Kondensor	Condensador	Condenseur	Kondensor	94561
	11007938-1	1					Condenser	Kondensor	Condensador	Condenseur	Kondensor	94838
2	11014191-8	1					Bracket	Konsol	Consola	Console	Konsole	
3	11014685-9	1					Bracket	Konsol	Consola	Console	Konsole	
4	955297-7	6					Screw	Skruv	Tornillo	Vis	Schraube	
5	13955894-4	6					Washer	Bricka	Arandela	Rondelle	Scheibe	(955894)
6	946036-1	6					Lock nut	Låsmutter	Contratuerca	Contre-ecrou	Sicher mutter	
7	13962658-4	6					Washer	Bricka	Arandela	Rondelle	Scheibe	
8	11014710-5	1					Plate	Plåt	Chapa	Tole	Blech	
9	11014709-7	1					Plate	Plåt	Chapa	Tole	Blech	
10	13944075-4	REQ					Rubber hose	Gummislang	Manguera	Durit caoutcho	Gummischlauch	
11	11007675-9	18					Washer	Bricka	Arandela	Rondelle	Scheibe	
12	11014707-1	3					Washer	Bricka	Arandela	Rondelle	Scheibe	
13	13955894-4	18					Washer	Bricka	Arandela	Rondelle	Scheibe	(955894)
14	13940129-3	4					Screw	Skruv	Tornillo	Vis	Schraube	
15	946036-1	4					Lock nut	Låsmutter	Contratuerca	Contre-ecrou	Sicher mutter	
16	11014700-6	1					Bracket	Konsol	Consola	Console	Konsole	
17	11014702-2	1					Bracket	Konsol	Consola	Console	Konsole	
18	955297-7	4					Screw	Skruv	Tornillo	Vis	Schraube	
19	13955894-4	4					Washer	Bricka	Arandela	Rondelle	Scheibe	(955894)
20	946036-1	4					Lock nut	Låsmutter	Contratuerca	Contre-ecrou	Sicher mutter	
21	940142-3	2					Screw	Skruv	Tornillo	Vis	Schraube	
22	13960141-3	2					Washer	Bricka	Arandela	Rondelle	Scheibe	
23	192354-9	2					Wing nut	Vingmutter	Tuerca aletas	Ecrou oreilles	Flugelmutter	
24	11014711-3	2					Locking device	Låsanordning	Dispos cierre	Disposi.verrou	Verriegelung	
25	13955272-3	2					Screw	Skruv	Tornillo	Vis	Schraube	
26	955892-5	4					Washer	Bricka	Arandela	Rondelle	Scheibe	
27	946035-3	2					Lock nut	Låsmutter	Contratuerca	Contre-ecrou	Sicher mutter	
28	11014706-3	1					Plate	Plåt	Chapa	Tole	Blech	
29	11014703-0	1					Plate	Plåt	Chapa	Tole	Blech	

1		**KONDENSOR MIT ANBAUTEILEN. KÄLTEMITTEL R134A**
2		**CONDENSEUR AVEC PIECES DE MONTAGE. REFRIGERANT R134A**
3		**CONDENSADOR CON ACCESORIOS DE MONTAJE. REFRIGERANTE R134A**
4		**KONDENSOR FÖR KYLMEDIUM R134A MED MONTERINGSDETALJER**
5		**CONDENSER FOR COOLING AGENT R134A WITH FITTING PARTS**
		94561,94838

Catalog id **97785**	Group **874**
Illustr. No **AT 305**	Section **300**
Issue **65/97**	Page **711**

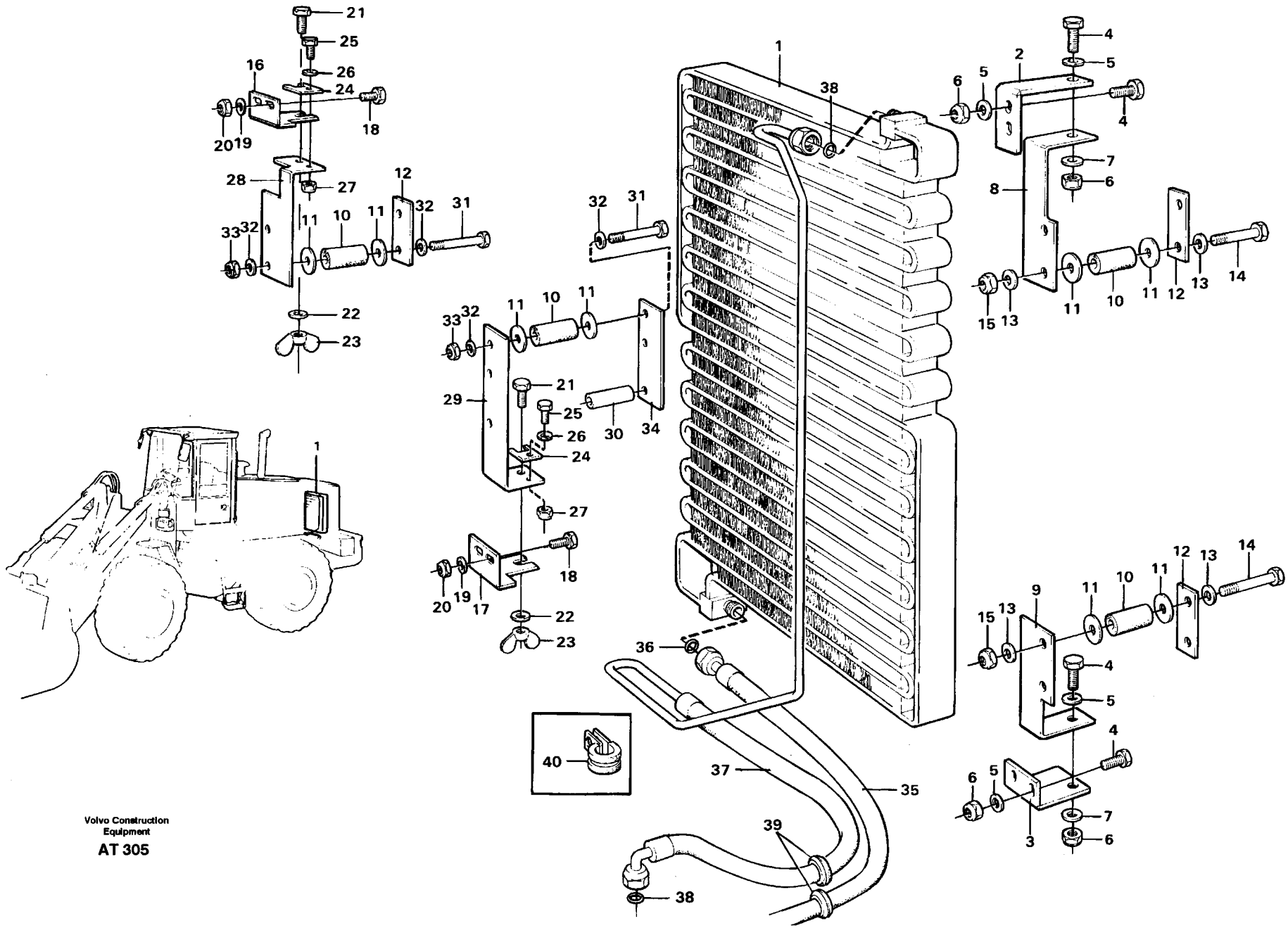

Volvo Construction Equipment

AT 305

Fig.	Part No.	Quantity 1	2	3	P S	K I T	Description	Benämning	Denominación	Dènomination	Bezeichnung	Notes
30	11019562-5	1					Spacer	Distans	Distanciador	Entretoise	Abstandkörper	
31	13940129-3	5					Screw	Skruv	Tornillo	Vis	Schraube	
32	13955894-4	8					Washer	Bricka	Arandela	Rondelle	Scheibe	(955894)
33	946036-1	5					Lock nut	Låsmutter	Contratuerca	Contre-ecrou	Sicher mutter	
34	11014704-8	1					Plate	Plåt	Chapa	Tole	Blech	
35	11104104-2	1					Hose	Slang	Manguera	Flexible	Schlauch	(11014777)
36	3537499-0	4					O-ring	O-ring	Anillo torico	Joint torique	O-ring	
37	11007928-2	1					Hose	Slang	Manguera	Flexible	Schlauch	
38	3537503-9	2					O-ring	O-ring	Anillo torico	Joint torique	O-ring	
39	13961962-1	2					Ptct bushing	Skyddsbussning	Buje proteccion	Bague protecti	Schutzhulse	
40	13949746-5	3					Clamp	Klamma	Abrazadera	Collier serrage	Klemme	

1		**KONDENSOR MIT ANBAUTEILEN. KÄLTEMITTEL R134A**
2		**CONDENSEUR AVEC PIECES DE MONTAGE. REFRIGERANT R134A**
3		**CONDENSADOR CON ACCESORIOS DE MONTAJE. REFRIGERANTE R134A**
4		**KONDENSOR FÖR KYLMEDIUM R134A MED MONTERINGSDETALJER**
5		**CONDENSER FOR COOLING AGENT R134A WITH FITTING PARTS**
		94561,94838

Catalog id **97785**	Group **874**
Illustr. No **AT 305**	Section **300**
Issue **65/97**	Page **713**

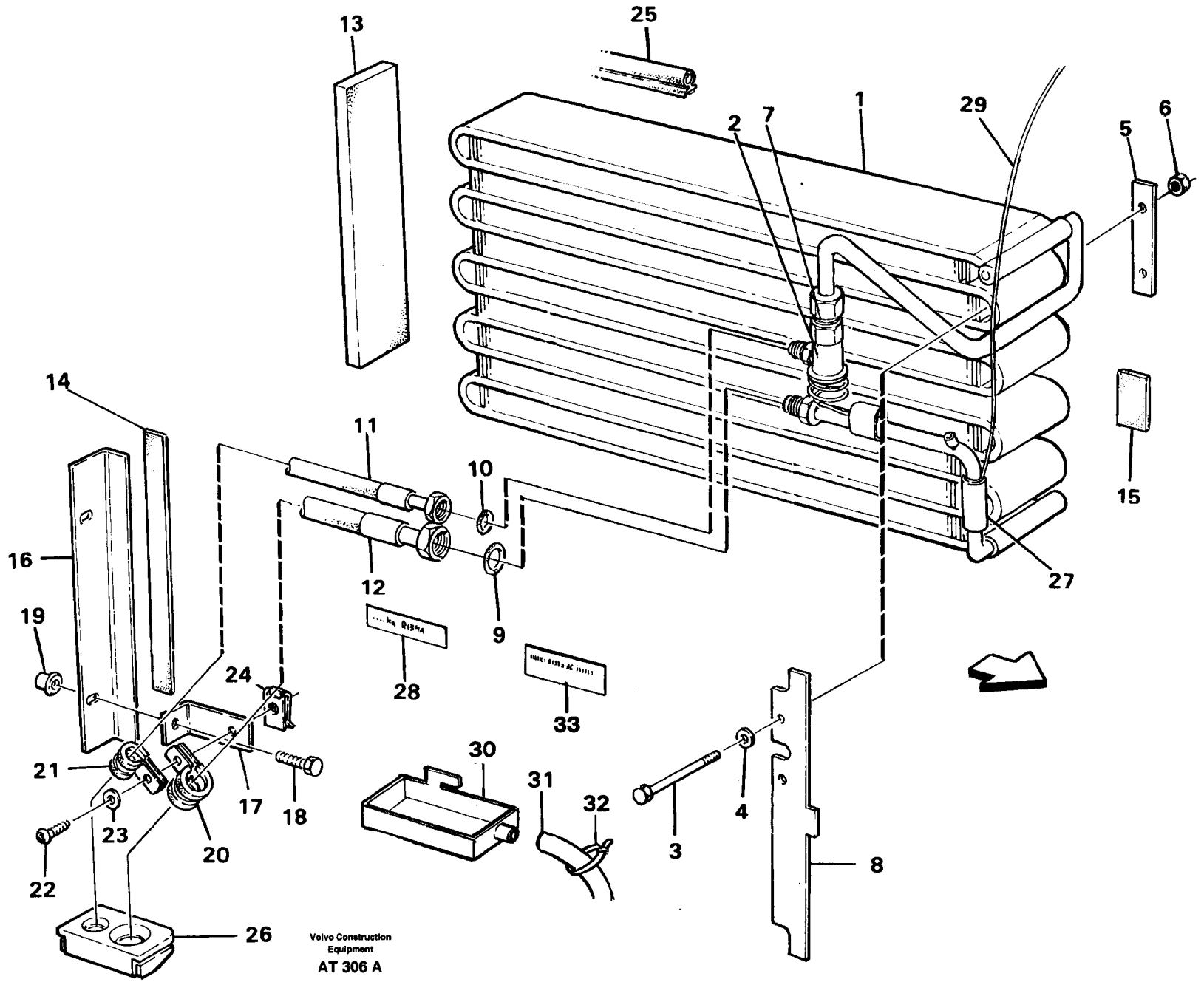
13
25
1
29
2
7
5
6
14
11
10
15
16
12
27
19
9
24
28
33
30
21
31
32
4
17
18
23
20
3
8
22
26
Volvo Construction Equipment
AT 306 A

Fig.	Part No.	Quantity 1	2	3	PS	KIT	Description	Benämning	Denominación	Dènomination	Bezeichnung	Notes
1	11007372-3	1			SS		Evaporator	Evaporator	Evaporador	Evaporateur	Verdampfer	SER NO - 13995
	11104083-8	1	1				Evaporator	Evaporator	Evaporador	Evaporateur	Verdampfer	SER NO 13996 -
2	11998503-4	1	1				•Expansion valve	•Expansionsvent	•Valv expansion	•Robin.expansion	•Exp vent	
3	955286-0	2	2				Screw	Skruv	Tornillo	Vis	Schraube	
4	955892-5	4	4				Washer	Bricka	Arandela	Rondelle	Scheibe	
5	11007057-0	1	1				Anchorage	Fäste	Fijacion	Fixation	Halterung	
6	13955781-3	2	2				Nut	Mutter	Tuerca	Ecrou	Mutter	
7	3537499-0	1					O-ring	O-ring	Anillo torico	Joint torique	O-ring	
8	11007291-5	1	1				Anchorage	Fäste	Fijacion	Fixation	Halterung	
9	3537507-0	1	1				O-ring	O-ring	Anillo torico	Joint torique	O-ring	
10	3537499-0	1	1				O-ring	O-ring	Anillo torico	Joint torique	O-ring	
11	11019563-3	1	1				Hose	Slang	Manguera	Flexible	Schlauch	See group 874, Page 705
12	11007697-3	1	1				Hose	Slang	Manguera	Flexible	Schlauch	See group 874, Page 705
13	11007137-0	1	1				Gasket	Packning	Junta	Joint	Dichtung	
14	4932353-8	REQ	REQ				Rubber moulding	Gummilist	Liston goma	Joint caoutcho	Gummileiste	L=235
15	4932353-8	REQ	REQ				Rubber moulding	Gummilist	Liston goma	Joint caoutcho	Gummileiste	L=40
16	11007056-2	1	1				Anchorage	Fäste	Fijacion	Fixation	Halterung	
17	11007139-6	1	1				Bracket	Konsol	Consola	Console	Konsole	
18	955274-6	2	2				Screw	Skruv	Tornillo	Vis	Schraube	
19	930760-4	2	2				Nut	Mutter	Tuerca	Ecrou	Mutter	
20	952634-4	1	1				Clamp	Klämma	Abrazadera	Pince serrage	Klemme	
21	952628-6	1	1				Clamp	Klämma	Abrazadera	Pince serrage	Klemme	
22	13975980-7	1	1				Screw	Skruv	Tornillo	Vis	Schraube	
23	955892-5	1	1				Washer	Bricka	Arandela	Rondelle	Scheibe	
24	949921-1	1	1				Spring nut	Fjädermutter	Tuerca resorte	Ecrou ressort	Fed schliessmut	
25	11007005-9	REQ	REQ				Sealing strip	Tätningslist	Moldura reten	Lisse etanchei	Dichtleiste	L=500
26	11006674-3	1	1				Seal	Tätning	Reten	Joint	Dichtung	
27	11003291-9	REQ	REQ				Tape	Tape	Cinta	Scotch	Klebeband	L = 150
28	11007318-6	2					Decal	Dekal	Calcomania	Autocollant	Aufklebeschild	E PROD
	11104057-2	1	1				Decal	Dekal	Calcomania	Autocollant	Aufklebeschild	L PROD

1	94561
2	94838
3	
4	
5	

VERDAMPFER MIT ANBAUTEILEN.KÄLTEMITTEL R134A
EVAPORATEUR AVEC PIÈCES DE MONTAGE. REFRIGERANT R134A
EVAPORADOR CON ACCESORIOS DE MONTAJE. REFRIGERANTE R134A
EVAPORATOR FÖR KYLMEDIUM R134A MED MONTERINGSDETALJER.
EVAPORATOR FOR COOLING AGENT R134A WITH FITTING PARTS.

94561,94838

Catalog id **97785**	Group **874**
Illustr. No **AT 306A**	Section **400**
Issue **65/97**	Page **715**

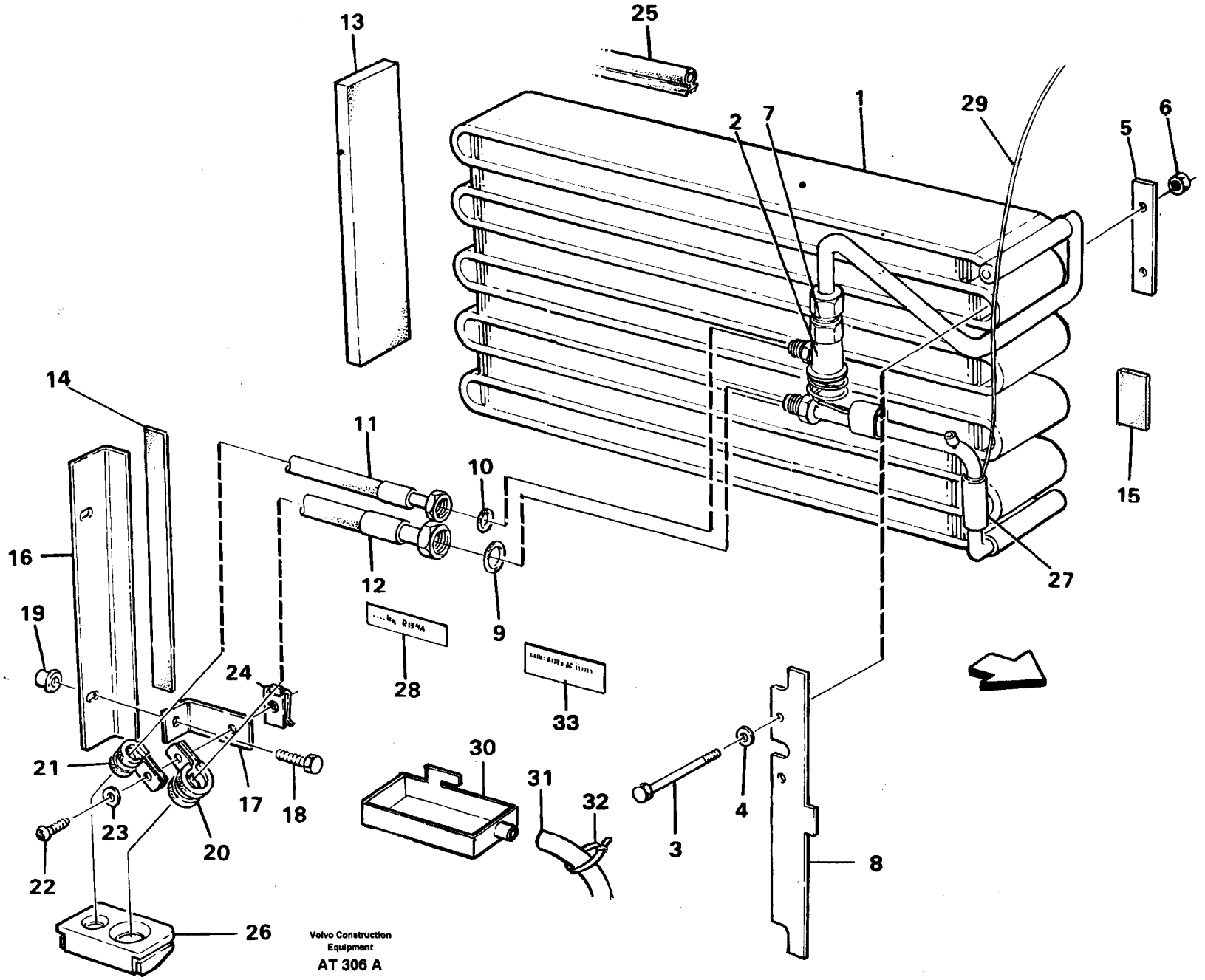
13
25
1
29
2
7
5
6
14
11
10
15
16
12
9
27
19
24
28
33
21
30
31
32
17
18
23
20
3
4
8
22
26
Volvo Construction Equipment
AT 306 A

Fig.	Part No.	Quantity 1	2	3	PS	KIT	Description	Benämning	Denominación	Dènomination	Bezeichnung	Notes
29							Termostat	Thermostat	Termostato	Thermostat	Thermostat	See group 380, Page 327
30	11007415-0	1	1				Bowl	Skål	Taza	Coussinet	Schale	
31	941507-6	1	1				Hose	Slang	Manguera	Flexible	Schlauch	L=1425
32	4881440-4	1	1				Strip clamp	Bandklamma	Abraz cinta	Ruban serrage	Bandklammer	
33	11104071-3	1	1				Decal	Dekal	Calcomania	Autocollant	Aufklebeschild	

1	94561	**VERDAMPFER MIT ANBAUTEILEN.KÄLTEMITTEL R134A** **EVAPORATEUR AVEC PIÈCES DE MONTAGE. REFRIGERANT R134A** **EVAPORADOR CON ACCESORIOS DE MONTAJE. REFRIGERANTE R134A** **EVAPORATOR FÖR KYLMEDIUM R134A MED MONTERINGSDETALJER.** **EVAPORATOR FOR COOLING AGENT R134A WITH FITTING PARTS.**	Catalog id **97785**	Group **874**
2	94838			
3			Illustr. No **AT 306A**	Section **400**
4				
5		**94561,94838**	Issue **65/97**	Page **717**

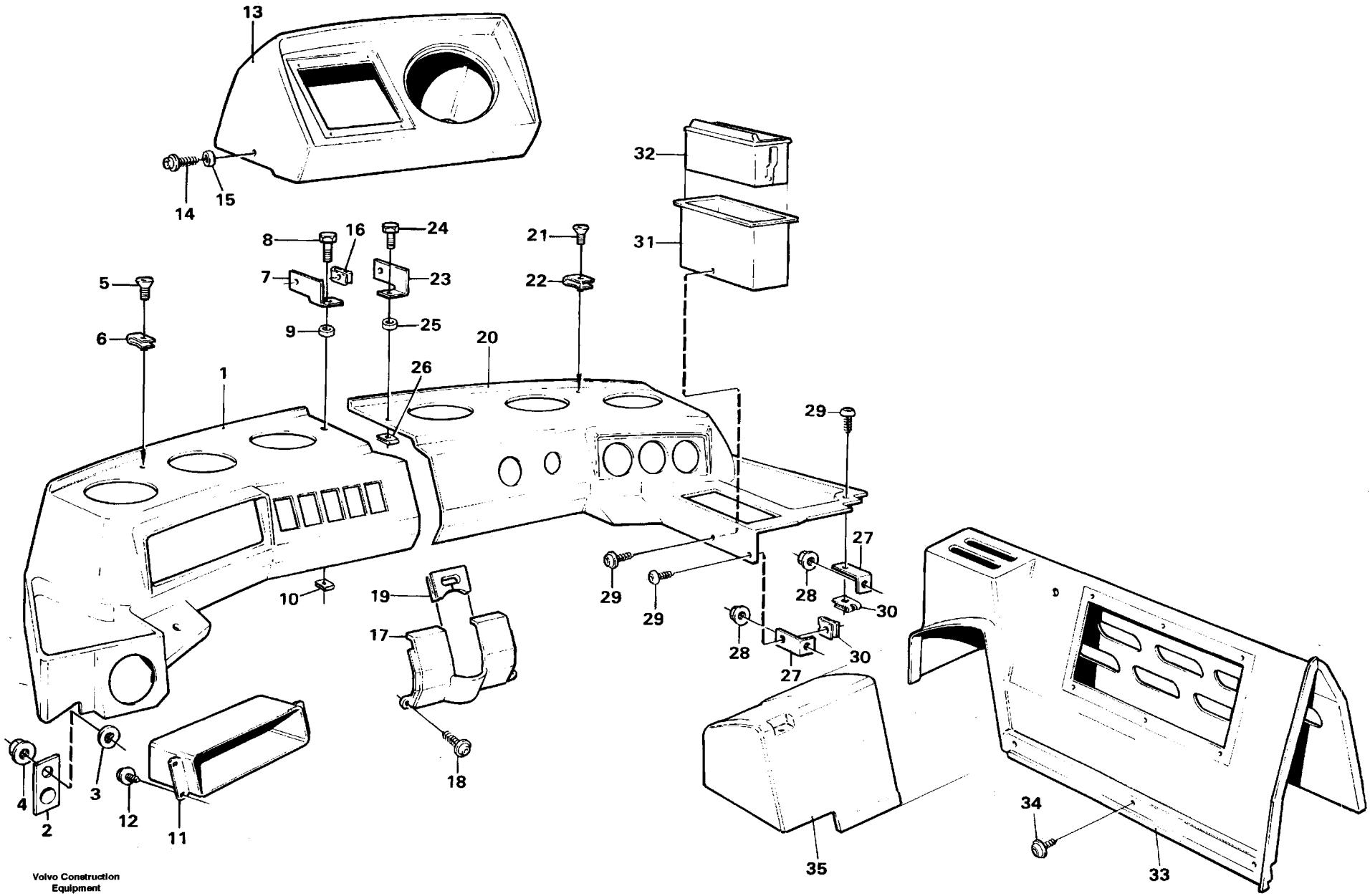

Volvo Conetruction Equipment

AT 186

Fig.	Part No.	Quantity 1	2	3	PS	KIT	Description	Benämning	Denominación	Dènomination	Bezeichnung	Notes
1	11007477-0	1	1				Instrument panel	Instrumentpanel	Panel instrum	Planche bord	Instr tafel	
2	11007376-4	1	1				Anchorage	Fäste	Fijacion	Fixation	Halterung	
3	941908-6	1	1				Spring washer	Fjäderbricka	Arand elastica	Ronde.elastique	Federscheibe	
4	13945408-6	1	1				Nut	Mutter	Tuerca	Ecrou	Mutter	
5	13977628-0	1	1				Screw	Skruv	Tornillo	Vis	Schraube	
6	949921-1	1	1				Spring nut	Fjädermutter	Tuerca resorte	Ecrou ressort	Fed schliessmut	
7	11006918-4	1	1				Anchorage	Fäste	Fijacion	Fixation	Halterung	
8	13975980-7	2	2				Screw	Skruv	Tornillo	Vis	Schraube	
9	11007184-2	2	2				Spacer ring	Distansring	Anillo dist	Bagu.entretoise	Abstandring	
10	949921-1	2	2				Spring nut	Fjädermutter	Tuerca resorte	Ecrou ressort	Fed schliessmut	
11	11006967-1	1	1				Storage tray	Förvaringsfack	Espac guardaobj	Case rangement	Ablagefach	
12	13976154-8	6	6				Screw	Skruv	Tornillo	Vis	Schraube	
13	11007191-7	1	1				Instrument panel	Instrumentpanel	Panel instrum	Planche bord	Instr tafel	
14	13975980-7	4	4				Screw	Skruv	Tornillo	Vis	Schraube	
15	11007184-2	4	4				Spacer ring	Distansring	Anillo dist	Bagu.entretoise	Abstandring	
16	949921-1	2	2				Spring nut	Fjädermutter	Tuerca resorte	Ecrou ressort	Fed schliessmut	
17	11007485-3	1					Cover panel	Täckpanel	Panel recubric	Panneau recouv	Verkleidung	
18	13977628-0	2					Screw	Skruv	Tornillo	Vis	Schraube	
19	11006839-2	1					Protecting bushing	Skyddsbussning	Buje proteccion	Bague protecti	Schutzhulse	
20	11007899-5	1	1				Instrument panel	Instrumentpanel	Panel instrum	Planche bord	Instr tafel	(11007498)
21	13977628-0	1	1				Screw	Skruv	Tornillo	Vis	Schraube	
22	949921-1	1	1				Spring nut	Fjädermutter	Tuerca resorte	Ecrou ressort	Fed schliessmut	
23	11006918-4	1	1				Anchorage	Fäste	Fijacion	Fixation	Halterung	
24	13975980-7	2	2				Screw	Skruv	Tornillo	Vis	Schraube	
25	11007184-2	2	2				Spacer ring	Distansring	Anillo dist	Bagu.entretoise	Abstandring	
26	949921-1	2	2				Spring nut	Fjädermutter	Tuerca resorte	Ecrou ressort	Fed schliessmut	
27	11006919-2	2	2				Attaching bracket	Fästvinkel	Fijac angular	Equerre fixati	Bef winkel	
28	948645-7	2	2				Flange lock nut	Flänslåsmutter	Contr tuer brid	Contr.ecr.bride	Flanschmutter	
29	13977628-0	3	3				Screw	Skruv	Tornillo	Vis	Schraube	
30	949921-1	2	2				Spring nut	Fjädermutter	Tuerca resorte	Ecrou ressort	Fed schliessmut	

1	STD
2	OPEN ROPS 33260
3	
4	
5	

INSTRUMENTTAFEL
PLANCE DE BORD
PANEL INSTRUMENTOS
INSTRUMENTPANEL
INSTRUMENT PANEL

Catalog id **97785**	Group **881**
Illustr. No **AT 186**	Section **100**
Issue **65/97**	Page **719**

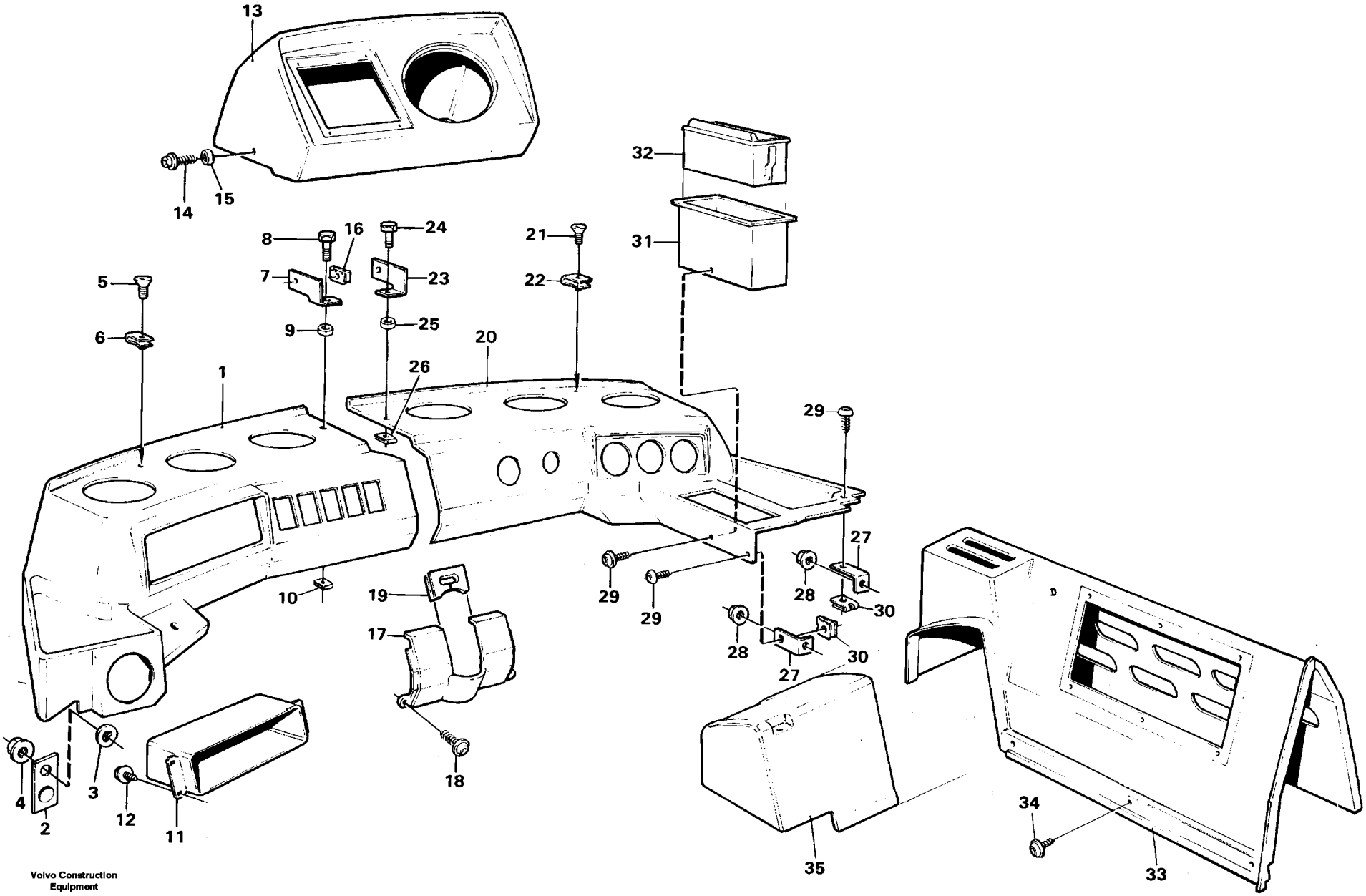

Volvo Construction Equipment

AT 186

Fig.	Part No.	Quantity 1	2	3	PS	KIT	Description	Benämning	Denominación	Dènomination	Bezeichnung	Notes
31	11007007-5	1	1				Insert	Insats	Elemento	Cartouche	Einsatz	
32	1614737-3	1	1				Ashtray	Askkopp	Cenicero	Cendrier	Aschenbecher	
33	11007898-7	1					Side panel	Sidopanel	Panel lateral	Panneau lateral	Seit verkl	
34	972079-8	8	8				Screw	Skruv	Tornillo	Vis	Schraube	(13972108)
35		1					Cover	Kåpa	Cubierta	Capot	Haube	See group 914, Page 783

1	STD	**INSTRUMENTTAFEL** **PLANCE DE BORD** **PANEL INSTRUMENTOS** **INSTRUMENTPANEL** **INSTRUMENT PANEL**	Catalog id **97785**	Group **881**
2	OPEN ROPS 33260		Illustr. No **AT 186**	Section **100**
3			Issue **65/97**	Page **721**
4				
5				

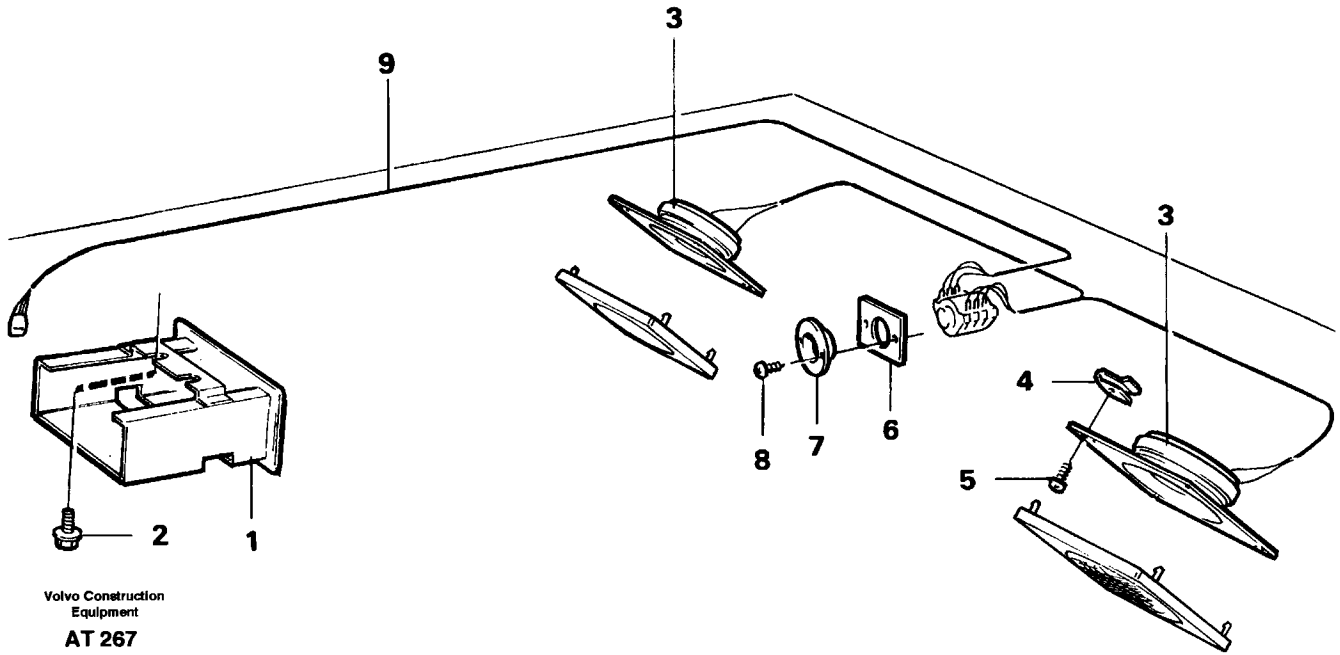

Volvo Construction Equipment

AT 267

Fig.	Part No.	Quantity 1	2	3	PS	KIT	Description	Benämning	Denominación	Dènomination	Bezeichnung	Notes
1	11006914-3	1					Radio bracket	Radiokonsol	Consola radio	Support radio	Radioträger	
2	13965175-6	2					Screw	Skruv	Tornillo	Vis	Schraube	
3	1343040-0	1					Loudspeaker	Högtalare	Altavoz	Haut-parleur	Lautsprecher	KIT/SATS
4	11007028-1	8					Clip	Clips	Clip	Clip	Klemme	
5	955127-6	8					Screw	Skruv	Tornillo	Vis	Schraube	
6	11007027-3	1					Plate	Plåt	Chapa	Tole	Blech	
7	11007029-9	1					Cover	Kåpa	Cubierta	Capot	Haube	
8	955116-9	2					Screw	Skruv	Tornillo	Vis	Schraube	
9		1					Cable harness	Ledningsmatta	Manojo cables	Faisceau cables	Kabelbaum	See group 393, Page 339

1		**RADIOTAFEL**	Catalog id **97785**	Group **881**
2		**PANNEAU RADIO**		
3		**PANEL RADIO**	Illustr. No **AT 267**	Section **150**
4		**RADIOKONSOL**		
5		**RADIO BRACKET**	Issue **65/97**	Page **723**
		91936		

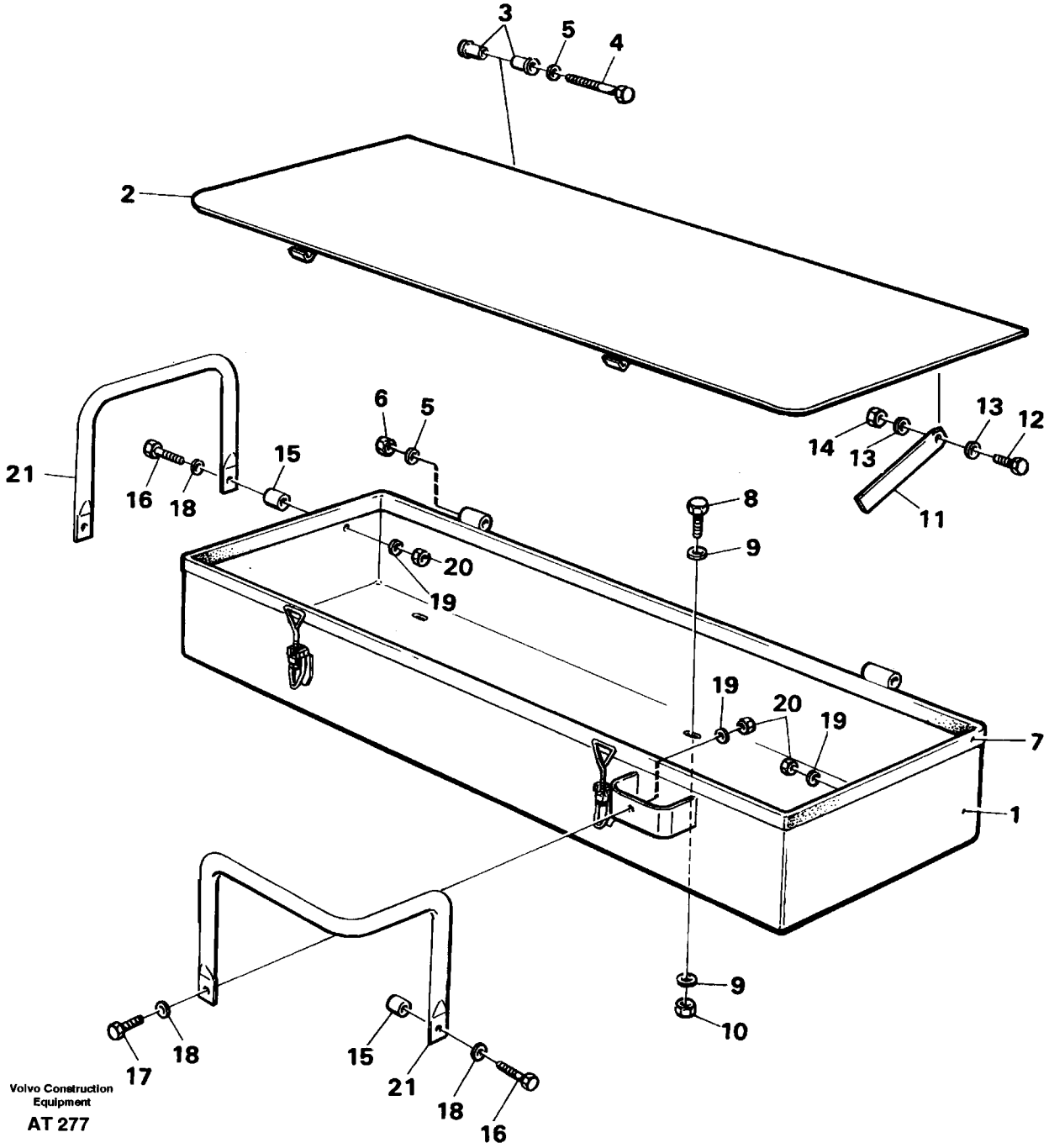

Volvo Construction Equipment

AT 277

Fig.	Part No.	Quantity 1	2	3	P S	K I T	Description	Benämning	Denominación	Dènomination	Bezeichnung	Notes
1	11020725-5	1					Box	Låda	Caja	Caisse	Kasten	
	11015638-7	2					•Eye bolt	•Ögleskruv	•Ojo tornillo	•Vis oeillet	•Ringschraube	
2	11014739-4	1					Cover	Lock	Tapa	Couvercle	Deckel	
3	4954431-5	4					Bushing	Bussning	Buje	Bague	Buchse	
4	955306-6	2					Screw	Skruv	Tornillo	Vis	Schraube	
5	13955894-4	5					Washer	Bricka	Arandela	Rondelle	Scheibe	
6	946036-1	2					Lock nut	Låsmutter	Contratuerca	Contre-ecrou	Sicher mutter	
7	4786044-0	REQ					Sealing strip	Tätningslist	Moldura reten	Lisse etanchei	Dichtleiste	L = 2330 MM
8	13970948-9	4					Screw	Skruv	Tornillo	Vis	Schraube	
9	13960143-9	8					Washer	Bricka	Arandela	Rondelle	Scheibe	
10	13971098-2	4					Nut	Mutter	Tuerca	Ecrou	Mutter	
11	11025661-7	1					Stay	Stag	Barra	Tirant	Strebe	
12	940142-3	1					Screw	Skruv	Tornillo	Vis	Schraube	
13	13960141-3	3					Washer	Bricka	Arandela	Rondelle	Scheibe	
14	955782-8	2					Nut	Mutter	Tuerca	Ecrou	Mutter	
15	4943026-7	4					Spacer sleeve	Distanshylsa	Manguito dist	Doui.entretoise	Abstandhulse	
16	13955298-8	4					Screw	Skruv	Tornillo	Vis	Schraube	
17	955297-7	1					Screw	Skruv	Tornillo	Vis	Schraube	
18	13940097-2	4					Washer	Bricka	Arandela	Rondelle	Scheibe	
19	13960141-3	4					Washer	Bricka	Arandela	Rondelle	Scheibe	
20	955782-8	4					Nut	Mutter	Tuerca	Ecrou	Mutter	
21							Handle	Handtag	Mango	Poignee	Griff	

1		**WERKZEUGKASTEN**	Catalog id **97785**	Group **896**
2		**CAISSE OUTIL**		
3		**CAJA HERRAMIENTAS**	Illustr. No **AT 277**	Section **100**
4		**VERKTYGSLÅDA**		
5		**TOOL BOX**	Issue **65/97**	Page **725**
		91837		

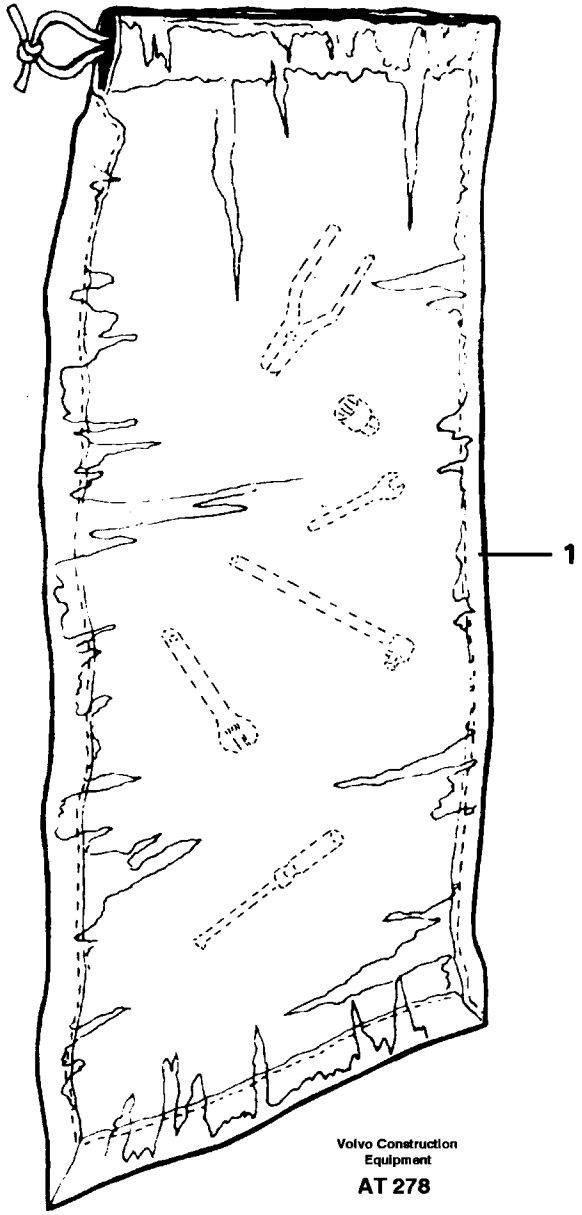
1
Volvo Construction
Equipment
AT 278

Fig.	Part No.	Quantity 1	2	3	PS	KIT	Description	Benämning	Denominación	Dènomination	Bezeichnung	Notes
1	736392-2	1					Bag	Påse	Bolsa	Sac	Beutel	
	13962033-0	1					Pliers	Tång	Alicates	Pince	Zange	L = 175
	13962213-8	1					Ball peen hmr	Kulhammare	Martillo bola	Marteau a boule	Ballhammer	
	11026287-0	1					Screwdriver	Skruvmejsel	Destornillador	Tournevis	Schraubenzieher	
	6611274-9	1					Key	Nyckel	Llave	Cle	Schlussel	
	13962048-8	1					Key	Nyckel	Llave	Cle	Schlussel	1 5/16"
	13962045-4	1					Key	Nyckel	Llave	Cle	Schlussel	3/4"
	13962075-1	1					Key	Nyckel	Llave	Cle	Schlussel	41 MM
	914003-9	1					Allen wrench	Sexkantnyckel	Llave allen	Cle allen	6-kantschlussel	6
	190708-8	1					Allen wrench	6-k.nyckel 12,7	Llave allen	Cle allen	6-kantschlussel	(7190708) 1/2"; L = 190
	6633616-5	4					Nipple	Nippel	Niple	Raccord	Nippel	
	753546-1	1					Grease gun	Fettspruta	Pistola engrage	Pisto.graissage	Fettpresse	
	926138-9	1					•Hose assembly	•Slangledning	•Conducto	•Condui.flexible	•Schlauchleitung	
	795074-4	1					•Clutch	•Koppling	•Embrague	•Embrayage	•Kupplung	
	13962298-9		1				Extension	Förlängare	Prolongador	Allonge	Verlängerung	3/4"; L = 380
	962305-9		1				Socket wrench	Hylsgrepp	Manguito llave	Prise douille	S-mehrkant	N = 32 MM
	4854513-1		1				Handle	Handtag	Mango	Poignee	Griff	

1	98192	**WERKZEUGE** **OUTILS** **HERRAMIENTAS** **VERKTYG** **TOOLS**	Catalog id **97785**	Group **896**
2	90007		Illustr. No **AT 278**	Section **150**
3			Issue **65/97**	Page **727**
4				
5		**98192, 90007**		

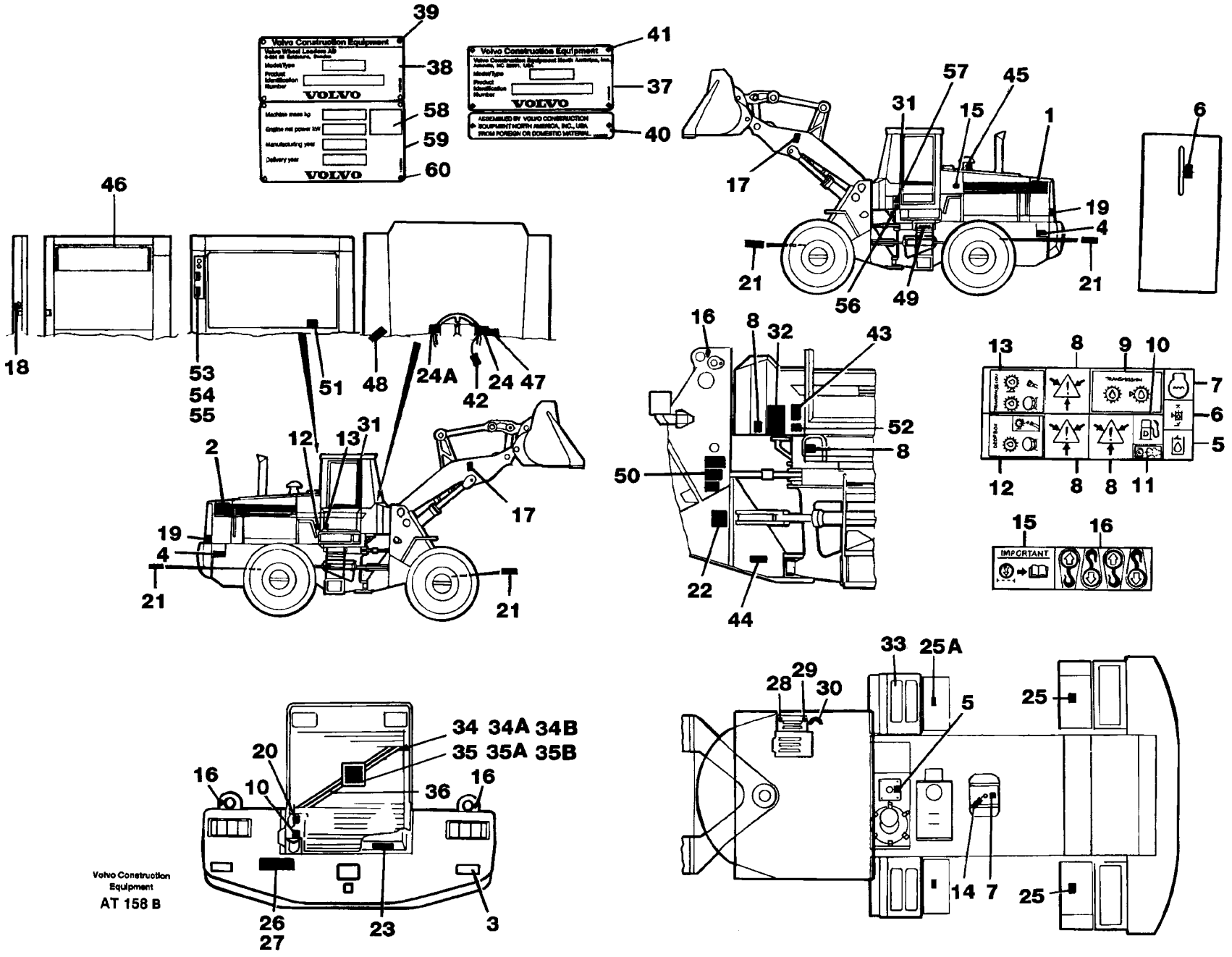
Volvo Construction Equipment
VOLVO
39
38
58
59
60
41
37
40
46
18
53
54
55
51
48
24A
42
24
47
57
45
31
15
1
6
17
19
4
21
56
49
16
8
32
43
52
50
22
44
13
9
10
7
5
12
11
IMPORTANT
2
12
13
31
17
34
34A
34B
35
35A
35B
20
16
10
36
26
27
23
3
33
25A
28
29
30
25
14
Volvo Construction Equipment
AT 158 B

Fig.	Part No.	Quantity 1	2	3	P S	K I T	Description	Benämning	Denominación	Dènomination	Bezeichnung	Notes
1	11015839-1	1					Decal	Dekal	Calcomania	Autocollant	Aufklebeschild	LH
2	11015840-9	1					Decal	Dekal	Calcomania	Autocollant	Aufklebeschild	RH
3	11039276-8	2					Reflector	Reflektor	Reflector	Reflecteur	Reflektor	
	959177-7	4					Screw	Skruv	Tornillo	Vis	Schraube	
	930757-0	4					Nut	Mutter	Tuerca	Ecrou	Mutter	
4	1578835-9	2					Side mkg refl	Sidomark.reflex	Captafaros lat	Reflect.lateral	Seitenrefl band	
	11003865-0	1					Decal	Dekal	Calcomania	Autocollant	Aufklebeschild	
5		1			NS		•Decal	•Dekal	•Calcomania	•Autocollant	•Aufklebeschild	Hydraulic oil filling
6		1			NS		•Decal	•Dekal	•Calcomania	•Autocollant	•Aufklebeschild	Oil level
7		1			NS		•Decal	•Dekal	•Calcomania	•Autocollant	•Aufklebeschild	Coolant
8		3			NS		•Decal	•Dekal	•Calcomania	•Autocollant	•Aufklebeschild	Danger pressure
9		1			NS		•Decal	•Dekal	•Calcomania	•Autocollant	•Aufklebeschild	
10		1			NS		•Decal	•Dekal	•Calcomania	•Autocollant	•Aufklebeschild	Fuel, Disel
11	11003865-0	1					•Decal	•Dekal	•Calcomania	•Autocollant	•Aufklebeschild	(4935704) Fjäderbroms /Spring brake
12		1			NS		•Decal	•Dekal	•Calcomania	•Autocollant	•Aufklebeschild	Dropbox
13		1			NS		•Decal	•Dekal	•Calcomania	•Autocollant	•Aufklebeschild	Transmission
14	4952181-8	1					Decal	Dekal	Calcomania	Autocollant	Aufklebeschild	Coolant
	11004094-6	1					Decal	Dekal	Calcomania	Autocollant	Aufklebeschild	
15		1			NS		•Decal	•Dekal	•Calcomania	•Autocollant	•Aufklebeschild	Air cleaner
16		4			NS		•Decal	•Dekal	•Calcomania	•Autocollant	•Aufklebeschild	
17	13935002-9	2					Decal	Dekal	Calcomania	Autocollant	Aufklebeschild	Lifting arms
18	13935007-8	2					Decal	Dekal	Calcomania	Autocollant	Aufklebeschild	Emergency exit
19	11014914-3	2					Decal	Dekal	Calcomania	Autocollant	Aufklebeschild	
20	11026729-1	1					Decal	Dekal	Calcomania	Autocollant	Aufklebeschild	
21	11026730-9	4					Decal	Dekal	Calcomania	Autocollant	Aufklebeschild	

1		**SCHILDER UND ABZIEHBILDER**	Catalog id **97785**	Group **897**
2		**ENSEIGNES ET DÉCALCOMANIES**		
3		**LETREROS Y CALCOMANÍAS**	Illustr. No **AT 158B**	Section **100**
4		**SKYLTAR OCH DEKALER**		
5		**SIGN PLATES AND DECALS**	Issue **65/97**	Page **729**

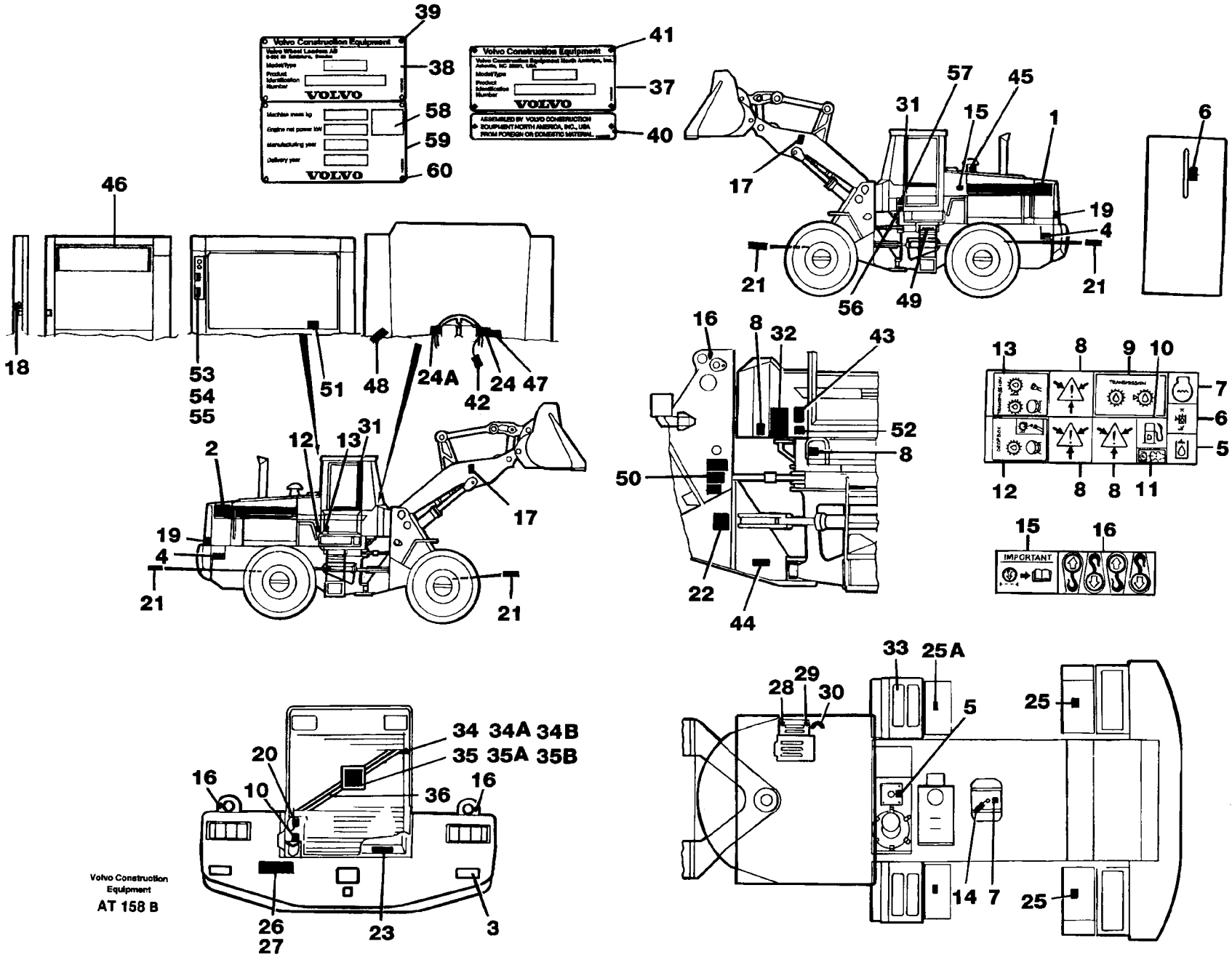
Volvo Construction Equipment
VOLVO
39
38
58
59
60
41
37
40
46
18
53
54
55
51
48
24A
42
24
47
57
45
31
15
1
17
19
4
21
56
49
6
16
8
32
43
52
50
22
44
13
9
10
7
5
12
11
IMPORTANT
2
12
13
31
17
33
25A
28
29
30
25
14
7
34
34A
34B
35
35A
35B
20
10
36
26
27
23
3
Volvo Construction Equipment
AT 158 B

Fig.	Part No.	Quantity 1	2	3	PS	KIT	Description	Benämning	Denominación	Dènomination	Bezeichnung	Notes
22	13935000-3	2					Decal	Dekal	Calcomania	Autocollant	Aufklebeschild	
23	13935001-1	1					Decal	Dekal	Calcomania	Autocollant	Aufklebeschild	
24	13935003-7	1					Decal	Dekal	Calcomania	Autocollant	Aufklebeschild	
24A	13935069-8	1					Decal	Dekal	Calcomania	Autocollant	Aufklebeschild	
25	13935004-5	2					Decal	Dekal	Calcomania	Autocollant	Aufklebeschild	
25A	11026072-6	2					Decal	Dekal	Calcomania	Autocollant	Aufklebeschild	USA
26	13935006-0	1					Sign	Skylt	Letrero	Enseigne	Schild	
27	941671-0	4					Blind rivet	Blindnit	Remache ciego	Rivet borgne	Blindniet	
28	11007212-1	1					Decal	Dekal	Calcomania	Autocollant	Aufklebeschild	
29	11007211-3	1					Decal	Dekal	Calcomania	Autocollant	Aufklebeschild	
30	11007025-7	1					Decal	Dekal	Calcomania	Autocollant	Aufklebeschild	
31	11007940-7	1					Decal	Dekal	Calcomania	Autocollant	Aufklebeschild	(11007134) Black/Svart
32	11015503-3	1					Decal	Dekal	Calcomania	Autocollant	Aufklebeschild	SER NO - 14375 SER NO - 62572 USA
	11015903-5	1					Decal	Dekal	Calcomania	Autocollant	Aufklebeschild	SER NO 14376 - SER NO 62573 - USA
33	11091424-9	4					Slip protection	Halkskydd	Prot antidesliz	Antiderapant	Gleitschutz	
34	11101283-7	2					Strip	Band	Cinta	Ruban	Band	
34A	13949278-9	2					Flange lock nut	Flänslåsmutter	Contr tuer brid	Contr.ecr.bride	Flanschmutter	
34B	13969738-7	2					6-pt skt screw	Sextandhålskruv	Racor 6-dientes	Vis creuse 6 de	6-zahn hohlschr	
35	14343602-0	1					Emblem	Emblem	Emblema	Monogramme	Emblem	
35A	960139-4	8					Washer	Bricka	Arandela	Rondelle	Scheibe	
35B	13945358-3	4					Screw	Skruv	Tornillo	Vis	Schraube	
36	11101282-9	1					Profile	Profil	Perfil	Profile	Profil	
37		1			NS		Sign	Skylt	Letrero	Enseigne	Schild	
38		1			NS		Sign	Skylt	Letrero	Enseigne	Schild	
39	941671-0	4					Blind rivet	Blindnit	Remache ciego	Rivet borgne	Blindniet	
40		1			NS		Sign	Skylt	Letrero	Enseigne	Schild	
41	13905650-1	1					Drive screw	Drivskruv	Tornillo motriz	Vis commande	Durchsetzschr	
42	4952170-1	1					Decal	Dekal	Calcomania	Autocollant	Aufklebeschild	94517 , USA

1	**SCHILDER UND ABZIEHBILDER** **ENSEIGNES ET DÉCALCOMANIES** **LETREROS Y CALCOMANÍAS** **SKYLTAR OCH DEKALER** **SIGN PLATES AND DECALS**	Catalog id **97785** / Group **897**
2		Illustr. No **AT 158B** / Section **100**
3		Issue **65/97** / Page **731**
4		
5		

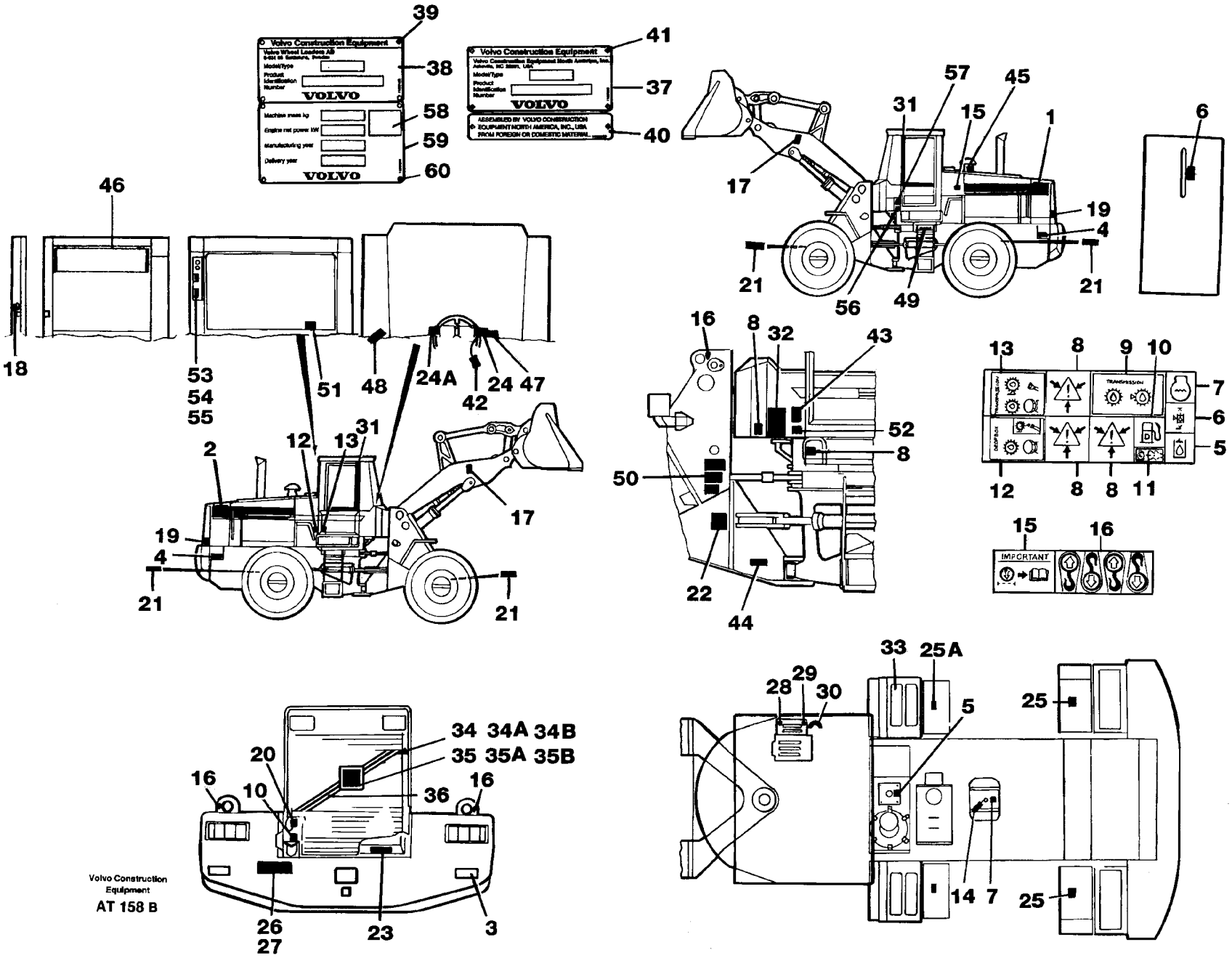
Volvo Construction Equipment
VOLVO
39
38
58
59
60
41
37
40
46
18
53
54
55
51
48
24A
42
24
47
57
45
31
15
1
17
19
4
21
56
49
6
16
8
32
43
52
8
50
22
44
13
8
9
10
7
6
5
12
8
8
11
15
16
IMPORTANT
2
12
13
31
17
19
4
21
21
33
25A
28
29
30
5
25
14
7
25
34
34A
34B
35
35A
35B
20
16
10
36
16
26
27
23
3
Volvo Construction Equipment
AT 158 B

Fig.	Part No.	Quantity 1	2	3	PS	KIT	Description	Benämning	Denominación	Dènomination	Bezeichnung	Notes
43	4952166-9	1					Decal	Dekal	Calcomania	Autocollant	Aufklebeschild	94517 , USA
44	4952169-3	1					Decal	Dekal	Calcomania	Autocollant	Aufklebeschild	94517 , USA
45	11013034-1	1					Decal	Dekal	Calcomania	Autocollant	Aufklebeschild	94517 , USA
46	11104082-0	1					Decal	Dekal	Calcomania	Autocollant	Aufklebeschild	94517 , USA
47	4952179-2	1					Decal	Dekal	Calcomania	Autocollant	Aufklebeschild	94517 , USA
	11111506-9	1					Warning decal	Varningsdekal	Calcomania adv	Decal.avertiss	Warnaufkleber	92445, 92773, 92970 , SER NO 14501 -
48	11046865-9	1					Decal	Dekal	Calcomania	Autocollant	Aufklebeschild	94517 , USA
49	11015706-2	1					Decal	Dekal	Calcomania	Autocollant	Aufklebeschild	94517 , USA
50		1			NS		Decal	Dekal	Calcomania	Autocollant	Aufklebeschild	94517 , USA
51		1			NS		Decal	Dekal	Calcomania	Autocollant	Aufklebeschild	94517 , USA
52		1			NS		Decal	Dekal	Calcomania	Autocollant	Aufklebeschild	94517 , USA
53		1			NS		Sign	Skylt	Letrero	Enseigne	Schild	33260
54		1			NS		Sign	Skylt	Letrero	Enseigne	Schild	33260
55		1			NS		Tape	Tejp	Cinta	Scotch	Klebeband	33260
56	11100167-3	1					Decal	Dekal	Calcomania	Autocollant	Aufklebeschild	94707 , LPA 72 EEC
57	11018487-6	1					Decal	Dekal	Calcomania	Autocollant	Aufklebeschild	94707 , LWA 106 EEC
58	11026792-9	1					Decal	Dekal	Calcomania	Autocollant	Aufklebeschild	94452 , CE
59		1			NS		Sign	Skylt	Letrero	Enseigne	Schild	94452
60	941671-0	4					Blind rivet	Blindnit	Remache ciego	Rivet borgne	Blindniet	94452

1		**SCHILDER UND ABZIEHBILDER**	Catalog id **97785**	Group **897**
2		**ENSEIGNES ET DÉCALCOMANIES**		
3		**LETREROS Y CALCOMANÍAS**	Illustr. No **AT 158B**	Section **100**
4		**SKYLTAR OCH DEKALER**		
5		**SIGN PLATES AND DECALS**	Issue **65/97**	Page **733**

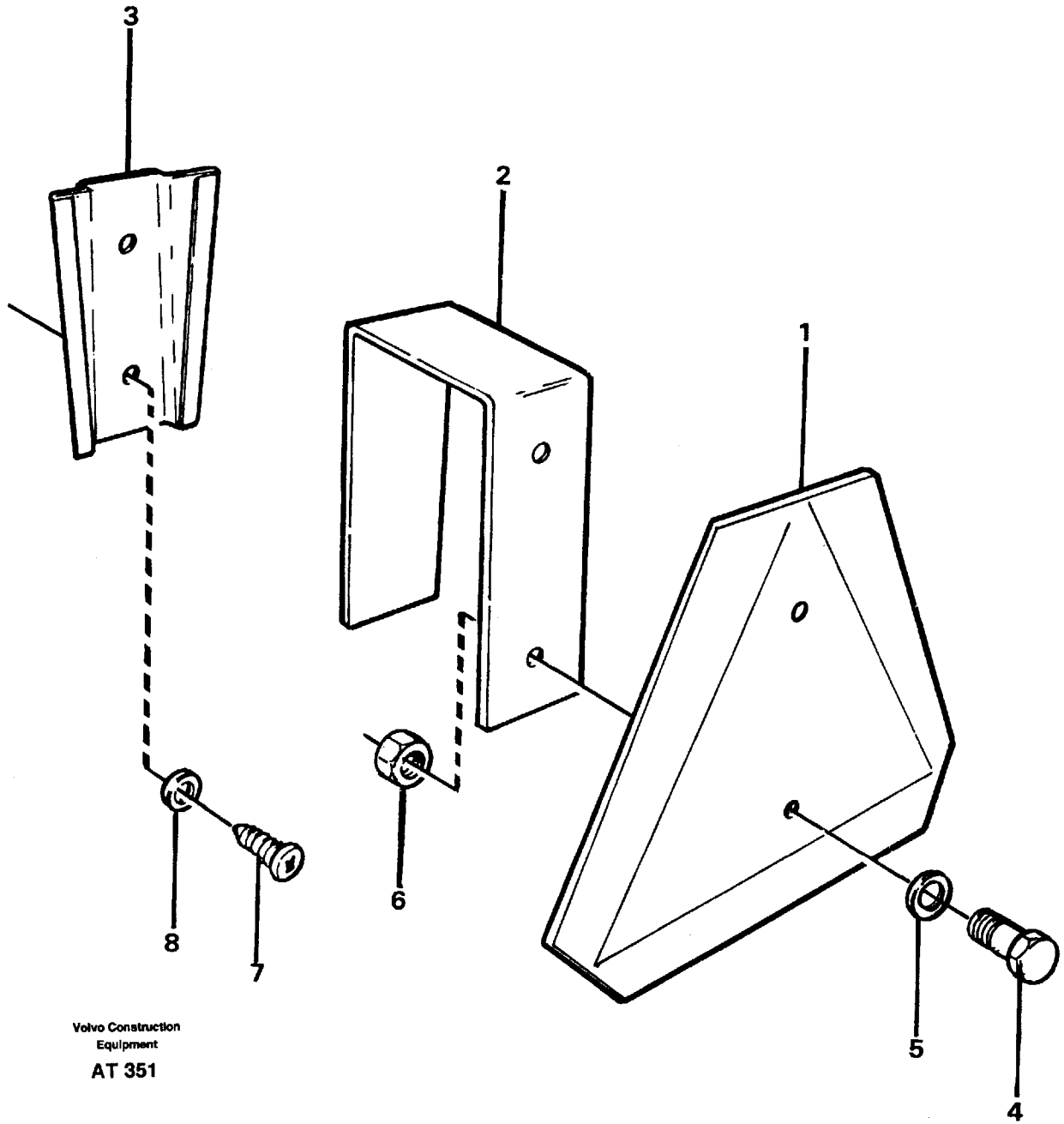

Volvo Construction Equipment

AT 351

Fig.	Part No.	Quantity 1	2	3	PS	KIT	Description	Benämning	Denominación	Dènomination	Bezeichnung	Notes
1	6627784-9	1					Sign	Skylt	Letrero	Enseigne	Schild	
2	4856350-6	1					Anchorage	Fäste	Fijacion	Fixation	Halterung	
3	4832120-2	1					Retainer	Hållare	Soporte	Retenue	Halter	
4	956095-4	2					Screw	Skruv	Tornillo	Vis	Schraube	
5	13949607-9	2					Spring washer	Fjäderbricka	Arand elastica	Ronde.elastique	Federscheibe	(949607)
6	13963105-5	2					Lock nut	Låsmutter	Contratuerca	Contre-ecrou	Sicher mutter	(963105)
7	13969278-4	2					Screw	Skruv	Tornillo	Vis	Schraube	(955138)
	13955271-5	2					Screw	Skruv	Tornillo	Vis	Schraube	91923
8	941905-2	2					Spring washer	Fjäderbricka	Arand elastica	Ronde.elastique	Federscheibe	

1		**LGF - WARNDREIECK.**	Catalog id **97785**	Group **897**
2		**PLAQUE "VÉHICULE LENT".**		
3		**LGF-LETREROS "VEÍCULO "VEÍCULO MARCHA LENTA".**	Illustr. No **AT 351**	Section **200**
4		**LGF - SKYLT.**		
5		**LGF - SIGN.**	Issue **65/97**	Page **735**
		99592		

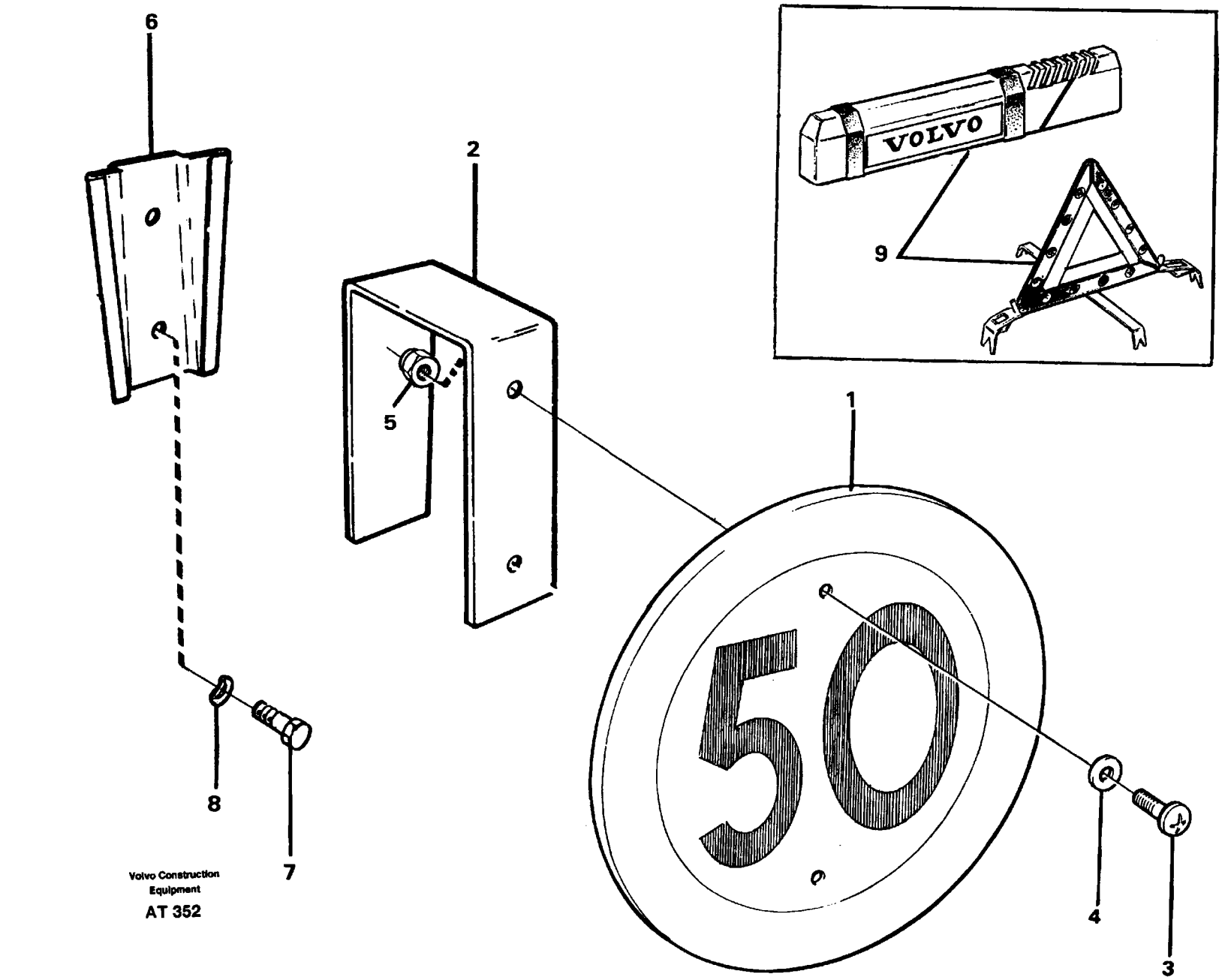

Volvo Construction Equipment

AT 352

Fig.	Part No.	Quantity 1	2	3	PS	KIT	Description	Benämning	Denominación	Dènomination	Bezeichnung	Notes
1	11050490-9	1					Sign	Skylt	Letrero	Enseigne	Schild	
2	4856350-6	1					Anchorage	Fäste	Fijacion	Fixation	Halterung	
3	956095-4	4					Screw	Skruv	Tornillo	Vis	Schraube	
4	955892-5	4					Washer	Bricka	Arandela	Rondelle	Scheibe	
5	946035-3	4					Lock nut	Låsmutter	Contratuerca	Contre-ecrou	Sicher mutter	
6	4832120-2	1					Retainer	Hållare	Soporte	Retenue	Halter	
7	13969278-4	4					Screw	Skruv	Tornillo	Vis	Schraube	
8	13940090-7	4					Washer	Bricka	Arandela	Rondelle	Scheibe	
9	3518874-7	1					Wrn triangle	Varn. triangel	Triang senaliz	Triangl.signal	Warndreieck	

1		**50KM/H SCHILD** **50KM/H ENSEIGNE** **50KM/H LETRERO** **50 KM/H SKYLT** **50KM/H SIGN**	Catalog id **97785**	Group **897**
2				
3			Illustr. No **AT 352**	Section **300**
4				
5		**92670**	Issue **65/97**	Page **737**

VOLVO

Volvo Construction Equipment

GROUP		Section	Page
911	Hydraulic - oil tank	50	745
	Hydraulic system: Suction line	100	749
	Hydraulic system: Feed line	150	751
	Hydraulic system: Return line	200	753
	Hydraulic system: Lift function	250	755
	Hydraulic system: Tilt function	300	759
	Hydraulic oil cooler	350	763
	Oil filter	400	765
912	Control valve, Assembly	100	767
	Control valve	150	769
913	Hydraulic - oil pump, Assembly	100	773
	Hydraulic - oil pump	150	775
914	Servo hydraulics	50	777
	Servo valve with fitting parts	100	783
	Servo valve	150	787
916	Single acting lifting function 94537	100	791
	Extra hydraulic equipment 3rd hydraulic control 92972,92421	150	793
	Extra hydraulic equipment equipment,4th function 94591	200	795
	Reversing valve 3rd and 4th funcion 94591	250	799
	Boom suspension system 94538	300	801
	Accumulator 94538	350	805
	Valve 94538	400	807
924	Hydraulic system for attachment bracket 92445, 92773, 92970	100	811
	Tool bar 92773, 92445	150	815
	Hydraulic cylinder	200	817
926	Central lubrication. 94809	100	819
	Central lubrication for tool bar. 94809, 94811	300	823
	Distribution block, B2. 94809	400	825
	Distribution block, B1. 94809	500	829

GROUP		Section	Page
926	Distribution block, B3. 94809	600	833
	Distribution block, B4. 94809	700	837
	Pump. 94809	800	839
945	Lifting unit	100	841
	Links with fitting parts	150	845
	Hydraulic cylinder, Lifting	300	849
	Hydraulic cylinder, Tilting	350	851
	Bucket positioner and boom kickout	400	853
993	Extended lubepoints for loader linkage	100	857
	Extended lubepoints for loader linkage	200	859

INDEX OF CONTENTS

Catalogue id	Group
97785	**900**
Issue	Page
65/97	**739**

INNEHÅLLSFÖRTECKNING

Catalogue id	Group
97785	900
Issue	Page
65/97	740

GRUPP		Avsnitt	Sida
911	Hydraultank	50	745
	Hydraulsystem: Sugledning	100	749
	Hydraulsystem: Tryckledning	150	751
	Hydraulsystem: Returledning	200	753
	Hydraulsystem: Lyftfunktion	250	755
	Hydraulsystem: Tiltfunktion	300	759
	Hydrauloljekylare	350	763
	Oljefilter	400	765
912	Manöverventil, Montering	100	767
	Manöverventil	150	769
913	Hydraulpump, Montering	100	773
	Hydraulpump	150	775
914	Servohydraulik	50	777
	Servoventil med monteringsdetaljer	100	783
	Servoventil	150	787
916	Enkelverkande lyftfunktion 94537	100	791
	Extra hydraulutrustning 3:e hydraulfunktion 92972,92421	150	793
	Extra hydraulutrustning, 4:e funktion 94591	200	795
	Omkastarventil 3:e och 4:e funktion 94591	250	799
	Lastarmsfjädring 94538	300	801
	Ackumulator 94538	350	805
	Ventil 94538	400	807
924	Hydraulutrustning för redskapsfäste 92445, 92773, 92970	100	811
	Redskapsfäste 92773, 92445	150	815
	Hydraulcylinder	200	817
926	Centralsmörjning. 94809	100	819
	Centralsmörjning för redskapsfäste. 94809, 94811	300	823
	Fördelningsblock, B2. 94809	400	825
	Fördelningsblock, B1 94809	500	829
	Fördelningsblock, B3. 94809	600	833
	Fördelningsblock, B4. 94809	700	837
926	Pump. 94809	800	839
945	Lyftaggregat	100	841
	Länkar med monteringsdetaljer	150	845
	Hydraulcylinder, Lyft	300	849
	Hydraulcylinder, Tilt	350	851
	Skop- och lyftautomatik	400	853
993	Framdragna smörjpunkter för lyftarmssystem	100	857
	Framdragna smörjpunkter för lastaggregat	200	859

GRUPO		Sección	Página
911	Depósito de aceite hidrálico	50	745
	Sistema hidráulica: Conducto aspiration	100	749
	Sistema hidráulica: Conducto presion	150	751
	Sistema hydráulica: Conducto retuno	200	753
	Sistema hidráulica: Elevaión hidráulica	250	755
	Sistema hidráulica: Volcador hidráulica	300	759
	Enfriader de aceite	350	763
	Filtro	400	765
912	Válvula de mando, montaje	100	767
	Válvula de mando	150	769
913	Bomba hidráulica, montaje	100	773
	Bomba hidráulica	150	775
914	Servosistema	50	777
	Servo válvola con accesorios de montaje	100	783
	Valvula servo	150	787
916	Acción de izar de simple efecto 94537	100	791
	3a función hidráulica 92972,92421	150	793
	4a función hidraulica 94591	200	795
	Válvula reversible 3a y 4a functión 94591	250	799
	Amortiguarder de vibraciónes 94538	300	801
	Acumulador 94538	350	805
	Valvula 94538	400	807
924	Sistema hidráulica, soporte de implementos 92445, 92773, 92970	100	811
	Fijacion herramientas 92773, 92445	150	815
	Cilindro hidràulico	200	817
926	Lubricacion central. 94809	100	819
	Lubricacion central, fijacion herramientas. 94809, 94811	300	823
	Bloque distribucion, B2. 94809	400	825
	Bloque distribucion, B1. 94809	500	829
	Bloque distribucion, B3. 94809	600	833
926	Bloque distribucion, B4. 94809	700	837
	Bomba. 94809	800	839
945	Unid elevadora	100	841
	Eslabones con accesorios de montaje	150	845
	Cilindro hidráulico, elevación	300	849
	Cilindro hidráulico, volcador	350	851
	Elevador automatico y automatismo de cuchara	400	853
993	Lubriación de unid elevadora	100	857
	Lubriación de unid elevadora	200	859

INDICE

Catalogue id	Group
97785	**900**
Issue	Page
65/97	**741**

TABLE DES MATIÈRES

Catalogue id	Group
97785	900
Issue	**Page**
65/97	742

GROUPE		Section	Page
911	Réservoir á huile hydraulique	50	745
	Système hydraulique: Conduit aspiration	100	749
	Système hydraulique: Conduit alimentation	150	751
	Système hydraulique: Conduit retour	200	753
	Système hydraulique: Relevage hydraulique	250	755
	Système hydraulique: Relevage hydraulique	300	759
	Radiateur d'huile	350	763
	Filtre	400	765
912	Valve de commande, montage	100	767
	Valve de commande	150	769
913	Pompe hidraulique, montage	100	773
	Pompe hydraulique	150	775
914	Système d'asservissement	50	777
	Servovalve avec pièces de montage	100	783
	Servovalve	150	787
916	Fonction levage simple effet 94537	100	791
	3ème function hydraulique 92972,92421	150	793
	Et 4 ème function hydraulique 94591	200	795
	Valve inversement 3 ème et 4 ème funcio n 94591	250	799
	Amortisseur vibrations 94538	300	801
	Accu 94538	350	805
	Soupape 94538	400	807
924	Système hydraulique, porte d'outil 92445, 92773, 92970	100	811
	Fixation outil 92773, 92445	150	815
	Cylindre hydraulique	200	817
926	Graissage central. 94809	100	819
	Graissage central, fixation outil. 94809, 94811	300	823
	Boitier de derivation B2. 94809	400	825
	Boitier de derivation B1. 94809	500	829
	Boitier de derivation B3. 94809	600	833
	Boitier de derivation B4. 94809	700	837
926	Pompe. 94809	800	839
945	Elevateur	100	841
	Raccords avec pièces de montage	150	845
	Cylindre hydraulique, relevage	300	849
	Cylindre hydraulique, culbutage	350	851
	Automatique de lévage et automatique godet	400	853
993	Graissage du elevateur	100	857
	Graissage du elevateur	200	859

GRUPPE		Abschnitt	Seite
911	Druckölbehälter	50	745
	Drukölsystem: Saugleitung	100	749
	Druckölsystem: Druckleitung	150	751
	Druckölsystem: Ruckaufleitung	200	753
	Druckölsystem: Hydraulischer Hubhydraulik	250	755
	Druckölsystem: Hydraulischer kippvorrichtung	300	759
	Ölkühler	350	763
	Filter	400	765
912	Steuerventil, Einbauteilen	100	767
	Steuerventil	150	769
913	Druckölpumpe, Einbauteilen	100	773
	Druckölpump	150	775
914	Servosystem	50	777
	Servoventil mit Anbauteilen	100	783
	Servoventil	150	787
916	Einfackwirkende Hubfunktion 94537	100	791
	Hydr.ausrustung 3.Druckölfunktion 92972,92421	150	793
	4. Druckölfunktion 94591	200	795
	Umsteuerventil 3. und 4. funktion 94591	250	799
	Schwingungsdämpfer 94538	300	801
	Speicher 94538	350	805
	Ventil 94538	400	807
924	Druckölsystem, Geräteschnellkupplung 92445, 92773, 92970	100	811
	Geräteträger 92773, 92445	150	815
	Druckölzylinder	200	817
926	Zentralschmierung. 94809	100	819
	Zentralschmierung für Geräteträger. 94809, 94811	300	823
	Verteilergruppe, B2. 94809	400	825
	Verteilergruppe, B1. 94809	500	829
	Verteilergruppe, B3. 94809	600	833
	Verteilergruppe, B4. 94809	700	837
926	Pumpe. 94809	800	839
945	Hubaggregat	100	841
	Glieder mit Anbauteilen	150	845
	Druckölzylinder, Hubhydraulik	300	849
	Druckölzylinder, Kipphydraulik	350	851
	Hubwerkautomatik und Schaufelautomatik	400	853
993	Hubaggregatschmierung	100	857
	Hubaggregatschmierung	200	859

INHALTSVERZEICHNIS

Catalogue id	Group
97785	**900**
Issue	Page
65/97	**743**

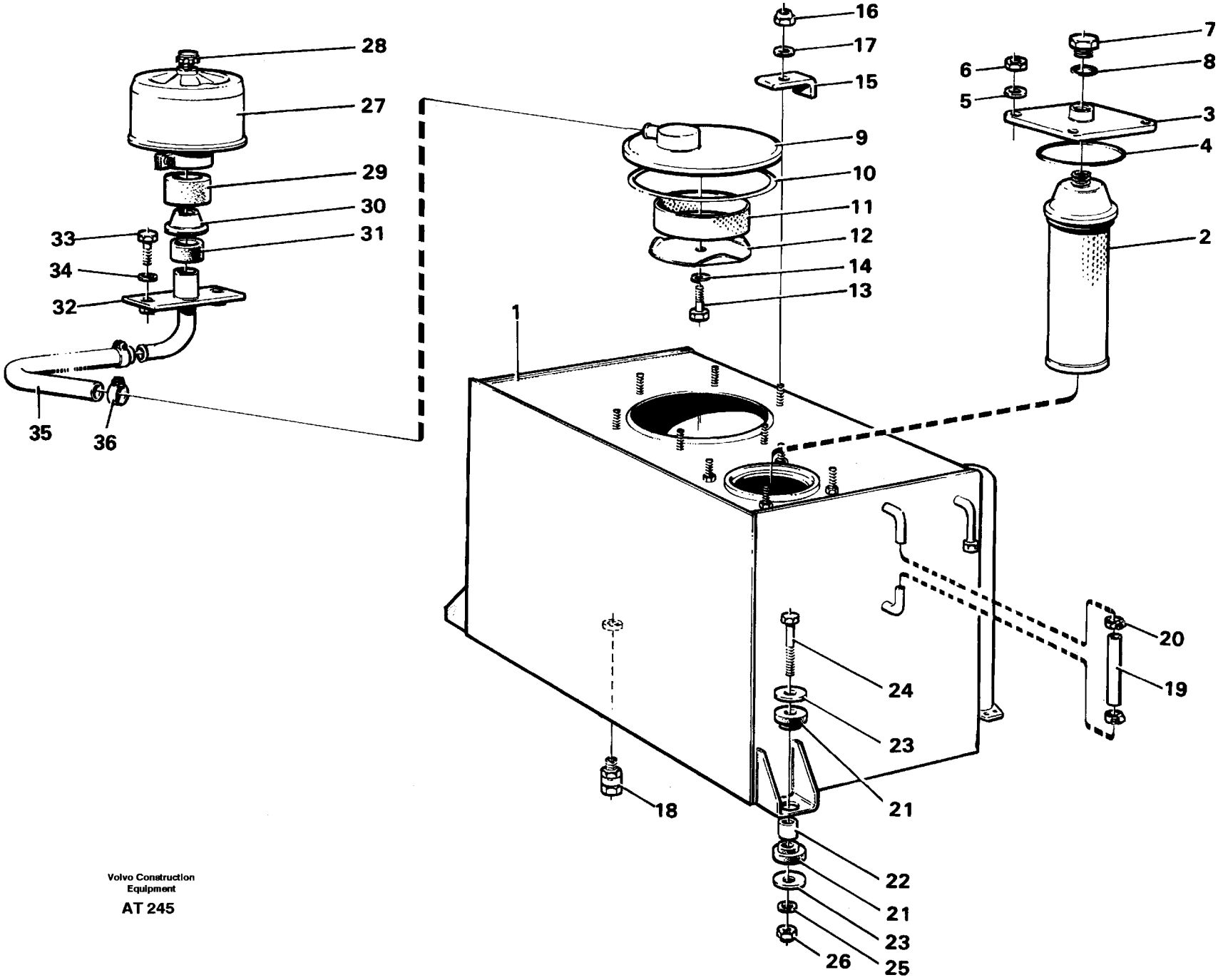

Volvo Construction Equipment

AT 245

Fig.	Part No.	Quantity 1	2	3	PS	KIT	Description	Benämning	Denominación	Dènomination	Bezeichnung	Notes
	11015826-8	1					Hydr fluid tank	Hydrauloljetank	Dep aceit hidr	Reser.fluid.hy	Druckölbehälter	
1		1			NS		•Hydraulic-oil tank	•Hydrauloljetank	•Hidr. tank petrole	•Hydr. reservoir huile	•Hydr. ölbüsche	
2		1					•Filter insert	•Filterinsats	•Filtro adaptador	•Filtre adapter	•Filterinsatz	See group 911, Page 765
3	4935555-5	1					•Cover	•Lock	•Tapa	•Couvercle	•Deckel	
4	962500-5	1					•O-ring	•O-ring	•Anillo torico	•Joint torique	•O-ring	
5	13960148-8	4					•Washer	•Bricka	•Arandela	•Rondelle	•Scheibe	
6	13971083-4	4					•Nut	•Mutter	•Tuerca	•Ecrou	•Mutter	
7	941375-8	1					•Plug	•Propp	•Tapon	•Bouchon	•Stöpsel	
8	958229-7	1					•O-ring	•O-ring	•Anillo torico	•Joint torique	•O-ring	
9	4854852-3	1					•Cover	•Lock	•Tapa	•Couvercle	•Deckel	
10	4939034-7	1					•Sealing ring	•Tätningsring	•Anillo reten	•Bagu.etancheite	•Dichtring	
11	4854855-6	1					•Ring	•Ring	•Anillo	•Anneau	•Ring	
12	4854856-4	1					•Cover	•Lock	•Tapa	•Couvercle	•Deckel	
13	13955294-7	1					•Screw	•Skruv	•Tornillo	•Vis	•Schraube	
14	13941907-1	1					•Spring washer	•Fjäderbricka	•Arand elastica	•Ronde.elastique	•Federscheibe	
15	11018449-6	6					•Clamp	•Klamma	•Abrazadera	•Collier serrage	•Klemme	
16	946036-1	6					•Lock nut	•Låsmutter	•Contratuerca	•Contre-ecrou	•Sicher mutter	
17	13955894-4	6					•Washer	•Bricka	•Arandela	•Rondelle	•Scheibe	(955894)
18	11000127-8	1					•Drain cock	•Avtappningskran	•Gripo vaciado	•Robinet vidange	•Ablasshahn	
19	941507-6	REQ					•Hose	•Slang	•Manguera	•Flexible	•Schlauch	L = 125 MM
20	4881118-6	2					•Hose clamp	•Slangklämma	•Abraz manguera	•Collier serrage	•Schlauchklemme	
21	4746300-5	8					Rubber block	Gummikuts	Bloque goma	Bloc caoutchouc	Gummiblock	
22	11026256-5	4					Spacer sleeve	Distanshylsa	Manguito dist	Doui.entretoise	Abstandhulse	(912151)
23	4746301-3	8					Washer	Bricka	Arandela	Rondelle	Scheibe	
24	13970976-0	2					Screw	Skruv	Tornillo	Vis	Schraube	L = 60 MM
	13970978-6	2					Screw	Skruv	Tornillo	Vis	Schraube	L = 70 MM
25	947558-3	4					Washer	Bricka	Arandela	Rondelle	Scheibe	
26	13971084-2	4					Nut	Mutter	Tuerca	Ecrou	Mutter	
27	11033540-3	1					Filter	Filter	Filtro	Filtre	Filter	
		1			NS		•Housing	•Hus	•Carter	•Carter	•Gehäuse	

1		**DRUCKÖLBEHÄLTER**	Catalog id **97785**	Group **911**
2		**RÉSERVOIR Á HUILE HYDRAULIQUE**		
3		**DEPÓSITO DE ACEITE HIDRÁLICO**	Illustr. No **AT 245**	Section **50**
4		**HYDRAULTANK**		
5		**HYDRAULIC - OIL TANK**	Issue **65/97**	Page **745**

Fig.	Part No.	Quantity 1	2	3	PS	KIT	Description	Benämning	Denominación	Dènomination	Bezeichnung	Notes
1		1					Hydraulic tank	Hydraultank	Hidr.tank para petr	Hydraulique res.huil	Hydraulis.ölbusch	See group 911, Page 745
2	11014113-2	1					Conn casing	Anslutningskåpa	Tapa conexion	Capot connexion	Anschlusskappe	
3	930870-1	1					Hose clamp	Slangklämma	Abraz manguera	Collier serrage	Schlauchklamme	
4	13927475-7	1					Clamp	Klämma	Abrazadera	Pince serrage	Klemme	
5	11015829-2	1					Suction pipe	Sugrör	Tubo aspiracion	Tuyau aspirati	Saugrohr	
6	949240-6	1					O-ring	O-ring	Anillo torico	Joint torique	O-ring	
7	13970970-3	4					Screw	Skruv	Tornillo	Vis	Schraube	
8	13955897-7	4					Washer	Bricka	Arandela	Rondelle	Scheibe	
9		1					Hydraulic pump	Hydraulpump	Hidraul.bamba	Hydraul.pompe	Hydraul.pumpe	See group 913, Page 773

1		**DRUKÖLSYSTEM: SAUGLEITUNG** **SYSTÈME HYDRAULIQUE: CONDUIT ASPIRATION** **SISTEMA HIDRÁULICA: CONDUCTO ASPIRATION** **HYDRAULSYSTEM: SUGLEDNING** **HYDRAULIC SYSTEM: SUCTION LINE**	Catalog id **97785**	Group **911**
2				
3			Illustr. No **AT 244**	Section **100**
4			Issue **65/97**	Page **749**
5				

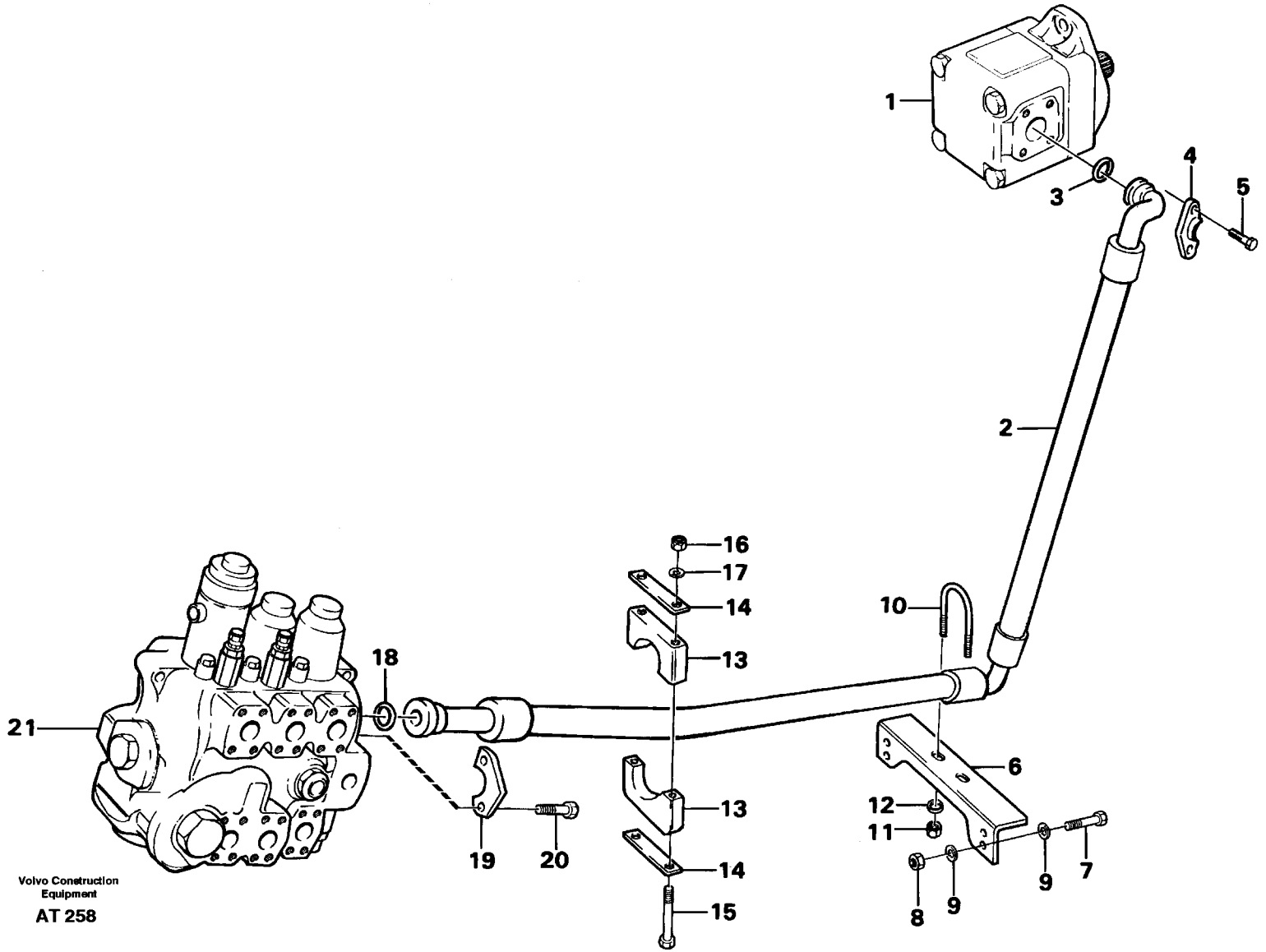

Volvo Construction Equipment

AT 258

Fig.	Part No.	Quantity 1	2	3	PS	KIT	Description	Benämning	Denominación	Dènomination	Bezeichnung	Notes
1		1					Hydraulic pump	Hydraulpump	Hidraul.bomba	Hydraul.pompe	Hydraul.pumpe	See group 913, Page 773
2	11015151-1	1					Hose assembly	Slangledning	Conducto	Condui.flexible	Schlauchleitung	
3	13949238-3	1					O-ring	O-ring	Anillo torico	Joint torique	O-ring	
4	931935-1	2					Flange half	Flänshalva	Mitad brida	Demi-bride	Flanschhälfte	
5	959255-1	4					Screw	Skruv	Tornillo	Vis	Schraube	
6	11018852-1	1					Member	Balk	Viga	Poutre	Träger	
7	940132-4	4					Screw	Skruv	Tornillo	Vis	Schraube	
8	955782-8	4					Nut	Mutter	Tuerca	Ecrou	Mutter	
9	13960141-3	8					Washer	Bricka	Arandela	Rondelle	Scheibe	
10	4760181-0	1					Clamp	Klammer	Abrazadera	Collier serrage	Klammer	
11	946036-1	2					Lock nut	Låsmutter	Contratuerca	Contre-ecrou	Sicher mutter	
12	13960141-3	2					Washer	Bricka	Arandela	Rondelle	Scheibe	
13	11091646-7	1					Clamp	Klämma	Abrazadera	Pince serrage	Klemme	
14	11091768-9	2					Cover plate	Täckplatta	Placa tapa	Plaque recouvr	Abdeckplatte	
15	955309-0	2					Screw	Skruv	Tornillo	Vis	Schraube	
16	946036-1	2					Lock nut	Låsmutter	Contratuerca	Contre-ecrou	Sicher mutter	
17	13960141-3	2					Washer	Bricka	Arandela	Rondelle	Scheibe	
18	13949238-3	1					O-ring	O-ring	Anillo torico	Joint torique	O-ring	
19	931935-1	2					Flange half	Flänshalva	Mitad brida	Demi-bride	Flanschhälfte	
20	959255-1	4					Screw	Skruv	Tornillo	Vis	Schraube	
21		1					Control valve	Manöverventil	Valvula mando	Valve commande	Steuerventil	See group 912, Page 767

1		**DRUCKÖLSYSTEM: DRUCKLEITUNG** **SYSTÈME HYDRAULIQUE: CONDUIT ALIMENTATION** **SISTEMA HIDRÁULICA: CONDUCTO PRESION** **HYDRAULSYSTEM: TRYCKLEDNING** **HYDRAULIC SYSTEM: FEED LINE**	Catalog id **97785**	Group **911**
2				
3			Illustr. No **AT 258**	Section **150**
4				
5			Issue **65/97**	Page **751**

6001

376-5608

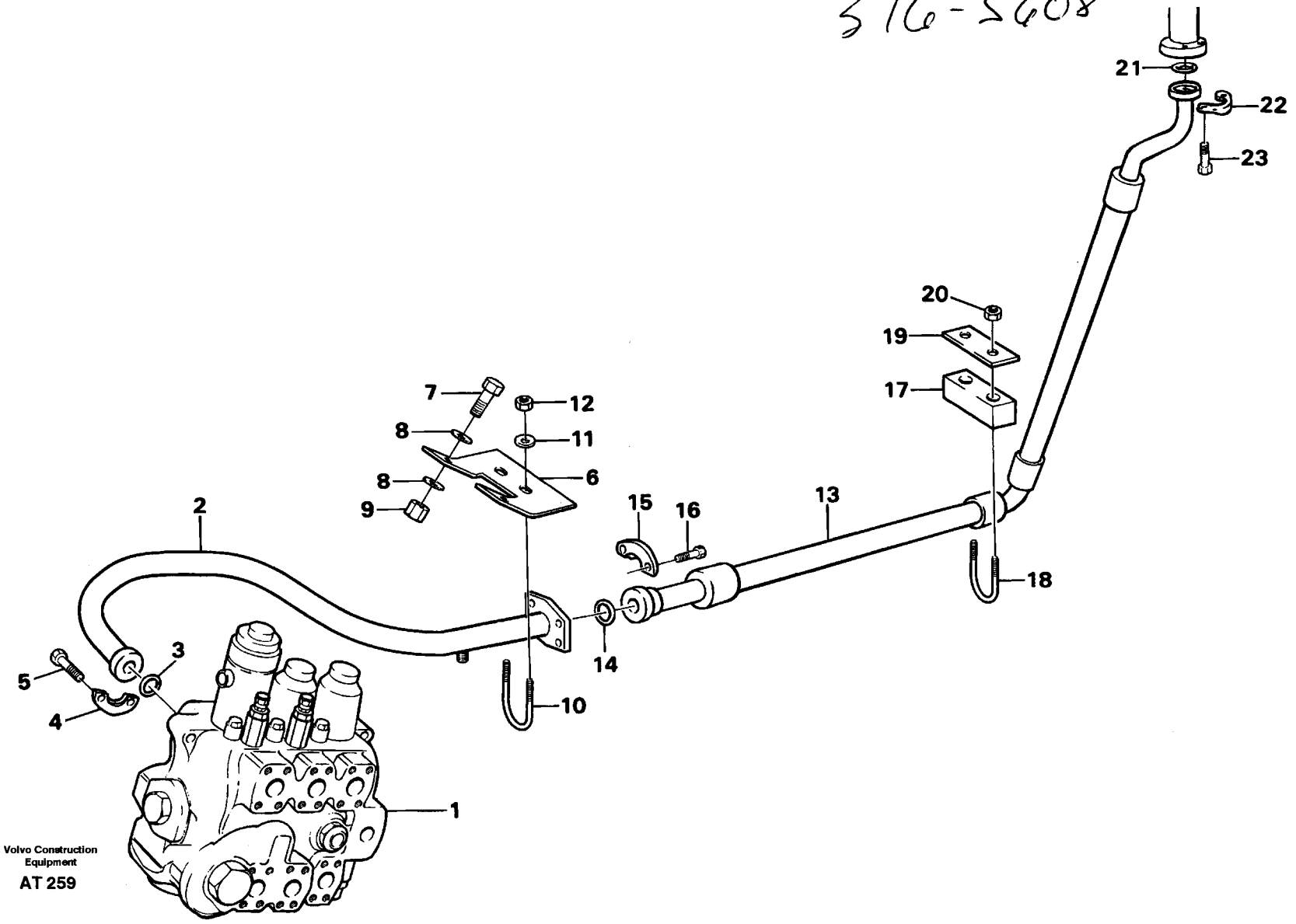

Volvo Construction Equipment

AT 259

Fig.	Part No.	Quantity 1	2	3	PS	KIT	Description	Benämning	Denominación	Dènomination	Bezeichnung	Notes
1		1					Control valve	Manöverventil	Valvula mando	Valve commande	Steuerventil	See group 912, Page 767
2	11015398-8	1					Return line	Returledning	Conduct retorn	Conduit retour	Ruckaufleitung	
3	13949238-3	1					O-ring	O-ring	Anillo torico	Joint torique	O-ring	
4	931935-1	2					Flange half	Flänshalva	Mitad brida	Demi-bride	Flanschhälfte	
5	959255-1	4					Screw	Skruv	Tornillo	Vis	Schraube	
6	11015401-0	1					Anchorage	Fäste	Fijacion	Fixation	Halterung	
7	13970949-7	2					Screw	Skruv	Tornillo	Vis	Schraube	
8	13960143-9	2					Washer	Bricka	Arandela	Rondelle	Scheibe	
9	13971070-1	2					Nut	Mutter	Tuerca	Ecrou	Mutter	
10	4739983-7	1					Clamp	Klammer	Abrazadera	Collier serrage	Klammer	
11	13960141-3	2					Washer	Bricka	Arandela	Rondelle	Scheibe	
12	946036-1	2					Lock nut	Låsmutter	Contratuerca	Contre-ecrou	Sicher mutter	
13	11015397-0	1					Hose assembly	Slangledning	Conducto	Condui.flexible	Schlauchleitung	
14	13949239-1	1					O-ring	O-ring	Anillo torico	Joint torique	O-ring	
15	931936-9	2					Flange half	Flänshalva	Mitad brida	Demi-bride	Flanschhälfte	
16	968004-2	4					Screw	Skruv	Tornillo	Vis	Schraube	
17	11015227-9	1					Spacer	Mellanlägg	Suplemento	Cale	Beilegscheibe	
18	11015221-2	1					Clamp	Klämma	Abrazadera	Pince serrage	Klemme	
19	11020368-4	1					Washer	Bricka	Arandela	Rondelle	Scheibe	
20	13971083-4	2					Nut	Mutter	Tuerca	Ecrou	Mutter	
21	13949239-1	1					O-ring	O-ring	Anillo torico	Joint torique	O-ring	
22	931936-9	2					Flange half	Flänshalva	Mitad brida	Demi-bride	Flanschhälfte	
23	968004-2	4					Screw	Skruv	Tornillo	Vis	Schraube	

1		**DRUCKÖLSYSTEM: RUCKAUFLEITUNG** **SYSTÈME HYDRAULIQUE: CONDUIT RETOUR** **SISTEMA HYDRÁULICA: CONDUCTO RETUNO** **HYDRAULSYSTEM: RETURLEDNING** **HYDRAULIC SYSTEM: RETURN LINE**	Catalog id **97785**	Group **911**
2			Illustr. No **AT 259**	Section **200**
3			Issue **65/97**	Page **753**
4				
5				

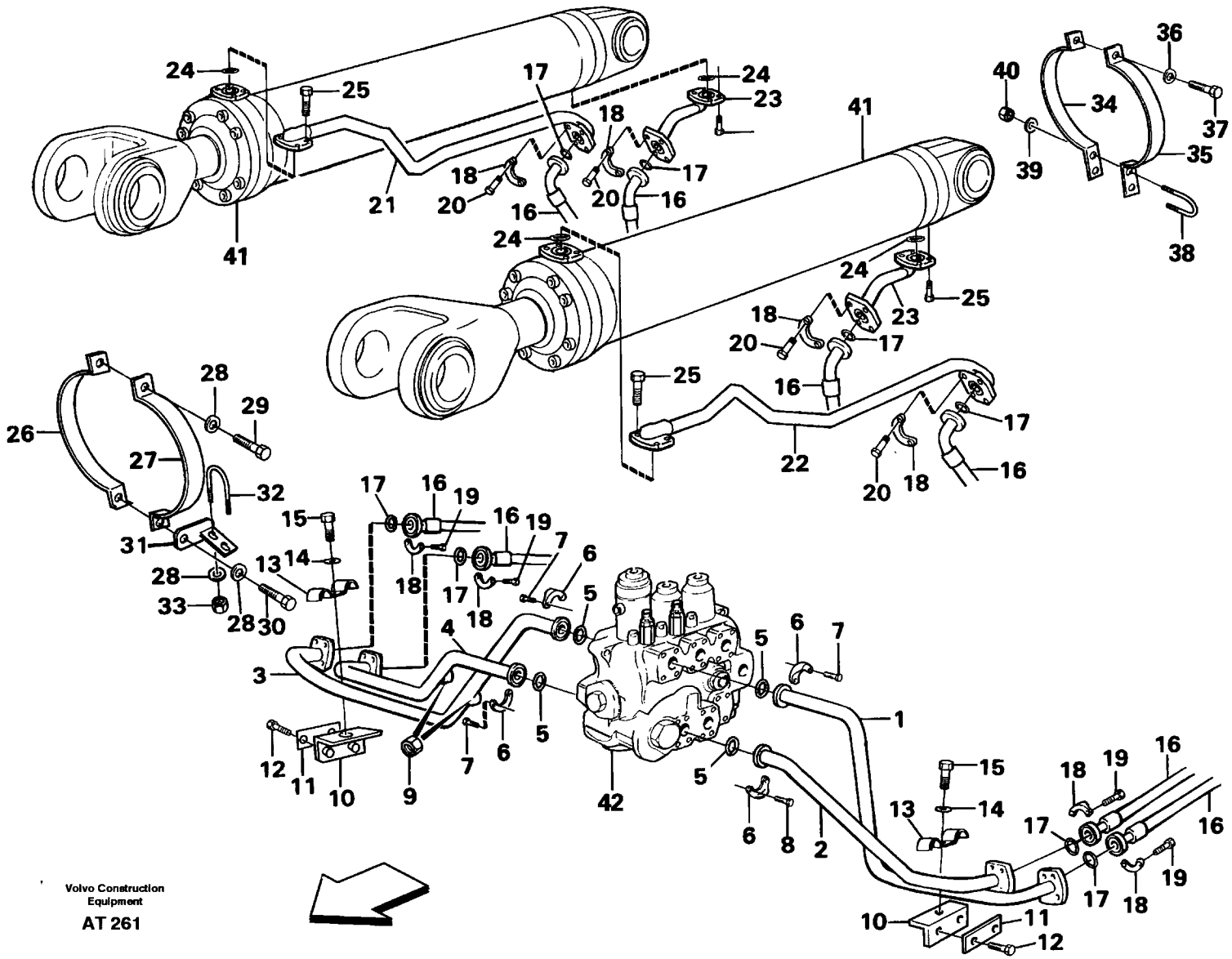
Volvo Construction Equipment
AT 261

Fig.	Part No.	Quantity 1	2	3	PS	KIT	Description	Benämning	Denominación	Dènomination	Bezeichnung	Notes
1	11015360-8	1					Tube	Rör	Tubo	Tuyau	Rohr	LH +
2	11015362-4	1					Tube	Rör	Tubo	Tuyau	Rohr	LH -
3	11015356-6	1					Tube	Rör	Tubo	Tuyau	Rohr	RH +
4	11015358-2	1					Tube	Rör	Tubo	Tuyau	Rohr	RH -
5	13948700-3	4					O-ring	O-ring	Anillo torico	Joint torique	O-ring	
6	927947-2	8					Flange half	Fläshalva	Mitad brida	Demi-bride	Flanschhälfte	
7	959239-5	12					Screw	Skruv	Tornillo	Vis	Schraube	M10x30
8	959250-2	4					Screw	Skruv	Tornillo	Vis	Schraube	M10x90
9	4821970-3	2					Blind nut	Blindmutter	Tuerca ciega	Ecrou borgne	Blindmutter	
10	11020354-4	2					Anchorage	Fäste	Fijacion	Fixation	Halterung	
11	11020368-4	2					Washer	Bricka	Arandela	Rondelle	Scheibe	
12	13970949-7	4					Screw	Skruv	Tornillo	Vis	Schraube	M10x35
13	4974125-9	2					Cap	Överfall	Sombrerete	Cavalier	Uberwurf	
14	13960143-9	2					Washer	Bricka	Arandela	Rondelle	Scheibe	
15	13970951-3	2					Screw	Skruv	Tornillo	Vis	Schraube	M10x45
16	13933610-1	4					Hose assembly	Slangledning	Conducto	Condui.flexible	Schlauchleitung	
17	13948699-7	8					O-ring	O-ring	Anillo torico	Joint torique	O-ring	
18	926356-7	16					Flange half	Fläshalva	Mitad brida	Demi-bride	Flanschhälfte	
19	13970948-9	16					Screw	Skruv	Tornillo	Vis	Schraube	
20	959239-5	16					Screw	Skruv	Tornillo	Vis	Schraube	
21	11015677-5	1					Pipe	Rör	Tubo	Tuyau	Rohrleitung	
22	11015679-1	1					Pipe	Rör	Tubo	Tuyau	Rohrleitung	
23	11015286-5	2					Tube	Rör	Tubo	Tuyau	Rohr	
24	13948699-7	8					O-ring	O-ring	Anillo torico	Joint torique	O-ring	
25	959239-5	16					Screw	Skruv	Tornillo	Vis	Schraube	
26	11015304-6	2					Clamp	Klämma	Abrazadera	Pince serrage	Klemme	
27	11015306-1	2					Clamp	Klämma	Abrazadera	Pince serrage	Klemme	
28	13960141-3	8					Washer	Bricka	Arandela	Rondelle	Scheibe	
29	955297-7	2					Screw	Skruv	Tornillo	Vis	Schraube	M8x25
30	940142-3	2					Screw	Skruv	Tornillo	Vis	Schraube	M8x30

1		**DRUCKÖLSYSTEM: HYDRAULISCHER HUBHYDRAULIK**	Catalog id **97785**	Group **911**
2		**SYSTÈME HYDRAULIQUE: RELEVAGE HYDRAULIQUE**		
3		**SISTEMA HIDRÁULICA: ELEVAIÓN HIDRÁULICA**	Illustr. No **AT 261**	Section **250**
4		**HYDRAULSYSTEM: LYFTFUNKTION**		
5		**HYDRAULIC SYSTEM: LIFT FUNCTION**	Issue **65/97**	Page **755**

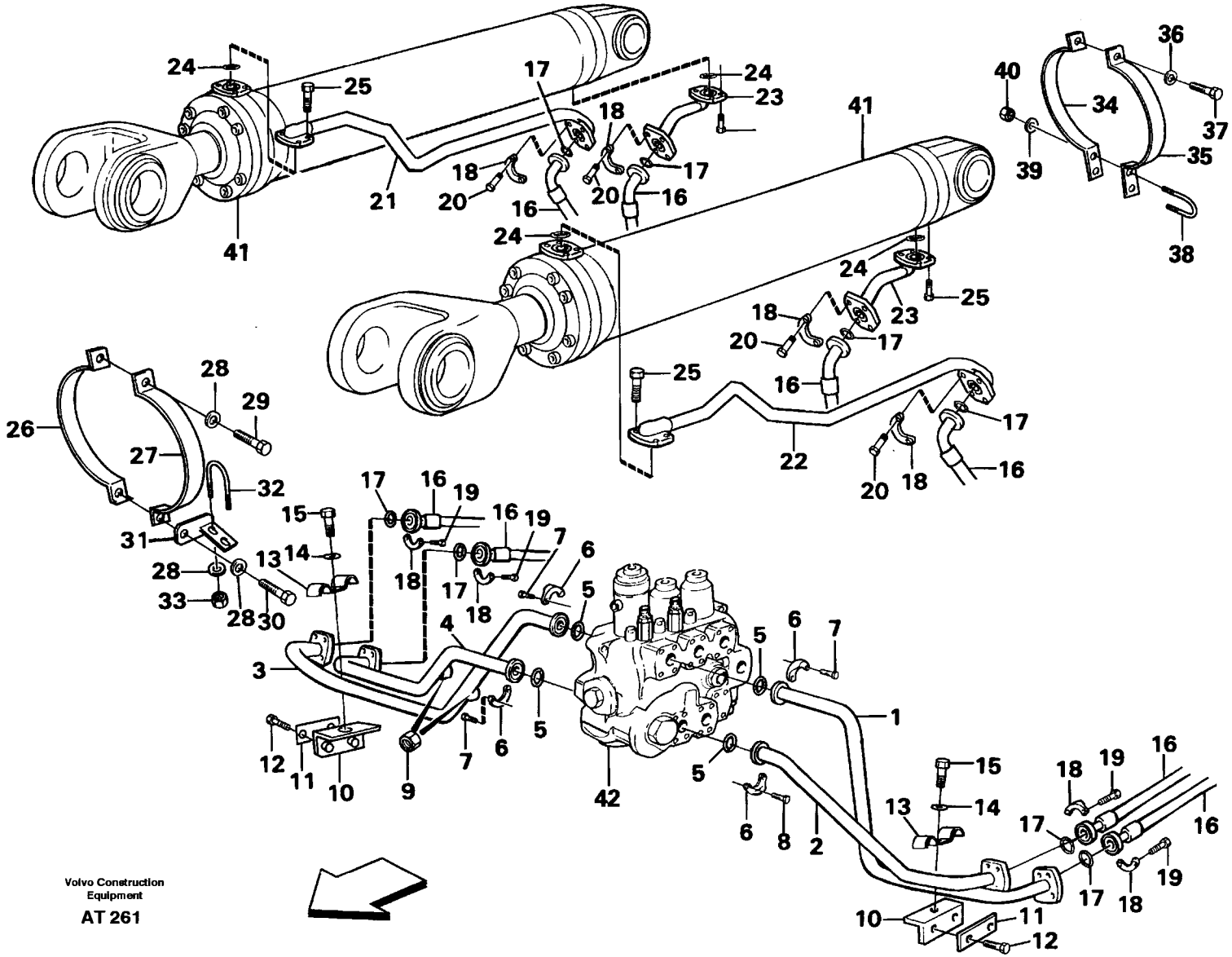
Volvo Construction Equipment
AT 261

Fig.	Part No.	Quantity 1	2	3	PS	KIT	Description	Benämning	Denominación	Dènomination	Bezeichnung	Notes
31	11015307-9	1					Anchorage	Fäste	Fijacion	Fixation	Halterung	LH
	11015333-5	1					Anchorage	Fäste	Fijacion	Fixation	Halterung	RH
32	4739982-9	2					Clamp	Klammer	Abrazadera	Collier serrage	Klammer	
33	946036-1	4					Lock nut	Låsmutter	Contratuerca	Contre-ecrou	Sicher mutter	
34	11015643-7	2					Clamp	Klamma	Abrazadera	Collier serrage	Klemme	
35	11015645-2	2					Clamp	Klamma	Abrazadera	Collier serrage	Klemme	
36	13960141-3	2					Washer	Bricka	Arandela	Rondelle	Scheibe	
37	955297-7	2					Screw	Skruv	Tornillo	Vis	Schraube	
38	4739982-9	2					Clamp	Klammer	Abrazadera	Collier serrage	Klammer	
39	13955894-4	4					Washer	Bricka	Arandela	Rondelle	Scheibe	
40	946036-1	4					Lock nut	Låsmutter	Contratuerca	Contre-ecrou	Sicher mutter	
41		2					Lifting cylinder	Lyftcylinder	Cilindro elevacion	Verin levage	Hubzylinder	See group 945, Page 849
42		1					Control valve	Manöverventil	Valvula mando	Valve commande	Steuerventil	See group 912, Page 767

1		**DRUCKÖLSYSTEM: HYDRAULISCHER HUBHYDRAULIK** **SYSTÈME HYDRAULIQUE: RELEVAGE HYDRAULIQUE** **SISTEMA HIDRÁULICA: ELEVAIÓN HIDRÁULICA** **HYDRAULSYSTEM: LYFTFUNKTION** **HYDRAULIC SYSTEM: LIFT FUNCTION**	Catalog id **97785**	Group **911**
2				
3			Illustr. No **AT 261**	Section **250**
4			Issue **65/97**	Page **757**
5				

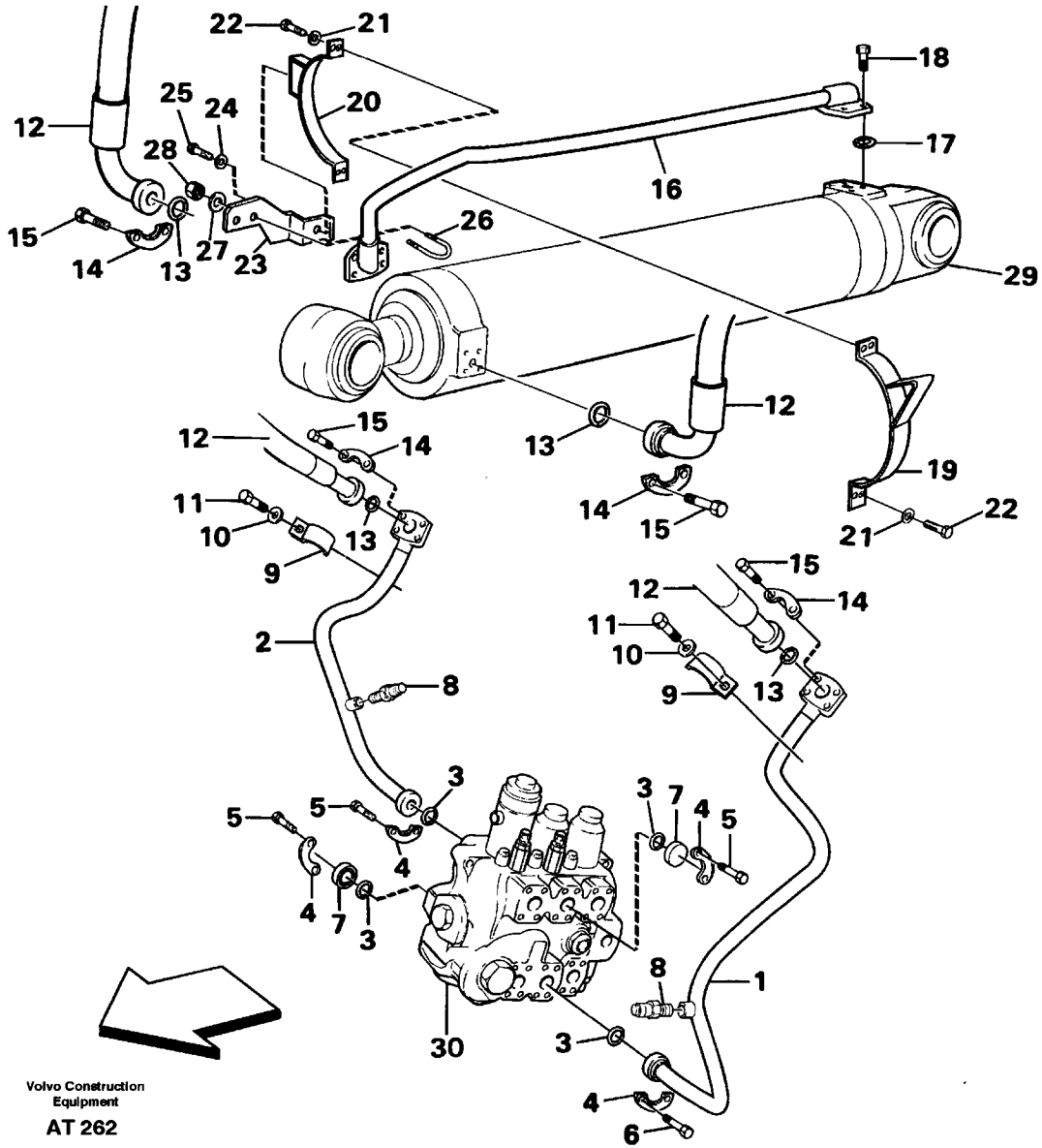
22
21
18
25
24
20
12
28
17
16
26
15
27
23
14
13
29
12
15
14
13
19
11
10
13
22
21
9
15
12
14
2
11
10
8
9
13
3
5
5
3
7
4
5
4
4
7
3
8
1
30
3
4
6
Volvo Construction Equipment
AT 262

Fig.	Part No.	Quantity 1	2	3	P S	K I T	Description	Benämning	Denominación	Dènomination	Bezeichnung	Notes
1	11015360-8	1					Tube	Rör	Tubo	Tuyau	Rohr	LH +
2	11015362-4	1					Tube	Rör	Tubo	Tuyau	Rohr	LH -
3	11015356-6	1					Tube	Rör	Tubo	Tuyau	Rohr	RH +
4	11015358-2	1					Tube	Rör	Tubo	Tuyau	Rohr	RH -
5	13948700-3	4					O-ring	O-ring	Anillo torico	Joint torique	O-ring	
6	927947-2	8					Flange half	Flänshalva	Mitad brida	Demi-bride	Flanschhälfte	
7	959239-5	12					Screw	Skruv	Tornillo	Vis	Schraube	M10x30
8	959250-2	4					Screw	Skruv	Tornillo	Vis	Schraube	M10x90
9	4821970-3	2					Blind nut	Blindmutter	Tuerca ciega	Ecrou borgne	Blindmutter	
10	11020354-4	2					Anchorage	Fäste	Fijacion	Fixation	Halterung	
11	11020368-4	2					Washer	Bricka	Arandela	Rondelle	Scheibe	
12	13970949-7	4					Screw	Skruv	Tornillo	Vis	Schraube	M10x35
13	4974125-9	2					Cap	Överfall	Sombrerete	Cavalier	Uberwurf	
14	13960143-9	2					Washer	Bricka	Arandela	Rondelle	Scheibe	
15	13970951-3	2					Screw	Skruv	Tornillo	Vis	Schraube	M10x45
16	13933610-1	4					Hose assembly	Slangledning	Conducto	Condui.flexible	Schlauchleitung	
17	13948699-7	8					O-ring	O-ring	Anillo torico	Joint torique	O-ring	
18	926356-7	16					Flange half	Flänshalva	Mitad brida	Demi-bride	Flanschhälfte	
19	13970948-9	16					Screw	Skruv	Tornillo	Vis	Schraube	
20	959239-5	16					Screw	Skruv	Tornillo	Vis	Schraube	
21	11015677-5	1					Pipe	Rör	Tubo	Tuyau	Rohrleitung	
22	11015679-1	1					Pipe	Rör	Tubo	Tuyau	Rohrleitung	
23	11015286-5	2					Tube	Rör	Tubo	Tuyau	Rohr	
24	13948699-7	8					O-ring	O-ring	Anillo torico	Joint torique	O-ring	
25	959239-5	16					Screw	Skruv	Tornillo	Vis	Schraube	
26	11015304-6	2					Clamp	Klämma	Abrazadera	Pince serrage	Klemme	
27	11015306-1	2					Clamp	Klämma	Abrazadera	Pince serrage	Klemme	
28	13960141-3	8					Washer	Bricka	Arandela	Rondelle	Scheibe	
29	955297-7	2					Screw	Skruv	Tornillo	Vis	Schraube	M8x25
30	940142-3	2					Screw	Skruv	Tornillo	Vis	Schraube	M8x30

1		**DRUCKÖLSYSTEM: HYDRAULISCHER HUBHYDRAULIK**	Catalog id **97785**	Group **911**
2		**SYSTÈME HYDRAULIQUE: RELEVAGE HYDRAULIQUE**		
3		**SISTEMA HIDRÁULICA: ELEVAIÓN HIDRÁULICA**	Illustr. No **AT 261**	Section **250**
4		**HYDRAULSYSTEM: LYFTFUNKTION**		
5		**HYDRAULIC SYSTEM: LIFT FUNCTION**	Issue **65/97**	Page **755**

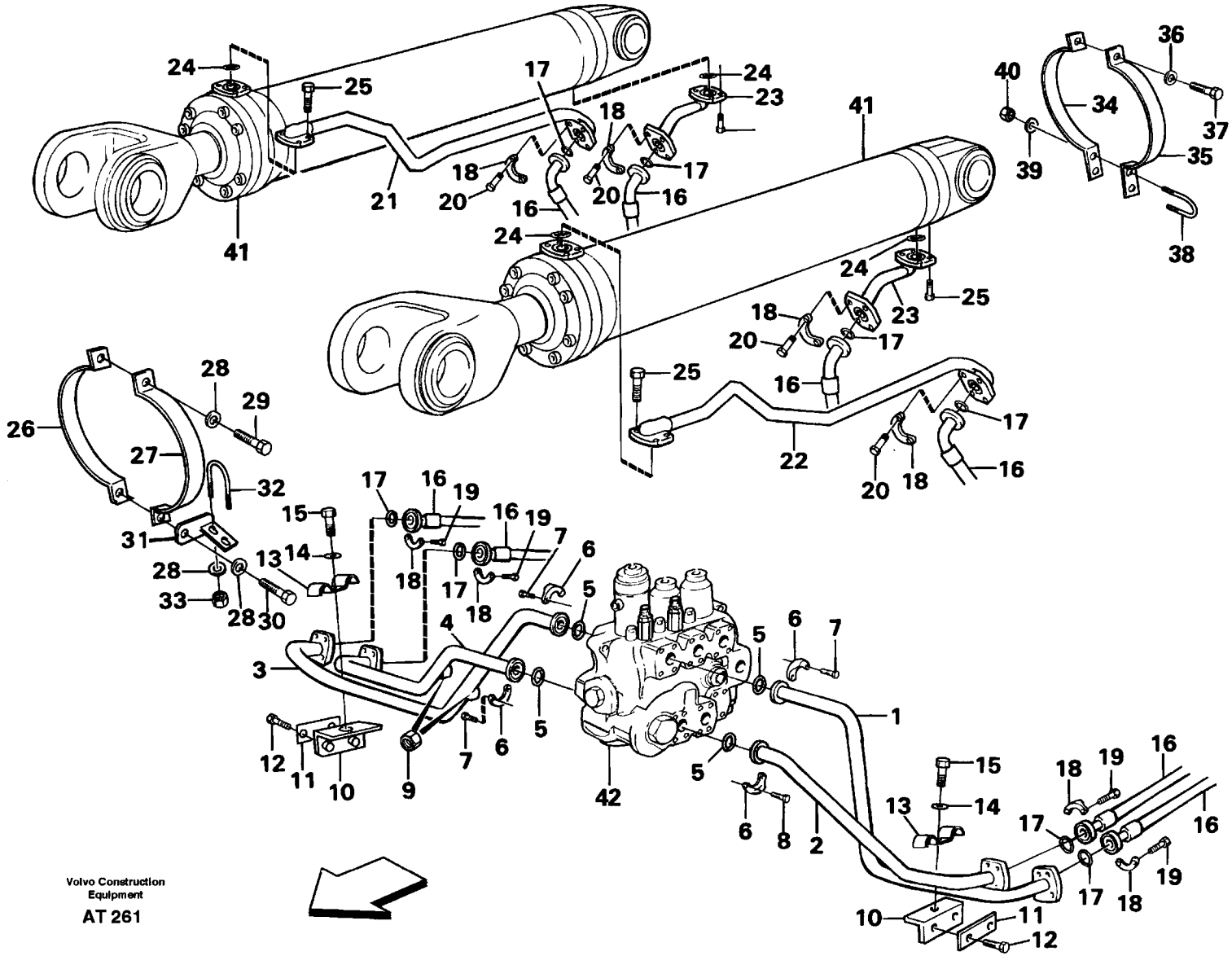
Volvo Construction Equipment
AT 261

Fig.	Part No.	Quantity 1	2	3	PS	KIT	Description	Benämning	Denominación	Dènomination	Bezeichnung	Notes
31	11015307-9	1					Anchorage	Fäste	Fijacion	Fixation	Halterung	LH
	11015333-5	1					Anchorage	Fäste	Fijacion	Fixation	Halterung	RH
32	4739982-9	2					Clamp	Klammer	Abrazadera	Collier serrage	Klammer	
33	946036-1	4					Lock nut	Låsmutter	Contratuerca	Contre-ecrou	Sicher mutter	
34	11015643-7	2					Clamp	Klamma	Abrazadera	Collier serrage	Klemme	
35	11015645-2	2					Clamp	Klamma	Abrazadera	Collier serrage	Klemme	
36	13960141-3	2					Washer	Bricka	Arandela	Rondelle	Scheibe	
37	955297-7	2					Screw	Skruv	Tornillo	Vis	Schraube	
38	4739982-9	2					Clamp	Klammer	Abrazadera	Collier serrage	Klammer	
39	13955894-4	4					Washer	Bricka	Arandela	Rondelle	Scheibe	
40	946036-1	4					Lock nut	Låsmutter	Contratuerca	Contre-ecrou	Sicher mutter	
41		2					Lifting cylinder	Lyftcylinder	Cilindro elevacion	Verin levage	Hubzylinder	See group 945, Page 849
42		1					Control valve	Manöverventil	Valvula mando	Valve commande	Steuerventil	See group 912, Page 767

1		**DRUCKÖLSYSTEM: HYDRAULISCHER HUBHYDRAULIK**	Catalog id **97785**	Group **911**
2		**SYSTÈME HYDRAULIQUE: RELEVAGE HYDRAULIQUE**		
3		**SISTEMA HIDRÁULICA: ELEVAIÓN HIDRÁULICA**	Illustr. No **AT 261**	Section **250**
4		**HYDRAULSYSTEM: LYFTFUNKTION**		
5		**HYDRAULIC SYSTEM: LIFT FUNCTION**	Issue **65/97**	Page **757**

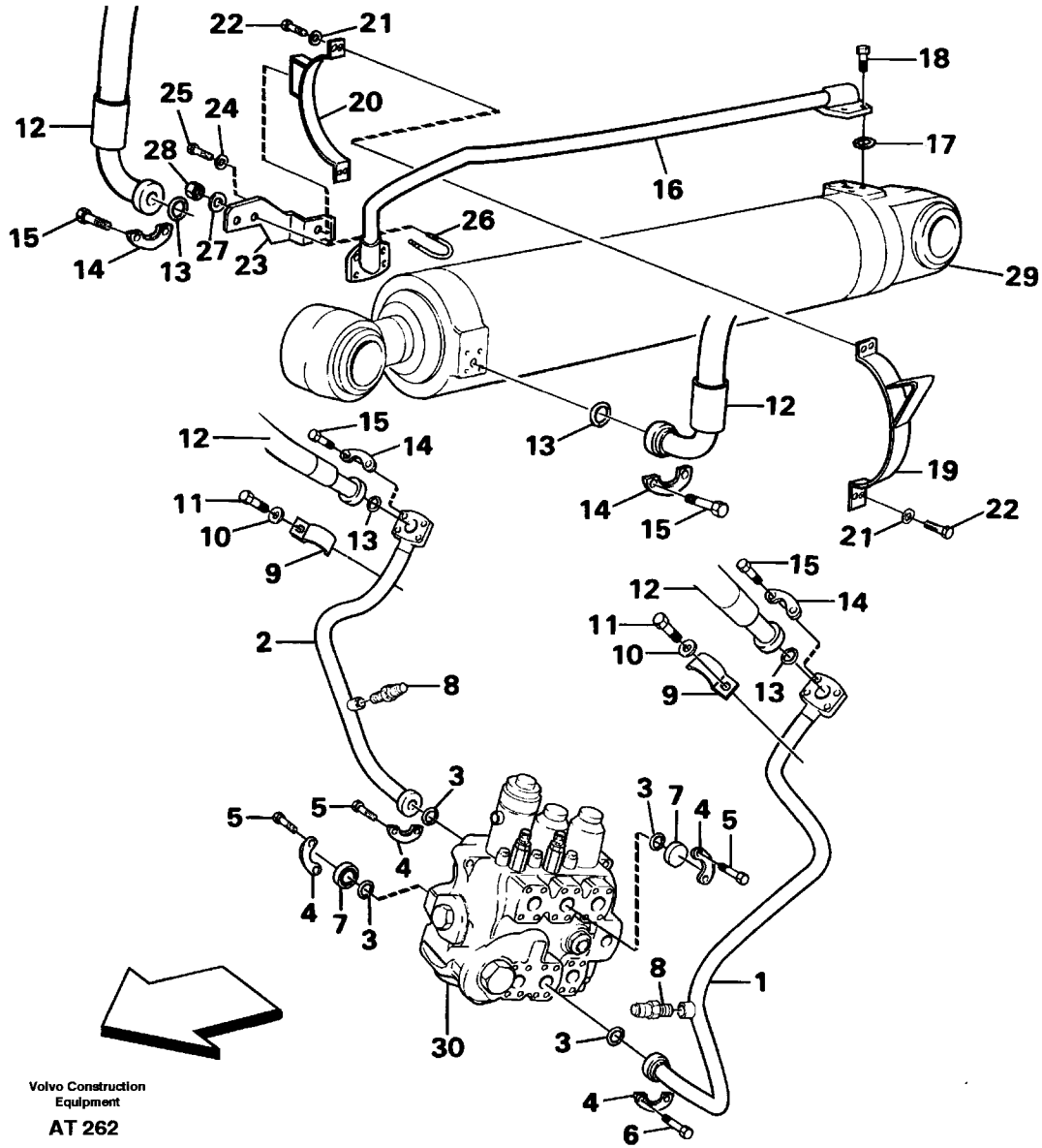

Volvo Construction Equipment

AT 262

Fig.	Part No.	Quantity 1	2	3	P S	K I T	Description	Benämning	Denominación	Dènomination	Bezeichnung	Notes
1	11015294-9	1					Tube	Rör	Tubo	Tuyau	Rohr	
2	11015160-2	1					Tube	Rör	Tubo	Tuyau	Rohr	
3	13948700-3	4					O-ring	O-ring	Anillo torico	Joint torique	O-ring	
4	927947-2	8					Flange half	Flänshalva	Mitad brida	Demi-bride	Flanschhälfte	
5	959239-5	12					Screw	Skruv	Tornillo	Vis	Schraube	
6	959250-2	4					Screw	Skruv	Tornillo	Vis	Schraube	
7	4746917-6	2					Plug	Plugg	Clavija	Tampon	Stopfen	
8	930032-8	2					Testing nipple	Mätnippel	Niple medicion	Raccor.controle	Prufnippel	
	931209-1	2					•O-ring	•O-ring	•Anillo torico	•Joint torique	•O-ring	
	931216-6	2					•Back-up ring	•Stödring	•Anillo apoyo	•Bague support	•Stutzring	
9	11075841-4	2					Clamp	Klämma	Abrazadera	Pince serrage	Klemme	
10	13960143-9	2					Washer	Bricka	Arandela	Rondelle	Scheibe	
11	970945-2	2					Screw	Skruv	Tornillo	Vis	Schraube	(13970945)
12	13933481-7	2					Hose assembly	Slangledning	Conducto	Condui.flexible	Schlauchleitung	L = 1100
13	13948700-3	4					O-ring	O-ring	Anillo torico	Joint torique	O-ring	
14	927947-2	8					Flange half	Flänshalva	Mitad brida	Demi-bride	Flanschhälfte	
15	959239-5	16					Screw	Skruv	Tornillo	Vis	Schraube	
16	11015681-7	1					Pipe	Rör	Tubo	Tuyau	Rohrleitung	
17	13948700-3	1					O-ring	O-ring	Anillo torico	Joint torique	O-ring	
18	959239-5	4					Screw	Skruv	Tornillo	Vis	Schraube	
19	11015513-2	1					Retainer	Hållare	Soporte	Retenue	Halter	
20	11075406-6	1					Clamp	Klämma	Abrazadera	Pince serrage	Klemme	
21	13960141-3	4					Washer	Bricka	Arandela	Rondelle	Scheibe	
22	955297-7	4					Screw	Skruv	Tornillo	Vis	Schraube	
23	11015186-7	1					Anchorage	Fäste	Fijacion	Fixation	Halterung	
24	13960148-8	1					Washer	Bricka	Arandela	Rondelle	Scheibe	
25	13970947-1	1					Screw	Skruv	Tornillo	Vis	Schraube	
26	4850621-6	1					Clamp	Klammer	Abrazadera	Collier serrage	Klammer	
27	13960141-3	2					Washer	Bricka	Arandela	Rondelle	Scheibe	
28	946036-1	2					Lock nut	Låsmutter	Contratuerca	Contre-ecrou	Sicher mutter	

1		**DRUCKÖLSYSTEM: HYDRAULISCHER KIPPVORRICHTUNG**	Catalog id **97785**	Group **911**
2		**SYSTÈME HYDRAULIQUE: RELEVAGE HYDRAULIQUE**		
3		**SISTEMA HIDRÁULICA: VOLCADOR HIDRÁULICA**	Illustr. No **AT 262**	Section **300**
4		**HYDRAULSYSTEM: TILTFUNKTION**		
5		**HYDRAULIC SYSTEM: TILT FUNCTION**	Issue **65/97**	Page **759**

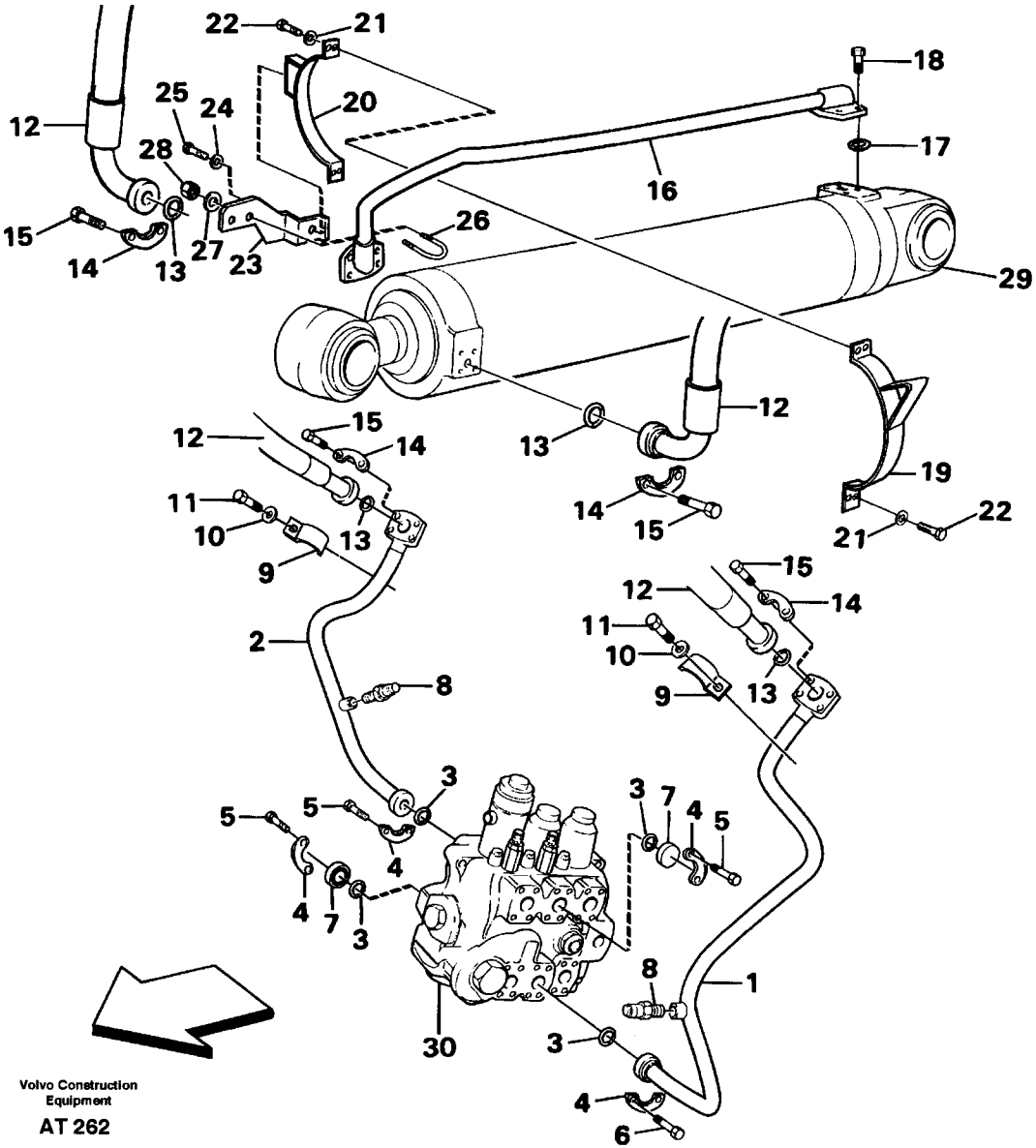
22
21
18
25
24
20
12
28
17
16
26
15
14
13
27
23
29
12
15
14
13
12
19
11
10
13
14
15
22
21
9
15
12
14
2
11
10
8
9
13
3
5
5
3
7
4
5
4
4
7
3
8
1
30
3
4
6
Volvo Construction
Equipment
AT 262

Fig.	Part No.	Quantity 1	2	3	P S	K I T	Description	Benämning	Denominación	Dènomination	Bezeichnung	Notes
29		1					Tilt cylinder.....	Tiltcylinder.....	Cilindro volquete.....	Verin redressement.....	Schwenkzylinder.....	See group 945, Page 851
30		1					Control valve.....	Manöverventil.....	Valvula mando.....	Valve commande.....	Steuerventil.....	See group 912, Page 767

1		**DRUCKÖLSYSTEM: HYDRAULISCHER KIPPVORRICHTUNG** **SYSTÈME HYDRAULIQUE: RELEVAGE HYDRAULIQUE** **SISTEMA HIDRÁULICA: VOLCADOR HIDRÁULICA** **HYDRAULSYSTEM: TILTFUNKTION** **HYDRAULIC SYSTEM: TILT FUNCTION**	Catalog id **97785**	Group **911**
2				
3			Illustr. No **AT 262**	Section **300**
4				
5			Issue **65/97**	Page **761**

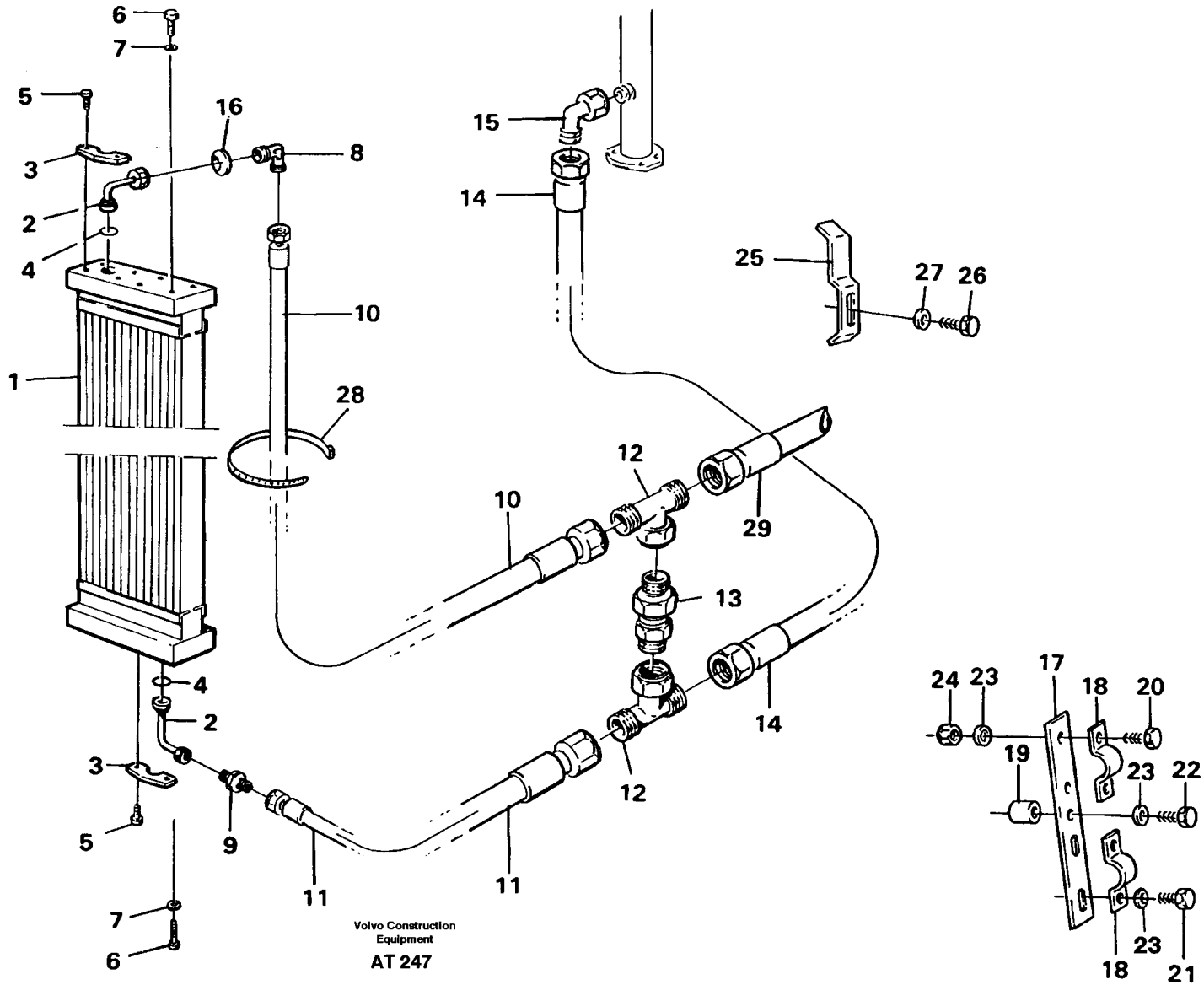

Volvo Construction Equipment

AT 247

Fig.	Part No.	Quantity 1	2	3	PS	KIT	Description	Benämning	Denominación	Dènomination	Bezeichnung	Notes
1	11033359-8	1					Oil cooler	Oljekylare	Enfriador aceit	Radiateur huile	Ölkuhler	
	11033361-4	1					Oil cooler	Oljekylare	Enfriador aceit	Radiateur huile	Ölkuhler	91402
2	11014602-4	2					Pipe connection	Röranslutning	Conexion tubo	Raccord tuyau	Rohranschluss	
3	926527-3	4					Flange half	Flänshalva	Mitad brida	Demi-bride	Flanschhälfte	
4	948698-6	2					O-ring	O-ring	Anillo torico	Joint torique	O-ring	
5	955297-7	8					Screw	Skruv	Tornillo	Vis	Schraube	
6	13955295-4	8					Screw	Skruv	Tornillo	Vis	Schraube	
7	13955894-4	8					Washer	Bricka	Arandela	Rondelle	Scheibe	(955894)
8	957072-2	1					Nipple	Nippel	Niple	Raccord	Nippel	
9	957058-1	1					Joint nipple	Skarvnippel	Niple union	Raccord	Verbind nippel	
10	13933250-6	1					Hose assembly	Slangledning	Conducto	Condui.flexible	Schlauchleitung	
11	13932662-3	1					Hose assembly	Slangledning	Conducto	Condui.flexible	Schlauchleitung	
12	946391-0	2					Clutch	Koppling	Embrague	Embrayage	Kupplung	
13	4880759-8	1					Non-ret. valve	Backventil	Valvula retenc	Valv.antiretour	Ruckschlagvent	
14	13933086-4	1					Hose assembly	Slangledning	Conducto	Condui.flexible	Schlauchleitung	
15	957072-2	1					Nipple	Nippel	Niple	Raccord	Nippel	
16	13961963-9	1					Protec.bushing	Skyddsbussning	Buje proteccion	Bague protecti	Schutzhulse	
17	11014018-3	1					Anchorage	Fäste	Fijacion	Fixation	Halterung	
18	11014017-5	2					Clamp	Klämma	Abrazadera	Pince serrage	Klemme	
19	930445-2	1					Spacer ring	Distansring	Anillo distanc	Bagu.entretoise	Abstandring	
20	13955295-4	2					Screw	Skruv	Tornillo	Vis	Schraube	
21	940199-3	2					Screw	Skruv	Tornillo	Vis	Schraube	
22	940132-4	1					Screw	Skruv	Tornillo	Vis	Schraube	
23	13955894-4	7					Washer	Bricka	Arandela	Rondelle	Scheibe	(955894)
24	955782-8	2					Nut	Mutter	Tuerca	Ecrou	Mutter	
25	4974286-9	1					Clamp	Klämma	Abrazadera	Pince serrage	Klemme	
26	13955295-4	1					Screw	Skruv	Tornillo	Vis	Schraube	
27	13960141-3	1					Washer	Bricka	Arandela	Rondelle	Scheibe	
28	4881440-4	1					Strip clamp	Bandklamma	Abraz cinta	Ruban serrage	Bandklammer	
29		1					Hose assembly	Slangledning	Conducto	Condui.flexible	Schlauchleitung	See group 914, Page 777

1		**ÖLKÜHLER** **RADIATEUR D'HUILE** **ENFRIADER DE ACEITE** **HYDRAULOLJEKYLARE** **HYDRAULIC OIL COOLER**	Catalog id **97785**	Group **911**
2				
3			Illustr. No **AT 247**	Section **350**
4				
5			Issue **65/97**	Page **763**

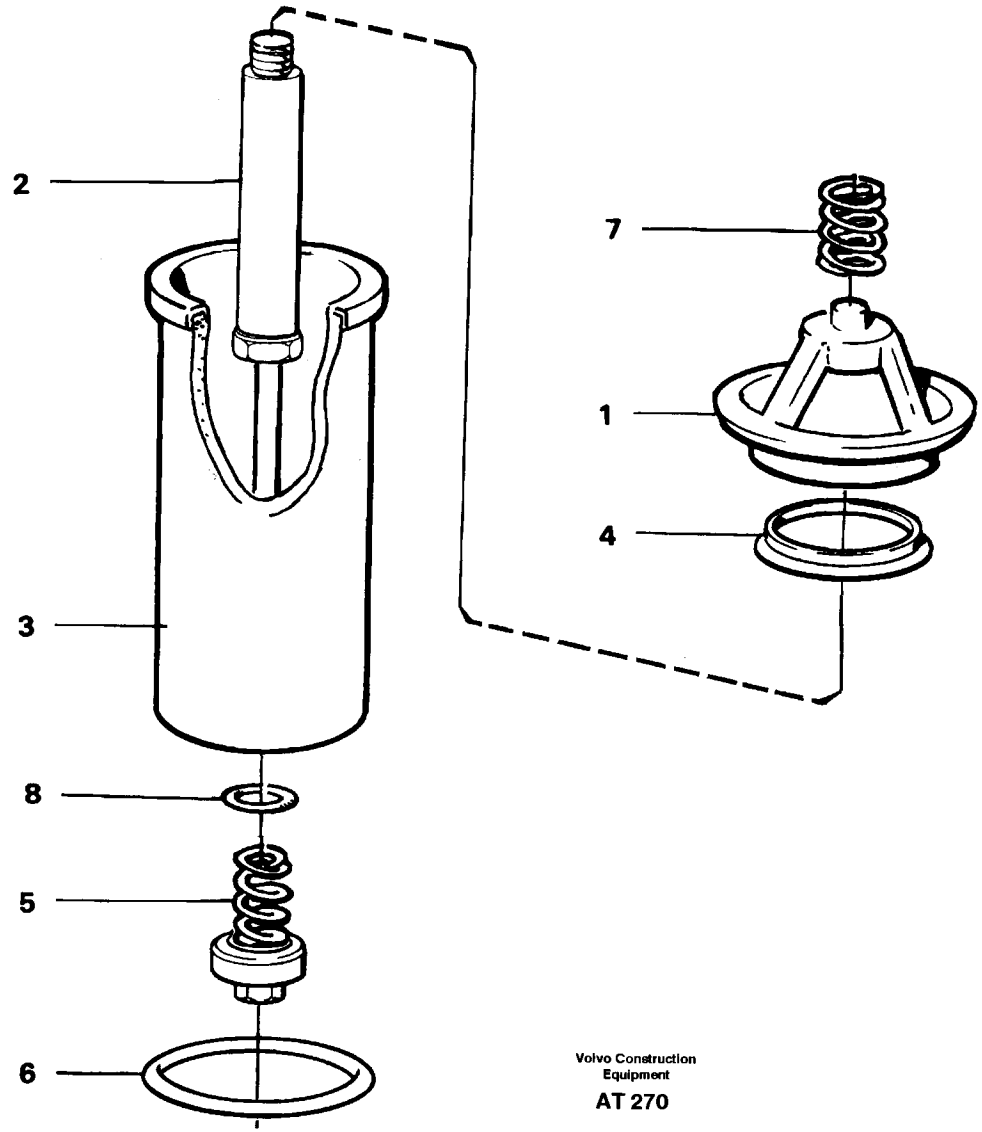

Volvo Construction Equipment

AT 270

Fig.	Part No.	Quantity 1	2	3	P S	K I T	Description	Benämning	Denominación	Dènomination	Bezeichnung	Notes
	11026933-9	1					Filter insert	Filterinsats	Cartuc.filtrant	Cartouch.filtre	Filtereinsatz	
1		1			NS		•Bracket	•Hållare	•Soporte	•Support	•Bock	
2		1			NS		•Shaft	•Axel	•Eje	•Arbre	•Welle	
3	11026934-7	1					•Filter cartridge	•Filterpatron	•Patron filtrant	•Element filtre	•Filterpatrone	
4	11994043-5	1					•Sealing ring	•Tätningsring	•Anillo reten	•Bagu.etancheite	•Dichtring	
5	11993070-9	1					•Spring kit	•Fjädersats	•Juego resortes	•Jeu ressorts	•Federsatz	
6	6210360-1	1					•O-ring	•O-ring	•Anillo torico	•Joint torique	•O-ring	
7	6635976-1	1					•Spring	•Fjäder	•Resorte	•Ressort	•Feder	
8	944364-9	1					•O-ring	•O-ring	•Anillo torico	•Joint torique	•O-ring	

1		**FILTER** **FILTRE** **FILTRO** **OLJEFILTER** **OIL FILTER**	Catalog id **97785**	Group **911**
2				
3			Illustr. No **AT 270**	Section **400**
4				
5			Issue **65/97**	Page **765**

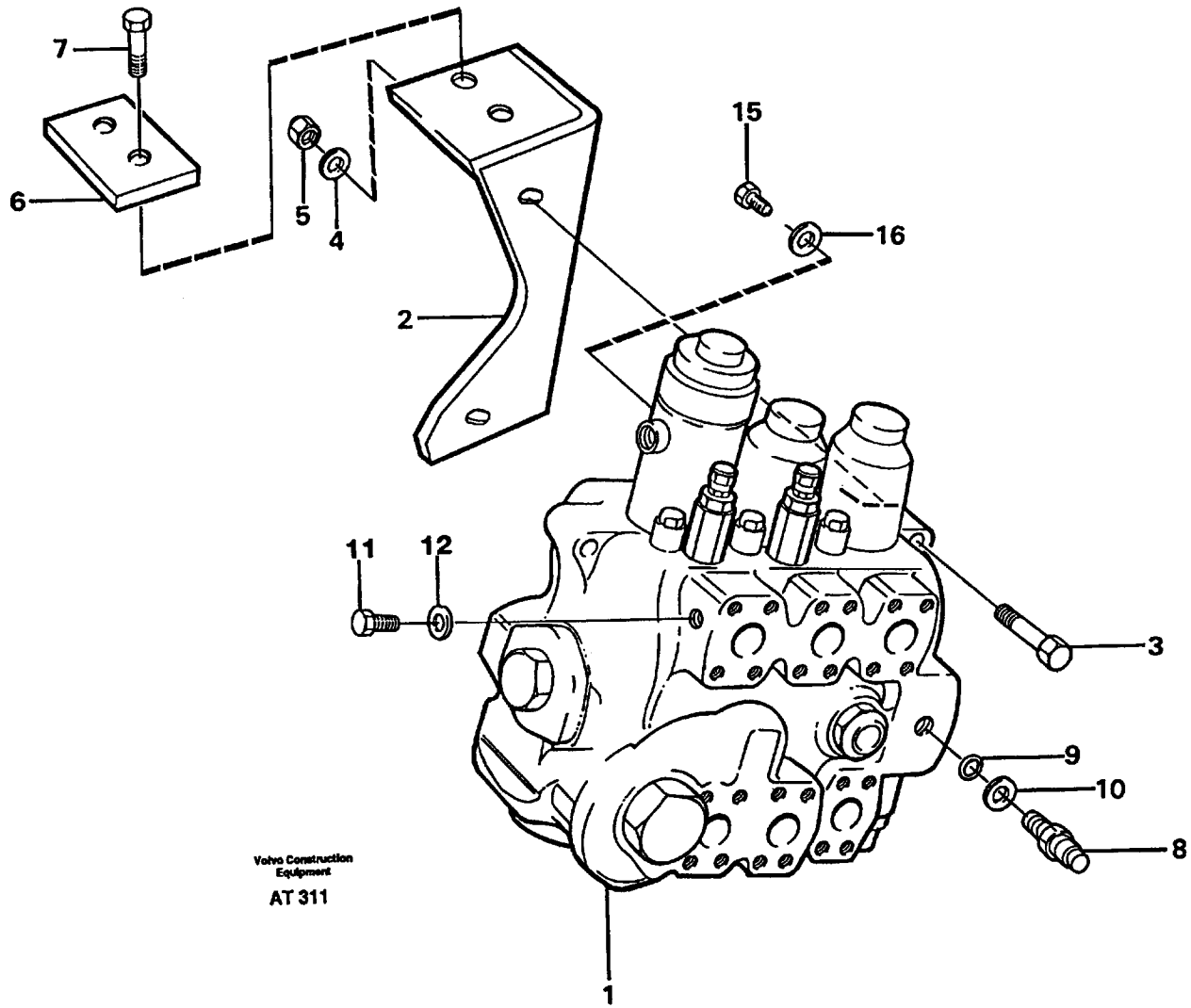
7
6
5
4
2
15
16
11
12
3
9
10
8
1
Volvo Construction Equipment
AT 311

Fig.	Part No.	Quantity 1	2	3	PS	KIT	Description	Benämning	Denominación	Dènomination	Bezeichnung	Notes
1		1					Control valve	Manöverventil	Valvula mando	Valve commande	Steuerventil	See group 912, Page 769
2	11015168-5	1					Anchorage	Fäste	Fijacion	Fixation	Halterung	
3	13970956-2	2					Screw	Skruv	Tornillo	Vis	Schraube	
4	13960143-9	2					Washer	Bricka	Arandela	Rondelle	Scheibe	
5	13971083-4	2					Nut	Mutter	Tuerca	Ecrou	Mutter	
6	11020174-6	1					Plate	Plåt	Chapa	Tole	Blech	
7	13970975-2	2					Screw	Skruv	Tornillo	Vis	Schraube	
8	930032-8	1					Testing nipple	Mätnippel	Niple medicion	Raccor.controle	Prufnippel	
9	13949574-1	1					•O-ring	•O-ring	•Anillo torico	•Joint torique	•O-ring	
10	13945653-7	1					Plane gasket	Planpackning	Junta plana	Joint plan	Plandichtung	
11	929357-2	3					Plug	Propp	Tapon	Bouchon	Stöpsel	
12	943907-6	3					Gasket	Packning	Junta	Joint	Dichtung	

1		**STEUERVENTIL, EINBAUTEILEN** **VALVE DE COMMANDE, MONTAGE** **VÁLVULA DE MANDO, MONTAJE** **MANÖVERVENTIL, MONTERING** **CONTROL VALVE, ASSEMBLY**	Catalog id **97785**	Group **912**
2				
3			Illustr. No **AT 311**	Section **100**
4				
5			Issue **65/97**	Page **767**

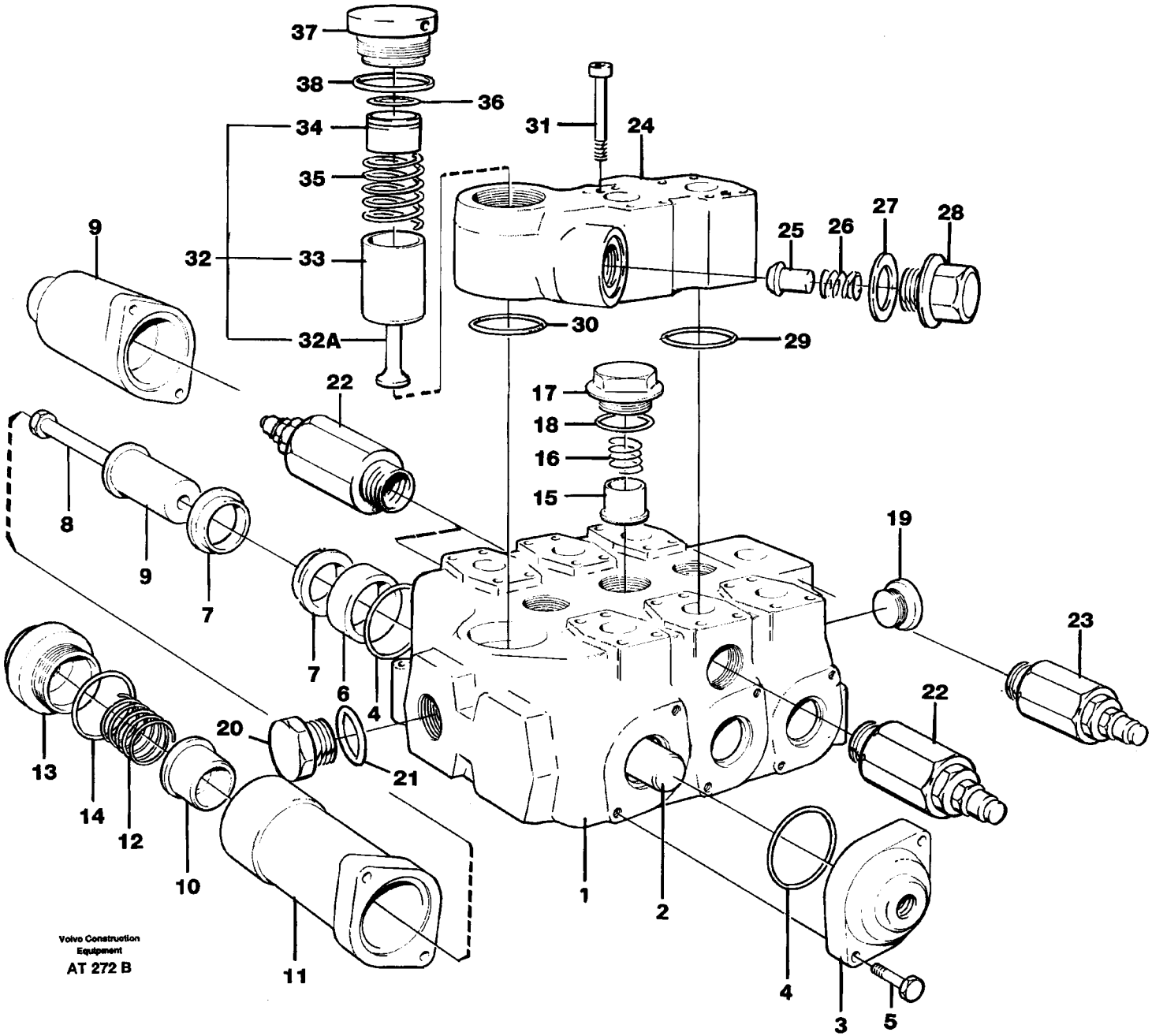
37
38
36
34
35
32
33
32A
31
24
25
26
27
28
9
30
29
22
17
18
16
15
8
9
7
19
23
7
6
4
20
21
22
13
14
12
10
11
1
2
4
3
5
Volvo Construction Equipment
AT 272 B

Fig.	Part No.	Quantity 1	2	3	PS	KIT	Description	Benämning	Denominación	Dènomination	Bezeichnung	Notes
	11015782-3	1					Valve	Ventil	Valvula	Soupape	Ventil	
1					NS		•Housing	•Hus	•Carter	•Carter	•Gehäuse	
2					NS		•Slide	•Slid	•Corredera	•Tiroir	•Schieber	
3	11991007-3	3					•Cover	•Kåpa	•Cubierta	•Capot	•Haube	
4	11991006-5	6					•O-ring	•O-ring	•Anillo torico	•Joint torique	•O-ring	
5	940132-4	12					•Screw	•Skruv	•Tornillo	•Vis	•Schraube	(11993555)
6	11991009-9	3					•Ring	•Ring	•Anillo	•Anneau	•Ring	
7	11702358-0	3					•Spring kit	•Fjädersats	•Juego resortes	•Jeu ressorts	•Federsatz	
8	11702360-6	3					•Screw	•Skruv	•Tornillo	•Vis	•Schraube	
9	11702359-8	2					•Cover	•Kåpa	•Cubierta	•Capot	•Haube	
10	11702549-4	1					•Piston	•Kolv	•Piston	•Piston	•Kolben	
11	11702547-8	1					•Cover	•Kåpa	•Cubierta	•Capot	•Haube	
12	11998872-3	1					•Spring	•Fjäder	•Resorte	•Ressort	•Feder	
13	11991014-9	1					•Plug	•Propp	•Tapon	•Bouchon	•Stöpsel	(11702545)
14	11702546-0	1					•O-ring	•O-ring	•Anillo torico	•Joint torique	•O-ring	
←15	6211414-5	3					•Peg	•Kägla	•Eslabon	•Cheville	•Kegel	
←16	6638842-2	3					•Spring	•Fjäder	•Resorte	•Ressort	•Feder	
17	11700214-7	3					•Plug	•Propp	•Tapon	•Bouchon	•Stöpsel	
←18	6638818-2	3					•O-ring	•O-ring	•Anillo torico	•Joint torique	•O-ring	
19	11994449-4	1					•Plug	•Propp	•Tapon	•Bouchon	•Stöpsel	
20	11991008-1	1					•Plug	•Propp	•Tapon	•Bouchon	•Stöpsel	
21	6211412-9	1					•O-ring	•O-ring	•Anillo torico	•Joint torique	•O-ring	
22	11994448-6	3					•Check valve	•Chockventil	•Valvula control	•Soupa.antichocs	•Kurzschlussvent	(11702539)
	11996368-4	3					••Sealing kit	••Tätningssats	••Juego retenes	••Jeu joints	••Dichtungssatz	
23	11702548-6	1					•Shock valve	•Chockventil	•Valvula control	•Soupa.antichocs	•Schockventil	
24	11996235-5	1					•Housing	•Hus	•Cuerpo valvula	•Carter soupape	•Ventilgehäuse	
←25	11993544-3	2					•Peg	•Kägla	•Eslabon	•Cheville	•Kegel	
←26	6638842-2	5					•Spring	•Fjäder	•Resorte	•Ressort	•Feder	
27	11991022-2	3					•O-ring	•O-ring	•Anillo torico	•Joint torique	•O-ring	
28	11993543-5	2					•Plug	•Propp	•Tapon	•Bouchon	•Stöpsel	

1		**STEUERVENTIL** **VALVE DE COMMANDE** **VÁLVULA DE MANDO** **MANÖVERVENTIL** **CONTROL VALVE**	Catalog id **97785**	Group **912**
2			Illustr. No **AT 272B**	Section **150**
3			Issue **65/97**	Page **769**
4				
5				

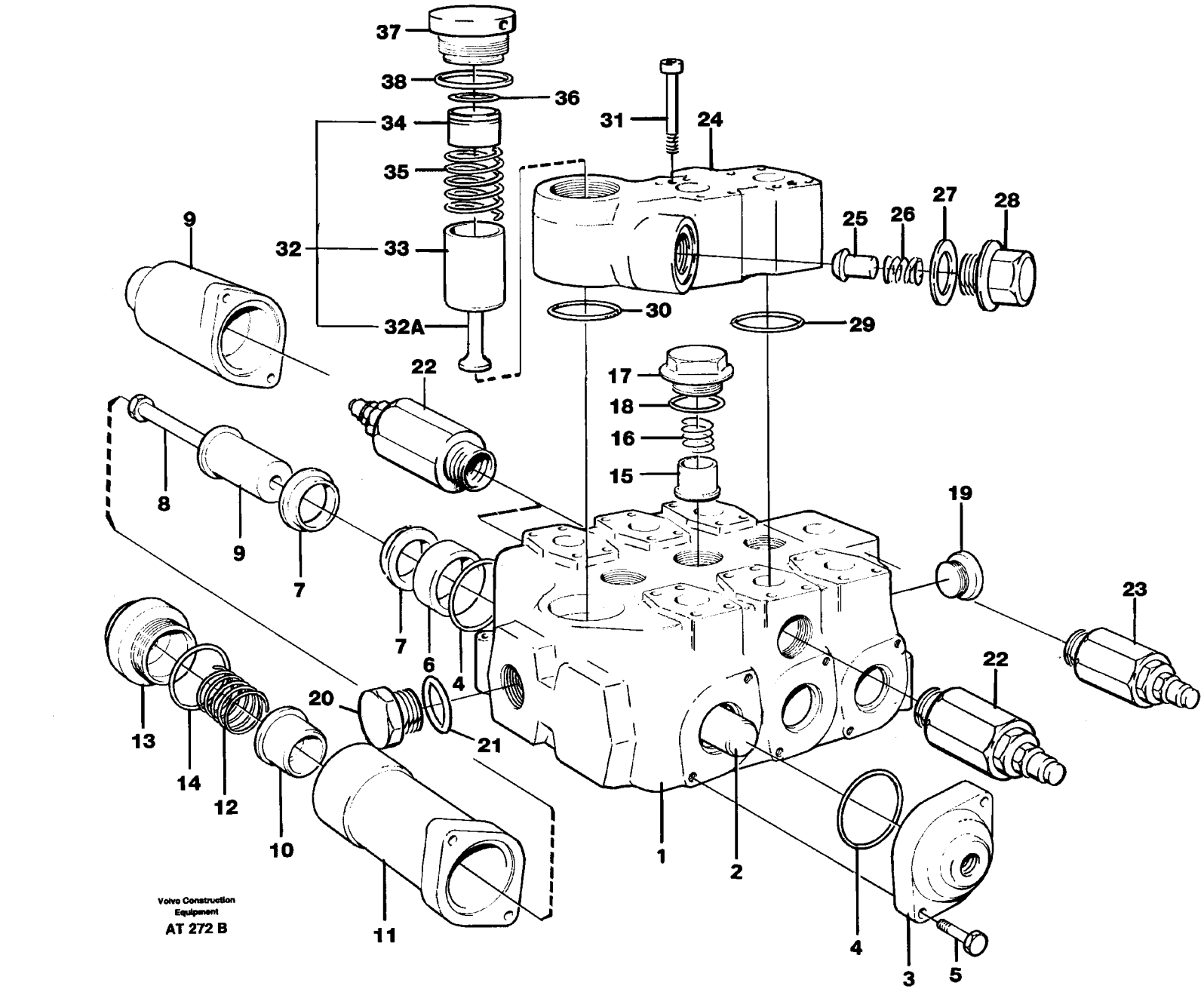
37
38
36
34
35
32
33
32A
9
31
24
25
26
27
28
30
29
22
17
18
16
15
19
8
9
7
7
6
4
20
21
23
22
13
14
12
10
11
1
2
4
3
5
Volvo Construction Equipment
AT 272 B

Fig.	Part No.	Quantity 1	2	3	P S	K I T	Description	Benämning	Denominación	Dènomination	Bezeichnung	Notes
29	11993554-2	2					•O-ring	•O-ring	•Anillo torico	•Joint torique	•O-ring	
30	11991023-0	1					•O-ring	•O-ring	•Anillo torico	•Joint torique	•O-ring	
31	11993546-8	2					•Screw	•Skruv	•Tornillo	•Vis	•Schraube	
32	11703649-1	1					•Relief valve	•Avlastn.ventil	•Valv descarga	•Valve decharge	•Entlastungsvent	
32A		1			NS		••Piston	••Kolv	••Piston	••Piston	••Kolben	
33		1			NS		••Spring seat	••Fjädersäte	••Asiento resorte	••Main ressort	••Federsitz	
34	11993550-0	1			SS		••Peg	••Kägla	••Eslabon	••Cheville	••Kegel	
35	11700218-8	1					•Spring	•Fjäder	•Resorte	•Ressort	•Feder	
36	11993549-2	1					•Seal	•Tätning	•Reten	•Joint	•Dichtung	
37	11993547-6	1					•Plug	•Propp	•Tapon	•Bouchon	•Stöpsel	
38	11993548-4	1					•O-ring	•O-ring	•Anillo torico	•Joint torique	•O-ring	

1		**STEUERVENTIL** **VALVE DE COMMANDE** **VÁLVULA DE MANDO** **MANÖVERVENTIL** **CONTROL VALVE**	Catalog id **97785**	Group **912**
2			Illustr. No **AT 272B**	Section **150**
3			Issue **65/97**	Page **771**
4				
5				

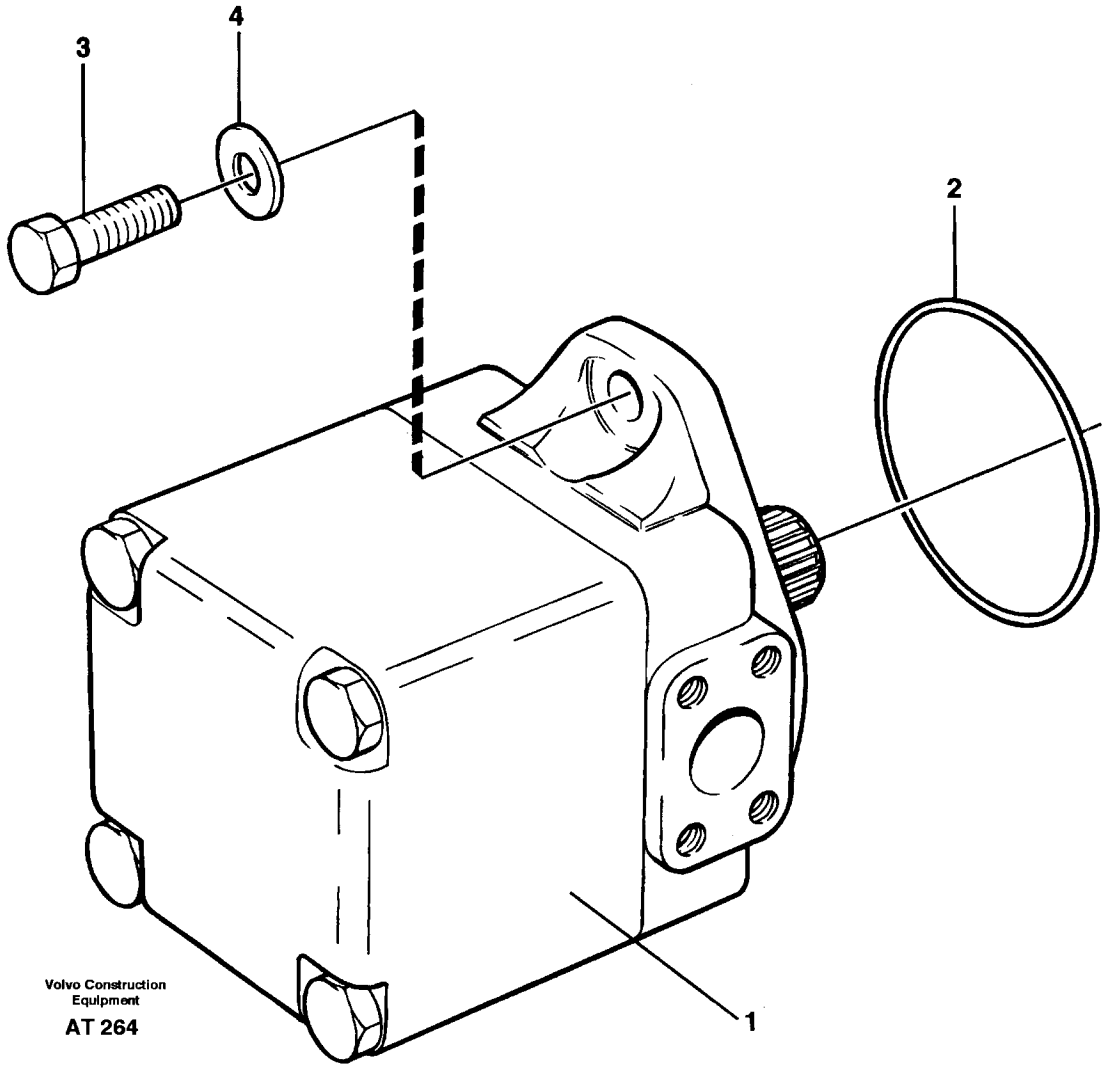
3
4
2
1
Volvo Construction Equipment
AT 264

Fig.	Part No.	Quantity 1	2	3	PS	KIT	Description	Benämning	Denominación	Dènomination	Bezeichnung	Notes
1		1					Hydraulic pump	Hydraulpump	Bomba hidraulica	Pompe hydraulique	Hydraulikpumpe	See group 913, Page 775
2	925096-0	1					O-ring	O-ring	Anillo torico	Joint torique	O-ring	
3	13955366-3	1					Screw	Skruv	Tornillo	Vis	Schraube	M16x50
	955364-5	1					Screw	Skruv	Tornillo	Vis	Schraube	M16x40
4	13955900-9	2					Washer	Bricka	Arandela	Rondelle	Scheibe	

1		**DRUCKÖLPUMPE, EINBAUTEILEN** **POMPE HIDRAULIQUE, MONTAGE** **BOMBA HIDRÁULICA, MONTAJE** **HYDRAULPUMP, MONTERING** **HYDRAULIC - OIL PUMP, ASSEMBLY**	Catalog id **97785**	Group **913**
2				
3			Illustr. No **AT 264**	Section **100**
4				
5			Issue **65/97**	Page **773**

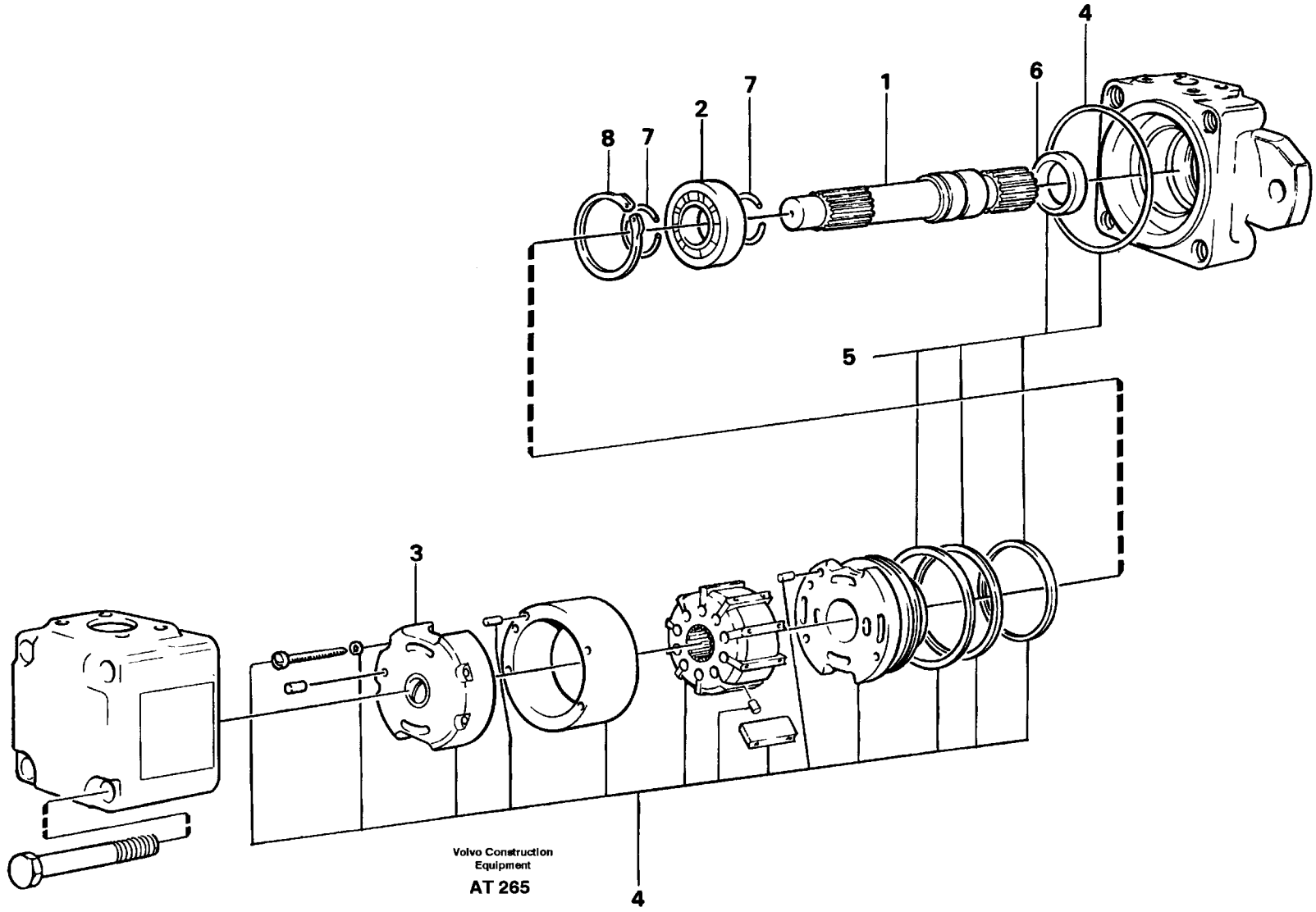
4
6
1
7
2
8
7
5
3
4
Volvo Construction
Equipment
AT 265

Fig.	Part No.	Quantity 1	2	3	PS	KIT	Description	Benämning	Denominación	Dènomination	Bezeichnung	Notes
	11015118-0	1					Hydraulic pump.....	Hydraulpump.....	Bomba hidraul.....	Pompe hydrauli.....	Hydraulikpumpe.....	
	11999838-3	1					•Shaft set.....	•Axelsats.....	•Kit de ejes.....	•Kit d'arbres.....	•Wellensatz.....	
1		1			NS		••Shaft.....	••Axel.....	••Eje.....	••Arbre.....	••Welle.....	
2	11999841-7	1					••Ball bearing.....	••Kullager.....	••Cojinete bolas.....	••Roulemen.billes.....	••Kugellager.....	
3	11999839-1	1					•Locating plate.....	•Styrplatta.....	•Placa guia.....	•Plaque guide.....	•Fuhrungsplatte.....	
4	11999835-9	1					•Pump element.....	•Pumpinsats.....	•Elemento bomba.....	•Element pompe.....	•Pumpeinsatz.....	
5	11999837-5	1					•Sealing kit.....	•Tätningssats.....	•Juego retenes.....	•Jeu joints.....	•Dichtungssatz.....	
6	11999843-3	1					••Sealing ring.....	••Tätningsring.....	••Anillo reten.....	••Bagu.etancheite.....	••Dichtring.....	
7	11999842-5	2					•Lock ring.....	•Låsring.....	•Anillo segurid.....	•Anneau verroui.....	•Schlossring.....	
8	11999840-9	1					•Lock ring.....	•Låsring.....	•Anillo segurid.....	•Anneau verroui.....	•Schlossring.....	

1		**DRUCKÖLPUMP** **POMPE HYDRAULIQUE** **BOMBA HIDRÁULICA** **HYDRAULPUMP** **HYDRAULIC - OIL PUMP**	Catalog id **97785**	Group **913**
2				
3			Illustr. No **AT 265**	Section **150**
4				
5			Issue **65/97**	Page **775**

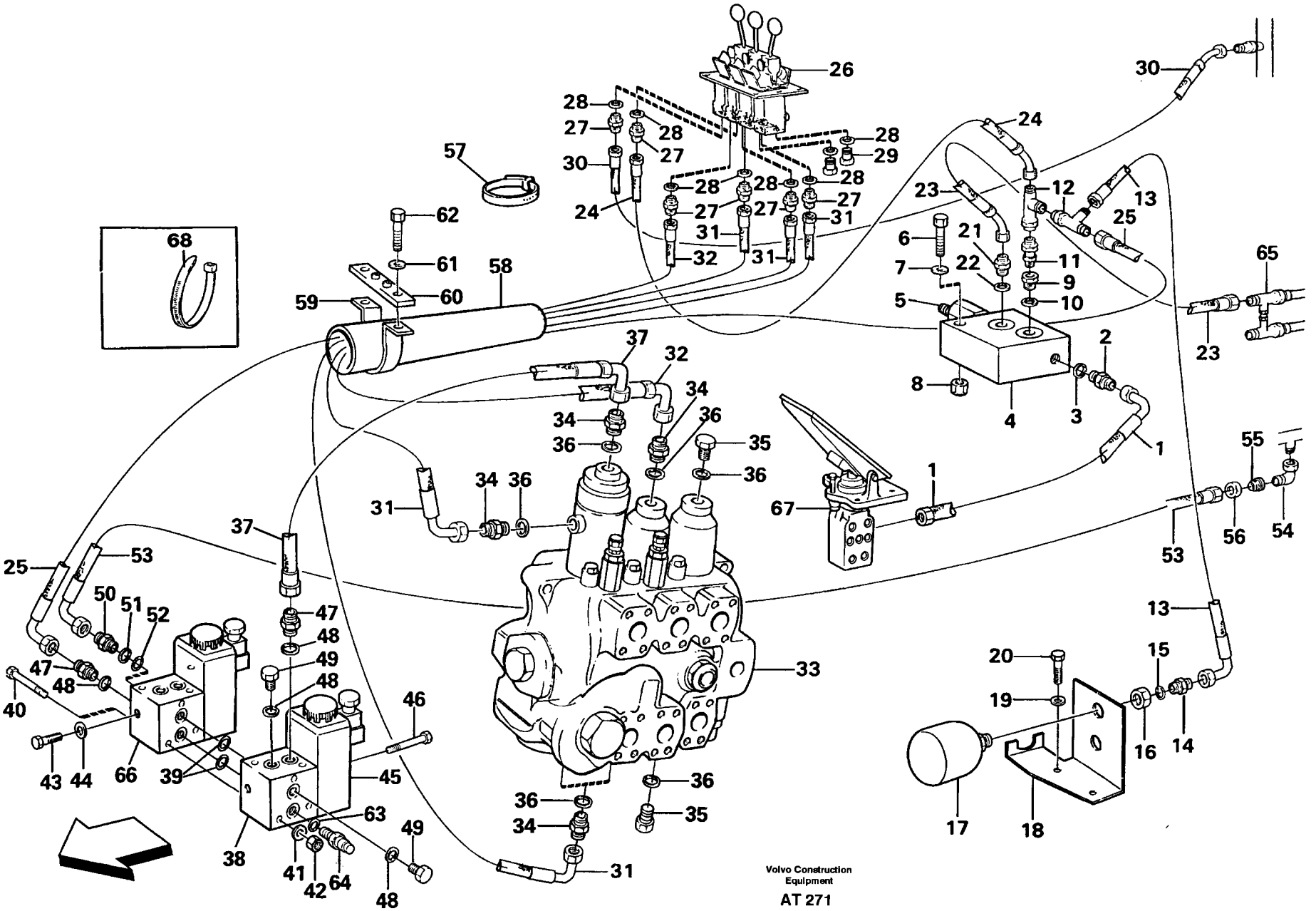
Volvo Construction Equipment
AT 271

Fig.	Part No.	Quantity 1	2	3	P S	K I T	Description	Benämning	Denominación	Dènomination	Bezeichnung	Notes
1	13932296-0	1					Hose assembly	Slangledning	Conducto	Condui.flexible	Schlauchleitung	
2	11018497-5	1					Nipple	Nippel	Niple	Raccord	Nippel	
3	964109-3	1					Gasket	Packning	Junta	Joint	Dichtung	
4	11018635-0	1					Valve	Ventil	Valvula	Soupape	Ventil	
5	11993665-6	1					•Valve	•Ventil	•Valvula	•Soupape	•Ventil	
6	955302-5	2					Screw	Skruv	Tornillo	Vis	Schraube	
7	13955894-4	2					Washer	Bricka	Arandela	Rondelle	Scheibe	
8	946036-1	2					Lock nut	Låsmutter	Contratuerca	Contre-ecrou	Sicher mutter	
9	4974531-8	1					Nipple	Nippel	Niple	Raccord	Nippel	
10	964109-3	1					Gasket	Packning	Junta	Joint	Dichtung	
11	4881685-4	1					Check valve	Backventil	Valv retencion	Valv.antiretour	Ruckschlagvent	
12	13944262-8	2					Joint nipple	Skarvnippel	Niple union	Raccord	Verbind nippel	
13	13932921-3	1					Hose assembly	Slangledning	Conducto	Condui.flexible	Schlauchleitung	L=900 MM
14	13963948-8	1					Nipple	Nippel	Niple	Raccord	Nippel	
15	948883-4	1					Plane gasket	Planpackning	Junta plana	Joint plan	Plandichtung	
16	4872215-1	1					Nut	Mutter	Tuerca	Ecrou	Mutter	
17	4881735-7	1					Accumulator	Ackumulator	Acumulador	Accu	Speicher	
18	11020437-7	1					Anchorage	Fäste	Fijacion	Fixation	Halterung	
19	13960148-8	2					Washer	Bricka	Arandela	Rondelle	Scheibe	
20	970945-2	2					Screw	Skruv	Tornillo	Vis	Schraube	(13970945)
21	947554-2	1					Nipple	Nippel	Niple	Raccord	Nippel	
22	948885-9	1					Plane gasket	Planpackning	Junta plana	Joint plan	Plandichtung	
23	13932811-6	1					Hose assembly	Slangledning	Conducto	Condui.flexible	Schlauchleitung	L=950 MM
24	13932831-4	1					Hose assembly	Slangledning	Conducto	Condui.flexible	Schlauchleitung	L=900 MM
25	13933660-6	1					Hose assembly	Slangledning	Conducto	Condui.flexible	Schlauchleitung	L=3250 MM
26		1					Servo valve	Servoventil	Valvula servo	Servovalve	Servoventil	See group 914, Page 783
27	13944524-1	6					Nipple	Nippel	Niple	Raccord	Verschraubung	
28	943907-6	8					Gasket	Packning	Junta	Joint	Dichtung	
29	929357-2	2					Plug	Propp	Tapon	Bouchon	Stöpsel	
30	13932833-0	2					Hose assembly	Slangledning	Conducto	Condui.flexible	Schlauchleitung	L = 2300 MM

1		**SERVOSYSTEM** **SYSTÈME D'ASSERVISSEMENT** **SERVOSISTEMA** **SERVOHYDRAULIK** **SERVO HYDRAULICS**	Catalog id **97785**	Group **914**
2				
3			Illustr. No **AT 271**	Section **50**
4			Issue **65/97**	Page **777**
5				

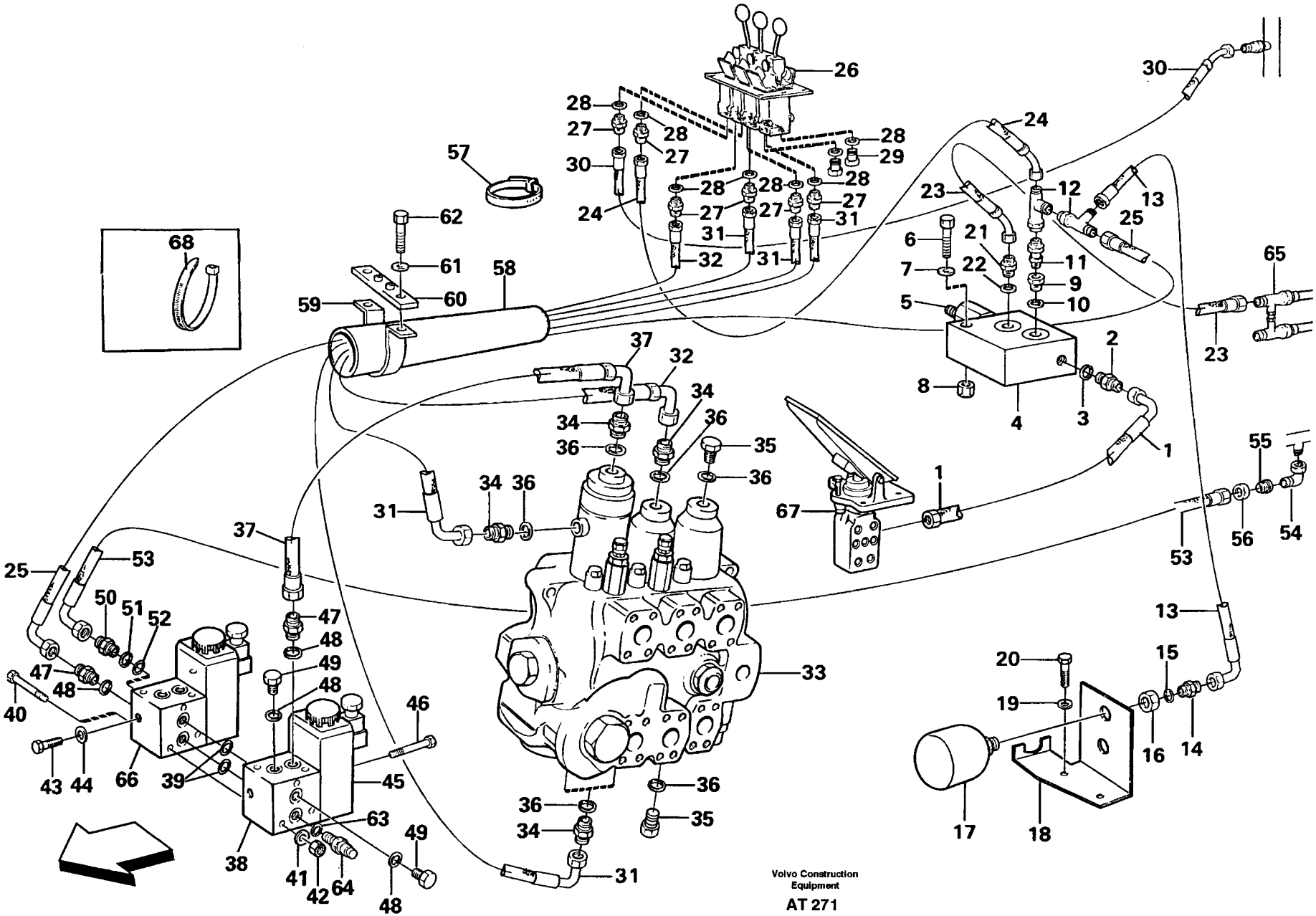
Volvo Construction Equipment
AT 271

Fig.	Part No.	Quantity 1	2	3	PS	KIT	Description	Benämning	Denominación	Dènomination	Bezeichnung	Notes
31	13932835-5	2					Hose assembly	Slangledning	Conducto	Condui.flexible	Schlauchleitung	L=2850
32	13933180-5	1					Hose assembly	Slangledning	Conducto	Condui.flexible	Schlauchleitung	L=1950 MM
33		1					Control valve	Manöverventil	Valvula mando	Valve commande	Steuerventil	See group 912, Page 767
34	13944524-1	5					Nipple	Nippel	Niple	Raccord	Verschraubung	
35	929357-2	2					Plug	Propp	Tapon	Bouchon	Stöpsel	
36	943907-6	7					Gasket	Packning	Junta	Joint	Dichtung	
37	13932776-1	1					Hose assembly	Slangledning	Conducto	Condui.flexible	Schlauchleitung	L=650 MM
38	4974291-9	1					Connect.block	Kopplingsblock	Bloque conexion	Bloc connexion	Kupplungskopf	
39	13960168-6	2					O-ring	O-ring	Anillo torico	Joint torique	O-ring	
40	955309-0	3					Screw	Skruv	Tornillo	Vis	Schraube	
41	13955894-4	3					Washer	Bricka	Arandela	Rondelle	Scheibe	
42	955782-8	3					Nut	Mutter	Tuerca	Ecrou	Mutter	
43	955297-7	2					Screw	Skruv	Tornillo	Vis	Schraube	
44	925739-5	2					Washer	Bricka	Arandela	Rondelle	Scheibe	
45	11003548-2	1					Solenoid valve	Magnetventil	Electrovalvula	Vanne electrom	Magnetventil	
	11993636-7	1					•Magnet	•Magnet	•Iman	•Aimant	•Magnet	
	11993637-5	1					•Sealing kit	•Tätningssats	•Juego retenes	•Jeu joints	•Dichtungssatz	
46	959193-4	8					Screw	Skruv	Tornillo	Vis	Schraube	
47	13944524-1	3					Nipple	Nippel	Niple	Raccord	Verschraubung	
48	943907-6	6					Gasket	Packning	Junta	Joint	Dichtung	
49	914390-0	2					Plug	Propp	Tapon	Bouchon	Stöpsel	
50	931225-7	1					Nipple	Nippel	Niple	Raccord	Nippel	
51	931216-6	1					•Back-up ring	•Stödring	•Anillo apoyo	•Bague support	•Stutzring	
52	931209-1	1					•O-ring	•O-ring	•Anillo torico	•Joint torique	•O-ring	
53	932031-8	1					Hose assembly	Slangledning	Conducto	Condui.flexible	Schlauchleitung	L=950 MM
54	4821878-8	1					Elbow nipple	Vinkelnippel	Niple angular	Racco.angulaire	Winkelnippel	
55	4821846-5	1					Nipple	Nippel	Niple	Raccord	Verschraubung	
56	931206-7	1					Nut	Mutter	Tuerca	Ecrou	Mutter	
57	4881438-8	24					Strip clamp	Bandklamma	Abraz cinta	Ruban serrage	Bandklammer	
58	11019015-4	1					Protecting hose	Skyddsslang	Manguera prot	Durit protecti	Schutzschlauch	

1		**SERVOSYSTEM**	Catalog id **97785**	Group **914**
2		**SYSTÈME D'ASSERVISSEMENT**		
3		**SERVOSISTEMA**	Illustr. No **AT 271**	Section **50**
4		**SERVOHYDRAULIK**		
5		**SERVO HYDRAULICS**	Issue **65/97**	Page **779**

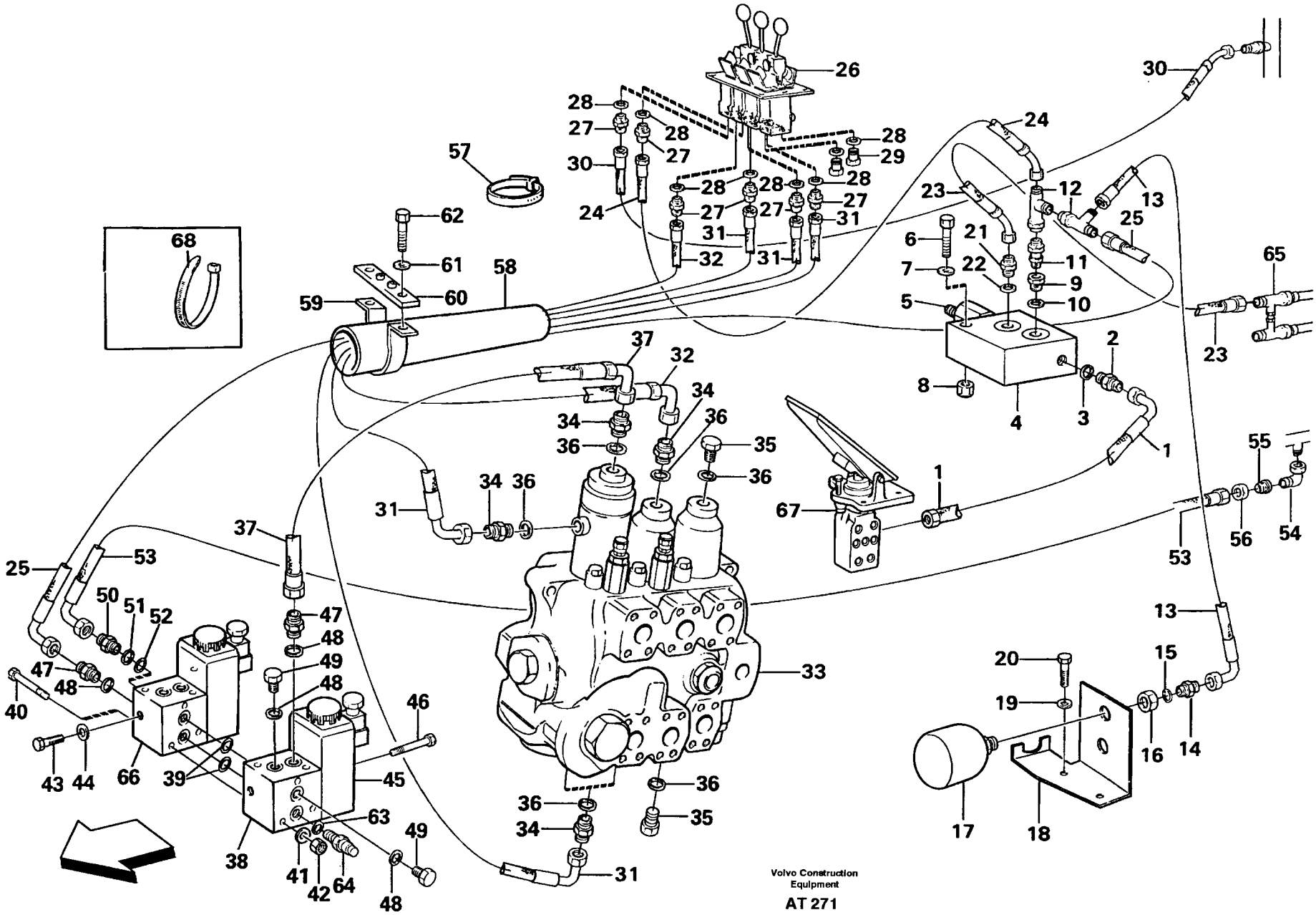
Volvo Construction Equipment
AT 271

Fig.	Part No.	Quantity 1	2	3	PS	KIT	Description	Benämning	Denominación	Dènomination	Bezeichnung	Notes
59	11015196-6	1					Clamp	Klämma	Abrazadera	Pince serrage	Klemme	
60	11015256-8	1					Anchorage	Fäste	Fijacion	Fixation	Halterung	
61	13960141-3	2					Washer	Bricka	Arandela	Rondelle	Scheibe	
62	955297-7	2					Screw	Skruv	Tornillo	Vis	Schraube	
63	13945653-7	1					Plane gasket	Planpackning	Junta plana	Joint plan	Plandichtung	
64	930032-8	1					Testing nipple	Mätnippel	Niple medicion	Raccor.controle	Prufnippel	
	931209-1	1					•O-ring	•O-ring	•Anillo torico	•Joint torique	•O-ring	
	931216-6	1					•Back-up ring	•Stödring	•Anillo apoyo	•Bague support	•Stutzring	
65							Oil cooler	Oljekylare	Enfriador aceit	Radiaterur huile	Ölühler	See group 911, Page 763
66							Solenoid valve	Magnetventil	Electrovalvula	Vanne electrom	Magnetventil	See group 468, Page 455
67							Footbrake valve	Fotbromsventil	Valvula freno pie	Robi.frein peid	Fussbremseventil	See group 525, Page 477
	4881451-1	2					Marking sleeve	Märkhylsa	Manguit marcaj	Douill.marquage	Kennhulse	GUL/YELLOW
	4881452-9	2					Marking sleeve	Märkhylsa	Manguit marcaj	Douill.marquage	Kennhulse	VIT/WHITE
	4881455-2	2					Marking sleeve	Märkhylsa	Manguit marcaj	Douill.marquage	Kennhulse	RÖD/RED
	4881456-0	2					Marking sleeve	Märkhylsa	Manguit marcaj	Douill.marquage	Kennhulse	ORANGE/ORANGE
	4881457-8	2					Marking sleeve	Märkhylsa	Manguit marcaj	Douill.marquage	Kennhulse	GRÖN/GREEN
	4881458-6	2					Marking sleeve	Märkhylsa	Manguit marcaj	Douill.marquage	Kennhulse	BRUN/BROWN
	4881459-4	2					Marking sleeve	Märkhylsa	Manguit marcaj	Douill.marquage	Kennhulse	BLÅ/BLUE
68	4881440-4	1					Strip clamp	Bandklamma	Abraz cinta	Ruban serrage	Bandklammer	

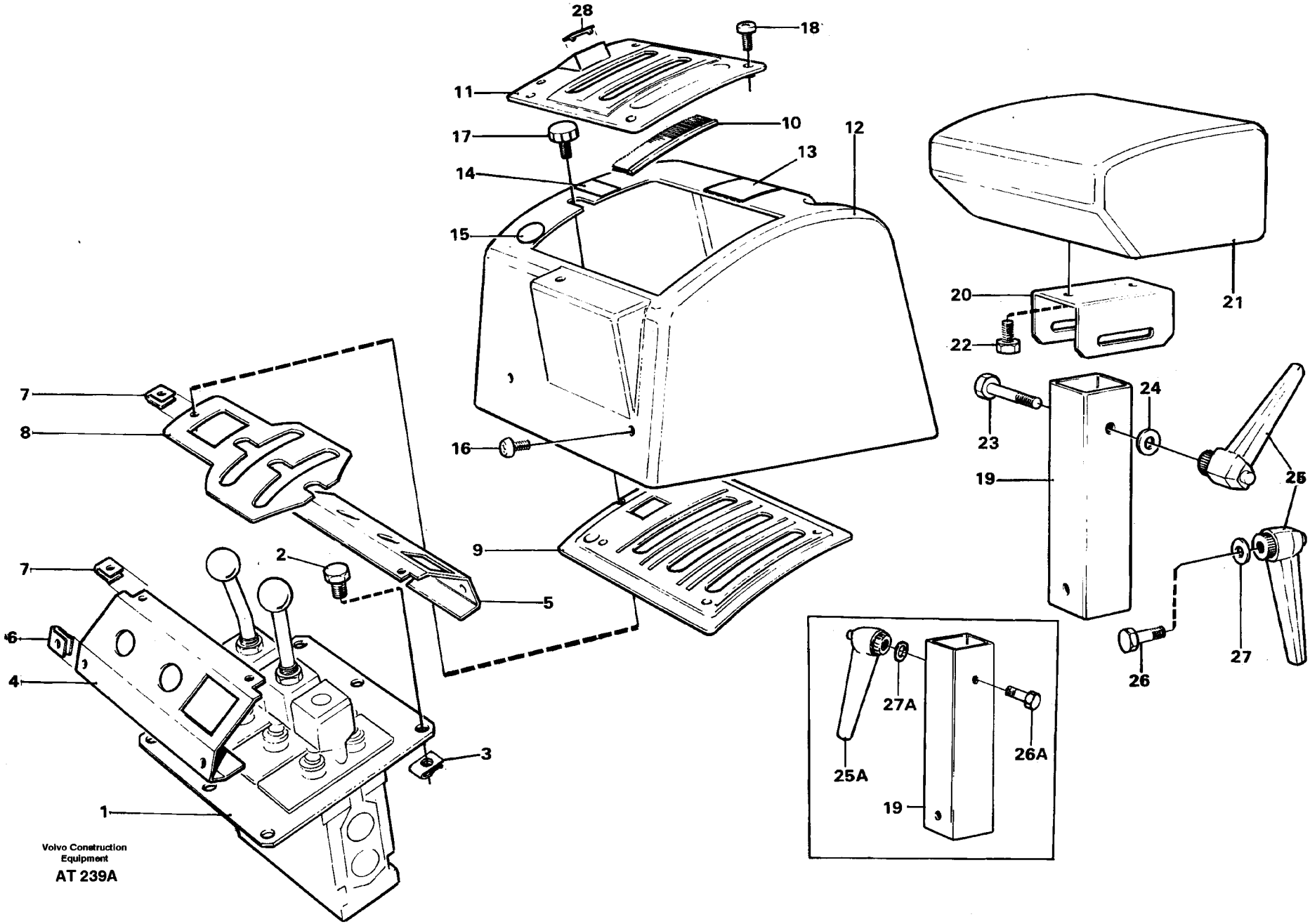

Volvo Construction Equipment

AT 239A

Fig.	Part No.	Quantity 1	2	3	P S	K I T	Description	Benämning	Denominación	Dènomination	Bezeichnung	Notes
1		1					Servo valve	Servoventil	Valvula servo	Servovalve	Servoventil	See group 914, Page 787
2	13976479-9	4					Screw	Skruv	Tornillo	Vis	Schraube	
3	13949867-9	4					Spring nut	Fjädermutter	Tuerca resorte	Ecrou ressort	Fed schliessmut	
4	11007194-1	1					Attaching bracket	Fästvinkel	Fijac angular	Equerre fixati	Bef winkel	
5	11006868-1	1					Attaching bracket	Fästvinkel	Fijac angular	Equerre fixati	Bef winkel	
6	191391-2	4					Spring nut	Fjädermutter	Tuerca resorte	Ecrou ressort	Fed schliessmut	
7	949921-1	5					Spring nut	Fjädermutter	Tuerca resorte	Ecrou ressort	Fed schliessmut	
8	11006866-5	1					Catch	Spärrskiva	Disco bloqueo	Disque blocage	Sperrplatte	
	11007488-7	1					Plate	Platta	Placa	Plaque	Platte	
	11007489-5	1					Plate	Platta	Placa	Plaque	Platte	92972
9		1			NS		•Plate	•Platta	•Placa	•Plaque	•Platte	
		1			NS		•plate	•Platta	•Placa	•Plaque	•Platte	92972
10	11007308-7	4					•Brush	•Borste	•Cepillo	•Balai	•Burste	
	11007308-7	6					•Brush	•Borste	•Cepillo	•Balai	•Burste	92972
11		1			NS		•Plate	•Platta	•Placa	•Plaque	•Platte	
		1			NS		•Plate	•Platta	•Placa	•Plaque	•Platte	92972
	11007244-4	1					Cover	Kåpa	Cubierta	Capot	Haube	
12		1			NS		•Cover	•Kåpa	•Cubierta	•Capot	•Haube	
13	11007030-7	1					•Decal	•Dekal	•Calcomania	•Autocollant	•Aufklebeschild	
14	11006946-5	1					•Decal	•Dekal	•Calcomania	•Autocollant	•Aufklebeschild	
15	11006947-3	1					•Decal	•Dekal	•Calcomania	•Autocollant	•Aufklebeschild	
16	13972081-7	4					Screw	Skruv	Tornillo	Vis	Schraube	(13972110)
17	11007481-2	1					Screw	Skruv	Tornillo	Vis	Schraube	
18	13975980-7	4					Screw	Skruv	Tornillo	Vis	Schraube	SER NO - 14417
	981208-2	4					6-pt skt screw	Sextandhålskruv	Racor 6-dientes	Vis creuse 6 de	6-zahn hohlschr	SER NO 14418 -
19	11007053-9	1					Tube	Rör	Tubo	Tuyau	Rohr	33260 , STD
20	11007052-1	1					Plate	Plåt	Chapa	Tole	Blech	33260 , STD
21	4937914-2	1					Support	Stöd	Apoyo	Support	Stutze	33260 , STD
22	13955294-7	2					Screw	Skruv	Tornillo	Vis	Schraube	33260 , STD
23	965650-5	1					Screw	Skruv	Tornillo	Vis	Schraube	33260 , STD

1		**SERVOVENTIL MIT ANBAUTEILEN**	Catalog id **97785**	Group **914**
2		**SERVOVALVE AVEC PIÈCES DE MONTAGE**		
3		**SERVO VÁLVOLA CON ACCESORIOS DE MONTAJE**	Illustr. No **AT 239A**	Section **100**
4		**SERVOVENTIL MED MONTERINGSDETALJER**		
5		**SERVO VALVE WITH FITTING PARTS**	Issue **65/97**	Page **783**

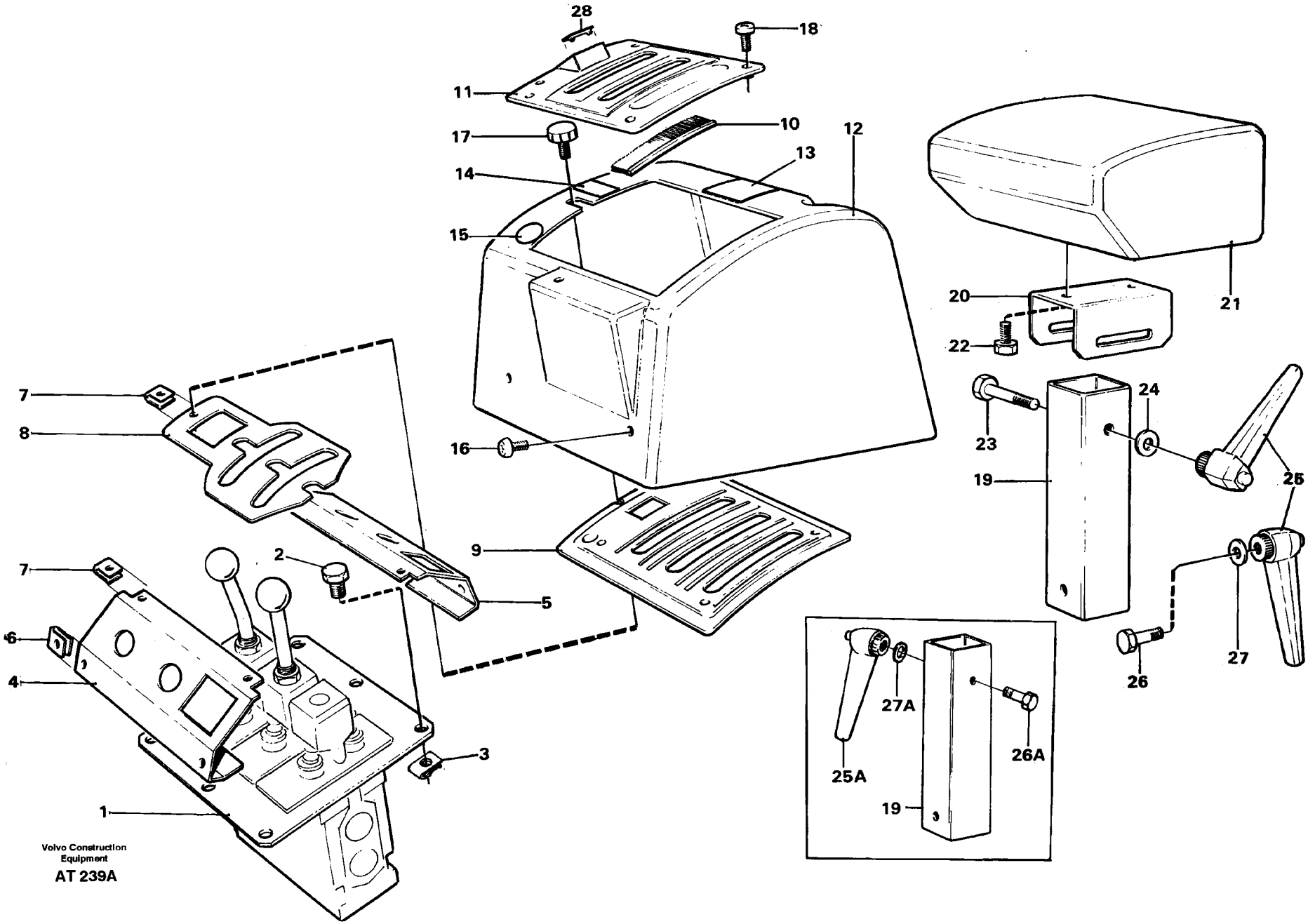
28
18
11
10
17
12
13
14
15
16
9
20
21
22
23
24
19
25
26
27
7
8
2
5
6
4
3
1
27A
25A
26A
19
Volvo Construction Equipment
AT 239A

Fig.	Part No.	Quantity 1	2	3	PS	KIT	Description	Benämning	Denominación	Dènomination	Bezeichnung	Notes
24	13960141-3	1					Washer	Bricka	Arandela	Rondelle	Scheibe	33260 , STD
25	4881630-0	2					Lock	Låsspak	Palanca bloqueo	Levier verroui	Arretierhebel	STD
25A	4881630-0	2					Lock	Låsspak	Palanca bloqueo	Levier verroui	Arretierhebel	33260
26	965650-5	1					Screw	Skruv	Tornillo	Vis	Schraube	STD
26A	965650-5	1					Screw	Skruv	Tornillo	Vis	Schraube	33260
27	13960141-3	1					Washer	Bricka	Arandela	Rondelle	Scheibe	STD
27A	13960141-3	1					Washer	Bricka	Arandela	Rondelle	Scheibe	33260
28	4803467-2	1					Cover	Täcklock	Tapa recubric	Couvercle	Abdeckung	

1		**SERVOVENTIL MIT ANBAUTEILEN** **SERVOVALVE AVEC PIÈCES DE MONTAGE** **SERVO VÁLVOLA CON ACCESORIOS DE MONTAJE** **SERVOVENTIL MED MONTERINGSDETALJER** **SERVO VALVE WITH FITTING PARTS**	Catalog id **97785**	Group **914**
2				
3			Illustr. No **AT 239A**	Section **100**
4				
5			Issue **65/97**	Page **785**

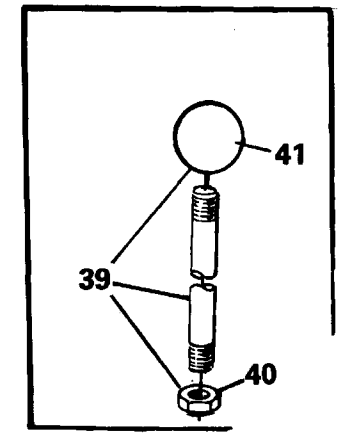

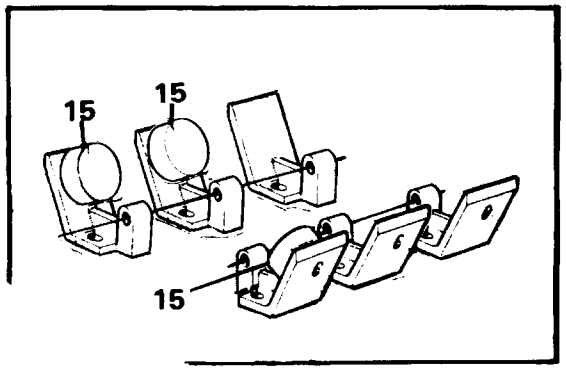

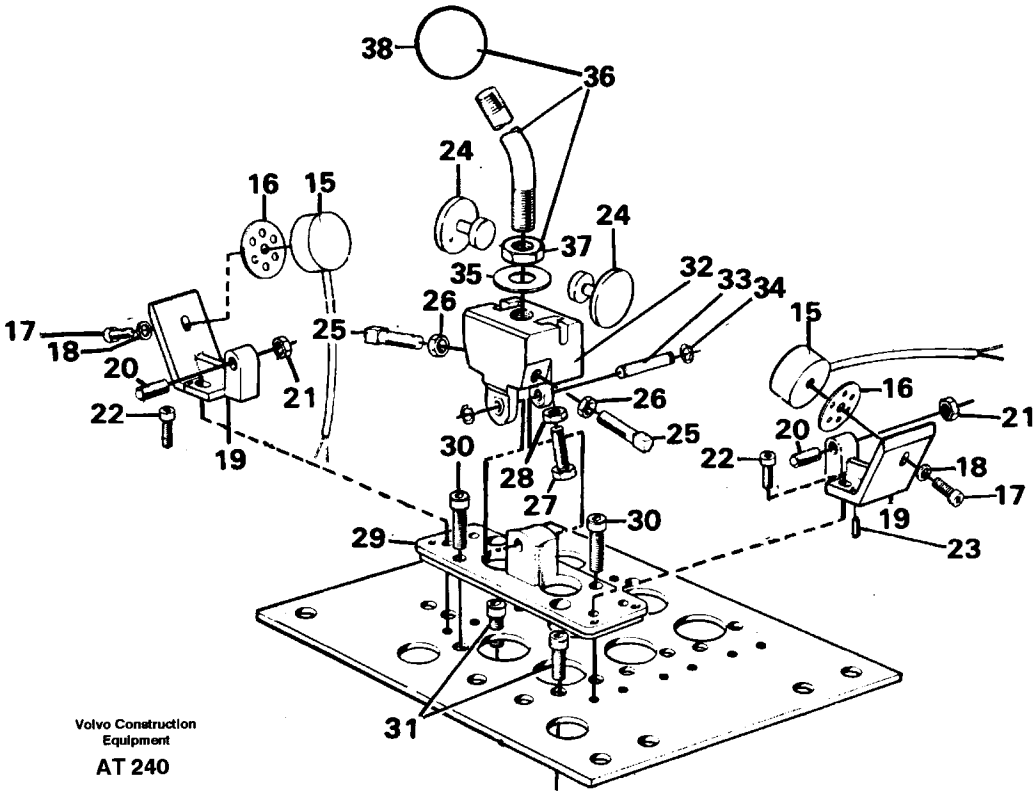

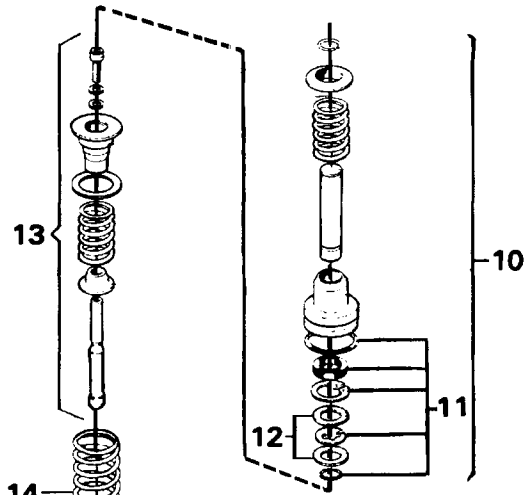

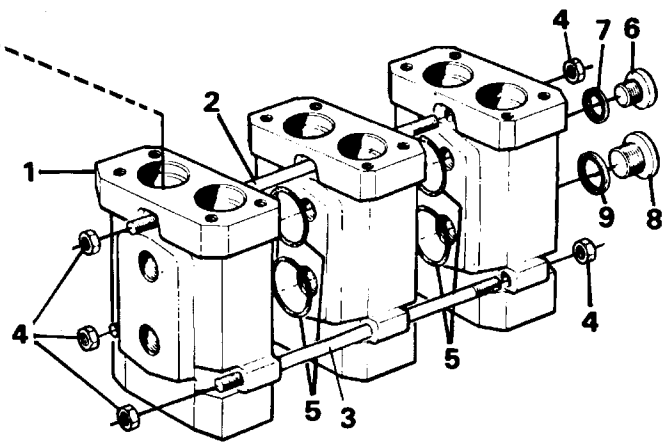

Volvo Construction Equipment

AT 240

Fig.	Part No.	Quantity 1	2	3	P S	K I T	Description	Benämning	Denominación	Dènomination	Bezeichnung	Notes
	11006598-4	1					Servo valve	Servoventil	Valvula servo	Servovalve	Servoventil	
1		3			NS		•Housing	•Hus	•Carter	•Carter	•Gehäuse	
	11991319-2	1					•Tie rod kit	•Dragstångsats	•Jueg barra trac	•Jeu barre remor	•Deichselsatz	
2		1			NS		••Pull rod	••Dragstång	••Varilla traccion	••Barre traction	••Zugstange	
3		2			NS		••Pull rod	••Dragstång	••Varilla traccion	••Barre traction	••Zugstange	
4	13955781-3	6					••Nut	••Mutter	••Tuerca	••Ecrou	••Mutter	
5	955994-9	4					••O-ring	••O-ring	••Anillo torico	••Joint torique	••O-ring	
6	13963925-6	1					•Plug	•Propp	•Tapon	•Bouchon	•Stöpsel	
7	947083-2	1					•Gasket	•Packning	•Junta	•Joint	•Dichtung	
8	944505-7	1					•Plug	•Propp	•Tapon	•Bouchon	•Stöpsel	
9	943907-6	1					•Gasket	•Packning	•Junta	•Joint	•Dichtung	
10	11991323-4	6					•Press pin kit	•Tryckpinnsats	•Kit pernos pres	•Lot goupilles	•Druckstiftsatz	
11	11991047-9	6					••Sealing kit	••Tätningssats	••Juego retenes	••Jeu joints	••Dichtungssats	
12	11991048-7	6					••Spacer washer	••Distansbricka	••Arandela distan	••Rond.entretoise	••Abstandscheibe	THICK = 0,2
	11991049-5	6					••Spacer washer	••Distansbricka	••Arandela distan	••Rond.entretoise	••Abstandscheibe	THICK = 0,3
	11991316-8	6					••Spacer washer	••Distansbricka	••Arandela distan	••Rond.entretoise	••Abstandscheibe	THICK = 0,5
13	11991317-6	2					•Spring assembly	•Fjäderpaket	•Conjun resorte	•Ensemb ressorts	•Federpaket	7,0 - 21,5 bar
	11991318-4	4					•Spring assembly	•Fjäderpaket	•Conjun resorte	•Ensemb ressorts	•Federpaket	6,0 - 21,5 bar
14	11994393-4	6					•Return spring	•Returfjäder	•Resorte antagon	•Ressort rappel	•Ruckholfeder	
15	11003153-1	3					•Magnet	•Magnet	•Iman	•Aimant	•Magnet	MA 19, MA 20, MA 21
16	11003158-0	3					•Spacer ring	•Distansring	•Anillo dist	•Bagu.entretoise	•Abstandring	
17	959174-4	3					•Screw	•Skruv	•Tornillo	•Vis	•Schraube	
18	13960146-2	3					•Washer	•Bricka	•Arandela	•Rondelle	•Scheibe	
	11992121-1	3					•Anchorage	•Fäste	•Fijacion	•Fixation	•Halterung	
19		3			NS		••Anchorage	••Fäste	••Fijacion	••Fixation	••Halterung	
20	11992123-7	3					••Screw	••Skruv	••Tornillo	••Vis	••Schraube	
21	13955781-3	3					••Nut	••Mutter	••Tuerca	••Ecrou	••Mutter	
22	959180-1	6					••Screw	••Skruv	••Tornillo	••Vis	••Schraube	
23	951940-6	6					••Spring pin	••Rörpinne	••Pasador tubular	••Goupi.tubulaire	••Zylinderstift	
24	11003417-0	3					•Anchor plate	•Ankarplatta	•Placa anclaje	•Plateau ancrage	•Ankerplatte	

1		**SERVOVENTIL** **SERVOVALVE** **VALVULA SERVO** **SERVOVENTIL** **SERVO VALVE**	Catalog id **97785**	Group **914**
2				
3			Illustr. No **AT 240**	Section **150**
4				
5			Issue **65/97**	Page **787**

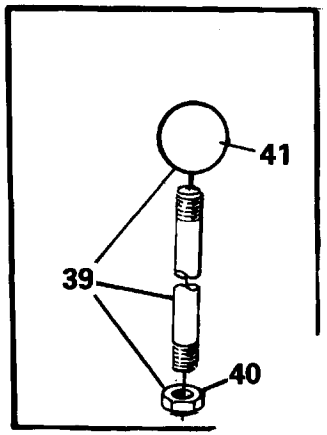

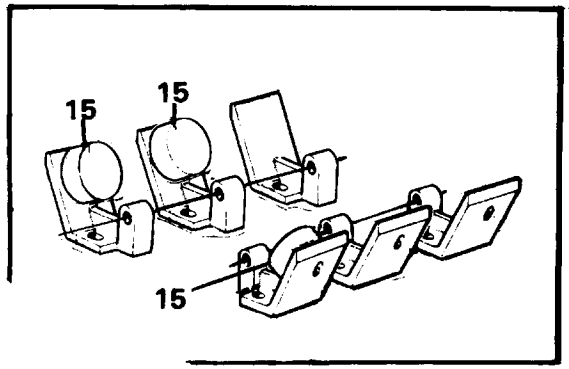

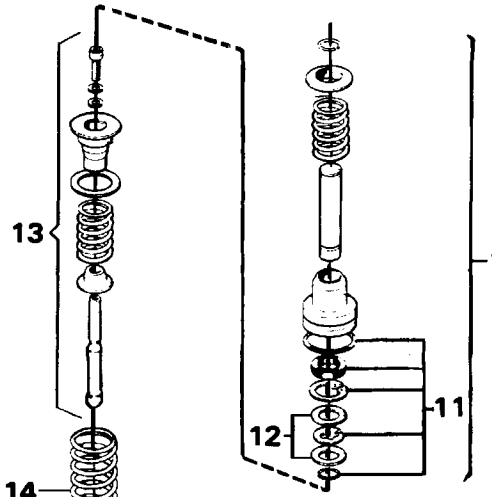

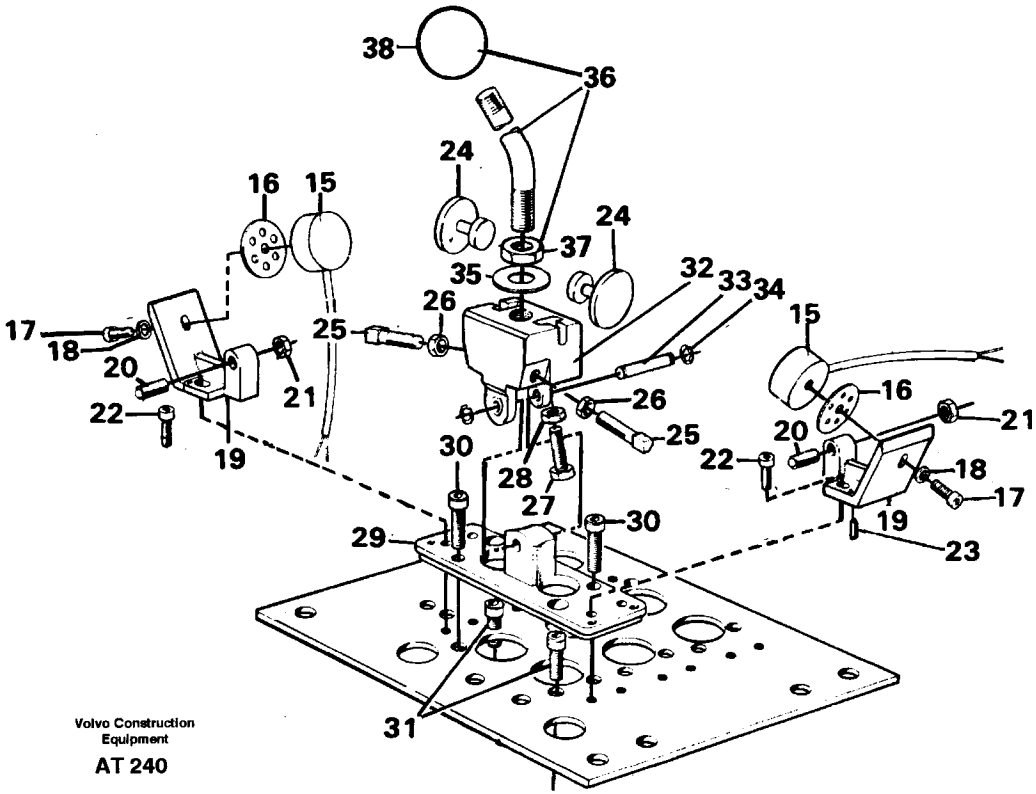

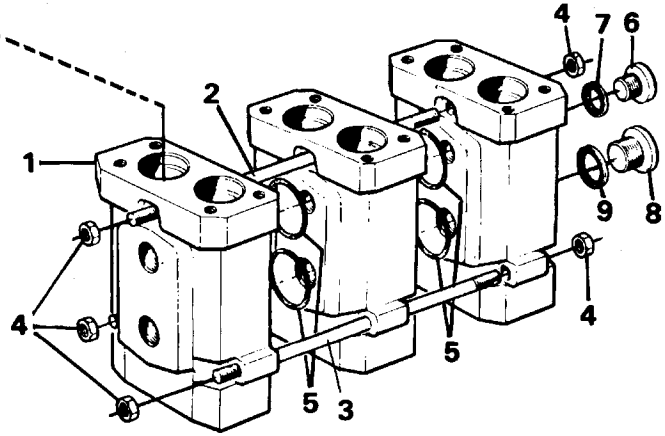

Volvo Construction Equipment

AT 240

Fig.	Part No.	Quantity 1	2	3	P S	K I T	Description	Benämning	Denominación	Dènomination	Bezeichnung	Notes
25	11992124-5	6					•Screw	•Skruv	•Tornillo	•Vis	•Schraube	
26	955780-2	6					•Nut	•Mutter	•Tuerca	•Ecrou	•Mutter	
27	11992127-8	6					•Screw	•Skruv	•Tornillo	•Vis	•Schraube	
28	11992217-7	6					•Nut	•Mutter	•Tuerca	•Ecrou	•Mutter	
29	11993566-6	3					•Anchorage	•Fäste	•Fijacion	•Fixation	•Halterung	
30	959190-0	6					•Screw	•Skruv	•Tornillo	•Vis	•Schraube	
31	961236-7	6					•Screw	•Skruv	•Tornillo	•Vis	•Schraube	
	11992345-6	3					•Pressure plate	•Tryckplatta	•Placa presion	•Platea.pression	•Druckplatte	
32		3			NS		••Pressure plate	••Tryckplatta	••Placa presion	••Platea.pression	••Druckplatte	
33	11992347-2	3					••Shaft	••Axel	••Eje	••Arbre	••Welle	
34	11992346-4	6					••Lock ring	••Låsring	••Anillo segurid	••Anneau verroui	••Schlossring	
35	13960148-8	2					•Washer	•Bricka	•Arandela	•Rondelle	•Scheibe	
36	11992348-0	1					•Lever kit	•Spaksats	•Juego palanca	•Kit levier	•Hebelsatz	
37	13971080-0	1					••Nut	••Mutter	••Tuerca	••Ecrou	••Mutter	
38	11991321-8	1					••Ball	••Kula	••Bola	••Bille	••Kugel	
39	11994403-1	1					•Lever kit	•Spaksats	•Juego palanca	•Kit levier	•Hebelsatz	
40	13971080-0	1					••Nut	••Mutter	••Tuerca	••Ecrou	••Mutter	
41	11991321-8	1					••Ball	••Kula	••Bola	••Bille	••Kugel	

1		**SERVOVENTIL** **SERVOVALVE** **VALVULA SERVO** **SERVOVENTIL** **SERVO VALVE**	Catalog id **97785**	Group **914**
2				
3			Illustr. No **AT 240**	Section **150**
4				
5			Issue **65/97**	Page **789**

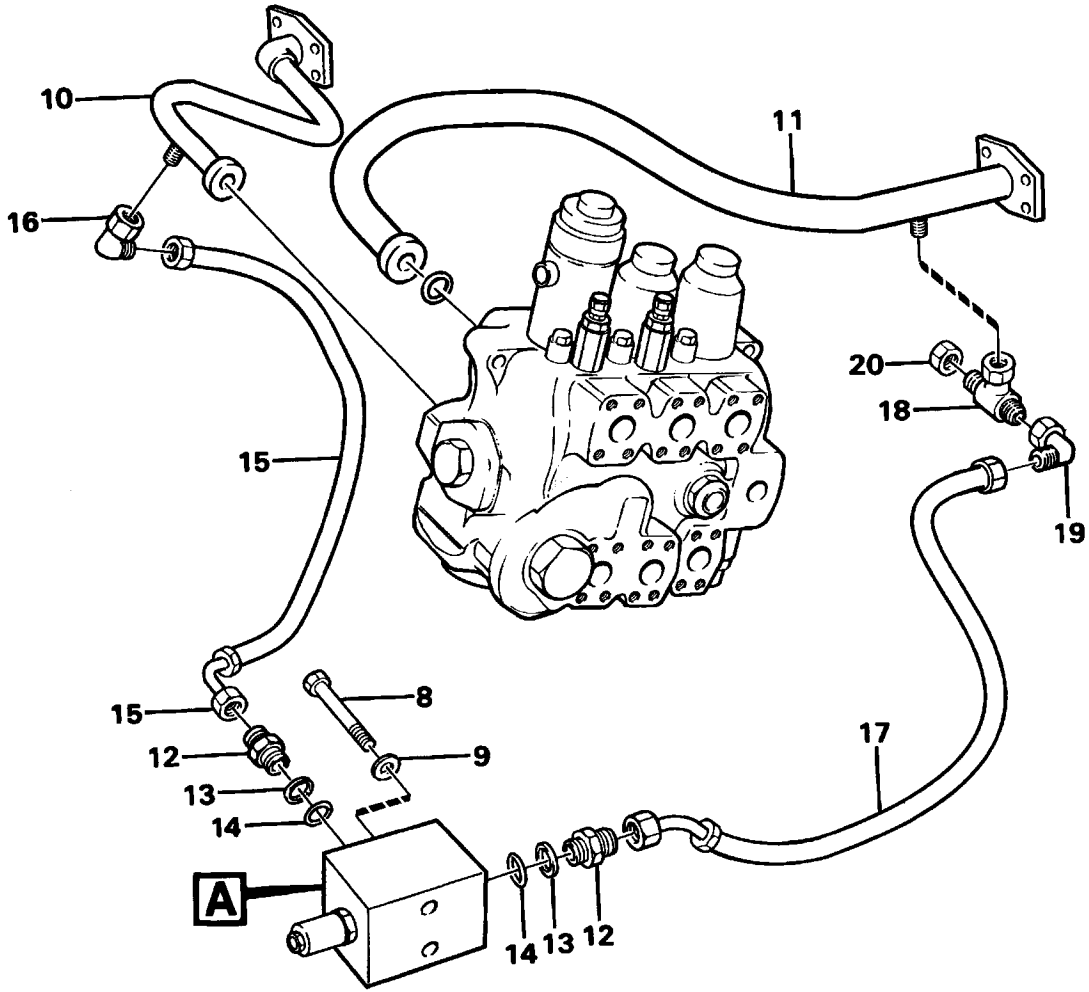

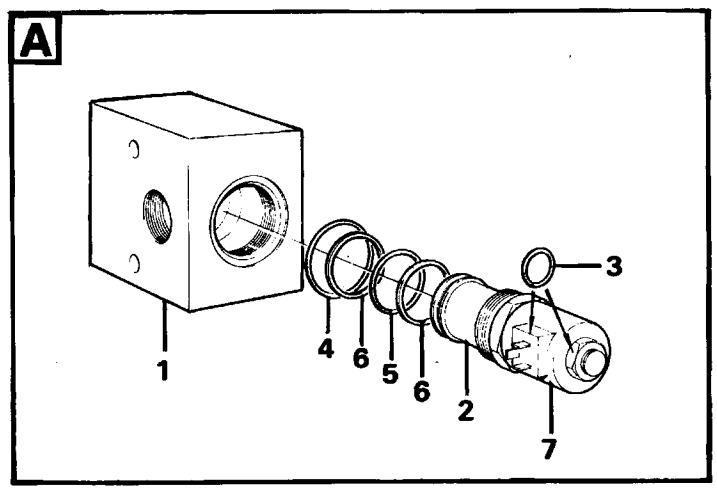

Volvo Construction Equipment

AT 288

Fig.	Part No.	Quantity 1	2	3	PS	KIT	Description	Benämning	Denominación	Dènomination	Bezeichnung	Notes
1	11019045-1	1					Valve housing	Ventilhus	Cuerpo valvula	Carter soupape	Ventilgehäuse	
2	11019171-5	1					Valve	Ventil	Valvula	Soupape	Ventil	
3	3537507-0	2					•O-ring	•O-ring	•Anillo torico	•Joint torique	•O-ring	(1697370)
4	6635990-2	1					•O-ring	•O-ring	•Anillo torico	•Joint torique	•O-ring	
5	6643642-9	1					•O-ring	•O-ring	•Anillo torico	•Joint torique	•O-ring	
6	11996096-1	1					•Support ring	•Stödring	•Anillo apoyo	•Bague support	•Stutzring	
7	11019049-3	1					Solenoid	Elektromagnet	Electromagnet	Electro-aimant	Elektromagnet	MA 55
8	13940129-3	2					Screw	Skruv	Tornillo	Vis	Schraube	
9	13960141-3	2					Washer	Bricka	Arandela	Rondelle	Scheibe	
10		1					Tube	Rör	Tubo	Tuyau	Rohr	See group 911, Page 755
11		1					Return line	Returledning	Conduct retorn	Conduit retour	Ruckaufleitung	See group 911, Page 753
12	931228-1	2					Nipple	Nippel	Niple	Raccord	Nippel	
13	931219-0	2					•Support ring	•Stödring	•Anillo apoyo	•Bague support	•Stutzring	
14	931212-5	2					•O-ring	•O-ring	•Anillo torico	•Joint torique	•O-ring	
15	13933655-6	1					Hose assembly	Slangledning	Conducto	Condui.flexible	Schlauchleitung	L=800 MM
16	4821878-8	1					Elbow nipple	Vinkelnippel	Niple angular	Racco.angulaire	Winkelnippel	
17	13933181-3	1					Hose assembly	Slangledning	Conducto	Condui.flexible	Schlauchleitung	L=650 MM
18	4821881-2	1					T-nipple	T-nippel	Niple t	Raccord-t	T-nippel	
19	4821878-8	1					Elbow nipple	Vinkelnippel	Niple angular	Racco.angulaire	Winkelnippel	
20	4821970-3	1					Blind nut	Blindmutter	Tuerca ciega	Ecrou borgne	Blindmutter	

1		**EINFACKWIRKENDE HUBFUNKTION**
2		**FONCTION LEVAGE SIMPLE EFFET**
3		**ACCIÓN DE IZAR DE SIMPLE EFECTO**
4		**ENKELVERKANDE LYFTFUNKTION**
5		**SINGLE ACTING LIFTING FUNCTION**
		94537

Catalog id **97785**	Group **916**
Illustr. No **AT 288**	Section **100**
Issue **65/97**	Page **791**

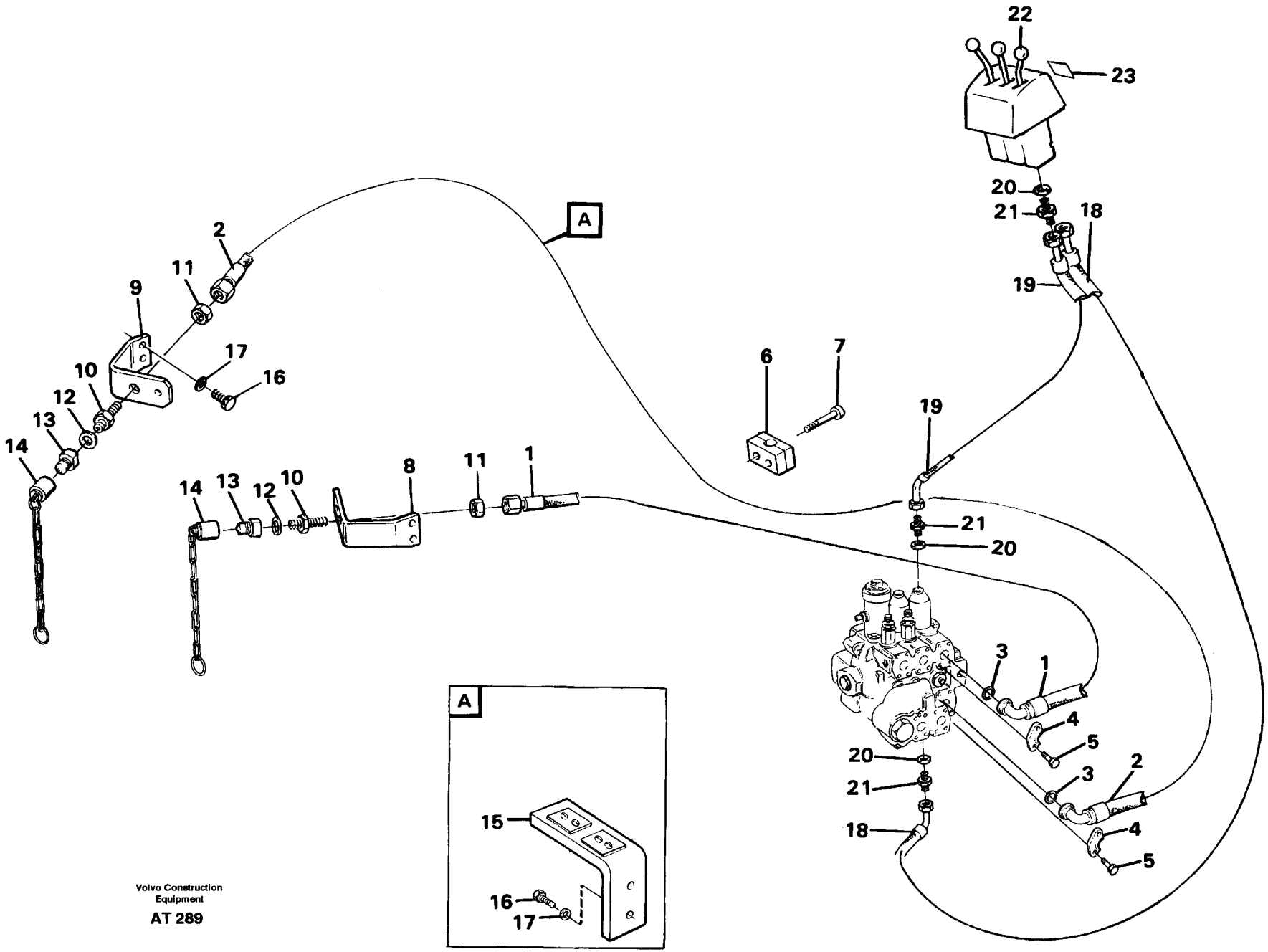

Volvo Construction Equipment

AT 289

Fig.	Part No.	Quantity 1	2	3	PS	KIT	Description	Benämning	Denominación	Dènomination	Bezeichnung	Notes
1	13933644-0	1					Hose assembly	Slangledning	Conducto	Condui.flexible	Schlauchleitung	LH L=3100 MM
2	13933645-7	1					Hose assembly	Slangledning	Conducto	Condui.flexible	Schlauchleitung	RH L=3300 MM
3	13948700-3	2					O-ring	O-ring	Anillo torico	Joint torique	O-ring	
4	927947-2	4					Flange half	Flänshalva	Mitad brida	Demi-bride	Flanschhälfte	
5	13970948-9	8					Screw	Skruv	Tornillo	Vis	Schraube	
6	4785479-9	4					Clamp	Klamma	Abrazadera	Collier serrage	Klemme	
7	959211-4	8					Screw	Skruv	Tornillo	Vis	Schraube	
8	11020404-7	1					Anchorage	Fäste	Fijacion	Fixation	Halterung	LH
9	11020399-9	1					Anchorage	Fäste	Fijacion	Fixation	Halterung	RH
10	11004888-1	2					Nipple	Nippel	Niple	Raccord	Nippel	
11	957022-7	2					Nut	Mutter	Tuerca	Ecrou	Mutter	
12	944252-6	2					Gasket	Packning	Junta	Joint	Dichtung	
13	11043022-0	2					Snap-on cplg	Snabbkoppling	Acoplam rapido	Accouple.rapide	Schnellkupplung	
14	4780759-9	2					Prot.sleeve	Skyddshylsa	Mang protecc	Manchon protec	Schutzhulle	
15	11020405-4	2					Anchorage	Fäste	Fijacion	Fixation	Halterung	
16	13970947-1	8					Screw	Skruv	Tornillo	Vis	Schraube	
17	13960148-8	8					Washer	Bricka	Arandela	Rondelle	Scheibe	
18	13932835-5	1	1				Hose assembly	Slangledning	Conducto	Condui.flexible	Schlauchleitung	L = 2850 MM
	11014127-2	2	2				Marking sleeve	Märkhylsa	Manguit marcaje	Douill.marquage	Kennhulse	GREY
19	13933180-5	1	1				Hose assembly	Slangledning	Conducto	Condui.flexible	Schlauchleitung	L = 1950 MM
	4881453-7	2	2				Marking sleeve	Märkhylsa	Manguit marcaj	Douill.marquage	Kennhulse	VIOL
20	943907-6	4	2				Gasket	Packning	Junta	Joint	Dichtung	
21	13944524-1	4	2				Nipple	Nippel	Niple	Raccord	Verschraubung	
22	11025637-7	1					Lever	Spak	Palanca	Levier	Hebel	
23	11025791-2	1					Decal	Dekal	Calcomania	Autocollant	Aufklebeschild	

1	92972	**HYDR.AUSRUSTUNG 3.DRUCKÖLFUNKTION** **3ÈME FUNCTION HYDRAULIQUE** **3A FUNCIÓN HIDRÁULICA** **EXTRA HYDRAULUTRUSTNING 3:E HYDRAULFUNKTION** **EXTRA HYDRAULIC EQUIPMENT 3RD HYDRAULIC CONTROL**	Catalog id **97785**	Group **916**
2	92421		Illustr. No **AT 289**	Section **150**
3				
4			Issue **65/97**	Page **793**
5		**92972,92421**		

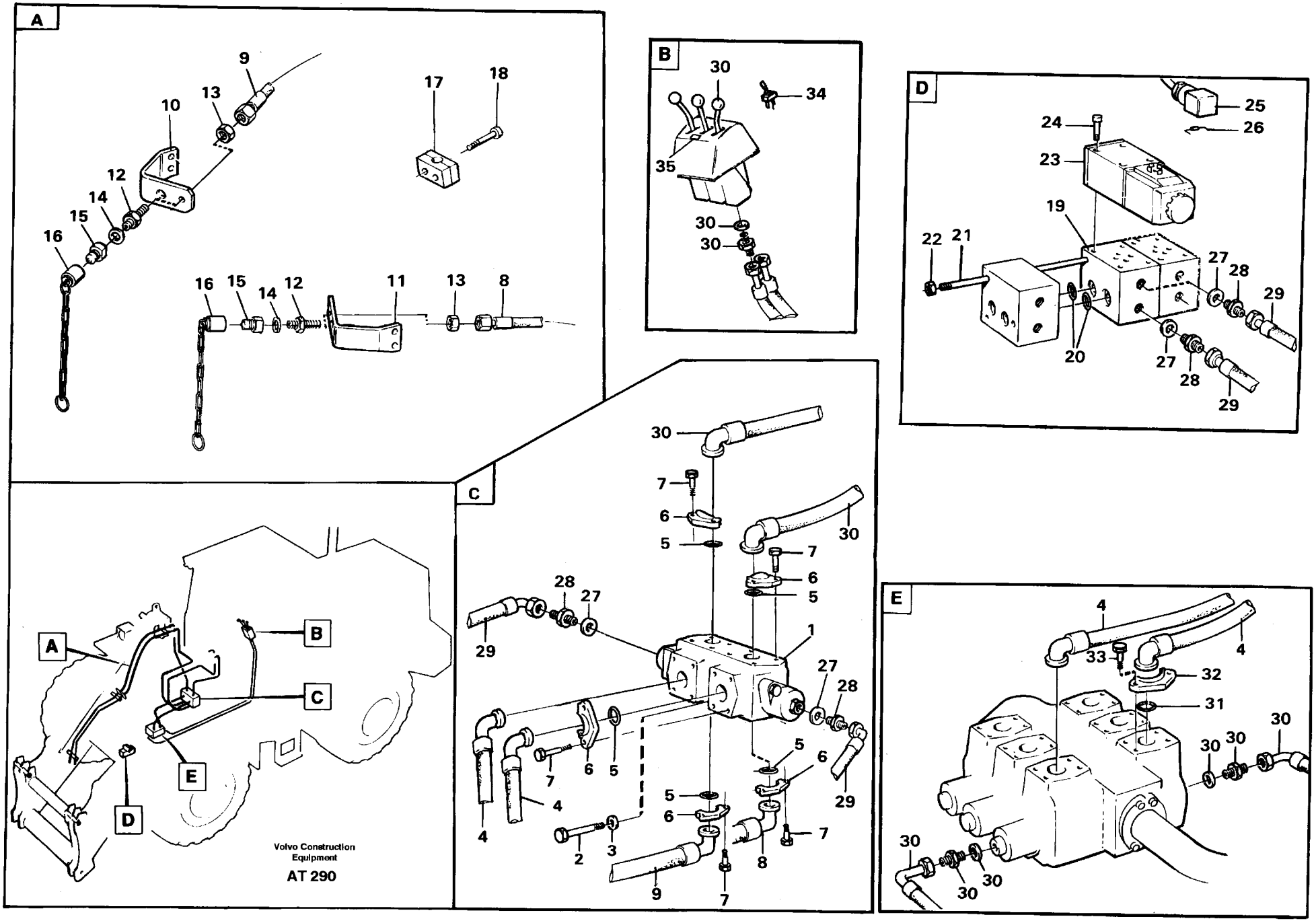
A
9
13
10
12
14
15
16
17
18
16
15
14
12
11
13
8
B
30
34
35
30
30
C
30
7
6
5
30
7
6
5
28
27
29
1
27
28
5
6
29
7
6
5
4
5
6
7
4
2
3
8
9
7
D
25
24
26
23
19
22
21
27
28
29
20
27
28
29
E
4
33
4
32
31
30
30
30
30
30
30
A
B
C
D
E
Volvo Construction Equipment
AT 290

Fig.	Part No.	Quantity 1	2	3	P S	K I T	Description	Benämning	Denominación	Dènomination	Bezeichnung	Notes
1		1					Valve	Ventil	Valvula	Soupape	Ventil	See group 916, Page 799
2	13940129-3	2					Screw	Skruv	Tornillo	Vis	Schraube	
3	13955894-4	2					Washer	Bricka	Arandela	Rondelle	Scheibe	
4	13933650-7	2					Hose assembly	Slangledning	Conducto	Condui.flexible	Schlauchleitung	
5	13948700-3	6					O-ring	O-ring	Anillo torico	Joint torique	O-ring	
6	11015455-6	12					Flange half	Flänshalva	Mitad brida	Demi-bride	Flanschhälfte	
7	13970948-9	24					Screw	Skruv	Tornillo	Vis	Schraube	
8	13933644-0	1					Hose assembly	Slangledning	Conducto	Condui.flexible	Schlauchleitung	LH, L=3100 MM
9	13933663-0	1					Hose assembly	Slangledning	Conducto	Condui.flexible	Schlauchleitung	RH, L=3300 MM
10		1					Anchorage	Fäste	Fijacion	Fixation	Halterung	RH See group 916, Page 793
11		1					Anchorage	Fäste	Fijacion	Fixation	Halterung	LH See group 916, Page 793
12	11004888-1	2					Nipple	Nippel	Niple	Raccord	Nippel	
13	957022-7	2					Nut	Mutter	Tuerca	Ecrou	Mutter	
14	944252-6	2					Gasket	Packning	Junta	Joint	Dichtung	
15	11043022-0	2					Snap-on cplg	Snabbkoppling	Acoplam rapido	Accouple.rapide	Schnellkupplung	
16	4780759-9	2					Prot.sleeve	Skyddshylsa	Mang protecc	Manchon protec	Schutzhulle	
17	4785479-9	4					Clamp	Klamma	Abrazadera	Collier serrage	Klemme	
18	959211-4	8					Screw	Skruv	Tornillo	Vis	Schraube	
19	4974291-9	1					Connect.block	Kopplingsblock	Bloque conexion	Bloc connexion	Kupplungskopf	
20	13960168-6	2					O-ring	O-ring	Anillo torico	Joint torique	O-ring	
21	13965920-5	3					Pull rod	Dragstång	Varilla tracc	Barre traction	Zugstange	
22	955782-8	3					Nut	Mutter	Tuerca	Ecrou	Mutter	
23	11003548-2	1					Solenoid valve	Magnetventil	Electrovalvula	Vanne electrom	Magnetventil	MA36
	11993636-7	1					•Magnet	•Magnet	•Iman	•Aimant	•Magnet	
	11993637-5	1					•Sealing kit	•Tätningssats	•Juego retenes	•Jeu joints	•Dichtungssatz	
24	959193-4	4					Screw	Skruv	Tornillo	Vis	Schraube	
25	11015425-9	1					Cable harness	Ledningsmatta	Manojo cables	Faisceau cables	Kabelbaum	
	6646637-6	1					•Clutch body	•Kopplingshus	•Caja embrague	•Carter embr	•Kuppl körper	

1		**4. DRUCKÖLFUNKTION**	Catalog id **97785**	Group **916**
2		**ET 4 ÈME FUNCTION HYDRAULIQUE**		
3		**4A FUNCIÓN HIDRAULICA**	Illustr. No **AT 290**	Section **200**
4		**EXTRA HYDRAULUTRUSTNING, 4:E FUNKTION**		
5		**EXTRA HYDRAULIC EQUIPMENT EQUIPMENT,4TH FUNCTION**	Issue **65/97**	Page **795**
		94591		

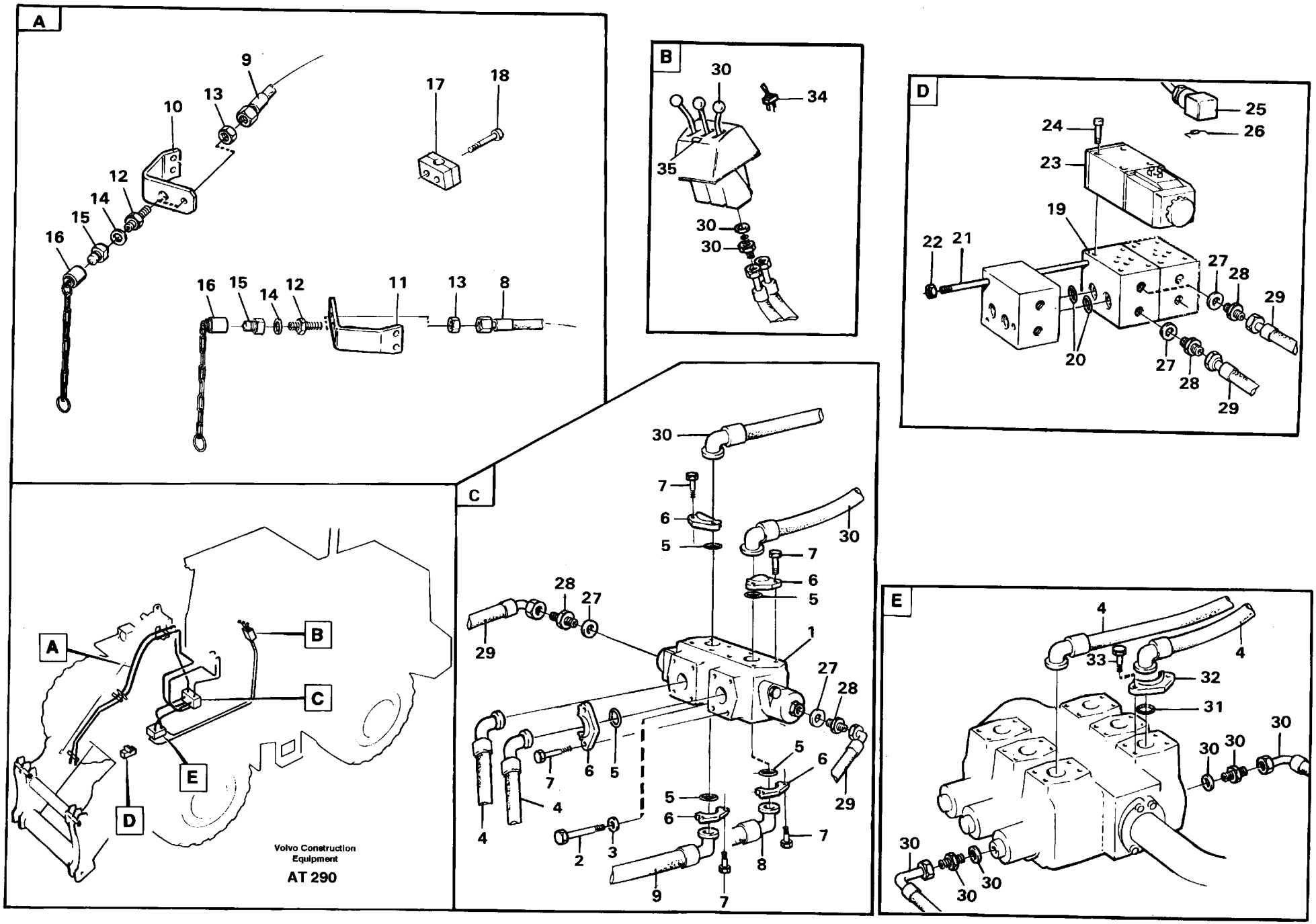
A
9
13
10
12
14
15
16
17
18
16
15
14
12
11
13
8
B
30
34
35
30
30
C
30
7
6
5
30
7
6
5
28
27
29
1
27
28
5
6
29
7
6
5
4
5
6
7
4
2
3
8
9
7
D
25
26
24
23
19
22
21
27
28
29
20
27
28
29
E
4
33
4
32
31
30
30
30
30
30
30
A
B
C
D
E
Volvo Construction Equipment
AT 290

Fig.	Part No.	Quantity 1	2	3	P S	K I T	Description	Benämning	Denominación	Dènomination	Bezeichnung	Notes
26	4803274-2	1					•Diode	•Diod	•Diodo	•Diode	•Diode	
27	943907-6	4					Gasket	Packning	Junta	Joint	Dichtung	
28	13944524-1	4					Nipple	Nippel	Niple	Raccord	Verschraubung	
29	13932917-1	2					Hose assembly	Slangledning	Conducto	Condui.flexible	Schlauchleitung	
30							3rd hydr-cont	3:e hydr-funk	3a func-hidr	3 ème func-hydr	3. Druckölfunk	See group 916, Page 793
31	13948700-3	2					O-ring	O-ring	Anillo torico	Joint torique	O-ring	
32	927947-2	4					Flange half	Flänshalva	Mitad brida	Demi-bride	Flanschhälfte	
33	13970948-9	4					Screw	Skruv	Tornillo	Vis	Schraube	
34	4786696-7	1					Switch	Strömställare	Interruptor	Interrupteur	Schalter	SW19
35	11025792-0	1					Decal	Dekal	Calcomania	Autocollant	Aufklebeschild	

1		**4. DRUCKÖLFUNKTION**	Catalog id **97785**	Group **916**
2		**ET 4 ÈME FUNCTION HYDRAULIQUE**		
3		**4A FUNCIÓN HIDRAULICA**	Illustr. No **AT 290**	Section **200**
4		**EXTRA HYDRAULUTRUSTNING, 4:E FUNKTION**		
5		**EXTRA HYDRAULIC EQUIPMENT EQUIPMENT,4TH FUNCTION**	Issue **65/97**	Page **797**
		94591		

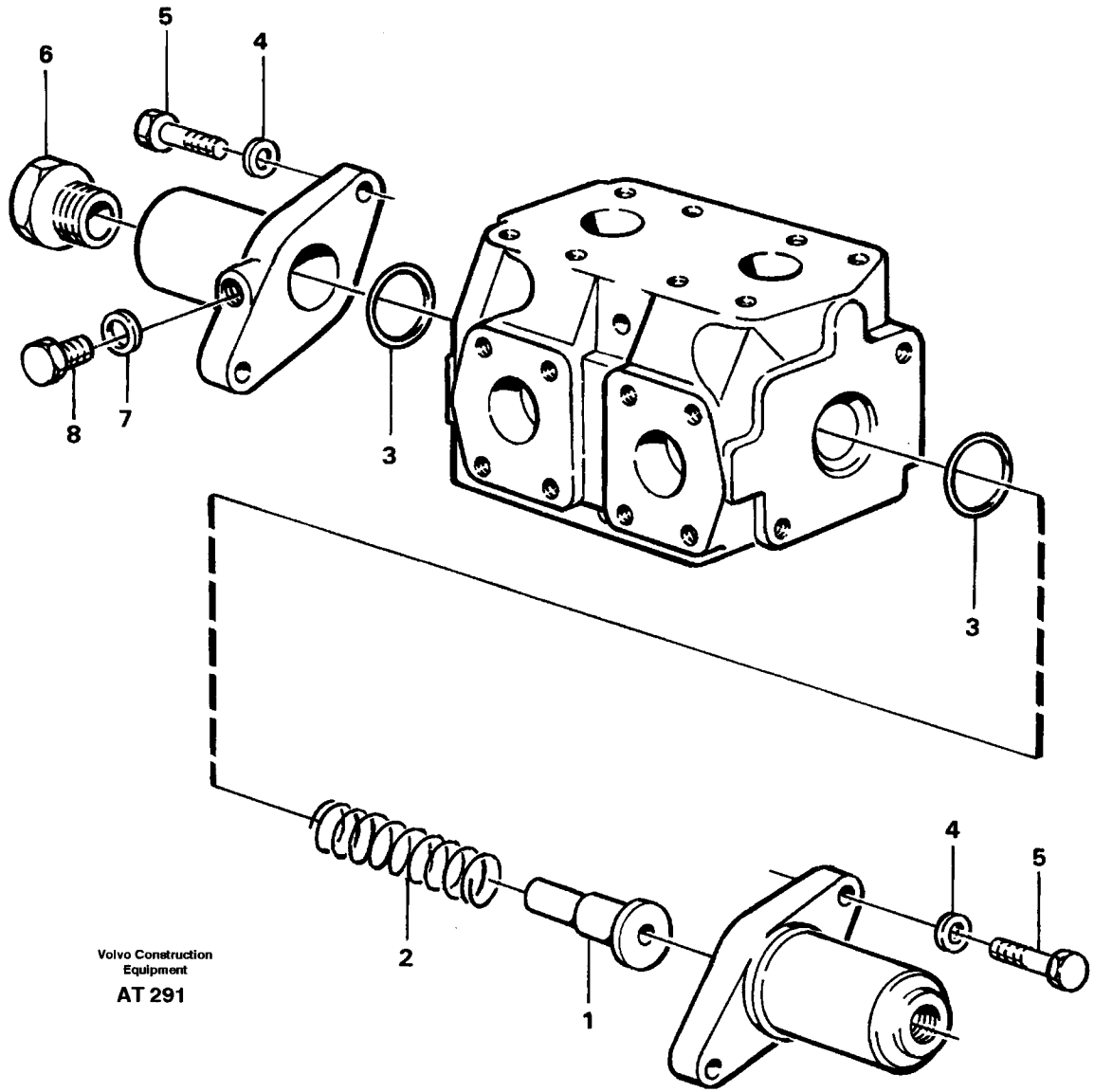

Volvo Construction Equipment

AT 291

Fig.	Part No.	Quantity 1	2	3	PS	KIT	Description	Benämning	Denominación	Dènomination	Bezeichnung	Notes
	11018391-0	1					Valve	Ventil	Valvula	Soupape	Ventil	
1	11993647-4	1					•Spring guide	•Fjäderstyrning	•Guia resorte	•Coupell.ressort	•Federfuhrung	
2	11993648-2	1					•Spring	•Fjäder	•Resorte	•Ressort	•Feder	
3	11993006-3	2					•O-ring	•O-ring	•Anillo torico	•Joint torique	•O-ring	
4	13942336-2	4					•Spring washer	•Fjäderbricka	•Arand elastica	•Ronde.elastique	•Federscheibe	
5	11993646-6	4					•Screw	•Skruv	•Tornillo	•Vis	•Schraube	
6	11993643-3	1					•Plug	•Propp	•Tapon	•Bouchon	•Stöpsel	
7	13945653-7	1					•Plane gasket	•Planpackning	•Junta plana	•Joint plan	•Plandichtung	
8	6211680-1	1					•Plug	•Propp	•Tapon	•Bouchon	•Stöpsel	(11993645)

1		**UMSTEUERVENTIL 3. UND 4. FUNKTION** **VALVE INVERSEMENT 3 ÈME ET 4 ÈME FUNCIO N** **VÁLVULA REVERSIBLE 3A Y 4A FUNCTIÓN** **OMKASTARVENTIL 3:E OCH 4:E FUNKTION** **REVERSING VALVE 3RD AND 4TH FUNCION**	Catalog id **97785**	Group **916**
2				
3			Illustr. No **AT 291**	Section **250**
4				
5		**94591**	Issue **65/97**	Page **799**

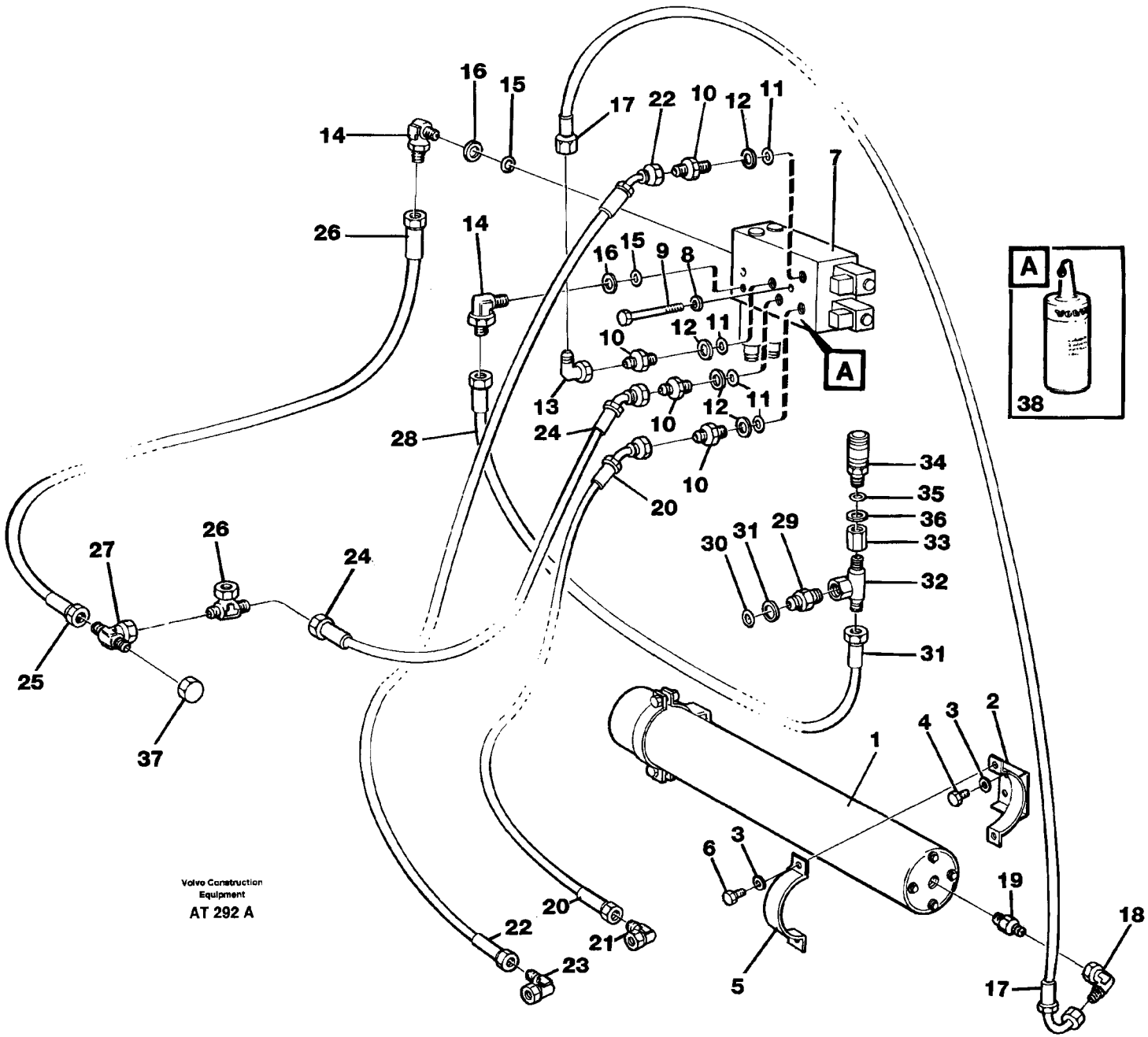
Volvo Construction Equipment
AT 292 A

Fig.	Part No.	Quantity 1	2	3	PS	KIT	Description	Benämning	Denominación	Dènomination	Bezeichnung	Notes
1		1					Accumulator	Ackumulator	Acumulador	Accu	Speicher	See group 916, Page 805
2	11020289-2	2					Anchorage	Fäste	Fijacion	Fixation	Halterung	
3	13960148-8	8					Washer	Bricka	Arandela	Rondelle	Scheibe	
4	970945-2	4					Screw	Skruv	Tornillo	Vis	Schraube	(13970945)
5	11025616-1	2					Clamp	Klämma	Abrazadera	Pince serrage	Klemme	
6	13970951-3	4					Screw	Skruv	Tornillo	Vis	Schraube	
7		1					Valve	Ventil	Valvula	Soupape	Ventil	See group 916, Page 807
8	13960141-3	2					Washer	Bricka	Arandela	Rondelle	Scheibe	
9	13940129-3	2					Screw	Skruv	Tornillo	Vis	Schraube	
10	931228-1	4					Nipple	Nippel	Niple	Raccord	Nippel	
11	931212-5	4					•O-ring	•O-ring	•Anillo torico	•Joint torique	•O-ring	
12	931219-0	4					•Support ring	•Stödring	•Anillo apoyo	•Bague support	•Stutzring	
13	4821878-8	1					Elbow nipple	Vinkelnippel	Niple angular	Racco.angulaire	Winkelnippel	
14	931230-7	2					Nipple	Nippel	Niple	Raccord	Nippel	
15	931208-3	2					•O-ring	•O-ring	•Anillo torico	•Joint torique	•O-ring	
16	931215-8	2					•Support ring	•Stödring	•Anillo apoyo	•Bague support	•Stutzring	
17	13933656-4	1					Hose assembly	Slangledning	Conducto	Condui.flexible	Schlauchleitung	A, L=820 MM
18	11023859-9	1					Nipple	Nippel	Niple	Raccord	Nippel	
19	4821878-8	1					Elbow nipple	Vinkelnippel	Niple angular	Racco.angulaire	Winkelnippel	
20	13933655-6	1					Hose assembly	Slangledning	Conducto	Condui.flexible	Schlauchleitung	C-, L=800 MM
21	4821878-8	1					Elbow nipple	Vinkelnippel	Niple angular	Racco.angulaire	Winkelnippel	
22	13933655-6	1					Hose assembly	Slangledning	Conducto	Condui.flexible	Schlauchleitung	C+, L=800 MM
23	4821878-8	1					Elbow nipple	Vinkelnippel	Niple angular	Racco.angulaire	Winkelnippel	
24	13933181-3	1					Hose assembly	Slangledning	Conducto	Condui.flexible	Schlauchleitung	CT, L=650 MM
25	13933497-3	1					Hose assembly	Slangledning	Conducto	Condui.flexible	Schlauchleitung	T, L=860 MM
26	4821881-2	1					T-nipple	T-nippel	Niple t	Raccord-t	T-nippel	
27	4821883-8	1					Nipple	Nippel	Niple	Raccord	Verschraubung	
28	13933657-2	1					Hose assembly	Slangledning	Conducto	Condui.flexible	Schlauchleitung	P, L=550 MM
29	931225-7	1					Nipple	Nippel	Niple	Raccord	Nippel	
30	931209-1	1					•O-ring	•O-ring	•Anillo torico	•Joint torique	•O-ring	

1		**SCHWINGUNGSDÄMPFER** **AMORTISSEUR VIBRATIONS** **AMORTIGUARDER DE VIBRACIÓNES** **LASTARMSFJÄDRING** **BOOM SUSPENSION SYSTEM**	Catalog id **97785**	Group **916**
2				
3			Illustr. No **AT 292A**	Section **300**
4				
5		**94538**	Issue **65/97**	Page **801**

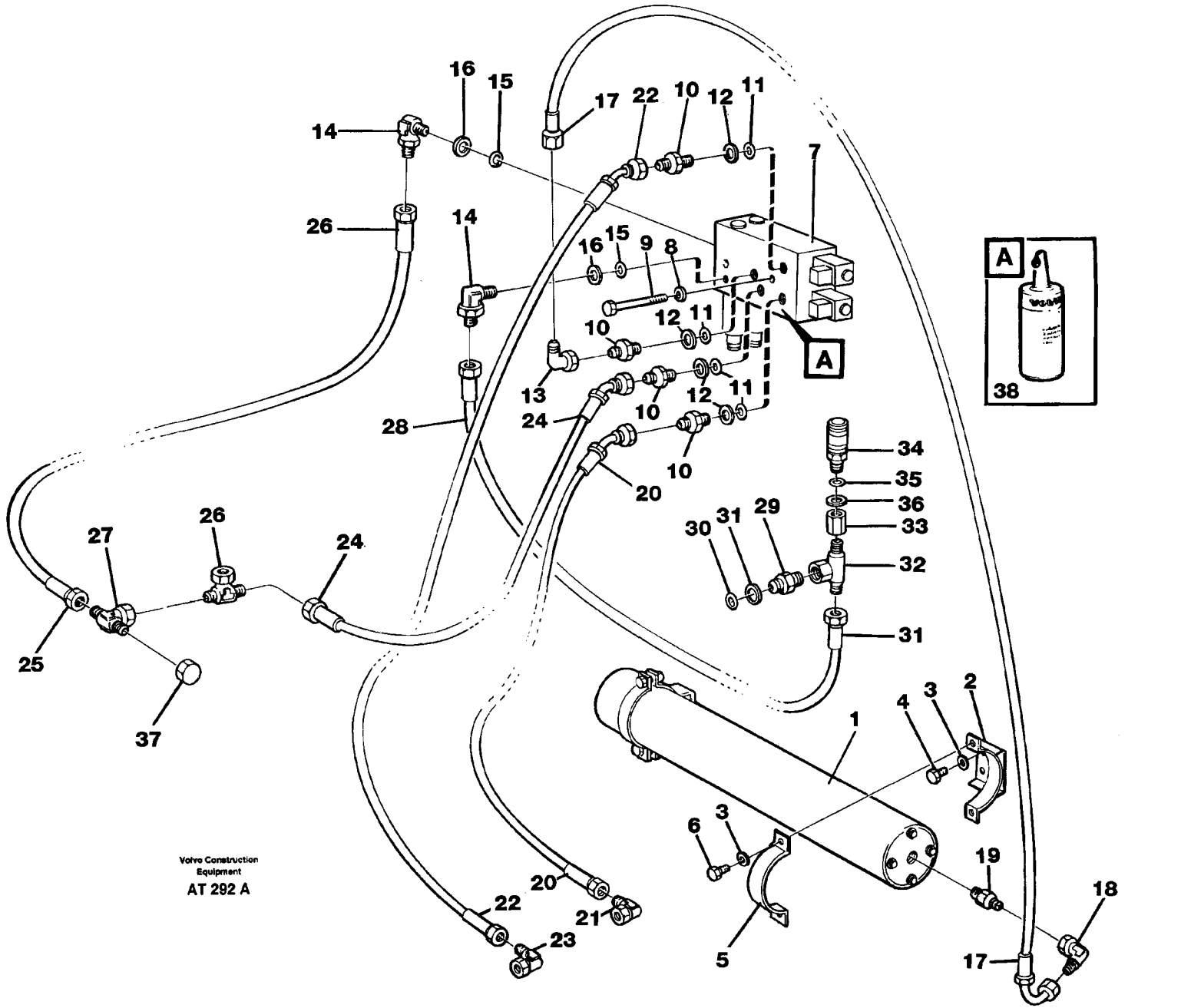
Volvo Construction Equipment
AT 292 A

Fig.	Part No.	Quantity 1	2	3	P S	K I T	Description	Benämning	Denominación	Dènomination	Bezeichnung	Notes
31	931216-6	1					•Back-up ring	•Stödring	•Anillo apoyo	•Bague support	•Stutzring	
32	4821883-8	1					Nipple	Nippel	Niple	Raccord	Verschraubung	
33	4881498-2	1					Nipple	Nippel	Niple	Raccord	Nippel	
34	930032-8	1					Testing nipple	Mätnippel	Niple medicion	Raccor.controle	Prufnippel	
35	13949574-1	1					•O-ring	•O-ring	•Anillo torico	•Joint torique	•O-ring	
36	13945653-7	1					Plane gasket	Planpackning	Junta plana	Joint plan	Plandichtung	
37	4821970-3	1					Blind nut	Blindmutter	Tuerca ciega	Ecrou borgne	Blindmutter	
38	1161056-5	REQ					Seal compound	Tätningsmedel	Produc estanqu	Prod.etancheite	Dichtmittel	

1		**SCHWINGUNGSDÄMPFER**	Catalog id **97785**	Group **916**
2		**AMORTISSEUR VIBRATIONS**		
3		**AMORTIGUARDER DE VIBRACIÓNES**	Illustr. No **AT 292A**	Section **300**
4		**LASTARMSFJÄDRING**		
5		**BOOM SUSPENSION SYSTEM**	Issue **65/97**	Page **803**
		94538		

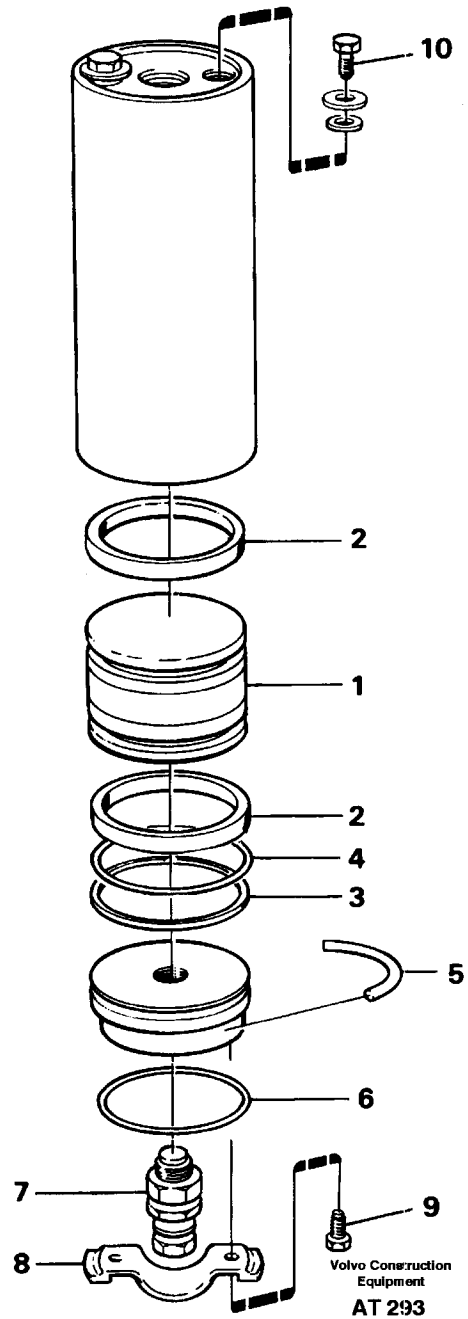
10
2
1
2
4
3
5
6
7
9
8
Volvo Construction Equipment
AT 293

Fig.	Part No.	Quantity 1	2	3	P S	K I T	Description	Benämning	Denominación	Dènomination	Bezeichnung	Notes
	11702389-5	1					Accumulator	Ackumulator	Acumulador	Accu	Speicher	
1		1			NS	K	•Piston	•Kolv	•Piston	•Piston	•Kolben	
2		2			NS	K	•Piston seal	•Kolvtätning	•Reten piston	•Etancheite piston	•Kolbendichtung	
3		2			NS	K	•Back-up ring	•Stödring	•Anillo apoyo	•Bague support	•Stützring	
4		2			NS	K	•O-ring	•O-ring	•Anillo torico	•Joint torique	•O-ring	
5		4			NS		•Clampring half	•Låsringhalva	•Mit anillo seg	•Demi-circlip	•Sicherungshalbring	
6		2			NS	K	•O-ring	•O-ring	•Anillo torico	•Joint torique	•O-ring	
7	11998206-4	1					•Valve	•Ventil	•Valvula	•Soupape	•Ventil	
8		1			NS		•Protecting brace	•Skyddsbygel	•Brazo proteccion	•Etrier protection	•Schützbügel	
9		2			NS		•Screw	•Skruv	•Tornillo	•Vis	•Schraube	M6x10
10		2			NS		•Screw	•Skruv	•Tornillo	•Vis	•Schraube	M6x16
	11999071-1	1					Repair kit	Reparationssats	Kit reparacion	Kit reparation	Reparatursatz	

1		**SPEICHER**	Catalog id **97785**	Group **916**
2		**ACCU**		
3		**ACUMULADOR**	Illustr. No **AT 293**	Section **350**
4		**ACKUMULATOR**		
5		**ACCUMULATOR**	Issue **65/97**	Page **805**
		94538		

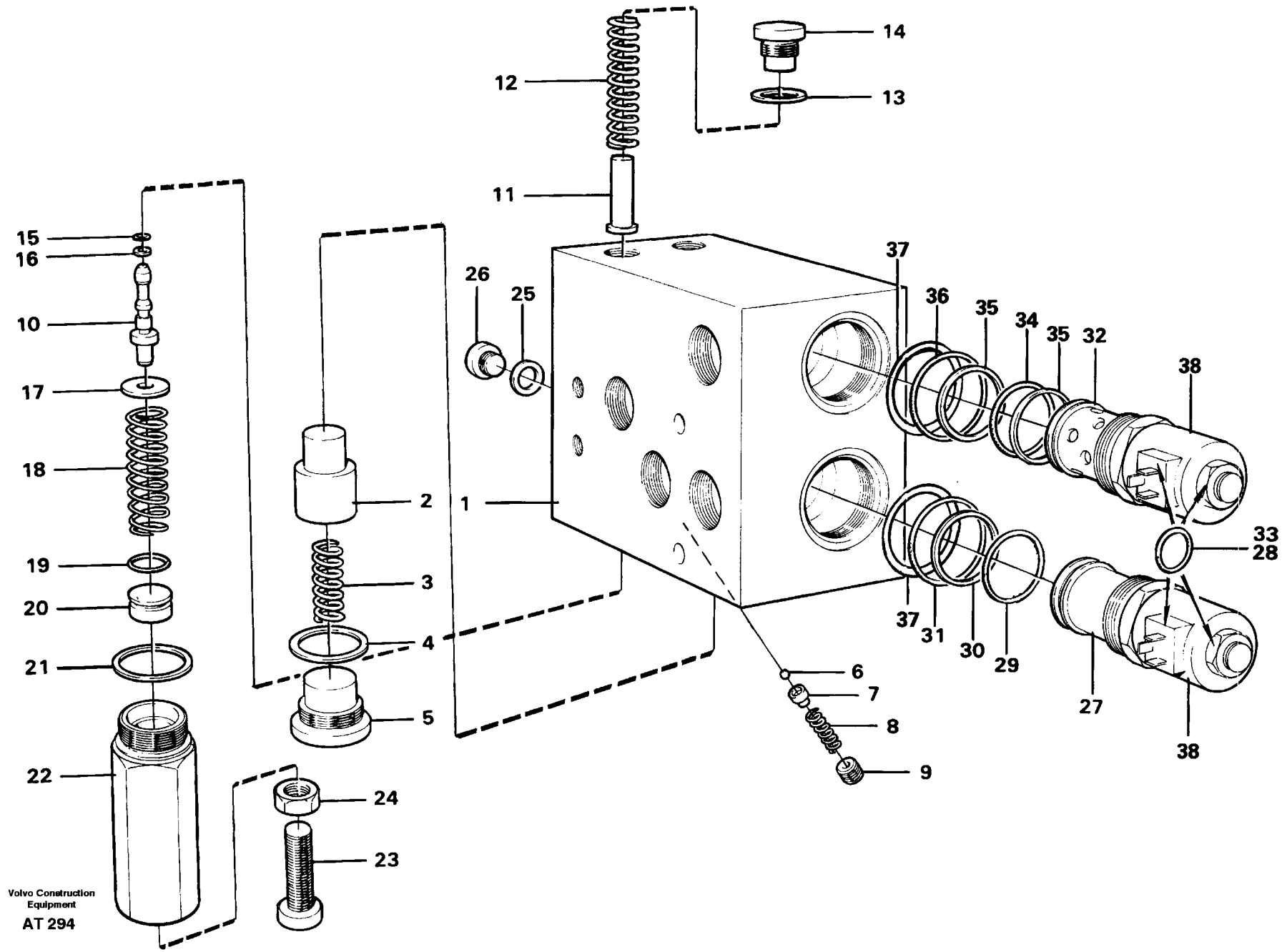
Volvo Construction Equipment
AT 294

Fig.	Part No.	Quantity 1	2	3	PS	KIT	Description	Benämning	Denominación	Dènomination	Bezeichnung	Notes
	11091302-7	1					Valve	Ventil	Valvula	Soupape	Ventil	
1		1			NS		•Housing	•Hus	•Carter	•Carter	•Gehäuse	
2	11014162-9	1					•Peg	•Kägla	•Eslabon	•Cheville	•Kegel	
3	4715492-7	1					•Spring	•Fjäder	•Resorte	•Ressort	•Feder	
4	944252-6	1					•Gasket	•Packning	•Junta	•Joint	•Dichtung	
5	11014163-7	1					•Plug	•Plugg	•Tapon	•Tampon	•Stopfen	
6	184114-7	1					•Ball	•Kula	•Bola	•Bille	•Kugel	
7		1			NS		•Guide	•Styrning	•Guia	•Guide	•Fuhrung	
8		1			NS		•Spring	•Fjäder	•Resorte	•Ressort	•Feder	
9		1			NS		•Plug	•Plugg	•Tapon	•Tampon	•Stopfen	
10	11014164-5	2					•Slide	•Slid	•Corredera	•Tiroir	•Schieber	
11	11014167-8	2					•Peg	•Kägla	•Eslabon	•Cheville	•Kegel	
12	4715492-7	2					•Spring	•Fjäder	•Resorte	•Ressort	•Feder	
13	944496-9	2					•Gasket	•Packning	•Junta	•Joint	•Dichtung	
14	944506-5	2					•Plug	•Propp	•Tapon	•Bouchon	•Stöpsel	
15	13960202-3	2					•O-ring	•O-ring	•Anillo torico	•Joint torique	•O-ring	
16	11019014-7	2					•Support ring	•Stödring	•Anillo apoyo	•Bague support	•Stutzring	
17	960139-4	2					•Washer	•Bricka	•Arandela	•Rondelle	•Scheibe	
18	11014168-6	2					•Spring	•Fjäder	•Resorte	•Ressort	•Feder	
19	925055-6	2					•O-ring	•O-ring	•Anillo torico	•Joint torique	•O-ring	
20	11014166-0	2					•Piston	•Kolv	•Piston	•Piston	•Kolben	
21	944252-6	2					•Gasket	•Packning	•Junta	•Joint	•Dichtung	
22	11014165-2	2					•Nipple	•Nippel	•Niple	•Raccord	•Nippel	
23	13970949-7	2					•Screw	•Skruv	•Tornillo	•Vis	•Schraube	
24	971071-6	2					•Nut	•Mutter	•Tuerca	•Ecrou	•Mutter	
25	947083-2	3					•Gasket	•Packning	•Junta	•Joint	•Dichtung	
26	13963925-6	3					•Plug	•Propp	•Tapon	•Bouchon	•Stöpsel	
27	11019171-5	1					•Valve	•Ventil	•Valvula	•Soupape	•Ventil	
28	3537507-0	2					••O-ring	••O-ring	••Anillo torico	••Joint torique	••O-ring	(1697370)
29	6643642-9	1					••O-ring	••O-ring	••Anillo torico	••Joint torique	••O-ring	

1		**VENTIL** **SOUPAPE** **VALVULA** **VENTIL** **VALVE**	Catalog id **97785**	Group **916**
2				
3			Illustr. No **AT 294**	Section **400**
4				
5		**94538**	Issue **65/97**	Page **807**

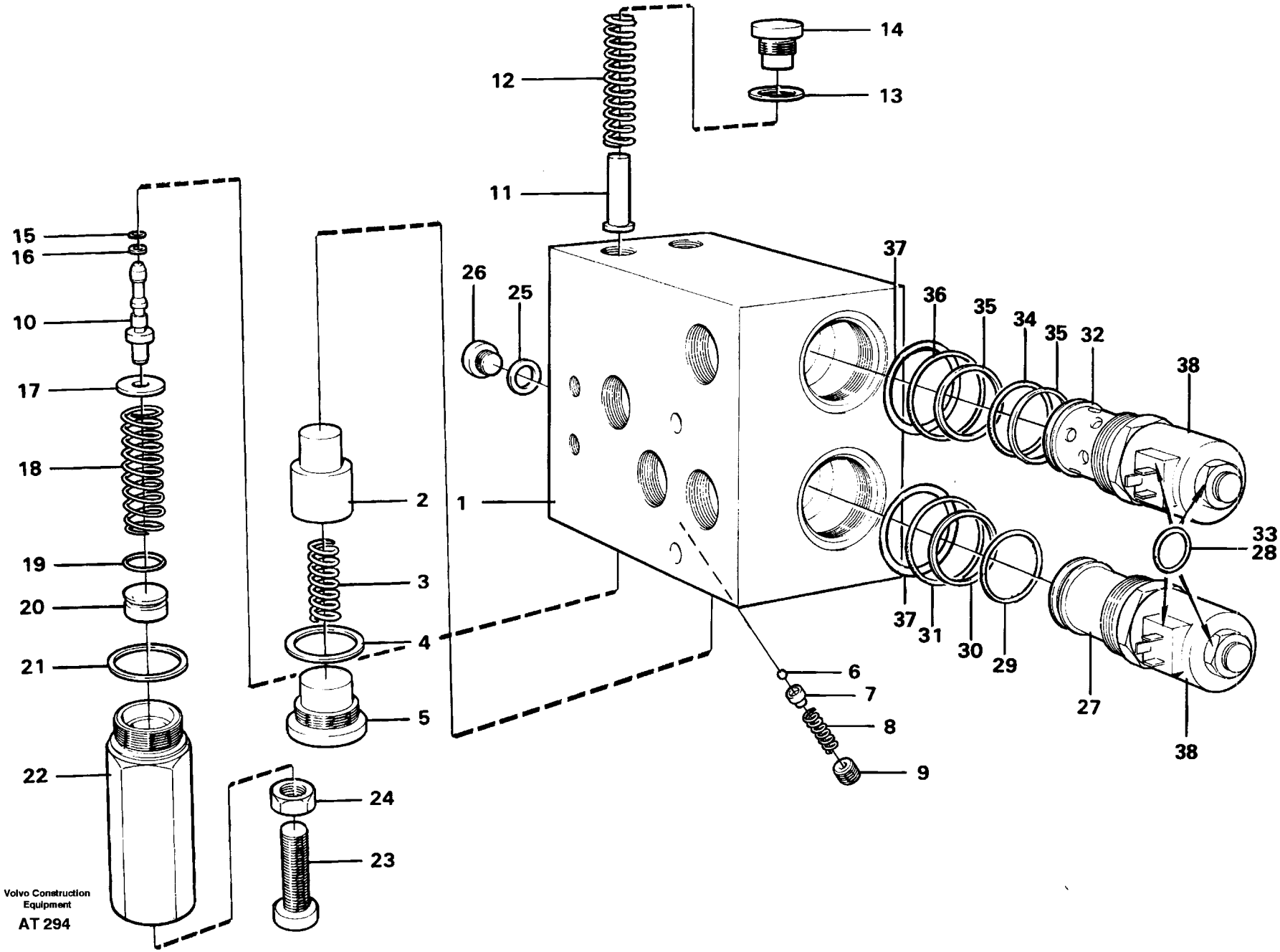
Volvo Construction Equipment
AT 294

Fig.	Part No.	Quantity 1	2	3	P S	K I T	Description	Benämning	Denominación	Dènomination	Bezeichnung	Notes
30	11996096-1	1					••Support ring	••Stödring	••Anillo apoyo	••Bague support	••Stutzring	
32	11091303-5	1					•Valve	•Ventil	•Valvula	•Soupape	•Ventil	
33	3537507-0	2					••O-ring	••O-ring	••Anillo torico	••Joint torique	••O-ring	(1697370)
34	6643642-9	1					••O-ring	••O-ring	••Anillo torico	••Joint torique	••O-ring	
35	11996096-1	2					••Support ring	••Stödring	••Anillo apoyo	••Bague support	••Stutzring	
37	958229-7	2					•O-ring	•O-ring	•Anillo torico	•Joint torique	•O-ring	
38	11019049-3	2					•Solenoid	•Elektromagnet	•Electromagnet	•Electro-aimant	•Elektromagnet	MA55, MA59

1		**VENTIL** **SOUPAPE** **VALVULA** **VENTIL** **VALVE** **94538**	Catalog id **97785**	Group **916**
2				
3			Illustr. No **AT 294**	Section **400**
4			Issue **65/97**	Page **809**
5				

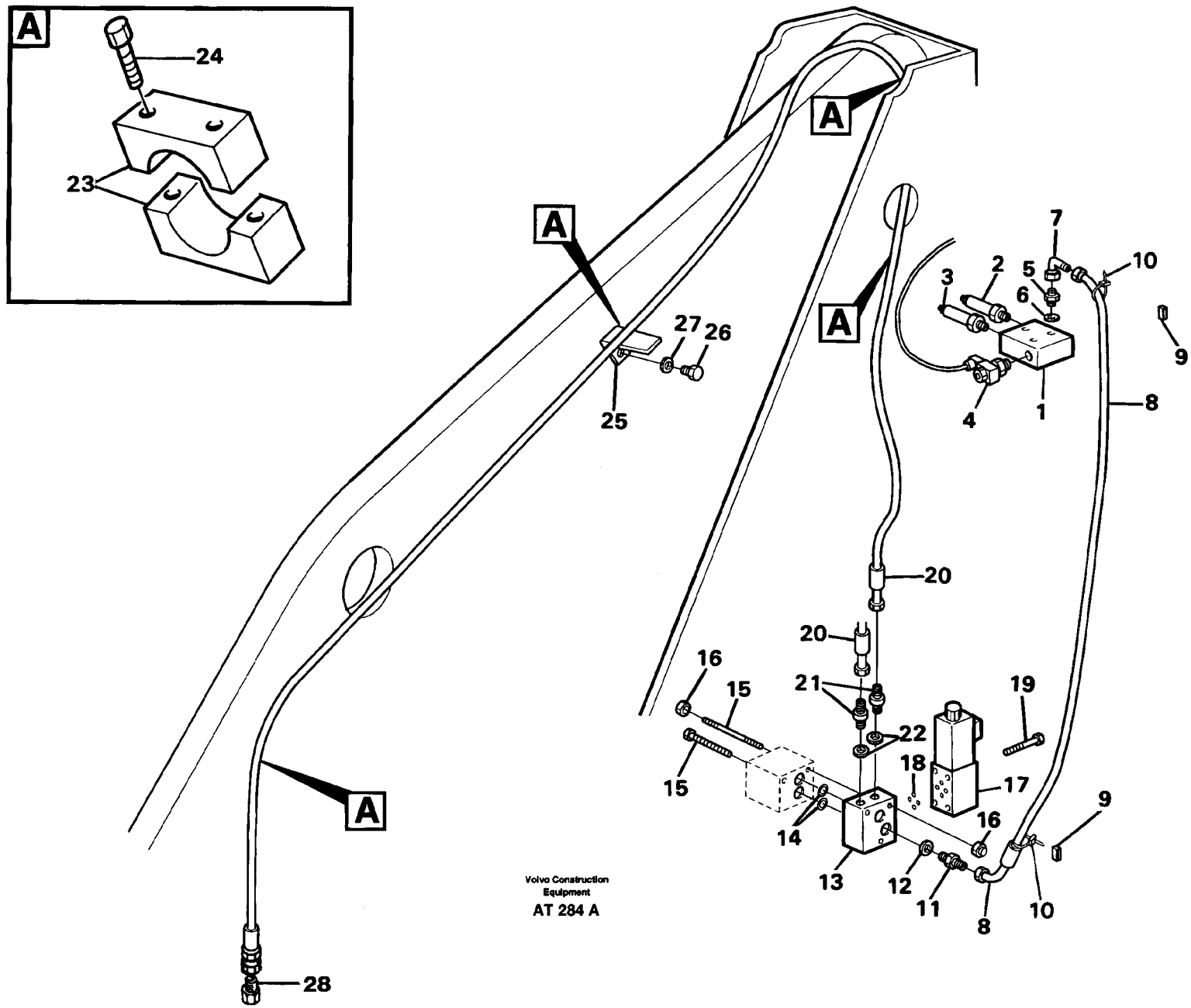
A
24
23
A
A
A
A
27
26
25
28
7
10
2
3
5
6
9
8
4
1
20
20
16
15
21
19
22
18
17
15
14
16
9
13
12
11
8
10
Volvo Construction
Equipment
AT 284 A

Fig.	Part No.	Quantity 1	2	3	4	5	PS	KIT	Description	Benämning	Denominación	Dènomination	Bezeichnung	Notes
1	11018634-3	1							Valve	Ventil	Valvula	Soupape	Ventil	
2	11993666-4	1							•Valve	•Ventil	•Valvula	•Soupape	•Ventil	155 bar
3	11993665-6	1							•Valve	•Ventil	•Valvula	•Soupape	•Ventil	37 bar
4	11993470-1	1							•Solenoid valve	•Magnetventil	•Electrovalvula	•Vanne electrom	•Magnetventil	
5	4974084-8	1							Nipple	Nippel	Niple	Raccord	Nippel	
6	964109-3	1							Gasket	Packning	Junta	Joint	Dichtung	
7	13945357-5	1							Elbow nipple	Vinkelnippel	Niple angular	Racco.angulaire	Winkelnippel	
8	13932971-8	1							Hose assembly	Slangledning	Conducto	Condui.flexible	Schlauchleitung	L = 2600 MM
	11079950-9	1							Hose assembly	Slangledning	Conducto	Condui.flexible	Schlauchleitung	94983
	13932809-0	1							Hose assembly	Slangledning	Conducto	Condui.flexible	Schlauchleitung	92428
9	4881454-5	2							Marking sleeve	Märkhylsa	Manguit marcaj	Douill.marquage	Kennhulse	PINK / ROSA
10	4881440-4	2							Strip clamp	Bandklamma	Abraz cinta	Ruban serrage	Bandklammer	
11	13944524-1	1							Nipple	Nippel	Niple	Raccord	Verschraubung	
12	943907-6	1							Gasket	Packning	Junta	Joint	Dichtung	
13	11025316-8	1							Connection block	Kopplingsblock	Bloque conexion	Bloc connexion	Kupplungskopf	
14	13960168-6	2							O-ring	O-ring	Anillo torico	Joint torique	O-ring	
15	955313-2	3							Screw	Skruv	Tornillo	Vis	Schraube	ALT. M8x160
	13974896-6	3							Control rod	Reglerstång	Varilla regul	Tige reglage	Regelstange	(965926) ALT. M8x220
16	955782-8	3							Nut	Mutter	Tuerca	Ecrou	Mutter	
17	11003548-2	1							Solenoid valve	Magnetventil	Electrovalvula	Vanne electrom	Magnetventil	MA 51
	11993636-7	1							•Magnet	•Magnet	•Iman	•Aimant	•Magnet	
18	11993637-5	1							•Sealing kit	•Tätningssats	•Juego retenes	•Jeu joints	•Dichtungssatz	
19	959193-4	4							Screw	Skruv	Tornillo	Vis	Schraube	
20	13933648-1	1							Hose assembly	Slangledning	Conducto	Condui.flexible	Schlauchleitung	L = 4700 MM
	11109326-6	2							Hose assembly	Slangledning	Conducto	Condui.flexible	Schlauchleitung	94983
21	13944524-1	2							Nipple	Nippel	Niple	Raccord	Verschraubung	
22	943907-6	2							Gasket	Packning	Junta	Joint	Dichtung	
23	4785681-0	4							Clamp	Klamma	Abrazadera	Collier serrage	Klemme	RH
	4785681-0	4							Clamp	Klamma	Abrazadera	Collier serrage	Klemme	LH
24	942314-6	8							Screw	Skruv	Tornillo	Vis	Schraube	RH

1		**DRUCKÖLSYSTEM, GERÄTESCHNELLKUPPLUNG**	Catalog id **97785**	Group **924**
2		**SYSTÈME HYDRAULIQUE, PORTE D'OUTIL**		
3		**SISTEMA HIDRÁULICA, SOPORTE DE IMPLEMENTOS**	Illustr. No **AT 284A**	Section **100**
4		**HYDRAULUTRUSTNING FÖR REDSKAPSFÄSTE**		
5		**HYDRAULIC SYSTEM FOR ATTACHMENT BRACKET**	Issue **65/97**	Page **811**
		92445, 92773, 92970		

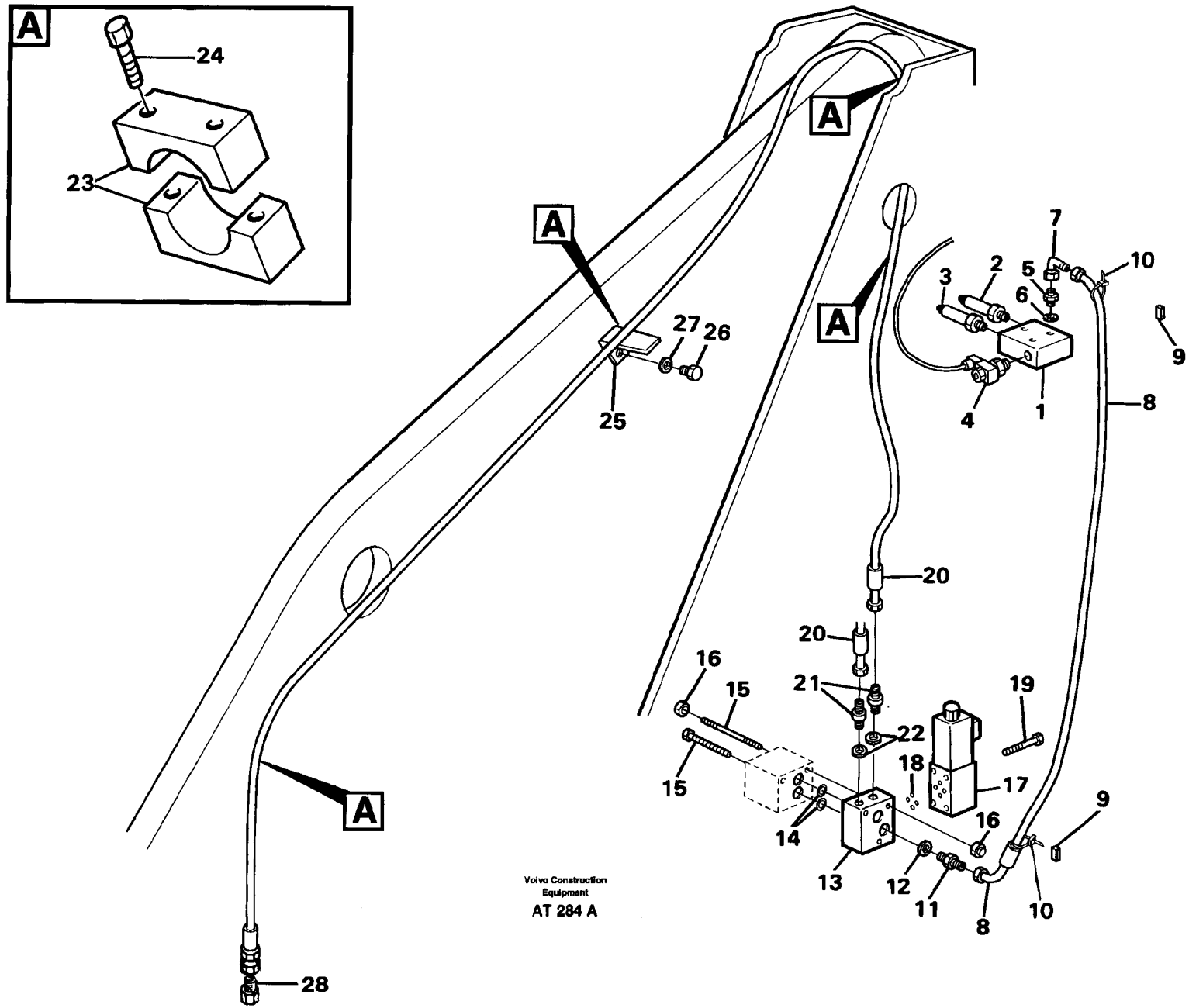
A
24
23
A
A
A
A
27
26
25
28
7
10
3
2
5
6
9
4
1
8
20
20
16
15
21
19
22
18
17
15
14
16
9
13
12
11
8
10
Volvo Construction
Equipment
AT 284 A

Fig.	Part No.	Quantity 1	2	3	4	5	PS	KIT	Description	Benämning	Denominación	Dènomination	Bezeichnung	Notes
	942314-6	8							Screw	Skruv	Tornillo	Vis	Schraube	LH
25	11020405-4	1							Anchorage	Fäste	Fijacion	Fixation	Halterung	RH
	11020405-4	1							Anchorage	Fäste	Fijacion	Fixation	Halterung	LH
26	970945-2	2							Screw	Skruv	Tornillo	Vis	Schraube	(13970945) RH
	970945-2	2							Screw	Skruv	Tornillo	Vis	Schraube	(13970945) LH
27	13960148-8	2							Washer	Bricka	Arandela	Rondelle	Scheibe	RH
	13960148-8	2							Washer	Bricka	Arandela	Rondelle	Scheibe	LH
28	11100527-8	2							Plug	Propp	Tapon	Bouchon	Stöpsel	92970

1		**DRUCKÖLSYSTEM, GERÄTESCHNELLKUPPLUNG** **SYSTÈME HYDRAULIQUE, PORTE D'OUTIL** **SISTEMA HIDRÁULICA, SOPORTE DE IMPLEMENTOS** **HYDRAULUTRUSTNING FÖR REDSKAPSFÄSTE** **HYDRAULIC SYSTEM FOR ATTACHMENT BRACKET** **92445, 92773, 92970**	Catalog id **97785**	Group **924**
2				
3			Illustr. No **AT 284A**	Section **100**
4				
5			Issue **65/97**	Page **813**

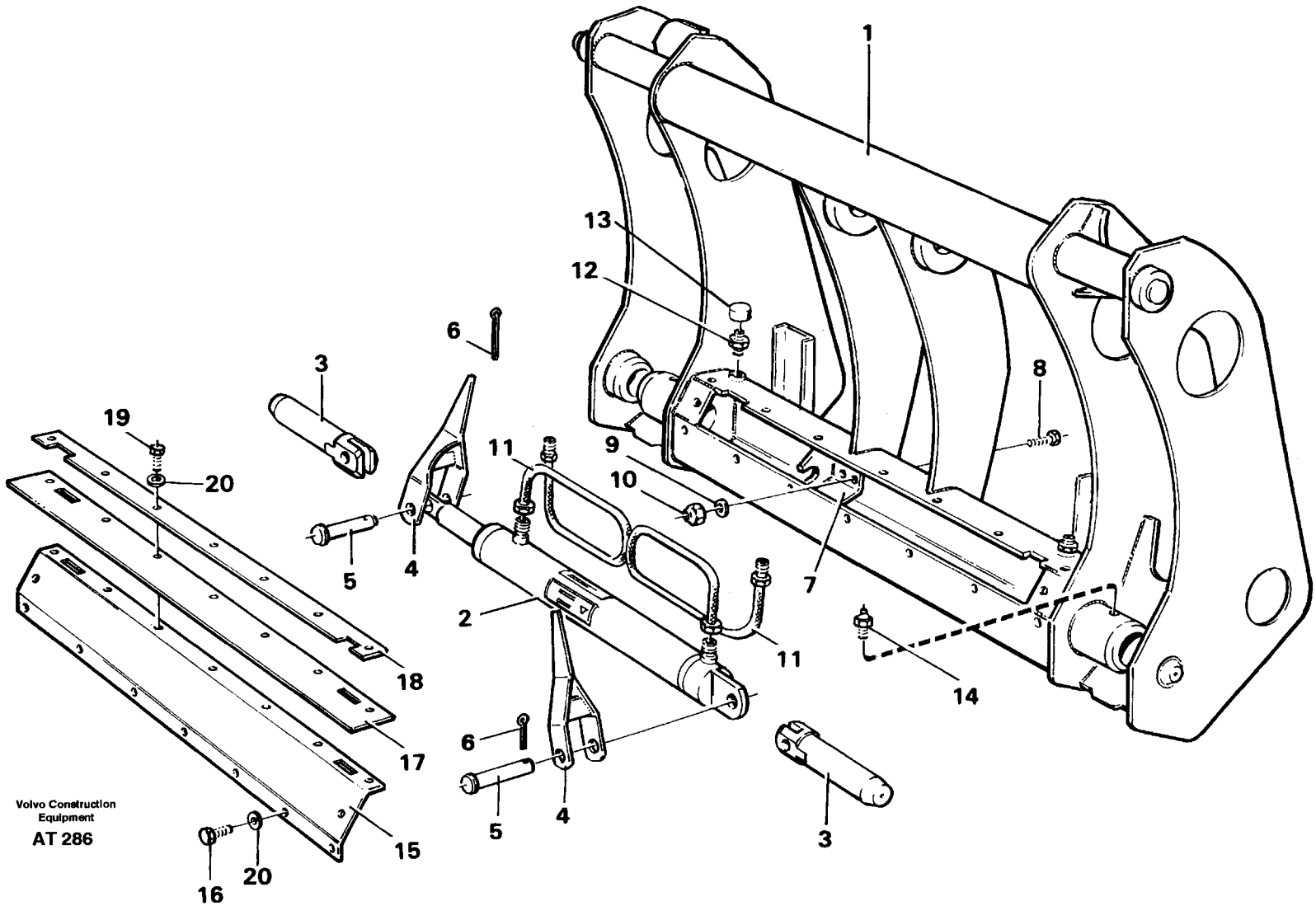
1
13
12
6
3
8
19
20
11
9
10
5
4
2
7
11
18
14
17
6
5
4
3
15
16
20
Volvo Construction Equipment
AT 286

Fig.	Part No.	Quantity 1	2	3	PS	KIT	Description	Benämning	Denominación	Dènomination	Bezeichnung	Notes
	11082510-6	1					Atch bracket	Redskapsfäste	Soporte impleme	Porte-outil	Geräteträger	92773
	11081800-2	1					Atch bracket	Redskapsfäste	Soporte impleme	Porte-outil	Geräteträger	92445
1		1			NS		•Frame	•Ram	•Bastidor	•Chassis	•Rahmen	
		1			NS		•Frame	•Ram	•Bastidor	•Chassis	•Rahmen	92445
2		1					•Hydraulic cylinder	•Hydraulcylinder	•Cilindro hidrauloco	•Verin hydraulique	•Hydraulzylinder	See group 924, Page 817
3	4741314-1	2					•Pin	•Axeltapp	•Pasador	•Axe	•Achszapfen	
4	11012725-5	2					•Indication arm	•Indikeringsarm	•Brazo indicac	•Bras indicateur	•Anzeigefinger	
5	13964908-1	2					•Bolt	•Bult	•Perno	•Boulon	•Bolzen	
6	13907860-4	2					•Cotter pin	•Saxpinne	•Pasador hendido	•Goupille fendue	•Splint	
7	11011654-8	1					•Stop	•Stopp	•Tope	•Butee	•Anschlag	
8	13970972-9	2					•Screw	•Skruv	•Tornillo	•Vis	•Schraube	
9	4849069-2	2					•Washer	•Bricka	•Arandela	•Rondelle	•Scheibe	
10	13971084-2	2					•Nut	•Mutter	•Tuerca	•Ecrou	•Mutter	
11	932282-7	2					•Hose assembly	•Slangledning	•Conducto	•Condui.flexible	•Schlauchleitung	
	11046097-9	2					•Hose assembly	•Slangledning	•Conducto	•Condui.flexible	•Schlauchleitung	94983
12	4741736-5	2					•Nipple	•Nippel	•Niple	•Raccord	•Nippel	
13	13931669-9	2					•Protect. cover	•Skyddslock	•Tapa proteccion	•Couver.protect	•Schutzdeckel	
14	951739-2	4					•Nipple	•Nippel	•Niple	•Raccord	•Nippel	
15	11081986-9	1					•Protection	•Skydd	•Proteccion	•Protection	•Schutz	
16	13973071-7	9					•Lock screw	•Låsskruv	•Torn seguridad	•Vis verrouilla	•Sich schraube	
17	4806634-4	1					•Protection	•Skydd	•Proteccion	•Protection	•Schutzvorrichtg	
18		1			NS		•Protecting plate	•Skyddsplatta	•Placa proteccion	•Plaque protection	•Schutzplatte	
		1			NS		•Lock plate	•Låsplatta	•Placa seguridad	•Plaque verrouillage	•Verschlussplatte	
19	949463-4	7					•Locking screw	•Låsskruv	•Tornillo segur	•Vis verrouilla	•Sich schraube	
20	13960142-1	15					•Washer	•Bricka	•Arandela	•Rondelle	•Scheibe	

1		**GERÄTETRÄGER** **FIXATION OUTIL** **FIJACION HERRAMIENTAS** **REDSKAPSFÄSTE** **TOOL BAR**	Catalog id **97785**	Group **924**
2				
3			Illustr. No **AT 286**	Section **150**
4				
5		**92773, 92445**	Issue **65/97**	Page **815**

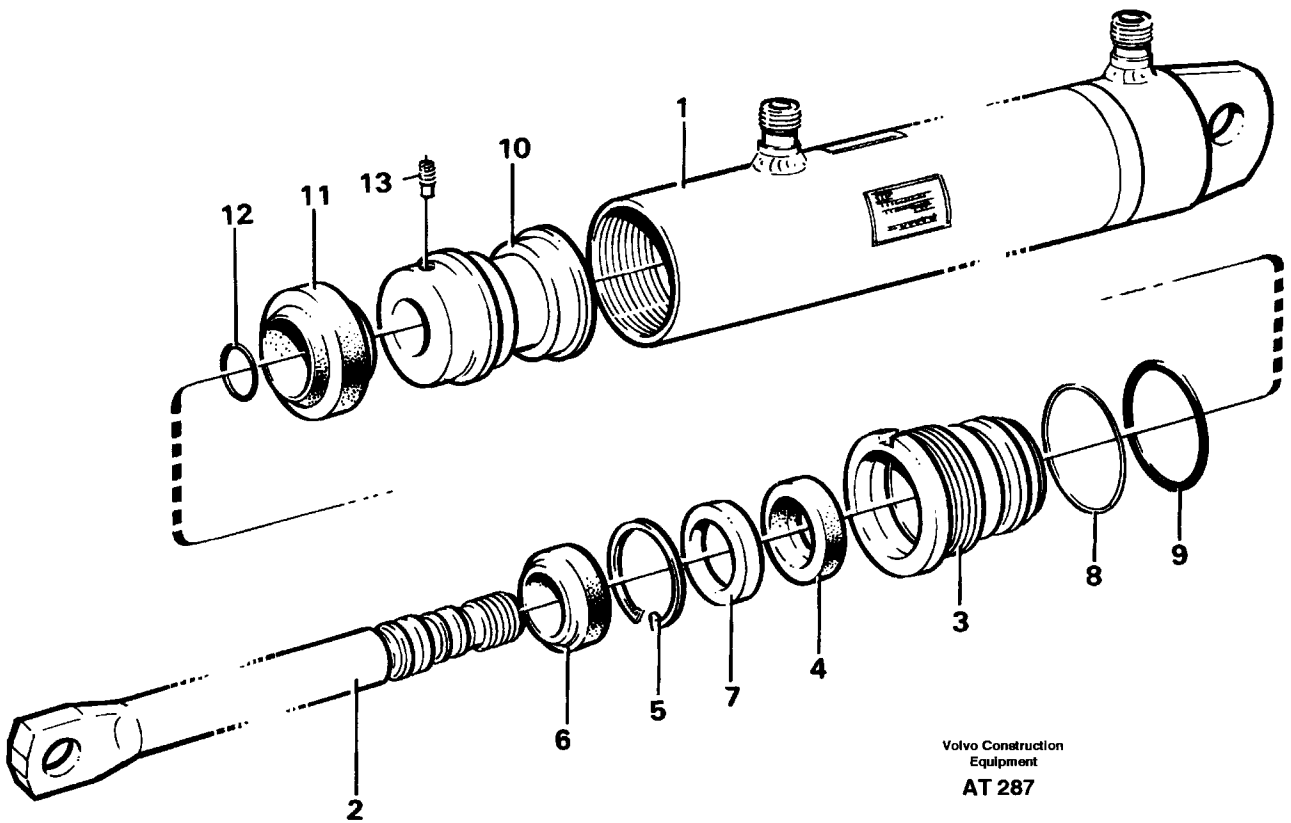
1
2
3
4
5
6
7
8
9
10
11
12
13
Volvo Construction Equipment
AT 287

Fig.	Part No.	Quantity 1	2	3	PS	KIT	Description	Benämning	Denominación	Dènomination	Bezeichnung	Notes
	11082447-1	1	1				Hydr cylinder	Hydraulcylinder	Cilindro hidrau	Verin hydrauli	Hydraulzylinder	
1		1			NS		•Cylinder tube	•Cylinderrör	•Tubo cilindro	•Tube cylindre	•Zylinderrohr	
2	11999364-0	1	1				•Piston rod	•Kolvstång	•Varilla piston	•Tige piston	•Kolbenstange	
3	11999363-2	1	1				•Pstn rod guide	•Kolvst.styrning	•Guia var piston	•Gui.tige piston	•Ko-stang fuhrg	
4	4784040-0	1	1			K	•Piston rod seal	•Kolvstångstätn	•Reten var pist	•Eta.tige piston	•Ko-stang dichtg	
5	914519-4	1	1			K	•Retaining ring	•Spårring	•Circlip	•Circlip	•Nutring	
6	11999360-8	1	1			K	•Scraper	•Avstrykare	•Rascador	•Racleur	•Abstreicher	
7		1			NS		•Spacer	•Distans	•Distanciador	•Entretoise	•Abstandkörper	
8	13962550-3	1	1			K	•Back-up ring	•Stödring	•Anillo apoyo	•Bague support	•Stutzring	
9	925067-1	1	1			K	•O-ring	•O-ring	•Anillo torico	•Joint torique	•O-ring	
10	11999365-7	1	1				•Support ring	•Stödring	•Anillo apoyo	•Bague support	•Stutzring	
11	11999361-6	1	1			K	•Piston seal	•Kolvtätning	•Reten piston	•Etanchei.piston	•Kolbendichtung	
12	13960215-5	1	1			K	•O-ring	•O-ring	•Anillo torico	•Joint torique	•O-ring	
13	13962970-3	1	1			K	•Screw	•Skruv	•Tornillo	•Vis	•Schraube	
	11999362-4	1	1				•Gasket kit	•Packningsats	•Juego juntas	•Kit joints	•Dichtungssatz	

1	92773	**DRUCKÖLZYLINDER** **CYLINDRE HYDRAULIQUE** **CILINDRO HIDRÀULICO** **HYDRAULCYLINDER** **HYDRAULIC CYLINDER**	Catalog id **97785**	Group **924**
2	92445		Illustr. No **AT 287**	Section **200**
3			Issue **65/97**	Page **817**
4				
5				

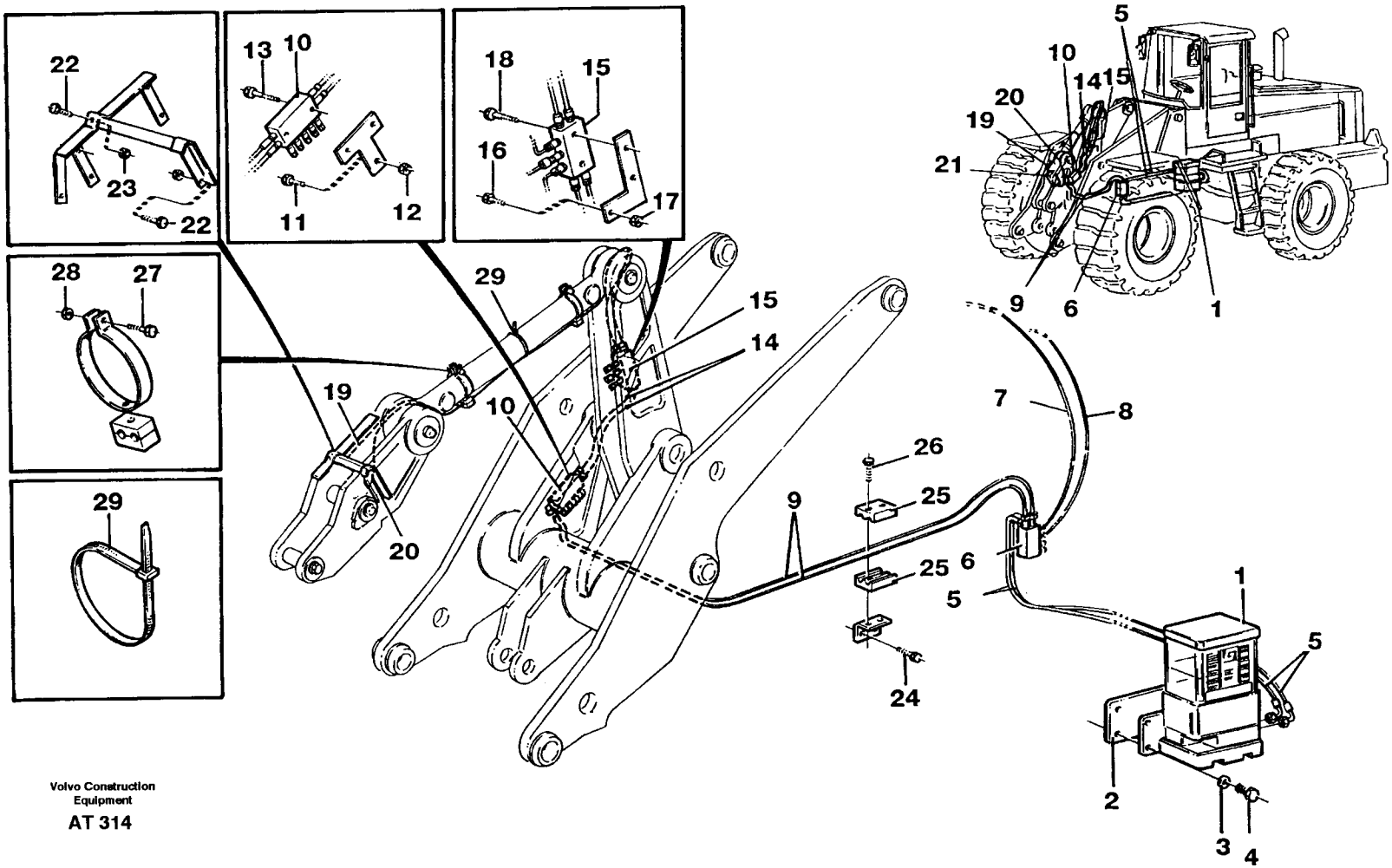

Volvo Construction Equipment

AT 314

Fig.	Part No.	Quantity 1	2	3	PS	KIT	Description	Benämning	Denominación	Dènomination	Bezeichnung	Notes
1	11702333-3	1					Pump	Pump	Bomba	Pompe	Pumpe	See group 926, Page 839
2		1			NS		Bracket	Konsol	Consola	Console	Konsole	
3	13955894-4	4					Washer	Bricka	Arandela	Rondelle	Scheibe	
4	955306-6	4					Screw	Skruv	Tornillo	Vis	Schraube	
5	11702366-3	2			SS		Lubricant line	Smörjledning	Conducto lubric	Conduit huile	Ölleitung	L = 800 MM
	11702806-8	REQ					•Hose	•Slang	•Manguera	•Flexible	•Schlauch	
	11702809-2	2					•Fitting	•Rörkoppling	•Acoplam tubo	•Raccord tuyau	•Rohrkupplung	
	11702811-8	2					•L-connection	•Vinkelkoppling	•Conexion angul	•Racco.angulaire	•Winkelankupplg	
6	11702341-6	1					Distr block	Fördeln.block	Bloque distrib	Boitier deriv	Verteilergruppe	Block B1 See group 926, Page 829
7	11702367-1	2			SS		Lubricant line	Smörjledning	Conducto lubric	Conduit huile	Ölleitung	L = 2x2000 MM
	11702806-8	REQ					•Hose	•Slang	•Manguera	•Flexible	•Schlauch	
	11702809-2	4					•Fitting	•Rörkoppling	•Acoplam tubo	•Raccord tuyau	•Rohrkupplung	
8	11702342-4	1					Distr block	Fördeln.block	Bloque distrib	Boitier deriv	Verteilergruppe	Block B2 See group 926, Page 825
9	11702367-1	2			SS		Lubricant line	Smörjledning	Conducto lubric	Conduit huile	Ölleitung	L = 2x2000 MM
	11702806-8	REQ					•Hose	•Slang	•Manguera	•Flexible	•Schlauch	
	11702809-2	4					•Fitting	•Rörkoppling	•Acoplam tubo	•Raccord tuyau	•Rohrkupplung	
10	11702343-2	1					Distr block	Fördeln.block	Bloque distrib	Boitier deriv	Verteilergruppe	Block B4 See group 926, Page 833
11	13970956-2	1					Screw	Skruv	Tornillo	Vis	Schraube	
12	13971089-1	1					Nut	Mutter	Tuerca	Ecrou	Mutter	
13	959207-2	2					Screw	Skruv	Tornillo	Vis	Schraube	
14	11702365-5	2			SS		Lubricant line	Smörjledning	Conducto lubric	Conduit huile	Ölleitung	L = 2x3000 MM
	11702806-8	REQ					•Hose	•Slang	•Manguera	•Flexible	•Schlauch	
	11702809-2	4					•Fitting	•Rörkoppling	•Acoplam tubo	•Raccord tuyau	•Rohrkupplung	
15	11702345-7	1					Distr block	Fördeln.block	Bloque distrib	Boitier deriv	Verteilergruppe	Block B3 See group 926, Page 837
16	13970954-7	1					Screw	Skruv	Tornillo	Vis	Schraube	
17	13971089-1	1					Nut	Mutter	Tuerca	Ecrou	Mutter	

1		**ZENTRALSCHMIERUNG.** **GRAISSAGE CENTRAL.** **LUBRICACION CENTRAL.** **CENTRALSMÖRJNING.** **CENTRAL LUBRICATION.**
2		
3		
4		
5		**94809**

Catalog id	Group
97785	**926**
Illustr. No	Section
AT 314	**100**
Issue	Page
65/97	**819**

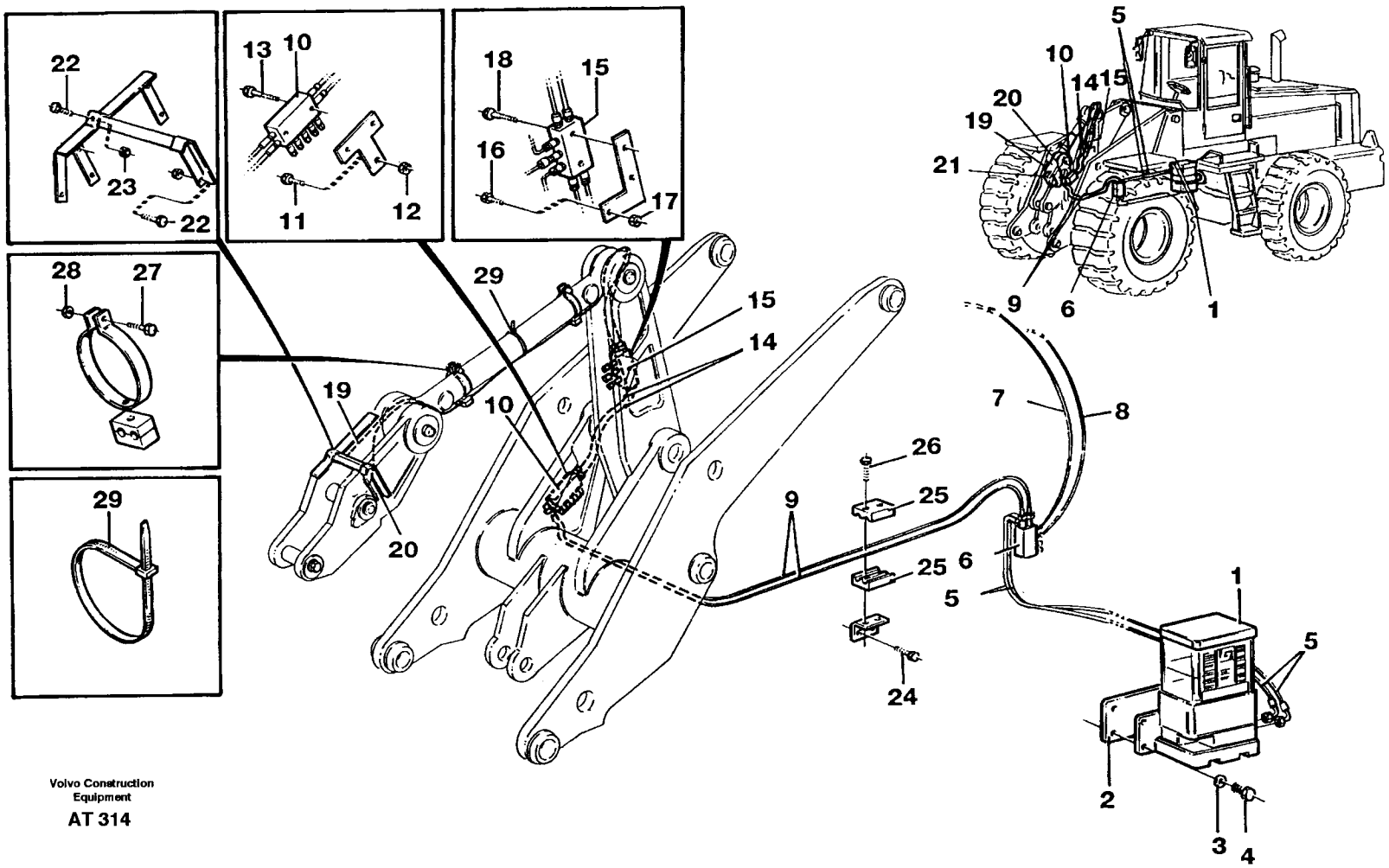

Volvo Construction Equipment

AT 314

Fig.	Part No.	Quantity 1	2	3	P S	K I T	Description	Benämning	Denominación	Dènomination	Bezeichnung	Notes
18	959207-2	2					Screw	Skruv	Tornillo	Vis	Schraube	
19	11702364-8	1			SS		Lubricant line	Smörjledning	Conducto lubric	Conduit huile	Ölleitung	L = 800 MM
	11702806-8	REQ					•Hose	•Slang	•Manguera	•Flexible	•Schlauch	
	11702809-2	2					•Fitting	•Rörkoppling	•Acoplam tubo	•Raccord tuyau	•Rohrkupplung	
20	11702422-4	1			SS		Lubricant line	Smörjledning	Conducto lubric	Conduit huile	Ölleitung	L = 2600 MM
	11702806-8	REQ					•Hose	•Slang	•Manguera	•Flexible	•Schlauch	
	11702809-2	2					•Fitting	•Rörkoppling	•Acoplam tubo	•Raccord tuyau	•Rohrkupplung	
22	13955295-4	1					Screw	Skruv	Tornillo	Vis	Schraube	L = 20
	940132-4	1					Screw	Skruv	Tornillo	Vis	Schraube	L = 35
23	963106-0	2					Lock nut	Låsmutter	Contratuerca	Contre-ecrou	Sicher mutter	
24	13970944-8	2					Screw	Skruv	Tornillo	Vis	Schraube	
25	11701854-9	10					Clamp	Klamma	Abrazadera	Collier serrage	Klemme	
26	942314-6	6					Screw	Skruv	Tornillo	Vis	Schraube	L = 25
27	955297-7	2					Screw	Skruv	Tornillo	Vis	Schraube	
28	963106-0	2					Lock nut	Låsmutter	Contratuerca	Contre-ecrou	Sicher mutter	
29	4881440-4	REQ					Strip clamp	Bandklamma	Abraz cinta	Ruban serrage	Bandklammer	

1		**ZENTRALSCHMIERUNG.**	Catalog id **97785**	Group **926**
2		**GRAISSAGE CENTRAL.**		
3		**LUBRICACION CENTRAL.**	Illustr. No **AT 314**	Section **100**
4		**CENTRALSMÖRJNING.**		
5		**CENTRAL LUBRICATION.**	Issue **65/97**	Page **821**
		94809		

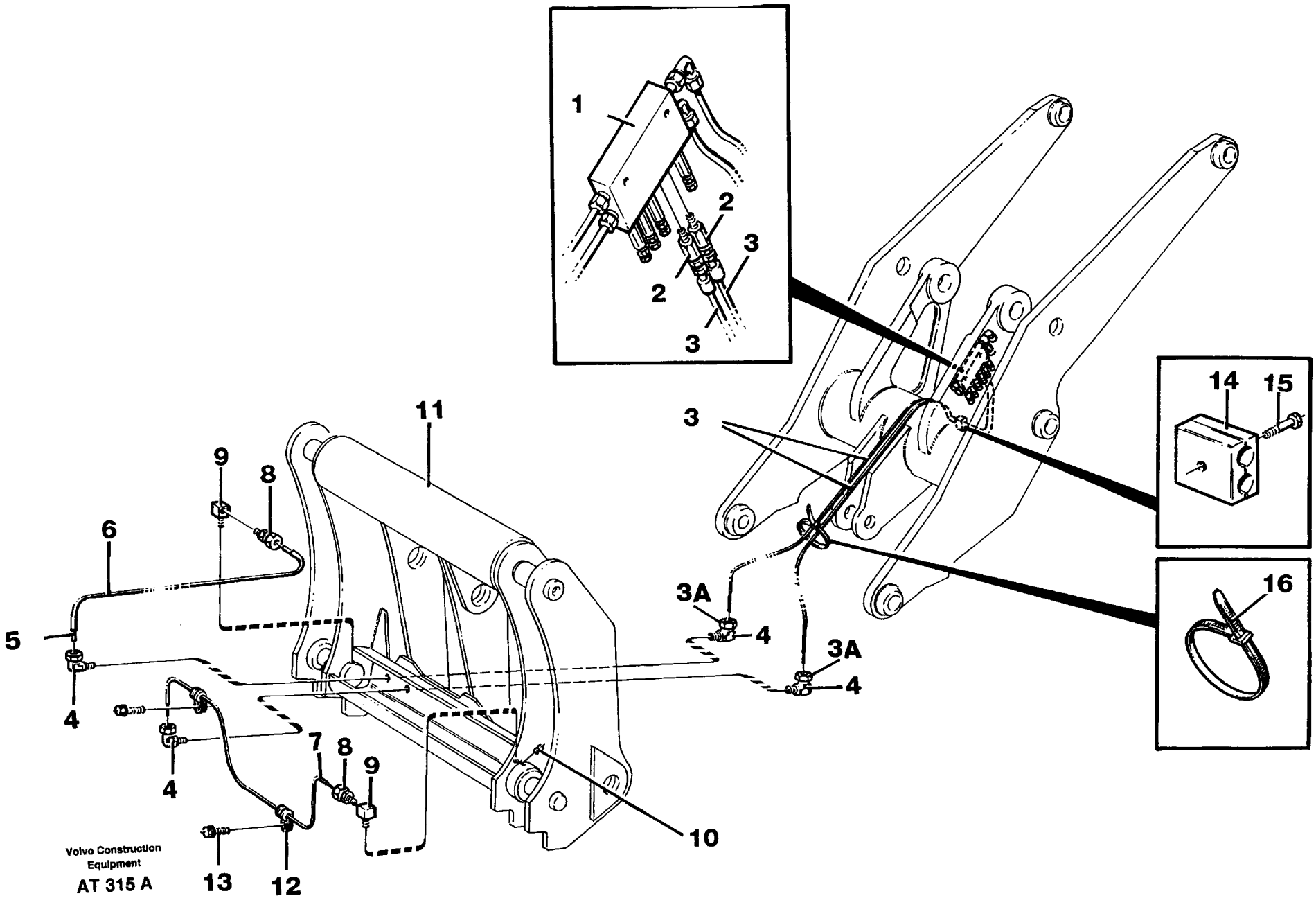
1
2
3
2
3
3
14
15
16
11
9
8
6
5
4
3A
4
3A
4
4
7
8
9
10
13
12
Volvo Construction Equipment
AT 315 A

Fig.	Part No.	Quantity 1	2	3	PS	KIT	Description	Benämning	Denominación	Dènomination	Bezeichnung	Notes
1		1					Distribution block	Fördelningsblock	Bloque distribucion	Boitier de derivation	Verteilergruppe	See group 926, Page 833
2	11702155-0	2					Dosage valve	Doseringsventil	Valvula dosific	Valve dosage	Dosierventil	
3	11702806-8	4					Hose	Slang	Manguera	Flexible	Schlauch	L = 2x2200 MM
3A	11702808-4	4					Fitting	Rörkoppling	Acoplam tubo	Raccord tuyau	Rohrkupplung	
4	11701837-4	4					Connector	Anslutning	Union	Raccord	Anschluss	
5	11701833-3	REQ					Lubricant line	Smörjledning	Conducto lubric	Conduit huile	Ölleitung	L = 2x2200 MM
	11701833-3	REQ					Lubricant line	Smörjledning	Conducto lubric	Conduit huile	Ölleitung	94811 , L = 2000 MM
6	192598-1	REQ					Hose	Slang	Manguera	Flexible	Schlauch	L = 200 MM
7	192598-1	REQ					Hose	Slang	Manguera	Flexible	Schlauch	L = 900 MM
	192598-1	REQ					Hose	Slang	Manguera	Flexible	Schlauch	94811 , L = 1500 MM
8	11701843-2	2					Connector	Anslutning	Union	Raccord	Anschluss	
9	11701845-7	2					Connector	Anslutning	Union	Raccord	Anschluss	
10	11701827-5	2					Plug	Propp	Tapon	Bouchon	Stöpsel	
11		1					Tool bar	Redskapsfäste	Fijacion herramientas	Fixation outil	Geräteträger	See group 924, Page 815
12	952624-5	2					Clamp	Klämma	Abrazadera	Pince serrage	Klemme	
13	959186-8	2					Screw	Skruv	Tornillo	Vis	Schraube	
14	11702369-7	1					Clamp	Klamma	Abrazadera	Collier serrage	Klemme	
15	940326-2	1					Screw	Skruv	Tornillo	Vis	Schraube	
16	4881440-4	REQ					Strip clamp	Bandklamma	Abraz cinta	Ruban serrage	Bandklammer	

1		**ZENTRALSCHMIERUNG FÜR GERÄTETRÄGER.**	Catalog id **97785**	Group **926**
2		**GRAISSAGE CENTRAL, FIXATION OUTIL.**		
3		**LUBRICACION CENTRAL, FIJACION HERRAMIENTAS.**	Illustr. No **AT 315A**	Section **300**
4		**CENTRALSMÖRJNING FÖR REDSKAPSFÄSTE.**		
5		**CENTRAL LUBRICATION FOR TOOL BAR.**	Issue **65/97**	Page **823**
		94809, 94811		

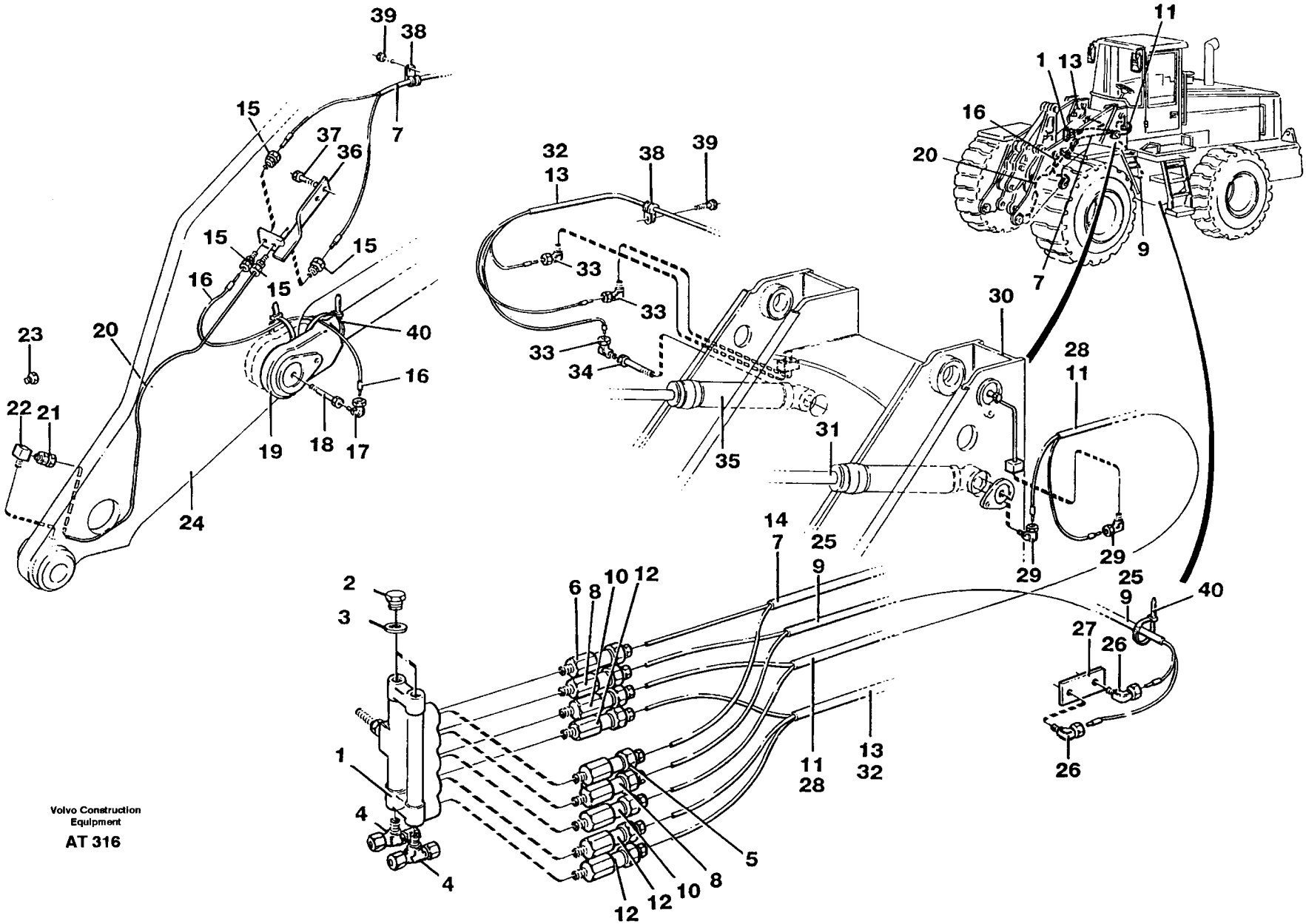
Volvo Construction Equipment
AT 316

Fig.	Part No.	Quantity 1	2	3	PS	KIT	Description	Benämning	Denominación	Dènomination	Bezeichnung	Notes
	11702342-4	1					Distr block	Fördeln.block	Bloque distrib	Boitier deriv	Verteilergruppe	
1		1			NS		•Distribution block	•Fördelningsblock	•Bloque distrib	•Boitier deriv	•Verteilergruppe	
2	11702149-3	2					•Plug	•Plugg	•Tapon	•Tampon	•Stopfen	
3	11702148-5	2					•Gasket	•Packning	•Junta	•Joint	•Dichtung	
4	11701396-1	2					•T-nipple	•T-nippel	•Niple t	•Raccord-t	•T-nippel	
5	11702370-5	1					•Dosage valve	•Doseringsventil	•Valvula dosific	•Valve dosage	•Dosierventil	
6	11702154-3	1					•Dosage valve	•Doseringsventil	•Valvula dosific	•Valve dosage	•Dosierventil	
7	11701858-0	REQ					•Lubricant line	•Smörjledning	•Conducto lubric	•Conduit huile	•Ölleitung	L = 2x4000 MM
8	11702371-3	2					•Dosage valve	•Doseringsventil	•Valvula dosific	•Valve dosage	•Dosierventil	
9	11701858-0	REQ					•Lubricant line	•Smörjledning	•Conducto lubric	•Conduit huile	•Ölleitung	L = 2x2000 MM
10	11702152-7	2					•Dosage valve	•Doseringsventil	•Valvula dosific	•Valve dosage	•Dosierventil	
11	11701858-0	REQ					•Lubricant line	•Smörjledning	•Conducto lubric	•Conduit huile	•Ölleitung	L = 2x3000 MM
12	11702152-7	3					•Dosage valve	•Doseringsventil	•Valvula dosific	•Valve dosage	•Dosierventil	
13	11701858-0	REQ					•Lubricant line	•Smörjledning	•Conducto lubric	•Conduit huile	•Ölleitung	L = 2x4000 MM
14	192598-1	REQ					Hose	Slang	Manguera	Flexible	Schlauch	L = 2x100 MM
15	11701843-2	4					Connector	Anslutning	Union	Raccord	Anschluss	
16	11701858-0	1					Lubricant line	Smörjledning	Conducto lubric	Conduit huile	Ölleitung	L = 2x2000 MM
17	11701837-4	1					Connector	Anslutning	Union	Raccord	Anschluss	
18	11701838-2	1					Adapter	Adapter	Adaptador	Raccord reduct	Adapter	
19		1					Lifting cylinder	Lyftcylinder	Cilindro elevacion	Verin levage	Hubzylinder	See group 945, Page 849
20	11701824-2	REQ					Pipe	Rör	Tubo	Tuyau	Rohrleitung	
21	11701837-4	1					Connector	Anslutning	Union	Raccord	Anschluss	
22	11701845-7	1					Connector	Anslutning	Union	Raccord	Anschluss	
23	11701827-5	1					Plug	Propp	Tapon	Bouchon	Stöpsel	
24		1					Lifting frame work	Lyftramverk	Bastidor elevacion	Chassis levage	Hubgerust	See group 945, Page 841
25	192598-1	REQ					Hose	Slang	Manguera	Flexible	Schlauch	L = 2x100 MM
26	11701837-4	2					Connector	Anslutning	Union	Raccord	Anschluss	
27		1					Planet shaft	Planetaxel	Eje planeta	Axe satellite	Planetenwelle	See group 460, Page 419
28	192598-1	REQ					Hose	Slang	Manguera	Flexible	Schlauch	L = 250 MM L = 200 MM

1		**VERTEILERGRUPPE, B2.**	Catalog id **97785**	Group **926**
2		**BOITIER DE DERIVATION B2.**		
3		**BLOQUE DISTRIBUCION, B2.**	Illustr. No **AT 316**	Section **400**
4		**FÖRDELNINGSBLOCK, B2.**		
5		**DISTRIBUTION BLOCK, B2.**	Issue **65/97**	Page **825**
		94809		

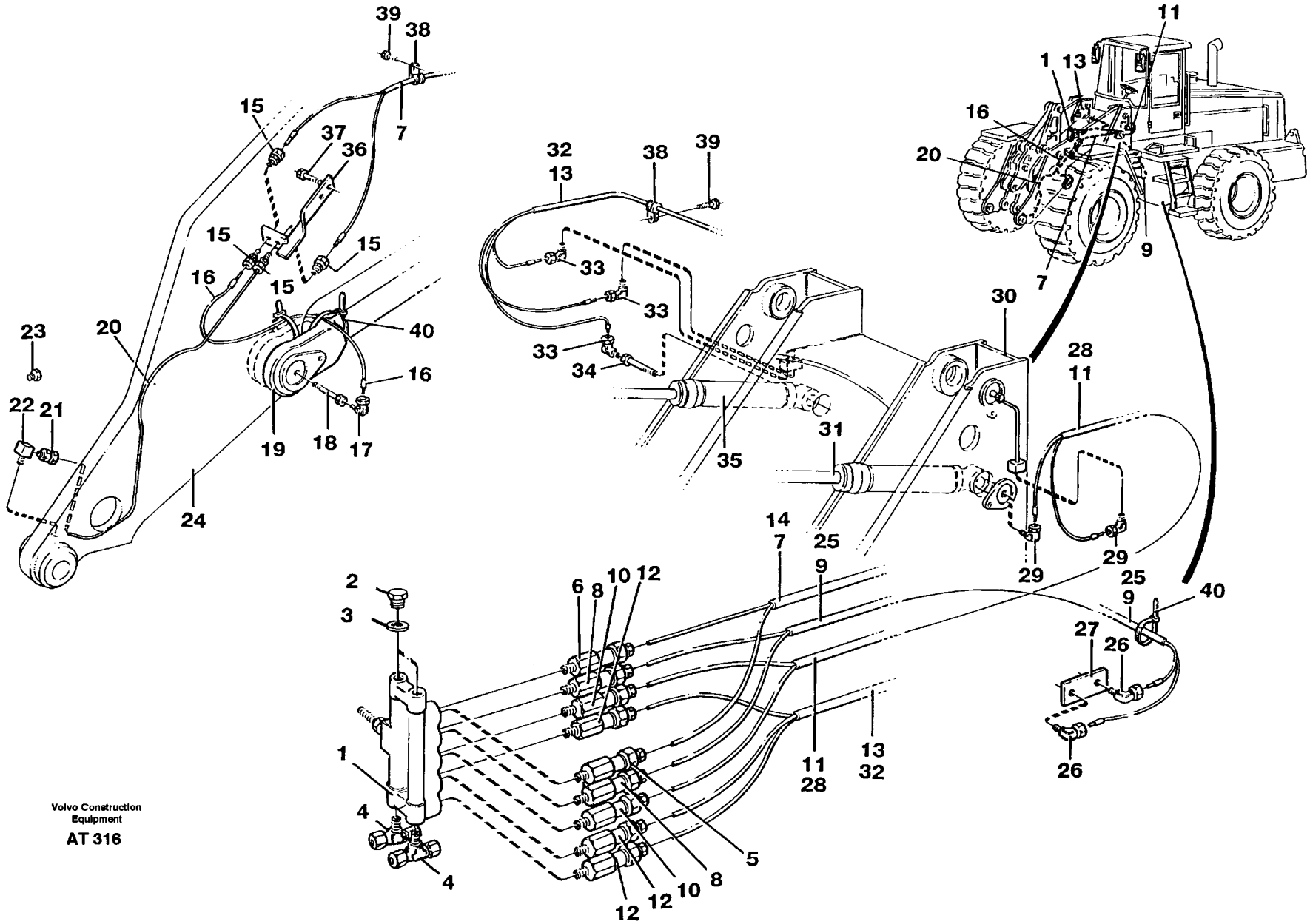

Volvo Construction Equipment

AT 316

Fig.	Part No.	Quantity 1	2	3	P S	K I T	Description	Benämning	Denominación	Dènomination	Bezeichnung	Notes
29	11701837-4	2					Connector	Anslutning	Union	Raccord	Anschluss	
30		1					Crame	Ram	Bastidor	Chassis	Rahmen	See group 711, Page 555
31		1					Lifting cylinder	Lyftcylinder	Cilindro elevacion	Verin levage	Hubzylinder	See group 945, Page 849
32	192598-1	REQ					Hose	Slang	Manguera	Flexible	Schlauch	L = 250 MM L = 200 MM
33	11701837-4	3					Connector	Anslutning	Union	Raccord	Anschluss	
34	11701842-4	1					Adapter	Adapter	Adaptador	Raccord reduct	Adapter	
35		1					Lifting cylinder	Lyftcylinder	Cilindro elevacion	Verin levage	Hubzylinder	See group 945, Page 849
36	11701825-9	1					Anchorage	Fäste	Fijacion	Fixation	Halterung	
37	13970944-8	2					Screw	Skruv	Tornillo	Vis	Schraube	
38	952623-7	5					Clamp	Klämma	Abrazadera	Pince serrage	Klemme	ID = 6,4
	952627-8	8					Clamp	Klämma	Abrazadera	Pince serrage	Klemme	ID = 12.7
39	13948745-8	18					Screw	Skruv	Tornillo	Vis	Schraube	
40	4881440-4	REQ					Strip clamp	Bandklamma	Abraz cinta	Ruban serrage	Bandklammer	

1		**VERTEILERGRUPPE, B2.**	Catalog id **97785**	Group **926**
2		**BOITIER DE DERIVATION B2.**		
3		**BLOQUE DISTRIBUCION, B2.**	Illustr. No **AT 316**	Section **400**
4		**FÖRDELNINGSBLOCK, B2.**		
5		**DISTRIBUTION BLOCK, B2.**	Issue **65/97**	Page **827**
		94809		

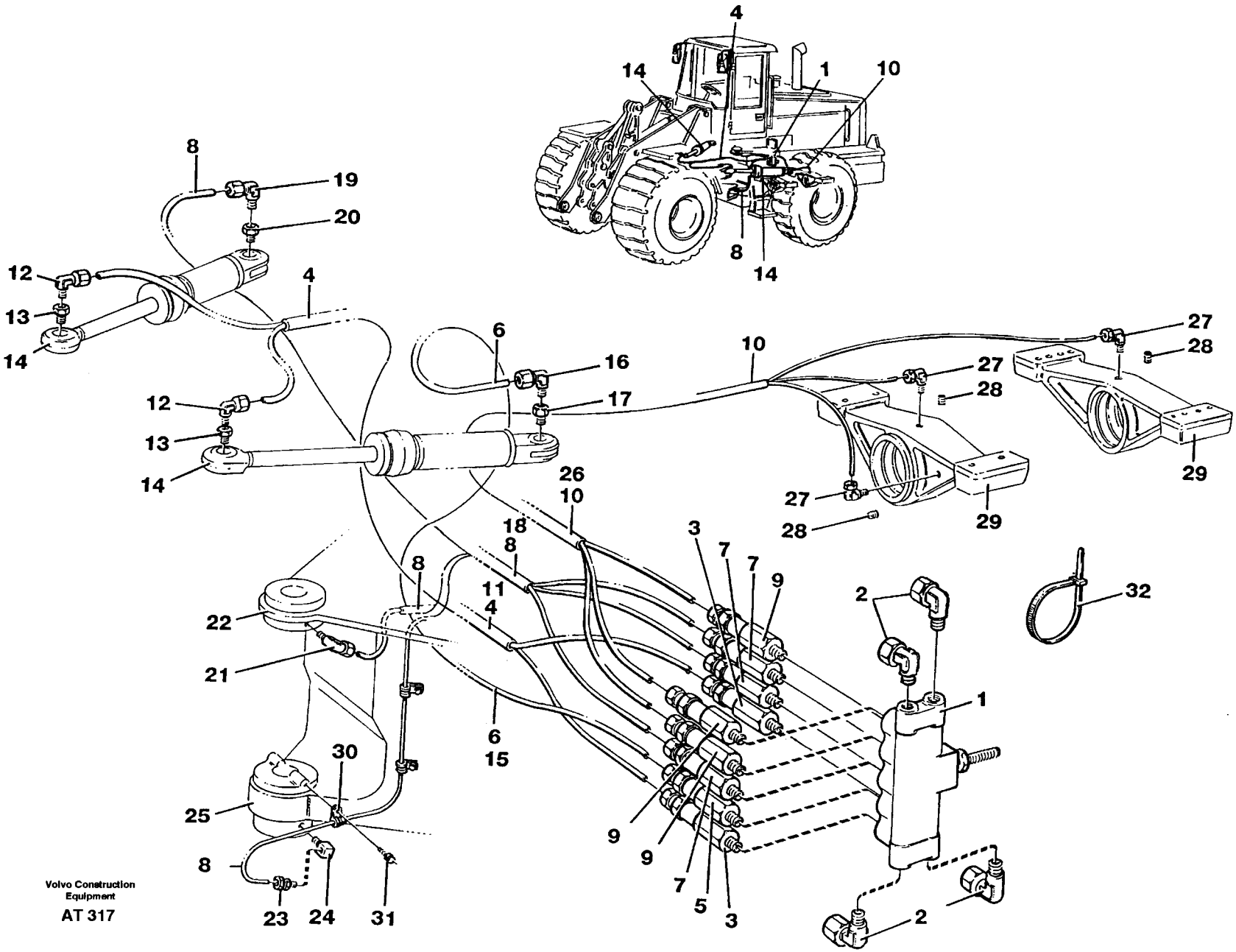

Volvo Construction Equipment

AT 317

Fig.	Part No.	Quantity 1	2	3	PS	KIT	Description	Benämning	Denominación	Dènomination	Bezeichnung	Notes
	11702341-6	1					Distr block	Fördeln.block	Bloque distrib	Boitier deriv	Verteilergruppe	
1		1			NS		•Distribution block	•Fördelningsblock	•Bloque distrib	•Boitier deriv	•Verteilergruppe	
2	11997272-7	4					•Elbow nipple	•Vinkelnippel	•Niple angular	•Racco.angulaire	•Winkelnippel	
3	11702152-7	2					•Dosage valve	•Doseringsventil	•Valvula dosific	•Valve dosage	•Dosierventil	
4	11701834-1	REQ					•Lubricant line	•Smörjledning	•Conducto lubric	•Conduit huile	•Ölleitung	L = 2x2000 MM
5	11702153-5	1					•Dosage valve	•Doseringsventil	•Valvula dosific	•Valve dosage	•Dosierventil	
6	11701833-3	REQ					•Lubricant line	•Smörjledning	•Conducto lubric	•Conduit huile	•Ölleitung	L = 2000 MM
7	11702153-5	3					•Dosage valve	•Doseringsventil	•Valvula dosific	•Valve dosage	•Dosierventil	
8	11701835-8	REQ					•Lubricant line	•Smörjledning	•Conducto lubric	•Conduit huile	•Ölleitung	L = 2x3000 MM
9	11702154-3	3					•Dosage valve	•Doseringsventil	•Valvula dosific	•Valve dosage	•Dosierventil	
10	11701835-8	REQ					•Lubricant line	•Smörjledning	•Conducto lubric	•Conduit huile	•Ölleitung	L = 2x2000 MM
11	192598-1	REQ					Hose	Slang	Manguera	Flexible	Schlauch	L = 2x350 MM
12	11701837-4	2					Connector	Anslutning	Union	Raccord	Anschluss	
13	11701850-7	2					Adapter	Adapter	Adaptador	Raccord reduct	Adapter	
14		2					Steering cylinder	Styrcylinder	Cilindro direccion	Verin direction	Lenkzylinder	See group 645, Page 531
15	192598-1	REQ					Hose	Slang	Manguera	Flexible	Schlauch	L = 1000 MM
16	11701837-4	1					Connector	Anslutning	Union	Raccord	Anschluss	
17	11701850-7	1					Adapter	Adapter	Adaptador	Raccord reduct	Adapter	
18	192598-1	REQ					Hose	Slang	Manguera	Flexible	Schlauch	L = 1600 MM L = 1350 MM L = 600 MM
19	11701837-4	1					Connector	Anslutning	Union	Raccord	Anschluss	
20	11701850-7	1					Adapter	Adapter	Adaptador	Raccord reduct	Adapter	
21	11701837-4	1					Connector	Anslutning	Union	Raccord	Anschluss	
22		1					Frame link	Ramled	Articulacion bastidor	Articulation chassis	Rahmenknickgelenk	See group 711, Page 555
23	11701843-2	1					Connector	Anslutning	Union	Raccord	Anschluss	
24	11701845-7	1					Connector	Anslutning	Union	Raccord	Anschluss	
25		1					Frame link	Ramled	Articulacion bastidor	Articulation chassis	Rahmenknickgelenk	See group 711, Page 555

1		**VERTEILERGRUPPE, B1.**
2		**BOITIER DE DERIVATION B1.**
3		**BLOQUE DISTRIBUCION, B1.**
4		**FÖRDELNINGSBLOCK, B1**
5		**DISTRIBUTION BLOCK, B1.**
		94809

Catalog id	Group
97785	**926**
Illustr. No	Section
AT 317	**500**
Issue	Page
65/97	**829**

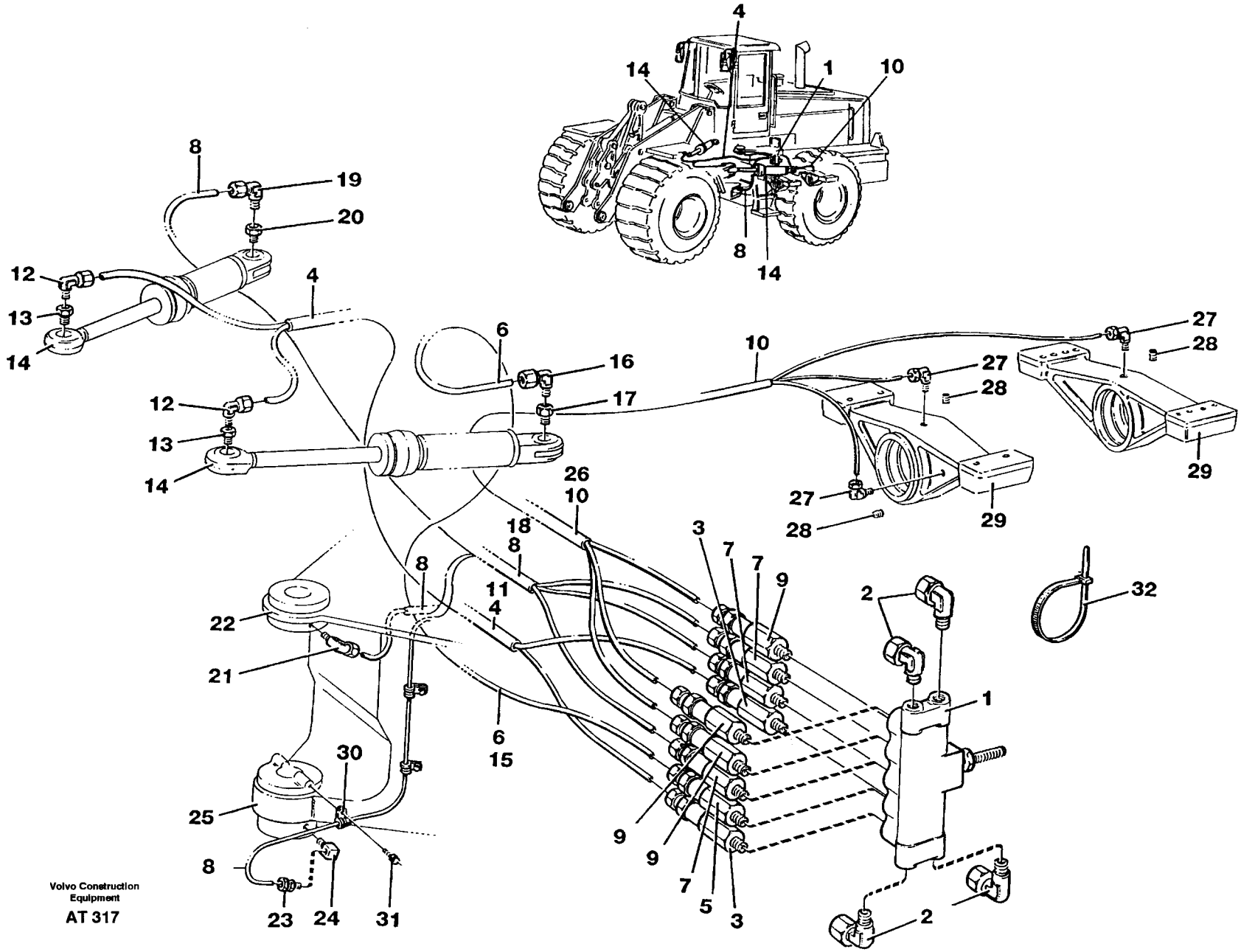
4
14
1
10
8
14
8
19
20
12
13
14
4
6
16
17
10
27
28
29
12
13
14
26
10
18
8
11
4
6
15
3
7
7
9
2
1
32
22
21
30
25
8
23
24
31
9
9
7
5
3
2
Volvo Construction Equipment
AT 317

Fig.	Part No.	Quantity 1	2	3	P S	K I T	Description	Benämning	Denominación	Dènomination	Bezeichnung	Notes
26	192598-1	REQ					Hose	Slang	Manguera	Flexible	Schlauch	L = 350 MM L = 400 MM L = 900 MM
27	11701837-4	3					Connector	Anslutning	Union	Raccord	Anschluss	
28	11701827-5	3					Plug	Propp	Tapon	Bouchon	Stöpsel	
29		2					Rear axle mounting	Bakaxelupphängning	Suspens eje trasero	Suspension essieu AR.	Hinterachsaufhängung.	See group 460, Page 419
30	952624-5	3					Clamp	Klämma	Abrazadera	Pince serrage	Klemme	
31	13948745-8	3					Screw	Skruv	Tornillo	Vis	Schraube	
32	4881440-4	REQ					Strip clamp	Bandklamma	Abraz cinta	Ruban serrage	Bandklammer	

1		**VERTEILERGRUPPE, B1.** **BOITIER DE DERIVATION B1.** **BLOQUE DISTRIBUCION, B1.** **FÖRDELNINGSBLOCK, B1** **DISTRIBUTION BLOCK, B1.**	Catalog id **97785**	Group **926**
2				
3			Illustr. No **AT 317**	Section **500**
4			Issue **65/97**	Page **831**
5		**94809**		

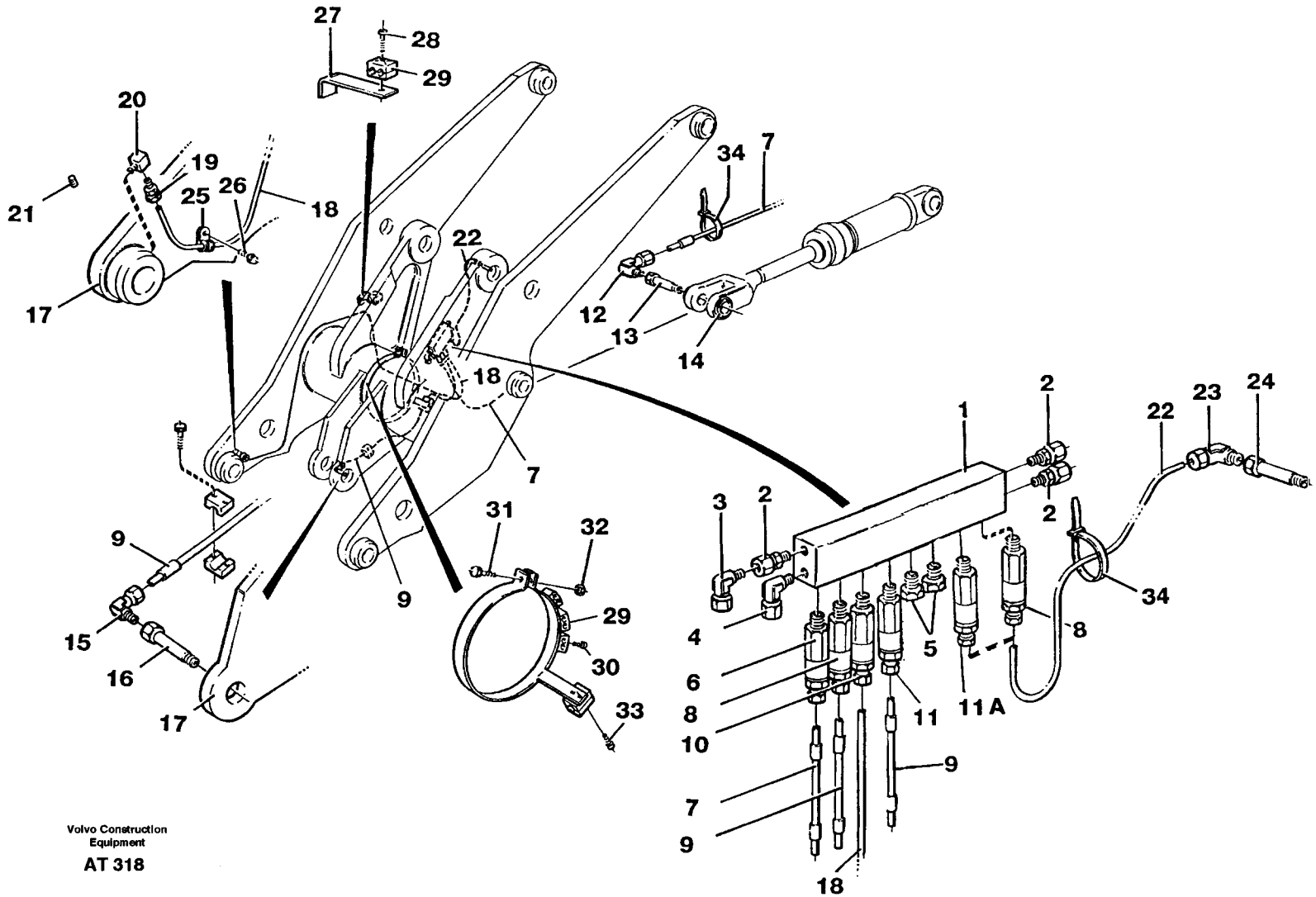

Volvo Construction Equipment

AT 318

Fig.	Part No.	Quantity 1	2	3	P S	K I T	Description	Benämning	Denominación	Dènomination	Bezeichnung	Notes
	11702343-2	1					Distr block	Fördeln.block	Bloque distrib	Boitier deriv	Verteilergruppe	
1		1			NS		•Distribution block	•Fördelningsblock	•Bloque distribucion	•Boitier de derivation	•Verteilergruppe	
2	11700972-0	3					•Nipple	•Nippel	•Niple	•Raccord	•Verschraubung	
3	11702476-0	1					•L-connection	•Vinkelkoppling	•Conexion angul	•Racco.angulaire	•Winkelankupplg	
4	11997272-7	1					•Elbow nipple	•Vinkelnippel	•Niple angular	•Racco.angulaire	•Winkelnippel	
5	11702150-1	2					•Plug	•Plugg	•Tapon	•Tampon	•Stopfen	
6	11702370-5	1					•Dosage valve	•Doseringsventil	•Valvula dosific	•Valve dosage	•Dosierventil	
7	11702399-4	1			SS		•Lubricant line	•Smörjledning	•Conducto lubric	•Conduit huile	•Ölleitung	L = 1100 MM
8	11702155-0	2					•Dosage valve	•Doseringsventil	•Valvula dosific	•Valve dosage	•Dosierventil	
9	11702398-6	1			SS		•Lubricant line	•Smörjledning	•Conducto lubric	•Conduit huile	•Ölleitung	L = 1700 MM
10	11702154-3	1					•Dosage valve	•Doseringsventil	•Valvula dosific	•Valve dosage	•Dosierventil	
11	11702155-0	1					•Dosage valve	•Doseringsventil	•Valvula dosific	•Valve dosage	•Dosierventil	
11A	11702156-8	1					•Pressure switch	•Tryckbrytare	•Interruptor pr	•Rupteu.pression	•Druckschalter	
	11702157-6	1					••Pr limit valve	••Begr.ventil	••Valv limit pres	••Limita.pression	••Druckbeg.ventil	
12	11701837-4	1					Connector	Anslutning	Union	Raccord	Anschluss	
13	11701842-4	1					Adapter	Adapter	Adaptador	Raccord reduct	Adapter	
14		1					Lifting cylinder	Lyftcylinder	Cilindro elevacion	Verin levage	Hubzylinder	See group 945, Page 849
15	11701837-4	1					Connector	Anslutning	Union	Raccord	Anschluss	
16	11701842-4	1					Adapter	Adapter	Adaptador	Raccord reduct	Adapter	
17		1					Lifting frame work	Lyftramverk	Bastidor elevacion	Chassis levage	Hubgerust	See group 945, Page 841
18	11702472-9	REQ			SS		Lubricant line	Smörjledning	Conducto lubric	Conduit huile	Ölleitung	L = 1900 MM
19	11701837-4	1					Connector	Anslutning	Union	Raccord	Anschluss	
20	11701850-7	1					Adapter	Adapter	Adaptador	Raccord reduct	Adapter	
21	11701827-5	1					Plug	Propp	Tapon	Bouchon	Stöpsel	
22	11701824-2	REQ					Pipe	Rör	Tubo	Tuyau	Rohrleitung	
23	11701837-4	1					Connector	Anslutning	Union	Raccord	Anschluss	
24	11701842-4	1					Adapter	Adapter	Adaptador	Raccord reduct	Adapter	
25	952623-7	4					Clamp	Klämma	Abrazadera	Pince serrage	Klemme	
26	959186-8	4					Screw	Skruv	Tornillo	Vis	Schraube	
27	11701823-4	1					Anchorage	Fäste	Fijacion	Fixation	Halterung	

1		**VERTEILERGRUPPE, B3.**	Catalog id **97785**	Group **926**
2		**BOITIER DE DERIVATION B3.**		
3		**BLOQUE DISTRIBUCION, B3.**	Illustr. No **AT 318**	Section **600**
4		**FÖRDELNINGSBLOCK, B3.**		
5		**DISTRIBUTION BLOCK, B3.**	Issue **65/97**	Page **833**
		94809		

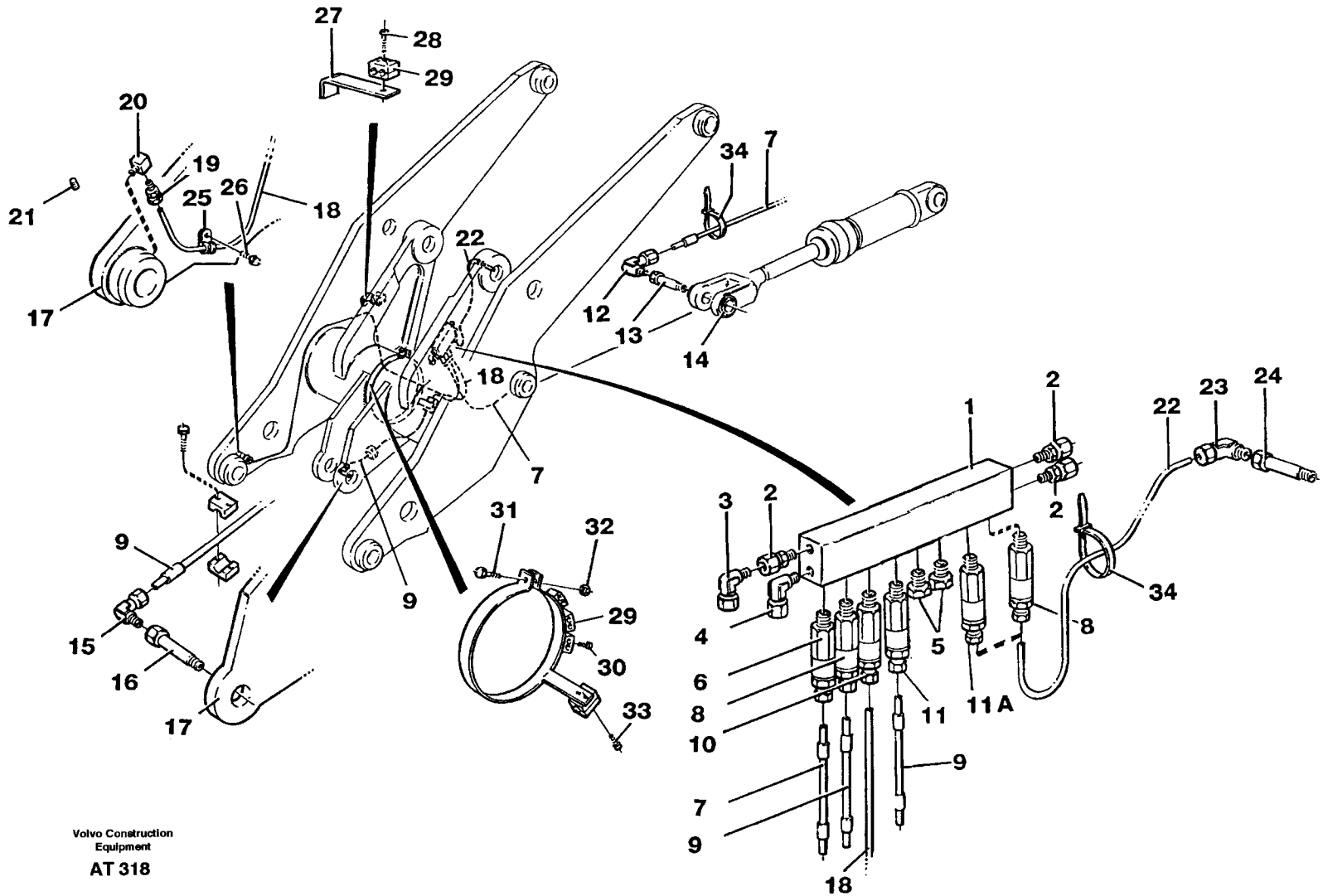

Volvo Construction Equipment

AT 318

Fig.	Part No.	Quantity 1	2	3	PS	KIT	Description	Benämning	Denominación	Dènomination	Bezeichnung	Notes
28	13970944-8	1					Screw	Skruv	Tornillo	Vis	Schraube	
29	11701854-9	1					Clamp	Klamma	Abrazadera	Collier serrage	Klemme	
30	940326-2	1					Screw	Skruv	Tornillo	Vis	Schraube	
31	955306-6	1					Screw	Skruv	Tornillo	Vis	Schraube	
32	963106-0	1					Lock nut	Låsmutter	Contratuerca	Contre-ecrou	Sicher mutter	
33	13970950-5	1					Screw	Skruv	Tornillo	Vis	Schraube	
	942314-6	4					Screw	Skruv	Tornillo	Vis	Schraube	
34	4881440-4	REQ					Strip clamp	Bandklamma	Abraz cinta	Ruban serrage	Bandklammer	

1		**VERTEILERGRUPPE, B3.**	Catalog id **97785**	Group **926**
2		**BOITIER DE DERIVATION B3.**		
3		**BLOQUE DISTRIBUCION, B3.**	Illustr. No **AT 318**	Section **600**
4		**FÖRDELNINGSBLOCK, B3.**		
5		**DISTRIBUTION BLOCK, B3.**	Issue **65/97**	Page **835**
		94809		

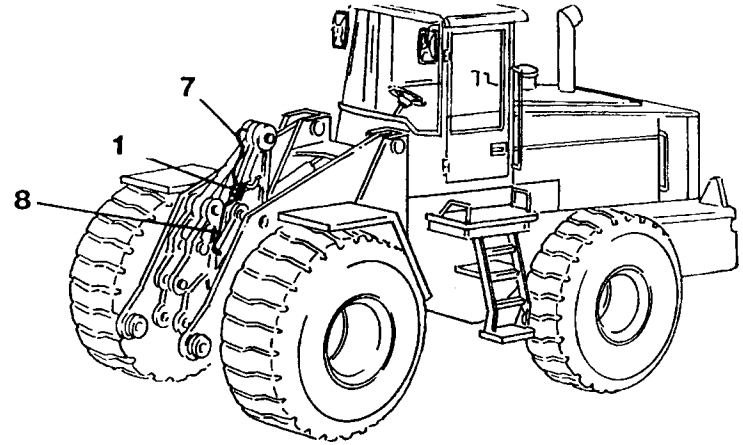
7
1
8

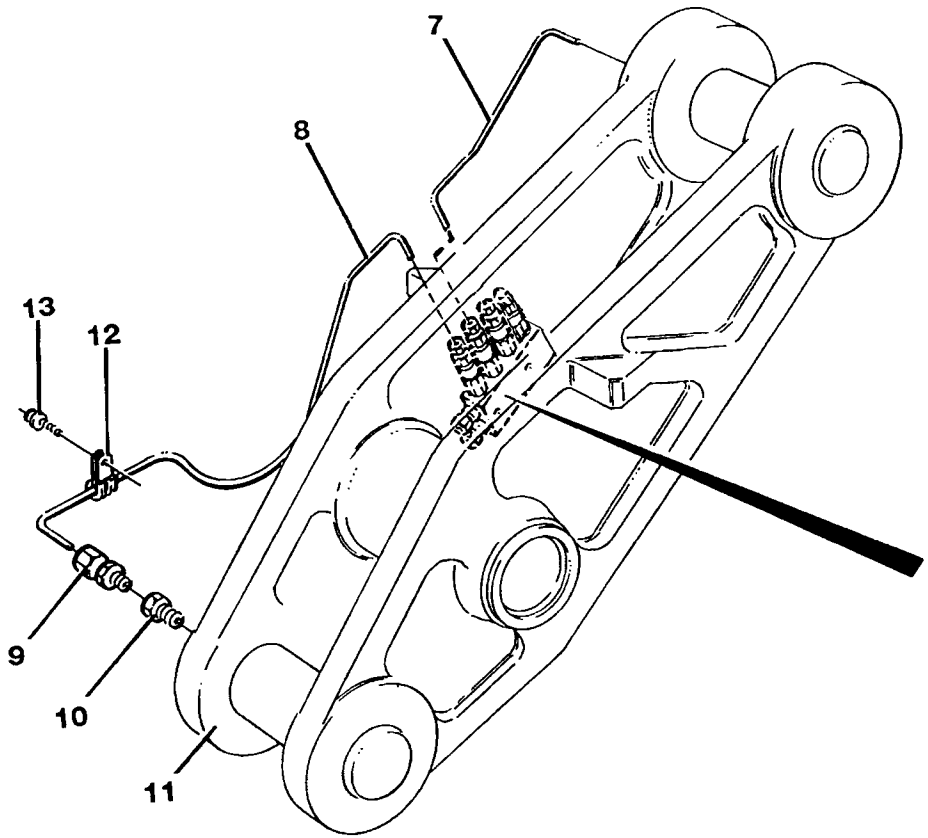
7
8
13
12
9
10
11

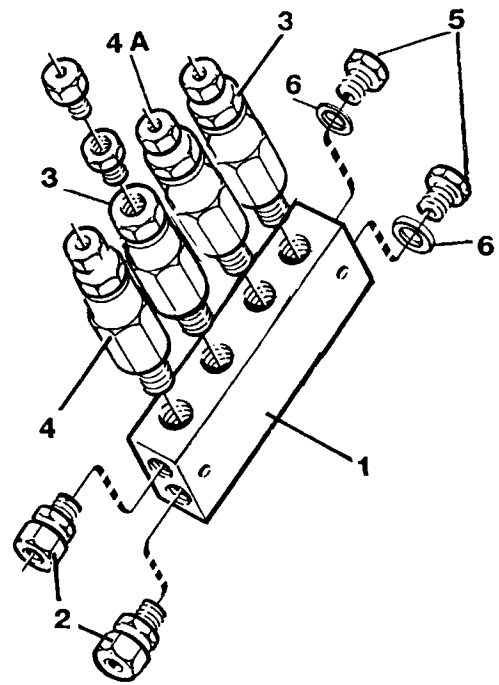
4 A
3
5
6
3
6
4
1
2

Fig.	Part No.	Quantity 1	2	3	P S	K I T	Description	Benämning	Denominación	Dènomination	Bezeichnung	Notes
	11702345-7	1					Distr block	Fördeln.block	Bloque distrib	Boitier deriv	Verteilergruppe	
1		1			NS		•Distribution block	•Fördelningsblock	•Bloque distribucion	•Boitier de derivation	•Verteilergruppe	
2	11700972-0	2					•Nipple	•Nippel	•Niple	•Raccord	•Verschraubung	
3	11702152-7	2					•Dosage valve	•Doseringsventil	•Valvula dosific	•Valve dosage	•Dosierventil	
4	11702151-9	1					•Dosage valve	•Doseringsventil	•Valvula dosific	•Valve dosage	•Dosierventil	
4A	11702155-0	1					•Dosage valve	•Doseringsventil	•Valvula dosific	•Valve dosage	•Dosierventil	
5	11702149-3	2					•Plug	•Plugg	•Tapon	•Tampon	•Stopfen	
6	11702148-5	2					•Gasket	•Packning	•Junta	•Joint	•Dichtung	
7	11701824-2	1					Pipe	Rör	Tubo	Tuyau	Rohrleitung	
8	11701824-2	REQ					Pipe	Rör	Tubo	Tuyau	Rohrleitung	
9	11701843-2	1					Connector	Anslutning	Union	Raccord	Anschluss	
10	11701850-7	1					Adapter	Adapter	Adaptador	Raccord reduct	Adapter	
11		1					Link	Länk	Artikulacion	Articulation	Gelenk	See group 945, Page 841
12	952623-7	1					Clamp	Klämma	Abrazadera	Pince serrage	Klemme	
13	13948745-8	1					Screw	Skruv	Tornillo	Vis	Schraube	

1		**VERTEILERGRUPPE, B4.**	Catalog id **97785**	Group **926**
2		**BOITIER DE DERIVATION B4.**		
3		**BLOQUE DISTRIBUCION, B4.**	Illustr. No **AT 319**	Section **700**
4		**FÖRDELNINGSBLOCK, B4.**		
5		**DISTRIBUTION BLOCK, B4.**	Issue **65/97**	Page **837**
		94809		

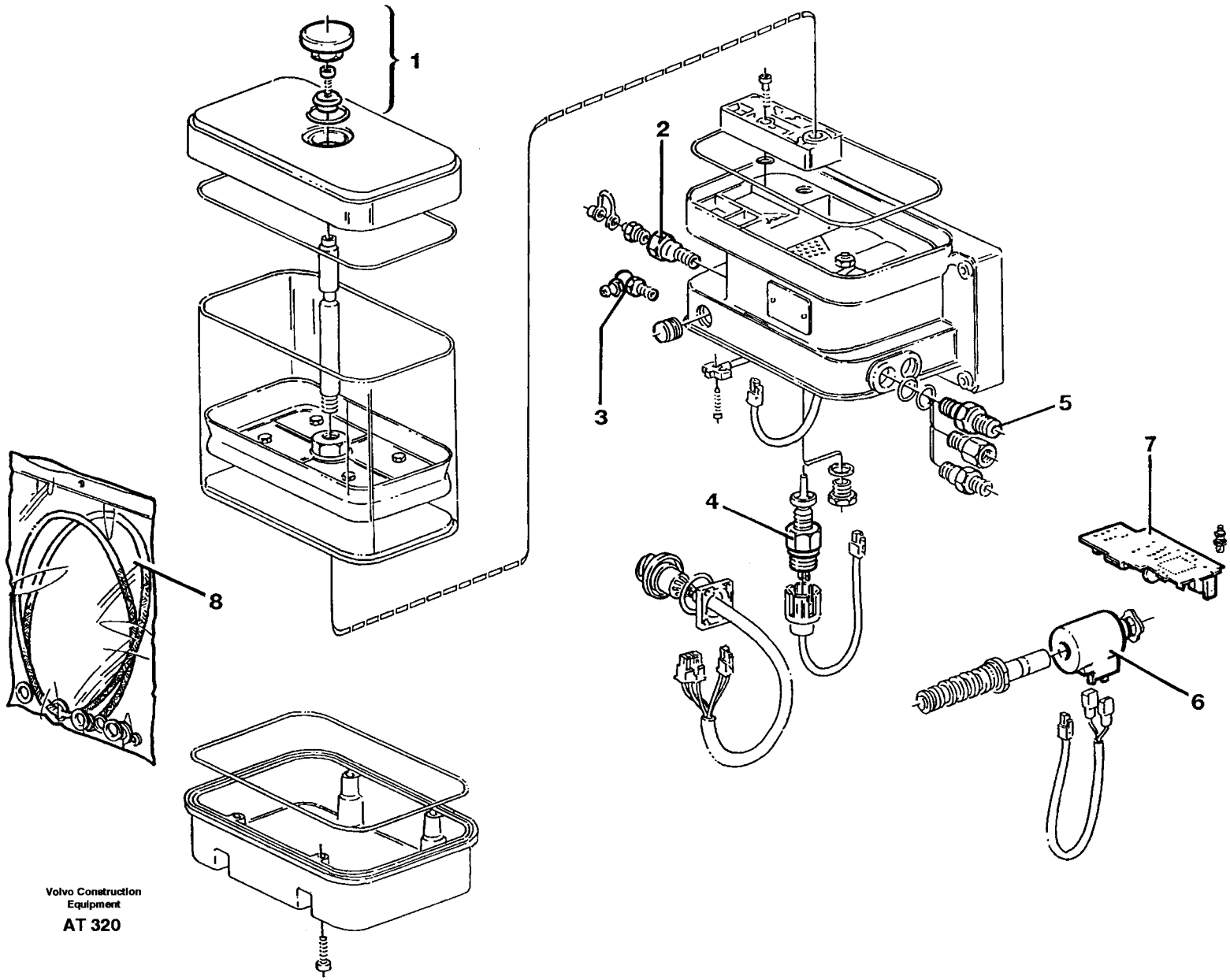

Volvo Construction Equipment

AT 320

Fig.	Part No.	Quantity 1	2	3	P S	K I T	Description	Benämning	Denominación	Dènomination	Bezeichnung	Notes
	11702333-3	1					Pump.....	Pump.....	Bomba.....	Pompe.....	Pumpe.....	
1	11702188-1	1					•Lock kit.....	•Låssats.....	•Juego seguridad.....	•Kit serrure.....	•Schlossteilsatz.....	
2	11702175-8	1					•Strainer.....	•Sil.....	•Colador.....	•Crepine.....	•Sieb.....	
3	914170-6	1					•Nipple.....	•Nippel.....	•Niple.....	•Raccord.....	•Nippel.....	
4	11702186-5	1					•Pr limit valve.....	•Begr.ventil.....	•Valv limit pres.....	•Limita.pression.....	•Druckbeg.ventil.....	
5	11702187-3	1					•Connector.....	•Anslutning.....	•Union.....	•Raccord.....	•Anschluss.....	
6	11702185-7	1					•Solenoid coil.....	•Magnetspole.....	•Bobina magnetic.....	•Bobine magneti.....	•Magnetspule.....	
7		1			NS		•Ptd circuit bd.....	•Kretskort.....	•Placa circuito.....	•Carte circuit.....	•Leiterbahnpl.....	
8	11702184-0	1					•Sealing kit.....	•Tätningssats.....	•Juego retenes.....	•Jeu joints.....	•Dichtungssatz.....	

1		**PUMPE.**	Catalog id **97785**	Group **926**
2		**POMPE.**		
3		**BOMBA.**	Illustr. No **AT 320**	Section **800**
4		**PUMP.**		
5		**94809**	Issue **65/97**	Page **839**



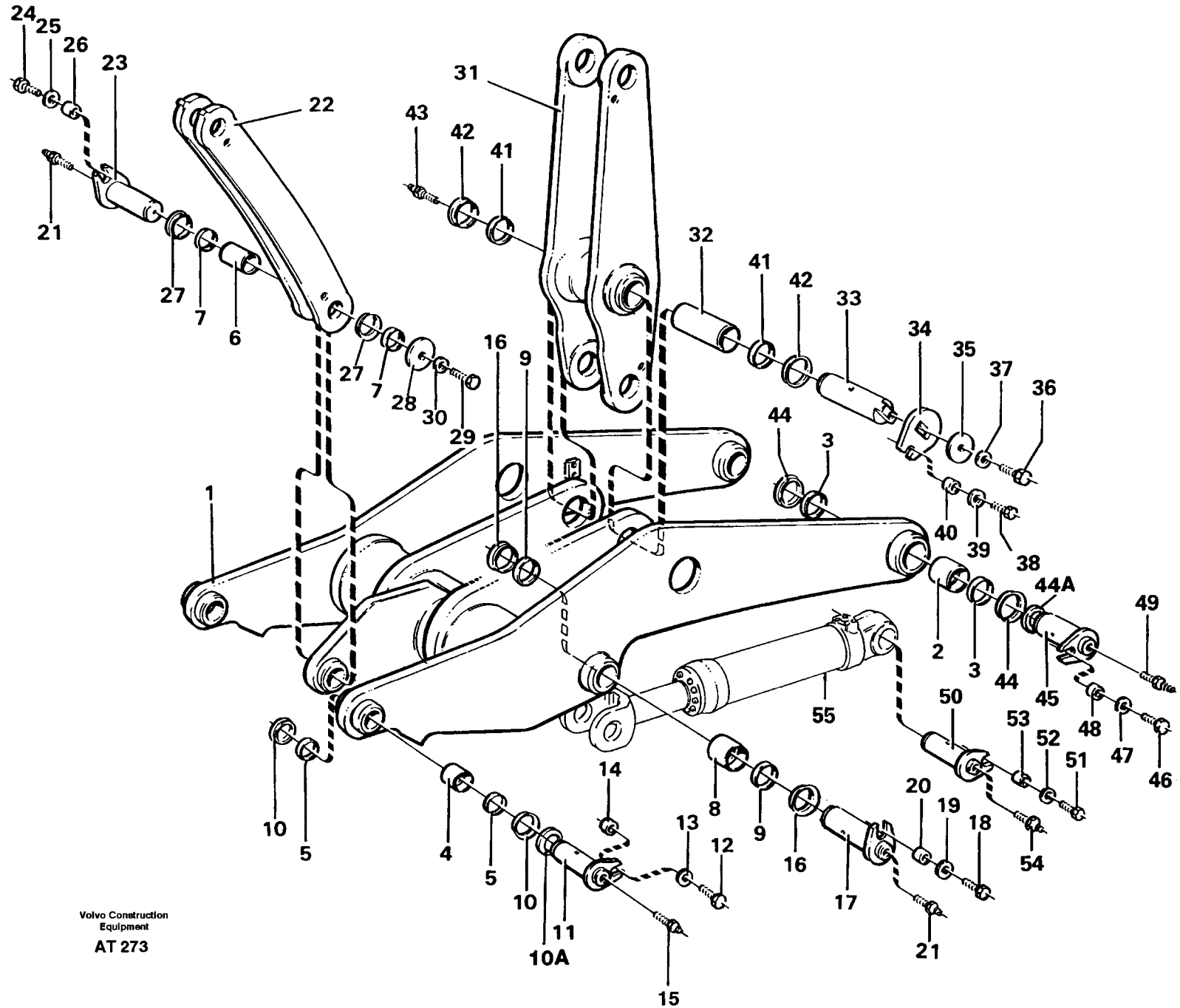

Volvo Construction Equipment

AT 273

Fig.	Part No.	Quantity .1	2	3	P S	K I T	Description	Benämning	Denominación	Dènomination	Bezeichnung	Notes
1	11999823-5	1					Lft frame work	Lyftramverk	Bastid elev	Chassis levage	Hubgerust	
2	11015748-4	2					•Bushing	•Bussning	•Casquillo	•Bague	•Buchse	
3	11005017-6	4					•Scraper ring	•Avstrykare	•Anillo rascador	•Bague racleur	•Abstreifring	
4	11015749-2	2					•Bushing	•Bussning	•Casquillo	•Bague	•Buchse	(11015233)
5	11005014-3	4					•Scraper ring	•Avstrykare	•Anillo rascador	•Bague racleur	•Abstreifring	
6	11015747-6	1					•Bushing	•Bussning	•Casquillo	•Bague	•Buchse	
7	11005014-3	2					•Scraper ring	•Avstrykare	•Anillo rascador	•Bague racleur	•Abstreifring	
8	11015750-0	2					•Bearing bushing	•Bussning	•Casquillo	•Palier	•Lagerbuchse	
9	11005015-0	4					•Scraper ring	•Avstrykare	•Anillo rescador	•Bague reclear	•Abstreifring	
10	11048019-1	4					Sealing ring	Tätningsring	Anillo reten	Bagu.etancheite	Dichtring	
10A	4898367-0	4					Shims	Justerbleck	Laminil de ajus	Cale reglage	Nachstellblech	
11	11015759-1	2					Pin	Tapp	Pasador	Goupille	Zapfen	
12	13970972-9	2					Screw	Skruv	Tornillo	Vis	Schraube	
13	13947355-7	2					Washer	Bricka	Arandela	Rondelle	Scheibe	
14	11025923-1	2					Spacer	Distans	Distanciador	Entretoise	Abstandkörper	
15	11025816-7	2					Lub nipple	Smörjnippel	Niple lubric	Graisseur	Schmiernippel	
16	11048020-9	4					Sealing ring	Tätningsring	Anillo reten	Bagu.etancheite	Dichtring	
17	11015761-7	2					Pin	Tapp	Pasador	Goupille	Zapfen	
18	13970972-9	2					Screw	Skruv	Tornillo	Vis	Schraube	
19	13947355-7	2					Washer	Bricka	Arandela	Rondelle	Scheibe	
20	11025923-1	2					Spacer	Distans	Distanciador	Entretoise	Abstandkörper	
21	11025816-7	3					Lub nipple	Smörjnippel	Niple lubric	Graisseur	Schmiernippel	
22	11015060-4	2					Link	Länk	Articulacion	Articulation	Gelenk	
23	11015674-2	1					Pin	Tapp	Pasador	Goupille	Zapfen	
24	13970972-9	1					Screw	Skruv	Tornillo	Vis	Schraube	
25	13947355-7	1					Washer	Bricka	Arandela	Rondelle	Scheibe	
26	11025923-1	1					Spacer	Distans	Distanciador	Entretoise	Abstandkörper	
27	11048019-1	2					Sealing ring	Tätningsring	Anillo reten	Bagu.etancheite	Dichtring	
28	11004396-5	1					Washer	Bricka	Arandela	Rondelle	Scheibe	
29	955364-5	1					Screw	Skruv	Tornillo	Vis	Schraube	

1		**HUBAGGREGAT** **ELEVATEUR** **UNID ELEVADORA** **LYFTAGGREGAT** **LIFTING UNIT**	Catalog id **97785**	Group **945**
2				
3			Illustr. No **AT 273**	Section **100**
4			Issue **65/97**	Page **841**
5				

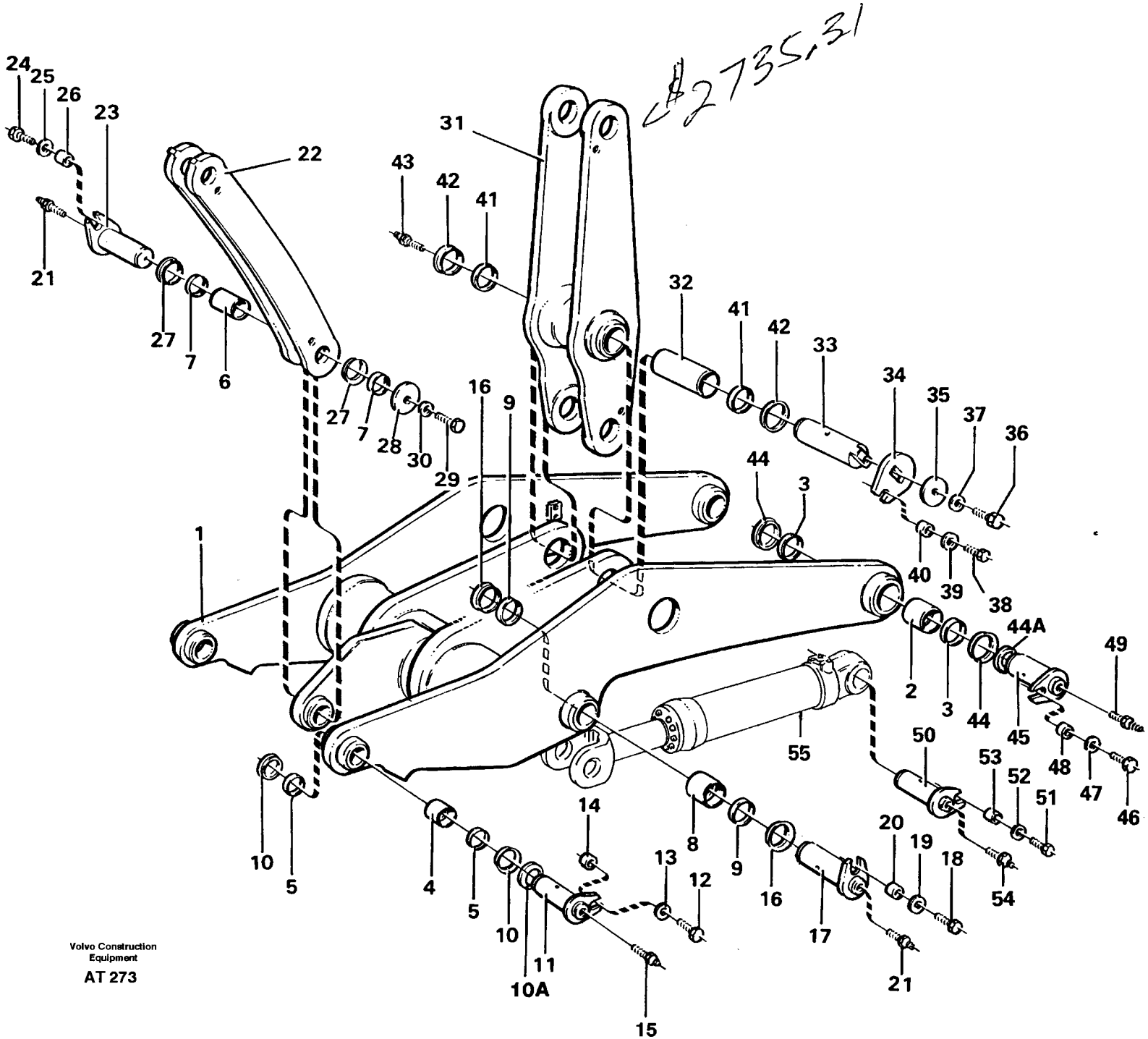
#2735.31
Volvo Construction Equipment
AT 273

Fig.	Part No.	Quantity 1	2	3	PS	KIT	Description	Benämning	Denominación	Dènomination	Bezeichnung	Notes
30	13955900-9	1					Washer	Bricka	Arandela	Rondelle	Scheibe	
31	11015753-4	1					Link	Länk	Articulacion	Articulation	Gelenk	
32	11015751-8	1					Bushing	Bussning	Casquillo	Bague	Buchse	
33	11015277-4	1					Pin	Tapp	Pasador	Goupille	Zapfen	
34	11020419-5	1					Lock plate	Låsplatta	Placa seguridad	Plaque verroui	Verschl platte	
35	11020422-9	1					Washer	Bricka	Arandela	Rondelle	Scheibe	
36	13970974-5	1					Screw	Skruv	Tornillo	Vis	Schraube	
37	13955897-7	1					Washer	Bricka	Arandela	Rondelle	Scheibe	
38	13970972-9	1					Screw	Skruv	Tornillo	Vis	Schraube	
39	13947355-7	1					Washer	Bricka	Arandela	Rondelle	Scheibe	
40	11025923-1	1					Spacer	Distans	Distanciador	Entretoise	Abstandkörper	
41	11005099-4	2					Scraper	Avstrykare	Rascador	Racleur	Abstreicher	
42	11048081-1	2					Sealing ring	Tätningsring	Anillo reten	Bagu.etancheite	Dichtring	
43	11025816-7	1					Lub nipple	Smörjnippel	Niple lubric	Graisseur	Schmiernippel	
44	11048020-9	4					Sealing ring	Tätningsring	Anillo reten	Bagu.etancheite	Dichtring	
44A	14043289-9	6					Spacer	Mellanlägg	Suplemento	Cale	Beilegscheibe	
45	11015769-0	2					Pin	Tapp	Pasador	Goupille	Zapfen	
46	13970972-9	2					Screw	Skruv	Tornillo	Vis	Schraube	
47	13947355-7	2					Washer	Bricka	Arandela	Rondelle	Scheibe	
48	11025923-1	2					Spacer	Distans	Distanciador	Entretoise	Abstandkörper	
49		2					Nipple	Nippel	Niple	Raccord	Nippel	See group 993, Page 857
50	11015771-6	2					Pin	Tapp	Pasador	Goupille	Zapfen	
51	13970972-9	2					Screw	Skruv	Tornillo	Vis	Schraube	
52	13947355-7	2					Washer	Bricka	Arandela	Rondelle	Scheibe	
53	11025923-1	2					Spacer	Distans	Distanciador	Entretoise	Abstandkörper	
54	11025816-7	2					Lub nipple	Smörjnippel	Niple lubric	Graisseur	Schmiernippel	
55		2					Lifting cylinder	Lyftcylinder	Cilindro elevacion	Verin levage	Hubzylinder	See group 945, Page 849

1		**HUBAGGREGAT** **ELEVATEUR** **UNID ELEVADORA** **LYFTAGGREGAT** **LIFTING UNIT**	Catalog id **97785**	Group **945**
2				
3			Illustr. No **AT 273**	Section **100**
4			Issue **65/97**	Page **843**
5				

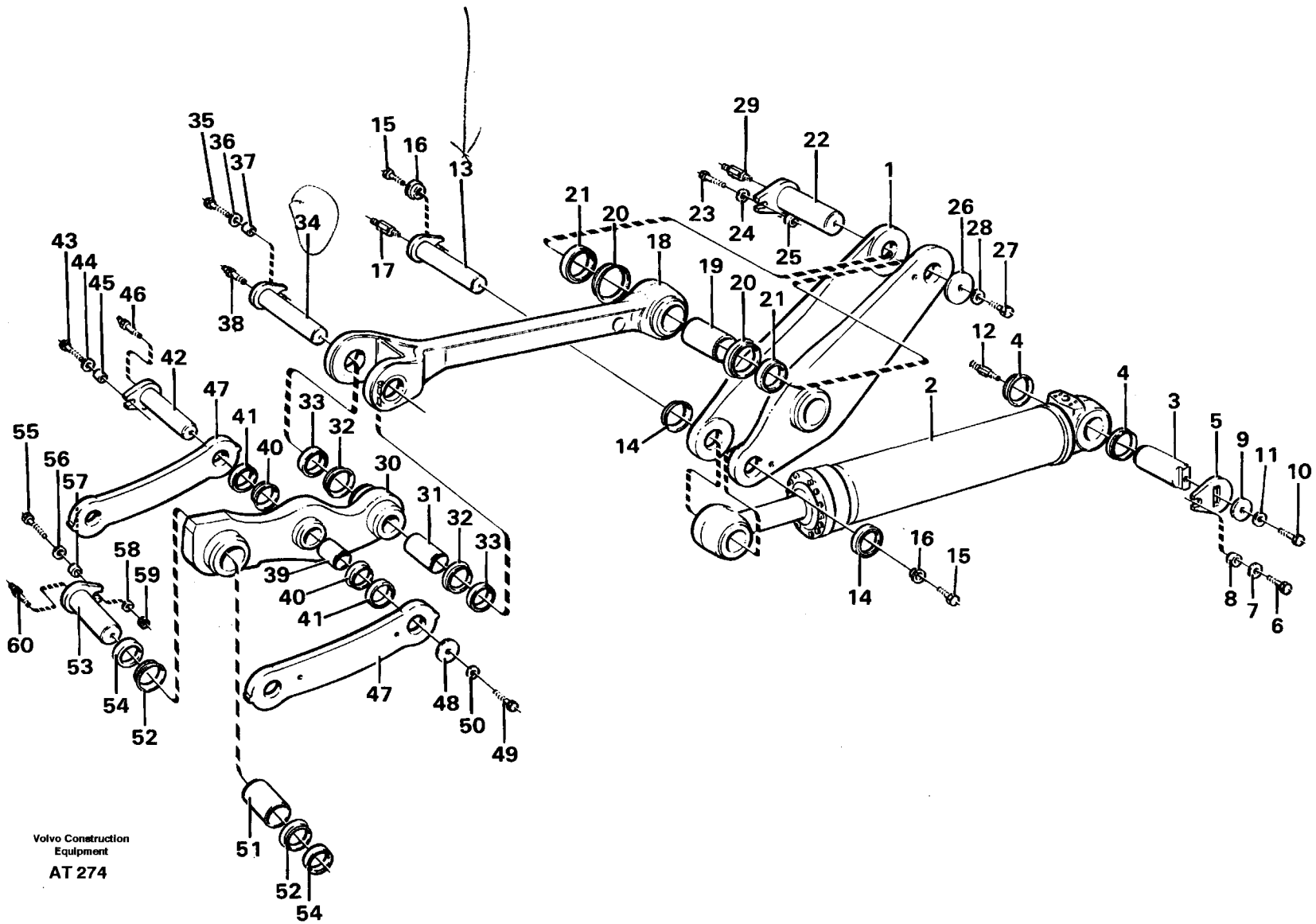
Volvo Construction Equipment
AT 274

Fig.	Part No.	Quantity 1	2	3	PS	KIT	Description	Benämning	Denominación	Dènomination	Bezeichnung	Notes
		1					Link	Länk	Articulacion	Articulation	Gelenk	See group 945, Page 841
2		1					Tilt cylinder	Tiltcylinder	Cilindro volquete	Verin redressement	Schwenkzylinder	See group 945, Page 851
3	11015103-2	1					Pin	Tapp	Pasador	Goupille	Zapfen	
4	11048020-9	2					Sealing ring	Tätningsring	Anillo reten	Bagu.etancheite	Dichtring	
5	11020419-5	1					Lock plate	Låsplatta	Placa seguridad	Plaque verroui	Verschl platte	
6	13970972-9	1					Screw	Skruv	Tornillo	Vis	Schraube	
7	13947355-7	1					Washer	Bricka	Arandela	Rondelle	Scheibe	
8	11025923-1	1					Spacer	Distans	Distanciador	Entretoise	Abstandkörper	
9	11020422-9	1					Washer	Bricka	Arandela	Rondelle	Scheibe	
10	13970972-9	1					Screw	Skruv	Tornillo	Vis	Schraube	
11	13955897-7	1					Washer	Bricka	Arandela	Rondelle	Scheibe	
12		1					Nipple	Nippel	Niple	Raccord	Nippel	See group 993, Page 857
13	11015763-3	1					Pin	Tapp	Pasador	Goupille	Zapfen	(11015098)
14	11048020-9	2					Sealing ring	Tätningsring	Anillo reten	Bagu.etancheite	Dichtring	
15	959254-4	2					Screw	Skruv	Tornillo	Vis	Schraube	
16	11091337-3	2					Spacer	Distans	Distanciador	Entretoise	Abstandkörper	
17		1					Nipple	Nippel	Niple	Raccord	Nippel	See group 993, Page 859
18	11015350-9	1					Link	Länk	Articulacion	Articulation	Gelenk	
19	11015107-3	1					Bushing	Bussning	Casquillo	Bague	Buchse	
20	11005018-4	2					Scraper ring	Avstrykare	Anillo rascador	Bague racleur	Abstreifring	
21	11048020-9	2					Sealing ring	Tätningsring	Anillo reten	Bagu.etancheite	Dichtring	
22	11015765-8	1					Pin	Tapp	Pasador	Goupille	Zapfen	
23	13970972-9	1					Screw	Skruv	Tornillo	Vis	Schraube	
24	13947355-7	1					Washer	Bricka	Arandela	Rondelle	Scheibe	
25	11025923-1	1					Spacer	Distans	Distanciador	Entretoise	Abstandkörper	
26	11015065-3	1					Washer	Bricka	Arandela	Rondelle	Scheibe	
27	955364-5	1					Screw	Skruv	Tornillo	Vis	Schraube	
28	13955900-9	1					Washer	Bricka	Arandela	Rondelle	Scheibe	
29		1					Nipple	Nippel	Niple	Raccord	Nippel	See group 993, Page 859
30	11015412-7	1					Link	Länk	Articulacion	Articulation	Gelenk	

1		**GLIEDER MIT ANBAUTEILEN**	Catalog id **97785**	Group **945**
2		**RACCORDS AVEC PIÈCES DE MONTAGE**		
3		**ESLABONES CON ACCESORIOS DE MONTAJE**	Illustr. No **AT 274**	Section **150**
4		**LÄNKAR MED MONTERINGSDETALJER**		
5		**LINKS WITH FITTING PARTS**	Issue **65/97**	Page **845**

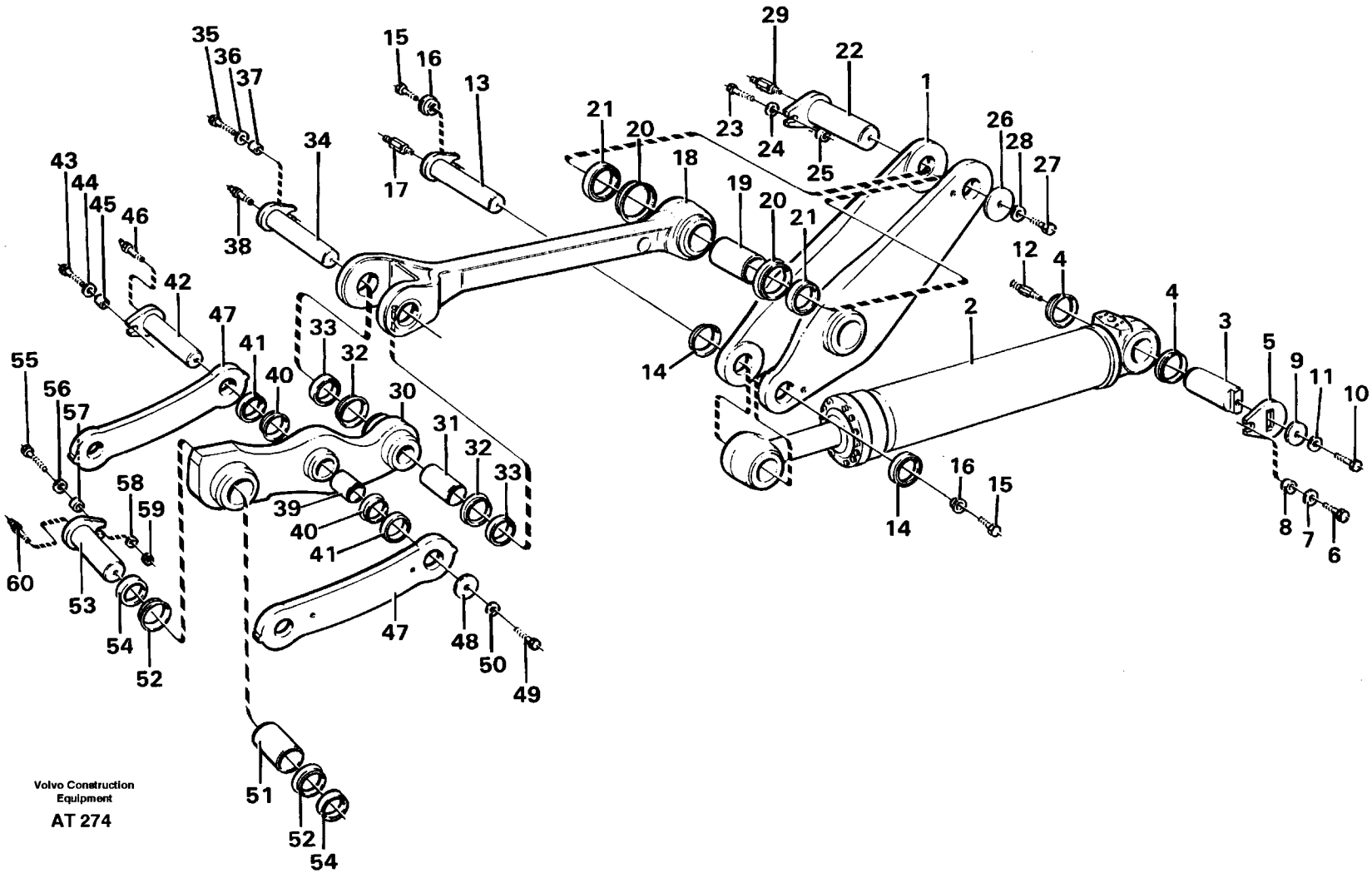
Volvo Construction Equipment
AT 274

Fig.	Part No.	Quantity 1	2	3	P S	K I T	Description	Benämning	Denominación	Dènomination	Bezeichnung	Notes
31	11015748-4	1					Bushing	Bussning	Casquillo	Bague	Buchse	
32	11005017-6	2					Scraper ring	Avstrykare	Anillo rascador	Bague racleur	Abstreifring	
33	11048020-9	2					Sealing ring	Tätningsring	Anillo reten	Bagu.etancheite	Dichtring	
34	11015767-4	1					Pin	Tapp	Pasador	Goupille	Zapfen	
35	13970972-9	1					Screw	Skruv	Tornillo	Vis	Schraube	
34	13947355-7	1					Washer	Bricka	Arandela	Rondelle	Scheibe	
37	11025923-1	1					Spacer	Distans	Distanciador	Entretoise	Abstandkörper	
38	11025816-7	1					Lub nipple	Smörjnippel	Niple lubric	Graisseur	Schmiernippel	
39	11015747-6	1					Bushing	Bussning	Casquillo	Bague	Buchse	
40	11005014-3	2					Scraper ring	Avstrykare	Anillo rascador	Bague racleur	Abstreifring	
41	11048019-1	2					Sealing ring	Tätningsring	Anillo reten	Bagu.etancheite	Dichtring	
42	11015674-2	1					Pin	Tapp	Pasador	Goupille	Zapfen	
43	13970972-9	1					Screw	Skruv	Tornillo	Vis	Schraube	
44	13947355-7	1					Washer	Bricka	Arandela	Rondelle	Scheibe	
45	11025923-1	1					Spacer	Distans	Distanciador	Entretoise	Abstandkörper	
46	11025816-7	1					Lub nipple	Smörjnippel	Niple lubric	Graisseur	Schmiernippel	
47		2					Link	Länk	Articulacion	Articulation	Gelenk	See group 945, Page 841
48	11004396-5	1					Washer	Bricka	Arandela	Rondelle	Scheibe	
49	955364-5	1					Screw	Skruv	Tornillo	Vis	Schraube	
50	13955900-9	1					Washer	Bricka	Arandela	Rondelle	Scheibe	
51	11015752-6	1					Bushing	Bussning	Casquillo	Bague	Buchse	
52	11005015-0	2					Scraper ring	Avstrykare	Anillo rescador	Bague reclear	Abstreifring	
53	11015773-2	1					Pin	Tapp	Pasador	Goupille	Zapfen	
54	11048020-9	2					Sealing ring	Tätningsring	Anillo reten	Bagu.etancheite	Dichtring	
55	13970974-5	1					Screw	Skruv	Tornillo	Vis	Schraube	
56	13947355-7	1					Washer	Bricka	Arandela	Rondelle	Scheibe	
57	11025923-1	1					Spacer	Distans	Distanciador	Entretoise	Abstandkörper	
58	13955897-7	1					Washer	Bricka	Arandela	Rondelle	Scheibe	
59	13971072-7	1					Nut	Mutter	Tuerca	Ecrou	Mutter	
60	11025816-7	1					Lub nipple	Smörjnippel	Niple lubric	Graisseur	Schmiernippel	

1	
2	
3	
4	
5	

GLIEDER MIT ANBAUTEILEN
RACCORDS AVEC PIÈCES DE MONTAGE
ESLABONES CON ACCESORIOS DE MONTAJE
LÄNKAR MED MONTERINGSDETALJER
LINKS WITH FITTING PARTS

Catalog id	Group
97785	945
Illustr. No	Section
AT 274	150
Issue	Page
65/97	847

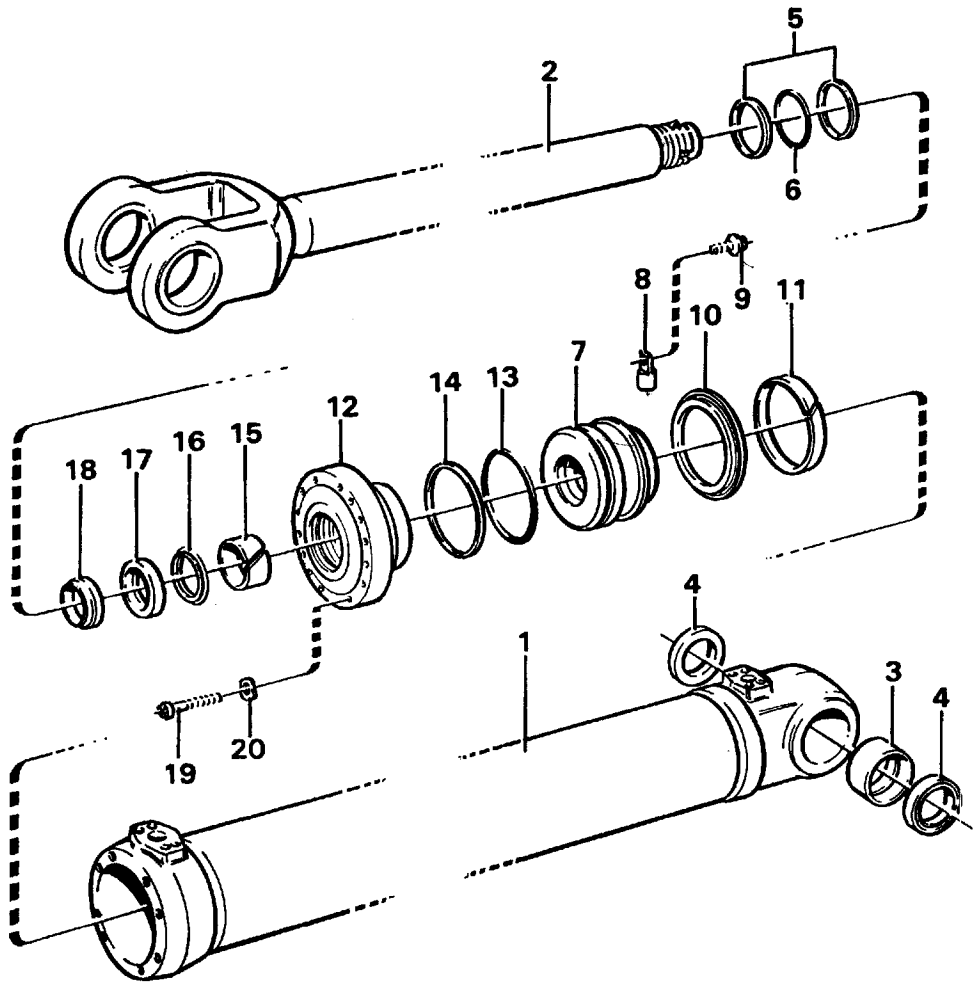

Volvo Construction Equipment

AT 279 A

Fig.	Part No.	Quantity 1	2	3	PS	KIT	Description	Benämning	Denominación	Dènomination	Bezeichnung	Notes
	11088764-3	2					Hydr cylinder	Hydraulcylinder	Cilindro hidrau	Verin hydrauli	Hydraulzylinder	
1	11088765-0	1					•Cylinder tube	•Cylinderrör	•Tubo cilindro	•Tube cylindre	•Zylinderrohr	
2	11088767-6	1					•Piston rod	•Kolvstång	•Varilla piston	•Tige piston	•Kolbenstange	
3	11015750-0	1					•Bearing bushing	•Bussning	•Casquillo	•Palier	•Lagerbuchse	
4	11005015-0	2				K	•Scraper ring	•Avstrykare	•Anillo rescador	•Bague reclear	•Abstreifring	
5	11088600-9	2				K	•Back-up ring	•Stödring	•Anillo apoyo	•Bague support	•Stutzring	
6	925093-7	1				K	•O-ring	•O-ring	•Anillo torico	•Joint torique	•O-ring	
7	11088639-7	1					•Piston	•Kolv	•Piston	•Piston	•Kolben	
8	2552116-2	1					•Pin	•Pin	•Pin	•Pin	•Bolzen	
9	11088650-4	1					•Screw	•Skruv	•Tornillo	•Vis	•Schraube	
10	11088489-7	1				K	•Piston seal	•Kolvtätning	•Reten piston	•Etanchei.piston	•Kolbendichtung	
11	11088609-0	1					•Guide ring	•Styrring	•Anillo guia	•Bague guide	•Fuhrungsring	
12	11088315-4	1					•Pstn rod guide	•Kolvst.styrning	•Guia var piston	•Gui.tige piston	•Ko-stang fuhrg	
13	925028-3	1				K	•O-ring	•O-ring	•Anillo torico	•Joint torique	•O-ring	
14	11005373-3	1				K	•Support ring	•Stödring	•Anillo apoyo	•Bague support	•Stutzring	
15	11088054-9	3					•Bushing	•Bussning	•Casquillo	•Bague	•Buchse	
16	11088082-0	1				K	•Piston rod seal	•Kolvstångstätn	•Reten var pist	•Eta.tige piston	•Ko-stang dichtg	
17	4784048-3	1				K	•Piston rod seal	•Kolvstångstätn	•Reten var pist	•Eta.tige piston	•Ko-stang dichtg	
18	11005057-2	1				K	•Scraper ring	•Avstrykare	•Anillo rascador	•Bague racleur	•Abstreifring	
19	4782857-9	12					•Screw	•Skruv	•Tornillo	•Vis	•Schraube	
20	941908-6	12					•Spring washer	•Fjäderbricka	•Arand elastica	•Ronde.elastique	•Federscheibe	
	11999895-3	1					Sealing kit	Tätningssats	Juego retenes	Jeu joints	Dichtungssatz	

1	
2	
3	
4	
5	

DRUCKÖLZYLINDER, HUBHYDRAULIK
CYLINDRE HYDRAULIQUE, RELEVAGE
CILINDRO HIDRÁULICO, ELEVACIÓN
HYDRAULCYLINDER, LYFT
HYDRAULIC CYLINDER, LIFTING

Catalog id **97785**	Group **945**
Illustr. No **AT 279A**	Section **300**
Issue **65/97**	Page **849**

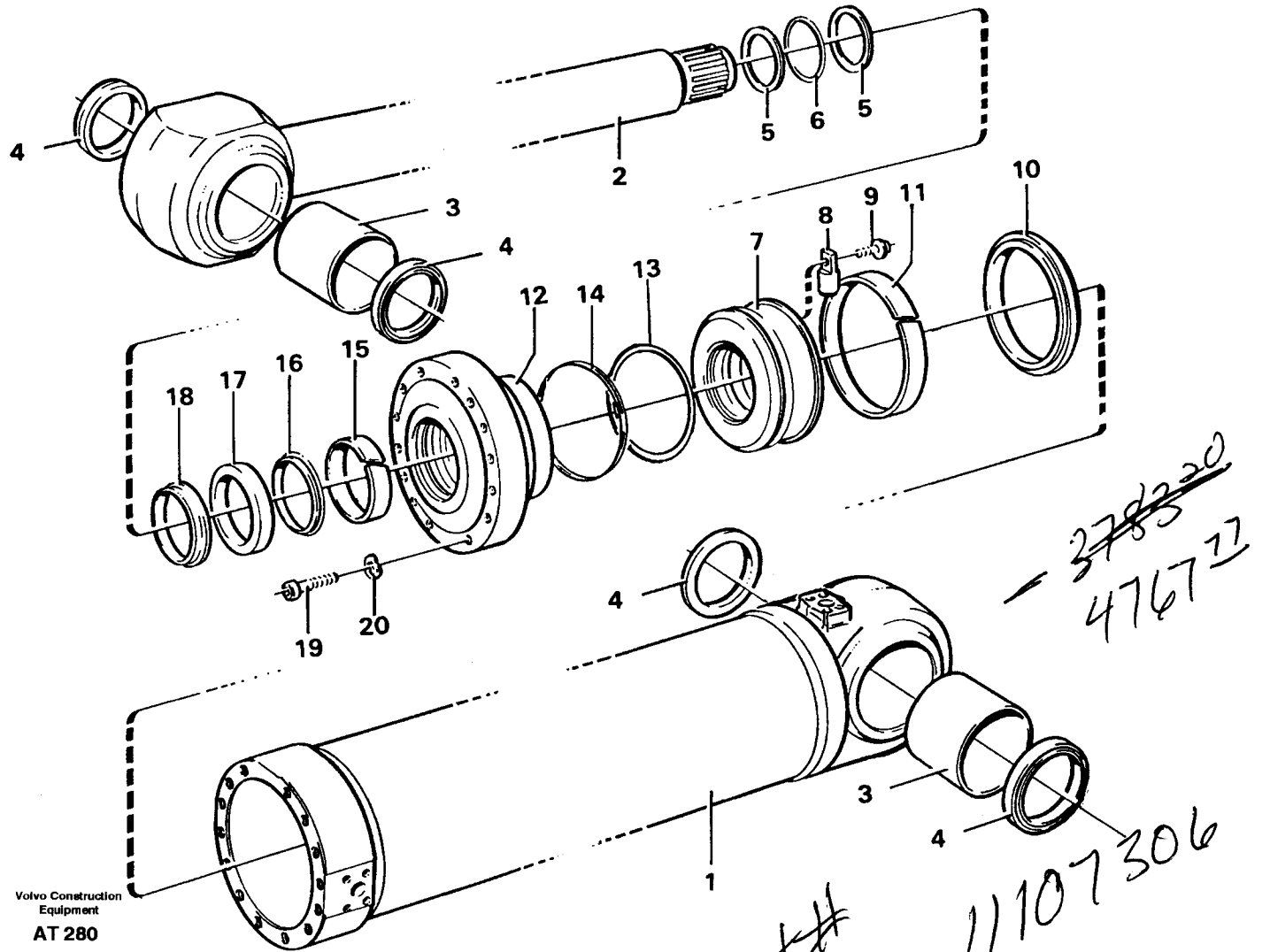

~~37820~~
476777

NEW PART#
11107306

Fig.	Part No.	Quantity 1	2	3	P S	K I T	Description	Benämning	Denominación	Dènomination	Bezeichnung	Notes
	11088769-2	1					Hydr cylinder	Hydraulcylinder	Cilindro hidrau	Verin hydrauli	Hydraulzylinder	
1	11088770-0	1					•Cylinder tube	•Cylinderrör	•Tubo cilindro	•Tube cylindre	•Zylinderrohr	
2	11088645-4	1					•Piston rod	•Kolvstång	•Varilla piston	•Tige piston	•Kolbenstange	
3	11015748-4	2					•Bushing	•Bussning	•Casquillo	•Bague	•Buchse	
4	11005017-6	4				K	•Scraper ring	•Avstrykare	•Anillo rascador	•Bague racleur	•Abstreifring	
5	4880877-8	2				K	•Back-up ring	•Stödring	•Anillo apoyo	•Bague support	•Stutzring	
6	925257-8	1				K	•O-ring	•O-ring	•Anillo torico	•Joint torique	•O-ring	
7	11088640-5	1					•Piston	•Kolv	•Piston	•Piston	•Kolben	
8	2552116-2	1					•Pin	•Pin	•Pin	•Pin	•Bolzen	
9	11088650-4	1					•Screw	•Skruv	•Tornillo	•Vis	•Schraube	
10	11088488-9	1				K	•Piston seal	•Kolvtätning	•Reten piston	•Etanchei.piston	•Kolbendichtung	
11	11088014-3	1					•Guide ring	•Styrring	•Anillo guia	•Bague guide	•Fuhrungsring	
12	11088240-4	1					•Pstn rod guide	•Kolvst.styrning	•Guia var piston	•Gui.tige piston	•Ko-stang fuhrg	
13	13962503-2	1				K	•O-ring	•O-ring	•Anillo torico	•Joint torique	•O-ring	
14	11088040-8	1				K	•Back-up ring	•Stödring	•Anillo apoyo	•Bague support	•Stutzring	
15	11088249-5	2					•Bushing	•Bussning	•Casquillo	•Bague	•Buchse	
16	11005430-1	1				K	•Piston rod seal	•Kolvstångstätn	•Reten var pist	•Eta.tige piston	•Ko-stang dichtg	
17	11005107-5	1				K	•Piston rod seal	•Kolvstångstätn	•Reten var pist	•Eta.tige piston	•Ko-stang dichtg	
18	11005061-4	1				K	•Scraper	•Avstrykare	•Rascador	•Racleur	•Abstreicher	
19	4782860-3	15					•Screw	•Skruv	•Tornillo	•Vis	•Schraube	
20	941912-8	15					•Spring washer	•Fjäderbricka	•Arand elastica	•Ronde.elastique	•Federscheibe	
	11999893-8	1					Sealing kit	Tätningssats	Juego retenes	Jeu joints	Dichtungssatz	

1		**DRUCKÖLZYLINDER, KIPPHYDRAULIK** **CYLINDRE HYDRAULIQUE, CULBUTAGE** **CILINDRO HIDRÁULICO, VOLCADOR** **HYDRAULCYLINDER, TILT** **HYDRAULIC CYLINDER, TILTING**	Catalog id **97785**	Group **945**
2				
3			Illustr. No **AT 280**	Section **350**
4			Issue **65/97**	Page **851**
5				

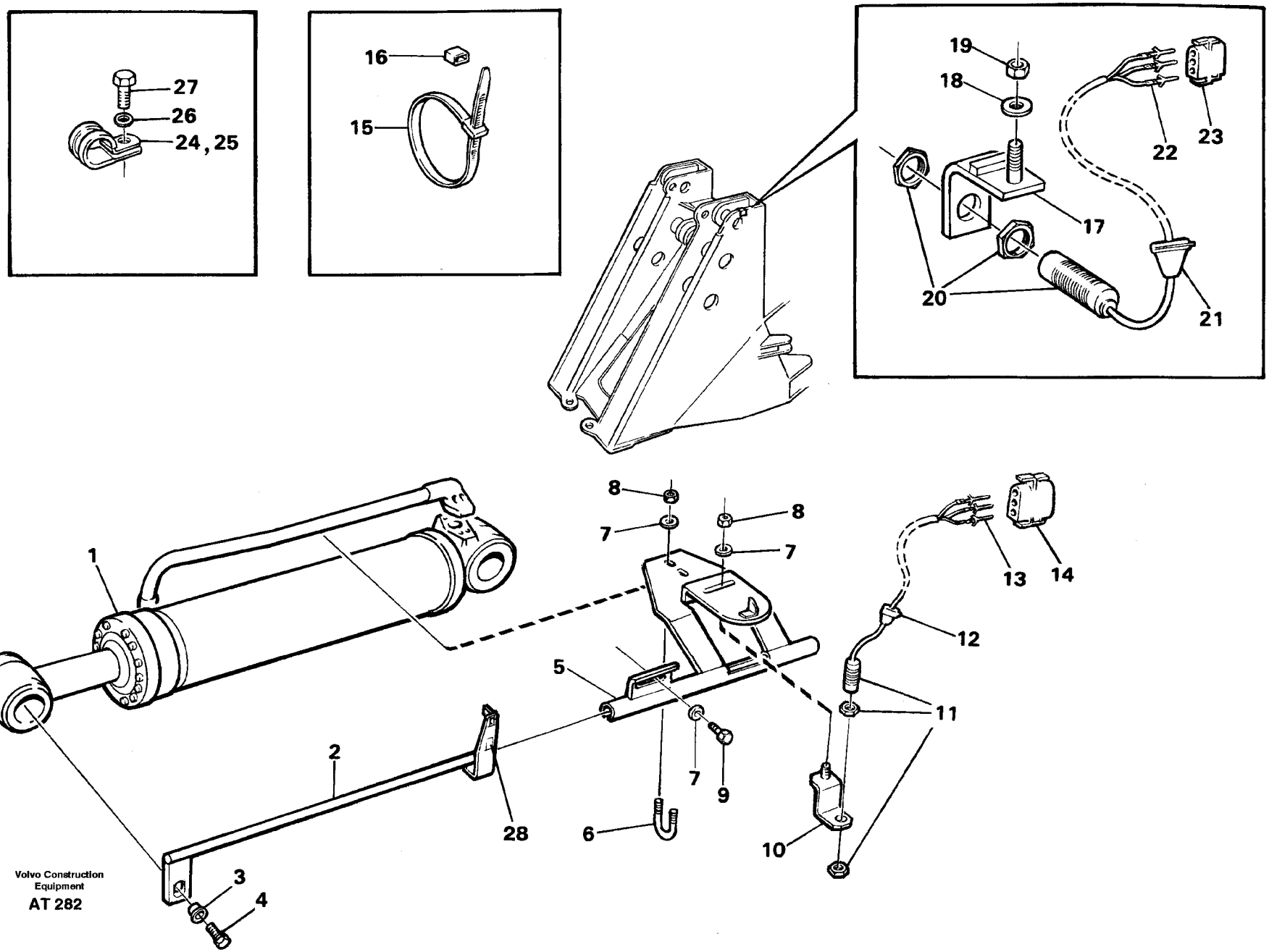
27
26
24, 25
16
15
19
18
22
23
17
20
21
8
7
8
7
1
13
14
12
5
11
2
7
9
28
6
10
3
4
Volvo Construction Equipment
AT 282

Fig.	Part No.	Quantity 1	2	3	P S	K I T	Description	Benämning	Denominación	Dènomination	Bezeichnung	Notes
1		1					Tilt cylinder	Tiltcylinder	Cilindro volquete	Verin redressment	Schwenkzylinder	See group 945, Page 851
2	11015517-3	1					Indicator	Indikator	Indicador	Indicateur	Indikator	
3	11091337-3	1					Spacer	Distans	Distanciador	Entretoise	Abstandkörper	
4	959254-4	1					Screw	Skruv	Tornillo	Vis	Schraube	
5	11015511-6	1					Bracket	Konsol	Consola	Console	Konsole	
6	4850621-6	1					Clamp	Klammer	Abrazadera	Collier serrage	Klammer	
7	13960141-3	4					Washer	Bricka	Arandela	Rondelle	Scheibe	
8	946036-1	2					Lock nut	Låsmutter	Contratuerca	Contre-ecrou	Sicher mutter	
9	955297-7	1					Screw	Skruv	Tornillo	Vis	Schraube	
10	11020538-2	1					Anchorage	Fäste	Fijacion	Fixation	Halterung	
	11041898-5	1					Sensor	Givare	Sensor	Detecteur	Geber	
11	11039223-0	1					•Ind sensor	•Indukt.givare	•Sensor inducc	•Emett.induction	•Induktionsgeber	SE 35,SE 33
12	11039005-1	1					•Bushing	•Bussning	•Buje	•Bague	•Buchse	
13	13968015-1	3					•Cable terminal	•Kabelsko	•Terminal cable	•Cosse cable	•Kabelschuh	
14	13948297-0	1					•Tab housing	•Stiftisolator	•Aislad espiga	•Fiche isolante	•Flachstecker	
15	4881440-4	REQ					Strip clamp	Bandklamma	Abraz cinta	Ruban serrage	Bandklammer	
16	11003221-6	REQ					Mounting ring	Upphängn.ring	Anil suspension	Bagu.suspension	Aufhängeöse	
17	11024585-9	1					Retainer	Hållare	Soporte	Retenue	Halter	
18	13960141-3	1					Washer	Bricka	Arandela	Rondelle	Scheibe	
19	946036-1	1					Lock nut	Låsmutter	Contratuerca	Contre-ecrou	Sicher mutter	
	11041897-7	1					Sensor	Givare	Sensor	Detecteur	Geber	
20	11039223-0	1					•Ind sensor	•Indukt.givare	•Sensor inducc	•Emett.induction	•Induktionsgeber	
21	11039005-1	1					•Bushing	•Bussning	•Buje	•Bague	•Buchse	
22	13968015-1	3					•Cable terminal	•Kabelsko	•Terminal cable	•Cosse cable	•Kabelschuh	
23	13948297-0	1					•Tab housing	•Stiftisolator	•Aislad espiga	•Fiche isolante	•Flachstecker	
24	952623-7	1					Clamp	Klämma	Abrazadera	Pince serrage	Klemme	
25	13947191-6	2					Clamp	Klammer	Abrazadera	Collier serrage	Klammer	
26	955892-5	1					Washer	Bricka	Arandela	Rondelle	Scheibe	
27	13946501-7	1					Screw	Skruv	Tornillo	Vis	Schraube	

1		**HUBWERKAUTOMATIK UND SCHAUFELAUTOMATIK**	Catalog id **97785**	Group **945**
2		**AUTOMATIQUE DE LÉVAGE ET AUTOMATIQUE GODET**		
3		**ELEVADOR AUTOMATICO Y AUTOMATISMO DE CUCHARA**	Illustr. No **AT 282**	Section **400**
4		**SKOP- OCH LYFTAUTOMATIK**		
5		**BUCKET POSITIONER AND BOOM KICKOUT**	Issue **65/97**	Page **853**

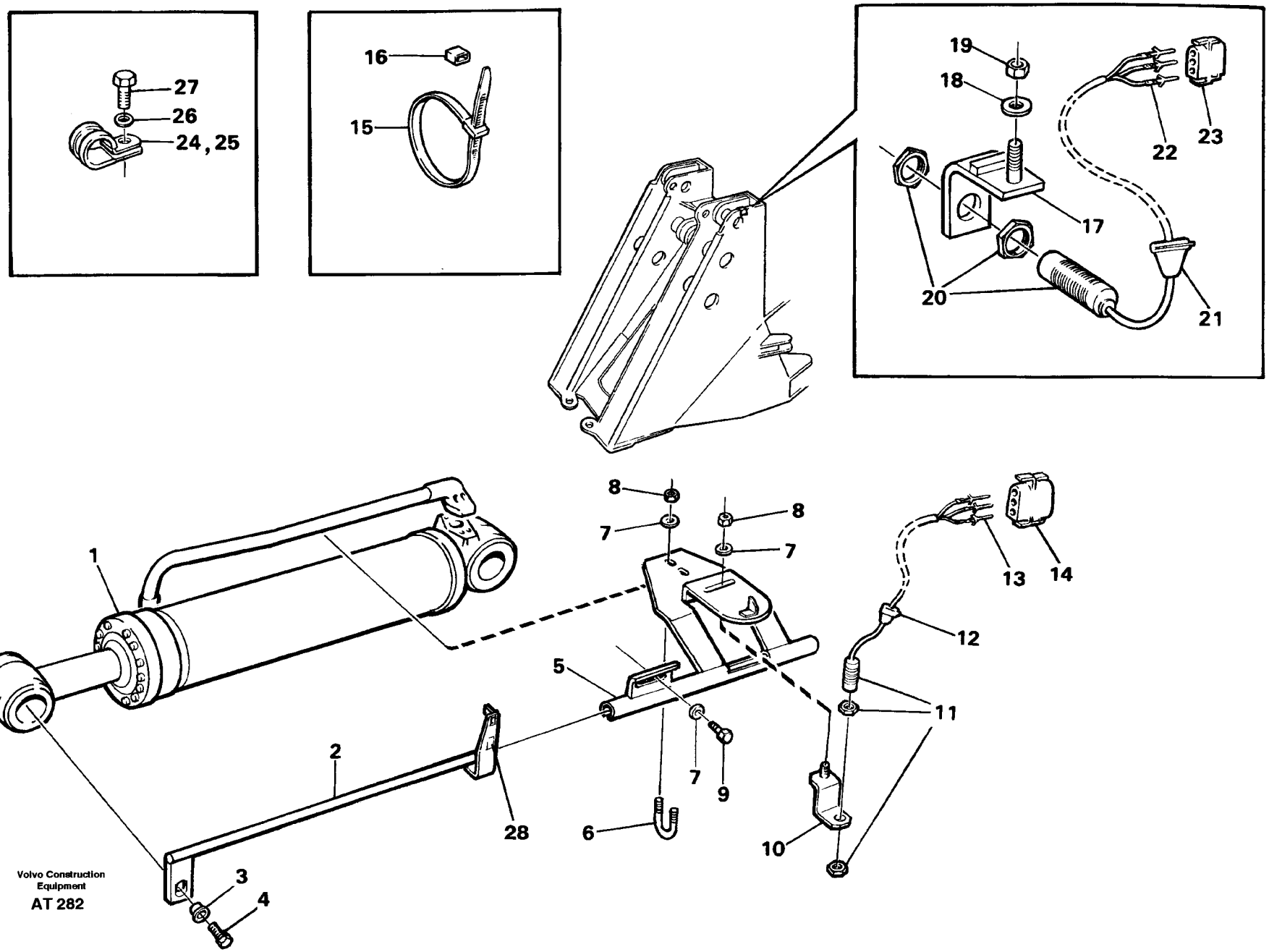
27
26
24, 25
16
15
19
18
22
23
17
20
21
8
7
8
7
1
13
14
12
5
11
2
7
9
28
6
10
3
4
Volvo Construction Equipment
AT 282

Fig.	Part No.	Quantity 1	2	3	PS	KIT	Description	Benämning	Denominación	Dènomination	Bezeichnung	Notes
28	11025571-8	1					Decal.....	Dekal.....	Calcomania.....	Autocollant.....	Aufklebeschild.....	SER NO - 14500 SER NO - 62628 USA SER NO - 70059 BRAZIL
	11027212-7	1					Decal.....	Dekal.....	Calcomania.....	Autocollant.....	Aufklebeschild.....	SER NO 14501 - SER NO 62629 - USA SER NO 70060 - BRAZIL

1		**HUBWERKAUTOMATIK UND SCHAUFELAUTOMATIK** **AUTOMATIQUE DE LÉVAGE ET AUTOMATIQUE GODET** **ELEVADOR AUTOMATICO Y AUTOMATISMO DE CUCHARA** **SKOP- OCH LYFTAUTOMATIK** **BUCKET POSITIONER AND BOOM KICKOUT**	Catalog id **97785**	Group **945**
2				
3			Illustr. No **AT 282**	Section **400**
4				
5			Issue **65/97**	Page **855**

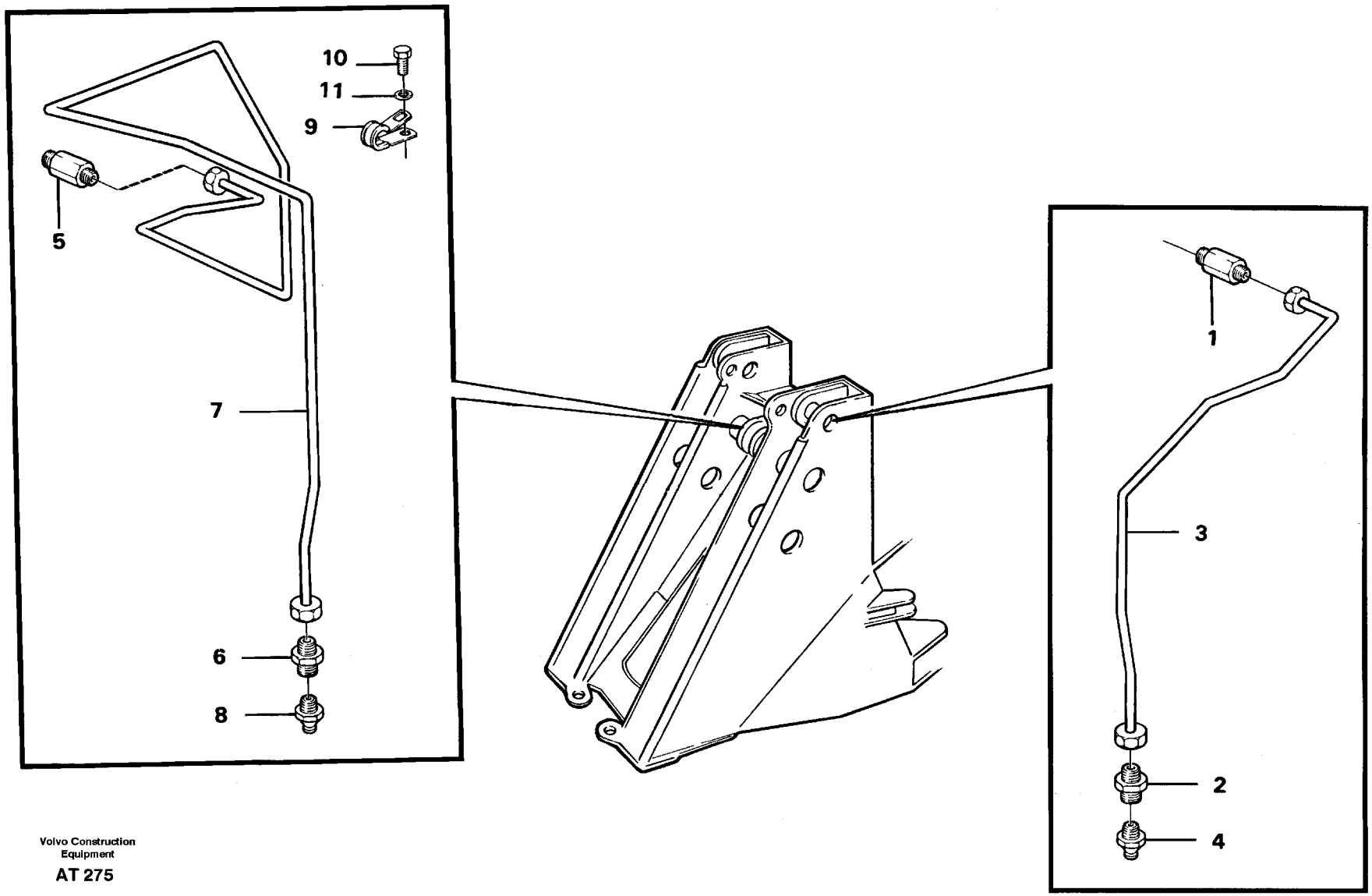

Volvo Construction Equipment

AT 275

Fig.	Part No.	Quantity 1	2	3	P S	K I T	Description	Benämning	Denominación	Dènomination	Bezeichnung	Notes
1	11015258-4	2					Nipple	Nippel	Niple	Raccord	Nippel	
2	946089-0	2					Nipple	Nippel	Niple	Raccord	Nippel	
3	11020209-0	1					Tube	Rör	Tubo	Tuyau	Rohr	RH
	13956967-7	2					•Ferrule	•Skärring	•Anillo acoplam	•Bague surete	•Schneidring	
	956981-5	2					•Fitting nut	•Rörmutter	•Tuerca tubo	•Ecrou tuyau	•Schraubring	
3	11020211-6	1					Tube	Rör	Tubo	Tuyau	Rohr	LH
	13956967-7	2					•Ferrule	•Skärring	•Anillo acoplam	•Bague surete	•Schneidring	
	956981-5	2					•Fitting nut	•Rörmutter	•Tuerca tubo	•Ecrou tuyau	•Schraubring	
4	914167-2	2					Nipple	Nippel	Niple	Raccord	Nippel	
5	11015258-4	1					Nipple	Nippel	Niple	Raccord	Nippel	
6	946089-0	1					Nipple	Nippel	Niple	Raccord	Nippel	
7	11015236-0	1					Tube	Rör	Tubo	Tuyau	Rohr	
	13956967-7	2					•Ferrule	•Skärring	•Anillo acoplam	•Bague surete	•Schneidring	
	956981-5	2					•Fitting nut	•Rörmutter	•Tuerca tubo	•Ecrou tuyau	•Schraubring	
8	914167-2	1					Nipple	Nippel	Niple	Raccord	Nippel	
9	952623-7	1					Clamp	Klämma	Abrazadera	Pince serrage	Klemme	
10	955269-6	1					Screw	Skruv	Tornillo	Vis	Schraube	
11	955892-5	1					Washer	Bricka	Arandela	Rondelle	Scheibe	

1		**HUBAGGREGATSCHMIERUNG**	Catalog id **97785**	Group **993**
2		**GRAISSAGE DU ELEVATEUR**		
3		**LUBRIACIÓN DE UNID ELEVADORA**	Illustr. No **AT 275**	Section **100**
4		**FRAMDRAGNA SMÖRJPUNKTER FÖR LYFTARMSSYSTEM**		
5		**EXTENDED LUBEPOINTS FOR LOADER LINKAGE**	Issue **65/97**	Page **857**

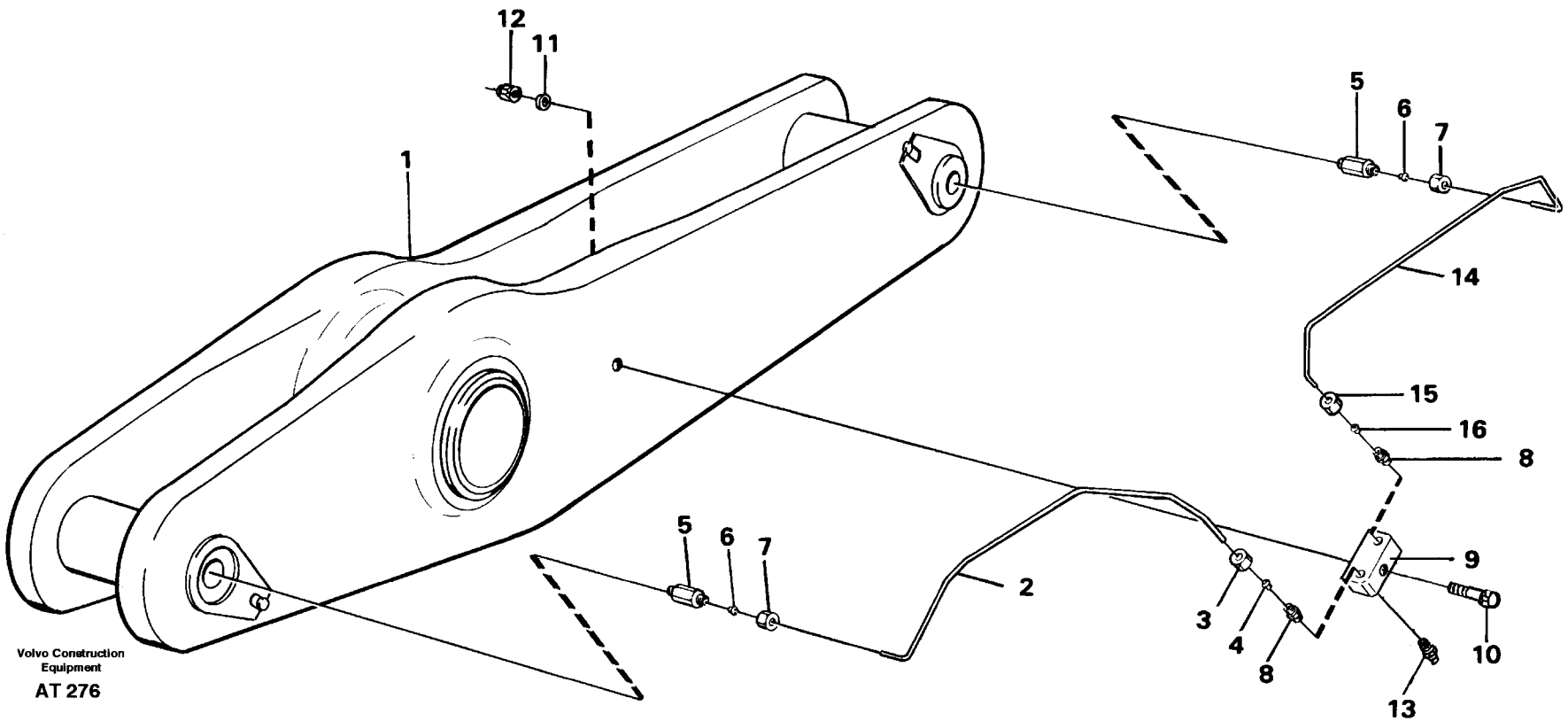

Volvo Construction Equipment

AT 276

Fig.	Part No.	Quantity 1	2	3	P S	K I T	Description	Benämning	Denominación	Dènomination	Bezeichnung	Notes
1		1					Link	Länk	Articulacion	Articulation	Gelenk	
2	11015243-6	1					Tube	Rör	Tubo	Tuyau	Rohr	
3	956981-5	1					•Fitting nut	•Rörmutter	•Tuerca tubo	•Ecrou tuyau	•Schraubring	
4	13956967-7	1					•Ferrule	•Skärring	•Anillo acoplam	•Bague surete	•Schneidring	
5	11015258-4	2					Nipple	Nippel	Niple	Raccord	Nippel	
6	13956967-7	2					Ferrule	Skärring	Anillo acoplam	Bague surete	Schneidring	
7	956981-5	2					Fitting nut	Rörmutter	Tuerca tubo	Ecrou tuyau	Schraubring	
8	946089-0	2					Nipple	Nippel	Niple	Raccord	Nippel	
9	11015263-4	1					Nipple	Nippel	Niple	Raccord	Nippel	
10	955306-6	1					Screw	Skruv	Tornillo	Vis	Schraube	
11	13955894-4	1					Washer	Bricka	Arandela	Rondelle	Scheibe	
12	946036-1	1					Lock nut	Låsmutter	Contratuerca	Contre-ecrou	Sicher mutter	
13	914167-2	2					Nipple	Nippel	Niple	Raccord	Nippel	
14	11015241-0	1					Pipe	Rör	Tubo	Tuyau	Rohrleitung	
15	956981-5	1					•Fitting nut	•Rörmutter	•Tuerca tubo	•Ecrou tuyau	•Schraubring	
16	13956967-7	1					•Ferrule	•Skärring	•Anillo acoplam	•Bague surete	•Schneidring	

1		**HUBAGGREGATSCHMIERUNG**	Catalog id **97785**	Group **993**
2		**GRAISSAGE DU ELEVATEUR**		
3		**LUBRIACIÓN DE UNID ELEVADORA**	Illustr. No **AT 276**	Section **200**
4		**FRAMDRAGNA SMÖRJPUNKTER FÖR LASTAGGREGAT**		
5		**EXTENDED LUBEPOINTS FOR LOADER LINKAGE**	Issue **65/97**	Page **859**

Part No	Replaced by	Quantity
263206-5	* * * USE	
	11015906-8	1.00
11007342-6	* * * USE	
	FOR 6300, EL70	
	EL70C WITH EH	
	11099316-9	1.00
	11099317-7	1.00
	11104015-0	1.00
	11104066-3	1.00
	FOR OTHERS	
	11104015-0	1.00
11007866-4	* * * USE	
	11104133-1	1.00
	11104146-3	1.00
11015028-1	* * * USE	
	FOR L90B/C, L1	
	OB/C, L150/C,	
	L180/C	
	11093673-9	1.00
	13970958-8	2.00
	FOR L50B/C, L7	
	B/C	
	11093673-9	1.00
	13970959-6	2.00
11026993-3	* * * USE	
	11027211-9	1.00
11030753-5	* * * USE	
	11030810-3	1.00
	13946173-5	1.00
11039211-5	* * * USE	
	FOR WLO	
	11006988-7	1.00
	FOR HAULERS	
	11039220-6	1.00
11039408-7	* * * USE	
	11039248-7	1.00
	11039409-5	1.00
11091459-5	* * * USE	
	11015964-7	1.00
11702398-6	* * * USE	
	11702806-8	1.70
	11702808-4	2.00
11702472-9	* * * USE	
	11702806-8	1.90
	11702808-4	2.00
11990495-1	* * * USE	
	FOR 6300, EL70	
	EL70C WITH EH	
	11099316-9	1.00
	11099317-7	1.00
	11104066-3	1.00
	11701802-8	1.00
	FOR OTHERS	
	11701802-8	1.00
11993550-0	* * * USE	
	11703649-1	1.00
11998623-0	* * * USE	
	11702361-4	1.00
13945408-6	* * * USE	
	94613-7	SS
	422184-2	SS
	422461-4	SS
	424130-3	SS
	968862-3	SS
	14216223-9	SS

Part No	Replaced by	Quantity

Part No	Replaced by	Quantity

PIEZAS SUBSTITUDAS

ERSATTA ARTIKLAR

REPLACED PARTS

ERSETZTE ARTIKEL

PIÉCES PÉRIMÉES ET REMPLACÉES

Catalogue id	Group
97785	**1000**
Issue	Page
65/97	**1**

Part No	Group	Sect	Page
17378-1	263	100	179
23821	461	100	425
23821-2	451	25	413
23821-2	460	50	419
23821-2	461	100	425
23822	463	100	439
23822	463	200	445
23822-0	451	25	413
23822-0	460	50	419
23822-0	463	100	439
23862	463	100	439
23862-6	460	50	419
23862-6	463	100	439
23864	461	100	425
23864-2	460	50	419
23864-2	461	100	425
30897-3	420	100	355
33260	363	100	249
33260	363	200	253
33260	371	100	261
33260	371	350	275
33260	372	100	315
33260	380	100	321
33260	380	150	327
33260	837	400	633
33260	843	100	637
33260	851	200	649
33260	852	100	655
33260	852	360	673
33260	881	100	719
90007	896	150	727
90706	269	100	183
91583	715	200	563
91584	715	200	563
91585	715	200	563
91837	896	100	725
91847	352	150	231
91848	353	100	235
91858	363	200	253
91865	352	200	233
91886	272	150	189
91896	362	100	241
91896	362	150	243
91918	369	100	255
91918	647	50	537
91918	647	100	541
91925	525	150	483
91935	362	300	247
91936	393	100	339
91936	881	150	723
91956	321	200	211
91956	321	250	215
91988	852	450	679
91993	353	150	239
92025	269	100	183
92028	843	150	639
92029	641	100	517
92037	256	200	145
92037	256	250	147
92113	715	300	567
92172	561	100	497
92234	560	100	491
92234	561	300	501
92234	561	400	507
92235	561	200	499
92381	852	250	667
92382	371	400	279
92382	852	300	669
92404	852	400	677
92421	916	150	793
92429	369	200	259
92445	371	1300	311
92445	924	100	811
92445	924	150	815
92489	771	100	571
92567	715	250	565
92571	860	200	689
92657	860	150	687
92670	897	300	737
92708	851	300	653
92770	371	700	299
92773	371	1300	311
92773	924	100	811
92773	924	150	815
92787	233	250	99
92932	261	250	167
92970	371	1300	311
92970	924	100	811
92972	916	150	793
93521	362	300	247
94447	825	200	601
94537	916	100	791
94538	371	550	287
94538	371	1450	313
94538	372	100	315
94538	916	300	801
94538	916	350	805
94538	916	400	807
94540	522	200	473
94559	387	100	337
94561	371	800	301
94561	874	150	705
94561	874	200	709
94561	874	300	711
94561	874	400	715
94566	825	300	607
94591	916	200	795
94591	916	250	799
94604	371	1200	309
94604	660	100	543
94604	660	150	545
94604	852	500	681
94604	852	600	683
94638	380	100	321
94685	371	300	273
94687	463	100	439
94687	463	300	449
94688	461	200	435
94688	463	100	439
94698	771	100	571
94699	263	200	181
94767	771	100	571
94791	771	100	571
94792	771	100	571
94793	771	100	571
94794	771	100	571
94800	860	200	689
94806	771	100	571
94809	371	900	305
94809	926	100	819
94809	926	300	823
94809	926	400	825
94809	926	500	829
94809	926	600	833
94809	926	700	837
94809	926	800	839
94810	371	800	301
94811	926	300	823
94824	843	150	639
94838	874	150	705
94838	874	300	711
94838	874	400	715
94901	852	350	671
94903	852	350	671
94905	852	350	671
94907	371	400	279
94907	852	190	661
94907	852	225	665
94909	852	200	663
94911	371	400	279
94911	852	200	663
98192	896	150	727
99592	897	200	735
103755-5	561	300	503
120001-3	261	200	165
120240-7	451	25	413
120789-3	873	250	703
130673-7	236	200	113
131301-4	421	50	357
150137-8	421	550	395
180759-3	223	100	87
180759-3	560	100	491
181286-6	263	100	177
181329-4	421	50	357
181798-0	321	150	209
182034-9	380	100	323
182034-9	380	100	321
183704-6	461	150	431
183704-6	461	200	437
183704-6	463	200	445
183704-6	463	300	451
183814-3	421	100	363
183824-2	421	250	375
183824-2	421	300	379
183837-4	434	100	407

INDICE DE NÚMERO

NUMMERREGISTER

NUMERICAL INDEX

NUMMERNREGISTER

RÉPERTOIRE DE NUMÉROS

Catalogue id	Group
97785	**1000**
Issue	Page
65/97	**1**

VOLVO

L90C

NUMERICAL INDEX

NUMMERREGISTER

INDICE DE NÚMERO

RÉPERTOIRE DE NUMÉROS

NUMMERNREGISTER

Catalogue id **97785** | Group **1000** | Issue **65/97** | Page **2**

Part No	Group	Sect	Page
184114-7	916	400	807
184428-1	645	300	531
184428-1	645	350	533
184451-3	434	100	407
184452-1	434	100	407
184645-0	421	200	371
184645-0	421	250	373
184645-0	421	300	377
184645-0	645	100	523
184660-9	461	150	433
184660-9	461	200	437
184660-9	463	200	447
184660-9	463	300	451
184707-8	711	50	555
184727-6	421	250	375
184786-2	461	100	427
184786-2	463	100	441
184788-8	236	100	105
185507-1	362	300	247
190364-0	363	200	253
190509-0	236	100	105
190601-5	237	100	131
190635-3	255	100	137
190665-0	371	400	279
190665-0	371	700	299
190665-0	371	1200	309
190665-0	372	100	317
190665-0	387	100	337
190708-8	896	150	727
190763-3	261	200	163
191157-7	560	100	491
191171-8	212	100	57
191171-8	221	150	81
191172-6	221	100	77
191391-2	362	300	247
191391-2	914	100	783
191394-6	461	200	435
191394-6	463	300	449
191695-6	831	100	617
192248-3	363	200	253
192288-9	251	100	133
192288-9	333	100	223
192354-9	874	300	711
192555-1	261	250	167
192598-1	926	300	823
192598-1	926	400	825
192598-1	926	400	827
192598-1	926	400	825
192598-1	926	500	829
192598-1	926	500	831
192598-1	926	500	829
232458-0	451	50	415
232458-0	451	100	417
233071-0	236	300	119
233072-8	236	300	119
233104-9	236	300	119
233372-2	236	300	117
233417-5	236	300	117
233427-4	236	300	119
233816-8	236	400	129
236570-8	233	200	97
238128-3	236	300	121
238132-5	236	300	119
239300-7	236	300	117
239925-1	236	300	119
239984-8	236	200	109
239991-3	236	200	109
239993-9	236	200	111
240014-1	236	200	113
240021-6	236	200	111
240022-4	236	200	111
240023-2	236	200	109
240024-0	236	200	111
240025-7	236	200	111
240026-5	236	200	111
240027-3	236	200	111
240028-1	236	200	111
240029-9	236	200	111
240030-7	236	200	111
240032-3	236	200	113
240033-1	236	200	113
240034-9	236	200	113
240035-6	236	200	113
240036-4	236	200	113
240059-6	236	300	117
240061-2	236	300	117
240063-8	236	300	119
240065-3	236	300	119
240120-6	236	400	129
240422-6	236	200	111
240453-1	331	200	221
240455-6	331	200	221
240456-4	331	200	221
240457-2	331	200	221
240471-3	331	200	219
240473-9	331	200	221
240478-8	331	200	219
240481-2	331	200	219
240486-1	331	200	219
240488-7	331	200	221
240565-2	236	300	117
240568-6	236	300	119
240570-2	236	300	119
240572-8	233	100	93
240682-5	236	300	121
240688-2	236	300	121
240782-3	236	200	109
240919-1	236	300	123
240969-6	236	200	111
240971-2	236	200	111
240972-0	236	200	111
240973-8	236	200	111
241099-1	331	200	219
241102-3	236	300	117
241123-9	236	300	125
241308-6	333	100	223
241308-6	369	100	255
241308-6	369	100	257
241308-6	371	600	291
241677-4	236	200	109
241782-2	236	400	129
241794-7	236	400	127
241904-2	331	200	219
242595-7	233	200	97
243011-4	236	200	113
243085-8	236	300	117
243091-6	331	200	219
243140-1	236	400	129
243172-4	331	200	221
243299-5	236	200	111
243743-2	236	200	113
243838-0	236	300	121
243842-2	236	300	119
243844-8	236	300	121
243848-9	236	300	119
243852-1	236	300	119
244218-4	331	200	221
244381-0	236	200	109
244382-8	236	200	109
244383-6	236	200	109
244384-4	236	200	109
244385-1	236	200	109
244386-9	236	200	109
244406-5	236	200	111
244539-3	331	200	221
244623-5	236	300	117
244625-0	236	300	121
244635-9	236	200	109
244658-1	236	300	119
244685-4	236	200	109
244699-5	236	200	113
244719-1	236	300	123
244731-6	236	200	109
244733-2	236	200	109
244738-1	236	300	121
244745-6	236	300	117
244753-0	236	300	123
244754-8	236	300	123
244755-5	236	300	123
244756-3	236	300	123
244757-1	236	300	123
244758-9	236	300	123
244760-5	236	300	123
244761-3	236	300	123
244763-9	236	300	123
244764-7	236	300	123
244765-4	236	300	123
244766-2	236	300	125
244767-0	236	300	125
244768-8	236	300	125
244769-6	236	300	125
244770-4	236	300	125
244771-2	236	300	125
244825-6	233	100	93
244826-4	233	100	93

Part No	Group	Sect	Page
244827-2	233	100	93
244828-0	233	100	93
244829-8	233	100	93
244831-4	233	100	93
244832-2	233	100	93
244833-0	233	100	93
244834-8	233	100	93
244835-5	233	100	93
244836-3	233	100	93
244979-1	236	300	117
244983-3	236	300	119
244990-8	236	300	121
263004-4	451	50	415
263005-1	451	50	415
263006-9	451	50	415
263012-7	451	50	415
263206-5	451	100	417
270139-9	210	100	45
270139-9	216	100	67
270140-7	216	100	67
270141-5	216	100	67
270575-4	210	100	45
270575-4	210	100	39
270575-4	211	100	53
271161-2	210	100	39
271161-2	216	100	67
271230-5	210	100	47
271230-5	216	100	69
271231-3	216	100	69
271232-1	216	100	69
271233-9	216	100	69
271234-7	216	100	69
273431-7	461	150	431
273431-7	463	200	445
273714-6	255	150	139
274122-1	210	100	41
274122-1	255	150	139
275648-4	210	100	39
275648-4	210	100	45
275648-4	216	100	67
275776-3	210	100	45
275776-3	210	100	39
276151-8	210	100	39
276152-6	221	150	81
276310-0	210	100	39
276310-0	216	100	67
276751-5	210	100	47
276751-5	216	100	69
276752-3	216	100	69
276753-1	216	100	69
276804-2	210	100	41
276804-2	262	100	171
276821-6	210	100	39
276821-6	210	100	45
276821-6	211	100	55
310719-0	461	150	431
310719-0	461	200	435
310719-0	463	200	445
310719-0	463	300	449
326597-2	560	100	493
326643-4	560	100	493
326643-4	561	100	497
326643-4	561	200	499
335404-0	561	100	497
335404-0	561	200	499
339793-2	561	400	507
339797-3	561	400	507
339801-3	561	400	507
339802-1	561	400	507
342812-5	218	100	75
348112-4	873	250	701
355877-2	380	100	323
363463-1	561	200	499
363464-9	561	200	499
382779-7	451	50	415
382779-7	461	150	433
382779-7	461	200	437
382779-7	463	200	447
382779-7	463	300	451
382992-6	451	50	415
383971-9	468	50	453
383972-7	468	50	453
383988-3	468	50	453
383992-5	451	50	415
383992-5	461	150	433
383992-5	461	200	437
383992-5	463	200	447
383992-5	463	300	451
401146-6	221	150	81
404279-2	230	100	89
411139-9	211	100	53
417588-1	236	100	105
419446-0	421	350	383
420021-8	215	100	61
420048-1	221	150	81
420120-8	212	100	57
420121-6	212	100	57
420124-0	216	100	67
420125-7	211	100	53
420132-3	211	100	53
420178-6	215	150	65
420314-7	216	100	69
420500-1	210	150	49
420538-1	210	100	45
420538-1	210	150	49
420553-0	210	100	45
420553-0	211	100	53
420561-3	262	100	169
420589-4	212	100	59
420618-1	210	100	45
420618-1	255	100	137
420641-3	210	100	41
420641-3	255	100	137
420643-9	210	100	41
420643-9	255	100	137
420857-5	236	100	105
420874-0	210	100	45
420874-0	211	100	53
420875-7	210	100	45
420875-7	211	100	53
420876-5	211	100	53
420877-3	211	100	53
420878-1	211	100	53
420926-8	236	100	105
420937-5	255	100	137
420988-8	216	100	67
420990-4	212	100	57
420993-8	221	100	77
420996-1	221	100	77
421067-0	215	100	61
421121-5	210	100	41
421121-5	212	100	57
421154-6	212	100	57
421158-7	210	100	41
421158-7	212	100	59
421515-8	216	100	69
421541-4	263	100	177
421629-7	210	100	41
421629-7	217	200	73
421654-5	223	100	87
421692-5	333	100	223
421713-9	217	200	73
421753-5	217	200	73
421753-5	421	350	381
422076-0	212	100	57
422077-8	212	100	57
422078-6	212	100	57
422080-2	212	100	57
422081-0	212	100	57
422082-8	212	100	57
422253-5	216	100	67
422369-9	212	100	57
422413-5	211	100	55
422426-7	212	100	57
422766-6	215	150	63
422993-6	211	100	53
423123-9	236	100	105
424610-4	210	100	45
424610-4	258	100	149
424629-4	252	100	135
465233-5	211	100	53
465394-5	216	100	67
465395-2	216	100	67
465396-0	216	100	67
465420-8	211	100	53
465550-2	211	100	53
465551-0	211	100	53
465622-9	217	100	71
465735-9	215	150	63
465779-7	216	100	67
465784-7	211	100	55
465787-0	215	100	61
465789-6	215	100	61
465790-4	211	100	53
465812-6	216	100	67

INDICE DE NÚMERO

NUMMERREGISTER

NUMERICAL INDEX

NUMMERNREGISTER

RÉPERTOIRE DE NUMÉROS

Catalogue id	Group
97785	**1000**
Issue	Page
65/97	**3**

VOLVO

L90C

NUMERICAL INDEX | **RÉPERTOIRE DE NUMÉROS**

NUMMERREGISTER | **NUMMERNREGISTER**

INDICE DE NÚMERO

Catalogue id **97785** | Group **1000**

Issue **65/97** | Page **4**

Part No	Group	Sect	Page
465815-9	210	100	45
465815-9	216	100	67
465816-7	216	100	67
465840-7	211	100	55
465846-4	221	100	77
465857-1	222	100	83
465863-9	237	100	131
465878-7	210	150	49
465879-5	210	150	49
465886-0	262	100	169
465899-3	212	100	57
465911-6	262	100	171
465951-2	211	100	55
465952-0	211	100	55
465961-1	211	100	55
466404-1	211	100	53
466405-8	211	100	53
466420-7	211	100	53
466421-5	211	100	55
466470-2	255	150	139
466475-1	255	150	139
466476-9	255	150	139
466478-5	255	150	139
466484-3	255	150	139
466486-8	255	150	139
466623-6	222	100	83
466634-3	222	100	83
466735-8	321	100	207
466874-5	212	100	59
466922-2	211	100	53
466987-5	233	150	95
467367-9	210	150	51
467367-9	212	100	57
467834-8	216	100	69
468249-8	262	100	169
469328-9	210	150	51
469328-9	212	100	57
469328-9	269	100	183
469455-0	210	100	41
469455-0	237	100	131
469483-2	210	100	41
469797-5	237	100	131
469846-0	222	150	85
469846-0	261	250	167
469904-7	222	100	83
469982-3	262	100	169
469982-3	262	100	171
469989-8	251	100	133
470347-6	221	150	81
470366-6	216	100	69
470383-1	210	100	41
470383-1	221	100	77
470467-2	255	100	137
471085-1	222	150	85
471177-6	233	150	95
471317-8	263	100	177
471321-0	210	100	41
471321-0	263	100	177
471323-6	263	100	177
471325-1	263	100	177
471369-9	874	150	705
471467-1	223	100	87
471477-0	333	100	223
471493-7	262	100	169
471495-2	262	100	169
471497-8	262	100	169
471499-4	262	100	169
471501-7	262	100	169
471505-8	215	150	63
471509-0	215	100	61
471512-4	211	100	55
471513-2	211	100	55
471513-2	221	100	77
471528-0	216	100	67
471529-8	236	100	105
471534-8	215	150	63
471534-8	236	100	107
471535-5	215	150	63
471541-3	216	100	69
471554-6	215	150	63
471555-3	215	100	61
471559-5	215	150	63
471571-0	221	150	81
471586-8	221	150	81
471588-4	221	100	77
471596-7	212	100	59
471598-3	222	150	85
471601-5	222	100	83
471622-1	255	100	137
471626-2	210	100	41
471626-2	255	100	137
471629-6	262	100	169
471637-9	210	100	41
471637-9	223	100	87
471646-0	222	150	85
471648-6	222	150	85
471653-6	262	100	171
471705-4	262	100	171
471706-2	222	150	85
471708-8	210	100	43
471708-8	223	100	87
471734-4	221	100	77
471746-8	221	100	77
471780-7	262	100	169
471784-9	262	100	169
471788-0	262	100	171
471789-8	262	100	171
471804-5	223	100	87
471816-9	262	100	169
471854-0	212	100	59
471855-7	212	100	57
471856-5	210	100	43
471856-5	211	100	55
471856-5	212	100	57
471858-1	212	100	57
471886-2	263	100	177
471889-6	263	100	177
471941-5	221	150	81
471942-3	221	150	81
471956-3	210	100	43
471956-3	221	100	77
471956-3	222	100	83
477024-4	211	100	53
477026-9	211	100	53
477059-0	210	100	43
477059-0	262	100	171
477118-4	210	100	43
477118-4	215	150	63
477119-2	210	100	43
477119-2	210	150	49
477149-9	236	100	105
477160-6	263	100	177
477173-9	236	100	105
477312-3	263	100	177
477437-8	212	100	59
477547-4	221	150	81
477792-6	210	100	45
477792-6	211	100	53
477905-4	262	100	171
478289-2	560	100	491
478297-5	215	100	61
478411-2	236	100	107
478429-4	236	100	107
478799-0	236	100	105
478897-2	236	100	105
478951-7	215	150	63
479399-8	236	100	105
479458-2	236	100	105
479775-9	230	100	89
479775-9	236	200	113
479953-2	262	100	171
479953-2	434	50	403
479954-0	212	100	59
479954-0	261	250	167
479956-5	261	150	159
479971-4	263	100	179
479972-2	215	150	63
479973-0	215	150	63
479973-0	263	100	179
479979-7	212	100	57
479979-7	222	150	85
479979-7	262	200	175
479979-7	263	100	177
595377-3	645	100	523
595380-7	645	100	523
595381-5	645	100	523
595382-3	645	100	523
595383-1	645	100	523
659603-5	852	600	683
660339-3	715	150	561
667352-9	363	200	253
667751-2	810	150	583
667751-2	837	100	621
736392-2	896	150	727
739393-7	210	150	49

Part No	Group	Sect	Page	Part No	Group	Sect	Page	Part No	Group	Sect	Page	Part No	Group	Sect	Page	Part No	Group	Sect	Page
739393-7	421	150	367	845240-1	236	200	115	872368-6	321	150	209	914448-6	421	500	393	925057-2	210	100	43
748171-6	560	100	491	845515-6	210	100	43	873757-9	321	100	207	914454-4	551	100	489	925057-2	258	100	149
753546-1	896	150	727	845515-6	258	100	149	873757-9	321	150	209	914456-9	211	100	55	925058-0	647	100	541
762681-5	851	100	641	846893-6	251	100	133	873817-1	321	150	209	914472-6	414	100	353	925059-8	468	50	453
762681-5	872	150	691	846893-6	333	100	223	905654-0	216	100	69	914472-6	421	300	377	925063-0	410	50	347
767795-8	434	100	407	846894-4	251	100	133	905654-0	421	50	359	914474-2	461	100	427	925063-0	421	500	393
781644-0	233	250	99	846896-9	258	100	149	905654-0	434	50	405	914474-2	463	100	441	925067-1	924	200	817
784180-2	837	200	623	847385-2	210	150	49	906912-1	434	100	407	914476-7	434	100	407	925070-5	410	50	347
784467-3	421	300	377	847428-0	236	200	109	907133-3	421	400	385	914480-9	451	50	415	925070-5	434	100	407
786589-2	216	100	69	847448-8	236	300	119	907816-3	823	100	593	914480-9	461	150	433	925092-9	210	100	43
787029-8	233	250	99	847452-0	236	400	129	907822-1	468	50	453	914480-9	461	200	435	925092-9	260	100	153
791496-3	560	100	493	847712-7	321	150	209	907838-7	261	150	157	914480-9	463	200	447	925092-9	261	150	157
795074-4	896	150	727	848431-3	222	100	83	907847-8	522	200	475	914480-9	463	300	449	925093-7	945	300	849
795210-4	233	250	99	848467-7	223	100	87	907848-6	823	100	595	914484-1	461	100	429	925094-5	210	100	41
795305-2	410	50	347	848497-4	212	100	59	907864-3	421	50	357	914484-1	463	100	443	925094-5	210	100	43
795307-8	410	50	347	848548-4	251	100	133	907884-1	711	50	555	914510-3	645	250	529	925094-5	215	150	63
795310-2	410	50	347	848585-6	251	100	133	910112-2	236	300	119	914519-4	924	200	817	925094-5	410	50	347
795433-2	421	300	377	849059-1	212	100	59	910112-2	421	550	395	914523-6	216	100	67	925094-5	421	150	367
818407-9	233	200	97	849429-6	258	100	149	913176-4	551	50	485	914523-6	414	100	353	925096-0	913	100	773
822573-2	321	100	207	849468-4	236	200	111	914003-9	896	150	727	914532-7	263	100	179	925256-0	210	100	43
828587-6	380	100	323	849468-4	236	300	117	914167-2	451	25	413	914533-5	645	350	533	925257-8	210	100	43
828587-6	387	100	337	849518-6	236	400	127	914167-2	460	50	423	914537-6	421	650	399	925257-8	215	150	63
829666-7	233	200	97	855330-7	310	100	199	914167-2	645	300	531	914540-0	236	100	107	925257-8	945	350	851
838919-9	321	150	209	855798-5	310	100	199	914167-2	993	100	857	914548-3	451	50	415	925258-6	410	50	347
840632-4	321	150	209	862109-6	212	100	59	914167-2	993	200	859	914550-9	434	100	407	925258-6	421	650	399
842350-1	230	100	91	862619-4	210	100	43	914169-8	711	50	555	914552-5	434	100	407	925260-2	410	50	347
843075-3	210	150	49	862619-4	258	100	149	914170-6	711	50	555	914552-5	711	50	555	925260-2	434	50	403
844410-1	331	200	219	862620-2	258	100	149	914170-6	860	150	687	923685-2	837	200	623	925261-0	410	50	347
844412-7	331	200	219	863489-1	258	100	149	914170-6	926	800	839	924060-7	823	100	593	925261-0	421	650	399
844990-2	236	200	109	863823-1	236	400	127	914390-0	468	100	455	924062-3	252	100	135	925261-0	434	50	405
844991-0	236	200	109	864346-2	321	150	209	914390-0	914	50	779	925028-3	945	300	849	925262-8	262	200	175
844992-8	236	200	109	864347-0	321	150	209	914391-8	421	50	357	925051-5	647	100	541	925274-3	410	50	347
844993-6	236	200	109	864350-4	321	150	209	914391-8	647	50	539	925053-1	410	50	347	925274-3	434	50	403
844994-4	236	200	109	864744-8	236	300	123	914394-2	434	50	403	925054-9	217	200	73	925739-5	711	50	557
844995-1	236	200	109	865773-6	230	100	91	914446-0	525	150	483	925055-6	916	400	807	925739-5	715	150	561

INDICE DE NÚMERO

NUMMERREGISTER

NUMERICAL INDEX

NUMMERNREGISTER

RÉPERTOIRE DE NUMÉROS

Catalogue id	Group
97785	**1000**
Issue	Page
65/97	**5**

NUMERICAL INDEX

NUMMERREGISTER

INDICE DE NÚMERO

RÉPERTOIRE DE NUMÉROS

NUMMERNREGISTER

Part No	Group	Sect	Page
925739-5	914	50	779
926101-7	420	100	355
926138-9	896	150	727
926245-2	522	100	467
926356-7	911	250	755
926370-8	217	100	71
926370-8	421	400	387
926370-8	421	450	391
926527-3	911	350	763
926866-5	451	50	415
926866-5	451	100	417
927464-8	911	50	747
927661-9	212	100	59
927676-7	560	100	491
927947-2	491	50	457
927947-2	645	50	519
927947-2	911	250	755
927947-2	911	300	759
927947-2	916	150	793
927947-2	916	200	797
928965-3	410	50	347
928965-3	421	150	367
929357-2	645	50	521
929357-2	912	100	767
929357-2	914	50	779
929357-2	914	50	777
929359-8	645	50	521
929359-8	645	200	527
930032-8	421	400	387
930032-8	421	450	389
930032-8	525	50	477
930032-8	645	50	521
930032-8	911	300	759
930032-8	912	100	767
930032-8	914	50	781
930032-8	916	300	803
930062-5	851	200	649
930415-5	851	150	647
930417-1	831	100	619
930418-9	372	100	317
930418-9	380	100	325
930418-9	872	200	695
930431-2	363	150	251
930431-2	372	100	319
930432-0	525	150	483
930432-0	841	100	635
930434-6	560	100	493
930440-3	333	100	223
930445-2	263	200	181
930445-2	852	500	681
930445-2	911	350	763
930457-7	233	250	99
930457-7	261	250	167
930457-7	561	100	497
930457-7	852	100	655
930457-7	852	150	659
930462-7	837	200	623
930757-0	353	100	237
930757-0	897	100	729
930760-4	874	400	715
930761-2	825	200	601
930761-2	837	300	629
930843-8	321	200	211
930853-7	460	50	419
930870-1	911	100	749
931206-7	914	50	779
931208-3	916	300	801
931209-1	421	400	387
931209-1	421	450	389
931209-1	522	150	471
931209-1	522	200	473
931209-1	525	50	477
931209-1	645	50	521
931209-1	911	300	759
931209-1	914	50	779
931209-1	914	50	781
931209-1	916	300	801
931210-9	647	50	537
931211-7	647	50	537
931212-5	522	200	473
931212-5	916	100	791
931212-5	916	300	801
931215-8	916	300	801
931216-6	421	400	387
931216-6	421	450	391
931216-6	522	150	471
931216-6	525	50	477
931216-6	645	50	521
931216-6	911	300	759
931216-6	914	50	779
931216-6	914	50	781
931216-6	916	300	803
931217-4	647	50	537
931218-2	647	50	537
931219-0	916	100	791
931219-0	916	300	801
931225-7	522	200	473
931225-7	914	50	779
931225-7	916	300	801
931226-5	647	50	537
931228-1	916	100	791
931228-1	916	300	801
931230-7	916	300	801
931233-1	647	50	537
931619-1	645	50	521
931621-7	421	400	385
931633-2	660	100	543
931639-9	645	50	521
931873-4	647	50	539
931935-1	911	150	751
931935-1	911	200	753
931936-9	645	50	519
931936-9	911	200	753
931947-6	522	150	469
932031-8	914	50	779
932282-7	924	150	815
932637-2	522	150	469
932637-2	525	50	479
940096-1	210	100	43
940096-1	217	200	73
940096-1	421	350	381
940101-9	421	50	357
940113-4	255	150	139
940117-5	561	300	501
940132-4	222	100	83
940132-4	256	100	141
940132-4	352	200	233
940132-4	421	50	359
940132-4	434	50	405
940132-4	810	150	583
940132-4	825	200	601
940132-4	825	200	603
940132-4	837	100	621
940132-4	911	150	751
940132-4	911	350	763
940132-4	912	150	769
940132-4	926	100	821
940142-3	263	200	181
940142-3	387	100	337
940142-3	421	50	359
940142-3	421	100	365
940142-3	421	100	363
940142-3	421	150	367
940142-3	825	100	599
940142-3	825	100	597
940142-3	827	100	613
940142-3	837	300	629
940142-3	874	150	705
940142-3	874	300	711
940142-3	896	100	725
940142-3	911	250	755
940175-3	211	100	53
940186-0	561	300	501
940197-7	236	200	113
940197-7	236	400	129
940197-7	236	400	127
940199-3	258	100	149
940199-3	261	200	161
940199-3	371	600	295
940199-3	823	100	593
940199-3	911	350	763
940280-1	420	100	355
940280-1	421	550	395
940280-1	434	50	405
940280-1	434	50	403
940280-1	434	100	407
940280-1	551	50	485
940280-1	645	50	519
940280-1	711	50	557
940280-1	715	250	565
940326-2	273	100	191
940326-2	421	450	389
940326-2	434	100	409
940326-2	926	300	823
940326-2	926	600	835

Part No	Group	Sect	Page	Part No	Group	Sect	Page	Part No	Group	Sect	Page	Part No	Group	Sect	Page	Part No	Group	Sect	Page
940335-3	371	600	291	941671-0	897	100	733	941976-3	256	100	141	943473-9	258	100	149	943907-6	660	100	543
940337-9	371	600	291	941671-0	897	100	731	941976-3	258	100	151	943473-9	560	100	491	943907-6	912	100	767
941262-8	363	200	253	941750-2	560	100	491	941976-3	260	100	155	943473-9	873	250	701	943907-6	914	50	779
941262-8	393	100	339	941754-4	261	250	167	942000-1	263	100	177	943475-4	212	100	59	943907-6	914	50	777
941264-4	371	300	273	941754-4	468	100	455	942000-1	460	50	423	943475-4	256	100	141	943907-6	914	150	787
941264-4	810	100	581	941799-9	421	350	381	942290-8	810	100	579	943475-4	258	100	151	943907-6	916	150	793
941266-9	371	350	277	941799-9	421	350	383	942311-2	256	100	141	943475-4	258	100	149	943907-6	916	200	797
941266-9	851	200	649	941799-9	911	50	747	942314-6	924	100	811	943475-4	260	100	155	943907-6	924	100	811
941267-7	272	150	189	941905-2	331	200	219	942314-6	924	100	813	943476-2	421	350	381	943908-4	522	100	467
941267-7	362	100	241	941905-2	331	200	221	942314-6	926	100	821	943479-6	210	150	49	943908-4	645	50	521
941267-7	371	800	301	941905-2	371	600	291	942314-6	926	600	835	943479-6	260	100	153	943908-4	645	200	527
941267-7	810	150	583	941905-2	897	200	735	942376-5	460	50	423	943480-4	261	150	157	943908-4	660	100	543
941267-7	837	100	621	941908-6	223	100	87	942385-6	236	100	107	943480-4	261	150	159	943920-9	851	200	651
941267-7	851	200	651	941908-6	230	100	89	942542-2	230	100	91	943481-2	321	200	211	943920-9	873	250	701
941268-5	851	200	651	941908-6	256	100	141	942542-2	362	300	247	943482-0	256	100	141	944096-7	421	550	395
941269-3	353	100	237	941908-6	261	200	163	942669-3	851	100	643	943483-8	234	100	101	944126-2	410	50	347
941269-3	371	350	277	941908-6	261	200	165	942758-4	260	100	155	943484-6	256	100	141	944252-6	645	200	527
941269-3	371	350	275	941908-6	261	200	163	942758-4	261	250	167	943484-6	256	200	145	944252-6	660	100	543
941269-3	372	100	319	941908-6	262	100	171	942758-4	421	350	383	943484-6	369	100	257	944252-6	916	150	793
941269-3	551	50	487	941908-6	331	100	217	942767-5	371	600	297	943485-3	256	200	145	944252-6	916	200	795
941269-3	715	150	561	941908-6	380	100	325	942810-3	260	100	155	943705-4	252	100	135	944252-6	916	400	807
941269-3	851	200	651	941908-6	421	350	381	943009-1	560	100	493	943727-8	256	100	141	944260-9	660	100	543
941375-8	461	150	431	941908-6	421	550	395	943135-4	451	25	413	943727-8	363	200	253	944364-9	410	50	347
941375-8	461	200	437	941908-6	421	650	399	943245-1	461	150	433	943727-8	380	100	321	944364-9	421	50	357
941375-8	463	200	445	941908-6	421	650	401	943245-1	461	200	435	943903-5	352	100	229	944364-9	911	400	765
941375-8	463	300	451	941908-6	434	50	403	943245-1	463	200	447	943903-5	352	150	231	944496-9	647	50	539
941375-8	911	50	745	941908-6	715	200	563	943245-1	463	300	449	943903-5	352	200	233	944496-9	916	400	807
941473-1	256	100	141	941908-6	881	100	719	943367-3	260	100	155	943903-5	353	100	235	944505-7	421	150	367
941507-6	874	400	717	941908-6	945	300	849	943367-3	261	250	167	943904-3	362	150	243	944505-7	914	150	787
941507-6	911	50	745	941911-0	460	50	419	943368-1	258	100	149	943907-6	369	100	255	944506-5	916	400	807
941521-7	421	400	387	941911-0	551	50	485	943368-1	873	250	701	943907-6	410	50	347	944708-7	645	50	519
941522-5	460	50	419	941912-8	461	100	429	943369-9	873	250	701	943907-6	468	100	455	944717-8	230	100	91
941522-5	460	50	421	941912-8	463	100	443	943469-7	421	350	383	943907-6	645	50	521	944717-8	560	100	493
941671-0	711	50	557	941912-8	945	350	851	943470-5	261	250	167	943907-6	647	50	537	944963-8	421	400	387
941671-0	897	100	731	941913-6	236	200	111	943471-3	260	100	155	943907-6	647	50	539	945295-4	421	650	399

NUMERICAL INDEX

NUMMERREGISTER

INDICE DE NÚMERO

RÉPERTOIRE DE NUMÉROS

NUMMERNREGISTER

Catalogue id	Group
97785	1000
Issue	Page
65/97	8

Part No	Group	Sect	Page
945295-4	421	650	401
945362-2	421	450	389
945469-5	371	150	265
945506-4	468	50	453
945535-3	263	100	177
945676-5	451	25	413
945884-5	218	100	75
945895-1	560	100	493
945899-3	560	100	493
945987-6	333	100	225
946035-3	261	200	161
946035-3	272	100	187
946035-3	272	150	189
946035-3	369	200	259
946035-3	715	200	563
946035-3	837	300	629
946035-3	852	450	679
946035-3	872	150	691
946035-3	873	250	703
946035-3	874	300	711
946035-3	897	300	737
946036-1	221	100	77
946036-1	234	100	101
946036-1	260	100	153
946036-1	261	200	161
946036-1	272	100	187
946036-1	333	100	223
946036-1	363	150	251
946036-1	825	100	599
946036-1	825	100	597
946036-1	827	100	613
946036-1	831	100	619
946036-1	837	200	623
946036-1	837	300	631
946036-1	837	300	627
946036-1	843	100	637
946036-1	852	150	659
946036-1	852	500	681
946036-1	874	300	711
946036-1	874	300	713
946036-1	874	300	711
946036-1	896	100	725
946036-1	911	50	745
946036-1	911	150	751
946036-1	911	200	753
946036-1	911	250	757
946036-1	911	300	759
946036-1	914	50	777
946036-1	945	400	853
946036-1	993	200	859
946089-0	451	25	413
946089-0	460	50	423
946089-0	993	100	857
946089-0	993	200	859
946329-0	222	100	83
946329-0	230	100	89
946330-8	252	100	135
946391-0	911	350	763
946418-1	363	200	253
946440-5	212	100	59
946440-5	217	100	71
946440-5	221	100	79
946440-5	221	100	77
946440-5	223	100	87
946440-5	825	300	607
946441-3	261	200	163
946441-3	825	300	607
946470-2	262	100	171
946470-2	421	650	399
946470-2	825	300	607
946470-2	825	300	611
946470-2	825	300	609
946470-2	825	300	611
946470-2	825	300	609
946472-8	414	100	353
946472-8	825	300	609
946574-1	410	50	347
946574-1	434	100	407
946577-4	272	100	187
946577-4	272	150	189
946577-4	333	100	223
946577-4	352	100	227
946577-4	369	100	255
946577-4	369	100	257
946577-4	715	200	563
946671-5	236	100	105
946671-5	255	100	137
946671-5	263	100	179
947083-2	914	150	787
947083-2	916	400	807
947085-7	560	100	491
947085-7	560	100	493
947107-9	217	200	73
947107-9	262	100	169
947107-9	371	400	279
947107-9	372	100	317
947354-7	263	100	177
947360-4	852	500	681
947502-1	421	350	383
947537-7	551	50	485
947541-9	263	100	179
947554-2	914	50	777
947558-3	911	50	745
947620-1	210	100	43
947620-1	230	100	89
947620-1	233	150	95
947620-1	237	100	131
947623-5	410	50	347
947623-5	421	50	357
947626-8	211	100	53
947827-2	258	100	151
947827-2	369	200	259
947972-6	460	50	423
948294-4	371	150	265
948294-4	371	200	269
948294-4	371	800	301
948294-4	380	100	325
948295-1	369	100	255
948295-1	371	100	263
948295-1	371	100	261
948295-1	371	150	265
948295-1	371	200	269
948295-1	371	250	271
948295-1	371	700	299
948295-1	371	800	301
948295-1	371	1450	313
948296-9	371	500	283
948645-7	221	100	77
948645-7	252	100	135
948645-7	525	50	477
948645-7	551	50	487
948645-7	810	150	583
948645-7	825	100	597
948645-7	825	200	601
948645-7	825	200	603
948645-7	825	200	601
948645-7	825	200	603
948645-7	825	200	601
948645-7	825	300	607
948645-7	825	300	609
948645-7	825	300	611
948645-7	825	300	609
948645-7	825	300	607
948645-7	825	300	611
948645-7	837	100	621
948645-7	881	100	719
948698-6	911	350	763
948836-2	818	100	585
948883-4	914	50	777
948884-2	645	50	521
948885-9	410	50	347
948885-9	914	50	777
949187-9	410	50	347
949190-3	410	50	347
949190-3	421	50	359
949190-3	421	50	361
949211-7	371	600	291
949211-7	371	1000	307
949240-6	911	100	749
949329-7	210	100	43
949329-7	236	200	113
949463-4	924	150	815
949544-1	461	100	427
949544-1	463	100	441
949658-9	262	100	171
949658-9	410	50	351
949658-9	491	50	457
949659-7	222	150	85
949659-7	410	50	347
949659-7	421	350	381
949659-7	434	100	407
949850-2	371	500	285
949850-2	371	600	291
949850-2	371	600	293
949894-0	525	150	483

Part No	Group	Sect	Page	Part No	Group	Sect	Page	Part No	Group	Sect	Page	Part No	Group	Sect	Page	Part No	Group	Sect	Page
949921-1	851	100	643	952075-0	212	100	57	954384-4	561	100	497	955286-0	874	400	715	955300-9	371	600	293
949921-1	851	200	649	952075-0	421	50	359	955082-3	212	100	57	955297-7	230	100	91	955300-9	560	100	491
949921-1	874	400	715	952623-7	273	100	191	955102-9	461	100	425	955297-7	258	100	151	955300-9	825	200	603
949921-1	881	100	719	952623-7	926	400	827	955102-9	463	100	439	955297-7	260	100	155	955300-9	837	200	623
949921-1	914	100	783	952623-7	926	600	833	955116-9	881	150	723	955297-7	369	200	259	955300-9	874	150	705
950586-8	421	650	399	952623-7	926	700	837	955119-3	371	100	263	955297-7	371	600	295	955301-7	522	150	471
950586-8	421	650	401	952623-7	945	400	853	955126-8	234	100	103	955297-7	371	1000	307	955301-7	522	150	469
950588-4	215	100	61	952623-7	993	100	857	955126-8	380	100	325	955297-7	421	50	359	955302-5	421	50	359
950589-2	261	200	163	952624-5	926	300	823	955127-6	881	150	723	955297-7	421	50	357	955302-5	421	400	385
950629-6	461	100	427	952624-5	926	500	831	955244-9	333	100	223	955297-7	421	150	367	955302-5	522	150	469
950677-5	216	100	67	952625-2	371	600	297	955244-9	369	100	255	955297-7	434	50	405	955302-5	837	300	631
950711-2	421	50	359	952626-0	234	100	101	955244-9	369	100	257	955297-7	434	50	403	955302-5	914	50	777
950711-2	461	100	429	952627-8	371	500	285	955244-9	852	600	683	955297-7	460	50	421	955303-3	251	100	133
950711-2	463	100	443	952627-8	371	600	295	955251-4	272	100	187	955297-7	641	50	515	955303-3	421	50	357
950889-6	421	450	389	952627-8	371	1000	307	955251-4	272	150	189	955297-7	647	50	537	955303-3	645	50	521
950891-2	461	100	425	952627-8	926	400	827	955253-0	852	600	683	955297-7	711	50	557	955303-3	825	100	599
950891-2	461	150	431	952628-6	874	400	715	955269-6	261	200	161	955297-7	825	100	597	955304-1	256	200	145
950891-2	461	200	437	952629-4	362	300	247	955269-6	363	150	251	955297-7	825	200	603	955304-1	522	200	475
950891-2	463	100	439	952629-4	371	600	295	955269-6	421	100	363	955297-7	837	300	627	955304-1	560	100	493
950891-2	463	200	445	952629-4	371	600	291	955269-6	810	150	583	955297-7	852	100	655	955305-8	825	100	599
950891-2	463	300	451	952634-4	874	400	715	955269-6	837	100	621	955297-7	874	150	705	955306-6	222	100	83
951090-0	421	650	399	953067-6	331	100	217	955269-6	993	100	857	955297-7	874	300	711	955306-6	837	200	625
951667-5	236	400	129	953098-1	420	100	355	955273-8	236	300	119	955297-7	896	100	725	955306-6	837	300	627
951671-7	837	200	625	954348-9	560	100	493	955273-8	258	100	149	955297-7	911	250	755	955306-6	896	100	725
951671-7	837	300	627	954348-9	560	100	495	955274-6	369	200	259	955297-7	911	250	757	955306-6	926	100	819
951671-7	852	360	675	954348-9	561	100	497	955274-6	715	200	563	955297-7	911	300	759	955306-6	926	600	835
951739-2	924	150	815	954356-2	230	100	91	955274-6	837	400	633	955297-7	911	350	763	955306-6	993	200	859
951940-6	914	150	787	954356-2	560	100	493	955274-6	874	400	715	955297-7	914	50	779	955309-0	911	150	751
951946-3	852	350	671	954363-8	560	100	493	955275-3	421	50	357	955297-7	914	50	781	955309-0	914	50	779
951968-7	261	250	167	954363-8	561	100	497	955275-3	837	300	629	955297-7	926	100	821	955312-4	233	250	99
951968-7	421	450	389	954363-8	561	200	499	955276-1	852	450	679	955297-7	945	400	853	955312-4	261	250	167
951974-5	212	100	59	954364-6	230	100	91	955277-9	825	200	601	955299-3	645	200	527	955313-2	924	100	811
951974-5	825	300	607	954364-6	560	100	495	955279-5	262	200	175	955299-3	825	200	603	955362-9	436	50	411
951978-6	362	100	241	954364-6	560	100	493	955282-9	421	550	395	955299-3	852	100	655	955362-9	827	100	615
951985-1	421	550	395	954384-4	560	100	493	955283-7	261	200	161	955299-3	874	150	707	955364-5	913	100	773

INDICE DE NÚMERO

NUMMERREGISTER

NUMERICAL INDEX

NUMMERNREGISTER

RÉPERTOIRE DE NUMÉROS

Catalogue id	Group
97785	**1000**
Issue	Page
65/97	**9**

NUMERICAL INDEX

NUMMERREGISTER

INDICE DE NÚMERO

RÉPERTOIRE DE NUMÉROS

NUMMERNREGISTER

Catalogue id	Group
97785	1000
Issue	Page
65/97	10

Part No	Group	Sect	Page
955364-5	945	100	841
955364-5	945	150	847
955364-5	945	150	845
955368-6	436	50	411
955373-6	436	50	411
955373-6	711	50	557
955380-1	716	50	569
955393-4	711	50	557
955393-4	716	50	569
955402-3	716	50	569
955525-1	561	300	501
955560-8	321	200	211
955640-8	363	100	249
955778-6	371	100	263
955778-6	371	150	267
955779-4	269	100	183
955779-4	831	100	617
955780-2	273	100	191
955780-2	371	600	291
955780-2	831	100	617
955780-2	914	150	789
955782-8	256	100	141
955782-8	256	200	145
955782-8	258	100	151
955782-8	260	100	153
955782-8	262	100	171
955782-8	262	100	169
955782-8	269	100	183
955782-8	271	100	185
955782-8	272	100	187
955782-8	333	100	225
955782-8	333	100	223
955782-8	352	200	233
955782-8	362	200	245
955782-8	362	300	247
955782-8	369	100	255
955782-8	371	500	285
955782-8	371	600	295
955782-8	371	1000	307
955782-8	421	350	381
955782-8	525	100	481
955782-8	560	100	491
955782-8	641	50	515
955782-8	660	150	545
955782-8	711	50	557
955782-8	715	150	561
955782-8	810	150	583
955782-8	821	100	587
955782-8	825	200	603
955782-8	827	100	613
955782-8	837	100	621
955782-8	837	300	631
955782-8	837	300	629
955782-8	896	100	725
955782-8	911	150	751
955782-8	911	350	763
955782-8	914	50	779
955782-8	916	200	795
955782-8	924	100	811
955786-9	825	200	603
955793-5	461	100	425
955793-5	463	100	439
955806-5	236	200	111
955821-4	256	150	143
955822-2	641	50	515
955823-0	551	100	489
955833-9	561	400	507
955890-9	371	100	263
955890-9	371	150	267
955891-7	269	100	183
955891-7	371	800	301
955891-7	372	100	319
955891-7	393	100	339
955891-7	852	600	683
955892-5	236	300	121
955892-5	258	100	149
955892-5	261	150	157
955892-5	263	100	177
955892-5	273	100	191
955892-5	352	100	227
955892-5	353	100	235
955892-5	363	150	251
955892-5	369	200	259
955892-5	371	500	285
955892-5	371	600	297
955892-5	371	600	293
955892-5	371	1000	307
955892-5	380	100	323
955892-5	421	150	369
955892-5	460	50	423
955892-5	715	200	563
955892-5	810	150	583
955892-5	823	100	593
955892-5	825	100	599
955892-5	825	100	597
955892-5	837	100	621
955892-5	837	300	629
955892-5	851	100	643
955892-5	851	100	641
955892-5	852	190	661
955892-5	852	450	679
955892-5	852	600	683
955892-5	874	300	711
955892-5	874	400	715
955892-5	897	300	737
955892-5	945	400	853
955892-5	993	100	857
955895-8	215	150	65
955895-8	852	150	659
955896-6	420	100	355
955896-6	525	150	483
955899-0	210	150	51
955899-0	215	150	65
955899-0	837	300	629
955901-4	641	50	515
955903-0	711	50	557
955903-0	716	50	569
955903-0	825	200	603
955919-6	236	300	119
955919-6	263	100	177
955949-3	271	100	185
955972-5	421	350	381
955972-5	434	50	403
955994-9	914	150	787
956047-5	371	100	263
956047-5	371	150	267
956063-2	269	100	183
956063-2	352	100	229
956075-6	236	300	119
956076-4	371	500	285
956081-4	352	100	227
956084-8	321	200	211
956094-7	331	200	221
956095-4	230	100	89
956095-4	234	100	101
956095-4	352	100	227
956095-4	353	100	235
956095-4	371	500	285
956095-4	823	100	593
956095-4	851	150	647
956095-4	897	200	735
956095-4	897	300	737
956097-0	236	300	121
956097-0	851	200	649
956186-1	715	200	563
956189-5	715	200	563
956205-9	236	200	113
956966-6	237	100	131
956970-8	255	100	137
956972-4	221	100	77
956980-7	237	100	131
956981-5	993	100	857
956981-5	993	200	859
956984-9	255	100	137
957018-5	468	50	453
957022-7	916	150	793
957022-7	916	200	795
957037-5	491	50	457
957058-1	911	350	763
957072-2	645	50	519
957072-2	911	350	763
957170-4	234	100	101
957171-2	210	100	43
957171-2	233	250	99
957171-2	258	100	149
957178-7	261	250	167
957178-7	410	50	347
957178-7	421	150	367
957184-5	234	100	101
957185-2	410	50	347
957185-2	434	50	405
958209-9	371	100	263
958209-9	371	800	301
958228-9	410	50	347
958228-9	421	150	367

Part No	Group	Sect	Page
958228-9	461	100	425
958228-9	461	100	429
958228-9	461	100	425
958228-9	463	100	439
958228-9	463	100	443
958228-9	463	100	439
958229-7	461	150	431
958229-7	461	200	437
958229-7	463	200	445
958229-7	463	300	451
958229-7	911	50	745
958229-7	916	400	809
958811-2	262	100	169
959042-3	451	50	415
959079-5	272	100	187
959080-3	272	100	187
959088-6	831	100	617
959174-4	914	150	787
959177-7	353	100	237
959177-7	897	100	729
959180-1	914	150	787
959186-8	926	300	823
959186-8	926	600	833
959190-0	914	150	789
959193-4	468	100	455
959193-4	914	50	779
959193-4	916	200	795
959193-4	924	100	811
959197-5	522	200	473
959202-3	660	150	545
959207-2	926	100	819
959207-2	926	100	821
959211-4	371	500	285
959211-4	916	150	793
959211-4	916	200	795

Part No	Group	Sect	Page
959213-0	852	600	683
959219-7	852	350	671
959220-5	831	100	619
959222-1	421	50	359
959222-1	421	650	399
959223-9	353	100	235
959223-9	647	100	541
959224-7	421	50	359
959227-0	825	100	599
959236-1	461	100	429
959236-1	463	100	443
959236-1	711	50	557
959239-5	911	250	755
959239-5	911	300	759
959241-1	236	100	105
959241-1	874	150	705
959250-2	421	550	395
959250-2	911	250	755
959250-2	911	300	759
959254-4	945	150	845
959254-4	945	400	853
959255-1	911	150	751
959255-1	911	200	753
959256-9	461	150	433
959256-9	461	200	435
959256-9	463	200	447
959256-9	463	300	449
959263-5	261	200	163
960137-8	269	100	183
960139-4	261	200	161
960139-4	272	100	187
960139-4	272	150	189
960139-4	310	100	199
960139-4	363	150	251
960139-4	421	100	363

Part No	Group	Sect	Page
960139-4	715	150	561
960139-4	825	200	601
960139-4	837	300	631
960139-4	837	400	633
960139-4	843	100	637
960139-4	851	100	643
960139-4	851	150	647
960139-4	851	200	649
960139-4	872	150	691
960139-4	872	200	695
960139-4	873	250	703
960139-4	897	100	731
960139-4	916	400	807
960140-2	263	100	177
960140-2	837	300	629
960236-8	645	50	519
960628-6	210	150	49
960630-2	212	100	57
960630-2	461	100	425
960630-2	463	100	439
960631-0	461	100	425
960631-0	463	100	439
961236-7	261	250	167
961236-7	914	150	789
961388-6	261	200	161
961390-2	261	200	163
961614-5	230	100	91
961895-0	421	50	359
961960-2	363	150	251
961960-2	363	200	253
961960-2	371	500	285
961970-1	371	500	285
961970-1	371	600	289
961970-1	551	50	485
961970-1	831	100	619

Part No	Group	Sect	Page
961970-1	851	200	651
961970-1	873	250	701
961991-7	852	150	659
961997-4	460	50	419
962305-9	896	150	727
962500-5	911	50	745
962528-6	647	100	541
962542-7	647	100	541
962798-5	551	50	485
963106-0	823	100	591
963106-0	823	100	593
963106-0	823	100	595
963106-0	823	100	593
963106-0	823	100	591
963106-0	926	100	821
963106-0	926	600	835
963110-2	362	100	241
963342-1	460	50	419
963350-4	860	150	687
963964-2	660	100	543
964109-3	914	50	777
964109-3	924	100	811
964111-9	645	50	519
964116-8	525	50	477
965195-1	460	50	421
965225-6	215	150	63
965354-4	256	100	141
965354-4	362	300	247
965354-4	371	600	297
965354-4	371	600	295
965650-5	914	100	783
965650-5	914	100	785
965824-6	321	200	213
966146-3	212	100	59
966847-6	263	100	179

Part No	Group	Sect	Page
966869-0	321	100	207
966900-3	262	150	173
967116-5	874	150	705
967343-5	645	350	533
967708-9	352	100	229
967708-9	353	100	235
967710-5	353	100	235
967711-3	352	100	227
967750-1	525	50	477
967851-7	333	100	223
967851-7	369	100	255
967851-7	371	400	279
967851-7	372	100	317
967851-7	387	100	337
967941-6	711	50	555
967951-5	215	150	65
968004-2	911	200	753
968145-3	212	100	57
968145-3	262	100	169
968178-4	230	100	91
968178-4	421	400	385
968178-4	421	650	401
968508-2	223	100	87
968534-8	263	100	177
968565-2	410	50	347
968566-0	491	50	457
968753-4	210	150	51
968823-5	263	100	177
968841-7	831	100	617
968844-1	410	50	347
968844-1	434	100	409
968847-4	873	250	701
969138-7	371	350	275
969138-7	371	350	277
969456-3	851	150	647

INDICE DE NÚMERO

NUMMERREGISTER

NUMERICAL INDEX

NUMMERNREGISTER

RÉPERTOIRE DE NUMÉROS

Catalogue id	Group
97785	**1000**
Issue	Page
65/97	**11**

VOLVO

L90C

NUMERICAL INDEX

NUMMERREGISTER

INDICE DE NÚMERO

RÉPERTOIRE DE NUMÉROS

NUMMERNREGISTER

Catalogue id **97785** | Group **1000** | Issue **65/97** | Page **12**

Part No	Group	Sect	Page
970945-2	333	100	225
970945-2	647	50	537
970945-2	715	100	559
970945-2	715	300	567
970945-2	911	300	759
970945-2	914	50	777
970945-2	916	300	801
970945-2	924	100	813
971071-6	230	100	89
971071-6	252	100	135
971071-6	256	100	141
971071-6	263	100	179
971071-6	269	100	183
971071-6	352	100	229
971071-6	352	150	231
971071-6	352	200	233
971071-6	353	100	237
971071-6	421	400	387
971071-6	551	50	485
971071-6	711	50	555
971071-6	852	100	655
971071-6	874	150	705
971071-6	916	400	807
971321-5	831	100	617
972079-8	831	100	617
972079-8	831	100	619
972079-8	843	100	637
972079-8	881	100	721
972092-1	872	150	691
972400-6	852	600	683
973259-5	434	50	405
973971-5	711	50	555
975268-4	260	100	155
977184-1	371	100	263
980614-2	371	600	295
980614-2	371	600	293
980979-9	872	200	695
981208-2	851	100	641
981208-2	851	200	649
981208-2	914	100	783
1083597-3	393	100	339
1095059-0	352	150	231
1095059-0	353	100	237
1095059-0	369	100	255
1095059-0	371	600	291
1095059-0	421	400	387
1134962-8	263	100	177
1161056-5	916	300	803
1161231-4	212	100	59
1161277-7	210	150	51
1161277-7	212	100	59
1161277-7	215	150	65
1189577-8	234	100	101
1193870-1	252	100	135
1211599-4	873	250	703
1212770-0	380	150	327
1212859-1	380	100	325
1258140-1	363	200	253
1258492-6	380	150	327
1259828-0	371	800	301
1259828-0	371	1000	307
1259829-8	371	800	301
1259829-8	421	400	387
1276128-4	874	150	705
1304841-8	363	200	253
1307048-7	352	200	233
1307048-7	371	100	263
1307048-7	371	350	275
1307048-7	371	500	283
1307048-7	371	1000	307
1307049-5	321	200	213
1307049-5	362	300	247
1307053-7	371	600	289
1307600-5	371	100	263
1307600-5	371	250	271
1307600-5	371	450	281
1321087-7	851	100	641
1321087-7	851	200	649
1334720-8	831	100	617
1343040-0	881	150	723
1355535-4	831	100	617
1501520-9	333	100	223
1503492-9	560	100	493
1503492-9	561	400	507
1504584-2	560	100	493
1505058-6	560	100	493
1518748-7	852	225	665
1518748-7	852	350	671
1518748-7	852	400	677
1518749-5	852	400	677
1522102-1	468	50	453
1522134-4	468	50	453
1522135-1	468	50	453
1522136-9	461	150	431
1522136-9	461	200	435
1522136-9	463	200	445
1522136-9	463	300	449
1522293-8	461	100	429
1522293-8	463	100	443
1522426-4	461	150	431
1522426-4	461	200	437
1522426-4	463	200	445
1522426-4	463	300	451
1522445-4	468	50	453
1523080-8	468	50	453
1523084-0	468	50	453
1523087-3	468	50	453
1523094-9	468	50	453
1523317-4	461	100	429
1523317-4	463	100	443
1523318-2	461	100	429
1523318-2	463	100	443
1523319-0	461	100	429
1523319-0	463	100	443
1524242-3	461	150	431
1524242-3	461	200	435
1524242-3	463	200	445
1524242-3	463	300	449
1524542-6	451	100	417
1542591-1	260	100	155
1544651-1	261	200	163
1544710-5	262	100	171
1545022-4	237	100	131
1545109-9	210	150	49
1545433-3	221	100	77
1546132-0	236	100	105
1546221-1	236	100	105
1547352-3	236	100	105
1573077-3	371	500	283
1576682-7	352	100	229
1576683-5	352	100	229
1576684-3	352	100	229
1577712-1	363	200	253
1578603-1	393	100	339
1578835-9	352	100	229
1578835-9	353	100	237
1578835-9	897	100	729
1578846-6	380	150	327
1580247-3	363	200	253
1580443-8	831	100	617
1580822-3	363	200	253
1581425-4	560	100	491
1582293-5	310	100	199
1586917-5	380	150	329
1587964-6	873	250	701
1588548-6	823	100	595
1588548-6	837	200	623
1588548-6	837	300	629
1589502-2	380	100	325
1591677-8	561	100	497
1592290-9	831	100	617
1592834-4	561	200	499
1598753-0	352	200	233
1608765-2	321	200	213
1608765-2	362	300	247
1608766-0	321	200	213
1608766-0	362	300	247
1610882-1	831	100	617
1614562-5	831	100	617
1614564-1	831	100	617
1614737-3	881	100	721
1618848-4	874	150	705
1624477-4	352	150	231
1624477-4	353	100	237
1624477-4	369	100	255
1624477-4	371	500	283
1624477-4	371	600	289
1624613-4	252	100	135
1626372-5	380	100	323
1655285-3	468	50	453
1660115-5	263	100	179
1661254-1	223	100	87
1661686-4	261	250	167
1661687-2	261	250	167
1665204-2	211	100	55

Part No	Group	Sect	Page
1674237-1	262	100	169
1675750-2	262	100	169
1675763-5	262	200	175
1676432-6	262	100	169
1676432-6	262	200	175
1676554-7	261	250	167
1676832-7	233	150	95
1677875-5	211	100	53
1695000-8	233	200	97
1695001-6	233	200	97
1695668-2	852	360	673
1696529-5	852	225	665
1696529-5	852	350	671
1697143-4	255	150	139
1697148-3	255	150	139
1697150-9	255	150	139
1697152-5	255	150	139
1697153-3	255	150	139
1697154-1	255	150	139
1697746-4	236	300	123
1697869-4	852	400	677
1697953-6	236	200	109
1698077-3	236	200	109
1698080-7	236	200	111
1698164-9	234	100	101
1698167-2	236	300	121
1698168-0	236	300	121
1698171-4	236	400	127
1698173-0	236	300	121
1698742-2	236	300	121
1698742-2	236	300	117
1698742-2	236	300	119
1698744-8	236	300	123
1698746-3	236	300	123
1699613-4	236	300	119
1699830-4	261	250	167
1699836-1	236	300	123
2552116-2	945	300	849
2552116-2	945	350	851
2554250-7	363	100	249
3090742-2	874	200	709
3090743-0	874	200	709
3090745-5	874	200	709
3090746-3	874	200	709
3090747-1	874	200	709
3090748-9	874	200	709
3090750-5	386	50	333
3090750-5	874	200	709
3090753-9	874	200	709
3091058-2	852	225	665
3091629-0	852	225	665
3094340-1	233	100	93
3094341-9	233	100	93
3094403-7	236	300	125
3094492-0	331	200	219
3518874-7	897	300	737
3536771-3	380	100	323
3536771-3	831	100	617
3537499-0	874	150	707
3537499-0	874	150	705
3537499-0	874	300	713
3537499-0	874	400	715
3537503-9	874	150	705
3537503-9	874	300	713
3537507-0	874	150	707
3537507-0	874	400	715
3537507-0	916	100	791
3537507-0	916	400	807
3537507-0	916	400	809
3544691-3	551	50	485
3826073-3	233	100	93
3978011-9	237	100	131
3978012-7	237	100	131
3978013-5	237	100	131
3978014-3	237	100	131
3978015-0	237	100	131
3978016-8	237	100	131
4089768-8	852	360	673
4714601-4	641	50	515
4714697-2	641	50	515
4715492-7	916	400	807
4717504-7	461	150	433
4717504-7	461	200	435
4717504-7	463	200	447
4717504-7	463	300	449
4718008-8	421	250	373
4718008-8	421	300	379
4718009-6	421	150	367
4718010-4	421	150	367
4718011-2	421	150	367
4718023-7	421	100	363
4718024-5	421	100	363
4718025-2	421	100	363
4718062-5	421	600	397
4718084-9	421	50	357
4718167-2	421	50	359
4718169-8	421	100	363
4718468-4	421	250	373
4718656-4	434	100	407
4718714-1	421	450	389
4718755-4	410	50	347
4718803-2	421	350	381
4718927-9	421	100	363
4718930-3	421	200	371
4718930-3	421	250	373
4718932-9	421	300	377
4719349-5	421	450	389
4719776-9	434	50	403
4720046-4	414	100	353
4720068-8	421	550	395
4720074-6	421	550	395
4720090-2	421	550	395
4720099-3	421	550	395
4720266-8	434	50	403
4720319-5	551	50	485
4720455-7	434	50	403
4720481-3	434	100	407
4720535-6	434	100	407
4720647-9	434	100	407
4720762-6	421	200	371
4720763-4	421	250	373
4720774-1	421	250	373
4720782-4	421	500	393
4720783-2	421	500	393
4720784-0	421	500	393
4720786-5	421	500	393
4720787-3	421	450	389
4720791-5	421	500	393
4720792-3	421	500	393
4720797-2	410	50	349
4720797-2	421	200	371
4720797-2	421	250	375
4720797-2	421	300	377
4720798-0	410	50	349
4720798-0	421	250	373
4720799-8	410	50	349
4720799-8	421	200	371
4720800-4	410	50	349
4720800-4	421	250	373
4720803-8	421	200	371
4720806-1	421	50	359
4720869-9	410	50	349
4720869-9	421	300	377
4739982-9	911	250	757
4739983-7	911	200	753
4741314-1	924	150	815
4741736-5	924	150	815
4742010-4	837	300	629
4746300-5	911	50	745
4746301-3	860	200	689
4746301-3	911	50	745
4746917-6	911	300	759
4747089-3	711	50	557
4753600-8	711	50	555
4760073-9	256	100	141
4760181-0	911	150	751
4760805-4	641	50	515
4761859-0	217	100	71
4763685-7	711	50	555
4766526-0	837	200	625
4766526-0	837	200	623
4770171-9	256	150	143
4770473-9	825	300	607
4771573-5	256	200	145
4772066-9	321	100	207
4772104-8	217	200	73
4772116-2	263	100	179
4772122-0	263	100	179
4772132-9	210	150	49
4772141-0	210	150	51
4772168-3	210	150	51
4772191-5	217	200	73
4772193-1	263	100	177
4772217-8	216	100	69
4772218-6	216	100	69

INDICE DE NÚMERO

NUMMERREGISTER

NUMERICAL INDEX

NUMMERNREGISTER

RÉPERTOIRE DE NUMÉROS

Catalogue id	Group
97785	**1000**
Issue	Page
65/97	**13**

NUMERICAL INDEX

NUMMERREGISTER

INDICE DE NÚMERO

RÉPERTOIRE DE NUMÉROS

NUMMERNREGISTER

Part No	Group	Sect	Page
4772233-5	217	200	73
4772236-8	216	100	69
4772247-5	216	100	69
4773684-8	252	100	135
4774276-2	256	200	145
4774632-6	230	100	89
4775094-8	261	200	163
4775114-4	261	200	163
4775180-5	261	200	163
4775182-1	261	200	163
4775184-7	261	200	161
4775185-4	261	200	163
4775186-2	261	200	161
4775187-0	261	200	161
4775195-3	261	200	163
4775217-5	261	200	163
4775221-7	261	200	163
4775222-5	261	200	163
4775237-3	261	200	165
4775274-6	260	100	153
4775275-3	260	100	153
4775341-3	263	100	179
4775342-1	263	100	179
4775460-1	261	200	161
4778241-2	872	150	691
4780141-0	837	200	623
4780759-9	916	150	793
4780759-9	916	200	795
4780802-7	831	100	619
4780941-3	386	50	331
4780941-3	421	650	401
4780956-1	837	200	623
4781648-3	771	100	571
4781750-7	771	100	571
4782563-3	645	300	531
4782717-5	645	350	533
4782857-9	945	300	849
4782860-3	461	100	429
4782860-3	463	100	443
4782860-3	945	350	851
4784040-0	924	200	817
4784044-2	645	350	533
4784048-3	945	300	849
4784892-4	645	350	533
4785465-8	711	50	555
4785479-9	916	150	793
4785479-9	916	200	795
4785681-0	924	100	811
4785772-7	421	200	371
4785772-7	421	250	373
4785772-7	421	300	377
4785782-6	421	200	371
4785782-6	421	250	373
4785783-4	421	250	373
4786031-7	823	100	591
4786031-7	837	300	631
4786044-0	313	100	205
4786044-0	810	150	583
4786044-0	823	100	591
4786044-0	837	100	621
4786044-0	837	200	625
4786044-0	896	100	725
4786206-5	560	100	493
4786206-5	561	100	497
4786206-5	561	200	499
4786535-7	421	200	371
4786535-7	421	250	373
4786535-7	421	300	377
4786536-5	421	200	371
4786536-5	421	250	373
4786536-5	421	300	377
4786585-2	261	150	157
4786606-6	261	150	157
4786690-0	371	400	279
4786690-0	371	700	299
4786690-0	371	800	301
4786690-0	371	900	305
4786690-0	371	1200	309
4786690-0	372	100	317
4786690-0	372	100	315
4786690-0	386	50	331
4786690-0	387	100	337
4786696-7	916	200	797
4786855-9	872	200	695
4786872-4	362	200	245
4787060-5	645	250	529
4787427-6	380	100	323
4787427-6	386	50	333
4787427-6	387	100	337
4787917-6	872	200	695
4789789-7	771	100	571
4803206-4	363	200	253
4803208-0	363	200	253
4803274-2	371	500	283
4803274-2	371	550	287
4803274-2	371	1300	311
4803274-2	372	100	315
4803274-2	916	200	797
4803319-5	387	100	337
4803454-0	371	100	261
4803454-0	371	100	263
4803454-0	371	200	269
4803454-0	371	250	271
4803454-0	371	450	281
4803454-0	371	700	299
4803454-0	371	800	301
4803454-0	371	1450	313
4803455-7	380	150	327
4803455-7	380	150	329
4803455-7	380	150	327
4803456-5	380	100	325
4803463-1	380	150	327
4803464-9	380	100	321
4803465-6	380	100	321
4803465-6	380	150	329
4803467-2	380	100	321
4803467-2	380	150	327
4803467-2	551	50	485
4803467-2	914	100	785
4803472-2	380	150	327
4803481-3	380	100	321
4803491-2	371	1200	309
4803509-1	380	150	329
4803513-3	380	100	325
4803521-6	380	150	327
4803530-7	380	100	321
4803530-7	380	150	327
4803548-9	371	700	299
4803548-9	380	100	321
4803548-9	852	600	683
4803561-2	380	150	327
4803571-1	363	200	253
4803590-1	369	100	255
4803590-1	386	50	333
4803620-6	386	50	333
4803620-6	525	50	477
4803622-2	352	100	227
4803623-0	352	100	227
4803693-3	380	150	327
4803694-1	380	150	327
4803700-6	380	150	327
4803711-3	371	500	283
4803711-3	371	600	289
4803711-3	371	1000	307
4803713-9	371	500	283
4803713-9	371	600	289
4803733-7	371	1000	307
4803766-7	371	100	263
4803790-7	371	1000	307
4803791-5	371	1000	307
4803793-1	369	100	255
4803793-1	371	500	285
4803793-1	371	1200	309
4803793-1	372	100	317
4803794-9	371	500	283
4803794-9	371	550	287
4803794-9	371	1000	307
4803794-9	371	1300	311
4803799-8	371	1000	307
4803806-1	380	100	325
4803809-5	386	50	333
4803809-5	522	200	473
4804167-7	210	100	43
4804167-7	210	150	51
4804419-2	269	100	183
4804423-4	269	100	183
4804508-2	230	100	89
4804703-9	230	100	89
4804755-9	222	150	85
4806634-4	924	150	815
4821292-2	272	150	189
4821292-2	852	600	685
4821846-5	914	50	779
4821862-2	522	200	473
4821862-2	522	200	475

Part No	Group	Sect	Page	Part No	Group	Sect	Page	Part No	Group	Sect	Page	Part No	Group	Sect	Page	Part No	Group	Sect	Page
4821878-8	914	50	779	4854852-3	911	50	745	4870249-2	463	300	449	4871581-7	421	450	389	4873042-8	421	300	377
4821878-8	916	100	791	4854855-6	911	50	745	4870250-0	461	150	433	4871606-2	421	500	393	4873042-8	421	300	379
4821878-8	916	300	801	4854856-4	911	50	745	4870250-0	461	200	435	4871659-1	421	50	359	4873054-3	421	50	357
4821881-2	916	100	791	4854955-4	421	350	383	4870250-0	463	200	447	4871663-3	421	50	359	4873056-8	421	50	357
4821881-2	916	300	801	4856263-1	258	100	149	4870250-0	463	300	449	4871698-9	410	50	349	4873073-3	421	250	373
4821883-8	522	150	469	4856263-1	258	100	151	4870448-0	852	150	659	4871698-9	421	300	377	4880283-9	560	100	493
4821883-8	916	300	803	4856263-1	260	100	155	4870488-6	460	50	423	4871699-7	421	300	377	4880283-9	711	50	557
4821883-8	916	300	801	4856350-6	897	200	735	4871029-7	421	100	363	4871721-9	421	400	385	4880425-6	837	300	627
4821970-3	911	250	755	4856350-6	897	300	737	4871035-4	421	300	379	4871739-1	421	650	399	4880463-7	233	200	97
4821970-3	916	100	791	4856486-8	715	200	563	4871043-8	421	650	399	4871740-9	421	650	399	4880493-4	660	100	543
4821970-3	916	300	803	4856486-8	823	100	591	4871047-9	421	100	363	4871743-3	421	650	399	4880578-2	645	50	521
4821971-1	525	50	477	4856768-9	711	50	557	4871048-7	410	50	349	4871747-4	421	650	399	4880701-0	660	100	543
4824275-4	837	200	625	4856769-7	711	50	555	4871048-7	421	200	371	4871747-4	421	650	401	4880759-8	911	350	763
4824275-4	837	300	629	4856770-5	711	50	555	4871048-7	421	250	373	4871748-2	421	650	399	4880804-2	386	50	331
4824275-4	837	300	631	4856771-3	711	50	555	4871048-7	421	300	377	4871748-2	421	650	401	4880804-2	434	50	403
4824275-4	837	300	629	4856772-1	711	50	555	4871049-5	410	50	349	4871758-1	421	400	385	4880805-9	256	250	147
4832120-2	897	200	735	4856773-9	711	50	555	4871054-5	434	100	407	4871760-7	421	650	401	4880877-8	945	350	851
4832120-2	897	300	737	4856778-8	218	100	75	4871259-0	421	50	357	4871770-6	421	650	399	4880972-7	421	200	371
4833022-9	645	350	533	4861316-0	234	100	101	4871274-9	421	50	357	4871873-8	421	150	369	4880972-7	421	250	373
4836166-1	256	150	143	4861704-7	258	100	151	4871337-4	421	200	371	4871874-6	410	50	349	4880972-7	421	300	377
4849069-2	924	150	815	4861704-7	321	200	211	4871337-4	421	250	373	4871874-6	421	150	367	4881036-0	522	200	473
4850087-0	252	100	135	4861704-7	363	200	253	4871337-4	421	300	377	4871878-7	434	50	403	4881081-6	421	650	399
4850208-2	711	50	557	4861704-7	522	150	471	4871338-2	421	200	371	4871890-2	421	650	401	4881082-4	852	450	679
4850222-3	711	50	557	4861704-7	645	50	521	4871338-2	421	250	373	4871909-0	410	50	349	4881097-2	331	200	219
4850223-1	711	50	557	4870247-6	461	150	433	4871341-6	421	300	377	4871909-0	414	100	353	4881099-8	645	350	533
4850224-9	711	50	557	4870247-6	461	200	435	4871350-7	434	50	403	4871922-3	421	300	377	4881118-6	911	50	745
4850234-8	711	50	555	4870247-6	463	200	447	4871352-3	434	50	405	4871927-2	421	300	379	4881125-1	645	50	521
4850236-3	217	100	71	4870247-6	463	300	449	4871469-5	461	100	425	4871928-0	421	300	377	4881132-7	522	150	469
4850621-6	911	300	759	4870248-4	461	150	433	4871469-5	463	100	439	4871935-5	410	50	349	4881158-2	841	100	635
4850621-6	945	400	853	4870248-4	461	200	435	4871523-9	421	650	399	4871958-7	421	50	359	4881171-5	522	200	475
4850665-3	872	200	695	4870248-4	463	200	447	4871532-0	421	200	371	4871959-5	421	150	367	4881177-2	261	200	161
4850693-5	645	50	519	4870248-4	463	300	449	4871532-0	421	250	373	4872213-6	522	200	473	4881250-7	410	50	349
4851641-3	711	50	555	4870249-2	461	150	433	4871532-0	421	300	377	4872214-4	525	50	477	4881250-7	421	400	385
4854513-1	896	150	727	4870249-2	461	200	435	4871533-8	421	250	373	4872215-1	522	200	473	4881251-5	410	50	349
4854736-8	421	400	387	4870249-2	463	200	447	4871533-8	421	300	379	4872215-1	914	50	777	4881251-5	421	400	385

NUMERICAL INDEX | **RÉPERTOIRE DE NUMÉROS**

NUMMERREGISTER | **NUMMERNREGISTER**

INDICE DE NÚMERO

Catalogue id **97785** | Group **1000**

Issue **65/97** | Page **16**

Part No	Group	Sect	Page
4881254-9	410	50	349
4881254-9	421	50	359
4881255-6	410	50	349
4881255-6	421	350	381
4881323-2	421	350	383
4881323-2	460	50	421
4881323-2	560	100	491
4881329-9	451	50	415
4881340-6	261	150	157
4881371-1	386	50	331
4881371-1	525	50	477
4881400-8	522	150	469
4881400-8	522	150	471
4881438-8	256	100	141
4881438-8	261	250	167
4881438-8	269	100	183
4881438-8	321	200	213
4881438-8	353	150	239
4881438-8	362	300	247
4881438-8	363	200	253
4881438-8	371	350	277
4881438-8	371	400	279
4881438-8	371	450	281
4881438-8	372	100	317
4881438-8	387	100	337
4881438-8	641	100	517
4881438-8	874	150	707
4881438-8	914	50	779
4881440-4	233	250	99
4881440-4	256	100	141
4881440-4	260	100	155
4881440-4	269	100	183
4881440-4	273	100	191
4881440-4	352	200	233
4881440-4	353	100	237
4881440-4	362	100	241
4881440-4	369	100	257
4881440-4	369	100	255
4881440-4	371	100	261
4881440-4	371	100	263
4881440-4	371	150	267
4881440-4	371	350	277
4881440-4	371	500	283
4881440-4	371	600	289
4881440-4	371	600	295
4881440-4	371	700	299
4881440-4	371	800	301
4881440-4	371	900	305
4881440-4	371	1000	307
4881440-4	371	1200	309
4881440-4	371	1300	311
4881440-4	371	1450	313
4881440-4	380	100	325
4881440-4	387	100	337
4881440-4	421	400	387
4881440-4	460	50	419
4881440-4	641	100	517
4881440-4	873	250	703
4881440-4	874	400	717
4881440-4	911	350	763
4881440-4	914	50	781
4881440-4	924	100	811
4881440-4	926	100	821
4881440-4	926	300	823
4881440-4	926	400	827
4881440-4	926	500	831
4881440-4	926	600	835
4881440-4	945	400	853
4881451-1	914	50	781
4881452-9	914	50	781
4881453-7	916	150	793
4881454-5	924	100	811
4881455-2	914	50	781
4881456-0	914	50	781
4881457-8	914	50	781
4881458-6	914	50	781
4881459-4	914	50	781
4881493-3	641	50	515
4881498-2	916	300	803
4881521-1	647	50	537
4881630-0	852	500	681
4881630-0	852	600	683
4881630-0	914	100	785
4881644-1	522	200	473
4881644-1	525	50	477
4881645-8	522	150	469
4881654-0	436	50	411
4881656-5	810	150	583
4881656-5	837	100	621
4881661-5	872	200	695
4881685-4	914	50	777
4881722-5	468	100	455
4881735-7	914	50	777
4881752-2	269	100	183
4881757-1	823	100	595
4897061-0	522	100	467
4897198-0	525	50	477
4897257-4	525	50	477
4898367-0	945	100	841
4898414-0	321	200	211
4898544-4	436	50	411
4898721-8	269	100	183
4926982-2	421	350	381
4930050-2	436	50	411
4930994-1	711	50	557
4931122-8	310	100	199
4932353-8	874	400	715
4932601-0	645	200	527
4935555-5	911	50	745
4935756-9	362	100	241
4935990-4	256	200	145
4936344-3	313	100	203
4936344-3	810	150	583
4936344-3	837	100	621
4936924-2	313	100	203
4936924-2	810	100	579
4936925-9	313	100	205
4936925-9	313	100	203
4936925-9	810	150	583
4936925-9	837	100	621
4937914-2	914	100	783
4938026-4	421	350	383
4938040-5	421	350	381
4939034-7	234	100	101
4939034-7	911	50	745
4939035-4	234	100	101
4939236-8	823	100	595
4940327-2	371	700	299
4940327-2	371	800	303
4940327-2	372	100	317
4940759-6	271	100	185
4943026-7	896	100	725
4945080-2	831	100	619
4945080-2	843	100	637
4948118-7	525	50	477
4948183-1	234	100	101
4949022-0	234	100	103
4949093-1	310	100	199
4949334-9	560	100	493
4951048-0	715	150	561
4951336-9	852	450	679
4951753-5	711	50	557
4951893-9	715	200	563
4951894-7	715	200	563
4952166-9	897	100	733
4952169-3	897	100	733
4952170-1	897	100	731
4952179-2	897	100	733
4952181-8	897	100	729
4954431-5	825	100	599
4954431-5	837	200	623
4954431-5	837	300	631
4954431-5	837	300	627
4954431-5	896	100	725
4954520-5	823	100	595
4954542-9	261	200	161
4955056-9	386	50	333
4955056-9	874	150	705
4955144-3	380	150	329
4955144-3	386	50	333
4955188-0	874	150	705
4965040-1	363	200	253
4973473-4	261	200	165
4974084-8	924	100	811
4974125-9	911	250	755
4974160-6	313	100	203
4974285-1	522	150	471
4974285-1	873	250	701
4974286-9	645	50	521
4974286-9	873	250	701
4974286-9	911	350	763
4974287-7	261	200	163
4974291-9	468	100	455
4974291-9	914	50	779
4974291-9	916	200	795

Part No	Group	Sect	Page	Part No	Group	Sect	Page	Part No	Group	Sect	Page	Part No	Group	Sect	Page	Part No	Group	Sect	Page
4974361-0	313	100	203	6212614-9	331	200	219	6611274-9	896	150	727	6638842-2	912	150	769	6648940-2	561	400	507
4974453-5	645	300	531	6212617-2	331	200	219	6612583-2	353	150	239	6639203-6	911	50	747	6795882-7	852	225	665
4974531-8	914	50	777	6212620-6	331	200	221	6624649-7	711	50	555	6639845-4	645	100	523	6795882-7	852	350	671
4974537-5	823	100	593	6212621-4	331	200	219	6624867-5	823	100	591	6641090-3	269	100	183	6795882-7	852	400	677
6209558-3	852	150	659	6212671-9	255	150	139	6625755-1	645	100	523	6642165-2	410	50	349	6795883-5	852	225	665
6209601-1	647	50	537	6212713-9	410	50	349	6627621-3	393	100	339	6643249-3	233	200	97	6795883-5	852	350	671
6210360-1	911	400	765	6212713-9	414	100	353	6627784-9	897	200	735	6643642-9	916	100	791	6795883-5	852	400	677
6210507-7	561	300	501	6212715-4	414	100	353	6629129-5	561	400	507	6643642-9	916	400	807	6854661-3	560	100	493
6210521-8	843	150	639	6212716-2	414	100	353	6629131-1	561	400	507	6643642-9	916	400	809	6869537-8	271	100	185
6210700-8	236	400	129	6212717-0	414	100	353	6629146-9	561	400	507	6643672-6	331	200	219	7011014-3	236	100	105
6210815-4	551	100	489	6212718-8	410	50	349	6629904-1	461	100	425	6643677-5	331	200	219	7011017-6	414	100	353
6210816-2	551	100	489	6212718-8	414	100	353	6629904-1	463	100	439	6643678-3	331	200	219	7011991-2	236	400	127
6210817-0	551	100	489	6212752-7	414	100	353	6633616-5	896	150	727	6643679-1	331	200	219	7011992-0	262	100	169
6210818-8	551	100	489	6212755-0	841	100	635	6634778-2	256	250	147	6643680-9	331	200	219	7011998-7	421	400	385
6210819-6	551	100	489	6212756-8	841	100	635	6635976-1	911	400	765	6643770-8	256	150	143	7016325-8	560	100	493
6210820-4	551	100	489	6212792-3	331	200	219	6635990-2	916	100	791	6644031-4	561	300	503	7016496-7	230	100	89
6210821-2	551	100	489	6212797-2	331	200	221	6637992-6	561	300	503	6644414-2	331	200	221	7017624-3	333	100	225
6211412-9	912	150	769	6212848-3	321	150	209	6637993-4	561	300	503	6644990-1	256	150	143	7018494-0	421	100	363
6211414-5	912	150	769	6212852-5	321	150	209	6637994-2	561	300	503	6644991-9	256	150	143	7018817-2	421	400	387
6211578-7	256	150	143	6212888-9	451	50	415	6638004-9	561	300	503	6645225-1	561	400	507	7019278-6	421	650	399
6211660-3	645	400	535	6212933-3	352	100	227	6638018-9	561	300	501	6646637-6	371	500	283	7019283-6	421	650	399
6211662-9	645	400	535	6212933-3	353	100	235	6638019-7	561	300	501	6646637-6	371	550	287	7019926-0	352	100	229
6211663-7	645	400	535	6213261-8	852	350	671	6638026-2	561	300	503	6646637-6	371	1300	311	7019926-0	353	150	239
6211680-1	916	250	799	6213305-3	645	100	523	6638031-2	561	300	503	6646637-6	916	200	795	7025167-3	230	100	89
6211922-7	645	100	523	6213378-0	645	400	535	6638032-0	561	300	503	6648388-4	561	300	503	7025167-3	230	100	91
6212135-5	256	250	147	6213452-3	363	100	249	6638034-6	561	300	503	6648589-7	233	200	97	7025167-3	233	250	99
6212136-3	256	250	147	6213506-6	233	200	97	6638035-3	561	300	503	6648819-8	561	300	501	7025971-8	310	100	199
6212282-5	256	250	147	6227570-6	271	100	185	6638038-7	561	300	503	6648820-6	561	300	501	7035168-9	236	200	111
6212283-3	256	250	147	6232208-6	236	100	107	6638040-3	561	300	503	6648822-2	561	300	501	7048634-5	230	100	91
6212285-8	255	150	139	6232208-6	236	200	111	6638048-6	561	300	501	6648823-0	561	300	501	7065041-1	272	100	187
6212317-9	310	100	199	6238112-4	236	400	127	6638058-5	561	300	501	6648824-8	561	300	501	7072201-2	331	200	221
6212407-8	451	50	415	6242308-2	271	100	185	6638061-9	561	300	501	6648826-3	561	300	503	7072202-0	331	200	221
6212407-8	451	100	417	6242310-8	271	100	185	6638088-2	233	150	95	6648827-1	561	300	503	7072225-1	331	200	219
6212612-3	331	200	219	6242311-6	271	100	185	6638096-5	236	400	127	6648829-7	561	300	503	7074033-7	230	100	89
6212613-1	331	200	219	6513604-6	860	200	689	6638818-2	912	150	769	6648831-3	561	300	505	7074033-7	237	100	131

NUMERICAL INDEX

NUMMERREGISTER

INDICE DE NÚMERO

RÉPERTOIRE DE NUMÉROS

NUMMERNREGISTER

Catalogue id **97785** | Group **1000** | Issue **65/97** | Page **18**

Part No	Group	Sect	Page
7077582-0	236	300	117
7077582-0	273	100	191
7081803-4	715	150	561
7094341-0	273	100	191
7192545-7	233	200	97
7192639-8	645	50	521
7231266-3	451	50	415
7231266-3	451	100	417
7233091-3	236	300	119
7238379-7	236	200	109
7239908-2	236	300	117
7240014-6	236	200	113
7240487-4	331	200	219
7240493-2	331	200	221
7243263-6	236	200	113
7326646-2	561	200	499
7335443-3	561	200	499
7339796-0	561	400	507
7339799-4	561	400	507
7339800-0	561	400	507
7339803-4	561	400	507
7339805-9	561	400	507
7363460-2	561	200	499
7363461-0	561	200	499
7400722-0	211	100	55
7420129-4	211	100	53
8149182-1	210	100	45
8149182-1	262	100	171
8151943-1	310	100	199
8156774-5	393	100	339
8157006-1	333	100	223
8157006-1	369	100	257
8157766-0	310	100	199
8188100-5	210	150	49
8192122-3	216	100	67
8192143-9	210	100	45
8192143-9	211	100	53
8192518-2	215	150	63
8192590-1	215	150	63
8194331-8	237	100	131
8194351-6	237	100	131
8194355-7	237	100	131
8701000-5	851	100	641
9148415-4	371	300	273
9148415-4	371	400	279
9148415-4	372	100	317
9148415-4	387	100	337
11000014-8	212	100	57
11000051-0	233	250	99
11000054-4	771	100	571
11000085-8	331	200	221
11000127-8	911	50	745
11000166-6	852	225	665
11000166-6	852	350	671
11000166-6	852	400	677
11000239-1	260	100	155
11002694-5	823	100	595
11003153-1	386	50	333
11003153-1	914	150	787
11003158-0	914	150	787
11003221-6	945	400	853
11003291-9	874	400	715
11003417-0	914	150	787
11003424-6	560	100	491
11003424-6	561	300	501
11003499-8	715	200	563
11003499-8	825	100	599
11003508-6	321	200	211
11003548-2	386	50	333
11003548-2	468	100	455
11003548-2	914	50	779
11003548-2	916	200	795
11003548-2	924	100	811
11003679-5	380	100	323
11003679-5	852	600	683
11003726-4	711	50	557
11003727-2	711	50	557
11003865-0	897	100	729
11004094-6	897	100	729
11004157-1	852	600	683
11004396-5	945	100	841
11004396-5	945	150	847
11004468-2	393	100	339
11004888-1	916	150	793
11004888-1	916	200	795
11004943-4	269	100	183
11005014-3	945	100	841
11005014-3	945	150	847
11005015-0	945	100	841
11005015-0	945	150	847
11005015-0	945	300	849
11005017-6	945	100	841
11005017-6	945	150	847
11005017-6	945	350	851
11005018-4	945	150	845
11005051-5	645	350	533
11005057-2	945	300	849
11005061-4	945	350	851
11005099-4	945	100	843
11005107-5	945	350	851
11005373-3	945	300	849
11005430-1	945	350	851
11005532-4	380	100	325
11005699-1	810	150	583
11005699-1	837	100	621
11005777-5	851	100	641
11005777-5	851	150	647
11005777-5	851	200	649
11005808-8	852	150	657
11005882-3	852	150	657
11005938-3	818	100	585
11005939-1	818	100	585
11005947-4	810	100	579
11005980-5	851	100	643
11005984-7	841	100	635
11005990-4	525	150	483
11005998-7	641	50	515
11006303-9	851	300	653
11006304-7	851	300	653
11006306-2	851	300	653
11006308-8	851	300	653
11006552-1	641	50	515
11006554-7	641	50	515
11006598-4	914	150	787
11006626-3	872	150	691
11006627-1	872	150	691
11006628-9	872	150	691
11006630-5	872	150	691
11006631-3	873	250	701
11006632-1	873	250	701
11006633-9	873	250	701
11006634-7	873	250	701
11006635-4	872	150	691
11006637-0	872	150	691
11006638-8	872	150	691
11006674-3	874	400	715
11006700-6	810	100	579
11006706-3	810	100	579
11006707-1	810	100	579
11006711-3	641	50	515
11006712-1	641	50	515
11006720-4	851	100	641
11006726-1	831	100	619
11006726-1	851	100	641
11006738-6	810	100	579
11006738-6	831	100	617
11006757-6	851	100	641
11006785-7	851	100	643
11006785-7	851	100	645
11006793-1	851	100	643
11006795-6	851	100	643
11006796-4	851	100	643
11006797-2	851	100	643
11006800-4	873	250	701
11006801-2	873	250	701
11006814-5	831	100	619
11006814-5	843	100	637
11006822-8	831	100	619
11006822-8	843	100	637
11006823-6	831	100	619
11006823-6	843	100	637
11006824-4	831	100	619
11006824-4	841	100	635
11006824-4	843	100	637
11006824-4	852	500	681
11006825-1	810	100	579
11006826-9	810	100	579
11006832-7	872	150	691
11006834-3	872	250	697
11006839-2	881	100	719
11006858-2	851	100	641
11006859-0	872	200	695
11006866-5	914	100	783
11006868-1	914	100	783
11006880-6	372	100	317

Part No	Group	Sect	Page
11006880-6	372	100	315
11006880-6	393	100	339
11006884-8	872	200	695
11006886-3	831	100	617
11006888-9	831	100	617
11006889-7	818	100	585
11006897-0	831	100	617
11006897-0	873	250	703
11006900-2	362	100	241
11006907-7	873	250	703
11006914-3	881	150	723
11006918-4	881	100	719
11006919-2	881	100	719
11006924-2	872	150	691
11006925-9	872	150	691
11006934-1	841	100	635
11006939-0	363	200	253
11006944-0	810	150	583
11006944-0	837	100	621
11006946-5	914	100	783
11006947-3	914	100	783
11006952-3	872	150	691
11006967-1	881	100	719
11006968-9	810	100	581
11006969-7	843	100	637
11006971-3	372	100	317
11006972-1	851	100	643
11006973-9	380	150	327
11006983-8	872	150	691
11006987-9	872	150	691
11006988-7	380	100	323
11006991-1	810	150	583
11006991-1	831	100	617
11006991-1	837	100	621
11006992-9	851	150	647
11006995-2	872	200	695
11007005-9	874	400	715
11007007-5	881	100	721
11007014-1	525	150	483
11007025-7	897	100	731
11007026-5	872	150	693
11007027-3	881	150	723
11007028-1	881	150	723
11007029-9	881	150	723
11007030-7	914	100	783
11007034-9	810	100	579
11007038-0	810	150	583
11007038-0	837	100	621
11007040-6	380	100	325
11007042-2	810	150	583
11007042-2	837	100	621
11007044-8	831	100	619
11007051-3	371	100	261
11007052-1	914	100	783
11007053-9	914	100	783
11007054-7	525	150	483
11007056-2	874	400	715
11007057-0	874	400	715
11007064-6	380	100	325
11007066-1	380	150	329
11007067-9	380	150	329
11007078-6	380	150	327
11007080-2	852	450	679
11007098-4	852	450	679
11007105-7	852	450	679
11007110-7	852	450	679
11007126-3	872	150	691
11007137-0	380	100	321
11007137-0	874	400	715
11007139-6	874	400	715
11007184-2	881	100	719
11007191-7	881	100	719
11007193-3	551	50	485
11007194-1	914	100	783
11007196-6	851	100	643
11007207-1	872	200	695
11007208-9	872	150	691
11007209-7	872	200	695
11007210-5	872	200	695
11007211-3	897	100	731
11007212-1	897	100	731
11007220-4	872	200	695
11007228-7	851	100	643
11007228-7	852	190	661
11007244-4	914	100	783
11007246-9	851	100	641
11007249-3	874	300	711
11007262-6	851	100	641
11007263-4	851	100	643
11007280-8	380	100	323
11007281-6	380	100	323
11007291-5	874	400	715
11007308-7	914	100	783
11007314-5	874	150	705
11007314-5	874	200	709
11007318-6	874	400	715
11007321-0	852	150	657
11007323-6	852	150	657
11007326-9	852	150	657
11007326-9	852	400	677
11007329-3	371	800	301
11007329-3	372	100	317
11007342-6	852	150	657
11007345-9	872	200	695
11007348-3	851	100	641
11007348-3	851	200	649
11007355-8	851	100	643
11007356-6	851	100	641
11007361-6	852	450	679
11007372-3	874	400	715
11007376-4	881	100	719
11007379-8	872	150	691
11007380-6	641	100	517
11007385-5	852	500	681
11007399-6	852	150	659
11007410-1	852	150	659
11007415-0	874	400	717
11007421-8	831	100	619
11007421-8	843	100	637
11007429-1	851	100	641
11007432-5	841	100	635
11007433-3	841	100	635
11007435-8	841	100	635
11007450-7	851	300	653
11007451-5	851	100	643
11007451-5	851	200	649
11007459-8	872	150	691
11007477-0	881	100	719
11007481-2	914	100	783
11007483-8	380	100	323
11007484-6	380	100	323
11007485-3	881	100	719
11007488-7	914	100	783
11007489-5	914	100	783
11007493-7	851	100	641
11007497-8	831	100	619
11007613-0	363	150	251
11007637-9	851	100	641
11007637-9	851	200	649
11007675-9	874	300	711
11007697-3	874	150	707
11007697-3	874	400	715
11007722-9	872	150	693
11007724-5	872	150	691
11007758-3	851	100	645
11007759-1	851	100	645
11007763-3	851	100	641
11007772-4	551	50	485
11007787-2	551	50	485
11007828-4	843	100	637
11007847-4	872	150	693
11007848-2	872	150	693
11007848-2	872	150	691
11007849-0	872	150	691
11007851-6	843	100	637
11007852-4	843	100	637
11007855-7	851	150	647
11007857-3	874	150	705
11007857-3	874	200	709
11007860-7	852	600	683
11007861-5	852	500	681
11007862-3	852	600	683
11007864-9	852	500	681
11007865-6	852	600	685
11007866-4	852	600	683
11007869-8	852	500	681
11007871-4	852	600	683
11007896-1	380	100	325
11007898-7	881	100	721
11007899-5	881	100	719
11007905-0	872	150	693
11007920-9	874	200	709
11007928-2	874	300	713
11007932-4	852	600	683
11007938-1	874	300	711

INDICE DE NÚMERO

NUMMERREGISTER

NUMERICAL INDEX

NUMMERNREGISTER

RÉPERTOIRE DE NUMÉROS

Catalogue id	Group
97785	**1000**
Issue	Page
65/97	**19**

NUMERICAL INDEX

NUMMERREGISTER

INDICE DE NÚMERO

RÉPERTOIRE DE NUMÉROS

NUMMERNREGISTER

Catalogue id	Group
97785	1000
Issue	**Page**
65/97	20

Part No	Group	Sect	Page
11007940-7	897	100	731
11007945-6	831	100	619
11007947-2	831	100	617
11007955-5	852	600	683
11007958-9	852	500	681
11007961-3	843	100	637
11007964-7	810	100	581
11007966-2	852	600	685
11007975-3	380	100	321
11007975-3	851	100	645
11007976-1	843	100	637
11007980-3	851	100	641
11007980-3	851	200	649
11007987-8	851	300	653
11007988-6	851	300	653
11008850-7	386	50	335
11008850-7	522	200	473
11011654-8	924	150	815
11012725-5	924	150	815
11013034-1	897	100	733
11013510-0	371	600	291
11013643-9	560	100	491
11013668-6	321	200	211
11013672-8	321	200	211
11013673-6	321	200	211
11013674-4	321	200	211
11013713-0	321	200	211
11013779-1	522	200	475
11013781-7	522	200	475
11013862-5	823	100	591
11013894-8	321	200	211
11014017-5	911	350	763
11014018-3	911	350	763
11014037-3	313	100	203
11014038-1	313	100	203
11014041-5	715	100	559
11014045-6	821	100	589
11014048-0	234	100	101
11014062-1	256	100	141
11014093-6	837	300	627
11014094-4	837	300	627
11014099-3	837	200	623
11014113-2	911	100	749
11014126-4	261	200	161
11014127-2	916	150	793
11014133-0	261	200	161
11014135-5	261	200	161
11014153-8	261	200	161
11014158-7	837	200	625
11014162-9	916	400	807
11014163-7	916	400	807
11014164-5	916	400	807
11014165-2	916	400	807
11014166-0	916	400	807
11014167-8	916	400	807
11014168-6	916	400	807
11014182-7	911	50	747
11014191-8	874	300	711
11014207-2	823	100	591
11014208-0	823	100	591
11014211-4	837	300	627
11014212-2	837	300	629
11014217-1	821	100	587
11014219-7	821	100	587
11014226-2	645	50	519
11014241-1	837	300	627
11014242-9	837	300	631
11014248-6	321	100	207
11014256-9	837	200	625
11014281-7	371	600	291
11014304-7	310	100	199
11014305-4	310	100	199
11014307-0	369	100	255
11014308-8	369	100	257
11014361-7	551	50	485
11014370-8	823	100	591
11014371-6	823	100	591
11014375-7	660	100	543
11014381-5	711	50	555
11014410-2	837	300	627
11014424-3	837	300	629
11014426-8	837	300	627
11014430-0	522	200	475
11014474-8	837	300	627
11014491-2	837	200	625
11014496-1	321	200	211
11014513-3	321	200	211
11014546-3	716	50	569
11014548-9	837	200	623
11014549-7	716	50	569
11014557-0	460	50	419
11014563-8	256	200	145
11014570-3	353	100	235
11014573-7	387	100	337
11014597-6	716	50	569
11014602-4	911	350	763
11014609-9	256	200	145
11014626-3	260	100	153
11014628-9	560	100	493
11014630-5	561	100	497
11014636-2	560	100	493
11014652-9	645	50	519
11014654-5	771	100	571
11014655-2	460	50	419
11014656-0	460	50	419
11014661-0	645	50	519
11014665-1	260	100	153
11014667-7	260	100	155
11014685-9	874	300	711
11014690-9	460	50	421
11014692-5	460	50	421
11014694-1	460	50	421
11014697-4	261	200	161
11014698-2	821	100	589
11014700-6	874	300	711
11014702-2	874	300	711
11014703-0	874	300	711
11014704-8	874	300	713
11014706-3	874	300	711
11014707-1	874	300	711
11014709-7	874	300	711
11014710-5	874	300	711
11014711-3	874	300	711
11014739-4	896	100	725
11014770-9	234	100	101
11014772-5	321	200	211
11014861-6	821	100	589
11014862-4	821	100	589
11014874-9	260	100	153
11014877-2	260	100	153
11014882-2	821	100	587
11014914-3	897	100	729
11014915-0	369	100	255
11014923-4	647	50	537
11014930-9	821	100	587
11014931-7	821	100	587
11014932-5	821	100	587
11014936-6	233	250	99
11014939-0	261	250	167
11014943-2	233	250	99
11014944-0	233	250	99
11014969-7	837	300	629
11014978-8	825	100	599
11015028-1	647	100	541
11015060-4	945	100	841
11015065-3	945	150	845
11015103-2	945	150	845
11015107-3	945	150	845
11015118-0	913	150	775
11015151-1	911	150	751
11015160-2	911	300	759
11015168-5	912	100	767
11015186-7	911	300	759
11015191-7	827	100	613
11015192-5	827	100	613
11015196-6	914	50	781
11015221-2	911	200	753
11015223-8	421	350	381
11015227-9	911	200	753
11015234-5	715	100	559
11015236-0	993	100	857
11015241-0	993	200	859
11015243-6	993	200	859
11015250-1	827	100	613
11015253-5	230	100	91
11015256-8	914	50	781
11015258-4	993	100	857
11015258-4	993	200	859
11015260-0	825	100	597
11015260-0	825	200	601
11015260-0	825	300	611
11015262-6	825	100	597
11015262-6	825	200	601
11015262-6	825	300	611
11015263-4	993	200	859

Part No	Group	Sect	Page	Part No	Group	Sect	Page	Part No	Group	Sect	Page	Part No	Group	Sect	Page	Part No	Group	Sect	Page
11015268-3	825	100	597	11015458-0	645	400	535	11015561-1	825	100	597	11015720-3	874	150	707	11015880-5	715	150	561
11015271-7	825	200	601	11015459-8	716	50	569	11015565-2	522	150	469	11015744-3	522	150	469	11015897-9	647	50	537
11015271-7	825	300	611	11015473-9	333	100	225	11015571-0	825	300	607	11015746-8	522	150	471	11015903-5	897	100	731
11015272-5	825	200	601	11015479-6	451	25	413	11015572-8	716	50	569	11015747-6	945	100	841	11015906-8	451	100	417
11015272-5	825	300	611	11015481-2	451	25	413	11015592-6	837	200	623	11015747-6	945	150	847	11015920-9	647	50	537
11015277-4	945	100	843	11015488-7	825	300	609	11015593-4	837	200	623	11015748-4	945	100	841	11015964-7	821	100	587
11015286-5	911	250	755	11015489-5	825	300	609	11015600-7	711	50	555	11015748-4	945	150	847	11018113-8	645	50	519
11015294-9	911	300	759	11015490-3	825	300	609	11015627-0	460	50	421	11015748-4	945	350	851	11018137-7	874	150	705
11015296-4	460	50	421	11015491-1	825	300	609	11015629-6	460	50	421	11015749-2	945	100	841	11018156-7	715	250	565
11015299-8	272	100	187	11015492-9	825	300	607	11015631-2	460	50	421	11015750-0	945	100	841	11018168-2	715	250	565
11015304-6	911	250	755	11015493-7	825	300	607	11015633-8	825	300	607	11015750-0	945	300	849	11018169-0	715	250	565
11015306-1	911	250	755	11015496-0	825	300	609	11015634-6	825	300	607	11015751-8	945	100	843	11018200-3	645	300	531
11015307-9	911	250	757	11015497-8	825	300	609	11015638-7	896	100	725	11015752-6	945	150	847	11018231-8	823	100	595
11015329-3	825	200	603	11015498-6	825	300	607	11015640-3	313	100	203	11015753-4	945	100	843	11018236-7	421	350	381
11015330-1	825	200	603	11015503-3	897	100	731	11015641-1	313	100	203	11015759-1	945	100	841	11018248-2	645	250	529
11015333-5	911	250	757	11015511-6	945	400	853	11015643-7	911	250	757	11015761-7	945	100	841	11018250-8	645	250	529
11015350-9	945	150	845	11015513-2	911	300	759	11015645-2	911	250	757	11015763-3	945	150	845	11018259-9	436	50	411
11015356-6	911	250	755	11015517-3	945	400	853	11015648-6	313	100	203	11015765-8	945	150	845	11018271-4	560	100	491
11015358-2	911	250	755	11015518-1	827	100	613	11015649-4	313	100	203	11015767-4	945	150	847	11018272-2	560	100	491
11015360-8	911	250	755	11015530-6	825	200	601	11015652-8	837	300	629	11015769-0	945	100	843	11018279-7	560	100	491
11015362-4	911	250	755	11015532-2	333	100	223	11015653-6	827	100	613	11015771-6	945	100	843	11018391-0	916	250	799
11015376-4	371	600	289	11015536-3	825	300	609	11015657-7	218	100	75	11015773-2	945	150	847	11018420-7	645	200	527
11015397-0	911	200	753	11015537-1	825	300	607	11015666-8	272	100	187	11015775-7	263	200	181	11018449-6	234	100	101
11015398-8	911	200	753	11015538-9	825	300	609	11015669-2	825	200	603	11015782-3	912	150	769	11018449-6	911	50	745
11015401-0	911	200	753	11015539-7	825	300	609	11015670-0	825	200	603	11015790-6	263	200	181	11018487-6	897	100	733
11015404-4	272	100	187	11015540-5	825	300	607	11015674-2	945	100	841	11015810-2	837	200	623	11018497-5	914	50	777
11015405-1	825	100	597	11015541-3	825	300	607	11015674-2	945	150	847	11015811-0	837	200	623	11018498-3	645	50	519
11015406-9	825	100	597	11015544-7	825	300	609	11015676-7	825	200	601	11015826-8	911	50	745	11018623-6	874	150	705
11015412-7	945	150	845	11015545-4	825	300	609	11015677-5	911	250	755	11015829-2	911	100	749	11018634-3	924	100	811
11015418-4	371	550	287	11015548-8	825	100	597	11015679-1	911	250	755	11015839-1	897	100	729	11018635-0	914	50	777
11015420-0	825	100	599	11015548-8	825	300	609	11015681-7	911	300	759	11015840-9	897	100	729	11018690-5	711	50	555
11015422-6	522	100	467	11015550-4	522	150	469	11015688-2	825	200	601	11015842-5	823	100	591	11018748-1	252	100	135
11015425-9	916	200	795	11015551-2	522	150	469	11015689-0	825	200	601	11015843-3	823	100	593	11018768-9	261	150	157
11015451-5	460	50	421	11015560-3	825	200	601	11015706-2	897	100	733	11015844-1	837	300	631	11018819-0	821	100	587
11015455-6	916	200	795	11015560-3	825	300	611	11015717-9	522	200	475	11015850-8	711	50	555	11018832-3	260	100	153

INDICE DE NÚMERO

NUMMERREGISTER

NUMERICAL INDEX

NUMMERNREGISTER

RÉPERTOIRE DE NUMÉROS

Catalogue id	Group
97785	**1000**
Issue	Page
65/97	**21**

VOLVO

L90C

NUMERICAL INDEX

NUMMERREGISTER

INDICE DE NÚMERO

RÉPERTOIRE DE NUMÉROS

NUMMERNREGISTER

Catalogue id **97785** | Group **1000** | Issue **65/97** | Page **22**

Part No	Group	Sect	Page
11018843-0	234	100	101
11018852-1	911	150	751
11018893-5	823	100	595
11018906-5	421	350	383
11018909-9	823	100	595
11018911-5	823	100	595
11018914-9	823	100	591
11018932-1	837	300	627
11018934-7	823	100	591
11018939-6	823	100	591
11018979-2	821	100	589
11018983-4	821	100	589
11019013-9	421	350	381
11019014-7	916	400	807
11019015-4	914	50	779
11019018-8	837	300	627
11019023-8	837	300	627
11019036-0	313	100	203
11019042-8	837	300	629
11019045-1	916	100	791
11019049-3	386	50	333
11019049-3	386	50	335
11019049-3	916	100	791
11019049-3	916	400	809
11019055-0	333	100	223
11019107-9	333	100	225
11019109-5	371	800	301
11019110-3	353	150	239
11019113-7	837	200	623
11019120-2	460	50	419
11019123-6	460	50	419
11019169-9	371	600	293
11019171-5	916	100	791
11019171-5	916	400	807
11019197-0	421	350	383
11019215-0	321	200	211
11019236-6	256	200	145
11019267-1	837	200	623
11019269-7	321	200	211
11019278-8	810	100	581
11019284-6	827	100	613
11019285-3	827	100	613
11019286-1	827	100	613
11019304-2	252	100	135
11019313-3	460	50	423
11019314-1	460	50	423
11019315-8	460	50	421
11019336-4	823	100	593
11019338-0	823	100	593
11019365-3	560	100	491
11019372-9	827	100	613
11019376-0	460	50	419
11019393-5	560	100	495
11019441-2	260	100	153
11019501-3	371	1000	307
11019538-5	272	100	187
11019562-5	874	300	713
11019563-3	874	150	707
11019563-3	874	400	715
11019607-8	269	100	183
11019612-8	261	150	159
11019618-5	261	150	157
11019620-1	261	150	157
11019643-3	436	50	411
11019651-6	261	150	157
11019657-3	261	150	157
11019676-3	711	50	555
11019682-1	711	50	555
11020094-6	645	300	531
11020095-3	711	50	555
11020098-7	645	300	531
11020102-7	715	100	559
11020174-6	912	100	767
11020187-8	522	150	469
11020189-4	522	150	469
11020196-9	522	150	469
11020198-5	522	150	469
11020203-3	711	50	557
11020209-0	993	100	857
11020211-6	993	100	857
11020259-5	371	1300	311
11020289-2	916	300	801
11020354-4	911	250	755
11020368-4	911	200	753
11020368-4	911	250	755
11020376-7	522	150	471
11020378-3	522	150	469
11020399-9	916	150	793
11020404-7	916	150	793
11020405-4	916	150	793
11020405-4	924	100	813
11020410-4	371	500	283
11020419-5	945	100	843
11020419-5	945	150	845
11020422-9	945	100	843
11020422-9	945	150	845
11020428-6	522	150	469
11020437-7	914	50	777
11020467-4	825	100	597
11020467-4	825	100	599
11020489-8	825	100	597
11020489-8	825	100	599
11020538-2	945	400	853
11020640-6	825	300	607
11020682-8	825	300	607
11020685-1	825	300	607
11020703-2	825	200	603
11020704-0	825	200	603
11020725-5	896	100	725
11020738-8	874	150	707
11020784-2	260	100	153
11020793-3	421	400	387
11020822-0	260	100	155
11020830-3	261	200	165
11020833-7	261	200	163
11020834-5	261	200	165
11023848-2	560	100	491
11023859-9	916	300	801
11024109-8	715	100	559
11024182-5	217	100	71
11024585-9	945	400	853
11024650-1	233	250	99
11024650-1	260	100	155
11024650-1	371	600	293
11024650-1	371	600	295
11024704-6	371	600	291
11024711-1	369	100	257
11024713-7	371	300	273
11024720-2	234	100	101
11024741-8	715	150	561
11024742-6	715	150	561
11024749-1	715	200	563
11024750-9	715	200	563
11024753-3	715	150	561
11024841-6	837	300	629
11024885-3	715	150	561
11024886-1	715	150	561
11024962-0	715	200	563
11024969-5	362	300	247
11025052-9	525	50	477
11025316-8	924	100	811
11025571-8	945	400	855
11025590-8	353	100	235
11025603-9	352	200	233
11025605-4	371	1300	311
11025608-8	362	300	247
11025609-6	333	100	223
11025616-1	916	300	801
11025637-7	916	150	793
11025639-3	272	150	189
11025643-5	715	200	563
11025661-7	896	100	725
11025671-6	818	100	585
11025709-4	310	100	199
11025709-4	371	600	293
11025709-4	874	150	707
11025735-9	715	150	561
11025791-2	916	150	793
11025792-0	916	200	797
11025816-7	645	300	531
11025816-7	945	100	843
11025816-7	945	100	841
11025816-7	945	150	847
11025874-6	353	150	239
11025907-4	353	100	237
11025910-8	371	1200	309
11025923-1	945	100	841
11025923-1	945	100	843
11025923-1	945	100	841
11025923-1	945	150	845
11025923-1	945	150	847
11025923-1	945	150	845
11025937-1	421	350	381
11025992-6	260	100	153

Part No	Group	Sect	Page
11026003-1	823	100	593
11026055-1	837	300	629
11026072-6	897	100	731
11026125-2	369	200	259
11026169-0	272	150	189
11026255-7	837	300	631
11026256-5	911	50	745
11026287-0	896	150	727
11026356-3	451	25	413
11026627-7	522	200	473
11026729-1	897	100	729
11026730-9	897	100	729
11026792-9	897	100	733
11026838-0	362	300	247
11026933-9	911	400	765
11026934-7	911	400	765
11026962-8	369	100	257
11026969-3	522	200	475
11026989-1	711	50	557
11026993-3	525	50	477
11026993-3	525	100	481
11027212-7	945	400	855
11027214-3	823	100	593
11030013-4	210	100	43
11030013-4	331	100	217
11030516-6	263	100	177
11030519-0	263	100	177
11030524-0	263	100	177
11030542-2	263	100	177
11030594-3	222	100	83
11030597-6	222	100	83
11030599-2	222	150	85
11030601-6	222	150	85
11030605-7	222	100	83
11030616-4	222	100	83
11030617-2	222	100	83
11030624-8	321	100	207
11030632-1	258	100	149
11030662-8	262	200	175
11030663-6	262	200	175
11030667-7	263	100	179
11030668-5	263	100	179
11030718-8	221	100	77
11030720-4	221	100	77
11030722-0	221	100	77
11030723-8	258	100	149
11030725-3	221	100	77
11030734-5	221	100	77
11030740-2	262	200	175
11030742-8	262	200	175
11030743-6	262	200	175
11030745-1	262	150	173
11030746-9	262	150	173
11030747-7	262	150	173
11030751-9	210	100	45
11030751-9	262	150	173
11030753-5	262	150	173
11030762-6	262	150	173
11030765-9	217	200	73
11030774-1	230	100	89
11030775-8	230	100	89
11030776-6	230	100	89
11030778-2	210	100	45
11030778-2	217	100	71
11030786-5	262	200	175
11030793-1	237	100	131
11030810-3	262	150	173
11030818-6	258	100	149
11030859-0	237	100	131
11030860-8	237	100	131
11030862-4	258	100	149
11030898-8	252	100	135
11030900-2	261	150	159
11030901-0	236	100	107
11030902-8	236	100	107
11030917-6	255	100	137
11030930-9	223	100	87
11030938-2	216	100	69
11030955-6	210	150	49
11032552-9	873	250	701
11032623-8	262	200	175
11032689-9	230	100	91
11032709-5	236	100	105
11033093-3	261	250	167
11033177-4	491	50	457
11033179-0	261	200	161
11033214-5	321	200	211
11033336-6	260	100	153
11033359-8	911	350	763
11033361-4	911	350	763
11033365-5	256	100	141
11033373-9	256	100	141
11033438-0	256	200	145
11033469-5	261	200	163
11033485-1	256	100	141
11033485-1	256	200	145
11033487-7	256	100	141
11033509-8	273	100	191
11033518-9	273	100	191
11033540-3	911	50	745
11033547-8	252	100	135
11033572-6	260	100	155
11033576-7	273	100	191
11033590-8	252	100	135
11033679-9	252	100	135
11033727-6	260	100	155
11033780-5	256	150	143
11033781-3	256	150	143
11033904-1	255	150	139
11033954-6	273	100	191
11033954-6	386	50	335
11034041-1	468	50	453
11034057-7	468	50	453
11034156-7	461	100	425
11034156-7	461	100	429
11034156-7	463	100	439
11034156-7	463	100	443
11034507-1	461	100	429
11034507-1	463	100	443
11034511-3	461	100	429
11034511-3	463	100	443
11034512-1	461	100	429
11034512-1	463	100	443
11034513-9	461	100	429
11034513-9	463	100	443
11034514-7	461	100	427
11034514-7	463	100	441
11034695-4	461	150	433
11034695-4	461	200	435
11034695-4	463	200	447
11034695-4	463	300	449
11034696-2	461	150	433
11034696-2	461	200	435
11034696-2	463	200	447
11034696-2	463	300	449
11034697-0	461	150	433
11034697-0	461	200	435
11034697-0	463	200	447
11034697-0	463	300	449
11034825-7	461	100	427
11034825-7	463	100	441
11034828-1	461	150	433
11034828-1	461	200	435
11034828-1	463	200	447
11034828-1	463	300	449
11034829-9	461	150	433
11034829-9	461	200	435
11034829-9	463	200	447
11034829-9	463	300	449
11034830-7	461	150	433
11034830-7	461	200	435
11034830-7	463	200	447
11034830-7	463	300	449
11034831-5	461	150	433
11034831-5	461	200	435
11034831-5	463	200	447
11034831-5	463	300	449
11034979-2	461	150	433
11034979-2	461	200	435
11034979-2	463	200	447
11034979-2	463	300	449
11034980-0	461	150	433
11034980-0	461	200	435
11034980-0	463	200	447
11034980-0	463	300	449
11034981-8	461	100	427
11034981-8	463	100	441
11034988-3	461	150	433
11034988-3	461	200	435
11034988-3	463	200	447
11034988-3	463	300	449
11034996-6	461	100	427
11034996-6	463	100	441
11035001-4	461	100	427
11035001-4	463	100	441

INDICE DE NÚMERO

NUMMERREGISTER

NUMERICAL INDEX

NUMMERNREGISTER

RÉPERTOIRE DE NUMÉROS

Catalogue id	Group
97785	**1000**
Issue	Page
65/97	**23**

NUMERICAL INDEX

NUMMERREGISTER

INDICE DE NÚMERO

RÉPERTOIRE DE NUMÉROS

NUMMERNREGISTER

Catalogue id	Group
97785	1000
Issue	**Page**
65/97	24

Part No	Group	Sect	Page
11035014-7	461	150	431
11035014-7	461	200	435
11035171-5	551	100	489
11035172-3	468	50	453
11035200-2	460	50	419
11035201-0	460	50	419
11035207-7	460	50	419
11035208-5	460	50	419
11035257-2	463	200	447
11035318-2	463	200	445
11035318-2	463	300	449
11035347-1	461	100	427
11035347-1	463	100	441
11035348-9	461	100	427
11035348-9	463	100	441
11035365-3	461	100	425
11035365-3	463	100	439
11035366-1	461	100	427
11035366-1	463	100	441
11035369-5	461	150	431
11035369-5	461	200	435
11035404-0	461	100	429
11035404-0	463	100	443
11035407-3	461	100	429
11035407-3	463	100	443
11035450-3	461	100	425
11035450-3	463	100	439
11035554-2	461	100	427
11035554-2	463	100	441
11035561-7	468	50	453
11035578-1	461	150	431
11035653-2	468	50	453
11035819-9	461	100	427
11035819-9	463	100	441
11035832-2	463	200	445
11035832-2	463	300	449
11035838-9	463	200	445
11035841-3	461	100	427
11035841-3	463	100	441
11035853-8	463	100	439
11035874-4	461	100	425
11035977-5	461	100	429
11035977-5	463	100	443
11035980-9	461	100	425
11035980-9	463	100	439
11035981-7	463	100	439
11035982-5	461	100	425
11035989-0	461	200	437
11035989-0	463	300	451
11036016-1	434	100	407
11036029-4	410	50	349
11036029-4	434	50	403
11036031-0	410	50	349
11036031-0	421	400	385
11036033-6	410	50	349
11036033-6	421	150	367
11036034-4	410	50	349
11036035-1	410	50	349
11036035-1	421	50	359
11036036-9	410	50	349
11036040-1	410	50	349
11036040-1	434	50	403
11036043-5	410	50	349
11036048-4	434	100	407
11036049-2	410	50	349
11036050-0	410	50	351
11036051-8	410	50	351
11036089-8	410	50	351
11036089-8	434	50	403
11036098-9	410	50	351
11036098-9	421	550	395
11036099-7	410	50	351
11036099-7	421	50	357
11036101-1	410	50	351
11036101-1	421	50	357
11036104-5	421	50	357
11036107-8	421	250	373
11036274-6	421	650	399
11036352-0	421	50	357
11036354-6	410	50	349
11036374-4	421	400	385
11036393-4	421	100	363
11036416-3	410	50	349
11036423-9	421	650	399
11036424-7	421	650	399
11036463-5	421	150	367
11036468-4	414	100	353
11036478-3	434	50	403
11036481-7	434	50	403
11036490-8	410	50	349
11036490-8	421	400	385
11036491-6	434	100	407
11036509-5	421	400	385
11036531-9	434	50	403
11036532-7	434	50	403
11036533-5	434	50	403
11036534-3	434	50	403
11036535-0	434	100	407
11036536-8	434	100	407
11036537-6	434	100	407
11036579-8	421	150	367
11036586-3	421	400	385
11036597-0	421	350	381
11036607-7	421	350	381
11036615-0	421	350	381
11036623-4	434	50	405
11036624-2	434	50	405
11036625-9	434	50	405
11036626-7	434	50	405
11036628-3	421	150	367
11036629-1	421	150	367
11036631-7	421	150	367
11036632-5	421	150	367
11036637-4	421	150	367
11036643-2	421	150	367
11036644-0	421	150	367
11036645-7	421	150	367
11036696-0	421	650	399
11036697-8	421	650	399
11036699-4	421	650	399
11036701-8	421	450	389
11036703-4	410	50	351
11036703-4	421	450	389
11036704-2	410	50	351
11036704-2	421	450	389
11036706-7	421	450	389
11036707-5	421	450	389
11036708-3	421	450	389
11036710-9	421	450	389
11036715-8	421	450	389
11036727-3	410	50	351
11036727-3	421	450	389
11036728-1	421	450	389
11036730-7	421	200	371
11036740-6	421	250	373
11036748-9	421	400	385
11036748-9	491	50	457
11036752-1	410	50	351
11036752-1	421	400	385
11036757-0	421	500	393
11036766-1	421	500	393
11036768-7	421	500	393
11036775-2	421	600	397
11036776-0	421	600	397
11036777-8	421	600	397
11036839-6	421	100	363
11036841-2	421	100	363
11036842-0	421	100	365
11036843-8	421	100	363
11036847-9	421	650	399
11036870-1	414	100	353
11036886-7	410	50	351
11036886-7	421	50	359
11036959-2	421	450	389
11036960-0	421	450	389
11037056-6	421	300	377
11037065-7	421	300	377
11037114-3	421	200	371
11037124-2	421	200	371
11037128-3	421	250	373
11037141-6	421	250	373
11037145-7	421	200	371
11037145-7	421	250	373
11037146-5	421	200	371
11037146-5	421	250	373
11037147-3	421	200	371
11037147-3	421	250	373
11037147-3	421	300	377
11037149-9	421	200	371
11037153-1	421	300	377
11037154-9	421	250	373
11037154-9	421	300	379
11037155-6	421	300	377
11037156-4	421	300	379
11037156-4	421	300	377

Part No	Group	Sect	Page	Part No	Group	Sect	Page	Part No	Group	Sect	Page	Part No	Group	Sect	Page	Part No	Group	Sect	Page
11037196-0	421	200	371	11039223-0	386	50	333	11039306-3	386	50	333	11039561-3	660	150	545	11041992-6	371	700	299
11037196-0	421	250	373	11039223-0	945	400	853	11039330-3	371	100	263	11039563-9	362	300	247	11042104-7	380	100	321
11037197-8	421	200	371	11039224-8	380	100	325	11039331-1	380	150	329	11041065-1	372	100	315	11042106-2	372	100	317
11037260-4	421	300	377	11039226-3	380	100	323	11039354-3	525	50	477	11041073-5	387	100	337	11042112-0	372	100	317
11037796-7	421	50	359	11039228-9	380	100	323	11039357-6	380	100	321	11041075-0	372	100	317	11043009-7	645	50	521
11039000-2	371	500	285	11039233-9	363	100	249	11039357-6	380	150	329	11041080-0	371	150	265	11043022-0	916	150	793
11039001-0	371	500	285	11039234-7	363	100	249	11039369-1	371	100	263	11041080-0	372	100	317	11043022-0	916	200	795
11039002-8	371	500	285	11039235-4	380	100	323	11039369-1	371	150	267	11041081-8	371	450	281	11043024-6	645	50	519
11039005-1	371	500	285	11039236-2	380	100	323	11039390-7	380	100	325	11041088-3	371	100	263	11043046-9	451	100	417
11039005-1	945	400	853	11039244-6	372	100	315	11039408-7	380	100	321	11041120-4	371	300	273	11043114-5	256	100	141
11039067-1	371	500	285	11039244-6	386	50	331	11039409-5	380	100	321	11041121-2	371	1450	313	11046000-3	522	150	469
11039140-6	380	150	329	11039245-3	234	100	101	11039432-7	380	100	321	11041129-5	371	300	273	11046004-5	522	100	467
11039151-3	380	100	325	11039245-3	386	50	333	11039439-2	371	700	299	11041158-4	852	600	685	11046097-9	924	150	815
11039152-1	321	250	215	11039248-7	380	100	323	11039439-2	852	600	683	11041162-6	371	1200	309	11046865-9	897	100	733
11039153-9	321	200	211	11039249-5	212	100	59	11039450-9	380	100	321	11041215-2	852	600	683	11046903-8	860	200	689
11039154-7	321	200	211	11039249-5	386	50	333	11039450-9	380	100	325	11041218-6	371	350	275	11046904-6	860	200	689
11039184-4	352	100	229	11039262-8	371	550	287	11039458-2	380	150	329	11041226-9	371	100	261	11048019-1	945	100	841
11039185-1	352	100	227	11039268-5	352	150	231	11039463-2	380	100	325	11041227-7	371	100	263	11048019-1	945	150	847
11039186-9	353	100	235	11039268-5	352	200	233	11039467-3	380	100	325	11041644-3	371	350	275	11048020-9	945	100	841
11039188-5	352	100	227	11039268-5	353	100	235	11039477-2	380	150	327	11041690-6	371	300	273	11048020-9	945	100	843
11039193-5	262	100	171	11039276-8	353	100	237	11039480-6	380	150	327	11041718-5	371	800	301	11048020-9	945	150	845
11039193-5	386	50	333	11039276-8	897	100	729	11039481-4	380	150	327	11041791-2	371	250	271	11048020-9	945	150	847
11039193-5	386	50	331	11039282-6	352	150	231	11039482-2	380	150	327	11041805-0	371	200	269	11048020-9	945	150	845
11039193-5	421	400	385	11039282-6	353	100	235	11039490-5	333	100	223	11041808-4	371	400	279	11048081-1	945	100	843
11039193-5	461	100	425	11039283-4	352	100	229	11039490-5	369	100	255	11041809-2	371	400	279	11050490-9	897	300	737
11039193-5	463	100	439	11039288-3	363	150	251	11039499-6	380	100	321	11041810-0	371	150	267	11053921-0	272	100	187
11039195-0	380	150	327	11039289-1	363	150	251	11039505-0	380	150	327	11041827-4	380	100	323	11053921-0	272	150	189
11039197-6	256	100	141	11039290-9	363	150	251	11039524-1	851	100	643	11041829-0	387	100	337	11053922-8	272	100	187
11039197-6	386	50	333	11039291-7	362	100	241	11039527-4	363	100	249	11041872-0	371	800	301	11053922-8	272	150	189
11039205-7	380	150	329	11039291-7	362	150	243	11039529-0	363	100	249	11041897-7	945	400	853	11055608-1	321	200	211
11039208-1	353	100	235	11039292-5	352	100	229	11039535-7	380	100	325	11041898-5	945	400	853	11055608-1	436	50	411
11039211-5	380	100	323	11039293-3	362	300	247	11039547-2	380	100	323	11041910-8	371	100	261	11055905-1	460	50	421
11039219-8	386	50	333	11039295-8	380	150	329	11039549-8	386	50	333	11041913-2	371	400	279	11072205-5	852	100	655
11039219-8	468	50	453	11039302-2	372	100	317	11039549-8	421	400	385	11041913-2	372	100	317	11072222-0	852	100	655
11039220-6	380	100	323	11039306-3	369	100	255	11039560-5	852	600	683	11041913-2	387	100	337	11075152-6	260	100	153

INDICE DE NÚMERO

NUMMERREGISTER

NUMERICAL INDEX

NUMMERNREGISTER

RÉPERTOIRE DE NUMÉROS

Catalogue id	Group
97785	**1000**
Issue	Page
65/97	**25**

VOLVO

L90C

NUMERICAL INDEX

NUMMERREGISTER

INDICE DE NÚMERO

RÉPERTOIRE DE NUMÉROS

NUMMERNREGISTER

Catalogue id	Group
97785	1000
Issue	**Page**
65/97	26

Part No	Group	Sect	Page
11075406-6	911	300	759
11075841-4	911	300	759
11078015-2	851	150	647
11079211-6	715	300	567
11079212-4	715	300	567
11079236-3	860	200	689
11079237-1	860	200	689
11079238-9	860	200	689
11079239-7	860	200	689
11079243-9	860	200	689
11079432-8	860	150	687
11079448-4	860	150	687
11079458-3	860	150	687
11079461-7	860	150	687
11079465-8	860	150	687
11079470-8	860	150	687
11079497-1	860	150	687
11079511-9	860	150	687
11079512-7	860	150	687
11079950-9	924	100	811
11079952-5	647	50	537
11080106-5	837	400	633
11081800-2	924	150	815
11081986-9	924	150	815
11082447-1	924	200	817
11082510-6	924	150	815
11086035-0	851	200	651
11088014-3	945	350	851
11088040-8	945	350	851
11088054-9	945	300	849
11088081-2	645	350	533
11088082-0	945	300	849
11088240-4	945	350	851
11088249-5	945	350	851
11088315-4	945	300	849
11088318-8	645	350	533
11088488-9	945	350	851
11088489-7	945	300	849
11088546-4	645	350	533
11088547-2	645	350	533
11088549-8	645	350	533
11088600-9	945	300	849
11088609-0	945	300	849
11088639-7	945	300	849
11088640-5	945	350	851
11088645-4	945	350	851
11088650-4	945	300	849
11088650-4	945	350	851
11088764-3	945	300	849
11088765-0	945	300	849
11088767-6	945	300	849
11088769-2	945	350	851
11088770-0	945	350	851
11091024-7	827	100	613
11091102-1	272	100	187
11091140-1	825	100	597
11091140-1	825	300	609
11091230-0	261	150	157
11091232-6	261	150	157
11091234-2	491	50	457
11091302-7	916	400	807
11091303-5	916	400	809
11091312-6	821	100	587
11091337-3	945	150	845
11091337-3	945	400	853
11091363-9	825	100	597
11091363-9	825	100	599
11091363-9	825	300	607
11091424-9	825	100	597
11091424-9	825	200	605
11091424-9	825	300	611
11091424-9	897	100	731
11091436-3	825	300	607
11091459-5	821	100	587
11091511-3	272	100	187
11091646-7	911	150	751
11091768-9	911	150	751
11091976-8	825	300	609
11091977-6	825	100	599
11091977-6	825	300	609
11091978-4	825	100	599
11091979-2	825	100	599
11093212-6	272	150	189
11093429-6	711	50	557
11093434-6	362	300	247
11093605-1	362	300	247
11093673-9	647	100	541
11093842-0	827	100	613
11099101-5	711	50	555
11100078-2	825	200	601
11100167-3	897	100	733
11100191-3	269	100	183
11100438-8	827	100	613
11100527-8	924	100	813
11101282-9	897	100	731
11101283-7	897	100	731
11102009-5	461	200	435
11102011-1	463	300	449
11102015-2	461	100	427
11102015-2	463	100	441
11102019-4	461	150	433
11102019-4	461	200	437
11102019-4	463	200	447
11102019-4	463	300	451
11102045-9	461	150	431
11102045-9	463	200	445
11102047-5	461	150	431
11102047-5	463	200	445
11102049-1	461	150	431
11102049-1	463	200	445
11102062-4	461	150	431
11102062-4	463	200	445
11102070-7	461	100	427
11102070-7	463	100	441
11102145-7	461	150	431
11102145-7	463	200	445
11102146-5	461	150	431
11102146-5	463	200	445
11102187-9	421	150	367
11102187-9	461	100	425
11102187-9	463	100	439
11102249-7	461	100	427
11102249-7	463	100	441
11102250-5	461	100	427
11102250-5	463	100	441
11102251-3	461	100	425
11102251-3	463	100	439
11102336-2	461	100	429
11102336-2	463	100	443
11102337-0	461	100	427
11102337-0	463	100	441
11104010-1	852	150	657
11104010-1	852	350	671
11104011-9	852	150	657
11104011-9	852	350	671
11104012-7	852	150	657
11104012-7	852	350	671
11104015-0	852	150	657
11104015-0	852	200	663
11104018-4	852	150	657
11104018-4	852	200	663
11104018-4	852	225	665
11104018-4	852	350	671
11104040-8	843	100	637
11104053-1	831	100	617
11104057-2	874	400	715
11104061-4	831	100	617
11104062-2	872	150	693
11104065-5	852	150	657
11104071-3	874	400	717
11104073-9	852	500	681
11104073-9	852	600	683
11104075-4	810	100	579
11104082-0	897	100	733
11104083-8	874	400	715
11104091-1	852	150	659
11104092-9	852	150	657
11104093-7	852	150	659
11104096-0	810	150	583
11104096-0	837	100	621
11104101-8	872	150	691
11104104-2	874	300	713
11104110-9	641	50	515
11104112-5	831	100	619
11104113-3	843	100	637
11104115-8	843	100	637
11104116-6	852	500	681
11104117-4	843	100	637
11104121-6	843	150	639
11104122-4	843	150	639
11104125-7	852	150	657
11104126-5	837	400	633
11104126-5	851	200	649
11104135-6	852	600	683
11104830-2	852	100	655

Part No	Group	Sect	Page
11104838-5	837	400	633
11104839-3	852	100	655
11104841-9	837	400	633
11104842-7	852	100	655
11104846-8	851	200	649
11104847-6	851	200	649
11104848-4	837	400	633
11104859-1	851	200	649
11104861-7	851	200	649
11104879-9	851	200	649
11104881-5	851	200	649
11104882-3	841	100	635
11109326-6	924	100	811
11109334-0	522	150	469
11109335-7	522	150	469
11110005-3	260	100	153
11111506-9	897	100	733
11700127-1	852	350	671
11700195-8	645	150	525
11700195-8	660	150	545
11700214-7	912	150	769
11700218-8	912	150	771
11700244-4	645	100	523
11700708-8	852	350	671
11700775-7	831	100	617
11700972-0	926	600	833
11700972-0	926	700	837
11701034-8	874	200	709
11701278-1	645	150	525
11701355-7	331	200	219
11701396-1	926	400	825
11701451-4	843	150	639
11701540-4	645	400	535
11701683-2	852	200	663
11701802-8	852	150	657
11701803-6	660	150	545
11701816-8	371	800	301
11701816-8	371	900	305
11701818-4	371	800	301
11701818-4	371	900	305
11701820-0	371	800	301
11701820-0	371	900	305
11701821-8	371	800	301
11701821-8	371	900	305
11701823-4	926	600	833
11701824-2	926	400	825
11701824-2	926	600	833
11701824-2	926	700	837
11701825-9	926	400	827
11701827-5	926	300	823
11701827-5	926	400	825
11701827-5	926	500	831
11701827-5	926	600	833
11701828-3	371	800	301
11701828-3	371	900	305
11701833-3	926	300	823
11701833-3	926	500	829
11701834-1	926	500	829
11701835-8	926	500	829
11701837-4	926	300	823
11701837-4	926	400	825
11701837-4	926	400	827
11701837-4	926	400	825
11701837-4	926	400	827
11701837-4	926	400	825
11701837-4	926	500	829
11701837-4	926	500	831
11701837-4	926	500	829
11701837-4	926	600	833
11701838-2	926	400	825
11701842-4	926	400	827
11701842-4	926	600	833
11701843-2	926	300	823
11701843-2	926	400	825
11701843-2	926	500	829
11701843-2	926	700	837
11701845-7	926	300	823
11701845-7	926	400	825
11701845-7	926	500	829
11701850-7	926	500	829
11701850-7	926	600	833
11701850-7	926	700	837
11701851-5	660	150	545
11701852-3	660	150	545
11701853-1	660	150	547
11701854-9	926	100	821
11701854-9	926	600	835
11701858-0	926	400	825
11701903-4	363	100	249
11701918-2	461	200	437
11701918-2	463	300	451
11701919-0	461	200	437
11701919-0	463	300	451
11701920-8	461	200	437
11701920-8	463	300	451
11701921-6	461	200	437
11701921-6	463	300	451
11701922-4	461	200	437
11701922-4	463	300	451
11701923-2	461	200	437
11701923-2	463	300	451
11701924-0	461	200	437
11701924-0	463	300	451
11701925-7	461	200	437
11701925-7	463	300	451
11701951-3	660	150	547
11701982-8	236	300	123
11702000-8	551	50	485
11702148-5	926	400	825
11702148-5	926	700	837
11702149-3	926	400	825
11702149-3	926	700	837
11702150-1	926	600	833
11702151-9	926	700	837
11702152-7	926	400	825
11702152-7	926	500	829
11702152-7	926	700	837
11702153-5	926	500	829
11702154-3	926	400	825
11702154-3	926	500	829
11702154-3	926	600	833
11702155-0	926	300	823
11702155-0	926	600	833
11702155-0	926	700	837
11702156-8	926	600	833
11702157-6	926	600	833
11702175-8	926	800	839
11702184-0	926	800	839
11702185-7	926	800	839
11702186-5	926	800	839
11702187-3	926	800	839
11702188-1	926	800	839
11702250-9	236	300	117
11702310-1	236	300	117
11702329-1	852	225	665
11702331-7	852	225	665
11702332-5	852	225	665
11702333-3	371	900	305
11702333-3	926	100	819
11702333-3	926	800	839
11702339-0	852	350	671
11702340-8	852	350	671
11702341-6	926	100	819
11702341-6	926	500	829
11702342-4	926	100	819
11702342-4	926	400	825
11702343-2	926	100	819
11702343-2	926	600	833
11702345-7	926	100	819
11702345-7	926	700	837
11702346-5	852	350	671
11702358-0	912	150	769
11702359-8	912	150	769
11702360-6	912	150	769
11702361-4	852	200	663
11702364-8	926	100	821
11702365-5	926	100	819
11702366-3	926	100	819
11702367-1	926	100	819
11702369-7	926	300	823
11702370-5	926	400	825
11702370-5	926	600	833
11702371-3	926	400	825
11702389-5	916	350	805
11702398-6	926	600	833
11702399-4	926	600	833
11702422-4	926	100	821
11702448-9	461	100	427
11702448-9	463	100	441
11702472-9	926	600	833
11702476-0	926	600	833
11702479-4	255	150	139
11702546-0	912	150	769
11702547-8	912	150	769
11702548-6	912	150	769

INDICE DE NÚMERO

NUMMERREGISTER

NUMERICAL INDEX

NUMMERNREGISTER

RÉPERTOIRE DE NUMÉROS

Catalogue id	Group
97785	**1000**
Issue	Page
65/97	**27**

NUMERICAL INDEX

RÉPERTOIRE DE NUMÉROS

NUMMERREGISTER

NUMMERNREGISTER

INDICE DE NÚMERO

Catalogue id **97785** | Group **1000**

Issue **65/97** | Page **28**

Part No	Group	Sect	Page
11702549-4	912	150	769
11702806-8	926	100	819
11702806-8	926	100	821
11702806-8	926	100	819
11702806-8	926	100	821
11702806-8	926	100	819
11702806-8	926	300	823
11702808-4	926	300	823
11702809-2	926	100	819
11702809-2	926	100	821
11702809-2	926	100	819
11702809-2	926	100	821
11702811-8	926	100	819
11702929-8	551	50	485
11702930-6	551	50	485
11703340-7	236	300	117
11703355-5	525	100	481
11703356-3	525	100	481
11703357-1	525	100	481
11703358-9	525	100	481
11703359-7	525	100	481
11703620-2	236	300	119
11703621-0	236	300	121
11703622-8	236	300	123
11703649-1	912	150	771
11703659-0	236	300	117
11703763-0	236	200	111
11987537-5	236	300	123
11987540-9	369	100	255
11990043-9	210	100	41
11990043-9	262	200	175
11990095-9	410	50	347
11990333-4	522	200	475
11990494-4	852	150	657
11990495-1	852	150	657
11991006-5	912	150	769
11991007-3	912	150	769
11991008-1	912	150	769
11991009-9	912	150	769
11991014-9	912	150	769
11991022-2	912	150	769
11991023-0	912	150	771
11991047-9	914	150	787
11991048-7	914	150	787
11991049-5	914	150	787
11991316-8	914	150	787
11991317-6	914	150	787
11991318-4	914	150	787
11991319-2	914	150	787
11991321-8	914	150	789
11991323-4	914	150	787
11991336-6	911	50	747
11991396-0	234	100	101
11991544-5	271	100	185
11991894-4	236	200	111
11991986-8	852	225	665
11991986-8	852	400	677
11992068-4	410	50	351
11992121-1	914	150	787
11992123-7	914	150	787
11992124-5	914	150	789
11992127-8	914	150	789
11992155-9	236	300	117
11992156-7	236	300	117
11992187-2	852	400	677
11992216-9	371	1450	313
11992217-7	914	150	789
11992314-2	271	100	185
11992315-9	271	100	185
11992315-9	272	150	189
11992345-6	914	150	789
11992346-4	914	150	789
11992347-2	914	150	789
11992348-0	914	150	789
11992392-8	561	300	501
11992564-2	551	100	489
11993006-3	916	250	799
11993070-9	911	400	765
11993084-0	236	300	117
11993178-0	852	225	665
11993178-0	852	400	677
11993185-5	561	300	501
11993186-3	561	300	501
11993187-1	561	300	501
11993188-9	561	300	503
11993236-6	261	250	167
11993449-5	645	100	523
11993451-1	645	100	523
11993452-9	645	100	523
11993454-5	645	100	523
11993470-1	924	100	811
11993514-6	236	300	123
11993537-7	522	200	475
11993537-7	522	200	473
11993537-7	525	50	477
11993543-5	912	150	769
11993544-3	912	150	769
11993546-8	912	150	771
11993547-6	912	150	771
11993548-4	912	150	771
11993549-2	912	150	771
11993550-0	912	150	771
11993554-2	912	150	771
11993566-6	914	150	789
11993568-2	645	400	535
11993610-2	852	225	665
11993610-2	852	400	677
11993621-9	321	250	215
11993622-7	321	250	215
11993623-5	321	250	215
11993624-3	321	250	215
11993625-0	321	250	215
11993626-8	321	250	215
11993627-6	321	250	215
11993628-4	321	250	215
11993630-0	321	250	215
11993631-8	321	250	215
11993632-6	321	250	215
11993633-4	321	250	215
11993636-7	386	50	335
11993636-7	468	100	455
11993636-7	914	50	779
11993636-7	916	200	795
11993636-7	924	100	811
11993637-5	386	50	335
11993637-5	468	100	455
11993637-5	522	200	473
11993637-5	914	50	779
11993637-5	916	200	795
11993637-5	924	100	811
11993643-3	916	250	799
11993646-6	916	250	799
11993647-4	916	250	799
11993648-2	916	250	799
11993665-6	914	50	777
11993665-6	924	100	811
11993666-4	924	100	811
11994043-5	911	400	765
11994186-2	645	400	535
11994187-0	645	400	535
11994214-2	525	100	481
11994300-9	321	250	215
11994301-7	321	250	215
11994302-5	321	250	215
11994304-1	352	100	227
11994307-4	352	100	227
11994307-4	353	100	235
11994393-4	914	150	787
11994396-7	331	200	221
11994403-1	914	150	789
11994407-2	352	100	229
11994407-2	352	150	231
11994407-2	352	200	233
11994407-2	353	100	235
11994408-0	352	100	227
11994408-0	353	100	235
11994423-9	645	100	523
11994427-0	645	150	525
11994428-8	645	150	525
11994448-6	912	150	769
11994449-4	912	150	769
11994455-1	872	250	697
11994456-9	872	250	697
11994483-3	362	150	243
11994484-1	362	150	243
11994488-2	236	200	109
11994497-3	645	400	535
11994501-2	645	400	535
11994502-0	645	400	535
11994503-8	645	400	535
11994504-6	645	400	535
11994509-5	645	150	525
11994522-8	525	100	481
11994526-9	353	100	235
11994536-8	561	300	501

Part No	Group	Sect	Page
11994562-4	645	100	523
11994565-7	525	50	477
11994577-2	421	50	357
11996067-2	872	250	697
11996096-1	916	100	791
11996096-1	916	400	809
11996097-9	551	100	489
11996163-9	852	350	671
11996164-7	852	350	671
11996177-9	660	150	545
11996178-7	660	150	545
11996179-5	660	150	545
11996180-3	660	150	545
11996181-1	660	150	545
11996183-7	660	150	545
11996184-5	660	150	545
11996185-2	660	150	545
11996190-2	660	150	545
11996191-0	660	150	545
11996192-8	660	150	545
11996195-1	660	150	545
11996198-5	660	150	545
11996200-9	660	150	547
11996202-5	660	150	545
11996203-3	660	150	545
11996206-6	660	150	545
11996207-4	660	150	545
11996227-2	561	300	501
11996235-5	912	150	769
11996298-3	645	400	535
11996299-1	645	400	535
11996335-3	843	150	639
11996336-1	843	150	639
11996337-9	843	150	639
11996338-7	843	150	639
11996339-5	843	150	639
11996340-3	843	150	639
11996359-3	386	50	333
11996359-3	421	350	381
11996362-7	645	100	523
11996368-4	912	150	769
11996374-2	645	100	523
11996380-9	525	100	481
11996407-0	852	200	663
11996408-8	852	200	663
11996409-6	852	200	663
11996410-4	852	200	663
11996411-2	852	200	663
11996412-0	852	200	663
11996416-1	852	200	663
11996417-9	852	200	663
11996418-7	852	200	663
11996419-5	852	200	663
11996421-1	852	200	663
11997010-1	852	350	671
11997136-4	210	100	47
11997136-4	210	100	41
11997138-0	210	100	45
11997141-4	210	100	47
11997141-4	210	100	45
11997144-8	210	100	45
11997146-3	210	100	45
11997242-0	380	100	321
11997242-0	380	150	327
11997252-9	647	50	537
11997254-5	647	50	537
11997264-4	852	225	665
11997264-4	852	400	677
11997265-1	852	225	665
11997265-1	852	400	677
11997272-7	926	500	829
11997272-7	926	600	833
11997347-7	525	100	481
11997348-5	525	100	481
11997350-1	525	100	481
11997351-9	525	100	481
11997352-7	525	100	481
11997356-8	525	100	481
11997357-6	525	100	481
11997358-4	525	100	481
11997359-2	525	100	481
11997360-0	525	100	481
11997560-5	371	1450	313
11997691-8	236	300	117
11997695-9	236	300	121
11997696-7	236	300	121
11997793-2	641	100	517
11997794-0	641	100	517
11997795-7	641	100	517
11997796-5	641	100	517
11997797-3	641	100	517
11997798-1	641	100	517
11997799-9	641	100	517
11997800-5	641	100	517
11997801-3	641	100	517
11997939-1	421	200	371
11997939-1	421	300	377
11998187-6	236	300	119
11998206-4	916	350	805
11998207-2	363	100	249
11998208-0	363	100	249
11998212-2	434	100	407
11998335-1	525	100	481
11998341-9	271	100	185
11998349-2	236	300	123
11998362-5	236	200	113
11998363-3	236	200	113
11998374-0	236	300	121
11998442-5	525	100	481
11998442-5	525	150	483
11998503-4	874	400	715
11998534-9	647	50	537
11998537-2	647	50	537
11998543-0	852	350	671
11998550-5	852	350	671
11998553-9	852	350	671
11998558-8	852	350	671
11998559-6	852	225	665
11998559-6	852	350	671
11998559-6	852	400	677
11998561-2	852	225	665
11998561-2	852	350	671
11998561-2	852	400	677
11998573-7	645	150	525
11998610-7	525	100	481
11998612-3	852	200	663
11998613-1	852	200	663
11998614-9	852	200	663
11998615-6	852	200	663
11998617-2	852	200	663
11998618-0	852	200	663
11998619-8	852	200	663
11998620-6	852	200	663
11998621-4	852	200	663
11998622-2	852	200	663
11998623-0	852	200	663
11998624-8	852	200	663
11998646-1	852	250	667
11998646-1	852	300	669
11998647-9	852	250	667
11998647-9	852	300	669
11998648-7	852	250	667
11998648-7	852	300	669
11998649-5	852	250	667
11998649-5	852	300	669
11998650-3	852	250	667
11998650-3	852	300	669
11998651-1	852	250	667
11998651-1	852	300	669
11998652-9	852	250	667
11998652-9	852	300	669
11998653-7	852	300	669
11998654-5	852	300	669
11998656-0	852	250	667
11998656-0	852	300	669
11998657-8	852	250	667
11998657-8	852	300	669
11998658-6	852	300	669
11998659-4	852	300	669
11998660-2	852	250	667
11998660-2	852	300	669
11998661-0	852	250	667
11998661-0	852	300	669
11998662-8	852	300	669
11998663-6	852	300	669
11998664-4	852	300	669
11998665-1	852	250	667
11998665-1	852	300	669
11998666-9	852	250	667
11998666-9	852	300	669
11998672-7	852	250	667
11998673-5	852	250	667
11998674-3	852	250	667
11998675-0	852	250	667
11998676-8	852	250	667

INDICE DE NÚMERO

NUMMERREGISTER

NUMERICAL INDEX

NUMMERNREGISTER

RÉPERTOIRE DE NUMÉROS

Catalogue id	Group
97785	**1000**
Issue	Page
65/97	**29**

VOLVO

L90C

NUMERICAL INDEX

NUMMERREGISTER

INDICE DE NÚMERO

RÉPERTOIRE DE NUMÉROS

NUMMERNREGISTER

Catalogue id	Group
97785	1000
Issue	Page
65/97	30

Part No	Group	Sect	Page
11998677-6	852	250	667
11998677-6	852	300	669
11998678-4	852	250	667
11998678-4	852	300	669
11998679-2	852	250	667
11998679-2	852	300	669
11998800-4	911	50	747
11998804-6	461	100	427
11998804-6	463	100	441
11998805-3	461	100	427
11998805-3	463	100	441
11998811-1	852	225	665
11998811-1	852	350	671
11998811-1	852	400	677
11998813-7	841	100	635
11998814-5	841	100	635
11998829-3	852	400	677
11998830-1	852	400	677
11998831-9	852	225	665
11998831-9	852	400	677
11998836-8	852	400	677
11998842-6	852	225	665
11998842-6	852	400	677
11998872-3	912	150	769
11998976-2	421	450	389
11998977-0	421	450	389
11999071-1	916	350	805
11999234-5	352	100	227
11999242-8	645	100	523
11999326-9	414	100	353
11999327-7	414	100	353
11999328-5	410	50	351
11999328-5	414	100	353
11999360-8	924	200	817
11999361-6	924	200	817
11999362-4	924	200	817
11999363-2	924	200	817
11999364-0	924	200	817
11999365-7	924	200	817
11999431-7	561	300	503
11999823-5	945	100	841
11999835-9	913	150	775
11999837-5	913	150	775
11999838-3	913	150	775
11999839-1	913	150	775
11999840-9	913	150	775
11999841-7	913	150	775
11999842-5	913	150	775
11999843-3	913	150	775
11999891-2	236	100	105
11999893-8	945	350	851
11999895-3	945	300	849
11999907-6	645	350	533
11999976-1	461	100	427
11999976-1	463	100	441
12003786-6	363	100	249
12705106-8	852	360	673
12705150-6	852	360	673
12705151-4	852	360	673
12705152-2	852	360	673
12705153-0	852	360	675
12705155-5	852	360	675
12705157-1	852	360	673
12705158-9	852	360	673
12705158-9	852	360	675
12705158-9	852	360	673
12705159-7	852	360	675
12705161-3	852	360	673
12705162-1	852	360	673
12705162-1	852	360	675
12705163-9	852	360	675
12705164-7	852	360	673
12705165-4	852	360	673
12705165-4	852	360	675
12705166-2	852	360	675
12705168-8	852	360	675
12705169-6	852	360	675
12705170-4	852	360	673
12705171-2	852	360	673
12705173-8	852	360	673
12705174-6	852	360	673
12705175-3	852	360	673
12705176-1	852	360	673
12705178-7	852	360	673
12705179-5	852	360	675
12705180-3	852	360	673
12705181-1	852	360	673
12705256-1	852	360	675
12969454-3	269	100	183
12973477-8	310	100	199
13800322-3	852	360	675
13800322-3	852	360	673
13800829-7	852	100	655
13806337-5	852	100	655
13905650-1	897	100	731
13907860-4	522	200	475
13907860-4	551	50	485
13907860-4	924	150	815
13914468-7	414	100	353
13914468-7	645	300	531
13924103-8	420	100	355
13925095-5	210	100	43
13925095-5	262	100	169
13927475-7	911	100	749
13927480-7	321	200	213
13930435-6	333	100	223
13930435-6	371	600	295
13930435-6	874	150	707
13930439-8	522	200	475
13930444-8	333	100	223
13930449-7	641	50	515
13930456-2	641	50	515
13931669-9	924	150	815
13931675-6	716	50	569
13931675-6	827	100	615
13932296-0	525	50	477
13932296-0	914	50	777
13932662-3	911	350	763
13932676-3	647	50	537
13932760-5	522	100	467
13932760-5	525	50	477
13932772-0	660	100	543
13932776-1	468	100	455
13932776-1	914	50	779
13932807-4	647	50	537
13932809-0	924	100	811
13932811-6	914	50	777
13932831-4	914	50	777
13932833-0	914	50	777
13932835-5	914	50	779
13932835-5	916	150	793
13932839-7	522	200	473
13932914-8	522	200	473
13932917-1	916	200	797
13932921-3	914	50	777
13932951-0	645	50	519
13932951-0	660	100	543
13932971-8	924	100	811
13933056-7	434	50	405
13933069-0	522	100	467
13933069-0	525	50	477
13933086-4	911	350	763
13933140-9	645	50	519
13933180-5	914	50	779
13933180-5	916	150	793
13933181-3	916	100	791
13933181-3	916	300	801
13933250-6	911	350	763
13933356-1	522	200	473
13933458-5	491	50	457
13933481-7	911	300	759
13933497-3	916	300	801
13933519-4	491	50	457
13933603-6	522	150	469
13933603-6	525	50	479
13933610-1	911	250	755
13933644-0	916	150	793
13933644-0	916	200	795
13933645-7	916	150	793
13933648-1	924	100	811
13933650-7	916	200	795
13933655-6	916	100	791
13933655-6	916	300	801
13933656-4	916	300	801
13933657-2	916	300	801
13933660-6	914	50	777
13933663-0	916	200	795
13933664-8	522	200	473
13933686-1	522	200	473
13933765-3	645	50	521
13935000-3	897	100	731
13935001-1	897	100	731
13935002-9	897	100	729
13935003-7	897	100	731
13935004-5	897	100	731

Part No	Group	Sect	Page
13935006-0	897	100	731
13935007-8	897	100	729
13935069-8	897	100	731
13940090-7	272	100	187
13940090-7	321	200	211
13940090-7	333	100	223
13940090-7	362	300	247
13940090-7	369	100	255
13940090-7	369	100	257
13940090-7	371	400	279
13940090-7	371	700	299
13940090-7	371	1200	309
13940090-7	372	100	317
13940090-7	387	100	337
13940090-7	715	200	563
13940090-7	810	100	579
13940090-7	897	300	737
13940097-2	380	100	325
13940097-2	421	50	357
13940097-2	561	300	503
13940097-2	896	100	725
13940109-5	380	100	325
13940129-3	874	300	713
13940129-3	874	300	711
13940129-3	916	100	791
13940129-3	916	200	795
13940129-3	916	300	801
13940143-4	551	50	485
13941510-3	215	150	63
13941511-1	215	150	63
13941793-5	645	300	531
13941906-3	258	100	149
13941906-3	331	200	221
13941906-3	363	100	249
13941906-3	421	550	395
13941906-3	434	50	403
13941906-3	434	100	409
13941906-3	560	100	495
13941906-3	561	100	497
13941907-1	210	150	49
13941907-1	215	150	63
13941907-1	255	100	137
13941907-1	256	100	141
13941907-1	258	100	149
13941907-1	262	100	171
13941907-1	262	100	169
13941907-1	331	200	221
13941907-1	421	50	359
13941907-1	421	50	357
13941907-1	421	100	363
13941907-1	421	100	365
13941907-1	421	100	363
13941907-1	421	150	367
13941907-1	421	400	385
13941907-1	434	50	405
13941907-1	434	50	403
13941907-1	461	150	431
13941907-1	461	200	437
13941907-1	463	200	445
13941907-1	463	300	451
13941907-1	468	50	453
13941907-1	560	100	491
13941907-1	560	100	493
13941907-1	561	300	501
13941907-1	645	350	533
13941907-1	647	100	541
13941907-1	831	100	619
13941907-1	852	100	655
13941907-1	911	50	745
13942336-2	414	100	353
13942336-2	561	300	503
13942336-2	916	250	799
13942672-0	825	100	599
13942672-0	873	250	703
13942914-6	551	50	485
13943472-4	217	100	71
13943472-4	261	150	157
13943472-4	460	50	419
13943472-4	460	50	421
13943472-4	560	100	491
13943472-4	873	250	701
13943474-0	873	250	701
13943586-1	421	450	389
13943986-3	421	400	385
13943986-3	522	100	467
13943986-3	645	200	527
13943986-3	660	100	543
13943988-9	421	350	381
13944049-9	831	100	617
13944075-4	421	350	383
13944075-4	874	300	711
13944221-4	371	700	299
13944262-8	647	50	537
13944262-8	914	50	777
13944498-8	522	100	467
13944498-8	645	200	527
13944524-1	468	100	455
13944524-1	647	50	537
13944524-1	914	50	779
13944524-1	914	50	777
13944524-1	914	50	779
13944524-1	916	150	793
13944524-1	916	200	797
13944524-1	924	100	811
13945355-9	421	400	387
13945357-5	924	100	811
13945358-3	421	350	381
13945358-3	897	100	731
13945407-8	217	200	73
13945407-8	825	100	599
13945407-8	825	300	607
13945407-8	843	100	637
13945408-6	353	150	239
13945408-6	363	150	251
13945408-6	372	100	319
13945408-6	525	150	483
13945408-6	551	50	485
13945408-6	825	300	607
13945408-6	841	100	635
13945408-6	881	100	719
13945417-7	230	100	91
13945444-1	215	150	63
13945444-1	230	100	91
13945444-1	255	100	137
13945444-1	260	100	153
13945444-1	262	100	169
13945444-1	262	100	171
13945444-1	262	100	169
13945444-1	262	150	173
13945444-1	263	100	179
13945444-1	421	150	367
13945444-1	825	300	607
13945444-1	825	300	609
13945460-7	230	100	91
13945460-7	560	100	493
13945512-5	410	50	351
13945568-7	460	50	421
13945644-6	451	25	413
13945653-7	410	50	351
13945653-7	468	100	455
13945653-7	522	200	473
13945653-7	645	50	521
13945653-7	912	100	767
13945653-7	914	50	781
13945653-7	916	250	799
13945653-7	916	300	803
13946008-3	461	150	431
13946008-3	461	200	435
13946008-3	463	200	445
13946008-3	463	300	449
13946173-5	217	200	73
13946173-5	221	100	77
13946173-5	262	150	173
13946173-5	321	100	207
13946173-5	421	100	363
13946173-5	825	300	607
13946173-5	874	150	707
13946222-0	380	150	329
13946304-6	460	50	419
13946304-6	461	150	431
13946304-6	461	200	435
13946304-6	463	200	445
13946304-6	463	300	449
13946369-9	522	100	467
13946369-9	645	200	527
13946381-4	460	50	423
13946442-4	461	100	429
13946442-4	463	100	443
13946483-8	261	150	157
13946501-7	272	100	187
13946501-7	371	300	273
13946501-7	372	100	317
13946501-7	945	400	853
13946544-7	210	150	51
13946544-7	221	100	77

INDICE DE NÚMERO

NUMMERREGISTER

NUMERICAL INDEX

NUMMERNREGISTER

RÉPERTOIRE DE NUMÉROS

Catalogue id	Group
97785	**1000**
Issue	Page
65/97	**31**

VOLVO

L90C

NUMERICAL INDEX

RÉPERTOIRE DE NUMÉROS

NUMMERREGISTER

NUMMERNREGISTER

INDICE DE NÚMERO

Catalogue id **97785** | Group **1000**

Issue **65/97** | Page **32**

Part No	Group	Sect	Page
13946544-7	222	150	85
13946544-7	421	600	397
13946556-1	371	400	279
13946652-8	261	150	157
13946752-6	230	100	89
13946934-0	262	150	173
13946934-0	421	450	389
13947084-3	522	200	473
13947084-3	525	50	477
13947191-6	945	400	853
13947281-5	210	100	43
13947281-5	210	150	49
13947281-5	212	100	59
13947281-5	230	100	91
13947281-5	236	200	113
13947281-5	236	300	119
13947282-3	210	100	43
13947282-3	230	100	91
13947282-3	410	50	351
13947282-3	421	400	385
13947282-3	421	650	399
13947282-3	421	650	401
13947355-7	645	300	531
13947355-7	945	100	843
13947355-7	945	100	841
13947355-7	945	150	845
13947355-7	945	150	847
13947355-7	945	150	845
13947542-0	272	150	189
13947542-0	461	100	427
13947542-0	463	100	441
13947621-2	230	100	89
13947621-2	233	250	99
13947621-2	410	50	351
13947622-0	222	100	83
13947622-0	410	50	351
13947622-0	421	50	357
13947622-0	461	100	425
13947622-0	463	100	439
13947624-6	210	100	43
13947624-6	215	150	65
13947624-6	236	300	121
13947624-6	262	100	171
13947624-6	410	50	347
13947624-6	421	650	399
13947624-6	421	650	401
13947624-6	434	50	403
13947624-6	461	100	425
13947624-6	463	100	439
13947625-3	210	100	43
13947625-3	222	100	83
13947627-9	210	100	43
13947627-9	222	100	83
13947627-9	222	150	85
13947627-9	410	50	347
13947627-9	421	400	385
13947628-7	561	300	503
13947629-5	212	100	59
13947629-5	410	50	351
13947629-5	421	350	383
13947629-5	434	50	403
13947630-3	410	50	351
13947630-3	421	350	381
13947757-4	810	100	579
13947760-8	215	150	63
13947760-8	261	200	165
13947760-8	321	100	207
13947814-3	261	150	157
13947893-7	212	100	59
13947902-6	421	200	371
13947902-6	421	250	373
13947975-2	421	650	401
13947975-2	525	50	477
13948039-6	262	150	173
13948217-8	215	150	63
13948254-1	410	50	351
13948254-1	421	350	381
13948269-9	451	50	415
13948297-0	945	400	853
13948320-0	451	50	415
13948356-4	217	200	73
13948400-0	645	350	533
13948400-0	852	150	659
13948527-0	645	250	529
13948569-2	461	100	427
13948570-0	212	100	59
13948699-7	911	250	755
13948700-3	491	50	457
13948700-3	645	50	519
13948700-3	647	50	539
13948700-3	911	250	755
13948700-3	911	300	759
13948700-3	916	150	793
13948700-3	916	200	795
13948700-3	916	200	797
13948745-8	371	800	301
13948745-8	371	900	305
13948745-8	926	400	827
13948745-8	926	500	831
13948745-8	926	700	837
13948811-8	222	150	85
13948819-1	660	100	543
13948981-9	210	100	43
13948981-9	222	100	83
13948995-9	371	550	287
13948996-7	371	400	279
13948996-7	371	500	283
13949185-6	352	100	229
13949188-0	410	50	351
13949188-0	421	50	357
13949188-0	421	50	359
13949238-3	911	150	751
13949238-3	911	200	753
13949239-1	911	200	753
13949252-4	825	200	603
13949278-9	234	100	101
13949278-9	461	100	427
13949278-9	463	100	441
13949278-9	823	100	593
13949278-9	851	100	643
13949278-9	851	300	653
13949278-9	852	190	661
13949278-9	872	200	695
13949278-9	897	100	731
13949327-4	410	50	351
13949361-3	421	400	387
13949371-2	352	200	233
13949574-1	217	100	71
13949574-1	410	50	351
13949574-1	421	400	387
13949574-1	421	450	391
13949574-1	912	100	767
13949574-1	916	300	803
13949597-2	369	100	255
13949597-2	371	100	263
13949597-2	371	100	261
13949597-2	371	150	265
13949597-2	371	200	269
13949597-2	371	250	271
13949597-2	371	350	275
13949597-2	371	450	281
13949597-2	371	600	289
13949597-2	371	700	299
13949607-9	236	200	111
13949607-9	236	200	113
13949607-9	236	300	117
13949607-9	236	300	121
13949607-9	236	300	123
13949607-9	236	400	127
13949607-9	236	400	129
13949607-9	236	400	127
13949607-9	261	200	161
13949607-9	262	200	175
13949607-9	271	100	185
13949607-9	272	100	187
13949607-9	272	150	189
13949607-9	371	600	291
13949607-9	421	50	357
13949607-9	421	500	393
13949607-9	897	200	735
13949656-6	210	100	43
13949656-6	222	100	83
13949657-4	410	50	351
13949722-6	210	100	43
13949722-6	222	100	83
13949733-3	451	50	415
13949733-3	451	100	417
13949746-5	333	100	225
13949746-5	353	100	237
13949746-5	362	200	245
13949746-5	362	300	247
13949746-5	369	100	255
13949746-5	371	500	285
13949746-5	371	600	293
13949746-5	371	600	295

Part No	Group	Sect	Page	Part No	Group	Sect	Page	Part No	Group	Sect	Page	Part No	Group	Sect	Page	Part No	Group	Sect	Page
13949746-5	371	600	293	13955271-5	468	50	453	13955294-7	421	350	383	13955295-4	660	100	543	13955781-3	237	100	131
13949746-5	371	1000	307	13955271-5	561	100	497	13955294-7	461	100	429	13955295-4	810	100	581	13955781-3	263	100	177
13949746-5	522	200	473	13955271-5	715	150	561	13955294-7	461	150	431	13955295-4	821	100	587	13955781-3	310	100	199
13949746-5	560	100	495	13955271-5	837	400	633	13955294-7	461	200	437	13955295-4	823	100	595	13955781-3	331	200	219
13949746-5	874	300	713	13955271-5	897	200	735	13955294-7	463	100	443	13955295-4	825	200	601	13955781-3	371	600	293
13949747-3	269	100	183	13955272-3	261	200	161	13955294-7	463	200	445	13955295-4	827	100	613	13955781-3	371	600	297
13949747-3	371	500	285	13955272-3	272	100	187	13955294-7	463	300	451	13955295-4	873	250	701	13955781-3	371	600	291
13949747-3	371	600	295	13955272-3	272	150	189	13955294-7	468	50	453	13955295-4	911	350	763	13955781-3	660	150	545
13949747-3	371	1300	311	13955272-3	371	500	285	13955294-7	522	150	469	13955295-4	926	100	821	13955781-3	825	100	597
13949817-4	837	200	625	13955272-3	371	600	293	13955294-7	522	200	473	13955298-8	233	250	99	13955781-3	825	100	599
13949817-4	837	300	629	13955272-3	371	600	297	13955294-7	823	100	591	13955298-8	261	150	157	13955781-3	872	200	695
13949817-4	837	300	631	13955272-3	421	500	393	13955294-7	823	100	593	13955298-8	261	250	167	13955781-3	874	400	715
13949846-3	223	100	87	13955272-3	434	50	403	13955294-7	827	100	613	13955298-8	271	100	185	13955781-3	914	150	787
13949846-3	851	100	641	13955272-3	560	100	495	13955294-7	837	300	631	13955298-8	333	100	223	13955847-2	271	100	185
13949867-9	914	100	783	13955272-3	715	200	563	13955294-7	911	50	745	13955298-8	371	600	295	13955848-0	561	300	503
13949888-5	310	100	199	13955272-3	837	300	629	13955294-7	914	100	783	13955298-8	421	50	357	13955894-4	217	100	71
13949997-4	387	100	337	13955272-3	851	100	643	13955295-4	234	100	101	13955298-8	560	100	493	13955894-4	221	100	77
13951669-4	236	400	129	13955272-3	852	190	661	13955295-4	260	100	155	13955298-8	715	150	561	13955894-4	222	100	83
13951669-4	810	100	579	13955272-3	852	450	679	13955295-4	260	100	153	13955298-8	810	150	583	13955894-4	230	100	91
13951669-4	837	200	623	13955272-3	872	150	691	13955295-4	261	150	157	13955298-8	825	200	603	13955894-4	233	250	99
13951740-3	451	50	415	13955272-3	874	300	711	13955295-4	261	200	161	13955298-8	837	100	621	13955894-4	234	100	101
13951961-5	414	100	353	13955294-7	217	100	71	13955295-4	269	100	183	13955298-8	896	100	725	13955894-4	236	100	107
13951967-2	810	100	579	13955294-7	233	250	99	13955295-4	310	100	199	13955307-7	333	100	223	13955894-4	236	300	123
13952879-8	261	150	157	13955294-7	236	100	107	13955295-4	333	100	223	13955307-7	362	300	247	13955894-4	236	300	117
13954378-9	230	100	91	13955294-7	260	100	153	13955295-4	353	100	237	13955307-7	421	400	385	13955894-4	256	200	145
13954378-9	560	100	493	13955294-7	261	150	157	13955295-4	353	150	239	13955308-5	210	150	49	13955894-4	258	100	151
13955083-4	211	100	53	13955294-7	272	100	187	13955295-4	362	200	245	13955308-5	221	100	77	13955894-4	260	100	153
13955271-5	236	300	117	13955294-7	321	200	211	13955295-4	362	300	247	13955311-9	421	400	385	13955894-4	260	100	155
13955271-5	261	150	157	13955294-7	331	200	221	13955295-4	369	100	255	13955311-9	561	100	497	13955894-4	260	100	153
13955271-5	271	100	185	13955294-7	371	500	285	13955295-4	369	100	257	13955366-3	711	50	557	13955894-4	261	150	157
13955271-5	272	150	189	13955294-7	371	600	293	13955295-4	371	600	295	13955366-3	913	100	773	13955894-4	261	200	161
13955271-5	273	100	191	13955294-7	371	600	295	13955295-4	371	600	293	13955378-8	218	100	75	13955894-4	261	250	167
13955271-5	310	100	199	13955294-7	371	600	293	13955295-4	522	150	471	13955390-3	716	50	569	13955894-4	263	100	179
13955271-5	371	1000	307	13955294-7	371	600	295	13955295-4	522	200	473	13955781-3	230	100	89	13955894-4	269	100	183
13955271-5	380	100	323	13955294-7	371	600	293	13955295-4	645	50	521	13955781-3	236	300	119	13955894-4	272	100	187

NUMERICAL INDEX

NUMMERREGISTER

INDICE DE NÚMERO

RÉPERTOIRE DE NUMÉROS

NUMMERNREGISTER

Part No	Group	Sect	Page
13955894-4	310	100	199
13955894-4	321	200	211
13955894-4	333	100	225
13955894-4	333	100	223
13955894-4	353	100	237
13955894-4	362	100	241
13955894-4	362	200	245
13955894-4	362	300	247
13955894-4	369	100	257
13955894-4	369	100	255
13955894-4	369	200	259
13955894-4	371	500	285
13955894-4	371	600	295
13955894-4	371	600	293
13955894-4	371	1000	307
13955894-4	387	100	337
13955894-4	460	50	421
13955894-4	522	200	473
13955894-4	560	100	493
13955894-4	561	100	497
13955894-4	641	50	515
13955894-4	647	50	537
13955894-4	660	150	545
13955894-4	810	100	581
13955894-4	810	100	579
13955894-4	810	150	583
13955894-4	821	100	587
13955894-4	825	100	599
13955894-4	825	100	597
13955894-4	825	200	603
13955894-4	837	100	621
13955894-4	837	200	623
13955894-4	837	300	627
13955894-4	837	300	631
13955894-4	837	300	629
13955894-4	837	300	627
13955894-4	851	100	645
13955894-4	852	150	659
13955894-4	852	190	661
13955894-4	852	500	681
13955894-4	852	600	683
13955894-4	872	150	693
13955894-4	874	150	705
13955894-4	874	300	711
13955894-4	874	300	713
13955894-4	874	300	711
13955894-4	896	100	725
13955894-4	911	50	745
13955894-4	911	250	757
13955894-4	911	350	763
13955894-4	914	50	777
13955894-4	914	50	779
13955894-4	916	200	795
13955894-4	926	100	819
13955894-4	993	200	859
13955897-7	218	100	75
13955897-7	252	100	135
13955897-7	261	200	163
13955897-7	371	600	293
13955897-7	460	50	421
13955897-7	522	200	475
13955897-7	560	100	491
13955897-7	821	100	587
13955897-7	821	100	589
13955897-7	821	100	587
13955897-7	837	200	625
13955897-7	911	100	749
13955897-7	945	100	843
13955897-7	945	150	845
13955897-7	945	150	847
13955900-9	218	100	75
13955900-9	711	50	557
13955900-9	716	50	569
13955900-9	825	200	603
13955900-9	827	100	615
13955900-9	913	100	773
13955900-9	945	100	843
13955900-9	945	150	847
13955900-9	945	150	845
13955997-5	217	100	71
13956066-8	269	100	183
13956078-3	352	100	227
13956208-6	823	100	593
13956967-7	421	400	387
13956967-7	993	100	857
13956967-7	993	200	859
13958210-0	371	150	265
13958210-0	371	250	271
13958210-0	371	350	275
13958210-0	371	450	281
13958210-0	371	700	299
13958210-0	371	800	301
13958210-0	371	1450	313
13959093-9	831	100	617
13959212-5	852	600	683
13959215-8	421	450	389
13960138-9	352	100	227
13960138-9	352	100	229
13960138-9	371	500	285
13960138-9	852	600	683
13960141-3	234	100	101
13960141-3	261	200	161
13960141-3	261	200	165
13960141-3	261	200	161
13960141-3	262	150	173
13960141-3	263	200	181
13960141-3	313	100	203
13960141-3	333	100	223
13960141-3	352	200	233
13960141-3	353	150	239
13960141-3	362	300	247
13960141-3	421	350	383
13960141-3	421	350	381
13960141-3	522	150	469
13960141-3	522	150	471
13960141-3	522	150	469
13960141-3	645	50	521
13960141-3	715	150	561
13960141-3	810	150	583
13960141-3	823	100	591
13960141-3	823	100	595
13960141-3	823	100	591
13960141-3	823	100	593
13960141-3	823	100	595
13960141-3	823	100	593
13960141-3	823	100	591
13960141-3	825	100	597
13960141-3	825	100	599
13960141-3	825	100	597
13960141-3	825	200	603
13960141-3	825	200	601
13960141-3	825	200	603
13960141-3	825	200	601
13960141-3	825	300	607
13960141-3	825	300	611
13960141-3	825	300	607
13960141-3	825	300	611
13960141-3	825	300	609
13960141-3	825	300	607
13960141-3	827	100	613
13960141-3	831	100	619
13960141-3	837	100	621
13960141-3	837	200	625
13960141-3	851	100	641
13960141-3	852	150	659
13960141-3	873	250	701
13960141-3	874	150	707
13960141-3	874	300	711
13960141-3	896	100	725
13960141-3	911	150	751
13960141-3	911	200	753
13960141-3	911	250	755
13960141-3	911	250	757
13960141-3	911	300	759
13960141-3	911	350	763
13960141-3	914	50	781
13960141-3	914	100	785
13960141-3	916	100	791
13960141-3	916	300	801
13960141-3	945	400	853
13960142-1	924	150	815
13960143-9	218	100	75
13960143-9	252	100	135
13960143-9	256	100	141
13960143-9	261	200	161
13960143-9	313	100	203
13960143-9	352	100	229
13960143-9	421	400	387
13960143-9	641	50	515
13960143-9	715	100	559
13960143-9	715	150	561
13960143-9	715	300	567
13960143-9	821	100	589
13960143-9	823	100	595
13960143-9	825	100	597

Part No	Group	Sect	Page
13960143-9	825	300	609
13960143-9	827	100	613
13960143-9	837	200	623
13960143-9	841	100	635
13960143-9	852	100	655
13960143-9	873	250	703
13960143-9	896	100	725
13960143-9	911	200	753
13960143-9	911	250	755
13960143-9	911	300	759
13960143-9	912	100	767
13960144-7	852	450	679
13960145-4	234	100	103
13960145-4	234	100	101
13960145-4	252	100	135
13960145-4	263	100	177
13960145-4	313	100	203
13960145-4	352	150	231
13960145-4	551	50	485
13960145-4	645	50	519
13960145-4	715	100	559
13960145-4	715	250	565
13960145-4	860	200	689
13960146-2	914	150	787
13960147-0	363	200	253
13960148-8	236	100	105
13960148-8	252	100	135
13960148-8	256	200	145
13960148-8	260	100	153
13960148-8	263	100	179
13960148-8	269	100	183
13960148-8	272	100	187
13960148-8	310	100	199
13960148-8	313	100	203
13960148-8	352	150	231
13960148-8	352	200	233
13960148-8	353	100	237
13960148-8	371	600	295
13960148-8	371	600	293
13960148-8	421	350	383
13960148-8	551	50	485
13960148-8	647	50	539
13960148-8	647	50	537
13960148-8	711	50	557
13960148-8	821	100	589
13960148-8	823	100	595
13960148-8	831	100	619
13960148-8	831	100	617
13960148-8	852	100	655
13960148-8	852	150	659
13960148-8	852	450	679
13960148-8	874	150	705
13960148-8	911	50	747
13960148-8	911	50	745
13960148-8	911	300	759
13960148-8	914	50	777
13960148-8	914	150	789
13960148-8	916	150	793
13960148-8	916	300	801
13960148-8	924	100	813
13960168-6	914	50	779
13960168-6	916	200	795
13960168-6	924	100	811
13960171-0	647	100	541
13960171-0	852	600	683
13960202-3	916	400	807
13960215-5	924	200	817
13960632-1	215	150	65
13960632-1	421	650	399
13960634-7	434	50	405
13961191-7	217	100	71
13961191-7	560	100	491
13961192-5	560	100	491
13961193-3	522	100	467
13961194-1	256	100	141
13961195-8	647	50	537
13961604-9	261	150	157
13961607-2	262	100	171
13961653-6	460	50	421
13961653-6	460	50	419
13961653-6	463	100	439
13961656-9	461	100	425
13961788-0	551	50	485
13961962-1	874	300	713
13961963-9	260	100	155
13961963-9	261	200	163
13961963-9	371	600	289
13961963-9	460	50	421
13961963-9	911	350	763
13961965-4	851	100	641
13961996-9	460	50	419
13961996-9	860	150	687
13962033-0	896	150	727
13962045-4	896	150	727
13962048-8	896	150	727
13962075-1	896	150	727
13962213-8	896	150	727
13962298-9	896	150	727
13962503-2	945	350	851
13962531-3	410	50	351
13962550-3	924	200	817
13962653-5	372	100	319
13962653-5	372	100	315
13962658-4	810	100	579
13962658-4	874	300	711
13962931-5	660	150	545
13962970-3	924	200	817
13962985-1	468	50	453
13963059-4	460	50	419
13963103-0	352	100	229
13963103-0	371	800	301
13963103-0	372	100	317
13963103-0	852	600	683
13963104-8	852	600	683
13963105-5	372	100	317
13963105-5	837	200	625
13963105-5	837	300	629
13963105-5	837	300	631
13963105-5	837	300	629
13963105-5	897	200	735
13963298-8	460	50	419
13963364-8	818	100	585
13963371-3	645	50	519
13963371-3	647	50	539
13963371-3	660	100	543
13963822-5	660	100	543
13963925-6	914	150	787
13963925-6	916	400	807
13963948-8	222	100	83
13963948-8	421	50	357
13963948-8	914	50	777
13963958-7	645	50	519
13963958-7	647	50	539
13963958-7	660	100	543
13963968-6	421	400	387
13963980-1	645	50	519
13964016-3	560	100	491
13964057-7	647	50	539
13964069-2	660	100	543
13964115-3	645	50	519
13964831-5	823	100	593
13964845-5	468	50	453
13964859-6	823	100	595
13964867-9	823	100	595
13964874-5	522	200	475
13964876-0	823	100	595
13964887-7	522	200	475
13964908-1	924	150	815
13965175-6	881	150	723
13965177-2	421	50	361
13965179-8	252	100	135
13965179-8	261	200	165
13965180-6	261	200	165
13965181-4	221	150	81
13965181-4	258	100	149
13965182-2	215	150	63
13965183-0	210	150	49
13965183-0	215	150	63
13965183-0	221	100	77
13965185-5	236	100	105
13965186-3	210	150	49
13965186-3	223	100	87
13965186-3	262	100	171
13965187-1	216	100	69
13965189-7	236	100	105
13965189-7	262	100	171
13965190-5	262	100	169
13965191-3	212	100	59
13965191-3	262	150	173
13965194-7	821	100	589
13965194-7	821	100	587
13965196-2	262	150	173
13965212-7	262	200	175
13965216-8	215	150	63
13965216-8	263	100	179

INDICE DE NÚMERO

NUMMERREGISTER

NUMERICAL INDEX

NUMMERNREGISTER

RÉPERTOIRE DE NUMÉROS

Catalogue id	Group
97785	**1000**
Issue	Page
65/97	**35**

VOLVO

L90C

VOLVO

NUMERICAL INDEX

NUMMERREGISTER

INDICE DE NÚMERO

RÉPERTOIRE DE NUMÉROS

NUMMERNREGISTER

Part No	Group	Sect	Page
13965220-0	262	100	171
13965221-8	223	100	87
13965222-6	222	100	83
13965540-1	230	100	91
13965596-3	810	100	579
13965663-1	551	50	485
13965768-8	212	100	59
13965768-8	236	200	113
13965920-5	916	200	795
13966122-7	825	300	607
13966145-8	222	100	83
13966237-3	852	360	673
13966327-2	380	100	321
13966329-8	372	100	317
13966361-1	210	150	51
13966363-7	210	150	51
13966642-4	321	200	211
13966807-3	313	100	203
13966807-3	362	100	241
13966807-3	371	300	273
13966807-3	371	500	285
13966807-3	851	100	643
13966807-3	852	190	661
13967545-8	371	400	279
13967545-8	371	800	301
13967545-8	371	900	305
13967545-8	372	100	317
13968015-1	362	300	247
13968015-1	945	400	853
13968062-3	230	100	89
13968211-6	645	50	519
13968547-3	372	100	317
13968610-9	461	100	425
13968610-9	463	100	439
13968926-3	551	50	485
13968955-8	212	100	57
13969011-9	210	100	43
13969011-9	212	100	57
13969011-9	230	100	89
13969011-9	230	100	91
13969011-9	230	100	89
13969011-9	236	100	105
13969011-9	461	100	425
13969011-9	463	100	439
13969158-8	810	100	579
13969158-8	810	100	581
13969278-4	897	200	735
13969278-4	897	300	737
13969558-9	372	100	319
13969603-3	852	150	659
13969603-3	852	500	681
13969738-7	897	100	731
13969816-1	872	200	695
13970943-0	310	100	199
13970944-8	313	100	203
13970944-8	926	100	821
13970944-8	926	400	827
13970944-8	926	600	835
13970947-1	252	100	135
13970947-1	256	100	141
13970947-1	256	200	145
13970947-1	260	100	153
13970947-1	261	200	163
13970947-1	421	350	381
13970947-1	421	650	401
13970947-1	491	50	457
13970947-1	715	150	561
13970947-1	715	200	563
13970947-1	821	100	589
13970947-1	831	100	617
13970947-1	837	200	623
13970947-1	851	200	651
13970947-1	852	150	659
13970947-1	911	50	747
13970947-1	911	300	759
13970947-1	916	150	793
13970948-9	261	200	161
13970948-9	269	100	183
13970948-9	272	100	187
13970948-9	353	100	235
13970948-9	434	50	403
13970948-9	645	50	519
13970948-9	647	50	539
13970948-9	660	100	543
13970948-9	823	100	595
13970948-9	825	100	597
13970948-9	827	100	613
13970948-9	852	100	655
13970948-9	852	450	679
13970948-9	874	150	705
13970948-9	896	100	725
13970948-9	911	250	755
13970948-9	916	150	793
13970948-9	916	200	795
13970948-9	916	200	797
13970949-7	821	100	587
13970949-7	852	100	655
13970949-7	911	200	753
13970949-7	911	250	755
13970949-7	916	400	807
13970950-5	218	100	75
13970950-5	252	100	135
13970950-5	256	100	141
13970950-5	371	600	295
13970950-5	371	600	293
13970950-5	641	50	515
13970950-5	841	100	635
13970950-5	873	250	703
13970950-5	926	600	835
13970951-3	825	100	597
13970951-3	911	250	755
13970951-3	916	300	801
13970952-1	331	200	219
13970952-1	421	400	387
13970954-7	261	200	163
13970954-7	421	350	383
13970954-7	926	100	819
13970955-4	491	50	457
13970956-2	641	50	515
13970956-2	912	100	767
13970956-2	926	100	819
13970958-8	647	50	539
13970958-8	852	150	659
13970959-6	252	100	135
13970959-6	263	100	179
13970959-6	645	50	519
13970959-6	647	50	539
13970959-6	852	100	655
13970966-1	261	200	165
13970969-5	560	100	491
13970969-5	715	100	559
13970969-5	852	450	679
13970970-3	434	50	403
13970970-3	522	200	475
13970970-3	715	250	565
13970970-3	860	200	689
13970970-3	911	100	749
13970971-1	414	100	353
13970971-1	434	100	407
13970972-9	313	100	203
13970972-9	551	50	485
13970972-9	645	50	519
13970972-9	645	300	531
13970972-9	924	150	815
13970972-9	945	100	841
13970972-9	945	100	843
13970972-9	945	100	841
13970972-9	945	150	845
13970972-9	945	150	847
13970972-9	945	150	845
13970973-7	420	100	355
13970973-7	434	100	407
13970974-5	420	100	355
13970974-5	434	100	407
13970974-5	715	250	565
13970974-5	860	200	689
13970974-5	945	100	843
13970974-5	945	150	847
13970975-2	218	100	75
13970975-2	261	200	163
13970975-2	912	100	767
13970976-0	234	100	101
13970976-0	911	50	745
13970977-8	261	200	163
13970978-6	911	50	745
13970980-2	860	200	689
13970983-6	234	100	101
13970983-6	263	100	177
13970984-4	711	50	557
13970989-3	522	200	475
13970994-3	645	50	519
13971005-7	321	100	207
13971005-7	451	25	413
13971019-8	252	100	135
13971070-1	911	200	753

Part No	Group	Sect	Page
13971072-7	252	100	135
13971072-7	263	100	179
13971072-7	420	100	355
13971072-7	522	200	475
13971072-7	560	100	491
13971072-7	711	50	557
13971072-7	945	150	847
13971074-3	236	200	113
13971080-0	914	150	789
13971083-4	256	200	145
13971083-4	313	100	203
13971083-4	825	100	597
13971083-4	831	100	617
13971083-4	873	250	703
13971083-4	911	50	745
13971083-4	911	200	753
13971083-4	912	100	767
13971084-2	234	100	103
13971084-2	321	200	211
13971084-2	860	200	689
13971084-2	911	50	745
13971084-2	924	150	815
13971085-9	451	25	413
13971089-1	926	100	819
13971095-8	215	150	65
13971095-8	236	100	105
13971095-8	237	100	131
13971095-8	263	100	179
13971095-8	331	100	217
13971095-8	551	50	485
13971097-4	215	150	65
13971098-2	218	100	75
13971098-2	827	100	613
13971098-2	896	100	725
13971380-4	852	500	681

Part No	Group	Sect	Page
13972018-9	380	150	[illegible]
13972081-7	914	100	783
13972172-4	380	100	321
13972583-2	872	150	691
13973071-7	924	150	815
13973892-6	352	100	227
13974133-4	460	50	419
13974896-6	924	100	811
13975269-5	234	100	101
13975610-0	210	100	43
13975610-0	215	150	65
13975610-0	560	100	491
13975980-7	851	100	643
13975980-7	874	400	715
13975980-7	881	100	719
13975980-7	914	100	783
13976109-2	461	100	425
13976109-2	463	100	439
13976154-8	362	100	241
13976154-8	881	100	719
13976479-9	914	100	783
13977177-8	461	100	427
13977177-8	463	100	441
13977298-2	255	100	137
13977599-3	369	100	257
13977599-3	371	500	285
13977599-3	371	600	295
13977599-3	371	800	301
13977599-3	371	900	305
13977599-3	371	1000	307
13977599-3	560	100	491
13977600-9	371	500	285
13977600-9	371	600	295
13977600-9	371	600	293
13977628-0	881	100	719

Part No	Group	Sect	Page
13977717-1	716	50	569
13977719-7	460	50	419
13978444-1	647	50	537
13979275-8	461	150	431
13979275-8	463	200	445
13980211-0	260	100	155
13980220-1	371	800	301
13980220-1	372	100	315
13980220-1	393	100	339
13993636-3	522	200	473
14043289-9	945	100	843
14260472-7	310	100	201
14343206-0	851	150	647
14343207-8	851	150	647
14343602-0	897	100	731

Part No	Group	Sect	Page

Part No	Group	Sect	Page

ÍNDICE DE NÚMERO

NUMMERREGISTER

NUMERICAL INDEX

NUMMERNREGISTER

RÉPERTOIRE DE NUMÉROS

Catalogue id	Group
97785	1000
Issue	Page
65/97	37

VOLVO

L90C