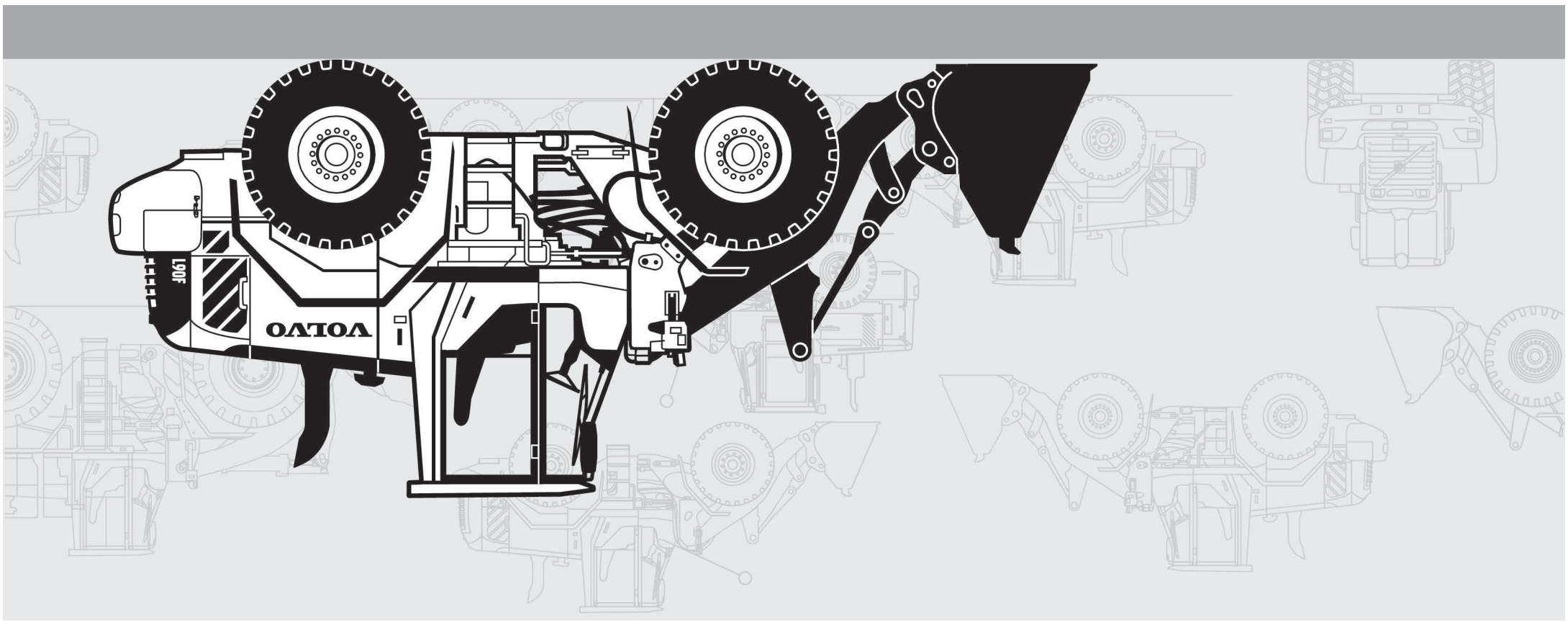

2017

Parts catalog
Part 1 Group 1-6

VOLVO L90F

RUTHZIL TRATOR COMERCIAL DE PEÇAS LTDA 11 97083-6812 ROLANDO

Volvo Construction Equipment

VOLVO L90F Parts catalog

Ref. No. 20021229-G
2017-05
Volvo, Eskilstuna
gb/es/br/fr

Volvo Construction Equipment
www.volvoce.com

Ref. No. 20021229-G
2017-05
Volvo, Eskilstuna

gb/es/br/fr

VOLVO

Volvo Construction Equipment
www.volvoce.com

VOLVO L90F Parts catalog

2

Volvo Construction Equipment

VOLVO L90F

Parts catalog
Part 2 Group 7-9

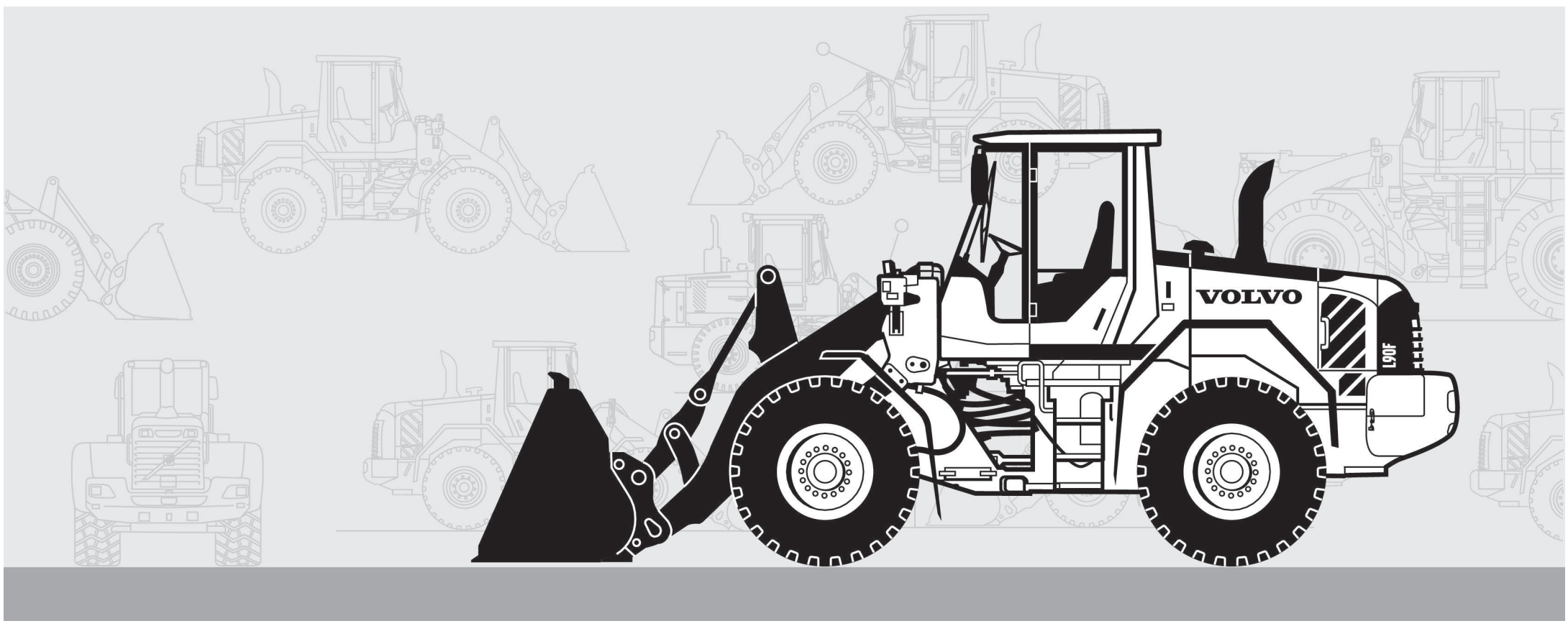

VOLVO L90F

Parts catalog
Part 1 Group 1-6

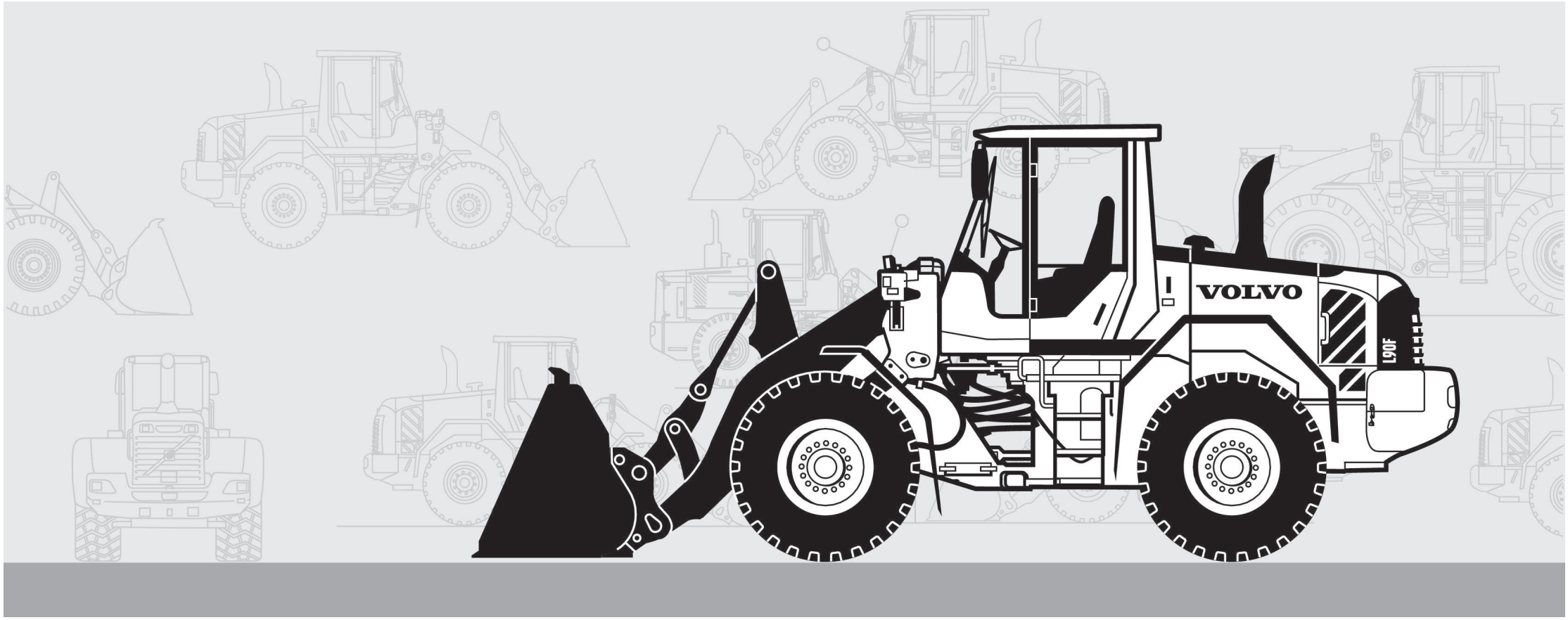

Publ. No. 20021229-G

VOLVO

Volvo Construction Equipment
www.volvoce.com

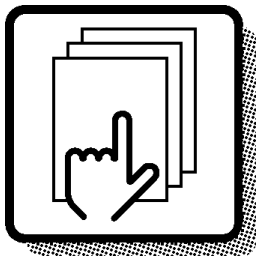

1

Preface and instructions
Prefacio e instrucciones
Prefácio e instruções
Préface et instructions

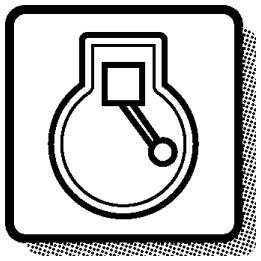

2

Engine
Motor
Motor
Moteur

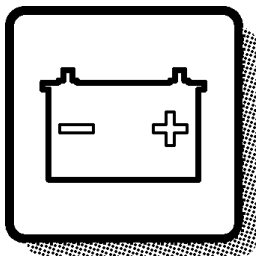

3

Electrical systems and instruments
Sistema eléctrico e instrumentos
Sistema elétrico e instrumentos
Système électrique et instruments

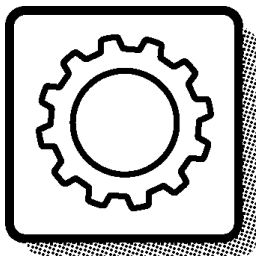

4

Power transmission
Transmisión de fuerza
Transmissão de força
Transmission de force

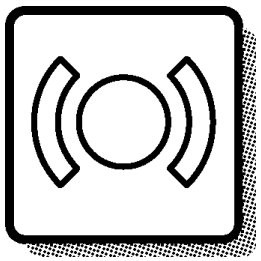

5

Brakes
Frenos
Freios
Freins

Steering system
Sistema de dirección
Sistema de direção
Systèm de direction

6

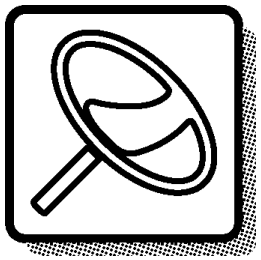

Frame and wheels
Bastidor y ruedas
Quadro e rodas
Bâti et roues

7

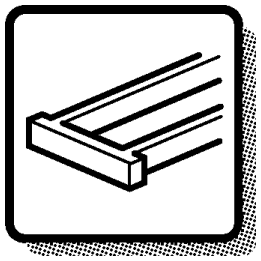

Body with associated parts
Carroceria con detalles
Carroceria com peças agregadas
Carrosserie avec détails

8

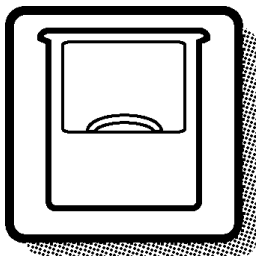

Miscellaneous equipment
Equipo diverso
Equipamentos diversos
Equipments divers

9

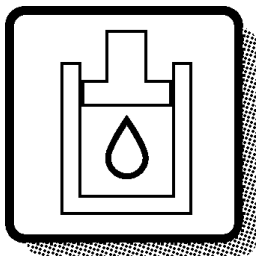

Numerical index
Indice numérico
Índice numérico
Répertoire numérique

10

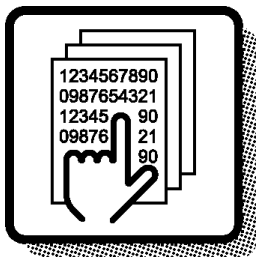

GBR

Only genuine parts are presented in this catalogue. These parts have been subjected to the necessary function and endurance tests, and they comply with the high quality and safety requirements that have been set for Volvo Construction Equipment. You should note that warranties do not cover damages that are caused or aggravated by the fact that a non-genuine part was fitted.

The illustrations shown in the catalogues should not be used as assembly or workshop instructions. Separate literature for the various specific subject areas is available for that purpose.

The owner of the machine or equipment should state the model designation, manufacturing number, part number, quantity, and the name, or description, of the part when ordering parts.

For location of the model and engine designation plates, etc, see page 4-5.

Market-adapted equipment entered in catalogue, can be seen on page 26.

See page 13 for a "Catalogue Guide" on how to use the parts catalogue.

See page 22 for table of abbreviations.

This catalogue has been produced by Volvo Construction Equipment. If you have any point of views regarding the catalogue, or if you detect any errors in the catalogue, please send a mail to:
E-mail: vce.parts.catalog@volvo.com

GBR

WHEEL LOADER VOLVO L90F

BASIC MACHINE
PROD NO 33292, S/N 25006 -
PROD NO 33298, S/N 43001 - IRN
PROD NO 33298, S/N 68101 - 69044
PROD NO 33298, S/N 71501-

CAB
PROD NO 33293
PROD NO 33297 USA, 83934
PROD NO 33437 IRN
PROD NO 33018 S/N 26954-, 68917-, 71706-
PROD NO 33019 IRN S/N 43421-

TRANSMISSION
PROD NO 22562, HTE125

DRIVING AXLE
PROD NO 23949, AWB 25, front, S/N - 27021, - 71705
PROD NO 56008, AWB 25, front, S/N 27022 -, 71706 -
PROD NO 23950, AWB 20, rear, S/N - 27021, - 71705
PROD NO 56010, AWB 20, rear, S/N 27022 -, 71706 -
PROD NO 23951, LSD, rear, S/N - 27021, - 71705
PROD NO 56011, LSD, rear, S/N 27022 -, 71706 -

LOADING UNIT
PROD NO 33282

ENGINE
Part No 11411088, Type VOLVO D6ELAE3

En los catálogos de repuestos se presentan únicamente piezas originales que han sido sometidas a las necesarias pruebas de funcionamiento y duración y que cumplen las elevadas exigencias de seguridad y calidad de Volvo Construction Equipment. Recuerde que las garantías no cubren los daños ocasionados o agravados por no haber montado una pieza original.

Las ilustraciones del catálogo no deben utilizarse como base para el montaje ni como instrucciones de taller. Para ello recomendamos utilizar los manuales de taller editados a propósito.

Al hacer el pedido de repuestos, el propietario de la máquina debe indicar el modelo de la misma, su número de fabricación, la referencia de la pieza, la cantidad y la denominación.

La ubicación de letreros con las denominaciones de modelo y motor,
etc., puede verse en la página 4-5.

La lista de equipos de adaptación según mercado, introducidos en el catálogo, puede verse en la página 26.

Guía para el uso del catálogo, puede verse en la página 13.

La tabla de abreviaturas puede verse en la página 22.

Este catálogo ha sido producido por Volvo Construction Equipment. Si tiene algún comentario que hacer sobre el catálogo, o detecta algún error, le rogamos que haga una copia de la página en cuestión y nos la remita junto con sus comentarios a:
E-mail: vce.parts.catalog@volvo.com

ESP

CARGADORA DE RUEDAS VOLVO L90F

MÁQUINA BÁSICA
PROD NO 33292, Nº de fabr. 25006 -
PROD NO 33298, Nº de fabr. 43001 - IRN
PROD NO 33298, Nº de fabr. 68101 - 69044
PROD NO 33298, Nº de fabr. 71501-

CABINA DEL CONDUCTOR
PROD NO 33293
PROD NO 33297 USA, 83934
PROD NO 33437 IRN
PROD NO 33018 Nº de fabr. 26954-, 68917-, 71706-
PROD NO 33019 IRN Nº de fabr. 43421-

TRANSMISIÓN
PROD NO 22562, HTE125

EJE PROPULSOR
PROD NO 23949, AWB 25, delantero, Nº de fabr. - 27021, - 71705
PROD NO 56008, AWB 25, delantero, Nº de fabr. 27022 -, 71706 -
PROD NO 23950, AWB 20, trasero, Nº de fabr. - 27021, - 71705
PROD NO 56010, AWB 20, trasero, Nº de fabr. 27022 -, 71706 -
PROD NO 23951, LSD, trasero, Nº de fabr. - 27021, - 71705
PROD NO 56011, LSD, trasero, Nº de fabr. 27022 -, 71706 -

UNIDAD CARGA
PROD NO 33282

MOTOR
Número de artículo 11411088, Tipo VOLVO D6ELAE3

BRA

Este catálogo mostra unicamente peças genuínas. Essas peças foram submetidas aos testes de funcionamento e de durabilidade necessários, e satisfazem os elevados requisitos de qualidade e segurança determinados pela Volvo Construction Equipment. Observe que as garantias não cobrem danos causados ou agravados pelo uso de peças não genuínas.

As ilustrações do catálogo não devem ser usadas como instruções de montagem ou de reparo. Está disponível literatura específica para cada área de aplicação.

O proprietário da máquina ou equipamento deve indicar a designação do modelo, número de série, número de peça, a quantidade e o nome ou descrição da peça quando encomendar peças.

Para conhecer a localização das placas de modelo e designação do motor, etc., veja na pág.4-5.

Equipamento adaptado a mercado inserido no catálogo, pode ser visto na página 26.

Veja na página 13 o "Guia do Catálogo" informando como usá-lo.

Uma tabela de abreviações encontra-se na página 22.

Este catálogo foi produzido pela Volvo Construction Equipment. Caso tenha algum comentário a fazer ou detecte erros no catálogo, favor enviar um e-mail para:
E-mail: vce.parts.catalog@volvo.com

BRA

CARREGADEIRA DE RODAS VOLVO L90F

MÁQUINA BÁSICA
Nº. DE PRODUTO 33292, Nº. DE SÉRIE 25006 -
Nº. DE PRODUTO 33298, Nº. DE SÉRIE 43001 - IRN
Nº. DE PRODUTO 33298, Nº. DE SÉRIE 68101 - 69044
Nº. DE PRODUTO 33298, Nº. DE SÉRIE 71501-

CABINE
Nº. DE PRODUTO 33293
Nº. DE PRODUTO 33297 EUA, 83934
Nº. DE PRODUTO 33437 IRN
Nº. DE PRODUTO 33018 Nº. DE SÉRIE 26954-, 68917-, 71706-
Nº. DE PRODUTO 33019 IRN Nº. DE SÉRIE 43421-

TRANSMISSÃO
Nº. DE PRODUTO 22562, HTE125

EIXO MOTRIZ
Nº. DE PRODUTO 23949, AWB 25, dianteira, Nº. DE SÉRIE - 27021, - 71705
Nº. DE PRODUTO 56008, AWB 25, dianteira, Nº. DE SÉRIE 27022 -, 71706 -
Nº. DE PRODUTO 23950, AWB 20, traseira, Nº. DE SÉRIE - 27021, - 71705
Nº. DE PRODUTO 56010, AWB 20, traseira, Nº. DE SÉRIE 27022 -, 71706 -
Nº. DE PRODUTO 23951, LSD, traseira, Nº. DE SÉRIE - 27021, - 71705
Nº. DE PRODUTO 56011, LSD, traseira, Nº. DE SÉRIE 27022 -, 71706 -

UNIDADE DE CARGA
Nº. DE PRODUTO 33282

MOTOR
Nº. de peça 11411088, Modelo VOLVO D6ELAE3

Seules les pièces d'origine sont présentées dans les catalogues des pièces de rechange. Toutes ces pièces ont été soumises à des tests de fonctionnement et de longévité pour être conformes aux exigences sévères de qualité et de sécurité posées par Volvo Construction Equipment. Notez que les garanties ne couvrent pas les dégâts et les dommages causés par le montage de pièces autres que des pièces d'origine.

Les illustrations dans le catalogue ne doivent pas être utilisées comme notice de montage ni comme instructions d'atelier. Pour ceci, nous vous renvoyons à la documentation spécifiquement éditée dans ce but.

Pour toute commande de pièces de rechange, indiquez la désignation du modèle, le numéro de fabrication, le numéro de référence, la quantité ainsi que la désignation de la pièce.

Le placement des plaques de désignation de modèle et de moteur etc. ressort de la figure ci-contre 4-5.

Equipment adapté au marché et indiqué dans la catalogue, prière de voir la liste en page 26.

Guide pour l'utilisation de catalogues de pièces de rechange, voir page 13.
Pour la liste des abréviations employées, prière de

voir en page 22.

Ce catalogue est édité par Volvo Construction Equipment. Si vous avez des commentaires ou si vous découvrez des erreurs dans ce catalogue, nous vous serions reconnaissants de bien vouloir nous envoyer un courriel à :
E-mail: vce.parts.catalog@volvo.com

FRA

CHARGEUSE SUR PNEUS VOLVO L90F

MACHINE DE BASE
N° DE PROD 33292, S/N 25006 -
N° DE PROD 33298, S/N 43001 - IRN
N° DE PROD 33298, S/N 68101 - 69044
N° DE PROD 33298, S/N 71501-

CABINE
N° DE PROD 33293
N° DE PROD 33297 USA, 83934
N° DE PROD 33437 IRN
N° DE PROD 33018 S/N 26954-, 68917-, 71706-
N° DE PROD 33019 IRN S/N 43421-

TRANSMISSION
N° DE PROD 22562, HTE125,

ESSIEU MOTEUR
N° DE PROD 23949, AWB 25, avant, S/N - 27021, - 71705
N° DE PROD 56008, AWB 25, avant, S/N 27022 -, 71706 -
N° DE PROD 23950, AWB 20, arrière, S/N - 27021, - 71705
N° DE PROD 56010, AWB 20, arrière, S/N 27022 -, 71706 -
N° DE PROD 23951, LSD, arrière, S/N - 27021, - 71705
N° DE PROD 56011, LSD, arrière, S/N 27022 -, 71706 -

GROUPE CHARGEUR
N° DE PROD 33282

MOTEUR
N° de réf. 11411088, Type VOLVO D6ELAE3

Fig.	Part No.	Quantity 1	2	3	PS	KIT	Description	Dénomination	Bezeichnung	품명	说明	Notes
	VOE 14570757	1					Bucket cylinder	Vérin godet	Löffelzylinder	버킷 실린더	铲斗汽缸	STD See group 924-600 page 723
1	**VOE 14530666**	1					•Washer	•Rondelle	•Scheibe	•워셔	•垫圈	
2	**VOE 14524063**	1					•Cushion	•Coussin	•Sitzkissen	•쿠션	•坐垫	
3	**VOE 14524049**	1					•Lock nut	•Contre-écrou	•Sicherungsmutter	•잠금장치 너트	•锁紧螺母	
4	**VOE 14641451**	1					•Head	•Tete	•Kopf	•헤드	•活塞盖	
5	**SA 9567-21100**	1				K	•Ring	•Anneau	•Ring	•링	•密封环	
6	**SA 1146-08140**	1				K	•Buffer Ring	•Butee	•Puffer Ring	•버퍼 링	•减震器环	
7		1			NS		•Tube	•Tube	•Rohr	•튜브	•缸筒	
8	**VOE 14560208**	2					••Seal	••Joint	••Dichtring	••시일	••密封	
9	**VOE 14517186**	1					••Bushing	••Bague	••Buchse	••부싱	••轴衬	
10	**VOE 14571039**	1					•Rod	•Monture	•Fühler	•로드	•棒	
11	**VOE 14560211**	2					••Seal	••Joint	••Dichtring	••시일	••密封	
12	**VOE 914167**	1					••Lubricating nipple	••Graisseur	••Schmiernippel	••윤활 니플	••润滑管嘴	
13	**VOE 14515349**	1					••Bushing	••Bague	••Buchse	••부싱	••轴衬	
14	**SA 9612-11050**	1					•Bushing	•Bague	•Buchse	•부싱	•轴衬	(VOE 14517946)
15	**VOE 14512072**	1				K	•Seal	•Joint	•Dichtring	•시일	•密封	
16	**VOE 14570905**	2				K	•Wear ring	•Bague d'usure	•Verschleißring	•마모 링	•磨损环	
17	**SA 9568-01650**	2				K	•Seal	•Joint	•Dichtring	•시일	•密封	
18		1			NS		•Piston	•Piston	•Kolben	•피스톤	•活塞	
19	**VOE 13947695**	13					•Screw	•Vis	•Schraube	•나사	•螺丝	
20	**VOE 14535763**	1					•Set Screw	•Vis Butee	•Anschlagschraub	•세트 스크류	•紧固螺钉	
21	**SA 1046-05730**	1				K	•O-ring	•Joint torique	•O-Ring	•O 링	•0型圈	
22	**VOE 990640**	1				K	•O-ring	•Joint torique	•O-Ring	•O 링	•0型圈	
	VOE 14589145	1					Sealing kit	Kit plombage	Plombiersatz	씰링 키트	密封套件	1)

7 **8** **9** **10** **11** **12** **13**

3 **1** **2** **6** **4** **5**

1) GB: Replacement version FR: Version piéce de rechange. DE: Ersatzteil-ausführung. KR: 대체 부품 CH: 更换版本

1	**8277540**	**Cylinder head** **Culasse** **Zylinderkopf** 실린더 헤드 气缸	Catalogue id **56142**	Group **975**
2			Illustr. No **1009392**	Section **1000**
3				
4				
5		**8277540, S/N 13489-**	Issue **20027087-B**	Page **727**

VOLVO

GBR

In addition to part numbers, the Parts Catalogue also includes a vast amount of essential information which you, the operator, should be acquainted with.
With the "Catalogue Guide", we want to show clearly how the catalogues are arranged and what sort of information is presented therein.

Group 1 Preface and Instructions
Here you can find the following information:
- Title page and publication number
- Group index
- Product signs
- Preface
- List of items of equipment adapted to market requirements that have been introduced
- Catalogue Guide
- Table of abbreviations

Group 2 - 9 Text and illustration pages

- The table of contents shows the division of the main groups into sub-groups, with reference to page number and section.
- Illustration page. The position number of the illustration refers to the text page.
- Text page
  1. Heading.
  2. Additional text which limits the validity of the section. An example is information relating to manufacturing numbers and equipment adapted to market requirements.
  3. Designation for quantity columns.
  4. Illustrations.
  5. Group, section, page, which you should use when you search for information in the catalogue.
  6. Catalogue identification and issue designation.
  7. Position number of the part on the associated drawing.
  8. Part number
  9. Quantity. The column designation indicates the version which is shown in each column. The quantity stated refers to the quantity for each machine or, where appropriate, for each complete unit.
     "REQ" refers to the required amount. See also "Notes" column.
  10. PS (Parts Status) indicates the status code of the part.
      "NS" means that the part is not kept in stock.
      "OP" means that the part is no longer in stock.
      "SE" means that an alternative part shall be used.
      "SS" means that the part has been replaced.
      Refer to Group 10 Replaced parts for further information.
  11. KIT. Parts that are marked with a "K" are included in a kit. The number of the kit is often indicated after other part numbers.
  12. Description. The indentations indicate if one or more parts are included in the assembled unit described above. The parts are included when a complete unit is ordered.
  13. Notes. Other information relating to a particular part is given here.
      - Footnote number (963 for example) is given at the bottom of the page.
      - Replaced parts (955884, for example).
      - Product or manufacturing number.
      - Abbreviations and technical information.
      - Reference to page and group.

Group 10 Replaced parts / Number index

- Replaced parts. The part numbers of parts marked with "SS" (in the PS column) are indicated here, together with their replacement numbers.
  The replacement parts may in turn be also replaced, and so on.
- Number index. All parts included in the catalogue are indicated here, together with a reference to group, section and page.

Continued improvements and successes in design could result in modifications to your equipment which are not covered by this publication. Each publication is revised when required to include these modifications in later issues.

Any unauthorized reproduction of any part of this document would be in violation of Volvo Construction Equipment rights and will be prosecuted to the fullest extent allowed by law. We reserve the right to make changes without prior notice.

Fig.	Part No.	Quantity 1	2	3	PS	KIT	Description	Dénomination	Bezeichnung	품명	说明	Notes
	VOE 14570757	1					Bucket cylinder	Vérin godet	Löffelzylinder	버킷 실린더	铲斗汽缸	STD See group 924-600 page 723
1	**VOE 14530666**	1					•Washer	•Rondelle	•Scheibe	•워셔	•垫圈	
2	**VOE 14524063**	1					•Cushion	•Coussin	•Sitzkissen	•쿠션	•坐垫	
3	**VOE 14524049**	1					•Lock nut	•Contre-écrou	•Sicherungsmutter	•잠금장치 너트	•锁紧螺母	
4	**VOE 14641451**	1					•Head	•Tete	•Kopf	•헤드	•活塞盖	
5	**SA 9567-21100**	1				K	•Ring	•Anneau	•Ring	•링	•密封环	
6	**SA 1146-08140**	1				K	•Buffer Ring	•Butee	•Puffer Ring	•버퍼 링	•减震器环	
7		1			NS		•Tube	•Tube	•Rohr	•튜브	•缸筒	
8	**VOE 14560208**	2					••Seal	••Joint	••Dichtring	••시일	••密封	
9	**VOE 14517186**	1					••Bushing	••Bague	••Buchse	••부싱	••轴衬	
10	**VOE 14571039**	1					•Rod	•Monture	•Fühler	•로드	•棒	
11	**VOE 14560211**	2					••Seal	••Joint	••Dichtring	••시일	••密封	
12	**VOE 914167**	1					••Lubricating nipple	••Graisseur	••Schmiernippel	••윤활 니플	••润滑管嘴	
13	**VOE 14515349**	1					••Bushing	••Bague	••Buchse	••부싱	••轴衬	
14	**SA 9612-11050**	1					•Bushing	•Bague	•Buchse	•부싱	•轴衬	(VOE 14517946)
15	**VOE 14512072**	1				K	•Seal	•Joint	•Dichtring	•시일	•密封	
16	**VOE 14570905**	2				K	•Wear ring	•Bague d'usure	•Verschleißring	•마모 링	•磨损环	
17	**SA 9568-01650**	2				K	•Seal	•Joint	•Dichtring	•시일	•密封	
18		1			NS		•Piston	•Piston	•Kolben	•피스톤	•活塞	
19	**VOE 13947695**	13					•Screw	•Vis	•Schraube	•나사	•螺丝	
20	**VOE 14535763**	1					•Set Screw	•Vis Butee	•Anschlagschraub	•세트 스크류	•紧固螺钉	
21	**SA 1046-05730**	1				K	•O-ring	•Joint torique	•O-Ring	•O 링	•0型圈	
22	**VOE 990640**	1				K	•O-ring	•Joint torique	•O-Ring	•O 링	•0型圈	
	VOE 14589145	1					Sealing kit	Kit plombage	Plombiersatz	씰링 키트	密封套件	1)

7 **8** **9** **10** **11** **12** **13**

3 **1** **2** **6** **4** **5**

1) GB: Replacement version FR: Version piéce de rechange. DE: Ersatzteil-ausführung. KR: 대체 부품 CH: 更换版本

1	**8277540**	**Cylinder head** **Culasse** **Zylinderkopf** 실린더 헤드 气缸	Catalogue id **56142**	Group **975**
2			Illustr. No **1009392**	Section **1000**
3				
4				
5		**8277540, S/N 13489-**	Issue **20027087-B**	Page **727**

VOLVO

ESP

En el catálogo de repuestos se incluye, además de los números de artículo, numerosa información muy útil.
El propósito de la guía es explicar la estructura de los catálogos y la información que se ofrece en los mismos.

Grupo 1 Prefacio e instrucciones
Se encontrará aquí:
- El título y el número de publicación
- El índice de grupos
- Los letreros de producto
- El prefacio
- Una lista sobre los equipos adaptados a los mercados
- La guía al catálogo
- Una tabla de abreviaturas

Grupo 2 - 9 páginas con texto e ilustraciones

- El índice muestra la clasificación de los grupos principales en subgrupos con remisiones a páginas y secciones.
- Página de ilustraciones. Los números de posición de las ilustraciones. Remisiones a páginas de texto.
- Páginas de texto
  1. Rúbrica
  2. Texto adicional que delimita la validez de la sección, por ejemplo, información sobre números de fabricación y equipos según mercado.
  3. Designación para columnas de cantidades.
  4. Número de ilustración.
  5. Grupo, sección, página. Se utilizan al manejar el catálogo
  6. Identificación e indicación de la edición del catálogo.
  7. Números de posición en la ilustración correspondiente.
  8. Números de artículo
  9. Cantidad. Se indica en esta columna la ejecución. El número indicado se refiere a la cantidad por máquina o, si procede, por unidad completa. "REQ" significa la cantidad necesaria, véase la columna de las notas.

  10. PS (Parts Status) indica el código de estado del artículo.
  -"NS" indica que el artículo no se tiene en stock.
"OP" significa que ya no se mantiene la pieza en stock.
"SE" significa que se puede usar una pieza alternativa.
-"SS" indica que el artículo ha sido sustituido.
Para más información, véase el grupo 10, artículos sustituidos.
  11. KIT. Los artículos marcados con una "K" forman parte de un juego. El número de juego suele indicarse detrás de los demás números de artículo.
  12. Denominación. El desplazamiento indica que en la unidad indicada se incluyen uno o varios artículos. Estos se incluyen en la unidad completa pedida.
  13. Notas. Aparecen aquí diversas informaciones relativas a los artículos:
  - Números de notas de pie de página; ej. 963) aparece al final de la página.
  - Artículos sustituidos. Ej. (955884)
  - Números de producto o fabricación.
  - Abreviaturas e información técnica.
  - Remisiones a páginas y grupos.

Grupo 10 Artículos sustituidos/Índice de números

- Artículos sustituidos. Se marcan aquí con "SS" (en la columna PS) los números de artículo con sus sustituciones. Los artículos sustituidos, a su vez, pueden haber sido sustituidos, etc.
- Índice de números. Aparecen aquí todos los artículos existentes en el catálogo con remisión a grupo, sección y página.

En su modelo de máquina pueden haberse introducido mejoras que no aparecen en esta publicación. Las publicaciones son revisadas para incluir las mejoras en ediciones posteriores.

Este documento está protegido por los derechos de autor y por lo tanto está prohibida su copia, impresión o cualquier otro tipo de reproducción indebida. La infracción de esta prohibición será penalizada. Reservado el derecho a introducir modificaciones.

Fig.	Part No.	Quantity 1	2	3	PS	KIT	Description	Dénomination	Bezeichnung	품명	说明	Notes
	VOE 14570757	1					Bucket cylinder	Vérin godet	Löffelzylinder	버킷 실린더	铲斗汽缸	STD See group 924-600 page 723
1	**VOE 14530666**	1					•Washer	•Rondelle	•Scheibe	•워셔	•垫圈	
2	**VOE 14524063**	1					•Cushion	•Coussin	•Sitzkissen	•쿠션	•坐垫	
3	**VOE 14524049**	1					•Lock nut	•Contre-écrou	•Sicherungsmutter	•잠금장치 너트	•锁紧螺母	
4	**VOE 14641451**	1					•Head	•Tete	•Kopf	•헤드	•活塞盖	
5	**SA 9567-21100**	1				K	•Ring	•Anneau	•Ring	•링	•密封环	
6	**SA 1146-08140**	1				K	•Buffer Ring	•Butee	•Puffer Ring	•버퍼 링	•减震器环	
7		1			NS		•Tube	•Tube	•Rohr	•튜브	•缸筒	
8	**VOE 14560208**	2					••Seal	••Joint	••Dichtring	••시일	••密封	
9	**VOE 14517186**	1					••Bushing	••Bague	••Buchse	••부싱	••轴衬	
10	**VOE 14571039**	1					•Rod	•Monture	•Fühler	•로드	•棒	
11	**VOE 14560211**	2					••Seal	••Joint	••Dichtring	••시일	••密封	
12	**VOE 914167**	1					••Lubricating nipple	••Graisseur	••Schmiernippel	••윤활 니플	••润滑管嘴	
13	**VOE 14515349**	1					••Bushing	••Bague	••Buchse	••부싱	••轴衬	
14	**SA 9612-11050**	1					•Bushing	•Bague	•Buchse	•부싱	•轴衬	(VOE 14517946)
15	**VOE 14512072**	1				K	•Seal	•Joint	•Dichtring	•시일	•密封	
16	**VOE 14570905**	2				K	•Wear ring	•Bague d'usure	•Verschleißring	•마모 링	•磨损环	
17	**SA 9568-01650**	2				K	•Seal	•Joint	•Dichtring	•시일	•密封	
18		1			NS		•Piston	•Piston	•Kolben	•피스톤	•活塞	
19	**VOE 13947695**	13					•Screw	•Vis	•Schraube	•나사	•螺丝	
20	**VOE 14535763**	1					•Set Screw	•Vis Butee	•Anschlagschraub	•세트 스크류	•紧固螺钉	
21	**SA 1046-05730**	1				K	•O-ring	•Joint torique	•O-Ring	•O 링	•0型圈	
22	**VOE 990640**	1				K	•O-ring	•Joint torique	•O-Ring	•O 링	•0型圈	
	VOE 14589145	1					Sealing kit	Kit plombage	Plombiersatz	씰링 키트	密封套件	1)

7 **8** **9** **10** **11** **12** **13**

3 **1** **2** **6** **4** **5**

1) GB: Replacement version FR: Version piéce de rechange. DE: Ersatzteil-ausführung. KR: 대체 부품 CH: 更换版本

1	**8277540**	**Cylinder head** **Culasse** **Zylinderkopf** 실린더 헤드 气缸	Catalogue id **56142**	Group **975**
2			Illustr. No **1009392**	Section **1000**
3				
4				
5		**8277540, S/N 13489-**	Issue **20027087-B**	Page **727**

VOLVO

BRA

Além dos números de peça, o catálogo de peças contém muita informação essencial com que o operador deve estar familiarizado.
Com o "Guia do Catálogo" queremos expor claramente como o catálogo está estruturado e qual tipo de informação ele contém.

Grupo 1 Prefácio e instruções
Informação contida:
- Página do rubro e número de publicação
- Índice do grupo
- Sinais convencionais do produto
- Prefácio
- Lista de ítens de equipamento inseridos na adaptação ao mercados
- Guia do Catálogo
- Tabela de abreviações

Grupo 2 - 9 Páginas de texto e ilustrações

- O índice mostra a divisão dos grupos principais em sub-grupos, com indicação do número da página e da seção.
- Página de ilustração. O número de posição na ilustração refere-se à página de texto.
- Página de texto
  1. Título.
  2. Informação adicional sobre os limites de validade da seção. Como exemplo, temos a informação referente aos números de fabrico e equipamento adaptados aos requisitos de mercados específicos.
  3. Designação de colunas de quantidade.
  4. Ilustrações.
  5. Grupo, seção, página a usar nas buscas no catálogo.
  6. Identificação do catálogo e número de edição.
  7. Posição da peça no desenho associado.
  8. Número de peça
  9. Quantidade. A designação da coluna indica a versão contida em cada coluna. A quantidade indicada refere-se a uma máquina ou, eventualmente, a uma unidade completa.
     "REQ" indica a quantidade necessária. Ver também a coluna "Notas".
  10. PS (Parts Status) indica o código de status da peça.
      "NS" significa que a peça não é mantida em estoque .
      "OP" significa que a peça foi descontinuada.
      "SE" significa que deve ser usada uma peça em alternativa.
      "SS" significa que a peça foi substituída.
      Ver grupo 10 Peças substituídas para mais informação.
  11. KIT. Peças marcadas "K" são incluídas num kit. O número do kit é geralmente indicado após outros números de peça.
  12. Descrição. Os entalhes indicam se tem uma ou mais peças incluídas na unidade montada, descrita acima. As peças são incluídas se for pedida uma unidade completa.
  13. Notas. Contém outras informações sobre uma peça específica.
      - O número de nota de roda-pé (p. ex. 963) vem ao fundo da página.
      - Peças descontinuadas (p. ex. 955884).
      - Número de produto ou de série.
      - Abreviações e informação técnica.
      - Indicação de página e número.

Grupo 10 Peças descontinuadas / índice numérico

- Peças substituídas. O número de peça das peças assinaladas com "SS" (na coluna PS) são indicadas aqui, junto com os números das peças de substituição. As peças de substituição também podem ser descontinuadas, etc.
- Índice numérico. Todas as peças mencionadas no catálogo são incluídas, com indicação do grupo, seção e página.

As continuadas melhorias e progressos construtivos podem resultar em modificação de seu equipamento não consideradas nesta publicação. Cada publicação é revisada sempre que seja necessário para que as mencionadas alterações constem de edições posteriores.

Toda a reprodução não autorizada deste documento, total ou parcial, representa uma violação dos direitos da Volvo Construction Equipment, e será objeto de medidas judiciais, na medida do possível. Nos reservamos o direito de introduzir alterações sem aviso prévio.

Fig.	Part No.	Quantity 1	2	3	PS	KIT	Description	Dénomination	Bezeichnung	품명	说明	Notes
	VOE 14570757	1					Bucket cylinder	Vérin godet	Löffelzylinder	버킷 실린더	铲斗汽缸	STD See group 924-600 page 723
1	**VOE 14530666**	1					•Washer	•Rondelle	•Scheibe	•워셔	•垫圈	
2	**VOE 14524063**	1					•Cushion	•Coussin	•Sitzkissen	•쿠션	•坐垫	
3	**VOE 14524049**	1					•Lock nut	•Contre-écrou	•Sicherungsmutter	•잠금장치 너트	•锁紧螺母	
4	**VOE 14641451**	1					•Head	•Tete	•Kopf	•헤드	•活塞盖	
5	**SA 9567-21100**	1				K	•Ring	•Anneau	•Ring	•링	•密封环	
6	**SA 1146-08140**	1				K	•Buffer Ring	•Butee	•Puffer Ring	•버퍼 링	•减震器环	
7		1			NS		•Tube	•Tube	•Rohr	•튜브	•缸筒	
8	**VOE 14560208**	2					••Seal	••Joint	••Dichtring	••시일	••密封	
9	**VOE 14517186**	1					••Bushing	••Bague	••Buchse	••부싱	••轴衬	
10	**VOE 14571039**	1					•Rod	•Monture	•Fühler	•로드	•棒	
11	**VOE 14560211**	2					••Seal	••Joint	••Dichtring	••시일	••密封	
12	**VOE 914167**	1					••Lubricating nipple	••Graisseur	••Schmiernippel	••윤활 니플	••润滑管嘴	
13	**VOE 14515349**	1					••Bushing	••Bague	••Buchse	••부싱	••轴衬	
14	**SA 9612-11050**	1					•Bushing	•Bague	•Buchse	•부싱	•轴衬	(VOE 14517946)
15	**VOE 14512072**	1				K	•Seal	•Joint	•Dichtring	•시일	•密封	
16	**VOE 14570905**	2				K	•Wear ring	•Bague d'usure	•Verschleißring	•마모 링	•磨损环	
17	**SA 9568-01650**	2				K	•Seal	•Joint	•Dichtring	•시일	•密封	
18		1			NS		•Piston	•Piston	•Kolben	•피스톤	•活塞	
19	**VOE 13947695**	13					•Screw	•Vis	•Schraube	•나사	•螺丝	
20	**VOE 14535763**	1					•Set Screw	•Vis Butee	•Anschlagschraub	•세트 스크류	•紧固螺钉	
21	**SA 1046-05730**	1				K	•O-ring	•Joint torique	•O-Ring	•O 링	•0型圈	
22	**VOE 990640**	1				K	•O-ring	•Joint torique	•O-Ring	•O 링	•0型圈	
	VOE 14589145	1					Sealing kit	Kit plombage	Plombiersatz	씰링 키트	密封套件	1)

7 **8** **9** **10** **11** **12** **13**

3 **1** **2** **6** **4** **5**

1) GB: Replacement version FR: Version piéce de rechange. DE: Ersatzteil-ausführung. KR: 대체 부품 CH: 更换版本

1	**8277540**	**Cylinder head** **Culasse** **Zylinderkopf** 실린더 헤드 气缸	Catalogue id **56142**	Group **975**
2			Illustr. No **1009392**	Section **1000**
3				
4				
5		**8277540, S/N 13489-**	Issue **20027087-B**	Page **727**

VOLVO

FRA

Le catalogue de pièces de rechange présente, non seulement les numéros de référence, mais également d'autres informations qu'un opérateur se doit de connaître. Ce guide de catalogue vous indique, d'une façon générale, comment sont conçus nos catalogues et quelles informations ils vous apportent.

Groupe 1 Avant-propos et instructions

Sous ce groupe, vous trouvez :
- La page de titre avec le numéro de publication
- Le registre des groupes
- Les plaques de produit
- Un avant-propos
- Une liste des équipements introduits suivant les pays
- Un guide de catalogue
- Un tableau des abréviations

Groupes 2 - 9 Pages de texte et d'illustration

- Le sommaire indique la division des groupes principaux en sous-groupes avec des renvois aux pages et aux sections.
- La page d'illustration. L'illustration donne les numéros de position qui renvoient à la page de texte.
- La page de texte

1. Rubrique
2. Texte supplémentaire qui limite la validité de la section, par exemple numéro de série et équipements adaptés aux pays
3. Désignation des modèles pour les différentes colonnes
4. Illustrations
5. Groupe, section, page utilisés pour la recherche dans le catalogue
6. Identification du catalogue et de l'édition
7. Numéro de position de la pièce sur l'illustration afférente
8. Numéro de référence
9. Quantité. La désignation des colonnes indique le modèle qui se réfère à chaque colonne. La quantité indiquée correspond à la quantité par engin ou, suivant les cas, par unité complète. "REQ" signifie quantité nécessaire, voir la colonne Notes
10. PS (Parts Status) indique le code d'état de la pièce.
    -"NS" signifie que la pièce n'existe pas en magasin.
    "OP" signifie que la pièce n¿est plus en magasin.
    "SE" signifie qu¿une autre pièce devrait être employée. .
    "SS" signifie que la pièce a été remplacée.
    Voir le groupe 10, pièces remplacées, pour de plus amples informations.
11. KIT. Les pièces marquées "K" font partie d'un kit. Le numéro du kit est le plus souvent indiqué après les autres numéros de référence.
12. Description. Le décalage indique si une ou plusieurs pièces font partie de l'unité complète indiquée au-dessus. Ces pièces sont envoyées pour une commande d'une unité complète.
13. Notes (Remarques). Diverses informations relatives à une pièce sont notées ici.
    - Un numéro de note de bas de page (par exemple 963) est donné au bas de la page.
    - Pièces remplacées (par exemple 955884).
    - Numéro de produit ou numéro de fabrication.
    - Abréviations et explications techniques.
    - Renvoi aux pages et aux groupes.

Groupe 10 Pièces remplacées/Registre des numéros

- Pièces remplacées. Les numéros de référence marquées "SS" (dans la colonne PS) sont repris ici avec leur numéro de remplacement. Ces pièces remplacées peuvent, à leur tour, être remplacées par d'autres, etc.
- Registre des numéros. Tous les numéros de référence du catalogue se retrouvent ici avec un renvoi au groupe, à la section et à la page.

Les perfectionnements continus et les progrès réalisés dans la conception peuvent entraîner, sur votre engin, des modifications qui ne sont pas prises en compte dans cette publication. Chaque publication est remise à jour suivant les besoins pour inclure toutes ces modifications dans les dernières éditions.

La reproduction non autorisée de toute partie de ce document constitue une violation des droits d'auteur de Volvo Construction Equipment, et entraînera des poursuites aux termes de la loi. Nous nous réservons le droit d'apporter des modifications sans préavis.

TABLE OF ABBREVIATION
PABLO DE ABREVIATIONS
TABELA DE ABREVIATURAS

POUR LA LISTE DES ABRÉVIATIONS EMPLOYÉES

ABBREVIATION	ENGLISH	ESPAÑOL	PORTUGUÊS BRASILEIRO	FRANÇAIS
A	ampere	amperio	ampère	Ampères
AC	Alternating Current	Corriente alterna	Corrente alternada	Courant alternatif
ALT	alternative	alternativa	Alternativa	alternative
AWD	All Wheel Drive	Tracción en las todas las ruedas	Tração em todas as rodas	Toutes roues motrices
AX - ####	up to and incl. axle No.	hasta el eje nro	Até ao eixo nº.	jusqu'au Nº d'essieu
AX ####-	as from axle No.	a partir del eje nro	A partir do eixo nº.	à partir du Nº d'essieu
BL	black	negro	Preto	noir
BLUE	blue	azul	Azul	bleu
BR	brown	marrón	Marrom	brun
BRA	Brazil	Brasil	Brasil	Brésil
CAB - ####	up to and incl. cab No.	hasta la cabina nro	Até a cabine nº.	jusqu'au Nº de cabine
CAB #### -	as from cab No.	a partir de la cabina	A partir da cabine nº.	à partir du Nº de cabine
CAN	Canada	Canadá	Canadá	Canada
CENT	centre	central	Central	au milieu
CHN	China	China	China	Chine
CIN	component identification number	Número de identificación del componente	Número de identificação de componente	Numéro de référence de sous-ensemble
CPL	complete	completo	Completo	complet
Cu Yd	Cubic Yard	Yarda cúbica	Jarda cúbica	Yard cube
DC	Direct Current	Corriente continua	Corrente contínua	Courant continu
DEG	numbers of degrees, C°	numero de grado de calor, C°	Número de graus, C°	nombres de degré de chaleur, C°
DELETED	deleted	Retirado	Descontinuada	supprimé
DEU	Germany	Alemania	Alemanha	Allemagne
DNK	Denmark	Dinamarca	Dinamarca	Danemark
E PROD	early production	producción anterior	Modelo anterior	production antérieure
EEC	European Economic Community (EEC)	el mercado común (EEC)	Mercado Comum Europeu (EEC)	pays du marche commun (EEC)
ENG	Engine	motor	motor	moteur
ENG - ####	up to and incl. engine No.	hasta el motor nro	Até ao motor nº.	jusqu'au Nº de moteur
ENG #### -	as from engine No.	a partir del motor nro	A partir do motor nº.	à partir du Nº de moteur
ESP	Spain	España	Espanha	Espagne
EU	European Union	Unión Europea	União Européia	Union Européenne
EXC - ###	up to and incl. excavator unit No.	hasta el agregado excavador nro	Até a unidade escavadeira nº.	jusqu'au Nº d'excavateur
EXC ### -	as from excavator unit No.	a partir de agregado excavador nro	A partir da unidade escavadeira nº.	à partir du Nº d'excavateur
EXCL	excluding	exclusivo	Exclusivo	exclus

ABBREVIATION	ENGLISH	ESPAÑOL	PORTUGUÊS BRASILEIRO	FRANÇAIS
FIN	Finland	Finlandia	Finlândia	Finlande
F-N-R	Forward-Neutral-Reverse	Adelante - Punto muerto - Atrás	Frente-Neutral-Ré	Marche avant-Point mort-Marche arrière
FOPS	Falling Object Protection System	Sistema de protección contra caída de objetos	Sistema de proteção contra objetos em queda	Système de protection contre la chute d'objets
FORW	forward	delante	Avante	avant
FRA	France	Francia	França	France
g (GRAM)	gram	gramo	Grama	gramme
GBR	Great Britain	Inglaterra	Inglaterra	Angleterre
GREEN	green	verde	Verde	vert
GREY	grey	gris	Cinza	gris
HD	Heavy Duty	Heavy Duty	Serviço pesado	Heavy Duty
HT - ####	up to and incl. hydraulic transmission No.	hasta el transmisión hidráulico nro	Até a transmissão hidráulica n°.	jusqu'au transmission hydraulique N°
HT #### -	as from hydraulic transmission No.	a partir de transmisión hidráulico nro	A partir da transmissão hidráulica n°.	à partir du transmission hydraulique N°
ID	diameter, inner	diámetro, interior	Diâmetro interno	diamètre, intérieur
IN	inch(es)	pulgada	Polegada	pouce
INCL	inclusive	inclusive	Inclusive	inclus
INCL IN	included in	forma parte de	Faz parte de	inclus dans
INLET	inlet	entrada	Admissão, entrada	entrée
INNER	inner	interior	Interior	intérieur
IRN	Iran	Iran	Irã	Iran
ITA	Italy	Italia	Itália	Italie
ITEM NO	see item No.	véase posición	Ver posição número	voir position
K	included in parts kits	forma parte del juego por juego	Incluído no kit	fait partie du jeu complet de réparation
KOR	Korea	Corea	Coréia	Corée
L	litre, length	litros, longitud	Litro, comprimento	litre, longueur
L PROD	late production	producción posterior	Modelo posterior	production postérieure
LH	left	izquierdo	Esquerdo	gauche
LOAD - ####	up to and incl. loading unit No.	hasta unidad carga nro	Até a unidade escavadeira n°.	jusqu'au N° de chargeur
LOAD #### -	as from loading unit No.	a partir du unibad carga nro	Até a unidade escavadeira n°.	à partir du N° de chargeur
LOW	lower	inferior	Inferior	dessous
m (M)	metric	métrico	metro	mètre
m3 (CU M)	cubic metre	metro cúbico	Metro cúbico	mètre cube
MARKED	marked	marcado	Marcado com	marque de

TABLE OF ABBREVIATION
PABLO DE ABREVIATIONS
TABELA DE ABREVIATURAS

POUR LA LISTE DES ABRÉVIATIONS EMPLOYÉES

ABBREVIATION	ENGLISH	ESPAÑOL	PORTUGUÊS BRASILEIRO	FRANÇAIS
MEX	Mexico	México	México	Mexique
ml (ML)	millilitre	mililitro	Mililitro	millilitre
mm (MM)	millimetre	milimetros	Milímetro	millimètre
mm2 (SQ MM)	square millimeters	milimetros cuadrados	Milímetros quadrados	millimètre carré
MODEL	model designation	Designación de modelo	Designação de modelo	Désignation de modèle
NLD	Netherlands	Holanda	Holanda	Pays-Bas
NO	number	número	Número	numéro
NOR	Norway	Noruega	Noruega	Norvège
NS	part not stocked as spare part	no disponible como repuesto pieza de repuesto	Peça não estocada como	n`est pas stocké comme pièce de rechange
O SZ	over size	sobredimensión	Superdimensionado	côte supérieur
OD	diameter, outer	diámetro, exterior	Diâmetro externo	diamètre extérieur
OP	The part is no longer in stock	El artículo no se mantiene ya en stock	A peça foi descontinuada no estoque	La pièce n'est plus en stock
OR	orange	naranja	Alaranjado	orange
ORDER	order	hacer un pedido	Encomendar	commander
OUTER	outer	exterior	Externo	extérieur
OUTLET	outlet	escape	Escapamento, saída	échappement
PAGE	see page	véase página	Ver a página	voir page
PAIR	pair	par	Par	paire
PCS	piece(s)	cada uno	Unidade	pièce
PIN	product identification number	Número de identificación del producto	Número de identificação de produto	Numéro d'identification de produit
PINK	pink	rosa	Cor-de-rosa	rose
POL	Poland	Polonia	Polônia	Pologne
PROD NO	product No.	nro de producto	Número de produto	N° de produit
PRT	Portugal	Portugal	Portugal	Portugal
Q	Quantity l/min	Cantidad l/min	Quantidade l/min	Quantité l/min
REAR	rear	detrás	Atrás	arrière
RED	red	rojo	Vermelho	rouge
REMAN	Remanufactured component	Componente remanufacturado	Componente recondicionado	Composant remis à neuf
REPL BY -	replaced by	substituido por	Substituído por	remplacé par
REQ	order as required	cantidad necesaria	Quantidade necessária	quantité nécessaire
RH	right	derecha	Direito	droite
ROPS	Roll-Over Protection System	Sistema de protección antivuelco	Sitema de proteção contra tombamento	Système de protection en cas de retournement
RPM	revolutions per minute	revoluciones por minuto	giros por minuto	tours par minute
S/N - ####	up to and incl. serial No.	hasta el fabricación nro.	Até ao n°. de série	jusqu'au N° de série
S/N #### -	as from serial No.	a partir de fabricación nro.	A partir do n°. de série	à partir du N° de série

ABBREVIATION	ENGLISH	ESPAÑOL	PORTUGUÊS BRASILEIRO	FRANÇAIS
SE	alternative spare part version exists	Existen otras versiones de las piezas de repuesto	Existe modelo alternativo de peça de reposição	une version pièce de rechange existe également
SEE GROUP	see group	véase grupo	Ver o grupo	voir groupe
SEE SB	see Service Bulletin	ver boletin de servicio	Ver o boletim de serviço	voir bulletin de service
SER NO - #	up to and incl.serial No.	hasta el fabric. nro	Até ao n°. de série	jusqu'au N° de fabrication
SER NO # -	as from serial No.	a partir de fabric. nro	A partir do n°. de série	à partir du N° de fabrication
SMV	slow-moving vehicle	Vehículo lento	veículo lento	véhicule lent
SPECIAL	special model	modelo especial	Modelo especial	construction spéciale
SS	superseded part	pieza substituida	Peça substituída	pièce remplacée
STD	standard version	versión standard	Modelo padrão	version standard
STD SZ	standard size	dimensión standard	Dimensão padrão	dimension standard
SUPPL	supplementary details, no spare part	parte completar	Dado complementar	indication compléter
SWE	Sweden	Suecia	Suécia	Suède
THICK	thickness	espesor	Espessura	épaisseur
TM NO - #	up to and incl. transmission No.	hasta el de transmisión nro	Até a transmissão n°.	jusqu'au N° de transmission
TM NO # -	as from transmission No.	a partir de transmisión nro	A partir da transmissão n°.	à partir du N° de transmission
U SZ	under size	subdimensión	Subdimensionado	côte interieur
UPPER	upper	superior	Superior	supérieur
USA	United States of America	Estados Unidos	Estados Unidos	États-Unis
V	volt	voltio	Volt	volt
VIOL	violet	violeta	Violeta	violet
VPM	vibrations per minute	Vibraciones por minuto	vibrações por minuto	vibrations par minute
W	Watt	watio	Watt	watt
WHITE	white	blanco	Branco	blanc
WID	width	ancho	Largura	largeur
YELL	yellow	amarillo	Amarelo	jaune
ZAF	South Africa	Sudáfrica	África do Sul	Afrique du Sud

PRODUCT AND EQUIPMENT VARIANTS
VARIANTES DE PRODUCTOS Y EQUIPAMIENTOS
VARIEDADE DE PRODUTOS E EQUIPAMENTOS

VARIANTES DE PRODUITS ET D'EQUIPMENTS

Equipment	Kit No	Description
99183		Tool kit
		Juego de herramientas
		Kit de ferramentas
		Outillage
94925	VOE 11104125	Seat Belt Retractable
		Cinturon cadera
		Cinto de segurança retrátil
		Ceinture abdominate
94916		Arm rest
		Reposabrazos
		Apoio do braço
		Accoudoir
93988		Refill pump for grease for automatic lube system
		Llenado de bomba con grasa para el sistema de lubricación central
		Bomba de enchimento de graxa para sistema de lubrificação automática
		Pompe de remplissage, système de graissage centralisé
92905		Tire
		Neumatico
		Pneu
		Pneu
92013		Tire
		Neumatico
		Pneu
		Pneu
91495		Tire
		Neumatico
		Pneu
		Pneu
91494		Tire
		Neumatico
		Pneu
		Pneu

Equipment	Kit No	Description
91472		Strainer, fuel fill
		Calador y combustible
		Tela de filtragem, enchimento de combustível
		Crépine (remplissage carburant)
90007		Wheel nut wrench
		Juego de llaves
		Chave de porcas de roda
		Kit clefs douille
86649		
86631		
86602		Steering Wheel Knob
		Botón del volante
		Botão do volante
		Boule pour volant
86578		
86565		Radio without Cd-player
		Radio sin reproductor de CD
		Rádio sem CD-player
		Radio sans lecteur de CD
86532		Alternator
		Alternador
		Alternador
		Alternateur
86531		Alternator
		Alternador
		Alternador
		Alternateur
86488		Telematics
		Telemática
		Sistema telemático
		Télématique
86487		Telematics
		Telemática
		Sistema telemático
		Télématique

Equipment	Kit No	Description
86453		Hydraulic attachment bracket Montaje de implementos hidráulicos Suporte de implemento hidráulico Attache d'outil à commande hydraulique
86242		Operator seat, heated, airsuspended Asiento conductor, termico, suspension neumati Assento do operador, com calefação, com suspensão pneumática Siege conducteur, chaffé, suspension pneumat
86151		Operator seat, heated, airsuspended Asiento conductor, termico, suspension neumati Assento do operador, com calefação, com suspensão pneumática Siege conducteur, chaffé, suspension pneumat
86142		Air conditioning Acondicionador de aire Ar condicionado Climatisation
86141		Air Conditioning with corrosion prot. condenser Acondicionador de aire con condensador protegido contra la corrosión Ar condicionado com condensador protegido contra corrosão Climatisation, avec condenseur protégé de la corrosion
85724		Control panel Panel de control Tableau de bord
85656		Cab Roof Techo de cabina Teto da cabine Toit de cabine
85643		Back-up alarm Avisador reroceso Aviso de ré Avertisseur recul
85554	VOE 17244817	Forward camera Cámara de visión delantera Câmera dianteira Caméra avant
85547	VOE 17202463	Rear view camera, colour, Lcd monitor Cámara trasera, color, pantalla LCD Câmera retrovisora, a cores, monitor LCD Caméra de vision arrière, écran LCD couleur
85531		Caretrack CareTrack Caretrack Caretrack
85530		Caretrack CareTrack Caretrack Caretrack
85529		Telematics with satelite modem Telemática con módem para satélite Telemática com modem satélite Système télématique avec modem satellite
85528		Telematics without satelite modem Telemática sin módem para satélite Telemática sem modem satélite Système télématique sans modem satellite
85493		Accumulators -40 Degrees Acumuladores -40 grados Acumuladores -40 graus Accumulateurs - 40 degrés
85376		Extra air cleaner with cyclon cleaning for cab Filtro de aire adicional con ciclón para cabina Purificador de ar extra com filtro ciclônica para a cabine Filtre à air supplémentaire avec filtrage cyclone pour cabine
85346		Hydraulic attachment bracket Montaje de implementos hidráulicos Suporte de implemento hidráulico Attache d'outil à commande hydraulique
85304		2nd hydraulic function 2ª función hidráulica 2a. função hidráulica 2ème fonction hydraulique

PRODUCT AND EQUIPMENT VARIANTS
VARIANTES DE PRODUCTOS Y EQUIPAMIENTOS
VARIEDADE DE PRODUTOS E EQUIPAMENTOS

VARIANTES DE PRODUITS ET D'EQUIPMENTS

Equipment	Kit No	Description
85303	VOE 17422574	Hydraulic function, 3rd Sistema hidráulico, 3a función Função hidráulica, 3ª. Système hydraulique, 3ème fonction
85302	VOE 17422583	3rd and 4th hydraulic function 3a y 4a funciónes hidraulicas 3 ème et 4 ème fonction hydrauliques
85278		Automatic greasing system for Att. bracket Lubricación central, fijacion herramientas Sistema de lubrificação automática com graxa para suporte de implemento Graissage central, fixation outil
85249	VOE 15183697	Forward camera Cámara de visión delantera Câmera dianteira Caméra avant
85203		Accumulators -40 Degrees Acumuladores -40 grados Acumuladores -40 graus Accumulateurs - 40 degrés
85200		Boom suspension Suspensión del brazo de carga Suspensão da lança Suspension des bras de levage
85169		Fire suppression system Sistema de extinción de incendios Sistema de supressão de incêndio Système d'extinction incendie
85134	VOE 15158793	Forward Mirror Retrovisor delantero Espelho frontal Rétroviseur avant
85073		Radio with Cd-player Radio con reproductor de CD Rádio com leitor de CD Radio et lecteur de CD
85045		Transmission Oil Cooler, Hd Enfriador de aceite de la transmisión, Hd Refrigerador de óleo da transmissão, Hd Refroidisseur d'huile de transmission, HD
85030		Back-up warning light Luz de advertencia de marcha atrás Luz de aviso de ré Feu de recul
84986	VOE 15170616	Comfort Drive Control, CDC Conducción de confort, CDC CDC, Direção por alavanca Comfort Drive Control, CDC
84892		Front Fenders Guardabarros delanteros Pára-lamas dianteiros Gardeboue AV
84889		Mud guard front and rear Parafangos delanteros y traseros Pára-lama, dianteiro e traseiro Bavettes pare-boue AV et AR
84887		Mud guard front and rear Parafangos delanteros y traseros Pára-lama, dianteiro e traseiro Bavettes pare-boue AV et AR
84877		Fire Extinguisher Bracket Soporte del extintor Suporte do extintor de incêndio Support d'extincteur
84876		Fire Extinguisher Extintor Extincteur incendie
84867	VOE 15145248	Fuel filter Filtro de combustible Filtro de combustível Filtre à carburant

Equipment	Kit No	Description
84859		Single lever hydraulic control, three functions Reglaje de palanca sencilla. Comando por alavanca hidráulica única, três funções Commande levier simple.
84666		Air Conditioning with corrosion prot. condenser Acondicionador de aire con condensador protegido contra la corrosión Ar condicionado com condensador protegido contra corrosão Climatisation, avec condenseur protégé de la corrosion
84665	VOE 15131575	Air conditioning Acondicionador de aire Ar condicionado Climatisation
84589	VOE 11716844	Comfort Drive Control, CDC Conducción de confort, CDC CDC, Direção por alavanca Comfort Drive Control, CDC
84587		Secondary steering Dirección de reserva Direção secundária Direction de secours
84584		Noise reduction kit, Eu. incl. decal Aislacion insonorizante, Eu. con calcomania Insonorisant, Eu. avec autocollant
84580		Strainer, fuel fill Calador y combustible Tela de filtragem, enchimento de combustível Crépine (remplissage carburant)
84524		Rims llanta Aros de roda Jante
84523		Rims llanta Aros de roda Jante

Equipment	Kit No	Description
84479		Hydraulic oil Aceite hidráulico Óleo hidráulico Huile hydraulique
84475		Decals Pegatinas Etiquetas adesivas Autocollants
84473	VOE 17202041	Windshield guard Rejilla proteccion, Frontscheibe Proteção do pára-brisa Grille protection, par-brise
84471		Window guards, side and rear windows Rejilla proteccion, ventana lateral et luneta post Proteções, janelas laterais e traseira Grille protection, vitre laterale y lunrtte AR
84419		Anchorage, Operator's manual Anclaje manual Ancoragem, manual de instruções do operador Fixation pour manuel d'opérateur
84389		Flexible Step Escalón flexible Degrau flexível Marchepied flexible
84371		Attachment bracket. Portaimplementos. Suporte de implemento. Fixation outil.
84370		Attachment bracket. Portaimplementos. Suporte de implemento. Fixation outil.
84339		Rear fender Guardabarros trasero Pára-lama traseiro Garde-boue AR

PRODUCT AND EQUIPMENT VARIANTS
VARIANTES DE PRODUCTOS Y EQUIPAMIENTOS
VARIEDADE DE PRODUTOS E EQUIPAMENTOS

VARIANTES DE PRODUITS ET D'EQUIPMENTS

Equipment	Kit No	Description
84336		Tire
		Neumatico
		Pneu
		Pneu
		20,5R25
84153	VOE 15033864	Extra air cleaner with cyclon cleaning for cab
		Filtro de aire adicional con ciclón para cabina
		Purificador de ar extra com filtro ciclônica para a cabine
		Filtre à air supplémentaire avec filtrage cyclone pour cabine
84151		Tire
		Neumatico
		Pneu
		Pneu
84130		Artic kit
		Kit ártico
		Kit ártico
		Kit arctique
84116		Artic kit
		Kit ártico
		Kit ártico
		Kit arctique
83965		Footsteps
		Estribos
		Degraus
		Marchepied
83943		battery box
		Caja de baterías
		caixa de baterias
		Logement de batteries
83938		Drivers seat
		Asiento del conductor
		Assento do operador
		Siège de conducteur
83937	VOE 15080417	Cirkulation pump for cab heating
		Bomba de circulación
		Bomba de circulação da calefação da cabine
		Pompe circulation
83934		Cab
		Cabina
		Cabine
		Cabine
83931		Tire
		Neumatico
		Pneu
		Pneu
83926		Telematics with satelite modem
		Telemática con módem para satélite
		Telemática com modem satélite
		Système télématique avec modem satellite
83925		Telematics without satelite modem
		Telemática sin módem para satélite
		Telemática sem modem satélite
		Système télématique sans modem satellite
83922		Fan air intake protection
		Protección de toma de aire del ventilador
		Proteção da tomada de ar do ventilador
		Protection de l'admission d'air
83920		Carbon filter
		Filtro de carbono
		Filtro de carbono
		Filtre à charbon
83919		German version
		Versión alemana
		Versão alemã
		Version Allemagne
83914		Decals, Brazil
		Letreros, Brasil
		Etiquetas adesivas, Brasil
		Autocollants, Brésil

Equipment	Kit No	Description
83911		Decals, US
		Calcomanías, US
		Etiquetas adesivas, EUA
		Décalcomanies, US
83909		Decals, US, Waste Management
		Pegatinas, EE UU, Gestión de desechos
		Etiquetas adesivas, EUA, Processamento de lixo
		Étiquettes, US, Gestion des déchets
83899		Cover plates rear frame, right and left side
		Chapas de protección bastidor trasero, lado derecho y lado izquierdo
		Placas der cobertura do quadro traseiro, lados direito e esquerdo
		Tôles de protection, châssis AR, côtés gauche et droit
83874	VOE 11716844	Comfort Drive Control, CDC
		Conducción de confort, CDC
		CDC, Direção por alavanca
		Comfort Drive Control, CDC
83860		Back-up warning light
		Luz de advertencia de marcha atrás
		Luz de aviso de ré
		Feu de recul
83833		Parking Brake Alarm
		Alarma de freno estacionamiento
		Alarme frein à main
83832	VOE 17429610	Sun blinds, side windows
		Cortina Parasol
		Venezianas, janelas laterais
		Jalousie
83831		Sun blinds, rear window
		Persianas de protección solar, ventana trasera
		Venezianas, janela traseira
		Rideaux pare-soleil, lunette AR
83830		Hydraulic function, 3rd and 4th for Long Boom
		Función hidráulica, 3ª y 4ª para pluma larga
		Função hidráulica, 3ª e 4ª para lança longa
		3ème et 4ème fonctions hydrauliques pour flèche prolongée

Equipment	Kit No	Description
83827		Hydraulic Function 3rd for long boom
		Sist.hidr.,3a función para brazo elevacion largo
		3ª função hidráulica para lança longa
		Syst. hydr., 3ème fonction pour flèche longue
83800		Protective plates at hinge on rear frame
		Protective plates at hinge on rear frame
		Placas de proteção na articulação, quadro traseiro
		Tôles de protection de l'articulation, châssis AR
83790		Central lubrication Long Boom
		Lubricación central de pluma larga
		Lubrificação central Lança longa
		Graissage centralisé, flèche longue
83789		Automatic lube
		Lubrication automático
		Lubrificação automática
		Lubrification automatique
83784		German version
		Versión alemana
		Versão alemã
		Version Allemagne
83758		Decals
		Pegatinas
		Etiquetas adesivas
		Autocollants
83757		Operator's seat, heated, high backrest
		Asiento de conductor, calent.el., de respaldo alto
		Assento do operador, com calefação, encosto alto
		Siège de conducteur, chauffag. el., dossier haut
83722		Anti-theft
		Antirrobo
		Anti-furto
		Protection antivol
83710		Radiator grill guard
		Rejilla de protección del radiador
		Proteção da grade do radiador
		Calandre

PRODUCT AND EQUIPMENT VARIANTS
VARIANTES DE PRODUCTOS Y EQUIPAMIENTOS
VARIEDADE DE PRODUTOS E EQUIPAMENTOS

VARIANTES DE PRODUITS ET D'EQUIPMENTS

Equipment	Kit No	Description
83708		Operator seat, heated, airsuspended Asiento conductor, termico, suspension neumati Assento do operador, com calefação, com suspensão pneumática Siege conducteur, chaffé, suspension pneumat
83677		Counterweight Contrapeso Contrapeso Contrepoids
83643		Noise reduction kit Equipo insonorizante Kit de redução de ruído Equipement insonorisant
83594		Ctl Lub Long Bo Control de lubricación de pluma larga Lubrificação central lança longa Commande lubrification flèche longue
83588		Operator seat, heated, airsuspended Asiento conductor, termico, suspension neumati Assento do operador, com calefação, com suspensão pneumática Siege conducteur, chaffé, suspension pneumat
83586		Tools for oil test Herramientas para muestras de aceite Ferramentas para teste de óleo Outillage pour le contrôle de l'huile
83584		Footsteps Estribos Degraus Marchepied
83572		Protective plate under cab Placas de protección debajo de la cabina Placa de proteção sob a cabine Plaques de protection sous la cabine
83558		Fire suppression system Sistema de extinción de incendios Sistema de supressão de incêndio Système d'extinction incendie
83555		Singel acting lift system Acción de izar de simple efecto Sistema de elevação de simples ação Fonction lavage simple effet
83541		Alternator Alternador Alternador Alternateur
83538		Cover plates rear frame, right and left side Chapas de protección bastidor trasero, lado derecho y lado izquierdo Placas der cobertura do quadro traseiro, lados direito e esquerdo Tôles de protection, châssis AR, côtés gauche et droit
83530	VOE 11716854	Engine block heater Calentador del motor Aquecedor do bloco do motor Chauffe-moteur
83527		Electric battery disconnecting switch in cab Electric battery disconnecting switch in cab Chave de desconexão da bateria na cabine Coupe-batteries avec blocage de sécurité dans la cabine
83525	VOE 15137911	Rear view camera, colour, Lcd monitor Cámara trasera, color, pantalla LCD Câmera retrovisora, a cores, monitor LCD Caméra de vision arrière, écran LCD couleur
83521	VOE 11716837	Electrically heated rear-view mirrors Espejo retrovisor con calefacción electia Espelhos retrovisores aquecidos Retroviseur deajyrant
83513		Radio installation kit incl. loudspeakers etc. Juego montaje para radio y altavoz Kit de instalação do rádio, inclusive alto-falantes, etc. Kit montage pour panneau radio et haut - parleur
83505		Operator seat, suspended Asiento conductor, suspension Assento do operador, com suspensão Siege conduteur, suspension

Equipment	Kit No	Description
83493	VOE 11716826	Work lights cab, rear
		Alumbrado de trabajo trasero, equipo opcional
		Luzes de trabalho, cabine, traseiras
		Eclairage de travail AR, option
83479		Quick fit
		Enganche ráp.
		Acoplamento rápido
		Raccord rapide
83476	VOE 11716848	Quick fit
		Enganche ráp.
		Acoplamento rápido
		Raccord rapide
83470	VOE 11716853	Engine block heater
		Calentador del motor
		Aquecedor do bloco do motor
		Chauffe-moteur
83463	VOE 11716827	Works light front, extra
		Alumbrado de baja, delantero
		Luzes de trabalho dianteiras, opcional
		Eclairage de travail,av
83459		Front Fenders
		Guardabarros delanteros
		Pára-lamas dianteiros
		Gardeboue AV
83458	VOE 11716849	Radio installation kit incl. loudspeakers etc.
		Juego montaje para radio y altavoz
		Kit de instalação do rádio, inclusive alto-falantes, etc.
		Kit montage pour panneau radio et haut - parleur
83450		Hydraulic oil
		Aceite hidráulico
		Óleo hidráulico
		Huile hydraulique
83438	VOE 11716822	Hand throttle lockable
		Mando manual acelerador
		Acelerador manual, com trava
		Accelerateur a main

Equipment	Kit No	Description
83437		Lunch box holder
		Fijacion, caja
		Suporte de marmita
		Fixation, caisse
83436		Lock kit
		Juego seguridad
		Kit de trava
		Kit serrure
83435		Control panel, ACC Farenheit
		Panel de mando, ACC Fahrenheit
		Painel de comando, ACC Farenheit
		Tableau de commande, ACC, Fahrenheit
83433		Window guards, side and rear windows
		Rejilla proteccion, ventana lateral et luneta post
		Proteções, janelas laterais e traseira
		Grille protection, vitre laterale y lunrtte AR
83432		Windshield guard
		Rejilla proteccion, Frontscheibe
		Proteção do pára-brisa
		Grille protection, par-brise
83430		Asbestos dust protection filter
		Filtro, contra asbesto
		Filtro de proteção contra amianto
		Filtre, contre asbeste
83428		Diff lock, limited slip, rear
		Bloqueo diferencial, trasero
		Trava de diferencial, deslizamento limitado, traseira
		Diff. autobloque, Ar
83408		Front Fenders
		Guardabarros delanteros
		Pára-lamas dianteiros
		Gardeboue AV
83406		Extended mudguards, sheet metal
		Guardabarros de cobertura completa
		Pára-lamas prolongados, chapa metálica
		Guarde-boue, enveloppants

PRODUCT AND EQUIPMENT VARIANTS
VARIANTES DE PRODUITS ET D'EQUIPMENTS
VARIANTES DE PRODUCTOS Y EQUIPAMIENTOS
VARIEDADE DE PRODUTOS E EQUIPAMENTOS

Equipment	Kit No	Description
83395	VOE 17429609	Sliding window
		Vitre coulissante
		Janela corrediça
		Ventana despla
83389		Light Registration Plate
		Alumbrado places matricula
		Lâmpada da placa de registro
		Eclairage de plaque
83388		Light Registration Plate
		Alumbrado places matricula
		Lâmpada da placa de registro
		Eclairage de plaque
83376		Armrest
		Reposabrazos
		Apoio do braço
		Accoudoir
83358		Pre-cleaner
		Prefiltro
		Pré-filtro
		Préfiltre
83355	VOE 11716928	Rotating beacon with col-lapsible mounting
		Farol de señal con luz revolvadora
		Sinalizador rotativo com suporte de dobrar
		Avertisseur lumineux a' feu tournant
83346	VOE 15017095	Single lever hydraulic control, three functions
		Reglaje de palanca sencilla.
		Comando por alavanca hidráulica única, três funções
		Commande levier simple.
83343	VOE 15017061	Single lever hydraulic control, two functions
		Reglaje de palanca sencilla.
		Comando por alavanca hidráulica única, duas funções
		Commande levier simple.
83309		Hydraulic fluid
		Aceite hidraulico
		Fluido hidráulico
		Fluide hydraulique
83292	VOE 11716858	Boom suspension
		Suspensión del brazo de carga
		Suspensão da lança
		Suspension des bras de levage
83288	VOE 11716847	3rd and 4th hydraulic function
		3a y 4a funciónes hidraulicas
		3 ème et 4 ème fonction hydrauliques
83285	VOE 11716846	Hydraulic function, 3rd
		Sistema hidráulico, 3a función
		Função hidráulica, 3ª.
		Système hydraulique, 3ème fonction
83282	VOE 15011571	Reversible fan
		Ventilador reversible
		Ventilador reversível
		Ventilateur réversible
83280		Long boom without central lubrication
		Brazos de elevación prolongados sin lubricación central
		Lança longa sem lubrificação central
		Bras de levage allongés sans lubrification centralisée
83268		Automatic lube
		Lubrication automático
		Lubrificação automática
		Lubrification automatique
83267		Ctr Lub Auto
		Control de lubricación automática
		Lubrificação central automática
		Commande lubrification automatique
83247		Rims
		llanta
		Aros de roda
		Jante
83232		Tire
		Neumatico
		Pneu
		Pneu

Equipment	Kit No	Description
83230		Radio with Cd-player
		Radio con reproductor de CD
		Rádio com leitor de CD
		Radio et lecteur de CD
83229		Radio with tape recorder
		Radiocassette
		Rádio com toca-fita
		Radio avec magnétophone
83225		Hold function, 3rd function with emergency stop
		Función de retención, 3ª función con parada de emergencia
		Função retenção, 3ª função com parada de emergência
		Fonction de maintien, 3ème fonction hydraulique avec arrêt d'urgence
83180	VOE 11716838	Comfort Drive Control, CDC
		Conducción de confort, CDC
		CDC, Direção por alavanca
		Comfort Drive Control, CDC
83179		Secondary steering
		Dirección de reserva
		Direção secundária
		Direction de secours
83174		Hydraulic fluid
		Aceite hidraulico
		Fluido hidráulico
		Fluide hydraulique
83139		Tire
		Neumatico
		Pneu
		Pneu
83137	VOE 11716849	Radio installation kit incl. loudspeakers etc.
		Juego montaje para radio y altavoz
		Kit de instalação do rádio, inclusive alto-falantes, etc.
		Kit montage pour panneau radio et haut - parleur
83088	VOE 11716856	Attachment lights
		Iluminacion herramientas
		Luzes do implemento
		Eclairage outil

Equipment	Kit No	Description
83081		Air Conditioning with corrosion prot. condenser
		Acondicionador de aire con condensador protegido contra la corrosión
		Ar condicionado com condensador protegido contra corrosão
		Climatisation, avec condenseur protégé de la corrosion
83080	VOE 11716855	Air conditioning
		Acondicionador de aire
		Ar condicionado
		Climatisation
83074	VOE 11716833	Rotating beacon with col-lapsible mounting
		Farol de señal con luz revolvadora
		Sinalizador rotativo com suporte de dobrar
		Avertisseur lumineux a' feu tournant
83062	VOE 11716852	Radiator Corrosion Protected
		Radiador
		Radiador protegido contra corrosão
		Radiateur
83060	VOE 11716851	Extra oil-bath air cleaner
		Filtro de aire complementario de baño en aceite
		Purificador de ar extra em banho de óleo
		Filtre à air supplémentaire du type à bain d'huile
83058		Water separator with heater
		Separador de agua con calefactor
		Separador de água com calefação
		Séparat. eau avec chauffage
83033		Cab Roof
		Techo de cabina
		Teto da cabine
		Toit de cabine
82934		Central lubrication for attachm bracket, cast
		Lubricación central para portaimplementos de fundición
		Lubrificação central para suporte de implemento, fundição
		Lubrification centralisée pour porte-outil en acier coulé

PRODUCT AND EQUIPMENT VARIANTS
VARIANTES DE PRODUITS ET D'EQUIPMENTS
VARIANTES DE PRODUCTOS Y EQUIPAMIENTOS
VARIEDADE DE PRODUTOS E EQUIPAMENTOS

Equipment	Kit No	Description
82892		Installation kit rotary attachment bracket
		Installation kit rotary attachment bracket
		Kit de instalação, suporte de implemento giratório
		Kit de montage, porte-outil pivotant
82856		Work lights front, cab extra
		Faro de trabajo
		Luzes de trabalho dianteiras, opcional da cabine
		Phare travail
82628		Mud guard front and rear
		Parafangos delanteros y traseros
		Pára-lama, dianteiro e traseiro
		Bavettes pare-boue AV et AR
82622		Rims
		llanta
		Aros de roda
		Jante
82562		Battery
		Batterie
		Bateria
		Bateria
82556		Hydraulic attachment bracket
		Montaje de implementos hidráulicos
		Suporte de implemento hidráulico
		Attache d'outil à commande hydraulique
82552	VOE 11712153	Mud guard front and rear
		Parafangos delanteros y traseros
		Pára-lama, dianteiro e traseiro
		Bavettes pare-boue AV et AR
82530		Central lubrication for attachm bracket, cast
		Lubricación central para portaimplementos de fundición
		Lubrificação central para suporte de implemento, fundição
		Lubrification centralisée pour porte-outil en acier coulé
82517		Rims
		llanta
		Aros de roda
		Jante
82494		Rims
		llanta
		Aros de roda
		Jante
82373		Biodegradable hydr. fluid Agrol Mendo Bio 46
		Líquido biodegradable Agrol Mendo Bio 46
		Fluido hidráulico biodegradável Agrol Mendo Bio 46
		Huile hydraul. biodégr. Agrol Mendo Bio 46
82349		Belly guard, rear
		Defensa, trasero
		Proteção do fundo, traseira
		Tôle capotage, AR
82342	VOE 11988279	Work lights front, extra
		Alumbrado de trabajo, extra
		Luzes de trabalho dianteiras, extra
		Eclairage de travail suppl`mentaire
82336		Biodegradable hydr. fluid
		Biodegradable hidráulico liquido
		Fluido hidráulico biodegradável
		Biodégradable hydraulique fluide
82333		Biodegradable hydraulic fluid
		Biodegradable hidráulico liquido
		Biodégradable hydraulique fluide
82316		Tire
		Neumatico
		Pneu
		Pneu
82315		Tire
		Neumatico
		Pneu
		Pneu
82310		Pre cleaner Sy-klone
		Prefiltro de tipo ciclónico
		Pré-filtro Sy-klone
		Préfiltre type Sy-klone

Equipment	Kit No	Description
82280		Valve cover, front frame
		Placa tapa, marco delantero
		Tampa de válvulas, quadro dianteiro
		Tole recouvrement, chassis AV
82266		Valve cover, front frame
		Placa tapa, marco delantero
		Tampa de válvulas, quadro dianteiro
		Tole recouvrement, chassis AV
82265		Guards for pipes and lift cylinder hoses
		Protecciones de tubos y mangueras del cilindro de la pluma
		Proteção de tubos e mangueiras do cilindro de elevação
		Protections pour les conduits et flexibles des vérins de levage
82260		Attachment bracket, rotary. Hook-on
		Attachment bracket, rotary. Hook-on
		Suporte de implemento, giratório. Com gancho
		Porte-outil pivotant. Montage sur porte-outil
82259		Attachment bracket, rotary. Pin-on
		Attachment bracket, rotary. Pin-on
		Suporte de implemento, giratório. Com pinos
		Porte-outil pivotant. Montage direct
82236		Belly guard, front
		Defensa, delantero
		Proteção do fundo, dianteira
		Tôle capotage, AV
82228		Protection Guards for Tail Lights
		Rejilla de protección
		Proteção das luzes traseiras
		Grille de protection, AR eclairage
82216		Guards for pipes and lift cylinder hoses
		Protecciones de tubos y mangueras del cilindro de la pluma
		Proteção de tubos e mangueiras do cilindro de elevação
		Protections pour les conduits et flexibles des vérins de levage
82211		Brake pipe
		Tubo de frenos
		Tubo de freio
		Conduit de frein
82177	VOE 11709552	Protection Guards for Tail Lights
		Rejilla de protección
		Proteção das luzes traseiras
		Grille de protection, AR eclairage
82176	VOE 11988663	Protective grating headlights front
		Rejilla de protección para faros delanteros
		Grade de proteção dos faróis dianteiros
		Grilles de protection des phares
82175		Asymmetrical headlights left hand drive
		Alumbrado asimétrico izquierdo
		Faróis assimétricos, direção à esquerda
		Projecteur, gauche assymétrique
82174		Side marker lamps
		Lampara enmarcacion
		Luzes de demarcação lateral
		Feu gabarit lateral
82151		Battery
		Batterie
		Bateria
		Bateria
82146		Rims
		llanta
		Aros de roda
		Jante
82076		Hose kit for low temperature
		Hose kit for low temperature
		Kit de mangueiras para baixa temperatura
		Kit flexibles pour basses températures
81465		Footsteps
		Estribos
		Degraus
		Marchepied
81426		Fire suppression system
		Sistema de extinción de incendios
		Sistema de supressão de incêndio
		Système d'extinction incendie

PRODUCT AND EQUIPMENT VARIANTS
VARIANTES DE PRODUCTOS Y EQUIPAMIENTOS
VARIEDADE DE PRODUTOS E EQUIPAMENTOS

VARIANTES DE PRODUITS ET D'EQUIPMENTS

Equipment	Kit No	Description
81397		Air Intake Prot
		Protección de toma de aire
		Proteção da tomada de ar
		Entrée d'air
81195		Head restraint
		Respaldo para nuca
		Encosto da cabeça
		Appui-tete
80994		Tire
		Neumatico
		Pneu
		Pneu
80978		Tire
		Neumatico
		Pneu
		Pneu
80953		Counterweight
		Contrapeso
		Contrapeso
		Contrepoids
80946		Pre cleaner Turbo
		Predepurador tipo Turbo
		Pre-filtre type Turbo
80891		Sign
		Letrero
		Sinal
		Plaque
80890		Smm - sign
		Placa velocidad limitada
		Placa veículo lento (Smm)
		Enseigne, Lgf
80825		Tire
		Neumatico
		Pneu
		Pneu
80715		Tire
		Neumatico
		Pneu
		Pneu
80555		Tires 665/65r25 Vts Bridgestone
		Neumatico 665/65r25 Vts Bridgestone
		Pneu 665/65r25 Vts Bridgestone
80505		Operator's seat, heated, high backrest
		Asiento de conductor, calent.el., de respaldo alto
		Assento do operador, com calefação, encosto alto
		Siège de conducteur, chauffag. el., dossier haut
80503		Drivers seat
		Asiento del conductor
		Assento do operador
		Siège de conducteur
80309		Steering knob
		Volante Bola
		Botão de direção
		Volant Bille
80171		Tire
		Neumatico
		Pneu
		Pneu
56093		Rear axle
		Eje trasero
		Eixo traseiro
		Essieu Ar
56092		Rear axle
		Eje trasero
		Eixo traseiro
		Essieu Ar
56011		Planetary axle rear, Limited slip.
		Eje planeta, trasero, "limited slip".
		Eixo planetário traseiro, Deslizamento limitado
		Axe satelite, Ar, "limited slip".

Equipment	Kit No	Description
56010		Rear axle
		Eje trasero
		Eixo traseiro
		Essieu Ar
56008		Planetary axle, front
		Eje planeta, delantero
		Eixo planetário, dianteiro
		Axe satelite, AV
33437		Cab
		Cabina
		Cabine
		Cabine
		L90F IRN
33298		Wheel loader
		Cargadora sobre ruedas
		Carregadeira de rodas
		Chargeuse sur pneus
33297		Cab Iran
		Cab Iran
		Cabine Irã
		Cabine Iran
33296		Loading unit
		Unidad carga
		Unidade de carga
		Groupe chargeur
33295		Loading unit
		Unidad carga
		Unidade de carga
		Groupe chargeur
33293		Cab
		Cabina
		Cabine
		Cabine

Equipment	Kit No	Description
33292		Wheel Loader
		Caragadora sobre rueda
		Carregadeira de rodas
		Chargeuse sur pneus
33285		Loading unit
		Unidad carga
		Unidade de carga
		Groupe chargeur
33282		Loading unit
		Unidad carga
		Unidade de carga
		Groupe chargeur
33035		Loading unit
		Unidad carga
		Unidade de carga
		Groupe chargeur
33034		Loading unit
		Unidad carga
		Unidade de carga
		Groupe chargeur
33019		Cab
		Cabina
		Cabine
		Cabine
33018		Cab
		Cabina
		Cabine
		Cabine
23951		Driving axle
		Eje motriz
		Eixo motriz
		Essiue moteur
23950		Driving axle
		Eje motriz
		Eixo motriz
		Essiue moteur

PRODUCT AND EQUIPMENT VARIANTS
VARIANTES DE PRODUCTOS Y EQUIPAMIENTOS
VARIEDADE DE PRODUTOS E EQUIPAMENTOS

VARIANTES DE PRODUITS ET D'EQUIPMENTS

Equipment	Kit No	Description
23949		Driving axle Eje motriz Eixo motriz Essiue moteur
22718		Hydraulic transmission Transmision hidraulica Transmission hydraulique
22579		Hytraulic transmission Transmision hidraulica Transmissão hidráulica Transmission hydraulique
22562		Hytraulic transmission Transmision hidraulica Transmissão hidráulica Transmission hydraulique
11411088		Engine Motor Motor Moteur
11411086		Engine Motor Motor Moteur
11298502		Mirror Retrovisor Espelho Retroviseur
11298499		Monitor Monitor Monitor Moniteur
11298495		Lock kit Juego seguridad Kit de trava Kit serrure
11298448		Window guards, side and rear windows Rejilla proteccion, ventana lateral et luneta post Proteções, janelas laterais e traseira Grille protection, vitre laterale y lunrtte AR
11298389	VOE 17206879	Extra air cleaner with cyclon cleaning for cab Filtro de aire adicional con ciclón para cabina Purificador de ar extra com filtro ciclônica para a cabine Filtre à air supplémentaire avec filtrage cyclone pour cabine
11298380		Carbon filter Filtro de carbono Filtro de carbono Filtre à charbon
11298379		Asbestos dust protection filter Filtro, contra asbesto Filtro de proteção contra amianto Filtre, contre asbeste

GROUP		Section	Page
210	Repair kits for engine	50	41
210	Engine	100	43
211	Cylinder head	100	45
212	Cylinder block	100	49
212	Crankcase ventilation	150	51
212	Crankcase ventilation	200	53
213	Cylinder liner and piston	100	55
214	Valve mechanism	100	57
215	Timing gear casing	100	59
216	Crankshaft and related parts	100	61
216	Flywheel housing	150	63
217	Oil sump	100	65
217	Draining of oil sump	150	67
218	Engine mounting	100	69
218	Engine mounting	150	71
221	Lubricating oil system	100	73
222	Oil filter	100	75
223	Oil cooler	100	77
233	Fuel pump	100	81
233	Fuel filter	150	83
233	Water separator	200	85
233	Filter with fitting parts 84867	300	87
233	Filter 84867	350	89
234	Fuel tank with fitting parts	100	91
234	Fuel tank 33292, 33298	150	95
235	Fuel pipes 33292, 33298	100	97
235	Fuel pipes 83058, 33292, 33298	150	101
235	Fuel pipes, fuel pump	200	103
237	Delivery pipe - injector	100	105
251	Inlet manifold and exhaust manifold	100	107
252	Exhaust system, silencer S/N - 29486, S/N - 72599	100	109
252	Exhaust system, silencer S/N 29487 -, S/N 72600 -	110	111
252	Heat Shield Installation S/N -27014, S/N -69013, S/N -71705, S/N -43410	150	113
252	Heat Shield Installation S/N 27015- , S/N 69014- , S/N 71706- , S/N 43411-	160	115
255	Turbocharger with fitting parts	100	117
256	Air filter with fitting parts 33292, 80946, 82310	100	119
256	Air filter	150	121
256	Oil bath air cleaner 83060, 33298	200	123
256	Air filter 83060, 33298	250	125
256	Pre-cleaner 83358	300	127
258	Intercooler	100	131
261	Radiator with fitting parts	100	133
261	Radiator 33292, 83062	150	135
261	Expansion tank with fitting parts	200	137
261	Cooling system	250	139
261	Coolant drainage	300	143
262	Water pump and thermostat housing	100	145
263	Reversible fan	100	147
263	Reversible fan, valve 83282	150	151
263	Fan	200	155
263	Fan shroud	250	157
263	Hydraulic motor	300	159
263	Valve 83282	350	161
263	Belt transmission	400	163
263	Pump drive power take-off	450	165
269	Engine heater. 83530	100	167
269	Engine heater. 83470	150	169
271	Accelerator pedal	100	171
272	Hand throttle control 83438	100	173

INDEX OF CONTENTS

INDICE

GRUPO		Sección	Página
210	Juegos para el motor	50	41
210	Motor	100	43
211	Culata	100	45
212	Bloque de cilindros	100	49
212	Ventilación del cárter	150	51
212	Ventilación del cárter	200	53
213	Camisa y piston	100	55
214	Mecanismo de vávulas	100	57
215	Tapa del engranaje de distribución	100	59
216	Cigüeñal	100	61
216	Carcasa del volante	150	63
217	Cárter	100	65
217	Vaciado del cárter de aceite	150	67
218	Suspensión del motor	100	69
218	Suspensión del motor	150	71
221	Sistema de lubricación	100	73
222	Filtro de aceite	100	75
223	Enfriador de aceite	100	77
233	Bomba de combustible	100	81
233	Filtro de combustible	150	83
233	Separador de agua	200	85
233	Filtro con piezas de montaje 84867	300	87
233	Filtro 84867	350	89
234	Depósito de combustible con accesorios de montaje	100	91
234	Depósito de combustible 33292, 33298	150	95
235	Tubos de combustible 33292, 33298	100	97
235	Tubos de combustible 83058, 33292, 33298	150	101
235	Tuberias de combustible, bomba de combustible	200	103
237	Tubo presion - inyector	100	105
251	Tubo admisión y múltiple escape	100	107
252	Sistema de escape, silenciador S/N - 29486, S/N - 72599	100	109
252	Sistema de escape, silenciador S/N 29487 -, S/N 72600 -	110	111
252	Instalación de pantalla térmica S/N -27014, S/N -69013, S/N - 71705, S/N -43410	150	113
252	Instalación de pantalla térmica S/N 27015- , S/N 69014- , S/N 71706- , S/N 43411-	160	115
255	Turboalimentador con accesorios de montaje	100	117
256	Filtro de aire con accesoris de montaje 33292, 80946, 82310	100	119
256	Filtro de aire	150	121
256	Filt ban aceit 83060, 33298	200	123
256	Filtro de aire 83060, 33298	250	125
256	Prefiltro 83358	300	127
258	Intercooler	100	131
261	Radiador con accesorios de montaje	100	133
261	Radiador 33292, 83062	150	135
261	Depósito de expansion con accesorios de montaje	200	137
261	Sistema de refrigeración	250	139
261	Vaciado de refrigerante	300	143
262	Bomba de agua y caja de termostato	100	145
263	Ventilador reversible	100	147
263	Ventilador reversible, válvula 83282	150	151
263	Ventilador	200	155
263	Cubierta del ventilador	250	157
263	Motor hidráulico	300	159
263	Válvula 83282	350	161
263	Correa distribución	400	163
263	Toma de fuerza para accionamiento de bomba	450	165
269	Calentador del motor. 83530	100	167
269	Calentador del motor. 83470	150	169
271	Pedal acelerador	100	171
272	Mando manual acelerador 83438	100	173

GRUPO		Seção	Página
210	Kit de reparação para o motor	50	41
210	Motor	100	43
211	Cabeçote	100	45
212	Bloco de cilindros	100	49
212	Respiro do cárter	150	51
212	Respiro do cárter	200	53
213	Camisa de cilindro e pistão	100	55
214	Mecanismo de válvula	100	57
215	Caixa da engrenagem de distribuição	100	59
216	Eixo de manivela e peças relacionadas	100	61
216	Carcaça do volante	150	63
217	Cárter de óleo	100	65
217	Drenagem do cárter de óleo	150	67
218	Suspensão do motor	100	69
218	Suspensão do motor	150	71
221	Sistema de lubrificação	100	73
222	Filtro de óleo	100	75
223	Refrigerador de óleo	100	77
233	Bomba de combustível	100	81
233	Filtro de combustível	150	83
233	Separador de água	200	85
233	Filtro com peças acessórias 84867	300	87
233	Filtro 84867	350	89
234	Tanque de combustível com peças de montagem	100	91
234	Tanque de combustível 33292, 33298	150	95
235	Tubos de combustível 33292, 33298	100	97
235	Tubos de combustível 83058, 33292, 33298	150	101
235	Tubulação de combustível, bomba de combustível	200	103
237	Tubo de alimentação - injetor	100	105
251	Coletor de admissão e coletor de escape	100	107
252	Sistema de escape, silencioso S/N - 29486, S/N - 72599	100	109
252	Sistema de escape, silencioso S/N 29487 -, S/N 72600 -	110	111
252	Protetor de calor, instalação S/N -27014, S/N -69013, S/N - 71705, S/N -43410	150	113
252	Protetor de calor, instalação S/N 27015- , S/N 69014- , S/N 71706- , S/N 43411-	160	115
255	Turbocompressor com peças de montagem	100	117
256	Filtro de ar com peças acessórias 33292, 80946, 82310	100	119
256	Filtro de ar	150	121
256	Purificador de ar em banho de óleo 83060, 33298	200	123
256	Filtro de ar 83060, 33298	250	125
256	Pré-filtro 83358	300	127
258	Intercooler	100	131
261	Radiador com peças acessórias	100	133
261	Radiador 33292, 83062	150	135
261	Tanque de expansão com peças acessórias	200	137
261	Sistema de refrigeração	250	139
261	Refrigerante, drenagem	300	143
262	Bomba de água e carcaça do termostato	100	145
263	Ventilador reversível	100	147
263	Ventilador reversível, válvula 83282	150	151
263	Ventilador	200	155
263	Defletor do ventilador	250	157
263	Motor hidráulico	300	159
263	Válvula 83282	350	161
263	Correia, transmissão	400	163
263	Tomada de força do acionador da bomba	450	165
269	Aquecedor do motor. 83530	100	167
269	Aquecedor do motor. 83470	150	169
271	Pedal do acelerador	100	171
272	Comando do acelerador manual. 83438	100	173

TABLE DES MATIÈRES

Catalogue id 20105 | Group 2
Issue 20021229-G | Page 38

GROUPE		Section	Page
210	Jeu pour moteur	50	41
210	Moteur	100	43
211	Culasse	100	45
212	Bloc-cylindres	100	49
212	Ventilation de carter	150	51
212	Ventilation de carter	200	53
213	Chemise cylindre et piston	100	55
214	Commande des soupapes	100	57
215	Carter de la distribution	100	59
216	Axe à vilebreguintas	100	61
216	Carter de volant	150	63
217	Carter d'huile	100	65
217	Vidange du carter d'huile	150	67
218	Suspension du moteur	100	69
218	Suspension du moteur	150	71
221	Système de graissage	100	73
222	Filtre à huile	100	75
223	Radiateur d 'huile	100	77
233	Pompe carburant	100	81
233	Filtre à carburant	150	83
233	Separateur d'eau	200	85
233	Filtre avec pièces de montage 84867	300	87
233	Filtre 84867	350	89
234	Réservoir de carburant avec pièces de montage	100	91
234	Réservoir de carburant 33292, 33298	150	95
235	Conduits d'alimentation en carburant 33292, 33298	100	97
235	Conduits d'alimentation en carburant 83058, 33292, 33298	150	101
235	Canalisations à combus, pompe carburant	200	103
237	Tuyau refoulement - injecteur	100	105
251	Tubulure admission et tubulure echappement	100	107
252	Système d'áspiration, silencieux S/N - 29486, S/N - 72599	100	109
252	Système d'áspiration, silencieux S/N 29487 -, S/N 72600 -	110	111
252	Installation du bouclier thermique S/N -27014, S/N -69013, S/N - 71705, S/N -43410	150	113
252	Installation du bouclier thermique S/N 27015- , S/N 69014- , S/N 71706- , S/N 43411-	160	115
255	Turbocompresseur avec pièces de montage	100	117
256	Filtre à air avec pièces de montage 33292, 80946, 82310	100	119
256	Purificateur d'air	150	121
256	Filtre air bain huile 83060, 33298	200	123
256	Purificateur d'air 83060, 33298	250	125
256	Prefiltre 83358	300	127
258	Refroidisseur intermédiaire	100	131
261	Radiateur avec pièces de montage	100	133
261	Radiateur 33292, 83062	150	135
261	Recipient d'expansion avec pièces de montage	200	137
261	Système de refroidissement	250	139
261	Vidange du liquide de refroidissement	300	143
262	Pompe à eau et boitier thermostat	100	145
263	Ventilateur réversible	100	147
263	Ventilateur réversible, soupape 83282	150	151
263	Ventilateur	200	155
263	Carter de ventilateur	250	157
263	Moteur hydraulique	300	159
263	Valve 83282	350	161
263	Transmission courrouie	400	163
263	Prise de force pour l'entraînement de la pompe	450	165
269	Chaufferette de moteur. 83530	100	167
269	Chaufferette de moteur. 83470	150	169
271	Pedale accelerateur	100	171
272	Accélérateur à main 83438	100	173

VOLVO

Volvo Construction Equipment
www.volvoce.com

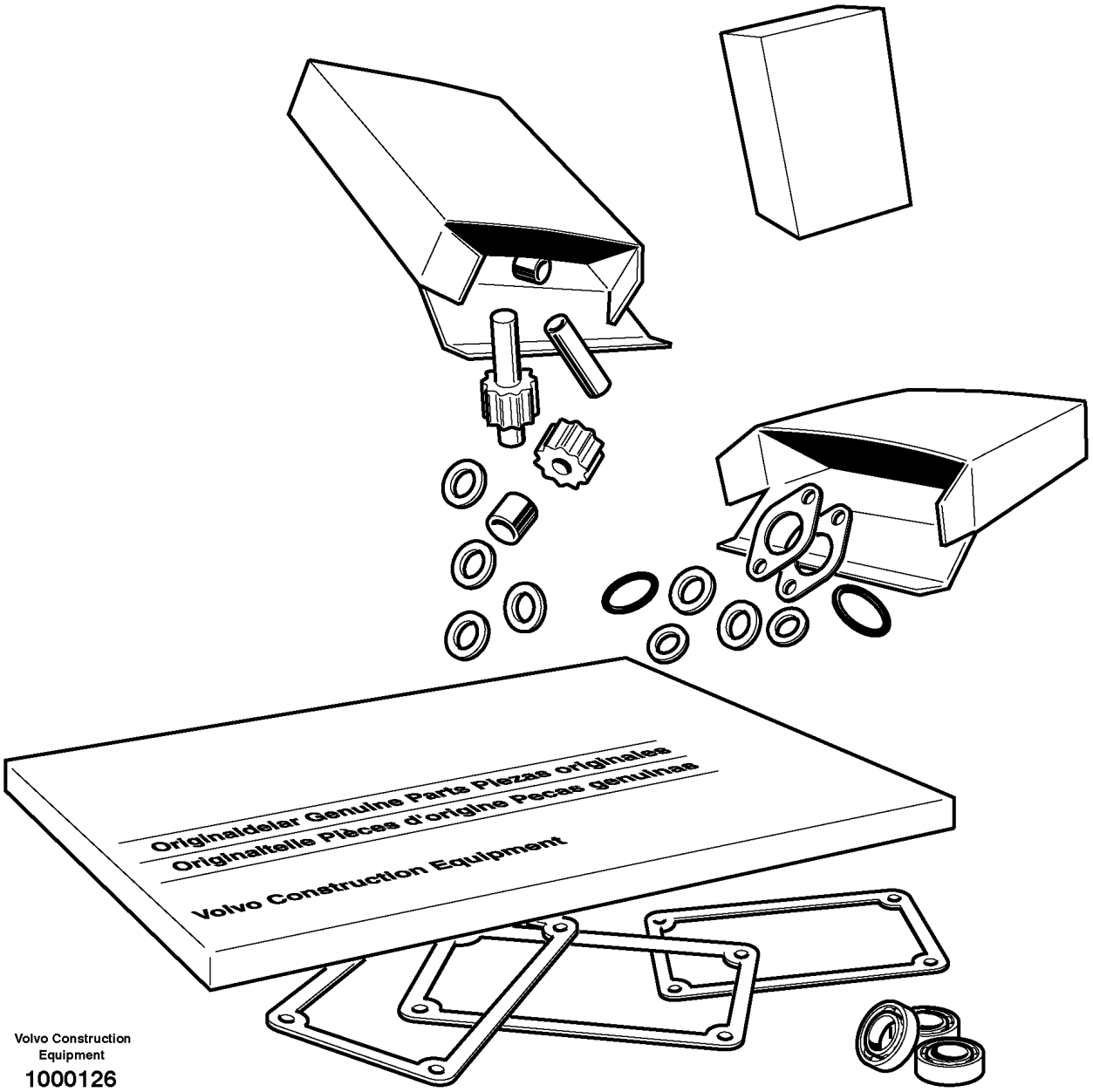

Volvo Construction Equipment

1000126

Fig.	Part No.	Quantity 1	2	3	PS	KIT	Description	Denominación	Denominação	Dénomination	Notes
1	VOE 15011856	1					Overhaul kit	Juego de reacondicionamiento	Jogo de recondicionamento	Kit rénovation	
2	VOE 15011854	1					•Cylinder head kit	•Juego de culata	•Jogo cabeçote	•Jeu de culasse	
3	VOE 20890422	6					•Cyl Liner Kit	•Jg Camisa Cil	•Kit camisa de cilindro	•Jeu Chemises	
4	VOE 20933203	4					•Gasket	•Junta	•Junta	•Joint	

1		**Repair kits for engine** **Juegos para el motor** **Kit de reparação para o motor** **Jeu pour moteur**	Catalogue id **20105**	Group **210**
2				
3			Illustr. No **1000126**	Section **50**
4				
5			Issue **20021229-G**	Page **41**

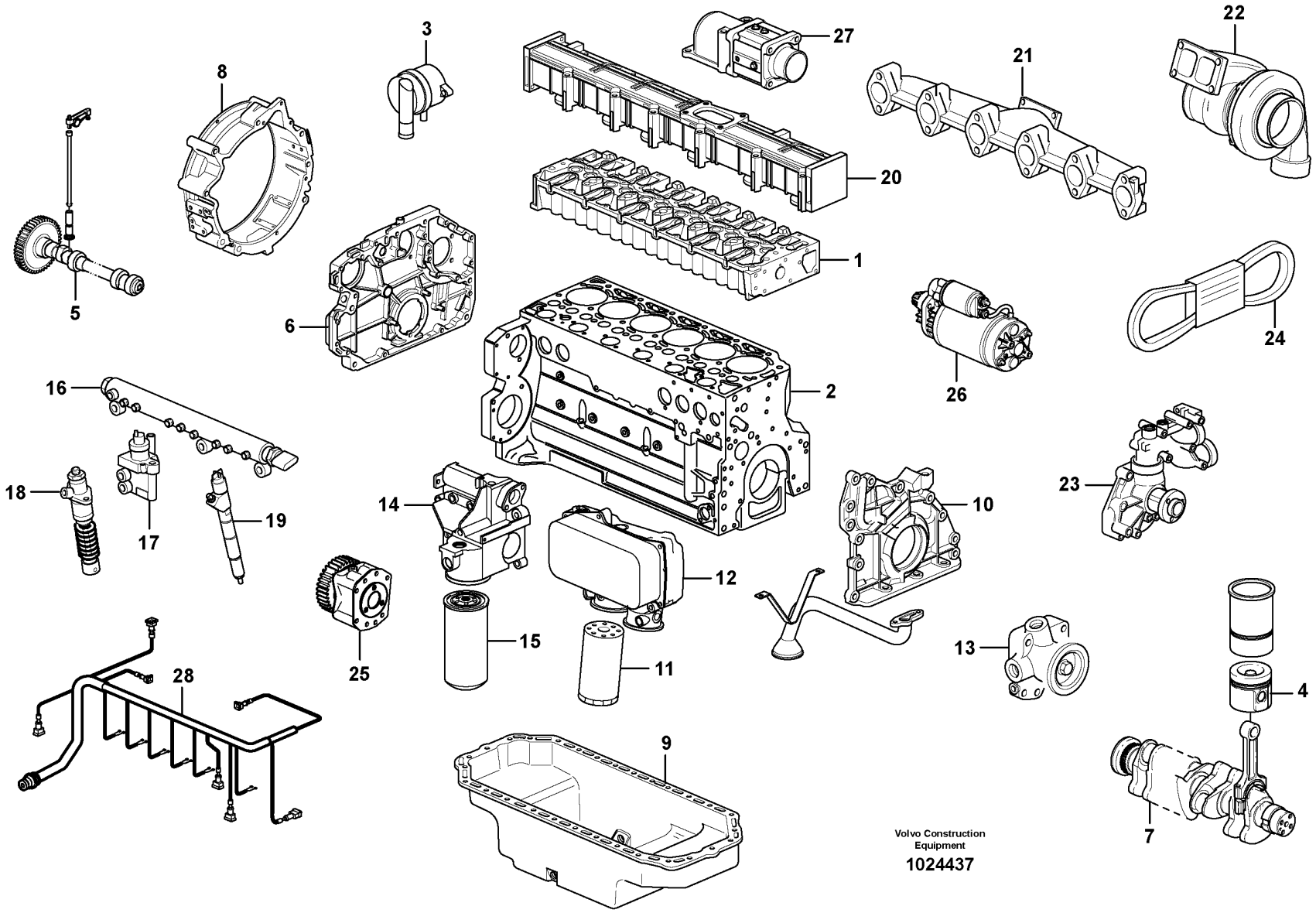
1
2
3
4
5
6
7
8
9
10
11
12
13
14
15
16
17
18
19
20
21
22
23
24
25
26
27
28
Volvo Construction Equipment
1024437

Fig.	Part No.	Quantity 1	2	3	PS	KIT	Description	Denominación	Denominação	Dénomination	Notes
	VOE 11411088	1					Engine	Motor	Motor	Moteur	D6E LAE3
1		1					•Cylinder head	•Culata	•Cabeçote	•Culasse	See group 211-100 page 45
2		1					•Cylinder block	•Bloque cilindro	•Bloco de cilindros	•Bloc-cylindres	See group 212-100 page 49
3		1					•Crankcase ventilation	•Ventilación del ca	•Respiro do cárter	•Aération de carter	See group 212-150 page 51
4		6					•Piston	•Piston	•Pistão	•Piston	See group 213-100 page 55
5		1					•Valve mechanism	•Mecanismo de valvulas	•Mecanismo da válvula	•Commande des soupapes	See group 214-100 page 57
6		1					•Timing gear casing	•Cubierta distribucion	•Caixa da engrenagem de distribuição	•Carter distribution	See group 215-100 page 59
7		1					•Crankshaft	•Cigüeñal	•Eixo de manivela	•Vilebrequin	See group 216-100 page 61
8		1					•Flywheel Hsg	•Cubiert Volante	•Carcaça do volante	•Carter Volant	See group 216-150 page 63
9		1					•Oil sump	•Carter de aceite	•Cárter de óleo	•Carter d'huile	See group 217-100 page 65
10		1					•Lubricating system	•Sist.lubrificante	•Sistema de lubrificação	•Syst.de graissage	See group 221-100 page 73
11		1					•Oil filter	•Filtro aceite	•Filtro de óleo	•Filtre huile	See group 223-100 page 77
12		1					•Oil cooler	•Enfriador aceite	•Refrigerador de óleo	•Radiateur huile	See group 223-100 page 77
13		1					•Fuel pump	•Bomba Combustib	•Bomba de combustível	•Pompe Carburant	See group 233-100 page 81
14		1					•Expansion Tank	•Tanque Expansio	•Tanque de expansão	•Vase Expansion	See group 233-150 page 83
15		1					•Fuel Filter	•Filtro Combust	•Filtro de combust.	•Filtre carburant	See group 233-150 page 83
16		1					•Rail	•Rail	•Trilho	•Rail	See group 237-100 page 105
17		1					•Regulator	•Regulador	•Regulador	•Regulateur	See group 237-100 page 105
18		2					•Pump Unit	•Unidad Bomba	•Unidade de bomba	•Unite Pompe	See group 237-100 page 105
19		6					•Injector	•Inyector	•Injetor	•Injecteur	See group 237-100 page 105
20		1					•Inlet Manifold	•Tubo Admision	•Coletor de admissão	•Tubul.admission	See group 251-100 page 107
21		1					•Exhaust pipe	•Tubo escape	•Tubo de escape	•Tuyau echappem.	See group 251-100 page 107
22		1					•Turbocharger	•Turbocompresor	•Turbocompressor	•Turbocompresse.	See group 255-100 page 117
23		1					•Coolant Pump	•Bomba Ag.refr.	•Bomba refrigerante	•Pompe a eau	See group 262-100 page 145
24		1					•Belt Xmsn	•Correa Distrib	•	•Transm.courroie	See group 263-400 page 163
25		1					•Pump drive	•Accionamiento bomba	•Acionamento de bomba	•Commande de la pompe	See group 263-450 page 165
26		1					•Starter motor	•Motor arranque	•Motor de arranque	•Demarreur	See group 331-100 page 197
27		1					•Starter Element	•Calentador Arr.	•Elemento de partida	•Eleme.demarrage	See group 333-100 page 199
28		1					•Cable harness	•Manojo cables	•Chicote	•Faisceau cables	See group 371-150 page 249

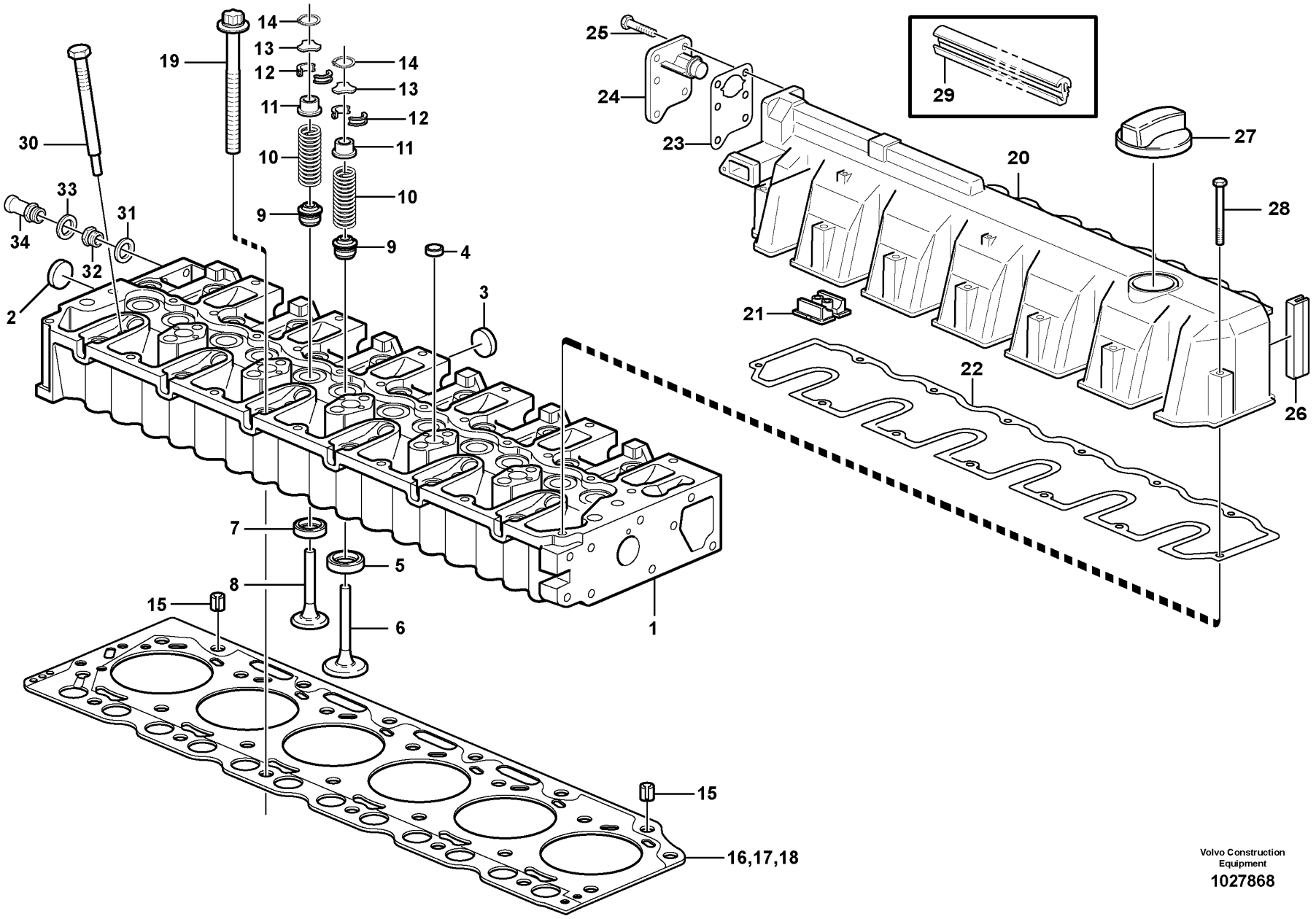

Volvo Construction Equipment

1027868

Fig.	Part No.	Quantity 1	2	3	PS	KIT	Description	Denominación	Denominação	Dénomination	Notes
1	VOE 20855301	1					Cylinder head	Culata	Cabeçote	Culasse	
2	VOE 20914266	1					•Core Plug	•Tapon	•Bujão	•Ronde.fermeture	
3	VOE 20412745	5					•Core plug	•Tapón	•Bujão	•Rondelle fermeture	
4	VOE 20412733	5					•Core plug	•Tapón	•Bujão	•Rondelle fermeture	
5	VOE 20849976	6					•Valve seat	•Asiento de válvula	•Assento da válvula	•Siège de soupape	
6	VOE 20798699	6					•Inlet valve	•Válvula de admisión	•Válvula admissão	•Soupape admission	
7	VOE 20849979	6					•Insert	•Elemento	•Elemento	•Cartouche	
8	VOE 20798533	6					•Exhaust valve	•Válvua de escape	•Válvula de escape	•Soupape d'échappement	
9	VOE 20459855	12					•Valve seal	•Retén válvula	•Retentor da válvula	•Joint soupape	
10	VOE 20459851	12					•Valve spring	•Resorte de válvula	•Mola da válvula	•Ressort soupape	
11	VOE 20840747	12					•Spring disc	•Platillo de resorte	•Disco elástico	•Coupelle de ressort	
12	VOE 20459857	24					•Valve sleeve	•	•	•Douille soupape	
13	VOE 20840807	12					•Thrust washer	•Arandela de presión	•Arruela de encosto	•Rondelle butée	
14	VOE 20840772	12					•Lock ring	•Anillo de seguridad	•Anel trava	•Anneau verrouillage	
15	VOE 20459839	2					Bushing	Casquillo	Bucha	Bague	
16	VOE 20798183	1					Cylinder head gasket	Junta de culata	Junta cabeçote	Joint de culasse	THICK = 1,27 MM 1 BORE
17	VOE 20798186	1					Cylinder head gasket	Junta de culata	Junta cabeçote	Joint de culasse	THICK = 1,37 MM 2 BORES
18	VOE 20798191	1					Cylinder head gasket	Junta de culata	Junta cabeçote	Joint de culasse	THICK = 1,47 MM 3 BORES
19	VOE 20459838	19					Bolt	Perno	Parafuso	Boulon	
20	VOE 21037969	1					Valve Cover	Cubier Valvula	Tampa de válvula	Cache-soupapes	
21	VOE 20412590	1					•Cap	•Capuchón	•Tampa	•Capot	
22	VOE 20841035	1					•Gasket	•Junta	•Junta	•Joint	
23	VOE 20840801	1					•Gasket	•Junta	•Junta	•Joint	
24	VOE 20933359	1					•Oil Separator	•Separad Aceite	•	•Deshuileur	
25	VOE 20797542	6					•Hexagon screw	•Tornillo hexagonal	•Parafuso sextavado	•Vis à tête hexagonale	
26	VOE 20859647	2					•Gasket	•Junta	•Junta	•Joint	
27	VOE 20412589	1					Filler cap	Tapa de llenado	Tampa de enchimento	Bouchon remplissage	
28	VOE 20412601	13					Screw	Tornillo	Parafuso	Vis	(VOE 21037380)
29	VOE 20933362	1					Seal	Junta	Vedação	Joint	

1		**Cylinder head** **Culata** **Cabeçote** **Culasse**	Catalogue id **20105**	Group **211**
2				
3			Illustr. No **1027868**	Section **100**
4				
5			Issue **20021229-G**	Page **45**

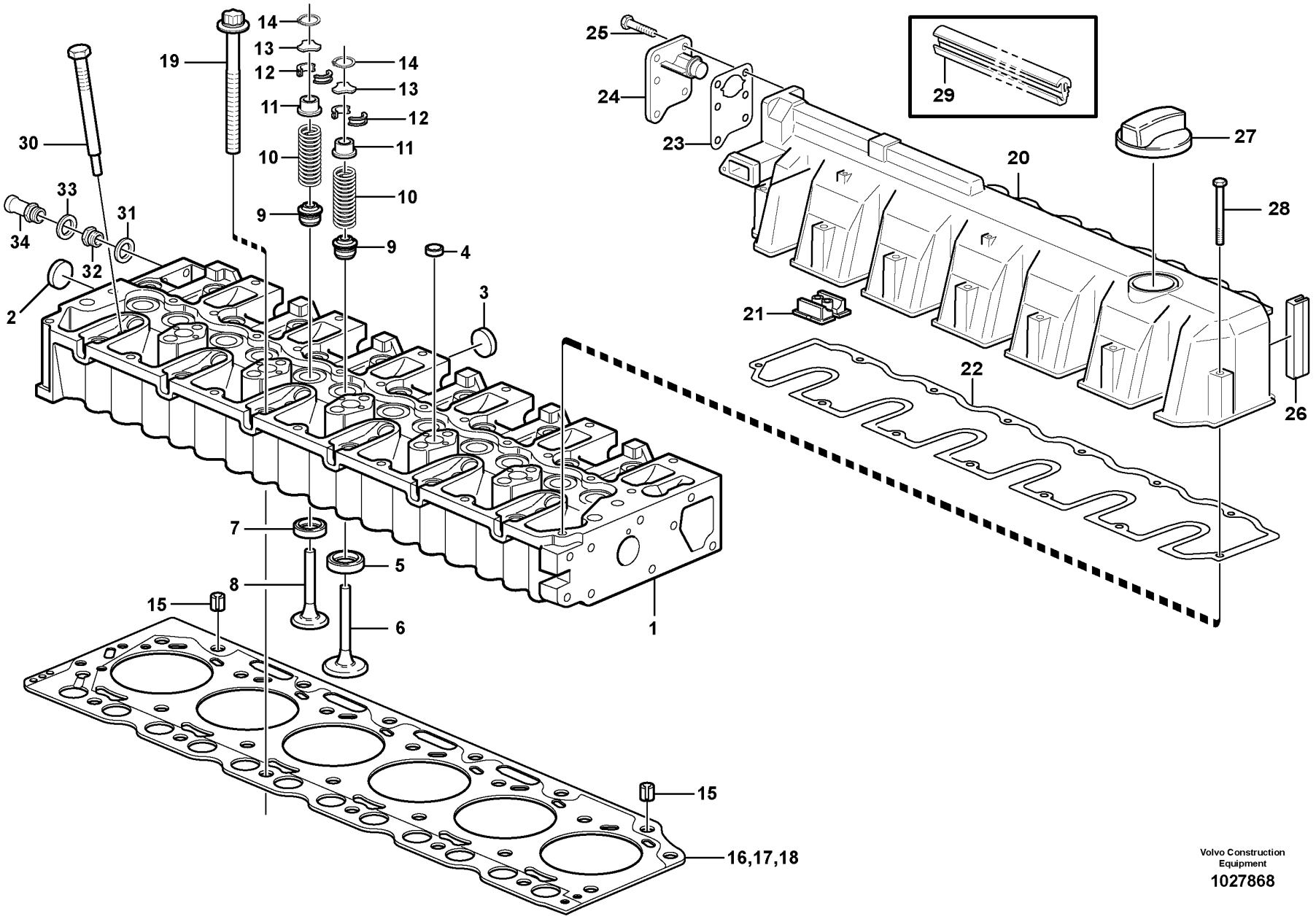

Volvo Construction Equipment

1027868

Fig.	Part No.	Quantity 1	2	3	PS	KIT	Description	Denominación	Denominação	Dénomination	Notes
30	**VOE 20405895**	1					Plug	Tapón	Bujão	Tampon	
31	**VOE 993358**	1					Gasket	Junta	Junta	Joint	(VOE 20459972)
32	**VOE 20516927**	1					Sealing ring	Anillo retén	Anel de vedação	Bague étanchéité	
33	**VOE 13947281**	1					Gasket	Junta	Junta	Joint	
34	**VOE 20483764**	1					Nipple	Niple	Niple	Raccord	

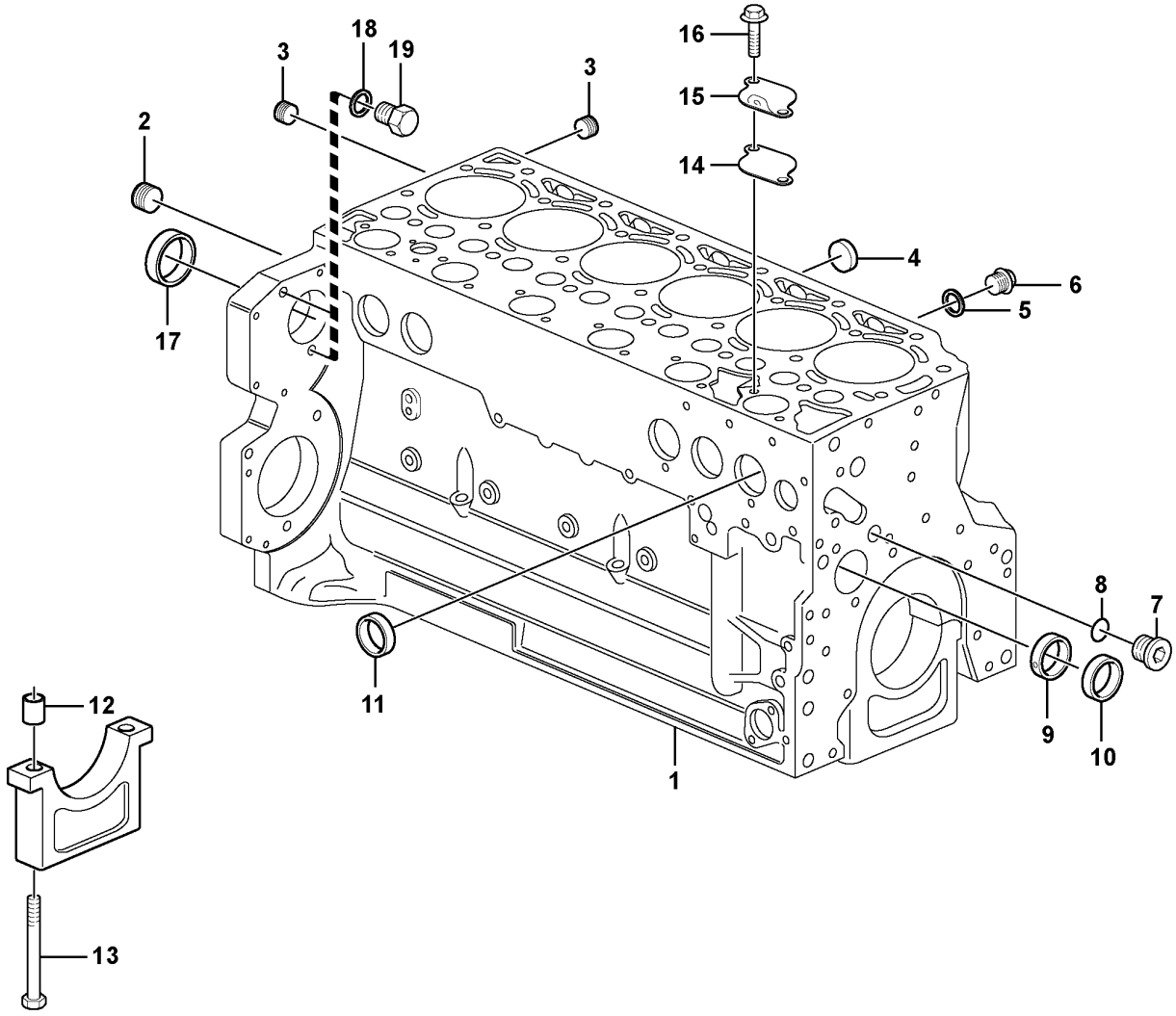

Volvo Construction Equipment
1056312

Fig.	Part No.	Quantity 1	2	3	PS	KIT	Description	Denominación	Denominação	Dénomination	Notes
1	VOE 22468043	1					Crankcase	Carter Ciguenal	Cárter do motor	Carter Moteur	(VOE 21077566)
2	VOE 20785813	1					•Plug	•Tapon	•Bujão	•Bouchon	
3	VOE 20508600	2					•Plug	•Tapón	•Tampão	•Bouchon	
4	VOE 20412745	5					•Core plug	•Tapón	•Bujão	•Rondelle fermeture	
5	VOE 13969011	2					•Gasket	•Junta	•Junta	•Joint	
6	VOE 20405716	2					•Plug	•Tapón	•Bujão	•Tampon	
7	VOE 20998904	1					•Plug	•Tapón	•Tampão	•Bouchon	
8	VOE 20998903	1					•Gasket	•Junta	•Junta	•Joint	
9	VOE 20459998	1					•Camshaft bushing	•Casquillo de árbol de levas	•Bucha eixo com. válvula	•Bague arbre cames	
10	VOE 20459999	6					•Camshaft bushing	•Casquillo de árbol de levas	•Bucha eixo com. válvula	•Bague arbre cames	
11	VOE 20405721	9					•Core plug	•Tapón	•Bujão	•Rondelle fermeture	
12	VOE 20460001	14					•Bushing	•Casquillo	•Bucha	•Bague	
13	VOE 20460006	14					•Screw	•Tornillo	•Parafuso	•Vis	
14	VOE 20933203	1					Gasket	Junta	Junta	Joint	
15	VOE 20840812	1					Cover	Cubierta	Tampa	Capot	
16	VOE 20405792	2					Screw	Tornillo	Parafuso	Vis	
17	VOE 20793501	1					Plug	Tapón	Bujão	Tampon	
18	VOE 13947281	2					Gasket	Junta	Junta	Joint	
19	VOE 20441859	2					Plug	Tapón	Bujão	Tampon	

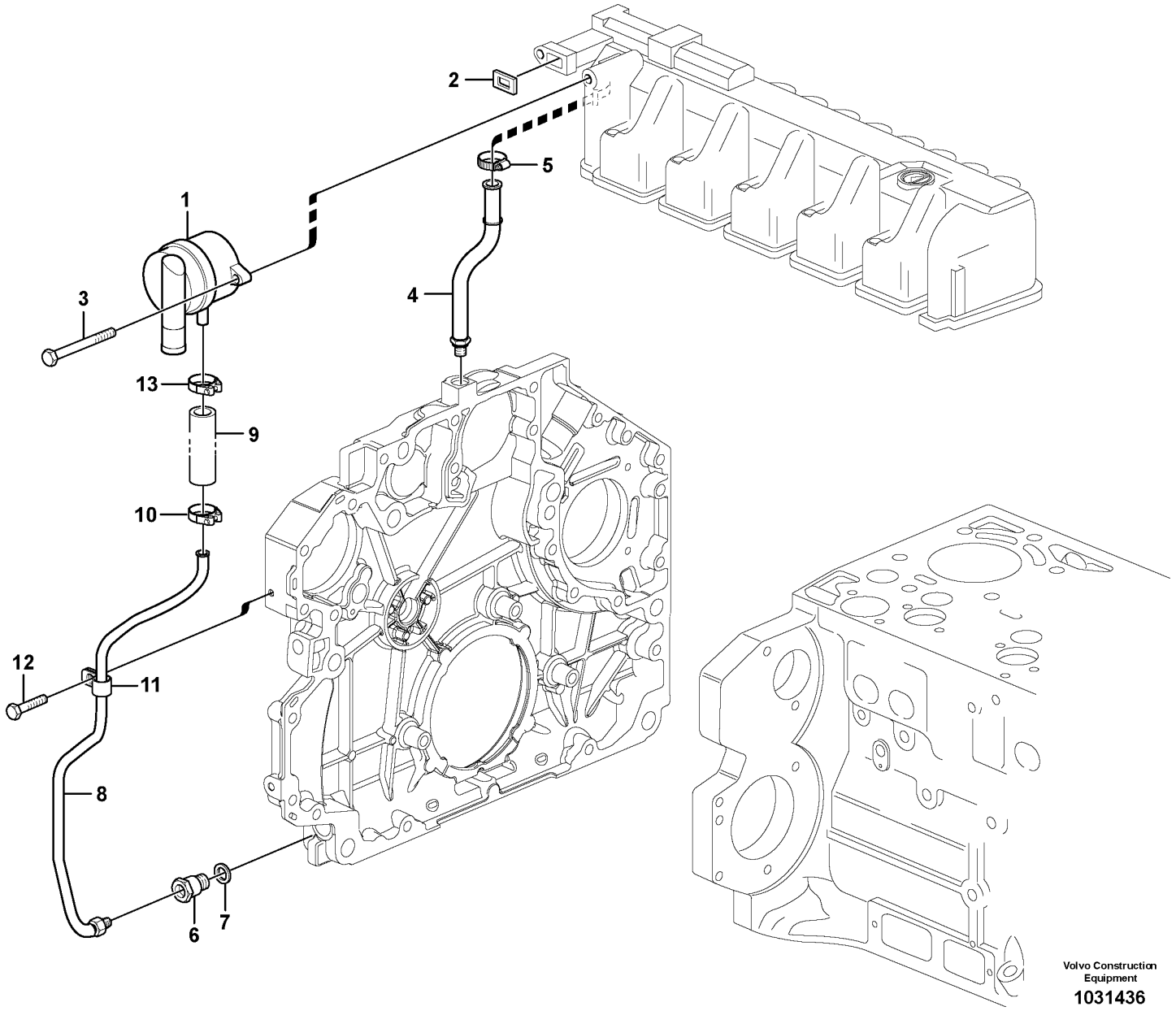

Volvo Construction Equipment

1031436

Fig.	Part No.	Quantity 1	2	3	PS	KIT	Description	Denominación	Denominação	Dénomination	Notes
1	VOE 20930510	1					Oil separator	Separador de aceite	Separador de óleo	Déflecteur d'huile	
2	VOE 21038626	1					•Gasket	•Junta	•Junta	•Joint	
3	VOE 20405504	2					Screw	Tornillo	Parafuso	Vis	(VOE 20792147)
4	VOE 20798824	1					Return line	Conducto de retorno	Linha de retorno	Conduit de retour	
5	VOE 20799673	1					Hose clamp	Abrazadera de manguera	Braçadeira da mangueira	Collier durite	
6	VOE 21496705	1					Drain valve	Válvula de vaciado	Válvula de drenagem	Vanne de vidange	(VOE 20841133)
7	VOE 20460026	1					Sealing ring	Anillo retén	Anel de vedação	Bague étanchéité	
8	VOE 20840219	1					Oil return pipe	Tubo de aceite retorno	Tubo retorno de óleo	Tuyau de retour d'huile	
9	VOE 20799065	1					•Hose	•Manguera	•Mangueira	•Flexible	
10	VOE 20971607	1					•Hose clamp	•Abrazadera de manguera	•Braçadeira da mangueira	•Collier durite	
11	VOE 20798831	1					•Attaching clamp	•Abrazadera de fijación	•Grampo de fixação	•Collier de fixation	
12	VOE 20405729	1					Screw	Tornillo	Parafuso	Vis	
13	VOE 20971607	1					Hose clamp	Abrazadera de manguera	Braçadeira da mangueira	Collier durite	

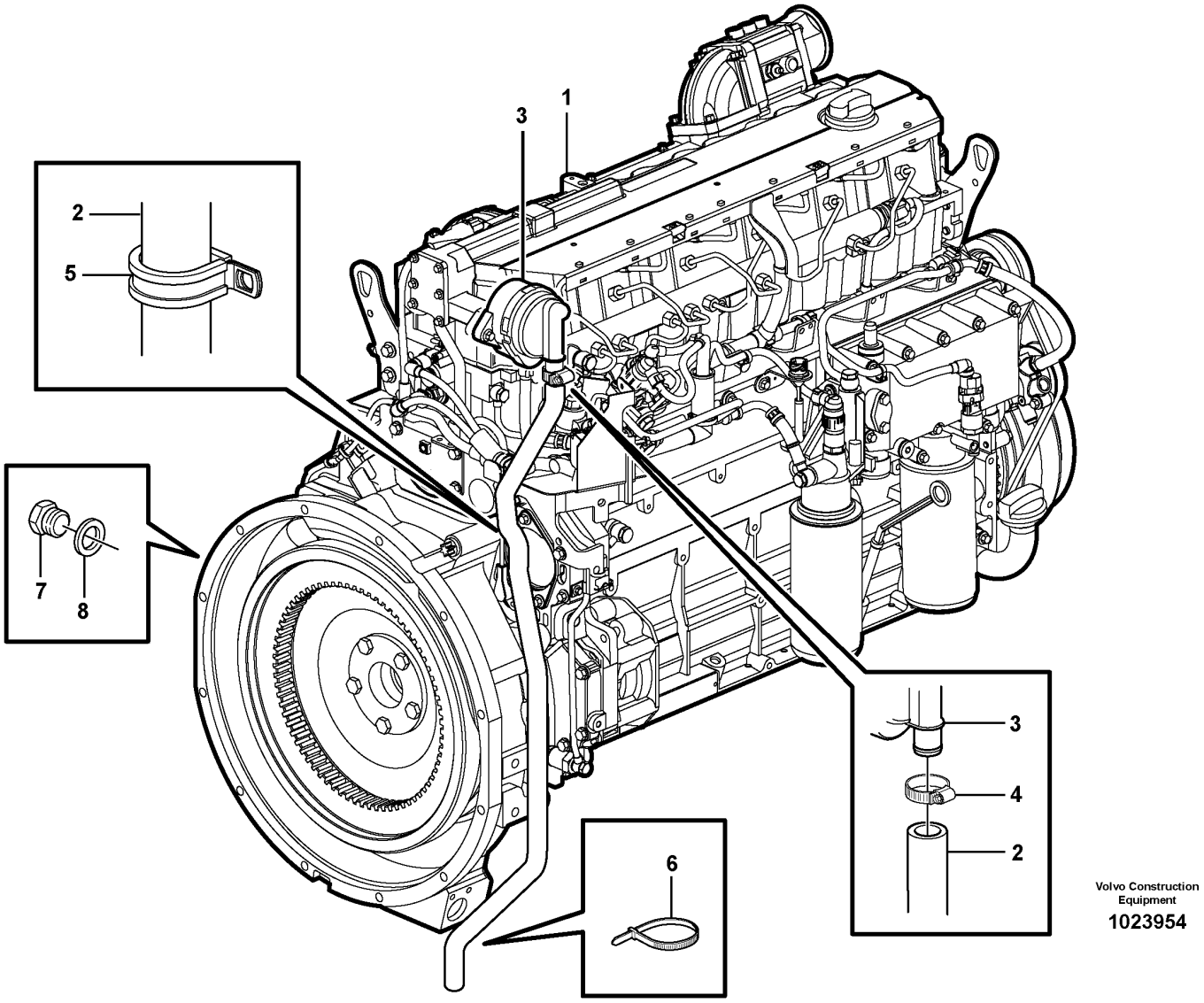

Volvo Construction Equipment

1023954

Fig.	Part No.	Quantity 1	2	3	PS	KIT	Description	Denominación	Denominação	Dénomination	Notes
1		1					Motor	Motor	Motor	Moteur	See group 210-100 page 43
2	**VOE 11445236**	1					Hose	Manguera	Mangueira	Flexible	
3		1					Crankcase ventilation	Ventilación del ca	Respiro do cárter	Aération de carter	See group 212-150 page 51
4	**VOE 13943474**	1					Hose clamp	Abrazadera de manguera	Braçadeira da mangueira	Collier durite	
5	**VOE 13949997**	1					Clamp	Abrazadera	Braçadeira	Collier serrage	
6	**VOE 4881440**	1					Cable tie	Abrazadera de cinta	Braçadeira	Serre-câble	
7	**VOE 11173944**	6					Plug	Tapón	Bujão	Tampon	
8	**VOE 13947282**	6					Gasket	Junta	Junta	Joint	

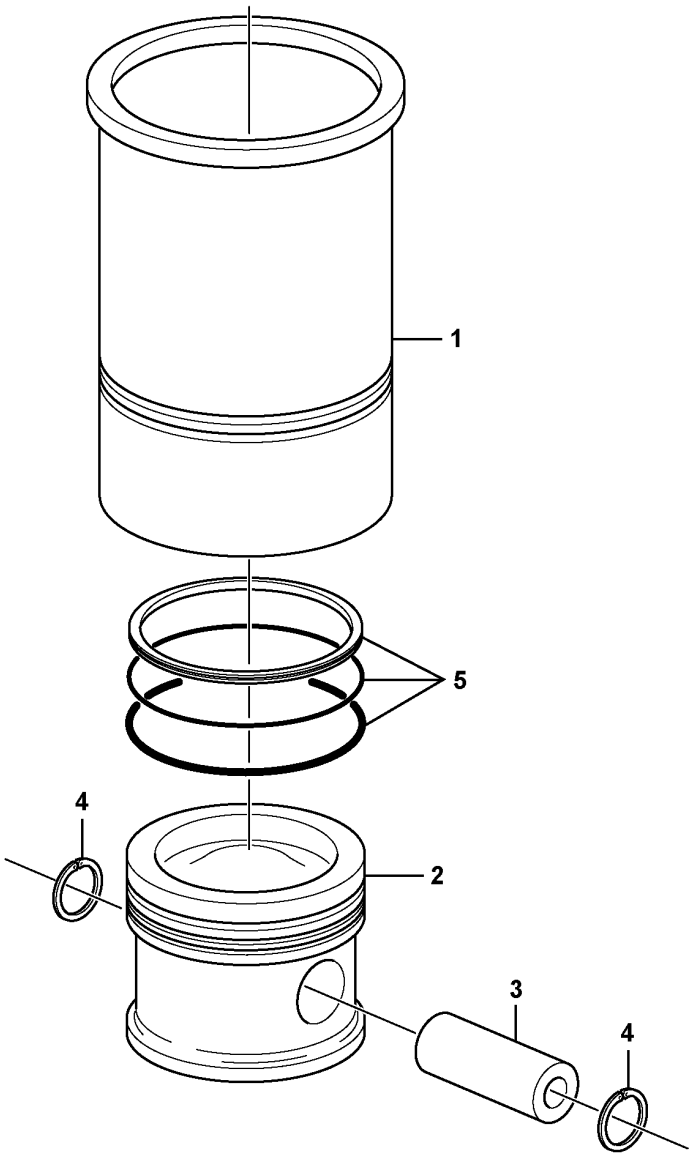

Volvo Construction Equipment

1024633

Fig.	Part No.	Quantity 1	2	3	PS	KIT	Description	Denominación	Denominação	Dénomination	Notes
1	VOE 20890422	6					Cyl Liner Kit	Jg Camisa Cil	Kit camisa de cilindro	Jeu Chemises	
2		6			NS		•Piston	•Pistón	•Pistão	•Piston	
3	VOE 20798843	6					••Piston Pin	••Bulon	••Pino do pistão	••Axe Piston	
4	VOE 20798020	12					••Lock Ring	••Anillo Segurid	••Arruela de trava	••Anneau Verrouillage	
5	VOE 20799069	6					••Piston ring kit	••Juego aro de pistón	••Jogo aneis pistão	••Jeu segments piston	

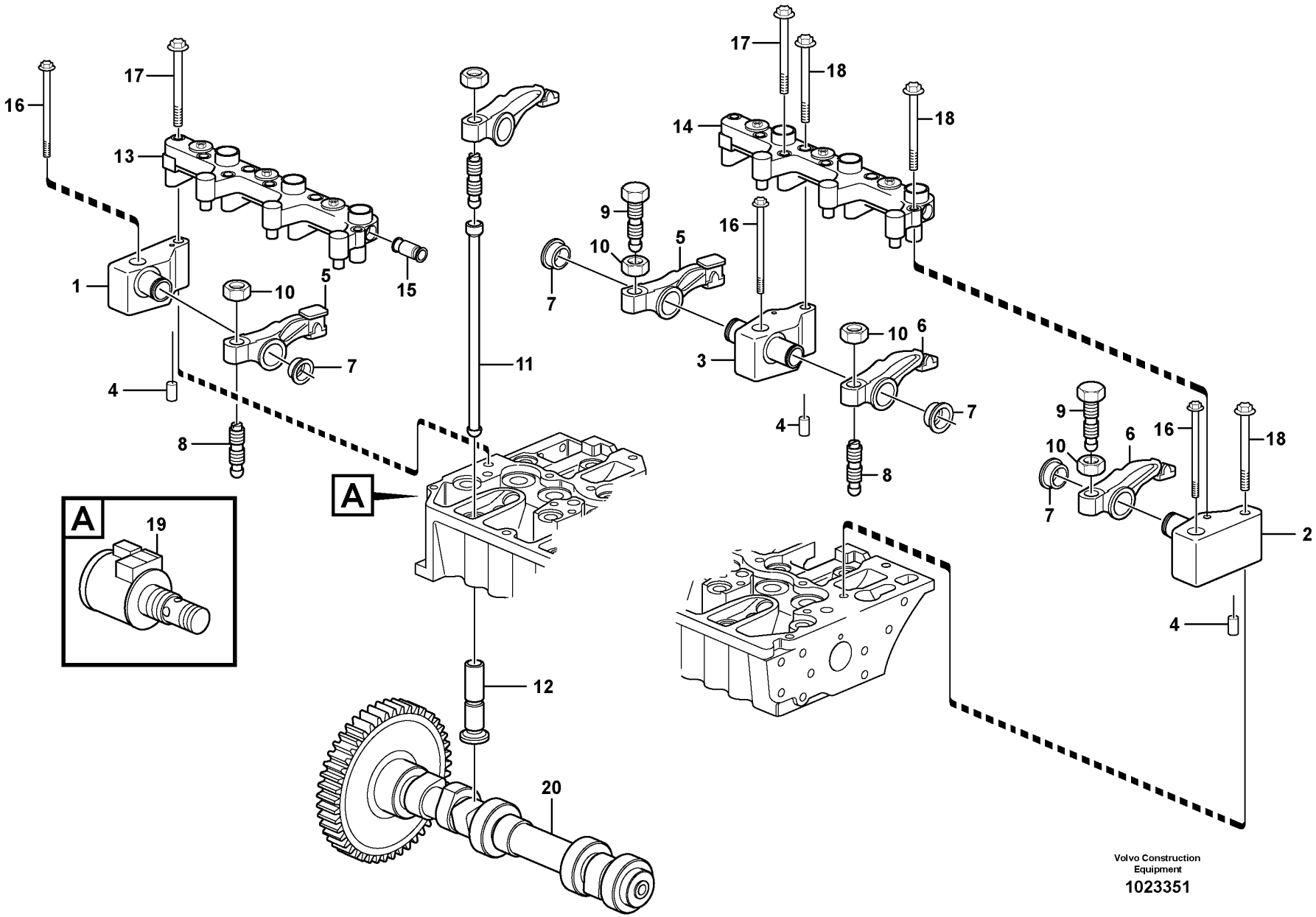

Volvo Construction Equipment

1023351

Fig.	Part No.	Quantity 1	2	3	PS	KIT	Description	Denominación	Denominação	Dénomination	Notes
1	VOE 20799056	1					Bracket	Ménsula	Suporte	Console	
2	VOE 20799047	1					Bracket	Ménsula	Suporte	Console	
3	VOE 20799053	5					Bracket	Consola	Suporte	Console	
4	VOE 20790837	7					Pin	Pasador	Pino	Goupille	
5	VOE 21448082	6					Rocker arm	Balancín	Balancim	Culbuteur	(VOE 20792878)
6	VOE 21448926	6					Rocker arm	Balancín	Balancim	Culbuteur	(VOE 20792876)
7	VOE 20794115	12					Retaining ring	Anillo de apoyo	Anel retentor	Bague retenue	
8	VOE 20913851	6					Adjusting Screw	Tornillo Ajuste	Parafuso de afinação	Vis De Reglage	
9	VOE 20816389	6					Adjusting screw	Tornillo ajuste	Parafuso de ajuste	Vis réglage	
10	VOE 11700373	12					Nut	Tuerca	Porca	Écrou	
11	VOE 21345578	12					Tube	Tubo	Tubo	Tube	(VOE 20460008)
12	VOE 20799076	12					Tappet	Empujador válvula	Tucho da válvula	Poussoir	
13	VOE 22291145	1					Actuator	Actuador	Atuador	Actionneur	(VOE 20799568)
14	VOE 21896674	1					Actuator	Actuador	Atuador	Actionneur	(VOE 20799570)
15	VOE 20798864	1					Plug	Tapón	Bujão	Tampon	
16	VOE 20459837	7					Bolt	Perno	Parafuso	Boulon	
17	VOE 20799085	6					Six point screw	Tornillo de seis dientes	Paraf atarr. sext	Vis à six lobes	
18	VOE 20799084	5					Six point screw	Tornillo de seis dientes	Paraf atarr. sext	Vis à six lobes	
19	VOE 20795296	1					Solenoid valve	Electrovalvula	Válvula solenóide	Vanne electrom.	
20	VOE 21364463	1					Camshaft	Árbol de levas	Arv comando válvulas	Arbre cames	(VOE 20838124)

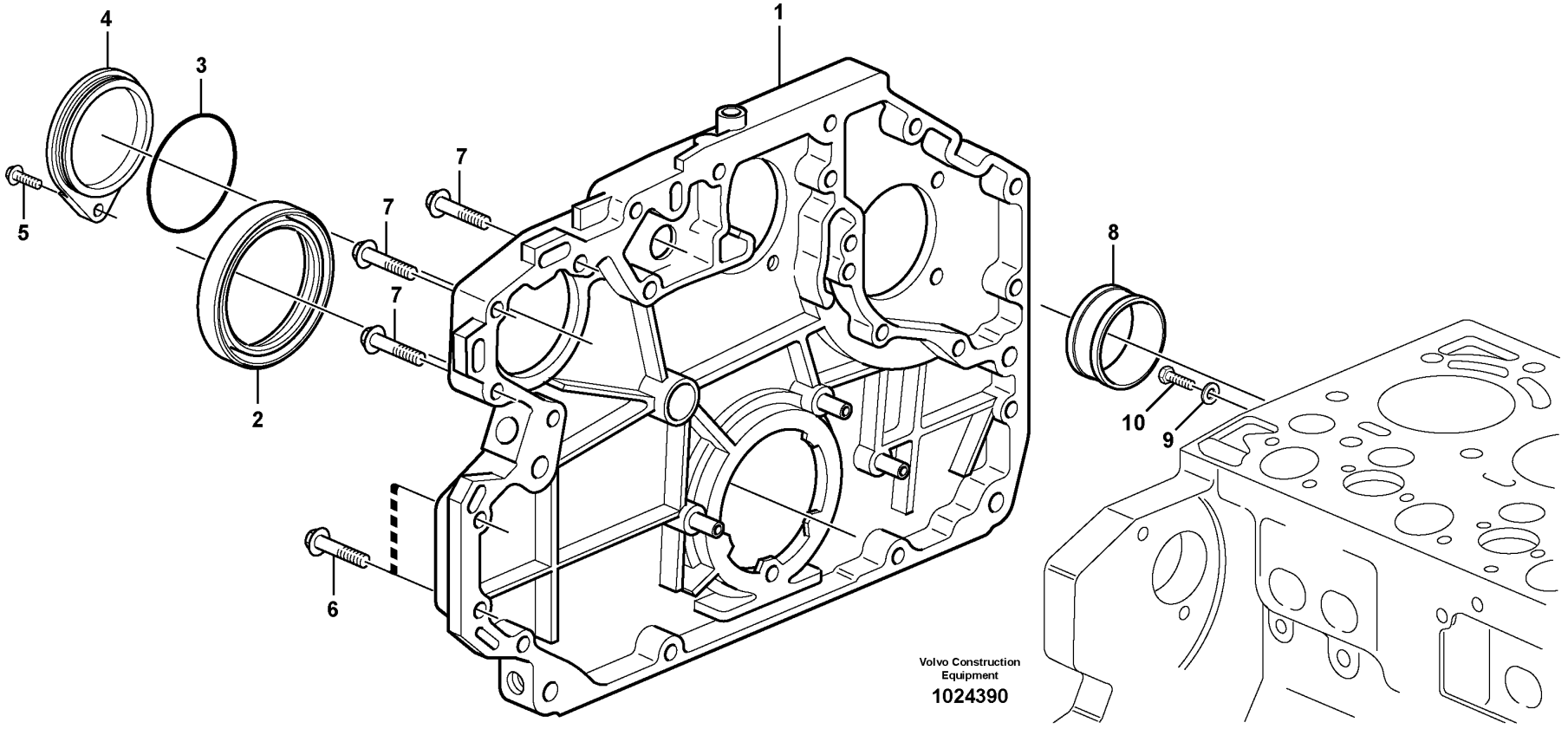
4
3
1
7
5
7
8
7
2
10
9
6
Volvo Construction Equipment
1024390

Fig.	Part No.	Quantity 1	2	3	PS	KIT	Description	Denominación	Denominação	Dénomination	Notes
1	**VOE 22444773**	1					Timing gear casing	Cubierta distribución	Cárter da distribuição	Carter de distribution	(VOE 20841195)
2	**VOE 20929860**	1					Crankshaft Seal	Reten Ciguenal	Retentor do eixo de manivela	Joint Vilebreq.	
3	**VOE 20405652**	1					Sealing ring	Anillo retén	Anel de vedação	Bague étanchéité	
4	**VOE 20950063**	1					Cover	Cubierta	Tampa	Capot	
5	**VOE 20405672**	1					Screw	Tornillo	Parafuso	Vis	
6	**VOE 20412324**	12					Screw	Tornillo	Parafuso	Vis	
7	**VOE 20450801**	3					Screw	Tornillo	Parafuso	Vis	
8	**VOE 20460092**	1					Bushing	Casquillo	Bucha	Bague	
9	**VOE 20460087**	1					Washer	Arandela	Arruela	Rondelle	
10	**VOE 20460101**	1					Screw	Tornillo	Parafuso	Vis	

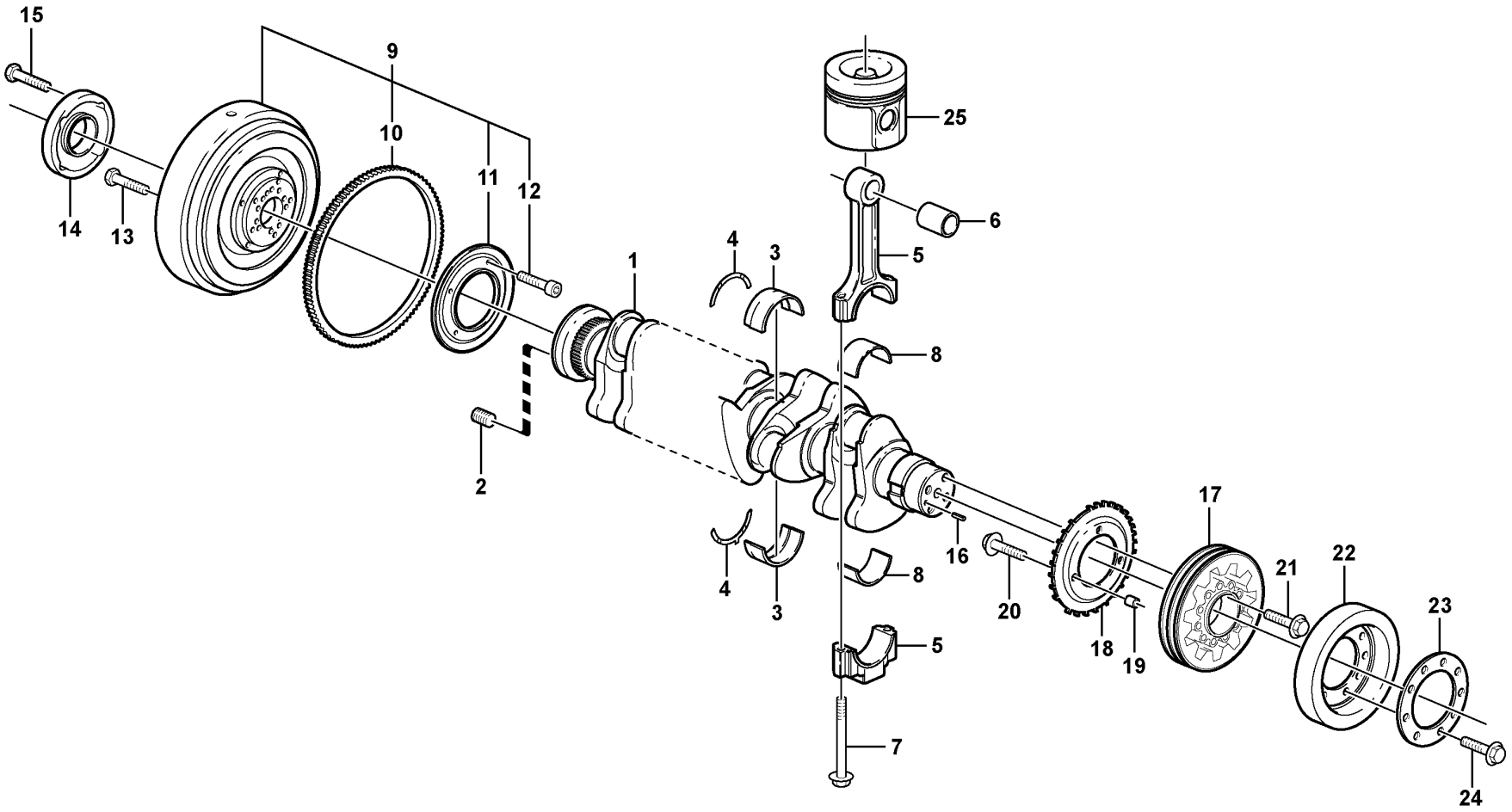

Volvo Construction Equipment
1056093

Fig.	Part No.	Quantity 1	2	3	PS	KIT	Description	Denominación	Denominação	Dénomination	Notes
1	VOE 21351237	1					Crankshaft	Cigüeñal	Eixo de manivelas	Vilebrequin	(VOE 20838068)
2	VOE 20459144	10					Insert	Elemento	Elemento	Cartouche	
3	VOE 20850106	7					Main bearing	Cojinete de bancada	Mancal principal	Palier de vilebrequin	STD 84,00 MM
3	VOE 20850110	7					Main bearing	Cojinete de bancada	Mancal principal	Palier de vilebrequin	U SZ 83,75 MM
4	VOE 20850116	2					Thrust washer	Arandela axial	Arruela trava	Disque de butée	STD 2,15 MM
4	VOE 20850122	2					Thrust washer	Arandela axial	Arruela trava	Disque de butée	O SZ 2,35 MM
5	VOE 20851091	6					Connecting rod	Biela	Biela	Bielle	
6	VOE 20799647	6					•Piston bushing	•Casquillo bulón	•Bucha da biela	•Bague pied de bielle	
7	VOE 20799587	12					•Flange screw	•Tornillo embridado	•Parafuso flangeado	•Vis à embase	
8	VOE 20850096	6					Big-end bearing kit	Juego cojinete biela	Jogo bronzinas da biela	Jeu coussinets bielles	STD 70,00 MM
8	VOE 20850097	6					Big-end bearing kit	Juego cojinete biela	Jogo bronzinas da biela	Jeu coussinets bielles	U SZ 69.75 MM
9	VOE 20917910	1					Flywheel	Volante	Volante	Volant	
10	VOE 20450830	1					•Gear	•Engranaje	•Engrenagem	•Pignon	
11	VOE 20918003	1					•Ring	•Anillo	•Anel	•Anneau	
12	VOE 20933839	4					•Screw	•Tornillo	•Parafuso	•Vis	
13	VOE 20450835	10					Screw	Tornillo	Parafuso	Vis	
14	VOE 20460793	1					Flange	Brida	Flange	Bride	
15	VOE 21000755	5					Hexagon screw	Tornillo hexagonal	Parafuso sextavado	Vis à tête hexagonale	
16	VOE 20450628	1					Pin	Pasador	Coupilha	Clavette	
17	VOE 20516985	1					Pulley	Polea correa dentada	Polia correia dent	Poulie	
18	VOE 20841180	1					Lock washer	Arandela seguridad	Arruela trava	Rondelle verrouillage	ENG NO - 10163430
18		1			NS		Lock Washer	Arandel Segurid		Rondel.verroui.	ENG NO 10163431 -
19	VOE 20450838	1					Pin	Pasador	Coupilha	Clavette	
20	VOE 975108	3					Flange screw	Tornillo embridado	Parafuso flangeado	Vis à embase	(VOE 888289)
21	VOE 20405724	4					Screw	Tornillo	Parafuso	Vis	
22	VOE 20585446	1					Vibration damper	Amortiguador de vibraciones	Amortecedor de vibração	Amortisseur Vib	
23	VOE 21022723	1					Flange plate	Placa de brida	Placa de flange	Bride	ENG - 10779813
24	VOE 20450756	9					Screw	Tornillo	Parafuso	Vis	M10X25 ENG - 10779813
24	VOE 993357	9					Flange screw	Tornillo embridado	Parafuso flangeado	Vis à embase	M10X20 ENG 10779814 -
25		1					Piston	Piston	Pistão	Piston	See group 213-100 page 55

1	
2	
3	
4	
5	

Crankshaft and related parts
Cigüeñal
Eixo de manivela e peças relacionadas
Axe à vilebreguintas

Catalogue id	Group
20105	**216**
Illustr. No	Section
1056093	**100**
Issue	Page
20021229-G	**61**

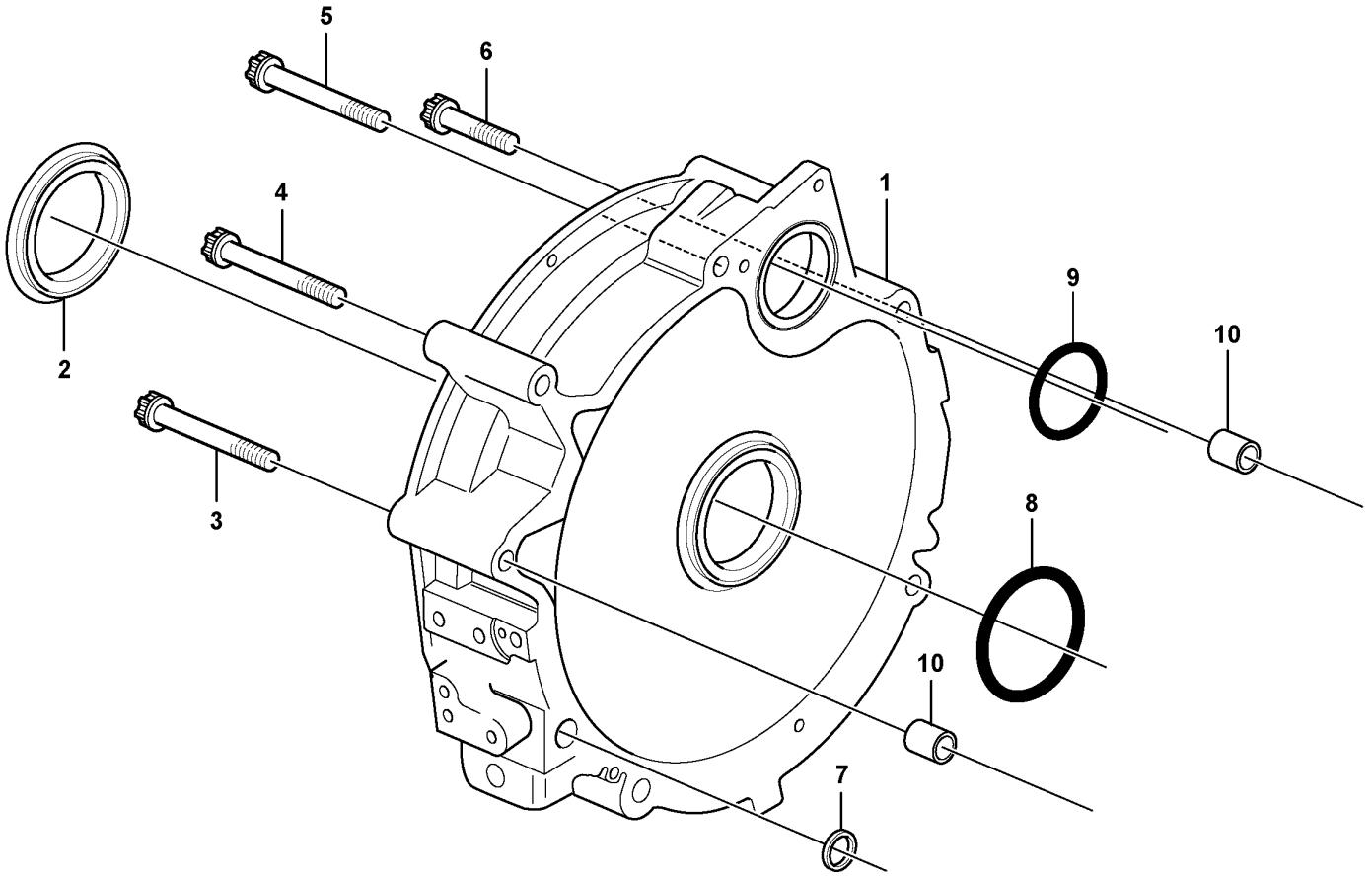

Volvo Construction Equipment

1033647

Fig.	Part No.	Quantity 1	2	3	PS	KIT	Description	Denominación	Denominação	Dénomination	Notes
1	VOE 20459987	1					Flywheel housing	Cubierta de volante	Carcaça do volante	Carter de volant	
2	VOE 20450784	1					•Labyrinth ring	•Anillo laberinto	•Anel labirinto	•Joint labyrinthe	
3	VOE 20459996	1					Screw	Tornillo	Parafuso	Vis	
4	VOE 20459995	1					Screw	Tornillo	Parafuso	Vis	
5	VOE 20459991	3					Screw	Tornillo	Parafuso	Vis	
6	VOE 20460931	1					Screw	Tornillo	Parafuso	Vis	
7	VOE 20459993	4					O-ring	Anillo tórico	Anel-o	Joint torique	
8	VOE 20450786	1					Sealing ring	Anillo retén	Anel de vedação	Bague étanchéité	
9	VOE 20459994	1					Sealing ring	Anillo retén	Anel de vedação	Bague étanchéité	
10	VOE 20585971	2					Bushing	Casquillo	Bucha	Bague	

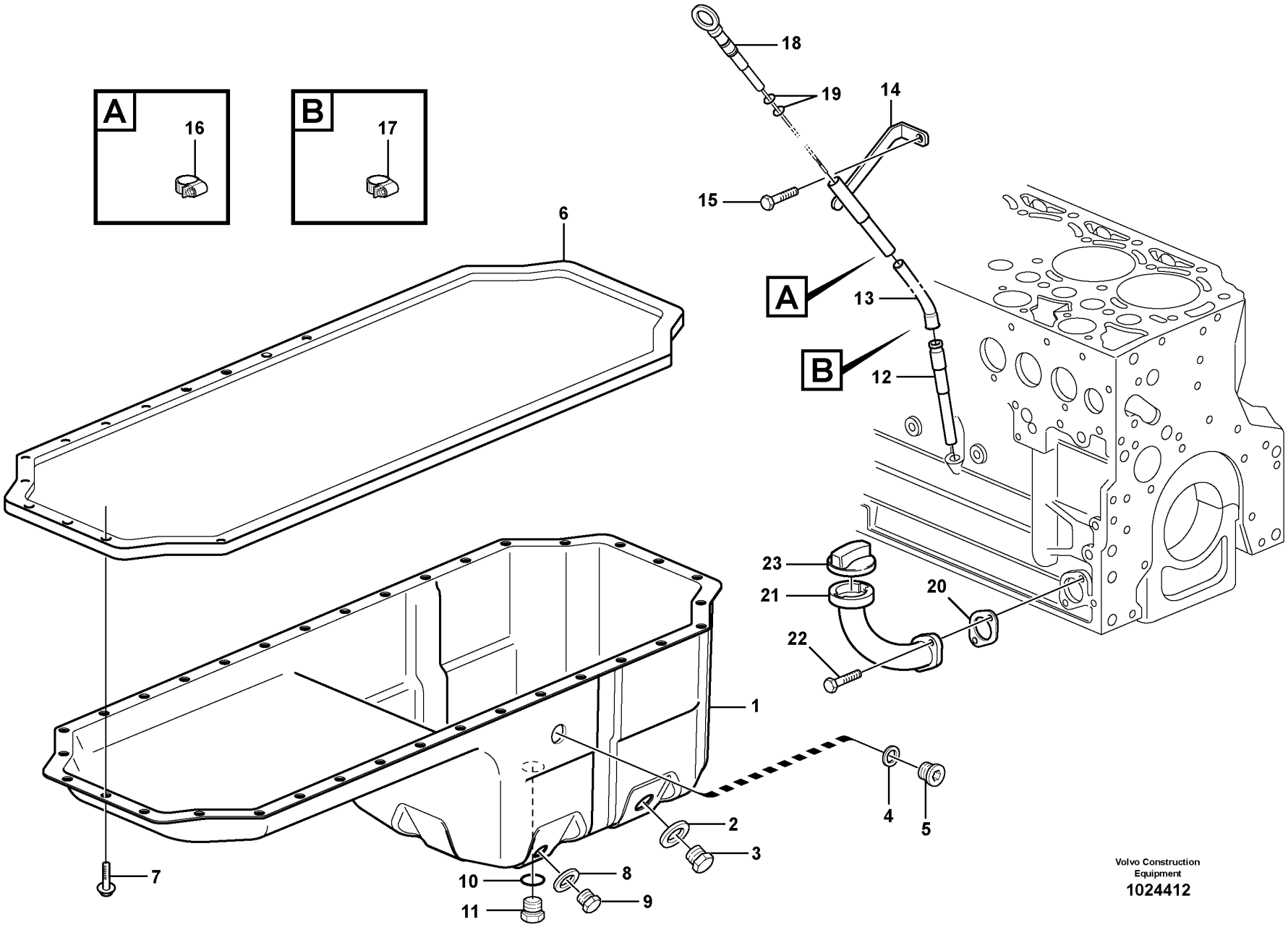

Volvo Construction Equipment

1024412

Fig.	Part No.	Quantity 1	2	3	PS	KIT	Description	Denominación	Denominação	Dénomination	Notes
1	**VOE 21618972**	1					Oil pan	Cárter de aceite	Cárter	Carter d'huile	(VOE 21109768)
2	**VOE 20496256**	1					•Gasket	•Junta	•Junta	•Joint	
3	**VOE 20496257**	1					•Plug	•Tapón	•Bujão	•Tampon	
4	**VOE 20460026**	1					•Sealing ring	•Anillo retén	•Anel de vedação	•Bague étanchéité	
5	**VOE 20460024**	1					•Plug	•Tapón	•Bujão	•Tampon	
6	**VOE 20460022**	1					Gasket	Junta	Junta	Joint	
7	**VOE 20405792**	28					Screw	Tornillo	Parafuso	Vis	
8	**VOE 13947624**	1					Plane gasket	Junta plana	Junta plana	Joint plan	
9	**VOE 20405506**	1					Plug	Tapón	Bujão	Tampon	
10	**VOE 20515173**	1					Gasket	Junta	Junta	Joint	
11	**VOE 20515171**	1					Plug	Tapón	Tampão	Bouchon	
12	**VOE 21739416**	1					Guide tube	Tubo de guía	Tubo guia	Tube guide	(VOE 20459164)
13	**VOE 21066712**	1					Guide tube	Tubo de guía	Tubo guia	Tube guide	
14	**VOE 21768032**	1					Guide tube	Tubo de guía	Tubo guia	Tube guide	(VOE 21066722)
15	**VOE 20405672**	1					Screw	Tornillo	Parafuso	Vis	
16	**VOE 20460215**	1					Clip	Clip	Clipe	Clip	
17	**VOE 20460214**	1					Clip	Clip	Clipe	Clip	
18	**VOE 22383398**	1					Dipstick	Varilla de medición	Vareta medidora	Jauge	(VOE 20945966)
19	**VOE 20412343**	1					•Sealing ring	•Anillo retén	•Anel de vedação	•Bague étanchéité	
20	**VOE 20405825**	1					Gasket	Junta	Junta	Joint	
21	**VOE 20977060**	1					Tube	Tubo	Tubo	Tube	
22	**VOE 20405885**	2					Screw	Tornillo	Parafuso	Vis	
23	**VOE 20412589**	1					Filler cap	Tapa de llenado	Tampa de enchimento	Bouchon remplissage	(VOE 20405835)

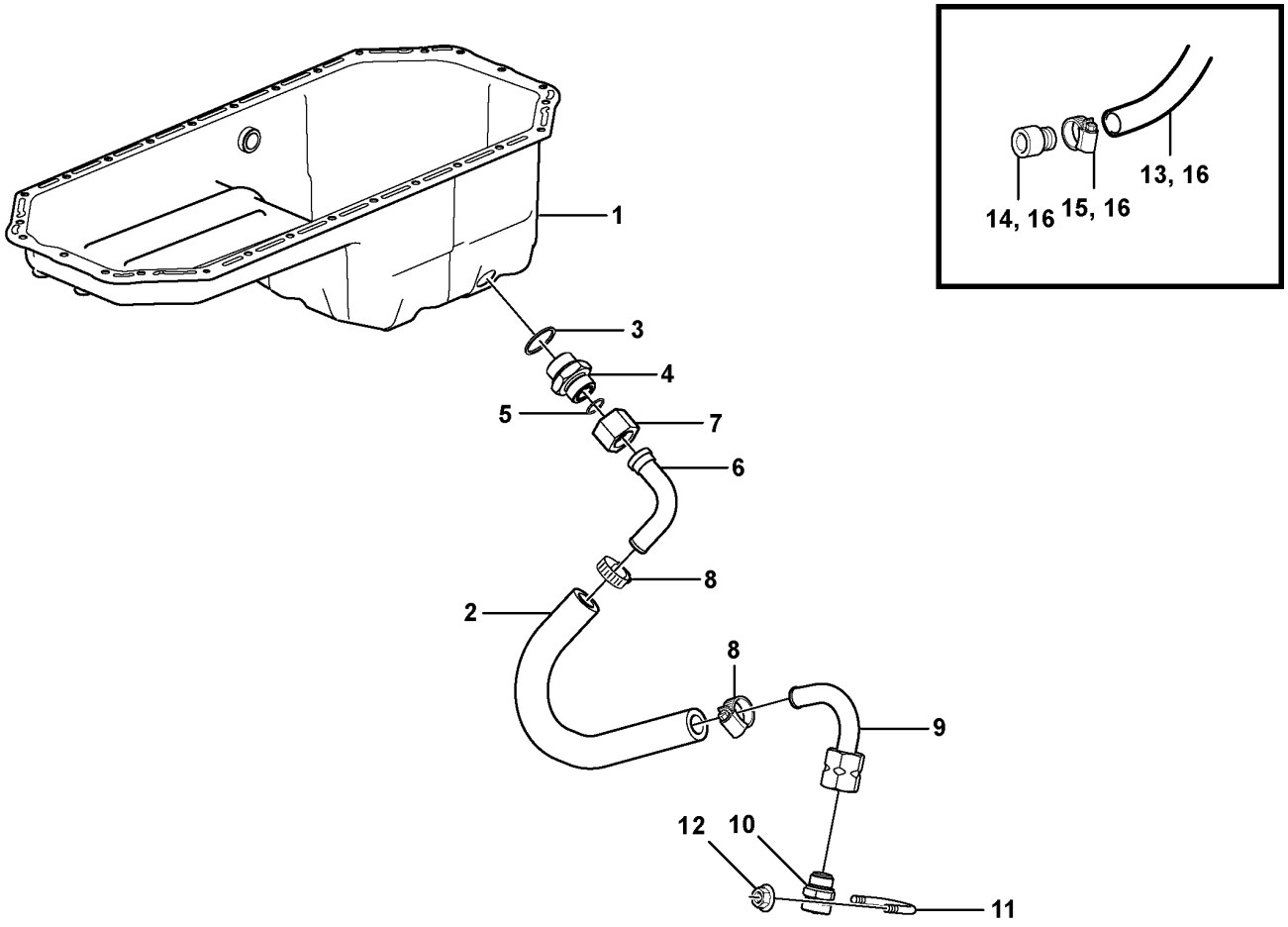

Volvo Construction Equipment

1083468

Fig.	Part No.	Quantity 1	2	3	PS	KIT	Description	Denominación	Denominação	Dénomination	Notes
1		1					Oil Pan	Carter de aceite	Cárter de óleo	Carter d'huile	See group 217-100 page 65
2	**VOE 192358**	REQ					Rubber hose	Manguera	Mangueira de borracha	Durit caoutchouc	L = 430 MM S/N - 29506, - 72627
2	**VOE 992109**	REQ					Hose	Manguera	Mangueira	Flexible	L = 430 MM S/N 29507 -, 72628 -
3	**VOE 993600**	1					Gasket	Junta	Junta	Joint	
4	**VOE 11163064**	1					Nipple	Niple	Niple	Raccord	
5	**VOE 990740**	1					O-ring	Anillo tórico	Anel-o	Joint torique	
6	**VOE 11410190**	1					Drain tube	Tubo de drenaje	Tubo de drenagem	Tuyau de vidange	
7	**VOE 13933877**	1					Nut	Tuerca	Porca	Écrou	
8	**VOE 13943474**	2					Hose clamp	Abrazadera de manguera	Braçadeira da mangueira	Collier durite	
9	**VOE 11173508**	1					Drain tube	Tubo de drenaje	Tubo de drenagem	Tuyau de vidange	
10	**VOE 11054692**	1					Valve	Válvula	Válvula	Valve	
11	**VOE 11130269**	1					Clamp	Abrazadera	Braçadeira	Collier serrage	
12	**VOE 948645**	2					Flange lock nut	Contratuerca embridada	Contra porca flange	Contre-écrou à embase	
13	**VOE 11154125**	1					Hose	Manguera	Mangueira	Flexible	SER NO - 26953 L = 1400MM
13	**VOE 11027418**	1					Hose	Manguera	Mangueira	Flexible	SER NO 26954- L = 500MM S/N -72549
14	**VOE 16027695**	1					Nipple	Niple	Niple	Raccord	(VOE 11054659) S/N -72549, L = 1400MM
15	**VOE 13943474**	1					Hose clamp	Abrazadera de manguera	Braçadeira da mangueira	Collier durite	S/N -72549
16	**VOE 16891310**	1					Drain valve	Válvula de vaciado	Válvula de drenagem	Vanne de vidange	S/N 72550-

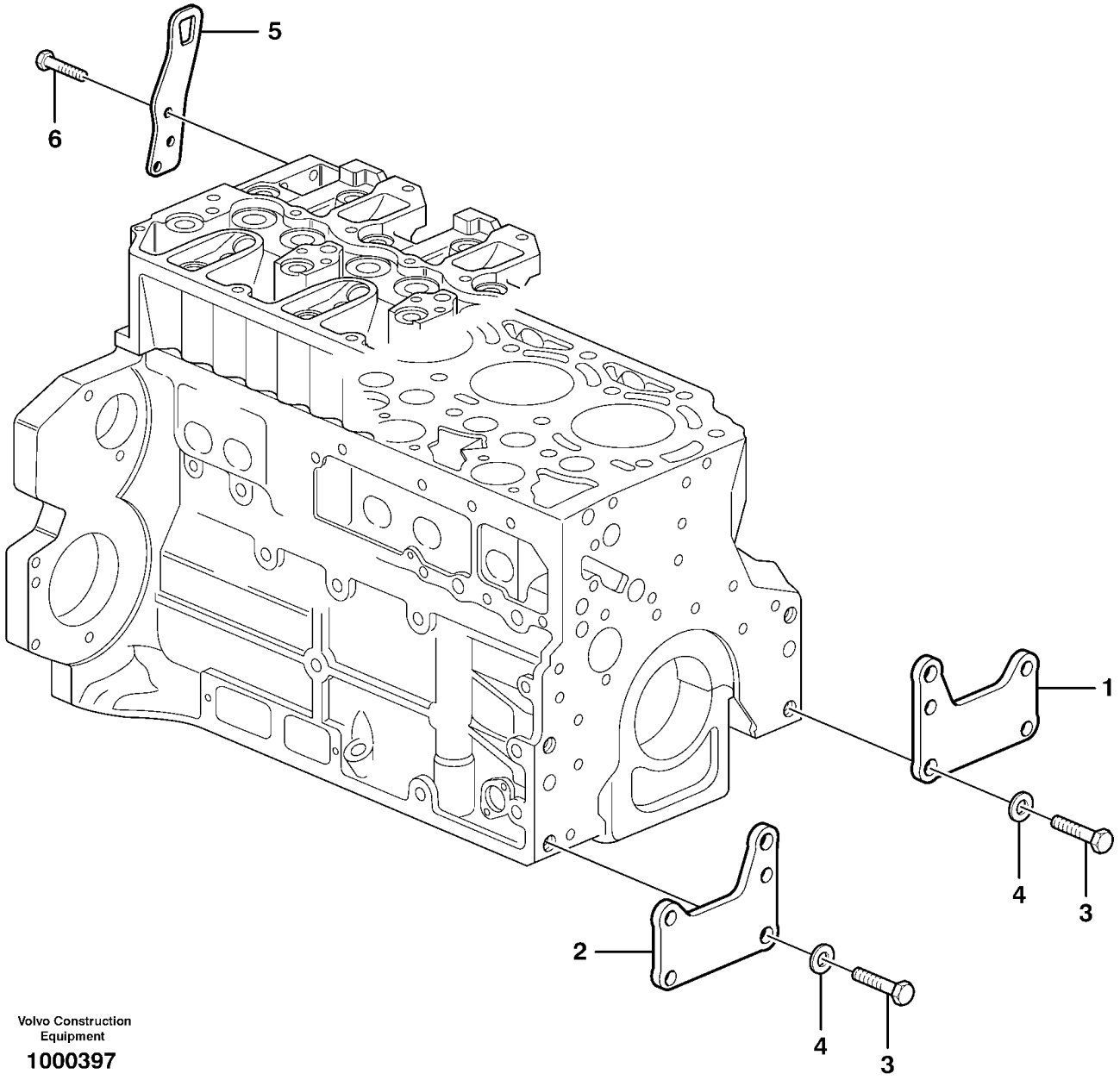

Volvo Construction Equipment

1000397

Fig.	Part No.	Quantity 1	2	3	PS	KIT	Description	Denominación	Denominação	Dénomination	Notes
1	VOE 20723978	1					Bracket	Consola	Suporte	Console	
2	VOE 20723984	1					Bracket	Consola	Suporte	Console	
3	VOE 20535027	4					Screw	Tornillo	Parafuso	Vis	
4	VOE 20405606	4					Washer	Arandela	Arruela	Rondelle	
5	VOE 20450854	2					Lifting eye	Argolla de elevación	Argola elevação	Oeillet levage	
6	VOE 20450756	6					Screw	Tornillo	Parafuso	Vis	

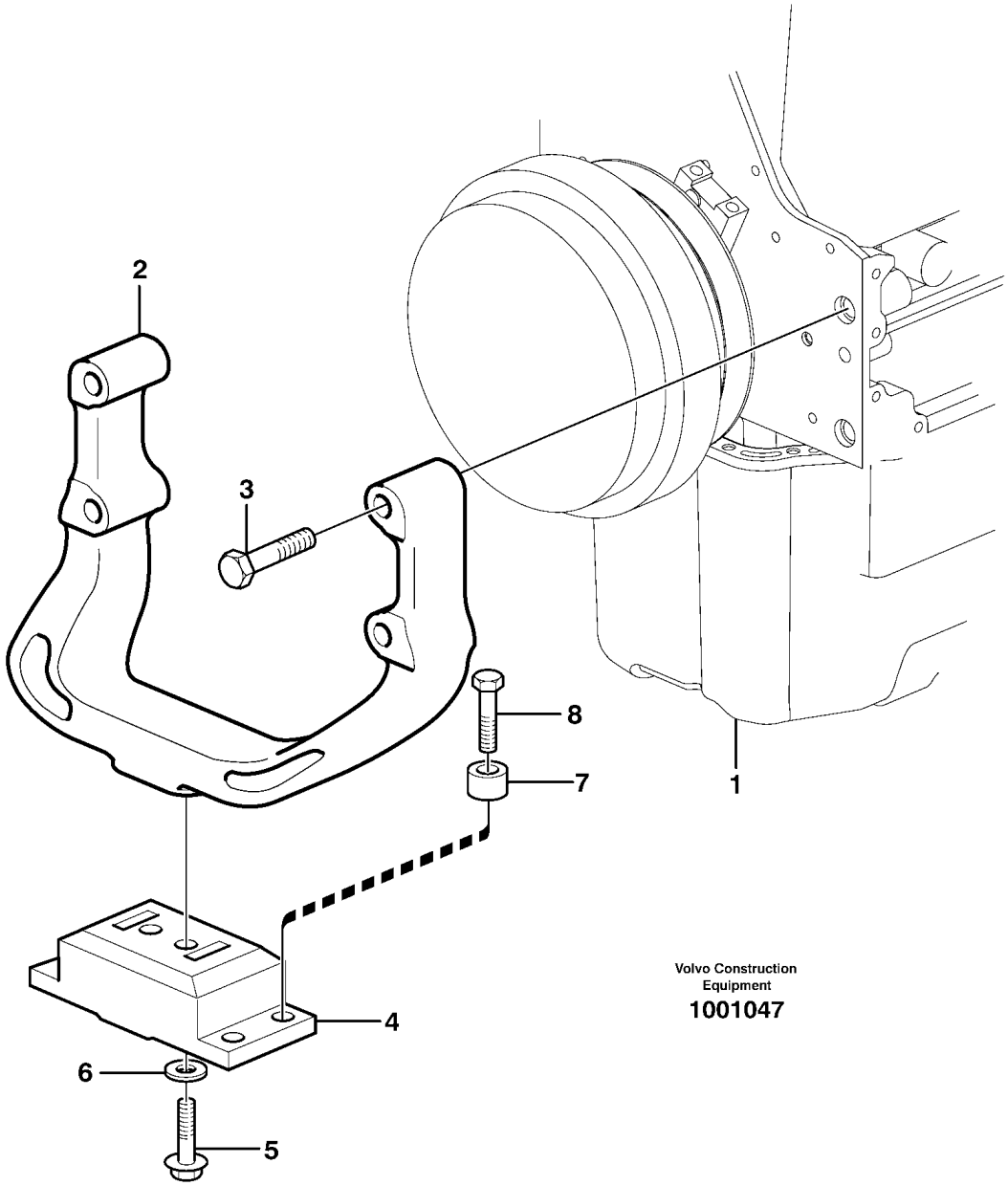

Volvo Construction Equipment

1001047

Fig.	Part No.	Quantity 1	2	3	PS	KIT	Description	Denominación	Denominação	Dénomination	Notes
1		1					Engine	Motor		Moteur	See group 210-100 page 43
2	**VOE 11411335**	1					Engine anchorage	Fijación de motor	Ancoragem do motor	Silent-bloc moteur	
3	**VOE 963320**	4					Hexagon screw	Tornillo hexagonal	Parafuso sextavado	Vis à tête hexagonale	
4	**VOE 20503552**	1					Rubber cushion	Cojín de goma	Coxim de borracha	Coussin caoutchouc	
5	**VOE 966362**	2					Flange screw	Tornillo embridado	Parafuso flangeado	Vis à embase	
6	**VOE 930844**	2					Plain washer	Arandela plana	Arruela simples	Rondelle plane	
7	**VOE 11025923**	4					Spacer	Distanciador	Espaçador	Entretoise	
8	**VOE 13965193**	4					Screw	Tornillo	Parafuso	Vis	

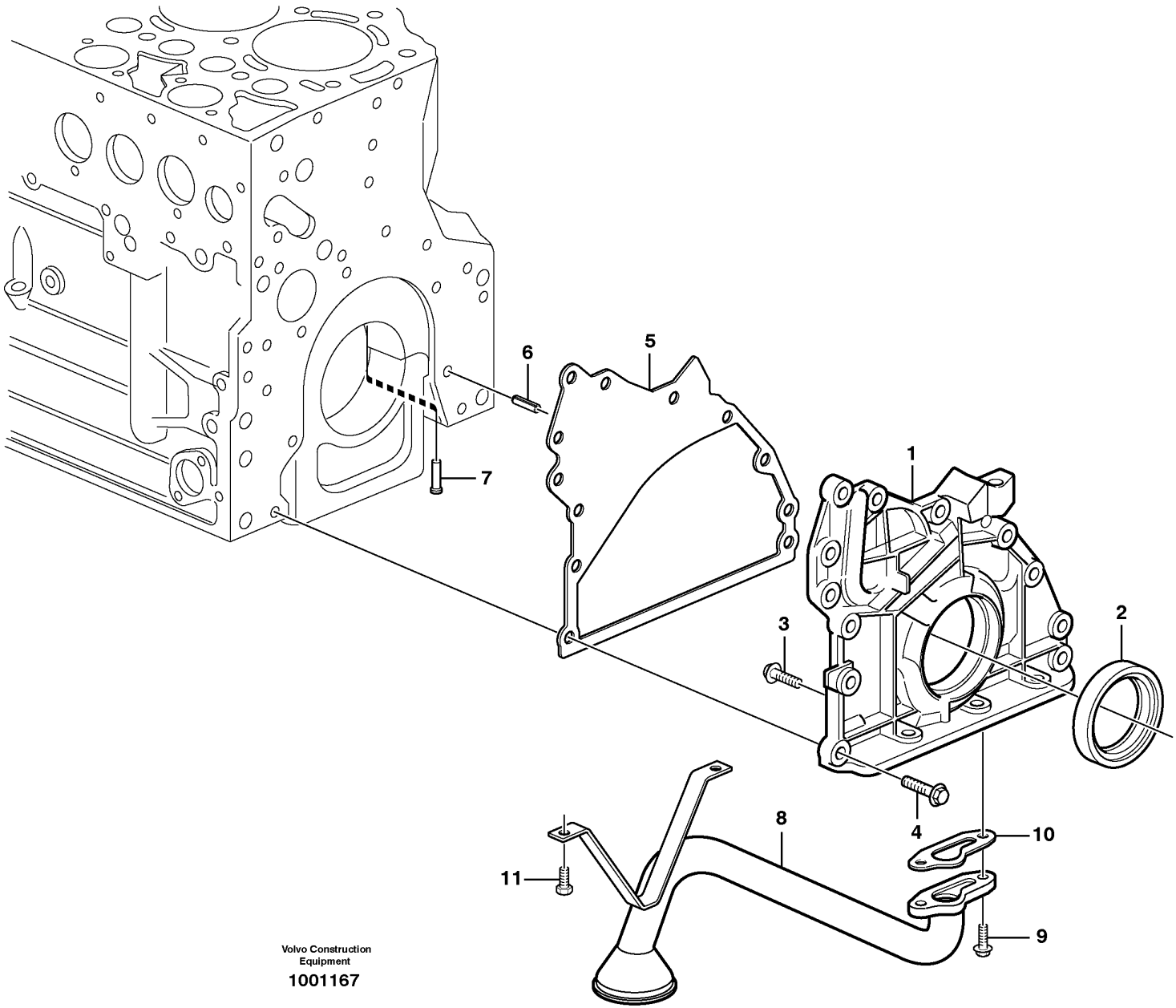

Volvo Construction Equipment

1001167

Fig.	Part No.	Quantity 1	2	3	PS	KIT	Description	Denominación	Denominação	Dénomination	Notes
1	**VOE 21489736**	1					Oil pump	Bomba de aceite	Bomba de óleo	Pompe à huile	(VOE 20574451)
2	**VOE 21496591**	1					•Lip seal	•Sello	•Retentor	•Joint à lèvre	(VOE 20459168)
3	**VOE 20451738**	1					•Screw	•Tornillo	•Parafuso	•Vis	
4	**VOE 20412324**	10					Screw	Tornillo	Parafuso	Vis	
5	**VOE 21531890**	1					Gasket	Junta	Junta	Joint	(VOE 20537029)
6	**VOE 20405603**	1					Spring pin	Pasador tubular	Pino tubular	Goupille tubulaire	
7	**VOE 20405561**	6					Piston	Pistón	Pistão	Piston	
8	**VOE 20496392**	1					Oil pipe	Tubo de aceite	Tubo de óleo	Conduit d'huile	
9	**VOE 13949578**	2					Screw	Tornillo	Parafuso	Vis	
10	**VOE 20405888**	1					Gasket	Junta	Junta	Joint	
11	**VOE 20405792**	2					Screw	Tornillo	Parafuso	Vis	

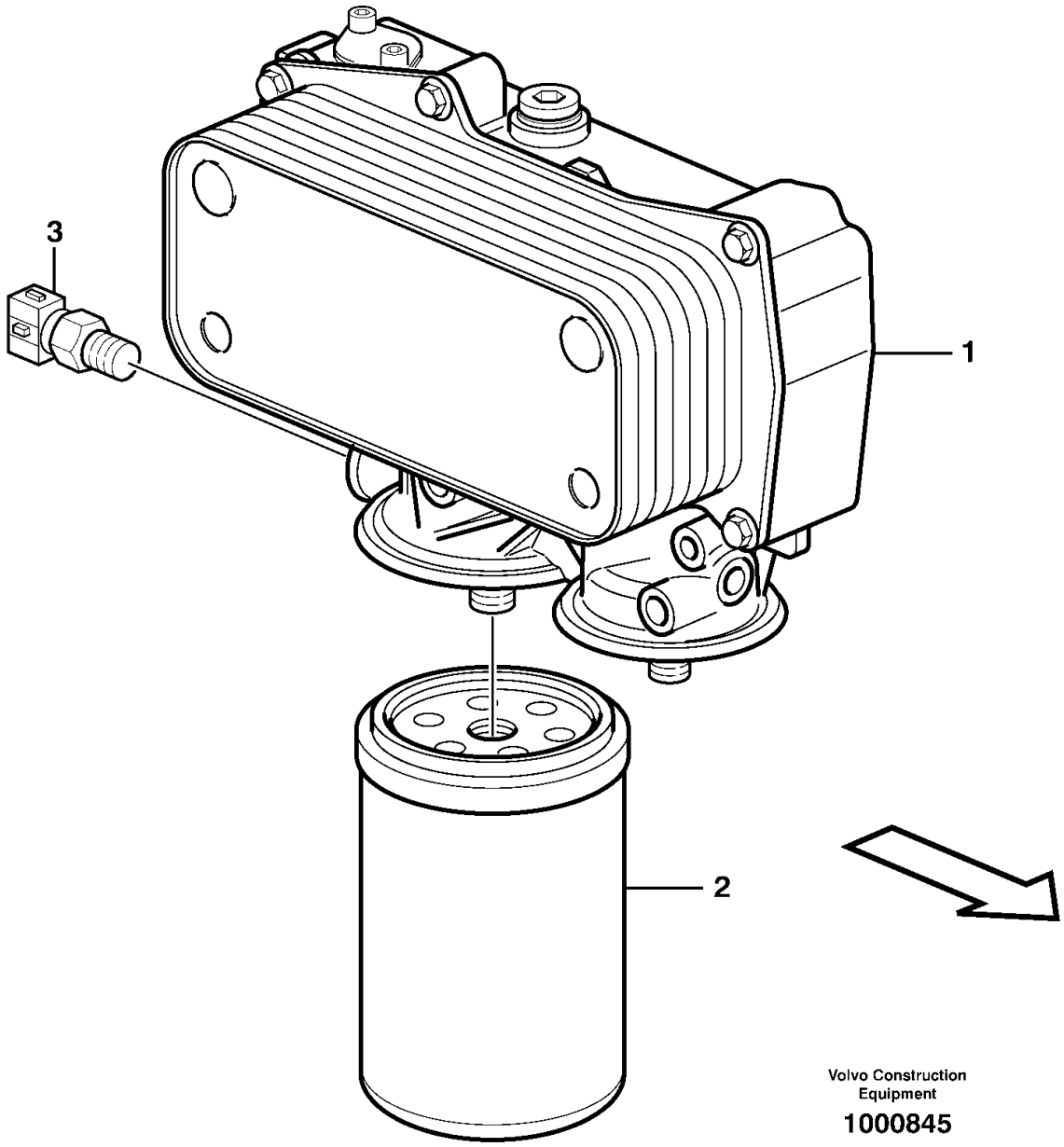
3
1
2
Volvo Construction
Equipment
1000845

Fig.	Part No.	Quantity 1	2	3	PS	KIT	Description	Denominación	Denominação	Dénomination	Notes
1		1					Oil Filter Hsg	Caja Filt Aceit	Caixa de filtro de óleo	Boitier Filt Hu	See group 223-100 page 77
2	**VOE 17457469**	1					Oil filter	Filtro de aceite	Filtro de óleo	Filtre à huile	
3		1					Sensor	Captador	Sensor	Capteur	See group 371-150 page 249

1		**Oil filter** **Filtro de aceite** **Filtro de óleo** **Filtre à huile**	Catalogue id **20105**	Group **222**
2				
3			Illustr. No **1000845**	Section **100**
4				
5			Issue **20021229-G**	Page **75**

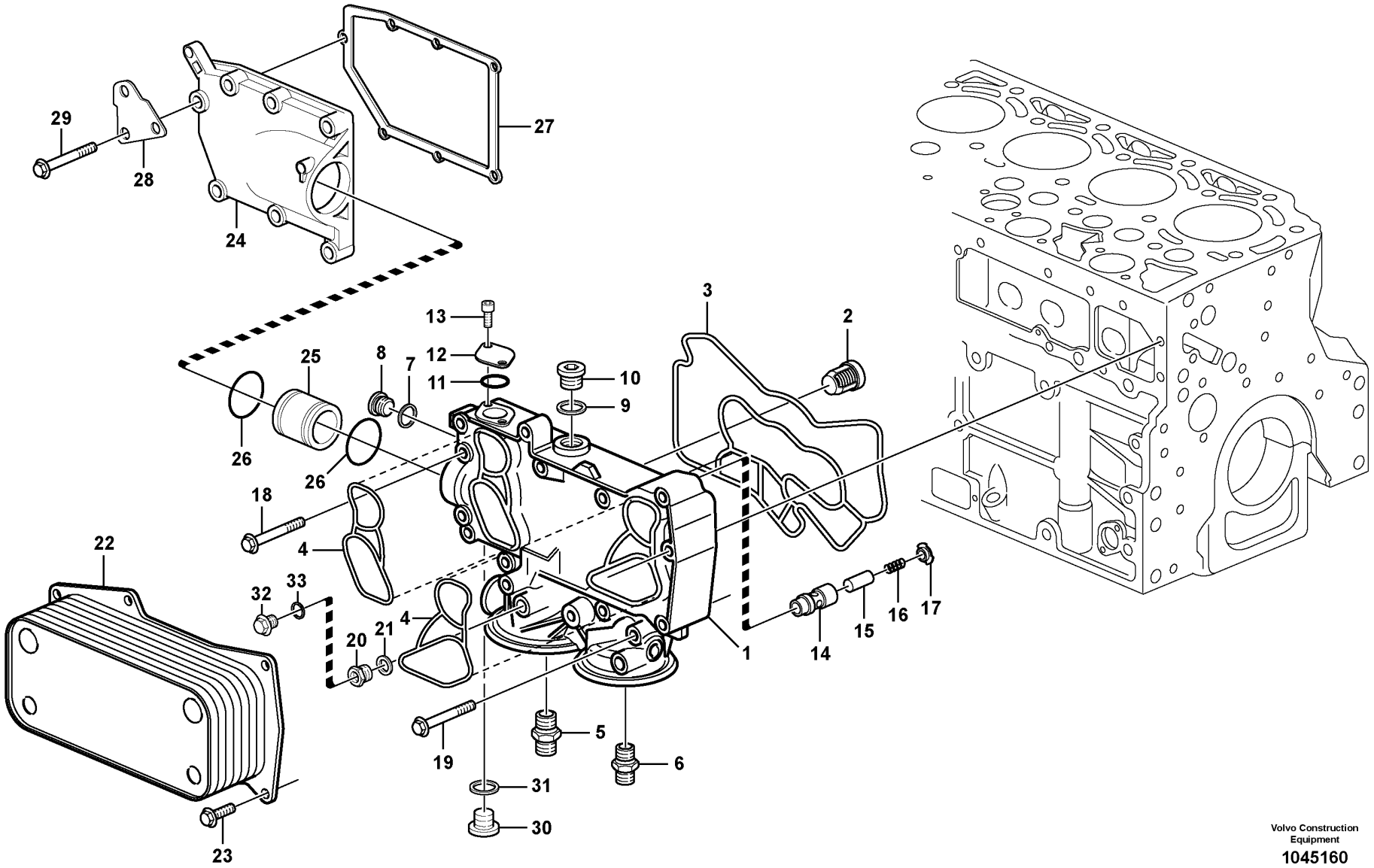

Volvo Construction Equipment

1045160

Fig.	Part No.	Quantity 1	2	3	PS	KIT	Description	Denominación	Denominação	Dénomination	Notes
1	**VOE 21099784**	1					Oil cooler	Enfriador de aceite	Resfriador de óleo	Radiateur huile	
2	**VOE 20459204**	1					•Valve	•Válvula	•Válvula	•Valve	
3	**VOE 20459203**	1					•Gasket	•Junta	•Junta	•Joint	
4	**VOE 21611489**	2					•Gasket	•Junta	•Junta	•Joint	(VOE 20459202)
5	**VOE 20459201**	1					•Nipple	•Niple	•Niple	•Raccord	
6	**VOE 20459200**	1					•Nipple	•Niple	•Niple	•Raccord	
7	**VOE 13947622**	1					•Plane gasket	•Junta plana	•Junta plana	•Joint plan	
8	**VOE 20502245**	1					•Plug	•Tapón	•Tampão	•Bouchon	
9	**VOE 13947628**	1					•Plane gasket	•Junta plana	•Junta plana	•Joint plan	
10	**VOE 20459195**	1					•Plug	•Tapón	•Bujão	•Tampon	
10	**VOE 16846378**	1					Nipple	Niple	Niple	Raccord	(VOE 20496519)
11	**VOE 20405599**	1					•Sealing ring	•Anillo retén	•Anel de vedação	•Bague étanchéité	
12	**VOE 21072778**	1					•Flange	•Brida	•Flange	•Bride	
13	**VOE 20405885**	2					•Screw	•Tornillo	•Parafuso	•Vis	
14		1			NS		•Valve seat	•Asiento de valvula	•Assento de válvula	•Siege de soupape	
15		1			NS		•Plunger	•Embolo-buzo	•Êmbolo	•Plongeur	
16		1			NS		•Spring	•Muelle	•Mola	•Ressort	
17		1			NS		•Sleeve	•Manguito	•Luva	•Manchon	
18	**VOE 20405672**	5					•Screw	•Tornillo	•Parafuso	•Vis	
19	**VOE 20405917**	3					•Screw	•Tornillo	•Parafuso	•Vis	
20	**VOE 21100412**	1					•Screw	•Tornillo	•Parafuso	•Vis	
21	**VOE 13969011**	1					•Gasket	•Junta	•Junta	•Joint	
22	**VOE 20511773**	1			SS		Oil cooler	Enfriador de aceite	Resfriador de óleo	Radiateur huile	
23	**VOE 20405885**	7					Screw	Tornillo	Parafuso	Vis	
24	**VOE 20796351**	1					Tank	Depósito	Tanque	Réservoir	
25	**VOE 20459191**	1					Plug	Tapón	Bujão	Tampon	
26	**VOE 20459193**	2					Sealing ring	Anillo retén	Anel de vedação	Bague étanchéité	
27	**VOE 20459192**	1					Gasket	Junta	Junta	Joint	
28	**VOE 20914901**	1					Retaining Plate	Placa Soporte	Placa de suporte	Plaque Retenue	
29	**VOE 20412324**	7					Screw	Tornillo	Parafuso	Vis	
30	**VOE 888474**	1					Screw	Tornillo	Parafuso	Vis	

1		**Oil cooler** **Enfriador de aceite** **Refrigerador de óleo** **Radiateur d 'huile**	Catalogue id **20105**	Group **223**
2				
3			Illustr. No **1045160**	Section **100**
4				
5			Issue **20021229-G**	Page **77**

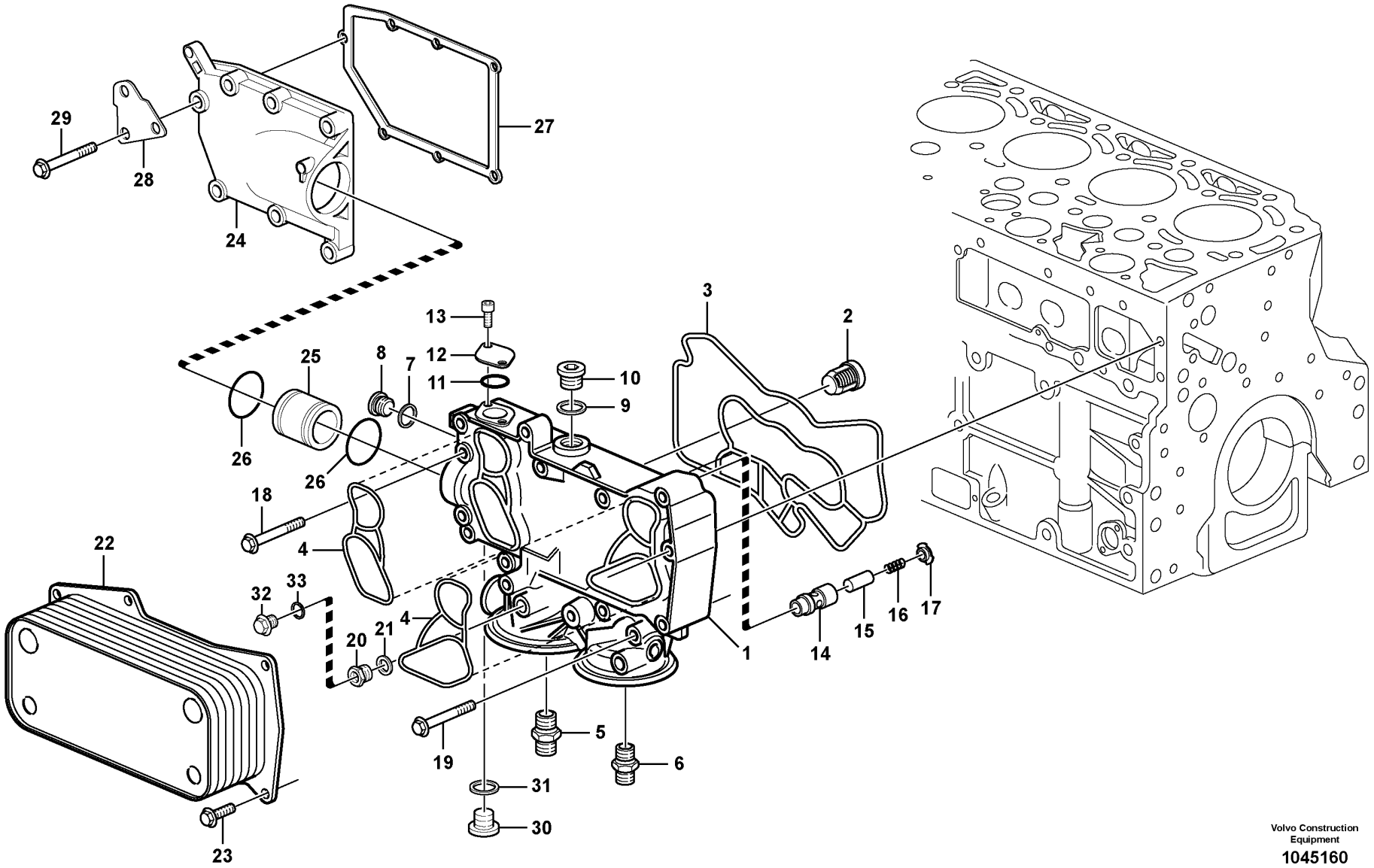

Volvo Construction Equipment

1045160

Fig.	Part No.	Quantity 1	2	3	PS	KIT	Description	Denominación	Denominação	Dénomination	Notes
31	VOE 20450890	1					Sealing ring	Anillo retén	Anel de vedação	Bague étanchéité	
32	VOE 20450895	1					Plug	Tapón	Bujão	Tampon	E PROD - 01/2007
32	VOE 21011809	1					Plug	Tapón	Tampão	Bouchon	L PROD 02/2007 - INCL. SEALING RING
33	VOE 13947281	1					Gasket	Junta	Junta	Joint	E PROD - 01/2007

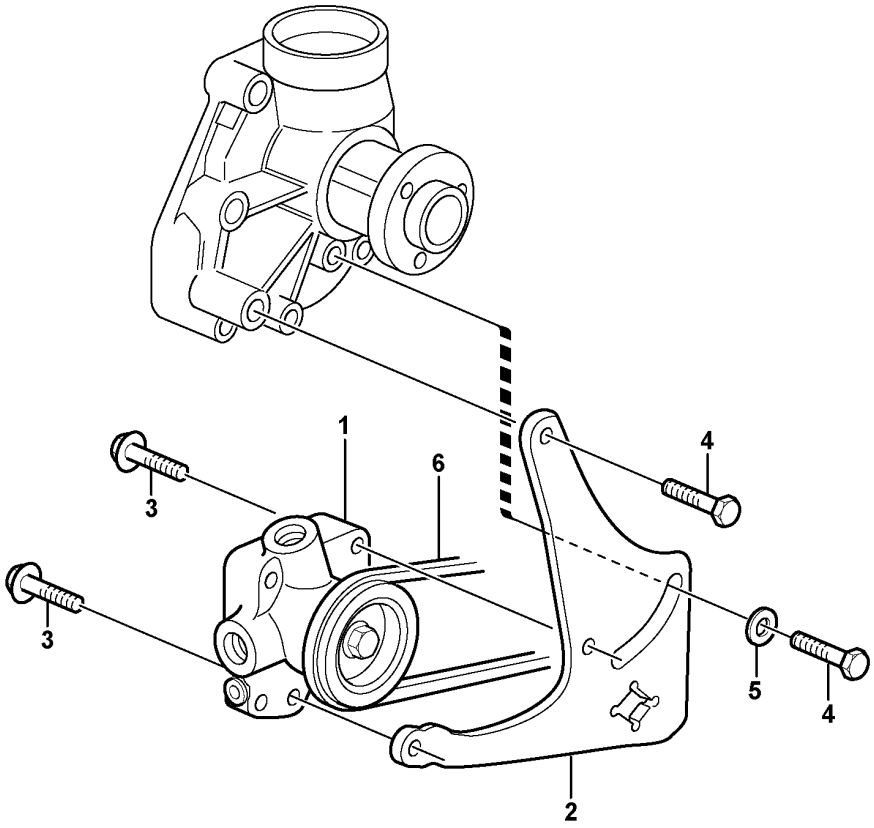

Volvo Construction Equipment

1019562

Fig.	Part No.	Quantity 1	2	3	PS	KIT	Description	Denominación	Denominação	Dénomination	Notes
1	VOE 20980697	1					Fuel pump	Bomba de combustible	Bomba combustível	Pompe à carburant	
2	VOE 20880927	1					Bracket	Consola	Suporte	Console	
3	VOE 13949578	2					Screw	Tornillo	Parafuso	Vis	
4	VOE 20412357	2					Screw	Tornillo	Parafuso	Vis	(VOE 20441860)
5	VOE 20405734	1					Washer	Arandela	Arruela	Rondelle	
6		1					V-belt	Correa Trapez	Correia em V	Courroie Trape.	See group 263-400 page 163

1		**Fuel pump** **Bomba de combustible** **Bomba de combustível** **Pompe carburant**	Catalogue id **20105**	Group **233**
2				
3			Illustr. No **1019562**	Section **100**
4				
5			Issue **20021229-G**	Page **81**

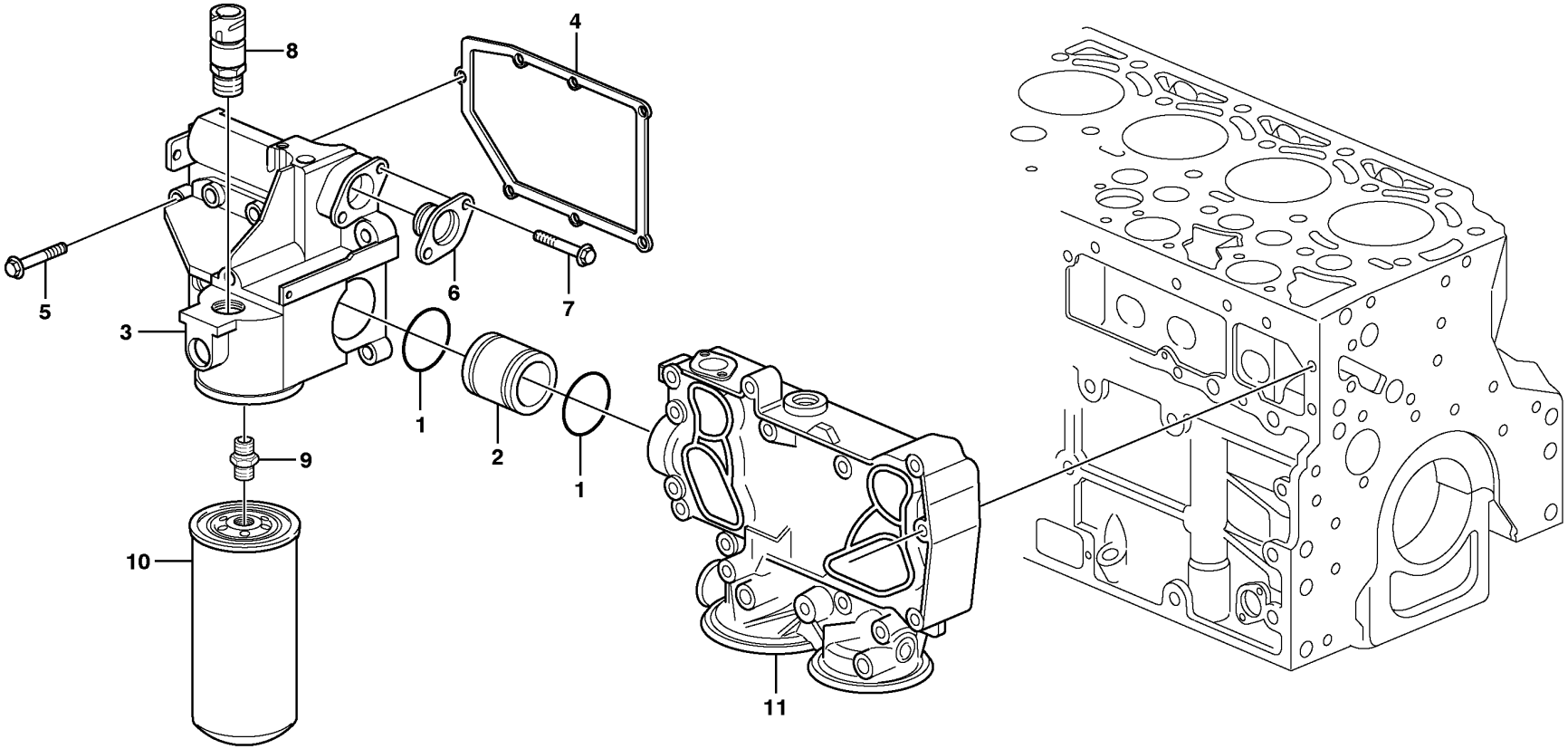

Volvo Construction Equipment

1023382

Fig.	Part No.	Quantity 1	2	3	PS	KIT	Description	Denominación	Denominação	Dénomination	Notes
1	VOE 20459193	2					Sealing ring	Anillo retén	Anel de vedação	Bague étanchéité	
2	VOE 20459191	1					Plug	Tapón	Bujão	Tampon	
3	VOE 21307519	1					Tank	Depósito	Tanque	Réservoir	(VOE 20805387)
4	VOE 20459192	1					Gasket	Junta	Junta	Joint	
5	VOE 20412324	7					Screw	Tornillo	Parafuso	Vis	
6	VOE 20798139	1					Cover	Cubierta	Tampa	Capot	
7	VOE 20450728	2					Bolt	Perno	Parafuso	Boulon	
8		1					Sensor	Sensor	Sensor	Detecteur	See group 371-150 page 249
9	VOE 20818370	1					Bushing	Casquillo	Bucha	Bague	
10	VOE 20805349	1					Fuel filter	Filtro de combustible	Filtro combustível	Filtre a combustible	
11		1					Oil Filter Hsg	Caja Filt Aceit	Caixa de filtro de óleo	Boitier Filt Hu	See group 223-100 page 77

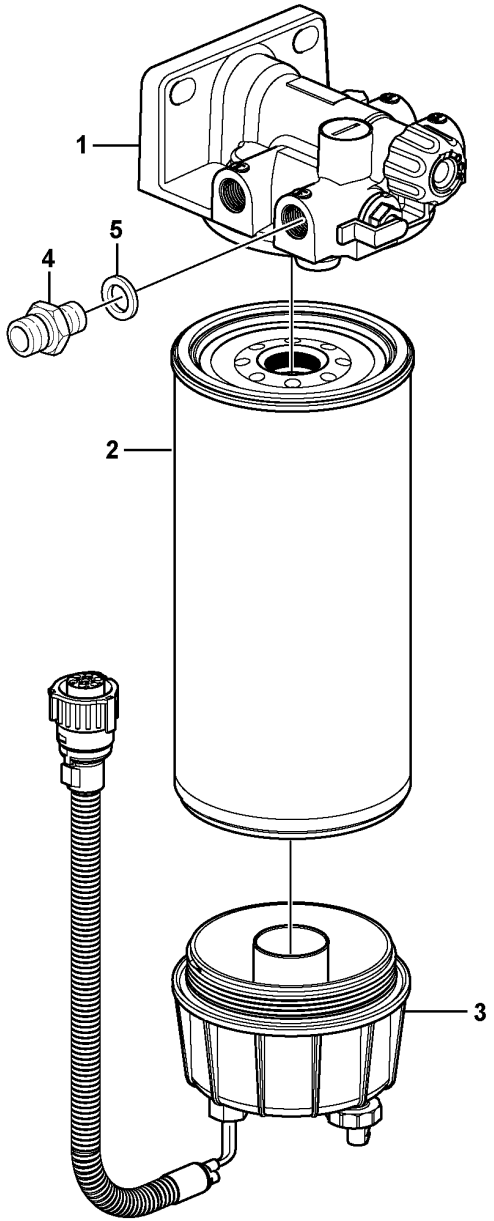

Volvo Construction Equipment
1053002

Fig.	Part No.	Quantity 1	2	3	PS	KIT	Description	Denominación	Denominação	Dénomination	Notes
	VOE 11110709	1					Water separator	Separador de agua	Separador de água	Séparateur d'eau	
	VOE 11110791		1				Water separator	Separador de agua	Separador de água	Séparateur d'eau	
1	VOE 11110708	1					•Filter retainer	•Soporte filtro	•Porta-filtro	•Porte-filtre	
1	VOE 11110702		1				•Filter housing	•Caja del filtro	•Carcaça filtro	•Cloche de filtre	
2	VOE 11110683	1	1				•Primary filter	•Prefiltro	•Filtro primário	•Préfiltre	
3	VOE 11110737	1					•Bowl	•Taza	•Tampa	•Bol	SE2302
	VOE 15195930	1					••Kit	••Juego	••Jogo	••Lot	2624)
	VOE 15195958	1					••Gasket kit	••Juego de juntas	••Kit de juntas	••Kit joints	2624)
3	VOE 11110738		1				•Bowl	•Taza	•Tampa	•Bol	SE2302, HE2301
	VOE 15195930		1				••Kit	••Juego	••Jogo	••Lot	2624)
	VOE 15195958		1				••Gasket kit	••Juego de juntas	••Kit de juntas	••Kit joints	2624)
4	VOE 16885445			1			Nipple	Niple	Niple	Raccord	
5				1	NS		•Sealing ring	•Anillo reten	•Anel de vedação	•Bague d'étanchéité	

2624) **GB**: Not Shown **ES**: No ilustrado **BR**: Não mostrado **FR**: Non représenté

1	33292
2	83058, 33298
3	84867
4	
5	

Water separator
Separador de agua
Separador de água
Separateur d'eau

Catalogue id **20105**	Group **233**
Illustr. No **1053002**	Section **200**
Issue **20021229-G**	Page **85**

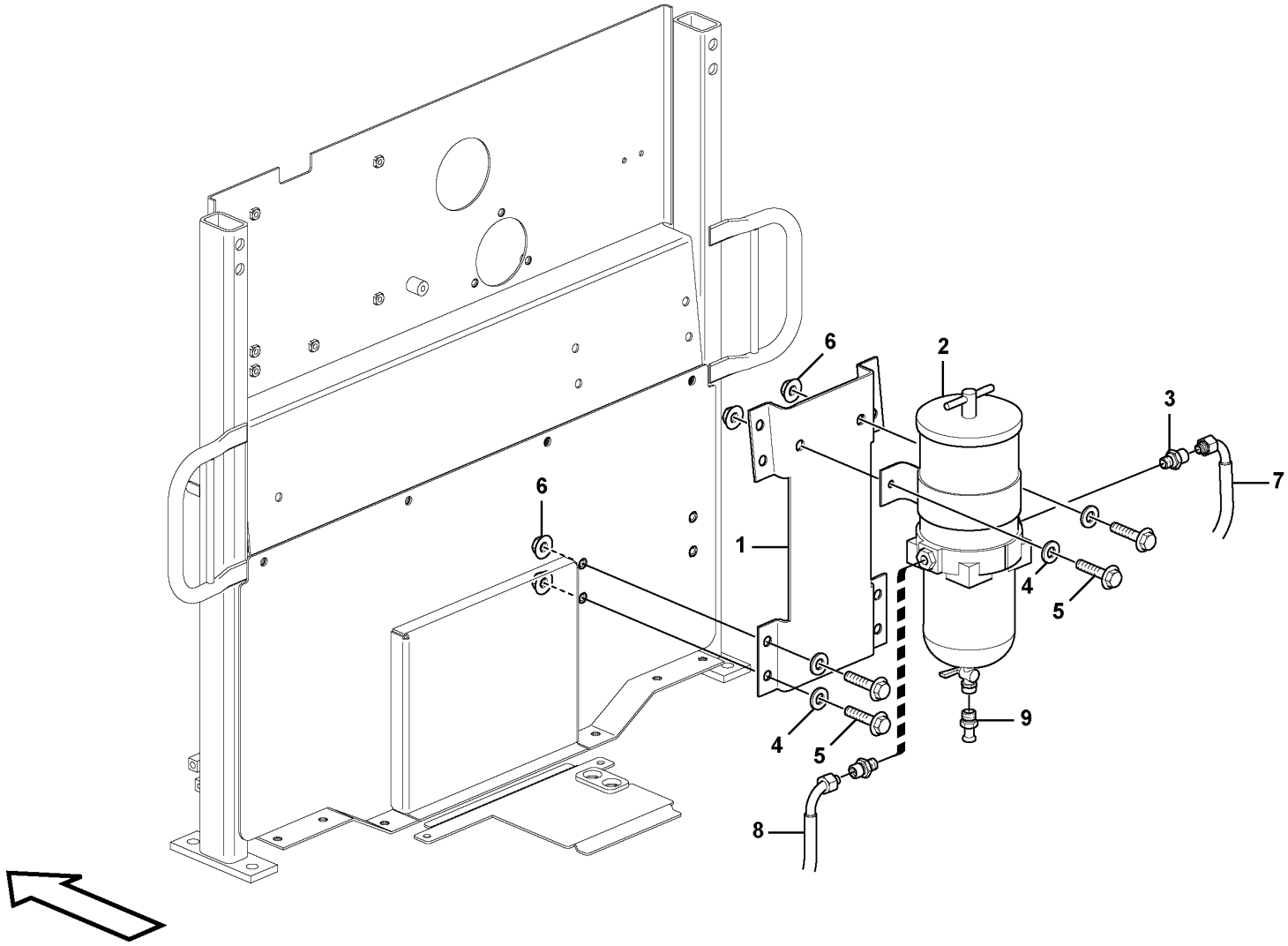

Volvo Construction Equipment
1052569

Fig.	Part No.	Quantity 1	2	3	PS	KIT	Description	Denominación	Denominação	Dénomination	Notes
1	VOE 15100749	1					Bracket	Consola	Suporte	Console	
2		1					Fuel Filter	Filtro Combust	Filtro de combust.	Filtre carburant	See group 233-350 page 89
3	VOE 943299	2					Nipple	Niple	Niple	Raccord	
4	VOE 976945	10					Washer	Arandela	Arruela	Rondelle	
5	VOE 946441	10					Flange screw	Tornillo embridado	Parafuso flangeado	Vis à embase	
6	VOE 13971098	6					Flange nut	Tuerca embridada	Porca flangeada	Écrou à embase	
7	VOE 11410365	1					Fuel pipe	Tubo de combustible	Tubo combustível	Tuyau de carburant	
8	VOE 11410636	1					Fuel pipe	Tubo de combustible	Tubo combustível	Tuyau de carburant	
9	VOE 947043	1					Nipple	Niple	Niple	Raccord	

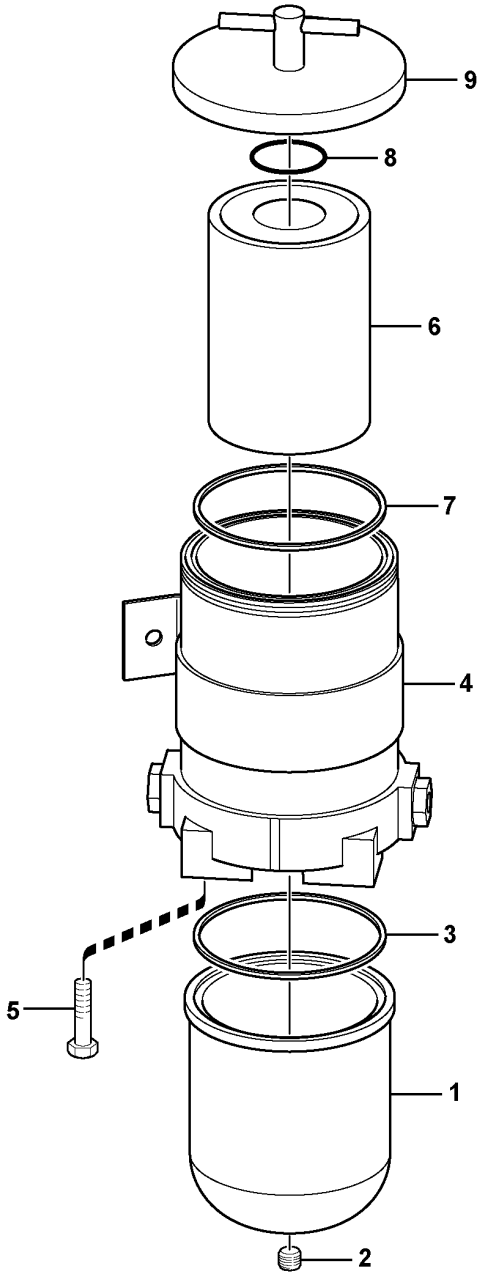

Volvo Construction Equipment

1052213

Fig.	Part No.	Quantity 1	2	3	PS	KIT	Description	Denominación	Denominação	Dénomination	Notes
	VOE 877768	1					Water separator	Separador de agua	Separador de água	Séparateur d'eau	
	VOE 17245505	1					•Drain valve	•Válvula de vaciado	•Válvula de drenagem	•Vanne de vidange	
1		1			NS		•Bowl	•Taza	•Copo	•Coussinet	
2	**VOE 952075**	1					•Plug	•Tapón	•Bujão	•Tampon	
3	**VOE 846719**	1					•Gasket	•Junta	•Junta	•Joint	
4		1			NS		•Housing	•Carter	•Carcaça	•Carter	
5	**VOE 940094**	4					•Hexagon screw	•Tornillo hexagonal	•Parafuso sextavado	•Vis à tête hexagonale	
6	**VOE 3838852**	1					•Fuel filter insert	•Cartucho de filtro de combustible	•Elemento filtro combustível	•Cartouche de filtre à carburant	
7	**VOE 846719**	1					•Gasket	•Junta	•Junta	•Joint	
8	**VOE 838506**	1					•O-ring	•Anillo tórico	•Anel-o	•Joint torique	
9		1			NS		•Cap	•Caperuza	•Tampa	•Chapeau	

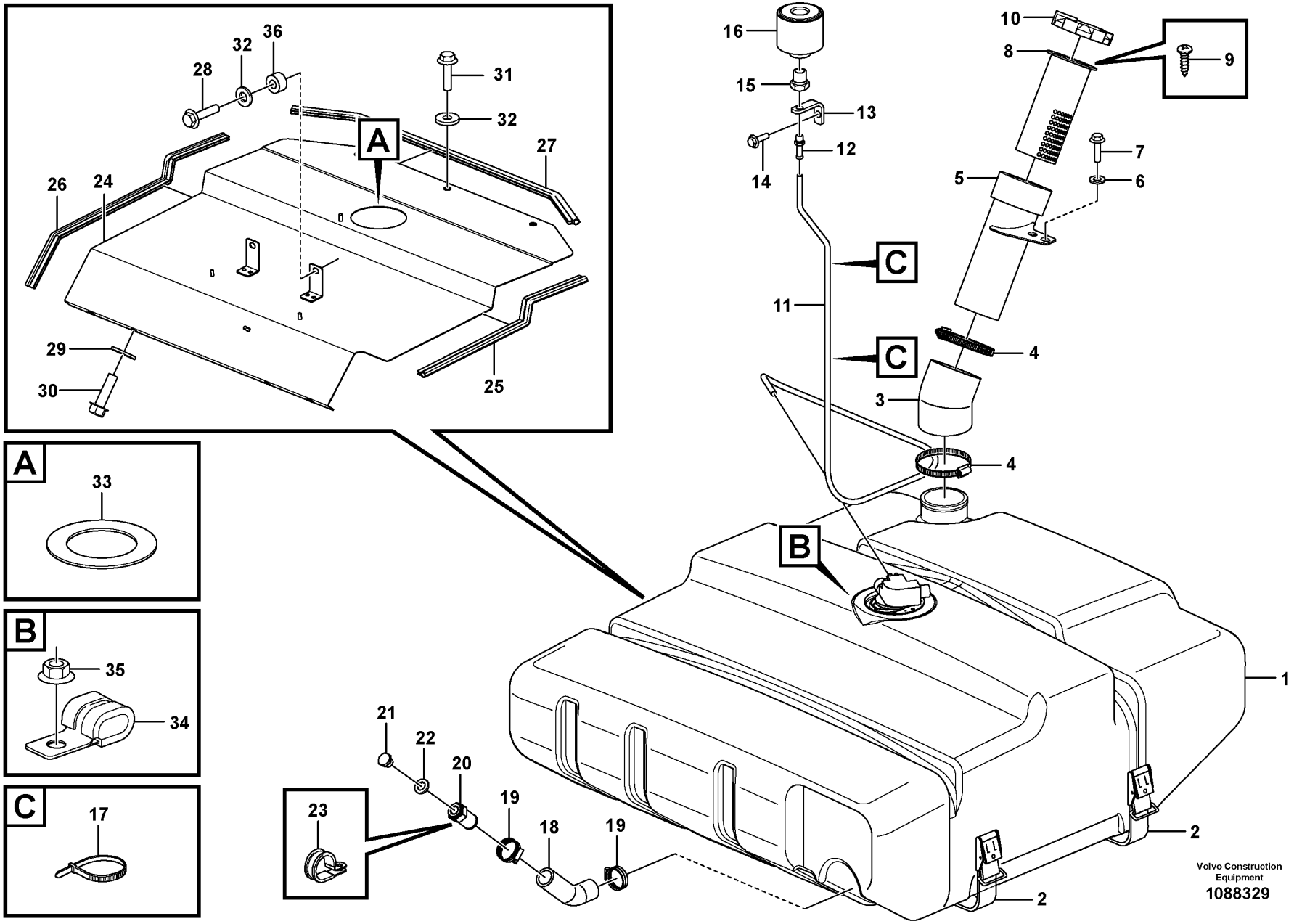
A
B
C
1
2
2
3
4
4
4
5
6
7
8
9
10
11
12
13
14
15
16
17
18
19
19
20
21
22
23
24
25
26
27
28
29
30
31
32
32
33
34
35
36
Volvo Construction Equipment
1088329

Fig.	Part No.	Quantity 1	2	3	PS	KIT	Description	Denominación	Denominação	Dénomination	Notes
1		1					Tank	Depósito	Tanque	Resérvoir	See group 234-150 page 95
2	VOE 11132499	2					Retaining strap	Correa tensora	Correia tensora	Courroie de serrage	L = 3200 MM
3	VOE 11411043	1					Hose	Manguera	Mangueira	Flexible	ARV S/N - 26740 ASH S/N - 68769 PED S/N - 71678
3	VOE 15410367	1					Hose	Manguera	Mangueira	Flexible	ARV S/N 26741 - ASH S/N 68770 - PED S/N 71679 -
4	VOE 943483	2					Hose clamp	Abrazadera de manguera	Braçadeira da mangueira	Collier durite	
5	VOE 11411044	1					Filler pipe	Tubo de llenado	Gargalo de enchimento	Tube de remplissage	ARV S/N - 26740 ASH S/N - 68769 PED S/N - 71678
5	VOE 15410359	1					Filler pipe	Tubo de llenado	Gargalo de enchimento	Tube de remplissage	ARV S/N 26741 - ASH S/N 68770 - PED S/N 71679 -
6	VOE 13948871	2					Spacer washer	Arandela distanciadora	Arruela espaçadora	Rondelle entretoise	
7	VOE 13945444	2					Screw	Tornillo	Parafuso	Vis	
8	VOE 11173801		1				Strainer	Colador	Peneira	Crépine	
8	VOE 15048799			1			Strainer	Colador	Peneira	Crépine	
9	VOE 955127		2				Cross recessed screw	Tornillo cruz	Parafuso phillips	Vis empreinte cruciforme	
9	VOE 972264			3			Six point socket screw	Racor de seis dientes	Paraf soquete sext	Vis à 6 pans creux	
10	VOE 20392751	1					Filler cap	Tapa de llenado	Tampa de enchimento	Bouchon remplissage	ARV S/N - 26740 ASH S/N - 68769 PED S/N - 71678
10	VOE 11118857	1					Filler cap	Tapa de llenado	Tampa de enchimento	Bouchon remplissage	ARV S/N 26741 - ASH S/N 68770 - PED S/N 71679 -
11	VOE 11024720	REQ					Plastic hose	Manguera plástico	Mangueira plástica	Tube plastique	L = 1700 MM
12	VOE 949221	1					Hose nipple	Niple de manguera	Niple de mangueira	Raccord flexible	E Prod
12	VOE 949221						Hose nipple	Niple de manguera	Niple de mangueira	Raccord flexible	L Prod
13		1			NS		Anchorage	Fijacion	Fixação	Fixation	
14	VOE 13946173	1					Screw	Tornillo	Parafuso	Vis	E Prod
14	VOE 13946173						Screw	Tornillo	Parafuso	Vis	L Prod
15	VOE 4854955	1					Nipple	Niple	Niple	Raccord	

1	33292
2	91472
3	84580
4	33298
5	

Fuel tank with fitting parts
Depósito de combustible con accesorios de montaje
Tanque de combustível com peças de montagem
Réservoir de carburant avec pièces de montage

Catalogue id **20105**	Group **234**
Illustr. No **1088329**	Section **100**
Issue **20021229-G**	Page **91**

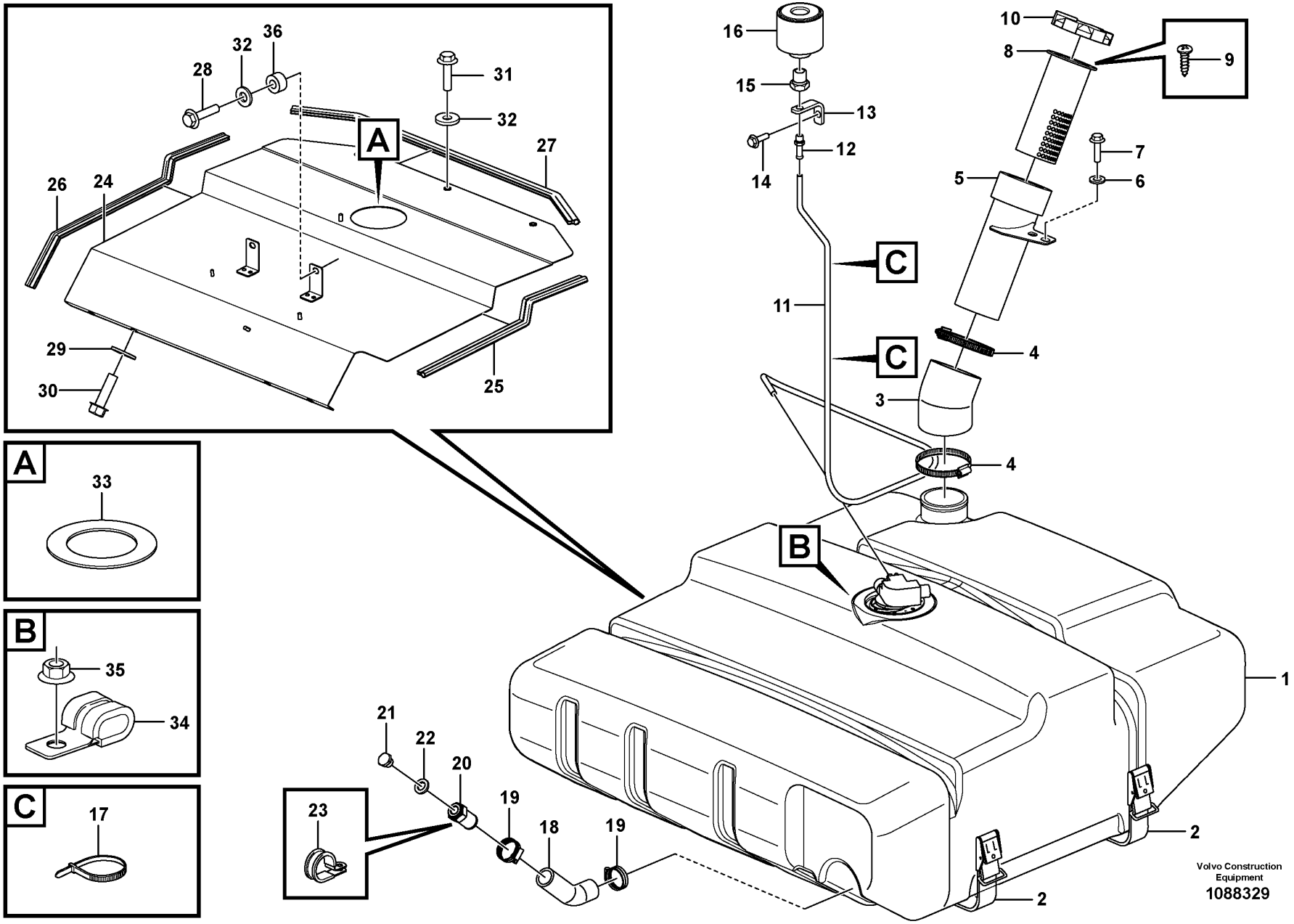
A
B
C
1
2
2
3
4
4
4
5
6
7
8
9
10
11
12
13
14
15
16
17
18
19
19
20
21
22
23
24
25
26
27
28
29
30
31
32
32
33
34
35
36
Volvo Construction Equipment
1088329

Fig.	Part No.	Quantity 1	2	3	PS	KIT	Description	Denominación	Denominação	Dénomination	Notes
16	VOE 11172907	1					Air filter	Filtro de aire	Filtro de ar	Filtre à air	
17	VOE 14016673	2					Strip clamp	Abrazadera de cinta	Cinta braçadeira	Serrage de ruban	
18	VOE 11411073	1					Hose	Manguera	Mangueira	Flexible	
19	VOE 11059294	2					Hose clamp	Abrazadera de manguera	Braçadeira da mangueira	Collier durite	
20	VOE 11411219	1					Nipple	Niple	Niple	Raccord	
21	VOE 13960632	1					Plug	Tapón	Bujão	Tampon	
22	VOE 948884	1					Gasket	Junta	Junta	Joint	
23	VOE 973944	1					Clamp	Abrazadera	Braçadeira	Collier serrage	
24	VOE 16624218	1					Cover plate	Cubierta	Placa tampa	Plaque de recouvrement	SWE S/N 29068 - BRA S/N 72178 - S/N - 29506, - 72599
24	VOE 16880002	1					Cover plate	Placa recurbrición	Tampa cobertura	Plaque de recouvrement	S/N 29507 -, 72600 -
24	VOE 15060436	1					Plate	Chapa	Chapa	Tôle	SWE S/N - 29067 BRA S/N - 72177
25	VOE 4881656	1					•Framework moulding	•Moldura armadura	•Molde estrutura	•Baguette claire-voie	L = 575 MM
26	VOE 4881656	1					•Framework moulding	•Moldura armadura	•Molde estrutura	•Baguette claire-voie	L = 740 MM
27	VOE 4881656	1					•Framework moulding	•Moldura armadura	•Molde estrutura	•Baguette claire-voie	S/N 29507 -, 72600 -
28	VOE 946671	2					Flange screw	Tornillo embridado	Parafuso flangeado	Vis à embase	
29	VOE 13960143	4					Washer	Arandela	Arruela	Rondelle	
30	VOE 946671	4					Flange screw	Tornillo embridado	Parafuso flangeado	Vis à embase	
31	VOE 13946173	3					Screw	Tornillo	Parafuso	Vis	S/N - 29506, - 72599
31	VOE 946671	3					Flange screw	Tornillo embridado	Parafuso flangeado	Vis à embase	S/N 29507 -, 72600 -
32	VOE 11117464	5					Plain washer	Arandela plana	Arruela simples	Rondelle plane	
33	VOE 15066986	1					Insulation	Aislamiento	Isolamento	Isolation	
34	VOE 13949386	1					Clamp	Abrazadera	Braçadeira	Collier serrage	S/N 29507 -, 72600 -
35	VOE 948645	1					Flange lock nut	Contratuerca embridada	Contra porca flange	Contre-écrou à embase	S/N 29507 -, 72600 -
36	VOE 13948871	2					Spacer washer	Arandela distanciadora	Arruela espaçadora	Rondelle entretoise	

1	33292	**Fuel tank with fitting parts** **Depósito de combustible con accesorios de montaje** **Tanque de combustível com peças de montagem** **Réservoir de carburant avec pièces de montage**	Catalogue id **20105**	Group **234**
2	91472		Illustr. No **1088329**	Section **100**
3	84580		Issue **20021229-G**	Page **93**
4	33298			
5				

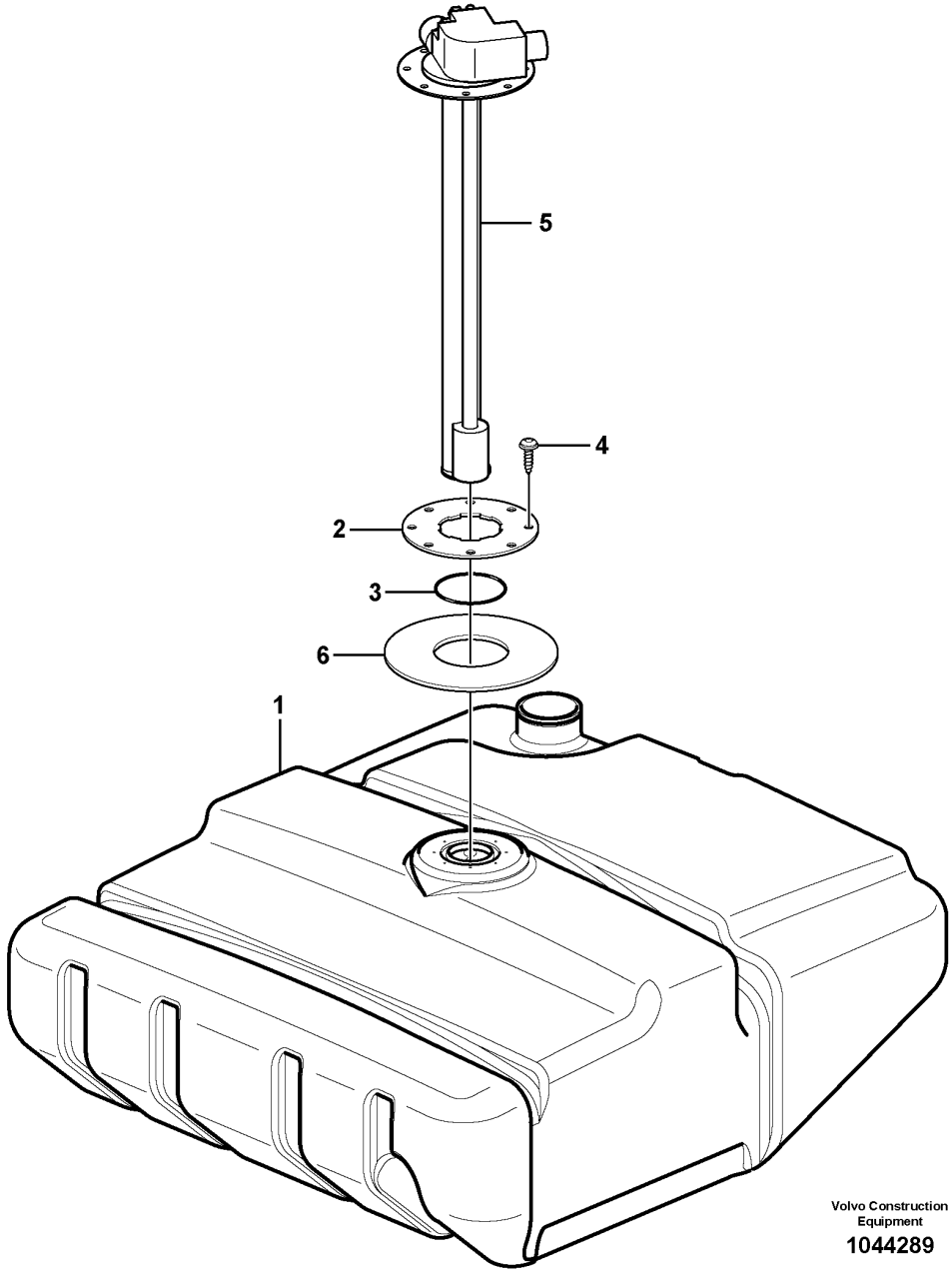
5
4
2
3
6
1
Volvo Construction Equipment
1044289

Fig.	Part No.	Quantity 1	2	3	PS	KIT	Description	Denominación	Denominação	Dénomination	Notes
	VOE 15045541	1			SS		Fuel tank	Depósito de combustible	Tanque combustível	Réservoir de carburant	S/N -28713 SWE S/N -72102 BRA
	VOE 16813696	1					Fuel tank	Depósito de combustible	Tanque combustível	Réservoir de carburant	S/N 28714- SWE S/N 72103- BRA
1		1			NS		•Fuel tank	•Deposit combust	•Tanque combustível	•Réservoir carburant	S/N -28713 SWE S/N -72102 BRA
1		1			NS		•Fuel tank	•Deposit combust	•Tanque combustível	•Réservoir carburant	S/N 28714- SWE S/N 72103- BRA
2	**VOE 9518442**	1					•Plate	•Chapa	•Chapa	•Tôle	
3	**VOE 925075**	1					•O-ring	•Anillo tórico	•Anel-o	•Joint torique	
4	**VOE 975378**	8					•Six point socket screw	•Racor de seis dientes	•Paraf soquete sext	•Vis à 6 pans creux	
5	**VOE 15010278**	1					Tank unit	Unidad de depósito	Unidade do tanque	Ensemble réservoir	SE2303
6	**VOE 15066986**	1					Insulation	Aislamiento	Isolamento	Isolation	

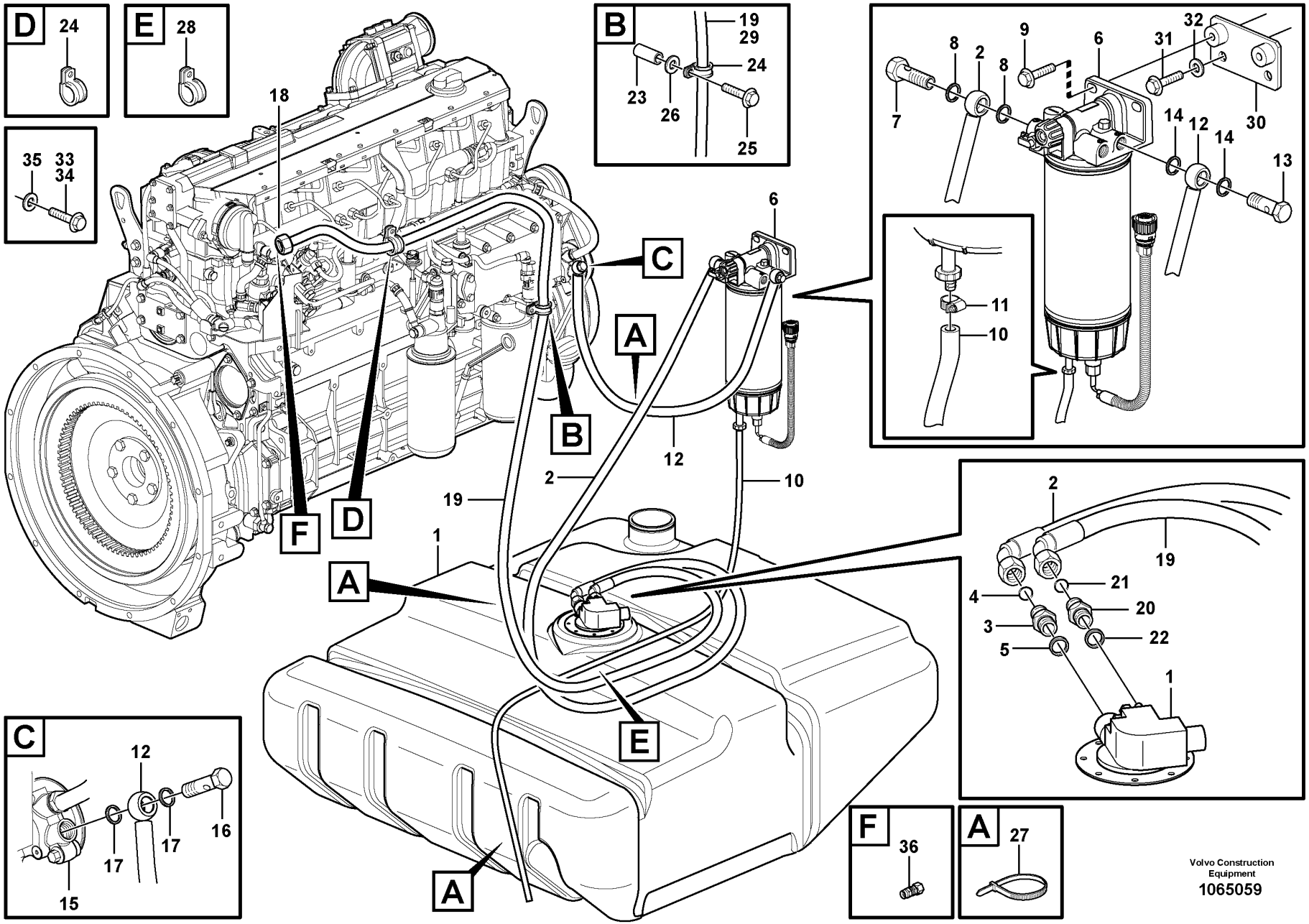

Volvo Construction Equipment

1065059

Fig.	Part No.	Quantity 1	2	3	PS	KIT	Description	Denominación	Denominação	Dénomination	Notes
1		1	1				Tank	Depósito	Tanque	Resérvoir	See group 234-100 page 91
2	VOE 11411897	1					Fuel pipe	Tubo de combustible	Tubo combustível	Tuyau de carburant	L = 1280 MM
3	VOE 16885445		1				Nipple	Niple	Niple	Raccord	
3	VOE 14213266	1					Fitting	Racor	Niple	Écrou raccord	
4	VOE 14213676	1					•Sealing ring	•Anillo retén	•Anel de vedação	•Bague étanchéité	
5	VOE 20852765	1					Sealing ring	Anillo retén	Anel de vedação	Bague étanchéité	
6		1	1				Water Separator	Separador Agua	Separador de água	Separateur Eau	See group 233-200 page 85
7	VOE 991046	1					Hollow screw	Tornillo perforado	Parafuso união	Vis creuse	
8	VOE 20852765	2	2				Sealing ring	Anillo retén	Anel de vedação	Bague étanchéité	
9	VOE 946472	2	2				Flange screw	Tornillo embridado	Parafuso flangeado	Vis à embase	
10	VOE 949908	REQ	REQ				Hose	Manguera	Mangueira	Flexible	L = 730 MM (E Prod) L = 850 MM (L Prod)
11	VOE 13975269	1	1				Clamp	Abrazadera	Braçadeira	Collier serrage	
12	VOE 11411898	1					Fuel pipe	Tubo de combustible	Tubo combustível	Tuyau de carburant	
13	VOE 991046	1					Hollow screw	Tornillo perforado	Parafuso união	Vis creuse	
14	VOE 20852765	2	1				Sealing ring	Anillo retén	Anel de vedação	Bague étanchéité	
15		1	1				Fuel pump	Bomba Combustib	Bomba de combustível	Pompe Carburant	See group 233-100 page 81
16	VOE 991046	1					Hollow screw	Tornillo perforado	Parafuso união	Vis creuse	
17	VOE 17454258	2					Sealing washer	Arandela de retén	Arruela de vedação	Rondelle étanchéité	
17	VOE 20852765		1				Sealing ring	Anillo retén	Anel de vedação	Bague étanchéité	
18		1	1				Rail	Rail	Trilho	Rail	See group 237-100 page 105
19	VOE 11445361	1	1				Fuel pipe	Tubo de combustible	Tubo combustível	Tuyau de carburant	L = 1970 MM
20	VOE 16885445		1				Nipple	Niple	Niple	Raccord	
20	VOE 14213266	1					Fitting	Racor	Niple	Écrou raccord	
21	VOE 14213676	1					•Sealing ring	•Anillo retén	•Anel de vedação	•Bague étanchéité	
22	VOE 20852765	1					Sealing ring	Anillo retén	Anel de vedação	Bague étanchéité	
23	VOE 930440	1	1				Spacer ring	Anillo distanciador	Anel espaçador	Bague entretoise	
24	VOE 13949747	2	1				Clamp	Abrazadera	Braçadeira	Collier serrage	
25	VOE 13965178	1	1				Screw	Tornillo	Parafuso	Vis	
26	VOE 960139	1	1				Plain washer	Arandela plana	Arruela simples	Rondelle plane	
27	VOE 4881440	3	3				Cable tie	Abrazadera de cinta	Braçadeira	Serre-câble	

1	**E PROD**
2	**L PROD**
3	
4	
5	

Fuel pipes
Tubos de combustible
Tubos de combustível
Conduits d'alimentation en carburant

33292, 33298

Catalogue id	Group
20105	**235**
Illustr. No	Section
1065059	**100**
Issue	Page
20021229-G	**97**

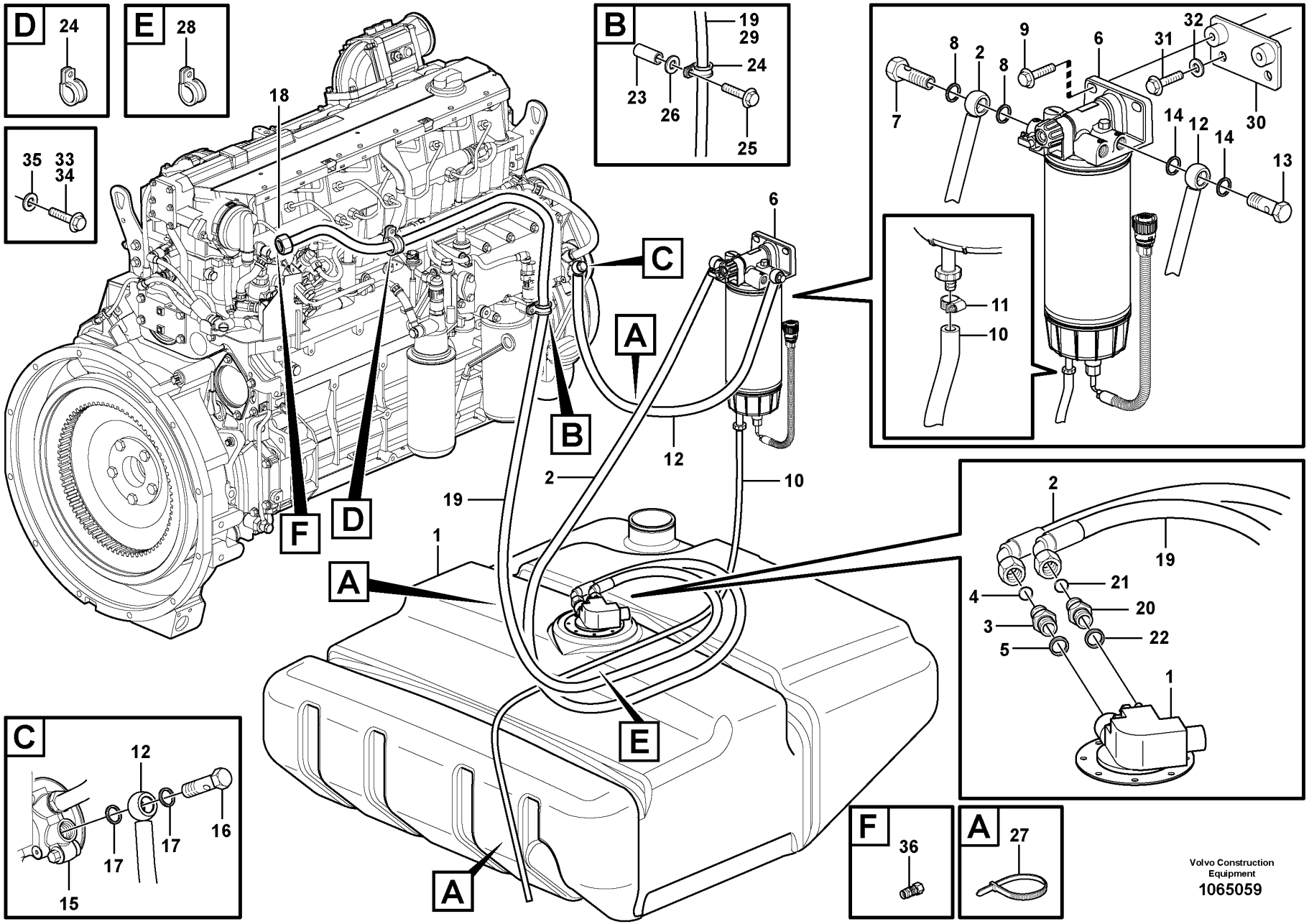

Volvo Construction Equipment

1065059

Fig.	Part No.	Quantity 1	2	3	PS	KIT	Description	Denominación	Denominação	Dénomination	Notes
28	VOE 980614	1					Clamp	Abrazadera	Braçadeira	Collier serrage	
	VOE 13949386		1				Clamp	Abrazadera	Braçadeira	Collier serrage	
29	VOE 4880647	REQ	REQ				Sheath	Vaina Espiral	Estojo	Gaine Spirale	L = 400 MM
30	VOE 15168088	1	1				Bracket	Consola	Suporte	Console	
31	VOE 946441	2	2				Flange screw	Tornillo embridado	Parafuso flangeado	Vis à embase	
32	VOE 13960143	2	2				Washer	Arandela	Arruela	Rondelle	
33	VOE 13946173		2				Screw	Tornillo	Parafuso	Vis	
34	VOE 946329		2				Flange screw	Tornillo embridado	Parafuso flangeado	Vis à embase	
35	VOE 960141		2		SS		Plain washer	Arandela plana	Arruela simples	Rondelle plane	
36	VOE 17203903		1				Non-return valve	Válvula antirretorno	Válvula de retenção	Clapet antiretour	S/N 28460 - SWE S/N 72084 - BRA

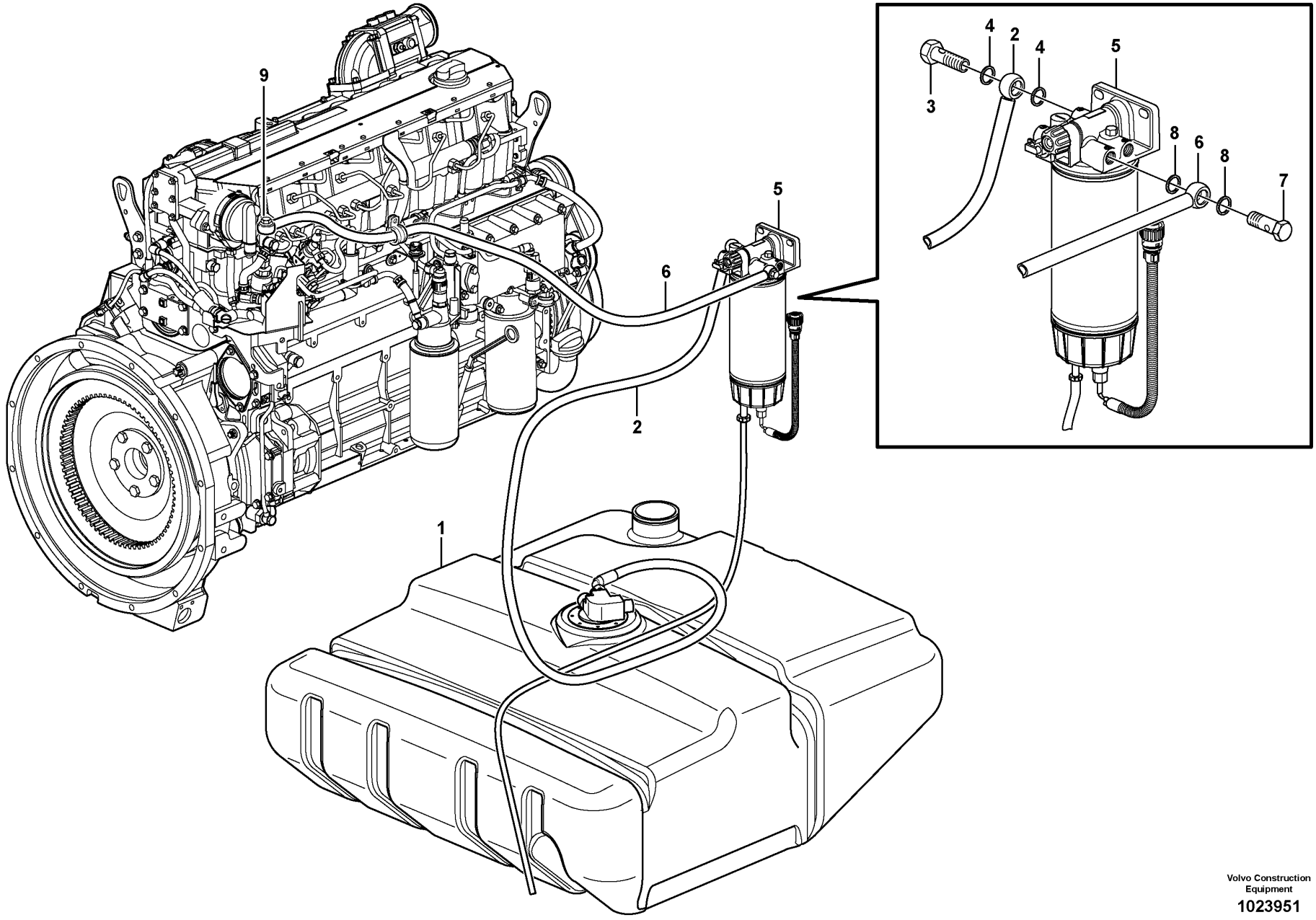

Volvo Construction Equipment

1023951

Fig.	Part No.	Quantity 1	2	3	PS	KIT	Description	Denominación	Denominação	Dénomination	Notes
1		1	1				Tank	Depósito	Tanque	Resérvoir	See group 234-100 page 91
2	VOE 11411897	1					Fuel pipe	Tubo de combustible	Tubo combustível	Tuyau de carburant	
3	VOE 991046	1					Hollow screw	Tornillo perforado	Parafuso união	Vis creuse	
4	VOE 20852765	2	1				Sealing ring	Anillo retén	Anel de vedação	Bague étanchéité	
5		1	1				Water Separator	Separador Agua	Separador de água	Separateur Eau	See group 233-200 page 85
6	VOE 11445112	1					Fuel pipe	Tubo de combustible	Tubo combustível	Tuyau de carburant	
7	VOE 991046	1					Hollow screw	Tornillo perforado	Parafuso união	Vis creuse	
8	VOE 20852765	2	1				Sealing ring	Anillo retén	Anel de vedação	Bague étanchéité	
9		1	1				Pump Unit	Unidad Bomba	Unidade de bomba	Unite Pompe	See group 237-100 page 105

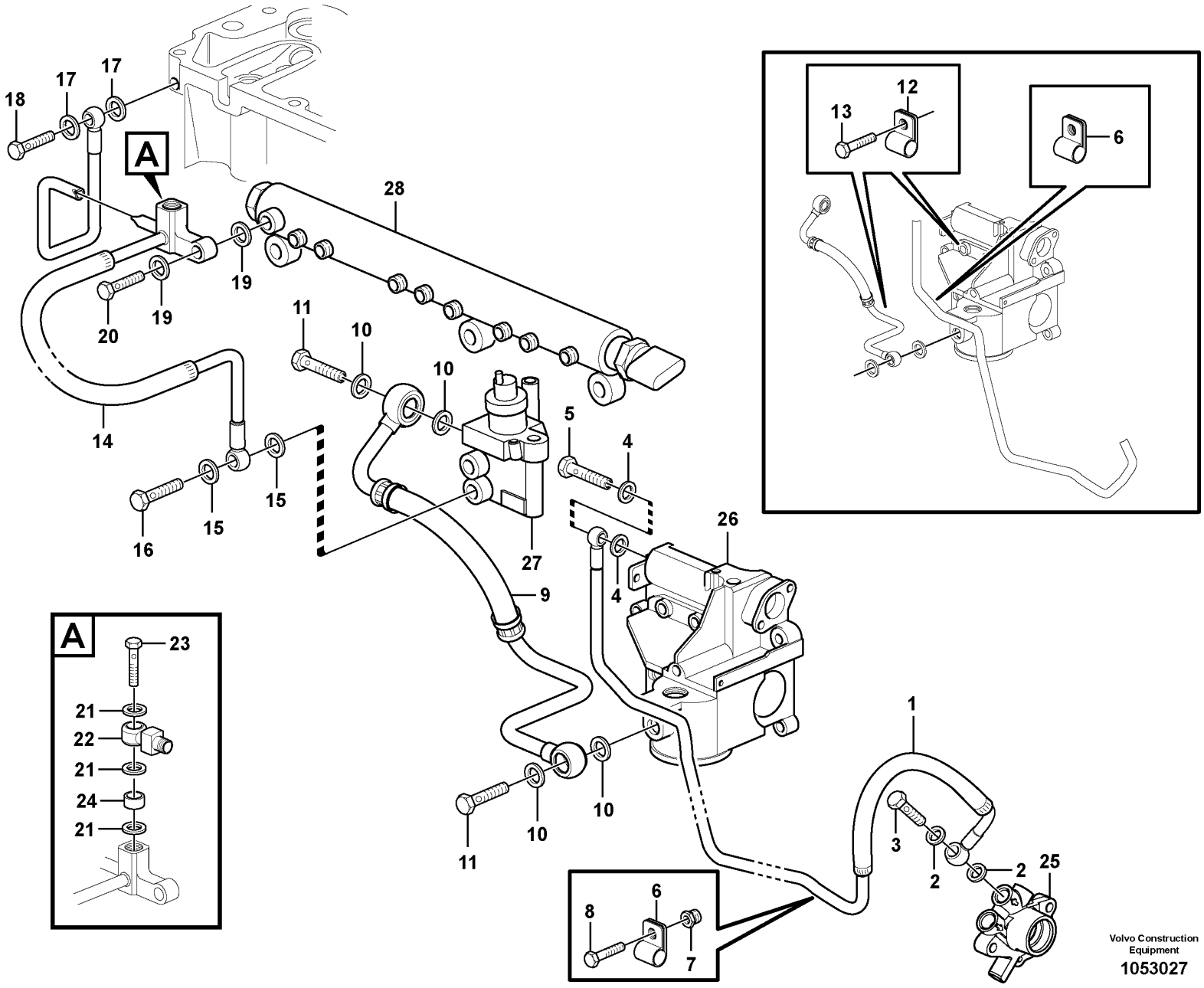

Volvo Construction Equipment

1053027

Fig.	Part No.	Quantity 1	2	3	PS	KIT	Description	Denominación	Denominação	Dénomination	Notes
1	VOE 21165490	1					Fuel pipe	Tubo de combustible	Tubo combustível	Tuyau de carburant	(VOE 20999118)
2	VOE 13969011	2					•Gasket	•Junta	•Junta	•Joint	
3	VOE 7025167	1					•Hollow screw	•Tornillo perforado	•Parafuso união	•Vis creuse	
4	VOE 13969011	2					•Gasket	•Junta	•Junta	•Joint	
5	VOE 7025167	1					•Hollow screw	•Tornillo perforado	•Parafuso união	•Vis creuse	
6	VOE 20460045	2					•Clamp	•Abrazadera	•Braçadeira	•Collier serrage	
7	VOE 20918988	1					Nipple	Niple	União	Raccord	
8	VOE 20460055	2					Screw	Tornillo	Parafuso	Vis	
9	VOE 21165481	1					Fuel pipe	Tubo de combustible	Tubo combustível	Tuyau de carburant	
10	VOE 21108673	4					•Sealing ring	•Anillo retén	•Anel de vedação	•Bague étanchéité	
11	VOE 7025167	2					•Hollow screw	•Tornillo perforado	•Parafuso união	•Vis creuse	
12	VOE 20460045	1					•Clamp	•Abrazadera	•Braçadeira	•Collier serrage	
13	VOE 20460055	1					Screw	Tornillo	Parafuso	Vis	
14	VOE 21483498	1					Return line	Conducto de retorno	Linha de retorno	Conduit de retour	(VOE 21221291)
15	VOE 21061009	2					•Sealing ring	•Anillo retén	•Anel de vedação	•Bague étanchéité	
16	VOE 993596	1					•Hollow screw	•Tornillo perforado	•Parafuso união	•Vis creuse	
17	VOE 21108676	2					•Sealing ring	•Anillo retén	•Anel de vedação	•Bague étanchéité	
18	VOE 20781218	1					•Hollow screw	•Tornillo perforado	•Parafuso união	•Vis creuse	
19	VOE 21108673	2					•Sealing ring	•Anillo retén	•Anel de vedação	•Bague étanchéité	
20	VOE 21045291	1					•Hollow screw	•Tornillo perforado	•Parafuso união	•Vis creuse	
21	VOE 21108673	3					Sealing ring	Anillo retén	Anel de vedação	Bague étanchéité	
22	VOE 20459905	1					Banjo nipple	Racor banjo	Niple banjo	Raccord banjo	
23	VOE 20450664	1					Hollow screw	Tornillo perforado	Parafuso união	Vis creuse	
24	VOE 993813	1					Spacer sleeve	Manguito distanciador	Luva espaçadora	Douille entretoise	
25		1					Fuel pump	Bomba Combustib	Bomba de combustível	Pompe Carburant	See group 233-100 page 81
26		1					Filter Housing	Cuerpo de filtro	Carcaça do filtro	Corps de filtre	See group 233-150 page 83
27		1					Regulator	Regulador	Regulador	Regulateur	See group 237-100 page 105
28		1					Rail	Rail	Trilho	Rail	See group 237-100 page 105

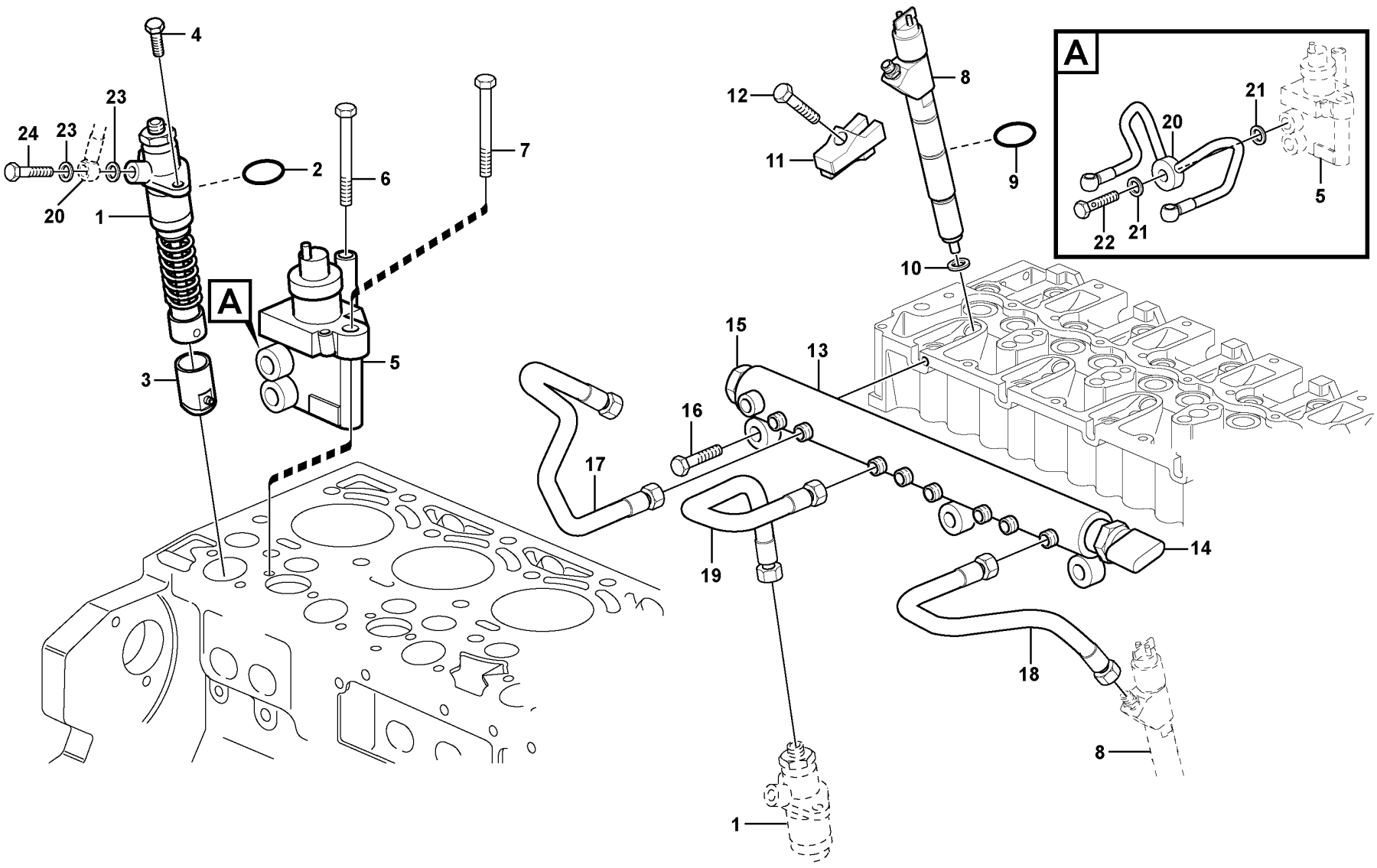

Volvo Construction Equipment

1026102

Fig.	Part No.	Quantity 1	2	3	PS	KIT	Description	Denominación	Denominação	Dénomination	Notes
1	VOE 20798675	2					Pump Unit	Unidad Bomba	Unidade de bomba	Unite Pompe	
2	VOE 20792162	2					•O-ring	•Junta torica	•Anel de vedação-O	•Joint Torique	
3	VOE 21558299	2					Tappet	Empujador válvula	Tucho da válvula	Poussoir	(VOE 20795661)
4	VOE 20793558	4					Screw	Tornillo	Parafuso	Vis	
5	VOE 21638691	1					Fuel regulator	Regulador de combustible	Regulador combustível	Régulateur de carburant	(VOE 21060258)
6	VOE 20405723	1					Screw	Tornillo	Parafuso	Vis	
7	VOE 20792140	1					Hexagon screw	Tornillo hexago	Parafuso sextavado	Vis tête hexagonale	S/N - 11038330
7	VOE 20405723	1					Screw	Tornillo	Parafuso	Vis	S/N 11038330 -
8	VOE 20798683	6					Injector	Inyector	Injetor	Injecteur	
9	VOE 20798827	6					•O-ring	•Anillo tórico	•Anel-o	•Joint torique	
10	VOE 20799064	6					•Sealing ring	•Anillo retén	•Anel de vedação	•Bague étanchéité	
11	VOE 20827892	6					Claw	Garra	Garra	Griffe	
12	VOE 20799719	6					Bolt	Perno	Parafuso	Boulon	
13	VOE 20798896	1					Rail	Rail	Trilho	Rail	
	VOE 20973777	1					•Service kit	•Juego de servicio	•Kit de serviço	•Kit de service	
14		1			NS		••Pressure Sensor	••Sensor Presion	••Sensor de pressão	••Detect.pression	See group 371-150 page 249
15		1			NS		••Valve	••Valvula	••Válvula	••Soupape	
16	VOE 20405504	3					Screw	Tornillo	Parafuso	Vis	
17	VOE 21363940	3					Pressure pipe	Tubo de presión	Tubo de pressão	Conduit pression	(VOE 20798669)
18	VOE 21364195	3					Pressure pipe	Tubo de presión	Tubo de pressão	Conduit pression	(VOE 20798672)
19	VOE 21120405	2			SS		Pipe	Tubo	Tubo	Tuyau	(VOE 20798674)
20	VOE 21165497	1					Fuel pipe	Tubo de combustible	Tubo combustível	Tuyau de carburant	
21	VOE 21108673	2					•Sealing ring	•Anillo retén	•Anel de vedação	•Bague étanchéité	
22	VOE 20405562	1					•Hollow screw	•Tornillo perforado	•Parafuso união	•Vis creuse	
23	VOE 21108676	4					•Sealing ring	•Anillo retén	•Anel de vedação	•Bague étanchéité	
24	VOE 20460936	2					•Hollow screw	•Tornillo perforado	•Parafuso união	•Vis creuse	

1		**Delivery pipe - injector** **Tubo presion - inyector** **Tubo de alimentação - injetor** **Tuyau refoulement - injecteur**	Catalogue id **20105**	Group **237**
2				
3			Illustr. No **1026102**	Section **100**
4				
5			Issue **20021229-G**	Page **105**

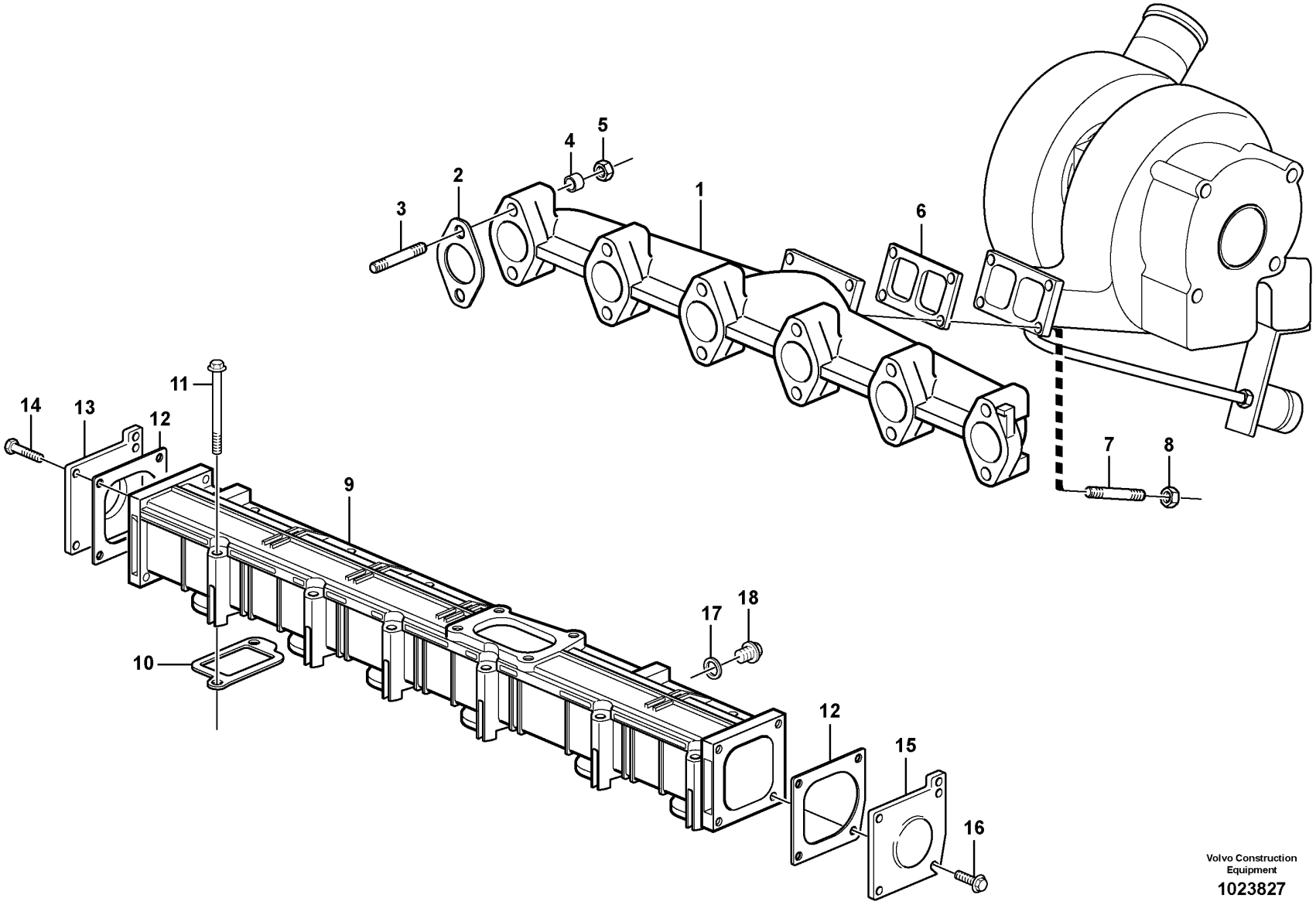

Volvo Construction Equipment

1023827

Fig.	Part No.	Quantity 1	2	3	PS	KIT	Description	Denominación	Denominação	Dénomination	Notes
1	**VOE 20459234**	1					Exhaust pipe	Tubo de escape	Tubo de escape	Tube d'échappement	
2	**VOE 20933261**	6					Gasket	Junta	Junta	Joint	
3	**VOE 21456567**	12					Stud	Espárrago	Prisioneiro	Goujon	(VOE 20575919)
4	**VOE 20847865**	12					Spacer Sleeve	Manguito Dist	Luva espaçadora	Doui.entretoise	
5	**VOE 20505959**	12					Hexagon nut	Tuerca hexagonal	Porca sextavada	Écrou hexagonal	
6	**VOE 20559835**	1					Gasket	Junta	Junta	Joint	
7	**VOE 20412314**	4					Stud	Espárrago	Prisioneiro	Goujon	
8	**VOE 20412308**	4					Hexagon nut	Tuerca hexagonal	Porca sextavada	Écrou hexagonal	
9	**VOE 20850004**	1					Inlet manifold	Tubo de admisión	Coletor admissão	Collecteur admission	
10	**VOE 21815244**	6					Gasket	Junta	Junta	Joint	(VOE 20555515)
11	**VOE 20459830**	12					Screw	Tornillo	Parafuso	Vis	
12	**VOE 20459226**	2					Gasket	Junta	Junta	Joint	
13	**VOE 20459229**	1					Cover	Capó	Capô	Capot	
14	**VOE 20460055**	4					Screw	Tornillo	Parafuso	Vis	
15	**VOE 20459230**	1					Cover	Capó	Capô	Capot	
16	**VOE 20460055**	4					Screw	Tornillo	Parafuso	Vis	(VOE 20459227)
17	**VOE 993677**	1					Gasket	Junta	Junta	Joint	
18	**VOE 20451012**	1					Screw	Tornillo	Parafuso	Vis	

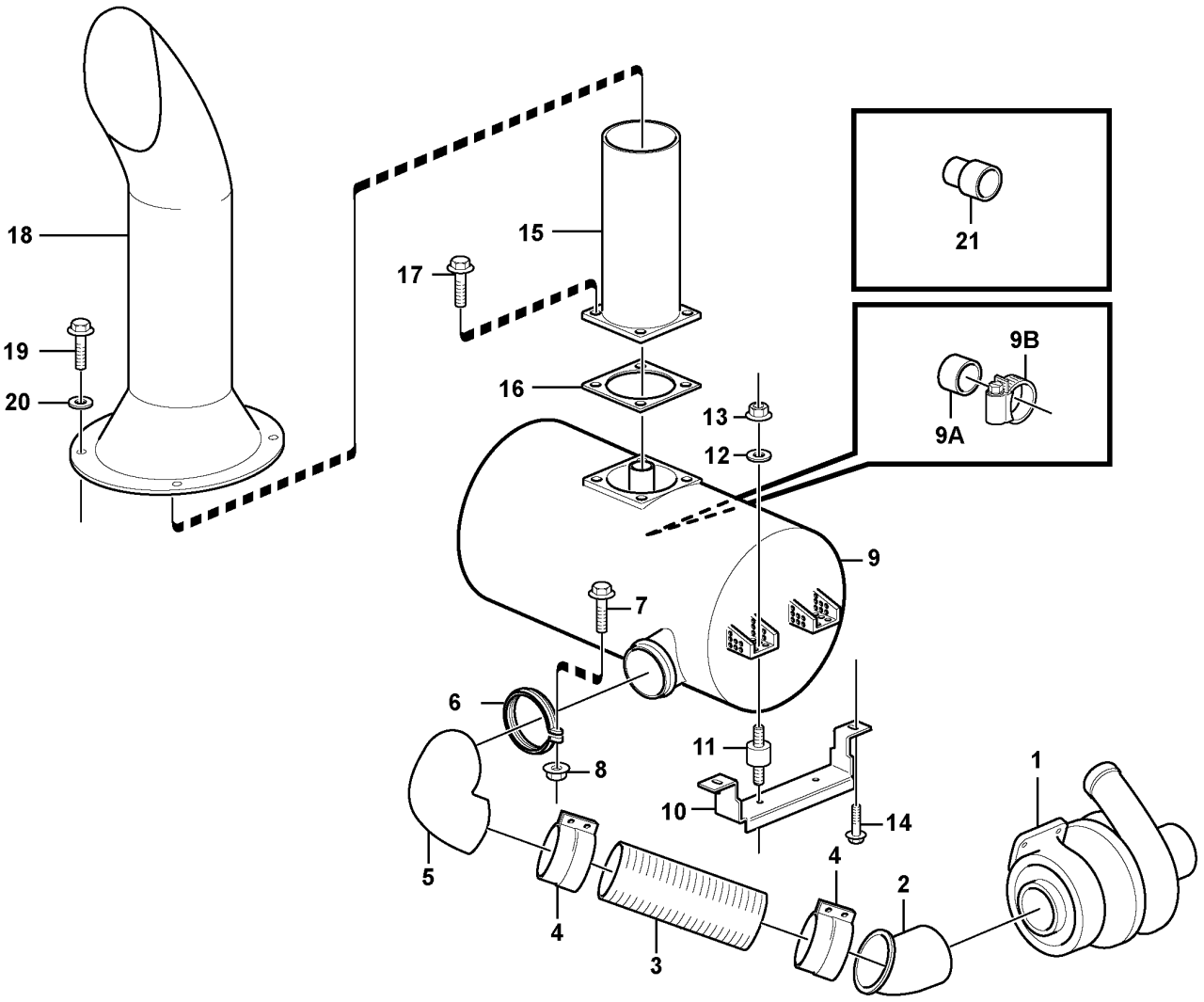

Volvo Construction Equipment

1027866

Fig.	Part No.	Quantity 1	2	3	4	5	PS	KIT	Description	Denominación	Denominação	Dénomination	Notes
1		1							Turbo	Turbo	Turbo	Turbo	See group 255-100 page 117
2	VOE 11172889	1							Exhaust pipe	Tubo de escape	Tubo de escape	Tube d'échappement	
3	VOE 11110351	1							Exhaust hose	Manguera de escape	Mangueira tubo escape	Flexible d'échappement	
4	VOE 11110355	2							Clamp	Abrazadera	Braçadeira	Collier serrage	
5	VOE 11172244	1							Exhaust pipe	Tubo de escape	Tubo de escape	Tube d'échappement	
6	VOE 1624613	1							Clamp	Abrazadera	Braçadeira	Collier serrage	
7	VOE 13965179	1							Screw	Tornillo	Parafuso	Vis	
8	VOE 13945408	1							Nut	Tuerca	Porca	Écrou	
9	VOE 11110309	1							Silencer	Silenciador	Silencioso	Silencieux	
9A	VOE 4932563	1							Rubber bushing	Buje de goma	Bucha de borracha	Bague caoutchouc	
9B	VOE 943476	1							Hose clamp	Abrazadera de manguera	Braçadeira da mangueira	Collier durite	S/N 25010 -
10	VOE 11174246	2							Attaching plate	Chapa de fijación	Chapa fixação	Tôle de fixation	
11	VOE 11110276	4							Rubber cushion	Cojín de goma	Coxim de borracha	Coussin caoutchouc	
12	VOE 13960145	4							Washer	Arandela	Arruela	Rondelle	
13	VOE 971096	8							Flange nut	Tuerca embridada	Porca flangeada	Écrou à embase	
14	VOE 13946752	4							Screw	Tornillo	Parafuso	Vis	
15	VOE 11110273	1							Exhaust pipe	Tubo de escape	Tubo de escape	Tube d'échappement	
16	VOE 4773684	1							Gasket	Junta	Junta	Joint	
17	VOE 13971019	4							Screw	Tornillo	Parafuso	Vis	
18	VOE 11148403	1							Ejector pipe	Tubo eyector	Tubo do ejetor	Tube éjecteur	
19	VOE 946472	4							Flange screw	Tornillo embridado	Parafuso flangeado	Vis à embase	
20	VOE 13960143	4							Washer	Arandela	Arruela	Rondelle	
21	VOE 14344606		1						Rubber sleeve	Casquillo de goma	Casquilho borracha	Douille caoutchouc	S/N - 25009

1	33292	**Exhaust system, silencer** **Sistema de escape, silenciador** **Sistema de escape, silencioso** **Système d'áspiration, silencieux**	Catalogue id **20105**	Group **252**
2	83060		Illustr. No **1027866**	Section **100**
3				
4			Issue **20021229-G**	Page **109**
5		**S/N - 29486, S/N - 72599**		

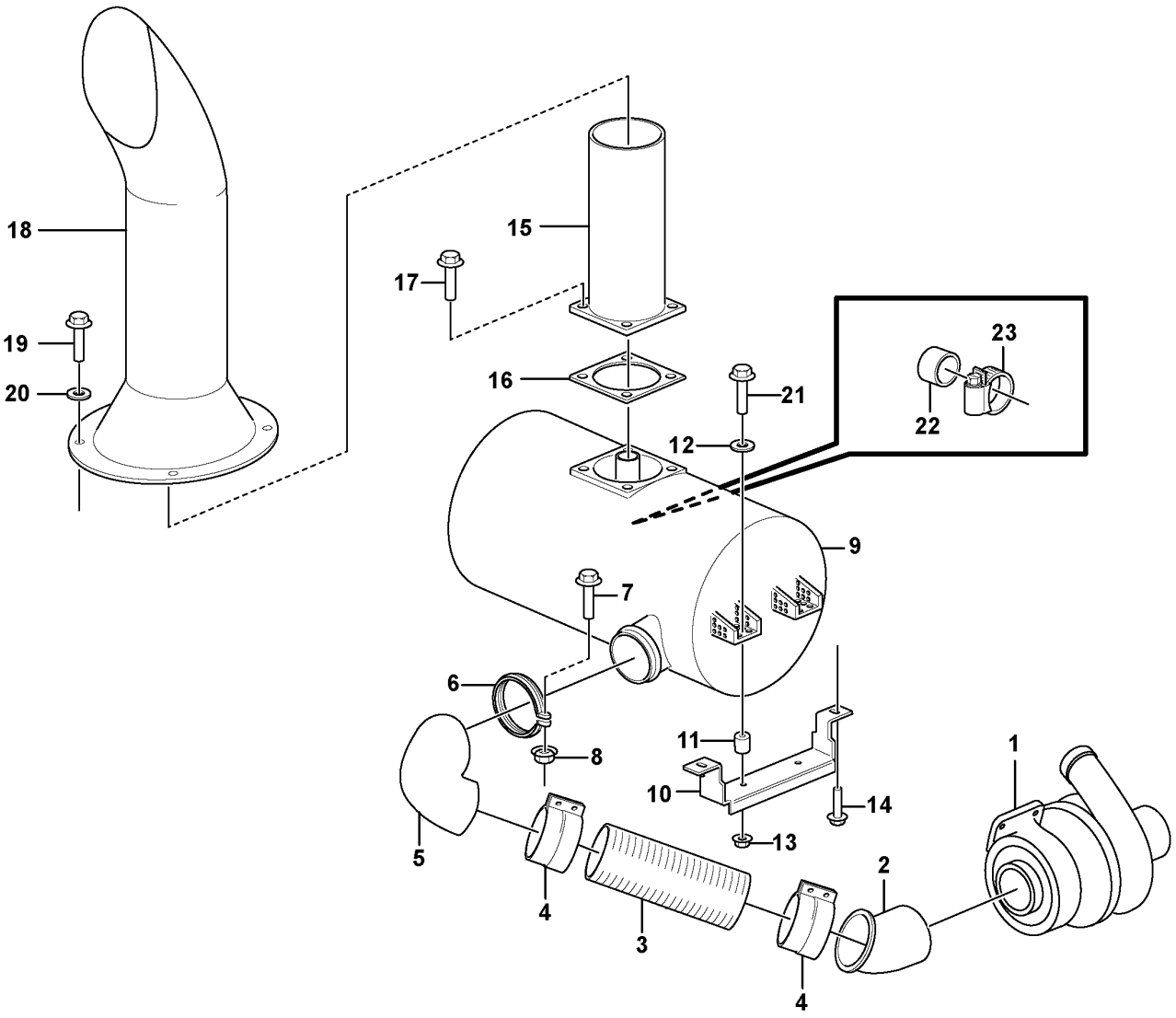

Volvo Construction Equipment
1085572

Fig.	Part No.	Quantity 1	2	3	4	5	PS	KIT	Description	Denominación	Denominação	Dénomination	Notes
1		1							Turbo	Turbo	Turbo	Turbo	See group 255-100 page 117
2	VOE 11172889	1							Exhaust pipe	Tubo de escape	Tubo de escape	Tube d'échappement	
3	VOE 11110351	1							Exhaust hose	Manguera de escape	Mangueira tubo escape	Flexible d'échappement	
4	VOE 11110355	2							Clamp	Abrazadera	Braçadeira	Collier serrage	
5	VOE 11172244	1							Exhaust pipe	Tubo de escape	Tubo de escape	Tube d'échappement	
6	VOE 1624613	1							Clamp	Abrazadera	Braçadeira	Collier serrage	
7	VOE 13965179	1							Screw	Tornillo	Parafuso	Vis	
8	VOE 13945408	1							Nut	Tuerca	Porca	Écrou	
9	VOE 11110309	1							Silencer	Silenciador	Silencioso	Silencieux	
10	VOE 16894635	2							Bracket	Consola	Suporte	Console	
11	VOE 11075797	4							Spacer	Distanciador	Espaçador	Entretoise	
12	VOE 13960145	4							Washer	Arandela	Arruela	Rondelle	
13	VOE 971099	4							Flange lock nut	Contratuerca embridada	Contra porca flange	Contre-écrou à embase	
14	VOE 13946752	4							Screw	Tornillo	Parafuso	Vis	
15	VOE 11110273	1							Exhaust pipe	Tubo de escape	Tubo de escape	Tube d'échappement	
16	VOE 4773684	1							Gasket	Junta	Junta	Joint	
17	VOE 13971019	4							Screw	Tornillo	Parafuso	Vis	
18	VOE 11148403	1							Ejector pipe	Tubo eyector	Tubo do ejetor	Tube éjecteur	
19	VOE 946472	4							Flange screw	Tornillo embridado	Parafuso flangeado	Vis à embase	
20	VOE 13960143	4							Washer	Arandela	Arruela	Rondelle	
21	VOE 965195	4							Flange screw	Tornillo embridado	Parafuso flangeado	Vis à embase	
22	VOE 4932563	1							Rubber bushing	Buje de goma	Bucha de borracha	Bague caoutchouc	
23	VOE 943476	1							Hose clamp	Abrazadera de manguera	Braçadeira da mangueira	Collier durite	S/N 25010 -

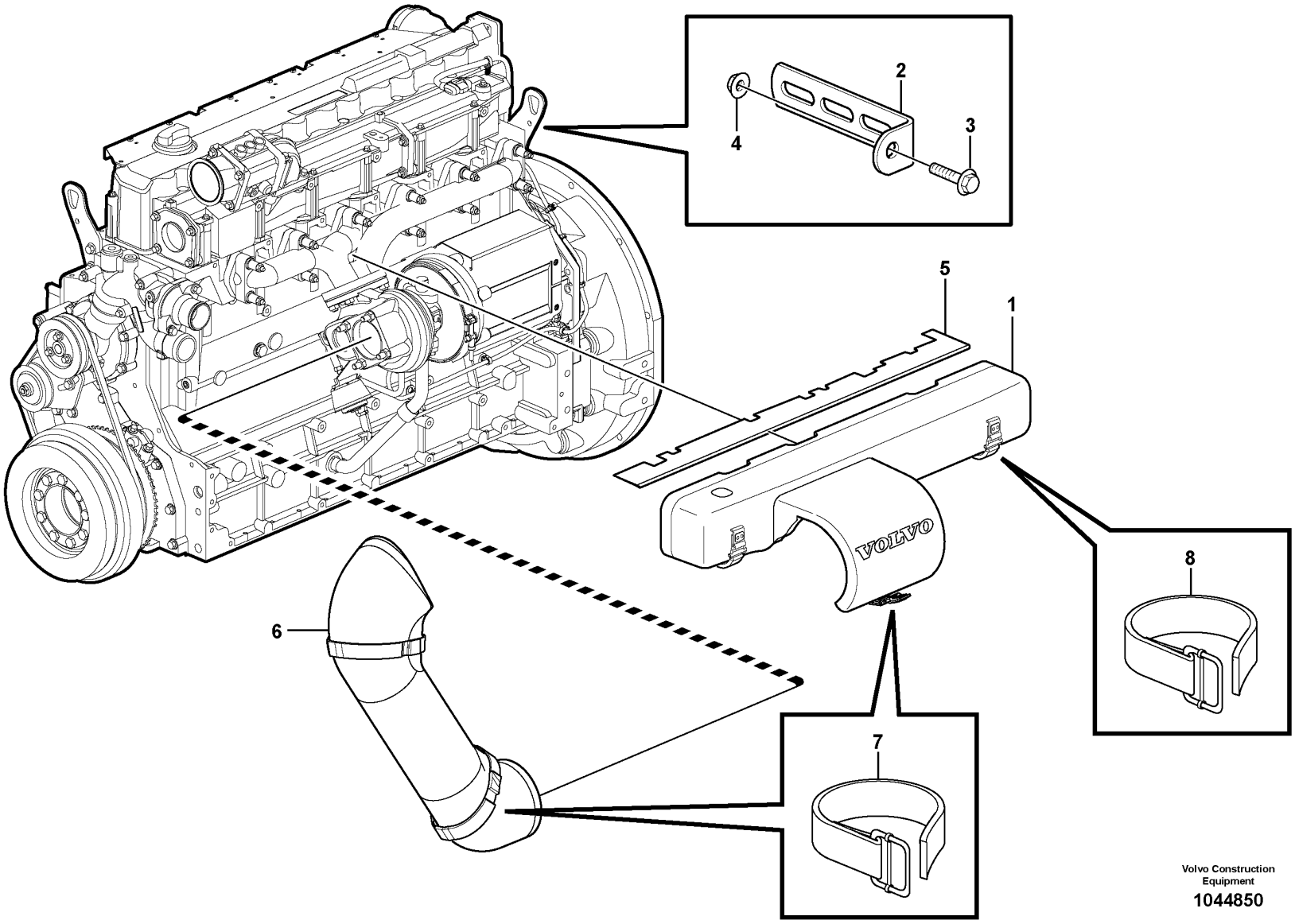

Volvo Construction Equipment

1044850

Fig.	Part No.	Quantity 1	2	3	PS	KIT	Description	Denominación	Denominação	Dénomination	Notes
	VOE 15011650	1			OP		Insulating kit	Juego de aislamiento	Jogo isolantes	Kit isolant	
1	**VOE 11445363**	1			SS		•Insulation	•Aislamiento	•Isolamento	•Isolation	
2	**VOE 965561**	1					•Bracket	•Consola	•Suporte	•Console	
3	**VOE 13945444**	1					•Screw	•Tornillo	•Parafuso	•Vis	
4	**VOE 13945408**	1					•Nut	•Tuerca	•Porca	•Écrou	
5	**VOE 11445365**	1					•Insulation	•Aislamiento	•	•Isolation	
6	**VOE 15118328**	1					•Insulating cover	•Tapa aislante	•Tampa de isolamento	•Capot d'isolation	(VOE 11445364)
7	**VOE 15107984**	1					Service kit	Juego de servicio	Kit de serviço	Kit de service	3 STRAPS
8	**VOE 15107986**	1					Service kit	Juego de servicio	Kit de serviço	Kit de service	2 STRAPS

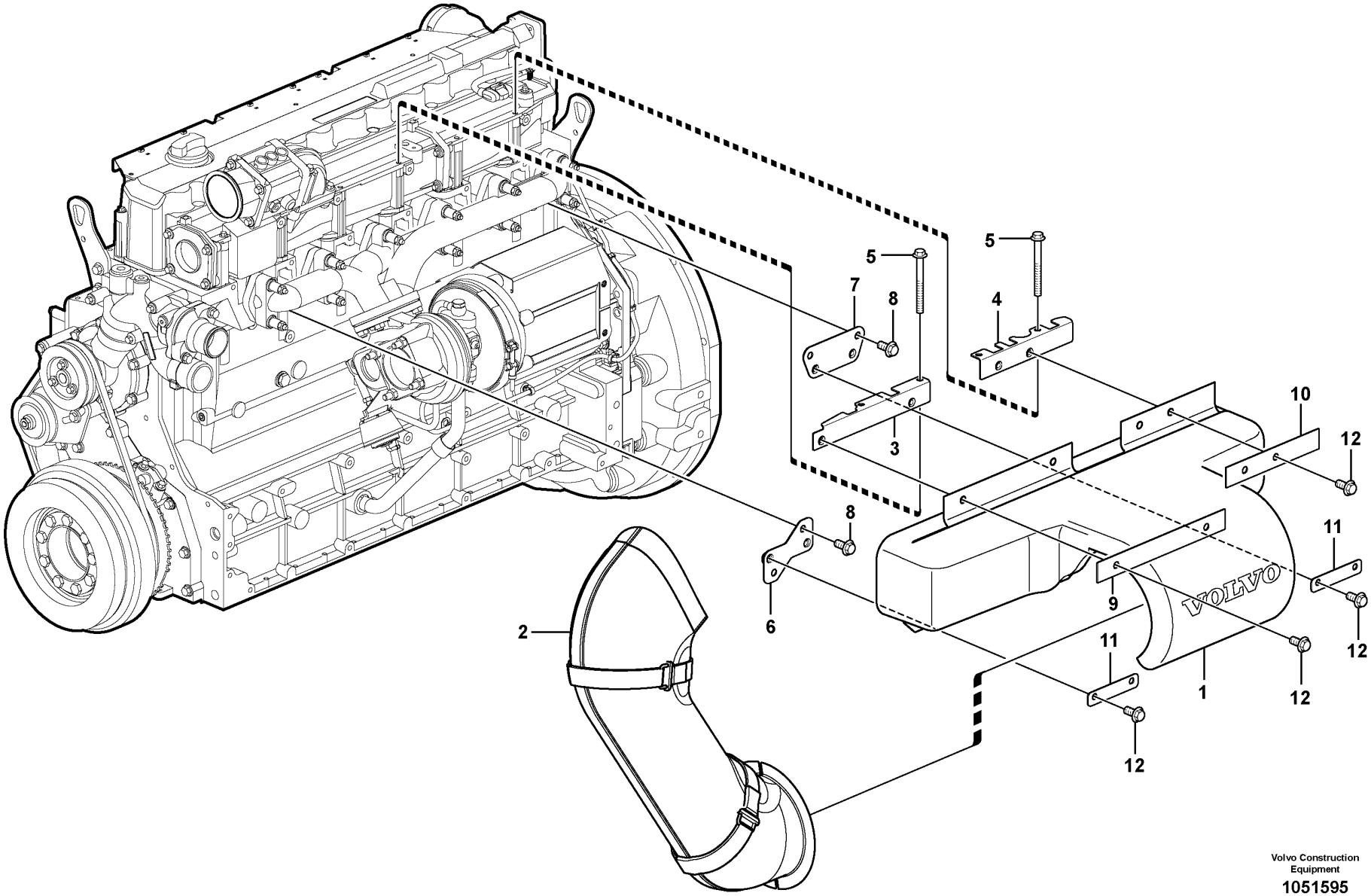

Volvo Construction Equipment

1051595

Fig.	Part No.	Quantity 1	2	3	PS	KIT	Description	Denominación	Denominação	Dénomination	Notes
1	VOE 15118296	1					Insulating cover	Tapa aislante	Tampa de isolamento	Capot d'isolation	
2	VOE 15118328	1					Insulating cover	Tapa aislante	Tampa de isolamento	Capot d'isolation	
3	VOE 15111700	1					Bracket	Consola	Suporte	Console	
4	VOE 15111549	1					Bracket	Consola	Suporte	Console	
5	VOE 969981	4					Flange screw	Tornillo embridado	Parafuso flangeado	Vis à embase	
6	VOE 15111152	1					Bracket	Consola	Suporte	Console	
7	VOE 15111626	1					Bracket	Consola	Suporte	Console	
8	VOE 946440	4					Flange screw	Tornillo embridado	Parafuso flangeado	Vis à embase	
9	VOE 15111123	1					Plate	Chapa	Chapa	Tôle	
10	VOE 15111706	1					Plate	Chapa	Chapa	Tôle	
11	VOE 15112896	2					Plate	Chapa	Chapa	Tôle	
12	VOE 946440	8					Flange screw	Tornillo embridado	Parafuso flangeado	Vis à embase	

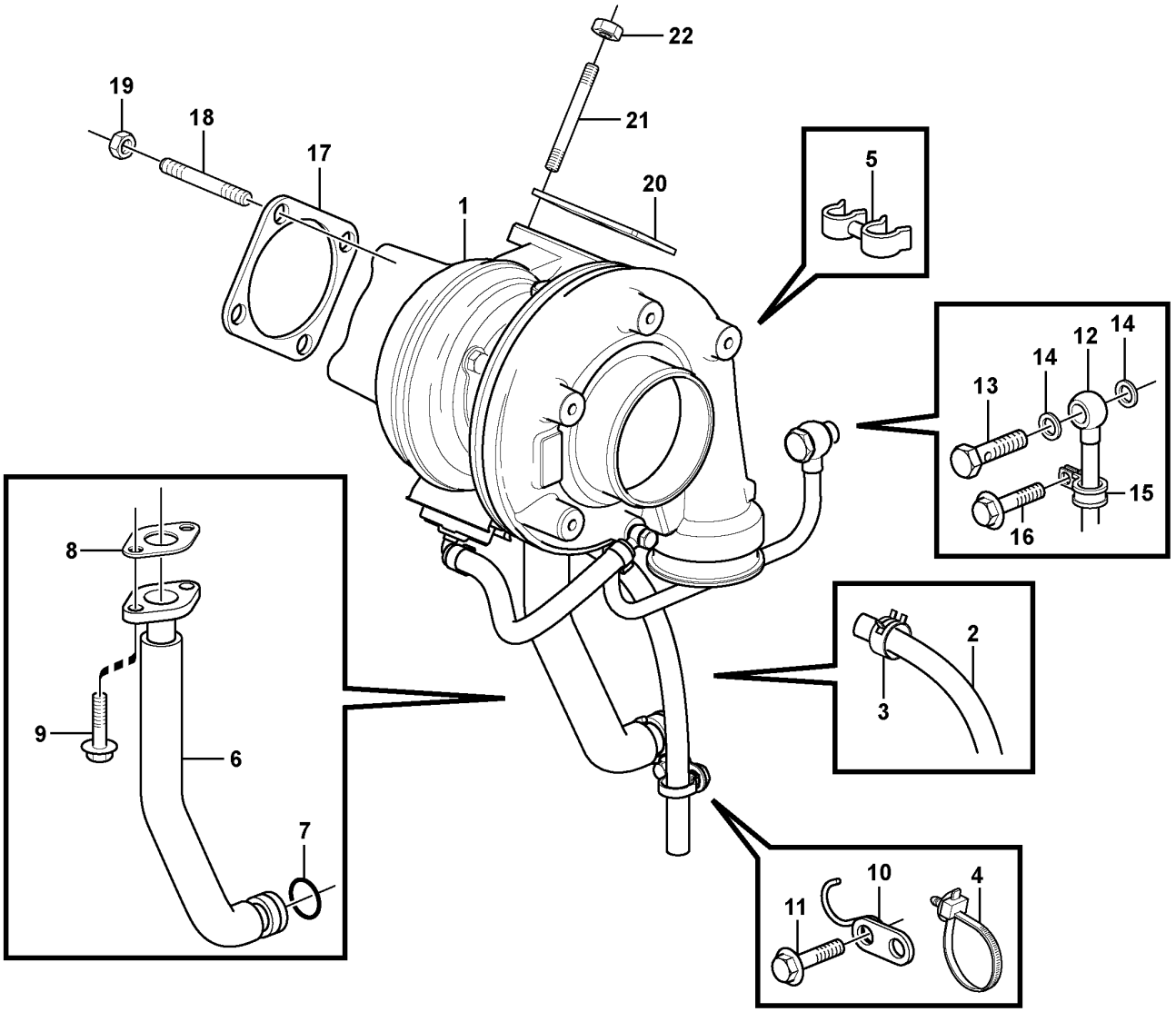

Volvo Construction Equipment
1055830

Fig.	Part No.	Quantity 1	2	3	PS	KIT	Description	Denominación	Denominação	Dénomination	Notes
1	**VOE 20999737**		1		SS		Turbocharger	Turbocompresor	Turbocompressor	Turbocompresseur	
1	**VOE 22067473**	1					Turbocharger	Turbocompresor	Turbocompressor	Turbocompresseur	
2	**VOE 22067368**		1				Breather pipe	Conducto de ventilación	Tubo de ventilação	Reniflard	
3	**VOE 20405568**		1				Clip	Clip	Clipe	Clip	
4	**VOE 20834570**		1				Retainer	Soporte	Retentor	Retenue	
5	**VOE 21513204**		1				Hose retainer	Retén de manguera	Retentor de mangueira	Porte-flexible	
6	**VOE 21165444**	1	1				Return line	Conducto de retorno	Linha de retorno	Conduit de retour	
7	**VOE 20405822**	1	1				•Sealing ring	•Anillo retén	•Anel de vedação	•Bague étanchéité	
8	**VOE 21242584**	1	1				Gasket	Junta	Junta	Joint	(VOE 20405790)
9	**VOE 20405885**	2	2				Screw	Tornillo	Parafuso	Vis	
10	**VOE 21524802**	1					Hook	Gancho	Gancho	Crochet	(VOE 20405789)
10	**VOE 21511617**		1				Bracket	Consola	Suporte	Console	
11	**VOE 20405792**	1	1				Screw	Tornillo	Parafuso	Vis	
12	**VOE 21553115**	1	1				Oil line	Tubo de aceite	Linha de óleo	Canalisation d'huile	(VOE 21088621)
13	**VOE 7025167**	2	2				Hollow screw	Tornillo perforado	Parafuso união	Vis creuse	
14	**VOE 13947621**	4	4				Plane gasket	Junta plana	Junta plana	Joint plan	
15	**VOE 20450987**	1	1				Clamp	Abrazadera	Braçadeira	Collier serrage	
16	**VOE 20405792**	1	1				Screw	Tornillo	Parafuso	Vis	
17	**VOE 20792408**	1	1				Gasket	Junta	Junta	Joint	
18	**VOE 20412314**	4	4				Stud	Espárrago	Prisioneiro	Goujon	
19	**VOE 20412308**	4	4				Hexagon nut	Tuerca hexagonal	Porca sextavada	Écrou hexagonal	
20	**VOE 20559835**	1	1				Gasket	Junta	Junta	Joint	
21	**VOE 20412314**	4	4				Stud	Espárrago	Prisioneiro	Goujon	(VOE 20799733)
22	**VOE 20412308**	4	4				Hexagon nut	Tuerca hexagonal	Porca sextavada	Écrou hexagonal	

1	**ENG 10868862 -**	**Turbocharger with fitting parts** **Turboalimentador con accesorios de montaje** **Turbocompressor com peças de montagem** **Turbocompresseur avec pièces de montage**	Catalogue id **20105**	Group **255**
2	**ENG - 10868861**		Illustr. No **1055830**	Section **100**
3			Issue **20021229-G**	Page **117**
4				
5				

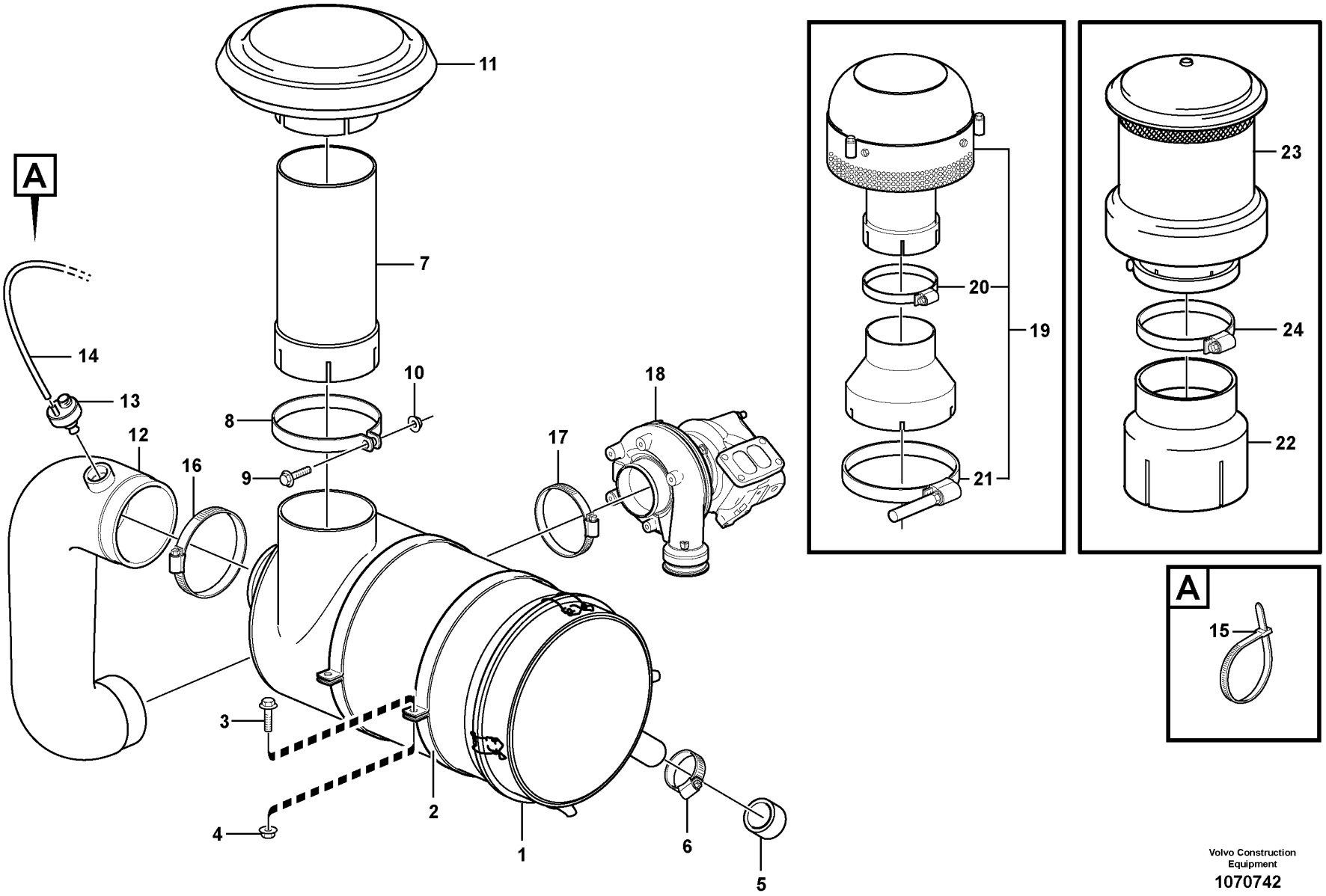

Volvo Construction Equipment

1070742

Fig.	Part No.	Quantity 1	2	3	PS	KIT	Description	Denominación	Denominação	Dénomination	Notes
1		1					Air Cleaner	Filtro Aire	Purificador de ar	Filtre Air	See group 256-150 page 121
2	VOE 14346045	2					Tensioning band	Cinta tensora	Cinta tensora	Ruban de serrage	
3	VOE 946671	2					Flange screw	Tornillo embridado	Parafuso flangeado	Vis à embase	
4	VOE 13945408	2					Nut	Tuerca	Porca	Écrou	
5	VOE 14342769	1					Rubber sleeve	Casquillo de goma	Casquilho borracha	Douille caoutchouc	
6	VOE 943480	1					Hose clamp	Abrazadera de manguera	Braçadeira da mangueira	Collier durite	
7	VOE 11172892	1					Tube	Tubo	Tubo	Tube	
8	VOE 982444	1					Clamp	Abrazadera	Braçadeira	Collier serrage	
9	VOE 13965185	1					Screw	Tornillo	Parafuso	Vis	
10	VOE 13971095	1					Flange nut	Tuerca embridada	Porca flangeada	Écrou à embase	
11	VOE 11110213	1					Cover	Capó	Capô	Capot	
12	VOE 11445074	1					Inlet hose	Manguera de admisión	Mang.admissão	Flexible admission	
13	VOE 20565673		1	1			Vacuum switch	Contacto de vacío	Interruptor de vácuo	Contact à dépression	SE2501, SE2502
13	VOE 20560843	1					Vacuum switch	Contacto de vacío	Interruptor de vácuo	Contact à dépression	
14	VOE 969021	1					Hose	Manguera	Mangueira	Flexible	
15	VOE 4881440	1					Cable tie	Abrazadera de cinta	Braçadeira	Serre-câble	
16	VOE 16826596	1					Hose clamp	Abrazadera de manguera	Braçadeira da mangueira	Collier durite	
17	VOE 16826591	1					Hose clamp	Abrazadera de manguera	Braçadeira da mangueira	Collier durite	
18		1					Turbocharger	Turbocompresor	Turbocompressor	Turbocompresse.	See group 255-100 page 117
19	VOE 11180657		1				Pre-cleaner	Prefiltro	Pré-filtro	Préfiltre	
20	VOE 1660378		1				•Hose clamp	•Abrazadera de manguera	•Braçadeira da mangueira	•Collier durite	
21	VOE 1544736		1				•Hose clamp	•Abrazadera de manguera	•Braçadeira da mangueira	•Collier durite	
22	VOE 15109294			1			Tube	Tubo	Tubo	Tube	
23	VOE 16802765			1	SS		Pre-cleaner	Prefiltro	Pré-filtro	Prefiltre	(VOE 11043114)
24	VOE 16823045			1			•Clamp	•Abrazadera	•Braçadeira	•Collier serrage	

1	33292
2	82310
3	80946
4	
5	

Air filter with fitting parts
Filtro de aire con accesoris de montaje
Filtro de ar com peças acessórias
Filtre à air avec pièces de montage

33292, 80946, 82310

Catalogue id	Group
20105	**256**
Illustr. No	Section
1070742	**100**
Issue	Page
20021229-G	**119**

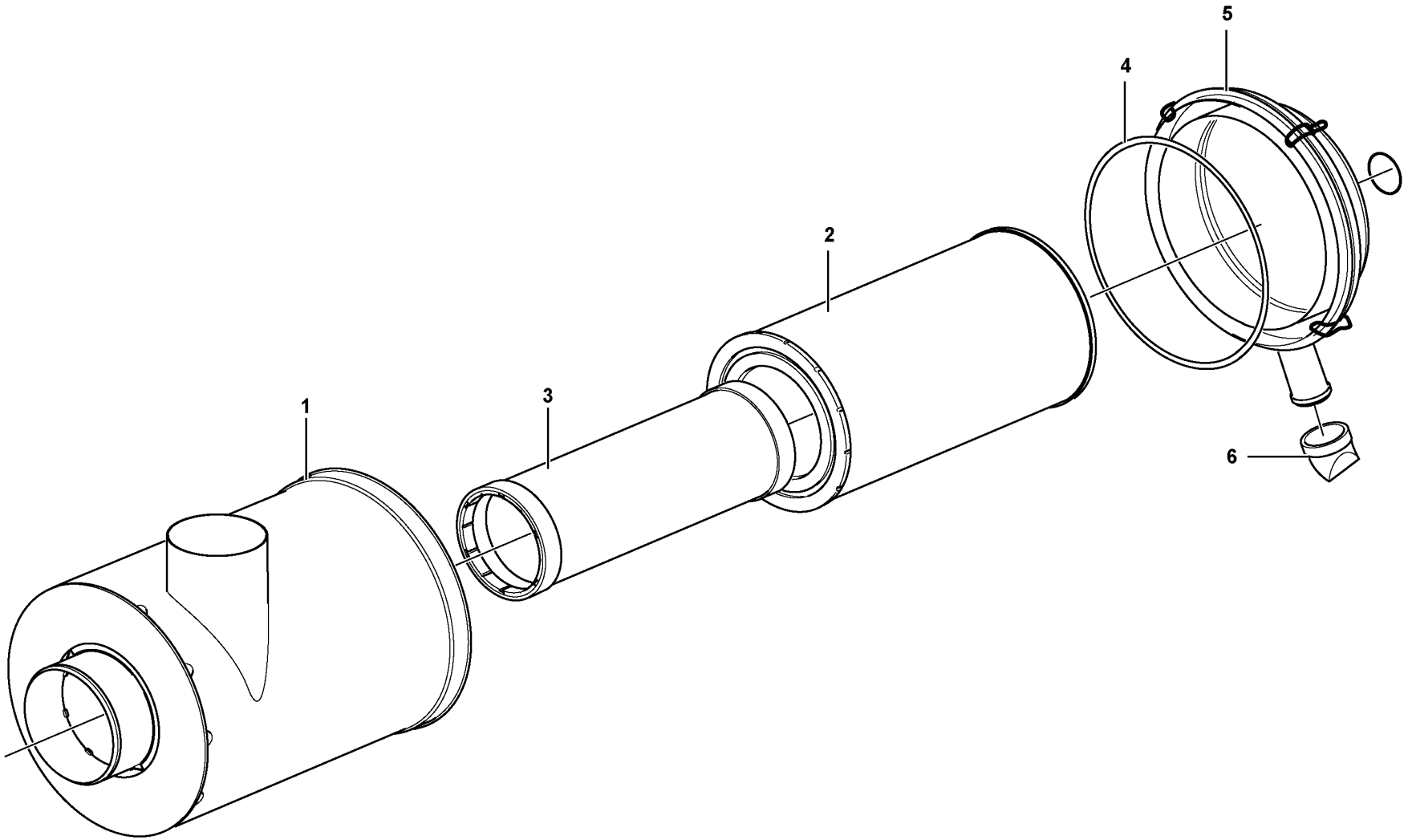

Volvo Construction Equipment
1033461

Fig.	Part No.	Quantity 1	2	3	PS	KIT	Description	Denominación	Denominação	Dénomination	Notes
	VOE 11110603	1					Air cleaner	Filtro de aire	Filtro de ar	Filtre air	
1		1			NS		•Housing	•Carter	•Carcaça	•Carter	
2	**VOE 11110175**	1					•Filter	•Filtro	•Filtro	•Filtre	
3	**VOE 11110176**	1					•Safety filter	•	•	•Filtre de sécurité	
4	**VOE 11705910**	1					•O-ring	•Anillo tórico	•Anel-o	•Joint torique	
5	**VOE 11705909**	1					•Cover	•Capó	•Capô	•Capot	
6	**VOE 11705911**	1					•Valve	•Válvula	•Válvula	•Valve	

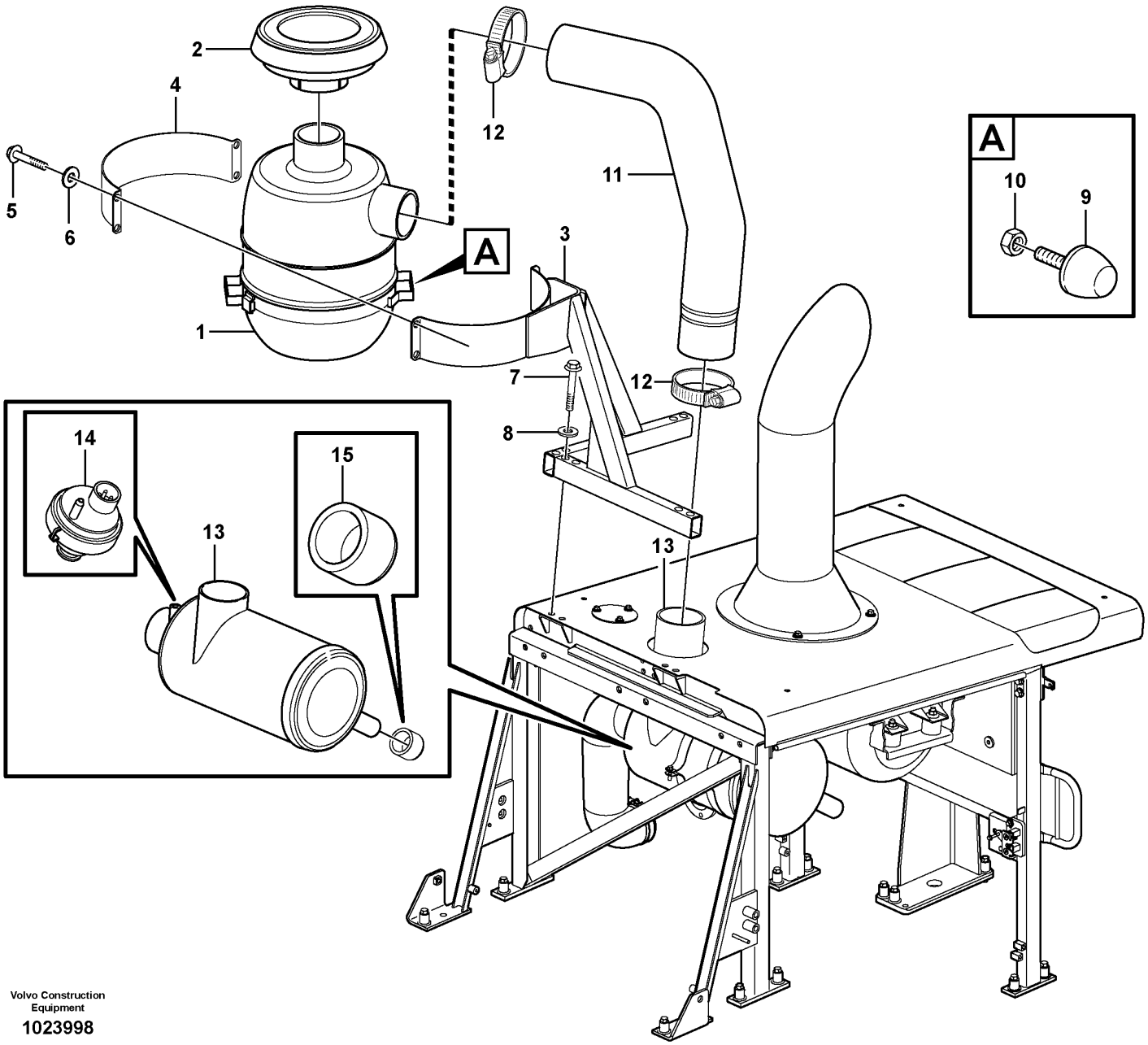

Volvo Construction Equipment

1023998

Fig.	Part No.	Quantity 1	2	3	PS	KIT	Description	Denominación	Denominação	Dénomination	Notes
1		1					Air filter	Filtro de aire	Filtro de ar	Filtre à air	
2	VOE 11707307	1					Cover	Capó	Capô	Capot	
3	VOE 11445039	1					Anchorage	Fijación	Ancoragem	Fixation	
4	VOE 11445215	1					Brace	Brida	Braçadeira	Étrier	
5	VOE 13965179	4					Screw	Tornillo	Parafuso	Vis	
6	VOE 11117464	4					Plain washer	Arandela plana	Arruela simples	Rondelle plane	(VOE 13960141)
7	VOE 13965182	6					Screw	Tornillo	Parafuso	Vis	
8	VOE 11117464	6					Plain washer	Arandela plana	Arruela simples	Rondelle plane	(VOE 13960141)
9	VOE 4881758	1					Rubber stop	Tope de goma	Limitador de borracha	Butée caoutchouc	
10	VOE 13945408	1					Nut	Tuerca	Porca	Écrou	
11	VOE 11445128	1					Hose	Manguera	Mangueira	Flexible	
12	VOE 943485	2					Hose clamp	Abrazadera de manguera	Braçadeira da mangueira	Collier durite	
13		1					Air Cleaner	Filtro Aire	Purificador de ar	Filtre Air	See group 256-100 page 119
14	VOE 20565673	1					Vacuum switch	Contacto de vacío	Interruptor de vácuo	Contact à dépression	SE2501, SE2502
15	VOE 14342769	1					Rubber sleeve	Casquillo de goma	Casquilho borracha	Douille caoutchouc	S/N - 25009

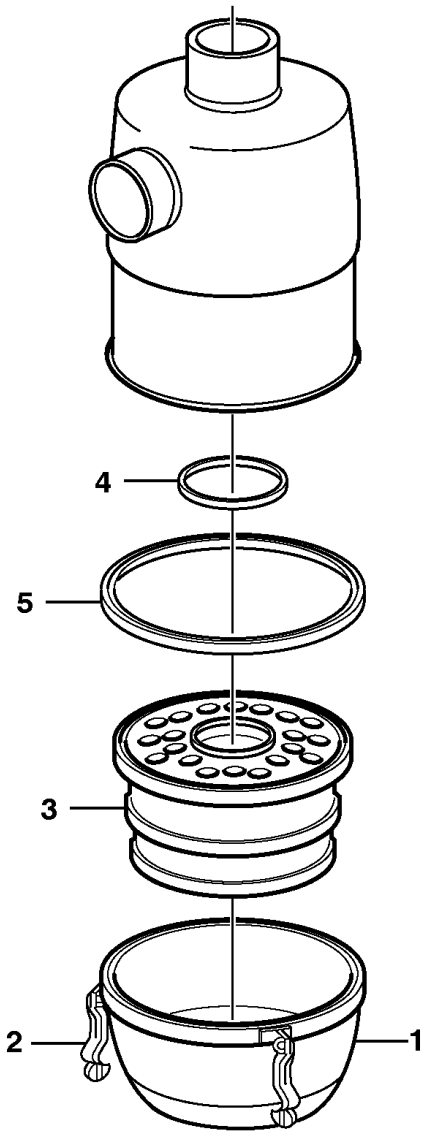

Volvo Construction
Equipment Group

EC 347

Fig.	Part No.	Quantity 1	2	3	PS	KIT	Description	Denominación	Denominação	Dénomination	Notes
	VOE 4880805	1					Air filter	Filtro de aire	Filtro de ar	Filtre à air	
1	**VOE 6212135**	1					•Oil reservoir	•Depósito de aceite	•Reservatório de óleo	•Réservoir d'huile	
2	**VOE 6212135**	3					•Oil reservoir	•Depósito de aceite	•Reservatório de óleo	•Réservoir d'huile	(VOE 6634778)
3	**VOE 6212136**	1					•Insert	•Elemento	•Elemento	•Cartouche	
4	**VOE 6212282**	1					•Sealing ring	•Anillo retén	•Anel de vedação	•Bague étanchéité	
5	**VOE 6212283**	1					•Sealing ring	•Anillo retén	•Anel de vedação	•Bague étanchéité	

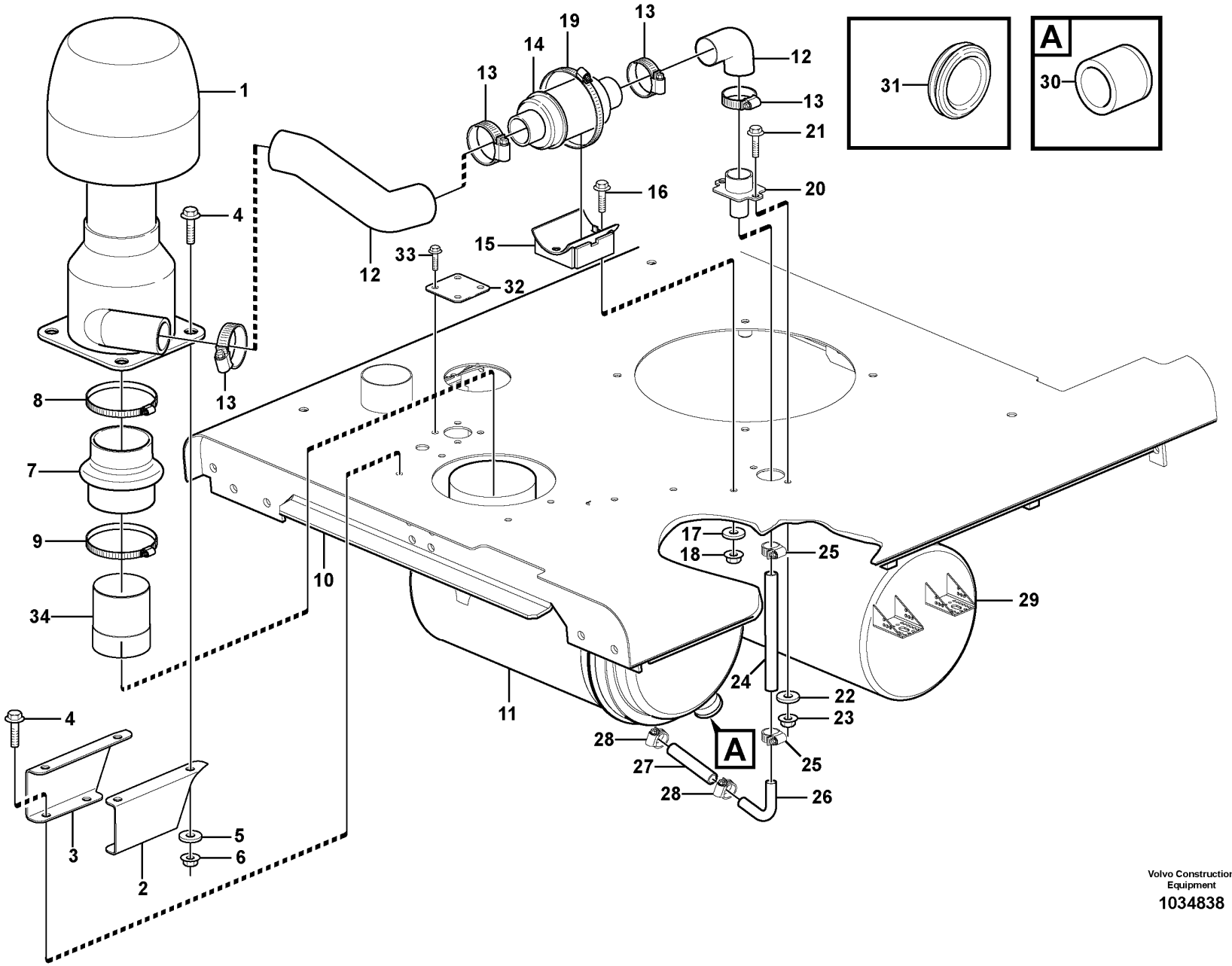

Volvo Construction Equipment

1034838

Fig.	Part No.	Quantity 1	2	3	PS	KIT	Description	Denominación	Denominação	Dénomination	Notes
1	VOE 11417477	1					Primary filter	Prefiltro	Filtro primário	Préfiltre	
	VOE 11715353	1					•Air cleaner	•Filtro de aire	•Filtro de ar	•Filtre air	
2	VOE 15190563	1					Bracket	Consola	Suporte	Console	LH
3	VOE 15190546	1					Bracket	Consola	Suporte	Console	RH
4	VOE 13945444	8					Screw	Tornillo	Parafuso	Vis	
5	VOE 13955894	8					Washer	Arandela	Arruela	Rondelle	
6	VOE 948645	8					Flange lock nut	Contratuerca embridada	Contra porca flange	Contre-écrou à embase	
7	VOE 11417479	1					Adapter	Adaptador	Adaptador	Adaptateur	
8	VOE 943485	1					Hose clamp	Abrazadera de manguera	Braçadeira da mangueira	Collier durite	
9	VOE 943485	1					Hose clamp	Abrazadera de manguera	Braçadeira da mangueira	Collier durite	
10		1			NS		Top Plate	Placa Superior		Tole Superieure	
11		1					Air Cleaner	Filtro Aire	Purificador de ar	Filtre Air	See group 256-100 page 119
12	VOE 11417478	1					Hose	Manguera	Mangueira	Flexible	L = 600 MM
13	VOE 993974	4					Hose clamp	Abrazadera de manguera	Braçadeira da mangueira	Collier durite	
14	VOE 11417482	1					Non-return valve	Válvula antirretorno	Válvula de retenção	Clapet antiretour	
15	VOE 11417493	1					Bracket	Consola	Suporte	Console	
16	VOE 13945444	2					Screw	Tornillo	Parafuso	Vis	
17	VOE 13955894	2					Washer	Arandela	Arruela	Rondelle	
18	VOE 948645	2					Flange lock nut	Contratuerca embridada	Contra porca flange	Contre-écrou à embase	
19	VOE 943483	1					Hose clamp	Abrazadera de manguera	Braçadeira da mangueira	Collier durite	
20	VOE 11417489	1					Adapter	Adaptador	Adaptador	Adaptateur	
21	VOE 13945444	2					Screw	Tornillo	Parafuso	Vis	
22	VOE 13955894	2					Washer	Arandela	Arruela	Rondelle	
23	VOE 948645	2					Flange lock nut	Contratuerca embridada	Contra porca flange	Contre-écrou à embase	
24	VOE 952972	REQ					Hose	Manguera	Mangueira	Flexible	L = 300 MM
25	VOE 943475	2					Hose clamp	Abrazadera de manguera	Braçadeira da mangueira	Collier durite	
26	VOE 11417497	1					Pipe	Tubo	Tubo	Tuyau	
27	VOE 952972	REQ					Hose	Manguera	Mangueira	Flexible	L = 150 MM
28	VOE 943475	2					Hose clamp	Abrazadera de manguera	Braçadeira da mangueira	Collier durite	
29		1					Muffler	Silencioso	Silencioso	Silencieux	See group 256-100 page 119
30	VOE 14342769	1					Rubber sleeve	Casquillo de goma	Casquilho borracha	Douille caoutchouc	

1		**Pre-cleaner** **Prefiltro** **Pré-filtro** **Prefiltre**	Catalogue id **20105**	Group **256**
2				
3			Illustr. No **1034838**	Section **300**
4				
5		**83358**	Issue **20021229-G**	Page **127**

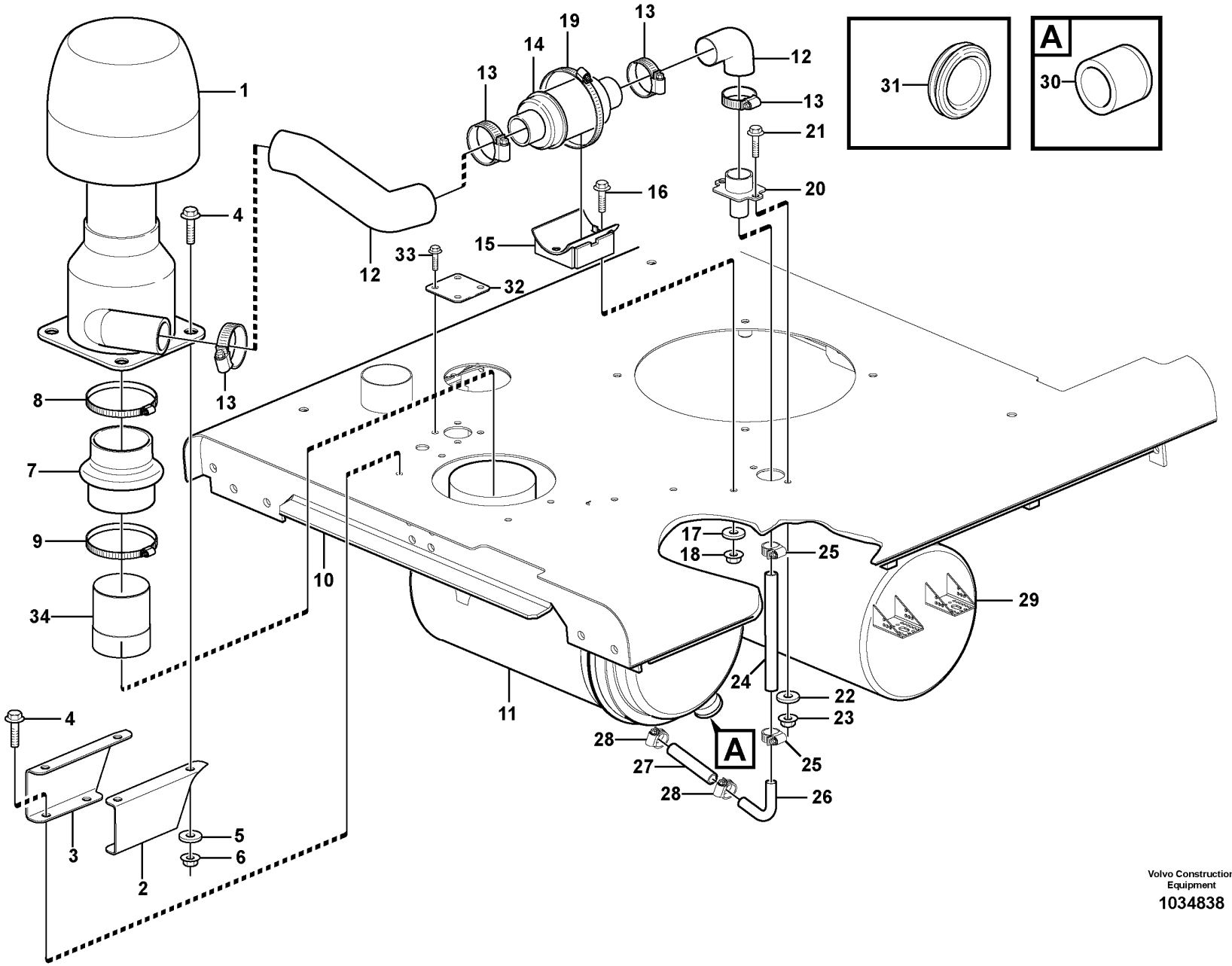

Volvo Construction Equipment

1034838

Fig.	Part No.	Quantity 1	2	3	PS	KIT	Description	Denominación	Denominação	Dénomination	Notes
31	VOE 941268	1					Plug	Tapón	Bujão	Tampon	OD = 20 MM
32	VOE 11436086	1					Cover plate	Placa recurbrición	Tampa cobertura	Plaque de recouvrement	
33	VOE 13945444	4					Screw	Tornillo	Parafuso	Vis	
34	VOE 15016753	1					Tube	Tubo	Tubo	Tube	

1		**Pre-cleaner** **Prefiltro** **Pré-filtro** **Prefiltre**	Catalogue id **20105**	Group **256**
2				
3			Illustr. No **1034838**	Section **300**
4				
5		**83358**	Issue **20021229-G**	Page **129**

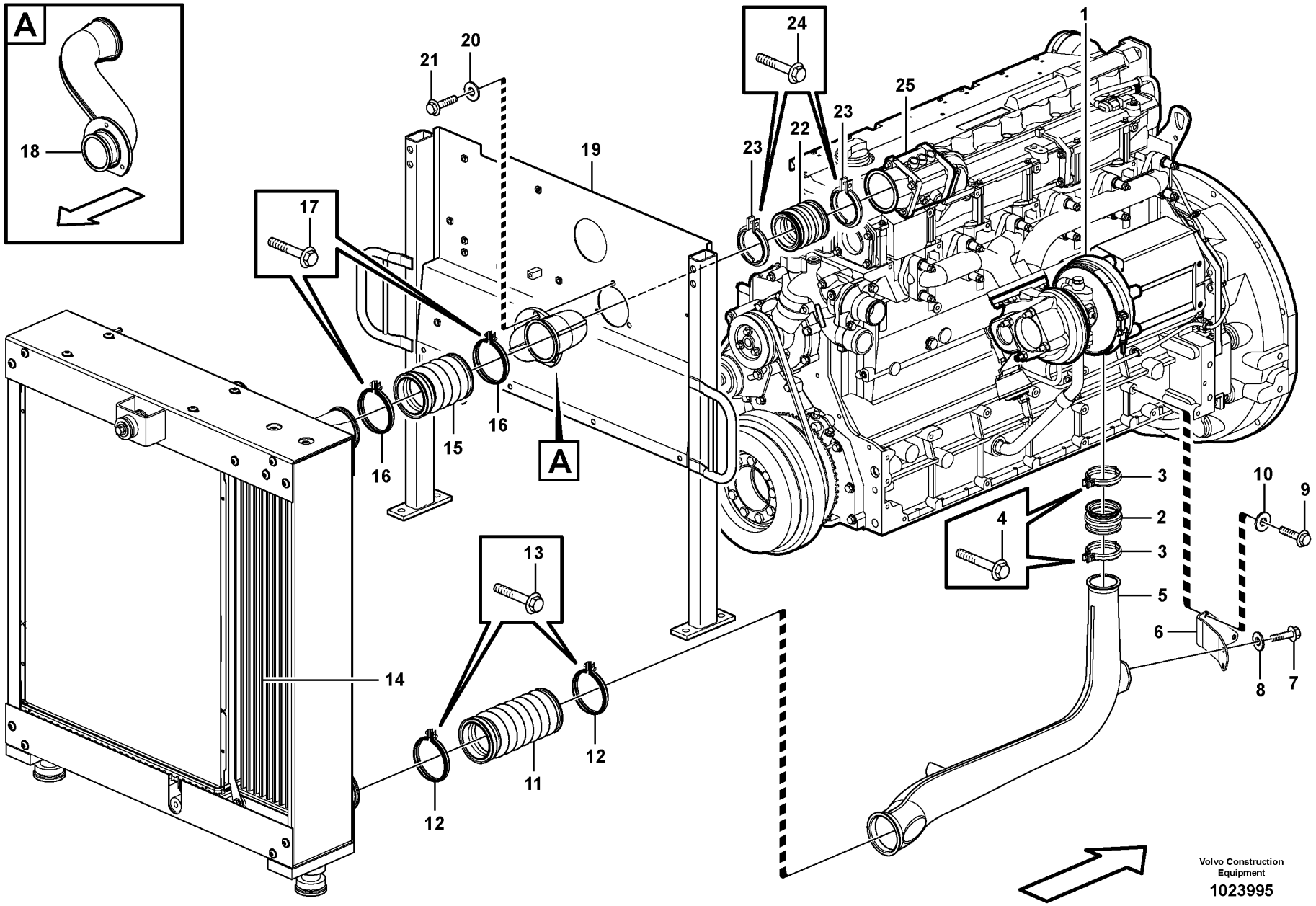
A
18
21
20
19
17
16
15
16
A
24
1
25
23
22
23
3
2
3
4
10
9
5
6
8
7
13
14
12
11
12
Volvo Construction Equipment
1023995

Fig.	Part No.	Quantity 1	2	3	PS	KIT	Description	Denominación	Denominação	Dénomination	Notes
1		1					Turbocharger	Turbocompresor	Turbocompressor	Turbocompresse.	See group 255-100 page 117
2	VOE 3183620	1					Charge air hose	Manguera carga aire	Mangueira de ar	Flexible suralimentation	
3	VOE 1542778	2					V-clamp	Abrazadera v	Abraçadeira-v	Collier en v	
4	VOE 13965176	2					Screw	Tornillo	Parafuso	Vis	
5	VOE 11411267	1					Charge air pipe	Tubo admisión aire	Tubo resfriador da ar	Tuyau suralimentation	
6	VOE 11411639	1					Bracket	Consola	Suporte	Console	
7	VOE 13945444	2					Screw	Tornillo	Parafuso	Vis	
8	VOE 930840	2					Plain washer	Arandela plana	Arruela simples	Rondelle plane	
9	VOE 983242	2					Hexagon screw	Tornillo hexagonal	Parafuso sextavado	Vis à tête hexagonale	
10	VOE 930840	2					Plain washer	Arandela plana	Arruela simples	Rondelle plane	
11	VOE 15084140	1					Charge air hose	Manguera carga aire	Mangueira de ar	Flexible suralimentation	(VOE 11110495) S/N - 29260, - 72389
11	VOE 17247561	1					Charge air hose	Manguera carga aire	Mangueira de ar	Flexible suralimentation	S/N 29261 - , 72390 -
12	VOE 20787709	2					V-clamp	Abrazadera v	Abraçadeira-v	Collier en v	S/N - 29260, - 72389
12	VOE 20592783	2					V-clamp	Abrazadera v	Abraçadeira-v	Collier en v	S/N 29261 - , 72390 -
13	VOE 13948356	2					Flange screw	Tornillo embridado	Parafuso flangeado	Vis à embase	S/N - 29260, - 72389
14		1					Chg Air Cooler	Enfriad Air Car	Radiador de ar	Refoi.air Sural	See group 261-100 page 133
15	VOE 11110594	1			SS		Charge air hose	Manguera carga aire	Mangueira de ar	Flexible suralimentation	S/N - 29260, - 72389
15	VOE 17247682	1					Charge air hose	Manguera carga aire	Mangueira de ar	Flexible suralimentation	S/N 29261 - , 72390 -
16	VOE 20787709	2					V-clamp	Abrazadera v	Abraçadeira-v	Collier en v	S/N - 29260, - 72389
16	VOE 20592783	2					V-clamp	Abrazadera v	Abraçadeira-v	Collier en v	S/N 29261 - , 72390 -
17	VOE 13948356	2					Flange screw	Tornillo embridado	Parafuso flangeado	Vis à embase	S/N - 29260, - 72389
18	VOE 11411638	1					Charge air pipe	Tubo admisión aire	Tubo resfriador da ar	Tuyau suralimentation	
19		1					Partition Wall	Pared Separac		Paro.separation	See group 821-100 page 837
20	VOE 13949873	3					Spacer washer	Arandela distanciadora	Arruela espaçadora	Rondelle entretoise	
21	VOE 946671	3					Flange screw	Tornillo embridado	Parafuso flangeado	Vis à embase	
22	VOE 17247770	1					Charge Air Hose	Mang Carga Aire	Mangueira de carga de ar	Flexible d'air de suralimentation	(VOE 11110730)
23	VOE 8149651	2					V-clamp	Abrazadera v	Abraçadeira-v	Collier en v	
24	VOE 13948356	2					Flange screw	Tornillo embridado	Parafuso flangeado	Vis à embase	S/N - 29260, - 72389
25		1					Starter element	Calentador arr.	Elemento de partida	Eleme.demarrage	See group 333-100 page 199

1	
2	
3	
4	
5	

Intercooler
Intercooler
Intercooler
Refroidisseur intermédiaire

Catalogue id	Group
20105	**258**
Illustr. No	Section
1023995	**100**
Issue	Page
20021229-G	**131**

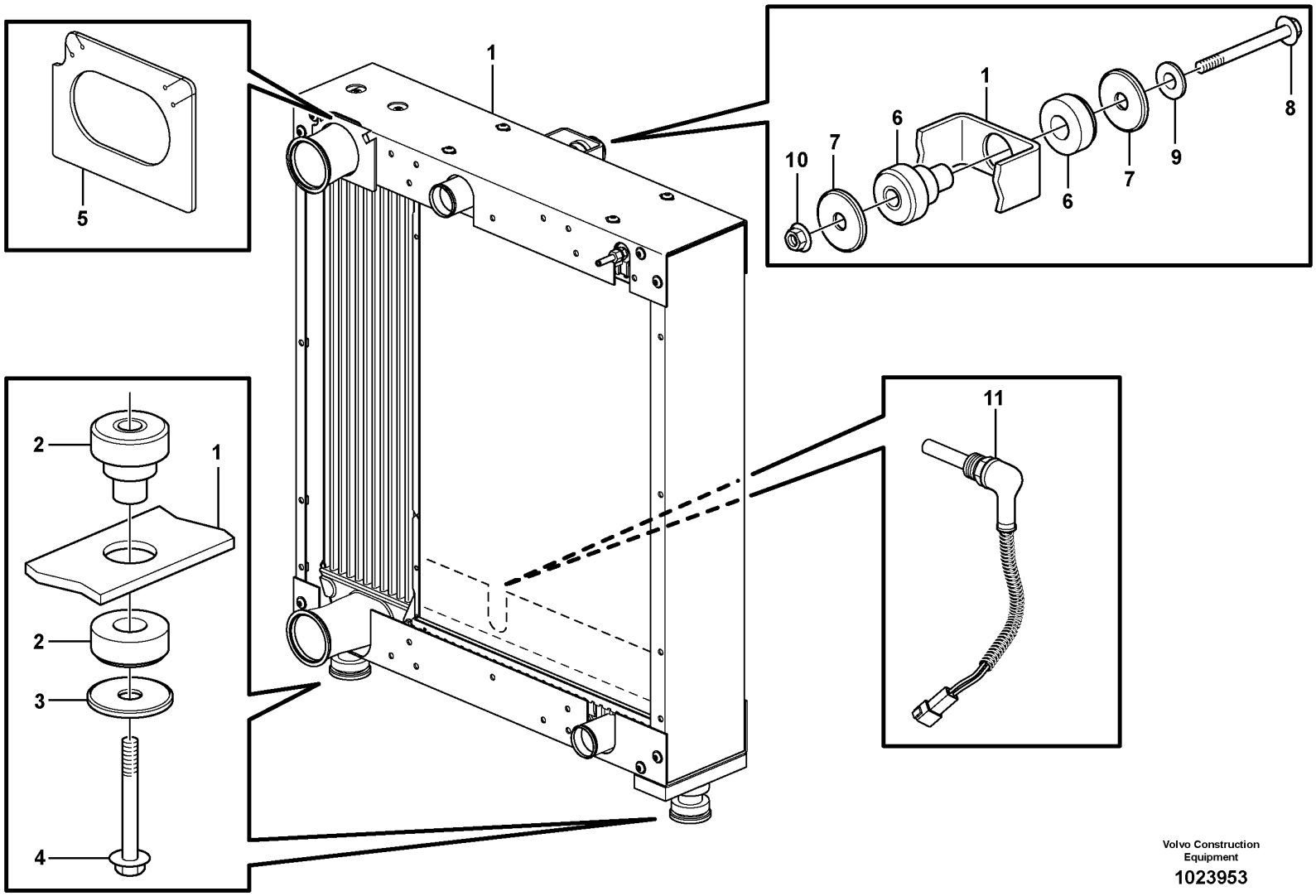

Volvo Construction Equipment

1023953

Fig.	Part No.	Quantity 1	2	3	PS	KIT	Description	Denominación	Denominação	Dénomination	Notes
1		1					Radiator	Radiador	Radiador	Radiateur	See group 261-150 page 135
2	**VOE 14264045**	2					Rubber damper	Amortiguador de goma	Batente de borracha	Amortisseur caoutchouc	
3	**VOE 11173828**	2					Washer	Arandela	Arruela	Rondelle	
4	**VOE 968298**	2					Flange screw	Tornillo embridado	Parafuso flangeado	Vis à embase	
5	**VOE 11445140**	1					Rubber cloth	Tela de goma	Revestimento de borracha	Toile caoutchouc	
6	**VOE 14264044**	1					Rubber damper	Amortiguador de goma	Batente de borracha	Amortisseur caoutchouc	
7	**VOE 11173827**	2					Washer	Arandela	Arruela	Rondelle	
8	**VOE 13965196**	1					Screw	Tornillo	Parafuso	Vis	
9	**VOE 13960145**	1					Washer	Arandela	Arruela	Rondelle	
10	**VOE 971099**	1					Flange lock nut	Contratuerca embridada	Contra porca flange	Contre-écrou à embase	
11	**VOE 15153124**	1					Temperature sensor	Sensor de temperatura	Sensor de temperatura	Sonde de température	(VOE 11145324) SE2602

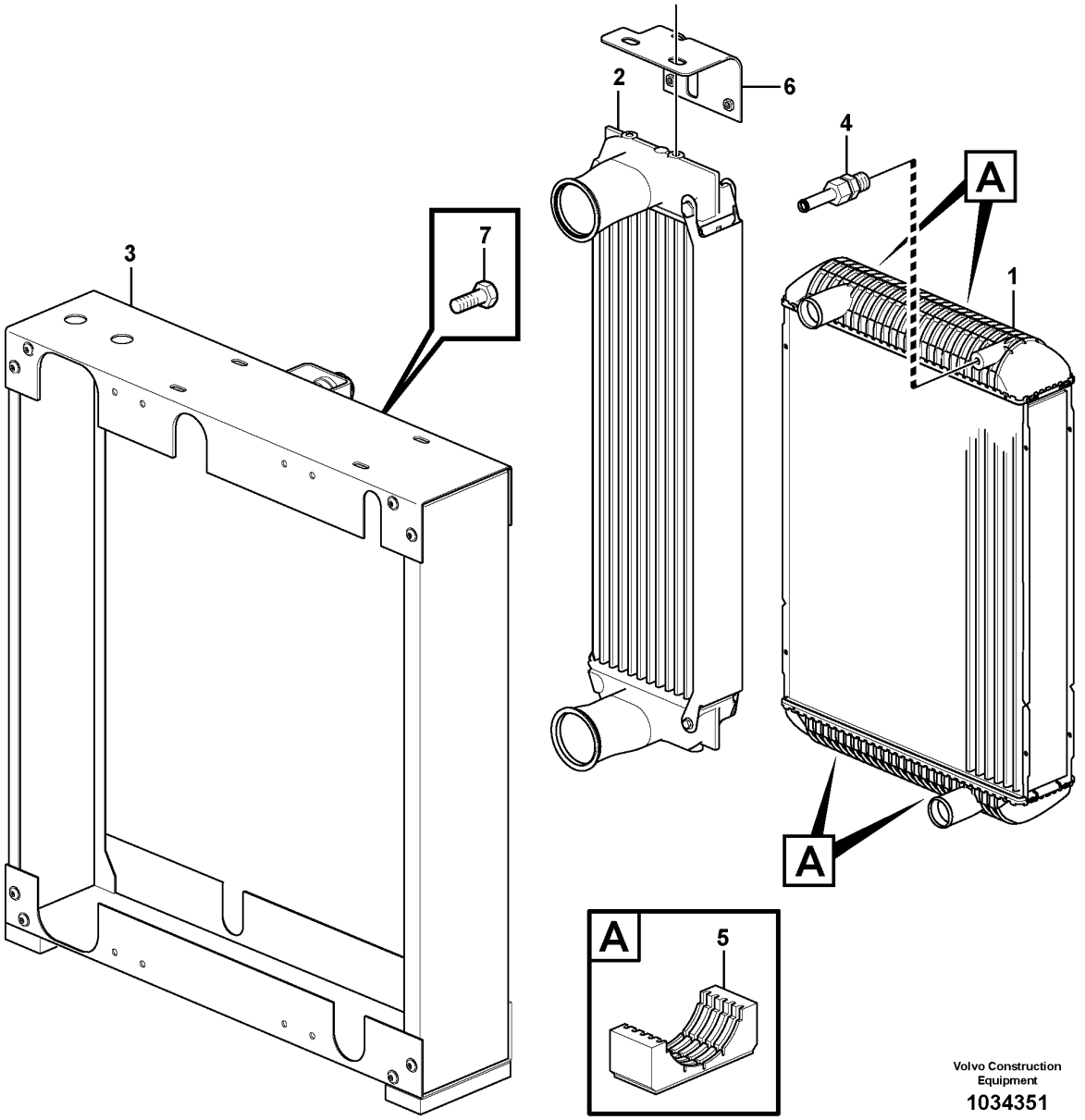

Volvo Construction Equipment

1034351

Fig.	Part No.	Quantity 1	2	3	PS	KIT	Description	Denominación	Denominação	Dénomination	Notes
1	VOE 11110649	1					Radiator	Radiador	Radiador	Radiateur	
	VOE 11110723		1				Radiator	Radiador	Radiador	Radiateur	
2	VOE 11110648	1					Charge air cooler	Enfriador aire carga	Resfriador de ar	Refroidissement d'air de suralimentaion	
	VOE 11110719		1				Charge air cooler	Enfriador aire carga	Resfriador de ar	Refroidissement d'air de suralimentaion	
3	VOE 11110751	1	1				Frame	Bastidor	Quadro	Cadre châssis	
4	VOE 11110624	1	1				Bleeder nipple	Niple de purga	Sangrador	Purgeur	
5	VOE 11110651	4	4				Rubber damper	Amortiguador de goma	Batente de borracha	Amortisseur caoutchouc	
6	VOE 14549791	1	1				Plate	Chapa	Chapa	Tole	
7	VOE 946441	16	16				Flange screw	Tornillo embridado	Parafuso flangeado	Vis à embase	

1	33292
2	83062
3	
4	
5	

Radiator
Radiador
Radiador
Radiateur

33292, 83062

Catalogue id	Group
20105	**261**
Illustr. No	Section
1034351	**150**
Issue	Page
20021229-G	**135**

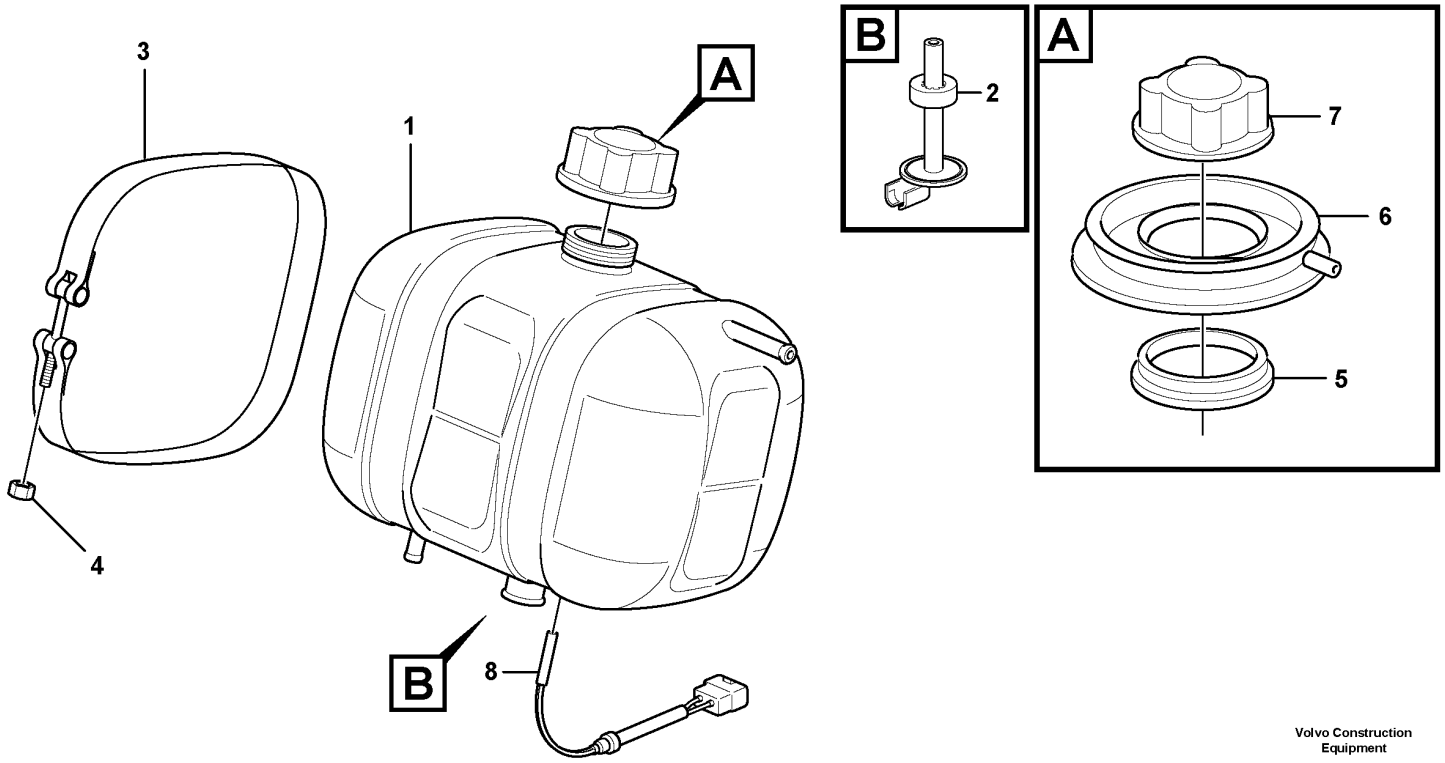

Volvo Construction Equipment

1032731

Fig.	Part No.	Quantity 1	2	3	PS	KIT	Description	Denominación	Denominação	Dénomination	Notes
1	VOE 17214674	1					Expansion tank	Vaso de expansión	Tanque de expansão	Vase d'expansion	
2	VOE 11110409	1					•Anchorage	•Fijación	•Ancoragem	•Fixation	
3	VOE 4804563	2					Tensioning band	Cinta tensora	Cinta tensora	Ruban de serrage	
4	VOE 949874	2					Flange lock nut	Contratuerca embridada	Contra porca flange	Contre-écrou à embase	(VOE 13949874)
5	VOE 4804410	1					Sealing ring	Anillo retén	Anel de vedação	Bague étanchéité	
6	VOE 11431708	1					Collar	Collar	Colar	Collerette	(VOE 4804414)
7	VOE 20879322	1					Pressure cap	Tapa de presión	Tampão de pressão	Bouchon pression	
8	VOE 11170064	1					Level guard	Avisador nivel	Indicador nível	Témoin niveau	SE2603

1		**Expansion tank with fitting parts** **Depósito de expansion con accesorios de montaje** **Tanque de expansão com peças acessórias** **Recipient d'expansion avec pièces de montage**	Catalogue id **20105**	Group **261**
2			Illustr. No **1032731**	Section **200**
3			Issue **20021229-G**	Page **137**
4				
5				

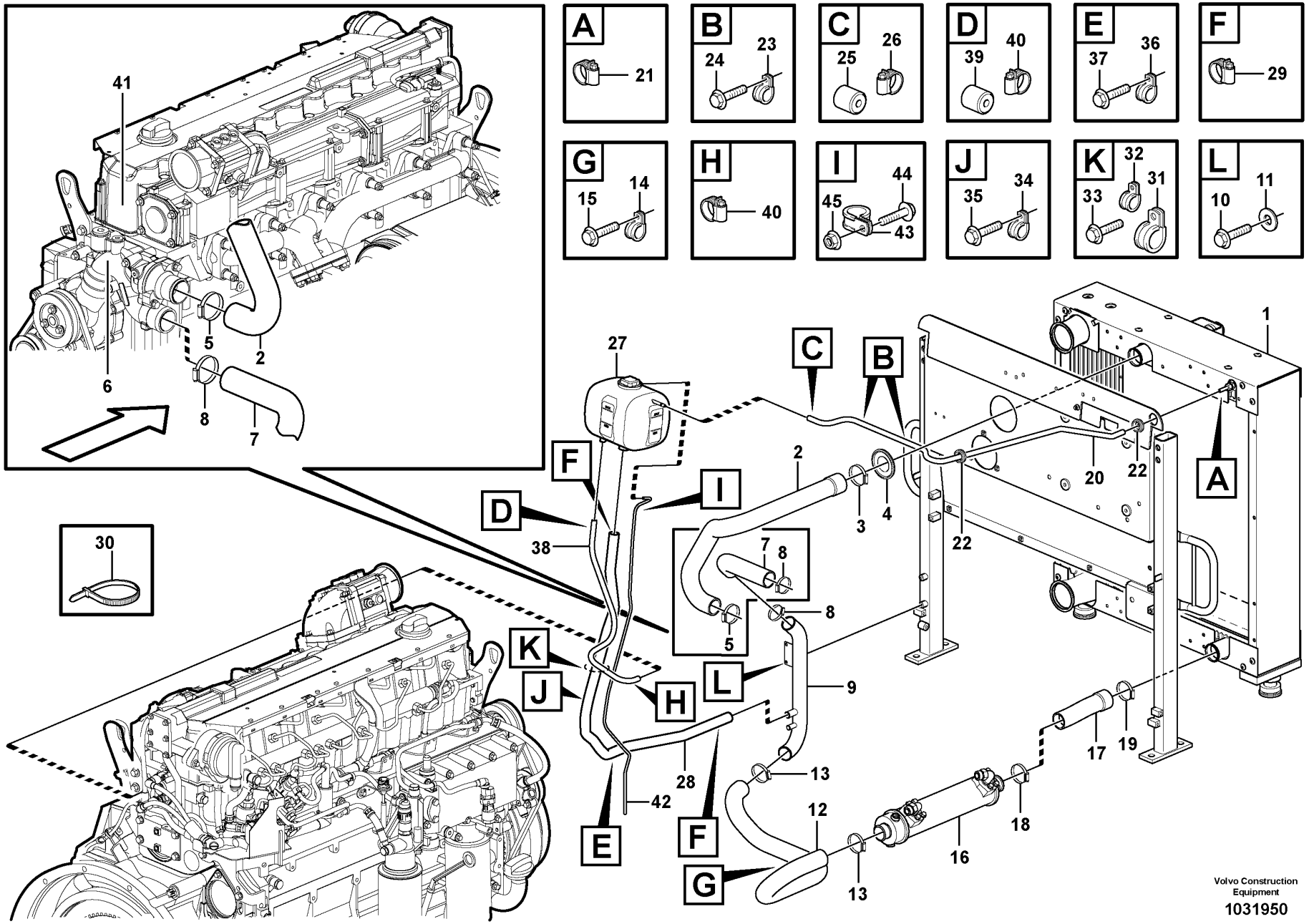
A
21
B
24
23
C
25
26
D
39
40
E
37
36
F
29
G
15
14
H
40
I
45
44
43
J
35
34
K
33
32
31
L
10
11
41
6
5
2
8
7
30
27
C
B
1
F
I
D
38
2
3
4
22
20
22
A
7
8
8
5
K
J
L
H
9
28
42
E
F
G
13
12
13
16
18
17
19
Volvo Construction Equipment
1031950

Fig.	Part No.	Quantity 1	2	3	PS	KIT	Description	Denominación	Denominação	Dénomination	Notes
1		1					Radiator	Radiador	Radiador	Radiateur	See group 261-100 page 133
2	**VOE 11411993**	1					Radiator hose	Manguera radiador	Mangueira radiador	Durit de radiateur	
3	**VOE 993974**	1					Hose clamp	Abrazadera de manguera	Braçadeira da mangueira	Collier durite	
4	**VOE 11094574**	1					Grommet	Pasaje	Passa muro	Passe fil	
5	**VOE 993974**	1					Hose clamp	Abrazadera de manguera	Braçadeira da mangueira	Collier durite	
6		1					Water Pump	Bomba de agua	Bomba de água	Pompe a eau	See group 262-100 page 145
7	**VOE 15098233**	1					Radiator hose	Manguera radiador	Mangueira radiador	Durit de radiateur	
8	**VOE 993974**	2					Hose clamp	Abrazadera de manguera	Braçadeira da mangueira	Collier durite	
9	**VOE 15020625**	1					Tube	Tubo	Tubo	Tube	(VOE 11411238) SWE S/N - 29067 BRA S/N - 72177
9	**VOE 16852208**	1					Tube	Tubo	Tubo	Tube	SWE S/N 29068 - BRA S/N 72178 -
10	**VOE 946440**	2					Flange screw	Tornillo embridado	Parafuso flangeado	Vis à embase	
11	**VOE 11117464**	2					Plain washer	Arandela plana	Arruela simples	Rondelle plane	
12	**VOE 11411228**	1					Radiator hose	Manguera radiador	Mangueira radiador	Durit de radiateur	SWE S/N - 29067 BRA S/N - 72177
12	**VOE 16623890**	1					Water hose	Manguera agua		Flexible de circulation d'eau	SWE S/N 29068 - BRA S/N 72178 -
12	**VOE 15411749**	1					Radiator hose	Manguera radiador	Mangueira radiador	Durit de radiateur	85045
13	**VOE 993974**	2					Hose clamp	Abrazadera de manguera	Braçadeira da mangueira	Collier durite	
14	**VOE 13980476**	1					Clamp	Abrazadera	Braçadeira	Collier serrage	
14	**VOE 13945734**	1					Clamp	Abrazadera	Braçadeira	Collier serrage	SWE S/N 29068 - BRA S/N 72178 -
15	**VOE 13946173**	1					Screw	Tornillo	Parafuso	Vis	
15	**VOE 13945408**	1					Nut	Tuerca	Porca	Écrou	SWE S/N 29068 - BRA S/N 72178 -
15	**VOE 13945407**	1					Nut	Tuerca	Porca	Écrou	SWE S/N 29068 - BRA S/N 72178 -
16		1					Oil Cooler	Enfriadores aceite	Refrigerador de óleo	Refroidisseur huile	See group 491-100 page 589
17	**VOE 11411226**	1					Radiator hose	Manguera radiador	Mangueira radiador	Durit de radiateur	SWE S/N - 29067 BRA S/N - 72177
17	**VOE 16850515**	1					Water hose	Manguera agua		Flexible de circulation d'eau	SWE S/N 29068 - BRA S/N 72178 -

1		**Cooling system** **Sistema de refrigeración** **Sistema de refrigeração** **Système de refroidissement**	Catalogue id **20105**	Group **261**
2				
3			Illustr. No **1031950**	Section **250**
4				
5			Issue **20021229-G**	Page **139**

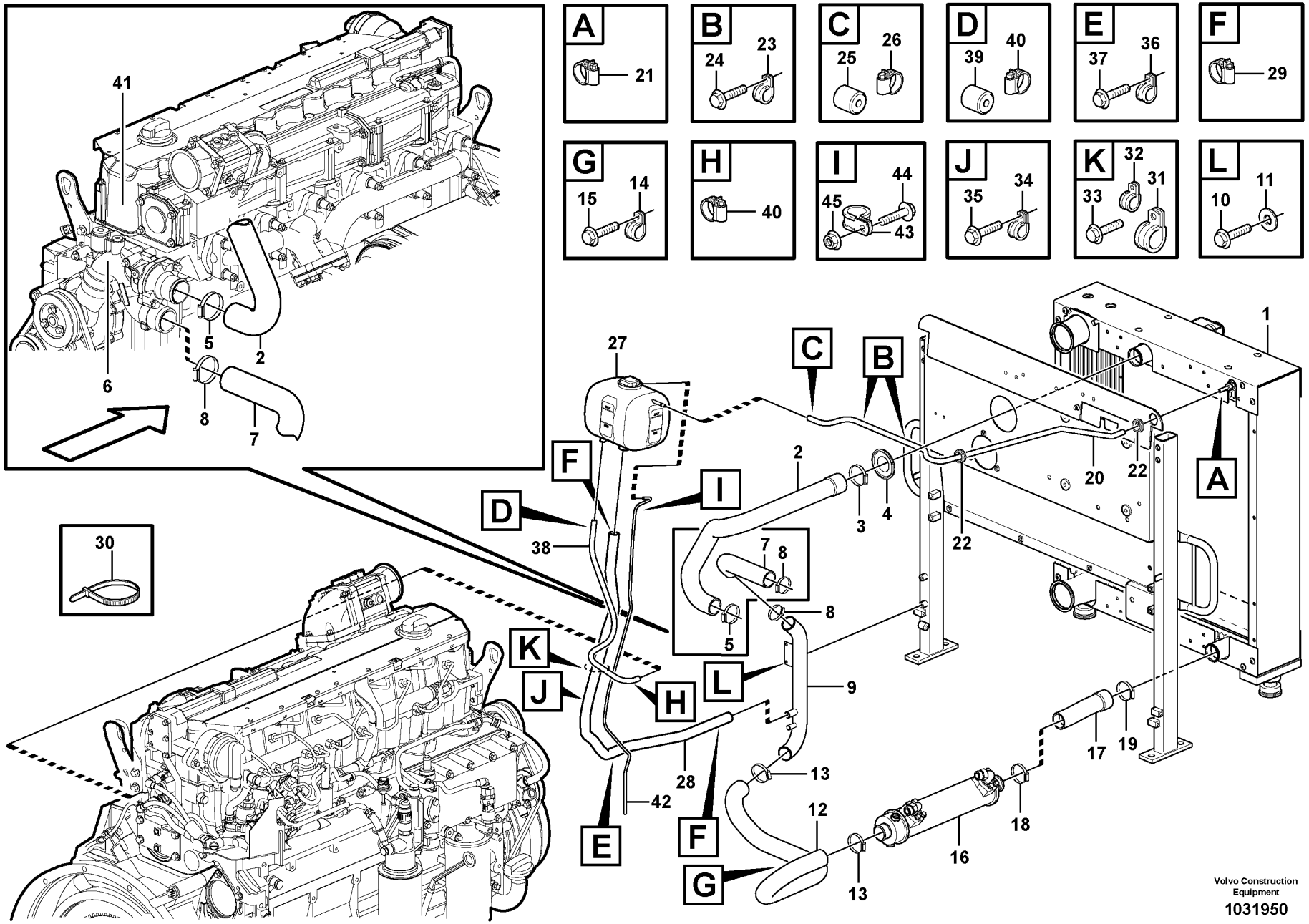
A
21
B
24
23
C
25
26
D
39
40
E
37
36
F
29
G
15
14
H
40
I
45
44
43
J
35
34
K
33
32
31
L
10
11
41
6
5
2
8
7
30
27
C
B
1
F
I
D
38
2
3
4
22
20
22
A
7
8
8
5
K
J
L
H
9
28
42
E
F
G
13
12
13
16
18
17
19
Volvo Construction Equipment
1031950

Fig.	Part No.	Quantity 1	2	3	PS	KIT	Description	Denominación	Denominação	Dénomination	Notes
18	VOE 993974	1					Hose clamp	Abrazadera de manguera	Braçadeira da mangueira	Collier durite	
19	VOE 993974	1					Hose clamp	Abrazadera de manguera	Braçadeira da mangueira	Collier durite	
20	VOE 943367	REQ					Hose	Manguera	Mangueira	Flexible	L = 1650 MM
21	VOE 943470	1					Hose clamp	Abrazadera de manguera	Braçadeira da mangueira	Collier durite	
22	VOE 961960	2					Grommet	Pasaje	Passa muro	Passe fil	
23	VOE 977742	2					Clamp	Abrazadera	Braçadeira	Collier serrage	
24	VOE 946440	2					Flange screw	Tornillo embridado	Parafuso flangeado	Vis à embase	
25	VOE 11033572	1					Restrictor	Estrangulacion		Etrangleur	
26	VOE 943470	1					Hose clamp	Abrazadera de manguera	Braçadeira da mangueira	Collier durite	
27		1					Expansion Tank	Tanque Expansio	Tanque de expansão	Vase Expansion	See group 261-200 page 137
28	VOE 4856263	REQ					Radiator hose	Manguera radiador	Mangueira radiador	Durit de radiateur	L = 1600 MM
29	VOE 943475	2					Hose clamp	Abrazadera de manguera	Braçadeira da mangueira	Collier durite	
30	VOE 4881440	3					Cable tie	Abrazadera de cinta	Braçadeira	Serre-câble	L = 365 MM
31	VOE 949850	1					Clamp	Abrazadera	Braçadeira	Collier serrage	
32	VOE 942810	1					Clamp	Abrazadera	Braçadeira	Collier serrage	
33	VOE 13946173	1					Screw	Tornillo	Parafuso	Vis	
34	VOE 949850	1					Clamp	Abrazadera	Braçadeira	Collier serrage	
35	VOE 946440	1					Flange screw	Tornillo embridado	Parafuso flangeado	Vis à embase	
36	VOE 949850	1					Clamp	Abrazadera	Braçadeira	Collier serrage	
37	VOE 13946173	1					Screw	Tornillo	Parafuso	Vis	
38	VOE 952967	REQ					Hose	Manguera	Mangueira	Flexible	L = 780 MM
39	VOE 11033572	1					Restrictor	Estrangulacion		Etrangleur	
40	VOE 943470	2					Hose clamp	Abrazadera de manguera	Braçadeira da mangueira	Collier durite	
41		1					Cylinder head	Culata	Cabeçote	Culasse	See group 211-100 page 45
42	VOE 941363	REQ					Hose	Manguera	Mangueira	Flexible	L = 1500 MM
43	VOE 942400	1					Clamp	Abrazadera	Braçadeira	Collier serrage	
44	VOE 13946173	1					Screw	Tornillo	Parafuso	Vis	
45	VOE 13945408	1					Nut	Tuerca	Porca	Écrou	

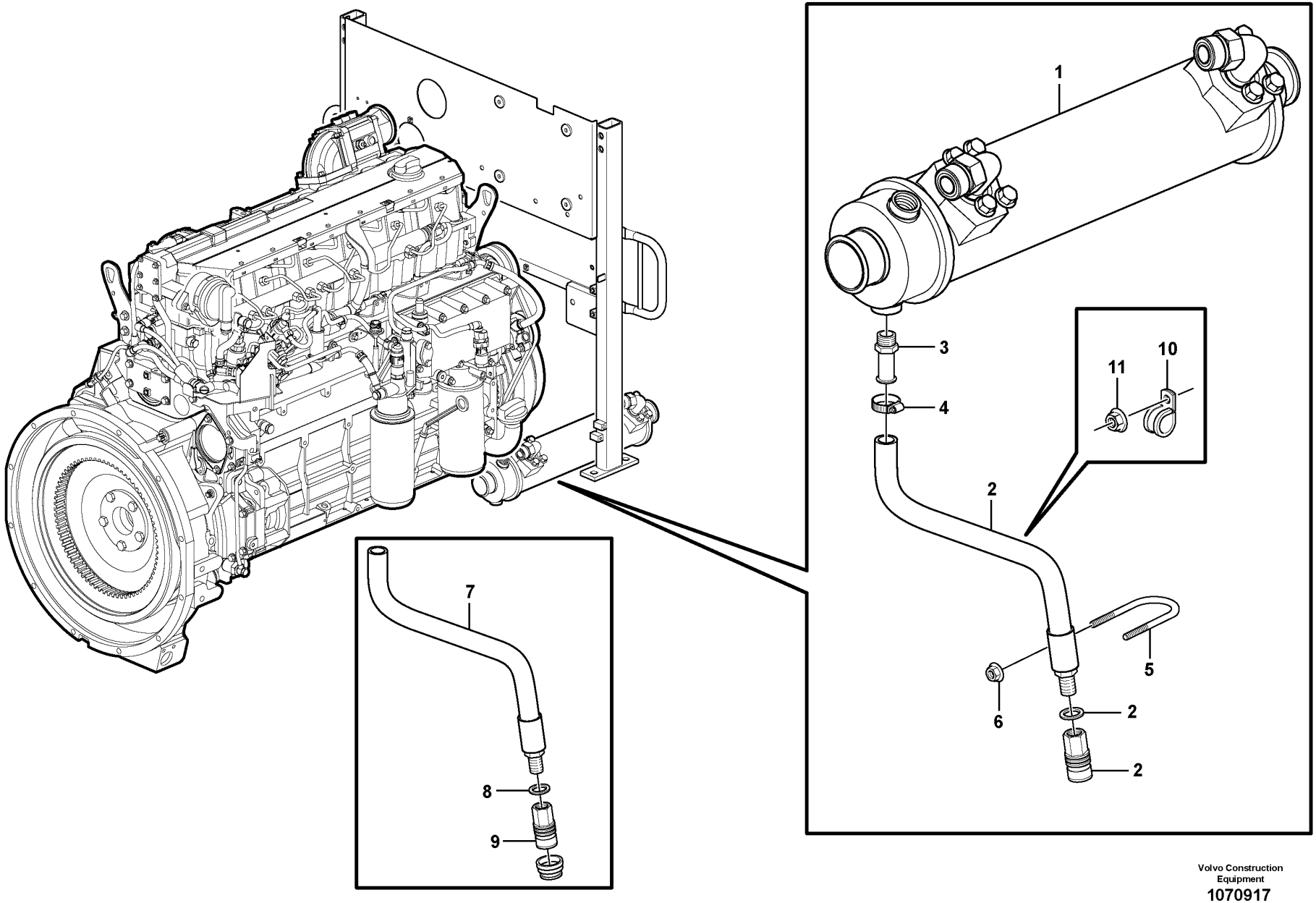

Volvo Construction Equipment
1070917

Fig.	Part No.	Quantity 1	2	3	PS	KIT	Description	Denominación	Denominação	Dénomination	Notes
1		1					Oil Cooler	Enfriadores aceite	Refrigerador de óleo	Refroidisseur huile	See group 491-100 page 589
2	**VOE 11411240**	1					Drain hose	Manguera de vaciado	Mangueira de dreno	Flexible de vidange	SWE S/N - 29067 BRA S/N - 72177
2	**VOE 15176917**	1					Drain hose	Manguera de vaciado	Mangueira de dreno	Flexible de vidange	SWE S/N 29068 - BRA S/N 72178 -
3	**VOE 479978**	1					Nipple	Niple	Niple	Raccord	SWE S/N - 29067 BRA S/N - 72177
4	**VOE 13943472**	1					Hose clamp	Abrazadera de manguera	Braçadeira da mangueira	Collier durite	
5	**VOE 11130271**	1					Clamp	Abrazadera	Braçadeira	Collier serrage	
6	**VOE 13949278**	2					Flange lock nut	Contratuerca embridada	Contra porca flange	Contre-écrou à embase	
7	**VOE 11410428**	1					Drain hose	Manguera de vaciado	Mangueira de dreno	Flexible de vidange	L = 450 MM
8	**VOE 14042936**	1					Sealing washer	Arandela de retén	Arruela de vedação	Rondelle étanchéité	
9	**VOE 4880194**	1					Snap-on coupling	Acoplamiento rápido	Dispositivo de acoplamento	Accouplement rapide	
10	**VOE 977599**	1					Clamp	Abrazadera	Braçadeira	Collier serrage	SWE S/N 29068 - BRA S/N 72178 -
11	**VOE 13945408**	1					Nut	Tuerca	Porca	Écrou	SWE S/N 29068 - BRA S/N 72178 -

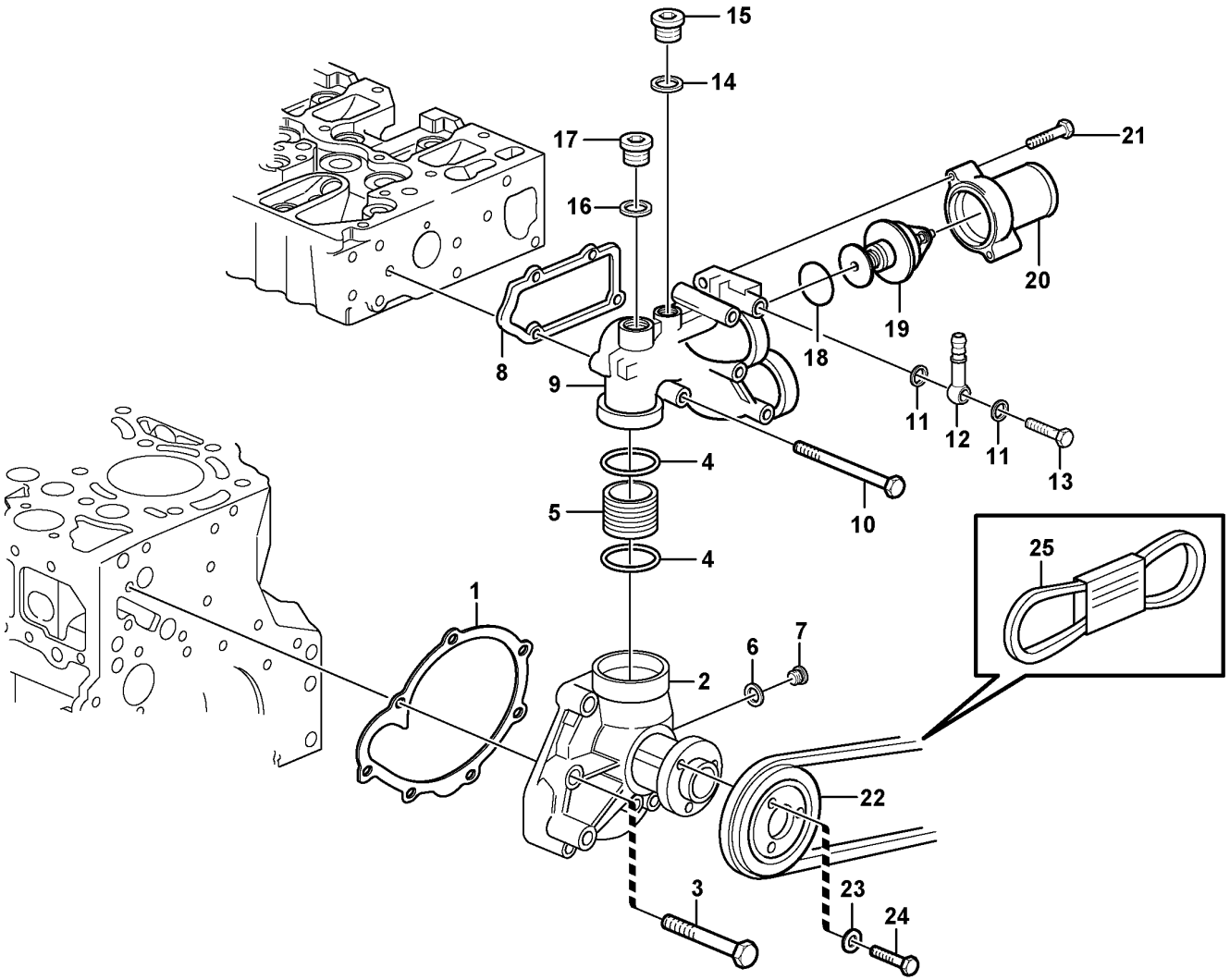

Volvo Construction Equipment

1023533

Fig.	Part No.	Quantity 1	2	3	P S	K I T	Description	Denominación	Denominação	Dénomination	Notes
	VOE 21567086	1					Water Pump Kit	Jg Bomba Agua		Kit Pompe Eau	(VOE 21404508)
1	**VOE 20459948**	1					•Gasket	•Junta	•Junta	•Joint	
2	**VOE 21072752**	1			SS		•Coolant Pump	•Bomba Ag.refr.	•Bomba refrigerante	•Pompe a eau	
3	**VOE 20937553**	6					••Hexagon screw	••Tornillo hexago	••Parafuso sextavado	••Vis tête hexagonale	
4	**VOE 20412325**	2					•Sealing ring	•Anillo retén	•Anel de vedação	•Bague étanchéité	
5	**VOE 20405693**	1					•Plug	•Tapón	•Bujão	•Tampon	
6	**VOE 13947622**	1					•Plane gasket	•Junta plana	•Junta plana	•Joint plan	
7	**VOE 20502245**	1					•Plug	•Tapón	•Tampão	•Bouchon	
8	**VOE 20791470**	1					Gasket	Junta	Junta	Joint	
9	**VOE 21260018**	1					Thermostat housing	Caja de termóstato	Carcaça do termostato	Boîtier thermostat	(VOE 20839090)
10	**VOE 20791492**	4					Hexagon screw	Tornillo hexagonal	Parafuso sextavado	Vis à tête hexagonale	
11	**VOE 20460061**	2					Sealing ring	Anillo retén	Anel de vedação	Bague étanchéité	
12	**VOE 20551429**	1					Fitting	Racor	Encaixe	Ecrou raccord	
13	**VOE 20460936**	1					Hollow screw	Tornillo perforado	Parafuso união	Vis creuse	
14	**VOE 13947622**	1					Plane gasket	Junta plana	Junta plana	Joint plan	
15	**VOE 20502245**	1					Plug	Tapón	Tampão	Bouchon	
16	**VOE 13947628**	1					Plane gasket	Junta plana	Junta plana	Joint plan	
17	**VOE 20459195**	1					Plug	Tapón	Bujão	Tampon	
18	**VOE 20459961**	1					Sealing ring	Anillo retén	Anel de vedação	Bague étanchéité	
19	**VOE 20450736**	1					Thermostat	Termóstato	Termostato	Thermostat	
20	**VOE 20817900**	1					Connection pipe	Tubo de conexión	Tubo de conexão	Tube de connexion	
21	**VOE 20412324**	2					Screw	Tornillo	Parafuso	Vis	
22	**VOE 20496587**	1					Pulley	Polea correa dentada	Polia correia dent	Poulie	
23	**VOE 20450745**	3					Washer	Arandela	Arruela	Rondelle	ENG - 2009/05
24	**VOE 20405792**	3					Screw	Tornillo	Parafuso	Vis	ENG - 2009/05
24	**VOE 20405898**	3					Screw	Tornillo	Parafuso	Vis	ENG 2009/06 -
25		1					V-belt	Correa Trapez	Correia em V	Courroie Trape.	See group 263-400 page 163

1		**Water pump and thermostat housing** **Bomba de agua y caja de termostato** **Bomba de água e carcaça do termostato** **Pompe à eau et boitier thermostat**
2		
3		
4		
5		

Catalogue id **20105**	Group **262**
Illustr. No **1023533**	Section **100**
Issue **20021229-G**	Page **145**

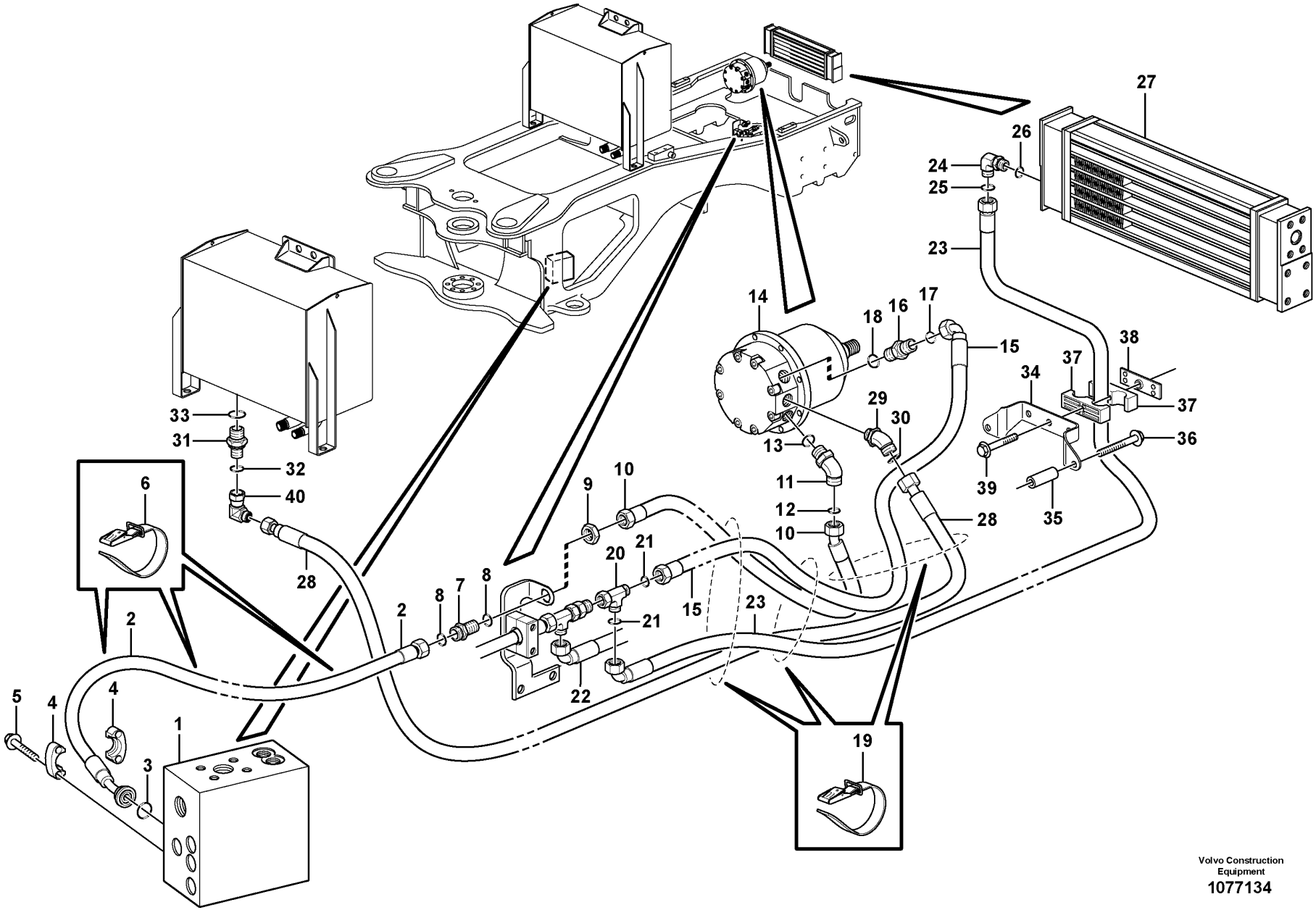

Volvo Construction Equipment
1077134

Fig.	Part No.	Quantity 1	2	3	PS	KIT	Description	Denominación	Denominação	Dénomination	Notes
1		1									See group 912-300 page 1147
2	VOE 11173670	1					Hose assembly	Conducto	Mangueira completa	Conduit flexible	L = 1870 MM
3	VOE 990742	1					O-ring	Anillo tórico	Anel-o	Joint torique	
4	VOE 11015454	2					Flange half	Mitad brida	Meia flange	Demi-bride	
5	VOE 946472	4					Flange screw	Tornillo embridado	Parafuso flangeado	Vis à embase	
6	VOE 11104606	3					Retaining strap	Correa tensora	Correia tensora	Courroie de serrage	
7	VOE 13933922	1					Nipple	Niple	Niple	Raccord	
8	VOE 990738	2					•O-ring	•Anillo tórico	•Anel-o	•Joint torique	
9	VOE 13933867	1					Lock nut	Contratuerca	Porca trava	Contre-écrou	
10	VOE 15042428	1					Hose assembly	Conducto	Mangueira completa	Conduit flexible	L = 1400 MM
11	VOE 13933853	1					Nipple	Niple	Niple	Raccord	
12	VOE 990738	1					•O-ring	•Anillo tórico	•Anel-o	•Joint torique	
13	VOE 14211863	1					•Sealing ring	•Anillo retén	•Anel de vedação	•Bague étanchéité	
14		1									See group 263-200 page 155
15	VOE 11172011	1					Hose assembly	Conducto	Mangueira completa	Conduit flexible	L = 1380 MM
16	VOE 13933853	1					Nipple	Niple	Niple	Raccord	
17	VOE 990738	1					•O-ring	•Anillo tórico	•Anel-o	•Joint torique	
18	VOE 14211863	1					•Sealing ring	•Anillo retén	•Anel de vedação	•Bague étanchéité	
19	VOE 11104606	3					Retaining strap	Correa tensora	Correia tensora	Courroie de serrage	
20	VOE 13933878	1					T-nipple	Niple t	Niple-t	Raccord-t	
21	VOE 990738	2					•O-ring	•Anillo tórico	•Anel-o	•Joint torique	
22		1									See group 911-600 page 1135
23	VOE 11410779	1					Hose assembly	Conducto	Mangueira completa	Conduit flexible	L = 1800 MM
24	VOE 935710	1					Elbow nipple	Niple angular	Cotovelo	Raccord coudé	
25	VOE 990738	1					•O-ring	•Anillo tórico	•Anel-o	•Joint torique	
26	VOE 13960164	1					•O-ring	•Anillo tórico	•Anel-o	•Joint torique	
27		1									See group 911-600 page 1135
28	VOE 938210	1					Hose assembly	Conducto	Mangueira completa	Conduit flexible	L = 2800 MM
29	VOE 14345423	1					Nipple	Niple	Niple	Raccord	
30	VOE 14211856	1					•Sealing ring	•Anillo retén	•Anel de vedação	•Bague étanchéité	
31	VOE 13933855	1					Nipple	Niple	Niple	Raccord	

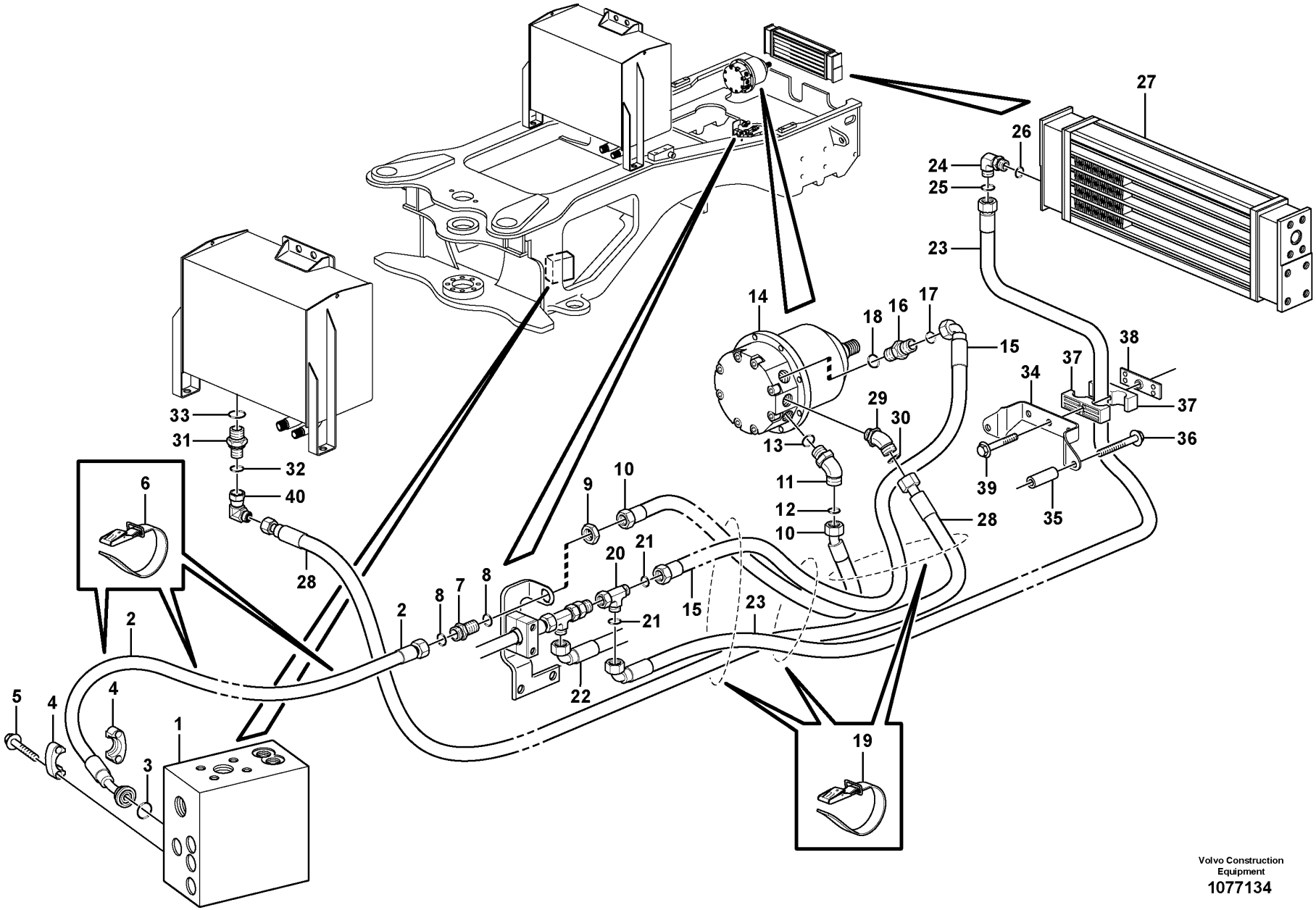

Volvo Construction Equipment
1077134

Fig.	Part No.	Quantity 1	2	3	PS	KIT	Description	Denominación	Denominação	Dénomination	Notes
32	**VOE 990737**	1					•O-ring	•Anillo tórico	•Anel-o	•Joint torique	
33	**VOE 14213676**	1					•Sealing ring	•Anillo retén	•Anel de vedação	•Bague étanchéité	
34		1			NS		Bracket	Ménsula	Suporte	Console	
35	**VOE 930456**	2					Spacer ring	Anillo distanciador	Anel espaçador	Bague entretoise	
36	**VOE 984758**	2					Flange screw	Tornillo embridado	Parafuso flangeado	Vis à embase	(VOE 13965188)
37	**VOE 11411418**	1					Clamp	Abrazadera	Braçadeira	Collier serrage	
38	**VOE 11445139**	1			OP		Attaching plate	Chapa de fijación	Chapa fixação	Tôle de fixation	
39	**VOE 13948217**	1					Screw	Tornillo	Parafuso	Vis	
40	**VOE 13933900**	1					Elbow nipple	Niple angular	Cotovelo	Raccord coudé	
	VOE 990737	1					•O-ring	•Anillo tórico	•Anel-o	•Joint torique	

1		**Reversible fan** **Ventilador reversible** **Ventilador reversível** **Ventilateur réversible**	Catalogue id **20105**	Group **263**
2				
3			Illustr. No **1077134**	Section **100**
4				
5			Issue **20021229-G**	Page **149**

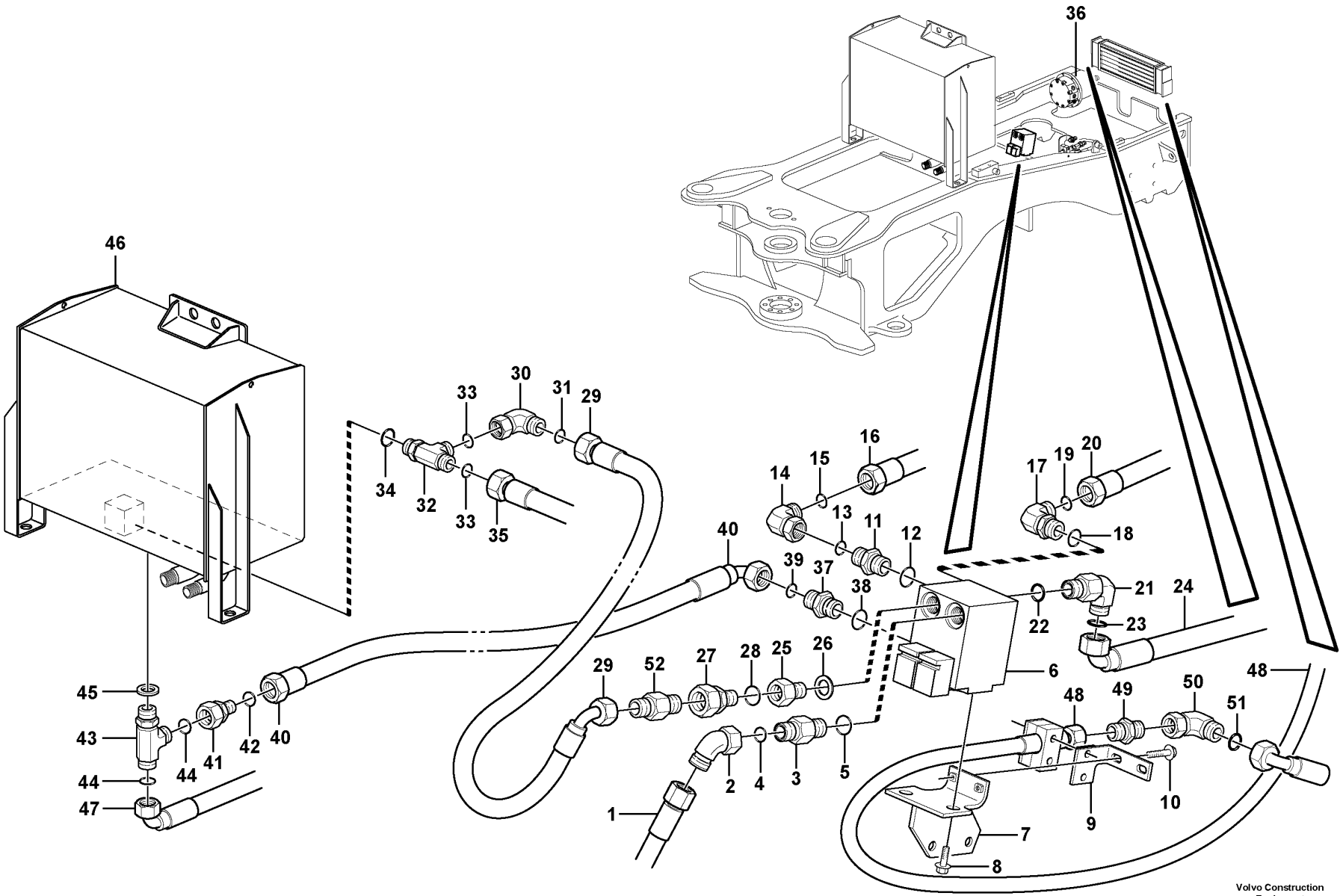
36
46
33
30
31
29
34
32
33
35
16
15
14
13
11
12
40
39
37
38
17
19
20
18
21
24
22
23
6
45
43
44
47
44
41
42
40
29
52
27
28
25
26
2
4
3
5
1
48
49
50
51
48
10
9
7
8
Volvo Construction Equipment
1064566

Fig.	Part No.	Quantity 1	2	3	PS	KIT	Description	Denominación	Denominação	Dénomination	Notes
1		1					Hose assembly	Conducto	Mangueira completa	Conduit flexible	See group 263-100 page 147
2	VOE 936081	1					Elbow nipple	Niple angular	Cotovelo	Raccord coudé	
3	VOE 13933853	1					Nipple	Niple	Niple	Raccord	P
4	VOE 990738	1					•O-ring	•Anillo tórico	•Anel-o	•Joint torique	
5	VOE 14211863	1					•Sealing ring	•Anillo retén	•Anel de vedação	•Bague étanchéité	
6		1					Valve	Valvula	Válvula	Soupape	See group 263-350 page 161
7	VOE 11411577	1					Attachment	Fijacion	Fixação	Fixation	
8	VOE 946441	2					Flange screw	Tornillo embridado	Parafuso flangeado	Vis à embase	
9	VOE 11411580	1					Attachment	Fijacion	Fixação	Fixation	
10	VOE 13946173	2					Screw	Tornillo	Parafuso	Vis	
11	VOE 13933853	1					Nipple	Niple	Niple	Raccord	A
12	VOE 14211863	1					•Sealing ring	•Anillo retén	•Anel de vedação	•Bague étanchéité	
13	VOE 990738	1					•O-ring	•Anillo tórico	•Anel-o	•Joint torique	
14	VOE 13933872	1					Elbow nipple	Niple angular	Cotovelo	Raccord coudé	
15	VOE 990738	1					•O-ring	•Anillo tórico	•Anel-o	•Joint torique	
16		1					Hose assembly	Conducto	Mangueira completa	Conduit flexible	See group 263-100 page 147
17	VOE 15186016	1					Elbow nipple	Niple angular	Cotovelo	Raccord coudé	B
18	VOE 967750	1					•O-ring	•Anillo tórico	•Anel-o	•Joint torique	
19	VOE 990738	1					•O-ring	•Anillo tórico	•Anel-o	•Joint torique	
20		1					Hose assembly	Conducto	Mangueira completa	Conduit flexible	See group 263-100 page 147
21	VOE 15186016	1					Elbow nipple	Niple angular	Cotovelo	Raccord coudé	Pd
22	VOE 967750	1					•O-ring	•Anillo tórico	•Anel-o	•Joint torique	
23	VOE 990738	1					•O-ring	•Anillo tórico	•Anel-o	•Joint torique	
24		1					Hose assembly	Conducto	Mangueira completa	Conduit flexible	See group 263-100 page 147
25	VOE 11410059	1					Nipple	Niple	Niple	Raccord	Pd
26	VOE 948884	1					Gasket	Junta	Junta	Joint	
27	VOE 935452	1					Adapter	Adaptador	Adaptador	Adaptateur	
28	VOE 14213676	1					•Sealing ring	•Anillo retén	•Anel de vedação	•Bague étanchéité	
29	VOE 11411631	1					Hose assembly	Conducto	Mangueira completa	Conduit flexible	L = 1480 MM
30	VOE 13933872	1					Elbow nipple	Niple angular	Cotovelo	Raccord coudé	
31	VOE 990738	1					•O-ring	•Anillo tórico	•Anel-o	•Joint torique	

1		**Reversible fan, valve** **Ventilador reversible, válvula** **Ventilador reversível, válvula** **Ventilateur réversible, soupape**	Catalogue id **20105**	Group **263**
2				
3			Illustr. No **1064566**	Section **150**
4				
5		**83282**	Issue **20021229-G**	Page **151**

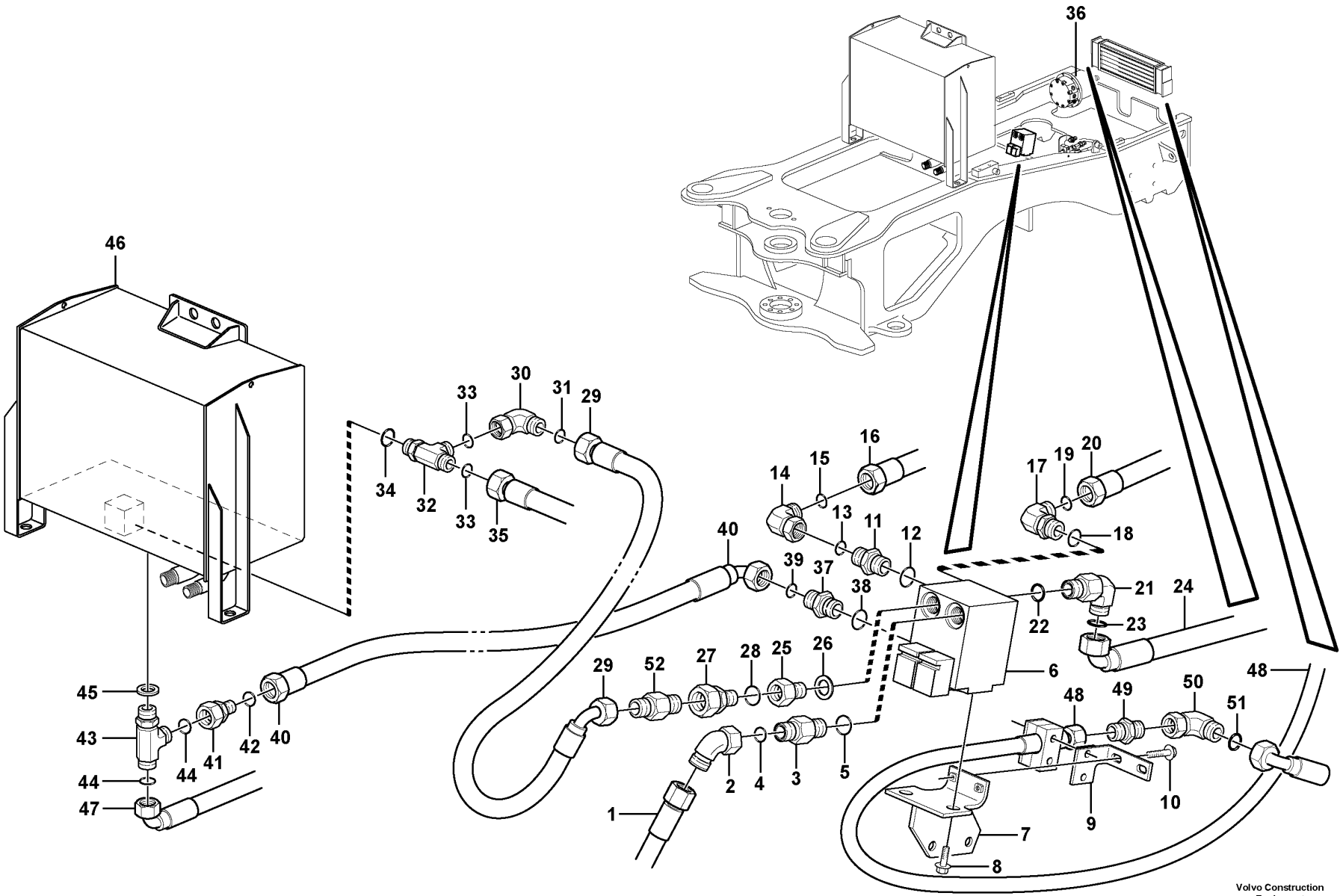
36
46
33
30
31
29
34
32
33
35
16
15
14
13
11
12
40
39
37
38
17
19
20
18
21
24
22
23
6
45
43
44
47
44
41
42
40
29
52
27
28
25
26
2
4
3
5
1
48
49
50
51
48
10
9
7
8
Volvo Construction Equipment
1064566

Fig.	Part No.	Quantity 1	2	3	PS	KIT	Description	Denominación	Denominação	Dénomination	Notes
32	VOE 936984	1					T-nipple	Niple t	Niple-t	Raccord-t	
33	VOE 990738	2					•O-ring	•Anillo tórico	•Anel-o	•Joint torique	
34	VOE 967750	1					•O-ring	•Anillo tórico	•Anel-o	•Joint torique	
35		1					Hose assembly	Conducto	Mangueira completa	Conduit flexible	See group 263-100 page 147
36		1					Hydraulic motor	Motor hidraulic	Motor hidráulico	Moteur hydraulique	See group 263-300 page 159
37	VOE 935111	1					Nipple	Niple	Niple	Raccord	DR
38	VOE 14213674	1					•Sealing ring	•Anillo retén	•Anel de vedação	•Bague étanchéité	
39	VOE 990736	1					•O-ring	•Anillo tórico	•Anel-o	•Joint torique	
40	VOE 11411634	1					Hose assembly	Conducto	Mangueira completa	Conduit flexible	L = 1320 MM
41	VOE 935282	1					Reduction nipple	Niple reductor	Niple de redução	Raccord réducteur	
42	VOE 990736	1					•O-ring	•Anillo tórico	•Anel-o	•Joint torique	
43	VOE 935041	1					T-nipple	Niple t	Niple-t	Raccord-t	S/N -72549
43	VOE 936932	1					T-nipple	Niple t	Niple-t	Raccord-t	S/N 72550-
44	VOE 990737	2					•O-ring	•Anillo tórico	•Anel-o	•Joint torique	
45	VOE 948883	1					•Gasket	•Junta	•Junta	•Joint	
46		1					Hydr fluid tank	Dep aceit hidr	Reservatório de óleo hidráulico	Reser.fluid.hy.	See group 911-100 page 1101
47		1					Hose assembly	Conducto	Mangueira completa	Conduit flexible	See group 263-100 page 147
48		1					Hose assembly	Conducto	Mangueira completa	Conduit flexible	See group 911-600 page 1135
49	VOE 935664	1					Nipple	Niple	Niple	Raccord	
50	VOE 13933872	1					Elbow nipple	Niple angular	Cotovelo	Raccord coudé	
51	VOE 990738	1					•O-ring	•Anillo tórico	•Anel-o	•Joint torique	
52	VOE 11172946	1					Non-return valve	Válvula antirretorno	Válvula de retenção	Clapet antiretour	
52	VOE 982962	2					•O-ring	•Anillo tórico	•Anel-o	•Joint torique	

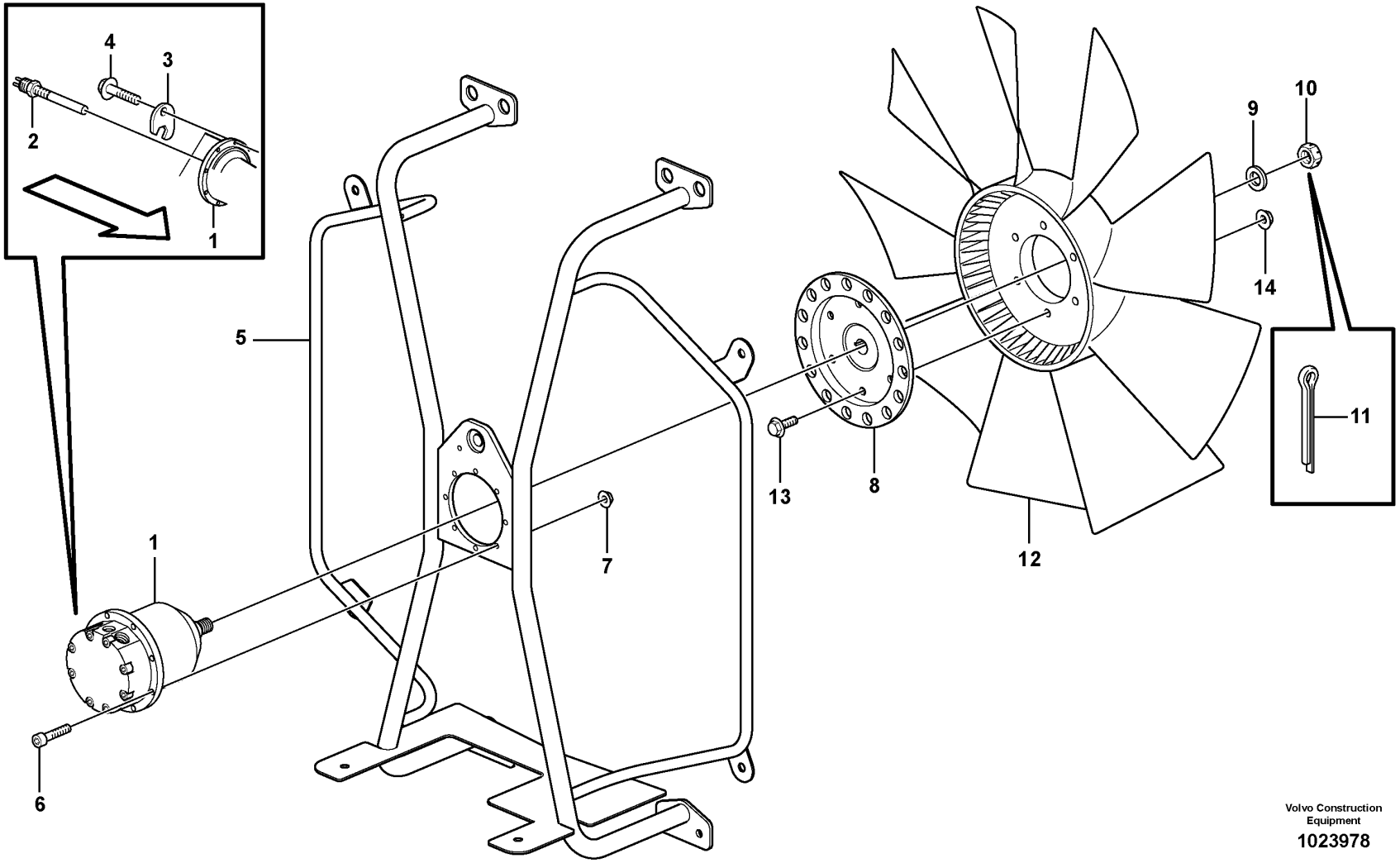

Volvo Construction Equipment

1023978

Fig.	Part No.	Quantity 1	2	3	PS	KIT	Description	Denominación	Denominação	Dénomination	Notes
1		1					Hydraulic motor	Motor hidraulic	Motor hidráulico	Moteur hydraulique	See group 263-300 page 159
2	**VOE 11039557**	1					Induction sensor	Sensor de induccion	Sensor de indução	Émetteur induction	SE2601
3	**VOE 11108557**	1					Lock plate	Placa de seguridad	Placa trava	Plaque verrouillage	
4	**VOE 13946173**	1					Screw	Tornillo	Parafuso	Vis	
5		1					Pipe Cross	Tubo Cruzado	Tubo cruzado	Croix Tubulaire	See group 263-250 page 157
6	**VOE 959207**	8					Hex. socket screw	Tornillo de hexágono embutido	Parafuso soquete sext	Vis à six pans creux	
7	**VOE 13949278**	8					Flange lock nut	Contratuerca embridada	Contra porca flange	Contre-écrou à embase	
8	**VOE 11175764**	1					Fan hub	Cubo ventilador	Cubo ventilador	Moyeu de ventilateur	
9	**VOE 13955900**	1					Washer	Arandela	Arruela	Rondelle	
10	**VOE 11174158**	1					Castle nut	Tuerca almenada	Porca castelo	Écrou crénelé	
11	**VOE 13907851**	1					Cotter Pin	Pasador Hendido	Cupilha	Goupille Fendue	
12	**VOE 3827491**	1					Fan	Ventilador	Ventilador	Ventilateur	
13	**VOE 946329**	6					Flange screw	Tornillo embridado	Parafuso flangeado	Vis à embase	
14	**VOE 13971098**	6					Flange nut	Tuerca embridada	Porca flangeada	Écrou à embase	

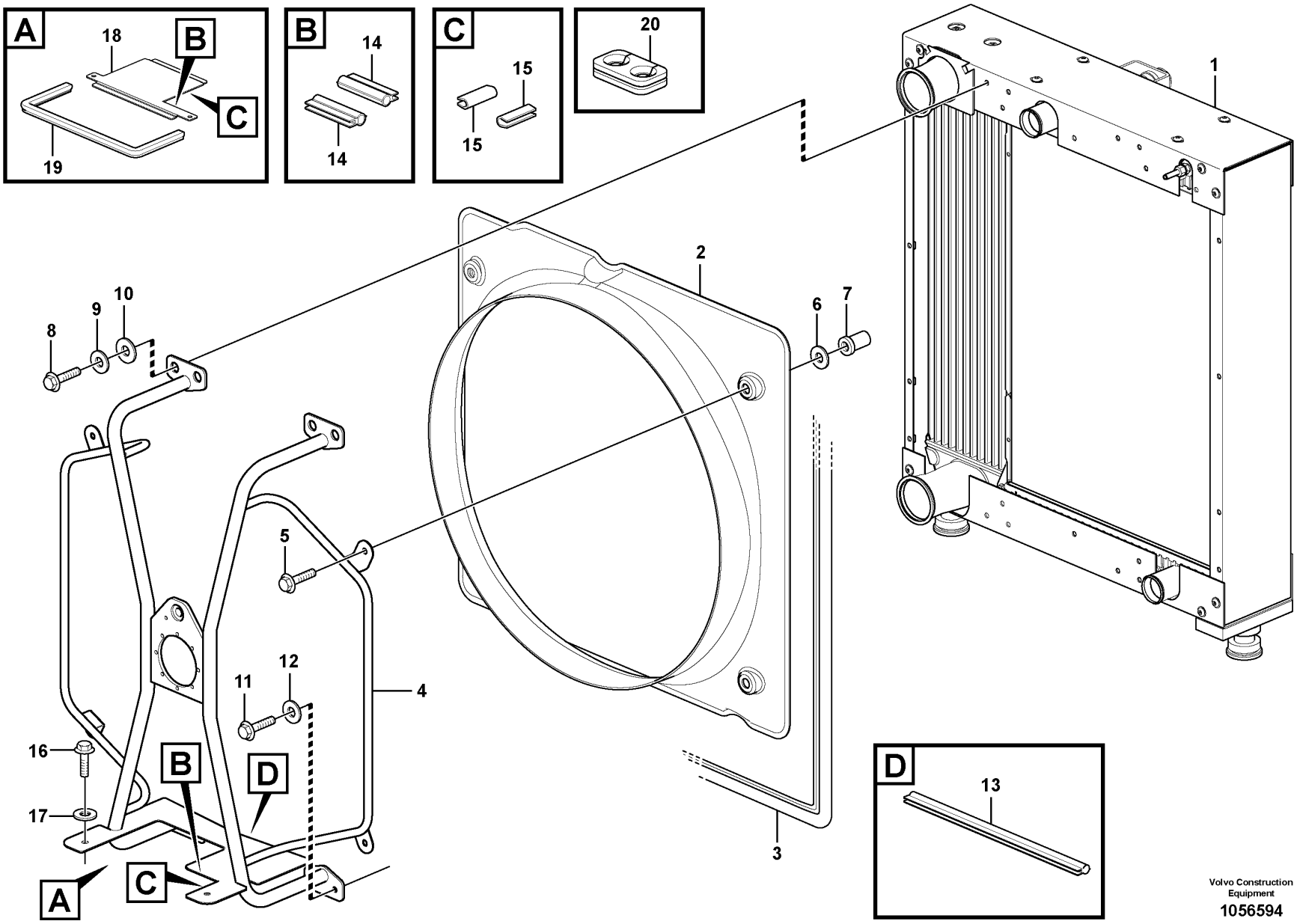

Volvo Construction Equipment

1056594

Fig.	Part No.	Quantity 1	2	3	PS	KIT	Description	Denominación	Denominação	Dénomination	Notes
1		1					Radiator	Radiador	Radiador	Radiateur	See group 261-100 page 133
2	**VOE 11435592**	1					Fan shroud	Cubierta ventilador	Defletor do ventilador	Buse de ventilateur	
3	**VOE 11400637**	REQ					Sealing strip	Moldura retén	Friso de vedação	Lisse étanchéité	
4	**VOE 11435593**	1					Pipe cross	Tubo cruzado	Tubo cruzado	Croix tubulaire	
5	**VOE 13947760**	4					Screw	Tornillo	Parafuso	Vis	
6	**VOE 11117464**	4					Plain washer	Arandela plana	Arruela simples	Rondelle plane	(VOE 13960141)
7	**VOE 982235**	4					Expanding nut	Tuerca expansora	Porca de expansão	Écrou expenseur	
8	**VOE 13945444**	4					Screw	Tornillo	Parafuso	Vis	
9	**VOE 11117464**	4					Plain washer	Arandela plana	Arruela simples	Rondelle plane	(VOE 13960141)
10	**VOE 13960145**	4					Washer	Arandela	Arruela	Rondelle	
11	**VOE 13946173**	4					Screw	Tornillo	Parafuso	Vis	
12	**VOE 11117464**	4					Plain washer	Arandela plana	Arruela simples	Rondelle plane	(VOE 13960141)
13	**VOE 4881656**	REQ					Framework moulding	Moldura armadura	Molde estrutura	Baguette claire-voie	L = 364 MM
14	**VOE 4881656**	REQ					Framework moulding	Moldura armadura	Molde estrutura	Baguette claire-voie	L = 2 x 76 MM
15	**VOE 4786031**	REQ					Framework moulding	Moldura armadura	Molde estrutura	Baguette claire-voie	L = 2 x 40 MM
16	**VOE 13946173**	2					Screw	Tornillo	Parafuso	Vis	
17	**VOE 11117464**	2					Plain washer	Arandela plana	Arruela simples	Rondelle plane	(VOE 13960141)
18	**VOE 11435600**	1					Hatch	Tapa	Escotilha	Trappe	S/N -27085 S/N -69008 S/N -71739
18	**VOE 15127343**	1					Hatch	Tapa	Escotilha	Trappe	S/N 27086- S/N 69009- S/N 71740-
19	**VOE 11400637**	REQ					Sealing strip	Moldura retén	Friso de vedação	Lisse étanchéité	L = 935 MM
20	**VOE 11414592**	1					Grommet	Pasaje	Passa muro	Passe fil	S/N 27086- S/N 69009- S/N 71740-

1		**Fan shroud** **Cubierta del ventilador** **Defletor do ventilador** **Carter de ventilateur**	Catalogue id **20105**	Group **263**
2				
3			Illustr. No **1056594**	Section **250**
4				
5			Issue **20021229-G**	Page **157**

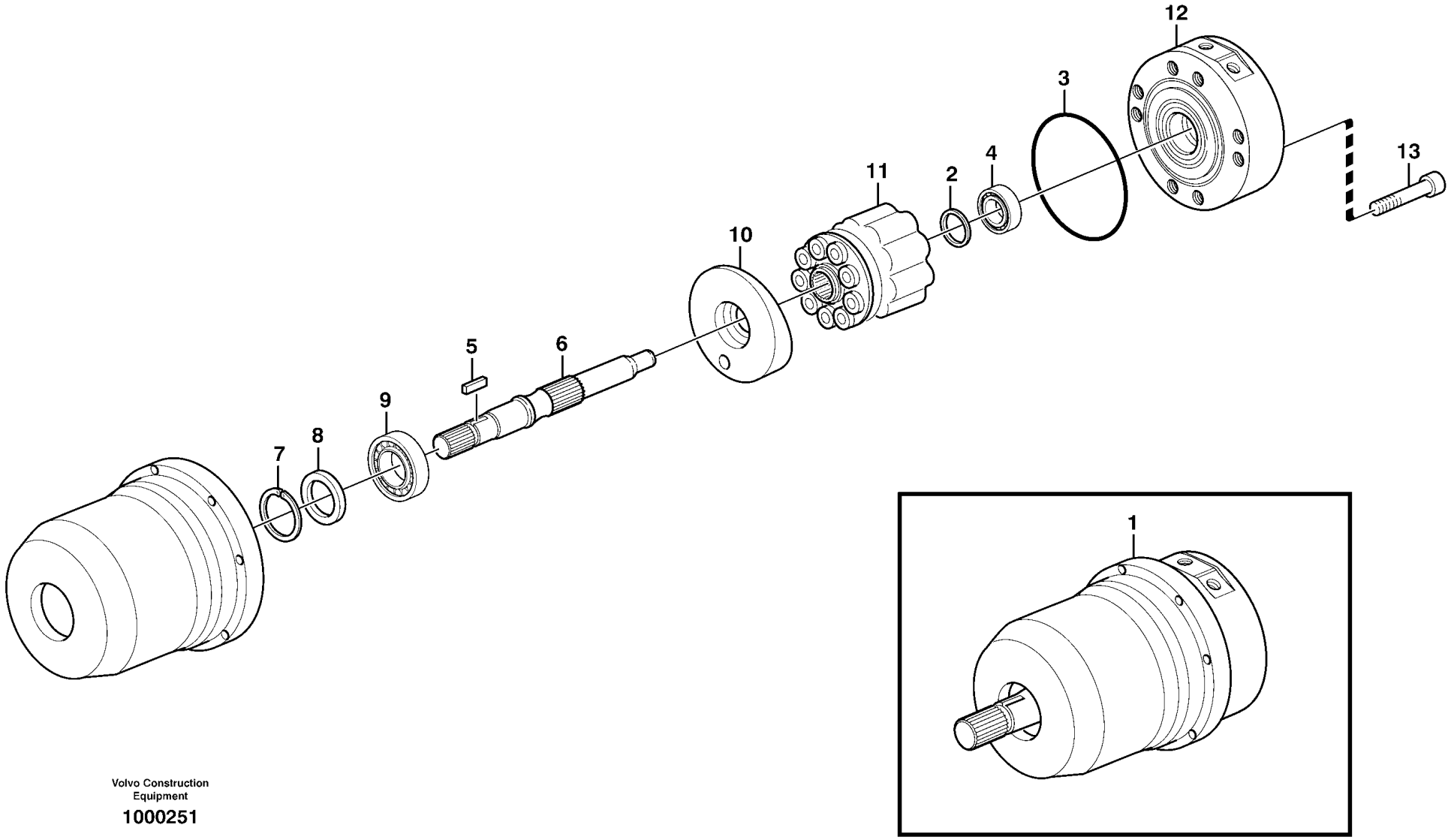

Volvo Construction Equipment

1000251

Fig.	Part No.	Quantity 1	2	3	PS	KIT	Description	Denominación	Denominação	Dénomination	Notes
1	VOE 11147935	1					Hydraulic motor	Motor hidráulico	Motor hidráulico	Moteur hydraulique	
2	VOE 11707893	1					•Shim	•Laminilla de ajuste	•Calço de ajuste	•Cale de réglage	
3	VOE 11707896	1					•O-ring	•Anillo tórico	•Anel-o	•Joint torique	
4	VOE 11707578	1					•Roller bearing	•Cojínete rodillo	•Rolamento de rolos	•Roulement à rouleaux	
5	VOE 11707892	1					•Key	•Llave	•Chave	•Clé	
6	VOE 11707891	1					•Shaft	•Eje	•Eixo	•Arbre	
7	VOE 11708755	1					•Lock ring	•Anillo de seguridad	•Anel trava	•Anneau verrouillage	(VOE 11707897)
8	VOE 11707895	1					•Sealing ring	•Anillo retén	•Anel de vedação	•Bague étanchéité	
9	VOE 11992817	1					•Roller bearing	•Cojínete rodillo	•Rolamento de rolos	•Roulement à rouleaux	
10	VOE 11707890	1					•Control plate	•Placa de control	•Placa de controle	•Plaque de commande	
11	VOE 11707888	1			OP		•Pump element	•Elemento de bomba	•Elemento da bomba	•Élément de pompe	
12	VOE 11707889	1					•End plate	•Placa final	•Chapa de acabamento	•Tôle extrémité	
13	VOE 974081	8					•Hex. socket screw	•Tornillo de hexágono embutido	•Parafuso soquete sext	•Vis à six pans creux	

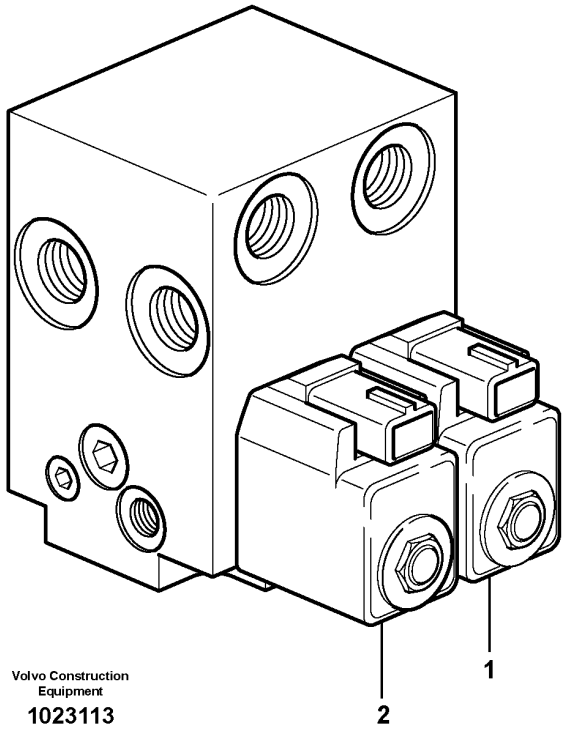

Volvo Construction Equipment

1023113

Fig.	Part No.	Quantity 1	2	3	PS	KIT	Description	Denominación	Denominação	Dénomination	Notes
	VOE 11411727	1					Hydraulic valve	Válvula hidráulica	Válvula hidráulica	Valve hydraulique	
1	**VOE 11709804**	1					•Solenoid valve	•Electroválvula	•Válvula solenóide	•Électrovanne	MA2601
	VOE 11709807	1					••Sealing kit	••Kit de precinto	••Jogo de vedação	••Kit plombage	(VOE 11713401)
2	**VOE 11709805**	1					•Solenoid valve	•Electroválvula	•Válvula solenóide	•Électrovanne	MA2602
	VOE 11709808	1					••Sealing kit	••Kit de precinto	••Jogo de vedação	••Kit plombage	
	VOE 11709806	2					•Coil	•Bobina	•Bobina	•Bobine	
	VOE 11714323	1					•Sealing kit	•Kit de precinto	•Jogo de vedação	•Kit plombage	
	VOE 17428521	1					•Sealing plug	•Tapón obturacion	•Bujão de vedação	•Tampon étanchéité	
	VOE 17428535	1					•Sealing plug	•Tapón obturacion	•Bujão de vedação	•Tampon étanchéité	
	VOE 17428537	1					•Sealing plug	•Tapón obturacion	•Bujão de vedação	•Tampon étanchéité	

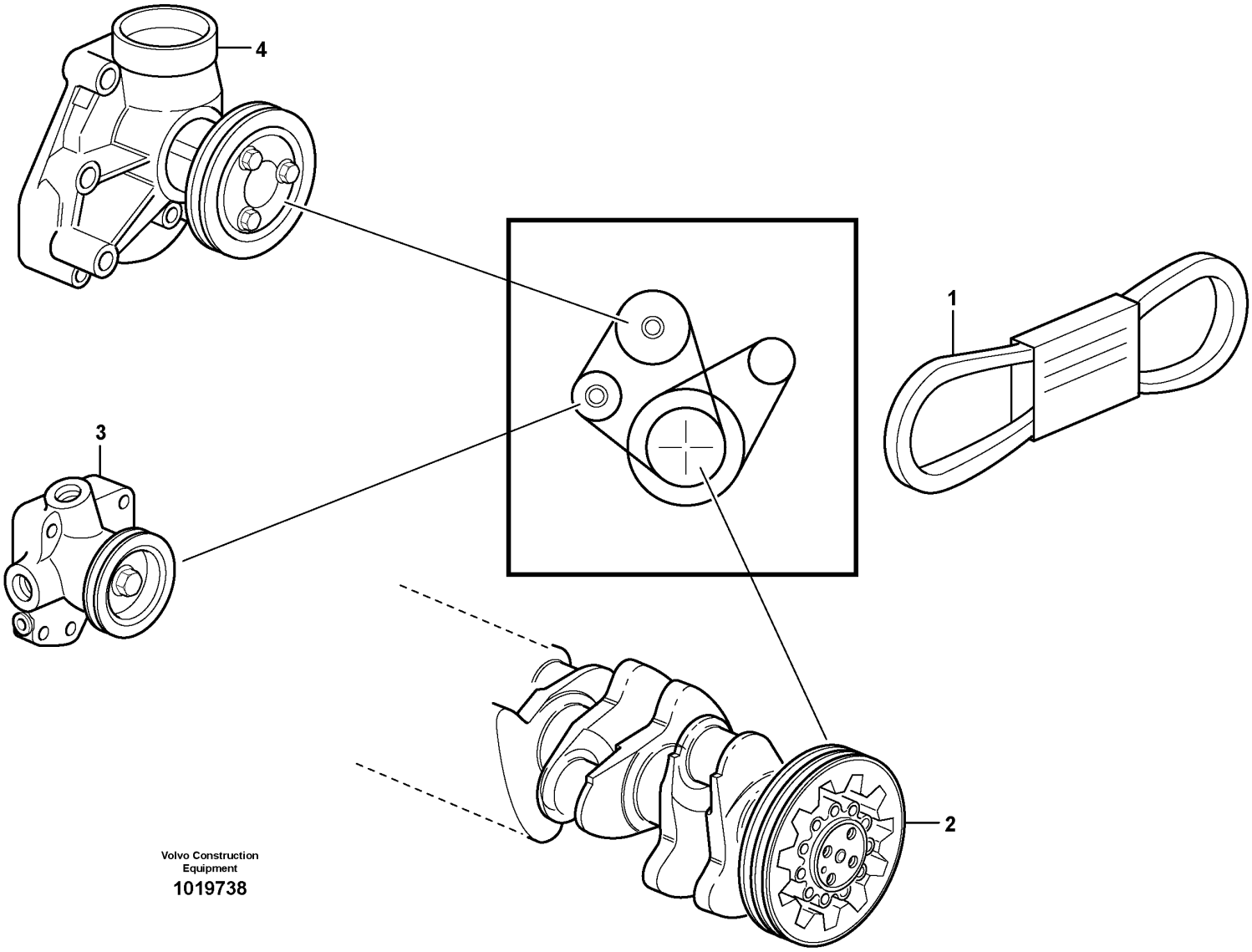

Volvo Construction Equipment

1019738

Fig.	Part No.	Quantity 1	2	3	PS	KIT	Description	Denominación	Denominação	Dénomination	Notes
1	VOE 978710	1					V-belt	Correa trapezoidal	Correia trapezoidal	Courroie trapézoïdale	(VOE 15078698)
2		1					Crankshaft	Ciguenal	Eixo de manivela	Vilebrequin	See group 216-100 page 61
3		1					Fuel pump	Bomba Combustib	Bomba de combustível	Pompe Carburant	See group 233-100 page 81
4		1					Coolant Pump	Bomba Ag.refr.	Bomba refrigerante	Pompe a eau	See group 262-100 page 145

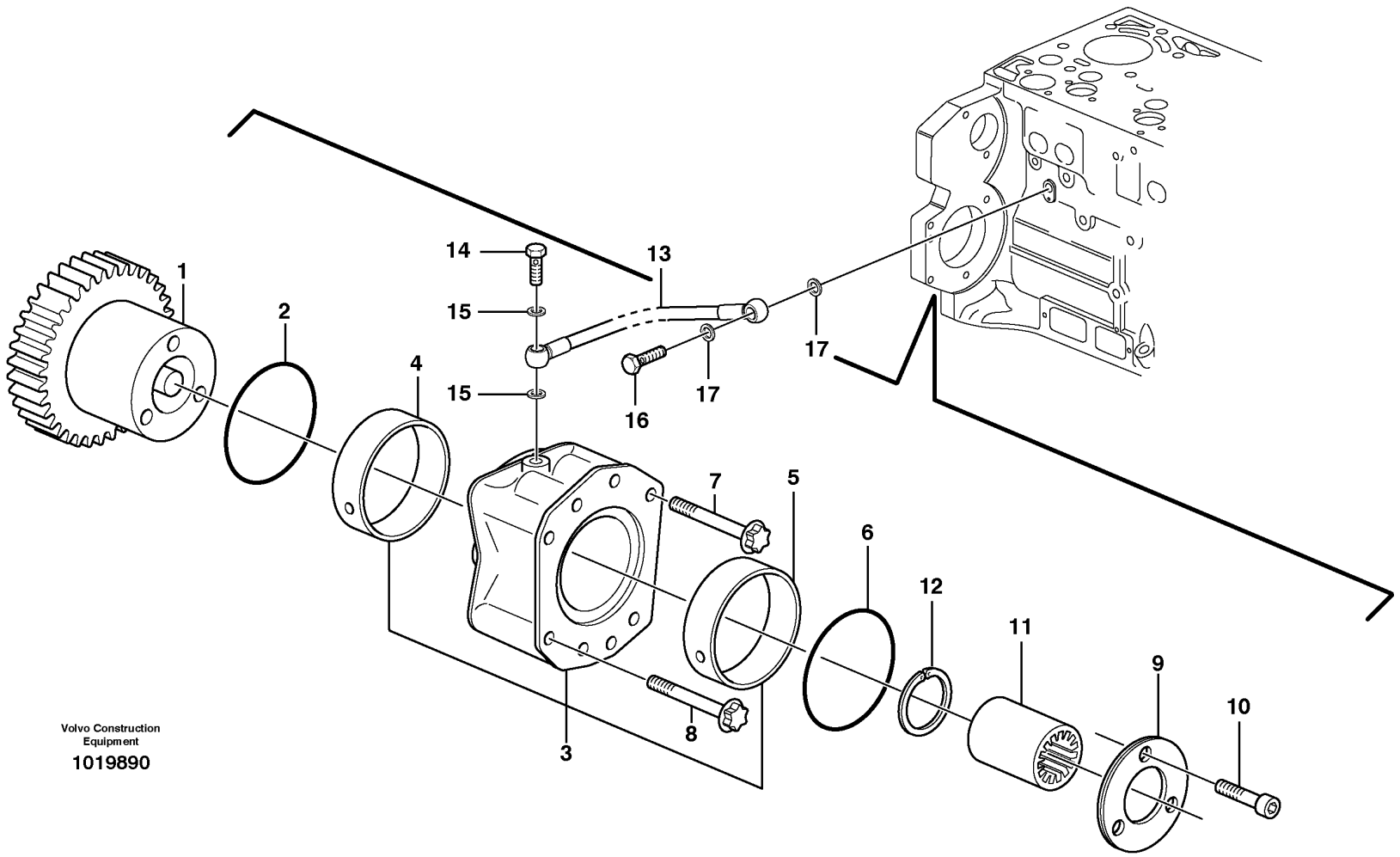

Volvo Construction Equipment

1019890

Fig.	Part No.	Quantity 1	2	3	PS	KIT	Description	Denominación	Denominação	Dénomination	Notes
1	VOE 21249506	1					Gear	Engranaje	Engrenagem	Pignon	(VOE 20900806)
2	VOE 20450818	1					O-ring	Anillo tórico	Anel-o	Joint torique	
3	VOE 20450805	1					Bearing flange	Brida de cojinete	Flange mancal	Bride palier	
4	VOE 20450807	1					•Bushing	•Casquillo	•Bucha	•Bague	
5	VOE 20450809	1					•Bushing	•Casquillo	•Bucha	•Bague	
6	VOE 20450819	1					O-ring	Anillo tórico	Anel-o	Joint torique	
7	VOE 22316512	2					Six point screw	Tornillo de seis dientes	Paraf atarr. sext	Vis à six lobes	(VOE 20450821)
8	VOE 20450820	2					Screw	Tornillo	Parafuso	Vis	E PROD ENG - 2007/02
8	VOE 21077470	2					Hex. socket screw	Tornillo de hexágono embutido	Parafuso soquete sext	Vis à six pans creux	L PROD ENG 2007/03 -
9	VOE 20450811	1					Thrust washer	Arandela axial	Arruela trava	Disque de butée	
10	VOE 20450822	3					Screw	Tornillo	Parafuso	Vis	
11	VOE 20459123	1					Sleeve	Manguito	Luva	Douille	
12	VOE 20450815	1					•Snap ring	•Circlip	•Anel trava	•Circlip	
13	VOE 20459170	1					Oil line	Tubo de aceite	Linha de óleo	Canalisation d'huile	ENG - 11788656
13		1			NS		Lubricating oil	Aceite lubricante	Óleo lubrificante	Huile graissage	ENG 11788657 -
14	VOE 7025167	1					Hollow screw	Tornillo perforado	Parafuso união	Vis creuse	
15	VOE 13947281	2					Gasket	Junta	Junta	Joint	ENG - 11788656
15		2			NS		Gasket	Junta	Junta	Joint	ENG 11788657 -
16	VOE 20460936	1					Hollow screw	Tornillo perforado	Parafuso união	Vis creuse	ENG - 11788656
16	VOE 980973	1					Hollow screw	Tornillo perforado	Parafuso união	Vis creuse	ENG 11788657 -
17	VOE 13947621	2					Plane gasket	Junta plana	Junta plana	Joint plan	ENG - 11788656
17	VOE 993677	2					Gasket	Junta	Junta	Joint	ENG 11788657 -

1	
2	
3	
4	
5	

Pump drive power take-off
Toma de fuerza para accionamiento de bomba
Tomada de força do acionador da bomba
Prise de force pour l'entraînement de la pompe

Catalogue id **20105**	Group **263**
Illustr. No **1019890**	Section **450**
Issue **20021229-G**	Page **165**

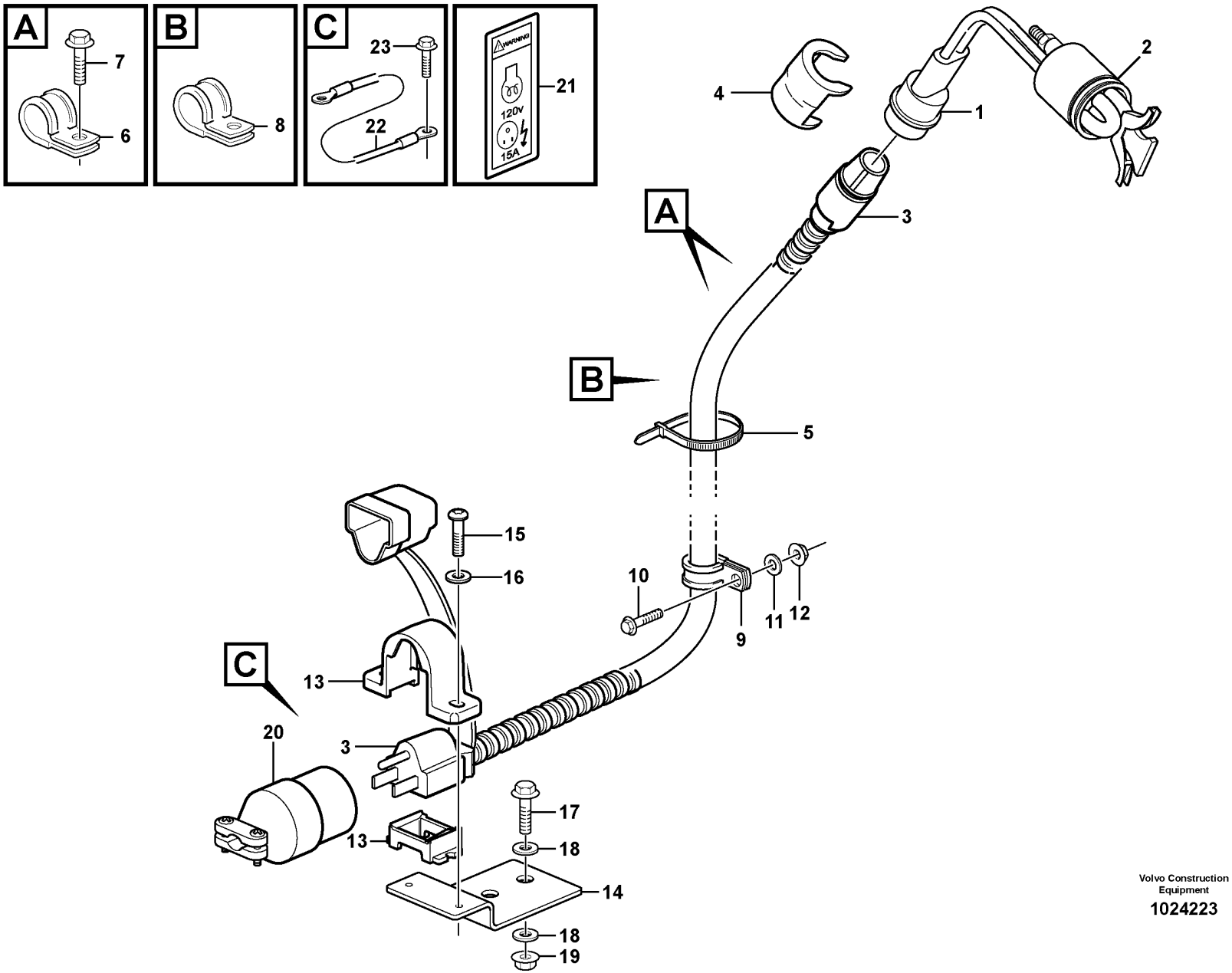

Volvo Construction Equipment

1024223

Fig.	Part No.	Quantity 1	2	3	PS	KIT	Description	Denominación	Denominação	Dénomination	Notes
1	VOE 11411120	1					Engine heater	Calefactor motor	Aquecedor motor	Réchauffeur de moteur	120V
2	VOE 944126	1					•O-ring	•Anillo tórico	•Anel-o	•Joint torique	
3	VOE 14376669	1					Cable	Cable	Cabo	Câble	L = 4000 MM
4	VOE 11004943	1					Locking device	Dispositivo cierre	Dispositivo de fechamento	Dispositif de verrouillage	
5	VOE 4881440	7					Cable tie	Abrazadera de cinta	Braçadeira	Serre-câble	
6	VOE 980614	2					Clamp	Abrazadera	Braçadeira	Collier serrage	
7	VOE 946440	2					Flange screw	Tornillo embridado	Parafuso flangeado	Vis à embase	
8	VOE 980614	3					Clamp	Abrazadera	Braçadeira	Collier serrage	
9	VOE 980614	1					Clamp	Abrazadera	Braçadeira	Collier serrage	
10	VOE 946440	1					Flange screw	Tornillo embridado	Parafuso flangeado	Vis à embase	
11	VOE 11117464	1					Plain washer	Arandela plana	Arruela simples	Rondelle plane	(VOE 13960141)
12	VOE 948645	1					Flange lock nut	Contratuerca embridada	Contra porca flange	Contre-écrou à embase	
13	VOE 11170100	1					Attaching brace	Brida de fijación	Braçadeira de fixação	Fixation en u	
14	VOE 11170311	1					Bracket	Consola	Suporte	Console	
15	VOE 969405	2					Six point socket screw	Racor de seis dientes	Paraf soquete sext	Vis à 6 pans creux	
16	VOE 13940090	2					Washer	Arandela	Arruela	Rondelle	
17	VOE 13946173	2					Screw	Tornillo	Parafuso	Vis	
18	VOE 11117464	4					Plain washer	Arandela plana	Arruela simples	Rondelle plane	(VOE 13960141)
19	VOE 948645	2					Flange lock nut	Contratuerca embridada	Contra porca flange	Contre-écrou à embase	
20	VOE 11046803	1					Receptacle housing	Aislador manguito	Caixa de conector	Douille isolante	
21	VOE 11302220	1			SS		Decal	Calcomanía	Decalque	Autocollant	
22	VOE 11171512	1					Cable	Cable	Cabo	Câble	L = 1250 MM
23	VOE 946440	1					Flange screw	Tornillo embridado	Parafuso flangeado	Vis à embase	

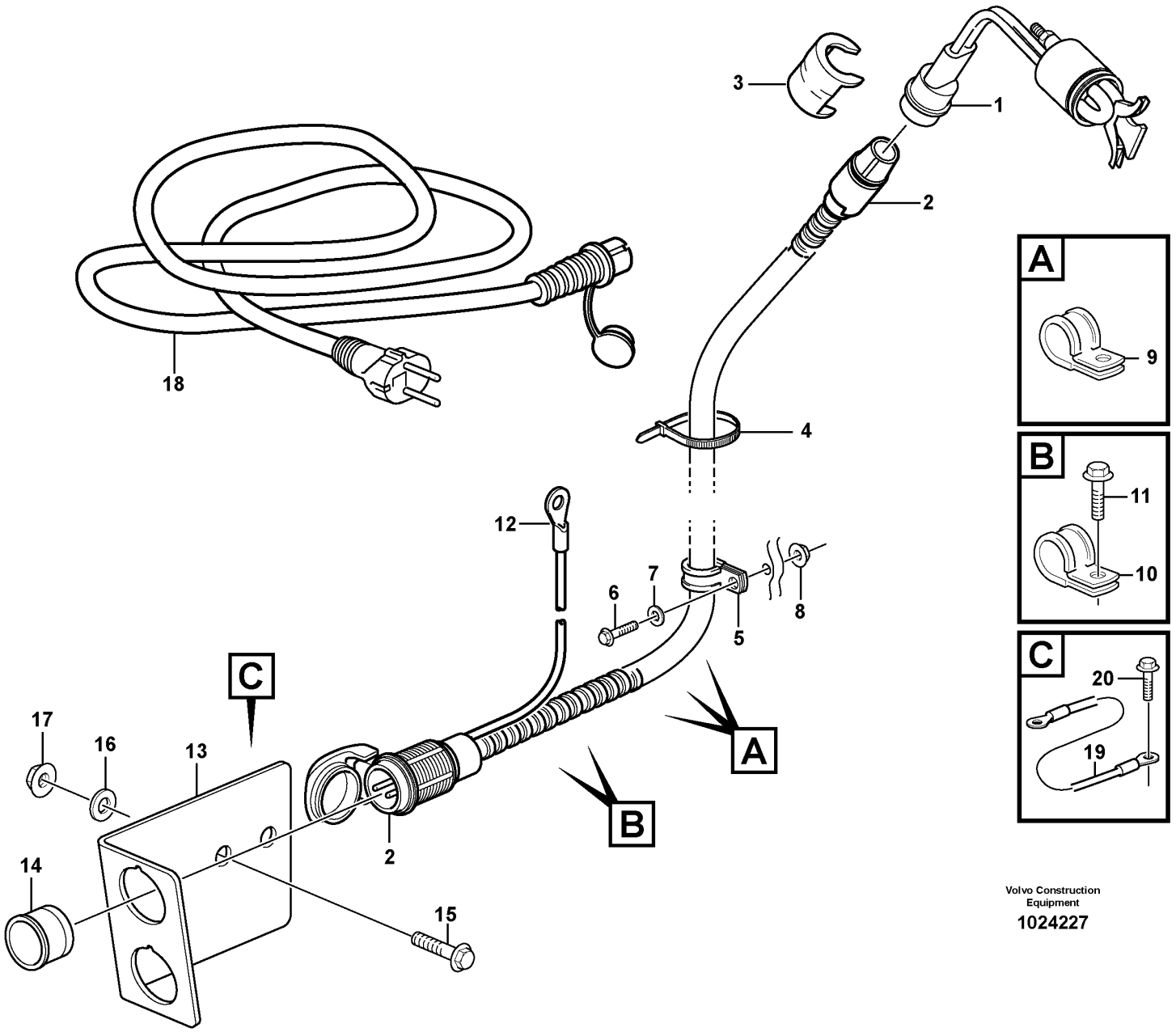

Volvo Construction Equipment

1024227

Fig.	Part No.	Quantity 1	2	3	PS	KIT	Description	Denominación	Denominação	Dénomination	Notes
1	VOE 11411079	1					Engine heater	Calefactor motor	Aquecedor motor	Réchauffeur de moteur	230V
	VOE 944126	1					•O-ring	•Anillo tórico	•Anel-o	•Joint torique	
2	VOE 11152169	1					Cable	Cable	Cabo	Câble	L = 3800 MM
3	VOE 11004943	1					Locking device	Dispositivo cierre	Dispositivo de fechamento	Dispositif de verrouillage	
4	VOE 4881440	REQ					Cable tie	Abrazadera de cinta	Braçadeira	Serre-câble	
5	VOE 980614	1					Clamp	Abrazadera	Braçadeira	Collier serrage	
6	VOE 13946173	1					Screw	Tornillo	Parafuso	Vis	
7	VOE 11117464	1					Plain washer	Arandela plana	Arruela simples	Rondelle plane	(VOE 13960141)
8	VOE 948645	1					Flange lock nut	Contratuerca embridada	Contra porca flange	Contre-écrou à embase	
9	VOE 980614	3					Clamp	Abrazadera	Braçadeira	Collier serrage	
10	VOE 980614	2					Clamp	Abrazadera	Braçadeira	Collier serrage	
11	VOE 946440	2					Flange screw	Tornillo embridado	Parafuso flangeado	Vis à embase	
12	VOE 970791	1					Cable terminal	Terminal de cable	Terminal cabos	Cosse câble	
13	VOE 11170266	1					Bracket	Consola	Suporte	Console	
14	VOE 11115555	1					Sleeve	Manguito	Luva	Manchon	
15	VOE 13946173	2					Screw	Tornillo	Parafuso	Vis	
16	VOE 11117464	2					Plain washer	Arandela plana	Arruela simples	Rondelle plane	(VOE 13960141)
17	VOE 948645	2					Flange lock nut	Contratuerca embridada	Contra porca flange	Contre-écrou à embase	
18	VOE 3986351	1					Cable	Cable	Cabo	Câble	L = 5000 MM
19	VOE 11171512	1					Cable	Cable	Cabo	Câble	L = 1250 MM
20	VOE 13949888	1					Screw	Tornillo	Parafuso	Vis	

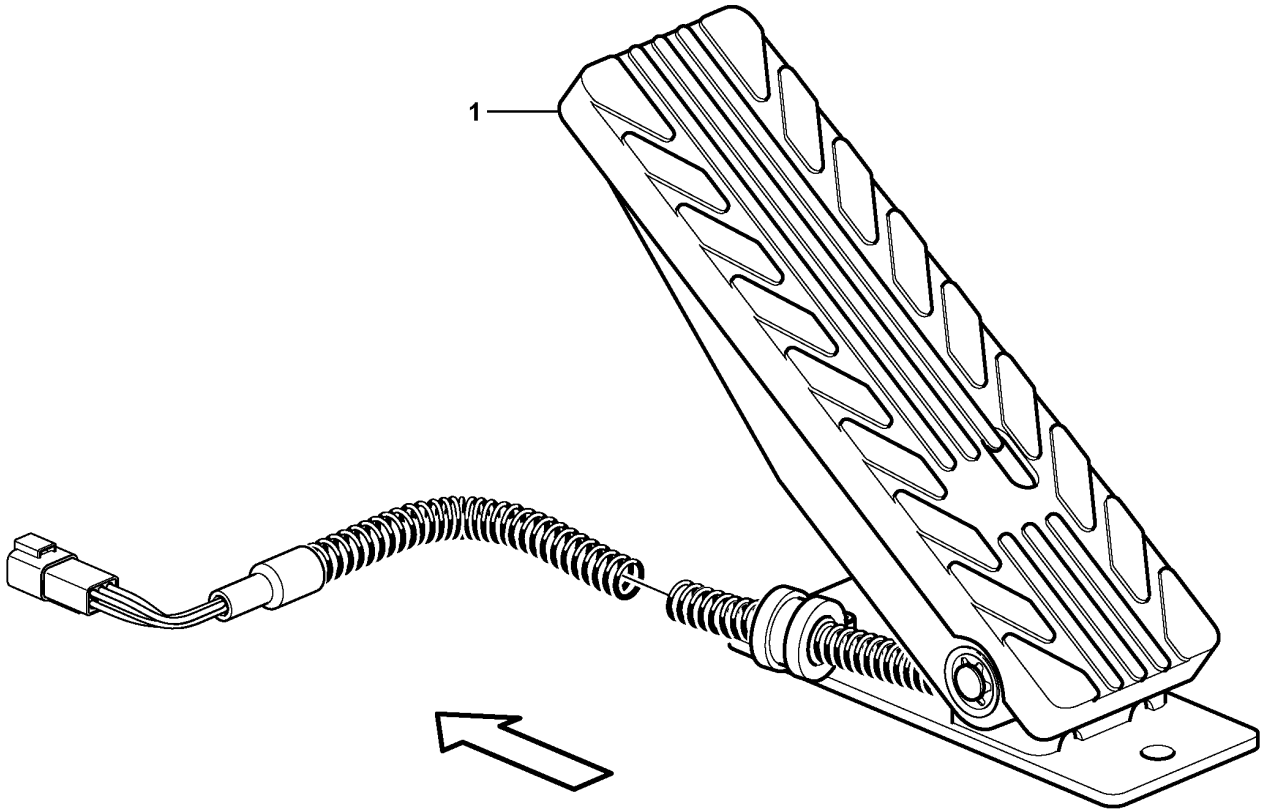

Volvo Construction Equipment

1024587

Fig.	Part No.	Quantity 1	2	3	PS	KIT	Description	Denominación	Denominação	Dénomination	Notes
1	**VOE 15190098**	1					Accelerator pedal	Pedal acelerador	Pedal do acelerador	Pédale accélérateur	(VOE 11170155) SE2702
1	**VOE 15190098**		1				Accelerator pedal	Pedal acelerador	Pedal do acelerador	Pédale accélérateur	(VOE 11170155) SE2702, CAB - 28440 SWE S/N - 71910 BRA
1	**VOE 15190098**		1				Accelerator pedal	Pedal acelerador	Pedal do acelerador	Pédale accélérateur	SE2702, CAB 28441 - SWE, S/N 71911 - BRA
1	**VOE 15190098**			1			Accelerator pedal	Pedal acelerador	Pedal do acelerador	Pédale accélérateur	(VOE 11170155) SE2702, CAB - 43510 IRN
1	**VOE 15190098**			1			Accelerator pedal	Pedal acelerador	Pedal do acelerador	Pédale accélérateur	SE2702, CAB 43511 - IRN

1	**33293, 33437**
2	**33018**
3	**33019**
4	
5	

Accelerator pedal
Pedal acelerador
Pedal do acelerador
Pedale accelerateur

Catalogue id **20105**	Group **271**
Illustr. No **1024587**	Section **100**
Issue **20021229-G**	Page **171**

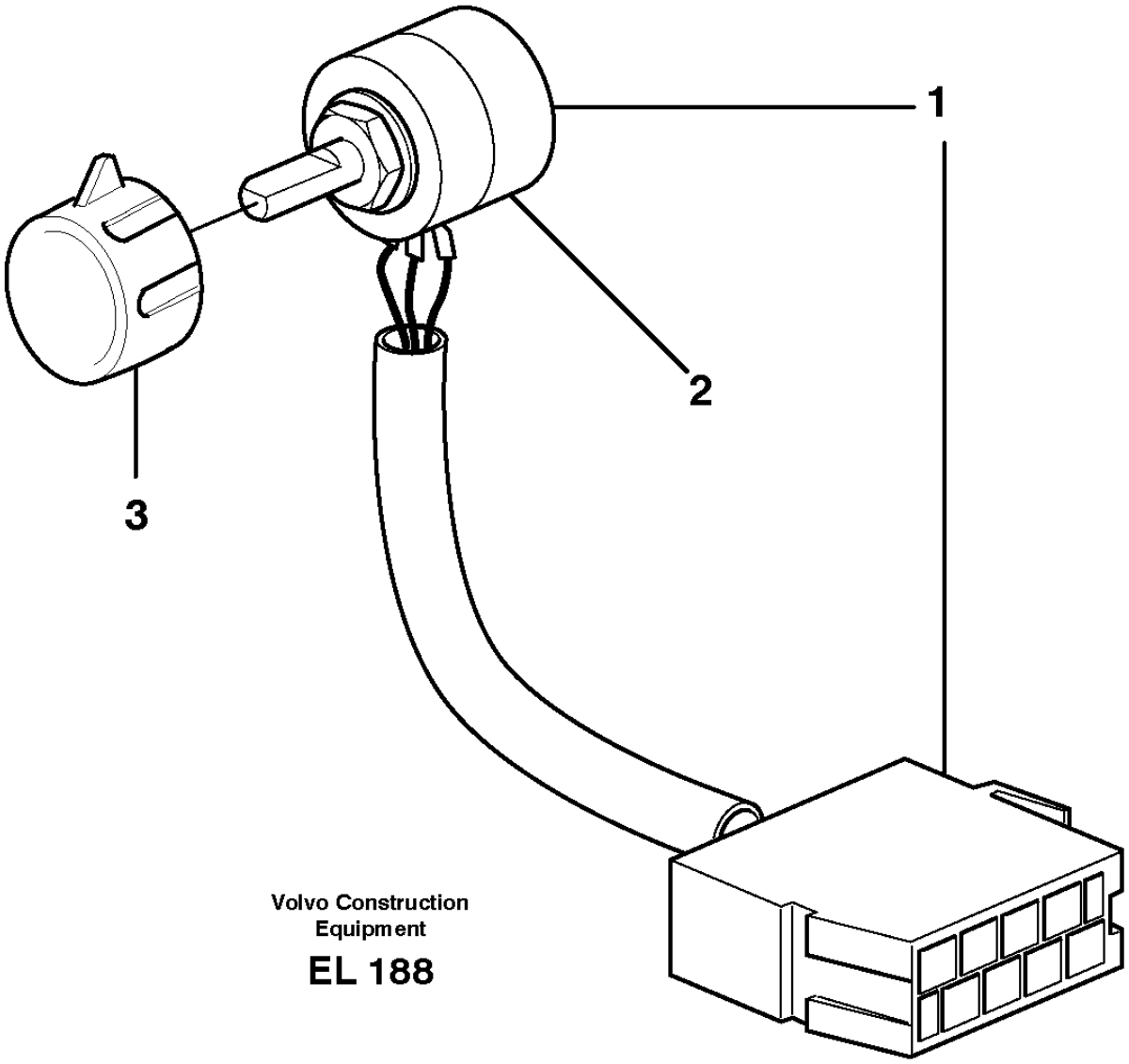

Volvo Construction Equipment

EL 188

Fig.	Part No.	Quantity 1	2	3	PS	KIT	Description	Denominación	Denominação	Dénomination	Notes
1	VOE 11039727	1					Hand Throt Cont	Mando Man Acel	Mando manual acelerador	Accelerat Main	
2	VOE 11709506	1					•Throttle control kit	•Juego de reglaje acelerador	•Jogo comando acelerador	•Kit commande accélérateur	(VOE 11039850)
3	VOE 11039800	1					Knob	Volante	Botão	Bouton	

1		**Hand throttle control** **Mando manual acelerador** **Comando do acelerador manual.** **Accélérateur à main**	Catalogue id **20105**	Group **272**
2				
3			Illustr. No **EL188**	Section **100**
4				
5		**83438**	Issue **20021229-G**	Page **173**

VOLVO

Volvo Construction Equipment
www.volvoce.com

GROUP	Section	Page
313 Battery box with fitting parts	100	185
313 Battery box 83943	150	189
321 Alternator with assembling details	100	191
321 Alternator with assembling details 83541	150	193
321 Alternator, 80A. 83541	250	195
331 Starter motor with assembling details	100	197
333 Pre-heater	100	199
333 Pre-heater with fitting parts	150	201
334 Ignition Starter Switch	100	203
334 Ignition Starter Switch	150	205
352 Lighting, front	100	207
352 Work lights, front.	150	209
352 Lighting, cab	250	211
352 Work lights, front.	300	213
353 Lighting, rear	100	215
353 Work lights, rear.	150	217
353 License plate lamp	200	219
362 Back-up warning unit 85643	100	221
362 Rotating beacon. 83074	150	223
362 Revolving warning light. 83355	200	225
362 Rotating beacon. 83074	250	227
362 Back-up warning light, strobe light	300	229
363 Windshield wiper, front	100	231
363 Windshield wiper, rear	150	233
363 Windshield washer	200	235
366 Electronic unit V1-ECU	100	237
366 Electronic unit 3848), V2-ECU, 83874, 84589, 84986	150	239
366 Wireless electronic unit, W-ecu3 86488	200	241
366 Wireless electronic unit, W-ecu3 86487	300	243
371 Battery cable and main switch	100	245
371 Cable harness, engine ENG - 10797170	150	249
371 Cable harness, engine ENG 10797171 -	160	253
371 Cable harness, alternator	250	257
371 Cable harness, alternator 83541	280	259
371 Cable harness, electricaldistrib. unit - engine E-ECU	300	261
371 Cable harness, electrical distrib. unit - engine	350	265
371 Cable harness, rear	400	267
371 Rear cable harness with assembly parts	450	271
371 Cable harness, radiator	500	273
371 Cable harness for transmission	550	275
371 Cable harness, under cab	600	277
371 Cable harness, front	650	281
371 Cable harness, front S/N -29429, -72291	700	285
371 Cable harness, front S/N 72903-, 26954-	710	287
371 Cable harnesses, cab	800	289
371 Cable harness, electrical distribution unit	850	291
371 Cable harness, ceiling	950	299
371 Cable harness, climate unit	1000	303
371 Cable harness, compressor 83080, 83081, 33298, 84665, 84666, 86141, 86142	1050	305
371 Cable harnesses, servo valve.	1100	307
371 Cable harnesses, servo valve. 83285, 83827	1150	309
371 Cable harnesses, servo valve. 83288, 83830	1200	311
371 Cable harness, secondary steering system. 83179, 84587	1250	315
371 Cable harness, ceiling with radio 83137, 83458, 83513	1300	317
371 Cable harness for operator seat with heating 83757	1325	321
371 Cable harness for operator seat with heating 83708	1330	323
371 Cable harness, 20A voltage converter 83513	1350	325
371 Cable harness for central lubrication.	1400	327
371 Cable harness, CDC steering 83180, 83874, 84589, 84986	1450	329
371 Cable harness for CDC-steering in cab 83180, 83874, 84589	1500	331

INDEX OF CONTENTS

INDEX OF CONTENTS

Catalogue id 20105 | Group 3
Issue 20021229-G | Page 176

GROUP		Section	Page
371	Cable harness for CDC-steering in cab 84986	1525	335
371	Cable harness, heating fuel filter 83058 E PROD	1550	339
371	Cable harness, heating fuel filter 83058 L PROD	1575	341
371	Cable harness for optional placement of work lights 83060, 33298	1600	343
371	Wire harness, single-acting lift function 83554, S/N - 29068, S/N - 72304	1650	345
371	Wire harness, single-acting lift function 83553, S/N 29069 -, S/N 72305 -	1660	347
371	Cable harness, boom suspension system.	1700	349
371	Cable harness reversible fan 83282	1750	351
371	Electrical system, parking brake alarm 83833	1800	353
371	Cable harness, strobe light	1850	355
371	Cable harness, circulation pump 83937	1900	357
371	Cable harness, fire extinguishing system, cab 83558, 81426	1950	359
371	Cable harness, fire extinguishing system, cab 83558, 81426	2000	363
371	Battery cable and main switch 83527	2050	365
371	Cable harness battery disconnector in cab 83527	2100	367
371	Cable harnesses, single lever control. 83343	2125	369
371	Cable harnesses, single lever control. 83346	2150	373
371	Cable harness, detent, 3rd hydraulic function 83225	2200	377
371	Cable harnesses, telematics 83925, 83926, 85528, 85529, 86487, 86488	2500	381
371	Cable harness air cleaner, cab 84153, 11298389	2550	383
371	Cable harness air cleaner, cab 85376	2575	387
371	Cable harness, fire suppression system 85169	2600	391
371	Cable harnesses, servo valve. 85302	3700	395
371	Cable harnesses, servo valve. 85303	3800	397
371	Cable harnesses, servo valve. 85304	3900	399
371	Cable harness, air-suspension seat 86578	4000	401
372	Electrical distribution box	100	403
372	Electrical distribution box 3964), 33018	120	405
372	Circuit board	150	407
380	Instrument panel	100	413
380	Rocker switch panel 33018, 33293	155	417
380	Air cond. control panel	200	421
380	Air cond. control panel 85724	300	423
386	Sensors, reference list	150	425
390	Camera inclusive monitor. 83525	100	433
390	Monitor 11298499	110	437
390	Forward camera 85249	150	439
390	Forward camera 85554	175	443
390	Camera inclusive monitor. 85547	200	445
393	Voltage converter and cable harness for radio. 83137, 83458	100	447
393	Voltage converter and cable harness for radio. 83513	150	449
393	Voltage converter and cable harness for radio. 86649	160	451
393	Radio kit	200	453
393	Radio kit 86565	210	455
398	System for wireless electronic controlled communication (telematics)	100	457
398	System for wireless electronic controlled communication (telematics)	200	459

GRUPO	Sección	Página
313 Caja de batería con accesorios de montaje	100	185
313 Caja bateria 83943	150	189
321 Alternador con assesorios de montage	100	191
321 Alternador con assesorios de montage 83541	150	193
321 Alternador, 80A. 83541	250	195
331 Motor de arranque con assesorios de montaje	100	197
333 Precalentador	100	199
333 Precalentador con accesorios de montaje	150	201
334 Interruptor de motor de arranque	100	203
334 Interruptor de motor de arranque	150	205
352 Alumbrado, delantero	100	207
352 Alumbrado de trabajo, delantero.	150	209
352 Alumbrado, cabina	250	211
352 Alumbrado de trabajo, delantero.	300	213
353 Alumbrado, trasero	100	215
353 Alumbrado de trabajo, trasero.	150	217
353 Alumbrado de matrícula	200	219
362 Señal acústica de marcha atrás 85643	100	221
362 Faro de advertencia giratorio. 83074	150	223
362 Farol de señal con luz revolvedora. 83355	200	225
362 Faro de advertencia giratorio. 83074	250	227
362 Luz de advertencia de marcha atrás, lámpara estroboscópica	300	229
363 Limpiaparabrisas, delantero	100	231
363 Limpiaparabrisas, trasero	150	233
363 Lavaparabrisas	200	235
366 Unidad electrónica V1-ECU	100	237
366 Unidad electrónica 3848), V2-ECU, 83874, 84589, 84986	150	239
366 Unidad electrónica inalámbrica, W-ECU3 86488	200	241
366 Unidad electrónica inalámbrica, W-ECU3 86487	300	243
371 Cable de bateria y desconectador bateria	100	245
371 Haz de cables, motor ENG - 10797170	150	249
371 Haz de cables, motor ENG 10797171 -	160	253
371 Manojo de cables, alternador	250	257
371 Manojo de cables, alternador 83541	280	259
371 Manojo cables, centralilla eleéctrica - motor E-ECU	300	261
371 Mazo de cables, central eléctrica - motor y piezas de motor	350	265
371 Manojo de cable, trasero	400	267
371 Manojo de cable trasero con accesorios de montaje	450	271
371 Manojo de cable, radiador	500	273
371 Manojo de cable para transmision	550	275
371 Haz de cables, cabina	600	277
371 Manojo de cables, delantero	650	281
371 Manojo de cables, delantero S/N -29429, -72291	700	285
371 Manojo de cables, delantero S/N 72903-, 26954-	710	287
371 Manojos de cables, cabina	800	289
371 Manojos de cables, central eléctrica	850	291
371 Haz de cables, techo de la cabina	950	299
371 Haz de cables, unidad climatizadora	1000	303
371 Haz de cables, compresor 83080, 83081, 33298, 84665, 84666, 86141, 86142	1050	305
371 Haces de cables, servoválvula.	1100	307
371 Haces de cables, servoválvula. 83285, 83827	1150	309
371 Haces de cables, servoválvula. 83288, 83830	1200	311
371 Manojo de cables, equipo de dirección de reserva. 83179, 84587	1250	315
371 Haz de cables, techo de cabina con radio 83137, 83458, 83513	1300	317
371 Haz de cables para asiento del conductor con calefacción 83757	1325	321
371 Haz de cables para asiento del conductor con calefacción 83708	1330	323
371 Haz de cables, transformador de 20 A 83513	1350	325
371 Manojo cables para lubricacion central.	1400	327
371 Manojo de cables, CDC-dirección 83180, 83874, 84589, 84986	1450	329

INDICE

INDICE

Catalogue id 20105 | Group 3
Issue 20021229-G | Page 178

GRUPO		Sección	Página
371	Haz de cables para dirección CDC en cabina 83180, 83874, 84589	1500	331
371	Haz de cables para dirección CDC en cabina 84986	1525	335
371	Haz de cables, calefacción de filtro de combustible 83058 E PROD	1550	339
371	Haz de cables, calefacción de filtro de combustible 83058 L PROD	1575	341
371	Haz de cables para ubicación alternativa del alumbrado de trabajo 83060, 33298	1600	343
371	Mazo de cables, sistema de elevación de efecto simple 83554, S/N - 29068, S/N - 72304	1650	345
371	Mazo de cables, sistema de elevación de efecto simple 83553, S/N 29069 -, S/N 72305 -	1660	347
371	Manojos de cables, suspensión del brazo de carga.	1700	349
371	Cable harness reversible fan 83282	1750	351
371	Manojo de cables, alarma de freno de estacionamiento 83833	1800	353
371	Haz de cables, lámpara estroboscópica	1850	355
371	Haz de cables, bomba de ciculación 83937	1900	357
371	Mazo de cables, sistema de extinción de incendios, cabina 83558, 81426	1950	359
371	Mazo de cables, sistema de extinción de incendios 83558, 81426	2000	363
371	Cable de bateria y desconectador bateria 83527	2050	365
371	Cable harness battery disconnector in cab 83527	2100	367
371	Manojo de cables para reglaje de palanca sencilla. 83343	2125	369
371	Manojo de cables para reglaje de palanca sencilla. 83346	2150	373
371	Manojo cables, bloque de la palanca de mando, 3a. función hidráulica 83225	2200	377
371	Haces de cables (telemática) 83925, 83926, 85528, 85529, 86487, 86488	2500	381
371	Manojo de cable, filtro de aire, cab 84153, 11298389	2550	383
371	Manojo de cable, filtro de aire, cab 85376	2575	387
371	Haz de cables, sistema de extinción de incendio 85169	2600	391
371	Haces de cables, servoválvula. 85302	3700	395
371	Haces de cables, servoválvula. 85303	3800	397
371	Haces de cables, servoválvula. 85304	3900	399
371	Manojo de cables, asiento del conductor de suspensión neumática 86578	4000	401
372	Unidad de distribución eléctrica	100	403
372	Unidad de distribución eléctrica 3964), 33018	120	405
372	Placa de circuito	150	407
380	Panel de instrumentos	100	413
380	Panel de interruptores basculantes 33018, 33293	155	417
380	Panel de control de aire acondicionado	200	421
380	Panel de control de aire acondicionado 85724	300	423
386	Sensores, table de referencia	150	425
390	Cámara incluso pantalla. 83525	100	433
390	Monitor 11298499	110	437
390	Cámara de visión delantera 85249	150	439
390	Cámara de visión delantera 85554	175	443
390	Cámara incluso pantalla. 85547	200	445
393	Transformador y manojos de cables para radio. 83137, 83458	100	447
393	Transformador y manojos de cables para radio. 83513	150	449
393	Transformador y manojos de cables para radio. 86649	160	451
393	Kit de radio	200	453
393	Kit de radio 86565	210	455
398	Sistema de comunicación electrónica inalámbrica (telemática)	100	457
398	Sistema de comunicación electrónica inalámbrica (telemática)	200	459

GRUPO	Seção	Página
313 Caixa de bateria com peças acessórias	100	185
313 Caixa de bateria 83943	150	189
321 Alternador com peças de montagem	100	191
321 Alternador com peças de montagem 83541	150	193
321 Alternador, 80A. 83541	250	195
331 Motor de arranque com peças de montagem	100	197
333 Preaquecedor	100	199
333 Preaquecimento com peças acessórias	150	201
334 Interruptor de ignição do motor de arranque	100	203
334 Interruptor de ignição do motor de arranque	150	205
352 Iluminação, dianteira	100	207
352 Lâmpadas de trabalho, dianteiras	150	209
352 Iluminação, cabine	250	211
352 Lâmpadas de trabalho, dianteiras	300	213
353 Iluminação, traseira	100	215
353 Lâmpadas de trabalho, traseiras.	150	217
353 Lâmpada, placa de licença	200	219
362 Unidade de alarme de marcha à ré 85643	100	221
362 Sinalizador rotativo. 83074	150	223
362 Lampada de advertência de giro 83355	200	225
362 Sinalizador rotativo. 83074	250	227
362 Lâmpada de advertência reserva, lâmpada estroboscópica	300	229
363 Limpador de pára-brisa, dianteiro	100	231
363 Limpador de pára-brisa, traseiro	150	233
363 Lavador de pára-brisa	200	235
366 Unidade eletrônica V1-ECU	100	237
366 Unidade eletrônica 3848), V2-ECU, 83874, 84589, 84986	150	239
366 Unidade eletrônica sem fio, W-ECU3 86488	200	241
366 Unidade eletrônica sem fio, W-ECU3 86487	300	243
371 Cabo da bateria e interruptor principal	100	245
371 Chicote, motor ENG - 10797170	150	249
371 Chicote, motor ENG 10797171 -	160	253
371 Chicotes de cabos, alternador	250	257
371 Chicotes de cabos, alternador 83541	280	259
371 Chicote de cabos, unidade de distribuição elétrica - E-ECU motor	300	261
371 Chicote de cabos, unidade de distribuição elétrica - motor	350	265
371 Chicote de cabos, traseiro	400	267
371 Chicote de cabos traseiro com peças de montagem	450	271
371 Chicote de cabos, radiador	500	273
371 Chicote de cabos, transmissão	550	275
371 Chicote de cabos, cabine inferior	600	277
371 Chicote de cabos, dianteiro	650	281
371 Chicote de cabos, dianteiro S/N -29429, -72291	700	285
371 Chicote de cabos, dianteiro S/N 72903-, 26954-	710	287
371 Chicotes de cabos, cabine	800	289
371 Chicote de cabos, unidade de distribuição elétrica	850	291
371 Chicote de cabos, teto	950	299
371 Chicote cabos, unidade de climatização	1000	303
371 Chicote de cabos, compressor 83080, 83081, 33298, 84665, 84666, 86141, 86142	1050	305
371 Chicotes de cabos, válvula servo.	1100	307
371 Chicotes de cabos, válvula servo. 83285, 83827	1150	309
371 Chicotes de cabos, válvula servo. 83288, 83830	1200	311
371 Chicote de cabos, sistema de direção secundária. 83179, 84587	1250	315
371 Chicote de cabos, teto com rádio 83137, 83458, 83513	1300	317
371 Chicote de cabos para aquecimento do assento do operador 83757	1325	321
371 Chicote de cabos para aquecimento do assento do operador 83708	1330	323
371 Chicote de cabos, conversor de voltagem 20A 83513	1350	325
371 Chicotes de cabos da lubrificação central.	1400	327

ÍNDICE

ÍNDICE

Catalogue id 20105 | Group 3
Issue 20021229-G | Page 180

GRUPO		Seção	Página
371	Chicote de cabos, direção CDC 83180, 83874, 84589, 84986	1450	329
371	Chicote de cabos para direção CDC na cabine 83180, 83874, 84589	1500	331
371	Chicote de cabos para direção CDC na cabine 84986	1525	335
371	Chicote de cabos, filtro de aquecimento de combustível 83058 E PROD	1550	339
371	Chicote de cabos, filtro de aquecimento de combustível 83058 L PROD	1575	341
371	Chicote de cabos para localização opcional das lâmpadas de trabalho 83060, 33298	1600	343
371	Chicote de cabos, função de elevação de simples ação 83554, S/N - 29068, S/N - 72304	1650	345
371	Chicote de cabos, função de elevação de simples ação 83553, S/N 29069 -, S/N 72305 -	1660	347
371	Chicote de cabos, sistema de suspensão da lança.	1700	349
371	Chicotes de cabos, ventilador reversível 83282	1750	351
371	Sistema elétrico, alarme do freio de estacionamento 83833	1800	353
371	Chicote de cabos, lâmpada estroboscópica	1850	355
371	Chicote de cabos, bomba de circulação 83937	1900	357
371	Chicote de cabos, sistema de extinção de incêndio, cabine 83558, 81426	1950	359
371	Chicote de cabos, sistema de extinção de incêndio, cabine 83558, 81426	2000	363
371	Cabo da bateria e interruptor principal 83527	2050	365
371	Chicote de cabos da chave geral das baterias na cabine 83527	2100	367
371	Chicotes de cabos, comando com alavanca única. 83343	2125	369
371	Chicotes de cabos, comando com alavanca única. 83346	2150	373
371	Chicote de cabos, detentor, 3a. função hidráulica 83225	2200	377
371	Chicote de cabos, telemática 83925, 83926, 85528, 85529, 86487, 86488	2500	381
371	Chicote de cabos do purificador de ar, cabine 84153, 11298389	2550	383
371	Chicote de cabos do purificador de ar, cabine 85376	2575	387
371	Chicote de cabos, sistema de extinção de incêndio 85169	2600	391
371	Chicotes de cabos, válvula servo. 85302	3700	395
371	Chicotes de cabos, válvula servo. 85303	3800	397
371	Chicotes de cabos, válvula servo. 85304	3900	399
371	Chicote de cabos, assento com suspensão a ar 86578	4000	401
372	Caixa de distribuição elétrica	100	403
372	Caixa de distribuição elétrica 3964), 33018	120	405
372	Placa de circuitos	150	407
380	Painel de instrumentos	100	413
380	Painel de interruptores oscilantes 33018, 33293	155	417
380	Painel de comando do ar condicionado	200	421
380	Painel de comando do ar condicionado 85724	300	423
386	Sensores, lista de referência	150	425
390	Câmera inclusive monitor. 83525	100	433
390	Monitor 11298499	110	437
390	Câmera dianteira 85249	150	439
390	Câmera dianteira 85554	175	443
390	Câmera inclusive monitor. 85547	200	445
393	Conversor de voltagem e chicote de cabos do rádio. 83137, 83458	100	447
393	Conversor de voltagem e chicote de cabos do rádio. 83513	150	449
393	Conversor de voltagem e chicote de cabos do rádio. 86649	160	451
393	Kit de rádio	200	453
393	Kit de rádio 86565	210	455
398	Sistema de comunicação comandada eletronicamente sem fio (telemático)	100	457
398	Sistema de comunicação comandada eletronicamente sem fio (telemático)	200	459

GROUPE		Section	Page
313	Cage batterie avec pièces de montage	100	185
313	Cage batterie 83943	150	189
321	Alternateur avec pieces de montage	100	191
321	Alternateur avec pieces de montage 83541	150	193
321	Dynamo, 80A. 83541	250	195
331	Démarreur avec pieces de montage	100	197
333	Préchauffeur	100	199
333	Préchauffeur avec pièces de montage	150	201
334	Interrupteur de démarreur allumage	100	203
334	Interrupteur de démarreur allumage	150	205
352	Eclairage, anterieur	100	207
352	Phare de travail.	150	209
352	Eclairage, cabine	250	211
352	Phare de travail.	300	213
353	Eclairage, arriére	100	215
353	Phare de travail, AR.	150	217
353	Eclairage de plaque	200	219
362	Avertisseur sonore de marche arrière 85643	100	221
362	Avertisseur lumineux à feu tournant. 83074	150	223
362	Avertisseur lumineux à feu tournant. 83355	200	225
362	Avertisseur lumineux à feu tournant. 83074	250	227
362	Feu de recul, éclairage stroboscopique	300	229
363	Essuie-vitre, avant	100	231
363	Essuie-vitre, arrière	150	233
363	Lave - glace	200	235
366	Unité électronique V1-ECU	100	237
366	Unité électronique 3848), V2-ECU, 83874, 84589, 84986	150	239
366	Unité électronique sans fil, W-ECU3 86488	200	241
366	Unité électronique sans fil, W-ECU3 86487	300	243
371	Cable batterie et robinet batterie	100	245
371	Faisceau de câbles, moteur ENG - 10797170	150	249
371	Faisceau de câbles, moteur ENG 10797171 -	160	253
371	Faisceau câbles, dynamo	250	257
371	Faisceau câbles, dynamo 83541	280	259
371	Faisceau câbles, centrle electrique - moteur E-ECU	300	261
371	Faisceau de câbles, centrale électrique - moteur et accessoires de fixation	350	265
371	Faisceau de câble, arrière	400	267
371	Faisceau de câble arrière avec pièces de montage	450	271
371	Faisceau de câbles, radiateur	500	273
371	Faisceau de câbles pourtransmission	550	275
371	Faisceau de câbles, cabine	600	277
371	Faisceau de câbles, antérieur	650	281
371	Faisceau de câbles, antérieur S/N -29429, -72291	700	285
371	Faisceau de câbles, antérieur S/N 72903-, 26954-	710	287
371	Cables ruban, cabine	800	289
371	Faisceau de câbles, centrale electrique	850	291
371	Faisceau de câbles, pavillon toit	950	299
371	Faisceau de câblage, climatiseur	1000	303
371	Faisceau de câbles, compresseur 83080, 83081, 33298, 84665, 84666, 86141, 86142	1050	305
371	Faisceau de câbles, servo-distributeur.	1100	307
371	Faisceau de câbles, servo-distributeur. 83285, 83827	1150	309
371	Faisceau de câbles, servo-distributeur. 83288, 83830	1200	311
371	Faisceau de câbles, direction de secours. 83179, 84587	1250	315
371	Faisceau de câbles, pavillon, autoradio inclus 83137, 83458, 83513	1300	317
371	Faisceau de câbles pour siège conducteur avec chauffage 83757	1325	321
371	Faisceau de câbles pour siège conducteur avec chauffage 83708	1330	323
371	Faisceau de câbles, transformateur 20 A 83513	1350	325
371	Faisceau cables pour graissage central.	1400	327

TABLE DES MATIÈRES

TABLE DES MATIÈRES

Catalogue id 20105 | Group 3
Issue 20021229-G | Page 182

GROUPE		Section	Page
371	Faisceau de câbles, CDC-direction 83180, 83874, 84589, 84986	1450	329
371	Faisceau de câbles pour commande CDC dans la cabine 83180, 83874, 84589	1500	331
371	Faisceau de câbles pour commande CDC dans la cabine 84986	1525	335
371	Faisceau de câbles, chauffage du filtre à carburant 83058 E PROD	1550	339
371	Faisceau de câbles, chauffage du filtre à carburant 83058 L PROD	1575	341
371	Faisceau de câbles pour emplacement optionnel de l'éclairage de travail 83060, 33298	1600	343
371	Faisceau de câbles, fonction levage à simple effet 83554, S/N - 29068, S/N - 72304	1650	345
371	Faisceau de câbles, fonction levage à simple effet 83553, S/N 29069 -, S/N 72305 -	1660	347
371	Faisceau de câbles, suspension des bras de levage.	1700	349
371	Faisceau de câbles, ventilateur réversible 83282	1750	351
371	Faisceau câbles, signal sonore frein de parking 83833	1800	353
371	Faisceau de câbles, éclairage stroboscopique	1850	355
371	Faisceau de câbles, pompe de circulation 83937	1900	357
371	Faisceau de câbles, système d'extinction incendie, cabine 83558, 81426	1950	359
371	Faisceau de câbles, système d'extinction incendie 83558, 81426	2000	363
371	Cable batterie et robinet batterie 83527	2050	365
371	Faisceau de câbles, coupe-batteries dans la cabine 83527	2100	367
371	Faisceau de câbles pour commande levier simple. 83343	2125	369
371	Faisceau de câbles pour commande levier simple. 83346	2150	373
371	Ruban conducteur, bloque - levier, 3ème fonction hydraulique 83225	2200	377
371	Faisceau de câbles, système télématique 83925, 83926, 85528, 85529, 86487, 86488	2500	381
371	Faisceau de câbles, filtre à air, cabine 84153, 11298389	2550	383
371	Faisceau de câbles, filtre à air, cabine 85376	2575	387
371	Faisceau de câblage, système anti-incendie 85169	2600	391
371	Faisceau de câbles, servo-distributeur. 85302	3700	395
371	Faisceau de câbles, servo-distributeur. 85303	3800	397
371	Faisceau de câbles, servo-distributeur. 85304	3900	399
371	Faisceau de câbles, siège de conducteur suspension pneumatique 86578	4000	401
372	Unité de distribution électrique	100	403
372	Unité de distribution électrique 3964), 33018	120	405
372	Carte circuit	150	407
380	Tableau de bord	100	413
380	Interrupteur bascule panneau 33018, 33293	155	417
380	Tableau de commande chauffage/ventilation	200	421
380	Tableau de commande chauffage/ventilation 85724	300	423
386	Détecteurs, tableau de références	150	425
390	Appareil inlus moniteur. 83525	100	433
390	Moniteur 11298499	110	437
390	Caméra avant 85249	150	439
390	Caméra avant 85554	175	443
390	Appareil inlus moniteur. 85547	200	445
393	Transformateur et faisceau de câbles pour radio. 83137, 83458	100	447
393	Transformateur et faisceau de câbles pour radio. 83513	150	449
393	Transformateur et faisceau de câbles pour radio. 86649	160	451
393	Kit autoradio	200	453
393	Kit autoradio 86565	210	455
398	Système de communication électronique sans fil (télématique)	100	457
398	Système de communication électronique sans fil (télématique)	200	459

VOLVO

Volvo Construction Equipment
www.volvoce.com

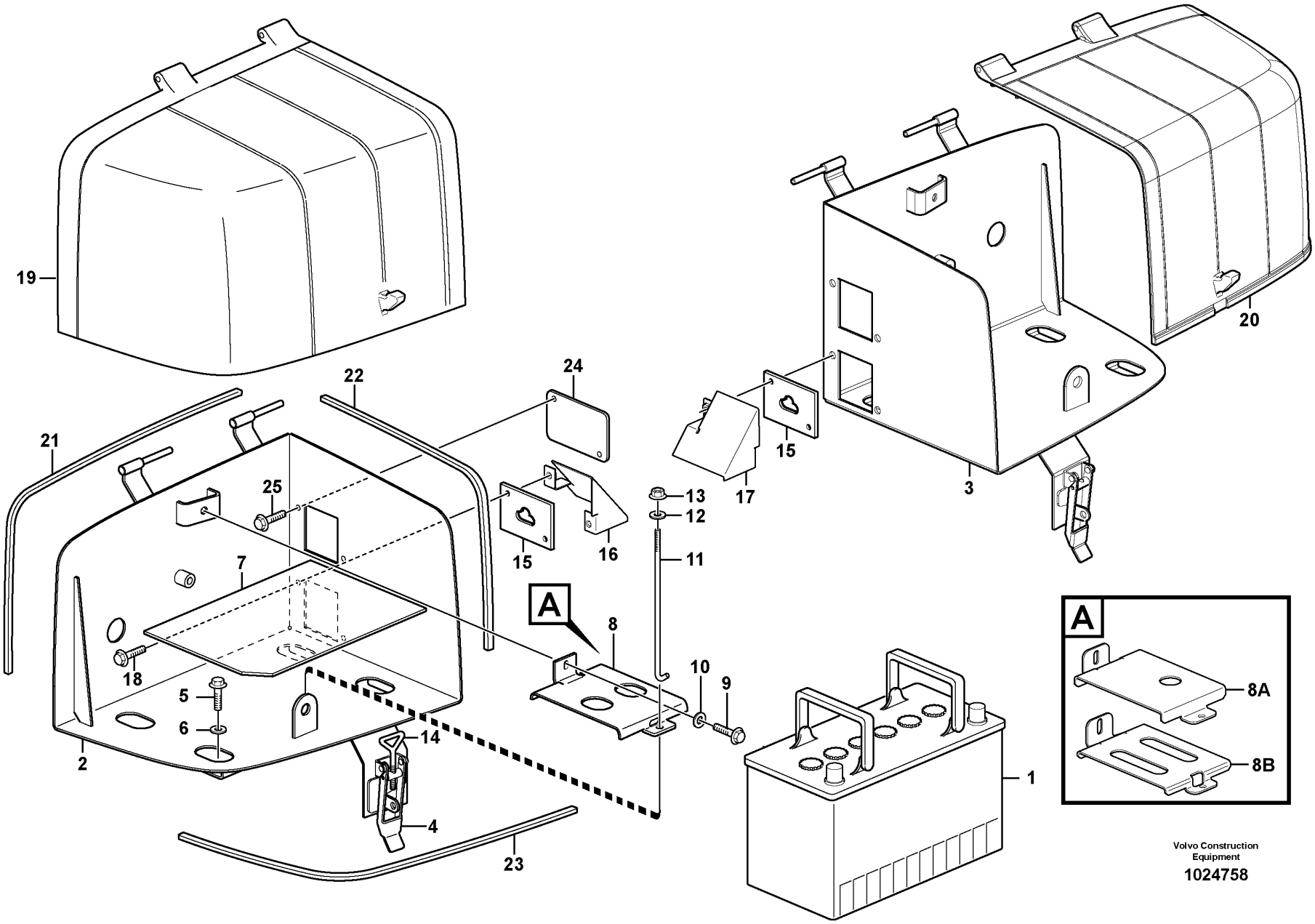

Volvo Construction Equipment

1024758

Fig.	Part No.	Quantity 1	2	3	PS	KIT	Description	Denominación	Denominação	Dénomination	Notes
1	VOE 21371064	1	1				Battery	Batería	Bateria	Batterie	(VOE 20393420) 12V, 110AmpH 690CCA
1	VOE 15638618	1	1				Battery	Batería	Bateria	Batterie	(VOE 11170096) 82562 12V, 100AmpH 750CCA BRAZIL
1	VOE 15402369	1	1				Battery	Batería	Bateria	Batterie	82151 12V, RC 170, 760CCA USA
2	VOE 11436224	1					Battery box	Caja de batería	Caixa da bateria	Coffre à batterie	
3	VOE 11436225		1				Battery box	Caja de batería	Caixa da bateria	Coffre à batterie	
4	VOE 11015641	1	1				•Eccentric lock	•Cerradura excéntrica	•Trava excêntrica	•Verrou excentrique	
5	VOE 13965193	4	4				Screw	Tornillo	Parafuso	Vis	
6	VOE 13945544	4	4				Washer	Arandela	Arruela	Rondelle	
7	VOE 11413135	1	1				Rubber cloth	Tela de goma	Revestimento de borracha	Toile caoutchouc	
8	VOE 11413008	1	1				Battery retainer	Portabatería	Retentor bateria	Porte-batterie	
8A	VOE 11413252	1	1				Battery retainer	Portabatería	Retentor bateria	Porte-batterie	82562 BRA
8B	VOE 11301425	1	1				Battery retainer	Portabatería	Retentor bateria	Porte-batterie	82151 USA,
9	VOE 13946173	1	1				Screw	Tornillo	Parafuso	Vis	
10	VOE 11117464	1	1				Plain washer	Arandela plana	Arruela simples	Rondelle plane	(VOE 13960141)
11	VOE 11024826	1	1				Bolt	Perno	Parafuso	Boulon	
12	VOE 11117464	1	1				Plain washer	Arandela plana	Arruela simples	Rondelle plane	(VOE 13960141)
13	VOE 948645	1	1				Flange lock nut	Contratuerca embridada	Contra porca flange	Contre-écrou à embase	
14	VOE 11015640	1	1				Eye bolt	Ojo tornillo	Parafuso olhal	Vis oeillet	
15		1	1		NS		Grommet	Aislador pasapanel	Ilhós	Passe fil	
16	VOE 15009504	1					Protecting plate	Placa de protección	Placa proteção	Tôle protection	(VOE 11436192)
17	VOE 15009489		1				Protecting plate	Placa de protección	Placa proteção	Tôle protection	(VOE 11436193)
18	VOE 13946173	2	2				Screw	Tornillo	Parafuso	Vis	
19	VOE 11400998	1					Battery cover	Cubierta de batería	Tampa da bateria	Boîte de batterie	
20	VOE 11400999		1				Battery cover	Cubierta de batería	Tampa da bateria	Boîte de batterie	
21	VOE 4766526	REQ	REQ				Sealing strip	Moldura retén	Friso de vedação	Lisse étanchéité	L = 2 x 640 MM

1	RH
2	LH
3	
4	
5	

Battery box with fitting parts
Caja de batería con accesorios de montaje
Caixa de bateria com peças acessórias
Cage batterie avec pièces de montage

Catalogue id	Group
20105	313
Illustr. No	Section
1024758	100
Issue	Page
20021229-G	185

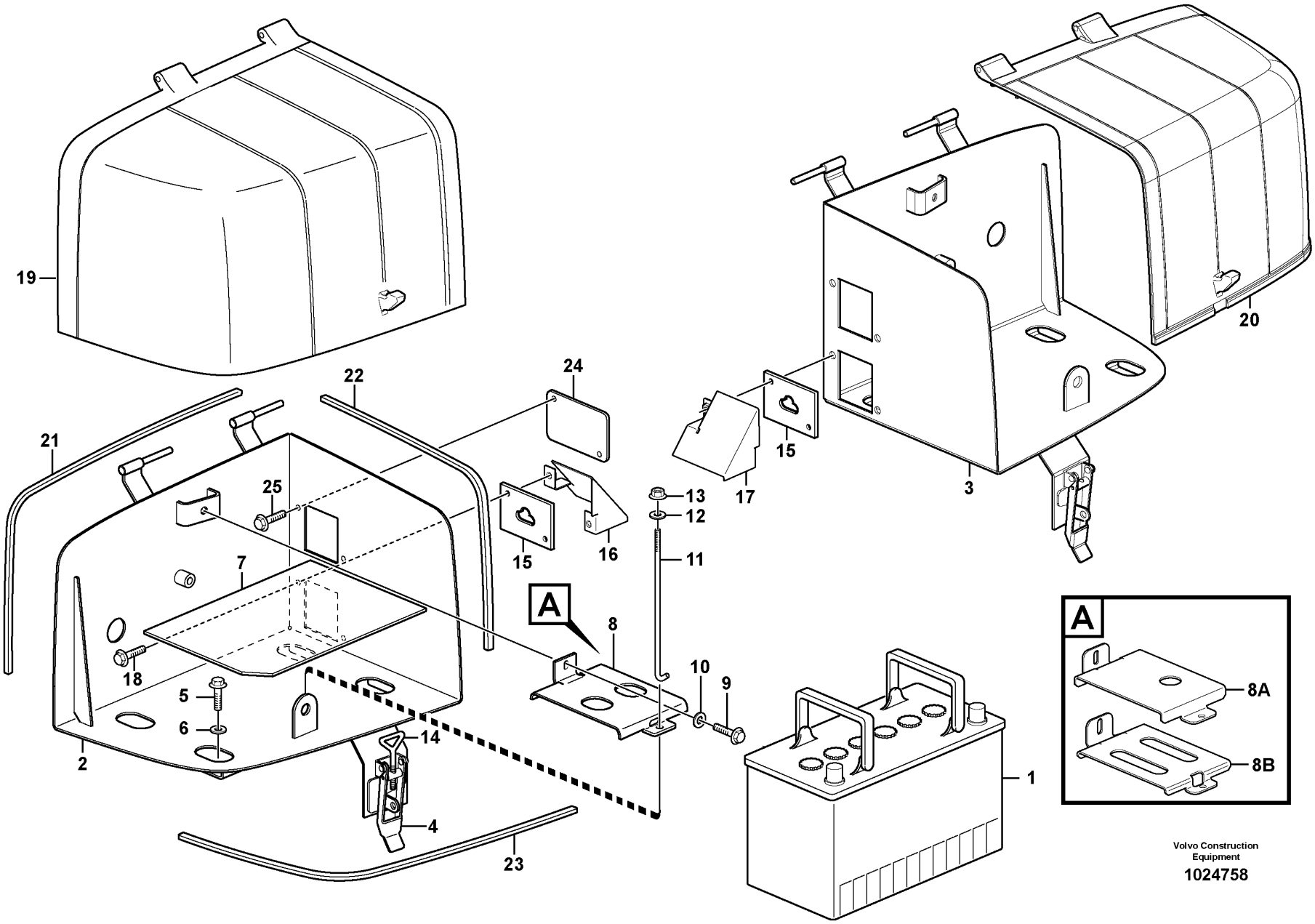

Volvo Construction Equipment

1024758

Fig.	Part No.	Quantity 1	2	3	PS	KIT	Description	Denominación	Denominação	Dénomination	Notes
22	**VOE 14211217**	REQ	REQ		SS		Clamping strip	Listón de sujeción	Tira fixação	Lisse serrage	L = 2 x 530 MM
23	**VOE 14211217**	REQ	REQ		SS		Clamping strip	Listón de sujeción	Tira fixação	Lisse serrage	L = 2 x 620 MM
24	**VOE 11436234**	1	1				Cover plate	Placa recurbrición	Tampa cobertura	Plaque de recouvrement	
25	**VOE 13946173**	2	2				Screw	Tornillo	Parafuso	Vis	

1	**RH**	**Battery box with fitting parts** **Caja de batería con accesorios de montaje** **Caixa de bateria com peças acessórias** **Cage batterie avec pièces de montage**	Catalogue id **20105**	Group **313**
2	**LH**		Illustr. No **1024758**	Section **100**
3			Issue **20021229-G**	Page **187**
4				
5				

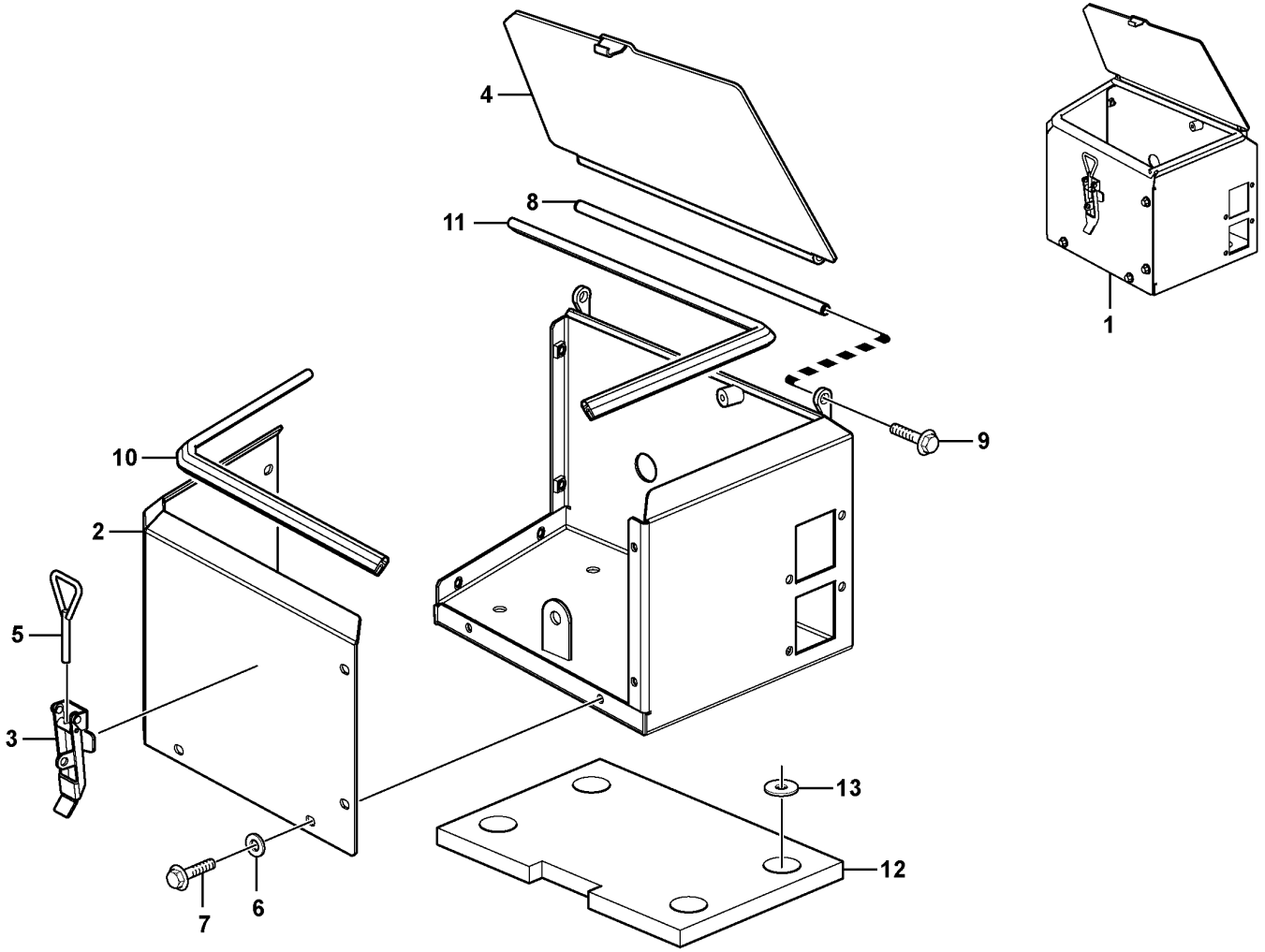

Volvo Construction Equipment

1024733

Fig.	Part No.	Quantity 1	2	3	PS	KIT	Description	Denominación	Denominação	Dénomination	Notes
1	**VOE 11436228**	1					Battery box	Caja de batería	Caixa da bateria	Coffre à batterie	RH
1	**VOE 11436229**		1				Battery box	Caja de batería	Caixa da bateria	Coffre à batterie	LH
2	**VOE 11180516**	1					•Front plate	•Placa frontal	•Placa frontal	•Tôle frontale	RH
2	**VOE 11180517**		1				•Front plate	•Placa frontal	•Placa frontal	•Tôle frontale	LH
3	**VOE 11015641**	1	1				••Eccentric lock	••Cerradura excéntrica	••Trava excêntrica	••Verrou excentrique	
4	**VOE 11180522**	1					•Battery cover	•Cubierta de batería	•Tampa da bateria	•Boîte de batterie	RH
4	**VOE 11180523**		1				•Battery cover	•Cubierta de batería	•Tampa da bateria	•Boîte de batterie	LH
5	**VOE 11015640**	1	1				•Eye bolt	•Ojo tornillo	•Parafuso olhal	•Vis oeillet	
6	**VOE 11117464**	8	8				•Plain washer	•Arandela plana	•Arruela simples	•Rondelle plane	(VOE 13960141)
7	**VOE 13946173**	8	8				•Screw	•Tornillo	•Parafuso	•Vis	
8	**VOE 11180526**	1	1				•Shaft	•Eje	•Eixo	•Arbre	
9	**VOE 946440**	2	2				•Flange screw	•Tornillo embridado	•Parafuso flangeado	•Vis à embase	
10	**VOE 4786044**	REQ	REQ				•Sealing strip	•Moldura retén	•Friso de vedação	•Bande d'étanchéité	L = 2 x 665 MM
11	**VOE 4786044**	REQ	REQ				•Sealing strip	•Moldura retén	•Friso de vedação	•Bande d'étanchéité	L = 2 x 605 MM
12	**VOE 11180521**	1	1				•Rubber cloth	•Tela de goma	•Revestimento de borracha	•Toile caoutchouc	
13	**VOE 13960145**	4	4				•Washer	•Arandela	•Arruela	•Rondelle	

1	**RH**
2	**LH**
3	
4	
5	

Battery box
Caja bateria
Caixa de bateria
Cage batterie

83943

Catalogue id	Group
20105	**313**
Illustr. No	Section
1024733	**150**
Issue	Page
20021229-G	**189**

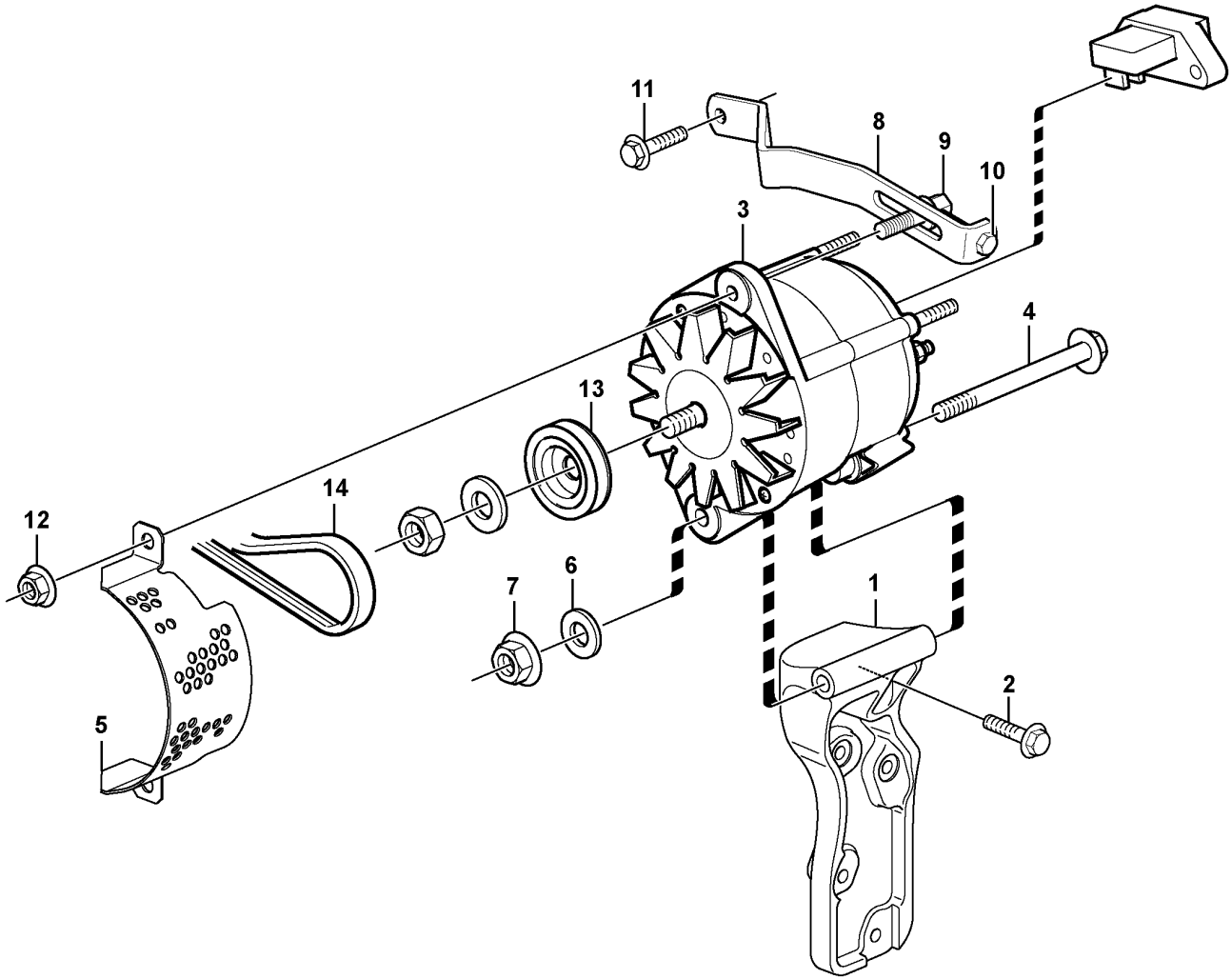

Volvo Construction Equipment

1023888

Fig.	Part No.	Quantity 1	2	3	PS	KIT	Description	Denominación	Denominação	Dénomination	Notes
1	VOE 11411159	1					Alternator anchorage	Fijación de alternador	Fixação alternador	Fixation alternateur	
2	VOE 13947760	4					Screw	Tornillo	Parafuso	Vis	M8 x 40
2	VOE 13965181	1					Screw	Tornillo	Parafuso	Vis	M8 x 70
3	VOE 11170321	1			SS		Alternator	Alternador	Alternador	Alternateur	80A S/N - 27804 SWE S/N - 71974 BRA S/N - 43500 IRN
	VOE 20523391	1					•Charge regulator	•Regulador carga	•Regulador carga	•Régulateur charge	
3	VOE 15063541	1			SS		Alternator	Alternador	Alternador	Alternateur	80A S/N 27805 - 28368 SWE S/N 71975 - 72083 BRA
3	VOE 17204355	1					Alternator	Alternador	Alternador	Alternateur	86531, 86532 80A S/N 28369 - SWE S/N 72084 - BRA S/N 43501 - IRN
4	VOE 970988	1					Hexagon screw	Tornillo hexagonal	Parafuso sextavado	Vis à tête hexagonale	
5	VOE 11170091	1					Belt protector	Protección de correa	Protetor da correia	Garde-courroie	
6	VOE 13960145	1					Washer	Arandela	Arruela	Rondelle	
7	VOE 971099	1					Flange lock nut	Contratuerca embridada	Contra porca flange	Contre-écrou à embase	(VOE 13971099)
8	VOE 11170042	1					Tensioner	Barra de tensión	Barra tensora	Bride de serrage	
9	VOE 1675830	1					•Flange screw	•Tornillo embridado	•Parafuso flangeado	•Vis à embase	
10	VOE 977820	1					•Hexagon screw	•Tornillo hexagonal	•Parafuso sextavado	•Vis à tête hexagonale	
11	VOE 13946173	1					Screw	Tornillo	Parafuso	Vis	
12	VOE 13971098	1					Flange nut	Tuerca embridada	Porca flangeada	Écrou à embase	
13	VOE 11170105	1					Pulley	Polea correa dentada	Polia correia dent	Poulie	86531, 86532
14	VOE 978710	1					V-belt	Correa trapezoidal	Correia trapezoidal	Courroie trapézoïdale	

1		**Alternator with assembling details** **Alternador con assesorios de montage** **Alternador com peças de montagem** **Alternateur avec pieces de montage**	Catalogue id **20105**	Group **321**
2			Illustr. No **1023888**	Section **100**
3			Issue **20021229-G**	Page **191**
4				
5				

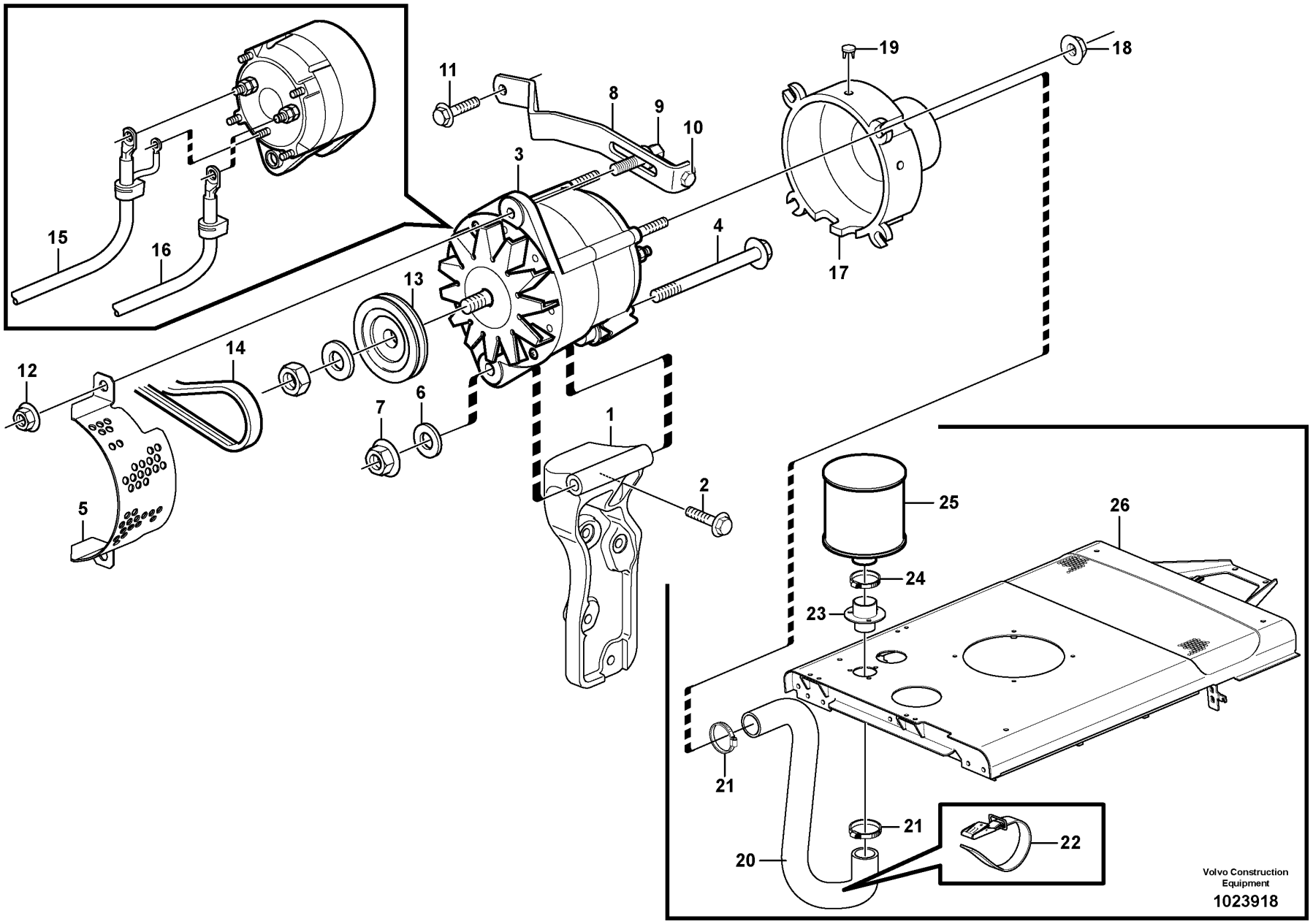
1
2
3
4
5
6
7
8
9
10
11
12
13
14
15
16
17
18
19
20
21
22
23
24
25
26
Volvo Construction Equipment
1023918

Fig.	Part No.	Quantity 1	2	3	PS	KIT	Description	Denominación	Denominação	Dénomination	Notes
1	VOE 11411159	1					Alternator anchorage	Fijación de alternador	Fixação alternador	Fixation alternateur	
2		3					Flange screw	Torn embridado	Parafuso de flange	Vis à bride	
3	VOE 15067533		1				Alternator	Alternador	Alternador	Alternateur	(VOE 9521761) 80A
4	VOE 970988	1					Hexagon screw	Tornillo hexagonal	Parafuso sextavado	Vis à tête hexagonale	
5	VOE 11170091	1					Belt protector	Protección de correa	Protetor da correia	Garde-courroie	
6	VOE 13960145	1					Washer	Arandela	Arruela	Rondelle	
7	VOE 971099	1					Flange lock nut	Contratuerca embridada	Contra porca flange	Contre-écrou à embase	(VOE 13971099)
8	VOE 11170042	1					Tensioner	Barra de tensión	Barra tensora	Bride de serrage	
9	VOE 1675830	1					•Flange screw	•Tornillo embridado	•Parafuso flangeado	•Vis à embase	
10	VOE 977820	1					•Hexagon screw	•Tornillo hexagonal	•Parafuso sextavado	•Vis à tête hexagonale	
11	VOE 13946173	1					Screw	Tornillo	Parafuso	Vis	
12	VOE 13971098	1					Flange nut	Tuerca embridada	Porca flangeada	Écrou à embase	
13	VOE 11170026		1				Pulley	Polea correa dentada	Polia correia dent	Poulie	
14	VOE 978710	1					V-belt	Correa trapezoidal	Correia trapezoidal	Courroie trapézoïdale	
15			1				Cable harness	Manojo cables	Chicote	Faisceau cables	B -, D + See group 371-280 page 259
16			1				Cable harness	Manojo cables	Chicote	Faisceau cables	B + See group 371-280 page 259
17	VOE 9957941		1				Cover	Capó	Capô	Capot	
18	VOE 13965483		4				Nut	Tuerca	Porca	Écrou	
19	VOE 948665		3				Plug	Tapón	Bujão	Tampon	
20	VOE 9518555		REQ				Hose	Manguera	Mangueira	Flexible	L = 1750 MM
21	VOE 943480		2				Hose clamp	Abrazadera de manguera	Braçadeira da mangueira	Collier durite	
22	VOE 11104606		3				Retaining strap	Correa tensora	Correia tensora	Courroie de serrage	
23	VOE 11414560		1				Hose connection	Conexión de manguera	Conexão mangueira	Raccord flexible	
24	VOE 14346256		1				Hose clamp	Abrazadera de manguera	Braçadeira da mangueira	Collier durite	
25	VOE 11033214		1				Air filter	Filtro de aire	Filtro de ar	Filtre à air	
26							Top Plate	Placa Superior		Tole Superieure	See group 821-100 page 837

1	33292	**Alternator with assembling details** **Alternador con assesorios de montage** **Alternador com peças de montagem** **Alternateur avec pieces de montage**	Catalogue id **20105**	Group **321**
2	83541		Illustr. No **1023918**	Section **150**
3				
4			Issue **20021229-G**	Page **193**
5		**83541**		

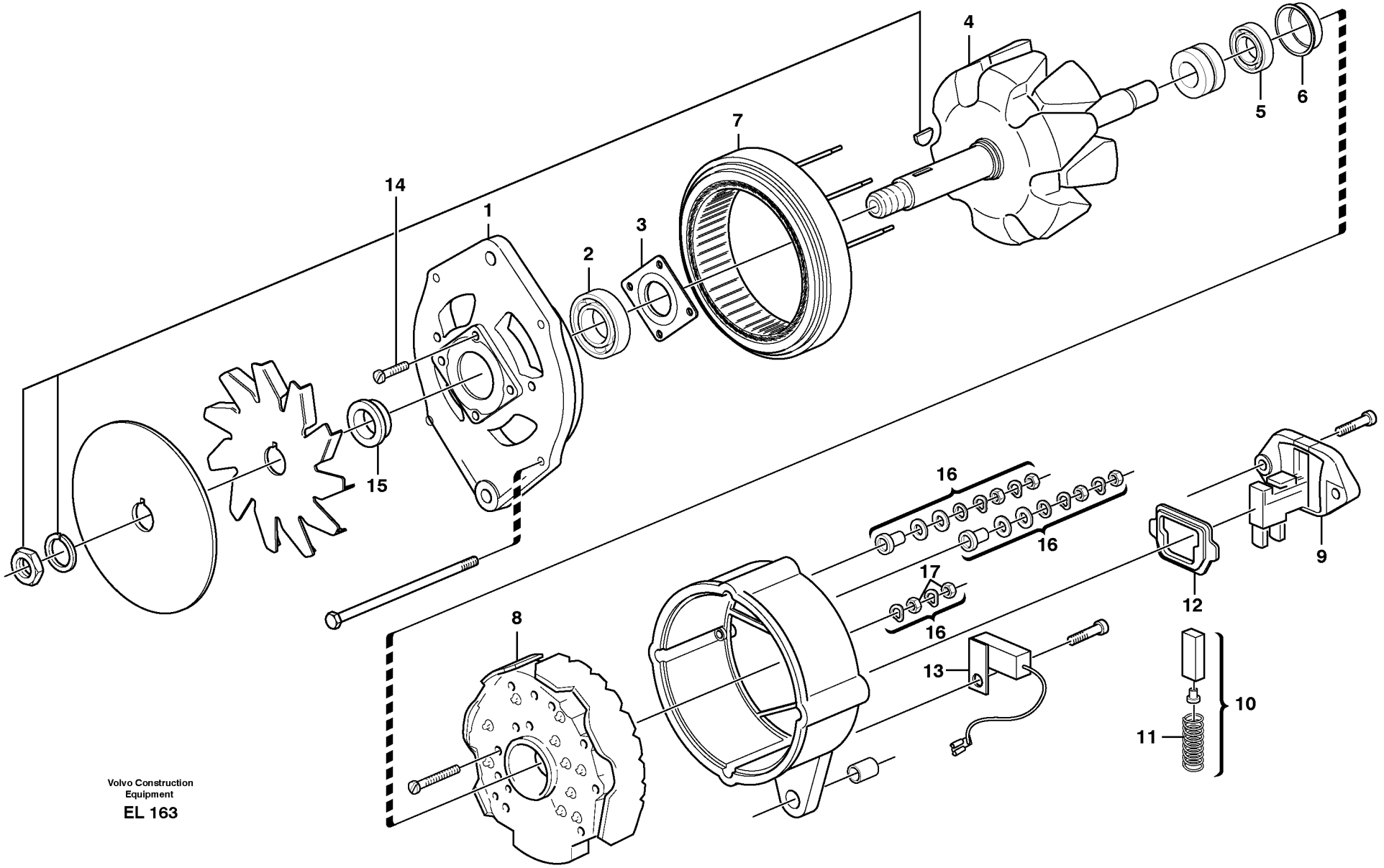
14
1
2
3
7
4
5
6
15
16
16
17
16
9
12
8
13
10
11

Fig.	Part No.	Quantity 1	2	3	PS	KIT	Description	Denominación	Denominação	Dénomination	Notes
	VOE 15067533	1					Alternator	Alternador	Alternador	Alternateur	(VOE 9521761) 80A
1		1			NS		•Bearing shield	•Defensa cojinete	•Proteção de mancal	•Flasque	
2	**VOE 3091567**	1					•Ball bearing	•Cojinete de bolas	•Rolamento de esferas	•Roulement billes	
3	**VOE 3091568**	1					•Retainer	•Soporte	•Retentor	•Retenue	
4	**VOE 3091569**	1					•Rotor	•Rotor	•Rotor	•Rotor	
5	**VOE 85100098**	1					•Ball Bearing	•Cojinete Bolas	•Rolamento de esferas	•Roulemen.billes	
6	**VOE 1698183**	1					•Bushing	•Casquillo	•Bucha	•Bague	
7	**VOE 3090432**	1					•Stator	•Estator	•Estator	•Stator	
8	**VOE 3090431**	1					•Rectifier	•Rectificador	•Retificador	•Redresseur	
9	**VOE 1625880**	1					•Regulator	•Regulador	•Regulador	•Regulateur	
10	**VOE 1362710**	1					••Carbon Brush Set	••Jueg Escobillas	••Jogo de escovas de carbono	••Jeu Balais	
11	**VOE 1323485**	2					••Spring	••Resorte	••Mola	••Ressort	
12	**VOE 3090261**	1					••Gasket	••Junta	••Junta	••Joint	
13	**VOE 244347**	1					•Capacitor	•Condensador	•Condensador	•Condensateur	
14		1			NS		•Small parts kit	•Jueg piez pequ	•Kit peças pequenas	•Kit petit.piece	
15	**VOE 3090426**	1					•Bushing	•Casquillo	•Bucha	•Bague	
16	**VOE 244611**	1					•Small parts kit	•Juego pieza pequeña	•Jogo peças pequenas	•Kit petites pièces	
17	**VOE 940197**	2					•Hexagon nut	•Tuerca hexagonal	•Porca sextavada	•Écrou hexagonal	

1		**Alternator, 80A.** **Alternador, 80A.** **Alternador, 80A.** **Dynamo, 80A.**	Catalogue id **20105**	Group **321**
2				
3			Illustr. No **EL 163**	Section **250**
4				
5		**83541**	Issue **20021229-G**	Page **195**

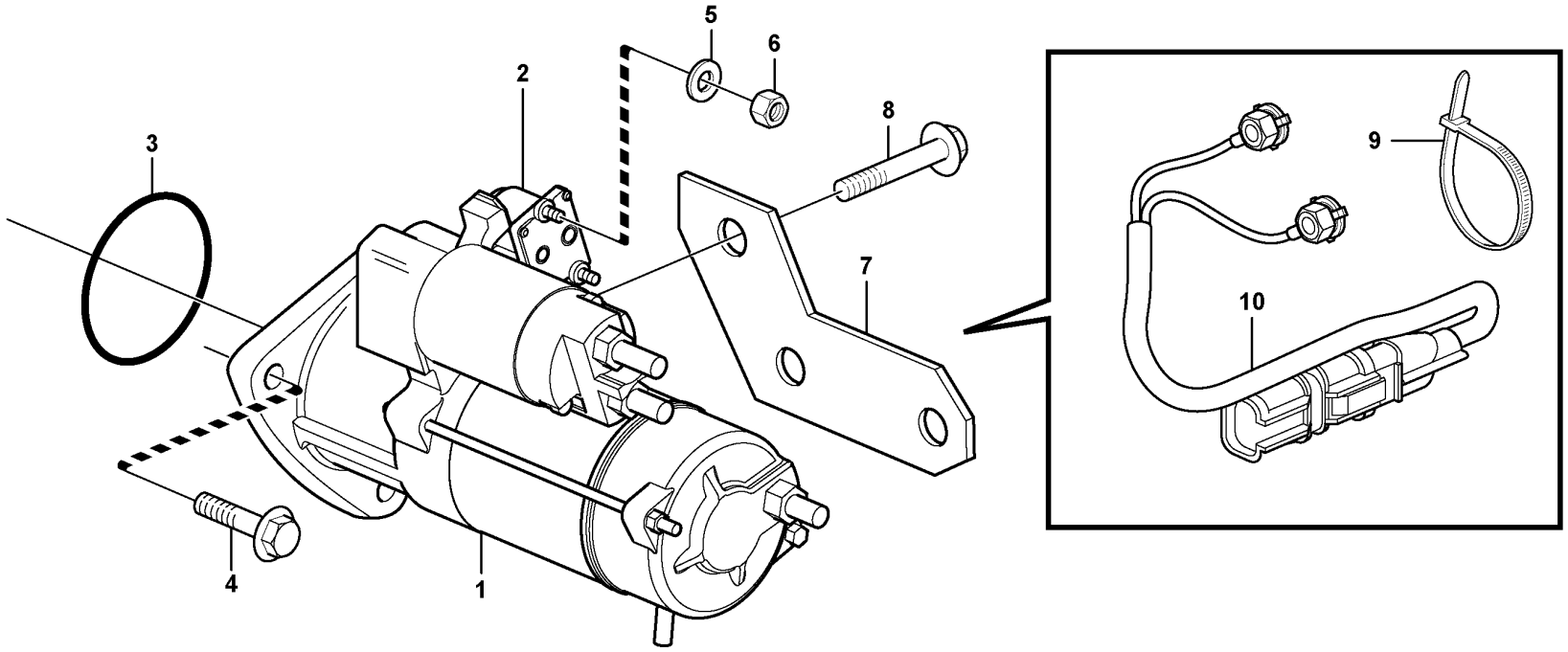
1
2
3
4
5
6
7
8
9
10

Fig.	Part No.	Quantity 1	2	3	PS	KIT	Description	Denominación	Denominação	Dénomination	Notes
1	**VOE 21314102**	1					Starter motor	Motor de arranque	Motor de partida	Démarreur	(VOE 20900793)
2	**VOE 20796066**	1					•Relay	•Relé	•Relé	•Relais	
3	**VOE 20981752**	1					•O-ring	•Anillo tórico	•Anel-o	•Joint torique	
4	**VOE 20593357**	3					Flange screw	Tornillo embridado	Parafuso flangeado	Vis à embase	
5	**VOE 13940090**	2					Washer	Arandela	Arruela	Rondelle	
6	**VOE 20459037**	2					Nut	Tuerca	Porca	Écrou	
7		1			NS		Retaining plate	Placa de sujeción	Placa de fixação	Plaque retenue	
8	**VOE 20460055**	1					Screw	Tornillo	Parafuso	Vis	
9	**VOE 4881440**	2					Cable tie	Abrazadera de cinta	Braçadeira	Serre-câble	
10	**VOE 21312943**	1					Cable	Cable	Cabo	Câble	

1		**Starter motor with assembling details** **Motor de arranque con assesorios de montaje** **Motor de arranque com peças de montagem** **Démarreur avec pieces de montage**	Catalogue id **20105**	Group **331**
2			Illustr. No **1055583**	Section **100**
3			Issue **20021229-G**	Page **197**
4				
5				

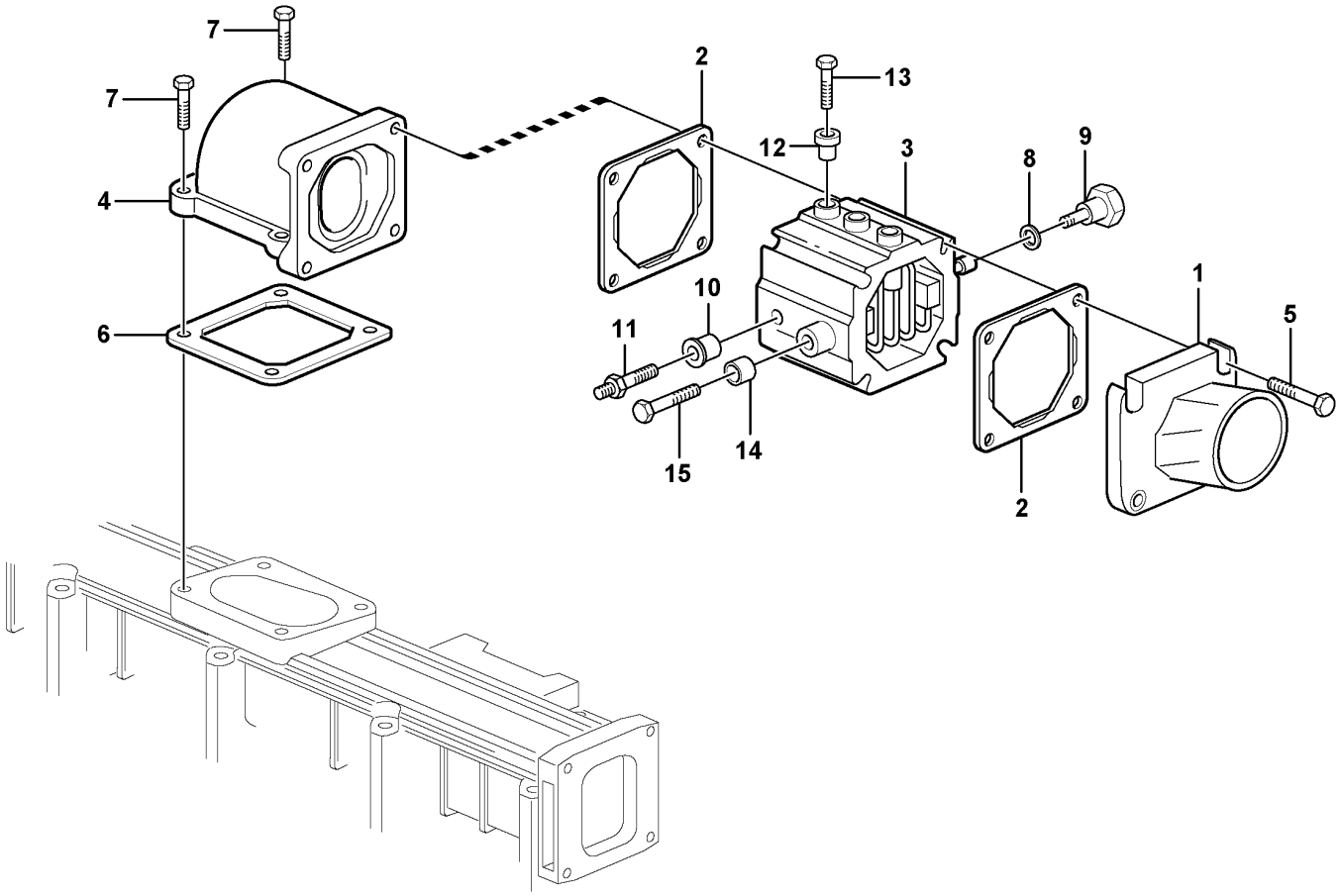

Volvo Construction Equipment

1024003

Fig.	Part No.	Quantity 1	2	3	PS	KIT	Description	Denominación	Denominação	Dénomination	Notes
1	**VOE 21511601**	1					Hose Nipple	Niple Manguera	União de mangueira	Raccor.flexible	(VOE 20498528)
2	**VOE 20531832**	2					Gasket	Junta	Junta	Joint	
3	**VOE 20758403**	1					Heater	Calefactor	Aquecedor	Réchauffeur	
4	**VOE 21022829**	1					Elbow	Tubo acodado	Cotovelo	Coude	
5	**VOE 13965184**	4					Flange screw	Tornillo embridado	Parafuso flangeado	Vis à embase	
6	**VOE 20565204**	1					Gasket	Junta	Junta	Joint	
7	**VOE 20405504**	4					Screw	Tornillo	Parafuso	Vis	
8	**VOE 20498524**	1					Sealing ring	Anillo retén	Anel de vedação	Bague étanchéité	
9	**VOE 20498498**	1					Connector	Pieza de conexión	Conexão	Pièce connexion	
10	**VOE 20521558**	3					Insulator	Aislador	Isolante	Isolateur	
11	**VOE 20726089**	1					Connector	Union	Conector	Raccord	
12	**VOE 20550336**	3					Insulator	Aislador	Isolador	Isolateur	
13	**VOE 20550356**	3					Bolt	Perno	Parafuso	Boulon	
14	**VOE 20758437**	2					Insulator	Aislador	Isolador	Isolateur	
15	**VOE 13949578**	2					Screw	Tornillo	Parafuso	Vis	

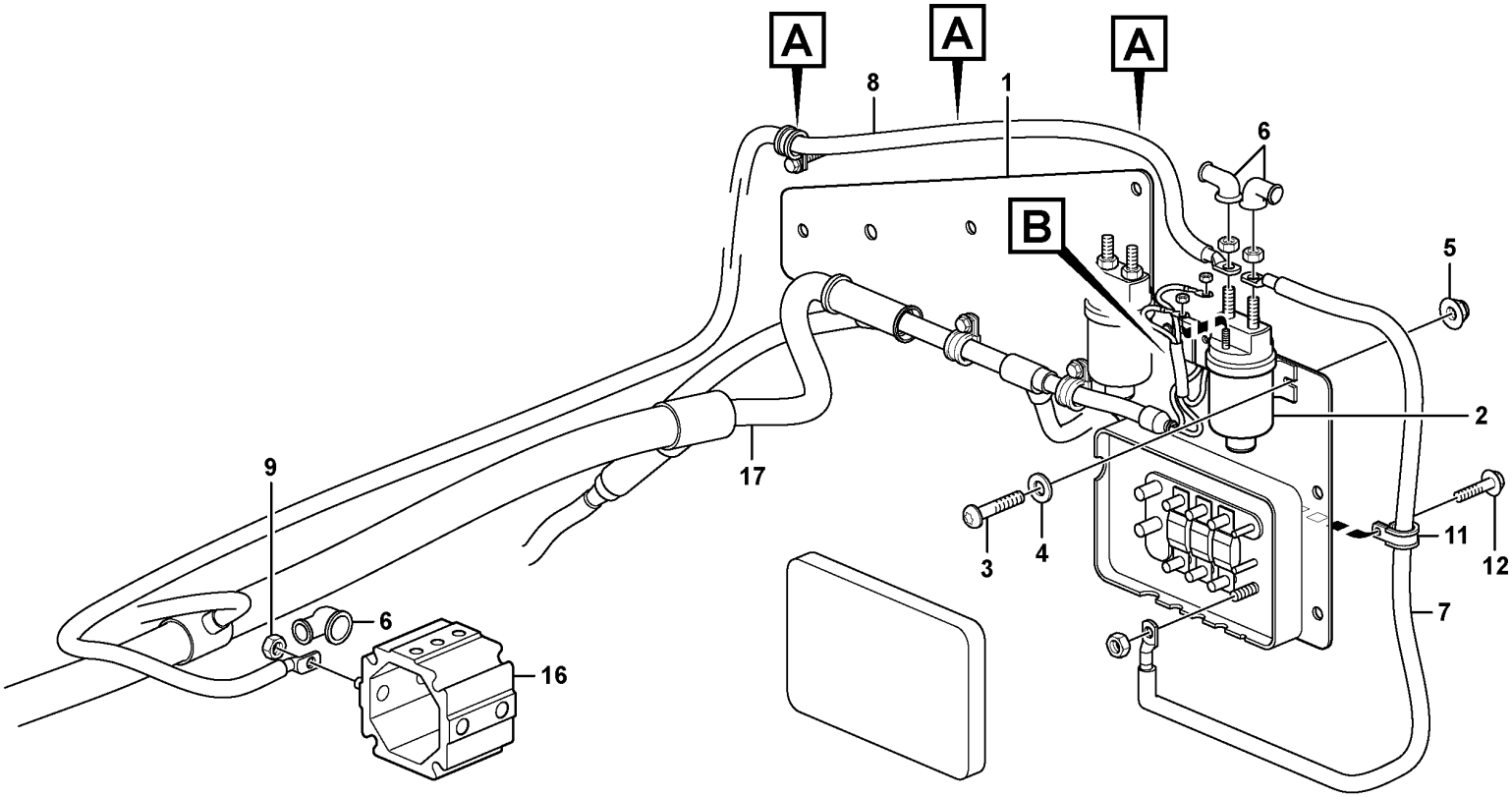

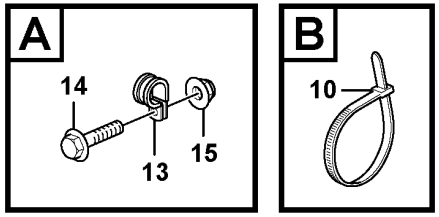

Volvo Construction Equipment

1024766

Fig.	Part No.	Quantity 1	2	3	PS	KIT	Description	Denominación	Denominação	Dénomination	Notes
1	VOE 11171451	1					Plate	Chapa	Chapa	Tôle	
2	VOE 20367490	1					Relay	Relé	Relé	Relais	RE2501
3	VOE 969407	2					Six point socket screw	Racor de seis dientes	Paraf soquete sext	Vis à 6 pans creux	
4	VOE 13960138	2					Washer	Arandela	Arruela	Rondelle	
5	VOE 949874	2					Flange lock nut	Contratuerca embridada	Contra porca flange	Contre-écrou à embase	(VOE 13949874)
6	VOE 241308	3					Protecting cap	Cabezal protección	Capa proteção	Capot de protection	
7	VOE 11171707	1					Cable	Cable	Cabo	Câble	
8	VOE 11171776	1					Cable	Cable	Cabo	Câble	
9	VOE 7017624	1					Hexagon nut	Tuerca hexagonal	Porca sextavada	Écrou hexagonal	
10	VOE 4881440	1					Cable tie	Abrazadera de cinta	Braçadeira	Serre-câble	
11	VOE 942542	1					Clamp	Abrazadera	Braçadeira	Collier serrage	
12	VOE 13946173	1					Screw	Tornillo	Parafuso	Vis	
13	VOE 942542	3					Clamp	Abrazadera	Braçadeira	Collier serrage	
14	VOE 13946173	3					Screw	Tornillo	Parafuso	Vis	
15	VOE 948645	3					Flange lock nut	Contratuerca embridada	Contra porca flange	Contre-écrou à embase	
16		1					Heater	Calefaccion	Aquecedor	Elément de chauffage	See group 333-100 page 199
17		1					Cable harness	Manojo cables	Chicote	Faisceau cables	See group 371-300 page 261

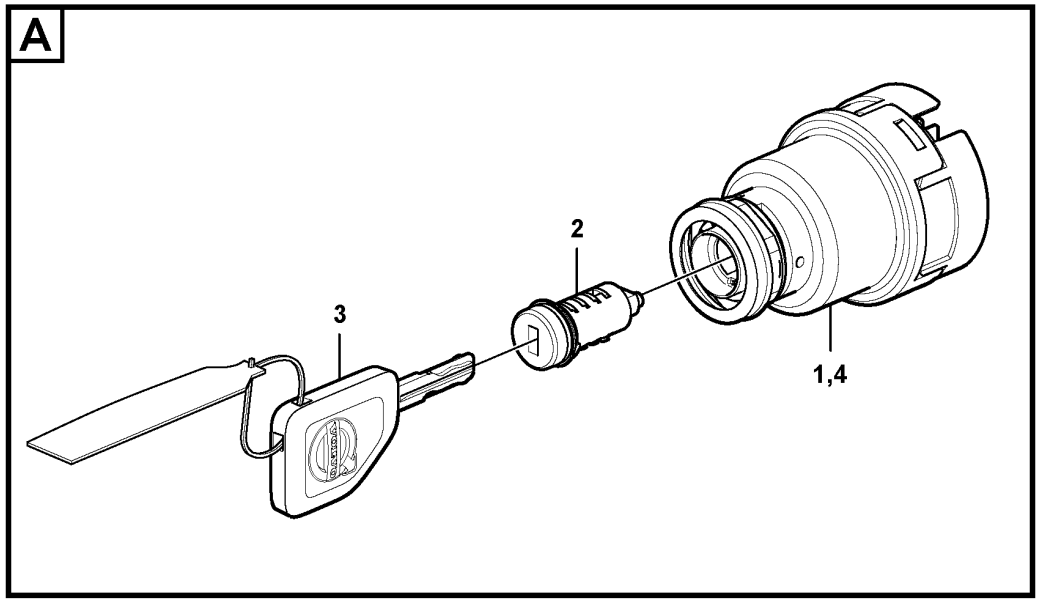
A
2
3
1,4

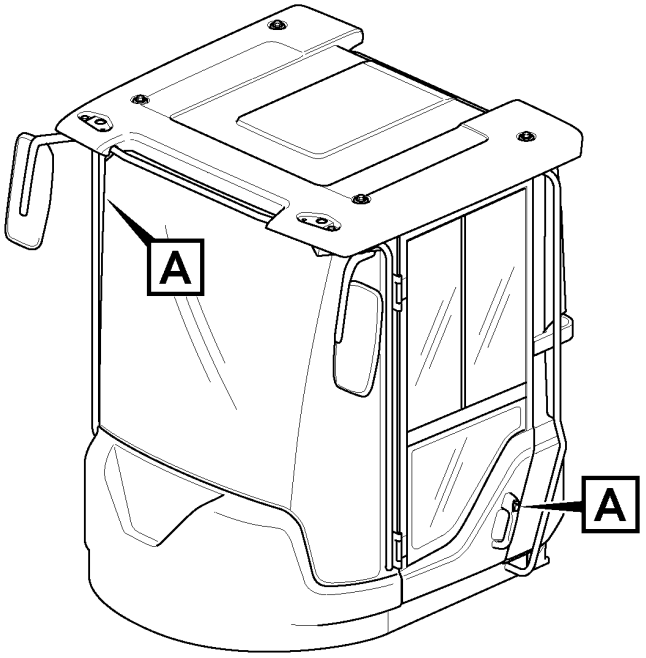
A
A

Fig.	Part No.	Quantity 1	2	3	4	5	PS	KIT	Description	Denominación	Denominação	Dénomination	Notes
	VOE 11444212	1							Lock cylinder set	Kit de cilindro de cerradura	Jogo cilindro fechadura	Lot cylindre serrure	
	VOE 15199485		1						Lock kit	Juego de seguridad	Jogo travas	Collection verrou	CAB - 29869
	VOE 11444213			1					Lock cylinder set	Kit de cilindro de cerradura	Jogo cilindro fechadura	Lot cylindre serrure	
	VOE 15199486				1				Lock kit	Juego de seguridad	Jogo travas	Collection verrou	
1	VOE 11444200	1					SS		•Starter switch	•Cerradura de arranque	•Chave de partida	•Verrouillage de démarrage	
1	VOE 11444201			1					•Starter switch	•Cerradura de arranque	•Chave de partida	•Verrouillage de démarrage	
2		2	2	2			NS		•Lock Cylinder	•Cilindro Cierre	•Cilindro da fechadura	•Barille.serrure	
2	VOE 15164333				2				•Lock cylinder	•Cilindro de cierre	•Cilindro da fechadura	•Barillet de serrure	
3	VOE 11444207	2							•Key	•Llave	•Chave	•Clé	
3	VOE 11444208			2					•Key	•Llave	•Chave	•Clé	
3	VOE 17230740		2						Key	Llave	Chave	Clé	VOLVO
3	VOE 17225331				2				Key	Llave	Chave	Clé	(VOE 17230763) VOLVO
4	VOE 15144740		1		1				Starter switch	Cerradura de arranque	Chave de partida	Verrouillage de démarrage	

1	33293S/N-28931,-72030
2	33018S/N28932-,72031-
3	83436, EPROD
4	83436, LPROD
5	

Ignition Starter Switch
Interruptor de motor de arranque
Interruptor de ignição do motor de arranque
Interrupteur de démarreur allumage

Catalogue id **20105**	Group **334**
Illustr. No **1063779**	Section **100**
Issue **20021229-G**	Page **203**

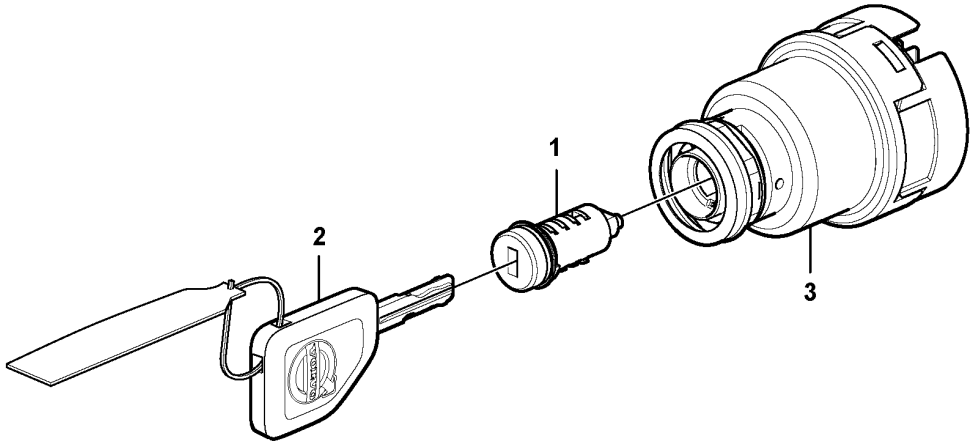
1
2
3

Fig.	Part No.	Quantity 1	2	3	PS	KIT	Description	Denominación	Denominação	Dénomination	Notes
	VOE 15199485	1					Lock kit	Juego de seguridad	Jogo travas	Collection verrou	401, 3935) 11298495 CAB 29870 -,(S/N ARME11-) S/N 72108 -,BRA
	VOE 15199486		1				Lock kit	Juego de seguridad	Jogo travas	Collection verrou	401, 3935)
1	**VOE 14646439**	2					•Switch	•Interruptor	•Interruptor	•Rupteur	
1	**VOE 15164333**		2				•Lock cylinder	•Cilindro de cierre	•Cilindro da fechadura	•Barillet de serrure	
2	**VOE 17230740**	2					•Key	•Llave	•Chave	•Clé	
2	**VOE 17225331**		2				•Key	•Llave	•Chave	•Clé	(VOE 17230763)
3	**VOE 15144740**	1	1				Starter switch	Cerradura de arranque	Chave de partida	Verrouillage de démarrage	
	VOE 17230740	2					Key	Llave	Chave	Clé	3) SEE FIG. 2
							•Key Blank	•Materia Llave	•	•Ebauche Cle	
	VOE 17225331		2				Key	Llave	Chave	Clé	3938) (VOE 17230763) SEE FIG. 2

3937) **GB**: Key code: several combinations exist **ES**: Código de llave: existen varias combinaciones **BR**: Código de chave: existem várias combinações **FR**: Code de clé: plusieurs combinaisons existent
3938) **GB**: Key code: only one combination **ES**: Código de llave: una sola combinación **BR**: Código de chave: apenas uma combinação **FR**: Code de clé: une seule combinaison
401) **GB**: The kit consists of two locks with the same key code. **ES**: El juego esta compuesto por dos cerraduras con llave codificada. **BR**: O kit consiste de duas travas com o mesmo código de chave. **FR**: Le lot se compose de deux serrures comportant le meme code cle.
3935) **GB**: With ignition key and doorkey **ES**: Con llave de encendido y llave de la puerta **BR**: Com chave de ignição e chave de porta **FR**: Avec clé de contact et clé pour les serrures de portes
3) **GB**: When ordering, the key No. should be stated. **ES**: Al pedir debe indicarse el número de la llave. **BR**: No pedido deve ser indicado o número da chave. **FR**: Lors d'une commande, il faut indiquer le numéro de la clé.

1	**3937) 33018**
2	**3938) 83436, USA**
3	
4	
5	

Ignition Starter Switch
Interruptor de motor de arranque
Interruptor de ignição do motor de arranque
Interrupteur de démarreur allumage

Catalogue id **20105**	Group **334**
Illustr. No **1063914**	Section **150**
Issue **20021229-G**	Page **205**

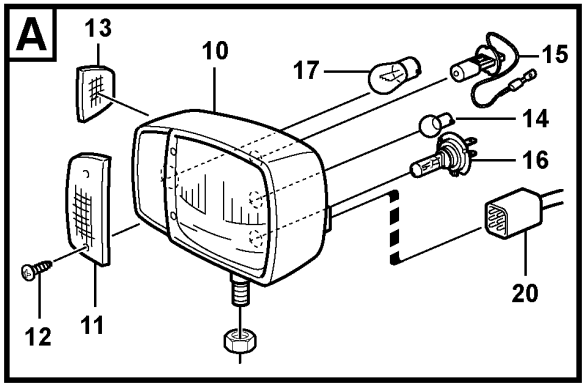

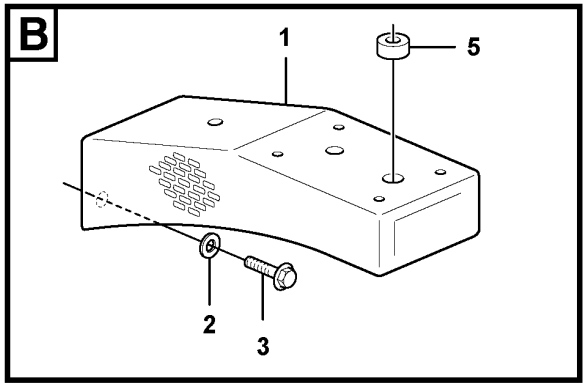

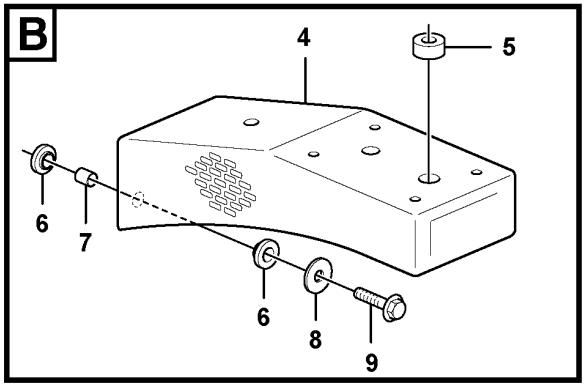

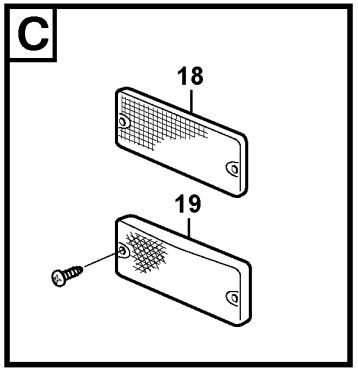

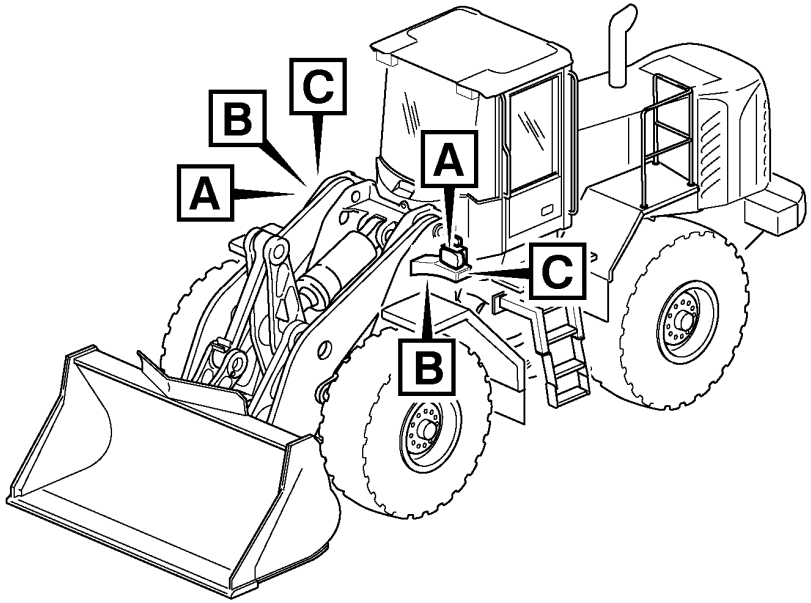

Volvo Construction Equipment

1064990

Fig.	Part No.	Quantity 1	2	3	PS	KIT	Description	Denominación	Denominação	Dénomination	Notes
1	**VOE 16825863**	2			SS		Lantern bracket	Soporte lámpara	Suporte lanterna	Support de feux	S/N - 29068, S/N - 72162 REPL BY ITEM NO 4, 6-9
2	**VOE 13960143**	8					Washer	Arandela	Arruela	Rondelle	S/N - 29068, S/N - 72162
3	**VOE 946329**	8					Flange screw	Tornillo embridado	Parafuso flangeado	Vis à embase	S/N - 29068, S/N - 72162
4	**VOE 16836293**	2					Lantern bracket	Soporte lámpara	Suporte lanterna	Support de feux	S/N 29069 -, S/N 72163 -
5	**VOE 941269**	2					Plug	Tapón	Bujão	Tampon	OD = 25 MM
6	**VOE 16835582**	16					Rubber damper	Amortiguador de goma	Batente de borracha	Amortisseur caoutchouc	
7	**VOE 16835939**	8					Tube	Tubo	Tubo	Tube	
8	**VOE 925743**	8					Washer	Arandela	Arruela	Rondelle	
9	**VOE 13965185**	8					Screw	Tornillo	Parafuso	Vis	
10	**VOE 11170059**	1					Headlamp	Faro	Farol	Projecteur	LH
	VOE 11170060	1					Headlamp	Faro	Farol	Projecteur	RH
	VOE 11170062		1				Headlamp	Faro	Farol	Projecteur	LH
	VOE 11170063		1				Headlamp	Faro	Farol	Projecteur	RH
11	**VOE 11988200**	2	2				•Lens	•Cristal	•Lente	•Verre lampe	
12	**VOE 11988201**	4	4				•Screw	•Tornillo	•Parafuso	•Vis	
13	**VOE 11988202**	2	2				•Lens	•Cristal	•Lente	•Verre lampe	
14	**VOE 992518**	2	2				•Bulb	•Bombilla	•Lâmpada	•Ampoule	(VOE 967711) 4 W
15	**VOE 992517**	2	2				•Bulb	•Bombilla	•Lâmpada	•Ampoule	(VOE 943903) H3 70 W
16	**VOE 990037**	2	2				•Bulb	•Bombilla	•Lâmpada	•Ampoule	(VOE 982559) H7 70 W
17	**VOE 992521**	2	2				•Bulb	•Bombilla	•Lâmpada	•Ampoule	(VOE 967708) 21 W
18	**VOE 1578835**	4					Reflector	Reflector	Refletor	Catadioptre	
19	**VOE 11170068**			2			Side marking lamp	Luz de posición lateral	Lanterna posição lateral	Feu gabarit latéral	
20		1					Cable harness	Manojo cables	Chicote	Faisceau cables	See group 371-650 page 281

1	**STD**
2	**82175**
3	**82174**
4	
5	

Lighting, front
Alumbrado, delantero
Iluminação, dianteira
Eclairage, anterieur

Catalogue id	Group
20105	**352**
Illustr. No	Section
1064990	**100**
Issue	Page
20021229-G	**207**

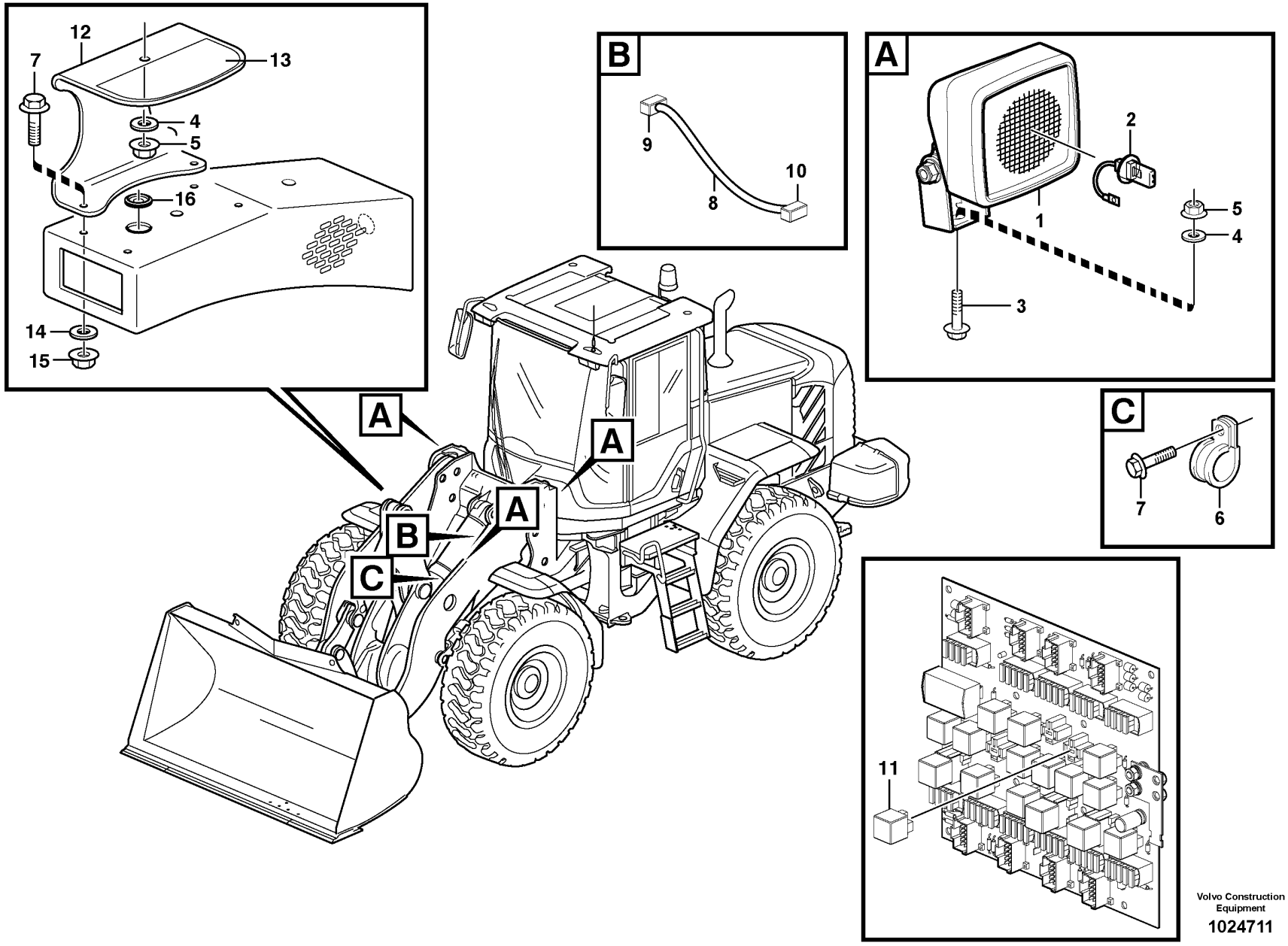

Volvo Construction Equipment

1024711

Fig.	Part No.	Quantity 1	2	3	PS	KIT	Description	Denominación	Denominação	Dénomination	Notes
1	**VOE 11170009**	1	2				Work lamp	Faro de trabajo	Farolete	Projecteur de travail	
2	**VOE 992517**	1	2				•Bulb	•Bombilla	•Lâmpada	•Ampoule	(VOE 943903) 24V/70W
3	**VOE 946472**	1					Flange screw	Tornillo embridado	Parafuso flangeado	Vis à embase	
3	**VOE 946329**		2				Flange screw	Tornillo embridado	Parafuso flangeado	Vis à embase	
4	**VOE 13960143**	1	2				Washer	Arandela	Arruela	Rondelle	
5	**VOE 13971095**	1	2				Flange nut	Tuerca embridada	Porca flangeada	Écrou à embase	
6	**VOE 13949746**	1					Clamp	Abrazadera	Braçadeira	Collier serrage	
7	**VOE 13946173**	1	4				Screw	Tornillo	Parafuso	Vis	
8	**VOE 11171254**	1					Cable harness	Manojo cables	Chicote cabos	Faisceau câbles	1245)
9	**VOE 8143240**	1					•Housing	•Cuerpo	•Carcaça	•Carter	
10	**VOE 14370760**	1					Socket	Toma de corriente	Conector	Socle	
11	**VOE 20374662**	1	2				Relay	Relé	Relé	Relais	RE03
12	**VOE 11400768**		2		SS		Protecting plate	Placa de protección	Placa proteção	Tôle protection	
13	**VOE 11414308**		2				Decal	Calcomanía	Decalque	Autocollant	
14	**VOE 11117464**		4				Plain washer	Arandela plana	Arruela simples	Rondelle plane	(VOE 13960141)
15	**VOE 13945408**		4				Nut	Tuerca	Porca	Écrou	
16	**VOE 941269**		2				Plug	Tapón	Bujão	Tampon	

1245) **GB**: Including parts: Wire assembly, hose, manifold, cable terminal and insulator See Group 379. **ES**: Articulo: cable, manguera, bifurcacion, terminal cable et aislador. See Group 379. **BR**: Peças incluídas: Conjunto de cabos, mangueira, coletor, terminal de cabo e isolador, ver grupo 379. **FR**: Article: cable, flexible, tubulure, cosse cable y isolant. See Group 379

1	83088	**Work lights, front.** **Alumbrado de trabajo, delantero.** **Lâmpadas de trabalho, dianteiras** **Phare de travail.**
2	82342	
3		
4		
5		

Catalogue id **20105**	Group **352**
Illustr. No **1024711**	Section **150**
Issue **20021229-G**	Page **209**

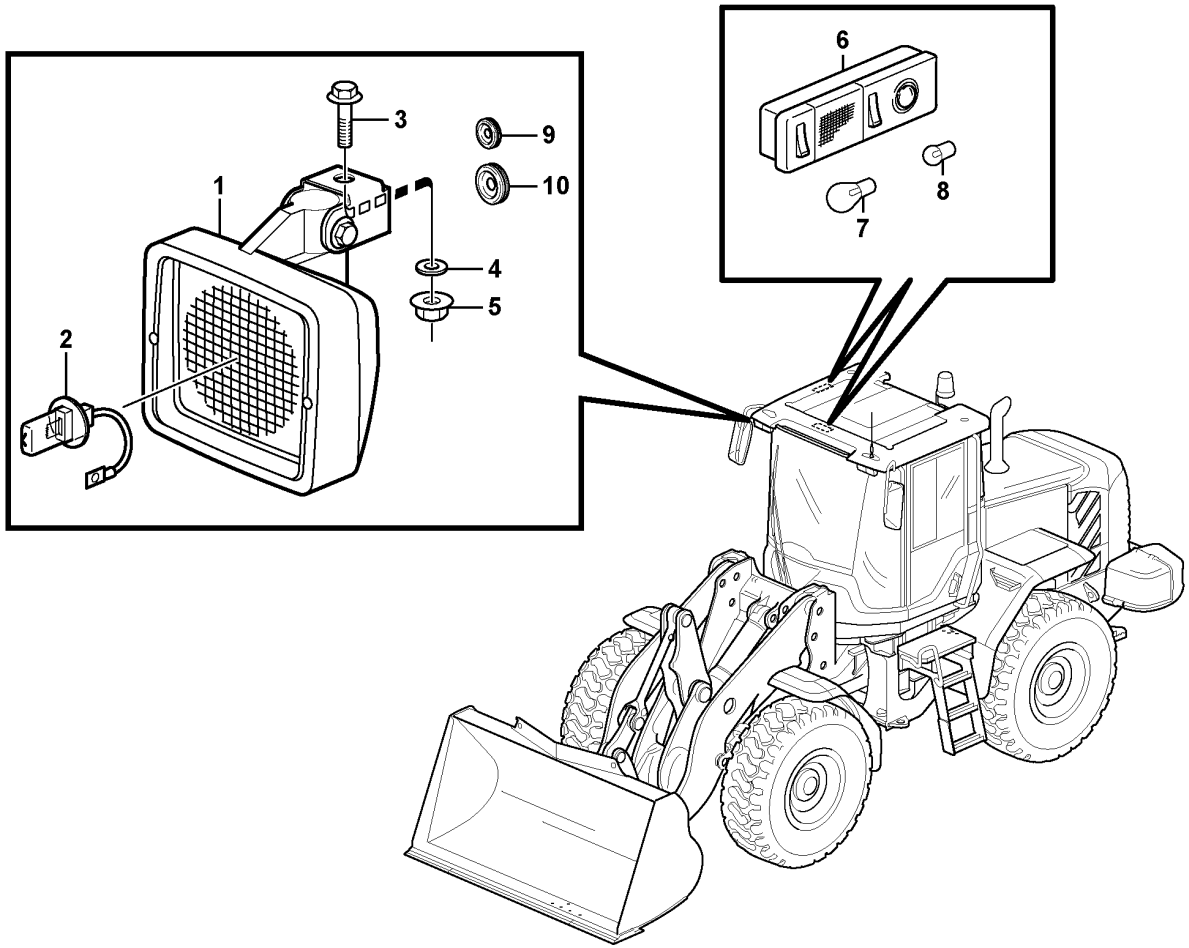
1
2
3
4
5
6
7
8
9
10

Fig.	Part No.	Quantity 1	2	3	PS	KIT	Description	Denominación	Denominação	Dénomination	Notes
1	**VOE 11170010**	2	2				Work lamp	Faro de trabajo	Farolete	Projecteur de travail	
2	**VOE 992517**	2	1				•Bulb	•Bombilla	•Lâmpada	•Ampoule	(VOE 943903) 24V/70W
3	**VOE 946329**	2	2				Flange screw	Tornillo embridado	Parafuso flangeado	Vis à embase	
4	**VOE 13960143**	2	2				Washer	Arandela	Arruela	Rondelle	
5	**VOE 13971095**	2	2				Flange nut	Tuerca embridada	Porca flangeada	Écrou à embase	
6	**VOE 20438083**	2	1				Interior Lamp	Lamp Interior	Luz interior	Lampe Inter.	
7	**VOE 992521**	1	1				•Bulb	•Bombilla	•Lâmpada	•Ampoule	(VOE 967708) 24V/21W
8	**VOE 992520**	1	1				•Bulb	•Bombilla	•Lâmpada	•Ampoule	(VOE 967710) 24V/10W
9	**VOE 941267**	2	2				Plug	Tapón	Bujão	Tampon	
10	**VOE 961970**	1	1				Plug	Tapón	Bujão	Tampon	

1	**33293**
2	**33018**
3	
4	
5	

Lighting, cab
Alumbrado, cabina
Iluminação, cabine
Eclairage, cabine

Catalogue id **20105**	Group **352**
Illustr. No **1024501**	Section **250**
Issue **20021229-G**	Page **211**

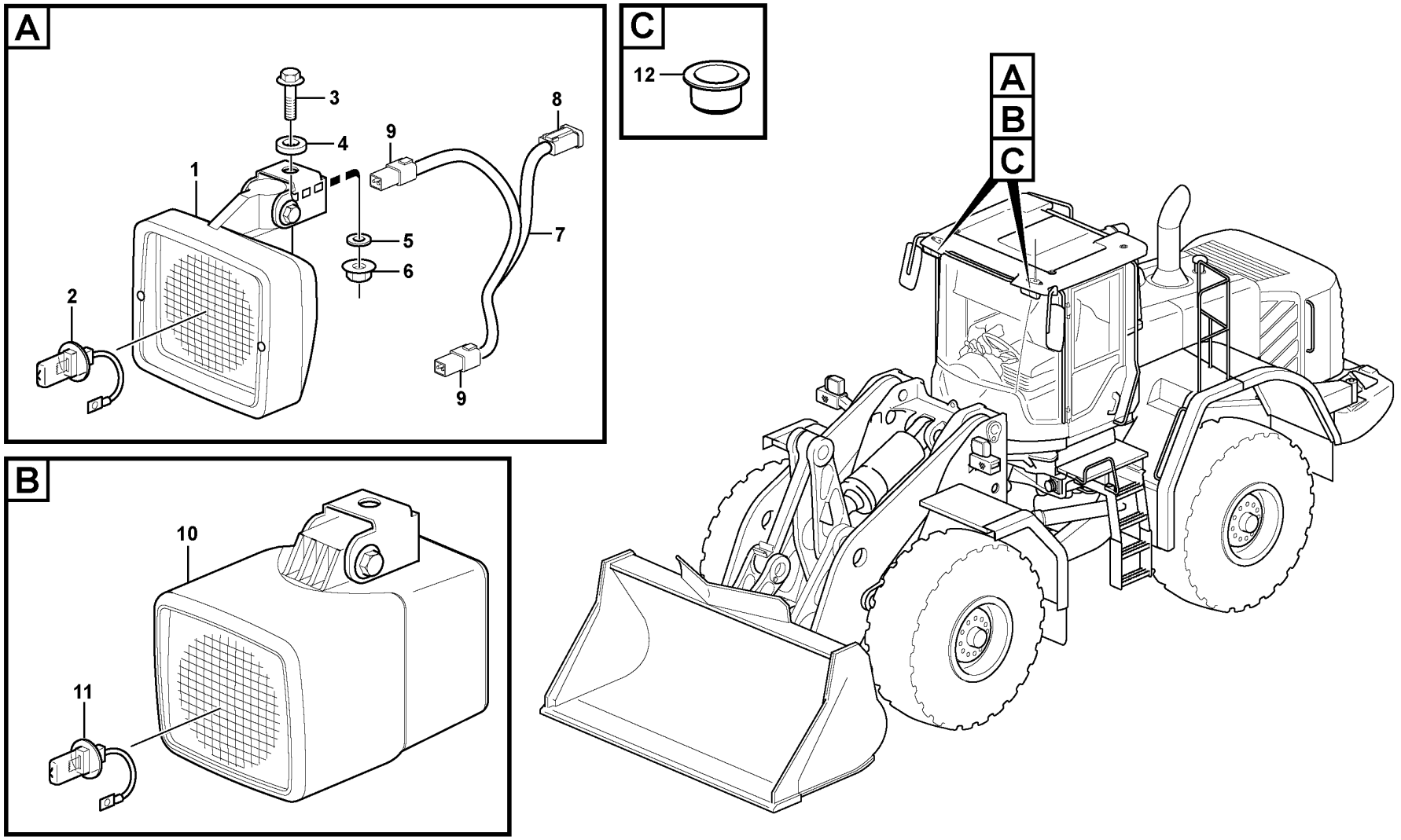

Volvo Construction Equipment

1048588

Fig.	Part No.	Quantity 1	2	3	4	5	PS	KIT	Description	Denominación	Denominação	Dénomination	Notes
1	VOE 11170010	4		2	2				Work lamp	Faro de trabajo	Farolete	Projecteur de travail	
2	VOE 992517	4		2	1				•Bulb	•Bombilla	•Lâmpada	•Ampoule	(VOE 943903) 24V/70W
3	VOE 946329	2		2	2				Flange screw	Tornillo embridado	Parafuso flangeado	Vis à embase	
4	VOE 15021902			2	2				Spacer	Distanciador	Espaçador	Entretoise	
5	VOE 13960143	2		2	2				Washer	Arandela	Arruela	Rondelle	
6	VOE 13971095	2		2	2				Flange nut	Tuerca embridada	Porca flangeada	Écrou à embase	
7	VOE 11171733	2							Cable harness	Manojo cables	Chicote cabos	Faisceau câbles	
8	VOE 14370761	2							Connector	Pieza de conexión	Conexão	Pièce connexion	
9	VOE 874955	4							Housing	Cuerpo	Carcaça	Carter	
10	VOE 11170348		2						Work lamp	Faro de trabajo	Farolete	Projecteur de travail	
11	VOE 11716829		2						•Bulb	•Bombilla	•Lâmpada	•Ampoule	XENON 24V/35W
12	VOE 15073580			2	2				Plug	Tapón	Bujão	Tampon	

1	83463	**Work lights, front.** **Alumbrado de trabajo, delantero.** **Lâmpadas de trabalho, dianteiras** **Phare de travail.**	Catalogue id **20105**	Group **352**
2	82856		Illustr. No **1048588**	Section **300**
3	33293			
4	33018		Issue **20021229-G**	Page **213**
5				

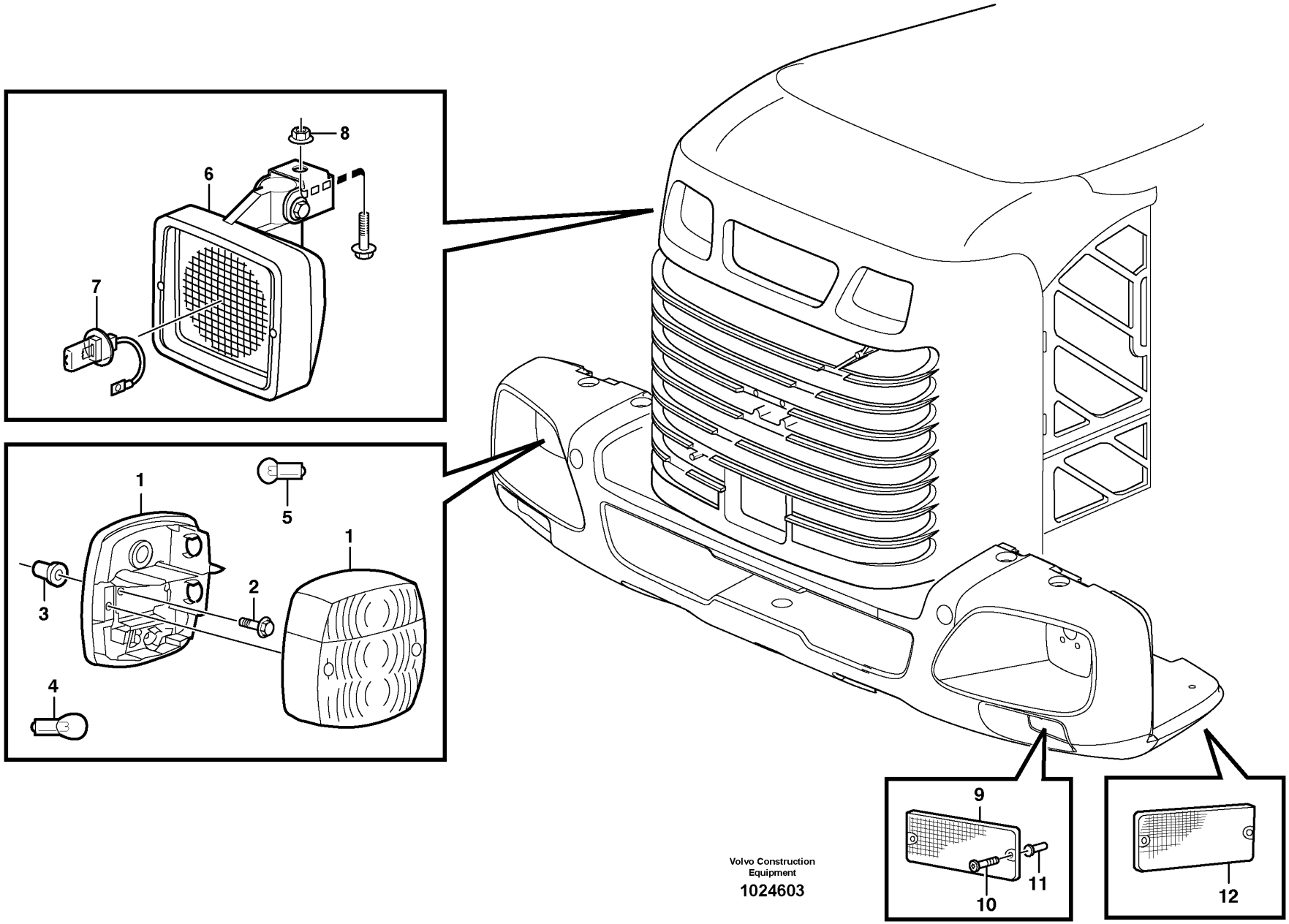

Volvo Construction Equipment

1024603

Fig.	Part No.	Quantity 1	2	3	PS	KIT	Description	Denominación	Denominação	Dénomination	Notes
1	VOE 11039553	2					Tail lamp	Piloto trasero	Lanterna traseira	Feu ar	
2	VOE 969587	4					Six point socket screw	Racor de seis dientes	Paraf soquete sext	Vis à 6 pans creux	
3	VOE 930761	4					Expanding nut	Tuerca expansora	Porca de expansão	Écrou expenseur	
4	VOE 992521	4					Bulb	Bombilla	Lâmpada	Ampoule	(VOE 967708) 21W
5	VOE 992520	2					Bulb	Bombilla	Lâmpada	Ampoule	(VOE 967710) 10W
6	VOE 11039846	2					Work lamp	Faro de trabajo	Farolete	Projecteur de travail	
7	VOE 992517	2					•Bulb	•Bombilla	•Lâmpada	•Ampoule	(VOE 943903) 70W
8	VOE 948645	2					Flange lock nut	Contratuerca embridada	Contra porca flange	Contre-écrou à embase	
9	VOE 11039276	4					Reflector	Reflector	Refletor	Catadioptre	RED
10	VOE 13969516	4					Six point socket screw	Racor de seis dientes	Paraf soquete sext	Vis à 6 pans creux	
11	VOE 930757	4					Expanding nut	Tuerca expansora	Porca de expansão	Écrou expenseur	
12	VOE 1578835	2					Reflector	Reflector	Refletor	Catadioptre	YELL

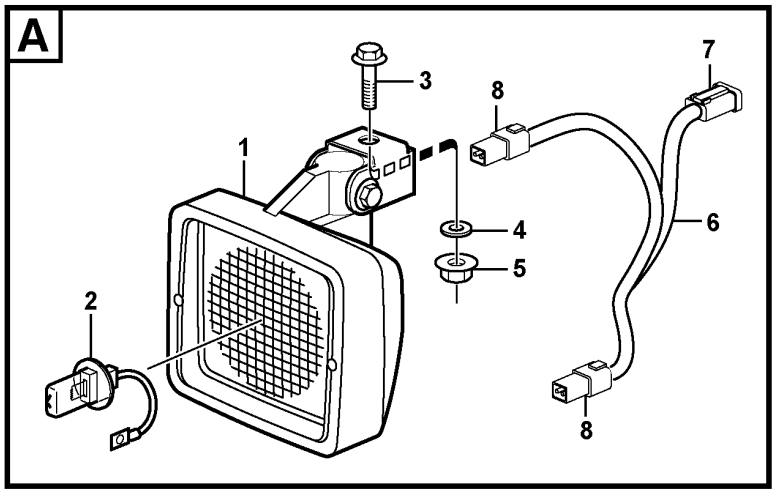
A
1
2
3
4
5
6
7
8
8

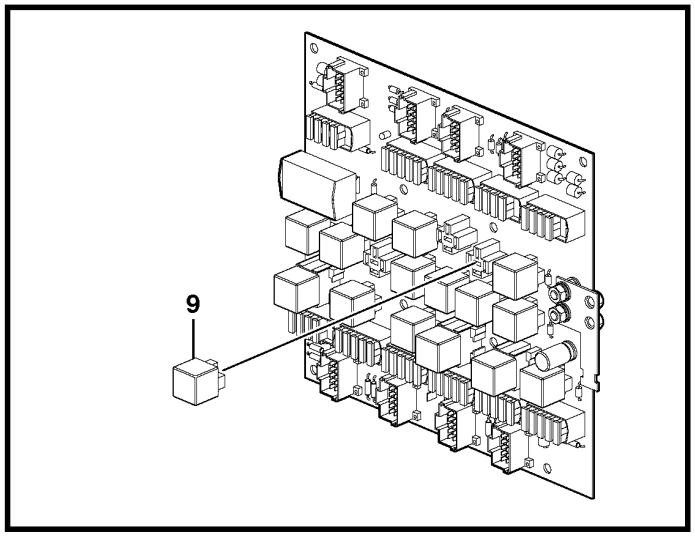
9

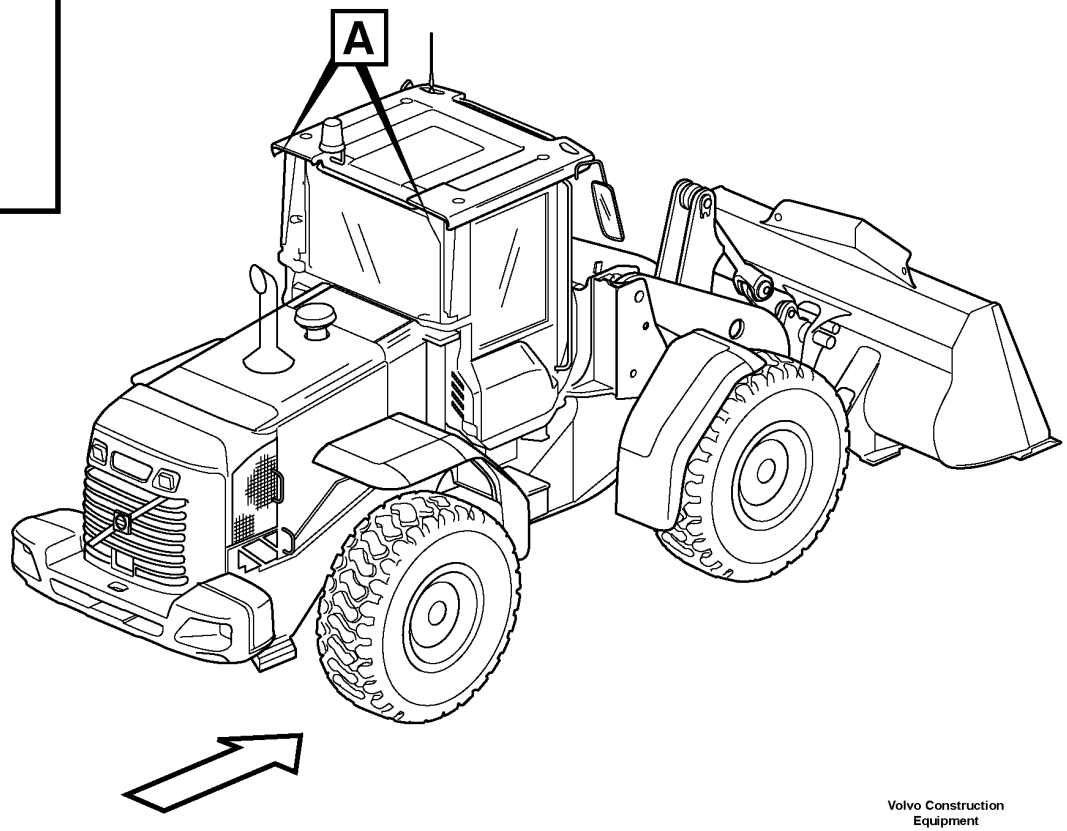
A

Fig.	Part No.	Quantity 1	2	3	PS	KIT	Description	Denominación	Denominação	Dénomination	Notes
1	**VOE 11170010**	4	2				Work lamp	Faro de trabajo	Farolete	Projecteur de travail	
2	**VOE 992517**	4	2				•Bulb	•Bombilla	•Lâmpada	•Ampoule	(VOE 943903) 24V/70W
3	**VOE 946329**	4	2				Flange screw	Tornillo embridado	Parafuso flangeado	Vis à embase	
4	**VOE 13960143**	4	2				Washer	Arandela	Arruela	Rondelle	
5	**VOE 13971095**	4	2				Flange nut	Tuerca embridada	Porca flangeada	Écrou à embase	
6	**VOE 11171733**	2					Cable harness	Manojo cables	Chicote cabos	Faisceau câbles	
7	**VOE 14370761**	2					•Connector	•Pieza de conexión	•Conexão	•Pièce connexion	
8	**VOE 874955**	4					•Housing	•Cuerpo	•Carcaça	•Carter	
9	**VOE 20374662**	1	1				Relay	Relé	Relé	Relais	RE4

1	**83493**	**Work lights, rear.** **Alumbrado de trabajo, trasero.** **Lâmpadas de trabalho, traseiras.** **Phare de travail, AR.**	Catalogue id **20105**	Group **353**
2	**83492**		Illustr. No **1024631**	Section **150**
3			Issue **20021229-G**	Page **217**
4				
5				

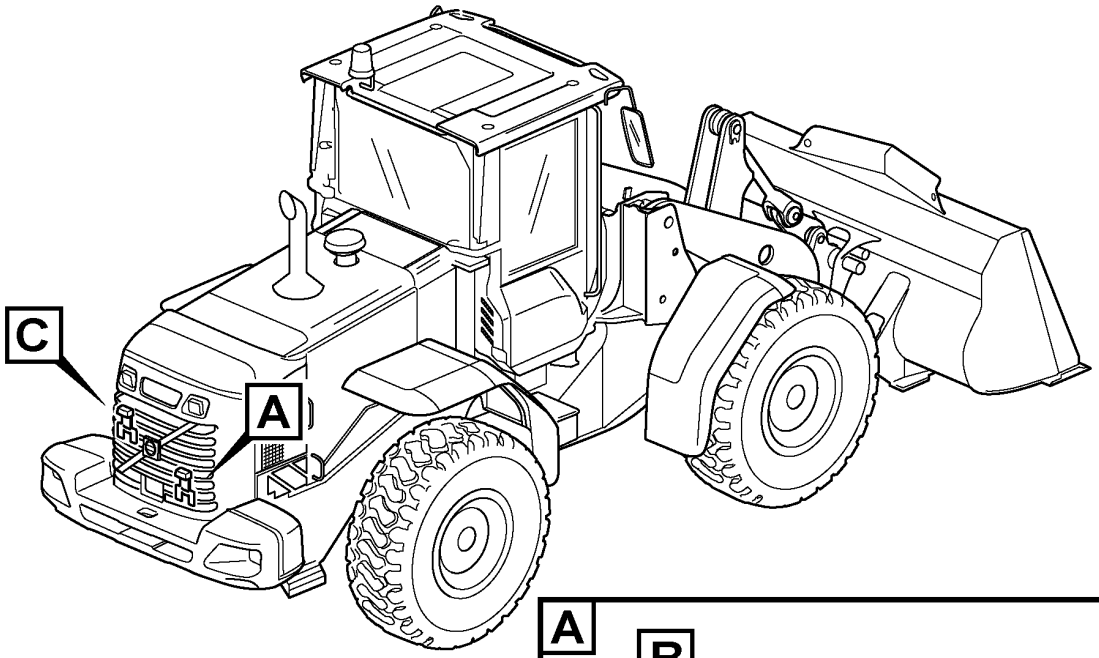
C
A

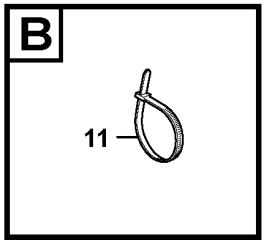
B
11

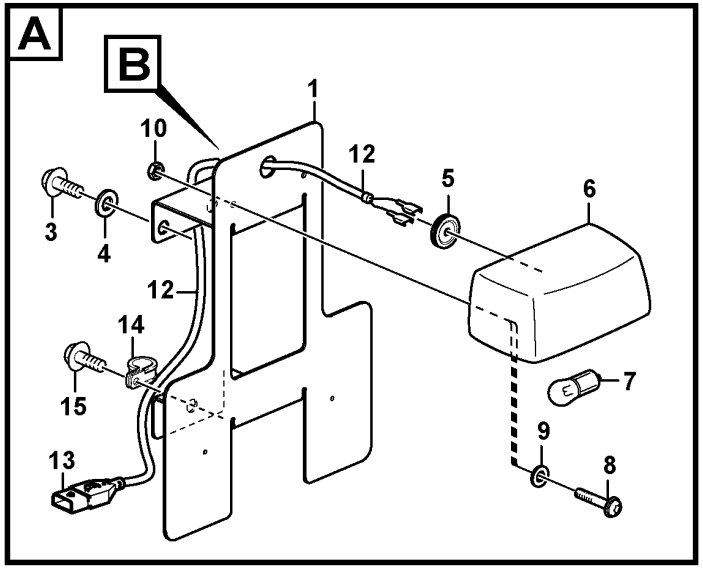
A
B
1
10
12
5
6
3
4
12
14
15
7
9
8
13

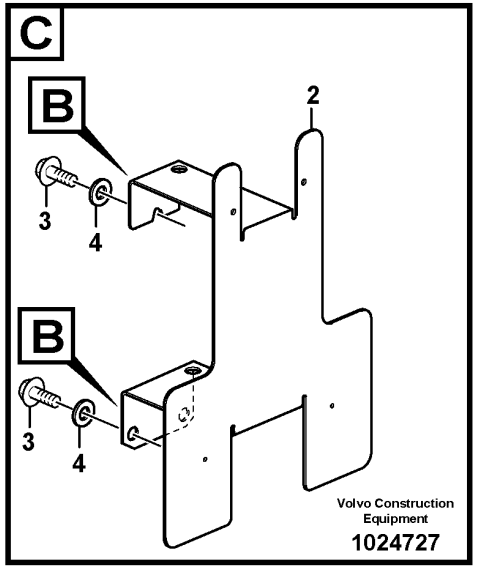
C
B
2
3
4
B
3
4
Volvo Construction Equipment
1024727

Fig.	Part No.	Quantity 1	2	3	PS	KIT	Description	Denominación	Denominação	Dénomination	Notes
1	VOE 11400621	1					Number plate retainer	Soporte de matrícula	Suporte placa licença	Porte-plaque d'immatriculation	
2	VOE 11436173		1				Number plate retainer	Soporte de matrícula	Suporte placa licença	Porte-plaque d'immatriculation	
3	VOE 947107	3	3				Flange screw	Tornillo embridado	Parafuso flangeado	Vis à embase	
4	VOE 11117464	3	3				Plain washer	Arandela plana	Arruela simples	Rondelle plane	(VOE 13960141)
5	VOE 941267	1					Plug	Tapón	Bujão	Tampon	
6	VOE 11147756	1	1				Sign lamp	Lámpara letrero	Lâmpada letreiro	Éclairage de plaque	
7	VOE 992520	1	1				•Bulb	•Bombilla	•Lâmpada	•Ampoule	(VOE 967710)
8	VOE 13969516	2	2				Six point socket screw	Racor de seis dientes	Paraf soquete sext	Vis à 6 pans creux	
9	VOE 960137	2	2				Washer	Arandela	Arruela	Rondelle	
10	VOE 13963103	2					Lock nut	Contratuerca	Porca trava	Contre-écrou	
11	VOE 13963103		2				Lock nut	Contratuerca	Porca trava	Contre-écrou	
12	VOE 11170698	1	1				Cable harness	Manojo cables	Chicote cabos	Faisceau câbles	
							•CONNECTED TO:	•CONECTADO A:	•CONECTADO EM:	•CONNECTÉ A:	
							••Cable harness	••Manojo cables	••Chicote	••Faisceau cables	RE
							••Sign Lamp	••Lampara Letrero	••Lâmpada letreiro	••Eclairag.plaque	LA307
13	VOE 8143240	1	1				•Housing	•Cuerpo	•Carcaça	•Carter	
14	VOE 980614	2					Clamp	Abrazadera	Braçadeira	Collier serrage	
15	VOE 13946173	1					Screw	Tornillo	Parafuso	Vis	
16	VOE 15166104	1	1				Protecting sleeve	Manguito de protección	Luva proteção	Manchon protection	

1	83388
2	83389
3	
4	
5	

License plate lamp
Alumbrado de matrícula
Lâmpada, placa de licença
Eclairage de plaque

Catalogue id	Group
20105	353
Illustr. No	Section
1024727	200
Issue	Page
20021229-G	219

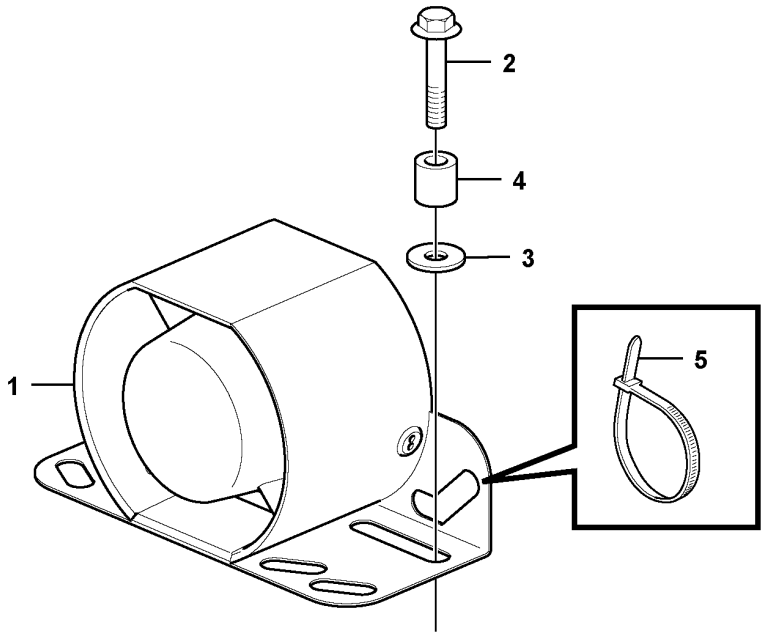
2
4
3
1
5

Fig.	Part No.	Quantity 1	2	3	PS	KIT	Description	Denominación	Denominação	Dénomination	Notes
1	VOE 17222610	1					Reversing warning unit	Avisador de retroceso	Aviso marcha-ré	Avertisseur de recul	
2	VOE 13947760	2					Screw	Tornillo	Parafuso	Vis	
3	VOE 11117464	2					Plain washer	Arandela plana	Arruela simples	Rondelle plane	
4	VOE 4973473	2					Spacer sleeve	Manguito distanciador	Luva espaçadora	Douille entretoise	
5	VOE 4881440	2					Cable tie	Abrazadera de cinta	Braçadeira	Serre-câble	
	VOE 17223397	1					Wiring harness	Manojo cables	Chicote cabos	Faisceau de câbles	

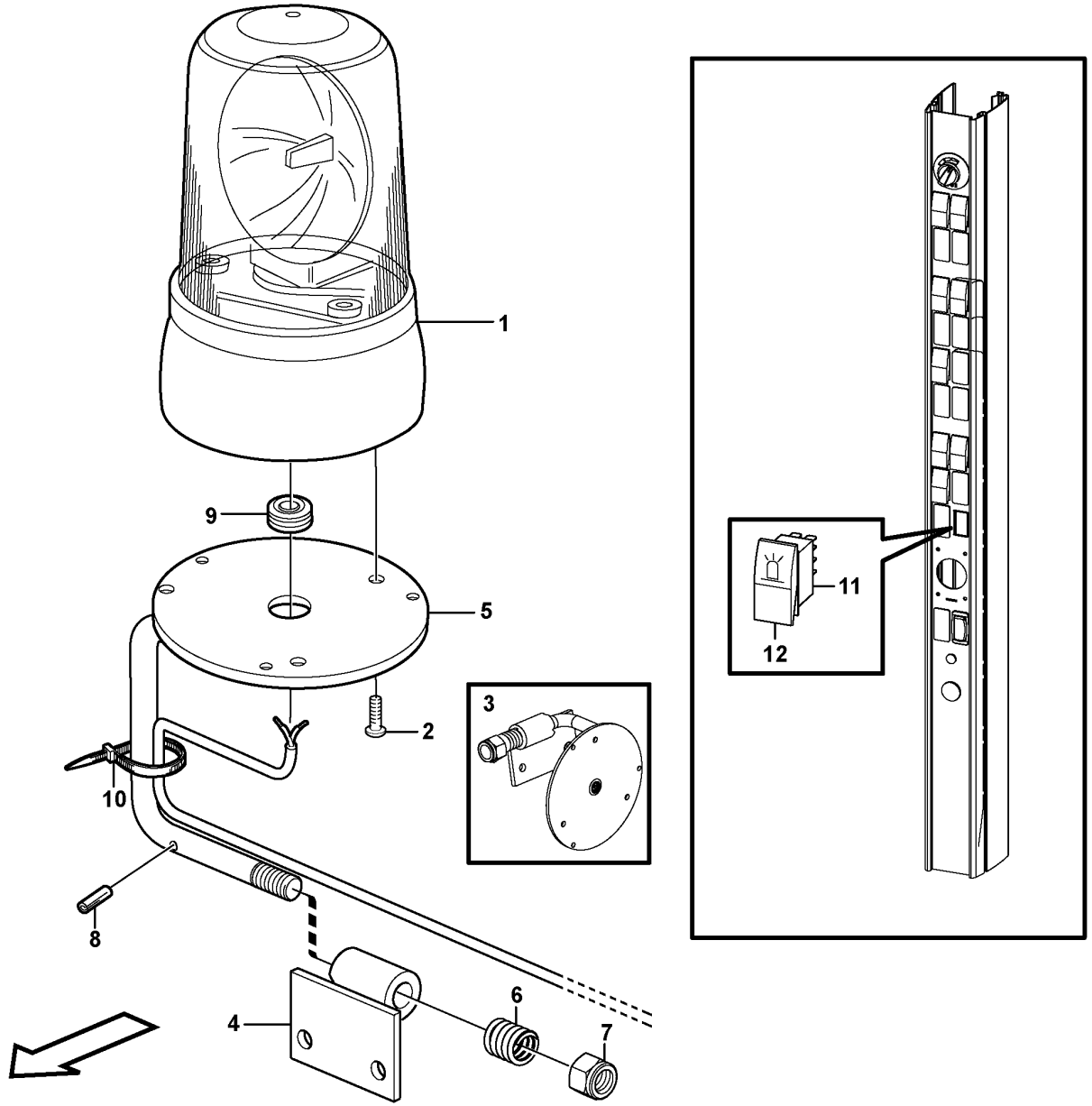

Volvo Construction Equipment
1023966

Fig.	Part No.	Quantity 1	2	3	PS	KIT	Description	Denominación	Denominação	Dénomination	Notes
1		1					Lamp	Lampara	Lâmpada	Lampe	
2	VOE 976155	3					Six point socket screw	Racor de seis dientes	Paraf soquete sext	Vis à 6 pans creux	
3	VOE 11412552	1					Release mechanism	Mecanismo liberador	Mecanismo liberador	Dispositif d'inclinaison	
4	VOE 11412553	1					•Attachment bracket	•Soporte de implementos	•	•Porte-outil	
5	VOE 11412556	1					•Attachment bracket	•Soporte de implementos	•	•Porte-outil	
6	VOE 4935756	1					•Spring	•Resorte	•Mola	•Ressort	
7	VOE 13967934	1					•Flange lock nut	•Contratuerca embridada	•Contra porca flange	•Contre-écrou à embase	
8	VOE 13961647	1					•Pin	•Pasador	•Coupilha	•Clavette	
9	VOE 941267	2					•Plug	•Tapón	•Bujão	•Tampon	
10	VOE 4881440	2					Cable tie	Abrazadera de cinta	Braçadeira	Serre-câble	
11	VOE 70377101	1					Switch	Interruptor	Interruptor	Contacteur	
12	VOE 11428013	1					Rocker arm	Balancín	Balancim	Culbuteur	

1		**Rotating beacon.** **Faro de advertencia giratorio.** **Sinalizador rotativo.** **Avertisseur lumineux à feu tournant.**	Catalogue id **20105**	Group **362**
2				
3			Illustr. No **1023966**	Section **150**
4				
5		**83074**	Issue **20021229-G**	Page **223**

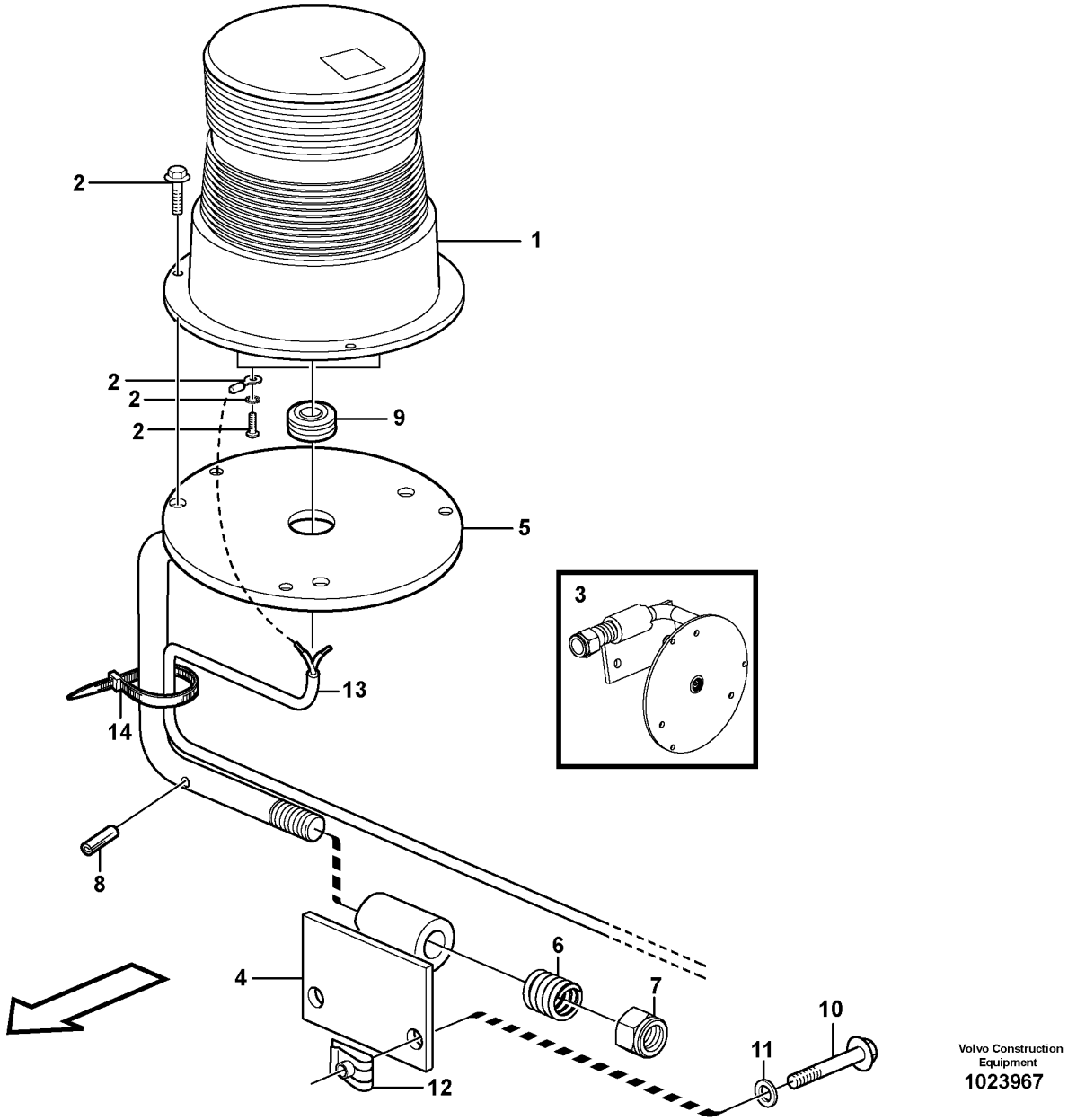

Volvo Construction Equipment
1023967

Fig.	Part No.	Quantity 1	2	3	PS	KIT	Description	Denominación	Denominação	Dénomination	Notes
1	VOE 11170087	1					Rotating beacon	Alumbrado rotativo	Farol rotativo	Gyrophare	
2		REQ			NS		•Mounting Kit	•Juego Montaje	•Kit de instalação	•Kit Montage	
3	VOE 11412552	1					Release mechanism	Mecanismo liberador	Mecanismo liberador	Dispositif d'inclinaison	
4	VOE 11412553	1					•Attachment bracket	•Soporte de implementos	•	•Porte-outil	
5	VOE 11412556	1					•Attachment bracket	•Soporte de implementos	•	•Porte-outil	
6	VOE 4935756	1					•Spring	•Resorte	•Mola	•Ressort	
7	VOE 13967934	1					•Flange lock nut	•Contratuerca embridada	•Contra porca flange	•Contre-écrou à embase	
8	VOE 13961647	1					•Pin	•Pasador	•Coupilha	•Clavette	
9	VOE 941267	2					•Plug	•Tapón	•Bujão	•Tampon	
10	VOE 13945444	2					Screw	Tornillo	Parafuso	Vis	
11	VOE 11117464	2					Plain washer	Arandela plana	Arruela simples	Rondelle plane	(VOE 13960141)
12	VOE 13949867	2					Spring nut	Tuerca resorte	Porca de pressão	Écrou de ressort	
13	VOE 11170891	1					Cable harness	Manojo cables	Chicote cabos	Faisceau câbles	
14	VOE 4881440	5					Cable tie	Abrazadera de cinta	Braçadeira	Serre-câble	

1		**Revolving warning light.** **Farol de señal con luz revolvedora.** **Lampada de advertência de giro** **Avertisseur lumineux à feu tournant.**	Catalogue id **20105**	Group **362**
2				
3			Illustr. No **1023967**	Section **200**
4				
5		**83355**	Issue **20021229-G**	Page **225**

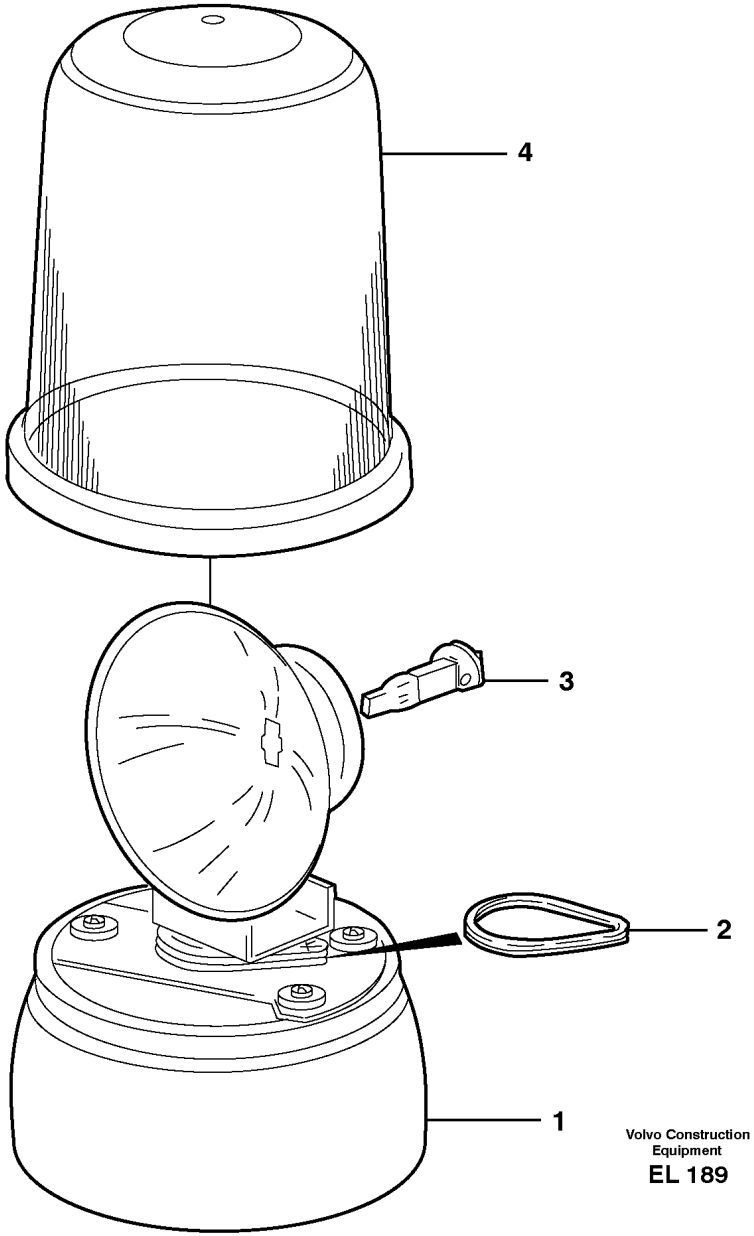

Volvo Construction Equipment

EL 189

Fig.	Part No.	Quantity 1	2	3	PS	KIT	Description	Denominación	Denominação	Dénomination	Notes
	VOE 11170098	1					Rotating beacon	Alumbrado rotativo	Farol rotativo	Gyrophare	
1		1			NS		•Housing	•Carter	•Carcaça	•Carter	
2	**VOE 11994484**	1					•Drive belt	•Correa motriz	•Correia motriz	•Courroie de transmission	2 PCS
3	**VOE 992516**	1					•Bulb	•Bombilla	•Lâmpada	•Ampoule	(VOE 943904) 24V/70W
4	**VOE 11713980**	1					•Lens	•Cristal	•Lente	•Verre lampe	(VOE 11713095)

1		**Rotating beacon.** **Faro de advertencia giratorio.** **Sinalizador rotativo.** **Avertisseur lumineux à feu tournant.**	Catalogue id **20105**	Group **362**
2				
3			Illustr. No **EL 189**	Section **250**
4				
5		**83074**	Issue **20021229-G**	Page **227**

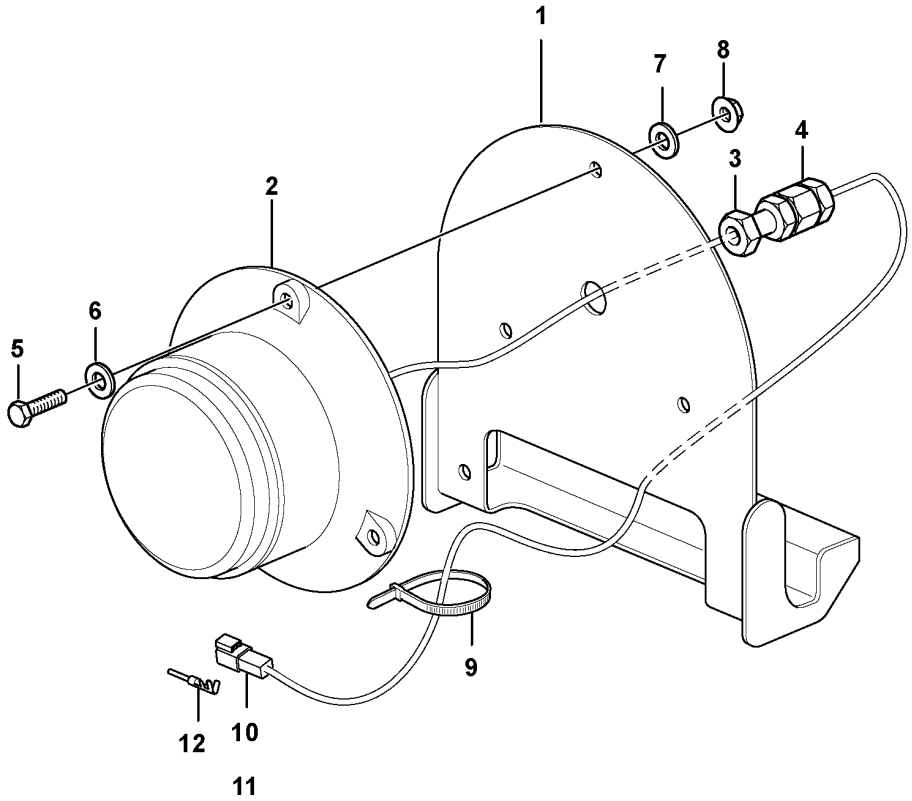
1
7
8
4
3
2
6
5
9
12
10
11

Fig.	Part No.	Quantity 1	2	3	PS	KIT	Description	Denominación	Denominação	Dénomination	Notes
	VOE 15066413	1					Lamp	Lámpara	Lanterna	Lampe	(VOE 11170330)
	VOE 15066413		1				Lamp	Lámpara	Lanterna	Lampe	
1		1	1		NS		•Retainer	•Soporte	•Retentor	•Retenue	
2		1			NS		•Lamp	•Lampara	•Lâmpada	•Lampe	LA342
3		1			NS		•Nut	•Tuerca	•Porca	•Ecrou	
4		1			NS		•Grommet	•Aislador pasapanel	•Ilhós	•Passe fil	
5	**VOE 13955272**	3	3				•Screw	•Tornillo	•Parafuso	•Vis	
6		3			NS		•Sealing washer	•Arandela reten	•	•Rond.etancheite	
7	**VOE 960139**	3	3				•Plain washer	•Arandela plana	•Arruela simples	•Rondelle plane	
8	**VOE 13949278**	3	3				•Flange lock nut	•Contratuerca embridada	•Contra porca flange	•Contre-écrou à embase	
9	**VOE 4881440**	1	1				•Cable tie	•Abrazadera de cinta	•Braçadeira	•Serre-câble	
10	**VOE 14370761**	1	1				•Connector	•Pieza de conexión	•Conexão	•Pièce connexion	
11	**VOE 14370881**	1	1				•Spacer	•Distanciador	•Espaçador	•Entretoise	
12	**VOE 874033**	2					•Cable terminal	•Terminal de cable	•Terminal cabos	•Cosse câble	

1	**83860**	**Back-up warning light, strobe light** **Luz de advertencia de marcha atrás, lámpara estroboscópica** **Lâmpada de advertência reserva, lâmpada estroboscópica** **Feu de recul, éclairage stroboscopique**	Catalogue id **20105**	Group **362**
2	**85030**		Illustr. No **1024959**	Section **300**
3				
4			Issue **20021229-G**	Page **229**
5				

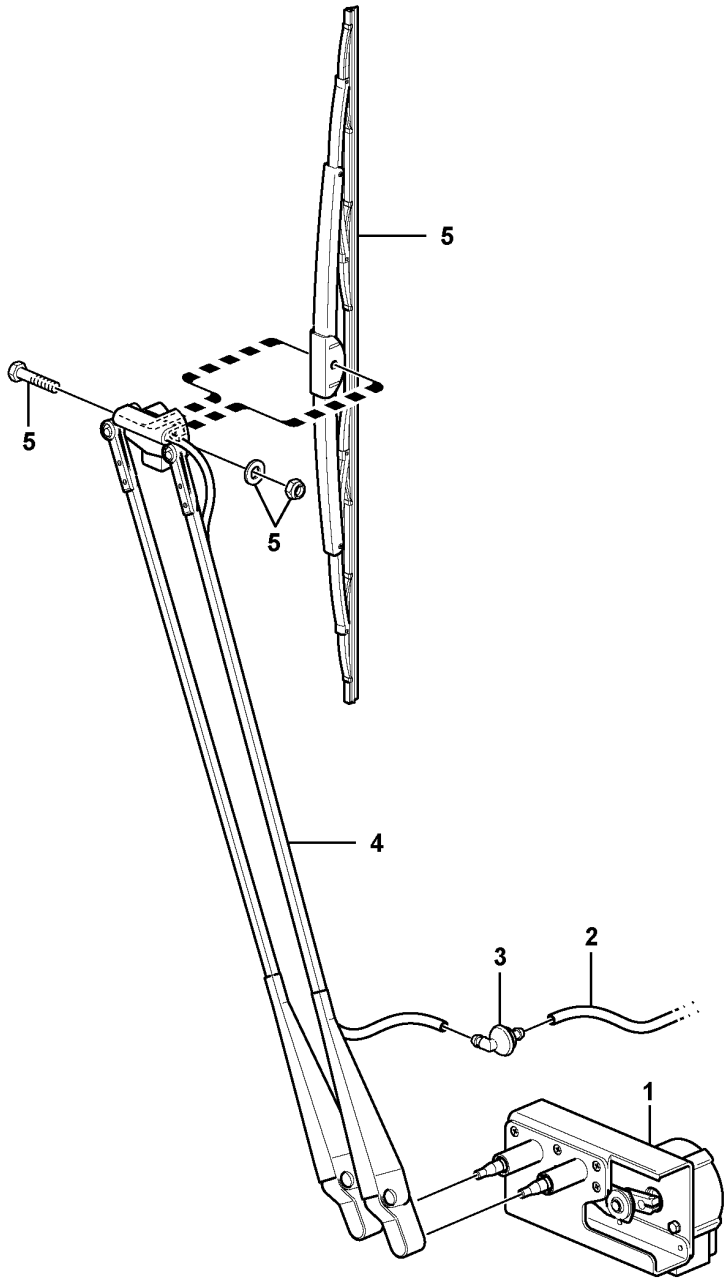

Volvo Construction Equipment
1024508

Fig.	Part No.	Quantity 1	2	3	PS	KIT	Description	Denominación	Denominação	Dénomination	Notes
1	VOE 17200853	1					Wiper motor	Motor limpiaparabrisas	Motor do limpador para-brisa	Moteur essuie-glace	(VOE 11444264)
1	VOE 17200853		1				Wiper motor	Motor limpiaparabrisas	Motor do limpador para-brisa	Moteur essuie-glace	(VOE 11444264) CAB - 27921, S/N - 69016 (USA), S/N - 71772 (BRA)
1	VOE 15411755		1		SS		Wiper motor	Motor limpiaparabrisas	Motor do limpador para-brisa	Moteur essuie-glace	CAB 27922 - 28825 CAB 69017 - (USA), S/N 71773 - 72001
1	VOE 15190412		1				Wiper motor	Motor limpiaparabrisas	Motor do limpador para-brisa	Moteur essuie-glace	S/N 28825- S/N 72001-
2	VOE 1304841	REQ	REQ				Hose	Manguera	Mangueira	Flexible	L = 2300 MM
3	VOE 14508639	1	1				Elbow	Ángulo	Cotovelo	Coude	
4	VOE 15190478	1	1				Wiper arm	Brazo limpiaparabrisas	Braço limpador para-brisa	Bras d'essuie-glace	
	VOE 15175456	1	1				•Nozzle	•Difusor	•Bico	•Gicleur	
5	VOE 14508629	1	1				Wiper blade	Hoja limpiafaros	Palheta do limpador	Balai d'essuie-glace	

1	33293
2	33018, 33019
3	
4	
5	

Windshield wiper, front
Limpiaparabrisas, delantero
Limpador de pára-brisa, dianteiro
Essuie-vitre, avant

Catalogue id	Group
20105	363
Illustr. No	Section
1024508	100
Issue	Page
20021229-G	231

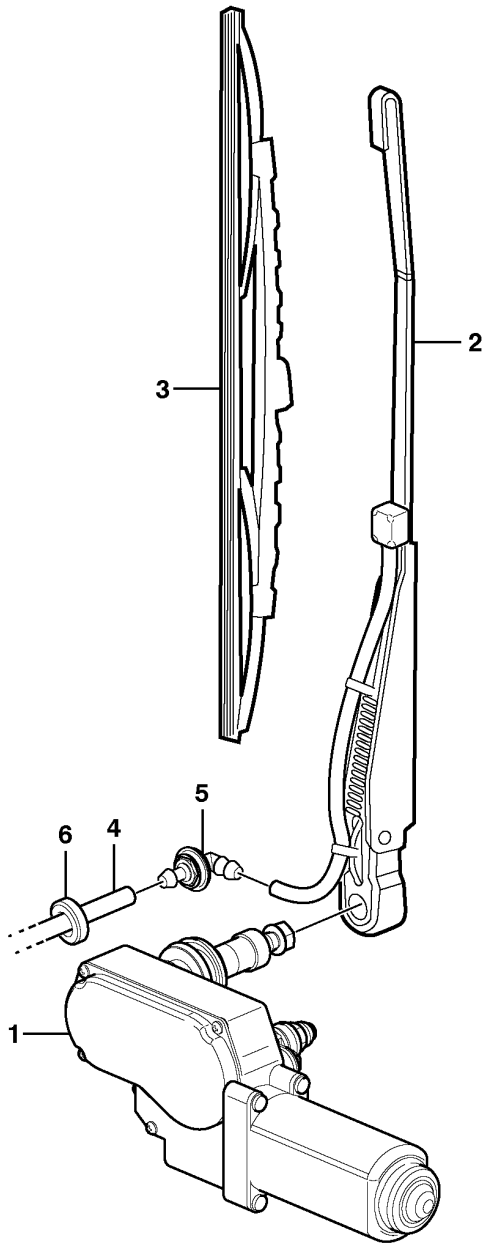

Volvo Construction Equipment
1032689

Fig.	Part No.	Quantity 1	2	3	PS	KIT	Description	Denominación	Denominação	Dénomination	Notes
1	**VOE 15010653**	1	1				Wiper motor	Motor limpiaparabrisas	Motor do limpador para-brisa	Moteur essuie-glace	(VOE 11170169)
2	**VOE 11170170**	1	1				Wiper arm	Brazo limpiaparabrisas	Braço limpador para-brisa	Bras d'essuie-glace	
3	**VOE 11170171**	1	1				Wiper blade	Hoja limpiafaros	Palheta do limpador	Balai d'essuie-glace	
4	**VOE 1304841**	REQ					Hose	Manguera	Mangueira	Flexible	L = 2800 MM
	VOE 1304841		REQ				Hose	Manguera	Mangueira	Flexible	L = 1800 MM
5	**VOE 14508639**	1	1				Elbow	Ángulo	Cotovelo	Coude	
6	**VOE 941262**	2	2				Grommet	Pasaje	Passa muro	Passe fil	

1	**33293**	**Windshield wiper, rear** **Limpiaparabrisas, trasero** **Limpador de pára-brisa, traseiro** **Essuie-vitre, arrière**	Catalogue id **20105**	Group **363**
2	**33018**		Illustr. No **1032689**	Section **150**
3			Issue **20021229-G**	Page **233**
4				
5				

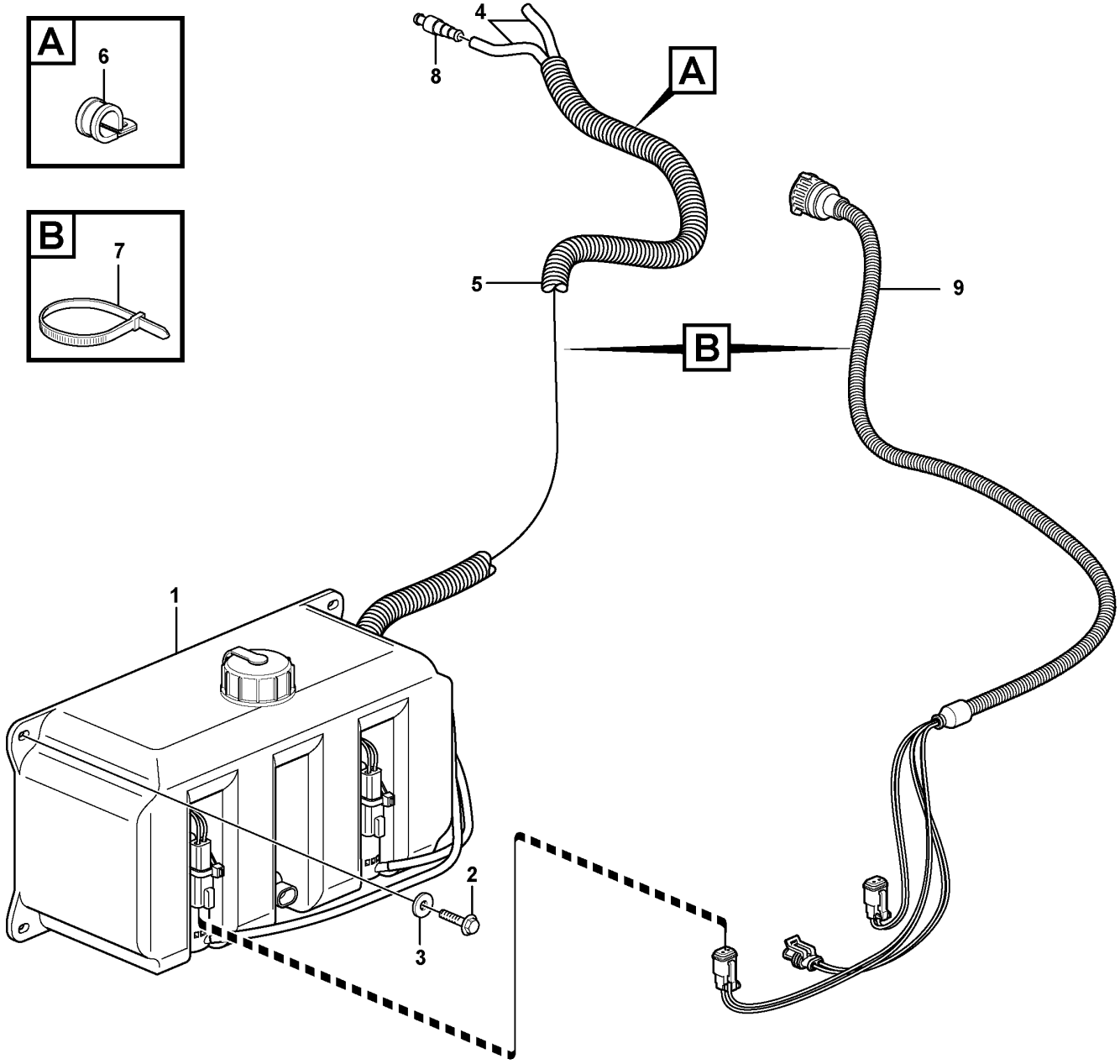

Volvo Construction Equipment
1024516

Fig.	Part No.	Quantity 1	2	3	PS	KIT	Description	Denominación	Denominação	Dénomination	Notes
1	**VOE 11170287**	1					Reservoir	Depósito	Reservatório	Réservoir	2381) SE3601
	VOE 15041562	1					•Cap	•Capuchón	•Tampa	•Capot	
	VOE 11716534	2					•Pump	•Bomba	•Bomba	•Pompe	
2	**VOE 13946934**	2					Screw	Tornillo	Parafuso	Vis	
3	**VOE 960139**	2					Plain washer	Arandela plana	Arruela simples	Rondelle plane	
4	**VOE 1304841**	REQ					Hose	Manguera	Mangueira	Flexible	
5	**VOE 4803751**	REQ					Hose	Manguera	Mangueira	Flexible	L = 790 MM
6	**VOE 977599**	1					Clamp	Abrazadera	Braçadeira	Collier serrage	
7	**VOE 4881440**	4					Cable tie	Abrazadera de cinta	Braçadeira	Serre-câble	
8	**VOE 667352**	1	1				Non-return valve	Válvula antirretorno	Válvula de retenção	Clapet antiretour	
9	**VOE 11171584**	1					Cable harness	Manojo cables	Chicote cabos	Faisceau câbles	

2381) **GB**: Sensor included **ES**: Sensor incluido **BR**: Inclusive sensor **FR**: Capteur inclus

1	**33293**
2	**33018**
3	
4	
5	

Windshield washer
Lavaparabrisas
Lavador de pára-brisa
Lave - glace

Catalogue id **20105**	Group **363**
Illustr. No **1024516**	Section **200**
Issue **20021229-G**	Page **235**

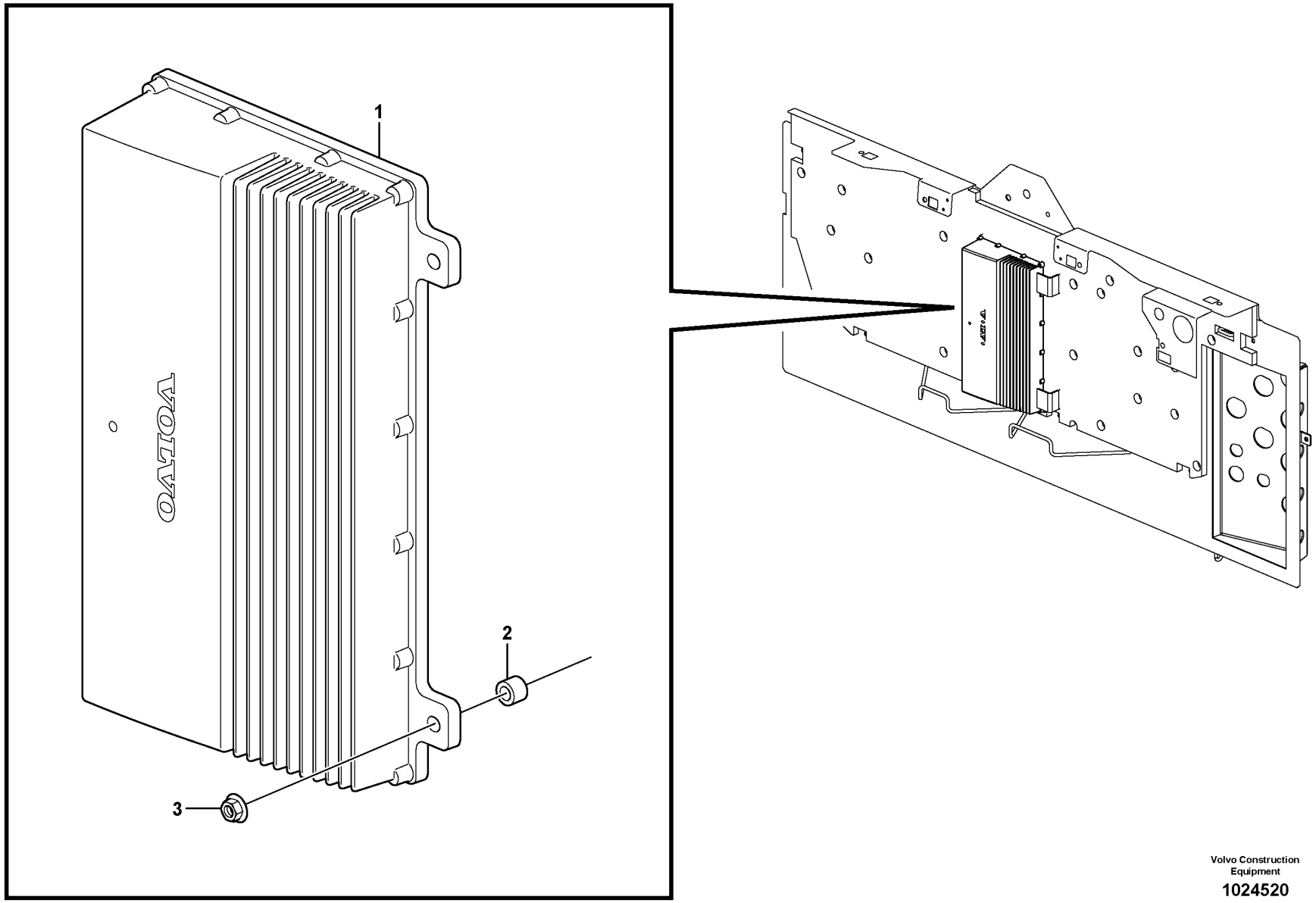

Volvo Construction Equipment

1024520

Fig.	Part No.	Quantity 1	2	3	PS	KIT	Description	Denominación	Denominação	Dénomination	Notes
1	**VOE 11443500**	1			SS		Electronic unit	Unidad electrónica	Unidade eletrônica	Unité électronique	3611) V1-ECU, S/N - 26889 SWE, S/N - 68848 USA, S/N - 71690 BRA, S/N - 43390 IRN
1	**VOE 11380375**	1			SS		Electronic unit	Unidad electrónica	Unidade eletrônica	Unité électronique	V1-ECU, S/N 26890-27360, S/N 68849 - USA S/N 71691 -71820 BRA S/N 43391 - 43490 IRN
1	**VOE 11380375**		1		SS		Electronic unit	Unidad electrónica	Unidade eletrônica	Unité électronique	V1-ECU, CAB - 28172 SWE, CAB - 71803 BRA,
1	**VOE 11381475**		1		SS		Electronic unit	Unidad electrónica	Unidade eletrônica	Unité électronique	V1-ECU, CAB 28173 - 29564 SWE, CAB 71821 - 72103 BRA
1	**VOE 11381995**		1		SS		Electronic unit	Unidad electrónica	Unidade eletrônica	Unité électronique	V1-ECU, CAB 29565 - SWE, CAB 72104 - 72220 BRA
1	**VOE 11383875**		1				Electronic unit	Unidad electrónica	Unidade eletrônica	Unité électronique	V1-ECU, CAB 72221- BRA
1	**VOE 11381995**			1	SS		Electronic unit	Unidad electrónica	Unidade eletrônica	Unité électronique	V1-ECU, S/N -29121 SWE, S/N -72220 BRA
1	**VOE 11383875**			1			Electronic unit	Unidad electrónica	Unidade eletrônica	Unité électronique	V1-ECU, S/N 29122- SWE, S/N 72221- BRA
2	**VOE 930418**	3	3				Spacer ring	Anillo distanciador	Anel espaçador	Bague entretoise	
3	**VOE 13949278**	3	3				Flange lock nut	Contratuerca embridada	Contra porca flange	Contre-écrou à embase	

3611) **GB**: This ECU only to be used up to this Serial No **ES**: Esta ECU sólo debe usarse hasta este nº de fabr. inclusive **BR**: Esta ECU apenas deve ser usada até este Nº. de série **FR**: Cet ECU ne peut être utilisé que jusqu'à ce nº de série

1	**33293, 33437**
2	**33018, 33019**
3	**33292**
4	
5	

Electronic unit
Unidad electrónica
Unidade eletrônica
Unité électronique

V1-ECU

Catalogue id	Group
20105	**366**
Illustr. No	Section
1024520	**100**
Issue	Page
20021229-G	**237**

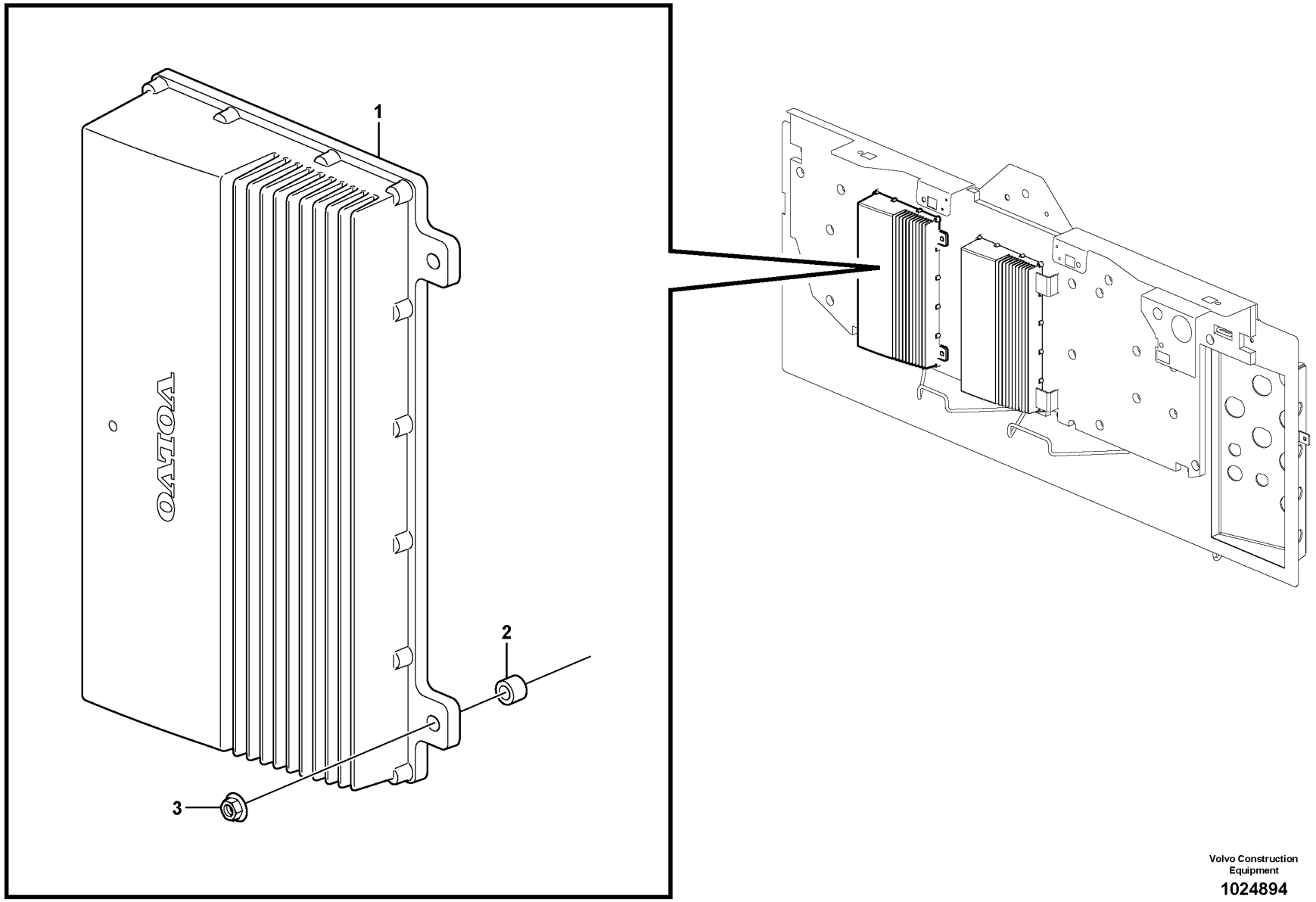

Volvo Construction Equipment

1024894

Fig.	Part No.	Quantity 1	2	3	PS	KIT	Description	Denominación	Denominação	Dénomination	Notes
1	**VOE 11443700**	1			SS		Electronic unit	Unidad electrónica	Unidade eletrônica	Unité électronique	3611) V2-ECU, S/N - 26889 SWE, S/N - 68848 USA, S/N - 71690 BRA, S/N - 43390 IRN
1	**VOE 11380380**	1			SS		Electronic unit	Unidad electrónica	Unidade eletrônica	Unité électronique	V2-ECU, S/N 26890-27360, S/N 68849 - USA, S/N 71691 - 71820 BRA, S/N 43391 - 43490 IRN
1	**VOE 11381480**	1			SS		Electronic unit	Unidad electrónica	Unidade eletrônica	Unité électronique	V2-ECU, S/N 27361 - 28732 SWE, S/N 71821 - 72104 BRA, S/N 43491 - IRN
1	**VOE 11381990**	1			SS		Electronic unit	Unidad electrónica	Unidade eletrônica	Unité électronique	V2-ECU, S/N 28733 - SWE, S/N 72105 - BRA
2	**VOE 930418**	3					Spacer ring	Anillo distanciador	Anel espaçador	Bague entretoise	
3	**VOE 13949278**	3					Flange lock nut	Contratuerca embridada	Contra porca flange	Contre-écrou à embase	

3848) **GB**: Important! See info Service tip (All WLO) concerning the software conversion kits and its relation to the machine serial number, for each corresponding CDC aftermarket option kit. **ES**: ¡Importante! Vea el consejo de servicio de la información (todo WLO) referente a los juegos de conversión de software y su relación con el número de serie de la máquina para cada juego de opción del mercado de accesorios CDC correspondiente. **BR**: Importante! Veja dicas de informações de serviço (Todos WLO) sobre os kits de conversão de software e sua relação com o número de série da máquina, para cada kit CDC opcional correspondente de pós venda. **FR**: Important ! Voir l'information (tous modèles de chargeuses sur pneus) concernant les kits de conversion des logiciels en fonction du numéro de série de la machine convenant pour chaque kit optionnel CDC après-vente.

3611) **GB**: This ECU only to be used up to this Serial No **ES**: Esta ECU sólo debe usarse hasta este n° de fabr. inclusive **BR**: Esta ECU apenas deve ser usada até este N°. de série **FR**: Cet ECU ne peut être utilisé que jusqu'à ce n° de série

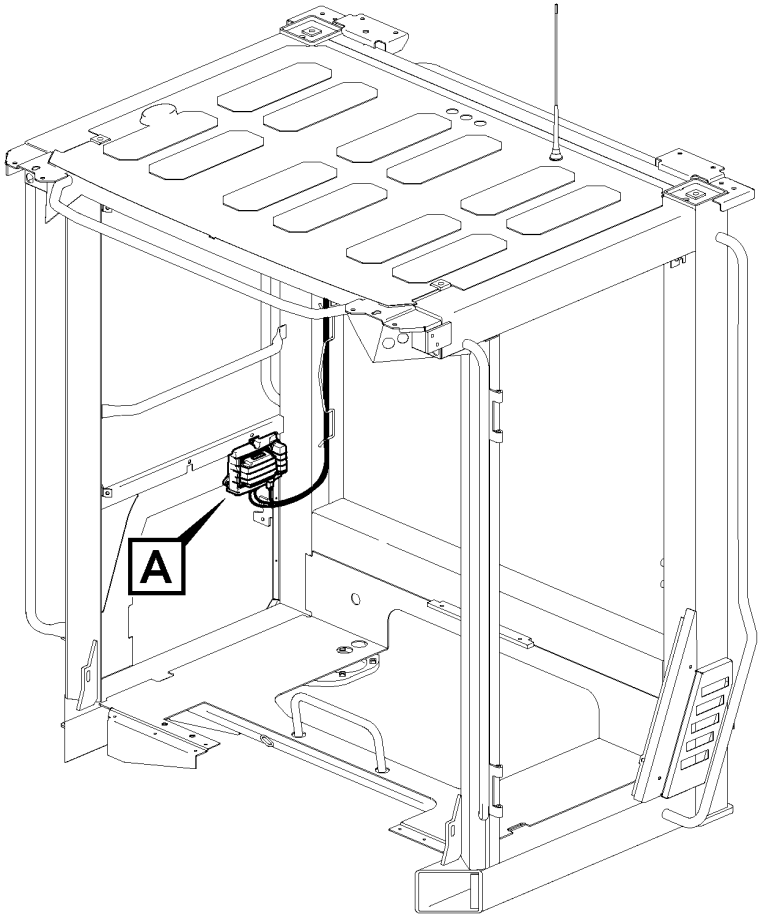

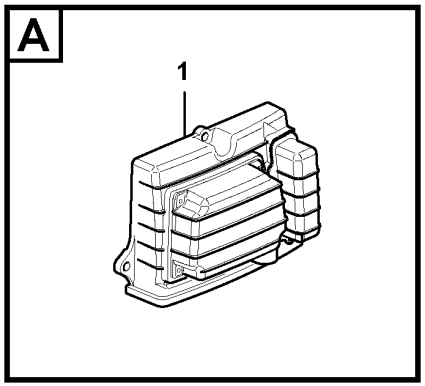

Volvo Construction Equipment
1071990

Fig.	Part No.	Quantity 1	2	3	PS	KIT	Description	Denominación	Denominação	Dénomination	Notes
1	VOE 11384310	1					Electronic unit	Unidad electrónica	Unidade eletrônica	Unité électronique	

1		**Wireless electronic unit, W-ecu3** **Unidad electrónica inalámbrica, W-ECU3** **Unidade eletrônica sem fio, W-ECU3** **Unité électronique sans fil, W-ECU3**	Catalogue id **20105**	Group **366**
2				
3			Illustr. No **1071990**	Section **200**
4				
5		**86488**	Issue **20021229-G**	Page **241**

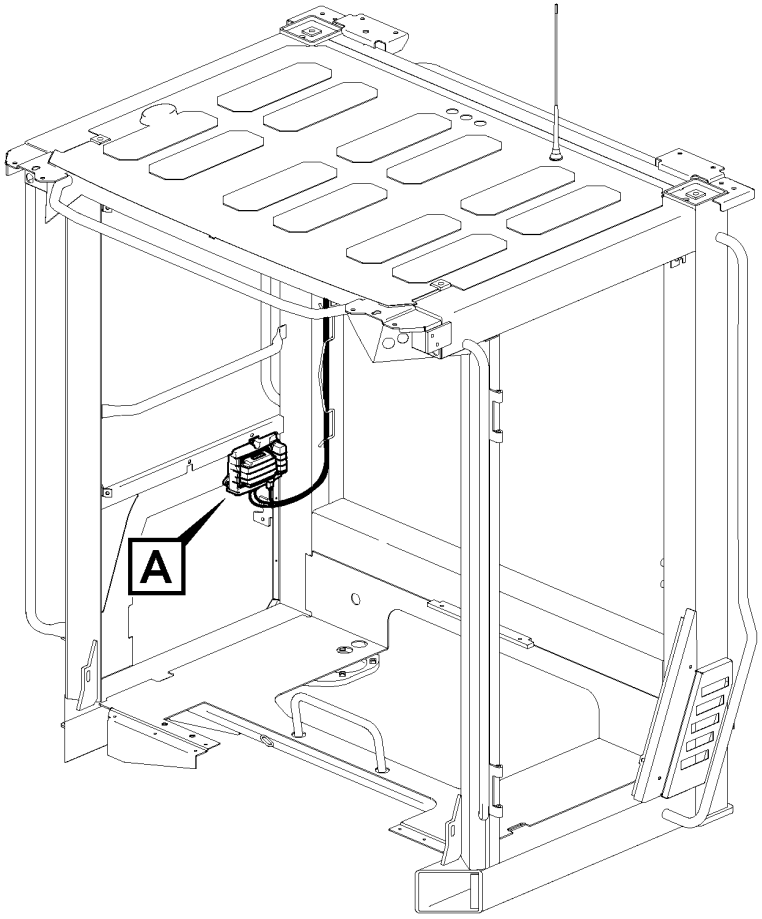

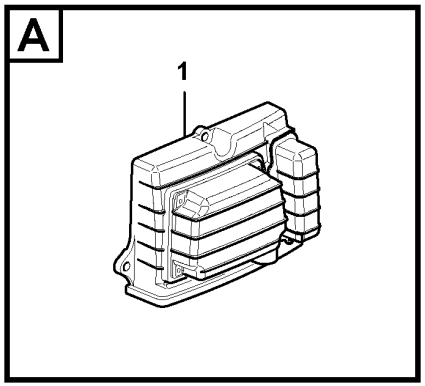

Volvo Construction Equipment
1071990

Fig.	Part No.	Quantity 1	2	3	PS	KIT	Description	Denominación	Denominação	Dénomination	Notes
1	VOE 11443992	1					Control unit	Unidad de mando	Unidade de comando	Calculateur	(VOE 11384320)

1		**Wireless electronic unit, W-ecu3** **Unidad electrónica inalámbrica, W-ECU3** **Unidade eletrônica sem fio, W-ECU3** **Unité électronique sans fil, W-ECU3**	Catalogue id **20105**	Group **366**
2				
3			Illustr. No **1071990**	Section **300**
4				
5		**86487**	Issue **20021229-G**	Page **243**

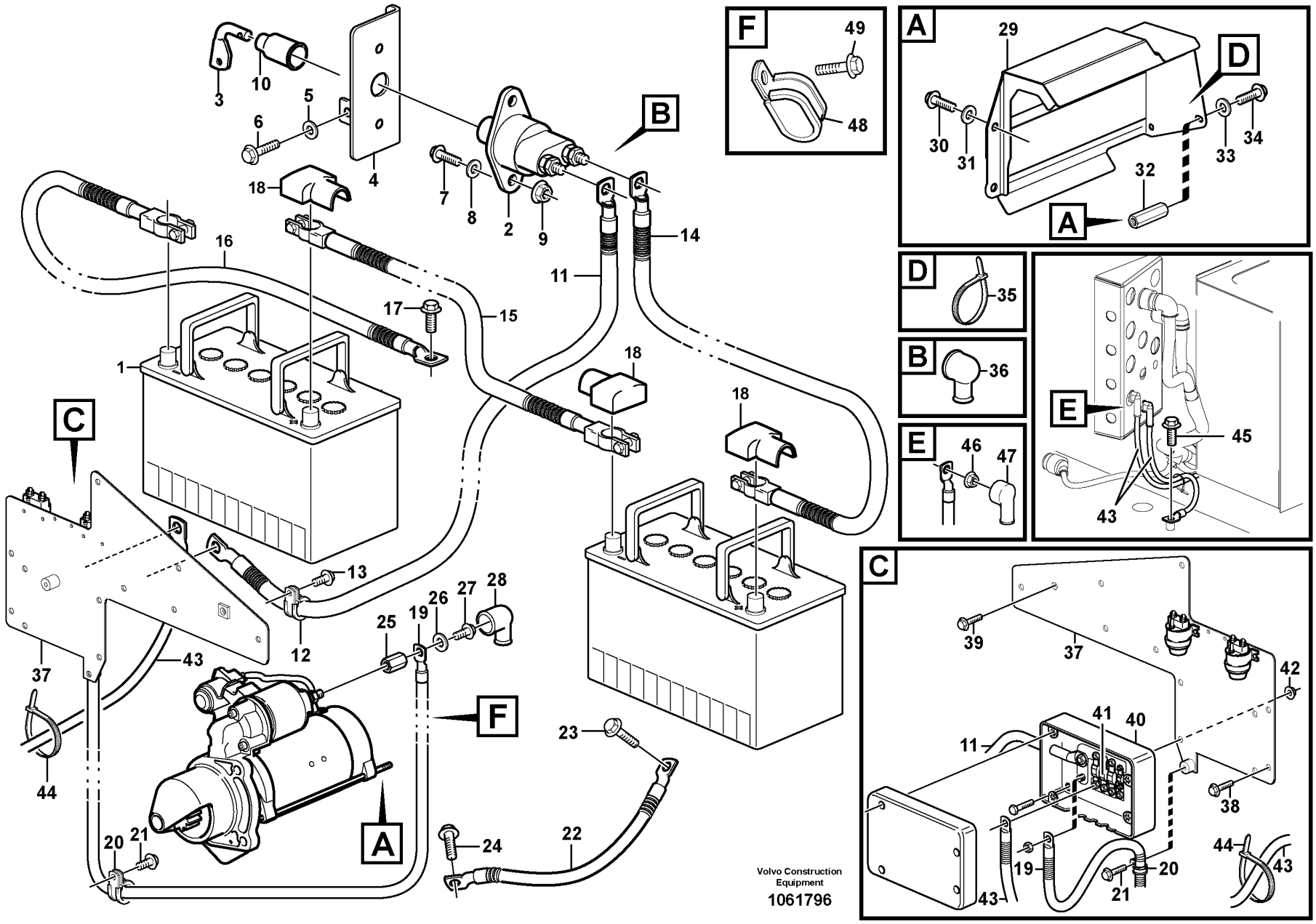
A
B
C
D
E
F
1
2
3
4
5
6
7
8
9
10
11
12
13
14
15
16
17
18
19
20
21
22
23
24
25
26
27
28
29
30
31
32
33
34
35
36
37
38
39
40
41
42
43
44
45
46
47
48
49
Volvo Construction Equipment
1061796

Fig.	Part No.	Quantity 1	2	3	PS	KIT	Description	Denominación	Denominação	Dénomination	Notes
1		2					Battery	Bateria	Bateria	Batterie	12V, 110Ah
							•Dry battery	•Batería descargada	•Bateria	•Batterie vide	
2	VOE 3987034	1					Main switch	Interruptor maestro	Interruptor principal	Coupe-circuit principal	
3	VOE 8157766	1					•Knob	•Volante	•Botão	•Bouton	
4	VOE 11414562	1					Bracket	Consola	Suporte	Console	
5	VOE 946441	2					Flange screw	Tornillo embridado	Parafuso flangeado	Vis à embase	
6	VOE 13960143	2					Washer	Arandela	Arruela	Rondelle	
7	VOE 13946934	2					Screw	Tornillo	Parafuso	Vis	
8	VOE 960139	2					Plain washer	Arandela plana	Arruela simples	Rondelle plane	
9	VOE 13949278	2					Flange lock nut	Contratuerca embridada	Contra porca flange	Contre-écrou à embase	
10	VOE 1582293	1					Protecting moulding	Moldura de protección	Moldura protetora	Lisse de protection	
11	VOE 11171599	1					Battery cable	Cable de batería	Cabo da bateria	Câble de batterie	
12	VOE 13977600	1					Clamp	Abrazadera	Braçadeira	Collier serrage	
13	VOE 13946173	1					Screw	Tornillo	Parafuso	Vis	
14	VOE 11171294	1					Battery cable	Cable de batería	Cabo da bateria	Câble de batterie	
15	VOE 11171297	1					Battery cable	Cable de batería	Cabo da bateria	Câble de batterie	
16	VOE 11171299	1					Battery cable	Cable de batería	Cabo da bateria	Câble de batterie	
17	VOE 13949888	1					Screw	Tornillo	Parafuso	Vis	
18	VOE 1259727	3					Cover	Capó	Capô	Capot	
19	VOE 11171639	1					Battery cable	Cable de batería	Cabo da bateria	Câble de batterie	
20	VOE 13977600	4					Clamp	Abrazadera	Braçadeira	Collier serrage	
21	VOE 946440	4					Flange screw	Tornillo embridado	Parafuso flangeado	Vis à embase	
22	VOE 11024707	1					Battery cable	Cable de batería	Cabo da bateria	Câble de batterie	
23	VOE 946440	1					Flange screw	Tornillo embridado	Parafuso flangeado	Vis à embase	
24	VOE 13949888	1					Screw	Tornillo	Parafuso	Vis	
25	VOE 11171091	1					Nut	Tuerca	Porca	Écrou	
26	VOE 11170338	1					Washer	Arandela	Arruela	Rondelle	
27	VOE 11170368	1					Flange screw	Tornillo embridado	Parafuso flangeado	Vis à embase	
28	VOE 855798	1					Protecting sleeve	Manguito de protección	Luva proteção	Manchon protection	
29	VOE 11171497	1			SS		Cover	Capó	Capô	Capot	
30	VOE 13966807	2					Flange screw	Tornillo embridado	Parafuso flangeado	Vis à embase	

1		**Battery cable and main switch** **Cable de bateria y desconectador bateria** **Cabo da bateria e interruptor principal** **Cable batterie et robinet batterie**	Catalogue id **20105**	Group **371**
2				
3			Illustr. No **1061796**	Section **100**
4				
5			Issue **20021229-G**	Page **245**

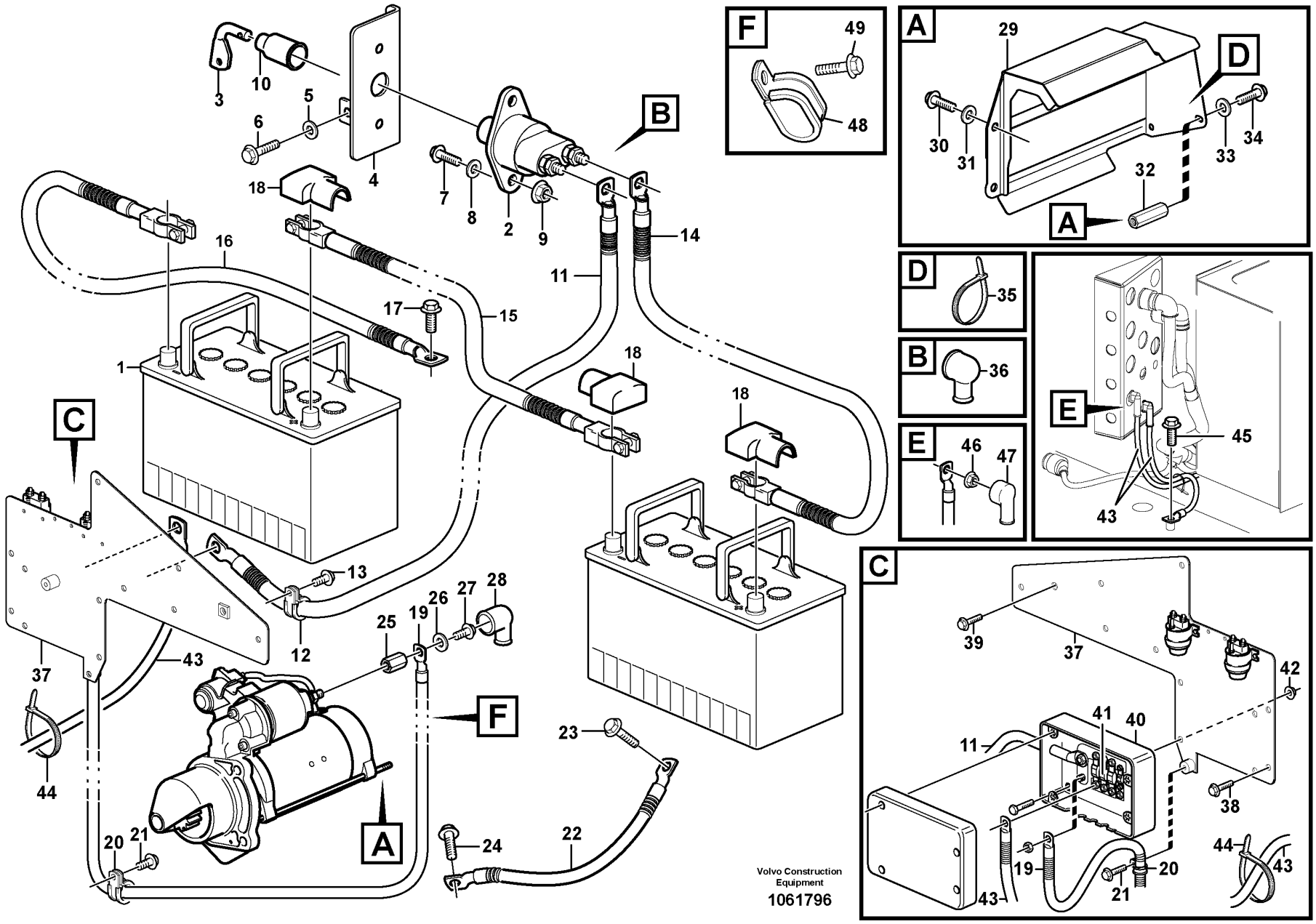
A
B
C
D
E
F
1
2
3
4
5
6
7
8
9
10
11
12
13
14
15
16
17
18
19
20
21
22
23
24
25
26
27
28
29
30
31
32
33
34
35
36
37
38
39
40
41
42
43
44
45
46
47
48
49
Volvo Construction Equipment
1061796

Fig.	Part No.	Quantity 1	2	3	PS	KIT	Description	Denominación	Denominação	Dénomination	Notes
31	VOE 11117464	2					Plain washer	Arandela plana	Arruela simples	Rondelle plane	
32	VOE 11100247	2					Spacer	Distanciador	Espaçador	Entretoise	
33	VOE 960139	2					Plain washer	Arandela plana	Arruela simples	Rondelle plane	
34	VOE 13946934	2					Screw	Tornillo	Parafuso	Vis	
35	VOE 4881440	2					Cable tie	Abrazadera de cinta	Braçadeira	Serre-câble	
36	VOE 7025971	2					Protection	Protección	Proteção	Protection	
37	VOE 11171451	1					Plate	Chapa	Chapa	Tôle	
38	VOE 13946173	2					Screw	Tornillo	Parafuso	Vis	
39	VOE 13945444	1					Screw	Tornillo	Parafuso	Vis	
40	VOE 11170016	1					Fuse box	Caja de fusibles	Caixa de fusíveis	Boîtier fusible	
41	VOE 982617	3					Fuse	Fusible	Fusível	Fusible	32V x 125A
42	VOE 948645	4					Flange lock nut	Contratuerca embridada	Contra porca flange	Contre-écrou à embase	
43	VOE 11171705	1			SS		Cable harness	Manojo cables	Chicote cabos	Faisceau câbles	S/N - 27845 SWE S/N - 71944 BRA S/N - 43500 IRN
43	VOE 15186892	1					Wiring harness	Manojo cables	Chicote cabos	Faisceau de câbles	S/N 27846 - SWE S/N 71945 - BRA S/N 43501 - IRN
44	VOE 4881440	6					Cable tie	Abrazadera de cinta	Braçadeira	Serre-câble	
45	VOE 13949888	1					Screw	Tornillo	Parafuso	Vis	
46	VOE 983715	2					Sems nut	Tuerca sems	Porca flangeada	Écrou à tête bombée	
46	VOE 13945408	2					Nut	Tuerca	Porca	Écrou	33298
47		2			NS		Protection	Proteccion	Proteção	Protection	
48	VOE 13977600	1					Clamp	Abrazadera	Braçadeira	Collier serrage	
48	VOE 13977600	1					Clamp	Abrazadera	Braçadeira	Collier serrage	33298
49	VOE 946440	1					Flange screw	Tornillo embridado	Parafuso flangeado	Vis à embase	

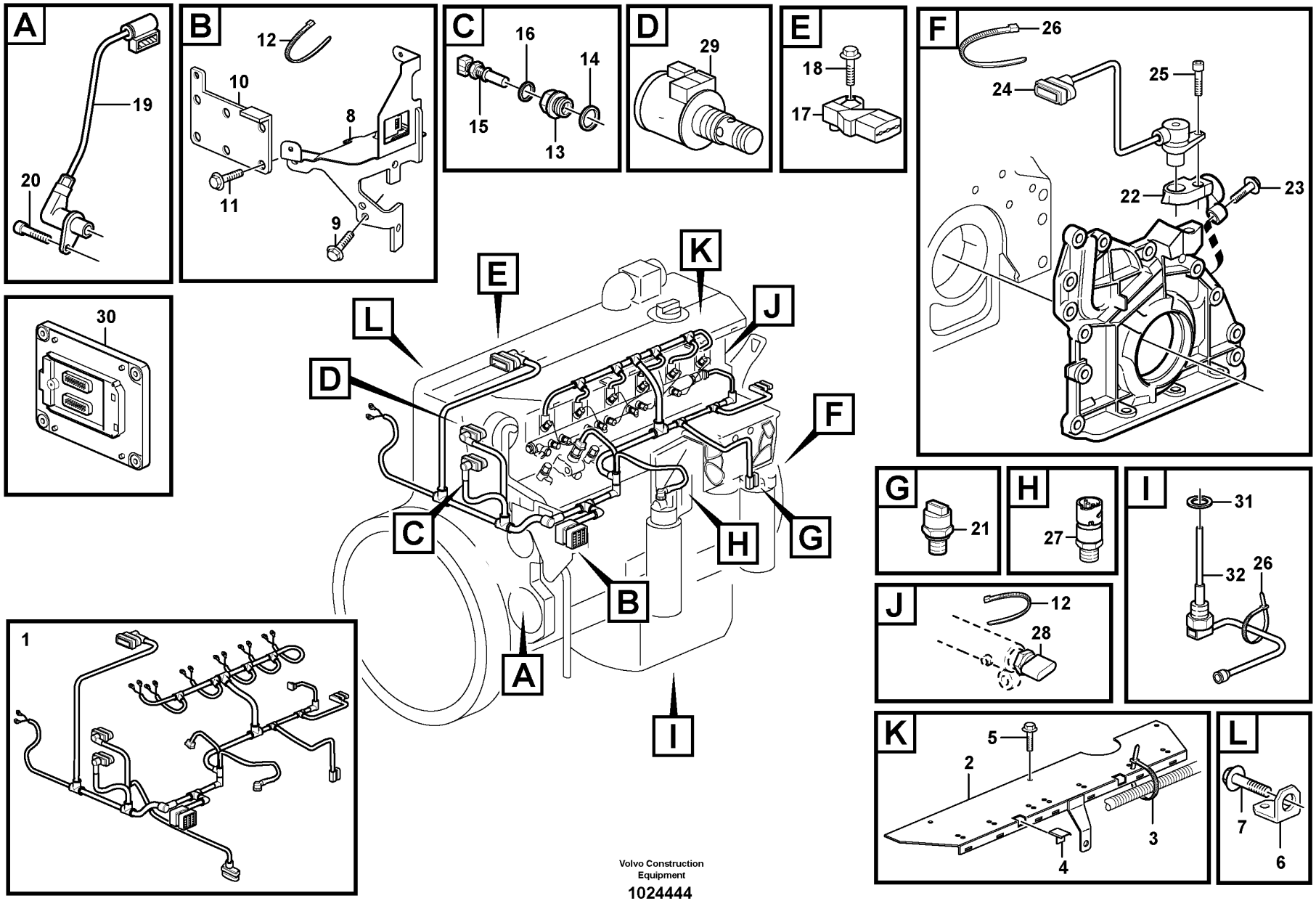

Volvo Construction Equipment

1024444

Fig.	Part No.	Quantity 1	2	3	PS	KIT	Description	Denominación	Denominação	Dénomination	Notes
1	VOE 20886142	1					Wiring harness	Manojo cables	Chicote cabos	Faisceau de câbles	
							•CONNECTED TO:	•CONECTADO A:	•CONECTADO EM:	•CONNECTÉ A:	
							••Connector	••Union	••Conector	••Raccord	
							••Engine speed,camshaft	••Sensor tacom. arbol l	••Velocidade de rotação, árvore de comando	••Com. tachym. arbre ca	SE2703
							••Solenoid valve	••Electrovalvula	••Válvula solenóide	••Vanne electrom.	
							••Coolant temperature	••Anticongelente temp.	••Temperatura do refrigerante	••Liquide refroi.temp.	SE2606
							••Charge-air temperature	••Temperatura del aire de alimentación	••Temperatura do ar de admissão	••Température d'air de suralimentation	SE2507, SE2508
							••Fuel Regulator	••Regul Combustib	••	••Regul.carburant	
							••Fuel Nozzle	••Atomizador	••Bico de injetor	••Injecteur carburant	MA2301-MA2306
							••Fuel filter	••Filtro de combustible	••Filtro de combustível	••Filtre à carburant	SE2301
							••Oil pressure sensor	••Emisor presion Aceite	••Sensor de pressão de óleo	••Manocontact huile	SE2203
							••Engine speed	••Régimen del motor	••Velocidade do motor	••Régime du moteur	SE2701
							••Pressure Sensor	••Sensor Presion	••Sensor de pressão	••Detect.pression	SE2309
2	VOE 20915014	1					Cover Plate	Placa Tapa	Placa de cobertura	Protection en tole	
3	VOE 20460347	8					Clamping band	Banda de apriete	Cinta de fixação	Ruban serrage	
4	VOE 20711847	2					Cable Clamp	Abrazadera de cables	Braçadeira de cabos	Serre-câble	
5	VOE 20460055	3					Screw	Tornillo	Parafuso	Vis	
6	VOE 20799942	1			OP		Bracket	Ménsula	Suporte	Console	
7	VOE 20405898	1					Screw	Tornillo	Parafuso	Vis	
8	VOE 21377120	1					Bracket	Consola	Suporte	Console	(VOE 20890175)
9	VOE 20405709	2					Screw	Tornillo	Parafuso	Vis	
10	VOE 20951647	1					Retaining plate	Placa de sujeción	Placa de fixação	Plaque retenue	
11	VOE 20405672	4					Screw	Tornillo	Parafuso	Vis	
12	VOE 4881440	REQ					Cable tie	Abrazadera de cinta	Braçadeira	Serre-câble	
13	VOE 20450683	1					Adapter	Adaptador	Adaptador	Adaptateur	
14	VOE 13947628	1					Plane gasket	Junta plana	Junta plana	Joint plan	
15	VOE 21531072	1					Temperature sensor	Sensor de temperatura	Sensor de temperatura	Sonde de température	(VOE 20513340) SE2606
16	VOE 20460061	1					•Sealing ring	•Anillo retén	•Anel de vedação	•Bague étanchéité	
17	VOE 20524936	1					Pressure sensor	Sensor de presión	Sensor de pressão	Capteur de pression	SE2507, SE2508

1		**Cable harness, engine** **Haz de cables, motor** **Chicote, motor** **Faisceau de câbles, moteur**	Catalogue id **20105**	Group **371**
2			Illustr. No **1024444**	Section **150**
3				
4			Issue **20021229-G**	Page **249**
5		**ENG - 10797170**		

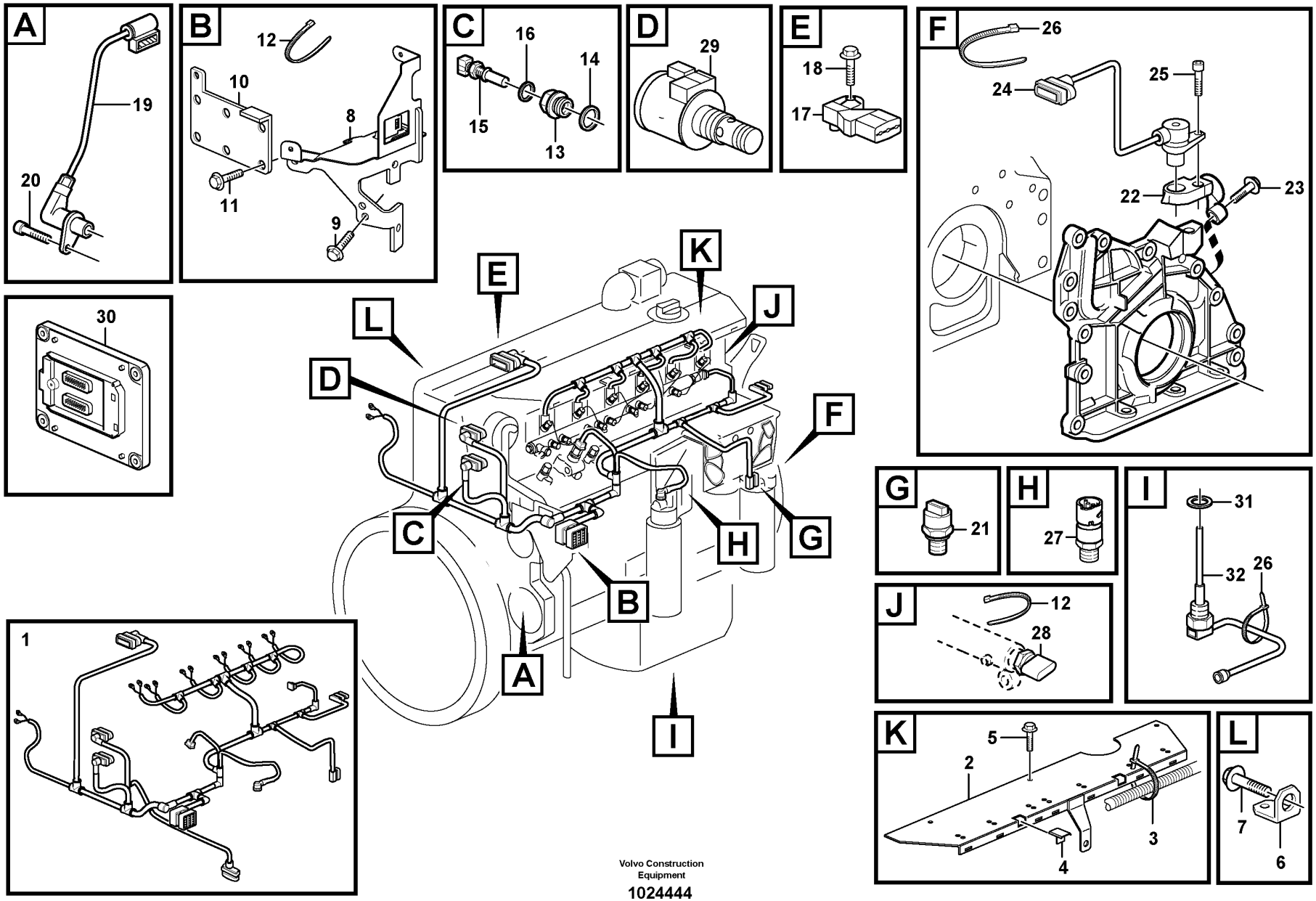

Volvo Construction Equipment

1024444

Fig.	Part No.	Quantity 1	2	3	PS	KIT	Description	Denominación	Denominação	Dénomination	Notes
18	VOE 20450728	1					Bolt	Perno	Parafuso	Boulon	
19	VOE 22435058	1					Sensor	Sensor	Sensor	Capteur	(VOE 20820494) SE2703
20	VOE 20450694	2					Screw	Tornillo	Parafuso	Vis	
21	VOE 21291011	1					Pressure sensor	Sensor de presión	Sensor de pressão	Capteur de pression	(VOE 20585158) SE2203
22	VOE 21554124	1					Bracket	Consola	Suporte	Console	(VOE 20739882)
23	VOE 20739886	2					Screw	Tornillo	Parafuso	Vis	
24	VOE 20450707	1					Tachometer	Cuentarrevoluciones	Tacômetro	Compte-tours	SE2701
25	VOE 20450694	1					Screw	Tornillo	Parafuso	Vis	
26	VOE 4881440	REQ					Cable tie	Abrazadera de cinta	Braçadeira	Serre-câble	
27	VOE 20886108	1					Sensor	Sensor	Sensor	Capteur	(VOE 20484678) SE2301
28	VOE 20792328	1					Pressure Sensor	Sensor Presion	Sensor de pressão	Detect.pression	SE2309
29		1					Solenoid valve	Electrovalvula	Válvula solenóide	Vanne electrom.	See group 214-100 page 57
30	VOE 60100000	1					Electronic unit	Unidad electrónica	Unidade eletrônica	Unité électronique	E-ECU
31	VOE 20515173	1					Gasket	Junta	Junta	Joint	
32	VOE 22383368	1					Level sensor	Emisor de nivel	Sensor de nível	Capteur de niveau	(VOE 20829076) SE2202, SE2205

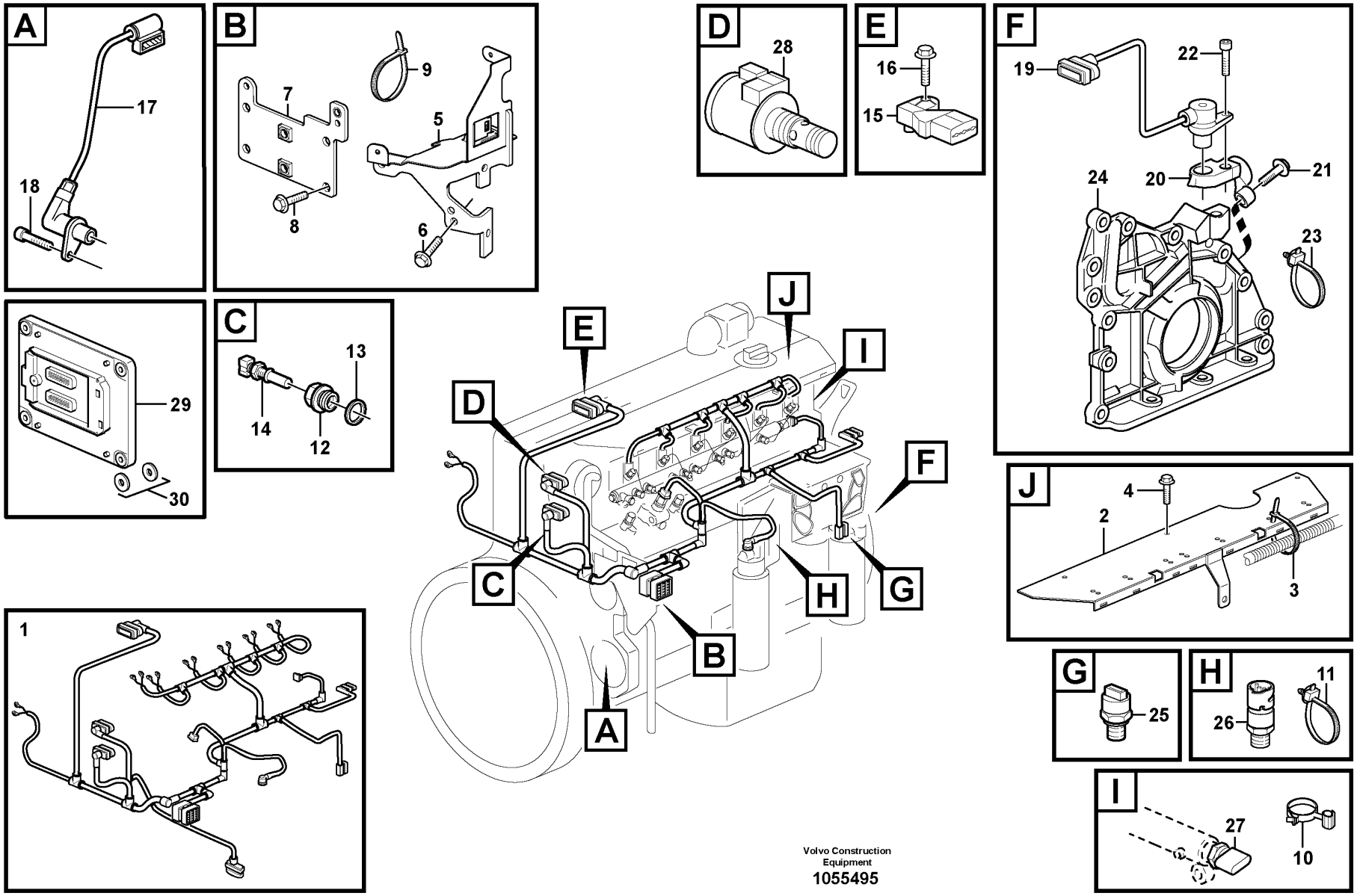

Volvo Construction Equipment

1055495

Fig.	Part No.	Quantity 1	2	3	PS	KIT	Description	Denominación	Denominação	Dénomination	Notes
1	**VOE 22243151**	1					Wiring harness	Manojo cables	Chicote cabos	Faisceau de câbles	(VOE 21311700)
							•CONNECTED TO:	•CONECTADO A:	•CONECTADO EM:	•CONNECTÉ A:	
							••Connector	••Union	••Conector	••Raccord	
							••Engine speed,camshaft	••Sensor tacom. arbol l	••Velocidade de rotação, árvore de comando	••Com. tachym. arbre ca	SE2703
							••Solenoid valve	••Electrovalvula	••Válvula solenóide	••Vanne electrom.	
							••Coolant temperature	••Anticongelente temp.	••Temperatura do refrigerante	••Liquide refroi.temp.	SE2606
							••Charge-air temperature	••Temperatura del aire de alimentación	••Temperatura do ar de admissão	••Température d'air de suralimentation	SE2507, SE2508
							••Fuel Regulator	••Regul Combustib	••	••Regul.carburant	
							••Fuel Nozzle	••Atomizador	••Bico de injetor	••Injecteur carburant	MA2301-MA2306
							••Fuel pressure	••Presión de combustible	••Pressão do combustível	••Pression de carburant	SE2301
							••Oil pressure sensor	••Emisor presion Aceite	••Sensor de pressão de óleo	••Manocontact huile	SE2203
							••Engine speed	••Régimen del motor	••Velocidade do motor	••Régime du moteur	SE2701
							••Pressure Sensor	••Sensor Presion	••Sensor de pressão	••Detect.pression	SE2309
2	**VOE 20915014**	1					•Cover Plate	•Placa Tapa	•Placa de cobertura	•Protection en tole	
3	**VOE 20460347**	9					•Clamping band	•Banda de apriete	•Cinta de fixação	•Ruban serrage	
4	**VOE 20460055**	3					Screw	Tornillo	Parafuso	Vis	
5	**VOE 21377120**	1					Bracket	Consola	Suporte	Console	(VOE 20890175)
6	**VOE 20405709**	2					Screw	Tornillo	Parafuso	Vis	
7	**VOE 21896711**	1					Retaining plate	Placa de sujeción	Placa de fixação	Plaque retenue	(VOE 21377118)
8	**VOE 20405672**	4					Screw	Tornillo	Parafuso	Vis	
9	**VOE 4881440**	REQ					Cable tie	Abrazadera de cinta	Braçadeira	Serre-câble	
10	**VOE 21063356**	2					Retainer	Soporte	Retentor	Retenue	
11	**VOE 20834570**	1					Retainer	Soporte	Retentor	Retenue	
12	**VOE 20450683**	1					Adapter	Adaptador	Adaptador	Adaptateur	
13	**VOE 13947628**	1					Plane gasket	Junta plana	Junta plana	Joint plan	
14	**VOE 21531072**	1					Temperature sensor	Sensor de temperatura	Sensor de temperatura	Sonde de température	(VOE 20513340) SE2606
15	**VOE 20524936**	1					Pressure sensor	Sensor de presión	Sensor de pressão	Capteur de pression	SE2507, SE2508
16	**VOE 20450728**	1					Bolt	Perno	Parafuso	Boulon	

1		**Cable harness, engine** **Haz de cables, motor** **Chicote, motor** **Faisceau de câbles, moteur**	Catalogue id **20105**	Group **371**
2				
3			Illustr. No **1055495**	Section **160**
4				
5		**ENG 10797171 -**	Issue **20021229-G**	Page **253**

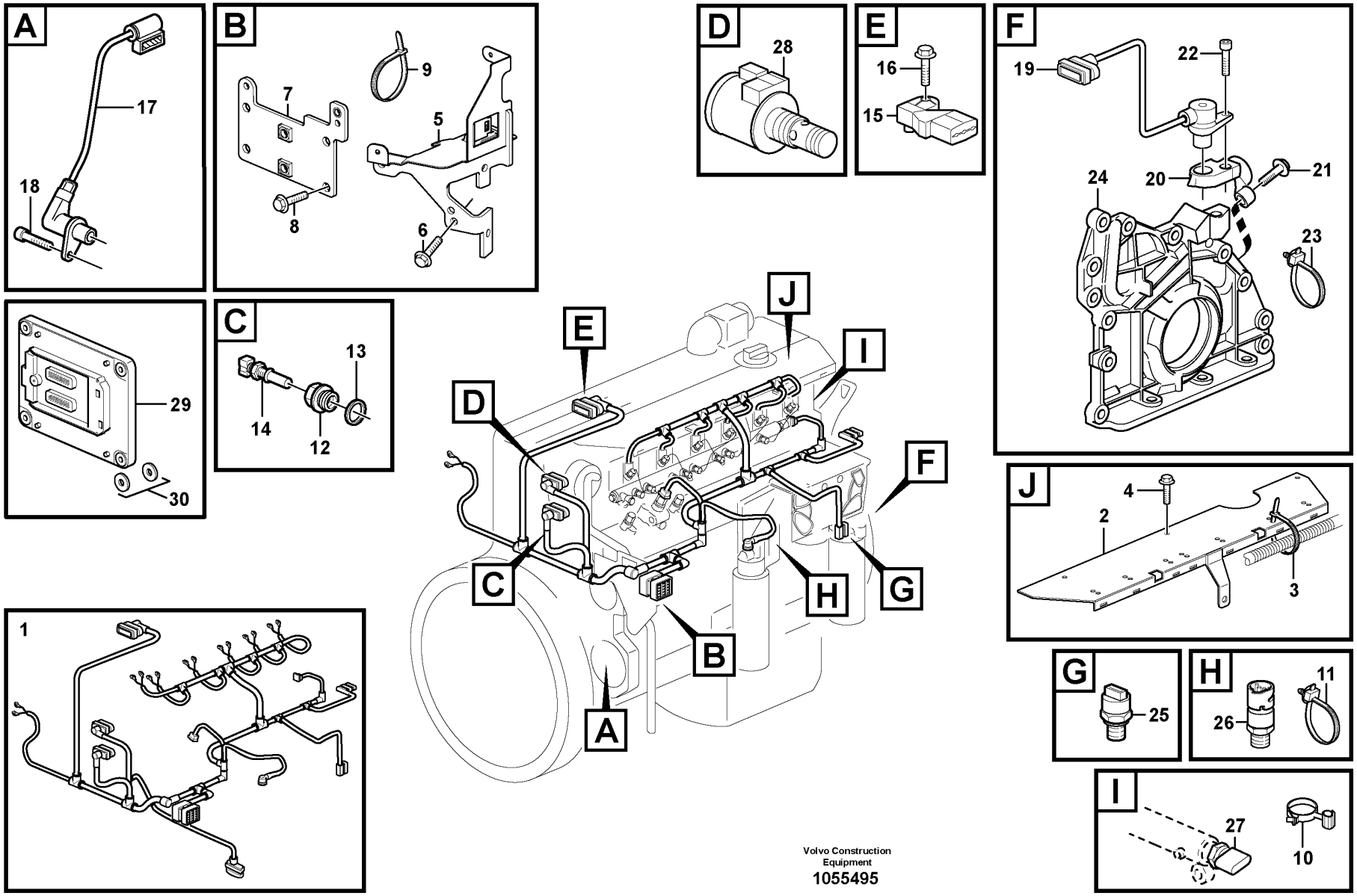

Volvo Construction Equipment

1055495

Fig.	Part No.	Quantity 1	2	3	PS	KIT	Description	Denominación	Denominação	Dénomination	Notes
17	VOE 22435058	1					Sensor	Sensor	Sensor	Capteur	(VOE 20820494) SE2703
18	VOE 20450694	1					Screw	Tornillo	Parafuso	Vis	
19	VOE 20450707	1					Tachometer	Cuentarrevoluciones	Tacômetro	Compte-tours	SE2701
20	VOE 21554124	1					Bracket	Consola	Suporte	Console	(VOE 20739882)
21	VOE 20739886	2					Screw	Tornillo	Parafuso	Vis	
22	VOE 20450694	1					Screw	Tornillo	Parafuso	Vis	
23	VOE 21052577	1					Cable tie	Abrazadera de cinta	Braçadeira	Serre-câble	
24		1					Oil Pump	Bomba de aceite	Bomba de óleo	Pompe a huile	See group 221-100 page 73
25	VOE 21291011	1					Pressure sensor	Sensor de presión	Sensor de pressão	Capteur de pression	SE2203
26	VOE 21634021	1					Pressure sensor	Sensor de presión	Sensor de pressão	Capteur de pression	(VOE 21302639) SE2301
27		1					Pressure Sensor	Sensor Presion	Sensor de pressão	Detect.pression	SE2309 See group 237-100 page 105
28		1					Solenoid valve	Electrovalvula	Válvula solenóide	Vanne electrom.	See group 214-100 page 57
29	VOE 60100000	1					Electronic unit	Unidad electrónica	Unidade eletrônica	Unité électronique	E-ECU
30	VOE 21071773	4					Rubber element	Taco de goma	Elemento de borracha	Élément caoutchouc	

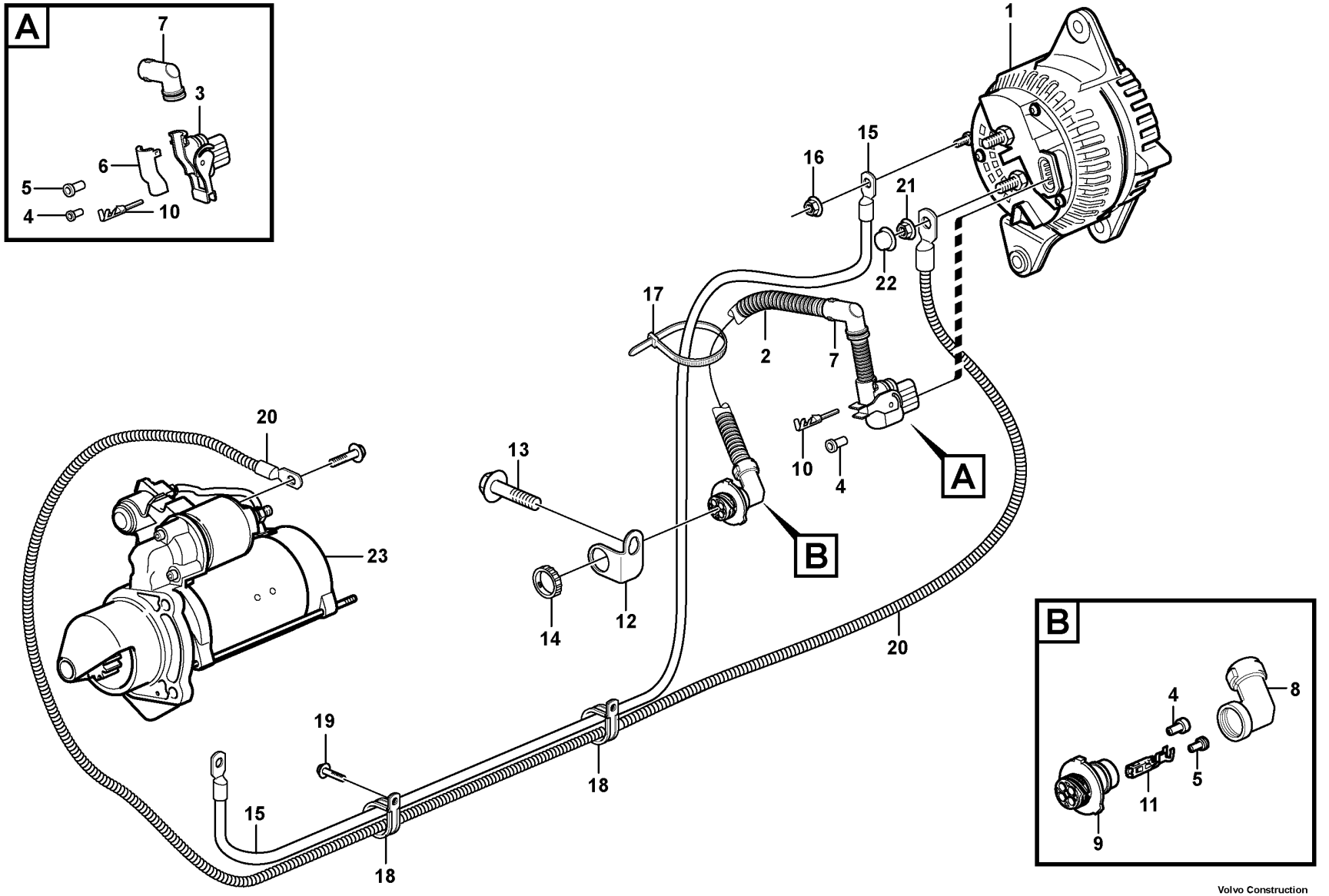

Volvo Construction Equipment

1023903

Fig.	Part No.	Quantity 1	2	3	PS	KIT	Description	Denominación	Denominação	Dénomination	Notes
1		1					Alternator	Alternador	Alternador	Alternateur	See group 321-100 page 191
2	**VOE 11171193**	1					Cable harness	Manojo cables	Chicote cabos	Faisceau câbles	B+
3	**VOE 1078478**	1					•Housing	•Cuerpo	•Carcaça	•Carter	
4	**VOE 970771**	3					•Cable seal	•Sellador de cable	•Passamuro	•Joint sur fil	
5	**VOE 970773**	7					•Cable seal	•Sellador de cable	•Passamuro	•Joint sur fil	
6	**VOE 1078479**	1					•Insulator cover	•Funda aislador	•Tampa isolante	•Enveloppe d'isolateur	
7	**VOE 11170084**	1					•Elbow	•Ángulo	•Cotovelo	•Coude	
8	**VOE 3985598**	1					•Adapter	•Adaptador	•Adaptador	•Adaptateur	
9	**VOE 3944972**	1					•Housing	•Cuerpo	•Carcaça	•Carter	
10	**VOE 3963047**	3					•Cable terminal	•Terminal de cable	•Terminal cabos	•Cosse câble	
11	**VOE 3986767**	3					•Cable terminal	•Terminal de cable	•Terminal cabos	•Cosse câble	
12	**VOE 3988328**	1					Bracket	Consola	Suporte	Console	
13	**VOE 946440**	1					Flange screw	Tornillo embridado	Parafuso flangeado	Vis à embase	
14	**VOE 3963413**	1					Ring	Anillo	Anel	Bague	
15	**VOE 11171710**	1					Cable	Cable	Cabo	Câble	
16	**VOE 983714**	1					Hexagon nut	Tuerca hexagonal	Porca sextavada	Écrou hexagonal	M6x6
17	**VOE 4881440**	1					Cable tie	Abrazadera de cinta	Braçadeira	Serre-câble	
18	**VOE 13949747**	2					Clamp	Abrazadera	Braçadeira	Collier serrage	
19	**VOE 946440**	1					Flange screw	Tornillo embridado	Parafuso flangeado	Vis à embase	
20	**VOE 11171706**	1					Cable	Cable	Cabo	Câble	
21	**VOE 983715**	2					Sems nut	Tuerca sems	Porca flangeada	Écrou à tête bombée	S/N - 28368 SWE S/N - 72083 BRA S/N - 43500 IRN
21	**VOE 983715**	3					Sems nut	Tuerca sems	Porca flangeada	Écrou à tête bombée	S/N 28369 - SWE S/N 72084 - BRA S/N 43501 - IRN
22	**VOE 20576874**	2					Nut cap	Tapa tuerca	Capa porca	Capot écrou	
23		1					Starter motor	Motor arranque	Motor de arranque	Demarreur	See group 331-100 page 197

1		**Cable harness, alternator** **Manojo de cables, alternador** **Chicotes de cabos, alternador** **Faisceau câbles, dynamo**	Catalogue id **20105**	Group **371**
2			Illustr. No **1023903**	Section **250**
3				
4			Issue **20021229-G**	Page **257**
5				

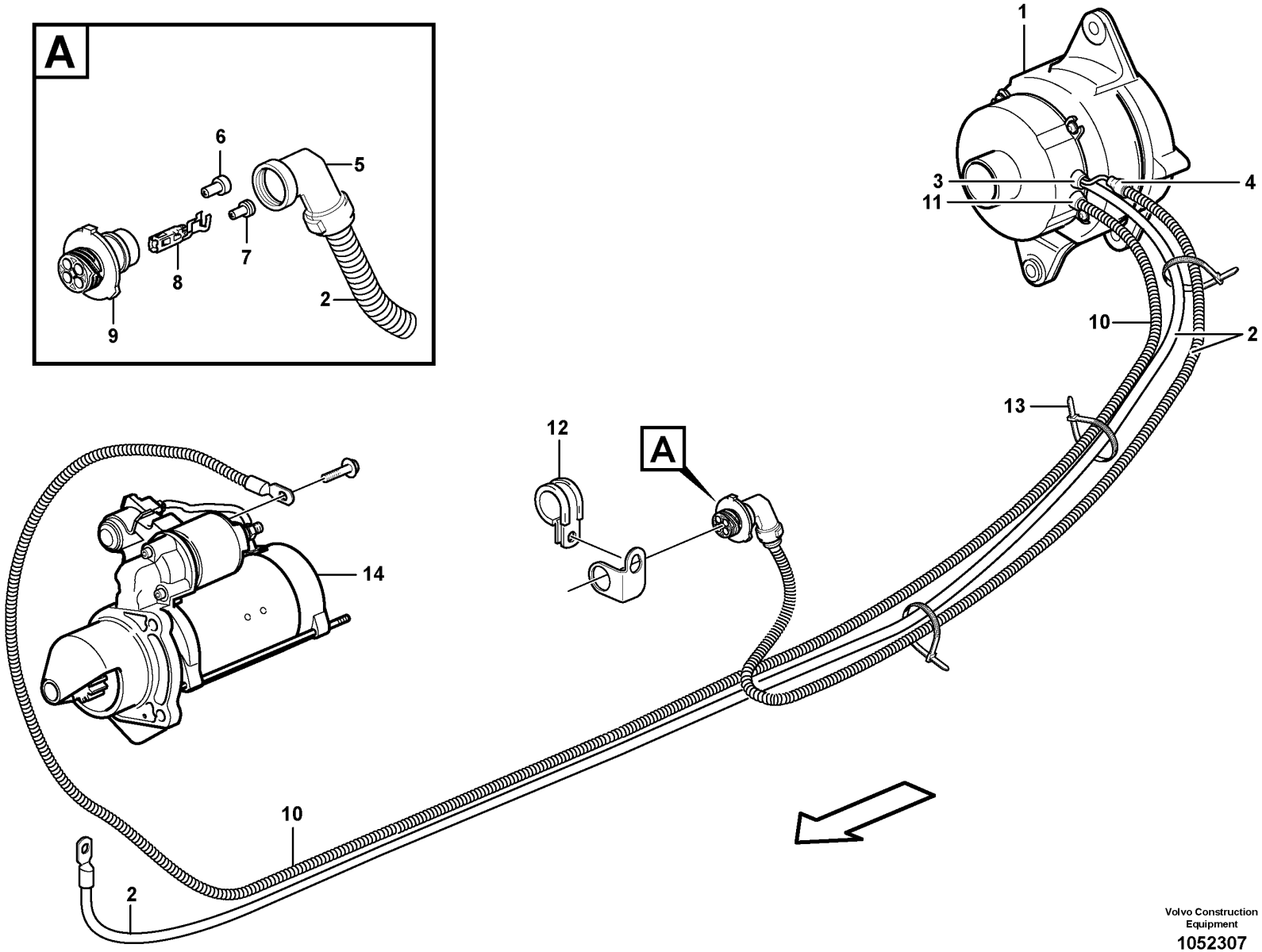

Volvo Construction Equipment

1052307

Fig.	Part No.	Quantity 1	2	3	PS	KIT	Description	Denominación	Denominação	Dénomination	Notes
1		1					Alternator	Alternador	Alternador	Alternateur	
2	VOE 11171859	1					Cable harness	Manojo cables	Chicote cabos	Faisceau câbles	B-, D+
3	VOE 11039154	1					•Grommet	•Pasaje	•Passa muro	•Passe fil	
4	VOE 11039397	1					•End sleeve	•Manguito final	•Luva final	•Douille d'extrémité	
5	VOE 3985598	1					•Adapter	•Adaptador	•Adaptador	•Adaptateur	
6	VOE 970771	3					•Cable seal	•Sellador de cable	•Passamuro	•Joint sur fil	
7	VOE 970773	1					•Cable seal	•Sellador de cable	•Passamuro	•Joint sur fil	
8	VOE 3963047	1					•Cable terminal	•Terminal de cable	•Terminal cabos	•Cosse câble	
9	VOE 3944972	1					•Housing	•Cuerpo	•Carcaça	•Carter	
10	VOE 11171858	1					Wire	Alambre	Arame	Fil	B+
11	VOE 11039154	1					•Grommet	•Pasaje	•Passa muro	•Passe fil	
12	VOE 13949747	1					Clamp	Abrazadera	Braçadeira	Collier serrage	
13	VOE 4881440	1					Cable tie	Abrazadera de cinta	Braçadeira	Serre-câble	
14		1					Starter motor	Motor arranque	Motor de arranque	Demarreur	

1		**Cable harness, alternator** **Manojo de cables, alternador** **Chicotes de cabos, alternador** **Faisceau câbles, dynamo**	Catalogue id **20105**	Group **371**
2				
3			Illustr. No **1052307**	Section **280**
4				
5		**83541**	Issue **20021229-G**	Page **259**

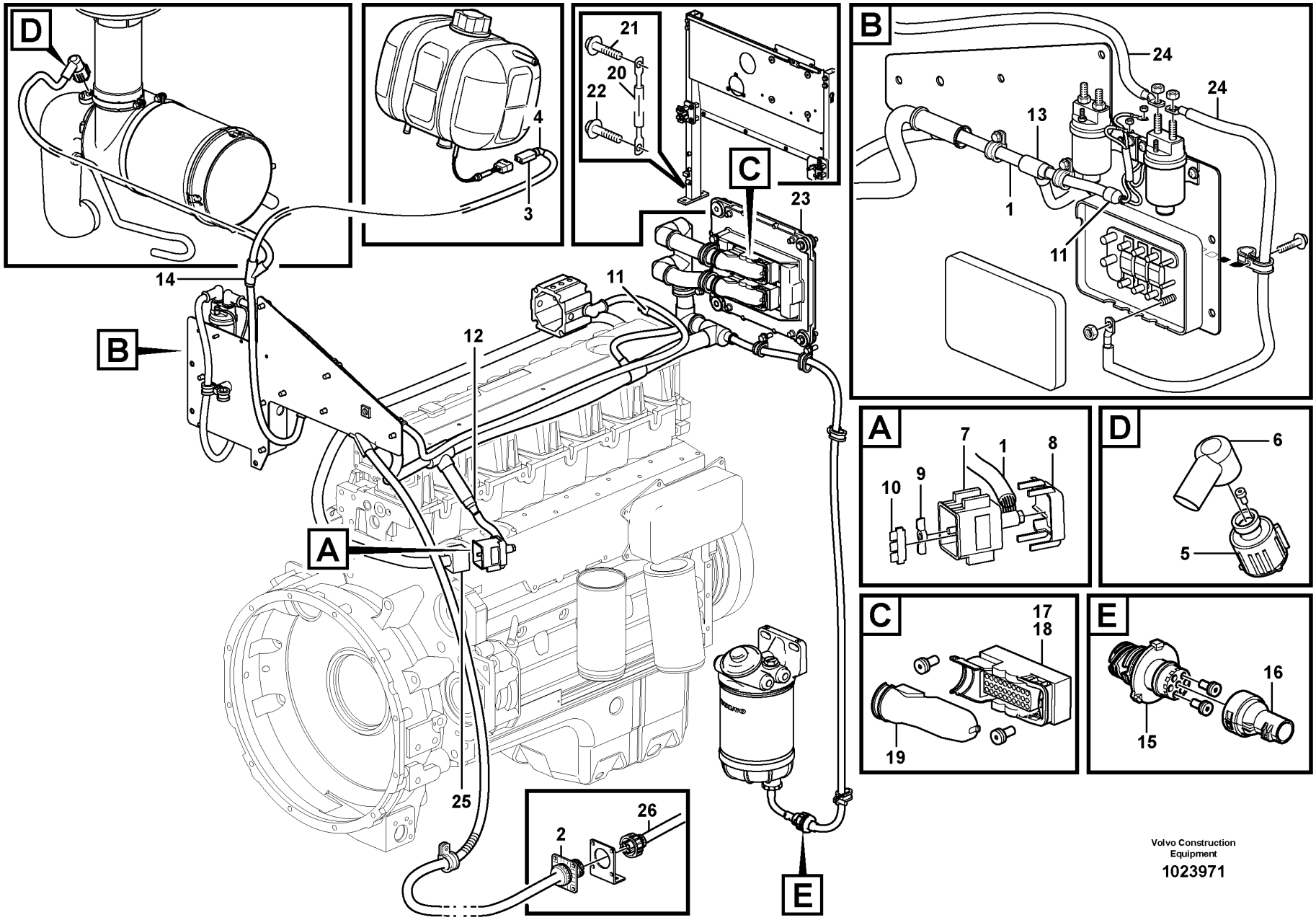

Volvo Construction Equipment

1023971

Fig.	Part No.	Quantity 1	2	3	PS	KIT	Description	Denominación	Denominação	Dénomination	Notes
1	VOE 11171191	1					Cable harness	Manojo cables	Chicote cabos	Faisceau câbles	
							•CONNECTED TO:	•CONECTADO A:	•CONECTADO EM:	•CONNECTÉ A:	
							••Cable harness	••Manojo cables	••Chicote	••Faisceau cables	RM
							••Cable harness	••Manojo cables	••Chicote	••Faisceau cables	ED
							••Pre-heater	••Precalentador	••Preaquecedor	••Prechauffeur	HE2501
							••Control Unit	••Unidad Mando	••Unidade Comando	••Unite Commande	EECU. EA, EB
							••Relay	••Rele	••Relé	••Relais	RE2501
							••Air filter	••Filtro de aire	••Filtro de ar	••Filtre à air	SE2502, SE2501
							••Level sensor	••Emisor nivel	••Sensor de nível	••Detecteur niveau	SE2603
							••Water Separator	••Separador Agua	••Separador de água	••Separateur Eau	SE2302
2	VOE 3944541	1					•Housing	•Cuerpo	•Carcaça	•Carter	
3	VOE 1624477	1					•Receptacle housing	•Aislador manguito	•Caixa de conector	•Douille isolante	
4	VOE 1095059	1					•Joint nipple	•Niple de unión	•Niple união	•Raccord de jonction	
5	VOE 8159013	1					•Housing	•Cuerpo	•Carcaça	•Carter	
6	VOE 3987768	1					•Adapter	•Adaptador	•Adaptador	•Adaptateur	
7	VOE 11170298	1					•Housing	•Cuerpo	•Carcaça	•Carter	
8	VOE 11170299	1					•Cover	•Capó	•Capô	•Capot	
9	VOE 11170314	1			OP		•Spacer plate	•Placa distanciadora	•Placa espaçadora	•Plaque entretoise	
10	VOE 11170315	2			OP		•Spacer plate	•Placa distanciadora	•Placa espaçadora	•Plaque entretoise	
11	VOE 11039397	2					•End sleeve	•Manguito final	•Luva final	•Douille d'extrémité	
12	VOE 4803714	1					•End sleeve	•Manguito final	•Luva final	•Douille d'extrémité	
13	VOE 14346331	1					•Manifold	•Bifurcación	•Coletor	•Tubulure	
14	VOE 11039665	1					•Manifold	•Bifurcación	•Coletor	•Tubulure	
15	VOE 984944	1					•Housing	•Cuerpo	•Carcaça	•Carter	
16	VOE 3985597	1					•Adapter	•Adaptador	•Adaptador	•Adaptateur	
17	VOE 20429842	1					•Housing	•Cuerpo	•Carcaça	•Carter	
18	VOE 20429843	1					•Housing	•Cuerpo	•Carcaça	•Carter	
19	VOE 20429844	2					•Adapter	•Adaptador	•Adaptador	•Adaptateur	
20	VOE 11171596	1					Battery cable	Cable de batería	Cabo da bateria	Câble de batterie	
21	VOE 13949888	1					Screw	Tornillo	Parafuso	Vis	
22	VOE 13949888	1					Screw	Tornillo	Parafuso	Vis	

1		**Cable harness, electricaldistrib. unit - engine E-ECU** **Manojo cables, centralilla eleéctrica - motor E-ECU** **Chicote de cabos, unidade de distribuição elétrica - E-ECU motor** **Faisceau câbles, centrle electrique - moteur E-ECU**	Catalogue id **20105**	Group **371**
2			Illustr. No **1023971**	Section **300**
3			Issue **20021229-G**	Page **261**
4				
5				

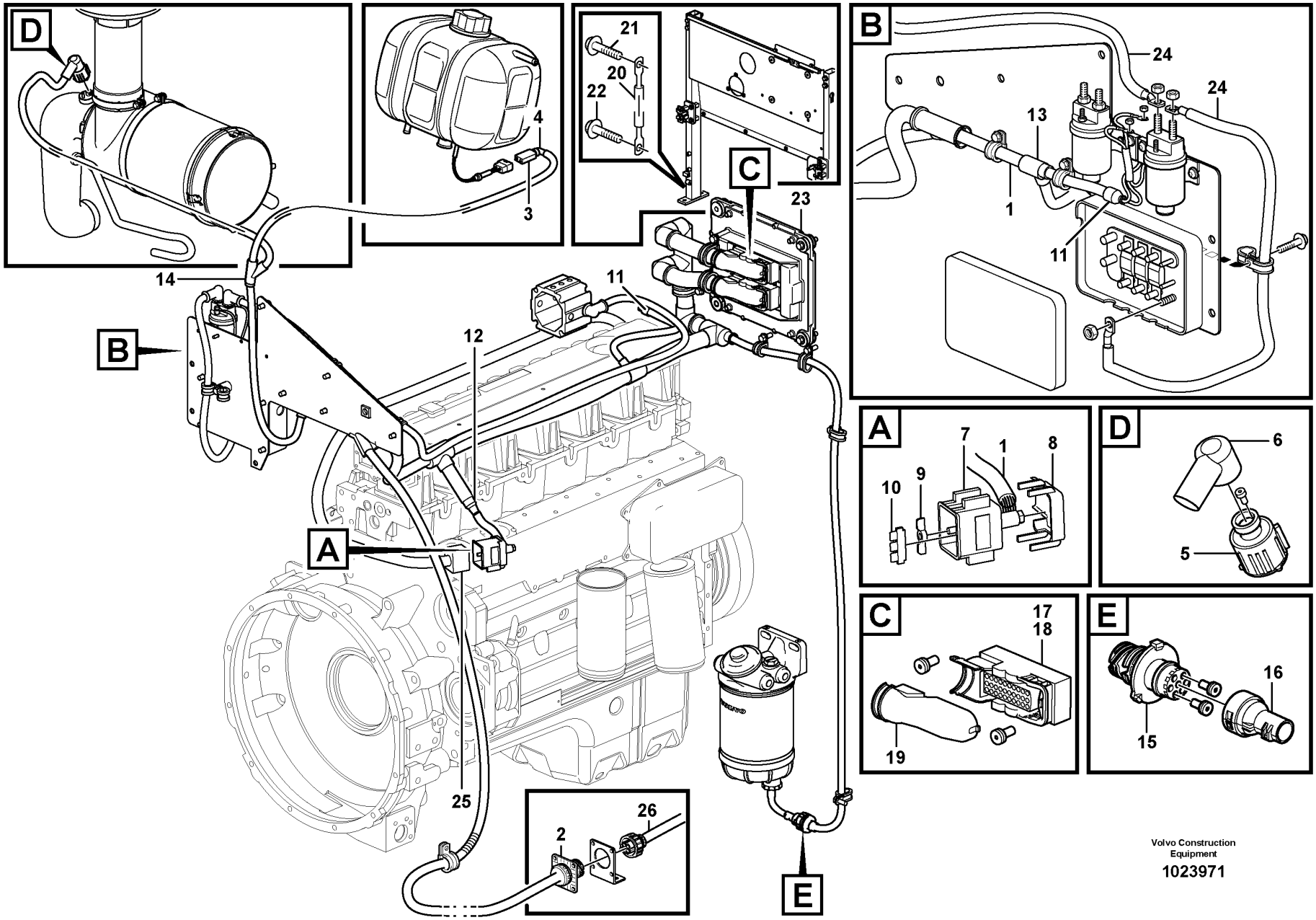

Volvo Construction Equipment

1023971

Fig.	Part No.	Quantity 1	2	3	PS	KIT	Description	Denominación	Denominação	Dénomination	Notes
23		1					ECU	ECU	ECU	ECU	See group 371-150 page 249
24		1					Cable harness	Manojo cables	Chicote	Faisceau cables	See group 333-100 page 199
25		1					Cable harness	Manojo cables	Chicote	Faisceau cables	See group 371-150 page 249
26		1					Cable harness	Manojo cables	Chicote	Faisceau cables	See group 371-400 page 267

1		**Cable harness, electricaldistrib. unit - engine E-ECU** **Manojo cables, centralilla eleéctrica - motor E-ECU** **Chicote de cabos, unidade de distribuição elétrica - E-ECU motor** **Faisceau câbles, centrle electrique - moteur E-ECU**	Catalogue id **20105**	Group **371**
2				
3			Illustr. No **1023971**	Section **300**
4				
5			Issue **20021229-G**	Page **263**

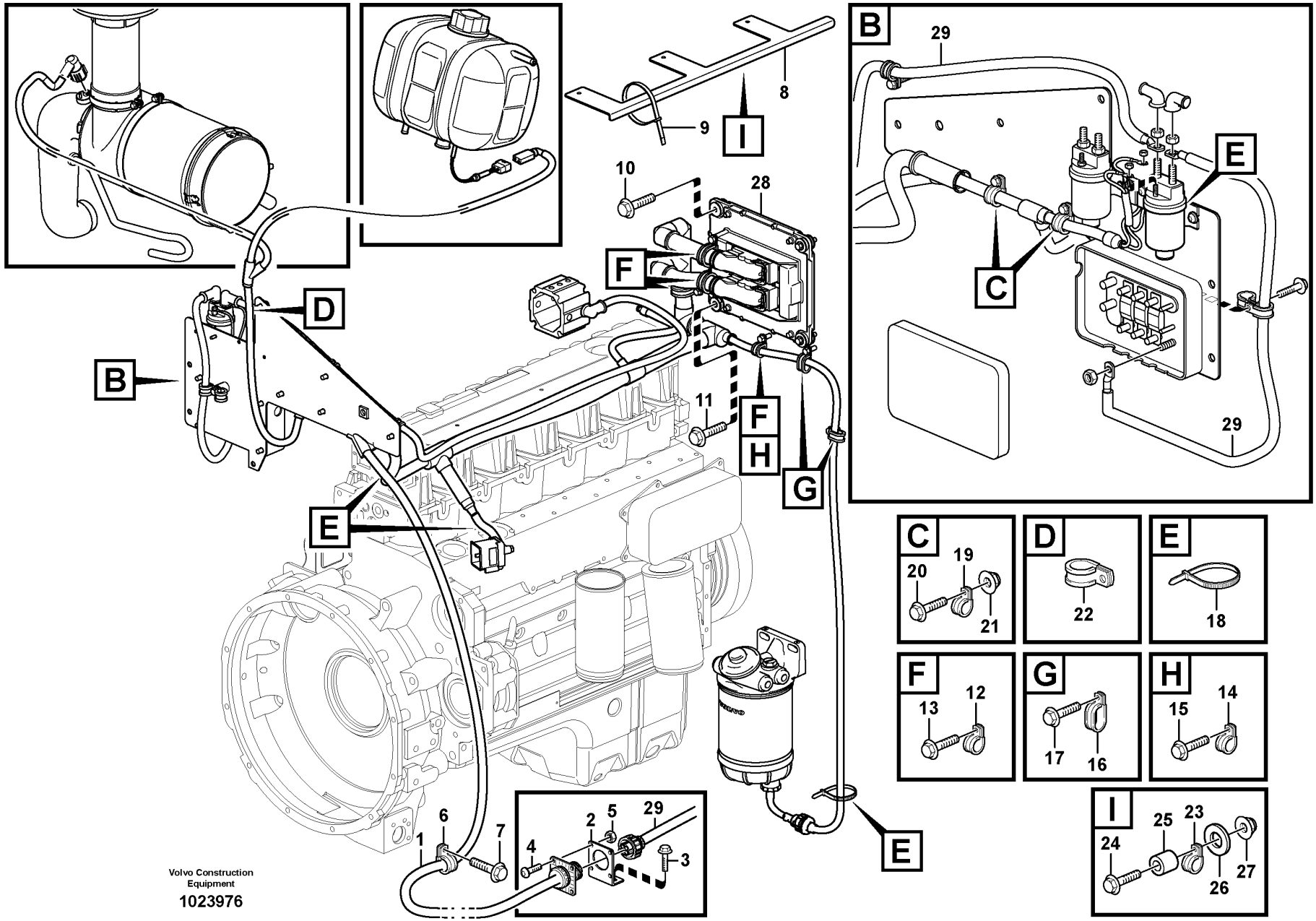

Volvo Construction Equipment

1023976

Fig.	Part No.	Quantity 1	2	3	PS	KIT	Description	Denominación	Denominação	Dénomination	Notes
1		1					Wire harness	Manojo cables	Chicote	Faisceau cables	See group 371-300 page 261
2		1			NS		Bracket	Ménsula	Suporte	Console	
3	VOE 946440	2					Flange screw	Tornillo embridado	Parafuso flangeado	Vis à embase	
4	VOE 969407	4					Six point socket screw	Racor de seis dientes	Paraf soquete sext	Vis à 6 pans creux	M5 x 16
5	VOE 949847	4					Hexagon nut	Tuerca hexagonal	Porca sextavada	Écrou hexagonal	
6	VOE 13949747	2					Clamp	Abrazadera	Braçadeira	Collier serrage	
7	VOE 13946173	1					Screw	Tornillo	Parafuso	Vis	
8	VOE 11171434	1					Bracket	Consola	Suporte	Console	
9	VOE 4881440	6					Cable tie	Abrazadera de cinta	Braçadeira	Serre-câble	
10	VOE 13947760	3					Screw	Tornillo	Parafuso	Vis	
11	VOE 967730	1					Flange screw	Tornillo embridado	Parafuso flangeado	Vis à embase	
12	VOE 13949997	3					Clamp	Abrazadera	Braçadeira	Collier serrage	
13	VOE 13946173	3					Screw	Tornillo	Parafuso	Vis	
14	VOE 13949746	1					Clamp	Abrazadera	Braçadeira	Collier serrage	
15	VOE 13946173	1					Screw	Tornillo	Parafuso	Vis	
16	VOE 11132105	2					Clamp	Abrazadera	Braçadeira	Collier serrage	
17	VOE 13946173	2					Screw	Tornillo	Parafuso	Vis	
18	VOE 4881440	3					Cable tie	Abrazadera de cinta	Braçadeira	Serre-câble	
19	VOE 13949746	1					Clamp	Abrazadera	Braçadeira	Collier serrage	12,7
19	VOE 13949747	1					Clamp	Abrazadera	Braçadeira	Collier serrage	15,9
20	VOE 13946173	2					Screw	Tornillo	Parafuso	Vis	
21	VOE 948645	2					Flange lock nut	Contratuerca embridada	Contra porca flange	Contre-écrou à embase	
22	VOE 13949746	1					Clamp	Abrazadera	Braçadeira	Collier serrage	
23	VOE 942810	1					Clamp	Abrazadera	Braçadeira	Collier serrage	
24	VOE 13948871	1					Spacer washer	Arandela distanciadora	Arruela espaçadora	Rondelle entretoise	
25	VOE 946671	1					Flange screw	Tornillo embridado	Parafuso flangeado	Vis à embase	
26	VOE 11117464	1					Plain washer	Arandela plana	Arruela simples	Rondelle plane	(VOE 13960141)
27	VOE 948645	1					Flange lock nut	Contratuerca embridada	Contra porca flange	Contre-écrou à embase	
28							ECU	ECU	ECU	ECU	See group 371-150 page 249
29							Cable harness	Manojo cables	Chicote	Faisceau cables	See group 371-400 page 267

1		**Cable harness, electrical distrib. unit - engine** **Mazo de cables, central eléctrica - motor y piezas de motor** **Chicote de cabos, unidade de distribuição elétrica - motor** **Faisceau de câbles, centrale électrique - moteur et accessoires de fixation**	Catalogue id **20105**	Group **371**
2				
3			Illustr. No **1023976**	Section **350**
4				
5			Issue **20021229-G**	Page **265**

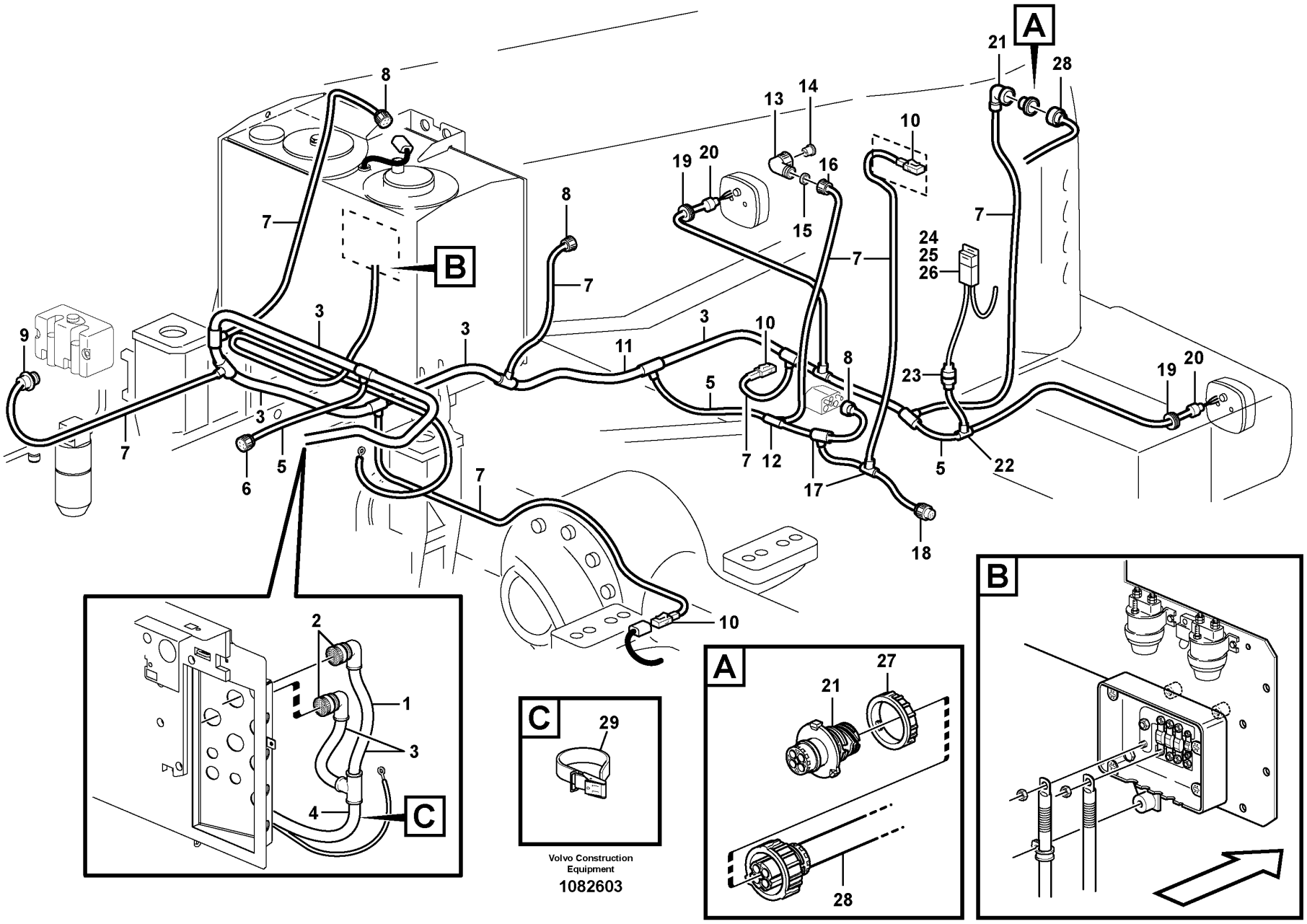

Volvo Construction Equipment

1082603

Fig.	Part No.	Quantity 1	2	3	PS	KIT	Description	Denominación	Denominação	Dénomination	Notes
1	VOE 11171816	1					Wiring harness	Manojo cables	Chicote cabos	Faisceau de câbles	
							••CONNECTED TO:	••CONECTADO A:	••CONECTADO EM:	••CONNECTÉ A:	
							••El Distr Unit	••Central Electr	••Central elétrica	••Centrale Elect	RA, RB
							••Level sensor,hyd flui	••Emisor nivel,aceite h	••Sensor de nível, fluido hidráulico	••Detec,nivau,fluide hy	SE9101
							••Engine	••Motor	••Motor	••Moteur	RM
							••Windshield washer	••Lavaparabrisas	••Lavador de pára-brisa	••Lave-glace	RW
							••Temp. sensor, shaft	••Sensor temperat, eje	••Sensor de temperatura, eixo	••Detecteur temp, arbre	SE5202
							••Alternator	••Alternador	••Alternador	••Alternateur	RD
							••Fan speed sensor	••Sensor de régimen del ventilador	••Sensor de velocidade do ventilador	••Détecteur de régime du ventilateur	SE2601
							••Level sensor, fuel	••Emisor nivel,combusti	••Sensor de nível, combustível	••Detect.niveau,carbura	SE2303
							••Compressor	••Compresor	••Compressor	••Compresseur	MA8701
							••Fan	••Ventilador	••Ventilador	••Ventilateur	RP
							••Temp Sensor	••Sensor de temperatura	••Sensor de temperatura	••Capteur de temp.	SE2602
							••Tail light, RH	••Piloto trasero, RH	••Luz traseira, direita	••Feu AR, RH	LA3508, LA3605, LA5202
							••Radiator casing	••Cubierta radiador	••Carcaça do radiador	••Boitier radiateur	RZ
							••Fuse	••Fusible	••Fusível	••Fusible	FU74
							••Tail lamp, LH	••Piloto trasero, LH	••Farolim traseiro, lado esquerdo	••Feu AR, LH	LA3507, LA3604, LA5201
							••Btry Sw Relay	••Rele Camb Bat	••Relé comutador bateria	••Relais Batterie	RE3101
							••Main switch	••Desconectador bateria	••Chave geral	••Robinet batterie	SW3101
2	VOE 11170150	2					•Housing	•Cuerpo	•Carcaça	•Carter	RA, RB
3	VOE 4803752	REQ					•Hose	•Manguera	•Mangueira	•Flexible	
4	VOE 4803754	REQ					•Hose	•Manguera	•Mangueira	•Flexible	
5	VOE 4803748	REQ					•Hose	•Manguera	•Mangueira	•Flexible	
6	VOE 3944540	1					•Housing	•Cuerpo	•Carcaça	•Carter	RM
7	VOE 4803746	REQ					•Hose	•Manguera	•Mangueira	•Flexible	
8	VOE 8159013	3					•Housing	•Cuerpo	•Carcaça	•Carter	SE9101, RD, SE2303
9	VOE 984944	1					•Housing	•Cuerpo	•Carcaça	•Carter	RW,(SE3601,MO3601,MO3603)
10	VOE 874955	3					•Housing	•Cuerpo	•Carcaça	•Carter	SE2502,SE2602,MA8701
	VOE 11806306	3					•Stop	•Parada	•Batente	•Arrêt	

1		**Cable harness, rear** **Manojo de cable, trasero** **Chicote de cabos, traseiro** **Faisceau de câble, arrière**
2		
3		
4		
5		

Catalogue id **20105**	Group **371**
Illustr. No **1082603**	Section **400**
Issue **20021229-G**	Page **267**

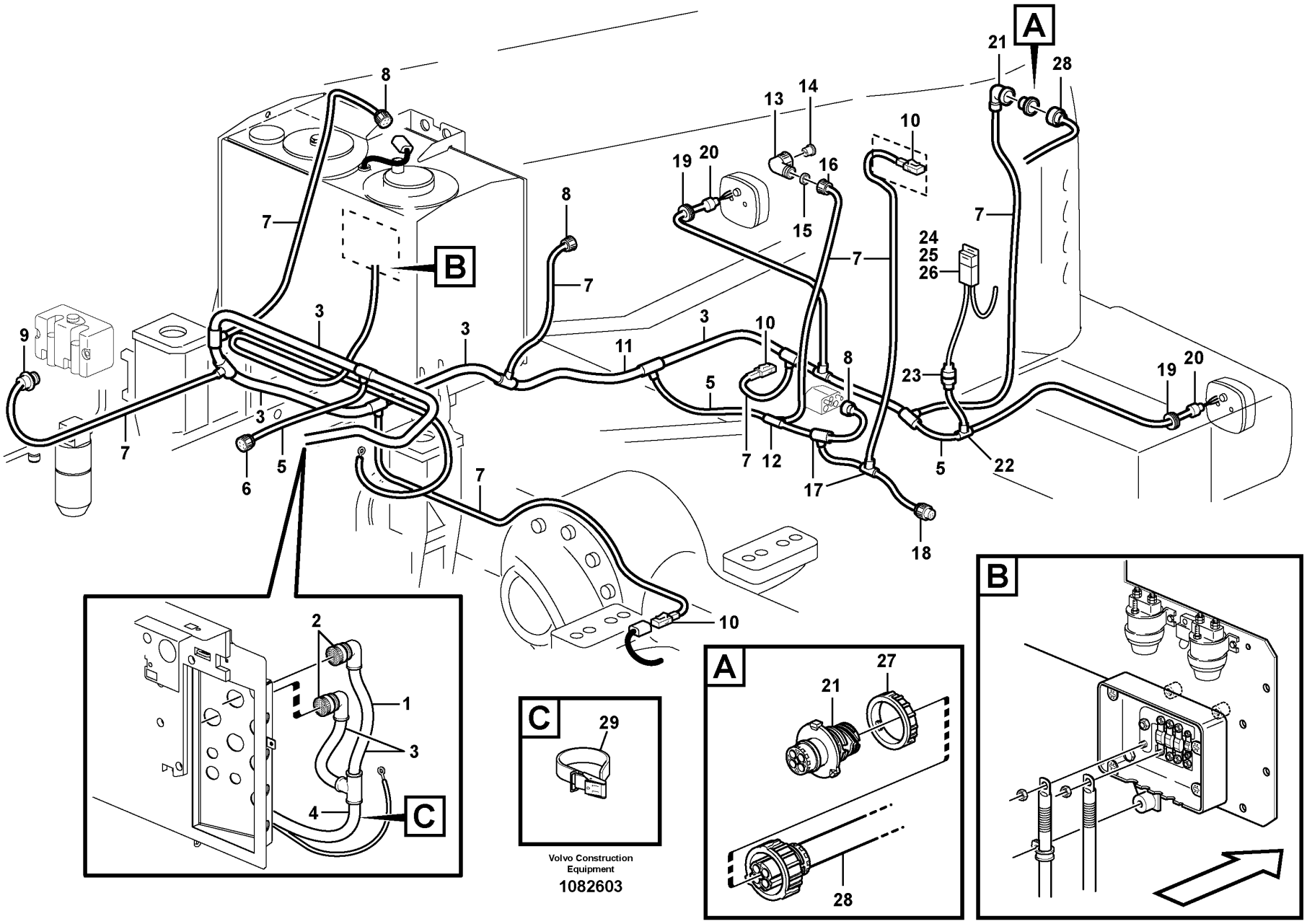

Volvo Construction Equipment

1082603

Fig.	Part No.	Quantity 1	2	3	PS	KIT	Description	Denominación	Denominação	Dénomination	Notes
11	**VOE 4803751**	REQ					•Hose	•Manguera	•Mangueira	•Flexible	
12	**VOE 11039723**	1					•Manifold	•Bifurcación	•Coletor	•Tubulure	
13	**VOE 4803791**	1					•Elbow union	•Unión angular	•União angular	•Coude raccord	
14	**VOE 4803790**	1					•Rubber plug	•Tapón de goma	•Bujão de borracha	•Bouchon caoutchouc	
15	**VOE 11039262**	1					•Sealing ring	•Anillo retén	•Anel de vedação	•Bague étanchéité	
16	**VOE 4803794**	1					•Nut	•Tuerca	•Porca	•Écrou	
17	**VOE 11039665**	2					•Manifold	•Bifurcación	•Coletor	•Tubulure	
18	**VOE 1079282**	1					•Housing	•Cuerpo	•Carcaça	•Carter	RP
19	**VOE 961970**	2					•Plug	•Tapón	•Bujão	•Tampon	
20	**VOE 4803711**	2					•End sleeve	•Manguito final	•Luva final	•Douille d'extrémité	
21	**VOE 3944972**	1					•Housing	•Cuerpo	•Carcaça	•Carter	RZ
22	**VOE 14267351**	1					•Manifold	•Bifurcación	•Coletor	•Tubulure	
23	**VOE 11039397**	1					•End sleeve	•Manguito final	•Luva final	•Douille d'extrémité	
24	**VOE 11039713**	1					•Bracket	•Consola	•Suporte	•Console	
25	**VOE 11039714**	1					•Fuse holder	•Portafusibles	•Porta fusíveis	•Porte-fusible	
26	**VOE 969161**	1					•Fuse	•Fusible	•Fusível	•Fusible	FU74, 10A
27	**VOE 3963413**	1					Ring	Anillo	Anel	Bague	
28		1					Cable harness	Manojo cables	Chicote	Faisceau cables	See group 371-500 page 273
29	**VOE 11104606**	1					Retaining strap	Correa tensora	Correia tensora	Courroie de serrage	

1		**Cable harness, rear** **Manojo de cable, trasero** **Chicote de cabos, traseiro** **Faisceau de câble, arrière**	Catalogue id **20105**	Group **371**
2				
3			Illustr. No **1082603**	Section **400**
4				
5			Issue **20021229-G**	Page **269**

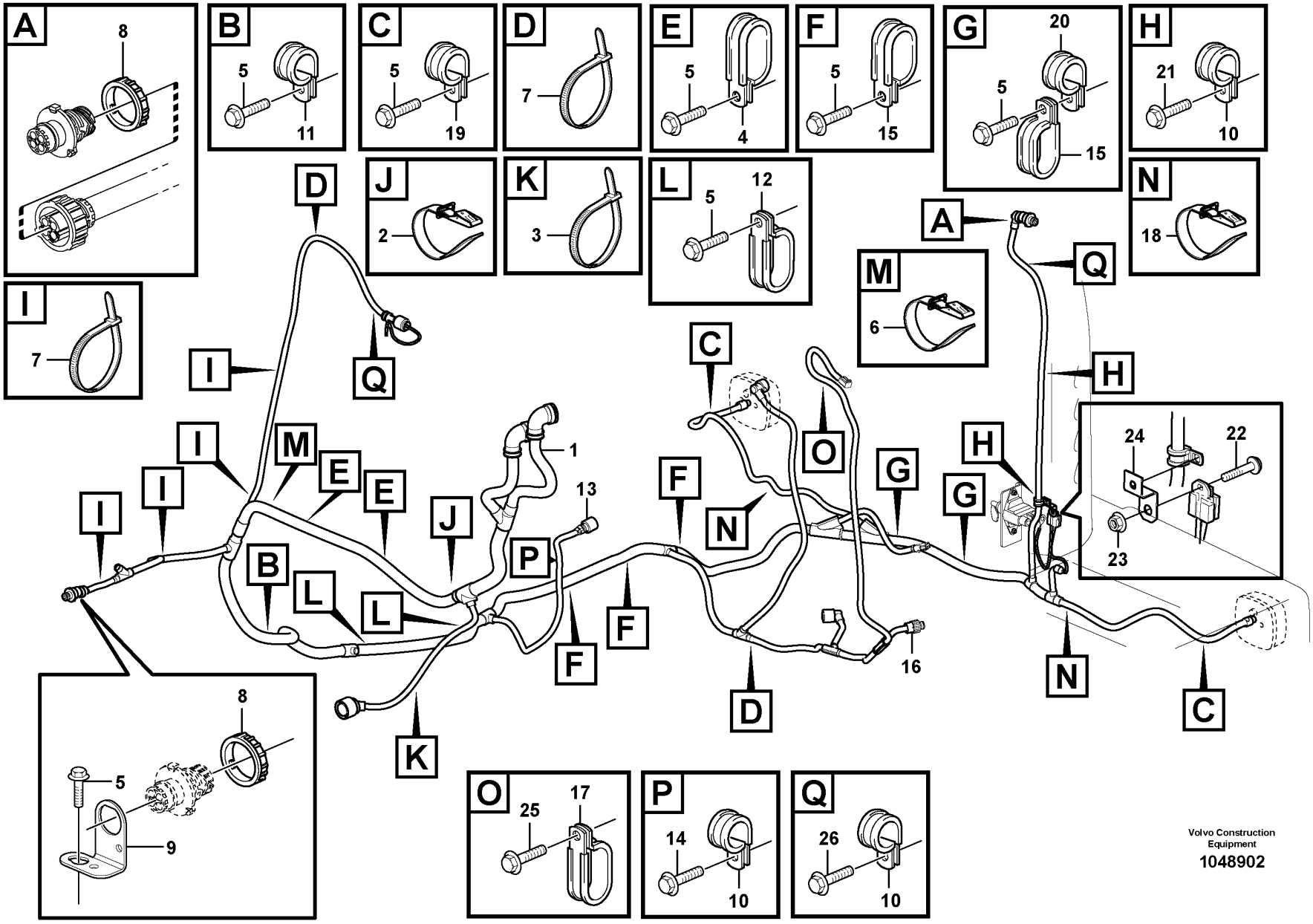

Volvo Construction Equipment

1048902

Fig.	Part No.	Quantity 1	2	3	PS	KIT	Description	Denominación	Denominação	Dénomination	Notes
1		1					Wire harness	Manojo cables	Chicote	Faisceau cables	See group 371-400 page 267
2	VOE 11104606	1					Retaining strap	Correa tensora	Correia tensora	Courroie de serrage	
3	VOE 14016673	1					Strip clamp	Abrazadera de cinta	Cinta braçadeira	Serrage de ruban	
4	VOE 11130770	2					Clamp	Abrazadera	Braçadeira	Collier serrage	
5	VOE 13946173	12					Screw	Tornillo	Parafuso	Vis	
6	VOE 11104606	1					Retaining strap	Correa tensora	Correia tensora	Courroie de serrage	
7	VOE 4881440	9					Cable tie	Abrazadera de cinta	Braçadeira	Serre-câble	
8	VOE 3963413	2					Ring	Anillo	Anel	Bague	
9	VOE 3988328	1					Bracket	Consola	Suporte	Console	
10	VOE 13949746	5					Clamp	Abrazadera	Braçadeira	Collier serrage	
11	VOE 13977600	1					Clamp	Abrazadera	Braçadeira	Collier serrage	
12	VOE 11019169	2					Clamp	Abrazadera	Braçadeira	Collier serrage	
13	VOE 930434	1					Spacer ring	Anillo distanciador	Anel espaçador	Bague entretoise	
14	VOE 946470	1					Flange screw	Tornillo embridado	Parafuso flangeado	Vis à embase	
15	VOE 11025709	5					Clamp	Abrazadera	Braçadeira	Collier serrage	
16	VOE 20374157	1					Cap	Caperuza	Tampa	Chapeau	
17	VOE 11132105	1					Clamp	Abrazadera	Braçadeira	Collier serrage	
18	VOE 11104606	2					Retaining strap	Correa tensora	Correia tensora	Courroie de serrage	
19	VOE 13949997	2					Clamp	Abrazadera	Braçadeira	Collier serrage	
20	VOE 977599	2					Clamp	Abrazadera	Braçadeira	Collier serrage	
21	VOE 946173	3					Flange screw	Tornillo embridado	Parafuso flangeado	Vis à embase	
22	VOE 969407	1					Six point socket screw	Racor de seis dientes	Paraf soquete sext	Vis à 6 pans creux	
23	VOE 949874	1					Flange lock nut	Contratuerca embridada	Contra porca flange	Contre-écrou à embase	(VOE 13949874)
24	VOE 11006104	1					Anchorage	Fijación	Ancoragem	Fixation	
25	VOE 946671	1					Flange screw	Tornillo embridado	Parafuso flangeado	Vis à embase	
	VOE 13976739	REQ					Hose	Manguera	Mangueira	Flexible	L = 180 MM MA8701
	VOE 4881440	1					Cable tie	Abrazadera de cinta	Braçadeira	Serre-câble	MA8701
26	VOE 4870448	1					Screw	Tornillo	Parafuso	Vis	

1		**Rear cable harness with assembly parts** **Manojo de cable trasero con accesorios de montaje** **Chicote de cabos traseiro com peças de montagem** **Faisceau de câble arrière avec pièces de montage**	Catalogue id **20105**	Group **371**
2			Illustr. No **1048902**	Section **450**
3				
4			Issue **20021229-G**	Page **271**
5				

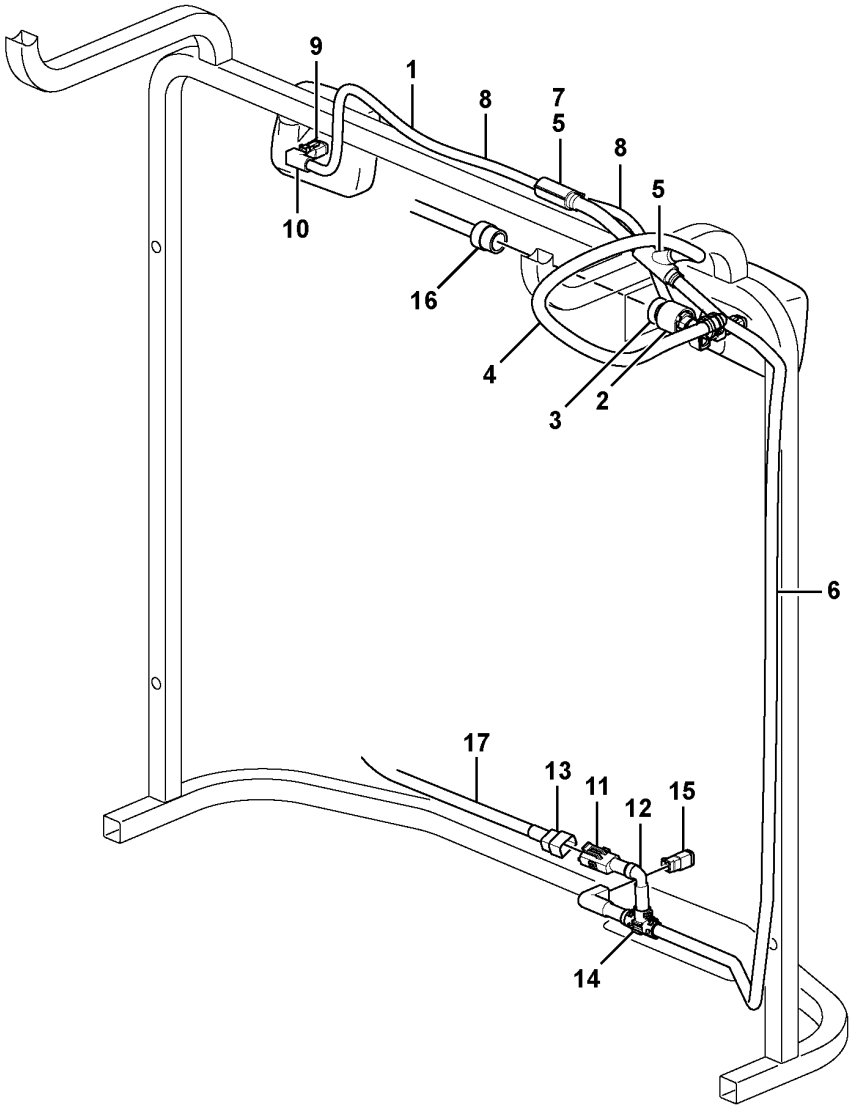
9
1
8
7
5
8
5
10
16
4
3
2
6
17
13
11
12
15
14

Fig.	Part No.	Quantity 1	2	3	PS	KIT	Description	Denominación	Denominação	Dénomination	Notes
		1					Radiator grille	Rejilla radiad		Calandre radia.	See group 823-200 page 851
1	**VOE 17222542**	1					•Wiring harness	•Manojo cables	•Chicote cabos	•Faisceau de câbles	
2	**VOE 8159013**	1					••Housing	••Cuerpo	••Carcaça	••Carter	
3	**VOE 3987767**	1					••Adapter	••Adaptador	••Adaptador	••Adaptateur	
4	**VOE 11039491**	REQ					••Hose	••Manguera	••Mangueira	••Flexible	
5	**VOE 11039665**	2					••Manifold	••Bifurcación	••Coletor	••Tubulure	
6	**VOE 4803746**	REQ					••Hose	••Manguera	••Mangueira	••Flexible	
7		2			NS		••Reduction	••Reduccion	••Redução	••Reduction	
8	**VOE 11170006**	REQ					••Hose	••Manguera	••Mangueira	••Flexible	
9	**VOE 14370760**	2					••Socket	••Toma de corriente	••Conector	••Socle	
10	**VOE 11170005**	2					••Adapter	••Adaptador	••Adaptador	••Adaptateur	
11	**VOE 1624477**	1					••Receptacle housing	••Aislador manguito	••Caixa de conector	••Douille isolante	
12	**VOE 1095059**	1					••Joint nipple	••Niple de unión	••Niple união	••Raccord de jonction	
13	**VOE 1307049**	1					••Tab housing	••Aislador de clavija	••Conector	••Fiche isolante	
14	**VOE 11039709**	1					••Manifold	••Bifurcación	••Coletor	••Tubulure	
15	**VOE 874955**	1					••Housing	••Cuerpo	••Carcaça	••Carter	
16		1					Cable harness	Manojo cables	Chicote	Faisceau cables	See group 371-400 page 267
17		1					Cable harness	Manojo cables	Chicote	Faisceau cables	See group 353-200 page 219

1		**Cable harness, radiator** **Manojo de cable, radiador** **Chicote de cabos, radiador** **Faisceau de câbles, radiateur**	Catalogue id **20105**	Group **371**
2				
3			Illustr. No **1070034**	Section **500**
4				
5			Issue **20021229-G**	Page **273**

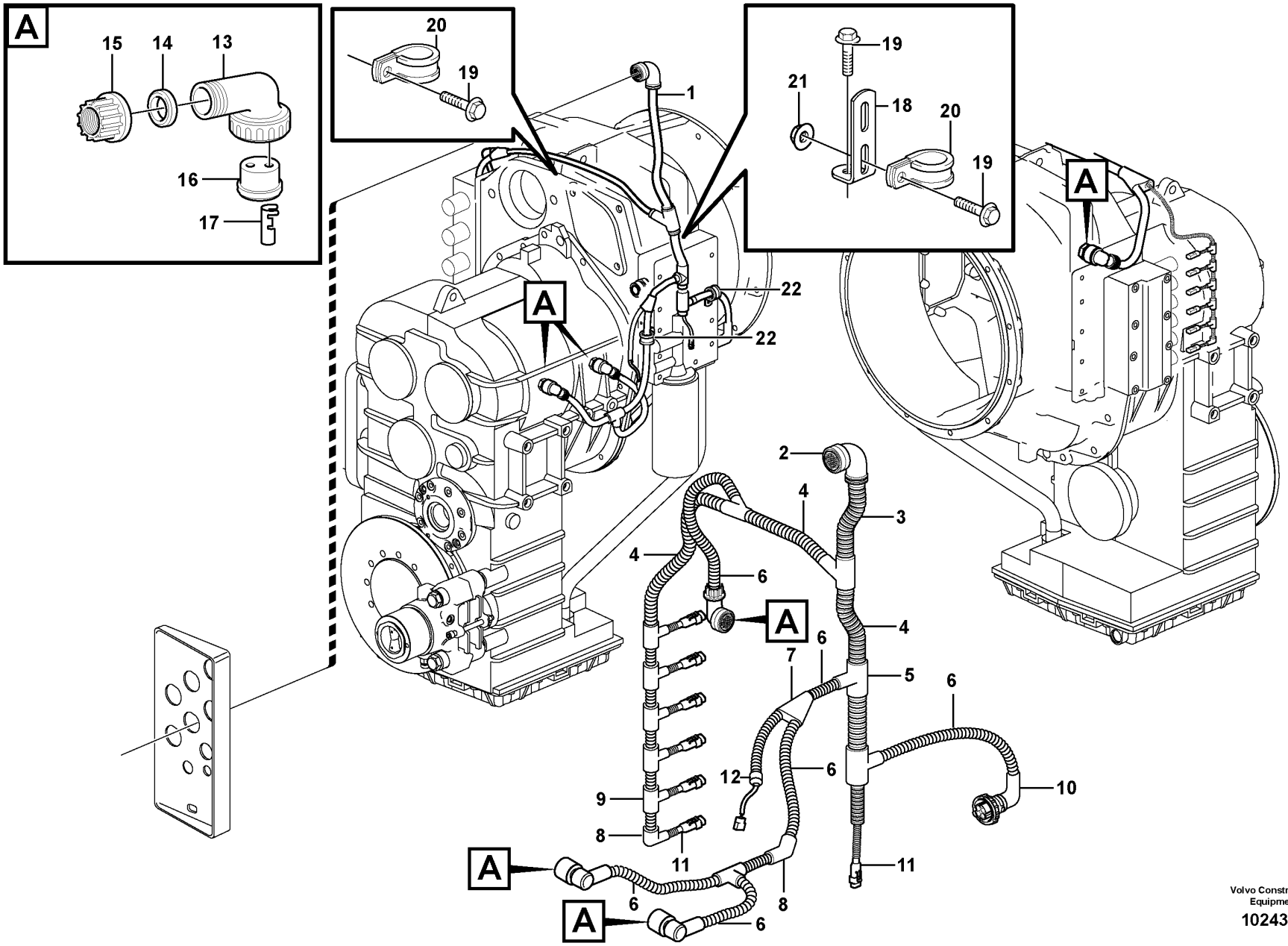

Volvo Construction Equipment

1024385

Fig.	Part No.	Quantity 1	2	3	PS	KIT	Description	Denominación	Denominação	Dénomination	Notes
1	**VOE 11419256**	1					Cable harness	Manojo cables	Chicote cabos	Faisceau câbles	S/N -29270
1	**VOE 15118020**	1					Wiring harness	Manojo cables	Chicote cabos	Faisceau de câbles	S/N 29271-
							•Connected to:	•Conectado:	•Conectado em:	•Connecté a:	
							••Circuit Board	••Placa Circuito	••Cartão de circuitos	••Carte Circuit	TA
							••Speed sensor	••Sensor tacometro	••Sensor velocidade veículo	••Commande tachymetre	SE2704
							••Gear selector valve	••valvula select.veloci	••Válvula de seletor mudança	••Valve selectr.vitesse	SE, SF, SA, SB, SC, SD
							••Temp.sensor	••Sensor temperature	••Sensor de temperatura	••Detecteur temperature	SE4903
							••Pressure sensor	••Sensor presion	••Sensor de pressão	••Detecteur pression	SE4901, SE4902
							••Speed sensor	••Sensor velocimetro	••Sensor de velocidade	••Indicat.viteseedetec	SE4307
							••Turbine speed	••Número rev. turbina	••Velocidade da turbina	••Nombre rot. turbine	SE4213
2	**VOE 11170150**	1					•Housing	•Cuerpo	•Carcaça	•Carter	
3	**VOE 4803751**	REQ					•Hose	•Manguera	•Mangueira	•Flexible	
4	**VOE 4803748**	REQ					•Hose	•Manguera	•Mangueira	•Flexible	
5	**VOE 14346331**	2					•Manifold	•Bifurcación	•Coletor	•Tubulure	
6	**VOE 4803746**	REQ					•Hose	•Manguera	•Mangueira	•Flexible	
7	**VOE 11039665**	1					•Manifold	•Bifurcación	•Coletor	•Tubulure	
8	**VOE 11170084**	2					•Elbow	•Ángulo	•Cotovelo	•Coude	
9	**VOE 11039709**	6					•Manifold	•Bifurcación	•Coletor	•Tubulure	
10	**VOE 8159013**	1					•Housing	•Cuerpo	•Carcaça	•Carter	
11	**VOE 874955**	7					•Housing	•Cuerpo	•Carcaça	•Carter	
12	**VOE 11039397**	1					•End sleeve	•Manguito final	•Luva final	•Douille d'extrémité	
13	**VOE 4803791**	3					•Elbow union	•Unión angular	•União angular	•Coude raccord	
14	**VOE 11039262**	3					•Sealing ring	•Anillo retén	•Anel de vedação	•Bague étanchéité	
15	**VOE 4803794**	3					•Nut	•Tuerca	•Porca	•Écrou	
16	**VOE 4803790**	3					•Rubber plug	•Tapón de goma	•Bujão de borracha	•Bouchon caoutchouc	
17	**VOE 4803799**	6					•Cable terminal	•Terminal de cable	•Terminal cabos	•Cosse câble	
18	**VOE 13965552**	1					Bracket	Consola	Suporte	Console	
19	**VOE 946440**	3					Flange screw	Tornillo embridado	Parafuso flangeado	Vis à embase	
20	**VOE 13949747**	2					Clamp	Abrazadera	Braçadeira	Collier serrage	
21	**VOE 948645**	1					Flange lock nut	Contratuerca embridada	Contra porca flange	Contre-écrou à embase	
22	**VOE 941950**	2					Clamp	Abrazadera	Braçadeira	Collier serrage	

1		**Cable harness for transmission** **Manojo de cable para transmision** **Chicote de cabos, transmissão** **Faisceau de câbles pourtransmission**
2		
3		
4		
5		

Catalogue id **20105**	Group **371**
Illustr. No **1024385**	Section **550**
Issue **20021229-G**	Page **275**

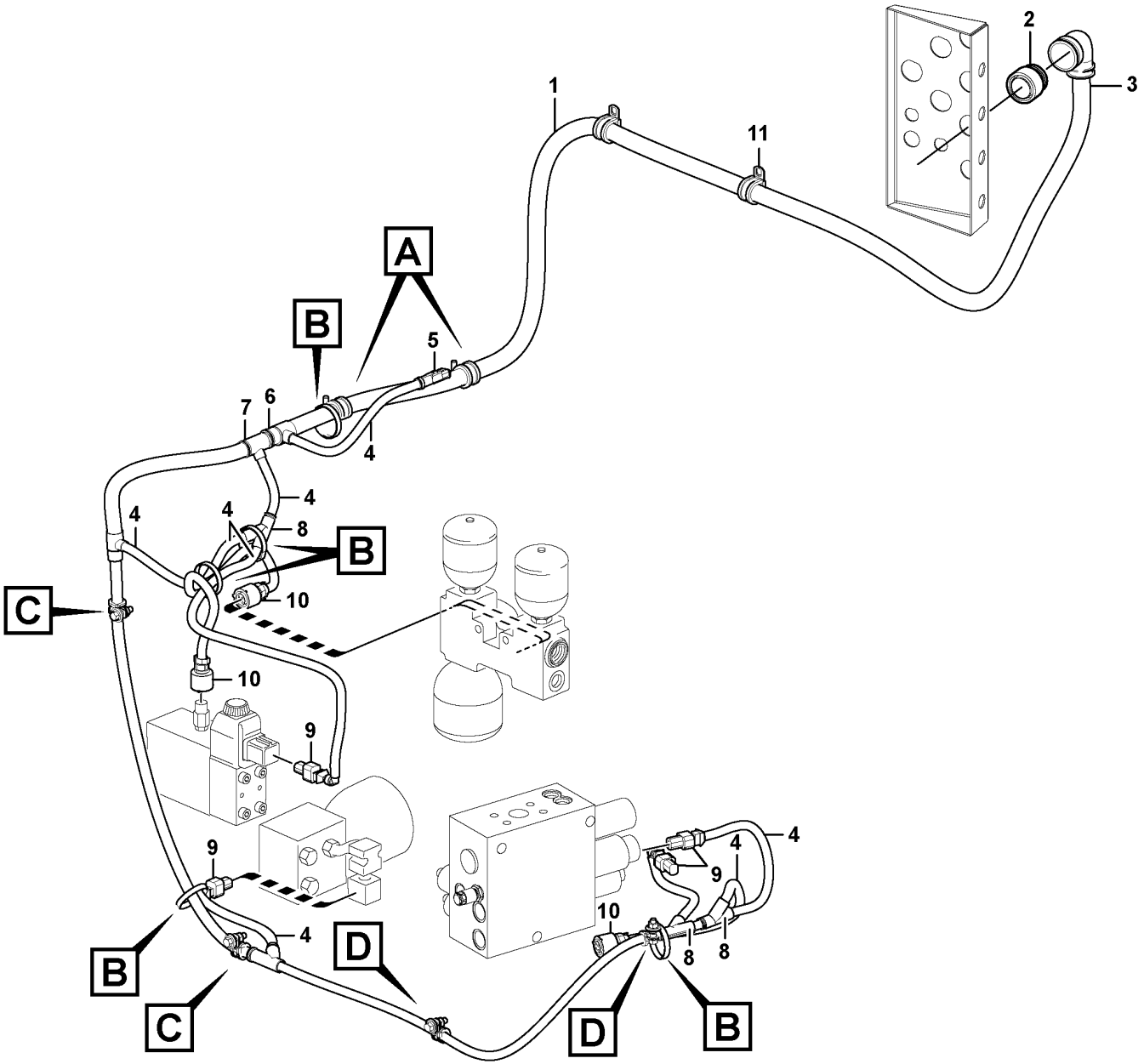

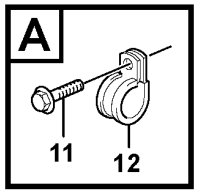

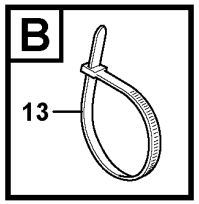

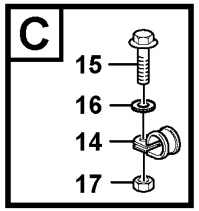

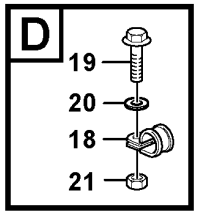

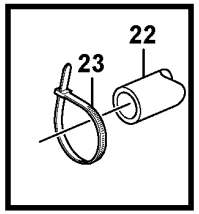

Volvo Construction Equipment

1024499

Fig.	Part No.	Quantity 1	2	3	PS	KIT	Description	Denominación	Denominação	Dénomination	Notes
1	**VOE 11171575**	1					Cable harness	Manojo cables	Chicote cabos	Faisceau câbles	S/N -26859
1	**VOE 17245353**	1					Wiring harness	Manojo cables	Chicote cabos	Faisceau de câbles	S/N SWE 26860-29326 S/N BRA 72463-
1	**VOE 17415243**	1					Wiring harness	Manojo cables	Chicote cabos	Faisceau de câbles	S/N SWE 29327- S/N BRA 72464-
							•CONNECTED TO:	•CONECTADO A:	•CONECTADO EM:	•CONNECTÉ A:	
							••Control unit, V-ECU	••Unidad mando, V-ECU	••Unidade de comando, V-ECU	••Unite commande, V-ECU	UA
							••Hydraulic Pump	••Bomba Hidraulica	••Bomba hidráulica	••Pompe Hydraulique	PWM9133
							••Brake Press Charge	••Carga Pres. Frenos	••Carga de pressão de freio	••Charg.press.frein	SE5218
							••Parking brake block	••Bloque freno estacio.	••Bloco do freio de estacionamento	••Bloc frein parking	SE5503, MA5501
							••Load-sensing pressure	••Presión sensible a la carga	••Pressão sensível à carga	••Pression de détection de charge (LS)	SE9107
							••Brake Press Charge	••Carga Pres. Frenos	••Carga de pressão de freio	••Charg.press.frein	MA5502
							••Engine fan regulating	••Reg. ventilador motor	••Regulagem do ventilador do motor	••Comman,simple levier	PWM2601
							••4th Function	••4a Función	••4ª função	••4:e Fonction	MA9112
2	**VOE 11170150**	1					•Housing	•Cuerpo	•Carcaça	•Carter	
3	**VOE 4803752**	REQ					•Hose	•Manguera	•Mangueira	•Flexible	
4	**VOE 4803746**	REQ					•Hose	•Manguera	•Mangueira	•Flexible	
5	**VOE 874955**	1					•Housing	•Cuerpo	•Carcaça	•Carter	
6	**VOE 4803751**	REQ					•Hose	•Manguera	•Mangueira	•Flexible	
7	**VOE 11039710**	1					•Manifold	•Bifurcación	•Coletor	•Tubulure	
8	**VOE 11039665**	3					•Manifold	•Bifurcación	•Coletor	•Tubulure	
9	**VOE 976256**	4					•Housing	•Cuerpo	•Carcaça	•Carter	
10	**VOE 8159013**	3					•Housing	•Cuerpo	•Carcaça	•Carter	
11	**VOE 13977600**	3					Clamp	Abrazadera	Braçadeira	Collier serrage	
12	**VOE 13946173**	2					Screw	Tornillo	Parafuso	Vis	
13	**VOE 4881440**	5					Cable tie	Abrazadera de cinta	Braçadeira	Serre-câble	
14	**VOE 13949747**	2					Clamp	Abrazadera	Braçadeira	Collier serrage	
15	**VOE 946671**	2					Flange screw	Tornillo embridado	Parafuso flangeado	Vis à embase	
16	**VOE 11117464**	2					Plain washer	Arandela plana	Arruela simples	Rondelle plane	(VOE 13960141)

1		**Cable harness, under cab** **Haz de cables, cabina** **Chicote de cabos, cabine inferior** **Faisceau de câbles, cabine**
2		
3		
4		
5		

Catalogue id **20105**	Group **371**
Illustr. No **1024499**	Section **600**
Issue **20021229-G**	Page **277**

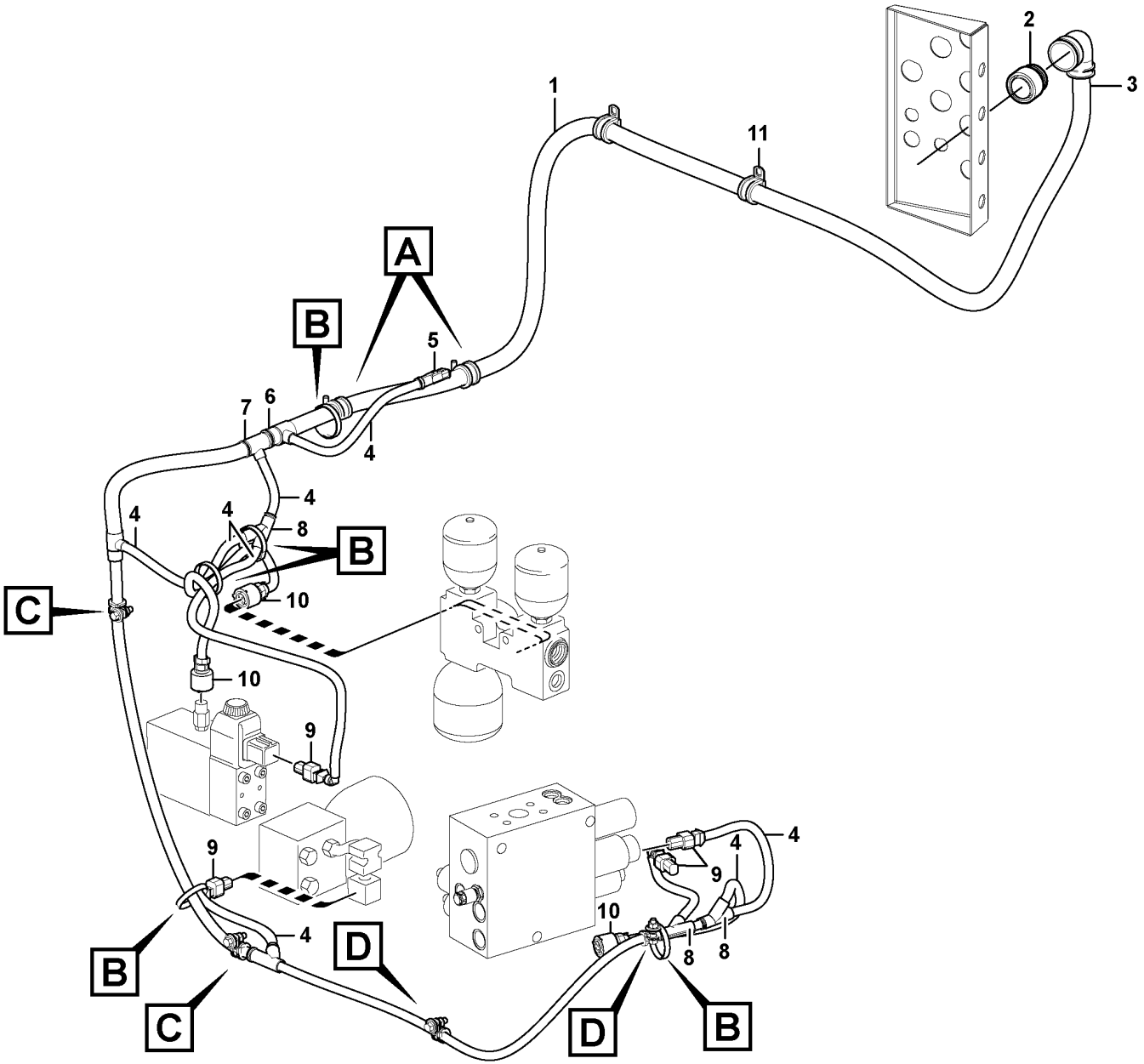

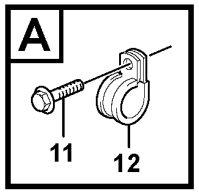

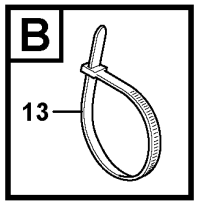

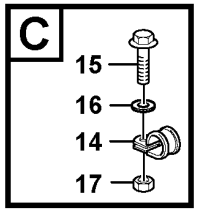

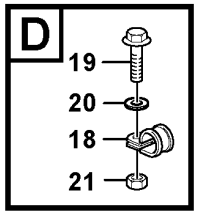

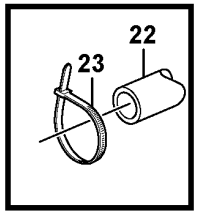

Volvo Construction Equipment

1024499

Fig.	Part No.	Quantity 1	2	3	PS	KIT	Description	Denominación	Denominação	Dénomination	Notes
17	VOE 13945408	2					Nut	Tuerca	Porca	Écrou	
18	VOE 13949746	2					Clamp	Abrazadera	Braçadeira	Collier serrage	
19	VOE 946671	2					Flange screw	Tornillo embridado	Parafuso flangeado	Vis à embase	
20	VOE 11117464	2					Plain washer	Arandela plana	Arruela simples	Rondelle plane	(VOE 13960141)
21	VOE 13945408	2					Nut	Tuerca	Porca	Écrou	
22	VOE 13976739	REQ					Hose	Manguera	Mangueira	Flexible	L = 180 MM
23	VOE 4881440	1					Cable tie	Abrazadera de cinta	Braçadeira	Serre-câble	

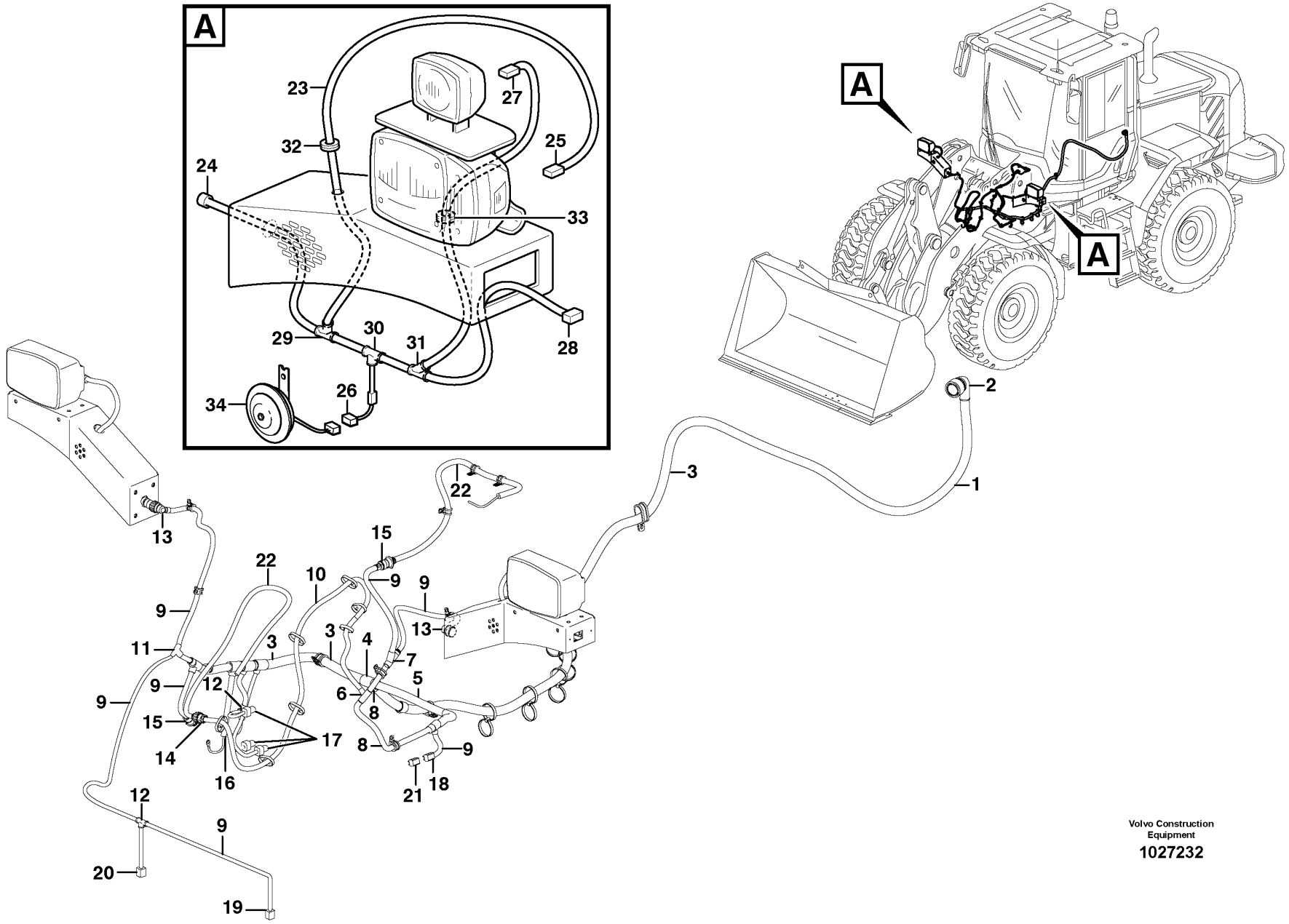

Volvo Construction Equipment

1027232

Fig.	Part No.	Quantity 1	2	3	PS	KIT	Description	Denominación	Denominação	Dénomination	Notes
1	**VOE 11171189**	1					Cable harness	Manojo cables	Chicote cabos	Faisceau câbles	
							•CONNECTED TO:	•CONECTADO A:	•CONECTADO EM:	•CONNECTÉ A:	
							••El Distr Unit	••Central Electr	••Central elétrica	••Centrale Elect	FA
							••Earth	••Tierra	••Terra	••Terre	31F
							••Atch Lock	••Cierre Implemen	••Trava do implemento	••Verrouill Acces	MA9101, MA9106
							••Differential lock	••Bloqueo diferencial	••Trava de diferencial	••Blocage differentiel	MA4603
							••Boom suspension syst.	••Suspension des bras de levage	••Sistema de suspensão da lança (BSS)	••Suspension des bras de levage	FD
							••Axle temp	••Eje tempratura	••Temperatura do eixo	••Arbre temperature	SE5201
							••Diff lock	••Bloqueo Dif	••Trava de diferencial	••Blocage Differ.	SE4608 (SE4609)
							••Tilt automatic	••Automatismo volquete	••Inclinação automática	••Automatique redressem	SE9141
							••Attachment light	••Iluminac.herramientas	••Luz do implemento	••Eclairage outil	FF
							••Boom kickout	••Elevador automatico	••Estender lança	••Automatique levage	SE9142
							••Cable harness	••Manojo cables	••Chicote	••Faisceau cables	FE, FM
2	**VOE 11170150**	1					•Housing	•Cuerpo	•Carcaça	•Carter	
3	**VOE 4803752**	REQ					•Hose	•Manguera	•Mangueira	•Flexible	
4	**VOE 11039663**	1					•Manifold	•Bifurcación	•Coletor	•Tubulure	
5	**VOE 4803751**	REQ					•Hose	•Manguera	•Mangueira	•Flexible	
6	**VOE 14267351**	1					•Manifold	•Bifurcación	•Coletor	•Tubulure	
7	**VOE 11039723**	1					•Manifold	•Bifurcación	•Coletor	•Tubulure	
8	**VOE 4803748**	REQ					•Hose	•Manguera	•Mangueira	•Flexible	
9	**VOE 4803746**	REQ					•Hose	•Manguera	•Mangueira	•Flexible	
10	**VOE 11039491**	REQ					•Hose	•Manguera	•Mangueira	•Flexible	
11	**VOE 14346331**	1					•Manifold	•Bifurcación	•Coletor	•Tubulure	
12	**VOE 11039709**	2					•Manifold	•Bifurcación	•Coletor	•Tubulure	
13	**VOE 3963412**	2					•Housing	•Cuerpo	•Carcaça	•Carter	
14	**VOE 1079282**	1					•Housing	•Cuerpo	•Carcaça	•Carter	
15	**VOE 3944972**	2					•Housing	•Cuerpo	•Carcaça	•Carter	
16	**VOE 4803711**	1					•End sleeve	•Manguito final	•Luva final	•Douille d'extrémité	
17	**VOE 976256**	3					•Housing	•Cuerpo	•Carcaça	•Carter	
18	**VOE 1624477**	1					•Receptacle housing	•Aislador manguito	•Caixa de conector	•Douille isolante	

1		**Cable harness, front** **Manojo de cables, delantero** **Chicote de cabos, dianteiro** **Faisceau de câbles, antérieur**	Catalogue id **20105**	Group **371**
2				
3			Illustr. No **1027232**	Section **650**
4				
5			Issue **20021229-G**	Page **281**

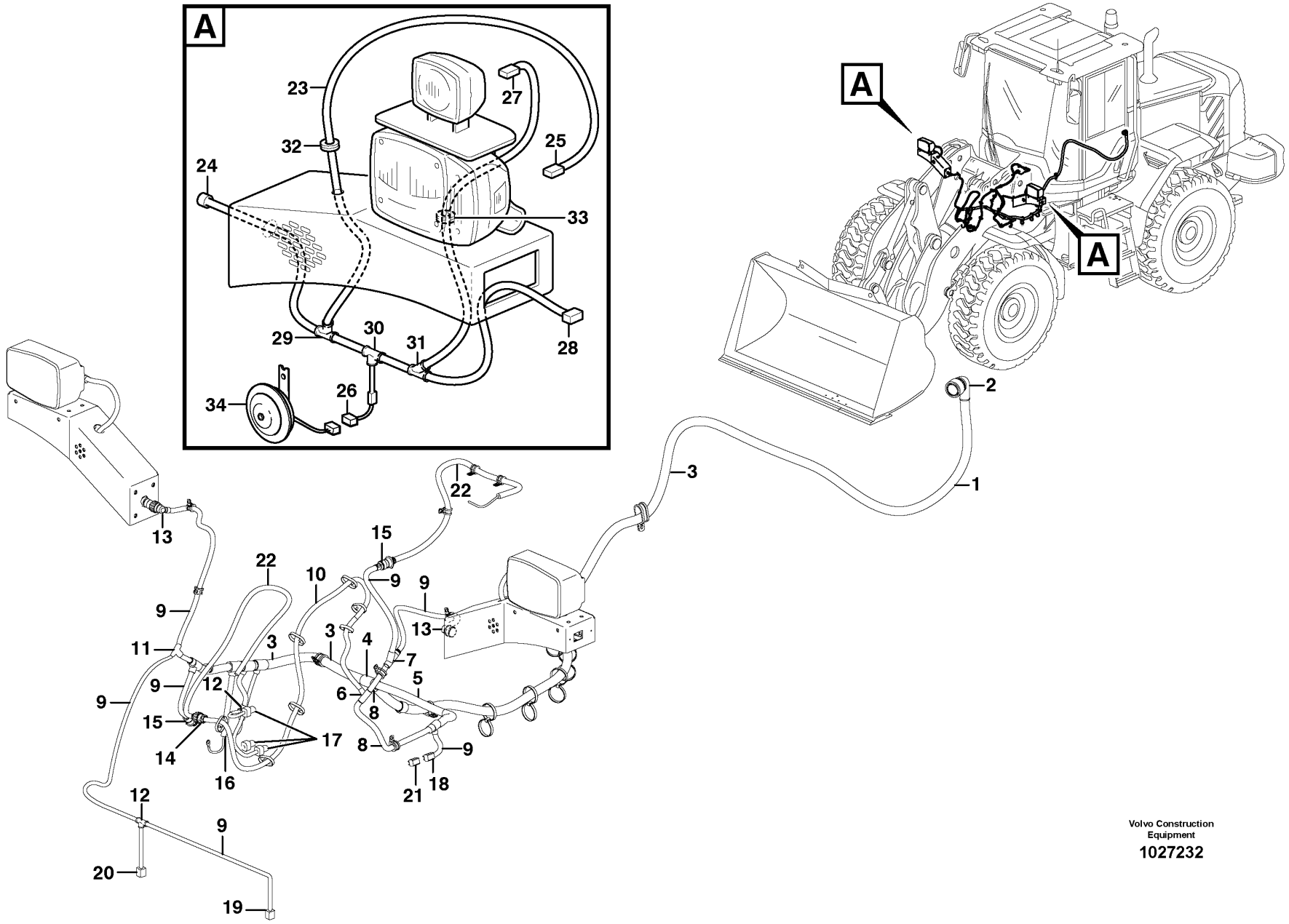

Volvo Construction Equipment

1027232

Fig.	Part No.	Quantity 1	2	3	PS	KIT	Description	Denominación	Denominação	Dénomination	Notes
19	VOE 1307048	1					•Housing	•Cuerpo	•Carcaça	•Carter	
20	VOE 874955	1					•Housing	•Cuerpo	•Carcaça	•Carter	
21	VOE 1307049	1					Tab housing	Aislador de clavija	Conector	Fiche isolante	FF
22							Ind Sensor	Sensor Inducc	Sensor indutivo	Emett.induction	See group 945-400 page 1253
23	VOE 11171197	2			SS		Cable harness	Manojo cables	Chicote cabos	Faisceau câbles	
							•CONNECTED TO:	•CONECTADO A:	•CONECTADO EM:	•CONNECTÉ A:	
							••Cable harness	••Manojo cables	••Chicote	••Faisceau cables	FE, FM
							••Headlamp	••Faro	••Farol	••Phare	LA3501, LA3502, LA3503, LA3504, LA3521, LA3522, LA3602, LA3603
							••Horn	••Avisador sonoro	••Buzina	••Avertisseur sonore	SA3601, SA3602
							••Working light	••Farol de trabajo	••... Luz de trabalho	••Phare travail	LA3509, LA3610
							••Side marking lamp	••lampara enmarcacion	••Luz de demarcação lateral	••Feu gabarit lateral	LA3505, LA3506
24	VOE 984944	2					•Housing	•Cuerpo	•Carcaça	•Carter	
25	VOE 11170199	2					•Housing	•Cuerpo	•Carcaça	•Carter	
26	VOE 11170066	2					•Housing	•Cuerpo	•Carcaça	•Carter	
27	VOE 14370760	2					•Socket	•Toma de corriente	•Conector	•Socle	
28	VOE 976256	3					•Housing	•Cuerpo	•Carcaça	•Carter	
29	VOE 11039709	2					•Manifold	•Bifurcación	•Coletor	•Tubulure	
30		2			NS		•Manifold	•Bifurcacion	•Tubo de distribuição	•Tubulure	
31	VOE 11039665	2					•Manifold	•Bifurcación	•Coletor	•Tubulure	
32	VOE 961970	2					•Plug	•Tapón	•Bujão	•Tampon	
33	VOE 941269	2					•Plug	•Tapón	•Bujão	•Tampon	
34	VOE 11170070	2					Horn	Bocina	Buzina	Avertisseur	(VOE 14514356)

1		**Cable harness, front** **Manojo de cables, delantero** **Chicote de cabos, dianteiro** **Faisceau de câbles, antérieur**	Catalogue id **20105**	Group **371**
2				
3			Illustr. No **1027232**	Section **650**
4				
5			Issue **20021229-G**	Page **283**

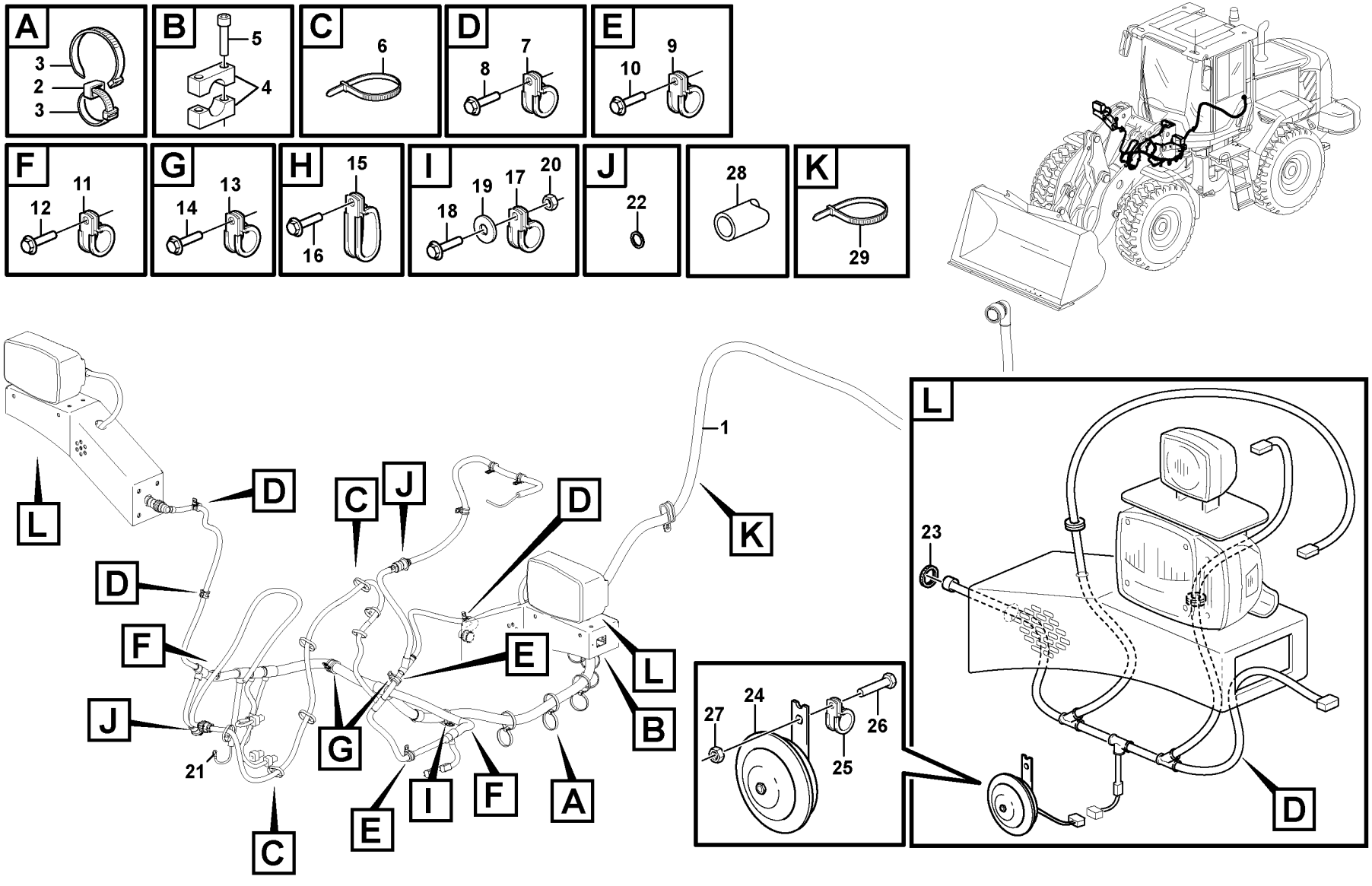

Volvo Construction Equipment

1083663

Fig.	Part No.	Quantity 1	2	3	PS	KIT	Description	Denominación	Denominação	Dénomination	Notes
1	VOE 11171189	1					Cable harness	Manojo cables	Chicote cabos	Faisceau câbles	
2	VOE 11003221	5					Mounting ring	Anillo de montaje	Anel de montagem	Bague montage	
3	VOE 4881440	10					Cable tie	Abrazadera de cinta	Braçadeira	Serre-câble	
4	VOE 11410603	1					Clamp	Abrazadera	Braçadeira	Collier serrage	
5	VOE 942314	2					Hex. socket screw	Tornillo de hexágono embutido	Parafuso soquete sext	Vis à six pans creux	
6	VOE 4881440	REQ					Cable tie	Abrazadera de cinta	Braçadeira	Serre-câble	
7	VOE 13949746	4					Clamp	Abrazadera	Braçadeira	Collier serrage	
8	VOE 13946173	4					Screw	Tornillo	Parafuso	Vis	
9	VOE 13949747	4					Clamp	Abrazadera	Braçadeira	Collier serrage	
10	VOE 13946173	4					Screw	Tornillo	Parafuso	Vis	
11	VOE 977599	3					Clamp	Abrazadera	Braçadeira	Collier serrage	(VOE 13977599)
12	VOE 13946173	3					Screw	Tornillo	Parafuso	Vis	
13	VOE 13977600	2					Clamp	Abrazadera	Braçadeira	Collier serrage	
14	VOE 13946173	5					Screw	Tornillo	Parafuso	Vis	
15	VOE 11130770	1					Clamp	Abrazadera	Braçadeira	Collier serrage	S/N -29402, -72549
16	VOE 13946173	1					Screw	Tornillo	Parafuso	Vis	S/N -29402, -72549
17	VOE 13977600	1					Clamp	Abrazadera	Braçadeira	Collier serrage	
18	VOE 13945444	1					Screw	Tornillo	Parafuso	Vis	
19	VOE 11117464	1					Plain washer	Arandela plana	Arruela simples	Rondelle plane	(VOE 13960141)
20	VOE 13945408	1					Nut	Tuerca	Porca	Écrou	
21	VOE 13966807	1					Flange screw	Tornillo embridado	Parafuso flangeado	Vis à embase	
22	VOE 3963413	2					Ring	Anillo	Anel	Bague	
23	VOE 3963413	2					Ring	Anillo	Anel	Bague	
24	VOE 11170070	2					Horn	Bocina	Buzina	Avertisseur	(VOE 14514356)
25	VOE 13949746	1					Clamp	Abrazadera	Braçadeira	Collier serrage	
26	VOE 13945444	2					Screw	Tornillo	Parafuso	Vis	
27	VOE 13945408	2					Nut	Tuerca	Porca	Écrou	
28	VOE 13976739	REQ					Hose	Manguera	Mangueira	Flexible	L = 180 MM
29	VOE 980881	1					Cable tie	Abrazadera de cinta	Braçadeira	Serre-câble	S/N 29403-, 72550-

1		**Cable harness, front** **Manojo de cables, delantero** **Chicote de cabos, dianteiro** **Faisceau de câbles, antérieur**	Catalogue id **20105**	Group **371**
2				
3			Illustr. No **1083663**	Section **700**
4				
5		**S/N -29429, -72291**	Issue **20021229-G**	Page **285**

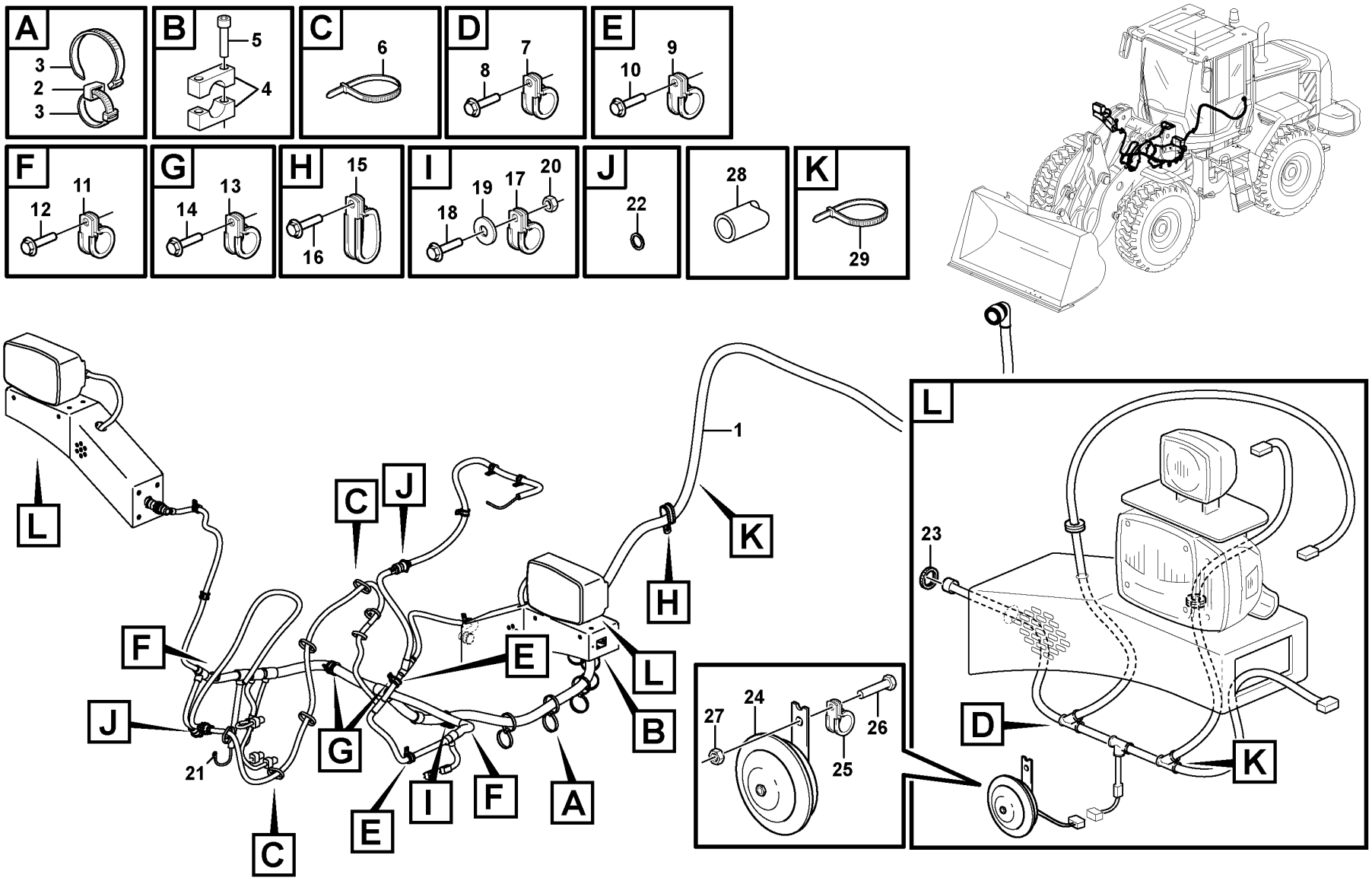

Volvo Construction Equipment

1087383

Fig.	Part No.	Quantity 1	2	3	PS	KIT	Description	Denominación	Denominação	Dénomination	Notes
1	VOE 11171189	1					Cable harness	Manojo cables	Chicote cabos	Faisceau câbles	
2	VOE 11003221	5					Mounting ring	Anillo de montaje	Anel de montagem	Bague montage	
3	VOE 4881440	10					Cable tie	Abrazadera de cinta	Braçadeira	Serre-câble	
4	VOE 11410603	1					Clamp	Abrazadera	Braçadeira	Collier serrage	
5	VOE 942314	2					Hex. socket screw	Tornillo de hexágono embutido	Parafuso soquete sext	Vis à six pans creux	
6	VOE 4881440	REQ					Cable tie	Abrazadera de cinta	Braçadeira	Serre-câble	
7	VOE 13949746	2					Clamp	Abrazadera	Braçadeira	Collier serrage	
8	VOE 13946173	2					Screw	Tornillo	Parafuso	Vis	
9	VOE 13949747	4					Clamp	Abrazadera	Braçadeira	Collier serrage	
10	VOE 13946173	4					Screw	Tornillo	Parafuso	Vis	
11	VOE 977599	3					Clamp	Abrazadera	Braçadeira	Collier serrage	(VOE 13977599)
12	VOE 13946173	3					Screw	Tornillo	Parafuso	Vis	
13	VOE 13977600	2					Clamp	Abrazadera	Braçadeira	Collier serrage	
14	VOE 13946173	5					Screw	Tornillo	Parafuso	Vis	
15	VOE 11130770	1					Clamp	Abrazadera	Braçadeira	Collier serrage	
16	VOE 13946173	1					Screw	Tornillo	Parafuso	Vis	
17	VOE 13977600	1					Clamp	Abrazadera	Braçadeira	Collier serrage	
18	VOE 13945444	1					Screw	Tornillo	Parafuso	Vis	
19	VOE 11117464	1					Plain washer	Arandela plana	Arruela simples	Rondelle plane	(VOE 13960141)
20	VOE 13945408	1					Nut	Tuerca	Porca	Écrou	
21	VOE 13966807	1					Flange screw	Tornillo embridado	Parafuso flangeado	Vis à embase	
22	VOE 3963413	2					Ring	Anillo	Anel	Bague	
23	VOE 3963413	2					Ring	Anillo	Anel	Bague	
24	VOE 11170070	2					Horn	Bocina	Buzina	Avertisseur	(VOE 14514356)
25	VOE 13949746	1					Clamp	Abrazadera	Braçadeira	Collier serrage	
26	VOE 13945444	2					Screw	Tornillo	Parafuso	Vis	
27	VOE 13945408	2					Nut	Tuerca	Porca	Écrou	
28	VOE 13976739	REQ					Hose	Manguera	Mangueira	Flexible	L = 180 MM
29	VOE 980881	REQ					Cable tie	Abrazadera de cinta	Braçadeira	Serre-câble	

1		**Cable harness, front** **Manojo de cables, delantero** **Chicote de cabos, dianteiro** **Faisceau de câbles, antérieur**	Catalogue id **20105**	Group **371**
2			Illustr. No **1087383**	Section **710**
3				
4			Issue **20021229-G**	Page **287**
5		**S/N 72903-, 26954-**		

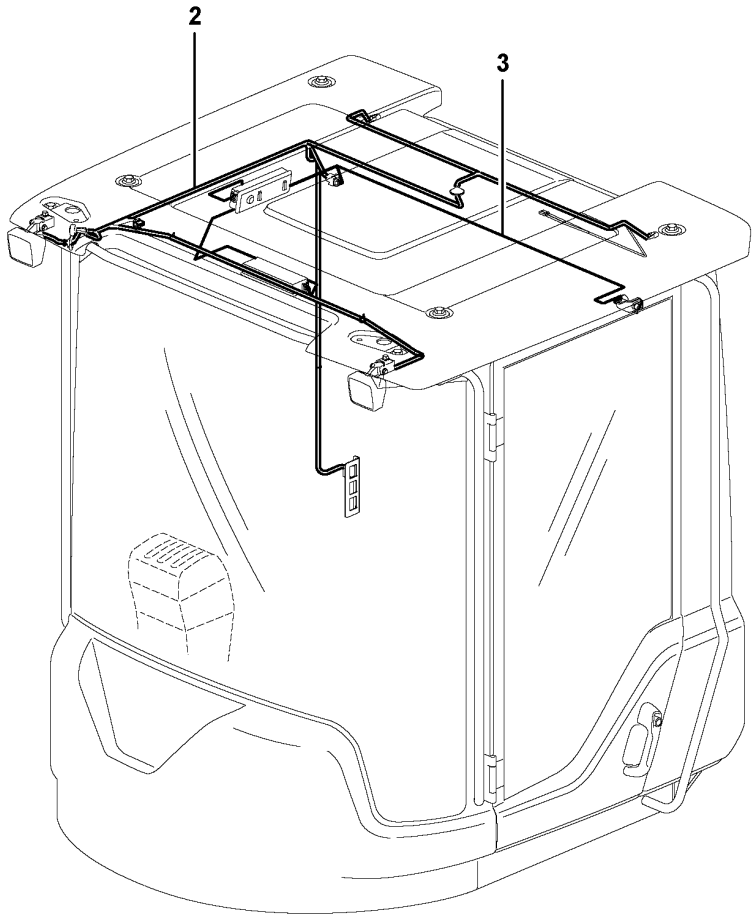

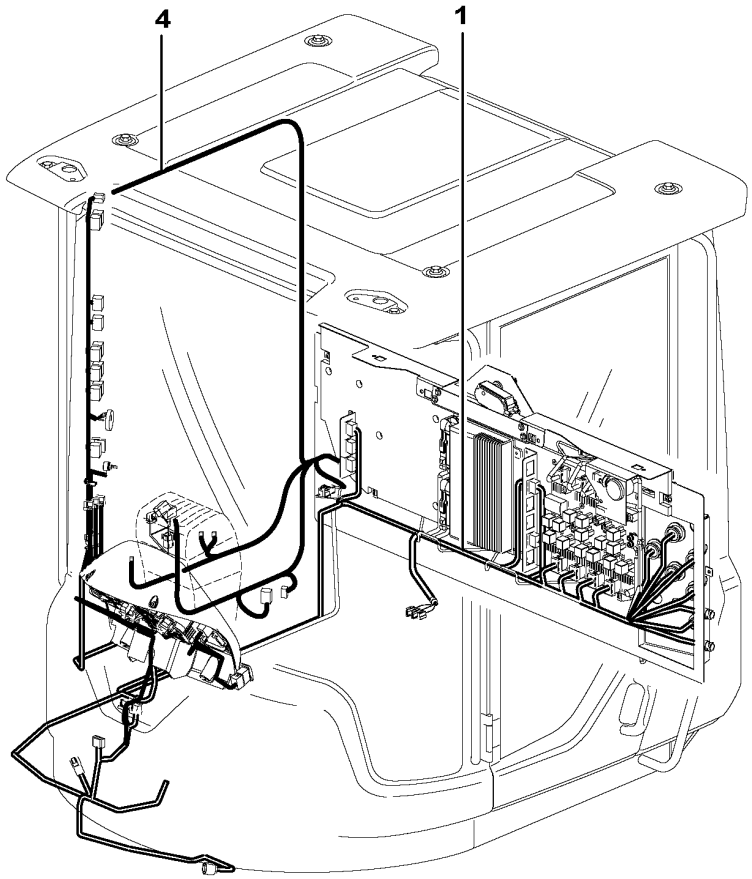

Volvo Construction Equipment

1024608

Fig.	Part No.	Quantity 1	2	3	PS	KIT	Description	Denominación	Denominação	Dénomination	Notes
1	**VOE 11171761**	1			SS		Wiring harness	Manojo cables	Chicote cabos	Faisceau de câbles	RA, RB, FA, TA, UA, PA, PB, MC, SS See group 371-850 page 291
2	**VOE 15019079**	1	1		SS		Wiring harness	Manojo cables	Chicote cabos	Faisceau de câbles	(VOE 11171717) CK See group 371-950 page 299
3	**VOE 11171712**	1					Cable harness	Manojo cables	Chicote cabos	Faisceau câbles	CA See group 371-950 page 299
3	**VOE 15019080**		1		SS		Wiring harness	Manojo cables	Chicote cabos	Faisceau de câbles	CA See group 371-950 page 299
4		1			NS		Cable harness	Manojo cables	Chicote	Faisceau cables	BA See group 371-1000 page 303

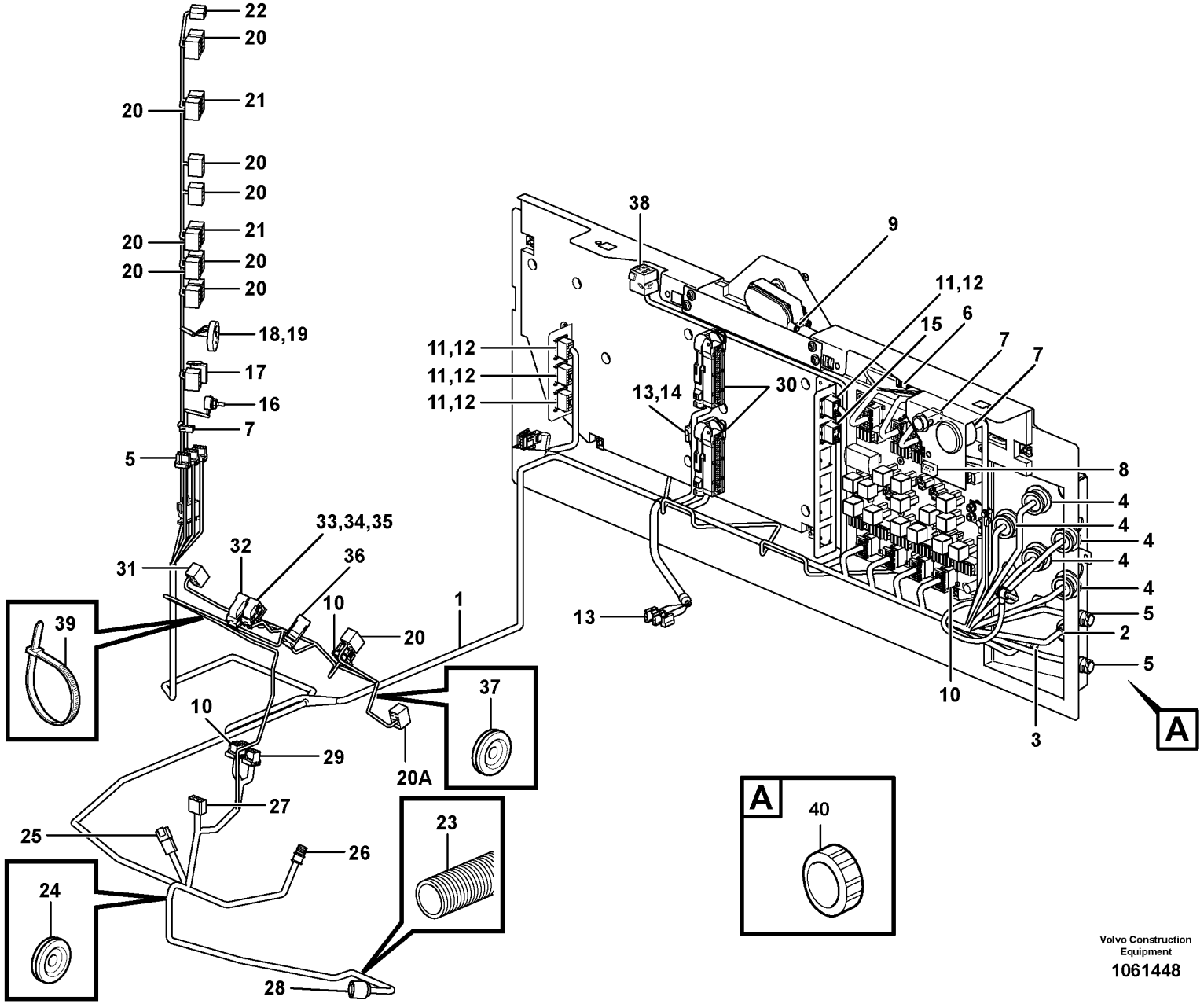
22
20
21
20
20
20
21
20
20
20
18,19
17
16
7
5
31
32
33,34,35
36
10
20
1
39
37
10
29
20A
27
25
26
24
23
28
38
9
11,12
6
15
7
7
11,12
11,12
11,12
13,14
30
8
4
4
4
4
4
5
2
5
10
3
13
A
A
40
Volvo Construction Equipment
1061448

Fig.	Part No.	Quantity 1	2	3	4	5	PS	KIT	Description	Denominación	Denominação	Dénomination	Notes
1	**VOE 15018703**	1							Wiring harness	Manojo cables	Chicote cabos	Faisceau de câbles	
1	**VOE 15190104**			1	1				Wiring harness	Manojo cables	Chicote cabos	Faisceau de câbles	(VOE 15093268) S/N - 28440 SWE S/N - 71910 BRA S/N - 43510 IRN
1	**VOE 15180596**			1	1				Wiring harness	Manojo cables	Chicote cabos	Faisceau de câbles	S/N 28441 - 29153,SWE S/N 71911 - 72031,BRA S/N 43511 - IRN
1	**VOE 17206205**			1	1				Wiring harness	Manojo cables	Chicote cabos	Faisceau de câbles	S/N -72262
1	**VOE 17237714**			1					Wiring harness	Manojo cables	Chicote cabos	Faisceau de câbles	S/N 72263-
									•CONNECTED TO:	•CONECTADO A:	•CONECTADO EM:	•CONNECTÉ A:	
									••Cable connection	••Conexión de cable	••Conexão de cabo	••Connexion de câble	RA, RB, FA, TA, UA, PA, PB, MC, SS
									••Ptd Circuit Bd	••Placa Circuito	••Placa de circuitos	••Carte Circuit	30C, DA, DB, DC, DD, DE, DF, DG, DH
									••Earth	••Tierra	••Terra	••Terre	GND
									••Rear window viper	••Limpiaparabrisas post	••Limpador da janela traseira	••Essuie-glace Ar	MO3604
									••Wire harness	••Manojo cables	••Chicote	••Faisceau cables	LF, CA, LB, BA, MK
									••Operator's Seat	••Asiento Del Conductor	••Assento do operador	••Siège Du Conducteur	AA, OCA
									••Electronic unit	••Unidad electrón	••Unidade eletrônica	••Unité électronique	VECU, VA, VB
									••Reading instrument	••Instrumento de lectura	••Instrumento de leitura	••Instrument indicateur	VCADS-PRO, VP
									••Hour counter	••Contador madera	••Conta-horas	••Copteur heures	IM201
									••Power Outlet	••Corriente	••Tomada de força	••Prise Courant	24VDC, PO3901
									••Hand Throt Cont	••Mando Man Acel	••Mando manual acelerador	••Accelerat Main	R2701
									••Insulator	••Aislador	••Isolador	••Isolateur	ME, MF, MG
									••Power Outlet	••Corriente	••Tomada de força	••Prise Courant	12VDC, PO3902
									••Dimmer	••Regulador de intensidad luminosa	••Regulador de luz	••Atténuateur d'éclairage	R3502
									••Starter switch	••Cerradur arranq.	••Interrup. arranque	••Interru. ocontact	SW3301
									••Rear window viper	••Limpiaparabrisas post	••Limpador da janela traseira	••Essuie-glace Ar	SW3612
									••Headlights	••Faros	••Faróis	••Projecteurs	SW3501

1	**33293, 33437**
2	**83267, 83268**
3	**33018**
4	**33019**
5	

Cable harness, electrical distribution unit
Manojos de cables, central eléctrica
Chicote de cabos, unidade de distribuição elétrica
Faisceau de câbles, centrale electrique

Catalogue id **20105**	Group **371**
Illustr. No **1061448**	Section **850**
Issue **20021229-G**	Page **291**

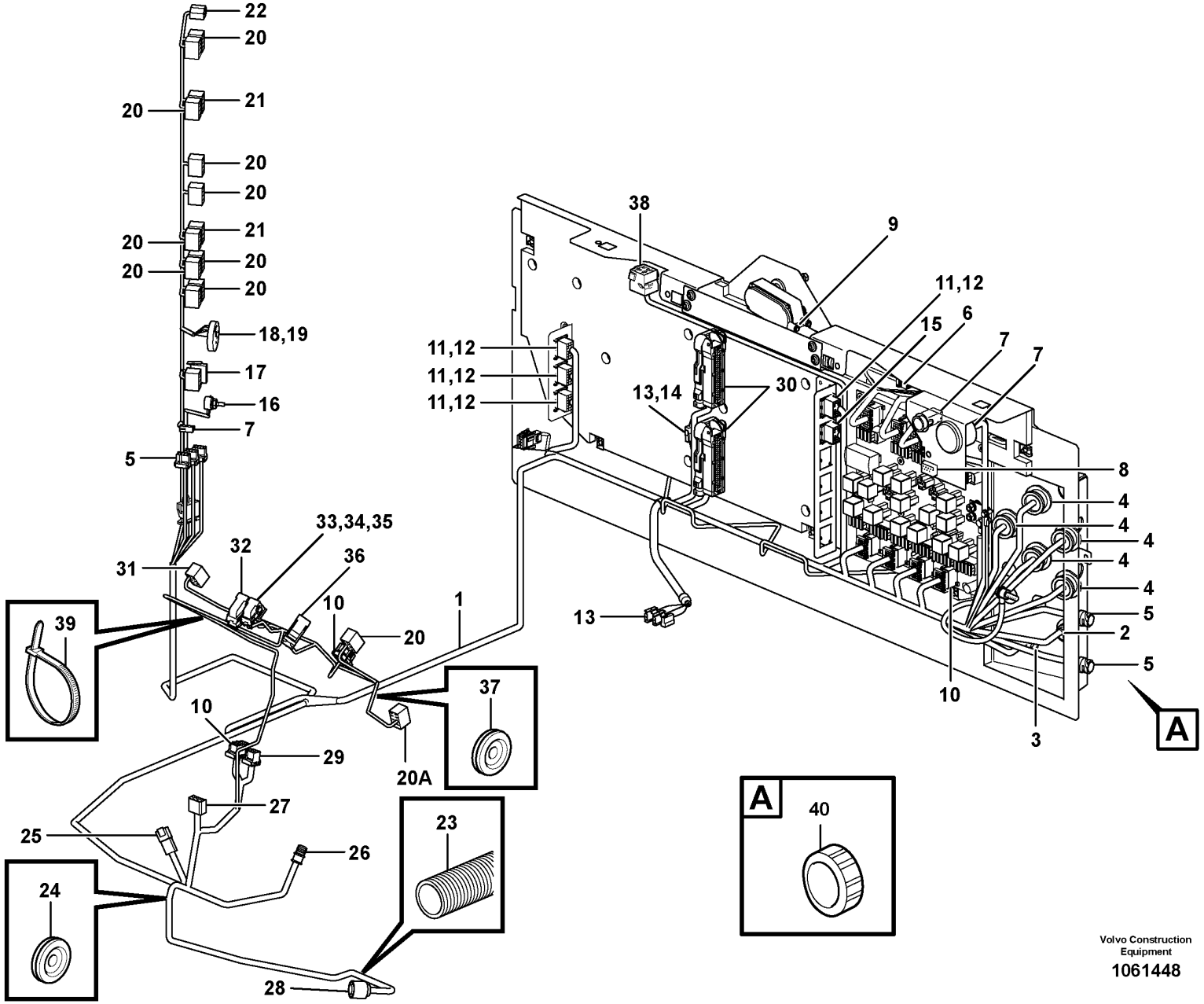
22
20
21
20
20
20
21
20
20
20
18,19
17
16
7
5
31
32
33,34,35
36
10
20
1
39
37
10
29
20A
27
25
26
24
23
28
38
9
11,12
6
15
7
7
11,12
11,12
11,12
13,14
30
8
4
4
4
4
4
5
2
5
10
3
13
A
A
40
Volvo Construction Equipment
1061448

Fig.	Part No.	Quantity 1	2	3	4	5	PS	KIT	Description	Denominación	Denominação	Dénomination	Notes
									••Rotating Beacon	••Luz Rotativa Emergencia	••Sinalizador rotativo	••Gyrophare	SW3624
									••Work lights	••Alumbrado de trabajo	••Luzes de trabalho	••Eclairage de travail	SW3504, SW3505
									••Lift single act./ Bss	••Elevacion / Bss	••Elevação ação simples BSS	••Fonction levage / Bss	SW9149, SW9148
									••Tilt Automatic	••Autom Volquete	••Inclinação automática	••Automat.redres.	SW9141
									••Lift.function	••Elevacion	••Função elevação	••Fonction Levage	SW9142
									••Mode selector	••Selector de programa	••Seletor de modo	••Selecteur de mode	FAPS, APS3, SW4211-4212
									••Throttle control	••Mando acelerado	••Comando do acelerador	••Comm. accelerateur	SE2702
									••Diff. lock	••Bloqueo diferencial	••Trava de diferencial	••Blocage differentiel	SW4602
									••Windshield Wiper	••Limpiaparabfisas	••Limpador pára-brisa	••Lave glace	MO3602
									••Brake pressure switch	••Avisador pres.freno	••Interruptor de pressão do freio	••Capteur pres.frein	SE5205
									••Flasher	••Intermitentes	••Luz intermitente	••Clignotant	WA
									••Gear selector	••Selector velocidad	••Seletor de marcha	••Selecteur vitesse	GA
									••Parking brake	••Freio estacion	••Freio de estacionamento	••Frein parking	SW5501
									••Hazard	••Luz interm. advertenc	••Perigo	••Feu detresse avertis.	SW3606
									••Comb Instrument	••Instrum Combin	••Instrumento combinado	••Combine Instru.	IECU, IA, IB, IC
									••Keybord	••Teclado	••Teclado	••Clavier	SW3801
									••Attachment locking	••Cierre de implemento	••Travamento do implemento	••Verrouillage des acce	SW9143
									••Float Position	••Posicion flotan	••Posição de flutuação	••Pos. Flottante	SW9144
2	**VOE 3173314**	1							•By-pass unit	•Puente	•Derivação	•Transition	
2	**VOE 15411524**			1	1				•By-pass unit	•Puente	•Derivação	•Transition	RED
3	**VOE 15411541**	1							•By-pass unit	•Puente	•Derivação	•Transition	(VOE 11170340)
3	**VOE 15411541**			1	1				•By-pass unit	•Puente	•Derivação	•Transition	BL
4	**VOE 11170149**	5		5	5				•Housing	•Cuerpo	•Carcaça	•Carter	
5	**VOE 984944**	2		3	3				•Housing	•Cuerpo	•Carcaça	•Carter	
6	**VOE 20367822**	5		5	5				•Housing	•Cuerpo	•Carcaça	•Carter	
7	**VOE 13958210**	4		4	4				•Receptacle housing	•Aislador manguito	•Caixa de conector	•Douille isolante	
8	**VOE 1096614**	1		1	1				•Housing	•Cuerpo	•Carcaça	•Carter	
9	**VOE 958213**	1		1	1				•Housing	•Cuerpo	•Carcaça	•Carter	
10	**VOE 20367826**	10		10	10				•Housing	•Cuerpo	•Carcaça	•Carter	

1	**33293, 33437**
2	**83267, 83268**
3	**33018**
4	**33019**
5	

Cable harness, electrical distribution unit
Manojos de cables, central eléctrica
Chicote de cabos, unidade de distribuição elétrica
Faisceau de câbles, centrale electrique

Catalogue id	Group
20105	**371**
Illustr. No	Section
1061448	**850**
Issue	Page
20021229-G	**293**

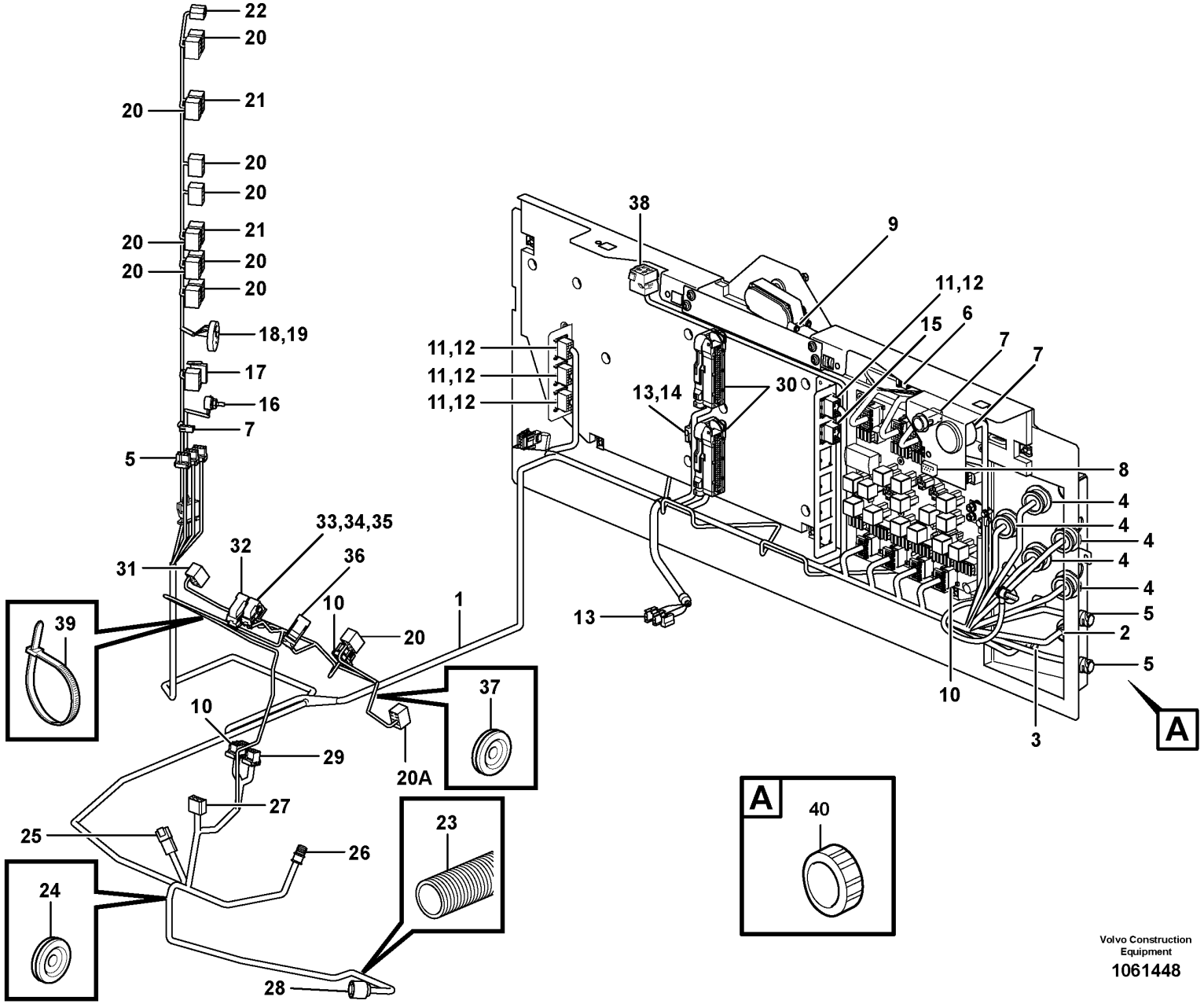
22
20
21
20
20
20
21
20
20
20
18,19
17
16
7
5
31
32
33,34,35
36
10
20
1
39
37
10
29
20A
27
25
26
24
23
28
38
9
11,12
6
15
7
7
11,12
11,12
11,12
13,14
30
8
4
4
4
4
4
5
2
5
10
3
13
A
A
40
Volvo Construction Equipment
1061448

Fig.	Part No.	Quantity 1	2	3	4	5	PS	KIT	Description	Denominación	Denominação	Dénomination	Notes
11	VOE 3987482	5		5	5				•Housing	•Cuerpo	•Carcaça	•Carter	
12	VOE 1078189	5		5	5				•Lock plate	•Placa de seguridad	•Placa trava	•Plaque verrouillage	
13	VOE 13948996	3		3	3				•Insulator	•Aislador	•Isolante	•Isolateur	
14	VOE 11041349	1		1	1				•Resistor Unit	•Unidad Resist	•Unidade do radiador	•Unit.resistance	
15	VOE 20367827	1		1	1				•Housing	•Cuerpo	•Carcaça	•Carter	
16	VOE 1096618	1		1	1				•Housing	•Cuerpo	•Carcaça	•Carter	
17	VOE 15019446	1		1	1				•Housing	•Cuerpo	•Carcaça	•Carter	
18	VOE 11171653	1		1	1				•Housing	•Cuerpo	•Carcaça	•Carter	
19	VOE 11171654	1		1	1				•Housing	•Cuerpo	•Carcaça	•Carter	
20	VOE 70369714	11		12	12				•Housing	•Cuerpo	•Carcaça	•Carter	S/N - 29153 SWE, S/N - 43510 IRN
20	VOE 70369714			11	11				•Housing	•Cuerpo	•Carcaça	•Carter	S/N 29154 - SWE, S/N 43511 - IRN
20A	VOE 17202097			1	1				•Housing	•Cuerpo	•Carcaça	•Carter	S/N 29154 - SWE, S/N 43511 - IRN
21	VOE 70377146	2		2	2				•Connector	•Pieza de conexión	•Conexão	•Pièce connexion	
22	VOE 1307600	1		1	1				•Housing	•Cuerpo	•Carcaça	•Carter	
23	VOE 4803746	REQ		REQ	REQ				•Hose	•Manguera	•Mangueira	•Flexible	
24	VOE 961970	1							•Plug	•Tapón	•Bujão	•Tampon	
25	VOE 874960	1		1	1				•Housing	•Cuerpo	•Carcaça	•Carter	
26	VOE 949005	1		1	1				•Receptacle housing	•Aislador manguito	•Caixa de conector	•Douille isolante	
27	VOE 964198	1							•Housing	•Cuerpo	•Carcaça	•Carter	
28	VOE 8159013	1		1	1				•Housing	•Cuerpo	•Carcaça	•Carter	
29	VOE 20367823	1							•Housing	•Cuerpo	•Carcaça	•Carter	
29	VOE 20367824			1	1				•Housing	•Cuerpo	•Carcaça	•Carter	
30	VOE 11170248	2		2	2				•Housing	•Cuerpo	•Carcaça	•Carter	
31	VOE 70377147	1		1	1				•Connector	•Pieza de conexión	•Conexão	•Pièce connexion	
32	VOE 11170260	1							•Housing	•Cuerpo	•Carcaça	•Carter	
33	VOE 11170261	1							•Housing	•Cuerpo	•Carcaça	•Carter	
34		1					NS		•Housing	•Carter	•Carcaça	•Carter	
35		1					NS		•Housing	•Carter	•Carcaça	•Carter	
36	VOE 11170264	1							•Housing	•Cuerpo	•Carcaça	•Carter	

1	33293, 33437
2	83267, 83268
3	33018
4	33019
5	

Cable harness, electrical distribution unit
Manojos de cables, central eléctrica
Chicote de cabos, unidade de distribuição elétrica
Faisceau de câbles, centrale electrique

Catalogue id	Group
20105	371
Illustr. No	Section
1061448	850
Issue	Page
20021229-G	295

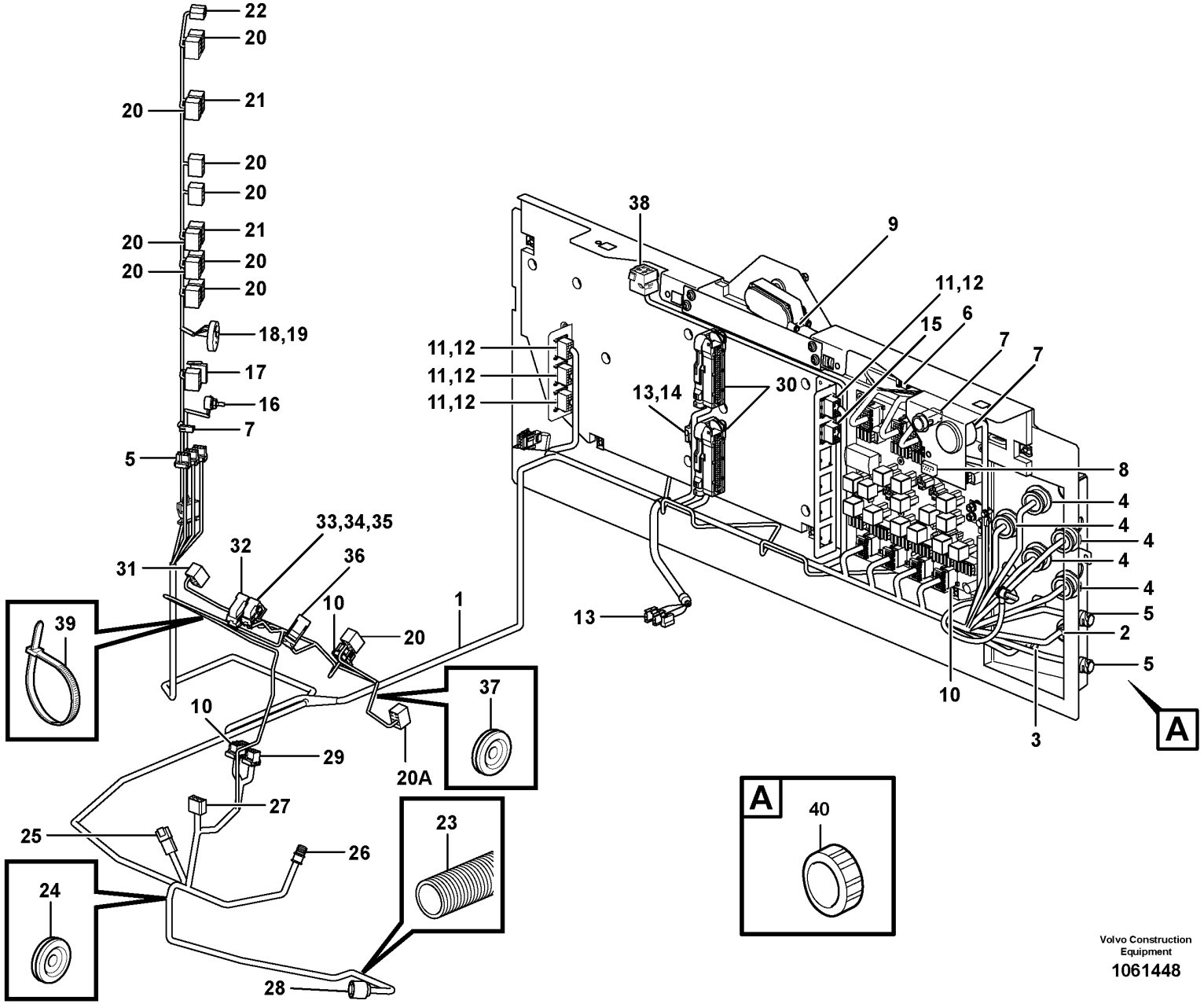
22
20
21
20
20
20
21
20
20
20
18,19
17
16
7
5
31
32
33,34,35
36
10
20
1
39
37
10
29
20A
27
25
26
24
23
28
38
9
11,12
6
15
7
7
11,12
11,12
11,12
13,14
30
8
4
4
4
4
4
5
2
5
10
3
13
A
A
40
Volvo Construction Equipment
1061448

Fig.	Part No.	Quantity 1	2	3	4	5	PS	KIT	Description	Denominación	Denominação	Dénomination	Notes
37	**VOE 943920**	1							•Plug	•Tapón	•Bujão	•Tampon	
38	**VOE 8141996**			1	1				•Housing	•Cuerpo	•Carcaça	•Carter	
39	**VOE 4881440**	REQ		REQ	REQ				Cable tie	Abrazadera de cinta	Braçadeira	Serre-câble	
40	**VOE 3963413**		1						Ring	Anillo	Anel	Bague	E PROD CAB - 71996

1	**33293, 33437**
2	**83267, 83268**
3	**33018**
4	**33019**
5	

Cable harness, electrical distribution unit
Manojos de cables, central eléctrica
Chicote de cabos, unidade de distribuição elétrica
Faisceau de câbles, centrale electrique

Catalogue id **20105**	Group **371**
Illustr. No **1061448**	Section **850**
Issue **20021229-G**	Page **297**

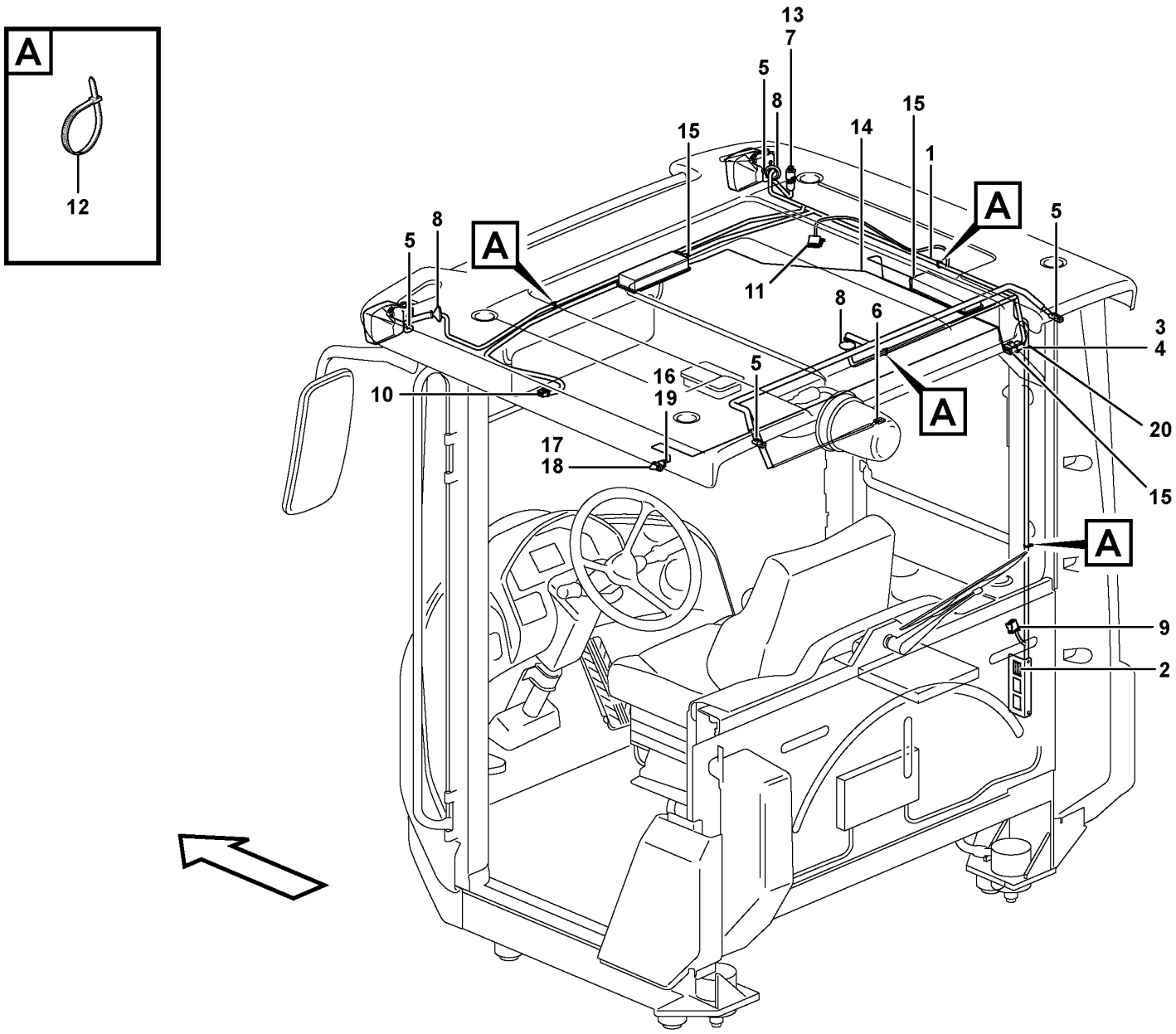

Volvo Construction Equipment
1074718

Fig.	Part No.	Quantity 1	2	3	PS	KIT	Description	Denominación	Denominação	Dénomination	Notes
1	VOE 15019079	1			SS		Wiring harness	Manojo cables	Chicote cabos	Faisceau de câbles	(VOE 11171717)
1	VOE 15019079		1		SS		Wiring harness	Manojo cables	Chicote cabos	Faisceau de câbles	S/N -29237, -72389
1	VOE 17240999		1				Wiring harness	Manojo cables	Chicote cabos	Faisceau de câbles	S/N 29238-, 72390-
							•	•	•	•	
							••	••	••	••	CA
							••	••	••	••	LA3515, LA3517
							••	••	••	••	SE8503
							••	••	••	••	LA3519, LA3520
							••	••	••	••	LA3624
2	VOE 20367826	1	1				•Housing	•Cuerpo	•Carcaça	•Carter	CA
3	VOE 3987479	1	1				•Housing	•Cuerpo	•Carcaça	•Carter	CK
4	VOE 1078186	1	1				•Lock plate	•Placa de seguridad	•Placa trava	•Plaque verrouillage	
5	VOE 874955	4	4				•Housing	•Cuerpo	•Carcaça	•Carter	
6	VOE 13949597	2	2				•Protecting sleeve	•Manguito de protección	•Luva proteção	•Manchon protection	
7	VOE 1624477	1	1				•Receptacle housing	•Aislador manguito	•Caixa de conector	•Douille isolante	
8	VOE 1259854	3	3				•Grommet	•Pasaje	•Passa muro	•Passe fil	
9	VOE 8159086		1				•Housing	•Cuerpo	•Carcaça	•Carter	S/N 29238-, 72390-
10	VOE 20367822		1				•Housing	•Cuerpo	•Carcaça	•Carter	S/N 29238-, 72390-
11	VOE 20429800		1				•Housing	•Cuerpo	•Carcaça	•Carter	S/N 29238-, 72390-
12	VOE 14016673	14	14				Strip clamp	Abrazadera de cinta	Cinta braçadeira	Serrage de ruban	(VOE 11031191)
13	VOE 1347010	1	1				Temperature sensor	Sensor de temperatura	Sensor de temperatura	Sonde de température	SE8503
14	VOE 11171712	1					Cable harness	Manojo cables	Chicote cabos	Faisceau câbles	CAB - 26058 SWE, CAB - 71550 BRA
14	VOE 15019080	1	1		SS		Wiring harness	Manojo cables	Chicote cabos	Faisceau de câbles	CAB 26059 - SWE, CAB 71551 - BRA
							•	•	•	•	
							••	••	••	••	CK
							••	••	••	••	LA3523, LA3524 LA3525, LA3528
							••	••	••	••	SE8301
15	VOE 20367823	3	3				•Housing	•Cuerpo	•Carcaça	•Carter	
16	VOE 13949597	2	2				•Protecting sleeve	•Manguito de protección	•Luva proteção	•Manchon protection	

1		**Cable harness, ceiling** **Haz de cables, techo de la cabina** **Chicote de cabos, teto** **Faisceau de câbles, pavillon toit**
2		
3		
4		
5		

Catalogue id **20105**	Group **371**
Illustr. No **1074718**	Section **950**
Issue **20021229-G**	Page **299**

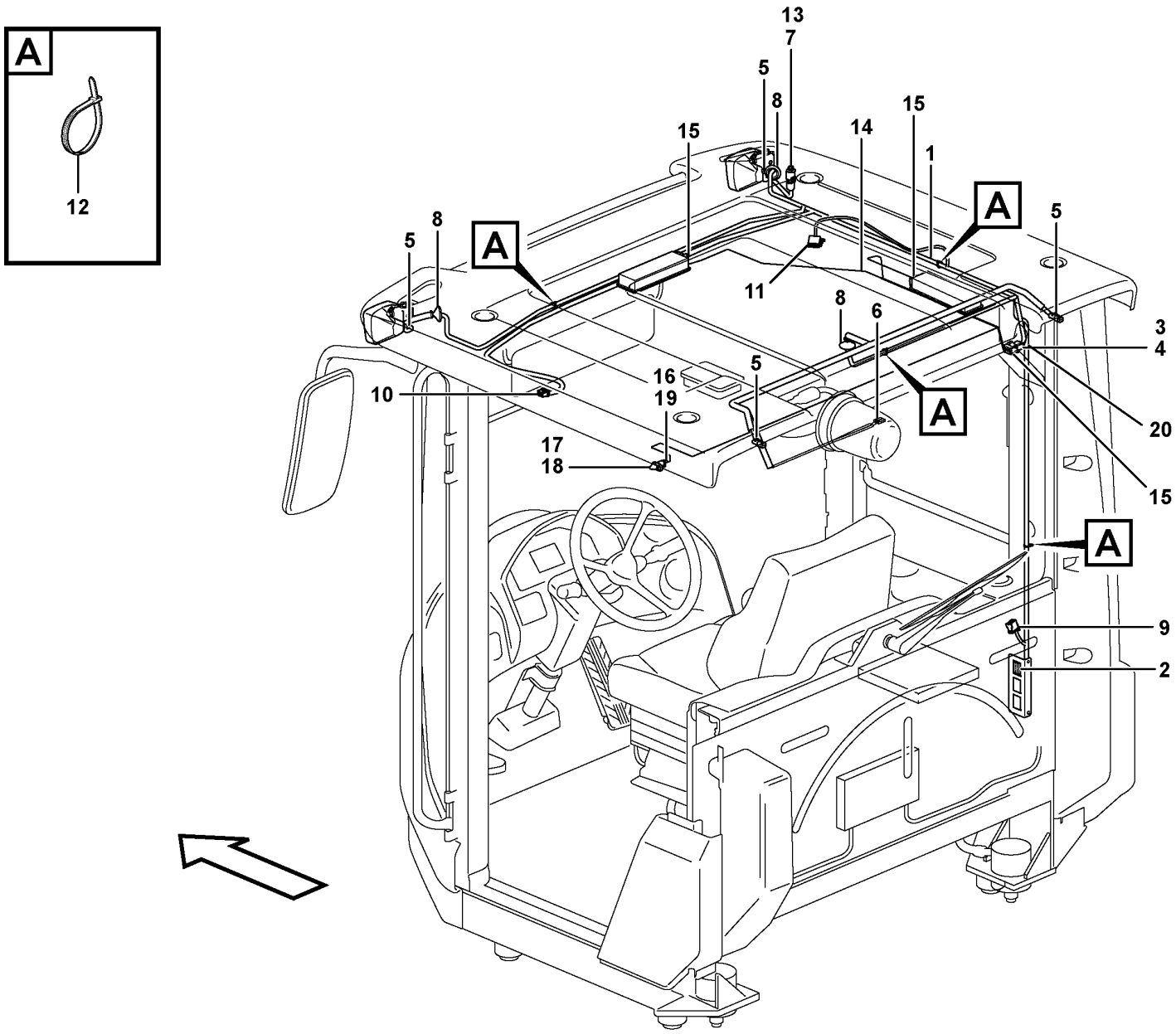

Volvo Construction Equipment
1074718

Fig.	Part No.	Quantity 1	2	3	PS	KIT	Description	Denominación	Denominação	Dénomination	Notes
17	VOE 941269	2	2				Plug	Tapón	Bujão	Tampon	
18	VOE 15007855	1	1				Door switch	Contacto de puerta	Contato da porta	Contact sur porte	SE8301
19	VOE 942866		1				Spring nut	Tuerca resorte	Porca de pressão	Écrou de ressort	

1		**Cable harness, ceiling** **Haz de cables, techo de la cabina** **Chicote de cabos, teto** **Faisceau de câbles, pavillon toit**	Catalogue id **20105**	Group **371**
2			Illustr. No **1074718**	Section **950**
3			Issue **20021229-G**	Page **301**
4				
5				

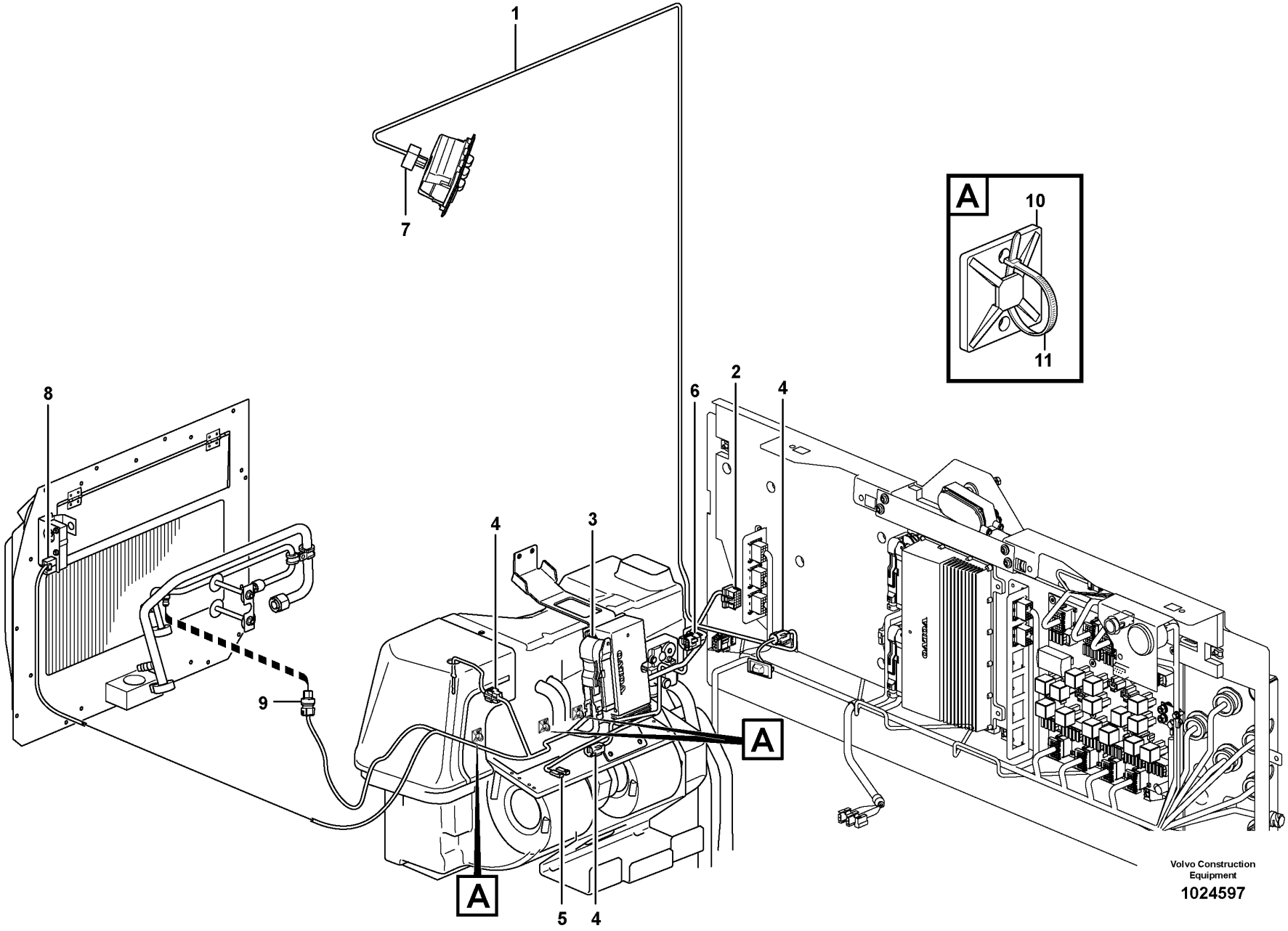
1
7
A
10
11
8
2
6
4
4
3
9
A
A
5
4
Volvo Construction Equipment
1024597

Fig.	Part No.	Quantity 1	2	3	4	5	PS	KIT	Description	Denominación	Denominação	Dénomination	Notes
1	**VOE 11171731**	1							Cable harness	Manojo cables	Chicote cabos	Faisceau câbles	CAB - 27319 CAB - 68769 USA CAB - 71666 BRA CAB - 27641 IRN
	VOE 11171731				1				Cable harness	Manojo cables	Chicote cabos	Faisceau câbles	83080, 83081
	VOE 15080063		1				SS		Wiring harness	Manojo cables	Chicote cabos	Faisceau de câbles	CAB 27320 - CAB 68770 - USA CAB 71667 - BRA CAB 27642 - IRN
	VOE 15080063			1		1	SS		Wiring harness	Manojo cables	Chicote cabos	Faisceau de câbles	33018, 33019, 84665, 84666
									•CONNECTED TO:	•CONECTADO A:	•CONECTADO EM:	•CONNECTÉ A:	
									••Cable connection	••Conexión de cable	••Conexão de cabo	••Connexion de câble	BA
									••Electronic unit	••Unidad electrón	••Unidade eletrônica	••Unité électronique	BB
									••Blower	••Ventilador	••Ventilador	••Ventilateur	MO8701
									••Actuator	••Organos Mando	••Atuador	••Dispositif Mano	MO8703, MO8707
									••Control Panel	••Panel Mando	••Painel de controle	••Panneau commande	SW8701
									••Temp Sensor	••Sensor Temperat	••Sensor de temperatura	••Detecteur Temp.	SE8702, SE8706, SE8708
									••Pressure Sensor	••Sensor Presion	••Sensor de pressão	••Detect.pression	SE8709
2	**VOE 20367826**	1	1	1	1	1			•Housing	•Cuerpo	•Carcaça	•Carter	BA
3	**VOE 11170248**	1	1	1	1	1			•Housing	•Cuerpo	•Carcaça	•Carter	MO8707
4	**VOE 11428051**	3	3	3	3	3			•Housing	•Cuerpo	•Carcaça	•Carter	SE8702, SE8706, SE8708
5	**VOE 13949597**	2			2				•Protecting sleeve	•Manguito de protección	•Luva proteção	•Manchon protection	MO8701
	VOE 20367823		1	1		1			•Housing	•Cuerpo	•Carcaça	•Carter	
6	**VOE 11428063**	1	1	1	1	1			•Housing	•Cuerpo	•Carcaça	•Carter	MO8707
7	**VOE 11039730**	1	1	1	1	1			•Housing	•Cuerpo	•Carcaça	•Carter	SW8701
8	**VOE 11170246**	1	1	1	1	1			•Housing	•Cuerpo	•Carcaça	•Carter	MO8703
9		1	1	1	1	1	NS		•Housing	•Carter	•Carcaça	•Carter	SE8709
10	**VOE 6641090**	3			3				Plate	Chapa	Chapa	Tôle	
	VOE 14213026		3	3		3			Tie plate	Placa unión	Chapa de ancoragem	Tôle jointure	
11	**VOE 4821292**	3			3				Cable tie	Abrazadera de cinta	Braçadeira	Serre-câble	
	VOE 14016673		3	3		3			Strip clamp	Abrazadera de cinta	Cinta braçadeira	Serrage de ruban	

1	**33293, CAB - 27319**
2	**33293, CAB 27320 -**
3	**33018, 33019**
4	**83080, 83081**
5	**84665, 84666**

Cable harness, climate unit
Haz de cables, unidad climatizadora
Chicote cabos, unidade de climatização
Faisceau de câblage, climatiseur

Catalogue id **20105**	Group **371**
Illustr. No **1024597**	Section **1000**
Issue **20021229-G**	Page **303**

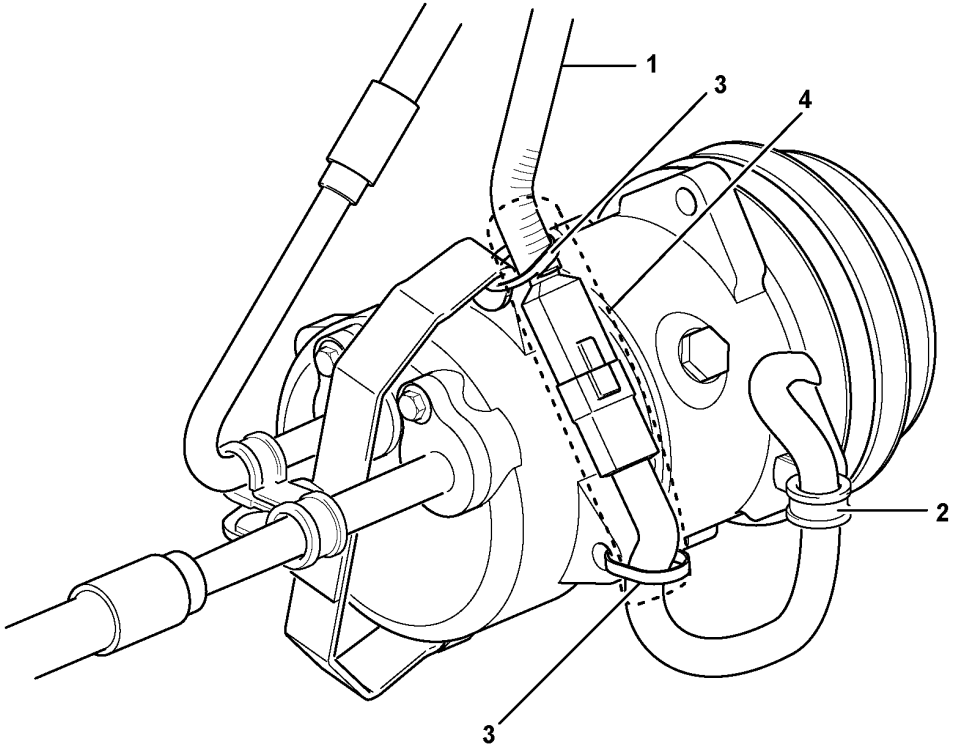
1
3
4
2
3

Fig.	Part No.	Quantity 1	2	3	PS	KIT	Description	Denominación	Denominação	Dénomination	Notes
1							Cable harness	Manojo cables	Chicote	Faisceau cables	See group 371-400 page 267
							•CONNECTED TO:	•CONECTADO A:	•CONECTADO EM:	•CONNECTÉ A:	
							••Compressor	••Compresor	••Compressor	••Compresseur	MA8701
2	VOE 942400	1					Clamp	Abrazadera	Braçadeira	Collier serrage	
3	VOE 4881440	2					Cable tie	Abrazadera de cinta	Braçadeira	Serre-câble	
4	VOE 13976739	REQ					Hose	Manguera	Mangueira	Flexible	L = 180MM

1		**Cable harness, compressor** **Haz de cables, compresor** **Chicote de cabos, compressor** **Faisceau de câbles, compresseur**	Catalogue id **20105**	Group **371**
2				
3			Illustr. No **1074386**	Section **1050**
4				
5		**83080, 83081, 33298, 84665, 84666, 86141, 86142**	Issue **20021229-G**	Page **305**

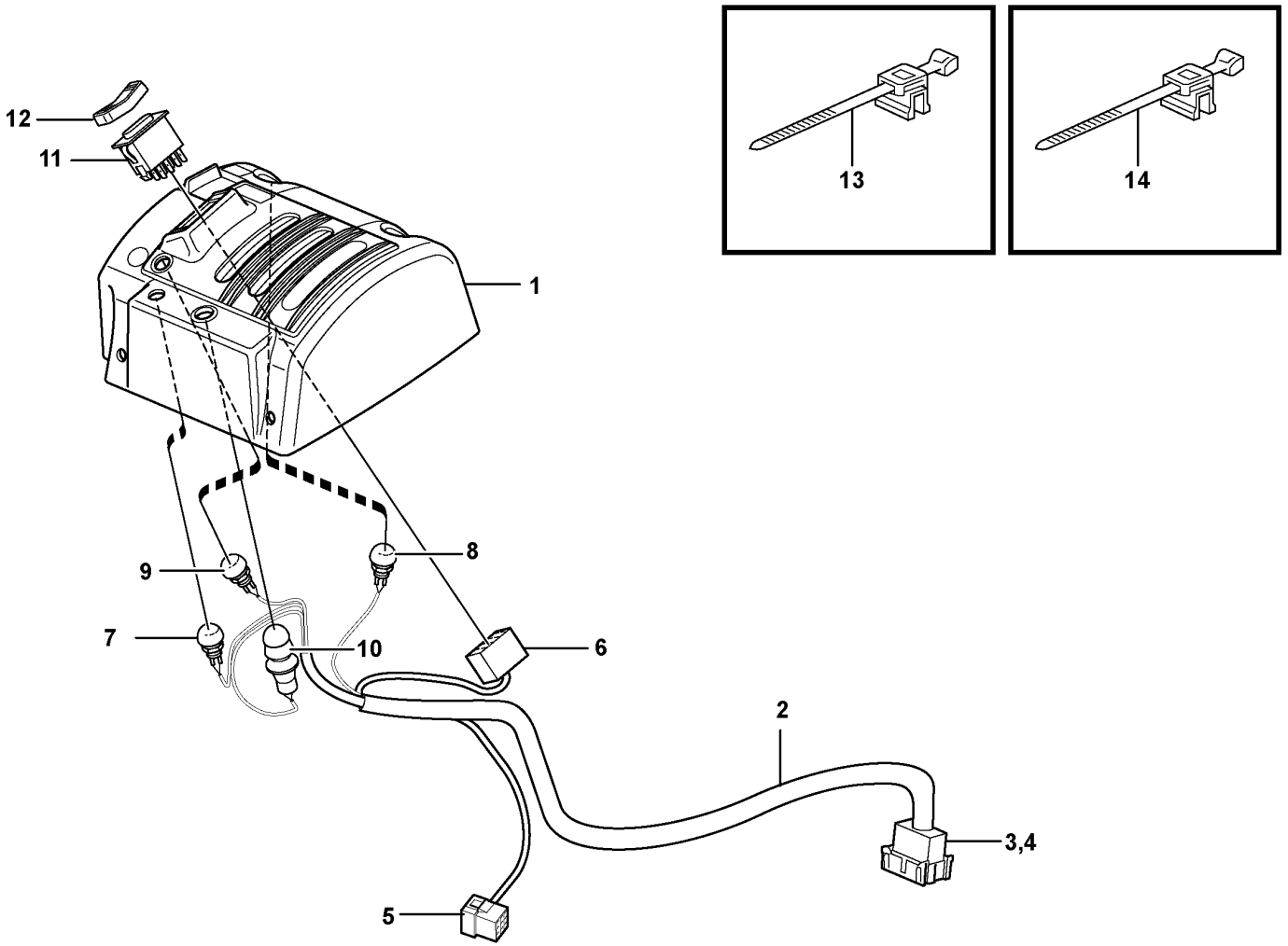

Volvo Construction Equipment
1024701

Fig.	Part No.	Quantity 1	2	3	PS	KIT	Description	Denominación	Denominação	Dénomination	Notes
	VOE 11171799	1					Cover	Capó	Capô	Capot	
1	**VOE 11412872**	1					•Cover	•Capó	•Capô	•Capot	
2	**VOE 11171770**	1					•Cable harness	•Manojo cables	•Chicote cabos	•Faisceau câbles	
2	**VOE 15018705**		1				Wiring harness	Manojo cables	Chicote cabos	Faisceau de câbles	
							••CONNECTED TO:	••CONECTADO A:	••CONECTADO EM:	••CONNECTÉ A:	
							•••Cable harness	•••Manojo cables	•••Chicote	•••Faisceau cables	LF
							•••Magnet	•••Iman	•••Magneto	•••Aimant	LE
							•••Switch	•••Contactor	•••Interruptor	•••Commutateur	SW4208
3	**VOE 3987483**	1	1				••Housing	••Cuerpo	••Carcaça	••Carter	
4		1			NS		••Lock	••Cierre	••Trava	••Serrure	
5	**VOE 948295**	1	1				••Insulator	••Aislador	••Isolante	••Isolateur	
6	**VOE 70369714**	1	1				••Housing	••Cuerpo	••Carcaça	••Carter	
7	**VOE 11170372**	1	1				••Switch	••Interruptor	••Interruptor	••Contacteur	SW3615
	VOE 11039681	1	1				•••Switch	•••Interruptor	•••Interruptor	•••Contacteur	
	VOE 11170040	1	1				•••Protecting cap	•••Cabezal protección	•••Capa proteção	•••Capot de protection	
8	**VOE 11170373**	1	1				••Switch	••Interruptor	••Interruptor	••Contacteur	SW4207
	VOE 11039681	1	1				•••Switch	•••Interruptor	•••Interruptor	•••Contacteur	
	VOE 11170040	1	1				•••Protecting cap	•••Cabezal protección	•••Capa proteção	•••Capot de protection	
9	**VOE 11170374**	1	1				••Switch	••Interruptor	••Interruptor	••Contacteur	SW4210
	VOE 11039681	1	1				•••Switch	•••Interruptor	•••Interruptor	•••Contacteur	
	VOE 11170040	1	1				•••Protecting cap	•••Cabezal protección	•••Capa proteção	•••Capot de protection	
10	**VOE 11170375**	1	1				••Switch	••Commutador	••Comutador	••Commutateur	SW4209
	VOE 11039681	1	1				•••Switch	•••Interruptor	•••Interruptor	•••Contacteur	
	VOE 11170040	1	1				•••Protecting cap	•••Cabezal protección	•••Capa proteção	•••Capot de protection	
	VOE 11104727	1	1				•••Anchorage	•••Fijación	•••Ancoragem	•••Fixation	
11	**VOE 70369708**	1	1				•Switch	•Interruptor	•Interruptor	•Contacteur	SW4208
12	**VOE 11170288**	1	1				•Rocker arm	•Balancín	•Balancim	•Culbuteur	
13	**VOE 983021**	1					Cable tie	Abrazadera de cinta	Braçadeira	Serre-câble	
14		2			NS		Cable Tie	Abrazadera	Braçadeira	Serre-cable	

1	**33292**	**Cable harnesses, servo valve.** **Haces de cables, servoválvula.** **Chicotes de cabos, válvula servo.** **Faisceau de câbles, servo-distributeur.**	Catalogue id **20105**	Group **371**
2	**33018**		Illustr. No **1024701**	Section **1100**
3			Issue **20021229-G**	Page **307**
4				
5				

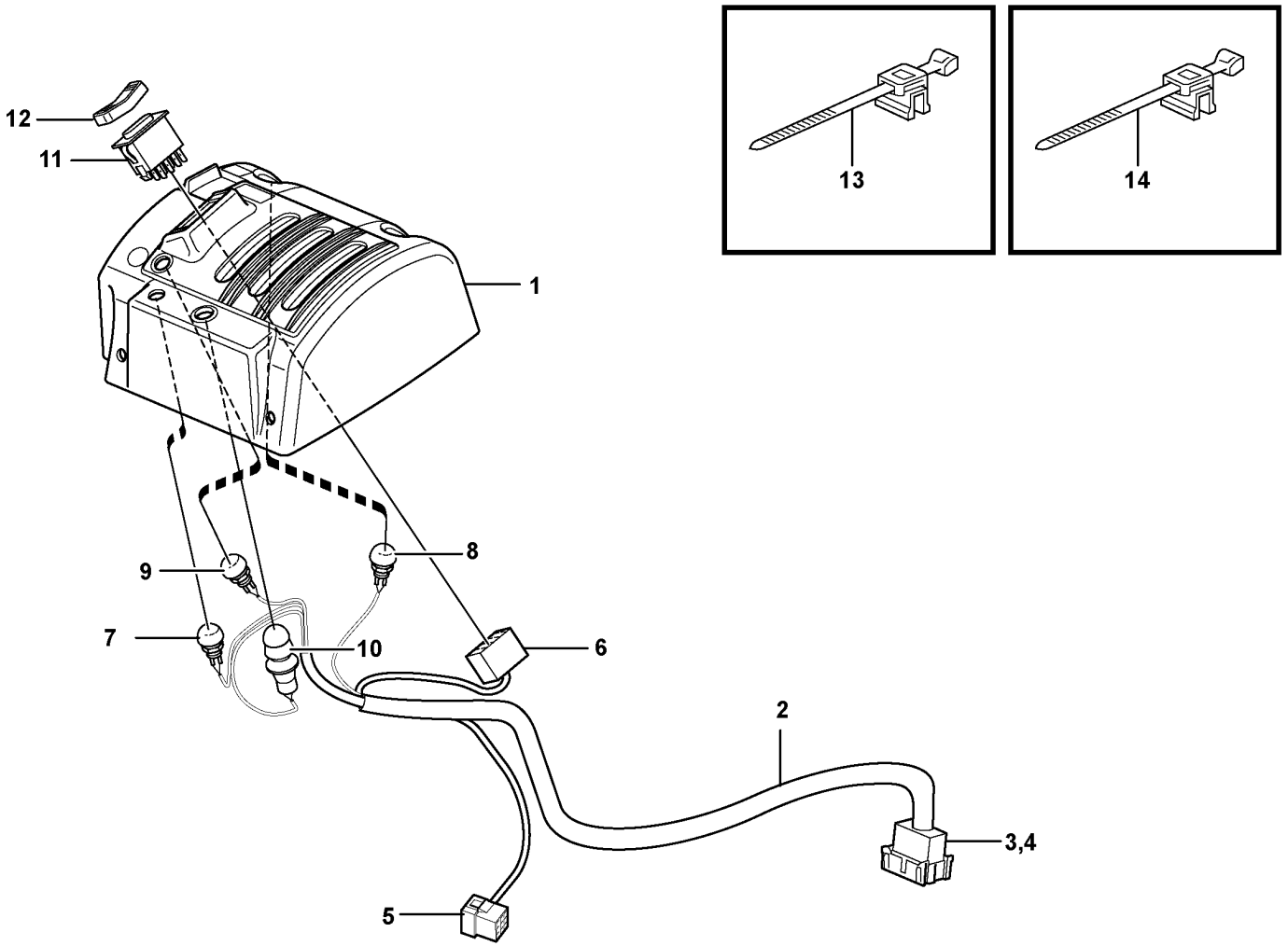

Volvo Construction Equipment
1024703

Fig.	Part No.	Quantity 1	2	3	4	5	PS	KIT	Description	Denominación	Denominação	Dénomination	Notes
	VOE 11171803	1							Cover	Capó	Capô	Capot	
1	VOE 11412873	1					OP		•Cover	•Capó	•Capô	•Capot	
2	VOE 11171770	1							•Cable harness	•Manojo cables	•Chicote cabos	•Faisceau câbles	
									••CONNECTED TO:	••CONECTADO A:	••CONECTADO EM:	••CONNECTÉ A:	
									•••Cable harness	•••Manojo cables	•••Chicote	•••Faisceau cables	LF
									•••Magnet	•••Iman	•••Magneto	•••Aimant	LE
									•••Switch	•••Contactor	•••Interruptor	•••Commutateur	SW4208
3	VOE 3987483	1							••Housing	••Cuerpo	••Carcaça	••Carter	
4		1					NS		••Lock	••Cierre	••Trava	••Serrure	
5	VOE 948295	1							••Insulator	••Aislador	••Isolante	••Isolateur	
6	VOE 70369714	1							••Housing	••Cuerpo	••Carcaça	••Carter	
7	VOE 11170372	1							••Switch	••Interruptor	••Interruptor	••Contacteur	SW3615
	VOE 11039681	1							•••Switch	•••Interruptor	•••Interruptor	•••Contacteur	
	VOE 11170040	1							•••Protecting cap	•••Cabezal protección	•••Capa proteção	•••Capot de protection	
8	VOE 11170373	1							••Switch	••Interruptor	••Interruptor	••Contacteur	SW4207
	VOE 11039681	1							•••Switch	•••Interruptor	•••Interruptor	•••Contacteur	
	VOE 11170040	1							•••Protecting cap	•••Cabezal protección	•••Capa proteção	•••Capot de protection	
9	VOE 11170374	1							••Switch	••Interruptor	••Interruptor	••Contacteur	SW4210
	VOE 11039681	1							•••Switch	•••Interruptor	•••Interruptor	•••Contacteur	
	VOE 11170040	1							•••Protecting cap	•••Cabezal protección	•••Capa proteção	•••Capot de protection	
10	VOE 11170375	1							••Switch	••Commutador	••Comutador	••Commutateur	SW4209
	VOE 11039681	1							•••Switch	•••Interruptor	•••Interruptor	•••Contacteur	
	VOE 11170040	1							•••Protecting cap	•••Cabezal protección	•••Capa proteção	•••Capot de protection	
	VOE 11104727	1							•••Anchorage	•••Fijación	•••Ancoragem	•••Fixation	
11	VOE 70369708	1							••Switch	••Interruptor	••Interruptor	••Contacteur	SW4208
12	VOE 11170288	1							••Rocker arm	••Balancín	••Balancim	••Culbuteur	
13	VOE 983021	1							••Cable tie	••Abrazadera de cinta	••Braçadeira	••Serre-câble	
14		2					NS		••Cable Tie	••Abrazadera	••Braçadeira	••Serre-cable	

1		**Cable harnesses, servo valve.** **Haces de cables, servoválvula.** **Chicotes de cabos, válvula servo.** **Faisceau de câbles, servo-distributeur.**	Catalogue id **20105**	Group **371**
2				
3			Illustr. No **1024703**	Section **1150**
4				
5		**83285, 83827**	Issue **20021229-G**	Page **309**

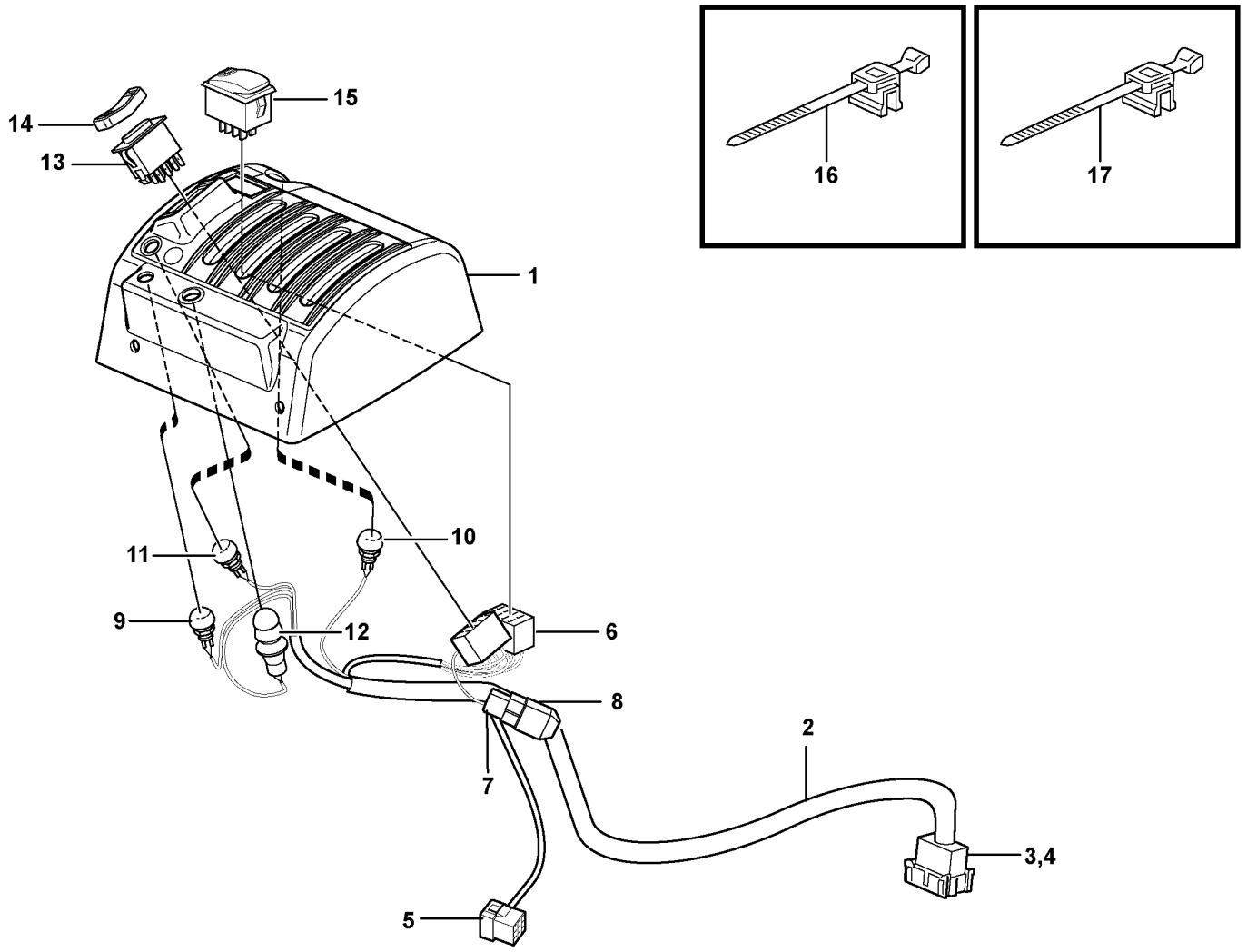

Volvo Construction Equipment

1024704

Fig.	Part No.	Quantity 1	2	3	4	5	PS	KIT	Description	Denominación	Denominação	Dénomination	Notes
	VOE 11171804	1							Cover	Capó	Capô	Capot	
1	**VOE 15018433**	1							•Cover	•Capo	•Tampa	•Capot	(VOE 11412874)
2	**VOE 11171805**	1							•Cable harness	•Manojo cables	•Chicote cabos	•Faisceau câbles	
									••CONNECTED TO:	••CONECTADO A:	••CONECTADO EM:	••CONNECTÉ A:	
									•••Cable harness	•••Manojo cables	•••Chicote	•••Faisceau cables	LF
									•••Magnet	•••Iman	•••Magneto	•••Aimant	LD
									•••Switch	•••Contactor	•••Interruptor	•••Commutateur	SW4208
									•••Diode Unit	•••Unidad De Diodo	•••Unidade de diodo	•••Ensemble Diode	DI9103
									•••Lever Lock	•••Bloqueo Palanca	•••Trava da alavanca	•••Bloque-levier	SW9145
3	**VOE 3987483**	1							••Housing	••Cuerpo	••Carcaça	••Carter	
4		1					NS		••Lock	••Cierre	••Trava	••Serrure	
5	**VOE 948295**	1							••Insulator	••Aislador	••Isolante	••Isolateur	
6	**VOE 70369714**	2							••Housing	••Cuerpo	••Carcaça	••Carter	
7	**VOE 13958210**	1							••Receptacle housing	••Aislador manguito	••Caixa de conector	••Douille isolante	
8	**VOE 4940327**	1							••Diode	••Diodo	••Diodo	••Diode	
9	**VOE 11170372**	1							••Switch	••Interruptor	••Interruptor	••Contacteur	SW3615
	VOE 11039681	1							•••Switch	•••Interruptor	•••Interruptor	•••Contacteur	
	VOE 11170040	1							•••Protecting cap	•••Cabezal protección	•••Capa proteção	•••Capot de protection	
10	**VOE 11170373**	1							••Switch	••Interruptor	••Interruptor	••Contacteur	SW4207
	VOE 11039681	1							•••Switch	•••Interruptor	•••Interruptor	•••Contacteur	
	VOE 11170040	1							•••Protecting cap	•••Cabezal protección	•••Capa proteção	•••Capot de protection	
11	**VOE 11170374**	1							••Switch	••Interruptor	••Interruptor	••Contacteur	SW4210
	VOE 11039681	1							•••Switch	•••Interruptor	•••Interruptor	•••Contacteur	
	VOE 11170040	1							•••Protecting cap	•••Cabezal protección	•••Capa proteção	•••Capot de protection	
12	**VOE 11170375**	1							••Switch	••Commutador	••Comutador	••Commutateur	SW4209
	VOE 11039681	1							•••Switch	•••Interruptor	•••Interruptor	•••Contacteur	
	VOE 11170040	1							•••Protecting cap	•••Cabezal protección	•••Capa proteção	•••Capot de protection	
	VOE 11104727	1							•••Anchorage	•••Fijación	•••Ancoragem	•••Fixation	
13	**VOE 70369708**	1							••Switch	••Interruptor	••Interruptor	••Contacteur	SW4208
14	**VOE 11170288**	1							••Rocker arm	••Balancín	••Balancim	••Culbuteur	

1		**Cable harnesses, servo valve.** **Haces de cables, servoválvula.** **Chicotes de cabos, válvula servo.** **Faisceau de câbles, servo-distributeur.**	Catalogue id **20105**	Group **371**
2				
3			Illustr. No **1024704**	Section **1200**
4				
5		**83288, 83830**	Issue **20021229-G**	Page **311**

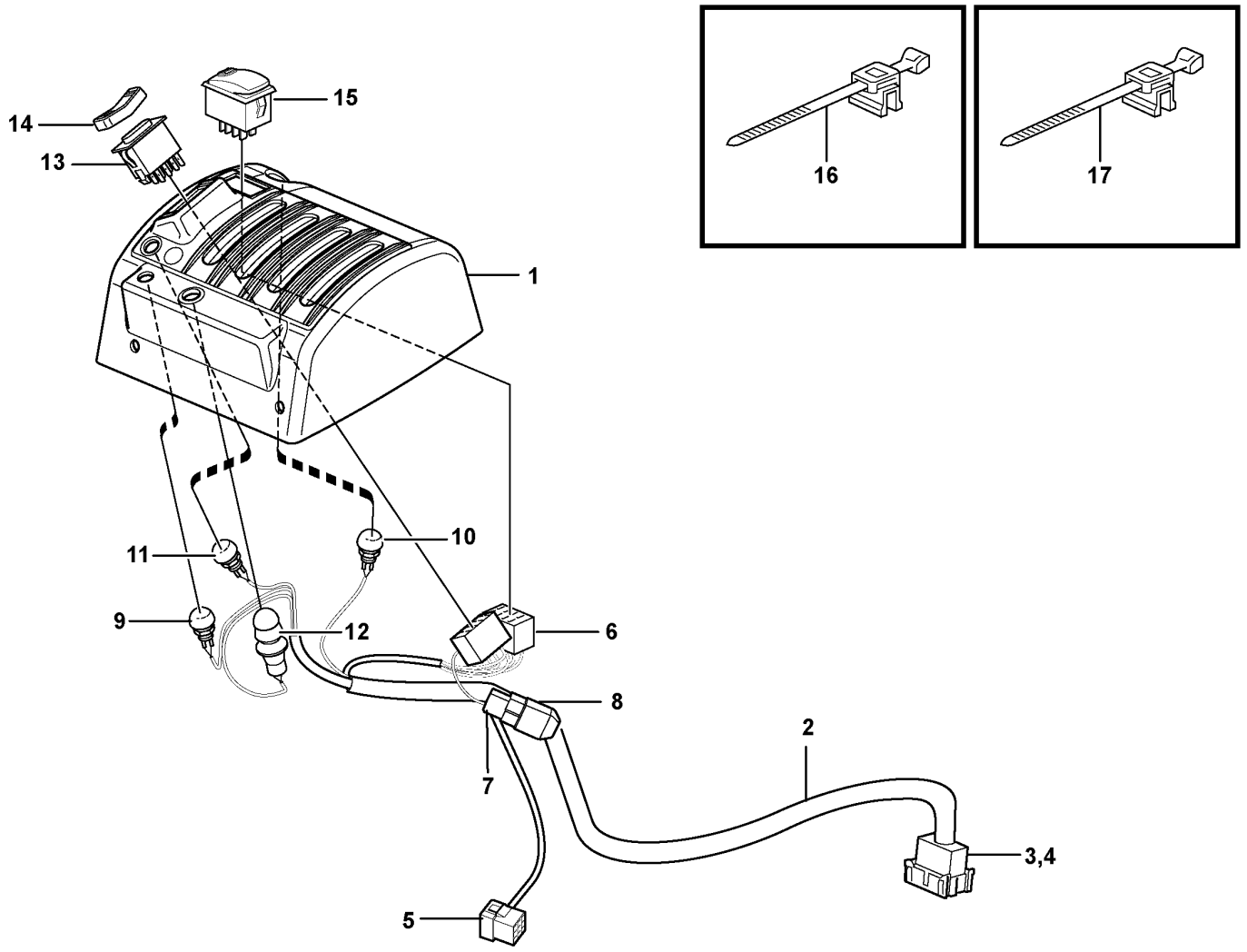

Volvo Construction Equipment

1024704

Fig.	Part No.	Quantity 1	2	3	4	5	PS	KIT	Description	Denominación	Denominação	Dénomination	Notes
15	VOE 15021452	1							••Contact button	••Botón de contacto	••Botão contato	••Bouton contact	(VOE 70377164) SW9145
16	VOE 983021	1							••Cable tie	••Abrazadera de cinta	••Braçadeira	••Serre-câble	
17		2					NS		••Cable Tie	••Abrazadera	••Braçadeira	••Serre-cable	

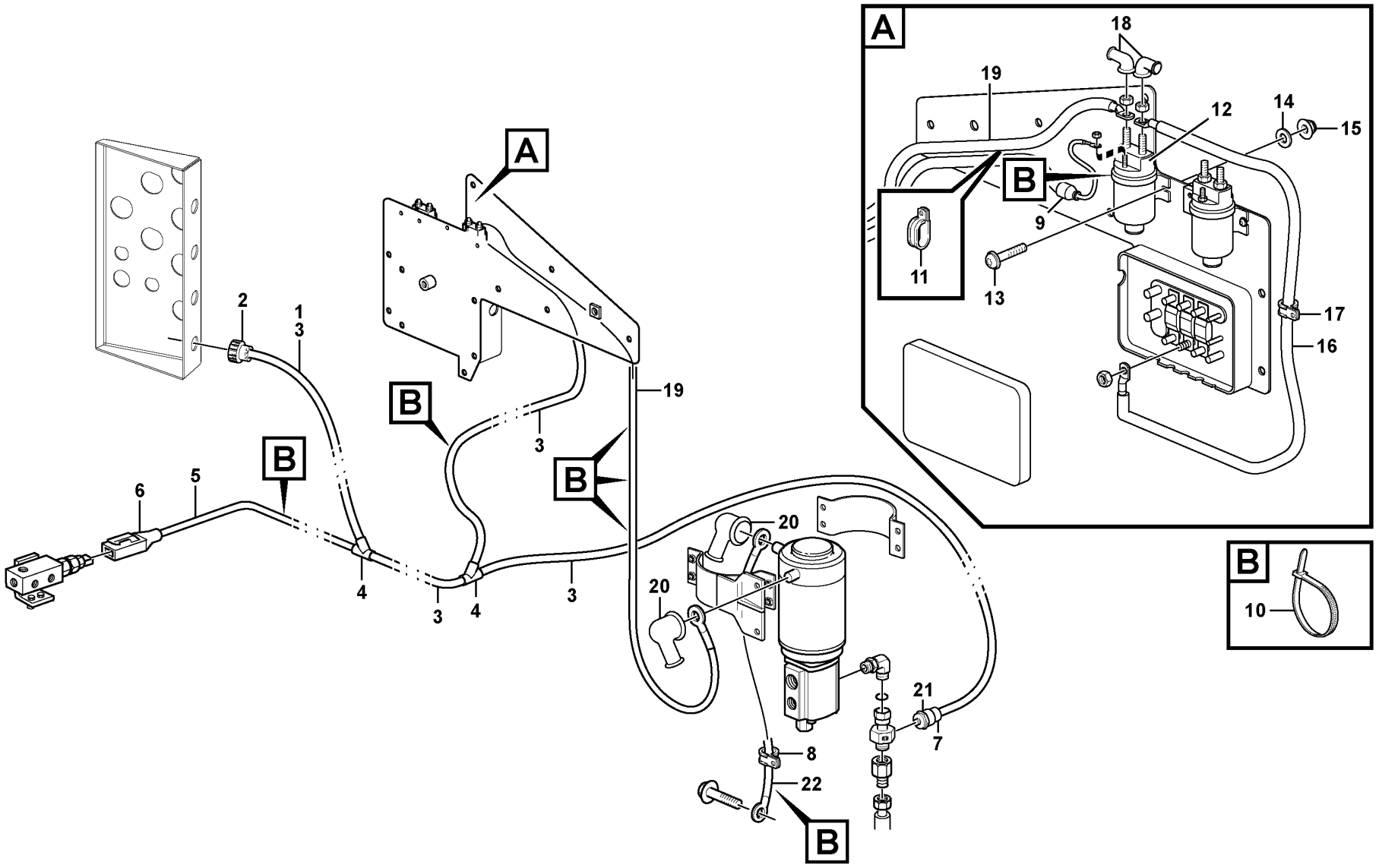

Volvo Construction Equipment

1032370

Fig.	Part No.	Quantity 1	2	3	PS	KIT	Description	Denominación	Denominação	Dénomination	Notes
1	VOE 15031135	1					Wiring harness	Manojo cables	Chicote cabos	Faisceau de câbles	
							•CONNECTED TO:	•CONECTADO A:	•CONECTADO EM:	•CONNECTÉ A:	
							••El Distr Unit	••Central Electr	••Central elétrica	••Centrale Elect	SS
							••Press monitor	••Avisador pres	••Monitor de pressão	••Capteu.pression	SE6403
							••Pressure Sensor	••Sensor Presion	••Sensor de pressão	••Detect.pression	SE6407
							••Relay	••Rele	••Relé	••Relais	RE6401
2	VOE 3963412	1					•Housing	•Cuerpo	•Carcaça	•Carter	
3	VOE 4803746	REQ					•Hose	•Manguera	•Mangueira	•Flexible	
4	VOE 11039665	2					•Manifold	•Bifurcación	•Coletor	•Tubulure	
5	VOE 11039491	REQ					•Hose	•Manguera	•Mangueira	•Flexible	
6	VOE 1624477	1					•Receptacle housing	•Aislador manguito	•Caixa de conector	•Douille isolante	
7	VOE 8159013	1					•Housing	•Cuerpo	•Carcaça	•Carter	
8	VOE 13977600	1					•Clamp	•Abrazadera	•Braçadeira	•Collier serrage	
9	VOE 11039397	1					•End sleeve	•Manguito final	•Luva final	•Douille d'extrémité	
10	VOE 4881440	REQ					Cable tie	Abrazadera de cinta	Braçadeira	Serre-câble	
11	VOE 11132105	2					Clamp	Abrazadera	Braçadeira	Collier serrage	
12	VOE 20367490	1					Relay	Relé	Relé	Relais	RE6401
13	VOE 969407	2					Six point socket screw	Racor de seis dientes	Paraf soquete sext	Vis à 6 pans creux	
14	VOE 13960138	2					Washer	Arandela	Arruela	Rondelle	
15	VOE 949874	2					Flange lock nut	Contratuerca embridada	Contra porca flange	Contre-écrou à embase	(VOE 13949874)
16	VOE 11171707	1					Cable	Cable	Cabo	Câble	FU71 - RE6401
17	VOE 990732	1					Clamp	Abrazadera	Braçadeira	Collier serrage	
18	VOE 241308	2					Protecting cap	Cabezal protección	Capa proteção	Capot de protection	
19	VOE 11171709	1					Cable	Cable	Cabo	Câble	
20	VOE 241308	2					Protecting cap	Cabezal protección	Capa proteção	Capot de protection	
21	VOE 11170259	1					Pressure sensor	Sensor de presión	Sensor de pressão	Capteur de pression	SE6407
22	VOE 11171711	1					Cable	Cable	Cabo	Câble	31

1		**Cable harness, secondary steering system.** **Manojo de cables, equipo de dirección de reserva.** **Chicote de cabos, sistema de direção secundária.** **Faisceau de câbles, direction de secours.**	Catalogue id **20105**	Group **371**
2				
3			Illustr. No **1032370**	Section **1250**
4				
5		**83179, 84587**	Issue **20021229-G**	Page **315**

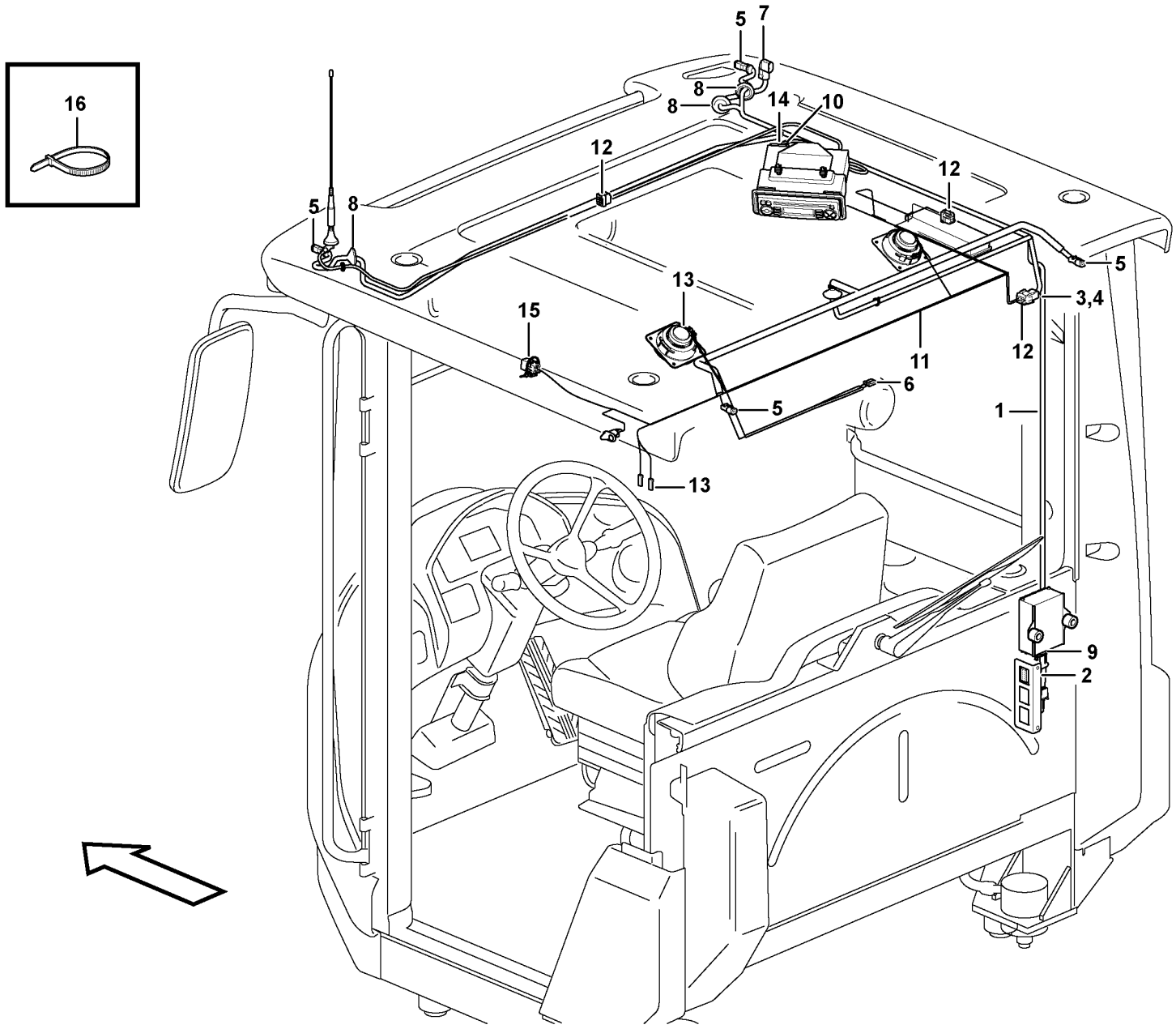

Volvo Construction Equipment
1077152

Fig.	Part No.	Quantity 1	2	3	PS	KIT	Description	Denominación	Denominação	Dénomination	Notes
1	VOE 11171718	1			SS		Cable harness	Manojo cables	Chicote cabos	Faisceau câbles	CAB - 26058 SWE, CAB - 71550 BRA
1	VOE 15019079	1			SS		Wiring harness	Manojo cables	Chicote cabos	Faisceau de câbles	CAB 26059 - SWE, CAB 71551 - BRA
							•CONNECTED TO:	•CONECTADO A:	•CONECTADO EM:	•CONNECTÉ A:	
							••Wire harness	••Manojo cables	••Chicote	••Faisceau cables	CK
							••Work light, front	••Lampara de mesa,delan	••Luz de trabalho, dianteira	••Lampe travail, anteri	LA3515, LA3517
							••Temp sensor	••Sensor temperat	••Sensor de temperatura	••Detecteur temp	SE8503
							••Work light, rear	••Lampara de mesa, tr.	••Luz de trabalho, traseira	••Lampe travail, arr.	LA3519, LA3520
							••Rotating Beacon	••Luz Rotativa Emergencia	••Sinalizador rotativo	••Gyrophare	LA3624
							••Converter	••Convertidor	••Conversor	••Convertisseur	SO3901
							••Radio	••Radio	••Rádio	••Auto-radio	A
2	VOE 20367826	1					•Housing	•Cuerpo	•Carcaça	•Carter	CA
3	VOE 3987479	1					•Housing	•Cuerpo	•Carcaça	•Carter	CK
4	VOE 1078186	1					•Lock plate	•Placa de seguridad	•Placa trava	•Plaque verrouillage	
5	VOE 874955	4					•Housing	•Cuerpo	•Carcaça	•Carter	
6	VOE 13949597	2					•Protecting sleeve	•Manguito de protección	•Luva proteção	•Manchon protection	
7	VOE 1624477	1					•Receptacle housing	•Aislador manguito	•Caixa de conector	•Douille isolante	
8	VOE 1259854	3					•Grommet	•Pasaje	•Passa muro	•Passe fil	
9	VOE 8159086	1					•Housing	•Cuerpo	•Carcaça	•Carter	SO3901
10	VOE 20429800	1					•Housing	•Cuerpo	•Carcaça	•Carter	A
11	VOE 11171713	1			SS		Cable harness	Manojo cables	Chicote cabos	Faisceau câbles	CAB - 26058 SWE, CAB - 71550 BRA
11	VOE 15019082	1					Wiring harness	Manojo cables	Chicote cabos	Faisceau de câbles	CAB 26059-30153 SWE, CAB 71551-72450 BRA
11	VOE 17390316	1					Wiring harness	Manojo cables	Chicote cabos	Faisceau de câbles	CAB 30154- SWE, CAB 72451- BRA
							•CONNECTED TO:	•CONECTADO A:	•CONECTADO EM:	•CONNECTÉ A:	
							••Wire harness	••Manojo cables	••Chicote	••Faisceau cables	CK
							••Interior light	••Lampara interior	••Luz interior	••Lampe interieure	LA3523, LA3524, LA3525, LA3528
							••Radio	••Radio	••Rádio	••Auto-radio	B
							••Speaker	••Altavoz	••Alto-falante	••Haut-parleur	SA3901, SA3902

1		**Cable harness, ceiling with radio** **Haz de cables, techo de cabina con radio** **Chicote de cabos, teto com rádio** **Faisceau de câbles, pavillon, autoradio inclus**	Catalogue id **20105**	Group **371**
2				
3			Illustr. No **1077152**	Section **1300**
4				
5		**83137, 83458, 83513**	Issue **20021229-G**	Page **317**

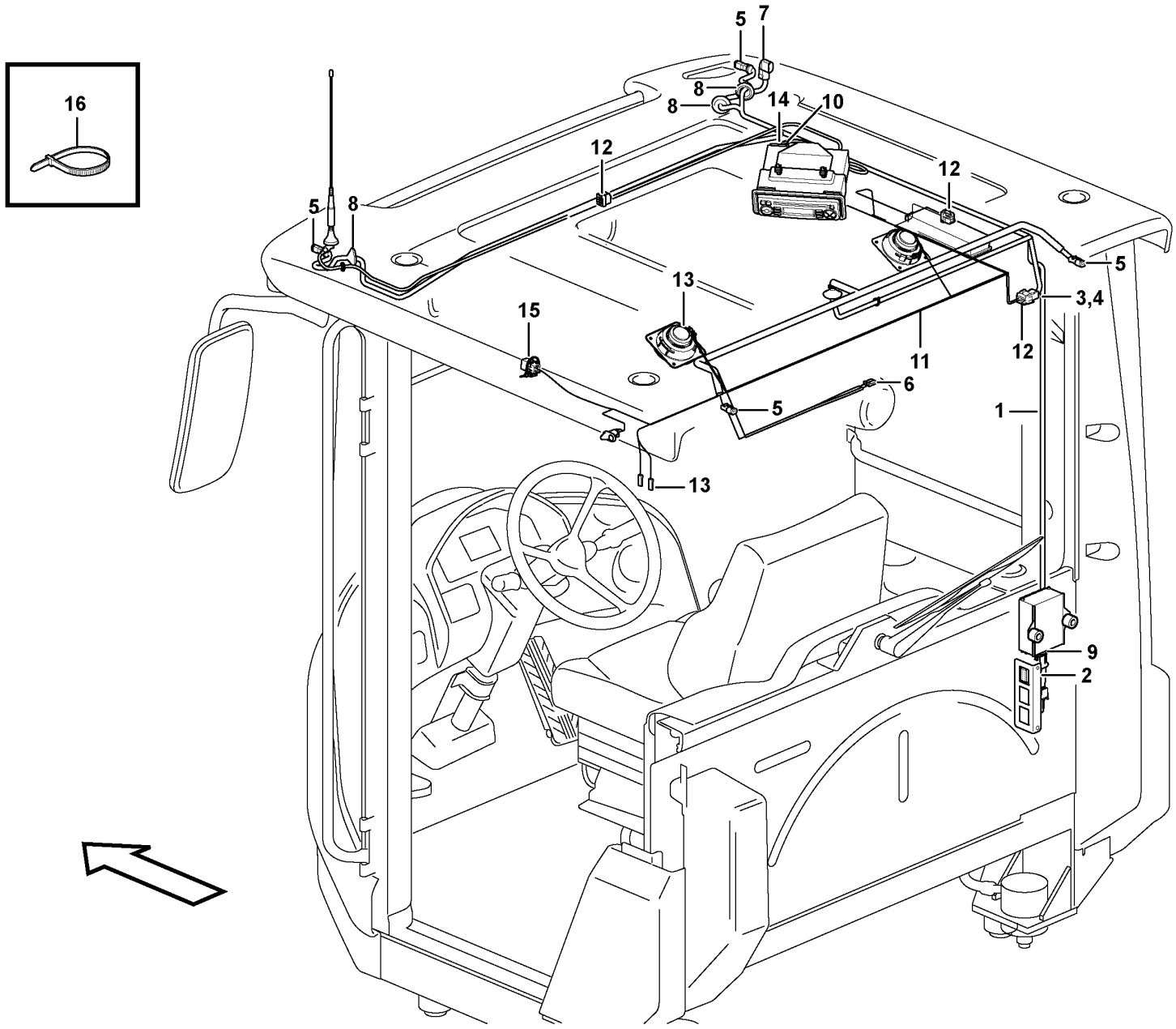

Volvo Construction Equipment
1077152

Fig.	Part No.	Quantity 1	2	3	PS	KIT	Description	Denominación	Denominação	Dénomination	Notes
							••Switch	••Interruptor	••Interruptor	••Interrupteur	SE8301
							••Relay	••Rele	••Relé	••Relais	RE3504
12	VOE 20367823	3					•Housing	•Cuerpo	•Carcaça	•Carter	
13	VOE 13949597	2					•Protecting sleeve	•Manguito de protección	•Luva proteção	•Manchon protection	
14	VOE 20429801	1					•Housing	•Cuerpo	•Carcaça	•Carter	B
15	VOE 21244697	1					•Relay	•Relé	•Relé	•Relais	RE3504
16	VOE 4881440	REQ					Cable tie	Abrazadera de cinta	Braçadeira	Serre-câble	

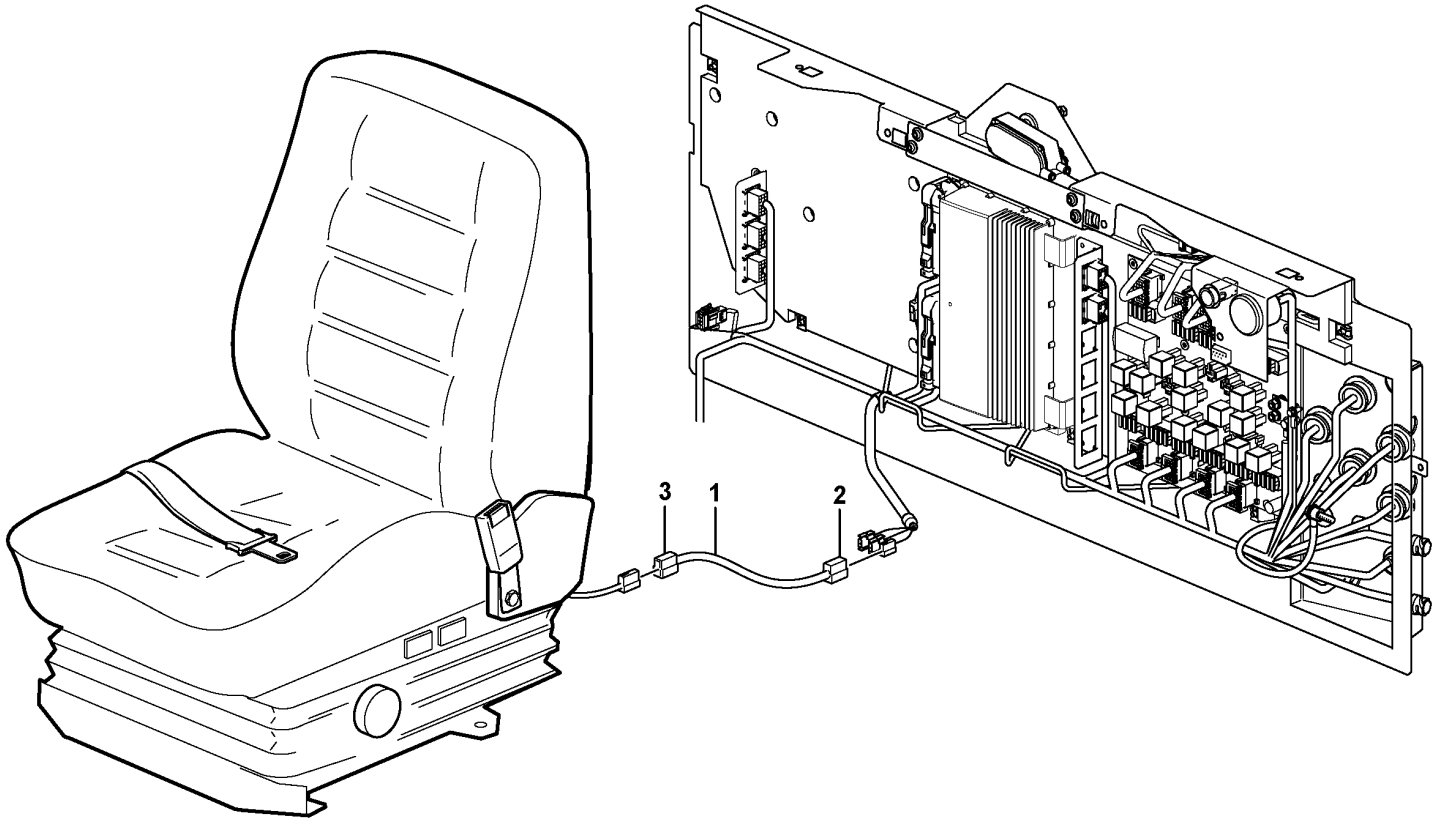

Volvo Construction Equipment
1026283

Fig.	Part No.	Quantity 1	2	3	PS	KIT	Description	Denominación	Denominação	Dénomination	Notes
1	VOE 15014417	1					Wiring harness	Manojo cables	Chicote cabos	Faisceau de câbles	
							•CONNECTED TO:	•CONECTADO A:	•CONECTADO EM:	•CONNECTÉ A:	
							••Wire harness	••Manojo cables	••Chicote	••Faisceau cables	AA
							••Heater	••Calefaccion	••Aquecedor	••Elément de chauffage	HE3
2	VOE 13948995	1					•Pin housing	•Aislador de clavija	•Alojamento do pino	•Fiche isolante	
3	VOE 13958210	1					•Receptacle housing	•Aislador manguito	•Caixa de conector	•Douille isolante	

1		**Cable harness for operator seat with heating** **Haz de cables para asiento del conductor con calefacción** **Chicote de cabos para aquecimento do assento do operador** **Faisceau de câbles pour siège conducteur avec chauffage**	Catalogue id **20105**	Group **371**
2				
3			Illustr. No **1026283**	Section **1325**
4				
5		**83757**	Issue **20021229-G**	Page **321**

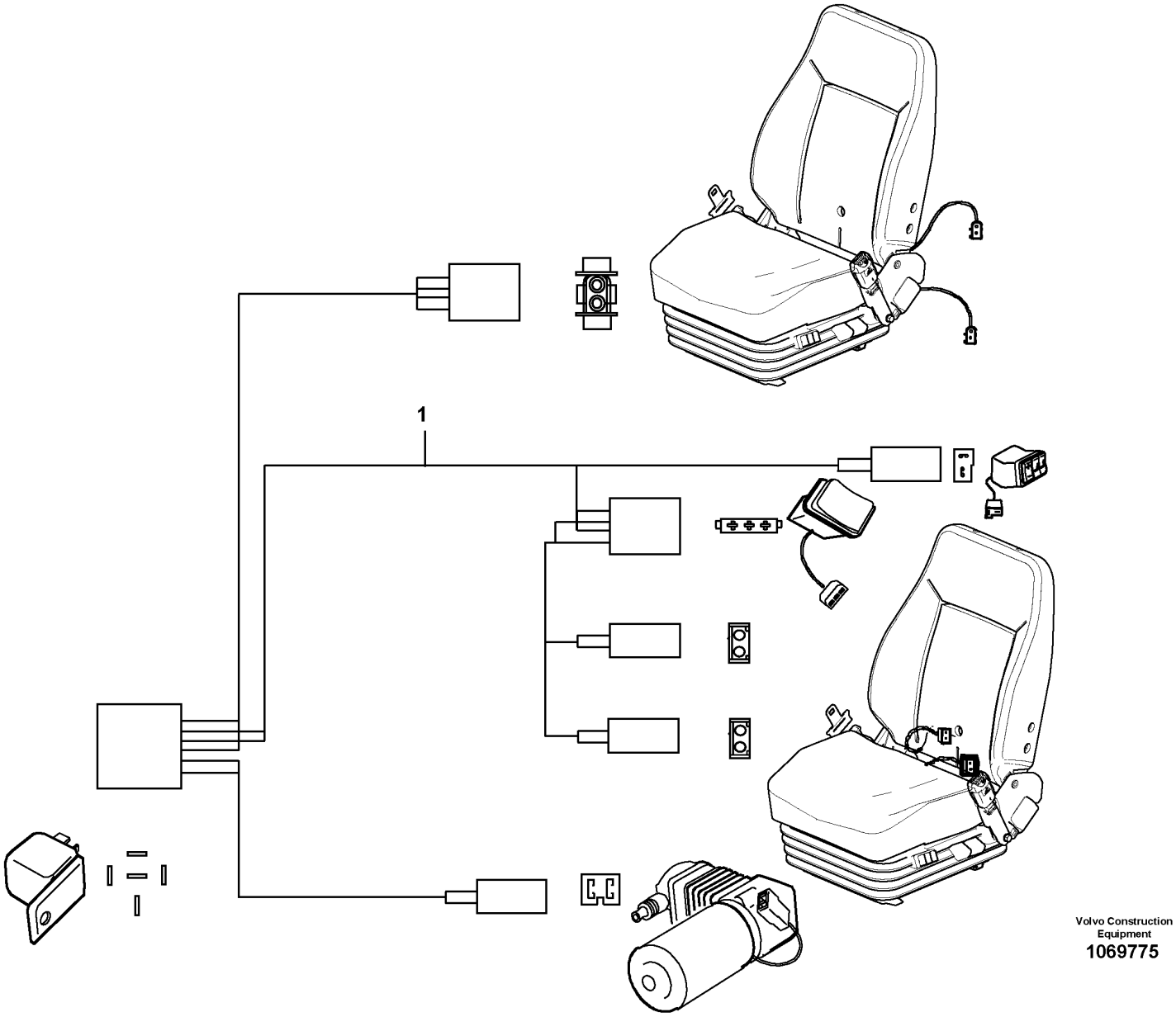

Volvo Construction Equipment
1069775

Fig.	Part No.	Quantity 1	2	3	PS	KIT	Description	Denominación	Denominação	Dénomination	Notes
1	VOE 17249524	1					Wiring harness	Manojo cables	Chicote cabos	Faisceau de câbles	

1		**Cable harness for operator seat with heating** **Haz de cables para asiento del conductor con calefacción** **Chicote de cabos para aquecimento do assento do operador** **Faisceau de câbles pour siège conducteur avec chauffage**	Catalogue id **20105**	Group **371**
2				
3			Illustr. No **1069775**	Section **1330**
4				
5		**83708**	Issue **20021229-G**	Page **323**

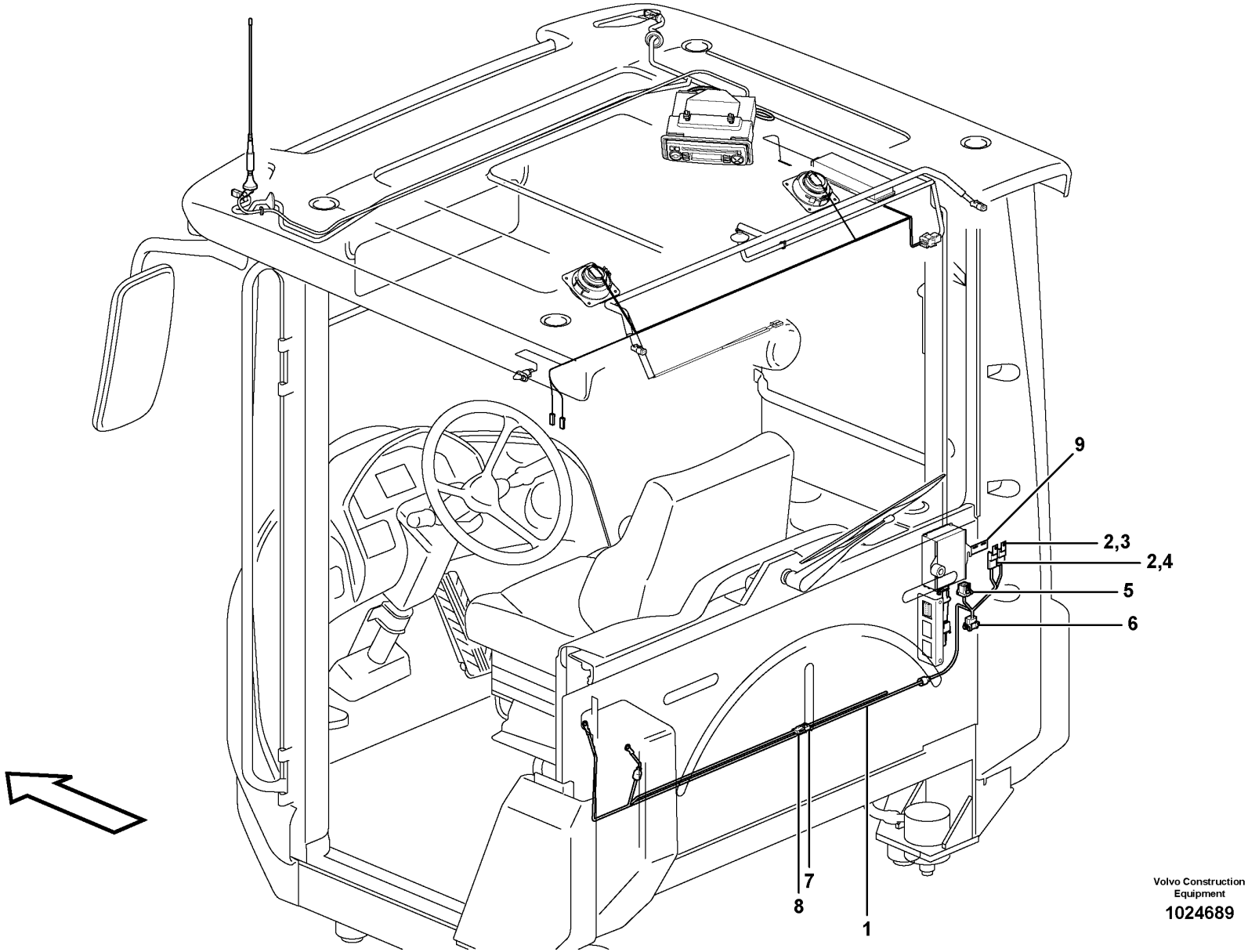

Volvo Construction Equipment
1024689

Fig.	Part No.	Quantity 1	2	3	PS	KIT	Description	Denominación	Denominação	Dénomination	Notes
1	**VOE 11171544**	1					Cable harness	Manojo cables	Chicote cabos	Faisceau câbles	
							•CONNECTED TO:	•CONECTADO A:	•CONECTADO EM:	•CONNECTÉ A:	
							••Wire harness	••Manojo cables	••Chicote	••Faisceau cables	SO3901
							••Power Outlet	••Corriente	••Tomada de força	••Prise Courant	12VDC, CDR
							••Voltage converter	••Transformador	••Conversor de voltagem	••Transformateur	SO3901, SO3902
2	**VOE 11039490**	2					•Fuse holder	•Portafusibles	•Porta fusíveis	•Porte-fusible	
3	**VOE 969161**	1					•Fuse	•Fusible	•Fusível	•Fusible	10A, FU66
4	**VOE 13969162**	1					•Fuse	•Fusible	•Fusível	•Fusible	15A, FU67
5	**VOE 11193753**	1					•Housing	•Cuerpo	•Carcaça	•Carter	
6	**VOE 20367824**	1					•Housing	•Cuerpo	•Carcaça	•Carter	
7	**VOE 968381**	1					•Housing	•Cuerpo	•Carcaça	•Carter	
8	**VOE 968380**	1					•Housing	•Cuerpo	•Carcaça	•Carter	
9		1			NS		Bracket	Consola	Suporte	Console	

1		**Cable harness, 20A voltage converter** **Haz de cables, transformador de 20 A** **Chicote de cabos, conversor de voltagem 20A** **Faisceau de câbles, transformateur 20 A**	Catalogue id **20105**	Group **371**
2			Illustr. No **1024689**	Section **1350**
3			Issue **20021229-G**	Page **325**
4				
5		**83513**		

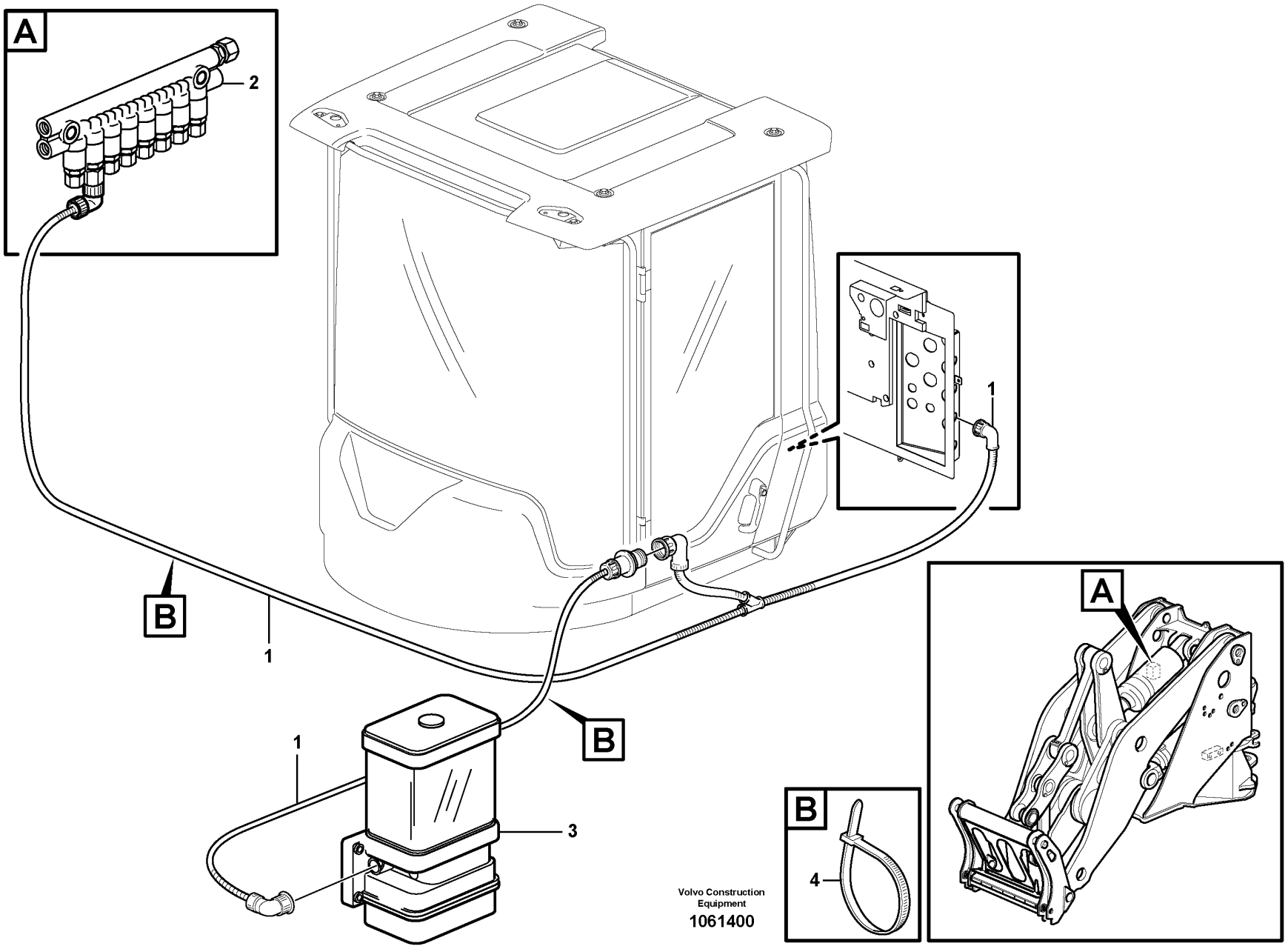
A
2
1
B
1
B
1
3
B
4
A
Volvo Construction Equipment
1061400

Fig.	Part No.	Quantity 1	2	3	PS	KIT	Description	Denominación	Denominação	Dénomination	Notes
1	**VOE 11432294**	1					Cable	Cable	Cabo	Câble	
1	**VOE 15158982**		1				Cable	Cable	Cabo	Câble	
							•CONNECTED TO:	•CONECTADO A:	•CONECTADO EM:	•CONNECTÉ A:	
							••Cab	••Cabina	••Cabine	••Cabine	
							••Wire harness	••Manojo cables	••Chicote	••Faisceau cables	
							••Pressure Switch	••Manocontacto	••Interruptor de pressão	••Mano contact	
							••Pump	••Bomba	••Bomba	••Pompe	
2		1	1				Distr block	Bloque distrib	Bloco de distribuição	Boitier deriv	
3		1	1				Pump	Bomba	Bomba	Pompe	
4	**VOE 4881440**	REQ	REQ				Cable tie	Abrazadera de cinta	Braçadeira	Serre-câble	

3850) **GB**: Automatic greasing system Twin-2 **ES**: Sistema de engrase automático Twin-2 **BR**: Sistema de lubrificação automática Twin-2 **FR**: Système de graissage automatique Twin-2
3851) **GB**: Automatic greasing system Twin-3 **ES**: Sistema de engrase automático Twin-3 **BR**: Sistema de lubrificação automática Twin-3 **FR**: Système de graissage automatique Twin-3

1	**3850) 83267, 83594**	**Cable harness for central lubrication.** **Manojo cables para lubricacion central.** **Chicotes de cabos da lubrificação central.** **Faisceau cables pour graissage central.**	Catalogue id **20105**	Group **371**
2	**3851) 83267, 83594**		Illustr. No **1061400**	Section **1400**
3				
4			Issue **20021229-G**	Page **327**
5				

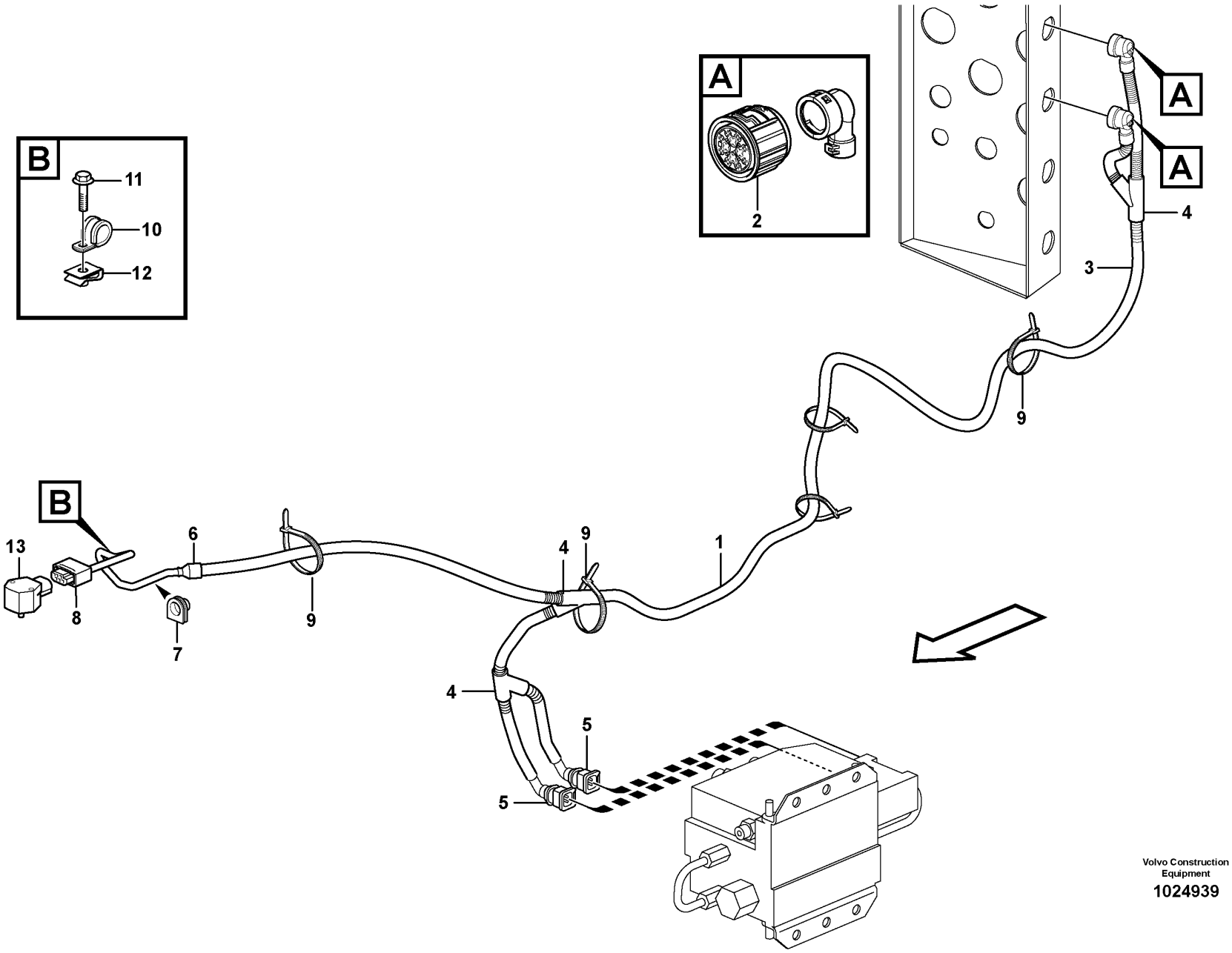

Volvo Construction Equipment

1024939

Fig.	Part No.	Quantity 1	2	3	PS	KIT	Description	Denominación	Denominação	Dénomination	Notes
1	**VOE 11171435**	1					Cable harness	Manojo cables	Chicote cabos	Faisceau câbles	83874, 84589
1	**VOE 15150387**	1					Wiring harness	Manojo cables	Chicote cabos	Faisceau de câbles	3846) 83874, 84589
							•CONNECTED TO:	•CONECTADO A:	•CONECTADO EM:	•CONNECTÉ A:	
							••Cable connection	••Conexión de cable	••Conexão de cabo	••Connexion de câble	UB, SV
							••Valve	••Valvula	••Válvula	••Soupape	PWM6601 A, PWM6602 B
							••Angle sensor	••Sensor de ángulo	••Sensor de ângulo	••Indicateur d'angle	SE6401
2	**VOE 3963412**	2					•Housing	•Cuerpo	•Carcaça	•Carter	
3	**VOE 11039491**	REQ					•Hose	•Manguera	•Mangueira	•Flexible	
4	**VOE 11039665**	3					•Manifold	•Bifurcación	•Coletor	•Tubulure	
5	**VOE 976256**	2					•Housing	•Cuerpo	•Carcaça	•Carter	
6	**VOE 11039397**	1					•End sleeve	•Manguito final	•Luva final	•Douille d'extrémité	
7	**VOE 355877**	1					•Bushing	•Casquillo	•Bucha	•Bague	
8	**VOE 11170130**	1					•Housing	•Cuerpo	•Carcaça	•Carter	
9	**VOE 4881440**	5					Cable tie	Abrazadera de cinta	Braçadeira	Serre-câble	
10	**VOE 952624**	1					Clamp	Abrazadera	Braçadeira	Collier serrage	
11	**VOE 13965175**	1					Screw	Tornillo	Parafuso	Vis	
12	**VOE 949921**	1					Spring nut	Tuerca resorte	Porca de pressão	Écrou de ressort	
13	**VOE 11170282**	1					Angle sensor	Sensor de angulo	Sensor de ângulo	Indicateur d'angle	SE6401

3846) **GB**: With gold-plating terminals **ES**: Con terminales chapados de oro **BR**: Com terminais folheados a ouro **FR**: Avec bornes plaquées or

1		**Cable harness, CDC steering** **Manojo de cables, CDC-dirección** **Chicote de cabos, direção CDC** **Faisceau de câbles, CDC-direction**	Catalogue id **20105**	Group **371**
2				
3			Illustr. No **1024939**	Section **1450**
4				
5		**83180, 83874, 84589, 84986**	Issue **20021229-G**	Page **329**

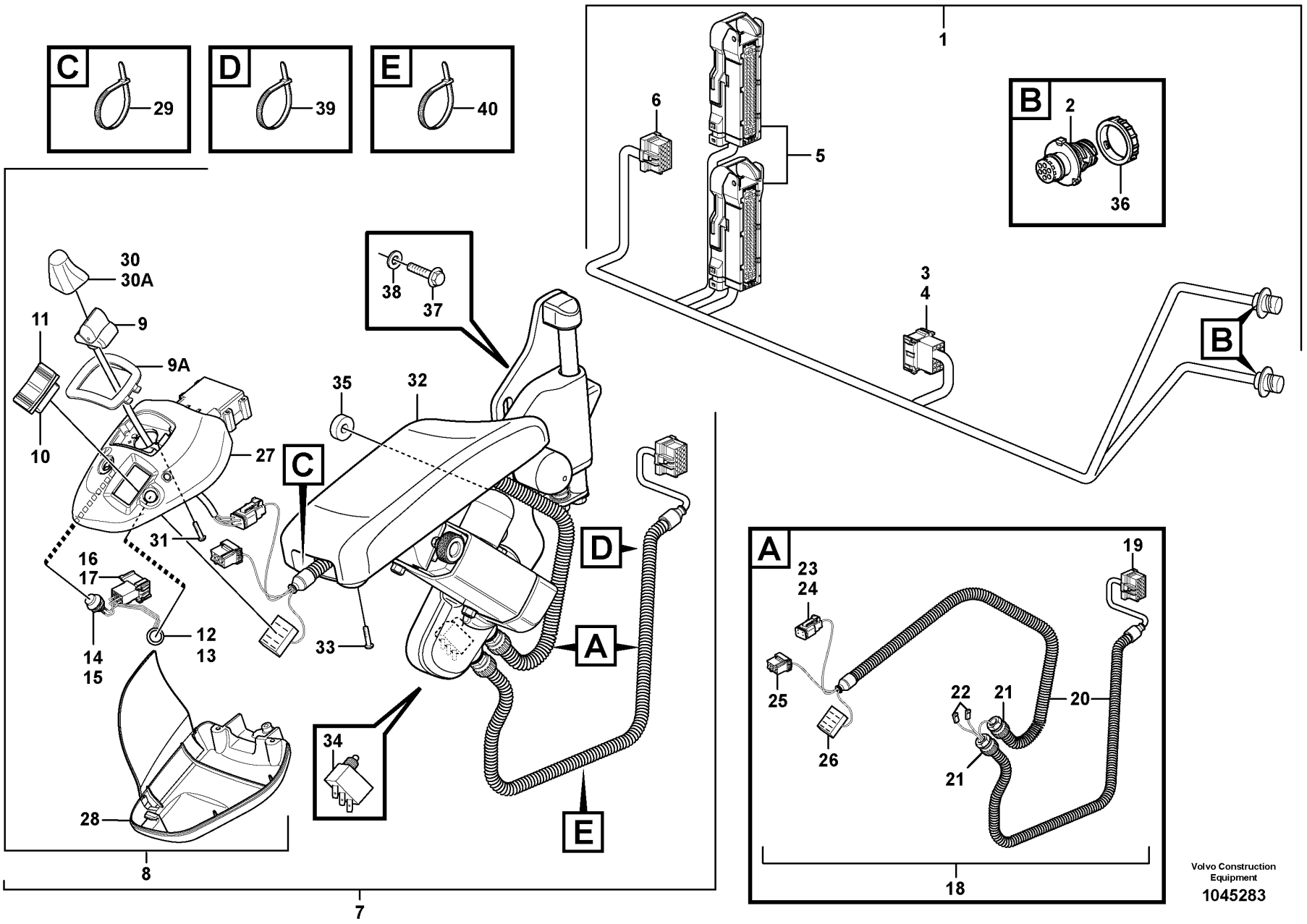

Volvo Construction Equipment

1045283

Fig.	Part No.	Quantity 1	2	3	PS	KIT	Description	Denominación	Denominação	Dénomination	Notes
1	**VOE 11171637**	1					Cable harness	Manojo cables	Chicote cabos	Faisceau câbles	44) E PROD
1	**VOE 15116285**	1					Wiring harness	Manojo cables	Chicote cabos	Faisceau de câbles	45) L PROD
							•CONNECTED TO:	•CONECTADO A:	•CONECTADO EM:	•CONNECTÉ A:	
							••Cable connection	••Conexión de cable	••Conexão de cabo	••Connexion de câble	UB, SV
							••Pin Housing	••Aislad Clavija	••Alojamento do pino	••Fiche Isolante	ST
							••Electronic unit	••Unidad electrón	••Unidade eletrônica	••Unité électronique	V2A, V2B
							••Rcpt Housing	••Aislador Mangui	••Manga isolante	••Douille Isolan.	LB
2	**VOE 984944**	2					•Housing	•Cuerpo	•Carcaça	•Carter	
3	**VOE 3987482**	1					•Housing	•Cuerpo	•Carcaça	•Carter	
4	**VOE 1078189**	1					•Lock plate	•Placa de seguridad	•Placa trava	•Plaque verrouillage	
5	**VOE 11170248**	2					•Housing	•Cuerpo	•Carcaça	•Carter	
6	**VOE 20367826**	1					•Housing	•Cuerpo	•Carcaça	•Carter	
7		1			NS		Lever Steering	Direcci Palanca	Direção por alavanca	Dir Par Levier	S/N - 25437, CAB - 25832
7	**VOE 15087778**	1					Lever steering	Direccion de palanca		Direction par levier	S/N 25438 -, CAB 25833 - See group 882-400 page 1051
8	**VOE 15021127**	1					•Control lever	•Palanca de control	•	•Levier de commande	
9	**VOE 15092744**	1					••Lever steering	••Direccion de palanca	••	••Direction par levier	SE6601
9A	**VOE 15029609**	1					••Frame	••Bastidor	••Quadro	••Cadre châssis	
10	**VOE 21866297**	1					••Switch	••Interruptor	••Interruptor	••Contacteur	
11	**VOE 11170288**	1					••Rocker arm	••Balancín	••Balancim	••Culbuteur	
12		1			NS		••Switch	••Interruptor	••Interruptor	••Contacteur	SW4220
13	**VOE 11039681**	1					•••Switch	•••Interruptor	•••Interruptor	•••Contacteur	
14		1			NS		••Switch	••Interruptor	••Interruptor	••Contacteur	SW4216
15	**VOE 11039681**	1					•••Switch	•••Interruptor	•••Interruptor	•••Contacteur	
16	**VOE 3987478**	1					••Housing	••Cuerpo	••Carcaça	••Carter	
17	**VOE 1078184**	1					••Lock plate	••Placa de seguridad	••Placa trava	••Plaque verrouillage	
18	**VOE 15019077**	1					••Wiring harness	••Manojo cables	••Chicote cabos	••Faisceau de câbles	

44) Up to 2009-03-08 (YYYY-MM-DD)
45) As from 2009-03-09 (YYYY-MM-DD)

1		**Cable harness for CDC-steering in cab** **Haz de cables para dirección CDC en cabina** **Chicote de cabos para direção CDC na cabine** **Faisceau de câbles pour commande CDC dans la cabine**	Catalogue id **20105**	Group **371**
2				
3			Illustr. No **1045283**	Section **1500**
4				
5		**83180, 83874, 84589**	Issue **20021229-G**	Page **331**

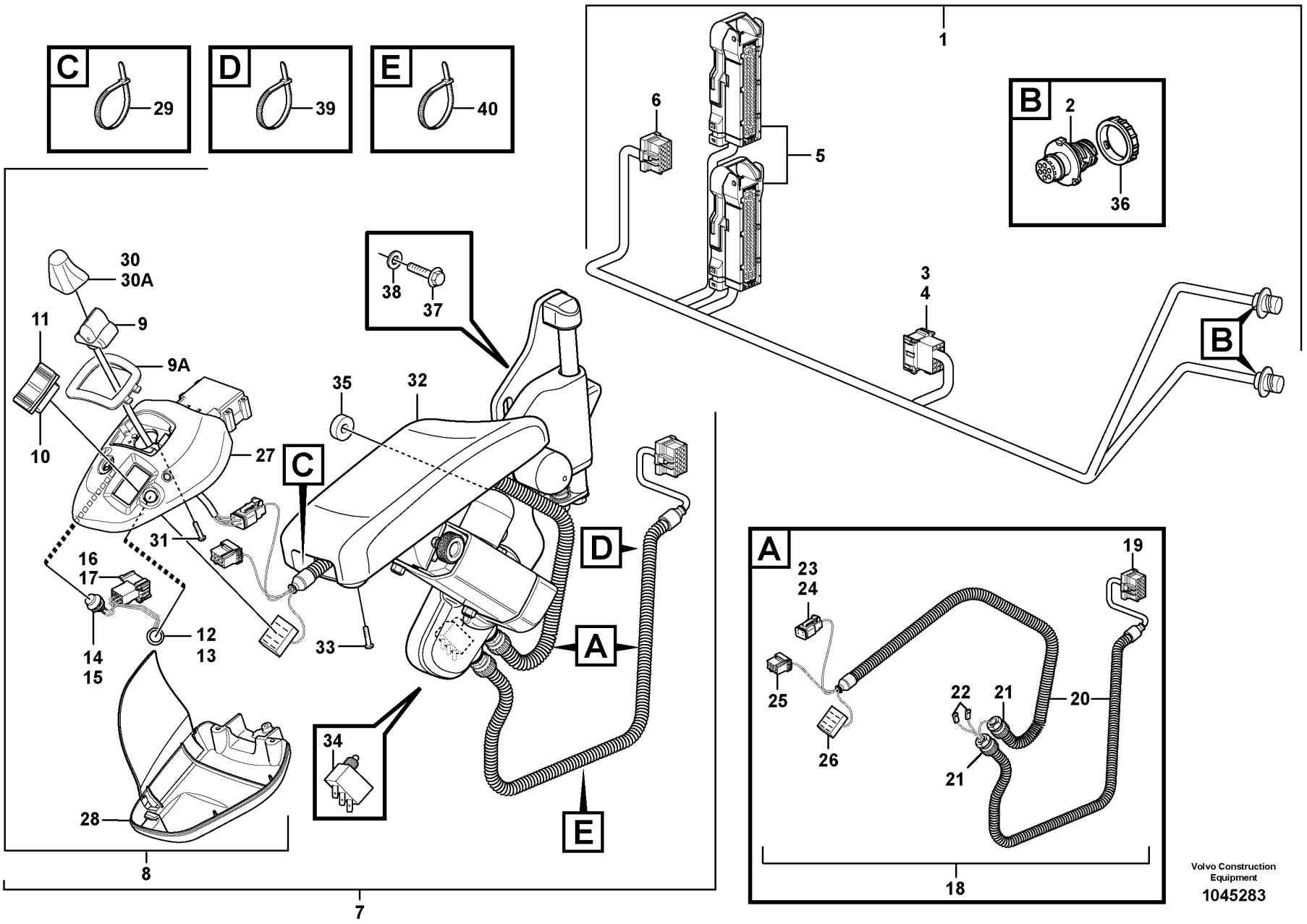

Volvo Construction Equipment

1045283

Fig.	Part No.	Quantity 1	2	3	PS	KIT	Description	Denominación	Denominação	Dénomination	Notes
							•••CONNECTED TO:	•••CONECTADO A:	•••CONECTADO EM:	•••CONNECTÉ A:	
							••••Cable connection	••••Conexión de cable	••••Conexão de cabo	••••Connexion de câble	SR,ST
							••••Microswitch	••••Microinterrupt	••••Micro interruptor	••••Microinterrupt.	SE4218
							••••Joy stick	••••Manipulador	••••Alavanca Joystick	••••Manipulateur	SE6601
							••••Activation	••••Activación	••••Ativação	••••Activation	SU
							••••Fwd/bwd control	••••Control Del/atr	••••Controle diant/tras	••••Commande marche Av/ar	SW4217
19	VOE 20367826	1					•••Housing	•••Cuerpo	•••Carcaça	•••Carter	
20	VOE 11039491	REQ					•••Hose	•••Manguera	•••Mangueira	•••Flexible	
21	VOE 4803765	2					•••Hose coupling	•••Acoplamiento de manguera	•••Conexão de mangueira	•••Raccord flexible	
22	VOE 13949597	2					•••Protecting sleeve	•••Manguito de protección	•••Luva proteção	•••Manchon protection	
23	VOE 874957	1					•••Housing	•••Cuerpo	•••Carcaça	•••Carter	
24	VOE 874958	1					•••Wedge	•••Chaveta	•••Calço	•••Cale	
25	VOE 70369714	1					•••Housing	•••Cuerpo	•••Carcaça	•••Carter	
26	VOE 20367822	1					•••Housing	•••Cuerpo	•••Carcaça	•••Carter	
27	VOE 15013674	1					••Cover	••Cubierta	••Tampa	••Capot	
28	VOE 11444380	1					••Cover	••Cubierta	••Tampa	••Capot	
29	VOE 4821292	1					••Cable tie	••Abrazadera de cinta	••Braçadeira	••Serre-câble	
30	VOE 15188306	1					••Hand lever	••Palanca	••Alavanca	••Levier main	
30A	VOE 15188306	1					••Hand lever	••Palanca	••Alavanca	••Levier main	
31	VOE 975367	4					••Six point socket screw	••Racor de seis dientes	••Paraf soquete sext	••Vis à 6 pans creux	
32		1			NS		•Arm Rest	•Reposabrazos	•Apoio de braço	•Accoudoir	
33	VOE 975367	4					•Six point socket screw	•Racor de seis dientes	•Paraf soquete sext	•Vis à 6 pans creux	
34	VOE 4787427	1					•Microswitch	•Microinterruptor	•Micro interruptor	•Microinterrupteur	SE4218
35	VOE 11444330	2					•Spacer	•Distanciador	•Espaçador	•Entretoise	
36	VOE 3963413	2					Ring	Anillo	Anel	Bague	
37	VOE 13965186	2					Screw	Tornillo	Parafuso	Vis	
38	VOE 13960143	2					Washer	Arandela	Arruela	Rondelle	
39	VOE 14016673	1					Strip clamp	Abrazadera de cinta	Cinta braçadeira	Serrage de ruban	
40	VOE 4821292	1					Cable tie	Abrazadera de cinta	Braçadeira	Serre-câble	

1		**Cable harness for CDC-steering in cab** **Haz de cables para dirección CDC en cabina** **Chicote de cabos para direção CDC na cabine** **Faisceau de câbles pour commande CDC dans la cabine**	Catalogue id **20105**	Group **371**
2				
3			Illustr. No **1045283**	Section **1500**
4				
5		**83180, 83874, 84589**	Issue **20021229-G**	Page **333**

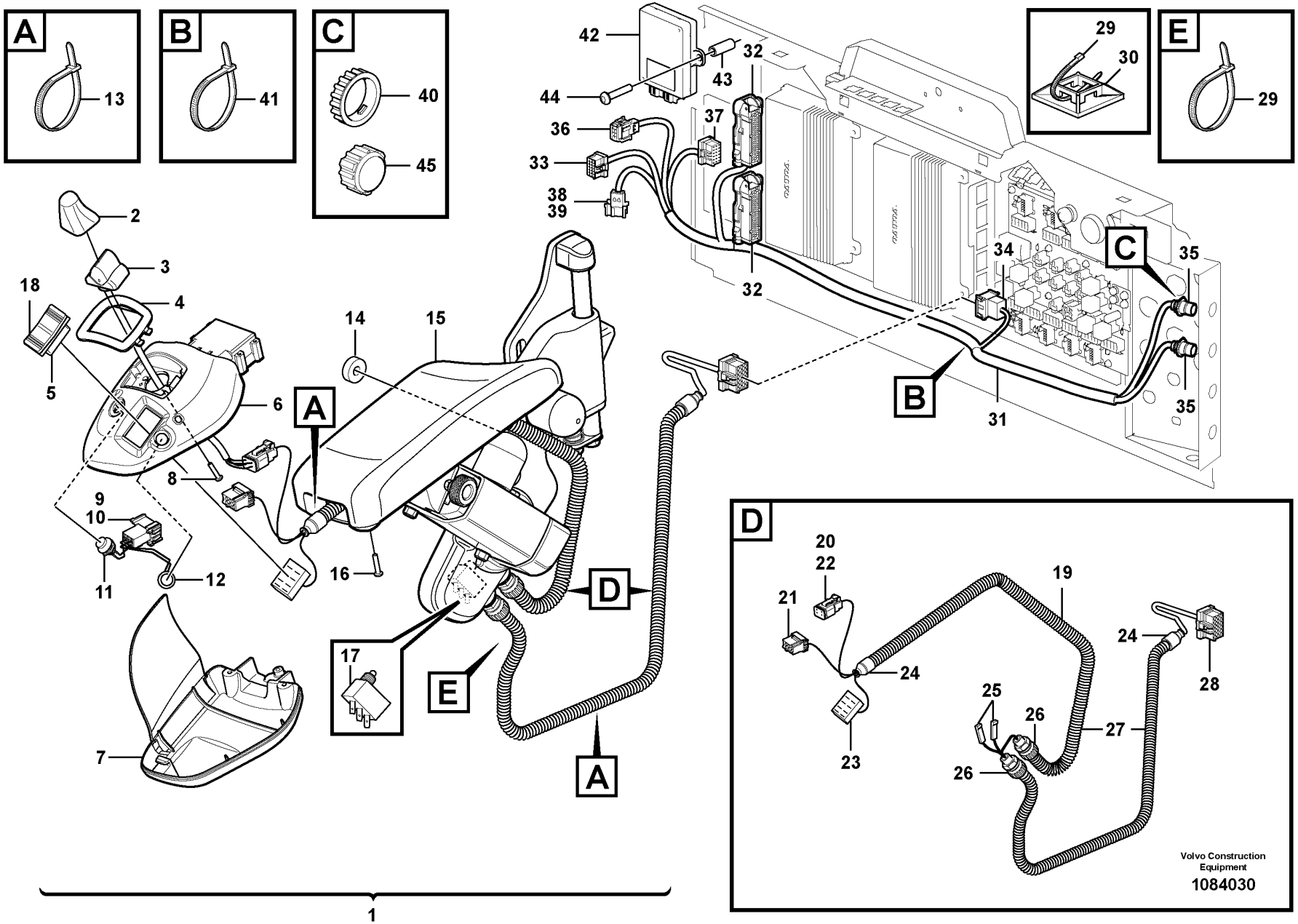
A
13
B
41
C
40
45
42
44
43
32
36
37
33
38
39
32
29
30
E
29
C
34
35
35
B
31
2
3
4
18
5
6
14
15
A
8
9
10
11
12
16
D
17
E
7
A
D
20
22
21
19
24
24
25
26
27
26
23
24
28
Volvo Construction Equipment
1084030
1

Fig.	Part No.	Quantity 1	2	3	PS	KIT	Description	Denominación	Denominação	Dénomination	Notes
1	VOE 17238623	1					Lever steering	Direccion de palanca		Direction par levier	See group 882-400 page 1051
2	VOE 15188306	1					•Hand lever	•Palanca	•Alavanca	•Levier main	
3	VOE 15092744	1					•Lever steering	•Direccion de palanca	•	•Direction par levier	SE6601
4	VOE 15029609	1					•Frame	•Bastidor	•Quadro	•Cadre châssis	
5	VOE 70369708	1					•Switch	•Interruptor	•Interruptor	•Contacteur	
6	VOE 15013674	1					•Cover	•Cubierta	•Tampa	•Capot	
7	VOE 11444380	1					•Cover	•Cubierta	•Tampa	•Capot	
8	VOE 975367	4					•Six point socket screw	•Racor de seis dientes	•Paraf soquete sext	•Vis à 6 pans creux	
9	VOE 1078184	1					•Lock plate	•Placa de seguridad	•Placa trava	•Plaque verrouillage	
10	VOE 3987478	1					•Housing	•Cuerpo	•Carcaça	•Carter	
11	VOE 11039681	1					•Switch	•Interruptor	•Interruptor	•Contacteur	
12	VOE 11039681	1					•Switch	•Interruptor	•Interruptor	•Contacteur	
13	VOE 4821292	REQ					•Cable tie	•Abrazadera de cinta	•Braçadeira	•Serre-câble	
14	VOE 11444330	2					•Spacer	•Distanciador	•Espaçador	•Entretoise	
15	VOE 11164943	1					•Arm rest	•Reposabrazos	•Descansa-braço	•Accoudoir	
16	VOE 975367	4					•Six point socket screw	•Racor de seis dientes	•Paraf soquete sext	•Vis à 6 pans creux	
17	VOE 4787427	1					•Microswitch	•Microinterruptor	•Micro interruptor	•Microinterrupteur	SE4227
18	VOE 11170288	1					•Rocker arm	•Balancín	•Balancim	•Culbuteur	
19	VOE 17235086	1					•Wiring harness	•Manojo cables	•Chicote cabos	•Faisceau de câbles	
20	VOE 20367822	1					••Housing	••Cuerpo	••Carcaça	••Carter	(SU)
21	VOE 874960	1					••Housing	••Cuerpo	••Carcaça	••Carter	(SE6601)
22	VOE 11305821	1					••Wedge	••Chaveta	••Calço	••Cale	
23	VOE 70369714	1					••Housing	••Cuerpo	••Carcaça	••Carter	(SW4217)
24	VOE 11039397	2					••End sleeve	••Manguito final	••Luva final	••Douille d'extrémité	
25	VOE 13949597	2					••Protecting sleeve	••Manguito de protección	••Luva proteção	••Manchon protection	
26	VOE 4803765	2					••Hose coupling	••Acoplamiento de manguera	••Conexão de mangueira	••Raccord flexible	
27	VOE 11039491	REQ					••Hose	••Manguera	••Mangueira	••Flexible	
28	VOE 20367825	1					••Housing	••Cuerpo	••Carcaça	••Carter	(ST)
29	VOE 4881440	2					•Cable tie	•Abrazadera de cinta	•Braçadeira	•Serre-câble	
30	VOE 14213026	1					•Tie plate	•Placa unión	•Chapa de ancoragem	•Tôle jointure	
31	VOE 15411520	1					Wiring harness	Manojo cables	Chicote cabos	Faisceau de câbles	S/N -29087

1		**Cable harness for CDC-steering in cab** **Haz de cables para dirección CDC en cabina** **Chicote de cabos para direção CDC na cabine** **Faisceau de câbles pour commande CDC dans la cabine**	Catalogue id **20105**	Group **371**
2				
3			Illustr. No **1084030**	Section **1525**
4				
5		**84986**	Issue **20021229-G**	Page **335**

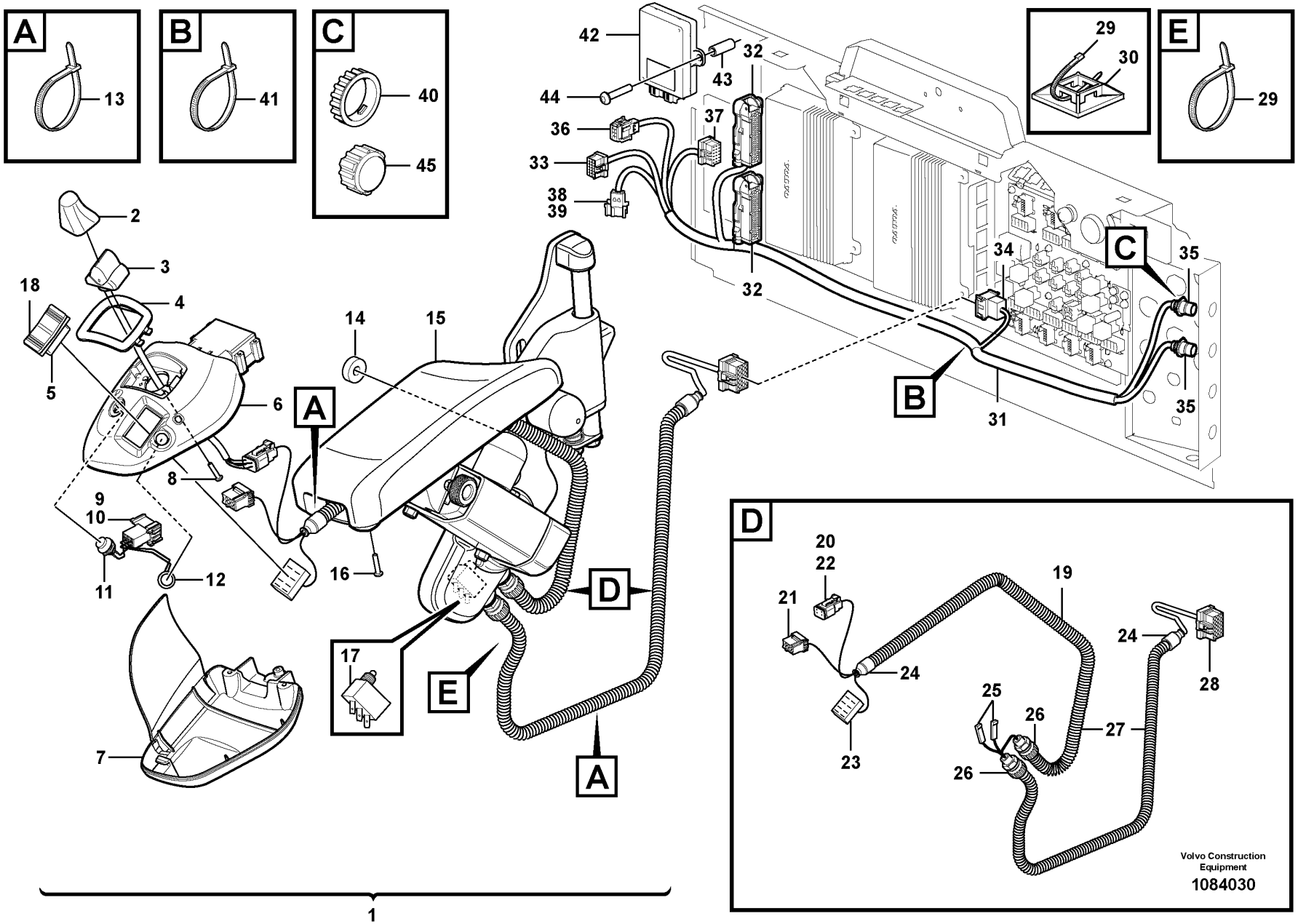
A
13
B
41
C
40
45
42
44
43
32
36
37
33
38
39
32
29
30
E
29
C
34
35
35
B
31
2
3
4
18
5
6
14
15
A
8
9
10
11
12
16
D
17
E
7
A
D
20
22
21
19
24
24
25
26
27
26
23
24
28
Volvo Construction Equipment
1084030
1

Fig.	Part No.	Quantity 1	2	3	PS	KIT	Description	Denominación	Denominação	Dénomination	Notes
31	VOE 17235093	1					Wiring harness	Manojo cables	Chicote cabos	Faisceau de câbles	S/N 29088-
32	VOE 11170248	2					•Housing	•Cuerpo	•Carcaça	•Carter	(V2-ECU.V2A, V2-ECU.V2B)
33	VOE 20367826	3					•Housing	•Cuerpo	•Carcaça	•Carter	(LB, CU6601)
34	VOE 3987481	1					•Housing	•Cuerpo	•Carcaça	•Carter	(ST)
35	VOE 984944	2					•Housing	•Cuerpo	•Carcaça	•Carter	(UB, SV)
36	VOE 25370978	1					•Housing	•Cuerpo	•Carcaça	•Carter	(CU6601.SF)
37	VOE 20367824	1					•Housing	•Cuerpo	•Carcaça	•Carter	(CU6601.SG)
38	VOE 1078184	1					•Lock plate	•Placa de seguridad	•Placa trava	•Plaque verrouillage	
39	VOE 3987478	1					•Housing	•Cuerpo	•Carcaça	•Carter	(LL)
40	VOE 3963413	2					Ring	Anillo	Anel	Bague	
41	VOE 14016673	1					Strip clamp	Abrazadera de cinta	Cinta braçadeira	Serrage de ruban	
42	VOE 15121169	1					Control unit	Unidad automática	Unidade de controle	Unité de commande	CU6601
43	VOE 11100247	2					Spacer	Distanciador	Espaçador	Entretoise	
44	VOE 969419	2					Six point socket screw	Racor de seis dientes	Paraf soquete sext	Vis à 6 pans creux	
45	VOE 20374157	2					Cap	Caperuza	Tampa	Chapeau	

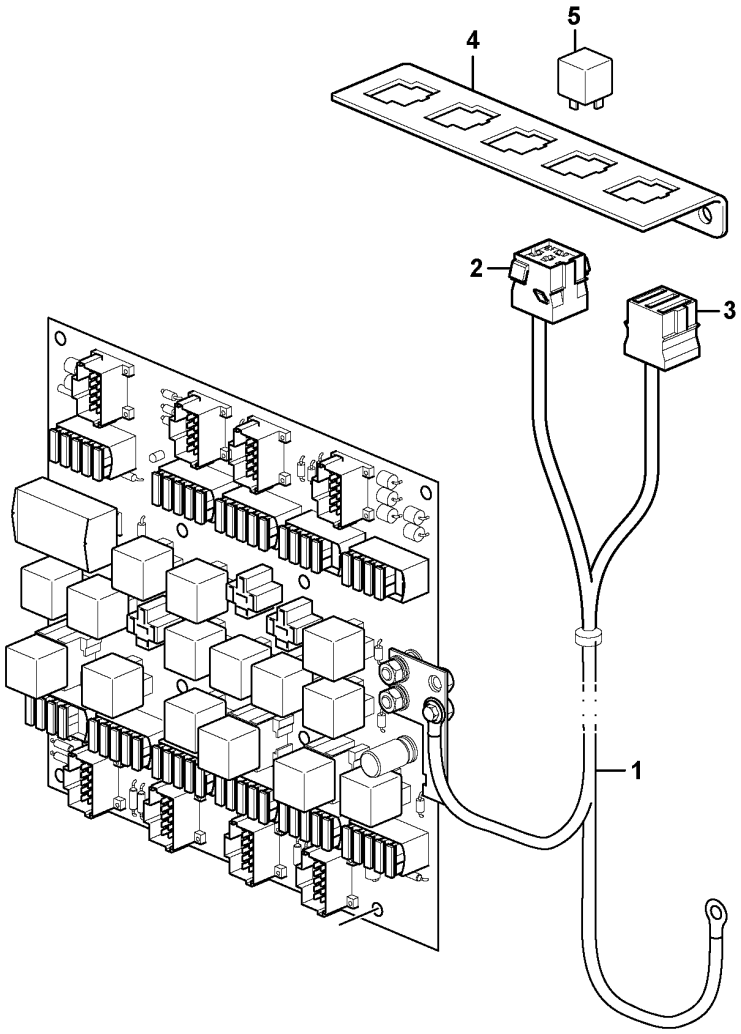

Volvo Construction Equipment

1024687

Fig.	Part No.	Quantity 1	2	3	PS	KIT	Description	Denominación	Denominação	Dénomination	Notes
1	VOE 11171574	1					Cable harness	Manojo cables	Chicote cabos	Faisceau câbles	
							•CONNECTED TO:	•CONECTADO A:	•CONECTADO EM:	•CONNECTÉ A:	
							••Relay	••Rele	••Relé	••Relais	RE2301
							••Fuse	••Fusible	••Fusível	••Fusible	A19
							••Feeding	••Alimentacion	••Alimentação	••Alimentation	30
2	VOE 8141996	1					•Housing	•Cuerpo	•Carcaça	•Carter	(RE21)
3	VOE 3986188	1					•Fuse holder	•Portafusibles	•Porta fusíveis	•Porte-fusible	(31C)
4	VOE 11444231	1					•Plate	•Chapa	•Chapa	•Tôle	
5	VOE 20374662	1					Relay	Relé	Relé	Relais	RE2301

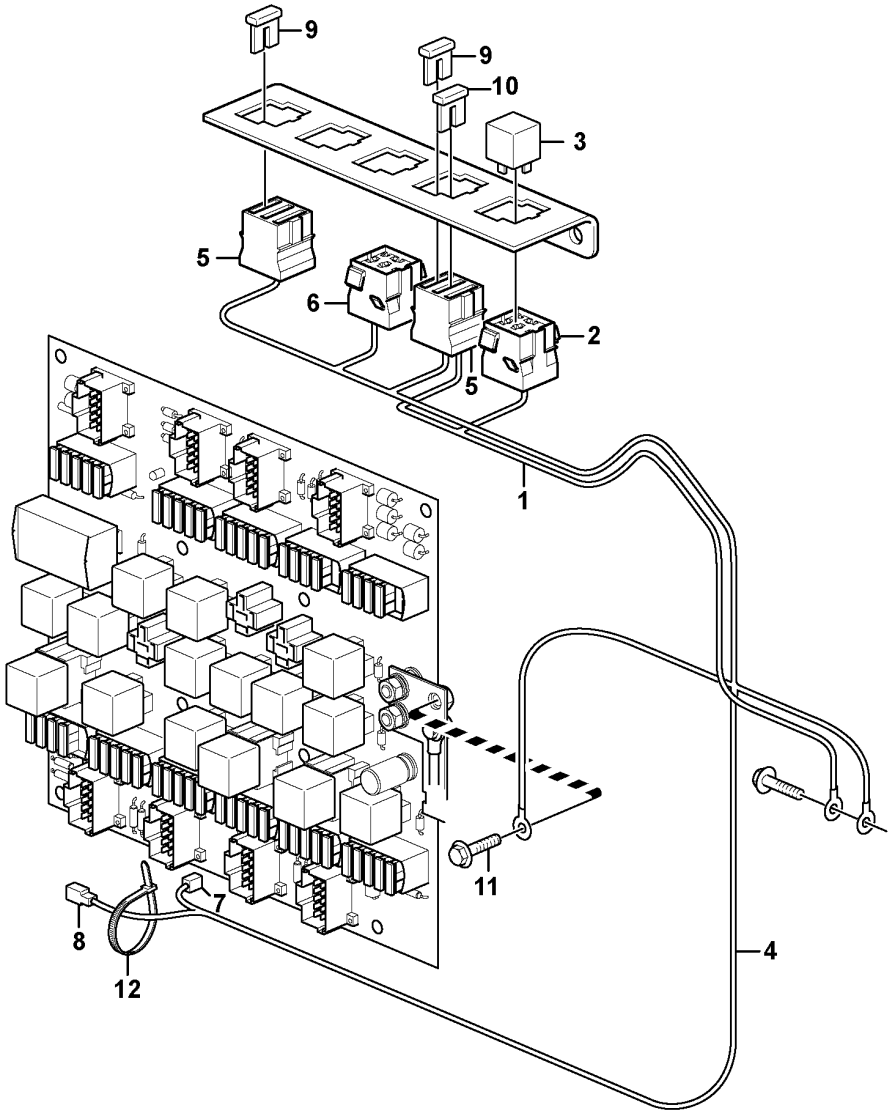

Volvo Construction Equipment

1058640

Fig.	Part No.	Quantity 1	2	3	PS	KIT	Description	Denominación	Denominação	Dénomination	Notes
1	VOE 15003234	1					Wiring harness	Manojo cables	Chicote cabos	Faisceau de câbles	
							•CONNECTED TO:	•CONECTADO A:	•CONECTADO EM:	•CONNECTÉ A:	
							••Housing	••Carter	••Carcaça	••Carter	RE2301
							••Ground Conn	••Conexion Tierra	••Conexão terra	••Liaison Masse	31C
							••Fuse	••Fusible	••Fusível	••Fusible	(FU61/P1)
2	VOE 8141996	1					•Housing	•Cuerpo	•Carcaça	•Carter	
3	VOE 20374662	1					Relay	Relé	Relé	Relais	RE2301
4	VOE 11171857	1					Wiring harness	Manojo cables	Chicote cabos	Faisceau de câbles	
							•CONNECTED TO:	•CONECTADO A:	•CONECTADO EM:	•CONNECTÉ A:	
							••Fuse Holder	••Porta-fusible	••Porta fusíveis	••Porte fusible	
							••Relay	••Rele	••Relé	••Relais	RE3601
							••Ground Conn	••Conexion Tierra	••Conexão terra	••Liaison Masse	30A, 31C
							••Rcpt Housing	••Aislador Mangui	••Manga isolante	••Douille Isolan.	P1
							••Fuse Holder	••Porta-fusible	••Porta fusíveis	••Porte fusible	(FU85)
5	VOE 3986188	2					•Fuse holder	•Portafusibles	•Porta fusíveis	•Porte-fusible	(31C)
6	VOE 8141996	1					•Housing	•Cuerpo	•Carcaça	•Carter	RE3601
7	VOE 13949597	1					•Protecting sleeve	•Manguito de protección	•Luva proteção	•Manchon protection	P1
8	VOE 958207	1					•Housing	•Cuerpo	•Carcaça	•Carter	PV2
9	VOE 13969162	2					•Fuse	•Fusible	•Fusível	•Fusible	15A, FU61, FU85
10	VOE 13969160	1					•Fuse	•Fusible	•Fusível	•Fusible	5A, FU62
11	VOE 946440	1					Flange screw	Tornillo embridado	Parafuso flangeado	Vis à embase	
12	VOE 14016673	1					Strip clamp	Abrazadera de cinta	Cinta braçadeira	Serrage de ruban	

1	.	**Cable harness, heating fuel filter** **Haz de cables, calefacción de filtro de combustible** **Chicote de cabos, filtro de aquecimento de combustível** **Faisceau de câbles, chauffage du filtre à carburant**	Catalogue id **20105**	Group **371**
2	.			
3			Illustr. No **1058640**	Section **1575**
4				
5		**83058 L PROD**	Issue **20021229-G**	Page **341**

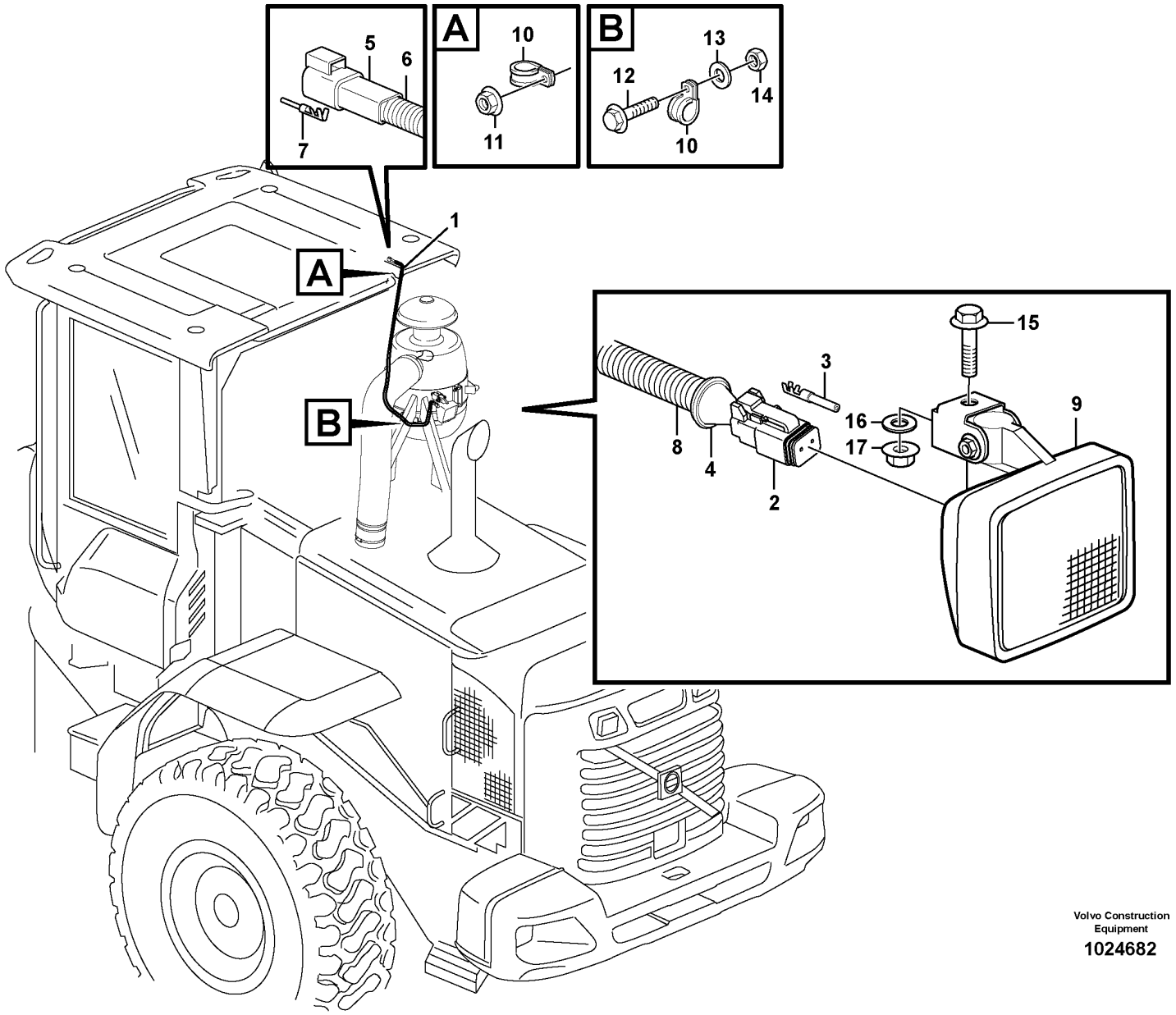

Volvo Construction Equipment

1024682

Fig.	Part No.	Quantity 1	2	3	PS	KIT	Description	Denominación	Denominação	Dénomination	Notes
1	VOE 11171474	1					Cable harness	Manojo cables	Chicote cabos	Faisceau câbles	
							•CONNECTED TO:	•CONECTADO A:	•CONECTADO EM:	•CONNECTÉ A:	
							••Cab	••Cabina	••Cabine	••Cabine	LA3520
							••Air Cleaner	••Filtro Aire	••Purificador de ar	••Filtre Air	LA3520
2	VOE 14370760	1					•Socket	•Toma de corriente	•Conector	•Socle	
3	VOE 874849	2					•Cable terminal	•Terminal de cable	•Terminal cabos	•Cosse câble	
4		1			NS		•Housing Cover	•Funda Aislador	•Tampa isolante	•Gaine Isolante	
5	VOE 14370761	1					•Connector	•Pieza de conexión	•Conexão	•Pièce connexion	
6	VOE 14370881	1					•Spacer	•Distanciador	•Espaçador	•Entretoise	
7	VOE 874033	2					•Cable terminal	•Terminal de cable	•Terminal cabos	•Cosse câble	
8	VOE 11170006	REQ					•Hose	•Manguera	•Mangueira	•Flexible	
9		1					Work Lamp	Lampara Trabajo	Lâmpada de trabalho	Lampe Travail	See group 353-150 page 217
10	VOE 13946834	3					Clamp	Abrazadera	Braçadeira	Collier serrage	
11	VOE 13945408	1					Nut	Tuerca	Porca	Écrou	
12	VOE 13946173	1					Screw	Tornillo	Parafuso	Vis	
13	VOE 11117464	1					Plain washer	Arandela plana	Arruela simples	Rondelle plane	(VOE 13960141)
14	VOE 13945408	1					Nut	Tuerca	Porca	Écrou	
15	VOE 946329	1					Flange screw	Tornillo embridado	Parafuso flangeado	Vis à embase	
16	VOE 13960143	1					Washer	Arandela	Arruela	Rondelle	
17	VOE 13971095	1					Flange nut	Tuerca embridada	Porca flangeada	Écrou à embase	

1		**Cable harness for optional placement of work lights** **Haz de cables para ubicación alternativa del alumbrado de trabajo** **Chicote de cabos para localização opcional das lâmpadas de trabalho** **Faisceau de câbles pour emplacement optionnel de l'éclairage de travail**	Catalogue id **20105**	Group **371**
2				
3			Illustr. No **1024682**	Section **1600**
4				
5		**83060, 33298**	Issue **20021229-G**	Page **343**

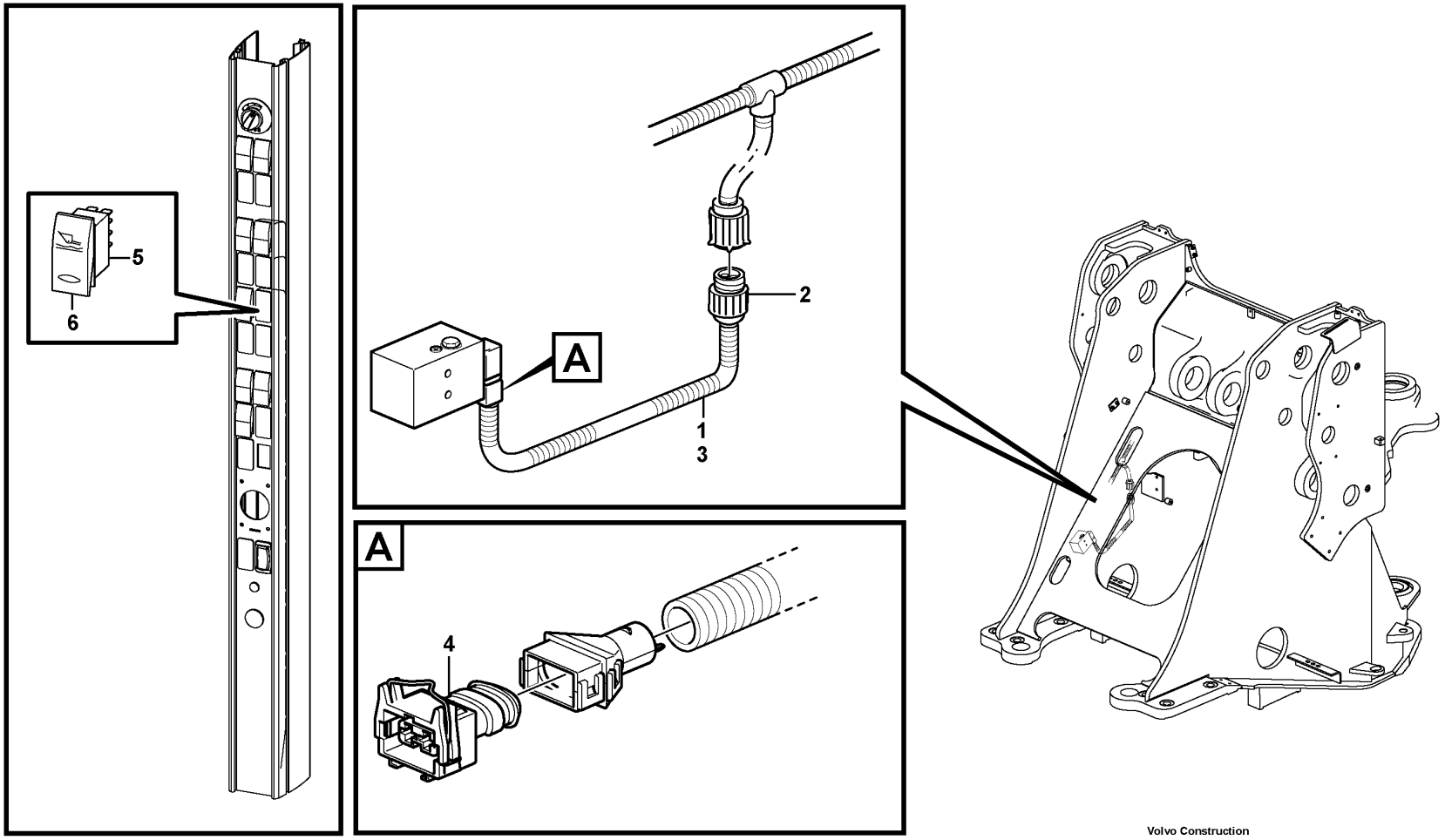

Volvo Construction Equipment

1024641

Fig.	Part No.	Quantity 1	2	3	PS	KIT	Description	Denominación	Denominação	Dénomination	Notes
1	**VOE 11171263**	1					Cable harness	Manojo cables	Chicote cabos	Faisceau câbles	
							•CONNECTED TO:	•CONECTADO A:	•CONECTADO EM:	•CONNECTÉ A:	
							••Wire harness	••Manojo cables	••Chicote	••Faisceau cables	FD
							••Solenoid valve	••Electrovalvula	••Válvula solenóide	••Vanne electrom.	MA9104
2	**VOE 8159013**	1					•Housing	•Cuerpo	•Carcaça	•Carter	FD
3	**VOE 4803746**	REQ					•Hose	•Manguera	•Mangueira	•Flexible	
4	**VOE 976256**	1					•Housing	•Cuerpo	•Carcaça	•Carter	MA9104
5	**VOE 70377101**	1					Switch	Interruptor	Interruptor	Contacteur	SW9149
6	**VOE 11428027**	1					Rocker arm	Balancín	Balancim	Culbuteur	

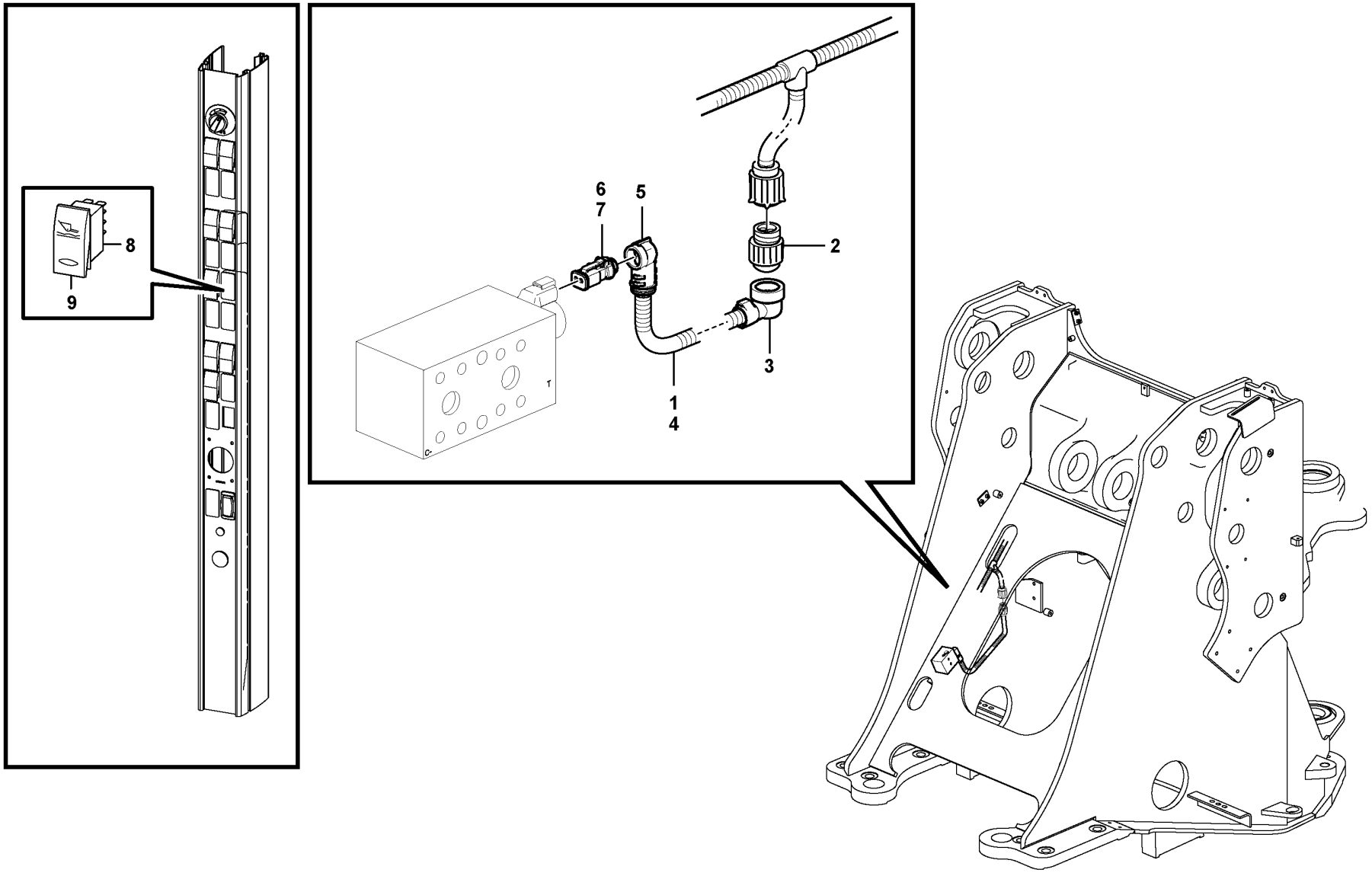

Volvo Construction Equipment

1074407

Fig.	Part No.	Quantity 1	2	3	PS	KIT	Description	Denominación	Denominação	Dénomination	Notes
1	VOE 17244189	1					Wiring harness	Manojo cables	Chicote cabos	Faisceau de câbles	
							•CONNECTED TO:	•CONECTADO A:	•CONECTADO EM:	•CONNECTÉ A:	
							••Wire harness	••Manojo cables	••Chicote	••Faisceau cables	FD
							••Solenoid valve	••Electrovalvula	••Válvula solenóide	••Vanne electrom.	MA9104
2	VOE 984849	1					•Housing	•Cuerpo	•Carcaça	•Carter	FD
3	VOE 3985598	1					•Adapter	•Adaptador	•Adaptador	•Adaptateur	
4	VOE 4803746	REQ					•Hose	•Manguera	•Mangueira	•Flexible	
5	VOE 993831	1					•Tooth adapter	•Adaptador	•Adaptador	•Raccord reducteur	
6	VOE 993828	1					•Housing	•Cuerpo	•Carcaça	•Carter	MA9104
7	VOE 11806306	1					•Stop	•Parada	•Batente	•Arrêt	
8	VOE 70377101	1					Switch	Interruptor	Interruptor	Contacteur	SW9149
9	VOE 11428027	1					Rocker arm	Balancín	Balancim	Culbuteur	

1		**Wire harness, single-acting lift function** **Mazo de cables, sistema de elevación de efecto simple** **Chicote de cabos, função de elevação de simples ação** **Faisceau de câbles, fonction levage à simple effet**	Catalogue id **20105**	Group **371**
2				
3			Illustr. No **1074407**	Section **1660**
4				
5		**83553, S/N 29069 -, S/N 72305 -**	Issue **20021229-G**	Page **347**

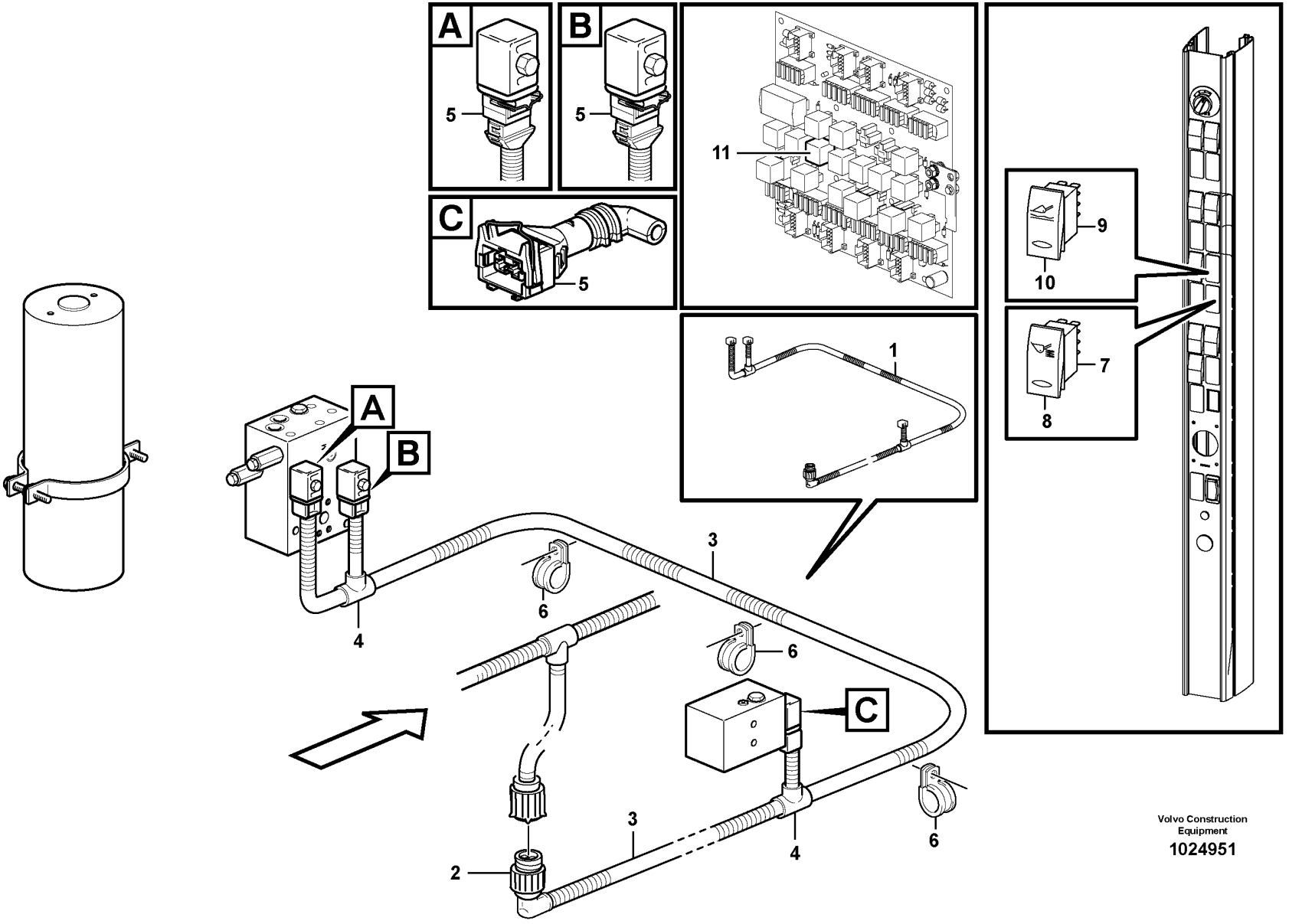

Volvo Construction Equipment

1024951

Fig.	Part No.	Quantity 1	2	3	PS	KIT	Description	Denominación	Denominação	Dénomination	Notes
1	**VOE 11171295**	1					Cable harness	Manojo cables	Chicote cabos	Faisceau câbles	
1	**VOE 11171295**		1				Cable harness	Manojo cables	Chicote cabos	Faisceau câbles	S/N - 29068
1	**VOE 17223221**		1		SS		Wiring harness	Manojo cables	Chicote cabos	Faisceau de câbles	S/N 29069 -
							•CONNECTED TO:	•CONECTADO A:	•CONECTADO EM:	•CONNECTÉ A:	
							••Wire harness	••Manojo cables	••Chicote	••Faisceau cables	FD
							••Solenoid valve	••Electrovalvula	••Válvula solenóide	••Vanne electrom.	MA9104
							••Solenoid valve	••Válvula solenoid	••Solenoid valve	••Valve solenoide	MA9102 MA9103
2	**VOE 8159013**	1	1				•Housing	•Cuerpo	•Carcaça	•Carter	FD
3	**VOE 4803746**	REQ	REQ				•Hose	•Manguera	•Mangueira	•Flexible	
4	**VOE 11039709**	2	2				•Manifold	•Bifurcación	•Coletor	•Tubulure	
5	**VOE 976256**	3					•Housing	•Cuerpo	•Carcaça	•Carter	MA9102, MA9103, MA9104
5	**VOE 976256**		3				•Housing	•Cuerpo	•Carcaça	•Carter	S/N - 29068
5	**VOE 993828**		3				•Housing	•Cuerpo	•Carcaça	•Carter	S/N 29069 -
6	**VOE 13949746**	3	3				Clamp	Abrazadera	Braçadeira	Collier serrage	
7	**VOE 70369702**	1	1				Switch	Interruptor	Interruptor	Contacteur	SW9148
8	**VOE 11428173**	1	1				Rocker arm	Balancín	Balancim	Culbuteur	
9	**VOE 70377101**	1	1				Switch	Interruptor	Interruptor	Contacteur	SW9149
10	**VOE 11428027**	1	1				Rocker arm	Balancín	Balancim	Culbuteur	
11	**VOE 20374662**	1	1				Relay	Relé	Relé	Relais	RE08

1	**83292**
2	**85200**
3	
4	
5	

Cable harness, boom suspension system.
Manojos de cables, suspensión del brazo de carga.
Chicote de cabos, sistema de suspensão da lança.
Faisceau de câbles, suspension des bras de levage.

Catalogue id **20105**	Group **371**
Illustr. No **1024951**	Section **1700**
Issue **20021229-G**	Page **349**

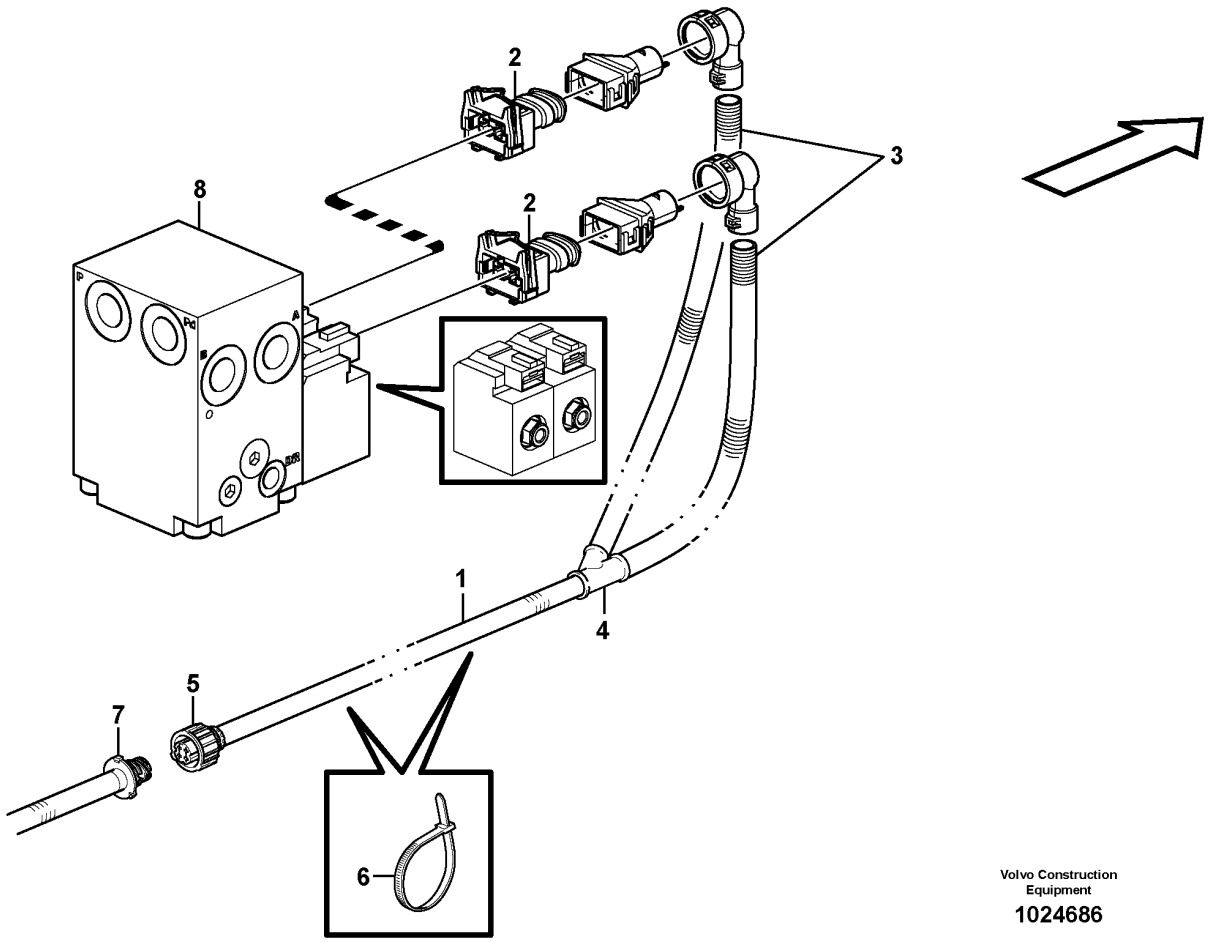

Volvo Construction Equipment

1024686

Fig.	Part No.	Quantity 1	2	3	PS	KIT	Description	Denominación	Denominação	Dénomination	Notes
1	VOE 11171256	1					Cable harness	Manojo cables	Chicote cabos	Faisceau câbles	
							•CONNECTED TO:	•CONECTADO A:	•CONECTADO EM:	•CONNECTÉ A:	
							••Cable harness	••Manojo cables	••Chicote	••Faisceau cables	RP
							••Solenoid valve	••Electrovalvula	••Válvula solenóide	••Vanne electrom.	MA2601, MA2602
2	VOE 976256	2					•Housing	•Cuerpo	•Carcaça	•Carter	
3	VOE 11039491	REQ					•Hose	•Manguera	•Mangueira	•Flexible	
4	VOE 11039665	1					•Manifold	•Bifurcación	•Coletor	•Tubulure	
5	VOE 8159013	1					•Housing	•Cuerpo	•Carcaça	•Carter	
6	VOE 4881440	2					Cable tie	Abrazadera de cinta	Braçadeira	Serre-câble	
7		1					Cable harness	Manojo cables	Chicote	Faisceau cables	RP See group 371-400 page 267
8		1					Valve	Valvula	Válvula	Soupape	See group 263-150 page 151

1		**Cable harness reversible fan** **Cable harness reversible fan** **Chicotes de cabos, ventilador reversível** **Faisceau de câbles, ventilateur réversible**	Catalogue id **20105**	Group **371**
2				
3			Illustr. No **1024686**	Section **1750**
4				
5		**83282**	Issue **20021229-G**	Page **351**

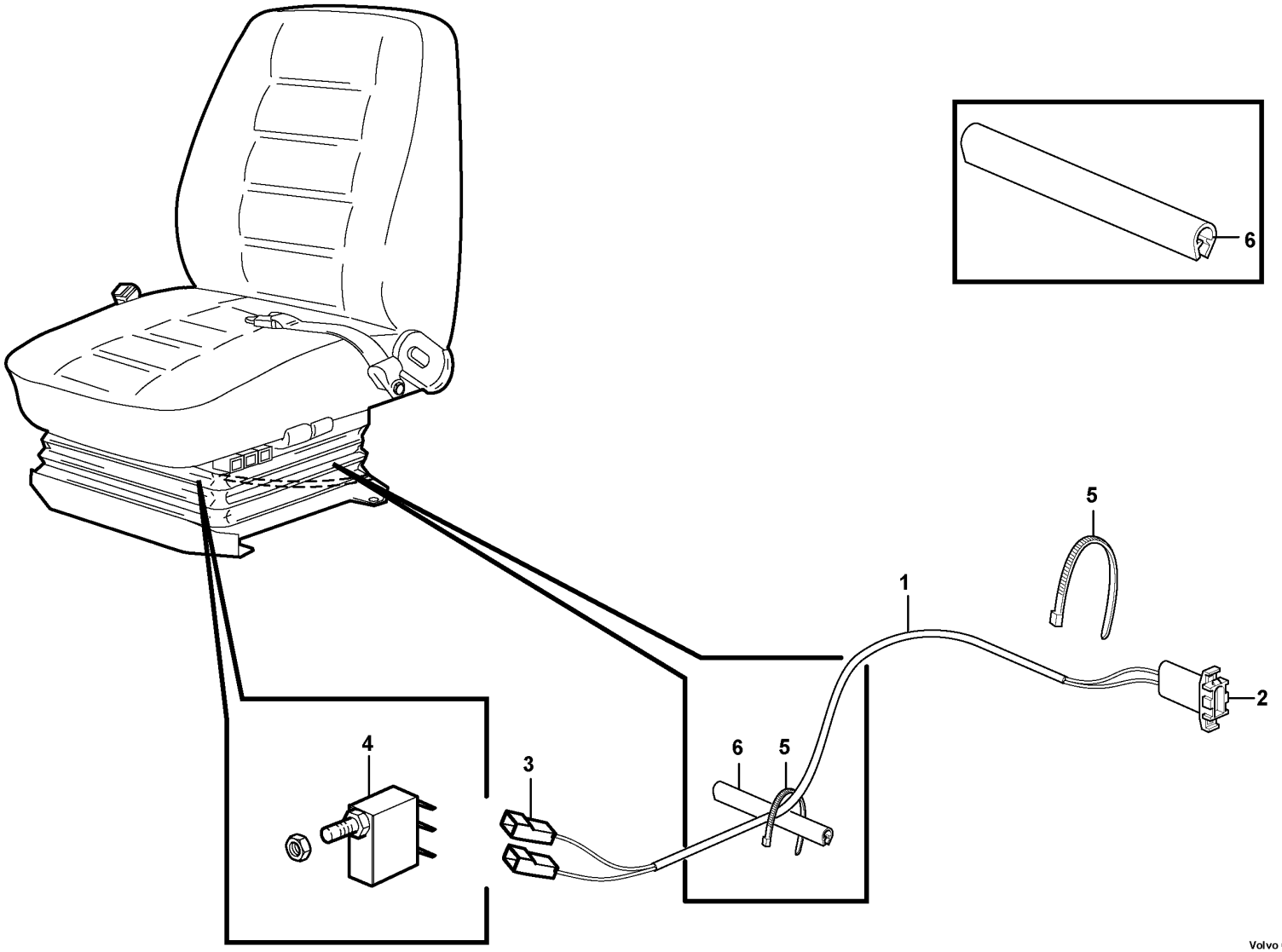

Volvo Construction Equipment

1024630

Fig.	Part No.	Quantity 1	2	3	PS	KIT	Description	Denominación	Denominação	Dénomination	Notes
1	**VOE 11171755**	1					Cable harness	Manojo cables	Chicote cabos	Faisceau câbles	
							•	•	•	•	
							••	••	••	••	OCA
							••	••	••	••	2NC, COM1
2	**VOE 13948995**	1					•Pin housing	•Aislador de clavija	•Alojamento do pino	•Fiche isolante	
3	**VOE 13949597**	2					•Protecting sleeve	•Manguito de protección	•Luva proteção	•Manchon protection	
4	**VOE 4787427**	1					Microswitch	Microinterruptor	Micro interruptor	Microinterrupteur	
5	**VOE 4881438**	2					Cable tie	Abrazadera de cinta	Braçadeira	Serre-câble	
6	**VOE 4786031**	100					Framework moulding	Moldura armadura	Molde estrutura	Baguette claire-voie	

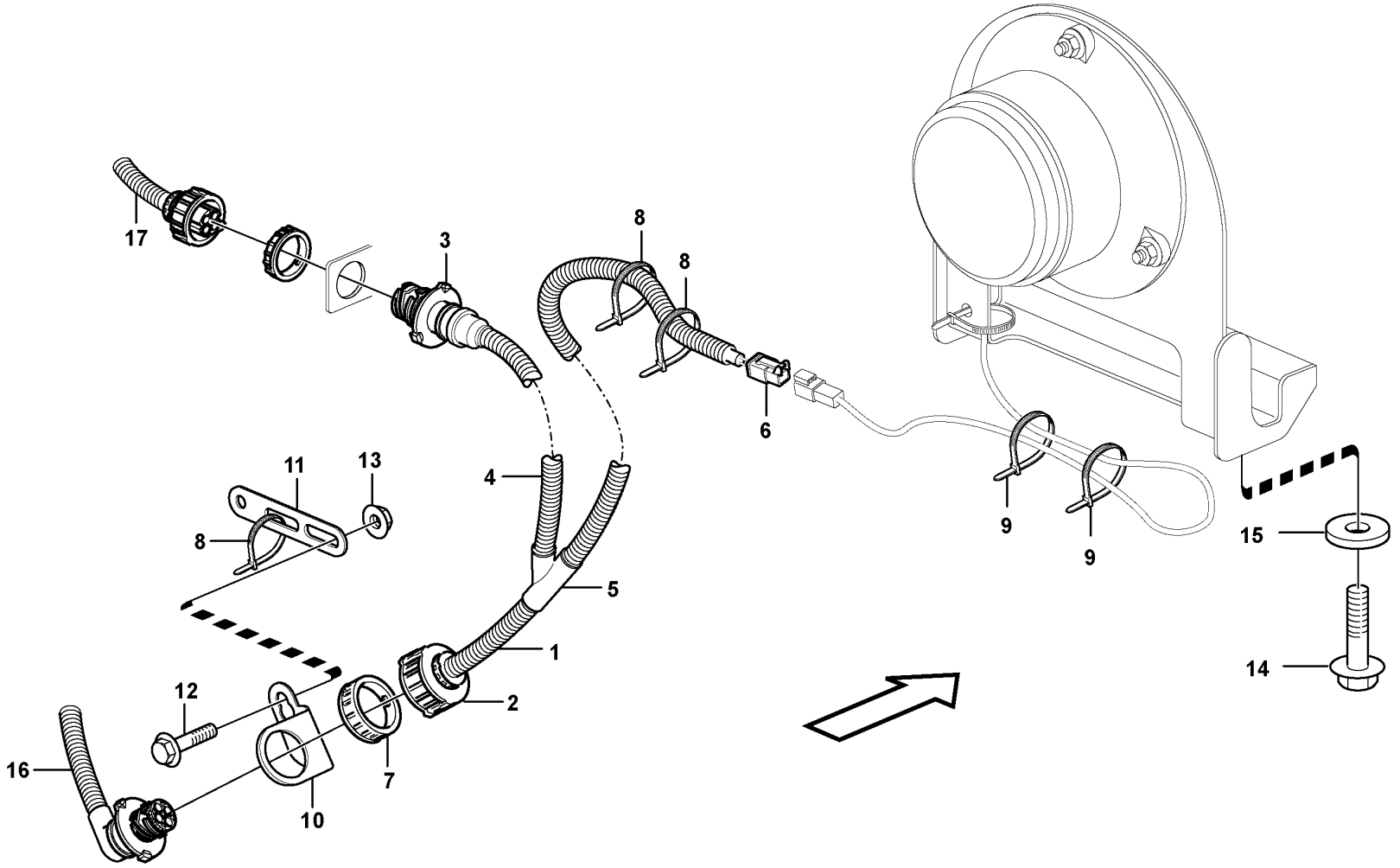

Volvo Construction Equipment

1026018

Fig.	Part No.	Quantity 1	2	3	PS	KIT	Description	Denominación	Denominação	Dénomination	Notes
1	**VOE 11171617**	1	1				Cable harness	Manojo cables	Chicote cabos	Faisceau câbles	
							•CONNECTED TO:	•CONECTADO A:	•CONECTADO EM:	•CONNECTÉ A:	
							••Cable harness	••Manojo cables	••Chicote	••Faisceau cables	RZ
							••Cable harness	••Manojo cables	••Chicote	••Faisceau cables	REAR, RZ
							••Light	••Luz	••Luz	••Lampe	LA3627
2	**VOE 8159013**	1	1				•Housing	•Cuerpo	•Carcaça	•Carter	
3	**VOE 3944972**	1	1				•Housing	•Cuerpo	•Carcaça	•Carter	
4	**VOE 11039491**	REQ	REQ				•Hose	•Manguera	•Mangueira	•Flexible	
5	**VOE 11039665**	1	1				•Manifold	•Bifurcación	•Coletor	•Tubulure	
6	**VOE 874955**	1	1				•Housing	•Cuerpo	•Carcaça	•Carter	
7	**VOE 3963413**	1	1				Ring	Anillo	Anel	Bague	
8	**VOE 4881440**	8	8				Cable tie	Abrazadera de cinta	Braçadeira	Serre-câble	
9	**VOE 4821292**	2	2				Cable tie	Abrazadera de cinta	Braçadeira	Serre-câble	
10	**VOE 3988328**	1	1				Bracket	Consola	Suporte	Console	
11	**VOE 13965540**	1	1				Bracket	Consola	Suporte	Console	
12	**VOE 946440**	1	1				Flange screw	Tornillo embridado	Parafuso flangeado	Vis à embase	
13	**VOE 948645**	1	1				Flange lock nut	Contratuerca embridada	Contra porca flange	Contre-écrou à embase	
14	**VOE 13945444**	2					Screw	Tornillo	Parafuso	Vis	
14	**VOE 13947760**		2				Screw	Tornillo	Parafuso	Vis	
15	**VOE 11117464**	2	2				Plain washer	Arandela plana	Arruela simples	Rondelle plane	(VOE 13960141)
15	**VOE 4973473**		2				Spacer sleeve	Manguito distanciador	Luva espaçadora	Douille entretoise	
16							Cable harness	Manojo cables	Chicote	Faisceau cables	See group 371-400 page 267
17							Cable harness	Manojo cables	Chicote	Faisceau cables	See group 371-500 page 273

1	**83860**
2	**85030**
3	
4	
5	

Cable harness, strobe light
Haz de cables, lámpara estroboscópica
Chicote de cabos, lâmpada estroboscópica
Faisceau de câbles, éclairage stroboscopique

Catalogue id **20105**	Group **371**
Illustr. No **1026018**	Section **1850**
Issue **20021229-G**	Page **355**

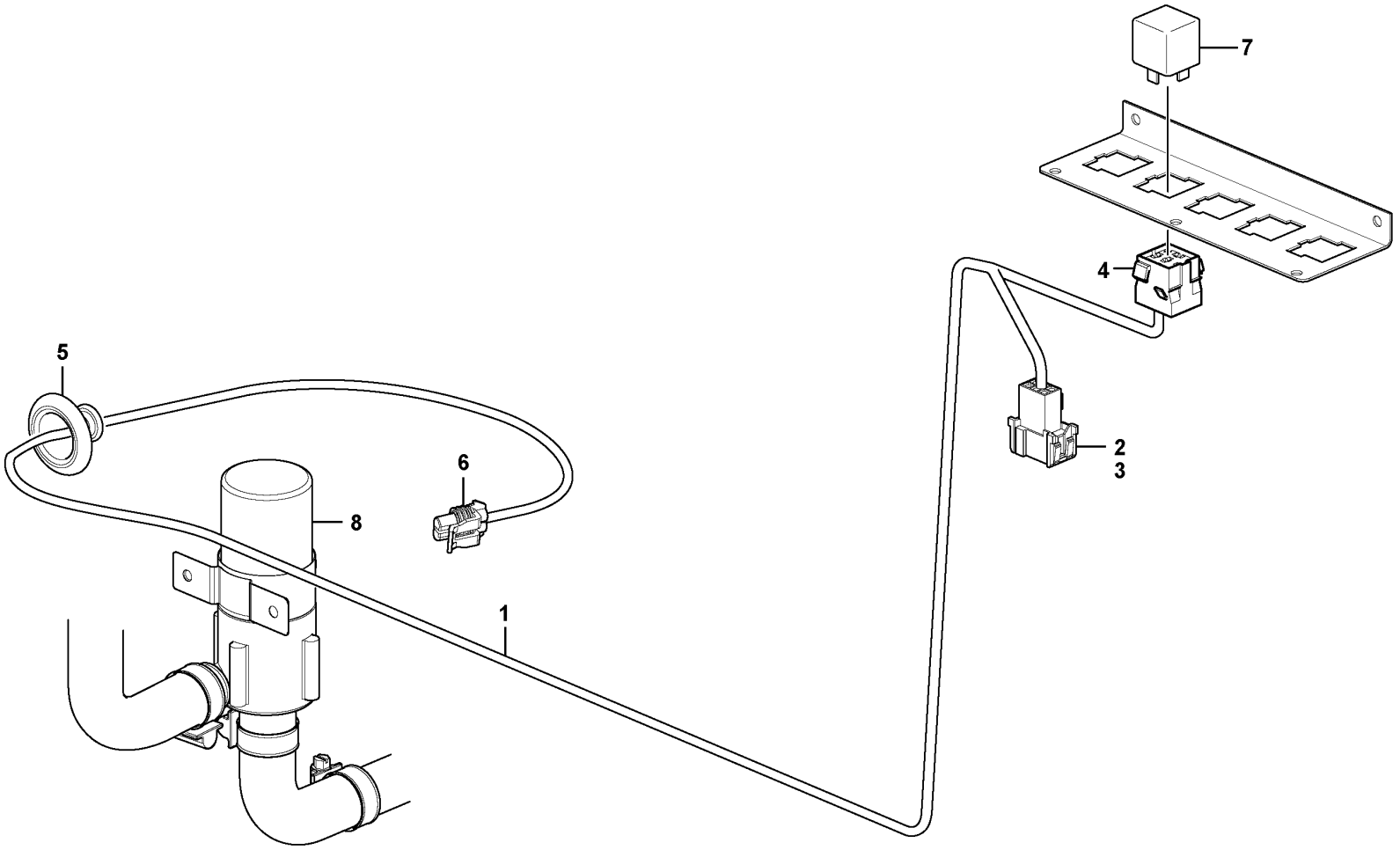

Volvo Construction Equipment

1024623

Fig.	Part No.	Quantity 1	2	3	PS	KIT	Description	Denominación	Denominação	Dénomination	Notes
1	VOE 11171553	1					Wiring harness	Manojo cables	Chicote cabos	Faisceau de câbles	
							•CONNECTED TO:	•CONECTADO A:	•CONECTADO EM:	•CONNECTÉ A:	
							••Cable connection	••Conexión de cable	••Conexão de cabo	••Connexion de câble	BC
							••Relay	••Rele	••Relé	••Relais	RE8701
							••Circulation pump	••Bomba circulación	••Bomba de circulação	••Pompe circulation	MO8711
2	VOE 3987478	1					•Housing	•Cuerpo	•Carcaça	•Carter	
3	VOE 1078184	1					•Lock plate	•Placa de seguridad	•Placa trava	•Plaque verrouillage	
4	VOE 8141996	1					•Housing	•Cuerpo	•Carcaça	•Carter	
5	VOE 1259854	1					•Grommet	•Pasaje	•Passa muro	•Passe fil	
6	VOE 11039696	1			OP		•Housing	•Cuerpo	•Carcaça	•Carter	
7	VOE 20374662	1					Relay	Relé	Relé	Relais	RE8701
8							Circulation pump	Bomba circulación	Bomba de circulação	Pompe circulation	See group 875-100 page ####

1		**Cable harness, circulation pump** **Haz de cables, bomba de ciculación** **Chicote de cabos, bomba de circulação** **Faisceau de câbles, pompe de circulation**	Catalogue id **20105**	Group **371**
2				
3			Illustr. No **1024623**	Section **1900**
4				
5		**83937**	Issue **20021229-G**	Page **357**

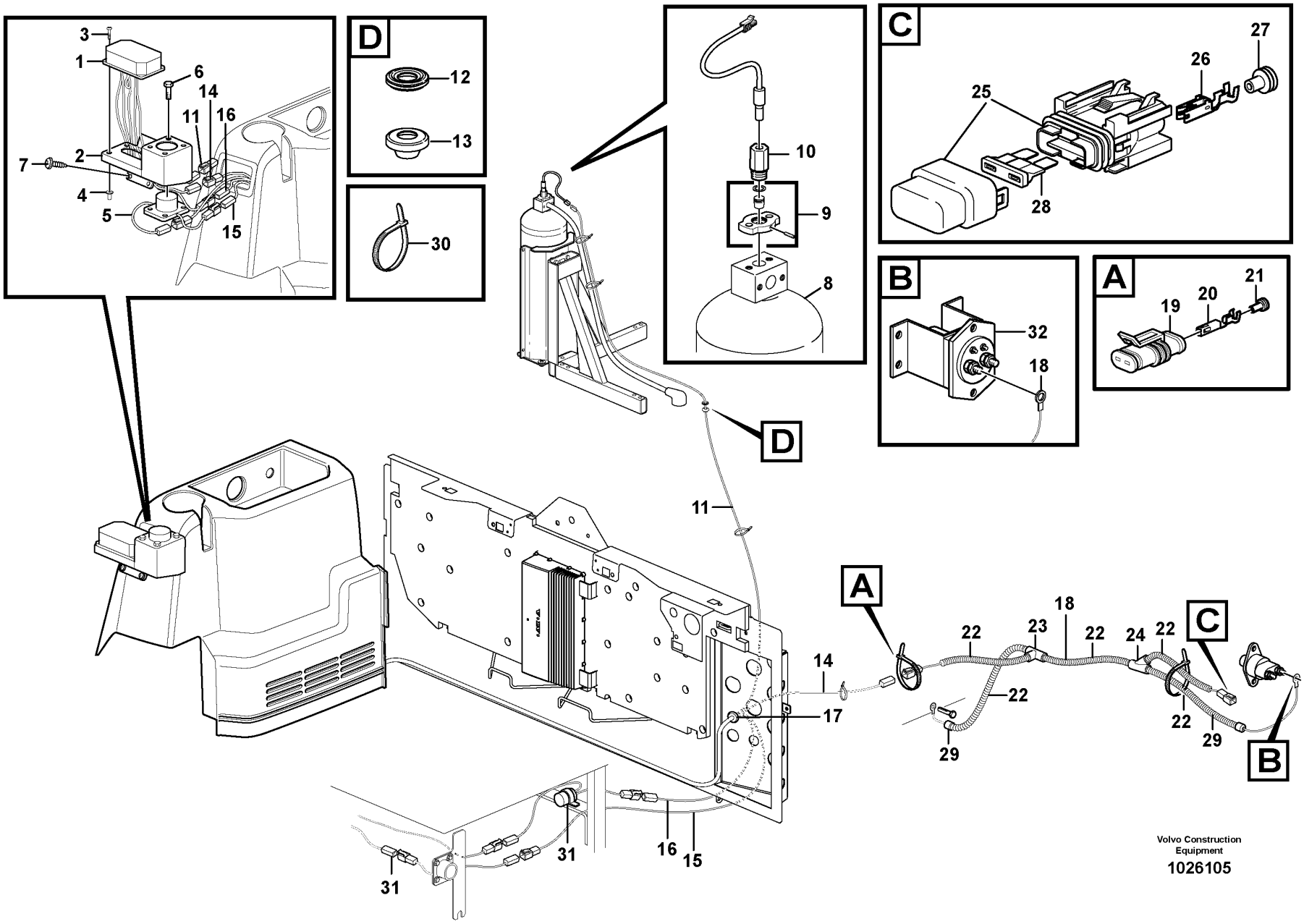

Volvo Construction Equipment

1026105

Fig.	Part No.	Quantity 1	2	3	PS	KIT	Description	Denominación	Denominação	Dénomination	Notes
1	VOE 11301796	1					Control panel	Panel de mandos	Painel de comando	Pupitre de commande	
2		1			NS		Attaching Plate	Plato Fijacion	Prato de fixação	Fer Fixation	
3	VOE 13969516	4					Six point socket screw	Racor de seis dientes	Paraf soquete sext	Vis à 6 pans creux	
4	VOE 930757	4					Expanding nut	Tuerca expansora	Porca de expansão	Écrou expenseur	
5	VOE 11301793	1					Switch	Interruptor	Interruptor	Contacteur	
6	VOE 955513	4					Hexagon screw	Tornillo hexagonal	Parafuso sextavado	Vis à tête hexagonale	
7	VOE 975378	2					Six point socket screw	Racor de seis dientes	Paraf soquete sext	Vis à 6 pans creux	
8		1					Tank	Depósito	Tanque	Resérvoir	See group 992-100 page 1281
9	VOE 11301768	1					Contact	Contacto	Contato	Contact	
10	VOE 11301770	1					Actuator	Actuador	Atuador	Actionneur	
11	VOE 11301791	1					Cable harness	Manojo cables	Chicote cabos	Faisceau câbles	2357) YEL, 20'
12		1					Plug	Tapon	Bujão	Bouchon	SEE ITEM NO 13
13	VOE 13974682	1					Plug	Tapón	Bujão	Tampon	OD 10MM
14	VOE 11301792	1					Cable harness	Manojo cables	Chicote cabos	Faisceau câbles	2358) RED, 20'
15	VOE 11301842	1					Cable harness	Manojo cables	Chicote cabos	Faisceau câbles	2359) GREEN, 20'
16	VOE 11301790	1					Cable harness	Manojo cables	Chicote cabos	Faisceau câbles	2359) GREEN, 15'
17	VOE 13961962	1					Protecting bushing	Buje de protección	Bucha proteção	Bague protection	OD 40 MM
18	VOE 11171797	1					Wiring harness	Manojo cables	Chicote cabos	Faisceau de câbles	2360)
							•CONNECTED TO:	•CONECTADO A:	•CONECTADO EM:	•CONNECTÉ A:	
							••Main switch	••Desconectador bateria	••Chave geral	••Robinet batterie	POS
							••Ground Conn	••Conexion Tierra	••Conexão terra	••Liaison Masse	NEG
							••Coupling Piece	••Pieza Conexion	••Peça conexão	••Accouplement	RED
19		1			NS		•Insulator	•Aislador	•Isolador	•Isolateur	
20	VOE 14592319	2					•Terminal	•Espiga terminal	•Pino do terminal	•Contact électrique	
21		2			NS		•Plug	•Tapon	•Bujão	•Bouchon	

2357) **GB**: Activation wire **ES**: Cable de activación **BR**: Cabo de ativação **FR**: Câble de commande
2358) **GB**: Power lead **ES**: Cable de corriente **BR**: Linha de força **FR**: Câble d'alimentation
2359) **GB**: Sensor cable **ES**: Cable de sensor **BR**: Cabo de sensor **FR**: Câble pour détecteur
2360) **GB**: Fire suppression **ES**: Extintor **BR**: Supressão de incêndio **FR**: Extincteur

1		**Cable harness, fire extinguishing system, cab** **Mazo de cables, sistema de extinción de incendios, cabina** **Chicote de cabos, sistema de extinção de incêndio, cabine** **Faisceau de câbles, système d'extinction incendie, cabine**	Catalogue id **20105**	Group **371**
2				
3			Illustr. No **1026105**	Section **1950**
4				
5		**83558, 81426**	Issue **20021229-G**	Page **359**

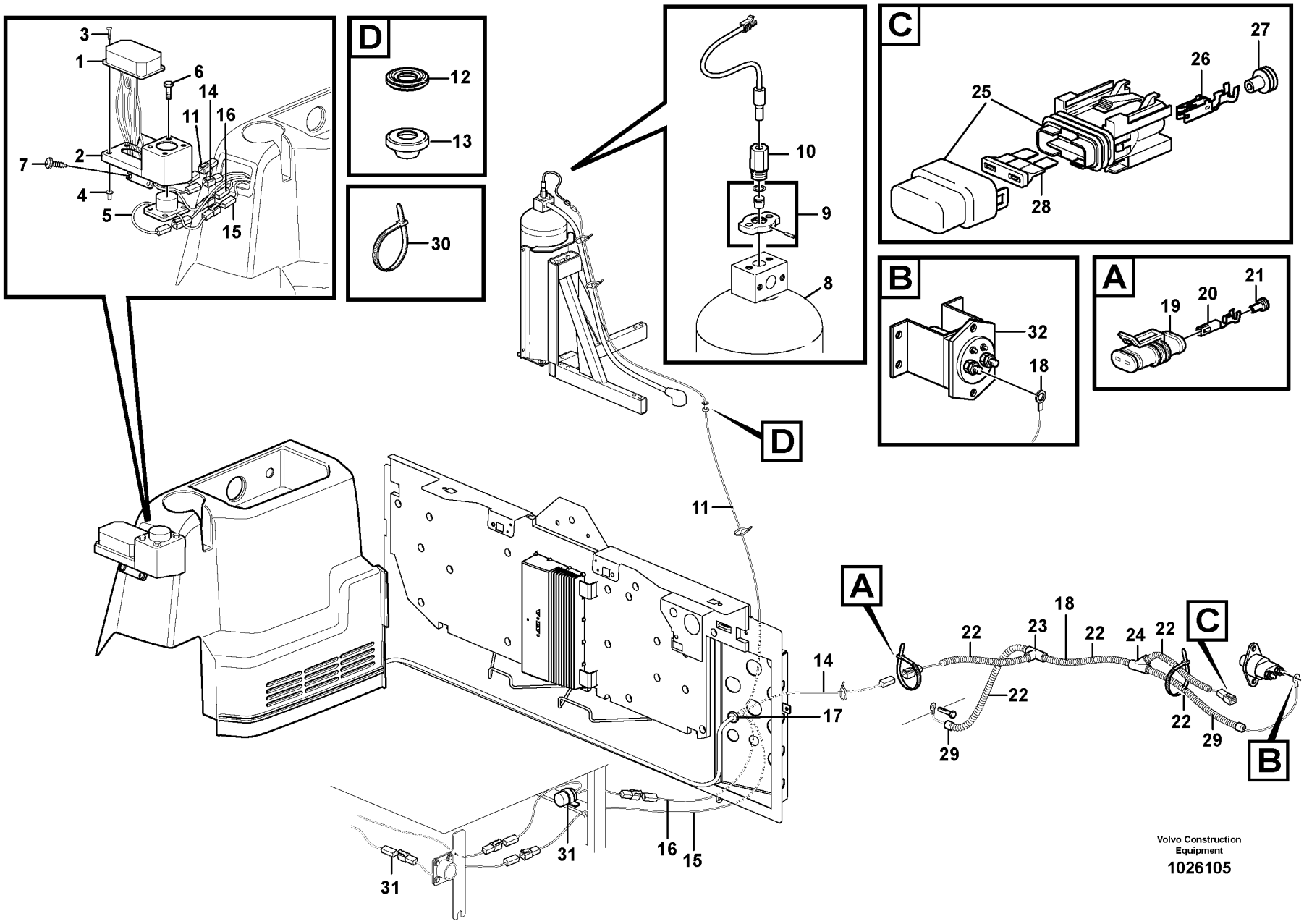

Volvo Construction Equipment

1026105

Fig.	Part No.	Quantity 1	2	3	PS	KIT	Description	Denominación	Denominação	Dénomination	Notes
22	**VOE 4803746**	REQ					•Hose	•Manguera	•Mangueira	•Flexible	
23	**VOE 11039709**	1					•Manifold	•Bifurcación	•Coletor	•Tubulure	
24	**VOE 11039665**	1					•Manifold	•Bifurcación	•Coletor	•Tubulure	
25	**VOE 11039714**	1					•Fuse holder	•Portafusibles	•Porta fusíveis	•Porte-fusible	
26	**VOE 11039715**	2					•Cable terminal	•Terminal de cable	•Terminal cabos	•Cosse câble	
27	**VOE 873854**	2					•Sealing sleeve	•Manguito retén	•Luva de vedação	•Douille étanchéité	
28	**VOE 969161**	1					•Fuse	•Fusible	•Fusível	•Fusible	10A
29	**VOE 11039397**	3					•End sleeve	•Manguito final	•Luva final	•Douille d'extrémité	
30	**VOE 4881440**	REQ					Cable tie	Abrazadera de cinta	Braçadeira	Serre-câble	
31							El Cable	Cable Electrico	Cabo elétrico	Fil Electrique	See group 371-2000 page 363
32							Main switch	Desconectador bateria	Chave geral	Robinet batterie	2361)

2361) **GB**: Alt. placement, when switch for battery disconnector is mounted in cab. **ES**: Ubicación alternativa cuando el interruptor de batería va montado en la cabina. **BR**: Localização alternativa, com interruptor da chave geral da bateria instalada na cabine **FR**: Emplacement optionnel lorsque le coupe-batteries est à l'intérieur de la cabine.

1		**Cable harness, fire extinguishing system, cab** **Mazo de cables, sistema de extinción de incendios, cabina** **Chicote de cabos, sistema de extinção de incêndio, cabine** **Faisceau de câbles, système d'extinction incendie, cabine**	Catalogue id **20105**	Group **371**
2			Illustr. No **1026105**	Section **1950**
3				
4			Issue **20021229-G**	Page **361**
5		**83558, 81426**		

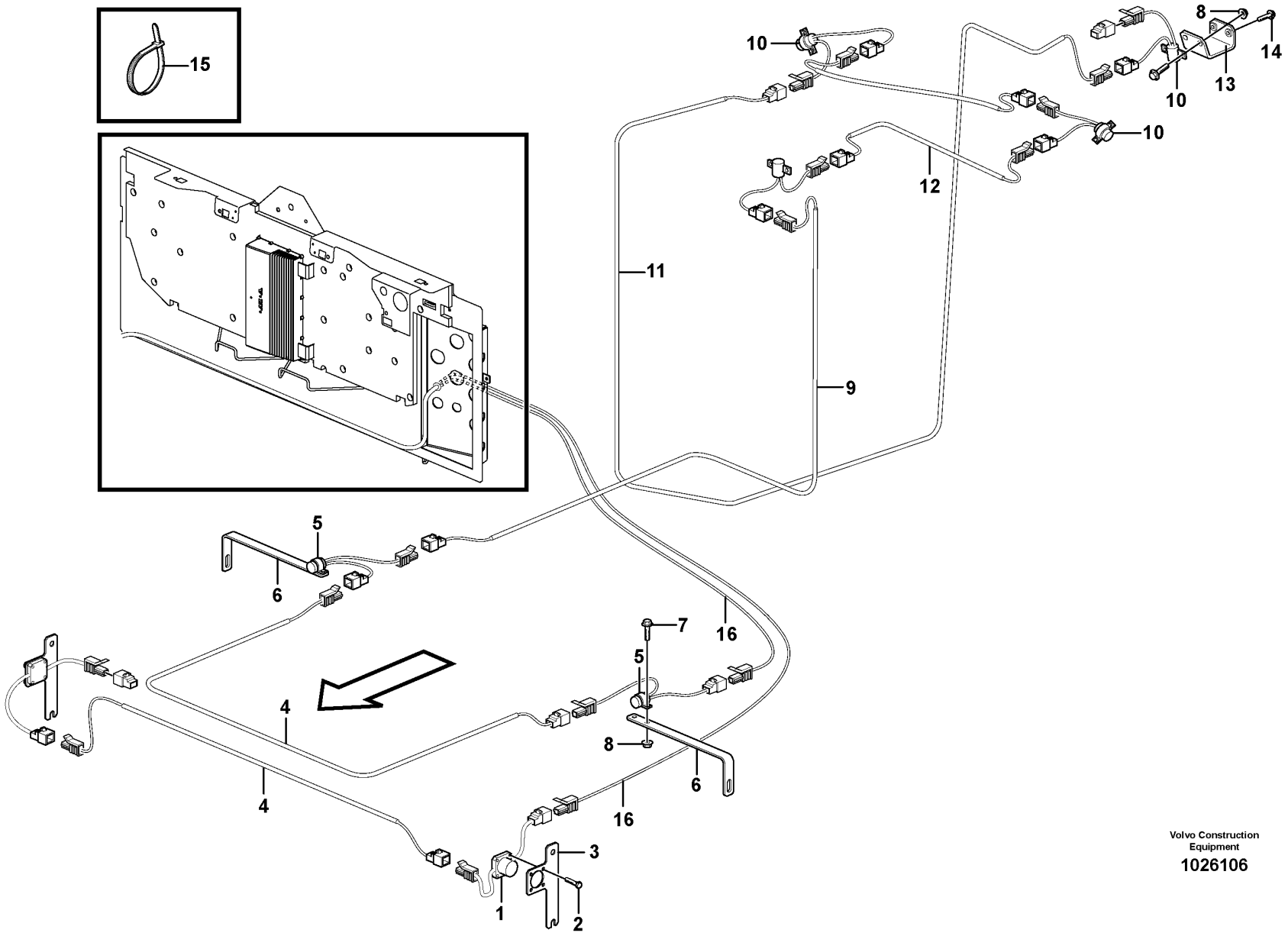

Volvo Construction Equipment

1026106

Fig.	Part No.	Quantity 1	2	3	PS	KIT	Description	Denominación	Denominação	Dénomination	Notes
1	VOE 11301793	2					Switch	Interruptor	Interruptor	Contacteur	
2	VOE 955513	8					Hexagon screw	Tornillo hexagonal	Parafuso sextavado	Vis à tête hexagonale	
3		2			NS		Attaching Plate	Plato Fijacion	Prato de fixação	Fer Fixation	
4	VOE 11301788	2					Cable harness	Manojo cables	Chicote cabos	Faisceau câbles	
5	VOE 11301795	2					Sensor	Sensor	Sensor	Capteur	280F DEG
6		2			NS		Bracket	Ménsula	Suporte	Console	
7	VOE 13947542	12					Screw	Tornillo	Parafuso	Vis	
8	VOE 930760	12					Expanding nut	Tuerca expansora	Porca de expansão	Écrou expenseur	
9	VOE 11301787	1					Cable harness	Manojo cables	Chicote cabos	Faisceau câbles	
10	VOE 11301794	4					Sensor	Sensor	Sensor	Capteur	350F DEG
11	VOE 11301789	2					Cable harness	Manojo cables	Chicote cabos	Faisceau câbles	
12	VOE 11301790	1					Cable harness	Manojo cables	Chicote cabos	Faisceau câbles	
13		1			NS		Attaching Plate	Plato Fijacion	Prato de fixação	Fer Fixation	
14	VOE 13946544	2					Screw	Tornillo	Parafuso	Vis	
15	VOE 4821292	24					Cable tie	Abrazadera de cinta	Braçadeira	Serre-câble	
16							El Cable	Cable Electrico	Cabo elétrico	Fil Electrique	See group 371-1950 page 359

1		**Cable harness, fire extinguishing system, cab** **Mazo de cables, sistema de extinción de incendios** **Chicote de cabos, sistema de extinção de incêndio, cabine** **Faisceau de câbles, système d'extinction incendie**	Catalogue id **20105**	Group **371**
2			Illustr. No **1026106**	Section **2000**
3				
4			Issue **20021229-G**	Page **363**
5		**83558, 81426**		

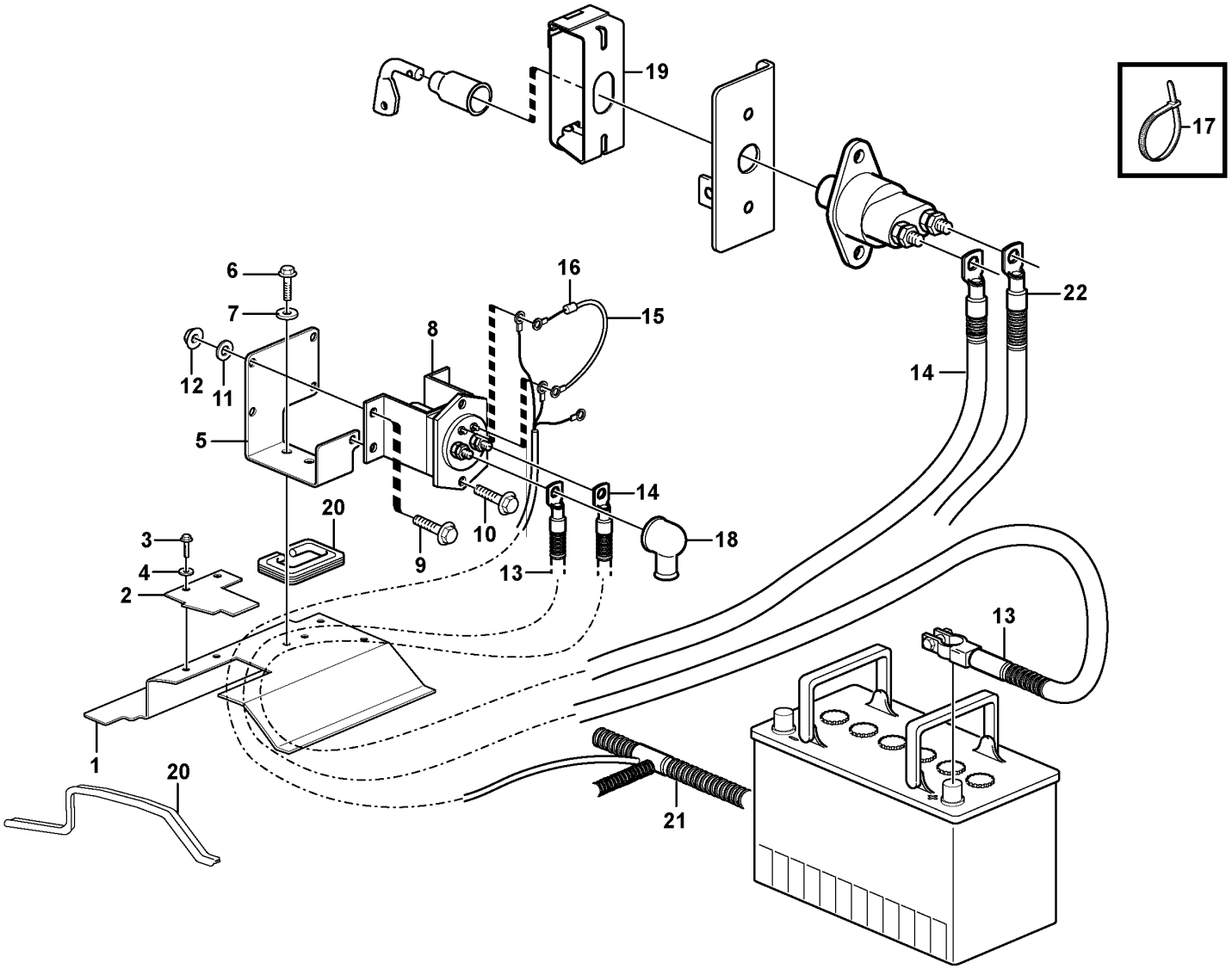

Volvo Construction Equipment

1026153

Fig.	Part No.	Quantity 1	2	3	PS	KIT	Description	Denominación	Denominação	Dénomination	Notes
1	VOE 15043634	1					Plate	Chapa	Chapa	Tôle	
2	VOE 11170329	1					Plate	Chapa	Chapa	Tôle	
3	VOE 13946173	2					Screw	Tornillo	Parafuso	Vis	
4	VOE 11117464	2					Plain washer	Arandela plana	Arruela simples	Rondelle plane	(VOE 13960141)
5	VOE 11170244	1					Bracket	Consola	Suporte	Console	
6	VOE 13946173	2					Screw	Tornillo	Parafuso	Vis	
7	VOE 11117464	2					Plain washer	Arandela plana	Arruela simples	Rondelle plane	(VOE 13960141)
8	VOE 70305651	1					Relay	Relé	Relé	Relais	
9	VOE 13946173	4					Screw	Tornillo	Parafuso	Vis	
10	VOE 13945444	1					Screw	Tornillo	Parafuso	Vis	
11	VOE 11117464	5					Plain washer	Arandela plana	Arruela simples	Rondelle plane	(VOE 13960141)
12	VOE 948645	5					Flange lock nut	Contratuerca embridada	Contra porca flange	Contre-écrou à embase	
13	VOE 11171651	1					Battery cable	Cable de batería	Cabo da bateria	Câble de batterie	
14	VOE 11171650	1					Battery cable	Cable de batería	Cabo da bateria	Câble de batterie	
15	VOE 11171655	1					Diode unit	Unidad de diodo	Unidade de diodo	Unité de diode	
16	VOE 4803274	1					•Diode	•Diodo	•Diodo	•Diode	
17	VOE 4881440	2					Cable tie	Abrazadera de cinta	Braçadeira	Serre-câble	
18	VOE 7025971	2					Protection	Protección	Proteção	Protection	
19	VOE 11180465	1					Lock	Cierre	Trava	Serrure	
20	VOE 4881656	REQ					Framework moulding	Moldura armadura	Molde estrutura	Baguette claire-voie	
21							Cable harness	Manojo cables	Chicote	Faisceau cables	See group 371-400 page 267
22							Battery Cable	Cable Bateria	Cabos da bateria	Câble batterie	See group 371-100 page 245

1		**Battery cable and main switch** **Cable de bateria y desconectador bateria** **Cabo da bateria e interruptor principal** **Cable batterie et robinet batterie**	Catalogue id **20105**	Group **371**
2				
3			Illustr. No **1026153**	Section **2050**
4				
5		**83527**	Issue **20021229-G**	Page **365**

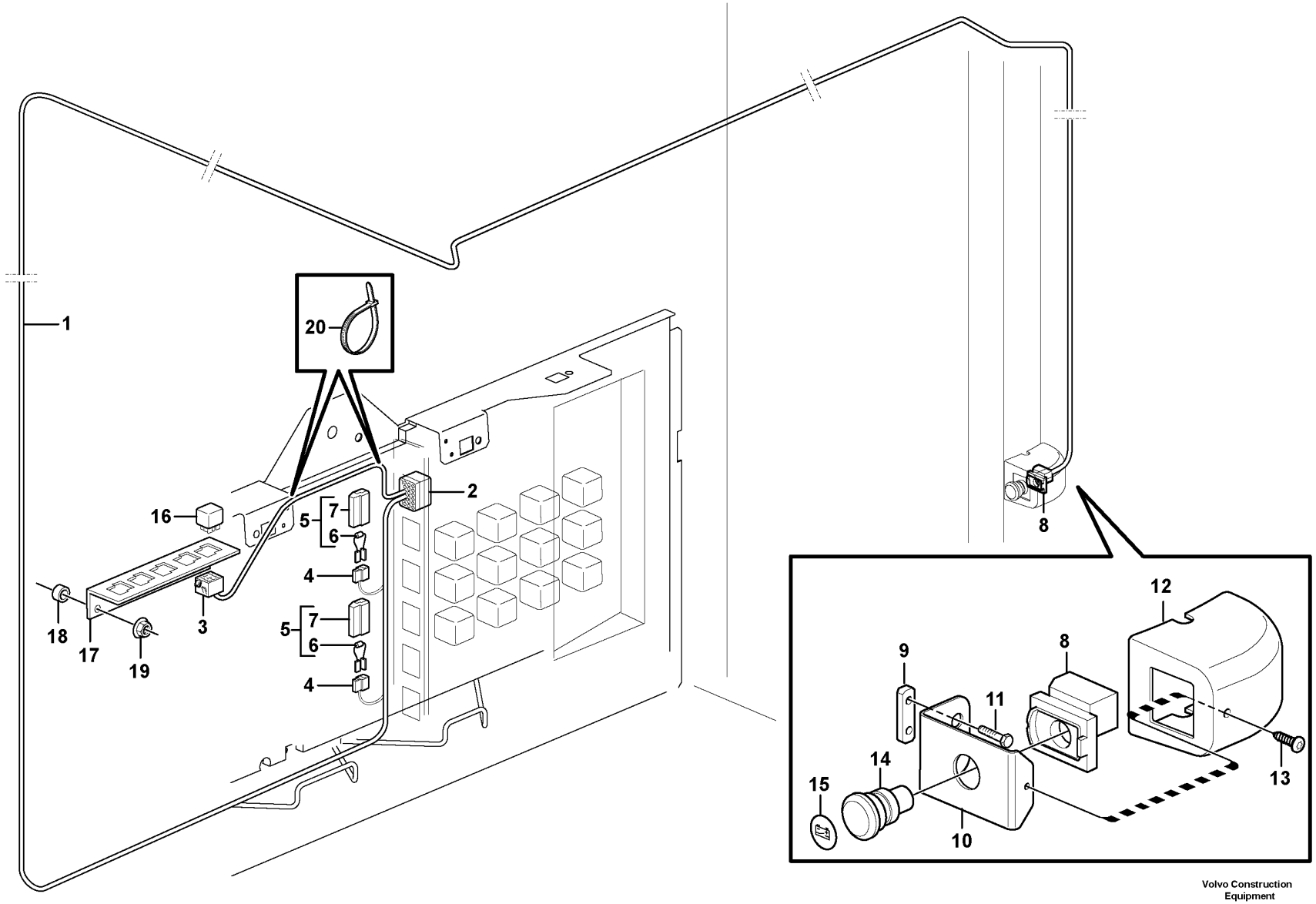

Volvo Construction Equipment

1030324

Fig.	Part No.	Quantity 1	2	3	PS	KIT	Description	Denominación	Denominação	Dénomination	Notes
1	VOE 11171791						Wiring harness	Manojo cables	Chicote cabos	Faisceau de câbles	
							•CONNECTED TO:	•CONECTADO A:	•CONECTADO EM:	•CONNECTÉ A:	
							••Cable connection	••Conexión de cable	••Conexão de cabo	••Connexion de câble	MK
							••Relay	••Rele	••Relé	••Relais	RE3102
							••Diode Unit	••Unidad De Diodo	••Unidade de diodo	••Ensemble Diode	DI1301, DI1302, DI1303
							••Switch	••Contactor	••Interruptor	••Commutateur	SW3102
2	VOE 20367826	1					•Housing	•Cuerpo	•Carcaça	•Carter	
3	VOE 8141996	1					•Housing	•Cuerpo	•Carcaça	•Carter	
4	VOE 13958210	3					•Receptacle housing	•Aislador manguito	•Caixa de conector	•Douille isolante	
5	VOE 11170377	3					•Diode unit	•Unidad de diodo	•Unidade de diodo	•Unité de diode	
6		3			NS		••Diode	••Diodo	••Díodo	••Diode	
7	VOE 958209	3					••Housing	••Cuerpo	••Carcaça	••Carter	
8	VOE 11118971	1					•Contact block	•Bloque de contacto	•Bloco contato	•Bloc contact	
9	VOE 11412709	1					Nut plate	Placa de tuerca	Porca placa	Plaque filetée	
10	VOE 15010248	1					Attaching plate	Placa de fijación	Placa fixação	Plaque de fixation	S/N - 29429
10	VOE 17426597	1					Attaching Plate	Plato Fijacion	Prato de fixação	Fer Fixation	S/N 29430 -
11	VOE 13965175	2					Screw	Tornillo	Parafuso	Vis	
12	VOE 11429260	1					Cover	Capó	Capô	Capot	S/N - 29429
12	VOE 17428298	1					Cover	Capó	Capô	Capot	S/N 29430 -
13	VOE 972079	1					Six point socket screw	Racor de seis dientes	Paraf soquete sext	Vis à 6 pans creux	
14	VOE 11118970	1					Sponge	Esponja	Esponja	Éponge	
15	VOE 11444288	1					Decal	Calcomanía	Decalque	Autocollant	
16	VOE 20374662	1					Relay	Relé	Relé	Relais	RE3102
17	VOE 11444231	1					Plate	Chapa	Chapa	Tôle	
18	VOE 930418	2					Spacer ring	Anillo distanciador	Anel espaçador	Bague entretoise	
19	VOE 13949278	2					Flange lock nut	Contratuerca embridada	Contra porca flange	Contre-écrou à embase	
20	VOE 4881440	2					Cable tie	Abrazadera de cinta	Braçadeira	Serre-câble	

1		**Cable harness battery disconnector in cab** **Cable harness battery disconnector in cab** **Chicote de cabos da chave geral das baterias na cabine** **Faisceau de câbles, coupe-batteries dans la cabine**	Catalogue id **20105**	Group **371**
2				
3			Illustr. No **1030324**	Section **2100**
4				
5		**83527**	Issue **20021229-G**	Page **367**

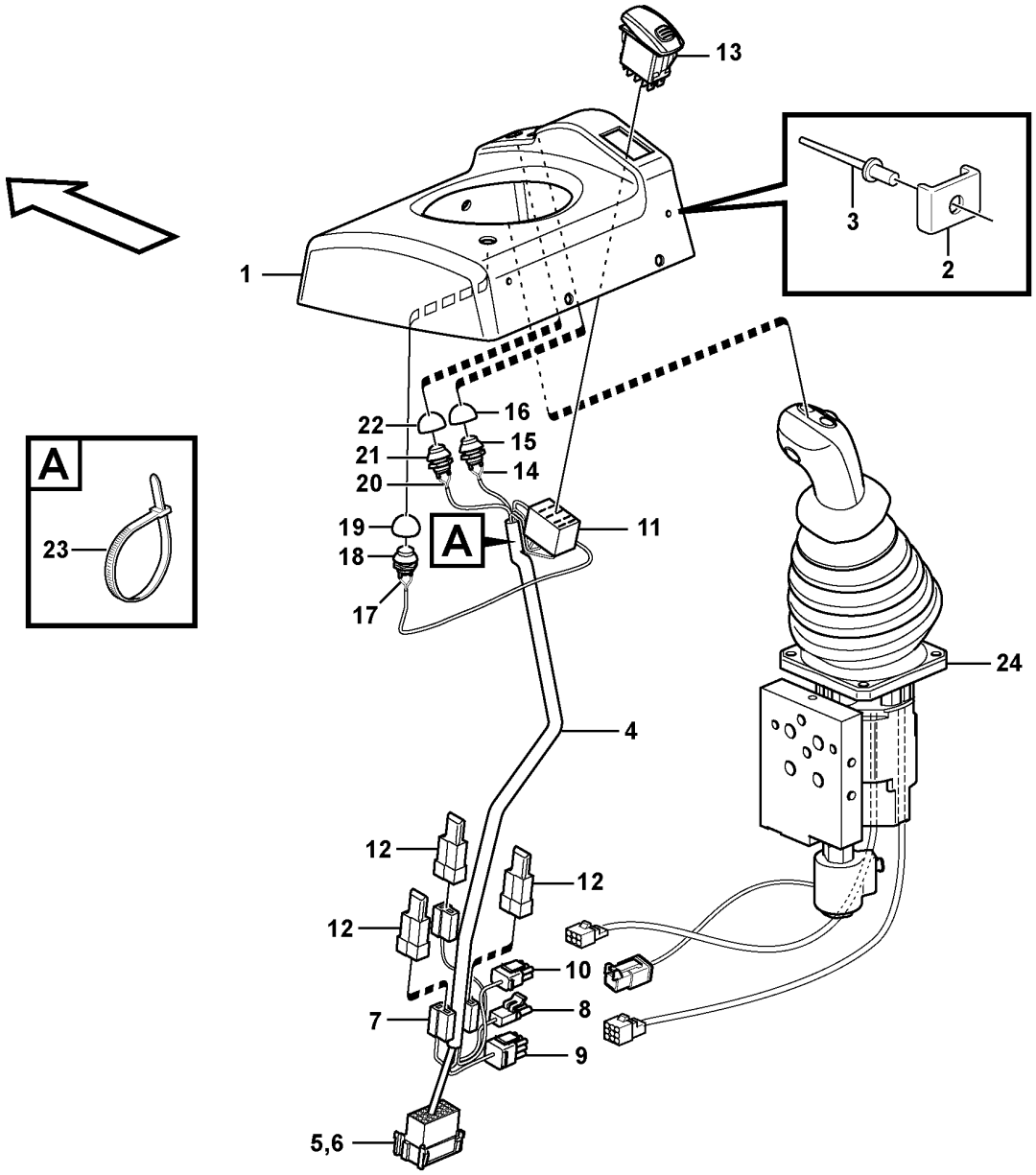
13
1
3
2
22
16
21
15
20
14
19
11
18
A
17
A
23
24
4
12
12
12
10
8
7
9
5,6

Fig.	Part No.	Quantity 1	2	3	PS	KIT	Description	Denominación	Denominação	Dénomination	Notes
	VOE 15018796	1					Cover	Capó	Capô	Capot	
1	VOE 11444302	1					•Cover	•Capó	•Capô	•Capot	
2	VOE 11007051	3					••Retainer	••Soporte	••Retentor	••Retenue	
3	VOE 13965593	3					••Blind rivet	••Remache ciego	••Rebite cego	••Rivet borgne	
4	VOE 11171817	1					•Cable harness	•Manojo cables	•Chicote cabos	•Faisceau câbles	
							••CONNECTED TO:	••CONECTADO A:	••CONECTADO EM:	••CONNECTÉ A:	
							•••Wire harness	•••Manojo cables	•••Chicote	•••Faisceau cables	LF
							•••Solenoid valve	•••Válvula solenoid	•••Solenoid valve	•••Valve solenoide	MA9113
							•••Single Lever Control	•••Monomando	•••Comando com uma alavanca	•••Command un lev.	LJ, LK
							•••Switch	•••Interruptor bas.	•••Interruptor	•••Interrupteur bas.	SW9140, SW3615, SW4207, SW4210
5	VOE 3987483	1					••Housing	••Cuerpo	••Carcaça	••Carter	
6		1			NS		••Lock	••Cierre	••Trava	••Serrure	
7	VOE 13958210	3					••Receptacle housing	••Aislador manguito	••Caixa de conector	••Douille isolante	
8	VOE 11039696	1			OP		••Housing	••Cuerpo	••Carcaça	••Carter	
9		1			NS		••Housing	••Carter	••Carcaça	••Carter	
10		1			NS		••Housing	••Carter	••Carcaça	••Carter	
11	VOE 70369714	1					••Housing	••Cuerpo	••Carcaça	••Carter	
12	VOE 4940327	3					••Diode	••Diodo	••Diodo	••Diode	DI9102, DI9103
13	VOE 15021452	1					•Contact button	•Botón de contacto	•Botão contato	•Bouton contact	(VOE 70377164) SW9140
14	VOE 11170372	1					•Switch	•Interruptor	•Interruptor	•Contacteur	SW3615
							••CONNECTED TO:	••CONECTADO A:	••CONECTADO EM:	••CONNECTÉ A:	
							•••Housing	•••Carter	•••Carcaça	•••Carter	LF
15	VOE 11039681	1					••Switch	••Interruptor	••Interruptor	••Contacteur	
16	VOE 11170040	1					••Protecting cap	••Cabezal protección	••Capa proteção	••Capot de protection	
17	VOE 11171821	1					•Switch	•Interruptor	•Interruptor	•Contacteur	SW4207
							••CONNECTED TO:	••CONECTADO A:	••CONECTADO EM:	••CONNECTÉ A:	
							•••Housing	•••Carter	•••Carcaça	•••Carter	LF
18	VOE 11039681	1					••Switch	••Interruptor	••Interruptor	••Contacteur	
19	VOE 11170040	1					••Protecting cap	••Cabezal protección	••Capa proteção	••Capot de protection	

1		**Cable harnesses, single lever control.** **Manojo de cables para reglaje de palanca sencilla.** **Chicotes de cabos, comando com alavanca única.** **Faisceau de câbles pour commande levier simple.**	Catalogue id **20105**	Group **371**
2			Illustr. No **1030314**	Section **2125**
3				
4			Issue **20021229-G**	Page **369**
5		**83343**		

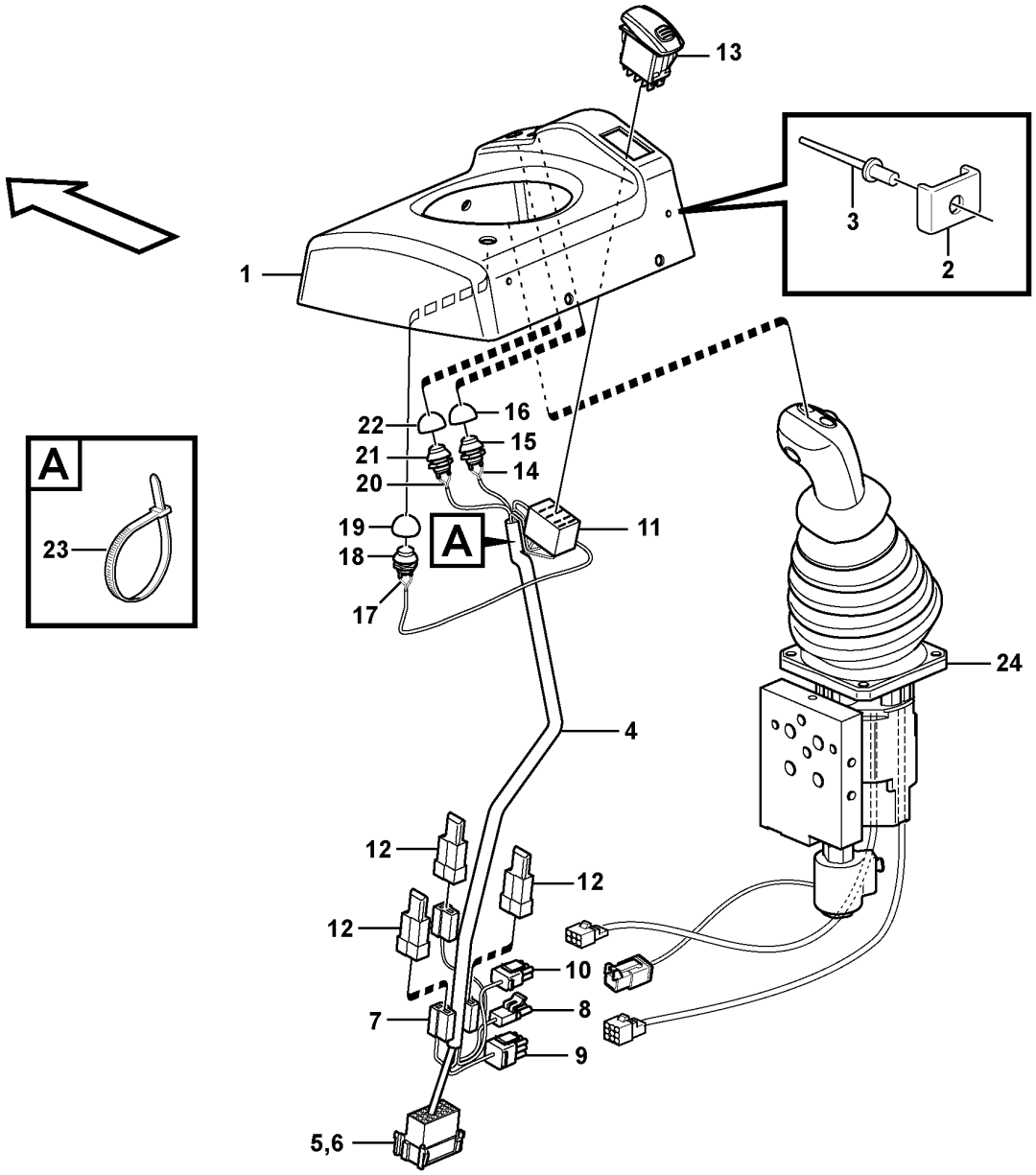
13
1
3
2
22
16
21
15
20
14
19
11
18
A
17
A
23
24
4
12
12
12
10
8
7
9
5,6

Fig.	Part No.	Quantity 1	2	3	PS	KIT	Description	Denominación	Denominação	Dénomination	Notes
20	VOE 11170374	1					•Switch	•Interruptor	•Interruptor	•Contacteur	SW4210
							••CONNECTED TO:	••CONECTADO A:	••CONECTADO EM:	••CONNECTÉ A:	
							•••Housing	•••Carter	•••Carcaça	•••Carter	LF
21	VOE 11039681	1					••Switch	••Interruptor	••Interruptor	••Contacteur	
22	VOE 11170040	1					••Protecting cap	••Cabezal protección	••Capa proteção	••Capot de protection	
23	VOE 4881440	5					•Cable tie	•Abrazadera de cinta	•Braçadeira	•Serre-câble	
24							Single Lever Control	Monomando	Comando com uma alavanca	Command un lev.	

1		**Cable harnesses, single lever control.** **Manojo de cables para reglaje de palanca sencilla.** **Chicotes de cabos, comando com alavanca única.** **Faisceau de câbles pour commande levier simple.**	Catalogue id **20105**	Group **371**
2				
3			Illustr. No **1030314**	Section **2125**
4				
5		**83343**	Issue **20021229-G**	Page **371**

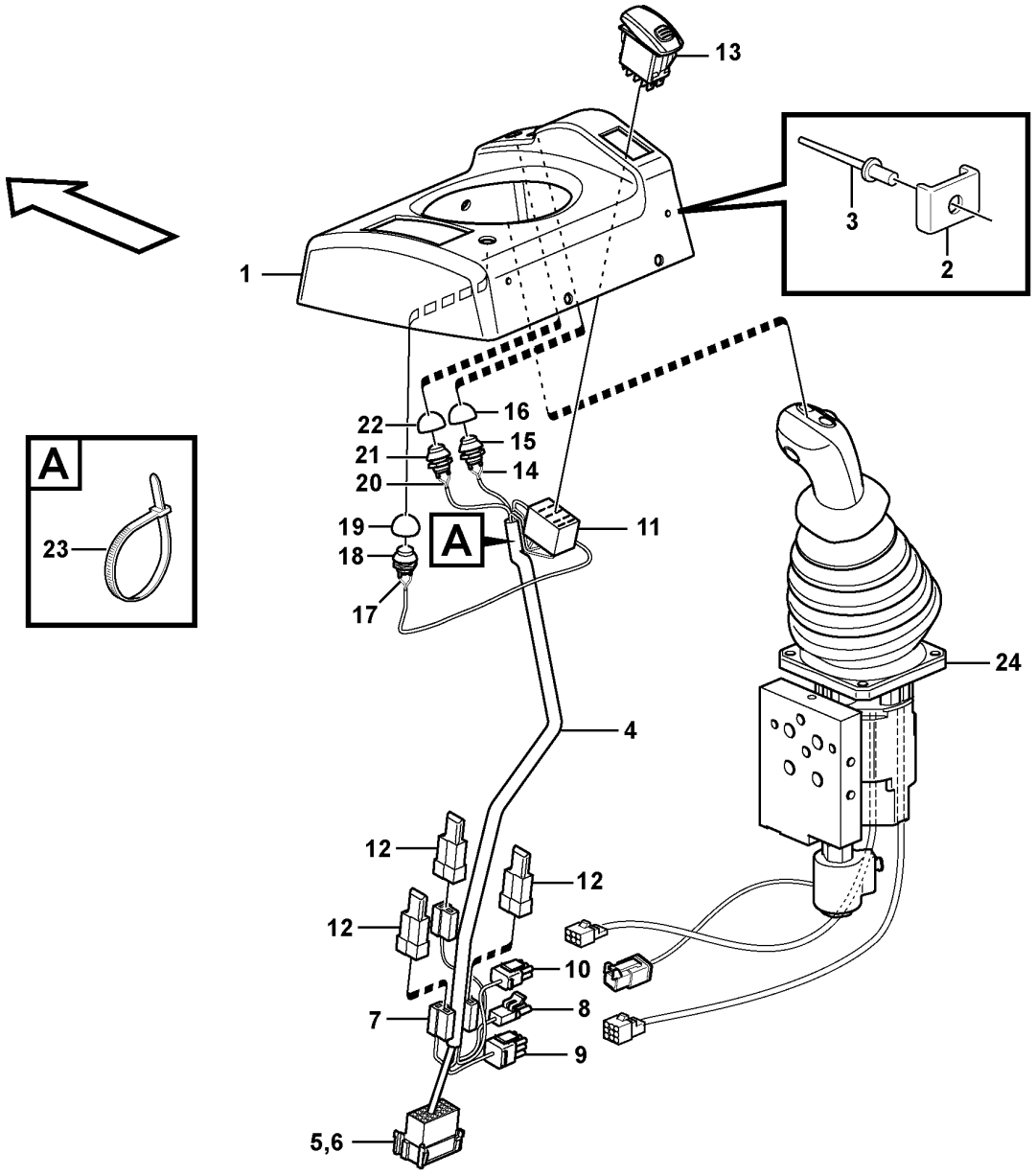
13
1
3
2
A
23
22
16
21
15
20
14
19
A
11
18
17
24
4
12
12
12
10
8
7
9
5,6

Fig.	Part No.	Quantity 1	2	3	PS	KIT	Description	Denominación	Denominação	Dénomination	Notes
	VOE 15019770	1					Cover	Capó	Capô	Capot	
1	VOE 11444249	1					•Cover	•Capó	•Capô	•Capot	
2	VOE 11007051	3					••Retainer	••Soporte	••Retentor	••Retenue	
3	VOE 13965593	3					••Blind rivet	••Remache ciego	••Rebite cego	••Rivet borgne	
4	VOE 15018707	1					•Wiring harness	•Manojo cables	•Chicote cabos	•Faisceau de câbles	
							••CONNECTED TO:	••CONECTADO A:	••CONECTADO EM:	••CONNECTÉ A:	
							•••Wire harness	•••Manojo cables	•••Chicote	•••Faisceau cables	LF
							•••Solenoid valve	•••Válvula solenoid	•••Solenoid valve	•••Valve solenoide	MA9113
							•••Single Lever Control	•••Monomando	•••Comando com uma alavanca	•••Command un lev.	LJ, LK
							•••Switch	•••Interruptor bas.	•••Interruptor	•••Interrupteur bas.	SW9140, SW3615, SW4207, SW4210
5	VOE 3987483	1					••Housing	••Cuerpo	••Carcaça	••Carter	
6		1			NS		••Lock	••Cierre	••Trava	••Serrure	
7	VOE 13958210	3					••Receptacle housing	••Aislador manguito	••Caixa de conector	••Douille isolante	
8	VOE 11039696	1			OP		••Housing	••Cuerpo	••Carcaça	••Carter	(MA9113)
9		1			NS		••Housing	••Carter	••Carcaça	••Carter	LK
10		1			NS		••Housing	••Carter	••Carcaça	••Carter	LJ
11	VOE 70369714	1					••Housing	••Cuerpo	••Carcaça	••Carter	
12	VOE 4940327	3					••Diode	••Diodo	••Diodo	••Diode	DI9102, DI9103
13	VOE 15021452	1					•Contact button	•Botón de contacto	•Botão contato	•Bouton contact	(VOE 70377164) SW9140
14	VOE 11170372	1					•Switch	•Interruptor	•Interruptor	•Contacteur	SW3615
							••CONNECTED TO:	••CONECTADO A:	••CONECTADO EM:	••CONNECTÉ A:	
							•••Housing	•••Carter	•••Carcaça	•••Carter	LF
15	VOE 11039681	1					••Switch	••Interruptor	••Interruptor	••Contacteur	
16	VOE 11170040	1					••Protecting cap	••Cabezal protección	••Capa proteção	••Capot de protection	
17	VOE 11171821	1					•Switch	•Interruptor	•Interruptor	•Contacteur	SW4207
							••CONNECTED TO:	••CONECTADO A:	••CONECTADO EM:	••CONNECTÉ A:	
							•••Housing	•••Carter	•••Carcaça	•••Carter	LF
18	VOE 11039681	1					••Switch	••Interruptor	••Interruptor	••Contacteur	
19	VOE 11170040	1					••Protecting cap	••Cabezal protección	••Capa proteção	••Capot de protection	

1		**Cable harnesses, single lever control.** **Manojo de cables para reglaje de palanca sencilla.** **Chicotes de cabos, comando com alavanca única.** **Faisceau de câbles pour commande levier simple.**	Catalogue id **20105**	Group **371**
2			Illustr. No **1030317**	Section **2150**
3				
4			Issue **20021229-G**	Page **373**
5		**83346**		

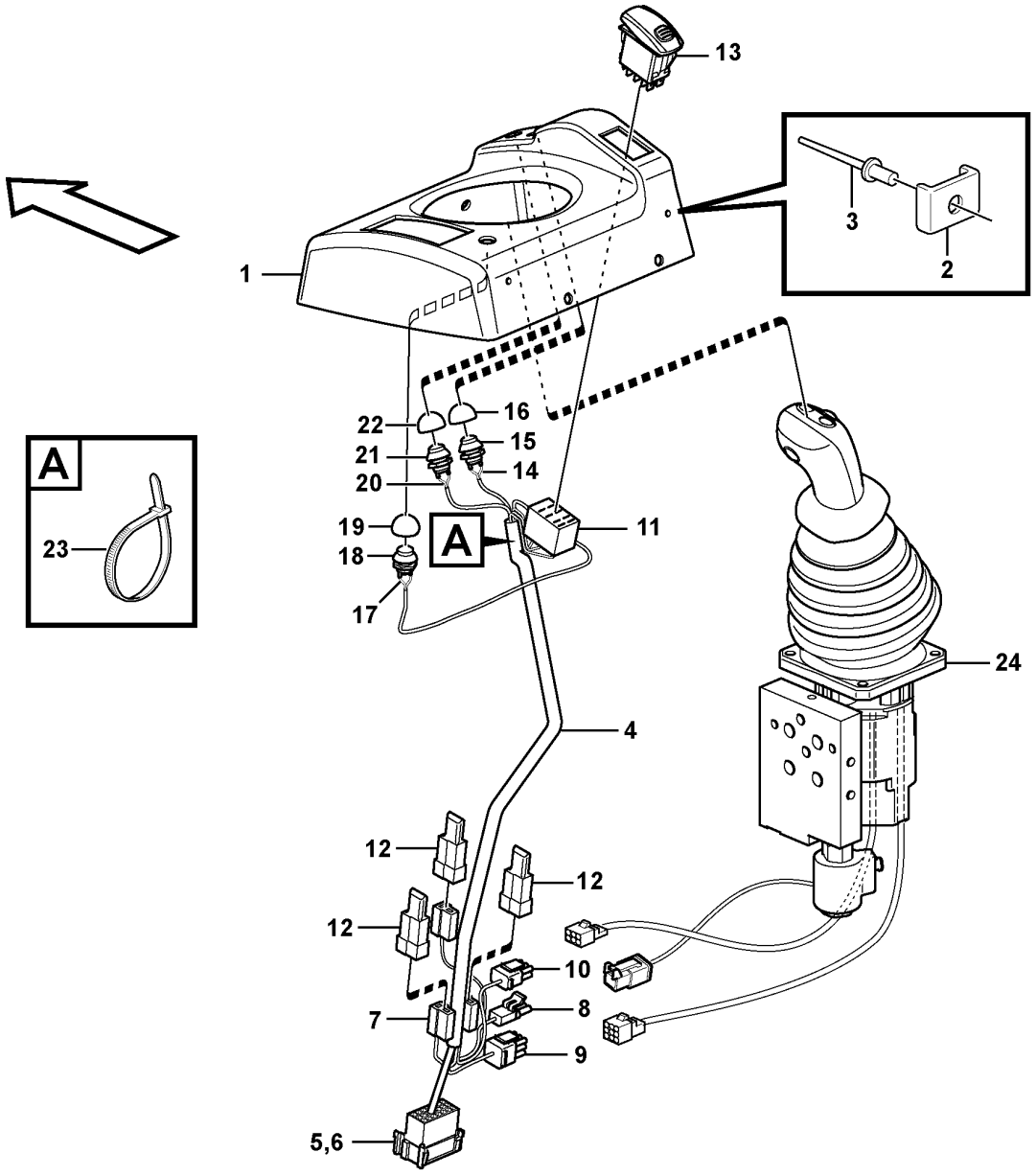
13
1
3
2
A
23
22
16
21
15
20
14
19
A
11
18
17
24
4
12
12
12
10
8
7
9
5,6

Fig.	Part No.	Quantity 1	2	3	PS	KIT	Description	Denominación	Denominação	Dénomination	Notes
20	VOE 11170374	1					•Switch	•Interruptor	•Interruptor	•Contacteur	SW4210
							••CONNECTED TO:	••CONECTADO A:	••CONECTADO EM:	••CONNECTÉ A:	
							•••Housing	•••Carter	•••Carcaça	•••Carter	LF
21	VOE 11039681	1					••Switch	••Interruptor	••Interruptor	••Contacteur	
22	VOE 11170040	1					••Protecting cap	••Cabezal protección	••Capa proteção	••Capot de protection	
23	VOE 4881440	5					•Cable tie	•Abrazadera de cinta	•Braçadeira	•Serre-câble	
24							Single Lever Control	Monomando	Comando com uma alavanca	Command un lev.	

1		**Cable harnesses, single lever control.** **Manojo de cables para reglaje de palanca sencilla.** **Chicotes de cabos, comando com alavanca única.** **Faisceau de câbles pour commande levier simple.**	Catalogue id **20105**	Group **371**
2				
3			Illustr. No **1030317**	Section **2150**
4				
5		**83346**	Issue **20021229-G**	Page **375**

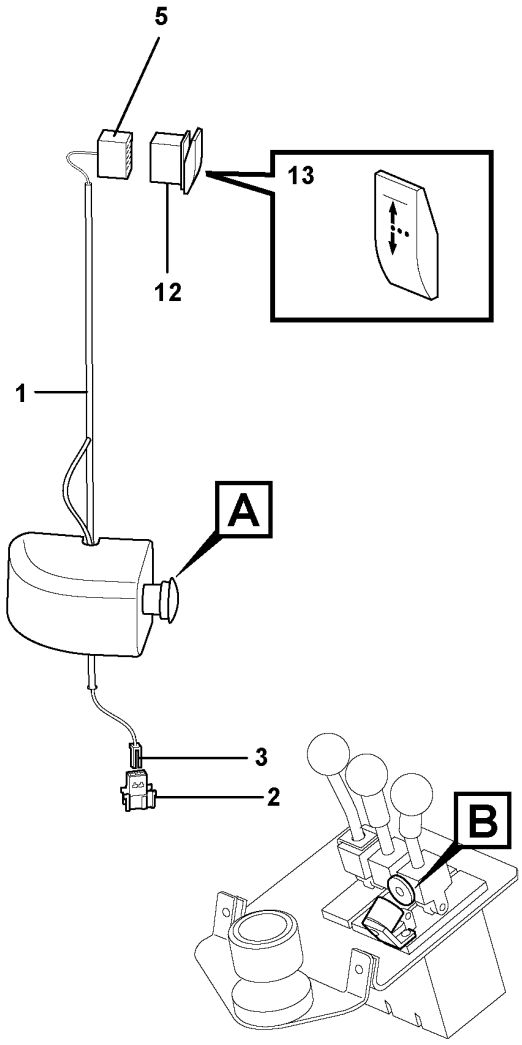

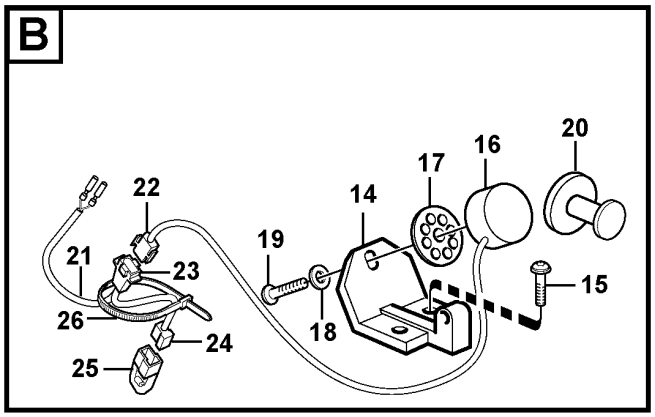

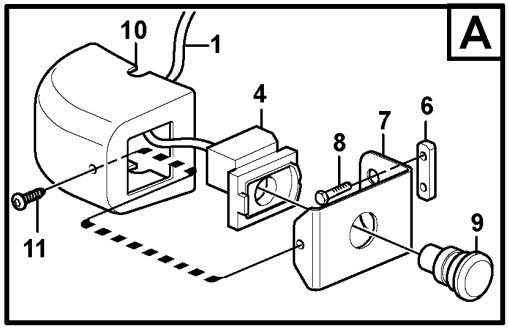

Volvo Construction Equipment

1026210

Fig.	Part No.	Quantity 1	2	3	PS	KIT	Description	Denominación	Denominação	Dénomination	Notes
1	VOE 11171842	1					Cable harness	Manojo cables	Chicote cabos	Faisceau câbles	
							•CONNECTED TO:	•CONECTADO A:	•CONECTADO EM:	•CONNECTÉ A:	
							••Emergency switch	••Interruptor de emerg.	••Parada de emergência	••Arrêt dØurgence	SW9146
							••Switch	••Interruptor bas.	••Interruptor	••Interrupteur bas.	SW9147
							••Coupling Piece	••Pieza Conexion	••Peça conexão	••Accouplement	MG
2	VOE 3987478	1					•Housing	•Cuerpo	•Carcaça	•Carter	
3	VOE 1078184	1					•Lock plate	•Placa de seguridad	•Placa trava	•Plaque verrouillage	
4	VOE 11118971	1					•Contact block	•Bloque de contacto	•Bloco contato	•Bloc contact	
5	VOE 70369714	1					•Housing	•Cuerpo	•Carcaça	•Carter	
6	VOE 11412709	1					Nut plate	Placa de tuerca	Porca placa	Plaque filetée	
7	VOE 11412708	1					Bracket	Consola	Suporte	Console	
8	VOE 13965175	2					Screw	Tornillo	Parafuso	Vis	
9	VOE 11118970	1					Sponge	Esponja	Esponja	Éponge	
10	VOE 11429260	1					Cover	Capó	Capô	Capot	
11	VOE 972079	1					Six point socket screw	Racor de seis dientes	Paraf soquete sext	Vis à 6 pans creux	
12	VOE 70377101	1					Switch	Interruptor	Interruptor	Contacteur	SW9147
13	VOE 11428174	1					Rocker arm	Balancín	Balancim	Culbuteur	
14	VOE 11003531	1					Bracket	Consola	Suporte	Console	
15	VOE 969556	2					Six point socket screw	Racor de seis dientes	Paraf soquete sext	Vis à 6 pans creux	
16	VOE 15100027	1					Magnet	Imán	Magneto	Aimant	(VOE 11003153)
17	VOE 11003158	1					Spacer ring	Anillo distanciador	Anel espaçador	Bague entretoise	
18	VOE 960137	1					Washer	Arandela	Arruela	Rondelle	
19	VOE 969513	1					Six point socket screw	Racor de seis dientes	Paraf soquete sext	Vis à 6 pans creux	
20	VOE 11003417	1					Anchor plate	Placa de anclaje	Chapa de fixação	Plateau d'ancrage	
21	VOE 15180040	1					Wiring harness	Manojo cables	Chicote cabos	Faisceau de câbles	
							•CONNECTED TO:	•CONECTADO A:	•CONECTADO EM:	•CONNECTÉ A:	
		1					••Magnet	••Iman	••Magneto	••Aimant	MA9144
		1					••Diode	••Diodo	••Díodo	••Diode	DI9101
		1					••Diode	••Diodo	••Díodo	••Diode	DI9108
		1					••Receptacle housing	••Aislador manguito	••Alojamento do recipiente	••Douille isolante	LE/LD
22	VOE 13948996	1					•Insulator	•Aislador	•Isolante	•Isolateur	

1		**Cable harness, detent, 3rd hydraulic function** **Manojo cables, bloque de la palanca de mando, 3a. función hidráulica** **Chicote de cabos, detentor, 3a. função hidráulica** **Ruban conducteur, bloque - levier, 3ème fonction hydraulique**	Catalogue id **20105**	Group **371**
2				
3			Illustr. No **1026210**	Section **2200**
4				
5		**83225**	Issue **20021229-G**	Page **377**

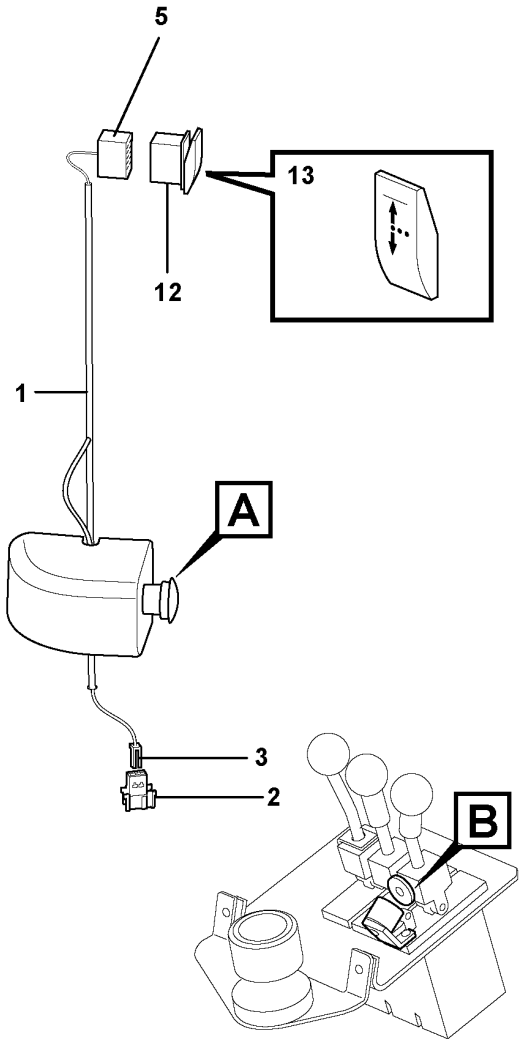

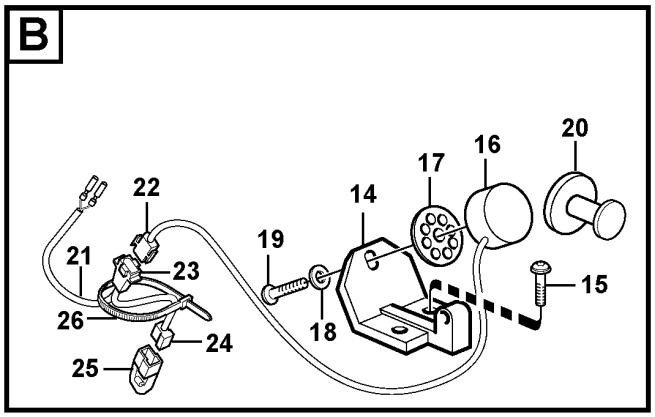

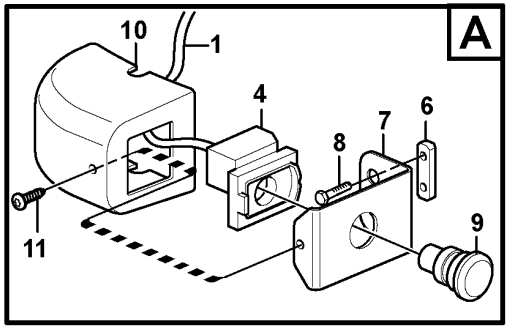

Volvo Construction Equipment

1026210

Fig.	Part No.	Quantity 1	2	3	PS	KIT	Description	Denominación	Denominação	Dénomination	Notes
23	VOE 13948995	1					•Pin housing	•Aislador de clavija	•Alojamento do pino	•Fiche isolante	
24	VOE 13958210	1					•Receptacle housing	•Aislador manguito	•Caixa de conector	•Douille isolante	
25	VOE 4940327	1					•Diode	•Diodo	•Diodo	•Diode	DI9101
	VOE 4940327	1					•Diode	•Diodo	•Diodo	•Diode	DI9108
25	VOE 4803274	2					••Diode	••Diodo	••Diodo	••Diode	
26	VOE 4881440	1					Cable tie	Abrazadera de cinta	Braçadeira	Serre-câble	

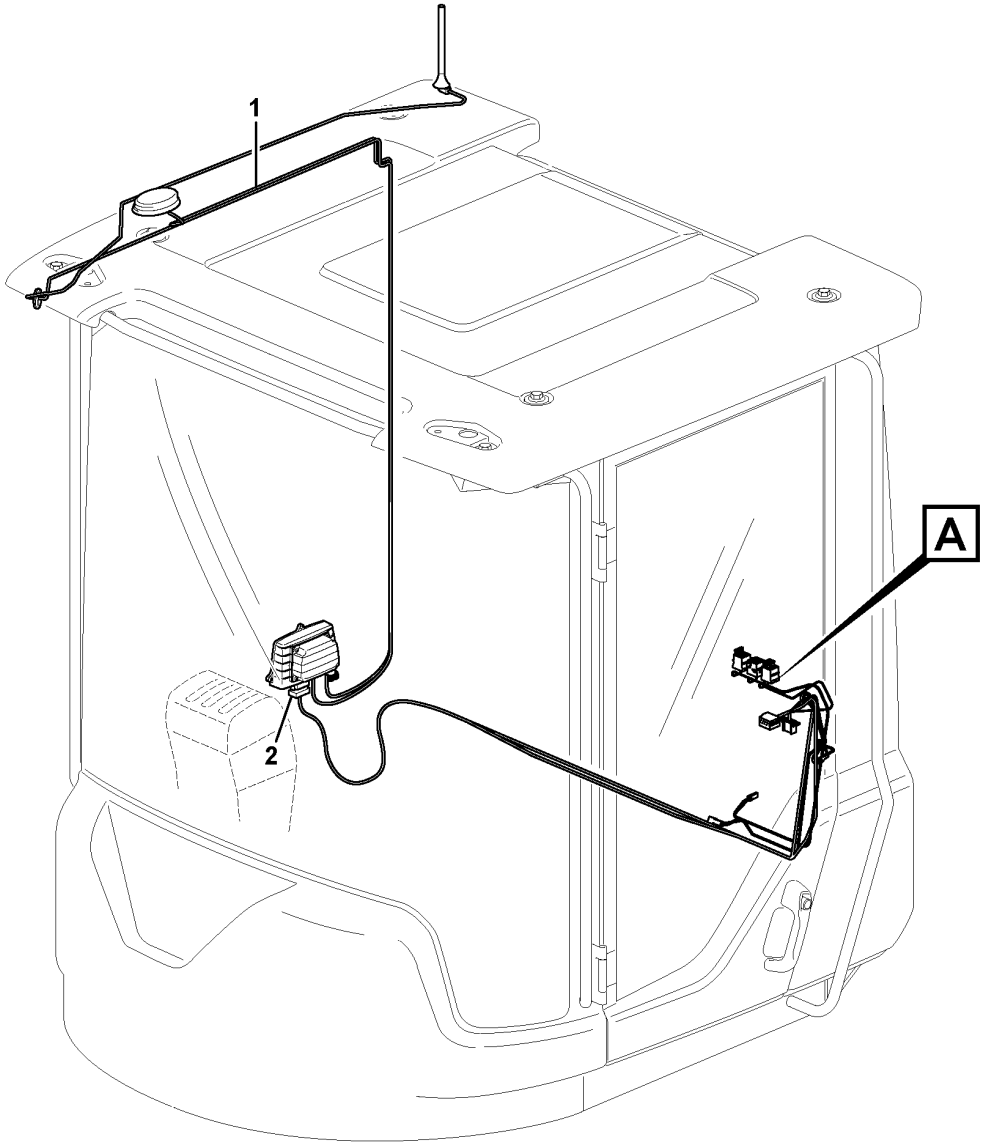
1
2
A

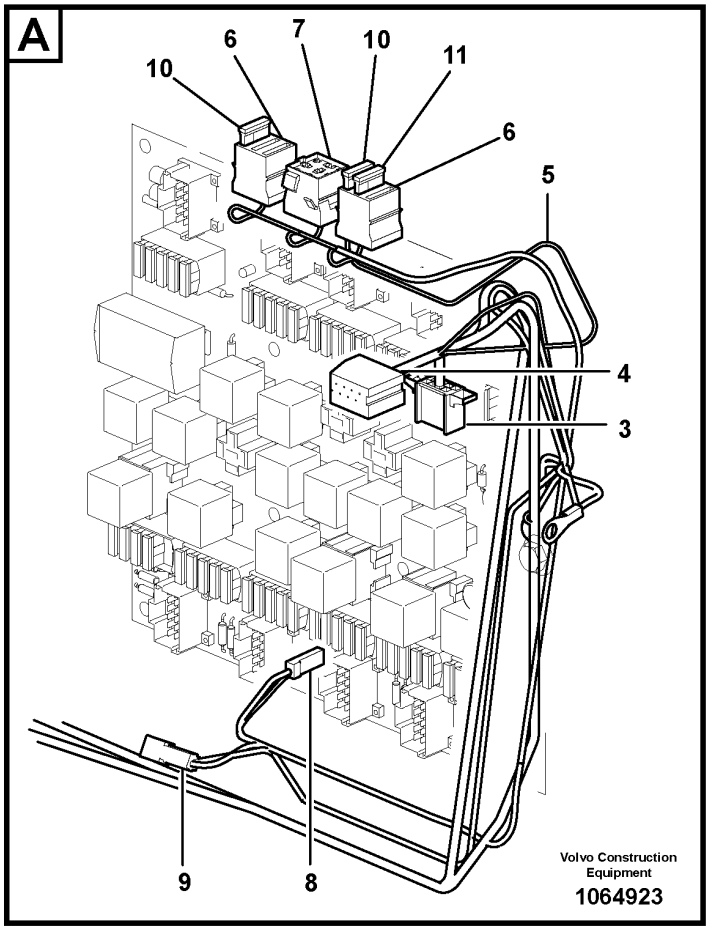
A
10
6
7
10
11
6
5
4
3
9
8
Volvo Construction Equipment
1064923

Fig.	Part No.	Quantity 1	2	3	PS	KIT	Description	Denominación	Denominação	Dénomination	Notes
1	VOE 11171793	1					Wiring harness	Manojo cables	Chicote cabos	Faisceau de câbles	
							•CONNECTED TO:	•CONECTADO A:	•CONECTADO EM:	•CONNECTÉ A:	
							••Electronic unit	••Unidad electrón	••Unidade eletrônica	••Unité électronique	WECU
							••Socket	••Conexion Electr	••Soquete	••Connexion Elect	VP
							••Fuse Board	••Cuadro Fusibles	••Porta fusíveis	••Socle Fusible	FU64/P2
2	VOE 11170366	1					•Contact	•Contacto	•Contato	•Contact	WECU
3	VOE 1096618	1					•Housing	•Cuerpo	•Carcaça	•Carter	VP
4	VOE 1096614	1					•Housing	•Cuerpo	•Carcaça	•Carter	VP
5	VOE 11171857	1					Wiring harness	Manojo cables	Chicote cabos	Faisceau de câbles	
							•CONNECTED TO:	•CONECTADO A:	•CONECTADO EM:	•CONNECTÉ A:	
							••Feeding	••Alimentacion	••Alimentação	••Alimentation	30A
							••Ground Conn	••Conexion Tierra	••Conexão terra	••Liaison Masse	31C
							••Fuse Holder	••Porta-fusible	••Porta fusíveis	••Porte fusible	FU61, FU62, FU85
							••Relay Retainer	••Portarreles	••Porta relé	••Porte-relais	RE3601
							••Housing Cover	••Funda Aislador	••Tampa isolante	••Gaine Isolante	P1/2, P1 (L350F)
6	VOE 3986188	2					•Fuse holder	•Portafusibles	•Porta fusíveis	•Porte-fusible	
7	VOE 8141996	1					•Housing	•Cuerpo	•Carcaça	•Carter	
8	VOE 13949597	1					•Protecting sleeve	•Manguito de protección	•Luva proteção	•Manchon protection	
9	VOE 958207	1					•Housing	•Cuerpo	•Carcaça	•Carter	
10	VOE 13969162	2					•Fuse	•Fusible	•Fusível	•Fusible	15A, FU61, FU85
11	VOE 13969160	1					•Fuse	•Fusible	•Fusível	•Fusible	5A, FU62

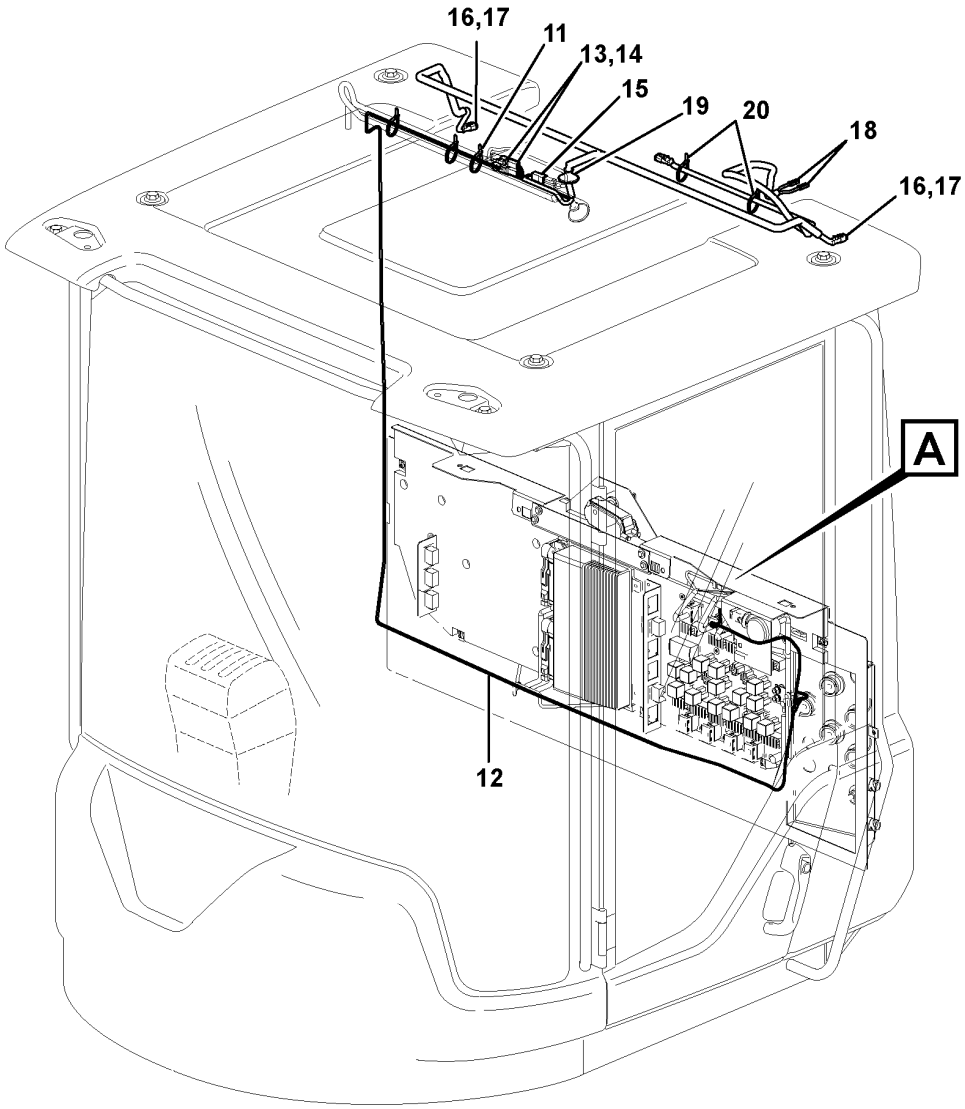

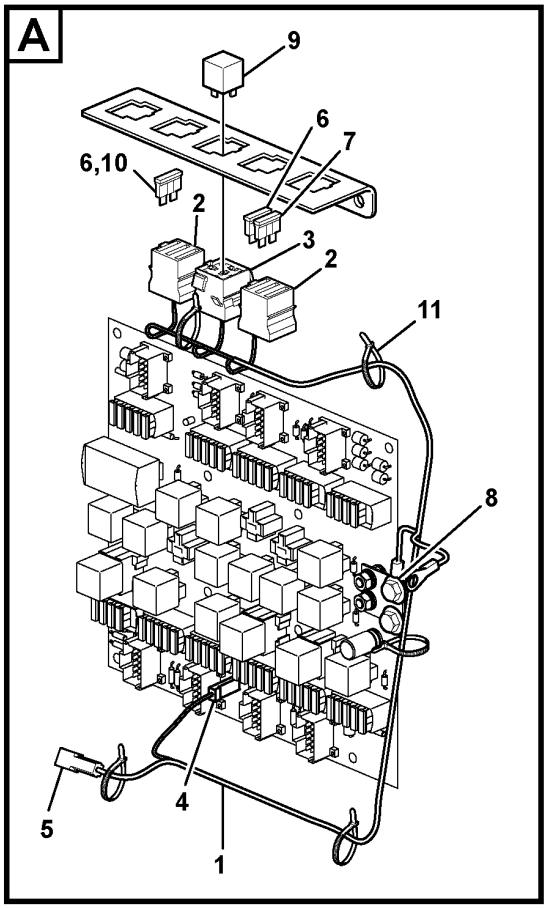

Volvo Construction Equipment

1030409

Fig.	Part No.	Quantity 1	2	3	PS	KIT	Description	Denominación	Denominação	Dénomination	Notes
1	VOE 11171857	1					Wiring harness	Manojo cables	Chicote cabos	Faisceau de câbles	3844)
							•CONNECTED TO:	•CONECTADO A:	•CONECTADO EM:	•CONNECTÉ A:	
							••Feeding	••Alimentacion	••Alimentação	••Alimentation	30A
							••Ground Conn	••Conexion Tierra	••Conexão terra	••Liaison Masse	31C
							••Fuse Holder	••Porta-fusible	••Porta fusíveis	••Porte fusible	FU61, FU62, FU85
							••Relay Retainer	••Portarreles	••Porta relé	••Porte-relais	RE3601
							••Housing Cover	••Funda Aislador	••Tampa isolante	••Gaine Isolante	P1/2, P1 (L350F)
2	VOE 3986188	1					•Fuse holder	•Portafusibles	•Porta fusíveis	•Porte-fusible	
3	VOE 8141996	1					•Housing	•Cuerpo	•Carcaça	•Carter	
4	VOE 13949597	1					•Protecting sleeve	•Manguito de protección	•Luva proteção	•Manchon protection	
5	VOE 958207	1					•Housing	•Cuerpo	•Carcaça	•Carter	
6	VOE 13969162	2					•Fuse	•Fusible	•Fusível	•Fusible	15A, FU61, FU85
7	VOE 13969160	1					•Fuse	•Fusible	•Fusível	•Fusible	5A, FU62
8	VOE 946440	1					Flange screw	Tornillo embridado	Parafuso flangeado	Vis à embase	30A, M8 x 16mm
9	VOE 20374662	1					Relay	Relé	Relé	Relais	RE3601
10	VOE 13969162	1					Fuse	Fusible	Fusível	Fusible	15A, FU85
11	VOE 4881440	REQ					Cable tie	Abrazadera de cinta	Braçadeira	Serre-câble	
12	VOE 11171843	1					Wiring harness	Manojo cables	Chicote cabos	Faisceau de câbles	
							•CONNECTED TO:	•CONECTADO A:	•CONECTADO EM:	•CONNECTÉ A:	
							••Fuse Holder	••Porta-fusible	••Porta fusíveis	••Porte fusible	FU85
							••Ground Conn	••Conexion Tierra	••Conexão terra	••Liaison Masse	31C
							••Cable harness	••Manojo cables	••Chicote	••Faisceau cables	(LA3519, LA3520, LA3624)
							••Work lights	••Alumbrado de trabajo	••Luzes de trabalho	••Eclairage de travail	LA3519, LA3520
							••Rotating Beacon	••Luz Rotativa Emergencia	••Sinalizador rotativo	••Gyrophare	LA3624
							••Cyclone Cleaner	••Filtro Ciclon	••Filtro ciclone	••Filtre Cyclone	MO8702
13	VOE 874954	2					•Housing	•Cuerpo	•Carcaça	•Carter	
14	VOE 14370881	2					•Spacer	•Distanciador	•Espaçador	•Entretoise	
15		1			NS		•Tab Housing	•Aislad Clavija	•Alojamento pinos	•Fiche Isolante	
16	VOE 874955	3					•Housing	•Cuerpo	•Carcaça	•Carter	
17	VOE 11806306	3					•Stop	•Parada	•Batente	•Arrêt	(VOE 874956)

3844) **GB**: Up to date: 10th of November 2010 **ES**: Actualizado: 10 de noviembre de 2010 **BR**: Até à data: 10 de novembro de 2010 **FR**: Jusqu'au 10 novembre 2010

1		**Cable harness air cleaner, cab** **Manojo de cable, filtro de aire, cab** **Chicote de cabos do purificador de ar, cabine** **Faisceau de câbles, filtre à air, cabine**	Catalogue id **20105**	Group **371**
2				
3			Illustr. No **1030409**	Section **2550**
4				
5		**84153, 11298389**	Issue **20021229-G**	Page **383**

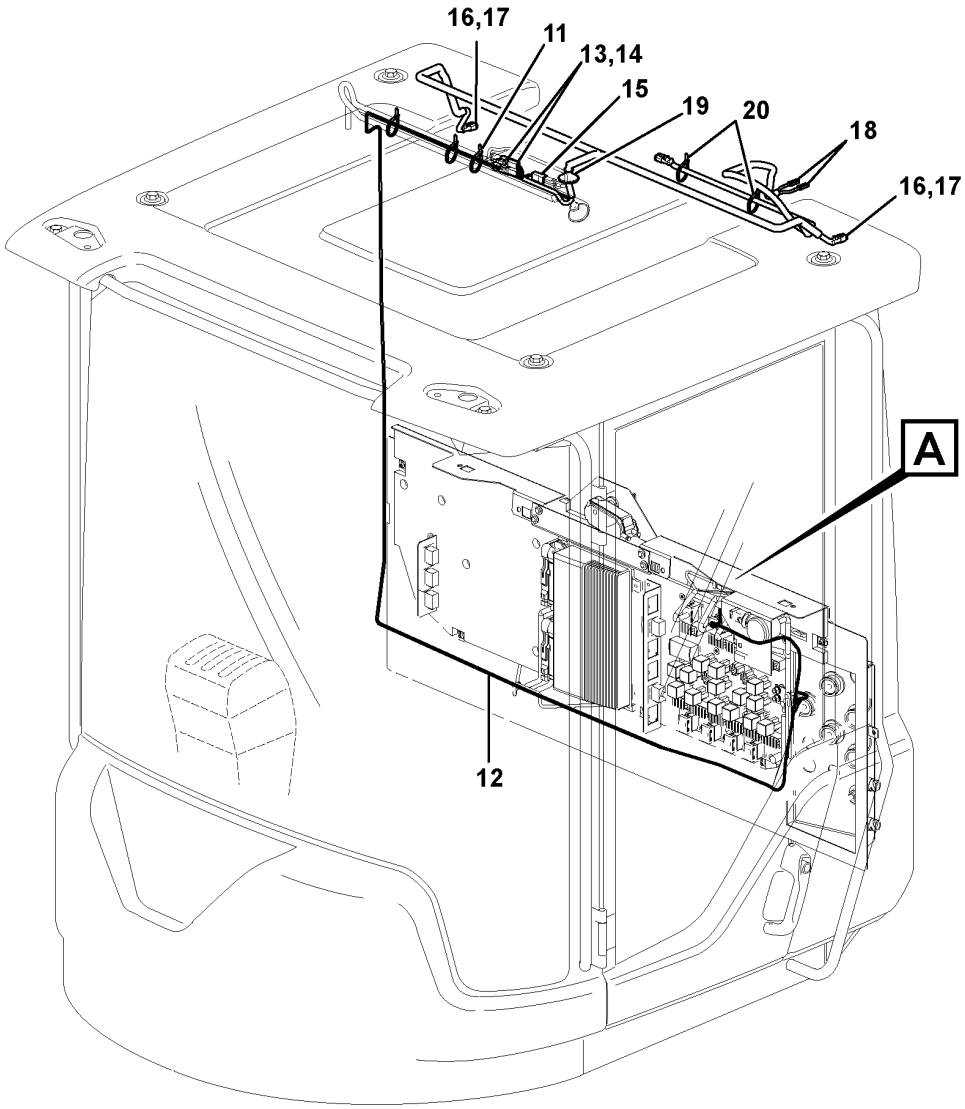

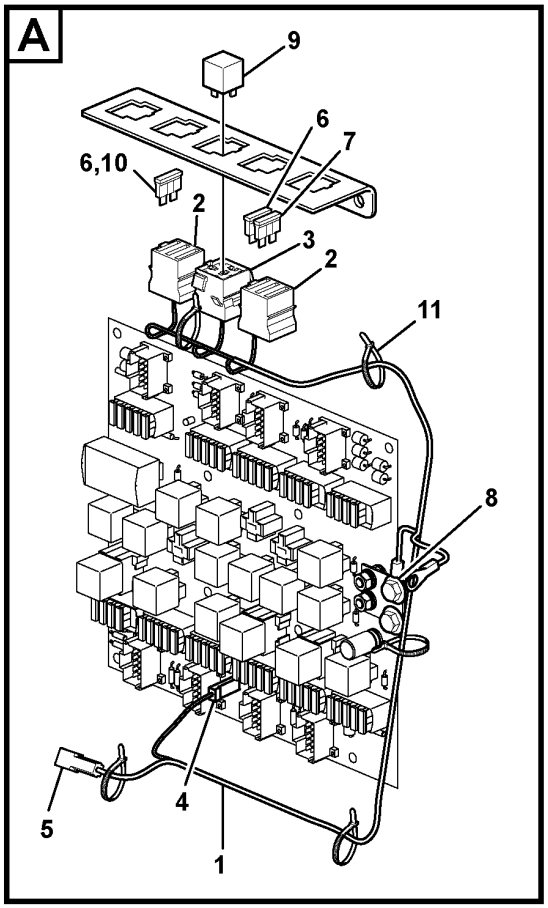

Volvo Construction Equipment

1030409

Fig.	Part No.	Quantity 1	2	3	PS	KIT	Description	Denominación	Denominação	Dénomination	Notes
18	VOE 13949597	2					•Protecting sleeve	•Manguito de protección	•Luva proteção	•Manchon protection	
19	VOE 1259854	1					•Grommet	•Pasaje	•Passa muro	•Passe fil	
20	VOE 4881440	2					Cable tie	Abrazadera de cinta	Braçadeira	Serre-câble	

1		**Cable harness air cleaner, cab** **Manojo de cable, filtro de aire, cab** **Chicote de cabos do purificador de ar, cabine** **Faisceau de câbles, filtre à air, cabine**	Catalogue id **20105**	Group **371**
2				
3			Illustr. No **1030409**	Section **2550**
4				
5		**84153, 11298389**	Issue **20021229-G**	Page **385**

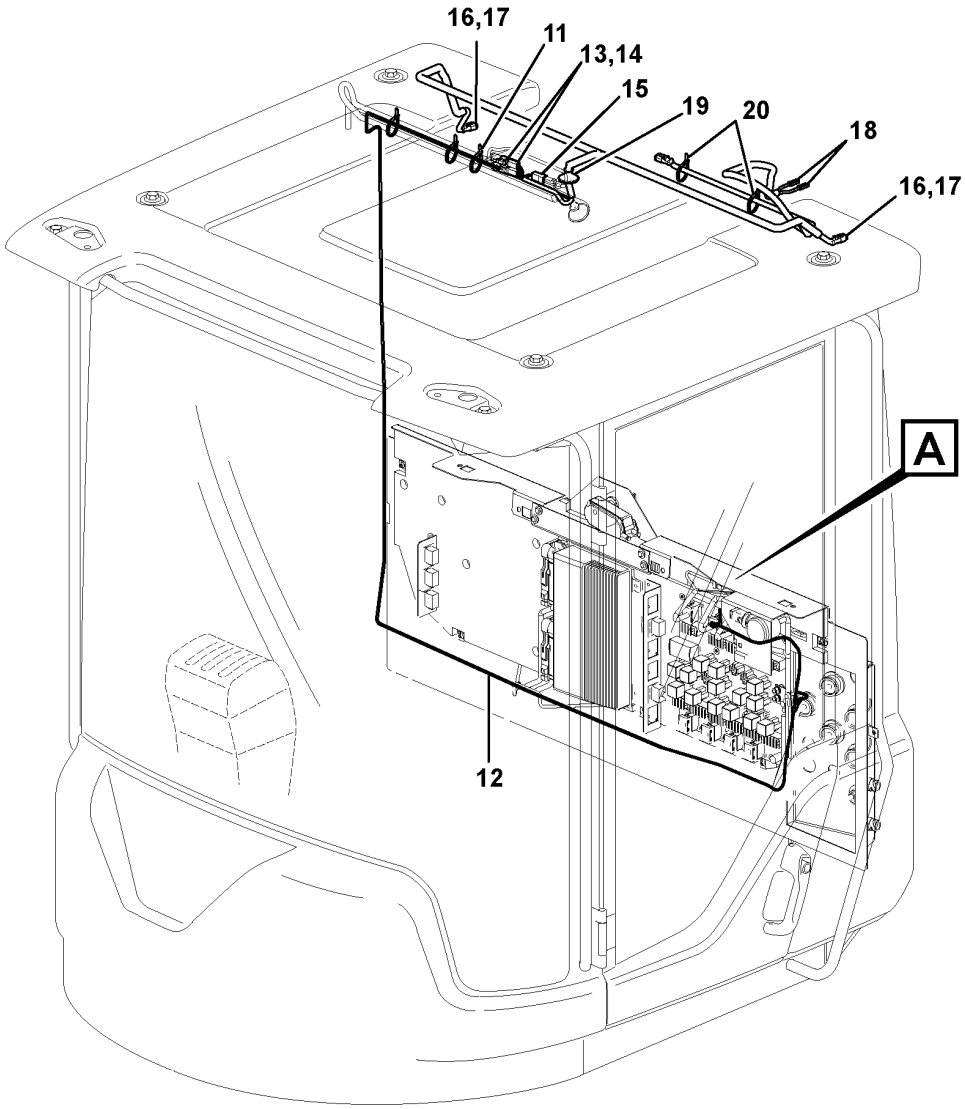

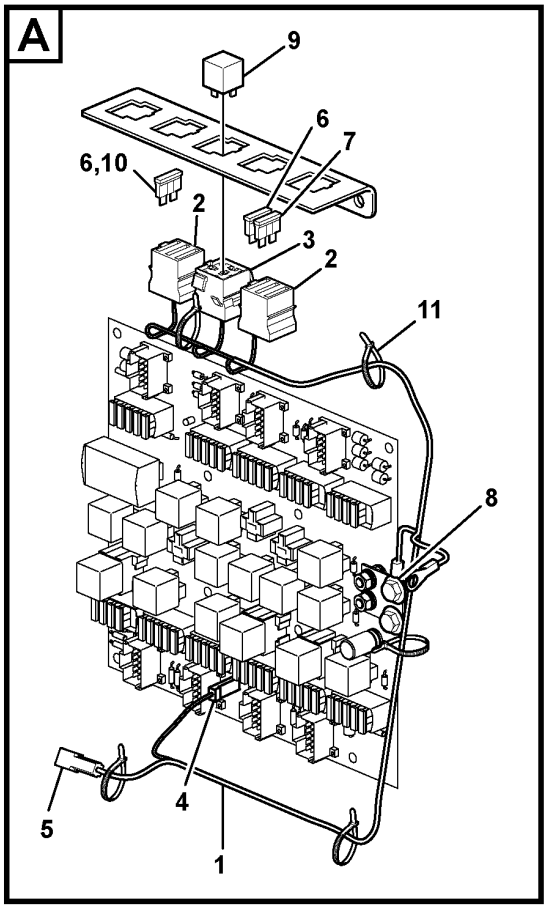

Volvo Construction Equipment

1030409

Fig.	Part No.	Quantity 1	2	3	PS	KIT	Description	Denominación	Denominação	Dénomination	Notes
1	VOE 11171857	1					Wiring harness	Manojo cables	Chicote cabos	Faisceau de câbles	
							•CONNECTED TO:	•CONECTADO A:	•CONECTADO EM:	•CONNECTÉ A:	
							••Feeding	••Alimentacion	••Alimentação	••Alimentation	30A
							••Ground Conn	••Conexion Tierra	••Conexão terra	••Liaison Masse	31C
							••Fuse Holder	••Porta-fusible	••Porta fusíveis	••Porte fusible	FU61, FU62, FU85
							••Relay Retainer	••Portarreles	••Porta relé	••Porte-relais	RE3601
							••Housing Cover	••Funda Aislador	••Tampa isolante	••Gaine Isolante	P1/2, P1 (L350F)
2	VOE 3986188	1					•Fuse holder	•Portafusibles	•Porta fusíveis	•Porte-fusible	
3	VOE 8141996	1					•Housing	•Cuerpo	•Carcaça	•Carter	
4	VOE 13949597	1					•Protecting sleeve	•Manguito de protección	•Luva proteção	•Manchon protection	
5	VOE 958207	1					•Housing	•Cuerpo	•Carcaça	•Carter	
6	VOE 13969162	2					•Fuse	•Fusible	•Fusível	•Fusible	15A, FU61, FU85
7	VOE 13969160	1					•Fuse	•Fusible	•Fusível	•Fusible	5A, FU62
8	VOE 946440	1					Flange screw	Tornillo embridado	Parafuso flangeado	Vis à embase	30A, M8 x 16mm
9	VOE 20374662	1					Relay	Relé	Relé	Relais	RE3601
10	VOE 13969162	1					Fuse	Fusible	Fusível	Fusible	15A, FU85
11	VOE 14016673	REQ					Strip clamp	Abrazadera de cinta	Cinta braçadeira	Serrage de ruban	
12	VOE 11171843	1					Wiring harness	Manojo cables	Chicote cabos	Faisceau de câbles	
							•CONNECTED TO:	•CONECTADO A:	•CONECTADO EM:	•CONNECTÉ A:	
							••Fuse Holder	••Porta-fusible	••Porta fusíveis	••Porte fusible	FU85
							••Ground Conn	••Conexion Tierra	••Conexão terra	••Liaison Masse	31C
							••Cable harness	••Manojo cables	••Chicote	••Faisceau cables	(LA3519, LA3520, LA3624)
							••Work lights	••Alumbrado de trabajo	••Luzes de trabalho	••Eclairage de travail	LA3519, LA3520
							••Rotating Beacon	••Luz Rotativa Emergencia	••Sinalizador rotativo	••Gyrophare	LA3624
							••Cyclone Cleaner	••Filtro Ciclon	••Filtro ciclone	••Filtre Cyclone	MO8702
13	VOE 874954	2					•Housing	•Cuerpo	•Carcaça	•Carter	
14	VOE 11803693	2					•Lock	•Cierre	•Trava	•Serrure	
15		1			NS		•Tab Housing	•Aislad Clavija	•Alojamento pinos	•Fiche Isolante	
16	VOE 874955	3					•Housing	•Cuerpo	•Carcaça	•Carter	
17	VOE 11806306	3					•Stop	•Parada	•Batente	•Arrêt	
18	VOE 13949597	2					•Protecting sleeve	•Manguito de protección	•Luva proteção	•Manchon protection	

1		**Cable harness air cleaner, cab** **Manojo de cable, filtro de aire, cab** **Chicote de cabos do purificador de ar, cabine** **Faisceau de câbles, filtre à air, cabine**	Catalogue id **20105**	Group **371**
2				
3			Illustr. No **1030409**	Section **2575**
4				
5		**85376**	Issue **20021229-G**	Page **387**

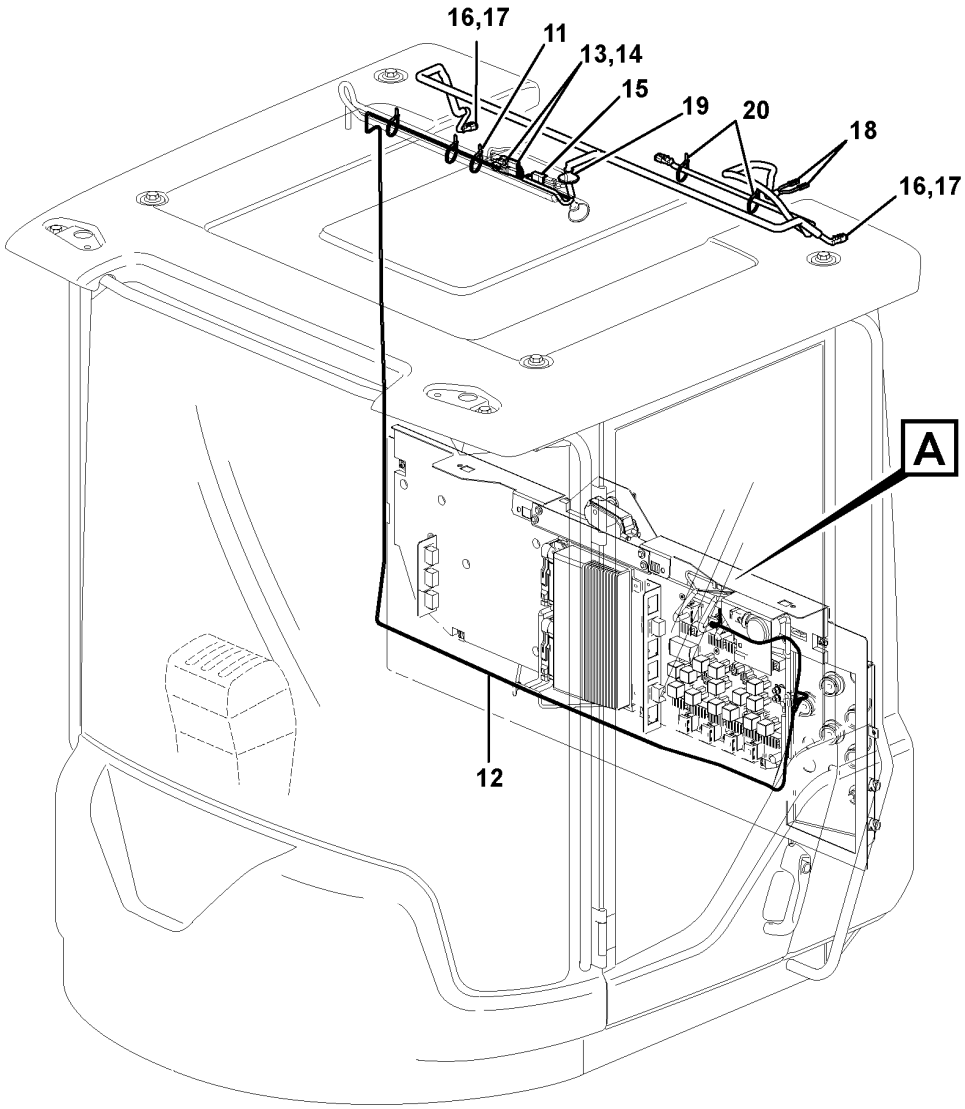

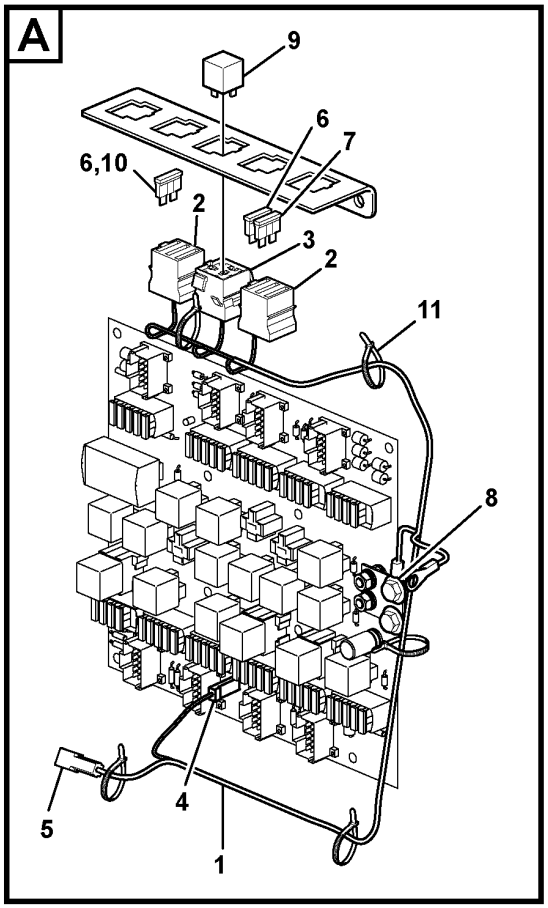

Volvo Construction Equipment

1030409

Fig.	Part No.	Quantity 1	2	3	PS	KIT	Description	Denominación	Denominação	Dénomination	Notes
19	**VOE 1259854**	1					•Grommet	•Pasaje	•Passa muro	•Passe fil	
20	**VOE 4881440**	2					Cable tie	Abrazadera de cinta	Braçadeira	Serre-câble	

1		**Cable harness air cleaner, cab** **Manojo de cable, filtro de aire, cab** **Chicote de cabos do purificador de ar, cabine** **Faisceau de câbles, filtre à air, cabine**	Catalogue id **20105**	Group **371**
2				
3			Illustr. No **1030409**	Section **2575**
4				
5		**85376**	Issue **20021229-G**	Page **389**

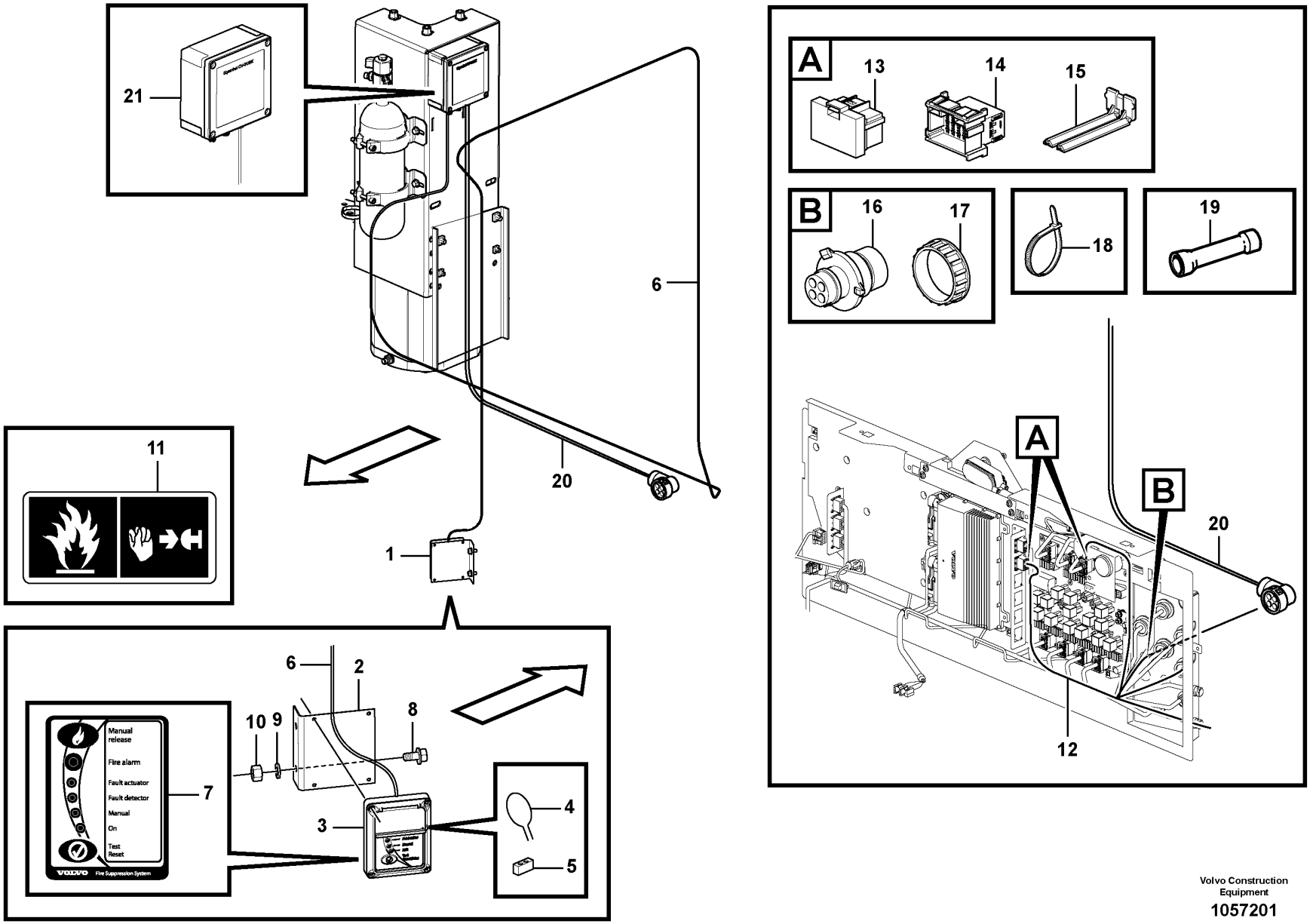

Volvo Construction Equipment

1057201

Fig.	Part No.	Quantity 1	2	3	PS	KIT	Description	Denominación	Denominação	Dénomination	Notes
1		1			NS		Display panel	Panel indicador	Painel explicativo	Panneau afficheur	CU9903 S/N -72505, -7108 S/N -26929, -29394
1	**VOE 16883312**	1					Display panel	Panel indicador	Painel explicativo	Panneau afficheur	S/N 72506-, 7109- S/N 26930-, 29395-
2	**VOE 15145730**	1			OP		•Bracket	•Consola	•Suporte	•Console	S/N -72505, -7108 S/N -26929, -29394
3	**VOE 15146389**	1					•Panel	•Panel	•Painel	•Panneau	S/N -72505, -7108 S/N -26929, -29394
4	**VOE 15160275**	1					••Sealing wire	••Alambre de precinto	••Arame de vedação	••Fil plombage	S/N -72505, -7108 S/N -26929, -29394
5	**VOE 15160273**	1					••Anti-tamper sealing	••Precinto	••Selo	••Plomb	S/N -72505, -7108 S/N -26929, -29394
	VOE 17253793	1					••Cover	••Funda exterior	••Cobertura externa	••Gaine extérieure	S/N -72505, -7108 S/N -26929, -29394
6	**VOE 15146681**	1					•Control cable	•Cable de mando	•Cabo de comando	•Câble commande	S/N -72505, -7108 S/N -26929, -29394
7	**VOE 15152684**	1					•Decal set	•Kit de calcomanía	•Jogo decalques	•Lot d'autocollants	S/N -72505, -7108 S/N -26929, -29394
8	**VOE 13965175**	2					Screw	Tornillo	Parafuso	Vis	
9	**VOE 955892**	2					Plain washer	Arandela plana	Arruela simples	Rondelle plane	
10	**VOE 13955781**	2					Nut	Tuerca	Porca	Écrou	
11	**VOE 15126372**	1					Decal	Calcomanía	Decalque	Autocollant	
12	**VOE 15148478**	1					Wiring harness	Manojo cables	Chicote cabos	Faisceau de câbles	
							•CONNECTED TO:	•CONECTADO A:	•CONECTADO EM:	•CONNECTÉ A:	
							••Cable connection	••Conexión de cable	••Conexão de cabo	••Connexion de câble	MK, DC, KG, UA20
							••Earth	••Tierra	••Terra	••Terre	31C
13	**VOE 20367826**	2					•Housing	•Cuerpo	•Carcaça	•Carter	
14	**VOE 3987482**	2					•Housing	•Cuerpo	•Carcaça	•Carter	
15	**VOE 1078189**	2					•Lock plate	•Placa de seguridad	•Placa trava	•Plaque verrouillage	
16	**VOE 3944972**	1					•Housing	•Cuerpo	•Carcaça	•Carter	(KG)
17	**VOE 3963413**	1					Ring	Anillo	Anel	Bague	
18	**VOE 4821292**	13					Cable tie	Abrazadera de cinta	Braçadeira	Serre-câble	
19	**VOE 956958**	1					Splice	Manguito unión	Junção	Douille raccord	

1		**Cable harness, fire suppression system** **Haz de cables, sistema de extinción de incendio** **Chicote de cabos, sistema de extinção de incêndio** **Faisceau de câblage, système anti-incendie**	Catalogue id **20105**	Group **371**
2				
3			Illustr. No **1057201**	Section **2600**
4				
5		**85169**	Issue **20021229-G**	Page **391**

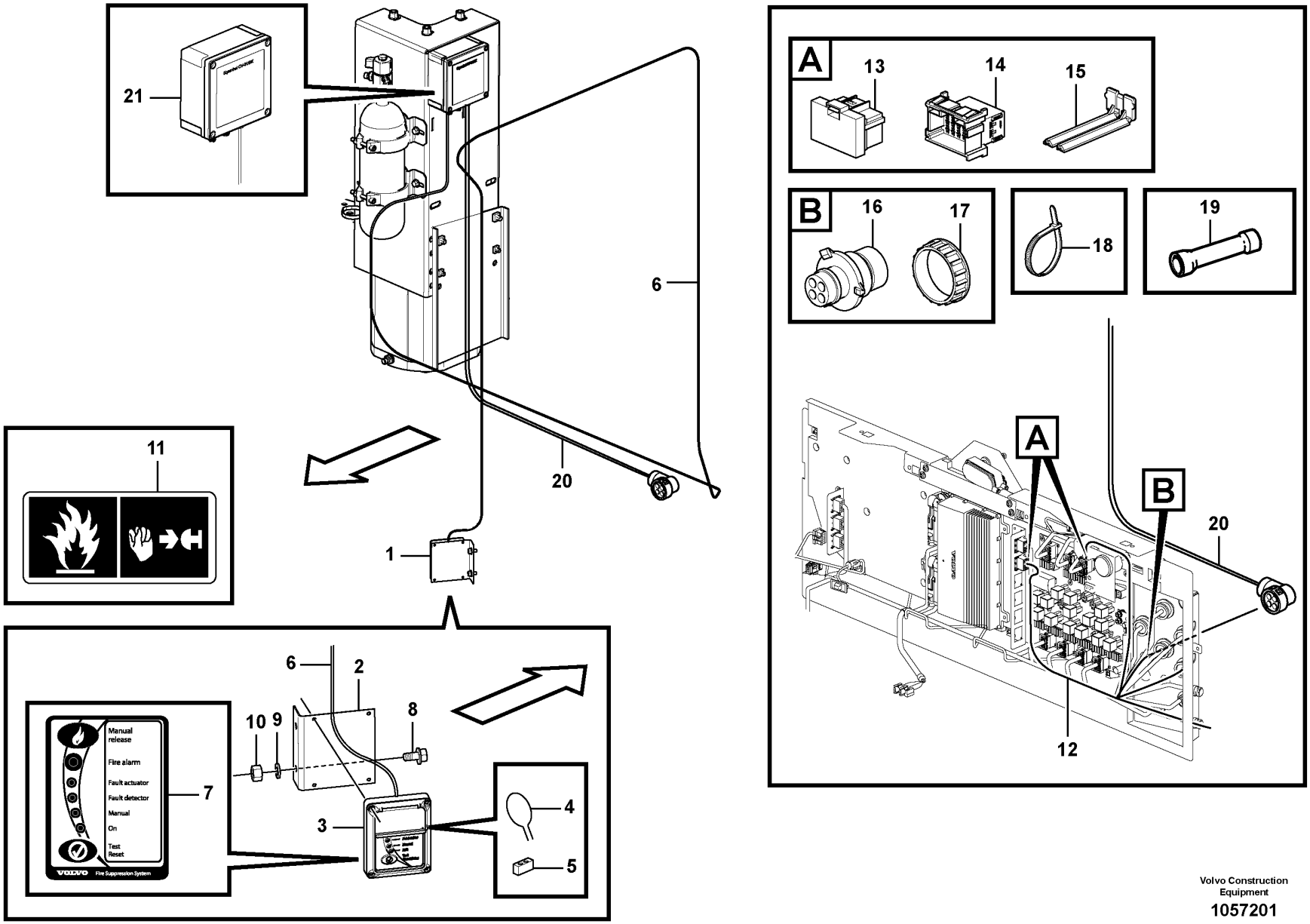

Volvo Construction Equipment

1057201

Fig.	Part No.	Quantity 1	2	3	PS	KIT	Description	Denominación	Denominação	Dénomination	Notes
20	VOE 15166071	1					Wiring harness	Manojo cables	Chicote cabos	Faisceau de câbles	
							•CONNECTED TO:	•CONECTADO A:	•CONECTADO EM:	•CONNECTÉ A:	
							••Cable connection	••Conexión de cable	••Conexão de cabo	••Connexion de câble	KG
							••Control Unit	••Unidad de mando	••Unidade d/controle	••Unité de commande	(CU9902)
	VOE 970771	1					•Cable seal	•Sellador de cable	•Passamuro	•Joint sur fil	
	VOE 970772	3					•Cable seal	•Sellador de cable	•Passamuro	•Joint sur fil	
21		1					Control Unit	Unidad de mando	Unidade d/controle	Unité de commande	See group 992-300 page 1295

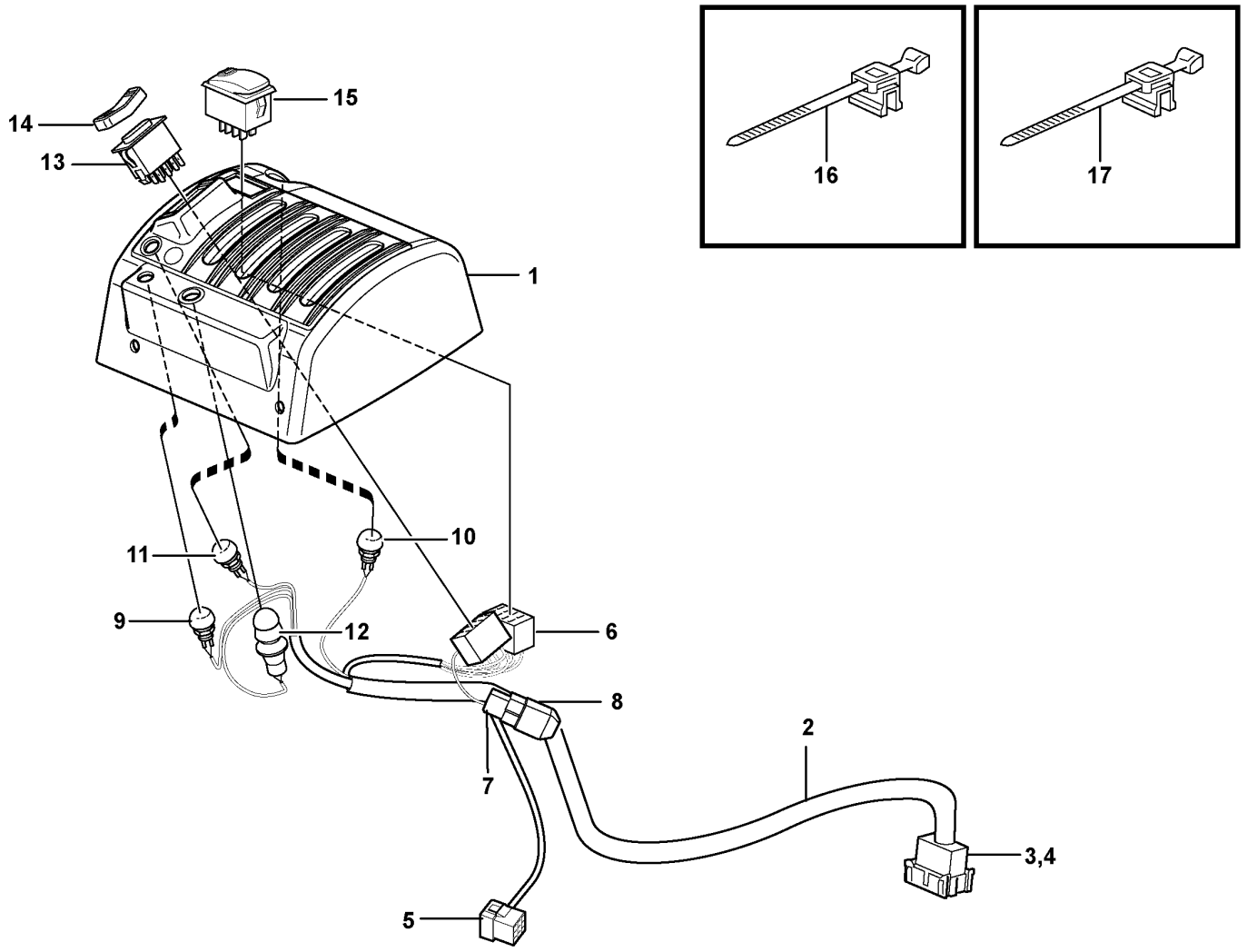

Volvo Construction Equipment

1024704

Fig.	Part No.	Quantity 1	2	3	4	5	PS	KIT	Description	Denominación	Denominação	Dénomination	Notes
	VOE 15019974	1							Cover	Capó	Capô	Capot	
1	VOE 15018432	1							•Cover	•Capó	•Capô	•Capot	
2	VOE 15018706	1							•Wiring harness	•Manojo cables	•Chicote cabos	•Faisceau de câbles	
3	VOE 3987483	1							••Housing	••Cuerpo	••Carcaça	••Carter	
4		1					NS		••Lock	••Cierre	••Trava	••Serrure	
5	VOE 948295	1							••Insulator	••Aislador	••Isolante	••Isolateur	
6	VOE 70369714	2							••Housing	••Cuerpo	••Carcaça	••Carter	
7	VOE 13958210	2							••Receptacle housing	••Aislador manguito	••Caixa de conector	••Douille isolante	
8	VOE 4940327	2							••Diode	••Diodo	••Diodo	••Diode	DI9103, DI9104
9	VOE 11170372	1							••Switch	••Interruptor	••Interruptor	••Contacteur	SW3615
9	VOE 11039681	1							•••Switch	•••Interruptor	•••Interruptor	•••Contacteur	
9	VOE 11170040	1							•••Protecting cap	•••Cabezal protección	•••Capa proteção	•••Capot de protection	
10	VOE 11170373	1							••Switch	••Interruptor	••Interruptor	••Contacteur	SW4207
10	VOE 11039681	1							•••Switch	•••Interruptor	•••Interruptor	•••Contacteur	
10	VOE 11170040	1							•••Protecting cap	•••Cabezal protección	•••Capa proteção	•••Capot de protection	
11	VOE 11170374	1							••Switch	••Interruptor	••Interruptor	••Contacteur	SW4210
11	VOE 11039681	1							•••Switch	•••Interruptor	•••Interruptor	•••Contacteur	
11	VOE 11170040	1							•••Protecting cap	•••Cabezal protección	•••Capa proteção	•••Capot de protection	
12	VOE 11170375	1							••Switch	••Commutador	••Comutador	••Commutateur	SW4209
12	VOE 11039681	1							•••Switch	•••Interruptor	•••Interruptor	•••Contacteur	
12	VOE 11170040	1							•••Protecting cap	•••Cabezal protección	•••Capa proteção	•••Capot de protection	
12	VOE 11104727	1							•••Anchorage	•••Fijación	•••Ancoragem	•••Fixation	
13	VOE 21866297	1							••Switch	••Interruptor	••Interruptor	••Contacteur	SW4208
14	VOE 11170288	1							••Rocker arm	••Balancín	••Balancim	••Culbuteur	
15	VOE 15021452	1							••Contact button	••Botón de contacto	••Botão contato	••Bouton contact	SW9145
16	VOE 983021	1							••Cable tie	••Abrazadera de cinta	••Braçadeira	••Serre-câble	
17		2					NS		••Cable Tie	••Abrazadera	••Braçadeira	••Serre-cable	

1		**Cable harnesses, servo valve.** **Haces de cables, servoválvula.** **Chicotes de cabos, válvula servo.** **Faisceau de câbles, servo-distributeur.**	Catalogue id **20105**	Group **371**
2				
3			Illustr. No **1024704**	Section **3700**
4				
5		**85302**	Issue **20021229-G**	Page **395**

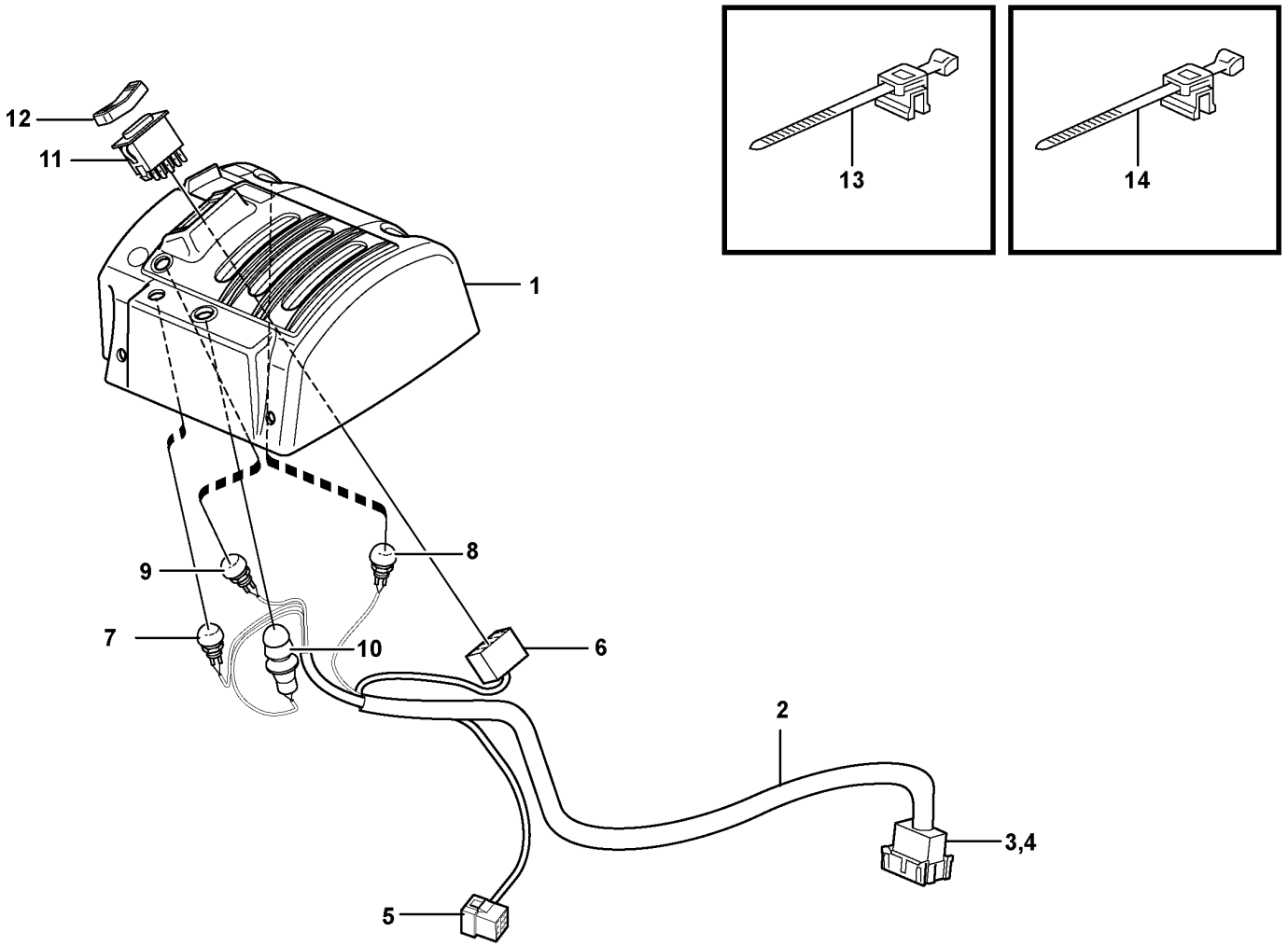

Volvo Construction Equipment
1024703

Fig.	Part No.	Quantity 1	2	3	PS	KIT	Description	Denominación	Denominação	Dénomination	Notes
	VOE 15019847	1					Cover	Capó	Capô	Capot	
1		1			NS		•Cover	•Capo	•Tampa	•Capot	
2	VOE 15018705	1					•Wiring harness	•Manojo cables	•Chicote cabos	•Faisceau de câbles	
3	VOE 3987483	1					••Housing	••Cuerpo	••Carcaça	••Carter	
4		1			NS		••Lock	••Cierre	••Trava	••Serrure	
5	VOE 948295	1					••Insulator	••Aislador	••Isolante	••Isolateur	
6	VOE 70369714	1					••Housing	••Cuerpo	••Carcaça	••Carter	
7	VOE 11170372	1					••Switch	••Interruptor	••Interruptor	••Contacteur	SW3615
7	VOE 11039681	1					•••Switch	•••Interruptor	•••Interruptor	•••Contacteur	
7	VOE 11170040	1					•••Protecting cap	•••Cabezal protección	•••Capa proteção	•••Capot de protection	
8	VOE 11170373	1					••Switch	••Interruptor	••Interruptor	••Contacteur	SW4207
8	VOE 11039681	1					•••Switch	•••Interruptor	•••Interruptor	•••Contacteur	
8	VOE 11170040	1					•••Protecting cap	•••Cabezal protección	•••Capa proteção	•••Capot de protection	
9	VOE 11170374	1					••Switch	••Interruptor	••Interruptor	••Contacteur	SW4210
9	VOE 11039681	1					•••Switch	•••Interruptor	•••Interruptor	•••Contacteur	
9	VOE 11170040	1					•••Protecting cap	•••Cabezal protección	•••Capa proteção	•••Capot de protection	
10	VOE 11170375	1					••Switch	••Commutador	••Comutador	••Commutateur	SW4209
10	VOE 11039681	1					•••Switch	•••Interruptor	•••Interruptor	•••Contacteur	
10	VOE 11170040	1					•••Protecting cap	•••Cabezal protección	•••Capa proteção	•••Capot de protection	
10	VOE 11104727	1					•••Anchorage	•••Fijación	•••Ancoragem	•••Fixation	
11	VOE 21866297	1					•Switch	•Interruptor	•Interruptor	•Contacteur	SW4208
12	VOE 11170288	1					•Rocker arm	•Balancín	•Balancim	•Culbuteur	
13	VOE 983021	1					Cable tie	Abrazadera de cinta	Braçadeira	Serre-câble	
14		2			NS		Cable Tie	Abrazadera	Braçadeira	Serre-cable	

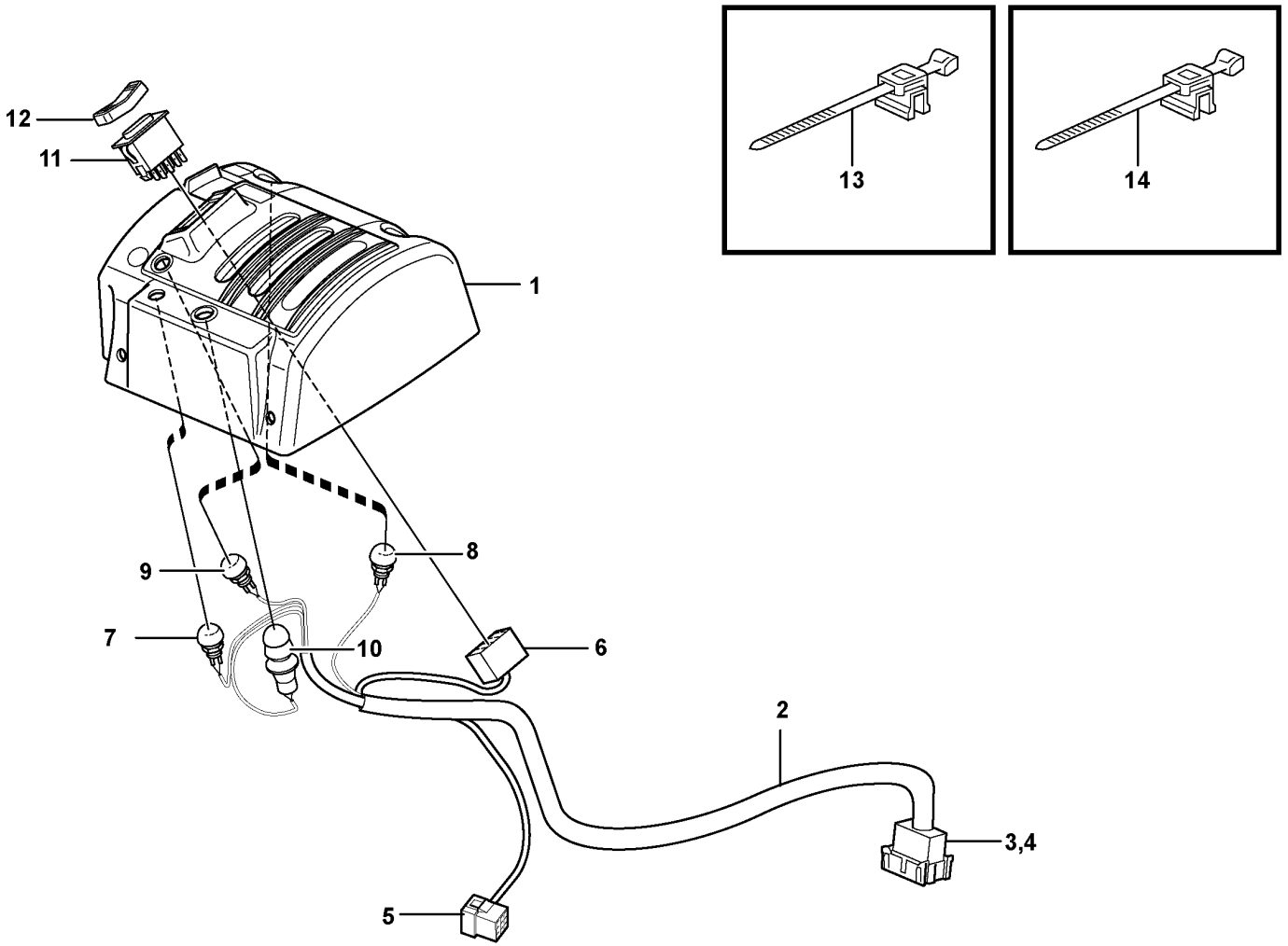

Volvo Construction Equipment
1024701

Fig.	Part No.	Quantity 1	2	3	PS	KIT	Description	Denominación	Denominação	Dénomination	Notes
	VOE 15019993	1					Cover	Capó	Capô	Capot	
1	VOE 15020305	1					•Cover	•Capó	•Capô	•Capot	
2	VOE 15018705	1					•Wiring harness	•Manojo cables	•Chicote cabos	•Faisceau de câbles	
3	VOE 3987483	1					••Housing	••Cuerpo	••Carcaça	••Carter	
4		1			NS		••Lock	••Cierre	••Trava	••Serrure	
5	VOE 948295	1					••Insulator	••Aislador	••Isolante	••Isolateur	
6	VOE 70369714	1					••Housing	••Cuerpo	••Carcaça	••Carter	
7	VOE 11170372	1					••Switch	••Interruptor	••Interruptor	••Contacteur	SW3615
7	VOE 11039681	1					•••Switch	•••Interruptor	•••Interruptor	•••Contacteur	
7	VOE 11170040	1					•••Protecting cap	•••Cabezal protección	•••Capa proteção	•••Capot de protection	
8	VOE 11170373	1					••Switch	••Interruptor	••Interruptor	••Contacteur	SW4207
8	VOE 11039681	1					•••Switch	•••Interruptor	•••Interruptor	•••Contacteur	
8	VOE 11170040	1					•••Protecting cap	•••Cabezal protección	•••Capa proteção	•••Capot de protection	
9	VOE 11170374	1					••Switch	••Interruptor	••Interruptor	••Contacteur	SW4210
9	VOE 11039681	1					•••Switch	•••Interruptor	•••Interruptor	•••Contacteur	
9	VOE 11170040	1					•••Protecting cap	•••Cabezal protección	•••Capa proteção	•••Capot de protection	
10	VOE 11170375	1					••Switch	••Commutador	••Comutador	••Commutateur	SW4209
10	VOE 11039681	1					•••Switch	•••Interruptor	•••Interruptor	•••Contacteur	
10	VOE 11170040	1					•••Protecting cap	•••Cabezal protección	•••Capa proteção	•••Capot de protection	
10	VOE 11104727	1					•••Anchorage	•••Fijación	•••Ancoragem	•••Fixation	
11	VOE 21866297	1					•Switch	•Interruptor	•Interruptor	•Contacteur	SW4208
12	VOE 11170288	1					•Rocker arm	•Balancín	•Balancim	•Culbuteur	
13	VOE 983021	1					Cable tie	Abrazadera de cinta	Braçadeira	Serre-câble	
14		2			NS		Cable Tie	Abrazadera	Braçadeira	Serre-cable	

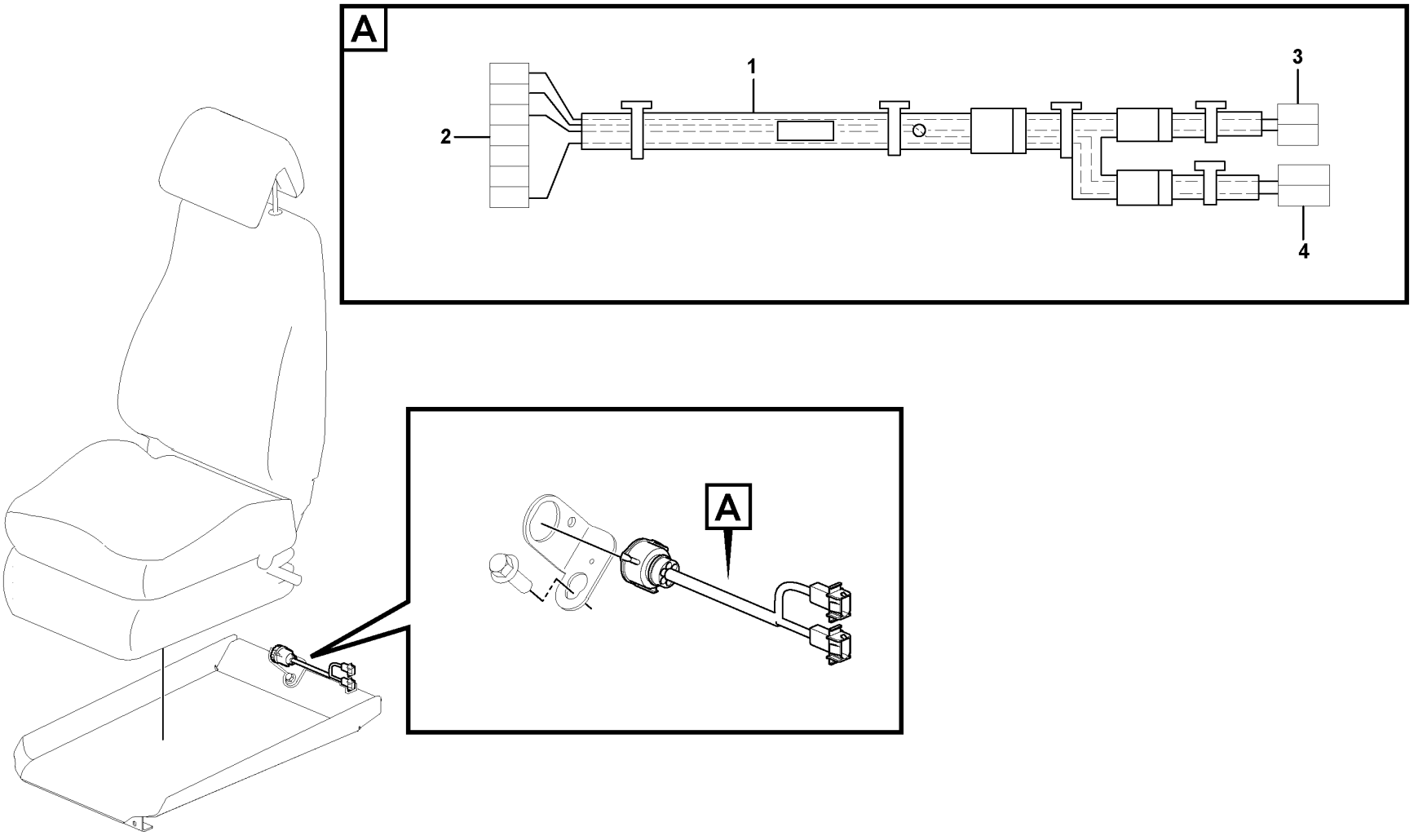
A
1
2
3
4
A

Fig.	Part No.	Quantity 1	2	3	PS	KIT	Description	Denominación	Denominação	Dénomination	Notes
1	**VOE 17463847**	1					Wiring harness	Manojo cables	Chicote cabos	Faisceau de câbles	
2	**VOE 3963412**	1					•Housing	•Cuerpo	•Carcaça	•Carter	AA
2	**VOE 970772**	REQ					•Cable seal	•Sellador de cable	•Passamuro	•Joint sur fil	
2	**VOE 3963409**	REQ					•Cable terminal	•Terminal de cable	•Terminal cabos	•Cosse câble	
2	**VOE 970771**	REQ					•Cable seal	•Sellador de cable	•Passamuro	•Joint sur fil	
3	**VOE 13948995**	2					•Pin housing	•Aislador de clavija	•Alojamento do pino	•Fiche isolante	AA, OCA
3	**VOE 969830**	REQ					•Cable terminal	•Terminal de cable	•Terminal cabos	•Cosse câble	

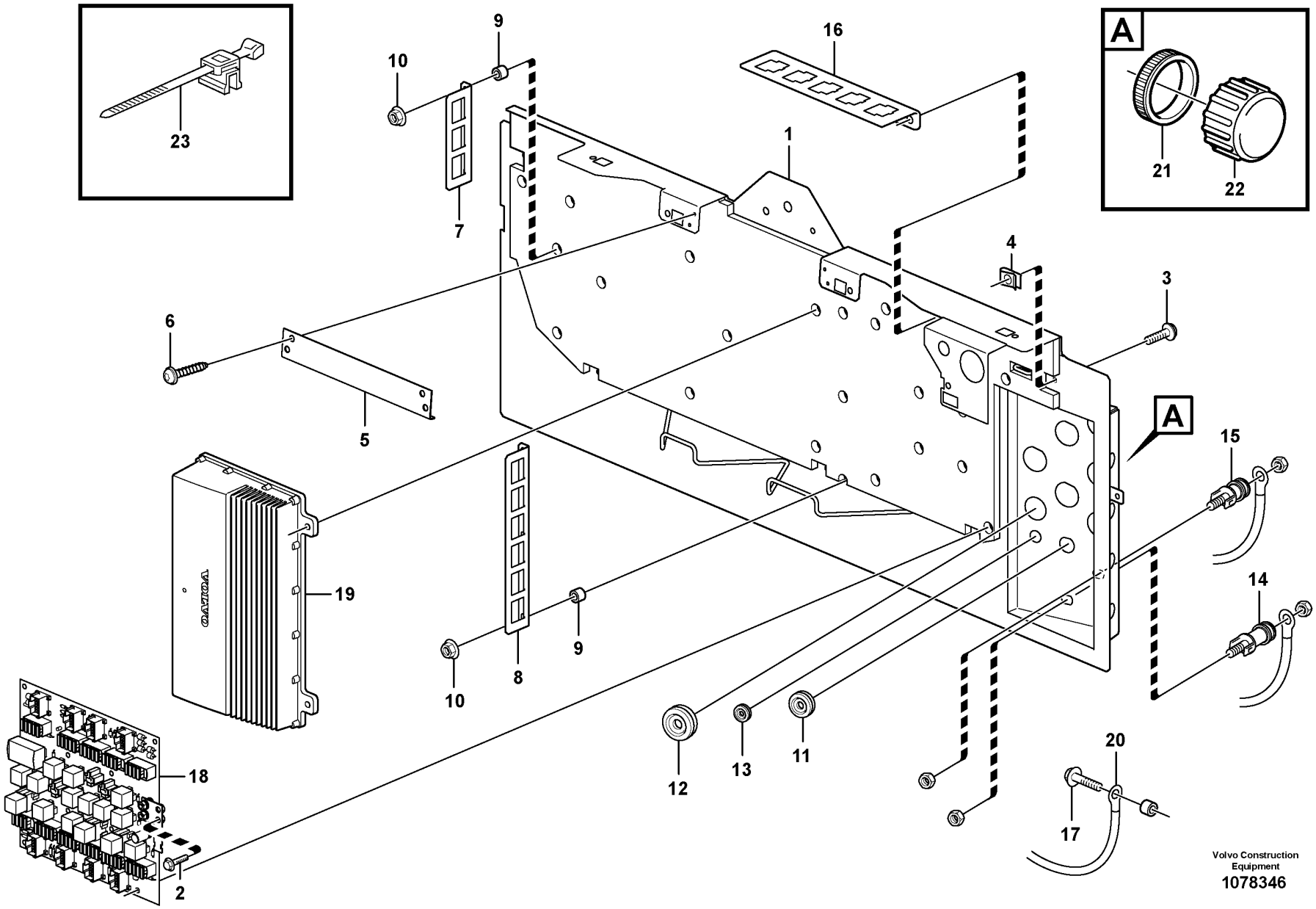

Volvo Construction Equipment
1078346

Fig.	Part No.	Quantity 1	2	3	PS	KIT	Description	Denominación	Denominação	Dénomination	Notes
1	VOE 15150010	1	1				Rear panel	Chapa posterior	Painel traseiro	Tôle ar	
2	VOE 946440	1	1				Flange screw	Tornillo embridado	Parafuso flangeado	Vis à embase	
3	VOE 971321	5	5				Six point socket screw	Racor de seis dientes	Paraf soquete sext	Vis à 6 pans creux	
4	VOE 949921	5	5				Spring nut	Tuerca resorte	Porca de pressão	Écrou de ressort	
5		1	1		NS		Reinforcement	Refuerzo	Reforço	Renfort	
6	VOE 971322	5	5				Six point socket screw	Racor de seis dientes	Paraf soquete sext	Vis à 6 pans creux	
7		1	1		NS		Plate	Placa	Placa	Plaque	
8		1			NS		Plate	Placa	Placa	Plaque	
8	VOE 17236616		1				Attaching plate	Placa de fijación	Placa fixação	Plaque de fixation	
9	VOE 930418	9	9				Spacer ring	Anillo distanciador	Anel espaçador	Bague entretoise	
10	VOE 13949278	9	9				Flange lock nut	Contratuerca embridada	Contra porca flange	Contre-écrou à embase	
11	VOE 941269	5	5				Plug	Tapón	Bujão	Tampon	SWE E PROD BRA CAB - 71996
11	VOE 941269	3	3				Plug	Tapón	Bujão	Tampon	SWE L PROD BRA CAB 71997 -
12	VOE 943920	2	2				Plug	Tapón	Bujão	Tampon	
13	VOE 941268	1	1				Plug	Tapón	Bujão	Tampon	
14		1	1				By-pass Unit	Unid By-pass	Unidade by-pass	Branchement	(-) See group 371-850 page 291
15		1	1				By-pass Unit	Unid By-pass	Unidade by-pass	Branchement	(B+) See group 371-850 page 291
16	VOE 11444231	2	2				Plate	Chapa	Chapa	Tôle	
17	VOE 13966807	1	1				Flange screw	Tornillo embridado	Parafuso flangeado	Vis à embase	
18		1	1		NS		Circuit Board	Placa Circuito	Cartão de circuitos	Carte Circuit	See group 372-150 page 407
19		1	1				Electronic unit	Unidad electrón	Unidade eletrônica	Unité électronique	VECU See group 366-150 page 239
20		1	1				Cable harness	Manojo cables	Chicote	Faisceau cables	See group 371-850 page 291
21	VOE 3963413	REQ	REQ				Ring	Anillo	Anel	Bague	
22	VOE 20374157	2	2				Cap	Caperuza	Tampa	Chapeau	84986 L PROD CAB 71997 -
23	VOE 983021		REQ				Cable tie	Abrazadera de cinta	Braçadeira	Serre-câble	

3963) Bra Cab - 72030, Swe Cab - 29218, 29226

1	33019, 33293, 33437
2	3963) 33018
3	
4	
5	

Electrical distribution box
Unidad de distribución eléctrica
Caixa de distribuição elétrica
Unité de distribution électrique

Catalogue id	Group
20105	372
Illustr. No	Section
1078346	100
Issue	Page
20021229-G	403

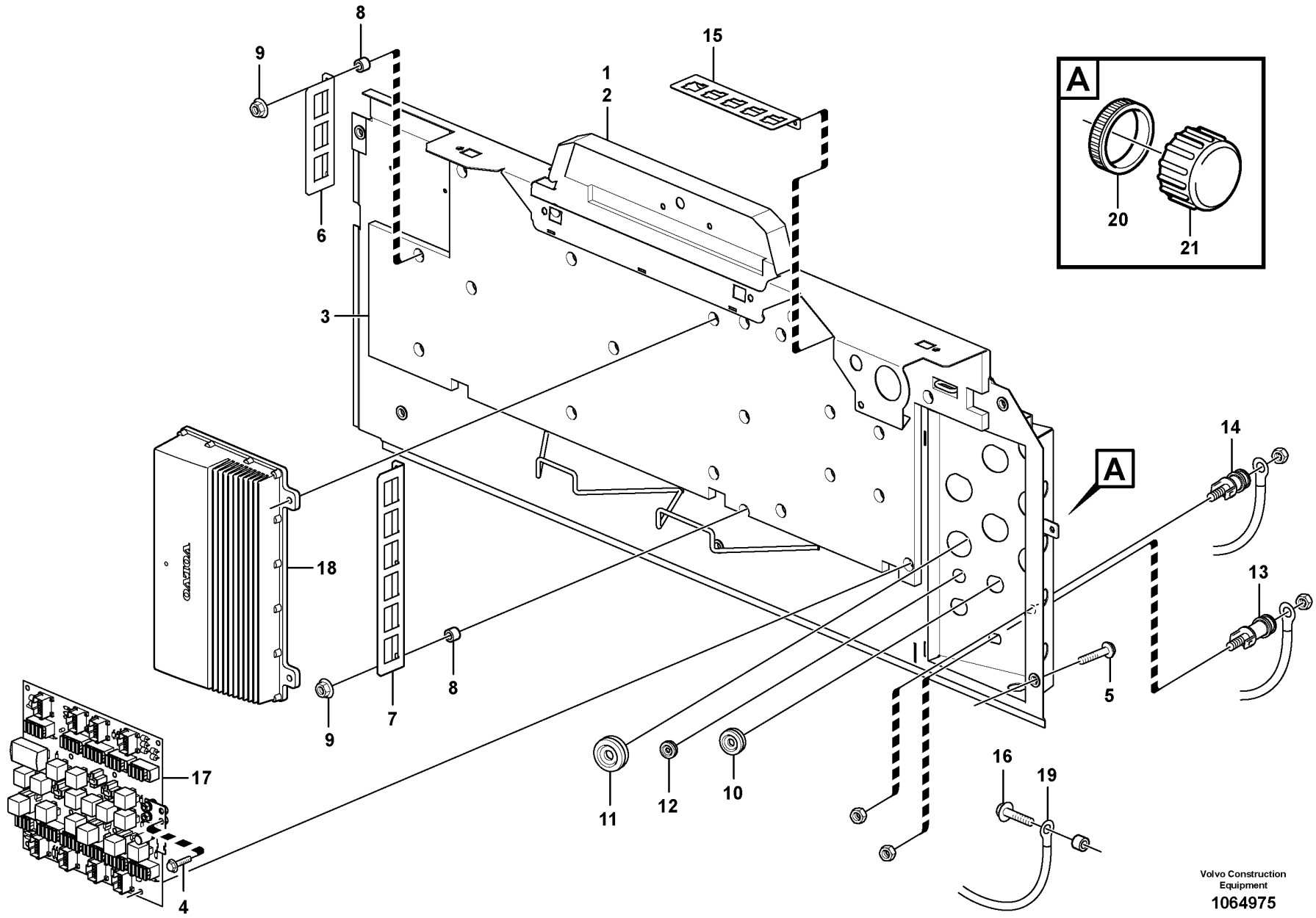

Volvo Construction Equipment

1064975

Fig.	Part No.	Quantity 1	2	3	PS	KIT	Description	Denominación	Denominação	Dénomination	Notes
1		1			NS		Rear panel	Chapa posterior	Painel traseiro	Tôle ar	
2	VOE 17200940	1					•Rear wall panel	•Panel respaldo	•Painel traseiro encosto	•Panneau dossier	
3	VOE 15143798	1					•Insulating material	•Material de aislamiento	•Material isolante	•Matériau isolant	
4	VOE 946440	1					Flange screw	Tornillo embridado	Parafuso flangeado	Vis à embase	
5	VOE 949894	5					Flange screw	Tornillo embridado	Parafuso flangeado	Vis à embase	S/N -72348
5	VOE 13966807	5					Flange screw	Tornillo embridado	Parafuso flangeado	Vis à embase	S/N 72349-
6		1			NS		Plate	Placa	Placa	Plaque	
7	VOE 17236616	1					Attaching plate	Placa de fijación	Placa fixação	Plaque de fixation	
8	VOE 930418	9					Spacer ring	Anillo distanciador	Anel espaçador	Bague entretoise	
9	VOE 13949278	9					Flange lock nut	Contratuerca embridada	Contra porca flange	Contre-écrou à embase	
10	VOE 941269	4					Plug	Tapón	Bujão	Tampon	
11	VOE 943920	2					Plug	Tapón	Bujão	Tampon	
12	VOE 941268	1					Plug	Tapón	Bujão	Tampon	
13	VOE 15411541	1					By-pass unit	Puente	Derivação	Transition	(-) See group 371-850 page 291
14	VOE 15411524	1					By-pass unit	Puente	Derivação	Transition	(B+) See group 371-850 page 291
15	VOE 11444231	2					Plate	Chapa	Chapa	Tôle	
16	VOE 13966807	1					Flange screw	Tornillo embridado	Parafuso flangeado	Vis à embase	
17	VOE 15193725	1					Circuit board	Placa circuito	Circuito impresso	Carte circuit	See group 372-150 page 407
18	VOE 11381475	1			SS		Electronic unit	Unidad electrónica	Unidade eletrônica	Unité électronique	VECU See group 366-100 page 237
19	VOE 17206205	1					Wiring harness	Manojo cables	Chicote cabos	Faisceau de câbles	S/N -72262 See group 371-850 page 291
19	VOE 17237714	1					Wiring harness	Manojo cables	Chicote cabos	Faisceau de câbles	S/N 72263- See group 371-850 page 291
20	VOE 3963413	REQ					Ring	Anillo	Anel	Bague	
21	VOE 20374157	2					Cap	Caperuza	Tampa	Chapeau	
	VOE 13955900	2					Washer	Arandela	Arruela	Rondelle	2624)
	VOE 11117464	1					Plain washer	Arandela plana	Arruela simples	Rondelle plane	2624)
	VOE 983021	REQ					Cable tie	Abrazadera de cinta	Braçadeira	Serre-câble	2624)

3964) Bra Cab 72031 - , Swe Cab 29219 - 29225, 29227 -
2624) **GB**: Not Shown **ES**: No ilustrado **BR**: Não mostrado **FR**: Non représenté

1		**Electrical distribution box** **Unidad de distribución eléctrica** **Caixa de distribuição elétrica** **Unité de distribution électrique**	Catalogue id **20105**	Group **372**
2				
3			Illustr. No **1064975**	Section **120**
4				
5		**3964), 33018**	Issue **20021229-G**	Page **405**

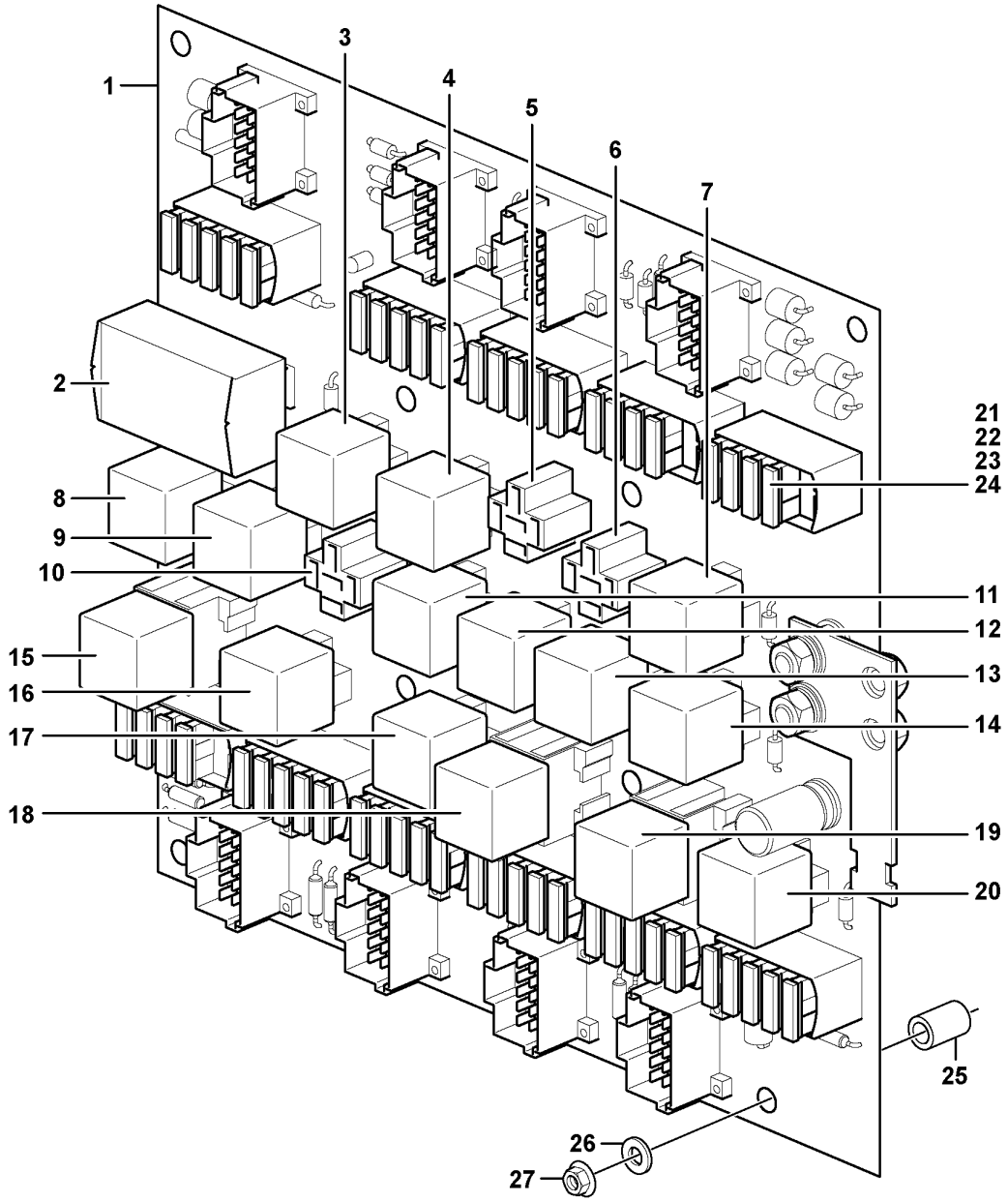

Volvo Construction Equipment

1024521

Fig.	Part No.	Quantity 1	2	3	4	5	PS	KIT	Description	Denominación	Denominação	Dénomination	Notes
	VOE 15080974	1					SS		Circuit board	Placa circuito	Circuito impresso	Carte circuit	(VOE 15013292)
	VOE 15080974			1	1		SS		Circuit board	Placa circuito	Circuito impresso	Carte circuit	
	VOE 15193725					1			Circuit board	Placa circuito	Circuito impresso	Carte circuit	
1		1					NS		•Printed circuit board	•Placa de circuito impreso	•Placa de circuitos	•Carte de circuit imprimé	
1	VOE 15081188		1	1	1				•Circuit board	•Placa circuito	•Circuito impresso	•Carte circuit	
									•Relay:	**•Rele:**	**•Relé:**	**•Relais:**	
2	VOE 15048941	1							Flasher unit	Relé intermitentes	Relé pisca-pisca	Centrale clignotante	(VOE 11170048) RF1
2	VOE 15048941		1	1	1	1			Flasher unit	Relé intermitentes	Relé pisca-pisca	Centrale clignotante	
3	VOE 20374662	1	1	1	1				•Relay	•Relé	•Relé	•Relais	RE01
3	VOE 21244697					1			•Relay	•Relé	•Relé	•Relais	
									••Tilt automatic	••Automatismo volquete	••Inclinação automática	••Automatique redressem	
4	VOE 20374662	1	1	1	1				•Relay	•Relé	•Relé	•Relais	RE02
4	VOE 21244697					1			•Relay	•Relé	•Relé	•Relais	
									••Back-up warning	••Aviso de marcha atrás	••Aviso marcha-ré	••Alarme de marche arrière	
5	VOE 20374662	1	1	1	1				•Relay	•Relé	•Relé	•Relais	RE03
5	VOE 21244697					1			•Relay	•Relé	•Relé	•Relais	
									••Work Lamp, Front	••Lampara,trabajo, De	••Luz de trabalho, dianteira	••Lampe Travail, Av	
6	VOE 20374662	1	1	1	1				•Relay	•Relé	•Relé	•Relais	RE04
6	VOE 21244697					1			•Relay	•Relé	•Relé	•Relais	
									••Lighting, cab, rear	••Alumbrado, cabina, detrás	••Iluminação, cabine, traseira	••Eclairage, cabine, AR	
7	VOE 20374662	1	1	1	1				•Relay	•Relé	•Relé	•Relais	RE05
7	VOE 21244697					1			•Relay	•Relé	•Relé	•Relais	
									••Boom kickout	••Elevador automatico	••Estender lança	••Automatique levage	
8	VOE 20374662	1	1	1	1				•Relay	•Relé	•Relé	•Relais	RE06

3954) Cab -27667, -68895, -71698
3957) Cab -29353 Swe, Cab -72066 Bra
3955) Cab 27668-, 68896-, 71699-
3956) Cab 27659-
3958) Cab 29354- Swe, Cab 72067- Bra

1	**3954) 33293**
2	**3957) 33018**
3	**3955) 33293**
4	**3956) 33437**
5	**3958) 33018**

Circuit board
Placa de circuito
Placa de circuitos
Carte circuit

Catalogue id **20105**	Group **372**
Illustr. No **1024521**	Section **150**
Issue **20021229-G**	Page **407**

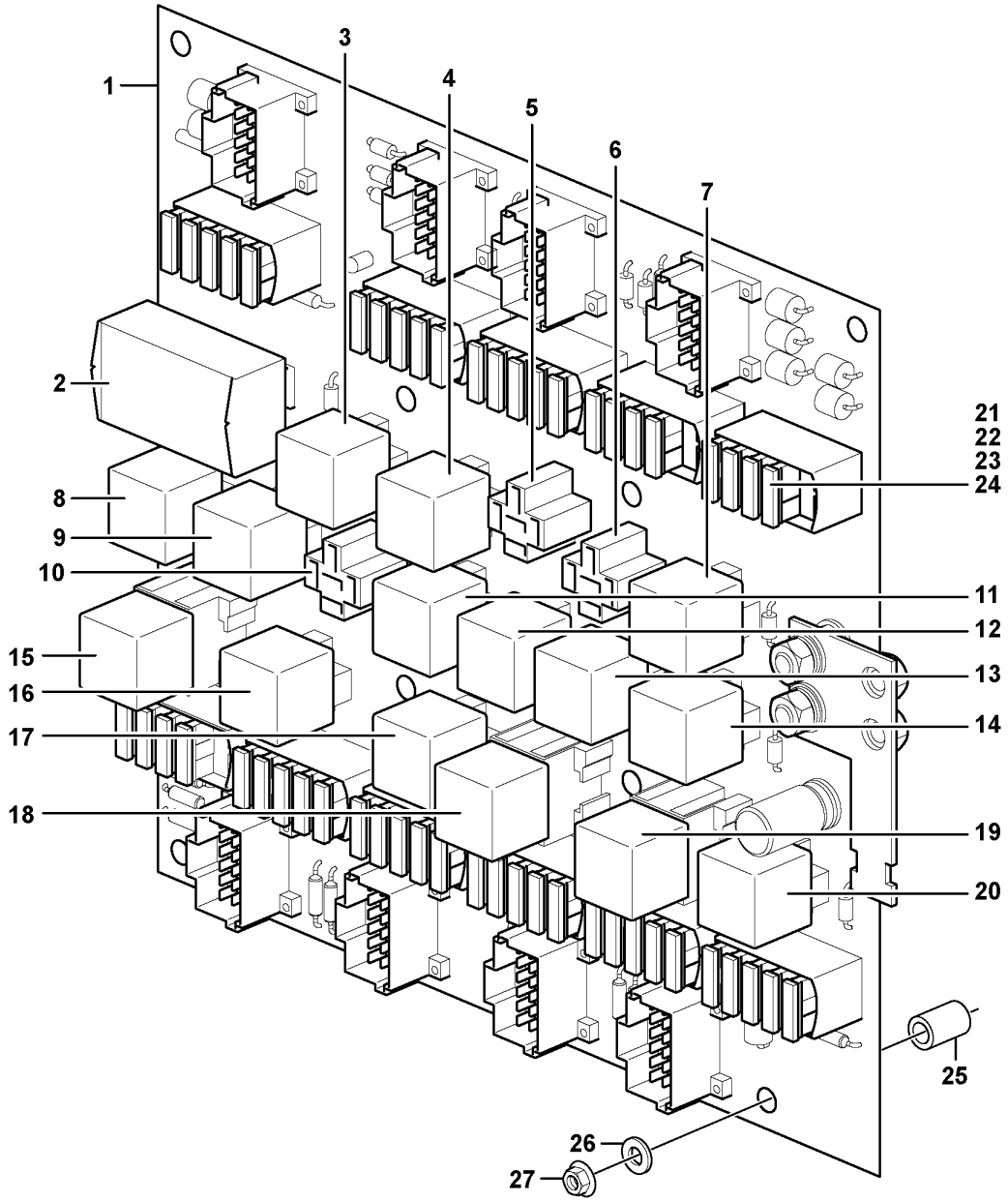

Volvo Construction Equipment

1024521

Fig.	Part No.	Quantity 1	2	3	4	5	PS	KIT	Description	Denominación	Denominação	Dénomination	Notes
8	**VOE 21244697**					1			•Relay	•Relé	•Relé	•Relais	
									••Starter Motor	••Motor de arranque	••Motor de arranque	••Demarreur	
9	**VOE 20374662**	1	1	1	1				•Relay	•Relé	•Relé	•Relais	RE07
9	**VOE 21244697**					1			•Relay	•Relé	•Relé	•Relais	
									••Lighting, cab, front	••Alumbrado, cabina, delante	••Iluminação, cabine, dianteira	••Eclairage, cabine, AV	
10	**VOE 20374662**	1	1	1	1				•Relay	•Relé	•Relé	•Relais	RE08
10	**VOE 21244697**					1			•Relay	•Relé	•Relé	•Relais	
									••Boom suspension	••Suspensión del brazo de carga	••Suspensão da lança	••Suspension des bras de levage	
11	**VOE 20374662**	1	1	1	1				•Relay	•Relé	•Relé	•Relais	RE09
11	**VOE 21244697**					1			•Relay	•Relé	•Relé	•Relais	
									••Interval wiper, rear	••Limpiaparabrisas intermitente, trasero	••Limpador intermitente, traseiro	••Essuie-glace à intermittence, AR	
12	**VOE 20374662**	1	1	1	1				•Relay	•Relé	•Relé	•Relais	RE10
12	**VOE 21244697**					1			•Relay	•Relé	•Relé	•Relais	
									••Brake lamp	••Luz freno	••Luz do freio	••Feu frein	
13	**VOE 20374662**	1	1	1	1				•Relay	•Relé	•Relé	•Relais	RE11
13	**VOE 21244697**					1			•Relay	•Relé	•Relé	•Relais	
									••Radiator Casing	••Cubiert Radiado	••Carcaça radiador	••Boiti.radiateur	
14	**VOE 20374662**	1	1	1	1				•Relay	•Relé	•Relé	•Relais	RE12
14	**VOE 21244697**					1			•Relay	•Relé	•Relé	•Relais	
									••30-feed	••Alimentación 30	••Alimentação 30	••Alimentation 30	
15	**VOE 20390648**	1					SS		•Relay	•Relé	•Relé	•Relais	RE13
15	**VOE 21255974**		1	1	1				•Relay	•Relé	•Relé	•Relais	
15	**VOE 21244698**					1			•Relay	•Relé	•Relé	•Relais	
									••Feeding Ecu	••Alimentador Ecu	••Alimentação, ECU	••Alimentation Ecu	
16	**VOE 20374662**	1	1	1	1				•Relay	•Relé	•Relé	•Relais	RE14

3954) Cab -27667, -68895, -71698
3957) Cab -29353 Swe, Cab -72066 Bra
3955) Cab 27668-, 68896-, 71699-
3956) Cab 27659-
3958) Cab 29354- Swe, Cab 72067- Bra

1	**3954) 33293**
2	**3957) 33018**
3	**3955) 33293**
4	**3956) 33437**
5	**3958) 33018**

Circuit board
Placa de circuito
Placa de circuitos
Carte circuit

Catalogue id **20105**	Group **372**
Illustr. No **1024521**	Section **150**
Issue **20021229-G**	Page **409**

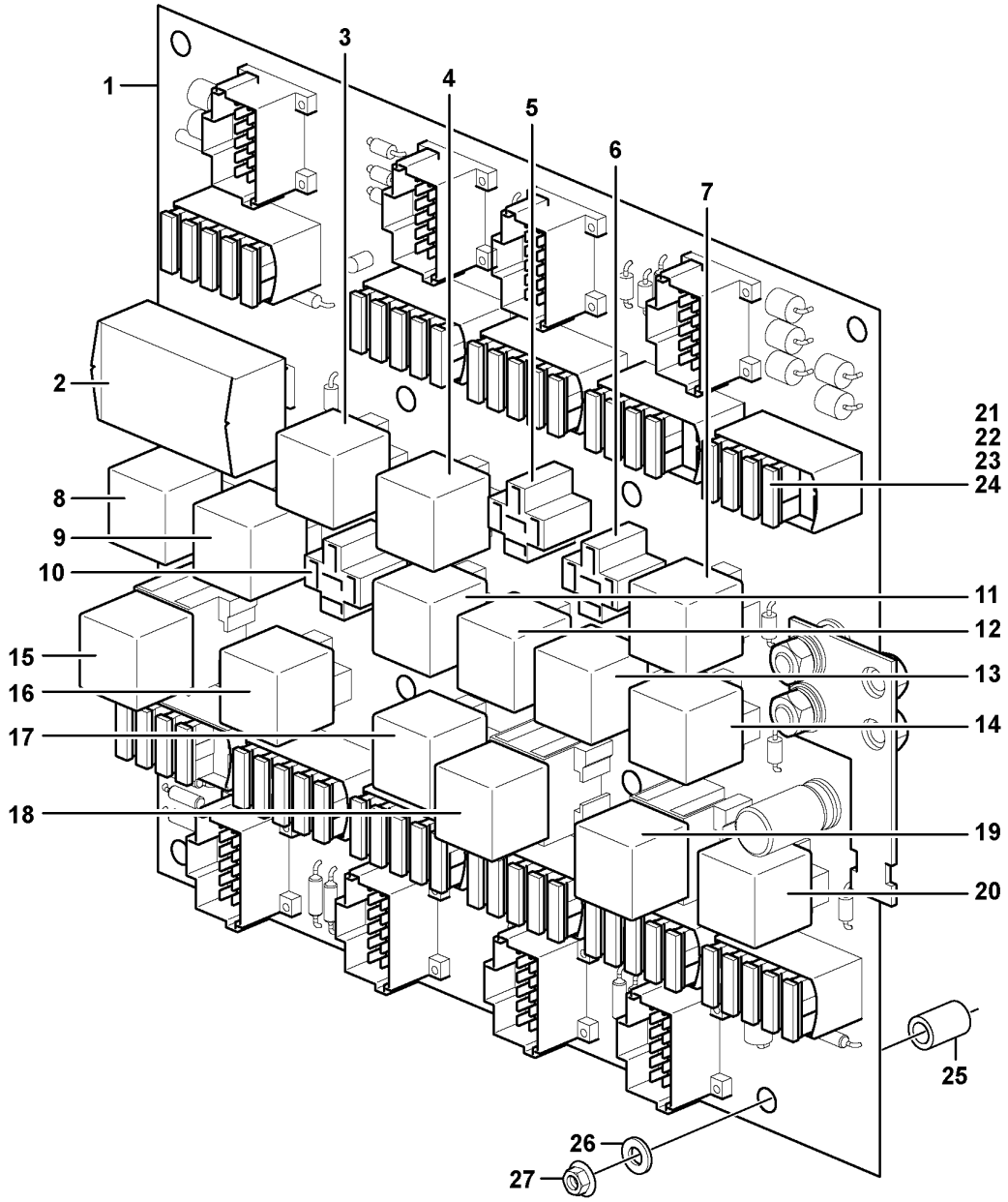

Volvo Construction Equipment

1024521

Fig.	Part No.	Quantity 1	2	3	4	5	PS	KIT	Description	Denominación	Denominação	Dénomination	Notes
16	**VOE 21244697**					1			•Relay	•Relé	•Relé	•Relais	
									••Air-conditioning	••Acondicion aire	••Ar condicionado	••Climatisation	
17	**VOE 20374662**	1	1	1	1				•Relay	•Relé	•Relé	•Relais	RE15
17	**VOE 21244697**					1			•Relay	•Relé	•Relé	•Relais	
									••Interm.wiper,front	••Limp.bris inter, de	••Limpador intermitente, dianteiro	••Es.glace inter Av	
18	**VOE 20390648**	1					SS		•Relay	•Relé	•Relé	•Relais	RE16
18	**VOE 21255974**		1	1	1				•Relay	•Relé	•Relé	•Relais	
18	**VOE 21244698**					1			•Relay	•Relé	•Relé	•Relais	
									••15A-feed	••Alimentación 15A	••Alimentação 15A	••Alimentation 15A	
19	**VOE 20390648**	1					SS		•Relay	•Relé	•Relé	•Relais	RE17
19	**VOE 21255974**		1	1	1				•Relay	•Relé	•Relé	•Relais	
19	**VOE 21244698**					1			•Relay	•Relé	•Relé	•Relais	
									••15A-feed	••Alimentación 15A	••Alimentação 15A	••Alimentation 15A	
20	**VOE 20374662**	1	1	1	1				•Relay	•Relé	•Relé	•Relais	RE18
20	**VOE 21244697**					1			•Relay	•Relé	•Relé	•Relais	
									••15EA-feed	••Alimentación 15EA	••Alimentação 15EA	••Alimentation 15EA	
									•Fuse	**•Fusible**	**•Fusível**	**•Fusible**	
21	**VOE 13969160**	26	26	26	26	24			•Fuse	•Fusible	•Fusível	•Fusible	5A (BR)
22	**VOE 969161**	16	16	16	16	18			•Fuse	•Fusible	•Fusível	•Fusible	10A (RED)
23	**VOE 13969162**	8	8	8	8	8			•Fuse	•Fusible	•Fusível	•Fusible	15A (BLUE)
24	**VOE 978999**	1	1	1	1	1			•Fuse	•Fusible	•Fusível	•Fusible	20A (YELL)
25	**VOE 11006880**	8	8	8	8	8			Spacer sleeve	Manguito distanciador	Luva espaçadora	Douille entretoise	
26	**VOE 962656**	8	8	8	8	8			Washer	Arandela	Arruela	Rondelle	
27	**VOE 13949278**	8	8	8	8	8			Flange lock nut	Contratuerca embridada	Contra porca flange	Contre-écrou à embase	

3954) Cab -27667, -68895, -71698
3957) Cab -29353 Swe, Cab -72066 Bra
3955) Cab 27668-, 68896-, 71699-
3956) Cab 27659-
3958) Cab 29354- Swe, Cab 72067- Bra

1	**3954) 33293**
2	**3957) 33018**
3	**3955) 33293**
4	**3956) 33437**
5	**3958) 33018**

Circuit board
Placa de circuito
Placa de circuitos
Carte circuit

Catalogue id **20105**	Group **372**
Illustr. No **1024521**	Section **150**
Issue **20021229-G**	Page **411**

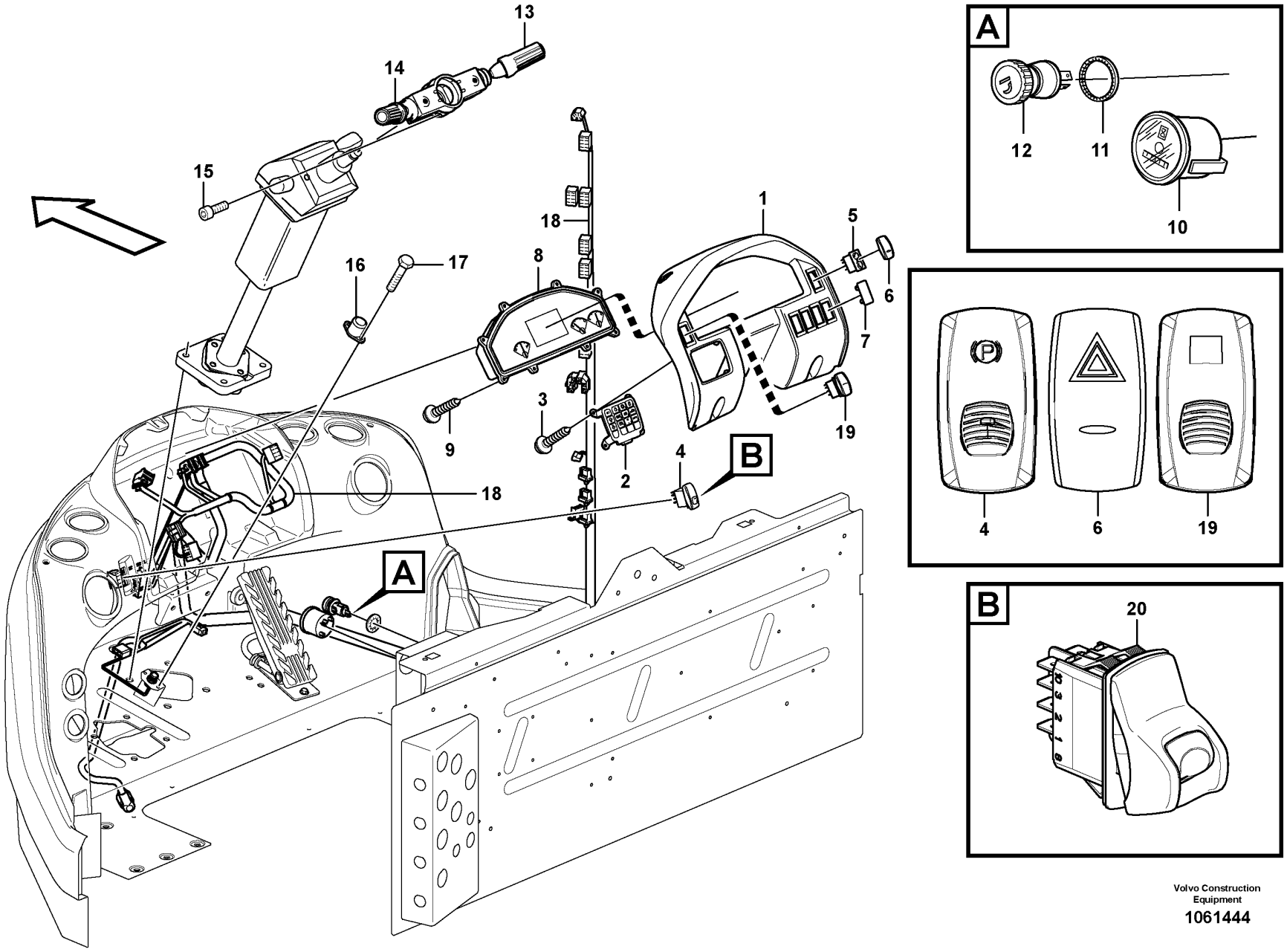

Volvo Construction Equipment

1061444

Fig.	Part No.	Quantity 1	2	3	4	5	PS	KIT	Description	Denominación	Denominação	Dénomination	Notes
1		1	1	1	1				Instr panel	Panel instrum	Painel de instrumentos	Planche bord	See group 881-100 page 1037
2	VOE 15119187	1	1	1	1				Keyboard	Teclado	Teclado	Clavier	
3	VOE 976162	4	4	4	4				Six point socket screw	Racor de seis dientes	Paraf soquete sext	Vis à 6 pans creux	
4	VOE 15021450	1		1					Contact button	Botón de contacto	Botão contato	Bouton contact	SW5501
4	VOE 15090317		1		1				Contact button	Botón de contacto	Botão contato	Bouton contact	SW5501, S/N - 29153,SWE S/N - 43510,IRN S/N - 72031,BRA
									•Parking Brake	•Freno Estacion	•Freio de estacionamento	•Frein Parking	
	VOE 20374662	1	1	1	1				Relay	Relé	Relé	Relais	
5	VOE 70377112	1	1	1	1				Switch	Interruptor	Interruptor	Contacteur	
									•Hazard	•Luz interm. advertenc	•Perigo	•Feu detresse avertis.	
6	VOE 15052460	1	1	1	1				Rocker arm	Balancín	Balancim	Culbuteur	
7	VOE 70369713	5	5	5	5				Cover	Capó	Capô	Capot	
8	VOE 11443770	1					SS		Instrument cluster	Instrumento combinado	Grupo de instrumentos	Tableau de bord	
8	VOE 11380400		1	1	1		SS		Instrument cluster	Instrumento combinado	Instrumentos combinados	Afficheur multifonction	S/N -27773, (CAB -28606) S/N -71932, BRA S/N -43510, IRN
8	VOE 11381500		1	1	1		SS		Instrument cluster	Instrumento combinado	Instrumentos combinados	Afficheur multifonction	S/N 27774- (CAB 28606-) S/N 71933-, BRA S/N 43511-, IRN
9	VOE 975380	8	8	8	8				Six point socket screw	Racor de seis dientes	Paraf soquete sext	Vis à 6 pans creux	
10	VOE 15047153	1	1	1	1				Hour recorder	Contador de madera	Horímetro	Compteur horaire	
11	VOE 13946222	1	1	1	1				Retainer	Soporte	Retentor	Retenue	
12	VOE 1586917	1	1	1	1				Cigarette lighter	Encendedor	Acendedor de cigarros	Allume-cigares	PO3901
	VOE 11170339	1		1					Switch	Interruptor	Interruptor	Contacteur	
	VOE 17416824		1		1		SS		Contact kit	Juego de contacto	Jogo contatos	Jeu de contacts	
13	VOE 15095844	1		1					•Contact kit	•Juego de contacto	•Jogo contatos	•Jeu de contacts	
13	VOE 15095844		1		1				•Contact kit	•Juego de contacto	•Jogo contatos	•Jeu de contacts	
14	VOE 15146534	1		1					•Switch	•Commutador	•Comutador	•Commutateur	
14	VOE 17416725		1		1				•Contact kit	•Juego de contacto	•Jogo contatos	•Jeu de contacts	
15	VOE 959187	2		2					•Hex. socket screw	•Tornillo de hexágono embutido	•Parafuso soquete sext	•Vis à six pans creux	M5 x 12
16	VOE 1589502	1	1	1	1				Foot operated switch	Contacto freno	Chave contato pé	Contacteur au pied	

1	33293
2	33018
3	33437
4	33019
5	

Instrument panel
Panel de instrumentos
Painel de instrumentos
Tableau de bord

Catalogue id	Group
20105	380
Illustr. No	Section
1061444	100
Issue	Page
20021229-G	413

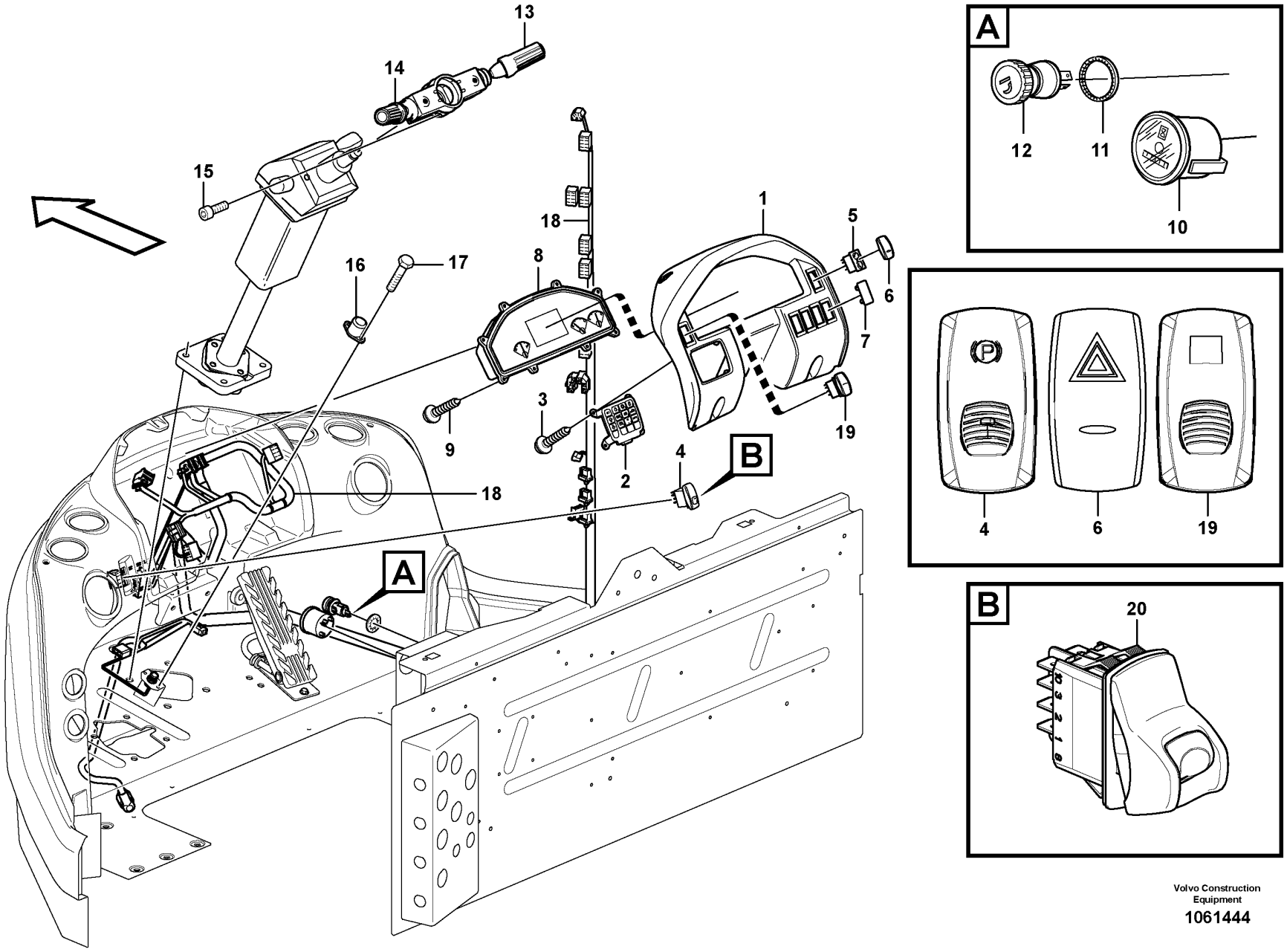

Volvo Construction Equipment

1061444

Fig.	Part No.	Quantity 1	2	3	4	5	PS	KIT	Description	Denominación	Denominação	Dénomination	Notes
17	VOE 969278	2	2	2	2				Six point socket screw	Racor de seis dientes	Paraf soquete sext	Vis à 6 pans creux	
18		1	1	1	1				Wire harness	Manojo cables	Chicote	Faisceau cables	See group 371-850 page 291
19	VOE 15021451	1	1	1	1				Contact button	Botón de contacto	Botão contato	Bouton contact	(VOE 70377163) 83476, 83479 SW9143, CAB - 30011, SWE S/N - 72262 BRA
19	VOE 17232649		1						Rocker switch	Commutador cuna		Commutateur à bascule	83476, 83479 SW9143, CAB 30012 - SWE, S/N 72263 - BRA
									•Atch Lock	•Cierre Implemen	•Trava do implemento	•Verrouill Acces	
20	VOE 17201798		1		1				Switch	Interruptor	Interruptor	Rupteur	SW5501, S/N 29154 -,SWE S/N 43511 -,IRN S/N 72032 -,BRA
									•Parking Brake	•Freno Estacion	•Freio de estacionamento	•Frein Parking	

1	33293
2	33018
3	33437
4	33019
5	

Instrument panel
Panel de instrumentos
Painel de instrumentos
Tableau de bord

Catalogue id	Group
20105	**380**
Illustr. No	Section
1061444	**100**
Issue	Page
20021229-G	**415**

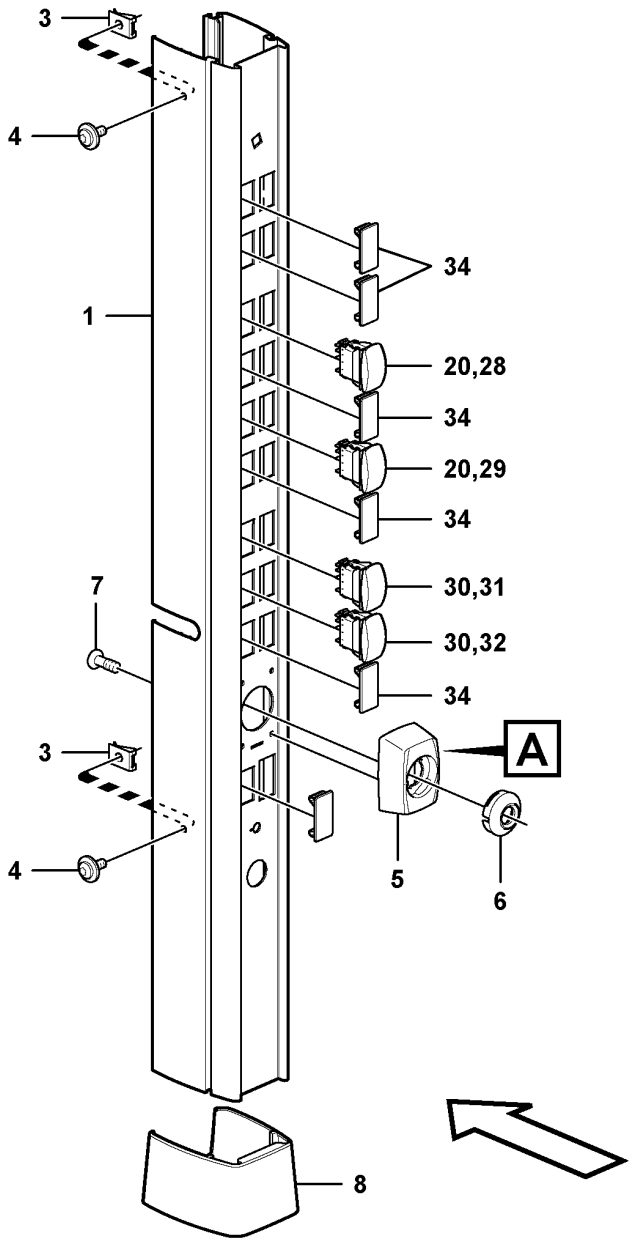

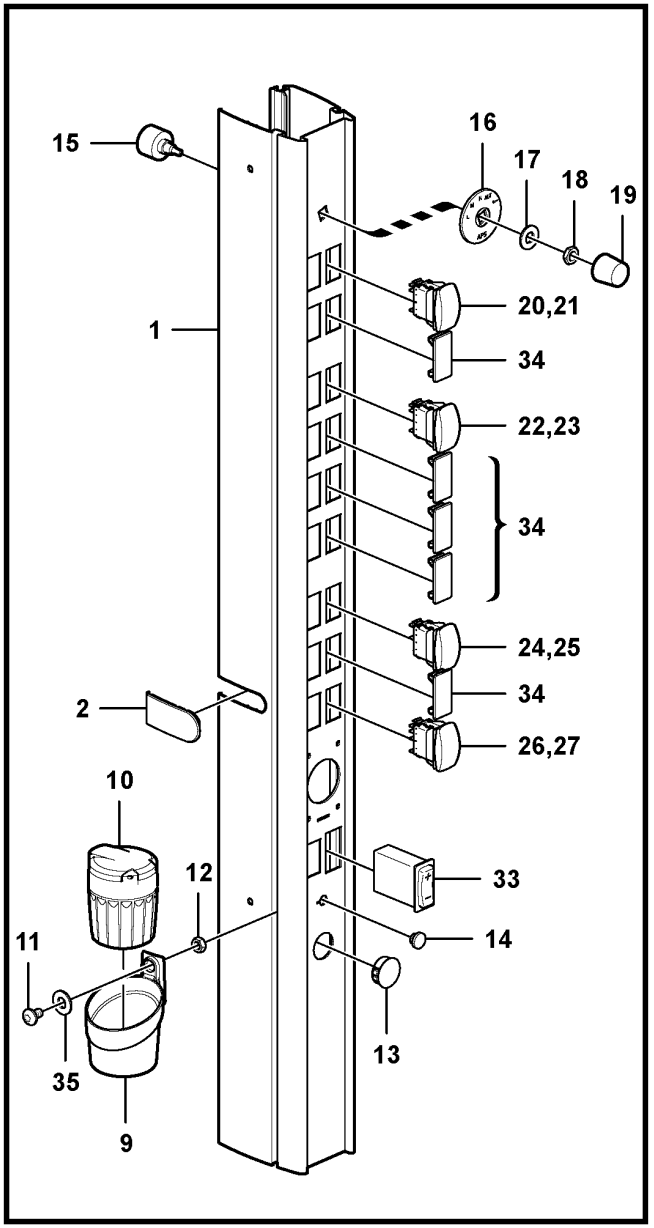

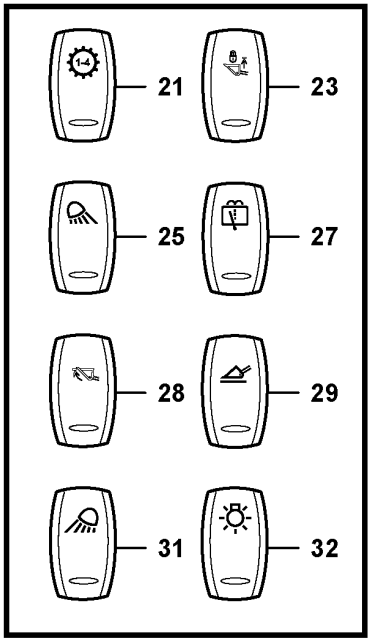

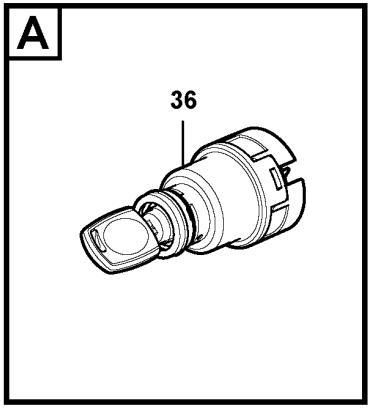

Volvo Construction Equipment
1063450

Fig.	Part No.	Quantity 1	2	3	PS	KIT	Description	Denominación	Denominação	Dénomination	Notes
1	VOE 11444304	1					Panel plate	Placa panel	Placa painel	Tôle panneau	
2	VOE 15015301	1					Cap	Capuchón	Tampa	Capot	
3	VOE 949921	2					Spring nut	Tuerca resorte	Porca de pressão	Écrou de ressort	
4	VOE 971321	2					Six point socket screw	Racor de seis dientes	Paraf soquete sext	Vis à 6 pans creux	
5	VOE 11412864	1					Cover	Capó	Capô	Capot	
6	VOE 11412865	1					Cover ring	Anillo de tapa	Anel da tampa	Bague recouvrement	
7	VOE 975366	4					Six point socket screw	Racor de seis dientes	Paraf soquete sext	Vis à 6 pans creux	
8	VOE 11444237	1					Retainer	Soporte	Retentor	Retenue	
9	VOE 11444300	1					Retainer	Soporte	Retentor	Retenue	
10	VOE 14542410	1					Ashtray	Cenicero	Cinzeiro	Cendrier	
11	VOE 969419	1					Six point socket screw	Racor de seis dientes	Paraf soquete sext	Vis à 6 pans creux	
12	VOE 13955781	1					Nut	Tuerca	Porca	Écrou	
13	VOE 15014411	1					Plug	Tapón	Bujão	Tampon	
14	VOE 944436	1					Plug	Tapón	Bujão	Tampon	
15	VOE 11039224	1					Fan switch	Conmutador ventilador	Interruptor ventilador	Commutateur ventilateur	
16	VOE 11444280	1					Symbol washer	Placa de símbolos	Arruela símbolo	Plaquette symbole	
17	VOE 960148	1			SS		Plain washer	Arandela plana	Arruela simples	Rondelle plane	
18	VOE 1212859	1					Nut	Tuerca	Porca	Écrou	
19	VOE 11039535	1					Knob	Volante	Botão	Bouton	
20	VOE 70377101	3					Switch	Interruptor	Interruptor	Contacteur	
21	VOE 11428004	1					Rocker arm	Balancín	Balancim	Culbuteur	
22	VOE 70377129	1					Switch	Interruptor	Interruptor	Contacteur	
23	VOE 11428022	1					Rocker arm	Balancín	Balancim	Culbuteur	S/N -72381
23	VOE 11428023	1					Rocker arm	Balancín	Balancim	Culbuteur	S/N 72382-
24	VOE 70377122	1					Switch	Interruptor	Interruptor	Contacteur	
25	VOE 11428011	1					Rocker arm	Balancín	Balancim	Culbuteur	
26	VOE 70369704	1					Switch	Interruptor	Interruptor	Contacteur	
27	VOE 11428017	1					Rocker arm	Balancín	Balancim	Culbuteur	
28	VOE 11428021	1					Rocker arm	Balancín	Balancim	Culbuteur	S/N -72381
28	VOE 11428008	1					Rocker arm	Balancín	Balancim	Culbuteur	S/N 72382-
29	VOE 11428025	1					Rocker arm	Balancín	Balancim	Culbuteur	

1		**Rocker switch panel** **Panel de interruptores basculantes** **Painel de interruptores oscilantes** **Interrupteur bascule panneau**	Catalogue id **20105**	Group **380**
2				
3			Illustr. No **1063450**	Section **155**
4				
5		**33018, 33293**	Issue **20021229-G**	Page **417**

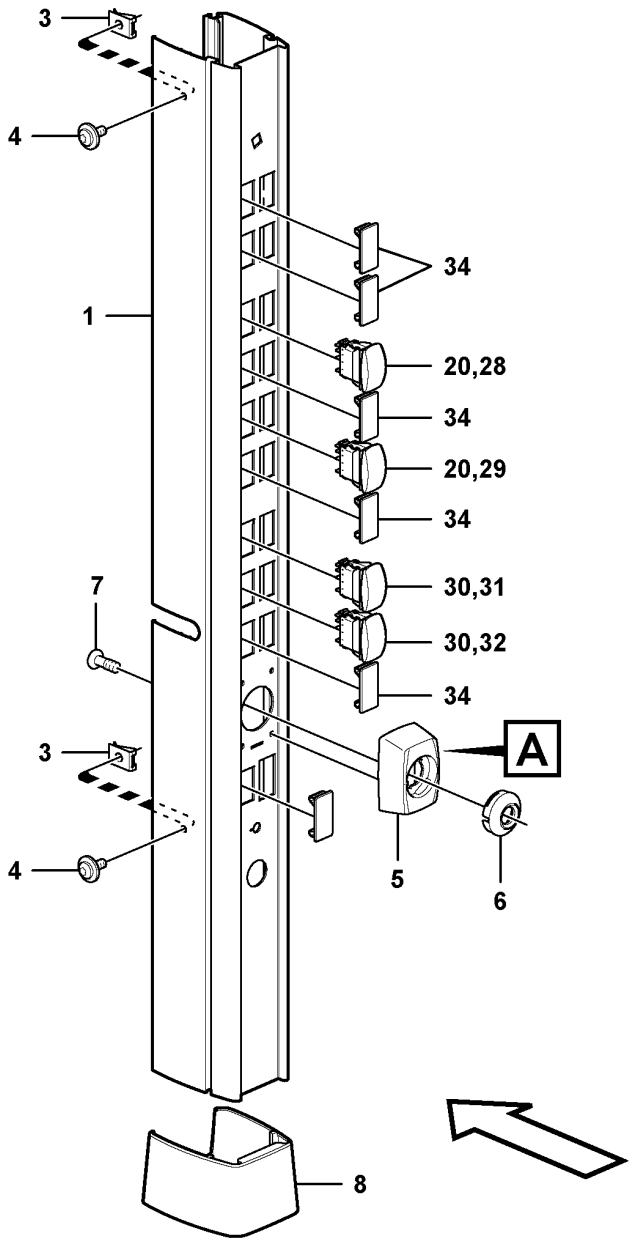

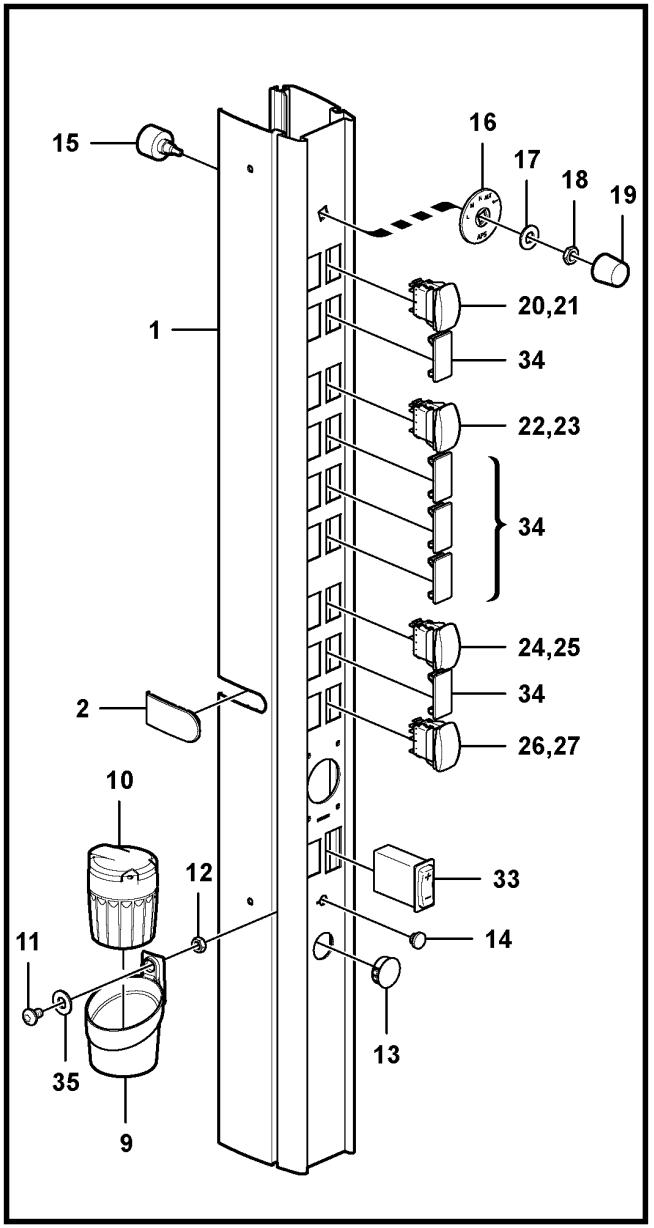

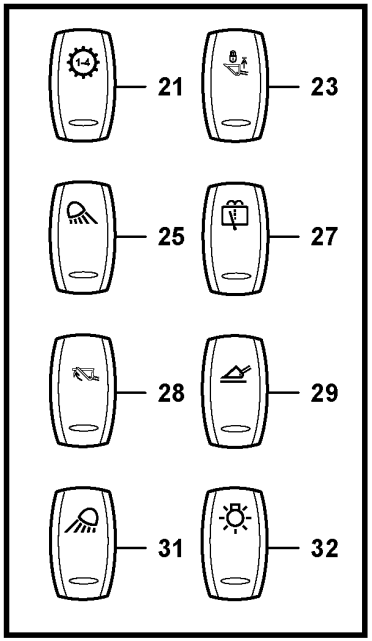

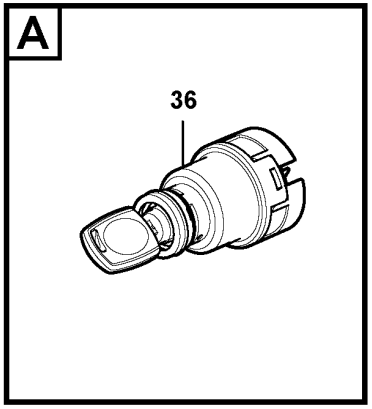

Volvo Construction Equipment
1063450

Fig.	Part No.	Quantity 1	2	3	PS	KIT	Description	Denominación	Denominação	Dénomination	Notes
30	VOE 70369702	1					Switch	Interruptor	Interruptor	Contacteur	
31	VOE 11428010	1					Rocker arm	Balancín	Balancim	Culbuteur	
32	VOE 11428009	1					Rocker arm	Balancín	Balancim	Culbuteur	
33	VOE 11170176	1					Rheostat	Reostato	Reostato	Rhéostat	
34	VOE 14587612	13					Cover	Tapa	Tampa	Couvercle	
35	VOE 955892	1					Plain washer	Arandela plana	Arruela simples	Rondelle plane	
36		1					Lock Cyl Set	Kit Cil Cerrad		Lot Cyl Serrure	See group 334-100 page 203

1		**Rocker switch panel** **Panel de interruptores basculantes** **Painel de interruptores oscilantes** **Interrupteur bascule panneau**	Catalogue id **20105**	Group **380**
2				
3			Illustr. No **1063450**	Section **155**
4				
5		**33018, 33293**	Issue **20021229-G**	Page **419**

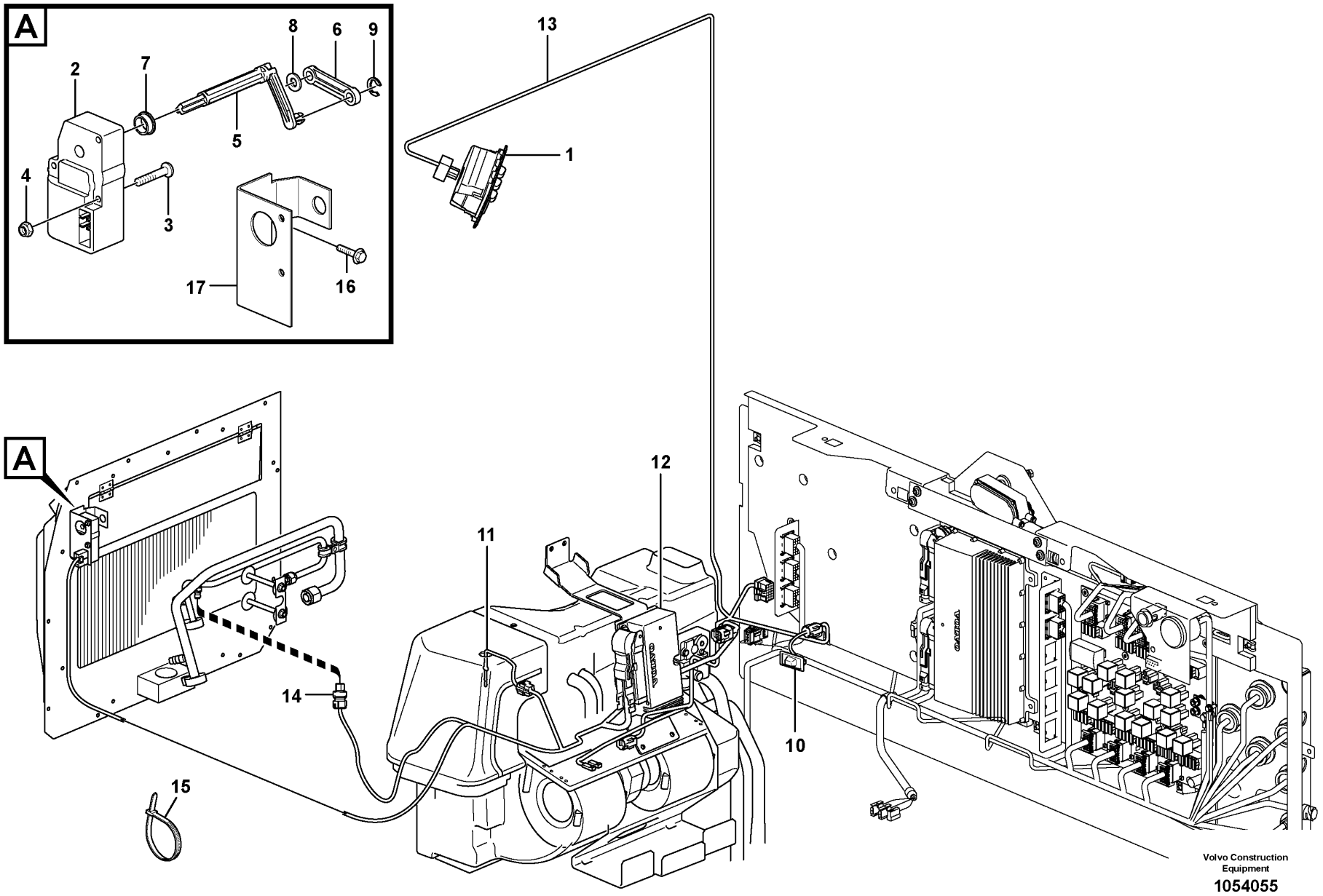

Volvo Construction Equipment

1054055

Fig.	Part No.	Quantity 1	2	3	PS	KIT	Description	Denominación	Denominação	Dénomination	Notes
1	**VOE 15155940**	1		1	SS		Control panel	Panel de mandos	Painel de comando	Pupitre de commande	(VOE 11412405) SW8701
1	**VOE 15155956**	1			SS		Control panel	Panel de mandos	Painel de comando	Pupitre de commande	2364) (VOE 11412641) 83435 SW8701
2	**VOE 11412544**	1	1	1			Actuator	Actuador	Atuador	Actionneur	MO8703
3	**VOE 969558**	2	2	2			Six point socket screw	Racor de seis dientes	Paraf soquete sext	Vis à 6 pans creux	
4	**VOE 975237**	2	2	2			Lock nut	Contratuerca	Porca trava	Contre-écrou	
5	**VOE 11412370**	1	1	1			Joint	Junta	Junta	Cardan	
6	**VOE 11412371**	1	1	1			Joint	Junta	Junta	Cardan	
7	**VOE 1070440**	1	1	1			Bushing	Casquillo	Bucha	Bague	
8	**VOE 955892**	1	1	1			Plain washer	Arandela plana	Arruela simples	Rondelle plane	
9	**VOE 951668**	1	1	1			Retaining ring	Anillo retén	Anel de fixação	Bague retenue	
10	**VOE 14514330**	1		1			Sensor	Sensor	Sensor	Capteur	SE8706
11	**VOE 16688307**	1		1			Sensor	Sensor	Sensor	Capteur	(VOE 14509344) SE8708
12		1					Electronic unit	Unidad electrón	Unidade eletrônica	Unité électronique	ECC See group 872-125 page 971
13							Cable harness	Manojo cables	Chicote	Faisceau cables	See group 371-1000 page 303
14							Sensor	Captador	Sensor	Capteur	SE8702, SE8709 See group 874-250 page 1031
15	**VOE 4881440**			1			Cable tie	Abrazadera de cinta	Braçadeira	Serre-câble	
16	**VOE 971304**			2			Six point socket screw	Racor de seis dientes	Paraf soquete sext	Vis à 6 pans creux	
17	**VOE 11412372**			1			Plate	Chapa	Chapa	Tôle	

2364) **GB**: With a scale in Fahrenheit **ES**: Con graduación Farenheit **BR**: Com escala em Fahrenheit **FR**: Avec graduation en degrés Farenheit

1	**33293**
2	**11298379, 11298380**
3	**33018, 33019**
4	
5	

Air cond. control panel
Panel de control de aire acondicionado
Painel de comando do ar condicionado
Tableau de commande chauffage/ventilation

Catalogue id **20105**	Group **380**
Illustr. No **1054055**	Section **200**
Issue **20021229-G**	Page **421**

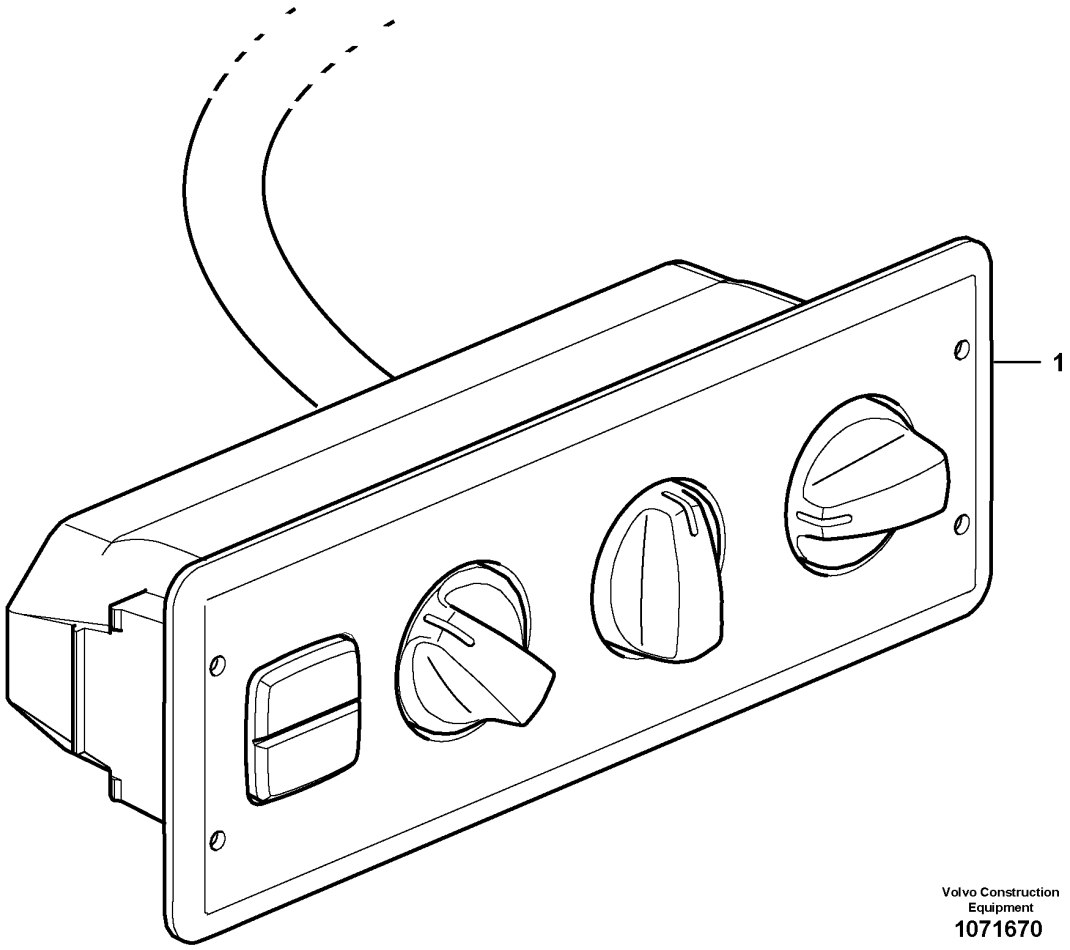

Volvo Construction Equipment
1071670

Fig.	Part No.	Quantity 1	2	3	PS	KIT	Description	Denominación	Denominação	Dénomination	Notes
1	VOE 15155940	1			SS		Control panel	Panel de mandos	Painel de comando	Pupitre de commande	

1		**Air cond. control panel** **Panel de control de aire acondicionado** **Painel de comando do ar condicionado** **Tableau de commande chauffage/ventilation**	Catalogue id **20105**	Group **380**
2			Illustr. No **1071670**	Section **300**
3			Issue **20021229-G**	Page **423**
4				
5		**85724**		

No graphic exists!
Absence d'illustration
Keine Abbildung vorhanden!
No hay gráfico
Grafisk framställning saknas!
没有图！
그래픽 없음!
図がありません。

Fig.	Part No.	Quantity 1	2	3	PS	KIT	Description	Denominación	Denominação	Dénomination	Notes
	VOE 21291011	1					Pressure sensor	Sensor de presión	Sensor de pressão	Capteur de pression	SE2203
							•	•	•	•	See group 371-150 page 249
	VOE 20886108	1					Sensor	Sensor	Sensor	Capteur	(VOE 20484678) SE2301
							•	•	•	•	See group 371-150 page 249
	VOE 11110737	1					Bowl	Taza	Tampa	Bol	SE2302
							•	•	•	•	See group 233-200 page 85
	VOE 11110738	1					Bowl	Taza	Tampa	Bol	SE2302, HE2301
							•	•	•	•	See group 233-200 page 85
	VOE 15010278	1					Tank unit	Unidad de depósito	Unidade do tanque	Ensemble réservoir	SE2303
							•	•	•	•	See group 234-150 page 95
	VOE 20792328	1					Pressure Sensor	Sensor Presion	Sensor de pressão	Detect.pression	SE2309
							•	•	•	•	See group 371-150 page 249
	VOE 20560843	1					Vacuum switch	Contacto de vacío	Interruptor de vácuo	Contact à dépression	SE2501
							•	•	•	•	See group 256-100 page 119
	VOE 20560843	1					Vacuum switch	Contacto de vacío	Interruptor de vácuo	Contact à dépression	SE2502
							•	•	•	•	See group 256-100 page 119
	VOE 20524936	1					Pressure sensor	Sensor de presión	Sensor de pressão	Capteur de pression	SE2507
							•	•	•	•	See group 371-150 page 249
	VOE 20524936	1					Pressure sensor	Sensor de presión	Sensor de pressão	Capteur de pression	SE2508
							•	•	•	•	See group 371-150 page 249
	VOE 11039557	1					Induction sensor	Sensor de induccion	Sensor de indução	Émetteur induction	SE2601
							•	•	•	•	See group 263-200 page 155
	VOE 15153124	1					Temperature sensor	Sensor de temperatura	Sensor de temperatura	Sonde de température	SE2602
							•	•	•	•	See group 261-100 page 133
	VOE 11170064	1					Level guard	Avisador nivel	Indicador nível	Témoin niveau	SE2603
							•	•	•	•	See group 261-200 page 137
	VOE 21531072	1					Temperature sensor	Sensor de temperatura	Sensor de temperatura	Sonde de température	(VOE 20513340) SE2606
							•	•	•	•	See group 371-150 page 249
	VOE 20450707	1					Tachometer	Cuentarrevoluciones	Tacômetro	Compte-tours	SE2701, ENG - 10797170
							•	•	•	•	See group 371-150 page 249

1		**Sensors, reference list** **Sensores, table de referencia** **Sensores, lista de referência** **Détecteurs, tableau de références**	Catalogue id **20105**	Group **386**
2			Illustr. No **1041289**	Section **150**
3			Issue **20021229-G**	Page **425**
4				
5				

No graphic exists!
Absence d'illustration
Keine Abbildung vorhanden!
No hay gráfico
Grafisk framställning saknas!
没有图！
그래픽 없음!
図がありません。

Fig.	Part No.	Quantity 1	2	3	PS	KIT	Description	Denominación	Denominação	Dénomination	Notes
	VOE 20450707	1					Tachometer	Cuentarrevoluciones	Tacômetro	Compte-tours	SE2701, ENG 10797171 -
							•	•	•	•	See group 371-160 page 253
	VOE 15190098	1					Accelerator pedal	Pedal acelerador	Pedal do acelerador	Pédale accélérateur	(VOE 11170155) SE2702
							•	•	•	•	See group 271-100 page 171
	VOE 22435058	1					Sensor	Sensor	Sensor	Capteur	(VOE 22435058) SE2703, ENG - 10797170
							•	•	•	•	See group 371-150 page 249
	VOE 22435058	1					Sensor	Sensor	Sensor	Capteur	(VOE 22435058) SE2703, ENG 10797171 -
							•	•	•	•	See group 371-160 page 253
	VOE 4780941	1					Induction sensor	Sensor de induccion	Sensor de indução	Émetteur induction	SE2704
							•	•	•	•	See group 421-100 page 483
	VOE 11170287	1					Reservoir	Depósito	Reservatório	Réservoir	SE3601
							•	•	•	•	See group 363-200 page 235
	VOE 11419327	1					Induction sensor	Sensor de induccion	Sensor de indução	Émetteur induction	SE4213
							•	•	•	•	See group 421-950 page 529
	VOE 4787427	1					Microswitch	Microinterruptor	Micro interruptor	Microinterrupteur	SE4218
							•	•	•	•	See group 371-1500 page 331
	VOE 4780941	1					Induction sensor	Sensor de induccion	Sensor de indução	Émetteur induction	SE4307
							•	•	•	•	See group 421-950 page 529
	VOE 11039219	1					Switch	Interruptor	Interruptor	Contacteur	SE4608
							•	•	•	•	See group 468-100 page 585
	VOE 11038813	1					Pressure sensor	Sensor de presión	Sensor de pressão	Capteur de pression	SE4901
							•	•	•	•	See group 421-450 page 505
	VOE 11705881	1					Sensor	Sensor	Sensor	Capteur	SE4902
							•	•	•	•	See group 421-450 page 505
	VOE 15153124	1					Temperature sensor	Sensor de temperatura	Sensor de temperatura	Sonde de température	SE4903
							•	•	•	•	See group 421-450 page 505
	VOE 15153124	1					Temperature sensor	Sensor de temperatura	Sensor de temperatura	Sonde de température	SE5201
							•	•	•	•	See group 461-100 page 549
	VOE 15153124	1					Temperature sensor	Sensor de temperatura	Sensor de temperatura	Sonde de température	SE5202

No graphic exists!
Absence d'illustration
Keine Abbildung vorhanden!
No hay gráfico
Grafisk framställning saknas!
没有图！
그래픽 없음!
図がありません。

Fig.	Part No.	Quantity 1	2	3	PS	KIT	Description	Denominación	Denominação	Dénomination	Notes
							•	•	•	•	See group 463-100 page 559
	VOE 11170259	1					Pressure sensor	Sensor de presión	Sensor de pressão	Capteur de pression	SE5205
							•	•	•	•	See group 522-300 page 613
	VOE 17215536	1					Pressure sensor	Sensor de presión	Sensor de pressão	Capteur de pression	SE5218
							•	•	•	•	See group 527-100 page 625
	VOE 17215536	1					Pressure sensor	Sensor de presión	Sensor de pressão	Capteur de pression	SE5503
							•	•	•	•	See group 551-100 page 629
	VOE 11170282	1					Angle sensor	Sensor de angulo	Sensor de ângulo	Indicateur d'angle	SE6401
							•	•	•	•	See group 660-200 page 703
	VOE 1594043	1					Switch	Interruptor	Interruptor	Contacteur	SE6403
							•	•	•	•	See group 647-200 page 695
	VOE 11170259	1					Pressure sensor	Sensor de presión	Sensor de pressão	Capteur de pression	SE6407
							•	•	•	•	See group 371-1250 page 315
	VOE 11170159	1					Hand lever	Palanca	Alavanca	Levier	SE6601
							•	•	•	•	See group 371-1500 page 331
	VOE 15007855	1					Door switch	Contacto de puerta	Contato da porta	Contact sur porte	SE8301
							•	•	•	•	See group 371-950 page 299
	VOE 11714965	1					Sensor	Sensor	Sensor	Capteur	SE8502
							•	•	•	•	See group 852-300 page 945
	VOE 1347010	1					Temperature sensor	Sensor de temperatura	Sensor de temperatura	Sonde de température	SE8503
							•	•	•	•	See group 371-950 page 299
	VOE 16688307	1					Sensor	Sensor	Sensor	Capteur	(VOE 16688307) SE8702
							•	•	•	•	See group 874-250 page 1031
	VOE 14514330	1					Sensor	Sensor	Sensor	Capteur	SE8706
							•	•	•	•	See group 371-1000 page 303
	VOE 16688307	1					Sensor	Sensor	Sensor	Capteur	(VOE 16688307) SE8708
							•	•	•	•	See group 380-200 page 421
	VOE 15103658	1					Pressure sensor	Sensor de presión	Sensor de pressão	Capteur de pression	(VOE 11444373) SE8709
							•	•	•	•	See group 874-250 page 1031

No graphic exists!
Absence d'illustration
Keine Abbildung vorhanden!
No hay gráfico
Grafisk framställning saknas!
没有图！
그래픽 없음!
図がありません。

Fig.	Part No.	Quantity 1	2	3	PS	KIT	Description	Denominación	Denominação	Dénomination	Notes
	VOE 17202021	1					Level sensor	Emisor de nivel	Sensor de nível	Capteur de niveau	SE9101
							•	•	•	•	See group 911-150 page 1105
	VOE 17202021	1					Level sensor	Emisor de nivel	Sensor de nível	Capteur de niveau	SE9102
							•	•	•	•	See group 911-150 page 1105
	VOE 11170250	1					Pressure sensor	Sensor de presión	Sensor de pressão	Capteur de pression	SE9107
							•	•	•	•	See group 911-300 page 1115
	VOE 16812875	1					Induction sensor	Sensor de induccion	Sensor de indução	Émetteur induction	(VOE 11170241) SE9141
							•	•	•	•	See group 945-400 page 1253
	VOE 16812875	1					Induction sensor	Sensor de induccion	Sensor de indução	Émetteur induction	(VOE 11170241) SE9142
							•	•	•	•	See group 945-400 page 1253
	VOE 11702174	1					Pressure switch	Interruptor presión	Interruptor de pressão	Rupteur pression	SE9901
							•	•	•	•	See group 993-200 page 1307
	VOE 17271141	1					Pressure sensor	Sensor de presión	Sensor de pressão	Capteur de pression	SE5201 S/N 29327-, S/N 72464-

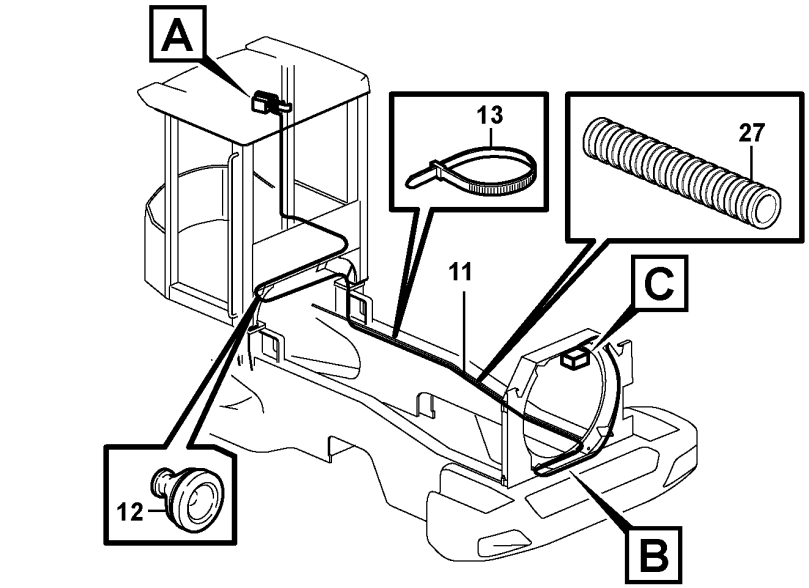
A
13
27
11
C
12
B

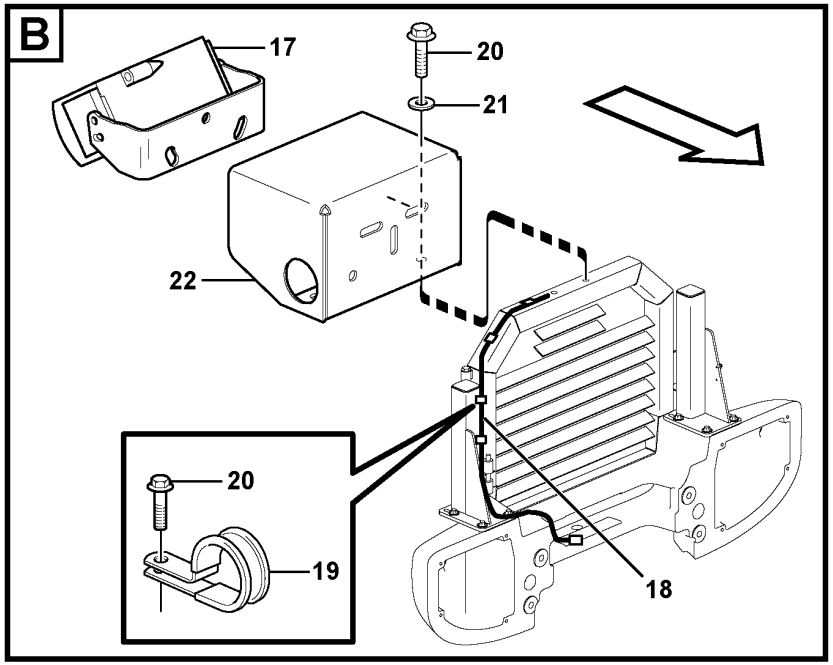
B
17
20
21
22
20
19
18

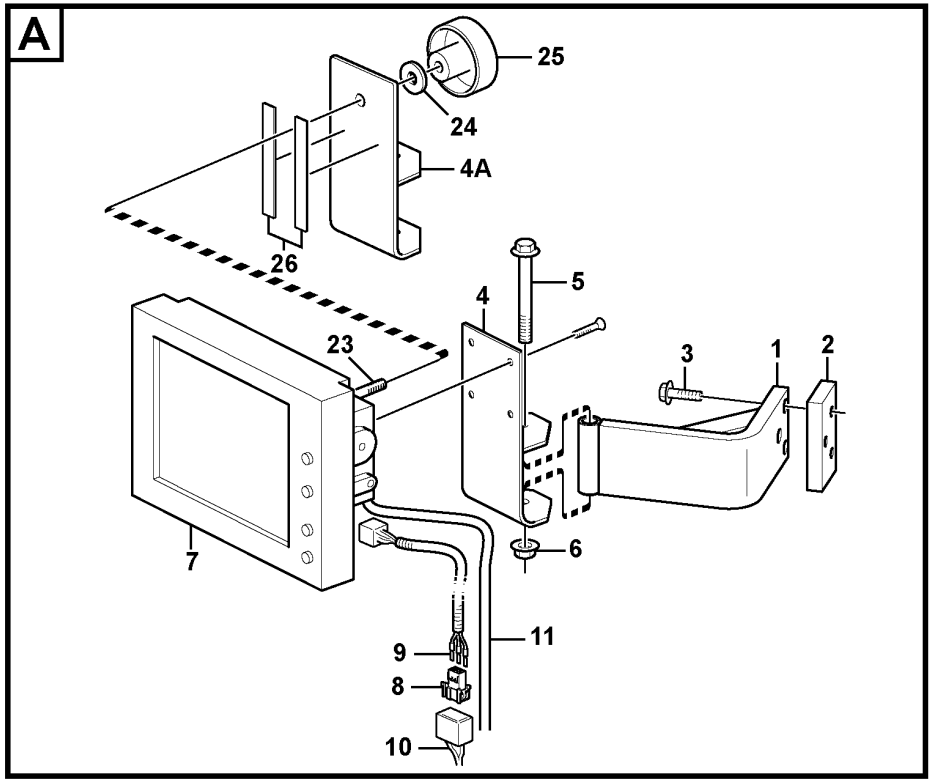
A
25
24
4A
26
4
5
23
3
1
2
7
6
9
11
8
10

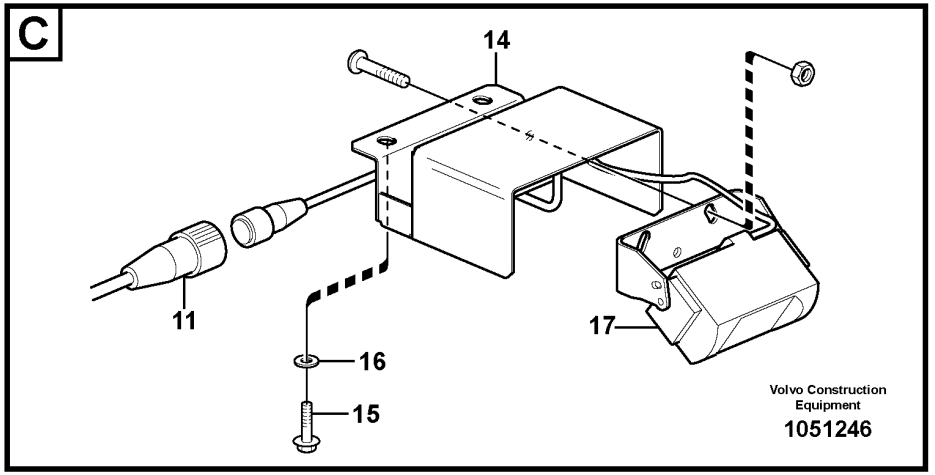
C
14
11
17
16
15
Volvo Construction Equipment
1051246

Fig.	Part No.	Quantity 1	2	3	PS	KIT	Description	Denominación	Denominação	Dénomination	Notes
1	VOE 11412652	1	1				Anchorage	Fijación	Ancoragem	Fixation	
2	VOE 11171564	1	1				Nut	Tuerca	Porca	Écrou	
3	VOE 13945444	3	3				Screw	Tornillo	Parafuso	Vis	
4	VOE 11171040	1					Bracket	Consola	Suporte	Console	
4A	VOE 15122255		1				Bracket	Consola	Suporte	Console	
5	VOE 13965181	1	1				Screw	Tornillo	Parafuso	Vis	
6	VOE 948645	1	1				Flange lock nut	Contratuerca embridada	Contra porca flange	Contre-écrou à embase	
7	VOE 11195905	1			SS		Monitor	Monitor	Monitor	Moniteur video	
7	VOE 16010721		1				Monitor	Monitor	Monitor	Moniteur video	
7	VOE 17448134		1				•Cable	•Cable	•Cabo	•Câble	(VOE 17427224)
8	VOE 3987478	1	1				Housing	Cuerpo	Carcaça	Carter	
	VOE 1078184	1	1				Lock plate	Placa de seguridad	Placa trava	Plaque verrouillage	
9	VOE 978295	3	1				Cable terminal	Terminal de cable	Terminal cabos	Cosse câble	
9	VOE 978296		2				Cable terminal	Terminal de cable	Terminal cabos	Cosse câble	
10		1	1				Wire harness	Manojo cables	Chicote	Faisceau cables	MF See group 371-850 page 291
11	VOE 11170023	1	1				Cable	Cable	Cabo	Câble	
12	VOE 1259854	1	1				Grommet	Pasaje	Passa muro	Passe fil	OD = 32 MM
13	VOE 4881440	REQ	REQ				Cable tie	Abrazadera de cinta	Braçadeira	Serre-câble	
14	VOE 11171038	1	1				Anchorage	Fijación	Ancoragem	Fixation	
15	VOE 13945444	2	2				Screw	Tornillo	Parafuso	Vis	
16	VOE 11117464	2	2				Plain washer	Arandela plana	Arruela simples	Rondelle plane	(VOE 13960141)
17	VOE 11190734	1	1				Camera	Cámara	Câmera	Caméra	
18	VOE 190993	REQ	REQ				Hose	Manguera	Mangueira	Flexible	2065) L = 1780 MM
19	VOE 952637	5	5				Clamp	Abrazadera	Braçadeira	Collier serrage	2065)
20	VOE 13946544	7	7				Screw	Tornillo	Parafuso	Vis	2065)
21	VOE 960139	2	2				Plain washer	Arandela plana	Arruela simples	Rondelle plane	2065)
22	VOE 11171055	1	1				Protecting plate	Placa de protección	Placa proteção	Tôle protection	2065)
23	VOE 15123237		1				Pin	Pasador	Pino	Goupille	

2065) **GB**: With radiator guard **ES**: Con protección de radiador **BR**: Com proteção do radiador **FR**: Avec calandre

1	**S/N - 27605**
2	**S/N 27606 -**
3	
4	
5	

Camera inclusive monitor.
Cámara incluso pantalla.
Câmera inclusive monitor.
Appareil inlus moniteur.

83525

Catalogue id **20105**	Group **390**
Illustr. No **1051246**	Section **100**
Issue **20021229-G**	Page **433**

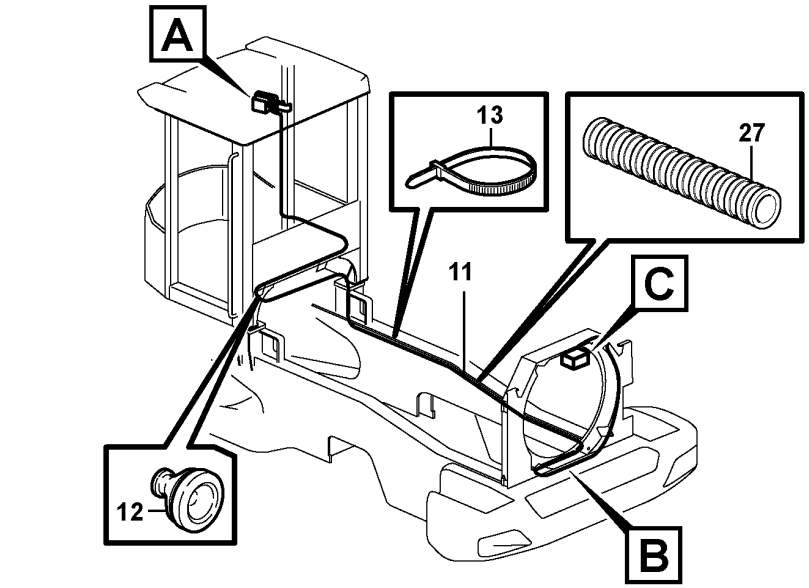
A
13
27
11
C
12
B

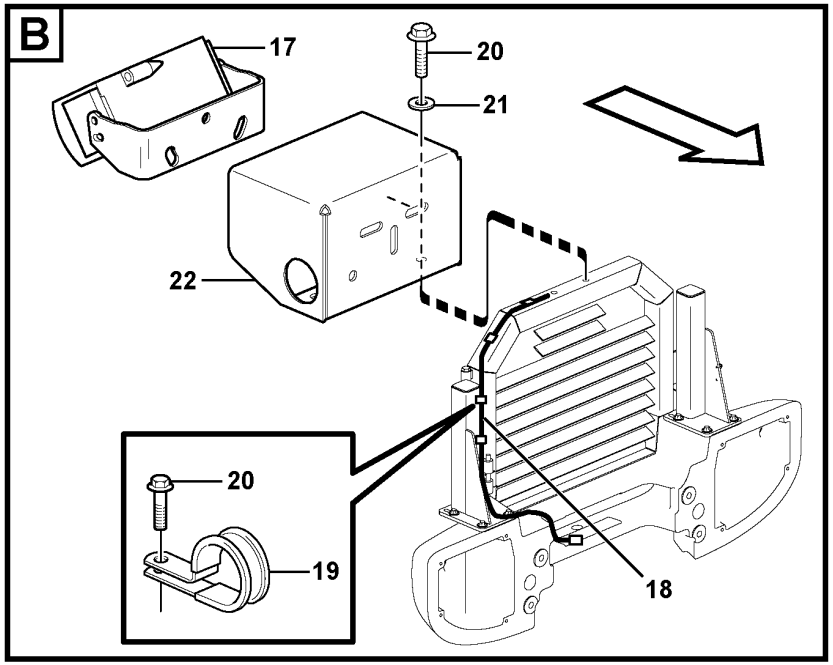
B
17
20
21
22
20
19
18

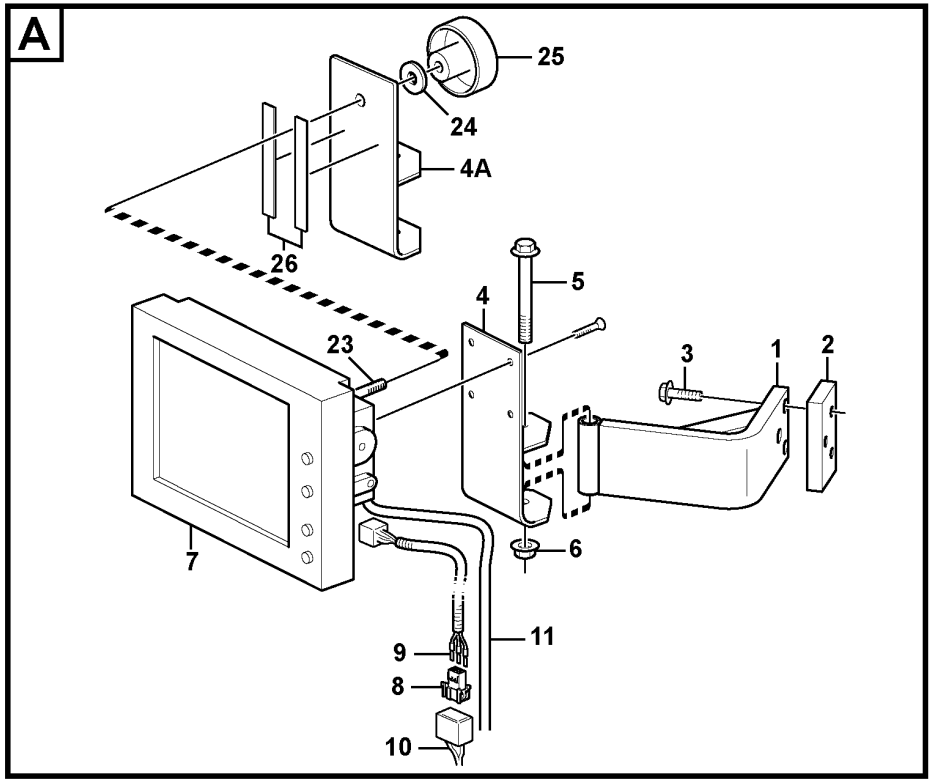
A
25
24
4A
26
4
5
23
3
1
2
7
6
9
11
8
10

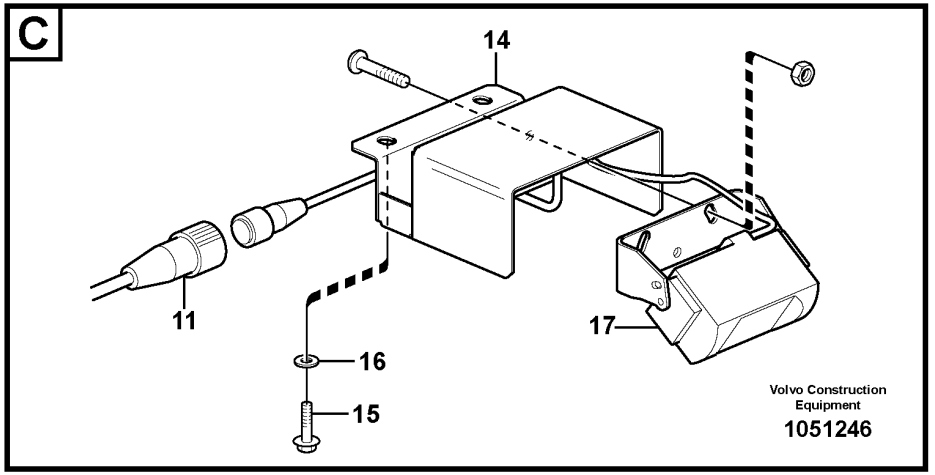
C
14
11
17
16
15
Volvo Construction Equipment
1051246

Fig.	Part No.	Quantity 1	2	3	PS	KIT	Description	Denominación	Denominação	Dénomination	Notes
24	**VOE 11117464**		1				Plain washer	Arandela plana	Arruela simples	Rondelle plane	(VOE 13960141)
25	**VOE 15123293**		1				Knob	Volante	Botão	Bouton	
26	**VOE 762681**		REQ				Rubber moulding	Listón de goma	Moldura de borracha	Joint caoutchouc	L = 2 x 80MM
27	**VOE 4803753**		REQ				Hose	Manguera	Mangueira	Flexible	L = 2100MM

1	**S/N - 27605**	**Camera inclusive monitor.** **Cámara incluso pantalla.** **Câmera inclusive monitor.** **Appareil inlus moniteur.**	Catalogue id **20105**	Group **390**
2	**S/N 27606 -**		Illustr. No **1051246**	Section **100**
3				
4			Issue **20021229-G**	Page **435**
5		**83525**		

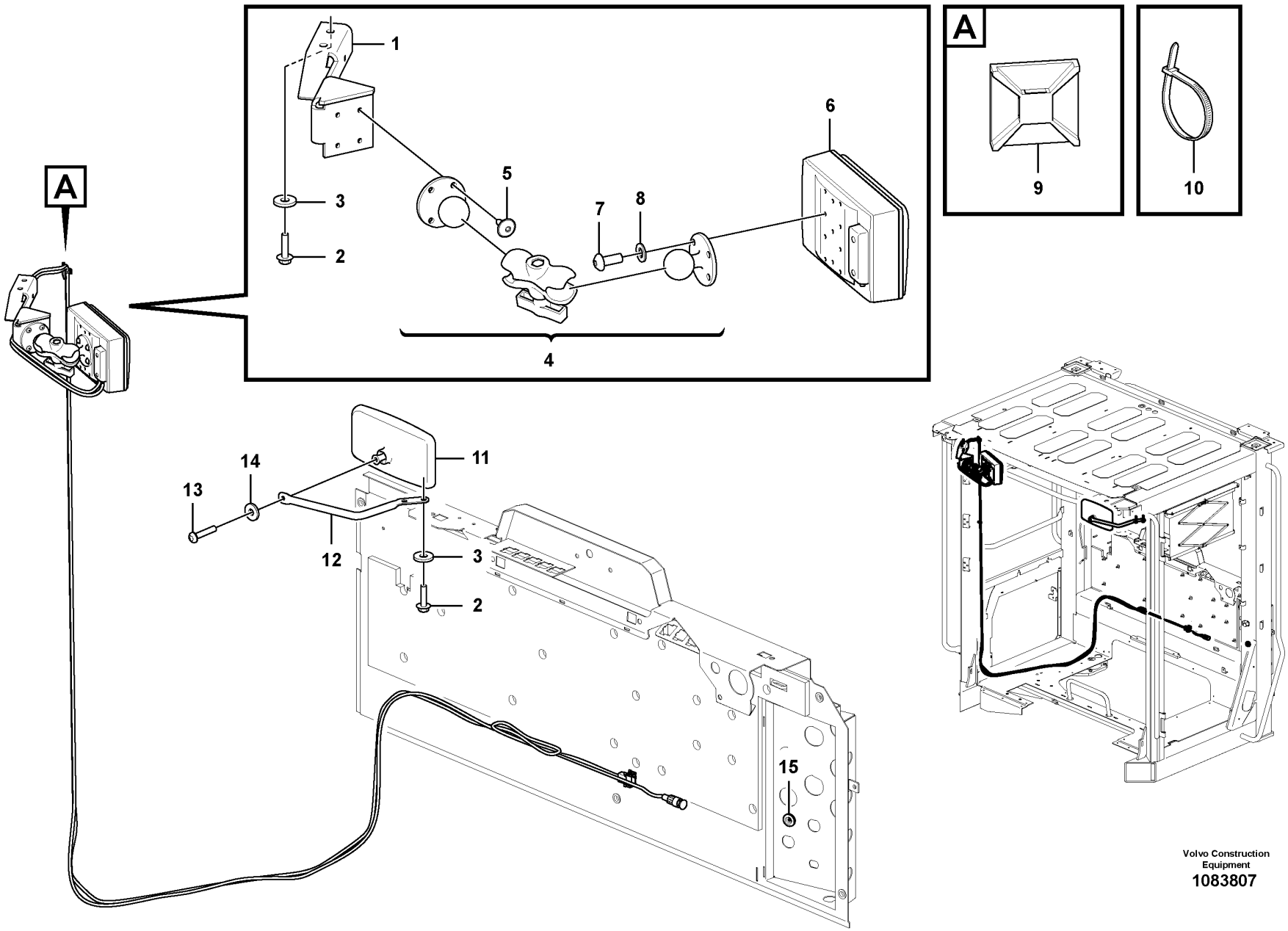

Volvo Construction Equipment
1083807

Fig.	Part No.	Quantity 1	2	3	PS	KIT	Description	Denominación	Denominação	Dénomination	Notes
1	**VOE 16265422**	1					Bracket	Consola	Suporte	Console	
2	**VOE 949894**	4					Flange screw	Tornillo embridado	Parafuso flangeado	Vis à embase	
3	**VOE 11117464**	4					Plain washer	Arandela plana	Arruela simples	Rondelle plane	
4	**VOE 17232837**	1					Clamp	Abrazadera	Braçadeira	Collier serrage	
5	**VOE 971321**	4					Six point socket screw	Racor de seis dientes	Paraf soquete sext	Vis à 6 pans creux	
6	**VOE 17444242**	1					Monitor	Monitor	Monitor	Moniteur video	(VOE 17240343)
7	**VOE 969405**	4					Six point socket screw	Racor de seis dientes	Paraf soquete sext	Vis à 6 pans creux	
8	**VOE 13940090**	4					Washer	Arandela	Arruela	Rondelle	
9	**VOE 14213026**	1					Tie plate	Placa unión	Chapa de ancoragem	Tôle jointure	
10	**VOE 14016673**	18					Strip clamp	Abrazadera de cinta	Cinta braçadeira	Serrage de ruban	
11	**VOE 11164488**	1					Rear view mirror	Retrovisor	Retrovisor	Rétroviseur	
12	**VOE 11412532**	1					Mirror arm	Marco espejo	Braço do espelho	Bras miroir	
13	**VOE 969587**	1					Six point socket screw	Racor de seis dientes	Paraf soquete sext	Vis à 6 pans creux	
14	**VOE 960139**	1					Plain washer	Arandela plana	Arruela simples	Rondelle plane	
15	**VOE 941264**	1					Grommet	Pasaje	Passa muro	Passe fil	

1		**Monitor** **Monitor** **Monitor** **Moniteur**	Catalogue id **20105**	Group **390**
2			Illustr. No **1083807**	Section **110**
3			Issue **20021229-G**	Page **437**
4				
5		**11298499**		

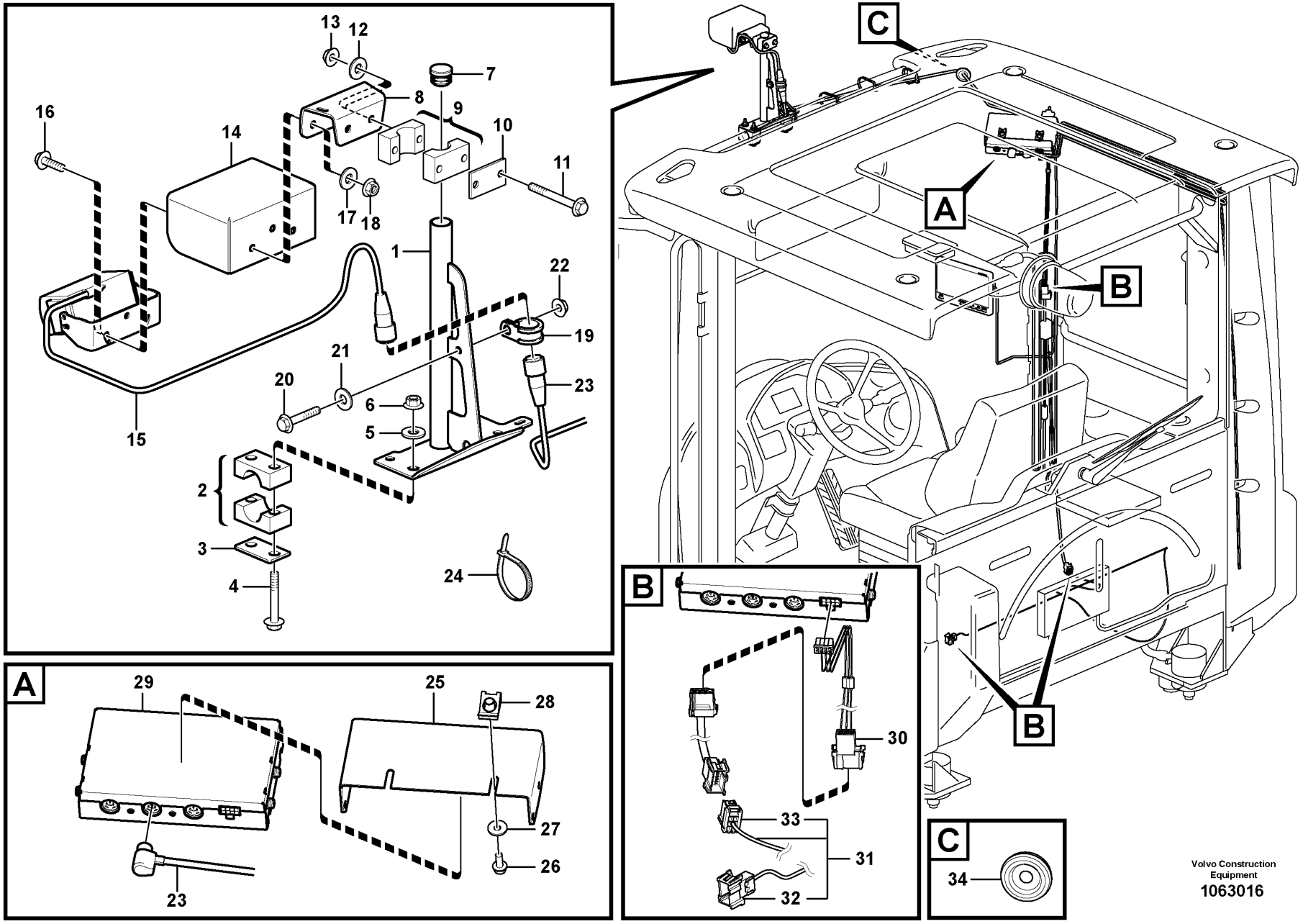

Volvo Construction Equipment

1063016

Fig.	Part No.	Quantity 1	2	3	PS	KIT	Description	Denominación	Denominação	Dénomination	Notes
1	VOE 15155712	1					Bracket	Consola	Suporte	Console	
2	VOE 4785462	2					Clamp	Abrazadera	Braçadeira	Collier serrage	
3	VOE 11003048	2					Cover plate	Placa recurbrición	Tampa cobertura	Plaque de recouvrement	
4	VOE 13965178	4					Screw	Tornillo	Parafuso	Vis	
5	VOE 960139	4					Plain washer	Arandela plana	Arruela simples	Rondelle plane	
6	VOE 13949278	4					Flange lock nut	Contratuerca embridada	Contra porca flange	Contre-écrou à embase	
7	VOE 11006457	1					Plug	Tapón	Bujão	Tampon	
8	VOE 15155979	1					Attaching plate	Placa de fijación	Placa fixação	Plaque de fixation	
9	VOE 11411399	1					Clamp	Abrazadera	Braçadeira	Collier serrage	
10	VOE 11003048	1					Cover plate	Placa recurbrición	Tampa cobertura	Plaque de recouvrement	
11	VOE 13965178	2					Screw	Tornillo	Parafuso	Vis	
12	VOE 960139	2					Plain washer	Arandela plana	Arruela simples	Rondelle plane	
13	VOE 13949278	2					Flange lock nut	Contratuerca embridada	Contra porca flange	Contre-écrou à embase	
14	VOE 15142071	1					Protecting plate	Placa de protección	Placa proteção	Tôle protection	
15	VOE 11190734	1					Camera	Cámara	Câmera	Caméra	
16	VOE 13946934	2					Screw	Tornillo	Parafuso	Vis	
17	VOE 960139	2					Plain washer	Arandela plana	Arruela simples	Rondelle plane	
18	VOE 13949278	2					Flange lock nut	Contratuerca embridada	Contra porca flange	Contre-écrou à embase	
19	VOE 952630	1					Clamp	Abrazadera	Braçadeira	Collier serrage	
20	VOE 13946544	1					Screw	Tornillo	Parafuso	Vis	
21	VOE 960139	1					Plain washer	Arandela plana	Arruela simples	Rondelle plane	
22	VOE 13949278	1					Flange lock nut	Contratuerca embridada	Contra porca flange	Contre-écrou à embase	
23	VOE 16013994	1					Cable	Cable	Cabo	Câble	L = 8 M
24	VOE 4881440	REQ					Cable tie	Abrazadera de cinta	Braçadeira	Serre-câble	
25	VOE 15164283	1					Bracket	Consola	Suporte	Console	
26	VOE 13946544	2					Screw	Tornillo	Parafuso	Vis	
27	VOE 960139	2					Plain washer	Arandela plana	Arruela simples	Rondelle plane	
28	VOE 949921	2					Spring nut	Tuerca resorte	Porca de pressão	Écrou de ressort	
29	VOE 15152961	1					Control box	Caja de control	Caixa de manobra	Boîtier de contrôle	
30	VOE 978925	3					Cable terminal	Terminal de cable	Terminal cabos	Cosse câble	
31	VOE 17207299	1					Wiring harness	Manojo cables	Chicote cabos	Faisceau de câbles	

1	
2	
3	
4	
5	

Forward camera
Cámara de visión delantera
Câmera dianteira
Caméra avant

85249

Catalogue id	Group
20105	**390**
Illustr. No	Section
1063016	**150**
Issue	Page
20021229-G	**439**

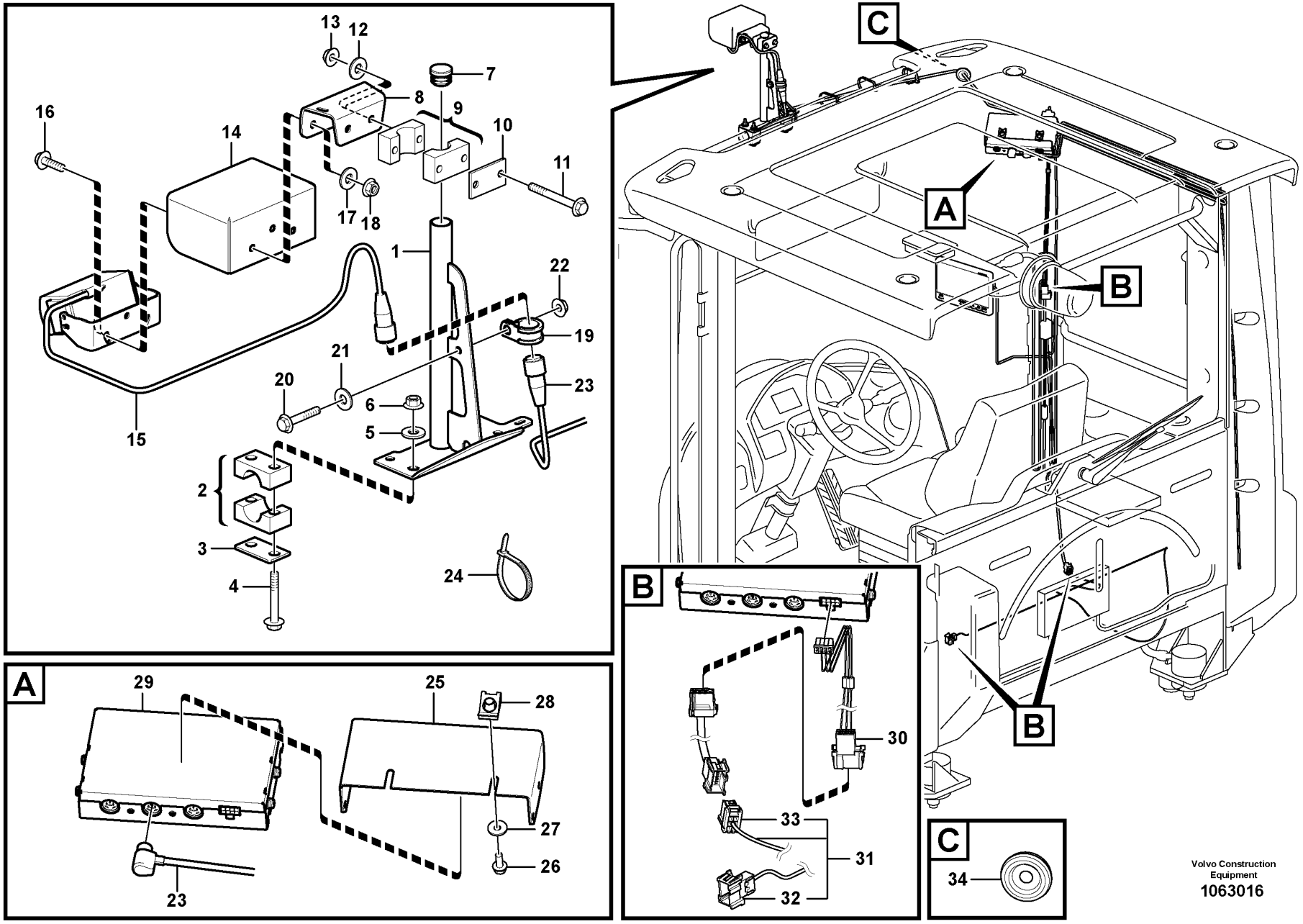

Volvo Construction Equipment

1063016

Fig.	Part No.	Quantity 1	2	3	PS	KIT	Description	Denominación	Denominação	Dénomination	Notes
32	**VOE 3987478**	1					•Housing	•Cuerpo	•Carcaça	•Carter	
33	**VOE 20367822**	1					•Housing	•Cuerpo	•Carcaça	•Carter	
34	**VOE 961970**	1					Plug	Tapón	Bujão	Tampon	

1		**Forward camera** **Cámara de visión delantera** **Câmera dianteira** **Caméra avant**	Catalogue id **20105**	Group **390**
2				
3			Illustr. No **1063016**	Section **150**
4				
5		**85249**	Issue **20021229-G**	Page **441**

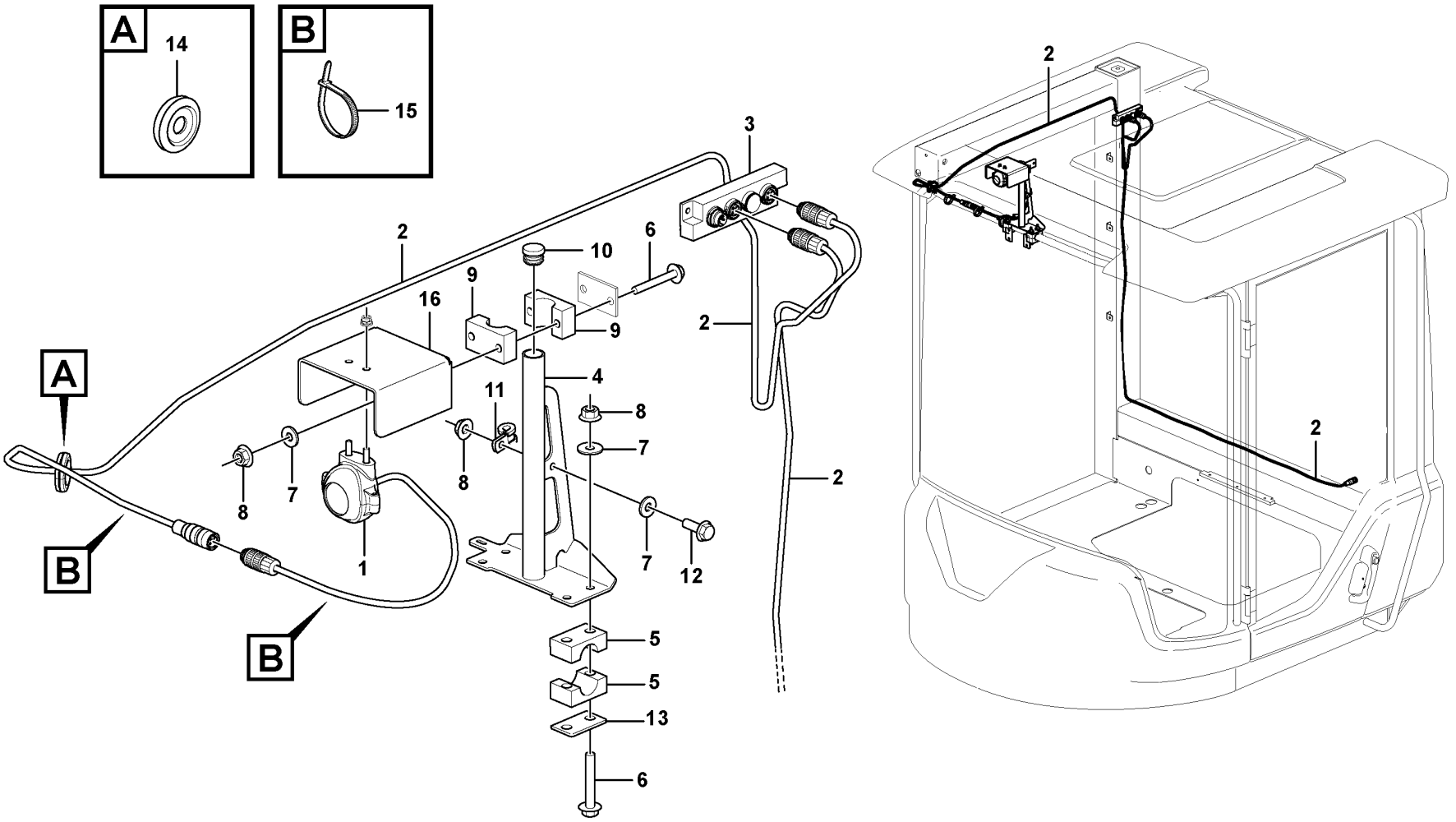
A
14
B
15
3
2
10
6
9
16
9
2
4
11
8
7
8
7
8
2
1
7
12
5
5
13
6
2
2

Fig.	Part No.	Quantity 1	2	3	PS	KIT	Description	Denominación	Denominação	Dénomination	Notes
1	**VOE 17444241**	1					Camera	Cámara	Câmera	Caméra	
2	**VOE 17234368**	2					Cable	Cable	Cabo	Câble	
3	**VOE 17216337**	1					Switch box	Caja de conexiones	Caixa interruptores	Boîtier connexion	
4	**VOE 15155712**	1					Bracket	Consola	Suporte	Console	
5	**VOE 4785462**	2					Clamp	Abrazadera	Braçadeira	Collier serrage	
6	**VOE 965178**	6					Flange screw	Tornillo embridado	Parafuso flangeado	Vis à embase	
7	**VOE 960139**	7					Plain washer	Arandela plana	Arruela simples	Rondelle plane	
8	**VOE 13949278**	7					Flange lock nut	Contratuerca embridada	Contra porca flange	Contre-écrou à embase	
9	**VOE 4786737**	1					Clamp	Abrazadera	Braçadeira	Collier serrage	
10	**VOE 11006457**	1					Plug	Tapón	Bujão	Tampon	
11	**VOE 952624**	1					Clamp	Abrazadera	Braçadeira	Collier serrage	
12	**VOE 946544**	1					Flange screw	Tornillo embridado	Parafuso flangeado	Vis à embase	
13	**VOE 11003048**	3					Cover plate	Placa recurbrición	Tampa cobertura	Plaque de recouvrement	
14	**VOE 961970**	1					Plug	Tapón	Bujão	Tampon	
15	**VOE 4881440**	REQ					Cable tie	Abrazadera de cinta	Braçadeira	Serre-câble	
16	**VOE 17220088**	1					Bracket	Consola	Suporte	Console	

1		**Forward camera** **Cámara de visión delantera** **Câmera dianteira** **Caméra avant**	Catalogue id **20105**	Group **390**
2				
3			Illustr. No **1090045**	Section **175**
4				
5		**85554**	Issue **20021229-G**	Page **443**

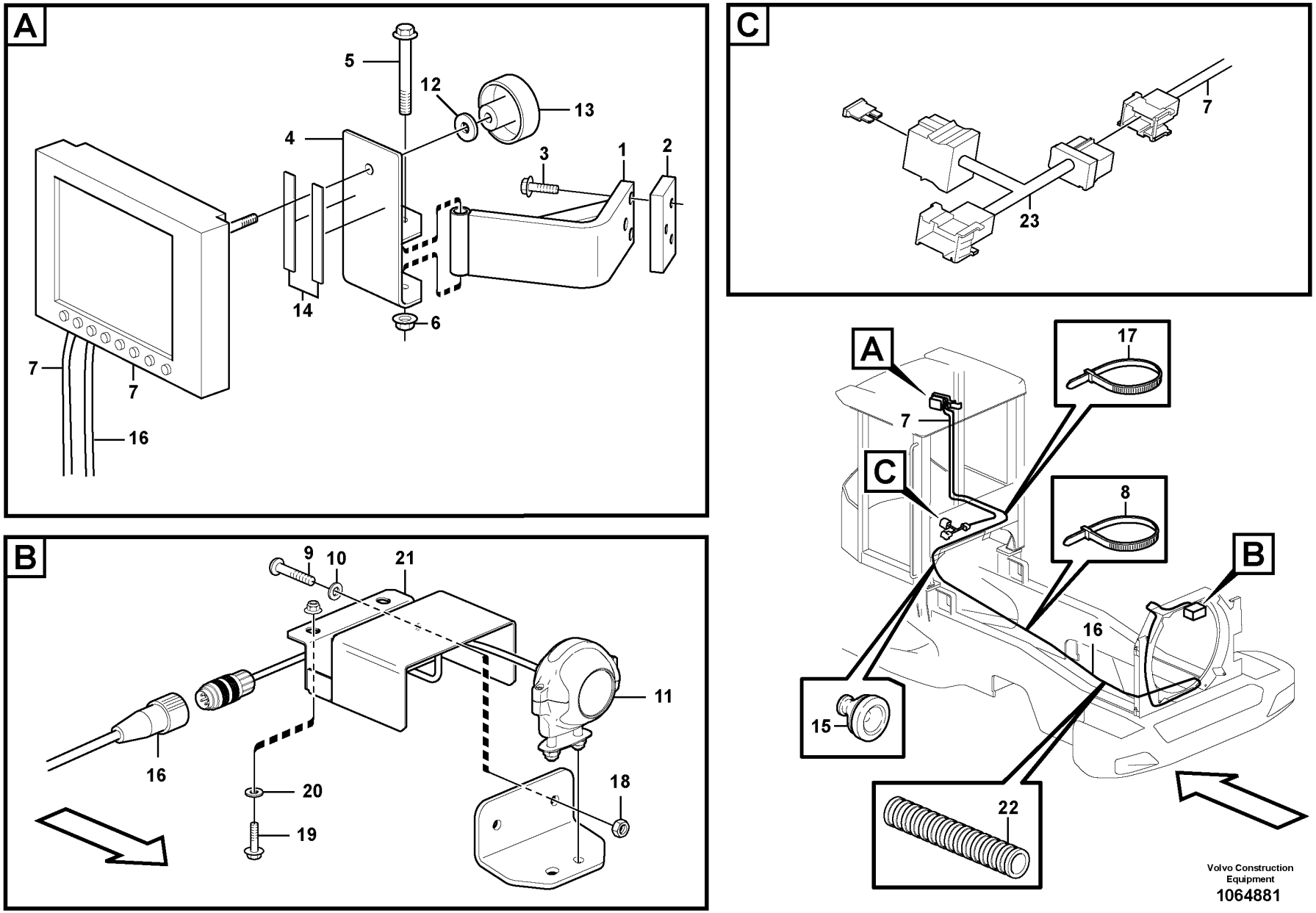

Volvo Construction Equipment

1064881

Fig.	Part No.	Quantity 1	2	3	PS	KIT	Description	Denominación	Denominação	Dénomination	Notes
1	VOE 11412652	1					Anchorage	Fijación	Ancoragem	Fixation	
2	VOE 11171564	1					Nut	Tuerca	Porca	Écrou	
3	VOE 13945444	3					Screw	Tornillo	Parafuso	Vis	
4	VOE 15122255	1					Bracket	Consola	Suporte	Console	
5	VOE 13965181	1					Screw	Tornillo	Parafuso	Vis	
6	VOE 948645	1					Flange lock nut	Contratuerca embridada	Contra porca flange	Contre-écrou à embase	
7	VOE 17209469	1					Monitor	Monitor	Monitor	Moniteur video	
8	VOE 4881440	REQ					Cable tie	Abrazadera de cinta	Braçadeira	Serre-câble	
9	VOE 13946934	2					Screw	Tornillo	Parafuso	Vis	
10	VOE 960139	2					Plain washer	Arandela plana	Arruela simples	Rondelle plane	
11	VOE 17444241	1					Camera	Cámara	Câmera	Caméra	(VOE 16817194)
12	VOE 11117464	1					Plain washer	Arandela plana	Arruela simples	Rondelle plane	
13	VOE 15123293	1					Knob	Volante	Botão	Bouton	
14	VOE 762681	REQ					Rubber moulding	Listón de goma	Moldura de borracha	Joint caoutchouc	
15	VOE 941264	1					Grommet	Pasaje	Passa muro	Passe fil	
16	VOE 17208454	1					Cable	Cable	Cabo	Câble	
17	VOE 14016673	REQ					Strip clamp	Abrazadera de cinta	Cinta braçadeira	Serrage de ruban	
18	VOE 13949278	2					Flange lock nut	Contratuerca embridada	Contra porca flange	Contre-écrou à embase	
19	VOE 13945444	2					Screw	Tornillo	Parafuso	Vis	
20	VOE 11117464	2					Plain washer	Arandela plana	Arruela simples	Rondelle plane	
21	VOE 11171038	1					Anchorage	Fijación	Ancoragem	Fixation	
22	VOE 4803753	REQ					Hose	Manguera	Mangueira	Flexible	
23	VOE 17212272	1					Wiring harness	Manojo cables	Chicote cabos	Faisceau de câbles	
	VOE 3986188	1					•Fuse holder	•Portafusibles	•Porta fusíveis	•Porte-fusible	
	VOE 3987478	1					•Housing	•Cuerpo	•Carcaça	•Carter	
	VOE 20367822	1					•Housing	•Cuerpo	•Carcaça	•Carter	
	VOE 13969160	2					•Fuse	•Fusible	•Fusível	•Fusible	

1		**Camera inclusive monitor.** **Cámara incluso pantalla.** **Câmera inclusive monitor.** **Appareil inlus moniteur.**	Catalogue id **20105**	Group **390**
2				
3			Illustr. No **1064881**	Section **200**
4				
5		**85547**	Issue **20021229-G**	Page **445**

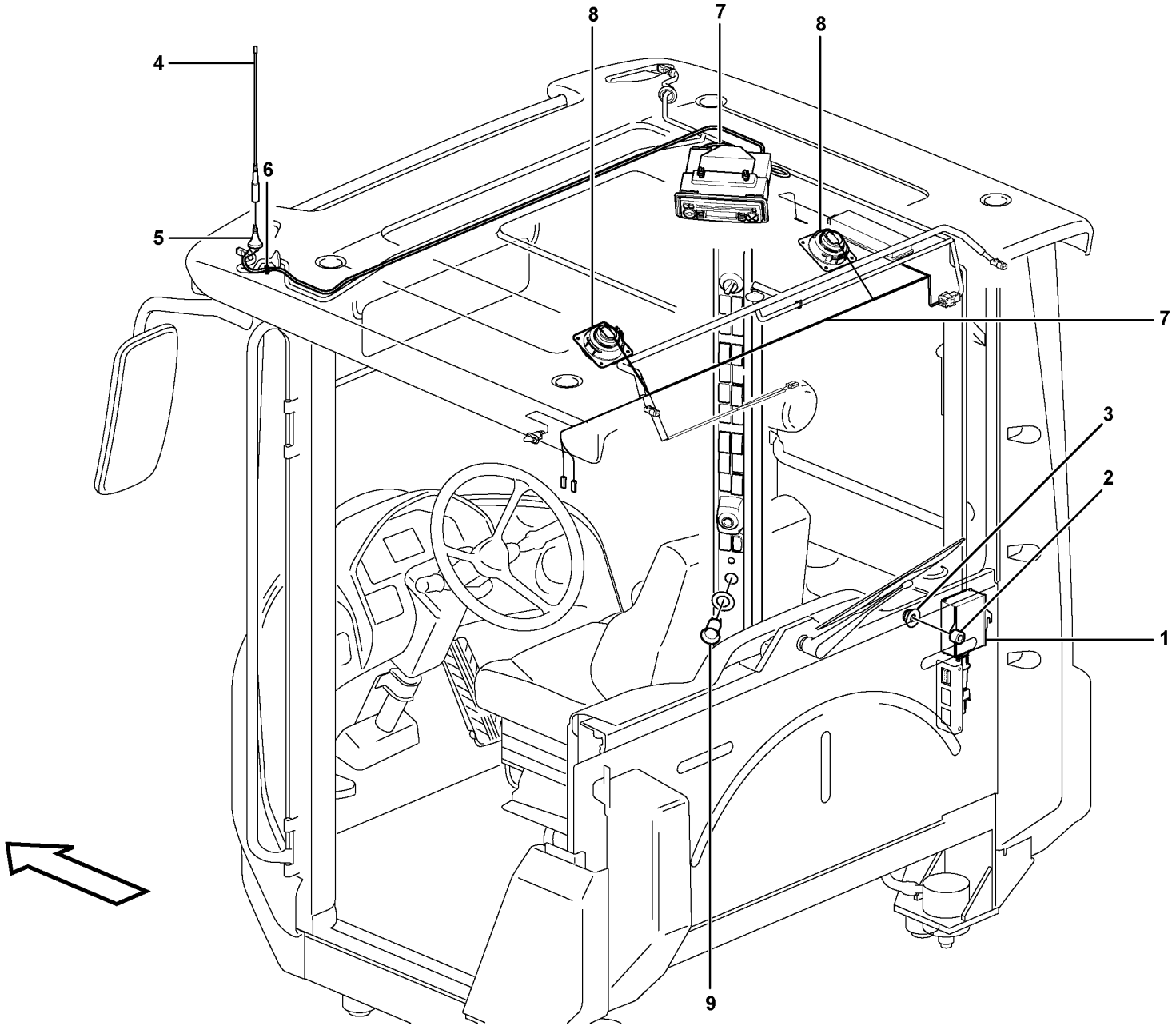

Volvo Construction Equipment

1024661

Fig.	Part No.	Quantity 1	2	3	PS	KIT	Description	Denominación	Denominação	Dénomination	Notes
1	VOE 20724977	1					Converter	Convertidor		Convertisseur	24V/14V 11A
2	VOE 930418	2					Spacer ring	Anillo distanciador	Anel espaçador	Bague entretoise	
3	VOE 13949278	2					Flange lock nut	Contratuerca embridada	Contra porca flange	Contre-écrou à embase	
4	VOE 1083597	1					Antenna	Antena	Antena	Antenne	
5	VOE 20565961	1					Antenna base	Fijación de antena	Fixação da antena	Fixation d'antenne	
		1					•Antenna Cable	•Cable Antena	•	•Câble antenne	
6	VOE 941262	1					Grommet	Pasaje	Passa muro	Passe fil	
7		1					Cable harness	Manojo cables	Chicote	Faisceau cables	CA, CK See group 371-1300 page 317
8		2					Speaker	Altavoz	Alto-falante	Haut-parleur	See group 881-200 page 1041
9		1					Power outlet	Toma electrica	Tomada de força	Prise electrique	12V, CRD See group 881-200 page 1041

1		**Voltage converter and cable harness for radio.** **Transformador y manojos de cables para radio.** **Conversor de voltagem e chicote de cabos do rádio.** **Transformateur et faisceau de câbles pour radio.**	Catalogue id **20105**	Group **393**
2			Illustr. No **1024661**	Section **100**
3			Issue **20021229-G**	Page **447**
4				
5		**83137, 83458**		

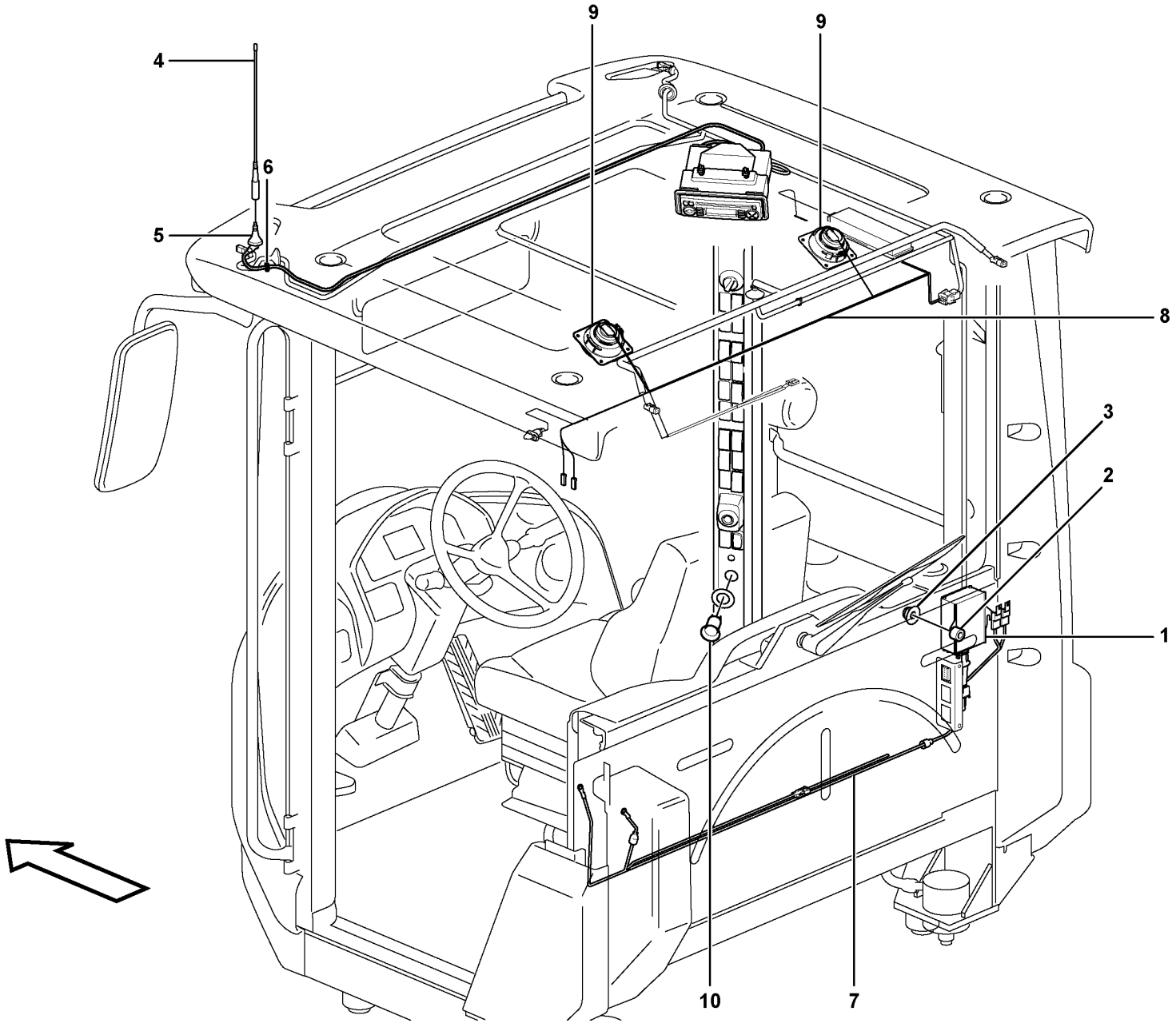

Volvo Construction Equipment

1024690

Fig.	Part No.	Quantity 1	2	3	PS	KIT	Description	Denominación	Denominação	Dénomination	Notes
1	VOE 20724975	1					Voltage converter	Rectificador de tensión	Transformador voltagem	Transformateur	24V/14V 20A
2	VOE 930418	2					Spacer ring	Anillo distanciador	Anel espaçador	Bague entretoise	
3	VOE 13949278	2					Flange lock nut	Contratuerca embridada	Contra porca flange	Contre-écrou à embase	
4	VOE 1083597	1					Antenna	Antena	Antena	Antenne	
5	VOE 20565961	1					Antenna base	Fijación de antena	Fixação da antena	Fixation d'antenne	
		1					•Antenna Cable	•Cable Antena	•	•Câble antenne	
6	VOE 941262	1					Grommet	Pasaje	Passa muro	Passe fil	
7		1					Cable harness	Manojo cables	Chicote	Faisceau cables	SO3901 See group 371-1350 page 325
8		1					Cable harness	Manojo cables	Chicote	Faisceau cables	CA, CK See group 371-1300 page 317
9		2					Speaker	Altavoz	Alto-falante	Haut-parleur	See group 881-200 page 1041
10		1					Power Outlet	Corriente	Tomada de força	Prise Courant	12VDC, CDR See group 371-1350 page 325

1		**Voltage converter and cable harness for radio.** **Transformador y manojos de cables para radio.** **Conversor de voltagem e chicote de cabos do rádio.** **Transformateur et faisceau de câbles pour radio.**	Catalogue id **20105**	Group **393**
2				
3			Illustr. No **1024690**	Section **150**
4				
5		**83513**	Issue **20021229-G**	Page **449**

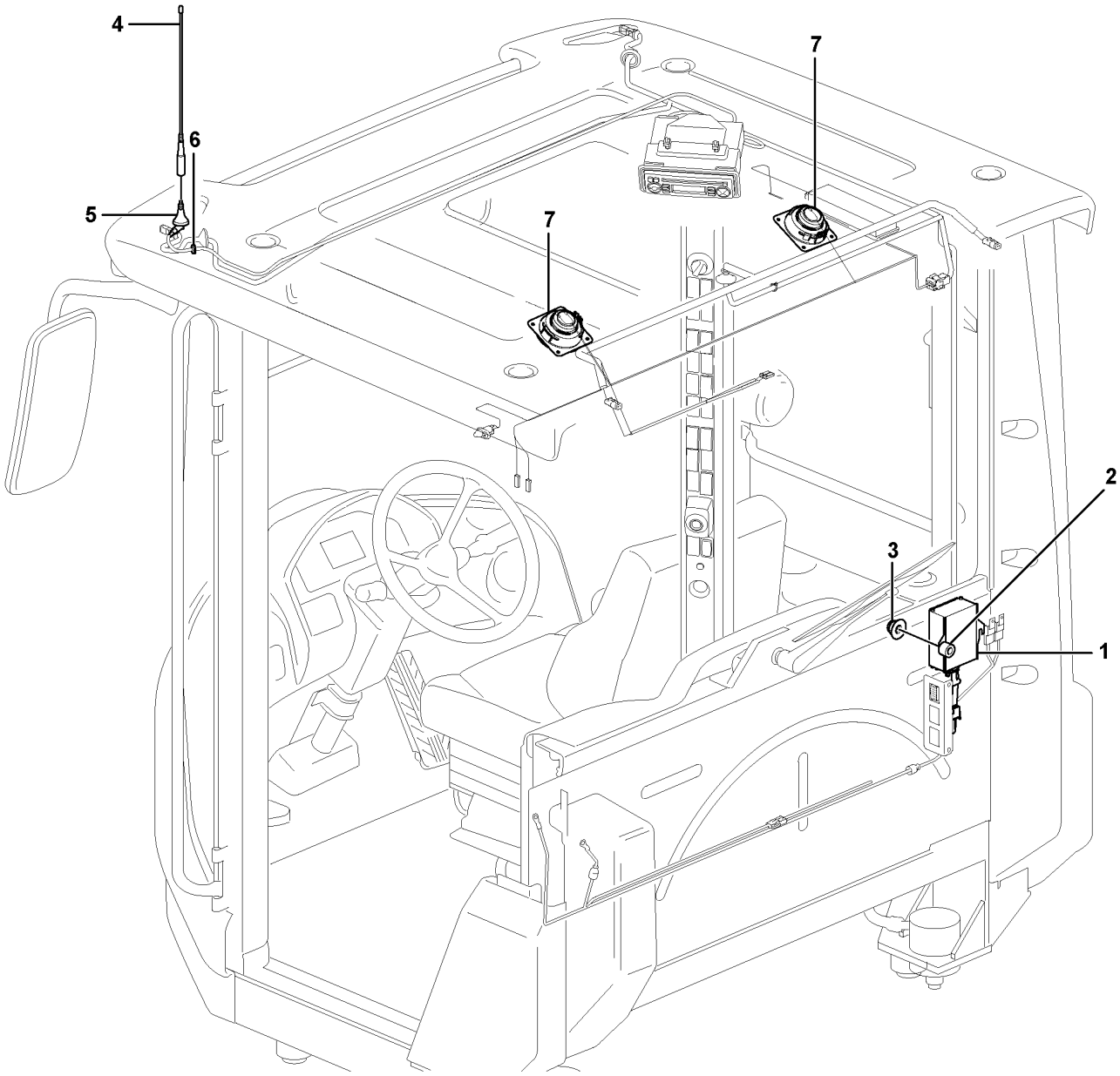

Volvo Construction Equipment
1088417

Fig.	Part No.	Quantity 1	2	3	PS	KIT	Description	Denominación	Denominação	Dénomination	Notes
1	VOE 20724975	1					Voltage converter	Rectificador de tensión	Transformador voltagem	Transformateur	24V/14V 20A
2	VOE 930418	2					Spacer ring	Anillo distanciador	Anel espaçador	Bague entretoise	
3	VOE 13949278	2					Flange lock nut	Contratuerca embridada	Contra porca flange	Contre-écrou à embase	
4	VOE 1083597	1					Antenna	Antena	Antena	Antenne	
5	VOE 20565961	1					Antenna base	Fijación de antena	Fixação da antena	Fixation d'antenne	
6	VOE 941267	1					Plug	Tapón	Bujão	Tampon	
7		2					Speaker	Altavoz	Alto-falante	Haut-parleur	See group 881-200 page 1041

1		**Voltage converter and cable harness for radio.** **Transformador y manojos de cables para radio.** **Conversor de voltagem e chicote de cabos do rádio.** **Transformateur et faisceau de câbles pour radio.**	Catalogue id **20105**	Group **393**
2				
3			Illustr. No **1088417**	Section **160**
4				
5		**86649**	Issue **20021229-G**	Page **451**

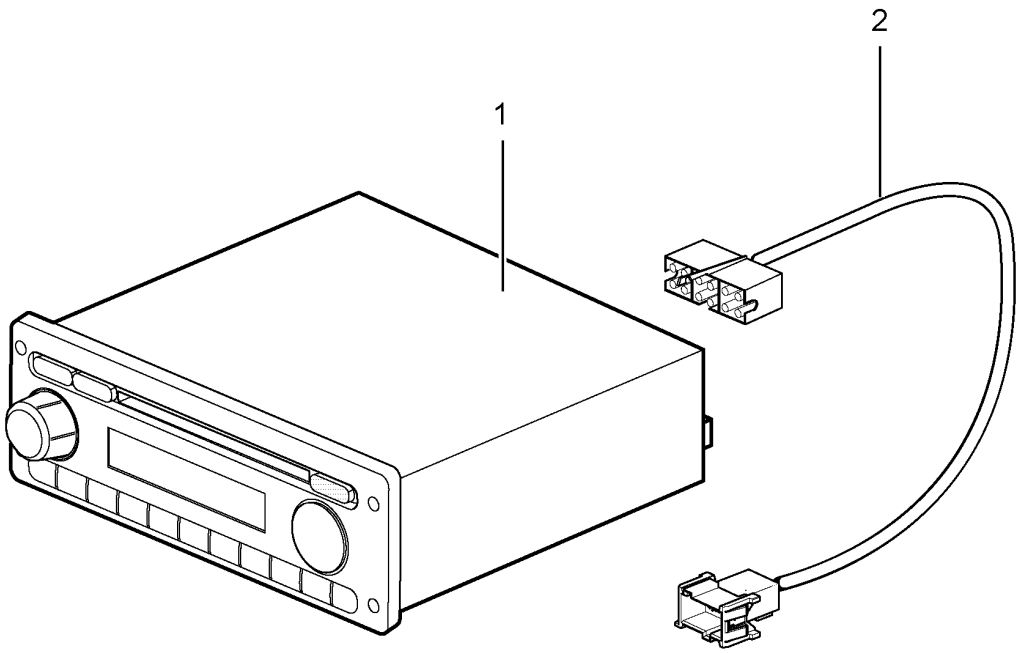
1
2

Fig.	Part No.	Quantity 1	2	3	PS	KIT	Description	Denominación	Denominação	Dénomination	Notes
1	**VOE 15139155**	1					Radio	Radio	Rádio	Radio	
2	**VOE 15142659**	1					Wiring harness	Manojo cables	Chicote cabos	Faisceau de câbles	

1	**85073**	**Radio kit** **Kit de radio** **Kit de rádio** **Kit autoradio**	Catalogue id **20105**	Group **393**
2			Illustr. No **1053857**	Section **200**
3			Issue **20021229-G**	Page **453**
4				
5				

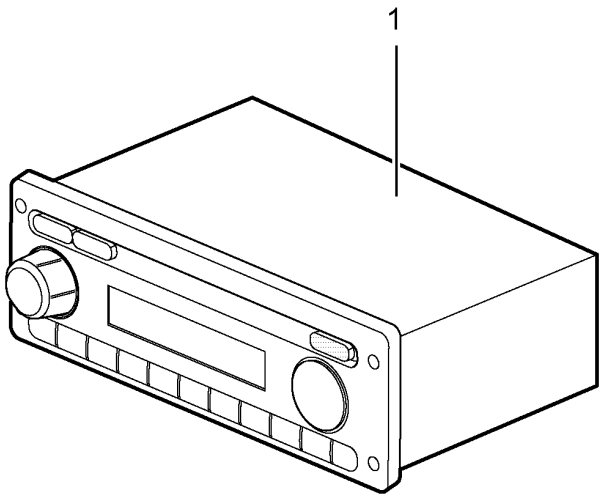
1

Fig.	Part No.	Quantity 1	2	3	PS	KIT	Description	Denominación	Denominação	Dénomination	Notes
1	VOE 17431224	1					Radio	Radio	Rádio	Radio	

1		**Radio kit** **Kit de radio** **Kit de rádio** **Kit autoradio**	Catalogue id **20105**	Group **393**
2				
3			Illustr. No **1079239**	Section **210**
4				
5		**86565**	Issue **20021229-G**	Page **455**

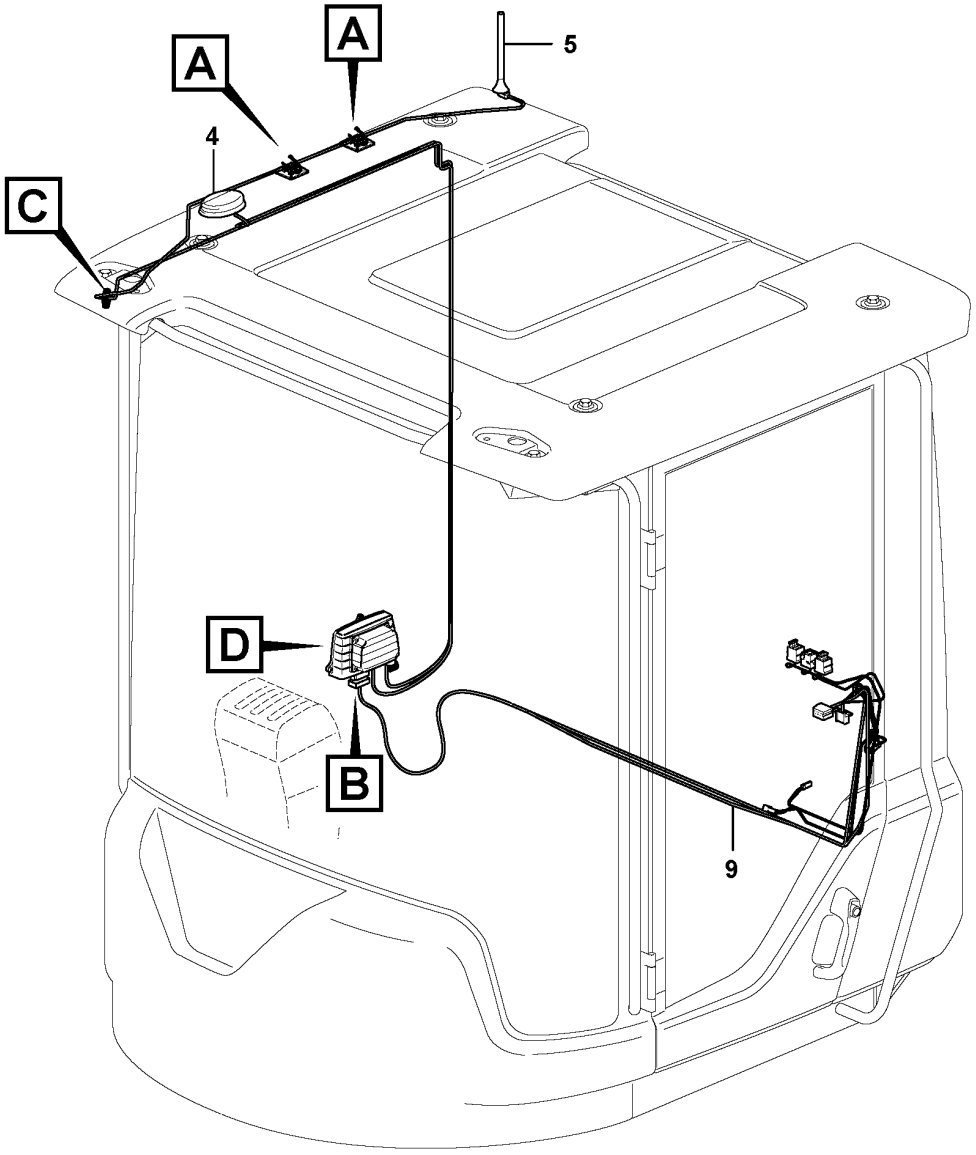

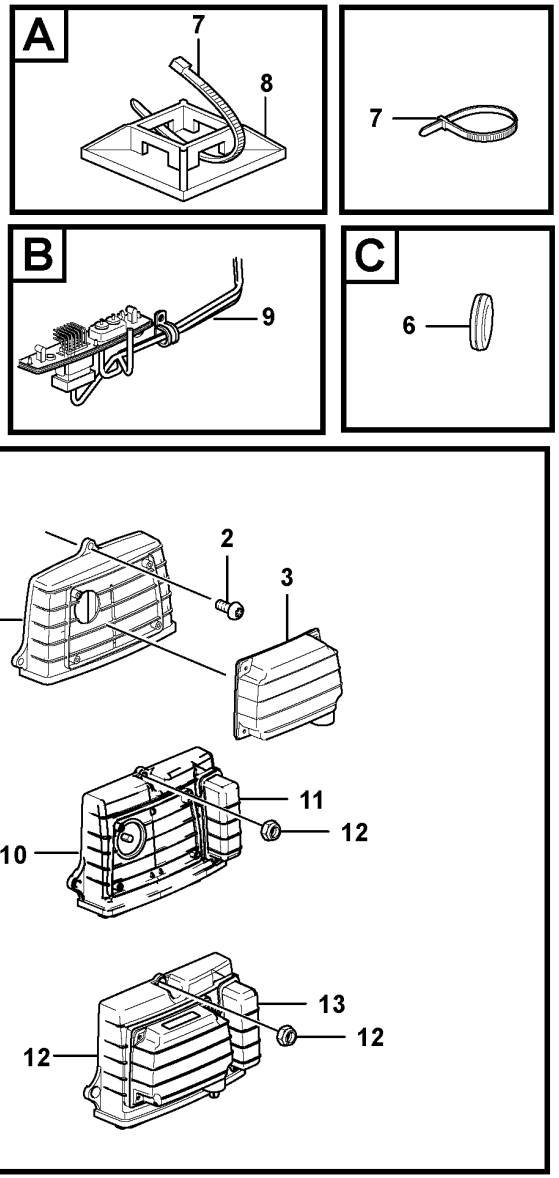

Volvo Construction Equipment

1068010

Fig.	Part No.	Quantity 1	2	3	4	5	PS	KIT	Description	Denominación	Denominação	Dénomination	Notes
1	**VOE 11443975**	1	1				OP		Electronic unit	Unidad electrón	Unidade eletrônica	Unité électronique	2407) WECU
2	**VOE 969407**	3	3						Six point socket screw	Racor de seis dientes	Paraf soquete sext	Vis à 6 pans creux	
3	**VOE 11198367**		1						Electronic unit	Unidad electrónica	Unidade eletrônica	Unité électronique	2383)
4	**VOE 11170362**	1	1	1	1				Antenna	Antena	Antena	Antenne	
5	**VOE 14634545**		1		1				Antenna	Antena	Antena	Antenne	
6	**VOE 961970**	1	1						Plug	Tapón	Bujão	Tampon	
7	**VOE 4881440**	REQ	REQ	REQ	REQ				Cable tie	Abrazadera de cinta	Braçadeira	Serre-câble	
8	**VOE 14213026**		2						Tie plate	Placa unión	Chapa de ancoragem	Tôle jointure	
9		1	1	1	1				Wiring Harness	Cableado	Chicote de cabos	Faisceau de câbles	See group 371-2500 page 381
10	**VOE 11381209**			1					Electronic unit	Unidad electrónica	Unidade eletrônica	Unité électronique	
11	**VOE 15180716**			1					•Battery	•Batería	•Bateria	•Batterie	
12	**VOE 949874**			3	3				Flange lock nut	Contratuerca embridada	Contra porca flange	Contre-écrou à embase	
13	**VOE 11381207**				1				Electronic unit	Unidad electrónica	Unidade eletrônica	Unité électronique	
14	**VOE 15180716**				1				•Battery	•Batería	•Bateria	•Batterie	

2407) **GB**: Warning! Part no. 11443975 is not compatible with old Sw (earlier Sw than V2007.3.0) **ES**: ¡ADVERTENCIA! El nº de art. 11443975 no es compatible con el software antiguo (software anterior a V2007.3.0) **BR**: Aviso! Nº. de peça 11443975 incompatível com Sw velho (Sw anterior a V2007.3.0) **FR**: Attention ! Le nº de réf. 11443975 n'est pas compatible avec l'ancien logiciel (logiciel antérieur à V2007.3.0)

2383) **GB**: Satelite modem **ES**: Módem para satélite **BR**: Modem satélite **FR**: Modem satellite

1	**83925**
2	**83926**
3	**85528**
4	**85529**
5	

System for wireless electronic controlled communication (telematics)
Sistema de comunicación electrónica inalámbrica (telemática)
Sistema de comunicação comandada eletronicamente sem fio (telemático)
Système de communication électronique sans fil (télématique)

Catalogue id **20105**	Group **398**
Illustr. No **1068010**	Section **100**
Issue **20021229-G**	Page **457**

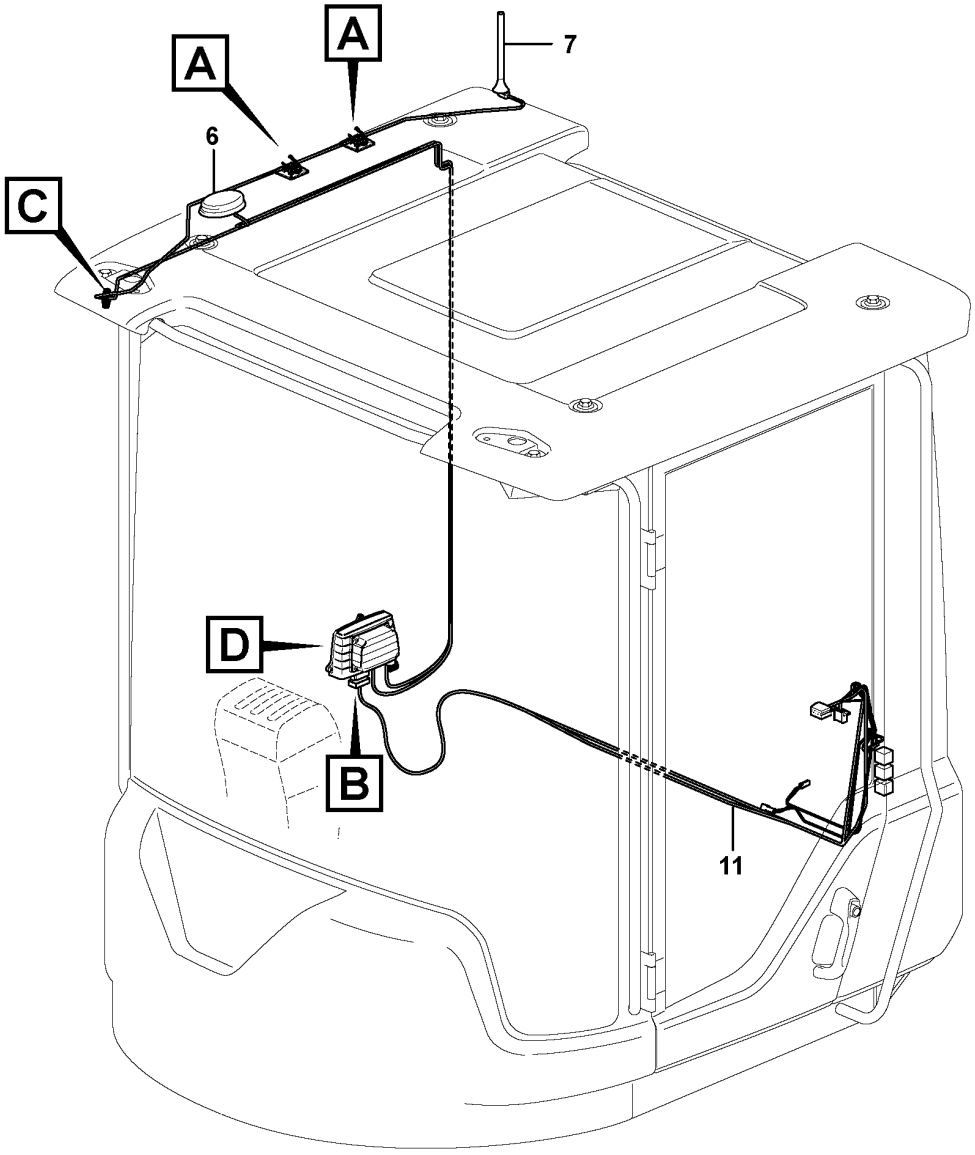

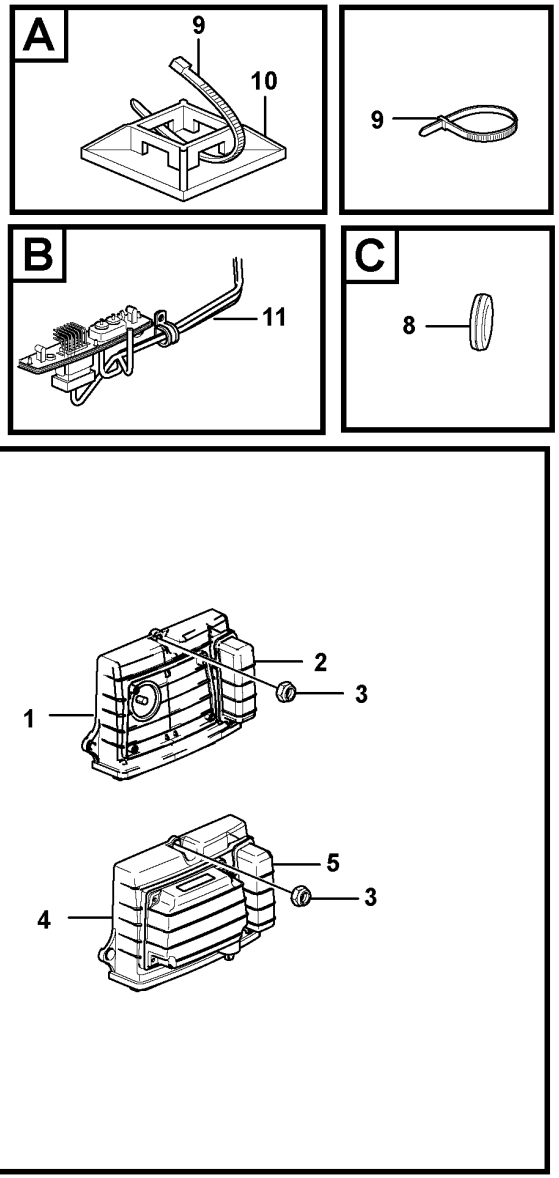

Volvo Construction Equipment

1068662

Fig.	Part No.	Quantity 1	2	3	PS	KIT	Description	Denominación	Denominação	Dénomination	Notes
1	VOE 11381465	1					Electronic unit	Unidad electrónica	Unidade eletrônica	Unité électronique	
2	VOE 15180716	1					•Battery	•Batería	•Bateria	•Batterie	
3	VOE 949874	3	3				Flange lock nut	Contratuerca embridada	Contra porca flange	Contre-écrou à embase	
4	VOE 11381460		1				Electronic unit	Unidad electrónica	Unidade eletrônica	Unité électronique	
5	VOE 15180716		1				•Battery	•Batería	•Bateria	•Batterie	
6	VOE 11170362	1	1				Antenna	Antena	Antena	Antenne	
7	VOE 14634545		1				Antenna	Antena	Antena	Antenne	
8	VOE 961970	1	1				Plug	Tapón	Bujão	Tampon	
9	VOE 4881440	REQ	REQ				Cable tie	Abrazadera de cinta	Braçadeira	Serre-câble	
10	VOE 14213026		2				Tie plate	Placa unión	Chapa de ancoragem	Tôle jointure	
11		1	1				Wiring Harness	Cableado	Chicote de cabos	Faisceau de câbles	See group 371-2500 page 381

1	85530	**System for wireless electronic controlled communication (telematics)** **Sistema de comunicación electrónica inalámbrica (telemática)** **Sistema de comunicação comandada eletronicamente sem fio (telemático)** **Système de communication électronique sans fil (télématique)**	Catalogue id **20105**	Group **398**
2	85531		Illustr. No **1068662**	Section **200**
3			Issue **20021229-G**	Page **459**
4				
5				

VOLVO

Volvo Construction Equipment
www.volvoce.com

GROUP		Section	Page
414	Torque converter 22562, 22579, 22718	100	467
420	Repair kit for transmission 22562, HTE125	50	469
420	Hydraulic transmission with fitting parts 22562, 22579, 22718	100	473
420	Oilfiller	150	475
420	Oilfiller 83800	200	479
420	Ventilation for transmission.	300	481
421	Converter housing with fitting parts 22562, 22579, 22718	100	483
421	Clutch housing. 4 - speed.	200	487
421	Clutch housing. 4 - speed. 22718 S/N 29487 -, 72601 -	210	491
421	Range selector valve, pressure limiting valve and pump.	250	495
421	Range selector valve, pressure limiting valve and pump. 22718 S/N 29487 -, 72601 -	300	497
421	Range selector valve 22718 S/N 29487 -, 72601 -	310	499
421	Pressure limiting valve 22718 S/N 29487 -, 72601 -	320	501
421	Range selector valve 22562, 22579	400	503
421	Pressure limiting valve	450	505
421	Pump drive 22562, 22579, 22718	500	509
421	Hydraulic clutch forward/3:rd speeds	600	511
421	Hydraulic clutch forward/3:rd speeds 22718 S/N 29487 -, 72601 -	650	515
421	Hydraulic clutch rear/4:th speeds 22562	700	519
421	Hydraulic clutch 1:st and 2:nd speeds 22562	750	521
421	Hydraulic clutch rear/4:th speeds 22579, 22718	800	523
421	Hydraulic clutch 1:st and 2:nd speeds 22579 S/N - 29486, - 72600	900	525
421	Hydraulic clutch 1:st and 2:nd speeds 22718 S/N 29487 -, 72601 -	905	527
421	Oil reservoir and strainer	950	529
421	Oil reservoir and strainer 22718 S/N 29487 -, 72601 -	955	531
436	Gear box housing with fitting parts	100	533
451	Propeller shafts with fitting parts	100	535
451	Propellershaft rear 33292, 33298	150	537
451	Propeller shaft middle	200	539
451	Power shaft front	250	541
460	Planet axles with fitting parts	100	543
460	Axle suspension 56092, 56093	120	545
460	Venting, planetary gear	150	547
461	Planetary axle, front	100	549
461	Final drive 23949, 56008	150	553
461	Planetary axle, Front	200	557
463	Planet shaft, rear	100	559
463	Planetary axle, rear 56092, 56093	120	563
463	Final drive, rear 23950, 56010	150	565
463	Final drive, rear 56092	160	569
463	Planetary axle, rear	200	573
463	Planetary gear 56092, 56093	220	575
463	Final drive, rear 23951, 56011 (80950)	250	577
463	Final drive, rear 56093	260	581
468	Differential lock 23949, 56008	100	585
468	Controls, differential lock 33292	200	587
491	Oil cooler 33292 SWE S/N - 29067, BRA S/N - 72177	100	589
491	Oil cooler S/N 29068 -, S/N 72178 -	150	591

INDICE

GRUPO		Sección	Página
414	Convertidor de par 22562, 22579, 22718	100	467
420	Juego de reparación para transmisión 22562, HTE125	50	469
420	Transmisión con accesorios de montaje 22562, 22579, 22718	100	473
420	Relleno de aceite	150	475
420	Relleno de aceite 83800	200	479
420	Ventilación de transmisión.	300	481
421	Caja del convertidor con accesorios de montaje 22562, 22579, 22718	100	483
421	Caja del embrague, 4-marchas.	200	487
421	Caja del embrague, 4-marchas. 22718 S/N 29487 -, 72601 -	210	491
421	Válvula - selectivo de cambio de velocidades y limitadora de presión.	250	495
421	Válvula - selectivo de cambio de velocidades y limitadora de presión. 22718 S/N 29487 -, 72601 -	300	497
421	Válvula selectora de gama 22718 S/N 29487 -, 72601 -	310	499
421	Válvula limitadora de presión 22718 S/N 29487 -, 72601 -	320	501
421	Válvula selectora de gama 22562, 22579	400	503
421	Válvula limitadora de presión	450	505
421	Accionamiento de bomba 22562, 22579, 22718	500	509
421	Hydraulic clutch forward/3:rd speeds	600	511
421	Hydraulic clutch forward/3:rd speeds 22718 S/N 29487 -, 72601 -	650	515
421	Hydraulic clutch rear/4:th speeds 22562	700	519
421	Hydraulic clutch 1:st and 2:nd speeds 22562	750	521
421	Hydraulic clutch rear/4:th speeds 22579, 22718	800	523
421	Hydraulic clutch 1:st and 2:nd speeds 22579 S/N - 29486, - 72600	900	525
421	Hydraulic clutch 1:st and 2:nd speeds 22718 S/N 29487 -, 72601 -	905	527
421	Deposito de aceite y colador	950	529
421	Deposito de aceite y colador 22718 S/N 29487 -, 72601 -	955	531
436	Suspensión de la caja de cambios	100	533
451	Ejes cardán con accerorios de montaje	100	535
451	Eje cardán, trasero 33292, 33298	150	537
451	Eje cardán, medio	200	539
451	Eje cardán, delantero	250	541
460	Ejes planetarios con accesorios de montaje	100	543
460	Suspensión de eje 56092, 56093	120	545
460	Ventilación, ejes planetarios	150	547
461	Eje planeta, delantera	100	549
461	Grupo conico 23949, 56008	150	553
461	Puente motor, delantero	200	557
463	Eje propulsor, trasero	100	559
463	Puente motor, trasero 56092, 56093	120	563
463	Engranaje cambio central, trasero 23950, 56010	150	565
463	Engranaje cambio central, trasero 56092	160	569
463	Puente motor, trasero	200	573
463	Engranaje planetario 56092, 56093	220	575
463	Engranaje cambio central, trasero 23951, 56011 (80950)	250	577
463	Engranaje cambio central, trasero 56093	260	581
468	Bloqueo del diferencial 23949, 56008	100	585
468	Bloqueo differencial, reglaje 33292	200	587
491	Enfriador de aceite 33292 SWE S/N - 29067, BRA S/N - 72177	100	589
491	Enfriador de aceite S/N 29068 -, S/N 72178 -	150	591

GRUPO		Seção	Página
414	Conversor de torque 22562, 22579, 22718	100	467
420	Kit de reparo da transmissão 22562, HTE125	50	469
420	Transmissão hidráulica com peças acessórias 22562, 22579, 22718	100	473
420	Abastecedor de óleo	150	475
420	Abastecedor de óleo 83800	200	479
420	Ventilação da transmissão.	300	481
421	Carcaça do conversor com acessórios de instalação 22562, 22579, 22718	100	483
421	Carcaça da embreagem, 4ª	200	487
421	Carcaça da embreagem, 4ª 22718 S/N 29487 -, 72601 -	210	491
421	Válvula seletora do Range, válvula limitadora de pressão e bomba	250	495
421	Válvula seletora do Range, válvula limitadora de pressão e bomba 22718 S/N 29487 -, 72601 -	300	497
421	Válvula seletora de faixa 22718 S/N 29487 -, 72601 -	310	499
421	Válvula limitadora de pressão 22718 S/N 29487 -, 72601 -	320	501
421	Válvula seletora de faixa 22562, 22579	400	503
421	Válvula limitadora de pressão	450	505
421	Acionamento da bomba 22562, 22579, 22718	500	509
421	Embreagem hidráulica marcha avante/3ª	600	511
421	Embreagem hidráulica marcha avante/3ª 22718 S/N 29487 -, 72601 -	650	515
421	Embreagem hidráulica ré/4ª 22562	700	519
421	Embreagem hidráulica 1ª e 2ª 22562	750	521
421	Embreagem hidráulica ré/4ª 22579, 22718	800	523
421	Embreagem hidráulica 1ª e 2ª 22579 S/N - 29486, - 72600	900	525
421	Embreagem hidráulica 1ª e 2ª 22718 S/N 29487 -, 72601 -	905	527
421	Reservatório e coador de óleo	950	529
421	Reservatório e coador de óleo 22718 S/N 29487 -, 72601 -	955	531
436	Alojamento da caixa de mudança com peças acessórias	100	533
451	Árvores de transmissão com peças acessórias	100	535
451	Eixo propulsor traseiro 33292, 33298	150	537
451	Eixo propulsor central	200	539
451	Eixo de força dianteiro	250	541
460	Eixos planetários com peças acessórias	100	543
460	Suspensão do eixo 56092, 56093	120	545
460	Sangramento, engrenagem planetária	150	547
461	Eixo planetário, dianteiro	100	549
461	Comando final 23949, 56008	150	553
461	Eixo planetário, dianteiro	200	557
463	Eixo planetário, traseiro	100	559
463	Eixo planetário, traseiro 56092, 56093	120	563
463	Comando final, traseiro 23950, 56010	150	565
463	Comando final, traseiro 56092	160	569
463	Eixo planetário, traseiro	200	573
463	Engrenagem planetária 56092, 56093	220	575
463	Comando final, traseiro 23951, 56011 (80950)	250	577
463	Comando final, traseiro 56093	260	581
468	Bloqueio do diferencial 23949, 56008	100	585
468	Comandos, trava do diferencial 33292	200	587
491	Refrigerador de óleo 33292 SWE S/N - 29067, BRA S/N - 72177	100	589
491	Refrigerador de óleo S/N 29068 -, S/N 72178 -	150	591

TABLE DES MATIÈRES

Catalogue id 20105 | Group 4
Issue 20021229-G | Page 464

GROUPE		Section	Page
414	Convertisseur de couple 22562, 22579, 22718	100	467
420	Jeu pour transmission 22562, HTE125	50	469
420	Transmission avec pièces de montage 22562, 22579, 22718	100	473
420	Remplissage d'huile	150	475
420	Remplissage d'huile 83800	200	479
420	Aération de transmission.	300	481
421	Carter du convertisseur avec pièces de montage 22562, 22579, 22718	100	483
421	Carter d'embrayage, 4-rapports.	200	487
421	Carter d'embrayage, 4-rapports. 22718 S/N 29487 -, 72601 -	210	491
421	Valve sélecteur de vitesse , valve limiteur pression et pompe.	250	495
421	Valve sélecteur de vitesse , valve limiteur pression et pompe. 22718 S/N 29487 -, 72601 -	300	497
421	Soupape sélectrice vitesse 22718 S/N 29487 -, 72601 -	310	499
421	Limiteur de pression 22718 S/N 29487 -, 72601 -	320	501
421	Soupape sélectrice vitesse 22562, 22579	400	503
421	Limiteur de pression	450	505
421	Entrainement pompe 22562, 22579, 22718	500	509
421	Hydraulic clutch forward/3:rd speeds	600	511
421	Hydraulic clutch forward/3:rd speeds 22718 S/N 29487 -, 72601 -	650	515
421	Hydraulic clutch rear/4:th speeds 22562	700	519
421	Hydraulic clutch 1:st and 2:nd speeds 22562	750	521
421	Hydraulic clutch rear/4:th speeds 22579, 22718	800	523
421	Hydraulic clutch 1:st and 2:nd speeds 22579 S/N - 29486, - 72600	900	525
421	Hydraulic clutch 1:st and 2:nd speeds 22718 S/N 29487 -, 72601 -	905	527
421	Reservoire huile et crepine	950	529
421	Reservoire huile et crepine 22718 S/N 29487 -, 72601 -	955	531
436	Suspension boîte vitesses	100	533
451	Arbres de transmission avec pieces de montage	100	535
451	Arbre à cardans, arriére 33292, 33298	150	537
451	Arbre à cardans, médian	200	539
451	Arbre à cardans, antérieur	250	541
460	Train planétaire avec pièces de montage	100	543
460	Essieu suspension 56092, 56093	120	545
460	Aération, train planétaire	150	547
461	Axe satellite, AV	100	549
461	Reducteur central 23949, 56008	150	553
461	Pont moteur, Av	200	557
463	Essieu moteur, arrière	100	559
463	Pont moteur, ar. 56092, 56093	120	563
463	Commandes finales, AR 23950, 56010	150	565
463	Commandes finales, AR 56092	160	569
463	Pont moteur, ar.	200	573
463	Réducteur planétaire 56092, 56093	220	575
463	Commandes finales, AR 23951, 56011 (80950)	250	577
463	Commandes finales, AR 56093	260	581
468	Blocage différentiel 23949, 56008	100	585
468	Blocage différentiel, commande 33292	200	587
491	Radiateur d 'huile 33292 SWE S/N - 29067, BRA S/N - 72177	100	589
491	Radiateur d 'huile S/N 29068 -, S/N 72178 -	150	591

VOLVO

Volvo Construction Equipment
www.volvoce.com

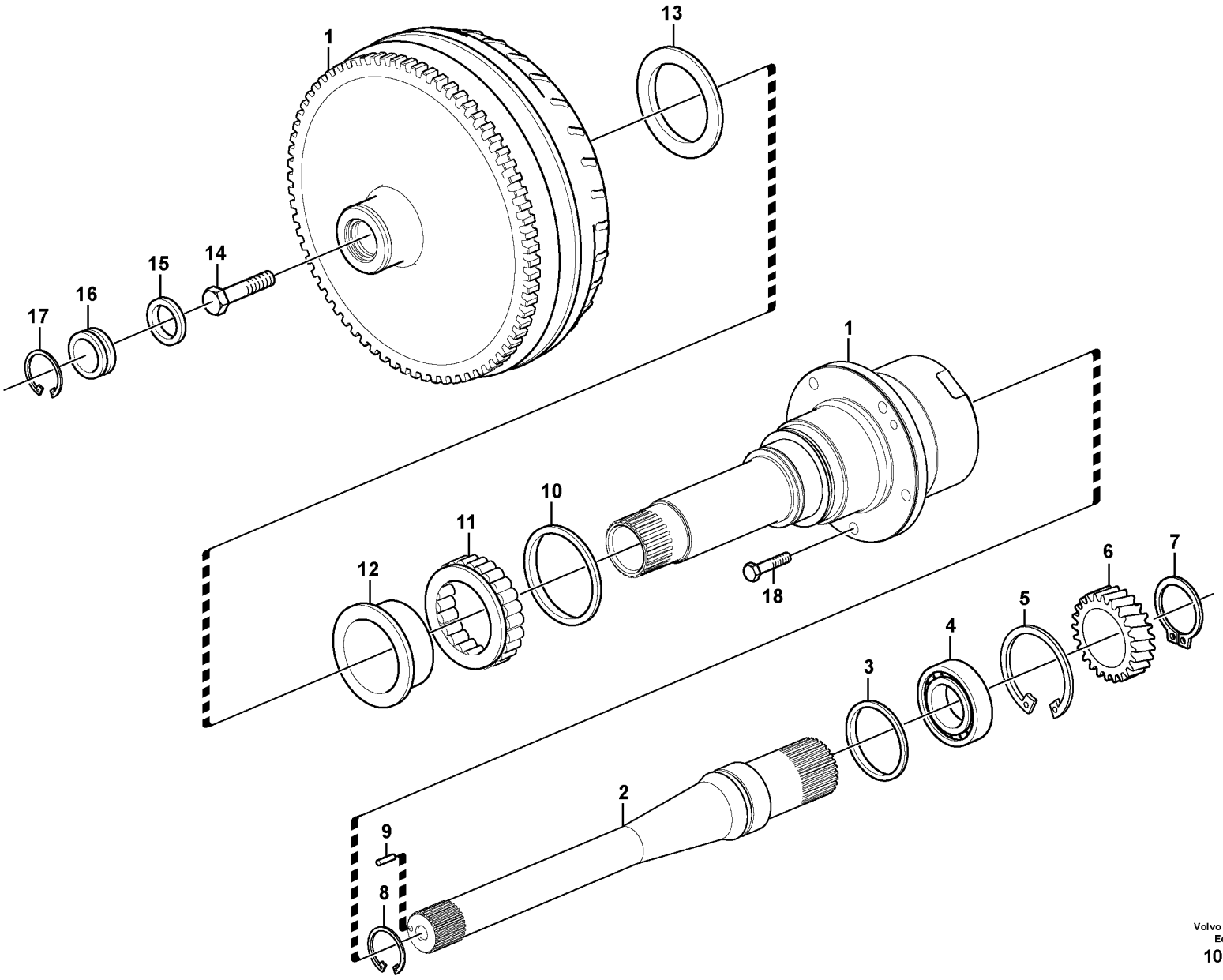

Volvo Construction Equipment
1058096

Fig.	Part No.	Quantity 1	2	3	PS	KIT	Description	Denominación	Denominação	Dénomination	Notes
1	VOE 11038454	1					Torque converter	Convertidor de par	Conversor de torque	Convertisseur de couple	
2	VOE 11716034	1					•Shaft	•Eje	•Eixo	•Arbre	
3	VOE 6213601	1					•Lock ring	•Anillo de seguridad	•Anel trava	•Anneau verrouillage	
4	VOE 11709862	1					•Bearing	•Cojinete	•Mancal	•Roulement	
5	VOE 914548	1					•Retaining ring	•Anillo retén	•Anel de fixação	•Bague retenue	
6	VOE 11716033	1					•Gear	•Engranaje	•Engrenagem	•Pignon	
7	VOE 11716032	1					•Snap ring	•Circlip	•Anel trava	•Circlip	
8	VOE 13914468	1					•Snap ring	•Circlip	•Anel trava	•Circlip	
9	VOE 13951961	1					•Spring pin	•Pasador tubular	•Pino tubular	•Goupille tubulaire	
10	VOE 6212718	1					•Lock ring	•Anillo de seguridad	•Anel trava	•Anneau verrouillage	
11	VOE 6212716	1					•Needle bearing	•Cojinete de agujas	•Rolamento de agulhas	•Roulement à aiguilles	
12	VOE 6212717	1					•Retainer	•Soporte	•Retentor	•Retenue	
13	VOE 6212715	1					•Lock ring	•Anillo de seguridad	•Anel trava	•Anneau verrouillage	
14	VOE 6212720	1					•Screw	•Tornillo	•Parafuso	•Vis	
15	VOE 11997187	1					•O-ring	•Anillo tórico	•Anel-o	•Joint torique	
16	VOE 11997186	1					•Cap	•Capuchón	•Tampa	•Capot	
17	VOE 914529	1					•Retaining ring	•Anillo retén	•Anel de fixação	•Bague retenue	
18	VOE 996704	5					Flange screw	Tornillo embridado	Parafuso flangeado	Vis à embase	

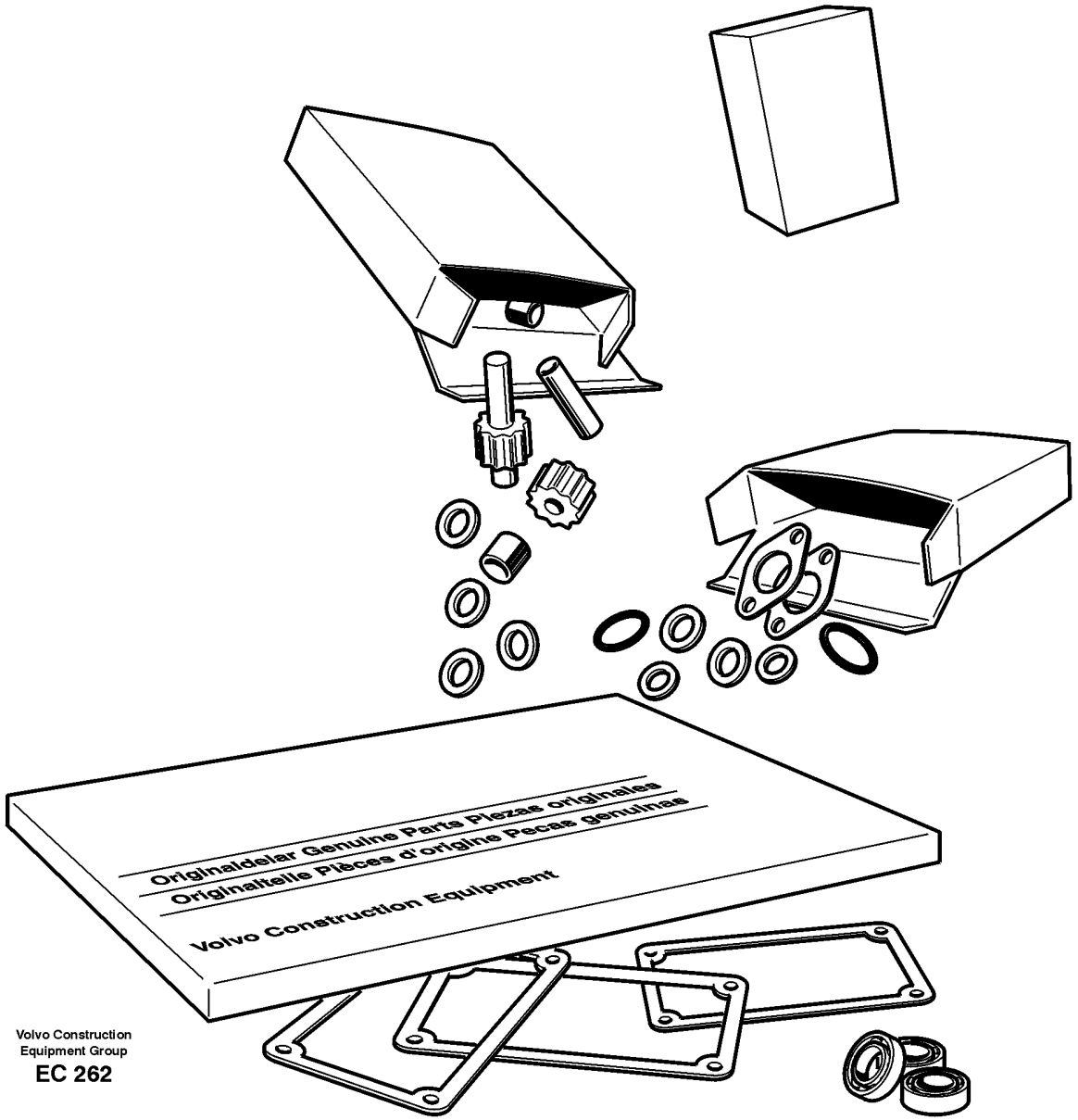

Volvo Construction
Equipment Group

EC 262

Fig.	Part No.	Quantity 1	2	3	P S	K I T	Description	Denominación	Denominação	Dénomination	Notes
	VOE 15071291	1					Gasket kit	Juego de juntas	Kit de juntas	Kit joints	
	VOE 183444	2					•Needle roller assembly	•Corona rodillo de agujas	•Rolamento agulhas cpl	•Couronne à aiguilles	
	VOE 183824	1					•Roller bearing	•Cojinete rodillo	•Rolamento de rolos	•Roulement à rouleaux	
	VOE 784467	3					•Needle bearing	•Cojinete de agujas	•Rolamento de agulhas	•Roulement à aiguilles	
	VOE 795433	7					•Needle bearing	•Cojinete de agujas	•Rolamento de agulhas	•Roulement à aiguilles	
	VOE 925070	2					•O-ring	•Anillo tórico	•Anel-o	•Joint torique	
	VOE 925094	3					•O-ring	•Anillo tórico	•Anel-o	•Joint torique	
	VOE 925096	1					•O-ring	•Anillo tórico	•Anel-o	•Joint torique	
	VOE 925257	1					•O-ring	•Anillo tórico	•Anel-o	•Joint torique	
	VOE 925278	1					•O-ring	•Anillo tórico	•Anel-o	•Joint torique	
	VOE 931209	3					•O-ring	•Anillo tórico	•Anel-o	•Joint torique	
	VOE 931216	3					•Back-up ring	•Anillo de apoyo	•Anel de apoio	•Bague support	
	VOE 944126	2					•O-ring	•Anillo tórico	•Anel-o	•Joint torique	
	VOE 944364	12					•O-ring	•Anillo tórico	•Anel-o	•Joint torique	
	VOE 949659	1					•O-ring	•Anillo tórico	•Anel-o	•Joint torique	
	VOE 958228	1					•O-ring	•Anillo tórico	•Anel-o	•Joint torique	
	VOE 962546	1					•Back-up ring	•Anillo apoyo	•Arruela de apoio	•Bague support	
	VOE 968007	4					•O-ring	•Anillo tórico	•Anel-o	•Joint torique	
	VOE 17216281	2					•Sealing ring	•Anillo retén	•Anel de vedação	•Bague étanchéité	(VOE 968844)
	VOE 976930	2					•Gasket	•Junta	•Junta	•Joint	
	VOE 4710278	1					•Strainer	•Colador	•Peneira	•Crépine	
	VOE 4785772	4					•Needle bearing	•Cojinete de agujas	•Rolamento de agulhas	•Roulement à aiguilles	
	VOE 6212716	1					•Needle bearing	•Cojinete de agujas	•Rolamento de agulhas	•Roulement à aiguilles	
	VOE 6212717	1					•Retainer	•Soporte	•Retentor	•Retenue	
	VOE 6212718	1					•Lock ring	•Anillo de seguridad	•Anel trava	•Anneau verrouillage	
	VOE 6213601	1					•Lock ring	•Anillo de seguridad	•Anel trava	•Anneau verrouillage	
	VOE 7011097	2					•Bearing	•Cojinete	•Mancal	•Roulement	
	VOE 7019283	2					•Ball bearing	•Cojinete de bolas	•Rolamento de esferas	•Roulement billes	
	VOE 11036023	1					•Gasket	•Junta	•Junta	•Joint	
	VOE 11036024	1					•Gasket	•Junta	•Junta	•Joint	
	VOE 11036370	1					•Gasket	•Junta	•Junta	•Joint	

1		**Repair kit for transmission** **Juego de reparación para transmisión** **Kit de reparo da transmissão** **Jeu pour transmission**	Catalogue id **20105**	Group **420**
2				
3			Illustr. No **EC 262**	Section **50**
4				
5		**22562, HTE125**	Issue **20021229-G**	Page **469**

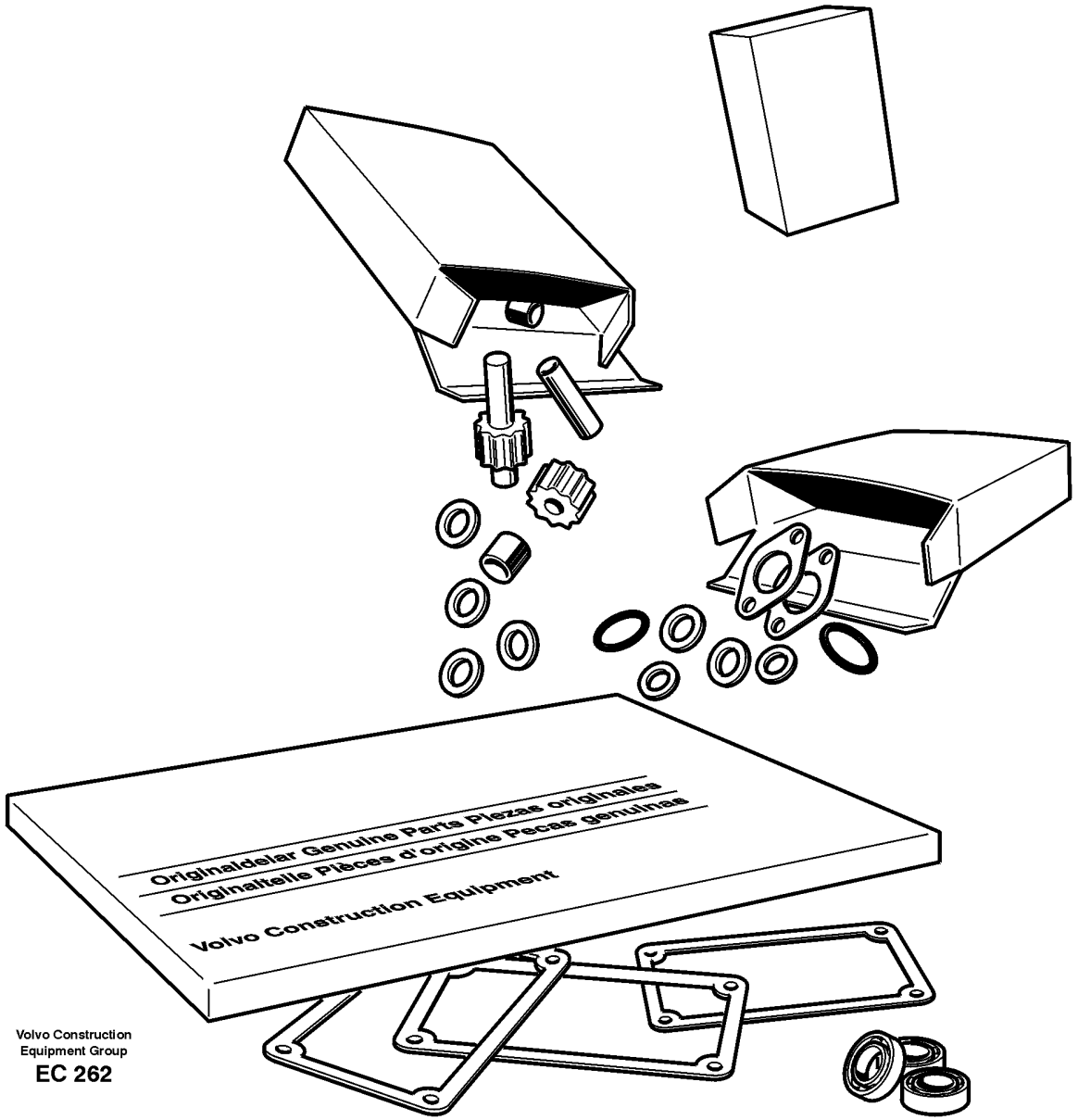

Volvo Construction
Equipment Group

EC 262

Fig.	Part No.	Quantity 1	2	3	PS	KIT	Description	Denominación	Denominação	Dénomination	Notes
	VOE 11038835	9					•Piston ring	•Aro de pistón	•Anel pistão	•Segment piston	
	VOE 11144935	1					•Bearing	•Cojinete	•Mancal	•Roulement	
	VOE 11144936	1					•Bearing	•Cojinete	•Mancal	•Roulement	
	VOE 11144936	1					•Bearing	•Cojinete	•Mancal	•Roulement	
	VOE 11145231	1					•Thrust roller assembly	•Corona axial	•Rolamento axial rolos	•Butée-rouleau	
	VOE 11145380	2					•Needle holder	•Portaagujas	•Porta-agulhas	•Porte-aiguille	
	VOE 11418515	1					•Gasket	•Junta	•Junta	•Joint	
	VOE 11418517	1					•Gasket	•Junta	•Junta	•Joint	
	VOE 11419255	2					•Bearing	•Cojinete	•Mancal	•Roulement	
	VOE 11419268	1					•Gasket	•Junta	•Junta	•Joint	
	VOE 11709862	1					•Bearing	•Cojinete	•Mancal	•Roulement	
	VOE 11989797	4					•Sealing ring	•Anillo retén	•Anel de vedação	•Bague étanchéité	
	VOE 11989798	4					•Sealing ring	•Anillo retén	•Anel de vedação	•Bague étanchéité	
	VOE 11997939	5					•Roller bearing	•Cojinete rodillo	•Rolamento de rolos	•Roulement à rouleaux	
	VOE 11999328	1					•O-ring	•Anillo tórico	•Anel-o	•Joint torique	
	VOE 13944494	1					•Washer	•Arandela	•Arruela	•Rondelle	
	VOE 13947282	1					•Gasket	•Junta	•Junta	•Joint	
	VOE 13947622	6					•Plane gasket	•Junta plana	•Junta plana	•Joint plan	
	VOE 13947624	4					•Plane gasket	•Junta plana	•Junta plana	•Joint plan	
	VOE 13949574	1					•O-ring	•Anillo tórico	•Anel-o	•Joint torique	
	VOE 13949657	1					•O-ring	•Anillo tórico	•Anel-o	•Joint torique	
	VOE 13960177	1					•O-ring	•Anillo tórico	•Anel-o	•Joint torique	

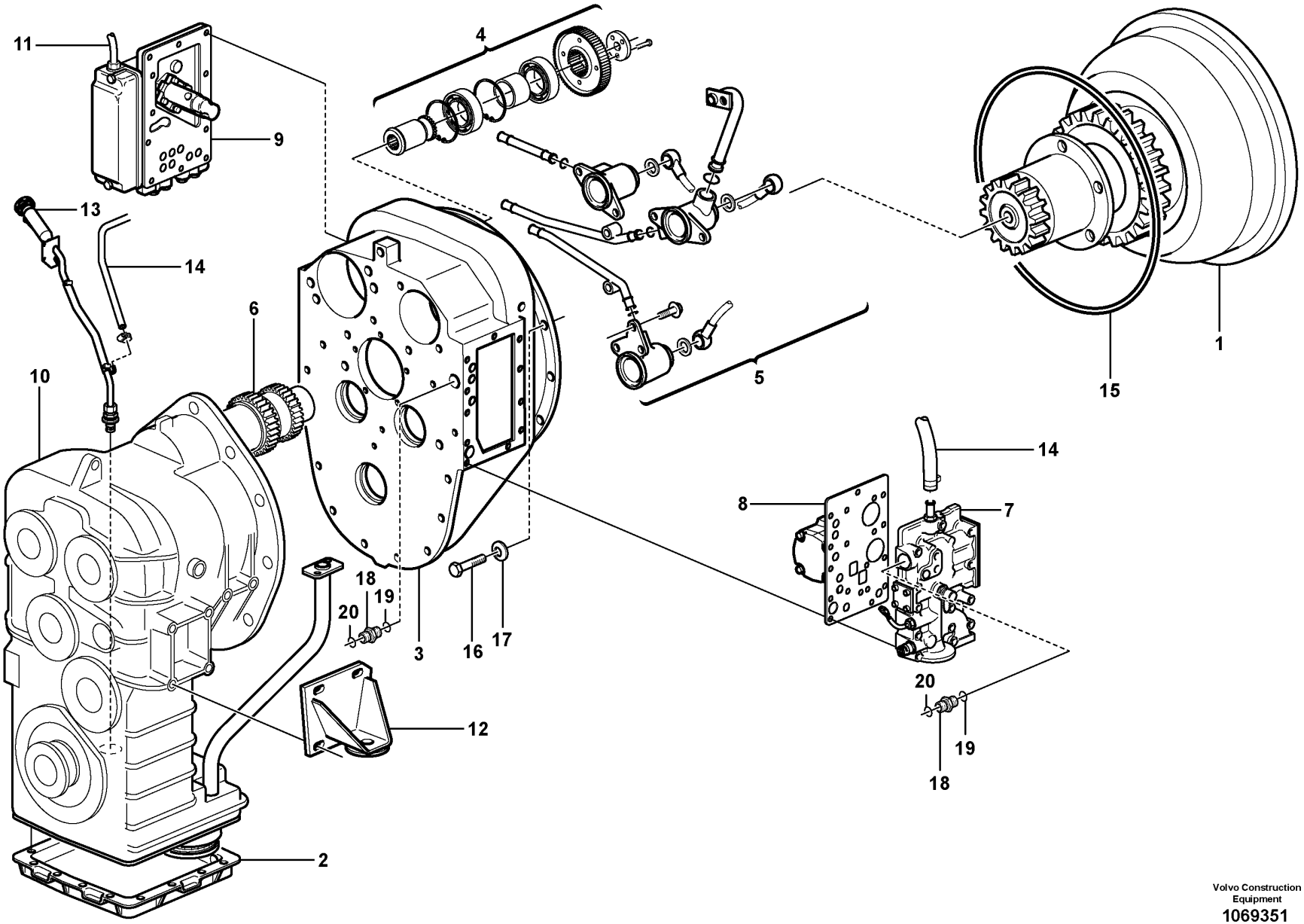

Volvo Construction Equipment
1069351

Fig.	Part No.	Quantity 1	2	3	PS	KIT	Description	Denominación	Denominação	Dénomination	Notes
	VOE 22562	1					Hydraulic transmission	Transmisión hidráulica	Transmissão hidráulica	Transmission hydraulique	
	VOE 22579		1				Hydraulic transmission	Transmisión hidráulica	Transmissão hidráulica	Transmission hydraulique	
	VOE 22718			1			Hydraulic transmission	Transmisión hidráulica	Transmissão hidráulica	Transmission hydraulique	
1		1	1				•Trq Converter	•Convertidor Par	•	•Converti.couple	See group 414-100 page 467
2		1	1				•Oil reservoir and str	•Deposito de aceite y	•	•Reservoire huile et c	See group 421-950 page 529
3		1	1				•Converter Shell	•Caja Convertid	•	•Boit.convertis.	See group 421-250 page 495
4		1	1				•Pump drive	•Accionamiento bomba	•Acionamento de bomba	•Commande de la pompe	See group 421-500 page 509
5		1	1				•Oildistributor, tubes	•Distribuidor, tubos	•Distribuidor de óleo, tubos	•Distributeur, Tuyau	See group 421-100 page 483
6		1	1				•Clutch, forward,3:rd	•Embragues, adel.3a ve	•	•Embrayages, Av,3ème	See group 421-600 page 511
6			1				•Clutch, reverse,4th s	•Embragues,atras,4a ve	•	•Embrayages,ar,4ème	See group 421-800 page 523
6		1					Clutch, reverse,4th s	Embragues,atras,4a ve		Embrayages,ar,4ème	See group 421-700 page 519
6			1				•Clutch, 1st and 2nd	•Embragues, 1-2 veloci	•	•Embrayages, 1-2 vites	See group 421-900 page 525
6		1					Clutch, 1st and 2nd	Embragues, 1-2 veloci		Embrayages, 1-2 vites	See group 421-750 page 521
7		1	1				•Pr. limiting valve	•Valvula limitadora pr	•	•Valve limiteur press.	See group 421-250 page 495
8		1	1				•Pump	•Bomba	•Bomba	•Pompe	See group 421-250 page 495
9		1	1				•Gear selector valve	•valvula select.veloci	•Válvula de seletor mudança	•Valve selectr.vitesse	See group 421-250 page 495
10		1	1				•Transfer case,	•Caja reenvio,	•	•Boite transf.	See group 421-200 page 487
11		1					•Wire harness	•Manojo cables	•Chicote	•Faisceau cables	
12		1					Gearbox mounting	Suspension de la caja	Montagem da caixa de marchas	Suspension de boite	See group 436-100 page 533
13		1					Oil filler, oil dipst	Relleno de aceite y		Remplissage d'huile,	See group 420-150 page 475
14		1					Ventilation for hydr.	Ventilación del tra	Ventilação do sistema hidráulico	Aération de transm.	See group 420-300 page 481
15	**VOE 926101**	1					O-ring	Anillo tórico	Anel-o	Joint torique	
16	**VOE 13970879**	12					Hexagon screw	Tornillo hexagonal	Parafuso sextavado	Vis à tête hexagonale	
17	**VOE 941908**	12					Spring washer	Arandela elástica	Arruela de pressão	Rondelle élastique	
18	**VOE 13933875**		2	2			Nipple	Niple	Niple	Raccord	
19	**VOE 990740**		1	1			•O-ring	•Anillo tórico	•Anel-o	•Joint torique	
20	**VOE 14211859**		1	1			•Sealing ring	•Anillo retén	•Anel de vedação	•Bague étanchéité	

1	**22562**	
2	**22579**	**S/N - 29486, - 72600**
3	**22718**	**S/N 29487 -, 72601 -**
4		
5		

Hydraulic transmission with fitting parts
Transmisión con accesorios de montaje
Transmissão hidráulica com peças acessórias
Transmission avec pièces de montage

22562, 22579, 22718

Catalogue id	Group
20105	**420**
Illustr. No	Section
1069351	**100**
Issue	Page
20021229-G	**473**

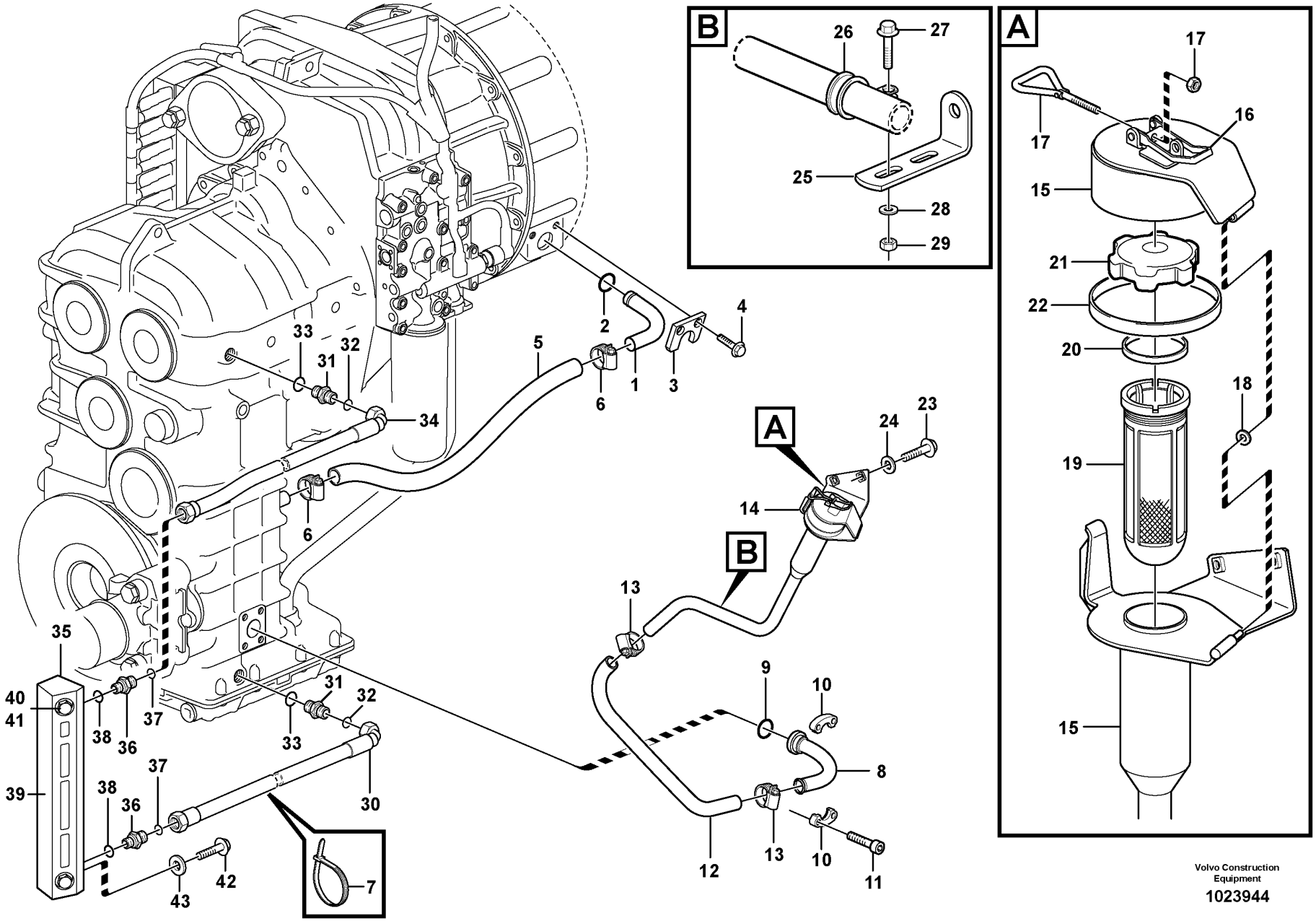

Volvo Construction Equipment

1023944

Fig.	Part No.	Quantity 1	2	3	P S	K I T	Description	Denominación	Denominação	Dénomination	Notes
1	VOE 11173175	1					Pipe	Tubo	Tubo	Tuyau	
2	VOE 421158	1					Sealing ring	Anillo retén	Anel de vedação	Bague étanchéité	
3	VOE 11031769	1					Lock washer	Arandela seguridad	Arruela trava	Rondelle verrouillage	
4	VOE 946440	2					Flange screw	Tornillo embridado	Parafuso flangeado	Vis à embase	
5	VOE 16855635	REQ					Hose	Manguera	Mangueira	Flexible	L = 600 MM
6	VOE 943476	2					Hose clamp	Abrazadera de manguera	Braçadeira da mangueira	Collier durite	
7	VOE 4881440	1					Cable tie	Abrazadera de cinta	Braçadeira	Serre-câble	
8	VOE 11173586	1					Connecting pipe	Tubo de conexión	Tubo de conexão	Tuyau de connexion	
9	VOE 990756	1					Sealing ring	Anillo retén	Anel de vedação	Bague étanchéité	
10	VOE 11015455	2					Flange half	Mitad brida	Meia flange	Demi-bride	
11	VOE 984080	4					Hex. socket screw	Tornillo de hexágono embutido	Parafuso soquete sext	Vis à six pans creux	
12	VOE 943827	1					Hose	Manguera	Mangueira	Flexible	L = 340 MM
13	VOE 943476	2					Hose clamp	Abrazadera de manguera	Braçadeira da mangueira	Collier durite	
14	VOE 11445160	1					Filler cap	Tapa de llenado	Tampa de enchimento	Bouchon remplissage	
15	VOE 11445159	1					•Cap retainer	•Portatapa	•Retentor tampa	•Retenue capot	
16	VOE 11015639	1					••Eccentric lock	••Cerradura excéntrica	••Trava excêntrica	••Verrou excentrique	
17	VOE 11015638	1					•Eye bolt	•Ojo tornillo	•Parafuso olhal	•Vis oeillet	
18	VOE 4936343	1					•Washer	•Arandela	•Arruela	•Rondelle	
19	VOE 11018236	1					•Strainer	•Colador	•Peneira	•Crépine	
20	VOE 1275379	1					•Gasket	•Junta	•Junta	•Joint	
21	VOE 421753	1					•Filler cap	•Tapa de llenado	•Tampa de enchimento	•Bouchon remplissage	
22	VOE 4786044	REQ					•Sealing strip	•Moldura retén	•Friso de vedação	•Bande d'étanchéité	
23	VOE 946329	2					Flange screw	Tornillo embridado	Parafuso flangeado	Vis à embase	
24	VOE 976945	2					Washer	Arandela	Arruela	Rondelle	
25	VOE 13965556	1					Bracket	Consola	Suporte	Console	
26	VOE 943717	1					Clamp	Abrazadera	Braçadeira	Collier serrage	
27	VOE 13946173	1					Screw	Tornillo	Parafuso	Vis	
28	VOE 11117464	1					Plain washer	Arandela plana	Arruela simples	Rondelle plane	(VOE 13960141)
29	VOE 948645	1					Flange lock nut	Contratuerca embridada	Contra porca flange	Contre-écrou à embase	
30	VOE 11147978	1					Hose assembly	Conducto	Mangueira completa	Conduit flexible	

1		**Oilfiller** **Relleno de aceite** **Abastecedor de óleo** **Remplissage d'huile**	Catalogue id **20105**	Group **420**
2					
3			Illustr. No **1023944**	Section **150**
4					
5			Issue **20021229-G**	Page **475**

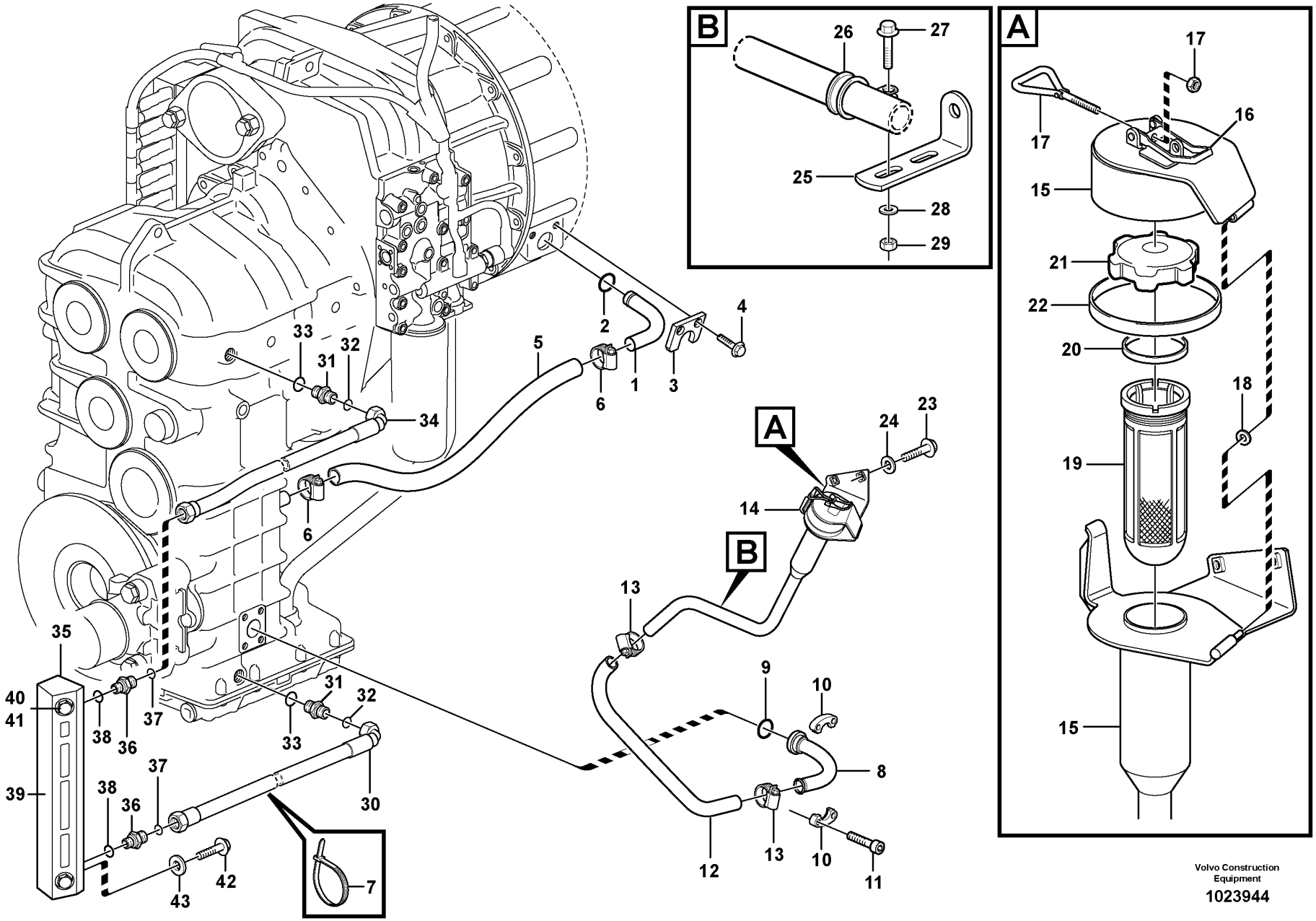

Volvo Construction Equipment

1023944

Fig.	Part No.	Quantity 1	2	3	PS	KIT	Description	Denominación	Denominação	Dénomination	Notes
31	VOE 13933855	2					Nipple	Niple	Niple	Raccord	
32	VOE 990737	2					•O-ring	•Anillo tórico	•Anel-o	•Joint torique	
33	VOE 14213676	2					•Sealing ring	•Anillo retén	•Anel de vedação	•Bague étanchéité	
34	VOE 11411654	1					Hose assembly	Conducto	Mangueira completa	Conduit flexible	
35	VOE 11411357	1					Lvl Insp Glass	Mirilla de nivel	Visor de nível	Voyant contrôle niveau	
	VOE 11145327	1					•Level sight glass	•Ventana de nivel	•Vidro inspeção nível	•Indicateur de niveau	
36	VOE 14345423	2					•Nipple	•Niple	•Niple	•Raccord	
37	VOE 990737	2					••O-ring	••Anillo tórico	••Anel-o	••Joint torique	
38	VOE 14211856	2					••Sealing ring	••Anillo retén	••Anel de vedação	••Bague étanchéité	
39	VOE 11173957	1			OP		•Bracket	•Consola	•Suporte	•Console	
40	VOE 11145321	2					•Hollow screw	•Tornillo perforado	•Parafuso união	•Vis creuse	
41	VOE 3537521	4					•O-ring	•Anillo tórico	•Anel-o	•Joint torique	
42	VOE 946329	2					Flange screw	Tornillo embridado	Parafuso flangeado	Vis à embase	
43	VOE 976945	2					Washer	Arandela	Arruela	Rondelle	

1		**Oilfiller** **Relleno de aceite** **Abastecedor de óleo** **Remplissage d'huile**	Catalogue id **20105**	Group **420**
2				
3			Illustr. No **1023944**	Section **150**
4				
5			Issue **20021229-G**	Page **477**

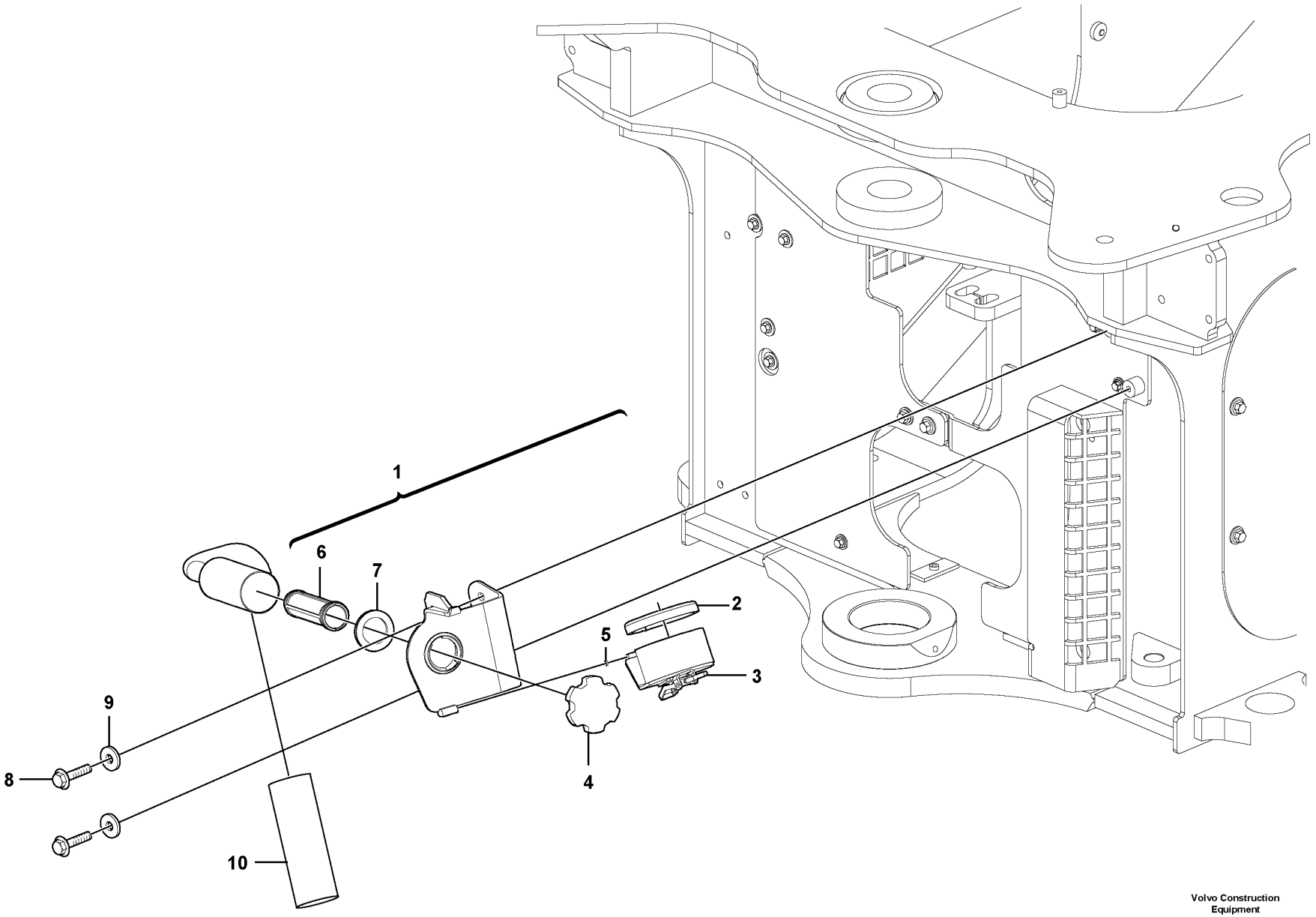

Volvo Construction Equipment
1033679

Fig.	Part No.	Quantity 1	2	3	PS	KIT	Description	Denominación	Denominação	Dénomination	Notes
1	VOE 11438029	1					Filler cap	Tapa de llenado	Tampa de enchimento	Bouchon remplissage	
2	VOE 4786044	1					•Sealing strip	•Moldura retén	•Friso de vedação	•Bande d'étanchéité	
3	VOE 11015638	1					•Eye bolt	•Ojo tornillo	•Parafuso olhal	•Vis oeillet	
4	VOE 421753	1					•Filler cap	•Tapa de llenado	•Tampa de enchimento	•Bouchon remplissage	
5	VOE 4936343	1					•Washer	•Arandela	•Arruela	•Rondelle	
6	VOE 11018236	1					•Strainer	•Colador	•Peneira	•Crépine	
7	VOE 1275379	1					•Gasket	•Junta	•Junta	•Joint	
8	VOE 13947760	2					Screw	Tornillo	Parafuso	Vis	
9	VOE 13960143	2					Washer	Arandela	Arruela	Rondelle	
10	VOE 941799	REQ					Hose	Manguera	Mangueira	Flexible	L = 650 mm

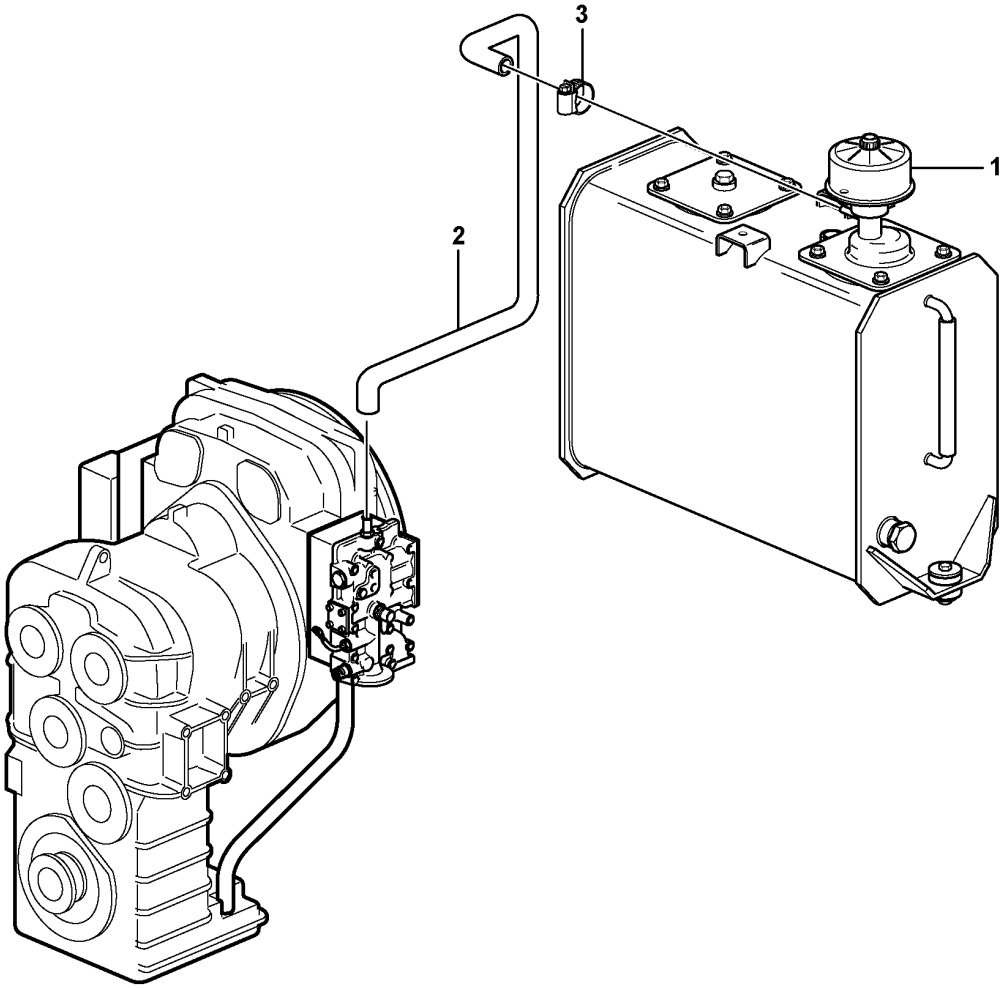

Volvo Construction Equipment

1023919

Fig.	Part No.	Quantity 1	2	3	PS	KIT	Description	Denominación	Denominação	Dénomination	Notes
1		1					Filter	Filtro	Filtro	Filtre	See group 911-100 page 1101
2	VOE 13944075	REQ					Rubber hose	Manguera	Mangueira de borracha	Durit caoutchouc	L = 1135 MM
3	VOE 943470	2					Hose clamp	Abrazadera de manguera	Braçadeira da mangueira	Collier durite	

1		**Ventilation for transmission.** **Ventilación de transmisión.** **Ventilação da transmissão.** **Aération de transmission.**	Catalogue id **20105**	Group **420**
2				
3			Illustr. No **1023919**	Section **300**
4				
5			Issue **20021229-G**	Page **481**

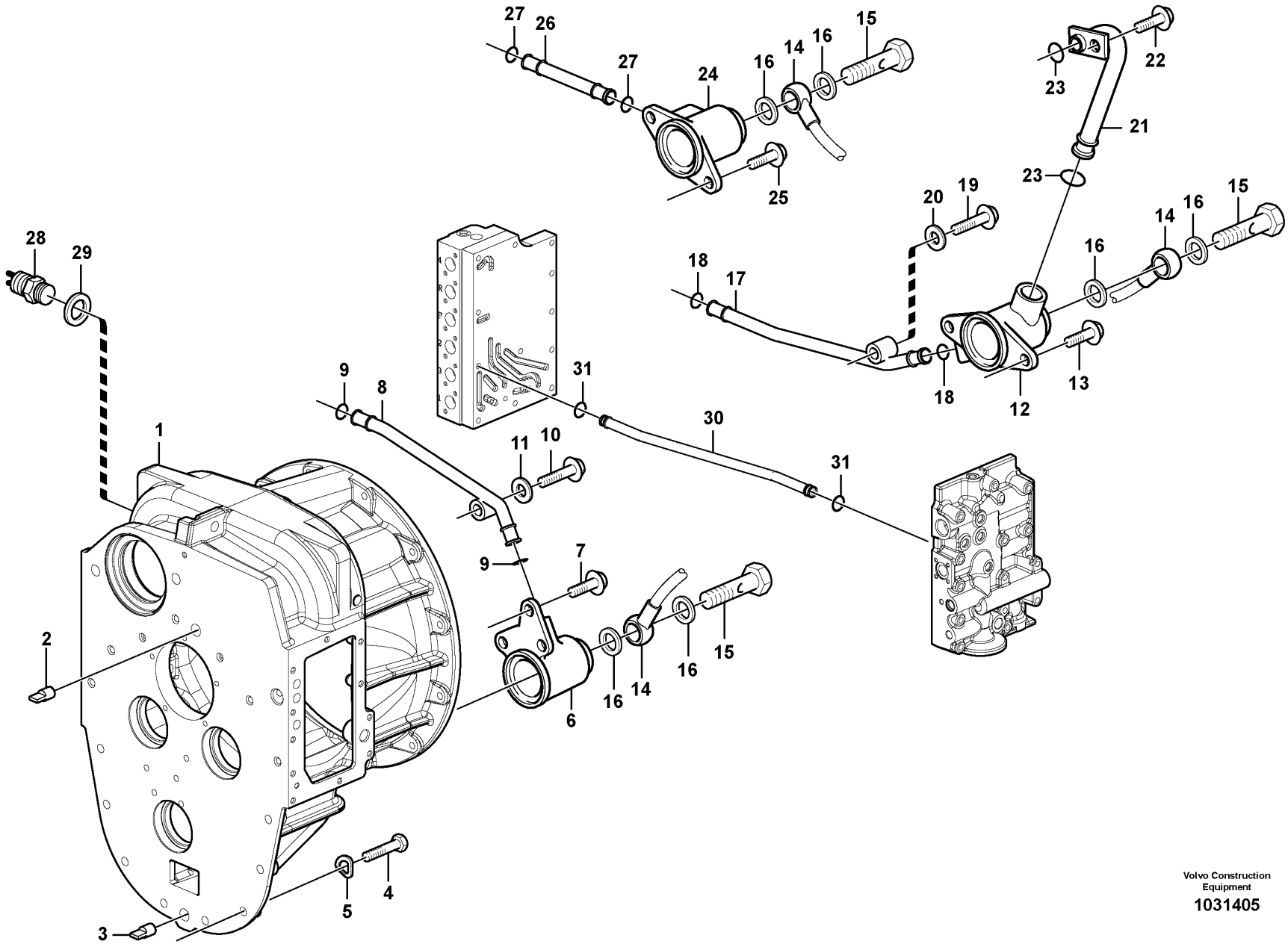
27
26
27
24
16
14
16
15
25
22
23
21
23
20
19
15
14
16
16
18
17
18
12
13
28
29
9
8
31
30
31
1
11
10
9
7
2
6
16
14
16
15
5
4
3
Volvo Construction
Equipment
1031405

Fig.	Part No.	Quantity 1	2	3	PS	KIT	Description	Denominación	Denominação	Dénomination	Notes
1	VOE 11419590	1					Converter shell	Caja del convertidor	Carcaça do conversor	Boîtier convertisseur	HT - 14954
1	VOE 15110974	1					Converter housing	Cubierta del convertidor	Carcaça do conversor	Carter convertisseur	HT 14955 -
2	VOE 4718167	1					Pin	Pasador	Coupilha	Clavette	
3	VOE 950711	1					Pin	Pasador	Coupilha	Clavette	
4	VOE 13970973	15					Hexagon screw	Tornillo hexagonal	Parafuso sextavado	Vis à tête hexagonale	
5	VOE 13949608	15					Washer	Arandela	Arruela	Rondelle	
6	VOE 11144904	1					Oil distributor	Distribuidor aceite	Distribuidor de óleo	Distributeur huile	
7	VOE 13946173	3					Screw	Tornillo	Parafuso	Vis	
8	VOE 4871210	2					Tube	Tubo	Tubo	Tube	
9	VOE 944364	4					O-ring	Anillo tórico	Anel-o	Joint torique	
10	VOE 13965180	1					Screw	Tornillo	Parafuso	Vis	
11	VOE 11117464	1					Plain washer	Arandela plana	Arruela simples	Rondelle plane	
12	VOE 11419384	1					Oil distributor	Distribuidor aceite	Distribuidor de óleo	Distributeur huile	
13	VOE 13946173	2					Screw	Tornillo	Parafuso	Vis	
14	VOE 4871943	1					Pipe	Tubo	Tubo	Tuyau	
15	VOE 941686	3					Hollow screw	Tornillo perforado	Parafuso união	Vis creuse	
16	VOE 13947622	6					Plane gasket	Junta plana	Junta plana	Joint plan	
17	VOE 11036001	2					Pipe	Tubo	Tubo	Tuyau	
18	VOE 944364	4					O-ring	Anillo tórico	Anel-o	Joint torique	
19	VOE 13965180	1					Screw	Tornillo	Parafuso	Vis	
20	VOE 11117464	1					Plain washer	Arandela plana	Arruela simples	Rondelle plane	
21	VOE 4871940	1					Pipe	Tubo	Tubo	Tuyau	
22	VOE 13946173	1					Screw	Tornillo	Parafuso	Vis	
23	VOE 968007	2					O-ring	Anillo tórico	Anel-o	Joint torique	
24	VOE 11144903	1					Oil distributor	Distribuidor aceite	Distribuidor de óleo	Distributeur huile	
25	VOE 13946173	2					Screw	Tornillo	Parafuso	Vis	
26	VOE 11144080	2					Tube	Tubo	Tubo	Tube	
27	VOE 944364	4					O-ring	Anillo tórico	Anel-o	Joint torique	
28	VOE 4780941	1					Induction sensor	Sensor de induccion	Sensor de indução	Émetteur induction	22562, 22579 SE2704
28	VOE 15090257	1					Induction sensor	Sensor de induccion	Sensor de indução	Émetteur induction	22718

1		**Converter housing with fitting parts** **Caja del convertidor con accesorios de montaje** **Carcaça do conversor com acessórios de instalação** **Carter du convertisseur avec pièces de montage**	Catalogue id **20105**	Group **421**
2				
3			Illustr. No **1031405**	Section **100**
4				
5		**22562, 22579, 22718**	Issue **20021229-G**	Page **483**

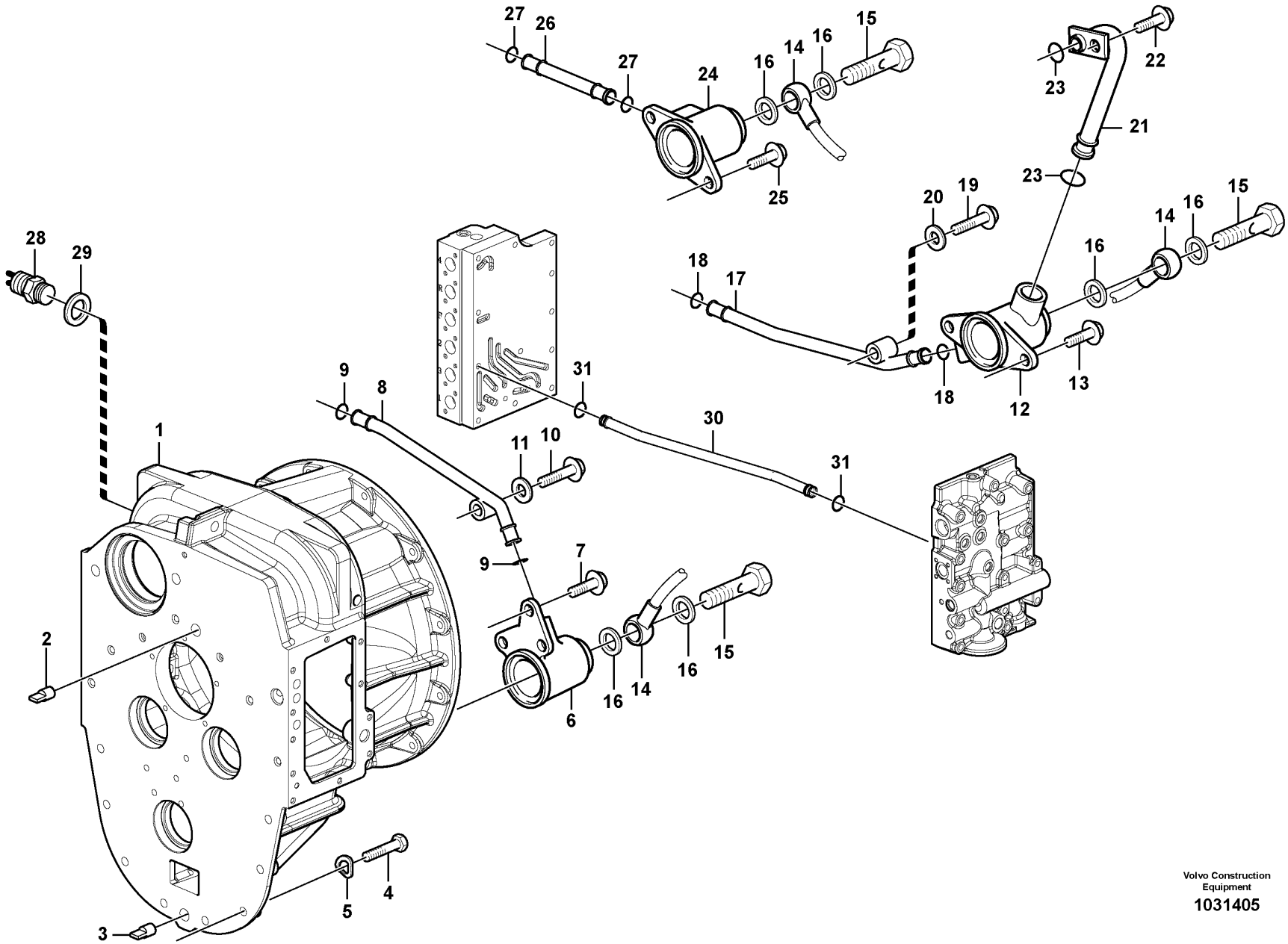
27
26
27
24
16
14
16
15
25
22
23
21
23
20
19
15
14
16
16
18
17
18
12
13
28
29
9
8
31
30
31
1
11
10
9
7
2
6
16
14
16
15
5
4
3
Volvo Construction
Equipment
1031405

Fig.	Part No.	Quantity 1	2	3	PS	KIT	Description	Denominación	Denominação	Dénomination	Notes
29	VOE 7011998	1					Gasket	Junta	Junta	Joint	
30	VOE 11418581	1					Tube	Tubo	Tubo	Tube	
31	VOE 968007	2					O-ring	Anillo tórico	Anel-o	Joint torique	

1		**Converter housing with fitting parts** **Caja del convertidor con accesorios de montaje** **Carcaça do conversor com acessórios de instalação** **Carter du convertisseur avec pièces de montage**	Catalogue id **20105**	Group **421**
2				
3			Illustr. No **1031405**	Section **100**
4				
5		**22562, 22579, 22718**	Issue **20021229-G**	Page **485**

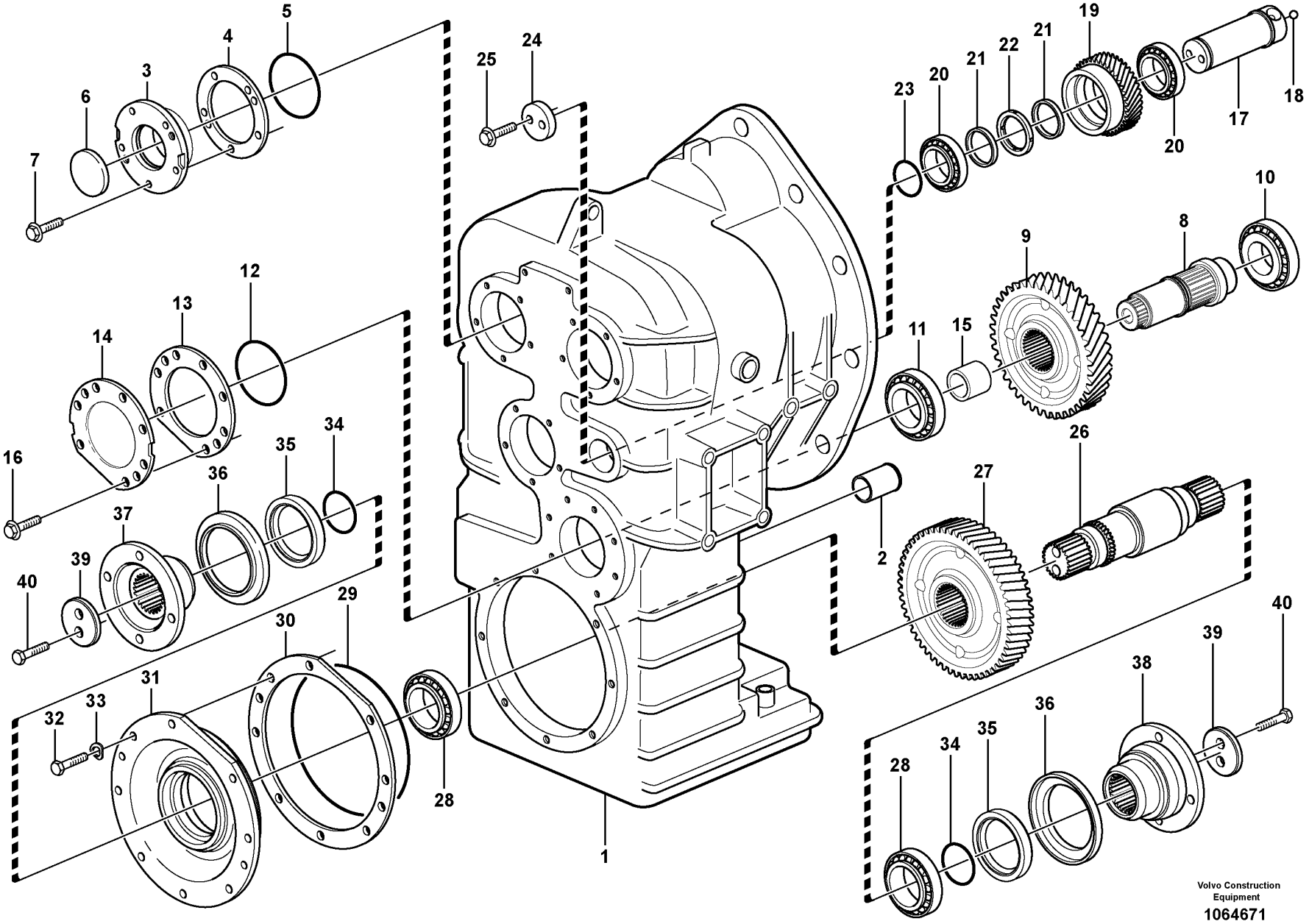

Volvo Construction Equipment

1064671

Fig.	Part No.	Quantity 1	2	3	PS	KIT	Description	Denominación	Denominação	Dénomination	Notes
	VOE 22562	1					Hydraulic transmission	Transmisión hidráulica	Transmissão hidráulica	Transmission hydraulique	
	VOE 22579		1				Hydraulic transmission	Transmisión hidráulica	Transmissão hidráulica	Transmission hydraulique	
1	**VOE 11419587**	1	1		SS		•Clutch body	•Caja de embrague	•Carcaça de embreagem	•Carter embrayage	
2	**VOE 739393**	1	1				••Tube	••Tubo	••Tubo	••Tube	
3	**VOE 11036828**	3	3				•Cover	•Capó	•Capô	•Capot	
4	**VOE 11036829**	REQ	REQ				•Shim	•Laminilla de ajuste	•Calço de ajuste	•Cale de réglage	THICK=1,0 MM
4	**VOE 11036831**	REQ	REQ				•Shim	•Laminilla de ajuste	•Calço de ajuste	•Cale de réglage	THICK=0,35MM
4	**VOE 11036832**	REQ	REQ				•Shim	•Laminilla de ajuste	•Calço de ajuste	•Cale de réglage	THICK=0,10MM
5	**VOE 925094**	3	3				•O-ring	•Anillo tórico	•Anel-o	•Joint torique	
6	**VOE 4881034**	3	3				•Cover	•Capó	•Capô	•Capot	
7	**VOE 13945444**	15	15				•Screw	•Tornillo	•Parafuso	•Vis	
8	**VOE 11419507**	1	1				•Shaft	•Eje	•Eixo	•Arbre	
9	**VOE 11419249**	1	1				•Gear	•Engranaje	•Engrenagem	•Pignon	
10	**VOE 183824**	1	1				•Roller bearing	•Cojinete rodillo	•Rolamento de rolos	•Roulement à rouleaux	
11	**VOE 11144935**	1	1				•Bearing	•Cojinete	•Mancal	•Roulement	
12	**VOE 925257**	1	1				•O-ring	•Anillo tórico	•Anel-o	•Joint torique	
13	**VOE 11036825**	REQ	REQ				•Shim	•Laminilla de ajuste	•Calço de ajuste	•Cale de réglage	THICK=1,0MM
13	**VOE 11036826**	REQ	REQ				•Shim	•Laminilla de ajuste	•Calço de ajuste	•Cale de réglage	THICK=0,35MM
13	**VOE 11036827**	REQ	REQ				•Shim	•Laminilla de ajuste	•Calço de ajuste	•Cale de réglage	THICK=0,10MM
14	**VOE 11419582**	1	1				•Cover	•Capó	•Capô	•Capot	
15	**VOE 11448514**	1	1				•Spacer sleeve	•Manguito distanciador	•Luva espaçadora	•Douille entretoise	
16	**VOE 13945444**	7	7				•Screw	•Tornillo	•Parafuso	•Vis	
17	**VOE 11419252**	1	1				•Shaft	•Eje	•Eixo	•Arbre	
18	**VOE 184645**	1	1				••Ball	••Bola	••Esfera	••Bille	
19	**VOE 11419254**	1	1				•Idler gear	•Engranaje intermediario	•Engrenagem intermediária	•Pignon fou	
20	**VOE 11419255**	2	2				•Bearing	•Cojinete	•Mancal	•Roulement	
21	**VOE 4871610**	REQ	REQ				•Spacer ring	•Anillo distanciador	•Anel espaçador	•Bague entretoise	THICK=5,02MM
21	**VOE 4871611**	REQ	REQ				•Spacer ring	•Anillo distanciador	•Anel espaçador	•Bague entretoise	THICK=5,07MM
21	**VOE 4871612**	REQ	REQ				•Spacer ring	•Anillo distanciador	•Anel espaçador	•Bague entretoise	THICK=5,17MM
21	**VOE 4871613**	REQ	REQ				•Spacer ring	•Anillo distanciador	•Anel espaçador	•Bague entretoise	THICK=5,27MM
21	**VOE 4871614**	REQ	REQ				•Spacer ring	•Anillo distanciador	•Anel espaçador	•Bague entretoise	THICK=5,32MM

1	**22562**	
2	**22579** **S/N - 29486, - 72600**	
3		
4		
5		

Clutch housing. 4 - speed.
Caja del embrague, 4-marchas.
Carcaça da embreagem, 4ª
Carter d'embrayage, 4-rapports.

Catalogue id **20105**	Group **421**
Illustr. No **1064671**	Section **200**
Issue **20021229-G**	Page **487**

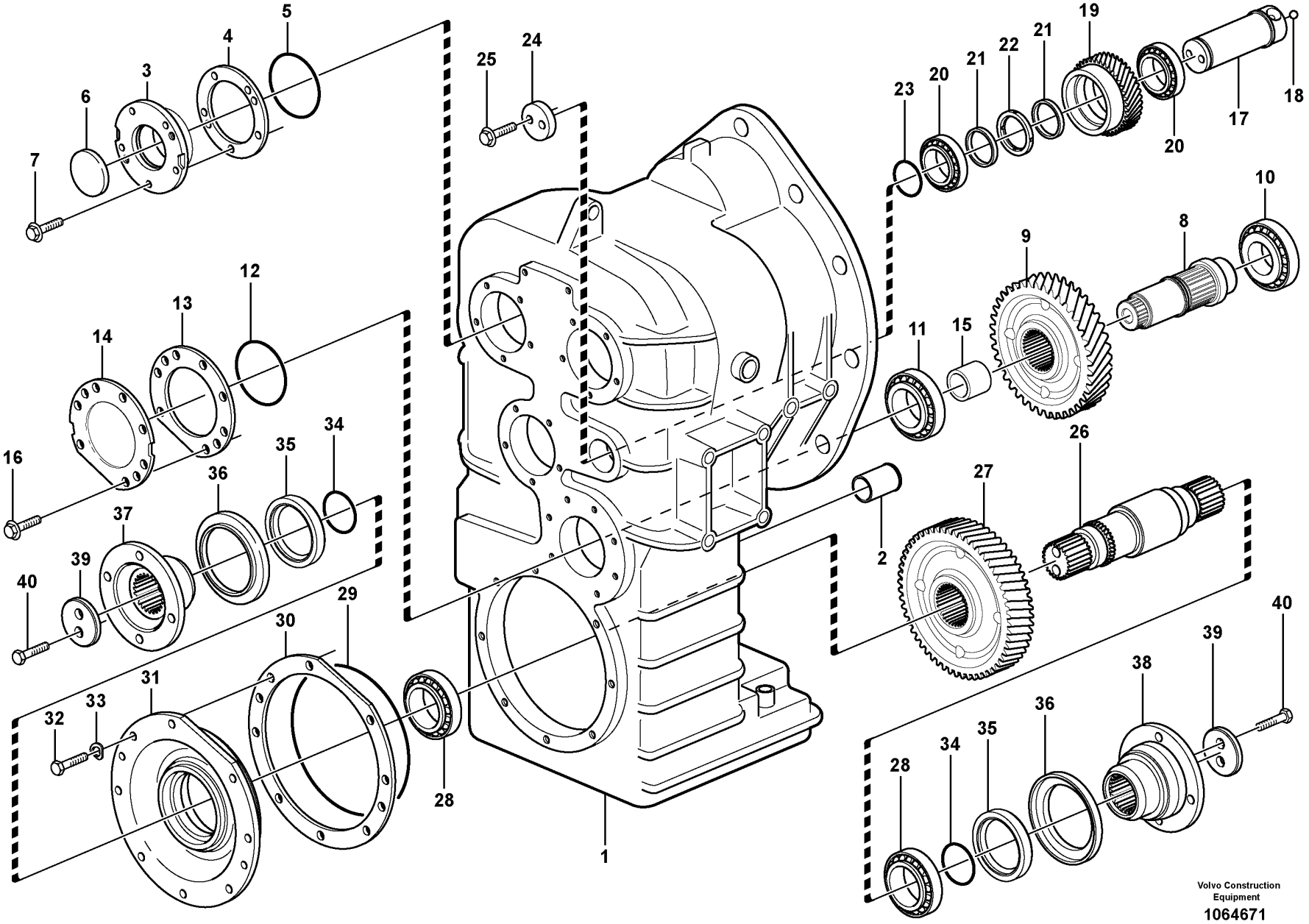

Volvo Construction Equipment

1064671

Fig.	Part No.	Quantity 1	2	3	PS	KIT	Description	Denominación	Denominação	Dénomination	Notes
22	VOE 11036260	1	1				•Spacer ring	•Anillo distanciador	•Anel espaçador	•Bague entretoise	
23	VOE 13960177	1	1				•O-ring	•Anillo tórico	•Anel-o	•Joint torique	
24	VOE 11145371	1	1				•Washer	•Arandela	•Arruela	•Rondelle	
25	VOE 967639	2	2				•Hex. socket screw	•Tornillo de hexágono embutido	•Parafuso soquete sext	•Vis à six pans creux	
26	VOE 4871195	1	1				•Shaft	•Eje	•Eixo	•Arbre	
27	VOE 11419251	1	1				•Gear	•Engranaje	•Engrenagem	•Pignon	
28	VOE 7011097	2	2				•Bearing	•Cojinete	•Mancal	•Roulement	
29	VOE 925278	1	1				•O-ring	•Anillo tórico	•Anel-o	•Joint torique	
30	VOE 4871190	REQ	REQ				•Shim	•Laminilla de ajuste	•Calço de ajuste	•Cale de réglage	THICK=1,0MM
30	VOE 4871191	REQ	REQ				•Shim	•Laminilla de ajuste	•Calço de ajuste	•Cale de réglage	THICK=0,35MM
30	VOE 4871192	REQ	REQ				•Shim	•Laminilla de ajuste	•Calço de ajuste	•Cale de réglage	THICK=0,10MM
31	VOE 4871563	1	1				•Bearing carrier	•Portacojinete	•Retentor mancal	•Porte-palier	
32	VOE 13970948	8	8				•Hexagon screw	•Tornillo hexagonal	•Parafuso sextavado	•Vis à tête hexagonale	
33	VOE 941908	8	8				•Spring washer	•Arandela elástica	•Arruela de pressão	•Rondelle élastique	
34	VOE 925070	2	2				•O-ring	•Anillo tórico	•Anel-o	•Joint torique	
35	VOE 17216281	2					•Sealing ring	•Anillo retén	•Anel de vedação	•Bague étanchéité	(VOE 968844)
35	VOE 17216281		2				•Sealing ring	•Anillo retén	•Anel de vedação	•Bague étanchéité	
36	VOE 767795	2	2				•Ring	•Anillo	•Anel	•Bague	
37	VOE 15148252	1	1				•Companion flange	•Brida	•Flange de acoplamento	•Flasque entraînement	
38	VOE 15148253	1					•Companion flange	•Brida	•Flange de acoplamento	•Flasque entraînement	(VOE 11145740)
38	VOE 15148253		1				•Companion flange	•Brida	•Flange de acoplamento	•Flasque entraînement	
39	VOE 11145432	2	2				•Washer	•Arandela	•Arruela	•Rondelle	
40	VOE 978933	4	4				•Hexagon screw	•Tornillo hexagonal	•Parafuso sextavado	•Vis à tête hexagonale	

1	22562	
2	22579 S/N - 29486, - 72600	
3		
4		
5		

Clutch housing. 4 - speed.
Caja del embrague, 4-marchas.
Carcaça da embreagem, 4ª
Carter d'embrayage, 4-rapports.

Catalogue id **20105**	Group **421**
Illustr. No **1064671**	Section **200**
Issue **20021229-G**	Page **489**

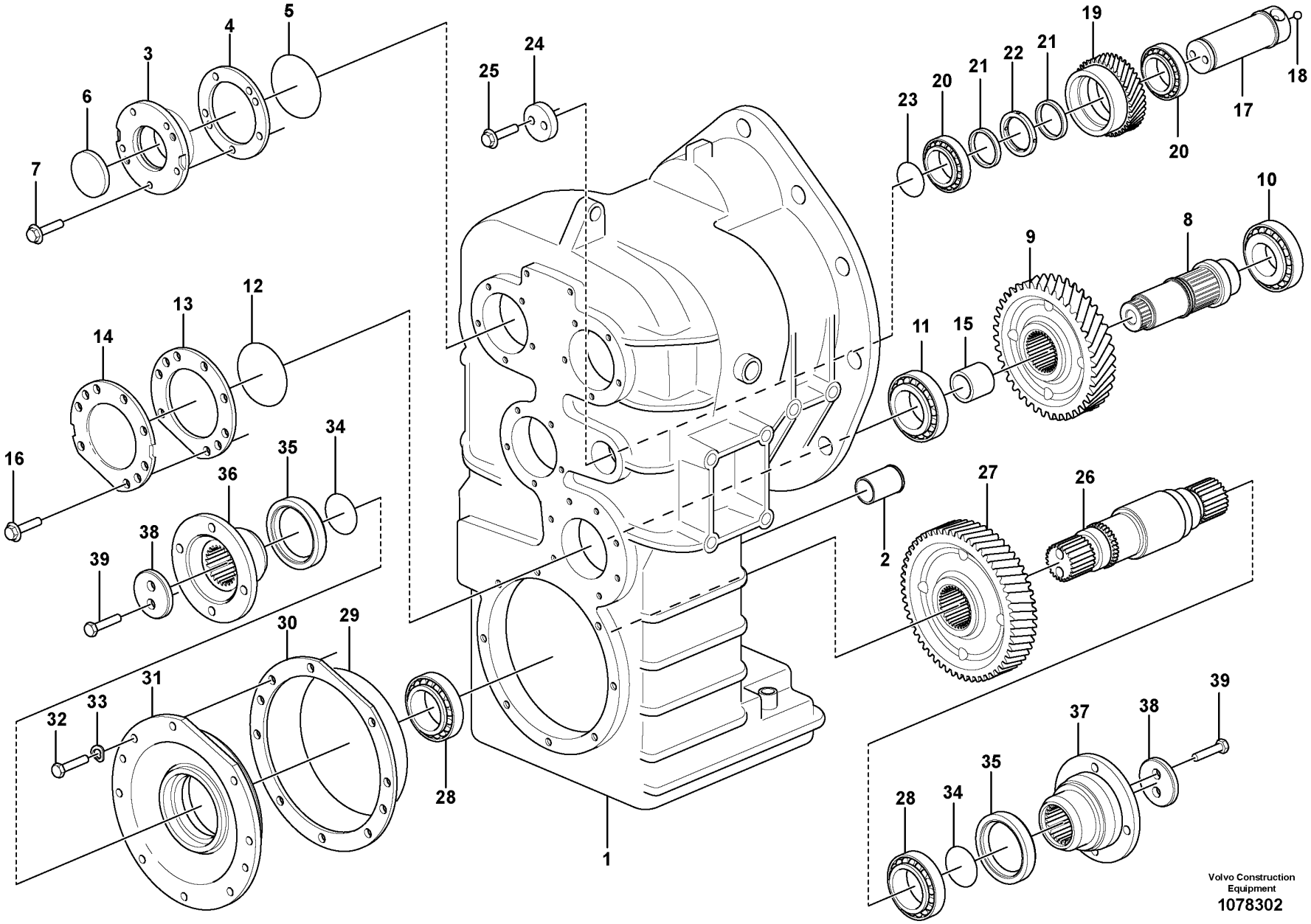
1
2
3
4
5
6
7
8
9
10
11
12
13
14
15
16
17
18
19
20
21
22
23
24
25
26
27
28
29
30
31
32
33
34
35
36
37
38
39
Volvo Construction Equipment
1078302

Fig.	Part No.	Quantity 1	2	3	PS	KIT	Description	Denominación	Denominação	Dénomination	Notes
	VOE 22718	1					Hydraulic transmission	Transmisión hidráulica	Transmissão hidráulica	Transmission hydraulique	
1	**VOE 17422976**	1					•Drop box housing	•Cuerpo caja	•Corpo da caixa	•Carter boîte de transfert	
2	**VOE 17229696**	1					••Pipe	••Tubo	••Tubo	••Tuyau	
3	**VOE 11036828**	3					•Cover	•Capó	•Capô	•Capot	
4	**VOE 11036829**	REQ					•Shim	•Laminilla de ajuste	•Calço de ajuste	•Cale de réglage	THICK = 1,0 MM
	VOE 11036831	REQ					•Shim	•Laminilla de ajuste	•Calço de ajuste	•Cale de réglage	THICK = 0,35 MM
	VOE 11036832	REQ					•Shim	•Laminilla de ajuste	•Calço de ajuste	•Cale de réglage	THICK = 0,10 MM
5	**VOE 925094**	3					•O-ring	•Anillo tórico	•Anel-o	•Joint torique	
6	**VOE 4881034**	3					•Cover	•Capó	•Capô	•Capot	
7	**VOE 13945444**	15					•Screw	•Tornillo	•Parafuso	•Vis	
8	**VOE 11419507**	1					•Shaft	•Eje	•Eixo	•Arbre	
9	**VOE 11419249**	1					•Gear	•Engranaje	•Engrenagem	•Pignon	
10	**VOE 183824**	1					•Roller bearing	•Cojinete rodillo	•Rolamento de rolos	•Roulement à rouleaux	
11	**VOE 11144935**	1					•Bearing	•Cojinete	•Mancal	•Roulement	
12	**VOE 925257**	1					•O-ring	•Anillo tórico	•Anel-o	•Joint torique	
13	**VOE 11036825**	REQ					•Shim	•Laminilla de ajuste	•Calço de ajuste	•Cale de réglage	THICK = 1,0 MM
	VOE 11036826	REQ					•Shim	•Laminilla de ajuste	•Calço de ajuste	•Cale de réglage	THICK = 0,35 MM
	VOE 11036827	REQ					•Shim	•Laminilla de ajuste	•Calço de ajuste	•Cale de réglage	THICK = 0,10 MM
14	**VOE 11419582**	1					•Cover	•Capó	•Capô	•Capot	
15	**VOE 11448514**	1					•Spacer sleeve	•Manguito distanciador	•Luva espaçadora	•Douille entretoise	
16	**VOE 13945444**	7					•Screw	•Tornillo	•Parafuso	•Vis	
17	**VOE 11419252**	1					•Shaft	•Eje	•Eixo	•Arbre	
18	**VOE 184645**	1					••Ball	••Bola	••Esfera	••Bille	
19	**VOE 11419254**	1					•Idler gear	•Engranaje intermediario	•Engrenagem intermediária	•Pignon fou	
20	**VOE 11419255**	2					•Bearing	•Cojinete	•Mancal	•Roulement	
21	**VOE 4871610**	REQ					•Spacer ring	•Anillo distanciador	•Anel espaçador	•Bague entretoise	THICK = 5,02 MM
	VOE 4871611	REQ					•Spacer ring	•Anillo distanciador	•Anel espaçador	•Bague entretoise	THICK = 5,07 MM
	VOE 4871612	REQ					•Spacer ring	•Anillo distanciador	•Anel espaçador	•Bague entretoise	THICK = 5,17 MM
	VOE 4871613	REQ					•Spacer ring	•Anillo distanciador	•Anel espaçador	•Bague entretoise	THICK = 5,27 MM
	VOE 4871614	REQ					•Spacer ring	•Anillo distanciador	•Anel espaçador	•Bague entretoise	THICK = 5,32 MM
22	**VOE 11036260**	1					•Spacer ring	•Anillo distanciador	•Anel espaçador	•Bague entretoise	

1		**Clutch housing. 4 - speed.** **Caja del embrague, 4-marchas.** **Carcaça da embreagem, 4ª** **Carter d'embrayage, 4-rapports.**	Catalogue id **20105**	Group **421**
2				
3			Illustr. No **1078302**	Section **210**
4				
5		**22718 S/N 29487 -, 72601 -**	Issue **20021229-G**	Page **491**

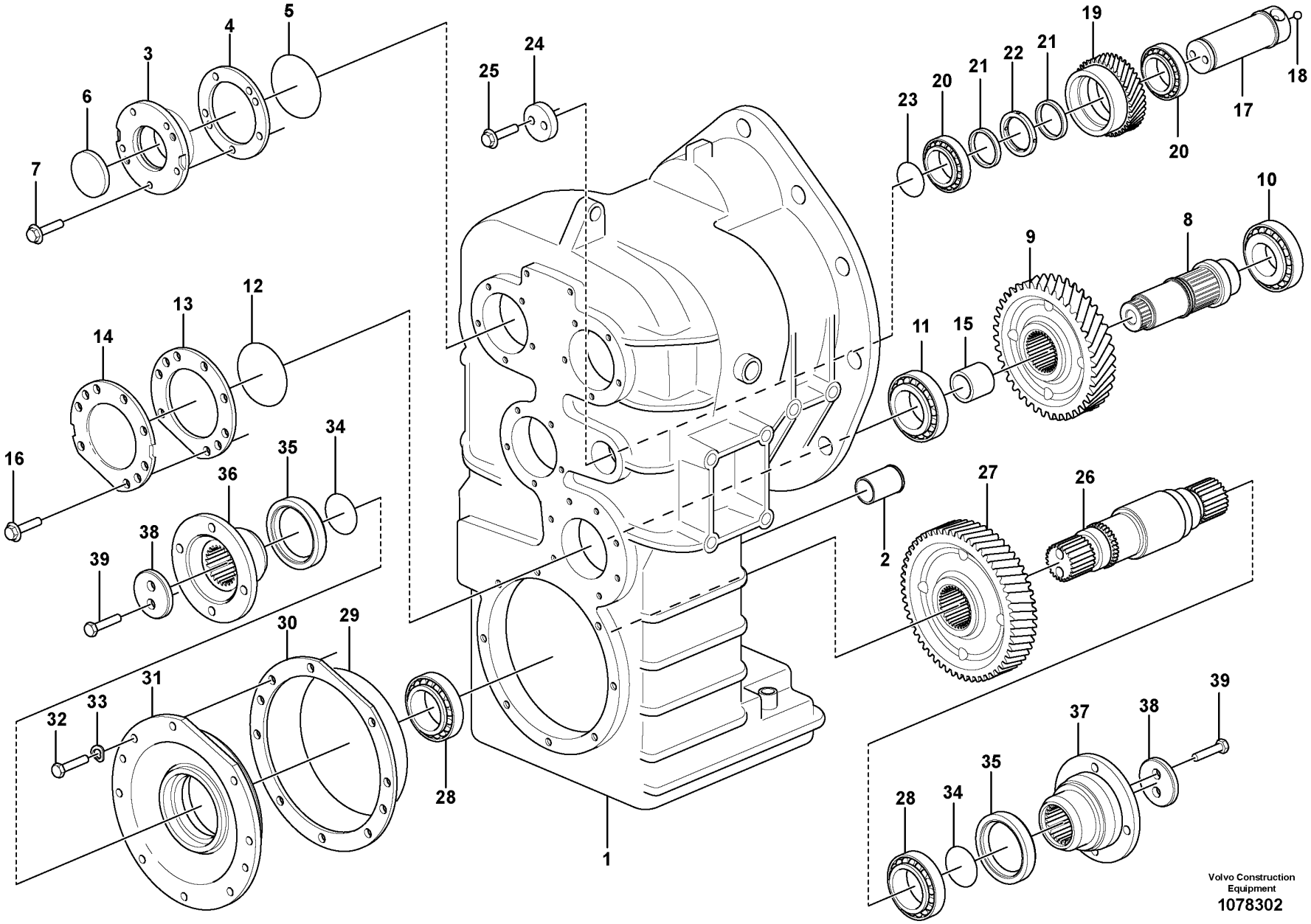
1
2
3
4
5
6
7
8
9
10
11
12
13
14
15
16
17
18
19
20
21
22
23
24
25
26
27
28
29
30
31
32
33
34
35
36
37
38
39
Volvo Construction Equipment
1078302

Fig.	Part No.	Quantity 1	2	3	PS	KIT	Description	Denominación	Denominação	Dénomination	Notes
23	VOE 13960177	1					•O-ring	•Anillo tórico	•Anel-o	•Joint torique	
24	VOE 16862767	1					•Washer	•Arandela	•Arruela	•Rondelle	
25	VOE 967639	2					•Hex. socket screw	•Tornillo de hexágono embutido	•Parafuso soquete sext	•Vis à six pans creux	
26	VOE 4871195	1					•Shaft	•Eje	•Eixo	•Arbre	
27	VOE 11419251	1					•Gear	•Engranaje	•Engrenagem	•Pignon	
28	VOE 7011097	2					•Bearing	•Cojinete	•Mancal	•Roulement	
29	VOE 925278	1					•O-ring	•Anillo tórico	•Anel-o	•Joint torique	
30	VOE 4871190	REQ					•Shim	•Laminilla de ajuste	•Calço de ajuste	•Cale de réglage	THICK = 1,0 MM
	VOE 4871191	REQ					•Shim	•Laminilla de ajuste	•Calço de ajuste	•Cale de réglage	THICK = 0,35 MM
	VOE 4871192	REQ					•Shim	•Laminilla de ajuste	•Calço de ajuste	•Cale de réglage	THICK = 0,10 MM
31	VOE 4871563	1					•Bearing carrier	•Portacojinete	•Retentor mancal	•Porte-palier	
32	VOE 13970948	8					•Hexagon screw	•Tornillo hexagonal	•Parafuso sextavado	•Vis à tête hexagonale	
33	VOE 941908	8					•Spring washer	•Arandela elástica	•Arruela de pressão	•Rondelle élastique	
34	VOE 925070	2					•O-ring	•Anillo tórico	•Anel-o	•Joint torique	
35	VOE 17216281	2					•Sealing ring	•Anillo retén	•Anel de vedação	•Bague étanchéité	
36	VOE 15148252	1					•Companion flange	•Brida	•Flange de acoplamento	•Flasque entraînement	
37	VOE 15148253	1					•Companion flange	•Brida	•Flange de acoplamento	•Flasque entraînement	
38	VOE 11145432	2					•Washer	•Arandela	•Arruela	•Rondelle	
39	VOE 978933	4					•Hexagon screw	•Tornillo hexagonal	•Parafuso sextavado	•Vis à tête hexagonale	

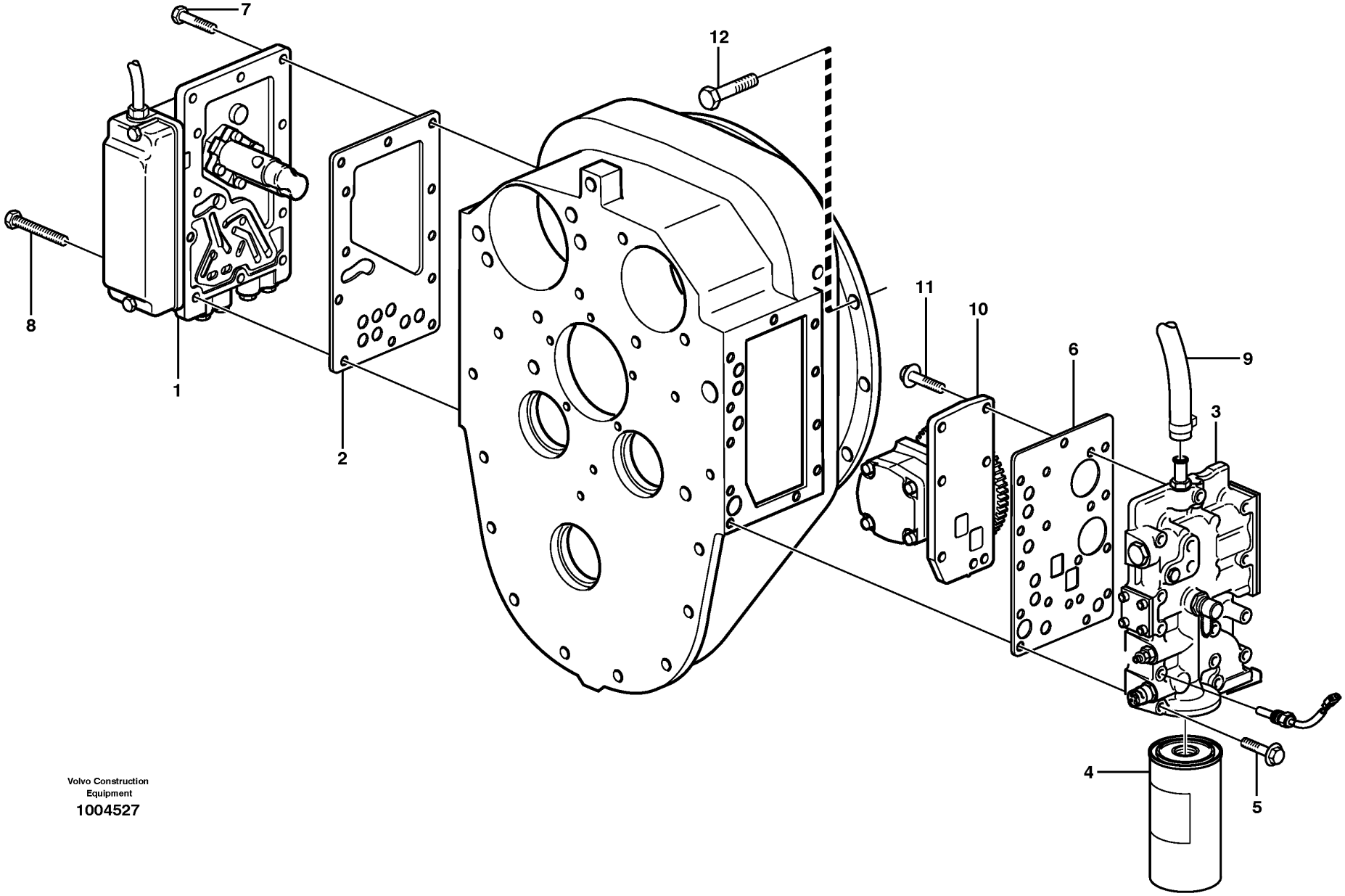

Volvo Construction Equipment

1004527

Fig.	Part No.	Quantity 1	2	3	PS	KIT	Description	Denominación	Denominação	Dénomination	Notes
1	VOE 11418547	1	1				Gear changing unit	Unidad selectora de velocidad	Unidade seletora de mudança	Unité changement vitesse	See group 421-400 page 503
2	VOE 11145522	1					Gasket	Junta	Junta	Joint	
3		1					Pr. limiting valve	Valvula limitadora pr		Valve limiteur press.	
4	VOE 11448509	1	1				Filter cartridge	Patrón filtrante	Elemento filtrante	Cartouche filtrante	See group 421-450 page 505
5	VOE 13965180	14	11				Screw	Tornillo	Parafuso	Vis	
6	VOE 11419268	1					Gasket	Junta	Junta	Joint	
7	VOE 946671	7					Flange screw	Tornillo embridado	Parafuso flangeado	Vis à embase	
8	VOE 13965184	6					Flange screw	Tornillo embridado	Parafuso flangeado	Vis à embase	
9		REQ					Rubber hose	Manguera		Durit caoutcho.	
10	VOE 11419261	1					Pump	Bomba	Bomba	Pompe	
	VOE 941761	4					•Hex. socket screw	•Tornillo de hexágono embutido	•Parafuso soquete sext	•Vis à six pans creux	
11	VOE 946671	5					Flange screw	Tornillo embridado	Parafuso flangeado	Vis à embase	
12	VOE 13965180	13					Screw	Tornillo	Parafuso	Vis	

1	22562	
2	22579 S/N - 29486, - 72600	
3		
4		
5		

Range selector valve, pressure limiting valve and pump.
Válvula - selectivo de cambio de velocidades y limitadora de presión.
Válvula seletora do Range, válvula limitadora de pressão e bomba
Valve sélecteur de vitesse , valve limiteur pression et pompe.

Catalogue id **20105**	Group **421**
Illustr. No **1004527**	Section **250**
Issue **20021229-G**	Page **495**

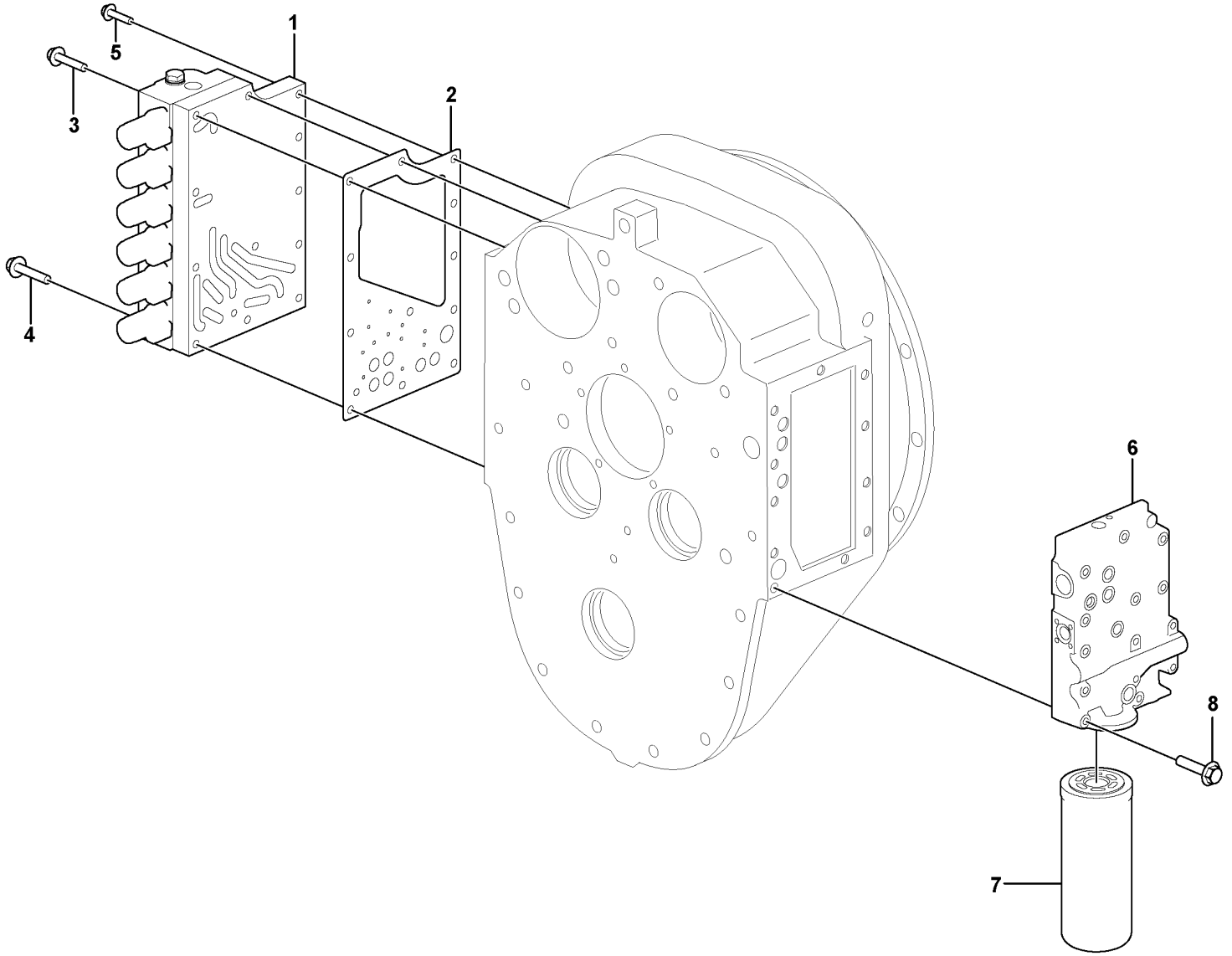

Volvo Construction Equipment
1078308

Fig.	Part No.	Quantity 1	2	3	PS	KIT	Description	Denominación	Denominação	Dénomination	Notes
1	VOE 11418547	1					Gear changing unit	Unidad selectora de velocidad	Unidade seletora de mudança	Unité changement vitesse	See group 421-310 page 499
2	VOE 11418517	1					Gasket	Junta	Junta	Joint	
3	VOE 13947760	5					Screw	Tornillo	Parafuso	Vis	
4	VOE 13965183	4					Flange screw	Tornillo embridado	Parafuso flangeado	Vis à embase	
5	VOE 13965181	3					Screw	Tornillo	Parafuso	Vis	
6	VOE 17422971	1					Pressure limiting valve	Válvula limitadora de presión	Válvula limitadora de pressão	Valve limitatrice de pression	See group 421-320 page 501
7	VOE 11448509	1					Filter cartridge	Patrón filtrante	Elemento filtrante	Cartouche filtrante	
8	VOE 13965180	11					Screw	Tornillo	Parafuso	Vis	

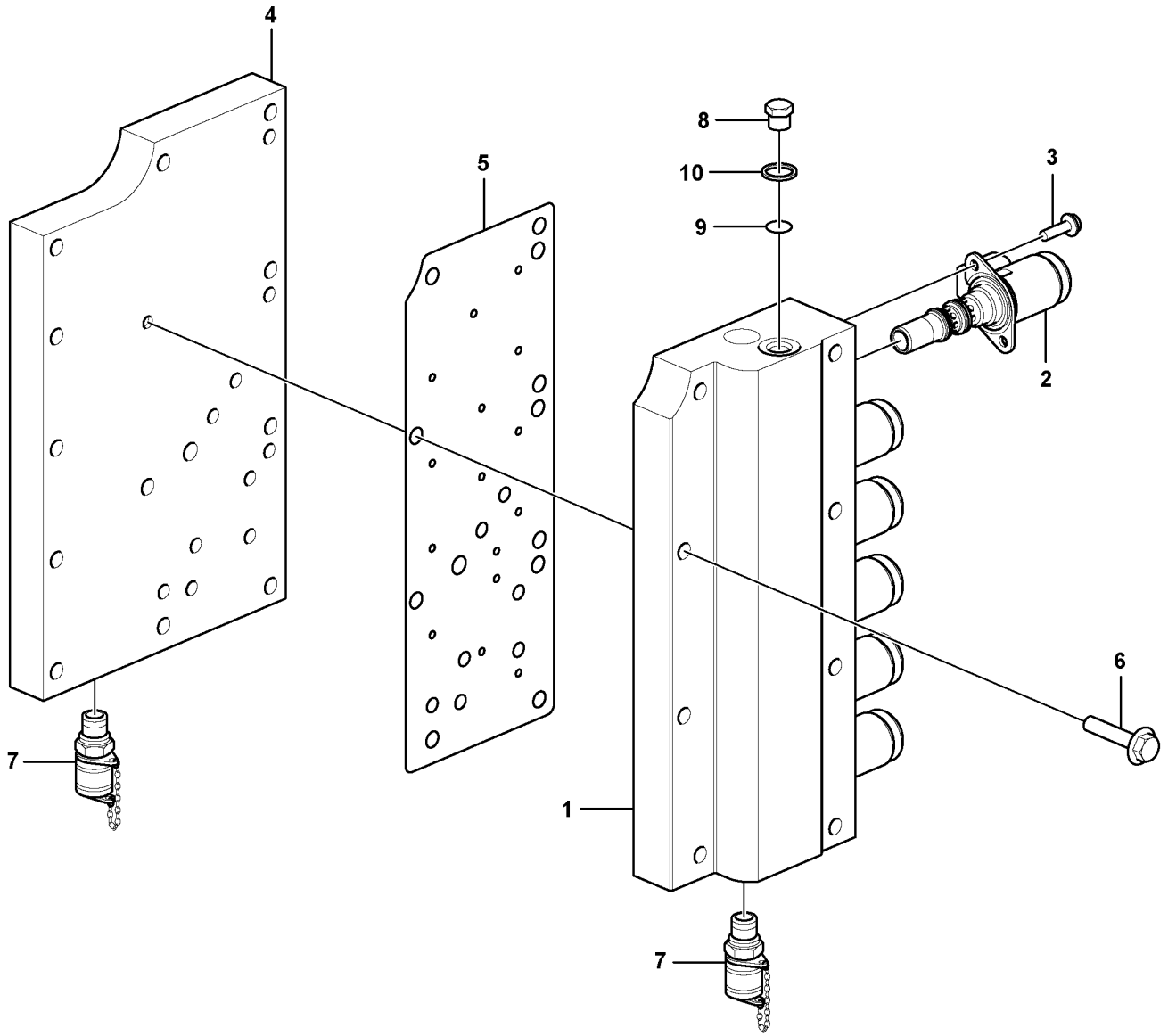

Volvo Construction Equipment
1080333

Fig.	Part No.	Quantity 1	2	3	PS	KIT	Description	Denominación	Denominação	Dénomination	Notes
	VOE 11418547	1					Gear changing unit	Unidad selectora de velocidad	Unidade seletora de mudança	Unité changement vitesse	
1	**VOE 11418514**	1					•Valve housing	•Cuerpo de válvula	•Corpo da válvula	•Carter soupape	
2	**VOE 11418522**	6					•Valve	•Valvula	•Válvula	•Soupape	
	VOE 15089650	6					••Sealing kit	••Juego de reténes	••Jogo de vedação	••Jeu joints	
3	**VOE 969404**	12					•Six point socket screw	•Racor de seis dientes	•Paraf soquete sext	•Vis à 6 pans creux	
4	**VOE 11418516**	1					•Connection plate	•Disco de conexión	•Placa de conexão	•Plaque de connexion	
5	**VOE 11418515**	1					•Gasket	•Junta	•Junta	•Joint	
6	**VOE 13947760**	1					•Screw	•Tornillo	•Parafuso	•Vis	
7	**VOE 17432191**	6					•Testing nipple	•Niple de medición	•Niple de teste	•Raccord contrôle	
8	**VOE 926370**	1					•Plug	•Tapón	•Bujão	•Tampon	
9	**VOE 931209**	1					•O-ring	•Anillo tórico	•Anel-o	•Joint torique	
10	**VOE 931216**	1					•Back-up ring	•Anillo de apoyo	•Anel de apoio	•Bague support	

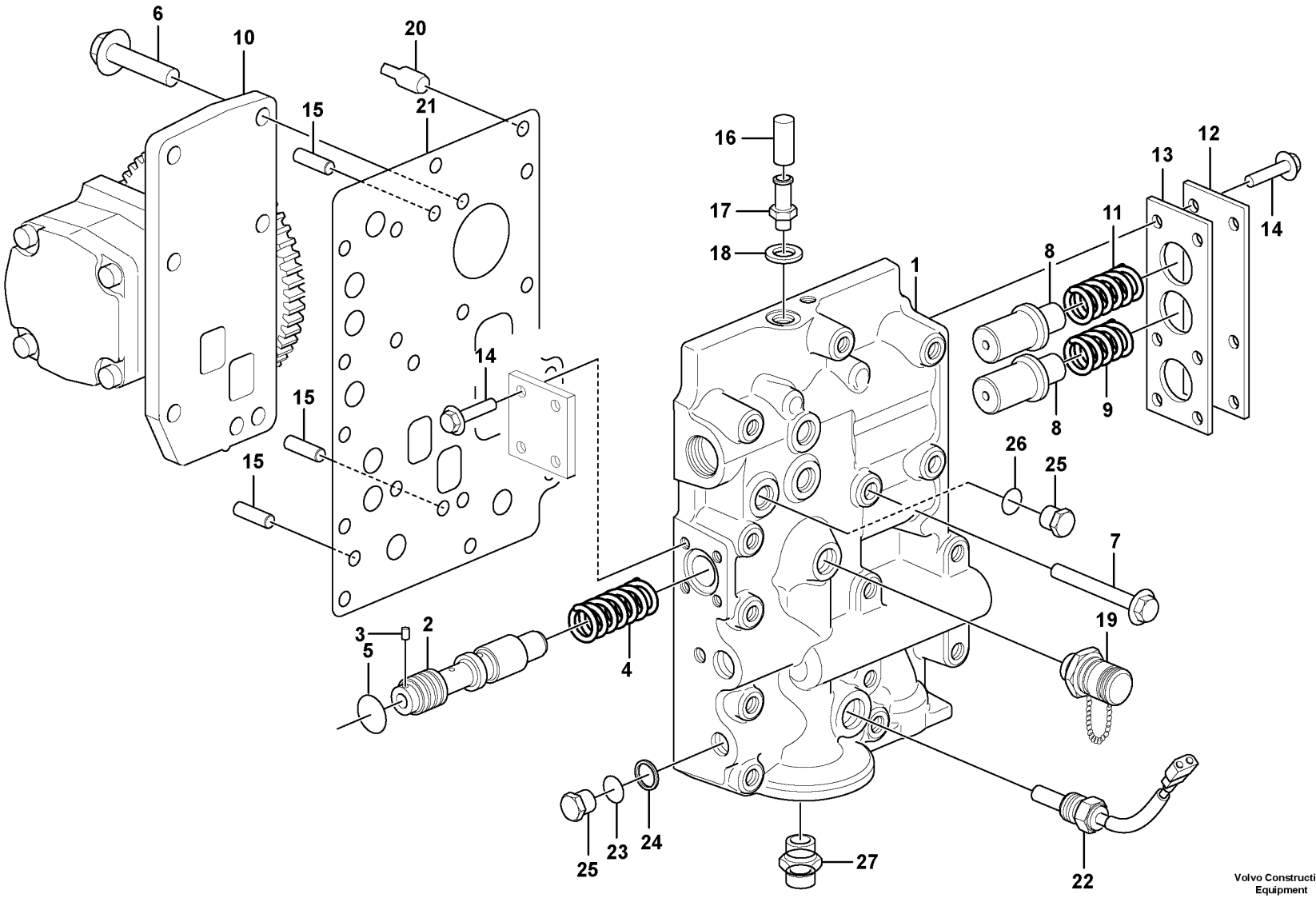

Volvo Construction Equipment

1080980

Fig.	Part No.	Quantity 1	2	3	PS	KIT	Description	Denominación	Denominação	Dénomination	Notes
	VOE 17422971	1					Pressure limiting valve	Válvula limitadora de presión	Válvula limitadora de pressão	Valve limitatrice de pression	
1		1			NS		•Valve housing	•Cuerpo de válvula	•Corpo da válvula	•Carter soupape	
2	**VOE 17429013**	1					•Control plunger	•Pasador de accionamiento	•Êmbolo	•Piston de contrôle	
3	**VOE 11145381**	1					••Spring pin	••Pasador tubular	••Pino tubular	••Goupille tubulaire	
4	**VOE 17358061**	1					•Compression spring	•Resorte de presión	•Mola de compressão	•Ressort pression	
5	**VOE 13949657**	1					•O-ring	•Anillo tórico	•Anel-o	•Joint torique	
6	**VOE 946671**	2					•Flange screw	•Tornillo embridado	•Parafuso flangeado	•Vis à embase	
7	**VOE 13965180**	3					•Screw	•Tornillo	•Parafuso	•Vis	
8	**VOE 4871880**	2					•Control plunger	•Pasador de accionamiento	•Êmbolo	•Piston de contrôle	
9	**VOE 4871305**	1					•Spring	•Resorte	•Mola	•Ressort	
10	**VOE 11419261**	1					•Pump	•Bomba	•Bomba	•Pompe	
11	**VOE 4871672**	1					•Spring	•Resorte	•Mola	•Ressort	
12	**VOE 4871307**	1					•Cover	•Capó	•Capô	•Capot	
13	**VOE 11036024**	1					•Gasket	•Junta	•Junta	•Joint	
14	**VOE 13946544**	10					•Screw	•Tornillo	•Parafuso	•Vis	
15	**VOE 950564**	3					•Pin	•Pasador	•Pino	•Goupille	
16	**VOE 943835**	1					•Plug	•Tapón	•Bujão	•Tampon	
17	**VOE 947502**	1					•Nipple	•Niple	•Niple	•Raccord	
18	**VOE 13947282**	1					•Gasket	•Junta	•Junta	•Joint	
19	**VOE 17432191**	3					•Testing nipple	•Niple de medición	•Niple de teste	•Raccord contrôle	
20	**VOE 11036468**	1					Locating pin	Pasador de guía	Pino guia	Axe de fixation	
21	**VOE 15135547**	1					•Gasket	•Junta	•Junta	•Joint	
22	**VOE 15153124**	1					•Temperature sensor	•Sensor de temperatura	•Sensor de temperatura	•Sonde de température	
23	**VOE 931209**	1					•O-ring	•Anillo tórico	•Anel-o	•Joint torique	
24	**VOE 931216**	1					•Back-up ring	•Anillo de apoyo	•Anel de apoio	•Bague support	
25	**VOE 926370**	2					•Plug	•Tapón	•Bujão	•Tampon	
26	**VOE 13949574**	1					•O-ring	•Anillo tórico	•Anel-o	•Joint torique	
27	**VOE 17404327**	1					•Nipple	•Niple	•Niple	•Raccord	

1		**Pressure limiting valve** **Válvula limitadora de presión** **Válvula limitadora de pressão** **Limiteur de pression**	Catalogue id **20105**	Group **421**
2				
3			Illustr. No **1080980**	Section **320**
4				
5		**22718 S/N 29487 -, 72601 -**	Issue **20021229-G**	Page **501**

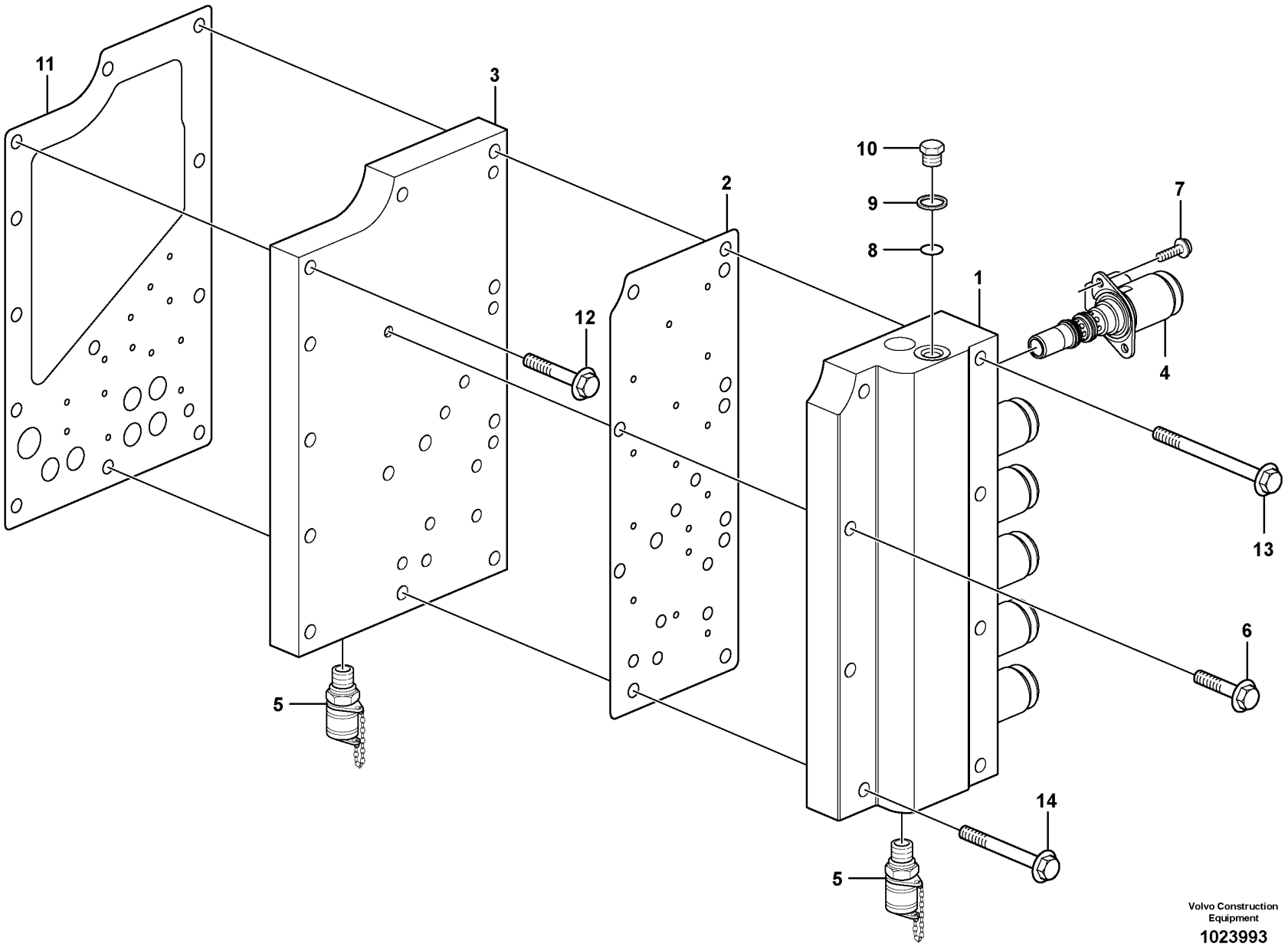

Volvo Construction Equipment

1023993

Fig.	Part No.	Quantity 1	2	3	PS	KIT	Description	Denominación	Denominação	Dénomination	Notes
	VOE 11418547	1					Gear changing unit	Unidad selectora de velocidad	Unidade seletora de mudança	Unité changement vitesse	
1	**VOE 11418514**	1					•Valve housing	•Cuerpo de válvula	•Corpo da válvula	•Carter soupape	
2	**VOE 11418515**	1					•Gasket	•Junta	•Junta	•Joint	
3	**VOE 11418516**	1					•Connection plate	•Disco de conexión	•Placa de conexão	•Plaque de connexion	
4	**VOE 11418522**	6					•Valve	•Valvula	•Válvula	•Soupape	
	VOE 15089650	6					••Sealing kit	••Juego de reténes	••Jogo de vedação	••Jeu joints	
5	**VOE 936441**	6					•Testing nipple	•Niple de medición	•Niple de teste	•Raccord contrôle	
	VOE 983502	6					••O-ring	••Anillo tórico	••Anel-o	••Joint torique	
6	**VOE 13947760**	1					•Screw	•Tornillo	•Parafuso	•Vis	
7	**VOE 13947760**	1					•Screw	•Tornillo	•Parafuso	•Vis	
8	**VOE 931209**	1					•O-ring	•Anillo tórico	•Anel-o	•Joint torique	
9	**VOE 931216**	1					•Back-up ring	•Anillo de apoyo	•Anel de apoio	•Bague support	
10	**VOE 926370**	1					•Plug	•Tapón	•Bujão	•Tampon	
11	**VOE 11418517**	1					Gasket	Junta	Junta	Joint	
12	**VOE 13947760**	5					Screw	Tornillo	Parafuso	Vis	
13	**VOE 13965183**	4					Flange screw	Tornillo embridado	Parafuso flangeado	Vis à embase	
14	**VOE 13965181**	3					Screw	Tornillo	Parafuso	Vis	

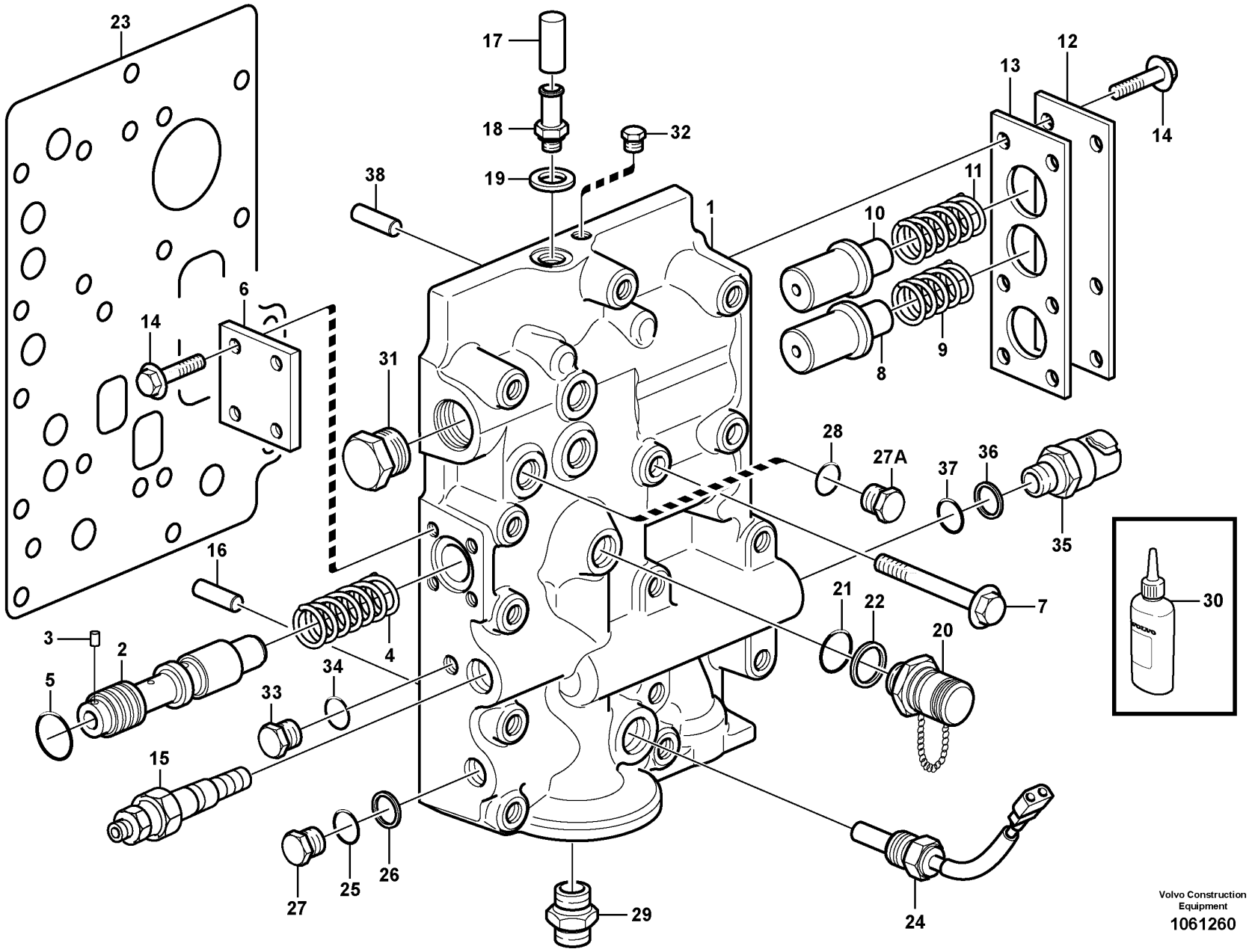

Volvo Construction Equipment
1061260

Fig.	Part No.	Quantity 1	2	3	PS	KIT	Description	Denominación	Denominação	Dénomination	Notes
	VOE 11418615	1			SS		Pressure limiting valve	Válvula limitadora de presión	Válvula limitadora de pressão	Valve limitatrice de pression	HT - 15078
	VOE 15087602		1				Pressure limiting valve	Válvula limitadora de presión	Válvula limitadora de pressão	Valve limitatrice de pression	HT 15079 -
1		1			NS		•Valve Housing	•Cuerpo Valvula	•Carcaça de válvula	•Carter Soupape	
1			1		NS		•Valve housing	•Cuerpo de válvula	•Corpo da válvula	•Carter soupape	
2	**VOE 11418612**	1	1				•Control plunger	•Pasador de accionamiento	•Êmbolo	•Piston de contrôle	
3	**VOE 11145381**	1	1				••Spring pin	••Pasador tubular	••Pino tubular	••Goupille tubulaire	
4	**VOE 11145186**	1	1				•Spring	•Resorte	•Mola	•Ressort	
5	**VOE 13949657**	1	1				•O-ring	•Anillo tórico	•Anel-o	•Joint torique	
6	**VOE 4871308**	1	1		OP		•Cover	•Capó	•Capô	•Capot	
7	**VOE 13965180**	1	3				•Screw	•Tornillo	•Parafuso	•Vis	
8	**VOE 4871880**	1	1				•Control plunger	•Pasador de accionamiento	•Êmbolo	•Piston de contrôle	
9	**VOE 4871305**	1	1				•Spring	•Resorte	•Mola	•Ressort	
10	**VOE 4871880**	1	1				•Control plunger	•Pasador de accionamiento	•Êmbolo	•Piston de contrôle	
11	**VOE 4871672**	1	1				•Spring	•Resorte	•Mola	•Ressort	
12	**VOE 4871307**	1	1				•Cover	•Capó	•Capô	•Capot	
13	**VOE 11036024**	1	1				•Gasket	•Junta	•Junta	•Joint	
14	**VOE 13946544**	10	10				•Screw	•Tornillo	•Parafuso	•Vis	
15	**VOE 11705881**	1					•Sensor	•Sensor	•Sensor	•Capteur	SE4902
16	**VOE 950564**	3	3				•Pin	•Pasador	•Pino	•Goupille	
17	**VOE 943835**	1	1				•Plug	•Tapón	•Bujão	•Tampon	
18	**VOE 947502**	1	1				•Nipple	•Niple	•Niple	•Raccord	
19	**VOE 13947282**	1	1				•Gasket	•Junta	•Junta	•Joint	
20	**VOE 936441**	3	3				•Testing nipple	•Niple de medición	•Niple de teste	•Raccord contrôle	
21	**VOE 983502**	3	3				••O-ring	••Anillo tórico	••Anel-o	••Joint torique	
22		3					••	••	••	••	DELETED
23	**VOE 11419268**	1					•Gasket	•Junta	•Junta	•Joint	
23	**VOE 15135547**		1				•Gasket	•Junta	•Junta	•Joint	
24	**VOE 15153124**	1	1				•Temperature sensor	•Sensor de temperatura	•Sensor de temperatura	•Sonde de température	SE4903
25	**VOE 931209**	2					•O-ring	•Anillo tórico	•Anel-o	•Joint torique	
26	**VOE 931216**	2					•Back-up ring	•Anillo de apoyo	•Anel de apoio	•Bague support	
27	**VOE 926370**	1					•Plug	•Tapón	•Bujão	•Tampon	

1		**Pressure limiting valve** **Válvula limitadora de presión** **Válvula limitadora de pressão** **Limiteur de pression**	Catalogue id **20105**	Group **421**
2			Illustr. No **1061260**	Section **450**
3			Issue **20021229-G**	Page **505**
4				
5				

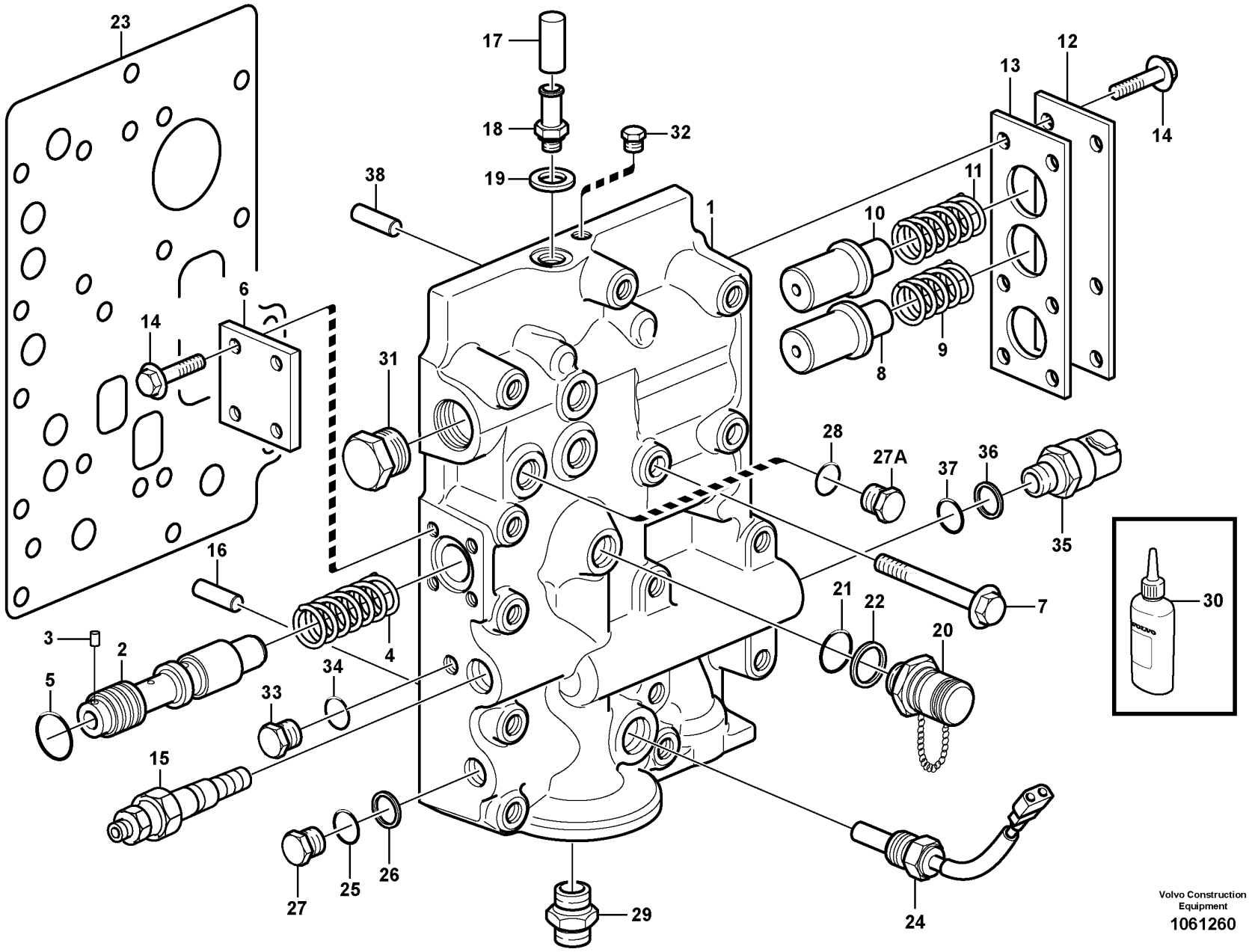

Volvo Construction Equipment
1061260

Fig.	Part No.	Quantity 1	2	3	PS	KIT	Description	Denominación	Denominação	Dénomination	Notes
27A	VOE 926370	1	1				•Plug	•Tapón	•Bujão	•Tampon	
28	VOE 13949574	1	1				•O-ring	•Anillo tórico	•Anel-o	•Joint torique	
29	VOE 11419267	1	1				•Nipple	•Niple	•Niple	•Raccord	
30	VOE 1161053	REQ					Locking fluid	Líquido sellador	Fluido travante	Liquide de blocage	
31		1			NS						
32	VOE 940284	1	1				Plug	Tapón	Bujão	Tampon	
33	VOE 977917	1					Plug	Tapón	Bujão	Tampon	
34	VOE 13944494	1					Washer	Arandela	Arruela	Rondelle	
35	VOE 11038813	1					Pressure sensor	Sensor de presión	Sensor de pressão	Capteur de pression	SE4901
35	VOE 15047336		1				Pressure sensor	Sensor de presión	Sensor de pressão	Capteur de pression	
36	VOE 931216	1	1				Back-up ring	Anillo de apoyo	Anel de apoio	Bague support	
37	VOE 931209	1	1				O-ring	Anillo tórico	Anel-o	Joint torique	
38	VOE 11036468		1				Locating pin	Pasador de guía	Pino guia	Axe de fixation	

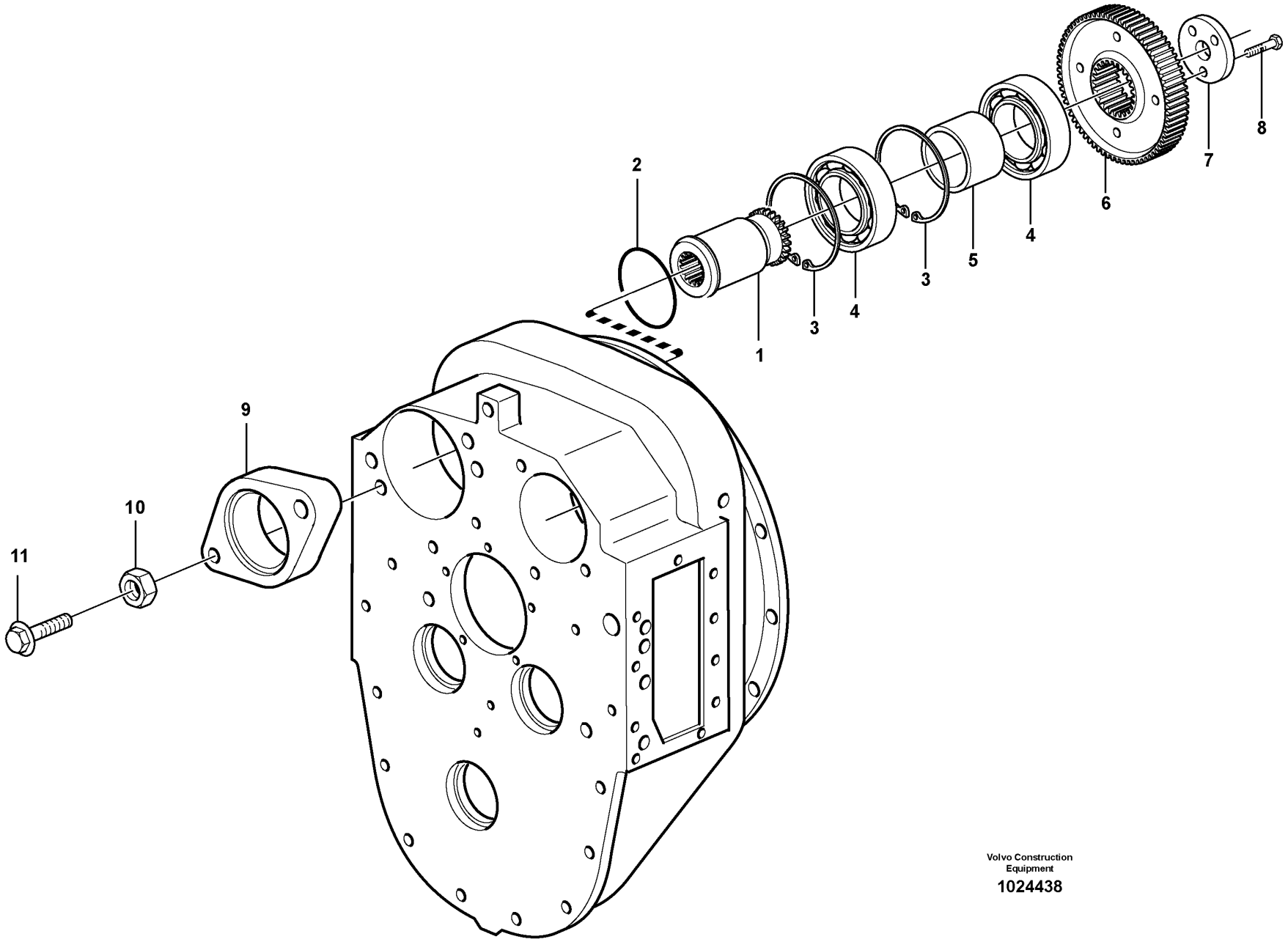

Volvo Construction Equipment

1024438

Fig.	Part No.	Quantity 1	2	3	PS	KIT	Description	Denominación	Denominação	Dénomination	Notes
1	VOE 11144861	1					Shaft	Eje	Eixo	Arbre	
2	VOE 925096	1					O-ring	Anillo tórico	Anel-o	Joint torique	
3	VOE 914548	2					Retaining ring	Anillo retén	Anel de fixação	Bague retenue	
4	VOE 7019283	2					Ball bearing	Cojinete de bolas	Rolamento de esferas	Roulement billes	
5	VOE 4871579	1					Spacer sleeve	Manguito distanciador	Luva espaçadora	Douille entretoise	
6	VOE 4871575	1					Gear	Engranaje	Engrenagem	Pignon	
7	VOE 4871197	1					Washer	Arandela	Arruela	Rondelle	
8	VOE 13947760	3					Screw	Tornillo	Parafuso	Vis	
9	VOE 11144909	1					Spacer	Distanciador	Espaçador	Entretoise	
10	VOE 979022	2					Hexagon nut	Tuerca hexagonal	Porca sextavada	Écrou hexagonal	
11	VOE 983259	2					Hexagon screw	Tornillo hexagonal	Parafuso sextavado	Vis à tête hexagonale	

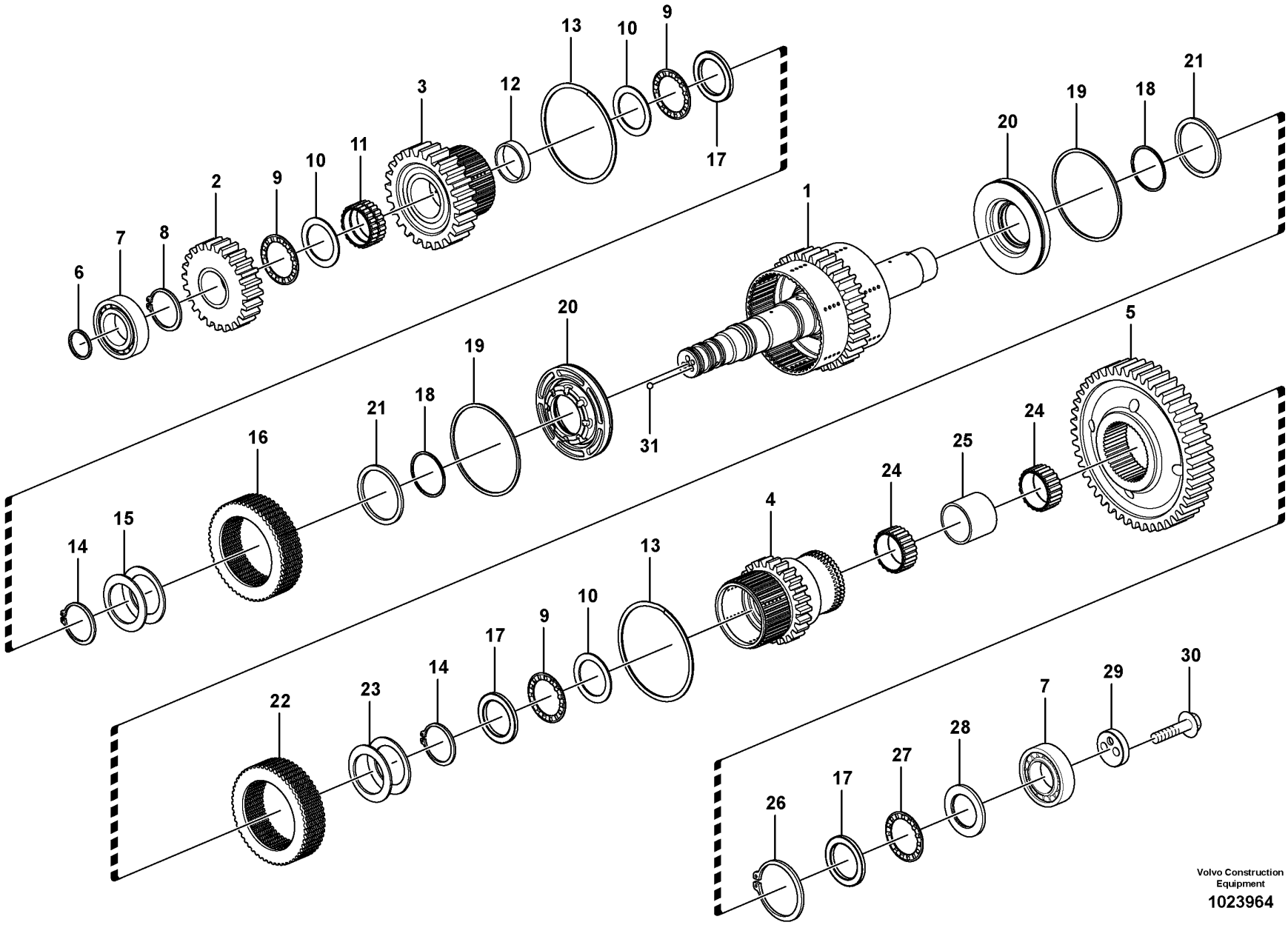
Volvo Construction Equipment
1023964

Fig.	Part No.	Quantity 1	2	3	PS	KIT	Description	Denominación	Denominação	Dénomination	Notes
	VOE 11418470	1					Hydraulic clutch	Acoplamiento hidráulico	Acoplamento hidráulico	Accouplement hydraulique	
	VOE 15179052		1				Hydraulic clutch	Acoplamiento hidráulico	Acoplamento hidráulico	Accouplement hydraulique	
1	VOE 11418545	1	1		SS		•Clutch shaft	•Eje de acoplamiento	•Eixo embreagem	•Arbre embrayage	
2	VOE 11419549	1	1				•Gear	•Engranaje	•Engrenagem	•Pignon	
3	VOE 11419294	1	1				•Gear	•Engranaje	•Engrenagem	•Pignon	
4	VOE 11418477	1	1				•Gear	•Engranaje	•Engrenagem	•Pignon	
5	VOE 11419298	1	1				•Gear	•Engranaje	•Engrenagem	•Pignon	
6	VOE 11038835	3	3				•Piston ring	•Aro de pistón	•Anel pistão	•Segment piston	
7	VOE 11997939	2	2				•Roller bearing	•Cojinete rodillo	•Rolamento de rolos	•Roulement à rouleaux	
8	VOE 914472	1	1				•Snap ring	•Circlip	•Anel trava	•Circlip	
9	VOE 795433	3	3				•Needle bearing	•Cojinete de agujas	•Rolamento de agulhas	•Roulement à aiguilles	
10	VOE 4871341	3	3				•Thrust washer	•Arandela axial	•Arruela trava	•Disque de butée	
11	VOE 784467	1	1				•Needle bearing	•Cojinete de agujas	•Rolamento de agulhas	•Roulement à aiguilles	
12	VOE 11037108	1	1				•Spacer ring	•Anillo distanciador	•Anel espaçador	•Bague entretoise	
13	VOE 11418485	2	2				•Lock ring	•Anillo de seguridad	•Anel trava	•Anneau verrouillage	
14	VOE 11145411	2	2				•Snap ring	•Circlip	•Anel trava	•Circlip	
15	VOE 11418986	7	7				•Disc spring	•Resorte de disco	•Mola do disco	•Ressort diaphragme	
16	VOE 15045122	1					•Disc kit	•Juego de frenos	•Jogo disco	•Jeu disques	
16	VOE 15171124		1				•Disc kit	•Juego de frenos	•Jogo disco	•Jeu disques	
17	VOE 184241	3	3				•Bearing washer	•Arandela de cojinete	•Arruela mancal	•Rondelle palier	
18	VOE 11989798	2	2				•Sealing ring	•Anillo retén	•Anel de vedação	•Bague étanchéité	
19	VOE 11989797	2	2				•Sealing ring	•Anillo retén	•Anel de vedação	•Bague étanchéité	
20	VOE 11418476	2	2				•Piston	•Pistón	•Pistão	•Piston	
21	VOE 11419534	2	2				•Thrust washer	•Arandela axial	•Arruela trava	•Disque de butée	
22	VOE 15045125	1					•Disc kit	•Juego de frenos	•Jogo disco	•Jeu disques	
22	VOE 15171133		1				•Disc kit	•Juego de frenos	•Jogo disco	•Jeu disques	
23	VOE 11418986	5	5				•Disc spring	•Resorte de disco	•Mola do disco	•Ressort diaphragme	
24	VOE 183444	2	2				•Needle roller assembly	•Corona rodillo de agujas	•Rolamento agulhas cpl	•Couronne à aiguilles	
25	VOE 11418478	1	1				•Spacer ring	•Anillo distanciador	•Anel espaçador	•Bague entretoise	
26	VOE 914486	1	1				•Snap ring	•Circlip	•Anel trava	•Circlip	
27	VOE 11145231	1	1				•Thrust roller assembly	•Corona axial	•Rolamento axial rolos	•Butée-rouleau	

1	22562	
2	22579 S/N - 29486, - 72600	
3		
4		
5		

Hydraulic clutch forward/3:rd speeds
Hydraulic clutch forward/3:rd speeds
Embreagem hidráulica marcha avante/3ª
Hydraulic clutch forward/3:rd speeds

Catalogue id **20105**	Group **421**
Illustr. No **1023964**	Section **600**
Issue **20021229-G**	Page **511**

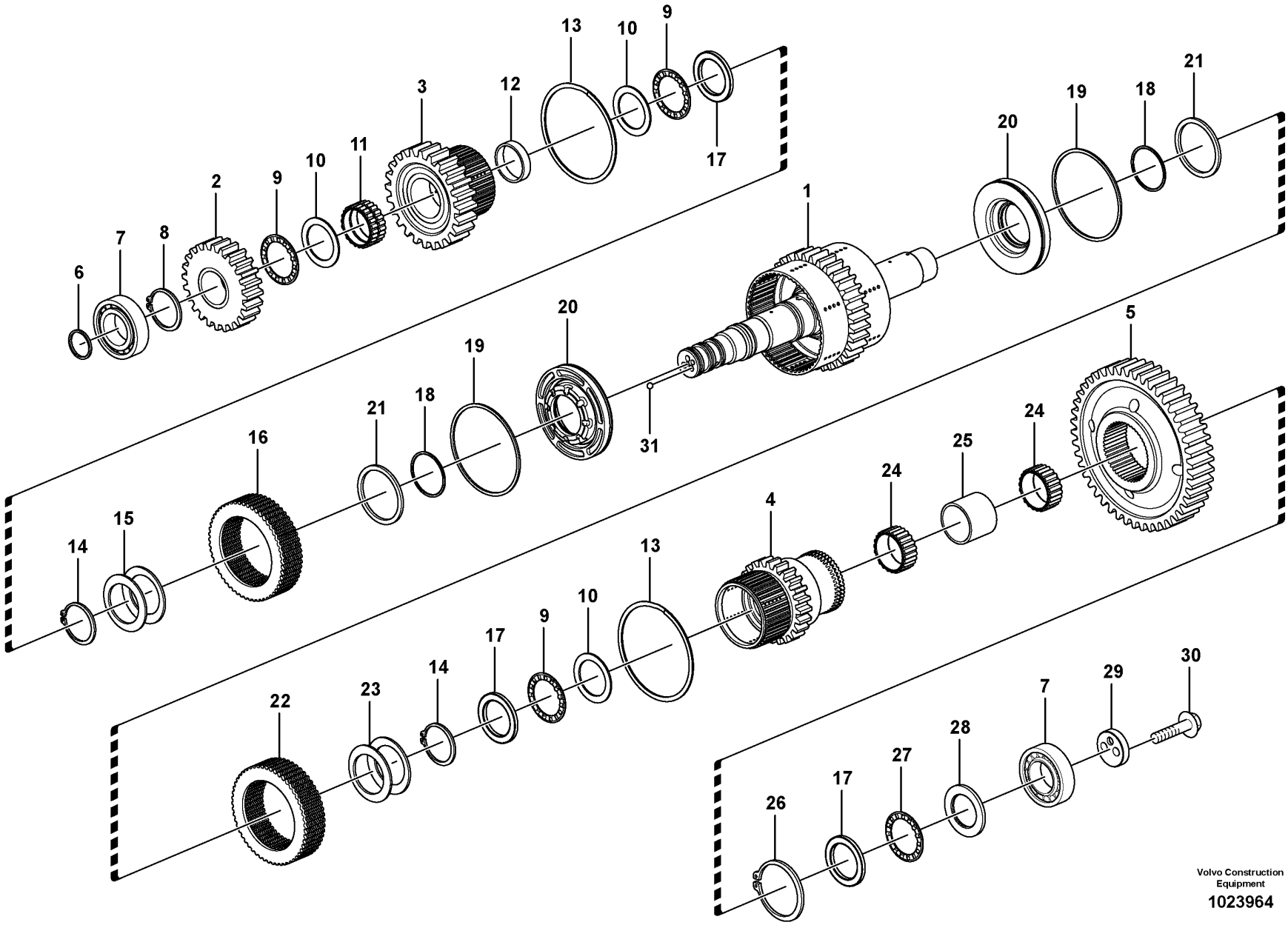
Volvo Construction Equipment
1023964

Fig.	Part No.	Quantity 1	2	3	PS	KIT	Description	Denominación	Denominação	Dénomination	Notes
28	**VOE 4718008**	1					•Washer	•Arandela	•Arruela	•Rondelle	
28	**VOE 15175531**		1				•Thrust washer	•Arandela axial	•Arruela trava	•Disque de butée	
29	**VOE 11144923**	1	1				•Washer	•Arandela	•Arruela	•Rondelle	
30	**VOE 13965185**	2	2				•Screw	•Tornillo	•Parafuso	•Vis	
31	**VOE 184645**	2	2				•Ball	•Bola	•Esfera	•Bille	

1	22562	
2	22579 S/N - 29486, - 72600	
3		
4		
5		

Hydraulic clutch forward/3:rd speeds
Hydraulic clutch forward/3:rd speeds
Embreagem hidráulica marcha avante/3ª
Hydraulic clutch forward/3:rd speeds

Catalogue id **20105**	Group **421**
Illustr. No **1023964**	Section **600**
Issue **20021229-G**	Page **513**

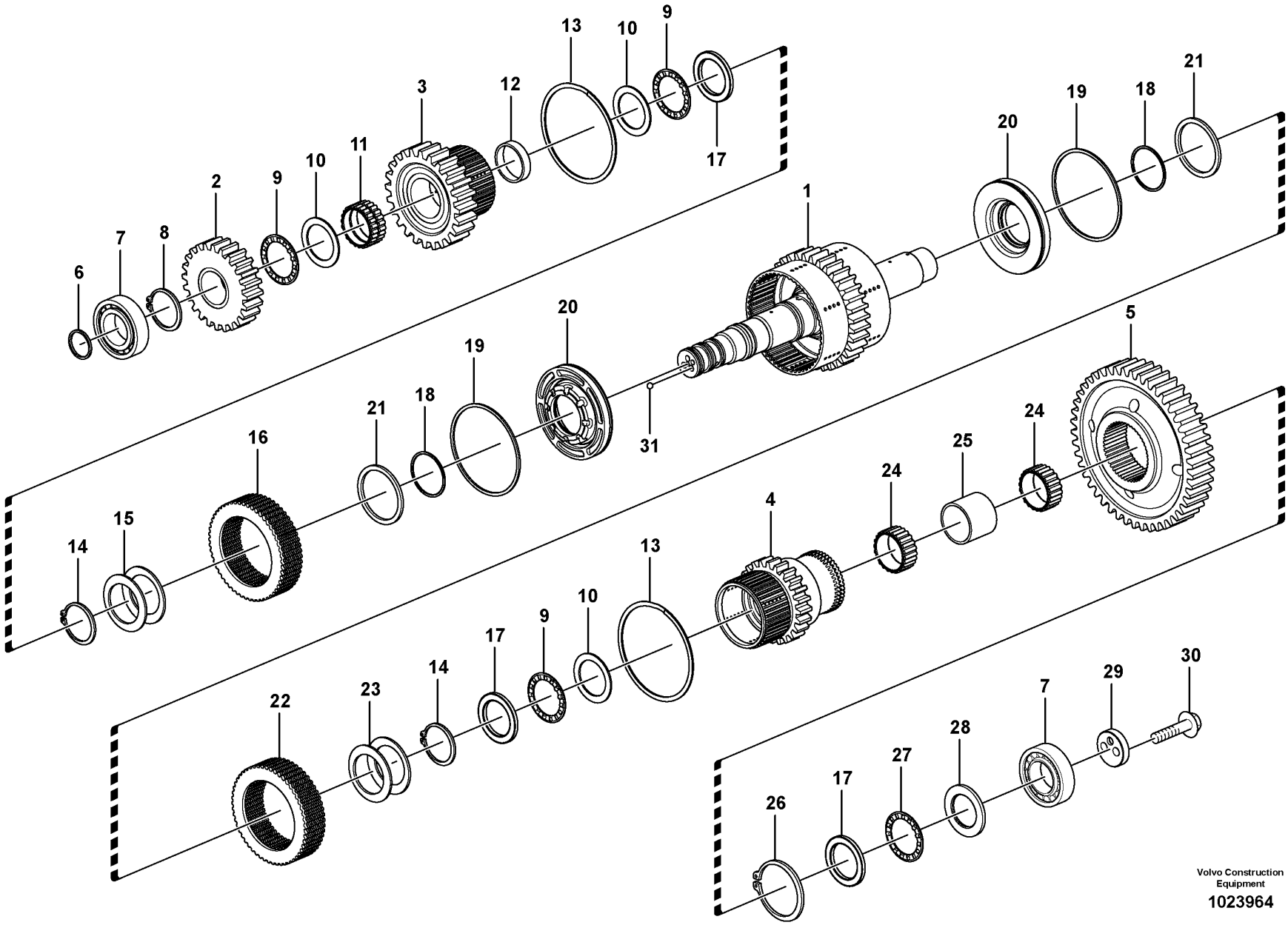
Volvo Construction Equipment
1023964

Fig.	Part No.	Quantity 1	2	3	PS	KIT	Description	Denominación	Denominação	Dénomination	Notes
	VOE 17405582	1					Hydraulic clutch	Acoplamiento hidráulico	Acoplamento hidráulico	Accouplement hydraulique	
1	VOE 17405647	1					•Clutch shaft	•Eje de acoplamiento	•Eixo embreagem	•Arbre embrayage	
2	VOE 11419549	1					•Gear	•Engranaje	•Engrenagem	•Pignon	
3	VOE 11419294	1					•Gear	•Engranaje	•Engrenagem	•Pignon	
4	VOE 11418477	1					•Gear	•Engranaje	•Engrenagem	•Pignon	
5	VOE 11419298	1					•Gear	•Engranaje	•Engrenagem	•Pignon	
6	VOE 11038835	3					•Piston ring	•Aro de pistón	•Anel pistão	•Segment piston	
7	VOE 11997939	2					•Roller bearing	•Cojinete rodillo	•Rolamento de rolos	•Roulement à rouleaux	
8	VOE 914472	1					•Snap ring	•Circlip	•Anel trava	•Circlip	
9	VOE 795433	3					•Needle bearing	•Cojinete de agujas	•Rolamento de agulhas	•Roulement à aiguilles	
10	VOE 4871341	3					•Thrust washer	•Arandela axial	•Arruela trava	•Disque de butée	
11	VOE 784467	1					•Needle bearing	•Cojinete de agujas	•Rolamento de agulhas	•Roulement à aiguilles	
12	VOE 11037108	1					•Spacer ring	•Anillo distanciador	•Anel espaçador	•Bague entretoise	
13	VOE 11418485	2					•Lock ring	•Anillo de seguridad	•Anel trava	•Anneau verrouillage	
14	VOE 11145411	2					•Snap ring	•Circlip	•Anel trava	•Circlip	
15	VOE 11418986	7					•Disc spring	•Resorte de disco	•Mola do disco	•Ressort diaphragme	
16	VOE 15171124	1					•Disc kit	•Juego de frenos	•Jogo disco	•Jeu disques	
17	VOE 184241	3					•Bearing washer	•Arandela de cojinete	•Arruela mancal	•Rondelle palier	
18	VOE 11989798	2					•Sealing ring	•Anillo retén	•Anel de vedação	•Bague étanchéité	
19	VOE 11989797	2					•Sealing ring	•Anillo retén	•Anel de vedação	•Bague étanchéité	
20	VOE 11418476	2					•Piston	•Pistón	•Pistão	•Piston	
21	VOE 11419534	2					•Thrust washer	•Arandela axial	•Arruela trava	•Disque de butée	
22	VOE 15171133	1					•Disc kit	•Juego de frenos	•Jogo disco	•Jeu disques	
23	VOE 11418986	5					•Disc spring	•Resorte de disco	•Mola do disco	•Ressort diaphragme	
24	VOE 183444	2					•Needle roller assembly	•Corona rodillo de agujas	•Rolamento agulhas cpl	•Couronne à aiguilles	
25	VOE 11418478	1					•Spacer ring	•Anillo distanciador	•Anel espaçador	•Bague entretoise	
26	VOE 914486	1					•Snap ring	•Circlip	•Anel trava	•Circlip	
27	VOE 11145231	1					•Thrust roller assembly	•Corona axial	•Rolamento axial rolos	•Butée-rouleau	
28	VOE 15175531	1					•Thrust washer	•Arandela axial	•Arruela trava	•Disque de butée	
29	VOE 16861128	1					•Washer	•Arandela	•Arruela	•Rondelle	
30	VOE 13965185	2					•Screw	•Tornillo	•Parafuso	•Vis	

1		**Hydraulic clutch forward/3:rd speeds** **Hydraulic clutch forward/3:rd speeds** **Embreagem hidráulica marcha avante/3ª** **Hydraulic clutch forward/3:rd speeds**	Catalogue id **20105**	Group **421**
2				
3			Illustr. No **1023964**	Section **650**
4				
5		**22718 S/N 29487 -, 72601 -**	Issue **20021229-G**	Page **515**

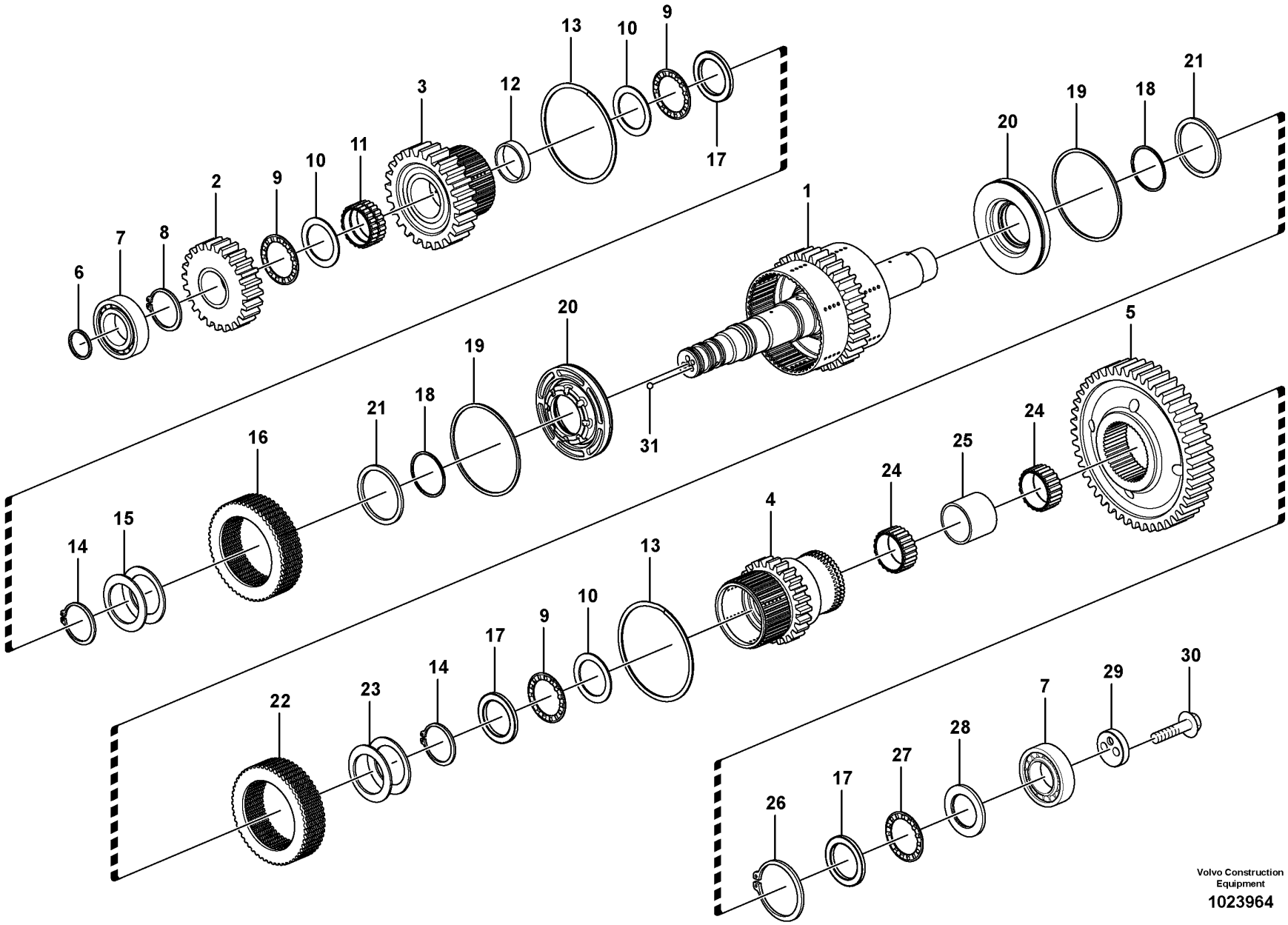
Volvo Construction Equipment
1023964

Fig.	Part No.	Quantity 1	2	3	PS	KIT	Description	Denominación	Denominação	Dénomination	Notes
31	VOE 184645	2					•Ball	•Bola	•Esfera	•Bille	

1		**Hydraulic clutch forward/3:rd speeds** **Hydraulic clutch forward/3:rd speeds** **Embreagem hidráulica marcha avante/3ª** **Hydraulic clutch forward/3:rd speeds**	Catalogue id **20105**	Group **421**
2				
3			Illustr. No **1023964**	Section **650**
4				
5		**22718 S/N 29487 -, 72601 -**	Issue **20021229-G**	Page **517**

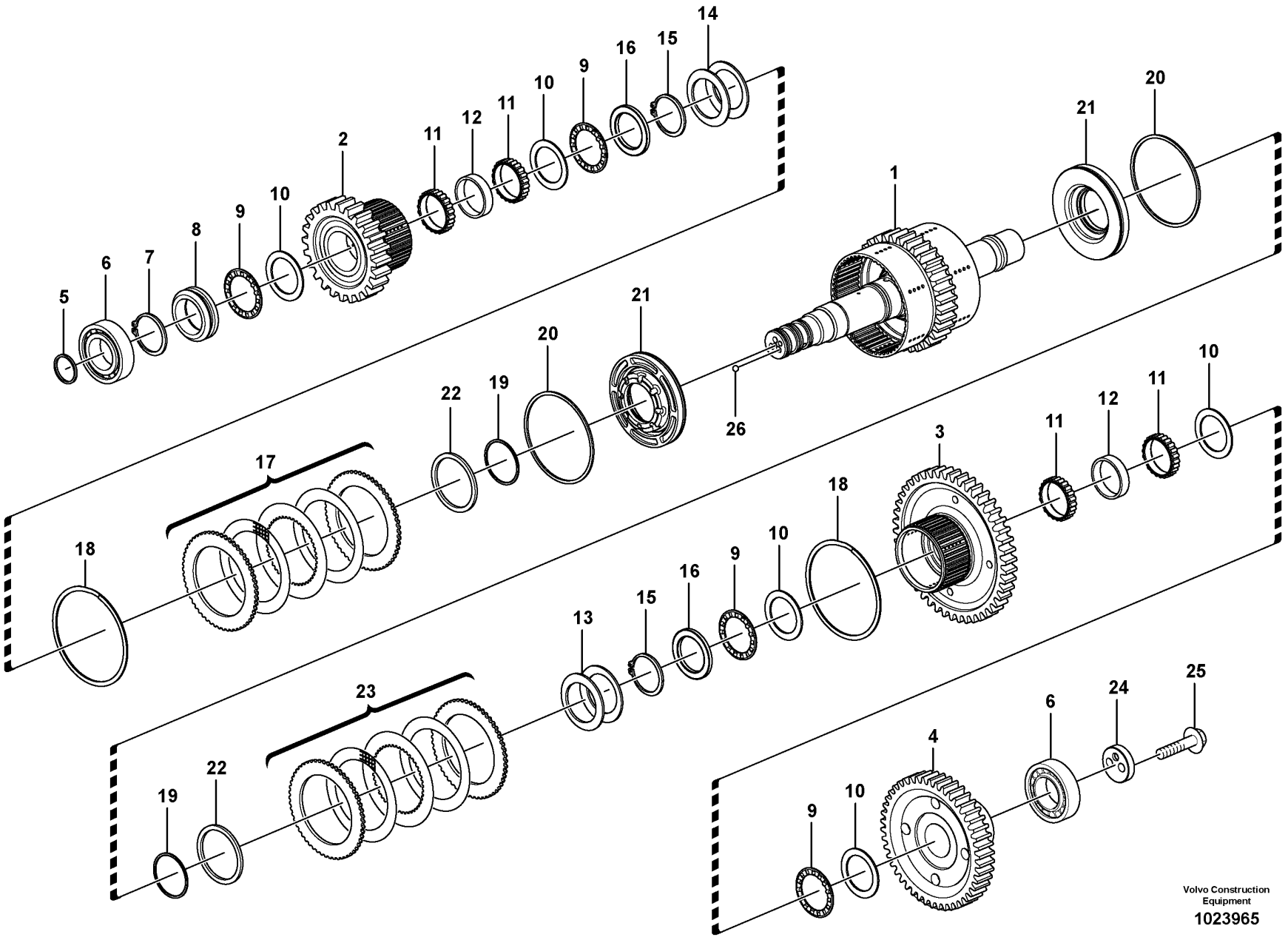
Volvo Construction Equipment
1023965

Fig.	Part No.	Quantity 1	2	3	PS	KIT	Description	Denominación	Denominação	Dénomination	Notes
	VOE 11418471	1					Hydraulic clutch	Acoplamiento hidráulico	Acoplamento hidráulico	Accouplement hydraulique	
1	**VOE 11418546**	1					•Clutch shaft	•Eje de acoplamiento	•Eixo embreagem	•Arbre embrayage	
2	**VOE 11419294**	1					•Gear	•Engranaje	•Engrenagem	•Pignon	
3	**VOE 11419308**	1					•Gear	•Engranaje	•Engrenagem	•Pignon	
4	**VOE 11419311**	1					•Gear	•Engranaje	•Engrenagem	•Pignon	
5	**VOE 11038835**	3					•Piston ring	•Aro de pistón	•Anel pistão	•Segment piston	
6	**VOE 11997939**	2					•Roller bearing	•Cojinete rodillo	•Rolamento de rolos	•Roulement à rouleaux	
7	**VOE 914472**	1					•Snap ring	•Circlip	•Anel trava	•Circlip	
8	**VOE 4718932**	1					•Thrust washer	•Arandela axial	•Arruela trava	•Disque de butée	
9	**VOE 795433**	4					•Needle bearing	•Cojinete de agujas	•Rolamento de agulhas	•Roulement à aiguilles	
10	**VOE 4871341**	5					•Thrust washer	•Arandela axial	•Arruela trava	•Disque de butée	
11	**VOE 784467**	2					•Needle bearing	•Cojinete de agujas	•Rolamento de agulhas	•Roulement à aiguilles	
12	**VOE 11037108**	2					•Spacer ring	•Anillo distanciador	•Anel espaçador	•Bague entretoise	
13	**VOE 11418986**	5					•Disc spring	•Resorte de disco	•Mola do disco	•Ressort diaphragme	
14	**VOE 11418986**	7					•Disc spring	•Resorte de disco	•Mola do disco	•Ressort diaphragme	
15	**VOE 11145411**	2					•Snap ring	•Circlip	•Anel trava	•Circlip	
16	**VOE 184241**	2					•Bearing washer	•Arandela de cojinete	•Arruela mancal	•Rondelle palier	
17	**VOE 15045122**	1					•Disc kit	•Juego de frenos	•Jogo disco	•Jeu disques	(VOE 11418447)
18	**VOE 11418485**	2					•Lock ring	•Anillo de seguridad	•Anel trava	•Anneau verrouillage	
19	**VOE 11989798**	2					•Sealing ring	•Anillo retén	•Anel de vedação	•Bague étanchéité	
20	**VOE 11989797**	2					•Sealing ring	•Anillo retén	•Anel de vedação	•Bague étanchéité	
21	**VOE 11418476**	2					•Piston	•Pistón	•Pistão	•Piston	
22	**VOE 11419534**	2					•Thrust washer	•Arandela axial	•Arruela trava	•Disque de butée	
23	**VOE 15045125**	1					•Disc kit	•Juego de frenos	•Jogo disco	•Jeu disques	(VOE 11418448)
24	**VOE 11144923**	1					•Washer	•Arandela	•Arruela	•Rondelle	
25	**VOE 13965185**	2					•Screw	•Tornillo	•Parafuso	•Vis	
26	**VOE 184645**	2					•Ball	•Bola	•Esfera	•Bille	

1		**Hydraulic clutch rear/4:th speeds** **Hydraulic clutch rear/4:th speeds** **Embreagem hidráulica ré/4ª** **Hydraulic clutch rear/4:th speeds**	Catalogue id **20105**	Group **421**
2				
3			Illustr. No **1023965**	Section **700**
4				
5		**22562**	Issue **20021229-G**	Page **519**

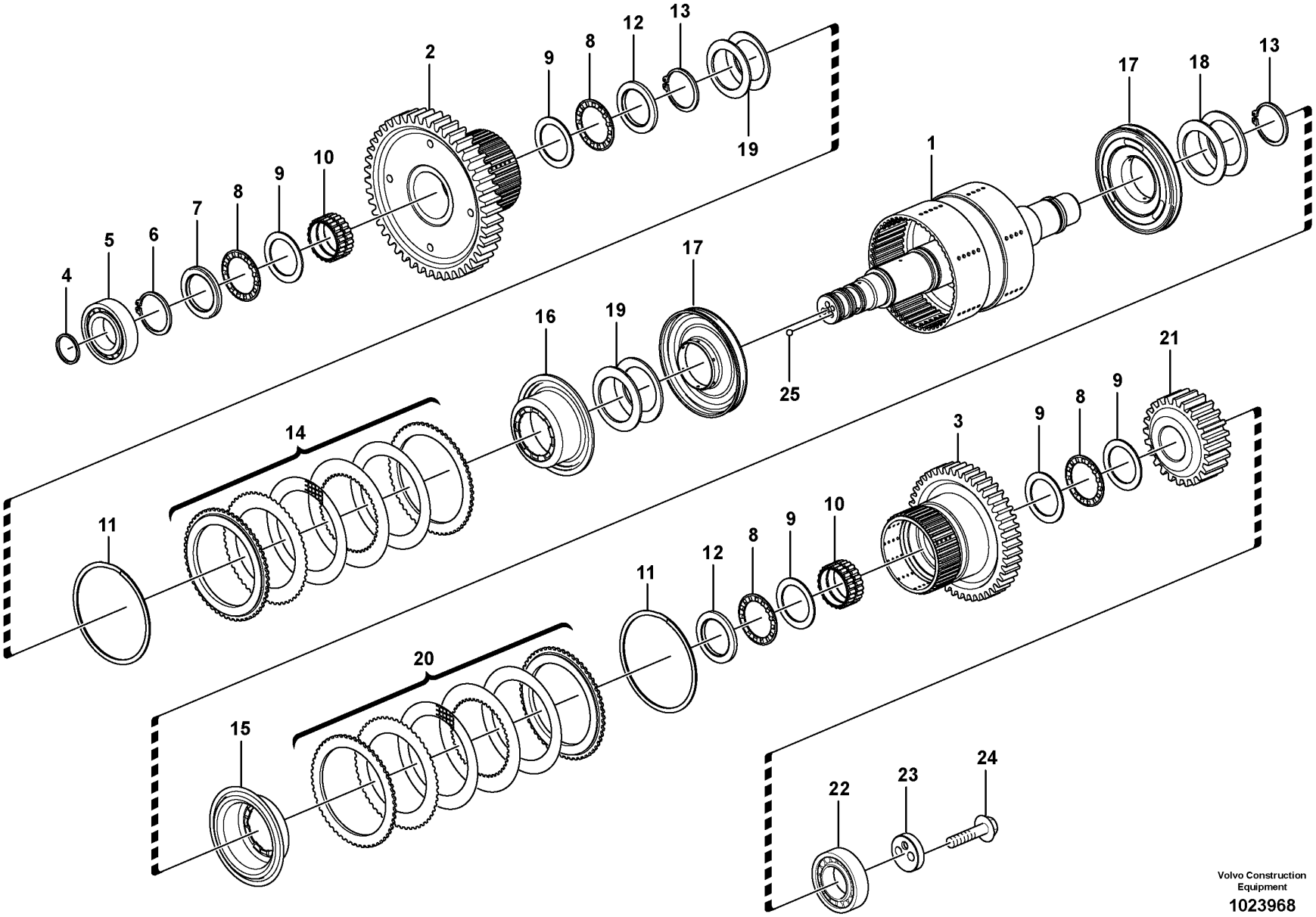

Volvo Construction Equipment

1023968

Fig.	Part No.	Quantity 1	2	3	PS	KIT	Description	Denominación	Denominação	Dénomination	Notes
	VOE 15017952	1			SS		Hydraulic clutch	Acoplamiento hidráulico	Acoplamento hidráulico	Accouplement hydraulique	
	VOE 15074205		1				Hydraulic clutch	Acoplamiento hidráulico	Acoplamento hidráulico	Accouplement hydraulique	
1	VOE 15017958	1			SS		•Clutch shaft	•Eje de acoplamiento	•Eixo embreagem	•Arbre embrayage	
1	VOE 15074199		1		SS		•Shaft	•Eje	•Eixo	•Arbre	
2	VOE 11419550	1	1				•Gear	•Engranaje	•Engrenagem	•Pignon	
3	VOE 11419316	1	1				•Gear	•Engranaje	•Engrenagem	•Pignon	
4	VOE 11038835	3	3				•Piston ring	•Aro de pistón	•Anel pistão	•Segment piston	
5	VOE 11997939	1	1				•Roller bearing	•Cojinete rodillo	•Rolamento de rolos	•Roulement à rouleaux	
6	VOE 13947902	1	1				•Lock ring	•Anillo de seguridad	•Anel trava	•Anneau verrouillage	
7	VOE 15175558	1	1				•Thrust washer	•Arandela axial	•Arruela trava	•Disque de butée	(VOE 4718930)
8	VOE 4785772	4	4				•Needle bearing	•Cojinete de agujas	•Rolamento de agulhas	•Roulement à aiguilles	
9	VOE 4871338	5	5				•Thrust washer	•Arandela axial	•Arruela trava	•Disque de butée	
10	VOE 11145380	2	2				•Needle holder	•Portaagujas	•Porta-agulhas	•Porte-aiguille	
11	VOE 11418309	2					•Lock ring	•Anillo de seguridad	•Anel trava	•Anneau verrouillage	
11	VOE 15069329		2				•Lock ring	•Anillo de seguridad	•Anel trava	•Anneau verrouillage	
12	VOE 11418206	2	2				•Thrust washer	•Arandela axial	•Arruela trava	•Disque de butée	
13	VOE 11037594	2	2				•Lock ring	•Anillo de seguridad	•Anel trava	•Anneau verrouillage	
14	VOE 15017192	1	1				•Disc kit	•Juego de frenos	•Jogo disco	•Jeu disques	(VOE 11418676)
15	VOE 11418263	1	1				•Piston	•Pistón	•Pistão	•Piston	
16	VOE 11418262	1	1				•Piston	•Pistón	•Pistão	•Piston	
17	VOE 11418407	2	2				•Piston	•Pistón	•Pistão	•Piston	
18	VOE 11418390	6	6				•Disc spring	•Resorte de disco	•Mola do disco	•Ressort diaphragme	
19	VOE 11418390	8	8				•Disc spring	•Resorte de disco	•Mola do disco	•Ressort diaphragme	
20	VOE 15017294	1	1				•Disc kit	•Juego de frenos	•Jogo disco	•Jeu disques	(VOE 11418677)
21	VOE 11419319	1	1				•Gear	•Engranaje	•Engrenagem	•Pignon	
22	VOE 11144936	1	1				•Bearing	•Cojinete	•Mancal	•Roulement	
23	VOE 11144923	1	1				•Washer	•Arandela	•Arruela	•Rondelle	
24	VOE 13965185	2	2				•Screw	•Tornillo	•Parafuso	•Vis	
25	VOE 184645	2	2				•Ball	•Bola	•Esfera	•Bille	

1	HT - 12590	**Hydraulic clutch 1:st and 2:nd speeds** **Hydraulic clutch 1:st and 2:nd speeds** **Embreagem hidráulica 1ª e 2ª** **Hydraulic clutch 1:st and 2:nd speeds**	Catalogue id **20105**	Group **421**
2	HT 12591 -		Illustr. No **1023968**	Section **750**
3				
4				
5		**22562**	Issue **20021229-G**	Page **521**

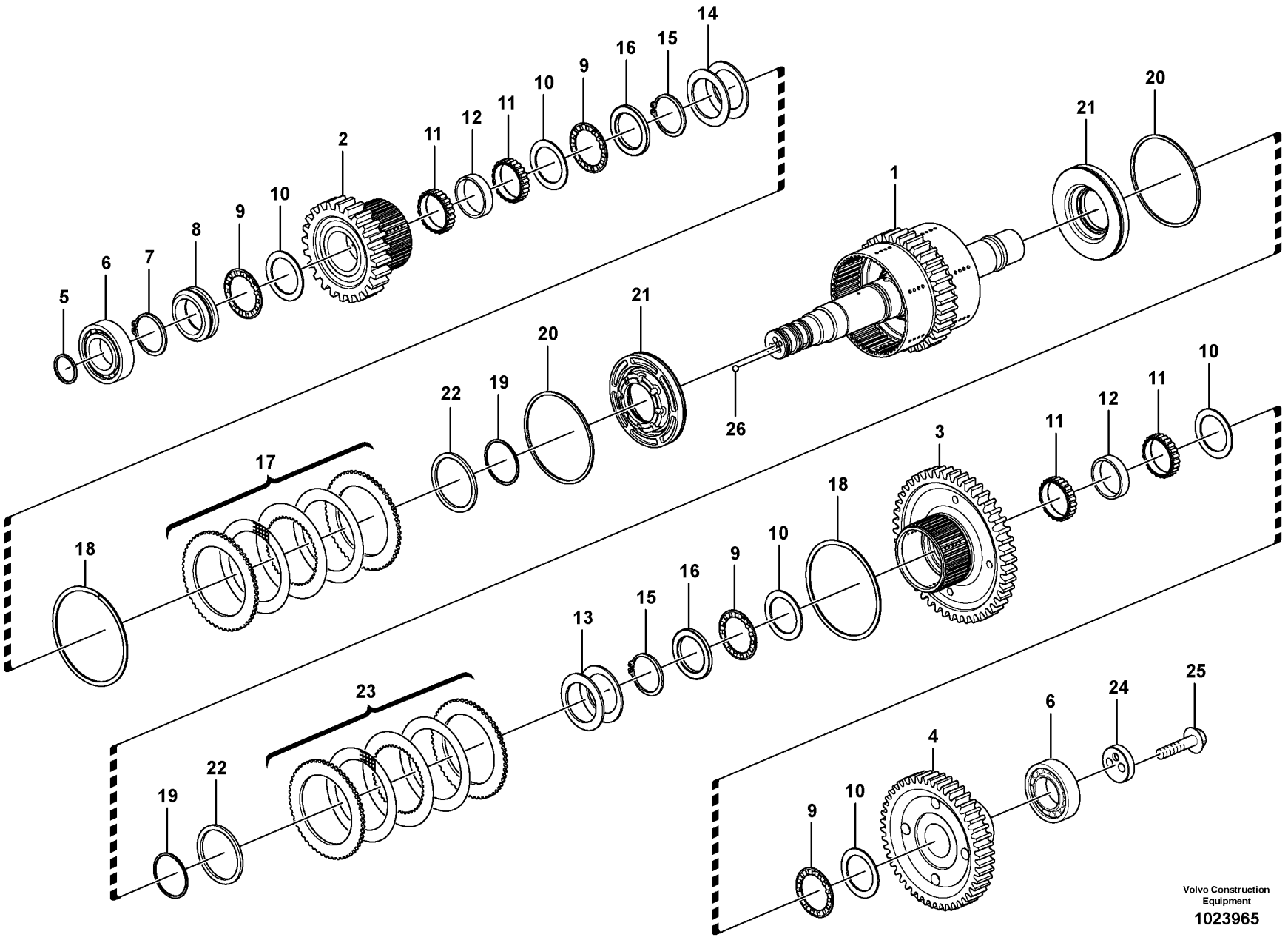
Volvo Construction Equipment
1023965

Fig.	Part No.	Quantity 1	2	3	PS	KIT	Description	Denominación	Denominação	Dénomination	Notes
	VOE 15179053	1					Hydraulic clutch	Acoplamiento hidráulico	Acoplamento hidráulico	Accouplement hydraulique	22579
	VOE 17405626	1					Hydraulic clutch	Acoplamiento hidráulico	Acoplamento hidráulico	Accouplement hydraulique	22718
1	**VOE 11418546**	1					•Clutch shaft	•Eje de acoplamiento	•Eixo embreagem	•Arbre embrayage	22579
1	**VOE 17405240**	1					•Clutch shaft	•Eje de acoplamiento	•Eixo embreagem	•Arbre embrayage	22718
2	**VOE 11419294**	1					•Gear	•Engranaje	•Engrenagem	•Pignon	
3	**VOE 11419308**	1					•Gear	•Engranaje	•Engrenagem	•Pignon	
4	**VOE 11419311**	1					•Gear	•Engranaje	•Engrenagem	•Pignon	
5	**VOE 11038835**	3					•Piston ring	•Aro de pistón	•Anel pistão	•Segment piston	
6	**VOE 11997939**	2					•Roller bearing	•Cojinete rodillo	•Rolamento de rolos	•Roulement à rouleaux	
7	**VOE 914472**	1					•Snap ring	•Circlip	•Anel trava	•Circlip	
8	**VOE 4718932**	1					•Thrust washer	•Arandela axial	•Arruela trava	•Disque de butée	
9	**VOE 795433**	4					•Needle bearing	•Cojinete de agujas	•Rolamento de agulhas	•Roulement à aiguilles	
10	**VOE 4871341**	5					•Thrust washer	•Arandela axial	•Arruela trava	•Disque de butée	
11	**VOE 784467**	2					•Needle bearing	•Cojinete de agujas	•Rolamento de agulhas	•Roulement à aiguilles	
12	**VOE 11037108**	2					•Spacer ring	•Anillo distanciador	•Anel espaçador	•Bague entretoise	
13	**VOE 11418986**	5					•Disc spring	•Resorte de disco	•Mola do disco	•Ressort diaphragme	
14	**VOE 11418986**	7					•Disc spring	•Resorte de disco	•Mola do disco	•Ressort diaphragme	
15	**VOE 11145411**	2					•Snap ring	•Circlip	•Anel trava	•Circlip	
16	**VOE 184241**	2					•Bearing washer	•Arandela de cojinete	•Arruela mancal	•Rondelle palier	
17	**VOE 15171124**	1					•Disc kit	•Juego de frenos	•Jogo disco	•Jeu disques	
18	**VOE 11418485**	2					•Lock ring	•Anillo de seguridad	•Anel trava	•Anneau verrouillage	
19	**VOE 11989798**	2					•Sealing ring	•Anillo retén	•Anel de vedação	•Bague étanchéité	
20	**VOE 11989797**	2					•Sealing ring	•Anillo retén	•Anel de vedação	•Bague étanchéité	
21	**VOE 11418476**	2					•Piston	•Pistón	•Pistão	•Piston	
22	**VOE 11419534**	2					•Thrust washer	•Arandela axial	•Arruela trava	•Disque de butée	
23	**VOE 15171133**	1					•Disc kit	•Juego de frenos	•Jogo disco	•Jeu disques	
24	**VOE 11144923**	1					•Washer	•Arandela	•Arruela	•Rondelle	
25	**VOE 13965185**	2					•Screw	•Tornillo	•Parafuso	•Vis	
26	**VOE 184645**	2					•Ball	•Bola	•Esfera	•Bille	

1		**Hydraulic clutch rear/4:th speeds** **Hydraulic clutch rear/4:th speeds** **Embreagem hidráulica ré/4ª** **Hydraulic clutch rear/4:th speeds**	Catalogue id **20105**	Group **421**
2				
3			Illustr. No **1023965**	Section **800**
4				
5		**22579, 22718**	Issue **20021229-G**	Page **523**

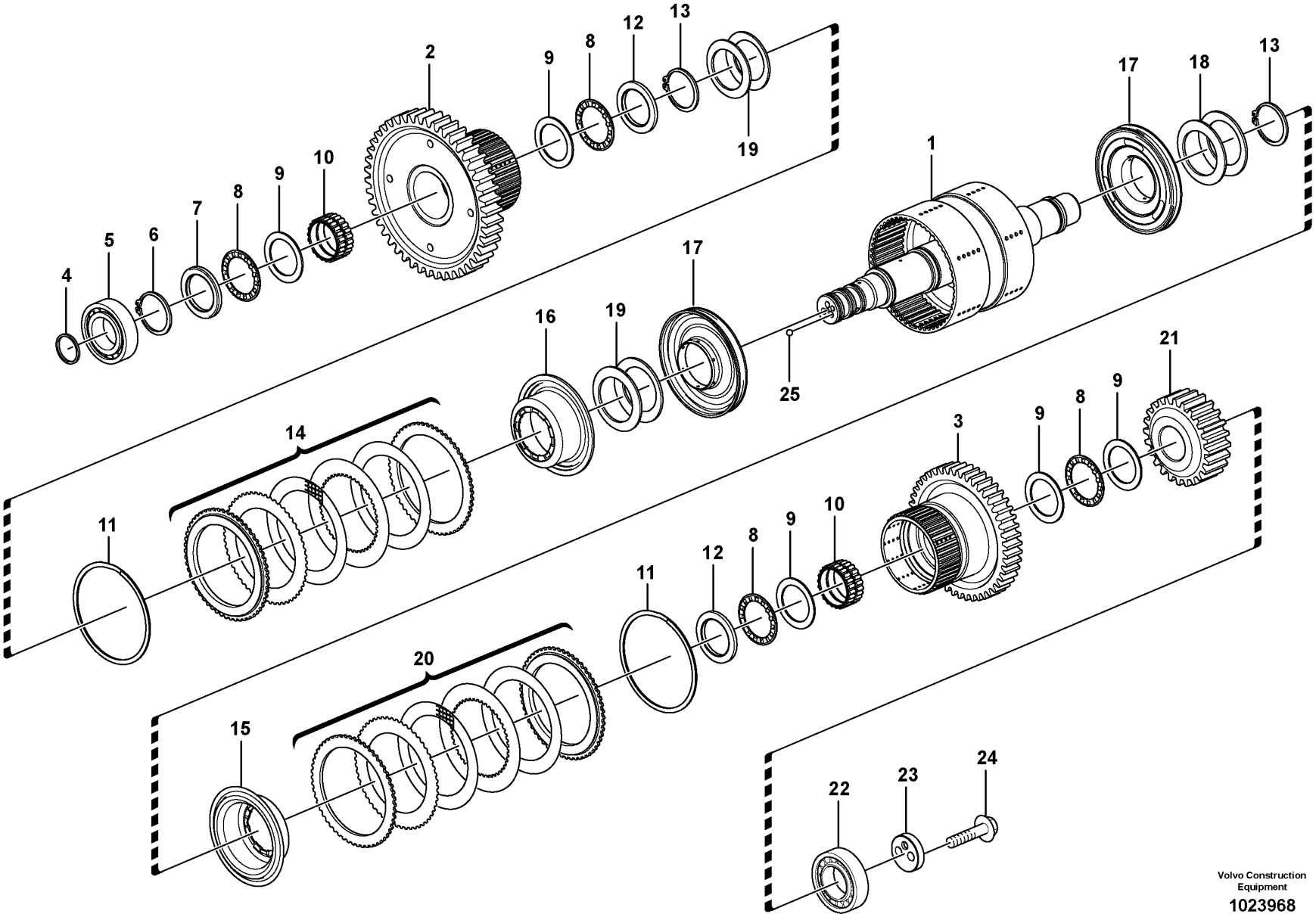

Volvo Construction Equipment

1023968

Fig.	Part No.	Quantity 1	2	3	PS	KIT	Description	Denominación	Denominação	Dénomination	Notes
	VOE 15179054	1					Hydraulic clutch	Acoplamiento hidráulico	Acoplamento hidráulico	Accouplement hydraulique	
1	VOE 15074199	1			SS		•Shaft	•Eje	•Eixo	•Arbre	
2	VOE 11419550	1					•Gear	•Engranaje	•Engrenagem	•Pignon	
3	VOE 11419316	1					•Gear	•Engranaje	•Engrenagem	•Pignon	
4	VOE 11038835	3					•Piston ring	•Aro de pistón	•Anel pistão	•Segment piston	
5	VOE 11997939	1					•Roller bearing	•Cojinete rodillo	•Rolamento de rolos	•Roulement à rouleaux	
6	VOE 13947902	1					•Lock ring	•Anillo de seguridad	•Anel trava	•Anneau verrouillage	
7	VOE 15175558	1					•Thrust washer	•Arandela axial	•Arruela trava	•Disque de butée	
8	VOE 4785772	4					•Needle bearing	•Cojinete de agujas	•Rolamento de agulhas	•Roulement à aiguilles	
9	VOE 4871338	5					•Thrust washer	•Arandela axial	•Arruela trava	•Disque de butée	
10	VOE 11145380	2					•Needle holder	•Portaagujas	•Porta-agulhas	•Porte-aiguille	
11	VOE 15069329	2					•Lock ring	•Anillo de seguridad	•Anel trava	•Anneau verrouillage	
12	VOE 11418206	2					•Thrust washer	•Arandela axial	•Arruela trava	•Disque de butée	
13	VOE 11037594	2					•Lock ring	•Anillo de seguridad	•Anel trava	•Anneau verrouillage	
14	VOE 15172600	1					•Disc kit	•Juego de frenos	•Jogo disco	•Jeu disques	
15	VOE 11418263	1					•Piston	•Pistón	•Pistão	•Piston	
16	VOE 11418262	1					•Piston	•Pistón	•Pistão	•Piston	
17	VOE 11418407	2					•Piston	•Pistón	•Pistão	•Piston	
18	VOE 11418390	6					•Disc spring	•Resorte de disco	•Mola do disco	•Ressort diaphragme	
19	VOE 11418390	8					•Disc spring	•Resorte de disco	•Mola do disco	•Ressort diaphragme	
20	VOE 15172601	1					•Disc kit	•Juego de frenos	•Jogo disco	•Jeu disques	
21	VOE 11419319	1					•Gear	•Engranaje	•Engrenagem	•Pignon	
22	VOE 11144936	1					•Bearing	•Cojinete	•Mancal	•Roulement	
23	VOE 11144923	1					•Washer	•Arandela	•Arruela	•Rondelle	
24	VOE 13965185	2					•Screw	•Tornillo	•Parafuso	•Vis	
25	VOE 184645	2					•Ball	•Bola	•Esfera	•Bille	

1		**Hydraulic clutch 1:st and 2:nd speeds** **Hydraulic clutch 1:st and 2:nd speeds** **Embreagem hidráulica 1ª e 2ª** **Hydraulic clutch 1:st and 2:nd speeds**	Catalogue id **20105**	Group **421**
2				
3			Illustr. No **1023968**	Section **900**
4				
5		**22579 S/N - 29486, - 72600**	Issue **20021229-G**	Page **525**

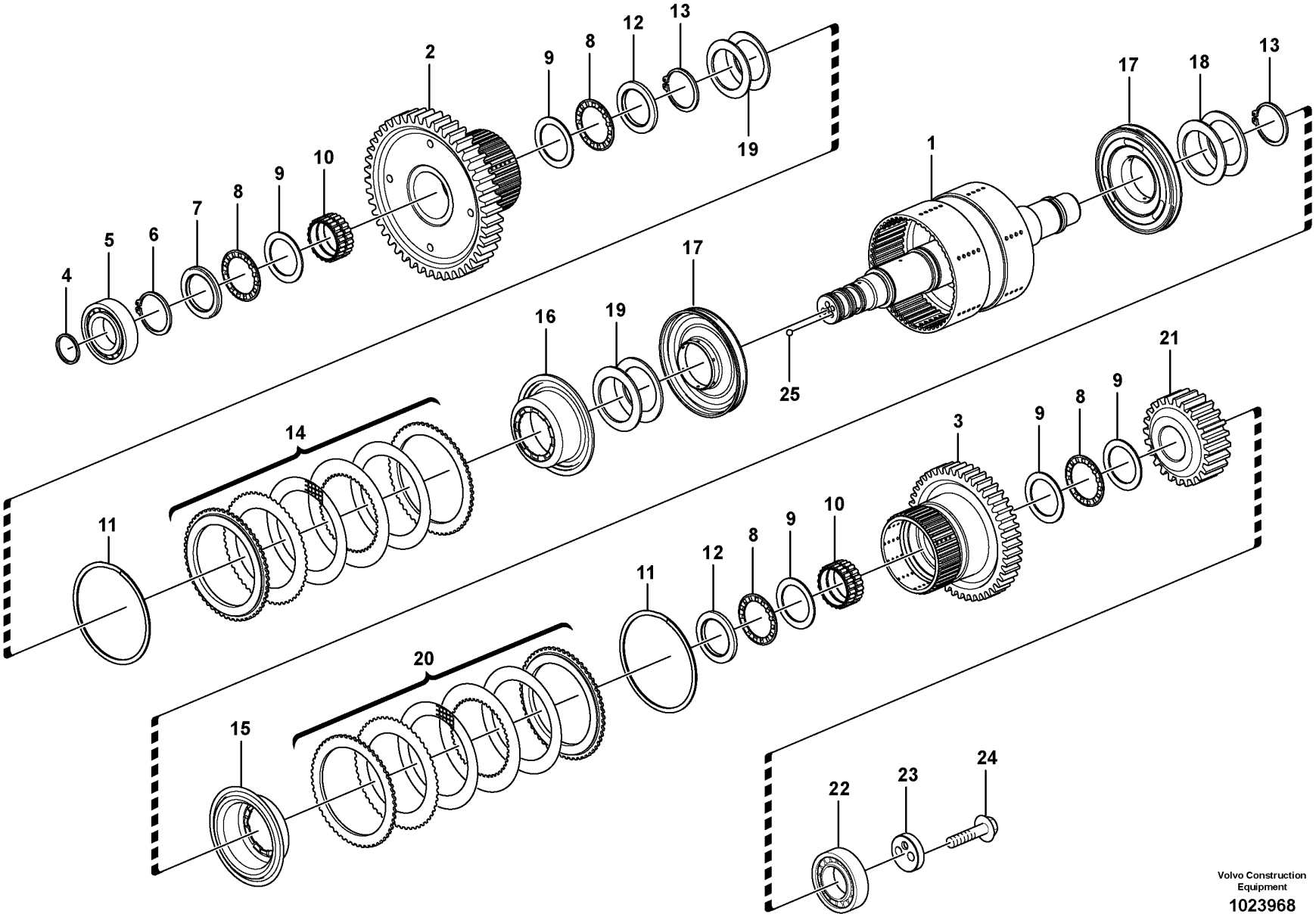

Volvo Construction Equipment

1023968

Fig.	Part No.	Quantity 1	2	3	PS	KIT	Description	Denominación	Denominação	Dénomination	Notes
	VOE 17406499	1					Hydraulic clutch	Acoplamiento hidráulico	Acoplamento hidráulico	Accouplement hydraulique	
1	VOE 17406544	1					•Clutch shaft	•Eje de acoplamiento	•Eixo embreagem	•Arbre embrayage	
2	VOE 11419550	1					•Gear	•Engranaje	•Engrenagem	•Pignon	
3	VOE 11419316	1					•Gear	•Engranaje	•Engrenagem	•Pignon	
4	VOE 11038835	3					•Piston ring	•Aro de pistón	•Anel pistão	•Segment piston	
5	VOE 11997939	1					•Roller bearing	•Cojinete rodillo	•Rolamento de rolos	•Roulement à rouleaux	
6	VOE 13947902	1					•Lock ring	•Anillo de seguridad	•Anel trava	•Anneau verrouillage	
7	VOE 15175558	1					•Thrust washer	•Arandela axial	•Arruela trava	•Disque de butée	
8	VOE 4785772	4					•Needle bearing	•Cojinete de agujas	•Rolamento de agulhas	•Roulement à aiguilles	
9	VOE 4871338	5					•Thrust washer	•Arandela axial	•Arruela trava	•Disque de butée	
10	VOE 11145380	2					•Needle holder	•Portaagujas	•Porta-agulhas	•Porte-aiguille	
11	VOE 15069329	2					•Lock ring	•Anillo de seguridad	•Anel trava	•Anneau verrouillage	
12	VOE 11418206	2					•Thrust washer	•Arandela axial	•Arruela trava	•Disque de butée	
13	VOE 11037594	2					•Lock ring	•Anillo de seguridad	•Anel trava	•Anneau verrouillage	
14	VOE 15172600	1					•Disc kit	•Juego de frenos	•Jogo disco	•Jeu disques	
15	VOE 11418263	1					•Piston	•Pistón	•Pistão	•Piston	
16	VOE 11418262	1					•Piston	•Pistón	•Pistão	•Piston	
17	VOE 17412985	2					•Piston	•Piston	•Pistão	•Piston	
18	VOE 15169605	6					•Disc spring	•Resorte disco	•	•Ressort diaphragme	
19	VOE 15169605	8					•Disc spring	•Resorte disco	•	•Ressort diaphragme	
20	VOE 15172601	1					•Disc kit	•Juego de frenos	•Jogo disco	•Jeu disques	
21	VOE 11419319	1					•Gear	•Engranaje	•Engrenagem	•Pignon	
22	VOE 11144936	1					•Bearing	•Cojinete	•Mancal	•Roulement	
23	VOE 16861128	1					•Washer	•Arandela	•Arruela	•Rondelle	
24	VOE 13965185	2					•Screw	•Tornillo	•Parafuso	•Vis	
25	VOE 184645	2					•Ball	•Bola	•Esfera	•Bille	

1		**Hydraulic clutch 1:st and 2:nd speeds** **Hydraulic clutch 1:st and 2:nd speeds** **Embreagem hidráulica 1ª e 2ª** **Hydraulic clutch 1:st and 2:nd speeds**	Catalogue id **20105**	Group **421**
2				
3			Illustr. No **1023968**	Section **905**
4				
5		**22718 S/N 29487 -, 72601 -**	Issue **20021229-G**	Page **527**

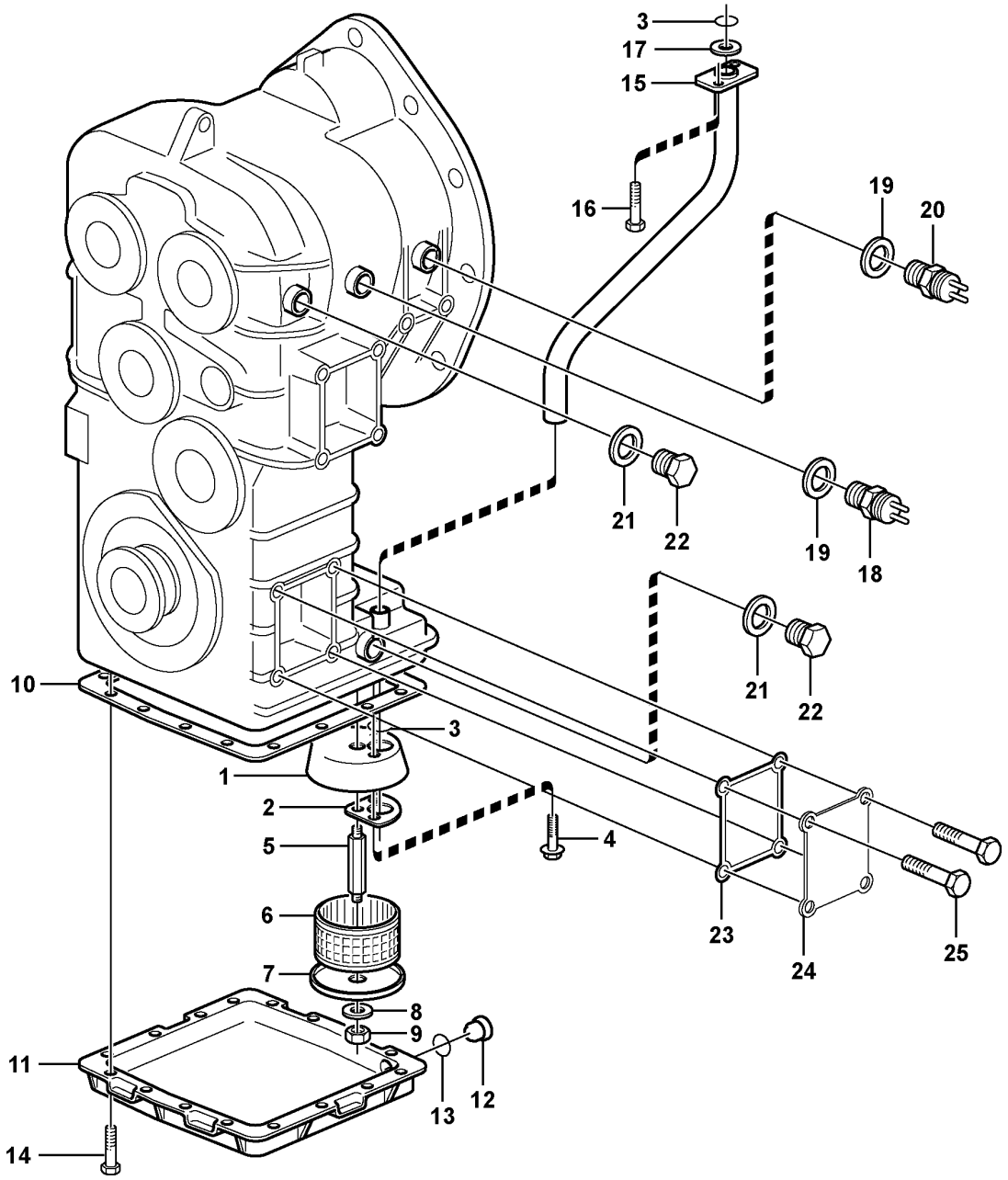

Volvo Construction Equipment

1024632

Fig.	Part No.	Quantity 1	2	3	PS	KIT	Description	Denominación	Denominação	Dénomination	Notes
1	VOE 17217949	1					Cover	Capó	Capô	Capot	(VOE 4871198)
1	VOE 17217949		1				Cover	Capó	Capô	Capot	
2	VOE 11036023	1	1				Gasket	Junta	Junta	Joint	
3	VOE 944126	2	2				O-ring	Anillo tórico	Anel-o	Joint torique	
4	VOE 996328	2	2				Flange screw	Tornillo embridado	Parafuso flangeado	Vis à embase	
5	VOE 4871199	1	1				Stud	Espárrago	Prisioneiro	Goujon	
6	VOE 4710278	1	1				Strainer	Colador	Peneira	Crépine	
7	VOE 736747	1					End plate	Placa final	Chapa de acabamento	Tôle extrémité	
7	VOE 17217965		1				End plate	Placa final	Chapa de acabamento	Tôle extrémité	
8	VOE 930840	1	1				Plain washer	Arandela plana	Arruela simples	Rondelle plane	
9	VOE 13945408	1	1				Nut	Tuerca	Porca	Écrou	
10	VOE 11036370	1	1				Gasket	Junta	Junta	Joint	
11	VOE 4871185	1	1				Cover	Capó	Capô	Capot	
12	VOE 11102187	1	1				Magnetic plug	Tapón magnético	Bujão magnético	Bouchon magnétique	
13	VOE 958228	1	1				O-ring	Anillo tórico	Anel-o	Joint torique	
14	VOE 13945444	16	16				Screw	Tornillo	Parafuso	Vis	
15	VOE 11419262	1	1				Suction pipe	Tubo de aspiración	Tubo de admissão	Tuyau aspiration	
16	VOE 13946173	2	2				Screw	Tornillo	Parafuso	Vis	
17	VOE 962546	1	1				Back-up ring	Anillo apoyo	Arruela de apoio	Bague support	
18	VOE 4780941	1					Induction sensor	Sensor de induccion	Sensor de indução	Émetteur induction	SE4307
18	VOE 15090257		1				Induction sensor	Sensor de induccion	Sensor de indução	Émetteur induction	
19	VOE 13947624	2	2				Plane gasket	Junta plana	Junta plana	Joint plan	
20	VOE 11419327	1	1				Induction sensor	Sensor de induccion	Sensor de indução	Émetteur induction	SE4213
21	VOE 976930	2	2				Gasket	Junta	Junta	Joint	
22	VOE 13966143	2	2				Plug	Tapón	Bujão	Tampon	
23	VOE 949659	1	1				O-ring	Anillo tórico	Anel-o	Joint torique	
24	VOE 11037816	1	1				Cover	Capó	Capô	Capot	
25	VOE 946441	4	4				Flange screw	Tornillo embridado	Parafuso flangeado	Vis à embase	

1	22562	**Oil reservoir and strainer** **Deposito de aceite y colador** **Reservatório e coador de óleo** **Reservoire huile et crepine**
2	22579 S/N - 29486, - 72600	
3		
4		
5		

Catalogue id **20105**	Group **421**
Illustr. No **1024632**	Section **950**
Issue **20021229-G**	Page **529**

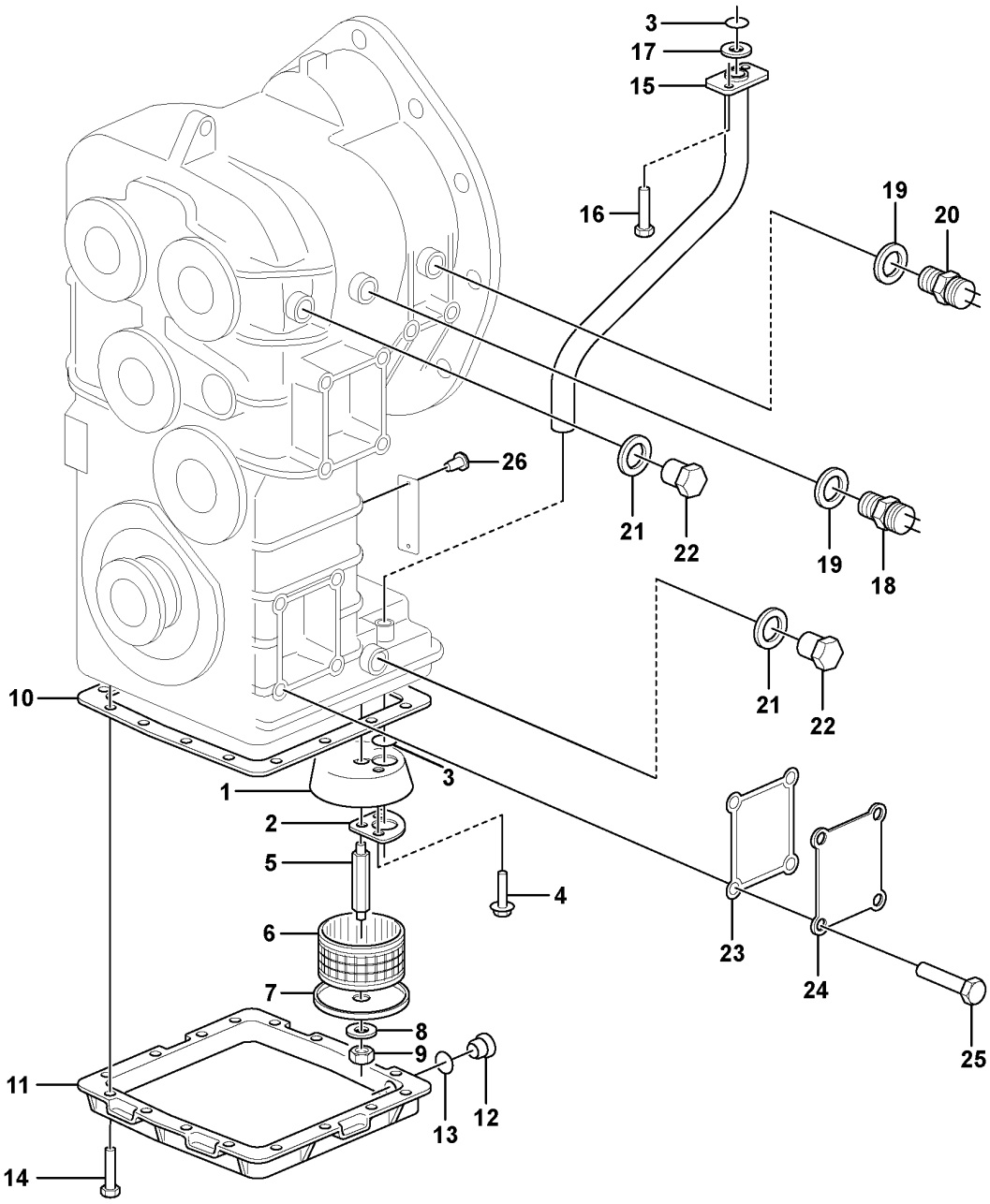

Volvo Construction Equipment
1078312

Fig.	Part No.	Quantity 1	2	3	PS	KIT	Description	Denominación	Denominação	Dénomination	Notes
1	VOE 17217949	1					Cover	Capó	Capô	Capot	
2	VOE 11036023	1					Gasket	Junta	Junta	Joint	
3	VOE 944126	2					O-ring	Anillo tórico	Anel-o	Joint torique	
4	VOE 996328	2					Flange screw	Tornillo embridado	Parafuso flangeado	Vis à embase	
5	VOE 17407020	1					Stud	Esparrago	Paraf. prisioneiro	Goujon	
6	VOE 4710278	1					Strainer	Colador	Peneira	Crépine	
7	VOE 17217965	1					End plate	Placa final	Chapa de acabamento	Tôle extrémité	
8	VOE 930840	1					Plain washer	Arandela plana	Arruela simples	Rondelle plane	
9	VOE 13945408	1					Nut	Tuerca	Porca	Écrou	
10	VOE 11036370	1					Gasket	Junta	Junta	Joint	
11	VOE 4871185	1					Cover	Capó	Capô	Capot	
12	VOE 11102187	1					Magnetic plug	Tapón magnético	Bujão magnético	Bouchon magnétique	
13	VOE 958228	1					O-ring	Anillo tórico	Anel-o	Joint torique	
14	VOE 13945444	16					Screw	Tornillo	Parafuso	Vis	
15	VOE 11419262	1					Suction pipe	Tubo de aspiración	Tubo de admissão	Tuyau aspiration	
16	VOE 13946173	2					Screw	Tornillo	Parafuso	Vis	
17	VOE 962546	1					Back-up ring	Anillo apoyo	Arruela de apoio	Bague support	
18	VOE 15090257	1					Induction sensor	Sensor de induccion	Sensor de indução	Émetteur induction	
19	VOE 7011998	2					Gasket	Junta	Junta	Joint	
20	VOE 15090269	1					Induction sensor	Sensor de induccion	Sensor de indução	Émetteur induction	
21	VOE 976930	2					Gasket	Junta	Junta	Joint	
22	VOE 13966143	2					Plug	Tapón	Bujão	Tampon	
23	VOE 949659	1					O-ring	Anillo tórico	Anel-o	Joint torique	
24	VOE 11037816	1					Cover	Capó	Capô	Capot	
25	VOE 946441	4					Flange screw	Tornillo embridado	Parafuso flangeado	Vis à embase	
26	VOE 950891	2					Drive screw	Tornillo motriz	Parafuso	Vis de commande	

1		**Oil reservoir and strainer** **Deposito de aceite y colador** **Reservatório e coador de óleo** **Reservoire huile et crepine**	Catalogue id **20105**	Group **421**
2				
3			Illustr. No **1078312**	Section **955**
4				
5		**22718 S/N 29487 -, 72601 -**	Issue **20021229-G**	Page **531**

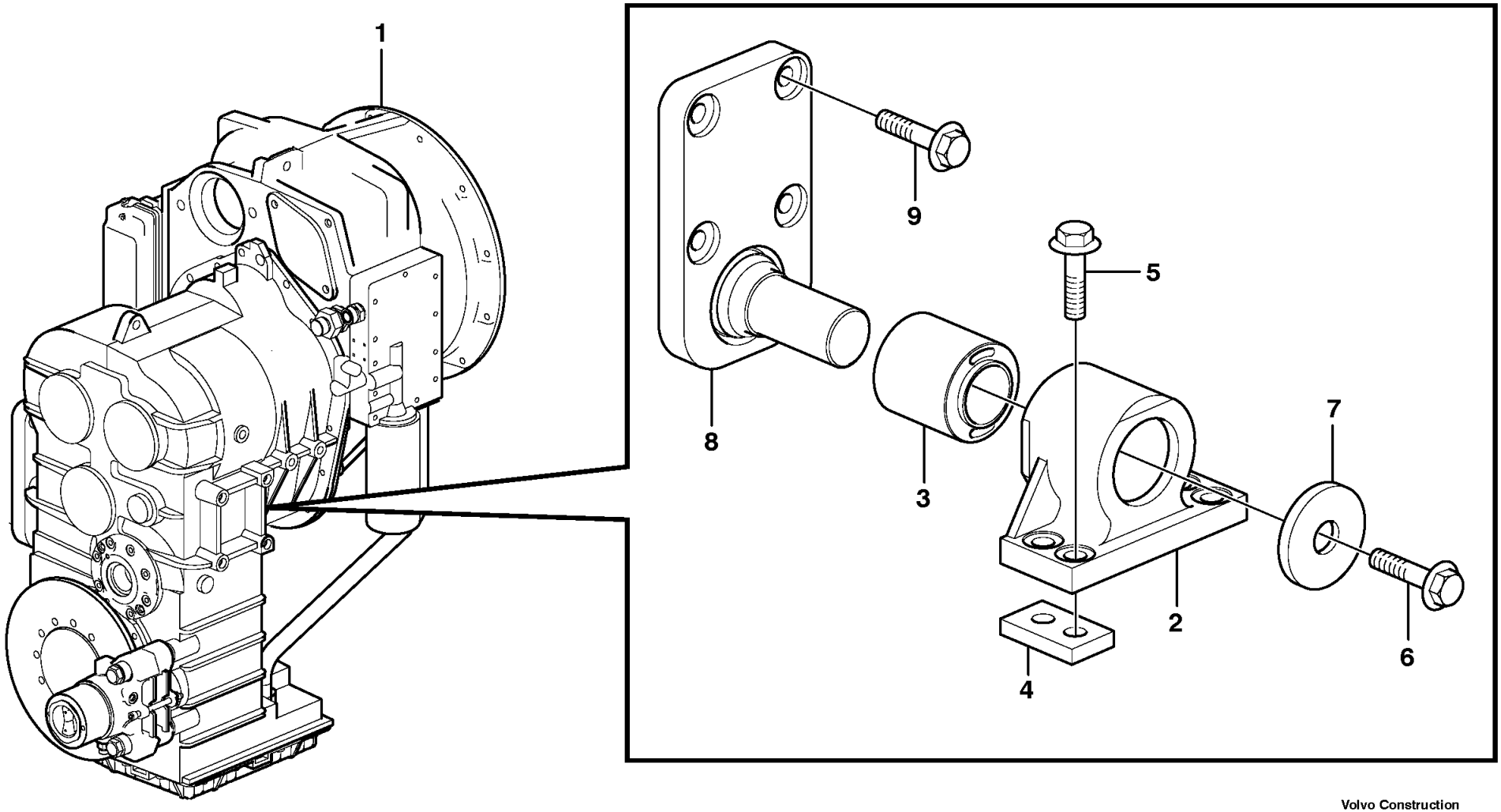

Volvo Construction Equipment

1004607

Fig.	Part No.	Quantity 1	2	3	PS	KIT	Description	Denominación	Denominação	Dénomination	Notes
1		1					Hydr xmsn	Transm hidraul	xmsn Hidráulico	Trans.hydrauli.	
2	**VOE 11173029**	2					Attachment	Fijacion	Fixação	Fixation	
3		1			NS		•Anchorage	•Fijación	•Ancoragem	•Fixation	
4	**VOE 4898544**	4					Nut plate	Placa de tuerca	Porca placa	Plaque filetée	
5	**VOE 13968302**	8					Flange screw	Tornillo embridado	Parafuso flangeado	Vis à embase	
6	**VOE 968435**	2					Flange screw	Tornillo embridado	Parafuso flangeado	Vis à embase	
7	**VOE 11024597**	2					Washer	Arandela	Arruela	Rondelle	
8	**VOE 11173764**	2					Attachment	Fijacion	Fixação	Fixation	
9	**VOE 968297**	8					Flange screw	Tornillo embridado	Parafuso flangeado	Vis à embase	

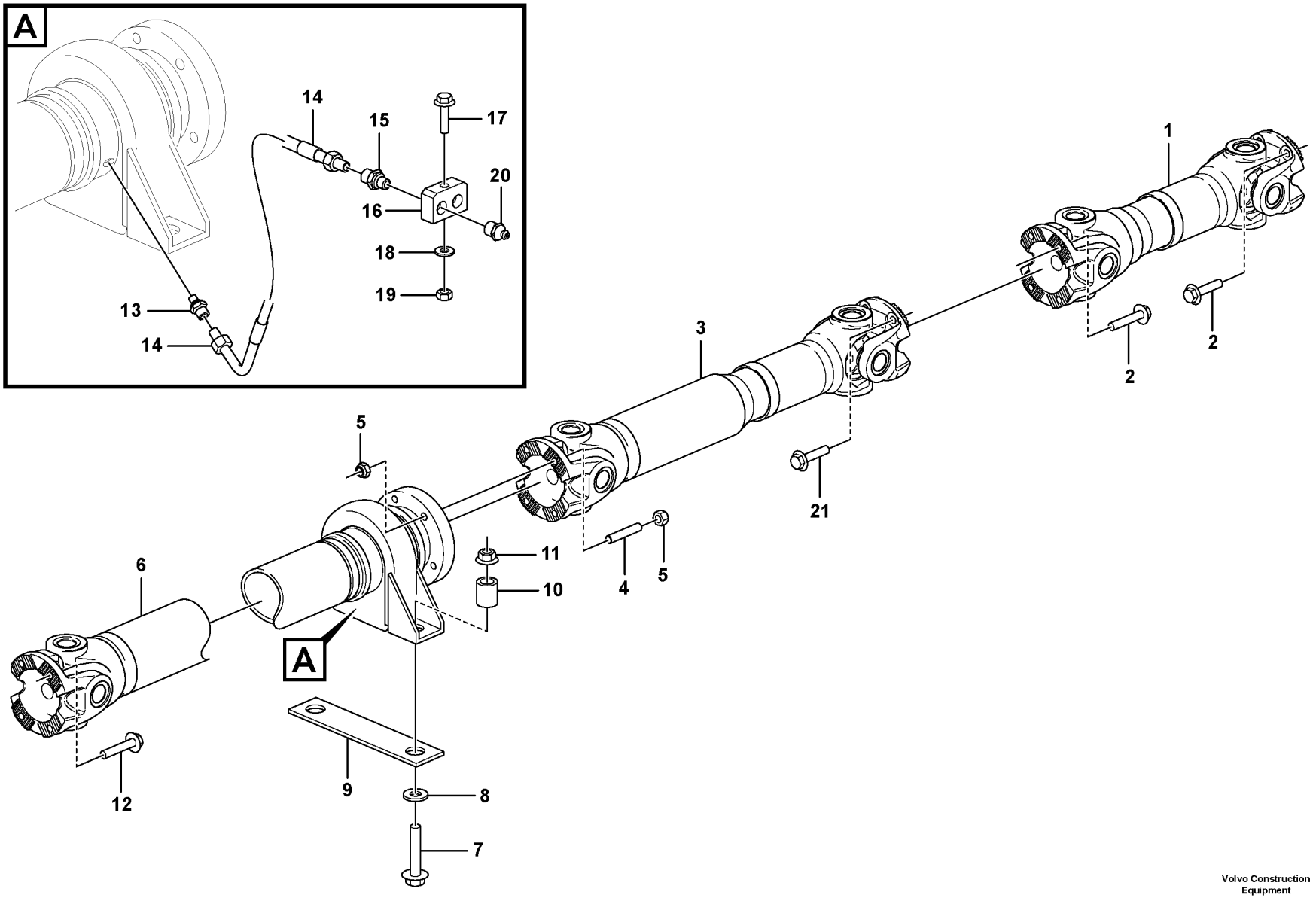

Volvo Construction Equipment
1090130

Fig.	Part No.	Quantity 1	2	3	PS	KIT	Description	Denominación	Denominação	Dénomination	Notes
1	VOE 11410846	1			SS		Propeller shaft	Árbol de transmisión	Árvore de transmissão	Arbre cardan	
2	VOE 984816	8					Flange screw	Tornillo embridado	Parafuso flangeado	Vis à embase	
3	VOE 11172835	1			SS		Propeller shaft	Árbol de transmisión	Árvore de transmissão	Arbre cardan	
4	VOE 17442805	4					Ball pin	Perno bola	Pivô esfera	Rotule	
5	VOE 981315	8					Lock nut	Contratuerca	Porca trava	Contre-écrou	
6	VOE 15085418	1					Propeller shaft	Árbol de transmisión	Árvore de transmissão	Arbre cardan	
7	VOE 13966366	2					Flange screw	Tornillo embridado	Parafuso flangeado	Vis à embase	
8	VOE 930844	2					Plain washer	Arandela plana	Arruela simples	Rondelle plane	
9		2			NS		Shim	Cuna de calzar	Calço	Cale Reglage	
10	VOE 4854494	2					Spacer	Distanciador	Espaçador	Entretoise	
11	VOE 971100	2					Flange lock nut	Contratuerca embridada	Contra porca flange	Contre-écrou à embase	
12	VOE 984816	4					Flange screw	Tornillo embridado	Parafuso flangeado	Vis à embase	
13	VOE 11027540	2					Nipple	Niple	Niple	Raccord	
14	VOE 15054683	2					Hose	Manguera	Mangueira	Flexible	
15	VOE 946089	2					Nipple	Niple	Niple	Raccord	
16	VOE 11015263	1					Nipple	Niple	Niple	Raccord	
17	VOE 13965179	1					Screw	Tornillo	Parafuso	Vis	
18	VOE 11117464	1					Plain washer	Arandela plana	Arruela simples	Rondelle plane	
19	VOE 13945408	1					Nut	Tuerca	Porca	Écrou	
20	VOE 11025816	2					Lubricating nipple	Niple lubricador	Engraxadeira	Graisseur	
21	VOE 984850	4					Flange screw	Tornillo embridado	Parafuso flangeado	Vis à embase	

1		**Propeller shafts with fitting parts** **Ejes cardán con accerorios de montaje** **Árvores de transmissão com peças acessórias** **Arbres de transmission avec pieces de montage**	Catalogue id **20105**	Group **451**
2				
3			Illustr. No **1090130**	Section **100**
4				
5			Issue **20021229-G**	Page **535**

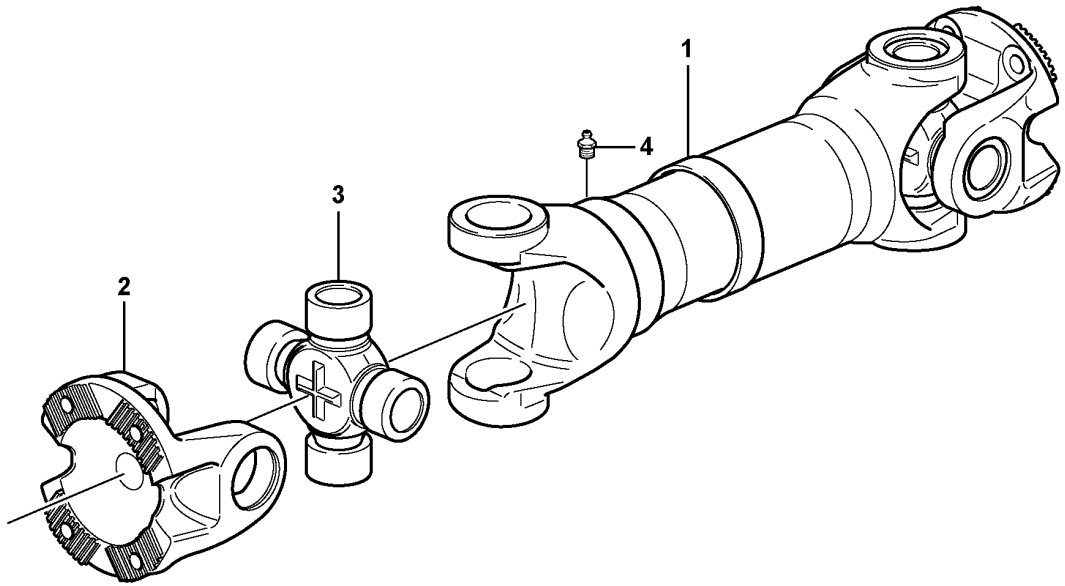
1
2
3
4

Fig.	Part No.	Quantity 1	2	3	PS	KIT	Description	Denominación	Denominação	Dénomination	Notes
	VOE 15085422	1					Propeller shaft	Árbol de transmisión	Árvore de transmissão	Arbre cardan	
1		1			NS		•Propeller shaft	•Arbol transm	•Árvore de transmissão	•Arbre cardan	
2	**VOE 1069507**	2					•Flange yoke	•Horquilla embridada	•Garfo flange	•Chape bridée	
3	**VOE 11708996**	2					•Spider kit	•Juego de cruceta	•Jogo da cruzeta	•Kit de croissillon	
	VOE 11712222	2					••Lubricating nipple	••Niple lubricador	••Engraxadeira	••Graisseur	
4	**VOE 966786**	1					•Lubricating nipple	•Niple lubricador	•Engraxadeira	•Graisseur	

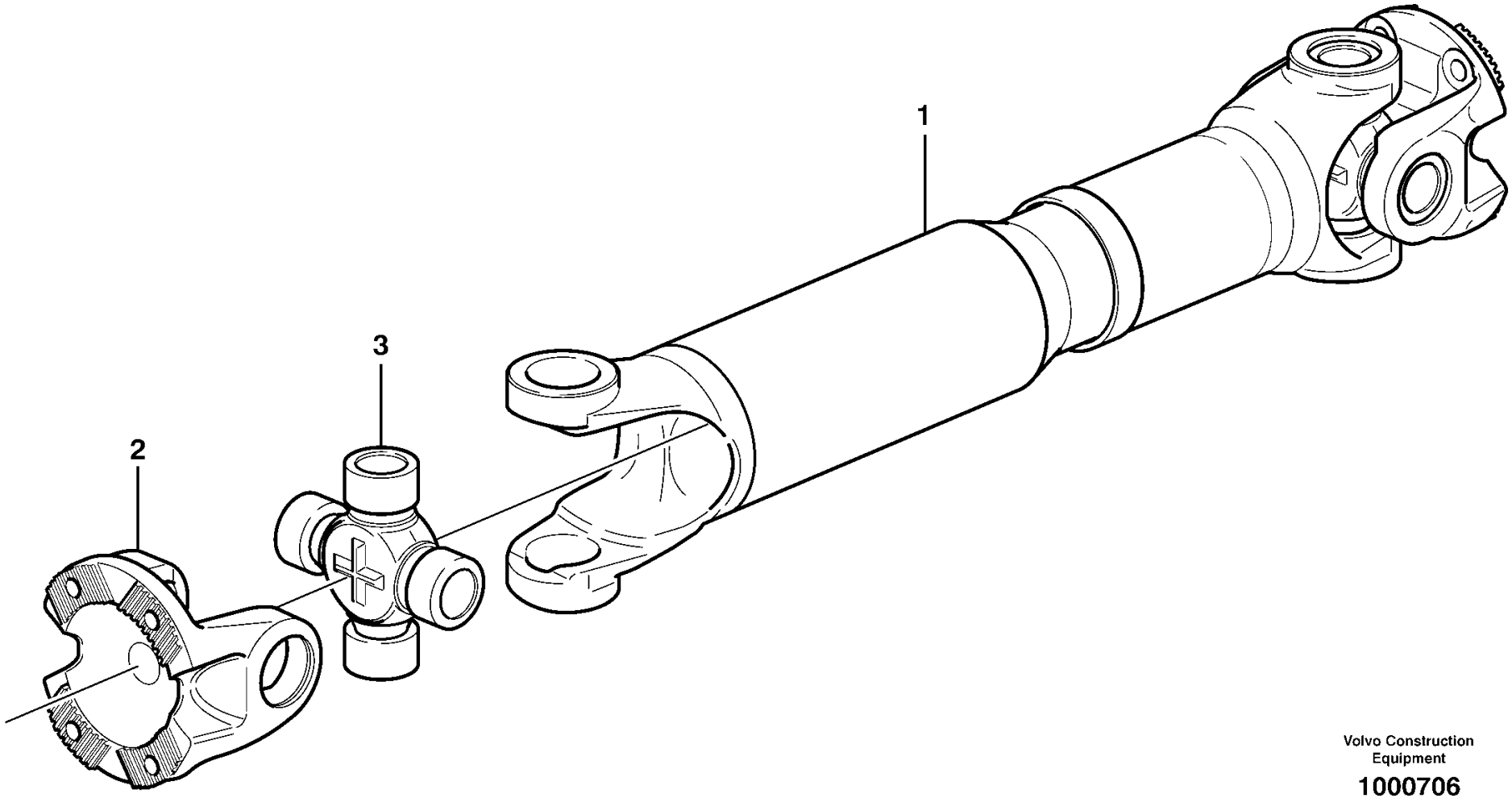

Volvo Construction Equipment

1000706

Fig.	Part No.	Quantity 1	2	3	PS	KIT	Description	Denominación	Denominação	Dénomination	Notes
	VOE 15085420	1					Propeller shaft	Árbol de transmisión	Árvore de transmissão	Arbre cardan	
1		1			NS		•Propeller shaft	•Arbol transm	•Árvore de transmissão	•Arbre cardan	
2	**VOE 1069507**	2					•Flange yoke	•Horquilla embridada	•Garfo flange	•Chape bridée	
3	**VOE 11708996**	2					•Spider kit	•Juego de cruceta	•Jogo da cruzeta	•Kit de croissillon	
	VOE 11712222	2					••Lubricating nipple	••Niple lubricador	••Engraxadeira	••Graisseur	

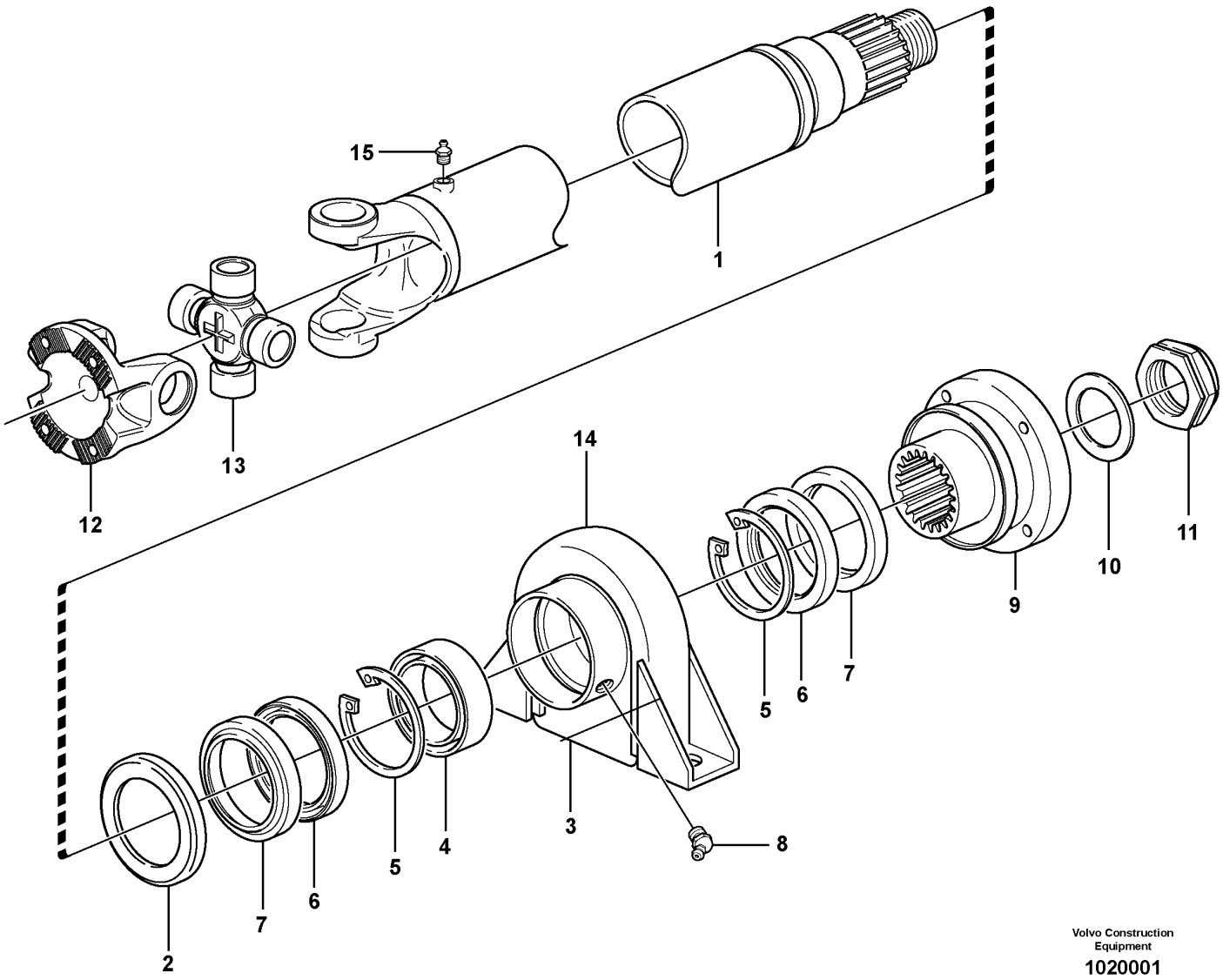

Volvo Construction Equipment

1020001

Fig.	Part No.	Quantity 1	2	3	PS	KIT	Description	Denominación	Denominação	Dénomination	Notes
	VOE 15085418	1					Propeller shaft	Árbol de transmisión	Árvore de transmissão	Arbre cardan	
1		1			NS		•Propeller shaft	•Arbol transm	•Árvore de transmissão	•Arbre cardan	
2	**VOE 263012**	1					•Dust cover	•Protección de polvo	•Tampa proteção	•Pare-poussière	
3	**VOE 6212888**	1					•Support bearing	•Cojinete de apoyo	•Mancal	•Palier de butée	
4	**VOE 6212888**	1					••Support bearing	••Cojinete de apoyo	••Mancal	••Palier de butée	
5	**VOE 914548**	2					••Retaining ring	••Anillo retén	••Anel de fixação	••Bague retenue	
6	**VOE 959042**	2					••Sealing ring	••Anillo retén	••Anel de vedação	••Bague étanchéité	
7	**VOE 263005**	2					••Protecting ring	••Anillo protector	••Anel proteção	••Bague protection	
8	**VOE 13951740**	2					••Nipple	••Niple	••Niple	••Raccord	
9	**VOE 11709012**	1					•Connection flange	•Brida de conexión	•Flange da conexão	•Bride de connexion	
10	**VOE 13948269**	1					•Washer	•Arandela	•Arruela	•Rondelle	
11	**VOE 13948320**	1					•Nut	•Tuerca	•Porca	•Écrou	
12	**VOE 1069507**	1					•Flange yoke	•Horquilla embridada	•Garfo flange	•Chape bridée	
13	**VOE 11708996**	1					•Spider kit	•Juego de cruceta	•Jogo da cruzeta	•Kit de croissillon	
	VOE 11712222	2					••Lubricating nipple	••Niple lubricador	••Engraxadeira	••Graisseur	
14	**VOE 263006**	1					•Clamp	•Abrazadera	•Braçadeira	•Collier serrage	
15	**VOE 966786**	1					•Lubricating nipple	•Niple lubricador	•Engraxadeira	•Graisseur	

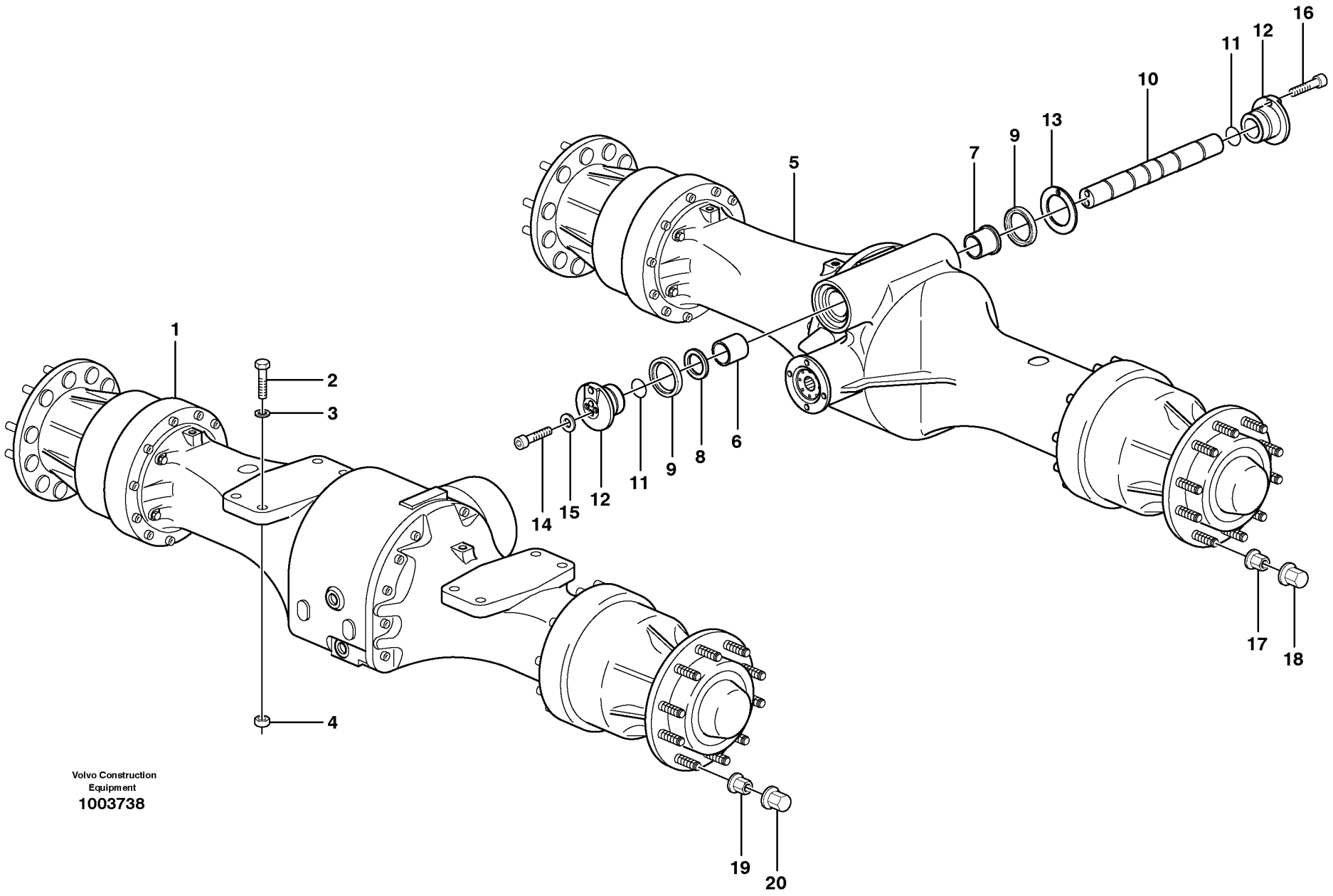
1
2
3
4
5
6
7
8
9
10
11
12
13
14
15
16
17
18
19
20
Volvo Construction
Equipment
1003738

Fig.	Part No.	Quantity 1	2	3	PS	KIT	Description	Denominación	Denominação	Dénomination	Notes
1		1					Planet Shaft	Eje Planeta	Eixo planetário	Axe Satellite	AWB 25 See group 461-100 page 549
2	VOE 4935019	8					Screw	Tornillo	Parafuso	Vis	
3	VOE 13930888	16					Washer	Arandela	Arruela	Rondelle	
4	VOE 11105306	8					Nut	Tuerca	Porca	Écrou	
5			1				Planet Shaft	Eje Planeta	Eixo planetário	Axe Satellite	AWB 20 See group 463-100 page 559
5				1			Planet Shaft	Eje Planeta	Eixo planetário	Axe Satellite	AWB 20 See group 463-100 page 559
6	VOE 11168117		1	1			Bushing	Casquillo	Bucha	Bague	
7	VOE 11168116		1	1			Bushing	Casquillo	Bucha	Bague	
8	VOE 11168133		1	1			Washer	Arandela	Arruela	Rondelle	
9	VOE 11168067		2	2			Sealing ring	Anillo retén	Anel de vedação	Bague étanchéité	
10	VOE 17409478		1	1			Shaft	Eje	Eixo	Arbre	(VOE 11168045)
11	VOE 977016		2	2			O-ring	Anillo tórico	Anel-o	Joint torique	(VOE 925254)
12	VOE 11168049		2	2			Sleeve	Manguito	Luva	Manchon	
13	VOE 11173077		REQ	REQ			Shim	Laminilla de ajuste	Calço de ajuste	Cale de réglage	THICK=1,0MM
	VOE 11173078		REQ	REQ			Shim	Laminilla de ajuste	Calço de ajuste	Cale de réglage	THICK=0,35MM
	VOE 11173079		REQ	REQ			Shim	Laminilla de ajuste	Calço de ajuste	Cale de réglage	THICK=0,1MM
14	VOE 949544		2	2			Hex. socket screw	Tornillo de hexágono embutido	Parafuso soquete sext	Vis à six pans creux	
15	VOE 4870206		4	4			Washer	Arandela	Arruela	Rondelle	
16	VOE 949544		2	2			Hex. socket screw	Tornillo de hexágono embutido	Parafuso soquete sext	Vis à six pans creux	
17	VOE 947972		32	32			Wheel nut	Tuerca de rueda	Porca de roda	Écrou de roue	
18	VOE 11100354		32	32			Nut cap	Tapa tuerca	Capa porca	Capot écrou	
19	VOE 947972	36					Wheel nut	Tuerca de rueda	Porca de roda	Écrou de roue	
20	VOE 11100354	36					Nut cap	Tapa tuerca	Capa porca	Capot écrou	

3624) **GB**: Planetary axle rear, Limited slip. **ES**: Eje planeta, trasero, "limited slip". **BR**: Eixo planetário traseiro, Deslizamento limitado **FR**: Axe satelite, Ar, "limited slip".

1	23949, 56008
2	23950, 56010 STD
3	3624) 23951, 56011 (83428)
4	
5	

Planet axles with fitting parts
Ejes planetarios con accesorios de montaje
Eixos planetários com peças acessórias
Train planétaire avec pièces de montage

Catalogue id	Group
20105	460
Illustr. No	Section
1003738	100
Issue	Page
20021229-G	543

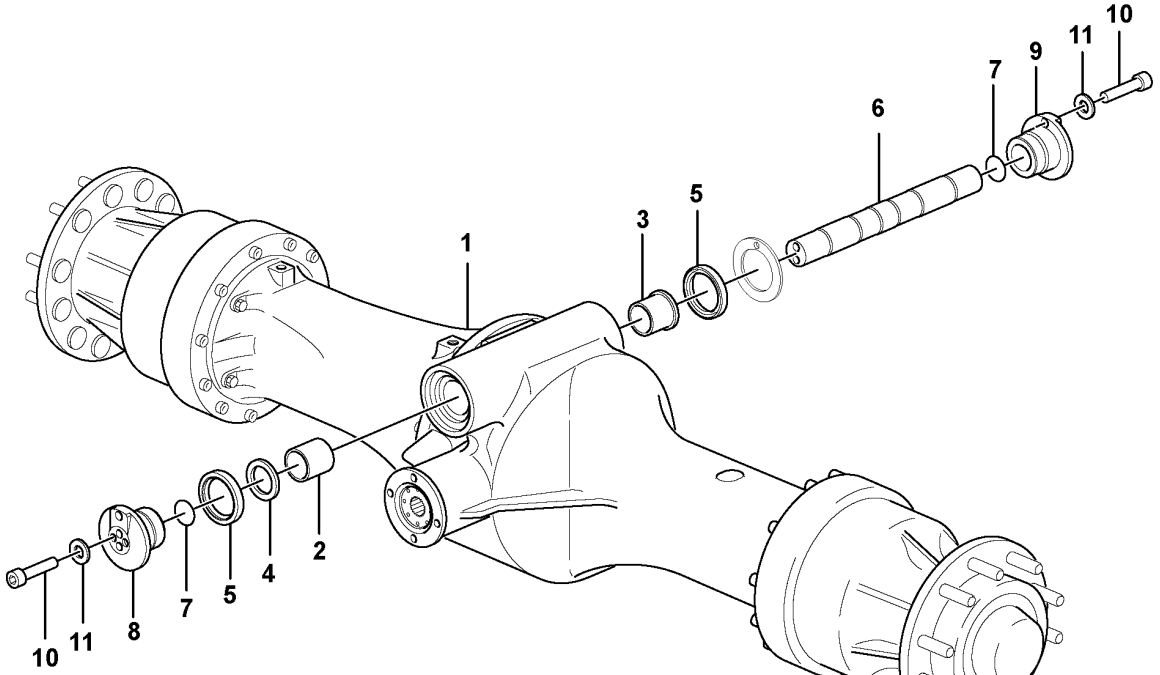
1
2
3
4
5
5
6
7
7
8
9
10
10
11
11

Fig.	Part No.	Quantity 1	2	3	PS	KIT	Description	Denominación	Denominação	Dénomination	Notes
1	VOE 56092	1					Planetary Axle	Eje Planetario	Eixo planetário	Axe Planetaire	
1	VOE 56093	1					Planetary Axle	Eje Planetario	Eixo planetário	Axe Planetaire	
2	VOE 11168117	1					•Bushing	•Casquillo	•Bucha	•Bague	
3	VOE 11168116	1					•Bushing	•Casquillo	•Bucha	•Bague	
4	VOE 11168133	1					•Washer	•Arandela	•Arruela	•Rondelle	
5	VOE 11168067	2					•Sealing ring	•Anillo retén	•Anel de vedação	•Bague étanchéité	
6	VOE 17409478	1					•Shaft	•Eje	•Eixo	•Arbre	
7	VOE 977016	2					•O-ring	•Anillo tórico	•Anel-o	•Joint torique	
8	VOE 17434968	1					•Sleeve	•Manguito	•Luva	•Douille	(VOE 17254691)
9	VOE 17255162	1					•Sleeve	•Manguito	•Luva	•Douille	
10	VOE 949544	4					•Hex. socket screw	•Tornillo de hexágono embutido	•Parafuso soquete sext	•Vis à six pans creux	
11	VOE 4870206	4					•Washer	•Arandela	•Arruela	•Rondelle	

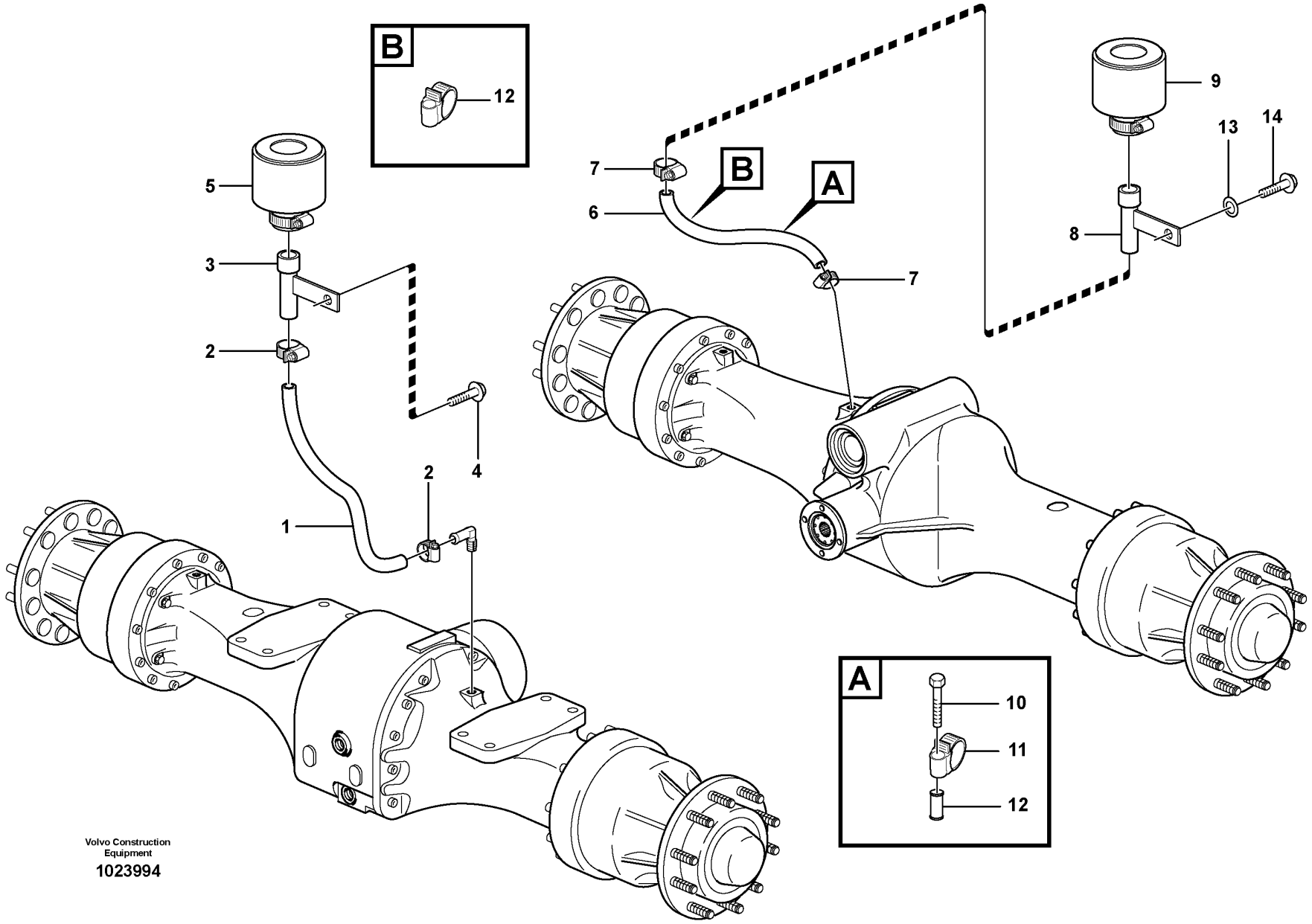
B
12
5
3
2
4
1
2
7
B
A
6
7
9
13
14
8
A
10
11
12
Volvo Construction Equipment
1023994

Fig.	Part No.	Quantity 1	2	3	PS	KIT	Description	Denominación	Denominação	Dénomination	Notes
1	VOE 982551	REQ					Hose	Manguera	Mangueira	Flexible	L = 450MM
2	VOE 13943472	2					Hose clamp	Abrazadera de manguera	Braçadeira da mangueira	Collier durite	
3	VOE 11132263	1					Attachment bracket	Soporte de implementos		Porte-outil	
4	VOE 946329	1					Flange screw	Tornillo embridado	Parafuso flangeado	Vis à embase	
5	VOE 11172907	1					Air filter	Filtro de aire	Filtro de ar	Filtre à air	
6	VOE 13961192	REQ					Hydraulic hose	Manguera hidráulica	Mangueira hidráulica	Flexible hydraulique	L = 1050MM
7	VOE 13943472	2					Hose clamp	Abrazadera de manguera	Braçadeira da mangueira	Collier durite	
8	VOE 11132263	1					Attachment bracket	Soporte de implementos		Porte-outil	
9	VOE 11172907	1					Air filter	Filtro de aire	Filtro de ar	Filtre à air	
10	VOE 13965179	1					Screw	Tornillo	Parafuso	Vis	
11	VOE 13977600	1					Clamp	Abrazadera	Braçadeira	Collier serrage	
12	VOE 930440	1					Spacer ring	Anillo distanciador	Anel espaçador	Bague entretoise	
13	VOE 11117464	1					Plain washer	Arandela plana	Arruela simples	Rondelle plane	
14		1					Flange screw	Torn embridado	Parafuso de flange	Vis à bride	

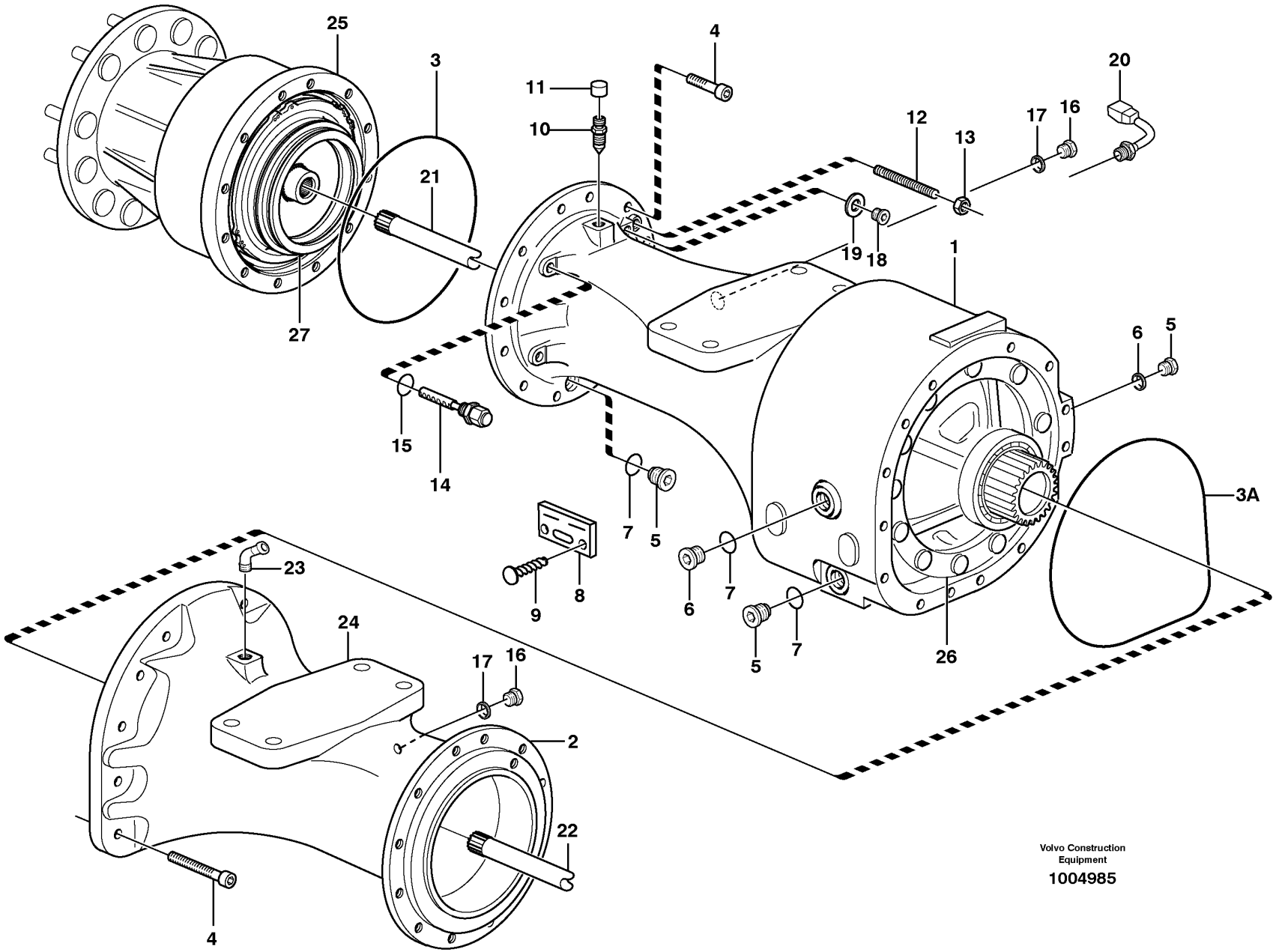

Volvo Construction Equipment

1004985

Fig.	Part No.	Quantity 1	2	3	PS	KIT	Description	Denominación	Denominação	Dénomination	Notes
	VOE 23949	1					Planet shaft	Eje planeta	Eixo planetário	Axe satellite	AWB 25
	VOE 56008		1				Planet shaft	Eje planeta	Eixo planetário	Axe satellite	AWB 25
1	**VOE 11168138**	1					•Axle casing	•Cubierta de eje	•Carcaça do eixo	•Carter d'essieu	
1	**VOE 17201304**		1				•Axle Casing	•Carter Eje	•	•Boite Essieu	(VOE 15024786)
2	**VOE 11168137**	1					•Axle casing	•Cubierta de eje	•Carcaça do eixo	•Carter d'essieu	
2	**VOE 17425840**		1				•Axle Casing	•Carter Eje	•	•Boite Essieu	(VOE 15024774)
3	**VOE 11103303**	2	2				•O-ring	•Anillo tórico	•Anel-o	•Joint torique	
3A	**VOE 11103303**	1	1				•O-ring	•Anillo tórico	•Anel-o	•Joint torique	
4	**VOE 949544**	17	17				•Hex. socket screw	•Tornillo de hexágono embutido	•Parafuso soquete sext	•Vis à six pans creux	
5	**VOE 11102187**	4	4				•Magnetic plug	•Tapón magnético	•Bujão magnético	•Bouchon magnétique	
6	**VOE 11034156**	1	1				•Plug	•Tapón	•Bujão	•Tampon	
7	**VOE 958228**	5	5				•O-ring	•Anillo tórico	•Anel-o	•Joint torique	
8		1	1		NS		•Sign	•Letrero	•Letreiro	•Enseigne	
9	**VOE 950891**	2	2				•Drive screw	•Tornillo motriz	•Parafuso	•Vis de commande	
10	**VOE 4871469**	2	2				•Air vent valve	•Válvula de aireación	•Válvula do suspiro	•Robinet de purge	
11	**VOE 11034256**	2	2				••Protecting cap	••Cabezal protección	••Capa proteção	••Capot de protection	
12	**VOE 11035450**	4					•Screw	•Tornillo	•Parafuso	•Vis	
13	**VOE 955793**	4					•Hexagon nut	•Tuerca hexagonal	•Porca sextavada	•Écrou hexagonal	
14	**VOE 11102446**	2	2				•Wear Indicator	•Indicador Desga	•Indicador de desgaste	•Indicat.d'usure	
15	**VOE 976970**	2	2				••O-ring	••Anillo tórico	••Anel-o	••Joint torique	
16	**VOE 13960632**	2	2				•Plug	•Tapón	•Bujão	•Tampon	
17	**VOE 13947624**	2	2				•Plane gasket	•Junta plana	•Junta plana	•Joint plan	
18	**VOE 960630**	3	3				•Plug	•Tapón	•Bujão	•Tampon	
19	**VOE 13969011**	3	3				•Gasket	•Junta	•Junta	•Joint	
20	**VOE 15153124**	1	1				•Temperature sensor	•Sensor de temperatura	•Sensor de temperatura	•Sonde de température	(VOE 11145324) SE5201
21	**VOE 11168108**	1	1				•Drive shaft	•Eje propulsor	•Semi-eixo	•Arbre d'entrainement	
22	**VOE 11168136**	1	1				•Axle shaft	•Eje propulsor	•Eixo-cardan	•Arbre de roue	AX 10107 -
23	**VOE 942337**	1	1				•Nipple	•Niple	•Niple	•Raccord	

3631) S/N - 27021 SWE, S/N - 71705 BRA, S/N - 69015 USA, S/N - 43410 IRN
3632) S/N 27022 - SWE, S/N 71706 - BRA, S/N 69016 - USA, S/N 43411 - IRN

1	**3631) 23949**
2	**3632) 56008**
3	
4	
5	

Planetary axle, front
Eje planeta, delantera
Eixo planetário, dianteiro
Axe satellite, AV

Catalogue id	Group
20105	**461**
Illustr. No	Section
1004985	**100**
Issue	Page
20021229-G	**549**

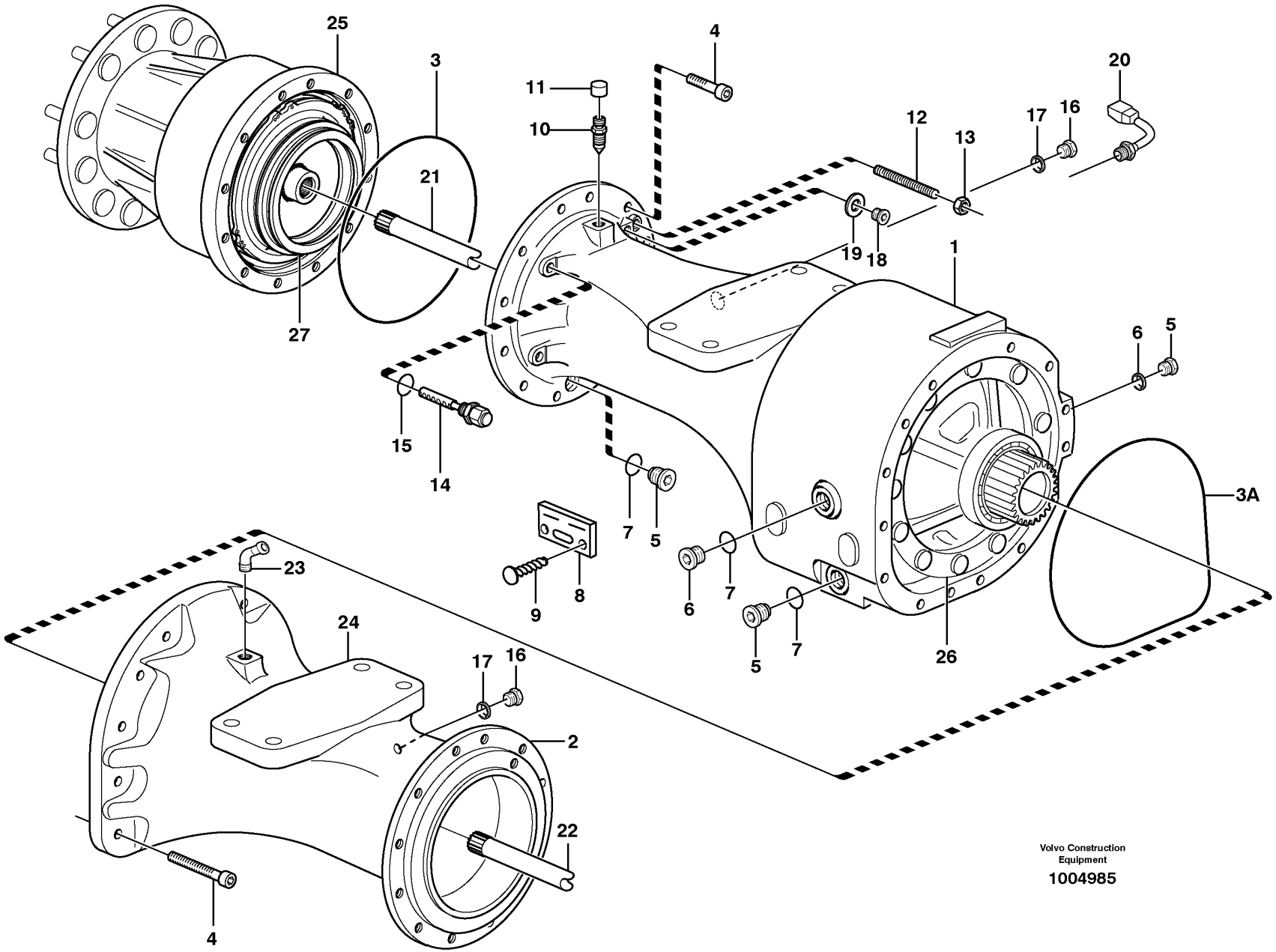

Volvo Construction Equipment

1004985

Fig.	Part No.	Quantity 1	2	3	PS	KIT	Description	Denominación	Denominação	Dénomination	Notes
24		1	1				•Differential lock	•Bloqueo diferencial	•Trava de diferencial	•Blocage differentiel	See group 468-100 page 585
25		1	1				•Hub reduction	•Reduccioncubo	•Redução no cubo	•Reducteur moyeu	See group 461-200 page 557
26		1	1				•Diff Carrier	•Grupo Conico	•Carcaça dif	•Reducteur Cent.	See group 461-150 page 553
27		1					•Multidisc brake	•Disco frenos	•Freio multi-disco	•Frein multidisq	See group 516-100 page 599
27			1				•Multidisc brake	•Disco frenos	•Freio multi-disco	•Frein multidisq	See group 516-150 page 601

3631) S/N - 27021 SWE, S/N - 71705 BRA, S/N - 69015 USA, S/N - 43410 IRN
3632) S/N 27022 - SWE, S/N 71706 - BRA, S/N 69016 - USA, S/N 43411 - IRN

1	**3631) 23949**	**Planetary axle, front** **Eje planeta, delantera** **Eixo planetário, dianteiro** **Axe satellite, AV**	Catalogue id **20105**	Group **461**
2	**3632) 56008**		Illustr. No **1004985**	Section **100**
3			Issue **20021229-G**	Page **551**
4				
5				

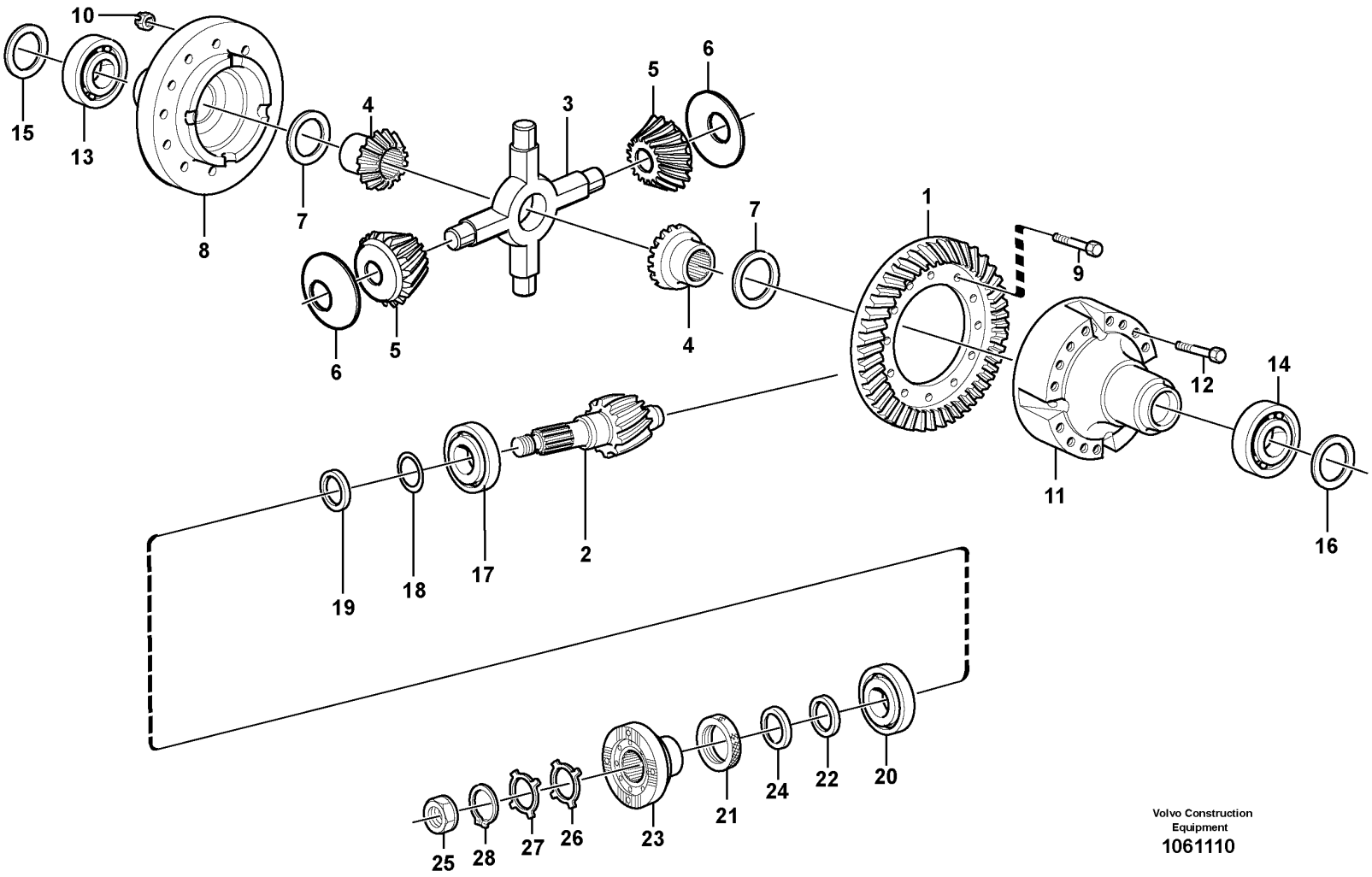

Volvo Construction Equipment
1061110

Fig.	Part No.	Quantity 1	2	3	PS	KIT	Description	Denominación	Denominação	Dénomination	Notes
	VOE 11103212	1			SS		Drive gear set	Juego piñón	Jogo do pinhão	Kit de pignon	
1		1			NS		•Crown wheel	•Corona dentada	•Coroa	•Roue couronne	
2		1			NS		•Drive pinion	•Pinon	•Pinhão	•Pignon	
3	**VOE 11102623**	1					Spider	Cruceta	Cruzeta	Croisillon	
4	**VOE 1069849**	2					Differential side gear	Engranaje diferencial	Engr lateral do difer	Pignon différentiel	
5	**VOE 1524587**	4					Differential side gear	Engranaje diferencial	Engr lateral do difer	Pignon différentiel	
6	**VOE 11102049**	4					Thrust washer	Arandela axial	Arruela trava	Disque de butée	
7	**VOE 11102146**	2					Thrust washer	Arandela axial	Arruela trava	Disque de butée	
8	**VOE 11168105**	1					Differential housing	Cárter diferencial	Carcaça do diferencial	Boîtier différentiel	
9	**VOE 11168106**	14					Screw	Tornillo	Parafuso	Vis	
10	**VOE 13946008**	14					Lock nut	Contratuerca	Porca trava	Contre-écrou	
11	**VOE 11168134**	1					Differential housing	Cárter diferencial	Carcaça do diferencial	Boîtier différentiel	
12	**VOE 11168106**	14					Screw	Tornillo	Parafuso	Vis	
13	**VOE 183704**	1					Roller bearing	Cojínete rodillo	Rolamento de rolos	Roulement à rouleaux	
14	**VOE 184637**	1					Roller bearing	Cojínete rodillo	Rolamento de rolos	Roulement à rouleaux	
15	**VOE 11168060**	REQ					Shim	Laminilla de ajuste	Calço de ajuste	Cale de réglage	THICK=1,0 MM
	VOE 11168061	REQ					Shim	Laminilla de ajuste	Calço de ajuste	Cale de réglage	THICK=0,35 MM
	VOE 11168062	REQ					Shim	Laminilla de ajuste	Calço de ajuste	Cale de réglage	THICK=0,10 MM
16	**VOE 11168063**	REQ					Shim	Laminilla de ajuste	Calço de ajuste	Cale de réglage	THICK=1,0 MM
	VOE 11168064	REQ					Shim	Laminilla de ajuste	Calço de ajuste	Cale de réglage	THICK=0,35 MM
	VOE 11168065	REQ					Shim	Laminilla de ajuste	Calço de ajuste	Cale de réglage	THICK=0,10 MM
17	**VOE 11035994**	1					Roller bearing	Cojínete rodillo	Rolamento de rolos	Roulement à rouleaux	
18	**VOE 11034695**	REQ					Shim	Laminilla de ajuste	Calço de ajuste	Cale de réglage	THICK = 1,0 MM
	VOE 11034696	REQ					Shim	Laminilla de ajuste	Calço de ajuste	Cale de réglage	THICK = 0,35 MM
	VOE 11034697	REQ					Shim	Laminilla de ajuste	Calço de ajuste	Cale de réglage	THICK = 0,10 MM
19	**VOE 11034828**	REQ					Spacer ring	Anillo distanciador	Anel espaçador	Bague entretoise	THICK = 2,82 MM
	VOE 11034829	REQ					Spacer ring	Anillo distanciador	Anel espaçador	Bague entretoise	THICK = 2,85 MM
	VOE 11034830	REQ					Spacer ring	Anillo distanciador	Anel espaçador	Bague entretoise	THICK = 2,91 MM
	VOE 11034831	REQ					Spacer ring	Anillo distanciador	Anel espaçador	Bague entretoise	THICK = 3,06 MM
	VOE 4870247	REQ					Spacer ring	Anillo distanciador	Anel espaçador	Bague entretoise	THICK = 3,21 MM
	VOE 4870248	REQ					Spacer ring	Anillo distanciador	Anel espaçador	Bague entretoise	THICK = 3,36 MM

1		**Final drive** **Grupo conico** **Comando final** **Reducteur central**	Catalogue id **20105**	Group **461**
2				
3			Illustr. No **1061110**	Section **150**
4				
5		**23949, 56008**	Issue **20021229-G**	Page **553**

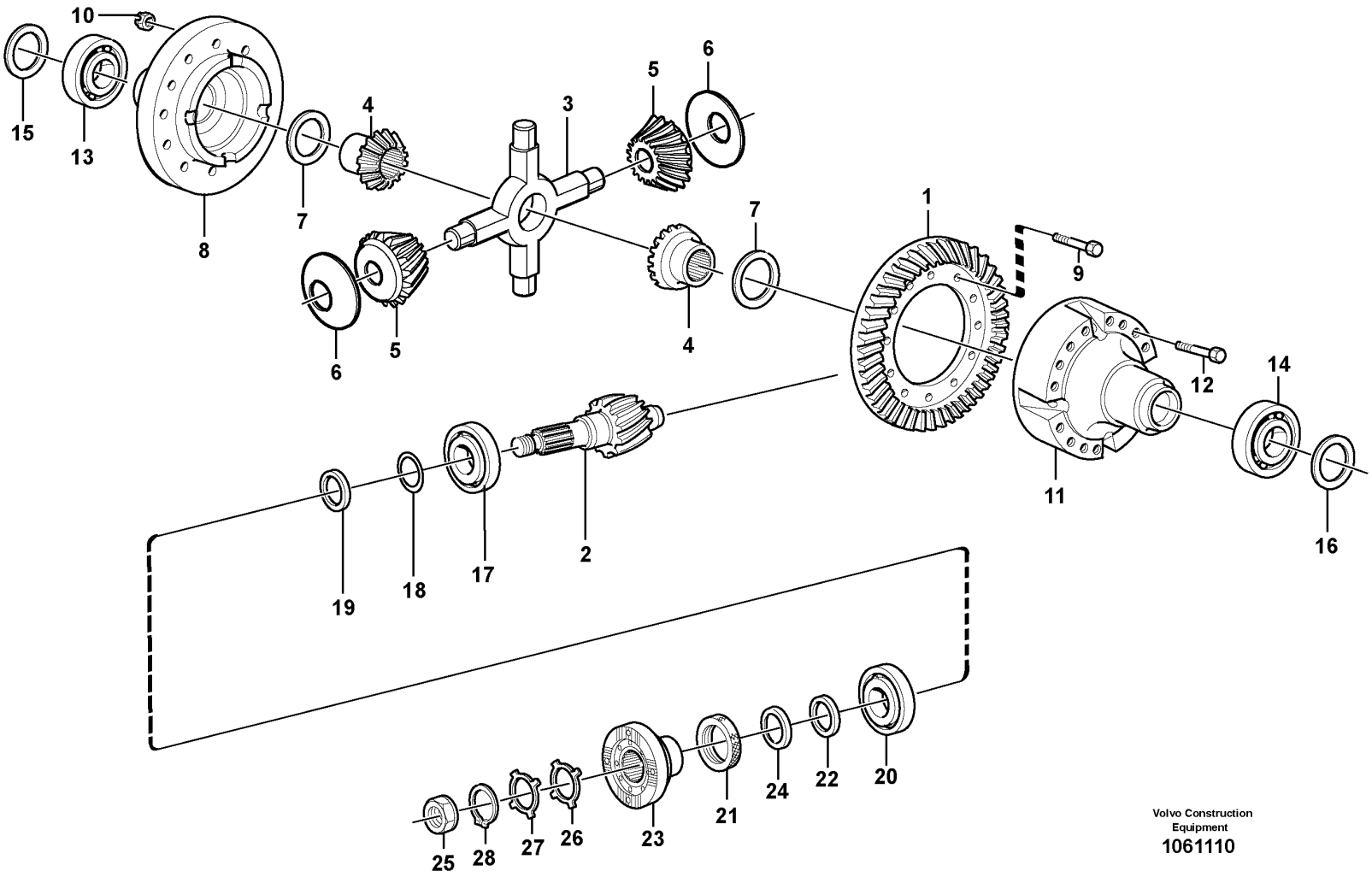

Volvo Construction Equipment
1061110

Fig.	Part No.	Quantity 1	2	3	PS	KIT	Description	Denominación	Denominação	Dénomination	Notes
	VOE 4870249	REQ					Spacer ring	Anillo distanciador	Anel espaçador	Bague entretoise	THICK = 3,39 MM
	VOE 4870250	REQ					Spacer ring	Anillo distanciador	Anel espaçador	Bague entretoise	THICK = 3,42 MM
20	**VOE 17221241**	1					Roller bearing	Cojinete rodillo	Rolamento de rolos	Roulement à rouleaux	(VOE 184660)
21	**VOE 4717576**	1					Sealing ring	Anillo retén	Anel de vedação	Bague étanchéité	
22	**VOE 943142**	1					Sealing ring	Anillo retén	Anel de vedação	Bague étanchéité	
23	**VOE 11168030**	1					Companion flange	Brida	Flange de acoplamento	Flasque entraînement	
24	**VOE 11168081**	1					•Dust cover	•Protección de polvo	•Tampa proteção	•Pare-poussière	
25	**VOE 4717504**	1					Nut	Tuerca	Porca	Écrou	
26	**VOE 382779**	REQ					Lock washer	Arandela seguridad	Arruela trava	Rondelle verrouillage	0 DEG
27	**VOE 383992**	REQ					Lock washer	Arandela seguridad	Arruela trava	Rondelle verrouillage	7,5 DEG
28	**VOE 914480**	1					Snap ring	Circlip	Anel trava	Circlip	

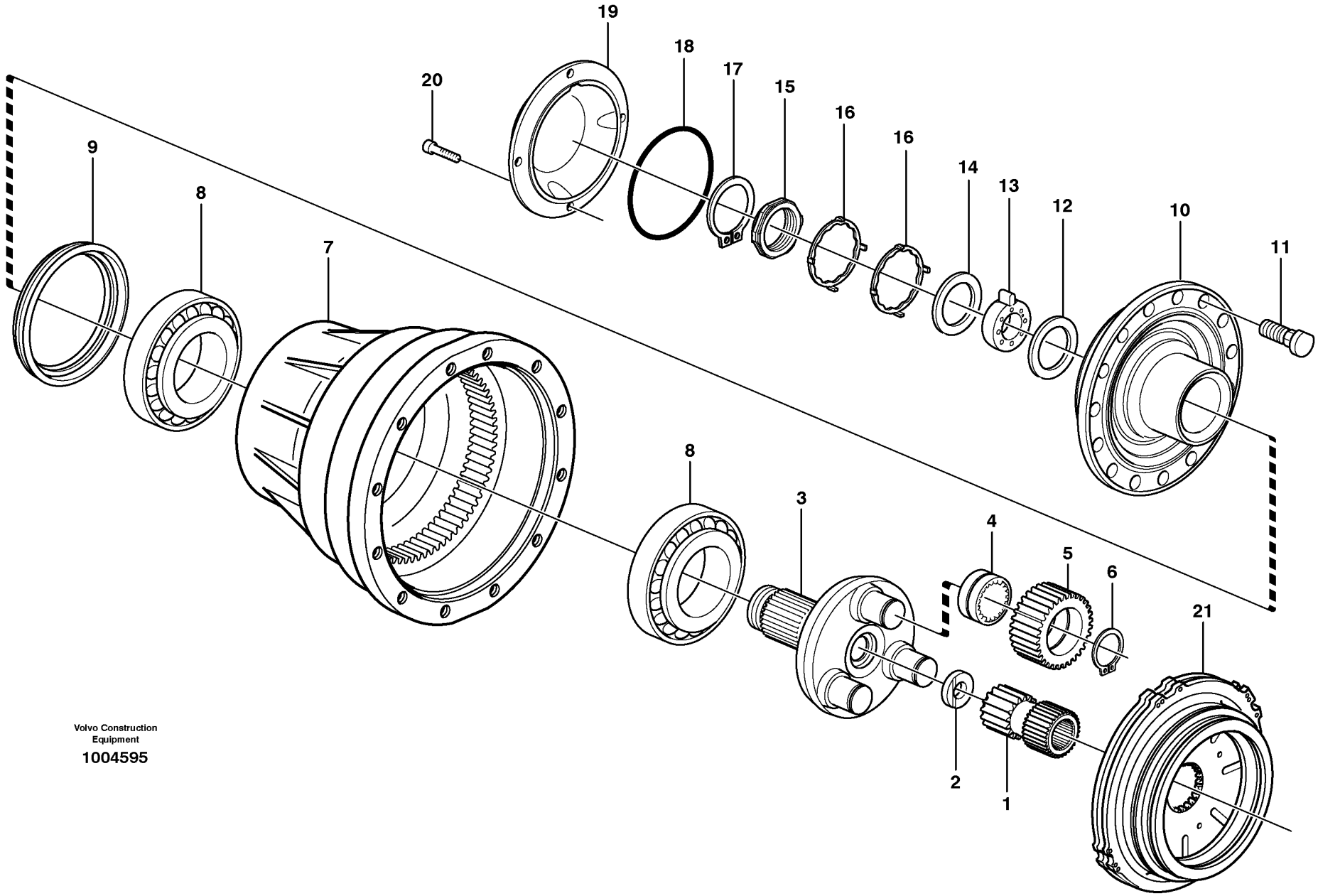

Volvo Construction Equipment

1004595

Fig.	Part No.	Quantity 1	2	3	PS	KIT	Description	Denominación	Denominação	Dénomination	Notes
1	**VOE 11168079**	2	2				Sun gear	Planeta	Engrenagem solar	Planétaire	
2	**VOE 11035554**	2	2				Washer	Arandela	Arruela	Rondelle	
3	**VOE 11168007**	2	2				Planet carrier	Portasatélites	Porta satélites	Porte-satellite	
4	**VOE 11035001**	6	6				Bearing	Cojinete	Mancal	Roulement	
5	**VOE 11035819**	6	6				Planet gear	Satélite	Engr. planetária	Satellite	
6	**VOE 914474**	6	6				Snap ring	Circlip	Anel trava	Circlip	
7	**VOE 11168041**	2	2				Hub retainer	Retén de cubo	Retentor do cubo	Porte-moyeu	
8	**VOE 184838**	4	4				Roller bearing	Cojinete rodillo	Rolamento de rolos	Roulement à rouleaux	
9	**VOE 11102861**	2	2				Sealing ring	Anillo retén	Anel de vedação	Bague étanchéité	
10	**VOE 15122260**	2	2				Hub	Cubo	Cubo	Moyeu	
11	**VOE 15107881**	36	36				Wheel stud	Perno de rueda	Prisioneiro de roda	Goujon de roue	(VOE 11102585)
12	**VOE 11034512**	REQ	REQ				Shim	Laminilla de ajuste	Calço de ajuste	Cale de réglage	
	VOE 11034513	REQ	REQ				Shim	Laminilla de ajuste	Calço de ajuste	Cale de réglage	
	VOE 11034514	REQ	REQ				Shim	Laminilla de ajuste	Calço de ajuste	Cale de réglage	
	VOE 11102823	REQ	REQ				Shim	Laminilla de ajuste	Calço de ajuste	Cale de réglage	
13	**VOE 11034507**	2	2				Washer	Arandela	Arruela	Rondelle	
14	**VOE 1523317**	2	2				Washer	Arandela	Arruela	Rondelle	
15	**VOE 1522293**	2	2				Nut	Tuerca	Porca	Écrou	
16	**VOE 1523318**	REQ	REQ				Lock washer	Arandela seguridad	Arruela trava	Rondelle verrouillage	
	VOE 1523319	REQ	REQ				Lock washer	Arandela seguridad	Arruela trava	Rondelle verrouillage	
17	**VOE 914484**	2	2				Snap ring	Circlip	Anel trava	Circlip	
18	**VOE 13946442**	2	2				O-ring	Anillo tórico	Anel-o	Joint torique	
19	**VOE 11102336**	2	2				Cover	Capó	Capô	Capot	
20	**VOE 967634**	8	8				Hex. socket screw	Tornillo de hexágono embutido	Parafuso soquete sext	Vis à six pans creux	
21		1					Brake Plate	Placa De Freno	Placa de freio	Plaque Frein	See group 516-100 page 599
21			1				Brake Plate	Placa De Freno	Placa de freio	Plaque Frein	See group 516-150 page 601

3631) S/N - 27021 SWE, S/N - 71705 BRA, S/N - 69015 USA, S/N - 43410 IRN
3632) S/N 27022 - SWE, S/N 71706 - BRA, S/N 69016 - USA, S/N 43411 - IRN

1	**3631) 23949**	**Planetary axle, Front** **Puente motor, delantero** **Eixo planetário, dianteiro** **Pont moteur, Av**	Catalogue id **20105**	Group **461**
2	**3632) 56008**		Illustr. No **1004595**	Section **200**
3			Issue **20021229-G**	Page **557**
4				
5				

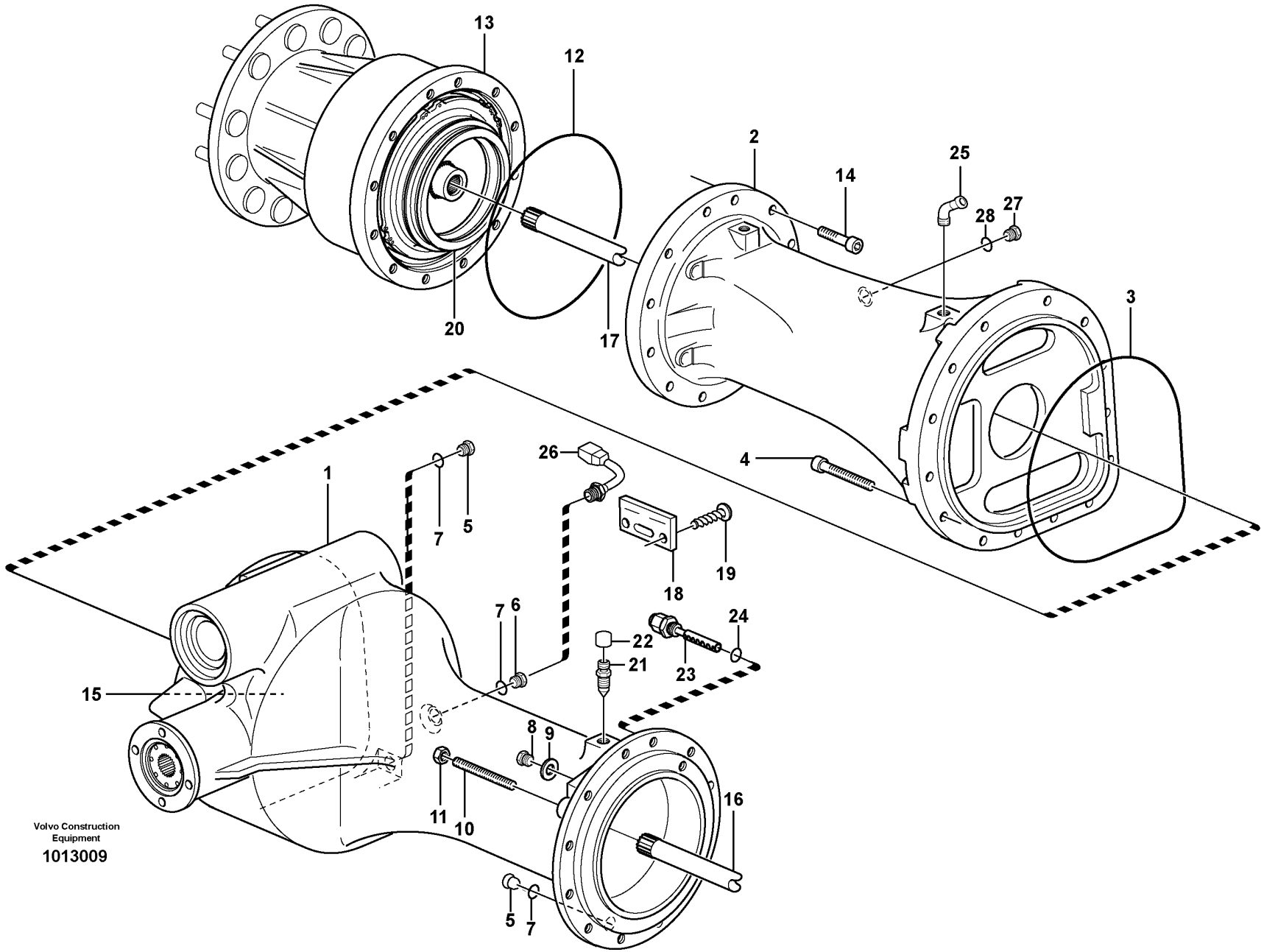

Volvo Construction Equipment

1013009

Fig.	Part No.	Quantity 1	2	3	4	5	PS	KIT	Description	Denominación	Denominação	Dénomination	Notes
	VOE 56010	1					SS		Planet shaft	Eje planeta	Eixo planetário	Axe satellite	(VOE 23950) AWB 20
	VOE 56011		1				SS		Planet shaft	Eje planeta	Eixo planetário	Axe satellite	(VOE 23951) AWB 20
	VOE 56010			1			SS		Planet shaft	Eje planeta	Eixo planetário	Axe satellite	AWB 20
	VOE 56011				1		SS		Planet shaft	Eje planeta	Eixo planetário	Axe satellite	3624) 83428 AWB 20
1	**VOE 11103401**	1	1				SS		•Axle casing	•Cubierta de eje	•Carcaça do eixo	•Carter d'essieu	(VOE 11168140)
1	**VOE 15024752**			1	1				•Main axle beam	•Viga eje principal	•	•Poutre principale de pont	
2	**VOE 11168139**	1	1						•Axle casing	•Cubierta de eje	•Carcaça do eixo	•Carter d'essieu	
2	**VOE 17425846**			1	1				•Axle Casing	•Carter Eje	•	•Boite Essieu	(VOE 15024530)
3	**VOE 11035031**	1	1	1	1				•O-ring	•Anillo tórico	•Anel-o	•Joint torique	
4	**VOE 949544**	20	20	20	20				•Hex. socket screw	•Tornillo de hexágono embutido	•Parafuso soquete sext	•Vis à six pans creux	
5	**VOE 11102187**	4	4	4	4				•Magnetic plug	•Tapón magnético	•Bujão magnético	•Bouchon magnétique	
6	**VOE 11034156**	2	2	2	2				•Plug	•Tapón	•Bujão	•Tampon	
7	**VOE 958228**	6	6	6	6				•O-ring	•Anillo tórico	•Anel-o	•Joint torique	
8	**VOE 960630**	2	2	2	2				•Plug	•Tapón	•Bujão	•Tampon	
9	**VOE 976929**	2	2	2	2				•Gasket	•Junta	•Junta	•Joint	
10	**VOE 11035586**	4	4						•Screw	•Tornillo	•Parafuso	•Vis	
11	**VOE 955802**	4	4						•Hexagon nut	•Tuerca hexagonal	•Porca sextavada	•Écrou hexagonal	
12	**VOE 11035032**	2	2	2	2				•O-ring	•Anillo tórico	•Anel-o	•Joint torique	
13		2	2	2	2				•Planet carrier	•Portasatelites	•Porta satélites	•Porte-satellite	See group 463-200 page 573
14	**VOE 13968816**	32	32	32	32				•Allen Hd Screw	•Torn Hex Embut	•Parafuso Allen Hd	•Vis A 6 Pans Cr	
15		1		1					•Diff Carrier	•Grupo Conico	•Carcaça dif	•Reducteur Cent.	See group 463-150 page 565
15			1		1				•Diff Carrier	•Grupo Conico	•Carcaça dif	•Reducteur Cent.	See group 463-250 page 577
16	**VOE 11168043**	1	1	1	1				•Axle shaft	•Eje propulsor	•Eixo-cardan	•Arbre de roue	LH
17	**VOE 11168044**	1	1	1	1				•Axle shaft	•Eje propulsor	•Eixo-cardan	•Arbre de roue	RH
18		1	1	1	1		NS		•Sign	•Letrero	•Letreiro	•Enseigne	

3631) S/N - 27021 SWE, S/N - 71705 BRA, S/N - 69015 USA, S/N - 43410 IRN
3632) S/N 27022 - SWE, S/N 71706 - BRA, S/N 69016 - USA, S/N 43411 - IRN
3624) **GB**: Planetary axle rear, Limited slip. **ES**: Eje planeta, trasero, "limited slip". **BR**: Eixo planetário traseiro, Deslizamento limitado **FR**: Axe satelite, Ar, "limited slip".

1	**3631) 23950, STD**
2	**3631) 23951**
3	**3632) 56010, STD**
4	**3632) 56011, (83428)**
5	

Planet shaft, rear
Eje propulsor, trasero
Eixo planetário, traseiro
Essieu moteur, arrière

Catalogue id	Group
20105	**463**
Illustr. No	Section
1013009	**100**
Issue	Page
20021229-G	**559**

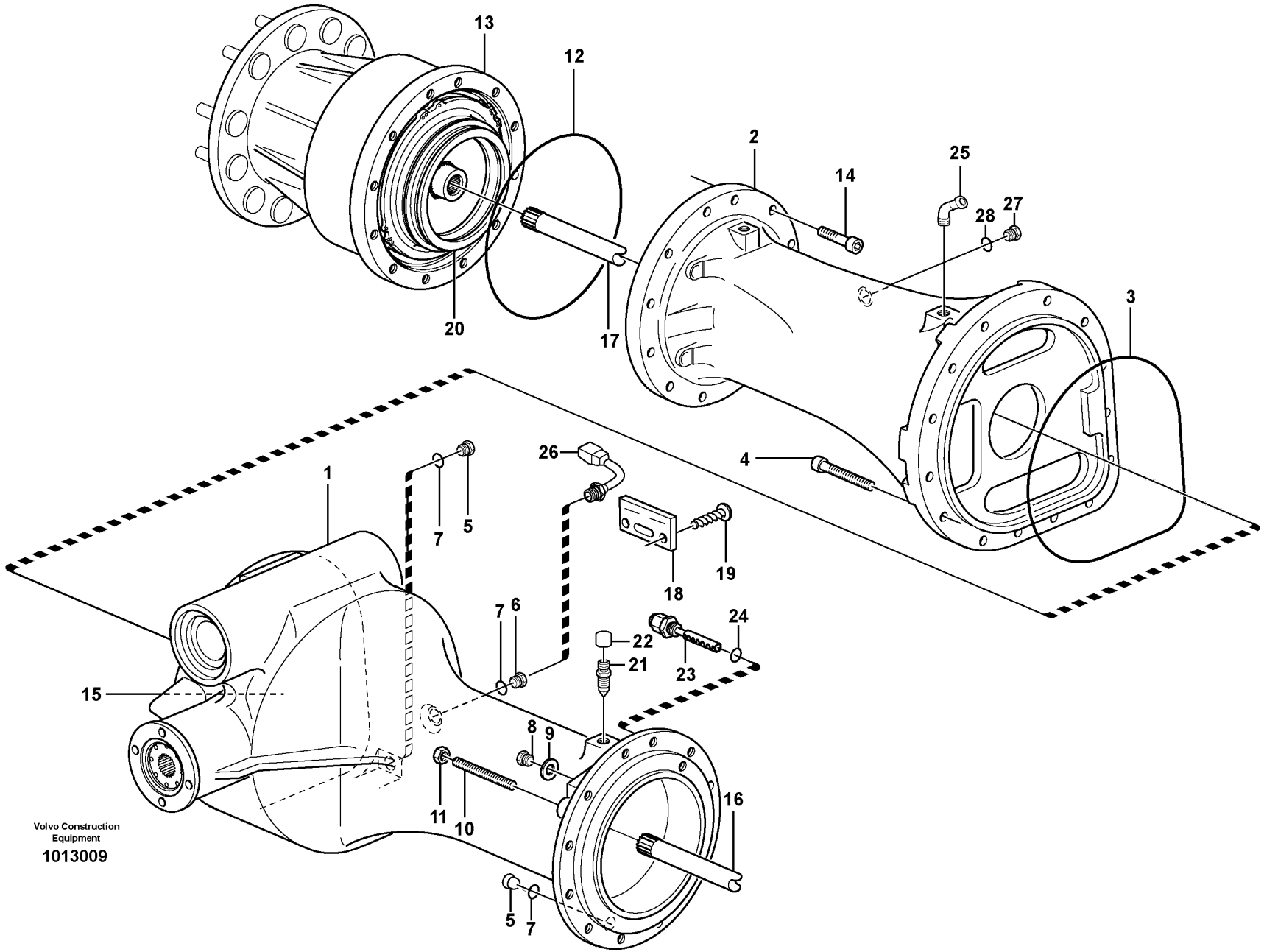

Volvo Construction Equipment

1013009

Fig.	Part No.	Quantity 1	2	3	4	5	PS	KIT	Description	Denominación	Denominação	Dénomination	Notes
19	**VOE 950891**	2	2	2	2				•Drive screw	•Tornillo motriz	•Parafuso	•Vis de commande	
20		2	2						•Multidisc brake	•Disco frenos	•Freio multi-disco	•Frein multidisq	See group 517-100 page 603
20				2	2				•Multidisc brake	•Disco frenos	•Freio multi-disco	•Frein multidisq	See group 517-150 page 605
21	**VOE 4871469**	2	2	2	2				•Air vent valve	•Válvula de aireación	•Válvula do suspiro	•Robinet de purge	
22	**VOE 11034256**	2	2	2	2				••Protecting cap	••Cabezal protección	••Capa proteção	••Capot de protection	
23	**VOE 11102447**	2	2	2	2				•Wear Indicator	•Indicador Desga	•Indicador de desgaste	•Indicat.d'usure	
24	**VOE 976970**	1	1	1	1				••O-ring	••Anillo tórico	••Anel-o	••Joint torique	
25	**VOE 942337**	1	1	1	1				Nipple	Niple	Niple	Raccord	
26	**VOE 15153124**	1	1	1	1				Temperature sensor	Sensor de temperatura	Sensor de temperatura	Sonde de température	(VOE 11145324) SE5202
27	**VOE 13960632**	2	2	2	2				Plug	Tapón	Bujão	Tampon	
28	**VOE 13947624**	2	2	2	2				Plane gasket	Junta plana	Junta plana	Joint plan	

3631) S/N - 27021 SWE, S/N - 71705 BRA, S/N - 69015 USA, S/N - 43410 IRN
3632) S/N 27022 - SWE, S/N 71706 - BRA, S/N 69016 - USA, S/N 43411 - IRN

1	**3631) 23950, STD**
2	**3631) 23951**
3	**3632) 56010, STD**
4	**3632) 56011, (83428)**
5	

Planet shaft, rear
Eje propulsor, trasero
Eixo planetário, traseiro
Essieu moteur, arrière

Catalogue id	Group
20105	**463**
Illustr. No	Section
1013009	**100**
Issue	Page
20021229-G	**561**

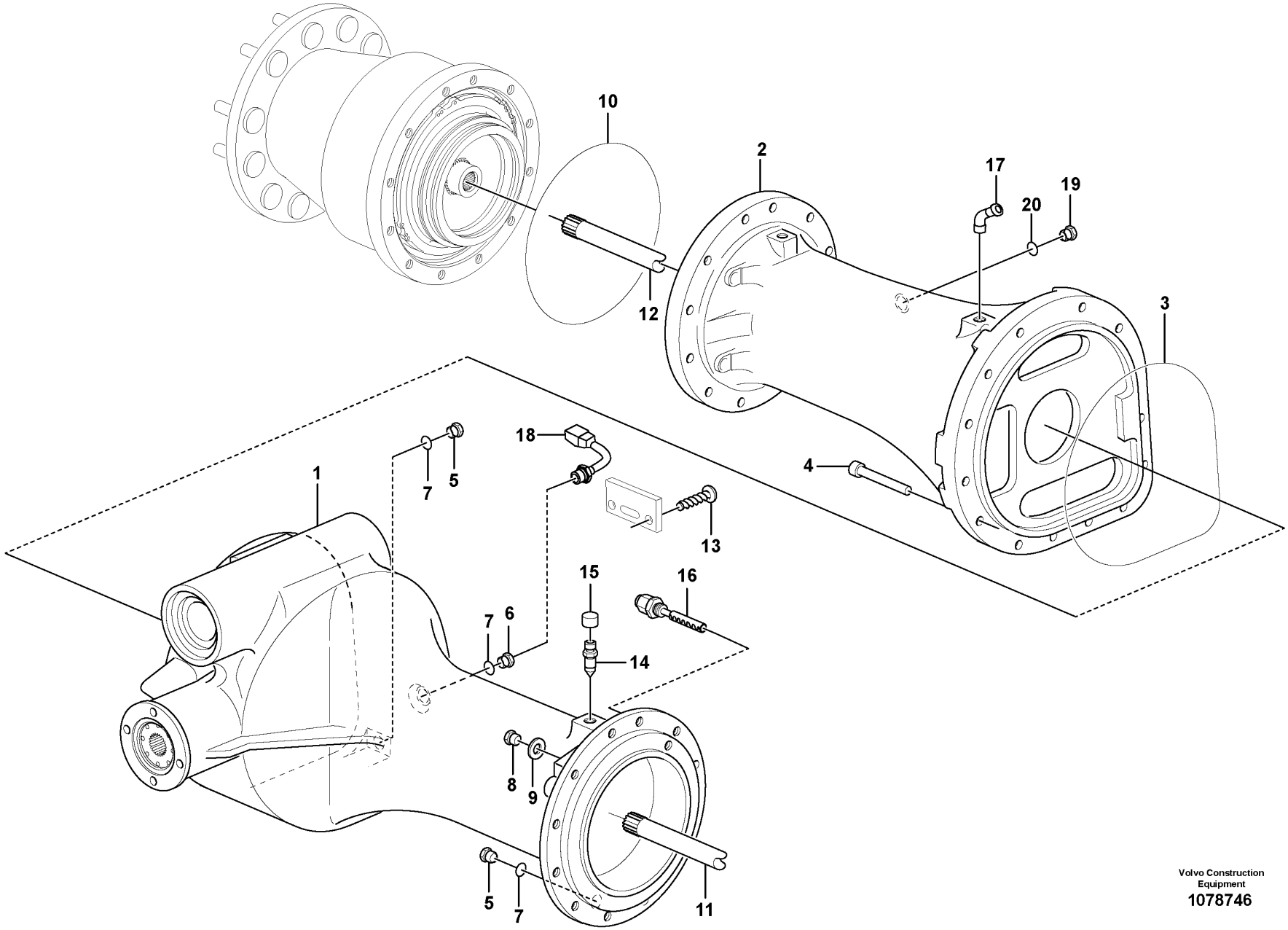

Volvo Construction Equipment
1078746

Fig.	Part No.	Quantity 1	2	3	PS	KIT	Description	Denominación	Denominação	Dénomination	Notes
	VOE 56092	1					Planetary Axle	Eje Planetario	Eixo planetário	Axe Planetaire	
	VOE 56093	1					Planetary Axle	Eje Planetario	Eixo planetário	Axe Planetaire	
1	**VOE 15024752**	1					•Main axle beam	•Viga eje principal	•	•Poutre principale de pont	
2	**VOE 17425846**	1					•Axle Casing	•Carter Eje	•	•Boite Essieu	(VOE 15143166)
3	**VOE 11035031**	1					•O-ring	•Anillo tórico	•Anel-o	•Joint torique	
4	**VOE 949544**	20					•Hex. socket screw	•Tornillo de hexágono embutido	•Parafuso soquete sext	•Vis à six pans creux	
5	**VOE 11102187**	4					•Magnetic plug	•Tapón magnético	•Bujão magnético	•Bouchon magnétique	
6	**VOE 11034156**	2					•Plug	•Tapón	•Bujão	•Tampon	
7	**VOE 958228**	6					•O-ring	•Anillo tórico	•Anel-o	•Joint torique	
8	**VOE 960630**	2					•Plug	•Tapón	•Bujão	•Tampon	
9	**VOE 13969011**	2					•Gasket	•Junta	•Junta	•Joint	
10	**VOE 11035032**	2					•O-ring	•Anillo tórico	•Anel-o	•Joint torique	
11	**VOE 11168043**	1					•Axle shaft	•Eje propulsor	•Eixo-cardan	•Arbre de roue	LH
12	**VOE 11168044**	1					•Axle shaft	•Eje propulsor	•Eixo-cardan	•Arbre de roue	RH
13	**VOE 950891**	2					•Drive screw	•Tornillo motriz	•Parafuso	•Vis de commande	
14	**VOE 4871469**	2					•Air vent valve	•Válvula de aireación	•Válvula do suspiro	•Robinet de purge	
15	**VOE 11034256**	2					••Protecting cap	••Cabezal protección	••Capa proteção	••Capot de protection	
16	**VOE 11102447**	2					•Wear Indicator	•Indicador Desga	•Indicador de desgaste	•Indicat.d'usure	
17	**VOE 942337**	1					Nipple	Niple	Niple	Raccord	
18	**VOE 15153124**	1					Temperature sensor	Sensor de temperatura	Sensor de temperatura	Sonde de température	
19	**VOE 13960632**	2					Plug	Tapón	Bujão	Tampon	
20	**VOE 13947624**	2					Plane gasket	Junta plana	Junta plana	Joint plan	

1		**Planetary axle, rear** **Puente motor, trasero** **Eixo planetário, traseiro** **Pont moteur, ar.**	Catalogue id **20105**	Group **463**
2				
3			Illustr. No **1078746**	Section **120**
4				
5		**56092, 56093**	Issue **20021229-G**	Page **563**

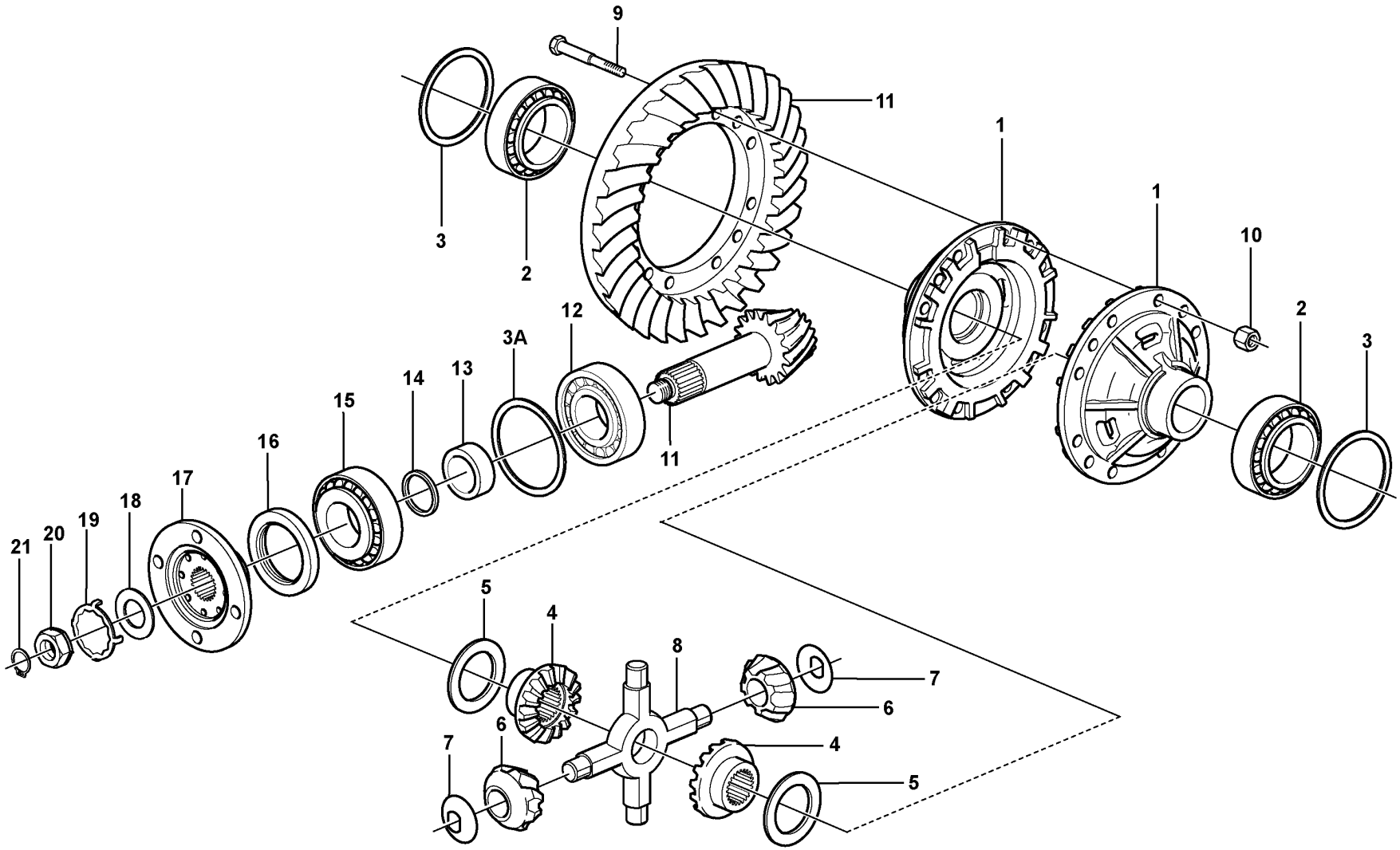

Volvo Construction Equipment
1066721

Fig.	Part No.	Quantity 1	2	3	PS	KIT	Description	Denominación	Denominação	Dénomination	Notes
1	VOE 11168088	2					Differential housing	Cárter diferencial	Carcaça do diferencial	Boîtier différentiel	
2	VOE 184688	2					Roller bearing	Cojínete rodillo	Rolamento de rolos	Roulement à rouleaux	
3A	VOE 11168057	REQ					Shim	Laminilla de ajuste	Calço de ajuste	Cale de réglage	THICK=1,00MM
	VOE 11168058	REQ					Shim	Laminilla de ajuste	Calço de ajuste	Cale de réglage	THICK=0,35MM
	VOE 11103462	REQ					Shim	Laminilla de ajuste	Calço de ajuste	Cale de réglage	THICK=0,2MM
	VOE 11168059	REQ					Shim	Laminilla de ajuste	Calço de ajuste	Cale de réglage	THICK=0,10MM
3	VOE 11034319	REQ					Shim	Laminilla de ajuste	Calço de ajuste	Cale de réglage	T = 1,00 MM
	VOE 11034320	REQ					Shim	Laminilla de ajuste	Calço de ajuste	Cale de réglage	T = 0,35 MM
	VOE 11034321	REQ					Shim	Laminilla de ajuste	Calço de ajuste	Cale de réglage	T = 0,10 MM
4	VOE 11035625	2					Differential side gear	Engranaje diferencial	Engr lateral do difer	Pignon différentiel	
5	VOE 11035311	2					Thrust washer	Arandela axial	Arruela trava	Disque de butée	
6	VOE 11102845	4					Differential side gear	Engranaje diferencial	Engr lateral do difer	Pignon différentiel	
7	VOE 11102856	4					Thrust washer	Arandela axial	Arruela trava	Disque de butée	
8	VOE 11102846	1					Spider	Cruceta	Cruzeta	Croisillon	
9	VOE 11035875	16					Screw	Tornillo	Parafuso	Vis	
10	VOE 11035850	16					Nut	Tuerca	Porca	Écrou	
11	VOE 11103215	1			SS		Drive gear set	Juego piñón	Jogo do pinhão	Kit de pignon	
		1			NS		•Drive pinion	•Pinon	•Pinhão	•Pignon	
		1			NS		•Crown wheel	•Corona	•Coroa	•Couronne	
12	VOE 17221241	1					Roller bearing	Cojínete rodillo	Rolamento de rolos	Roulement à rouleaux	(VOE 184660)
13	VOE 11168042	1					Spacer sleeve	Manguito distanciador	Luva espaçadora	Douille entretoise	
14	VOE 11034828	REQ					Spacer ring	Anillo distanciador	Anel espaçador	Bague entretoise	THICK=2,82MM
	VOE 11034829	REQ					Spacer ring	Anillo distanciador	Anel espaçador	Bague entretoise	THICK=2,85MM
	VOE 11034830	REQ					Spacer ring	Anillo distanciador	Anel espaçador	Bague entretoise	THICK=2,91MM
	VOE 11034831	REQ					Spacer ring	Anillo distanciador	Anel espaçador	Bague entretoise	THICK=3,06MM
	VOE 4870247	REQ					Spacer ring	Anillo distanciador	Anel espaçador	Bague entretoise	THICK=3,21MM
	VOE 4870248	REQ					Spacer ring	Anillo distanciador	Anel espaçador	Bague entretoise	THICK=3,36MM
	VOE 4870249	REQ					Spacer ring	Anillo distanciador	Anel espaçador	Bague entretoise	THICK=3,39MM
	VOE 4870250	REQ					Spacer ring	Anillo distanciador	Anel espaçador	Bague entretoise	THICK=3,42MM
15	VOE 17221241	1					Roller bearing	Cojínete rodillo	Rolamento de rolos	Roulement à rouleaux	(VOE 184660)
16	VOE 4717576	1					Sealing ring	Anillo retén	Anel de vedação	Bague étanchéité	

1		**Final drive, rear** **Engranaje cambio central, trasero** **Comando final, traseiro** **Commandes finales, AR**	Catalogue id **20105**	Group **463**
2				
3			Illustr. No **1066721**	Section **150**
4				
5		**23950, 56010**	Issue **20021229-G**	Page **565**

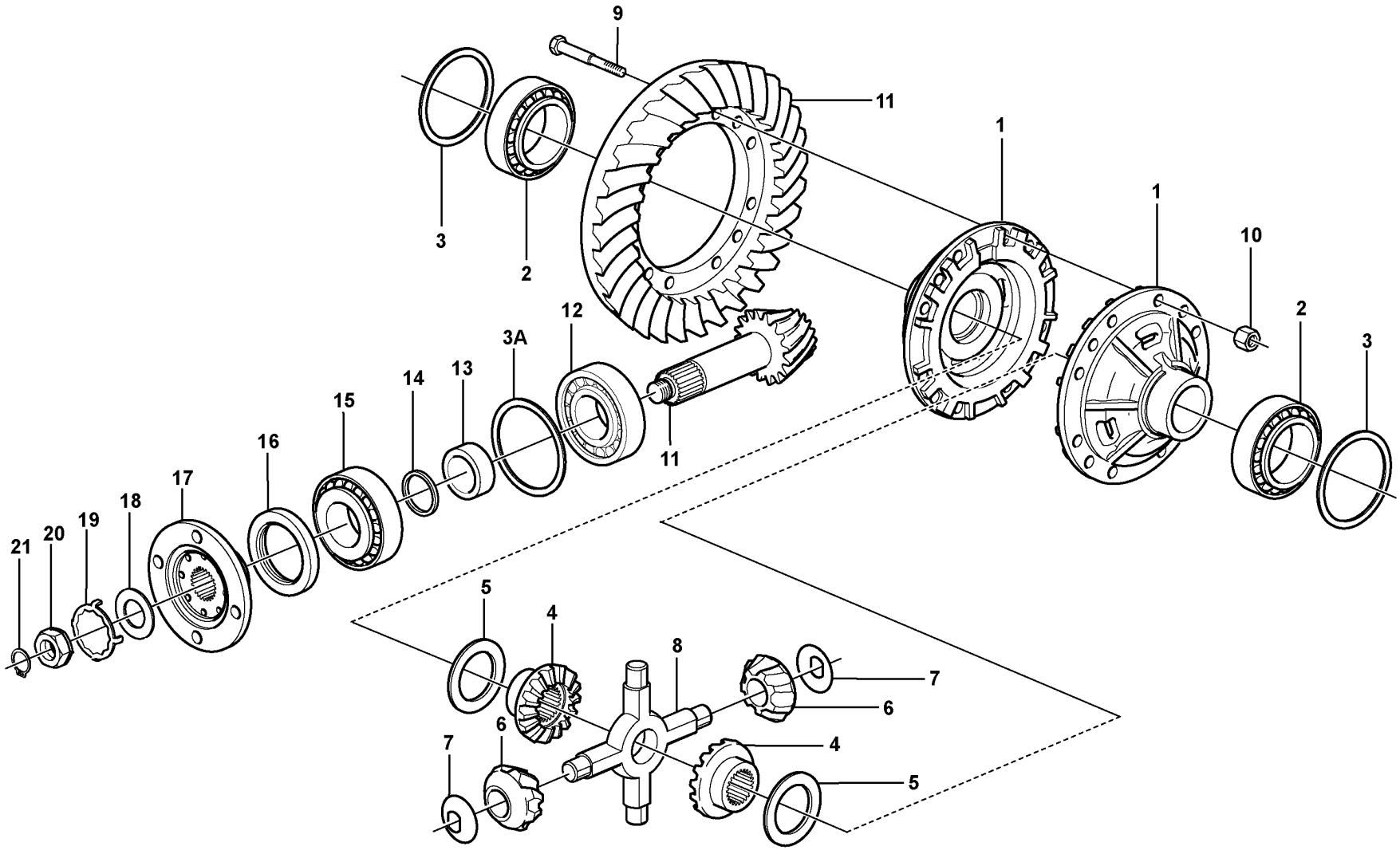

Volvo Construction Equipment
1066721

Fig.	Part No.	Quantity 1	2	3	PS	KIT	Description	Denominación	Denominação	Dénomination	Notes
17	VOE 11168030	1					Companion flange	Brida	Flange de acoplamento	Flasque entraînement	
	VOE 11168081	1					•Dust cover	•Protección de polvo	•Tampa proteção	•Pare-poussière	
18	VOE 943142	1					Sealing ring	Anillo retén	Anel de vedação	Bague étanchéité	
19	VOE 383992	1					Lock washer	Arandela seguridad	Arruela trava	Rondelle verrouillage	ALT
	VOE 382779	1					Lock washer	Arandela seguridad	Arruela trava	Rondelle verrouillage	ALT
20	VOE 4717504	1					Nut	Tuerca	Porca	Écrou	
21	VOE 914480	1					Snap ring	Circlip	Anel trava	Circlip	

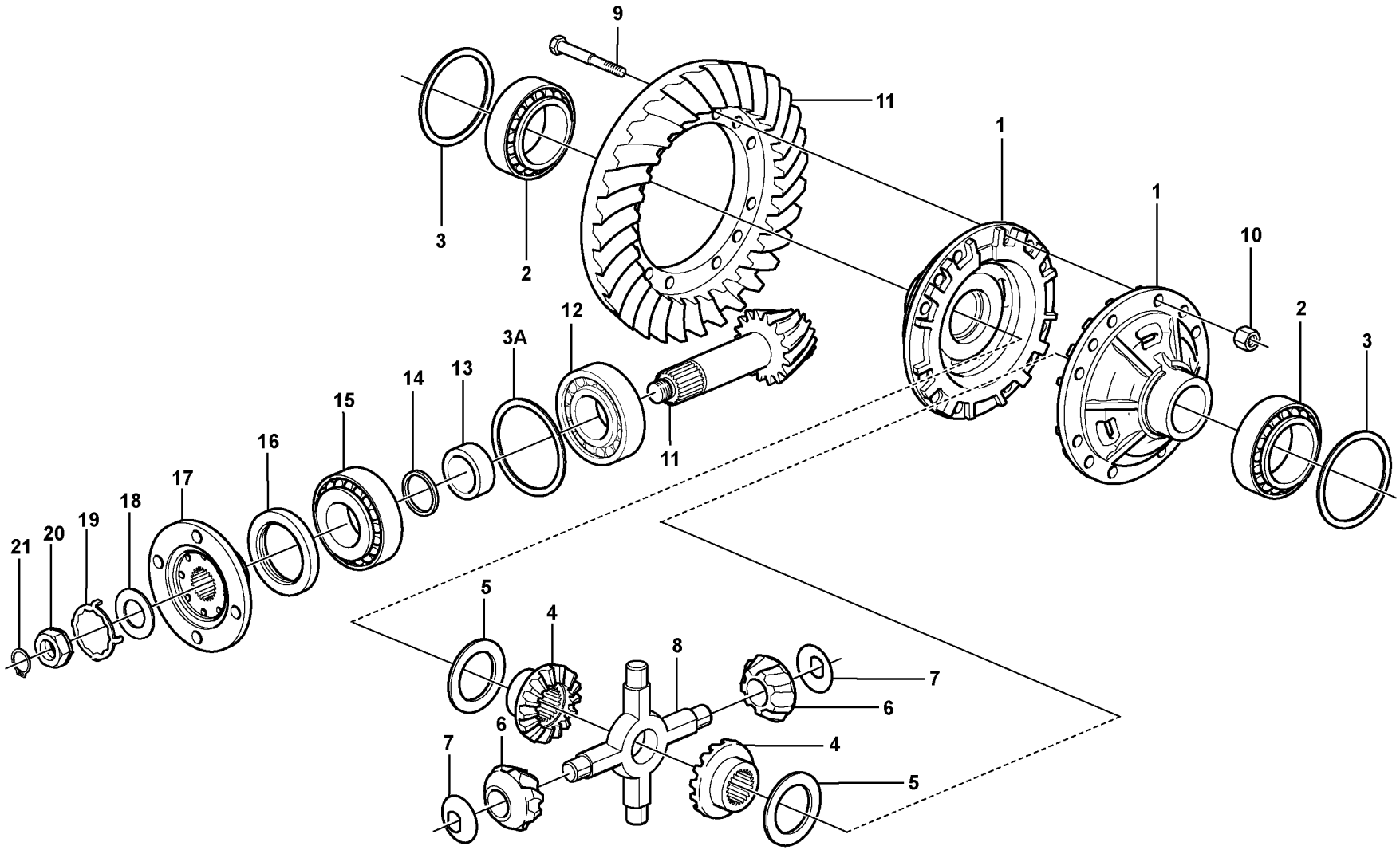

Volvo Construction Equipment
1066721

Fig.	Part No.	Quantity 1	2	3	PS	KIT	Description	Denominación	Denominação	Dénomination	Notes
	VOE 56092	1					Planetary Axle	Eje Planetario	Eixo planetário	Axe Planetaire	
1	**VOE 11168088**	2					•Differential housing	•Cárter diferencial	•Carcaça do diferencial	•Boîtier différentiel	
2	**VOE 184688**	2					•Roller bearing	•Cojinete rodillo	•Rolamento de rolos	•Roulement à rouleaux	
3A	**VOE 11168057**	REQ					•Shim	•Laminilla de ajuste	•Calço de ajuste	•Cale de réglage	THICK = 1,00 MM
	VOE 11168058	REQ					•Shim	•Laminilla de ajuste	•Calço de ajuste	•Cale de réglage	THICK = 0,35 MM
	VOE 11103462	REQ					•Shim	•Laminilla de ajuste	•Calço de ajuste	•Cale de réglage	THICK = 0,20 MM
	VOE 11168059	REQ					•Shim	•Laminilla de ajuste	•Calço de ajuste	•Cale de réglage	THICK = 0,10 MM
3	**VOE 11034319**	REQ					•Shim	•Laminilla de ajuste	•Calço de ajuste	•Cale de réglage	THICK = 1,00 MM
	VOE 11034320	REQ					•Shim	•Laminilla de ajuste	•Calço de ajuste	•Cale de réglage	THICK = 0,35 MM
	VOE 11034321	REQ					•Shim	•Laminilla de ajuste	•Calço de ajuste	•Cale de réglage	THICK = 0,10 MM
4	**VOE 11035625**	2					•Differential side gear	•Engranaje diferencial	•Engr lateral do difer	•Pignon différentiel	
5	**VOE 17204359**	2					•Thrust washer	•Arandela axial	•Arruela trava	•Disque de butée	
6	**VOE 11102845**	4					•Differential side gear	•Engranaje diferencial	•Engr lateral do difer	•Pignon différentiel	
7	**VOE 17203825**	4					•Thrust washer	•Arandela axial	•Arruela trava	•Disque de butée	
8	**VOE 11102846**	1					•Spider	•Cruceta	•Cruzeta	•Croisillon	
9	**VOE 11035875**	16					•Screw	•Tornillo	•Parafuso	•Vis	
10	**VOE 11035850**	16					•Nut	•Tuerca	•Porca	•Écrou	
11	**VOE 17210933**	1					•Drive gear set	•Juego piñón	•Jogo do pinhão	•Kit de pignon	
		1			NS		••Pinion	••Piñón	••Pinhão	••Pignon	
		1			NS		••Crown wheel	••Corona	••Coroa	••Couronne	
12	**VOE 15164989**	1					•Bearing	•Cojinete	•Rolamento	•Palier	
13	**VOE 11168042**	1					•Spacer sleeve	•Manguito distanciador	•Luva espaçadora	•Douille entretoise	
14	**VOE 11034828**	REQ					•Spacer ring	•Anillo distanciador	•Anel espaçador	•Bague entretoise	THICK = 2,82 MM
	VOE 11034829	REQ					•Spacer ring	•Anillo distanciador	•Anel espaçador	•Bague entretoise	THICK = 2,85 MM
	VOE 11034830	REQ					•Spacer ring	•Anillo distanciador	•Anel espaçador	•Bague entretoise	THICK = 2,91 MM
	VOE 11034831	REQ					•Spacer ring	•Anillo distanciador	•Anel espaçador	•Bague entretoise	THICK = 3,06 MM
	VOE 4870247	REQ					•Spacer ring	•Anillo distanciador	•Anel espaçador	•Bague entretoise	THICK = 3,21 MM
	VOE 4870248	REQ					•Spacer ring	•Anillo distanciador	•Anel espaçador	•Bague entretoise	THICK = 3,36 MM
	VOE 4870249	REQ					•Spacer ring	•Anillo distanciador	•Anel espaçador	•Bague entretoise	THICK = 3,39 MM
	VOE 4870250	REQ					•Spacer ring	•Anillo distanciador	•Anel espaçador	•Bague entretoise	THICK = 3,42 MM
	VOE 4870245	REQ					•Spacer ring	•Anillo distanciador	•Anel espaçador	•Bague entretoise	THICK = 3,12 MM

1		**Final drive, rear** **Engranaje cambio central, trasero** **Comando final, traseiro** **Commandes finales, AR**	Catalogue id **20105**	Group **463**
2				
3			Illustr. No **1066721**	Section **160**
4				
5		**56092**	Issue **20021229-G**	Page **569**

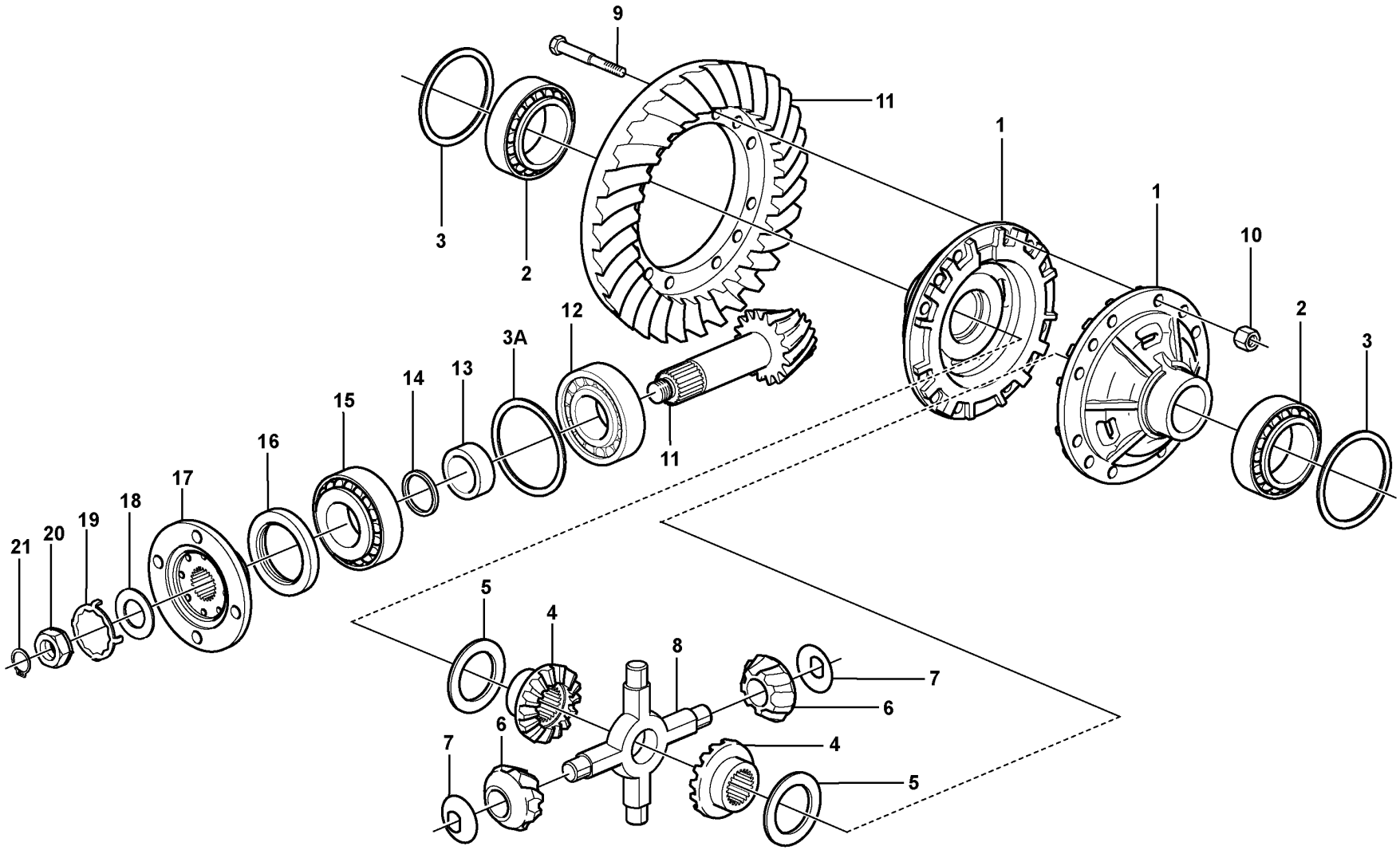

Volvo Construction Equipment
1066721

Fig.	Part No.	Quantity 1	2	3	PS	KIT	Description	Denominación	Denominação	Dénomination	Notes
	VOE 4870246	REQ					•Spacer ring	•Anillo distanciador	•Anel espaçador	•Bague entretoise	THICK = 3,15 MM
15	**VOE 15164989**	1					•Bearing	•Cojinete	•Rolamento	•Palier	
16	**VOE 4717576**	1					•Sealing ring	•Anillo retén	•Anel de vedação	•Bague étanchéité	
17	**VOE 11168030**	1					•Companion flange	•Brida	•Flange de acoplamento	•Flasque entraînement	
	VOE 11168081	1					••Dust cover	••Protección de polvo	••Tampa proteção	••Pare-poussière	
18	**VOE 943142**	1					•Sealing ring	•Anillo retén	•Anel de vedação	•Bague étanchéité	
19	**VOE 383992**	REQ					•Lock washer	•Arandela seguridad	•Arruela trava	•Rondelle verrouillage	
	VOE 382779	REQ					•Lock washer	•Arandela seguridad	•Arruela trava	•Rondelle verrouillage	
20	**VOE 4717504**	1					•Nut	•Tuerca	•Porca	•Écrou	
21	**VOE 914480**	1					•Snap ring	•Circlip	•Anel trava	•Circlip	

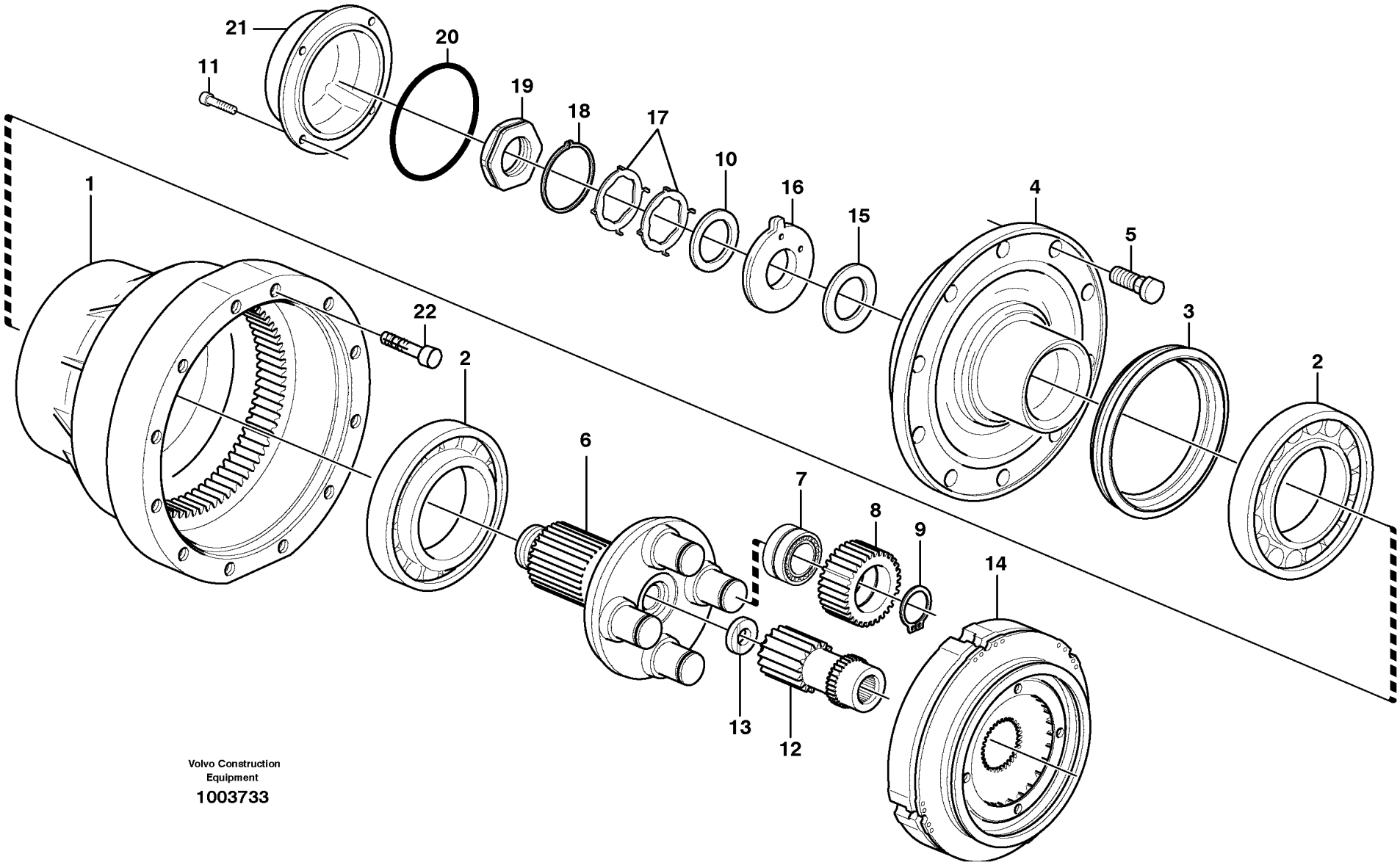

Volvo Construction Equipment

1003733

Fig.	Part No.	Quantity 1	2	3	4	5	PS	KIT	Description	Denominación	Denominação	Dénomination	Notes
1	**VOE 17204262**	2	2	2	2				Hub retainer	Retén de cubo	Retentor do cubo	Porte-moyeu	(VOE 11168141)
	VOE 17246883	2	2	2	2				•Gear ring	•Corona dentada	•Coroa dentada	•Couronne	
2	**VOE 184838**	4	4	4	4				Roller bearing	Cojinete rodillo	Rolamento de rolos	Roulement à rouleaux	
3	**VOE 11102861**	2	2	2	2				Sealing ring	Anillo retén	Anel de vedação	Bague étanchéité	
4	**VOE 15122238**	2	2	2	2				Hub	Cubo	Cubo	Moyeu	
5	**VOE 15107871**	32	32	32	32				•Wheel stud	•Perno de rueda	•Prisioneiro de roda	•Goujon de roue	
6	**VOE 17424252**	2	2	2	2				Planet Carrier	Portasatelites	Porta satélites	Porte-satellite	(VOE 11102858)
7	**VOE 11035523**	8	8	8	8				Bearing	Cojinete	Mancal	Roulement	
8	**VOE 11035817**	8	8	8	8				Planet gear	Satélite	Engr. planetária	Satellite	
9	**VOE 914470**	8	8	8	8				Snap ring	Circlip	Anel trava	Circlip	
10	**VOE 1523317**	2	2	2	2				Washer	Arandela	Arruela	Rondelle	
11	**VOE 967634**	8	8	8	8				Hex. socket screw	Tornillo de hexágono embutido	Parafuso soquete sext	Vis à six pans creux	
12	**VOE 11035816**	2	2	2	2				Sun gear	Planeta	Engrenagem solar	Planétaire	
13	**VOE 11035554**	2	2	2	2				Washer	Arandela	Arruela	Rondelle	
14		2	2						Multidisc brake	Disco frenos	Freio multi-disco	Frein multidisq	See group 517-100 page 603
14				2	2				Multidisc brake	Disco frenos	Freio multi-disco	Frein multidisq	See group 517-150 page 605
15	**VOE 11102823**	REQ	REQ	REQ	REQ				Shim	Laminilla de ajuste	Calço de ajuste	Cale de réglage	THICK=1,0MM
	VOE 11034512	REQ	REQ	REQ	REQ				Shim	Laminilla de ajuste	Calço de ajuste	Cale de réglage	THICK=0,35MM
	VOE 11034513	REQ	REQ	REQ	REQ				Shim	Laminilla de ajuste	Calço de ajuste	Cale de réglage	THICK=0,25MM
	VOE 11034514	REQ	REQ	REQ	REQ				Shim	Laminilla de ajuste	Calço de ajuste	Cale de réglage	THICK=0,20MM
16	**VOE 11034507**	2	2	2	2				Washer	Arandela	Arruela	Rondelle	
17	**VOE 1523318**	REQ	REQ	REQ	REQ				Lock washer	Arandela seguridad	Arruela trava	Rondelle verrouillage	ALT
	VOE 1523319	REQ	REQ	REQ	REQ				Lock washer	Arandela seguridad	Arruela trava	Rondelle verrouillage	ALT
18	**VOE 914484**	2	2	2	2				Snap ring	Circlip	Anel trava	Circlip	
19	**VOE 1522293**	2	2	2	2				Nut	Tuerca	Porca	Écrou	
20	**VOE 13946442**	2	2	2	2				O-ring	Anillo tórico	Anel-o	Joint torique	
21	**VOE 11102336**	2	2	2	2				Cover	Capó	Capô	Capot	
22	**VOE 13968816**	32	32	32	32				Allen Hd Screw	Torn Hex Embut	Parafuso Allen Hd	Vis A 6 Pans Cr	

3631) S/N - 27021 SWE, S/N - 71705 BRA, S/N - 69015 USA, S/N - 43410 IRN
3632) S/N 27022 - SWE, S/N 71706 - BRA, S/N 69016 - USA, S/N 43411 - IRN

1	**3631) 23950 STD**
2	**3631) 23951**
3	**3632) 56010 STD**
4	**3632) 56011 (83428)**
5	

Planetary axle, rear
Puente motor, trasero
Eixo planetário, traseiro
Pont moteur, ar.

Catalogue id	Group
20105	**463**
Illustr. No	Section
1003733	**200**
Issue	Page
20021229-G	**573**

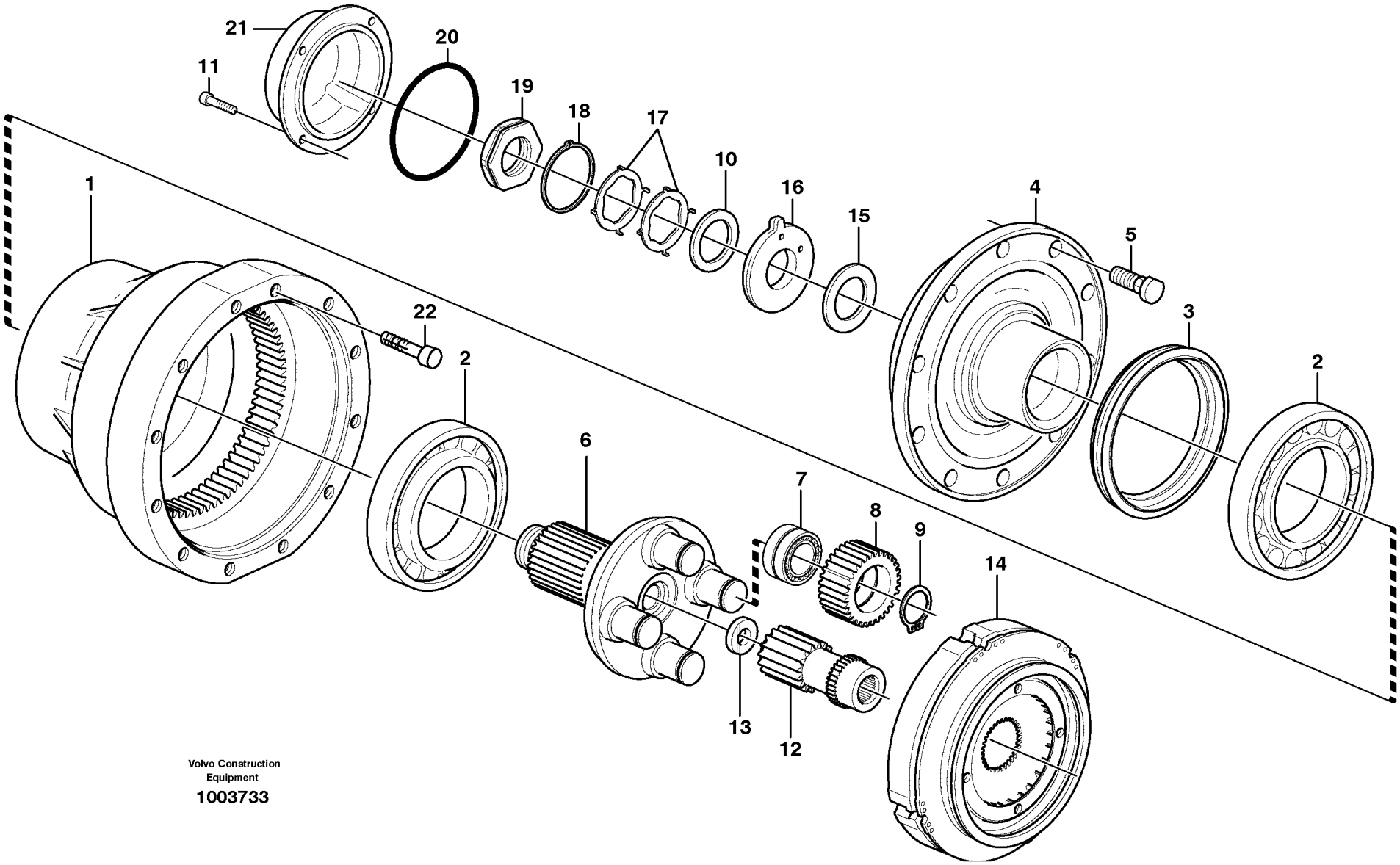

Volvo Construction Equipment

1003733

Fig.	Part No.	Quantity 1	2	3	4	5	PS	KIT	Description	Denominación	Denominação	Dénomination	Notes
	VOE 56093	1							Planetary Axle	Eje Planetario	Eixo planetário	Axe Planetaire	
	VOE 56092	1							Planetary Axle	Eje Planetario	Eixo planetário	Axe Planetaire	
1	**VOE 17204262**	2							•Hub retainer	•Retén de cubo	•Retentor do cubo	•Porte-moyeu	
	VOE 17246883	2							••Gear ring	••Corona dentada	••Coroa dentada	••Couronne	
2	**VOE 184838**	4							•Roller bearing	•Cojínete rodillo	•Rolamento de rolos	•Roulement à rouleaux	
3	**VOE 11102861**	2							•Sealing ring	•Anillo retén	•Anel de vedação	•Bague étanchéité	
4	**VOE 15122238**	2							•Hub	•Cubo	•Cubo	•Moyeu	
5	**VOE 15107871**	32							••Wheel stud	••Perno de rueda	••Prisioneiro de roda	••Goujon de roue	
6	**VOE 17424252**	2							•Planet Carrier	•Portasatelites	•Porta satélites	•Porte-satellite	
7	**VOE 11035523**	8							•Bearing	•Cojinete	•Mancal	•Roulement	
8	**VOE 11035817**	8							•Planet gear	•Satélite	•Engr. planetária	•Satellite	
9	**VOE 914470**	8							•Snap ring	•Circlip	•Anel trava	•Circlip	
10	**VOE 1523317**	2							•Washer	•Arandela	•Arruela	•Rondelle	
11	**VOE 967634**	8							•Hex. socket screw	•Tornillo de hexágono embutido	•Parafuso soquete sext	•Vis à six pans creux	
12	**VOE 11035816**	2							•Sun gear	•Planeta	•Engrenagem solar	•Planétaire	
13	**VOE 11035554**	2							•Washer	•Arandela	•Arruela	•Rondelle	
14	**VOE 15041674**	2							•Brake plate	•Placa de freno	•	•Plaque de frein	See group 517-160 page 607
15	**VOE 11102823**	REQ							•Shim	•Laminilla de ajuste	•Calço de ajuste	•Cale de réglage	THICK = 1,00 MM
	VOE 11034512	REQ							•Shim	•Laminilla de ajuste	•Calço de ajuste	•Cale de réglage	THICK = 0,35 MM
	VOE 11034513	REQ							•Shim	•Laminilla de ajuste	•Calço de ajuste	•Cale de réglage	THICK = 0,25 MM
	VOE 11034514	REQ							•Shim	•Laminilla de ajuste	•Calço de ajuste	•Cale de réglage	THICK = 0,20 MM
16	**VOE 11034507**	2							•Washer	•Arandela	•Arruela	•Rondelle	
17	**VOE 1523318**	REQ							•Lock washer	•Arandela seguridad	•Arruela trava	•Rondelle verrouillage	
	VOE 1523319	REQ							•Lock washer	•Arandela seguridad	•Arruela trava	•Rondelle verrouillage	
18	**VOE 914484**	2							•Snap ring	•Circlip	•Anel trava	•Circlip	
19	**VOE 1522293**	2							•Nut	•Tuerca	•Porca	•Écrou	
20	**VOE 13946442**	2							•O-ring	•Anillo tórico	•Anel-o	•Joint torique	
21	**VOE 11102336**	2							•Cover	•Capó	•Capô	•Capot	
22	**VOE 13968816**	32							•Allen Hd Screw	•Torn Hex Embut	•Parafuso Allen Hd	•Vis A 6 Pans Cr	

1		**Planetary gear** **Engranaje planetario** **Engrenagem planetária** **Réducteur planétaire**	Catalogue id **20105**	Group **463**
2				
3			Illustr. No **1003733**	Section **220**
4				
5		**56092, 56093**	Issue **20021229-G**	Page **575**

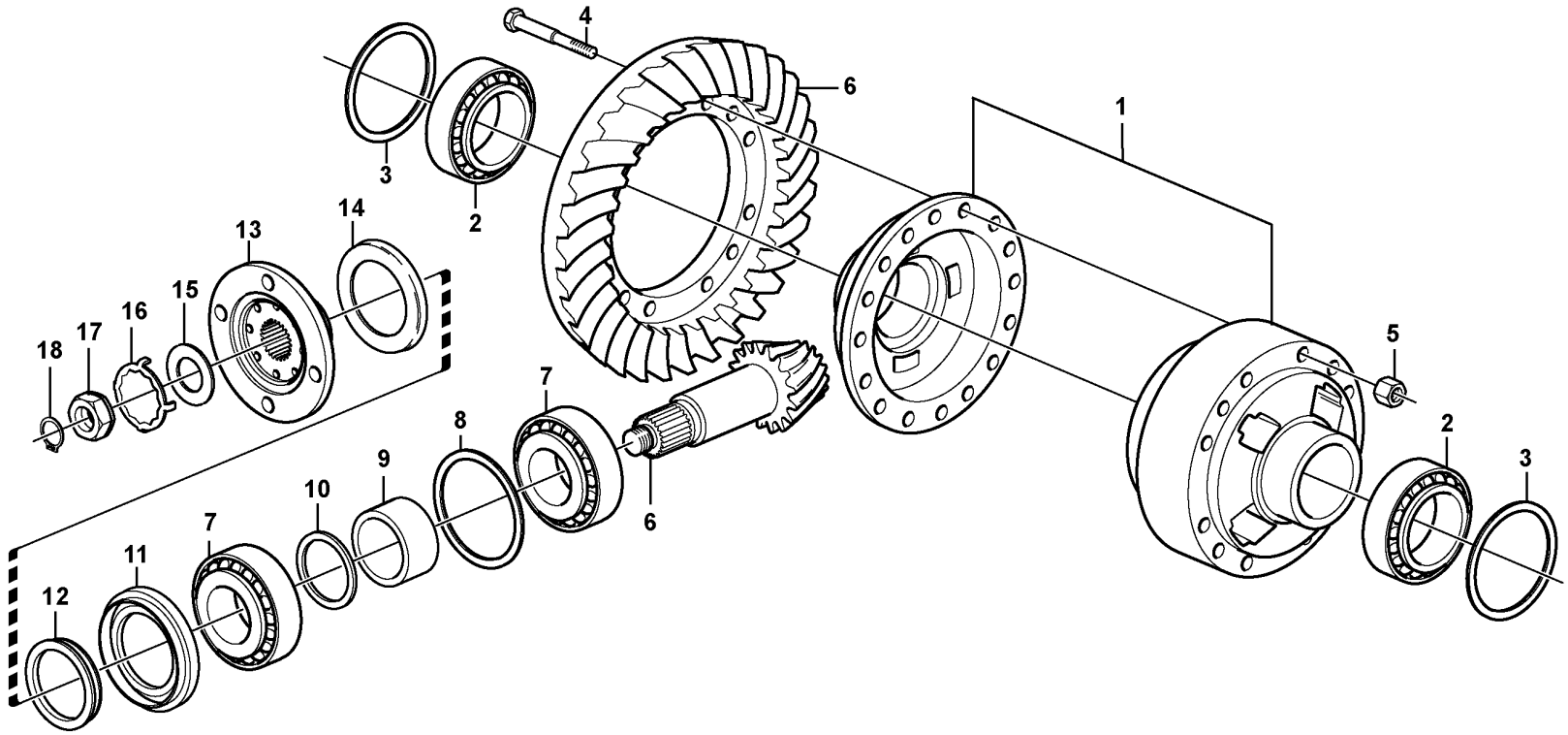

Volvo Construction Equipment

1024393

Fig.	Part No.	Quantity 1	2	3	PS	KIT	Description	Denominación	Denominação	Dénomination	Notes
1	VOE 11168066	2					Differential	Diferencial	Diferencial	Différentiel	
2	VOE 184688	2					Roller bearing	Cojínete rodillo	Rolamento de rolos	Roulement à rouleaux	
3	VOE 11034319	REQ					Shim	Laminilla de ajuste	Calço de ajuste	Cale de réglage	T = 1,00 MM
3	VOE 11034320	REQ					Shim	Laminilla de ajuste	Calço de ajuste	Cale de réglage	T = 0,35 MM
3	VOE 11034321	REQ					Shim	Laminilla de ajuste	Calço de ajuste	Cale de réglage	T = 0,10 MM
4	VOE 11035998	16					Screw	Tornillo	Parafuso	Vis	
5	VOE 11035850	16					Nut	Tuerca	Porca	Écrou	
6	VOE 11103215	1			SS		Drive gear set	Juego piñón	Jogo do pinhão	Kit de pignon	
6		1			NS		•Pinion	•Pinon	•Pinhão	•Pignon	
6		1			NS		•Crown Wheel	•Corona	•	•Couronne	
7	VOE 17221241	2					Roller bearing	Cojínete rodillo	Rolamento de rolos	Roulement à rouleaux	(VOE 184660)
8	VOE 11168057	REQ					Shim	Laminilla de ajuste	Calço de ajuste	Cale de réglage	THICK=1,00MM
8	VOE 11168058	REQ					Shim	Laminilla de ajuste	Calço de ajuste	Cale de réglage	THICK=0,35MM
8	VOE 11103462	REQ					Shim	Laminilla de ajuste	Calço de ajuste	Cale de réglage	THICK=0,2MM
8	VOE 11168059	REQ					Shim	Laminilla de ajuste	Calço de ajuste	Cale de réglage	THICK=0,10MM
9	VOE 11168042	1					Spacer sleeve	Manguito distanciador	Luva espaçadora	Douille entretoise	
10	VOE 11034828	REQ					Spacer ring	Anillo distanciador	Anel espaçador	Bague entretoise	THICK=2,82MM
10	VOE 11034829	REQ					Spacer ring	Anillo distanciador	Anel espaçador	Bague entretoise	THICK=2,85MM
10	VOE 11034830	REQ					Spacer ring	Anillo distanciador	Anel espaçador	Bague entretoise	THICK=2,91MM
10	VOE 11034831	REQ					Spacer ring	Anillo distanciador	Anel espaçador	Bague entretoise	THICK=3,06MM
10	VOE 4870247	REQ					Spacer ring	Anillo distanciador	Anel espaçador	Bague entretoise	THICK=3,21MM
10	VOE 4870248	REQ					Spacer ring	Anillo distanciador	Anel espaçador	Bague entretoise	THICK=3,36MM
10	VOE 4870249	REQ					Spacer ring	Anillo distanciador	Anel espaçador	Bague entretoise	THICK=3,39MM
10	VOE 4870250	REQ					Spacer ring	Anillo distanciador	Anel espaçador	Bague entretoise	THICK=3,42MM
11	VOE 4717576	1					Sealing ring	Anillo retén	Anel de vedação	Bague étanchéité	
12	VOE 943142	1					Sealing ring	Anillo retén	Anel de vedação	Bague étanchéité	
13	VOE 11168030	1					Companion flange	Brida	Flange de acoplamento	Flasque entraînement	
14	VOE 11168081	1					•Dust cover	•Protección de polvo	•Tampa proteção	•Pare-poussière	
15	VOE 383992	1					Lock washer	Arandela seguridad	Arruela trava	Rondelle verrouillage	ALT
16	VOE 382779	1					Lock washer	Arandela seguridad	Arruela trava	Rondelle verrouillage	ALT
17	VOE 4717504	1					Nut	Tuerca	Porca	Écrou	

1		**Final drive, rear** **Engranaje cambio central, trasero** **Comando final, traseiro** **Commandes finales, AR**	Catalogue id **20105**	Group **463**
2				
3			Illustr. No **1024393**	Section **250**
4				
5		**23951, 56011 (80950)**	Issue **20021229-G**	Page **577**

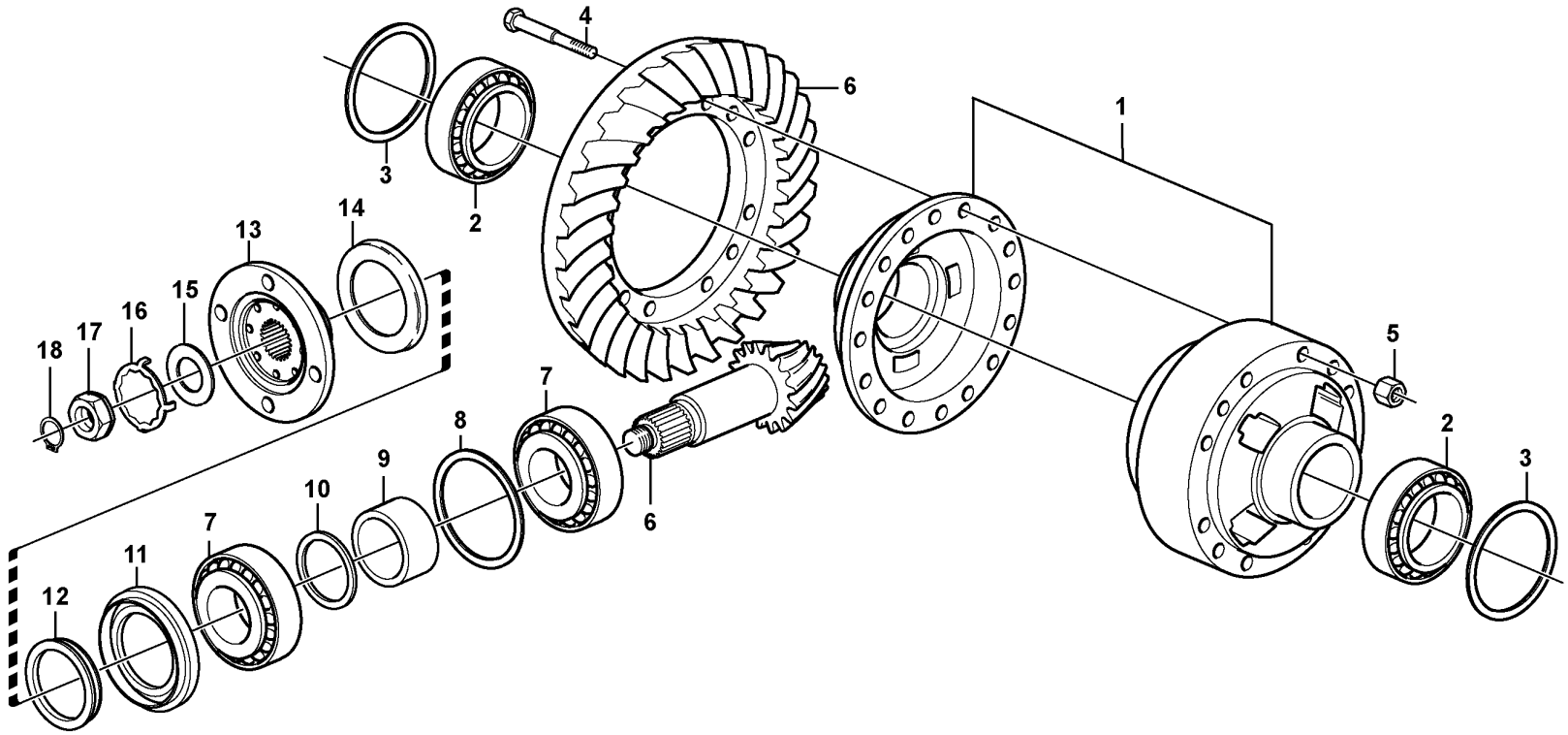

Volvo Construction Equipment

1024393

Fig.	Part No.	Quantity 1	2	3	PS	KIT	Description	Denominación	Denominação	Dénomination	Notes
18	VOE 914480	1					Snap ring	Circlip	Anel trava	Circlip	

1		**Final drive, rear** **Engranaje cambio central, trasero** **Comando final, traseiro** **Commandes finales, AR**	Catalogue id **20105**	Group **463**
2				
3			Illustr. No **1024393**	Section **250**
4				
5		**23951, 56011 (80950)**	Issue **20021229-G**	Page **579**

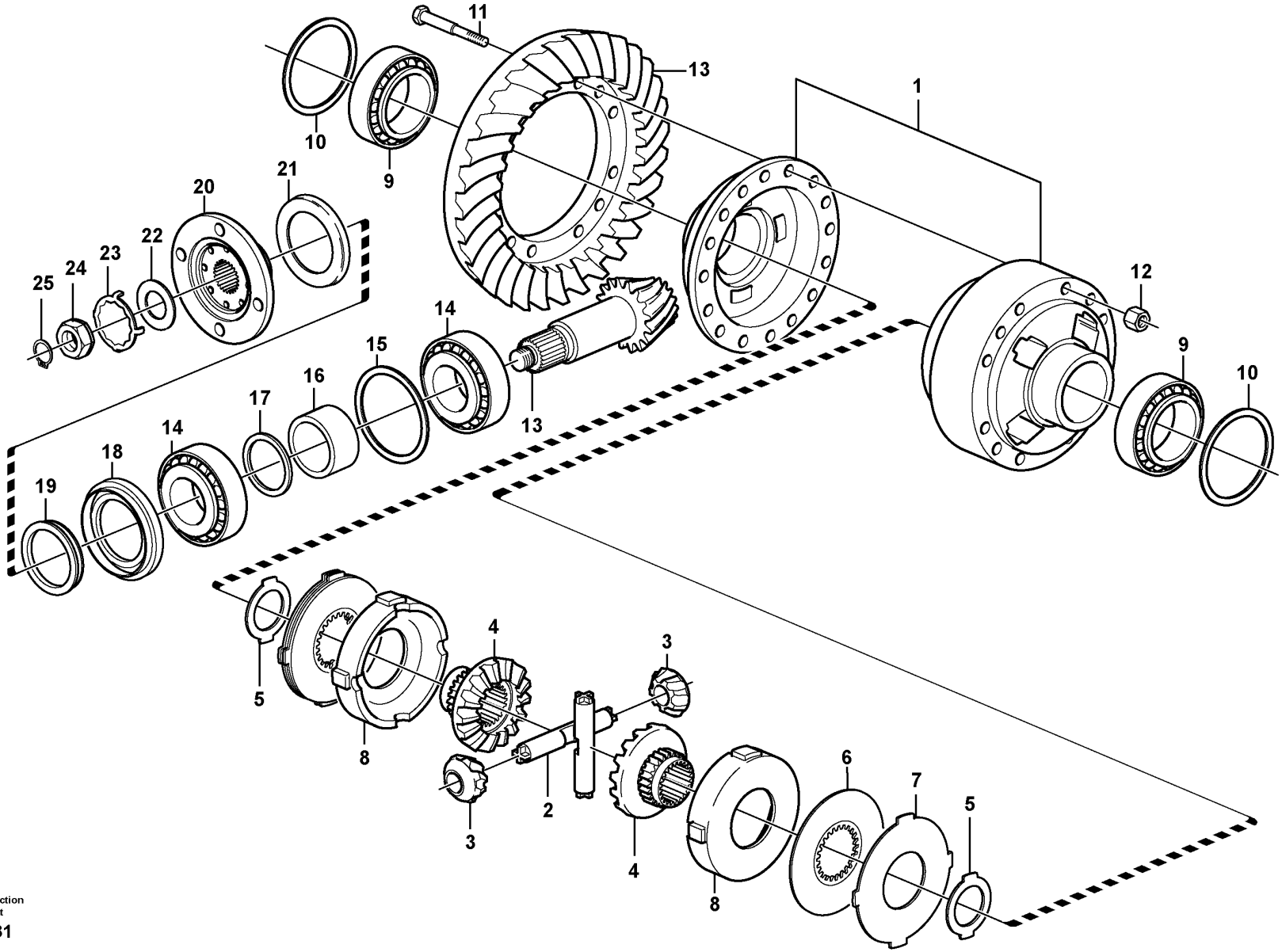

Volvo Construction Equipment

1013031

Fig.	Part No.	Quantity 1	2	3	PS	KIT	Description	Denominación	Denominação	Dénomination	Notes
	VOE 56093	1					Planetary Axle	Eje Planetario	Eixo planetário	Axe Planetaire	
1	VOE 11168066	1					•Differential	•Diferencial	•Diferencial	•Différentiel	
2	VOE 11712143	2					••Spider	••Cruceta	••Cruzeta	••Croisillon	
3	VOE 11712141	4					••Differential side gear	••Engranaje diferencial	••Engr lateral do difer	••Pignon différentiel	
4	VOE 11712140	2					••Differential side gear	••Engranaje diferencial	••Engr lateral do difer	••Pignon différentiel	
5	VOE 11701900	2					••Thrust washer	••Arandela axial	••Arruela trava	••Disque de butée	
6	VOE 11711999	4					••Friction disc	••Disco de fricción	••Disco fricção	••Disque de frottement	
7	VOE 11712000	1					••Friction plate	••Plato de fricción	••Platô fricção	••Plaque de friction	
7	VOE 11712137	2					••Friction plate	••Plato de fricción	••Platô fricção	••Plaque de friction	
7	VOE 11712138	1					••Friction plate	••Plato de fricción	••Platô fricção	••Plaque de friction	
8	VOE 11712139	2					••Plate	••Chapa	••Chapa	••Tôle	
9	VOE 184688	2					•Roller bearing	•Cojinete rodillo	•Rolamento de rolos	•Roulement à rouleaux	
10	VOE 11034319	REQ					•Shim	•Laminilla de ajuste	•Calço de ajuste	•Cale de réglage	THICK = 1,00 MM
10	VOE 11034320	REQ					•Shim	•Laminilla de ajuste	•Calço de ajuste	•Cale de réglage	THICK = 0,35 MM
10	VOE 11034321	REQ					•Shim	•Laminilla de ajuste	•Calço de ajuste	•Cale de réglage	THICK = 0,10 MM
11	VOE 11035998	16					•Screw	•Tornillo	•Parafuso	•Vis	
12	VOE 11035850	16					•Nut	•Tuerca	•Porca	•Écrou	
13	VOE 17210900	1					•Drive gear set	•Juego piñón	•Jogo do pinhão	•Kit de pignon	
13		1			NS		••Pinion	••Piñón	••Pinhão	••Pignon	
13		1			NS		••Crown Wheel	••Corona	••	••Couronne	
14	VOE 15164989	2					•Bearing	•Cojinete	•Rolamento	•Palier	
15	VOE 11168057	REQ					•Shim	•Laminilla de ajuste	•Calço de ajuste	•Cale de réglage	THICK = 1,00 MM
15	VOE 11168058	REQ					•Shim	•Laminilla de ajuste	•Calço de ajuste	•Cale de réglage	THICK = 0,35 MM
15	VOE 11103462	REQ					•Shim	•Laminilla de ajuste	•Calço de ajuste	•Cale de réglage	THICK = 0,20 MM
15	VOE 11168059	REQ					•Shim	•Laminilla de ajuste	•Calço de ajuste	•Cale de réglage	THICK = 0,10 MM
16	VOE 11168042	1					•Spacer sleeve	•Manguito distanciador	•Luva espaçadora	•Douille entretoise	
17	VOE 11034828	REQ					•Spacer ring	•Anillo distanciador	•Anel espaçador	•Bague entretoise	THICK = 2,82 MM
17	VOE 11034829	REQ					•Spacer ring	•Anillo distanciador	•Anel espaçador	•Bague entretoise	THICK = 2,85 MM
17	VOE 11034830	REQ					•Spacer ring	•Anillo distanciador	•Anel espaçador	•Bague entretoise	THICK = 2,91 MM
17	VOE 11034831	REQ					•Spacer ring	•Anillo distanciador	•Anel espaçador	•Bague entretoise	THICK = 3,06 MM
17	VOE 4870245	REQ					•Spacer ring	•Anillo distanciador	•Anel espaçador	•Bague entretoise	THICK = 3,12 MM

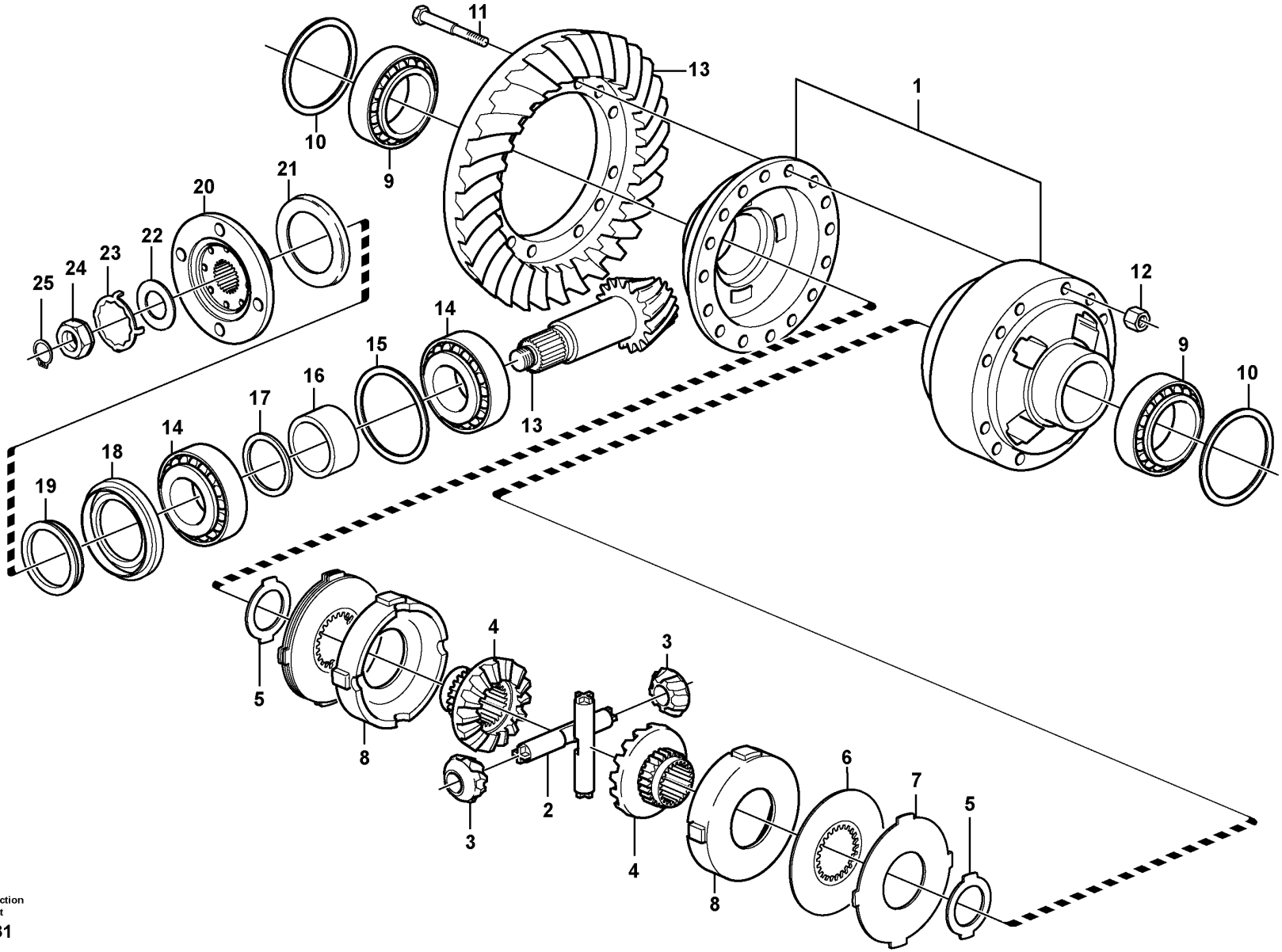

Volvo Construction Equipment

1013031

Fig.	Part No.	Quantity 1	2	3	PS	KIT	Description	Denominación	Denominação	Dénomination	Notes
17	**VOE 4870246**	REQ					•Spacer ring	•Anillo distanciador	•Anel espaçador	•Bague entretoise	THICK = 3,15 MM
17	**VOE 4870247**	REQ					•Spacer ring	•Anillo distanciador	•Anel espaçador	•Bague entretoise	THICK = 3,21 MM
17	**VOE 4870248**	REQ					•Spacer ring	•Anillo distanciador	•Anel espaçador	•Bague entretoise	THICK = 3,36 MM
17	**VOE 4870249**	REQ					•Spacer ring	•Anillo distanciador	•Anel espaçador	•Bague entretoise	THICK = 3,39 MM
17	**VOE 4870250**	REQ					•Spacer ring	•Anillo distanciador	•Anel espaçador	•Bague entretoise	THICK = 3,42 MM
18	**VOE 4717576**	1					•Sealing ring	•Anillo retén	•Anel de vedação	•Bague étanchéité	
19	**VOE 943142**	1					•Sealing ring	•Anillo retén	•Anel de vedação	•Bague étanchéité	
20	**VOE 11168030**	1					•Companion flange	•Brida	•Flange de acoplamento	•Flasque entraînement	
21	**VOE 11168081**	1					••Dust cover	••Protección de polvo	••Tampa proteção	••Pare-poussière	
22	**VOE 383992**	REQ					•Lock washer	•Arandela seguridad	•Arruela trava	•Rondelle verrouillage	
23	**VOE 382779**	REQ					•Lock washer	•Arandela seguridad	•Arruela trava	•Rondelle verrouillage	
24	**VOE 4717504**	1					•Nut	•Tuerca	•Porca	•Écrou	
25	**VOE 914480**	1					•Snap ring	•Circlip	•Anel trava	•Circlip	

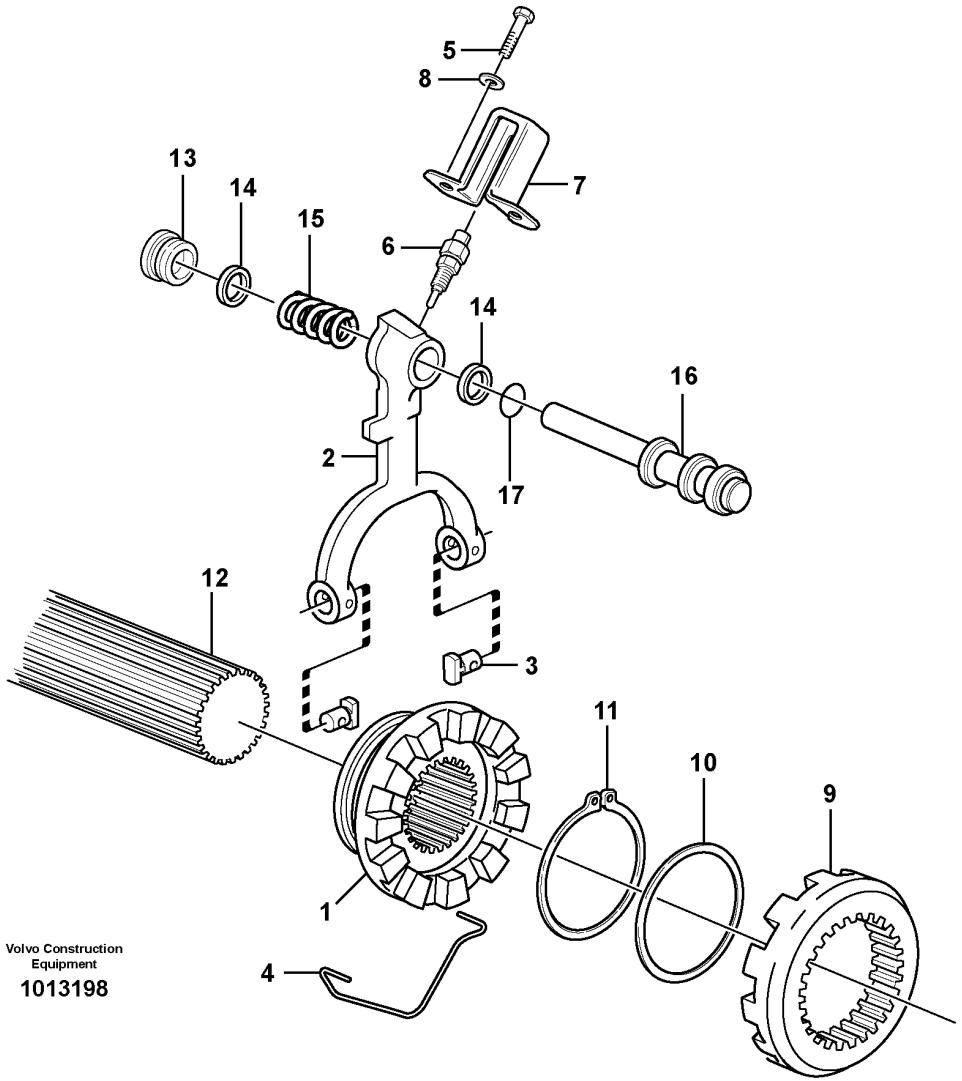
5
8
7
13
14
15
6
14
16
2
17
12
3
11
10
9
1
4
Volvo Construction Equipment
1013198

Fig.	Part No.	Quantity 1	2	3	PS	KIT	Description	Denominación	Denominação	Dénomination	Notes
1	VOE 1522135	1					Companion flange	Brida	Flange de acoplamento	Flasque entraînement	
2	VOE 11168135	1					Selector fork	Horquilla de cambio	Garfo seletor	Fourchette	
3	VOE 1523087	2					Pin	Pasador	Coupilha	Clavette	
4	VOE 1523084	1					Lock brace	Brazo de seguridad	Braço de travamento	Étrier verrouillage	
5	VOE 946440	2					Flange screw	Tornillo embridado	Parafuso flangeado	Vis à embase	
6	VOE 11039219	1					Switch	Interruptor	Interruptor	Contacteur	(SE4608) SE4609
7	VOE 1522445	1					Protecting casing	Cubierta de protección	Tampa protetora	Capot protection	
8		2					Spring Washer	Arandela flexible	Arruela de mola	Rondelle élastique	
9	VOE 1522099	1					Companion flange	Brida	Flange de acoplamento	Flasque entraînement	
10	VOE 1522102	1					Washer	Arandela	Arruela	Rondelle	
11	VOE 945506	1					Snap ring	Circlip	Anel trava	Circlip	
12		1					Shaft	Arbol	Eixo	Arbre	
13	VOE 11168128	1					Bushing	Casquillo	Bucha	Bague	
14	VOE 11168132	2					Guide ring	Anillo de guía	Anel guia	Bague guide	
15	VOE 11168028	1					Return spring	Resorte antagonista	Mola de retorno	Ressort de rappel	
16	VOE 11168127	1					Piston	Pistón	Pistão	Piston	
17	VOE 925058	1					O-ring	Anillo tórico	Anel-o	Joint torique	

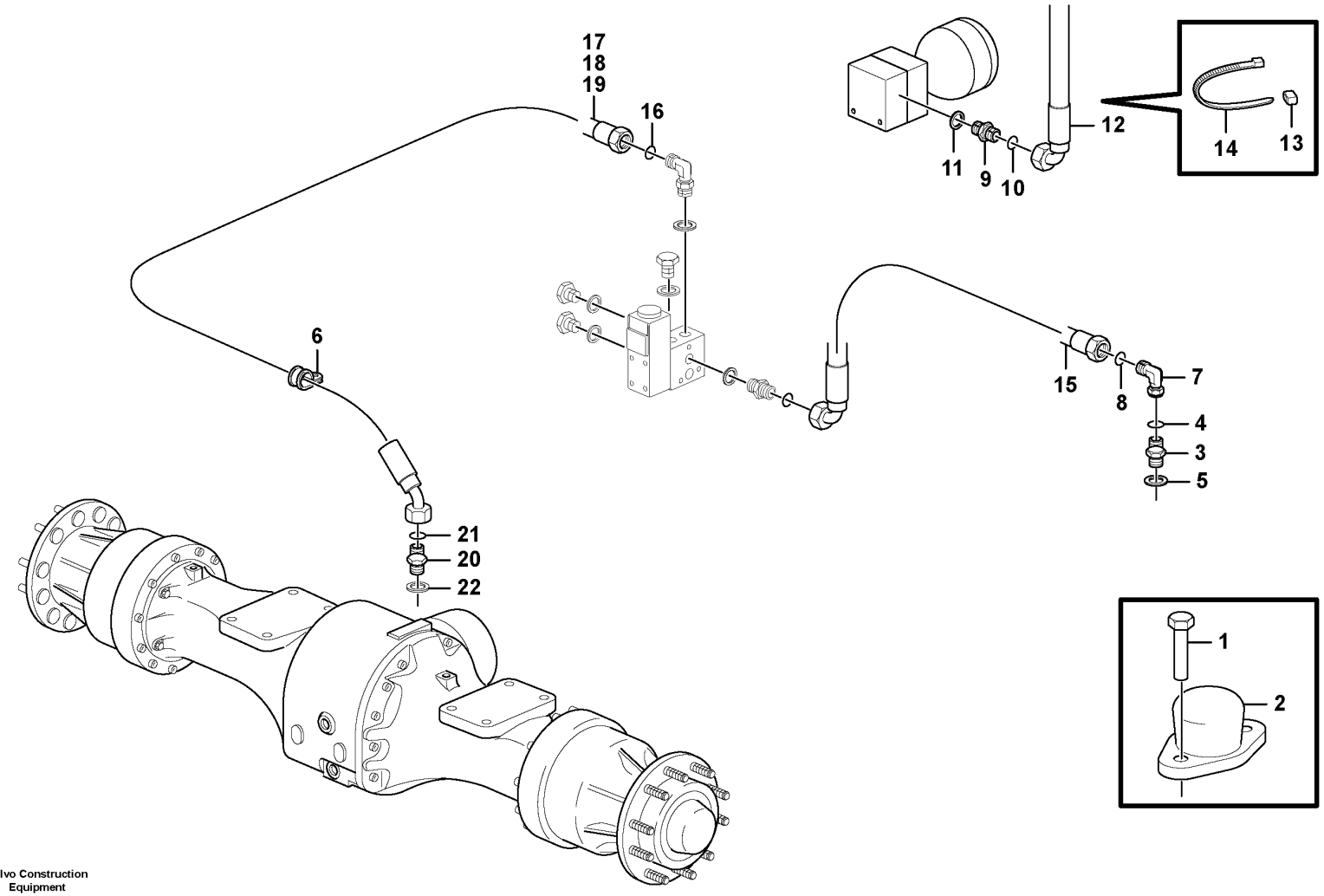

Volvo Construction Equipment

1085123

Fig.	Part No.	Quantity 1	2	3	PS	KIT	Description	Denominación	Denominação	Dénomination	Notes
1		2			NS		Screw	Tornillo	Parafuso	Vis	
2		1					Foot Operated Switch	Contacto Freno		Contacteur Au Pied	(VOE 4880492)
3	VOE 13933855	1					Nipple	Niple	Niple	Raccord	MA4603
4	VOE 990737	1					•O-ring	•Anillo tórico	•Anel-o	•Joint torique	
5	VOE 14213676	1					•Sealing ring	•Anillo retén	•Anel de vedação	•Bague étanchéité	
6	VOE 952631	1					Clamp	Abrazadera	Braçadeira	Collier serrage	
7		1			NS		Elbow nipple	Niple angular	União joelho	Raccord angulaire	
8	VOE 990737	1					•O-ring	•Anillo tórico	•Anel-o	•Joint torique	
9	VOE 13933900	1					Elbow nipple	Niple angular	Cotovelo	Raccord coudé	S/N 29044 - S/N 72155 -
	VOE 990737	1					•O-ring	•Anillo tórico	•Anel-o	•Joint torique	
9	VOE 14345423	1					Nipple	Niple	Niple	Raccord	S/N - 29326, S/N - 72461
9	VOE 935085	1					Nipple	Niple	Niple	Raccord	S/N 29327 -, S/N 72462 -
10	VOE 990737	1					•O-ring	•Anillo tórico	•Anel-o	•Joint torique	(VOE 4880492)
11	VOE 14211856	1					•Sealing ring	•Anillo retén	•Anel de vedação	•Bague étanchéité	S/N - 29326, S/N - 72461
12	VOE 936655	1					Hose assembly	Conducto	Mangueira completa	Conduit flexible	
	VOE 11410581	1					Hose assembly	Conducto	Mangueira completa	Conduit flexible	84116
13	VOE 4881457	2					Marking sleeve	Manguito de marcaje	Luva indicadora	Douille marquage	
14	VOE 14016673	2					Strip clamp	Abrazadera de cinta	Cinta braçadeira	Serrage de ruban	
15	VOE 936702	1					Hose assembly	Conducto	Mangueira completa	Conduit flexible	
	VOE 11445446	1					Hose assembly	Conducto	Mangueira completa	Conduit flexible	84116
16	VOE 990737	1					•O-ring	•Anillo tórico	•Anel-o	•Joint torique	(VOE 4880492)
17	VOE 11163103	1					Hose assembly	Conducto	Mangueira completa	Conduit flexible	
	VOE 11172988	1					Hose assembly	Conducto	Mangueira completa	Conduit flexible	84116
18	VOE 927503	REQ					•Hydraulic hose	•Manguera hidráulica	•Mangueira hidráulica	•Flexible hydraulique	
19	VOE 11172988	1					Hose assembly	Conducto	Mangueira completa	Conduit flexible	82076
20	VOE 14345423	1					Nipple	Niple	Niple	Raccord	
21	VOE 990737	1					•O-ring	•Anillo tórico	•Anel-o	•Joint torique	(VOE 4880492)
22	VOE 14211856	1					•Sealing ring	•Anillo retén	•Anel de vedação	•Bague étanchéité	

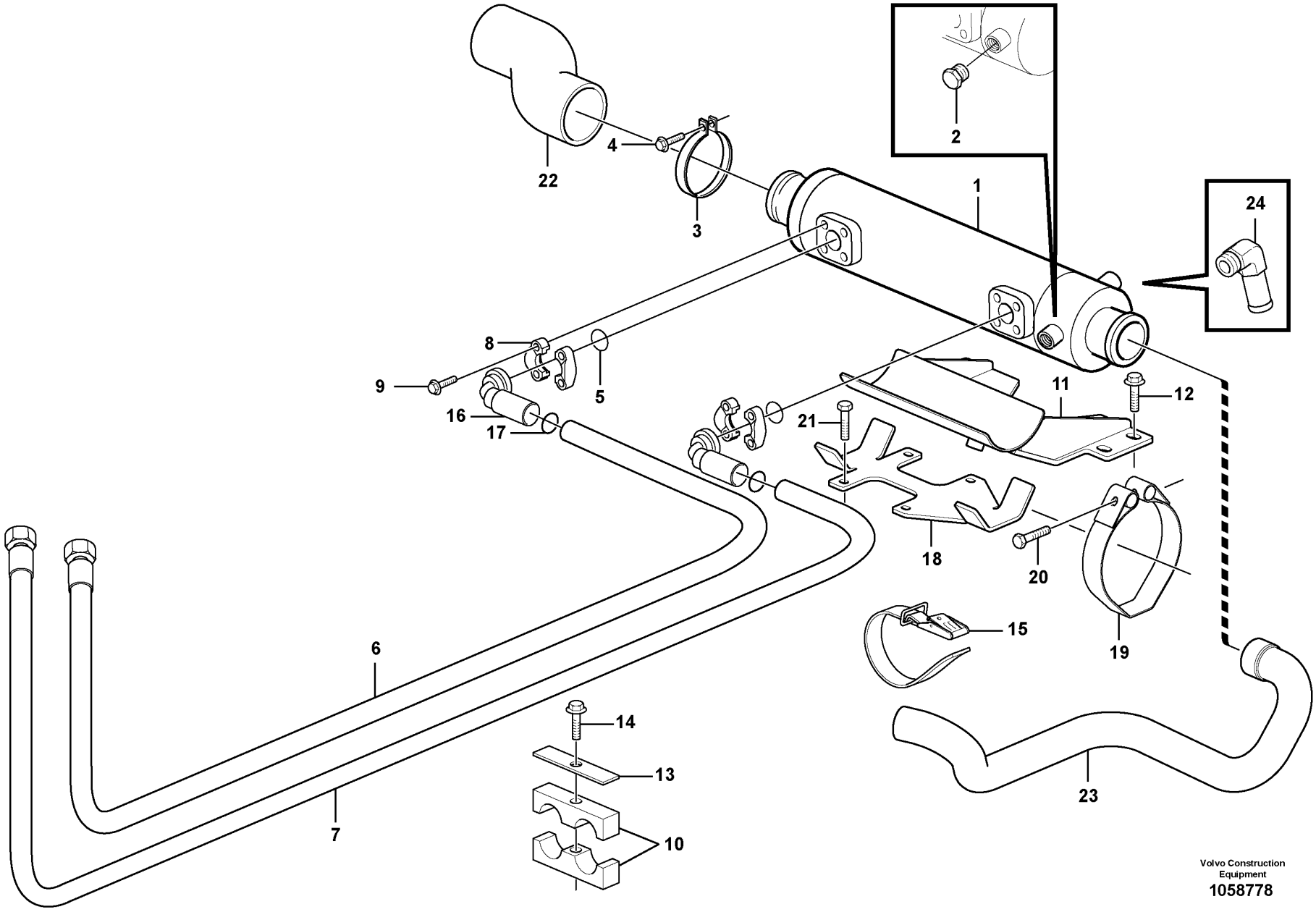

Volvo Construction Equipment
1058778

Fig.	Part No.	Quantity 1	2	3	PS	KIT	Description	Denominación	Denominação	Dénomination	Notes
1	VOE 4775421	1					Oil cooler	Enfriador de aceite	Resfriador de óleo	Radiateur huile	
1	VOE 11033177		1				Oil cooler	Enfriador de aceite	Resfriador de óleo	Radiateur huile	
2	VOE 479956	1					Plug	Tapón	Bujão	Tampon	
3	VOE 1545256	2					Tensioning band	Cinta tensora	Cinta tensora	Ruban de serrage	
4	VOE 1545257	2					Screw	Tornillo	Parafuso	Vis	
5	VOE 990756	2					Sealing ring	Anillo retén	Anel de vedação	Bague étanchéité	
6	VOE 11411296	1					Hose assembly	Conducto	Mangueira completa	Conduit flexible	
7	VOE 11411295	1					Hose assembly	Conducto	Mangueira completa	Conduit flexible	
8	VOE 11015455	4					Flange half	Mitad brida	Meia flange	Demi-bride	
9	VOE 946472	8					Flange screw	Tornillo embridado	Parafuso flangeado	Vis à embase	
10	VOE 11411419	2					Clamp	Abrazadera	Braçadeira	Collier serrage	
11	VOE 11411284	1					Bracket	Consola	Suporte	Console	
12	VOE 13946173	4					Screw	Tornillo	Parafuso	Vis	
13	VOE 4880585	2					Cover plate	Placa recurbrición	Tampa cobertura	Plaque de recouvrement	
14	VOE 13965179	2					Screw	Tornillo	Parafuso	Vis	
15	VOE 4881440	1					Cable tie	Abrazadera de cinta	Braçadeira	Serre-câble	
16	VOE 11411180	2					Adapter	Adaptador	Adaptador	Adaptateur	
17	VOE 990740	2					O-ring	Anillo tórico	Anel-o	Joint torique	
18	VOE 15411724		1				Bracket	Consola	Suporte	Console	
19	VOE 15411741		1				Clamp	Abrazadera	Braçadeira	Collier serrage	
20	VOE 1545257		1				Screw	Tornillo	Parafuso	Vis	
21	VOE 13946173		4				Screw	Tornillo	Parafuso	Vis	
22			1				Hose	Tubo flexible	Mangueira	Durit	See group 261-250 page 139
23			1				Radiator Hose	Manguera Radiad	Mangueira de radiador	Durit Radiateur	See group 261-250 page 139
24	VOE 15170020		1				Elbow nipple	Niple angular	Cotovelo	Raccord coudé	

1	STD
2	85045
3	
4	
5	

Oil cooler
Enfriador de aceite
Refrigerador de óleo
Radiateur d 'huile

33292 SWE S/N - 29067, BRA S/N - 72177

Catalogue id **20105**	Group **491**
Illustr. No **1058778**	Section **100**
Issue **20021229-G**	Page **589**

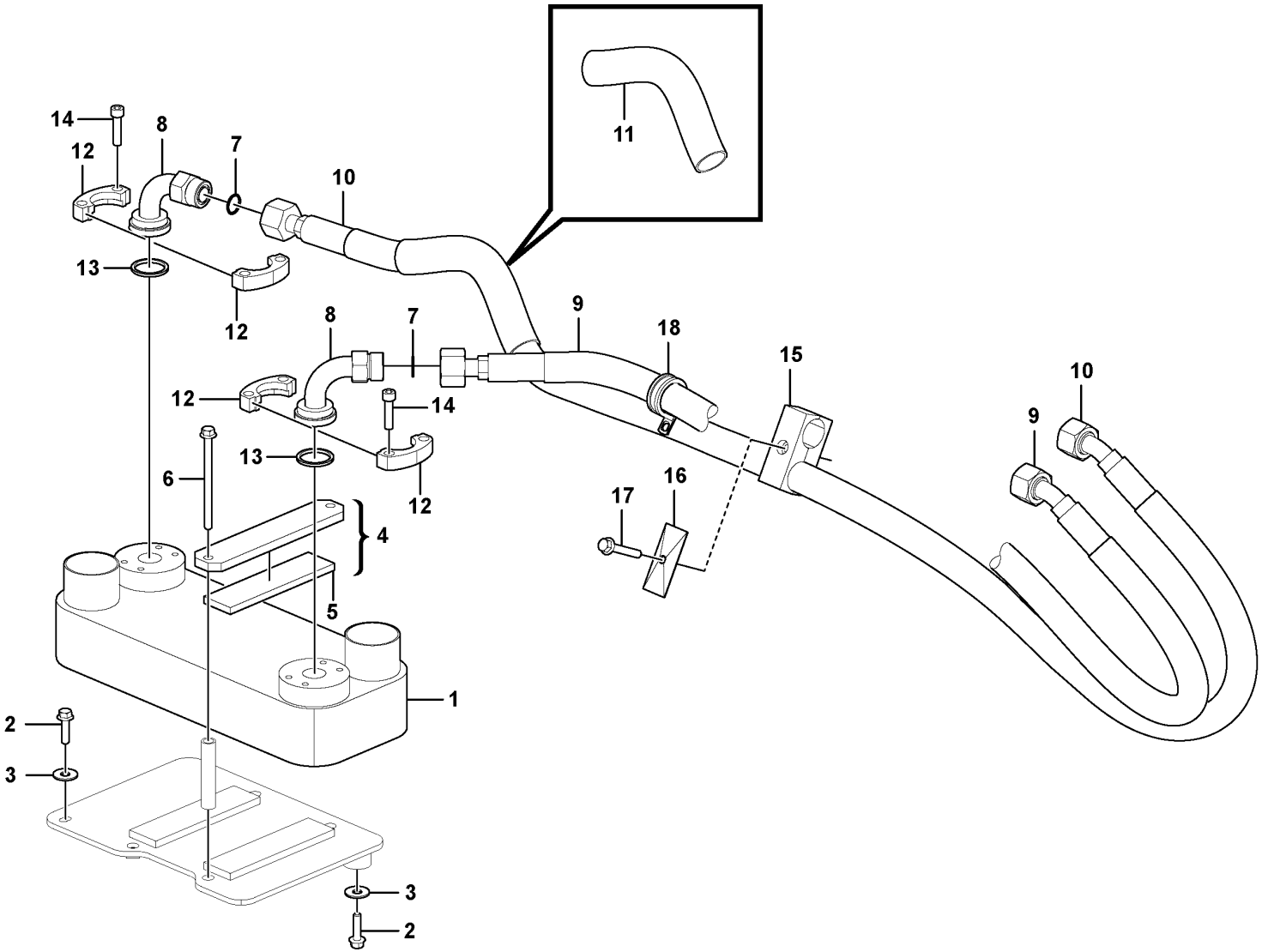

Volvo Construction Equipment
1088510

Fig.	Part No.	Quantity 1	2	3	PS	KIT	Description	Denominación	Denominação	Dénomination	Notes
1	VOE 11110049	1					Oil cooler	Enfriador de aceite	Resfriador de óleo	Radiateur huile	
2	VOE 946671	3					Flange screw	Tornillo embridado	Parafuso flangeado	Vis à embase	
3	VOE 13960143	3					Washer	Arandela	Arruela	Rondelle	
4	VOE 11410637	2					Tensioning plate	Placa tensora	Placa tensora	Plaque serrage	
5	VOE 11130496	2					•Rubber mat	•Alfombra de goma	•Tapete de borracha	•Tapis caoutchouc	
6	VOE 968842	4					Flange screw	Tornillo embridado	Parafuso flangeado	Vis à embase	
7	VOE 990740	2					O-ring	Anillo tórico	Anel-o	Joint torique	
8	VOE 11411180	2					Adapter	Adaptador	Adaptador	Adaptateur	
9	VOE 16628502	1					Hose assembly	Conducto	Mangueira completa	Conduit flexible	
10	VOE 16628498	1					Hose assembly	Conducto	Mangueira completa	Conduit flexible	
11	VOE 4880647	1					Sheath	Vaina Espiral	Estojo	Gaine Spirale	
12	VOE 11015455	4					Flange half	Mitad brida	Meia flange	Demi-bride	
13	VOE 990756	2					Sealing ring	Anillo retén	Anel de vedação	Bague étanchéité	
14	VOE 959239	8					Hex. socket screw	Tornillo de hexágono embutido	Parafuso soquete sext	Vis à six pans creux	
15	VOE 11411419	2					Clamp	Abrazadera	Braçadeira	Collier serrage	
16	VOE 4880585	2					Cover plate	Placa recurbrición	Tampa cobertura	Plaque de recouvrement	
17	VOE 13965179	2					Screw	Tornillo	Parafuso	Vis	
18	VOE 949850	1					Clamp	Abrazadera	Braçadeira	Collier serrage	

1		**Oil cooler** **Enfriador de aceite** **Refrigerador de óleo** **Radiateur d 'huile**	Catalogue id **20105**	Group **491**
2				
3			Illustr. No **1088510**	Section **150**
4				
5		**S/N 29068 -, S/N 72178 -**	Issue **20021229-G**	Page **591**

VOLVO

Volvo Construction Equipment
www.volvoce.com

GROUP		Section	Page
516	Multi-disc brake, front 3631), 23949	100	599
516	Multi-disc brake, front 3632), 56008	150	601
517	Multi-disc brake, rear 3631), 23950, 23951, 83428	100	603
517	Multi-disc brake, rear 3632), 56010, 56011, 83428	150	605
517	Multi-disc brake, rear 56092, 56093	160	607
522	Brake line, valve body - accumulators - accumulator - footbrake valve	100	609
522	Brake lines, footbrake valve - axles	300	613
522	Brake pipes, front axle and rear axle	350	617
525	Dual brake pedals	100	619
525	Footbrake valve 2464)	150	621
525	Footbrake valve 2463)	200	623
527	Valve and accumulators S/N -29326, S/N -72463	100	625
527	Valve and accumulators S/N 29327-, S/N 72464-	200	627
551	Parking brake system	100	629
551	Parking brake	150	633
551	Parking brake S/N SWE - 26403, USA - 68652, BRA - 71643	200	635
551	Parking brake S/N SWE 26404 -, USA 68653 -, BRA 71644 -	250	637

INDICE

Catalogue id	Group
20105	5
Issue	Page
20021229-G	594

GRUPO		Sección	Página
516	Freno de disco, delantero 3631), 23949	100	599
516	Freno de disco, delantero 3632), 56008	150	601
517	Freno de disco, trasero 3631), 23950, 23951, 83428	100	603
517	Freno de disco, trasero 3632), 56010, 56011, 83428	150	605
517	Freno de disco, trasero 56092, 56093	160	607
522	Conducto de freno, cuerpo valvula - acumulador - valvula freno pie	100	609
522	Conductos de freno, válvula de freno de pie - ejes	300	613
522	Tubos de freno, ejes delantero y trasero	350	617
525	Pedales de freno, dobles	100	619
525	Válvula de freno de servicio 2464)	150	621
525	Válvula de freno de servicio 2463)	200	623
527	Válvula y acumulador S/N -29326, S/N -72463	100	625
527	Válvula y acumulador S/N 29327-, S/N 72464-	200	627
551	Sistema de freno de estacionamiento	100	629
551	Freno estacionamiento	150	633
551	Freno estacionamiento S/N SWE - 26403, USA - 68652, BRA - 71643	200	635
551	Freno estacionamiento S/N SWE 26404 -, USA 68653 -, BRA 71644 -	250	637

GRUPO		Seção	Página
516	Freio multidisco, dianteiro 3631), 23949	100	599
516	Freio multidisco, dianteiro 3632), 56008	150	601
517	Freio multidisco, traseiro 3631), 23950, 23951, 83428	100	603
517	Freio multidisco, traseiro 3632), 56010, 56011, 83428	150	605
517	Freio multidisco, traseiro 56092, 56093	160	607
522	Linha de freio, corpo da válvula - acumuladores - acumulador - válvula do freio de pé	100	609
522	Linhas de freio, válvula do freio de pé - eixos	300	613
522	Tubos de freio, eixos dianteiro e traseiro	350	617
525	Pedais duplos de freio	100	619
525	Válvula do freio de pé 2464)	150	621
525	Válvula do freio de pé 2463)	200	623
527	Válvula e acumuladores S/N -29326, S/N -72463	100	625
527	Válvula e acumuladores S/N 29327-, S/N 72464-	200	627
551	Sistema de freio de estacionamento	100	629
551	Freio de estacionamento	150	633
551	Freio de estacionamento S/N SWE - 26403, USA - 68652, BRA - 71643	200	635
551	Freio de estacionamento S/N SWE 26404 -, USA 68653 -, BRA 71644 -	250	637

TABLE DES MATIÈRES

Catalogue id 20105 | Group 5
Issue 20021229-G | Page 596

GROUPE		Section	Page
516	Frein à disques, AV 3631), 23949	100	599
516	Frein à disques, AV 3632), 56008	150	601
517	Frein à disques, AR 3631), 23950, 23951, 83428	100	603
517	Frein à disques, AR 3632), 56010, 56011, 83428	150	605
517	Frein à disques, AR 56092, 56093	160	607
522	Conduit frein, bloc soupapes - accu - robinet frein a pied	100	609
522	Conduits de frein, robinet frein à pied - essieux	300	613
522	Conduit de frein, essieu avant - essieu arrière	350	617
525	Pédales de frein couplées	100	619
525	Soupape de frein à pedal 2464)	150	621
525	Soupape de frein à pedal 2463)	200	623
527	Soupape et accu S/N -29326, S/N -72463	100	625
527	Soupape et accu S/N 29327-, S/N 72464-	200	627
551	Système frein de stationnement	100	629
551	Frein parking	150	633
551	Frein parking S/N SWE - 26403, USA - 68652, BRA - 71643	200	635
551	Frein parking S/N SWE 26404 -, USA 68653 -, BRA 71644 -	250	637

VOLVO

Volvo Construction Equipment
www.volvoce.com

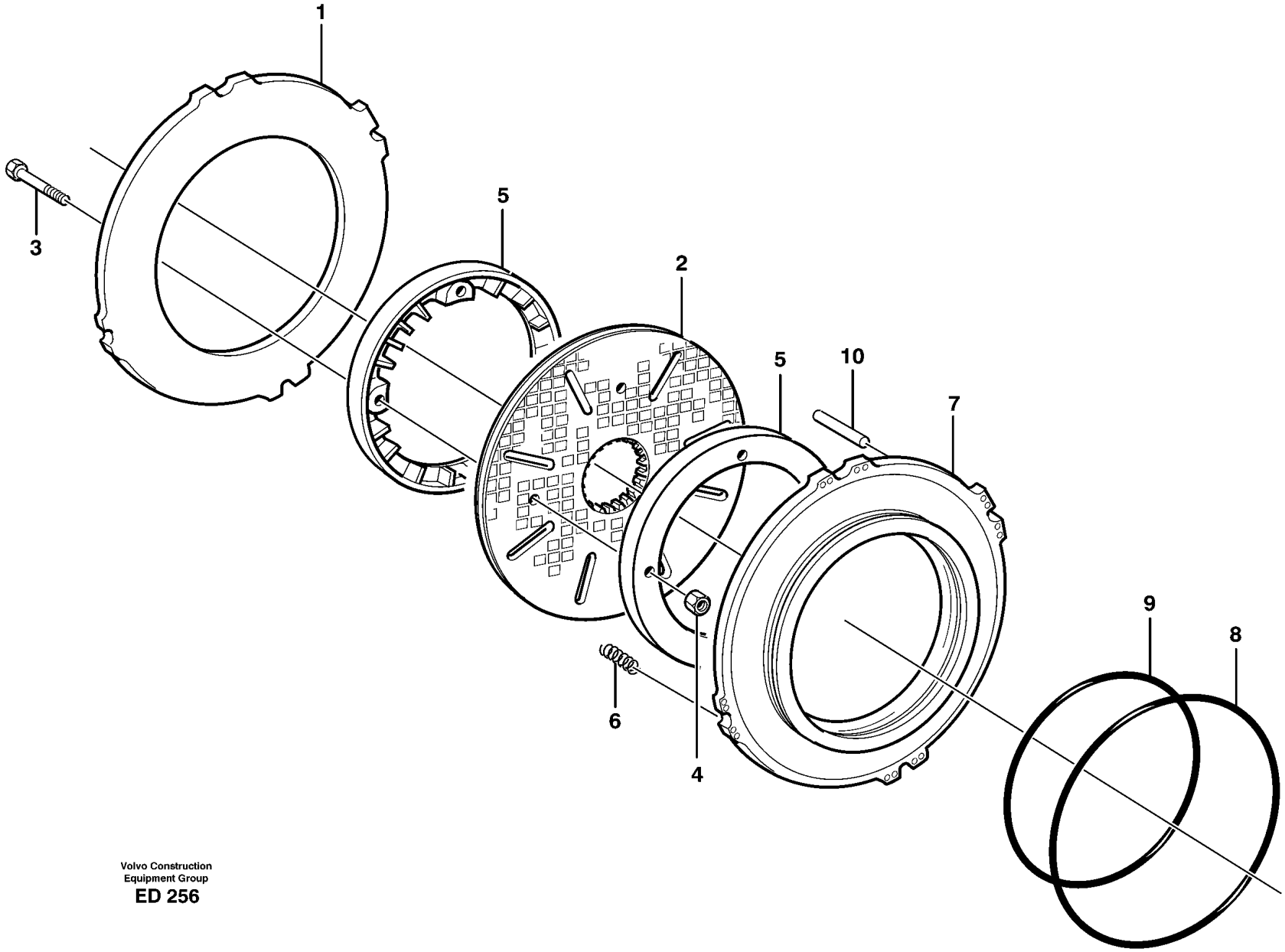

Volvo Construction
Equipment Group
ED 256

Fig.	Part No.	Quantity 1	2	3	PS	KIT	Description	Denominación	Denominação	Dénomination	Notes
		1					Planetary axle	Eje planetario	Eixo planetário	Axe planetaire	See group 461-100 page 549
1	VOE 11103425	2					•Brake plate	•Placa de freno	•	•Plaque de frein	
	VOE 11703544	2	2			K	•Brake disc kit	•Juego de disco de freno	•Jogo disco de freio	•Jeu de disques de frein	
2	VOE 11103171	2	1			K	••Brake disc	••Disco de freno	••Disco de freio	••Disque de frein	
	VOE 9993875	2	1			K	••Gauge	••Galga	••Calibrador	••Calibre	1270)
	VOE 11999976	4	2			K	••Spring pin	••Pasador tubular	••Pino tubular	••Goupille tubulaire	1270)
3	VOE 13947542	8	4			K	••Screw	••Tornillo	••Parafuso	••Vis	
4	VOE 13949278	8	4			K	••Flange lock nut	••Contratuerca embridada	••Contra porca flange	••Contre-écrou à embase	
5	VOE 11103226	4					•Impeller	•Rodete	•Impulsor	•Impulseur	
6	VOE 11103402	32					•Compression spring	•Resorte de presión	•Mola de compressão	•Ressort pression	
7	VOE 11103422	2					•Brake piston	•Pistón de frenos	•Pistão freio	•Piston de frein	
8	VOE 11103372	2					•Piston seal	•Retén de pistón	•Retentor do pistão	•Étanchéité piston	
9	VOE 11103371	2					•Piston seal	•Retén de pistón	•Retentor do pistão	•Étanchéité piston	
10	VOE 950629	8					•Pin	•Pasador	•Pino	•Goupille	

3631) S/N - 27021 SWE, S/N - 71705 BRA, S/N - 69015 USA, S/N - 43410 IRN
1270) **GB**: Assembly tool **ES**: Herramienta de montaje **BR**: Ferramenta de montagem **FR**: Outil d'assemblage

1	23949
2	11703544
3	
4	
5	

Multi-disc brake, front
Freno de disco, delantero
Freio multidisco, dianteiro
Frein à disques, AV

3631), 23949

Catalogue id	Group
20105	**516**
Illustr. No	Section
ED 256	**100**
Issue	Page
20021229-G	**599**

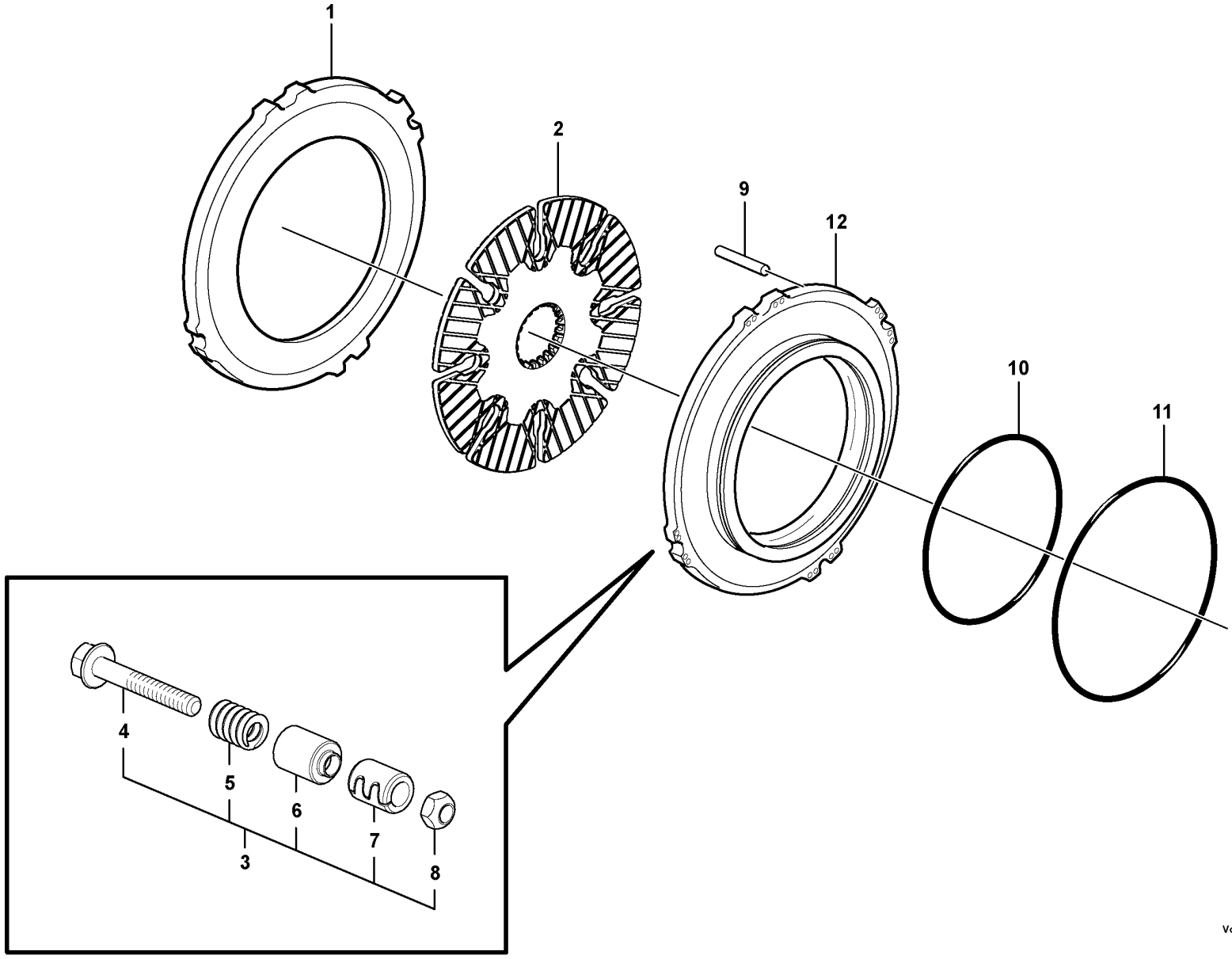

Volvo Construction Equipment
1052826

Fig.	Part No.	Quantity 1	2	3	PS	KIT	Description	Denominación	Denominação	Dénomination	Notes
		1					Planetary axle	Eje planetario	Eixo planetário	Axe planetaire	See group 461-100 page 549
1	VOE 15010225	2					•Brake plate	•Placa de freno	•	•Plaque de frein	
2	VOE 15011845	2					•Brake disc	•Disco de freno	•Disco de freio	•Disque de frein	
3	VOE 15010424	12					•Adjusting device	•Dispositivo de ajuste	•Dispositivo de ajuste	•Dispositif réglage	
4		12			NS		••Screw	••Tornillo	••Parafuso	••Vis	
5		12			NS		••Spring	••Muelle	••Mola	••Ressort	
6		12			NS		••Spacer	••Espaciador	••Espaçador	••Partie Intermédiaire	(VOE 11035366)
7		12			NS		••Sleeve	••Manguito	••Luva	••Manchon	
8		12			NS		••Lock nut	••Contratuerca	••Porca de trava	••Contre-ecrou	
9	VOE 950629	8					•Pin	•Pasador	•Pino	•Goupille	
10	VOE 11103371	2					•Piston seal	•Retén de pistón	•Retentor do pistão	•Étanchéité piston	
11	VOE 11103372	2					•Piston seal	•Retén de pistón	•Retentor do pistão	•Étanchéité piston	
12	VOE 11103470	2					•Brake piston	•Pistón de frenos	•Pistão freio	•Piston de frein	

3632) S/N 27022 - SWE, S/N 71706 - BRA, S/N 69016 - USA, S/N 43411 - IRN

1		**Multi-disc brake, front** **Freno de disco, delantero** **Freio multidisco, dianteiro** **Frein à disques, AV**	Catalogue id **20105**	Group **516**
2				
3			Illustr. No **1052826**	Section **150**
4				
5		**3632), 56008**	Issue **20021229-G**	Page **601**

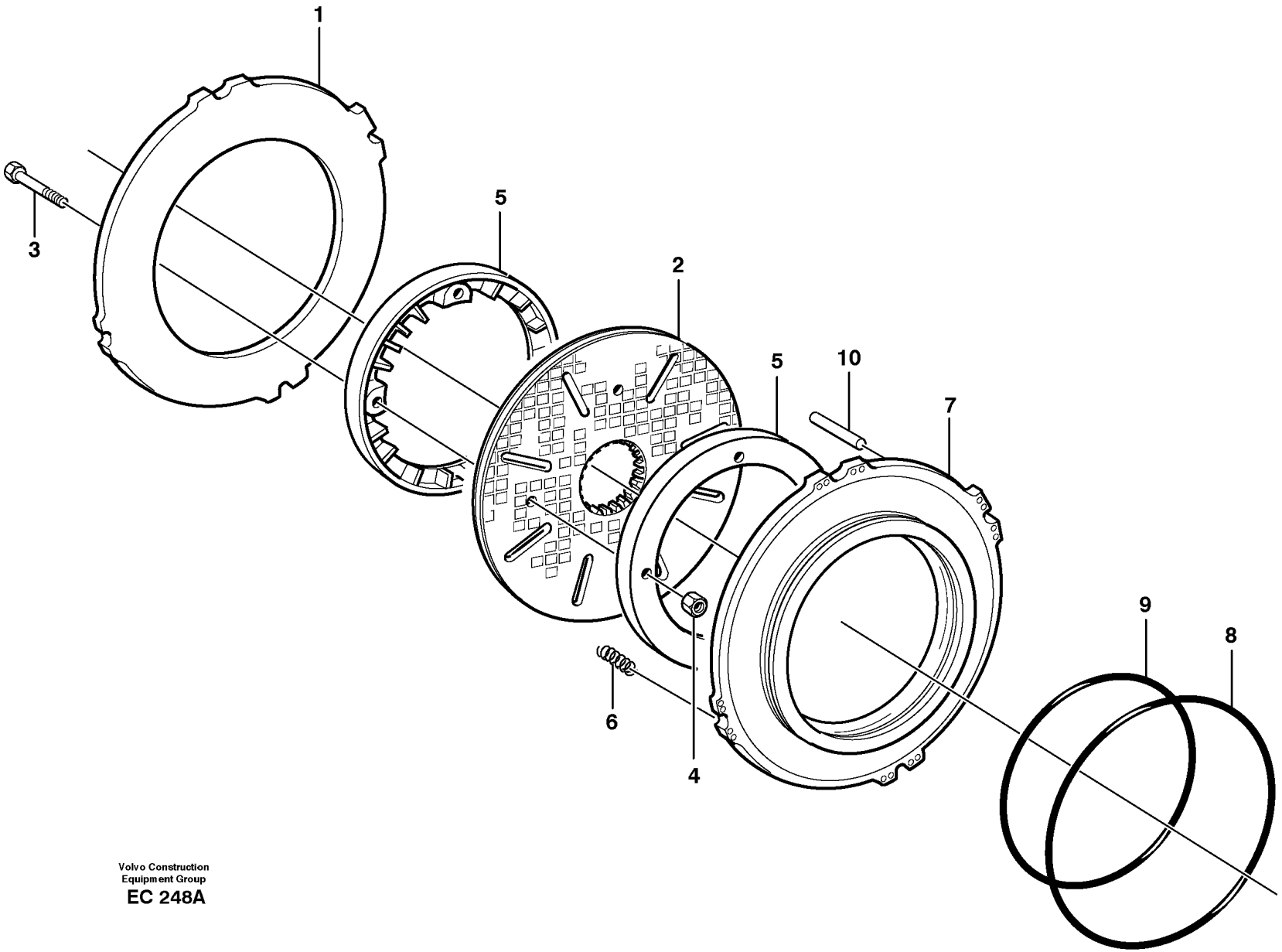

Volvo Construction
Equipment Group
EC 248A

Fig.	Part No.	Quantity 1	2	3	4	5	PS	KIT	Description	Denominación	Denominação	Dénomination	Notes
		1	1						Planetary axle	Eje planetario	Eixo planetário	Axe planetaire	See group 463-100 page 559
1	**VOE 11103424**	2	2						•Brake plate	•Placa de freno	•	•Plaque de frein	
2	**VOE 11703590**	2	2	2				K	•Brake disc	•Disco de freno	•Disco de freio	•Disque de frein	KIT
	VOE 11103170	2	2	1				K	••Brake disc	••Disco de freno	••Disco de freio	••Disque de frein	
	VOE 11999976	4	4	2				K	••Spring pin	••Pasador tubular	••Pino tubular	••Goupille tubulaire	1270)
	VOE 9993875	1	1	1				K	••Gauge	••Galga	••Calibrador	••Calibre	1270)
3	**VOE 13947542**	8	8	4				K	••Screw	••Tornillo	••Parafuso	••Vis	
4	**VOE 13949278**	8	8	4				K	••Flange lock nut	••Contratuerca embridada	••Contra porca flange	••Contre-écrou à embase	
5	**VOE 11103225**	4	4						•Impeller	•Rodete	•Impulsor	•Impulseur	
6	**VOE 11103402**	32	32						•Compression spring	•Resorte de presión	•Mola de compressão	•Ressort pression	(VOE 11035366)
7	**VOE 11103421**	2					SS		•Brake piston	•Pistón de frenos	•Pistão freio	•Piston de frein	AX - 11296
7	**VOE 11103421**		2				SS		•Brake piston	•Pistón de frenos	•Pistão freio	•Piston de frein	AX - 10063
7	**VOE 11103333**	2							Piston	Pistón	Pistão	Piston	AX 11297 -
7	**VOE 11103333**		2						Piston	Pistón	Pistão	Piston	AX 10064 -
8	**VOE 11035346**	2							•Sealing ring	•Anillo retén	•Anel de vedação	•Bague étanchéité	AX - 11296
8	**VOE 11035346**		2						•Sealing ring	•Anillo retén	•Anel de vedação	•Bague étanchéité	AX - 10063
8	**VOE 15029111**	2							•Seal	•Junta	•Vedação	•Étanchéité	AX 11297 -
8	**VOE 15029111**		2						•Seal	•Junta	•Vedação	•Étanchéité	AX 10064 -
9	**VOE 11035345**	2							•Sealing ring	•Anillo retén	•Anel de vedação	•Bague étanchéité	AX - 11296
9	**VOE 11035345**		2						•Sealing ring	•Anillo retén	•Anel de vedação	•Bague étanchéité	AX - 10063
9	**VOE 15029112**	2							•Seal	•Junta	•Vedação	•Étanchéité	AX 11297 -
9	**VOE 15029112**		2						•Seal	•Junta	•Vedação	•Étanchéité	AX 10064 -
10	**VOE 11035528**	8	8						•Pin	•Pasador	•Coupilha	•Clavette	

3631) S/N - 27021 SWE, S/N - 71705 BRA, S/N - 69015 USA, S/N - 43410 IRN
1270) **GB**: Assembly tool **ES**: Herramienta de montaje **BR**: Ferramenta de montagem **FR**: Outil d'assemblage

1	**23950**	**Multi-disc brake, rear** **Freno de disco, trasero** **Freio multidisco, traseiro** **Frein à disques, AR**	Catalogue id **20105**	Group **517**
2	**23951**			
3	**11703590**		Illustr. No **EC 248A**	Section **100**
4				
5		**3631), 23950, 23951, 83428**	Issue **20021229-G**	Page **603**

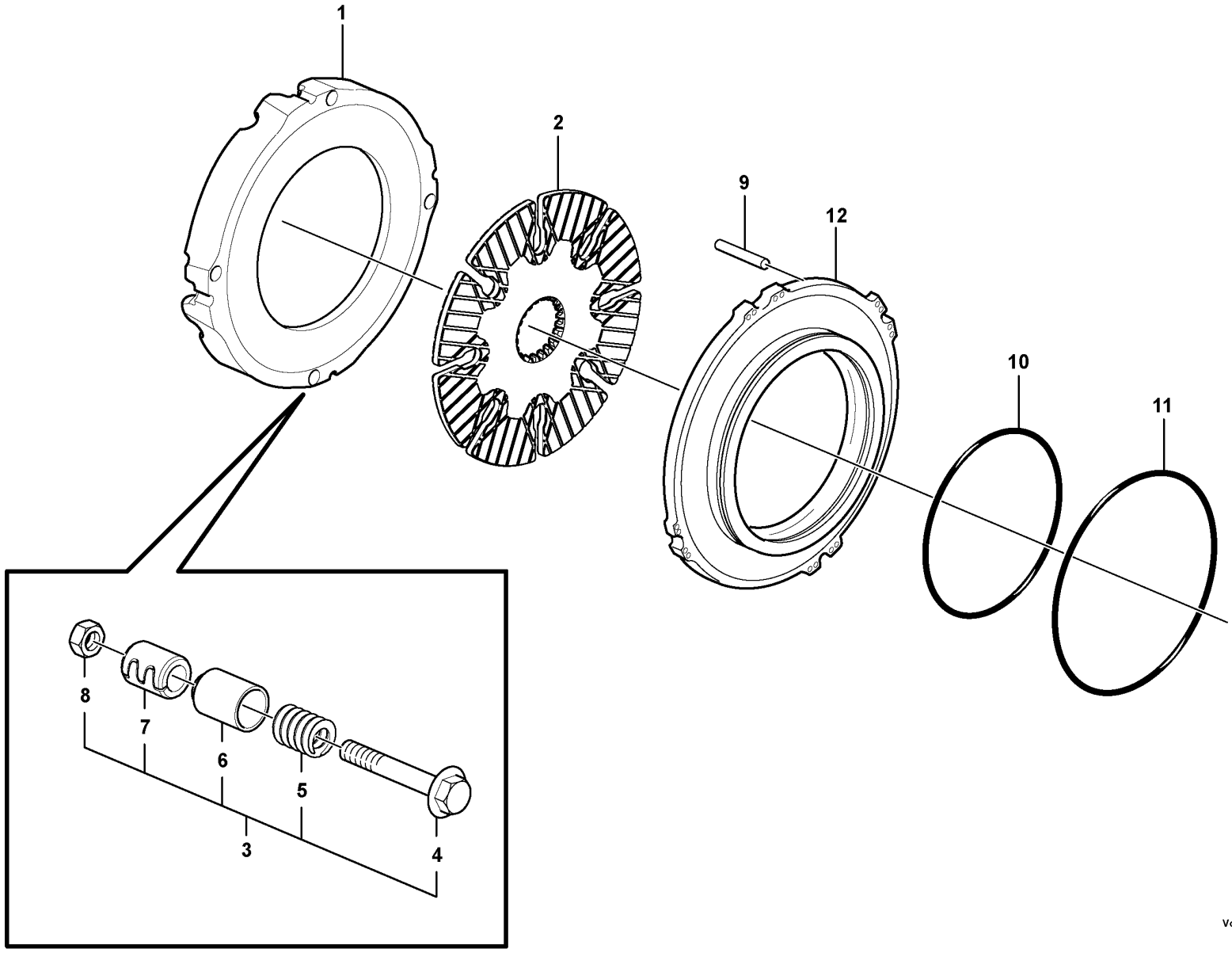

Volvo Construction Equipment
1052165

Fig.	Part No.	Quantity 1	2	3	PS	KIT	Description	Denominación	Denominação	Dénomination	Notes
		1					Planetary axle	Eje planetario	Eixo planetário	Axe planetaire	See group 463-100 page 559
1	VOE 15041674	2					•Brake plate	•Placa de freno	•	•Plaque de frein	
2	VOE 15023672	2					•Brake disc	•Disco de freno	•Disco de freio	•Disque de frein	
3	VOE 15049076	8					•Adjusting device	•Dispositivo de ajuste	•Dispositivo de ajuste	•Dispositif réglage	
4		8			NS		••Screw	••Tornillo	••Parafuso	••Vis	
5		8			NS		••Spring	••Muelle	••Mola	••Ressort	
6		8			NS		••Spacer	••Espaciador	••Espaçador	••Partie Intermédiaire	(VOE 11035366)
7		8			NS		••Sleeve	••Manguito	••Luva	••Manchon	AX - 13820
8		8			NS		••Lock nut	••Contratuerca	••Porca de trava	••Contre-ecrou	AX 13821 -
9	VOE 11035528	8					•Pin	•Pasador	•Coupilha	•Clavette	AX - 10205
10	VOE 11035345	2					•Sealing ring	•Anillo retén	•Anel de vedação	•Bague étanchéité	56010 AX -11296 56011 AX -10063
10	VOE 15029112	2					•Seal	•Junta	•Vedação	•Étanchéité	56010 AX - 11297- 56011 AX - 10064-
11	VOE 11035346	2					•Sealing ring	•Anillo retén	•Anel de vedação	•Bague étanchéité	56010 AX -11296 56011 AX -10063
11	VOE 15029111	2					•Seal	•Junta	•Vedação	•Étanchéité	56010 AX - 11297- 56011 AX - 10064-
12	VOE 11103421	1			SS		•Brake piston	•Pistón de frenos	•Pistão freio	•Piston de frein	56010 AX -11296 56011 AX -10063
12	VOE 11103333	2					•Piston	•Pistón	•Pistão	•Piston	56010 AX - 11297- 56011 AX - 10064-

3632) S/N 27022 - SWE, S/N 71706 - BRA, S/N 69016 - USA, S/N 43411 - IRN

1		**Multi-disc brake, rear** **Freno de disco, trasero** **Freio multidisco, traseiro** **Frein à disques, AR**	Catalogue id **20105**	Group **517**
2				
3			Illustr. No **1052165**	Section **150**
4				
5		**3632), 56010, 56011, 83428**	Issue **20021229-G**	Page **605**

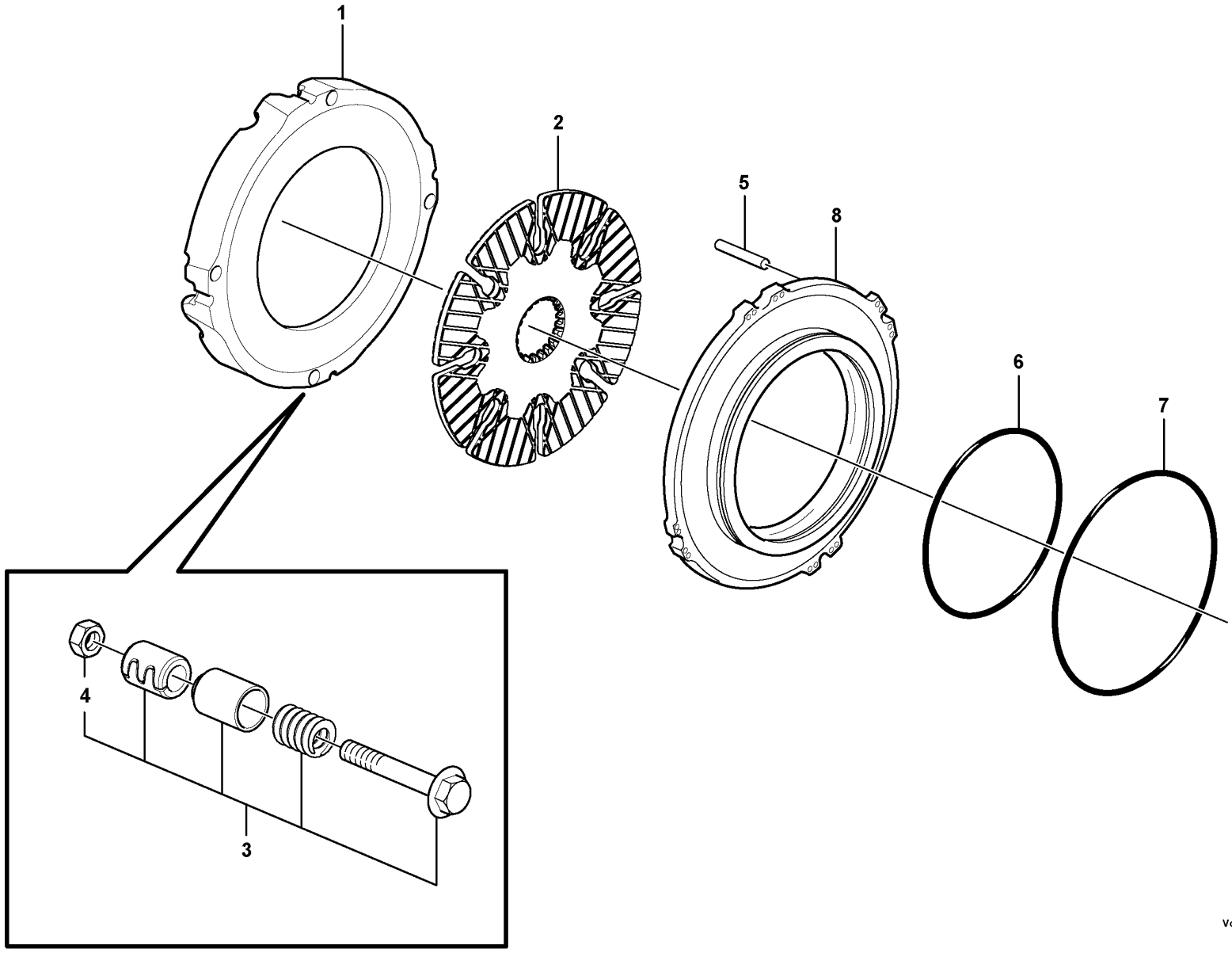

Volvo Construction Equipment
1063030

Fig.	Part No.	Quantity 1	2	3	PS	KIT	Description	Denominación	Denominação	Dénomination	Notes
	VOE 56093	1					Planetary Axle	Eje Planetario	Eixo planetário	Axe Planetaire	
	VOE 56092	1					Planetary Axle	Eje Planetario	Eixo planetário	Axe Planetaire	
1	VOE 15041674	2					•Brake plate	•Placa de freno	•	•Plaque de frein	
2	VOE 15023672	2					•Brake disc	•Disco de freno	•Disco de freio	•Disque de frein	
3	VOE 15049076	8					•Adjusting device	•Dispositivo de ajuste	•Dispositivo de ajuste	•Dispositif réglage	
4	VOE 946035	8					••Lock nut	••Contratuerca	••Porca trava	••Contre-écrou	
5	VOE 11035528	8					•Pin	•Pasador	•Coupilha	•Clavette	
6	VOE 15029112	2					•Seal	•Junta	•Vedação	•Étanchéité	
7	VOE 15029111	2					•Seal	•Junta	•Vedação	•Étanchéité	
8	VOE 11103333	2					•Piston	•Pistón	•Pistão	•Piston	

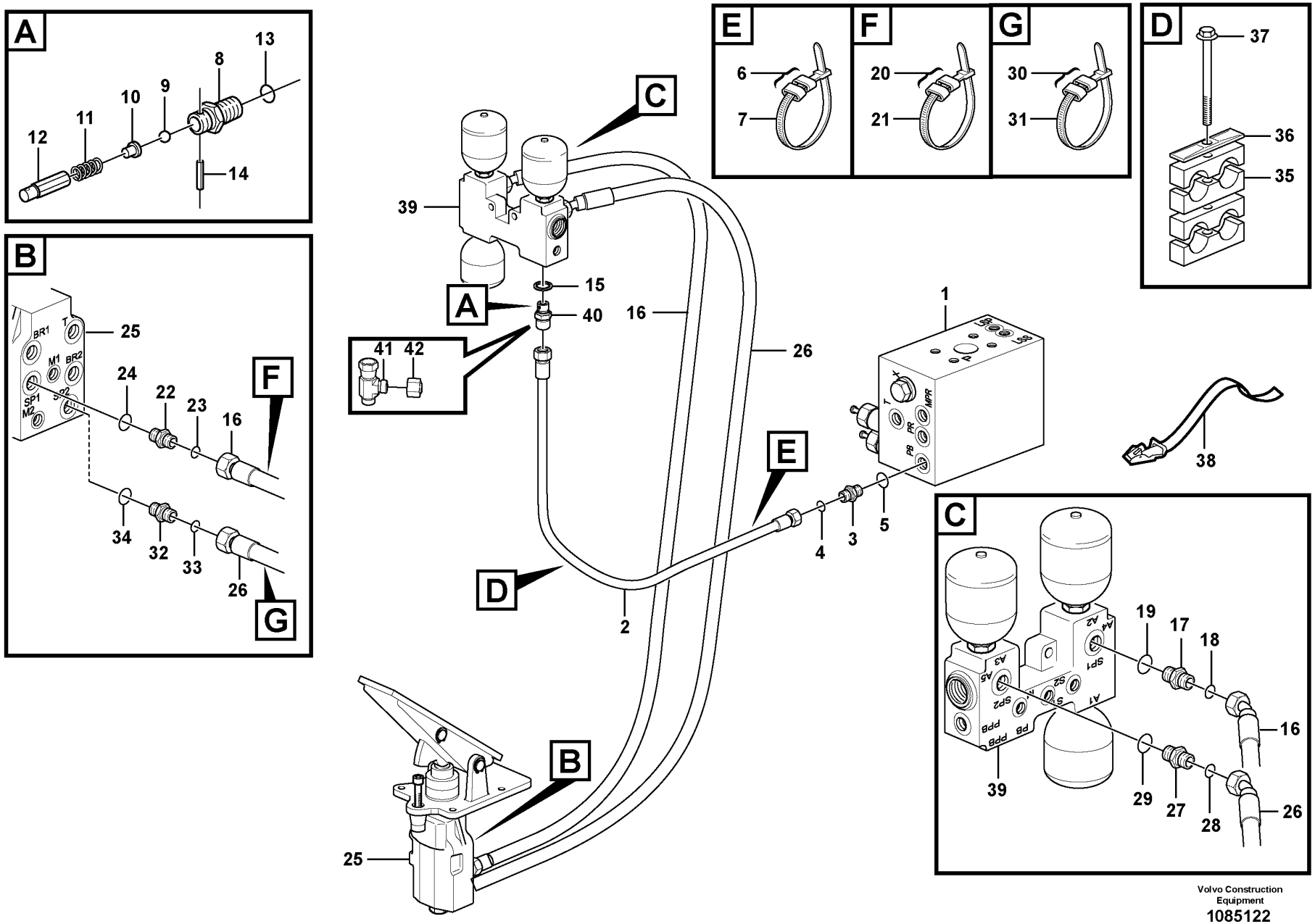
A
12
11
10
9
8
13
14
B
BR1
T
M1
BR2
SP1
M2
S1
S2
25
24
22
23
16
F
34
32
33
26
G
C
39
A
15
40
41
42
16
26
1
E
4
3
5
D
2
B
25
E
6
7
F
20
21
G
30
31
D
37
36
35
38
C
19
17
18
16
39
29
27
28
26
Volvo Construction Equipment
1085122

Fig.	Part No.	Quantity 1	2	3	PS	KIT	Description	Denominación	Denominação	Dénomination	Notes
1		1					Valve block	Bloque de valvula	Bloco de válvulas	Bloc-soupape	See group 912-300 page 1147
2	VOE 936515	1					Hose assembly	Conducto	Mangueira completa	Conduit flexible	
2	VOE 11173966	1					Hose assembly	Conducto	Mangueira completa	Conduit flexible	84116
3	VOE 13933855	1					Nipple	Niple	Niple	Raccord	S/N - 29544, - 72644
3	VOE 935085	1					Nipple	Niple	Niple	Raccord	S/N 29545 -, 72645 -
4	VOE 990737	1					•O-ring	•Anillo tórico	•Anel-o	•Joint torique	
5	VOE 14213676	1					•Sealing ring	•Anillo retén	•Anel de vedação	•Bague étanchéité	S/N - 29544, - 72644
5	VOE 993320	1					•O-ring	•Anillo tórico	•Anel-o	•Joint torique	S/N 29545 -, 72645 -
6		2			NS		Marking Sleeve	Manguit Marcaje		Douill.marquage	PINK
6		2			NS		Marking Sleeve	Manguit Marcaje		Douill.marquage	RED
7	VOE 4881438	2					Cable tie	Abrazadera de cinta	Braçadeira	Serre-câble	
7	VOE 11411982	1					Non-return valve	Válvula antirretorno	Válvula de retenção	Clapet antiretour	S/N -29326, -72463
8		1			NS		•Nipple	•Niple	•União	•Raccord	S/N -29326, -72463
9		1			NS		•Ball	•Bola	•Esfera	•Bille	S/N -29326, -72463
10		1			NS		•Peg	•Eslabon	•Cavilha	•Cheville	S/N -29326, -72463
11		1			NS		•Spring	•Muelle	•Mola	•Ressort	S/N -29326, -72463
12		1			NS		•Guide	•Guia	•Guia	•Rail	S/N -29326, -72463
13		1			NS		•O-ring	•Junta torica	•Anel de vedação-O	•Joint Torique	S/N -29326, -72463
14		1			NS		•Spring Pin	•Pasador Resorte	•Pino de mola	•Axe de ressort	S/N -29326, -72463
15	VOE 13945653	1					Plane gasket	Junta plana	Junta plana	Joint plan	S/N -29326, -72463
16	VOE 11173213	1					Hose assembly	Conducto	Mangueira completa	Conduit flexible	SP1, L = 1600MM
16	VOE 11173969	1					Hose assembly	Conducto	Mangueira completa	Conduit flexible	84116
17	VOE 13933853	1					Nipple	Niple	Niple	Raccord	S/N -29326, -72463
17	VOE 13933923	1					Nipple	Niple	Niple	Raccord	S/N 29327-, 72464-
18	VOE 990738	1					O-ring	Anillo tórico	Anel-o	Joint torique	
19	VOE 14211863	1					•Sealing ring	•Anillo retén	•Anel de vedação	•Bague étanchéité	S/N -29326, -72463
19	VOE 993321						O-ring	Anillo tórico	Anel-o	Joint torique	S/N 29327-, 72464-
20		2			NS		Marking Sleeve	Manguit Marcaje		Douill.marquage	YELL
20		2			NS		Marking Sleeve	Manguit Marcaje		Douill.marquage	PINK
21	VOE 4881438	2					Cable tie	Abrazadera de cinta	Braçadeira	Serre-câble	

1	
2	
3	
4	
5	

Brake line, valve body - accumulators - accumulator - footbrake valve
Conducto de freno, cuerpo valvula - acumulador - valvula freno pie
Linha de freio, corpo da válvula - acumuladores - acumulador - válvula do freio de pé
Conduit frein, bloc soupapes - accu - robinet frein a pied

Catalogue id	Group
20105	**522**
Illustr. No	Section
1085122	**100**
Issue	Page
20021229-G	**609**

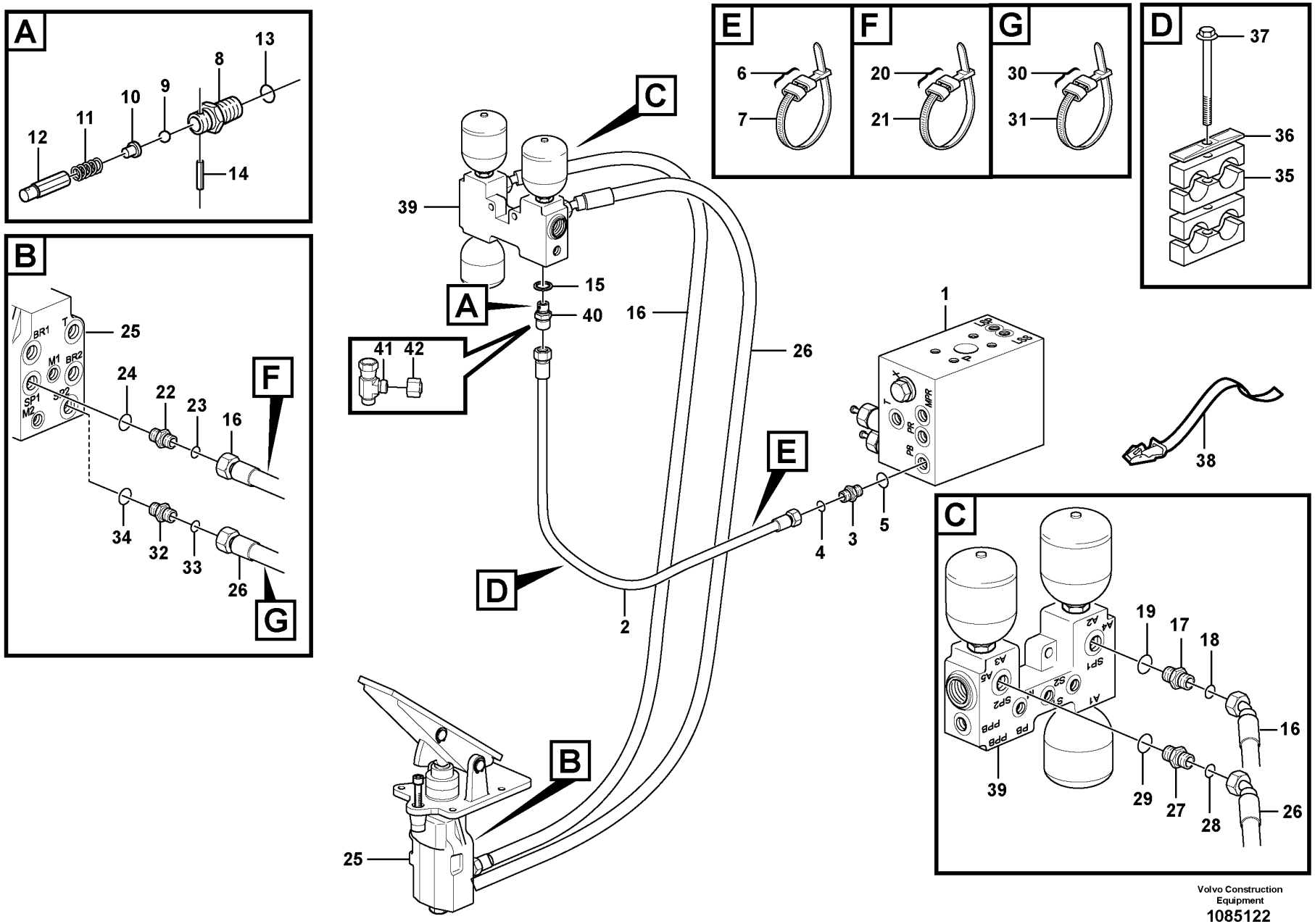
A
12
11
10
9
8
13
14
B
BR1
T
M1
BR2
SP1
M2
S1
S2
25
24
22
23
16
F
34
32
33
26
G
C
39
A
15
40
41
42
16
26
1
E
4
3
5
D
2
B
25
E
6
7
F
20
21
G
30
31
D
37
36
35
38
C
19
17
18
16
39
29
27
28
26
Volvo Construction Equipment
1085122

Fig.	Part No.	Quantity 1	2	3	PS	KIT	Description	Denominación	Denominação	Dénomination	Notes
22	**VOE 11108730**	1					Nipple	Niple	Niple	Raccord	SWE S/N - 29043 BRA S/N - 72154
22	**VOE 17208060**	1					Nipple	Niple	Niple	Raccord	SWE S/N 29044 - BRA S/N 72045 -
23	**VOE 990738**	1					O-ring	Anillo tórico	Anel-o	Joint torique	SWE S/N - 29043 BRA S/N - 72154
24	**VOE 967749**	1					O-ring	Anillo tórico	Anel-o	Joint torique	SWE S/N - 29043 BRA S/N - 72154
25		1					Footbrake Valve	Valvula Freno Pie	Válvula freio de pé	Robinet Frein A Pied	See group 525-150 page 621
26	**VOE 11148988**	1					Hose assembly	Conducto	Mangueira completa	Conduit flexible	SP2, L = 1435MM
26	**VOE 11173970**	1					Hose assembly	Conducto	Mangueira completa	Conduit flexible	84116
27	**VOE 13933853**	1					Nipple	Niple	Niple	Raccord	
28	**VOE 990738**	1					O-ring	Anillo tórico	Anel-o	Joint torique	
29	**VOE 14211863**	1					•Sealing ring	•Anillo retén	•Anel de vedação	•Bague étanchéité	
30		2			NS		Marking Sleeve	Manguit Marcaje		Douill.marquage	PINK
30		2			NS		Marking Sleeve	Manguit Marcaje		Douill.marquage	BLUE
31	**VOE 4881438**	2					Cable tie	Abrazadera de cinta	Braçadeira	Serre-câble	
32	**VOE 11108730**	1					Nipple	Niple	Niple	Raccord	SWE S/N - 29043 BRA S/N - 72154
32	**VOE 17208060**	1					Nipple	Niple	Niple	Raccord	SWE S/N 29044 - BRA S/N 72045 -
33	**VOE 990738**	1					O-ring	Anillo tórico	Anel-o	Joint torique	SWE S/N - 29043 BRA S/N - 72154
34	**VOE 967749**	1					O-ring	Anillo tórico	Anel-o	Joint torique	SWE S/N - 29043 BRA S/N - 72154
35	**VOE 11411417**	4					Clamp	Abrazadera	Braçadeira	Collier serrage	
36	**VOE 4880578**	2					Cover plate	Placa recurbrición	Tampa cobertura	Plaque de recouvrement	
37	**VOE 13965182**	2					Screw	Tornillo	Parafuso	Vis	
38	**VOE 11104606**	1					Retaining strap	Correa tensora	Correia tensora	Courroie de serrage	
39		1					Valve housing	Cuerpo valvula	Carcaça de válvula	Carter soupape	See group 527-100 page 625
40	**VOE 17361807**	1					Non-return valve	Válvula antirretorno	Válvula de retenção	Clapet antiretour	S/N 29327-, 72464-
41	**VOE 13933936**	1					T-nipple	Niple t	Niple-t	Raccord-t	
	VOE 990737	2					•O-ring	•Anillo tórico	•Anel-o	•Joint torique	
42	**VOE 935100**	1					Plug	Tapón	Bujão	Tampon	

1		**Brake line, valve body - accumulators - accumulator - footbrake valve** **Conducto de freno, cuerpo valvula - acumulador - valvula freno pie** **Linha de freio, corpo da válvula - acumuladores - acumulador - válvula do freio de pé** **Conduit frein, bloc soupapes - accu - robinet frein a pied**	Catalogue id **20105**	Group **522**
2				
3			Illustr. No **1085122**	Section **100**
4				
5			Issue **20021229-G**	Page **611**

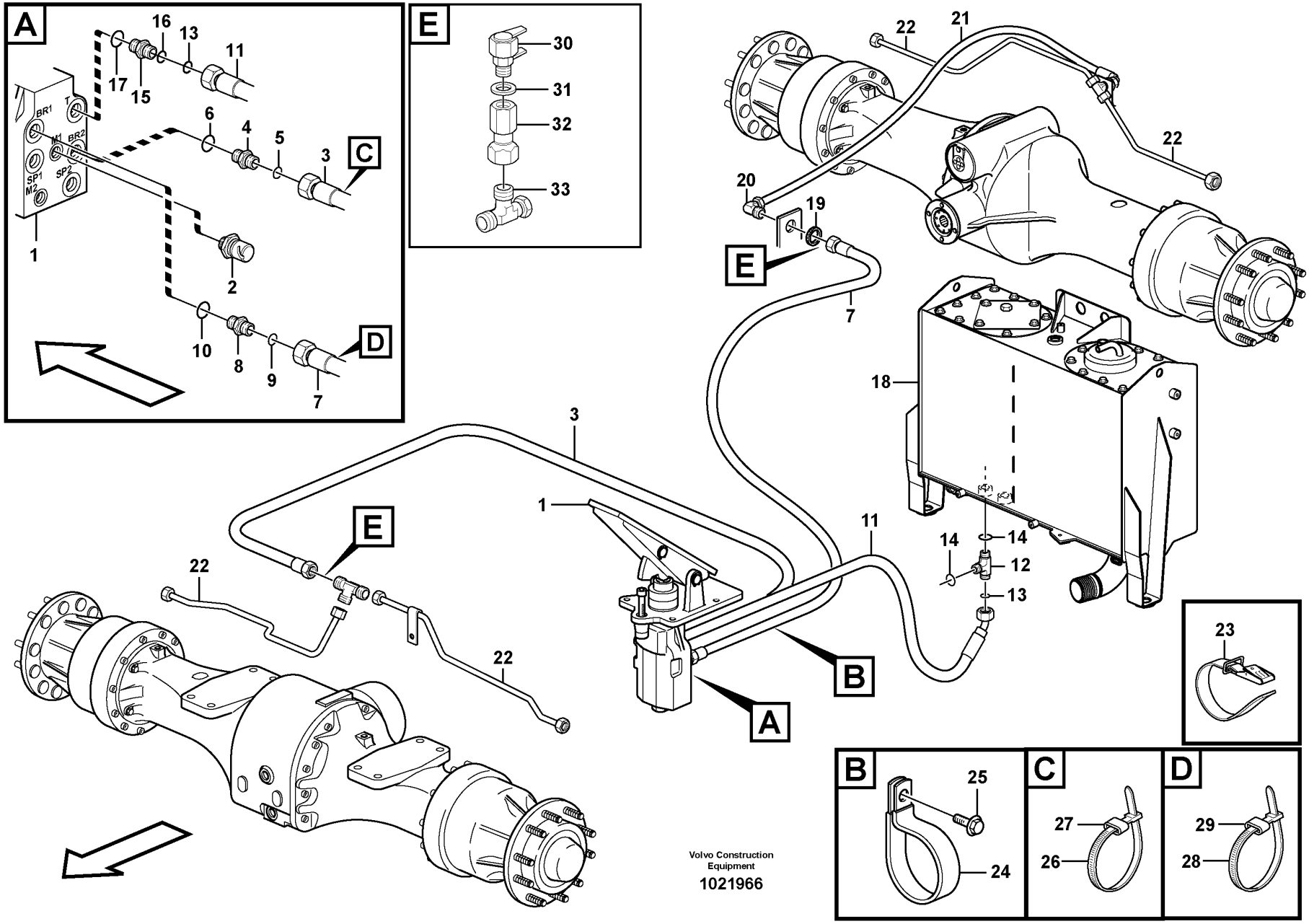
A
16
13
11
17
15
BR1
T
M1
BR2
SP1
SP2
M2
6
4
5
3
C
1
2
10
8
9
7
D
E
30
31
32
33
22
21
22
20
19
E
7
18
3
1
11
14
14
12
13
E
22
22
B
A
23
B
25
24
C
27
26
D
29
28
Volvo Construction Equipment
1021966

Fig.	Part No.	Quantity 1	2	3	PS	KIT	Description	Denominación	Denominação	Dénomination	Notes
1		1									See group 525-150 page 621
2	VOE 11170259	1					Pressure sensor	Sensor de presión	Sensor de pressão	Capteur de pression	SE5205
3	VOE 11173210	1					Hose assembly	Conducto	Mangueira completa	Conduit flexible	BR2, L = 3050 MM
	VOE 927503	REQ					•Hydraulic hose	•Manguera hidráulica	•Mangueira hidráulica	•Flexible hydraulique	
	VOE 11173967	1					Hose assembly	Conducto	Mangueira completa	Conduit flexible	84116
4	VOE 11172920	1					Restrictor	Estrangulacion	Estrangulador	Etrangleur	
5	VOE 990737	1					O-ring	Anillo tórico	Anel-o	Joint torique	SWE S/N - 29043 BRA S/N - 72154
6	VOE 967749	1					O-ring	Anillo tórico	Anel-o	Joint torique	SWE S/N - 29043 BRA S/N - 72154
7	VOE 11411562	1					Hose assembly	Conducto	Mangueira completa	Conduit flexible	BR1, L = 2300 MM
	VOE 11445436	1					Hose assembly	Conducto	Mangueira completa	Conduit flexible	84116
8	VOE 11172920	1					Restrictor	Estrangulacion	Estrangulador	Etrangleur	
9	VOE 990737	1					O-ring	Anillo tórico	Anel-o	Joint torique	SWE S/N - 29043 BRA S/N - 72154
10	VOE 967749	1					O-ring	Anillo tórico	Anel-o	Joint torique	SWE S/N - 29043 BRA S/N - 72154
11	VOE 936706	1					Hose assembly	Conducto	Mangueira completa	Conduit flexible	T, L = 1650 MM
12	VOE 935041	1					T-nipple	Niple t	Niple-t	Raccord-t	
13	VOE 948883	1					•Gasket	•Junta	•Junta	•Joint	
14	VOE 990737	2					•O-ring	•Anillo tórico	•Anel-o	•Joint torique	
15	VOE 13933856	1					Nipple	Niple	Niple	Raccord	
16	VOE 990737	1					•O-ring	•Anillo tórico	•Anel-o	•Joint torique	
17	VOE 967749	1					•O-ring	•Anillo tórico	•Anel-o	•Joint torique	
18		1									See group 911-100 page 1101
19	VOE 935429	1					Lock nut	Contratuerca	Porca trava	Contre-écrou	
20	VOE 935427	1					Elbow nipple	Niple angular	Cotovelo	Raccord coudé	
21	VOE 11148957	1					Hose assembly	Conducto	Mangueira completa	Conduit flexible	L = 450 MM
	VOE 11173968	1					Hose assembly	Conducto	Mangueira completa	Conduit flexible	84116
22		4									See group 522-350 page 617
23	VOE 11104606	1					Retaining strap	Correa tensora	Correia tensora	Courroie de serrage	
24	VOE 11170546	1					Clamp	Abrazadera	Braçadeira	Collier serrage	

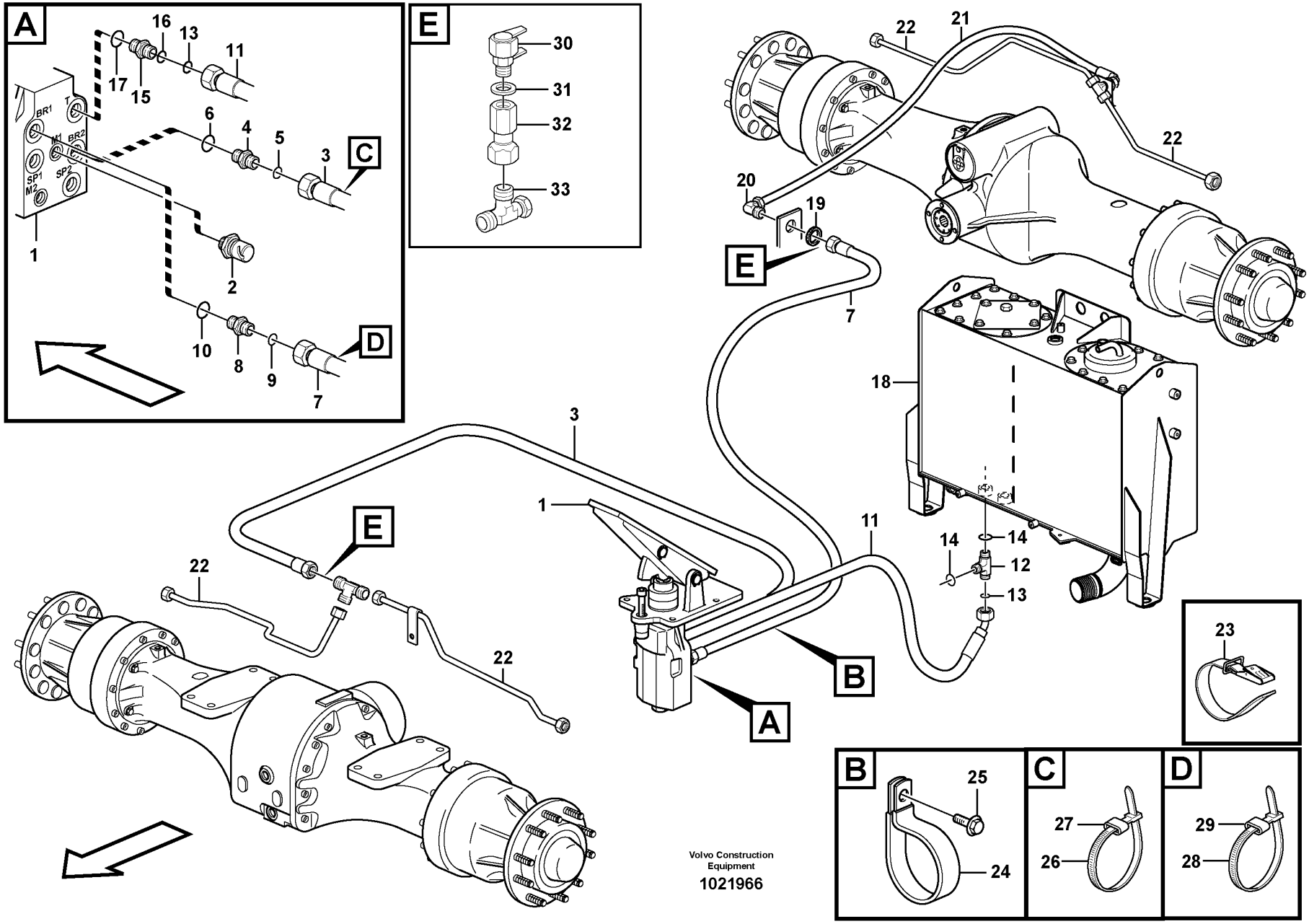
A
16
13
11
17
15
BR1
T
M1
BR2
SP1
SP2
M2
6
4
5
3
C
1
2
10
8
9
7
D
E
30
31
32
33
22
21
22
20
19
E
7
18
3
1
11
14
14
12
13
E
22
22
B
A
23
B
25
24
C
27
26
D
29
28
Volvo Construction Equipment
1021966

Fig.	Part No.	Quantity 1	2	3	PS	KIT	Description	Denominación	Denominação	Dénomination	Notes
25	VOE 13946173	1					Screw	Tornillo	Parafuso	Vis	
26	VOE 14016673	2					Strip clamp	Abrazadera de cinta	Cinta braçadeira	Serrage de ruban	
27	VOE 4881454	2					Marking sleeve	Manguito de marcaje	Luva indicadora	Douille marquage	PINK
	VOE 4881452	2					Marking sleeve	Manguito de marcaje	Luva indicadora	Douille marquage	WHITE
28	VOE 14016673	2					Strip clamp	Abrazadera de cinta	Cinta braçadeira	Serrage de ruban	
29	VOE 4881454	2					Marking sleeve	Manguito de marcaje	Luva indicadora	Douille marquage	PINK
	VOE 4881457	2					Marking sleeve	Manguito de marcaje	Luva indicadora	Douille marquage	GREEN
30	VOE 4928801	2					Testing nipple	Niple de medición	Niple de teste	Raccord contrôle	83919
31	VOE 947083	2					Gasket	Junta	Junta	Joint	83919
32	VOE 935040	2					Nipple	Niple	Niple	Raccord	83919
33	VOE 13933936	2					T-nipple	Niple t	Niple-t	Raccord-t	83919
	VOE 990737	2					•O-ring	•Anillo tórico	•Anel-o	•Joint torique	(VOE 4880492)

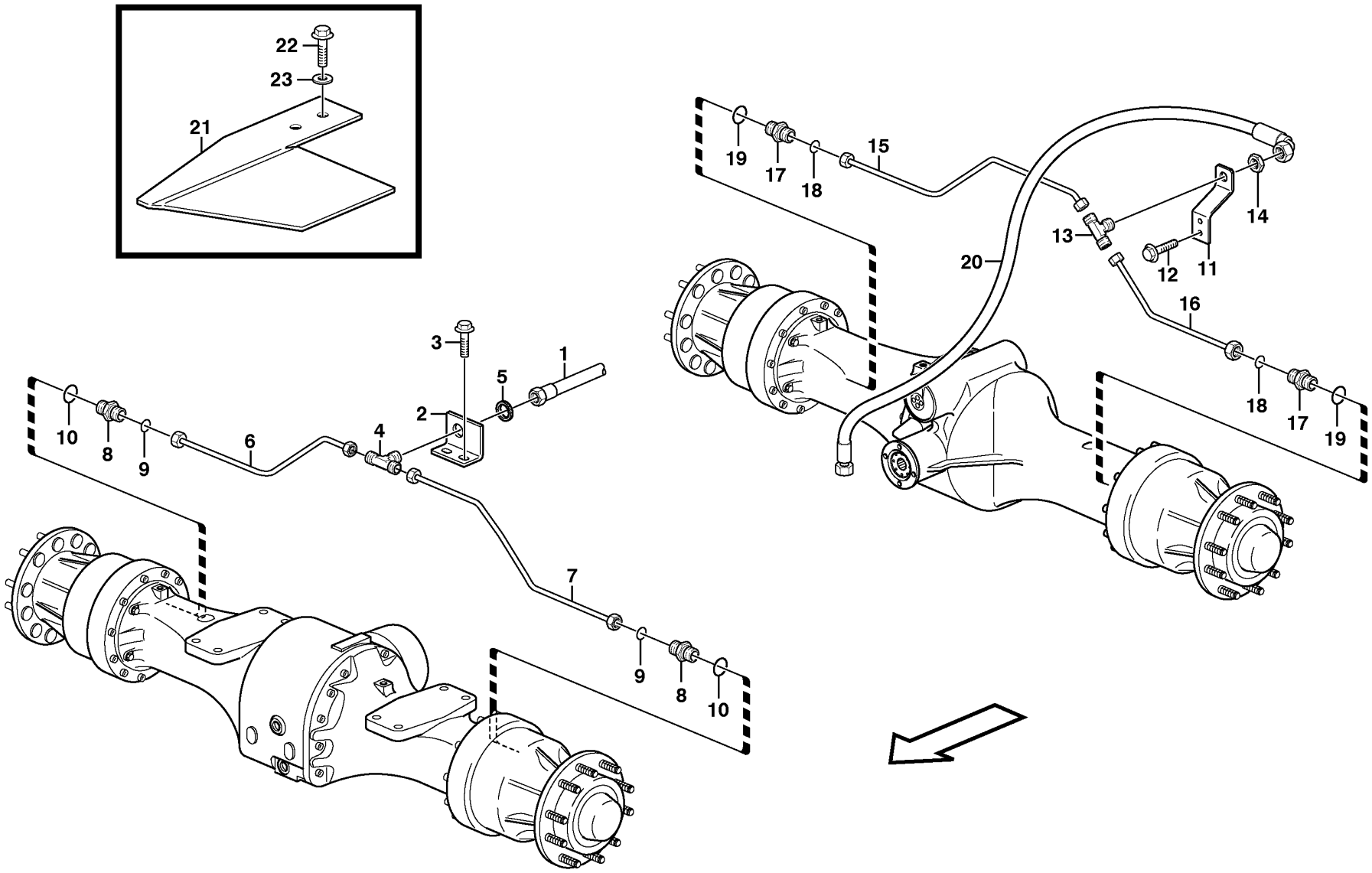

Volvo Construction Equipment

1023977

Fig.	Part No.	Quantity 1	2	3	PS	KIT	Description	Denominación	Denominação	Dénomination	Notes
1		1					Hose assembly	Conducto	Tubulação	Condui.flexible	BR2 See group 522-300 page 613
2	VOE 11172950	1					Bracket	Consola	Suporte	Console	
3	VOE 946440	2					Flange screw	Tornillo embridado	Parafuso flangeado	Vis à embase	
4	VOE 935604	1					T-nipple	Niple t	Niple-t	Raccord-t	
5	VOE 935429	1					Lock nut	Contratuerca	Porca trava	Contre-écrou	
6	VOE 11172700	1					Brake pipe	Tubo de freno	Tubo de freio	Conduite de frein	
	VOE 11417843	1					Brake pipe	Tubo de freno	Tubo de freio	Conduite de frein	82211
7	VOE 11410229	1					Brake pipe	Tubo de freno	Tubo de freio	Conduite de frein	
	VOE 11417844	1					Brake pipe	Tubo de freno	Tubo de freio	Conduite de frein	82211
8	VOE 14345423	2					Nipple	Niple	Niple	Raccord	
9	VOE 14211856	2					•Sealing ring	•Anillo retén	•Anel de vedação	•Bague étanchéité	
10	VOE 990737	2					•O-ring	•Anillo tórico	•Anel-o	•Joint torique	
11	VOE 11173934	1					Bracket	Consola	Suporte	Console	
12	VOE 946440	2					Flange screw	Tornillo embridado	Parafuso flangeado	Vis à embase	
13	VOE 935604	1					T-nipple	Niple t	Niple-t	Raccord-t	
14	VOE 935429	1					Lock nut	Contratuerca	Porca trava	Contre-écrou	
15	VOE 11172704	1					Brake pipe	Tubo de freno	Tubo de freio	Conduite de frein	
	VOE 11417845	1					Brake pipe	Tubo de freno	Tubo de freio	Conduite de frein	82211
16	VOE 11172706	1					Brake pipe	Tubo de freno	Tubo de freio	Conduite de frein	
	VOE 11417846	1					Brake pipe	Tubo de freno	Tubo de freio	Conduite de frein	82211
17	VOE 14345423	2					Nipple	Niple	Niple	Raccord	
18	VOE 14211856	2					•Sealing ring	•Anillo retén	•Anel de vedação	•Bague étanchéité	
19	VOE 990737	2					•O-ring	•Anillo tórico	•Anel-o	•Joint torique	
20		1					Hose assembly	Conducto	Tubulação	Condui.flexible	See group 522-300 page 613
21	VOE 11410455	1					Brake Shield	Proteccion Fren	Protetor do freio	Couvre-frein	
	VOE 11410456	1					Brake Shield	Proteccion Fren	Protetor do freio	Couvre-frein	
22	VOE 946329	4					Flange screw	Tornillo embridado	Parafuso flangeado	Vis à embase	
23	VOE 13960143	4					Washer	Arandela	Arruela	Rondelle	

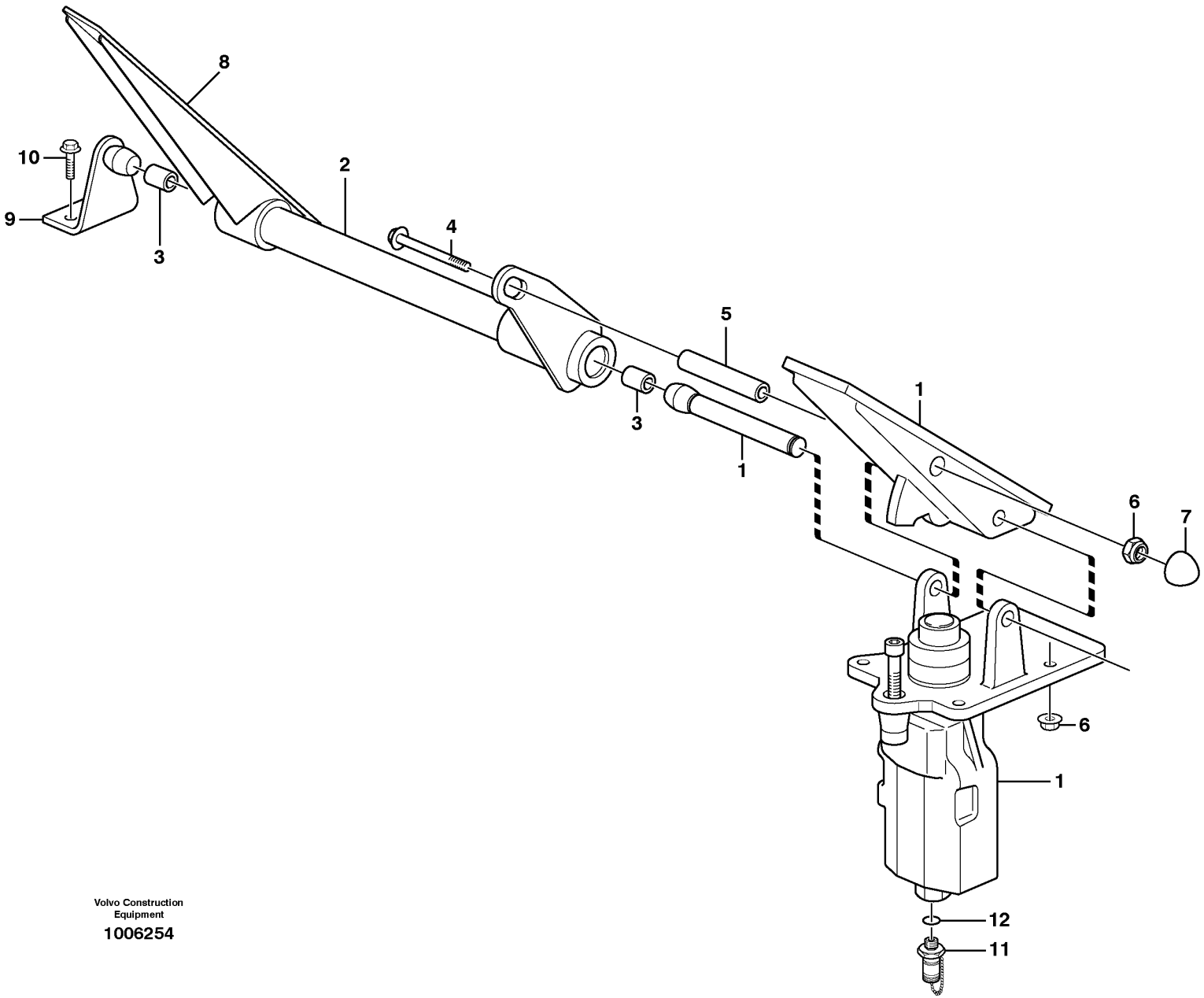

Volvo Construction Equipment

1006254

Fig.	Part No.	Quantity 1	2	3	PS	KIT	Description	Denominación	Denominação	Dénomination	Notes
1		1					Footbrake Valve	Valvula Freno Pie	Válvula freio de pé	Robinet Frein A Pied	See group 525-150 page 621
2	VOE 11005990	1					Pedal	Pedal	Pedal	Pédale	
3	VOE 958668	2					•Bearing bushing	•Casquillo de cojinete	•Bucha do mancal	•Bague de palier	
4	VOE 13965184	1					Flange screw	Tornillo embridado	Parafuso flangeado	Vis à embase	
5	VOE 11006430	1					Spacer	Distanciador	Espaçador	Entretoise	
6	VOE 948645	5					Flange lock nut	Contratuerca embridada	Contra porca flange	Contre-écrou à embase	
7	VOE 11006824	1					Protecting cap	Cabezal protección	Capa proteção	Capot de protection	
8	VOE 11998442	1					Rubber plate	Placa de goma	Placa de borracha	Plaque caoutchouc	
9	VOE 11006248	1					Anchorage	Fijación	Ancoragem	Fixation	
10	VOE 13945444	2					Screw	Tornillo	Parafuso	Vis	
11	VOE 936443	1					Testing nipple	Niple de medición	Niple de teste	Raccord contrôle	
12	VOE 13960211	1					•O-ring	•Anillo tórico	•Anel-o	•Joint torique	

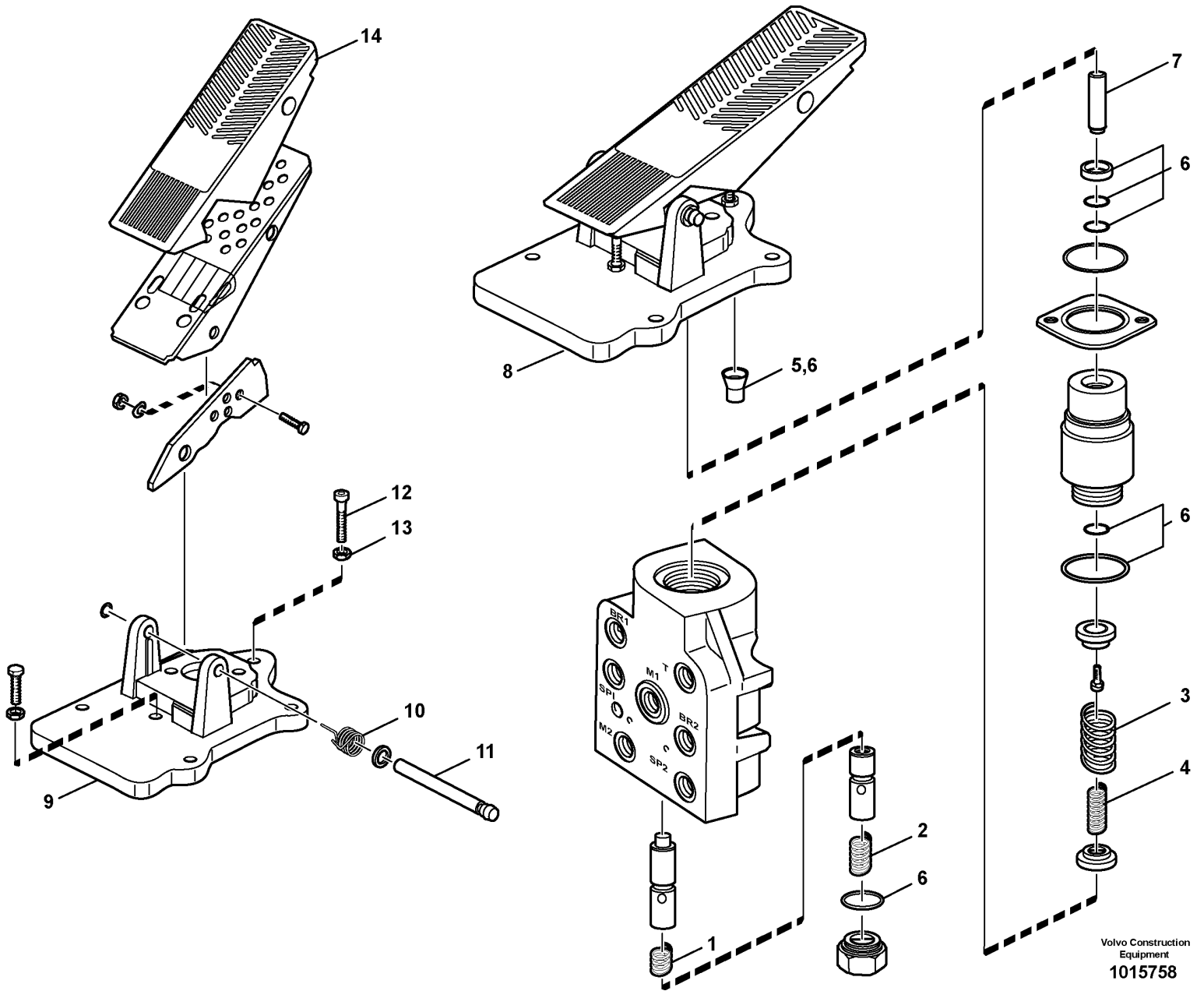
14
12
13
10
11
9
8
5,6
7
6
6
3
4
2
6
1
BR1
M1
SP1
M2
BR2
SP2
Volvo Construction Equipment
1015758

Fig.	Part No.	Quantity 1	2	3	PS	KIT	Description	Denominación	Denominação	Dénomination	Notes
	VOE 11410418	1			SS		Footbrake valve	Válvula freno pie	Válvula freio de pé	Robinet frein à pied	
1	VOE 11703355	1					•Compression spring	•Resorte de presión	•Mola de compressão	•Ressort pression	
2	VOE 11703356	1			OP		•Compression spring	•Resorte de presión	•Mola de compressão	•Ressort pression	
3	VOE 11997342	1			OP		•Spring	•Resorte	•Mola	•Ressort	
4	VOE 11997343	1					•Spring	•Resorte	•Mola	•Ressort	
5		1			NS		•Closing stamp	•Plomo	•Selo de chumbo	•Plomb	
6	VOE 11707055	1					•Sealing kit	•Kit de precinto	•Jogo de vedação	•Kit plombage	
7	VOE 15140184	1			OP		•Pin	•Pasador	•Pino	•Goupille	(VOE 11715841)
8	VOE 11707078	1					•Pedal arrangement	•Alojamiento pedal	•Alojamento pedal	•Pédalier	
9		1			NS		••Attaching plate	••Placa fijacion	••Placa de fixação	••Plaque fixation	
10	VOE 11994522	1					••Torsion spring	••Resorte torsión	••Mola de torção	••Ressort torsion	
11	VOE 11708511	1					••Pin	••Pasador	••Coupilha	••Clavette	
12	VOE 11704319	1					••Adjusting screw	••Tornillo ajuste	••Parafuso de ajuste	••Vis réglage	
13	VOE 955782	1					••Hexagon nut	••Tuerca hexagonal	••Porca sextavada	••Écrou hexagonal	
14	VOE 11998442	1					••Rubber plate	••Placa de goma	••Placa de borracha	••Plaque caoutchouc	

2464) SWE S/N - 25950, USA S/N - 68501, BRA S/N - 71589, IRN S/N - 43250

1		**Footbrake valve** **Válvula de freno de servicio** **Válvula do freio de pé** **Soupape de frein à pedal**	Catalogue id **20105**	Group **525**
2				
3			Illustr. No **1015758**	Section **150**
4				
5		**2464)**	Issue **20021229-G**	Page **621**

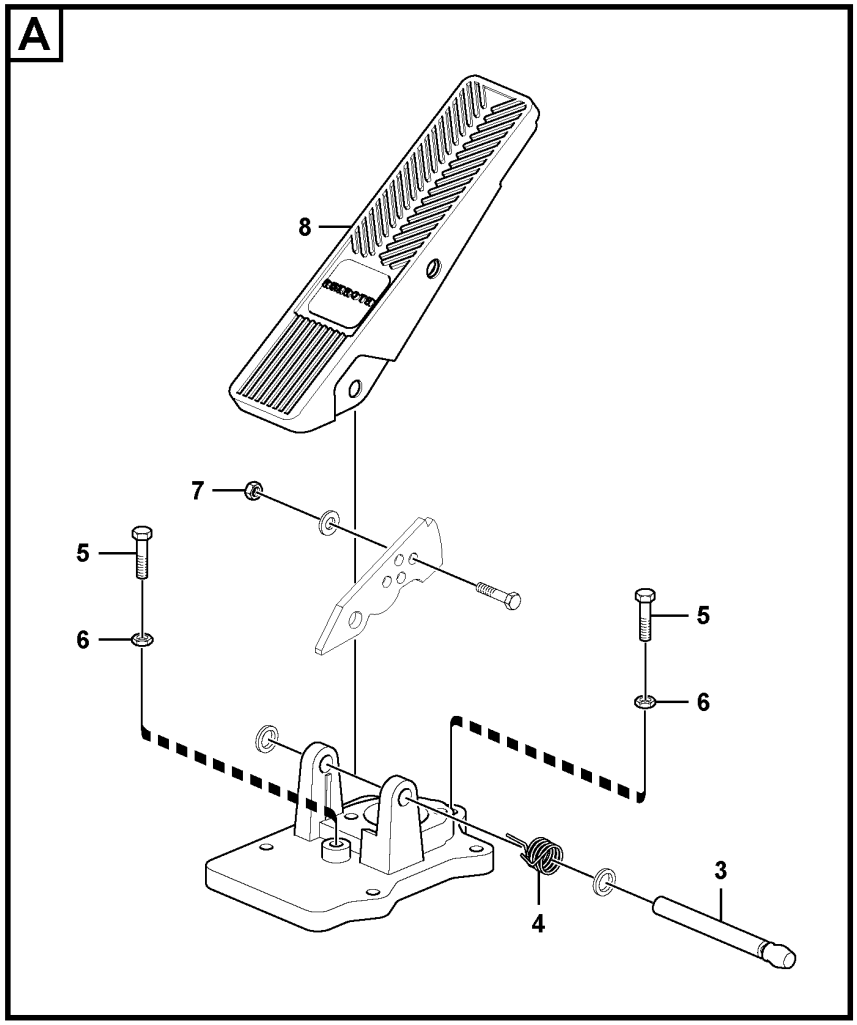

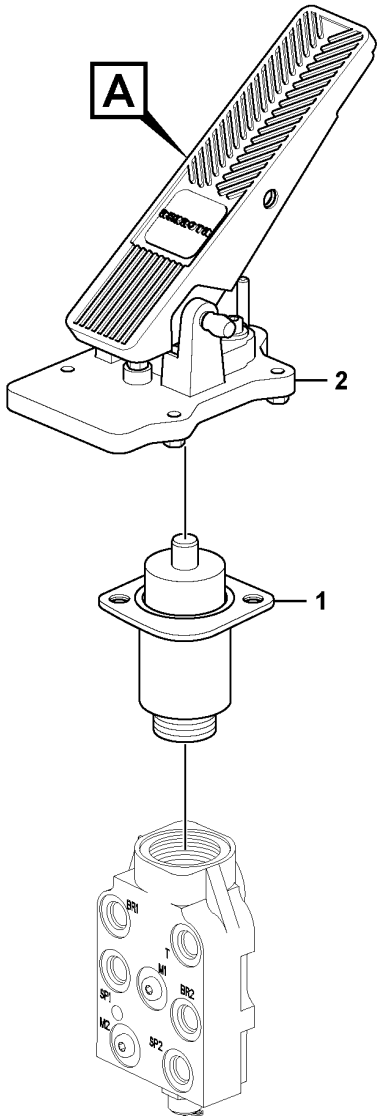

Volvo Construction Equipment
1058597

Fig.	Part No.	Quantity 1	2	3	PS	KIT	Description	Denominación	Denominação	Dénomination	Notes
	VOE 15045692	1					Footbrake valve	Válvula freno pie	Válvula freio de pé	Robinet frein à pied	
1	**VOE 15199232**	1			OP		•Valve kit	•Juego válvula	•Jogo da válvula	•Kit soupapes	
2	**VOE 15197036**	1			OP		•Pedal	•Pedal	•Pedal	•Pédale	
3	**VOE 15197224**	1			OP		••Bolt	••Perno	••Parafuso	••Boulon	
4	**VOE 15197049**	1			OP		••Spring	••Resorte	••Mola	••Ressort	
5	**VOE 15197053**	2					••Hexagon screw	••Tornillo hexagonal	••Parafuso sextavado	••Vis à tête hexagonale	
6	**VOE 15197054**	2					••Hexagon nut	••Tuerca hexagonal	••Porca sextavada	••Écrou hexagonal	
7	**VOE 15197228**	1					••Hexagon nut	••Tuerca hexagonal	••Porca sextavada	••Écrou hexagonal	
8	**VOE 11998442**	1					••Rubber plate	••Placa de goma	••Placa de borracha	••Plaque caoutchouc	
	VOE 11997339	1					•Sealing kit	•Kit de precinto	•Jogo de vedação	•Kit plombage	(VOE 15199124)

2463) SWE S/N 25951 -, USA S/N 68502 -, Bra S/N 71590 -, IRN S/N 43251 -

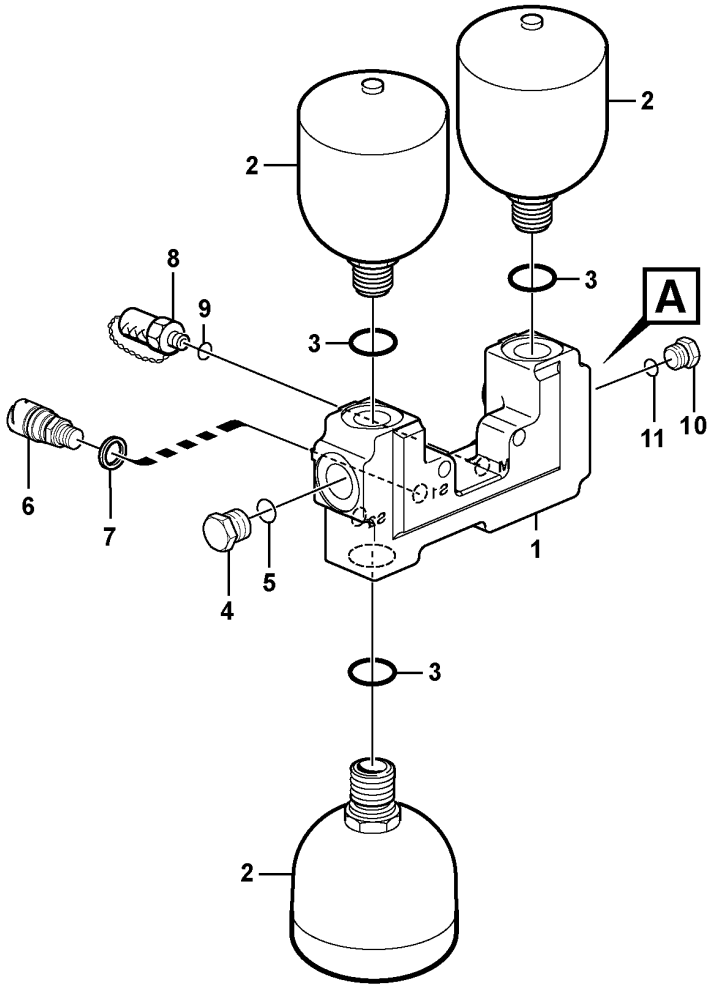

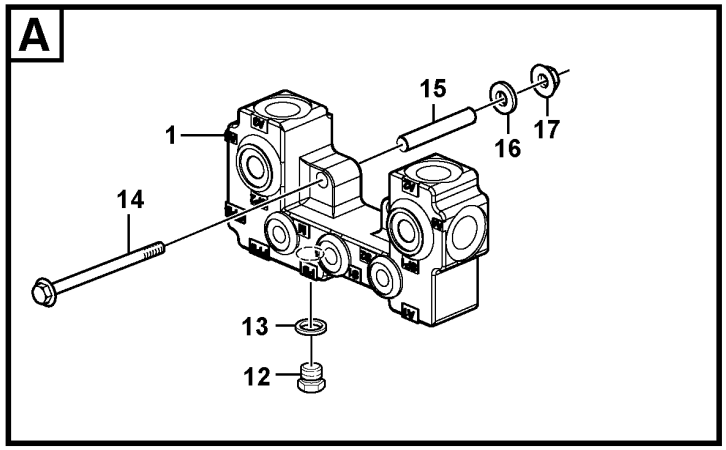

Volvo Construction Equipment
1023894

Fig.	Part No.	Quantity 1	2	3	PS	KIT	Description	Denominación	Denominação	Dénomination	Notes
1	VOE 11148622	1					Valve housing	Cuerpo de válvula	Corpo da válvula	Carter soupape	
2	VOE 15187036	2			SS		Accumulator	Acumulador	Acumulador	Accumulateur	(VOE 11173688)
2	VOE 15193976	2			SS		Accumulator	Acumulador	Acumulador	Accumulateur	(VOE 11173689) 84116
2	VOE 15193976	2			SS		Accumulator	Acumulador	Acumulador	Accumulateur	(VOE 15160595) 85203
2	VOE 15193976	2			SS		Accumulator	Acumulador	Acumulador	Accumulateur	85493
2	VOE 11173693	1			SS		Accumulator	Acumulador	Acumulador	Accumulateur	
2	VOE 15160600	1			SS		Accumulator	Acumulador	Acumulador	Accumulateur	(VOE 11173694) 84116, 85203, 85493
3	VOE 13967752	3					O-ring	Anillo tórico	Anel-o	Joint torique	
4	VOE 968612	1					Plug	Tapón	Bujão	Tampon	
5	VOE 13967752	1					O-ring	Anillo tórico	Anel-o	Joint torique	
6	VOE 17215536	1					Pressure sensor	Sensor de presión	Sensor de pressão	Capteur de pression	SE5218
7	VOE 13945653	1					Plane gasket	Junta plana	Junta plana	Joint plan	S/N -29326, S/N -72463
8	VOE 936444	1					Testing nipple	Niple de medición	Niple de teste	Raccord contrôle	
9	VOE 14211856	1					Sealing ring	Anillo retén	Anel de vedação	Bague étanchéité	
10	VOE 968612	1					Plug	Tapón	Bujão	Tampon	
11	VOE 13967752	1					O-ring	Anillo tórico	Anel-o	Joint torique	
12	VOE 960630	1					Plug	Tapón	Bujão	Tampon	
13	VOE 13945653	1					Plane gasket	Junta plana	Junta plana	Joint plan	
14	VOE 968237	2					Flange screw	Tornillo embridado	Parafuso flangeado	Vis à embase	
15	VOE 11172458	2					Spacer	Distanciador	Espaçador	Entretoise	
16	VOE 13960143	2					Washer	Arandela	Arruela	Rondelle	
17	VOE 13971098	2					Flange nut	Tuerca embridada	Porca flangeada	Écrou à embase	

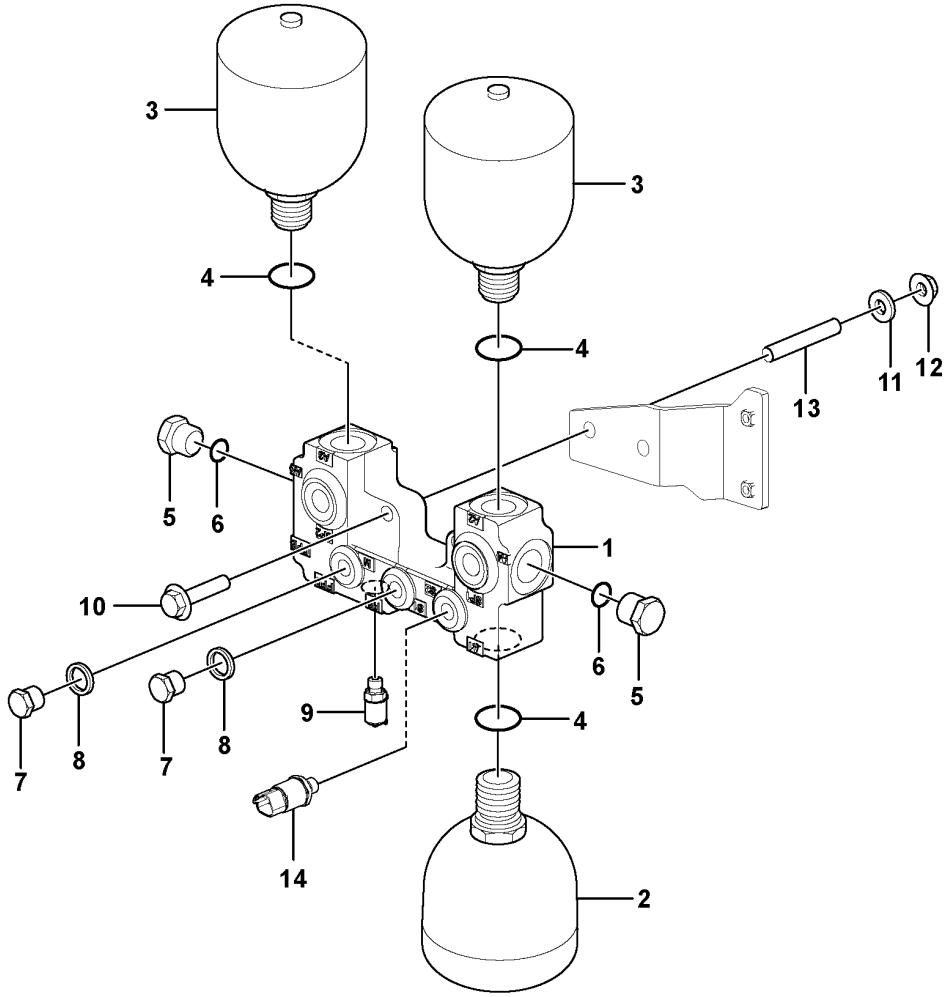
3
3
4
4
11
12
13
5
6
1
10
6
5
9
4
7
8
7
8
14
2

Fig.	Part No.	Quantity 1	2	3	PS	KIT	Description	Denominación	Denominação	Dénomination	Notes
1	VOE 17270707	1					Accumulator block	Bloque de acumulador	Caixa do acumulador	Bloc accus	
2	VOE 17258321	1					Accumulator	Acumulador	Acumulador	Accumulateur	
3	VOE 17258319	2					Accumulator	Acumulador	Acumulador	Accumulateur	
4	VOE 993323	3					O-ring	Anillo tórico	Anel-o	Joint torique	
5	VOE 984657	2					Plug	Tapón	Bujão	Tampon	
6	VOE 983025	2					•O-ring	•Anillo tórico	•Anel-o	•Joint torique	
7	VOE 984646	2					Plug	Tapón	Bujão	Tampon	
8	VOE 984473	2					•O-ring	•Anillo tórico	•Anel-o	•Joint torique	
9	VOE 936446	1					Testing nipple	Niple de medición	Niple de teste	Raccord contrôle	
10	VOE 968237	2					Flange screw	Tornillo embridado	Parafuso flangeado	Vis à embase	
11	VOE 13960143	2					Washer	Arandela	Arruela	Rondelle	
12	VOE 13971098	2					Flange nut	Tuerca embridada	Porca flangeada	Écrou à embase	
13	VOE 11172458	2					Spacer	Distanciador	Espaçador	Entretoise	
14	VOE 17271141	1					Pressure sensor	Sensor de presión	Sensor de pressão	Capteur de pression	SE5218

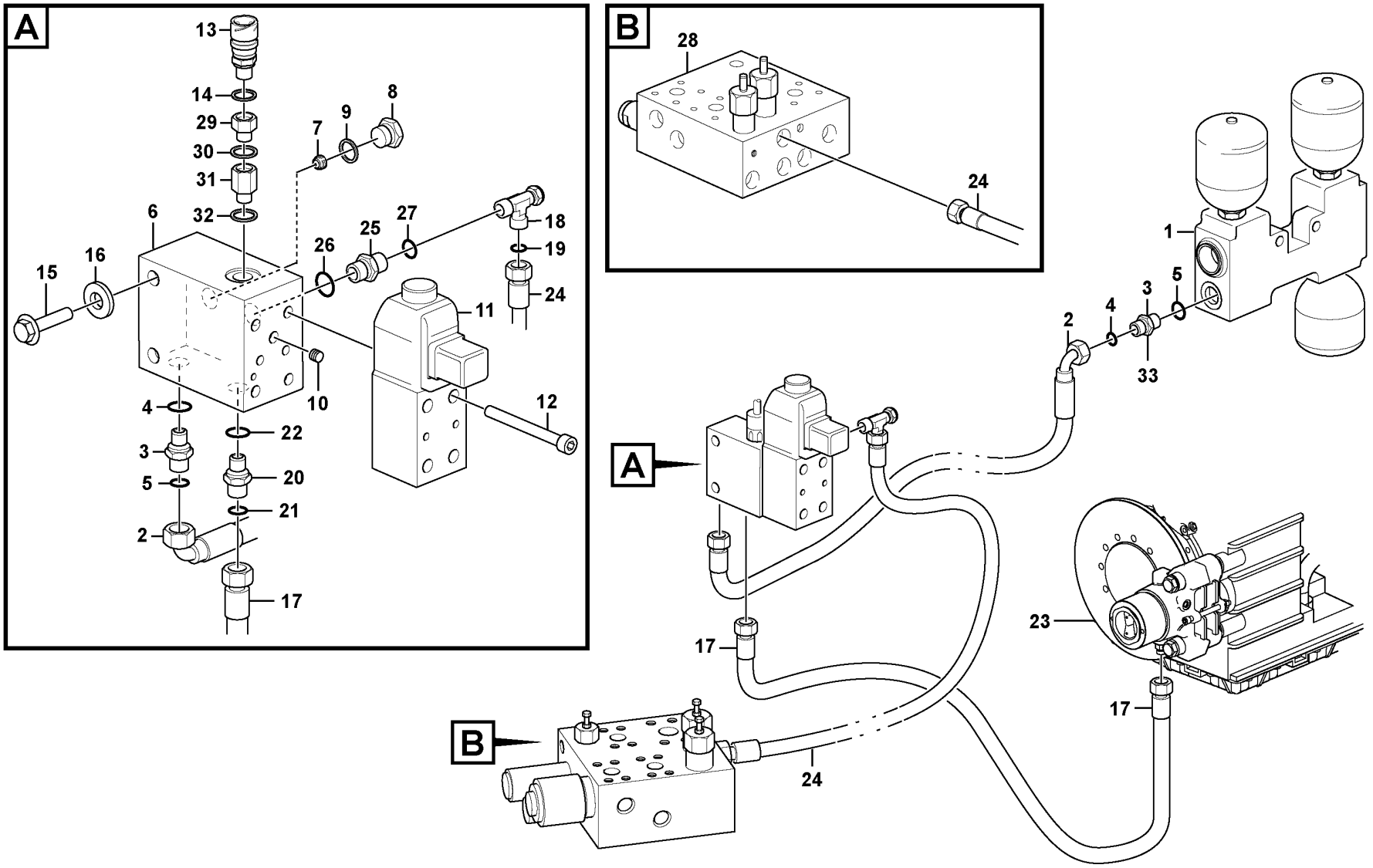

Volvo Construction Equipment

1082482

Fig.	Part No.	Quantity 1	2	3	PS	KIT	Description	Denominación	Denominação	Dénomination	Notes
1		1					Valve housing	Cuerpo valvula	Carcaça de válvula	Carter soupape	See group 527-100 page 625
2	VOE 11148958	1					Hose assembly	Conducto	Mangueira completa	Conduit flexible	PPB - PA, L = 650MM
3	VOE 14345423	2					Nipple	Niple	Niple	Raccord	S/N -29326, S/N -72463
3	VOE 14345423	1					Nipple	Niple	Niple	Raccord	S/N 29327-, S/N 72464-
4	VOE 990737	2					•O-ring	•Anillo tórico	•Anel-o	•Joint torique	S/N -29326, S/N -72463
4	VOE 990737	1					•O-ring	•Anillo tórico	•Anel-o	•Joint torique	S/N 29327-, S/N 72464-
5	VOE 14211856	2					•Sealing ring	•Anillo retén	•Anel de vedação	•Bague étanchéité	S/N -29326, S/N -72463
5	VOE 14211856	1					•Sealing ring	•Anillo retén	•Anel de vedação	•Bague étanchéité	S/N 29327-, S/N 72464-
6	VOE 11173805	1					Connection block	Bloque de conexión	Bloco de acoplamento	Bloc connexion	
7	VOE 11130749	1					•Non-return valve	•Válvula antirretorno	•Válvula de retenção	•Clapet antiretour	
8	VOE 960630	1					Plug	Tapón	Bujão	Tampon	
9	VOE 13945653	1					Plane gasket	Junta plana	Junta plana	Joint plan	
10	VOE 11994275	1					Restrictor	Estrangulacion	Estrangulador	Etrangleur	
11	VOE 17202132	1					Hydraulic valve	Válvula hidráulica	Válvula hidráulica	Valve hydraulique	MA5501
	VOE 11704729	1					•Sealing kit	•Kit de precinto	•Jogo de vedação	•Kit plombage	
12	VOE 994015	4					Hex. socket screw	Tornillo de hexágono embutido	Parafuso soquete sext	Vis à six pans creux	
13	VOE 17215536	1					Pressure sensor	Sensor de presión	Sensor de pressão	Capteur de pression	SE5503
14	VOE 13945653	1					Plane gasket	Junta plana	Junta plana	Joint plan	
15	VOE 13945444	2					Screw	Tornillo	Parafuso	Vis	
16	VOE 11117464	2					Plain washer	Arandela plana	Arruela simples	Rondelle plane	(VOE 13960141)
17	VOE 11173211	1					Hose assembly	Conducto	Mangueira completa	Conduit flexible	B, L = 1150MM
18	VOE 13933936	1					T-nipple	Niple t	Niple-t	Raccord-t	
19	VOE 990737	1					•O-ring	•Anillo tórico	•Anel-o	•Joint torique	
20	VOE 14345423	1					Nipple	Niple	Niple	Raccord	
21	VOE 990737	1					•O-ring	•Anillo tórico	•Anel-o	•Joint torique	
22	VOE 14211856	1					•Sealing ring	•Anillo retén	•Anel de vedação	•Bague étanchéité	
23		1					Parking brake	Freio estacion	Freio de estacionamento	Frein parking	See group 551-150 page 633
24	VOE 11173259	1					Hose assembly	Conducto	Mangueira completa	Conduit flexible	T, L = 970MM
25	VOE 14345423	1					Nipple	Niple	Niple	Raccord	
26	VOE 990737	1					•O-ring	•Anillo tórico	•Anel-o	•Joint torique	

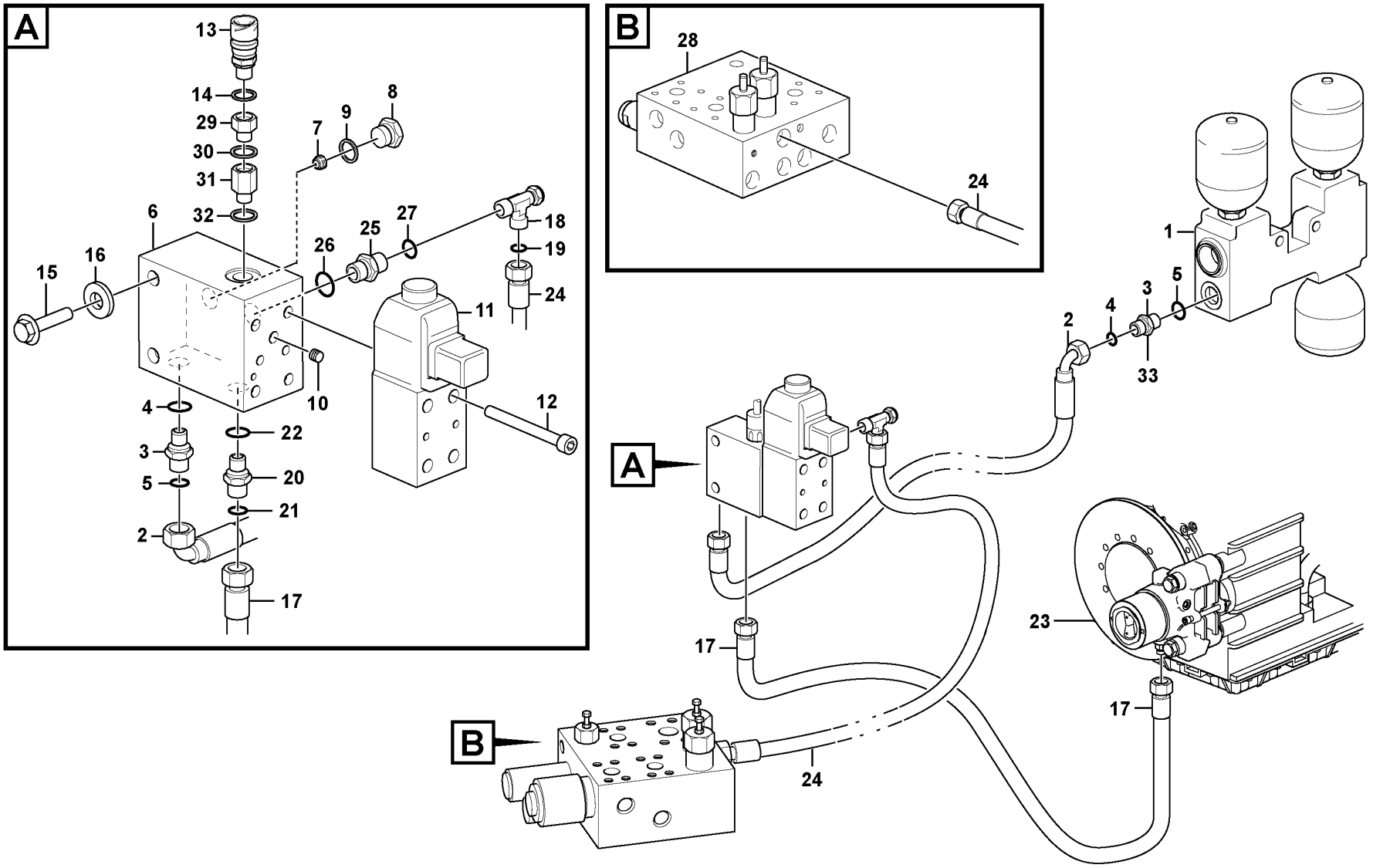

Volvo Construction Equipment

1082482

Fig.	Part No.	Quantity 1	2	3	PS	KIT	Description	Denominación	Denominação	Dénomination	Notes
27	VOE 14211856	1					•Sealing ring	•Anillo retén	•Anel de vedação	•Bague étanchéité	
28		1					Valve block	Bloque de valvula	Bloco de válvulas	Bloc-soupape	See group 912-300 page 1147
29	VOE 13949191	1					Nipple	Niple	Niple	Raccord	
30	VOE 976928	1					Gasket	Junta	Junta	Joint	
31	VOE 11039658	1					Reduction nipple	Niple reductor	Niple de redução	Raccord réducteur	S/N - 27459 S/N - 71853 PED S/N - 43510 IRN
32	VOE 947083	1					Gasket	Junta	Junta	Joint	S/N - 27459 S/N - 71853 PED S/N - 43510 IRN
33	VOE 935085	1					Nipple	Niple	Niple	Raccord	S/N -29326, S/N -72463
	VOE 990737	1					•O-ring	•Anillo tórico	•Anel-o	•Joint torique	
	VOE 993320	1					•O-ring	•Anillo tórico	•Anel-o	•Joint torique	

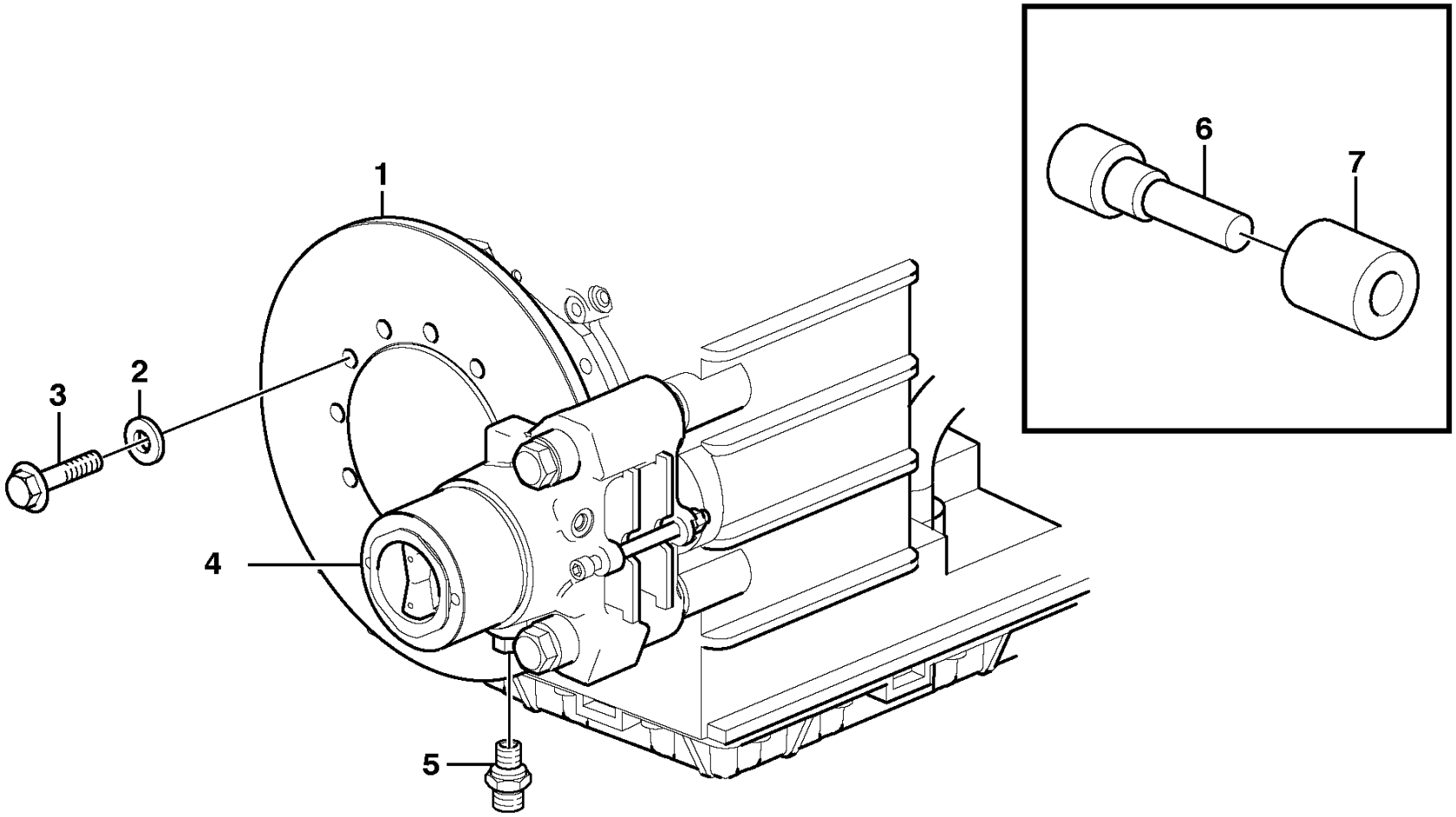

Volvo Construction Equipment

1004634

Fig.	Part No.	Quantity 1	2	3	PS	KIT	Description	Denominación	Denominação	Dénomination	Notes
1	VOE 11145280	1					Brake disc	Disco de freno	Disco de freio	Disque de frein	
2	VOE 930872	12					Plain washer	Arandela plana	Arruela simples	Rondelle plane	
3	VOE 978933	12					Hexagon screw	Tornillo hexagonal	Parafuso sextavado	Vis à tête hexagonale	
4		1					Parking Brake	Freno Estacion	Freio de estacionamento	Frein Parking	See group 551-200 page 635
5	VOE 935084	1					Nipple	Niple	Niple	Raccord	
6		1					Hex Skt Wrench	Llave Zocal Hex			DELETED
7	VOE 962248	1					Socket wrench	Llave de manguito	Chave de caixa	Clé douille	

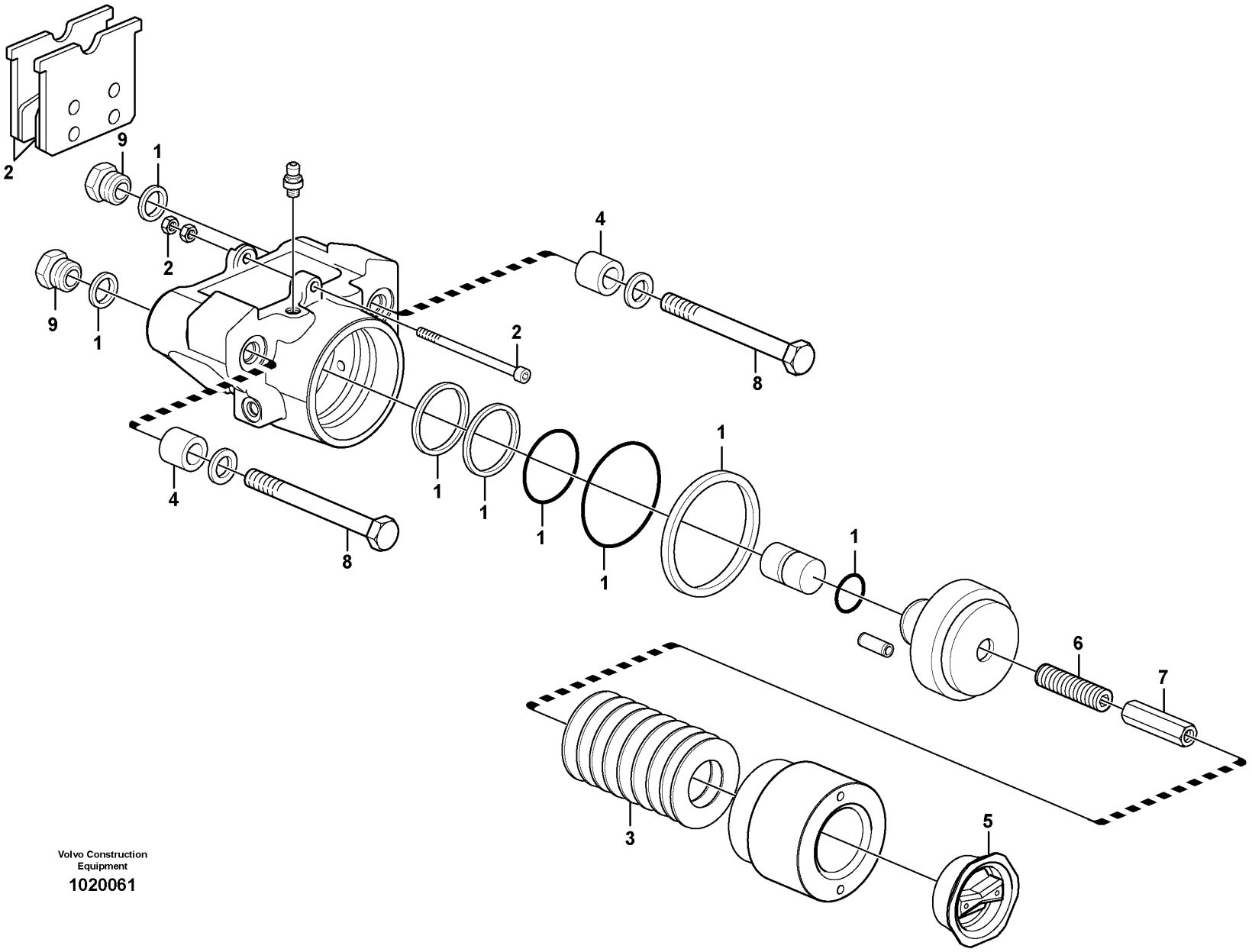

Volvo Construction Equipment

1020061

Fig.	Part No.	Quantity 1	2	3	PS	KIT	Description	Denominación	Denominação	Dénomination	Notes
	VOE 11145278	1			SS		Handbrake	Freno de mano	Freio de estacionamento	Frein à main	
	VOE 11708885	1					•Repair kit	•Kit de reparación	•Jogo de reparo	•Kit de réparation	
1	**VOE 11708884**	1					••Sealing kit	••Kit de precinto	••Jogo de vedação	••Kit plombage	
2	**VOE 11708883**	1					••Brake lining kit	••Juego de forro de freno	••Jogo lonas de freio	••Jeu de garnitures frein	
3	**VOE 11708882**	1					••Disc kit	••Juego de frenos	••Jogo disco	••Jeu disques	
4	**VOE 11708881**	2					••Spring kit	••Juego de resortes	••Jogo de molas	••Jeu de ressorts	
5	**VOE 11708979**	1					•Cover	•Capó	•Capô	•Capot	
6	**VOE 11709030**	1					•Screw	•Tornillo	•Parafuso	•Vis	
7	**VOE 11709031**	1					•Nut	•Tuerca	•Porca	•Écrou	
8	**VOE 11713849**	2					•Screw	•Tornillo	•Parafuso	•Vis	
9	**VOE 11714734**	2					•Nut	•Tuerca	•Porca	•Ecrou	

1	**11145278**	**Parking brake** **Freno estacionamiento** **Freio de estacionamento** **Frein parking**	Catalogue id **20105**	Group **551**
2			Illustr. No **1020061**	Section **200**
3				
4			Issue **20021229-G**	Page **635**
5		**S/N SWE - 26403, USA - 68652, BRA - 71643**		

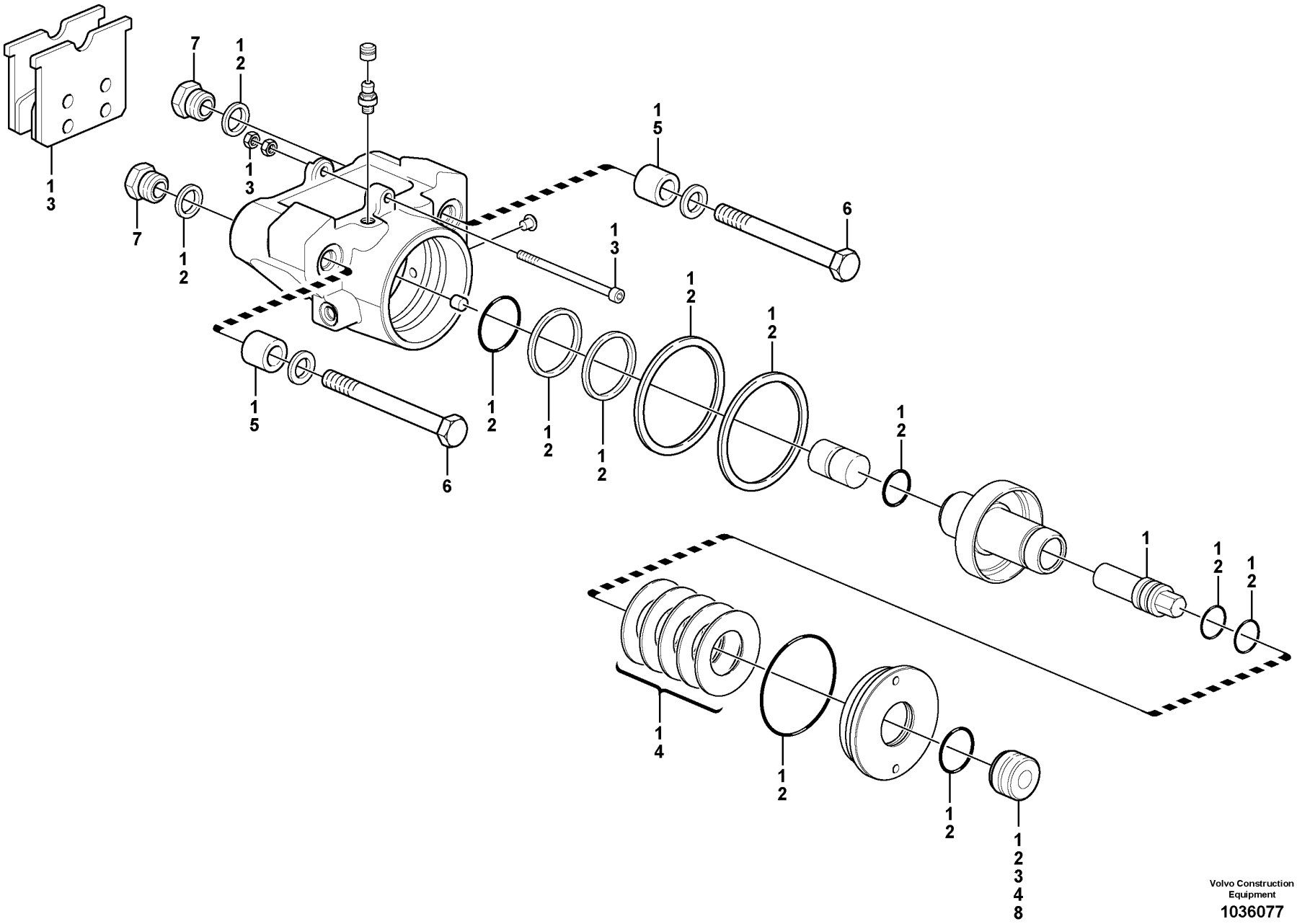
7
12
13
15
6
1
14
12
13
15
6
12
12
12
12
12
12
1
12
12
12
12
12
12

Fig.	Part No.	Quantity 1	2	3	PS	KIT	Description	Denominación	Denominação	Dénomination	Notes
	VOE 15063767	1					Handbrake	Freno de mano	Freio de estacionamento	Frein à main	
1	VOE 15088062	1					•Overhaul kit	•Juego de reacondicionamiento	•Jogo de recondicionamento	•Kit rénovation	
2	VOE 15088077	1					•Sealing kit	•Kit de precinto	•Jogo de vedação	•Kit plombage	
3	VOE 15088068	1					•Brake kit	•Juego de frenos	•Jogo freio	•Kit de freins	
4	VOE 15088073	1					•Spring kit	•Juego de resortes	•Jogo de molas	•Jeu de ressorts	
5	VOE 11708881	1					•Spring kit	•Juego de resortes	•Jogo de molas	•Jeu de ressorts	
6	VOE 11713849	2					•Screw	•Tornillo	•Parafuso	•Vis	
7	VOE 11714734	2					•Nut	•Tuerca	•Porca	•Ecrou	
8		1			NS		•Cover	•Tapa	•Tampa	•Couvercle	

VOLVO

Volvo Construction Equipment
www.volvoce.com

GROUP		Section	Page
641	Steering wheel and column S/N - 29415, S/N - 72540	100	645
641	Steering wheel and column S/N 29416 -, S/N 72541 -	110	647
641	Steering Knob Installation 86602	120	649
641	Steering column with fitting parts S/N - 29415, S/N - 72540	150	651
641	Steering column with fitting parts S/N 29416 -, S/N 72541 -	160	653
641	Steering column S/N - 29415, S/N - 72540	200	655
645	Steering system, pressure and return lines S/N - 27133, - 69004, - 71752.	100	657
645	Steering system, pressure and return lines S/N 27134 -, 69005 -, 71753 -.	125	661
645	Hydraulic cylinder with fitting parts	150	667
645	Hydraulic cylinder	200	669
645	Shift valve with fitting parts S/N - 27133, - 69004, - 71752.	300	671
645	Shift valve with fitting parts S/N 27134 -, 69005 -, 71753 -.	325	675
645	Shift valve S/N - 27133, - 69004, - 71752.	350	677
645	Steering unit	400	679
645	Valve housing S/N - 29025, S/N - 72281	450	683
647	Secondary steering system. 83179	100	685
647	Secondary steering system. 84587	125	689
647	Pump unit. 83179, 84587	150	693
647	Pressure monitor. 83179	200	695
647	Pressure monitor. 84587	250	697
660	CDC - steering 83180, 83874	100	699
660	CDC - steering 84589, 84986	150	701
660	Angle sensor, steering 83180, 83874, 84589	200	703
660	Angle sensor, steering 84986	250	705

INDICE

Catalogue id 20105 | Group 6
Issue 20021229-G | Page 640

GRUPO		Sección	Página
641	Volante y columna de dirección S/N - 29415, S/N - 72540	100	645
641	Volante y columna de dirección S/N 29416 -, S/N 72541 -	110	647
641	Instalación de pomo de dirección 86602	120	649
641	Columna de dirección con accesorios de montaje S/N - 29415, S/N - 72540	150	651
641	Columna de dirección con accesorios de montaje S/N 29416 -, S/N 72541 -	160	653
641	Columna de dirección S/N - 29415, S/N - 72540	200	655
645	Sistema de dirección, conductos de presión y retorno S/N - 27133, - 69004, - 71752.	100	657
645	Sistema de dirección, conductos de presión y retorno S/N 27134 - , 69005 -, 71753 -.	125	661
645	Cilindros hidráulicos con accesorios de montaje	150	667
645	Cilindros hidráulicos	200	669
645	Válvula de cambio con accesorios de montaje S/N - 27133, - 69004, - 71752.	300	671
645	Válvula de cambio con accesorios de montaje S/N 27134 -, 69005 -, 71753 -.	325	675
645	Válvula de cambio S/N - 27133, - 69004, - 71752.	350	677
645	Válvula de dirección	400	679
645	Bloque de válvula S/N - 29025, S/N - 72281	450	683
647	Dirección de emergencia. 83179	100	685
647	Dirección de emergencia. 84587	125	689
647	Unid de bomba. 83179, 84587	150	693
647	Monitor presión. 83179	200	695
647	Monitor presión. 84587	250	697
660	CDC - dirección 83180, 83874	100	699
660	CDC - dirección 84589, 84986	150	701
660	Sensor de ángulo, dirección 83180, 83874, 84589	200	703
660	Sensor de ángulo, dirección 84986	250	705

GRUPO	Sección	Página

GRUPO		Seção	Página
641	Volante e coluna de direção S/N - 29415, S/N - 72540	100	645
641	Volante e coluna de direção S/N 29416 -, S/N 72541 -	110	647
641	Instalação do botão de direção 86602	120	649
641	Coluna de direção com peças acessórias S/N - 29415, S/N - 72540	150	651
641	Coluna de direção com peças acessórias S/N 29416 -, S/N 72541 -	160	653
641	S/N - 29415, S/N - 72540	200	655
645	Sistema de direção, linhas de pressão e de retorno S/N - 27133, - 69004, - 71752.	100	657
645	Sistema de direção, linhas de pressão e de retorno S/N 27134 -, 69005 -, 71753 -.	125	661
645	Cilindro hidráulico com peças acessórias	150	667
645	Cilindro hidráulico	200	669
645	Válvula de mudança com peças acessórias S/N - 27133, - 69004, - 71752.	300	671
645	Válvula de mudança com peças acessórias S/N 27134 -, 69005 -, 71753 -.	325	675
645	Válvula de mudança S/N - 27133, - 69004, - 71752.	350	677
645	Unidade de direção	400	679
645	Carcaça de válvula S/N - 29025, S/N - 72281	450	683
647	Sistema de direção secundária 83179	100	685
647	Sistema de direção secundária 84587	125	689
647	Unidade de bomba. 83179, 84587	150	693
647	Monitor de pressão. 83179	200	695
647	Monitor de pressão. 84587	250	697
660	Direção CDC 83180, 83874	100	699
660	Direção CDC 84589, 84986	150	701
660	Sensor de ângulo, direção 83180, 83874, 84589	200	703
660	Sensor de ângulo, direção 84986	250	705

TABLE DES MATIÈRES

Catalogue id 20105 | Group 6
Issue 20021229-G | Page 642

GROUPE		Section	Page
641	Volant et colonne de volant S/N - 29415, S/N - 72540	100	645
641	Volant et colonne de volant S/N 29416 -, S/N 72541 -	110	647
641	Installation du bouton de direction 86602	120	649
641	Colonne de direction avec pièces de montage S/N - 29415, S/N - 72540	150	651
641	Colonne de direction avec pièces de montage S/N 29416 -, S/N 72541 -	160	653
641	Colonne de direction S/N - 29415, S/N - 72540	200	655
645	Système de direction, conduits de refoulement et de retour S/N - 27133, - 69004, - 71752.	100	657
645	Système de direction, conduits de refoulement et de retour S/N 27134 -, 69005 -, 71753 -.	125	661
645	Vérins hydrauliques avec pièces de montage	150	667
645	Vérins hydrauliques	200	669
645	Valve de sélection avec pièces de montage S/N - 27133, - 69004, - 71752.	300	671
645	Valve de sélection avec pièces de montage S/N 27134 -, 69005 -, 71753 -.	325	675
645	Valve de sélection S/N - 27133, - 69004, - 71752.	350	677
645	Distributeur de direction	400	679
645	Bloc-soupapes S/N - 29025, S/N - 72281	450	683
647	Direction de secours. 83179	100	685
647	Direction de secours. 84587	125	689
647	Groupe pompe-moteur. 83179, 84587	150	693
647	Capteur pression. 83179	200	695
647	Capteur pression. 84587	250	697
660	CDC - direction 83180, 83874	100	699
660	CDC - direction 84589, 84986	150	701
660	Détecteur de position angulaire, direction 83180, 83874, 84589	200	703
660	Détecteur de position angulaire, direction 84986	250	705

VOLVO

Volvo Construction Equipment
www.volvoce.com

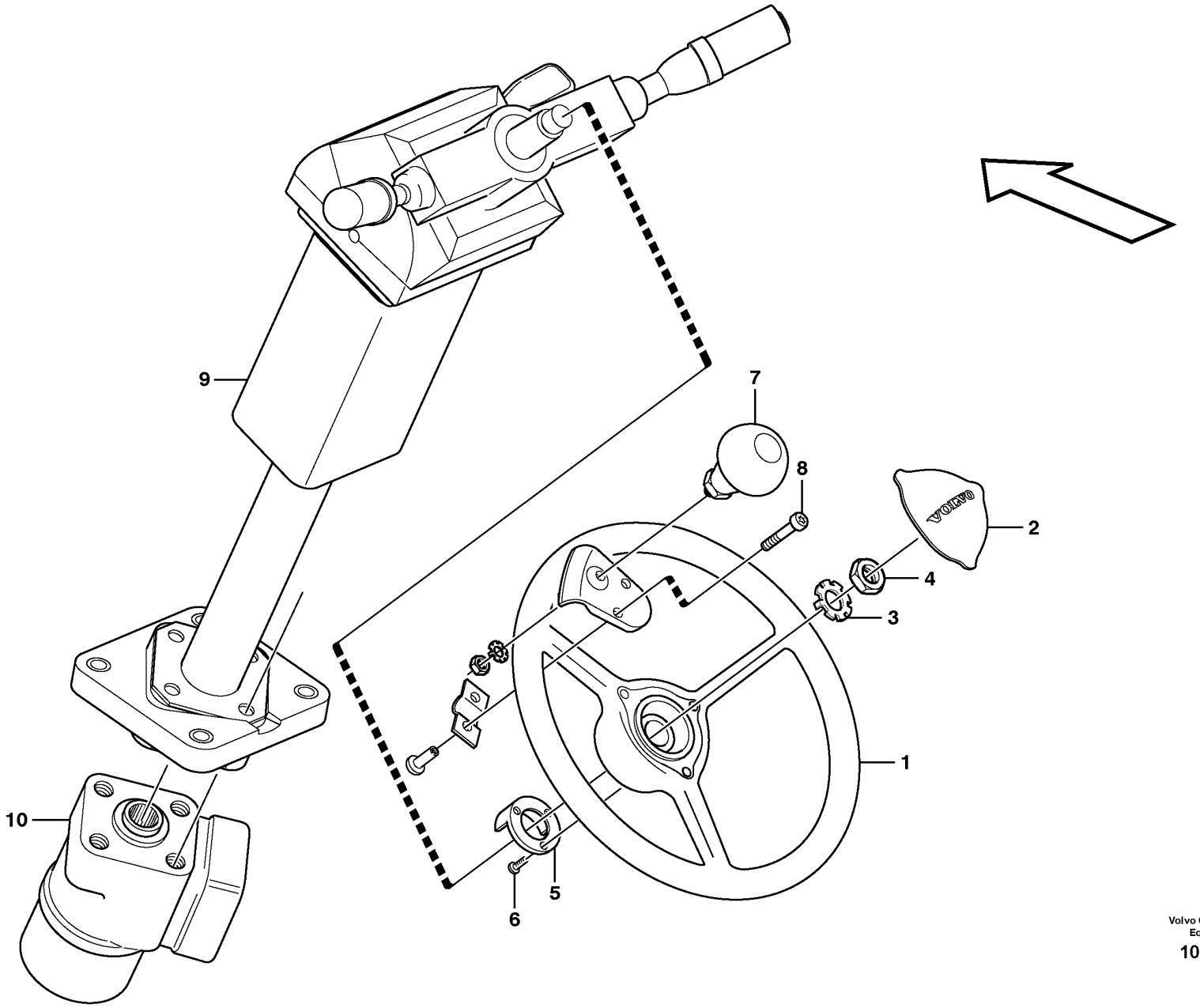

Volvo Construction Equipment

1021967

Fig.	Part No.	Quantity 1	2	3	PS	KIT	Description	Denominación	Denominação	Dénomination	Notes
1	VOE 11444189	1					Steering wheel	Volante	Volante direção	Volant de direction	
2	VOE 11444190	1					Cover plate	Placa recurbrición	Tampa cobertura	Plaque de recouvrement	
3	VOE 11104898	1					Lock washer	Arandela seguridad	Arruela trava	Rondelle verrouillage	
4	VOE 955822	1					Hexagon nut	Tuerca hexagonal	Porca sextavada	Écrou hexagonal	
5	VOE 4714601	1					Ring	Anillo	Anel	Bague	
6	VOE 4714697	1					Screw	Tornillo	Parafuso	Vis	
7	VOE 11006061	1					Knob	Volante	Botão	Bouton	80309
8	VOE 969423	2					Six point socket screw	Racor de seis dientes	Paraf soquete sext	Vis à 6 pans creux	80309
9	VOE 11412965	1					Steering column	Columna del volante	Coluna da direção	Colonne de direction	See group 641-150 page 651
10		1					Control valve	Válvula control	Válvula de controle	Valve controle	See group 645-400 page 679

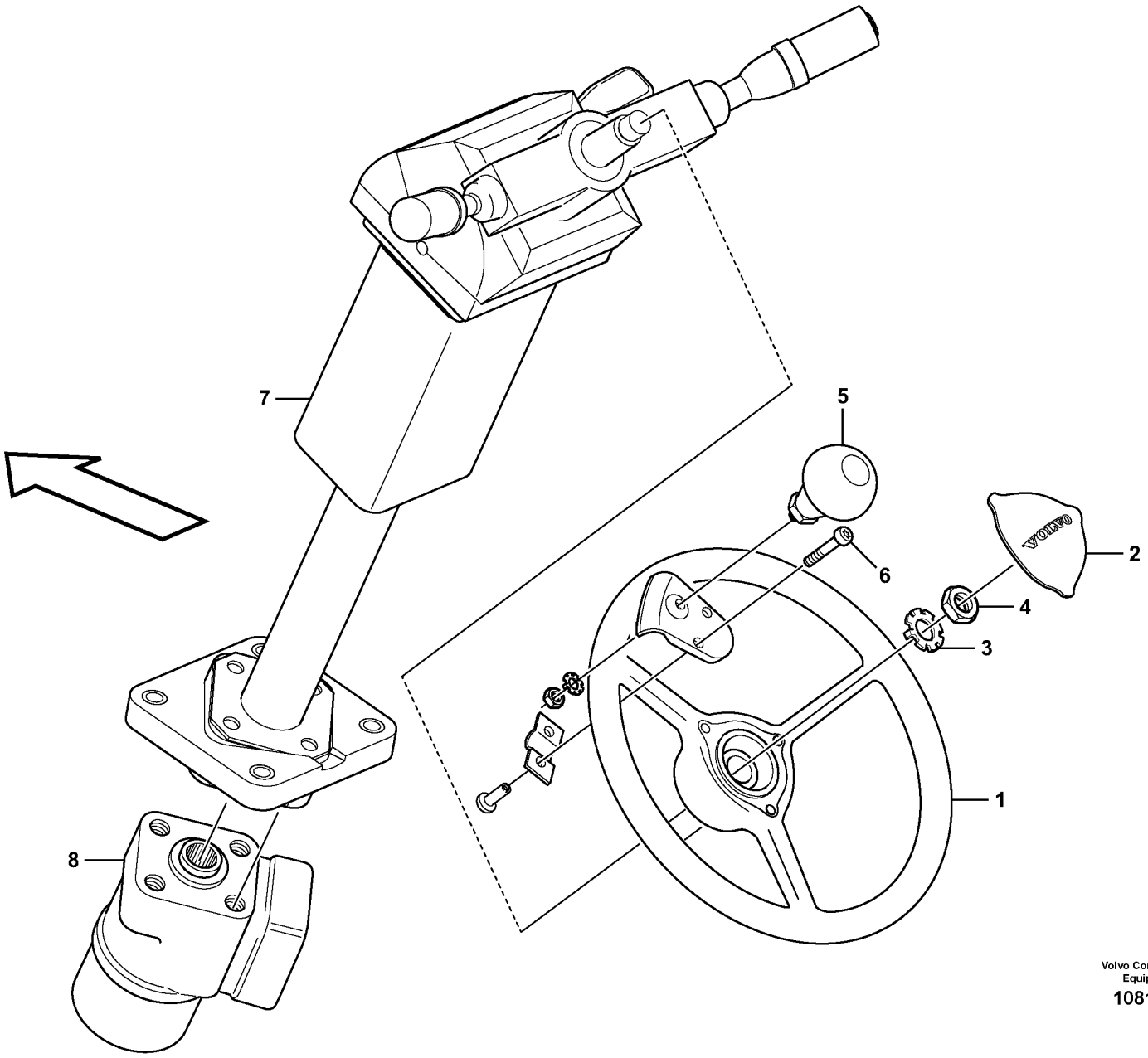

Volvo Construction Equipment

1081845

Fig.	Part No.	Quantity 1	2	3	PS	KIT	Description	Denominación	Denominação	Dénomination	Notes
1	VOE 16688881	1					Steering wheel	Volante	Volante direção	Volant de direction	
	VOE 17455745	3					•Cap	•Cápsula	•Cápsula	•Gaine	2624)
2	VOE 16685267	1					Cap	Caperuza	Tampa	Chapeau	
3	VOE 17424980	1					Lock Washer	Arandel Segurid		Rondel.verroui.	
4	VOE 955804	1					Hexagon nut	Tuerca hexagonal	Porca sextavada	Écrou hexagonal	
5	VOE 11006061	1					Knob	Volante	Botão	Bouton	80309
6	VOE 969423	2					Six point socket screw	Racor de seis dientes	Paraf soquete sext	Vis à 6 pans creux	80309
7	VOE 17429005	1					Steering column	Columna del volante	Coluna da direção	Colonne de direction	See group 641-160 page 653
8		1					Control valve	Válvula control	Válvula de controle	Valve controle	See group 645-400 page 679

2624) **GB**: Not Shown **ES**: No ilustrado **BR**: Não mostrado **FR**: Non représenté

1		**Steering wheel and column** **Volante y columna de dirección** **Volante e coluna de direção** **Volant et colonne de volant**	Catalogue id **20105**	Group **641**
2				
3			Illustr. No **1081845**	Section **110**
4				
5		**S/N 29416 -, S/N 72541 -**	Issue **20021229-G**	Page **647**

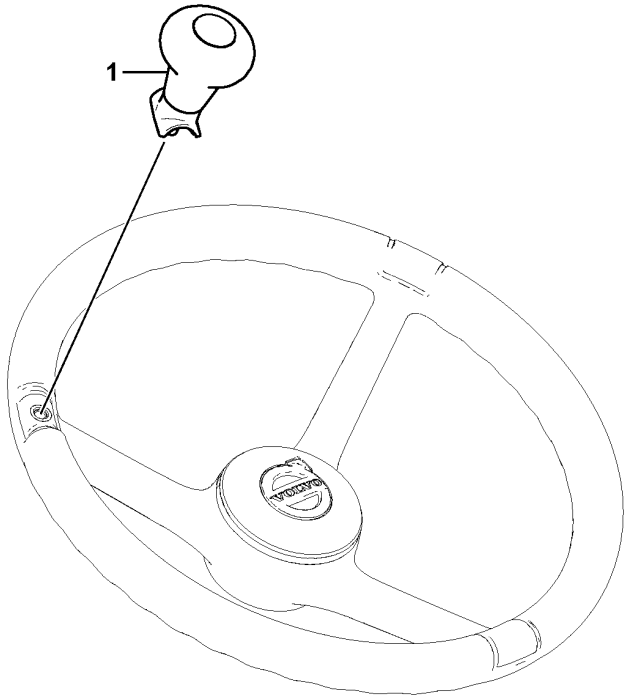
1

Fig.	Part No.	Quantity 1	2	3	PS	KIT	Description	Denominación	Denominação	Dénomination	Notes
1	VOE 16685676	1					Knob	Botón	Botão	Bouton	

1		**Steering Knob Installation** **Instalación de pomo de dirección** **Instalação do botão de direção** **Installation du bouton de direction**	Catalogue id **20105**	Group **641**
2					
3			Illustr. No **1088180**	Section **120**
4					
5		**86602**	Issue **20021229-G**	Page **649**

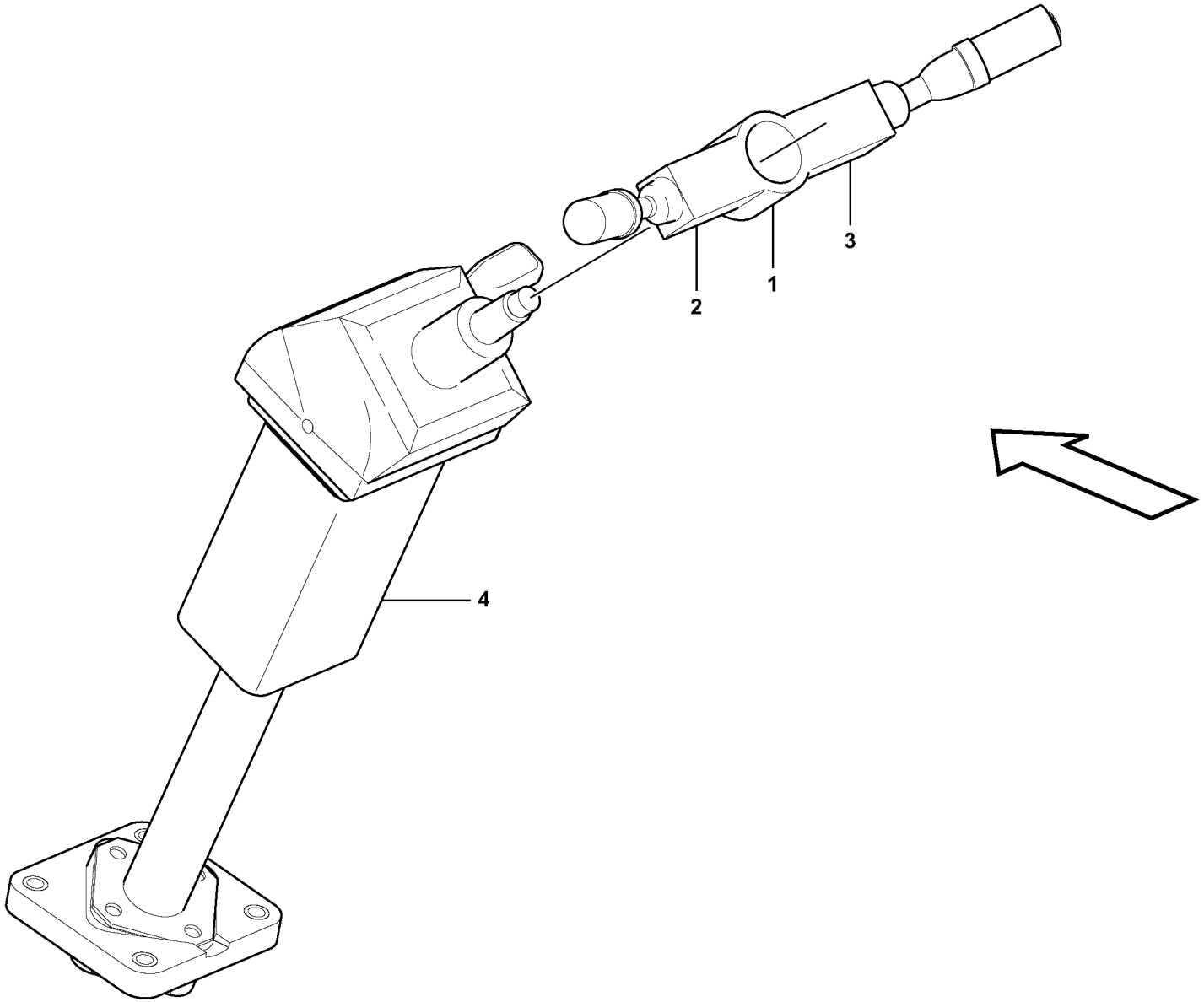

Volvo Construction Equipment

1054539

Fig.	Part No.	Quantity 1	2	3	PS	KIT	Description	Denominación	Denominação	Dénomination	Notes
1		1					Switch	Contactor	Interruptor	Commutateur	See group 380-100 page 413
2		1					•Contact kit	•Juego de contacto	•Jogo contatos	•Jeu de contacts	LH
3		1					•Contact kit	•Juego de contacto	•Jogo contatos	•Jeu de contacts	RH
4	VOE 11412965	1					Steering column	Columna del volante	Coluna da direção	Colonne de direction	See group 641-200 page 655

1	33293, 33018, 33019	**Steering column with fitting parts** **Columna de dirección con accesorios de montaje** **Coluna de direção com peças acessórias** **Colonne de direction avec pièces de montage**	Catalogue id **20105**	Group **641**
2			Illustr. No **1054539**	Section **150**
3				
4			Issue **20021229-G**	Page **651**
5		**S/N - 29415, S/N - 72540**		

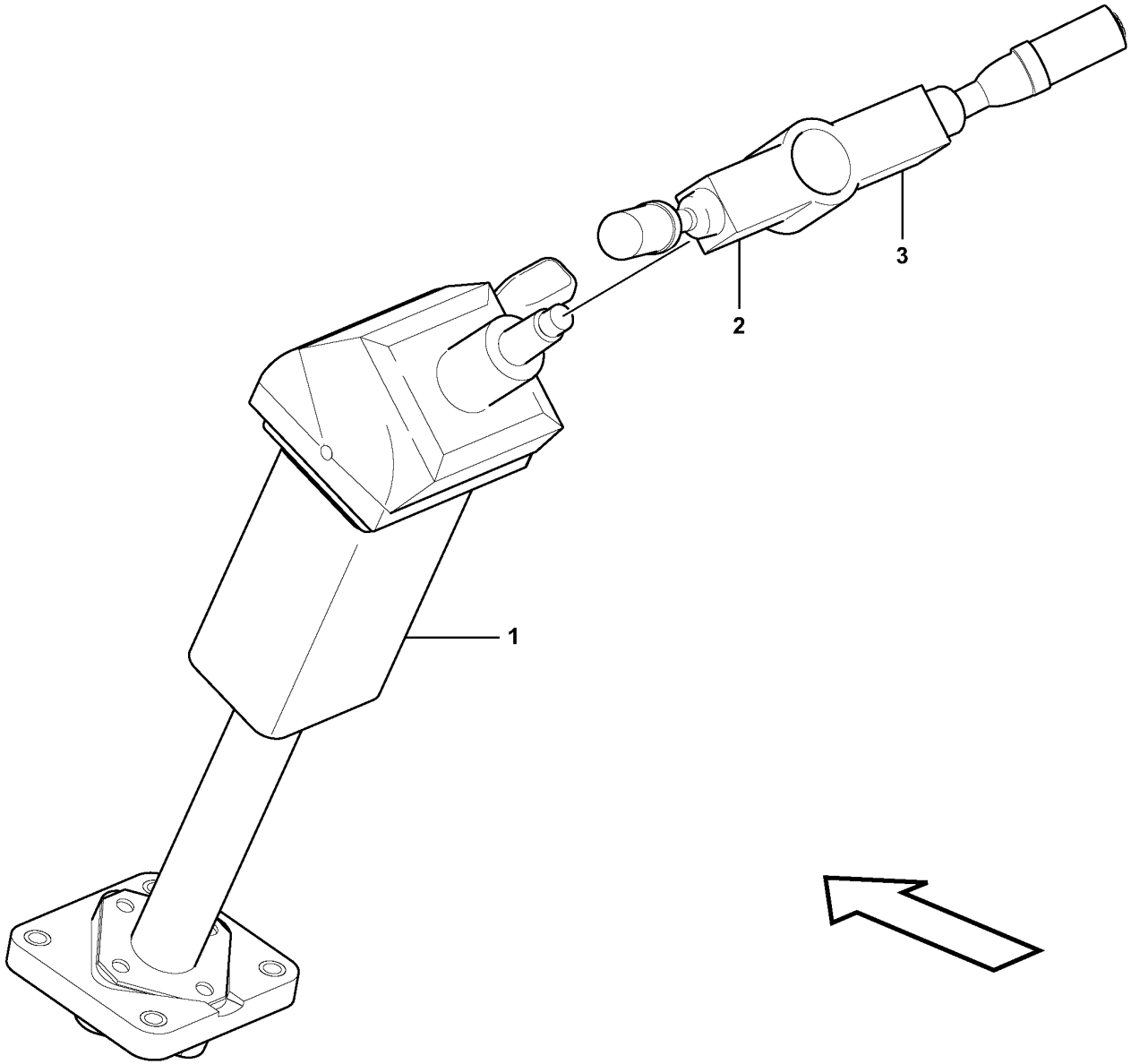

Volvo Construction Equipment
1057212

Fig.	Part No.	Quantity 1	2	3	PS	KIT	Description	Denominación	Denominação	Dénomination	Notes
	VOE 17429005	1					Steering column	Columna del volante	Coluna da direção	Colonne de direction	
1	**VOE 17429006**	1					•Steering column	•Columna del volante	•Coluna da direção	•Colonne de direction	
2	**VOE 17416725**	1					•Contact kit	•Juego de contacto	•Jogo contatos	•Jeu de contacts	(VOE 15095373) LH
3	**VOE 15095844**	1					•Contact kit	•Juego de contacto	•Jogo contatos	•Jeu de contacts	RH

1	**33018**	**Steering column with fitting parts** **Columna de dirección con accesorios de montaje** **Coluna de direção com peças acessórias** **Colonne de direction avec pièces de montage**	Catalogue id **20105**	Group **641**
2			Illustr. No **1057212**	Section **160**
3				
4			Issue **20021229-G**	Page **653**
5		**S/N 29416 -, S/N 72541 -**		

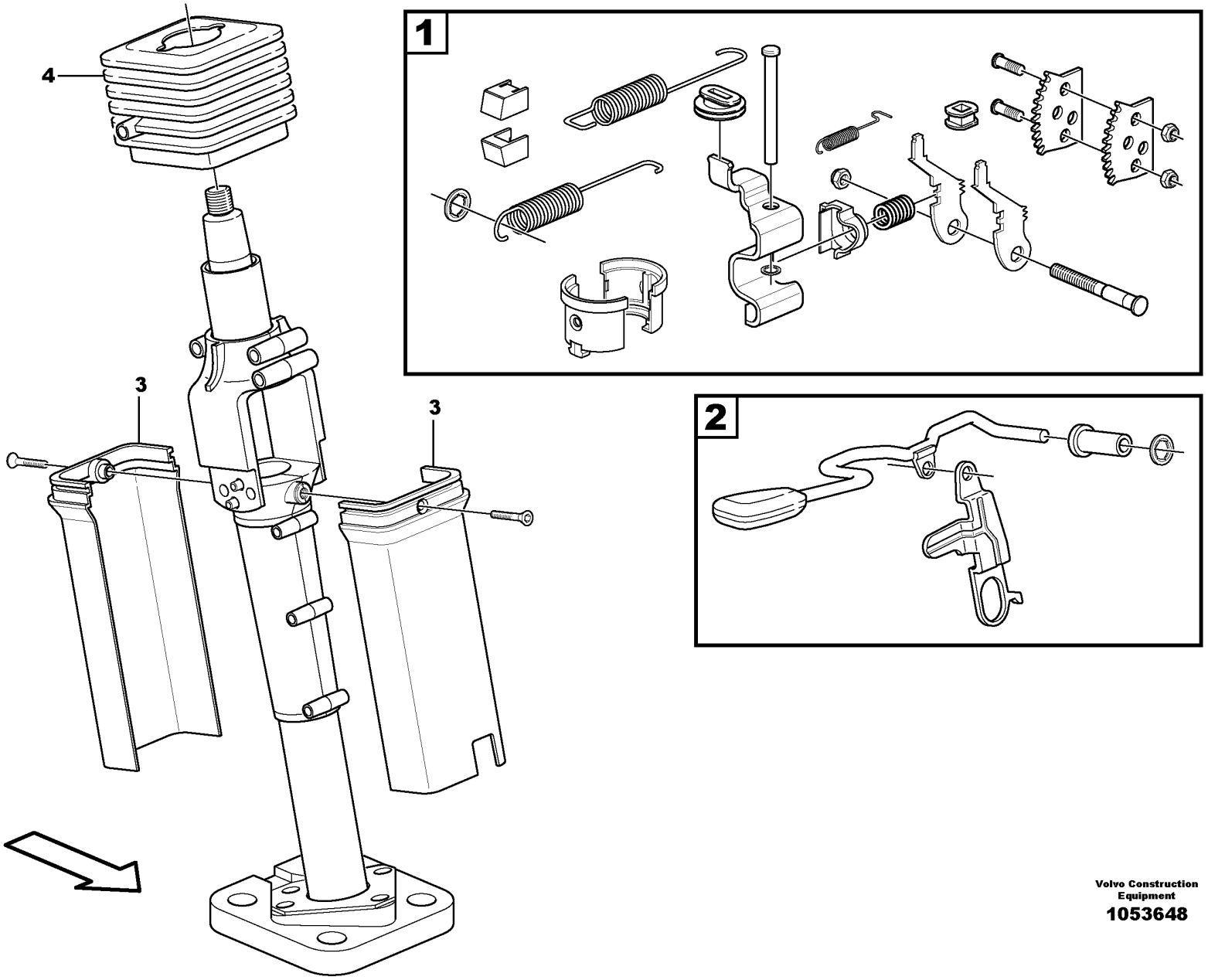

Volvo Construction Equipment

1053648

Fig.	Part No.	Quantity 1	2	3	PS	KIT	Description	Denominación	Denominação	Dénomination	Notes
	VOE 11412965	1					Steering column	Columna del volante	Coluna da direção	Colonne de direction	
1	**VOE 11713580**	1					•Overhaul kit	•Juego de reacondicionamiento	•Jogo de recondicionamento	•Kit rénovation	
2	**VOE 11713574**	1					•Lever kit	•Juego de palanca	•Jogo alavancas	•Kit leviers	
3	**VOE 15146970**	1					•Casing	•Cuerpo	•Manta	•Enveloppe	
4	**VOE 11713567**	1					•Bellows	•Fuelle	•Fole	•Soufflet	

1	**33018**	**Steering column** **Columna de dirección** **Colonne de direction**	Catalogue id **20105**	Group **641**
2			Illustr. No **1053648**	Section **200**
3				
4			Issue **20021229-G**	Page **655**
5		**S/N - 29415, S/N - 72540**		

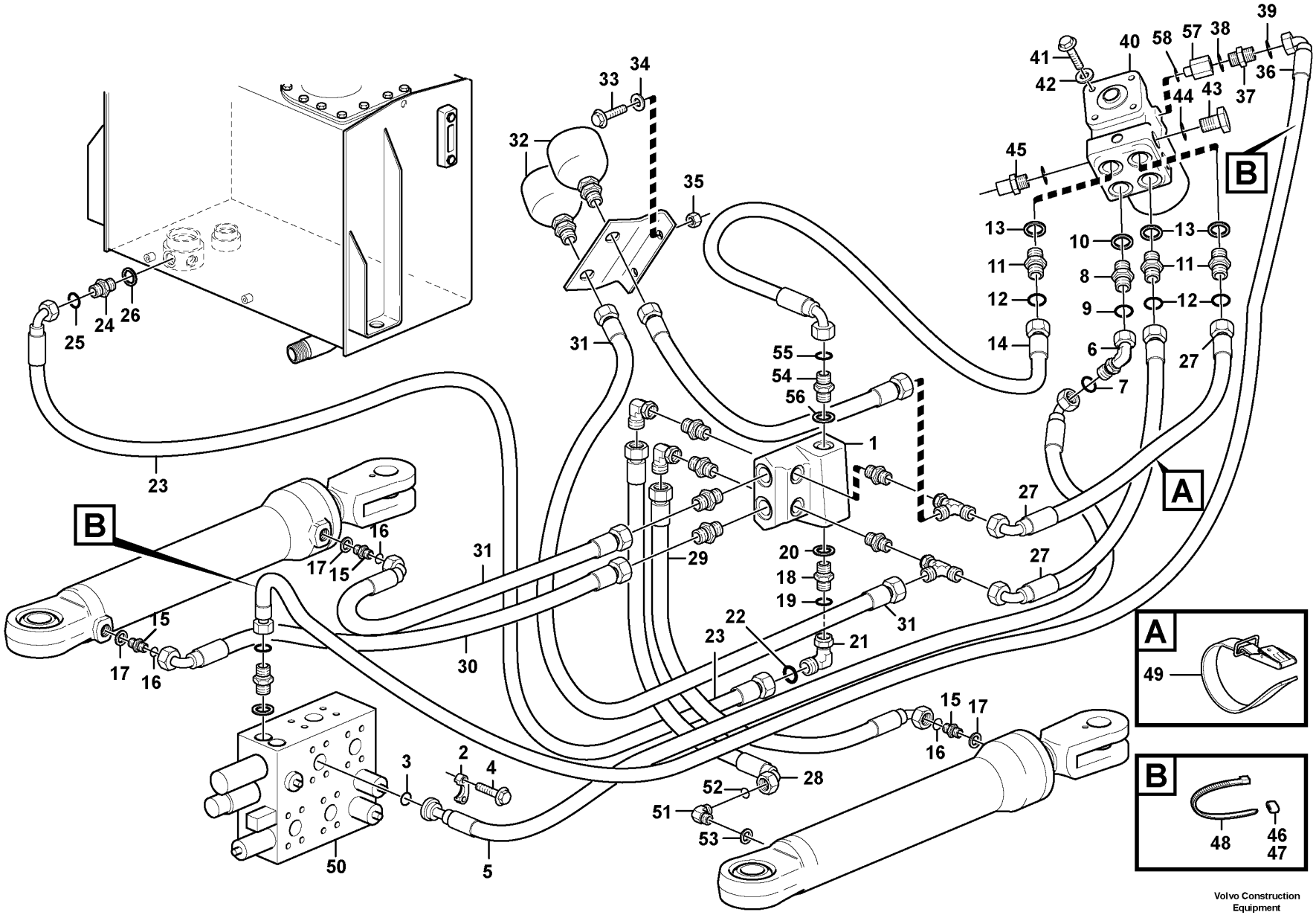

Volvo Construction Equipment
1056734

Fig.	Part No.	Quantity 1	2	3	PS	KIT	Description	Denominación	Denominação	Dénomination	Notes
1		1					Valve	Valvula	Válvula	Soupape	See group 645-300 page 671
2	**VOE 11015454**	2					Flange half	Mitad brida	Meia flange	Demi-bride	
3	**VOE 990742**	1					O-ring	Anillo tórico	Anel-o	Joint torique	
4	**VOE 946472**	4					Flange screw	Tornillo embridado	Parafuso flangeado	Vis à embase	
5	**VOE 11173215**	1					Hose assembly	Conducto	Mangueira completa	Conduit flexible	L=1450 MM
6	**VOE 935423**	1					Elbow nipple	Niple angular	Cotovelo	Raccord coudé	
7	**VOE 990739**	1					•O-ring	•Anillo tórico	•Anel-o	•Joint torique	(VOE 4880663)
8	**VOE 935094**	1					Nipple	Niple	Niple	Raccord	
9	**VOE 990739**	1					•O-ring	•Anillo tórico	•Anel-o	•Joint torique	
10	**VOE 993321**	1					•O-ring	•Anillo tórico	•Anel-o	•Joint torique	(VOE 932040)
11	**VOE 13933923**	3					Nipple	Niple	Niple	Raccord	
12	**VOE 990738**	3					•O-ring	•Anillo tórico	•Anel-o	•Joint torique	
13	**VOE 993321**	3					•O-ring	•Anillo tórico	•Anel-o	•Joint torique	(VOE 932040)
14	**VOE 11163005**	1					Hose assembly	Conducto	Mangueira completa	Conduit flexible	L=780 MM
15	**VOE 13933923**	3					Nipple	Niple	Niple	Raccord	
16	**VOE 990738**	3					O-ring	Anillo tórico	Anel-o	Joint torique	(VOE 4880493)
17	**VOE 993321**	3					O-ring	Anillo tórico	Anel-o	Joint torique	(VOE 932040)
18	**VOE 935203**	1					Nipple	Niple	Niple	Raccord	
19	**VOE 990739**	1					•O-ring	•Anillo tórico	•Anel-o	•Joint torique	(VOE 4880663)
20	**VOE 14211860**	1					•Sealing ring	•Anillo retén	•Anel de vedação	•Bague étanchéité	
21	**VOE 935423**	1					Elbow nipple	Niple angular	Cotovelo	Raccord coudé	
22	**VOE 990739**	1					•O-ring	•Anillo tórico	•Anel-o	•Joint torique	(VOE 4880663)
23	**VOE 11173216**	1					Hose assembly	Conducto	Mangueira completa	Conduit flexible	L=1130 MM
24	**VOE 935037**	1					Nipple	Niple	Niple	Raccord	
25	**VOE 990739**	1					•O-ring	•Anillo tórico	•Anel-o	•Joint torique	(VOE 4880663)
26	**VOE 14211864**	1					•Sealing ring	•Anillo retén	•Anel de vedação	•Bague étanchéité	
27	**VOE 11173217**	2					Hose assembly	Conducto	Mangueira completa	Conduit flexible	L=830 MM
28	**VOE 11410980**	1					Hose assembly	Conducto	Mangueira completa	Conduit flexible	L=1000 MM
29	**VOE 11410981**	1					Hose assembly	Conducto	Mangueira completa	Conduit flexible	L=610 MM
30	**VOE 11410985**	1					Hose assembly	Conducto	Mangueira completa	Conduit flexible	L=610 MM
31	**VOE 11173220**	2					Hose assembly	Conducto	Mangueira completa	Conduit flexible	L=600 MM

1		**Steering system, pressure and return lines** **Sistema de dirección, conductos de presión y retorno** **Sistema de direção, linhas de pressão e de retorno** **Système de direction, conduits de refoulement et de retour**	Catalogue id **20105**	Group **645**
2				
3			Illustr. No **1056734**	Section **100**
4				
5		**S/N - 27133, - 69004, - 71752.**	Issue **20021229-G**	Page **657**

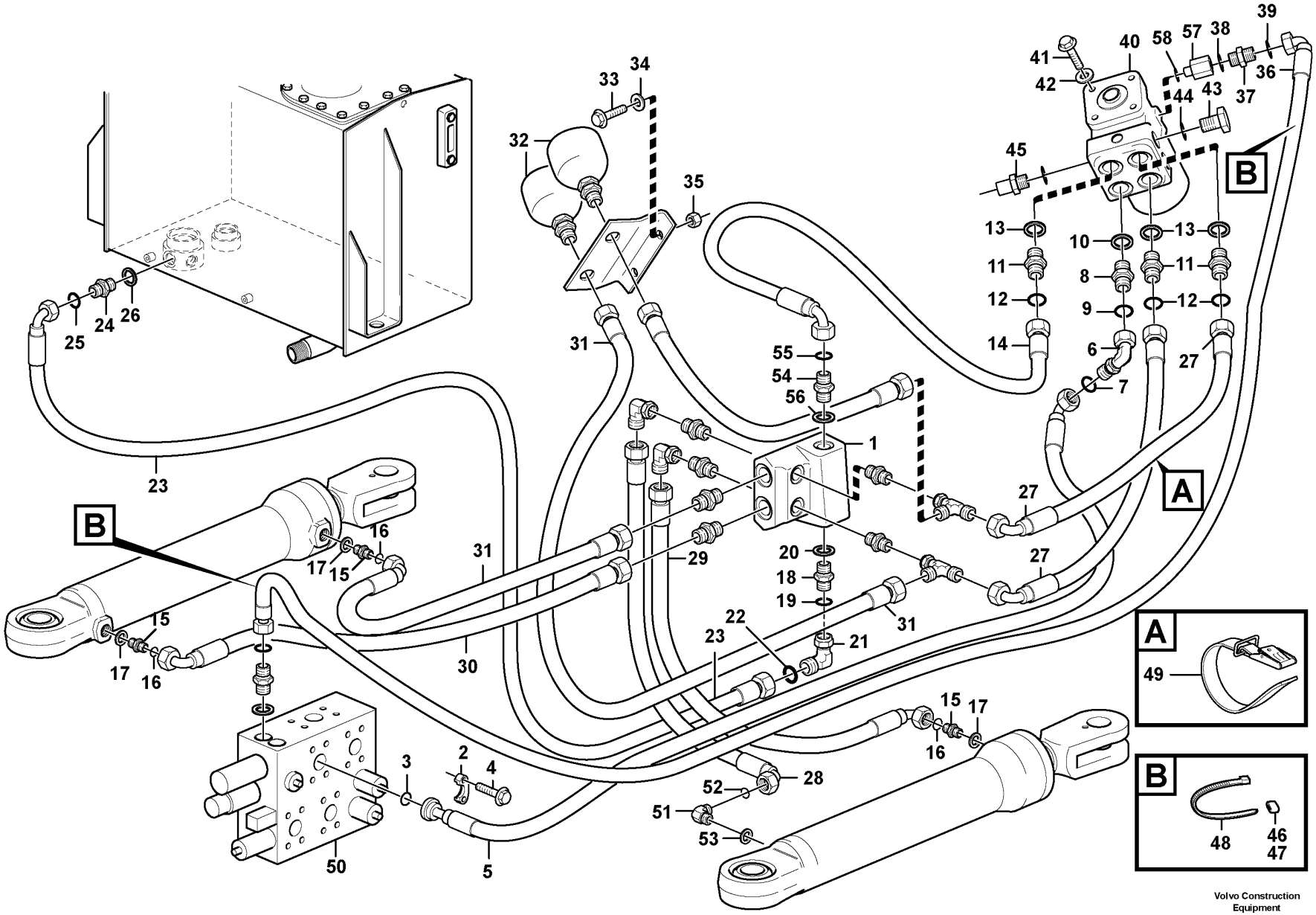

Volvo Construction Equipment
1056734

Fig.	Part No.	Quantity 1	2	3	PS	KIT	Description	Denominación	Denominação	Dénomination	Notes
32	VOE 11172058	2					Accumulator	Acumulador	Acumulador	Accumulateur	
33	VOE 946671	2					Flange screw	Tornillo embridado	Parafuso flangeado	Vis à embase	
34	VOE 11117464	2					Plain washer	Arandela plana	Arruela simples	Rondelle plane	(VOE 13960141)
35	VOE 948645	2					Flange lock nut	Contratuerca embridada	Contra porca flange	Contre-écrou à embase	
36	VOE 11163088	1					Hose assembly	Conducto	Mangueira completa	Conduit flexible	L=1800 MM
37	VOE 11173896	1					Restricting reverse valve	Valvula retencion estrang		Valve etranglement antire	
38	VOE 14013067	1					Sealing washer	Arandela de retén	Arruela de vedação	Rondelle étanchéité	
39	VOE 990736	1					O-ring	Anillo tórico	Anel-o	Joint torique	
40		1					Control valve	Válvula control	Válvula de controle	Valve controle	See group 645-400 page 679
41	VOE 984758	4					Flange screw	Tornillo embridado	Parafuso flangeado	Vis à embase	(VOE 13965188)
42	VOE 13960143	4					Washer	Arandela	Arruela	Rondelle	
43	VOE 984647	2					Plug	Tapón	Bujão	Tampon	
44	VOE 14013069	2					Sealing washer	Arandela de retén	Arruela de vedação	Rondelle étanchéité	
45	VOE 936445	2					Testing nipple	Niple de medición	Niple de teste	Raccord contrôle	
46	VOE 4881456	2					Marking sleeve	Manguito de marcaje	Luva indicadora	Douille marquage	
47	VOE 4881453	2					Marking sleeve	Manguito de marcaje	Luva indicadora	Douille marquage	
48	VOE 4881438	2					Cable tie	Abrazadera de cinta	Braçadeira	Serre-câble	
49	VOE 11104606	3					Retaining strap	Correa tensora	Correia tensora	Courroie de serrage	
50		1					Valve Body	Cuerpo Valvula	Corpo da válvula	Corps Valve	See group 912-300 page 1147
51	VOE 13933868	1					Elbow nipple	Niple angular	Cotovelo	Raccord coudé	
52	VOE 990738	1					•O-ring	•Anillo tórico	•Anel-o	•Joint torique	(VOE 4880493)
53	VOE 993321	1					•O-ring	•Anillo tórico	•Anel-o	•Joint torique	(VOE 932040)
54	VOE 13933871	1					Nipple	Niple	Niple	Raccord	
55	VOE 990738	1					•O-ring	•Anillo tórico	•Anel-o	•Joint torique	
56	VOE 14211858	1					•Sealing ring	•Anillo retén	•Anel de vedação	•Bague étanchéité	
57	VOE 11445391	1					Reduction nipple	Niple reductor	Niple de redução	Raccord réducteur	
58	VOE 993319	1					O-ring	Anillo tórico	Anel-o	Joint torique	(VOE 932037)

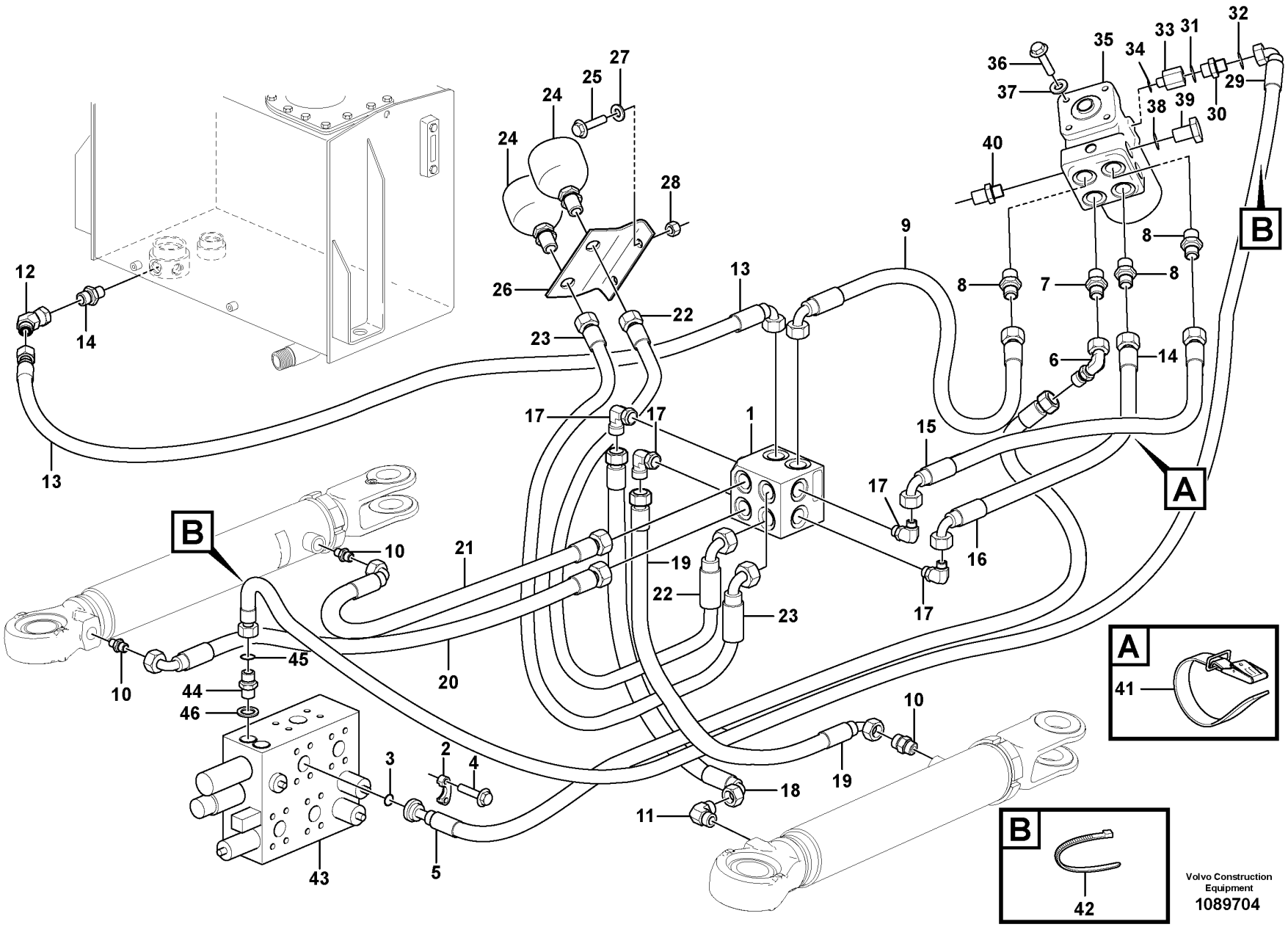
A
41
B
42
Volvo Construction Equipment
1089704

Fig.	Part No.	Quantity 1	2	3	PS	KIT	Description	Denominación	Denominação	Dénomination	Notes
1		1					Valve	Valvula	Válvula	Soupape	See group 645-325 page 675
2	**VOE 11015454**	2					Flange half	Mitad brida	Meia flange	Demi-bride	
3	**VOE 990742**	1					O-ring	Anillo tórico	Anel-o	Joint torique	
4	**VOE 946472**	4					Flange screw	Tornillo embridado	Parafuso flangeado	Vis à embase	
5	**VOE 11173215**	1					Hose assembly	Conducto	Mangueira completa	Conduit flexible	
6	**VOE 935423**	1					Elbow nipple	Niple angular	Cotovelo	Raccord coudé	
	VOE 990739	1					•O-ring	•Anillo tórico	•Anel-o	•Joint torique	
7	**VOE 935094**	1					Nipple	Niple	Niple	Raccord	
	VOE 990739	1					•O-ring	•Anillo tórico	•Anel-o	•Joint torique	
	VOE 993321	1					•O-ring	•Anillo tórico	•Anel-o	•Joint torique	
8	**VOE 13933923**	3					Nipple	Niple	Niple	Raccord	
	VOE 990738	3					•O-ring	•Anillo tórico	•Anel-o	•Joint torique	
	VOE 993321	1					•O-ring	•Anillo tórico	•Anel-o	•Joint torique	
9	**VOE 15056798**	1					Hose assembly	Conducto	Mangueira completa	Conduit flexible	
10	**VOE 13933923**	3					Nipple	Niple	Niple	Raccord	
	VOE 990738	3					•O-ring	•Anillo tórico	•Anel-o	•Joint torique	
	VOE 993321	3					•O-ring	•Anillo tórico	•Anel-o	•Joint torique	
11	**VOE 13933868**	1					Elbow nipple	Niple angular	Cotovelo	Raccord coudé	
	VOE 990738	1					•O-ring	•Anillo tórico	•Anel-o	•Joint torique	
	VOE 993321	1					•O-ring	•Anillo tórico	•Anel-o	•Joint torique	
12	**VOE 935423**	1					Elbow nipple	Niple angular	Cotovelo	Raccord coudé	S/N - 72322
	VOE 990739	1					•O-ring	•Anillo tórico	•Anel-o	•Joint torique	
12	**VOE 936893**	1					Nipple	Niple	Niple	Raccord	S/N 72323 -
	VOE 990739	1					•O-ring	•Anillo tórico	•Anel-o	•Joint torique	
13	**VOE 11173216**	1					Hose assembly	Conducto	Mangueira completa	Conduit flexible	S/N - 72322
13	**VOE 15800401**	1					Hose assembly	Conducto	Mangueira completa	Conduit flexible	S/N 72323 -
14	**VOE 935037**	1					Nipple	Niple	Niple	Raccord	
	VOE 990739	1					•O-ring	•Anillo tórico	•Anel-o	•Joint torique	
	VOE 14211864	1					•Sealing ring	•Anillo retén	•Anel de vedação	•Bague étanchéité	
15	**VOE 15100424**	1					Hose assembly	Conducto	Mangueira completa	Conduit flexible	
16	**VOE 15099386**	1					Hose assembly	Conducto	Mangueira completa	Conduit flexible	

1		**Steering system, pressure and return lines** **Sistema de dirección, conductos de presión y retorno** **Sistema de direção, linhas de pressão e de retorno** **Système de direction, conduits de refoulement et de retour**	Catalogue id **20105**	Group **645**
2				
3			Illustr. No **1089704**	Section **125**
4				
5		**S/N 27134 -, 69005 -, 71753 -.**	Issue **20021229-G**	Page **661**

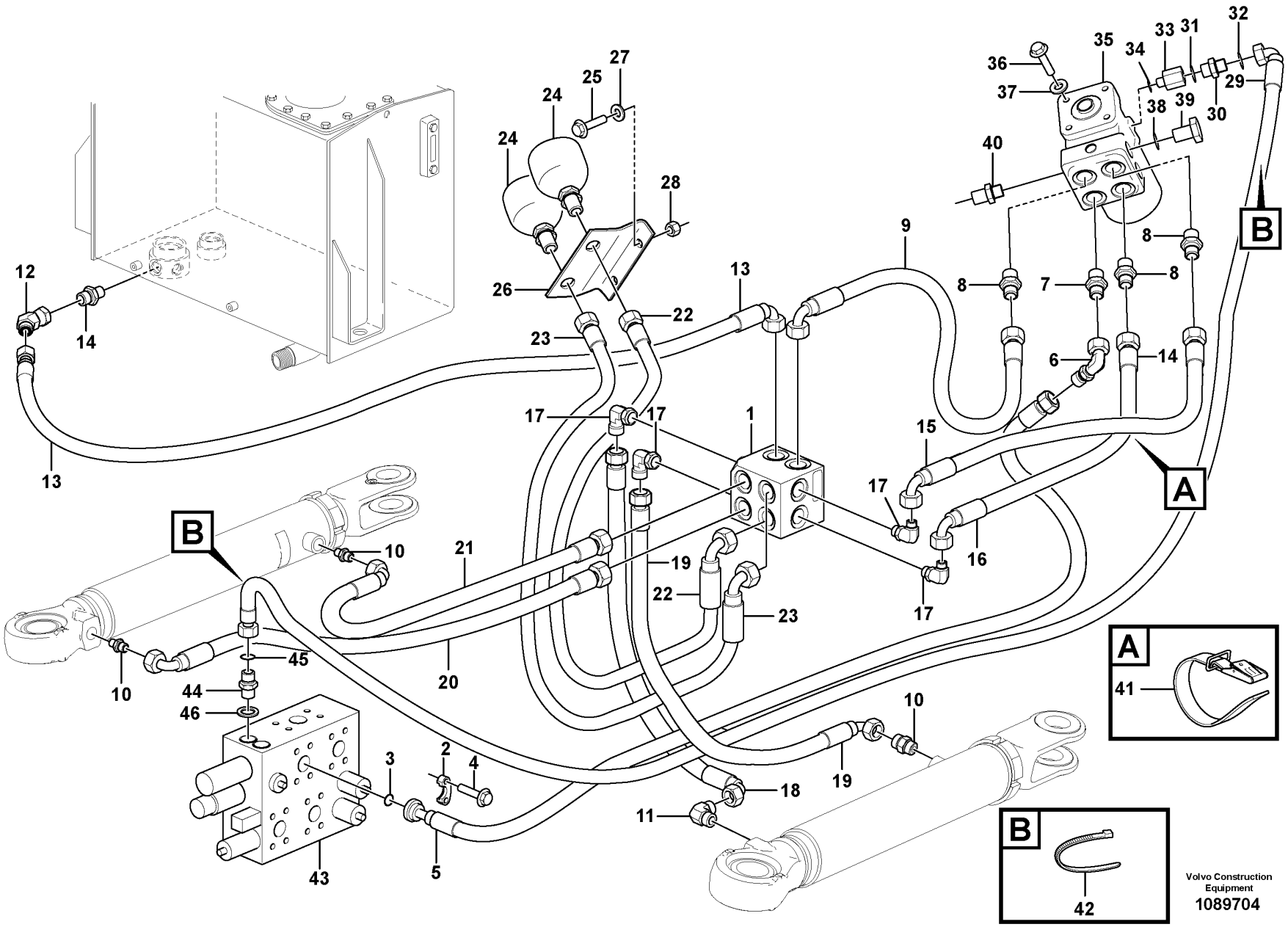
A
41
B
42
Volvo Construction Equipment
1089704

Fig.	Part No.	Quantity 1	2	3	PS	KIT	Description	Denominación	Denominação	Dénomination	Notes
17	VOE 13933872	4					Elbow nipple	Niple angular	Cotovelo	Raccord coudé	
	VOE 990738	4					•O-ring	•Anillo tórico	•Anel-o	•Joint torique	
18	VOE 15099911	1					Hose assembly	Conducto	Mangueira completa	Conduit flexible	
19	VOE 15100056	1					Hose assembly	Conducto	Mangueira completa	Conduit flexible	
20	VOE 15099884	1					Hose assembly	Conducto	Mangueira completa	Conduit flexible	
21	VOE 15056800	1					Hose assembly	Conducto	Mangueira completa	Conduit flexible	
22	VOE 15056800	1					Hose assembly	Conducto	Mangueira completa	Conduit flexible	
23	VOE 15056797	1					Hose assembly	Conducto	Mangueira completa	Conduit flexible	
24	VOE 11172058	2					Accumulator	Acumulador	Acumulador	Accumulateur	S/N - 29326
24	VOE 17258314	2					Accumulator	Acumulador	Acumulador	Accumulateur	S/N 29327 -
25	VOE 946671	2					Flange screw	Tornillo embridado	Parafuso flangeado	Vis à embase	
26		1			NS		Bracket	Ménsula	Suporte	Console	
27	VOE 11117464	2					Plain washer	Arandela plana	Arruela simples	Rondelle plane	
28	VOE 948645	2					Flange lock nut	Contratuerca embridada	Contra porca flange	Contre-écrou à embase	
29	VOE 15101942	1					Hose assembly	Conducto	Mangueira completa	Conduit flexible	
30	VOE 11173896	1					Restricting reverse valve	Valvula retencion estrang		Valve etranglement antire	
31	VOE 14013067	1					Sealing washer	Arandela de retén	Arruela de vedação	Rondelle étanchéité	
32	VOE 990736	1					O-ring	Anillo tórico	Anel-o	Joint torique	
33	VOE 11445391	1					Reduction nipple	Niple reductor	Niple de redução	Raccord réducteur	
34	VOE 993319	1					•O-ring	•Anillo tórico	•Anel-o	•Joint torique	
35		1					Control valve	Válvula control	Válvula de controle	Valve controle	See group 645-400 page 679
36	VOE 984758	4					Flange screw	Tornillo embridado	Parafuso flangeado	Vis à embase	
37	VOE 13960143	4					Washer	Arandela	Arruela	Rondelle	
38	VOE 14013069	2					Sealing washer	Arandela de retén	Arruela de vedação	Rondelle étanchéité	
39	VOE 984647	2					Plug	Tapón	Bujão	Tampon	
40	VOE 936445	2					Testing nipple	Niple de medición	Niple de teste	Raccord contrôle	
41	VOE 11104606	3					Retaining strap	Correa tensora	Correia tensora	Courroie de serrage	
42	VOE 4881438	2					Cable tie	Abrazadera de cinta	Braçadeira	Serre-câble	
43		1					Valve Body	Cuerpo Valvula	Corpo da válvula	Corps Valve	See group 912-300 page 1147
44	VOE 935548	1					Nipple	Niple	Niple	Raccord	S/N - 29544, - 72644
	VOE 13933858	1					Nipple	Niple	Niple	Raccord	S/N 29545 -, 72645 -

1		**Steering system, pressure and return lines** **Sistema de dirección, conductos de presión y retorno** **Sistema de direção, linhas de pressão e de retorno** **Système de direction, conduits de refoulement et de retour**	Catalogue id **20105**	Group **645**
2				
3			Illustr. No **1089704**	Section **125**
4				
5		**S/N 27134 -, 69005 -, 71753 -.**	Issue **20021229-G**	Page **663**

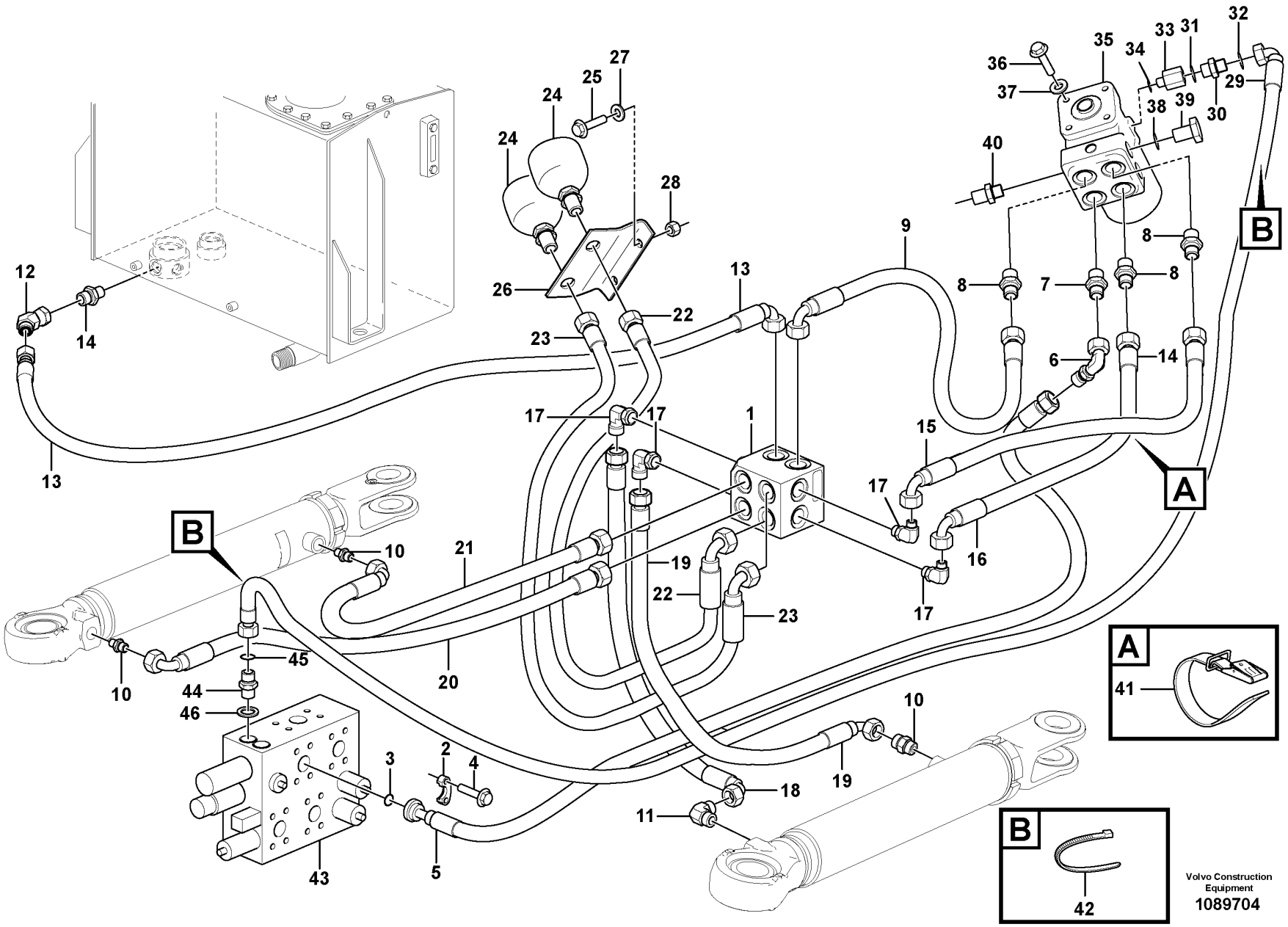
A
41
B
42
Volvo Construction Equipment
1089704

Fig.	Part No.	Quantity 1	2	3	PS	KIT	Description	Denominación	Denominação	Dénomination	Notes
45	VOE 990736	1					•O-ring	•Anillo tórico	•Anel-o	•Joint torique	
46	VOE 14211856	1					•Sealing ring	•Anillo retén	•Anel de vedação	•Bague étanchéité	S/N - 29544, - 72644
46	VOE 993320	1					•O-ring	•Anillo tórico	•Anel-o	•Joint torique	S/N 29545 -, 72645 -

1		**Steering system, pressure and return lines** **Sistema de dirección, conductos de presión y retorno** **Sistema de direção, linhas de pressão e de retorno** **Système de direction, conduits de refoulement et de retour**	Catalogue id **20105**	Group **645**
2				
3			Illustr. No **1089704**	Section **125**
4				
5		**S/N 27134 -, 69005 -, 71753 -.**	Issue **20021229-G**	Page **665**

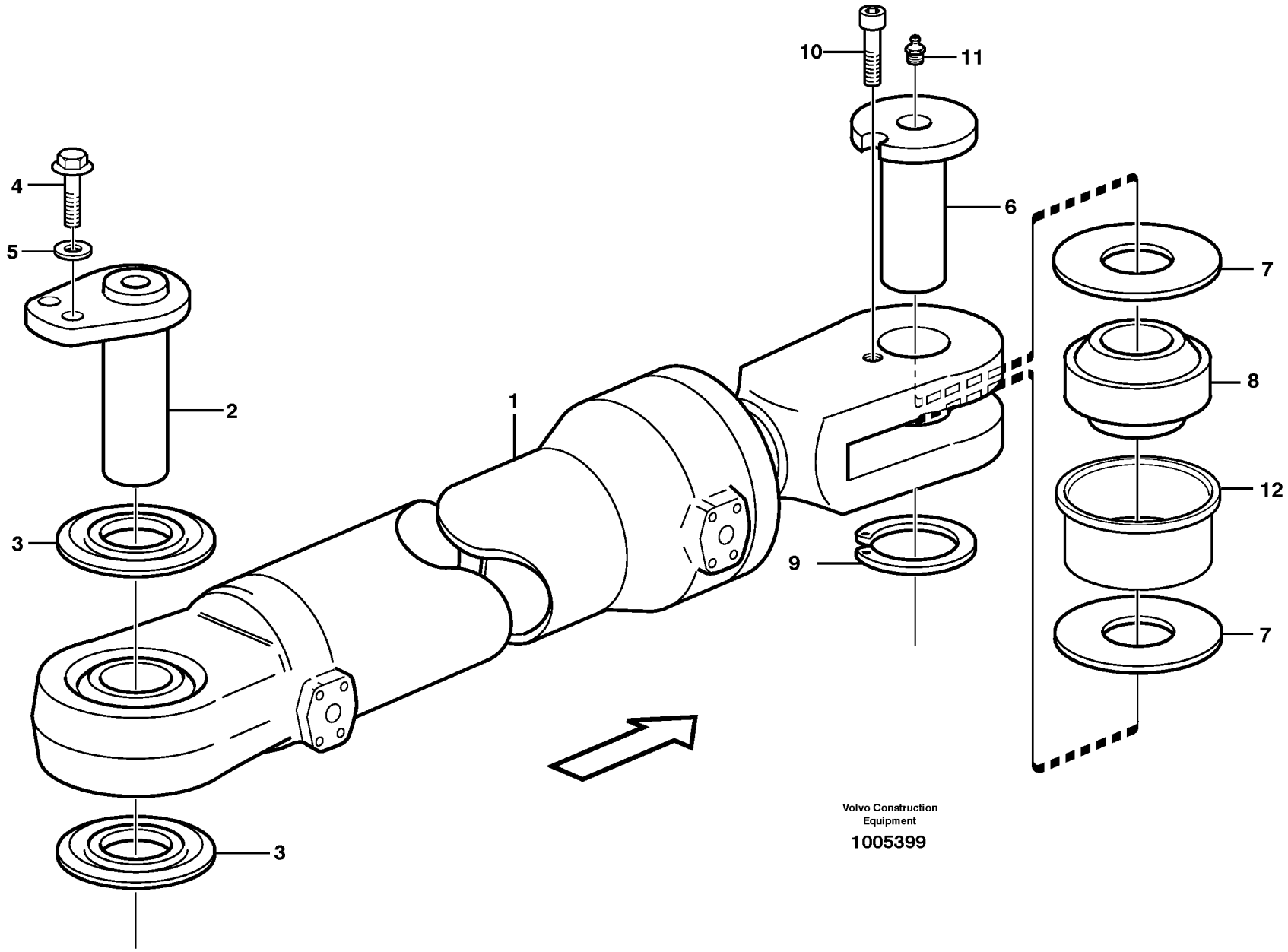

Volvo Construction Equipment

1005399

Fig.	Part No.	Quantity 1	2	3	PS	KIT	Description	Denominación	Denominação	Dénomination	Notes
1		2					Hydraulic cylinder	Cilindro hidraulico	Cilindro hidráulico	Verin hydraulique	See group 645-200 page 669
2	**VOE 11432493**	2					Pin	Pasador	Pino	Goupille	
3	**VOE 4782479**	4					Sealing ring	Anillo retén	Anel de vedação	Bague étanchéité	
4	**VOE 13945444**	4					Screw	Tornillo	Parafuso	Vis	
5	**VOE 11117464**	4					Plain washer	Arandela plana	Arruela simples	Rondelle plane	(VOE 13960141)
6	**VOE 11020094**	2			SS		Pin	Pasador	Pino	Goupille	S/N - 29070 S/N - 72169
6	**VOE 16828285**	2					Pivot pin	Eje de articulación	Pino pivô	Axe-guide	S/N 29071 - S/N 72170 -
7	**VOE 11020098**	4					Washer	Arandela	Arruela	Rondelle	
8	**VOE 184428**	2					Spherical plain bearing	Cojinete articulación	Rolam esférico	Palier articulé	
9	**VOE 13914468**	2					Snap ring	Circlip	Anel trava	Circlip	
10	**VOE 13941793**	2					Screw	Tornillo	Parafuso	Vis	
11	**VOE 914167**	2					Lubricating nipple	Niple lubricador	Engraxadeira	Graisseur	
12	**VOE 11176539**	2					Bushing	Casquillo	Bucha	Bague	

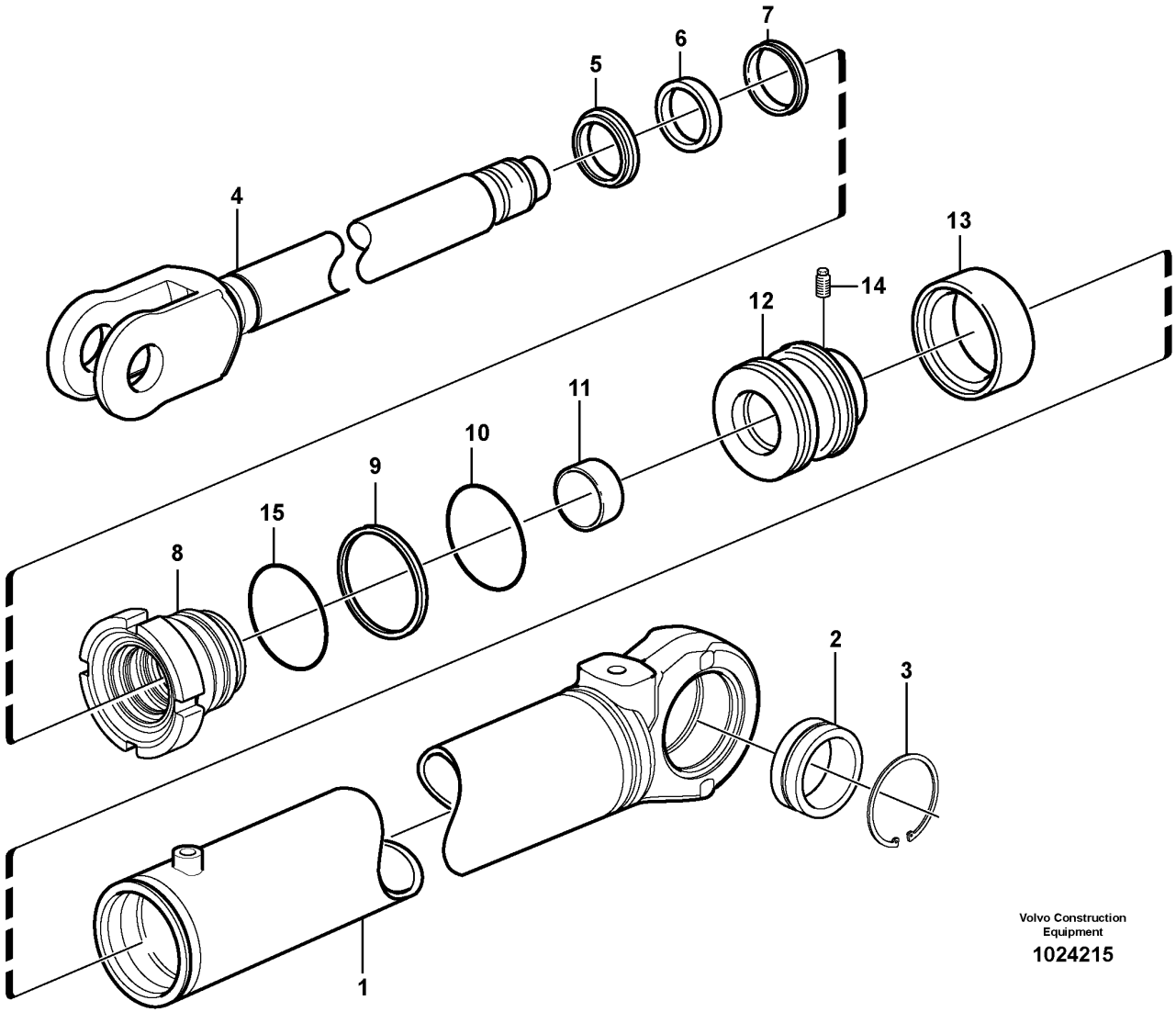

Volvo Construction Equipment

1024215

Fig.	Part No.	Quantity 1	2	3	PS	KIT	Description	Denominación	Denominação	Dénomination	Notes
	VOE 17225201	1					Hydraulic cylinder	Cilindro hidráulico	Cilindro hidráulico	Vérin hydraulique	(VOE 11107769)
1		1			NS		•Cylinder tube	•Tubo cilindro	•Tubo cilindro	•Tube de cylindre	
2	**VOE 184062**	1			SS		•Spherical plain bearing	•Cojinete articulación	•Rolam esférico	•Palier articulé	
3	**VOE 914538**	2					•Retaining ring	•Anillo retén	•Anel de fixação	•Bague retenue	
4	**VOE 17318285**	1					•Piston rod	•Varilla de pistón	•Biela	•Tige piston	
5	**VOE 17457872**	1				K	•Scraper ring	•Anillo rascador	•Anel raspador	•Bague de racleur	
6	**VOE 4784045**	1				K	•Piston rod seal	•Retén varilla de pistón	•Retentor biela	•Joint de tige de piston	
7	**VOE 11107348**	1				K	•Piston rod seal	•Retén varilla de pistón	•Retentor biela	•Joint de tige de piston	
8	**VOE 11107767**	1					•Piston rod guide	•Guía varilla de pistón	•Guia biela	•Guide tige piston	
9	**VOE 4787062**	1				K	•Back-up ring	•Anillo de apoyo	•Anel de apoio	•Bague support	
10	**VOE 925094**	1				K	•O-ring	•Anillo tórico	•Anel-o	•Joint torique	
11	**VOE 11088052**	2				K	•Bushing	•Casquillo	•Bucha	•Bague	
12	**VOE 4782406**	1			OP		•Piston	•Pistón	•Pistão	•Piston	
13	**VOE 4833023**	1				K	•Seal	•Junta	•Vedação	•Étanchéité	
14	**VOE 4782718**	1					•Spring pin	•Pasador tubular	•Pino tubular	•Goupille tubulaire	
15	**VOE 983997**	1					•O-ring	•Anillo tórico	•Anel-o	•Joint torique	
	VOE 17254063	1					•Sealing kit	•Juego de reténes	•Jogo de vedação	•Jeu joints	

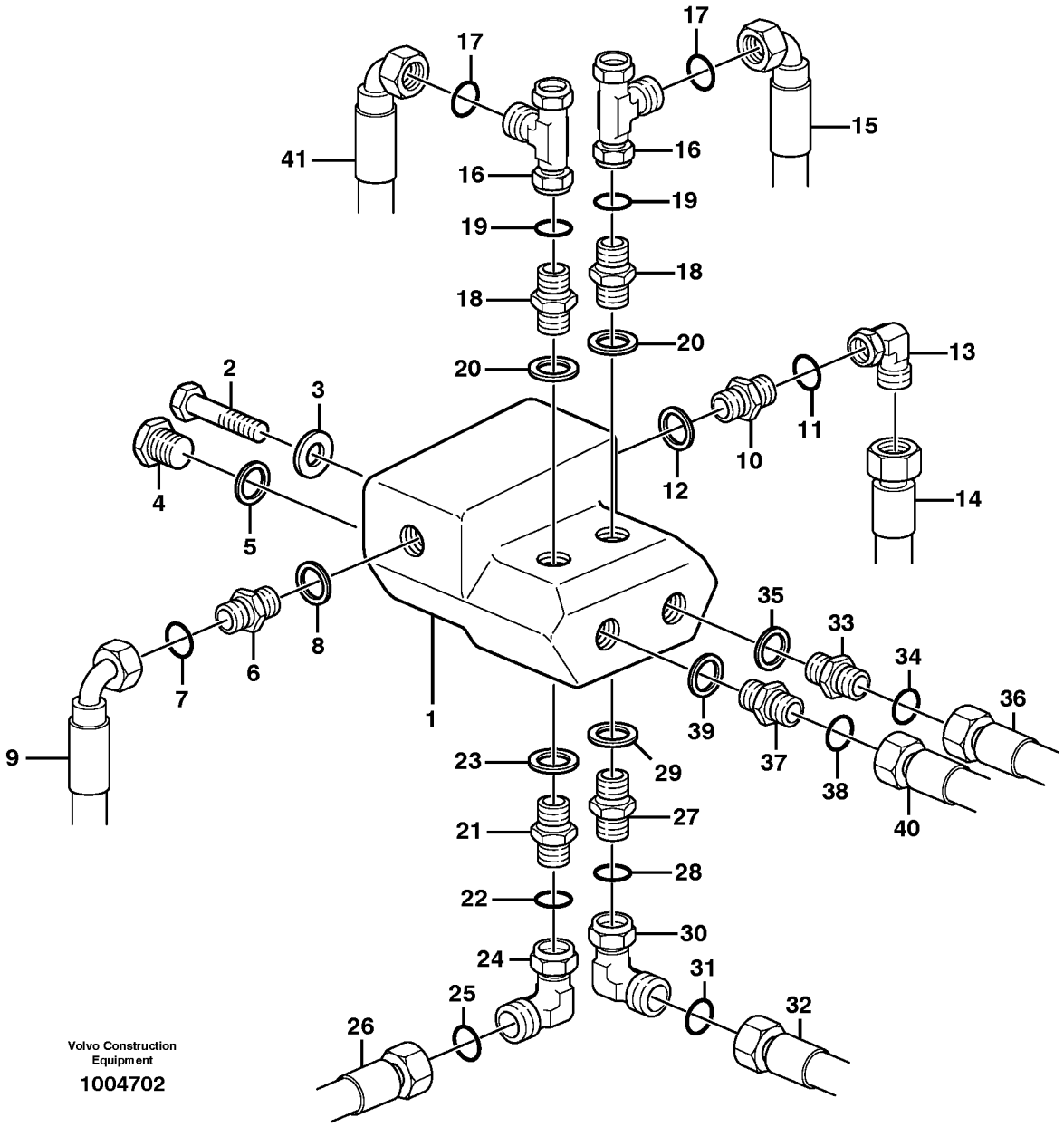

Volvo Construction Equipment

1004702

Fig.	Part No.	Quantity 1	2	3	PS	KIT	Description	Denominación	Denominação	Dénomination	Notes
1		1					Valve	Valvula	Válvula	Soupape	See group 645-350 page 677
2	VOE 13945444	2					Screw	Tornillo	Parafuso	Vis	
3	VOE 11117464	2					Plain washer	Arandela plana	Arruela simples	Rondelle plane	(VOE 13960141)
4	VOE 944507	2					Plug	Tapón	Bujão	Tampon	
5	VOE 14013069	2					Sealing washer	Arandela de retén	Arruela de vedação	Rondelle étanchéité	
6	VOE 13933871	1					Nipple	Niple	Niple	Raccord	
7	VOE 990738	1					•O-ring	•Anillo tórico	•Anel-o	•Joint torique	(VOE 4880493)
8	VOE 14211858	1					•Sealing ring	•Anillo retén	•Anel de vedação	•Bague étanchéité	
9		1					Hose assembly	Conducto	Mangueira completa	Conduit flexible	See group 645-100 page 657
10	VOE 935203	1					Nipple	Niple	Niple	Raccord	
11	VOE 990739	1					•O-ring	•Anillo tórico	•Anel-o	•Joint torique	(VOE 4880663)
12	VOE 14211860	1					•Sealing ring	•Anillo retén	•Anel de vedação	•Bague étanchéité	
13	VOE 935423	1					Elbow nipple	Niple angular	Cotovelo	Raccord coudé	
14		1					Hose assembly	Conducto	Mangueira completa	Conduit flexible	See group 645-100 page 657
15		1					Hose assembly	Conducto	Mangueira completa	Conduit flexible	See group 645-100 page 657
16	VOE 13933878	2					T-nipple	Niple t	Niple-t	Raccord-t	
17	VOE 990738	2					•O-ring	•Anillo tórico	•Anel-o	•Joint torique	(VOE 4880493)
18	VOE 13933871	2					Nipple	Niple	Niple	Raccord	
19	VOE 990738	2					•O-ring	•Anillo tórico	•Anel-o	•Joint torique	(VOE 4880493)
20	VOE 14211858	2					•Sealing ring	•Anillo retén	•Anel de vedação	•Bague étanchéité	
21	VOE 13933871	1					Nipple	Niple	Niple	Raccord	
22	VOE 990738	1					•O-ring	•Anillo tórico	•Anel-o	•Joint torique	(VOE 4880493)
23	VOE 14211858	1					•Sealing ring	•Anillo retén	•Anel de vedação	•Bague étanchéité	
24	VOE 13933872	1					Elbow nipple	Niple angular	Cotovelo	Raccord coudé	
25	VOE 990738	1					•O-ring	•Anillo tórico	•Anel-o	•Joint torique	(VOE 4880493)
26		1					Hose assembly	Conducto	Mangueira completa	Conduit flexible	See group 645-100 page 657
27	VOE 13933871	1					Nipple	Niple	Niple	Raccord	
28	VOE 990738	1					•O-ring	•Anillo tórico	•Anel-o	•Joint torique	(VOE 4880493)
29	VOE 14211858	1					•Sealing ring	•Anillo retén	•Anel de vedação	•Bague étanchéité	
30	VOE 13933872	1					Elbow nipple	Niple angular	Cotovelo	Raccord coudé	
31	VOE 990738	1					•O-ring	•Anillo tórico	•Anel-o	•Joint torique	(VOE 4880493)

1		**Shift valve with fitting parts** **Válvula de cambio con accesorios de montaje** **Válvula de mudança com peças acessórias** **Valve de sélection avec pièces de montage**	Catalogue id **20105**	Group **645**
2				
3			Illustr. No **1004702**	Section **300**
4				
5		**S/N - 27133, - 69004, - 71752.**	Issue **20021229-G**	Page **671**

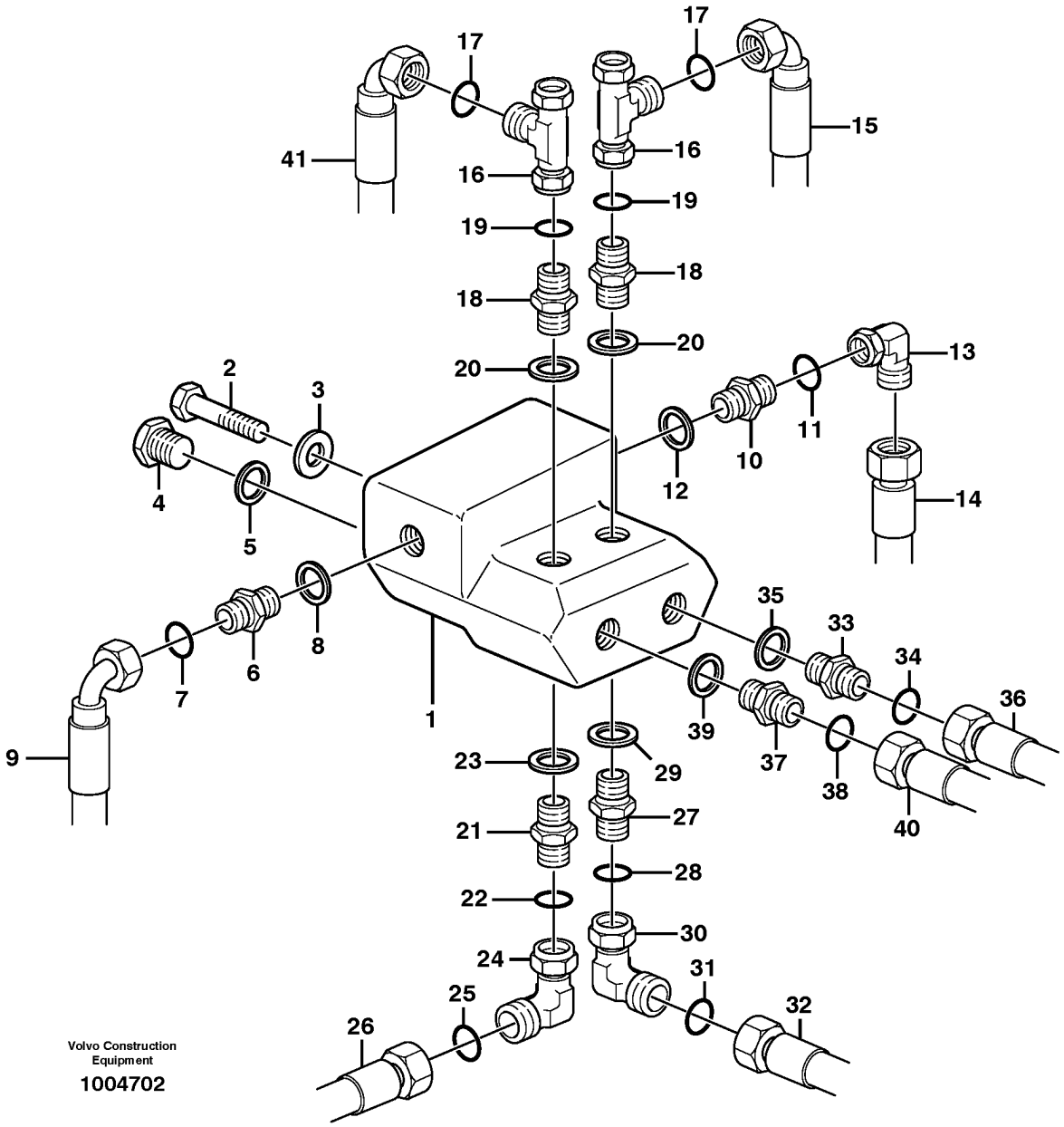

Volvo Construction Equipment

1004702

Fig.	Part No.	Quantity 1	2	3	PS	KIT	Description	Denominación	Denominação	Dénomination	Notes
32		1					Hose assembly	Conducto	Mangueira completa	Conduit flexible	See group 645-100 page 657
33	VOE 13933917	1					Nipple	Niple	Niple	Raccord	
34	VOE 990738	1					•O-ring	•Anillo tórico	•Anel-o	•Joint torique	(VOE 4880493)
35	VOE 14211859	1					•Sealing ring	•Anillo retén	•Anel de vedação	•Bague étanchéité	
36		1					Hose assembly	Conducto	Mangueira completa	Conduit flexible	See group 645-100 page 657
37	VOE 13933917	1					Nipple	Niple	Niple	Raccord	
38	VOE 990738	1					•O-ring	•Anillo tórico	•Anel-o	•Joint torique	(VOE 4880493)
39	VOE 14211859	1					•Sealing ring	•Anillo retén	•Anel de vedação	•Bague étanchéité	
40		1					Hose assembly	Conducto	Mangueira completa	Conduit flexible	See group 645-100 page 657
41		1					Hose assembly	Conducto	Mangueira completa	Conduit flexible	See group 645-100 page 657

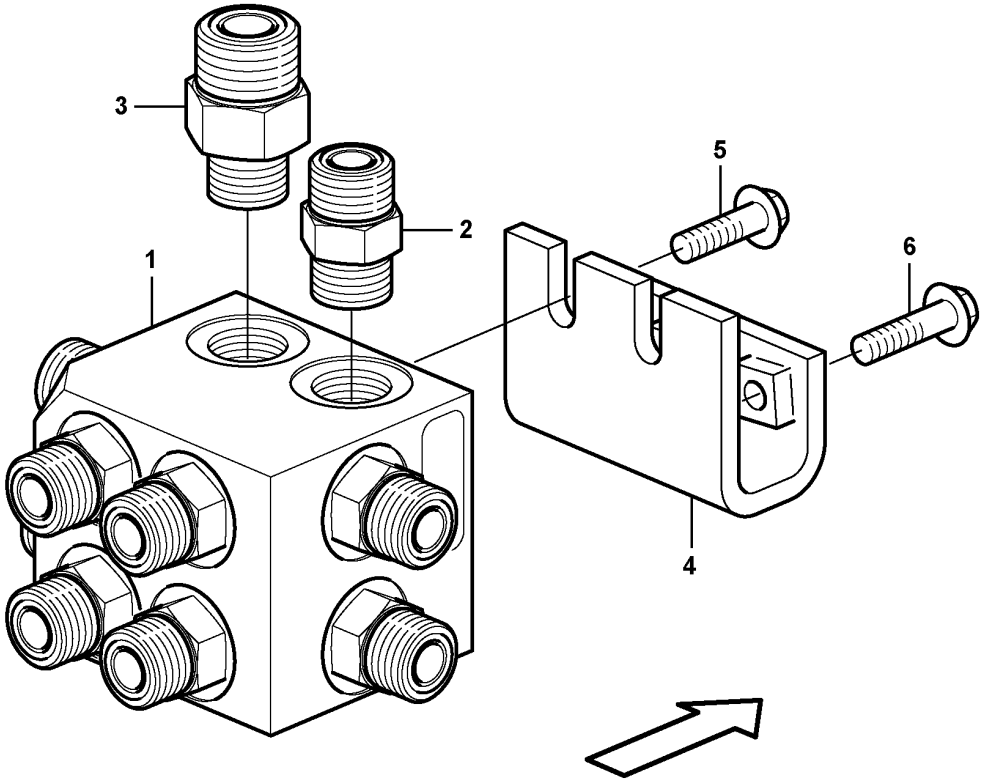
3
2
1
5
6
4

Fig.	Part No.	Quantity 1	2	3	PS	KIT	Description	Denominación	Denominação	Dénomination	Notes
1	VOE 15042402	1					Hydraulic valve	Válvula hidráulica	Válvula hidráulica	Valve hydraulique	
2	VOE 13933923	9					•Nipple	•Niple	•Niple	•Raccord	
	VOE 990738	9					••O-ring	••Anillo tórico	••Anel-o	••Joint torique	
	VOE 993321	9					••O-ring	••Anillo tórico	••Anel-o	••Joint torique	(VOE 932040)
3	VOE 935094	1					•Nipple	•Niple	•Niple	•Raccord	
	VOE 990739	1					••O-ring	••Anillo tórico	••Anel-o	••Joint torique	
	VOE 993321	1					••O-ring	••Anillo tórico	••Anel-o	••Joint torique	(VOE 932040)
4	VOE 15069703	1					Bracket	Consola	Suporte	Console	
5	VOE 946440	2					Flange screw	Tornillo embridado	Parafuso flangeado	Vis à embase	
6	VOE 945444	2					Flange screw	Tornillo embridado	Parafuso flangeado	Vis à embase	

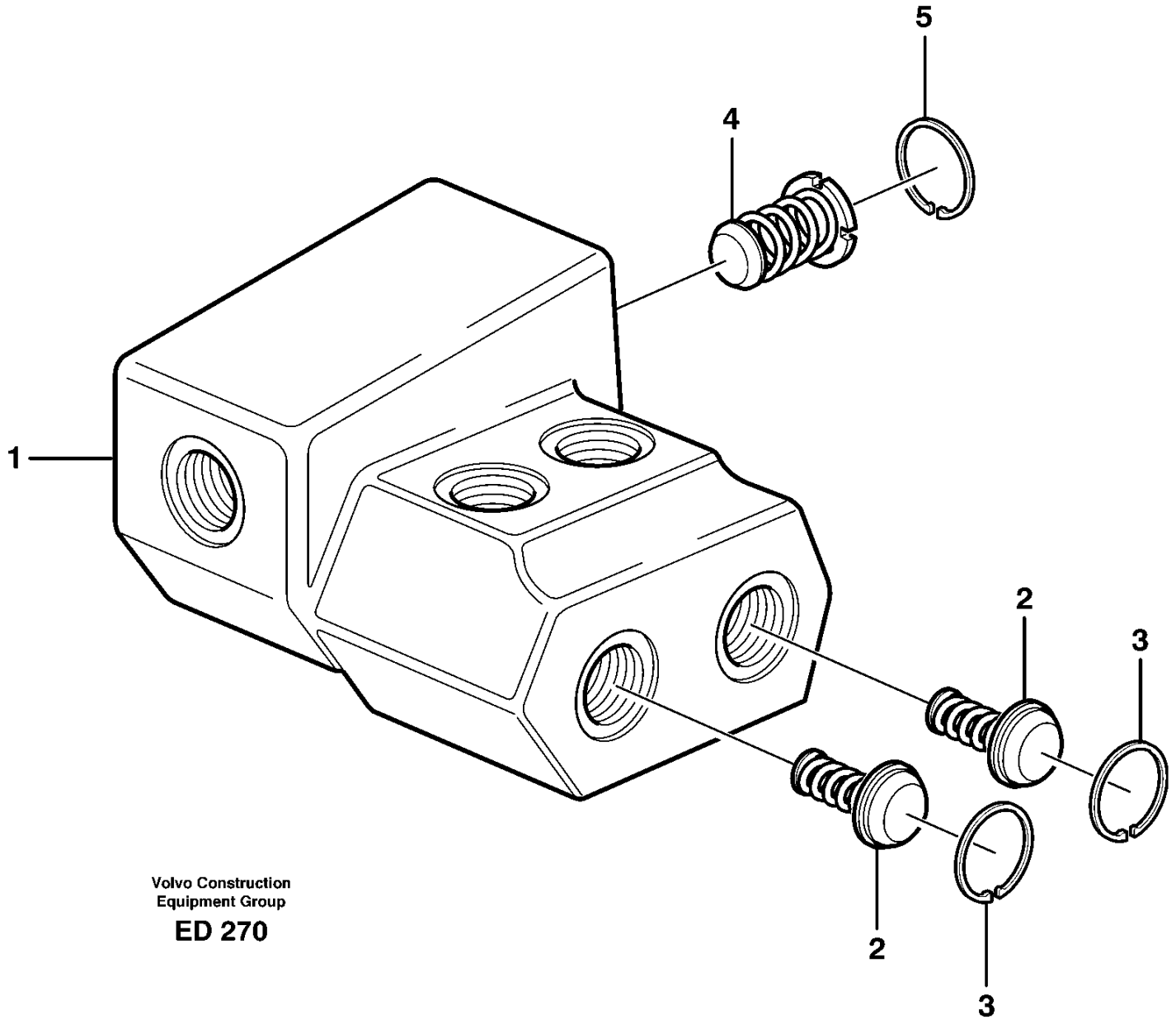

Volvo Construction
Equipment Group

ED 270

Fig.	Part No.	Quantity 1	2	3	PS	KIT	Description	Denominación	Denominação	Dénomination	Notes
	VOE 11018250	1			SS		Valve	Válvula	Válvula	Valve	S/N - 25792, S/N - 68460 S/N - 71567
	VOE 15031084		1				Valve	Válvula	Válvula	Valve	S/N 25793 - 27133 S/N 68461 - 69004 S/N 71568 - 71752
1		1	1		NS		•Valve housing	•Cuerpo valvula	•Carcaça de válvula	•Carter soupape	
2	**VOE 4787060**	2	2				•Non-return valve	•Válvula antirretorno	•Válvula de retenção	•Clapet antiretour	
3	**VOE 914510**	2	2				•Retaining ring	•Anillo retén	•Anel de fixação	•Bague retenue	
4	**VOE 11018248**	1	1				•Non-return valve insert	•Elemento de válvula antirretorno	•Elemento da valv.retenção	•Cartouche de clapet antiretour	
5	**VOE 13948527**	1	1				•Snap ring	•Circlip	•Anel trava	•Circlip	

1	**11018250**	**Shift valve** **Válvula de cambio** **Válvula de mudança** **Valve de sélection**	Catalogue id **20105**	Group **645**
2	**15031084**		Illustr. No **ED 270**	Section **350**
3				
4			Issue **20021229-G**	Page **677**
5		**S/N - 27133, - 69004, - 71752.**		

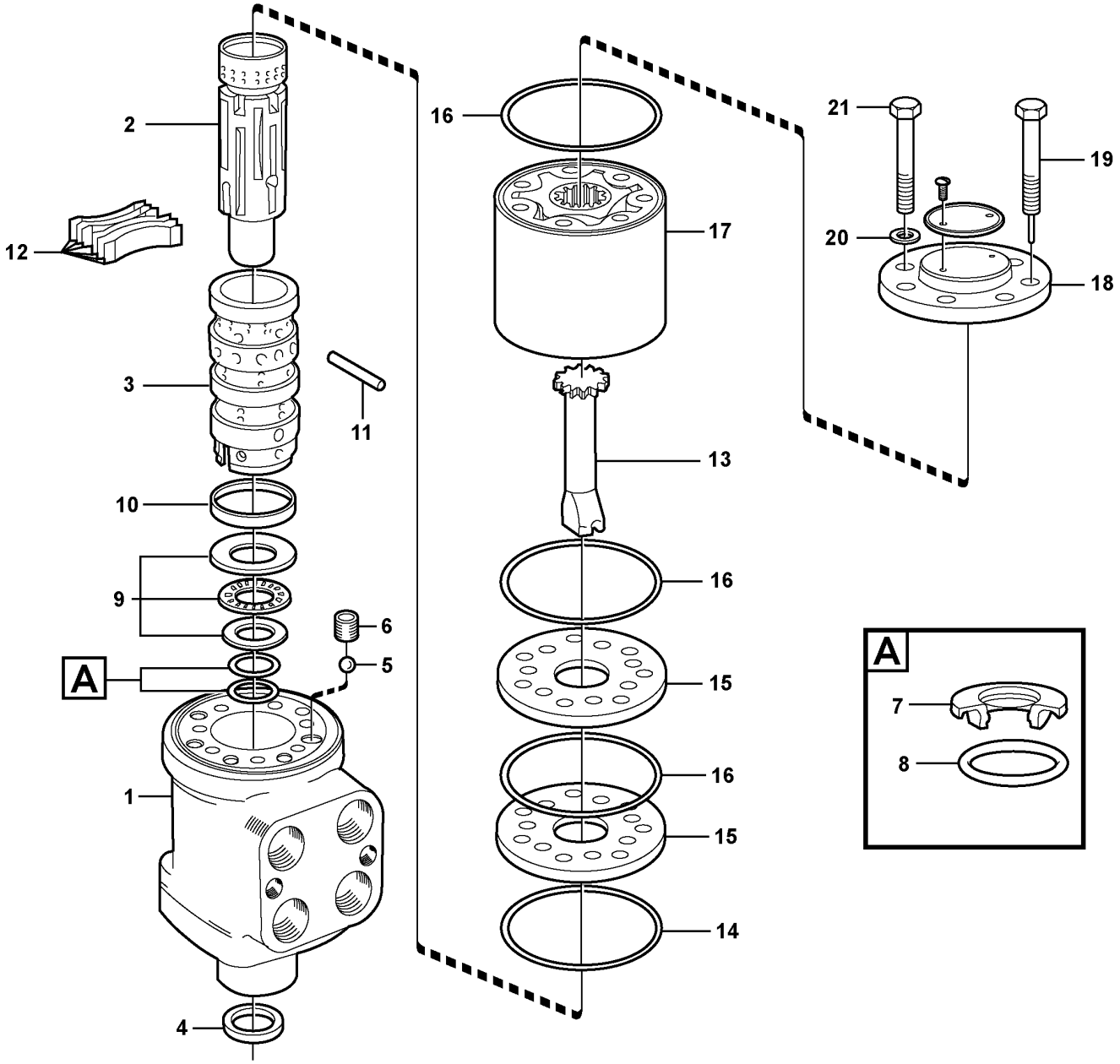

Volvo Construction Equipment

1026020

Fig.	Part No.	Quantity 1	2	3	PS	KIT	Description	Denominación	Denominação	Dénomination	Notes
	VOE 11716762	1					Control valve	Válvula control	Válvula de controle	Valve controle	S/N - 29025 SWE S/N - 72281 BRA
	VOE 15135160		1				Hydraulic valve	Válvula hidráulica	Válvula hidráulica	Valve hydraulique	S/N 29026 - SWE S/N 72282 - BRA
	VOE 17248712		1				•Control unit	•Unidad de mando	•Unidade de comando	•Calculateur	
	VOE 17248723		1				•Manifold	•Bifurcación	•Coletor	•Tubulure	
	VOE 17248729		1				•Non-return valve	•Válvula antirretorno	•Válvula de retenção	•Clapet antiretour	
	VOE 17246952		4		SS		•O-ring	•Anillo tórico	•Anel-o	•Joint torique	
	VOE 17248734		1				•Sealing kit	•Kit de precinto	•Jogo de vedação	•Kit plombage	
1		1			NS		•Housing	•Carter	•Carcaça	•Carter	
2		1			NS		•Slide	•Corredera	•Corrediça	•Tiroir	
3		1			NS		•Sleeve	•Manguito	•Luva	•Douille	
4	**VOE 6639845**	1				K	•Seal	•Junta	•Vedação	•Étanchéité	
5	**VOE 184645**	1					•Ball	•Bola	•Esfera	•Bille	
6	**VOE 595380**	1					•Bushing	•Casquillo	•Bucha	•Bague	
7	**VOE 11701273**	1				K	•Sealing ring	•Anillo retén	•Anel de vedação	•Bague étanchéité	
8	**VOE 11701272**	1				K	•O-ring	•Anillo tórico	•Anel-o	•Joint torique	
9	**VOE 6211922**	1					•Thrust bearing	•Cojinete de empuje	•Rolamento de encosto	•Palier butée	
10	**VOE 6213305**	1					•Ring	•Anillo	•Anel	•Bague	
11	**VOE 595377**	1					•Pin	•Pasador	•Coupilha	•Clavette	
12	**VOE 11996362**	1					•Spring kit	•Juego de resortes	•Jogo de molas	•Jeu de ressorts	
13	**VOE 11996374**	1					•Shaft	•Eje	•Eixo	•Arbre	
14	**VOE 595381**	1				K	•O-ring	•Anillo tórico	•Anel-o	•Joint torique	
15	**VOE 11988207**	1					•Plate	•Chapa	•Chapa	•Tôle	2355)
16	**VOE 595382**	3				K	•O-ring	•Anillo tórico	•Anel-o	•Joint torique	
17	**VOE 11999242**	1					•Rotor kit	•Juego rotor	•Kit do rotor	•Kit rotor	
18	**VOE 595383**	1					•Cover	•Capó	•Capô	•Capot	
19	**VOE 11993451**	1					•Screw	•Tornillo	•Parafuso	•Vis	
20	**VOE 6625755**	7				K	•Washer	•Arandela	•Arruela	•Rondelle	
21	**VOE 11993452**	6					•Screw	•Tornillo	•Parafuso	•Vis	

2355) **GB**: SE- Includes upper and lower distribution plate **ES**: Incluye placas de distribución superior e inferior **BR**: SE- Inclusive placa de distribuição superior e inferior **FR**: Avec platines de distribution supérieure et inférieure

1	**11716762**
2	**15135160**
3	
4	
5	

Steering unit
Válvula de dirección
Unidade de direção
Distributeur de direction

Catalogue id	Group
20105	**645**
Illustr. No	Section
1026020	**400**
Issue	Page
20021229-G	**679**

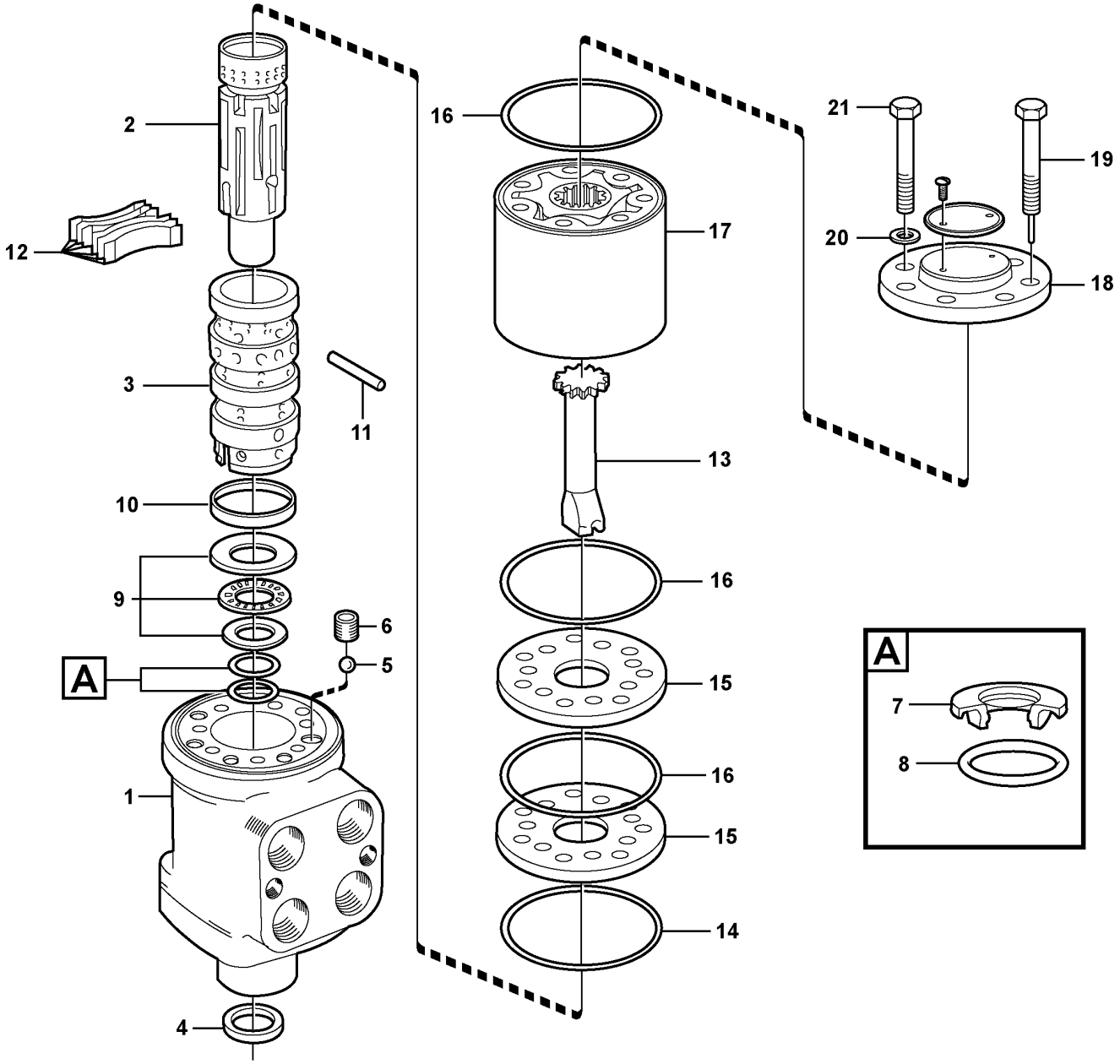

Volvo Construction Equipment

1026020

Fig.	Part No.	Quantity 1	2	3	PS	KIT	Description	Denominación	Denominação	Dénomination	Notes
	VOE 11701270	1					•Sealing kit	•Kit de precinto	•Jogo de vedação	•Kit plombage	

1	11716762	**Steering unit** **Válvula de dirección** **Unidade de direção** **Distributeur de direction**	Catalogue id **20105**	Group **645**
2	15135160		Illustr. No **1026020**	Section **400**
3				
4			Issue **20021229-G**	Page **681**
5				

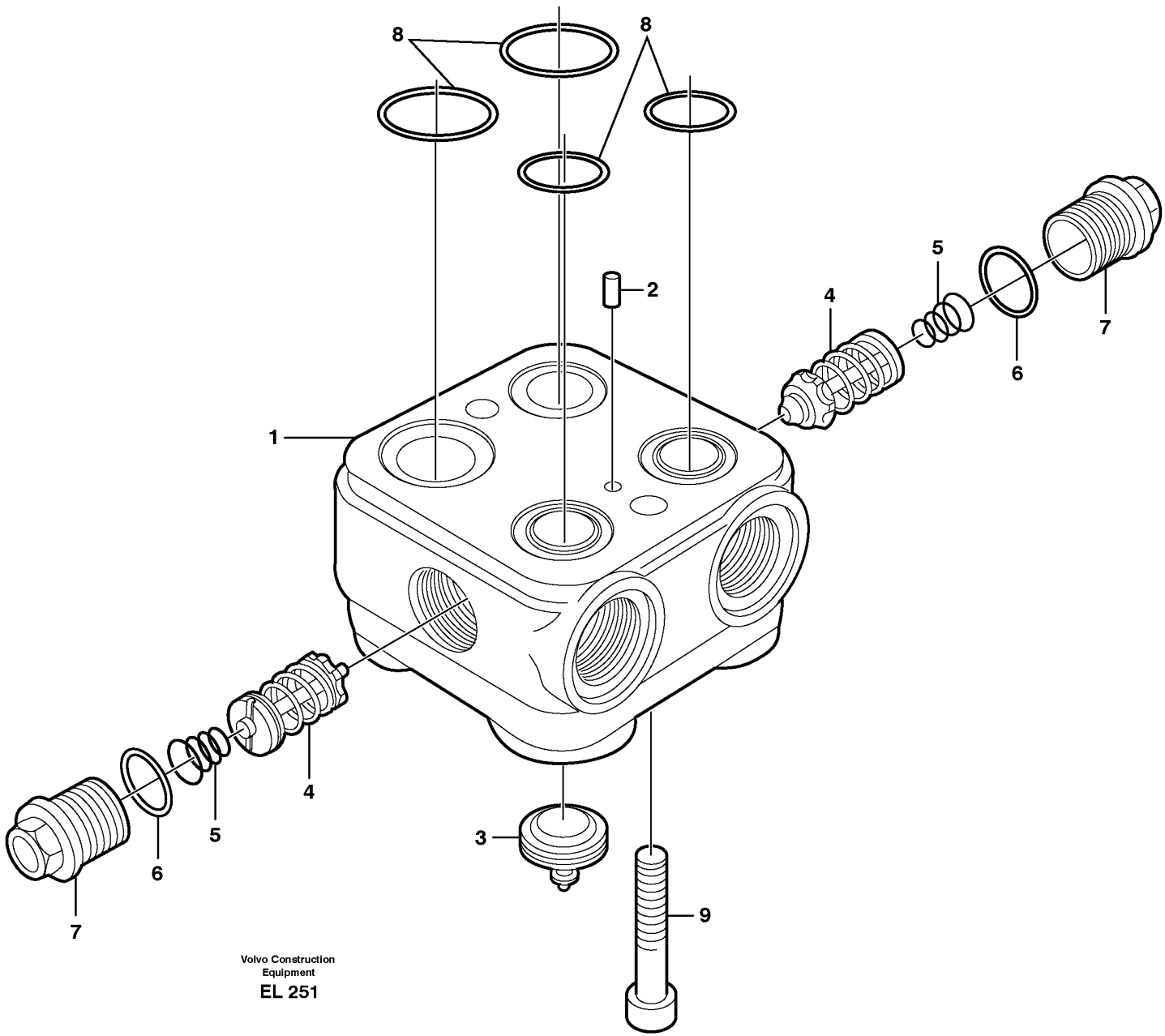

Volvo Construction Equipment

EL 251

Fig.	Part No.	Quantity 1	2	3	PS	KIT	Description	Denominación	Denominação	Dénomination	Notes
	VOE 11716761	1					Valve body	Bloque de válvula	Corpo da válvula	Corps de clapet	
1		1			NS		•Housing	•Carter	•Carcaça	•Carter	
2		1			NS		•Pin	•Pasador	•Pino	•Goupille	
3		1			NS		•Valve	•Valvula	•Válvula	•Soupape	
4	VOE 11712500	2					•Shock Valve	•Valvula Control	•Válvula de choque	•Soupa.antichocs	
5	VOE 11998573	2					•Spring	•Resorte	•Mola	•Ressort	
6	VOE 11700195	2					•O-ring	•Anillo tórico	•Anel-o	•Joint torique	
7	VOE 11700780	2					•Plug	•Tapón	•Bujão	•Tampon	
8	VOE 11994428	1					•O-ring kit	•Juego de anillo tórico	•Jogo de anéis-o	•Jeu joint toriques	
9		2			NS		•Screw	•Tornillo	•Parafuso	•Vis	

1		**Valve housing** **Bloque de válvula** **Carcaça de válvula** **Bloc-soupapes**	Catalogue id **20105**	Group **645**
2				
3			Illustr. No **EL 251**	Section **450**
4				
5		**S/N - 29025, S/N - 72281**	Issue **20021229-G**	Page **683**

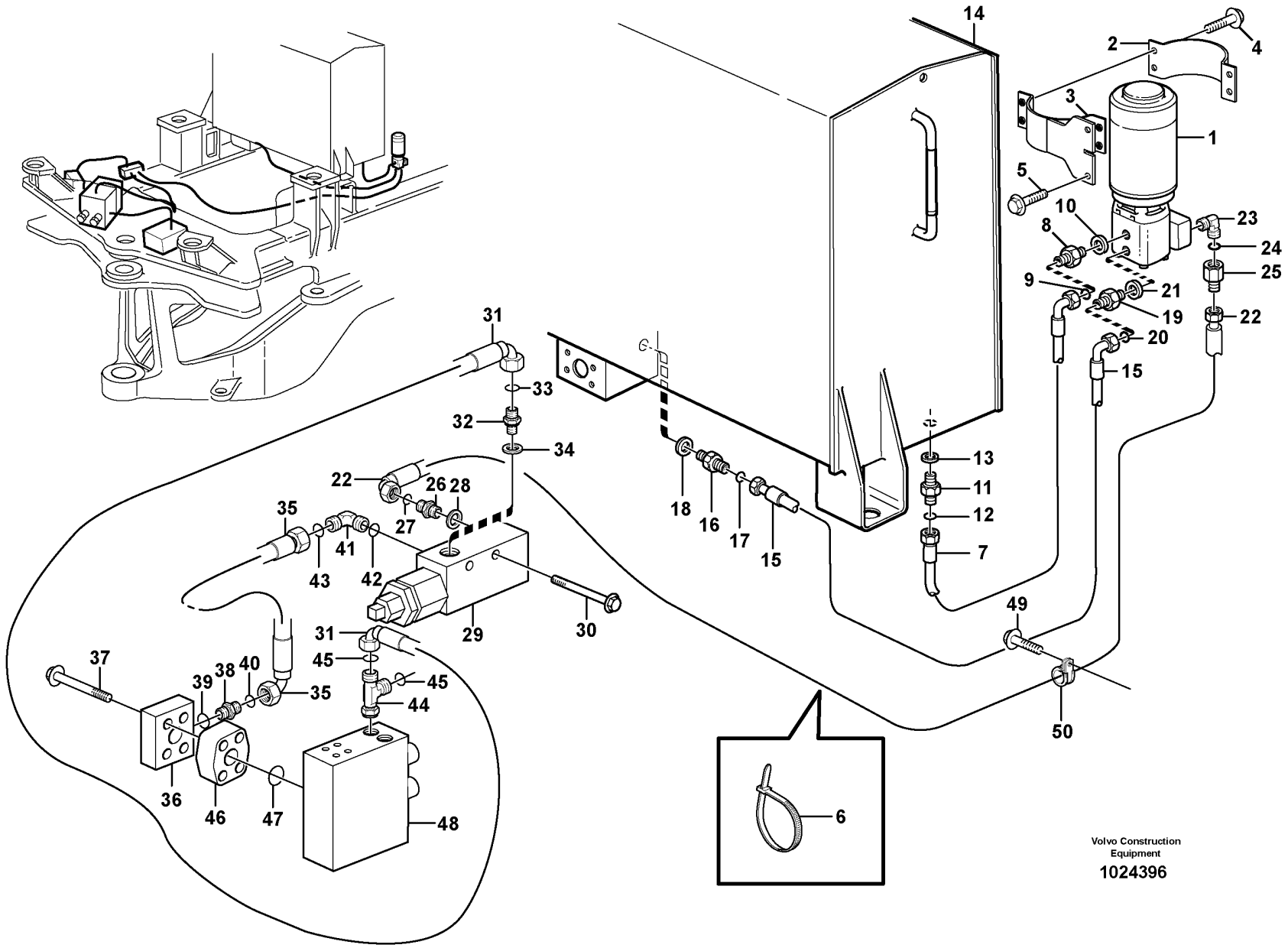

Volvo Construction Equipment

1024396

Fig.	Part No.	Quantity 1	2	3	PS	KIT	Description	Denominación	Denominação	Dénomination	Notes
1		1					Pump unit	Unid bomba	Unidade de bomba	Ensemble pompe	See group 647-150 page 693
2	VOE 11173983	1					Clamp	Abrazadera	Braçadeira	Collier serrage	
3	VOE 11173867	1					Attachment	Fijacion	Fixação	Fixation	
4	VOE 946671	4					Flange screw	Tornillo embridado	Parafuso flangeado	Vis à embase	
5	VOE 946472	2					Flange screw	Tornillo embridado	Parafuso flangeado	Vis à embase	
	VOE 930444	2					Spacer ring	Anillo distanciador	Anel espaçador	Bague entretoise	
6	VOE 4881440	1					Cable tie	Abrazadera de cinta	Braçadeira	Serre-câble	
7	VOE 11163021	1					Hose assembly	Conducto	Mangueira completa	Conduit flexible	
8	VOE 13933914	1					Nipple	Niple	Niple	Raccord	
9	VOE 990739	1					•O-ring	•Anillo tórico	•Anel-o	•Joint torique	(VOE 4880663)
10	VOE 14211858	1					•Sealing ring	•Anillo retén	•Anel de vedação	•Bague étanchéité	
11	VOE 935038	1					Elbow nipple	Niple angular	Cotovelo	Raccord coudé	
12	VOE 990739	1					•O-ring	•Anillo tórico	•Anel-o	•Joint torique	(VOE 4880663)
13		1			NS		•Sealing ring	•Anillo reten	•Anel de vedação	•Bague d'étanchéité	
14		1					Hydr fluid tank	Dep aceit hidr	Reservatório de óleo hidráulico	Reser.fluid.hy.	See group 911-100 page 1101
15	VOE 11173310	1					Hose assembly	Conducto	Mangueira completa	Conduit flexible	
16	VOE 13933855	1					Nipple	Niple	Niple	Raccord	
17	VOE 990737	1					•O-ring	•Anillo tórico	•Anel-o	•Joint torique	(VOE 4880492)
18	VOE 14213676	1					•Sealing ring	•Anillo retén	•Anel de vedação	•Bague étanchéité	
19	VOE 13933897	1					Nipple	Niple	Niple	Raccord	
20	VOE 990737	1					•O-ring	•Anillo tórico	•Anel-o	•Joint torique	(VOE 4880492)
21	VOE 14211856	1					•Sealing ring	•Anillo retén	•Anel de vedação	•Bague étanchéité	
22	VOE 11148984	1					Hose assembly	Conducto	Mangueira completa	Conduit flexible	
23	VOE 13933927	1					Elbow nipple	Niple angular	Cotovelo	Raccord coudé	
24	VOE 990738	1					•O-ring	•Anillo tórico	•Anel-o	•Joint torique	(VOE 4880493)
25	VOE 11173386	1					Non-return valve	Válvula antirretorno	Válvula de retenção	Clapet antiretour	
	VOE 11170259	1					Pressure sensor	Sensor de presión	Sensor de pressão	Capteur de pression	SE6407 See group 371-1250 page 315
26	VOE 13933853	1					Nipple	Niple	Niple	Raccord	
27	VOE 990738	1					•O-ring	•Anillo tórico	•Anel-o	•Joint torique	(VOE 4880493)
28	VOE 14211863	1					•Sealing ring	•Anillo retén	•Anel de vedação	•Bague étanchéité	

1		**Secondary steering system.** **Dirección de emergencia.** **Sistema de direção secundária** **Direction de secours.**	Catalogue id **20105**	Group **647**
2				
3			Illustr. No **1024396**	Section **100**
4				
5		**83179**	Issue **20021229-G**	Page **685**

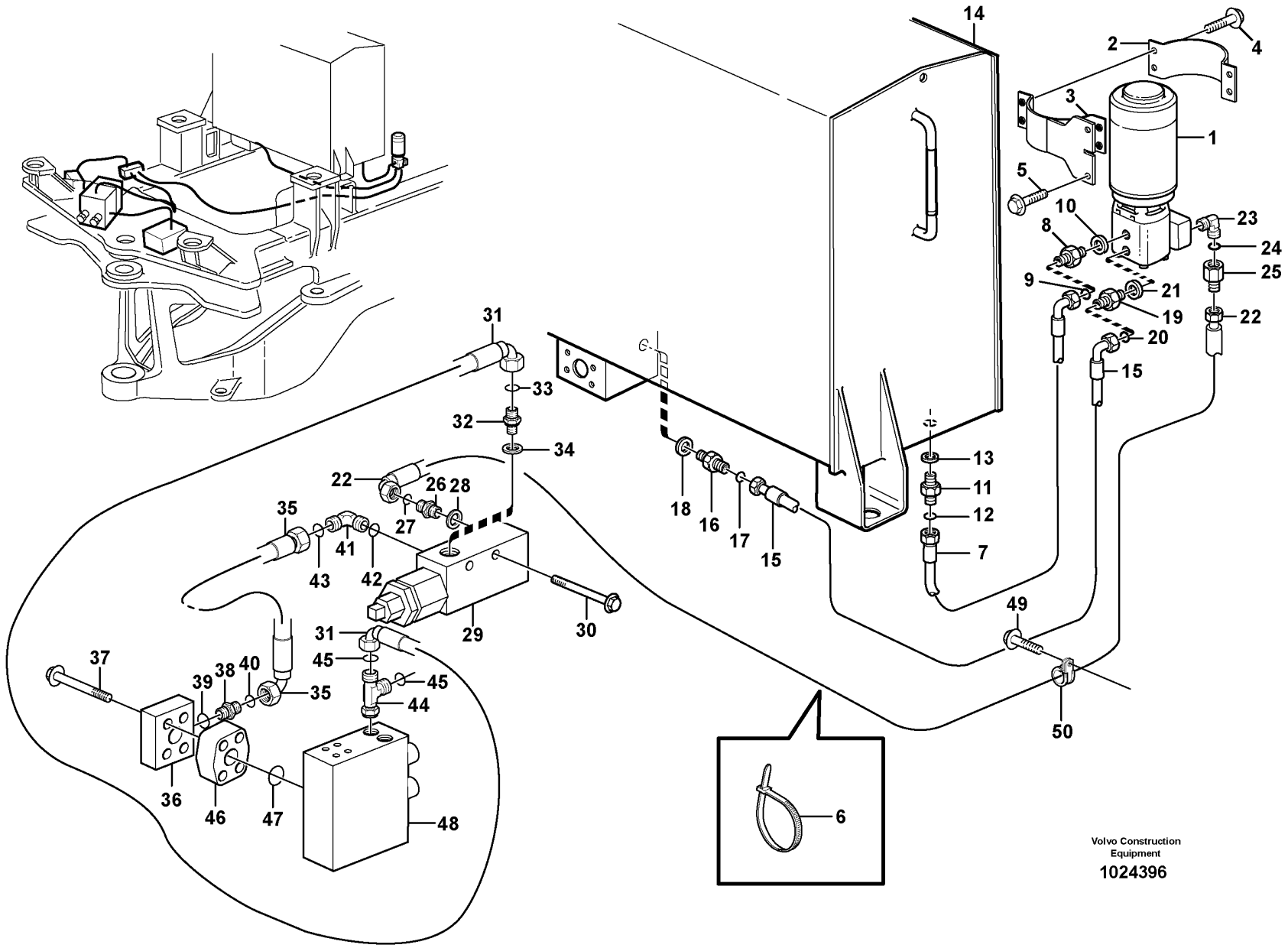

Volvo Construction Equipment

1024396

Fig.	Part No.	Quantity 1	2	3	PS	KIT	Description	Denominación	Denominação	Dénomination	Notes
29		1					Press monitor	Avisador pres	Monitor de pressão	Capteu.pression	See group 647-200 page 695
30	VOE 13965180	2					Screw	Tornillo	Parafuso	Vis	
31	VOE 11172003	1					Hose assembly	Conducto	Mangueira completa	Conduit flexible	
32	VOE 935548	2					Nipple	Niple	Niple	Raccord	
33	VOE 990736	2					•O-ring	•Anillo tórico	•Anel-o	•Joint torique	
34	VOE 14211856	2					•Sealing ring	•Anillo retén	•Anel de vedação	•Bague étanchéité	
35	VOE 11411553	1					Hose assembly	Conducto	Mangueira completa	Conduit flexible	
36	VOE 11173260	1					Connecting block	Bloque conector	Quadro de ligação	Bloc raccord	
37	VOE 13965190	4					Screw	Tornillo	Parafuso	Vis	
38	VOE 13933853	1					Nipple	Niple	Niple	Raccord	
39	VOE 14211863	1					•Sealing ring	•Anillo retén	•Anel de vedação	•Bague étanchéité	
40	VOE 990738	1					•O-ring	•Anillo tórico	•Anel-o	•Joint torique	(VOE 4880493)
41	VOE 13933869	1					Elbow nipple	Niple angular	Cotovelo	Raccord coudé	
42	VOE 990738	1					•O-ring	•Anillo tórico	•Anel-o	•Joint torique	(VOE 4880493)
43	VOE 967750	1					•O-ring	•Anillo tórico	•Anel-o	•Joint torique	
44	VOE 13933859	1					T-nipple	Niple t	Niple-t	Raccord-t	
45	VOE 990736	2					O-ring	Anillo tórico	Anel-o	Joint torique	
46	VOE 11173249	1					Non-return valve	Válvula antirretorno	Válvula de retenção	Clapet antiretour	
47	VOE 990742	1					O-ring	Anillo tórico	Anel-o	Joint torique	
48		1					Valve block	Bloque de valvula	Bloco de válvulas	Bloc-soupape	See group 912-300 page 1147
49	VOE 13946173	1					Screw	Tornillo	Parafuso	Vis	
50	VOE 977599	1					Clamp	Abrazadera	Braçadeira	Collier serrage	(VOE 13977599)

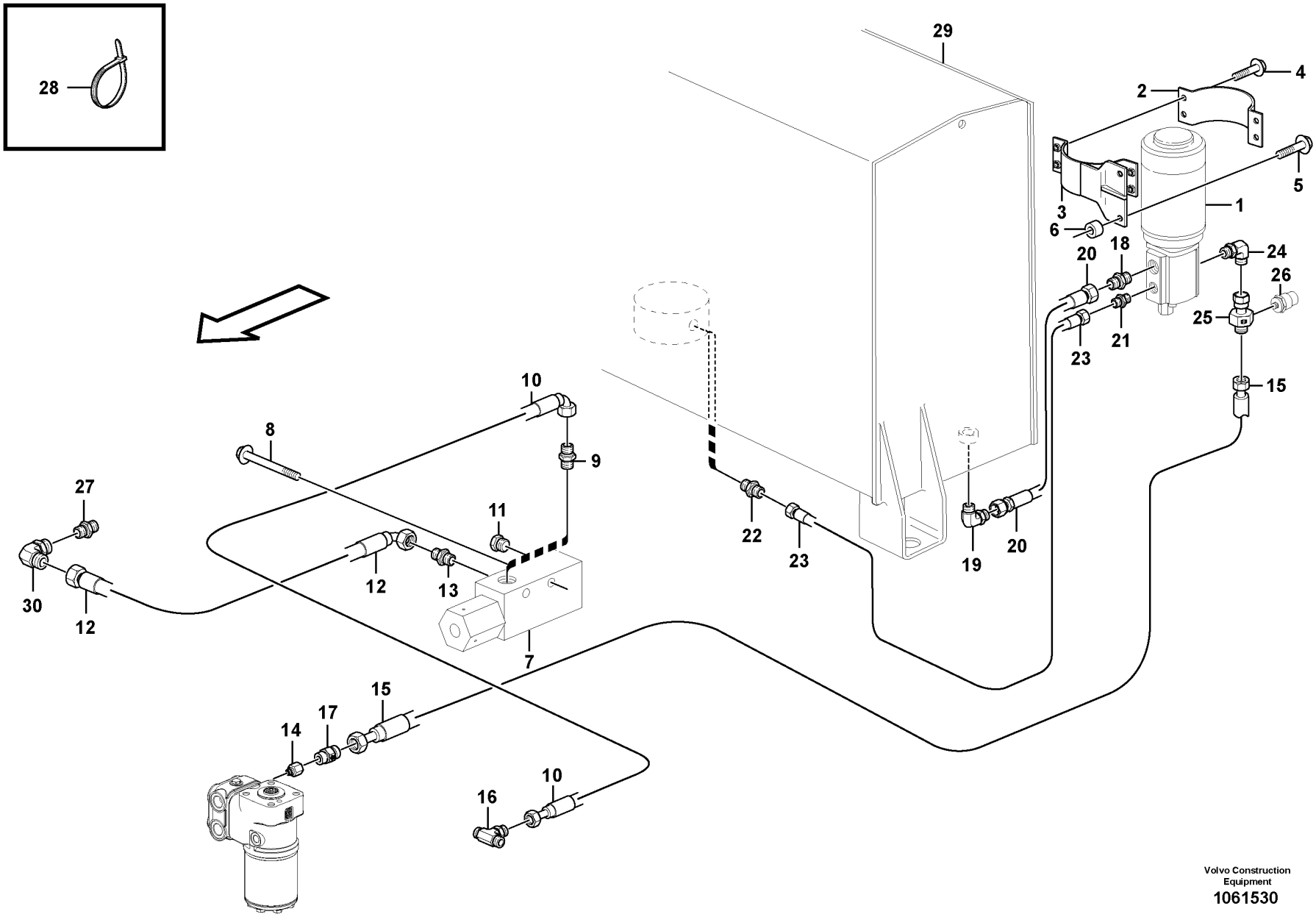

Volvo Construction Equipment
1061530

Fig.	Part No.	Quantity 1	2	3	PS	KIT	Description	Denominación	Denominação	Dénomination	Notes
1		1									See group 645-150 page 667
2	**VOE 11173983**	1					Clamp	Abrazadera	Braçadeira	Collier serrage	
3	**VOE 11173867**	1					Attachment	Fijacion	Fixação	Fixation	
4	**VOE 946671**	4					Flange screw	Tornillo embridado	Parafuso flangeado	Vis à embase	
5	**VOE 946472**	2					Flange screw	Tornillo embridado	Parafuso flangeado	Vis à embase	
6	**VOE 930444**	2					Spacer ring	Anillo distanciador	Anel espaçador	Bague entretoise	
7		1									See group 647-250 page 697
8	**VOE 13965180**	2					Screw	Tornillo	Parafuso	Vis	
9	**VOE 13933858**	1					Nipple	Niple	Niple	Raccord	
	VOE 990736	2					•O-ring	•Anillo tórico	•Anel-o	•Joint torique	
	VOE 993320	2					•O-ring	•Anillo tórico	•Anel-o	•Joint torique	(VOE 932039)
10	**VOE 11172003**	1					Hose assembly	Conducto	Mangueira completa	Conduit flexible	
11	**VOE 984647**	1					Plug	Tapón	Bujão	Tampon	
12	**VOE 11173211**	1					Hose assembly	Conducto	Mangueira completa	Conduit flexible	
13	**VOE 935089**	1					Nipple	Niple	Niple	Raccord	
	VOE 990737	1					•O-ring	•Anillo tórico	•Anel-o	•Joint torique	
	VOE 993321	1					•O-ring	•Anillo tórico	•Anel-o	•Joint torique	(VOE 932040)
14	**VOE 15183641**	1					Nipple	Niple	Niple	Raccord	
15	**VOE 11163067**	1					Hose assembly	Conducto	Mangueira completa	Conduit flexible	
16	**VOE 13933859**	1					T-nipple	Niple t	Niple-t	Raccord-t	
	VOE 990736	2					•O-ring	•Anillo tórico	•Anel-o	•Joint torique	
17	**VOE 11445061**	1					Non-return valve	Válvula antirretorno	Válvula de retenção	Clapet antiretour	
18	**VOE 13933914**	1					Nipple	Niple	Niple	Raccord	
	VOE 990739	1					•O-ring	•Anillo tórico	•Anel-o	•Joint torique	(VOE 4880663)
	VOE 14211858	1					•Sealing ring	•Anillo retén	•Anel de vedação	•Bague étanchéité	
19	**VOE 935038**	1					Elbow nipple	Niple angular	Cotovelo	Raccord coudé	
	VOE 990740	1					•O-ring	•Anillo tórico	•Anel-o	•Joint torique	(VOE 4880663)
20	**VOE 11163021**	1					Hose assembly	Conducto	Mangueira completa	Conduit flexible	
21	**VOE 13933897**	1					Nipple	Niple	Niple	Raccord	
	VOE 990737	1					•O-ring	•Anillo tórico	•Anel-o	•Joint torique	(VOE 4880492)
	VOE 14211856	1					•Sealing ring	•Anillo retén	•Anel de vedação	•Bague étanchéité	

1		**Secondary steering system.** **Dirección de emergencia.** **Sistema de direção secundária** **Direction de secours.**	Catalogue id **20105**	Group **647**
2				
3			Illustr. No **1061530**	Section **125**
4				
5		**84587**	Issue **20021229-G**	Page **689**

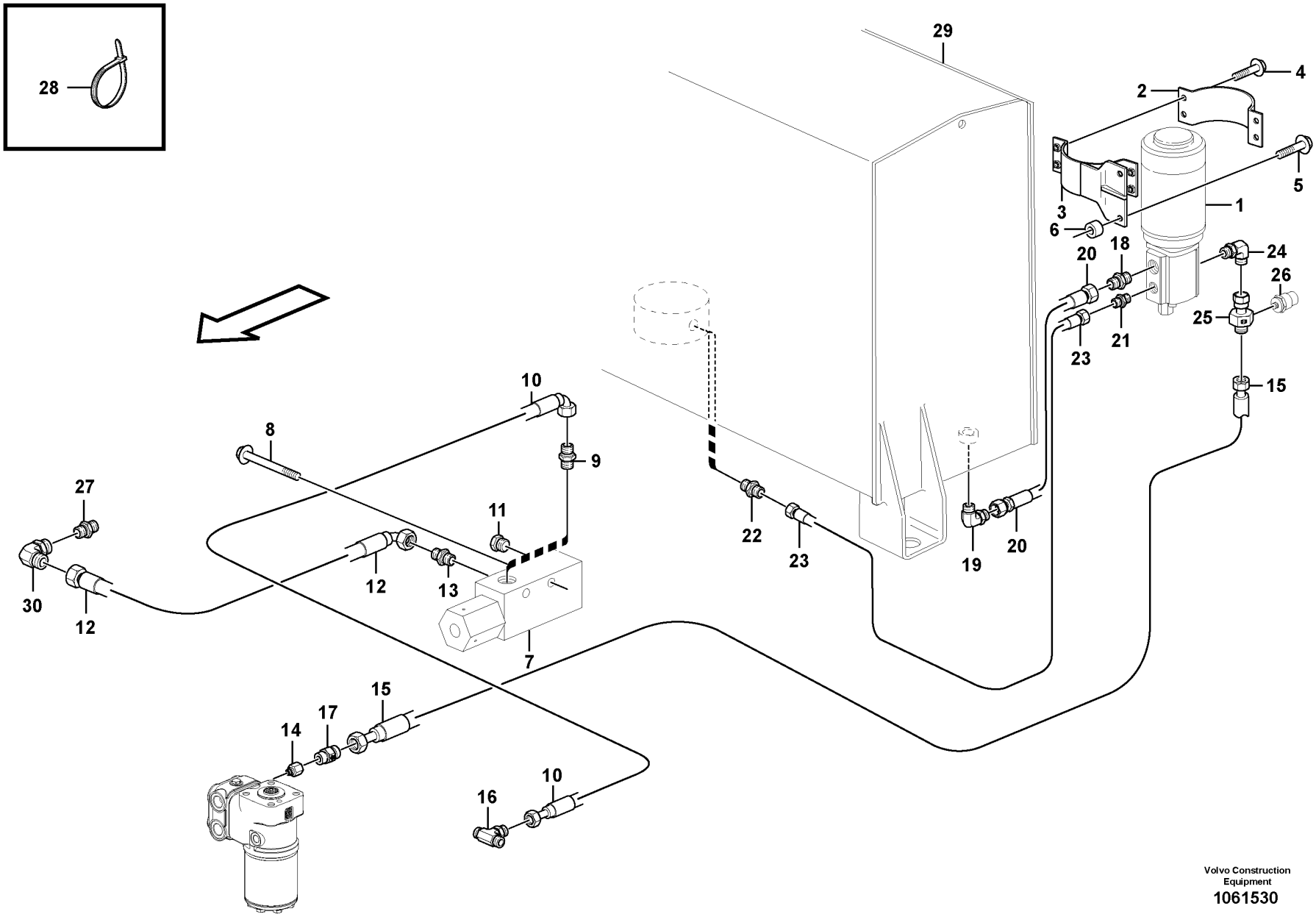

Volvo Construction Equipment
1061530

Fig.	Part No.	Quantity 1	2	3	PS	KIT	Description	Denominación	Denominação	Dénomination	Notes
22	VOE 13933855	1					Nipple	Niple	Niple	Raccord	
	VOE 990737	1					•O-ring	•Anillo tórico	•Anel-o	•Joint torique	(VOE 4880492)
	VOE 14213676	1					•Sealing ring	•Anillo retén	•Anel de vedação	•Bague étanchéité	
23	VOE 11173310	1					Hose assembly	Conducto	Mangueira completa	Conduit flexible	
24	VOE 13933927	1					Elbow nipple	Niple angular	Cotovelo	Raccord coudé	
	VOE 990738	1					•O-ring	•Anillo tórico	•Anel-o	•Joint torique	(VOE 4880493)
25	VOE 11411988	1					Union	Niple de conexion	Conector	Teton de connexion	
26	VOE 11170259	1					Pressure sensor	Sensor de presión	Sensor de pressão	Capteur de pression	SE6407 See group 371-1250 page 315
27	VOE 15172702	1					Restrictor	Estrangulacion		Etrangleur	
28	VOE 4881440	REQ					Cable tie	Abrazadera de cinta	Braçadeira	Serre-câble	
29		1									See group 911-100 page 1101
30	VOE 13933900	1					Elbow nipple	Niple angular	Cotovelo	Raccord coudé	
	VOE 990737	1					•O-ring	•Anillo tórico	•Anel-o	•Joint torique	

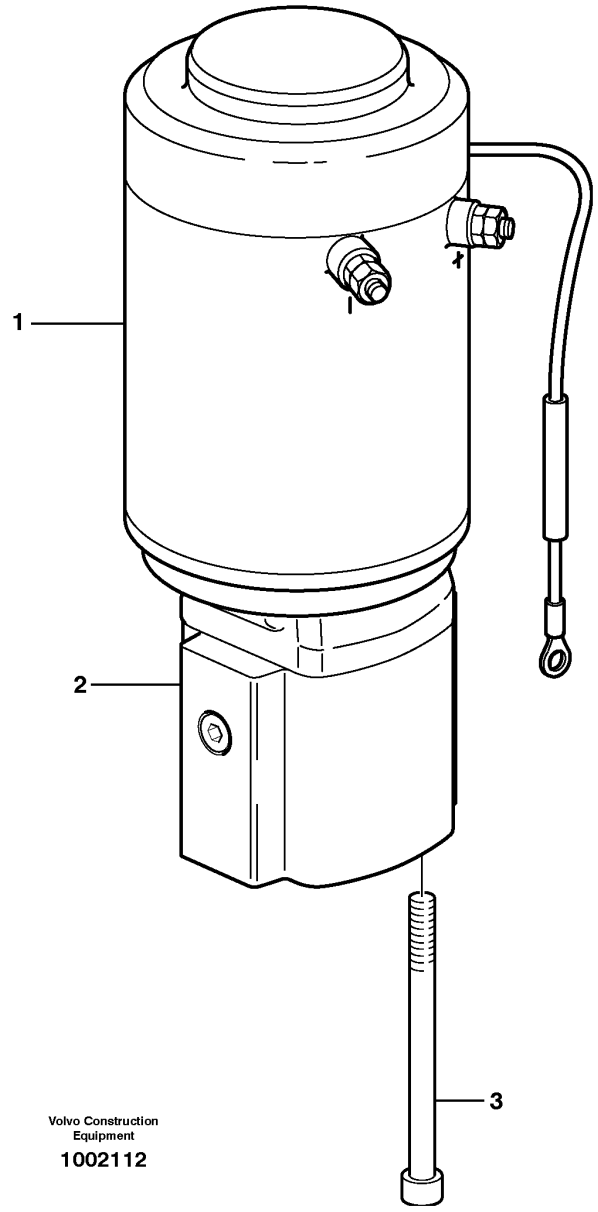
1
2
3
Volvo Construction
Equipment
1002112

Fig.	Part No.	Quantity 1	2	3	PS	KIT	Description	Denominación	Denominação	Dénomination	Notes
	VOE 11173423	1					Pump unit	Unidad bomba	Unidade da bomba	Unité de pompe	
1	**VOE 11709637**	1					•Electric motor	•Motor eléctrico	•Motor elétrico	•Moteur électrique	
2	**VOE 11706173**	1					•Pump	•Bomba	•Bomba	•Pompe	
3	**VOE 946127**	2					•Hex. socket screw	•Tornillo de hexágono embutido	•Parafuso soquete sext	•Vis à six pans creux	

1		**Pump unit.** **Unid de bomba.** **Unidade de bomba.** **Groupe pompe-moteur.**	Catalogue id **20105**	Group **647**
2				
3			Illustr. No **1002112**	Section **150**
4				
5		**83179, 84587**	Issue **20021229-G**	Page **693**

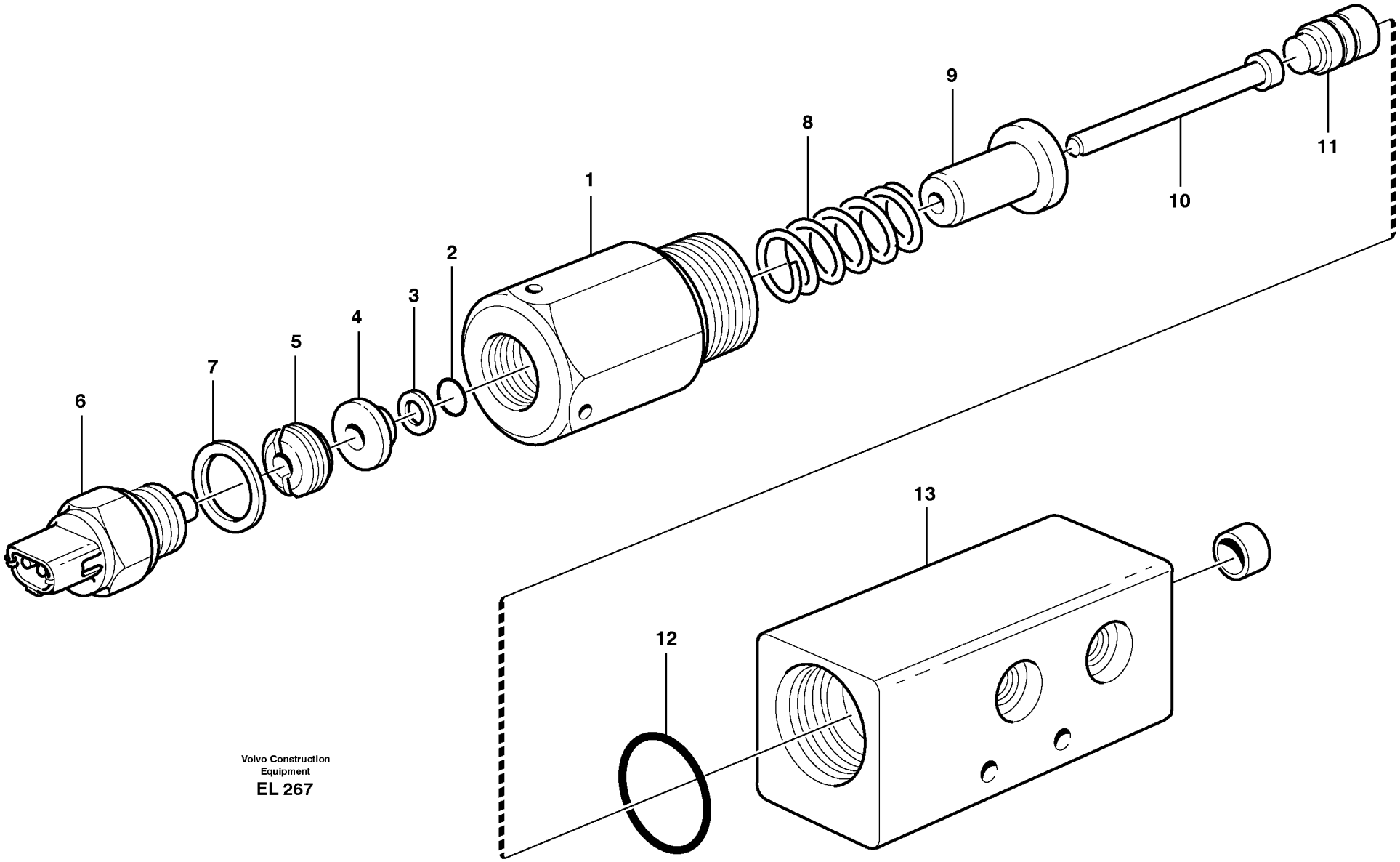

Volvo Construction Equipment

EL 267

Fig.	Part No.	Quantity 1	2	3	PS	KIT	Description	Denominación	Denominação	Dénomination	Notes
	VOE 11410315	1					Pressure monitor	Avisador de presión	Monitor de pressão	Chien de garde de pression	
1		1			NS		•Nipple	•Niple	•Niple	•Raccord	
	VOE 925066	1					•O-ring	•Anillo tórico	•Anel-o	•Joint torique	
2	VOE 925051	1					•O-ring	•Anillo tórico	•Anel-o	•Joint torique	
3	VOE 962528	1					•Back-up ring	•Anillo Apoyo	•Anel de apoio	•Rondelle anti-extrusion	
4		1			NS		•Washer	•Arandela	•Arruela	•Rondelle	
5		1			NS		•Nut	•Tuerca	•Porca	•Ecrou	
6	VOE 1594043	1					•Switch	•Interruptor	•Interruptor	•Contacteur	SE6403
7	VOE 948884	1					•Gasket	•Junta	•Junta	•Joint	
8	VOE 11048063	1					•Spring	•Resorte	•Mola	•Ressort	
9		1			NS		•Guide	•Guia	•Guia	•Rail	
10		1			NS		•Piston	•Piston	•Pistão	•Piston	
11		1			NS		•Peg	•Eslabon	•Estaca	•Cheville	
12	VOE 958229	1					•O-ring	•Anillo tórico	•Anel-o	•Joint torique	
13	VOE 11410316	1			OP		•Housing	•Cuerpo	•Carcaça	•Carter	

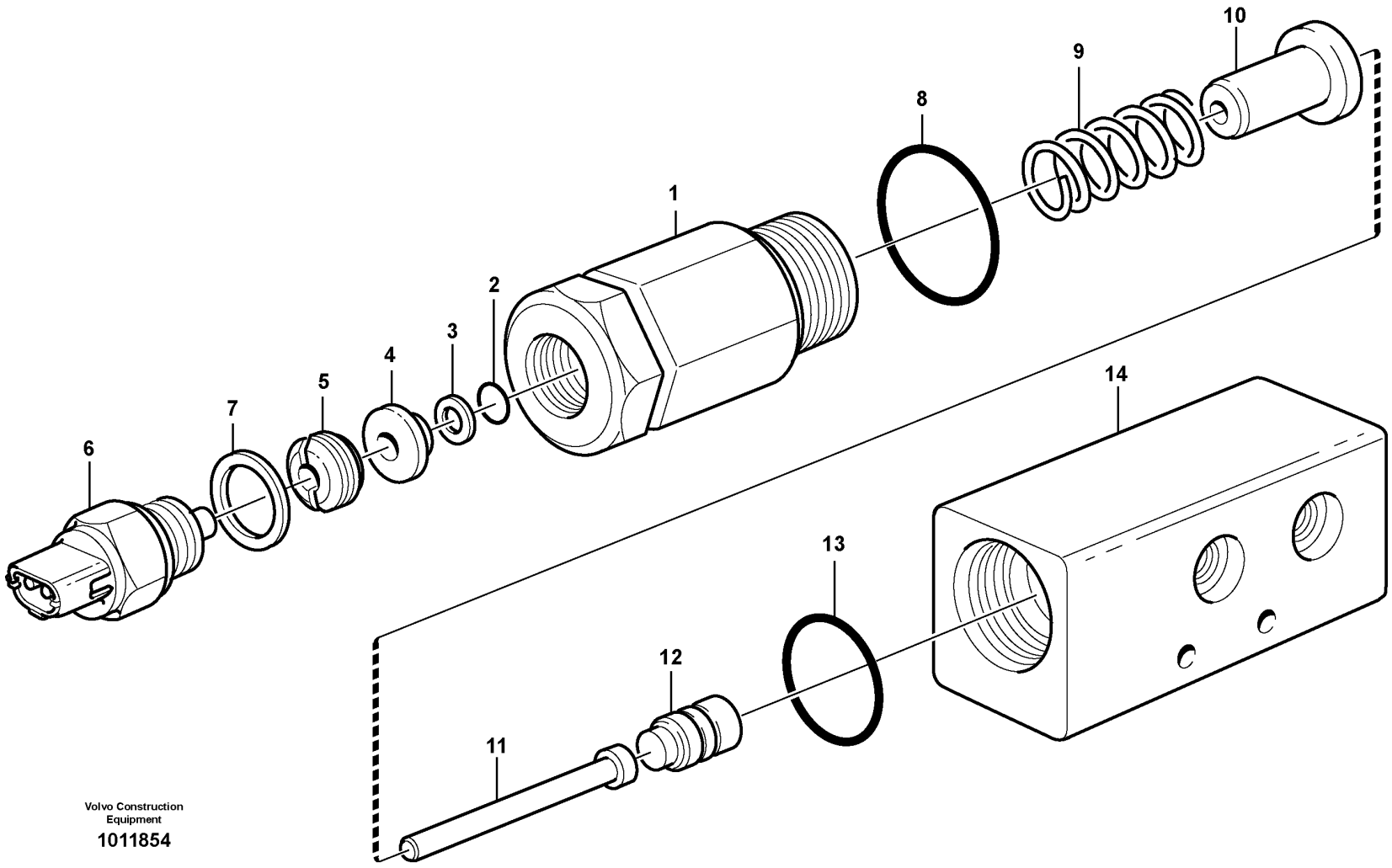

Volvo Construction Equipment

1011854

Fig.	Part No.	Quantity 1	2	3	PS	KIT	Description	Denominación	Denominação	Dénomination	Notes
	VOE 11445059	1					Pressure monitor	Avisador de presión	Monitor de pressão	Chien de garde de pression	
1		1			NS		•Nipple	•Niple	•Niple	•Raccord	
2	VOE 925051	1					•O-ring	•Anillo tórico	•Anel-o	•Joint torique	
3	VOE 962528	1					•Back-up ring	•Anillo Apoyo	•Anel de apoio	•Rondelle anti-extrusion	
4		1			NS		•Washer	•Arandela	•Arruela	•Rondelle	
5		1			NS		•Nut	•Tuerca	•Porca	•Ecrou	
6	VOE 1594043	1					•Switch	•Interruptor	•Interruptor	•Contacteur	SE6403
7	VOE 948884	1					•Gasket	•Junta	•Junta	•Joint	
8	VOE 925066	1					•O-ring	•Anillo tórico	•Anel-o	•Joint torique	
9	VOE 11048063	1					•Spring	•Resorte	•Mola	•Ressort	
10		1			NS		•Guide	•Guia	•Guia	•Rail	
11		1			NS		•Piston	•Piston	•Pistão	•Piston	
12		1			NS		•Peg	•Eslabon	•Estaca	•Cheville	
13	VOE 958229	1					•O-ring	•Anillo tórico	•Anel-o	•Joint torique	
14		1			NS		•Housing	•Carter	•Carcaça	•Carter	

1		**Pressure monitor.** **Monitor presión.** **Monitor de pressão.** **Capteur pression.**	Catalogue id **20105**	Group **647**
2				
3			Illustr. No **1011854**	Section **250**
4				
5		**84587**	Issue **20021229-G**	Page **697**

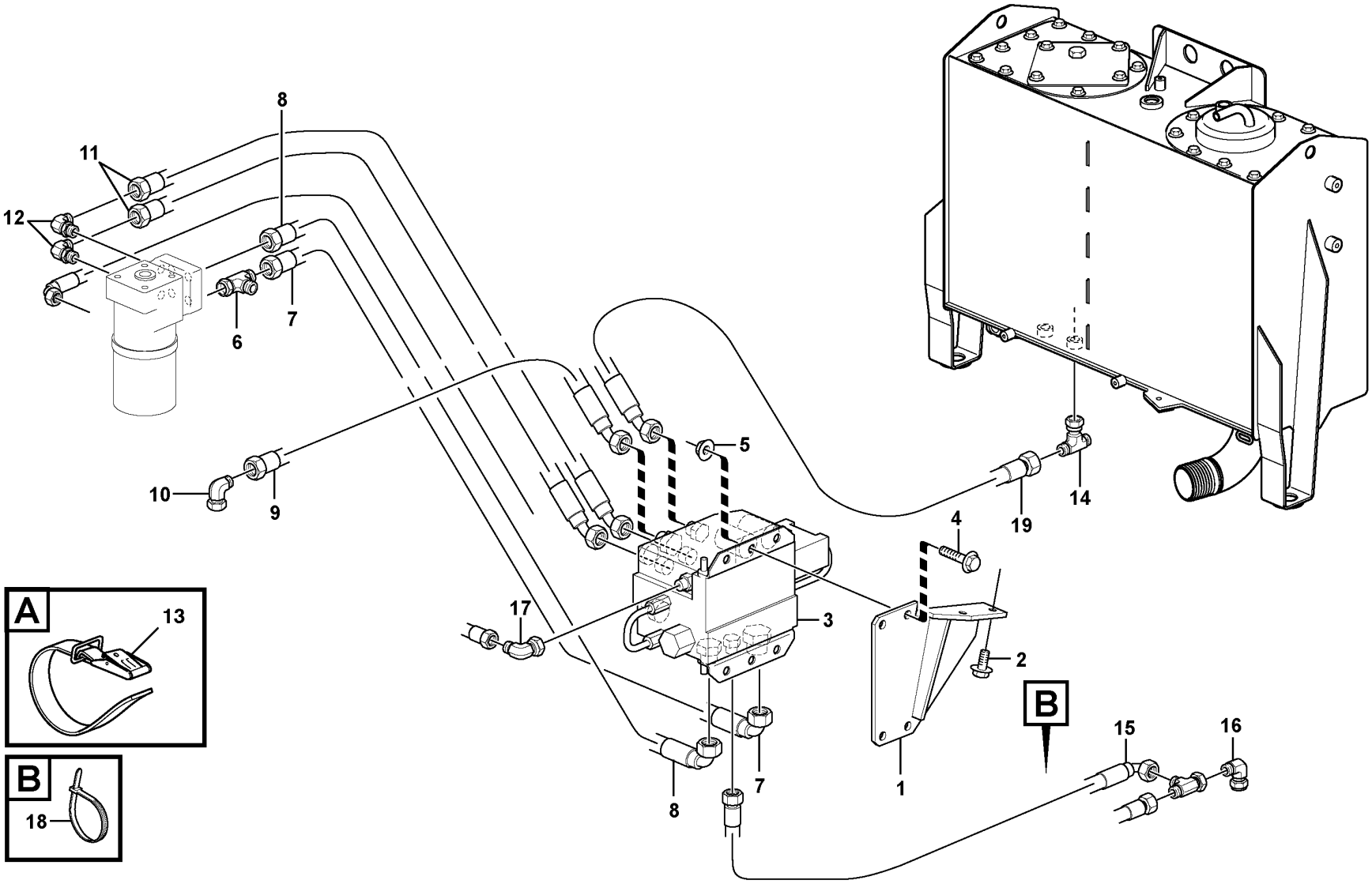

Volvo Construction Equipment

1027212

Fig.	Part No.	Quantity 1	2	3	PS	KIT	Description	Denominación	Denominação	Dénomination	Notes
1	**VOE 11411534**	1					Bracket	Consola	Suporte	Console	
2	**VOE 13946173**	2					Screw	Tornillo	Parafuso	Vis	
3	**VOE 11445329**	1					Hydraulic valve	Válvula hidráulica	Válvula hidráulica	Valve hydraulique	See group 912-400 page 1151
4	**VOE 946329**	4					Flange screw	Tornillo embridado	Parafuso flangeado	Vis à embase	
5	**VOE 13971098**	4					Flange nut	Tuerca embridada	Porca flangeada	Écrou à embase	
6	**VOE 935028**	1					T-nipple	Niple t	Niple-t	Raccord-t	
	VOE 990739	2					•O-ring	•Anillo tórico	•Anel-o	•Joint torique	(VOE 4880663)
7	**VOE 11411552**	1					Hose assembly	Conducto	Mangueira completa	Conduit flexible	
8	**VOE 11173212**	1					Hose assembly	Conducto	Mangueira completa	Conduit flexible	
9	**VOE 11411553**	1					Hose assembly	Conducto	Mangueira completa	Conduit flexible	
10	**VOE 13933872**	1					Elbow nipple	Niple angular	Cotovelo	Raccord coudé	
	VOE 990738	1					•O-ring	•Anillo tórico	•Anel-o	•Joint torique	(VOE 4880493)
11	**VOE 11411554**	2					Hose assembly	Conducto	Mangueira completa	Conduit flexible	
12	**VOE 13933923**	2					Nipple	Niple	Niple	Raccord	
	VOE 990738	2					•O-ring	•Anillo tórico	•Anel-o	•Joint torique	(VOE 4880493)
	VOE 993321	2					•O-ring	•Anillo tórico	•Anel-o	•Joint torique	(VOE 932040)
12	**VOE 13933872**	2					Elbow nipple	Niple angular	Cotovelo	Raccord coudé	
	VOE 990738	2					•O-ring	•Anillo tórico	•Anel-o	•Joint torique	(VOE 4880493)
13	**VOE 11104606**	REQ					Retaining strap	Correa tensora	Correia tensora	Courroie de serrage	
14	**VOE 13933912**	1					T-nipple	Niple t	Niple-t	Raccord-t	
	VOE 990737	2					•O-ring	•Anillo tórico	•Anel-o	•Joint torique	(VOE 4880492)
15	**VOE 11172003**	1					Hose assembly	Conducto	Mangueira completa	Conduit flexible	
16	**VOE 13933905**	1					Elbow nipple	Niple angular	Cotovelo	Raccord coudé	
	VOE 990736	1					•O-ring	•Anillo tórico	•Anel-o	•Joint torique	
17	**VOE 13933905**	1					Elbow nipple	Niple angular	Cotovelo	Raccord coudé	
	VOE 990736	1					•O-ring	•Anillo tórico	•Anel-o	•Joint torique	
18	**VOE 4881440**	REQ					Cable tie	Abrazadera de cinta	Braçadeira	Serre-câble	
19	**VOE 938661**	1					Hose assembly	Conducto	Mangueira completa	Conduit flexible	(VOE 11411696)

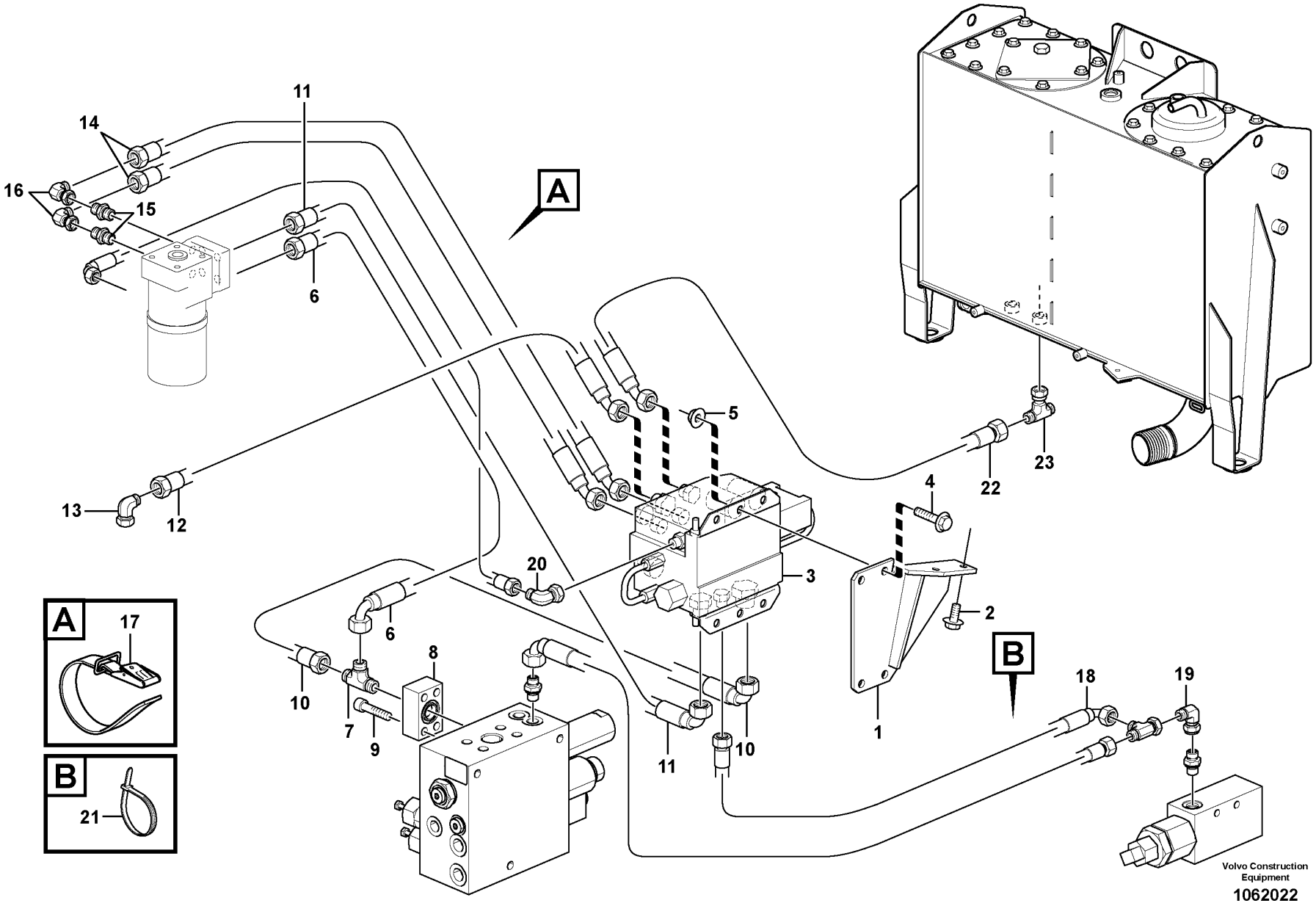

Volvo Construction Equipment

1062022

Fig.	Part No.	Quantity 1	2	3	PS	KIT	Description	Denominación	Denominação	Dénomination	Notes
1	VOE 11411534	1					Bracket	Consola	Suporte	Console	
2	VOE 13946173	2					Screw	Tornillo	Parafuso	Vis	
3	VOE 11445329	1					Hydraulic valve	Válvula hidráulica	Válvula hidráulica	Valve hydraulique	See group 912-400 page 1151
4	VOE 946329	4					Flange screw	Tornillo embridado	Parafuso flangeado	Vis à embase	
5	VOE 13971098	4					Flange nut	Tuerca embridada	Porca flangeada	Écrou à embase	
6	VOE 15119058	1					Hose assembly	Conducto	Mangueira completa	Conduit flexible	
7	VOE 936933	1					T-nipple	Niple t	Niple-t	Raccord-t	
8	VOE 15081493	1					Connecting block	Bloque conector	Quadro de ligação	Bloc raccord	
9	VOE 959240	4					Hex. socket screw	Tornillo de hexágono embutido	Parafuso soquete sext	Vis à six pans creux	
10	VOE 15108850	1					Hose assembly	Conducto	Mangueira completa	Conduit flexible	
11	VOE 11173212	1					Hose assembly	Conducto	Mangueira completa	Conduit flexible	
12	VOE 11411553	1					Hose assembly	Conducto	Mangueira completa	Conduit flexible	
13	VOE 13933872	1					Elbow nipple	Niple angular	Cotovelo	Raccord coudé	
	VOE 990738	1					•O-ring	•Anillo tórico	•Anel-o	•Joint torique	(VOE 4880493)
14	VOE 15800237	2					Hose assembly	Conducto	Mangueira completa	Conduit flexible	
15	VOE 13933923	2					Nipple	Niple	Niple	Raccord	
	VOE 990738	2					•O-ring	•Anillo tórico	•Anel-o	•Joint torique	(VOE 4880493)
	VOE 993321	2					•O-ring	•Anillo tórico	•Anel-o	•Joint torique	(VOE 932040)
16	VOE 13933872	2					Elbow nipple	Niple angular	Cotovelo	Raccord coudé	
	VOE 990738	2					•O-ring	•Anillo tórico	•Anel-o	•Joint torique	(VOE 4880493)
17	VOE 11104606	REQ					Retaining strap	Correa tensora	Correia tensora	Courroie de serrage	
18	VOE 11172003	1					Hose assembly	Conducto	Mangueira completa	Conduit flexible	
19	VOE 13933905	1					Elbow nipple	Niple angular	Cotovelo	Raccord coudé	
	VOE 990736	1					•O-ring	•Anillo tórico	•Anel-o	•Joint torique	
20	VOE 13933905	1					Elbow nipple	Niple angular	Cotovelo	Raccord coudé	
	VOE 990736	1					•O-ring	•Anillo tórico	•Anel-o	•Joint torique	
21	VOE 4881440	REQ					Cable tie	Abrazadera de cinta	Braçadeira	Serre-câble	
22	VOE 938661	1					Hose assembly	Conducto	Mangueira completa	Conduit flexible	
23	VOE 13933912	1					T-nipple	Niple t	Niple-t	Raccord-t	
	VOE 990737	2					•O-ring	•Anillo tórico	•Anel-o	•Joint torique	(VOE 4880492)

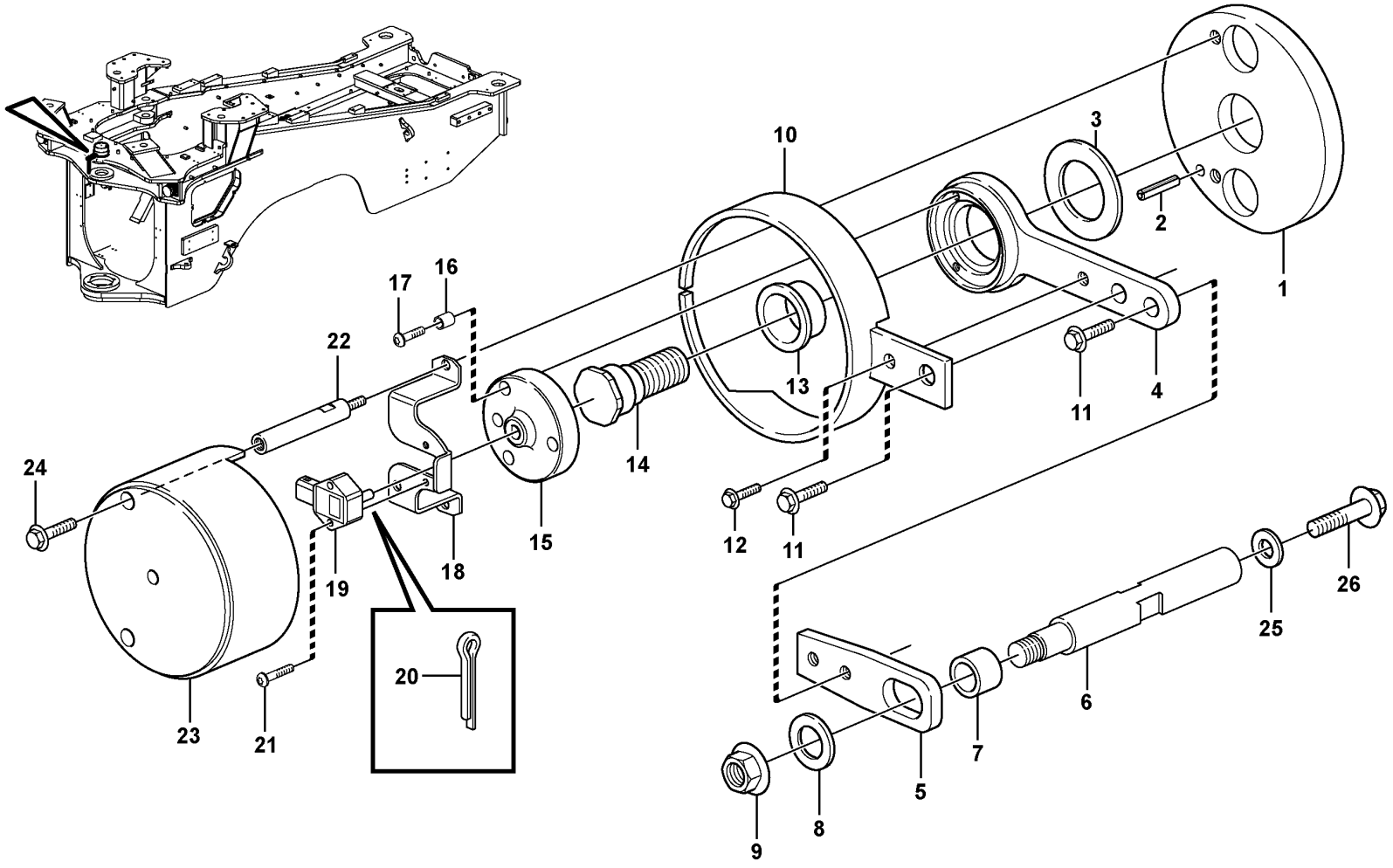

Volvo Construction Equipment

1024885

Fig.	Part No.	Quantity 1	2	3	PS	KIT	Description	Denominación	Denominação	Dénomination	Notes
1	VOE 11177936	1					Base plate	Placa de fondo	Chapa de apoio	Plate-forme	
2	VOE 13951977	1					Spring pin	Pasador tubular	Pino tubular	Goupille tubulaire	
3	VOE 11004639	1					Washer	Arandela	Arruela	Rondelle	
4	VOE 11177429	1					Arm	Brazo	Braço	Bras	
5	VOE 11177421	1					Extension arm	Brazo prolongador	Braço de extensão	Bras allonge	
6	VOE 11177935	1					Pin	Pasador	Pino	Goupille	
7	VOE 941522	1					Hose	Manguera	Mangueira	Flexible	L = 18MM
8	VOE 13960145	1					Washer	Arandela	Arruela	Rondelle	
9	VOE 971099	1					Flange lock nut	Contratuerca embridada	Contra porca flange	Contre-écrou à embase	
10	VOE 15106044	1					Protection	Protección	Proteção	Protection	(VOE 11181212)
11	VOE 13945444	2					Screw	Tornillo	Parafuso	Vis	
12	VOE 13946544	1					Screw	Tornillo	Parafuso	Vis	
13	VOE 11177415	1					Bushing	Casquillo	Bucha	Bague	
14	VOE 11177797	1					Shaft	Eje	Eixo	Arbre	
15	VOE 11177422	1					Companion flange	Brida	Flange de acoplamento	Flasque entraînement	
16	VOE 11177902	3					Spacer	Distanciador	Espaçador	Entretoise	
17	VOE 13969516	3					Six point socket screw	Racor de seis dientes	Paraf soquete sext	Vis à 6 pans creux	
18	VOE 11177409	1			SS		Anchorage	Fijación	Ancoragem	Fixation	
19	VOE 11170282	1					Angle sensor	Sensor de angulo	Sensor de ângulo	Indicateur d'angle	SE6401
20	VOE 964955	1					Split pin	Pasador hendido	Chaveta fendida	Goupille fendue	
21	VOE 969558	2					Six point socket screw	Racor de seis dientes	Paraf soquete sext	Vis à 6 pans creux	
22	VOE 11177412	2					Screw	Tornillo	Parafuso	Vis	
23	VOE 15105368	1					Protection	Protección	Proteção	Protection	(VOE 11432567)
24	VOE 946440	2					Flange screw	Tornillo embridado	Parafuso flangeado	Vis à embase	
25	VOE 13965193	1					Screw	Tornillo	Parafuso	Vis	
26	VOE 13960145	1					Washer	Arandela	Arruela	Rondelle	

1		**Angle sensor, steering** **Sensor de ángulo, dirección** **Sensor de ângulo, direção** **Détecteur de position angulaire, direction**	Catalogue id **20105**	Group **660**
2				
3			Illustr. No **1024885**	Section **200**
4				
5		**83180, 83874, 84589**	Issue **20021229-G**	Page **703**

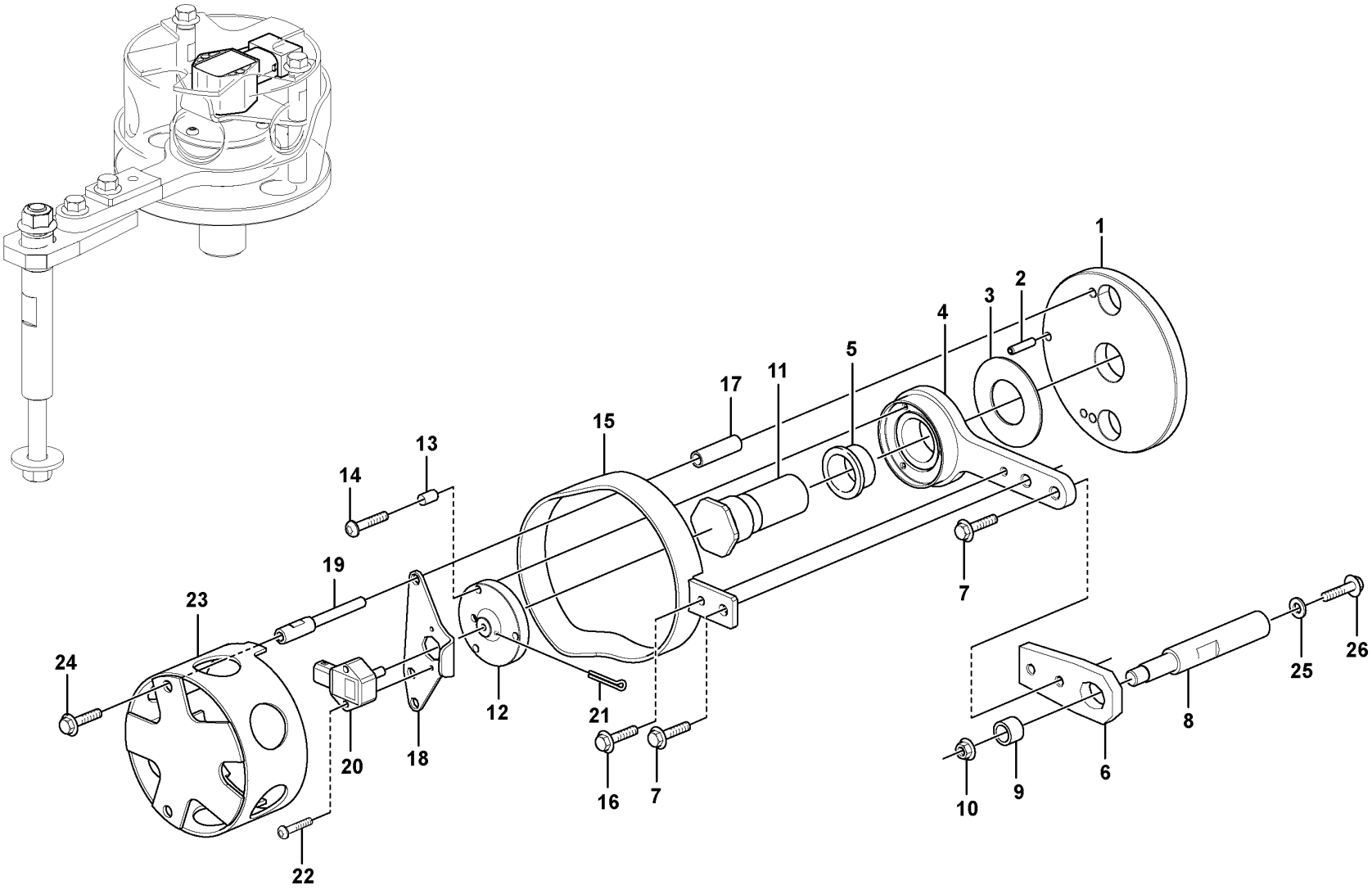

Volvo Construction Equipment

1070693

Fig.	Part No.	Quantity 1	2	3	PS	KIT	Description	Denominación	Denominação	Dénomination	Notes
1	VOE 16616601	1					Base plate	Placa de fondo	Chapa de apoio	Plate-forme	
2	VOE 13951977	1					Spring pin	Pasador tubular	Pino tubular	Goupille tubulaire	
3	VOE 11004639	1					Washer	Arandela	Arruela	Rondelle	
4	VOE 11177429	1					Arm	Brazo	Braço	Bras	
5	VOE 11177415	1					Bushing	Casquillo	Bucha	Bague	
6	VOE 11177421	1					Extension arm	Brazo prolongador	Braço de extensão	Bras allonge	
7	VOE 945444	2					Flange screw	Tornillo embridado	Parafuso flangeado	Vis à embase	
8	VOE 11177935	1					Pin	Pasador	Pino	Goupille	
9	VOE 941522	1					Hose	Manguera	Mangueira	Flexible	
10	VOE 971099	1					Flange lock nut	Contratuerca embridada	Contra porca flange	Contre-écrou à embase	
11	VOE 11177797	1					Shaft	Eje	Eixo	Arbre	
12	VOE 11177422	1					Companion flange	Brida	Flange de acoplamento	Flasque entraînement	
13	VOE 11177902	3					Spacer	Distanciador	Espaçador	Entretoise	
14	VOE 13969516	3					Six point socket screw	Racor de seis dientes	Paraf soquete sext	Vis à 6 pans creux	
15	VOE 15106044	1					Protection	Protección	Proteção	Protection	
16	VOE 946544	1					Flange screw	Tornillo embridado	Parafuso flangeado	Vis à embase	
17	VOE 15153091	2					Spacer	Distanciador	Espaçador	Entretoise	
18	VOE 15153088	1					Anchorage	Fijación	Ancoragem	Fixation	
19	VOE 15153090	2					Screw	Tornillo	Parafuso	Vis	
20	VOE 11170282	1					Angle sensor	Sensor de angulo	Sensor de ângulo	Indicateur d'angle	SE6401
21	VOE 964955	1					Split pin	Pasador hendido	Chaveta fendida	Goupille fendue	
22	VOE 969558	2					Six point socket screw	Racor de seis dientes	Paraf soquete sext	Vis à 6 pans creux	
23	VOE 15105368	1					Protection	Protección	Proteção	Protection	
24	VOE 946440	2					Flange screw	Tornillo embridado	Parafuso flangeado	Vis à embase	
25	VOE 960145	1					Plain washer	Arandela plana	Arruela simples	Rondelle plane	
26	VOE 13965193	1					Screw	Tornillo	Parafuso	Vis	

1		**Angle sensor, steering** **Sensor de ángulo, dirección** **Sensor de ângulo, direção** **Détecteur de position angulaire, direction**	Catalogue id **20105**	Group **660**
2				
3			Illustr. No **1070693**	Section **250**
4				
5		**84986**	Issue **20021229-G**	Page **705**

REPLACED PARTS
PIEZAS SUBSTITUDAS
PEÇAS SUBSTITUÍDAS

PIÉCES PÉRIMÉES ET REMPLACÉES

Catalogue id	Group
20105	10
Issue	Page
20021229-G	706

Part No	Replaced By	Quantity
VOE 11006435	* * * USE	
	VOE 15053410	1.00
	VOE 6848760	2.00
VOE 11015747	* * * USE	
	VOE 11177045	1.00
	VOE 180759	2.00
VOE 11018250	* * * USE	
	VOE 15031084	1.00
VOE 11019674	* * * USE	
	VOE 16804667	1.00
VOE 11020094	* * * USE	
	VOE 16828285	1.00
VOE 11020637	* * * USE	
	VOE 4789993	1.00
VOE 11103212	* * * USE	
	VOE 17210897	1.00
VOE 11103215	* * * USE	
	VOE 17210900	1.00
VOE 11103401	* * * USE	
	VOE 15198082	1.00
	VOE 15041674	1.00
	VOE 15049076	4.00
VOE 11103421	* * * USE	
	VOE 11103333	1.00
	VOE 15029112	1.00
	VOE 15029111	1.00
VOE 11104254	* * * USE	
	VOE 15186651	1.00
VOE 11107853	* * * USE	
	VOE 15120614	1.00
VOE 11107854	* * * USE	
	VOE 15119443	SS
VOE 11110594	* * * USE	
	HOT SIDE	
	VOE 17247681	1.00
	COLD SIDE	
	VOE 17247682	1.00
VOE 11114737	* * * USE	
	VOE 11708567	SS
VOE 11145278	* * * USE	
	VOE 15063767	1.00
VOE 11164324	* * * USE	
	VOE 15053413	1.00
	VOE 6848760	2.00
VOE 11170321	* * * USE	
	VOE 17204355	1.00
VOE 11171197	* * * USE	
	VOE 17249764	1.00
VOE 11171497	* * * USE	
	VOE 15123365	1.00
	VOE 15123371	1.00
	VOE 13946544	4.00
	VOE 960139	4.00
VOE 11171705	* * * USE	
	VOE 15186892	1.00
VOE 11171713	* * * USE	
	VOE 15019082	1.00
VOE 11171718	* * * USE	
	VOE 15019079	SS
VOE 11171761	* * * USE	
	VOE 15018703	1.00
VOE 11172835	* * * USE	
	VOE 15085420	1.00
VOE 11173033	* * * USE	
	VOE 17404721	1.00
	VOE 17391917	1.00
VOE 11173693	* * * USE	
	VOE 17262261	1.00
VOE 11173709	* * * USE	
	VOE 16822185	1.00
VOE 11177031	* * * USE	
	VOE 15054591	1.00
VOE 11177036	* * * USE	
	VOE 16804667	1.00
VOE 11177409	* * * USE	
	VOE 15153090	2.00
	VOE 15153088	1.00
	VOE 15153091	2.00
VOE 11180170	* * * USE	
	VOE 15186066	1.00
VOE 11195905	* * * USE	
	ART SB NEW REAR	
	MIRROR GR 390 N	
	VOE 16010721	1.00
	VOE 15122731	1.00
	VOE 15121663	1.00
	VOE 15121745	1.00
	VOE 960139	3.00
	VOE 11204688	3.00
	VOE 15123237	1.00
	VOE 11117464	1.00
	VOE 15123293	1.00
	VOE 762681	1.00
	VOE 971321	4.00
	VOE 13949278	4.00
	VOE 3987478	1.00
	VOE 1078184	1.00
	VOE 978296	2.00
	VOE 978295	1.00
	WLO MODEL D, E	
	SERVICE TIPS	
	ST-WLO-390-1	
	VOE 16010721	1.00
	VOE 15122255	1.00
	VOE 15123237	1.00
	VOE 15123293	1.00
	VOE 11117464	1.00
	VOE 13946173	1.00
	VOE 948645	1.00
	GRD (LPC)	
	INSTALL INSTRUC	
	DRW 16010199	
	VOE 16012562	1.00
	VOE 16008516	1.00
	VOE 946470	2.00
	VOE 16006756	1.00
	VOE 13945444	1.00
	VOE 13965182	1.00
	VOE 948645	1.00
	VOE 16010721	1.00
	VOE 16013993	1.00
	VOE 13971068	2.00
	VOE 16012568	1.00
	VOE 983335	1.00
	VOE 16012571	1.00
	VOE 16012565	1.00
	VOE 16013994	1.00
	GRD (HPC)	
	INSTAL INSTRUCT	
	DRW 16010199	
	VOE 16012562	1.00
	VOE 16008526	SS
	VOE 946470	2.00
	VOE 16006756	1.00
	VOE 13945444	1.00
	VOE 13965182	1.00
	VOE 948645	1.00
	VOE 16010721	1.00
	VOE 16013993	1.00
	VOE 13971068	2.00
	VOE 16012568	1.00
	VOE 983335	1.00
	VOE 16012571	1.00
	VOE 16012565	1.00
	VOE 16013994	1.00
VOE 11204589	* * * USE	
	VOE 11205061	1.00
VOE 11205057	* * * USE	
	VOE 11205061	1.00
VOE 11302220	* * * USE	
	VOE 14616006	1.00
VOE 11380375	* * * USE	
	VOE 11381475	SS
	VOE 11720293	1.00
VOE 11380380	* * * USE	
	VOE 11381480	SS
	VOE 11720294	1.00
VOE 11380400	* * * USE	
	VOE 11381500	SS
	VOE 11720624	1.00
VOE 11381475	* * * USE	
	VOE 11381995	SS
	VOE 11720482	1.00
VOE 11381480	* * * USE	
	VOE 11381990	SS
	VOE 11720483	1.00
VOE 11381500	* * * USE	
	VOE 11383500	1.00
	VOE 11720623	1.00
VOE 11381990	* * * USE	
	VOE 11383880	1.00
	VOE 11720592	1.00
VOE 11381995	* * * USE	
	VOE 11380875	1.00
	VOE 11720591	1.00
VOE 11400018	* * * USE	
	VOE 11198422	1.00
VOE 11400768	* * * USE	
	VOE 16872525	1.00
VOE 11410418	* * * USE	
	VOE 15045692	1.00
VOE 11410846	* * * USE	
	VOE 15085422	1.00
VOE 11411904	* * * USE	
	VOE 15023920	1.00
VOE 11412053	* * * USE	
	VOE 15053915	1.00

Part No	Replaced By	Quantity
VOE 11412128	*** USE	
	VOE 15162422	1.00
VOE 11412290	*** USE	
	VOE 15059394	SS
VOE 11412638	*** USE	
	VOE 15022310	SS
VOE 11412767	*** USE	
	VOE 15144052	1.00
VOE 11412798	*** USE	
	VOE 15144048	1.00
VOE 11414150	*** USE	
	VOE 16860000	1.00
VOE 11414163	*** USE	
	VOE 15013381	1.00
VOE 11414271	*** USE	
	VOE 16826314	1.00
VOE 11414272	*** USE	
	VOE 16826320	1.00
VOE 11414746	*** USE	
	VOE 15166246	1.00
VOE 11418545	*** USE	
	VOE 17405647	1.00
	VOE 16861128	1.00
VOE 11418615	*** USE	
	VOE 15087602	1.00
VOE 11419587	*** USE	
	VOE 17422976	1.00
VOE 11432206	*** USE	
	VOE 15137348	SS
VOE 11432496	*** USE	
	VOE 11198337	1.00
VOE 11435508	*** USE	
	VOE 15166479	1.00
VOE 11436214	*** USE	
	VOE 15169937	1.00
VOE 11439127	*** USE	
	VOE 15111561	1.00
VOE 11443500	*** USE	
	VOE 11380375	1.00
	VOE 11720212	1.00
VOE 11443700	*** USE	
	VOE 11380380	1.00
	VOE 11720213	1.00
VOE 11443770	*** USE	
	VOE 11380400	SS
	VOE 11720199	1.00
VOE 11444006	*** USE	
	VOE 15146850	SS
VOE 11444200	*** USE	
	VOE 11444212	1.00
VOE 11444209	*** USE	
	VOE 17270873	SS
VOE 11444210	*** USE	
	VOE 17270866	SS
VOE 11444254	*** USE	
	VOE 11444125	1.00
VOE 11444346	*** USE	
	VOE 15061644	1.00
VOE 11444395	*** USE	
	VOE 15157519	1.00
VOE 11445025	*** USE	
	NON-BRAZILIAN M	
	VOE 17438619	1.00
	FOR BRAZILIAN M	
	VOE 17476046	1.00
VOE 11445363	*** USE	
	VOE 15118296	1.00
	VOE 15111700	1.00
	VOE 15111549	1.00
	VOE 969981	4.00
	VOE 15111152	1.00
	VOE 15111626	1.00
	VOE 946440	12.00
	VOE 15111123	1.00
	VOE 15111706	1.00
	VOE 15112896	2.00
VOE 11707344	*** USE	
	VOE 17208799	1.00
VOE 11707360	*** USE	
	VOE 17225914	1.00
VOE 11707439	*** USE	
	VOE 15159042	1.00
	VOE 17213655	1.00
VOE 11710604	*** USE	
	VOE 955276	1.00
VOE 11712711	*** USE	
	VOE 11705093	1.00
VOE 11713599	*** USE	
	VOE 15208784	1.00
VOE 11714579	*** USE	
	VOE 17208795	1.00
VOE 11714962	*** USE	
	VOE 17417761	1.00
VOE 11803635	*** USE	
	VOE 15139155	1.00
	VOE 15142659	1.00
VOE 11988545	*** USE	
	VOE 11706009	1.00
VOE 11993070	*** USE	
	VOE 15186103	1.00
VOE 11993257	*** USE	
	VOE 17424677	1.00
VOE 11998561	*** USE	
	VOE 17208804	1.00
VOE 11998831	*** USE	
	VOE 17208802	1.00
VOE 13964826	OLD.THAN 3 YEAR	
VOE 13977632	*** USE	
	VOE 977632	1.00
VOE 14211217	*** USE	
	VOE 16819458	1.00
VOE 14526798	*** USE	
	VOE 14615987	1.00
VOE 15000461	*** USE	
	VOE 15148433	1.00
VOE 15017952	*** USE	
	VOE 15074205	1.00
VOE 15017958	*** USE	
	VOE 15074199	SS
	VOE 15069329	1.00
VOE 15019079	*** USE	
	VOE 17240999	1.00
VOE 15019080	*** USE	
	VOE 15019082	1.00
VOE 15020560	*** USE	
	VOE 16249279	1.00
VOE 15021479	*** USE	
	VOE 17464462	1.00
	VOE 13933858	4.00
	VOE 935085	3.00
	VOE 936446	1.00
VOE 15037808	*** USE	
	VOE 15161395	SS
VOE 15045541	*** USE	
	VOE 16813696	1.00
VOE 15054424	*** USE	
	VOE 14680828	1.00
VOE 15059394	*** USE	
	VOE 15132172	1.00
VOE 15063541	*** USE	
	VOE 17204355	1.00
VOE 15069806	*** USE	
	VOE 17388491	1.00
VOE 15074199	*** USE	
	VOE 17406544	1.00
	VOE 16861128	1.00
VOE 15080063	*** USE	
	VOE 17213148	1.00
VOE 15080974	*** USE	
	VOE 15193725	1.00
VOE 15146319	*** USE	
	VOE 16870660	1.00
VOE 15146850	*** USE	
	VOE 15189718	1.00
	VOE 15140510	2.00
	VOE 15144938	2.00
VOE 15155940	*** USE	
	VOE 17444646	1.00
VOE 15155956	*** USE	
	VOE 17444648	1.00
VOE 15159985	*** USE	
	VOE 15197318	1.00
VOE 15160600	*** USE	
	VOE 17262261	1.00
VOE 15166596	*** USE	
	VOE 15165285	1.00
VOE 15176437	*** USE	
	VOE 17238089	1.00
VOE 15186579	*** USE	
	VOE 17203588	SS
VOE 15186581	*** USE	
	VOE 17203589	SS
VOE 15187036	*** USE	
	VOE 17262259	1.00
VOE 15188515	*** USE	
	VOE 17214200	1.00
VOE 15193976	*** USE	
	VOE 17262259	1.00
VOE 15411755	*** USE	
	VOE 15190412	1.00
VOE 16229310	*** USE	
	VOE 16269274	1.00
VOE 16681419	*** USE	
	VOE 16879257	1.00
VOE 16802765	*** USE	
	VOE 16823048	1.00
VOE 16825863	*** USE	
	VOE 16836434	1.00
	VOE 16835582	8.00
	VOE 16835939	4.00
	VOE 13965185	4.00
	VOE 925743	4.00
VOE 16826237	*** USE	
	VOE 16872656	1.00
	VOE 16872657	1.00
	VOE 16860000	2.00
	VOE 13945444	8.00
	VOE 11117464	16.00
	VOE 948645	8.00
VOE 17203588	*** USE	
	VOE 17259922	SS
VOE 17203589	*** USE	
	VOE 17259922	1.00
VOE 17223221	*** USE	
	VOE 17244526	1.00
VOE 17246952	*** USE	
	VOE 17248734	1.00
VOE 17259922	*** USE	
	VOE 17421664	SS
VOE 17416824	*** USE	
	VOE 15095844	1.00
	VOE 17416725	1.00

REPLACED PARTS
PIEZAS SUBSTITUDAS
PEÇAS SUBSTITUÍDAS

PIÉCES PÉRIMÉES ET REMPLACÉES

Catalogue id	Group
20105	**10**
Issue	Page
20021229-G	**707**

VOLVO

L90F

REPLACED PARTS
PIEZAS SUBSTITUDAS
PEÇAS SUBSTITUÍDAS

PIÉCES PÉRIMÉES ET REMPLACÉES

Catalogue id	Group
20105	**10**
Issue	Page
20021229-G	**708**

Part No	Replaced By	Quantity
VOE 17421664	* * * USE	
	VOE 17430523	1.00
	VOE 17446538	1.00
VOE 184062	* * * USE	
	VOE 17222699	1.00
VOE 20390648	* * * USE	
	EXC	
	VOE 14591812	1.00
	OTHERS	
	VOE 21255974	1.00
VOE 20511773	* * * USE	
	VOE 21695993	SS
VOE 20999737	* * * USE	
	VOE 21496666	SS
	VOE 21513204	1.00
	VOE 21511617	1.00
	VOE 20834570	1.00
VOE 21072752	* * * USE	
	VOE 21404508	SS
VOE 21120405	* * * USE	
	VOE 21271184	1.00
VOE 4881722	OLD.THAN 3 YEAR	
VOE 4898495	* * * USE	
	VOE 11004094	SS
VOE 4948092	* * * USE	
	VOE 11003865	1.00
VOE 56010	* * * USE	
	VOE 56092	1.00
	VOE 17409229	2.00
VOE 56011	* * * USE	
	VOE 56093	1.00
	VOE 17409229	2.00
VOE 6213010	* * * USE	
	VOE 17226398	1.00
VOE 949278	* * * USE	
	FOR VOLVO BM	
	VOE 13949278	1.00
	FOR MICHIGAN	
	VOE 12000679	1.00
VOE 960141	* * * USE	
	FOR VOLVO BM	
	VOE 11117464	1.00
	FOR MICHIGAN	
	VOE 12000870	1.00
VOE 960148	* * * USE	
	FOR VOLVO BM	
	VOE 976945	1.00
	FOR MICHIGAN	
	VOE 12000856	1.00
VOE 965196	* * * USE	
	FOR VOLVO BM	
	VOE 13965196	1.00
	FOR MICHIGAN	
	VOE 12003483	1.00

Part No	Group	Sect	Page	Part No	Group	Sect	Page	Part No	Group	Sect	Page	Part No	Group	Sect	Page	Part No	Group	Sect	Page
VOE 1069507	451	150	537	VOE 11003048	872	300	987	VOE 11005015	945	150	1239	VOE 11006467	872	175	979	VOE 11015258	945	1100	1279
VOE 1069507	451	200	539	VOE 11003048	872	450	1009	VOE 11005015	945	500	1257	VOE 11006474	872	150	977	VOE 11015258	945	600	1263
VOE 1069507	451	250	541	VOE 11003048	872	450	1009	VOE 11005015	945	900	1273	VOE 11006631	872	125	971	VOE 11015258	945	600	1263
VOE 1069849	461	150	553	VOE 11003048	911	600	1135	VOE 11005017	945	100	1237	VOE 11006631	872	350	991	VOE 11015258	945	650	1265
VOE 1070440	380	200	421	VOE 11003048	916	500	1201	VOE 11005017	945	150	1239	VOE 11006631	872	360	993	VOE 11015258	945	650	1265
VOE 1078184	371	1500	331	VOE 11003050	911	500	1131	VOE 11005017	945	200	1243	VOE 11006631	872	370	997	VOE 11015263	451	100	535
VOE 1078184	371	1525	335	VOE 11003050	992	110	1283	VOE 11005017	945	550	1261	VOE 11006631	872	375	1001	VOE 11015263	945	1100	1279
VOE 1078184	371	1525	337	VOE 11003158	371	2200	377	VOE 11005017	945	800	1271	VOE 11006631	872	400	1005	VOE 11015263	945	650	1265
VOE 1078184	371	1900	357	VOE 11003221	371	700	285	VOE 11005017	945	800	1269	VOE 11006632	872	125	973	VOE 11015263	993	350	1321
VOE 1078184	371	2200	377	VOE 11003221	371	710	287	VOE 11005057	945	500	1257	VOE 11006632	872	350	991	VOE 11015350	945	200	1243
VOE 1078184	390	100	433	VOE 11003291	872	125	971	VOE 11005061	945	550	1261	VOE 11006632	872	360	993	VOE 11015350	945	800	1269
VOE 1078184	841	250	905	VOE 11003417	371	2200	377	VOE 11005099	945	200	1243	VOE 11006632	872	370	997	VOE 11015454	263	100	147
VOE 1078186	371	1300	317	VOE 11003417	914	250	1169	VOE 11005099	945	800	1271	VOE 11006632	872	375	1001	VOE 11015454	645	100	657
VOE 1078186	371	950	299	VOE 11003417	914	250	1171	VOE 11005107	945	550	1261	VOE 11006632	872	400	1005	VOE 11015454	645	125	661
VOE 1078189	371	1500	331	VOE 11003531	371	2200	377	VOE 11005427	945	550	1261	VOE 11006635	872	125	971	VOE 11015454	911	250	1113
VOE 1078189	371	2600	391	VOE 11003865	897	100	1073	VOE 11005990	525	100	619	VOE 11006638	872	125	971	VOE 11015454	912	150	1141
VOE 1078189	371	850	295	VOE 11003865	897	300	1083	VOE 11006043	914	400	1175	VOE 11006711	881	100	1037	VOE 11015454	916	100	1183
VOE 1078478	371	250	257	VOE 11003865	924	150	1219	VOE 11006044	852	100	925	VOE 11006712	881	100	1037	VOE 11015454	916	125	1187
VOE 1078479	371	250	257	VOE 11003865	924	450	1235	VOE 11006044	852	130	931	VOE 11006824	525	100	619	VOE 11015455	420	150	475
VOE 1079282	371	400	269	VOE 11004094	897	100	1073	VOE 11006061	641	100	645	VOE 11006880	372	150	411	VOE 11015455	491	100	589
VOE 1079282	371	650	281	VOE 11004094	897	300	1083	VOE 11006061	641	110	647	VOE 11006924	872	125	971	VOE 11015455	491	150	591
VOE 1083597	393	100	447	VOE 11004094	924	150	1219	VOE 11006103	872	125	973	VOE 11006925	872	125	973	VOE 11015455	912	150	1141
VOE 1083597	393	150	449	VOE 11004094	924	450	1235	VOE 11006104	371	450	271	VOE 11006983	872	125	973	VOE 11015459	716	100	807
VOE 1083597	393	160	451	VOE 11004396	945	150	1239	VOE 11006248	525	100	619	VOE 11007005	874	250	1031	VOE 11015582	897	150	1077
VOE 1095059	371	300	261	VOE 11004396	945	800	1269	VOE 11006249	874	250	1033	VOE 11007026	872	125	973	VOE 11015582	897	350	1087
VOE 1095059	371	500	273	VOE 11004639	660	200	703	VOE 11006430	525	100	619	VOE 11007026	872	175	979	VOE 11015609	945	100	1237
VOE 1096614	371	2500	381	VOE 11004639	660	250	705	VOE 11006435	874	200	1029	VOE 11007051	371	2125	369	VOE 11015609	945	900	1273
VOE 1096614	371	850	293	VOE 11004943	269	100	167	VOE 11006457	390	150	439	VOE 11007051	371	2150	373	VOE 11015610	945	150	1239
VOE 1096618	371	2500	381	VOE 11004943	269	150	169	VOE 11006457	390	175	443	VOE 11007057	874	250	1031	VOE 11015610	945	900	1273
VOE 1096618	371	850	295	VOE 11005014	945	100	1237	VOE 11006457	841	100	903	VOE 11007137	874	250	1031	VOE 11015638	420	150	475
VOE 11000054	771	100	811	VOE 11005014	945	150	1239	VOE 11006457	841	100	903	VOE 11007246	851	150	923	VOE 11015638	420	200	479
VOE 11000054	771	150	813	VOE 11005014	945	150	1241	VOE 11006457	841	300	909	VOE 11007675	874	250	1031	VOE 11015638	896	100	1065
VOE 11003048	390	150	439	VOE 11005014	945	800	1269	VOE 11006464	872	150	977	VOE 11014127	916	300	1193	VOE 11015639	420	150	475
VOE 11003048	390	150	439	VOE 11005014	945	900	1273	VOE 11006464	872	175	979	VOE 11014257	821	100	837	VOE 11015639	896	100	1065
VOE 11003048	390	175	443	VOE 11005015	945	100	1237	VOE 11006465	872	150	977	VOE 11015065	945	200	1243	VOE 11015640	313	100	185
VOE 11003048	841	300	909	VOE 11005015	945	1000	1275	VOE 11006467	872	150	977	VOE 11015065	945	800	1269	VOE 11015640	313	150	189

NUMERICAL INDEX
INDICE DE NÚMERO
ÍNDICE NUMÉRICO

RÉPERTOIRE DE NUMÉROS

NUMERICAL INDEX
INDICE DE NÚMERO
ÍNDICE NUMÉRICO

RÉPERTOIRE DE NUMÉROS

Catalogue id **20105** | Group **10**
Issue **20021229-G** | Page **710**

Part No	Group	Sect	Page	Part No	Group	Sect	Page	Part No	Group	Sect	Page	Part No	Group	Sect	Page	Part No	Group	Sect	Page
VOE 11015641	313	100	185	VOE 11016069	896	250	1069	VOE 11024753	911	600	1135	VOE 11026072	897	300	1083	VOE 11034320	463	160	569
VOE 11015641	313	150	189	VOE 11016070	896	250	1069	VOE 11024826	313	100	185	VOE 11026256	911	100	1101	VOE 11034320	463	250	577
VOE 11015674	945	150	1239	VOE 11016071	896	250	1069	VOE 11025709	371	450	271	VOE 11026256	911	110	1103	VOE 11034320	463	260	581
VOE 11015674	945	800	1269	VOE 11016072	896	250	1069	VOE 11025816	451	100	535	VOE 11026287	896	200	1067	VOE 11034321	463	150	565
VOE 11015720	874	100	1017	VOE 11016075	896	250	1069	VOE 11025816	945	100	1237	VOE 11026547	715	400	797	VOE 11034321	463	160	569
VOE 11015720	874	110	1021	VOE 11016121	945	300	1251	VOE 11025816	945	1000	1277	VOE 11026547	992	110	1283	VOE 11034321	463	250	577
VOE 11015720	874	120	1025	VOE 11016121	945	900	1273	VOE 11025816	945	150	1239	VOE 11026729	897	100	1073	VOE 11034321	463	260	581
VOE 11015747	945	150	1239	VOE 11018236	420	150	475	VOE 11025816	945	150	1241	VOE 11026729	897	300	1083	VOE 11034507	461	200	557
VOE 11015748	945	100	1237	VOE 11018236	420	200	479	VOE 11025816	945	200	1243	VOE 11026730	897	100	1073	VOE 11034507	463	200	573
VOE 11015748	945	150	1239	VOE 11018248	645	350	677	VOE 11025816	945	250	1247	VOE 11026730	897	300	1083	VOE 11034507	463	220	575
VOE 11015748	945	200	1243	VOE 11018250	645	350	677	VOE 11025816	945	250	1247	VOE 11026989	711	100	783	VOE 11034512	461	200	557
VOE 11015748	945	550	1261	VOE 11018588	715	400	797	VOE 11025816	945	300	1251	VOE 11027212	945	400	1253	VOE 11034512	463	200	573
VOE 11015748	945	800	1271	VOE 11018588	992	110	1283	VOE 11025816	945	300	1251	VOE 11027212	945	410	1255	VOE 11034512	463	220	575
VOE 11015748	945	800	1269	VOE 11019169	371	450	271	VOE 11025816	945	650	1265	VOE 11027417	897	250	1081	VOE 11034513	461	200	557
VOE 11015748	945	800	1271	VOE 11019674	711	100	781	VOE 11025816	945	800	1271	VOE 11027418	217	150	67	VOE 11034513	463	200	573
VOE 11015750	945	100	1237	VOE 11019676	711	100	781	VOE 11025816	945	900	1273	VOE 11027540	451	100	535	VOE 11034513	463	220	575
VOE 11015750	945	1000	1275	VOE 11019682	711	100	783	VOE 11025923	218	150	71	VOE 11027566	897	100	1073	VOE 11034514	461	200	557
VOE 11015750	945	500	1257	VOE 11020094	645	150	667	VOE 11025923	911	550	1133	VOE 11027566	897	300	1083	VOE 11034514	463	200	573
VOE 11015751	945	200	1243	VOE 11020098	645	150	667	VOE 11025923	945	100	1237	VOE 11027568	897	150	1077	VOE 11034514	463	220	575
VOE 11015751	945	800	1271	VOE 11020209	945	600	1263	VOE 11025923	945	1000	1277	VOE 11027568	897	350	1087	VOE 11034695	461	150	553
VOE 11015759	945	300	1251	VOE 11020211	945	600	1263	VOE 11025923	945	1000	1275	VOE 11031769	420	150	475	VOE 11034696	461	150	553
VOE 11015759	945	900	1273	VOE 11020526	897	250	1081	VOE 11025923	945	1000	1275	VOE 11033177	491	100	589	VOE 11034697	461	150	553
VOE 11015761	945	1000	1275	VOE 11020635	771	100	811	VOE 11025923	945	150	1239	VOE 11033214	321	150	193	VOE 11034828	461	150	553
VOE 11015761	945	250	1247	VOE 11020636	771	100	811	VOE 11025923	945	150	1239	VOE 11033572	261	250	141	VOE 11034828	463	150	565
VOE 11015763	945	1000	1275	VOE 11020637	771	100	811	VOE 11025923	945	200	1243	VOE 11033572	261	250	141	VOE 11034828	463	160	569
VOE 11015763	945	250	1247	VOE 11020741	945	150	1239	VOE 11025923	945	250	1247	VOE 11034156	461	100	549	VOE 11034828	463	250	577
VOE 11015765	945	200	1243	VOE 11020741	945	800	1269	VOE 11025923	945	250	1247	VOE 11034156	463	100	559	VOE 11034828	463	260	581
VOE 11015765	945	800	1271	VOE 11020923	945	200	1243	VOE 11025923	945	250	1247	VOE 11034156	463	120	563	VOE 11034829	461	150	553
VOE 11015767	945	150	1241	VOE 11020923	945	800	1271	VOE 11025923	945	300	1251	VOE 11034256	461	100	549	VOE 11034829	463	150	565
VOE 11015767	945	800	1269	VOE 11020924	945	200	1243	VOE 11025923	945	300	1251	VOE 11034256	463	100	561	VOE 11034829	463	160	569
VOE 11016019	945	200	1243	VOE 11020924	945	800	1271	VOE 11025923	945	800	1269	VOE 11034256	463	120	563	VOE 11034829	463	250	577
VOE 11016019	945	800	1271	VOE 11024585	945	400	1253	VOE 11025923	945	900	1273	VOE 11034319	463	150	565	VOE 11034829	463	260	581
VOE 11016020	945	200	1243	VOE 11024585	945	410	1255	VOE 11025923	945	900	1273	VOE 11034319	463	160	569	VOE 11034830	461	150	553
VOE 11016020	945	800	1271	VOE 11024597	436	100	533	VOE 11025954	914	200	1167	VOE 11034319	463	250	577	VOE 11034830	463	150	565
VOE 11016067	896	250	1069	VOE 11024707	371	100	245	VOE 11025954	914	200	1167	VOE 11034319	463	260	581	VOE 11034830	463	160	569
VOE 11016068	896	250	1069	VOE 11024720	234	100	91	VOE 11026072	897	100	1073	VOE 11034320	463	150	565	VOE 11034830	463	250	577

Part No	Group	Sect	Page	Part No	Group	Sect	Page	Part No	Group	Sect	Page	Part No	Group	Sect	Page	Part No	Group	Sect	Page
VOE 11034830	463	260	581	VOE 11035850	463	160	569	VOE 11037108	421	600	511	VOE 11039490	371	1350	325	VOE 11039681	371	1200	311
VOE 11034831	461	150	553	VOE 11035850	463	250	577	VOE 11037108	421	650	515	VOE 11039491	371	1250	315	VOE 11039681	371	1200	311
VOE 11034831	463	150	565	VOE 11035850	463	260	581	VOE 11037108	421	700	519	VOE 11039491	371	1450	329	VOE 11039681	371	1200	311
VOE 11034831	463	160	569	VOE 11035875	463	150	565	VOE 11037108	421	800	523	VOE 11039491	371	1500	333	VOE 11039681	371	1500	331
VOE 11034831	463	250	577	VOE 11035875	463	160	569	VOE 11037594	421	750	521	VOE 11039491	371	1525	335	VOE 11039681	371	1500	331
VOE 11034831	463	260	581	VOE 11035994	461	150	553	VOE 11037594	421	900	525	VOE 11039491	371	1750	351	VOE 11039681	371	1525	335
VOE 11035001	461	200	557	VOE 11035998	463	250	577	VOE 11037594	421	905	527	VOE 11039491	371	1850	355	VOE 11039681	371	1525	335
VOE 11035031	463	100	559	VOE 11035998	463	260	581	VOE 11037816	421	950	529	VOE 11039491	371	500	273	VOE 11039681	371	2125	371
VOE 11035031	463	120	563	VOE 11036001	421	100	483	VOE 11037816	421	955	531	VOE 11039491	371	650	281	VOE 11039681	371	2125	369
VOE 11035032	463	100	559	VOE 11036023	420	50	469	VOE 11038454	414	100	467	VOE 11039491	874	250	1033	VOE 11039681	371	2125	369
VOE 11035032	463	120	563	VOE 11036023	421	950	529	VOE 11038813	386	150	427	VOE 11039535	380	155	417	VOE 11039681	371	2150	375
VOE 11035311	463	150	565	VOE 11036023	421	955	531	VOE 11038813	421	450	507	VOE 11039553	353	100	215	VOE 11039681	371	2150	373
VOE 11035345	517	100	603	VOE 11036024	420	50	469	VOE 11038835	420	50	471	VOE 11039557	263	200	155	VOE 11039681	371	2150	373
VOE 11035345	517	100	603	VOE 11036024	421	320	501	VOE 11038835	421	600	511	VOE 11039557	386	150	425	VOE 11039681	371	3700	395
VOE 11035345	517	150	605	VOE 11036024	421	450	505	VOE 11038835	421	650	515	VOE 11039658	551	100	631	VOE 11039681	371	3700	395
VOE 11035346	517	100	603	VOE 11036260	421	200	489	VOE 11038835	421	700	519	VOE 11039663	371	650	281	VOE 11039681	371	3700	395
VOE 11035346	517	100	603	VOE 11036260	421	210	491	VOE 11038835	421	750	521	VOE 11039665	371	1250	315	VOE 11039681	371	3700	395
VOE 11035346	517	150	605	VOE 11036370	420	50	469	VOE 11038835	421	800	523	VOE 11039665	371	1450	329	VOE 11039681	371	3800	397
VOE 11035450	461	100	549	VOE 11036370	421	950	529	VOE 11038835	421	900	525	VOE 11039665	371	1750	351	VOE 11039681	371	3800	397
VOE 11035523	463	200	573	VOE 11036370	421	955	531	VOE 11038835	421	905	527	VOE 11039665	371	1850	355	VOE 11039681	371	3800	397
VOE 11035523	463	220	575	VOE 11036468	421	320	501	VOE 11039154	371	280	259	VOE 11039665	371	1950	361	VOE 11039681	371	3800	397
VOE 11035528	517	100	603	VOE 11036468	421	450	507	VOE 11039154	371	280	259	VOE 11039665	371	300	261	VOE 11039681	371	3900	399
VOE 11035528	517	150	605	VOE 11036825	421	200	487	VOE 11039219	386	150	427	VOE 11039665	371	400	269	VOE 11039681	371	3900	399
VOE 11035528	517	160	607	VOE 11036825	421	210	491	VOE 11039219	468	100	585	VOE 11039665	371	500	273	VOE 11039681	371	3900	399
VOE 11035554	461	200	557	VOE 11036826	421	200	487	VOE 11039224	380	155	417	VOE 11039665	371	550	275	VOE 11039681	371	3900	399
VOE 11035554	463	200	573	VOE 11036826	421	210	491	VOE 11039262	371	400	269	VOE 11039665	371	600	277	VOE 11039696	371	1900	357
VOE 11035554	463	220	575	VOE 11036827	421	200	487	VOE 11039262	371	550	275	VOE 11039665	371	650	283	VOE 11039696	371	2125	369
VOE 11035586	463	100	559	VOE 11036827	421	210	491	VOE 11039276	353	100	215	VOE 11039681	371	1100	307	VOE 11039696	371	2150	373
VOE 11035625	463	150	565	VOE 11036828	421	200	487	VOE 11039397	371	1250	315	VOE 11039681	371	1100	307	VOE 11039709	371	1700	349
VOE 11035625	463	160	569	VOE 11036828	421	210	491	VOE 11039397	371	1450	329	VOE 11039681	371	1100	307	VOE 11039709	371	1950	361
VOE 11035816	463	200	573	VOE 11036829	421	200	487	VOE 11039397	371	1525	335	VOE 11039681	371	1100	307	VOE 11039709	371	500	273
VOE 11035816	463	220	575	VOE 11036829	421	210	491	VOE 11039397	371	1950	361	VOE 11039681	371	1150	309	VOE 11039709	371	550	275
VOE 11035817	463	200	573	VOE 11036831	421	200	487	VOE 11039397	371	280	259	VOE 11039681	371	1150	309	VOE 11039709	371	650	281
VOE 11035817	463	220	575	VOE 11036831	421	210	491	VOE 11039397	371	300	261	VOE 11039681	371	1150	309	VOE 11039709	371	650	283
VOE 11035819	461	200	557	VOE 11036832	421	200	487	VOE 11039397	371	400	269	VOE 11039681	371	1150	309	VOE 11039710	371	600	277
VOE 11035850	463	150	565	VOE 11036832	421	210	491	VOE 11039397	371	550	275	VOE 11039681	371	1200	311	VOE 11039713	371	400	269

NUMERICAL INDEX
INDICE DE NÚMERO
ÍNDICE NUMÉRICO

RÉPERTOIRE DE NUMÉROS

Catalogue id **20105** | Group **10**
Issue **20021229-G** | Page **712**

Part No	Group	Sect	Page	Part No	Group	Sect	Page	Part No	Group	Sect	Page	Part No	Group	Sect	Page	Part No	Group	Sect	Page
VOE 11039714	371	1950	361	VOE 11048081	945	800	1271	VOE 11102187	421	955	531	VOE 11103371	516	150	601	VOE 11104606	371	450	271
VOE 11039714	371	400	269	VOE 11050490	897	200	1079	VOE 11102187	461	100	549	VOE 11103372	516	100	599	VOE 11104606	522	100	611
VOE 11039715	371	1950	361	VOE 11054692	217	150	67	VOE 11102187	463	100	559	VOE 11103372	516	150	601	VOE 11104606	522	300	613
VOE 11039723	371	400	269	VOE 11054692	911	150	1107	VOE 11102187	463	120	563	VOE 11103401	463	100	559	VOE 11104606	645	100	659
VOE 11039723	371	650	281	VOE 11058193	872	150	977	VOE 11102336	461	200	557	VOE 11103402	516	100	599	VOE 11104606	645	125	663
VOE 11039727	272	100	173	VOE 11058193	872	175	979	VOE 11102336	463	200	573	VOE 11103402	517	100	603	VOE 11104606	660	100	699
VOE 11039730	371	1000	303	VOE 11059294	234	100	93	VOE 11102336	463	220	575	VOE 11103421	517	100	603	VOE 11104606	660	150	701
VOE 11039800	272	100	173	VOE 11075797	252	110	111	VOE 11102446	461	100	549	VOE 11103421	517	100	603	VOE 11104606	823	150	849
VOE 11039846	353	100	215	VOE 11075797	827	250	881	VOE 11102447	463	100	561	VOE 11103421	517	150	605	VOE 11104606	874	100	1017
VOE 11039846	823	250	853	VOE 11075841	911	550	1133	VOE 11102447	463	120	563	VOE 11103422	516	100	599	VOE 11104606	882	600	1057
VOE 11041349	371	850	295	VOE 11078015	882	100	1043	VOE 11102623	461	150	553	VOE 11103424	517	100	603	VOE 11104606	897	250	1081
VOE 11043006	945	500	1257	VOE 11079497	860	150	957	VOE 11102823	461	200	557	VOE 11103425	516	100	599	VOE 11104606	914	200	1167
VOE 11043021	924	200	1221	VOE 11079497	860	150	957	VOE 11102823	463	200	573	VOE 11103462	463	150	565	VOE 11104606	916	125	1187
VOE 11043021	924	250	1223	VOE 11079497	860	150	957	VOE 11102823	463	220	575	VOE 11103462	463	160	569	VOE 11104606	916	700	1209
VOE 11043022	916	350	1199	VOE 11079497	860	150	957	VOE 11102845	463	150	565	VOE 11103462	463	250	577	VOE 11104606	992	250	1293
VOE 11043022	916	700	1211	VOE 11079497	860	150	957	VOE 11102845	463	160	569	VOE 11103462	463	260	581	VOE 11104695	882	200	1047
VOE 11045750	924	100	1213	VOE 11088052	645	200	669	VOE 11102846	463	150	565	VOE 11103470	516	150	601	VOE 11104695	882	800	1063
VOE 11045750	924	125	1215	VOE 11088054	945	500	1257	VOE 11102846	463	160	569	VOE 11104014	852	100	925	VOE 11104727	371	1100	307
VOE 11046803	269	100	167	VOE 11088082	945	500	1257	VOE 11102856	463	150	565	VOE 11104092	852	100	925	VOE 11104727	371	1150	309
VOE 11048019	945	150	1239	VOE 11088600	945	500	1257	VOE 11102861	461	200	557	VOE 11104092	852	130	931	VOE 11104727	371	1200	311
VOE 11048019	945	300	1251	VOE 11091312	924	300	1227	VOE 11102861	463	200	573	VOE 11104093	852	100	925	VOE 11104727	371	3700	395
VOE 11048019	945	800	1269	VOE 11091312	945	300	1251	VOE 11102861	463	220	575	VOE 11104093	852	130	931	VOE 11104727	371	3800	397
VOE 11048019	945	900	1273	VOE 11091337	945	1000	1275	VOE 11103170	517	100	603	VOE 11104125	852	100	925	VOE 11104727	371	3900	399
VOE 11048020	945	100	1237	VOE 11091337	945	250	1247	VOE 11103171	516	100	599	VOE 11104125	852	110	929	VOE 11104728	831	150	887
VOE 11048020	945	1000	1275	VOE 11093429	711	100	783	VOE 11103212	461	150	553	VOE 11104125	852	375	951	VOE 11104728	843	100	911
VOE 11048020	945	1000	1275	VOE 11093429	716	100	807	VOE 11103215	463	150	565	VOE 11104133	897	300	1085	VOE 11104728	843	100	911
VOE 11048020	945	150	1239	VOE 11094574	261	250	139	VOE 11103215	463	250	577	VOE 11104254	852	150	935	VOE 11104728	843	120	913
VOE 11048020	945	200	1243	VOE 11100247	371	100	247	VOE 11103225	517	100	603	VOE 11104415	872	150	977	VOE 11104728	843	120	913
VOE 11048020	945	250	1247	VOE 11100247	371	1525	337	VOE 11103226	516	100	599	VOE 11104469	837	250	899	VOE 11104742	914	350	1173
VOE 11048020	945	250	1247	VOE 11100354	460	100	543	VOE 11103303	461	100	549	VOE 11104469	872	450	1011	VOE 11104749	831	100	885
VOE 11048020	945	300	1251	VOE 11100354	460	100	543	VOE 11103303	461	100	549	VOE 11104606	263	100	147	VOE 11104788	874	250	1033
VOE 11048020	945	800	1269	VOE 11101827	916	200	1191	VOE 11103333	517	100	603	VOE 11104606	263	100	147	VOE 11104898	641	100	645
VOE 11048020	945	900	1273	VOE 11101827	916	200	1191	VOE 11103333	517	100	603	VOE 11104606	321	150	193	VOE 11104947	715	500	801
VOE 11048063	647	200	695	VOE 11102049	461	150	553	VOE 11103333	517	150	605	VOE 11104606	371	400	269	VOE 11104947	715	500	801
VOE 11048063	647	250	697	VOE 11102146	461	150	553	VOE 11103333	517	160	607	VOE 11104606	371	450	271	VOE 11104947	715	600	803
VOE 11048081	945	200	1243	VOE 11102187	421	950	529	VOE 11103371	516	100	599	VOE 11104606	371	450	271	VOE 11104947	715	600	803

Part No	Group	Sect	Page	Part No	Group	Sect	Page	Part No	Group	Sect	Page	Part No	Group	Sect	Page	Part No	Group	Sect	Page
VOE 11104947	810	150	827	VOE 11110049	491	150	591	VOE 11116814	897	100	1073	VOE 11117464	390	200	445	VOE 11117464	837	200	897
VOE 11104947	872	300	987	VOE 11110175	256	150	121	VOE 11116814	897	300	1083	VOE 11117464	390	200	445	VOE 11117464	851	100	919
VOE 11104986	914	250	1169	VOE 11110176	256	150	121	VOE 11117464	234	100	93	VOE 11117464	420	150	475	VOE 11117464	851	120	921
VOE 11105304	897	250	1081	VOE 11110213	256	100	119	VOE 11117464	256	200	123	VOE 11117464	421	100	483	VOE 11117464	852	100	925
VOE 11105305	897	350	1087	VOE 11110273	252	100	109	VOE 11117464	256	200	123	VOE 11117464	421	100	483	VOE 11117464	852	130	931
VOE 11105306	460	100	543	VOE 11110273	252	110	111	VOE 11117464	261	250	139	VOE 11117464	451	100	535	VOE 11117464	852	130	931
VOE 11107170	945	550	1261	VOE 11110276	252	100	109	VOE 11117464	263	250	157	VOE 11117464	460	150	547	VOE 11117464	852	375	951
VOE 11107203	945	550	1261	VOE 11110309	252	100	109	VOE 11117464	263	250	157	VOE 11117464	551	100	629	VOE 11117464	852	400	953
VOE 11107217	945	550	1261	VOE 11110309	252	110	111	VOE 11117464	263	250	157	VOE 11117464	645	100	659	VOE 11117464	860	350	963
VOE 11107268	945	550	1261	VOE 11110351	252	100	109	VOE 11117464	263	250	157	VOE 11117464	645	125	663	VOE 11117464	865	100	965
VOE 11107294	945	500	1259	VOE 11110351	252	110	111	VOE 11117464	269	100	167	VOE 11117464	645	150	667	VOE 11117464	874	100	1017
VOE 11107295	945	500	1257	VOE 11110355	252	100	109	VOE 11117464	269	100	167	VOE 11117464	645	300	671	VOE 11117464	874	110	1021
VOE 11107298	945	500	1257	VOE 11110355	252	110	111	VOE 11117464	269	150	169	VOE 11117464	715	350	795	VOE 11117464	874	120	1025
VOE 11107348	645	200	669	VOE 11110409	261	200	137	VOE 11117464	269	150	169	VOE 11117464	715	350	795	VOE 11117464	882	800	1063
VOE 11107371	945	550	1261	VOE 11110594	258	100	131	VOE 11117464	313	100	185	VOE 11117464	715	400	797	VOE 11117464	911	300	1117
VOE 11107432	945	550	1261	VOE 11110603	256	150	121	VOE 11117464	313	100	185	VOE 11117464	715	450	799	VOE 11117464	911	310	1121
VOE 11107453	945	550	1261	VOE 11110624	261	150	135	VOE 11117464	313	150	189	VOE 11117464	715	700	805	VOE 11117464	911	600	1135
VOE 11107454	945	500	1257	VOE 11110648	261	150	135	VOE 11117464	352	150	209	VOE 11117464	821	100	839	VOE 11117464	914	100	1159
VOE 11107767	645	200	669	VOE 11110649	261	150	135	VOE 11117464	353	200	219	VOE 11117464	821	100	839	VOE 11117464	914	110	1163
VOE 11107806	945	500	1257	VOE 11110651	261	150	135	VOE 11117464	362	100	221	VOE 11117464	821	100	839	VOE 11117464	916	600	1207
VOE 11107807	945	500	1257	VOE 11110683	233	200	85	VOE 11117464	362	200	225	VOE 11117464	821	150	841	VOE 11117464	945	400	1253
VOE 11107813	945	550	1261	VOE 11110702	233	200	85	VOE 11117464	371	100	247	VOE 11117464	823	100	847	VOE 11117464	945	400	1253
VOE 11107853	945	500	1257	VOE 11110708	233	200	85	VOE 11117464	371	1600	343	VOE 11117464	823	100	847	VOE 11117464	945	410	1255
VOE 11107854	945	550	1261	VOE 11110709	233	200	85	VOE 11117464	371	1850	355	VOE 11117464	823	100	847	VOE 11117464	945	600	1263
VOE 11107875	945	550	1261	VOE 11110719	261	150	135	VOE 11117464	371	2050	365	VOE 11117464	823	100	847	VOE 11117464	992	100	1281
VOE 11107877	945	500	1257	VOE 11110723	261	150	135	VOE 11117464	371	2050	365	VOE 11117464	823	150	849	VOE 11117464	992	110	1285
VOE 11107886	945	500	1257	VOE 11110737	233	200	85	VOE 11117464	371	2050	365	VOE 11117464	823	250	853	VOE 11117464	992	150	1287
VOE 11108557	263	200	155	VOE 11110737	386	150	425	VOE 11117464	371	350	265	VOE 11117464	823	250	853	VOE 11117464	992	300	1295
VOE 11108607	945	200	1243	VOE 11110738	233	200	85	VOE 11117464	371	600	279	VOE 11117464	823	300	857	VOE 11117464	992	400	1299
VOE 11108607	945	800	1271	VOE 11110738	386	150	425	VOE 11117464	371	600	277	VOE 11117464	825	200	863	VOE 11117464	993	100	1301
VOE 11108672	827	100	877	VOE 11110751	261	150	135	VOE 11117464	371	700	285	VOE 11117464	825	200	863	VOE 11117464	993	150	1303
VOE 11108672	827	350	883	VOE 11110791	233	200	85	VOE 11117464	371	710	287	VOE 11117464	826	100	869	VOE 11117464	993	250	1313
VOE 11108672	945	800	1271	VOE 11113885	882	100	1043	VOE 11117464	372	120	405	VOE 11117464	827	100	877	VOE 11117464	993	250	1315
VOE 11108730	522	100	611	VOE 11114737	882	100	1043	VOE 11117464	390	100	435	VOE 11117464	837	100	893	VOE 11117464	993	350	1323
VOE 11108730	522	100	611	VOE 11115555	269	150	169	VOE 11117464	390	100	433	VOE 11117464	837	100	893	VOE 11117464	993	350	1321
VOE 11108917	911	300	1117	VOE 11116814	897	100	1073	VOE 11117464	390	110	437	VOE 11117464	837	200	897	VOE 11117464	993	350	1321

NUMERICAL INDEX
INDICE DE NÚMERO
ÍNDICE NUMÉRICO

RÉPERTOIRE DE NUMÉROS

NUMERICAL INDEX
INDICE DE NÚMERO
ÍNDICE NUMÉRICO

RÉPERTOIRE DE NUMÉROS

Part No	Group	Sect	Page
VOE 11117464	993	350	1321
VOE 11118857	234	100	91
VOE 11118970	371	2100	367
VOE 11118970	371	2200	377
VOE 11118971	371	2100	367
VOE 11118971	371	2200	377
VOE 11120104	912	150	1141
VOE 11120104	912	200	1145
VOE 11121152	841	100	903
VOE 11121366	841	300	909
VOE 11121366	841	300	909
VOE 11130269	217	150	67
VOE 11130271	261	300	143
VOE 11130393	715	150	787
VOE 11130496	491	150	591
VOE 11130600	715	450	799
VOE 11130641	823	250	853
VOE 11130673	715	450	799
VOE 11130749	551	100	629
VOE 11130770	371	450	271
VOE 11130770	371	700	285
VOE 11130770	371	710	287
VOE 11130770	873	100	1013
VOE 11130843	916	100	1181
VOE 11130843	916	125	1185
VOE 11130942	897	100	1073
VOE 11130942	897	300	1083
VOE 11130978	916	700	1211
VOE 11132105	371	1250	315
VOE 11132105	371	350	265
VOE 11132105	371	450	271
VOE 11132263	460	150	547
VOE 11132263	460	150	547
VOE 11132499	234	100	91
VOE 11142687	924	100	1213
VOE 11142687	924	125	1215
VOE 11142687	924	150	1219
VOE 11142687	924	400	1229
VOE 11142687	924	450	1235
VOE 11144080	421	100	483
VOE 11144861	421	500	509
VOE 11144903	421	100	483
VOE 11144904	421	100	483
VOE 11144909	421	500	509
VOE 11144923	421	600	513
VOE 11144923	421	700	519
VOE 11144923	421	750	521
VOE 11144923	421	800	523
VOE 11144923	421	900	525
VOE 11144935	420	50	471
VOE 11144935	421	200	487
VOE 11144935	421	210	491
VOE 11144936	420	50	471
VOE 11144936	420	50	471
VOE 11144936	421	750	521
VOE 11144936	421	900	525
VOE 11144936	421	905	527
VOE 11145186	421	450	505
VOE 11145231	420	50	471
VOE 11145231	421	600	511
VOE 11145231	421	650	515
VOE 11145278	551	200	635
VOE 11145280	551	150	633
VOE 11145321	420	150	477
VOE 11145327	420	150	477
VOE 11145371	421	200	489
VOE 11145380	420	50	471
VOE 11145380	421	750	521
VOE 11145380	421	900	525
VOE 11145380	421	905	527
VOE 11145381	421	320	501
VOE 11145381	421	450	505
VOE 11145411	421	600	511
VOE 11145411	421	650	515
VOE 11145411	421	700	519
VOE 11145411	421	800	523
VOE 11145432	421	200	489
VOE 11145432	421	210	493
VOE 11145522	421	250	495
VOE 11147234	912	100	1139
VOE 11147234	912	150	1143
VOE 11147586	916	350	1199
VOE 11147586	916	700	1211
VOE 11147595	827	100	877
VOE 11147756	353	200	219
VOE 11147935	263	300	159
VOE 11147946	911	300	1115
VOE 11147946	911	310	1121
VOE 11147978	420	150	475
VOE 11148403	252	100	109
VOE 11148403	252	110	111
VOE 11148622	527	100	625
VOE 11148665	911	250	1113
VOE 11148718	827	100	877
VOE 11148801	911	150	1105
VOE 11148924	715	200	789
VOE 11148936	911	300	1115
VOE 11148936	916	300	1193
VOE 11148936	916	600	1207
VOE 11148937	911	310	1119
VOE 11148957	522	300	613
VOE 11148958	551	100	629
VOE 11148958	916	100	1181
VOE 11148958	916	125	1185
VOE 11148960	916	100	1181
VOE 11148960	916	125	1185
VOE 11148973	916	500	1201
VOE 11148984	647	100	685
VOE 11148988	522	100	611
VOE 11152169	269	150	169
VOE 11153057	897	200	1079
VOE 11154125	217	150	67
VOE 11156389	897	300	1085
VOE 11156757	924	100	1213
VOE 11156757	924	125	1215
VOE 11157191	924	100	1213
VOE 11157191	924	125	1215
VOE 11157191	924	150	1219
VOE 11157191	924	400	1229
VOE 11157191	924	450	1235
VOE 11157678	924	100	1213
VOE 11157678	924	125	1215
VOE 11157678	924	150	1219
VOE 11157678	924	300	1227
VOE 11157678	924	400	1229
VOE 11157678	924	450	1235
VOE 11163005	645	100	657
VOE 11163021	647	100	685
VOE 11163021	647	125	689
VOE 11163064	217	150	67
VOE 11163066	924	200	1221
VOE 11163066	924	250	1223
VOE 11163066	924	400	1231
VOE 11163067	647	125	689
VOE 11163073	911	300	1117
VOE 11163073	911	310	1121
VOE 11163086	911	300	1115
VOE 11163086	911	310	1119
VOE 11163088	645	100	659
VOE 11163103	468	200	587
VOE 11163179	716	100	807
VOE 11164324	874	200	1029
VOE 11164457	874	100	1017
VOE 11164457	874	110	1021
VOE 11164457	874	120	1025
VOE 11164488	390	110	437
VOE 11164488	851	100	919
VOE 11164488	851	120	921
VOE 11164554	881	200	1041
VOE 11164639	897	100	1073
VOE 11164639	897	150	1077
VOE 11164639	897	350	1087
VOE 11164642	852	100	925
VOE 11164642	852	130	931
VOE 11164644	881	200	1041
VOE 11164742	914	350	1173
VOE 11164763	882	450	1053
VOE 11164765	882	450	1053
VOE 11164767	882	450	1053
VOE 11164769	882	500	1055
VOE 11164771	882	450	1053
VOE 11164775	882	500	1055
VOE 11164780	882	450	1053
VOE 11164780	882	500	1055
VOE 11164789	882	500	1055
VOE 11164796	882	450	1053
VOE 11164797	882	500	1055
VOE 11164799	882	450	1053
VOE 11164931	882	450	1053
VOE 11164941	882	400	1051
VOE 11164943	371	1525	335
VOE 11164943	882	400	1051
VOE 11164951	914	350	1173
VOE 11164957	882	400	1051
VOE 11164957	882	450	1053
VOE 11164989	882	500	1055
VOE 11168007	461	200	557
VOE 11168028	468	100	585
VOE 11168030	461	150	555
VOE 11168030	463	150	567

Part No	Group	Sect	Page	Part No	Group	Sect	Page	Part No	Group	Sect	Page	Part No	Group	Sect	Page	Part No	Group	Sect	Page
VOE 11168030	463	160	571	VOE 11168081	461	150	555	VOE 11170040	371	1100	307	VOE 11170064	261	200	137	VOE 11170259	386	150	429
VOE 11168030	463	250	577	VOE 11168081	463	150	567	VOE 11170040	371	1100	307	VOE 11170064	386	150	425	VOE 11170259	386	150	429
VOE 11168030	463	260	583	VOE 11168081	463	160	571	VOE 11170040	371	1100	307	VOE 11170066	371	650	283	VOE 11170259	522	300	613
VOE 11168041	461	200	557	VOE 11168081	463	250	577	VOE 11170040	371	1100	307	VOE 11170068	352	100	207	VOE 11170259	647	100	685
VOE 11168042	463	150	565	VOE 11168081	463	260	583	VOE 11170040	371	1150	309	VOE 11170070	371	650	283	VOE 11170259	647	125	691
VOE 11168042	463	160	569	VOE 11168088	463	150	565	VOE 11170040	371	1150	309	VOE 11170070	371	700	285	VOE 11170260	371	850	295
VOE 11168042	463	250	577	VOE 11168088	463	160	569	VOE 11170040	371	1150	309	VOE 11170070	371	710	287	VOE 11170261	371	850	295
VOE 11168042	463	260	581	VOE 11168105	461	150	553	VOE 11170040	371	1150	309	VOE 11170084	371	250	257	VOE 11170264	371	850	295
VOE 11168043	463	100	559	VOE 11168106	461	150	553	VOE 11170040	371	1200	311	VOE 11170084	371	550	275	VOE 11170266	269	150	169
VOE 11168043	463	120	563	VOE 11168106	461	150	553	VOE 11170040	371	1200	311	VOE 11170087	362	200	225	VOE 11170282	371	1450	329
VOE 11168044	463	100	559	VOE 11168108	461	100	549	VOE 11170040	371	1200	311	VOE 11170091	321	100	191	VOE 11170282	386	150	429
VOE 11168044	463	120	563	VOE 11168116	460	100	543	VOE 11170040	371	1200	311	VOE 11170091	321	150	193	VOE 11170282	660	200	703
VOE 11168049	460	100	543	VOE 11168116	460	120	545	VOE 11170040	371	2125	369	VOE 11170098	362	250	227	VOE 11170282	660	250	705
VOE 11168057	463	150	565	VOE 11168117	460	100	543	VOE 11170040	371	2125	371	VOE 11170100	269	100	167	VOE 11170287	363	200	235
VOE 11168057	463	160	569	VOE 11168117	460	120	545	VOE 11170040	371	2125	369	VOE 11170105	321	100	191	VOE 11170287	386	150	427
VOE 11168057	463	250	577	VOE 11168127	468	100	585	VOE 11170040	371	2150	373	VOE 11170130	371	1450	329	VOE 11170288	371	1100	307
VOE 11168057	463	260	581	VOE 11168128	468	100	585	VOE 11170040	371	2150	375	VOE 11170149	371	850	293	VOE 11170288	371	1150	309
VOE 11168058	463	150	565	VOE 11168132	468	100	585	VOE 11170040	371	2150	373	VOE 11170150	371	400	267	VOE 11170288	371	1200	311
VOE 11168058	463	160	569	VOE 11168133	460	100	543	VOE 11170040	371	3700	395	VOE 11170150	371	550	275	VOE 11170288	371	1500	331
VOE 11168058	463	250	577	VOE 11168133	460	120	545	VOE 11170040	371	3700	395	VOE 11170150	371	600	277	VOE 11170288	371	1525	335
VOE 11168058	463	260	581	VOE 11168134	461	150	553	VOE 11170040	371	3700	395	VOE 11170150	371	650	281	VOE 11170288	371	3700	395
VOE 11168059	463	150	565	VOE 11168135	468	100	585	VOE 11170040	371	3700	395	VOE 11170159	386	150	429	VOE 11170288	371	3800	397
VOE 11168059	463	160	569	VOE 11168136	461	100	549	VOE 11170040	371	3800	397	VOE 11170170	363	150	233	VOE 11170288	371	3900	399
VOE 11168059	463	250	577	VOE 11168137	461	100	549	VOE 11170040	371	3800	397	VOE 11170171	363	150	233	VOE 11170298	371	300	261
VOE 11168059	463	260	581	VOE 11168138	461	100	549	VOE 11170040	371	3800	397	VOE 11170176	380	155	419	VOE 11170299	371	300	261
VOE 11168060	461	150	553	VOE 11168139	463	100	559	VOE 11170040	371	3800	397	VOE 11170199	371	650	283	VOE 11170311	269	100	167
VOE 11168061	461	150	553	VOE 11170005	371	500	273	VOE 11170040	371	3900	399	VOE 11170244	371	2050	365	VOE 11170314	371	300	261
VOE 11168062	461	150	553	VOE 11170006	371	1600	343	VOE 11170040	371	3900	399	VOE 11170246	371	1000	303	VOE 11170315	371	300	261
VOE 11168063	461	150	553	VOE 11170006	371	500	273	VOE 11170040	371	3900	399	VOE 11170248	371	1000	303	VOE 11170321	321	100	191
VOE 11168064	461	150	553	VOE 11170009	352	150	209	VOE 11170040	371	3900	399	VOE 11170248	371	1500	331	VOE 11170329	371	2050	365
VOE 11168065	461	150	553	VOE 11170010	352	250	211	VOE 11170042	321	100	191	VOE 11170248	371	1525	337	VOE 11170338	371	100	245
VOE 11168066	463	250	577	VOE 11170010	352	300	213	VOE 11170042	321	150	193	VOE 11170248	371	850	295	VOE 11170339	380	100	413
VOE 11168066	463	260	581	VOE 11170010	353	150	217	VOE 11170059	352	100	207	VOE 11170250	386	150	431	VOE 11170348	352	300	213
VOE 11168067	460	100	543	VOE 11170016	371	100	247	VOE 11170060	352	100	207	VOE 11170250	911	300	1117	VOE 11170362	398	100	457
VOE 11168067	460	120	545	VOE 11170023	390	100	433	VOE 11170062	352	100	207	VOE 11170250	911	310	1121	VOE 11170362	398	200	459
VOE 11168079	461	200	557	VOE 11170026	321	150	193	VOE 11170063	352	100	207	VOE 11170259	371	1250	315	VOE 11170366	371	2500	381

NUMERICAL INDEX
INDICE DE NÚMERO
ÍNDICE NUMÉRICO

RÉPERTOIRE DE NUMÉROS

Part No	Group	Sect	Page	Part No	Group	Sect	Page	Part No	Group	Sect	Page	Part No	Group	Sect	Page	Part No	Group	Sect	Page
VOE 11170368	371	100	245	VOE 11171038	390	100	433	VOE 11171596	371	300	261	VOE 11171799	882	250	1049	VOE 11172458	527	100	625
VOE 11170371	881	200	1041	VOE 11171038	390	200	445	VOE 11171599	371	100	245	VOE 11171803	371	1150	309	VOE 11172458	527	200	627
VOE 11170372	371	1100	307	VOE 11171040	390	100	433	VOE 11171604	841	250	907	VOE 11171804	371	1200	311	VOE 11172507	911	250	1111
VOE 11170372	371	1150	309	VOE 11171055	390	100	433	VOE 11171617	371	1850	355	VOE 11171805	371	1200	311	VOE 11172509	911	350	1123
VOE 11170372	371	1200	311	VOE 11171055	715	400	797	VOE 11171637	371	1500	331	VOE 11171816	371	400	267	VOE 11172549	912	100	1139
VOE 11170372	371	2125	369	VOE 11171091	371	100	245	VOE 11171639	371	100	245	VOE 11171817	371	2125	369	VOE 11172549	912	150	1143
VOE 11170372	371	2150	373	VOE 11171189	371	650	281	VOE 11171650	371	2050	365	VOE 11171821	371	2125	369	VOE 11172595	914	250	1169
VOE 11170372	371	3700	395	VOE 11171189	371	700	285	VOE 11171651	371	2050	365	VOE 11171821	371	2150	373	VOE 11172599	882	800	1063
VOE 11170372	371	3800	397	VOE 11171189	371	710	287	VOE 11171653	371	850	295	VOE 11171842	371	2200	377	VOE 11172599	914	250	1169
VOE 11170372	371	3900	399	VOE 11171191	371	300	261	VOE 11171654	371	850	295	VOE 11171843	371	2550	383	VOE 11172700	522	350	617
VOE 11170373	371	1100	307	VOE 11171193	371	250	257	VOE 11171655	371	2050	365	VOE 11171843	371	2575	387	VOE 11172704	522	350	617
VOE 11170373	371	1150	309	VOE 11171197	371	650	283	VOE 11171705	371	100	247	VOE 11171843	872	450	1011	VOE 11172706	522	350	617
VOE 11170373	371	1200	311	VOE 11171254	352	150	209	VOE 11171706	371	250	257	VOE 11171857	371	1575	341	VOE 11172713	911	400	1127
VOE 11170373	371	3700	395	VOE 11171256	371	1750	351	VOE 11171707	333	150	201	VOE 11171857	371	2500	381	VOE 11172713	916	125	1187
VOE 11170373	371	3800	397	VOE 11171263	371	1650	345	VOE 11171707	371	1250	315	VOE 11171857	371	2550	383	VOE 11172714	911	500	1131
VOE 11170373	371	3900	399	VOE 11171294	371	100	245	VOE 11171709	371	1250	315	VOE 11171857	371	2575	387	VOE 11172724	911	550	1133
VOE 11170374	371	1100	307	VOE 11171295	371	1700	349	VOE 11171710	371	250	257	VOE 11171857	872	450	1011	VOE 11172835	451	100	535
VOE 11170374	371	1150	309	VOE 11171295	371	1700	349	VOE 11171711	371	1250	315	VOE 11171858	371	280	259	VOE 11172851	911	250	1111
VOE 11170374	371	1200	311	VOE 11171297	371	100	245	VOE 11171712	371	800	289	VOE 11171859	371	280	259	VOE 11172889	252	100	109
VOE 11170374	371	2125	371	VOE 11171299	371	100	245	VOE 11171712	371	950	299	VOE 11172003	647	100	687	VOE 11172889	252	110	111
VOE 11170374	371	2150	375	VOE 11171434	371	350	265	VOE 11171713	371	1300	317	VOE 11172003	647	125	689	VOE 11172892	256	100	119
VOE 11170374	371	3700	395	VOE 11171435	371	1450	329	VOE 11171718	371	1300	317	VOE 11172003	660	100	699	VOE 11172907	234	100	93
VOE 11170374	371	3800	397	VOE 11171451	333	150	201	VOE 11171731	371	1000	303	VOE 11172003	660	150	701	VOE 11172907	460	150	547
VOE 11170374	371	3900	399	VOE 11171451	371	100	247	VOE 11171731	371	1000	303	VOE 11172006	924	200	1221	VOE 11172907	460	150	547
VOE 11170375	371	1100	307	VOE 11171474	371	1600	343	VOE 11171733	352	300	213	VOE 11172006	924	250	1223	VOE 11172920	522	300	613
VOE 11170375	371	1150	309	VOE 11171497	371	100	245	VOE 11171733	353	150	217	VOE 11172006	924	400	1231	VOE 11172920	522	300	613
VOE 11170375	371	1200	311	VOE 11171512	269	100	167	VOE 11171755	371	1800	353	VOE 11172011	263	100	147	VOE 11172946	263	150	153
VOE 11170375	371	3700	395	VOE 11171512	269	150	169	VOE 11171761	371	800	289	VOE 11172046	916	350	1199	VOE 11172946	911	600	1135
VOE 11170375	371	3800	397	VOE 11171544	371	1350	325	VOE 11171770	371	1100	307	VOE 11172046	916	700	1211	VOE 11172949	911	500	1131
VOE 11170375	371	3900	399	VOE 11171553	371	1900	357	VOE 11171770	371	1150	309	VOE 11172058	645	100	659	VOE 11172950	522	350	617
VOE 11170377	371	2100	367	VOE 11171553	876	100	1035	VOE 11171773	841	250	905	VOE 11172058	645	125	663	VOE 11172988	468	200	587
VOE 11170383	841	250	905	VOE 11171564	390	100	433	VOE 11171776	333	150	201	VOE 11172244	252	100	109	VOE 11172988	468	200	587
VOE 11170383	841	250	905	VOE 11171564	390	200	445	VOE 11171791	371	2100	367	VOE 11172244	252	110	111	VOE 11173014	916	350	1197
VOE 11170546	522	300	613	VOE 11171574	371	1550	339	VOE 11171793	371	2500	381	VOE 11172246	912	100	1139	VOE 11173014	916	700	1209
VOE 11170698	353	200	219	VOE 11171575	371	600	277	VOE 11171797	371	1950	359	VOE 11172246	912	150	1141	VOE 11173016	911	250	1111
VOE 11170891	362	200	225	VOE 11171584	363	200	235	VOE 11171799	371	1100	307	VOE 11172358	913	200	1157	VOE 11173029	436	100	533

Part No	Group	Sect	Page	Part No	Group	Sect	Page	Part No	Group	Sect	Page	Part No	Group	Sect	Page	Part No	Group	Sect	Page
VOE 11173033	911	250	1111	VOE 11173308	916	500	1201	VOE 11173848	924	150	1219	VOE 11174793	826	300	873	VOE 11176437	945	1000	1275
VOE 11173077	460	100	543	VOE 11173310	647	100	685	VOE 11173867	647	100	685	VOE 11174794	826	200	871	VOE 11176437	945	250	1247
VOE 11173078	460	100	543	VOE 11173310	647	125	691	VOE 11173867	647	125	689	VOE 11174795	826	200	871	VOE 11176487	945	600	1263
VOE 11173079	460	100	543	VOE 11173316	912	350	1149	VOE 11173896	645	100	659	VOE 11174800	825	100	859	VOE 11176539	645	150	667
VOE 11173083	911	200	1109	VOE 11173316	916	300	1193	VOE 11173896	645	125	663	VOE 11174801	825	100	859	VOE 11176778	716	100	807
VOE 11173129	912	100	1139	VOE 11173316	916	700	1209	VOE 11173915	914	350	1173	VOE 11174806	826	300	873	VOE 11176801	945	300	1251
VOE 11173129	912	150	1141	VOE 11173318	912	350	1149	VOE 11173915	914	425	1177	VOE 11174806	826	400	875	VOE 11176801	945	900	1273
VOE 11173166	916	550	1205	VOE 11173318	916	300	1193	VOE 11173930	916	300	1193	VOE 11174807	826	300	873	VOE 11176804	715	450	799
VOE 11173175	420	150	475	VOE 11173318	916	700	1209	VOE 11173934	522	350	617	VOE 11174807	826	400	875	VOE 11176847	993	1200	1335
VOE 11173176	916	350	1197	VOE 11173325	911	100	1101	VOE 11173944	212	200	53	VOE 11174808	826	100	867	VOE 11176847	993	300	1319
VOE 11173176	916	700	1211	VOE 11173325	911	110	1103	VOE 11173957	420	150	477	VOE 11174809	826	100	867	VOE 11176847	993	450	1327
VOE 11173210	522	300	613	VOE 11173355	916	300	1193	VOE 11173966	522	100	609	VOE 11174814	825	100	859	VOE 11176847	993	500	1329
VOE 11173211	551	100	629	VOE 11173355	916	700	1209	VOE 11173967	522	300	613	VOE 11174815	825	100	859	VOE 11176857	993	100	1301
VOE 11173211	647	125	689	VOE 11173370	916	700	1209	VOE 11173968	522	300	613	VOE 11175207	823	250	853	VOE 11176857	993	300	1319
VOE 11173212	660	100	699	VOE 11173386	647	100	685	VOE 11173969	522	100	609	VOE 11175472	821	150	841	VOE 11176859	993	250	1313
VOE 11173212	660	150	701	VOE 11173399	911	550	1133	VOE 11173970	522	100	611	VOE 11175609	826	200	871	VOE 11176859	993	350	1321
VOE 11173213	522	100	609	VOE 11173423	647	150	693	VOE 11173974	911	550	1133	VOE 11175764	263	200	155	VOE 11176873	715	200	789
VOE 11173215	645	100	657	VOE 11173433	911	400	1127	VOE 11173974	911	550	1133	VOE 11175803	827	100	877	VOE 11176895	711	100	783
VOE 11173215	645	125	661	VOE 11173463	896	300	1071	VOE 11173983	647	100	685	VOE 11175819	826	300	873	VOE 11176935	715	250	791
VOE 11173216	645	100	657	VOE 11173484	911	250	1111	VOE 11173983	647	125	689	VOE 11175875	821	150	841	VOE 11176956	993	250	1315
VOE 11173216	645	125	661	VOE 11173508	217	150	67	VOE 11173987	911	350	1123	VOE 11175876	821	150	841	VOE 11176956	993	350	1321
VOE 11173217	645	100	657	VOE 11173522	914	200	1167	VOE 11174158	263	200	155	VOE 11175881	821	170	845	VOE 11176959	993	250	1315
VOE 11173220	645	100	657	VOE 11173586	420	150	475	VOE 11174177	897	100	1073	VOE 11175882	821	170	845	VOE 11176959	993	350	1321
VOE 11173231	916	100	1181	VOE 11173654	916	600	1207	VOE 11174177	897	300	1083	VOE 11175891	821	100	839	VOE 11176961	993	250	1315
VOE 11173231	916	125	1185	VOE 11173670	263	100	147	VOE 11174246	252	100	109	VOE 11175891	823	250	853	VOE 11176961	993	350	1321
VOE 11173232	916	100	1183	VOE 11173671	911	250	1111	VOE 11174317	821	150	841	VOE 11175892	821	100	839	VOE 11176963	993	250	1315
VOE 11173232	916	125	1187	VOE 11173690	914	100	1159	VOE 11174479	821	100	839	VOE 11175892	837	200	897	VOE 11176963	993	350	1321
VOE 11173233	916	100	1181	VOE 11173693	527	100	625	VOE 11174479	823	250	855	VOE 11175898	823	250	853	VOE 11176983	993	150	1303
VOE 11173234	916	100	1183	VOE 11173709	911	400	1127	VOE 11174763	826	400	875	VOE 11176217	716	100	807	VOE 11177006	993	150	1303
VOE 11173234	916	125	1187	VOE 11173764	436	100	533	VOE 11174764	826	400	875	VOE 11176254	945	1000	1275	VOE 11177006	993	250	1313
VOE 11173249	647	100	687	VOE 11173801	234	100	91	VOE 11174767	826	100	867	VOE 11176254	945	250	1247	VOE 11177006	993	350	1321
VOE 11173259	551	100	629	VOE 11173805	551	100	629	VOE 11174768	826	100	867	VOE 11176255	945	1000	1275	VOE 11177023	993	150	1303
VOE 11173259	914	100	1159	VOE 11173806	914	100	1159	VOE 11174773	826	200	871	VOE 11176255	945	250	1247	VOE 11177023	993	250	1313
VOE 11173259	914	110	1163	VOE 11173827	261	100	133	VOE 11174774	826	200	871	VOE 11176281	945	250	1247	VOE 11177025	945	400	1253
VOE 11173260	647	100	687	VOE 11173828	261	100	133	VOE 11174791	897	250	1081	VOE 11176383	945	100	1237	VOE 11177031	945	100	1237
VOE 11173290	896	300	1071	VOE 11173848	924	100	1213	VOE 11174792	826	300	873	VOE 11176383	945	800	1271	VOE 11177036	711	100	781

NUMERICAL INDEX
INDICE DE NÚMERO
ÍNDICE NUMÉRICO

RÉPERTOIRE DE NUMÉROS

Catalogue id **20105** | Group **10**
Issue **20021229-G** | Page **718**

Part No	Group	Sect	Page	Part No	Group	Sect	Page	Part No	Group	Sect	Page	Part No	Group	Sect	Page	Part No	Group	Sect	Page
VOE 11177038	711	100	781	VOE 11177711	945	150	1239	VOE 11180523	313	150	189	VOE 11200818	872	150	977	VOE 11301772	992	100	1281
VOE 11177038	711	100	781	VOE 11177711	945	150	1239	VOE 11180526	313	150	189	VOE 11200818	872	175	979	VOE 11301772	992	110	1283
VOE 11177045	945	150	1241	VOE 11177711	945	150	1239	VOE 11180546	771	100	811	VOE 11201898	881	200	1041	VOE 11301774	992	100	1281
VOE 11177045	945	800	1269	VOE 11177711	945	800	1269	VOE 11180565	945	700	1267	VOE 11201899	851	100	919	VOE 11301774	992	110	1283
VOE 11177103	993	150	1303	VOE 11177711	945	800	1269	VOE 11180572	945	700	1267	VOE 11204217	851	100	919	VOE 11301775	992	100	1281
VOE 11177103	993	250	1313	VOE 11177716	993	100	1301	VOE 11180573	945	700	1267	VOE 11204217	882	100	1043	VOE 11301775	992	110	1283
VOE 11177104	993	150	1303	VOE 11177717	993	100	1301	VOE 11180574	945	700	1267	VOE 11204556	823	200	851	VOE 11301783	992	150	1287
VOE 11177105	993	150	1303	VOE 11177752	945	400	1253	VOE 11180604	715	150	787	VOE 11204589	823	200	851	VOE 11301783	992	200	1289
VOE 11177105	993	250	1313	VOE 11177774	711	100	781	VOE 11180628	715	250	791	VOE 11204866	810	200	831	VOE 11301784	992	150	1287
VOE 11177110	993	250	1313	VOE 11177797	660	200	703	VOE 11180657	256	100	119	VOE 11205057	823	200	851	VOE 11301787	371	2000	363
VOE 11177110	993	350	1321	VOE 11177797	660	250	705	VOE 11180664	771	100	811	VOE 11205061	823	200	851	VOE 11301788	371	2000	363
VOE 11177111	993	250	1313	VOE 11177850	711	100	781	VOE 11180800	945	650	1265	VOE 11205676	831	100	885	VOE 11301789	371	2000	363
VOE 11177112	993	250	1313	VOE 11177864	716	100	807	VOE 11180801	945	650	1265	VOE 11205912	860	350	963	VOE 11301790	371	1950	359
VOE 11177136	993	350	1321	VOE 11177889	715	100	785	VOE 11180857	837	300	901	VOE 11298379	380	200	421	VOE 11301790	371	2000	363
VOE 11177141	945	150	1239	VOE 11177902	660	200	703	VOE 11180894	945	650	1265	VOE 11298379	872	125	971	VOE 11301791	371	1950	359
VOE 11177141	945	800	1269	VOE 11177902	660	250	705	VOE 11180934	916	500	1203	VOE 11298379	872	175	979	VOE 11301792	371	1950	359
VOE 11177152	993	150	1303	VOE 11177935	660	200	703	VOE 11180988	945	400	1253	VOE 11298380	380	200	421	VOE 11301793	371	1950	359
VOE 11177223	993	200	1311	VOE 11177935	660	250	705	VOE 11180991	916	500	1203	VOE 11298380	872	125	971	VOE 11301793	371	2000	363
VOE 11177224	993	200	1311	VOE 11177936	660	200	703	VOE 11181021	897	150	1077	VOE 11298380	872	175	979	VOE 11301794	371	2000	363
VOE 11177226	993	250	1313	VOE 11180049	896	200	1067	VOE 11181021	897	350	1087	VOE 11298389	371	2550	383	VOE 11301795	371	2000	363
VOE 11177227	993	100	1301	VOE 11180050	896	200	1067	VOE 11181022	897	150	1077	VOE 11298389	872	150	977	VOE 11301796	371	1950	359
VOE 11177227	993	400	1325	VOE 11180170	771	100	811	VOE 11181022	897	350	1087	VOE 11298389	872	300	987	VOE 11301799	992	150	1287
VOE 11177409	660	200	703	VOE 11180326	827	200	879	VOE 11182000	911	450	1129	VOE 11298448	860	350	963	VOE 11301799	992	200	1289
VOE 11177412	660	200	703	VOE 11180382	771	100	811	VOE 11190734	390	100	433	VOE 11298499	390	110	437	VOE 11301801	992	150	1287
VOE 11177415	660	200	703	VOE 11180416	715	300	793	VOE 11190734	390	150	439	VOE 11298502	851	100	919	VOE 11301801	992	200	1289
VOE 11177415	660	250	705	VOE 11180447	771	100	811	VOE 11193389	827	350	883	VOE 11298502	851	120	921	VOE 11301813	992	150	1287
VOE 11177421	660	200	703	VOE 11180454	945	600	1263	VOE 11193390	827	350	883	VOE 11301361	911	200	1109	VOE 11301813	992	200	1289
VOE 11177421	660	250	705	VOE 11180465	371	2050	365	VOE 11193448	872	250	983	VOE 11301425	313	100	185	VOE 11301842	371	1950	359
VOE 11177422	660	200	703	VOE 11180472	897	150	1077	VOE 11193449	872	250	983	VOE 11301765	992	100	1281	VOE 11301898	992	150	1287
VOE 11177422	660	250	705	VOE 11180472	897	350	1087	VOE 11193753	371	1350	325	VOE 11301767	992	100	1281	VOE 11301898	992	200	1289
VOE 11177429	660	200	703	VOE 11180499	945	600	1263	VOE 11195905	390	100	433	VOE 11301768	371	1950	359	VOE 11301976	992	200	1289
VOE 11177429	660	250	705	VOE 11180500	945	600	1263	VOE 11196485	823	300	857	VOE 11301769	992	150	1287	VOE 11301977	992	200	1289
VOE 11177488	993	150	1303	VOE 11180516	313	150	189	VOE 11198022	897	300	1085	VOE 11301769	992	200	1289	VOE 11301986	992	200	1289
VOE 11177488	993	250	1313	VOE 11180517	313	150	189	VOE 11198337	993	500	1329	VOE 11301770	371	1950	359	VOE 11302018	992	200	1289
VOE 11177645	945	400	1253	VOE 11180521	313	150	189	VOE 11198367	398	100	457	VOE 11301771	992	100	1281	VOE 11302220	269	100	167
VOE 11177697	993	750	1333	VOE 11180522	313	150	189	VOE 11198540	823	300	857	VOE 11301771	992	110	1283	VOE 11305821	371	1525	335

Part No	Group	Sect	Page
VOE 11370672	914	425	1177
VOE 11380375	366	100	237
VOE 11380375	366	100	237
VOE 11380380	366	150	239
VOE 11380400	380	100	413
VOE 11381207	398	100	457
VOE 11381209	398	100	457
VOE 11381460	398	200	459
VOE 11381465	398	200	459
VOE 11381475	366	100	237
VOE 11381475	372	120	405
VOE 11381480	366	150	239
VOE 11381500	380	100	413
VOE 11381990	366	150	239
VOE 11381995	366	100	237
VOE 11381995	366	100	237
VOE 11383875	366	100	237
VOE 11383875	366	100	237
VOE 11384310	366	200	241
VOE 11400018	823	250	853
VOE 11400033	897	200	1079
VOE 11400126	825	100	859
VOE 11400127	825	100	859
VOE 11400138	825	100	859
VOE 11400139	825	100	859
VOE 11400142	826	200	871
VOE 11400143	826	200	871
VOE 11400148	826	300	873
VOE 11400149	826	300	873
VOE 11400281	874	200	1029
VOE 11400344	825	100	859
VOE 11400344	825	200	863
VOE 11400502	825	150	861
VOE 11400502	825	250	865
VOE 11400503	825	150	861
VOE 11400503	825	250	865
VOE 11400504	825	150	861
VOE 11400504	825	250	865
VOE 11400520	823	150	849
VOE 11400568	715	400	797
VOE 11400605	826	100	867
VOE 11400605	826	200	871
VOE 11400605	826	300	873
VOE 11400605	826	400	875
VOE 11400621	353	200	219
VOE 11400637	263	250	157
VOE 11400637	263	250	157
VOE 11400637	823	100	847
VOE 11400637	823	300	857
VOE 11400717	821	150	841
VOE 11400768	352	150	209
VOE 11400816	837	150	895
VOE 11400885	823	150	849
VOE 11400890	715	400	797
VOE 11400957	715	450	799
VOE 11400998	313	100	185
VOE 11400999	313	100	185
VOE 11410007	916	500	1201
VOE 11410008	916	500	1201
VOE 11410059	263	150	151
VOE 11410190	217	150	67
VOE 11410229	522	350	617
VOE 11410243	911	500	1131
VOE 11410248	911	400	1127
VOE 11410310	911	500	1131
VOE 11410311	911	500	1131
VOE 11410312	945	700	1267
VOE 11410313	945	700	1267
VOE 11410315	647	200	695
VOE 11410316	647	200	695
VOE 11410319	911	550	1133
VOE 11410346	916	350	1197
VOE 11410346	916	500	1201
VOE 11410365	233	300	87
VOE 11410403	911	400	1127
VOE 11410418	525	150	621
VOE 11410428	261	300	143
VOE 11410455	522	350	617
VOE 11410456	522	350	617
VOE 11410464	874	150	1027
VOE 11410469	911	150	1105
VOE 11410470	911	150	1105
VOE 11410471	911	150	1105
VOE 11410472	911	150	1107
VOE 11410506	911	350	1123
VOE 11410581	468	200	587
VOE 11410582	916	500	1201
VOE 11410602	916	500	1201
VOE 11410603	371	700	285
VOE 11410603	371	710	287
VOE 11410603	872	300	987
VOE 11410605	911	500	1131
VOE 11410636	233	300	87
VOE 11410637	491	150	591
VOE 11410639	916	125	1185
VOE 11410639	916	150	1189
VOE 11410758	896	300	1071
VOE 11410779	263	100	147
VOE 11410779	911	600	1135
VOE 11410833	896	300	1071
VOE 11410846	451	100	535
VOE 11410859	715	150	787
VOE 11410980	645	100	657
VOE 11410981	645	100	657
VOE 11410985	645	100	657
VOE 11411003	896	300	1071
VOE 11411043	234	100	91
VOE 11411044	234	100	91
VOE 11411073	234	100	93
VOE 11411077	715	100	785
VOE 11411079	269	150	169
VOE 11411086	371	160	253
VOE 11411088	210	100	43
VOE 11411088	210	100	43
VOE 11411088	211	100	45
VOE 11411088	212	100	49
VOE 11411088	212	150	51
VOE 11411088	213	100	55
VOE 11411088	214	100	57
VOE 11411088	215	100	59
VOE 11411088	216	100	61
VOE 11411088	216	150	63
VOE 11411088	217	100	65
VOE 11411088	218	100	69
VOE 11411088	221	100	73
VOE 11411088	222	100	75
VOE 11411088	223	100	77
VOE 11411088	233	100	81
VOE 11411088	233	150	83
VOE 11411088	235	200	103
VOE 11411088	237	100	105
VOE 11411088	251	100	107
VOE 11411088	255	100	117
VOE 11411088	262	100	145
VOE 11411088	263	400	163
VOE 11411088	263	450	165
VOE 11411088	331	100	197
VOE 11411088	333	100	199
VOE 11411088	371	150	249
VOE 11411120	269	100	167
VOE 11411143	911	300	1115
VOE 11411143	911	310	1119
VOE 11411159	321	100	191
VOE 11411159	321	150	193
VOE 11411180	491	100	589
VOE 11411180	491	150	591
VOE 11411219	234	100	93
VOE 11411226	261	250	139
VOE 11411228	261	250	139
VOE 11411240	261	300	143
VOE 11411267	258	100	131
VOE 11411284	491	100	589
VOE 11411295	491	100	589
VOE 11411296	491	100	589
VOE 11411335	218	150	71
VOE 11411343	911	600	1135
VOE 11411357	420	150	477
VOE 11411399	390	150	439
VOE 11411400	992	110	1283
VOE 11411408	916	300	1193
VOE 11411408	916	600	1207
VOE 11411417	522	100	611
VOE 11411418	263	100	149
VOE 11411419	491	100	589
VOE 11411419	491	150	591
VOE 11411427	916	350	1197
VOE 11411427	916	350	1199
VOE 11411427	916	700	1209
VOE 11411427	916	700	1211
VOE 11411428	916	350	1199
VOE 11411428	916	350	1197
VOE 11411428	916	700	1209
VOE 11411534	660	100	699
VOE 11411534	660	150	701
VOE 11411552	660	100	699
VOE 11411553	647	100	687
VOE 11411553	660	100	699
VOE 11411553	660	150	701
VOE 11411554	660	100	699
VOE 11411561	911	200	1109

NUMERICAL INDEX
INDICE DE NÚMERO
ÍNDICE NUMÉRICO

RÉPERTOIRE DE NUMÉROS

NUMERICAL INDEX
INDICE DE NÚMERO
ÍNDICE NUMÉRICO

RÉPERTOIRE DE NUMÉROS

Catalogue id **20105** | Group **10**
Issue **20021229-G** | Page **720**

Part No	Group	Sect	Page	Part No	Group	Sect	Page	Part No	Group	Sect	Page	Part No	Group	Sect	Page	Part No	Group	Sect	Page
VOE 11411562	522	300	613	VOE 11411982	522	100	609	VOE 11412451	818	100	835	VOE 11412647	882	100	1043	VOE 11412803	881	100	1037
VOE 11411574	911	600	1135	VOE 11411988	647	125	691	VOE 11412452	818	100	835	VOE 11412652	390	100	433	VOE 11412841	882	450	1053
VOE 11411577	263	150	151	VOE 11411993	261	250	139	VOE 11412523	837	200	897	VOE 11412652	390	200	445	VOE 11412842	882	450	1053
VOE 11411580	263	150	151	VOE 11411998	916	550	1205	VOE 11412526	837	200	897	VOE 11412655	882	100	1043	VOE 11412844	882	450	1053
VOE 11411590	916	600	1207	VOE 11412053	843	120	913	VOE 11412527	837	200	897	VOE 11412688	882	100	1043	VOE 11412846	882	500	1055
VOE 11411593	911	200	1109	VOE 11412054	831	150	887	VOE 11412531	851	100	919	VOE 11412689	882	100	1043	VOE 11412864	380	155	417
VOE 11411597	916	100	1183	VOE 11412071	872	200	981	VOE 11412532	390	110	437	VOE 11412703	837	250	899	VOE 11412865	380	155	417
VOE 11411597	916	125	1187	VOE 11412071	882	100	1043	VOE 11412532	851	100	919	VOE 11412708	371	2200	377	VOE 11412872	371	1100	307
VOE 11411631	263	150	151	VOE 11412128	851	150	923	VOE 11412532	851	120	921	VOE 11412709	371	2100	367	VOE 11412873	371	1150	309
VOE 11411632	911	600	1135	VOE 11412209	843	100	911	VOE 11412535	810	150	827	VOE 11412709	371	2200	377	VOE 11412927	837	200	897
VOE 11411634	263	150	153	VOE 11412209	843	120	913	VOE 11412535	810	210	833	VOE 11412709	841	250	907	VOE 11412937	872	250	983
VOE 11411638	258	100	131	VOE 11412272	810	150	827	VOE 11412544	380	200	421	VOE 11412713	872	150	977	VOE 11412947	810	150	827
VOE 11411639	258	100	131	VOE 11412273	810	150	827	VOE 11412552	362	150	223	VOE 11412713	874	100	1015	VOE 11412965	641	100	645
VOE 11411654	420	150	477	VOE 11412282	872	125	971	VOE 11412552	362	200	225	VOE 11412713	874	110	1019	VOE 11412965	641	150	651
VOE 11411727	263	350	161	VOE 11412290	831	150	887	VOE 11412553	362	150	223	VOE 11412713	874	120	1023	VOE 11412965	641	200	655
VOE 11411762	914	1000	1179	VOE 11412292	831	150	887	VOE 11412553	362	200	225	VOE 11412735	872	150	977	VOE 11412983	882	100	1043
VOE 11411762	914	350	1173	VOE 11412307	810	150	827	VOE 11412556	362	150	223	VOE 11412735	872	175	979	VOE 11412995	872	250	983
VOE 11411762	914	425	1177	VOE 11412307	810	210	833	VOE 11412556	362	200	225	VOE 11412738	837	250	899	VOE 11413008	313	100	185
VOE 11411791	874	150	1027	VOE 11412314	843	100	911	VOE 11412561	837	200	897	VOE 11412739	837	250	899	VOE 11413022	826	100	867
VOE 11411803	914	1000	1179	VOE 11412314	843	120	913	VOE 11412563	831	150	887	VOE 11412739	872	300	987	VOE 11413023	826	100	867
VOE 11411803	914	200	1167	VOE 11412315	882	200	1047	VOE 11412564	831	150	887	VOE 11412741	837	250	899	VOE 11413052	823	250	853
VOE 11411819	818	100	835	VOE 11412315	882	800	1063	VOE 11412565	831	150	887	VOE 11412743	837	250	899	VOE 11413135	313	100	185
VOE 11411892	821	100	839	VOE 11412331	882	200	1047	VOE 11412566	831	150	887	VOE 11412744	831	150	887	VOE 11413137	825	150	861
VOE 11411897	235	100	97	VOE 11412331	882	800	1063	VOE 11412604	874	250	1031	VOE 11412753	872	250	983	VOE 11413138	825	150	861
VOE 11411897	235	150	101	VOE 11412346	882	200	1047	VOE 11412605	874	250	1031	VOE 11412754	872	250	983	VOE 11413140	825	150	861
VOE 11411898	235	100	97	VOE 11412346	882	800	1063	VOE 11412606	874	250	1031	VOE 11412765	831	150	889	VOE 11413141	825	150	861
VOE 11411904	911	350	1123	VOE 11412347	882	200	1047	VOE 11412622	882	200	1047	VOE 11412765	831	250	891	VOE 11413175	821	150	843
VOE 11411917	897	150	1077	VOE 11412347	882	800	1063	VOE 11412622	882	800	1063	VOE 11412767	831	150	889	VOE 11413232	826	100	867
VOE 11411917	897	350	1087	VOE 11412355	872	125	971	VOE 11412625	882	200	1047	VOE 11412767	831	250	891	VOE 11413233	826	100	867
VOE 11411924	897	150	1077	VOE 11412370	380	200	421	VOE 11412625	882	800	1063	VOE 11412782	872	150	977	VOE 11413234	826	400	875
VOE 11411924	897	350	1087	VOE 11412371	380	200	421	VOE 11412634	872	150	977	VOE 11412782	872	175	979	VOE 11413235	826	400	875
VOE 11411934	916	500	1201	VOE 11412372	380	200	421	VOE 11412635	882	250	1049	VOE 11412784	872	200	981	VOE 11413247	821	150	843
VOE 11411964	913	100	1153	VOE 11412372	872	125	973	VOE 11412635	882	800	1063	VOE 11412785	872	200	981	VOE 11413252	313	100	185
VOE 11411964	913	150	1155	VOE 11412407	872	125	971	VOE 11412636	882	200	1047	VOE 11412798	843	100	911	VOE 11413269	821	170	845
VOE 11411966	911	300	1115	VOE 11412408	851	100	919	VOE 11412636	882	800	1063	VOE 11412798	843	120	913	VOE 11413269	865	100	965
VOE 11411966	911	310	1119	VOE 11412450	818	100	835	VOE 11412638	852	250	941	VOE 11412802	881	100	1037	VOE 11413286	825	150	861

Part No	Group	Sect	Page	Part No	Group	Sect	Page	Part No	Group	Sect	Page	Part No	Group	Sect	Page	Part No	Group	Sect	Page
VOE 11413286	825	250	865	VOE 11413863	821	150	841	VOE 11417477	256	300	127	VOE 11418476	421	700	519	VOE 11418986	421	700	519
VOE 11413287	825	150	861	VOE 11413864	821	150	841	VOE 11417478	256	300	127	VOE 11418476	421	800	523	VOE 11418986	421	700	519
VOE 11413287	825	250	865	VOE 11413867	821	150	841	VOE 11417479	256	300	127	VOE 11418477	421	600	511	VOE 11418986	421	800	523
VOE 11413288	825	150	861	VOE 11413868	821	150	841	VOE 11417482	256	300	127	VOE 11418477	421	650	515	VOE 11418986	421	800	523
VOE 11413289	825	150	861	VOE 11413925	823	250	853	VOE 11417489	256	300	127	VOE 11418478	421	600	511	VOE 11419249	421	200	487
VOE 11413290	897	150	1077	VOE 11413926	823	250	853	VOE 11417493	256	300	127	VOE 11418478	421	650	515	VOE 11419249	421	210	491
VOE 11413290	897	350	1087	VOE 11414065	823	250	853	VOE 11417497	256	300	127	VOE 11418485	421	600	511	VOE 11419251	421	200	489
VOE 11413291	897	150	1077	VOE 11414150	827	100	877	VOE 11417498	872	300	987	VOE 11418485	421	650	515	VOE 11419251	421	210	493
VOE 11413291	897	350	1087	VOE 11414150	827	200	879	VOE 11417593	872	300	987	VOE 11418485	421	700	519	VOE 11419252	421	200	487
VOE 11413338	823	250	853	VOE 11414163	823	100	847	VOE 11417593	872	450	1009	VOE 11418485	421	800	523	VOE 11419252	421	210	491
VOE 11413359	827	250	881	VOE 11414177	823	250	855	VOE 11417843	522	350	617	VOE 11418514	421	310	499	VOE 11419254	421	200	487
VOE 11413640	897	150	1077	VOE 11414185	827	100	877	VOE 11417844	522	350	617	VOE 11418514	421	400	503	VOE 11419254	421	210	491
VOE 11413640	897	350	1087	VOE 11414185	896	100	1065	VOE 11417845	522	350	617	VOE 11418515	420	50	471	VOE 11419255	420	50	471
VOE 11413642	897	150	1077	VOE 11414217	823	250	853	VOE 11417846	522	350	617	VOE 11418515	421	310	499	VOE 11419255	421	200	487
VOE 11413642	897	350	1087	VOE 11414271	827	100	877	VOE 11417880	827	250	881	VOE 11418515	421	400	503	VOE 11419255	421	210	491
VOE 11413647	865	100	965	VOE 11414272	827	100	877	VOE 11417881	827	250	881	VOE 11418516	421	310	499	VOE 11419256	371	550	275
VOE 11413653	823	250	855	VOE 11414308	352	150	209	VOE 11418206	421	750	521	VOE 11418516	421	400	503	VOE 11419261	421	250	495
VOE 11413654	865	100	965	VOE 11414387	715	450	799	VOE 11418206	421	900	525	VOE 11418517	420	50	471	VOE 11419261	421	320	501
VOE 11413660	865	100	965	VOE 11414391	897	150	1077	VOE 11418206	421	905	527	VOE 11418517	421	300	497	VOE 11419262	421	950	529
VOE 11413662	865	100	965	VOE 11414391	897	350	1087	VOE 11418262	421	750	521	VOE 11418517	421	400	503	VOE 11419262	421	955	531
VOE 11413663	865	100	965	VOE 11414538	823	150	849	VOE 11418262	421	900	525	VOE 11418522	421	310	499	VOE 11419267	421	450	507
VOE 11413664	865	100	965	VOE 11414559	821	100	839	VOE 11418262	421	905	527	VOE 11418522	421	400	503	VOE 11419268	420	50	471
VOE 11413665	865	100	965	VOE 11414560	321	150	193	VOE 11418263	421	750	521	VOE 11418545	421	600	511	VOE 11419268	421	250	495
VOE 11413677	715	400	797	VOE 11414562	371	100	245	VOE 11418263	421	900	525	VOE 11418546	421	700	519	VOE 11419268	421	450	505
VOE 11413699	715	400	797	VOE 11414577	837	150	895	VOE 11418263	421	905	527	VOE 11418546	421	800	523	VOE 11419294	421	600	511
VOE 11413700	715	400	797	VOE 11414577	837	150	895	VOE 11418309	421	750	521	VOE 11418547	421	250	495	VOE 11419294	421	650	515
VOE 11413775	826	100	867	VOE 11414592	263	250	157	VOE 11418390	421	750	521	VOE 11418547	421	300	497	VOE 11419294	421	700	519
VOE 11413775	826	400	875	VOE 11414592	821	100	837	VOE 11418390	421	750	521	VOE 11418547	421	310	499	VOE 11419294	421	800	523
VOE 11413776	826	100	867	VOE 11414592	823	100	847	VOE 11418390	421	900	525	VOE 11418547	421	400	503	VOE 11419298	421	600	511
VOE 11413776	826	400	875	VOE 11414606	837	150	895	VOE 11418390	421	900	525	VOE 11418581	421	100	485	VOE 11419298	421	650	515
VOE 11413778	865	200	967	VOE 11414713	826	100	869	VOE 11418407	421	750	521	VOE 11418612	421	450	505	VOE 11419308	421	700	519
VOE 11413815	821	150	841	VOE 11414714	826	100	869	VOE 11418407	421	900	525	VOE 11418615	421	450	505	VOE 11419308	421	800	523
VOE 11413816	821	150	841	VOE 11414735	826	100	869	VOE 11418470	421	600	511	VOE 11418986	421	600	511	VOE 11419311	421	700	519
VOE 11413842	715	400	797	VOE 11414746	826	100	867	VOE 11418471	421	700	519	VOE 11418986	421	600	511	VOE 11419311	421	800	523
VOE 11413858	715	400	797	VOE 11414747	826	100	867	VOE 11418476	421	600	511	VOE 11418986	421	650	515	VOE 11419316	421	750	521
VOE 11413859	715	400	797	VOE 11414749	826	100	867	VOE 11418476	421	650	515	VOE 11418986	421	650	515	VOE 11419316	421	900	525

NUMERICAL INDEX
INDICE DE NÚMERO
ÍNDICE NUMÉRICO

RÉPERTOIRE DE NUMÉROS

Part No	Group	Sect	Page
VOE 11419316	421	905	527
VOE 11419319	421	750	521
VOE 11419319	421	900	525
VOE 11419319	421	905	527
VOE 11419327	386	150	427
VOE 11419327	421	950	529
VOE 11419384	421	100	483
VOE 11419507	421	200	487
VOE 11419507	421	210	491
VOE 11419534	421	600	511
VOE 11419534	421	650	515
VOE 11419534	421	700	519
VOE 11419534	421	800	523
VOE 11419549	421	600	511
VOE 11419549	421	650	515
VOE 11419550	421	750	521
VOE 11419550	421	900	525
VOE 11419550	421	905	527
VOE 11419582	421	200	487
VOE 11419582	421	210	491
VOE 11419587	421	200	487
VOE 11419590	421	100	483
VOE 11428004	380	155	417
VOE 11428008	380	155	417
VOE 11428009	380	155	419
VOE 11428010	380	155	419
VOE 11428011	380	155	417
VOE 11428013	362	150	223
VOE 11428017	380	155	417
VOE 11428021	380	155	417
VOE 11428022	380	155	417
VOE 11428023	380	155	417
VOE 11428025	380	155	417
VOE 11428027	371	1650	345
VOE 11428027	371	1660	347
VOE 11428027	371	1700	349
VOE 11428051	371	1000	303
VOE 11428063	371	1000	303
VOE 11428173	371	1700	349
VOE 11428174	371	2200	377
VOE 11429087	882	400	1051
VOE 11429089	882	450	1053
VOE 11429090	882	400	1051
VOE 11429137	852	100	925
VOE 11429195	860	200	959
VOE 11429247	882	150	1045
VOE 11429252	882	150	1045
VOE 11429254	841	250	905
VOE 11429260	371	2100	367
VOE 11429260	371	2200	377
VOE 11429260	841	250	907
VOE 11429270	882	450	1053
VOE 11431196	896	200	1067
VOE 11431708	261	200	137
VOE 11432016	993	1200	1335
VOE 11432120	945	100	1237
VOE 11432124	945	200	1243
VOE 11432124	945	800	1269
VOE 11432206	945	150	1239
VOE 11432282	945	400	1253
VOE 11432282	945	410	1255
VOE 11432294	371	1400	327
VOE 11432294	993	100	1301
VOE 11432335	993	150	1303
VOE 11432335	993	150	1303
VOE 11432336	993	150	1303
VOE 11432338	993	300	1319
VOE 11432339	993	200	1311
VOE 11432340	993	200	1311
VOE 11432378	993	100	1301
VOE 11432378	993	100	1301
VOE 11432378	993	300	1317
VOE 11432379	993	100	1301
VOE 11432379	993	100	1301
VOE 11432379	993	300	1317
VOE 11432380	993	100	1301
VOE 11432380	993	300	1319
VOE 11432381	993	100	1301
VOE 11432405	945	150	1239
VOE 11432405	945	800	1269
VOE 11432421	715	500	801
VOE 11432421	715	600	803
VOE 11432493	645	150	667
VOE 11432496	993	450	1327
VOE 11432599	837	300	901
VOE 11432602	837	300	901
VOE 11432742	715	500	801
VOE 11432742	715	600	803
VOE 11435176	874	100	1015
VOE 11435180	823	250	853
VOE 11435185	821	100	837
VOE 11435242	874	100	1015
VOE 11435242	874	110	1019
VOE 11435242	874	120	1023
VOE 11435375	823	100	847
VOE 11435472	823	100	847
VOE 11435473	823	100	847
VOE 11435508	826	300	873
VOE 11435508	826	400	875
VOE 11435509	826	300	873
VOE 11435509	826	400	875
VOE 11435535	823	100	847
VOE 11435546	821	150	841
VOE 11435547	821	150	841
VOE 11435549	826	200	871
VOE 11435554	823	200	851
VOE 11435592	263	250	157
VOE 11435593	263	250	157
VOE 11435600	263	250	157
VOE 11435602	715	700	805
VOE 11435602	837	100	893
VOE 11435629	874	100	1015
VOE 11435672	827	200	879
VOE 11435688	826	300	873
VOE 11435688	826	400	875
VOE 11435689	826	300	873
VOE 11435689	826	400	875
VOE 11435743	715	600	803
VOE 11435744	715	600	803
VOE 11435834	821	170	845
VOE 11435839	865	100	965
VOE 11435899	823	100	847
VOE 11435900	823	100	847
VOE 11435922	715	350	795
VOE 11435997	992	150	1287
VOE 11436030	715	300	793
VOE 11436031	715	300	793
VOE 11436054	823	100	847
VOE 11436055	823	100	847
VOE 11436065	992	100	1281
VOE 11436086	256	300	129
VOE 11436104	715	350	795
VOE 11436106	715	350	795
VOE 11436140	874	100	1015
VOE 11436150	897	100	1073
VOE 11436150	897	300	1083
VOE 11436163	865	200	967
VOE 11436164	821	170	845
VOE 11436166	715	350	795
VOE 11436167	715	350	795
VOE 11436173	353	200	219
VOE 11436197	897	150	1077
VOE 11436197	897	350	1087
VOE 11436214	821	100	837
VOE 11436224	313	100	185
VOE 11436225	313	100	185
VOE 11436228	313	150	189
VOE 11436229	313	150	189
VOE 11436234	313	100	187
VOE 11436247	865	200	967
VOE 11436249	865	200	967
VOE 11436252	821	170	845
VOE 11436253	821	170	845
VOE 11436254	821	170	845
VOE 11436255	897	150	1077
VOE 11436255	897	350	1087
VOE 11436256	897	150	1077
VOE 11436256	897	350	1087
VOE 11436259	823	200	851
VOE 11436261	827	100	877
VOE 11436262	827	100	877
VOE 11436265	823	200	851
VOE 11438022	827	200	879
VOE 11438029	420	200	479
VOE 11438367	945	700	1267
VOE 11438401	716	100	807
VOE 11438718	715	450	799
VOE 11438719	715	450	799
VOE 11438758	827	350	883
VOE 11438759	827	350	883
VOE 11438769	827	350	883
VOE 11438986	874	100	1015
VOE 11438987	823	300	857
VOE 11438988	823	300	857
VOE 11439004	823	300	857
VOE 11439005	823	300	857
VOE 11439006	823	300	857
VOE 11439007	823	300	857
VOE 11439010	823	300	857
VOE 11439034	924	100	1213

Part No	Group	Sect	Page
VOE 11439034	924	125	1215
VOE 11439085	823	300	857
VOE 11439088	823	300	857
VOE 11439108	872	300	987
VOE 11439110	872	300	987
VOE 11439126	872	300	987
VOE 11439126	872	450	1011
VOE 11439127	872	300	987
VOE 11439130	872	300	987
VOE 11439130	872	450	1009
VOE 11439184	810	200	831
VOE 11443400	872	125	973
VOE 11443500	366	100	237
VOE 11443700	366	150	239
VOE 11443770	380	100	413
VOE 11443975	398	100	457
VOE 11443992	366	300	243
VOE 11444006	831	100	885
VOE 11444114	872	200	981
VOE 11444114	872	250	983
VOE 11444114	881	100	1037
VOE 11444123	881	100	1037
VOE 11444124	881	100	1037
VOE 11444125	872	350	989
VOE 11444125	872	375	1001
VOE 11444132	881	100	1039
VOE 11444134	914	250	1171
VOE 11444147	841	250	905
VOE 11444156	872	125	971
VOE 11444156	872	125	971
VOE 11444156	872	150	977
VOE 11444156	872	175	979
VOE 11444156	872	250	983
VOE 11444156	872	275	985
VOE 11444158	831	150	887
VOE 11444159	843	100	911
VOE 11444159	843	120	913
VOE 11444160	881	100	1039
VOE 11444164	851	100	919
VOE 11444164	851	100	919
VOE 11444170	852	100	925
VOE 11444170	852	130	931
VOE 11444170	852	375	951
VOE 11444170	852	400	953
VOE 11444172	831	150	887
VOE 11444172	837	250	899
VOE 11444172	881	100	1039
VOE 11444172	882	100	1043
VOE 11444175	872	125	971
VOE 11444176	872	125	971
VOE 11444178	831	150	887
VOE 11444182	831	150	887
VOE 11444189	641	100	645
VOE 11444190	641	100	645
VOE 11444199	831	150	887
VOE 11444200	334	100	203
VOE 11444200	831	150	889
VOE 11444201	334	100	203
VOE 11444201	831	150	889
VOE 11444203	881	100	1039
VOE 11444205	872	250	983
VOE 11444206	872	250	983
VOE 11444206	872	275	985
VOE 11444206	872	275	985
VOE 11444207	334	100	203
VOE 11444207	831	150	889
VOE 11444208	334	100	203
VOE 11444208	831	150	889
VOE 11444209	831	150	889
VOE 11444210	831	150	889
VOE 11444212	334	100	203
VOE 11444212	831	150	889
VOE 11444213	334	100	203
VOE 11444213	831	150	889
VOE 11444214	881	100	1037
VOE 11444217	837	200	897
VOE 11444219	872	125	971
VOE 11444224	872	125	971
VOE 11444227	831	150	887
VOE 11444229	831	150	887
VOE 11444230	831	150	887
VOE 11444231	371	1550	339
VOE 11444231	371	2100	367
VOE 11444231	372	100	403
VOE 11444231	372	120	405
VOE 11444237	380	155	417
VOE 11444239	831	150	887
VOE 11444240	882	100	1043
VOE 11444245	914	350	1173
VOE 11444249	371	2150	373
VOE 11444252	872	250	983
VOE 11444254	872	350	989
VOE 11444254	872	360	993
VOE 11444254	874	250	1033
VOE 11444254	874	250	1033
VOE 11444258	872	150	977
VOE 11444259	872	150	977
VOE 11444259	872	175	979
VOE 11444261	897	150	1077
VOE 11444261	897	350	1087
VOE 11444263	897	150	1077
VOE 11444263	897	350	1087
VOE 11444265	882	200	1047
VOE 11444265	882	800	1063
VOE 11444280	380	155	417
VOE 11444283	882	100	1043
VOE 11444287	897	300	1085
VOE 11444288	371	2100	367
VOE 11444294	874	250	1033
VOE 11444296	872	125	973
VOE 11444298	851	100	919
VOE 11444300	380	155	417
VOE 11444302	371	2125	369
VOE 11444304	380	155	417
VOE 11444310	852	110	929
VOE 11444310	852	400	953
VOE 11444329	872	250	983
VOE 11444330	371	1500	333
VOE 11444330	371	1525	335
VOE 11444346	872	125	971
VOE 11444348	852	110	929
VOE 11444358	852	100	925
VOE 11444374	882	600	1057
VOE 11444377	872	125	973
VOE 11444380	371	1500	333
VOE 11444380	371	1525	335
VOE 11444393	860	150	957
VOE 11444394	860	150	957
VOE 11444395	860	150	957
VOE 11444400	860	150	957
VOE 11444400	860	150	957
VOE 11444400	860	350	963
VOE 11444403	860	150	957
VOE 11444407	860	150	957
VOE 11444414	860	200	959
VOE 11444421	860	200	959
VOE 11444421	860	250	961
VOE 11444421	860	350	963
VOE 11444425	860	200	959
VOE 11444425	860	250	961
VOE 11444429	872	125	971
VOE 11444433	882	100	1043
VOE 11445024	911	150	1105
VOE 11445025	911	150	1105
VOE 11445025	911	150	1105
VOE 11445039	256	200	123
VOE 11445056	897	100	1073
VOE 11445056	897	300	1083
VOE 11445059	647	250	697
VOE 11445061	647	125	689
VOE 11445074	256	100	119
VOE 11445112	235	150	101
VOE 11445119	911	550	1133
VOE 11445119	911	550	1133
VOE 11445128	256	200	123
VOE 11445139	263	100	149
VOE 11445140	261	100	133
VOE 11445159	420	150	475
VOE 11445160	420	150	475
VOE 11445173	818	100	835
VOE 11445182	916	350	1197
VOE 11445182	916	700	1211
VOE 11445192	897	150	1077
VOE 11445192	897	350	1087
VOE 11445195	897	100	1073
VOE 11445195	897	100	1073
VOE 11445195	897	300	1083
VOE 11445215	256	200	123
VOE 11445236	212	200	53
VOE 11445267	912	100	1139
VOE 11445267	912	200	1145
VOE 11445277	882	400	1051
VOE 11445277	897	350	1087
VOE 11445291	914	100	1159
VOE 11445291	914	1000	1179
VOE 11445291	914	200	1167
VOE 11445291	916	300	1193
VOE 11445293	914	100	1161
VOE 11445293	914	110	1163
VOE 11445296	914	100	1161

NUMERICAL INDEX
INDICE DE NÚMERO
ÍNDICE NUMÉRICO

RÉPERTOIRE DE NUMÉROS

NUMERICAL INDEX
INDICE DE NÚMERO
ÍNDICE NUMÉRICO

RÉPERTOIRE DE NUMÉROS

Part No	Group	Sect	Page	Part No	Group	Sect	Page	Part No	Group	Sect	Page	Part No	Group	Sect	Page	Part No	Group	Sect	Page
VOE 11445296	914	110	1163	VOE 11700708	852	140	933	VOE 11701842	993	250	1313	VOE 11702155	993	300	1317	VOE 11704547	913	200	1157
VOE 11445297	916	300	1193	VOE 11700780	645	450	683	VOE 11701842	993	350	1321	VOE 11702155	993	400	1325	VOE 11704549	913	200	1157
VOE 11445297	916	600	1207	VOE 11701075	993	700	1331	VOE 11701843	993	1200	1335	VOE 11702155	993	450	1327	VOE 11704551	913	200	1157
VOE 11445299	914	200	1167	VOE 11701184	914	400	1175	VOE 11701843	993	150	1305	VOE 11702155	993	500	1329	VOE 11704553	913	200	1157
VOE 11445300	916	600	1207	VOE 11701270	645	400	681	VOE 11701843	993	350	1321	VOE 11702156	993	200	1309	VOE 11704557	913	200	1157
VOE 11445301	914	200	1167	VOE 11701272	645	400	679	VOE 11701843	993	350	1321	VOE 11702174	386	150	431	VOE 11704559	913	200	1157
VOE 11445329	660	100	699	VOE 11701273	645	400	679	VOE 11701843	993	450	1327	VOE 11702174	993	200	1309	VOE 11704711	993	1200	1335
VOE 11445329	660	150	701	VOE 11701428	912	400	1151	VOE 11701843	993	500	1329	VOE 11702177	993	300	1317	VOE 11704711	993	200	1307
VOE 11445329	912	400	1151	VOE 11701430	912	400	1151	VOE 11701845	993	150	1305	VOE 11702178	993	400	1325	VOE 11704711	993	200	1309
VOE 11445361	235	100	97	VOE 11701439	912	400	1151	VOE 11701845	993	350	1321	VOE 11702185	993	700	1331	VOE 11704711	993	200	1307
VOE 11445363	252	150	113	VOE 11701529	874	250	1031	VOE 11701845	993	450	1327	VOE 11702187	993	700	1331	VOE 11704711	993	200	1309
VOE 11445365	252	150	113	VOE 11701530	874	250	1031	VOE 11701845	993	500	1329	VOE 11702188	993	700	1331	VOE 11704711	993	200	1307
VOE 11445391	645	100	659	VOE 11701827	945	900	1273	VOE 11701850	993	150	1303	VOE 11702370	993	200	1309	VOE 11704711	993	200	1307
VOE 11445391	645	125	663	VOE 11701827	945	900	1273	VOE 11701854	993	100	1301	VOE 11702370	993	300	1317	VOE 11704711	993	200	1309
VOE 11445422	914	100	1161	VOE 11701827	993	1200	1335	VOE 11701854	993	1200	1335	VOE 11702371	993	200	1309	VOE 11704711	993	200	1307
VOE 11445422	914	110	1163	VOE 11701827	993	150	1303	VOE 11701854	993	150	1305	VOE 11702476	993	300	1317	VOE 11704711	993	300	1317
VOE 11445425	914	100	1161	VOE 11701827	993	250	1315	VOE 11701854	993	250	1313	VOE 11702538	916	100	1181	VOE 11704711	993	300	1317
VOE 11445425	914	110	1163	VOE 11701827	993	450	1327	VOE 11701854	993	350	1323	VOE 11702538	916	125	1185	VOE 11704711	993	300	1317
VOE 11445426	916	300	1193	VOE 11701834	993	200	1309	VOE 11701854	993	350	1323	VOE 11703355	525	150	621	VOE 11704711	993	300	1317
VOE 11445428	914	200	1167	VOE 11701834	993	200	1309	VOE 11701854	993	450	1327	VOE 11703356	525	150	621	VOE 11704711	993	300	1317
VOE 11445430	914	200	1167	VOE 11701834	993	200	1309	VOE 11701854	993	500	1329	VOE 11703508	913	150	1155	VOE 11704711	993	400	1325
VOE 11445435	897	100	1075	VOE 11701834	993	200	1309	VOE 11701900	463	260	581	VOE 11703544	516	100	599	VOE 11704711	993	400	1325
VOE 11445435	897	100	1073	VOE 11701834	993	200	1309	VOE 11702124	945	650	1265	VOE 11703590	517	100	603	VOE 11704711	993	400	1325
VOE 11445435	897	300	1083	VOE 11701834	993	200	1309	VOE 11702149	993	200	1307	VOE 11703833	913	200	1157	VOE 11704711	993	400	1325
VOE 11445436	522	300	613	VOE 11701834	993	200	1309	VOE 11702149	993	400	1325	VOE 11703980	872	150	977	VOE 11704711	993	450	1327
VOE 11445445	914	100	1159	VOE 11701834	993	200	1309	VOE 11702150	993	200	1307	VOE 11703980	872	175	979	VOE 11704711	993	500	1329
VOE 11445445	914	110	1163	VOE 11701834	993	200	1311	VOE 11702150	993	300	1317	VOE 11704319	525	150	621	VOE 11704712	993	1200	1335
VOE 11445446	468	200	587	VOE 11701835	993	200	1309	VOE 11702151	993	200	1307	VOE 11704359	831	150	887	VOE 11704712	993	200	1307
VOE 11445451	916	500	1201	VOE 11701835	993	200	1309	VOE 11702151	993	400	1325	VOE 11704359	881	100	1039	VOE 11704712	993	200	1309
VOE 11448509	421	250	495	VOE 11701837	993	150	1303	VOE 11702152	993	200	1307	VOE 11704363	993	700	1331	VOE 11704712	993	200	1307
VOE 11448509	421	300	497	VOE 11701837	993	250	1313	VOE 11702152	993	400	1325	VOE 11704511	896	250	1069	VOE 11704712	993	200	1309
VOE 11448514	421	200	487	VOE 11701837	993	350	1321	VOE 11702153	993	200	1307	VOE 11704530	912	300	1147	VOE 11704712	993	200	1309
VOE 11448514	421	210	491	VOE 11701838	993	1200	1335	VOE 11702153	993	300	1317	VOE 11704535	913	200	1157	VOE 11704712	993	200	1307
VOE 1161053	421	450	507	VOE 11701838	993	150	1303	VOE 11702154	993	200	1307	VOE 11704538	913	200	1157	VOE 11704712	993	200	1307
VOE 11700195	645	450	683	VOE 11701838	993	450	1327	VOE 11702154	993	300	1317	VOE 11704541	913	200	1157	VOE 11704712	993	200	1307
VOE 11700373	214	100	57	VOE 11701838	993	500	1329	VOE 11702155	993	1200	1335	VOE 11704546	913	200	1157	VOE 11704712	993	300	1317

Part No	Group	Sect	Page
VOE 11704712	993	300	1317
VOE 11704712	993	300	1317
VOE 11704712	993	300	1317
VOE 11704712	993	300	1317
VOE 11704712	993	400	1325
VOE 11704712	993	400	1325
VOE 11704712	993	400	1325
VOE 11704712	993	400	1325
VOE 11704712	993	450	1327
VOE 11704712	993	500	1329
VOE 11704729	551	100	629
VOE 11705078	914	250	1171
VOE 11705078	914	250	1169
VOE 11705079	914	250	1169
VOE 11705080	914	250	1169
VOE 11705432	993	1200	1335
VOE 11705432	993	200	1307
VOE 11705432	993	200	1309
VOE 11705432	993	200	1309
VOE 11705432	993	200	1307
VOE 11705432	993	200	1309
VOE 11705432	993	200	1309
VOE 11705432	993	200	1307
VOE 11705432	993	200	1307
VOE 11705432	993	300	1317
VOE 11705432	993	300	1317
VOE 11705432	993	300	1317
VOE 11705432	993	300	1317
VOE 11705432	993	400	1325
VOE 11705432	993	400	1325
VOE 11705432	993	400	1325
VOE 11705432	993	450	1327
VOE 11705432	993	500	1329
VOE 11705485	872	150	977
VOE 11705485	872	175	979
VOE 11705779	912	350	1149
VOE 11705785	912	350	1149
VOE 11705789	912	350	1149
VOE 11705792	912	350	1149
VOE 11705881	386	150	427
VOE 11705881	421	450	505
VOE 11705909	256	150	121
VOE 11705910	256	150	121
VOE 11705911	256	150	121
VOE 11705917	916	150	1189
VOE 11705917	916	200	1191
VOE 11705918	916	150	1189
VOE 11705921	914	250	1169
VOE 11705961	912	300	1147
VOE 11706035	993	350	1321
VOE 11706035	993	400	1325
VOE 11706044	993	200	1309
VOE 11706062	916	150	1189
VOE 11706062	916	200	1191
VOE 11706064	916	150	1189
VOE 11706064	916	150	1189
VOE 11706064	916	200	1191
VOE 11706065	916	150	1189
VOE 11706067	916	150	1189
VOE 11706068	916	150	1189
VOE 11706069	916	150	1189
VOE 11706070	916	150	1189
VOE 11706071	916	150	1189
VOE 11706074	916	200	1191
VOE 11706075	916	200	1191
VOE 11706173	647	150	693
VOE 11706174	914	250	1171
VOE 11706175	914	250	1171
VOE 11706176	914	250	1169
VOE 11706177	914	250	1171
VOE 11706184	914	400	1175
VOE 11706189	913	150	1155
VOE 11706189	913	200	1157
VOE 11706318	852	150	935
VOE 11706318	852	200	937
VOE 11706318	852	250	941
VOE 11706318	852	275	943
VOE 11706320	852	150	935
VOE 11706320	852	200	937
VOE 11706320	852	250	941
VOE 11706320	852	275	943
VOE 11706595	876	100	1035
VOE 11706789	916	200	1191
VOE 11706972	914	425	1177
VOE 11706973	914	425	1177
VOE 11706974	914	425	1177
VOE 11706975	914	425	1177
VOE 11706976	914	425	1177
VOE 11706978	914	425	1177
VOE 11706985	914	425	1177
VOE 11706989	914	400	1175
VOE 11706990	914	400	1175
VOE 11706994	914	400	1175
VOE 11706997	914	400	1175
VOE 11707055	525	150	621
VOE 11707077	911	100	1101
VOE 11707077	911	110	1103
VOE 11707078	525	150	621
VOE 11707307	256	200	123
VOE 11707344	852	200	937
VOE 11707344	852	250	941
VOE 11707346	852	150	935
VOE 11707346	852	200	937
VOE 11707346	852	250	941
VOE 11707346	852	275	943
VOE 11707347	852	250	941
VOE 11707347	852	275	943
VOE 11707348	852	140	933
VOE 11707348	852	150	935
VOE 11707348	852	200	937
VOE 11707348	852	250	941
VOE 11707348	852	275	943
VOE 11707350	852	250	941
VOE 11707350	852	275	943
VOE 11707351	852	140	933
VOE 11707351	852	225	939
VOE 11707351	852	250	941
VOE 11707351	852	275	943
VOE 11707354	852	150	935
VOE 11707354	852	200	937
VOE 11707355	852	140	933
VOE 11707355	852	150	935
VOE 11707355	852	200	937
VOE 11707355	852	225	939
VOE 11707356	852	140	933
VOE 11707356	852	225	939
VOE 11707357	852	140	933
VOE 11707358	852	140	933
VOE 11707358	852	150	935
VOE 11707360	852	150	935
VOE 11707361	852	150	935
VOE 11707361	852	200	937
VOE 11707375	993	1200	1335
VOE 11707375	993	300	1319
VOE 11707375	993	450	1327
VOE 11707375	993	500	1329
VOE 11707377	993	150	1305
VOE 11707381	993	100	1301
VOE 11707381	993	1200	1335
VOE 11707381	993	150	1305
VOE 11707381	993	250	1313
VOE 11707381	993	350	1323
VOE 11707381	993	350	1323
VOE 11707381	993	450	1327
VOE 11707381	993	500	1329
VOE 11707382	993	350	1321
VOE 11707383	993	100	1301
VOE 11707383	993	150	1305
VOE 11707383	993	350	1323
VOE 11707384	993	100	1301
VOE 11707386	993	250	1313
VOE 11707389	993	250	1313
VOE 11707428	993	250	1315
VOE 11707428	993	300	1319
VOE 11707439	993	100	1301
VOE 11707439	993	700	1331
VOE 11707564	912	300	1147
VOE 11707567	993	700	1331
VOE 11707569	993	700	1331
VOE 11707578	263	300	159
VOE 11707607	993	700	1331
VOE 11707766	874	100	1015
VOE 11707766	874	110	1019
VOE 11707766	874	120	1023
VOE 11707827	993	700	1331
VOE 11707827	993	700	1331
VOE 11707861	993	200	1309
VOE 11707888	263	300	159
VOE 11707889	263	300	159
VOE 11707890	263	300	159
VOE 11707891	263	300	159
VOE 11707892	263	300	159
VOE 11707893	263	300	159
VOE 11707895	263	300	159
VOE 11707896	263	300	159
VOE 11708033	993	250	1315
VOE 11708033	993	300	1319
VOE 11708035	993	400	1325
VOE 11708082	913	200	1157

NUMERICAL INDEX
INDICE DE NÚMERO
ÍNDICE NUMÉRICO

RÉPERTOIRE DE NUMÉROS

NUMERICAL INDEX
INDICE DE NÚMERO
ÍNDICE NUMÉRICO

RÉPERTOIRE DE NUMÉROS

Part No	Group	Sect	Page	Part No	Group	Sect	Page	Part No	Group	Sect	Page	Part No	Group	Sect	Page	Part No	Group	Sect	Page
VOE 11708084	913	200	1157	VOE 11708996	451	250	541	VOE 11709880	912	300	1147	VOE 11712708	912	200	1145	VOE 11713568	924	450	1233
VOE 11708087	913	200	1157	VOE 11709012	451	250	541	VOE 11709881	912	300	1147	VOE 11712709	912	150	1141	VOE 11713569	924	150	1217
VOE 11708130	993	700	1331	VOE 11709030	551	200	635	VOE 11709882	912	300	1147	VOE 11712709	912	200	1145	VOE 11713569	924	450	1233
VOE 11708231	913	150	1155	VOE 11709031	551	200	635	VOE 11709883	912	300	1147	VOE 11712710	912	150	1141	VOE 11713572	924	150	1217
VOE 11708231	913	200	1157	VOE 11709387	852	200	937	VOE 11709883	912	300	1147	VOE 11712711	912	150	1141	VOE 11713572	924	450	1233
VOE 11708248	993	700	1331	VOE 11709389	852	140	933	VOE 11709884	912	300	1147	VOE 11712711	912	200	1145	VOE 11713574	641	200	655
VOE 11708249	993	700	1331	VOE 11709390	852	140	933	VOE 11709994	993	200	1307	VOE 11712712	912	150	1141	VOE 11713576	924	150	1217
VOE 11708257	913	200	1157	VOE 11709390	852	200	937	VOE 11709994	993	400	1325	VOE 11712713	993	700	1331	VOE 11713576	924	450	1233
VOE 11708289	993	250	1313	VOE 11709391	852	140	933	VOE 11710604	841	300	909	VOE 11712832	852	1400	955	VOE 11713577	924	150	1217
VOE 11708290	993	250	1313	VOE 11709391	852	275	943	VOE 11710875	993	700	1331	VOE 11712832	852	300	945	VOE 11713577	924	450	1233
VOE 11708291	993	350	1323	VOE 11709392	852	140	933	VOE 11711048	912	400	1151	VOE 11712832	852	325	947	VOE 11713579	924	150	1217
VOE 11708308	914	250	1169	VOE 11709392	852	275	943	VOE 11711999	463	260	581	VOE 11712832	852	350	949	VOE 11713579	924	450	1233
VOE 11708308	914	250	1169	VOE 11709423	852	250	941	VOE 11712000	463	260	581	VOE 11712834	852	300	945	VOE 11713580	641	200	655
VOE 11708511	525	150	621	VOE 11709423	852	275	943	VOE 11712137	463	260	581	VOE 11712834	852	325	947	VOE 11713581	924	150	1219
VOE 11708537	993	300	1319	VOE 11709506	272	100	173	VOE 11712138	463	260	581	VOE 11712842	852	300	945	VOE 11713581	924	450	1235
VOE 11708673	993	700	1331	VOE 11709582	993	700	1331	VOE 11712139	463	260	581	VOE 11712925	993	700	1331	VOE 11713582	924	150	1219
VOE 11708742	913	150	1155	VOE 11709637	647	150	693	VOE 11712140	463	260	581	VOE 11712926	993	700	1331	VOE 11713582	924	450	1235
VOE 11708744	913	150	1155	VOE 11709669	993	100	1301	VOE 11712141	463	260	581	VOE 11713081	993	300	1317	VOE 11713584	924	150	1219
VOE 11708753	913	200	1157	VOE 11709718	914	100	1159	VOE 11712143	463	260	581	VOE 11713081	993	350	1321	VOE 11713584	924	450	1235
VOE 11708754	913	200	1157	VOE 11709804	263	350	161	VOE 11712222	451	150	537	VOE 11713081	993	400	1325	VOE 11713597	924	200	1221
VOE 11708755	263	300	159	VOE 11709805	263	350	161	VOE 11712222	451	200	539	VOE 11713082	993	200	1311	VOE 11713597	924	250	1223
VOE 11708755	913	200	1157	VOE 11709806	263	350	161	VOE 11712222	451	250	541	VOE 11713082	993	300	1317	VOE 11713598	924	200	1221
VOE 11708827	914	250	1169	VOE 11709807	263	350	161	VOE 11712312	912	150	1141	VOE 11713087	993	350	1321	VOE 11713598	924	250	1223
VOE 11708881	551	200	635	VOE 11709808	263	350	161	VOE 11712312	912	200	1145	VOE 11713087	993	400	1325	VOE 11713599	924	200	1221
VOE 11708881	551	250	637	VOE 11709811	852	275	943	VOE 11712331	912	350	1149	VOE 11713148	912	150	1141	VOE 11713599	924	250	1223
VOE 11708882	551	200	635	VOE 11709829	945	500	1259	VOE 11712358	912	150	1141	VOE 11713148	912	200	1145	VOE 11713601	924	200	1221
VOE 11708883	551	200	635	VOE 11709832	945	550	1261	VOE 11712364	912	400	1151	VOE 11713395	993	250	1313	VOE 11713601	924	250	1225
VOE 11708884	551	200	635	VOE 11709837	916	300	1195	VOE 11712500	645	450	683	VOE 11713512	924	150	1219	VOE 11713604	924	250	1223
VOE 11708885	551	200	635	VOE 11709838	916	300	1195	VOE 11712705	912	150	1141	VOE 11713512	924	450	1235	VOE 11713605	924	250	1223
VOE 11708930	916	550	1205	VOE 11709839	916	300	1195	VOE 11712705	912	200	1145	VOE 11713513	924	150	1219	VOE 11713606	924	250	1223
VOE 11708930	916	550	1205	VOE 11709859	913	150	1155	VOE 11712706	912	150	1141	VOE 11713513	924	450	1235	VOE 11713607	924	250	1223
VOE 11708944	841	100	903	VOE 11709861	912	300	1147	VOE 11712706	912	200	1145	VOE 11713533	914	400	1175	VOE 11713608	924	250	1225
VOE 11708945	841	100	903	VOE 11709861	912	300	1147	VOE 11712707	912	150	1141	VOE 11713565	924	150	1217	VOE 11713609	924	250	1225
VOE 11708979	551	200	635	VOE 11709862	414	100	467	VOE 11712707	912	200	1145	VOE 11713565	924	450	1233	VOE 11713611	924	250	1225
VOE 11708996	451	150	537	VOE 11709862	420	50	471	VOE 11712708	912	150	1141	VOE 11713567	641	200	655	VOE 11713849	551	200	635
VOE 11708996	451	200	539	VOE 11709879	912	300	1147	VOE 11712708	912	150	1141	VOE 11713568	924	150	1217	VOE 11713849	551	250	637

Part No	Group	Sect	Page
VOE 11713966	924	150	1217
VOE 11713966	924	450	1233
VOE 11713967	924	150	1217
VOE 11713967	924	450	1233
VOE 11713968	924	150	1217
VOE 11713968	924	450	1233
VOE 11713980	362	250	227
VOE 11714037	924	250	1223
VOE 11714080	916	150	1189
VOE 11714081	916	150	1189
VOE 11714081	916	150	1189
VOE 11714081	916	200	1191
VOE 11714082	916	150	1189
VOE 11714083	916	150	1189
VOE 11714213	993	350	1321
VOE 11714213	993	400	1325
VOE 11714218	993	250	1313
VOE 11714218	993	300	1319
VOE 11714219	993	250	1313
VOE 11714219	993	300	1319
VOE 11714323	263	350	161
VOE 11714517	924	150	1217
VOE 11714517	924	450	1233
VOE 11714518	924	150	1217
VOE 11714518	924	450	1233
VOE 11714519	924	150	1219
VOE 11714519	924	450	1235
VOE 11714579	852	250	941
VOE 11714580	852	200	937
VOE 11714627	872	300	987
VOE 11714734	551	200	635
VOE 11714734	551	250	637
VOE 11714962	852	300	945
VOE 11714962	852	325	947
VOE 11714963	852	300	945
VOE 11714963	852	325	947
VOE 11714964	852	300	945
VOE 11714964	852	325	947
VOE 11714964	852	350	949
VOE 11714965	386	150	429
VOE 11714965	852	300	945
VOE 11714965	852	325	947
VOE 11714966	852	300	945
VOE 11714967	852	300	945
VOE 11714968	852	300	945
VOE 11714968	852	325	947
VOE 11714969	852	300	945
VOE 11714969	852	325	947
VOE 11714970	852	300	945
VOE 11714971	852	300	945
VOE 11714971	852	325	947
VOE 11714972	852	300	945
VOE 11714973	852	300	945
VOE 11714973	852	325	947
VOE 11715063	852	1400	955
VOE 11715063	852	350	949
VOE 11715065	852	1400	955
VOE 11715065	852	350	949
VOE 11715074	852	1400	955
VOE 11715074	852	350	949
VOE 11715078	852	1400	955
VOE 11715078	852	350	949
VOE 11715266	913	150	1155
VOE 11715353	256	300	127
VOE 11715387	852	300	945
VOE 11715430	852	250	941
VOE 11715430	852	275	943
VOE 11715658	912	350	1149
VOE 11715719	913	200	1157
VOE 11715818	852	140	933
VOE 11715818	852	150	935
VOE 11715818	852	200	937
VOE 11715818	852	250	941
VOE 11715818	852	275	943
VOE 11715865	945	500	1259
VOE 11715918	993	700	1331
VOE 11715945	897	200	1079
VOE 11715947	911	150	1105
VOE 11715961	914	250	1169
VOE 11716015	913	150	1155
VOE 11716032	414	100	467
VOE 11716033	414	100	467
VOE 11716034	414	100	467
VOE 11716339	993	700	1331
VOE 11716507	993	750	1333
VOE 11716514	993	350	1321
VOE 11716525	993	750	1333
VOE 11716526	993	750	1333
VOE 11716534	363	200	235
VOE 11716761	645	450	683
VOE 11716762	645	400	679
VOE 11716829	352	300	213
VOE 11716831	916	550	1205
VOE 11716832	916	550	1205
VOE 11716860	916	100	1181
VOE 11716860	916	125	1185
VOE 11716861	916	100	1181
VOE 11716861	916	125	1185
VOE 11716862	916	100	1181
VOE 11716862	916	125	1185
VOE 11803635	881	200	1041
VOE 11803693	371	2575	387
VOE 11806306	371	1660	347
VOE 11806306	371	2550	383
VOE 11806306	371	2575	387
VOE 11806306	371	400	267
VOE 11886866	881	200	1041
VOE 11988141	914	425	1177
VOE 11988142	914	425	1177
VOE 11988145	914	425	1177
VOE 11988146	914	425	1177
VOE 11988200	352	100	207
VOE 11988201	352	100	207
VOE 11988202	352	100	207
VOE 11988207	645	400	679
VOE 11988441	993	700	1331
VOE 11988545	914	425	1177
VOE 11988895	993	300	1319
VOE 11989797	420	50	471
VOE 11989797	421	600	511
VOE 11989797	421	650	515
VOE 11989797	421	700	519
VOE 11989797	421	800	523
VOE 11989798	420	50	471
VOE 11989798	421	600	511
VOE 11989798	421	650	515
VOE 11989798	421	700	519
VOE 11989798	421	800	523
VOE 11990625	924	200	1221
VOE 11990625	924	400	1231
VOE 11991047	914	250	1171
VOE 11991047	914	250	1169
VOE 11991048	914	250	1171
VOE 11991048	914	250	1169
VOE 11991049	914	250	1171
VOE 11991049	914	250	1169
VOE 11991316	914	250	1169
VOE 11991316	914	250	1171
VOE 11991319	914	250	1169
VOE 11991321	914	250	1171
VOE 11991323	914	250	1171
VOE 11991323	914	250	1169
VOE 11992817	263	300	159
VOE 11992833	913	200	1157
VOE 11993070	911	150	1105
VOE 11993178	852	250	941
VOE 11993178	852	275	943
VOE 11993255	924	200	1221
VOE 11993255	924	250	1223
VOE 11993256	924	200	1221
VOE 11993256	924	250	1223
VOE 11993257	924	200	1221
VOE 11993257	924	250	1223
VOE 11993451	645	400	679
VOE 11993452	645	400	679
VOE 11993637	916	550	1205
VOE 11993637	916	550	1205
VOE 11994043	911	150	1105
VOE 11994275	551	100	629
VOE 11994393	914	250	1171
VOE 11994393	914	250	1169
VOE 11994428	645	450	683
VOE 11994484	362	250	227
VOE 11994522	525	150	621
VOE 11996163	852	140	933
VOE 11996163	852	150	935
VOE 11996163	852	200	937
VOE 11996362	645	400	679
VOE 11996374	645	400	679
VOE 11997155	913	150	1155
VOE 11997186	414	100	467
VOE 11997187	414	100	467
VOE 11997265	852	250	941
VOE 11997265	852	275	943
VOE 11997271	945	650	1265
VOE 11997339	525	200	623
VOE 11997342	525	150	621
VOE 11997343	525	150	621
VOE 11997939	420	50	471
VOE 11997939	421	600	511

NUMERICAL INDEX
INDICE DE NÚMERO
ÍNDICE NUMÉRICO

RÉPERTOIRE DE NUMÉROS

NUMERICAL INDEX
INDICE DE NÚMERO
ÍNDICE NUMÉRICO

RÉPERTOIRE DE NUMÉROS

Catalogue id **20105** | Group **10**
Issue **20021229-G** | Page **728**

Part No	Group	Sect	Page
VOE 11997939	421	650	515
VOE 11997939	421	700	519
VOE 11997939	421	750	521
VOE 11997939	421	800	523
VOE 11997939	421	900	525
VOE 11997939	421	905	527
VOE 11998151	914	250	1171
VOE 11998442	525	100	619
VOE 11998442	525	150	621
VOE 11998442	525	200	623
VOE 11998550	852	150	935
VOE 11998550	852	200	937
VOE 11998561	852	250	941
VOE 11998573	645	450	683
VOE 11998654	852	300	945
VOE 11998654	852	325	947
VOE 11998677	852	300	945
VOE 11998677	852	325	947
VOE 11998811	852	150	935
VOE 11998811	852	200	937
VOE 11998811	852	250	941
VOE 11998831	852	250	941
VOE 11998842	852	250	941
VOE 11998863	913	200	1157
VOE 11999242	645	400	679
VOE 11999328	420	50	471
VOE 11999976	516	100	599
VOE 11999976	517	100	603
VOE 120618	825	150	861
VOE 120618	825	250	865
VOE 1212859	380	155	417
VOE 1259727	371	100	245
VOE 1259854	371	1300	317
VOE 1259854	371	1900	357
VOE 1259854	371	2550	385
VOE 1259854	371	2575	389
VOE 1259854	371	950	299
VOE 1259854	390	100	433
VOE 1271494	874	100	1017
VOE 1271494	874	110	1019
VOE 1271494	874	120	1023
VOE 1275379	420	150	475
VOE 1275379	420	200	479
VOE 1304841	363	100	231
VOE 1304841	363	150	233
VOE 1304841	363	150	233
VOE 1304841	363	200	235
VOE 1304841	881	100	1037
VOE 1307048	371	650	283
VOE 1307049	371	500	273
VOE 1307049	371	650	283
VOE 1307600	371	850	295
VOE 1323485	321	250	195
VOE 1347010	371	950	299
VOE 1347010	386	150	429
VOE 1362710	321	250	195
VOE 13907851	263	200	155
VOE 13914468	414	100	467
VOE 13914468	645	150	667
VOE 13930888	460	100	543
VOE 13930908	852	400	953
VOE 13931675	716	100	807
VOE 13933853	263	100	147
VOE 13933853	263	100	147
VOE 13933853	263	150	151
VOE 13933853	263	150	151
VOE 13933853	522	100	611
VOE 13933853	522	100	609
VOE 13933853	647	100	685
VOE 13933853	647	100	687
VOE 13933853	911	350	1125
VOE 13933853	911	600	1135
VOE 13933855	263	100	147
VOE 13933855	420	150	477
VOE 13933855	468	200	587
VOE 13933855	522	100	609
VOE 13933855	647	100	685
VOE 13933855	647	125	691
VOE 13933855	914	100	1159
VOE 13933855	914	110	1163
VOE 13933855	916	100	1181
VOE 13933855	916	125	1185
VOE 13933856	522	300	613
VOE 13933858	645	125	663
VOE 13933858	647	125	689
VOE 13933858	911	310	1121
VOE 13933858	911	310	1119
VOE 13933858	911	310	1119
VOE 13933858	911	310	1121
VOE 13933859	647	100	687
VOE 13933859	647	125	689
VOE 13933862	911	350	1123
VOE 13933862	916	100	1183
VOE 13933862	916	125	1187
VOE 13933867	263	100	147
VOE 13933868	645	100	659
VOE 13933868	645	125	661
VOE 13933869	647	100	687
VOE 13933871	645	100	659
VOE 13933871	645	300	671
VOE 13933871	645	300	671
VOE 13933871	645	300	671
VOE 13933871	645	300	671
VOE 13933872	263	150	153
VOE 13933872	263	150	151
VOE 13933872	263	150	151
VOE 13933872	645	125	663
VOE 13933872	645	300	671
VOE 13933872	645	300	671
VOE 13933872	660	100	699
VOE 13933872	660	100	699
VOE 13933872	660	150	701
VOE 13933872	660	150	701
VOE 13933875	420	100	473
VOE 13933875	924	200	1221
VOE 13933875	924	250	1223
VOE 13933877	217	150	67
VOE 13933877	924	200	1221
VOE 13933877	924	250	1223
VOE 13933878	263	100	147
VOE 13933878	645	300	671
VOE 13933878	911	600	1135
VOE 13933882	924	200	1221
VOE 13933882	924	400	1231
VOE 13933897	647	100	685
VOE 13933897	647	125	689
VOE 13933897	916	300	1195
VOE 13933900	263	100	149
VOE 13933900	468	200	587
VOE 13933900	647	125	691
VOE 13933900	916	100	1181
VOE 13933900	916	125	1185
VOE 13933900	916	500	1201
VOE 13933900	924	250	1225
VOE 13933905	660	100	699
VOE 13933905	660	100	699
VOE 13933905	660	150	701
VOE 13933905	660	150	701
VOE 13933905	911	300	1115
VOE 13933905	911	300	1115
VOE 13933905	911	310	1119
VOE 13933905	911	310	1119
VOE 13933905	916	300	1193
VOE 13933905	916	600	1207
VOE 13933906	916	100	1183
VOE 13933906	916	125	1187
VOE 13933910	916	100	1183
VOE 13933910	916	125	1185
VOE 13933912	660	100	699
VOE 13933912	660	150	701
VOE 13933912	916	100	1181
VOE 13933912	916	125	1185
VOE 13933913	916	300	1195
VOE 13933914	647	100	685
VOE 13933914	647	125	689
VOE 13933915	924	150	1219
VOE 13933915	924	200	1221
VOE 13933915	924	250	1223
VOE 13933915	924	400	1231
VOE 13933915	924	450	1235
VOE 13933917	645	300	673
VOE 13933917	645	300	673
VOE 13933922	263	100	147
VOE 13933923	522	100	609
VOE 13933923	645	100	657
VOE 13933923	645	100	657
VOE 13933923	645	125	661
VOE 13933923	645	125	661
VOE 13933923	645	325	675
VOE 13933923	660	100	699
VOE 13933923	660	150	701
VOE 13933923	911	350	1123
VOE 13933927	647	100	685
VOE 13933927	647	125	691
VOE 13933936	522	100	611
VOE 13933936	522	300	615
VOE 13933936	551	100	629
VOE 13933936	911	350	1123
VOE 13933936	916	500	1201
VOE 13933936	924	250	1223

Part No	Group	Sect	Page	Part No	Group	Sect	Page	Part No	Group	Sect	Page	Part No	Group	Sect	Page	Part No	Group	Sect	Page
VOE 13935000	897	100	1073	VOE 13941793	645	150	667	VOE 13945355	896	300	1071	VOE 13945408	992	300	1297	VOE 13945444	827	100	877
VOE 13935000	897	300	1083	VOE 13942668	882	100	1043	VOE 13945407	261	250	139	VOE 13945444	234	100	91	VOE 13945444	827	350	883
VOE 13935000	897	400	1089	VOE 13943472	261	300	143	VOE 13945407	874	250	1031	VOE 13945444	252	150	113	VOE 13945444	865	100	965
VOE 13935000	924	150	1219	VOE 13943472	460	150	547	VOE 13945407	874	250	1031	VOE 13945444	256	300	127	VOE 13945444	872	450	1009
VOE 13935000	924	450	1235	VOE 13943472	460	150	547	VOE 13945407	914	200	1167	VOE 13945444	256	300	129	VOE 13945444	874	100	1015
VOE 13935001	897	100	1073	VOE 13943472	872	125	973	VOE 13945408	252	100	109	VOE 13945444	256	300	127	VOE 13945444	874	110	1019
VOE 13935001	897	300	1083	VOE 13943472	872	125	973	VOE 13945408	252	110	111	VOE 13945444	256	300	127	VOE 13945444	874	120	1023
VOE 13935001	897	300	1083	VOE 13943472	872	125	973	VOE 13945408	252	150	113	VOE 13945444	258	100	131	VOE 13945444	874	150	1027
VOE 13935003	874	100	1017	VOE 13943472	872	350	991	VOE 13945408	256	100	119	VOE 13945444	263	250	157	VOE 13945444	881	100	1039
VOE 13935004	897	100	1073	VOE 13943472	872	350	991	VOE 13945408	256	200	123	VOE 13945444	362	200	225	VOE 13945444	911	150	1105
VOE 13935004	897	300	1083	VOE 13943472	872	350	989	VOE 13945408	261	250	141	VOE 13945444	371	100	247	VOE 13945444	916	600	1207
VOE 13940090	269	100	167	VOE 13943472	872	360	993	VOE 13945408	261	250	139	VOE 13945444	371	1850	355	VOE 13945444	945	600	1263
VOE 13940090	331	100	197	VOE 13943472	872	360	993	VOE 13945408	261	300	143	VOE 13945444	371	2050	365	VOE 13945461	874	250	1031
VOE 13940090	390	110	437	VOE 13943472	872	370	997	VOE 13945408	352	150	209	VOE 13945444	371	700	285	VOE 13945544	313	100	185
VOE 13940090	872	150	977	VOE 13943472	872	370	997	VOE 13945408	371	100	247	VOE 13945444	371	700	285	VOE 13945653	522	100	609
VOE 13940090	872	175	979	VOE 13943472	872	375	999	VOE 13945408	371	1600	343	VOE 13945444	371	710	287	VOE 13945653	527	100	625
VOE 13940090	945	100	1237	VOE 13943472	872	375	999	VOE 13945408	371	1600	343	VOE 13945444	371	710	287	VOE 13945653	527	100	625
VOE 13940090	945	1000	1275	VOE 13943472	872	375	1001	VOE 13945408	371	600	279	VOE 13945444	390	100	433	VOE 13945653	551	100	629
VOE 13940090	945	1000	1275	VOE 13943472	872	375	1001	VOE 13945408	371	600	279	VOE 13945444	390	100	433	VOE 13945653	551	100	629
VOE 13940090	945	150	1241	VOE 13943472	872	375	1001	VOE 13945408	371	700	285	VOE 13945444	390	200	445	VOE 13945653	896	300	1071
VOE 13940090	945	150	1239	VOE 13943472	872	400	1005	VOE 13945408	371	700	285	VOE 13945444	390	200	445	VOE 13945653	911	300	1117
VOE 13940090	945	200	1243	VOE 13943472	872	400	1005	VOE 13945408	371	710	287	VOE 13945444	421	200	487	VOE 13945653	912	150	1143
VOE 13940090	945	200	1243	VOE 13943472	873	100	1013	VOE 13945408	371	710	287	VOE 13945444	421	200	487	VOE 13945653	912	350	1149
VOE 13940090	945	250	1249	VOE 13943472	876	100	1035	VOE 13945408	421	950	529	VOE 13945444	421	210	491	VOE 13945653	914	100	1159
VOE 13940090	945	250	1247	VOE 13943474	212	200	53	VOE 13945408	421	955	531	VOE 13945444	421	210	491	VOE 13945653	914	250	1169
VOE 13940090	945	300	1251	VOE 13943474	217	150	67	VOE 13945408	451	100	535	VOE 13945444	421	950	529	VOE 13945653	914	250	1171
VOE 13940090	945	300	1251	VOE 13943474	217	150	67	VOE 13945408	715	450	799	VOE 13945444	421	955	531	VOE 13945653	914	425	1177
VOE 13940090	945	800	1271	VOE 13943474	872	125	973	VOE 13945408	823	100	847	VOE 13945444	525	100	619	VOE 13945653	945	500	1259
VOE 13940090	945	800	1269	VOE 13943474	872	350	989	VOE 13945408	852	100	925	VOE 13945444	551	100	629	VOE 13945734	261	250	139
VOE 13940090	945	800	1269	VOE 13943474	872	375	999	VOE 13945408	852	130	931	VOE 13945444	645	150	667	VOE 13946008	461	150	553
VOE 13940090	945	900	1273	VOE 13943474	873	100	1013	VOE 13945408	874	100	1017	VOE 13945444	645	300	671	VOE 13946173	234	100	93
VOE 13940090	945	900	1273	VOE 13944075	420	300	481	VOE 13945408	874	110	1021	VOE 13945444	660	200	703	VOE 13946173	234	100	91
VOE 13940097	831	100	885	VOE 13944184	860	150	957	VOE 13945408	874	120	1025	VOE 13945444	821	100	839	VOE 13946173	234	100	91
VOE 13940141	882	200	1047	VOE 13944184	860	350	963	VOE 13945408	916	500	1201	VOE 13945444	825	200	863	VOE 13946173	235	100	99
VOE 13941451	993	150	1303	VOE 13944494	420	50	471	VOE 13945408	945	600	1263	VOE 13945444	825	200	863	VOE 13946173	261	250	141
VOE 13941747	914	400	1175	VOE 13944494	421	450	507	VOE 13945408	945	650	1265	VOE 13945444	825	250	865	VOE 13946173	261	250	141

NUMERICAL INDEX
INDICE DE NÚMERO
ÍNDICE NUMÉRICO

RÉPERTOIRE DE NUMÉROS

Part No	Group	Sect	Page
VOE 13946173	261	250	141
VOE 13946173	261	250	139
VOE 13946173	263	150	151
VOE 13946173	263	200	155
VOE 13946173	263	250	157
VOE 13946173	263	250	157
VOE 13946173	269	100	167
VOE 13946173	269	150	169
VOE 13946173	269	150	169
VOE 13946173	313	100	185
VOE 13946173	313	100	187
VOE 13946173	313	100	185
VOE 13946173	313	150	189
VOE 13946173	321	100	191
VOE 13946173	321	150	193
VOE 13946173	333	150	201
VOE 13946173	333	150	201
VOE 13946173	352	150	209
VOE 13946173	353	200	219
VOE 13946173	371	100	247
VOE 13946173	371	100	245
VOE 13946173	371	1600	343
VOE 13946173	371	2050	365
VOE 13946173	371	2050	365
VOE 13946173	371	2050	365
VOE 13946173	371	350	265
VOE 13946173	371	350	265
VOE 13946173	371	350	265
VOE 13946173	371	350	265
VOE 13946173	371	350	265
VOE 13946173	371	450	271
VOE 13946173	371	600	277
VOE 13946173	371	700	285
VOE 13946173	371	700	285
VOE 13946173	371	700	285
VOE 13946173	371	700	285

Part No	Group	Sect	Page
VOE 13946173	371	700	285
VOE 13946173	371	710	287
VOE 13946173	371	710	287
VOE 13946173	371	710	287
VOE 13946173	371	710	287
VOE 13946173	371	710	287
VOE 13946173	420	150	475
VOE 13946173	421	100	483
VOE 13946173	421	100	483
VOE 13946173	421	100	483
VOE 13946173	421	100	483
VOE 13946173	421	950	529
VOE 13946173	421	955	531
VOE 13946173	491	100	589
VOE 13946173	491	100	589
VOE 13946173	522	300	615
VOE 13946173	647	100	687
VOE 13946173	660	100	699
VOE 13946173	660	150	701
VOE 13946173	715	350	795
VOE 13946173	715	400	797
VOE 13946173	715	450	799
VOE 13946173	715	450	799
VOE 13946173	715	450	799
VOE 13946173	715	700	805
VOE 13946173	810	150	827
VOE 13946173	810	210	833
VOE 13946173	821	100	839
VOE 13946173	823	100	847
VOE 13946173	823	100	847
VOE 13946173	823	300	857
VOE 13946173	837	100	893
VOE 13946173	837	150	895
VOE 13946173	872	300	987
VOE 13946173	872	450	1009
VOE 13946173	873	100	1013

Part No	Group	Sect	Page
VOE 13946173	874	100	1015
VOE 13946173	874	110	1019
VOE 13946173	874	120	1023
VOE 13946173	882	450	1053
VOE 13946173	897	250	1081
VOE 13946173	911	600	1135
VOE 13946173	911	600	1135
VOE 13946173	945	400	1253
VOE 13946173	945	410	1255
VOE 13946173	945	410	1255
VOE 13946173	992	150	1287
VOE 13946173	992	200	1289
VOE 13946173	992	300	1297
VOE 13946222	380	100	413
VOE 13946442	461	200	557
VOE 13946442	463	200	573
VOE 13946442	463	220	575
VOE 13946474	715	400	797
VOE 13946474	821	150	841
VOE 13946474	827	250	881
VOE 13946474	911	100	1101
VOE 13946474	911	110	1103
VOE 13946474	911	400	1127
VOE 13946474	924	150	1217
VOE 13946474	924	400	1229
VOE 13946474	924	450	1233
VOE 13946501	993	150	1305
VOE 13946544	371	2000	363
VOE 13946544	390	100	433
VOE 13946544	390	150	439
VOE 13946544	390	150	439
VOE 13946544	421	320	501
VOE 13946544	421	450	505
VOE 13946544	660	200	703
VOE 13946544	715	400	797
VOE 13946544	823	300	857

Part No	Group	Sect	Page
VOE 13946544	881	200	1041
VOE 13946544	882	450	1053
VOE 13946544	914	200	1167
VOE 13946544	992	150	1287
VOE 13946544	992	200	1289
VOE 13946652	872	350	991
VOE 13946652	872	350	991
VOE 13946652	872	360	993
VOE 13946652	872	370	997
VOE 13946652	872	375	1001
VOE 13946652	872	400	1007
VOE 13946752	252	100	109
VOE 13946752	252	110	111
VOE 13946752	911	300	1115
VOE 13946752	911	310	1119
VOE 13946752	911	500	1131
VOE 13946752	912	200	1145
VOE 13946752	916	100	1181
VOE 13946752	916	125	1185
VOE 13946817	911	550	1133
VOE 13946817	945	400	1253
VOE 13946817	945	410	1255
VOE 13946834	371	1600	343
VOE 13946834	896	300	1071
VOE 13946934	363	200	235
VOE 13946934	371	100	245
VOE 13946934	371	100	247
VOE 13946934	390	150	439
VOE 13946934	390	200	445
VOE 13946934	825	250	865
VOE 13946934	837	200	897
VOE 13946934	872	300	987
VOE 13946934	872	450	1011
VOE 13946934	872	450	1009
VOE 13946934	992	200	1289
VOE 13946934	992	250	1291

Part No	Group	Sect	Page
VOE 13947281	211	100	47
VOE 13947281	212	100	49
VOE 13947281	223	100	79
VOE 13947281	263	450	165
VOE 13947281	896	200	1067
VOE 13947282	212	200	53
VOE 13947282	420	50	471
VOE 13947282	421	320	501
VOE 13947282	421	450	505
VOE 13947355	945	100	1237
VOE 13947355	945	1000	1275
VOE 13947355	945	1000	1275
VOE 13947355	945	150	1239
VOE 13947355	945	250	1247
VOE 13947355	945	250	1247
VOE 13947355	945	250	1247
VOE 13947355	945	300	1251
VOE 13947355	945	300	1251
VOE 13947355	945	800	1269
VOE 13947355	945	900	1273
VOE 13947355	945	900	1273
VOE 13947355	992	110	1283
VOE 13947542	371	2000	363
VOE 13947542	516	100	599
VOE 13947542	517	100	603
VOE 13947542	872	300	987
VOE 13947542	872	450	1009
VOE 13947542	992	250	1291
VOE 13947621	255	100	117
VOE 13947621	263	450	165
VOE 13947622	223	100	77
VOE 13947622	262	100	145
VOE 13947622	262	100	145
VOE 13947622	420	50	471
VOE 13947622	421	100	483
VOE 13947624	217	100	65

Part No	Group	Sect	Page
VOE 13947624	420	50	471
VOE 13947624	421	950	529
VOE 13947624	461	100	549
VOE 13947624	463	100	561
VOE 13947624	463	120	563
VOE 13947628	223	100	77
VOE 13947628	262	100	145
VOE 13947628	371	150	249
VOE 13947628	371	160	253
VOE 13947760	263	250	157
VOE 13947760	321	100	191
VOE 13947760	362	100	221
VOE 13947760	371	1850	355
VOE 13947760	371	350	265
VOE 13947760	420	200	479
VOE 13947760	421	300	497
VOE 13947760	421	310	499
VOE 13947760	421	400	503
VOE 13947760	421	400	503
VOE 13947760	421	400	503
VOE 13947760	421	500	509
VOE 13947760	821	100	839
VOE 13947760	821	150	841
VOE 13947760	823	150	849
VOE 13947760	826	100	869
VOE 13947760	827	100	877
VOE 13947760	827	200	879
VOE 13947760	837	200	897
VOE 13947760	882	400	1051
VOE 13947760	882	500	1055
VOE 13947760	992	110	1283
VOE 13947760	993	250	1313
VOE 13947902	421	750	521
VOE 13947902	421	900	525
VOE 13947902	421	905	527
VOE 13948039	911	250	1111
VOE 13948217	263	100	149
VOE 13948217	873	100	1013
VOE 13948269	451	250	541
VOE 13948320	451	250	541
VOE 13948356	258	100	131
VOE 13948356	258	100	131
VOE 13948356	258	100	131
VOE 13948356	831	150	887
VOE 13948356	992	110	1283
VOE 13948527	645	350	677
VOE 13948695	872	125	971
VOE 13948699	912	150	1143
VOE 13948699	914	100	1159
VOE 13948871	234	100	91
VOE 13948871	234	100	93
VOE 13948871	371	350	265
VOE 13948995	371	1325	321
VOE 13948995	371	1800	353
VOE 13948995	371	2200	379
VOE 13948995	371	4000	401
VOE 13948996	371	2200	377
VOE 13948996	371	850	295
VOE 13949191	551	100	631
VOE 13949278	261	300	143
VOE 13949278	263	200	155
VOE 13949278	362	300	229
VOE 13949278	366	100	237
VOE 13949278	366	150	239
VOE 13949278	371	100	245
VOE 13949278	371	2100	367
VOE 13949278	372	100	403
VOE 13949278	372	120	405
VOE 13949278	372	150	411
VOE 13949278	390	150	439
VOE 13949278	390	150	439
VOE 13949278	390	150	439
VOE 13949278	390	150	439
VOE 13949278	390	175	443
VOE 13949278	390	200	445
VOE 13949278	393	100	447
VOE 13949278	393	150	449
VOE 13949278	393	160	451
VOE 13949278	516	100	599
VOE 13949278	517	100	603
VOE 13949278	810	150	827
VOE 13949278	821	100	839
VOE 13949278	823	250	853
VOE 13949278	823	250	853
VOE 13949278	825	250	865
VOE 13949278	837	200	897
VOE 13949278	837	200	897
VOE 13949278	837	200	897
VOE 13949278	872	125	971
VOE 13949278	872	300	987
VOE 13949278	872	450	1009
VOE 13949278	872	450	1009
VOE 13949278	872	450	1009
VOE 13949278	872	450	1009
VOE 13949278	876	100	1035
VOE 13949278	897	200	1079
VOE 13949278	897	200	1079
VOE 13949278	914	350	1173
VOE 13949278	916	600	1207
VOE 13949278	992	110	1283
VOE 13949278	992	200	1289
VOE 13949361	896	300	1071
VOE 13949386	234	100	93
VOE 13949386	235	100	99
VOE 13949574	420	50	471
VOE 13949574	421	320	501
VOE 13949574	421	450	507
VOE 13949574	896	300	1071
VOE 13949578	221	100	73
VOE 13949578	233	100	81
VOE 13949578	333	100	199
VOE 13949597	371	1000	303
VOE 13949597	371	1300	317
VOE 13949597	371	1300	319
VOE 13949597	371	1500	333
VOE 13949597	371	1525	335
VOE 13949597	371	1575	341
VOE 13949597	371	1800	353
VOE 13949597	371	2500	381
VOE 13949597	371	2550	383
VOE 13949597	371	2550	385
VOE 13949597	371	2575	387
VOE 13949597	371	2575	387
VOE 13949597	371	950	299
VOE 13949597	371	950	299
VOE 13949608	421	100	483
VOE 13949657	420	50	471
VOE 13949657	421	320	501
VOE 13949657	421	450	505
VOE 13949657	912	150	1141
VOE 13949746	352	150	209
VOE 13949746	371	1700	349
VOE 13949746	371	350	265
VOE 13949746	371	350	265
VOE 13949746	371	350	265
VOE 13949746	371	450	271
VOE 13949746	371	600	279
VOE 13949746	371	700	285
VOE 13949746	371	700	285
VOE 13949746	371	710	287
VOE 13949746	371	710	287
VOE 13949746	823	200	851
VOE 13949746	874	100	1015
VOE 13949746	874	110	1019
VOE 13949746	874	120	1023
VOE 13949746	874	120	1023
VOE 13949746	945	400	1253
VOE 13949746	945	410	1255
VOE 13949746	992	150	1287
VOE 13949746	992	200	1289
VOE 13949746	992	250	1291
VOE 13949747	235	100	97
VOE 13949747	371	250	257
VOE 13949747	371	280	259
VOE 13949747	371	350	265
VOE 13949747	371	350	265
VOE 13949747	371	550	275
VOE 13949747	371	600	277
VOE 13949747	371	700	285
VOE 13949747	371	710	287
VOE 13949747	874	100	1015
VOE 13949747	874	110	1019
VOE 13949747	874	120	1023
VOE 13949817	821	170	845
VOE 13949817	865	100	965
VOE 13949867	362	200	225
VOE 13949867	810	150	827
VOE 13949867	810	210	833
VOE 13949867	851	100	919
VOE 13949867	873	100	1013
VOE 13949867	882	800	1063
VOE 13949867	911	600	1135
VOE 13949867	914	150	1165
VOE 13949873	258	100	131
VOE 13949873	715	100	785
VOE 13949873	873	100	1013
VOE 13949888	269	150	169
VOE 13949888	371	100	247
VOE 13949888	371	100	245
VOE 13949888	371	100	245
VOE 13949888	371	300	261

NUMERICAL INDEX
INDICE DE NÚMERO
ÍNDICE NUMÉRICO

RÉPERTOIRE DE NUMÉROS

NUMERICAL INDEX
INDICE DE NÚMERO
ÍNDICE NUMÉRICO

RÉPERTOIRE DE NUMÉROS

Part No	Group	Sect	Page
VOE 13949888	371	300	261
VOE 13949888	882	200	1047
VOE 13949997	212	200	53
VOE 13949997	371	350	265
VOE 13949997	371	450	271
VOE 13951740	451	250	541
VOE 13951961	414	100	467
VOE 13951977	660	200	703
VOE 13951977	660	250	705
VOE 13955272	362	300	229
VOE 13955294	992	300	1295
VOE 13955781	371	2600	391
VOE 13955781	380	155	417
VOE 13955894	256	300	127
VOE 13955894	256	300	127
VOE 13955894	256	300	127
VOE 13955894	852	100	925
VOE 13955894	897	250	1081
VOE 13955894	992	300	1295
VOE 13955894	992	300	1297
VOE 13955897	821	100	839
VOE 13955897	821	100	839
VOE 13955897	821	150	841
VOE 13955897	821	150	841
VOE 13955897	821	150	841
VOE 13955897	865	100	965
VOE 13955897	896	100	1065
VOE 13955897	911	250	1111
VOE 13955897	916	700	1209
VOE 13955900	263	200	155
VOE 13955900	372	120	405
VOE 13955900	810	200	831
VOE 13955900	913	100	1153
VOE 13955900	924	100	1213
VOE 13955900	924	125	1215
VOE 13955900	924	150	1217
VOE 13955900	924	300	1227
VOE 13955900	924	400	1229
VOE 13955900	924	450	1233
VOE 13955985	914	425	1177
VOE 13956967	896	300	1071
VOE 13956967	945	1100	1279
VOE 13956967	945	600	1263
VOE 13956967	945	600	1263
VOE 13956967	945	600	1263
VOE 13956967	945	650	1265
VOE 13956967	945	650	1265
VOE 13958210	371	1200	311
VOE 13958210	371	1325	321
VOE 13958210	371	2100	367
VOE 13958210	371	2125	369
VOE 13958210	371	2150	373
VOE 13958210	371	2200	379
VOE 13958210	371	3700	395
VOE 13958210	371	850	293
VOE 13959209	993	100	1301
VOE 13959209	993	150	1305
VOE 13959209	993	350	1323
VOE 13959258	911	550	1133
VOE 13959258	911	550	1133
VOE 13959258	912	150	1141
VOE 13960138	333	150	201
VOE 13960138	371	1250	315
VOE 13960138	916	700	1211
VOE 13960143	234	100	93
VOE 13960143	235	100	99
VOE 13960143	252	100	109
VOE 13960143	252	110	111
VOE 13960143	352	100	207
VOE 13960143	352	150	209
VOE 13960143	352	250	211
VOE 13960143	352	300	213
VOE 13960143	353	150	217
VOE 13960143	371	100	245
VOE 13960143	371	1500	333
VOE 13960143	371	1600	343
VOE 13960143	420	200	479
VOE 13960143	491	150	591
VOE 13960143	522	350	617
VOE 13960143	527	100	625
VOE 13960143	527	200	627
VOE 13960143	645	100	659
VOE 13960143	645	125	663
VOE 13960143	715	100	785
VOE 13960143	715	250	791
VOE 13960143	715	250	791
VOE 13960143	715	300	793
VOE 13960143	715	500	801
VOE 13960143	715	600	803
VOE 13960143	810	150	827
VOE 13960143	810	210	833
VOE 13960143	821	150	843
VOE 13960143	826	100	867
VOE 13960143	826	100	869
VOE 13960143	826	200	871
VOE 13960143	826	300	873
VOE 13960143	826	400	875
VOE 13960143	827	100	877
VOE 13960143	827	100	877
VOE 13960143	837	300	901
VOE 13960143	841	100	903
VOE 13960143	897	250	1081
VOE 13960143	911	500	1131
VOE 13960143	916	350	1197
VOE 13960143	916	500	1201
VOE 13960143	916	700	1211
VOE 13960143	945	410	1255
VOE 13960143	945	410	1255
VOE 13960145	252	100	109
VOE 13960145	252	110	111
VOE 13960145	261	100	133
VOE 13960145	263	250	157
VOE 13960145	313	150	189
VOE 13960145	321	100	191
VOE 13960145	321	150	193
VOE 13960145	660	200	703
VOE 13960145	660	200	703
VOE 13960145	715	100	785
VOE 13960145	715	100	785
VOE 13960145	715	150	787
VOE 13960145	715	200	789
VOE 13960145	715	400	797
VOE 13960145	821	100	837
VOE 13960145	821	100	837
VOE 13960145	821	100	837
VOE 13960145	821	100	837
VOE 13960145	821	150	841
VOE 13960145	821	150	841
VOE 13960145	823	150	849
VOE 13960145	825	100	859
VOE 13960145	825	100	859
VOE 13960145	825	200	863
VOE 13960145	826	100	867
VOE 13960145	826	100	867
VOE 13960145	826	100	869
VOE 13960145	826	100	867
VOE 13960145	826	200	871
VOE 13960145	826	200	871
VOE 13960145	826	300	873
VOE 13960145	826	300	873
VOE 13960145	826	300	873
VOE 13960145	826	300	873
VOE 13960145	826	400	875
VOE 13960145	826	400	875
VOE 13960145	827	250	881
VOE 13960145	865	100	965
VOE 13960145	911	100	1101
VOE 13960145	911	110	1103
VOE 13960145	911	400	1127
VOE 13960145	912	100	1139
VOE 13960145	912	150	1143
VOE 13960145	916	300	1193
VOE 13960145	916	700	1209
VOE 13960145	945	410	1255
VOE 13960145	945	410	1255
VOE 13960145	945	410	1255
VOE 13960145	945	700	1267
VOE 13960146	914	250	1169
VOE 13960164	263	100	147
VOE 13960164	911	600	1135
VOE 13960164	911	600	1135
VOE 13960177	420	50	471
VOE 13960177	421	200	489
VOE 13960177	421	210	493
VOE 13960211	525	100	619
VOE 13960213	912	150	1143
VOE 13960632	234	100	93
VOE 13960632	461	100	549
VOE 13960632	463	100	561
VOE 13960632	463	120	563
VOE 13960632	715	100	785
VOE 13961191	872	125	973
VOE 13961191	882	100	1043
VOE 13961192	460	150	547

Part No	Group	Sect	Page
VOE 13961613	872	125	971
VOE 13961647	362	150	223
VOE 13961647	362	200	225
VOE 13961962	371	1950	359
VOE 13961962	872	125	975
VOE 13961962	872	125	973
VOE 13961962	872	350	989
VOE 13961962	872	375	999
VOE 13962033	896	200	1067
VOE 13962075	896	200	1067
VOE 13962213	896	200	1067
VOE 13962298	896	200	1067
VOE 13962531	912	150	1141
VOE 13963096	924	150	1217
VOE 13963096	924	400	1229
VOE 13963096	924	450	1233
VOE 13963103	353	200	219
VOE 13963103	353	200	219
VOE 13963104	945	100	1237
VOE 13963104	945	1000	1275
VOE 13963104	945	1000	1275
VOE 13963104	945	150	1241
VOE 13963104	945	150	1239
VOE 13963104	945	200	1243
VOE 13963104	945	200	1243
VOE 13963104	945	250	1247
VOE 13963104	945	250	1249
VOE 13963104	945	300	1251
VOE 13963104	945	300	1251
VOE 13963104	945	800	1269
VOE 13963104	945	800	1271
VOE 13963104	945	800	1271
VOE 13963104	945	900	1273
VOE 13963104	945	900	1273
VOE 13963105	841	300	909
VOE 13963110	924	150	1217
VOE 13963110	924	400	1229
VOE 13963110	924	450	1233
VOE 13964110	911	400	1127
VOE 13964826	882	500	1055
VOE 13964844	896	100	1065
VOE 13965175	371	1450	329
VOE 13965175	371	2100	367
VOE 13965175	371	2200	377
VOE 13965175	371	2600	391
VOE 13965175	841	250	907
VOE 13965175	945	600	1263
VOE 13965176	258	100	131
VOE 13965176	821	100	839
VOE 13965176	882	500	1055
VOE 13965176	911	600	1135
VOE 13965176	916	500	1201
VOE 13965177	872	300	987
VOE 13965177	872	450	1009
VOE 13965177	916	600	1207
VOE 13965178	235	100	97
VOE 13965178	390	150	439
VOE 13965178	390	150	439
VOE 13965178	872	300	987
VOE 13965178	872	450	1009
VOE 13965179	252	100	109
VOE 13965179	252	110	111
VOE 13965179	256	200	123
VOE 13965179	451	100	535
VOE 13965179	460	150	547
VOE 13965179	491	100	589
VOE 13965179	491	150	591
VOE 13965179	827	100	877
VOE 13965179	852	100	925
VOE 13965179	852	130	931
VOE 13965179	852	375	951
VOE 13965179	852	400	953
VOE 13965179	874	100	1015
VOE 13965179	874	110	1019
VOE 13965179	874	120	1023
VOE 13965179	945	650	1265
VOE 13965179	992	400	1299
VOE 13965179	993	100	1301
VOE 13965179	993	350	1321
VOE 13965180	421	100	483
VOE 13965180	421	100	483
VOE 13965180	421	250	495
VOE 13965180	421	250	495
VOE 13965180	421	300	497
VOE 13965180	421	320	501
VOE 13965180	421	450	505
VOE 13965180	647	100	687
VOE 13965180	647	125	689
VOE 13965180	715	350	795
VOE 13965180	823	250	853
VOE 13965180	874	100	1015
VOE 13965180	874	110	1019
VOE 13965180	874	120	1023
VOE 13965180	874	200	1029
VOE 13965180	911	300	1117
VOE 13965180	911	310	1121
VOE 13965180	916	350	1197
VOE 13965180	916	350	1199
VOE 13965180	916	600	1207
VOE 13965180	916	700	1211
VOE 13965180	916	700	1209
VOE 13965180	992	150	1287
VOE 13965181	321	100	191
VOE 13965181	390	100	433
VOE 13965181	390	200	445
VOE 13965181	421	300	497
VOE 13965181	421	400	503
VOE 13965181	715	450	799
VOE 13965181	882	500	1055
VOE 13965182	256	200	123
VOE 13965182	522	100	611
VOE 13965182	874	100	1015
VOE 13965182	874	110	1019
VOE 13965182	874	120	1023
VOE 13965182	916	350	1199
VOE 13965182	916	700	1211
VOE 13965182	945	1100	1279
VOE 13965182	945	650	1265
VOE 13965182	992	100	1281
VOE 13965183	421	300	497
VOE 13965183	421	400	503
VOE 13965184	333	100	199
VOE 13965184	421	250	495
VOE 13965184	525	100	619
VOE 13965185	256	100	119
VOE 13965185	352	100	207
VOE 13965185	421	600	513
VOE 13965185	421	650	515
VOE 13965185	421	700	519
VOE 13965185	421	750	521
VOE 13965185	421	800	523
VOE 13965185	421	900	525
VOE 13965185	421	905	527
VOE 13965185	711	100	783
VOE 13965185	810	200	831
VOE 13965185	818	100	835
VOE 13965185	825	150	861
VOE 13965185	860	200	959
VOE 13965185	860	250	961
VOE 13965185	881	100	1037
VOE 13965185	881	100	1037
VOE 13965186	371	1500	333
VOE 13965186	896	300	1071
VOE 13965186	916	125	1185
VOE 13965186	916	350	1197
VOE 13965186	916	700	1211
VOE 13965187	992	300	1295
VOE 13965187	993	150	1303
VOE 13965187	993	250	1313
VOE 13965189	914	200	1167
VOE 13965189	916	100	1183
VOE 13965189	916	100	1181
VOE 13965189	916	125	1185
VOE 13965190	647	100	687
VOE 13965190	827	100	877
VOE 13965190	914	200	1167
VOE 13965191	715	100	785
VOE 13965191	715	150	787
VOE 13965191	715	200	789
VOE 13965191	826	100	869
VOE 13965191	916	300	1193
VOE 13965191	916	700	1209
VOE 13965191	924	150	1217
VOE 13965191	924	400	1229
VOE 13965191	924	450	1233
VOE 13965191	945	700	1267
VOE 13965192	715	100	785
VOE 13965192	715	200	789
VOE 13965192	740	100	809
VOE 13965192	865	100	965
VOE 13965192	865	100	965
VOE 13965192	911	400	1127
VOE 13965192	911	550	1133
VOE 13965192	912	200	1145
VOE 13965192	945	100	1237
VOE 13965192	945	1000	1275
VOE 13965192	945	1000	1275
VOE 13965192	945	1000	1275
VOE 13965192	945	150	1239
VOE 13965192	945	150	1239

NUMERICAL INDEX
INDICE DE NÚMERO
ÍNDICE NUMÉRICO

RÉPERTOIRE DE NUMÉROS

NUMERICAL INDEX
INDICE DE NÚMERO
ÍNDICE NUMÉRICO

RÉPERTOIRE DE NUMÉROS

Part No	Group	Sect	Page
VOE 13965192	945	200	1243
VOE 13965192	945	250	1247
VOE 13965192	945	250	1247
VOE 13965192	945	250	1247
VOE 13965192	945	300	1251
VOE 13965192	945	800	1269
VOE 13965192	945	900	1273
VOE 13965192	992	100	1281
VOE 13965193	218	150	71
VOE 13965193	313	100	185
VOE 13965193	660	200	703
VOE 13965193	660	250	705
VOE 13965193	821	100	837
VOE 13965193	825	100	859
VOE 13965193	825	200	863
VOE 13965193	826	100	867
VOE 13965193	826	200	871
VOE 13965193	826	300	873
VOE 13965193	912	100	1139
VOE 13965193	912	150	1141
VOE 13965193	912	150	1141
VOE 13965193	924	300	1227
VOE 13965193	945	300	1251
VOE 13965193	945	300	1251
VOE 13965193	945	900	1273
VOE 13965193	992	110	1283
VOE 13965194	821	100	837
VOE 13965194	821	100	839
VOE 13965194	821	100	837
VOE 13965194	821	100	837
VOE 13965194	827	250	881
VOE 13965194	911	100	1101
VOE 13965194	911	110	1103
VOE 13965194	912	100	1139
VOE 13965194	912	150	1141
VOE 13965194	916	300	1193
VOE 13965194	916	700	1209
VOE 13965196	261	100	133
VOE 13965196	924	100	1213
VOE 13965196	924	125	1215
VOE 13965196	924	150	1219
VOE 13965196	924	300	1227
VOE 13965196	924	400	1229
VOE 13965196	924	450	1235
VOE 13965196	945	600	1263
VOE 13965220	881	100	1037
VOE 13965226	911	250	1111
VOE 13965226	911	250	1111
VOE 13965226	911	500	1131
VOE 13965226	916	350	1197
VOE 13965226	916	700	1209
VOE 13965227	825	200	863
VOE 13965483	321	150	193
VOE 13965483	823	250	853
VOE 13965540	371	1850	355
VOE 13965540	911	600	1135
VOE 13965552	371	550	275
VOE 13965552	873	100	1013
VOE 13965556	420	150	475
VOE 13965556	874	110	1021
VOE 13965556	874	120	1025
VOE 13965593	371	2125	369
VOE 13965593	371	2150	373
VOE 13965664	860	250	961
VOE 13965768	914	250	1169
VOE 13965768	914	250	1171
VOE 13966143	421	950	529
VOE 13966143	421	955	531
VOE 13966145	911	100	1101
VOE 13966146	911	400	1127
VOE 13966357	992	110	1283
VOE 13966366	451	100	535
VOE 13966807	371	100	245
VOE 13966807	371	700	285
VOE 13966807	371	710	287
VOE 13966807	372	100	403
VOE 13966807	372	120	405
VOE 13966807	372	120	405
VOE 13967752	527	100	625
VOE 13967752	527	100	625
VOE 13967752	527	100	625
VOE 13967752	914	100	1159
VOE 13967934	362	150	223
VOE 13967934	362	200	225
VOE 13968302	436	100	533
VOE 13968436	818	100	835
VOE 13968436	945	200	1243
VOE 13968436	945	800	1271
VOE 13968816	463	100	559
VOE 13968816	463	200	573
VOE 13968816	463	220	575
VOE 13968904	715	400	797
VOE 13968904	810	200	831
VOE 13969011	212	100	49
VOE 13969011	223	100	77
VOE 13969011	235	200	103
VOE 13969011	235	200	103
VOE 13969011	461	100	549
VOE 13969011	463	120	563
VOE 13969160	371	1575	341
VOE 13969160	371	2500	381
VOE 13969160	371	2550	383
VOE 13969160	371	2575	387
VOE 13969160	372	150	411
VOE 13969160	390	200	445
VOE 13969162	371	1350	325
VOE 13969162	371	1575	341
VOE 13969162	371	2500	381
VOE 13969162	371	2550	383
VOE 13969162	371	2575	387
VOE 13969162	372	150	411
VOE 13969516	353	100	215
VOE 13969516	353	200	219
VOE 13969516	371	1950	359
VOE 13969516	660	200	703
VOE 13969516	660	250	705
VOE 13970879	420	100	473
VOE 13970944	993	100	1301
VOE 13970948	421	200	489
VOE 13970948	421	210	493
VOE 13970959	896	200	1067
VOE 13970970	924	100	1213
VOE 13970970	924	125	1215
VOE 13970973	421	100	483
VOE 13970997	911	250	1111
VOE 13971019	252	100	109
VOE 13971019	252	110	111
VOE 13971080	914	250	1169
VOE 13971080	914	250	1169
VOE 13971080	914	250	1171
VOE 13971089	993	150	1303
VOE 13971090	924	150	1217
VOE 13971090	924	400	1229
VOE 13971090	924	450	1233
VOE 13971095	256	100	119
VOE 13971095	352	150	209
VOE 13971095	352	250	211
VOE 13971095	352	300	213
VOE 13971095	353	150	217
VOE 13971095	371	1600	343
VOE 13971095	810	150	827
VOE 13971095	810	210	833
VOE 13971095	914	200	1167
VOE 13971095	924	250	1223
VOE 13971096	740	100	809
VOE 13971096	912	150	1143
VOE 13971097	992	110	1283
VOE 13971098	233	300	87
VOE 13971098	263	200	155
VOE 13971098	321	100	191
VOE 13971098	321	150	193
VOE 13971098	527	100	625
VOE 13971098	527	200	627
VOE 13971098	660	100	699
VOE 13971098	660	150	701
VOE 13971098	711	100	783
VOE 13971098	821	150	841
VOE 13971098	827	100	877
VOE 13971098	852	110	929
VOE 13971098	852	110	929
VOE 13971098	852	110	929
VOE 13971098	852	400	953
VOE 13971098	860	200	959
VOE 13971098	860	250	961
VOE 13971098	860	250	961
VOE 13971098	872	300	987
VOE 13971098	872	450	1009
VOE 13971098	874	150	1027
VOE 13971098	881	100	1037
VOE 13971098	896	300	1071
VOE 13971098	911	500	1131
VOE 13971098	916	350	1197
VOE 13971098	916	700	1211
VOE 13971098	945	400	1253
VOE 13971098	945	410	1255
VOE 13971098	993	150	1305
VOE 13971098	993	250	1313
VOE 13974079	913	150	1155

Part No	Group	Sect	Page
VOE 13974079	913	200	1157
VOE 13974682	371	1950	359
VOE 13974682	715	350	795
VOE 13974682	992	100	1281
VOE 13974682	992	110	1283
VOE 13975269	235	100	97
VOE 13975980	914	350	1173
VOE 13976479	882	250	1049
VOE 13976479	882	800	1063
VOE 13976479	914	150	1165
VOE 13976739	371	1050	305
VOE 13976739	371	450	271
VOE 13976739	371	600	279
VOE 13976739	371	700	285
VOE 13976739	371	710	287
VOE 13977600	371	100	245
VOE 13977600	371	100	247
VOE 13977600	371	100	247
VOE 13977600	371	100	245
VOE 13977600	371	1250	315
VOE 13977600	371	450	271
VOE 13977600	371	600	277
VOE 13977600	371	700	285
VOE 13977600	371	700	285
VOE 13977600	371	710	287
VOE 13977600	371	710	287
VOE 13977600	460	150	547
VOE 13977600	873	100	1013
VOE 13977628	882	400	1051
VOE 13977632	825	150	861
VOE 13977632	825	250	865
VOE 13980476	261	250	139
VOE 14013067	645	100	659
VOE 14013067	645	125	663
VOE 14013069	645	100	659
VOE 14013069	645	125	663
VOE 14013069	645	300	671
VOE 14013070	916	350	1199
VOE 14013070	916	700	1211
VOE 14013070	924	200	1221
VOE 14013070	924	400	1231
VOE 14016673	234	100	93
VOE 14016673	371	1000	303
VOE 14016673	371	1500	333
VOE 14016673	371	1525	337
VOE 14016673	371	1575	341
VOE 14016673	371	2575	387
VOE 14016673	371	450	271
VOE 14016673	371	950	299
VOE 14016673	390	110	437
VOE 14016673	390	200	445
VOE 14016673	468	200	587
VOE 14016673	522	300	615
VOE 14016673	522	300	615
VOE 14016673	872	375	1001
VOE 14016673	896	300	1071
VOE 14016673	911	300	1117
VOE 14016673	911	310	1121
VOE 14016673	911	450	1129
VOE 14016673	914	1000	1179
VOE 14016673	916	300	1193
VOE 14016673	916	500	1201
VOE 14016673	916	600	1207
VOE 14025152	896	300	1071
VOE 14025792	837	200	897
VOE 14041917	924	150	1217
VOE 14041917	924	400	1231
VOE 14041917	924	450	1233
VOE 14042936	261	300	143
VOE 14042936	924	250	1223
VOE 14043289	945	100	1237
VOE 14043289	945	800	1271
VOE 14047212	924	150	1217
VOE 14047212	924	400	1229
VOE 14047212	924	450	1233
VOE 14048189	911	250	1111
VOE 14048189	911	250	1111
VOE 14048189	911	250	1111
VOE 14048189	911	500	1131
VOE 14048189	911	550	1133
VOE 14048189	912	200	1145
VOE 14211217	313	100	187
VOE 14211217	313	100	187
VOE 14211856	263	100	147
VOE 14211856	420	150	477
VOE 14211856	468	200	587
VOE 14211856	468	200	587
VOE 14211856	522	350	617
VOE 14211856	522	350	617
VOE 14211856	527	100	625
VOE 14211856	551	100	629
VOE 14211856	551	100	629
VOE 14211856	551	100	629
VOE 14211856	551	100	631
VOE 14211856	645	125	665
VOE 14211856	647	100	687
VOE 14211856	647	100	685
VOE 14211856	647	125	689
VOE 14211856	911	250	1111
VOE 14211856	911	300	1115
VOE 14211856	911	300	1115
VOE 14211856	911	300	1115
VOE 14211856	911	300	1115
VOE 14211856	911	310	1119
VOE 14211856	911	310	1119
VOE 14211856	911	310	1119
VOE 14211856	911	310	1121
VOE 14211856	911	310	1121
VOE 14211856	914	100	1161
VOE 14211856	914	100	1159
VOE 14211856	914	100	1159
VOE 14211856	914	100	1161
VOE 14211856	914	1000	1179
VOE 14211856	914	200	1167
VOE 14211856	916	100	1181
VOE 14211856	916	125	1185
VOE 14211856	916	300	1195
VOE 14211856	916	300	1193
VOE 14211857	924	150	1219
VOE 14211857	924	200	1221
VOE 14211857	924	250	1223
VOE 14211857	924	450	1235
VOE 14211858	645	100	659
VOE 14211858	645	300	671
VOE 14211858	645	300	671
VOE 14211858	645	300	671
VOE 14211858	645	300	671
VOE 14211858	647	100	685
VOE 14211858	647	125	689
VOE 14211859	420	100	473
VOE 14211859	645	300	673
VOE 14211859	645	300	673
VOE 14211859	916	100	1183
VOE 14211859	916	125	1187
VOE 14211859	924	200	1221
VOE 14211859	924	200	1221
VOE 14211859	924	250	1223
VOE 14211859	924	250	1223
VOE 14211859	924	400	1231
VOE 14211860	645	100	657
VOE 14211860	645	300	671
VOE 14211860	912	150	1143
VOE 14211863	263	100	147
VOE 14211863	263	100	147
VOE 14211863	263	150	151
VOE 14211863	263	150	151
VOE 14211863	522	100	611
VOE 14211863	522	100	609
VOE 14211863	647	100	685
VOE 14211863	647	100	687
VOE 14211863	911	350	1125
VOE 14211864	645	100	657
VOE 14211864	645	125	661
VOE 14213026	371	1000	303
VOE 14213026	371	1525	335
VOE 14213026	390	110	437
VOE 14213026	398	100	457
VOE 14213026	398	200	459
VOE 14213026	872	375	1001
VOE 14213266	235	100	97
VOE 14213266	235	100	97
VOE 14213674	263	150	153
VOE 14213676	235	100	97
VOE 14213676	235	100	97
VOE 14213676	263	100	149
VOE 14213676	263	150	151
VOE 14213676	420	150	477
VOE 14213676	468	200	587
VOE 14213676	522	100	609
VOE 14213676	647	100	685
VOE 14213676	647	125	691
VOE 14213676	911	350	1123
VOE 14213676	911	350	1123
VOE 14213676	914	100	1159
VOE 14213676	914	110	1163
VOE 14213676	916	100	1181
VOE 14213676	916	125	1185
VOE 14215719	911	400	1127
VOE 14236931	911	250	1111
VOE 14264044	261	100	133

NUMERICAL INDEX
INDICE DE NÚMERO
ÍNDICE NUMÉRICO

RÉPERTOIRE DE NUMÉROS

Catalogue id	Group
20105	**10**
Issue	Page
20021229-G	**735**

VOLVO

L90F

NUMERICAL INDEX
INDICE DE NÚMERO
ÍNDICE NUMÉRICO

RÉPERTOIRE DE NUMÉROS

Catalogue id 20105 | Group 10
Issue 20021229-G | Page 736

Part No	Group	Sect	Page
VOE 14264045	261	100	133
VOE 14267351	371	400	269
VOE 14267351	371	650	281
VOE 14342769	256	100	119
VOE 14342769	256	200	123
VOE 14342769	256	300	127
VOE 14344606	252	100	109
VOE 14345423	263	100	147
VOE 14345423	420	150	477
VOE 14345423	468	200	587
VOE 14345423	468	200	587
VOE 14345423	522	350	617
VOE 14345423	522	350	617
VOE 14345423	551	100	629
VOE 14345423	551	100	629
VOE 14345423	551	100	629
VOE 14345423	551	100	629
VOE 14345423	911	350	1123
VOE 14345423	914	100	1161
VOE 14345423	914	100	1159
VOE 14345423	914	100	1159
VOE 14345423	914	100	1159
VOE 14345423	914	1000	1179
VOE 14345423	914	200	1167
VOE 14345423	916	100	1181
VOE 14345423	916	125	1185
VOE 14345423	916	300	1193
VOE 14346045	256	100	119
VOE 14346256	321	150	193
VOE 14346331	371	300	261
VOE 14346331	371	550	275
VOE 14346331	371	650	281
VOE 14370760	352	150	209
VOE 14370760	371	1600	343
VOE 14370760	371	500	273
VOE 14370760	371	650	283
VOE 14370761	352	300	213
VOE 14370761	353	150	217
VOE 14370761	362	300	229
VOE 14370761	371	1600	343
VOE 14370881	362	300	229
VOE 14370881	371	1600	343
VOE 14370881	371	2550	383
VOE 14376669	269	100	167
VOE 14508629	363	100	231
VOE 14508639	363	100	231
VOE 14508639	363	150	233
VOE 14508639	881	100	1037
VOE 14514330	380	200	421
VOE 14514330	386	150	429
VOE 14514330	882	100	1043
VOE 14526798	897	100	1073
VOE 14526798	897	300	1083
VOE 14531179	897	100	1073
VOE 14531179	897	300	1083
VOE 14542410	380	155	417
VOE 14549791	261	150	135
VOE 14587612	380	155	419
VOE 14592319	371	1950	359
VOE 14616298	897	100	1073
VOE 14616298	897	300	1083
VOE 14620497	872	450	1009
VOE 14620498	872	450	1009
VOE 14620500	872	450	1009
VOE 14626782	874	150	1027
VOE 14634545	398	100	457
VOE 14634545	398	200	459
VOE 14646439	334	150	205
VOE 15000461	831	100	885
VOE 15000538	715	400	797
VOE 15000547	715	400	797
VOE 15001681	874	250	1031
VOE 15001691	872	125	971
VOE 15001955	837	250	899
VOE 15002113	872	125	971
VOE 15002231	872	125	971
VOE 15003234	371	1575	341
VOE 15007747	837	250	899
VOE 15007855	371	950	301
VOE 15007855	386	150	429
VOE 15009220	874	100	1017
VOE 15009220	874	110	1021
VOE 15009220	874	120	1025
VOE 15009489	313	100	185
VOE 15009504	313	100	185
VOE 15010117	837	150	895
VOE 15010225	516	150	601
VOE 15010248	371	2100	367
VOE 15010278	234	150	95
VOE 15010278	386	150	425
VOE 15010283	715	700	805
VOE 15010283	837	100	893
VOE 15010424	516	150	601
VOE 15010599	831	150	887
VOE 15010599	831	150	887
VOE 15010653	363	150	233
VOE 15011650	252	150	113
VOE 15011845	516	150	601
VOE 15011854	210	50	41
VOE 15011856	210	50	41
VOE 15012075	882	100	1043
VOE 15012075	882	100	1043
VOE 15012495	993	150	1303
VOE 15012495	993	200	1307
VOE 15012495	993	200	1307
VOE 15013674	371	1500	333
VOE 15013674	371	1525	335
VOE 15013754	945	700	1267
VOE 15013764	945	700	1267
VOE 15014411	380	155	417
VOE 15014417	371	1325	321
VOE 15014658	882	150	1045
VOE 15015297	882	100	1043
VOE 15015301	380	155	417
VOE 15015567	841	250	907
VOE 15015692	851	100	919
VOE 15015738	911	100	1101
VOE 15015738	911	150	1105
VOE 15016595	992	110	1283
VOE 15016753	256	300	129
VOE 15017192	421	750	521
VOE 15017294	421	750	521
VOE 15017330	992	110	1283
VOE 15017422	992	110	1285
VOE 15017482	992	110	1283
VOE 15017498	992	110	1283
VOE 15017952	421	750	521
VOE 15017958	421	750	521
VOE 15018011	992	110	1285
VOE 15018432	371	3700	395
VOE 15018433	371	1200	311
VOE 15018703	371	850	291
VOE 15018705	371	1100	307
VOE 15018705	371	3800	397
VOE 15018705	371	3900	399
VOE 15018706	371	3700	395
VOE 15018707	371	2150	373
VOE 15018796	371	2125	369
VOE 15019077	371	1500	331
VOE 15019079	371	1300	317
VOE 15019079	371	800	289
VOE 15019079	371	950	299
VOE 15019079	371	950	299
VOE 15019080	371	800	289
VOE 15019080	371	950	299
VOE 15019082	371	1300	317
VOE 15019446	371	850	295
VOE 15019770	371	2150	373
VOE 15019847	371	3800	397
VOE 15019847	882	800	1063
VOE 15019974	371	3700	395
VOE 15019974	882	800	1063
VOE 15019993	371	3900	399
VOE 15019993	882	250	1049
VOE 15019993	882	800	1063
VOE 15020249	882	400	1051
VOE 15020305	371	3900	399
VOE 15020388	914	350	1173
VOE 15020560	924	150	1217
VOE 15020560	924	200	1221
VOE 15020560	924	450	1233
VOE 15020573	924	150	1217
VOE 15020573	924	200	1221
VOE 15020625	261	250	139
VOE 15020876	837	250	899
VOE 15020876	860	350	963
VOE 15020877	837	250	899
VOE 15020877	860	350	963
VOE 15021127	371	1500	331
VOE 15021127	882	400	1051
VOE 15021450	380	100	413
VOE 15021451	380	100	415
VOE 15021452	371	1200	313
VOE 15021452	371	2125	369
VOE 15021452	371	2150	373
VOE 15021452	371	3700	395
VOE 15021479	912	300	1147
VOE 15021902	352	300	213
VOE 15021902	810	150	827
VOE 15021902	810	210	833

Part No	Group	Sect	Page	Part No	Group	Sect	Page	Part No	Group	Sect	Page	Part No	Group	Sect	Page	Part No	Group	Sect	Page
VOE 15021927	823	300	857	VOE 15037766	916	125	1187	VOE 15048941	372	150	407	VOE 15059394	831	150	887	VOE 15070204	771	150	813
VOE 15021956	823	300	857	VOE 15037772	916	100	1181	VOE 15048941	372	150	407	VOE 15059743	860	250	961	VOE 15071291	420	50	469
VOE 15021969	823	300	857	VOE 15037772	916	125	1187	VOE 15049076	517	150	605	VOE 15059798	860	250	961	VOE 15073116	872	350	989
VOE 15023672	517	150	605	VOE 15037808	851	100	919	VOE 15049076	517	160	607	VOE 15059809	860	350	963	VOE 15073116	872	375	999
VOE 15023672	517	160	607	VOE 15038213	831	150	887	VOE 15052460	380	100	413	VOE 15059815	860	350	963	VOE 15073133	872	350	989
VOE 15024190	860	150	957	VOE 15041562	363	200	235	VOE 15052786	872	150	977	VOE 15060083	860	350	963	VOE 15073133	872	375	999
VOE 15024752	463	100	559	VOE 15041674	463	220	575	VOE 15052786	872	175	979	VOE 15060343	831	250	891	VOE 15073278	872	375	1001
VOE 15024752	463	120	563	VOE 15041674	517	150	605	VOE 15053594	711	100	781	VOE 15060345	843	150	915	VOE 15073310	872	375	999
VOE 15029111	517	100	603	VOE 15041674	517	160	607	VOE 15053831	843	100	911	VOE 15060345	843	175	917	VOE 15073313	872	375	999
VOE 15029111	517	100	603	VOE 15041831	897	150	1077	VOE 15053831	843	120	913	VOE 15060436	234	100	93	VOE 15073478	913	150	1155
VOE 15029111	517	150	605	VOE 15041831	897	350	1087	VOE 15053915	843	100	911	VOE 15061260	872	275	985	VOE 15073580	352	300	213
VOE 15029111	517	160	607	VOE 15042402	645	325	675	VOE 15053915	843	120	913	VOE 15061623	872	125	973	VOE 15073652	913	150	1155
VOE 15029112	517	100	603	VOE 15042428	263	100	147	VOE 15054424	872	350	989	VOE 15061644	872	125	971	VOE 15073699	913	150	1155
VOE 15029112	517	100	603	VOE 15042557	874	250	1031	VOE 15054424	872	375	999	VOE 15062173	872	125	971	VOE 15073700	913	150	1155
VOE 15029112	517	150	605	VOE 15043488	715	700	805	VOE 15054452	872	300	987	VOE 15063273	852	110	929	VOE 15073801	872	350	991
VOE 15029112	517	160	607	VOE 15043488	715	700	805	VOE 15054452	872	300	987	VOE 15063273	852	375	951	VOE 15073801	872	375	1001
VOE 15029609	371	1500	331	VOE 15043493	715	700	805	VOE 15054452	872	450	1009	VOE 15063273	852	400	953	VOE 15073805	872	350	991
VOE 15029609	371	1525	335	VOE 15043493	715	700	805	VOE 15054591	945	800	1269	VOE 15063541	321	100	191	VOE 15073805	872	375	1003
VOE 15031084	645	350	677	VOE 15043634	371	2050	365	VOE 15054593	945	100	1237	VOE 15063767	551	250	637	VOE 15073815	872	350	989
VOE 15031135	371	1250	315	VOE 15043714	837	200	897	VOE 15054593	945	800	1269	VOE 15065557	852	300	945	VOE 15073815	872	375	999
VOE 15031730	874	100	1017	VOE 15043714	837	200	897	VOE 15054683	451	100	535	VOE 15065557	852	325	947	VOE 15073817	872	350	989
VOE 15031730	874	100	1015	VOE 15045122	421	600	511	VOE 15054849	852	250	941	VOE 15066413	362	300	229	VOE 15073817	872	375	999
VOE 15032411	876	100	1035	VOE 15045122	421	700	519	VOE 15054849	852	275	943	VOE 15066413	362	300	229	VOE 15073819	872	350	989
VOE 15032656	992	100	1281	VOE 15045125	421	600	511	VOE 15056319	831	150	889	VOE 15066986	234	100	93	VOE 15073819	872	375	999
VOE 15032656	992	110	1285	VOE 15045125	421	700	519	VOE 15056319	831	250	891	VOE 15066986	234	150	95	VOE 15073820	872	350	989
VOE 15032728	821	100	837	VOE 15045541	234	150	95	VOE 15056319	843	100	911	VOE 15067533	321	150	193	VOE 15073820	872	375	999
VOE 15034109	823	300	857	VOE 15045692	525	200	623	VOE 15056319	843	120	913	VOE 15067533	321	250	195	VOE 15073822	872	350	989
VOE 15034479	852	1400	955	VOE 15046972	882	650	1059	VOE 15056797	645	125	663	VOE 15068556	823	250	853	VOE 15073822	872	375	999
VOE 15034479	852	300	945	VOE 15046972	882	700	1061	VOE 15056798	645	125	661	VOE 15068575	823	150	849	VOE 15074185	872	350	991
VOE 15034479	852	325	947	VOE 15047153	380	100	413	VOE 15056800	645	125	663	VOE 15069329	421	750	521	VOE 15074185	872	375	1003
VOE 15034479	852	350	949	VOE 15047336	421	450	507	VOE 15056800	645	125	663	VOE 15069329	421	900	525	VOE 15074199	421	750	521
VOE 15037268	911	550	1133	VOE 15047622	913	150	1155	VOE 15057390	916	150	1189	VOE 15069329	421	905	527	VOE 15074199	421	900	525
VOE 15037707	911	500	1131	VOE 15048315	897	100	1073	VOE 15057393	916	150	1189	VOE 15069703	645	325	675	VOE 15074205	421	750	521
VOE 15037715	911	500	1131	VOE 15048695	897	100	1073	VOE 15058102	874	250	1031	VOE 15069806	771	100	811	VOE 15074372	872	150	977
VOE 15037735	911	500	1131	VOE 15048695	897	300	1083	VOE 15058542	852	110	929	VOE 15069806	771	150	813	VOE 15074710	881	100	1037
VOE 15037766	916	100	1183	VOE 15048799	234	100	91	VOE 15059394	831	100	885	VOE 15070198	771	150	813	VOE 15075801	872	350	989

NUMERICAL INDEX
INDICE DE NÚMERO
ÍNDICE NUMÉRICO

RÉPERTOIRE DE NUMÉROS

Catalogue id **20105** | Group **10**
Issue **20021229-G** | Page **738**

Part No	Group	Sect	Page	Part No	Group	Sect	Page	Part No	Group	Sect	Page	Part No	Group	Sect	Page	Part No	Group	Sect	Page
VOE 15075801	872	375	1001	VOE 15082000	992	250	1291	VOE 15092682	912	300	1147	VOE 15105368	660	250	705	VOE 15118296	252	160	115
VOE 15075803	872	350	989	VOE 15082000	992	250	1291	VOE 15092744	371	1500	331	VOE 15106044	660	200	703	VOE 15118328	252	150	113
VOE 15075803	872	375	999	VOE 15082000	992	250	1291	VOE 15092744	371	1525	335	VOE 15106044	660	250	705	VOE 15118328	252	160	115
VOE 15075805	872	350	989	VOE 15082068	872	175	979	VOE 15093095	872	300	987	VOE 15107871	463	200	573	VOE 15119058	660	150	701
VOE 15075805	872	375	999	VOE 15082543	810	150	827	VOE 15093095	872	300	987	VOE 15107871	463	220	575	VOE 15119187	380	100	413
VOE 15075805	872	375	1003	VOE 15082742	874	110	1019	VOE 15093095	872	450	1009	VOE 15107881	461	200	557	VOE 15119389	831	150	887
VOE 15075807	872	350	989	VOE 15082742	874	120	1023	VOE 15093981	916	150	1189	VOE 15107984	252	150	113	VOE 15121002	825	250	865
VOE 15075807	872	375	1001	VOE 15082742	874	150	1027	VOE 15095844	380	100	413	VOE 15107986	252	150	113	VOE 15121003	825	250	865
VOE 15075808	872	350	989	VOE 15084140	258	100	131	VOE 15095844	380	100	413	VOE 15108324	992	250	1291	VOE 15121022	825	250	865
VOE 15075808	872	375	999	VOE 15084764	882	400	1051	VOE 15095844	641	160	653	VOE 15108324	992	250	1291	VOE 15121169	371	1525	337
VOE 15075808	872	375	1003	VOE 15085418	451	100	535	VOE 15098233	261	250	139	VOE 15108324	992	250	1291	VOE 15122238	463	200	573
VOE 15076813	872	350	989	VOE 15085418	451	250	541	VOE 15099386	645	125	661	VOE 15108324	992	250	1293	VOE 15122238	463	220	575
VOE 15076813	872	375	1001	VOE 15085420	451	200	539	VOE 15099884	645	125	663	VOE 15108324	992	250	1291	VOE 15122255	390	100	433
VOE 15079052	874	100	1015	VOE 15085422	451	150	537	VOE 15099911	645	125	663	VOE 15108850	660	150	701	VOE 15122255	390	200	445
VOE 15079052	874	110	1019	VOE 15085559	882	700	1061	VOE 15100027	371	2200	377	VOE 15109294	256	100	119	VOE 15122260	461	200	557
VOE 15079052	874	120	1023	VOE 15087248	837	200	897	VOE 15100027	914	250	1169	VOE 15110974	421	100	483	VOE 15123237	390	100	433
VOE 15079072	874	100	1015	VOE 15087248	837	200	897	VOE 15100056	645	125	663	VOE 15111123	252	160	115	VOE 15123293	390	100	435
VOE 15079072	874	110	1019	VOE 15087602	421	450	505	VOE 15100424	645	125	661	VOE 15111152	252	160	115	VOE 15123293	390	200	445
VOE 15079072	874	120	1023	VOE 15087778	371	1500	331	VOE 15100641	821	100	837	VOE 15111485	872	350	991	VOE 15123520	872	175	979
VOE 15079149	881	100	1039	VOE 15087778	882	400	1051	VOE 15100646	825	200	863	VOE 15111485	872	350	991	VOE 15124198	841	300	909
VOE 15079149	881	100	1039	VOE 15087956	882	400	1051	VOE 15100647	825	200	863	VOE 15111485	872	360	993	VOE 15124240	945	550	1261
VOE 15079714	843	100	911	VOE 15087956	882	500	1055	VOE 15100649	825	200	863	VOE 15111485	872	370	997	VOE 15125659	945	500	1257
VOE 15079714	843	120	913	VOE 15088062	551	250	637	VOE 15100650	825	200	863	VOE 15111485	872	375	1001	VOE 15126327	992	400	1299
VOE 15080063	371	1000	303	VOE 15088068	551	250	637	VOE 15100749	233	300	87	VOE 15111485	872	375	1001	VOE 15126372	371	2600	391
VOE 15080063	371	1000	303	VOE 15088073	551	250	637	VOE 15101942	645	125	663	VOE 15111485	872	400	1005	VOE 15126559	992	300	1295
VOE 15080063	872	375	1001	VOE 15088077	551	250	637	VOE 15102502	823	300	857	VOE 15111549	252	160	115	VOE 15127223	945	500	1257
VOE 15080401	882	150	1045	VOE 15088143	841	250	905	VOE 15103658	386	150	429	VOE 15111561	872	450	1011	VOE 15127343	263	250	157
VOE 15080974	372	150	407	VOE 15088487	872	375	999	VOE 15103658	874	100	1017	VOE 15111626	252	160	115	VOE 15128278	911	310	1121
VOE 15080974	372	150	407	VOE 15089288	874	100	1015	VOE 15103658	874	110	1021	VOE 15111700	252	160	115	VOE 15132280	924	400	1229
VOE 15081188	372	150	407	VOE 15089650	421	310	499	VOE 15103658	874	120	1025	VOE 15111706	252	160	115	VOE 15134478	872	175	979
VOE 15081227	882	150	1045	VOE 15089650	421	400	503	VOE 15103658	874	250	1031	VOE 15112161	872	275	985	VOE 15134706	992	250	1291
VOE 15081493	660	150	701	VOE 15090257	421	100	483	VOE 15104274	810	150	829	VOE 15112460	913	150	1155	VOE 15134730	992	250	1291
VOE 15081857	882	150	1045	VOE 15090257	421	950	529	VOE 15104285	810	150	829	VOE 15112896	252	160	115	VOE 15134735	992	250	1291
VOE 15082000	992	250	1291	VOE 15090257	421	955	531	VOE 15104291	810	150	829	VOE 15116285	371	1500	331	VOE 15134834	992	300	1295
VOE 15082000	992	250	1291	VOE 15090269	421	955	531	VOE 15104297	810	150	829	VOE 15116560	911	550	1133	VOE 15134840	992	300	1295
VOE 15082000	992	250	1291	VOE 15090317	380	100	413	VOE 15105368	660	200	703	VOE 15118020	371	550	275	VOE 15135160	645	400	679

Part No	Group	Sect	Page	Part No	Group	Sect	Page	Part No	Group	Sect	Page	Part No	Group	Sect	Page	Part No	Group	Sect	Page
VOE 15135275	992	250	1291	VOE 15146975	992	300	1295	VOE 15153124	463	100	561	VOE 15162060	912	350	1149	VOE 15166830	851	100	919
VOE 15135278	992	250	1291	VOE 15146994	992	300	1295	VOE 15153124	463	120	563	VOE 15162886	831	150	887	VOE 15166907	821	100	837
VOE 15135361	992	250	1291	VOE 15147466	992	250	1293	VOE 15153432	992	300	1297	VOE 15163004	992	300	1295	VOE 15166935	837	100	893
VOE 15135369	992	250	1291	VOE 15147822	992	300	1297	VOE 15154642	916	125	1185	VOE 15163635	945	500	1257	VOE 15167737	992	250	1291
VOE 15135419	992	250	1291	VOE 15147877	916	350	1199	VOE 15155712	390	150	439	VOE 15164094	810	150	827	VOE 15167739	992	250	1291
VOE 15135547	421	320	501	VOE 15147877	916	350	1199	VOE 15155712	390	175	443	VOE 15164234	945	500	1257	VOE 15167740	992	250	1291
VOE 15135547	421	450	505	VOE 15147877	916	500	1201	VOE 15155940	380	200	421	VOE 15164283	390	150	439	VOE 15167741	992	250	1291
VOE 15139155	393	200	453	VOE 15147877	916	500	1201	VOE 15155940	380	300	423	VOE 15164333	334	100	203	VOE 15167793	992	300	1297
VOE 15140184	525	150	621	VOE 15147877	916	700	1211	VOE 15155956	380	200	421	VOE 15164333	334	150	205	VOE 15168088	235	100	99
VOE 15140510	837	150	895	VOE 15148252	421	200	489	VOE 15155979	390	150	439	VOE 15164642	881	100	1037	VOE 15168370	874	150	1027
VOE 15140510	860	350	963	VOE 15148252	421	210	493	VOE 15157017	872	300	987	VOE 15164989	463	160	569	VOE 15168503	911	250	1113
VOE 15142071	390	150	439	VOE 15148253	421	200	489	VOE 15157017	872	450	1009	VOE 15164989	463	160	571	VOE 15168521	874	150	1027
VOE 15142603	912	150	1141	VOE 15148253	421	200	489	VOE 15157519	860	350	963	VOE 15164989	463	260	581	VOE 15169605	421	905	527
VOE 15142603	912	200	1145	VOE 15148253	421	210	493	VOE 15158177	916	125	1185	VOE 15165152	992	250	1291	VOE 15169605	421	905	527
VOE 15142659	393	200	453	VOE 15148433	860	350	963	VOE 15158982	371	1400	327	VOE 15165401	912	150	1141	VOE 15169937	821	100	837
VOE 15143692	711	100	781	VOE 15148478	371	2600	391	VOE 15158982	993	100	1301	VOE 15165977	912	400	1151	VOE 15170020	491	100	589
VOE 15143692	711	100	781	VOE 15149017	851	100	919	VOE 15159042	993	100	1301	VOE 15165981	912	400	1151	VOE 15170269	852	300	945
VOE 15143798	372	120	405	VOE 15149324	992	300	1295	VOE 15159042	993	700	1331	VOE 15165988	912	400	1151	VOE 15170269	852	325	947
VOE 15144048	843	120	913	VOE 15149327	992	300	1295	VOE 15159985	843	100	911	VOE 15166025	992	300	1295	VOE 15170853	837	200	897
VOE 15144048	843	150	915	VOE 15150010	372	100	403	VOE 15159985	843	120	913	VOE 15166036	912	400	1151	VOE 15171124	421	600	511
VOE 15144048	843	175	917	VOE 15150387	371	1450	329	VOE 15160124	992	300	1295	VOE 15166039	912	400	1151	VOE 15171124	421	650	515
VOE 15144052	831	150	889	VOE 15151511	992	300	1297	VOE 15160131	992	300	1295	VOE 15166040	912	400	1151	VOE 15171124	421	800	523
VOE 15144052	831	250	891	VOE 15151617	992	300	1297	VOE 15160137	992	300	1295	VOE 15166042	912	400	1151	VOE 15171133	421	600	511
VOE 15144740	334	100	203	VOE 15152684	371	2600	391	VOE 15160143	992	300	1295	VOE 15166071	371	2600	393	VOE 15171133	421	650	515
VOE 15144740	334	150	205	VOE 15152961	390	150	439	VOE 15160147	992	300	1295	VOE 15166104	353	200	219	VOE 15171133	421	800	523
VOE 15144938	860	350	963	VOE 15153088	660	250	705	VOE 15160273	371	2600	391	VOE 15166104	992	300	1297	VOE 15172600	421	900	525
VOE 15145730	371	2600	391	VOE 15153090	660	250	705	VOE 15160273	992	300	1297	VOE 15166131	827	100	877	VOE 15172600	421	905	527
VOE 15146002	992	300	1295	VOE 15153091	660	250	705	VOE 15160275	371	2600	391	VOE 15166246	826	100	867	VOE 15172601	421	900	525
VOE 15146319	992	300	1295	VOE 15153124	261	100	133	VOE 15160275	992	300	1297	VOE 15166252	826	100	867	VOE 15172601	421	905	527
VOE 15146389	371	2600	391	VOE 15153124	386	150	427	VOE 15160600	527	100	625	VOE 15166252	826	100	867	VOE 15172702	647	125	691
VOE 15146534	380	100	413	VOE 15153124	386	150	427	VOE 15160976	897	100	1073	VOE 15166266	992	300	1295	VOE 15173796	821	100	839
VOE 15146586	924	150	1219	VOE 15153124	386	150	425	VOE 15160976	897	300	1085	VOE 15166479	826	300	873	VOE 15173857	911	600	1135
VOE 15146586	924	450	1233	VOE 15153124	386	150	427	VOE 15161059	916	100	1181	VOE 15166479	826	400	875	VOE 15175456	363	100	231
VOE 15146681	371	2600	391	VOE 15153124	421	320	501	VOE 15161059	916	125	1185	VOE 15166596	912	200	1145	VOE 15175525	872	450	1009
VOE 15146850	831	100	885	VOE 15153124	421	450	505	VOE 15161174	912	350	1149	VOE 15166696	912	400	1151	VOE 15175531	421	600	513
VOE 15146970	641	200	655	VOE 15153124	461	100	549	VOE 15161524	912	350	1149	VOE 15166720	837	150	895	VOE 15175531	421	650	515

NUMERICAL INDEX
INDICE DE NÚMERO
ÍNDICE NUMÉRICO

RÉPERTOIRE DE NUMÉROS

Catalogue id **20105** | Group **10**
Issue **20021229-G** | Page **740**

Part No	Group	Sect	Page
VOE 15175558	421	750	521
VOE 15175558	421	900	525
VOE 15175558	421	905	527
VOE 15175837	911	600	1135
VOE 15176437	924	100	1213
VOE 15176437	924	125	1215
VOE 15176437	945	900	1273
VOE 15176917	261	300	143
VOE 15177227	872	450	1009
VOE 15177897	911	600	1135
VOE 15178407	711	100	781
VOE 15178828	992	300	1297
VOE 15178829	992	300	1295
VOE 15179052	421	600	511
VOE 15179053	421	800	523
VOE 15179054	421	900	525
VOE 15180040	371	2200	377
VOE 15180596	371	850	291
VOE 15180716	398	100	457
VOE 15180716	398	100	457
VOE 15180716	398	200	459
VOE 15180716	398	200	459
VOE 15182111	872	450	1009
VOE 15182359	945	1100	1279
VOE 15182359	945	650	1265
VOE 15182366	945	1100	1279
VOE 15182366	945	650	1265
VOE 15183461	912	400	1151
VOE 15183468	912	400	1151
VOE 15183641	647	125	689
VOE 15183969	912	400	1151
VOE 15183971	912	400	1151
VOE 15184727	916	700	1211
VOE 15184815	872	450	1011
VOE 15185043	872	450	1011
VOE 15185489	872	350	989
VOE 15185489	872	375	999
VOE 15185511	992	300	1295
VOE 15186016	263	150	151
VOE 15186016	263	150	151
VOE 15186066	771	100	811
VOE 15186565	852	130	931
VOE 15186565	852	140	933
VOE 15186567	852	200	937
VOE 15186571	852	275	943
VOE 15186579	852	300	945
VOE 15186581	852	300	945
VOE 15186892	371	100	247
VOE 15186994	852	150	935
VOE 15186994	852	200	937
VOE 15186994	852	250	941
VOE 15186994	852	275	943
VOE 15186995	852	140	933
VOE 15186995	852	250	941
VOE 15186995	852	275	943
VOE 15186996	852	140	933
VOE 15186996	852	250	941
VOE 15186996	852	275	943
VOE 15187036	527	100	625
VOE 1518748	852	140	933
VOE 1518748	852	150	935
VOE 1518748	852	200	937
VOE 1518748	852	250	941
VOE 1518748	852	275	943
VOE 15187779	771	100	811
VOE 15188306	371	1500	333
VOE 15188306	371	1500	333
VOE 15188306	371	1525	335
VOE 15188515	924	150	1217
VOE 15188515	924	450	1233
VOE 15190098	271	100	171
VOE 15190098	271	100	171
VOE 15190098	271	100	171
VOE 15190098	271	100	171
VOE 15190098	386	150	427
VOE 15190098	881	100	1037
VOE 15190104	371	850	291
VOE 15190412	363	100	231
VOE 15190478	363	100	231
VOE 15190546	256	300	127
VOE 15190563	256	300	127
VOE 15191648	912	350	1149
VOE 15192582	860	350	963
VOE 15192583	860	350	963
VOE 15192584	860	350	963
VOE 15193569	851	150	923
VOE 15193640	851	150	923
VOE 15193725	372	120	405
VOE 15193725	372	150	407
VOE 15193976	527	100	625
VOE 15193976	527	100	625
VOE 15193976	527	100	625
VOE 15195265	916	150	1189
VOE 15195518	992	300	1297
VOE 15195518	992	300	1297
VOE 15195723	992	400	1299
VOE 15195727	992	400	1299
VOE 15195930	233	200	85
VOE 15195930	233	200	85
VOE 15195958	233	200	85
VOE 15195958	233	200	85
VOE 15196615	924	150	1219
VOE 15196615	924	450	1233
VOE 15196981	897	100	1075
VOE 15196981	897	300	1085
VOE 15197036	525	200	623
VOE 15197049	525	200	623
VOE 15197053	525	200	623
VOE 15197054	525	200	623
VOE 15197224	525	200	623
VOE 15197228	525	200	623
VOE 15197318	843	150	915
VOE 15197318	843	175	917
VOE 15197331	831	250	891
VOE 15197595	843	150	915
VOE 15197595	843	175	917
VOE 15197617	843	150	915
VOE 15197617	843	175	917
VOE 15197629	843	150	915
VOE 15197629	843	175	917
VOE 15197657	831	250	891
VOE 15197681	831	250	891
VOE 15197701	831	250	891
VOE 15197707	831	250	891
VOE 15199232	525	200	623
VOE 15199485	334	100	203
VOE 15199485	334	150	205
VOE 15199486	334	100	203
VOE 15199486	334	150	205
VOE 1522099	468	100	585
VOE 1522102	468	100	585
VOE 1522135	468	100	585
VOE 1522293	461	200	557
VOE 1522293	463	200	573
VOE 1522293	463	220	575
VOE 1522445	468	100	585
VOE 1523084	468	100	585
VOE 1523087	468	100	585
VOE 1523317	461	200	557
VOE 1523317	463	200	573
VOE 1523317	463	220	575
VOE 1523318	461	200	557
VOE 1523318	463	200	573
VOE 1523318	463	220	575
VOE 1523319	461	200	557
VOE 1523319	463	200	573
VOE 1523319	463	220	575
VOE 1524587	461	150	553
VOE 15402369	313	100	185
VOE 15407703	992	110	1283
VOE 15407710	992	110	1283
VOE 15410359	234	100	91
VOE 15410367	234	100	91
VOE 15411520	371	1525	335
VOE 15411524	371	850	293
VOE 15411524	372	120	405
VOE 15411541	371	850	293
VOE 15411541	371	850	293
VOE 15411541	372	120	405
VOE 15411724	491	100	589
VOE 15411741	491	100	589
VOE 15411749	261	250	139
VOE 15411755	363	100	231
VOE 15411759	882	400	1051
VOE 1542778	258	100	131
VOE 1544736	256	100	119
VOE 1545256	491	100	589
VOE 1545257	491	100	589
VOE 1545257	491	100	589
VOE 15638618	313	100	185
VOE 15655719	916	200	1191
VOE 1578835	352	100	207
VOE 1578835	353	100	215
VOE 15800237	660	150	701
VOE 15800401	645	125	661
VOE 1582293	371	100	245
VOE 1586917	380	100	413
VOE 1588548	821	150	841
VOE 1588548	823	250	855

Part No	Group	Sect	Page	Part No	Group	Sect	Page	Part No	Group	Sect	Page	Part No	Group	Sect	Page	Part No	Group	Sect	Page
VOE 1588548	865	100	965	VOE 16249279	897	400	1089	VOE 16271018	872	375	1001	VOE 16688265	872	360	993	VOE 16690939	825	250	865
VOE 1588548	896	100	1065	VOE 16249279	924	200	1221	VOE 16271018	872	400	1005	VOE 16688265	872	370	997	VOE 16690954	825	250	865
VOE 1589502	380	100	413	VOE 16249279	924	400	1229	VOE 16271772	872	350	989	VOE 16688265	872	375	1001	VOE 16690973	825	250	865
VOE 1589502	881	100	1037	VOE 1625880	321	250	195	VOE 16271772	872	360	993	VOE 16688265	872	400	1005	VOE 16691150	911	110	1103
VOE 1594043	386	150	429	VOE 16262073	872	360	993	VOE 16271772	872	375	1003	VOE 16688268	872	360	993	VOE 16691150	911	150	1105
VOE 1594043	647	200	695	VOE 16262073	872	400	1005	VOE 16271772	872	400	1005	VOE 16688268	872	370	997	VOE 1675830	321	100	191
VOE 1594043	647	250	697	VOE 16262089	872	360	993	VOE 1660378	256	100	119	VOE 16688268	872	375	999	VOE 1675830	321	150	193
VOE 16010721	390	100	433	VOE 16262089	872	400	1005	VOE 16616601	660	250	705	VOE 16688268	872	400	1005	VOE 1676586	874	150	1027
VOE 16013994	390	150	439	VOE 16262119	872	360	993	VOE 16623890	261	250	139	VOE 16688288	872	360	993	VOE 16802517	711	100	781
VOE 16027695	217	150	67	VOE 16262119	872	400	1005	VOE 16624218	234	100	93	VOE 16688288	872	370	997	VOE 16802765	256	100	119
VOE 1613068	882	100	1043	VOE 16262136	872	360	993	VOE 16628498	491	150	591	VOE 16688288	872	375	1001	VOE 16804667	711	100	781
VOE 16207444	897	150	1077	VOE 16262136	872	400	1005	VOE 16628502	491	150	591	VOE 16688288	872	400	1005	VOE 16809335	825	200	863
VOE 16207444	897	350	1087	VOE 16262162	872	360	993	VOE 16649180	872	275	985	VOE 16688293	872	360	993	VOE 16809335	825	200	863
VOE 16214080	911	550	1133	VOE 16262162	872	370	997	VOE 16652336	841	100	903	VOE 16688293	872	370	997	VOE 16810265	837	300	901
VOE 16229310	872	350	989	VOE 16262162	872	375	1001	VOE 16652336	841	250	905	VOE 16688293	872	375	1001	VOE 16812426	993	150	1303
VOE 16229310	872	375	999	VOE 16262162	872	400	1005	VOE 16654307	841	100	903	VOE 16688293	872	400	1005	VOE 16812426	993	200	1307
VOE 16229325	872	375	999	VOE 16263276	872	370	997	VOE 16654307	841	250	905	VOE 16688296	872	360	993	VOE 16812875	386	150	431
VOE 16232085	874	120	1025	VOE 16263276	872	375	1001	VOE 16663663	825	200	863	VOE 16688296	872	370	997	VOE 16812875	386	150	431
VOE 16235278	874	110	1021	VOE 16263286	872	370	997	VOE 16663702	825	200	863	VOE 16688296	872	375	999	VOE 16812875	945	400	1253
VOE 1624477	371	1250	315	VOE 16263286	872	375	999	VOE 16663772	825	200	863	VOE 16688296	872	400	1005	VOE 16812875	945	410	1255
VOE 1624477	371	1300	317	VOE 16263307	872	370	997	VOE 16663775	825	200	863	VOE 16688298	872	360	993	VOE 16813696	234	150	95
VOE 1624477	371	300	261	VOE 16263307	872	375	1001	VOE 16668537	876	100	1035	VOE 16688298	872	370	997	VOE 16814360	945	410	1255
VOE 1624477	371	500	273	VOE 16265422	390	110	437	VOE 16673941	874	110	1019	VOE 16688298	872	375	999	VOE 16814673	740	100	809
VOE 1624477	371	650	281	VOE 16267063	882	450	1053	VOE 16673941	874	120	1023	VOE 16688298	872	400	1005	VOE 16816827	825	200	863
VOE 1624477	371	950	299	VOE 16268474	852	375	951	VOE 16681419	874	110	1019	VOE 16688303	872	360	993	VOE 16817051	945	410	1255
VOE 1624613	252	100	109	VOE 16268474	852	400	953	VOE 16681419	874	120	1023	VOE 16688303	872	400	1005	VOE 16817150	945	410	1255
VOE 1624613	252	110	111	VOE 16268478	852	130	931	VOE 16681896	823	200	851	VOE 16688307	380	200	421	VOE 16817230	945	410	1255
VOE 16247563	924	400	1229	VOE 16269274	872	360	993	VOE 16681896	823	200	851	VOE 16688307	386	150	429	VOE 16819293	992	250	1291
VOE 16247600	924	400	1229	VOE 16269274	872	400	1005	VOE 16685267	641	110	647	VOE 16688307	386	150	429	VOE 16823045	256	100	119
VOE 16247609	924	400	1229	VOE 16269277	872	370	997	VOE 16685676	641	120	649	VOE 16688307	872	275	985	VOE 16825863	352	100	207
VOE 16247659	924	400	1231	VOE 16269277	872	375	999	VOE 16688136	872	360	993	VOE 16688307	872	360	993	VOE 16826237	827	100	877
VOE 16247665	924	400	1231	VOE 16269655	860	350	963	VOE 16688136	872	400	1005	VOE 16688307	872	375	1003	VOE 16826253	827	100	877
VOE 16247669	897	400	1089	VOE 16271018	872	350	989	VOE 16688256	872	350	989	VOE 16688307	872	400	1005	VOE 16826591	256	100	119
VOE 16247726	924	400	1229	VOE 16271018	872	360	993	VOE 16688256	872	360	993	VOE 16688307	874	250	1031	VOE 16826596	256	100	119
VOE 16248162	924	400	1229	VOE 16271018	872	370	997	VOE 16688256	872	375	1001	VOE 16688881	641	110	647	VOE 16828285	645	150	667
VOE 16248165	924	400	1231	VOE 16271018	872	375	1001	VOE 16688256	872	400	1005	VOE 16690938	825	250	865	VOE 16835582	352	100	207

NUMERICAL INDEX
INDICE DE NÚMERO
ÍNDICE NUMÉRICO

RÉPERTOIRE DE NUMÉROS

Catalogue id **20105** | Group **10**
Issue **20021229-G** | Page **742**

Part No	Group	Sect	Page
VOE 16835939	352	100	207
VOE 16836293	352	100	207
VOE 16839959	865	200	967
VOE 16839961	865	200	967
VOE 16840105	715	450	799
VOE 16846378	223	100	77
VOE 16849967	865	200	967
VOE 16849986	865	200	967
VOE 16850515	261	250	139
VOE 16852208	261	250	139
VOE 16855635	420	150	475
VOE 16855635	911	100	1101
VOE 16855635	911	110	1103
VOE 16859377	825	200	863
VOE 16861128	421	650	515
VOE 16861128	421	905	527
VOE 16862645	911	100	1101
VOE 16862645	911	110	1103
VOE 16862767	421	210	493
VOE 16875632	740	100	809
VOE 16880002	234	100	93
VOE 16881340	911	110	1103
VOE 16882138	993	1200	1335
VOE 16883312	371	2600	391
VOE 16885445	233	200	85
VOE 16885445	235	100	97
VOE 16885445	235	100	97
VOE 16888239	827	200	879
VOE 16891310	217	150	67
VOE 16894635	252	110	111
VOE 16900829	911	110	1103
VOE 16900829	911	150	1105
VOE 16903667	874	110	1019
VOE 16903667	874	120	1023
VOE 1696529	852	140	933
VOE 1696529	852	150	935
VOE 1696529	852	200	937
VOE 1696529	852	250	941
VOE 1696529	852	275	943
VOE 1698183	321	250	195
VOE 17200853	363	100	231
VOE 17200853	363	100	231
VOE 17200940	372	120	405
VOE 17201304	461	100	549
VOE 17201798	380	100	415
VOE 17202021	386	150	431
VOE 17202021	386	150	431
VOE 17202021	911	150	1107
VOE 17202097	371	850	295
VOE 17202132	551	100	629
VOE 17202136	916	600	1207
VOE 17203562	740	100	809
VOE 17203588	852	325	947
VOE 17203589	852	325	947
VOE 17203825	463	160	569
VOE 17203903	235	100	99
VOE 17204262	463	200	573
VOE 17204262	463	220	575
VOE 17204355	321	100	191
VOE 17204359	463	160	569
VOE 17205110	924	100	1213
VOE 17205110	924	125	1215
VOE 17206205	371	850	291
VOE 17206205	372	120	405
VOE 17207299	390	150	439
VOE 17208060	522	100	611
VOE 17208060	522	100	611
VOE 17208454	390	200	445
VOE 17208795	852	275	943
VOE 17208799	852	275	943
VOE 17208802	852	275	943
VOE 17208804	852	275	943
VOE 17208815	852	140	933
VOE 17208815	852	140	933
VOE 17208815	852	250	941
VOE 17208815	852	275	943
VOE 17208816	852	250	941
VOE 17208816	852	275	943
VOE 17209469	390	200	445
VOE 17210900	463	260	581
VOE 17210933	463	160	569
VOE 17212272	390	200	445
VOE 17213148	872	370	997
VOE 17213148	872	400	1005
VOE 17214200	924	100	1213
VOE 17214200	924	125	1215
VOE 17214200	924	300	1227
VOE 17214200	924	400	1229
VOE 17214674	261	200	137
VOE 17215536	386	150	429
VOE 17215536	386	150	429
VOE 17215536	527	100	625
VOE 17215536	551	100	629
VOE 17216281	420	50	469
VOE 17216281	421	200	489
VOE 17216281	421	200	489
VOE 17216281	421	210	493
VOE 17216337	390	175	443
VOE 17217949	421	950	529
VOE 17217949	421	950	529
VOE 17217949	421	955	531
VOE 17217965	421	950	529
VOE 17217965	421	955	531
VOE 17218814	924	400	1229
VOE 17218816	924	400	1229
VOE 17218887	924	400	1231
VOE 17218896	924	400	1229
VOE 17220088	390	175	443
VOE 17220388	852	325	947
VOE 17221241	461	150	555
VOE 17221241	463	150	565
VOE 17221241	463	150	565
VOE 17221241	463	250	577
VOE 17222542	371	500	273
VOE 17222542	823	200	851
VOE 17222610	362	100	221
VOE 17223221	371	1700	349
VOE 17223397	362	100	221
VOE 17224866	912	300	1147
VOE 17225201	645	200	669
VOE 17225331	334	100	203
VOE 17225331	334	150	205
VOE 17225331	334	150	205
VOE 17225331	831	150	889
VOE 17226400	912	350	1149
VOE 17228562	872	350	989
VOE 17228562	872	375	1001
VOE 17228594	852	100	925
VOE 17228594	852	375	951
VOE 17228594	852	400	953
VOE 17229006	945	500	1257
VOE 17229007	945	1000	1275
VOE 17229007	945	500	1257
VOE 17229009	945	1000	1275
VOE 17229009	945	550	1261
VOE 17229010	945	550	1261
VOE 17229415	924	100	1213
VOE 17229415	924	125	1215
VOE 17229415	924	300	1227
VOE 17229415	924	400	1229
VOE 17229696	421	210	491
VOE 17229752	852	325	947
VOE 17229755	852	325	947
VOE 17229756	852	325	947
VOE 17229759	852	325	947
VOE 17230740	334	100	203
VOE 17230740	334	150	205
VOE 17230740	334	150	205
VOE 17231567	872	350	991
VOE 17231567	872	360	995
VOE 17231567	872	375	1003
VOE 17232309	916	200	1191
VOE 17232649	380	100	415
VOE 17232837	390	110	437
VOE 17234368	390	175	443
VOE 17234411	872	175	979
VOE 17234796	810	150	829
VOE 17235086	371	1525	335
VOE 17235093	371	1525	337
VOE 17236616	372	100	403
VOE 17236616	372	120	405
VOE 17237714	371	850	291
VOE 17237714	372	120	405
VOE 17238089	924	300	1227
VOE 17238417	945	550	1261
VOE 17238623	371	1525	335
VOE 17238623	882	400	1051
VOE 17239344	841	250	905
VOE 17239346	841	250	905
VOE 17240988	852	140	933
VOE 17240991	852	140	933
VOE 17240991	852	225	939
VOE 17240991	852	275	943
VOE 17240994	852	140	933
VOE 17240994	852	225	939
VOE 17240994	852	275	943
VOE 17240999	371	950	299
VOE 17242311	810	210	833
VOE 17243329	851	100	919
VOE 17244189	371	1660	347

Part No	Group	Sect	Page	Part No	Group	Sect	Page	Part No	Group	Sect	Page	Part No	Group	Sect	Page	Part No	Group	Sect	Page
VOE 17244850	911	200	1109	VOE 17323373	916	200	1191	VOE 17412985	421	905	527	VOE 17424252	463	220	575	VOE 17444242	390	110	437
VOE 17245353	371	600	277	VOE 17334405	843	150	915	VOE 17414915	872	350	991	VOE 17424980	641	110	647	VOE 17448134	390	100	433
VOE 17245505	233	350	89	VOE 17334405	843	175	917	VOE 17414915	872	360	993	VOE 17425840	461	100	549	VOE 17454258	235	100	97
VOE 17246883	463	200	573	VOE 17358061	421	320	501	VOE 17414915	872	370	997	VOE 17425846	463	100	559	VOE 17455745	641	110	647
VOE 17246883	463	220	575	VOE 17361807	522	100	611	VOE 17414915	872	375	1003	VOE 17425846	463	120	563	VOE 17457469	222	100	75
VOE 17246952	645	400	679	VOE 17390316	371	1300	317	VOE 17414915	872	400	1005	VOE 17426597	371	2100	367	VOE 17457872	645	200	669
VOE 17247561	258	100	131	VOE 17391917	911	250	1111	VOE 17415243	371	600	277	VOE 17428067	913	150	1155	VOE 17463847	371	4000	401
VOE 17247682	258	100	131	VOE 17398593	843	150	915	VOE 17416725	380	100	413	VOE 17428298	371	2100	367	VOE 17464462	912	300	1147
VOE 17247770	258	100	131	VOE 17398596	831	250	891	VOE 17416725	641	160	653	VOE 17428521	263	350	161	VOE 17465253	872	450	1009
VOE 17248712	645	400	679	VOE 17401294	852	300	945	VOE 17416824	380	100	413	VOE 17428535	263	350	161	VOE 17465787	916	600	1207
VOE 17248723	645	400	679	VOE 17404327	421	320	501	VOE 17417756	852	1400	955	VOE 17428537	263	350	161	VOE 17465790	916	600	1207
VOE 17248729	645	400	679	VOE 17404721	911	250	1111	VOE 17417756	852	350	949	VOE 17428948	872	360	993	VOE 17466350	912	300	1147
VOE 17248734	645	400	679	VOE 17405240	421	800	523	VOE 17417761	852	1400	955	VOE 17428948	872	370	997	VOE 17468897	852	400	953
VOE 17249524	371	1330	323	VOE 17405582	421	650	515	VOE 17417761	852	350	949	VOE 17428948	872	375	999	VOE 17474496	911	150	1105
VOE 17253746	945	500	1259	VOE 17405626	421	800	523	VOE 17417767	852	1400	955	VOE 17428948	872	400	1005	VOE 17474498	911	150	1105
VOE 17253793	371	2600	391	VOE 17405647	421	650	515	VOE 17417767	852	350	949	VOE 17429005	641	110	647	VOE 17483054	843	150	915
VOE 17254063	645	200	669	VOE 17406499	421	905	527	VOE 17417769	852	350	949	VOE 17429005	641	160	653	VOE 17483054	843	175	917
VOE 17255162	460	120	545	VOE 17406544	421	905	527	VOE 17417772	852	350	949	VOE 17429006	641	160	653	VOE 180759	945	150	1241
VOE 17258314	645	125	663	VOE 17407020	421	955	531	VOE 17417774	852	1400	955	VOE 17429013	421	320	501	VOE 180759	945	800	1271
VOE 17258318	914	110	1163	VOE 17408468	852	375	951	VOE 17417774	852	350	949	VOE 17430523	852	1400	955	VOE 183444	420	50	469
VOE 17258319	527	200	627	VOE 17409478	460	100	543	VOE 17417778	852	1400	955	VOE 17430523	852	400	953	VOE 183444	421	600	511
VOE 17258321	527	200	627	VOE 17409478	460	120	545	VOE 17417778	852	350	949	VOE 17431016	881	200	1041	VOE 183444	421	650	515
VOE 17259808	882	100	1043	VOE 17409819	945	550	1261	VOE 17417779	852	1400	955	VOE 17431224	393	210	455	VOE 183704	461	150	553
VOE 17259922	852	350	949	VOE 17410000	924	300	1227	VOE 17417779	852	350	949	VOE 17432191	421	310	499	VOE 183824	420	50	469
VOE 17262258	914	100	1159	VOE 17410020	924	300	1227	VOE 17417781	852	1400	955	VOE 17432191	421	320	501	VOE 183824	421	200	487
VOE 17262258	914	110	1163	VOE 17410281	911	150	1105	VOE 17417781	852	350	949	VOE 17433036	831	250	891	VOE 183824	421	210	491
VOE 17270364	914	110	1163	VOE 17410366	872	350	991	VOE 17417782	852	350	949	VOE 17433036	843	150	915	VOE 184062	645	200	669
VOE 17270707	527	200	627	VOE 17410366	872	360	993	VOE 17417783	852	350	949	VOE 17434968	460	120	545	VOE 184241	421	600	511
VOE 17271141	386	150	431	VOE 17410366	872	370	997	VOE 17417784	852	1400	955	VOE 17442805	451	100	535	VOE 184241	421	650	515
VOE 17271141	527	200	627	VOE 17410366	872	375	1001	VOE 17417784	852	350	949	VOE 17442903	852	1400	955	VOE 184241	421	700	519
VOE 17276100	924	300	1227	VOE 17410366	872	400	1005	VOE 17420366	916	200	1191	VOE 17442937	852	1400	955	VOE 184241	421	800	523
VOE 17276103	924	300	1227	VOE 17410388	872	350	991	VOE 17421664	852	375	951	VOE 17442938	852	1400	955	VOE 184428	645	150	667
VOE 17276106	924	300	1227	VOE 17410388	872	360	993	VOE 17422971	421	300	497	VOE 17442954	852	1400	955	VOE 184637	461	150	553
VOE 17318285	645	200	669	VOE 17410388	872	370	997	VOE 17422971	421	320	501	VOE 17442955	852	1400	955	VOE 184645	421	200	487
VOE 17318293	945	500	1257	VOE 17410388	872	375	1001	VOE 17422976	421	210	491	VOE 17444241	390	175	443	VOE 184645	421	210	491
VOE 17323373	916	200	1191	VOE 17410388	872	400	1005	VOE 17424252	463	200	573	VOE 17444241	390	200	445	VOE 184645	421	600	513

NUMERICAL INDEX
INDICE DE NÚMERO
ÍNDICE NUMÉRICO

RÉPERTOIRE DE NUMÉROS

NUMERICAL INDEX
INDICE DE NÚMERO
ÍNDICE NUMÉRICO

RÉPERTOIRE DE NUMÉROS

Catalogue id 20105 | Group 10
Issue 20021229-G | Page 744

Part No	Group	Sect	Page	Part No	Group	Sect	Page	Part No	Group	Sect	Page	Part No	Group	Sect	Page	Part No	Group	Sect	Page
VOE 184645	421	650	517	VOE 20367825	371	1525	335	VOE 20374662	372	150	411	VOE 20405792	221	100	73	VOE 20429800	371	1300	317
VOE 184645	421	700	519	VOE 20367826	371	1000	303	VOE 20374662	372	150	409	VOE 20405792	255	100	117	VOE 20429800	371	950	299
VOE 184645	421	750	521	VOE 20367826	371	1300	317	VOE 20374662	372	150	407	VOE 20405792	255	100	117	VOE 20429801	371	1300	319
VOE 184645	421	800	523	VOE 20367826	371	1500	333	VOE 20374662	380	100	413	VOE 20405792	262	100	145	VOE 20429842	371	300	261
VOE 184645	421	900	525	VOE 20367826	371	1500	331	VOE 20390648	372	150	411	VOE 20405822	255	100	117	VOE 20429843	371	300	261
VOE 184645	421	905	527	VOE 20367826	371	1525	337	VOE 20390648	372	150	409	VOE 20405825	217	100	65	VOE 20429844	371	300	261
VOE 184645	645	400	679	VOE 20367826	371	2100	367	VOE 20390648	372	150	411	VOE 20405885	217	100	65	VOE 20438083	352	250	211
VOE 184688	463	150	565	VOE 20367826	371	2600	391	VOE 20392751	234	100	91	VOE 20405885	223	100	77	VOE 20441859	212	100	49
VOE 184688	463	160	569	VOE 20367826	371	850	293	VOE 20405504	212	150	51	VOE 20405885	223	100	77	VOE 20443755	872	350	989
VOE 184688	463	250	577	VOE 20367826	371	950	299	VOE 20405504	237	100	105	VOE 20405885	255	100	117	VOE 20443755	872	375	1003
VOE 184688	463	260	581	VOE 20367827	371	850	295	VOE 20405504	333	100	199	VOE 20405888	221	100	73	VOE 20443758	872	350	989
VOE 184838	461	200	557	VOE 20374157	371	1525	337	VOE 20405506	217	100	65	VOE 20405895	211	100	47	VOE 20443758	872	375	1001
VOE 184838	463	200	573	VOE 20374157	371	450	271	VOE 20405561	221	100	73	VOE 20405898	262	100	145	VOE 20450628	216	100	61
VOE 184838	463	220	575	VOE 20374157	372	100	403	VOE 20405562	237	100	105	VOE 20405898	371	150	249	VOE 20450664	235	200	103
VOE 190708	896	200	1067	VOE 20374157	372	120	405	VOE 20405568	255	100	117	VOE 20405917	223	100	77	VOE 20450683	371	150	249
VOE 190993	390	100	433	VOE 20374662	352	150	209	VOE 20405599	223	100	77	VOE 20412308	251	100	107	VOE 20450683	371	160	253
VOE 190993	715	400	797	VOE 20374662	353	150	217	VOE 20405603	221	100	73	VOE 20412308	255	100	117	VOE 20450694	371	150	251
VOE 190993	911	110	1103	VOE 20374662	371	1550	339	VOE 20405606	218	100	69	VOE 20412308	255	100	117	VOE 20450694	371	150	251
VOE 191940	716	100	807	VOE 20374662	371	1575	341	VOE 20405652	215	100	59	VOE 20412314	251	100	107	VOE 20450694	371	160	255
VOE 192358	217	150	67	VOE 20374662	371	1700	349	VOE 20405672	215	100	59	VOE 20412314	255	100	117	VOE 20450694	371	160	255
VOE 192601	912	150	1141	VOE 20374662	371	1900	357	VOE 20405672	217	100	65	VOE 20412314	255	100	117	VOE 20450707	371	150	251
VOE 20367490	333	150	201	VOE 20374662	371	2100	367	VOE 20405672	223	100	77	VOE 20412324	215	100	59	VOE 20450707	371	160	255
VOE 20367490	371	1250	315	VOE 20374662	371	2550	383	VOE 20405672	371	150	249	VOE 20412324	221	100	73	VOE 20450707	386	150	425
VOE 20367822	371	1500	333	VOE 20374662	371	2575	387	VOE 20405672	371	160	253	VOE 20412324	223	100	77	VOE 20450707	386	150	427
VOE 20367822	371	1525	335	VOE 20374662	372	150	409	VOE 20405693	262	100	145	VOE 20412324	233	150	83	VOE 20450728	233	150	83
VOE 20367822	371	850	293	VOE 20374662	372	150	411	VOE 20405709	371	150	249	VOE 20412324	262	100	145	VOE 20450728	371	150	251
VOE 20367822	371	950	299	VOE 20374662	372	150	407	VOE 20405709	371	160	253	VOE 20412325	262	100	145	VOE 20450728	371	160	253
VOE 20367822	390	150	441	VOE 20374662	372	150	407	VOE 20405716	212	100	49	VOE 20412343	217	100	65	VOE 20450736	262	100	145
VOE 20367822	390	200	445	VOE 20374662	372	150	409	VOE 20405721	212	100	49	VOE 20412357	233	100	81	VOE 20450745	262	100	145
VOE 20367823	371	1000	303	VOE 20374662	372	150	409	VOE 20405723	237	100	105	VOE 20412589	211	100	45	VOE 20450756	216	100	61
VOE 20367823	371	1300	319	VOE 20374662	372	150	407	VOE 20405723	237	100	105	VOE 20412589	217	100	65	VOE 20450756	218	100	69
VOE 20367823	371	850	295	VOE 20374662	372	150	407	VOE 20405724	216	100	61	VOE 20412590	211	100	45	VOE 20450784	216	150	63
VOE 20367823	371	950	299	VOE 20374662	372	150	409	VOE 20405729	212	150	51	VOE 20412601	211	100	45	VOE 20450786	216	150	63
VOE 20367824	371	1350	325	VOE 20374662	372	150	409	VOE 20405734	233	100	81	VOE 20412733	211	100	45	VOE 20450801	215	100	59
VOE 20367824	371	1525	337	VOE 20374662	372	150	407	VOE 20405792	212	100	49	VOE 20412745	211	100	45	VOE 20450805	263	450	165
VOE 20367824	371	850	295	VOE 20374662	372	150	409	VOE 20405792	217	100	65	VOE 20412745	212	100	49	VOE 20450807	263	450	165

Part No	Group	Sect	Page	Part No	Group	Sect	Page	Part No	Group	Sect	Page	Part No	Group	Sect	Page	Part No	Group	Sect	Page
VOE 20450809	263	450	165	VOE 20459230	251	100	107	VOE 20460061	371	150	249	VOE 20524936	386	150	425	VOE 20785813	212	100	49
VOE 20450811	263	450	165	VOE 20459234	251	100	107	VOE 20460087	215	100	59	VOE 20524936	386	150	425	VOE 20787709	258	100	131
VOE 20450815	263	450	165	VOE 20459830	251	100	107	VOE 20460092	215	100	59	VOE 20531832	333	100	199	VOE 20787709	258	100	131
VOE 20450818	263	450	165	VOE 20459837	214	100	57	VOE 20460101	215	100	59	VOE 20535027	218	100	69	VOE 20790837	214	100	57
VOE 20450819	263	450	165	VOE 20459838	211	100	45	VOE 20460214	217	100	65	VOE 20550336	333	100	199	VOE 20791470	262	100	145
VOE 20450819	913	100	1153	VOE 20459839	211	100	45	VOE 20460215	217	100	65	VOE 20550356	333	100	199	VOE 20791492	262	100	145
VOE 20450820	263	450	165	VOE 20459851	211	100	45	VOE 20460347	371	150	249	VOE 20551429	262	100	145	VOE 20792140	237	100	105
VOE 20450822	263	450	165	VOE 20459855	211	100	45	VOE 20460347	371	160	253	VOE 20559835	251	100	107	VOE 20792162	237	100	105
VOE 20450830	216	100	61	VOE 20459857	211	100	45	VOE 20460793	216	100	61	VOE 20559835	255	100	117	VOE 20792328	371	150	251
VOE 20450835	216	100	61	VOE 20459905	235	200	103	VOE 20460931	216	150	63	VOE 20560843	256	100	119	VOE 20792328	386	150	425
VOE 20450838	216	100	61	VOE 20459948	262	100	145	VOE 20460936	237	100	105	VOE 20560843	386	150	425	VOE 20792408	255	100	117
VOE 20450854	218	100	69	VOE 20459961	262	100	145	VOE 20460936	262	100	145	VOE 20560843	386	150	425	VOE 20793501	212	100	49
VOE 20450890	223	100	79	VOE 20459987	216	150	63	VOE 20460936	263	450	165	VOE 20565204	333	100	199	VOE 20793558	237	100	105
VOE 20450895	223	100	79	VOE 20459991	216	150	63	VOE 20483764	211	100	47	VOE 20565673	256	100	119	VOE 20794115	214	100	57
VOE 20450987	255	100	117	VOE 20459993	216	150	63	VOE 20496256	217	100	65	VOE 20565673	256	200	123	VOE 20795296	214	100	57
VOE 20451012	251	100	107	VOE 20459994	216	150	63	VOE 20496257	217	100	65	VOE 20565961	393	100	447	VOE 20796066	331	100	197
VOE 20451738	221	100	73	VOE 20459995	216	150	63	VOE 20496392	221	100	73	VOE 20565961	393	150	449	VOE 20796351	223	100	77
VOE 20459037	331	100	197	VOE 20459996	216	150	63	VOE 20496587	262	100	145	VOE 20565961	393	160	451	VOE 20797542	211	100	45
VOE 20459123	263	450	165	VOE 20459998	212	100	49	VOE 20498498	333	100	199	VOE 20576874	371	250	257	VOE 20798020	213	100	55
VOE 20459123	913	100	1153	VOE 20459999	212	100	49	VOE 20498524	333	100	199	VOE 20585446	216	100	61	VOE 20798139	233	150	83
VOE 20459144	216	100	61	VOE 20460001	212	100	49	VOE 20502245	223	100	77	VOE 20585971	216	150	63	VOE 20798183	211	100	45
VOE 20459170	263	450	165	VOE 20460006	212	100	49	VOE 20502245	262	100	145	VOE 20592783	258	100	131	VOE 20798186	211	100	45
VOE 20459191	223	100	77	VOE 20460022	217	100	65	VOE 20502245	262	100	145	VOE 20592783	258	100	131	VOE 20798191	211	100	45
VOE 20459191	233	150	83	VOE 20460024	217	100	65	VOE 20503552	218	150	71	VOE 20593357	331	100	197	VOE 20798533	211	100	45
VOE 20459192	223	100	77	VOE 20460026	212	150	51	VOE 20505959	251	100	107	VOE 20711847	371	150	249	VOE 20798675	237	100	105
VOE 20459192	233	150	83	VOE 20460026	217	100	65	VOE 20508600	212	100	49	VOE 20723978	218	100	69	VOE 20798683	237	100	105
VOE 20459193	223	100	77	VOE 20460045	235	200	103	VOE 20511773	223	100	77	VOE 20723984	218	100	69	VOE 20798699	211	100	45
VOE 20459193	233	150	83	VOE 20460045	235	200	103	VOE 20515171	217	100	65	VOE 20724975	393	150	449	VOE 20798824	212	150	51
VOE 20459195	223	100	77	VOE 20460055	235	200	103	VOE 20515173	217	100	65	VOE 20724975	393	160	451	VOE 20798827	237	100	105
VOE 20459195	262	100	145	VOE 20460055	235	200	103	VOE 20515173	371	150	251	VOE 20724977	393	100	447	VOE 20798831	212	150	51
VOE 20459200	223	100	77	VOE 20460055	251	100	107	VOE 20516927	211	100	47	VOE 20726089	333	100	199	VOE 20798843	213	100	55
VOE 20459201	223	100	77	VOE 20460055	251	100	107	VOE 20516985	216	100	61	VOE 20739886	371	150	251	VOE 20798864	214	100	57
VOE 20459203	223	100	77	VOE 20460055	331	100	197	VOE 20521558	333	100	199	VOE 20739886	371	160	255	VOE 20798896	237	100	105
VOE 20459204	223	100	77	VOE 20460055	371	150	249	VOE 20523391	321	100	191	VOE 20758403	333	100	199	VOE 20799047	214	100	57
VOE 20459226	251	100	107	VOE 20460055	371	160	253	VOE 20524936	371	150	249	VOE 20758437	333	100	199	VOE 20799053	214	100	57
VOE 20459229	251	100	107	VOE 20460061	262	100	145	VOE 20524936	371	160	253	VOE 20781218	235	200	103	VOE 20799056	214	100	57

NUMERICAL INDEX
INDICE DE NÚMERO
ÍNDICE NUMÉRICO

RÉPERTOIRE DE NUMÉROS

Catalogue id **20105** | Group **10**
Issue **20021229-G** | Page **746**

Part No	Group	Sect	Page	Part No	Group	Sect	Page	Part No	Group	Sect	Page	Part No	Group	Sect	Page	Part No	Group	Sect	Page
VOE 20799064	237	100	105	VOE 20851091	216	100	61	VOE 20971607	212	150	51	VOE 21165497	237	100	105	VOE 21363940	237	100	105
VOE 20799065	212	150	51	VOE 20852765	235	100	97	VOE 20971607	212	150	51	VOE 21190818	992	100	1281	VOE 21364195	237	100	105
VOE 20799069	213	100	55	VOE 20852765	235	100	97	VOE 20973777	237	100	105	VOE 21190818	992	110	1283	VOE 21364463	214	100	57
VOE 20799076	214	100	57	VOE 20852765	235	100	97	VOE 20977060	217	100	65	VOE 21242584	255	100	117	VOE 21371064	313	100	185
VOE 20799084	214	100	57	VOE 20852765	235	100	97	VOE 20980697	233	100	81	VOE 21244697	371	1300	319	VOE 21377120	371	150	249
VOE 20799085	214	100	57	VOE 20852765	235	100	97	VOE 20981752	331	100	197	VOE 21244697	372	150	409	VOE 21377120	371	160	253
VOE 20799587	216	100	61	VOE 20852765	235	150	101	VOE 20998903	212	100	49	VOE 21244697	372	150	407	VOE 21448082	214	100	57
VOE 20799647	216	100	61	VOE 20852765	235	150	101	VOE 20998904	212	100	49	VOE 21244697	372	150	407	VOE 21448926	214	100	57
VOE 20799673	212	150	51	VOE 20855301	211	100	45	VOE 20999737	255	100	117	VOE 21244697	372	150	409	VOE 21456567	251	100	107
VOE 20799719	237	100	105	VOE 20859647	211	100	45	VOE 21000755	216	100	61	VOE 21244697	372	150	409	VOE 21483498	235	200	103
VOE 20799942	371	150	249	VOE 20879322	261	200	137	VOE 21011809	223	100	79	VOE 21244697	372	150	409	VOE 21489736	221	100	73
VOE 20805349	233	150	83	VOE 20880927	233	100	81	VOE 21022723	216	100	61	VOE 21244697	372	150	407	VOE 21496591	221	100	73
VOE 20816389	214	100	57	VOE 20886108	371	150	251	VOE 21022829	333	100	199	VOE 21244697	372	150	411	VOE 21496705	212	150	51
VOE 20817900	262	100	145	VOE 20886108	386	150	425	VOE 21037969	211	100	45	VOE 21244697	372	150	409	VOE 21511601	333	100	199
VOE 20818370	233	150	83	VOE 20886142	371	150	249	VOE 21038626	212	150	51	VOE 21244697	372	150	407	VOE 21511617	255	100	117
VOE 20827892	237	100	105	VOE 20890422	210	50	41	VOE 21045291	235	200	103	VOE 21244697	372	150	411	VOE 21513204	255	100	117
VOE 20834570	255	100	117	VOE 20890422	213	100	55	VOE 21052577	371	160	255	VOE 21244697	372	150	409	VOE 21524802	255	100	117
VOE 20834570	371	160	253	VOE 20913851	214	100	57	VOE 21061009	235	200	103	VOE 21244697	372	150	409	VOE 21531072	371	150	249
VOE 20840219	212	150	51	VOE 20914266	211	100	45	VOE 21063356	371	160	253	VOE 21244697	372	150	411	VOE 21531072	371	160	253
VOE 20840747	211	100	45	VOE 20914901	223	100	77	VOE 21066712	217	100	65	VOE 21244697	372	150	407	VOE 21531072	386	150	425
VOE 20840772	211	100	45	VOE 20915014	371	150	249	VOE 21071773	371	160	255	VOE 21244698	372	150	411	VOE 21531890	221	100	73
VOE 20840801	211	100	45	VOE 20915014	371	160	253	VOE 21072752	262	100	145	VOE 21244698	372	150	411	VOE 21553115	255	100	117
VOE 20840807	211	100	45	VOE 20917910	216	100	61	VOE 21072778	223	100	77	VOE 21244698	372	150	409	VOE 21554124	371	150	251
VOE 20840812	212	100	49	VOE 20918003	216	100	61	VOE 21077470	263	450	165	VOE 21249506	263	450	165	VOE 21554124	371	160	255
VOE 20841035	211	100	45	VOE 20918988	235	200	103	VOE 21099784	223	100	77	VOE 21255974	372	150	409	VOE 21558299	237	100	105
VOE 20841180	216	100	61	VOE 20929860	215	100	59	VOE 21100412	223	100	77	VOE 21255974	372	150	411	VOE 21567086	262	100	145
VOE 20847865	251	100	107	VOE 20930510	212	150	51	VOE 21108673	235	200	103	VOE 21255974	372	150	411	VOE 21611489	223	100	77
VOE 20849976	211	100	45	VOE 20933203	210	50	41	VOE 21108673	235	200	103	VOE 21260018	262	100	145	VOE 21618972	217	100	65
VOE 20849979	211	100	45	VOE 20933203	212	100	49	VOE 21108673	235	200	103	VOE 21291011	371	150	251	VOE 21634021	371	160	255
VOE 20850004	251	100	107	VOE 20933261	251	100	107	VOE 21108673	237	100	105	VOE 21291011	371	160	255	VOE 21638691	237	100	105
VOE 20850096	216	100	61	VOE 20933359	211	100	45	VOE 21108676	235	200	103	VOE 21291011	386	150	425	VOE 21739416	217	100	65
VOE 20850097	216	100	61	VOE 20933362	211	100	45	VOE 21108676	237	100	105	VOE 21307519	233	150	83	VOE 21768032	217	100	65
VOE 20850106	216	100	61	VOE 20933839	216	100	61	VOE 21120405	237	100	105	VOE 21312943	331	100	197	VOE 21815244	251	100	107
VOE 20850110	216	100	61	VOE 20937553	262	100	145	VOE 21165444	255	100	117	VOE 21314102	331	100	197	VOE 21866297	371	1500	331
VOE 20850116	216	100	61	VOE 20950063	215	100	59	VOE 21165481	235	200	103	VOE 21345578	214	100	57	VOE 21866297	371	3700	395
VOE 20850122	216	100	61	VOE 20951647	371	150	249	VOE 21165490	235	200	103	VOE 21351237	216	100	61	VOE 21866297	371	3800	397

Part No	Group	Sect	Page
VOE 21866297	371	3900	399
VOE 21896674	214	100	57
VOE 21896711	371	160	253
VOE 22067368	255	100	117
VOE 22067473	255	100	117
VOE 22243151	371	160	253
VOE 22291145	214	100	57
VOE 22316512	263	450	165
VOE 22383368	371	150	251
VOE 22383398	217	100	65
VOE 22435058	371	150	251
VOE 22435058	371	160	255
VOE 22435058	386	150	427
VOE 22435058	386	150	427
VOE 22444773	215	100	59
VOE 22468043	212	100	49
VOE 22562	414	100	467
VOE 22562	420	100	473
VOE 22562	420	100	473
VOE 22562	420	50	469
VOE 22562	421	100	483
VOE 22562	421	200	487
VOE 22562	421	200	487
VOE 22562	421	250	495
VOE 22562	421	400	503
VOE 22562	421	500	509
VOE 22562	421	600	511
VOE 22562	421	700	519
VOE 22562	421	750	521
VOE 22562	421	950	529
VOE 22579	414	100	467
VOE 22579	420	100	473
VOE 22579	420	100	473
VOE 22579	421	100	483
VOE 22579	421	200	487
VOE 22579	421	200	487
VOE 22579	421	250	495
VOE 22579	421	400	503
VOE 22579	421	500	509
VOE 22579	421	600	511
VOE 22579	421	800	523
VOE 22579	421	900	525
VOE 22579	421	950	529
VOE 22718	414	100	467
VOE 22718	420	100	473
VOE 22718	420	100	473
VOE 22718	421	100	483
VOE 22718	421	210	491
VOE 22718	421	210	491
VOE 22718	421	300	497
VOE 22718	421	310	499
VOE 22718	421	320	501
VOE 22718	421	500	509
VOE 22718	421	650	515
VOE 22718	421	800	523
VOE 22718	421	905	527
VOE 22718	421	955	531
VOE 23949	460	100	543
VOE 23949	461	100	549
VOE 23949	461	100	549
VOE 23949	461	150	553
VOE 23949	461	200	557
VOE 23949	468	100	585
VOE 23949	516	100	599
VOE 23950	460	100	543
VOE 23950	463	100	559
VOE 23950	463	150	565
VOE 23950	463	200	573
VOE 23950	517	100	603
VOE 23951	460	100	543
VOE 23951	463	100	559
VOE 23951	463	200	573
VOE 23951	463	250	577
VOE 23951	517	100	603
VOE 241308	333	150	201
VOE 241308	371	1250	315
VOE 241308	371	1250	315
VOE 244347	321	250	195
VOE 244611	321	250	195
VOE 25370978	371	1525	337
VOE 263005	451	250	541
VOE 263006	451	250	541
VOE 263012	451	250	541
VOE 3090261	321	250	195
VOE 3090426	321	250	195
VOE 3090431	321	250	195
VOE 3090432	321	250	195
VOE 3090569	852	140	933
VOE 3090569	852	225	939
VOE 3091567	321	250	195
VOE 3091568	321	250	195
VOE 3091569	321	250	195
VOE 3091629	852	250	941
VOE 3173314	371	850	293
VOE 3183620	258	100	131
VOE 33018	271	100	171
VOE 33018	334	100	203
VOE 33018	334	150	205
VOE 33018	352	250	211
VOE 33018	352	300	213
VOE 33018	363	100	231
VOE 33018	363	150	233
VOE 33018	363	200	235
VOE 33018	366	100	237
VOE 33018	371	1000	303
VOE 33018	371	1100	307
VOE 33018	371	800	289
VOE 33018	371	850	291
VOE 33018	372	100	403
VOE 33018	372	120	405
VOE 33018	372	150	407
VOE 33018	380	100	413
VOE 33018	380	155	417
VOE 33018	380	200	421
VOE 33018	641	150	651
VOE 33018	641	160	653
VOE 33018	641	200	655
VOE 33018	810	150	827
VOE 33018	831	100	885
VOE 33018	831	150	887
VOE 33018	837	200	897
VOE 33018	841	100	903
VOE 33018	843	120	913
VOE 33018	843	150	915
VOE 33018	843	175	917
VOE 33018	851	100	919
VOE 33018	852	130	931
VOE 33018	872	125	971
VOE 33018	872	175	979
VOE 33018	872	200	981
VOE 33018	872	250	983
VOE 33018	872	275	985
VOE 33018	872	375	999
VOE 33018	881	100	1037
VOE 33018	882	100	1043
VOE 33018	882	200	1047
VOE 33018	882	250	1049
VOE 33018	897	100	1073
VOE 33018	897	300	1083
VOE 33018	914	100	1159
VOE 33018	914	150	1165
VOE 33018	914	200	1167
VOE 33018	914	250	1169
VOE 33019	271	100	171
VOE 33019	334	100	203
VOE 33019	334	150	205
VOE 33019	363	100	231
VOE 33019	366	100	237
VOE 33019	371	1000	303
VOE 33019	371	850	291
VOE 33019	372	100	403
VOE 33019	380	100	413
VOE 33019	380	200	421
VOE 33019	641	150	651
VOE 33019	810	150	827
VOE 33019	831	100	885
VOE 33019	831	150	887
VOE 33019	837	200	897
VOE 33019	841	100	903
VOE 33019	843	120	913
VOE 33019	843	150	915
VOE 33019	851	100	919
VOE 33019	852	130	931
VOE 33019	852	140	933
VOE 33019	852	150	935
VOE 33019	852	225	939
VOE 33019	872	125	971
VOE 33019	872	175	979
VOE 33019	872	200	981
VOE 33019	872	250	983
VOE 33019	872	275	985
VOE 33019	872	375	999
VOE 33019	881	100	1037
VOE 33019	882	100	1043
VOE 33019	897	100	1073
VOE 33034	945	1000	1275
VOE 33034	945	1100	1279
VOE 33034	945	800	1269
VOE 33034	945	900	1273
VOE 33035	945	1000	1275
VOE 33035	945	1100	1279
VOE 33035	945	800	1269

NUMERICAL INDEX
INDICE DE NÚMERO
ÍNDICE NUMÉRICO

RÉPERTOIRE DE NUMÉROS

Catalogue id 20105 | Group 10
Issue 20021229-G | Page 748

Part No	Group	Sect	Page
VOE 33035	945	900	1273
VOE 33282	945	100	1237
VOE 33282	945	150	1239
VOE 33282	945	200	1243
VOE 33282	945	650	1265
VOE 33285	945	100	1237
VOE 33285	945	150	1239
VOE 33285	945	200	1243
VOE 33285	945	650	1265
VOE 33292	212	200	53
VOE 33292	217	150	67
VOE 33292	218	150	71
VOE 33292	233	200	85
VOE 33292	234	100	91
VOE 33292	234	150	95
VOE 33292	235	100	97
VOE 33292	235	150	101
VOE 33292	252	100	109
VOE 33292	252	110	111
VOE 33292	256	100	119
VOE 33292	256	150	121
VOE 33292	258	100	131
VOE 33292	261	100	133
VOE 33292	261	150	135
VOE 33292	261	200	137
VOE 33292	261	250	139
VOE 33292	261	300	143
VOE 33292	263	200	155
VOE 33292	263	250	157
VOE 33292	263	300	159
VOE 33292	321	100	191
VOE 33292	366	100	237
VOE 33292	371	100	245
VOE 33292	371	1100	307
VOE 33292	420	150	475
VOE 33292	420	300	481
VOE 33292	436	100	533
VOE 33292	451	100	535
VOE 33292	451	150	537
VOE 33292	451	200	539
VOE 33292	451	250	541
VOE 33292	460	100	543
VOE 33292	460	150	547
VOE 33292	468	200	587
VOE 33292	491	100	589
VOE 33292	491	150	591
VOE 33292	522	100	609
VOE 33292	527	200	627
VOE 33292	551	250	637
VOE 33292	645	125	661
VOE 33292	711	100	781
VOE 33292	715	150	787
VOE 33292	715	700	805
VOE 33292	740	100	809
VOE 33292	823	250	853
VOE 33292	825	200	863
VOE 33292	825	250	865
VOE 33292	872	370	997
VOE 33292	872	375	999
VOE 33292	873	100	1013
VOE 33292	911	310	1119
VOE 33292	911	350	1123
VOE 33292	912	150	1141
VOE 33292	912	200	1145
VOE 33292	912	300	1147
VOE 33292	914	100	1159
VOE 33292	914	110	1163
VOE 33292	914	200	1167
VOE 33292	945	100	1237
VOE 33292	945	1000	1275
VOE 33292	945	1100	1279
VOE 33292	945	500	1257
VOE 33292	945	550	1261
VOE 33292	945	600	1263
VOE 33292	945	650	1265
VOE 33292	945	800	1269
VOE 33292	945	900	1273
VOE 33293	271	100	171
VOE 33293	334	100	203
VOE 33293	352	250	211
VOE 33293	352	300	213
VOE 33293	363	100	231
VOE 33293	363	150	233
VOE 33293	363	200	235
VOE 33293	366	100	237
VOE 33293	371	1000	303
VOE 33293	371	800	289
VOE 33293	371	850	291
VOE 33293	372	100	403
VOE 33293	372	150	407
VOE 33293	380	100	413
VOE 33293	380	155	417
VOE 33293	380	200	421
VOE 33293	641	150	651
VOE 33293	810	100	825
VOE 33293	810	150	827
VOE 33293	831	100	885
VOE 33293	831	150	887
VOE 33293	837	200	897
VOE 33293	841	100	903
VOE 33293	843	100	911
VOE 33293	851	100	919
VOE 33293	872	100	969
VOE 33293	872	125	971
VOE 33293	872	150	977
VOE 33293	872	200	981
VOE 33293	872	250	983
VOE 33293	872	275	985
VOE 33293	872	375	999
VOE 33293	881	100	1037
VOE 33293	882	100	1043
VOE 33293	882	200	1047
VOE 33293	882	250	1049
VOE 33293	897	100	1073
VOE 33293	914	100	1159
VOE 33293	914	150	1165
VOE 33293	914	200	1167
VOE 33295	945	100	1237
VOE 33295	945	150	1239
VOE 33295	945	200	1243
VOE 33295	945	650	1265
VOE 33296	945	100	1237
VOE 33296	945	150	1239
VOE 33296	945	200	1243
VOE 33296	945	650	1265
VOE 33297	831	150	887
VOE 33298	233	200	85
VOE 33298	234	100	91
VOE 33298	234	150	95
VOE 33298	235	100	97
VOE 33298	235	150	101
VOE 33298	256	200	123
VOE 33298	256	250	125
VOE 33298	321	100	191
VOE 33298	371	1050	305
VOE 33298	371	1600	343
VOE 33298	451	150	537
VOE 33298	451	250	541
VOE 33298	711	100	781
VOE 33298	715	500	801
VOE 33298	715	700	805
VOE 33298	771	100	811
VOE 33298	872	350	989
VOE 33298	873	100	1013
VOE 33298	874	100	1015
VOE 33298	874	150	1027
VOE 33298	874	200	1029
VOE 33298	874	250	1031
VOE 33298	896	200	1067
VOE 33437	271	100	171
VOE 33437	366	100	237
VOE 33437	371	1000	303
VOE 33437	371	850	291
VOE 33437	372	100	403
VOE 33437	372	150	407
VOE 33437	380	100	413
VOE 33437	810	100	825
VOE 33437	852	150	935
VOE 33437	852	225	939
VOE 33437	872	125	971
VOE 33437	872	350	989
VOE 3537499	874	110	1021
VOE 3537499	874	120	1025
VOE 3537499	874	250	1031
VOE 3537503	874	250	1031
VOE 3537507	874	100	1015
VOE 3537507	874	110	1019
VOE 3537507	874	120	1023
VOE 3537507	874	250	1031
VOE 3537521	420	150	477
VOE 3537521	874	100	1015
VOE 3537521	874	110	1019
VOE 3537521	874	120	1023
VOE 355877	371	1450	329
VOE 3583078	913	150	1155
VOE 3827491	263	200	155
VOE 382779	461	150	555
VOE 382779	463	150	567
VOE 382779	463	160	571
VOE 382779	463	250	577

Part No	Group	Sect	Page	Part No	Group	Sect	Page	Part No	Group	Sect	Page	Part No	Group	Sect	Page	Part No	Group	Sect	Page
VOE 382779	463	260	583	VOE 3963413	372	100	403	VOE 3987483	371	2150	373	VOE 4763685	945	100	1237	VOE 4785462	872	450	1009
VOE 3838852	233	350	89	VOE 3963413	372	120	405	VOE 3987483	371	3700	395	VOE 4766526	313	100	185	VOE 4785466	945	100	1237
VOE 383992	461	150	555	VOE 3963413	841	250	905	VOE 3987483	371	3800	397	VOE 4766526	821	100	839	VOE 4785480	992	110	1283
VOE 383992	463	150	567	VOE 3963413	852	400	953	VOE 3987483	371	3900	399	VOE 4766526	821	100	837	VOE 4785772	420	50	469
VOE 383992	463	160	571	VOE 3985597	371	300	261	VOE 3987767	371	500	273	VOE 4766526	821	100	837	VOE 4785772	421	750	521
VOE 383992	463	250	577	VOE 3985598	371	1660	347	VOE 3987768	371	300	261	VOE 4766526	821	100	839	VOE 4785772	421	900	525
VOE 383992	463	260	583	VOE 3985598	371	250	257	VOE 3988328	371	1850	355	VOE 4766526	821	150	843	VOE 4785772	421	905	527
VOE 3944540	371	400	267	VOE 3985598	371	280	259	VOE 3988328	371	250	257	VOE 4766526	821	150	841	VOE 4786031	263	250	157
VOE 3944541	371	300	261	VOE 3986188	371	1550	339	VOE 3988328	371	450	271	VOE 4766526	821	150	843	VOE 4786031	371	1800	353
VOE 3944972	371	1850	355	VOE 3986188	371	1575	341	VOE 3988328	852	400	953	VOE 4766526	821	150	843	VOE 4786031	715	500	801
VOE 3944972	371	250	257	VOE 3986188	371	2500	381	VOE 421158	420	150	475	VOE 4766526	823	300	857	VOE 4786031	715	600	803
VOE 3944972	371	2600	391	VOE 3986188	371	2550	383	VOE 421753	420	150	475	VOE 4766526	837	150	895	VOE 4786031	823	300	857
VOE 3944972	371	280	259	VOE 3986188	371	2575	387	VOE 421753	420	200	479	VOE 4766526	837	150	895	VOE 4786031	837	150	895
VOE 3944972	371	400	269	VOE 3986188	390	200	445	VOE 4710278	420	50	469	VOE 4766526	865	100	965	VOE 4786031	837	300	901
VOE 3944972	371	650	281	VOE 3986351	269	150	169	VOE 4710278	421	950	529	VOE 4773684	252	100	109	VOE 4786031	882	700	1061
VOE 3963047	371	250	257	VOE 3986767	371	250	257	VOE 4710278	421	955	531	VOE 4773684	252	110	111	VOE 4786044	313	150	189
VOE 3963047	371	280	259	VOE 3987034	371	100	245	VOE 4714601	641	100	645	VOE 4775421	491	100	589	VOE 4786044	313	150	189
VOE 3963409	371	4000	401	VOE 3987478	371	1500	331	VOE 4714697	641	100	645	VOE 4780941	386	150	427	VOE 4786044	420	150	475
VOE 3963412	371	1250	315	VOE 3987478	371	1525	335	VOE 4717504	461	150	555	VOE 4780941	386	150	427	VOE 4786044	420	200	479
VOE 3963412	371	1450	329	VOE 3987478	371	1525	337	VOE 4717504	463	150	567	VOE 4780941	421	100	483	VOE 4786044	837	150	895
VOE 3963412	371	4000	401	VOE 3987478	371	1900	357	VOE 4717504	463	160	571	VOE 4780941	421	950	529	VOE 4786044	896	100	1065
VOE 3963412	371	650	281	VOE 3987478	371	2200	377	VOE 4717504	463	250	577	VOE 4781750	771	100	811	VOE 4786737	390	175	443
VOE 3963412	841	250	905	VOE 3987478	390	100	433	VOE 4717504	463	260	583	VOE 4781750	771	150	813	VOE 4786743	945	500	1257
VOE 3963412	841	250	905	VOE 3987478	390	150	441	VOE 4717576	461	150	555	VOE 4782406	645	200	669	VOE 4787060	645	350	677
VOE 3963413	371	1500	333	VOE 3987478	390	200	445	VOE 4717576	463	150	565	VOE 4782479	645	150	667	VOE 4787062	645	200	669
VOE 3963413	371	1525	337	VOE 3987478	841	250	905	VOE 4717576	463	160	571	VOE 4782718	645	200	669	VOE 4787427	371	1500	333
VOE 3963413	371	1850	355	VOE 3987479	371	1300	317	VOE 4717576	463	250	577	VOE 4782857	945	500	1259	VOE 4787427	371	1525	335
VOE 3963413	371	250	257	VOE 3987479	371	950	299	VOE 4717576	463	260	583	VOE 4782860	945	550	1261	VOE 4787427	371	1800	353
VOE 3963413	371	2600	391	VOE 3987481	371	1525	337	VOE 4718008	421	600	513	VOE 4784045	645	200	669	VOE 4787427	386	150	427
VOE 3963413	371	400	269	VOE 3987482	371	1500	331	VOE 4718167	421	100	483	VOE 4784048	945	500	1257	VOE 4789789	771	100	811
VOE 3963413	371	450	271	VOE 3987482	371	2600	391	VOE 4718932	421	700	519	VOE 4785436	823	300	857	VOE 4789789	771	150	813
VOE 3963413	371	700	285	VOE 3987482	371	850	295	VOE 4718932	421	800	523	VOE 4785459	993	150	1305	VOE 4789826	771	100	811
VOE 3963413	371	700	285	VOE 3987483	371	1100	307	VOE 4742010	821	150	841	VOE 4785462	390	150	439	VOE 4789869	771	100	811
VOE 3963413	371	710	287	VOE 3987483	371	1150	309	VOE 4746300	911	100	1101	VOE 4785462	390	175	443	VOE 4789869	771	150	813
VOE 3963413	371	710	287	VOE 3987483	371	1200	311	VOE 4746300	911	110	1103	VOE 4785462	841	300	909	VOE 4789993	771	100	811
VOE 3963413	371	850	297	VOE 3987483	371	2125	369	VOE 4753600	821	100	837	VOE 4785462	872	450	1009	VOE 4789996	771	100	811

NUMERICAL INDEX
INDICE DE NÚMERO
ÍNDICE NUMÉRICO

RÉPERTOIRE DE NUMÉROS

Part No	Group	Sect	Page
VOE 479956	491	100	589
VOE 479978	261	300	143
VOE 4803274	371	2050	365
VOE 4803274	371	2200	379
VOE 4803711	371	400	269
VOE 4803711	371	650	281
VOE 4803714	371	300	261
VOE 4803746	371	1250	315
VOE 4803746	371	1650	345
VOE 4803746	371	1660	347
VOE 4803746	371	1700	349
VOE 4803746	371	1950	361
VOE 4803746	371	400	267
VOE 4803746	371	500	273
VOE 4803746	371	550	275
VOE 4803746	371	600	277
VOE 4803746	371	650	281
VOE 4803746	371	850	295
VOE 4803748	371	400	267
VOE 4803748	371	550	275
VOE 4803748	371	650	281
VOE 4803751	363	200	235
VOE 4803751	371	400	269
VOE 4803751	371	550	275
VOE 4803751	371	600	277
VOE 4803751	371	650	281
VOE 4803752	371	400	267
VOE 4803752	371	600	277
VOE 4803752	371	650	281
VOE 4803753	390	100	435
VOE 4803753	390	200	445
VOE 4803754	371	400	267
VOE 4803765	371	1500	333
VOE 4803765	371	1525	335
VOE 4803790	371	400	269
VOE 4803790	371	550	275
VOE 4803791	371	400	269
VOE 4803791	371	550	275
VOE 4803794	371	400	269
VOE 4803794	371	550	275
VOE 4803799	371	550	275
VOE 4804410	261	200	137
VOE 4804563	261	200	137
VOE 4821292	371	1000	303
VOE 4821292	371	1500	333
VOE 4821292	371	1500	333
VOE 4821292	371	1525	335
VOE 4821292	371	1850	355
VOE 4821292	371	2000	363
VOE 4821292	371	2600	391
VOE 4821292	872	125	973
VOE 4821292	874	250	1031
VOE 4821292	992	300	1297
VOE 4824275	837	250	899
VOE 4824275	872	450	1011
VOE 4824483	945	150	1239
VOE 4824483	945	300	1251
VOE 4824483	945	800	1269
VOE 4824483	945	900	1273
VOE 4824484	945	100	1237
VOE 4824484	945	1000	1275
VOE 4824484	945	1000	1275
VOE 4824484	945	150	1241
VOE 4824484	945	200	1243
VOE 4824484	945	250	1247
VOE 4824484	945	250	1249
VOE 4824484	945	300	1251
VOE 4824484	945	800	1269
VOE 4824484	945	900	1273
VOE 4824485	945	200	1243
VOE 4824485	945	800	1271
VOE 4832120	897	200	1079
VOE 4833023	645	200	669
VOE 4833220	945	500	1257
VOE 4854494	451	100	535
VOE 4854513	896	200	1067
VOE 4854855	911	150	1105
VOE 4854856	911	150	1105
VOE 4854955	234	100	91
VOE 4856263	261	250	141
VOE 4859489	826	100	869
VOE 4861316	821	100	837
VOE 4861316	821	100	837
VOE 4861316	821	100	837
VOE 4861316	821	100	837
VOE 4861316	825	200	863
VOE 4861701	874	110	1019
VOE 4861701	874	120	1023
VOE 4870206	460	100	543
VOE 4870206	460	120	545
VOE 4870245	463	160	569
VOE 4870245	463	260	581
VOE 4870246	463	160	571
VOE 4870246	463	260	583
VOE 4870247	461	150	553
VOE 4870247	463	150	565
VOE 4870247	463	160	569
VOE 4870247	463	250	577
VOE 4870247	463	260	583
VOE 4870248	461	150	553
VOE 4870248	463	150	565
VOE 4870248	463	160	569
VOE 4870248	463	250	577
VOE 4870248	463	260	583
VOE 4870249	461	150	555
VOE 4870249	463	150	565
VOE 4870249	463	160	569
VOE 4870249	463	250	577
VOE 4870249	463	260	583
VOE 4870250	461	150	555
VOE 4870250	463	150	565
VOE 4870250	463	160	569
VOE 4870250	463	250	577
VOE 4870250	463	260	583
VOE 4870448	371	450	271
VOE 4870448	852	100	925
VOE 4870448	852	130	931
VOE 4870448	852	375	951
VOE 4870448	852	400	953
VOE 4871185	421	950	529
VOE 4871185	421	955	531
VOE 4871190	421	200	489
VOE 4871190	421	210	493
VOE 4871191	421	200	489
VOE 4871191	421	210	493
VOE 4871192	421	200	489
VOE 4871192	421	210	493
VOE 4871195	421	200	489
VOE 4871195	421	210	493
VOE 4871197	421	500	509
VOE 4871199	421	950	529
VOE 4871210	421	100	483
VOE 4871305	421	320	501
VOE 4871305	421	450	505
VOE 4871307	421	320	501
VOE 4871307	421	450	505
VOE 4871308	421	450	505
VOE 4871338	421	750	521
VOE 4871338	421	900	525
VOE 4871338	421	905	527
VOE 4871341	421	600	511
VOE 4871341	421	650	515
VOE 4871341	421	700	519
VOE 4871341	421	800	523
VOE 4871469	461	100	549
VOE 4871469	463	100	561
VOE 4871469	463	120	563
VOE 4871563	421	200	489
VOE 4871563	421	210	493
VOE 4871575	421	500	509
VOE 4871579	421	500	509
VOE 4871610	421	200	487
VOE 4871610	421	210	491
VOE 4871611	421	200	487
VOE 4871611	421	210	491
VOE 4871612	421	200	487
VOE 4871612	421	210	491
VOE 4871613	421	200	487
VOE 4871613	421	210	491
VOE 4871614	421	200	487
VOE 4871614	421	210	491
VOE 4871672	421	320	501
VOE 4871672	421	450	505
VOE 4871880	421	320	501
VOE 4871880	421	450	505
VOE 4871880	421	450	505
VOE 4871940	421	100	483
VOE 4871943	421	100	483
VOE 4880194	261	300	143
VOE 4880578	522	100	611
VOE 4880578	874	100	1015
VOE 4880578	874	110	1019
VOE 4880578	874	120	1023
VOE 4880579	916	300	1193
VOE 4880579	916	600	1207
VOE 4880585	491	100	589
VOE 4880585	491	150	591
VOE 4880586	916	350	1197
VOE 4880586	916	350	1199
VOE 4880586	916	700	1211

Part No	Group	Sect	Page
VOE 4880586	916	700	1209
VOE 4880647	235	100	99
VOE 4880647	491	150	591
VOE 4880805	256	250	125
VOE 4881034	421	200	487
VOE 4881034	421	210	491
VOE 4881438	371	1800	353
VOE 4881438	522	100	611
VOE 4881438	522	100	609
VOE 4881438	522	100	609
VOE 4881438	645	100	659
VOE 4881438	645	125	663
VOE 4881438	914	100	1161
VOE 4881438	914	100	1159
VOE 4881438	914	110	1163
VOE 4881438	914	200	1167
VOE 4881440	212	200	53
VOE 4881440	235	100	97
VOE 4881440	256	100	119
VOE 4881440	261	250	141
VOE 4881440	269	100	167
VOE 4881440	269	150	169
VOE 4881440	331	100	197
VOE 4881440	333	150	201
VOE 4881440	362	100	221
VOE 4881440	362	150	223
VOE 4881440	362	200	225
VOE 4881440	362	300	229
VOE 4881440	363	200	235
VOE 4881440	371	100	247
VOE 4881440	371	100	247
VOE 4881440	371	1050	305
VOE 4881440	371	1250	315
VOE 4881440	371	1300	319
VOE 4881440	371	1400	327
VOE 4881440	371	1450	329
VOE 4881440	371	150	251
VOE 4881440	371	150	249
VOE 4881440	371	1525	335
VOE 4881440	371	160	253
VOE 4881440	371	1750	351
VOE 4881440	371	1850	355
VOE 4881440	371	1950	361
VOE 4881440	371	2050	365
VOE 4881440	371	2100	367
VOE 4881440	371	2125	371
VOE 4881440	371	2150	375
VOE 4881440	371	2200	379
VOE 4881440	371	250	257
VOE 4881440	371	2550	385
VOE 4881440	371	2550	383
VOE 4881440	371	2575	389
VOE 4881440	371	280	259
VOE 4881440	371	350	265
VOE 4881440	371	350	265
VOE 4881440	371	450	271
VOE 4881440	371	450	271
VOE 4881440	371	600	277
VOE 4881440	371	600	279
VOE 4881440	371	700	285
VOE 4881440	371	700	285
VOE 4881440	371	710	287
VOE 4881440	371	710	287
VOE 4881440	371	850	297
VOE 4881440	380	200	421
VOE 4881440	390	100	433
VOE 4881440	390	150	439
VOE 4881440	390	175	443
VOE 4881440	390	200	445
VOE 4881440	398	100	457
VOE 4881440	398	200	459
VOE 4881440	420	150	475
VOE 4881440	491	100	589
VOE 4881440	647	100	685
VOE 4881440	647	125	691
VOE 4881440	660	100	699
VOE 4881440	660	150	701
VOE 4881440	823	200	851
VOE 4881440	873	100	1013
VOE 4881440	874	250	1033
VOE 4881440	876	100	1035
VOE 4881440	882	700	1061
VOE 4881440	896	300	1071
VOE 4881440	911	300	1117
VOE 4881440	911	310	1121
VOE 4881440	914	1000	1179
VOE 4881440	916	125	1187
VOE 4881440	916	600	1207
VOE 4881440	916	600	1207
VOE 4881440	945	400	1253
VOE 4881440	945	410	1255
VOE 4881440	993	100	1301
VOE 4881440	993	1200	1335
VOE 4881440	993	150	1303
VOE 4881440	993	450	1327
VOE 4881440	993	500	1329
VOE 4881440	993	750	1333
VOE 4881451	911	300	1117
VOE 4881451	911	450	1129
VOE 4881451	914	1000	1179
VOE 4881452	522	300	615
VOE 4881452	911	300	1117
VOE 4881452	914	1000	1179
VOE 4881452	914	200	1167
VOE 4881453	645	100	659
VOE 4881453	896	300	1071
VOE 4881453	911	300	1117
VOE 4881453	916	300	1193
VOE 4881454	522	300	615
VOE 4881454	522	300	615
VOE 4881454	916	300	1193
VOE 4881454	916	500	1201
VOE 4881455	896	300	1071
VOE 4881455	914	100	1161
VOE 4881455	914	1000	1179
VOE 4881456	645	100	659
VOE 4881456	914	1000	1179
VOE 4881457	468	200	587
VOE 4881457	522	300	615
VOE 4881457	911	300	1117
VOE 4881457	916	300	1193
VOE 4881458	914	100	1159
VOE 4881458	914	1000	1179
VOE 4881459	911	450	1129
VOE 4881459	914	1000	1179
VOE 4881459	914	200	1167
VOE 4881470	882	100	1043
VOE 4881656	234	100	93
VOE 4881656	234	100	93
VOE 4881656	234	100	93
VOE 4881656	263	250	157
VOE 4881656	263	250	157
VOE 4881656	371	2050	365
VOE 4881656	715	700	805
VOE 4881656	823	100	847
VOE 4881656	823	100	847
VOE 4881656	837	100	893
VOE 4881656	837	150	895
VOE 4881656	837	150	895
VOE 4881656	837	200	897
VOE 4881656	865	100	965
VOE 4881656	865	100	965
VOE 4881656	865	100	965
VOE 4881656	865	100	965
VOE 4881722	924	400	1231
VOE 4881758	256	200	123
VOE 4881758	823	250	853
VOE 4881758	992	100	1281
VOE 4898495	897	400	1089
VOE 4898544	436	100	533
VOE 4928801	522	300	615
VOE 4930797	711	100	783
VOE 4932353	874	250	1031
VOE 4932353	874	250	1031
VOE 4932563	252	100	109
VOE 4932563	252	110	111
VOE 4932875	740	100	809
VOE 4932876	740	100	809
VOE 4932877	740	100	809
VOE 4932882	740	100	809
VOE 4935019	460	100	543
VOE 4935756	362	150	223
VOE 4935756	362	200	225
VOE 4936343	420	150	475
VOE 4936343	420	200	479
VOE 4936344	823	100	847
VOE 4937914	882	200	1047
VOE 4937914	882	800	1063
VOE 4939925	740	100	809
VOE 4939926	740	100	809
VOE 4940327	371	1200	311
VOE 4940327	371	2125	369
VOE 4940327	371	2150	373
VOE 4940327	371	2200	379
VOE 4940327	371	2200	379
VOE 4940327	371	3700	395
VOE 4940506	896	200	1067
VOE 4945886	740	100	809
VOE 4945887	740	100	809

NUMERICAL INDEX
INDICE DE NÚMERO
ÍNDICE NUMÉRICO

RÉPERTOIRE DE NUMÉROS

Catalogue id 20105 | Group 10
Issue 20021229-G | Page 752

Part No	Group	Sect	Page
VOE 4945888	740	100	809
VOE 4945893	740	100	809
VOE 4945894	740	100	809
VOE 4948092	897	400	1089
VOE 4951048	911	600	1135
VOE 4952170	897	150	1077
VOE 4952170	897	350	1087
VOE 4954460	914	200	1167
VOE 4955075	872	125	971
VOE 4955075	872	275	985
VOE 4973473	362	100	221
VOE 4973473	371	1850	355
VOE 4973473	823	100	847
VOE 4973473	823	150	849
VOE 56008	460	100	543
VOE 56008	461	100	549
VOE 56008	461	100	549
VOE 56008	461	150	553
VOE 56008	461	200	557
VOE 56008	468	100	585
VOE 56008	516	150	601
VOE 56010	460	100	543
VOE 56010	463	100	559
VOE 56010	463	100	559
VOE 56010	463	100	559
VOE 56010	463	150	565
VOE 56010	463	200	573
VOE 56010	517	150	605
VOE 56011	460	100	543
VOE 56011	463	100	559
VOE 56011	463	100	559
VOE 56011	463	100	559
VOE 56011	463	200	573
VOE 56011	463	250	577
VOE 56011	517	150	605
VOE 56092	460	120	545
VOE 56092	460	120	545
VOE 56092	463	120	563
VOE 56092	463	120	563
VOE 56092	463	160	569
VOE 56092	463	160	569
VOE 56092	463	220	575
VOE 56092	463	220	575
VOE 56092	517	160	607
VOE 56092	517	160	607
VOE 56093	460	120	545
VOE 56093	460	120	545
VOE 56093	463	120	563
VOE 56093	463	120	563
VOE 56093	463	220	575
VOE 56093	463	220	575
VOE 56093	463	260	581
VOE 56093	463	260	581
VOE 56093	517	160	607
VOE 56093	517	160	607
VOE 595377	645	400	679
VOE 595380	645	400	679
VOE 595381	645	400	679
VOE 595382	645	400	679
VOE 595383	645	400	679
VOE 60100000	371	150	251
VOE 60100000	371	160	255
VOE 60110236	874	110	1021
VOE 60110236	874	120	1025
VOE 60113081	810	210	833
VOE 6210360	911	150	1105
VOE 6211922	645	400	679
VOE 6212135	256	250	125
VOE 6212135	256	250	125
VOE 6212136	256	250	125
VOE 6212282	256	250	125
VOE 6212283	256	250	125
VOE 6212715	414	100	467
VOE 6212716	414	100	467
VOE 6212716	420	50	469
VOE 6212717	414	100	467
VOE 6212717	420	50	469
VOE 6212718	414	100	467
VOE 6212718	420	50	469
VOE 6212720	414	100	467
VOE 6212888	451	250	541
VOE 6212888	451	250	541
VOE 6213010	912	350	1149
VOE 6213261	852	140	933
VOE 6213261	852	225	939
VOE 6213305	645	400	679
VOE 6213601	414	100	467
VOE 6213601	420	50	469
VOE 6611274	896	200	1067
VOE 6624649	740	100	809
VOE 6625755	645	400	679
VOE 6633616	771	100	811
VOE 6633616	771	150	813
VOE 6633616	896	200	1067
VOE 6635976	911	150	1105
VOE 6639845	645	400	679
VOE 6641090	371	1000	303
VOE 6641090	872	125	975
VOE 667352	363	200	235
VOE 6848760	874	100	1015
VOE 6848760	874	110	1019
VOE 6848760	874	120	1023
VOE 6848760	874	200	1029
VOE 7011097	420	50	469
VOE 7011097	421	200	489
VOE 7011097	421	210	493
VOE 7011998	421	100	485
VOE 7011998	421	955	531
VOE 7017624	333	150	201
VOE 7019283	420	50	469
VOE 7019283	421	500	509
VOE 7025167	235	200	103
VOE 7025167	235	200	103
VOE 7025167	235	200	103
VOE 7025167	255	100	117
VOE 7025167	263	450	165
VOE 7025971	371	100	247
VOE 7025971	371	2050	365
VOE 70305651	371	2050	365
VOE 70369702	371	1700	349
VOE 70369702	380	155	419
VOE 70369704	380	155	417
VOE 70369708	371	1100	307
VOE 70369708	371	1150	309
VOE 70369708	371	1200	311
VOE 70369708	371	1525	335
VOE 70369713	380	100	413
VOE 70369714	371	1100	307
VOE 70369714	371	1150	309
VOE 70369714	371	1200	311
VOE 70369714	371	1500	333
VOE 70369714	371	1525	335
VOE 70369714	371	2125	369
VOE 70369714	371	2150	373
VOE 70369714	371	2200	377
VOE 70369714	371	3700	395
VOE 70369714	371	3800	397
VOE 70369714	371	3900	399
VOE 70369714	371	850	295
VOE 70369714	371	850	295
VOE 70369714	841	250	905
VOE 70377101	362	150	223
VOE 70377101	371	1650	345
VOE 70377101	371	1660	347
VOE 70377101	371	1700	349
VOE 70377101	371	2200	377
VOE 70377101	380	155	417
VOE 70377101	841	250	905
VOE 70377112	380	100	413
VOE 70377122	380	155	417
VOE 70377129	380	155	417
VOE 70377146	371	850	295
VOE 70377147	371	850	295
VOE 7081803	810	150	827
VOE 7081803	882	100	1043
VOE 7081803	882	100	1043
VOE 7190187	913	200	1157
VOE 729803	860	350	963
VOE 736747	421	950	529
VOE 739393	421	200	487
VOE 753546	896	200	1067
VOE 762681	390	100	435
VOE 762681	390	200	445
VOE 762681	837	250	899
VOE 762681	872	125	973
VOE 762681	872	125	971
VOE 762681	872	150	977
VOE 767795	421	200	489
VOE 784467	420	50	469
VOE 784467	421	600	511
VOE 784467	421	650	515
VOE 784467	421	700	519
VOE 784467	421	800	523
VOE 795074	896	200	1067
VOE 795433	420	50	469
VOE 795433	421	600	511
VOE 795433	421	650	515
VOE 795433	421	700	519
VOE 795433	421	800	523
VOE 795581	837	150	895

Part No	Group	Sect	Page	Part No	Group	Sect	Page	Part No	Group	Sect	Page	Part No	Group	Sect	Page	Part No	Group	Sect	Page
VOE 80503	852	150	935	VOE 8159013	371	850	295	VOE 83058	235	150	101	VOE 83180	882	500	1055	VOE 83292	916	200	1191
VOE 80503	852	225	939	VOE 8159013	945	410	1255	VOE 83058	371	1550	339	VOE 83180	912	400	1151	VOE 83343	371	2125	369
VOE 80890	897	200	1079	VOE 8159086	371	1300	317	VOE 83058	371	1575	341	VOE 83225	371	2200	377	VOE 83343	914	350	1173
VOE 80891	897	200	1079	VOE 8159086	371	950	299	VOE 83060	252	100	109	VOE 83229	881	200	1041	VOE 83343	914	400	1175
VOE 80946	256	100	119	VOE 82146	771	100	811	VOE 83060	256	200	123	VOE 83230	881	200	1041	VOE 83343	914	425	1177
VOE 81195	852	300	945	VOE 82174	352	100	207	VOE 83060	256	250	125	VOE 83247	771	100	811	VOE 83346	371	2150	373
VOE 81397	823	300	857	VOE 82175	352	100	207	VOE 83060	371	1600	343	VOE 83267	371	1400	327	VOE 83346	914	350	1173
VOE 8141996	371	1550	339	VOE 82176	715	450	799	VOE 83062	261	150	135	VOE 83267	371	850	291	VOE 83346	914	425	1177
VOE 8141996	371	1575	341	VOE 82177	715	450	799	VOE 83074	362	150	223	VOE 83267	993	200	1307	VOE 83355	362	200	225
VOE 8141996	371	1575	341	VOE 82216	945	700	1267	VOE 83074	362	250	227	VOE 83267	993	250	1313	VOE 83358	256	300	127
VOE 8141996	371	1900	357	VOE 82228	715	450	799	VOE 83080	371	1000	303	VOE 83267	993	300	1317	VOE 83388	353	200	219
VOE 8141996	371	2100	367	VOE 82236	715	150	787	VOE 83080	371	1050	305	VOE 83267	993	350	1321	VOE 83389	353	200	219
VOE 8141996	371	2500	381	VOE 82259	924	150	1217	VOE 83080	874	100	1015	VOE 83267	993	400	1325	VOE 83395	831	150	887
VOE 8141996	371	2550	383	VOE 82259	924	200	1221	VOE 83080	874	150	1027	VOE 83267	993	700	1331	VOE 83395	831	250	891
VOE 8141996	371	2575	387	VOE 82260	924	150	1217	VOE 83080	874	200	1029	VOE 83268	371	850	291	VOE 83406	826	200	871
VOE 8141996	371	850	297	VOE 82260	924	200	1221	VOE 83080	874	250	1031	VOE 83268	945	250	1247	VOE 83408	825	200	863
VOE 81426	371	1950	359	VOE 82265	945	700	1267	VOE 83081	371	1000	303	VOE 83280	945	100	1237	VOE 83408	826	300	873
VOE 81426	371	2000	363	VOE 82266	945	600	1263	VOE 83081	371	1050	305	VOE 83280	945	150	1239	VOE 83428	460	100	543
VOE 81426	992	110	1283	VOE 82266	945	650	1265	VOE 83081	874	100	1015	VOE 83280	945	200	1243	VOE 83428	463	100	559
VOE 81426	992	150	1287	VOE 82280	715	250	791	VOE 83081	874	150	1027	VOE 83280	945	500	1257	VOE 83428	463	200	573
VOE 81426	992	200	1289	VOE 82310	256	100	119	VOE 83081	874	200	1029	VOE 83280	945	550	1261	VOE 83428	463	250	577
VOE 8143240	352	150	209	VOE 82342	352	150	209	VOE 83081	874	250	1031	VOE 83280	945	650	1265	VOE 83428	517	100	603
VOE 8143240	353	200	219	VOE 82349	715	200	789	VOE 83088	352	150	209	VOE 83282	263	150	151	VOE 83428	517	150	605
VOE 81465	827	250	881	VOE 82466757	897	200	1079	VOE 83137	371	1300	317	VOE 83282	263	350	161	VOE 83430	872	150	977
VOE 8149651	258	100	131	VOE 82494	771	100	811	VOE 83137	393	100	447	VOE 83282	371	1750	351	VOE 83432	860	200	959
VOE 8157766	371	100	245	VOE 82517	771	100	811	VOE 83137	881	200	1041	VOE 83285	371	1150	309	VOE 83433	831	100	885
VOE 8159013	371	1250	315	VOE 82530	993	450	1327	VOE 83179	371	1250	315	VOE 83285	914	250	1169	VOE 83433	860	150	957
VOE 8159013	371	1650	345	VOE 82552	825	150	861	VOE 83179	647	100	685	VOE 83285	916	300	1193	VOE 83436	334	100	203
VOE 8159013	371	1700	349	VOE 82556	924	100	1213	VOE 83179	647	150	693	VOE 83285	916	350	1197	VOE 83436	334	150	205
VOE 8159013	371	1750	351	VOE 82622	771	100	811	VOE 83179	647	200	695	VOE 83288	371	1200	311	VOE 83436	831	150	887
VOE 8159013	371	1850	355	VOE 82628	825	150	861	VOE 83180	371	1450	329	VOE 83288	914	250	1169	VOE 83437	882	600	1057
VOE 8159013	371	300	261	VOE 82856	352	300	213	VOE 83180	371	1500	331	VOE 83288	916	300	1193	VOE 83438	272	100	173
VOE 8159013	371	400	267	VOE 82892	924	250	1223	VOE 83180	660	100	699	VOE 83288	916	350	1197	VOE 83458	371	1300	317
VOE 8159013	371	500	273	VOE 82934	993	750	1333	VOE 83180	660	200	703	VOE 83292	371	1700	349	VOE 83458	393	100	447
VOE 8159013	371	550	275	VOE 83033	810	200	831	VOE 83180	882	400	1051	VOE 83292	916	100	1181	VOE 83458	881	200	1041
VOE 8159013	371	600	277	VOE 83058	233	200	85	VOE 83180	882	450	1053	VOE 83292	916	150	1189	VOE 83459	825	200	863

NUMERICAL INDEX
INDICE DE NÚMERO
ÍNDICE NUMÉRICO

RÉPERTOIRE DE NUMÉROS

Catalogue id 20105 | Group 10
Issue 20021229-G | Page 754

Part No	Group	Sect	Page	Part No	Group	Sect	Page	Part No	Group	Sect	Page	Part No	Group	Sect	Page	Part No	Group	Sect	Page
VOE 83463	352	300	213	VOE 83588	852	300	945	VOE 83830	916	350	1197	VOE 83965	827	250	881	VOE 84665	371	1050	305
VOE 83470	269	150	169	VOE 83588	852	325	947	VOE 83831	882	150	1045	VOE 84116	914	200	1167	VOE 84665	872	360	993
VOE 83476	916	500	1201	VOE 83594	371	1400	327	VOE 83832	882	150	1045	VOE 84153	371	2550	383	VOE 84665	874	100	1015
VOE 83476	916	550	1205	VOE 83594	945	500	1257	VOE 838506	233	350	89	VOE 84153	872	300	987	VOE 84665	874	150	1027
VOE 83479	916	500	1201	VOE 83594	945	550	1261	VOE 83860	362	300	229	VOE 84339	825	200	863	VOE 84665	874	200	1029
VOE 83479	916	550	1205	VOE 83594	993	200	1307	VOE 83860	371	1850	355	VOE 84370	897	400	1089	VOE 84666	371	1000	303
VOE 83493	353	150	217	VOE 83594	993	250	1313	VOE 83874	366	150	239	VOE 84370	924	200	1221	VOE 84666	371	1050	305
VOE 83505	852	100	925	VOE 83594	993	300	1317	VOE 83874	371	1450	329	VOE 84370	924	400	1229	VOE 84666	872	360	993
VOE 83505	852	300	945	VOE 83594	993	350	1321	VOE 83874	371	1500	331	VOE 84370	924	450	1233	VOE 84666	874	100	1015
VOE 83505	852	325	947	VOE 83594	993	400	1325	VOE 83874	660	100	699	VOE 84371	924	200	1221	VOE 84666	874	150	1027
VOE 83513	371	1300	317	VOE 83594	993	700	1331	VOE 83874	660	200	703	VOE 84389	827	350	883	VOE 84666	874	200	1029
VOE 83513	371	1350	325	VOE 83643	715	600	803	VOE 83874	882	400	1051	VOE 84419	872	250	983	VOE 846719	233	350	89
VOE 83513	393	150	449	VOE 83643	821	170	845	VOE 83874	882	450	1053	VOE 84471	860	350	963	VOE 846719	233	350	89
VOE 83513	881	200	1041	VOE 83643	865	100	965	VOE 83874	882	500	1055	VOE 84473	860	250	961	VOE 84859	914	1000	1179
VOE 83521	841	250	905	VOE 83643	865	200	967	VOE 83874	912	400	1151	VOE 84475	897	300	1083	VOE 84867	233	200	85
VOE 83525	390	100	433	VOE 83708	371	1330	323	VOE 83899	715	600	803	VOE 84475	897	350	1087	VOE 84867	233	300	87
VOE 83527	371	2050	365	VOE 83708	852	250	941	VOE 83899	821	170	845	VOE 84523	771	150	813	VOE 84867	233	350	89
VOE 83527	371	2100	367	VOE 83708	852	275	943	VOE 83909	897	100	1073	VOE 84524	771	150	813	VOE 84876	992	400	1299
VOE 83530	269	100	167	VOE 83710	715	400	797	VOE 83909	897	300	1083	VOE 84580	234	100	91	VOE 84877	992	400	1299
VOE 83538	715	500	801	VOE 83722	882	650	1059	VOE 83911	897	300	1083	VOE 84584	715	600	803	VOE 84887	825	250	865
VOE 83541	321	150	193	VOE 83722	882	700	1061	VOE 83919	897	200	1079	VOE 84584	821	170	845	VOE 84889	825	250	865
VOE 83541	321	250	195	VOE 83757	371	1325	321	VOE 83919	897	250	1081	VOE 84584	865	100	965	VOE 84892	825	200	863
VOE 83541	371	280	259	VOE 83757	852	200	937	VOE 83920	872	150	977	VOE 84584	865	200	967	VOE 84986	366	150	239
VOE 83555	371	1650	345	VOE 83757	852	225	939	VOE 83922	715	350	795	VOE 84587	371	1250	315	VOE 84986	371	1450	329
VOE 83555	371	1660	347	VOE 83758	897	350	1087	VOE 83925	371	2500	381	VOE 84587	647	150	693	VOE 84986	371	1525	335
VOE 83555	916	100	1181	VOE 83789	945	250	1247	VOE 83925	398	100	457	VOE 84587	647	250	697	VOE 84986	660	150	701
VOE 83555	916	200	1191	VOE 83790	945	250	1247	VOE 83926	371	2500	381	VOE 84589	366	150	239	VOE 84986	660	250	705
VOE 83558	371	1950	359	VOE 83800	420	200	479	VOE 83926	398	100	457	VOE 84589	371	1450	329	VOE 84986	882	400	1051
VOE 83558	371	2000	363	VOE 83800	837	300	901	VOE 83934	831	150	887	VOE 84589	371	1500	331	VOE 84986	882	450	1053
VOE 83558	992	100	1281	VOE 83827	371	1150	309	VOE 83937	371	1900	357	VOE 84589	660	150	701	VOE 84986	882	500	1055
VOE 83558	992	150	1287	VOE 83827	914	250	1169	VOE 83937	876	100	1035	VOE 84589	660	200	703	VOE 84986	912	400	1151
VOE 83558	992	200	1289	VOE 83827	916	300	1193	VOE 83938	852	130	931	VOE 84589	882	400	1051	VOE 85030	362	300	229
VOE 83572	715	300	793	VOE 83827	916	350	1197	VOE 83938	852	140	933	VOE 84589	882	450	1053	VOE 85030	371	1850	355
VOE 83584	827	200	879	VOE 83830	371	1200	311	VOE 83938	852	150	935	VOE 84589	882	500	1055	VOE 85045	491	100	589
VOE 83586	896	300	1071	VOE 83830	914	250	1169	VOE 83938	852	225	939	VOE 84589	912	400	1151	VOE 85073	393	200	453
VOE 83588	852	110	929	VOE 83830	916	300	1193	VOE 83943	313	150	189	VOE 84665	371	1000	303	VOE 85100098	321	250	195

Part No	Group	Sect	Page
VOE 85104947	872	125	971
VOE 85134	841	300	909
VOE 85169	371	2600	391
VOE 85169	992	250	1291
VOE 85169	992	300	1295
VOE 85200	371	1700	349
VOE 85200	916	125	1185
VOE 85200	916	150	1189
VOE 85200	916	200	1191
VOE 85249	390	150	439
VOE 85278	993	1200	1335
VOE 85302	371	3700	395
VOE 85302	882	800	1063
VOE 85302	914	1000	1179
VOE 85303	371	3800	397
VOE 85303	882	800	1063
VOE 85303	914	1000	1179
VOE 85304	371	3900	399
VOE 85304	882	800	1063
VOE 85304	914	1000	1179
VOE 85346	924	125	1215
VOE 85376	371	2575	387
VOE 85376	872	450	1009
VOE 85528	371	2500	381
VOE 85528	398	100	457
VOE 85529	371	2500	381
VOE 85529	398	100	457
VOE 85530	398	200	459
VOE 85531	398	200	459
VOE 85547	390	200	445
VOE 85554	390	175	443
VOE 855798	371	100	245
VOE 85643	362	100	221
VOE 85656	810	210	833
VOE 85724	380	300	423
VOE 86141	371	1050	305
VOE 86141	872	400	1005
VOE 86141	874	110	1019
VOE 86141	874	150	1027
VOE 86142	371	1050	305
VOE 86142	872	400	1005
VOE 86142	874	120	1023
VOE 86142	874	150	1027
VOE 86151	852	1400	955
VOE 86151	852	350	949
VOE 86151	852	400	953
VOE 86242	852	350	949
VOE 86453	924	300	1227
VOE 86487	366	300	243
VOE 86487	371	2500	381
VOE 86488	366	200	241
VOE 86488	371	2500	381
VOE 86565	393	210	455
VOE 86578	371	4000	401
VOE 86602	641	120	649
VOE 86649	393	160	451
VOE 86649	881	200	1041
VOE 873854	371	1950	361
VOE 874033	362	300	229
VOE 874033	371	1600	343
VOE 874849	371	1600	343
VOE 874954	371	2550	383
VOE 874954	371	2575	387
VOE 874955	352	300	213
VOE 874955	353	150	217
VOE 874955	371	1300	317
VOE 874955	371	1850	355
VOE 874955	371	2550	383
VOE 874955	371	2575	387
VOE 874955	371	400	267
VOE 874955	371	500	273
VOE 874955	371	550	275
VOE 874955	371	600	277
VOE 874955	371	650	283
VOE 874955	371	950	299
VOE 874957	371	1500	333
VOE 874958	371	1500	333
VOE 874960	371	1525	335
VOE 874960	371	850	295
VOE 877768	233	350	89
VOE 888474	223	100	77
VOE 90007	896	200	1067
VOE 907822	896	100	1065
VOE 907884	711	100	781
VOE 914003	896	200	1067
VOE 914167	645	150	667
VOE 914167	711	100	783
VOE 914167	740	100	809
VOE 914167	924	100	1213
VOE 914167	924	125	1215
VOE 914167	924	300	1227
VOE 914167	945	1100	1279
VOE 914167	945	600	1263
VOE 914167	945	600	1263
VOE 914167	945	650	1265
VOE 914169	945	650	1265
VOE 914170	740	100	809
VOE 914170	945	600	1263
VOE 914394	924	200	1221
VOE 914394	924	400	1231
VOE 914450	924	100	1213
VOE 914450	924	125	1215
VOE 914450	924	150	1219
VOE 914450	924	300	1227
VOE 914450	924	400	1229
VOE 914450	924	450	1235
VOE 914470	463	200	573
VOE 914470	463	220	575
VOE 914472	421	600	511
VOE 914472	421	650	515
VOE 914472	421	700	519
VOE 914472	421	800	523
VOE 914474	461	200	557
VOE 914480	461	150	555
VOE 914480	463	150	567
VOE 914480	463	160	571
VOE 914480	463	250	579
VOE 914480	463	260	583
VOE 914484	461	200	557
VOE 914484	463	200	573
VOE 914484	463	220	575
VOE 914486	421	600	511
VOE 914486	421	650	515
VOE 914510	645	350	677
VOE 914529	414	100	467
VOE 914538	645	200	669
VOE 914548	414	100	467
VOE 914548	421	500	509
VOE 914548	451	250	541
VOE 914552	740	100	809
VOE 91472	234	100	91
VOE 925027	945	500	1257
VOE 925051	647	200	695
VOE 925051	647	250	697
VOE 925058	468	100	585
VOE 925066	647	200	695
VOE 925066	647	250	697
VOE 925070	420	50	469
VOE 925070	421	200	489
VOE 925070	421	210	493
VOE 925072	911	150	1105
VOE 925075	234	150	95
VOE 925083	945	500	1257
VOE 925093	945	500	1257
VOE 925094	420	50	469
VOE 925094	421	200	487
VOE 925094	421	210	491
VOE 925094	645	200	669
VOE 925096	420	50	469
VOE 925096	421	500	509
VOE 925096	913	100	1153
VOE 925257	420	50	469
VOE 925257	421	200	487
VOE 925257	421	210	491
VOE 925278	420	50	469
VOE 925278	421	200	489
VOE 925278	421	210	493
VOE 925739	851	100	919
VOE 925739	874	200	1029
VOE 925739	911	600	1135
VOE 925743	352	100	207
VOE 925743	911	300	1115
VOE 925743	911	310	1119
VOE 926101	420	100	473
VOE 926138	896	200	1067
VOE 926370	421	310	499
VOE 926370	421	320	501
VOE 926370	421	400	503
VOE 926370	421	450	505
VOE 926370	421	450	507
VOE 927503	468	200	587
VOE 927503	522	300	613
VOE 927504	911	600	1135
VOE 930417	992	250	1291
VOE 930418	366	100	237
VOE 930418	366	150	239
VOE 930418	371	2100	367
VOE 930418	372	100	403
VOE 930418	372	120	405
VOE 930418	393	100	447

NUMERICAL INDEX
INDICE DE NÚMERO
ÍNDICE NUMÉRICO

RÉPERTOIRE DE NUMÉROS

NUMERICAL INDEX
INDICE DE NÚMERO
ÍNDICE NUMÉRICO

RÉPERTOIRE DE NUMÉROS

Catalogue id **20105** | Group **10**
Issue **20021229-G** | Page **756**

Part No	Group	Sect	Page
VOE 930418	393	150	449
VOE 930418	393	160	451
VOE 930426	881	100	1037
VOE 930428	874	100	1015
VOE 930428	874	110	1019
VOE 930428	874	120	1023
VOE 930428	881	100	1037
VOE 930428	881	100	1037
VOE 930429	852	110	929
VOE 930430	874	100	1015
VOE 930430	874	110	1019
VOE 930430	874	120	1023
VOE 930430	924	300	1227
VOE 930431	874	100	1015
VOE 930431	874	110	1019
VOE 930431	874	120	1023
VOE 930431	992	110	1285
VOE 930431	992	150	1287
VOE 930432	992	400	1299
VOE 930434	371	450	271
VOE 930440	235	100	97
VOE 930440	460	150	547
VOE 930444	647	100	685
VOE 930444	647	125	689
VOE 930445	924	100	1213
VOE 930445	924	125	1215
VOE 930446	924	150	1217
VOE 930446	924	400	1229
VOE 930446	924	450	1233
VOE 930456	263	100	149
VOE 930757	353	100	215
VOE 930757	371	1950	359
VOE 930760	371	2000	363
VOE 930761	353	100	215
VOE 930840	258	100	131
VOE 930840	258	100	131
VOE 930840	421	950	529
VOE 930840	421	955	531
VOE 930842	715	450	799
VOE 930842	874	150	1027
VOE 930844	218	150	71
VOE 930844	451	100	535
VOE 930853	924	150	1217
VOE 930853	924	400	1229
VOE 930853	924	450	1233
VOE 930872	551	150	633
VOE 930872	852	400	953
VOE 930872	992	300	1295
VOE 930932	911	150	1105
VOE 931209	420	50	469
VOE 931209	421	310	499
VOE 931209	421	320	501
VOE 931209	421	400	503
VOE 931209	421	450	505
VOE 931209	421	450	507
VOE 931216	420	50	469
VOE 931216	421	310	499
VOE 931216	421	320	501
VOE 931216	421	400	503
VOE 931216	421	450	507
VOE 931216	421	450	505
VOE 935028	660	100	699
VOE 935037	645	100	657
VOE 935037	645	125	661
VOE 935038	647	100	685
VOE 935038	647	125	689
VOE 935040	522	300	615
VOE 935041	263	150	153
VOE 935041	522	300	613
VOE 935067	911	300	1115
VOE 935067	911	310	1119
VOE 935079	911	350	1123
VOE 935082	911	300	1115
VOE 935082	911	310	1119
VOE 935084	551	150	633
VOE 935085	468	200	587
VOE 935085	522	100	609
VOE 935085	551	100	631
VOE 935085	911	350	1123
VOE 935085	911	350	1123
VOE 935085	914	110	1163
VOE 935085	914	110	1163
VOE 935085	916	600	1207
VOE 935089	647	125	689
VOE 935094	645	100	657
VOE 935094	645	125	661
VOE 935094	645	325	675
VOE 935100	522	100	611
VOE 935105	924	400	1231
VOE 935111	263	150	153
VOE 935203	645	100	657
VOE 935203	645	300	671
VOE 935282	263	150	153
VOE 935286	916	350	1197
VOE 935286	916	350	1199
VOE 935286	916	700	1211
VOE 935286	916	700	1211
VOE 935308	911	200	1109
VOE 935308	911	400	1127
VOE 935308	912	150	1141
VOE 935308	916	350	1197
VOE 935308	916	700	1209
VOE 935309	911	400	1127
VOE 935312	911	500	1131
VOE 935312	912	200	1145
VOE 935312	916	100	1181
VOE 935312	916	125	1185
VOE 935423	645	100	657
VOE 935423	645	100	657
VOE 935423	645	125	661
VOE 935423	645	125	661
VOE 935423	645	300	671
VOE 935425	916	500	1201
VOE 935427	522	300	613
VOE 935428	924	100	1213
VOE 935428	924	125	1215
VOE 935428	924	150	1219
VOE 935428	924	300	1227
VOE 935428	924	400	1231
VOE 935428	924	450	1235
VOE 935429	522	300	613
VOE 935429	522	350	617
VOE 935429	522	350	617
VOE 935429	916	500	1201
VOE 935442	916	350	1197
VOE 935442	916	700	1211
VOE 935452	263	150	151
VOE 935538	916	300	1193
VOE 935538	924	100	1213
VOE 935538	924	125	1215
VOE 935538	924	150	1219
VOE 935538	924	300	1227
VOE 935538	924	400	1231
VOE 935538	924	450	1235
VOE 935548	645	125	663
VOE 935548	647	100	687
VOE 935548	911	300	1115
VOE 935548	911	300	1115
VOE 935548	911	300	1115
VOE 935548	911	310	1121
VOE 935548	911	310	1119
VOE 935548	911	310	1119
VOE 935604	522	350	617
VOE 935604	522	350	617
VOE 935628	924	100	1213
VOE 935628	924	125	1215
VOE 935628	924	150	1219
VOE 935628	924	300	1227
VOE 935628	924	450	1235
VOE 935651	916	500	1203
VOE 935664	263	150	153
VOE 935710	263	100	147
VOE 935710	911	600	1135
VOE 935900	916	350	1197
VOE 935900	916	700	1209
VOE 935929	924	100	1213
VOE 935929	924	125	1215
VOE 935929	924	150	1219
VOE 935929	924	300	1227
VOE 935929	924	400	1231
VOE 935929	924	450	1235
VOE 936015	916	350	1197
VOE 936015	916	700	1209
VOE 936016	916	350	1197
VOE 936016	916	700	1209
VOE 936081	263	150	151
VOE 936121	916	350	1197
VOE 936121	916	700	1211
VOE 936168	916	350	1199
VOE 936168	916	700	1211
VOE 936339	924	400	1231
VOE 936441	421	400	503
VOE 936441	421	450	505
VOE 936442	896	300	1071
VOE 936443	525	100	619
VOE 936444	527	100	625
VOE 936444	911	250	1111
VOE 936444	911	300	1115
VOE 936444	911	310	1119
VOE 936444	911	550	1133

Part No	Group	Sect	Page	Part No	Group	Sect	Page	Part No	Group	Sect	Page	Part No	Group	Sect	Page	Part No	Group	Sect	Page
VOE 936444	912	150	1143	VOE 941266	826	200	871	VOE 942314	371	710	287	VOE 943476	420	150	475	VOE 944963	896	300	1071
VOE 936444	914	100	1161	VOE 941266	826	300	873	VOE 942314	914	425	1177	VOE 943476	420	150	475	VOE 945065	912	150	1143
VOE 936444	916	100	1181	VOE 941266	882	200	1047	VOE 942337	461	100	549	VOE 943476	911	100	1101	VOE 945065	912	350	1149
VOE 936444	916	125	1185	VOE 941266	882	800	1063	VOE 942337	463	100	561	VOE 943476	911	110	1103	VOE 945065	914	250	1171
VOE 936445	645	100	659	VOE 941267	352	250	211	VOE 942337	463	120	563	VOE 943477	911	100	1101	VOE 945065	914	250	1169
VOE 936445	645	125	663	VOE 941267	353	200	219	VOE 942400	261	250	141	VOE 943477	911	110	1103	VOE 945444	645	325	675
VOE 936446	527	200	627	VOE 941267	362	150	223	VOE 942400	371	1050	305	VOE 943480	256	100	119	VOE 945444	660	250	705
VOE 936446	896	300	1071	VOE 941267	362	200	225	VOE 942542	333	150	201	VOE 943480	321	150	193	VOE 945506	468	100	585
VOE 936446	911	310	1119	VOE 941267	393	160	451	VOE 942542	333	150	201	VOE 943483	234	100	91	VOE 945717	872	175	979
VOE 936446	914	110	1163	VOE 941268	256	300	129	VOE 942669	823	300	857	VOE 943483	256	300	127	VOE 945717	872	175	979
VOE 936515	522	100	609	VOE 941268	372	100	403	VOE 942810	261	250	141	VOE 943483	872	300	987	VOE 946035	517	160	607
VOE 936655	468	200	587	VOE 941268	372	120	405	VOE 942810	371	350	265	VOE 943483	872	450	1009	VOE 946089	451	100	535
VOE 936702	468	200	587	VOE 941268	810	150	827	VOE 942866	371	950	301	VOE 943485	256	200	123	VOE 946089	711	100	783
VOE 936706	522	300	613	VOE 941269	352	100	207	VOE 942866	851	100	919	VOE 943485	256	300	127	VOE 946089	945	1100	1279
VOE 936893	645	125	661	VOE 941269	352	150	209	VOE 942866	881	200	1041	VOE 943485	256	300	127	VOE 946089	945	600	1263
VOE 936932	263	150	153	VOE 941269	371	650	283	VOE 942866	882	100	1043	VOE 943717	420	150	475	VOE 946089	945	600	1263
VOE 936933	660	150	701	VOE 941269	371	950	301	VOE 943142	461	150	555	VOE 943827	420	150	475	VOE 946089	945	650	1265
VOE 936984	263	150	153	VOE 941269	372	100	403	VOE 943142	463	150	567	VOE 943835	421	320	501	VOE 946127	647	150	693
VOE 937070	916	350	1199	VOE 941269	372	100	403	VOE 943142	463	160	571	VOE 943835	421	450	505	VOE 946173	371	450	271
VOE 937070	916	700	1209	VOE 941269	372	120	405	VOE 943142	463	250	577	VOE 943920	371	850	297	VOE 946309	924	400	1231
VOE 937081	911	300	1117	VOE 941363	261	250	141	VOE 943142	463	260	583	VOE 943920	372	100	403	VOE 946329	235	100	99
VOE 937642	916	350	1197	VOE 941363	896	300	1071	VOE 943299	233	300	87	VOE 943920	372	120	405	VOE 946329	263	200	155
VOE 937643	916	350	1199	VOE 941375	911	150	1105	VOE 943367	261	250	141	VOE 943920	872	125	973	VOE 946329	352	100	207
VOE 938210	263	100	147	VOE 941521	896	300	1071	VOE 943368	873	100	1013	VOE 943920	992	100	1281	VOE 946329	352	150	209
VOE 938661	660	100	699	VOE 941522	660	200	703	VOE 943369	873	100	1013	VOE 943920	992	110	1283	VOE 946329	352	250	211
VOE 938661	660	150	701	VOE 941522	660	250	705	VOE 943369	914	1000	1179	VOE 944126	269	100	167	VOE 946329	352	300	213
VOE 940094	233	350	89	VOE 941686	421	100	483	VOE 943369	914	150	1165	VOE 944126	269	150	169	VOE 946329	353	150	217
VOE 940197	321	250	195	VOE 941761	421	250	495	VOE 943470	261	250	141	VOE 944126	420	50	469	VOE 946329	371	1600	343
VOE 940284	421	450	507	VOE 941799	420	200	479	VOE 943470	261	250	141	VOE 944126	421	950	529	VOE 946329	420	150	475
VOE 941262	363	150	233	VOE 941908	420	100	473	VOE 943470	261	250	141	VOE 944126	421	955	531	VOE 946329	420	150	477
VOE 941262	393	100	447	VOE 941908	421	200	489	VOE 943470	420	300	481	VOE 944364	420	50	469	VOE 946329	460	150	547
VOE 941262	393	150	449	VOE 941908	421	210	493	VOE 943475	256	300	127	VOE 944364	421	100	483	VOE 946329	522	350	617
VOE 941264	390	110	437	VOE 941908	945	500	1257	VOE 943475	256	300	127	VOE 944364	421	100	483	VOE 946329	660	100	699
VOE 941264	390	200	445	VOE 941912	945	550	1261	VOE 943475	261	250	141	VOE 944364	421	100	483	VOE 946329	660	150	701
VOE 941264	872	250	983	VOE 941950	371	550	275	VOE 943476	252	100	109	VOE 944436	380	155	417	VOE 946329	715	100	785
VOE 941264	872	275	985	VOE 942314	371	700	285	VOE 943476	252	110	111	VOE 944507	645	300	671	VOE 946329	715	250	791

NUMERICAL INDEX
INDICE DE NÚMERO
ÍNDICE NUMÉRICO

RÉPERTOIRE DE NUMÉROS

NUMERICAL INDEX
INDICE DE NÚMERO
ÍNDICE NUMÉRICO

RÉPERTOIRE DE NUMÉROS

Part No	Group	Sect	Page
VOE 946329	715	250	791
VOE 946329	810	150	827
VOE 946329	810	210	833
VOE 946329	823	150	849
VOE 946329	825	100	859
VOE 946329	826	100	867
VOE 946329	826	200	871
VOE 946329	826	300	873
VOE 946329	826	300	873
VOE 946329	837	300	901
VOE 946329	852	110	929
VOE 946329	872	300	987
VOE 946329	872	450	1009
VOE 946329	882	200	1047
VOE 946329	916	350	1197
VOE 946329	916	700	1211
VOE 946329	924	150	1219
VOE 946329	924	400	1231
VOE 946329	924	450	1235
VOE 946418	872	125	975
VOE 946440	252	160	115
VOE 946440	252	160	115
VOE 946440	261	250	141
VOE 946440	261	250	139
VOE 946440	261	250	141
VOE 946440	269	100	167
VOE 946440	269	100	167
VOE 946440	269	100	167
VOE 946440	269	150	169
VOE 946440	313	150	189
VOE 946440	371	100	245
VOE 946440	371	100	245
VOE 946440	371	100	247
VOE 946440	371	1575	341
VOE 946440	371	1850	355
VOE 946440	371	250	257
VOE 946440	371	250	257
VOE 946440	371	2550	383
VOE 946440	371	2575	387
VOE 946440	371	350	265
VOE 946440	371	550	275
VOE 946440	372	100	403
VOE 946440	372	120	405
VOE 946440	420	150	475
VOE 946440	468	100	585
VOE 946440	522	350	617
VOE 946440	522	350	617
VOE 946440	645	325	675
VOE 946440	660	200	703
VOE 946440	660	250	705
VOE 946440	715	100	785
VOE 946440	715	700	805
VOE 946440	821	100	839
VOE 946440	823	200	851
VOE 946440	823	250	853
VOE 946440	837	100	893
VOE 946440	852	110	929
VOE 946440	872	350	991
VOE 946440	872	360	993
VOE 946440	872	370	997
VOE 946440	872	375	1001
VOE 946440	872	400	1005
VOE 946440	882	200	1047
VOE 946440	882	800	1063
VOE 946440	896	300	1071
VOE 946440	911	100	1101
VOE 946440	911	110	1103
VOE 946440	911	150	1107
VOE 946440	916	500	1201
VOE 946440	992	250	1291
VOE 946440	993	150	1303
VOE 946441	233	300	87
VOE 946441	235	100	99
VOE 946441	261	150	135
VOE 946441	263	150	151
VOE 946441	371	100	245
VOE 946441	421	950	529
VOE 946441	421	955	531
VOE 946441	715	300	793
VOE 946441	821	150	843
VOE 946441	897	250	1081
VOE 946441	911	550	1133
VOE 946441	916	100	1181
VOE 946441	916	125	1185
VOE 946441	916	350	1199
VOE 946441	916	500	1201
VOE 946441	916	500	1201
VOE 946441	916	700	1211
VOE 946441	916	700	1211
VOE 946441	945	700	1267
VOE 946470	371	450	271
VOE 946470	823	250	853
VOE 946470	837	300	901
VOE 946470	916	300	1193
VOE 946470	916	600	1207
VOE 946471	993	150	1303
VOE 946472	235	100	97
VOE 946472	252	100	109
VOE 946472	252	110	111
VOE 946472	263	100	147
VOE 946472	352	150	209
VOE 946472	491	100	589
VOE 946472	645	100	657
VOE 946472	645	125	661
VOE 946472	647	100	685
VOE 946472	647	125	689
VOE 946472	715	500	801
VOE 946472	715	600	803
VOE 946472	715	600	803
VOE 946472	740	100	809
VOE 946472	825	100	859
VOE 946472	826	100	867
VOE 946472	826	100	867
VOE 946472	826	200	871
VOE 946472	826	300	873
VOE 946472	826	300	873
VOE 946472	826	400	875
VOE 946472	826	400	875
VOE 946472	827	100	877
VOE 946472	852	110	929
VOE 946472	852	110	929
VOE 946472	852	400	953
VOE 946472	874	150	1027
VOE 946472	881	100	1039
VOE 946472	911	200	1109
VOE 946472	911	250	1113
VOE 946472	916	100	1181
VOE 946472	924	250	1223
VOE 946472	924	300	1227
VOE 946472	945	700	1267
VOE 946473	821	100	839
VOE 946473	837	150	895
VOE 946544	390	175	443
VOE 946544	660	250	705
VOE 946577	837	150	895
VOE 946671	234	100	93
VOE 946671	234	100	93
VOE 946671	234	100	93
VOE 946671	256	100	119
VOE 946671	258	100	131
VOE 946671	371	350	265
VOE 946671	371	450	271
VOE 946671	371	600	277
VOE 946671	371	600	279
VOE 946671	421	250	495
VOE 946671	421	250	495
VOE 946671	421	320	501
VOE 946671	491	150	591
VOE 946671	645	100	659
VOE 946671	645	125	663
VOE 946671	647	100	685
VOE 946671	647	125	689
VOE 946671	823	100	847
VOE 946671	823	100	847
VOE 946671	823	250	853
VOE 946671	827	100	877
VOE 946671	837	150	895
VOE 946671	860	200	959
VOE 946671	872	300	987
VOE 946671	874	100	1015
VOE 946671	874	110	1019
VOE 946671	874	110	1021
VOE 946671	874	120	1025
VOE 946671	874	120	1023
VOE 946671	911	150	1105
VOE 946671	911	300	1117
VOE 946671	911	310	1121
VOE 946671	911	600	1135
VOE 946671	914	100	1159
VOE 946671	914	110	1163
VOE 946671	992	150	1287
VOE 946671	992	400	1299
VOE 946671	993	100	1301
VOE 946671	993	350	1323
VOE 947043	233	300	87
VOE 947083	522	300	615
VOE 947083	551	100	631
VOE 947083	914	250	1171
VOE 947083	914	250	1169
VOE 947107	353	200	219

Part No	Group	Sect	Page	Part No	Group	Sect	Page	Part No	Group	Sect	Page	Part No	Group	Sect	Page	Part No	Group	Sect	Page
VOE 947107	823	100	847	VOE 948645	371	350	265	VOE 948645	911	300	1117	VOE 949544	460	100	543	VOE 949921	390	150	439
VOE 947107	823	250	853	VOE 948645	371	350	265	VOE 948645	911	300	1117	VOE 949544	460	100	543	VOE 949921	823	100	847
VOE 947107	897	200	1079	VOE 948645	371	550	275	VOE 948645	911	310	1121	VOE 949544	460	120	545	VOE 949921	851	100	919
VOE 947354	810	150	827	VOE 948645	390	100	433	VOE 948645	911	310	1121	VOE 949544	461	100	549	VOE 949921	872	125	973
VOE 947354	810	210	833	VOE 948645	390	200	445	VOE 948645	916	350	1199	VOE 949544	463	100	559	VOE 949921	872	150	977
VOE 947502	421	320	501	VOE 948645	420	150	475	VOE 948645	916	700	1211	VOE 949544	463	120	563	VOE 949921	872	250	983
VOE 947502	421	450	505	VOE 948645	525	100	619	VOE 948645	945	1100	1279	VOE 949659	420	50	469	VOE 949921	874	100	1017
VOE 947972	460	100	543	VOE 948645	645	100	659	VOE 948645	945	400	1253	VOE 949659	421	950	529	VOE 949921	874	110	1019
VOE 947972	460	100	543	VOE 948645	645	125	663	VOE 948645	945	400	1253	VOE 949659	421	955	531	VOE 949921	874	120	1023
VOE 948294	882	250	1049	VOE 948645	715	100	785	VOE 948645	945	410	1255	VOE 949708	924	300	1227	VOE 949921	881	200	1041
VOE 948294	882	800	1063	VOE 948645	821	100	839	VOE 948645	945	650	1265	VOE 949746	945	410	1255	VOE 949921	882	150	1045
VOE 948295	371	1100	307	VOE 948645	823	150	849	VOE 948645	992	100	1281	VOE 949847	371	350	265	VOE 949921	882	150	1045
VOE 948295	371	1150	309	VOE 948645	823	250	853	VOE 948645	992	150	1287	VOE 949850	261	250	141	VOE 949921	882	200	1047
VOE 948295	371	1200	311	VOE 948645	825	200	863	VOE 948645	992	200	1289	VOE 949850	261	250	141	VOE 949921	882	250	1049
VOE 948295	371	3700	395	VOE 948645	825	200	863	VOE 948645	992	400	1299	VOE 949850	261	250	141	VOE 949921	882	800	1063
VOE 948295	371	3800	397	VOE 948645	825	250	865	VOE 948645	993	100	1301	VOE 949850	491	150	591	VOE 949921	882	800	1063
VOE 948295	371	3900	399	VOE 948645	827	100	877	VOE 948645	993	150	1303	VOE 949874	261	200	137	VOE 949921	914	350	1173
VOE 948438	882	200	1047	VOE 948645	827	200	879	VOE 948645	993	250	1313	VOE 949874	333	150	201	VOE 950564	421	320	501
VOE 948438	882	800	1063	VOE 948645	827	350	883	VOE 948645	993	350	1323	VOE 949874	371	1250	315	VOE 950564	421	450	505
VOE 948556	810	150	827	VOE 948645	837	150	895	VOE 948645	993	350	1321	VOE 949874	371	450	271	VOE 950629	516	100	599
VOE 948556	810	210	833	VOE 948645	837	200	897	VOE 948645	993	350	1321	VOE 949874	398	100	457	VOE 950629	516	150	601
VOE 948645	217	150	67	VOE 948645	852	100	925	VOE 948665	321	150	193	VOE 949874	398	200	459	VOE 950711	421	100	483
VOE 948645	234	100	93	VOE 948645	852	100	925	VOE 948883	263	150	153	VOE 949874	872	150	977	VOE 950891	421	955	531
VOE 948645	256	300	127	VOE 948645	852	130	931	VOE 948883	522	300	613	VOE 949874	872	175	979	VOE 950891	461	100	549
VOE 948645	256	300	127	VOE 948645	852	130	931	VOE 948883	911	100	1101	VOE 949894	372	120	405	VOE 950891	463	100	561
VOE 948645	256	300	127	VOE 948645	852	375	951	VOE 948884	234	100	93	VOE 949894	390	110	437	VOE 950891	463	120	563
VOE 948645	269	100	167	VOE 948645	852	400	953	VOE 948884	263	150	151	VOE 949894	851	120	921	VOE 950891	924	150	1219
VOE 948645	269	100	167	VOE 948645	860	200	959	VOE 948884	647	200	695	VOE 949894	860	150	957	VOE 950891	924	400	1231
VOE 948645	269	150	169	VOE 948645	872	300	987	VOE 948884	647	250	697	VOE 949894	860	150	957	VOE 950891	924	450	1235
VOE 948645	269	150	169	VOE 948645	873	100	1013	VOE 948884	715	100	785	VOE 949894	860	200	959	VOE 951667	882	450	1053
VOE 948645	313	100	185	VOE 948645	874	100	1015	VOE 948885	911	100	1101	VOE 949894	860	250	961	VOE 951668	380	200	421
VOE 948645	333	150	201	VOE 948645	874	100	1015	VOE 949005	371	850	295	VOE 949894	860	350	963	VOE 951671	831	100	885
VOE 948645	353	100	215	VOE 948645	874	110	1019	VOE 949221	234	100	91	VOE 949908	235	100	97	VOE 9518442	234	150	95
VOE 948645	371	100	247	VOE 948645	874	120	1023	VOE 949221	234	100	91	VOE 949921	371	1450	329	VOE 9518555	321	150	193
VOE 948645	371	1850	355	VOE 948645	882	500	1055	VOE 949278	841	300	909	VOE 949921	372	100	403	VOE 951940	914	250	1169
VOE 948645	371	2050	365	VOE 948645	897	250	1081	VOE 949278	992	250	1291	VOE 949921	380	155	417	VOE 951955	821	150	841

NUMERICAL INDEX
INDICE DE NÚMERO
ÍNDICE NUMÉRICO

RÉPERTOIRE DE NUMÉROS

NUMERICAL INDEX
INDICE DE NÚMERO
ÍNDICE NUMÉRICO

RÉPERTOIRE DE NUMÉROS

Part No	Group	Sect	Page	Part No	Group	Sect	Page	Part No	Group	Sect	Page	Part No	Group	Sect	Page	Part No	Group	Sect	Page
VOE 951955	992	110	1283	VOE 955284	992	110	1283	VOE 955903	924	400	1231	VOE 959207	263	200	155	VOE 960139	390	150	439
VOE 951985	715	400	797	VOE 955286	874	250	1031	VOE 955972	912	150	1141	VOE 959207	993	250	1315	VOE 960139	390	150	439
VOE 952075	233	350	89	VOE 955376	924	400	1229	VOE 955991	914	400	1175	VOE 959207	993	350	1321	VOE 960139	390	150	439
VOE 952623	945	600	1263	VOE 955379	924	150	1217	VOE 956063	992	300	1295	VOE 959208	993	100	1301	VOE 960139	390	150	439
VOE 952624	371	1450	329	VOE 955379	924	450	1233	VOE 956958	371	2600	391	VOE 959208	993	1200	1335	VOE 960139	390	175	443
VOE 952624	390	175	443	VOE 955381	924	150	1217	VOE 956981	945	1100	1279	VOE 959208	993	150	1305	VOE 960139	390	200	445
VOE 952625	874	250	1031	VOE 955396	716	100	807	VOE 956981	945	600	1263	VOE 959208	993	150	1303	VOE 960139	715	400	797
VOE 952626	992	250	1291	VOE 955396	924	400	1231	VOE 956981	945	600	1263	VOE 959208	993	250	1313	VOE 960139	810	150	827
VOE 952627	993	150	1305	VOE 955401	716	100	807	VOE 956981	945	600	1263	VOE 959208	993	350	1323	VOE 960139	821	150	841
VOE 952627	993	250	1313	VOE 955411	924	150	1217	VOE 956981	945	650	1265	VOE 959208	993	450	1327	VOE 960139	823	250	853
VOE 952627	993	350	1321	VOE 955411	924	400	1229	VOE 956981	945	650	1265	VOE 959208	993	500	1329	VOE 960139	823	250	853
VOE 952630	390	150	439	VOE 955411	924	450	1233	VOE 958207	371	1575	341	VOE 959211	841	300	909	VOE 960139	823	300	857
VOE 952630	874	250	1031	VOE 955513	371	1950	359	VOE 958207	371	2500	381	VOE 959223	914	350	1173	VOE 960139	825	250	865
VOE 952631	468	200	587	VOE 955513	371	2000	363	VOE 958207	371	2550	383	VOE 959226	914	400	1175	VOE 960139	837	150	895
VOE 952637	390	100	433	VOE 955700	852	100	927	VOE 958207	371	2575	387	VOE 959227	914	100	1159	VOE 960139	841	300	909
VOE 952637	715	400	797	VOE 955700	852	110	929	VOE 958209	371	2100	367	VOE 959236	715	450	799	VOE 960139	851	100	919
VOE 952967	261	250	141	VOE 955700	852	375	951	VOE 958213	371	850	293	VOE 959239	491	150	591	VOE 960139	851	120	921
VOE 952972	256	300	127	VOE 955700	852	400	953	VOE 958228	420	50	469	VOE 959240	660	150	701	VOE 960139	872	125	973
VOE 952972	256	300	127	VOE 955782	525	150	621	VOE 958228	421	950	529	VOE 959240	911	400	1127	VOE 960139	872	300	987
VOE 955127	234	100	91	VOE 955793	461	100	549	VOE 958228	421	955	531	VOE 959240	912	150	1141	VOE 960139	872	450	1009
VOE 955259	945	150	1239	VOE 955802	463	100	559	VOE 958228	461	100	549	VOE 959245	924	250	1223	VOE 960139	872	450	1011
VOE 955259	945	300	1251	VOE 955804	641	110	647	VOE 958228	463	100	559	VOE 959254	945	1000	1275	VOE 960139	872	450	1009
VOE 955259	945	800	1269	VOE 955822	641	100	645	VOE 958228	463	120	563	VOE 959254	945	250	1247	VOE 960139	881	200	1041
VOE 955259	945	900	1273	VOE 955891	992	300	1295	VOE 958228	911	150	1107	VOE 959256	911	200	1109	VOE 960139	882	150	1045
VOE 955260	945	100	1237	VOE 955892	371	2600	391	VOE 958229	647	200	695	VOE 959256	911	400	1127	VOE 960139	882	150	1045
VOE 955260	945	1000	1275	VOE 955892	380	155	419	VOE 958229	647	250	697	VOE 959874	852	110	929	VOE 960139	992	110	1283
VOE 955260	945	1000	1275	VOE 955892	380	200	421	VOE 958229	911	150	1105	VOE 960137	353	200	219	VOE 960141	235	100	99
VOE 955260	945	150	1241	VOE 955892	872	350	989	VOE 958668	525	100	619	VOE 960137	371	2200	377	VOE 960145	660	250	705
VOE 955260	945	200	1243	VOE 955892	872	375	999	VOE 958747	740	100	809	VOE 960139	235	100	97	VOE 960148	380	155	417
VOE 955260	945	200	1243	VOE 955892	874	250	1031	VOE 959042	451	250	541	VOE 960139	362	300	229	VOE 960148	945	700	1267
VOE 955260	945	250	1249	VOE 955892	874	250	1031	VOE 959080	837	150	895	VOE 960139	363	200	235	VOE 960630	461	100	549
VOE 955260	945	250	1247	VOE 955892	882	450	1053	VOE 959090	837	150	895	VOE 960139	371	100	245	VOE 960630	463	100	559
VOE 955260	945	300	1251	VOE 955892	882	500	1055	VOE 959095	837	150	895	VOE 960139	371	100	247	VOE 960630	463	120	563
VOE 955260	945	800	1269	VOE 955895	993	100	1301	VOE 959174	914	250	1169	VOE 960139	390	100	433	VOE 960630	527	100	625
VOE 955260	945	800	1271	VOE 955903	715	400	797	VOE 959187	380	100	413	VOE 960139	390	110	437	VOE 960630	551	100	629
VOE 955260	945	900	1273	VOE 955903	716	100	807	VOE 959193	916	550	1205	VOE 960139	390	150	439	VOE 960630	911	300	1117

Part No	Group	Sect	Page
VOE 960630	914	100	1159
VOE 960630	945	500	1259
VOE 960631	911	100	1101
VOE 961614	882	200	1047
VOE 961960	261	250	141
VOE 961970	352	250	211
VOE 961970	371	400	269
VOE 961970	371	650	283
VOE 961970	371	850	295
VOE 961970	390	150	441
VOE 961970	390	175	443
VOE 961970	398	100	457
VOE 961970	398	200	459
VOE 961970	810	150	827
VOE 961970	872	350	989
VOE 961970	872	375	999
VOE 962248	551	150	633
VOE 962305	896	200	1067
VOE 962500	911	150	1105
VOE 962501	945	550	1261
VOE 962528	647	200	695
VOE 962528	647	250	697
VOE 962546	420	50	469
VOE 962546	421	950	529
VOE 962546	421	955	531
VOE 962656	372	150	411
VOE 963111	924	400	1231
VOE 963320	218	150	71
VOE 964198	371	850	295
VOE 964946	882	500	1055
VOE 964955	660	200	703
VOE 964955	660	250	705
VOE 965178	390	175	443
VOE 965195	252	110	111
VOE 965195	715	150	787
VOE 965195	715	200	789
VOE 965195	916	300	1193
VOE 965195	916	700	1209
VOE 965195	993	150	1305
VOE 965196	740	100	809
VOE 965197	740	100	809
VOE 965212	823	250	853
VOE 965225	821	150	841
VOE 965225	913	100	1153
VOE 965225	916	350	1197
VOE 965225	916	700	1209
VOE 965561	252	150	113
VOE 965576	873	100	1013
VOE 966358	992	110	1283
VOE 966362	218	150	71
VOE 966786	451	150	537
VOE 966786	451	250	541
VOE 966786	831	100	885
VOE 967531	916	500	1201
VOE 967631	992	300	1295
VOE 967633	916	500	1201
VOE 967634	461	200	557
VOE 967634	463	200	573
VOE 967634	463	220	575
VOE 967639	421	200	489
VOE 967639	421	210	493
VOE 967730	371	350	265
VOE 967749	522	100	611
VOE 967749	522	100	611
VOE 967749	522	300	613
VOE 967749	522	300	613
VOE 967749	522	300	613
VOE 967750	263	150	151
VOE 967750	263	150	151
VOE 967750	263	150	153
VOE 967750	647	100	687
VOE 968007	420	50	469
VOE 968007	421	100	485
VOE 968007	421	100	483
VOE 968136	911	600	1135
VOE 968237	527	100	625
VOE 968237	527	200	627
VOE 968297	436	100	533
VOE 968297	715	400	797
VOE 968297	810	200	831
VOE 968297	827	100	877
VOE 968297	827	350	883
VOE 968298	261	100	133
VOE 968299	924	400	1229
VOE 968380	371	1350	325
VOE 968381	371	1350	325
VOE 968435	436	100	533
VOE 968435	945	150	1239
VOE 968435	945	200	1243
VOE 968435	945	200	1243
VOE 968435	945	800	1269
VOE 968437	716	100	807
VOE 968589	810	150	827
VOE 968589	810	200	831
VOE 968589	810	210	833
VOE 968591	715	400	797
VOE 968612	527	100	625
VOE 968612	527	100	625
VOE 968842	491	150	591
VOE 969021	256	100	119
VOE 969161	371	1350	325
VOE 969161	371	1950	361
VOE 969161	371	400	269
VOE 969161	372	150	411
VOE 969278	380	100	415
VOE 969278	881	100	1037
VOE 969373	823	250	853
VOE 969404	421	310	499
VOE 969404	872	125	971
VOE 969405	269	100	167
VOE 969405	390	110	437
VOE 969405	837	150	895
VOE 969407	333	150	201
VOE 969407	371	1250	315
VOE 969407	371	350	265
VOE 969407	371	450	271
VOE 969407	398	100	457
VOE 969419	371	1525	337
VOE 969419	380	155	417
VOE 969420	882	500	1055
VOE 969423	641	100	645
VOE 969423	641	110	647
VOE 969423	872	150	977
VOE 969423	874	100	1017
VOE 969423	874	110	1019
VOE 969423	874	120	1023
VOE 969436	852	100	925
VOE 969464	882	400	1051
VOE 969478	851	100	919
VOE 969513	371	2200	377
VOE 969518	882	400	1051
VOE 969556	371	2200	377
VOE 969558	380	200	421
VOE 969558	660	200	703
VOE 969558	660	250	705
VOE 969587	353	100	215
VOE 969587	390	110	437
VOE 969587	851	100	919
VOE 969587	851	120	921
VOE 969587	872	125	973
VOE 969587	872	125	975
VOE 969587	872	350	989
VOE 969587	872	375	999
VOE 969587	882	150	1045
VOE 969587	882	150	1045
VOE 969600	881	100	1039
VOE 969600	881	100	1037
VOE 969738	823	100	847
VOE 969738	872	125	973
VOE 969830	371	4000	401
VOE 969842	924	150	1219
VOE 969842	924	400	1231
VOE 969842	924	450	1235
VOE 969846	821	100	839
VOE 969846	831	150	887
VOE 969846	837	200	897
VOE 969846	852	100	925
VOE 969981	252	160	115
VOE 970771	371	250	257
VOE 970771	371	2600	393
VOE 970771	371	280	259
VOE 970771	371	4000	401
VOE 970772	371	2600	393
VOE 970772	371	4000	401
VOE 970772	841	250	905
VOE 970772	841	250	905
VOE 970773	371	250	257
VOE 970773	371	280	259
VOE 970791	269	150	169
VOE 970988	321	100	191
VOE 970988	321	150	193
VOE 971096	252	100	109
VOE 971096	821	100	837
VOE 971096	821	150	841
VOE 971096	823	150	849
VOE 971096	992	110	1283
VOE 971099	252	110	111
VOE 971099	261	100	133
VOE 971099	321	100	191
VOE 971099	321	150	193

NUMERICAL INDEX
INDICE DE NÚMERO
ÍNDICE NUMÉRICO

RÉPERTOIRE DE NUMÉROS

Catalogue id	Group
20105	**10**
Issue	Page
20021229-G	**761**

VOLVO

L90F

NUMERICAL INDEX
INDICE DE NÚMERO
ÍNDICE NUMÉRICO

RÉPERTOIRE DE NUMÉROS

Catalogue id **20105** | Group **10**
Issue **20021229-G** | Page **762**

Part No	Group	Sect	Page
VOE 971099	660	200	703
VOE 971099	660	250	705
VOE 971099	715	150	787
VOE 971099	715	200	789
VOE 971099	821	150	841
VOE 971099	826	100	869
VOE 971099	865	100	965
VOE 971099	896	100	1065
VOE 971099	911	100	1101
VOE 971099	911	110	1103
VOE 971099	911	250	1111
VOE 971099	912	100	1139
VOE 971099	916	300	1193
VOE 971099	916	700	1209
VOE 971099	945	300	1251
VOE 971099	945	900	1273
VOE 971100	451	100	535
VOE 971304	380	200	421
VOE 971304	872	125	973
VOE 971304	882	450	1053
VOE 971304	882	500	1055
VOE 971319	821	100	839
VOE 971319	823	250	855
VOE 971321	372	100	403
VOE 971321	380	155	417
VOE 971321	390	110	437
VOE 971321	821	170	845
VOE 971321	872	275	985
VOE 971321	876	100	1035
VOE 971321	897	200	1079
VOE 971322	372	100	403
VOE 971322	810	150	827
VOE 971322	837	200	897
VOE 971322	837	200	897
VOE 971322	851	100	919
VOE 971322	876	100	1035
VOE 971322	882	250	1049
VOE 971322	882	250	1049
VOE 971322	882	800	1063
VOE 971322	897	200	1079
VOE 971330	872	250	983
VOE 971368	872	125	971
VOE 971382	881	100	1039
VOE 971382	881	100	1039
VOE 971383	823	100	847
VOE 971383	851	100	919
VOE 971383	872	250	983
VOE 971383	872	275	985
VOE 972079	371	2100	367
VOE 972079	371	2200	377
VOE 972079	823	300	857
VOE 972079	841	250	907
VOE 972079	882	150	1045
VOE 972079	882	150	1045
VOE 972092	872	125	973
VOE 972092	872	125	973
VOE 972092	872	125	973
VOE 972092	872	150	977
VOE 972264	234	100	91
VOE 973574	913	150	1155
VOE 973871	911	500	1131
VOE 973944	234	100	93
VOE 974081	263	300	159
VOE 975108	216	100	61
VOE 975237	380	200	421
VOE 975237	831	150	887
VOE 975366	380	155	417
VOE 975367	371	1500	333
VOE 975367	371	1500	333
VOE 975367	371	1525	335
VOE 975367	371	1525	335
VOE 975367	872	250	983
VOE 975367	882	450	1053
VOE 975370	882	450	1053
VOE 975372	882	400	1051
VOE 975372	914	350	1173
VOE 975378	234	150	95
VOE 975378	371	1950	359
VOE 975380	380	100	413
VOE 975387	881	100	1039
VOE 975547	821	100	839
VOE 976155	362	150	223
VOE 976162	380	100	413
VOE 976170	831	150	887
VOE 976170	837	250	899
VOE 976170	837	250	899
VOE 976170	882	100	1043
VOE 976256	371	1450	329
VOE 976256	371	1650	345
VOE 976256	371	1700	349
VOE 976256	371	1700	349
VOE 976256	371	1750	351
VOE 976256	371	600	277
VOE 976256	371	650	283
VOE 976256	371	650	281
VOE 976928	551	100	631
VOE 976929	463	100	559
VOE 976929	914	1000	1179
VOE 976929	914	200	1167
VOE 976930	420	50	469
VOE 976930	421	950	529
VOE 976930	421	955	531
VOE 976945	233	300	87
VOE 976945	420	150	475
VOE 976945	420	150	477
VOE 976970	461	100	549
VOE 976970	463	100	561
VOE 977016	460	100	543
VOE 977016	460	120	545
VOE 977525	874	150	1027
VOE 977599	261	300	143
VOE 977599	363	200	235
VOE 977599	371	450	271
VOE 977599	371	700	285
VOE 977599	371	710	287
VOE 977599	647	100	687
VOE 977599	873	100	1013
VOE 977742	261	250	141
VOE 977742	992	300	1297
VOE 977820	321	100	191
VOE 977820	321	150	193
VOE 977917	421	450	507
VOE 978295	390	100	433
VOE 978296	390	100	433
VOE 978710	263	400	163
VOE 978710	321	100	191
VOE 978710	321	150	193
VOE 978925	390	150	439
VOE 978933	421	200	489
VOE 978933	421	210	493
VOE 978933	551	150	633
VOE 978952	715	400	797
VOE 978999	372	150	411
VOE 979022	421	500	509
VOE 979151	881	100	1037
VOE 979934	911	250	1111
VOE 980102	911	200	1109
VOE 980466	924	150	1217
VOE 980466	924	450	1233
VOE 980614	235	100	99
VOE 980614	269	100	167
VOE 980614	269	100	167
VOE 980614	269	100	167
VOE 980614	269	150	169
VOE 980614	269	150	169
VOE 980614	353	200	219
VOE 980614	914	200	1167
VOE 980614	993	150	1303
VOE 980841	841	100	903
VOE 980841	852	100	925
VOE 980841	852	130	931
VOE 980841	852	375	951
VOE 980841	852	400	953
VOE 980841	882	800	1063
VOE 980841	882	800	1063
VOE 980881	371	700	285
VOE 980881	371	710	287
VOE 980881	852	400	953
VOE 980973	263	450	165
VOE 981056	810	150	827
VOE 981056	911	150	1105
VOE 981208	810	150	827
VOE 981208	872	125	973
VOE 981208	872	350	989
VOE 981208	872	375	999
VOE 981208	881	100	1039
VOE 981208	881	100	1037
VOE 981256	881	100	1039
VOE 981256	881	100	1039
VOE 981315	451	100	535
VOE 981447	821	150	841
VOE 981447	821	170	845
VOE 981447	865	100	965
VOE 981635	881	100	1039
VOE 981904	911	100	1101
VOE 981904	911	110	1103
VOE 981945	874	150	1027
VOE 982038	874	100	1015
VOE 982038	874	110	1019

Part No	Group	Sect	Page	Part No	Group	Sect	Page	Part No	Group	Sect	Page	Part No	Group	Sect	Page	Part No	Group	Sect	Page
VOE 982038	874	120	1023	VOE 983718	924	450	1235	VOE 984944	371	300	261	VOE 990736	911	310	1119	VOE 990737	647	100	685
VOE 982235	263	250	157	VOE 983997	645	200	669	VOE 984944	371	400	267	VOE 990736	916	300	1193	VOE 990737	647	125	689
VOE 982444	256	100	119	VOE 984080	420	150	475	VOE 984944	371	650	283	VOE 990736	916	300	1193	VOE 990737	647	125	691
VOE 982551	460	150	547	VOE 984080	911	200	1109	VOE 984944	371	850	293	VOE 990736	916	600	1207	VOE 990737	647	125	691
VOE 982617	371	100	247	VOE 984080	916	350	1197	VOE 984944	841	250	905	VOE 990736	924	100	1213	VOE 990737	647	125	689
VOE 982962	263	150	153	VOE 984080	916	700	1209	VOE 990037	352	100	207	VOE 990736	924	125	1215	VOE 990737	660	100	699
VOE 982962	911	600	1135	VOE 984086	992	300	1295	VOE 990732	371	1250	315	VOE 990736	924	150	1219	VOE 990737	660	150	701
VOE 983021	371	1100	307	VOE 984160	874	150	1027	VOE 990732	874	110	1019	VOE 990736	924	300	1227	VOE 990737	911	350	1123
VOE 983021	371	1150	309	VOE 984473	527	200	627	VOE 990732	874	120	1023	VOE 990736	924	450	1235	VOE 990737	911	350	1123
VOE 983021	371	1200	313	VOE 984473	911	110	1103	VOE 990736	263	150	153	VOE 990737	263	100	149	VOE 990737	911	350	1123
VOE 983021	371	3700	395	VOE 984473	912	400	1151	VOE 990736	263	150	153	VOE 990737	263	100	149	VOE 990737	911	350	1123
VOE 983021	371	3800	397	VOE 984473	914	110	1163	VOE 990736	645	100	659	VOE 990737	263	150	153	VOE 990737	914	100	1159
VOE 983021	371	3900	399	VOE 984529	810	150	827	VOE 990736	645	125	663	VOE 990737	420	150	477	VOE 990737	914	100	1161
VOE 983021	372	100	403	VOE 984646	527	200	627	VOE 990736	645	125	665	VOE 990737	420	150	477	VOE 990737	914	100	1159
VOE 983021	372	120	405	VOE 984646	911	110	1103	VOE 990736	647	100	687	VOE 990737	468	200	587	VOE 990737	914	100	1159
VOE 983021	872	360	995	VOE 984646	912	400	1151	VOE 990736	647	100	687	VOE 990737	468	200	587	VOE 990737	914	100	1159
VOE 983021	872	370	997	VOE 984646	914	110	1163	VOE 990736	647	125	689	VOE 990737	468	200	587	VOE 990737	914	1000	1179
VOE 983021	872	375	1003	VOE 984647	645	100	659	VOE 990736	647	125	689	VOE 990737	468	200	587	VOE 990737	914	1000	1179
VOE 983021	872	400	1005	VOE 984647	645	125	663	VOE 990736	660	100	699	VOE 990737	468	200	587	VOE 990737	914	110	1163
VOE 983025	527	200	627	VOE 984647	647	125	689	VOE 990736	660	100	699	VOE 990737	468	200	587	VOE 990737	914	110	1163
VOE 983241	993	250	1315	VOE 984648	911	110	1103	VOE 990736	660	150	701	VOE 990737	522	100	611	VOE 990737	914	200	1167
VOE 983241	993	350	1321	VOE 984654	911	310	1121	VOE 990736	660	150	701	VOE 990737	522	100	609	VOE 990737	914	200	1167
VOE 983242	258	100	131	VOE 984657	527	200	627	VOE 990736	911	300	1115	VOE 990737	522	300	613	VOE 990737	914	425	1177
VOE 983253	874	150	1027	VOE 984758	263	100	149	VOE 990736	911	300	1115	VOE 990737	522	300	615	VOE 990737	916	100	1181
VOE 983259	421	500	509	VOE 984758	645	100	659	VOE 990736	911	300	1115	VOE 990737	522	300	613	VOE 990737	916	100	1181
VOE 983338	715	400	797	VOE 984758	645	125	663	VOE 990736	911	300	1115	VOE 990737	522	300	613	VOE 990737	916	100	1181
VOE 983338	810	200	831	VOE 984758	852	110	929	VOE 990736	911	300	1115	VOE 990737	522	300	613	VOE 990737	916	100	1181
VOE 983489	914	100	1159	VOE 984758	852	110	929	VOE 990736	911	300	1115	VOE 990737	522	350	617	VOE 990737	916	125	1185
VOE 983502	421	400	503	VOE 984758	852	400	953	VOE 990736	911	300	1115	VOE 990737	522	350	617	VOE 990737	916	125	1185
VOE 983502	421	450	505	VOE 984758	911	500	1131	VOE 990736	911	310	1121	VOE 990737	551	100	629	VOE 990737	916	125	1185
VOE 983714	371	250	257	VOE 984816	451	100	535	VOE 990736	911	310	1119	VOE 990737	551	100	629	VOE 990737	916	125	1185
VOE 983715	371	100	247	VOE 984816	451	100	535	VOE 990736	911	310	1119	VOE 990737	551	100	629	VOE 990737	916	300	1195
VOE 983715	371	250	257	VOE 984849	371	1660	347	VOE 990736	911	310	1121	VOE 990737	551	100	629	VOE 990737	916	300	1195
VOE 983715	371	250	257	VOE 984850	451	100	535	VOE 990736	911	310	1119	VOE 990737	551	100	629	VOE 990737	916	300	1193
VOE 983718	924	150	1219	VOE 984944	371	1500	331	VOE 990736	911	310	1121	VOE 990737	551	100	631	VOE 990737	916	500	1201
VOE 983718	924	400	1231	VOE 984944	371	1525	337	VOE 990736	911	310	1119	VOE 990737	647	100	685	VOE 990737	916	500	1203

NUMERICAL INDEX
INDICE DE NÚMERO
ÍNDICE NUMÉRICO

RÉPERTOIRE DE NUMÉROS

NUMERICAL INDEX
INDICE DE NÚMERO
ÍNDICE NUMÉRICO

RÉPERTOIRE DE NUMÉROS

Part No	Group	Sect	Page
VOE 990737	916	500	1201
VOE 990737	916	500	1201
VOE 990737	916	600	1207
VOE 990737	924	150	1219
VOE 990737	924	200	1221
VOE 990737	924	200	1221
VOE 990737	924	250	1225
VOE 990737	924	250	1223
VOE 990737	924	250	1223
VOE 990737	924	250	1225
VOE 990737	924	450	1235
VOE 990738	263	100	147
VOE 990738	263	100	147
VOE 990738	263	100	147
VOE 990738	263	100	147
VOE 990738	263	100	147
VOE 990738	263	150	151
VOE 990738	263	150	153
VOE 990738	263	150	151
VOE 990738	263	150	153
VOE 990738	263	150	151
VOE 990738	263	150	151
VOE 990738	263	150	151
VOE 990738	263	150	151
VOE 990738	522	100	611
VOE 990738	522	100	611
VOE 990738	522	100	611
VOE 990738	522	100	609
VOE 990738	645	100	657
VOE 990738	645	100	657
VOE 990738	645	100	659
VOE 990738	645	100	659
VOE 990738	645	125	661
VOE 990738	645	125	663
VOE 990738	645	125	661
VOE 990738	645	125	661
VOE 990738	645	300	671
VOE 990738	645	300	671
VOE 990738	645	300	673
VOE 990738	645	300	671
VOE 990738	645	300	671
VOE 990738	645	300	671
VOE 990738	645	300	671
VOE 990738	645	300	673
VOE 990738	645	325	675
VOE 990738	647	100	687
VOE 990738	647	100	685
VOE 990738	647	100	685
VOE 990738	647	100	687
VOE 990738	647	125	691
VOE 990738	660	100	699
VOE 990738	660	100	699
VOE 990738	660	100	699
VOE 990738	660	150	701
VOE 990738	660	150	701
VOE 990738	660	150	701
VOE 990738	911	350	1125
VOE 990738	911	350	1123
VOE 990738	911	600	1135
VOE 990738	911	600	1135
VOE 990738	911	600	1135
VOE 990739	645	100	657
VOE 990739	645	100	657
VOE 990739	645	100	657
VOE 990739	645	100	657
VOE 990739	645	100	657
VOE 990739	645	125	661
VOE 990739	645	125	661
VOE 990739	645	125	661
VOE 990739	645	125	661
VOE 990739	645	125	661
VOE 990739	645	300	671
VOE 990739	645	325	675
VOE 990739	647	100	685
VOE 990739	647	100	685
VOE 990739	647	125	689
VOE 990739	660	100	699
VOE 990740	217	150	67
VOE 990740	420	100	473
VOE 990740	491	100	589
VOE 990740	491	150	591
VOE 990740	647	125	689
VOE 990740	911	250	1113
VOE 990740	911	350	1123
VOE 990740	911	350	1123
VOE 990740	911	350	1123
VOE 990740	916	100	1183
VOE 990740	916	100	1183
VOE 990740	916	100	1183
VOE 990740	916	125	1187
VOE 990740	916	125	1187
VOE 990740	916	125	1187
VOE 990740	916	350	1199
VOE 990740	916	700	1211
VOE 990740	924	200	1221
VOE 990740	924	250	1223
VOE 990740	993	200	1307
VOE 990740	993	200	1309
VOE 990740	993	200	1309
VOE 990740	993	200	1307
VOE 990740	993	200	1309
VOE 990740	993	200	1307
VOE 990740	993	200	1307
VOE 990740	993	200	1307
VOE 990740	993	300	1317
VOE 990740	993	300	1317
VOE 990740	993	300	1317
VOE 990740	993	300	1317
VOE 990740	993	400	1325
VOE 990740	993	400	1325
VOE 990740	993	400	1325
VOE 990740	993	450	1327
VOE 990740	993	500	1329
VOE 990742	263	100	147
VOE 990742	645	100	657
VOE 990742	645	125	661
VOE 990742	647	100	687
VOE 990742	911	250	1113
VOE 990742	911	500	1131
VOE 990742	911	500	1131
VOE 990742	911	550	1133
VOE 990742	912	100	1139
VOE 990742	916	100	1181
VOE 990742	916	125	1185
VOE 990742	916	350	1197
VOE 990742	916	700	1209
VOE 990743	911	400	1127
VOE 990743	916	350	1197
VOE 990743	916	700	1209
VOE 990756	420	150	475
VOE 990756	491	100	589
VOE 990756	491	150	591
VOE 990756	911	250	1111
VOE 990756	911	250	1111
VOE 990756	911	250	1111
VOE 990756	911	500	1131
VOE 990756	911	550	1133
VOE 990756	912	100	1139
VOE 990756	912	150	1143
VOE 990756	916	350	1197
VOE 990756	916	700	1209
VOE 990756	916	700	1209
VOE 990757	911	200	1109
VOE 990757	911	250	1111
VOE 990757	911	400	1127
VOE 990757	911	400	1127
VOE 990757	916	350	1197
VOE 990757	916	350	1197
VOE 990757	916	700	1209
VOE 990757	916	700	1209
VOE 991046	235	100	97
VOE 991046	235	100	97
VOE 991046	235	100	97
VOE 991046	235	150	101
VOE 991046	235	150	101
VOE 99183	896	200	1067
VOE 992082	872	350	991
VOE 992082	872	360	993
VOE 992082	872	370	997
VOE 992082	872	375	1003
VOE 992082	872	400	1005
VOE 992109	217	150	67
VOE 992516	362	250	227
VOE 992517	352	100	207
VOE 992517	352	150	209
VOE 992517	352	250	211
VOE 992517	352	300	213
VOE 992517	353	100	215
VOE 992517	353	150	217
VOE 992517	823	250	853
VOE 992518	352	100	207
VOE 992520	352	250	211
VOE 992520	353	100	215
VOE 992520	353	200	219
VOE 992521	352	100	207
VOE 992521	352	250	211
VOE 992521	353	100	215
VOE 993319	645	100	659

Part No	Group	Sect	Page
VOE 993319	645	125	663
VOE 993319	911	300	1115
VOE 993319	911	300	1115
VOE 993319	911	310	1119
VOE 993319	911	310	1119
VOE 993320	522	100	609
VOE 993320	551	100	631
VOE 993320	645	125	665
VOE 993320	647	125	689
VOE 993320	896	300	1071
VOE 993320	911	300	1117
VOE 993320	911	310	1121
VOE 993320	911	310	1119
VOE 993320	911	310	1119
VOE 993320	911	350	1123
VOE 993320	911	350	1123
VOE 993320	914	110	1163
VOE 993320	914	110	1163
VOE 993320	916	600	1207
VOE 993321	522	100	609
VOE 993321	645	100	657
VOE 993321	645	100	657
VOE 993321	645	100	657
VOE 993321	645	100	659
VOE 993321	645	125	661
VOE 993321	645	125	661
VOE 993321	645	125	661
VOE 993321	645	125	661
VOE 993321	645	325	675
VOE 993321	645	325	675
VOE 993321	647	125	689
VOE 993321	660	100	699
VOE 993321	660	150	701
VOE 993321	911	350	1123
VOE 993322	911	350	1123
VOE 993323	527	200	627
VOE 993323	911	350	1123
VOE 993323	911	350	1123
VOE 993323	914	110	1163
VOE 993323	916	100	1183
VOE 993323	916	125	1187
VOE 993357	216	100	61
VOE 993358	211	100	47
VOE 993596	235	200	103
VOE 993600	217	150	67
VOE 993677	251	100	107
VOE 993677	263	450	165
VOE 993813	235	200	103
VOE 993828	371	1660	347
VOE 993828	371	1700	349
VOE 993831	371	1660	347
VOE 993974	256	300	127
VOE 993974	261	250	139
VOE 993974	261	250	139
VOE 993974	261	250	141
VOE 993974	261	250	139
VOE 993974	261	250	141
VOE 993974	261	250	139
VOE 994015	551	100	629
VOE 9957941	321	150	193
VOE 996328	421	950	529
VOE 996328	421	955	531
VOE 996704	414	100	467
VOE 9993875	516	100	599
VOE 9993875	517	100	603

VOLVO

Volvo Construction Equipment
www.volvoce.com

VOLVO L90F

Parts catalog
Part 2 Group 7-9

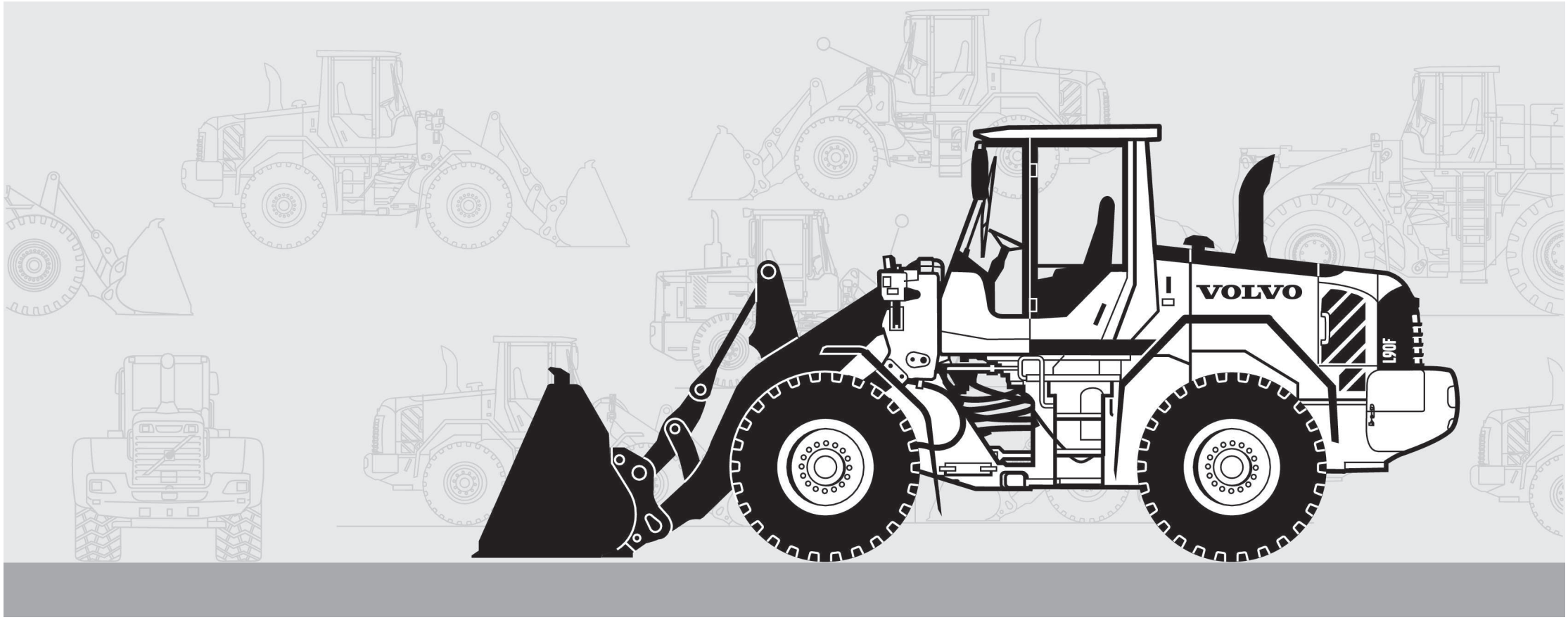

Publ. No. 20021229-G

VOLVO

Volvo Construction Equipment
www.volvoce.com

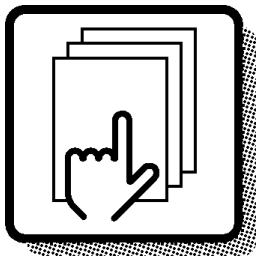

1

Preface and instructions
Prefacio e instrucciones
Prefácio e instruções
Préface et instructions

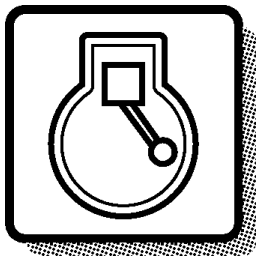

2

Engine
Motor
Motor
Moteur

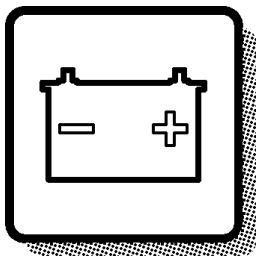

3

Electrical systems and instruments
Sistema eléctrico e instrumentos
Sistema elétrico e instrumentos
Système électrique et instruments

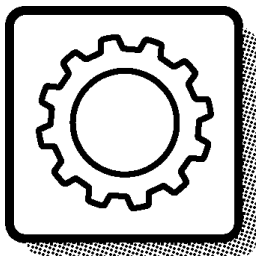

4

Power transmission
Transmisión de fuerza
Transmissão de força
Transmission de force

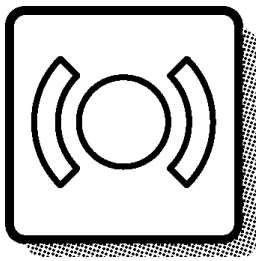

5

Brakes
Frenos
Freios
Freins

Steering system
Sistema de dirección
Sistema de direção
Systèm de direction

6

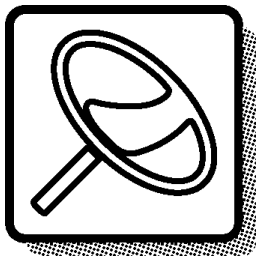

Frame and wheels
Bastidor y ruedas
Quadro e rodas
Bâti et roues

7

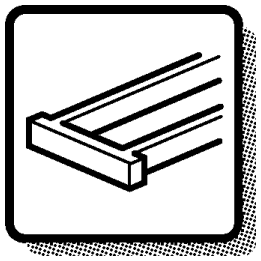

Body with associated parts
Carroceria con detalles
Carroceria com peças agregadas
Carrosserie avec détails

8

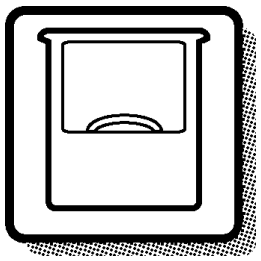

Miscellaneous equipment
Equipo diverso
Equipamentos diversos
Equipments divers

9

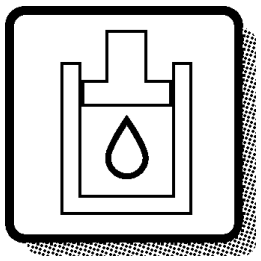

Numerical index
Indice numérico
Índice numérico
Répertoire numérique

10

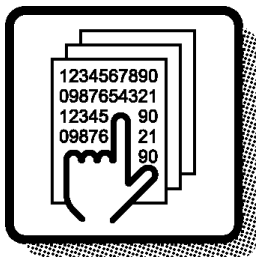

TABLE OF ABBREVIATION
PABLO DE ABREVIATIONS
TABELA DE ABREVIATURAS

POUR LA LISTE DES ABRÉVIATIONS EMPLOYÉES

ABBREVIATION	ENGLISH	ESPAÑOL	PORTUGUÊS BRASILEIRO	FRANÇAIS
A	ampere	amperio	ampère	Ampères
AC	Alternating Current	Corriente alterna	Corrente alternada	Courant alternatif
ALT	alternative	alternativa	Alternativa	alternative
AWD	All Wheel Drive	Tracción en las todas las ruedas	Tração em todas as rodas	Toutes roues motrices
AX - ####	up to and incl. axle No.	hasta el eje nro	Até ao eixo nº.	jusqu'au Nº d'essieu
AX ####-	as from axle No.	a partir del eje nro	A partir do eixo nº.	à partir du Nº d'essieu
BL	black	negro	Preto	noir
BLUE	blue	azul	Azul	bleu
BR	brown	marrón	Marrom	brun
BRA	Brazil	Brasil	Brasil	Brésil
CAB - ####	up to and incl. cab No.	hasta la cabina nro	Até a cabine nº.	jusqu'au Nº de cabine
CAB #### -	as from cab No.	a partir de la cabina	A partir da cabine nº.	à partir du Nº de cabine
CAN	Canada	Canadá	Canadá	Canada
CENT	centre	central	Central	au milieu
CHN	China	China	China	Chine
CIN	component identification number	Número de identificación del componente	Número de identificação de componente	Numéro de référence de sous-ensemble
CPL	complete	completo	Completo	complet
Cu Yd	Cubic Yard	Yarda cúbica	Jarda cúbica	Yard cube
DC	Direct Current	Corriente continua	Corrente contínua	Courant continu
DEG	numbers of degrees, C°	numero de grado de calor, C°	Número de graus, C°	nombres de degré de chaleur, C°
DELETED	deleted	Retirado	Descontinuada	supprimé
DEU	Germany	Alemania	Alemanha	Allemagne
DNK	Denmark	Dinamarca	Dinamarca	Danemark
E PROD	early production	producción anterior	Modelo anterior	production antérieure
EEC	European Economic Community (EEC)	el mercado común (EEC)	Mercado Comum Europeu (EEC)	pays du marche commun (EEC)
ENG	Engine	motor	motor	moteur
ENG - ####	up to and incl. engine No.	hasta el motor nro	Até ao motor nº.	jusqu'au Nº de moteur
ENG #### -	as from engine No.	a partir del motor nro	A partir do motor nº.	à partir du Nº de moteur
ESP	Spain	España	Espanha	Espagne
EU	European Union	Unión Europea	União Européia	Union Européenne
EXC - ###	up to and incl. excavator unit No.	hasta el agregado excavador nro	Até a unidade escavadeira nº.	jusqu'au Nº d'excavateur
EXC ### -	as from excavator unit No.	a partir de agregado excavador nro	A partir da unidade escavadeira nº.	à partir du Nº d'excavateur
EXCL	excluding	exclusivo	Exclusivo	exclus

ABBREVIATION	ENGLISH	ESPAÑOL	PORTUGUÊS BRASILEIRO	FRANÇAIS
FIN	Finland	Finlandia	Finlândia	Finlande
F-N-R	Forward-Neutral-Reverse	Adelante - Punto muerto - Atrás	Frente-Neutral-Ré	Marche avant-Point mort-Marche arrière
FOPS	Falling Object Protection System	Sistema de protección contra caída de objetos	Sistema de proteção contra objetos em queda	Système de protection contre la chute d'objets
FORW	forward	delante	Avante	avant
FRA	France	Francia	França	France
g (GRAM)	gram	gramo	Grama	gramme
GBR	Great Britain	Inglaterra	Inglaterra	Angleterre
GREEN	green	verde	Verde	vert
GREY	grey	gris	Cinza	gris
HD	Heavy Duty	Heavy Duty	Serviço pesado	Heavy Duty
HT - ####	up to and incl. hydraulic transmission No.	hasta el transmisión hidráulico nro	Até a transmissão hidráulica n°.	jusqu'au transmission hydraulique N°
HT #### -	as from hydraulic transmission No.	a partir de transmisión hidráulico nro	A partir da transmissão hidráulica n°.	à partir du transmission hydraulique N°
ID	diameter, inner	diámetro, interior	Diâmetro interno	diamètre, intérieur
IN	inch(es)	pulgada	Polegada	pouce
INCL	inclusive	inclusive	Inclusive	inclus
INCL IN	included in	forma parte de	Faz parte de	inclus dans
INLET	inlet	entrada	Admissão, entrada	entrée
INNER	inner	interior	Interior	intérieur
IRN	Iran	Iran	Irã	Iran
ITA	Italy	Italia	Itália	Italie
ITEM NO	see item No.	véase posición	Ver posição número	voir position
K	included in parts kits	forma parte del juego por juego	Incluído no kit	fait partie du jeu complet de réparation
KOR	Korea	Corea	Coréia	Corée
L	litre, length	litros, longitud	Litro, comprimento	litre, longueur
L PROD	late production	producción posterior	Modelo posterior	production postérieure
LH	left	izquierdo	Esquerdo	gauche
LOAD - ####	up to and incl. loading unit No.	hasta unidad carga nro	Até a unidade escavadeira n°.	jusqu'au N° de chargeur
LOAD #### -	as from loading unit No.	a partir du unibad carga nro	Até a unidade escavadeira n°.	à partir du N° de chargeur
LOW	lower	inferior	Inferior	dessous
m (M)	metric	métrico	metro	mètre
m3 (CU M)	cubic metre	metro cúbico	Metro cúbico	mètre cube
MARKED	marked	marcado	Marcado com	marque de

TABLE OF ABBREVIATION
PABLO DE ABREVIATIONS
TABELA DE ABREVIATURAS

POUR LA LISTE DES ABRÉVIATIONS EMPLOYÉES

ABBREVIATION	ENGLISH	ESPAÑOL	PORTUGUÊS BRASILEIRO	FRANÇAIS
MEX	Mexico	México	México	Mexique
ml (ML)	millilitre	mililitro	Mililitro	millilitre
mm (MM)	millimetre	milimetros	Milímetro	millimètre
mm2 (SQ MM)	square millimeters	milimetros cuadrados	Milímetros quadrados	millimètre carré
MODEL	model designation	Designación de modelo	Designação de modelo	Désignation de modèle
NLD	Netherlands	Holanda	Holanda	Pays-Bas
NO	number	número	Número	numéro
NOR	Norway	Noruega	Noruega	Norvège
NS	part not stocked as spare part	no disponible como repuesto pieza de repuesto	Peça não estocada como	n`est pas stocké comme pièce de rechange
O SZ	over size	sobredimensión	Superdimensionado	côte supérieur
OD	diameter, outer	diámetro, exterior	Diâmetro externo	diamètre extérieur
OP	The part is no longer in stock	El artículo no se mantiene ya en stock	A peça foi descontinuada no estoque	La pièce n'est plus en stock
OR	orange	naranja	Alaranjado	orange
ORDER	order	hacer un pedido	Encomendar	commander
OUTER	outer	exterior	Externo	extérieur
OUTLET	outlet	escape	Escapamento, saída	échappement
PAGE	see page	véase página	Ver a página	voir page
PAIR	pair	par	Par	paire
PCS	piece(s)	cada uno	Unidade	pièce
PIN	product identification number	Número de identificación del producto	Número de identificação de produto	Numéro d'identification de produit
PINK	pink	rosa	Cor-de-rosa	rose
POL	Poland	Polonia	Polônia	Pologne
PROD NO	product No.	nro de producto	Número de produto	N° de produit
PRT	Portugal	Portugal	Portugal	Portugal
Q	Quantity l/min	Cantidad l/min	Quantidade l/min	Quantité l/min
REAR	rear	detrás	Atrás	arrière
RED	red	rojo	Vermelho	rouge
REMAN	Remanufactured component	Componente remanufacturado	Componente recondicionado	Composant remis à neuf
REPL BY -	replaced by	substituido por	Substituído por	remplacé par
REQ	order as required	cantidad necesaria	Quantidade necessária	quantité nécessaire
RH	right	derecha	Direito	droite
ROPS	Roll-Over Protection System	Sistema de protección antivuelco	Sitema de proteção contra tombamento	Système de protection en cas de retournement
RPM	revolutions per minute	revoluciones por minuto	giros por minuto	tours par minute
S/N - ####	up to and incl. serial No.	hasta el fabricación nro.	Até ao n°. de série	jusqu'au N° de série
S/N #### -	as from serial No.	a partir de fabricación nro.	A partir do n°. de série	à partir du N° de série

ABBREVIATION	ENGLISH	ESPAÑOL	PORTUGUÊS BRASILEIRO	FRANÇAIS
SE	alternative spare part version exists	Existen otras versiones de las piezas de repuesto	Existe modelo alternativo de peça de reposição	une version pièce de rechange existe également
SEE GROUP	see group	véase grupo	Ver o grupo	voir groupe
SEE SB	see Service Bulletin	ver boletin de servicio	Ver o boletim de serviço	voir bulletin de service
SER NO - #	up to and incl.serial No.	hasta el fabric. nro	Até ao n°. de série	jusqu'au N° de fabrication
SER NO # -	as from serial No.	a partir de fabric. nro	A partir do n°. de série	à partir du N° de fabrication
SMV	slow-moving vehicle	Vehículo lento	veículo lento	véhicule lent
SPECIAL	special model	modelo especial	Modelo especial	construction spéciale
SS	superseded part	pieza substituida	Peça substituída	pièce remplacée
STD	standard version	versión standard	Modelo padrão	version standard
STD SZ	standard size	dimensión standard	Dimensão padrão	dimension standard
SUPPL	supplementary details, no spare part	parte completar	Dado complementar	indication compléter
SWE	Sweden	Suecia	Suécia	Suède
THICK	thickness	espesor	Espessura	épaisseur
TM NO - #	up to and incl. transmission No.	hasta el de transmisión nro	Até a transmissão n°.	jusqu'au N° de transmission
TM NO # -	as from transmission No.	a partir de transmisión nro	A partir da transmissão n°.	à partir du N° de transmission
U SZ	under size	subdimensión	Subdimensionado	côte interieur
UPPER	upper	superior	Superior	supérieur
USA	United States of America	Estados Unidos	Estados Unidos	États-Unis
V	volt	voltio	Volt	volt
VIOL	violet	violeta	Violeta	violet
VPM	vibrations per minute	Vibraciones por minuto	vibrações por minuto	vibrations par minute
W	Watt	watio	Watt	watt
WHITE	white	blanco	Branco	blanc
WID	width	ancho	Largura	largeur
YELL	yellow	amarillo	Amarelo	jaune
ZAF	South Africa	Sudáfrica	África do Sul	Afrique du Sud

VOLVO

Volvo Construction Equipment
www.volvoce.com

GROUP	Section	Page
711 Frame	100	781
715 Bottom-guard plates	100	785
715 Belly guard, front.	150	787
715 Belly guard, rear. 82349	200	789
715 Protecting plates 82280	250	791
715 Protecting plates 83572	300	793
715 Protecting plates 83922	350	795
715 Radiator, kylare. 83710	400	797
715 Protection for lighting	450	799
715 Belly guard, rear. 83538, 33298	500	801
715 Protecting plates	600	803
715 Protecting plates	700	805
716 Rear hitch and counterweight	100	807
740 Frame link	100	809
771 Wheel	100	811
771 Wheel	150	813

GROUP	Section	Page

INDICE

Catalogue id 20105 | Group 7
Issue 20021229-G | Page 776

GRUPO		Sección	Página
711	Bastidor	100	781
715	Bottom-guard plates	100	785
715	Defensa, delantera.	150	787
715	Defensa, trasera. 82349	200	789
715	Placas de proteccion 82280	250	791
715	Placas de proteccion 83572	300	793
715	Placas de proteccion 83922	350	795
715	Rejilla proteccion, radiador. 83710	400	797
715	Vigas de protección.	450	799
715	Defensa, trasera. 83538, 33298	500	801
715	Placas de proteccion	600	803
715	Placas de proteccion	700	805
716	Barra de tracción y contrapeso	100	807
740	Articulación de bastidor	100	809
771	Rueda	100	811
771	Rueda	150	813

GRUPO	Seção	Página
711 Chassi	100	781
715 Placas de proteção do fundo	100	785
715 Proteção do bojo, dianteira.	150	787
715 Proteção do bojo, traseira. 82349	200	789
715 Placas de proteção 82280	250	791
715 Placas de proteção 83572	300	793
715 Placas de proteção 83922	350	795
715 Radiador. 83710	400	797
715 Proteção da iluminação.	450	799
715 Proteção do bojo, traseira. 83538, 33298	500	801
715 Placas de proteção	600	803
715 Placas de proteção	700	805
716 Engate traseiro e contrapeso	100	807
740 Chassi, articulação	100	809
771 Roda	100	811
771 Roda	150	813

GRUPO	Seção	Página

TABLE DES MATIÈRES

Catalogue id 20105 | Group 7
Issue 20021229-G | Page 778

GROUPE	Section	Page
711 Chassis	100	781
715 Bottom-guard plates	100	785
715 Tôle capotage, antérieur.	150	787
715 Tôle capotage arrière. 82349	200	789
715 Tole protection 82280	250	791
715 Tole protection 83572	300	793
715 Tole protection 83922	350	795
715 Grille protection, radiateur. 83710	400	797
715 Poutre protection.	450	799
715 Tôle capotage arrière. 83538, 33298	500	801
715 Tole protection	600	803
715 Tole protection	700	805
716 Barre attelage et contrepoids	100	807
740 Articulation chassis	100	809
771 Roue	100	811
771 Roue	150	813

GROUPE	Section	Page

VOLVO

Volvo Construction Equipment
www.volvoce.com

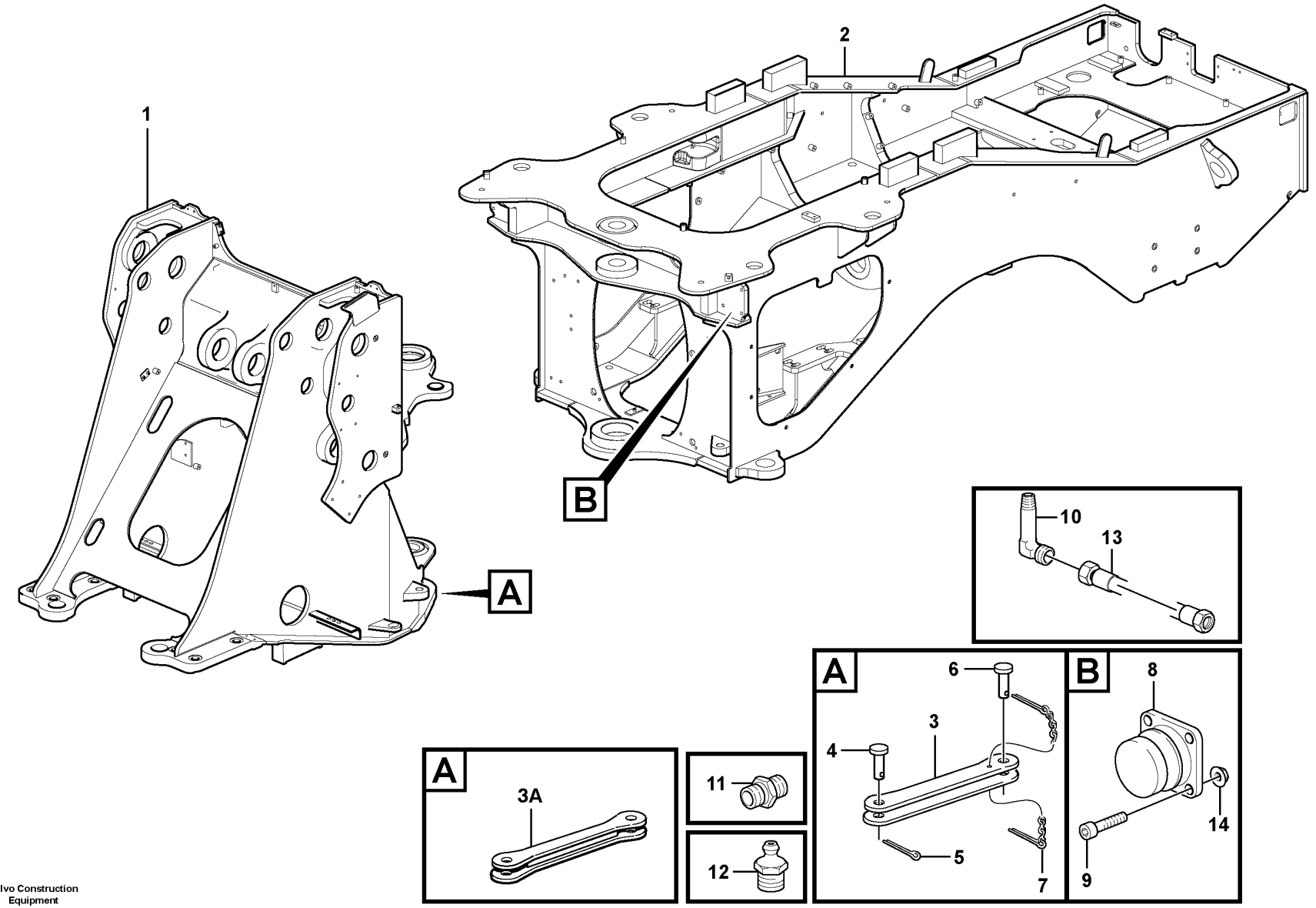

Volvo Construction Equipment

1061183

Fig.	Part No.	Quantity 1	2	3	PS	KIT	Description	Denominación	Denominação	Dénomination	Notes
1	**VOE 11177774**	1	1				Front frame	Marco delantero	Estrutura diant	Cadre av	S/N - 11998 SWE S/N - 68654 USA S/N - 71610 BRA S/N - 43340 IRN
1	**VOE 15053594**	1	1		OP		Front frame	Marco delantero	Estrutura diant	Châssis av	S/N 11999 - 27804 SWE S/N 68655 - USA S/N 71611 - 71934 BRA S/N 43341 - IRN
1	**VOE 16802517**	1			OP		Front frame	Marco delantero	Estrutura diant	Cadre av	S/N 27805 - SWE S/N 71935 - BRA
2	**VOE 11177850**	1	1				Rear frame	Bastidor posterior	Estrutura traseira	Cadre ar	(VOE 11177550) S/N - 27804 SWE S/N - 71934 BRA IRN
2		1	1		NS		Rear frame	Bastidor posterior	Estrutura traseira	Cadre ar	S/N 27805 - SWE S/N 71935 - BRA
3	**VOE 11177036**	1			SS		Transport lock	Cierre transporte	Fecho do transporte	Verrou transport	(VOE 11099101) S/N - 27804 SWE S/N - 71934 BRA
3	**VOE 15178407**	1					Transport lock	Cierre transporte	Fecho do transporte	Verrou transport	S/N 27805 - SWE S/N 71935 - BRA
3	**VOE 11019674**		1		SS		Transport lock	Cierre transporte	Fecho do transporte	Verrou transport	
3A	**VOE 16804667**	REQ	REQ				Transport lock	Cierre transporte	Fecho do transporte	Verrou transport	
4	**VOE 11177038**	1					Pin	Pasador	Coupilha	Clavette	S/N - 27804 SWE S/N - 71934 BRA
4	**VOE 15143692**	1					Pin	Clavija	Pino	Fiche	S/N 27805 - SWE S/N 71935 - BRA
4	**VOE 11019676**		1				Pivot pin	Perno articulación	Pino de articulação	Boulon articulation	
5	**VOE 907884**	1	1				Split pin	Pasador hendido	Chaveta fendida	Goupille fendue	S/N - 27804 SWE S/N - 71934 BRA IRAN
5		1			NS		Cotter Pin	Pasador Hendido	Cupilha	Goupille Fendue	S/N 27805 - SWE S/N 71935 - BRA
6	**VOE 11177038**	1	1				Pin	Pasador	Coupilha	Clavette	S/N - 27804 SWE S/N - 71934 BRA IRN
6	**VOE 15143692**	1					Pin	Clavija	Pino	Fiche	S/N 27805 - SWE S/N 71935 - BRA

1	**33292**
2	**33298**
3	
4	
5	

Frame
Bastidor
Chassi
Chassis

Catalogue id **20105**	Group **711**
Illustr. No **1061183**	Section **100**
Issue **20021229-G**	Page **781**

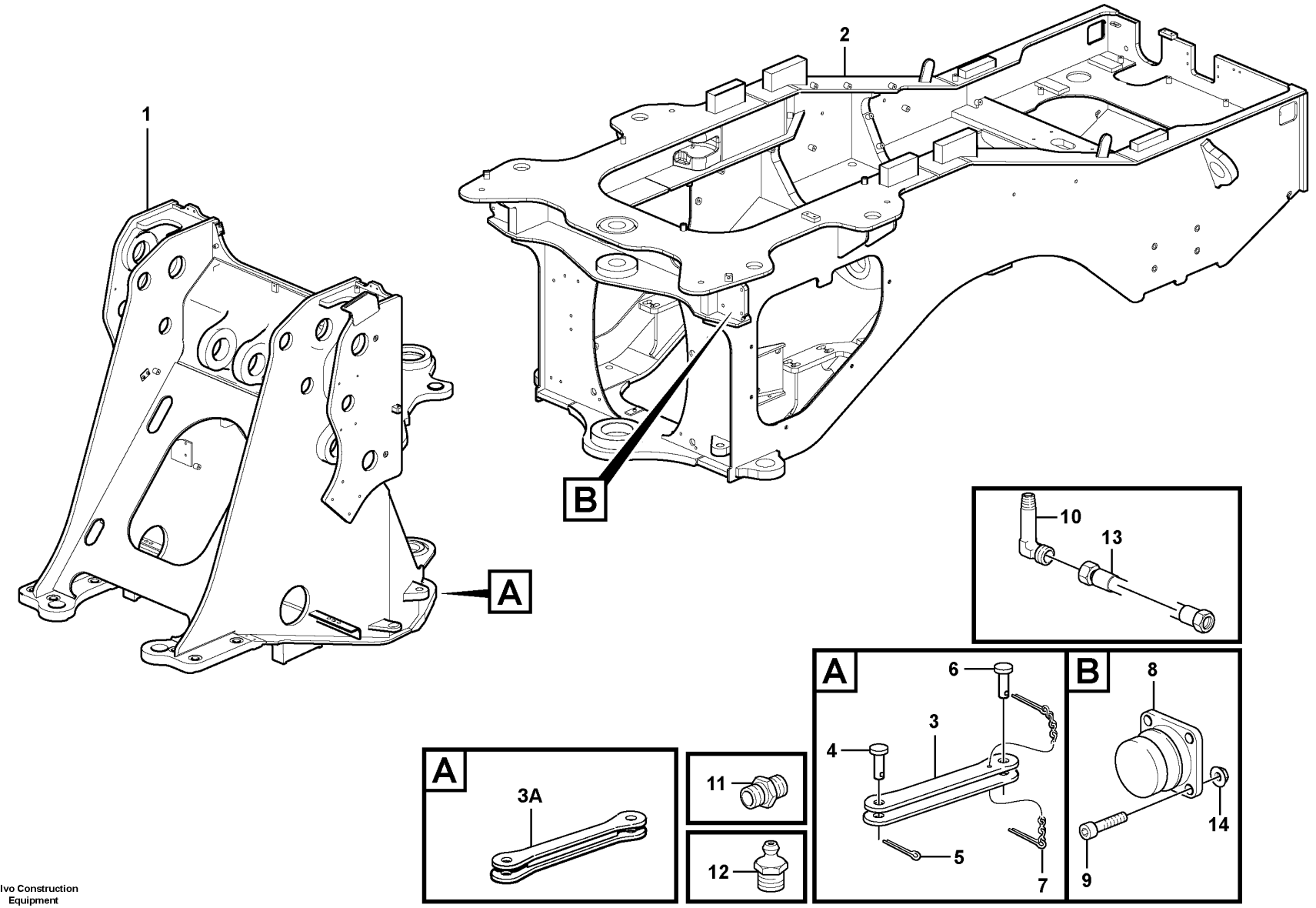

Volvo Construction Equipment

1061183

Fig.	Part No.	Quantity 1	2	3	PS	KIT	Description	Denominación	Denominação	Dénomination	Notes
7	**VOE 11019682**	1	1				Lock Pin	Pasador Segurid	Pino de trava	Goupille Verro.	S/N - 27804 SWE S/N - 71934 BRA IRN
7	**VOE 11093429**	1					Lock Pin	Pasador Segurid	Pino de trava	Goupille Verro.	S/N 27805 - SWE S/N 71935 - BRA
8	**VOE 11026989**	2	2				Steering damper	Amortiguador de dirección	Amortecedor da direção	Amortisseur direction	
9	**VOE 13965185**	8	8				Screw	Tornillo	Parafuso	Vis	
10	**VOE 4930797**	2	2				Nipple	Niple	Niple	Raccord	
11	**VOE 946089**	2	2				Nipple	Niple	Niple	Raccord	
12	**VOE 914167**	2	2				Lubricating nipple	Niple lubricador	Engraxadeira	Graisseur	
13	**VOE 11176895**	2	2				Hose	Manguera	Mangueira	Flexible	
14	**VOE 13971098**	8	8				Flange nut	Tuerca embridada	Porca flangeada	Écrou à embase	

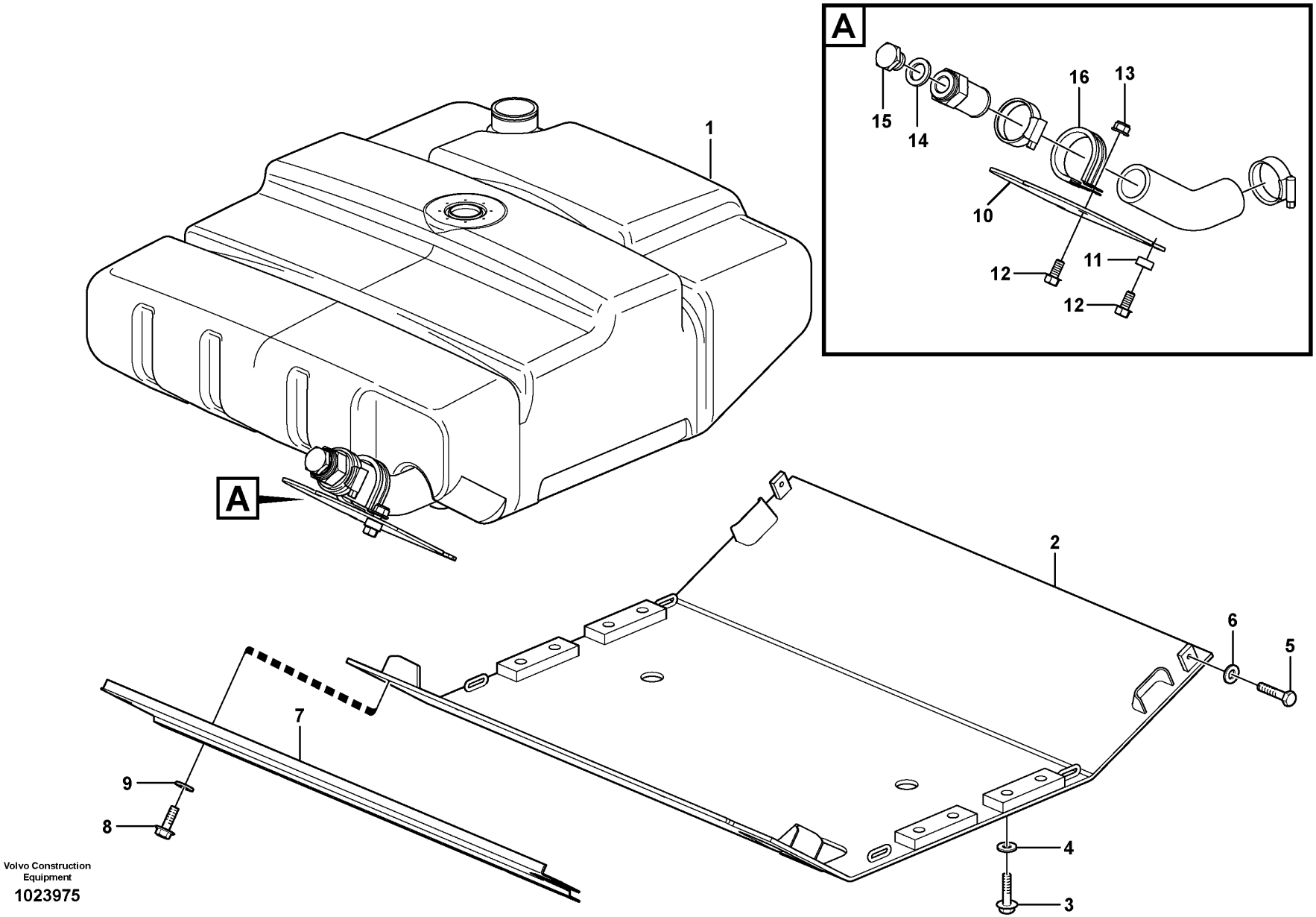

Volvo Construction Equipment

1023975

Fig.	Part No.	Quantity 1	2	3	PS	KIT	Description	Denominación	Denominação	Dénomination	Notes
1		1					Fuel tank	Deposit combust	Tanque combustível	Réservoir carburant	See group 234-100 page 91
2	VOE 11177889	1					Belly Guard	Defensa	Proteção inferior	Tole Capotage	
3	VOE 13965192	8					Screw	Tornillo	Parafuso	Vis	
4	VOE 13960145	8					Washer	Arandela	Arruela	Rondelle	
5	VOE 13965191	2					Screw	Tornillo	Parafuso	Vis	
6	VOE 13960145	2					Washer	Arandela	Arruela	Rondelle	
7		1			NS		Protective Plat	Placa protectora		Plaque Protecti	
8	VOE 946329	4					Flange screw	Tornillo embridado	Parafuso flangeado	Vis à embase	
9	VOE 13960143	4					Washer	Arandela	Arruela	Rondelle	
10	VOE 11411077	1					Shield	Defensa	Protetor	Bouclier	
11	VOE 13949873	3					Spacer washer	Arandela distanciadora	Arruela espaçadora	Rondelle entretoise	
12	VOE 946440	4					Flange screw	Tornillo embridado	Parafuso flangeado	Vis à embase	
13	VOE 948645	1					Flange lock nut	Contratuerca embridada	Contra porca flange	Contre-écrou à embase	
14	VOE 948884	1					Gasket	Junta	Junta	Joint	
15	VOE 13960632	1					Plug	Tapón	Bujão	Tampon	
16		1					Clamp	Abrazadera	Braçadeira	Pince Serrage	See group 234-100 page 91

1		**Bottom-guard plates** **Bottom-guard plates** **Placas de proteção do fundo** **Bottom-guard plates**	Catalogue id **20105**	Group **715**
2				
3			Illustr. No **1023975**	Section **100**
4				
5			Issue **20021229-G**	Page **785**

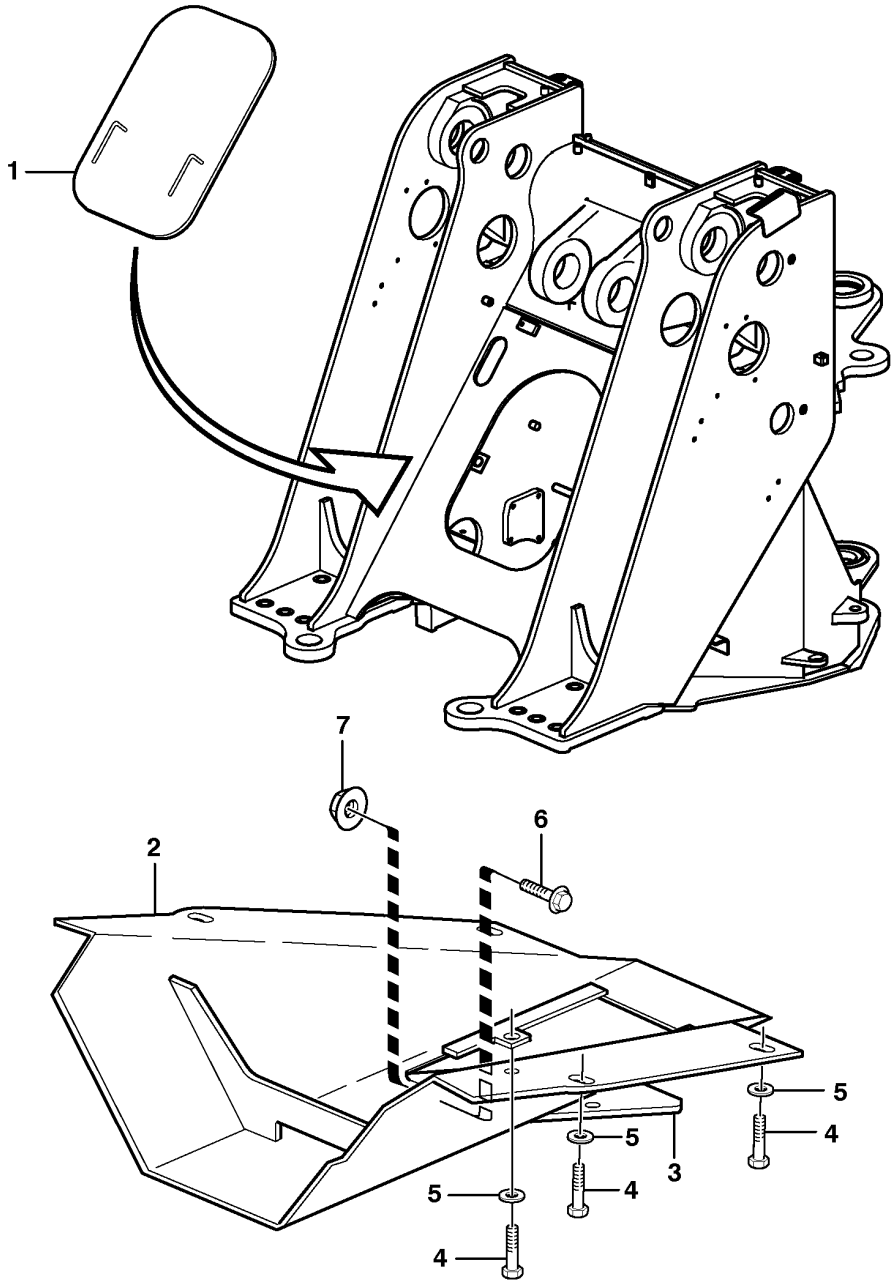

Volvo Construction Equipment

1023974

Fig.	Part No.	Quantity 1	2	3	4	5	PS	KIT	Description	Denominación	Denominação	Dénomination	Notes
1	VOE 11410859	1							Hatch	Tapa	Escotilha	Trappe	
2	VOE 11180604		1						Belly Guard	Defensa	Proteção inferior	Tole Capotage	
3	VOE 11130393		1						Hatch	Tapa	Escotilha	Trappe	
4	VOE 13965191		6						Screw	Tornillo	Parafuso	Vis	
5	VOE 13960145		6						Washer	Arandela	Arruela	Rondelle	
6	VOE 965195		1						Flange screw	Tornillo embridado	Parafuso flangeado	Vis à embase	
7	VOE 971099		1						Flange lock nut	Contratuerca embridada	Contra porca flange	Contre-écrou à embase	(VOE 13971099)

1	33292
2	82236
3	
4	
5	

Belly guard, front.
Defensa, delantera.
Proteção do bojo, dianteira.
Tôle capotage, antérieur.

Catalogue id	Group
20105	715
Illustr. No	Section
1023974	150
Issue	Page
20021229-G	787

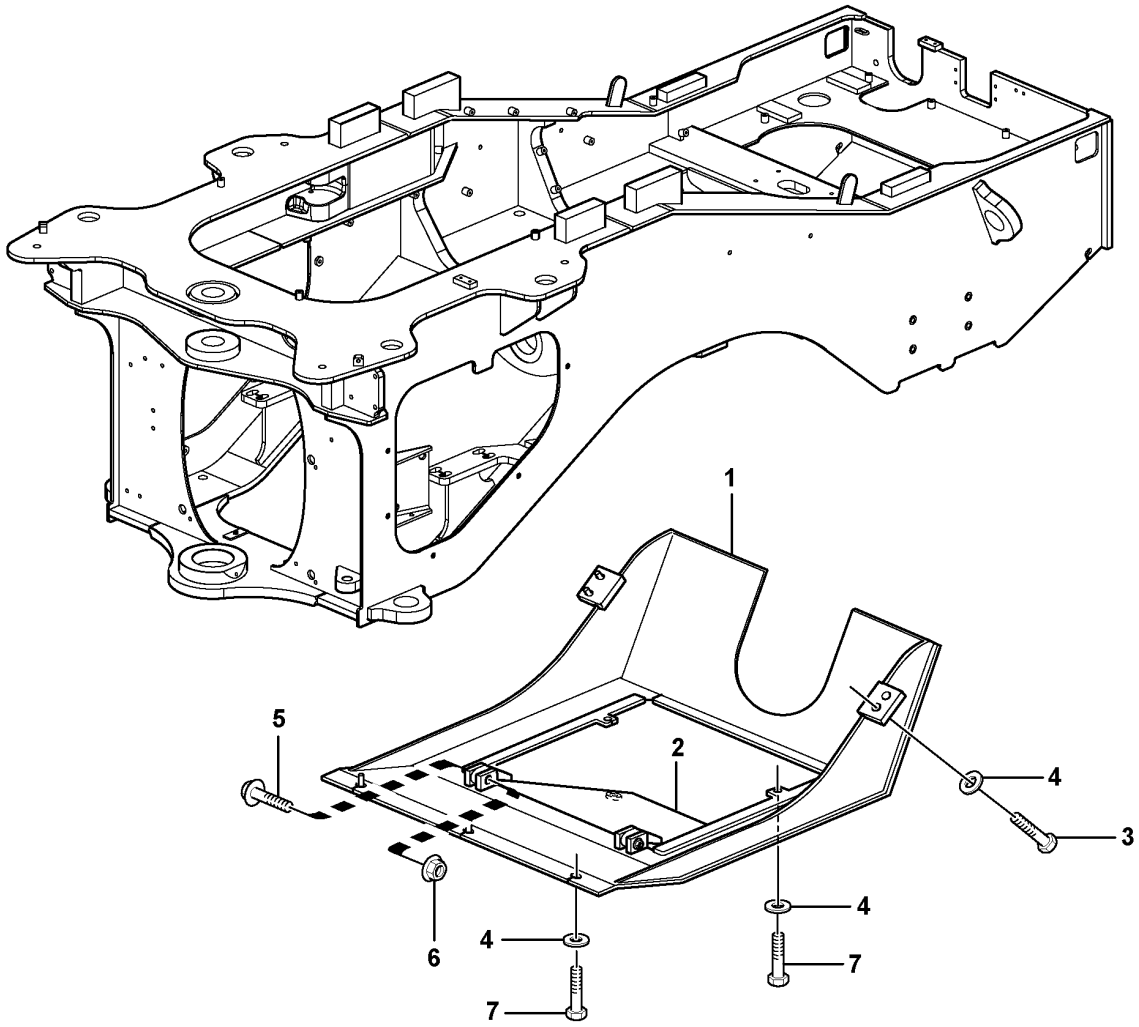

Volvo Construction Equipment

1024466

Fig.	Part No.	Quantity 1	2	3	PS	KIT	Description	Denominación	Denominação	Dénomination	Notes
1	VOE 11176873	1					Belly Guard	Defensa	Proteção inferior	Tole Capotage	
2	VOE 11148924	1					Hatch	Tapa	Escotilha	Trappe	
3	VOE 13965192	4					Screw	Tornillo	Parafuso	Vis	
4	VOE 13960145	9					Washer	Arandela	Arruela	Rondelle	
5	VOE 965195	2					Flange screw	Tornillo embridado	Parafuso flangeado	Vis à embase	
6	VOE 971099	2					Flange lock nut	Contratuerca embridada	Contra porca flange	Contre-écrou à embase	(VOE 13971099)
7	VOE 13965191	5					Screw	Tornillo	Parafuso	Vis	

1		**Belly guard, rear.** **Defensa, trasera.** **Proteção do bojo, traseira.** **Tôle capotage arrière.**	Catalogue id **20105**	Group **715**
2				
3			Illustr. No **1024466**	Section **200**
4				
5		**82349**	Issue **20021229-G**	Page **789**

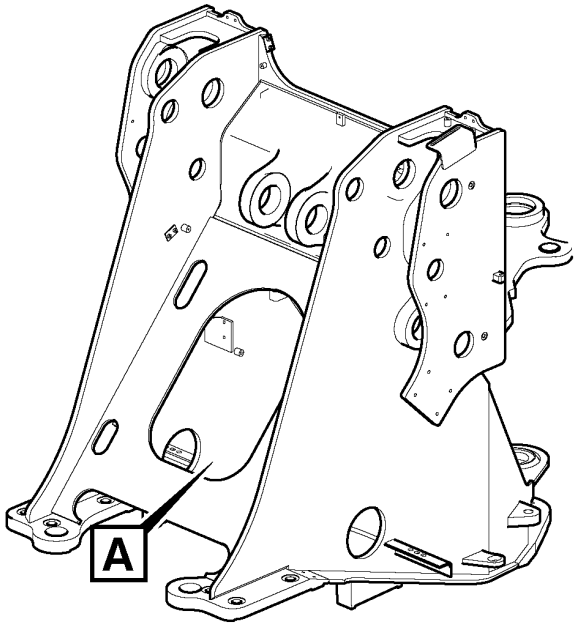
A

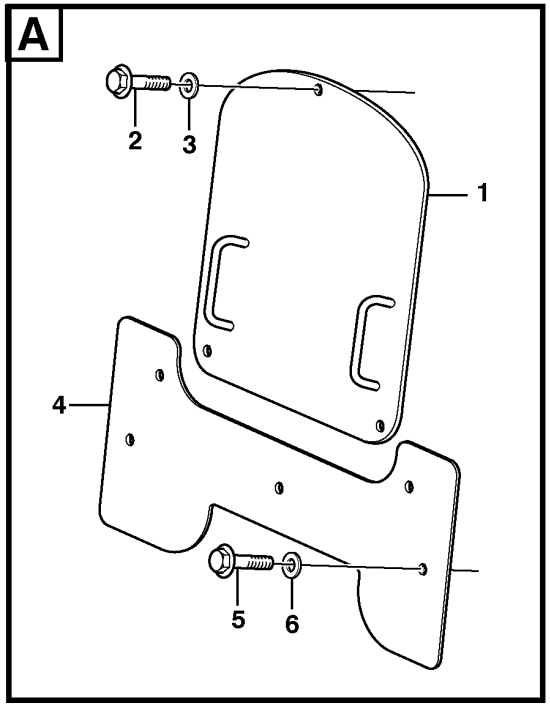
A
2
3
1
4
5
6

Fig.	Part No.	Quantity 1	2	3	PS	KIT	Description	Denominación	Denominação	Dénomination	Notes
1	VOE 11176935	1					Hatch	Tapa	Escotilha	Trappe	
2	VOE 946329	3					Flange screw	Tornillo embridado	Parafuso flangeado	Vis à embase	
3	VOE 13960143	3					Washer	Arandela	Arruela	Rondelle	
4	VOE 11180628	1					Protecting plate	Placa de protección	Placa proteção	Tôle protection	
5	VOE 946329	5					Flange screw	Tornillo embridado	Parafuso flangeado	Vis à embase	
6	VOE 13960143	5					Washer	Arandela	Arruela	Rondelle	

1		**Protecting plates** **Placas de proteccion** **Placas de proteção** **Tole protection**	Catalogue id **20105**	Group **715**
2				
3			Illustr. No **1024467**	Section **250**
4				
5		**82280**	Issue **20021229-G**	Page **791**

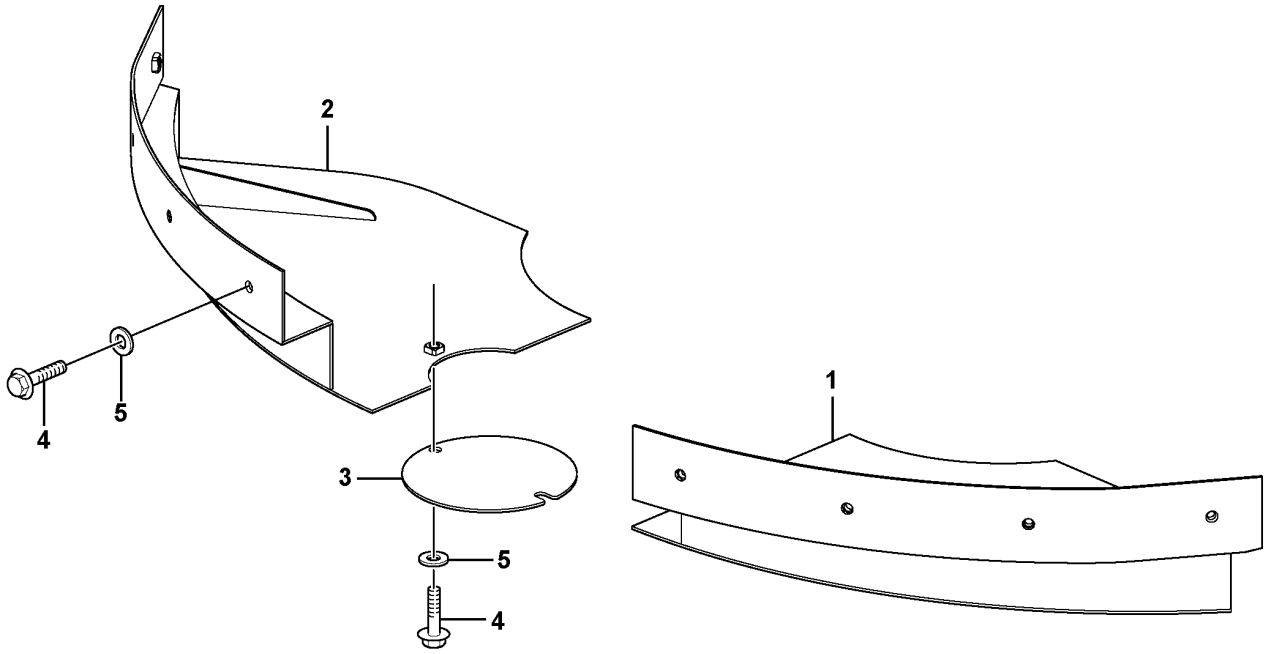

Volvo Construction Equipment

1024468

Fig.	Part No.	Quantity 1	2	3	PS	KIT	Description	Denominación	Denominação	Dénomination	Notes
1	VOE 11436030	1					Protecting plate	Placa de protección	Placa proteção	Tôle protection	
2	VOE 11436031	1					Protecting plate	Placa de protección	Placa proteção	Tôle protection	
3	VOE 11180416	1					Cover	Capó	Capô	Capot	
4	VOE 946441	10					Flange screw	Tornillo embridado	Parafuso flangeado	Vis à embase	
5	VOE 13960143	10					Washer	Arandela	Arruela	Rondelle	

1		**Protecting plates** **Placas de proteccion** **Placas de proteção** **Tole protection**	Catalogue id **20105**	Group **715**
2				
3			Illustr. No **1024468**	Section **300**
4				
5		**83572**	Issue **20021229-G**	Page **793**

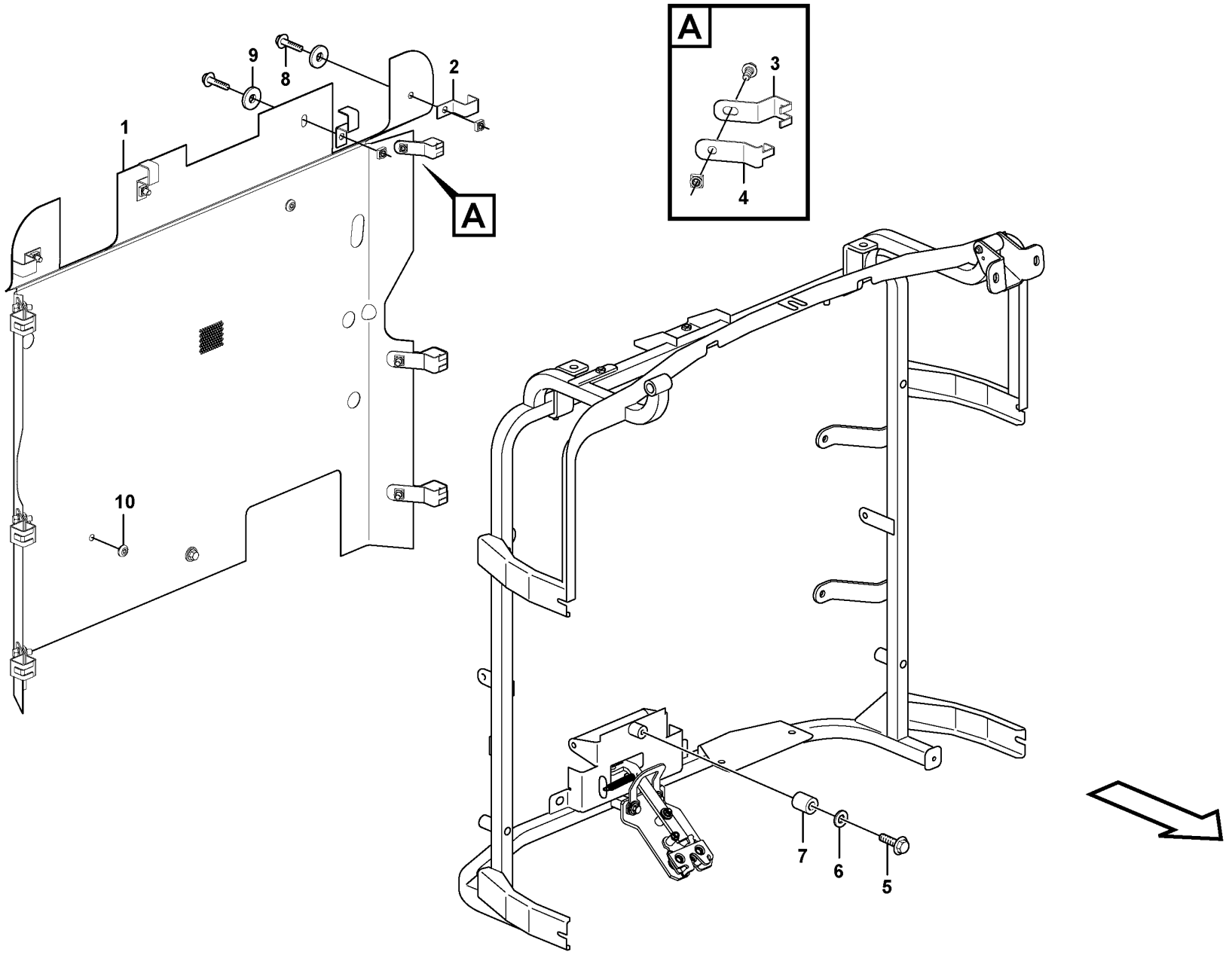

Volvo Construction Equipment

1024472

Fig.	Part No.	Quantity 1	2	3	PS	KIT	Description	Denominación	Denominação	Dénomination	Notes
1	VOE 11435922	1					Protecting grating	Rejilla de protección	Grade protetora	Grille protection	
2	VOE 11436167	4					Clamp	Abrazadera	Braçadeira	Collier serrage	
3	VOE 11436104	6					Clamp	Abrazadera	Braçadeira	Collier serrage	
4	VOE 11436166	6					Clamp	Abrazadera	Braçadeira	Collier serrage	
5	VOE 13965180	1					Screw	Tornillo	Parafuso	Vis	
6	VOE 11117464	1					Plain washer	Arandela plana	Arruela simples	Rondelle plane	(VOE 13960141)
7	VOE 11436106	1					Spacer	Distanciador	Espaçador	Entretoise	
8	VOE 13946173	10					Screw	Tornillo	Parafuso	Vis	
9	VOE 11117464	4					Plain washer	Arandela plana	Arruela simples	Rondelle plane	(VOE 13960141)
10	VOE 13974682	2					Plug	Tapón	Bujão	Tampon	

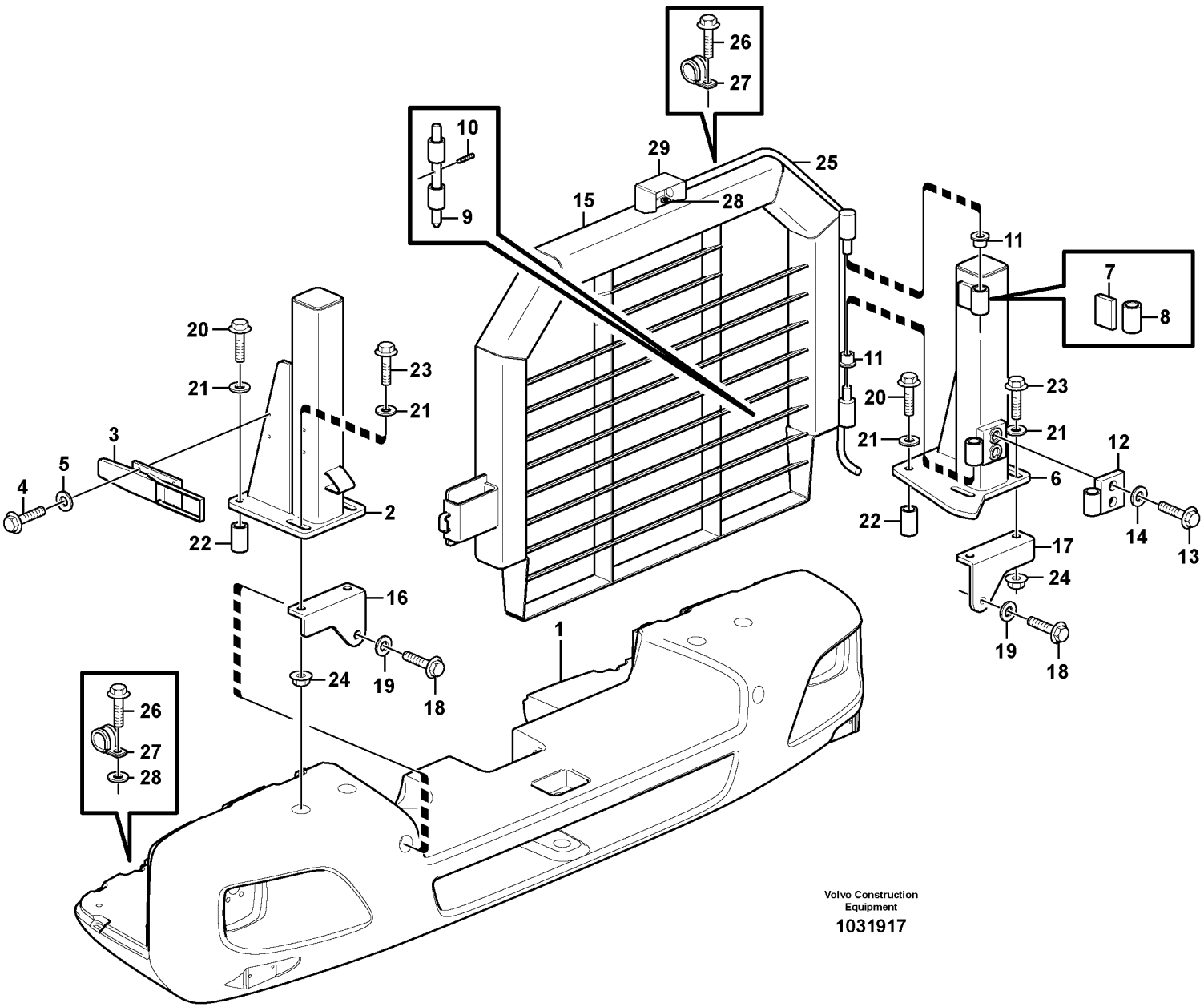
26
27
10
9
29
28
25
15
11
7
8
20
21
23
21
3
5
4
2
22
11
20
21
23
21
12
6
22
17
24
14
13
19
18
16
24
19
18
1
26
27
28
Volvo Construction Equipment
1031917

Fig.	Part No.	Quantity 1	2	3	PS	KIT	Description	Denominación	Denominação	Dénomination	Notes
1		1					Counterweight	Contrapeso	Contrapeso	Contrepoids	See group 716-100 page 807
2	VOE 11413677	1					Pillar	Montante	Coluna	Montant	
3	VOE 11018588	1					Platform catch	Seguro plataforma	Engate da plataforma	Verrou de plate-forme	
4	VOE 13946173	4					Screw	Tornillo	Parafuso	Vis	
5	VOE 11117464	4					Plain washer	Arandela plana	Arruela simples	Rondelle plane	(VOE 13960141)
6	VOE 15000538	1					Pillar	Montante	Coluna	Montant	
7	VOE 11413700	1					•Plate	•Chapa	•Chapa	•Tôle	
8	VOE 11413842	1					•Hub	•Cubo	•Cubo	•Moyeu	
9	VOE 11400568	1					Pin	Pasador	Coupilha	Clavette	
10	VOE 951985	1					Spring pin	Pasador tubular	Pino tubular	Goupille tubulaire	
11	VOE 11026547	2					Slide bearing	Cojinete de fricción	Rolamento deslizamento	Palier lisse	
12	VOE 11413699	1					Hinge	Bisagra	Dobradiça	Charnière	
13	VOE 13946474	2					Flange screw	Tornillo embridado	Parafuso flangeado	Vis à embase	
14	VOE 13960145	2					Washer	Arandela	Arruela	Rondelle	
15	VOE 15000547	1					Protecting grating	Rejilla de protección	Grade protetora	Grille protection	
16	VOE 11413858	1					Bracket	Consola	Suporte	Console	
17	VOE 11413859	1					Bracket	Consola	Suporte	Console	
18	VOE 978952	2					Hexagon screw	Tornillo hexagonal	Parafuso sextavado	Vis à tête hexagonale	
19	VOE 955903	2					Plain washer	Arandela plana	Arruela simples	Rondelle plane	
20	VOE 968591	4					Flange screw	Tornillo embridado	Parafuso flangeado	Vis à embase	
21	VOE 983338	12					Plain washer	Arandela plana	Arruela simples	Rondelle plane	
22	VOE 11400890	4					Spacer	Distanciador	Espaçador	Entretoise	
23	VOE 968297	4					Flange screw	Tornillo embridado	Parafuso flangeado	Vis à embase	
24	VOE 13968904	4					Flange nut	Tuerca embridada	Porca flangeada	Écrou à embase	
25	VOE 190993	REQ					Hose	Manguera	Mangueira	Flexible	1780mm
26	VOE 952637	5					Clamp	Abrazadera	Braçadeira	Collier serrage	
27	VOE 13946544	7					Screw	Tornillo	Parafuso	Vis	
28	VOE 960139	2					Plain washer	Arandela plana	Arruela simples	Rondelle plane	
29	VOE 11171055	1					Protecting plate	Placa de protección	Placa proteção	Tôle protection	

1		**Radiator, kylare.** **Rejilla proteccion, radiador.** **Radiador.** **Grille protection, radiateur.**	Catalogue id **20105**	Group **715**
2				
3			Illustr. No **1031917**	Section **400**
4				
5		**83710**	Issue **20021229-G**	Page **797**

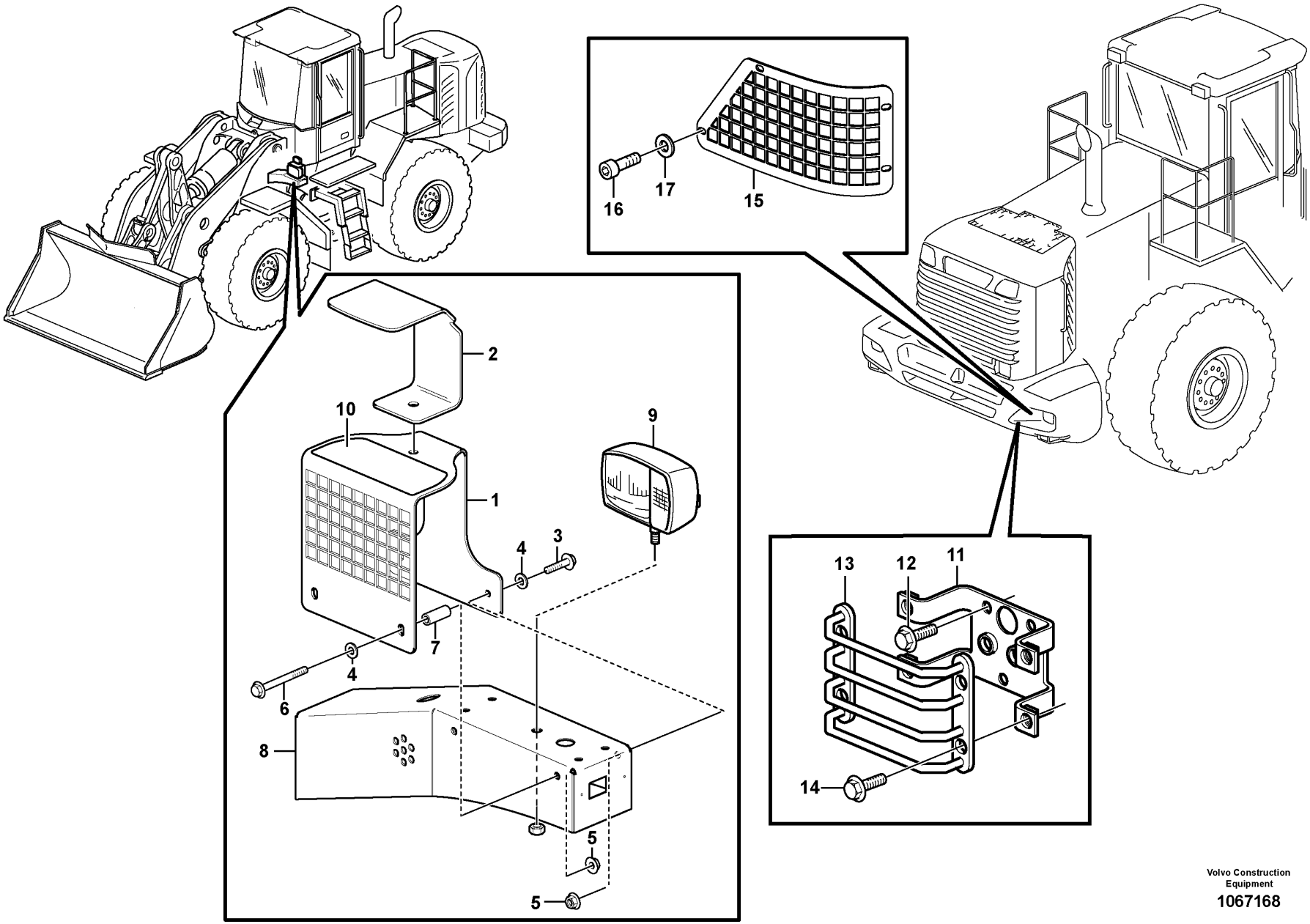

Volvo Construction Equipment

1067168

Fig.	Part No.	Quantity 1	2	3	PS	KIT	Description	Denominación	Denominação	Dénomination	Notes
1	VOE 11400957	2					Protecting grating	Rejilla de protección	Grade protetora	Grille protection	
2	VOE 16840105	2					Protecting plate	Placa de protección	Placa proteção	Tôle protection	
3	VOE 13946173	4					Screw	Tornillo	Parafuso	Vis	
4	VOE 11117464	8					Plain washer	Arandela plana	Arruela simples	Rondelle plane	(VOE 13960141)
5	VOE 13945408	8					Nut	Tuerca	Porca	Écrou	
6	VOE 13965181	4					Screw	Tornillo	Parafuso	Vis	
7	VOE 11130673	4					Spacer	Distanciador	Espaçador	Entretoise	
8		2					Bracket	Ménsula	Suporte	Console	See group 352-100 page 207
9		2					Headlamp	Faro	Farol	Phare	See group 352-100 page 207
10	VOE 11414387	2					Decal	Calcomanía	Decalque	Autocollant	
11	VOE 11176804		2				Bracket	Consola	Suporte	Console	
12	VOE 13946173		6				Screw	Tornillo	Parafuso	Vis	
13	VOE 11130600		2				Protecting grating	Rejilla de protección	Grade protetora	Grille protection	
14	VOE 13946173		8				Screw	Tornillo	Parafuso	Vis	
15	VOE 11438719			1			Protecting grating	Rejilla de protección	Grade protetora	Grille protection	LH
	VOE 11438718			1			Protecting grating	Rejilla de protección	Grade protetora	Grille protection	RH
16	VOE 959236			8			Hex. socket screw	Tornillo de hexágono embutido	Parafuso soquete sext	Vis à six pans creux	
17	VOE 930842			8			Plain washer	Arandela plana	Arruela simples	Rondelle plane	

1	82176
2	82177
3	82228
4	
5	

Protection for lighting
Vigas de protección.
Proteção da iluminação.
Poutre protection.

Catalogue id	Group
20105	715
Illustr. No	Section
1067168	450
Issue	Page
20021229-G	799

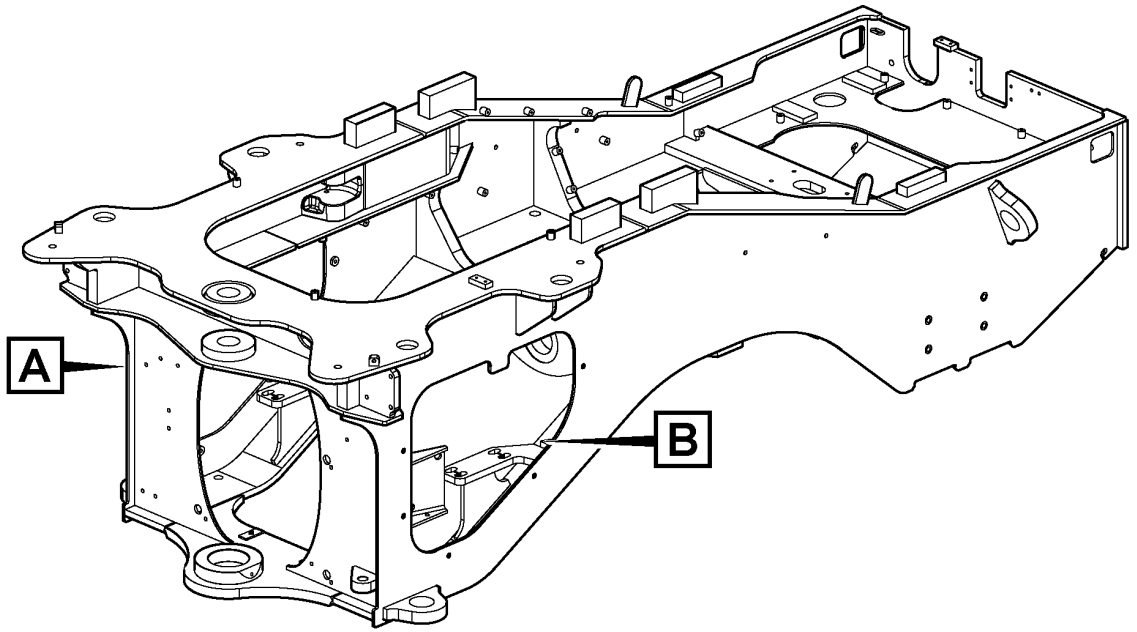

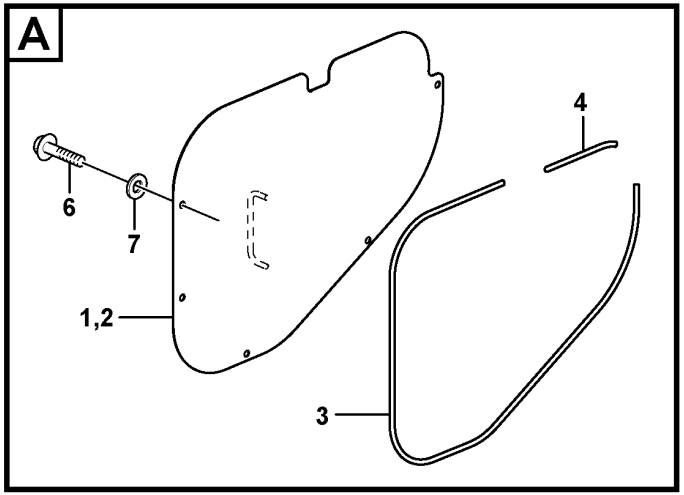

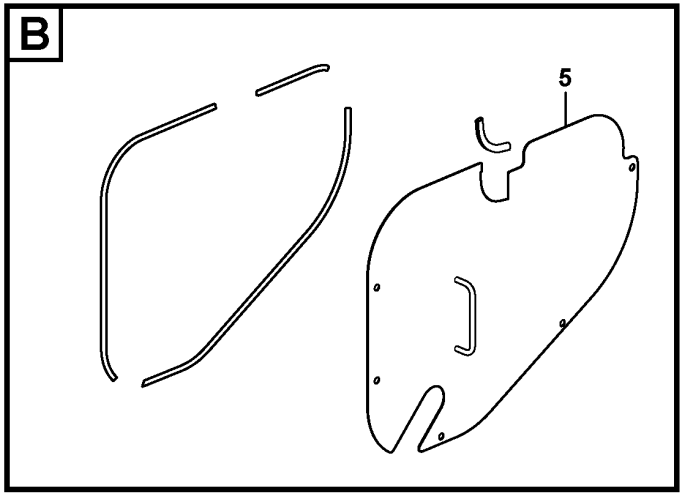

Volvo Construction Equipment

1026037

Fig.	Part No.	Quantity 1	2	3	PS	KIT	Description	Denominación	Denominação	Dénomination	Notes
1	VOE 11432742	1					Protecting plate	Placa de protección	Placa proteção	Tôle protection	
2		1			NS		•Protecting plate	•Placa Protecc	•	•Plaque Protect	
3	VOE 11104947	REQ					•Sealing strip	•Moldura retén	•Friso de vedação	•Lisse étanchéité	L = 1670 MM
4	VOE 11104947	REQ					•Sealing strip	•Moldura retén	•Friso de vedação	•Lisse étanchéité	L = 135 MM
5	VOE 11432421	1					Protecting plate	Placa de protección	Placa proteção	Tôle protection	
	VOE 4786031	1					•Framework moulding	•Moldura armadura	•Molde estrutura	•Baguette claire-voie	
6	VOE 946472	10					Flange screw	Tornillo embridado	Parafuso flangeado	Vis à embase	
7	VOE 13960143	10					Washer	Arandela	Arruela	Rondelle	

1		**Belly guard, rear.** **Defensa, trasera.** **Proteção do bojo, traseira.** **Tôle capotage arrière.**	Catalogue id **20105**	Group **715**
2				
3			Illustr. No **1026037**	Section **500**
4				
5		**83538, 33298**	Issue **20021229-G**	Page **801**

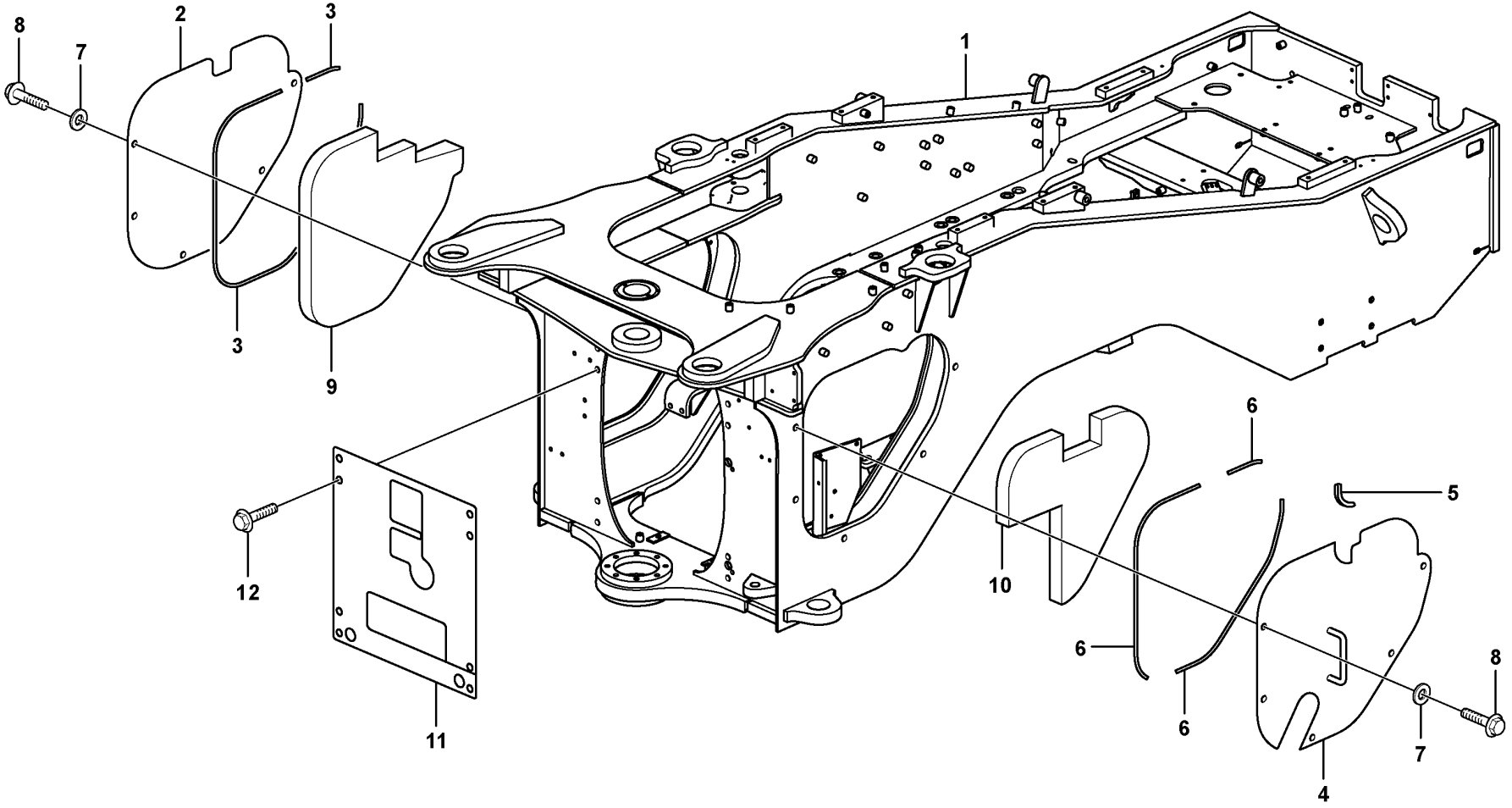

Volvo Construction Equipment

1026317

Fig.	Part No.	Quantity 1	2	3	PS	KIT	Description	Denominación	Denominação	Dénomination	Notes
1							Rear frame	Bastidor post	Quadro traseiro	Chassis Ar	See group 711-100 page 781
2	**VOE 11432742**	1					Protecting plate	Placa de protección	Placa proteção	Tôle protection	
3	**VOE 11104947**	REQ					•Sealing strip	•Moldura retén	•Friso de vedação	•Lisse étanchéité	L = 1646mm L = 194mm
4	**VOE 11432421**	1					Protecting plate	Placa de protección	Placa proteção	Tôle protection	
5	**VOE 4786031**	1					•Framework moulding	•Moldura armadura	•Molde estrutura	•Baguette claire-voie	
6	**VOE 11104947**	REQ					•Sealing strip	•Moldura retén	•Friso de vedação	•Lisse étanchéité	L = 196mm L = 2 x 755mm
7	**VOE 13960143**	10					Washer	Arandela	Arruela	Rondelle	
8	**VOE 946472**	10					Flange screw	Tornillo embridado	Parafuso flangeado	Vis à embase	
9	**VOE 11435743**	1	1	1			Sound absorber	Insonorizante	Isolante acústico	Insonorisant	
10	**VOE 11435744**	1	1	1			Sound absorber	Insonorizante	Isolante acústico	Insonorisant	
11			1		NS		Rubber Cloth	Tela Goma	Revestimento de borracha	Toile Caoutcho.	
12	**VOE 946472**		8	8			Flange screw	Tornillo embridado	Parafuso flangeado	Vis à embase	

1	**83899**
2	**83643**
3	**84584**
4	
5	

Protecting plates
Placas de proteccion
Placas de proteção
Tole protection

Catalogue id **20105**	Group **715**
Illustr. No **1026317**	Section **600**
Issue **20021229-G**	Page **803**

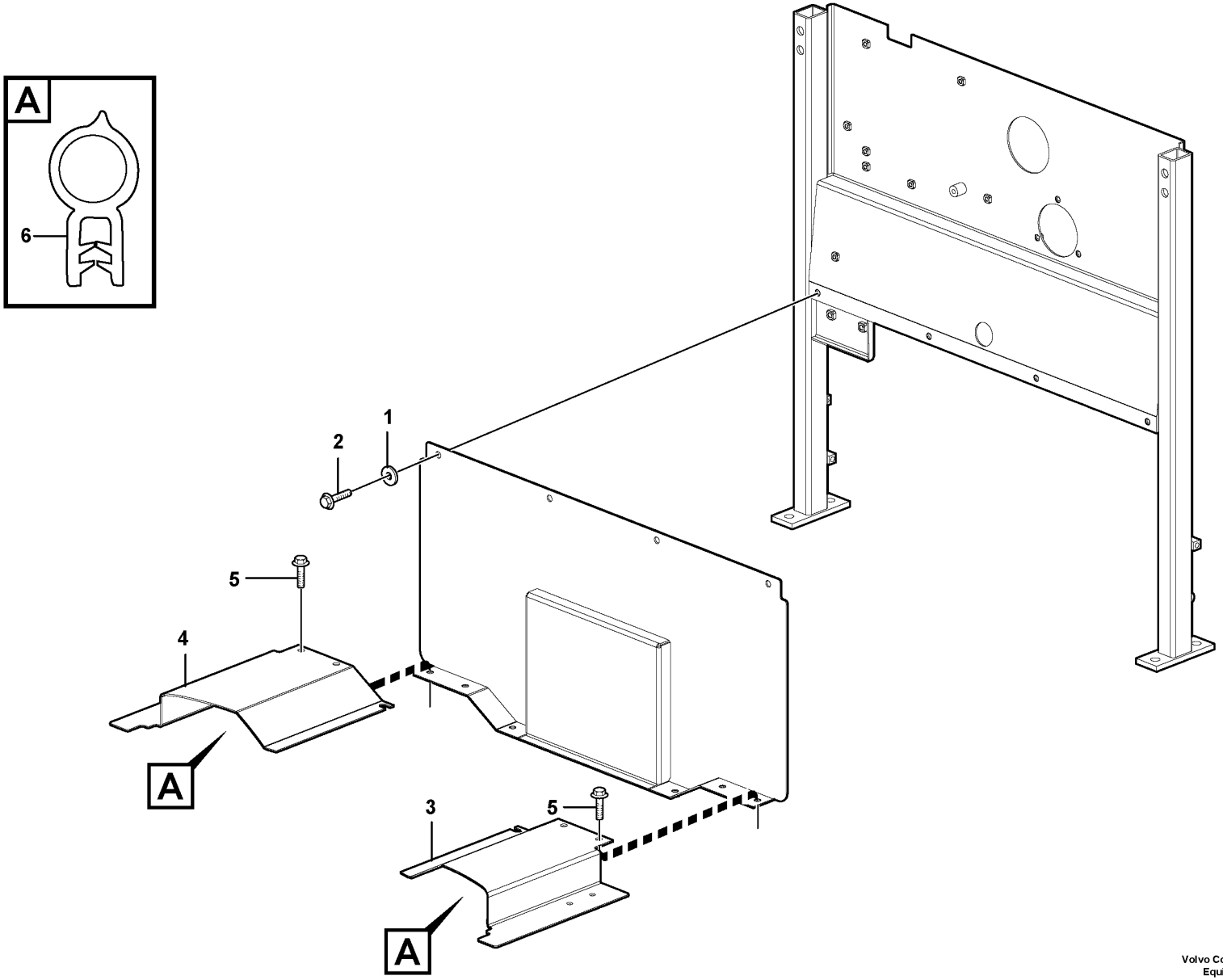

Volvo Construction Equipment
1034937

Fig.	Part No.	Quantity 1	2	3	PS	KIT	Description	Denominación	Denominação	Dénomination	Notes
1	**VOE 11117464**	14	14				Plain washer	Arandela plana	Arruela simples	Rondelle plane	(VOE 13960141)
2	**VOE 13946173**	13	13				Screw	Tornillo	Parafuso	Vis	
3	**VOE 15043488**	1					Plate	Chapa	Chapa	Tôle	S/N - 26114
3	**VOE 15010283**		1				Plate	Chapa	Chapa	Tôle	(VOE 11435601)
3	**VOE 15043488**	1	1				Plate	Chapa	Chapa	Tôle	S/N 26115-
4	**VOE 15043493**	1					Plate	Chapa	Chapa	Tôle	S/N - 26114
4	**VOE 11435602**		1				Plate	Chapa	Chapa	Tôle	
4	**VOE 15043493**	1	1				Plate	Chapa	Chapa	Tôle	S/N 26115-
5	**VOE 946440**	1	1				Flange screw	Tornillo embridado	Parafuso flangeado	Vis à embase	
6	**VOE 4881656**	REQ	REQ				Framework moulding	Moldura armadura	Molde estrutura	Baguette claire-voie	L=315MM

1	**33292**
2	**33298**
3	
4	
5	

Protecting plates
Placas de proteccion
Placas de proteção
Tole protection

Catalogue id	Group
20105	**715**
Illustr. No	Section
1034937	**700**
Issue	Page
20021229-G	**805**

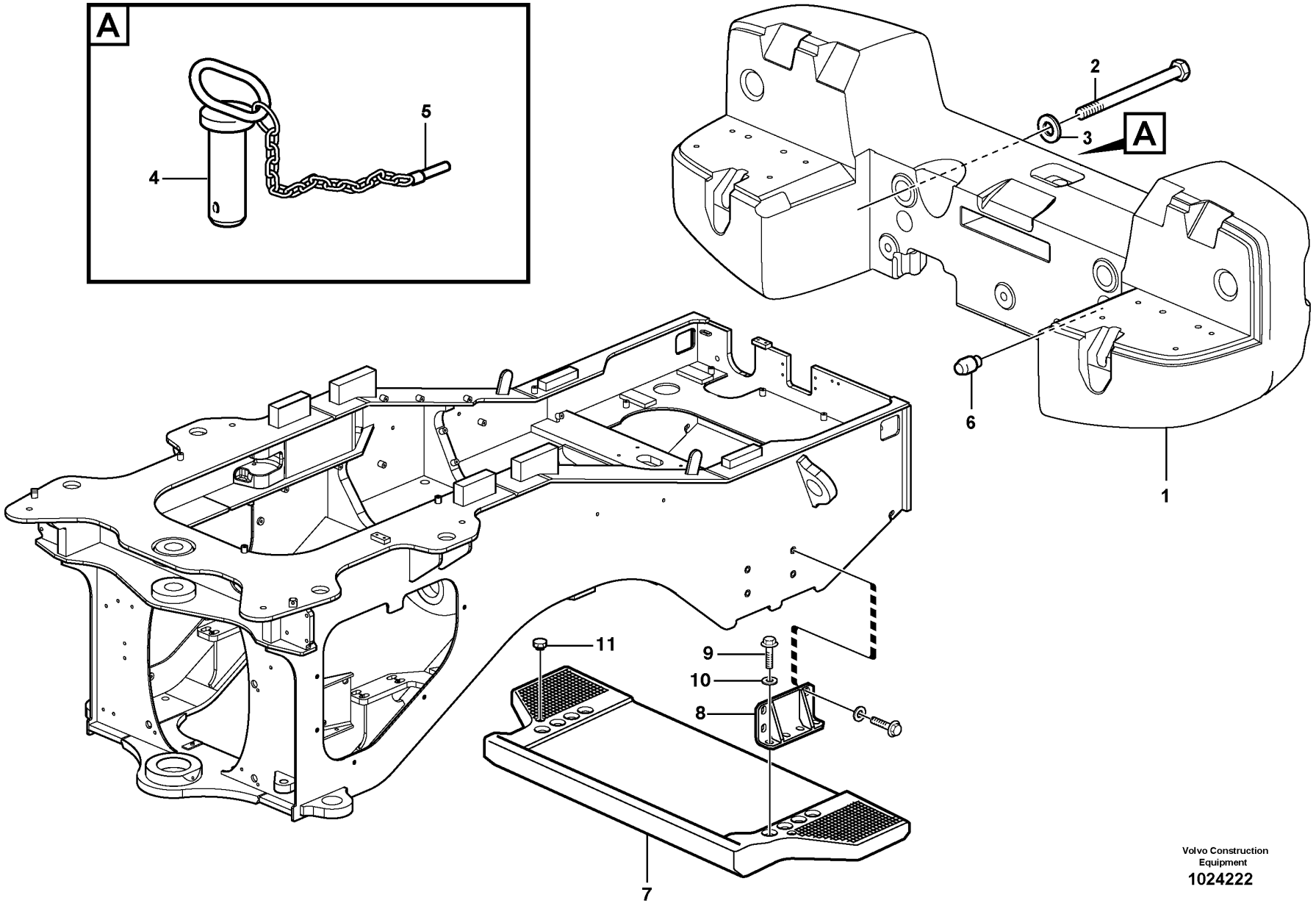

Volvo Construction Equipment
1024222

Fig.	Part No.	Quantity 1	2	3	PS	KIT	Description	Denominación	Denominação	Dénomination	Notes
1	VOE 11177864	1					Counterweight	Contrapeso	Contrapeso	Masse d'équilibrage	(VOE 11176214)
	VOE 11438401	1					Counterweight	Contrapeso	Contrapeso	Masse d'équilibrage	83677
2	VOE 955401	2					Hexagon screw	Tornillo hexagonal	Parafuso sextavado	Vis à tête hexagonale	
	VOE 955396	3					Hexagon screw	Tornillo hexagonal	Parafuso sextavado	Vis à tête hexagonale	
3	VOE 955903	5					Plain washer	Arandela plana	Arruela simples	Rondelle plane	
4	VOE 11176778	1					Towing pin	Perno de acoplamiento	Pino trava de reboque	Boulon remorquage	
5	VOE 11093429	1					•Lock Pin	•Pasador Segurid	•Pino de trava	•Goupille Verro.	
6	VOE 11015459	2					Pin	Pasador	Coupilha	Clavette	
7	VOE 11176217		1				Counterweight	Contrapeso	Contrapeso	Masse d'équilibrage	
8	VOE 11163179		2				Anchorage	Fijación	Ancoragem	Fixation	
9	VOE 968437		8				Flange screw	Tornillo embridado	Parafuso flangeado	Vis à embase	
10	VOE 191940		8				Washer	Arandela	Arruela	Rondelle	
11	VOE 13931675		2				Protecting plug	Tapón de protección	Bujão proteção	Tampon de protection	

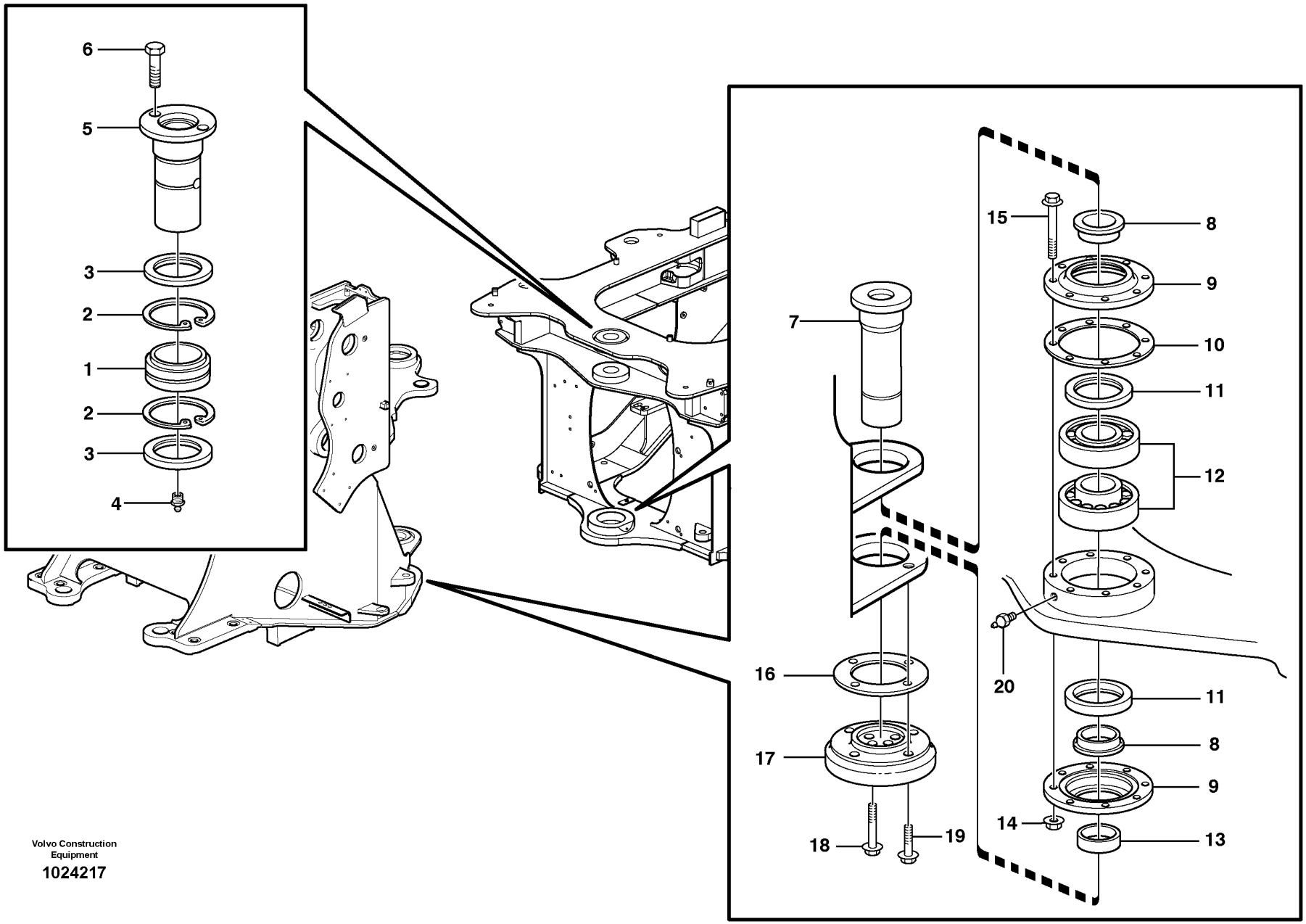

Volvo Construction Equipment

1024217

Fig.	Part No.	Quantity 1	2	3	PS	KIT	Description	Denominación	Denominação	Dénomination	Notes
1	VOE 6624649	1					Spherical plain bearing	Cojinete articulación	Rolam esférico	Palier articulé	
2	VOE 914552	2					Retaining ring	Anillo retén	Anel de fixação	Bague retenue	
3	VOE 16875632	2					Sealing ring	Anillo retén	Anel de vedação	Bague étanchéité	
4	VOE 914170	1					Lubricating nipple	Niple lubricador	Engraxadeira	Graisseur	
5	VOE 16814673	1					Pin	Pasador	Pino	Goupille	
6	VOE 946472	2					Flange screw	Tornillo embridado	Parafuso flangeado	Vis à embase	
7	VOE 4939926	1					Pin	Pasador	Coupilha	Clavette	
8	VOE 4945893	2					Bushing	Casquillo	Bucha	Bague	
9	VOE 4945894	2					Cover	Capó	Capô	Capot	
10	VOE 4945888	REQ					Spacer	Distanciador	Espaçador	Entretoise	
	VOE 4945887	REQ					Spacer	Distanciador	Espaçador	Entretoise	
	VOE 4945886	REQ					Spacer	Distanciador	Espaçador	Entretoise	
11	VOE 958747	2					Sealing ring	Anillo retén	Anel de vedação	Bague étanchéité	
12	VOE 17203562	2					Roller bearing	Cojinete rodillo	Rolamento de rolos	Roulement à rouleaux	(VOE 7011094)
13	VOE 4939925	1					Bushing	Casquillo	Bucha	Bague	
14	VOE 13971096	8					Flange nut	Tuerca embridada	Porca flangeada	Écrou à embase	
15	VOE 965197	8					Flange screw	Tornillo embridado	Parafuso flangeado	Vis à embase	(VOE 13965197)
16	VOE 4932875	REQ					Shim	Laminilla de ajuste	Calço de ajuste	Cale de réglage	
	VOE 4932876	REQ					Shim	Laminilla de ajuste	Calço de ajuste	Cale de réglage	
	VOE 4932877	REQ					Shim	Laminilla de ajuste	Calço de ajuste	Cale de réglage	
17	VOE 4932882	1					Attaching washer	Arandela de fijación	Arruela ancoragem	Rondelle de fixation	
18	VOE 965196	4			SS		Flange screw	Tornillo embridado	Parafuso flangeado	Vis à embase	
19	VOE 13965192	4					Screw	Tornillo	Parafuso	Vis	
20	VOE 914167	1					Lubricating nipple	Niple lubricador	Engraxadeira	Graisseur	

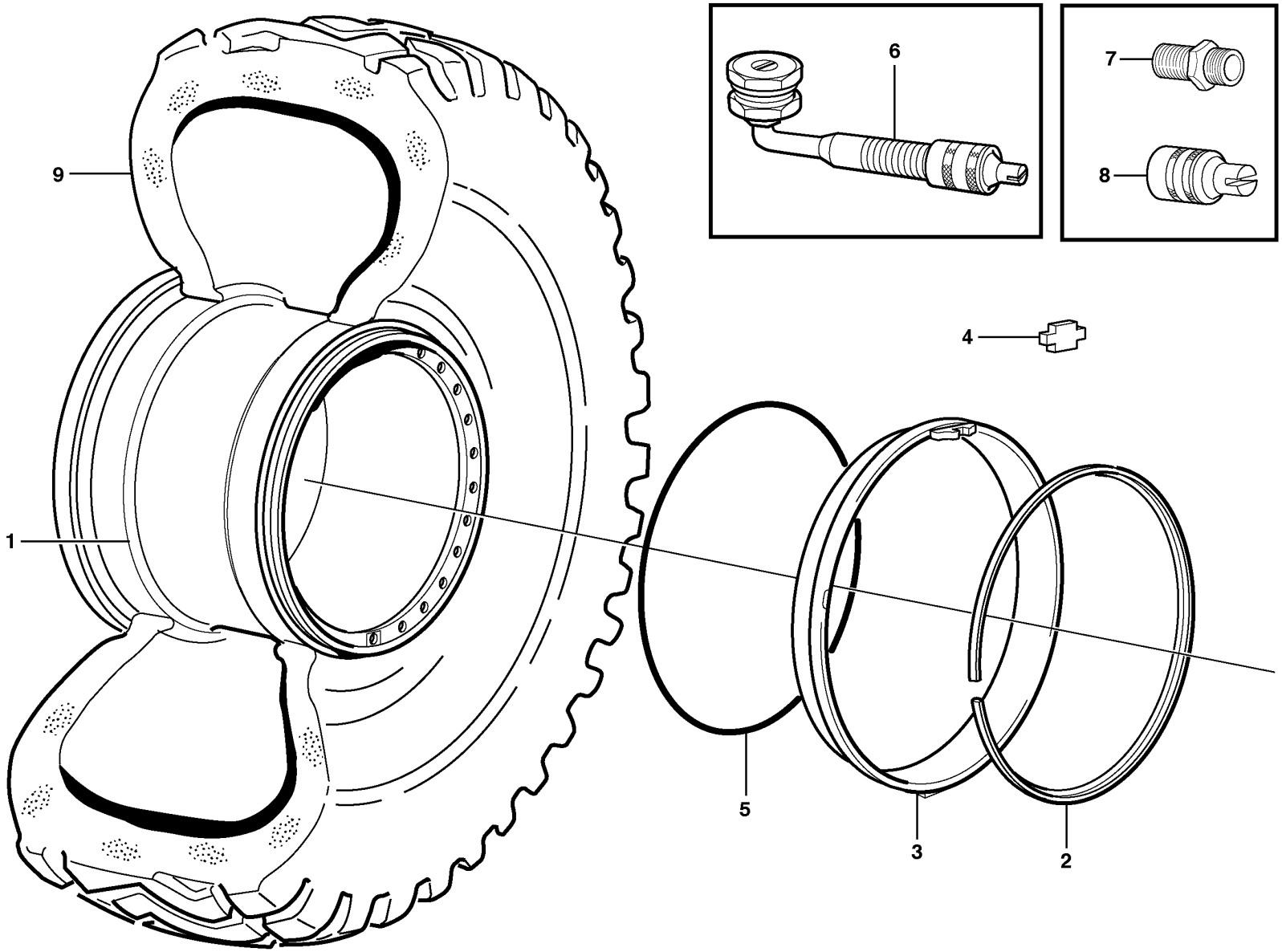

Volvo Construction Equipment

1024504

Fig.	Part No.	Quantity 1	2	3	4	5	PS	KIT	Description	Denominación	Denominação	Dénomination	Notes
1	VOE 15069806	4	4				SS		Wheel	Rueda	Roda	Roue	(VOE 11180053)
	VOE 11180546			4					Wheel	Rueda	Roda	Roue	
	VOE 11180170				4	4	SS		Wheel	Rueda	Roda	Roue	GKN
	VOE 15186066				4	4			Wheel	Rueda	Roda	Roue	TITAN
2	VOE 4781750	4	4						•Lock ring	•Anillo de seguridad	•Anel trava	•Anneau verrouillage	
	VOE 11180382			4					•Lock ring	•Anillo de seguridad	•Anel trava	•Anneau verrouillage	
	VOE 11020636				4	4	OP		•Lock ring	•Anillo de seguridad	•Anel trava	•Anneau verrouillage	for GKN
	VOE 4789996				4	4			•Lock ring	•Anillo de seguridad	•Anel trava	•Anneau verrouillage	for TITAN
3	VOE 11180447	4	4						•Rim flange	•Esquina de llanta	•Flange aro	•Flanc de jante	
				4			NS		•Rim Flange	•Esquina Llanta	•	•Flanc Jante	
	VOE 11020635				4	4			•Rim flange	•Esquina de llanta	•Flange aro	•Flanc de jante	for GKN
	VOE 15187779				4	4			•Flange	•Brida	•Flange	•Bride	for TITAN
4	VOE 11180664			4					•Lock lug	•Talón de cierre	•Alça fechamento	•Talon verrouillage	
	VOE 11020637				4	4	SS		•Lock lug	•Talón de cierre	•Alça fechamento	•Talon verrouillage	for GKN
	VOE 4789993				4	4			•Lock lug	•Talón de cierre	•Alça fechamento	•Talon verrouillage	for TITAN
5	VOE 4789789	4	4	4					O-ring	Anillo tórico	Anel-o	Joint torique	
	VOE 4789826				4	4			O-ring	Anillo tórico	Anel-o	Joint torique	
6	VOE 11000054	4	4	4	4	4			Valve	Válvula	Válvula	Valve	
7	VOE 6633616	4	4	4	4	4			•Nipple	•Niple	•Niple	•Raccord	
8	VOE 4789869	4	4	4	4	4			•Cap	•Capuchón	•Tampa	•Capot	
9		4	4	4			NS		Tire	Neumatico	Pneu	Pneu	80171, 80715, 91494, 91495, 92013, 92905 20.5R25
		4	4	4					Tire	Neumatico	Pneu	Pneu	80978, 82315, 82316, 83139, 83232, 83931 20.5R25
		4	4	4			NS		Tire	Neumatico	Pneu	Pneu	84151, 84336 20.5R25
					4	4	NS		Tire	Neumatico	Pneu	Pneu	80555, 80825, 80994 650/65R25

1	82494, 33298
2	82517
3	82622
4	82146
5	83247

Wheel
Rueda
Roda
Roue

Catalogue id	Group
20105	771
Illustr. No	Section
1024504	100
Issue	Page
20021229-G	811

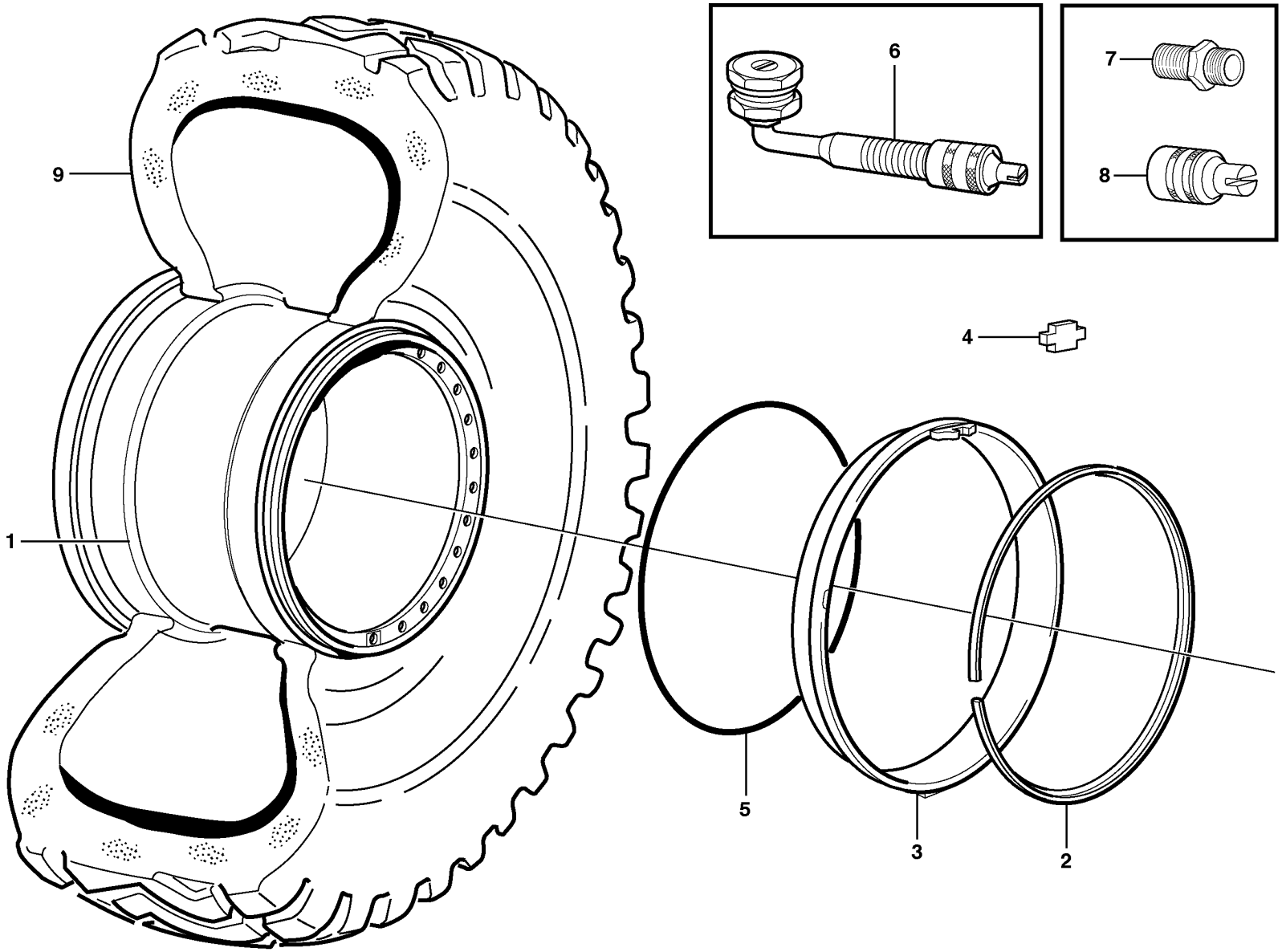

Volvo Construction Equipment

1024504

Fig.	Part No.	Quantity 1	2	3	PS	KIT	Description	Denominación	Denominação	Dénomination	Notes
1	VOE 15069806	4	4		SS		Wheel	Rueda	Roda	Roue	
2	VOE 4781750	4	4				•Lock ring	•Anillo de seguridad	•Anel trava	•Anneau verrouillage	
3	VOE 15070198	4	4				•Flange	•Brida	•Flange	•Bride	
4	VOE 15070204	4	4				•Lock lug	•Talón de cierre	•Alça fechamento	•Talon verrouillage	
5	VOE 4789789	4	4				O-ring	Anillo tórico	Anel-o	Joint torique	
6	VOE 11000054	4	4				Valve	Válvula	Válvula	Valve	
7	VOE 6633616	4	4				•Nipple	•Niple	•Niple	•Raccord	
8	VOE 4789869	4	4				•Cap	•Capuchón	•Tampa	•Capot	
9		4	4		NS		Tire	Neumatico	Pneu	Pneu	

1	84523	**Wheel** **Rueda** **Roda** **Roue**	Catalogue id **20105**	Group **771**
2	84524		Illustr. No **1024504**	Section **150**
3			Issue **20021229-G**	Page **813**
4				
5				

VOLVO

Volvo Construction Equipment
www.volvoce.com

GROUP		Section	Page
810	Drivers cab	100	825
810	Cab body: roof and floor panel.	150	827
810	Roof 83033	200	831
810	Roof 85656	210	833
818	Cab mounting block	100	835
821	Engine cover	100	837
821	Top plate, side hatches, rear	150	841
821	Noise reduction.	170	845
823	Radiator casing	100	847
823	Radiator grille	150	849
823	Radiator casing, grille.	200	851
823	Radiator casing, grille.	250	853
823	Protecting plates 81397	300	857
825	Fender, front S/N -26955, -68916	100	859
825	Fenders, front and rear.	150	861
825	Fender, front 33292 S/N 26956-, 68917-	200	863
825	Fenders, front and rear.	250	865
826	Swing out rear mudguard	100	867
826	Fender, rear 83406	200	871
826	Fender, rear 83408	300	873
826	Fender, rear 83459	400	875
827	Foot step	100	877
827	Foot step 83584	200	879
827	Foot step	250	881
827	Foot step	350	883
831	Door with fitting parts	100	885
831	Door	150	887
831	Sliding window 83395	250	891
837	Coverplates	100	893
837	Side hatches, front	150	895
837	Filter cover	200	897
837	Coverplates	250	899
837	Coverplates 83800	300	901
841	Rear view mirror	100	903
841	Rear-view mirrors, electric adjustable 83521	250	905
841	Rear view mirror 85134	300	909
843	Glass panes 33293	100	911
843	Glass panes 33018, 33019	120	913
843	Sliding window 33019	150	915
843	Sliding window 33018	175	917
851	Cab : accessories 33293, 33018, 33019, 11298502 CAB - 30074	100	919
851	Cab : accessories 11298502 CAB 30075-	120	921
851	Insulating matting	150	923
852	Operator seat with fitting parts	100	925
852	Operator seat with fitting parts 83588	110	929
852	Operator seat with fitting parts 33019, 83938	130	931
852	Driver's seat 33019, 83938	140	933
852	Operator's seat, ISRI. 33019, 33437, 80503, 83938	150	935
852	Operator's seat, ISRI. 83757	200	937
852	Operator's seat. 33019, 33437, 80503, 83938, 83757	225	939
852	Operator's seat, heated, air suspensioned, ISRI. 83708 S/N - 25752	250	941
852	Operator's seat 83708 S/N 25753-	275	943
852	Operator's seat, heated, air suspensioned.	300	945
852	Operator's seat, heated, air suspensioned.	325	947
852	Operator's seat, heated, air suspensioned. 86242, 86151	350	949
852	Operator's seat. 86242	375	951
852	Operator seat with fitting parts 86151	400	953
852	Operator's seat 86151	1400	955
860	Window guards, side and rear windows. 83433	150	957

INDEX OF CONTENTS

Catalogue id 20105 | Group 8
Issue 20021229-G | Page 816

GROUP		Section	Page
860	Windshild guard for windshield. 83432	200	959
860	Windshild guard for windshield. 84473	250	961
860	Window guards, side and rear windows 11298448, 84471	350	963
865	Noise reduction.	100	965
865	Noise reduction.	200	967
872	Air distribution	100	969
872	Fresh air inlet, air filter and fan housing.	125	971
872	Air filter	150	977
872	Air filter	175	979
872	Air ducts	200	981
872	Air ducts	250	983
872	Air ducts 33293 S/N CAB 27320-	275	985
872	Air filter	300	987
872	Fresh air inlet, air filter and fan housing.	350	989
872	Fresh air inlet, air filter and fan housing. 84665, 84666	360	993
872	Fresh air inlet, air filter and fan housing.	370	997
872	Fresh air inlet, air filter and fan housing. 33293 S/N CAB 27320 -	375	999
872	Fresh air inlet, air filter and fan housing. 86141, 86142	400	1005
872	Air filter 85376	450	1009
873	Heating system 33298, 33292	100	1013
874	Assembly of hose: evaparator, receiver drier and condenser.	100	1015
874	Assembly of hose: evaparator, receiver drier and condenser. 86141	110	1019
874	Assembly of hose: evaparator, receiver drier and condenser. 86142	120	1023
874	Compressor for cooling agent R134a with fitting parts. 33298, 83080, 83081, 84665, 84666, 86141, 86142	150	1027
874	Condenser for cooling agent R134a with fitting parts.	200	1029
874	Evaporator for cooling agent R134a with fitting parts. 83080, 83081, 33298	250	1031
876	Pause cab heater 83937	100	1035
881	Front section	100	1037
881	Radio bracket 83137, 83229, 83230, 83458, 83513, 86649	200	1041
882	Interior equipment, cab	100	1043
882	Interior components, sun blinds.	150	1045
882	Armrest 33293, 33018	200	1047
882	Cover for servo valves 33293, 33018	250	1049
882	CDC - steering, arm rest with fitting parts 83180, 83874, 84589, 84986	400	1051
882	CDC - steering, foldable arm rest 83180, 83874, 84589, 84986	450	1053
882	Release mechanism 83180, 83874, 84589, 84986	500	1055
882	Lunch box holder	600	1057
882	Anti-theft	650	1059
882	Anti-theft 83722	700	1061
882	Cover for servo valves	800	1063
896	Tool box	100	1065
896	Tools	200	1067
896	Pump 93988	250	1069
896	Tools oil test 83586	300	1071
897	Sign plates and decals	100	1073
897	Sign plates and decals	150	1077
897	Slow moving vehicle sign.	200	1079
897	German version 83919	250	1081
897	Illustrations of sign plates and decals	300	1083
897	Illustrations of sign plates and decals	350	1087
897	Decals 84370, S/N 29383 -	400	1089

GRUPO	Sección	Página
810 Cabina	100	825
810 Cuerpo de cabina: techo yplancha de piso.	150	827
810 Techo 83033	200	831
810 Techo 85656	210	833
818 Suspensión de cabina	100	835
821 Tapa del motor	100	837
821 Placa superior, placa lateral, trasero	150	841
821 Equipo insonorizante.	170	845
823 Cubierta del radiador	100	847
823 Parrilla del radiador	150	849
823 Cubierta del radiador, calandra.	200	851
823 Cubierta del radiador, calandra.	250	853
823 Placas de proteccion 81397	300	857
825 Guardabarros, delantero S/N -26955, -68916	100	859
825 Guardabarros delanteros ytrasero	150	861
825 Guardabarros, delantero 33292 S/N 26956-, 68917-	200	863
825 Guardabarros delanteros ytrasero	250	865
826 Guardabarros posteriores extraíbles	100	867
826 Guardabarros, trasero 83406	200	871
826 Guardabarros, trasero 83408	300	873
826 Guardabarros, trasero 83459	400	875
827 Escalón de acceso	100	877
827 Escalón de acceso 83584	200	879
827 Escalón de acceso	250	881
827 Escalón de acceso	350	883
831 Puerta con accesorios de montaje	100	885
831 Puerta	150	887
831 Ventanilla deslizante 83395	250	891
837 Chapas de cubierta	100	893
837 Tapas laterales, delanteras	150	895

GRUPO	Sección	Página
837 Tapa de filtro	200	897
837 Chapas de cubierta	250	899
837 Chapas de cubierta 83800	300	901
841 Retrovisor	100	903
841 Retrovisores, con regulación eléctrica 83521	250	905
841 Retrovisor 85134	300	909
843 Ventanillas 33293	100	911
843 Ventanillas 33018, 33019	120	913
843 Ventanilla deslizante 33019	150	915
843 Ventanilla deslizante 33018	175	917
851 Cabina: accesorios 33293, 33018, 33019, 11298502 CAB - 30074	100	919
851 Cabina: accesorios 11298502 CAB 30075-	120	921
851 Alfombras aislantes	150	923
852 Asiento del conductor con piezas de montaje	100	925
852 Asiento del conductor con piezas de montaje 83588	110	929
852 Asiento del conductor con piezas de montaje 33019, 83938	130	931
852 Asiento del conductor 33019, 83938	140	933
852 Asiento del conductor, ISRI. 33019, 33437, 80503, 83938	150	935
852 Asiento del conductor, ISRI. 83757	200	937
852 Asiento del conductor. 33019, 33437, 80503, 83938, 83757	225	939
852 Asiento de conducción de suspensión neumática, ISRI. 83708 S/N -25752	250	941
852 Asiento del conductor 83708 S/N 25753-	275	943
852 Asiento del conductor de suspensión neumática, caldeo elektrocidad.	300	945
852 Asiento del conductor de suspensión neumática, caldeo elektrocidad.	325	947
852 Asiento del conductor de suspensión neumática, caldeo elektrocidad. 86242, 86151	350	949
852 Asiento del conductor. 86242	375	951
852 Asiento del conductor con piezas de montaje 86151	400	953

INDICE

INDICE

Catalogue id 20105 | Group 8
Issue 20021229-G | Page 818

GRUPO		Sección	Página
852	Asiento del conductor 86151	1400	955
860	Rejilla proteccion, ventana lateral y luneta posterior. 83433	150	957
860	Rejilla proteccion, cristal delantero. 83432	200	959
860	Rejilla proteccion, cristal delantero. 84473	250	961
860	Rejilla de protección, ventana lateral y luneta posterior 11298448, 84471	350	963
865	Equipo insonorizante.	100	965
865	Equipo insonorizante.	200	967
872	Distribucion del aire	100	969
872	Toma aire fresco, filtro de aire y caja ventilador	125	971
872	Filtro de aire	150	977
872	Filtro de aire	175	979
872	Conductos de aire	200	981
872	Conductos de aire	250	983
872	Conductos de aire 33293 S/N CAB 27320-	275	985
872	Filtro de aire	300	987
872	Toma aire fresco, filtro de aire y caja ventilador	350	989
872	Toma aire fresco, filtro de aire y caja ventilador 84665, 84666	360	993
872	Toma aire fresco, filtro de aire y caja ventilador	370	997
872	Toma aire fresco, filtro de aire y caja ventilador 33293 S/N CAB 27320 -	375	999
872	Toma aire fresco, filtro de aire y caja ventilador 86141, 86142	400	1005
872	Filtro de aire 85376	450	1009
873	Sistema de calefacción 33298, 33292	100	1013
874	Conjunto de mangueras: evaporador, secador y condensador.	100	1015
874	Conjunto de mangueras: evaporador, secador y condensador. 86141	110	1019
874	Conjunto de mangueras: evaporador, secador y condensador. 86142	120	1023
874	Compresor con accesorios de montaje. Frigorigena R134a. 33298, 83080, 83081, 84665, 84666, 86141, 86142	150	1027
874	Condensador con accesorios de montaje. Refrigerante R134a.	200	1029
874	Evaporador con accesorios de montaje. Refrigerante R134a. 83080, 83081, 33298	250	1031
876	Calefactor de cabina para pausas 83937	100	1035
881	Sección frontal	100	1037
881	Panel de radio 83137, 83229, 83230, 83458, 83513, 86649	200	1041
882	Equipo interior, cabina	100	1043
882	Componentes interiores, cortina parasol.	150	1045
882	Reposabrazos 33293, 33018	200	1047
882	Cubierta para servoválvula 33293, 33018	250	1049
882	CDC - dirección, reposabrazos con accesorios de montaje 83180, 83874, 84589, 84986	400	1051
882	CDC - dirección, reposabrazos plegable 83180, 83874, 84589, 84986	450	1053
882	Mecanismo de liberación 83180, 83874, 84589, 84986	500	1055
882	Fijacion, caja	600	1057
882	Antirrobo	650	1059
882	Antirrobo 83722	700	1061
882	Cubierta para servoválvula	800	1063
896	Caja herramientas	100	1065
896	Herramientas	200	1067
896	Bomba 93988	250	1069
896	Herramientas, muestras de aceite 83586	300	1071
897	Muestras y decalcomanias	100	1073
897	Muestras y decalcomanias	150	1077
897	Señal de vehículo que se mueve lento.	200	1079
897	Versao alemana 83919	250	1081
897	Ilustración muestras y calcomanías	300	1083
897	Ilustración muestras y calcomanías	350	1087
897	Calcomanías 84370, S/N 29383 -	400	1089

GRUPO	Seção	Página
810 Cabine do operador	100	825
810 Corpo da cabine: painéis do teto e do fundo	150	827
810 83033	200	831
810 85656	210	833
818 Bloco de montagem da cabine	100	835
821 Tampa do motor	100	837
821 Placa superior, portinholas laterais, traseiras	150	841
821 Redução de ruído.	170	845
823 Carcaça do radiador	100	847
823 Grade do radiador	150	849
823 Carcaça do radiador, grade	200	851
823 Carcaça do radiador, grade	250	853
823 Placas de proteção 81397	300	857
825 Pára-lama, dianteiro S/N -26955, -68916	100	859
825 Pára-lama, dianteiro e traseiro	150	861
825 Pára-lama, dianteiro 33292 S/N 26956-, 68917-	200	863
825 Pára-lama, dianteiro e traseiro	250	865
826 Pára-lamas traseiros de desdobrar	100	867
826 Pára-lama, traseiro 83406	200	871
826 Pára-lama, traseiro 83408	300	873
826 Pára-lama, traseiro 83459	400	875
827 Degrau	100	877
827 Degrau 83584	200	879
827 Degrau	250	881
827 Degrau	350	883
831 Porta com peças acessórias	100	885
831 Porta	150	887
831 Janela corrediça 83395	250	891
837 Placas de cobertura	100	893
837 Portinholas laterais, dianteira	150	895
837 Tampa do filtro	200	897
837 Placas de cobertura	250	899
837 Placas de cobertura 83800	300	901
841 Espelho retrovisor	100	903
841 Espelhos retrovisores, ajustáveis de maneira elétrica 83521	250	905
841 Espelho retrovisor 85134	300	909
843 Vidros das janelas 33293	100	911
843 Vidros das janelas 33018, 33019	120	913
843 Janela corrediça 33019	150	915
843 Janela corrediça 33018	175	917
851 Cabine: acessórios 33293, 33018, 33019, 11298502 CAB - 30074	100	919
851 Cabine: acessórios 11298502 CAB 30075-	120	921
851 Esteira de isolamento	150	923
852 Assento do operador com peças de montagem	100	925
852 Assento do operador com peças de montagem 83588	110	929
852 Assento do operador com peças de montagem 33019, 83938	130	931
852 Assento do operador 33019, 83938	140	933
852 Assento do operador, ISRI. 33019, 33437, 80503, 83938	150	935
852 Assento do operador, ISRI. 83757	200	937
852 Assento do operador. 33019, 33437, 80503, 83938, 83757	225	939
852 Assento do operador, com aquecimento e suspensão a ar, ISRI. 83708 S/N -25752	250	941
852 Banco do motorista 83708 S/N 25753-	275	943
852 Assento do operador, com aquecimento e suspensão a ar.	300	945
852 Assento do operador, com aquecimento e suspensão a ar.	325	947
852 Assento do operador, com aquecimento e suspensão a ar. 86242, 86151	350	949
852 Assento do operador. 86242	375	951
852 Assento do operador com peças de montagem 86151	400	953
852 Banco do motorista 86151	1400	955

ÍNDICE

Catalogue id 20105 | Group 8
Issue 20021229-G | Page 820

GRUPO		Seção	Página
860	Proteções, janelas laterais e traseira. 83433	150	957
860	Proteção de pára-brisa. 83432	200	959
860	Proteção de pára-brisa. 84473	250	961
860	11298448, 84471	350	963
865	Redução de ruído.	100	965
865	Redução de ruído.	200	967
872	Distribuição de ar	100	969
872	Tomada de ar fresco, filtro de ar e carcaça do ventilador	125	971
872	Filtro de ar	150	977
872	Filtro de ar	175	979
872	Tubos de ar	200	981
872	Tubos de ar	250	983
872	Tubos de ar 33293 S/N CAB 27320-	275	985
872	Filtro de ar	300	987
872	Tomada de ar fresco, filtro de ar e carcaça do ventilador	350	989
872	Tomada de ar fresco, filtro de ar e carcaça do ventilador 84665, 84666	360	993
872	Tomada de ar fresco, filtro de ar e carcaça do ventilador	370	997
872	Tomada de ar fresco, filtro de ar e carcaça do ventilador 33293 S/N CAB 27320 -	375	999
872	Tomada de ar fresco, filtro de ar e carcaça do ventilador 86141, 86142	400	1005
872	Filtro de ar 85376	450	1009
873	Sistema de aquecimento 33298, 33292	100	1013
874	Montagem de mangueiras: evaporador, secador receptor e condensador.	100	1015
874	Montagem de mangueiras: evaporador, secador receptor e condensador. 86141	110	1019
874	Montagem de mangueiras: evaporador, secador receptor e condensador. 86142	120	1023
874	Compressor do agente de refrigeração R134a com peças acessórias. 33298, 83080, 83081, 84665, 84666, 86141, 86142	150	1027
874	Condensador do agente de refrigeração R134a com peças acessórias.	200	1029
874	Evaporador do agente de refrigeração R134a com peças acessórias. 83080, 83081, 33298	250	1031
876	Aquecedor da cabine, interrupção 83937	100	1035
881	Seção dianteira	100	1037
881	Suporte do rádio 83137, 83229, 83230, 83458, 83513, 86649	200	1041
882	Equipamento interior, cabine	100	1043
882	Componentes internos, persianas solares.	150	1045
882	Apoio de braço 33293, 33018	200	1047
882	Tampa das válvulas servo 33293, 33018	250	1049
882	Direção CDC, apoio de braço com peças acessórias 83180, 83874, 84589, 84986	400	1051
882	Direção CDC, apoio de braço dobrável 83180, 83874, 84589, 84986	450	1053
882	Mecanismo de liberação 83180, 83874, 84589, 84986	500	1055
882	Suporte de marmita	600	1057
882	Anti-roubo	650	1059
882	Anti-roubo 83722	700	1061
882	Tampa das válvulas servo	800	1063
896	Caixa de ferramenta	100	1065
896	Ferramentas	200	1067
896	Bomba 93988	250	1069
896	Ferramentas, teste de óleo 83586	300	1071
897	Placas de sinalização e adesivos	100	1073
897	Placas de sinalização e adesivos	150	1077
897	Sinal de veículo lento.	200	1079
897	Versão alemã 83919	250	1081
897	Ilustrações das placas de sinalização e adesivos	300	1083
897	Ilustrações das placas de sinalização e adesivos	350	1087
897	Etiquetas adesivas 84370, S/N 29383 -	400	1089

GROUPE		Section	Page
810	Cabine	100	825
810	Corps de cabine: toit et tôle plancher.	150	827
810	Toit 83033	200	831
810	Toit 85656	210	833
818	Suspension de cabine	100	835
821	Porte visite moteur	100	837
821	Tole superieure, porte laterale, AR	150	841
821	Equipment insonorisant.	170	845
823	Boitier radiateur	100	847
823	Calandre	150	849
823	Boîtier radiateur, grille.	200	851
823	Boîtier radiateur, grille.	250	853
823	Tole protection 81397	300	857
825	Aile, AV S/N -26955, -68916	100	859
825	Garde-boue,av et Ar	150	861
825	Aile, AV 33292 S/N 26956-, 68917-	200	863
825	Garde-boue,av et Ar	250	865
826	Aile ar pivotant	100	867
826	Aile, AR 83406	200	871
826	Aile, AR 83408	300	873
826	Aile, AR 83459	400	875
827	Marche-pied	100	877
827	Marche-pied 83584	200	879
827	Marche-pied	250	881
827	Marche-pied	350	883
831	Porte avec pièces de montage	100	885
831	Porte	150	887
831	Vitre coulissante 83395	250	891
837	Tôles de recouvrement	100	893
837	Porte latérale, AV	150	895
837	Couvercle de filtre	200	897
837	Tôles de recouvrement	250	899
837	Tôles de recouvrement 83800	300	901
841	Retroviseur	100	903
841	Rétroviseurs à réglage électrique 83521	250	905
841	Retroviseur 85134	300	909
843	Vitres 33293	100	911
843	Vitres 33018, 33019	120	913
843	Vitre coulissante 33019	150	915
843	Vitre coulissante 33018	175	917
851	Cabine : accessoires 33293, 33018, 33019, 11298502 CAB - 30074	100	919
851	Cabine : accessoires 11298502 CAB 30075-	120	921
851	Tapis isolant	150	923
852	Siège conducteur avec pièces de montage	100	925
852	Siège conducteur avec pièces de montage 83588	110	929
852	Siège conducteur avec pièces de montage 33019, 83938	130	931
852	Siege 33019, 83938	140	933
852	Siège du conducteur, ISRI. 33019, 33437, 80503, 83938	150	935
852	Siège du conducteur, ISRI. 83757	200	937
852	Siège du condecteur. 33019, 33437, 80503, 83938, 83757	225	939
852	Siège du conducteur suspension pneumatique, ISRI. 83708 S/N - 25752	250	941
852	Siège du conucteur 83708 S/N 25753-	275	943
852	Siège du conducteur, suspension pneumatique, chauffage élektrique.	300	945
852	Siège du conducteur, suspension pneumatique, chauffage élektrique.	325	947
852	Siège du conducteur, suspension pneumatique, chauffage élektrique. 86242, 86151	350	949
852	Siège du condecteur. 86242	375	951
852	Siège conducteur avec pièces de montage 86151	400	953

TABLE DES MATIÈRES

TABLE DES MATIÈRES

Catalogue id 20105 | Group 8
Issue 20021229-G | Page 822

GROUPE		Section	Page
852	Siège du conucteur 86151	1400	955
860	Grille protection, vitre laterale et lunette AR. 83433	150	957
860	Grille protection, par-brise. 83432	200	959
860	Grille protection, par-brise. 84473	250	961
860	Grille protection, vitre latérale et lunette Ar 11298448, 84471	350	963
865	Equipment insonorisant.	100	965
865	Equipment insonorisant.	200	967
872	Distribution d'air	100	969
872	Entrée air frais, filtre a air et boîtier ventilateur.	125	971
872	Filtre à air	150	977
872	Filtre à air	175	979
872	Canalisation d'air	200	981
872	Canalisation d'air	250	983
872	Canalisation d'air 33293 S/N CAB 27320-	275	985
872	Filtre à air	300	987
872	Entrée air frais, filtre a air et boîtier ventilateur.	350	989
872	Entrée air frais, filtre a air et boîtier ventilateur. 84665, 84666	360	993
872	Entrée air frais, filtre a air et boîtier ventilateur.	370	997
872	Entrée air frais, filtre a air et boîtier ventilateur. 33293 S/N CAB 27320 -	375	999
872	Entrée air frais, filtre a air et boîtier ventilateur. 86141, 86142	400	1005
872	Filtre à air 85376	450	1009
873	Système du chauffage 33298, 33292	100	1013
874	Montage flexibles: évaporateur, deshydrat.et condenseur.	100	1015
874	Montage flexibles: évaporateur, deshydrat.et condenseur. 86141	110	1019
874	Montage flexibles: évaporateur, deshydrat.et condenseur. 86142	120	1023
874	Compresseur avec pieces de montage. Refrigerant R134a. 33298, 83080, 83081, 84665, 84666, 86141, 86142	150	1027
874	Condenseur avec pieces de montage. Refrigerant R134a.	200	1029
874	Evaporateur aves pieces de montage. Refrigerant R134a. 83080, 83081, 33298	250	1031
876	Chauffage cabine par récupération 83937	100	1035
881	Section avant	100	1037
881	Console radio 83137, 83229, 83230, 83458, 83513, 86649	200	1041
882	Equipement interieur, cabine	100	1043
882	Pièces d'aménagement, jalousie.	150	1045
882	Accoudoir 33293, 33018	200	1047
882	Capot pour servovalve 33293, 33018	250	1049
882	CDC - direction, accoudoir avec pièces de montage 83180, 83874, 84589, 84986	400	1051
882	CDC - direction, accoudior rabattable 83180, 83874, 84589, 84986	450	1053
882	Mécanisme d'abaissement 83180, 83874, 84589, 84986	500	1055
882	Fixation, caisse	600	1057
882	Protection antivol	650	1059
882	Protection antivol 83722	700	1061
882	Capot pour servovalve	800	1063
896	Caisse á outils	100	1065
896	Outillage	200	1067
896	Pompe 93988	250	1069
896	Outillage pour le contrôle de l'huile 83586	300	1071
897	Enseignes et décalcomanies	100	1073
897	Enseignes et décalcomanies	150	1077
897	Panneau avertisseur 'Véhicule lent'	200	1079
897	Version rfa 83919	250	1081
897	Illustration enseignes etdécalcomanies	300	1083
897	Illustration enseignes etdécalcomanies	350	1087
897	Calcomanies 84370, S/N 29383 -	400	1089

VOLVO

Volvo Construction Equipment
www.volvoce.com

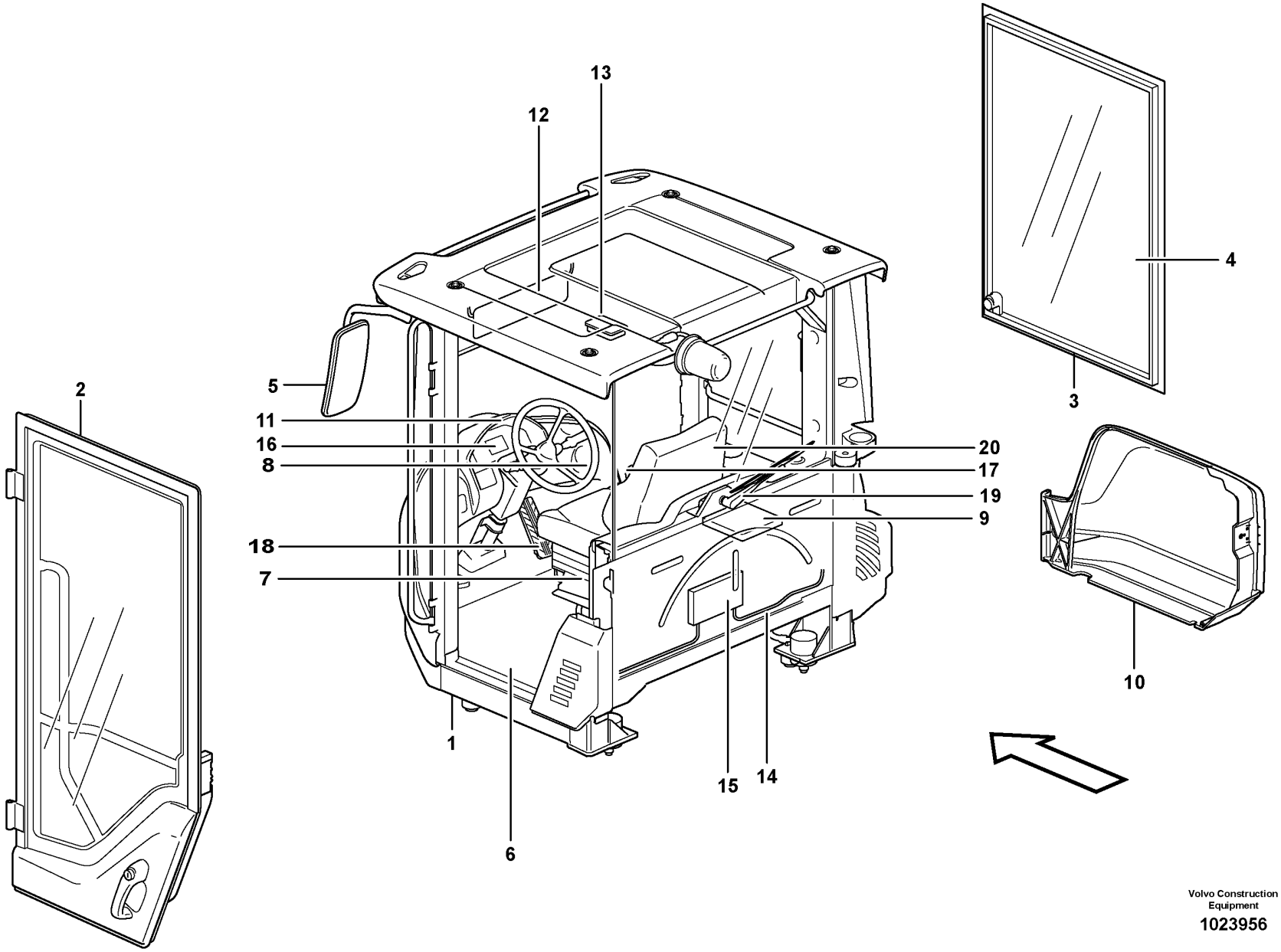

Volvo Construction Equipment

1023956

Fig.	Part No.	Quantity 1	2	3	PS	KIT	Description	Denominación	Denominação	Dénomination	Notes
							Cab	Cabina	Cabine	Cabine	
1		1			NS		•Cab Framework	•Armazon Cabine	•Estrutura da cabine	•Carcasse Cabine	See group 810-150 page 827
2		1					••Door	••Puerta	••Porta	••Porte	See group 831-100 page 885
3		1					••Window frame	••Marco ventana	••Moldura da janela	••Encadrement fenetre	See group 843-100 page 911
4		1					•Glass panes	•Ventanillas	•Painéis de vidro	•Vitres	See group 843-100 page 911
5		1					•Rear view mirror	•Retrovisor	•Espelho retrovisor	•Rétroviseur	See group 841-100 page 903
6		1					•Insulating mats	•Alfombrillas	•Tapetes isoladores	•Tapis isolants	See group 851-150 page 923
7		1					•Slide Rail	•Riel Deslizam	•Trilho deslizamento	•Rail Guidage	See group 852-100 page 925
8		1					•Air duct	•Canal aire	•Duto de ar	•Canal air	See group 872-250 page 983
9		1					•Heating system	•Sistema de calefaccio	•Sistema de calefação	•Système du chauffag	See group 873-100 page 1013
10		1					•Filter cover	•Tapa de filtro	•Tampa do filtro	•Couvercle de filtre	See group 837-200 page 897
11		1					•Instr Panel	•Panel Instrum	•Painel de instrum.	•Planche de bord	See group 881-100 page 1037
12		1					•Interior components	•Detalles interiores	•Componentes internos	•Pièces d'amènag.	See group 851-100 page 919
13		1					•Lighting,cab	•Alumbrado,cabina	•Iluminação, cabine	•Eclairage,cabine	See group 352-250 page 211
14		1					•Cable harnesses, cab	•Haz, cabina	•Chicotes de cabos, cabine	•Câble ruban, cabine	See group 352-250 page 211
15		1					•El Distr Unit	•Central Electr	•Central elétrica	•Centrale Elect	See group 372-100 page 403
16		1					•Instruments	•Instrumentos	•Instrumentos	•Instruments	See group 380-100 page 413
17		1					•Arm rest	•Reposabrazos	•Apoio de braço	•Accoudoir	See group 882-200 page 1047
18		1					•Throttle control	•Mando acelerado	•Comando do acelerador	•Comm. accelerateur	See group 271-100 page 171
19		1					•Windshield Wiper	•Limpiaparabfisas	•Limpador pára-brisa	•Lave glace	See group 363-150 page 233
20		1					Operator's Seat	Asiento Del Conductor	Assento do operador	Siège Du Conducteur	See group 852-100 page 925

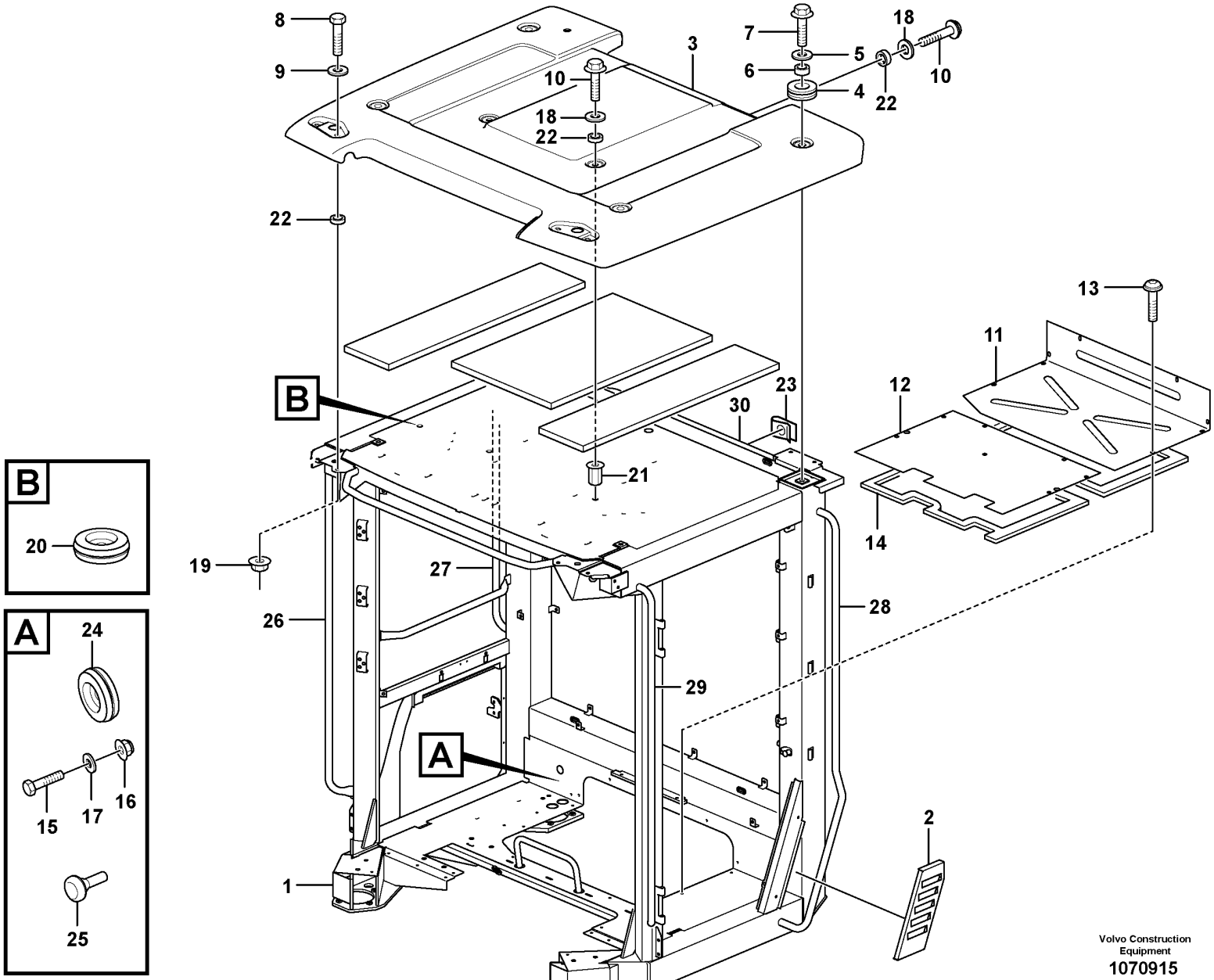

Volvo Construction Equipment
1070915

Fig.	Part No.	Quantity 1	2	3	PS	KIT	Description	Denominación	Denominação	Dénomination	Notes
1		1			NS		Cab framework	Armazon cabina	Armação da cabine	Carcasse cabine	
1			1		NS		Cab framework	Armazon cabina	Armação da cabine	Carcasse cabine	
1				1	NS		Cab framework	Armazón de cabina	Estrutura da cabine	Carcasse cabine	
2	**VOE 11412947**	1	1	1			•Casing	•Cuerpo	•Manta	•Enveloppe	
3	**VOE 15082543**	1	1				Roof	Techo	Teto	Pavillon	
3	**VOE 15164094**			1			Roof	Techo	Teto	Pavillon	
4	**VOE 11412307**	4	4	4			•Grommet	•Pasaje	•Passa muro	•Passe fil	
5	**VOE 948556**	4	4				Plain washer	Arandela plana	Arruela simples	Rondelle plane	
6	**VOE 11412535**	4	4	4			Spacer ring	Anillo distanciador	Anel espaçador	Bague entretoise	
7	**VOE 968589**	4	4	4			Flange screw	Tornillo embridado	Parafuso flangeado	Vis à embase	
8	**VOE 946329**	2	2	2			Flange screw	Tornillo embridado	Parafuso flangeado	Vis à embase	
9	**VOE 13960143**	2	2	2			Washer	Arandela	Arruela	Rondelle	
10	**VOE 13946173**	6	6	6			Screw	Tornillo	Parafuso	Vis	
11	**VOE 11412272**	1					Floor Panel	Plancha Piso	Placa assoalho	Tole Plancher	
12	**VOE 11412273**	1					Plate	Chapa	Chapa	Tôle	
13	**VOE 981208**	19	19	19			Six point socket screw	Racor de seis dientes	Paraf soquete sext	Vis à 6 pans creux	
14	**VOE 11104947**	REQ	REQ	REQ			Sealing strip	Moldura retén	Friso de vedação	Lisse étanchéité	L = 4940 MM
15	**VOE 971322**	2					Six point socket screw	Racor de seis dientes	Paraf soquete sext	Vis à 6 pans creux	
16	**VOE 13949278**	2					Flange lock nut	Contratuerca embridada	Contra porca flange	Contre-écrou à embase	
17	**VOE 960139**	2					Plain washer	Arandela plana	Arruela simples	Rondelle plane	
18	**VOE 947354**	6	6	6			Washer	Arandela	Arruela	Rondelle	
19	**VOE 13971095**	2	2	2			Flange nut	Tuerca embridada	Porca flangeada	Écrou à embase	
20	**VOE 941268**	1	1	1			Plug	Tapón	Bujão	Tampon	
21	**VOE 981056**	2	2	2			Rivet nut	Tuerca de remache	Porca rebite	Écrou rivet	CAB 27606 -
21	**VOE 984529**	2					Rivet nut	Tuerca de remache	Porca rebite	Écrou rivet	CAB - 27605
22	**VOE 15021902**	8	8	8			Spacer	Distanciador	Espaçador	Entretoise	
23	**VOE 13949867**		4	4			Spring nut	Tuerca resorte	Porca de pressão	Écrou de ressort	
24	**VOE 961970**	1	1	1			Plug	Tapón	Bujão	Tampon	
25	**VOE 7081803**		2	2			Rubber button	Botón de goma	Botão de borracha	Bouton caoutchouc	

3963) Bra Cab - 72030, Swe Cab - 29218, 29226
3964) Bra Cab 72031 - , Swe Cab 29219 - 29225, 29227 -

1	**33293**
2	**3963) 33018, 33019**
3	**3964) 33018**
4	
5	

Cab body: roof and floor panel.
Cuerpo de cabina: techo yplancha de piso.
Corpo da cabine: painéis do teto e do fundo
Corps de cabine: toit et tôle plancher.

Catalogue id	Group
20105	**810**
Illustr. No	Section
1070915	**150**
Issue	Page
20021229-G	**827**

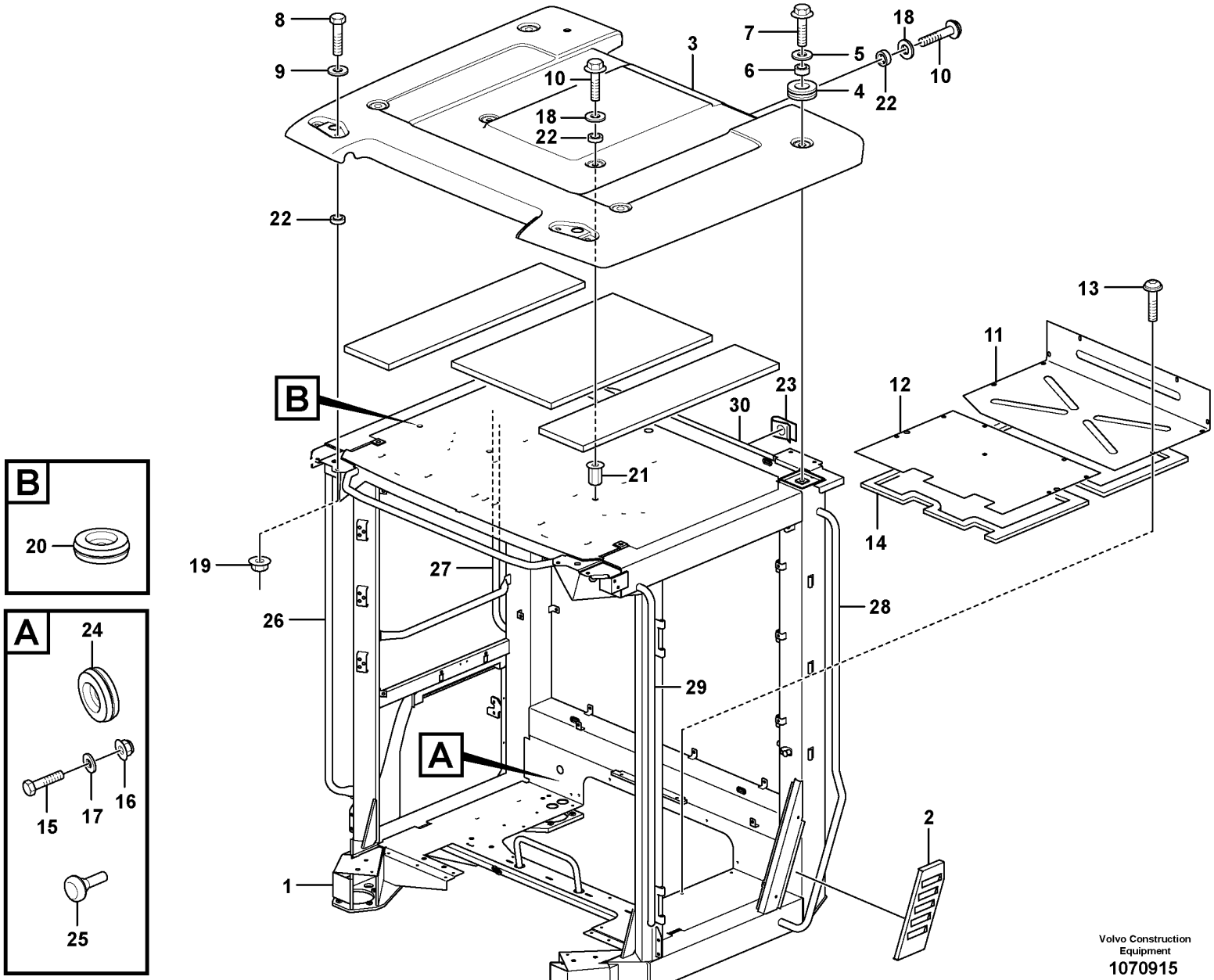

Volvo Construction Equipment
1070915

Fig.	Part No.	Quantity 1	2	3	PS	KIT	Description	Denominación	Denominação	Dénomination	Notes
26	**VOE 15104291**		1	1			Hand rail	Pasamanos	Corrimão	Tige articulée	
27	**VOE 15104297**		1	1			Hand rail	Pasamanos	Corrimão	Tige articulée	
28	**VOE 15104274**		1	1			Hand rail	Pasamanos	Corrimão	Tige articulée	
29	**VOE 15104285**		1	1			Hand rail	Pasamanos	Corrimão	Tige articulée	
30	**VOE 17234796**		1	1			Handle	Mango	Manopla	Poignée	

3963) Bra Cab - 72030, Swe Cab - 29218, 29226
3964) Bra Cab 72031 - , Swe Cab 29219 - 29225, 29227 -

1	**33293**	**Cab body: roof and floor panel.** **Cuerpo de cabina: techo yplancha de piso.** **Corpo da cabine: painéis do teto e do fundo** **Corps de cabine: toit et tôle plancher.**	Catalogue id **20105**	Group **810**
2	**3963) 33018, 33019**		Illustr. No **1070915**	Section **150**
3	**3964) 33018**		Issue **20021229-G**	Page **829**
4				
5				

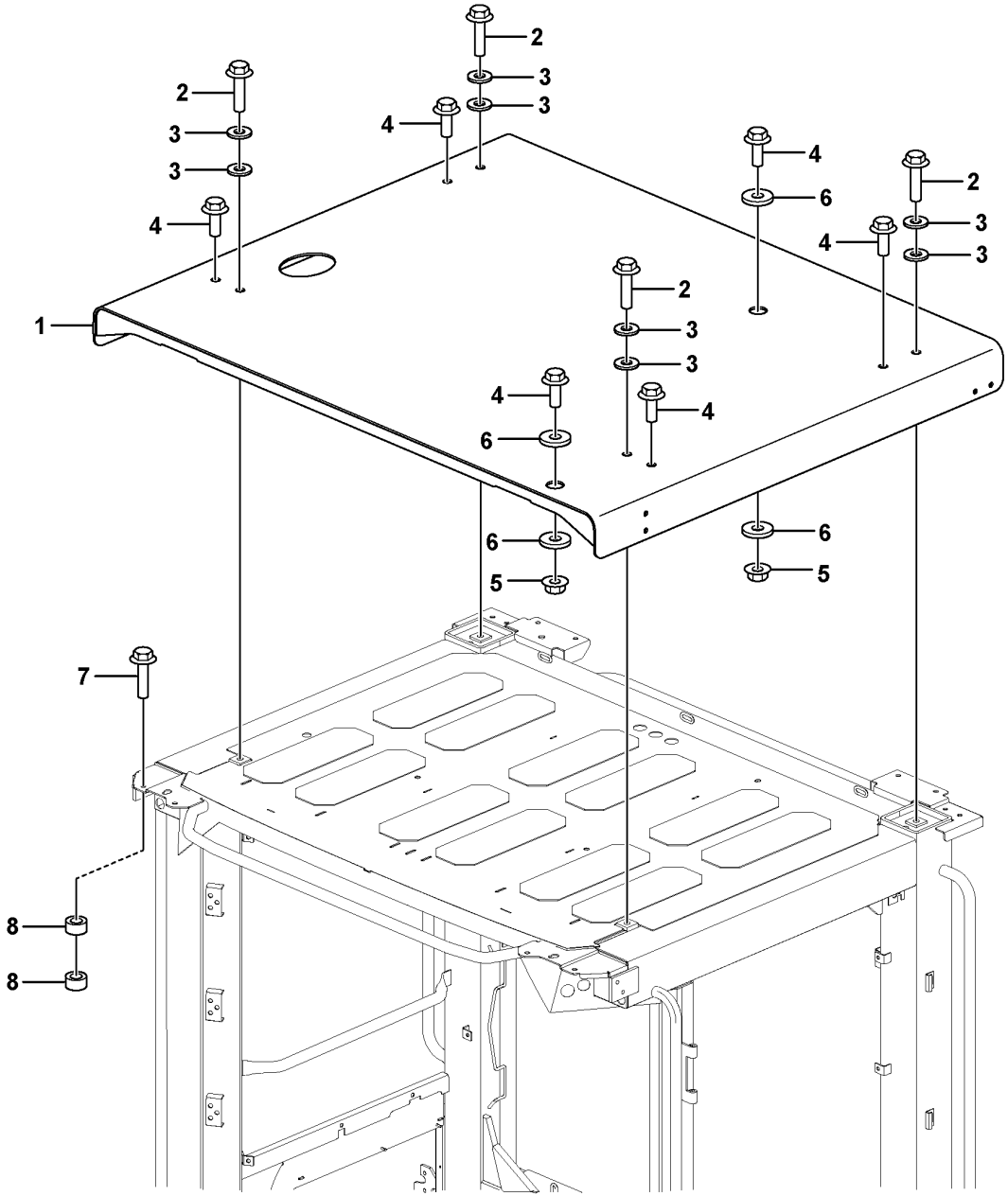

Volvo Construction Equipment
1088567

Fig.	Part No.	Quantity 1	2	3	PS	KIT	Description	Denominación	Denominação	Dénomination	Notes
1	VOE 11439184	1					Roof	Techo	Teto	Pavillon	
2	VOE 968297	4					Flange screw	Tornillo embridado	Parafuso flangeado	Vis à embase	
3	VOE 13955900	8					Washer	Arandela	Arruela	Rondelle	
4	VOE 968589	6					Flange screw	Tornillo embridado	Parafuso flangeado	Vis à embase	
5	VOE 13968904	2					Flange nut	Tuerca embridada	Porca flangeada	Écrou à embase	
6	VOE 983338	4					Plain washer	Arandela plana	Arruela simples	Rondelle plane	
7	VOE 13965185	8					Screw	Tornillo	Parafuso	Vis	
8	VOE 11204866	16					Spacer	Distanciador	Espaçador	Entretoise	

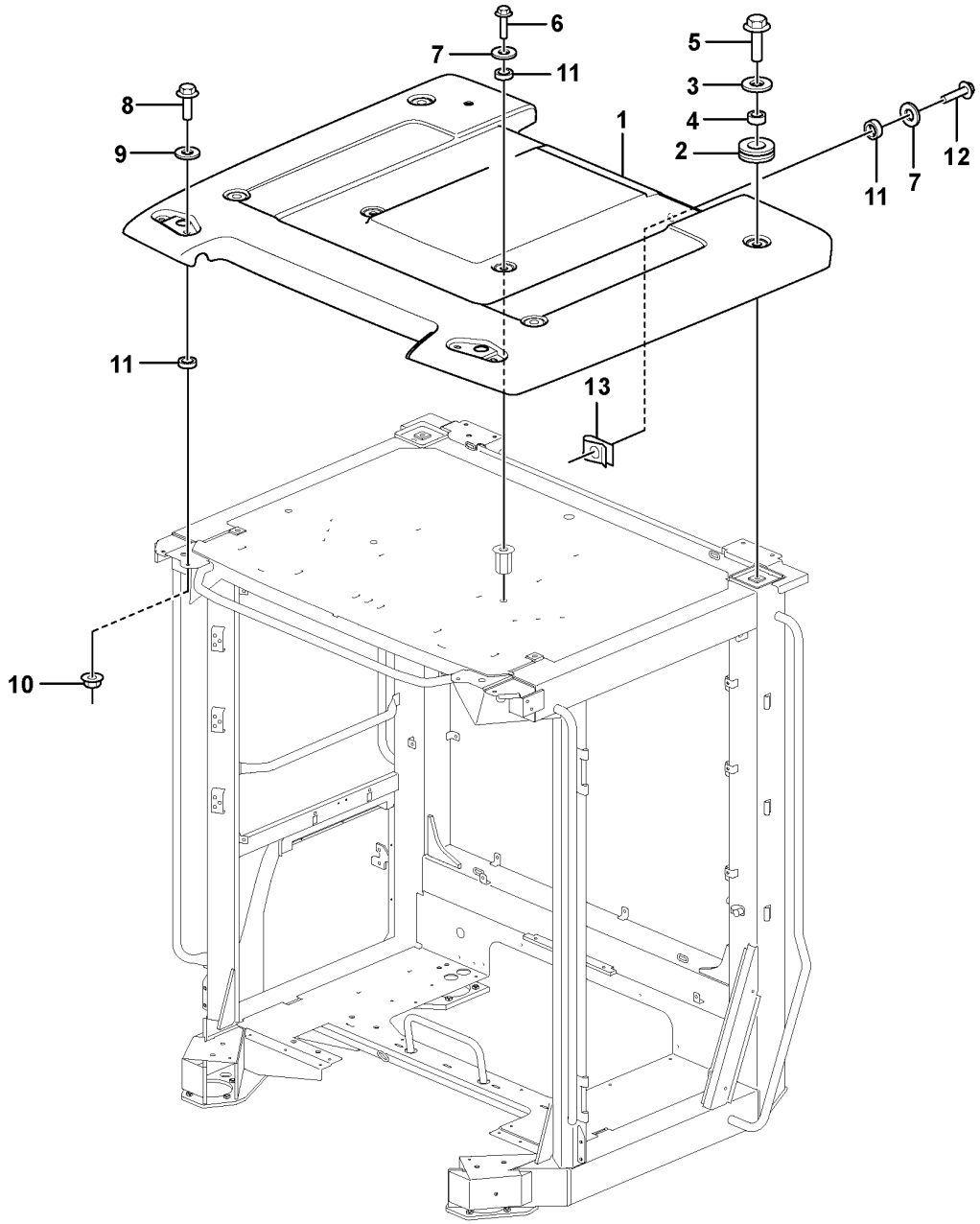

Volvo Construction Equipment
1089757

Fig.	Part No.	Quantity 1	2	3	PS	KIT	Description	Denominación	Denominação	Dénomination	Notes
1	VOE 17242311	1					Roof	Techo	Teto	Pavillon	
2	VOE 11412307	4					•Grommet	•Pasaje	•Passa muro	•Passe fil	
3	VOE 948556	4					Plain washer	Arandela plana	Arruela simples	Rondelle plane	
4	VOE 11412535	4					Spacer ring	Anillo distanciador	Anel espaçador	Bague entretoise	
5	VOE 968589	4					Flange screw	Tornillo embridado	Parafuso flangeado	Vis à embase	
6	VOE 13946173	2					Screw	Tornillo	Parafuso	Vis	
7	VOE 947354	6					Washer	Arandela	Arruela	Rondelle	
8	VOE 946329	2					Flange screw	Tornillo embridado	Parafuso flangeado	Vis à embase	
9	VOE 13960143	2					Washer	Arandela	Arruela	Rondelle	
10	VOE 13971095	2					Flange nut	Tuerca embridada	Porca flangeada	Écrou à embase	
11	VOE 15021902	8					Spacer	Distanciador	Espaçador	Entretoise	
12	VOE 60113081	4					Flange screw	Tornillo embridado	Parafuso flangeado	Vis à embase	
13	VOE 13949867	4					Spring nut	Tuerca resorte	Porca de pressão	Écrou de ressort	

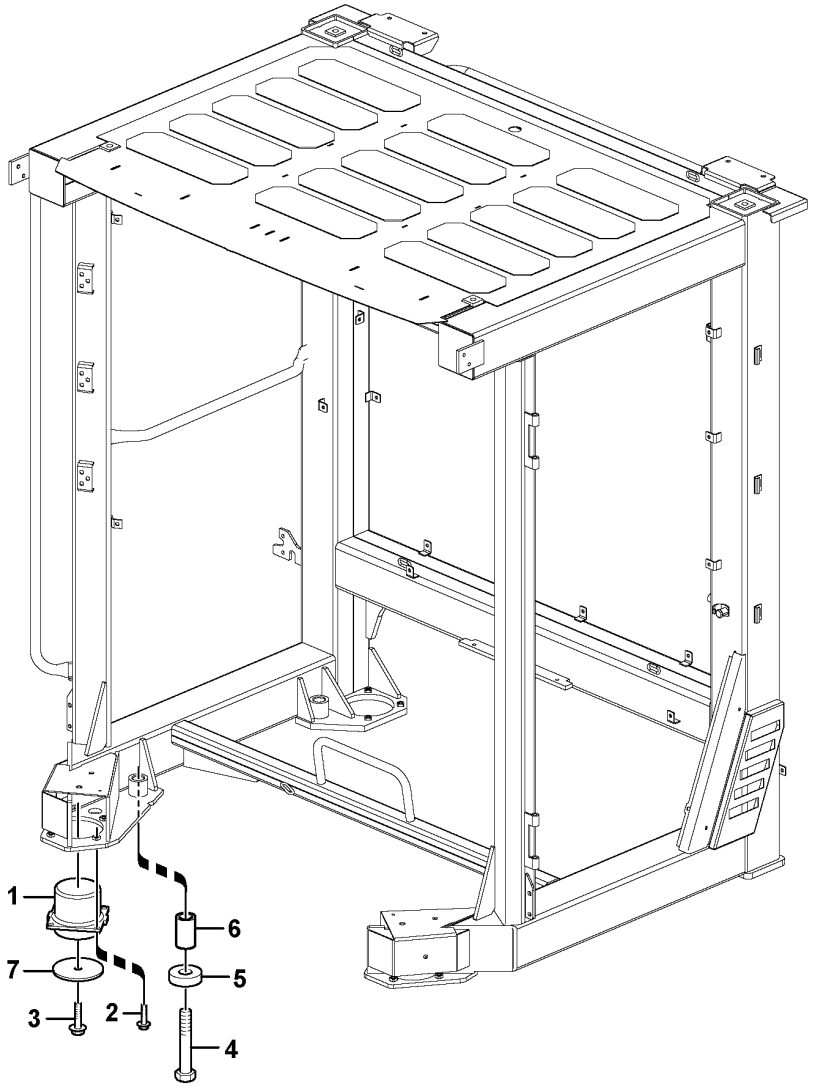

Volvo Construction Equipment

1032797

Fig.	Part No.	Quantity 1	2	3	PS	KIT	Description	Denominación	Denominação	Dénomination	Notes
1	**VOE 11445173**	4					Cab suspension	Suspensión de cabina	Suspensão da cabine	Suspension cabine	
2	**VOE 13965185**	16					Screw	Tornillo	Parafuso	Vis	
3	**VOE 13968436**	4					Screw	Tornillo	Parafuso	Vis	
4	**VOE 11412450**	4					Bolt	Perno	Parafuso	Boulon	
5	**VOE 11412452**	4					Washer	Arandela	Arruela	Rondelle	
6	**VOE 11412451**	4					Spacer	Distanciador	Espaçador	Entretoise	
7	**VOE 11411819**	1					Washer	Arandela	Arruela	Rondelle	

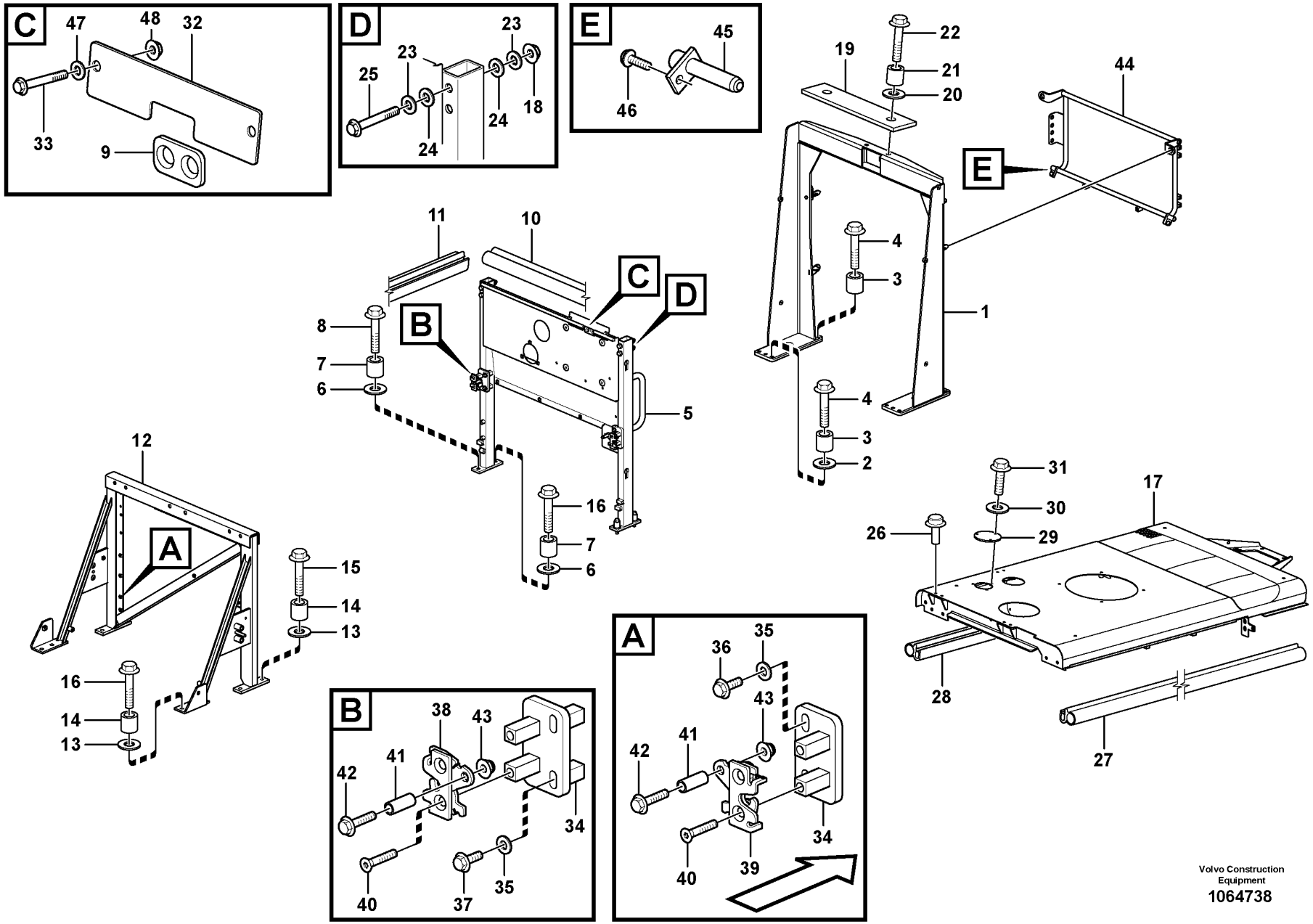

Volvo Construction Equipment
1064738

Fig.	Part No.	Quantity 1	2	3	PS	KIT	Description	Denominación	Denominação	Dénomination	Notes
1	**VOE 11435185**	1					Support	Apoyo	Suporte	Support	S/N -26953, -68959, -71686, -43420
1	**VOE 15100641**	1					Support	Apoyo	Suporte	Support	S/N 26954-, 68960-, 71697-, 43421-
	VOE 11014257	2					•Lock	•Cierre	•Trava	•Serrure	
2	**VOE 13960145**	4					Washer	Arandela	Arruela	Rondelle	
3	**VOE 4861316**	8					Spacer ring	Anillo distanciador	Anel espaçador	Bague entretoise	
4	**VOE 13965194**	8					Screw	Tornillo	Parafuso	Vis	
5	**VOE 11436214**	1			SS		Partition wall	Pared intermedio	Parede defletora	Paroi intermédiaire	S/N - 26115 S/N - 68596 S/N - 71611 S/N - 43280
5	**VOE 15169937**	1					Partition wall	Pared intermedio	Parede defletora	Paroi intermédiaire	S/N 26116 - S/N 68597 - S/N 71612 - S/N 43281 -
6	**VOE 13960145**	4					Washer	Arandela	Arruela	Rondelle	
7	**VOE 4861316**	4					Spacer ring	Anillo distanciador	Anel espaçador	Bague entretoise	
8	**VOE 13965194**	4					Screw	Tornillo	Parafuso	Vis	
9	**VOE 11414592**	1					Grommet	Pasaje	Passa muro	Passe fil	
10	**VOE 4766526**	REQ					Sealing strip	Moldura retén	Friso de vedação	Lisse étanchéité	L = 651 MM
11	**VOE 4766526**	REQ					Sealing strip	Moldura retén	Friso de vedação	Lisse étanchéité	L = 123 MM
12	**VOE 15166907**	1					Support	Apoyo	Suporte	Support	
	VOE 4753600	2					•Set ring	•Anillo montaje	•Anel montagem	•Butée	
13	**VOE 13960145**	6					Washer	Arandela	Arruela	Rondelle	
14	**VOE 4861316**	6					Spacer ring	Anillo distanciador	Anel espaçador	Bague entretoise	
15	**VOE 13965194**	4					Screw	Tornillo	Parafuso	Vis	
16	**VOE 13965193**	2					Screw	Tornillo	Parafuso	Vis	
17	**VOE 15032728**	1					Top plate	Placa superior	Placa superior	Tôle supérieure	
18	**VOE 971096**	4					Flange nut	Tuerca embridada	Porca flangeada	Écrou à embase	
19		1			NS		Plate	Placa	Placa	Plaque	
20	**VOE 13960145**	2					Washer	Arandela	Arruela	Rondelle	
21	**VOE 4861316**	2					Spacer ring	Anillo distanciador	Anel espaçador	Bague entretoise	

1		**Engine cover** **Tapa del motor** **Tampa do motor** **Porte visite moteur**	Catalogue id **20105**	Group **821**
2				
3			Illustr. No **1064738**	Section **100**
4				
5			Issue **20021229-G**	Page **837**

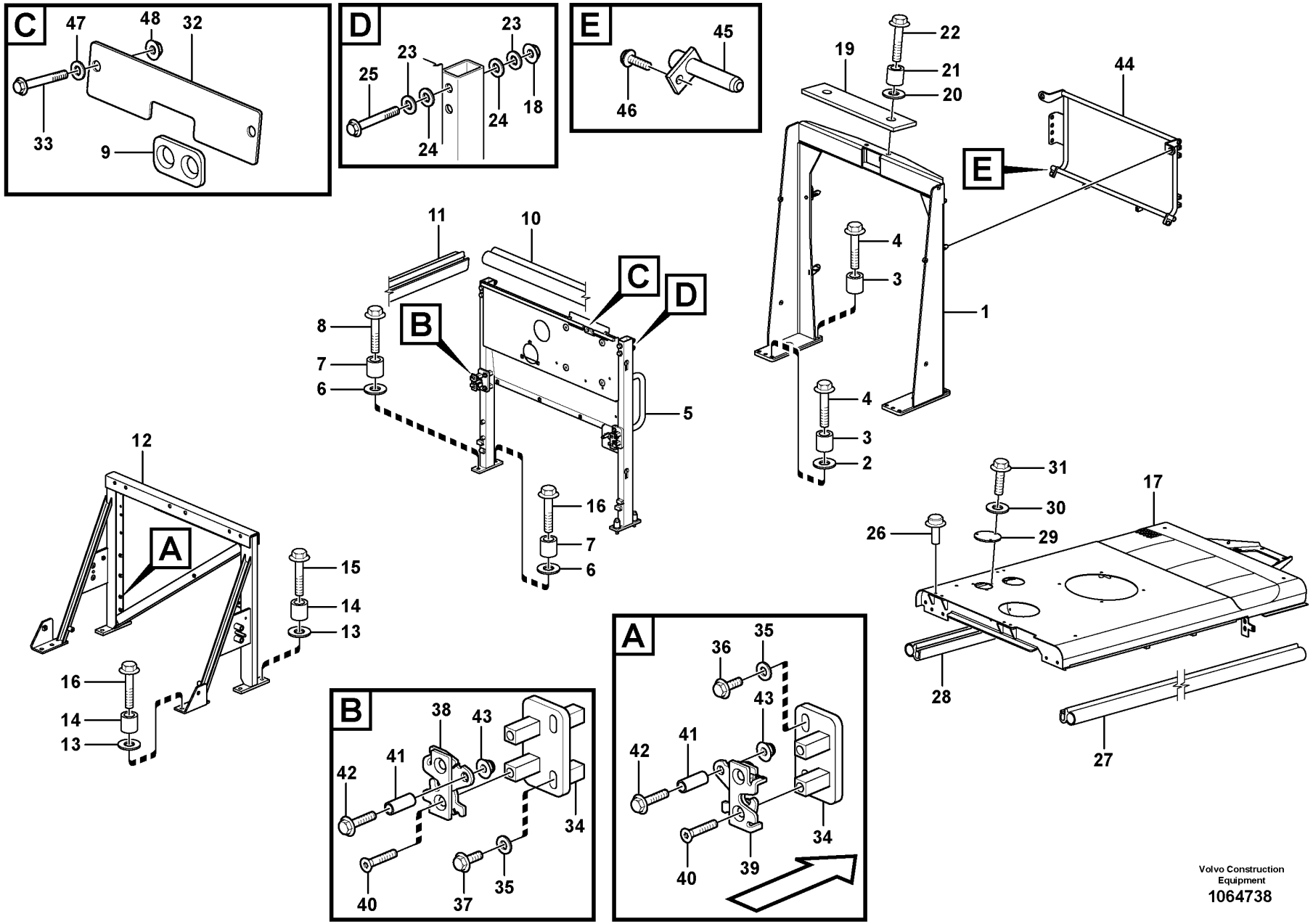

Volvo Construction Equipment
1064738

Fig.	Part No.	Quantity 1	2	3	PS	KIT	Description	Denominación	Denominação	Dénomination	Notes
22	VOE 13965194	2					Screw	Tornillo	Parafuso	Vis	
23	VOE 13955897	4					Washer	Arandela	Arruela	Rondelle	
24	VOE 13955897	4					Washer	Arandela	Arruela	Rondelle	
25	VOE 946473	4					Flange screw	Tornillo embridado	Parafuso flangeado	Vis à embase	
26		4			NS		Plug	Tapon	Bujão	Bouchon	
27	VOE 4766526	REQ					Sealing strip	Moldura retén	Friso de vedação	Lisse étanchéité	L = 920 MM
28	VOE 4766526	REQ					Sealing strip	Moldura retén	Friso de vedação	Lisse étanchéité	L = 920 MM
29	VOE 11414559	1					Plate	Chapa	Chapa	Tôle	
30	VOE 11117464	3					Plain washer	Arandela plana	Arruela simples	Rondelle plane	
31	VOE 946440	3					Flange screw	Tornillo embridado	Parafuso flangeado	Vis à embase	
32		1			NS		Plate	Placa	Placa	Plaque	
33	VOE 13946173	2					Screw	Tornillo	Parafuso	Vis	
34	VOE 11411892	4					Plate	Chapa	Chapa	Tôle	
35	VOE 11117464	8					Plain washer	Arandela plana	Arruela simples	Rondelle plane	(VOE 13960141)
36	VOE 13947760	4					Screw	Tornillo	Parafuso	Vis	
37	VOE 13945444	4					Screw	Tornillo	Parafuso	Vis	
38	VOE 11175891	2					Lock	Cierre	Trava	Serrure	
39	VOE 11175892	2					Lock	Cierre	Trava	Serrure	
40	VOE 969846	8					Six point socket screw	Racor de seis dientes	Paraf soquete sext	Vis à 6 pans creux	
41	VOE 975547	4					Spacer sleeve	Manguito distanciador	Luva espaçadora	Douille entretoise	
42	VOE 13965176	4					Screw	Tornillo	Parafuso	Vis	
43	VOE 13949278	4					Flange lock nut	Contratuerca embridada	Contra porca flange	Contre-écrou à embase	
44	VOE 15173796	1					Radiator frame			Bâti de radiateur	S/N 27709 -, S/N 71935 -
45	VOE 11174479	2					Pin	Pasador	Coupilha	Clavette	
46	VOE 971319	2					Six point socket screw	Racor de seis dientes	Paraf soquete sext	Vis à 6 pans creux	
47	VOE 11117464	2					Plain washer	Arandela plana	Arruela simples	Rondelle plane	(VOE 13960141)
48	VOE 948645	2					Flange lock nut	Contratuerca embridada	Contra porca flange	Contre-écrou à embase	

1		**Engine cover** **Tapa del motor** **Tampa do motor** **Porte visite moteur**	Catalogue id **20105**	Group **821**
2			Illustr. No **1064738**	Section **100**
3			Issue **20021229-G**	Page **839**
4				
5				

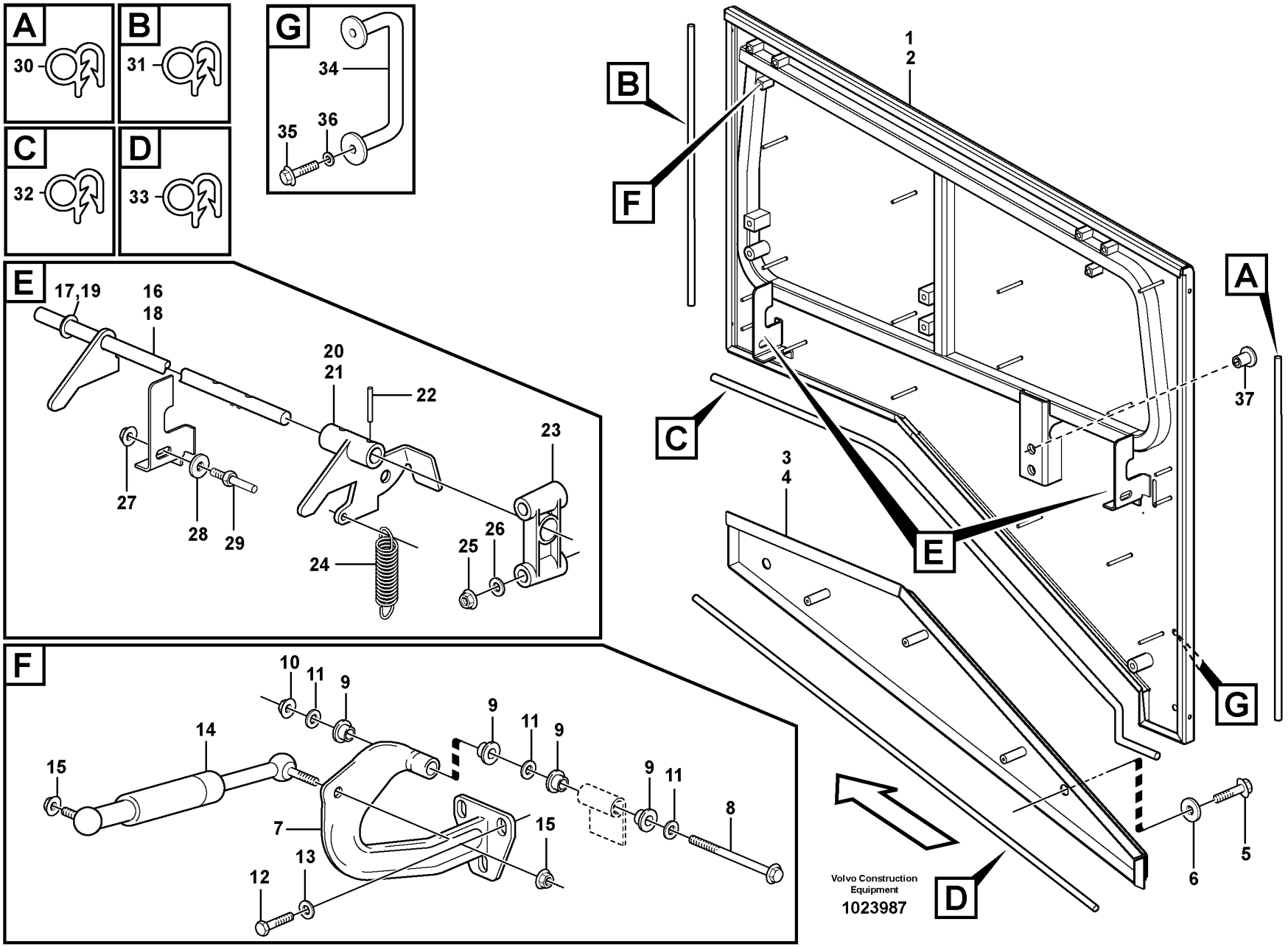
A
30
B
31
C
32
D
33
G
34
35
36
E
17,19
16
18
20
21
22
23
27
28
29
24
25
26
F
10
11
9
14
15
7
13
12
8
1
2
37
3
4
5
6
Volvo Construction Equipment
1023987

Fig.	Part No.	Quantity 1	2	3	PS	KIT	Description	Denominación	Denominação	Dénomination	Notes
1	VOE 11413815	1					Side hatch	Tapa lateral	Abertura lateral	Porte latérale	RH
2	VOE 11413816	1					Side hatch	Tapa lateral	Abertura lateral	Porte latérale	LH
3	VOE 11175875	1					Side plate	Placa lateral	Placa lateral	Tôle latérale	RH
4	VOE 11175876	1					Side plate	Placa lateral	Placa lateral	Tôle latérale	LH
5	VOE 965225	4					Flange screw	Tornillo embridado	Parafuso flangeado	Vis à embase	
6	VOE 13960145	4					Washer	Arandela	Arruela	Rondelle	
7	VOE 11400717	4					Hinge	Bisagra	Dobradiça	Charnière	
8	VOE 13946474	4					Flange screw	Tornillo embridado	Parafuso flangeado	Vis à embase	
9	VOE 1588548	16					Bushing	Casquillo	Bucha	Bague	
10	VOE 971099	4					Flange lock nut	Contratuerca embridada	Contra porca flange	Contre-écrou à embase	(VOE 13971099)
11	VOE 13955897	12					Washer	Arandela	Arruela	Rondelle	
12	VOE 13947760	12					Screw	Tornillo	Parafuso	Vis	
13	VOE 11117464	12					Plain washer	Arandela plana	Arruela simples	Rondelle plane	(VOE 13960141)
14	VOE 11435547	4					Gas spring	Resorte a gas	Mola a gás	Ressort gaz	
14	VOE 11435546	4					Gas spring	Resorte a gas	Mola a gás	Ressort gaz	83408
15	VOE 13971098	6					Flange nut	Tuerca embridada	Porca flangeada	Écrou à embase	
16	VOE 11413867	1					Lock shaft	Eje bloqueo	Eixo bloqueio	Arbre de verrouillage	RH
17	VOE 13955897	1					•Washer	•Arandela	•Arruela	•Rondelle	
18	VOE 11413868	1					Lock shaft	Eje bloqueo	Eixo bloqueio	Arbre de verrouillage	LH
19	VOE 13955897	1					•Washer	•Arandela	•Arruela	•Rondelle	
20	VOE 11413863	1					Handle	Mango	Manopla	Poignée	RH
21	VOE 11413864	1					Handle	Mango	Manopla	Poignée	LH
22	VOE 951955	4					Spring pin	Pasador tubular	Pino tubular	Goupille tubulaire	
23	VOE 11174317	4					Bearing bracket	Soporte de cojinete	Suporte do mancal	Porte-palier	
24	VOE 4742010	2					Tension spring	Resorte tensión	Mola tensora	Ressort de traction	
25	VOE 981447	8					Flange lock nut	Contratuerca embridada	Contra porca flange	Contre-écrou à embase	
26	VOE 960139	8					Plain washer	Arandela plana	Arruela simples	Rondelle plane	
27	VOE 971096	8					Flange nut	Tuerca embridada	Porca flangeada	Écrou à embase	
28	VOE 13960145	8					Washer	Arandela	Arruela	Rondelle	
29	VOE 11175472	4					Pin	Pasador	Coupilha	Clavette	
30	VOE 4766526	REQ					Sealing strip	Moldura retén	Friso de vedação	Lisse étanchéité	L = 2 x 890 MM

1		**Top plate, side hatches, rear** **Placa superior, placa lateral, trasero** **Placa superior, portinholas laterais, traseiras** **Tole superieure, porte laterale, AR**	Catalogue id **20105**	Group **821**
2				
3			Illustr. No **1023987**	Section **150**
4				
5			Issue **20021229-G**	Page **841**

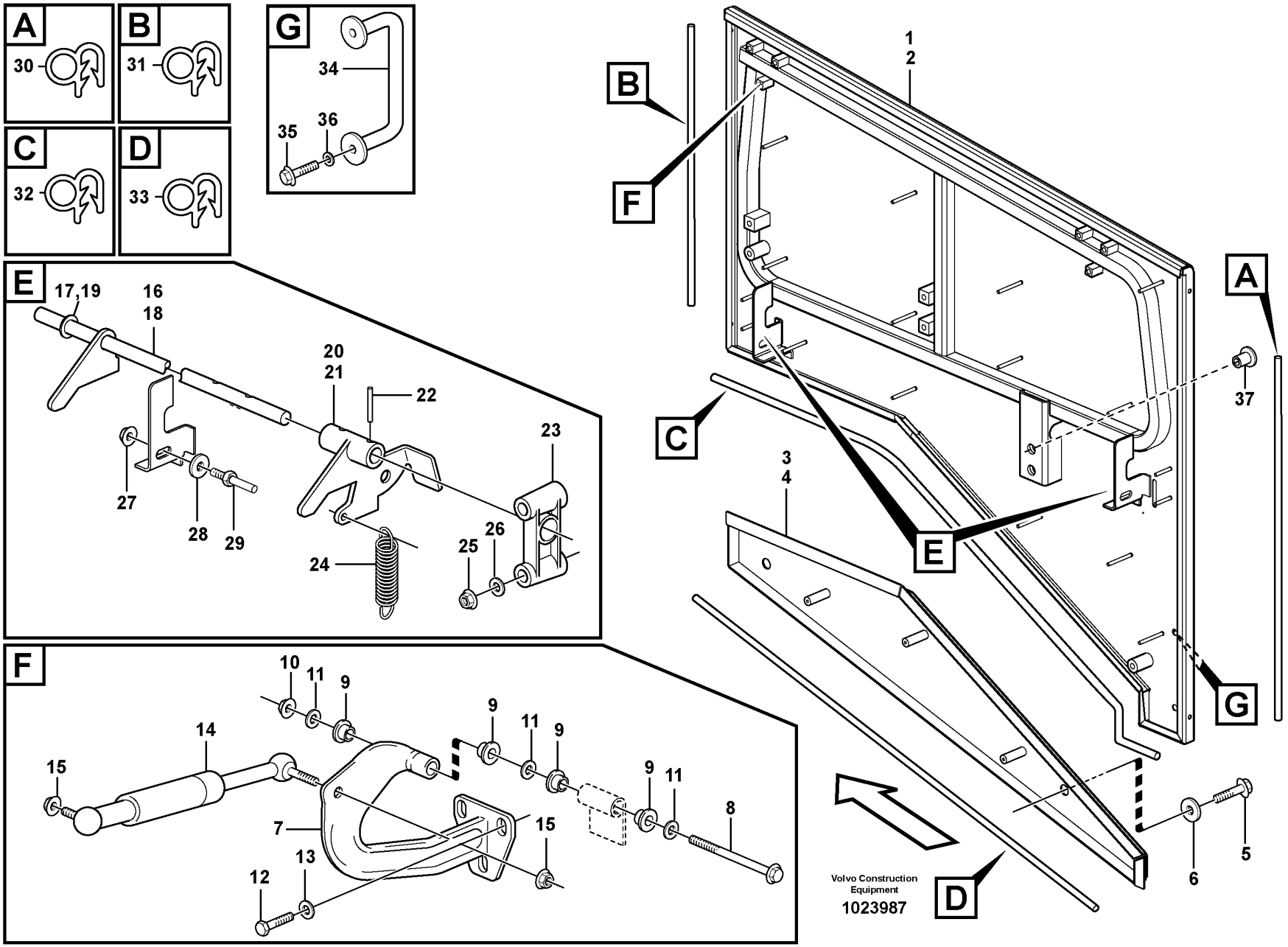
A
30
B
31
C
32
D
33
G
34
35
36
E
17,19
16
18
20
21
22
23
27
28
29
24
25
26
F
10
11
9
14
15
7
13
12
8
1
2
37
3
4
5
6
Volvo Construction Equipment
1023987

Fig.	Part No.	Quantity 1	2	3	PS	KIT	Description	Denominación	Denominação	Dénomination	Notes
31	**VOE 4766526**	REQ					Sealing strip	Moldura retén	Friso de vedação	Lisse étanchéité	L = 2 x 655 MM
32	**VOE 4766526**	REQ					Sealing strip	Moldura retén	Friso de vedação	Lisse étanchéité	L = 2 x 1030 MM
33	**VOE 4766526**	REQ					Sealing strip	Moldura retén	Friso de vedação	Lisse étanchéité	L = 2 x 1020 MM
34	**VOE 11413175**	2					Handle	Mango	Manopla	Poignée	
35	**VOE 946441**	4					Flange screw	Tornillo embridado	Parafuso flangeado	Vis à embase	
36	**VOE 13960143**	4					Washer	Arandela	Arruela	Rondelle	
37	**VOE 11413247**	6					Plug	Tapón	Bujão	Tampon	

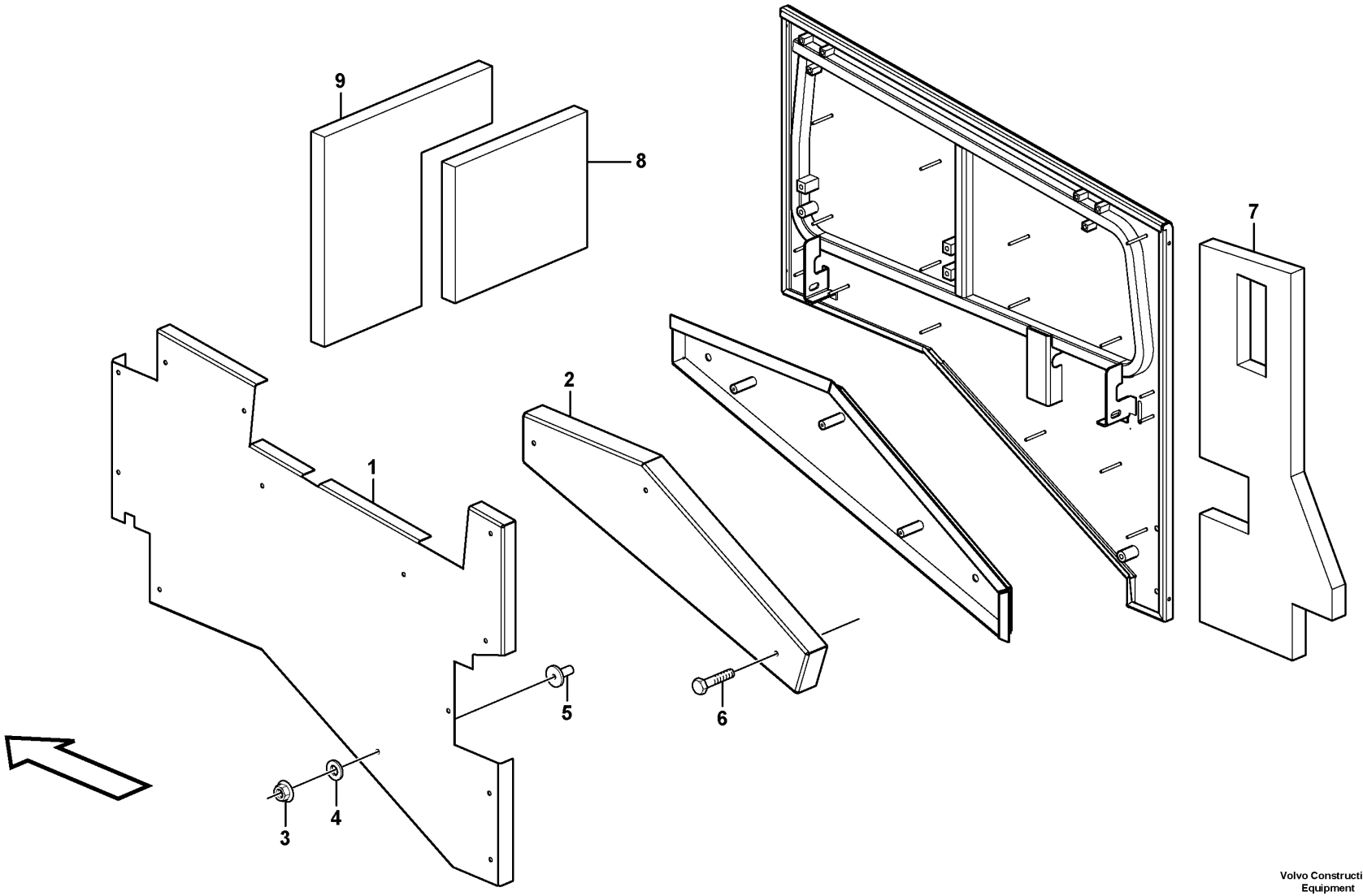

Volvo Construction Equipment

1026321

Fig.	Part No.	Quantity 1	2	3	PS	KIT	Description	Denominación	Denominação	Dénomination	Notes
1	**VOE 11436253**	1	1				Sound absorber	Insonorizante	Isolante acústico	Insonorisant	RH
	VOE 11436254	1	1				Sound absorber	Insonorizante	Isolante acústico	Insonorisant	LH
2	**VOE 11175881**	1	1				Sound absorber	Insonorizante	Isolante acústico	Insonorisant	RH
	VOE 11175882	1	1				Sound absorber	Insonorizante	Isolante acústico	Insonorisant	LH
3	**VOE 981447**	26	26				Flange lock nut	Contratuerca embridada	Contra porca flange	Contre-écrou à embase	
4	**VOE 13949817**	26	26				Washer	Arandela	Arruela	Rondelle	
5	**VOE 11413269**	11	26				Plastic plug	Tapón plástico	Bujão plástico	Tampon plastique	
6	**VOE 971321**	1	6				Six point socket screw	Racor de seis dientes	Paraf soquete sext	Vis à 6 pans creux	
7	**VOE 11436164**	1	1				Sound absorber	Insonorizante	Isolante acústico	Insonorisant	
8	**VOE 11436252**	1	1				Sound absorber	Insonorizante	Isolante acústico	Insonorisant	
9	**VOE 11435834**	1	1				Sound absorber	Insonorizante	Isolante acústico	Insonorisant	

1	**83899**
2	**83643, 84584**
3	
4	
5	

Noise reduction.
Equipo insonorizante.
Redução de ruído.
Equipment insonorisant.

Catalogue id **20105**	Group **821**
Illustr. No **1026321**	Section **170**
Issue **20021229-G**	Page **845**

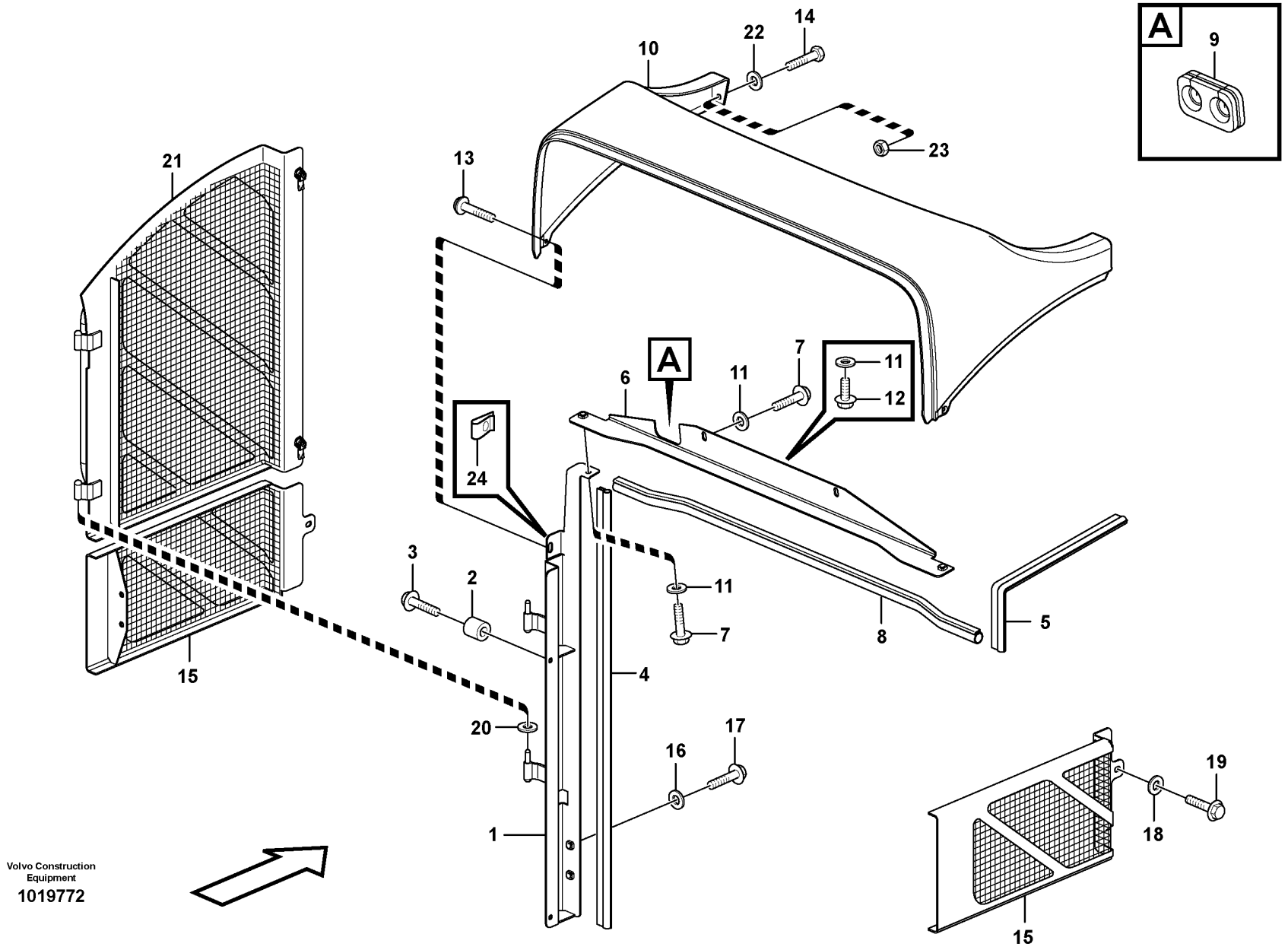

Volvo Construction Equipment

1019772

Fig.	Part No.	Quantity 1	2	3	PS	KIT	Description	Denominación	Denominação	Dénomination	Notes
1	VOE 11435899	1					Angle plate	Placa angular	Placa angular	Tôle angulaire	(VOE 11435481) RH
	VOE 11435900	1					Angle plate	Placa angular	Placa angular	Tôle angulaire	(VOE 11435482) LH
2	VOE 4973473	4					Spacer sleeve	Manguito distanciador	Luva espaçadora	Douille entretoise	
3	VOE 946671	4					Flange screw	Tornillo embridado	Parafuso flangeado	Vis à embase	
4	VOE 4881656	REQ					Framework moulding	Moldura armadura	Molde estrutura	Baguette claire-voie	2 x 875 MM
5	VOE 4881656	REQ					Framework moulding	Moldura armadura	Molde estrutura	Baguette claire-voie	2 x 455 MM
6	VOE 11435535	1					Angle plate	Placa angular	Placa angular	Tôle angulaire	
7	VOE 13946173	4					Screw	Tornillo	Parafuso	Vis	
8	VOE 11400637	REQ					Sealing strip	Moldura retén	Friso de vedação	Lisse étanchéité	L = 935 MM
9	VOE 11414592	1					Grommet	Pasaje	Passa muro	Passe fil	
10	VOE 11414163	1			SS		Upper section	Sección superior	Seção superior	Partie supérieure	
11	VOE 11117464	5					Plain washer	Arandela plana	Arruela simples	Rondelle plane	(VOE 13960141)
12	VOE 947107	1					Flange screw	Tornillo embridado	Parafuso flangeado	Vis à embase	
13	VOE 969738	2					Six point socket screw	Racor de seis dientes	Paraf soquete sext	Vis à 6 pans creux	
14	VOE 971383	2					Six point socket screw	Racor de seis dientes	Paraf soquete sext	Vis à 6 pans creux	
15	VOE 11435472	1					Hatch	Tapa	Escotilha	Trappe	RH
	VOE 11435473	1					Hatch	Tapa	Escotilha	Trappe	LH
16	VOE 11117464	4					Plain washer	Arandela plana	Arruela simples	Rondelle plane	(VOE 13960141)
17	VOE 13946173	4					Screw	Tornillo	Parafuso	Vis	
18	VOE 11117464	2					Plain washer	Arandela plana	Arruela simples	Rondelle plane	(VOE 13960141)
19	VOE 946671	2					Flange screw	Tornillo embridado	Parafuso flangeado	Vis à embase	
20	VOE 4936344	4					Washer	Arandela	Arruela	Rondelle	
21	VOE 11436054	1					Ventilation hatch	Tapa de ventilación	Tampa ventilação	Aérateur	RH
	VOE 11436055	1					Ventilation hatch	Tapa de ventilación	Tampa ventilação	Aérateur	LH
	VOE 11435375	2					•Lock	•Cierre	•Trava	•Serrure	
22	VOE 11117464	2					Plain washer	Arandela plana	Arruela simples	Rondelle plane	(VOE 13960141)
23	VOE 13945408	2					Nut	Tuerca	Porca	Écrou	
24	VOE 949921	2					Spring nut	Tuerca resorte	Porca de pressão	Écrou de ressort	

1		**Radiator casing** **Cubierta del radiador** **Carcaça do radiador** **Boitier radiateur**	Catalogue id **20105**	Group **823**
2				
3			Illustr. No **1019772**	Section **100**
4				
5			Issue **20021229-G**	Page **847**

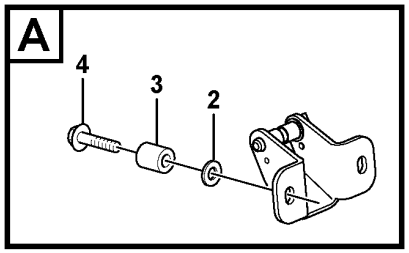

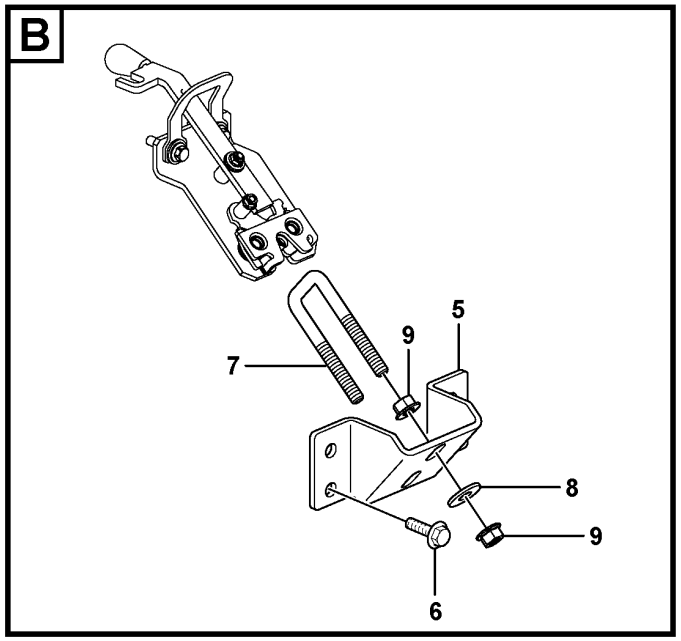

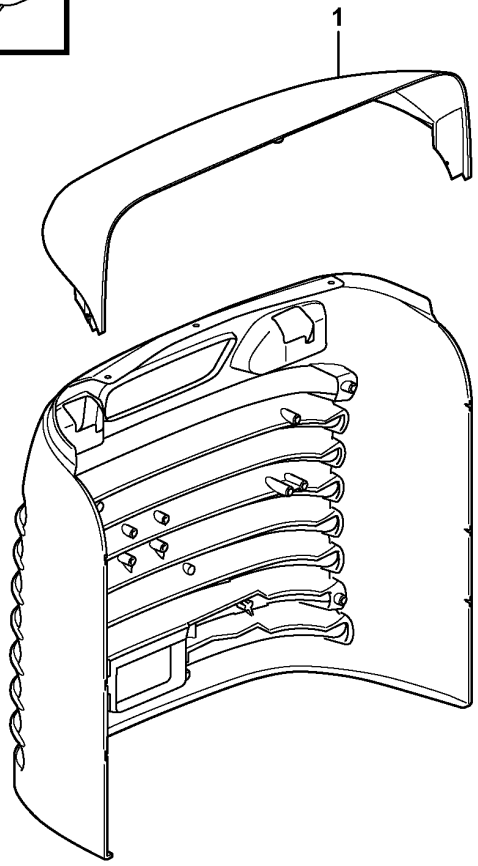

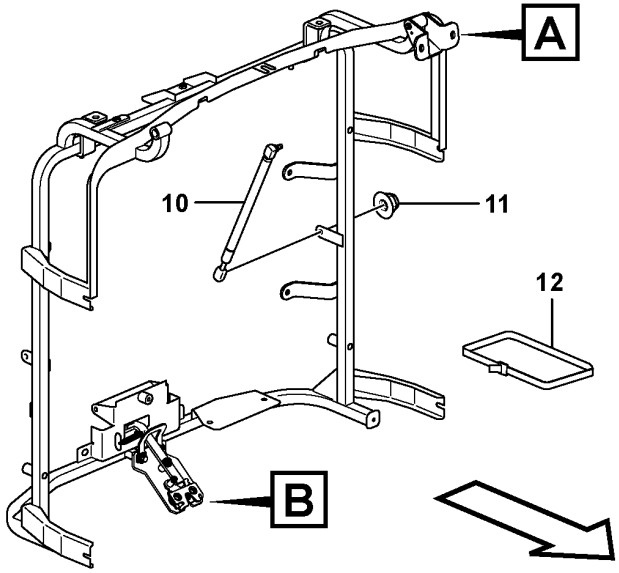

Volvo Construction Equipment
1056758

Fig.	Part No.	Quantity 1	2	3	PS	KIT	Description	Denominación	Denominação	Dénomination	Notes
1		1					Radiator grille	Rejilla radiad		Calandre radia.	See group 823-250 page 853
2	VOE 11117464	4					Plain washer	Arandela plana	Arruela simples	Rondelle plane	(VOE 13960141)
3	VOE 4973473	4					Spacer sleeve	Manguito distanciador	Luva espaçadora	Douille entretoise	
4	VOE 13947760	4					Screw	Tornillo	Parafuso	Vis	
5	VOE 11400520	1					Attachment	Fijacion	Fixação	Fixation	
6	VOE 946329	2					Flange screw	Tornillo embridado	Parafuso flangeado	Vis à embase	
7	VOE 11400885	1					Lock brace	Brazo de seguridad	Braço de travamento	Étrier verrouillage	
8	VOE 13960145	4					Washer	Arandela	Arruela	Rondelle	
9	VOE 971096	4					Flange nut	Tuerca embridada	Porca flangeada	Écrou à embase	
10	VOE 11414538	2					Gas spring	Resorte a gas	Mola a gás	Ressort gaz	S/N -26953, -68959, -71696, -43420
10	VOE 15068575	2					Gas spring	Resorte a gas	Mola a gás	Ressort gaz	S/N 26954-, 68960-, 71697-, 43421-
11	VOE 948645	4					Flange lock nut	Contratuerca embridada	Contra porca flange	Contre-écrou à embase	
12	VOE 11104606	1					Retaining strap	Correa tensora	Correia tensora	Courroie de serrage	S/N 68960-, 71697-, 43421-

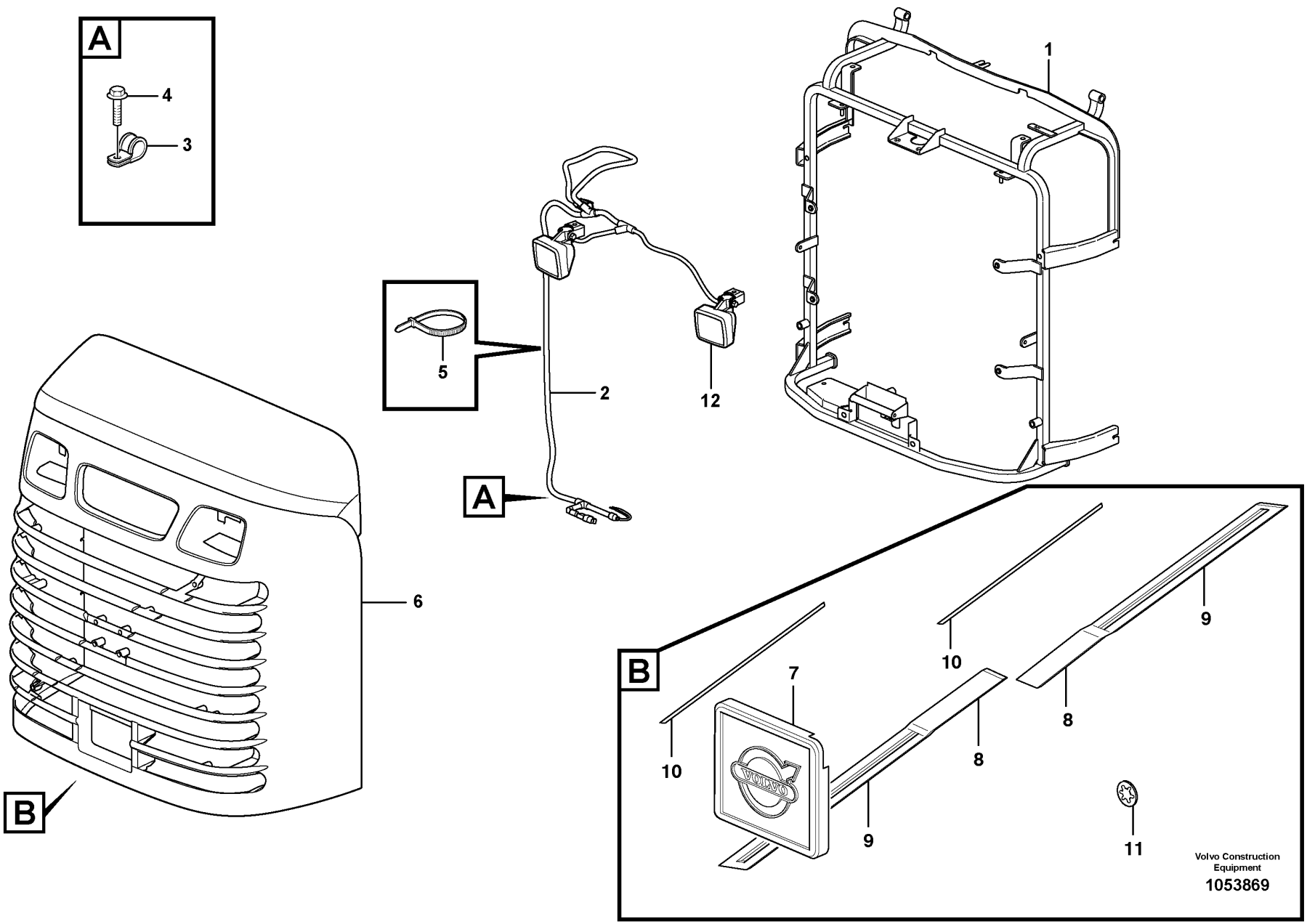
A
4
3
1
5
2
12
A
6
B
B
10
7
10
9
8
8
9
11
Volvo Construction Equipment
1053869

Fig.	Part No.	Quantity 1	2	3	PS	KIT	Description	Denominación	Denominação	Dénomination	Notes
1	VOE 11435554	1					Radiator grille	Calandra	Grade radiador	Calandre	S/N -26953, -68959, -71696, -43420
1	VOE 16681896		1				Radiator grille	Calandra	Grade radiador	Calandre	(VOE 17226075) S/N 26954-29286 S/N 68960- S/N 71697-72411 S/N 43421-
1	VOE 16681896		1				Radiator grille	Calandra	Grade radiador	Calandre	S/N 29287- S/N 72412-
2	VOE 17222542	1	1				•Wiring harness	•Manojo cables	•Chicote cabos	•Faisceau de câbles	See group 371-500 page 273
3	VOE 13949746	2	2				•Clamp	•Abrazadera	•Braçadeira	•Collier serrage	
4	VOE 946440	2	2				•Flange screw	•Tornillo embridado	•Parafuso flangeado	•Vis à embase	
5	VOE 4881440	REQ	REQ				•Cable tie	•Abrazadera de cinta	•Braçadeira	•Serre-câble	
6		1	1				•Radiator grille	•Rejilla radiad	•	•Calandre radia.	See group 823-250 page 853
7	VOE 11204556	1	1				•Emblem	•Emblema	•Emblema	•Embleme	
8	VOE 11205061	2	2				•Emblem	•Emblema	•Emblema	•Embleme	
9	VOE 11204589	1	1		SS		••Emblem	••Emblema	••Emblema	••Embleme	
10	VOE 11205057	1	1		SS		••Plastic strip	••Cinta plástico	••Cinta plástica	••Ruban plastique	
11	VOE 11436259	8	8				•Retainer	•Soporte	•Retentor	•Retenue	
	VOE 11436265	8	8				•Rubber element	•Taco de goma	•Elemento de borracha	•Élément caoutchouc	
12		1	1				Work Lamp	Lampara Trabajo	Lâmpada de trabalho	Lampe Travail	See group 353-100 page 215

1	33292	**Radiator casing, grille.** **Cubierta del radiador, calandra.** **Carcaça do radiador, grade** **Boîtier radiateur, grille.**	Catalogue id **20105**	Group **823**
2	33292			
3			Illustr. No **1053869**	Section **200**
4				
5			Issue **20021229-G**	Page **851**

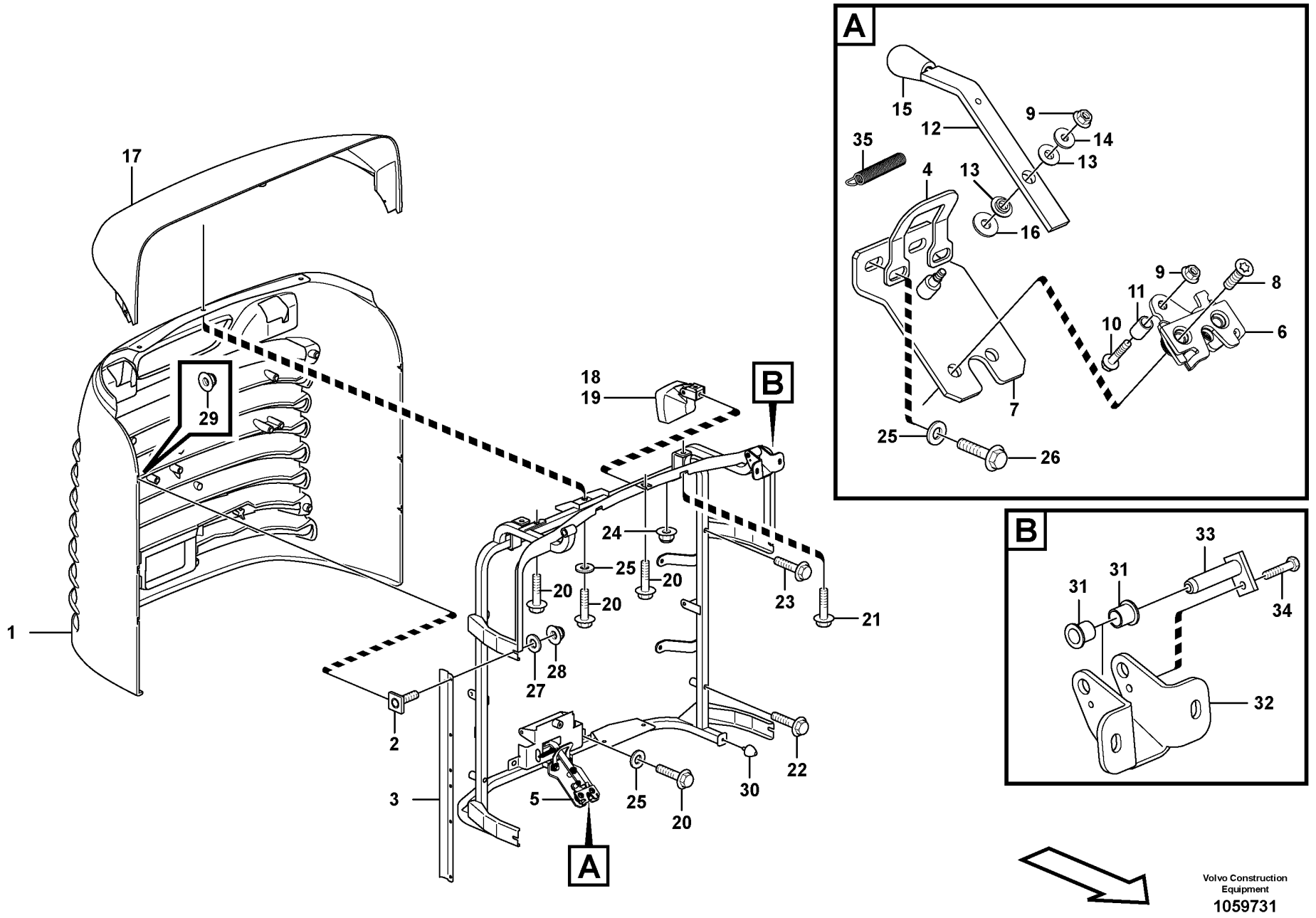

Volvo Construction Equipment

1059731

Fig.	Part No.	Quantity 1	2	3	PS	KIT	Description	Denominación	Denominação	Dénomination	Notes
	VOE 15068556	1			OP		Radiator grille	Calandra	Grade radiador	Calandre	See group 823-200 page 851
1	**VOE 11400018**	1			SS		•Grating	•Rejilla	•Grade	•Grille	
2	**VOE 11175207**	6					•Screw	•Tornillo	•Parafuso	•Vis	
3	**VOE 11414217**	2					•Support plate	•Placa de apoyo	•Placa de apoio	•Platine support	
4	**VOE 11435180**	1					•Attachment	•Fijacion	•Fixação	•Fixation	
5	**VOE 11413926**	1					•Locking device	•Dispositivo cierre	•Dispositivo de fechamento	•Dispositif de verrouillage	
6	**VOE 11175891**	1					••Lock	••Cierre	••Trava	••Serrure	
7	**VOE 11413338**	1					••Attachment	••Fijacion	••Fixação	••Fixation	
8	**VOE 969373**	2					••Six point socket screw	••Racor de seis dientes	••Paraf soquete sext	••Vis à 6 pans creux	
9	**VOE 13949278**	2					••Flange lock nut	••Contratuerca embridada	••Contra porca flange	••Contre-écrou à embase	
10	**VOE 965212**	1					••Flange screw	••Tornillo embridado	••Parafuso flangeado	••Vis à embase	(VOE 13965212)
11	**VOE 11130641**	1					••Pipe	••Tubo	••Tubo	••Tuyau	
12	**VOE 11413925**	1			OP		••Rod	••Barra	••Barra	••Tige	
13	**VOE 11413052**	2					••Bushing	••Casquillo	••Bucha	••Bague	
14	**VOE 960139**	1					••Plain washer	••Arandela plana	••Arruela simples	••Rondelle plane	
15	**VOE 11175898**	1					••Handle	••Mango	••Manopla	••Poignée	
16	**VOE 11117464**	1					••Plain washer	••Arandela plana	••Arruela simples	••Rondelle plane	(VOE 13960141)
17	**VOE 11414065**	1					•Upper section	•Sección superior	•Seção superior	•Partie supérieure	
18	**VOE 11039846**	2					•Work lamp	•Faro de trabajo	•Farolete	•Projecteur de travail	
19	**VOE 992517**	1					••Bulb	••Bombilla	••Lâmpada	••Ampoule	(VOE 943903)
20	**VOE 947107**	4					•Flange screw	•Tornillo embridado	•Parafuso flangeado	•Vis à embase	
21	**VOE 946440**	2					•Flange screw	•Tornillo embridado	•Parafuso flangeado	•Vis à embase	
22	**VOE 13965180**	2					•Screw	•Tornillo	•Parafuso	•Vis	
23	**VOE 946671**	2					•Flange screw	•Tornillo embridado	•Parafuso flangeado	•Vis à embase	
24	**VOE 948645**	2					•Flange lock nut	•Contratuerca embridada	•Contra porca flange	•Contre-écrou à embase	
25	**VOE 11117464**	5					•Plain washer	•Arandela plana	•Arruela simples	•Rondelle plane	(VOE 13960141)
26	**VOE 946470**	2					•Flange screw	•Tornillo embridado	•Parafuso flangeado	•Vis à embase	
27	**VOE 960139**	4					•Plain washer	•Arandela plana	•Arruela simples	•Rondelle plane	
28	**VOE 13949278**	4					•Flange lock nut	•Contratuerca embridada	•Contra porca flange	•Contre-écrou à embase	
29	**VOE 13965483**	6					•Nut	•Tuerca	•Porca	•Écrou	
30	**VOE 4881758**	2					•Rubber stop	•Tope de goma	•Limitador de borracha	•Butée caoutchouc	

1		**Radiator casing, grille.** **Cubierta del radiador, calandra.** **Carcaça do radiador, grade** **Boîtier radiateur, grille.**	Catalogue id **20105**	Group **823**
2				
3			Illustr. No **1059731**	Section **250**
4				
5			Issue **20021229-G**	Page **853**

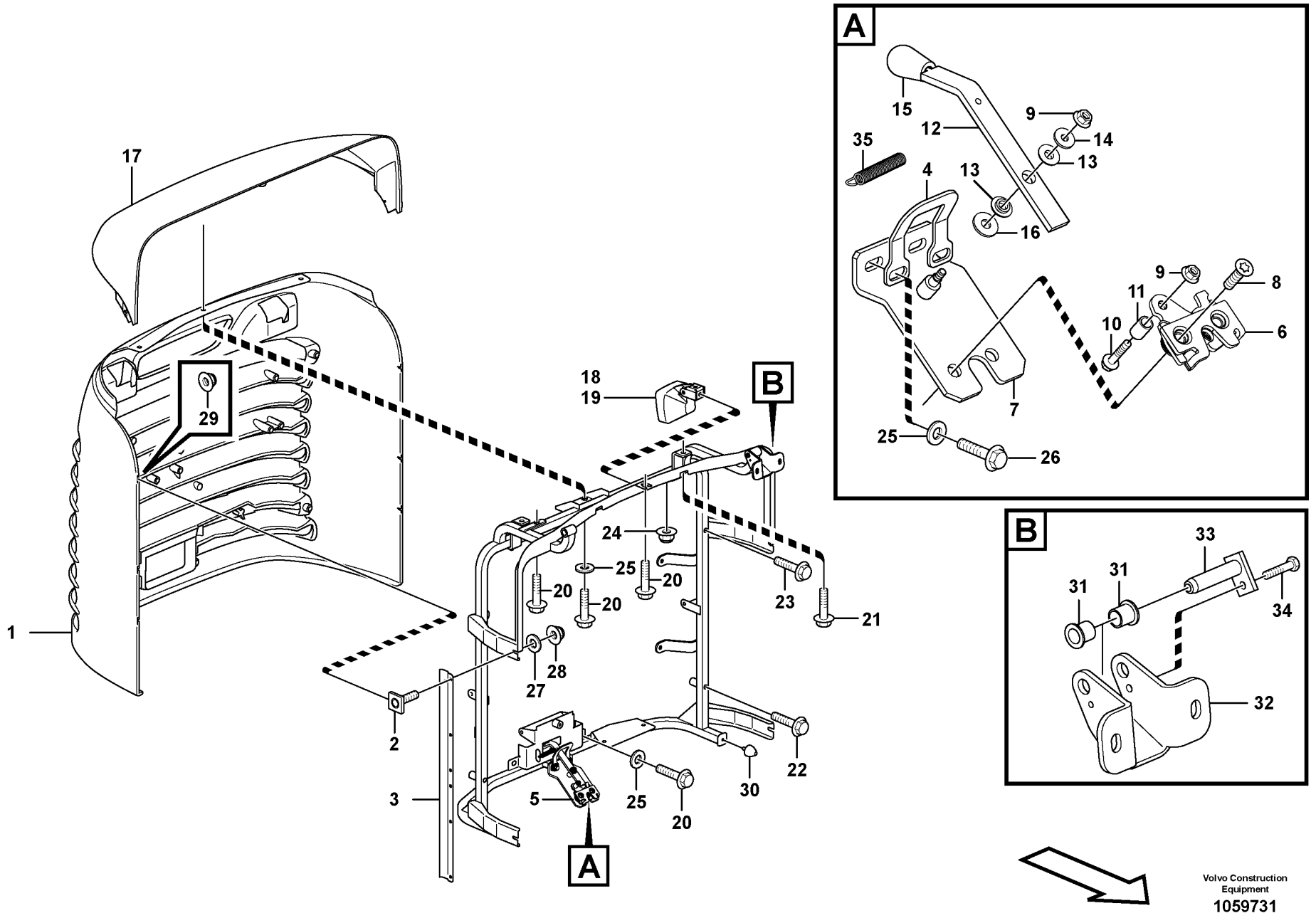

Volvo Construction Equipment

1059731

Fig.	Part No.	Quantity 1	2	3	PS	KIT	Description	Denominación	Denominação	Dénomination	Notes
31	VOE 1588548	4					•Bushing	•Casquillo	•Bucha	•Bague	
32	VOE 11414177	2					•Hinge	•Bisagra	•Dobradiça	•Charnière	
33	VOE 11174479	2					•Pin	•Pasador	•Coupilha	•Clavette	
34	VOE 971319	2					•Six point socket screw	•Racor de seis dientes	•Paraf soquete sext	•Vis à 6 pans creux	
35	VOE 11413653	1					•Tension spring	•Resorte tensión	•Mola tensora	•Ressort de traction	

1		**Radiator casing, grille.** **Cubierta del radiador, calandra.** **Carcaça do radiador, grade** **Boîtier radiateur, grille.**	Catalogue id **20105**	Group **823**
2				
3			Illustr. No **1059731**	Section **250**
4				
5			Issue **20021229-G**	Page **855**

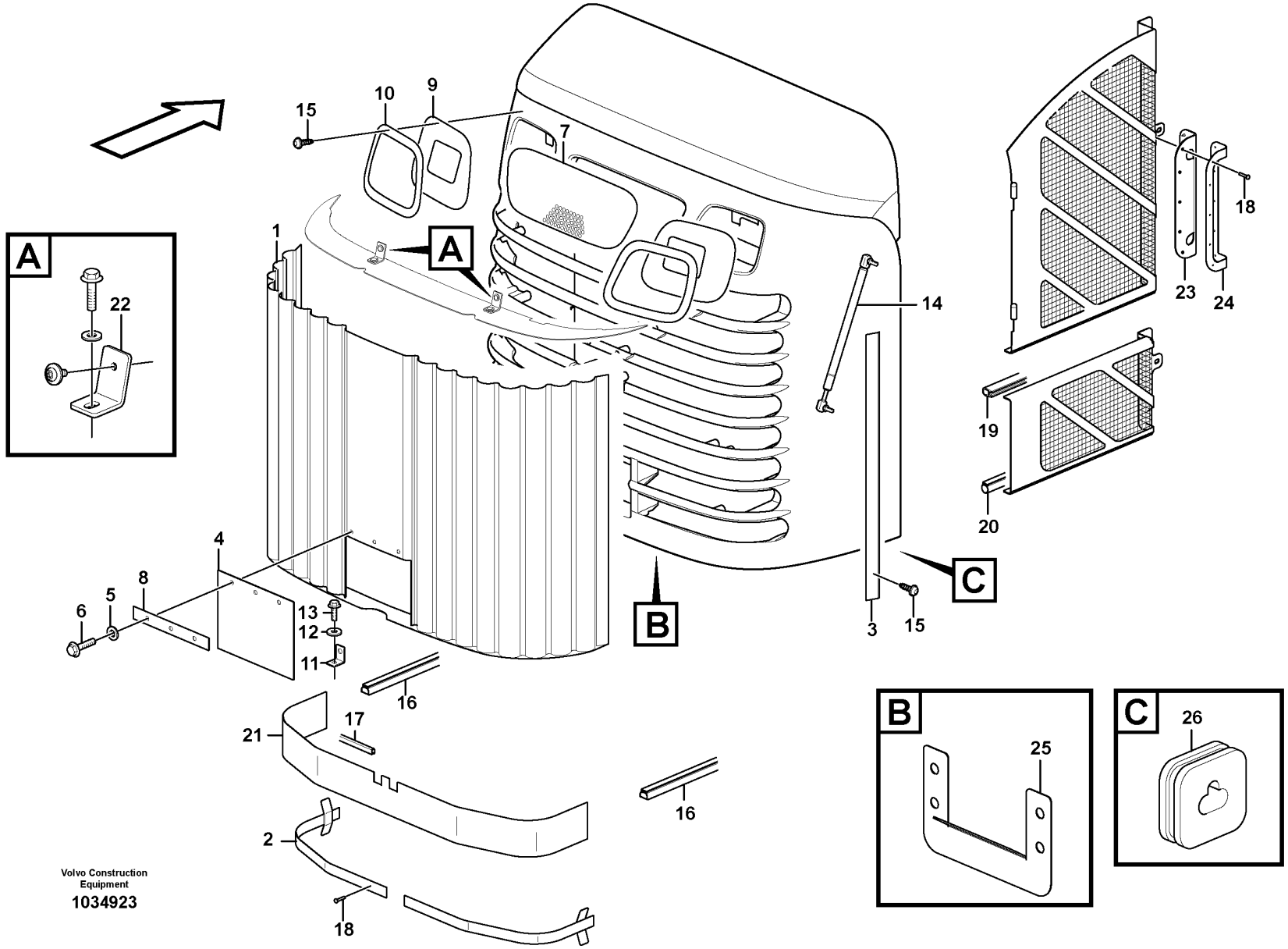

Volvo Construction Equipment

1034923

Fig.	Part No.	Quantity 1	2	3	PS	KIT	Description	Denominación	Denominação	Dénomination	Notes
1	VOE 15021956	1					Protecting plate	Placa de protección	Placa proteção	Tôle protection	
2	VOE 11439088	2					Attaching plate	Chapa de fijación	Chapa fixação	Tôle de fixation	
3	VOE 11439006	2					Moulding	Listón	Moldura plástica	Moulure	
4	VOE 15021927	1					Rubber cloth	Tela de goma	Revestimento de borracha	Toile caoutchouc	
5	VOE 11117464	3					Plain washer	Arandela plana	Arruela simples	Rondelle plane	(VOE 13960141)
6	VOE 13946173	3					Screw	Tornillo	Parafuso	Vis	
7	VOE 15034109	1					Hole plate	Placa de soporte	Placa furada	Plaque gabarit	
8	VOE 15021969	1					Plate	Chapa	Chapa	Tôle	
9	VOE 11439010	2					Rubber cloth	Tela de goma	Revestimento de borracha	Toile caoutchouc	
10	VOE 11439007	2					Moulding	Listón	Moldura plástica	Moulure	
11	VOE 11439004	2					Angle plate	Placa angular	Placa angular	Tôle angulaire	
12	VOE 960139	4					Plain washer	Arandela plana	Arruela simples	Rondelle plane	
13	VOE 13946544	4					Screw	Tornillo	Parafuso	Vis	
14	VOE 15102502	2					Gas spring	Resorte a gas	Mola a gás	Ressort gaz	
15	VOE 972079	36					Six point socket screw	Racor de seis dientes	Paraf soquete sext	Vis à 6 pans creux	
16	VOE 11400637	REQ					Sealing strip	Moldura retén	Friso de vedação	Lisse étanchéité	L = 220 MM
17	VOE 4785436	REQ					Protecting moulding	Moldura de protección	Moldura protetora	Lisse de protection	L = 155 MM
18	VOE 942669	32					Blind rivet	Remache ciego	Rebite cego	Rivet borgne	
19	VOE 4786031	REQ					Framework moulding	Moldura armadura	Molde estrutura	Baguette claire-voie	L = 2700 MM
20	VOE 4766526	REQ					Sealing strip	Moldura retén	Friso de vedação	Lisse étanchéité	L = 900 MM
21	VOE 11439085	1					Rubber mat	Alfombra de goma	Tapete de borracha	Tapis caoutchouc	
22	VOE 11439005	2					Angle plate	Placa angular	Placa angular	Tôle angulaire	
23	VOE 11438988	2					Rubber mat	Alfombra de goma	Tapete de borracha	Tapis caoutchouc	
24	VOE 11438987	2					Plate	Chapa	Chapa	Tôle	
25	VOE 11198540	1					Plate	Chapa	Chapa	Tôle	
26	VOE 11196485	2					Seal	Junta	Vedação	Étanchéité	

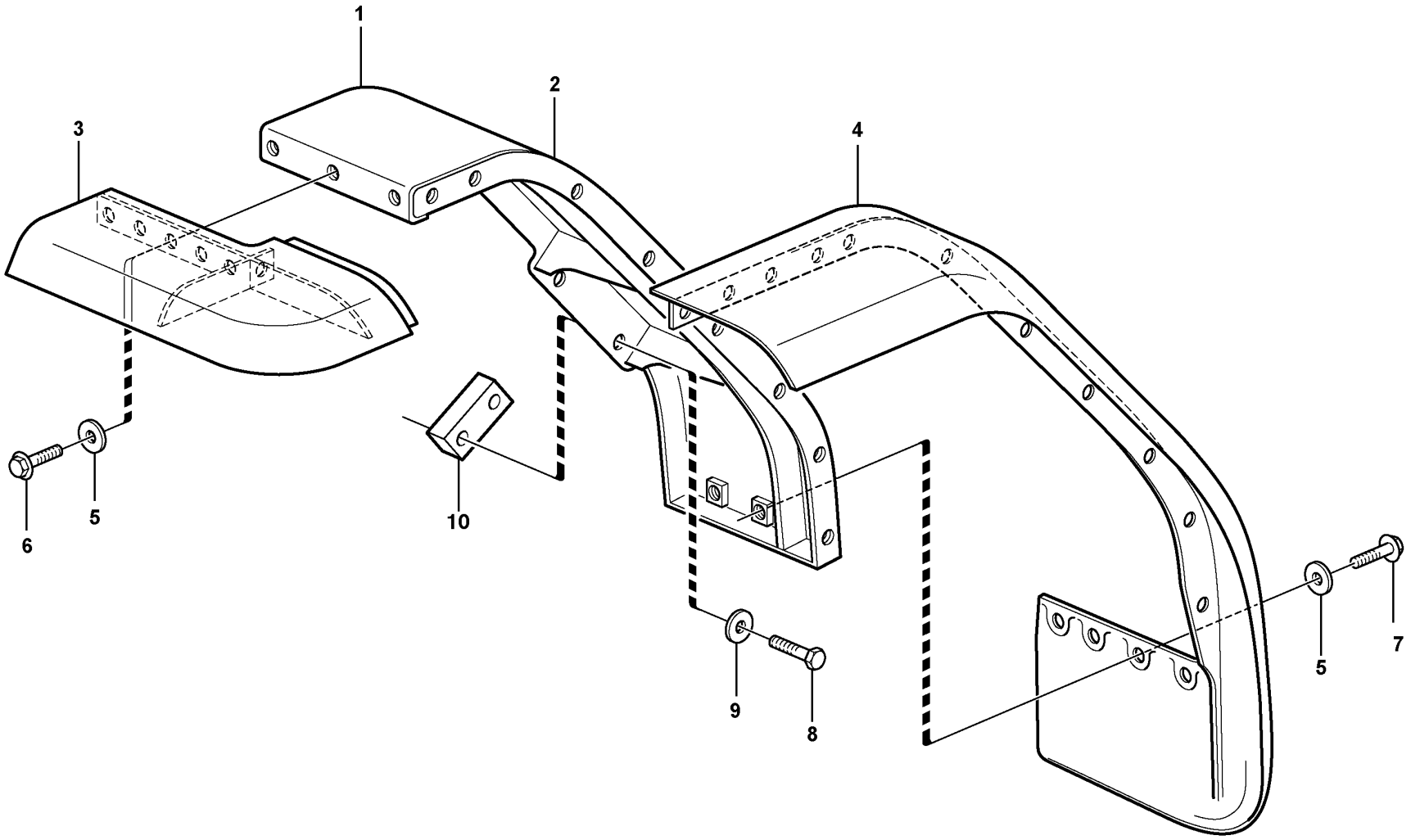

Volvo Construction Equipment

1014651

Fig.	Part No.	Quantity 1	2	3	PS	KIT	Description	Denominación	Denominação	Dénomination	Notes
1	VOE 11400138	1					Front mudguard	Guardabarros delantero	Para-barro diant	Aile av	RH
	VOE 11400139	1					Front mudguard	Guardabarros delantero	Para-barro diant	Aile av	LH
2	VOE 11400126	1					•Front mudguard	•Guardabarros delantero	•Para-barro diant	•Aile av	RH
	VOE 11400127	1					•Front mudguard	•Guardabarros delantero	•Para-barro diant	•Aile av	LH
3	VOE 11174814	1					•Mudguard widener	•Guardabarros reforzado	•Para-lama largo	•Élargisseur d'aile	RH
	VOE 11174815	1					•Mudguard widener	•Guardabarros reforzado	•Para-lama largo	•Élargisseur d'aile	LH
4	VOE 11174800	1					•Mudguard widener	•Guardabarros reforzado	•Para-lama largo	•Élargisseur d'aile	RH
	VOE 11174801	1					•Mudguard widener	•Guardabarros reforzado	•Para-lama largo	•Élargisseur d'aile	LH
5	VOE 13960145	26					•Washer	•Arandela	•Arruela	•Rondelle	
6	VOE 946472	22					•Flange screw	•Tornillo embridado	•Parafuso flangeado	•Vis à embase	
7	VOE 946329	4					•Flange screw	•Tornillo embridado	•Parafuso flangeado	•Vis à embase	
8	VOE 13965193	8					Screw	Tornillo	Parafuso	Vis	
9	VOE 13960145	8					Washer	Arandela	Arruela	Rondelle	
10	VOE 11400344	4					Spacer plate	Placa distanciadora	Placa espaçadora	Plaque entretoise	

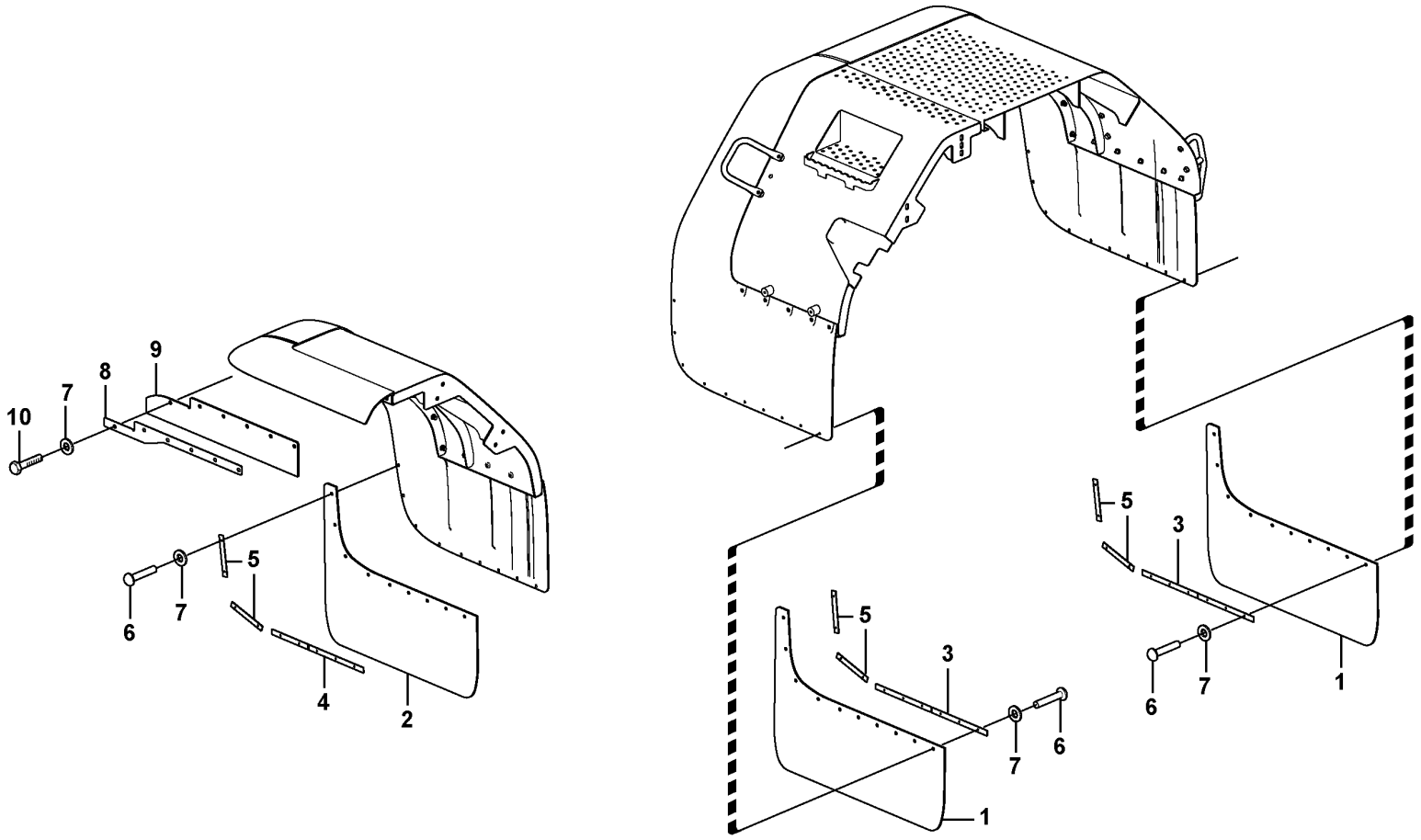

Volvo Construction Equipment

1014760

Fig.	Part No.	Quantity 1	2	3	4	5	PS	KIT	Description	Denominación	Denominação	Dénomination	Notes
1	VOE 11413287	4							Mudflap	Parafango	Protetor de lama	Pare-boue	
	VOE 11413286		4						Mudflap	Parafango	Protetor de lama	Pare-boue	
2	VOE 11413289	2							Mudflap	Parafango	Protetor de lama	Pare-boue	
	VOE 11413288		2						Mudflap	Parafango	Protetor de lama	Pare-boue	
3	VOE 11400502	8	8						Attaching rail	Riel de fijación	Trilho fixação	Barre de fixation	
4	VOE 11400503	2	4						Attaching rail	Riel de fijación	Trilho fixação	Barre de fixation	
5	VOE 11400504	12	12						Attaching rail	Riel de fijación	Trilho fixação	Barre de fixation	
6	VOE 13977632	48	54				SS		Blind rivet	Remache ciego	Rebite cego	Rivet borgne	
7	VOE 120618	48	54						Washer	Arandela	Arruela	Rondelle	
8	VOE 11413141	2							Attaching plate	Chapa de fijación	Chapa fixação	Tôle de fixation	
	VOE 11413140		2						Attaching plate	Chapa de fijación	Chapa fixação	Tôle de fixation	
9	VOE 11413138	2							Mudflap	Parafango	Protetor de lama	Pare-boue	
	VOE 11413137		2						Mudflap	Parafango	Protetor de lama	Pare-boue	
10	VOE 13965185	6	8						Screw	Tornillo	Parafuso	Vis	

1	82628	**Fenders, front and rear.** **Guardabarros delanteros ytrasero** **Pára-lama, dianteiro e traseiro** **Garde-boue,av et Ar**	Catalogue id **20105**	Group **825**
2	82552		Illustr. No **1014760**	Section **150**
3			Issue **20021229-G**	Page **861**
4				
5				

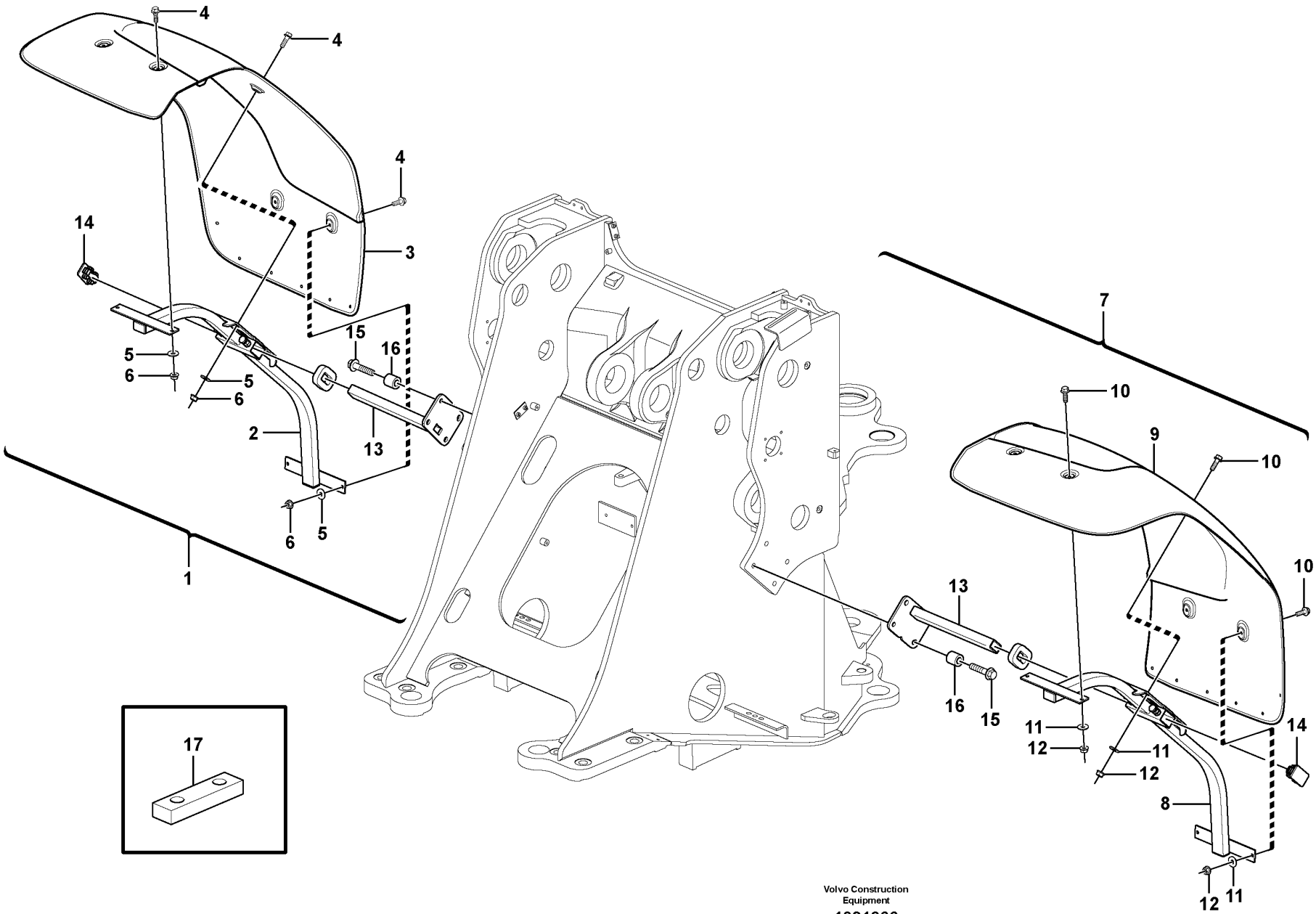

Volvo Construction Equipment

1081966

Fig.	Part No.	Quantity 1	2	3	PS	KIT	Description	Denominación	Denominação	Dénomination	Notes
1	VOE 16663702	1	1				Front wing	Guardabarros delantero	Para-lama frontal	Aile avant	
1	VOE 16663775			1	OP		Front wing	Guardabarros delantero	Para-lama frontal	Aile avant	
2	VOE 16809335	1	1	1			•Support	•Base	•Base	•Bâti	
3	VOE 15100646	1	1				•Front mudguard	•Guardabarros delantero	•Para-barro diant	•Aile av	
3	VOE 15100647			1			•Front mudguard	•Guardabarros delantero	•Para-barro diant	•Aile av	
4	VOE 13945444	6	6	6			•Screw	•Tornillo	•Parafuso	•Vis	
5	VOE 11117464	12	6	12			•Plain washer	•Arandela plana	•Arruela simples	•Rondelle plane	(VOE 13960141)
6	VOE 948645	6	6	6			•Flange lock nut	•Contratuerca embridada	•Contra porca flange	•Contre-écrou à embase	
7	VOE 16663663	1	1				Front wing	Guardabarros delantero	Para-lama frontal	Aile avant	
7	VOE 16663772			1	OP		Front wing	Guardabarros delantero	Para-lama frontal	Aile avant	
8	VOE 16809335	1	1	1			•Support	•Base	•Base	•Bâti	
9	VOE 15100649	1	1				•Front mudguard	•Guardabarros delantero	•Para-barro diant	•Aile av	
9	VOE 15100650			1			•Front mudguard	•Guardabarros delantero	•Para-barro diant	•Aile av	
10	VOE 13945444	6	6	6			•Screw	•Tornillo	•Parafuso	•Vis	
11	VOE 11117464	12	6	12			•Plain washer	•Arandela plana	•Arruela simples	•Rondelle plane	(VOE 13960141)
12	VOE 948645	6	6	6			•Flange lock nut	•Contratuerca embridada	•Contra porca flange	•Contre-écrou à embase	
13	VOE 16859377	2	2				Stay	Barra	Escora	Tirant	
14	VOE 16816827	2	2				Plastic plug	Tapón plástico	Bujão plástico	Tampon plastique	
15	VOE 13965193	8	8				Screw	Tornillo	Parafuso	Vis	
15	VOE 13965227						Screw	Tornillo	Parafuso	Vis	
16	VOE 4861316	8					Spacer ring	Anillo distanciador	Anel espaçador	Bague entretoise	
16	VOE 13960145		8				Washer	Arandela	Arruela	Rondelle	
17	VOE 11400344		4				Spacer plate	Placa distanciadora	Placa espaçadora	Plaque entretoise	

1	33292
2	84892
3	83408, 83459
4	84339
5	

Fender, front
Guardabarros, delantero
Pára-lama, dianteiro
Aile, AV

33292 S/N 26956-, 68917-

Catalogue id	**20105**
Group	**825**
Illustr. No	**1081966**
Section	**200**
Issue	**20021229-G**
Page	**863**

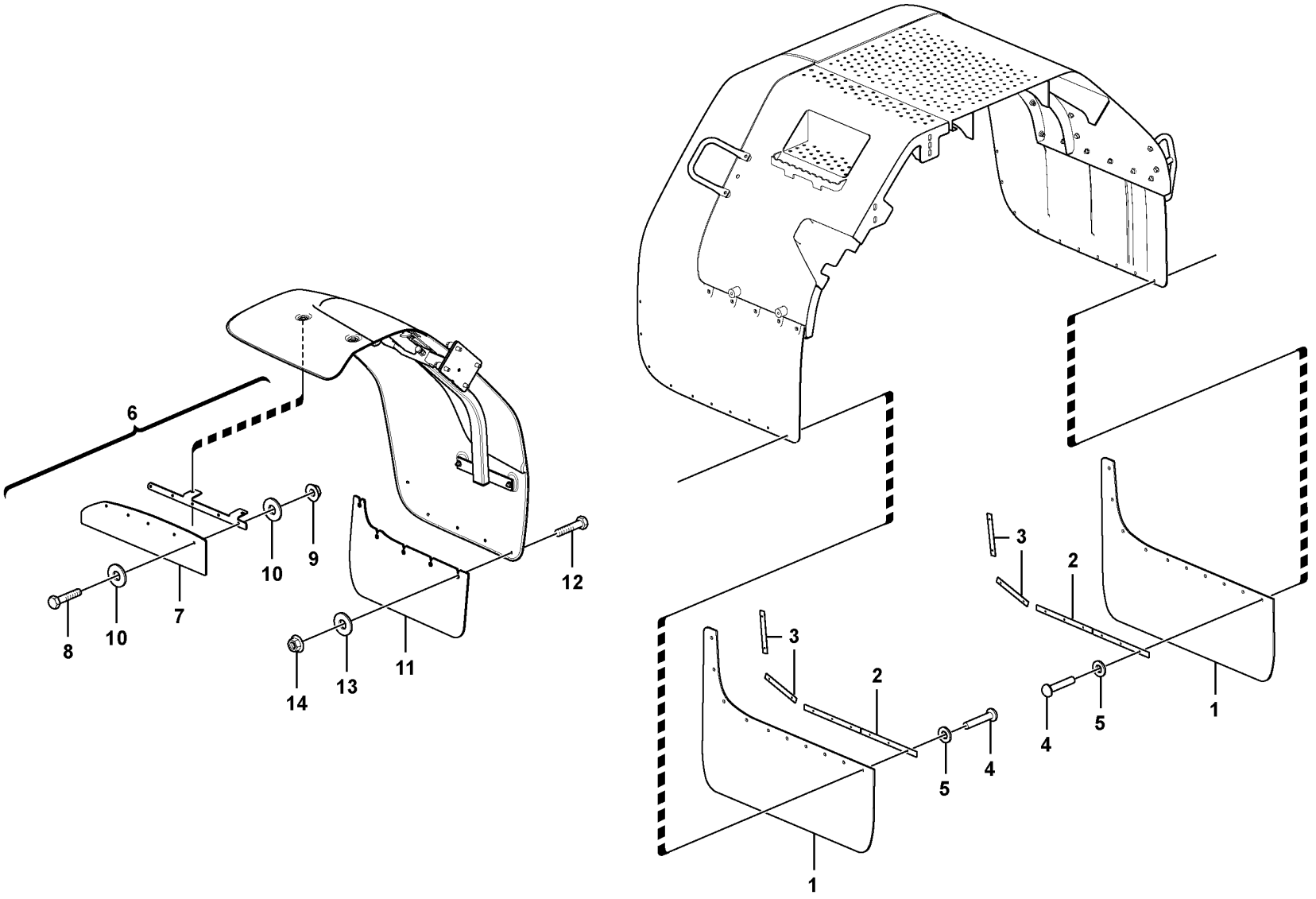

Volvo Construction Equipment
1051693

Fig.	Part No.	Quantity 1	Quantity 2	Quantity 3	PS	KIT	Description	Denominación	Denominação	Dénomination	Notes
1	VOE 11413287	4					Mudflap	Parafango	Protetor de lama	Pare-boue	
1	VOE 11413286		4				Mudflap	Parafango	Protetor de lama	Pare-boue	
2	VOE 11400502	8	4				Attaching rail	Riel de fijación	Trilho fixação	Barre de fixation	
2	VOE 11400503		4				Attaching rail	Riel de fijación	Trilho fixação	Barre de fixation	
3	VOE 11400504	8	8				Attaching rail	Riel de fijación	Trilho fixação	Barre de fixation	
4	VOE 13977632	32	36		SS		Blind rivet	Remache ciego	Rebite cego	Rivet borgne	
5	VOE 120618	32	36				Washer	Arandela	Arruela	Rondelle	
6	VOE 16690939	1					Mudflap	Parafango	Protetor de lama	Pare-boue	RH
6	VOE 16690938	1					Mudflap	Parafango	Protetor de lama	Pare-boue	LH
6	VOE 16690973		1				Mudflap	Parafango	Protetor de lama	Pare-boue	RH
6	VOE 16690954		1				Mudflap	Parafango	Protetor de lama	Pare-boue	LH
7		2	2		NS		•Mudflap	•Parafango	•Protetor de lama	•Pare-boue	RH, LH
7			2		NS		•Mudflap	•Parafango	•Protetor de lama	•Pare-boue	RH, LH
8	VOE 13946934	10	12				•Screw	•Tornillo	•Parafuso	•Vis	RH, LH
9	VOE 13949278	10	12				•Flange lock nut	•Contratuerca embridada	•Contra porca flange	•Contre-écrou à embase	RH, LH
10	VOE 960139	20	24				•Plain washer	•Arandela plana	•Arruela simples	•Rondelle plane	RH, LH
11	VOE 15121002	2					Mudflap	Parafango	Protetor de lama	Pare-boue	
11	VOE 15121003		2				Mudflap	Parafango	Protetor de lama	Pare-boue	
12	VOE 13945444	10	12				Screw	Tornillo	Parafuso	Vis	
13	VOE 15121022	10	12				Spacer bushing	Buje distanciador	Bucha espaçadora	Bague entretoise	
14	VOE 948645	10	12				Flange lock nut	Contratuerca embridada	Contra porca flange	Contre-écrou à embase	

1	84889, 33292
2	84887, 33292
3	
4	
5	

Fenders, front and rear.
Guardabarros delanteros ytrasero
Pára-lama, dianteiro e traseiro
Garde-boue,av et Ar

Catalogue id **20105**	Group **825**
Illustr. No **1051693**	Section **250**
Issue **20021229-G**	Page **865**

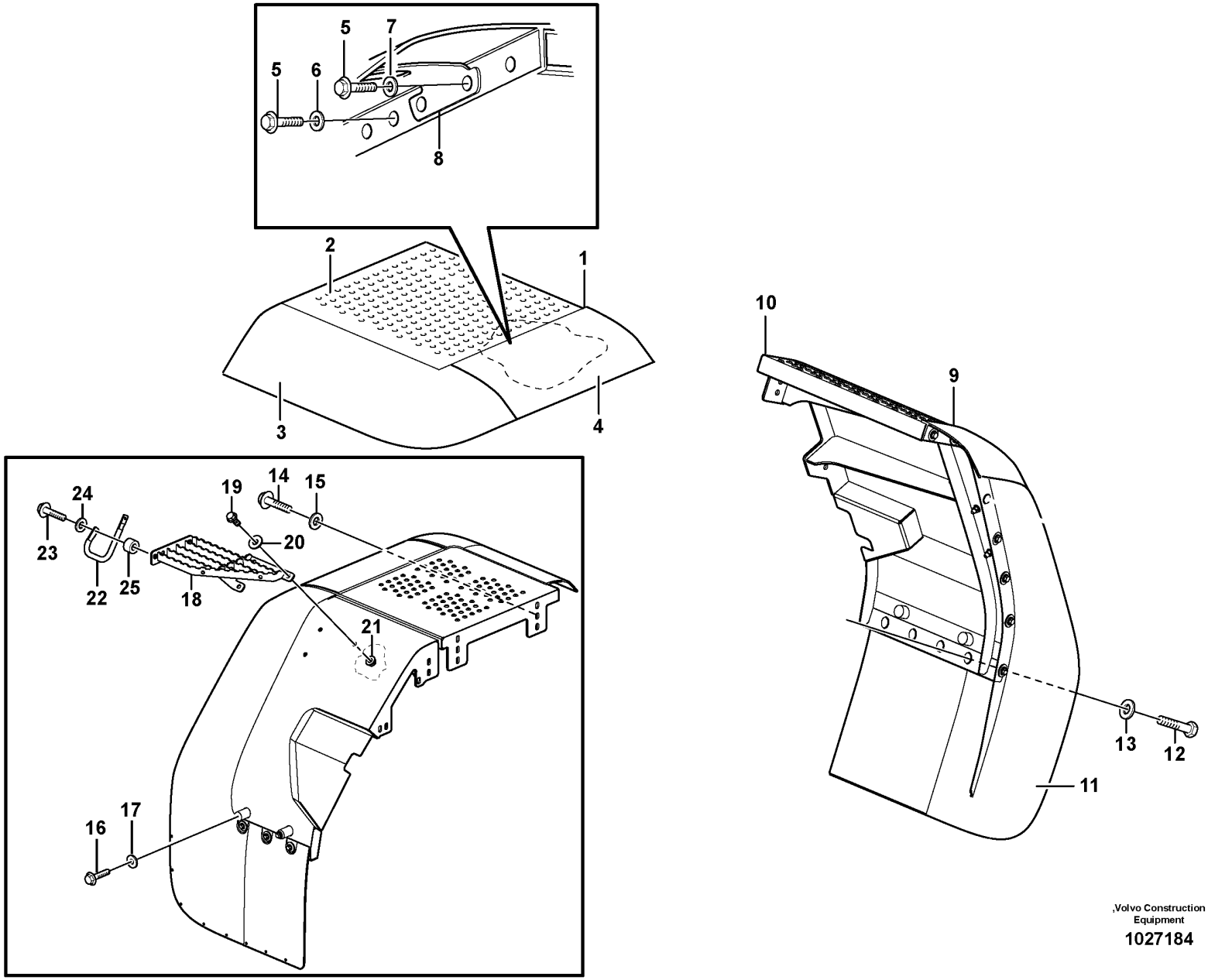

,Volvo Construction Equipment

1027184

Fig.	Part No.	Quantity 1	2	3	PS	KIT	Description	Denominación	Denominação	Dénomination	Notes
1	VOE 11413232	1					Rear fender	Guaroabarros posterior	Para-lama traseiro	Aile arrière	
	VOE 11413233		1				Rear fender	Guaroabarros posterior	Para-lama traseiro	Aile arrière	
2	VOE 11413022	1					•Rear fender	•Guaroabarros posterior	•Para-lama traseiro	•Aile arrière	84339
	VOE 11413023		1				•Rear fender	•Guaroabarros posterior	•Para-lama traseiro	•Aile arrière	84339
3	VOE 11174768	1					•Mudguard widener	•Guardabarros reforzado	•Para-lama largo	•Élargisseur d'aile	
	VOE 11174767		1				•Mudguard widener	•Guardabarros reforzado	•Para-lama largo	•Élargisseur d'aile	
4	VOE 11413775	1					•Mudguard widener	•Guardabarros reforzado	•Para-lama largo	•Élargisseur d'aile	
	VOE 11413776		1				•Mudguard widener	•Guardabarros reforzado	•Para-lama largo	•Élargisseur d'aile	
5	VOE 946472	9	9				•Flange screw	•Tornillo embridado	•Parafuso flangeado	•Vis à embase	
6	VOE 13960145	7	7				•Washer	•Arandela	•Arruela	•Rondelle	
7	VOE 13960143	2	2				•Washer	•Arandela	•Arruela	•Rondelle	
8	VOE 11400605	1	1				•Support plate	•Placa de apoyo	•Placa de apoio	•Platine support	
9	VOE 11414746	1			SS		Rear fender	Guaroabarros posterior	Para-lama traseiro	Aile arrière	S/N - 27609 SWE S/N - 71910 BRA IRN
	VOE 15166246	1					Rear fender	Guaroabarros posterior	Para-lama traseiro	Aile arrière	S/N 27610 - SWE S/N 71911 - BRA
	VOE 11414747		1				Rear fender	Guaroabarros posterior	Para-lama traseiro	Aile arrière	
10	VOE 15166252	1					•Rear fender	•Guaroabarros posterior	•Para-lama traseiro	•Aile arrière	(VOE 11414748) 84339 S/N - 27609 SWE S/N - 71910 BRA IRN
	VOE 15166252	1					•Rear fender	•Guaroabarros posterior	•Para-lama traseiro	•Aile arrière	S/N 27610 - SWE S/N 71911 - BRA
	VOE 11414749		1				•Rear fender	•Guaroabarros posterior	•Para-lama traseiro	•Aile arrière	84339
11	VOE 11174808	1					•Mudguard widener	•Guardabarros reforzado	•Para-lama largo	•Élargisseur d'aile	
	VOE 11174809		1				•Mudguard widener	•Guardabarros reforzado	•Para-lama largo	•Élargisseur d'aile	
12	VOE 946472	10	10				•Flange screw	•Tornillo embridado	•Parafuso flangeado	•Vis à embase	
13	VOE 13960145	10	10				•Washer	•Arandela	•Arruela	•Rondelle	
14	VOE 13965193	7	7				Screw	Tornillo	Parafuso	Vis	
15	VOE 13960145	7	7				Washer	Arandela	Arruela	Rondelle	
16	VOE 946329	2	2				Flange screw	Tornillo embridado	Parafuso flangeado	Vis à embase	

1	RH
2	LH
3	
4	
5	

Swing out rear mudguard
Guardabarros posteriores extraíbles
Pára-lamas traseiros de desdobrar
Aile ar pivotant

Catalogue id	Group
20105	826
Illustr. No	Section
1027184	100
Issue	Page
20021229-G	867

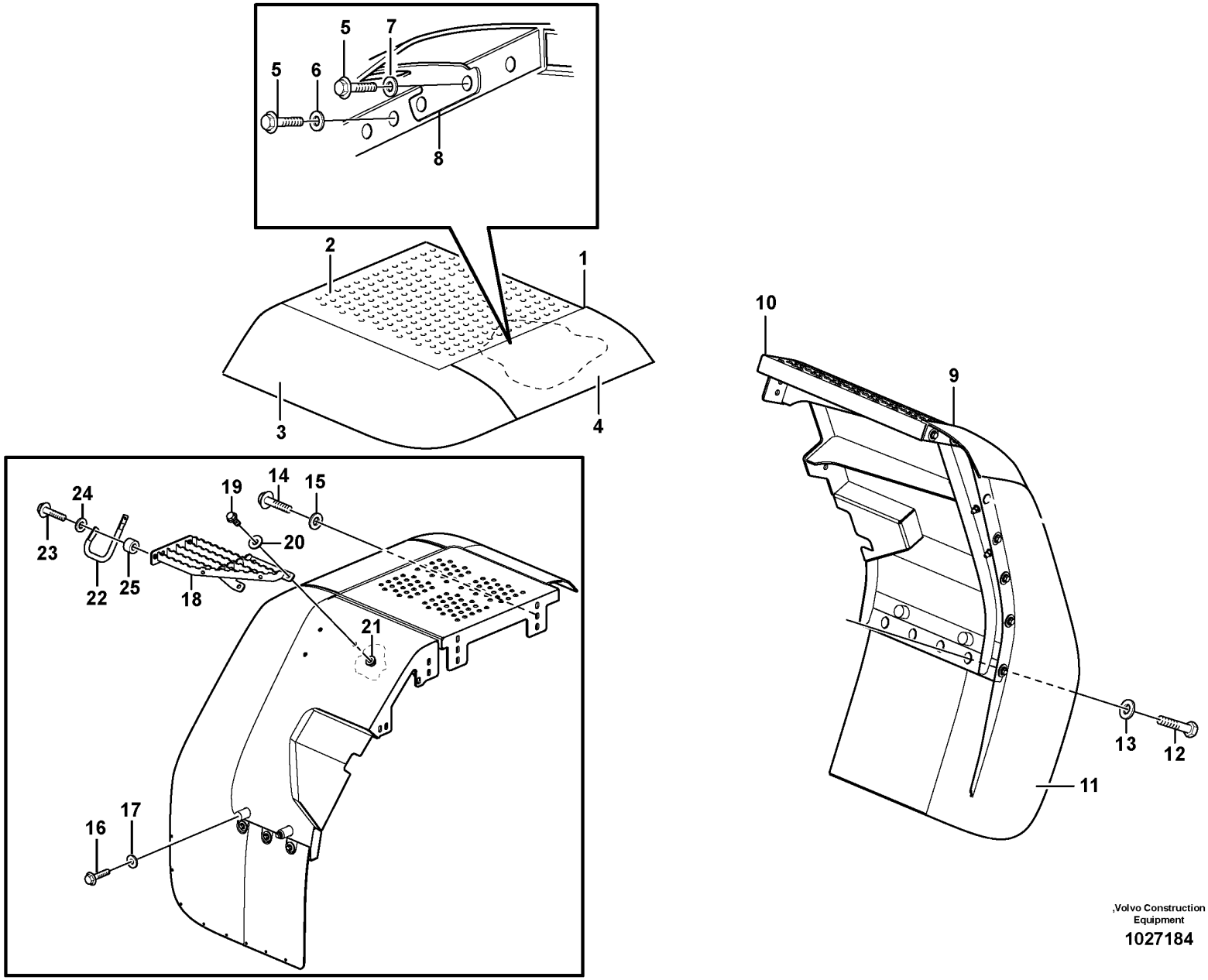

,Volvo Construction Equipment

1027184

Fig.	Part No.	Quantity 1	2	3	PS	KIT	Description	Denominación	Denominação	Dénomination	Notes
17	VOE 13960143	2	2				Washer	Arandela	Arruela	Rondelle	
18	VOE 11414713	1					Platform	Plataforma	Plataforma	Plate-forme	
	VOE 11414714		1				Platform	Plataforma	Plataforma	Plate-forme	
19	VOE 13965191	3	3				Screw	Tornillo	Parafuso	Vis	
20	VOE 13960145	6	6				Washer	Arandela	Arruela	Rondelle	
21	VOE 971099	3	3				Flange lock nut	Contratuerca embridada	Contra porca flange	Contre-écrou à embase	
22	VOE 11414735		1				Handle	Mango	Manopla	Poignée	
23	VOE 13947760		2				Screw	Tornillo	Parafuso	Vis	
24	VOE 11117464		2				Plain washer	Arandela plana	Arruela simples	Rondelle plane	(VOE 13960141)
25	VOE 4859489		2				Spacer	Distanciador	Espaçador	Entretoise	

1	RH
2	LH
3	
4	
5	

Swing out rear mudguard
Guardabarros posteriores extraíbles
Pára-lamas traseiros de desdobrar
Aile ar pivotant

Catalogue id **20105**	Group **826**
Illustr. No **1027184**	Section **100**
Issue **20021229-G**	Page **869**

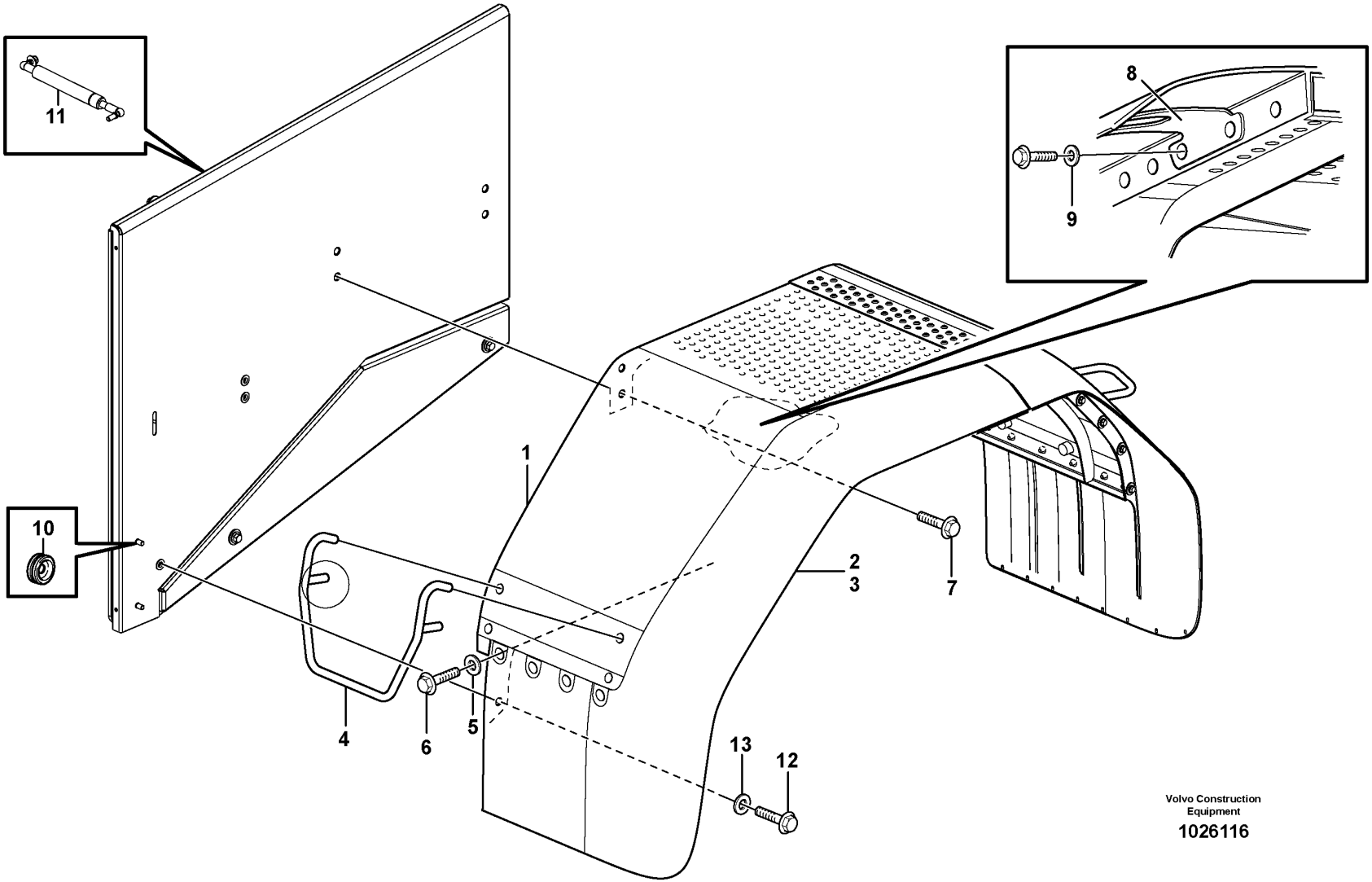

Volvo Construction Equipment

1026116

Fig.	Part No.	Quantity 1	2	3	PS	KIT	Description	Denominación	Denominação	Dénomination	Notes
1	VOE 11400142	1					Rear fender	Guaroabarros posterior	Para-lama traseiro	Aile arrière	
	VOE 11400143		1				Rear fender	Guaroabarros posterior	Para-lama traseiro	Aile arrière	
2	VOE 11174794	1					•Mudguard widener	•Guardabarros reforzado	•Para-lama largo	•Élargisseur d'aile	
	VOE 11174773	1					••Mudguard widener	••Guardabarros reforzado	••Para-lama largo	••Élargisseur d'aile	
3	VOE 11174795		1				•Mudguard widener	•Guardabarros reforzado	•Para-lama largo	•Élargisseur d'aile	
	VOE 11174774		1				••Mudguard widener	••Guardabarros reforzado	••Para-lama largo	••Élargisseur d'aile	
4	VOE 11175609	1	1				•Handle	•Mango	•Manopla	•Poignée	
5	VOE 13960145	11	11				•Washer	•Arandela	•Arruela	•Rondelle	
6	VOE 946329	7	7				•Flange screw	•Tornillo embridado	•Parafuso flangeado	•Vis à embase	
7	VOE 946472	10	10				•Flange screw	•Tornillo embridado	•Parafuso flangeado	•Vis à embase	
8	VOE 11400605	1	1				•Support plate	•Placa de apoyo	•Placa de apoio	•Platine support	
9	VOE 13960143	2	2				•Washer	•Arandela	•Arruela	•Rondelle	
10	VOE 941266	1	1				Plug	Tapón	Bujão	Tampon	
11	VOE 11435549	2	2				Gas spring	Resorte a gas	Mola a gás	Ressort gaz	
12	VOE 13965193	3	3				Screw	Tornillo	Parafuso	Vis	
13	VOE 13960145	3	3				Washer	Arandela	Arruela	Rondelle	

1	RH
2	LH
3	
4	
5	

Fender, rear
Guardabarros, trasero
Pára-lama, traseiro
Aile, AR

83406

Catalogue id **20105**	Group **826**
Illustr. No **1026116**	Section **200**
Issue **20021229-G**	Page **871**

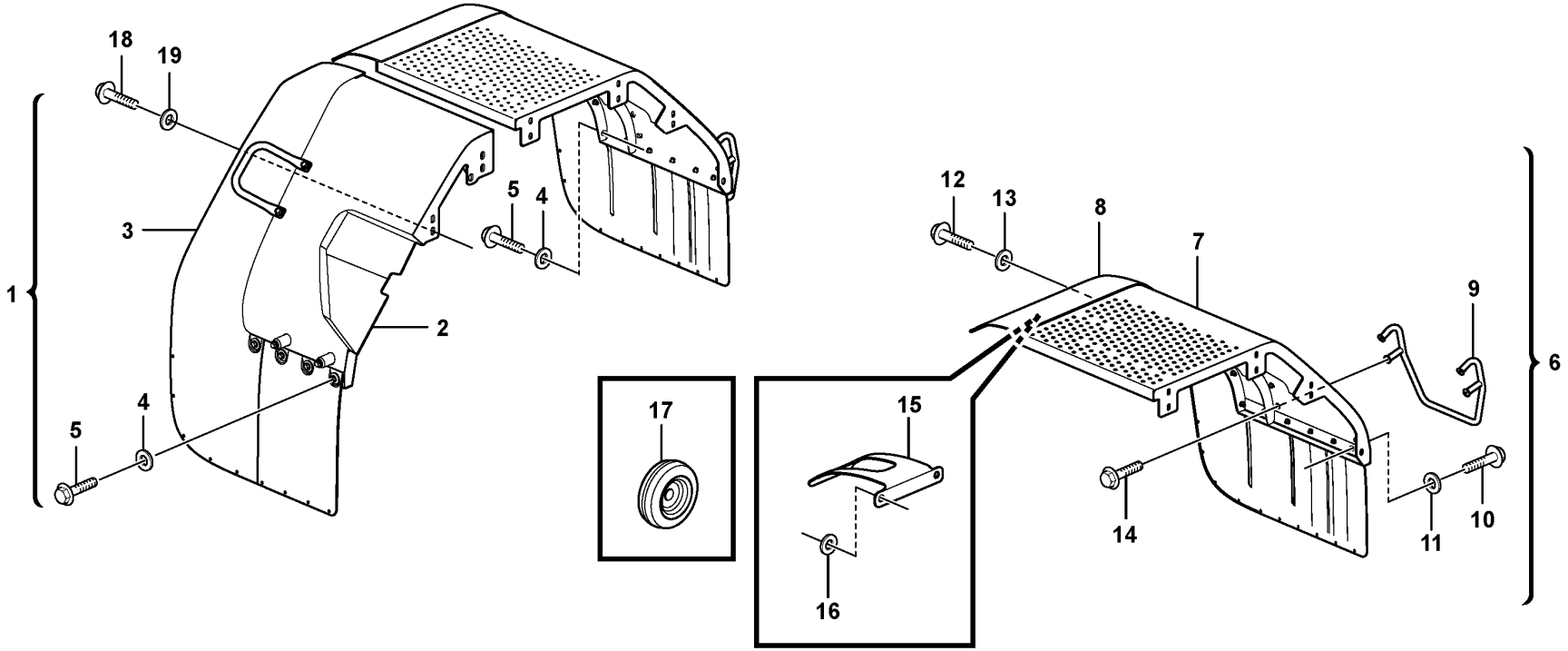
18
19
1
3
5
4
2
5
4
17
15
16
12
13
8
7
9
6
14
11
10

Fig.	Part No.	Quantity 1	2	3	PS	KIT	Description	Denominación	Denominação	Dénomination	Notes
1	VOE 11435508	1			SS		Rear fender	Guaroabarros posterior	Para-lama traseiro	Aile arrière	E PROD
1	VOE 15166479	1					Rear fender	Guaroabarros posterior	Para-lama traseiro	Aile arrière	L PROD
1	VOE 11435509		1				Rear fender	Guaroabarros posterior	Para-lama traseiro	Aile arrière	
2	VOE 11435688	1			OP		•Rear fender	•Guaroabarros posterior	•Para-lama traseiro	•Aile arrière	E PROD
2		1			NS		•Rear fender	•Guaroabarros posterior	•Para-lama traseiro	•Aile arrière	L PROD
2	VOE 11435689		1				•Rear fender	•Guaroabarros posterior	•Para-lama traseiro	•Aile arrière	
3	VOE 11174806	1					•Mudguard widener	•Guardabarros reforzado	•Para-lama largo	•Élargisseur d'aile	
3	VOE 11174807		1				•Mudguard widener	•Guardabarros reforzado	•Para-lama largo	•Élargisseur d'aile	
4	VOE 13960145	11	11				•Washer	•Arandela	•Arruela	•Rondelle	
5	VOE 946472	11	11				•Flange screw	•Tornillo embridado	•Parafuso flangeado	•Vis à embase	
6	VOE 11400148	1					Rear fender	Guaroabarros posterior	Para-lama traseiro	Aile arrière	
6	VOE 11400149		1				Rear fender	Guaroabarros posterior	Para-lama traseiro	Aile arrière	
7		1			NS		•Rear fender	•Guaroabarros posterior	•Para-lama traseiro	•Aile arrière	
7			1		NS		•Rear fender	•Guaroabarros posterior	•Para-lama traseiro	•Aile arrière	
8	VOE 11174792	1					•Mudguard widener	•Guardabarros reforzado	•Para-lama largo	•Élargisseur d'aile	
8	VOE 11174793		1				•Mudguard widener	•Guardabarros reforzado	•Para-lama largo	•Élargisseur d'aile	
9	VOE 11175819	1	1				•Handle	•Mango	•Manopla	•Poignée	
10	VOE 946329	4	4				•Flange screw	•Tornillo embridado	•Parafuso flangeado	•Vis à embase	
11	VOE 13960145	4	4				•Washer	•Arandela	•Arruela	•Rondelle	
12	VOE 946472	10	10				•Flange screw	•Tornillo embridado	•Parafuso flangeado	•Vis à embase	
13	VOE 13960145	8	8				•Washer	•Arandela	•Arruela	•Rondelle	
14	VOE 946329	4	4				•Flange screw	•Tornillo embridado	•Parafuso flangeado	•Vis à embase	
15	VOE 11400605	1	1				•Support plate	•Placa de apoyo	•Placa de apoio	•Platine support	
16	VOE 13960143	2	2				•Washer	•Arandela	•Arruela	•Rondelle	
17	VOE 941266	2	2				Plug	Tapón	Bujão	Tampon	
18	VOE 13965193	6	6				Screw	Tornillo	Parafuso	Vis	
19	VOE 13960145	6	6				Washer	Arandela	Arruela	Rondelle	

1	RH
2	LH
3	
4	
5	

Fender, rear
Guardabarros, trasero
Pára-lama, traseiro
Aile, AR

83408

Catalogue id	Group
20105	**826**
Illustr. No	Section
1072282	**300**
Issue	Page
20021229-G	**873**

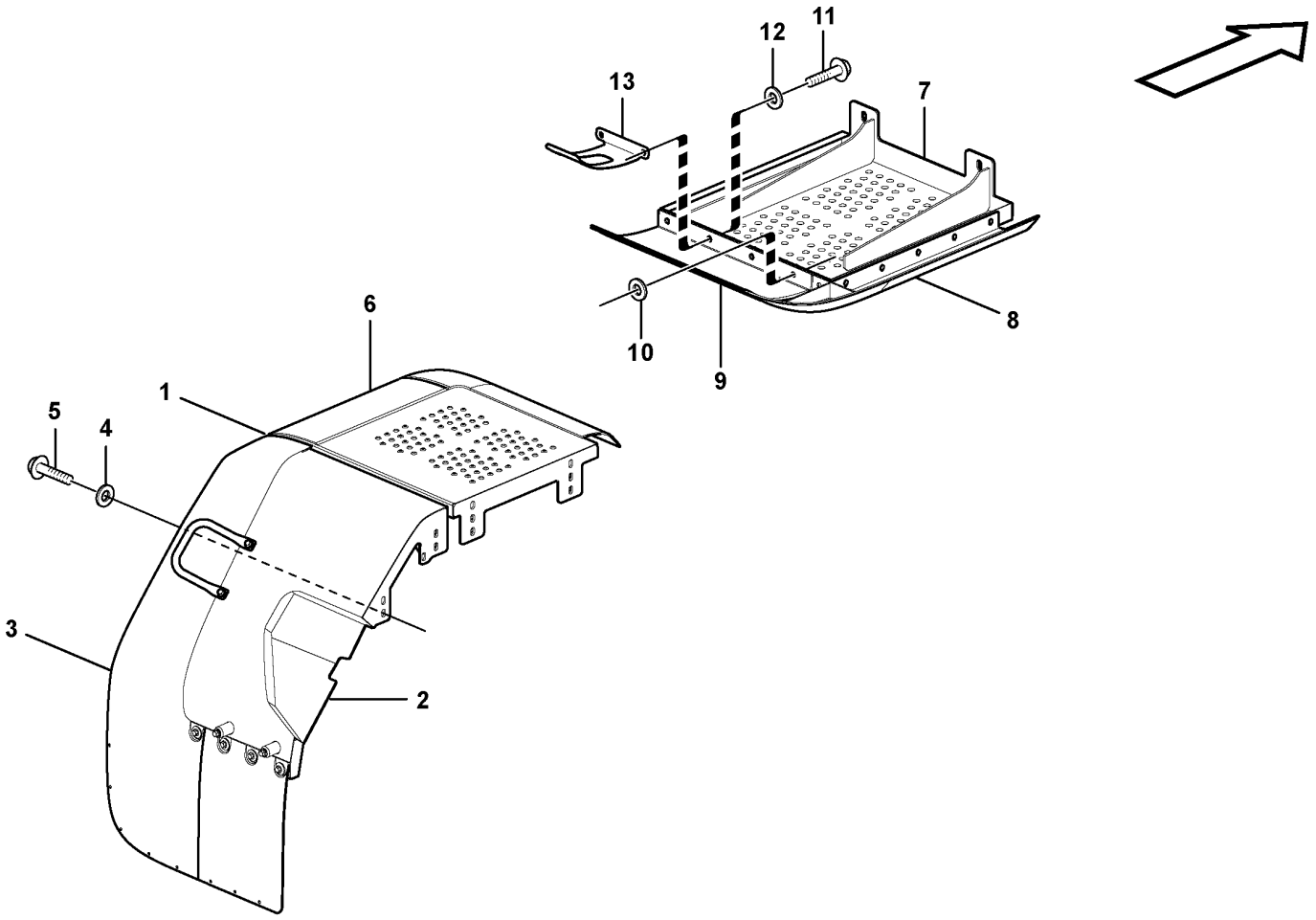

Volvo Construction Equipment
1051778

Fig.	Part No.	Quantity 1	2	3	PS	KIT	Description	Denominación	Denominação	Dénomination	Notes
1	VOE 11435508	1			SS		Rear fender	Guaroabarros posterior	Para-lama traseiro	Aile arrière	RH. E PROD
1	VOE 15166479	1					Rear fender	Guaroabarros posterior	Para-lama traseiro	Aile arrière	RH. L PROD
1	VOE 11435509	1					Rear fender	Guaroabarros posterior	Para-lama traseiro	Aile arrière	LH
2	VOE 11435688	1			OP		•Rear fender	•Guaroabarros posterior	•Para-lama traseiro	•Aile arrière	RH. E PROD
2		1			NS		•Rear fender	•Guaroabarros posterior	•Para-lama traseiro	•Aile arrière	RH. L PROD
2	VOE 11435689	1					•Rear fender	•Guaroabarros posterior	•Para-lama traseiro	•Aile arrière	LH
3	VOE 11174806	1					•Mudguard widener	•Guardabarros reforzado	•Para-lama largo	•Élargisseur d'aile	RH
3	VOE 11174807	1					•Mudguard widener	•Guardabarros reforzado	•Para-lama largo	•Élargisseur d'aile	LH
4	VOE 13960145	11					•Washer	•Arandela	•Arruela	•Rondelle	
5	VOE 946472	11					•Flange screw	•Tornillo embridado	•Parafuso flangeado	•Vis à embase	
6	VOE 11413234	1					Rear fender	Guaroabarros posterior	Para-lama traseiro	Aile arrière	RH
6	VOE 11413235	1					Rear fender	Guaroabarros posterior	Para-lama traseiro	Aile arrière	LH
7		1			NS		•Rear fender	•Guaroabarros posterior	•Para-lama traseiro	•Aile arrière	RH
7		1			NS		•Rear fender	•Guaroabarros posterior	•Para-lama traseiro	•Aile arrière	LH
8	VOE 11174764	1					•Mudguard widener	•Guardabarros reforzado	•Para-lama largo	•Élargisseur d'aile	RH
8	VOE 11174763	1					•Mudguard widener	•Guardabarros reforzado	•Para-lama largo	•Élargisseur d'aile	LH
9	VOE 11413775	1					•Mudguard widener	•Guardabarros reforzado	•Para-lama largo	•Élargisseur d'aile	RH
9	VOE 11413776	1					•Mudguard widener	•Guardabarros reforzado	•Para-lama largo	•Élargisseur d'aile	LH
10	VOE 13960145	8					•Washer	•Arandela	•Arruela	•Rondelle	
11	VOE 946472	10					•Flange screw	•Tornillo embridado	•Parafuso flangeado	•Vis à embase	
12	VOE 13960143	2					•Washer	•Arandela	•Arruela	•Rondelle	
13	VOE 11400605	1					•Support plate	•Placa de apoyo	•Placa de apoio	•Platine support	

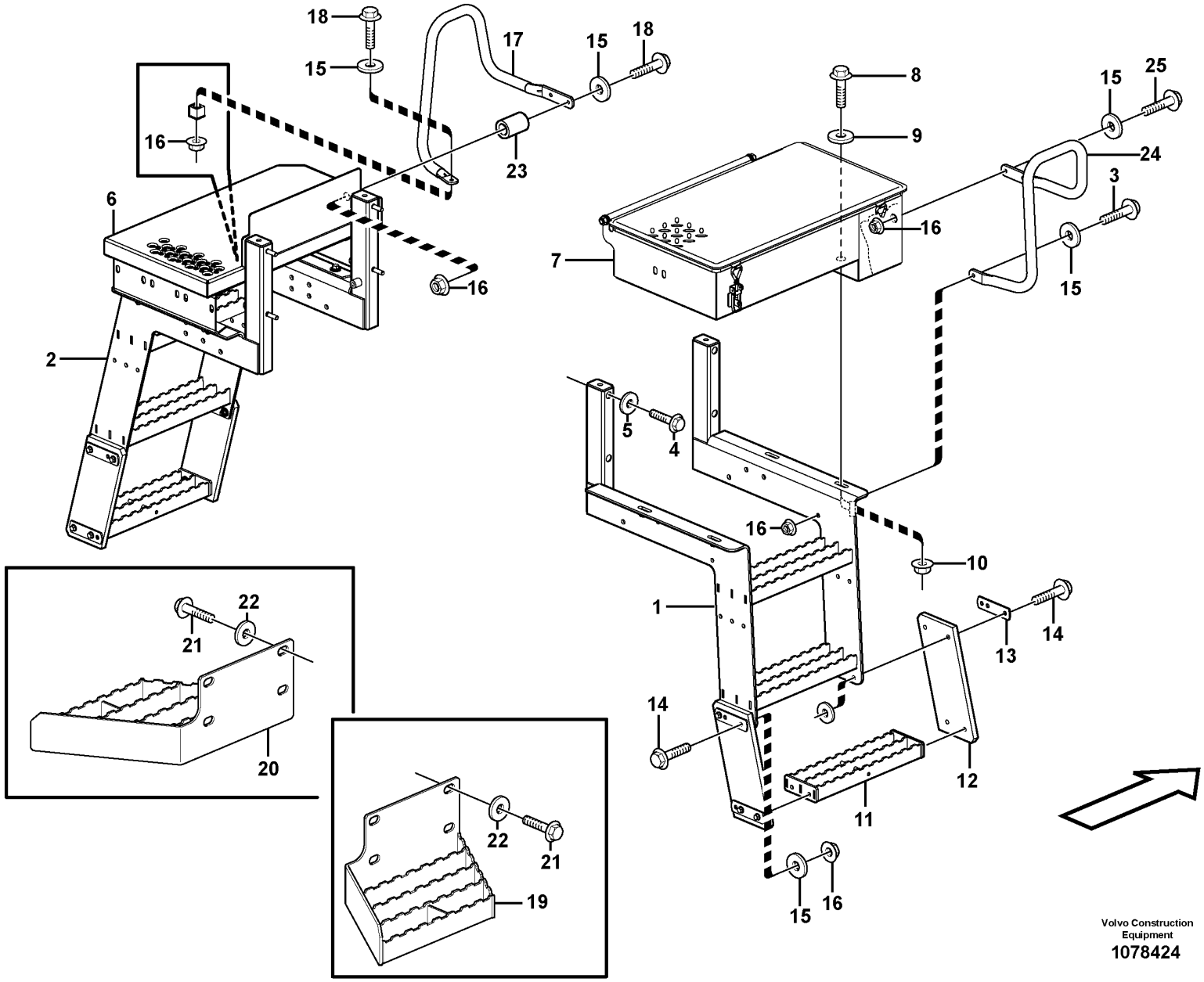
18
15
17
15
18
16
23
6
16
2
8
9
15
25
24
3
16
7
15
5
4
16
10
1
13
14
14
12
11
15
16
22
21
20
22
21
19
Volvo Construction Equipment
1078424

Fig.	Part No.	Quantity 1	2	3	PS	KIT	Description	Denominación	Denominação	Dénomination	Notes
1	VOE 16826237	1			SS		Stairs	Escalera	Escada	Escalier	RH
2	VOE 16826253	1					Stairs	Escalera	Escada	Escalier	LH
3	VOE 946671	1					Flange screw	Tornillo embridado	Parafuso flangeado	Vis à embase	
4	VOE 13965190	8					Screw	Tornillo	Parafuso	Vis	
5	VOE 13960143	8					Washer	Arandela	Arruela	Rondelle	
6	VOE 15166131	1					Platform	Plataforma	Plataforma	Plate-forme	(VOE 11175923)
7	VOE 11414185	1					Tool box	Caja herramientas	Caixa de ferramentas	Caisse à outils	See group 896-100 page 1065
8	VOE 946472	8					Flange screw	Tornillo embridado	Parafuso flangeado	Vis à embase	
9	VOE 13960143	16					Washer	Arandela	Arruela	Rondelle	
10	VOE 13971098	8					Flange nut	Tuerca embridada	Porca flangeada	Écrou à embase	
11	VOE 11414150	2			SS		Foot step	Estribo	Estribo	Marchepied	
12	VOE 11147595	4					End plate	Placa final	Chapa de acabamento	Tôle extrémité	
13	VOE 11148718	8					Plate	Chapa	Chapa	Tôle	
14	VOE 13947760	16					Screw	Tornillo	Parafuso	Vis	
15	VOE 11117464	28					Plain washer	Arandela plana	Arruela simples	Rondelle plane	(VOE 13960141)
16	VOE 948645	22					Flange lock nut	Contratuerca embridada	Contra porca flange	Contre-écrou à embase	
17	VOE 11436262	1					Handle	Mango	Manopla	Poignée	
18	VOE 13965179	3					Screw	Tornillo	Parafuso	Vis	
19	VOE 11414271	1			SS		Platform	Plataforma	Plataforma	Plate-forme	RH
20	VOE 11414272	1			SS		Platform	Plataforma	Plataforma	Plate-forme	LH
21	VOE 968297	8					Flange screw	Tornillo embridado	Parafuso flangeado	Vis à embase	
22	VOE 11108672	8					Spacer	Distanciador	Espaçador	Entretoise	
23	VOE 11175803	2					Spacer sleeve	Manguito distanciador	Luva espaçadora	Douille entretoise	
24	VOE 11436261	1					Handle	Mango	Manopla	Poignée	
25	VOE 13945444	2					Screw	Tornillo	Parafuso	Vis	

1		**Foot step** **Escalón de acceso** **Degrau** **Marche-pied**	Catalogue id **20105**	Group **827**
2				
3			Illustr. No **1078424**	Section **100**
4				
5			Issue **20021229-G**	Page **877**

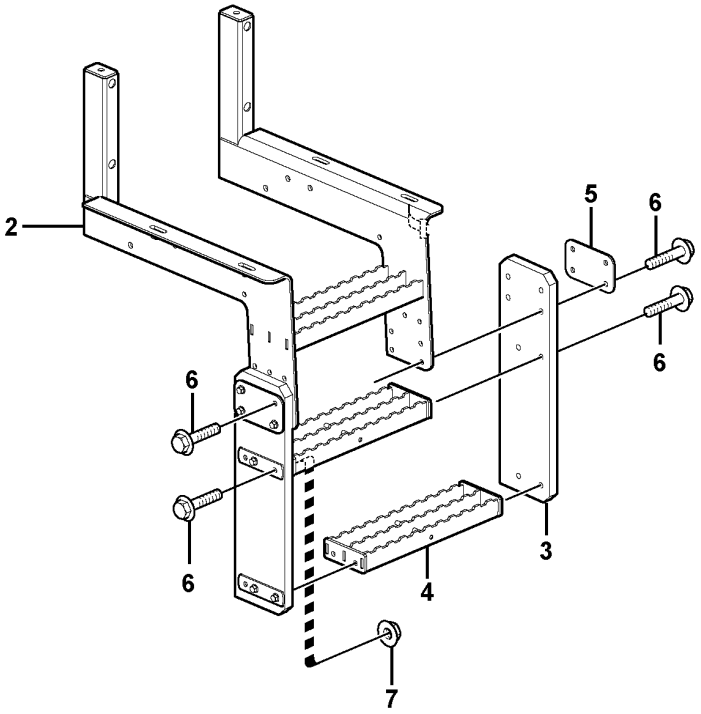
2
5
6
6
6
6
3
4
7

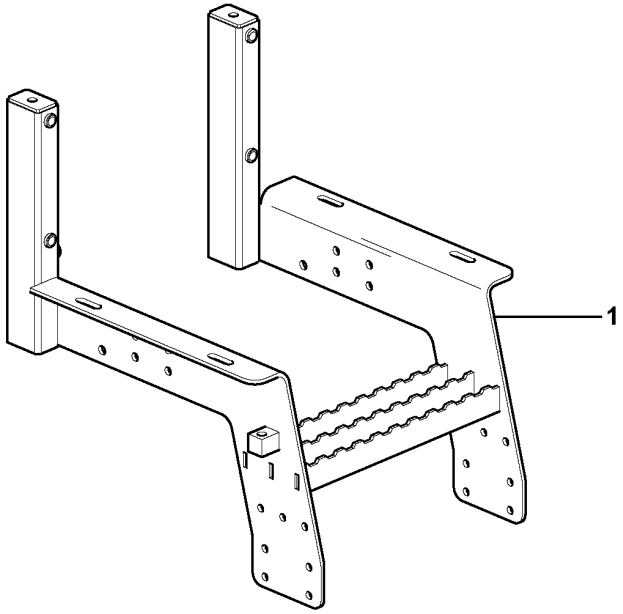
1

Fig.	Part No.	Quantity 1	2	3	PS	KIT	Description	Denominación	Denominação	Dénomination	Notes
1	VOE 16888239	1					Stairs	Escalera		Escalier	(VOE 11435675) LH
2	VOE 11435672	1					Stairs	Escalera	Escada	Escalier	RH
3	VOE 11438022	4					End plate	Placa final	Chapa de acabamento	Tôle extrémité	
4	VOE 11414150	2			SS		Foot step	Estribo	Estribo	Marchepied	
5	VOE 11180326	4					Plate	Chapa	Chapa	Tôle	
6	VOE 13947760	16					Screw	Tornillo	Parafuso	Vis	
7	VOE 948645	16					Flange lock nut	Contratuerca embridada	Contra porca flange	Contre-écrou à embase	

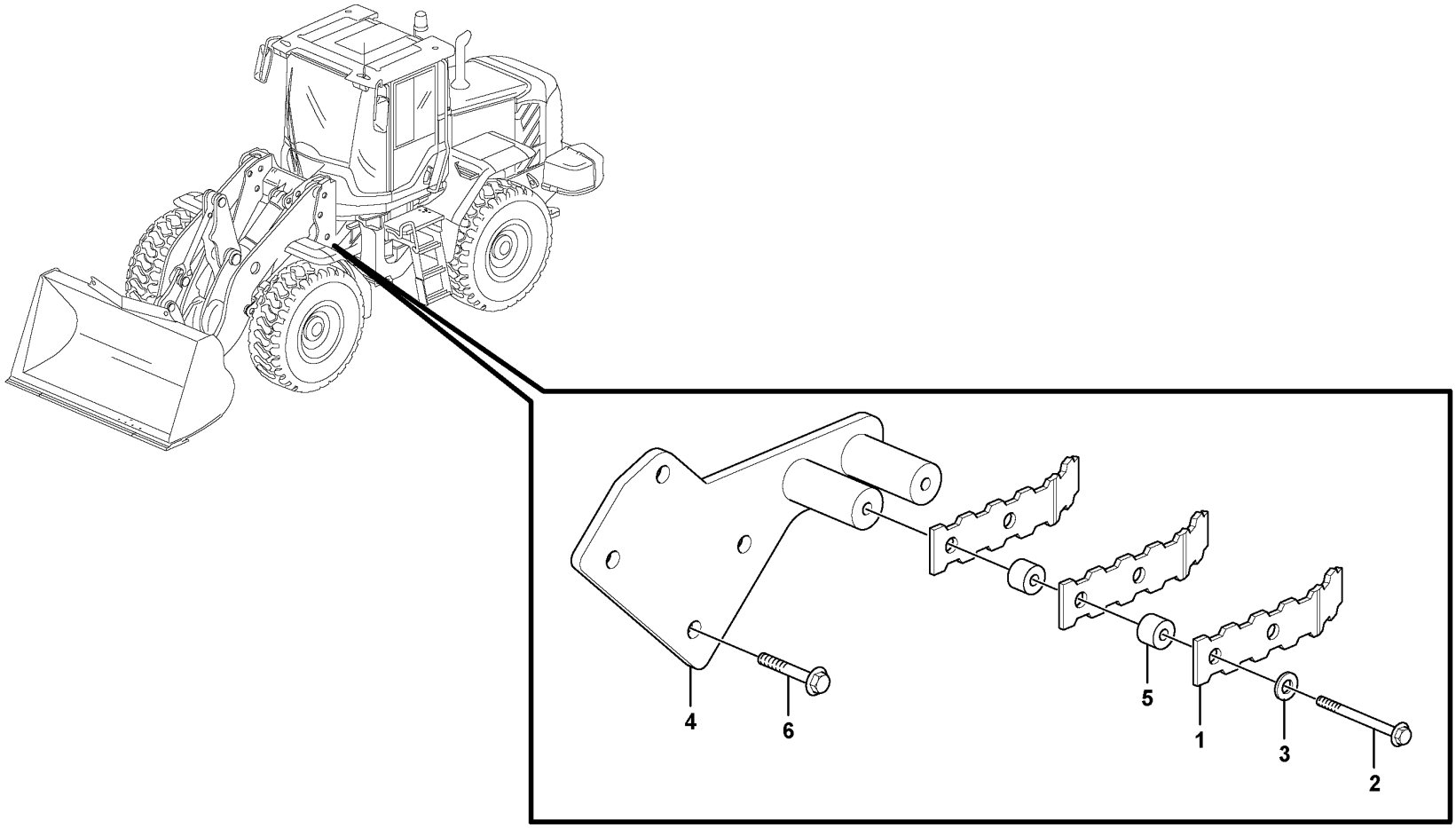
4
6
5
1
3
2

Fig.	Part No.	Quantity 1	2	3	PS	KIT	Description	Denominación	Denominação	Dénomination	Notes
1	VOE 11413359	6	6				Foot rest	Apoyo de pie	Apoio de pé	Repose-pied	
2	VOE 13946474	4	4				Flange screw	Tornillo embridado	Parafuso flangeado	Vis à embase	
3	VOE 13960145	4	4				Washer	Arandela	Arruela	Rondelle	
4	VOE 11417880	1	1				Anchorage	Fijación	Ancoragem	Fixation	RH
	VOE 11417881	1	1				Anchorage	Fijación	Ancoragem	Fixation	LH
5	VOE 11075797	8	8				Spacer	Distanciador	Espaçador	Entretoise	
6	VOE 13965194	8	8				Screw	Tornillo	Parafuso	Vis	

1	83965	**Foot step** **Escalón de acceso** **Degrau** **Marche-pied**	Catalogue id **20105**	Group **827**
2	81465		Illustr. No **1026187**	Section **250**
3				
4			Issue **20021229-G**	Page **881**
5				

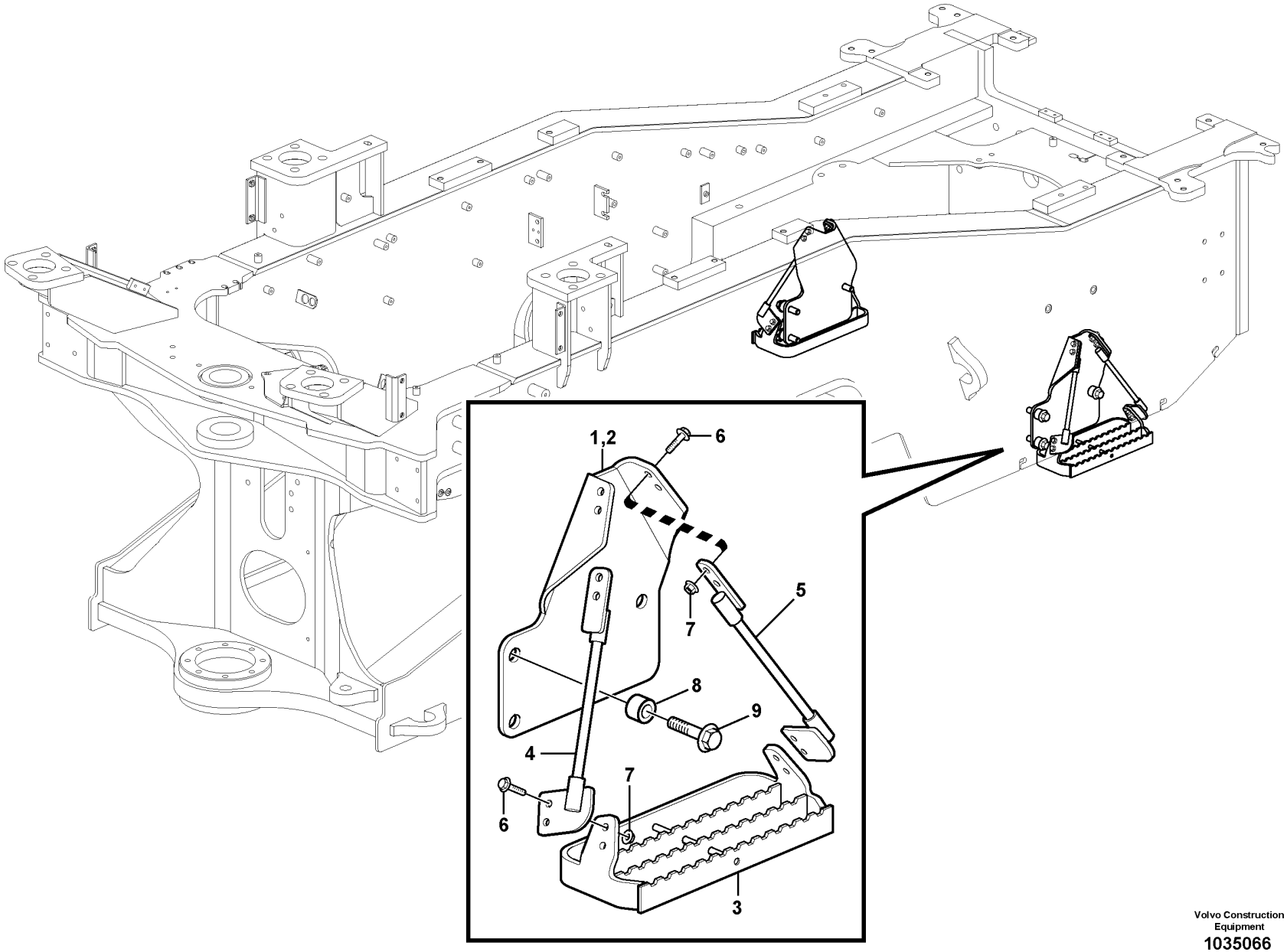

Volvo Construction Equipment
1035066

Fig.	Part No.	Quantity 1	2	3	PS	KIT	Description	Denominación	Denominação	Dénomination	Notes
1	VOE 11438759	1					Bracket	Consola	Suporte	Console	
2	VOE 11438769	1					Bracket	Consola	Suporte	Console	
3	VOE 11438758	2					Foot step	Estribo	Estribo	Marchepied	
4	VOE 11193390	2					Cable	Cable	Cabo	Câble	
5	VOE 11193389	2					Cable	Cable	Cabo	Câble	
6	VOE 13945444	16					Screw	Tornillo	Parafuso	Vis	
7	VOE 948645	16					Flange lock nut	Contratuerca embridada	Contra porca flange	Contre-écrou à embase	
8	VOE 11108672	6					Spacer	Distanciador	Espaçador	Entretoise	
9	VOE 968297	6					Flange screw	Tornillo embridado	Parafuso flangeado	Vis à embase	

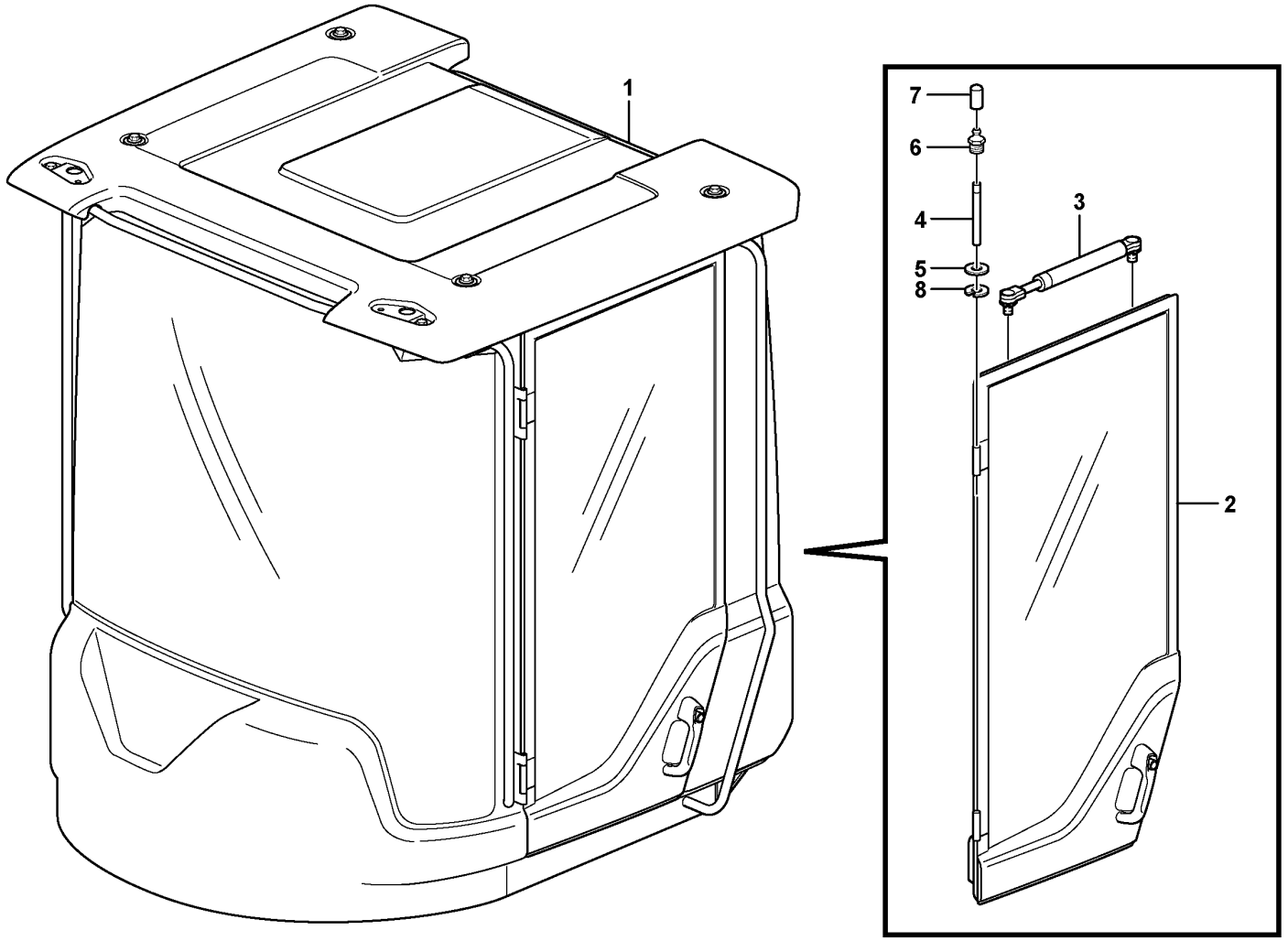

Volvo Construction Equipment

1027127

Fig.	Part No.	Quantity 1	2	3	PS	KIT	Description	Denominación	Denominação	Dénomination	Notes
1		1			NS		Cab framework	Armazon cabina	Armação da cabine	Carcasse cabine	
2		1					•Door	•Puerta	•Porta	•Porte	See group 831-150 page 887
2	VOE 15059394			1	SS		Door	Puerta	Porta	Porte	
3	VOE 11444006	1			SS		Gas spring	Resorte a gas	Mola a gás	Ressort gaz	
	VOE 15000461		1		SS		Gas spring	Resorte a gas	Mola a gás	Ressort gaz	
	VOE 15146850			1	SS		Gas spring	Resorte a gas	Mola a gás	Ressort gaz	
4	VOE 11205676	1		2			Hinge pin	Pasador bisagra	Pino da dobradiça	Axe charnière	(VOE 11204323)
5	VOE 13940097	1		1			Washer	Arandela	Arruela	Rondelle	
6	VOE 966786	2		2			Lubricating nipple	Niple lubricador	Engraxadeira	Graisseur	
7	VOE 11104749	2		2			Protecting cover	Tapa de protección	Cobertura de proteção	Couvercle protection	
8	VOE 951671	2		2			E-circlip	Cursor	Anel retentor	Jonc d'arrêt	

1	33293	**Door with fitting parts** **Puerta con accesorios de montaje** **Porta com peças acessórias** **Porte avec pièces de montage**	Catalogue id **20105**	Group **831**
2	83433		Illustr. No **1027127**	Section **100**
3	33018, 33019		Issue **20021229-G**	Page **885**
4				
5				

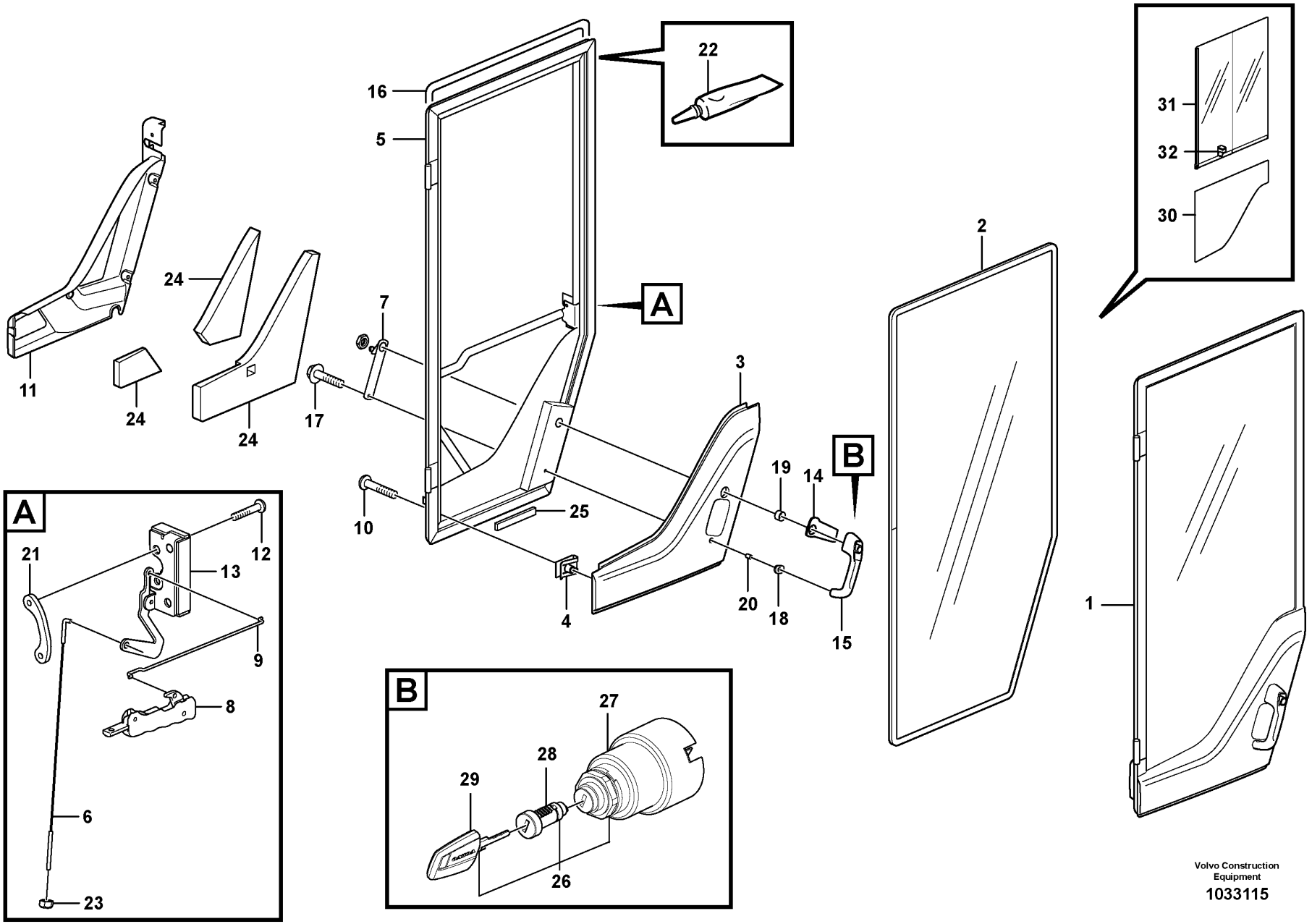

Volvo Construction Equipment

1033115

Fig.	Part No.	Quantity 1	2	3	4	5	PS	KIT	Description	Denominación	Denominação	Dénomination	Notes
1	**VOE 11412290**	1					SS		Door	Puerta	Porta	Porte	
1	**VOE 15059394**				1		SS		Door	Puerta	Porta	Porte	CAB - 27899, - 68998, - 71749, - 43430
1	**VOE 15162886**				1				Door	Puerta	Porta	Porte	CAB 27900-, 68999-, 71750-, 43431-
2	**VOE 11412054**	1	1						•Door window	•Cristal puerta	•	•Cadre de porte	
3	**VOE 11412744**	1			1				•Cover	•Capó	•Capô	•Capot	
4	**VOE 11444172**	8			8				•Spring nut	•Tuerca resorte	•Porca de pressão	•Écrou de ressort	
5	**VOE 11444178**	1							•Door framework	•Armazón de puerta	•Quadro da porta	•Ossature de porte	
5	**VOE 15119389**				1				•Door framework	•Armazón de puerta	•Quadro da porta	•Ossature de porte	
6	**VOE 11444230**	1			1				•Link stay	•Barra articulación	•Barra articulação	•Tirant articulation	
7	**VOE 11444229**	1			1				•Link	•Articulacion	•Articulação	•Articulation	
8	**VOE 15038213**	1			1				•Handle	•Mango	•Manopla	•Poignée	
9	**VOE 11412292**	1			1				•Link stay	•Barra articulación	•Barra articulação	•Tirant articulation	
10	**VOE 976170**	8			8				•Six point socket screw	•Racor de seis dientes	•Paraf soquete sext	•Vis à 6 pans creux	
11	**VOE 15010599**	1							•Panel	•Panel	•Painel	•Panneau	(VOE 11444222)
11	**VOE 15010599**				1				•Panel	•Panel	•Painel	•Panneau	
12	**VOE 969846**	2			2				•Six point socket screw	•Racor de seis dientes	•Paraf soquete sext	•Vis à 6 pans creux	
13	**VOE 11444227**	1			1				•Lock	•Cierre	•Trava	•Serrure	
14	**VOE 11412563**	1			1				•Gasket	•Junta	•Junta	•Joint	
15	**VOE 11444199**	1			1				•Door handle	•Manilla puerta	•Puxador da porta	•Poignée de porte	
16	**VOE 11444182**	REQ			REQ				•Moulding	•Listón	•Moldura plástica	•Moulure	L = 4300 MM
17	**VOE 13948356**	1			1				•Flange screw	•Tornillo embridado	•Parafuso flangeado	•Vis à embase	
18	**VOE 11412564**	1			1				•Gasket	•Junta	•Junta	•Joint	
19	**VOE 11412565**	1			1				•Spacer ring	•Anillo distanciador	•Anel espaçador	•Bague entretoise	
20	**VOE 11412566**	1			1				•Spacer ring	•Anillo distanciador	•Anel espaçador	•Bague entretoise	
21	**VOE 11444158**	1			1				•Nut plate	•Placa de tuerca	•Porca placa	•Plaque filetée	
22	**VOE 11704359**	REQ			REQ				•Sealant	•Producto de estanqueidad	•Composto vedador	•Produit étanchéité	(VOE 11708567)
23	**VOE 975237**	1			1				•Lock nut	•Contratuerca	•Porca trava	•Contre-écrou	
24	**VOE 11444239**	1							•Insulation	•Aislante	•Isolamento	•Isolant	
25	**VOE 11104728**	REQ			REQ				•Spacer	•Distanciador	•Espaçador	•Entretoise	L = 60 MM

1	**33293**
2	**83395, 33297, 83934**
3	**83436**
4	**33018, 33019**
5	

Door
Puerta
Porta
Porte

Catalogue id	Group
20105	**831**
Illustr. No	Section
1033115	**150**
Issue	Page
20021229-G	**887**

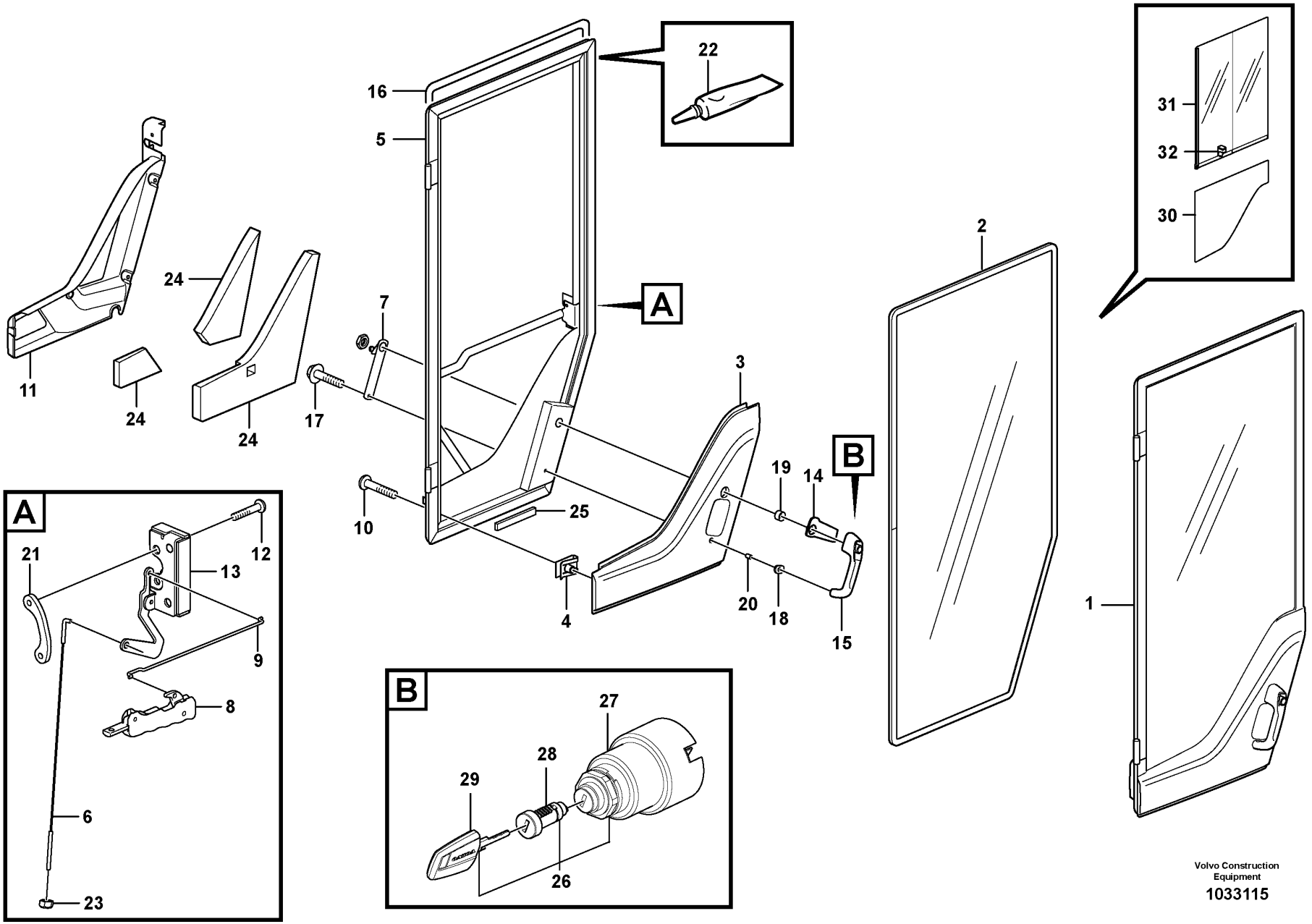

Volvo Construction Equipment

1033115

Fig.	Part No.	Quantity 1	2	3	4	5	PS	KIT	Description	Denominación	Denominação	Dénomination	Notes
26	**VOE 11444212**	1			1				Lock cylinder set	Kit de cilindro de cerradura	Jogo cilindro fechadura	Lot cylindre serrure	S/N - 28931 See group 334-100 page 203
26	**VOE 11444213**			1					Lock cylinder set	Kit de cilindro de cerradura	Jogo cilindro fechadura	Lot cylindre serrure	EPROD See group 334-100 page 203
27	**VOE 11444200**	1			1		SS		•Starter switch	•Cerradura de arranque	•Chave de partida	•Verrouillage de démarrage	S/N - 28931
27	**VOE 11444201**			1					•Starter switch	•Cerradura de arranque	•Chave de partida	•Verrouillage de démarrage	
28	**VOE 11444209**	2			2		SS		•Lock cylinder	•Cilindro de cierre	•Cilindro da fechadura	•Barillet de serrure	S/N - 28931
28	**VOE 11444210**			2			SS		•Lock cylinder	•Cilindro de cierre	•Cilindro da fechadura	•Barillet de serrure	
29	**VOE 11444207**	2			2				•Key	•Llave	•Chave	•Clé	S/N - 28931
29	**VOE 11444208**			2					•Key	•Llave	•Chave	•Clé	EPROD
29	**VOE 17225331**			2					•Key	•Llave	•Chave	•Clé	(VOE 17230763) GREEN, LPROD
30	**VOE 11412765**		1						Door window	Cristal puerta		Cadre de porte	See group 831-250 page 891
31	**VOE 15144052**		1						Sliding window	Ventana deslizante	Janela corrediça	Vitre coulissante	See group 831-250 page 891
31	**VOE 11412767**		1				SS		Sliding window	Ventana deslizante	Janela corrediça	Vitre coulissante	See group 831-250 page 891
32	**VOE 15056319**		1						•Latch	•Pestillo	•Lingueta	•Loquet	See group 831-250 page 891

1	**33293**
2	**83395, 33297, 83934**
3	**83436**
4	**33018, 33019**
5	

Door
Puerta
Porta
Porte

Catalogue id	Group
20105	**831**
Illustr. No	Section
1033115	**150**
Issue	Page
20021229-G	**889**

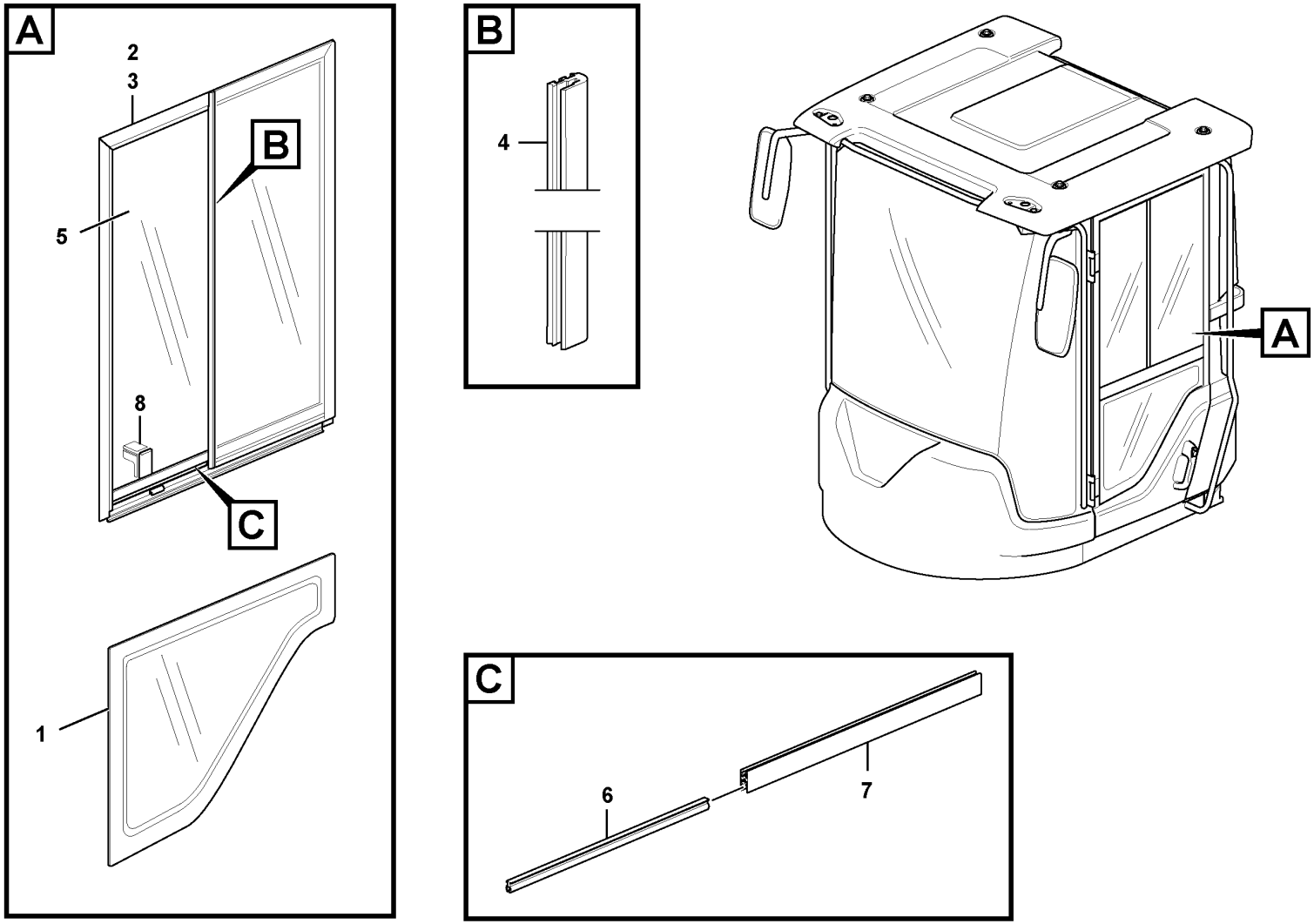

Volvo Construction Equipment
1062552

Fig.	Part No.	Quantity 1	2	3	4	5	PS	KIT	Description	Denominación	Denominação	Dénomination	Notes
1	**VOE 11412765**	1	1	1	1				Door window	Cristal puerta		Cadre de porte	
2	**VOE 11412767**	1	1				SS		Sliding window	Ventana deslizante	Janela corrediça	Vitre coulissante	
2	**VOE 15144052**			1	1				Sliding window	Ventana deslizante	Janela corrediça	Vitre coulissante	
3	**VOE 17398596**			1	1				•Sealing strip	•Moldura retén	•Friso de vedação	•Bande d'étanchéité	
3	**VOE 17433036**			2	2				•Lock screw	•Tornillo de seguridad	•Parafuso auto-blocante	•Vis verrouillage	
3	**VOE 15197331**			1	1				•Sliding window	•Ventana deslizante	•Janela corrediça	•Vitre coulissante	
4	**VOE 15197657**			1	1				••Seal	••Junta	••Vedação	••Étanchéité	
5	**VOE 15197681**			1	1				••Glass	••Cristal	••Vidro	••Vitre	
6	**VOE 15197701**			1	1				••Seal	••Junta	••Vedação	••Étanchéité	
7	**VOE 15197707**			1	1		OP		••Profile	••Perfil	••Perfil	••Profilé	
8	**VOE 15060343**			1	1				••Handle	••Mango	••Manopla	••Poignée	
8	**VOE 15056319**	1	1						•Latch	•Pestillo	•Lingueta	•Loquet	

1	**S/N - 28454 SWE**
2	**S/N - 71910 BRA**
3	**S/N 28455 - SWE**
4	**S/N 71911 - BRA**
5	

Sliding window
Ventanilla deslizante
Janela corrediça
Vitre coulissante

83395

Catalogue id **20105**	Group **831**
Illustr. No **1062552**	Section **250**
Issue **20021229-G**	Page **891**

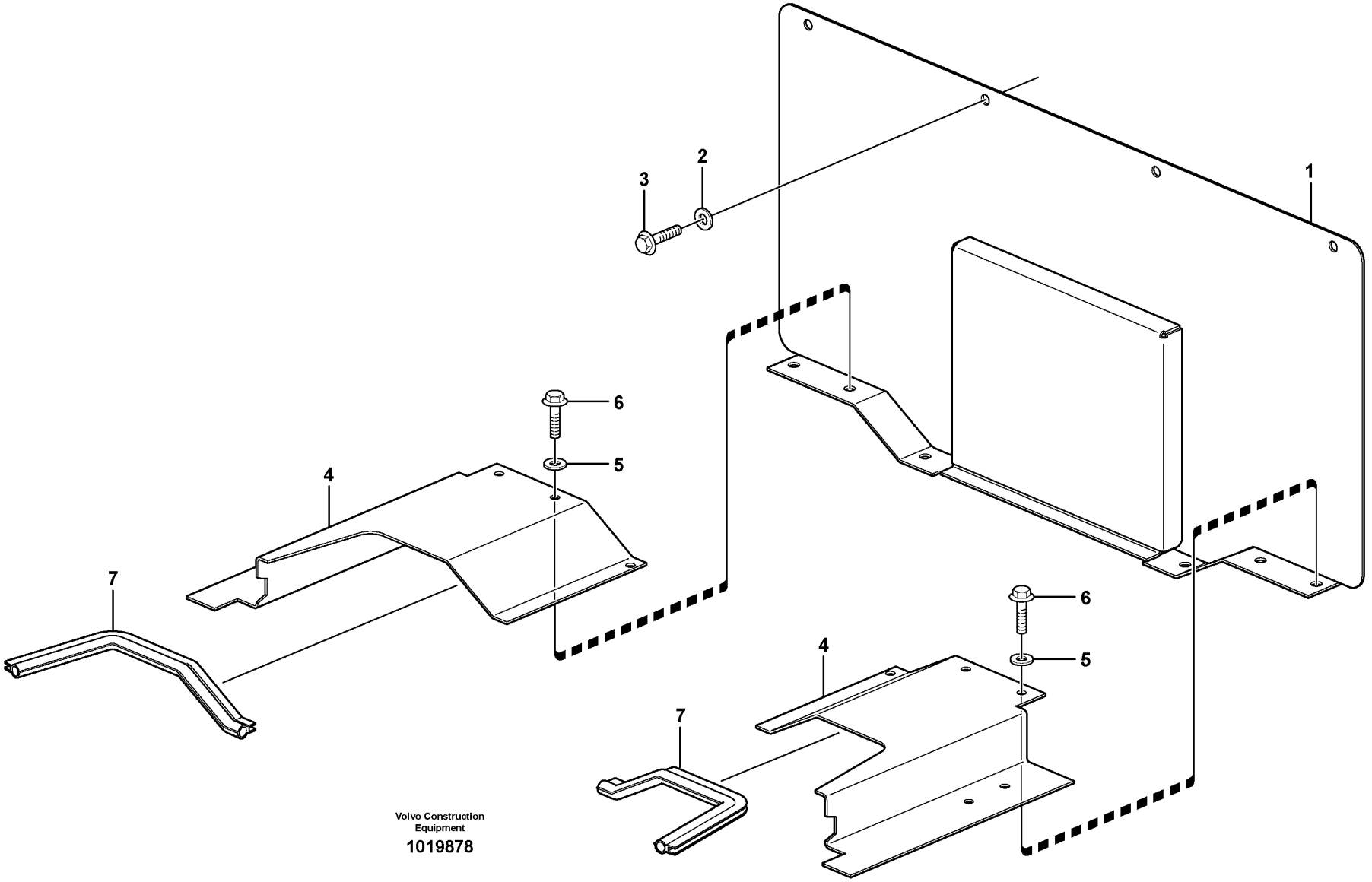
1
2
3
4
5
6
7
4
5
6
7
Volvo Construction Equipment
1019878

Fig.	Part No.	Quantity 1	2	3	PS	KIT	Description	Denominación	Denominação	Dénomination	Notes
1		1			NS		Hatch	Trampilla	Postigo	Trappe	S/N -27171, -69005, -71752
1	VOE 15166935	1					Hatch	Tapa	Escotilha	Trappe	(VOE 15127466) S/N 27172-, 69006-, 71753-
2	VOE 11117464	4					Plain washer	Arandela plana	Arruela simples	Rondelle plane	(VOE 13960141)
3	VOE 13946173	9					Screw	Tornillo	Parafuso	Vis	
4	VOE 15010283	1					Plate	Chapa	Chapa	Tôle	(VOE 11435601) RH
	VOE 11435602	1					Plate	Chapa	Chapa	Tôle	LH
5	VOE 11117464	10					Plain washer	Arandela plana	Arruela simples	Rondelle plane	(VOE 13960141)
6	VOE 946440	1					Flange screw	Tornillo embridado	Parafuso flangeado	Vis à embase	
7	VOE 4881656	REQ					Framework moulding	Moldura armadura	Molde estrutura	Baguette claire-voie	L = 2 x 315 MM

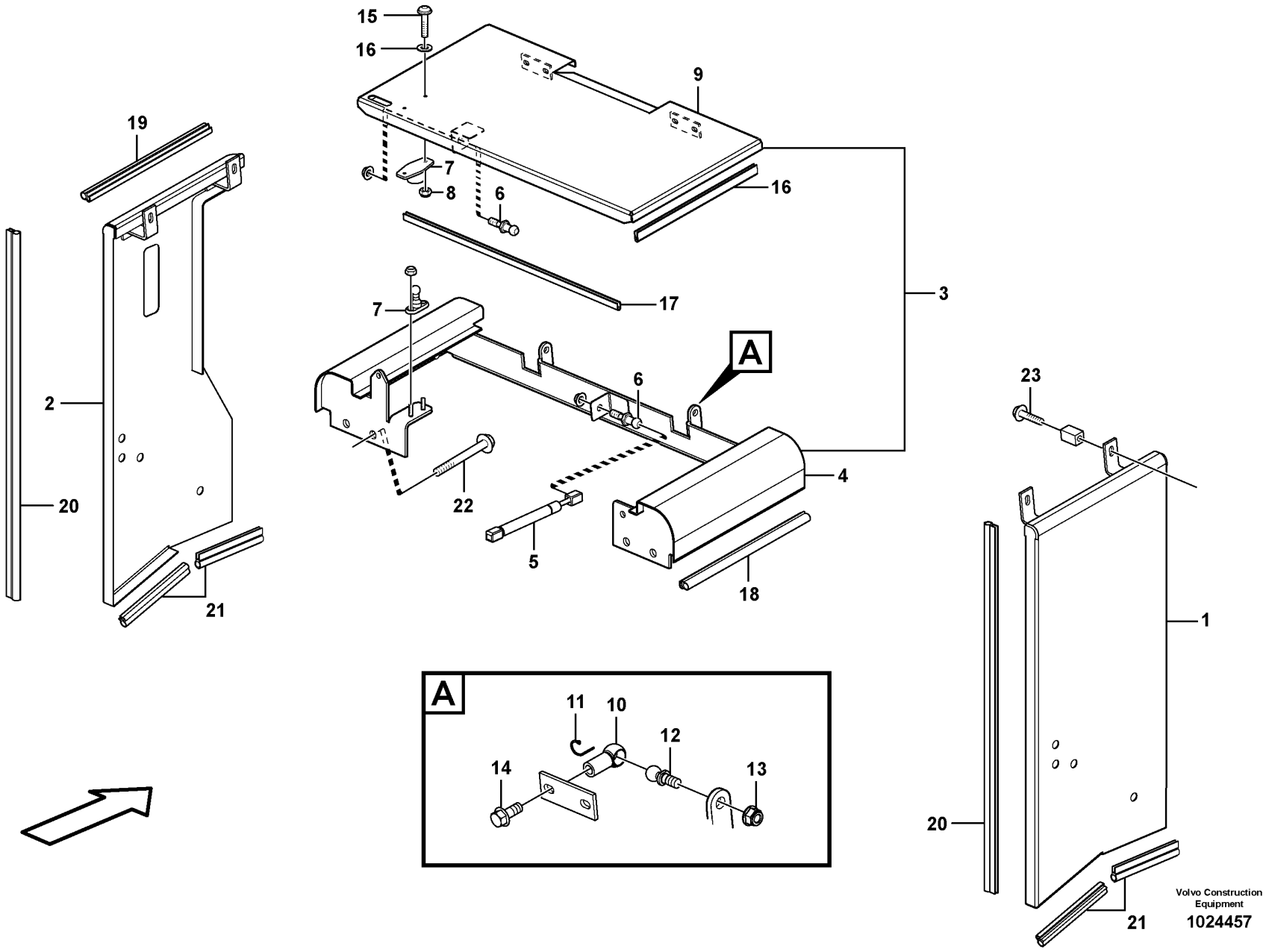

Volvo Construction Equipment

1024457

Fig.	Part No.	Quantity 1	2	3	PS	KIT	Description	Denominación	Denominação	Dénomination	Notes
1	VOE 15166720	1					Side plate	Placa lateral	Placa lateral	Tôle latérale	(VOE 11436245)
2	VOE 15010117	1					Side plate	Placa lateral	Placa lateral	Tôle latérale	(VOE 11436243)
3	VOE 11414577	1					Top plate	Placa superior	Placa superior	Tôle supérieure	
4	VOE 11414577	1					•Top plate	•Placa superior	•Placa superior	•Tôle supérieure	(VOE 11414607)
5	VOE 11400816	1					•Gas spring	•Resorte a gas	•Mola a gás	•Ressort gaz	
6	VOE 15140510	2					•Ball stud	•Perno bola	•Pino esférico	•Boulon articulation	(VOE 11174821)
7	VOE 795581	1					•Door stop	•Tope de puerta	•Limitador da porta	•Cale-porte	
8	VOE 946577	4					•Lock nut	•Contratuerca	•Porca trava	•Contre-écrou	
9	VOE 11414606	1					•Hatch	•Tapa	•Escotilha	•Trappe	
10	VOE 959090	2					•Ball socket	•Asiento de bolas	•Soquete esférico	•Cuvette bille	
11	VOE 959095	2					•Safety brace	•Brida de seguridad	•Escora de segurança	•Étrier sécurité	
12	VOE 959080	2					•Angle ball joint	•Rótula angular	•Rótula angular	•Rotule angulaire	
13	VOE 948645	2					•Flange lock nut	•Contratuerca embridada	•Contra porca flange	•Contre-écrou à embase	
14	VOE 13946173	2					•Screw	•Tornillo	•Parafuso	•Vis	
15	VOE 969405	2					•Six point socket screw	•Racor de seis dientes	•Paraf soquete sext	•Vis à 6 pans creux	
16	VOE 960139	2					•Plain washer	•Arandela plana	•Arruela simples	•Rondelle plane	
17	VOE 4786031	REQ					•Framework moulding	•Moldura armadura	•Molde estrutura	•Baguette claire-voie	L = 560 MM
18	VOE 4766526	REQ					•Sealing strip	•Moldura retén	•Friso de vedação	•Lisse étanchéité	L = 175 MM
19	VOE 4786044	REQ					•Sealing strip	•Moldura retén	•Friso de vedação	•Bande d'étanchéité	L = 2 x 315 MM
20	VOE 4881656	REQ					Framework moulding	Moldura armadura	Molde estrutura	Baguette claire-voie	L = 2 x 750 MM
21	VOE 4766526	REQ					Sealing strip	Moldura retén	Friso de vedação	Lisse étanchéité	L = 2 x 175 MM
	VOE 4881656	REQ					Framework moulding	Moldura armadura	Molde estrutura	Baguette claire-voie	L = 2 x 165 MM
22	VOE 946473	4					Flange screw	Tornillo embridado	Parafuso flangeado	Vis à embase	
23	VOE 946671	4					Flange screw	Tornillo embridado	Parafuso flangeado	Vis à embase	

1		**Side hatches, front** **Tapas laterales, delanteras** **Portinholas laterais, dianteira** **Porte latérale, AV**	Catalogue id **20105**	Group **837**
2			Illustr. No **1024457**	Section **150**
3			Issue **20021229-G**	Page **895**
4				
5				

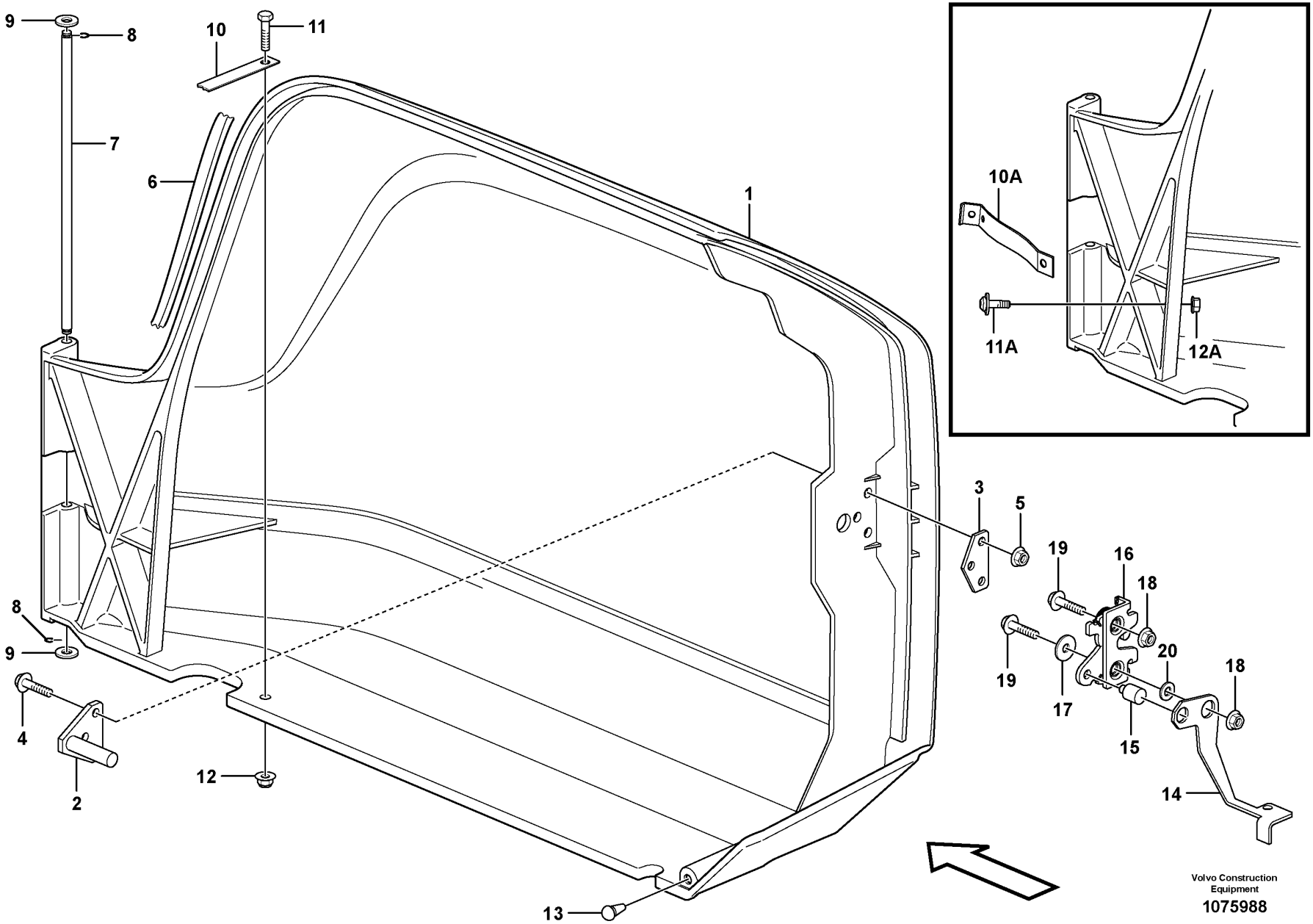

Volvo Construction Equipment

1075988

Fig.	Part No.	Quantity 1	2	3	PS	KIT	Description	Denominación	Denominação	Dénomination	Notes
1	VOE 15087248	1					Hatch	Tapa	Escotilha	Trappe	(VOE 11412736)
1	VOE 15087248		1				Hatch	Tapa	Escotilha	Trappe	
2	VOE 11412523	1	1				•Striker plate	•Placa bloqueo	•Placa de bloqueio	•Gache	
3	VOE 11412526	1	1				•Plate	•Chapa	•Chapa	•Tôle	
4	VOE 13946934	3	3				•Screw	•Tornillo	•Parafuso	•Vis	
5	VOE 13949278	3	3				•Flange lock nut	•Contratuerca embridada	•Contra porca flange	•Contre-écrou à embase	
6	VOE 4881656	REQ	REQ				Framework moulding	Moldura armadura	Molde estrutura	Baguette claire-voie	L = 700 MM
7	VOE 11412561	1	1				Pin	Pasador	Coupilha	Clavette	
8	VOE 14025792	2	2				Retaining ring	Anillo retén	Anel de fixação	Bague retenue	
9	VOE 11117464	2	2				Plain washer	Arandela plana	Arruela simples	Rondelle plane	
10	VOE 11444217	1	1				Strap	Cable	Tira	Sangle	CAB S/N 71706 - 72256 CAB S/N 26954 - 28606
10A	VOE 15170853		1				Retaining strap	Correa tensora	Correia tensora	Courroie de serrage	CAB S/N 72257- CAB S/N 28607-
11	VOE 971322	1	1				Six point socket screw	Racor de seis dientes	Paraf soquete sext	Vis à 6 pans creux	CAB S/N 71706 - 72256 CAB S/N 26954 - 28606
11A	VOE 971322		1				Six point socket screw	Racor de seis dientes	Paraf soquete sext	Vis à 6 pans creux	CAB S/N 72257- CAB S/N 28607-
12	VOE 13949278	1	1				Flange lock nut	Contratuerca embridada	Contra porca flange	Contre-écrou à embase	CAB S/N 71706 - 72256 CAB S/N 26954 - 28606
12A	VOE 13949278		1				Flange lock nut	Contratuerca embridada	Contra porca flange	Contre-écrou à embase	CAB S/N 72257- CAB S/N 28607-
13	VOE 11412927	1	1				Rubber stop	Tope de goma	Limitador de borracha	Butée caoutchouc	
14	VOE 11412527	1	1				Arm	Brazo	Braço	Bras	
15	VOE 15043714	1					Bushing	Casquillo	Bucha	Bague	(VOE 11412530)
16	VOE 11175892	1	1				Lock	Cierre	Trava	Serrure	
17	VOE 11117464	1					Plain washer	Arandela plana	Arruela simples	Rondelle plane	
18	VOE 948645	2	2				Flange lock nut	Contratuerca embridada	Contra porca flange	Contre-écrou à embase	
19	VOE 13947760	2					Screw	Tornillo	Parafuso	Vis	
19	VOE 969846		2				Six point socket screw	Racor de seis dientes	Paraf soquete sext	Vis à 6 pans creux	
20	VOE 15043714		1				Bushing	Casquillo	Bucha	Bague	

1	33293
2	33018, 33019
3	
4	
5	

Filter cover
Tapa de filtro
Tampa do filtro
Couvercle de filtre

Catalogue id **20105**	Group **837**
Illustr. No **1075988**	Section **200**
Issue **20021229-G**	Page **897**

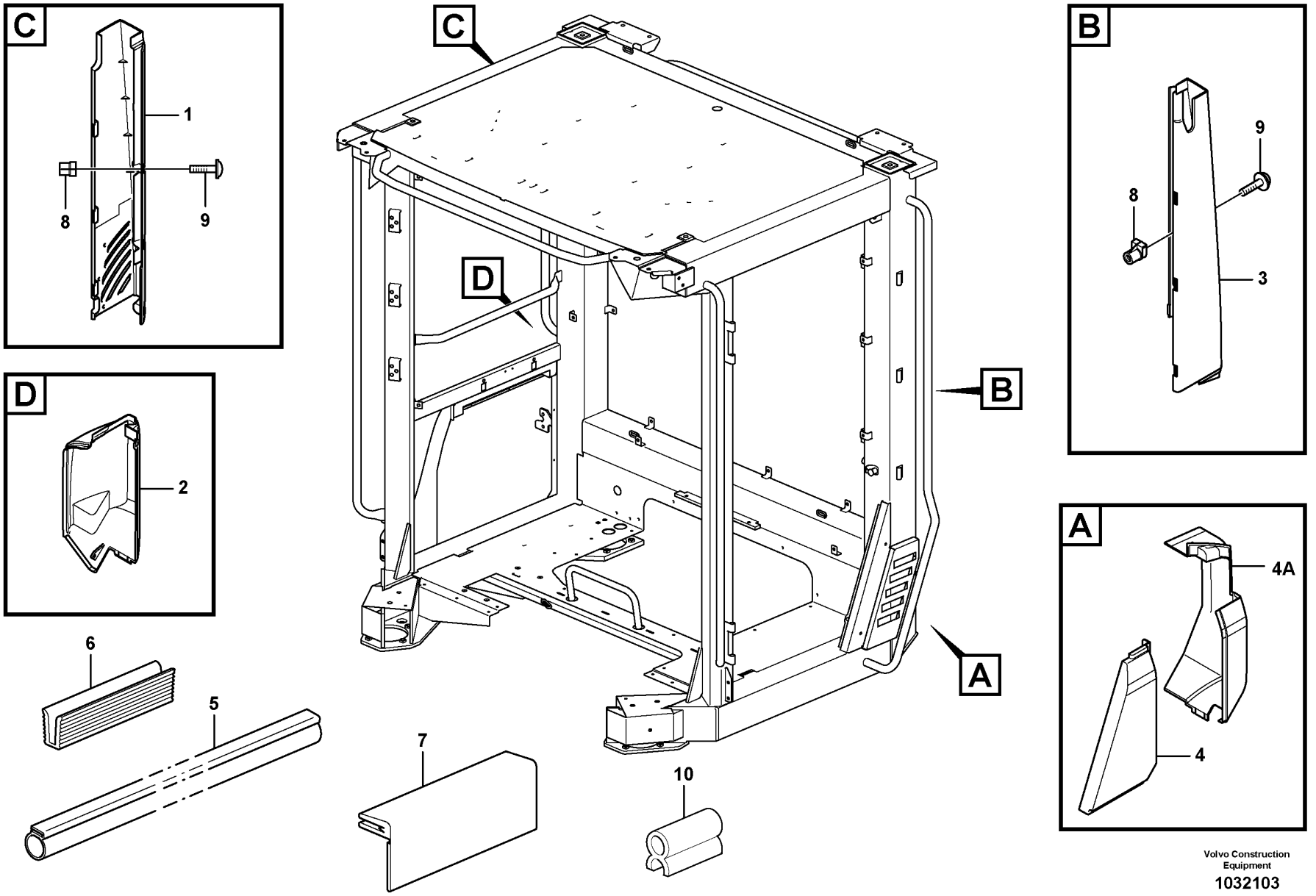

Volvo Construction Equipment

1032103

Fig.	Part No.	Quantity 1	2	3	PS	KIT	Description	Denominación	Denominação	Dénomination	Notes
		1			NS		Cab framework	Armazon cabina	Armação da cabine	Carcasse cabine	
1	VOE 11412738	1		1			Panel	Panel	Painel	Panneau	RH
	VOE 15020877		1				Panel	Panel	Painel	Panneau	
2	VOE 11412739	1		1			Cover	Capó	Capô	Capot	RH
3	VOE 11412743	1		1			Panel	Panel	Painel	Panneau	LH
	VOE 15020876		1				Panel	Panel	Painel	Panneau	
4	VOE 15001955	1		1			Cover	Cubierta	Tampa	Capot	LH
4A	VOE 11412741	1					Cover	Capó	Capô	Capot	
4A	VOE 976170	3					Six point socket screw	Racor de seis dientes	Paraf soquete sext	Vis à 6 pans creux	
5	VOE 4824275	REQ		REQ			Profile	Perfil	Perfil	Profilé	L = 400 MM
6	VOE 11412703	6		6			Moulding	Listón	Moldura plástica	Moulure	
7	VOE 15007747	5		5			Flap	Compuerta	Aleta	Volet	
8	VOE 11444172	12		12			Spring nut	Tuerca resorte	Porca de pressão	Écrou de ressort	
9	VOE 976170	10		10			Six point socket screw	Racor de seis dientes	Paraf soquete sext	Vis à 6 pans creux	
10	VOE 11104469	REQ		REQ			Sealing strip	Moldura retén	Friso de vedação	Bande d'étanchéité	L=390MM
	VOE 762681	REQ		REQ			Rubber moulding	Listón de goma	Moldura de borracha	Joint caoutchouc	L = 660 MM

1		**Coverplates** **Chapas de cubierta** **Placas de cobertura** **Tôles de recouvrement**	Catalogue id **20105**	Group **837**
2			Illustr. No **1032103**	Section **250**
3			Issue **20021229-G**	Page **899**
4				
5				

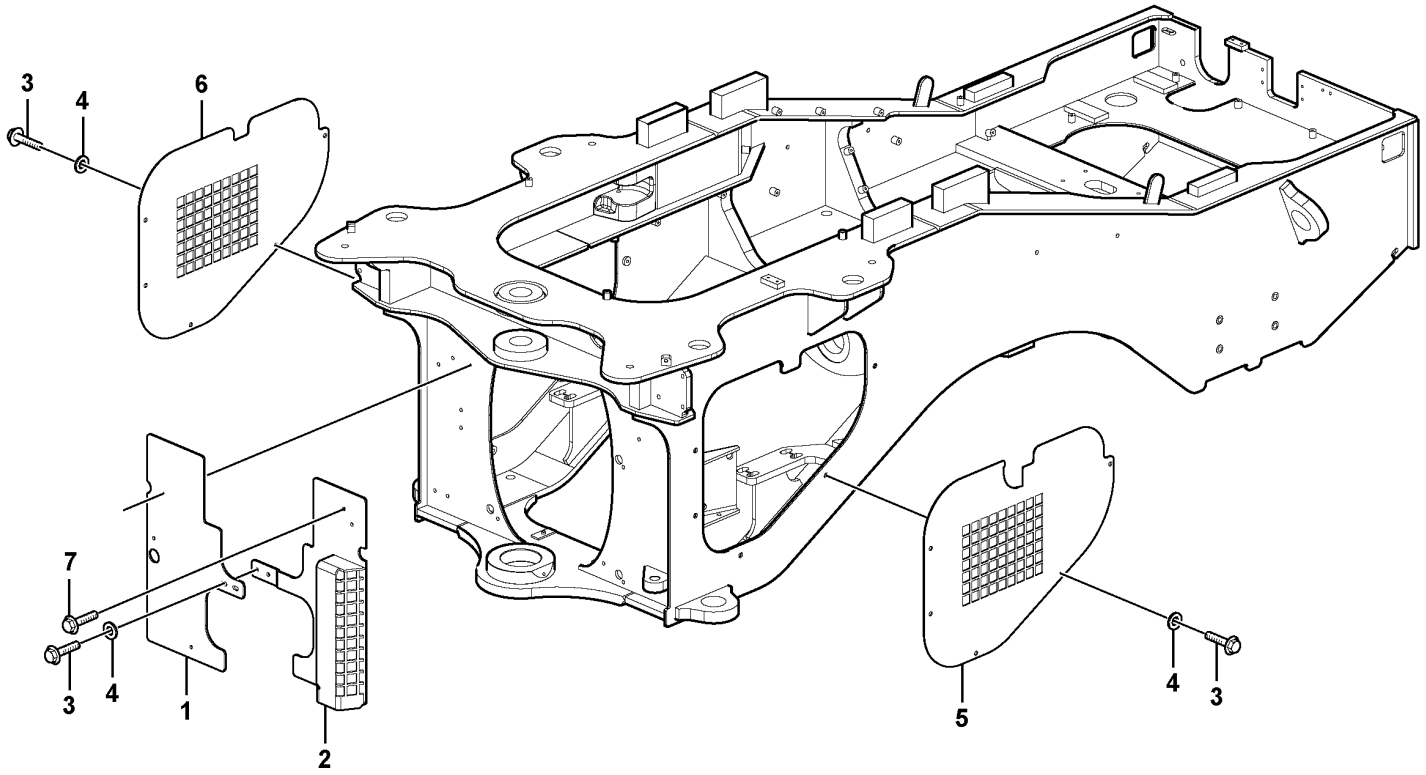

Volvo Construction Equipment
1033681

Fig.	Part No.	Quantity 1	2	3	PS	KIT	Description	Denominación	Denominação	Dénomination	Notes
1	VOE 11180857	1					Protecting plate	Placa de protección	Placa proteção	Tôle protection	
2	VOE 16810265	1					Protection	Protección	Proteção	Protection	
3	VOE 946329	12					Flange screw	Tornillo embridado	Parafuso flangeado	Vis à embase	
4	VOE 13960143	12					Washer	Arandela	Arruela	Rondelle	
5	VOE 11432602	1					Protecting plate	Placa de protección	Placa proteção	Tôle protection	
	VOE 4786031	REQ					•Framework moulding	•Moldura armadura	•Molde estrutura	•Baguette claire-voie	L = 130 MM
6	VOE 11432599	1					Protecting plate	Placa de protección	Placa proteção	Tôle protection	
7	VOE 946470	2					Flange screw	Tornillo embridado	Parafuso flangeado	Vis à embase	

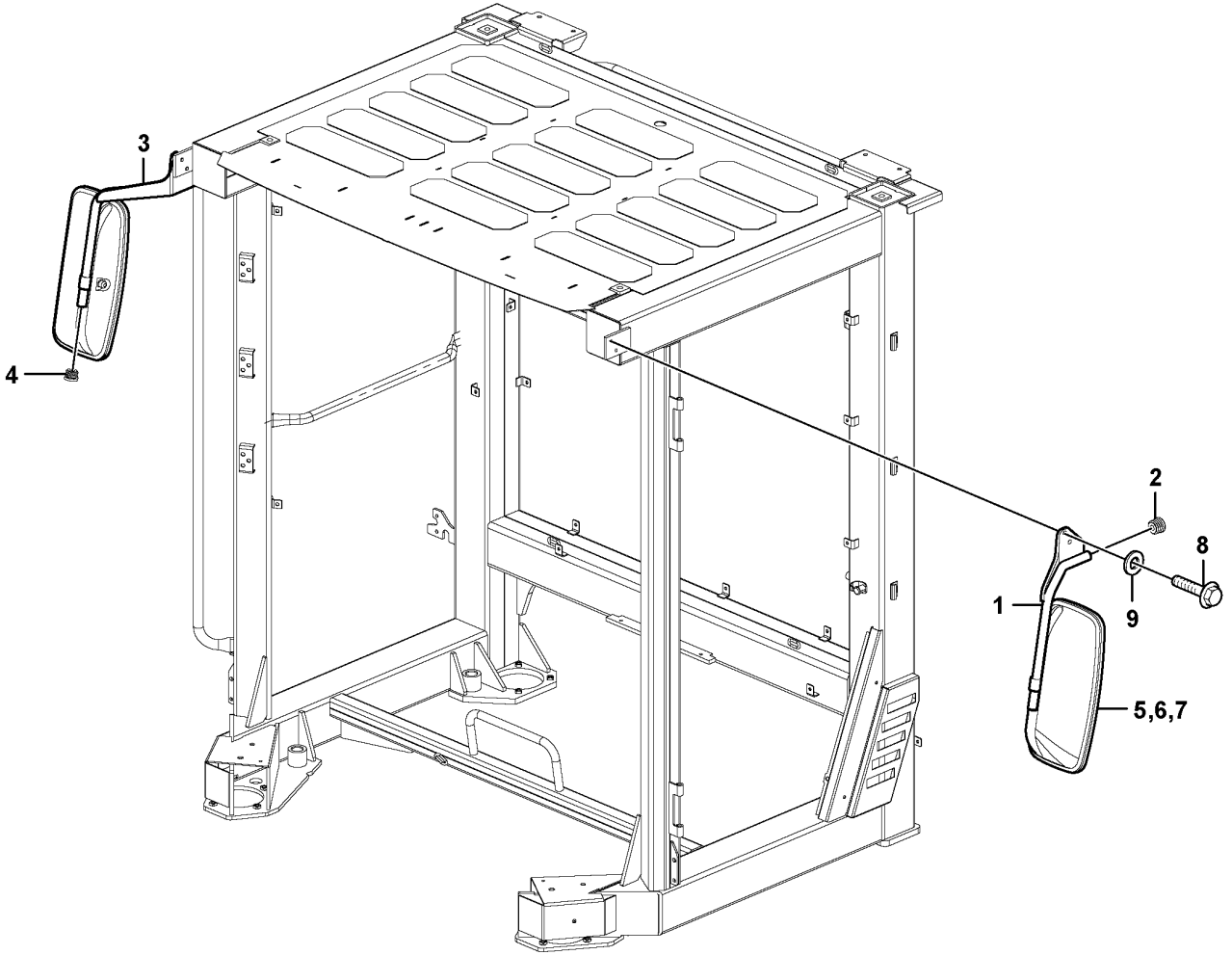

Volvo Construction Equipment

1031200

Fig.	Part No.	Quantity 1	2	3	4	5	PS	KIT	Description	Denominación	Denominação	Dénomination	Notes
1	VOE 16654307	1	1						Mirror arm	Marco espejo	Braço do espelho	Bras miroir	
2	VOE 11006457	2	2						•Plug	•Tapón	•Bujão	•Tampon	
3	VOE 16652336	1	1						Mirror arm	Marco espejo	Braço do espelho	Bras miroir	
4	VOE 11006457	1	2						•Plug	•Tapón	•Bujão	•Tampon	
5	VOE 11121152	2	2						Rear view mirror	Retrovisor	Retrovisor	Rétroviseur	
6	VOE 11708944	1	1						•Rim	•Marco	•Aro	•Cadre	
7	VOE 11708945	1	1						•Lens	•Cristal	•Lente	•Verre lampe	
8	VOE 980841	4	4						Flange screw	Tornillo embridado	Parafuso flangeado	Vis à embase	
9	VOE 13960143	4	4						Washer	Arandela	Arruela	Rondelle	

1	33293	**Rear view mirror** **Retrovisor** **Espelho retrovisor** **Retroviseur**	Catalogue id **20105**	Group **841**
2	33018, 33019		Illustr. No **1031200**	Section **100**
3				
4			Issue **20021229-G**	Page **903**
5				

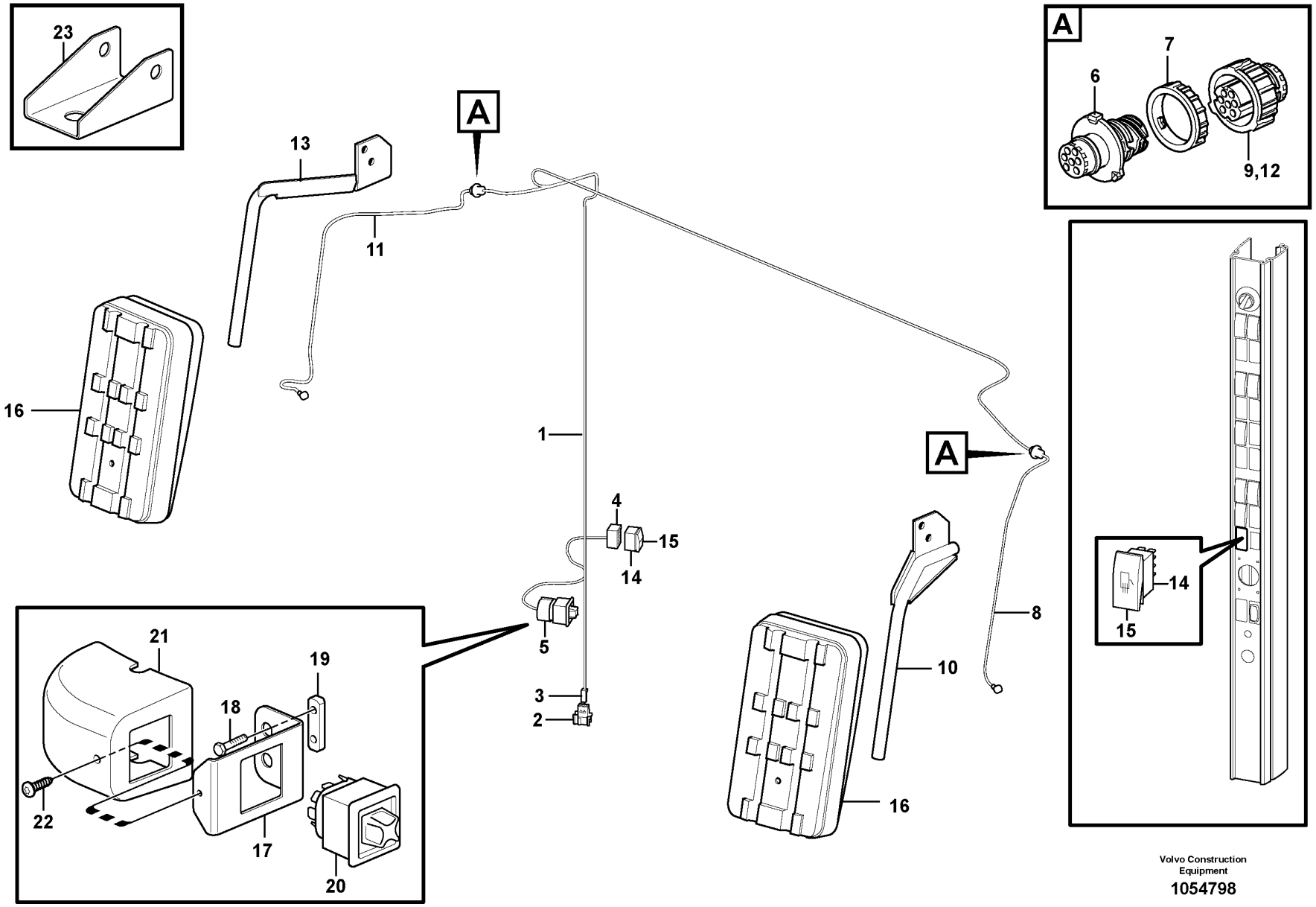

Volvo Construction Equipment

1054798

Fig.	Part No.	Quantity 1	2	3	PS	KIT	Description	Denominación	Denominação	Dénomination	Notes
1	VOE 11171773	1					Cable harness	Manojo cables	Chicote cabos	Faisceau câbles	
							•CONNECTED TO:	•CONECTADO A:	•CONECTADO EM:	•CONNECTÉ A:	
							••Cable connection	••Conexión de cable	••Conexão de cabo	••Connexion de câble	ME
							••Switch	••Contactor	••Interruptor	••Commutateur	SW3601, SW3614
							••Cable connection	••Conexión de cable	••Conexão de cabo	••Connexion de câble	CG, CF
2	VOE 3987478	1					•Housing	•Cuerpo	•Carcaça	•Carter	
3	VOE 1078184	1					•Lock plate	•Placa de seguridad	•Placa trava	•Plaque verrouillage	
4	VOE 70369714	1					•Housing	•Cuerpo	•Carcaça	•Carter	
5		1			NS		•Housing	•Carter	•Carcaça	•Carter	
6	VOE 984944	2					•Housing	•Cuerpo	•Carcaça	•Carter	(VOE 3963411)
7	VOE 3963413	2					Ring	Anillo	Anel	Bague	
8	VOE 17239344	1					Mirror arm	Marco espejo	Braço do espelho	Bras miroir	LH
							•CONNECTED TO:	•CONECTADO A:	•CONECTADO EM:	•CONNECTÉ A:	
							••R V Mirror	••Retrovisor	••Espelho retrovisor	••Retroviseur	LH
							••Cable connection	••Conexión de cable	••Conexão de cabo	••Connexion de câble	CG
8	VOE 11170383	1					•Cable	•Cable	•Cabo	•Câble	
9	VOE 3963412	1					•Housing	•Cuerpo	•Carcaça	•Carter	
10	VOE 16654307	1					•Mirror arm	•Marco espejo	•Braço do espelho	•Bras miroir	LH
	VOE 970772	6					•Cable seal	•Sellador de cable	•Passamuro	•Joint sur fil	
11	VOE 17239346	1					Mirror arm	Marco espejo	Braço do espelho	Bras miroir	RH
	VOE 970772	6					•Cable seal	•Sellador de cable	•Passamuro	•Joint sur fil	
							•CONNECTED TO:	•CONECTADO A:	•CONECTADO EM:	•CONNECTÉ A:	
							••R V Mirror	••Retrovisor	••Espelho retrovisor	••Retroviseur	RH
							••Cable connection	••Conexión de cable	••Conexão de cabo	••Connexion de câble	CF
11	VOE 11170383	1					•Cable	•Cable	•Cabo	•Câble	
12	VOE 3963412	1					•Housing	•Cuerpo	•Carcaça	•Carter	
13	VOE 16652336	1					•Mirror arm	•Marco espejo	•Braço do espelho	•Bras miroir	RH
14	VOE 70377101	1					Switch	Interruptor	Interruptor	Contacteur	
15	VOE 15088143	1					Rocker arm	Balancín	Balancim	Culbuteur	(VOE 11428018)
16	VOE 11444147	2					Rear view mirror	Retrovisor	Retrovisor	Rétroviseur	
17	VOE 11429254	1					Attaching plate	Placa de fijación	Placa fixação	Plaque de fixation	

1		**Rear-view mirrors, electric adjustable** **Retrovisores, con regulación eléctrica** **Espelhos retrovisores, ajustáveis de maneira elétrica** **Rétroviseurs à réglage électrique**	Catalogue id **20105**	Group **841**
2				
3			Illustr. No **1054798**	Section **250**
4				
5		**83521**	Issue **20021229-G**	Page **905**

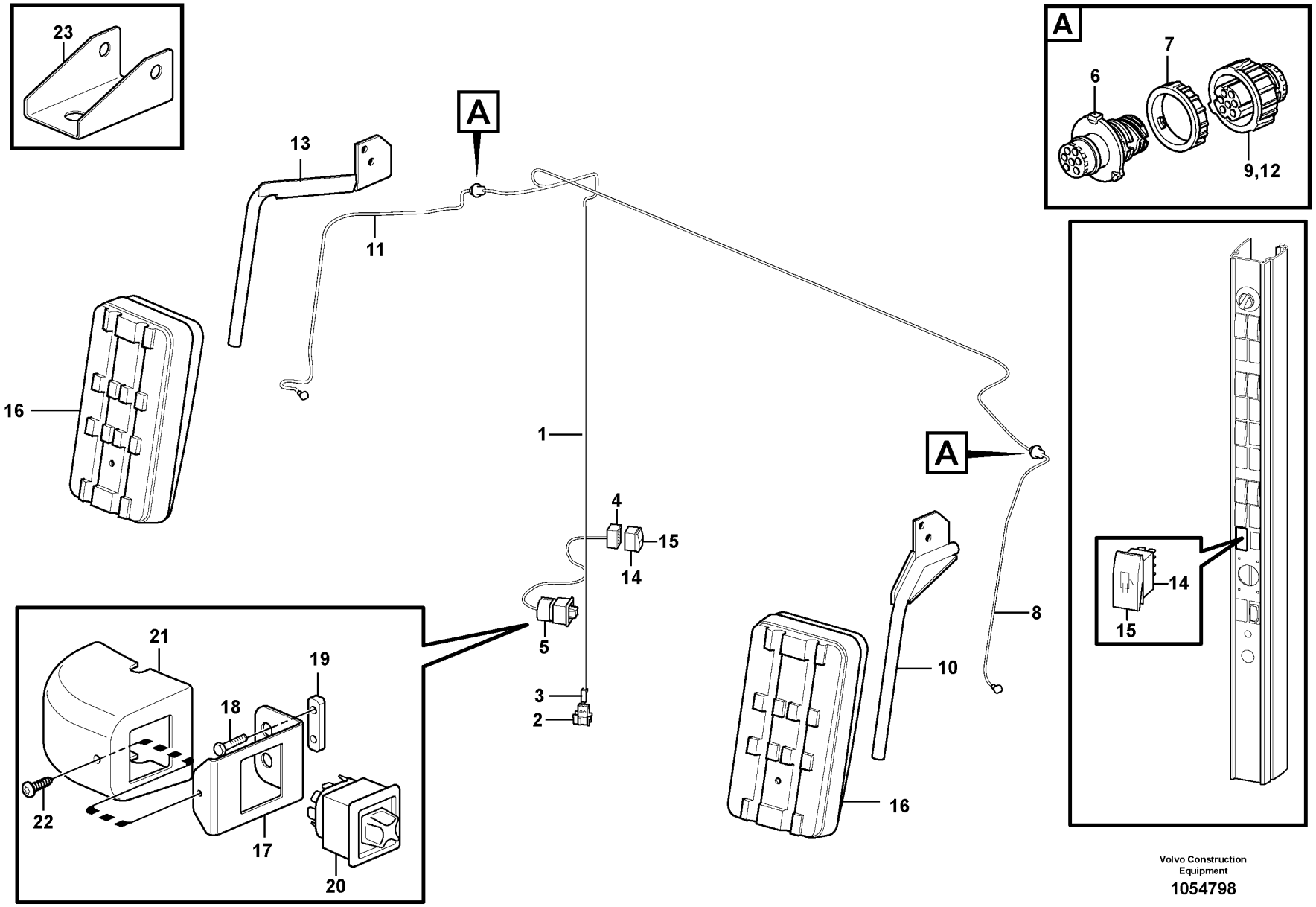

Volvo Construction Equipment

1054798

Fig.	Part No.	Quantity 1	2	3	PS	KIT	Description	Denominación	Denominação	Dénomination	Notes
18	VOE 13965175	2					Screw	Tornillo	Parafuso	Vis	
19	VOE 11412709	1					Nut plate	Placa de tuerca	Porca placa	Plaque filetée	
20	VOE 11171604	1					Switch	Interruptor	Interruptor	Contacteur	
21	VOE 11429260	1					Cover	Capó	Capô	Capot	
22	VOE 972079	1					Six point socket screw	Racor de seis dientes	Paraf soquete sext	Vis à 6 pans creux	
23	VOE 15015567	2					Attachment bracket	Soporte de implementos		Porte-outil	

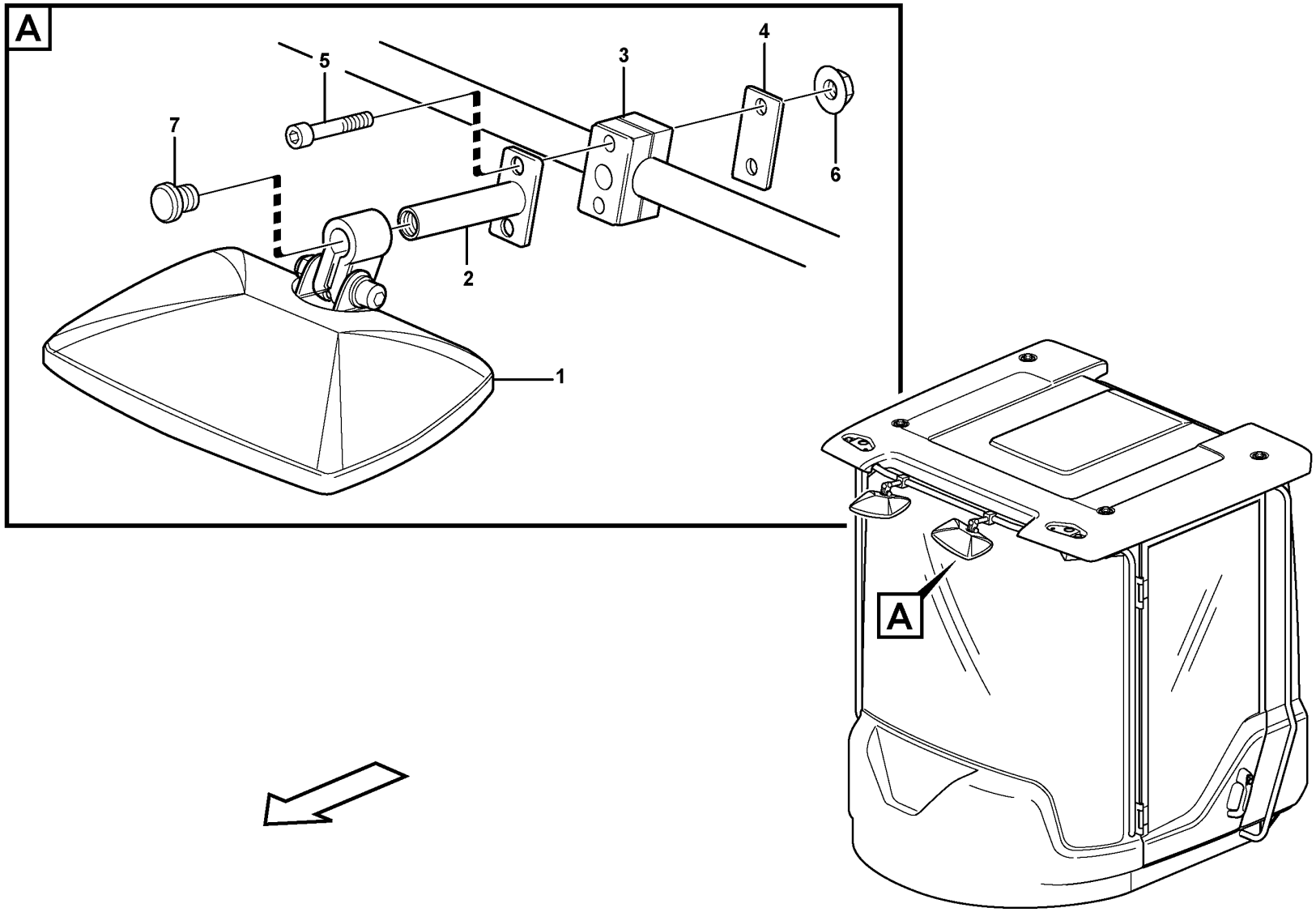

Volvo Construction Equipment
1054408

Fig.	Part No.	Quantity 1	2	3	PS	KIT	Description	Denominación	Denominação	Dénomination	Notes
1	**VOE 11121366**	2					Kerb observation mirror	Espejo de cercanías	Espelho retrovisor	Rétroviseur d'approche	
	VOE 11121366	1					•Kerb observation mirror	•Espejo de cercanías	•Espelho retrovisor	•Rétroviseur d'approche	(VOE 11988961)
	VOE 11710604	1			SS		•Screw	•Tornillo	•Parafuso	•Vis	
	VOE 960139	1					•Plain washer	•Arandela plana	•Arruela simples	•Rondelle plane	
	VOE 13963105	1					•Lock nut	•Contratuerca	•Porca trava	•Contre-écrou	
2	**VOE 15124198**	2					Anchorage	Fijación	Ancoragem	Fixation	
3	**VOE 4785462**	2					Clamp	Abrazadera	Braçadeira	Collier serrage	
4	**VOE 11003048**	2					Cover plate	Placa recurbrición	Tampa cobertura	Plaque de recouvrement	
5	**VOE 959211**	4					Allen Hd Screw	Torn Hex Embut	Parafuso Allen Hd	Vis A 6 Pans Cr	
6	**VOE 949278**	4			SS		Flange lock nut	Contratuerca embridada	Contra porca flange	Contre-écrou à embase	
7	**VOE 11006457**	2					Plug	Tapón	Bujão	Tampon	

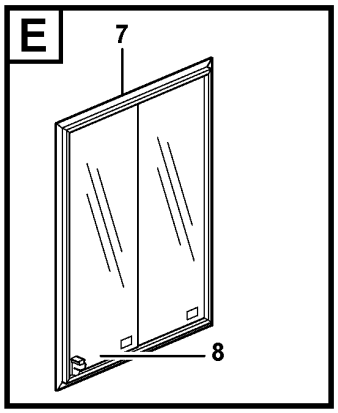

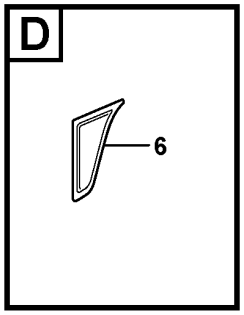



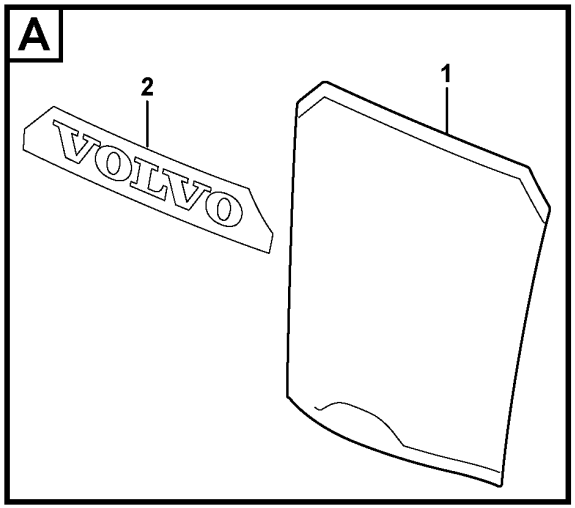

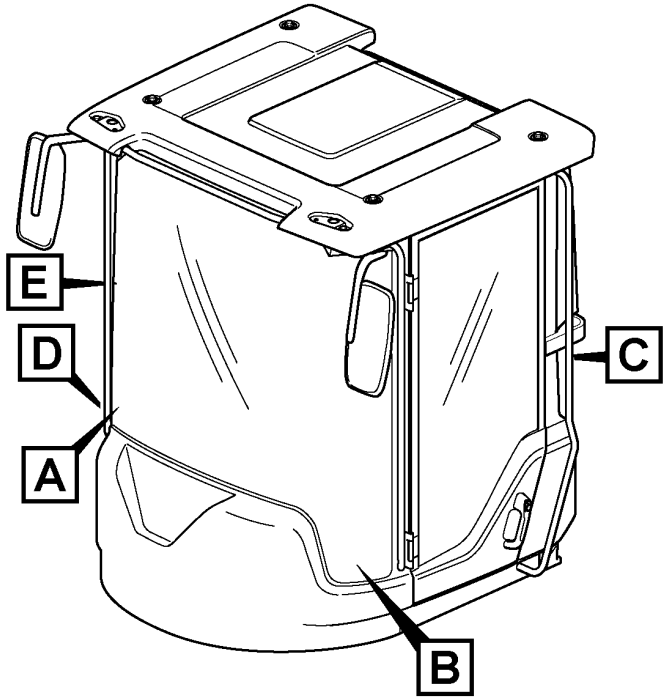

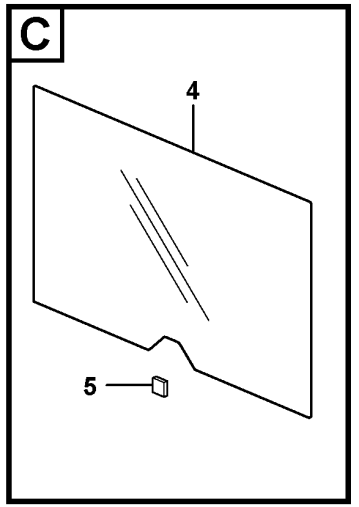

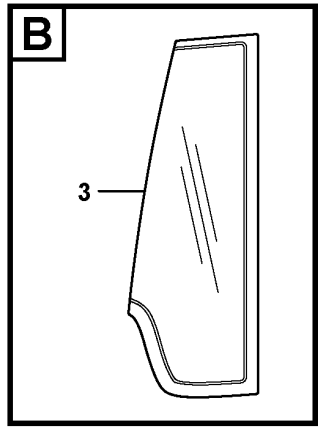

Volvo Construction Equipment

1053824

Fig.	Part No.	Quantity 1	2	3	PS	KIT	Description	Denominación	Denominação	Dénomination	Notes
1	VOE 15079714	1					Windscreen	Parabrisas	Para-brisa	Pare-brise	
2	VOE 11412209	1					•Decal	•Calcomanía	•Decalque	•Autocollant	
3	VOE 15053915	1					Window	Ventana	Janela	Glace	33293, 33437 LH
3	VOE 15053831	1					Window	Ventana	Janela	Glace	33293, 33437 RH
4	VOE 11444159	1					Rear window	Luneta posterior	Janela traseira	Lunette ar	
5	VOE 11104728	REQ					Spacer	Distanciador	Espaçador	Entretoise	
6	VOE 11412314	1					Side window	Ventana lateral	Janela lateral	Glace latérale	
7	VOE 11412798	1			SS		Sliding window	Ventana deslizante	Janela corrediça	Vitre coulissante	
7	VOE 15056319	1					•Latch	•Pestillo	•Lingueta	•Loquet	
8	VOE 15159985	1			SS		•Glass	•Cristal	•Vidro	•Vitre	
9	VOE 11104728	REQ					Spacer	Distanciador	Espaçador	Entretoise	

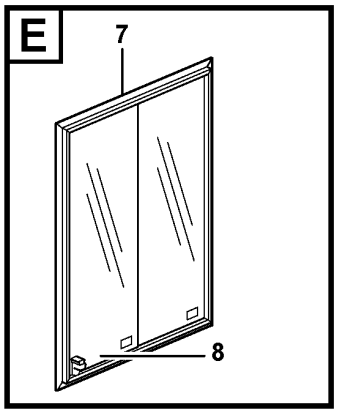

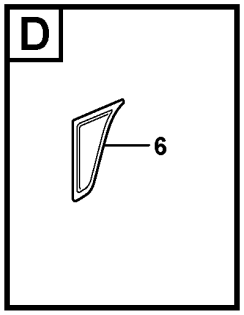



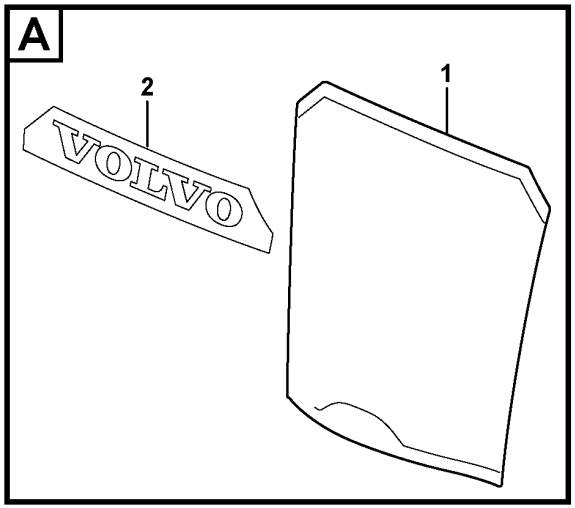

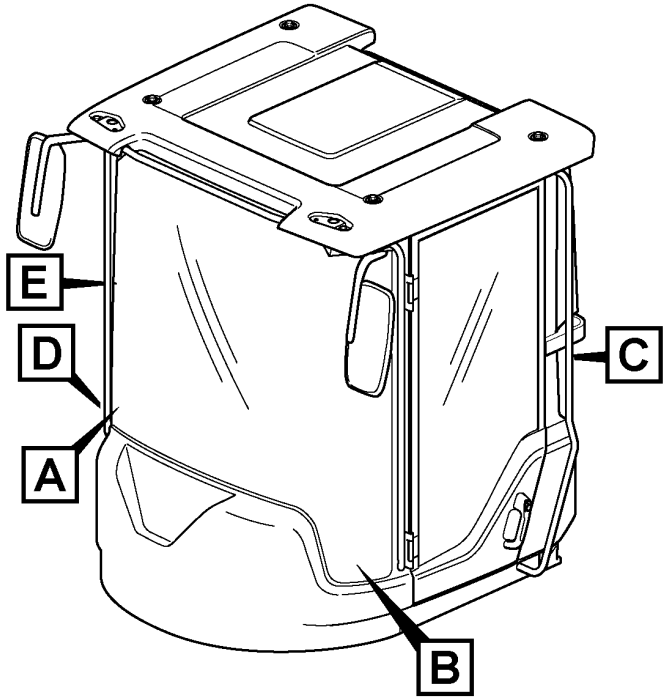

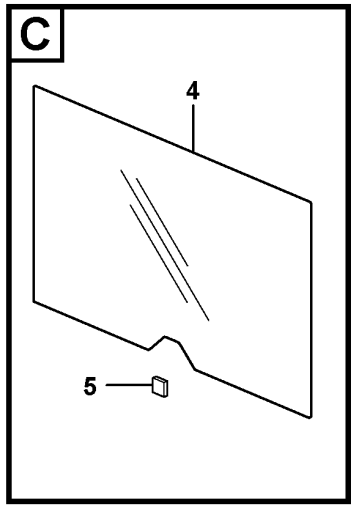

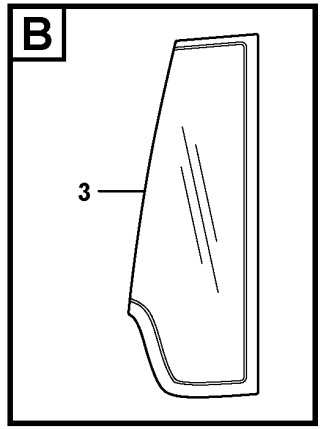

Volvo Construction Equipment

1053824

Fig.	Part No.	Quantity 1	2	3	PS	KIT	Description	Denominación	Denominação	Dénomination	Notes
1	**VOE 15079714**	1					Windscreen	Parabrisas	Para-brisa	Pare-brise	
2	**VOE 11412209**	1					•Decal	•Calcomanía	•Decalque	•Autocollant	
3	**VOE 11412053**	1			SS		Side window	Ventana lateral	Janela lateral	Glace latérale	LH, S/N -71774, 28075
3	**VOE 15053915**	1					Window	Ventana	Janela	Glace	LH, S/N 71775-, 28076-
3	**VOE 15053831**	1					Window	Ventana	Janela	Glace	RH
4	**VOE 11444159**	1					Rear window	Luneta posterior	Janela traseira	Lunette ar	
5	**VOE 11104728**	REQ					Spacer	Distanciador	Espaçador	Entretoise	
6	**VOE 11412314**	1					Side window	Ventana lateral	Janela lateral	Glace latérale	
7	**VOE 15144048**	1					Sliding window	Ventana deslizante	Janela corrediça	Vitre coulissante	S/N 28455 - SWE S/N 71911 - BRA S/N 43511 - IRN See group 843-150 page 915
7	**VOE 11412798**	1			SS		Sliding window	Ventana deslizante	Janela corrediça	Vitre coulissante	S/N - 28454 SWE S/N - 71910 BRA S/N - 43510 IRN
7	**VOE 15056319**	1					•Latch	•Pestillo	•Lingueta	•Loquet	
8	**VOE 15159985**	1			SS		•Glass	•Cristal	•Vidro	•Vitre	
9	**VOE 11104728**	REQ					Spacer	Distanciador	Espaçador	Entretoise	

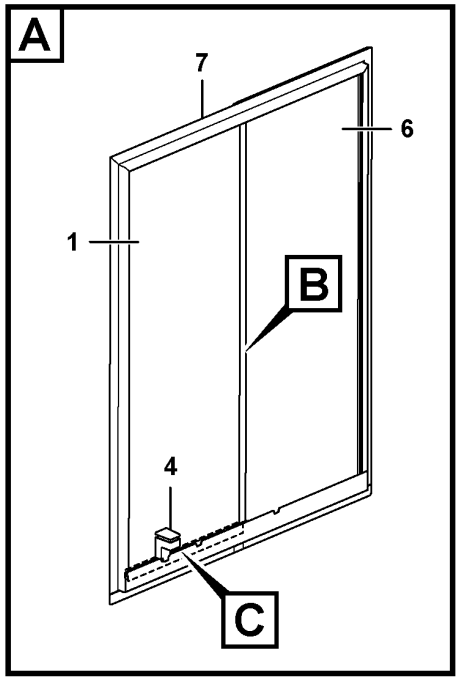

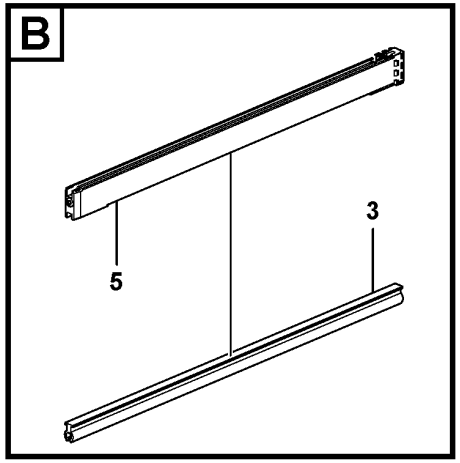

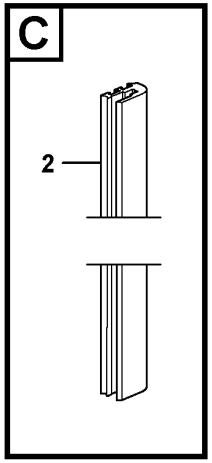

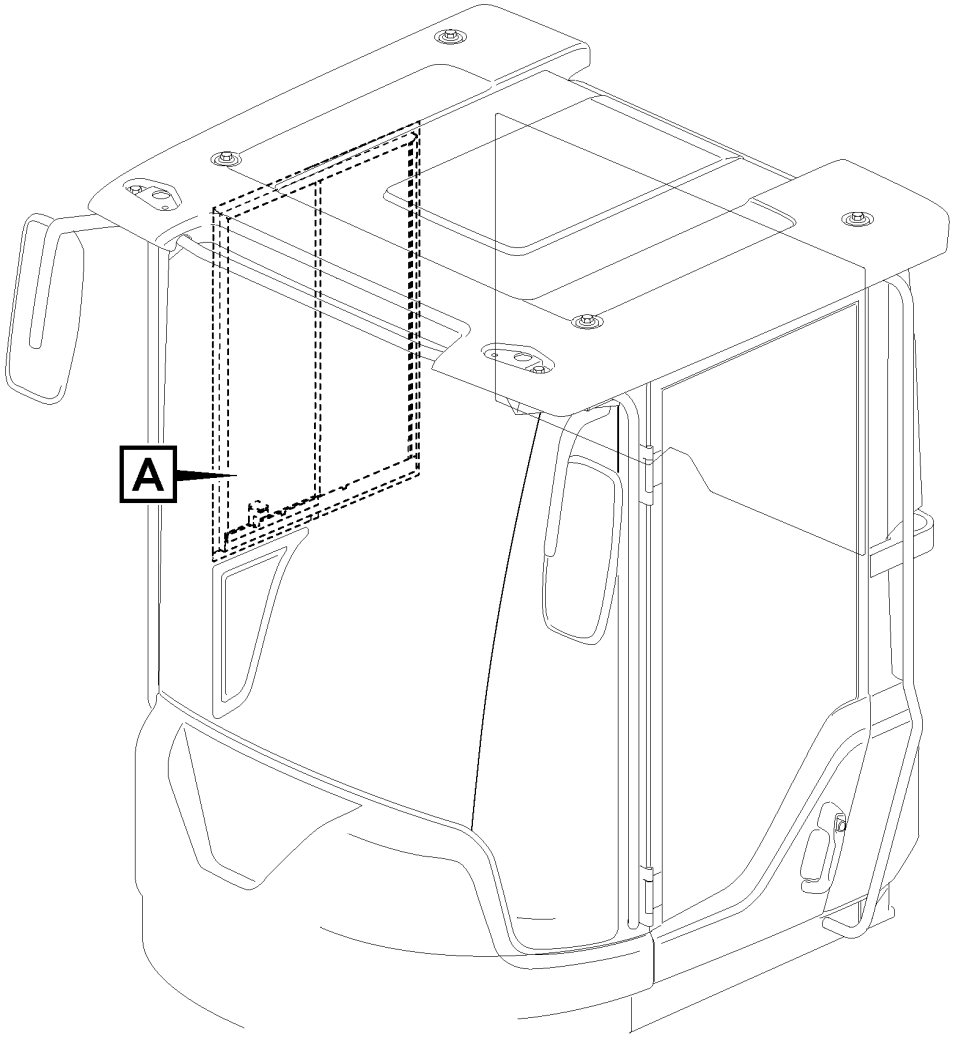

Volvo Construction Equipment
1089605

Fig.	Part No.	Quantity 1	2	3	PS	KIT	Description	Denominación	Denominação	Dénomination	Notes
	VOE 15144048	1					Sliding window	Ventana deslizante	Janela corrediça	Vitre coulissante	S/N 28455 - SWE S/N 71911 - BRA S/N 43511 - IRN
	VOE 15197318	1					•Sliding window	•Ventana deslizante	•Janela corrediça	•Vitre coulissante	
1	**VOE 15197617**	1					••Glass	••Cristal	••Vidro	••Vitre	
2	**VOE 15197595**	1					••Seal	••Junta	••Vedação	••Étanchéité	
3	**VOE 15197629**	1					••Seal	••Junta	••Vedação	••Étanchéité	
4	**VOE 15060345**	1					••Handle	••Mango	••Manopla	••Poignée	
5	**VOE 17483054**	1					••Guide	••Guia	••Guia	••Guide	
6	**VOE 17334405**	1					•Glass	•Cristal	•Vidro	•Vitre	
7	**VOE 17398593**	1					•Sealing strip	•Moldura retén	•Friso de vedação	•Bande d'étanchéité	
7	**VOE 17433036**	2					•Lock screw	•Tornillo de seguridad	•Parafuso auto-blocante	•Vis verrouillage	

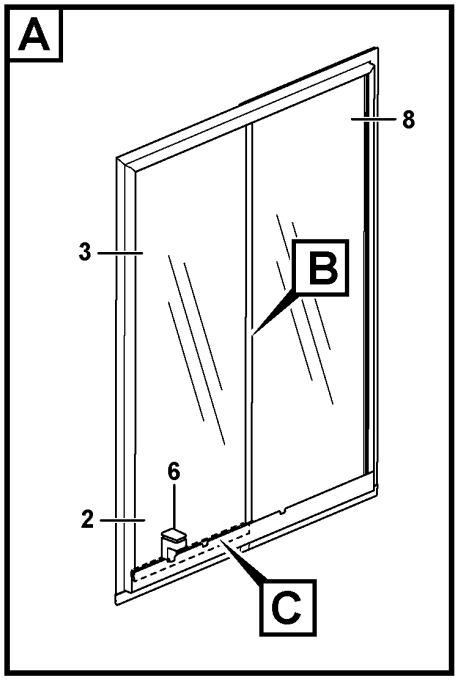
A
8
3
B
6
2
C

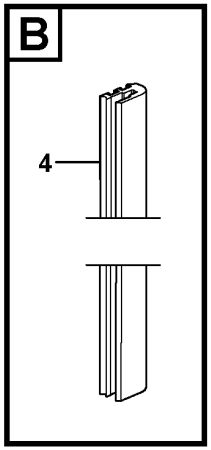
B
4

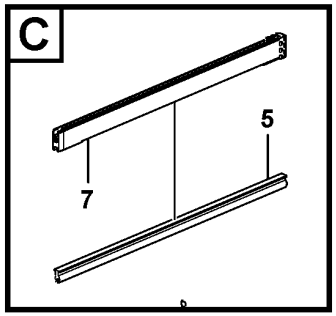
C
5
7

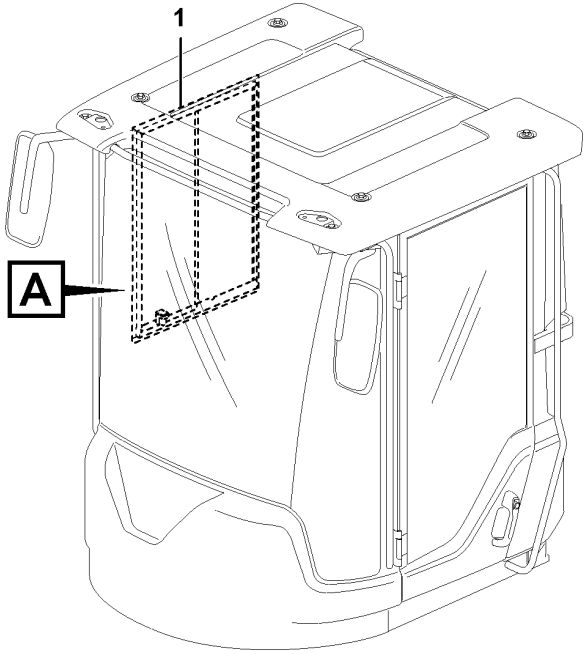
1
A

Fig.	Part No.	Quantity 1	2	3	PS	KIT	Description	Denominación	Denominação	Dénomination	Notes
1	**VOE 15144048**	1					Sliding window	Ventana deslizante	Janela corrediça	Vitre coulissante	S/N 28455 - SWE S/N 71911 - BRA S/N 43511 - IRN
2	**VOE 15197318**	1					•Sliding window	•Ventana deslizante	•Janela corrediça	•Vitre coulissante	
3	**VOE 15197617**	1					••Glass	••Cristal	••Vidro	••Vitre	
4	**VOE 15197595**	1					••Seal	••Junta	••Vedação	••Étanchéité	
5	**VOE 15197629**	1					••Seal	••Junta	••Vedação	••Étanchéité	
6	**VOE 15060345**	1					••Handle	••Mango	••Manopla	••Poignée	
7	**VOE 17483054**	1					••Guide	••Guia	••Guia	••Guide	
8	**VOE 17334405**	1					•Glass	•Cristal	•Vidro	•Vitre	

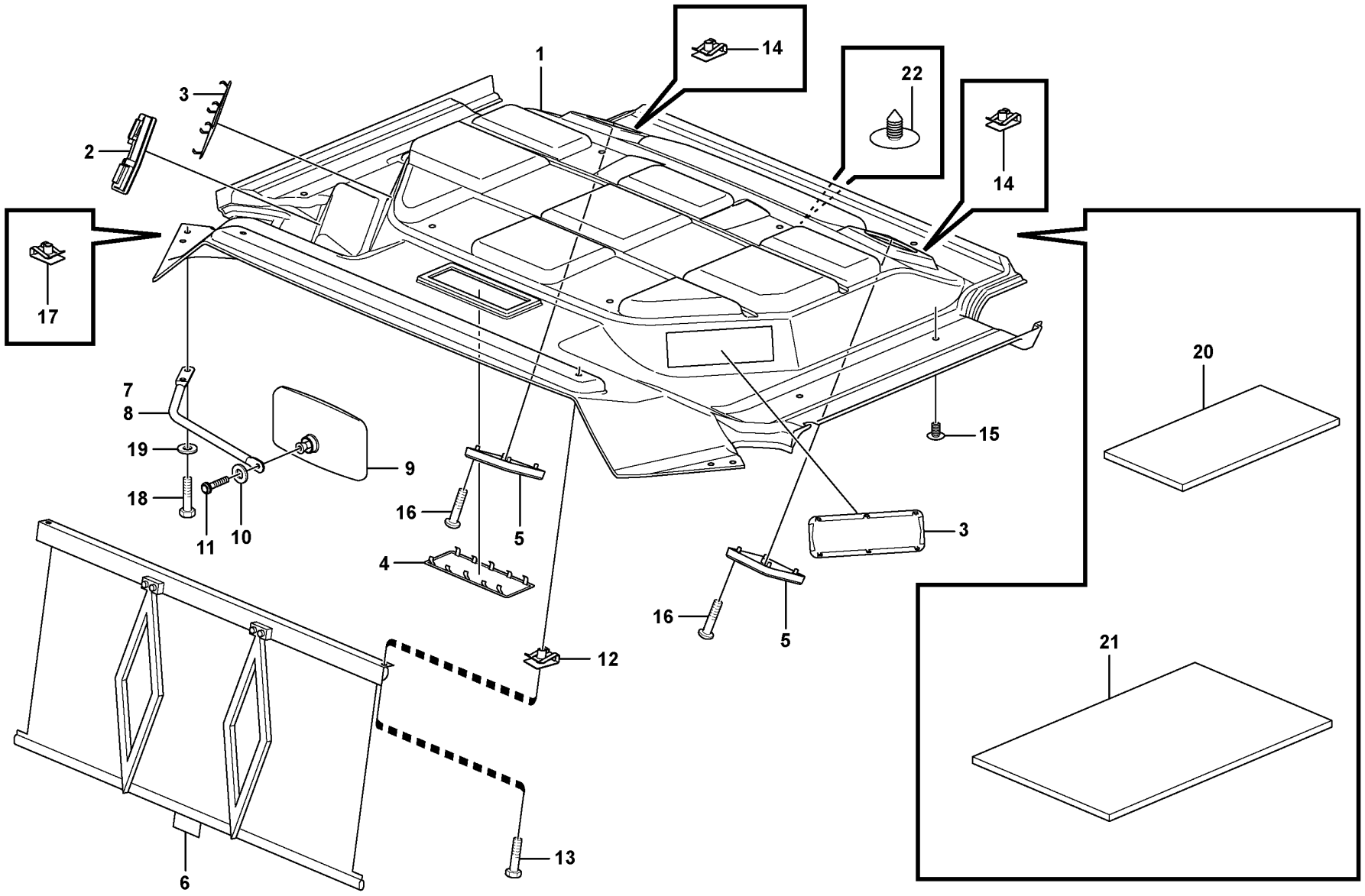

Volvo Construction Equipment

1064959

Fig.	Part No.	Quantity 1	2	3	4	5	PS	KIT	Description	Denominación	Denominação	Dénomination	Notes
1	VOE 15037808	1	1	1			SS		Headlining	Techo interior	Revestimento do teto	Garniture pavillon	(VOE 11412644)
1	VOE 17243329				1				Headlining	Techo interior	Revestimento do teto	Garniture pavillon	(VOE 15161395)
2	VOE 15149017	1	1	1	1				Bracket	Consola	Suporte	Console	(VOE 11412639)
3	VOE 11444164	2	2	2	2				Lid	Tapa	Tampa	Porte	
4	VOE 11444164	1							Lid	Tapa	Tampa	Porte	
5	VOE 11201899	2	2	2	2				Loudspeaker grille	Rejilla de altavoz	Grade altofalante	Grille haut-parleur	
6	VOE 11412408	1	1	1	1				Sun visor	Visera	Para-sol	Visiere	
7	VOE 11412531	1	1			1			Mirror arm	Marco espejo	Braço do espelho	Bras miroir	RH
8	VOE 11412532	1	1			1			Mirror arm	Marco espejo	Braço do espelho	Bras miroir	LH
9	VOE 11164488	2	2			2			Rear view mirror	Retrovisor	Retrovisor	Rétroviseur	
10	VOE 960139	2	2			2			Plain washer	Arandela plana	Arruela simples	Rondelle plane	
11	VOE 969587		2	2	2				Six point socket screw	Racor de seis dientes	Paraf soquete sext	Vis à 6 pans creux	
12	VOE 949921	2	2	2	2				Spring nut	Tuerca resorte	Porca de pressão	Écrou de ressort	
13	VOE 971322	2	2	2	2				Six point socket screw	Racor de seis dientes	Paraf soquete sext	Vis à 6 pans creux	
14	VOE 942866	8	8	8	8				Spring nut	Tuerca resorte	Porca de pressão	Écrou de ressort	
15	VOE 11204217	8	8	8	8				Plug	Tapón	Bujão	Tampon	
16	VOE 969478	8	8	8	8				Six point socket screw	Racor de seis dientes	Paraf soquete sext	Vis à 6 pans creux	
17	VOE 13949867	4	4			4			Spring nut	Tuerca resorte	Porca de pressão	Écrou de ressort	
18	VOE 971383	4	4			4			Six point socket screw	Racor de seis dientes	Paraf soquete sext	Vis à 6 pans creux	
19	VOE 925739	4							Washer	Arandela	Arruela	Rondelle	
19	VOE 11117464		4			4			Plain washer	Arandela plana	Arruela simples	Rondelle plane	
20	VOE 11444298	2							Insulating sheet	Disco de aislamiento	Disco isolante	Disque isolant	
21	VOE 15015692	1							Insulating sheet	Disco de aislamiento	Disco isolante	Disque isolant	
22	VOE 15166830				2				Plug	Tapón	Bujão	Tampon	

3963) Bra Cab - 72030, Swe Cab - 29218, 29226
3964) Bra Cab 72031 - , Swe Cab 29219 - 29225, 29227 -

1	33293
2	33019
3	3963) 33018
4	3964) 33018
5	11298502

Cab : accessories
Cabina: accesorios
Cabine: acessórios
Cabine : accessoires

33293, 33018, 33019, 11298502 CAB -30074

Catalogue id	Group
20105	851
Illustr. No	Section
1064959	100
Issue	Page
20021229-G	919

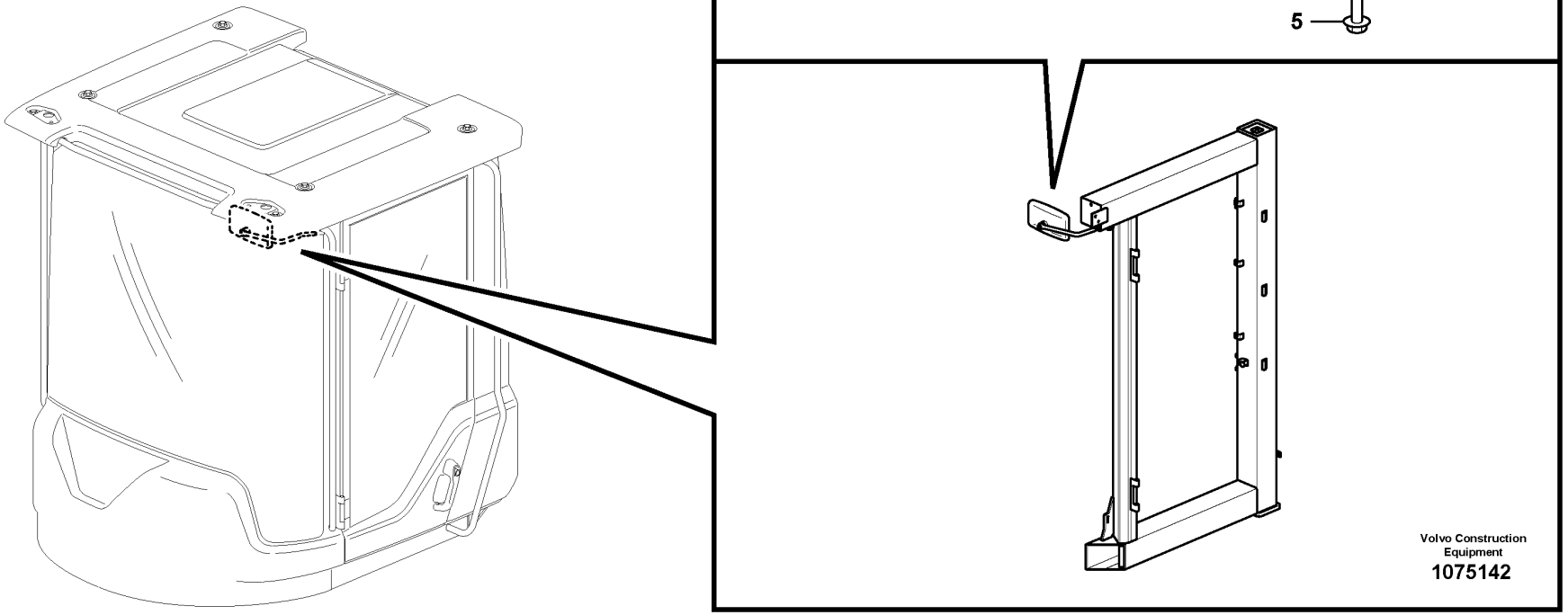

Volvo Construction Equipment
1075142

Fig.	Part No.	Quantity 1	2	3	PS	KIT	Description	Denominación	Denominação	Dénomination	Notes
1	VOE 11412532	1					Mirror arm	Marco espejo	Braço do espelho	Bras miroir	
2	VOE 11164488	1					Rear view mirror	Retrovisor	Retrovisor	Rétroviseur	
3	VOE 960139	1					Plain washer	Arandela plana	Arruela simples	Rondelle plane	
4	VOE 969587	1					Six point socket screw	Racor de seis dientes	Paraf soquete sext	Vis à 6 pans creux	
5	VOE 949894	2					Flange screw	Tornillo embridado	Parafuso flangeado	Vis à embase	
6	VOE 11117464	2					Plain washer	Arandela plana	Arruela simples	Rondelle plane	

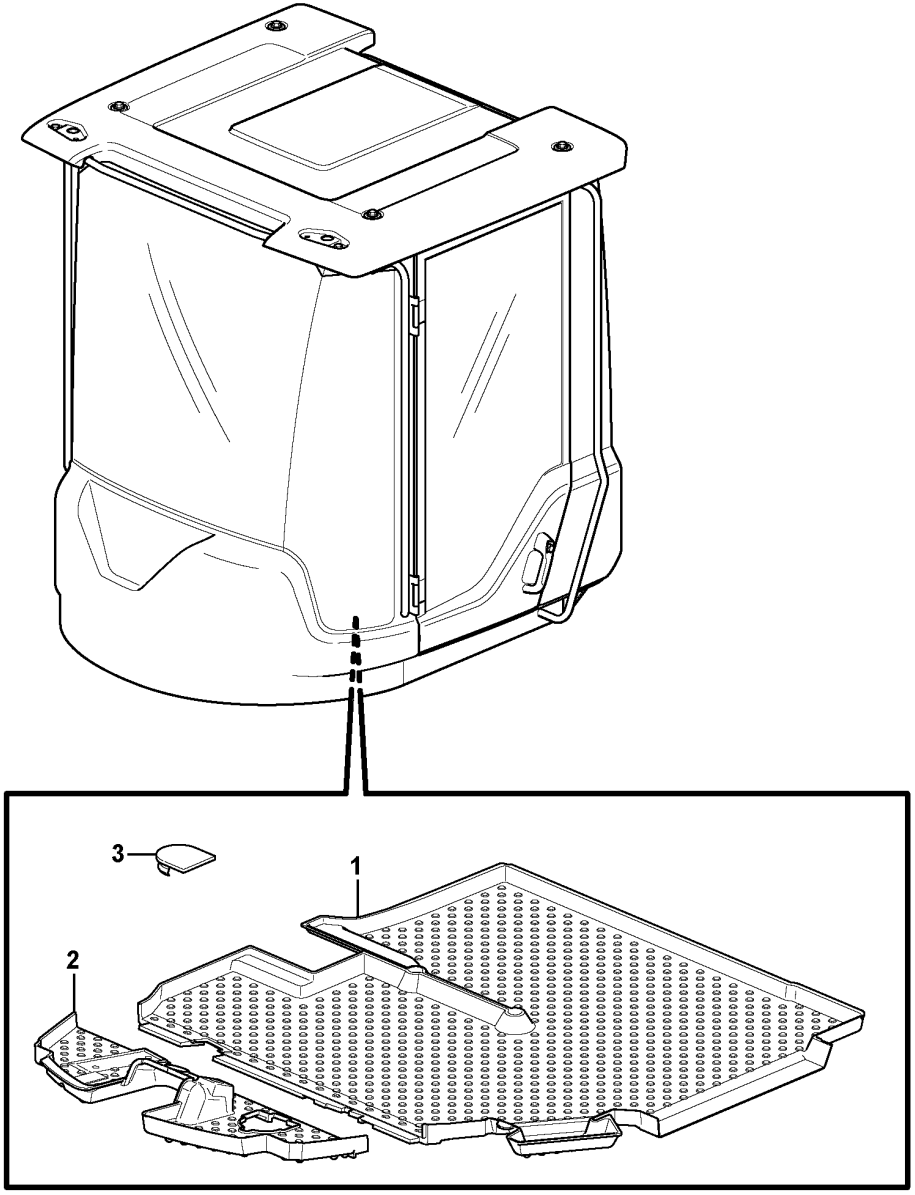

Volvo Construction Equipment
1032102

Fig.	Part No.	Quantity 1	2	3	PS	KIT	Description	Denominación	Denominação	Dénomination	Notes
1	VOE 15193569	1					Floor mat	Alfombra piso	Tapete assoalho	Tapis sol	
2	VOE 11412128	1			SS		Floor mat	Alfombra piso	Tapete assoalho	Tapis sol	33292 S/N - 71831 33298, 33299 S/N - 43500
2	VOE 15193640	1					Floor mat	Alfombra piso	Tapete assoalho	Tapis sol	(VOE 15162422) 33292 S/N 71832- 33298, 33299 S/N 43501-
3	VOE 11007246	1					Rubber plug	Tapón de goma	Bujão de borracha	Bouchon caoutchouc	

1		**Insulating matting** **Alfombras aislantes** **Esteira de isolamento** **Tapis isolant**	Catalogue id **20105**	Group **851**
2			Illustr. No **1032102**	Section **150**
3				
4			Issue **20021229-G**	Page **923**
5				

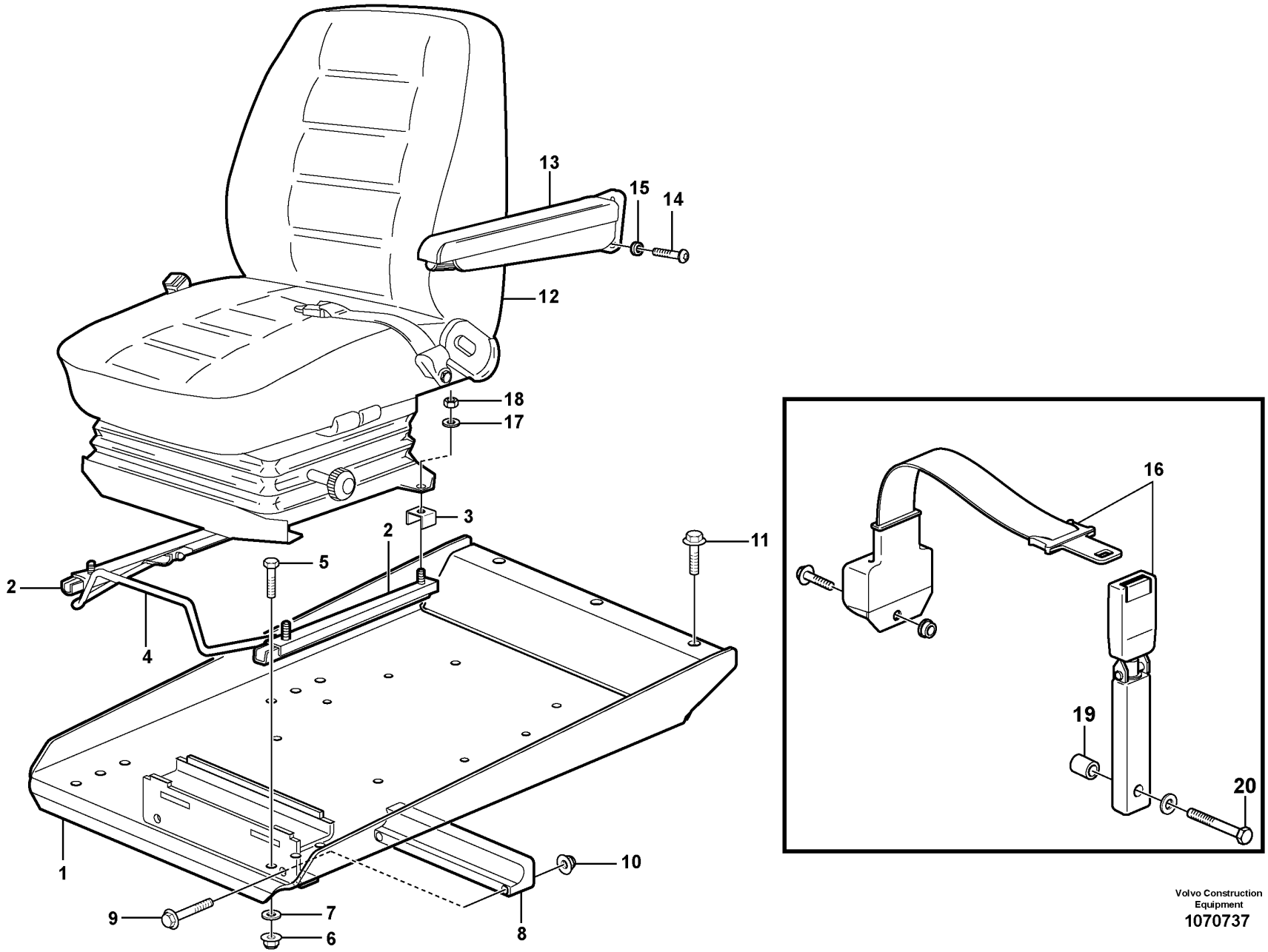

Volvo Construction Equipment
1070737

Fig.	Part No.	Quantity 1	2	3	PS	KIT	Description	Denominación	Denominação	Dénomination	Notes
1		1			NS		Seat Bracket	Consola Asiento	Ancoragem assento	Etrier De Siege	
	VOE 11444358		1		OP		Seat Bracket	Consola Asiento	Ancoragem assento	Etrier De Siege	83708
2	VOE 11104093	1					Slide rail	Riel deslizamiento	Trilho deslizamento	Rail guidage	LH
2	VOE 11104092	1					Slide rail	Riel deslizamiento	Trilho deslizamento	Rail guidage	RH
3	VOE 11164642	4					Brace	Brida	Braçadeira	Étrier	
4	VOE 11006044	1					Handle	Mango	Manopla	Poignée	
5	VOE 4870448	4					Screw	Tornillo	Parafuso	Vis	
6	VOE 948645	4					Flange lock nut	Contratuerca embridada	Contra porca flange	Contre-écrou à embase	
7		4			NS		Washer	Arandela	Arruela	Rondelle	
	VOE 11117464		2				Plain washer	Arandela plana	Arruela simples	Rondelle plane	(VOE 13960141) 83708
8	VOE 11444170	1					Bearing	Cojinete	Mancal	Roulement	
9	VOE 13965179	2					Screw	Tornillo	Parafuso	Vis	
10	VOE 948645	2					Flange lock nut	Contratuerca embridada	Contra porca flange	Contre-écrou à embase	
11	VOE 980841	3					Flange screw	Tornillo embridado	Parafuso flangeado	Vis à embase	
12			1				Seat	Asiento	Assento	Siege	80505
			1				Seat	Asiento	Assento	Siege	83588 See group 852-300 page 945
			1				Operator seat	Asiento conductor	Assento do operador	Siege conducteur	83708
			1				Seat	Asiento	Assento	Siege	83757
			1				Seat Bracket	Consola Asiento	Ancoragem assento	Etrier De Siege	83505, 83588
			1				Seat	Asiento	Assento	Siege	See group 852-150 page 935
13	VOE 11104014		1				Arm rest	Reposabrazos	Descansa-braço	Accoudoir	94916
	VOE 11429137		1				Arm rest	Reposabrazos	Descansa-braço	Accoudoir	83376
14	VOE 969436		2				Six point socket screw	Racor de seis dientes	Paraf soquete sext	Vis à 6 pans creux	94916
	VOE 969846		2				Six point socket screw	Racor de seis dientes	Paraf soquete sext	Vis à 6 pans creux	83376
15	VOE 13955894		2				Washer	Arandela	Arruela	Rondelle	94916
16	VOE 11104125		1				Seat belt	Cinturón de seguridad	Cinto de segurança	Ceinture de sécurité	94925
17		4			NS		Washer	Arandela	Arruela	Rondelle	
18	VOE 13945408	4					Nut	Tuerca	Porca	Écrou	
19	VOE 17228594		1				Spacer washer	Arandela distanciadora	Arruela espaçadora	Rondelle entretoise	94925

1294) **GB**: Not included when cab is ordered **ES**: No se incluye en el pedido **BR**: Não incluído no pedido de cabine **FR**: Non compris dans la commande de la cabine

1	83505
2	1294) .
3	
4	
5	

Operator seat with fitting parts
Asiento del conductor con piezas de montaje
Assento do operador com peças de montagem
Siège conducteur avec pièces de montage

Catalogue id **20105**	Group **852**
Illustr. No **1070737**	Section **100**
Issue **20021229-G**	Page **925**

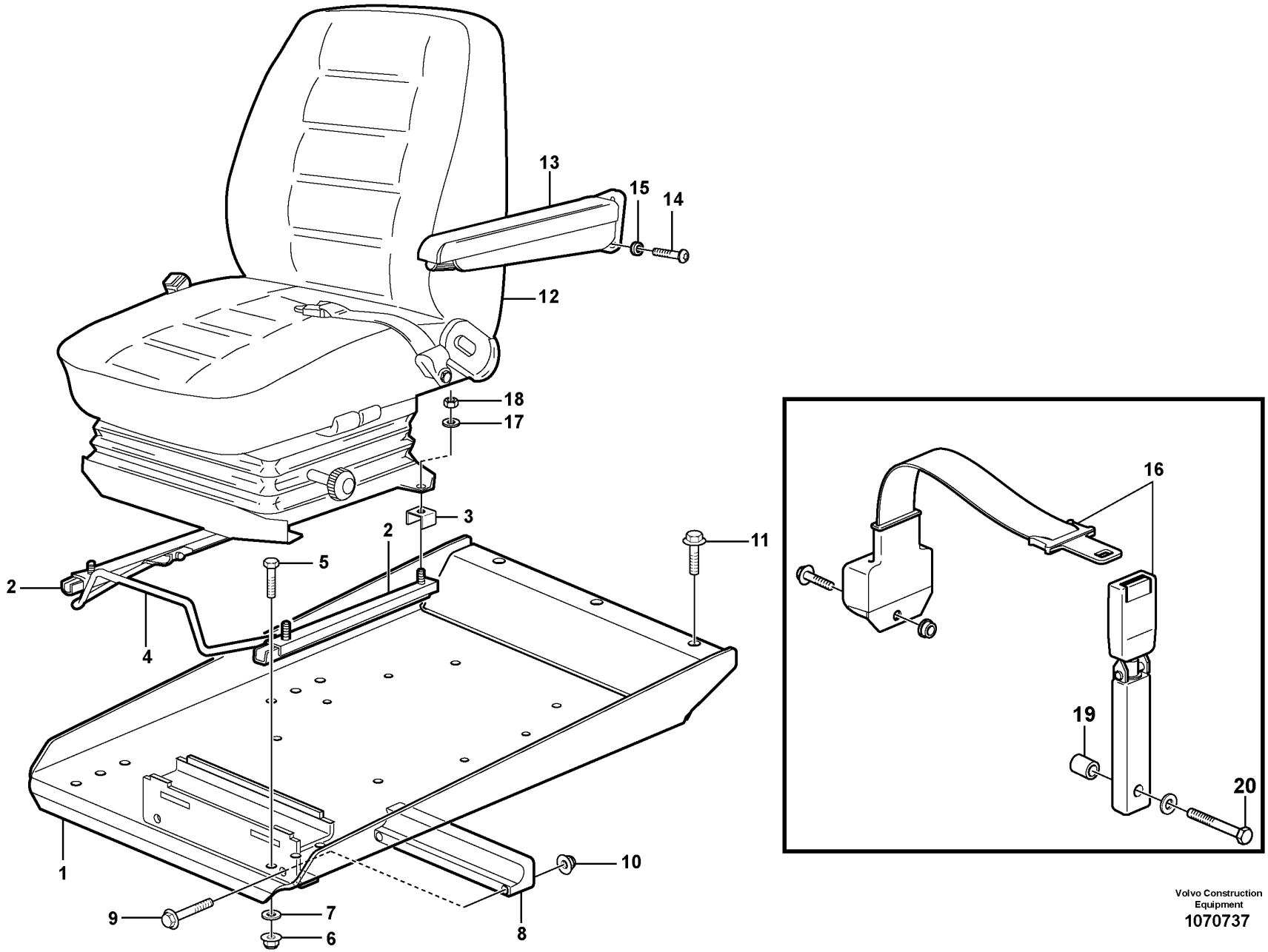

Volvo Construction Equipment
1070737

Fig.	Part No.	Quantity 1	2	3	PS	KIT	Description	Denominación	Denominação	Dénomination	Notes
20	VOE 955700		1				Hexagon screw	Tornillo hexagonal	Parafuso sextavado	Vis à tête hexagonale	94925

1294) **GB**: Not included when cab is ordered **ES**: No se incluye en el pedido **BR**: Não incluído no pedido de cabine **FR**: Non compris dans la commande de la cabine

1	83505	**Operator seat with fitting parts** **Asiento del conductor con piezas de montaje** **Assento do operador com peças de montagem** **Siège conducteur avec pièces de montage**	Catalogue id **20105**	Group **852**
2	1294) .		Illustr. No **1070737**	Section **100**
3			Issue **20021229-G**	Page **927**
4				
5				

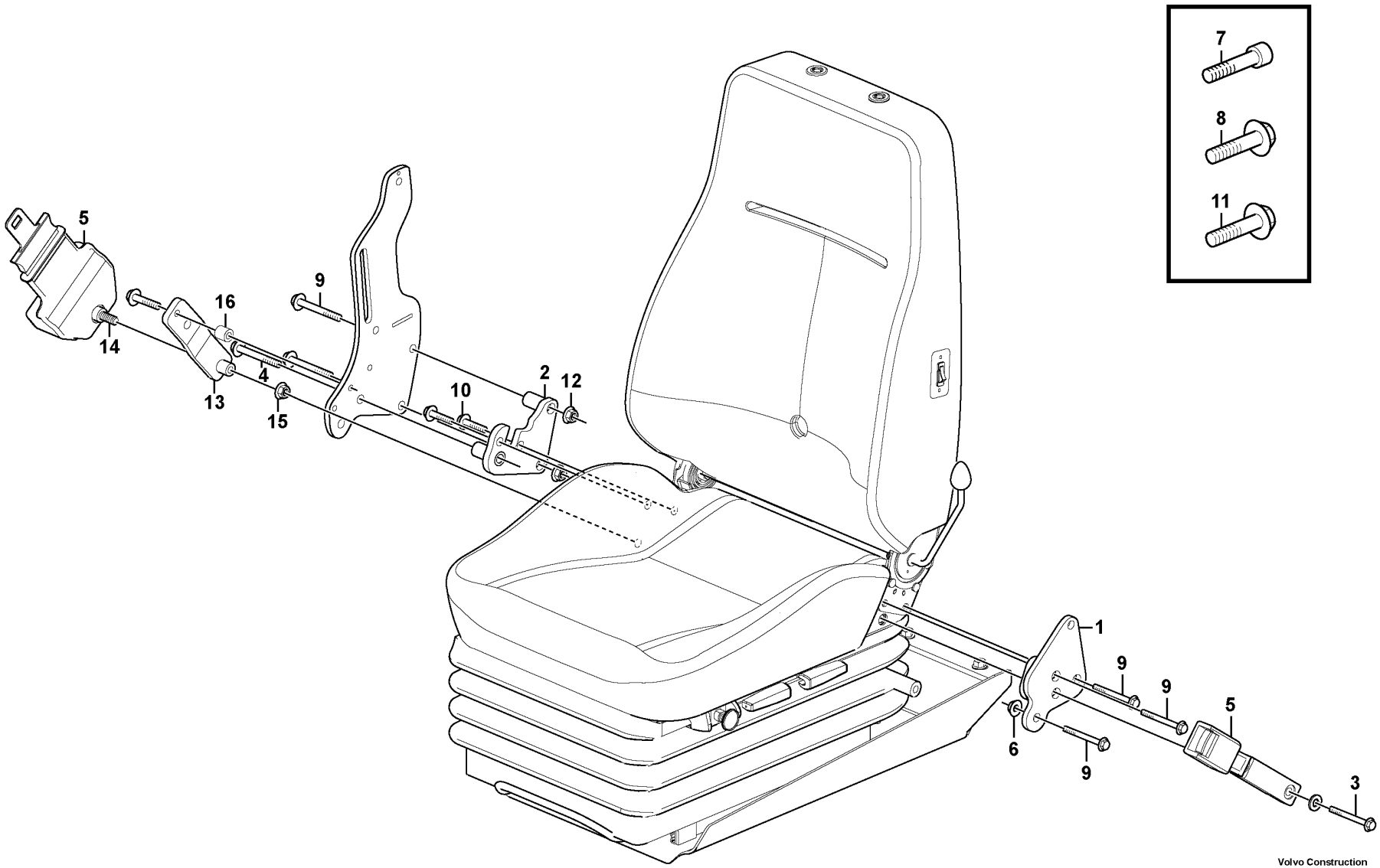

Volvo Construction Equipment

1056463

Fig.	Part No.	Quantity 1	2	3	PS	KIT	Description	Denominación	Denominação	Dénomination	Notes
1	VOE 11444310	1					Bracket	Consola	Suporte	Console	
2	VOE 15058542	1					Bracket	Consola	Suporte	Console	(VOE 11444127)
3	VOE 959874	1					Hexagon screw	Tornillo hexagonal	Parafuso sextavado	Vis à tête hexagonale	
4	VOE 955700	1					Hexagon screw	Tornillo hexagonal	Parafuso sextavado	Vis à tête hexagonale	
5	VOE 11104125	1					Seat belt	Cinturón de seguridad	Cinto de segurança	Ceinture de sécurité	
6	VOE 13971098	2					Flange nut	Tuerca embridada	Porca flangeada	Écrou à embase	
7	VOE 946472	2					Flange screw	Tornillo embridado	Parafuso flangeado	Vis à embase	
8	VOE 946440	1					Flange screw	Tornillo embridado	Parafuso flangeado	Vis à embase	
9	VOE 984758	2					Flange screw	Tornillo embridado	Parafuso flangeado	Vis à embase	(VOE 13965188)
	VOE 930429	1					Spacer ring	Anillo distanciador	Anel espaçador	Bague entretoise	
10	VOE 946329	2					Flange screw	Tornillo embridado	Parafuso flangeado	Vis à embase	
11	VOE 984758	2					Flange screw	Tornillo embridado	Parafuso flangeado	Vis à embase	(VOE 13965188)
12	VOE 13971098	2					Flange nut	Tuerca embridada	Porca flangeada	Écrou à embase	
13	VOE 11444348	1					Attaching plate	Chapa de fijación	Chapa fixação	Tôle de fixation	
14	VOE 946472	1					Flange screw	Tornillo embridado	Parafuso flangeado	Vis à embase	
15	VOE 13971098	1					Flange nut	Tuerca embridada	Porca flangeada	Écrou à embase	
16	VOE 15063273	1					Spacer	Distanciador	Espaçador	Entretoise	

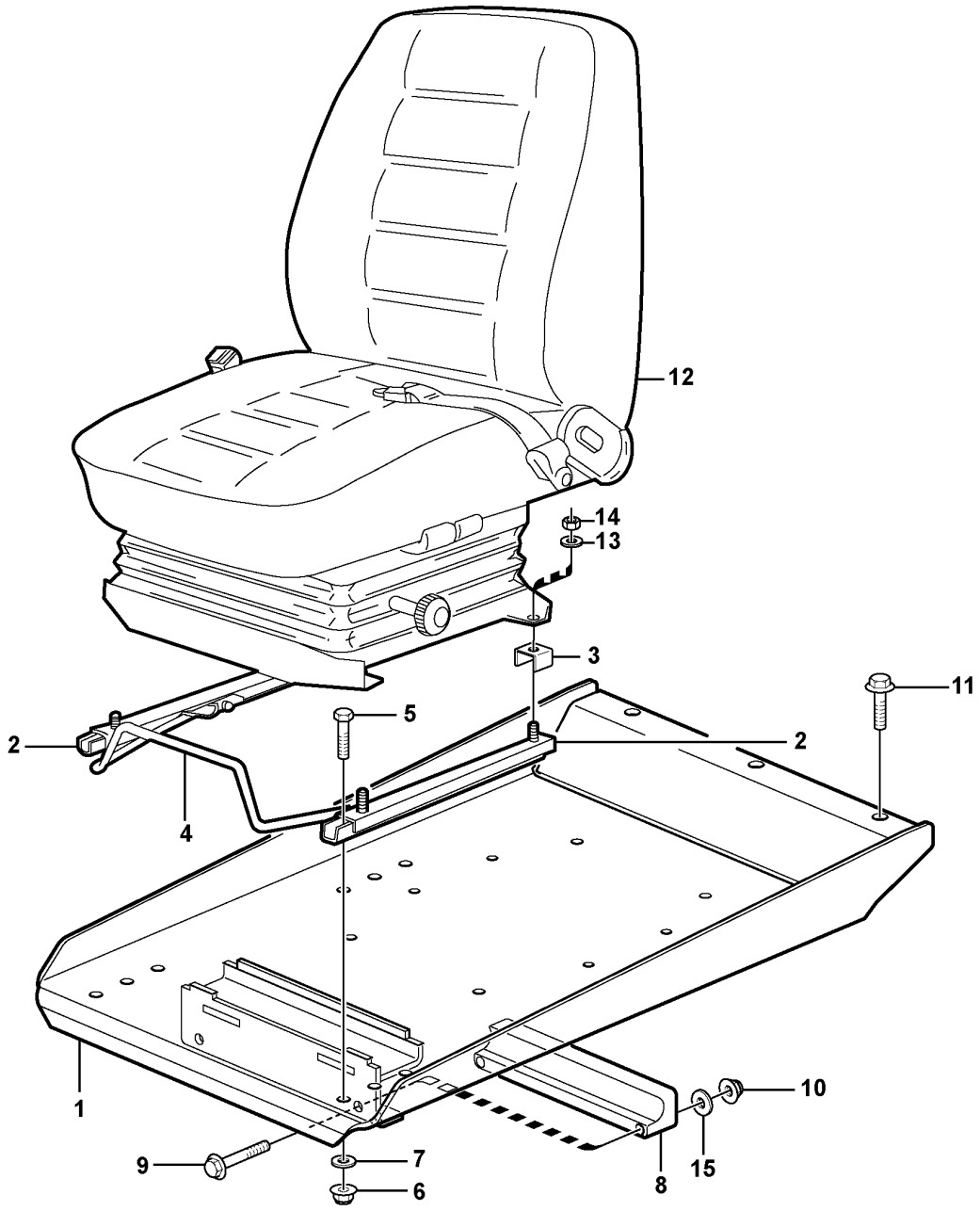

Volvo Construction Equipment
1055511

Fig.	Part No.	Quantity 1	2	3	4	5	PS	KIT	Description	Denominación	Denominação	Dénomination	Notes
1	VOE 16268478	1	1						Seat bracket	Consola de asiento	Suporte assento	Etrier de siege	(VOE 11444354)
2	VOE 11104093	1	1						Slide rail	Riel deslizamiento	Trilho deslizamento	Rail guidage	LH
2	VOE 11104092	1	1						Slide rail	Riel deslizamiento	Trilho deslizamento	Rail guidage	RH
3	VOE 11164642	4	4						Brace	Brida	Braçadeira	Étrier	
4	VOE 11006044	1	1						Handle	Mango	Manopla	Poignée	
5	VOE 4870448	4	4						Screw	Tornillo	Parafuso	Vis	
6	VOE 948645	4	4						Flange lock nut	Contratuerca embridada	Contra porca flange	Contre-écrou à embase	
7		4					NS		Washer	Arandela	Arruela	Rondelle	
8	VOE 11444170	1	1						Bearing	Cojinete	Mancal	Roulement	
9	VOE 13965179	2	2						Screw	Tornillo	Parafuso	Vis	
10	VOE 948645	2	2						Flange lock nut	Contratuerca embridada	Contra porca flange	Contre-écrou à embase	
11	VOE 980841	3	3						Flange screw	Tornillo embridado	Parafuso flangeado	Vis à embase	
12		1							Seat	Asiento	Assento	Siege	E PROD See group 852-150 page 935
12	VOE 15186565	1	1						Seat	Asiento	Banco	Siège	L PROD See group 852-140 page 933
13	VOE 11117464	2							Plain washer	Arandela plana	Arruela simples	Rondelle plane	(VOE 13960141)
14	VOE 13945408	4	4						Nut	Tuerca	Porca	Écrou	
15	VOE 11117464		2						Plain washer	Arandela plana	Arruela simples	Rondelle plane	

1	83938	**Operator seat with fitting parts** **Asiento del conductor con piezas de montaje** **Assento do operador com peças de montagem** **Siège conducteur avec pièces de montage**	Catalogue id **20105**	Group **852**
2	33019		Illustr. No **1055511**	Section **130**
3				
4			Issue **20021229-G**	Page **931**
5		**33019, 83938**		

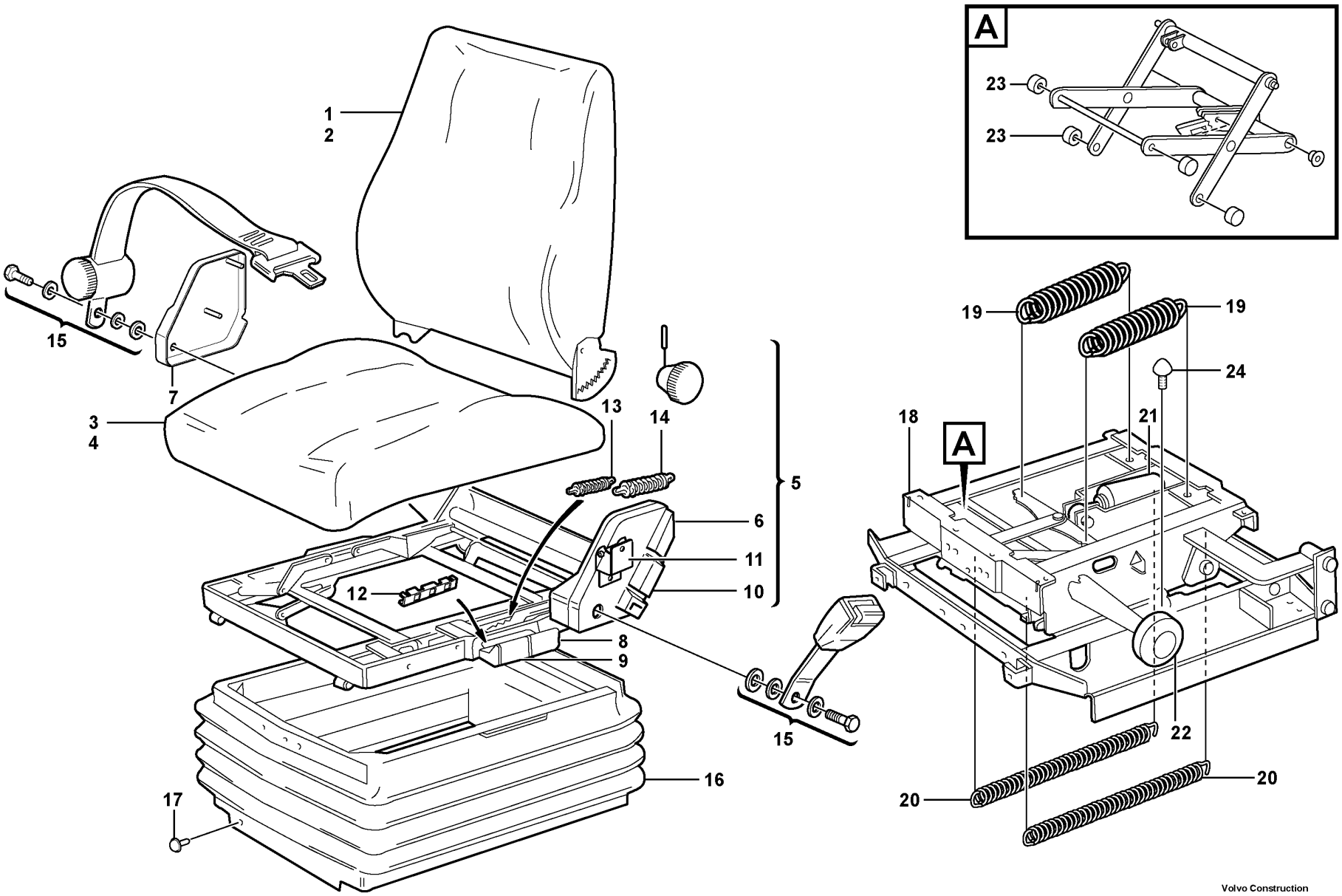

Volvo Construction Equipment
1065719

Fig.	Part No.	Quantity 1	2	3	PS	KIT	Description	Denominación	Denominação	Dénomination	Notes
	VOE 15186565						Seat	Asiento	Banco	Siège	See group 852-130 page 931
1	**VOE 11707357**	1					•Backrest	•Apoyo respaldo	•Apoio do encosto	•Support lombaire	
2	**VOE 11707358**	1					••Upholstery	••Tapizado	••Forro para estofamento	••Garniture habitacle	
3	**VOE 11700708**	1					•Seat	•Asiento	•Banco	•Siège	
4	**VOE 11996163**	1					••Upholstery	••Tapizado	••Forro para estofamento	••Garniture habitacle	
5	**VOE 17240988**	1					•Seat frame	•Marco asiento	•Estrutura banco	•Cadre siège	
6	**VOE 11709389**	1					••Cover	••Capó	••Capô	••Capot	
7	**VOE 11709390**	1					••Cover	••Capó	••Capô	••Capot	
8	**VOE 15186995**	1					••Cover	••Capó	••Capô	••Capot	
9	**VOE 17208815**	1					••Handle	••Mango	••Manopla	••Poignée	
10	**VOE 17208815**	1					••Handle	••Mango	••Manopla	••Poignée	
11	**VOE 15186996**	1					••Backrest lock control	••Control cierre respaldo	••Regulador do encosto	••Commande blocage dossier	
12	**VOE 11715818**	1					••Backrest lock	••Cierre respaldo	••Trava do encosto	••Blocage support lombaire	
13	**VOE 1696529**	2					••Spring	••Resorte	••Mola	••Ressort	
14	**VOE 1518748**	1					••Spring	••Resorte	••Mola	••Ressort	
15	**VOE 11707348**	1					•Hip Belt	•Cinturon Cadera	•Cinto de segurança	•Ceinture Hanche	
16	**VOE 11709391**	1					•Bellows	•Fuelle	•Fole	•Soufflet	
17	**VOE 11709392**	1					•Attachment kit	•Juego de acoplamiento	•Jogo acoplamento	•Kit de fixation	
18	**VOE 11707355**	1					•Spring suspension unit	•Unidad suspensión	•Unidade elástica de suspenção	•Unité de suspension	
19	**VOE 6213261**	2					••Spring	••Resorte	••Mola	••Ressort	
20	**VOE 11707356**	2					••Spring	••Resorte	••Mola	••Ressort	
21	**VOE 11707351**	1					••Shock absorber	••Amortiguador	••Amortecedor	••Amortisseur	
22	**VOE 3090569**	1					••Knob	••Volante	••Botão	••Bouton	
23	**VOE 17240991**	4					••Roller	••Rodillo	••Rolete	••Galet	
24	**VOE 17240994**	2					••Buffer	••Tope de goma	••Batente	••Butoir	

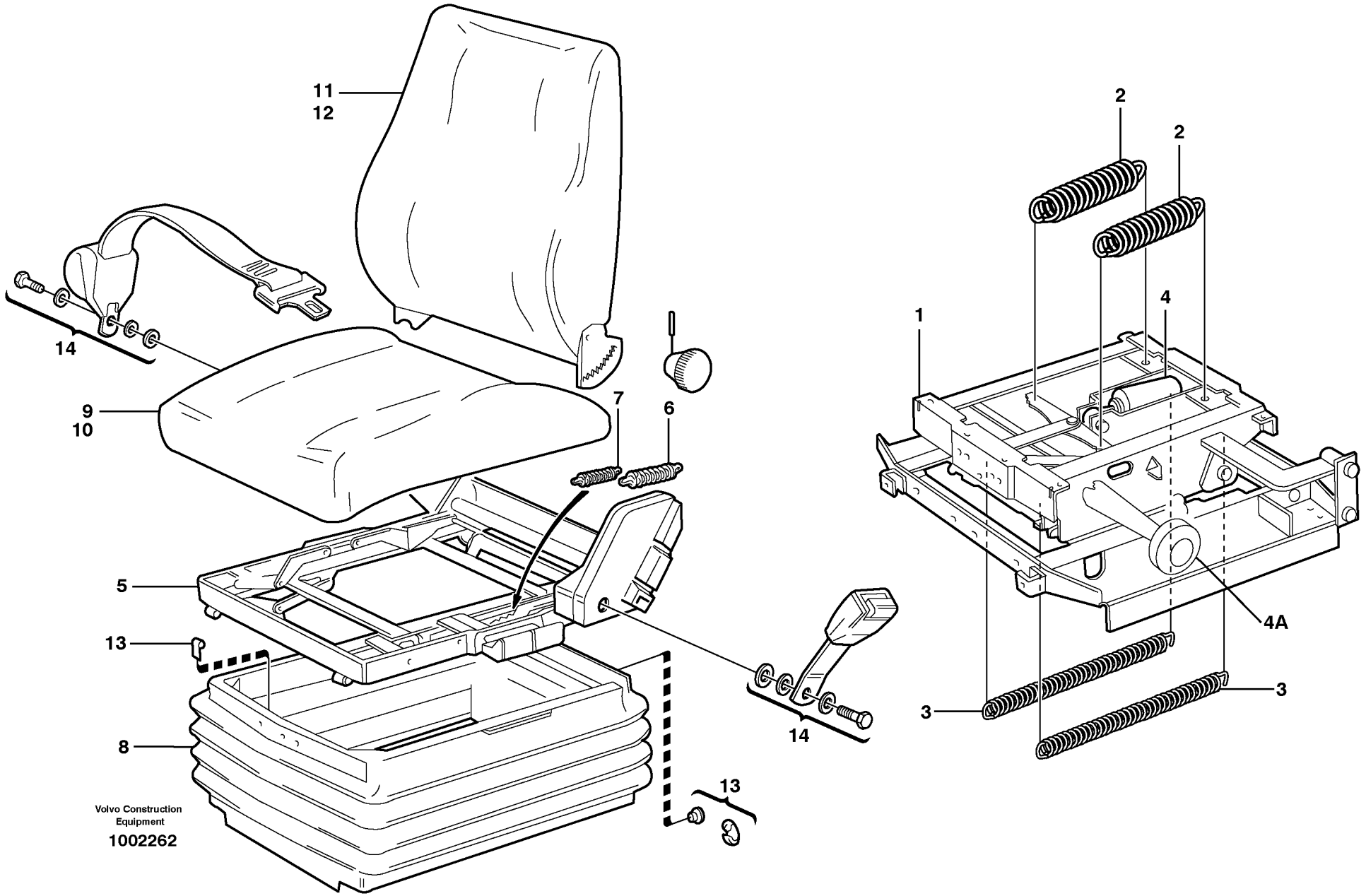
11
12
14
9
10
7
6
5
13
8
13
14
Volvo Construction Equipment
1002262
2
2
4
1
4A
3
3

Fig.	Part No.	Quantity 1	2	3	PS	KIT	Description	Denominación	Denominação	Dénomination	Notes
	VOE 11104254	1			SS		Seat	Asiento	Banco	Siège	
1	**VOE 11707355**	1					•Spring suspension unit	•Unidad suspensión	•Unidade elástica de suspenção	•Unité de suspension	See group 852-225 page 939
2		2					••Spring	••Muelle	••Mola	••Ressort	
3		2					••Spring	••Muelle	••Mola	••Ressort	
4		1					••Shock absorber	••Amortiguador	••	••Amortisseur	
4A		1					••Knob	••Boton	••Botão	••Bouton	
5	**VOE 11707354**	1					•Seat frame	•Marco asiento	•Estrutura banco	•Cadre siège	
	VOE 15186994	1					••Cover	••Capó	••Capô	••Capot	(VOE 11708188)
	VOE 11707346	1					••Switch	••Interruptor	••Interruptor	••Contacteur	
	VOE 11715818	1					••Backrest lock	••Cierre respaldo	••Trava do encosto	••Blocage support lombaire	
6	**VOE 1518748**	1					••Spring	••Resorte	••Mola	••Ressort	
7	**VOE 1696529**	2					••Spring	••Resorte	••Mola	••Ressort	
8	**VOE 11998550**	1					•Bellows	•Fuelle	•Fole	•Soufflet	
9	**VOE 11707361**	1					•Seat cushion	•Cojín asiento	•Assento do banco	•Coussin de siège	
	VOE 11706320	1					••Heater	••Calefactor	••Aquecedor	••Réchauffeur	
10	**VOE 11996163**	1					••Upholstery	••Tapizado	••Forro para estofamento	••Garniture habitacle	
11	**VOE 11707360**	1			SS		•Backrest	•Apoyo respaldo	•Apoio do encosto	•Support lombaire	
	VOE 11706318	1					••Heater	••Calefactor	••Aquecedor	••Réchauffeur	
12	**VOE 11707358**	1					••Upholstery	••Tapizado	••Forro para estofamento	••Garniture habitacle	
13	**VOE 11998811**	1					•Attachment kit	•Juego de acoplamiento	•Jogo acoplamento	•Kit de fixation	
14	**VOE 11707348**	1					•Hip Belt	•Cinturon Cadera	•Cinto de segurança	•Ceinture Hanche	

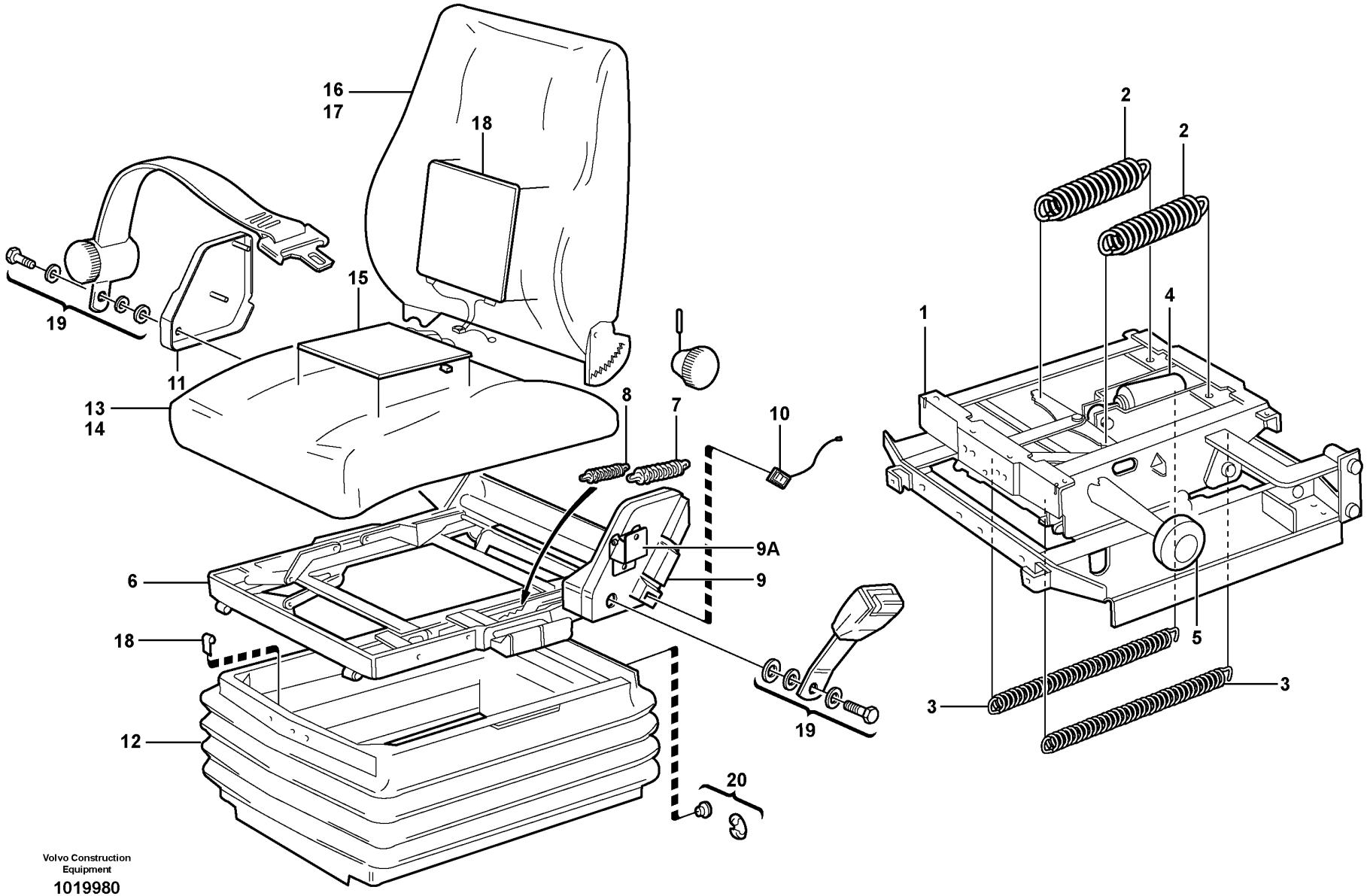

Volvo Construction Equipment

1019980

Fig.	Part No.	Quantity 1	2	3	PS	KIT	Description	Denominación	Denominação	Dénomination	Notes
	VOE 15186567	1					Seat	Asiento	Banco	Siège	(VOE 11104273)
1	**VOE 11707355**	1					•Spring suspension unit	•Unidad suspensión	•Unidade elástica de suspenção	•Unité de suspension	See group 852-225 page 939
2		2					••Spring	••Muelle	••Mola	••Ressort	
3		2					••Spring	••Muelle	••Mola	••Ressort	
4		1					••Shock absorber	••Amortiguador	••	••Amortisseur	
5		1					••Knob	••Boton	••Botão	••Bouton	
6	**VOE 11707354**	1					•Seat frame	•Marco asiento	•Estrutura banco	•Cadre siège	
7	**VOE 1518748**	1					••Spring	••Resorte	••Mola	••Ressort	
8	**VOE 1696529**	2					••Spring	••Resorte	••Mola	••Ressort	
9	**VOE 15186994**	1					••Cover	••Capó	••Capô	••Capot	(VOE 11708188)
9A	**VOE 11715818**	2					••Backrest lock	••Cierre respaldo	••Trava do encosto	••Blocage support lombaire	
10	**VOE 11707346**	1					••Switch	••Interruptor	••Interruptor	••Contacteur	
11	**VOE 11709390**	1					••Cover	••Capó	••Capô	••Capot	
12	**VOE 11998550**	1					•Bellows	•Fuelle	•Fole	•Soufflet	
13	**VOE 11707361**	1					•Seat cushion	•Cojín asiento	•Assento do banco	•Coussin de siège	
14	**VOE 11996163**	1					••Upholstery	••Tapizado	••Forro para estofamento	••Garniture habitacle	
15	**VOE 11706320**	1					••Heater	••Calefactor	••Aquecedor	••Réchauffeur	
16	**VOE 11714580**	1					•Backrest	•Apoyo respaldo	•Apoio do encosto	•Support lombaire	
	VOE 11709387	1					••Knob	••Volante	••Botão	••Bouton	
17	**VOE 11707344**	1			SS		••Upholstery	••Tapizado	••Forro para estofamento	••Garniture habitacle	
18	**VOE 11706318**	1					••Heater	••Calefactor	••Aquecedor	••Réchauffeur	
19	**VOE 11707348**	1					•Hip Belt	•Cinturon Cadera	•Cinto de segurança	•Ceinture Hanche	
20	**VOE 11998811**	1					•Attachment kit	•Juego de acoplamiento	•Jogo acoplamento	•Kit de fixation	

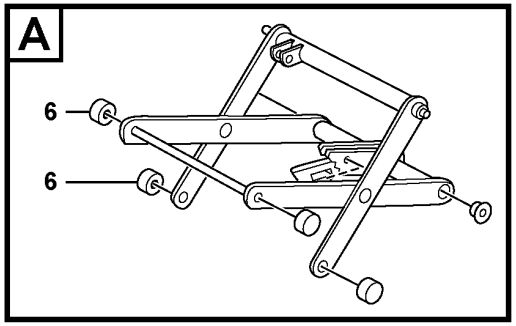
A
6
6

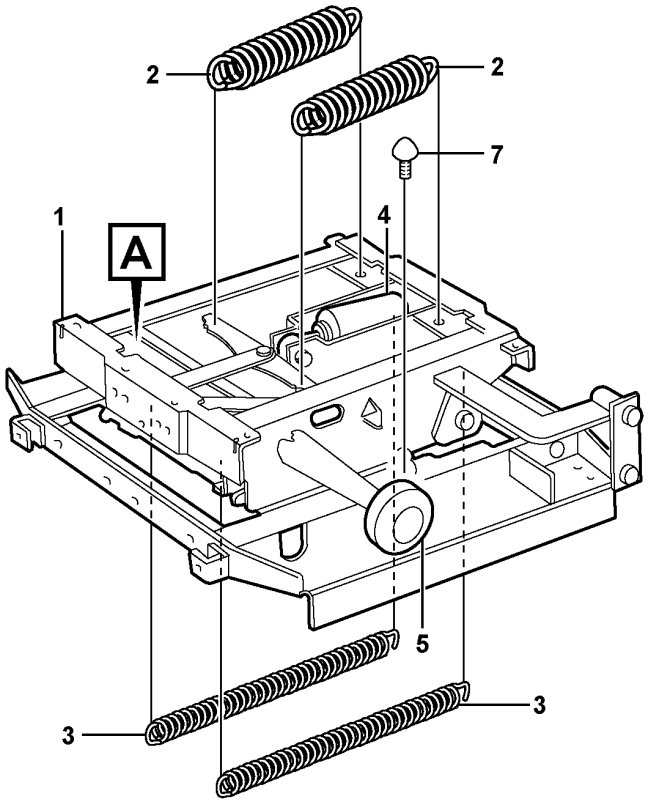
2
2
7
1
A
4
5
3
3

Fig.	Part No.	Quantity 1	2	3	PS	KIT	Description	Denominación	Denominação	Dénomination	Notes
1	VOE 11707355	1					Spring suspension unit	Unidad suspensión	Unidade elástica de suspenção	Unité de suspension	
2	VOE 6213261	2					•Spring	•Resorte	•Mola	•Ressort	
3	VOE 11707356	2					•Spring	•Resorte	•Mola	•Ressort	
4	VOE 11707351	1					•Shock absorber	•Amortiguador	•Amortecedor	•Amortisseur	
5	VOE 3090569	1					•Knob	•Volante	•Botão	•Bouton	
6	VOE 17240991	4					•Roller	•Rodillo	•Rolete	•Galet	
7	VOE 17240994	2					•Buffer	•Tope de goma	•Batente	•Butoir	

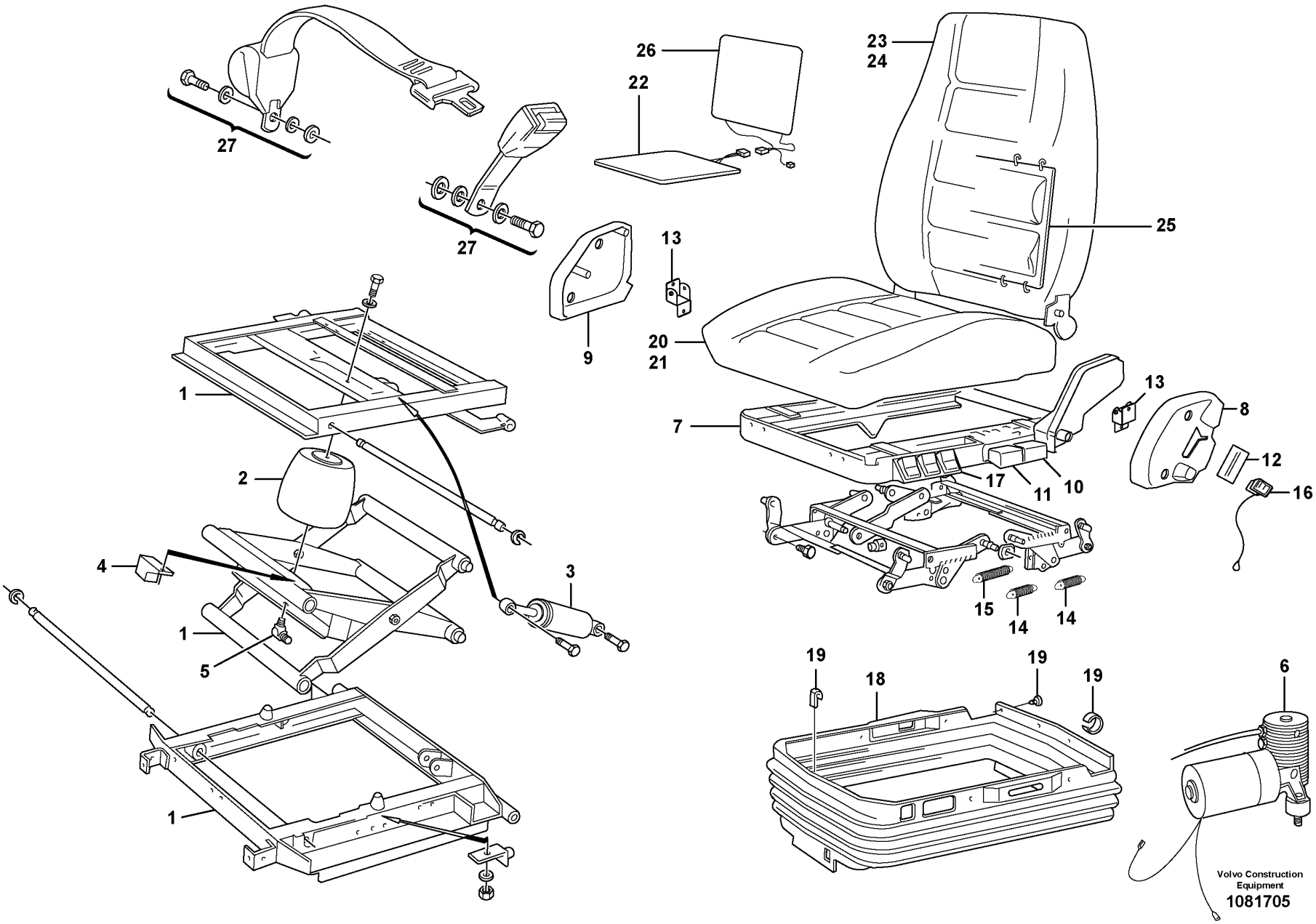
27
27
26
22
23
24
25
13
9
20
21
1
2
4
3
1
5
1
7
13
8
12
16
17
11
10
15
14
14
19
18
19
19
6
Volvo Construction Equipment
1081705

Fig.	Part No.	Quantity 1	2	3	PS	KIT	Description	Denominación	Denominação	Dénomination	Notes
	VOE 11412638	1			SS		Seat	Asiento	Banco	Siège	
1	**VOE 15054849**	1					•Spring suspension unit	•Unidad suspensión	•Unidade elástica de suspenção	•Unité de suspension	(VOE 11707349)
2	**VOE 11707350**	1					••Air bellows	••Fuelle de aire	••Fole de ar	••Coussin d'air	
3	**VOE 11707351**	1					••Shock absorber	••Amortiguador	••Amortecedor	••Amortisseur	
4	**VOE 11993178**	1					••Relay	••Relé	••Relé	••Relais	
5	**VOE 3091629**	1					••Elbow nipple	••Niple angular	••Cotovelo	••Raccord coudé	
6	**VOE 11709423**	1					••Compressor	••Compresor	••Compressor	••Compresseur	
7	**VOE 11715430**	1					•Seat frame	•Marco asiento	•Estrutura banco	•Cadre siège	
8	**VOE 15186994**	1					••Cover	••Capó	••Capô	••Capot	
9	**VOE 15186995**	1					••Cover	••Capó	••Capô	••Capot	
10	**VOE 17208815**	1					••Handle	••Mango	••Manopla	••Poignée	
11	**VOE 17208816**	1					••Handle	••Mango	••Manopla	••Poignée	
12	**VOE 15186996**	1					••Backrest lock control	••Control cierre respaldo	••Regulador do encosto	••Commande blocage dossier	
13	**VOE 11715818**	1					••Backrest lock	••Cierre respaldo	••Trava do encosto	••Blocage support lombaire	
14	**VOE 1696529**	2					••Spring	••Resorte	••Mola	••Ressort	
15	**VOE 1518748**	1					••Spring	••Resorte	••Mola	••Ressort	
16	**VOE 11707346**	1					••Switch	••Interruptor	••Interruptor	••Contacteur	
17	**VOE 11707347**	1					••Control	••Reglaje de mando	••Comando	••Commande	
18	**VOE 11998842**	1					•Bellows	•Fuelle	•Fole	•Soufflet	
19	**VOE 11998811**	1					•Attachment kit	•Juego de acoplamiento	•Jogo acoplamento	•Kit de fixation	
20	**VOE 11998831**	1			SS		•Seat cushion	•Cojín asiento	•Assento do banco	•Coussin de siège	
21	**VOE 11998561**	1			SS		••Upholstery	••Tapizado	••Forro para estofamento	••Garniture habitacle	
22	**VOE 11706320**	1					••Heater	••Calefactor	••Aquecedor	••Réchauffeur	
23	**VOE 11714579**	1			SS		•Backrest	•Apoyo respaldo	•Apoio do encosto	•Support lombaire	
24	**VOE 11707344**	1			SS		••Upholstery	••Tapizado	••Forro para estofamento	••Garniture habitacle	
25	**VOE 11997265**	1					••Lumbar support	••Apoyo lumbar	••Apoio lombar	••Appui lombaire	
26	**VOE 11706318**	1					••Heater	••Calefactor	••Aquecedor	••Réchauffeur	
27	**VOE 11707348**	1					•Hip Belt	•Cinturon Cadera	•Cinto de segurança	•Ceinture Hanche	

1		**Operator's seat, heated, air suspensioned, ISRI.** **Asiento de conducción de suspensión neumática, ISRI.** **Assento do operador, com aquecimento e suspensão a ar, ISRI.** **Siège du conducteur suspension pneumatique, ISRI.**	Catalogue id **20105**	Group **852**
2				
3			Illustr. No **1081705**	Section **250**
4				
5		**83708 S/N -25752**	Issue **20021229-G**	Page **941**

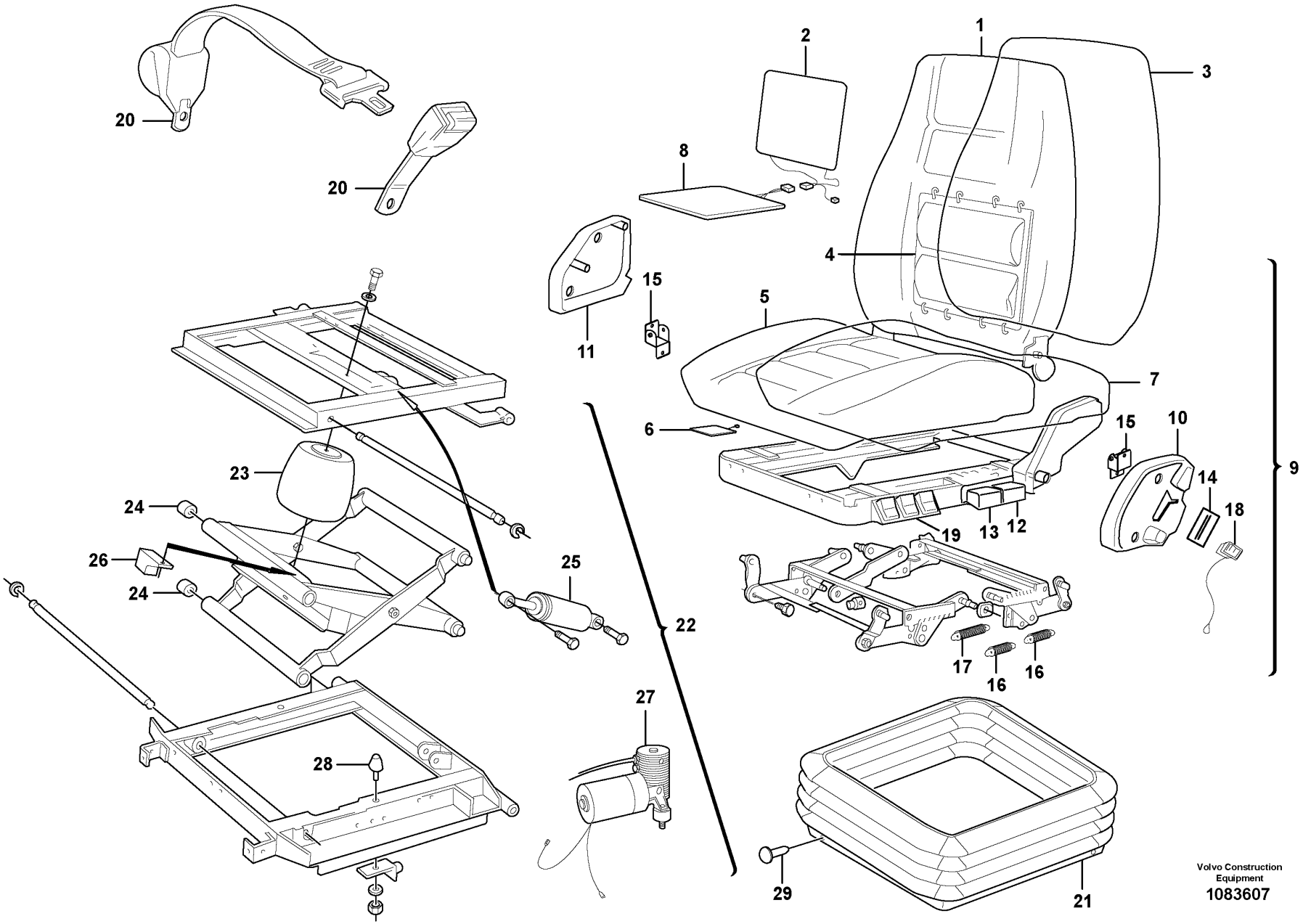
1
2
3
4
5
6
7
8
9
10
11
12
13
14
15
16
17
18
19
20
21
22
23
24
25
26
27
28
29
Volvo Construction Equipment
1083607

Fig.	Part No.	Quantity 1	2	3	PS	KIT	Description	Denominación	Denominação	Dénomination	Notes
	VOE 15186571						Seat	Asiento	Banco	Siège	
1	VOE 17208795	1					•Backrest	•Apoyo respaldo	•Apoio do encosto	•Support lombaire	
2	VOE 11706318	1					••Heater	••Calefactor	••Aquecedor	••Réchauffeur	
3	VOE 17208799	1					••Upholstery	••Tapizado	••Forro para estofamento	••Garniture habitacle	
4	VOE 11997265	1					••Lumbar support	••Apoyo lumbar	••Apoio lombar	••Appui lombaire	
6	VOE 17208802	1					•Seat cushion	•Cojín asiento	•Assento do banco	•Coussin de siège	
5	VOE 11709811	1					••Switch	••Interruptor	••Interruptor	••Contacteur	
7	VOE 17208804	1					••Upholstery	••Tapizado	••Forro para estofamento	••Garniture habitacle	
8	VOE 11706320	1					••Heater	••Calefactor	••Aquecedor	••Réchauffeur	
9	VOE 11715430	1					•Seat frame	•Marco asiento	•Estrutura banco	•Cadre siège	
10	VOE 15186994	1					••Cover	••Capó	••Capô	••Capot	
11	VOE 15186995	1					••Cover	••Capó	••Capô	••Capot	
12	VOE 17208815	1					••Handle	••Mango	••Manopla	••Poignée	
13	VOE 17208816	1					••Handle	••Mango	••Manopla	••Poignée	
14	VOE 15186996	1					••Backrest lock control	••Control cierre respaldo	••Regulador do encosto	••Commande blocage dossier	
15	VOE 11715818	1					••Backrest lock	••Cierre respaldo	••Trava do encosto	••Blocage support lombaire	
16	VOE 1696529	2					••Spring	••Resorte	••Mola	••Ressort	
17	VOE 1518748	1					••Spring	••Resorte	••Mola	••Ressort	
18	VOE 11707346	1					••Switch	••Interruptor	••Interruptor	••Contacteur	
19	VOE 11707347	1					••Control	••Reglaje de mando	••Comando	••Commande	
20	VOE 11707348	1					•Hip Belt	•Cinturon Cadera	•Cinto de segurança	•Ceinture Hanche	
21	VOE 11709391	1					•Bellows	•Fuelle	•Fole	•Soufflet	
22	VOE 15054849	1					•Spring suspension unit	•Unidad suspensión	•Unidade elástica de suspenção	•Unité de suspension	
23	VOE 11707350	1					••Air bellows	••Fuelle de aire	••Fole de ar	••Coussin d'air	
24	VOE 17240991	4					••Roller	••Rodillo	••Rolete	••Galet	
25	VOE 11707351	1					••Shock absorber	••Amortiguador	••Amortecedor	••Amortisseur	
26	VOE 11993178	1					••Relay	••Relé	••Relé	••Relais	
27	VOE 11709423	1					••Compressor	••Compresor	••Compressor	••Compresseur	
28	VOE 17240994	2					••Buffer	••Tope de goma	••Batente	••Butoir	
29	VOE 11709392	1					Attachment kit	Juego de acoplamiento	Jogo acoplamento	Kit de fixation	

1		**Operator's seat** **Asiento del conductor** **Banco do motorista** **Siège du conucteur**	Catalogue id **20105**	Group **852**
2				
3			Illustr. No **1083607**	Section **275**
4				
5		**83708 S/N 25753-**	Issue **20021229-G**	Page **943**

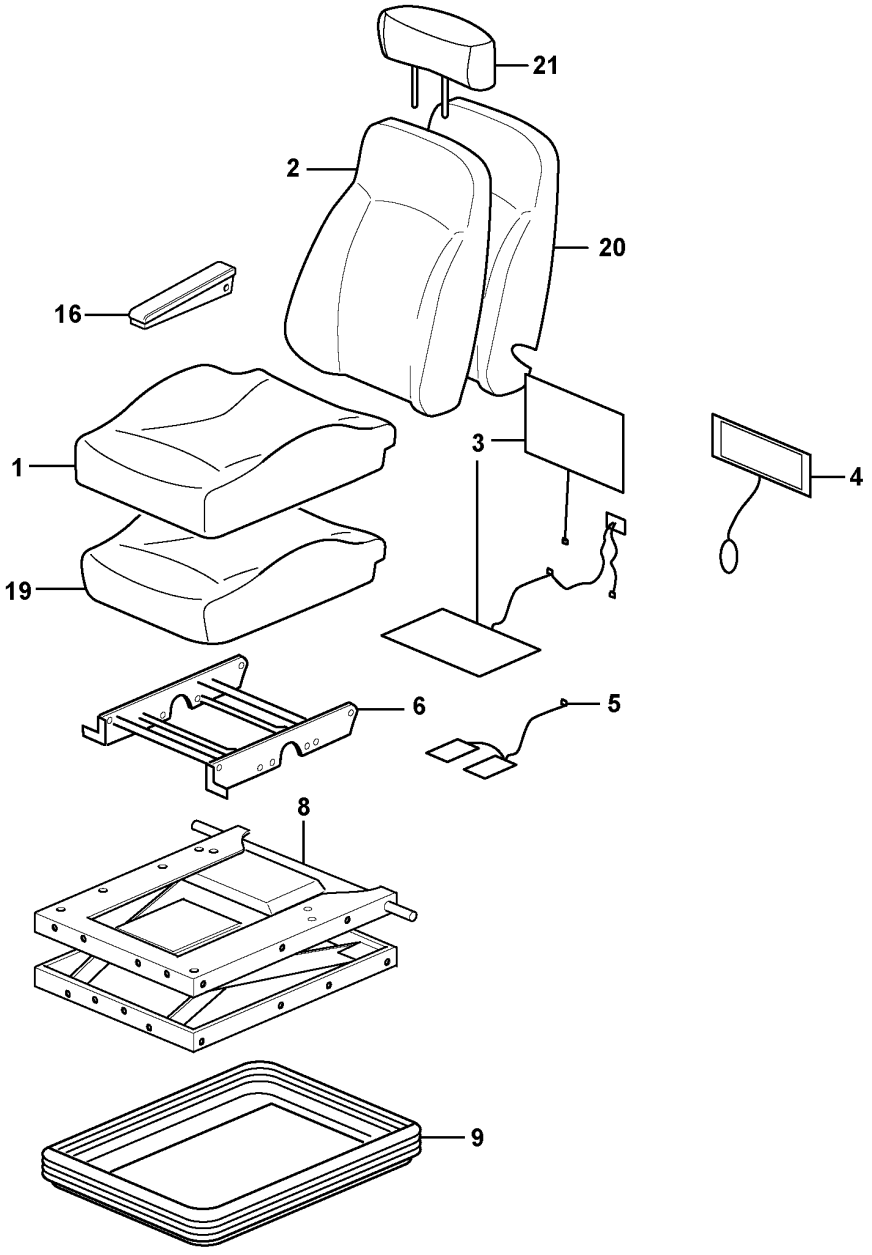

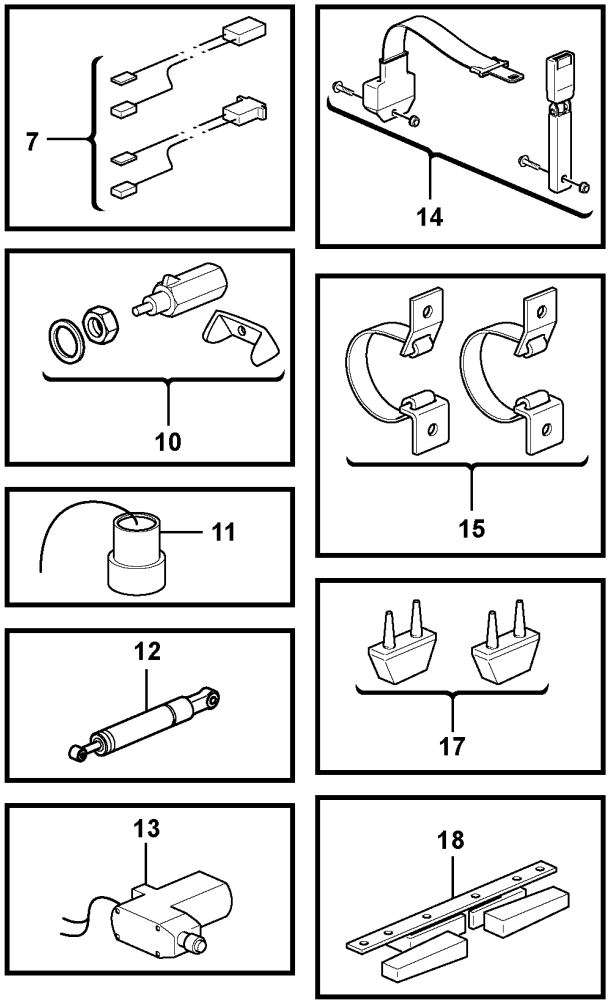

Volvo Construction Equipment

1054895

Fig.	Part No.	Quantity 1	2	3	4	5	PS	KIT	Description	Denominación	Denominação	Dénomination	Notes
	VOE 15186579	1					SS		Seat	Asiento	Banco	Siège	(VOE 11429033)
	VOE 15186581		1				SS		Seat	Asiento	Banco	Siège	(VOE 15036277)
1	**VOE 11714962**	1	1				SS		•Upholstery	•Tapizado	•Forro para estofamento	•Garniture habitacle	
2	**VOE 11714963**	1	1						•Upholstery	•Tapizado	•Forro para estofamento	•Garniture habitacle	
3	**VOE 11714964**	1	1						•Heater	•Calefactor	•Aquecedor	•Réchauffeur	
4	**VOE 11712832**	1	1						•Lumbar support	•Apoyo lumbar	•Apoio lombar	•Appui lombaire	
5	**VOE 11714965**	1	1						•Sensor	•Sensor	•Sensor	•Capteur	SE8502
6	**VOE 11712834**	1	1						•Height adjuster	•Ajuste de altura	•Ajuste altura	•Réglage hauteur	
7	**VOE 11714966**	1	1						•Wire	•Alambre	•Arame	•Fil	
8	**VOE 11714967**	1	1						•Support	•Apoyo	•Suporte	•Support	
9	**VOE 11714968**	1	1						•Protecting bellows	•Fuelle de protección	•Fole proteção	•Soufflet protection	
10	**VOE 11714969**	1	1						•Valve kit	•Juego válvula	•Jogo da válvula	•Kit soupapes	
11	**VOE 11712842**	1	1						•Spring suspension unit	•Unidad suspensión	•Unidade elástica de suspenção	•Unité de suspension	
	VOE 11715387	1	1						••Coupling piece	••Pieza de conexión	••Peça conexão	••Accouplement	
12	**VOE 11998654**	1	1						•Shock absorber	•Amortiguador	•Amortecedor	•Amortisseur	
13	**VOE 11714970**	1	1						•Compressor	•Compresor	•Compressor	•Compresseur	
14	**VOE 11714971**	1	1						•Seat belt kit	•Juego de cinturón de seguridad	•Jogo cintos segurança	•Kit de ceinture de sécurité	
15	**VOE 11714972**	1	1						•Strap	•Cable	•Tira	•Sangle	
16	**VOE 11714973**	1	1						•Arm rest	•Reposabrazos	•Descansa-braço	•Accoudoir	
17	**VOE 11998677**	1	1						•Absorber	•Amortiguador	•Batente	•Amortisseur	(VOE 11714974)
18	**VOE 15065557**	1							•Latch	•Pestillo	•Lingueta	•Loquet	
19	**VOE 15034479**	1							•Seat cushion	•Cojín asiento	•Assento do banco	•Coussin de siège	
20	**VOE 15170269**	1							•Backrest cushion	•Cojín respaldo	•Coxim de encosto	•Dossier	
21	**VOE 17401294**			1					Head restraint	Reposacabezas	Descansa cabeça	Appui-tête	(VOE 11191411)

1	**83505, E PROD**	**Operator's seat, heated, air suspensioned.** **Asiento del conductor de suspensión neumática, caldeo elektrocidad.** **Assento do operador, com aquecimento e suspensão a ar.** **Siège du conducteur, suspension pneumatique, chauffage élektrique.**
2	**83588, E PROD**	
3	**81195**	
4		
5		

Catalogue id	Group
20105	**852**
Illustr. No	Section
1054895	**300**
Issue	Page
20021229-G	**945**

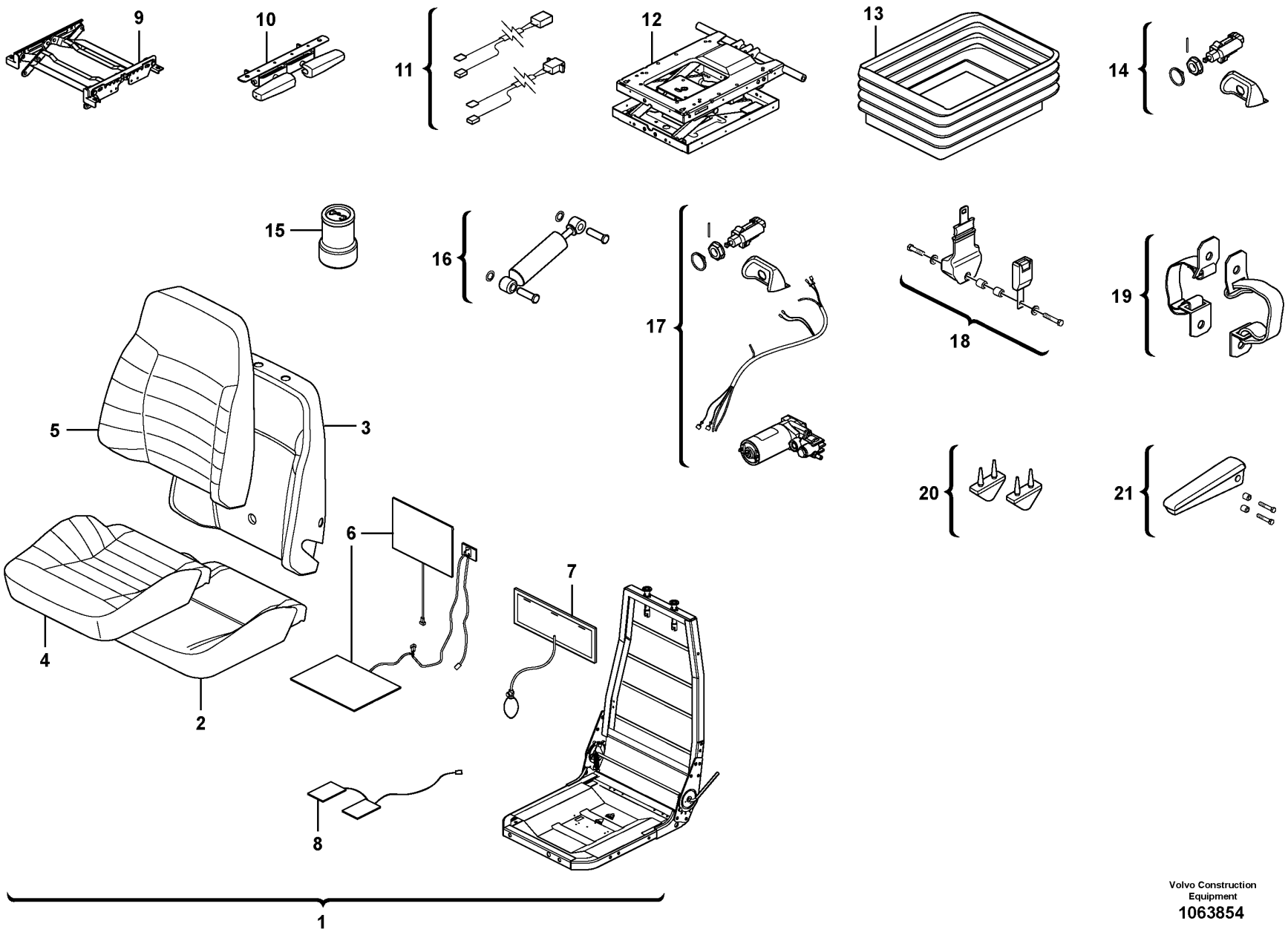

Volvo Construction Equipment
1063854

Fig.	Part No.	Quantity 1	2	3	PS	KIT	Description	Denominación	Denominação	Dénomination	Notes
1	VOE 17203588	1			SS		Seat	Asiento	Banco	Siège	
1	VOE 17203589		1		SS		Seat	Asiento	Banco	Siège	
2	VOE 15034479	1	1				•Seat cushion	•Cojín asiento	•Assento do banco	•Coussin de siège	
3	VOE 15170269	1	1				•Backrest cushion	•Cojín respaldo	•Coxim de encosto	•Dossier	
4	VOE 11714962	1	1		SS		•Upholstery	•Tapizado	•Forro para estofamento	•Garniture habitacle	
5	VOE 11714963	1	1				•Upholstery	•Tapizado	•Forro para estofamento	•Garniture habitacle	
6	VOE 11714964	1	1				•Heater	•Calefactor	•Aquecedor	•Réchauffeur	
7	VOE 11712832	1	1				•Lumbar support	•Apoyo lumbar	•Apoio lombar	•Appui lombaire	
8	VOE 11714965	1	1				•Sensor	•Sensor	•Sensor	•Capteur	
9	VOE 11712834	1	1				•Height adjuster	•Ajuste de altura	•Ajuste altura	•Réglage hauteur	
10	VOE 15065557	1	1				•Latch	•Pestillo	•Lingueta	•Loquet	
11	VOE 17229752	1	1				•Wire	•Alambre	•Arame	•Fil	
12	VOE 17229755	1	1				•Suspension kit	•Kit de suspensión	•Kit de suspensão	•Kit suspension	
13	VOE 11714968	1	1				•Protecting bellows	•Fuelle de protección	•Fole proteção	•Soufflet protection	
14	VOE 11714969	1	1				•Valve kit	•Juego válvula	•Jogo da válvula	•Kit soupapes	
15	VOE 17229756	1	1				•Air spring	•Resorte neumático	•Mola pneumática	•Ressort pneumatique	
16	VOE 11998654	1	1				•Shock absorber	•Amortiguador	•Amortecedor	•Amortisseur	
17	VOE 17229759	1	1				•Compressor kit	•Kit de compresores	•	•Kit de compresseur	
18	VOE 11714971	1	1				•Seat belt kit	•Juego de cinturón de seguridad	•Jogo cintos segurança	•Kit de ceinture de sécurité	
19	VOE 17220388	1	1				•Strap	•Cable	•Tira	•Sangle	
20	VOE 11998677	1	1				•Absorber	•Amortiguador	•Batente	•Amortisseur	
21	VOE 11714973	1	1				•Arm rest	•Reposabrazos	•Descansa-braço	•Accoudoir	

1	83505, L PROD	**Operator's seat, heated, air suspensioned.** **Asiento del conductor de suspensión neumática, caldeo elektrocidad.** **Assento do operador, com aquecimento e suspensão a ar.** **Siège du conducteur, suspension pneumatique, chauffage élektrique.**	Catalogue id **20105**	Group **852**
2	83588, L PROD		Illustr. No **1063854**	Section **325**
3			Issue **20021229-G**	Page **947**
4				
5				

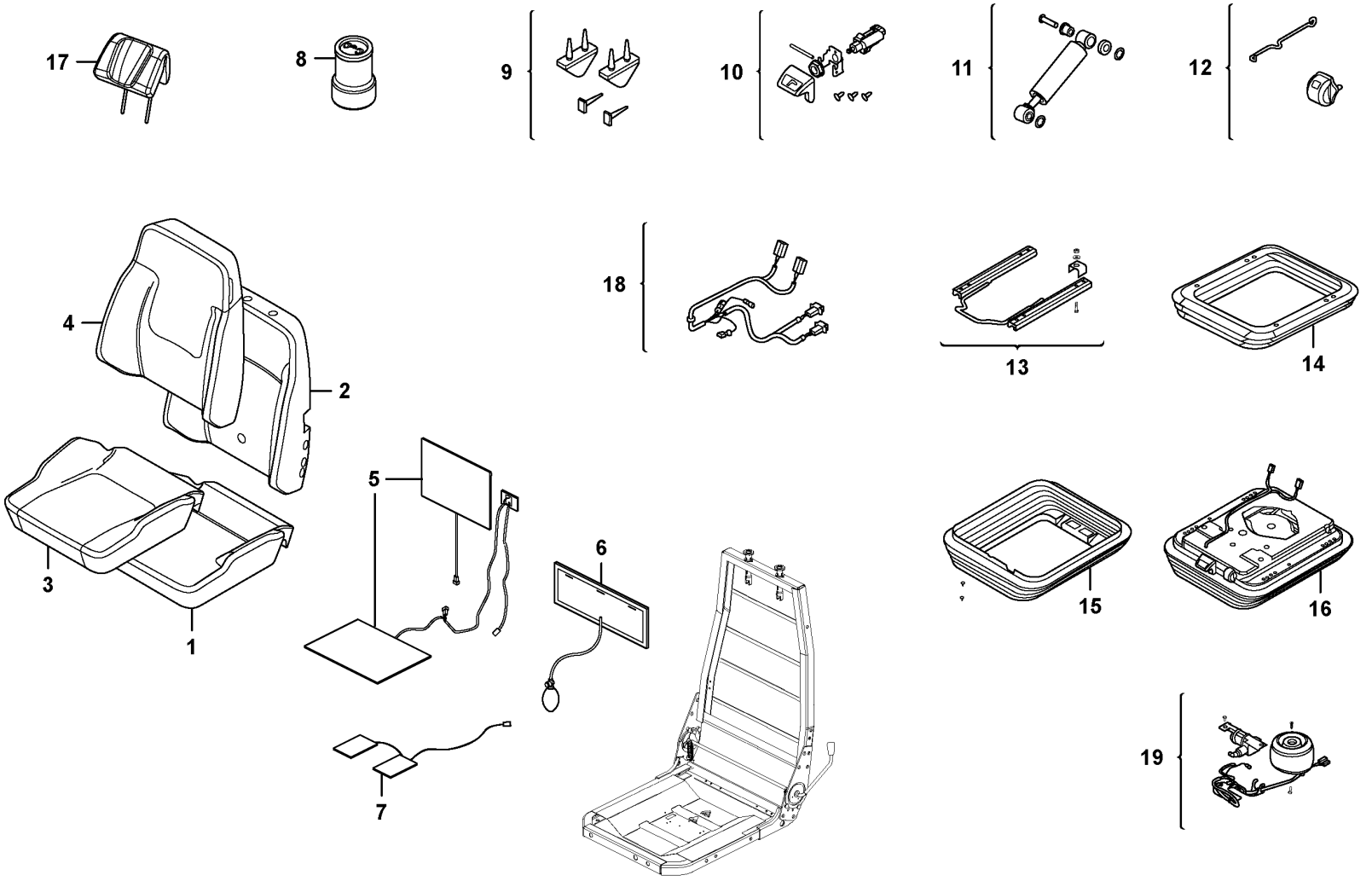

Volvo Construction Equipment

1074507

Fig.	Part No.	Quantity 1	2	3	PS	KIT	Description	Denominación	Denominação	Dénomination	Notes
	VOE 17259922	1			SS		Seat	Asiento	Banco	Siège	ORDER WITH 16675253
1	**VOE 15034479**	1					•Seat cushion	•Cojín asiento	•Assento do banco	•Coussin de siège	
2	**VOE 17417756**	1					•Backrest cushion	•Cojín respaldo	•Coxim de encosto	•Dossier	
3	**VOE 17417761**	1					•Seat cover	•Cubierta asiento	•Capa do banco	•Housse de siège	
4	**VOE 17417767**	1					•Upholstery	•Tapizado	•Forro para estofamento	•Garniture habitacle	
5	**VOE 11714964**	1					•Heater	•Calefactor	•Aquecedor	•Réchauffeur	
6	**VOE 11712832**	1					•Lumbar support	•Apoyo lumbar	•Apoio lombar	•Appui lombaire	
7	**VOE 17417769**	1					•Sensor	•Sensor	•Sensor	•Capteur	
8	**VOE 17417781**	1					•Air spring	•Resorte neumático	•Mola pneumática	•Ressort pneumatique	
9	**VOE 11715065**	1					•Bump stop	•Tope de pluma	•Batente	•Butée de suspension	
10	**VOE 11715078**	1					•Valve	•Válvula	•Válvula	•Valve	
11	**VOE 11715074**	1					•Shock absorber	•Amortiguador	•Amortecedor	•Amortisseur	
12	**VOE 11715063**	1					•Indicator	•Indicador	•Indicador	•Indicateur	
13	**VOE 17417779**	1					•Slide rail	•Riel deslizamiento	•Trilho deslizamento	•Rail guidage	
14	**VOE 17417774**	1					•Suspension kit	•Kit de suspensión	•Kit de suspensão	•Kit suspension	
15	**VOE 17417778**	1					•Protecting bellows	•Fuelle de protección	•Fole proteção	•Soufflet protection	
16	**VOE 17417772**	1					•Suspension kit	•Kit de suspensión	•Kit de suspensão	•Kit suspension	
17	**VOE 17417784**	1					•Backrest	•Apoyo respaldo	•Apoio do encosto	•Support lombaire	
18	**VOE 17417783**	1					•Wiring harness	•Manojo cables	•Chicote cabos	•Faisceau de câbles	
19	**VOE 17417782**	1					•Compressor kit	•Kit de compresores	•	•Kit de compresseur	

1		**Operator's seat, heated, air suspensioned.** **Asiento del conductor de suspensión neumática, caldeo elektrocidad.** **Assento do operador, com aquecimento e suspensão a ar.** **Siège du conducteur, suspension pneumatique, chauffage élektrique.**	Catalogue id **20105**	Group **852**
2				
3			Illustr. No **1074507**	Section **350**
4				
5		**86242, 86151**	Issue **20021229-G**	Page **949**

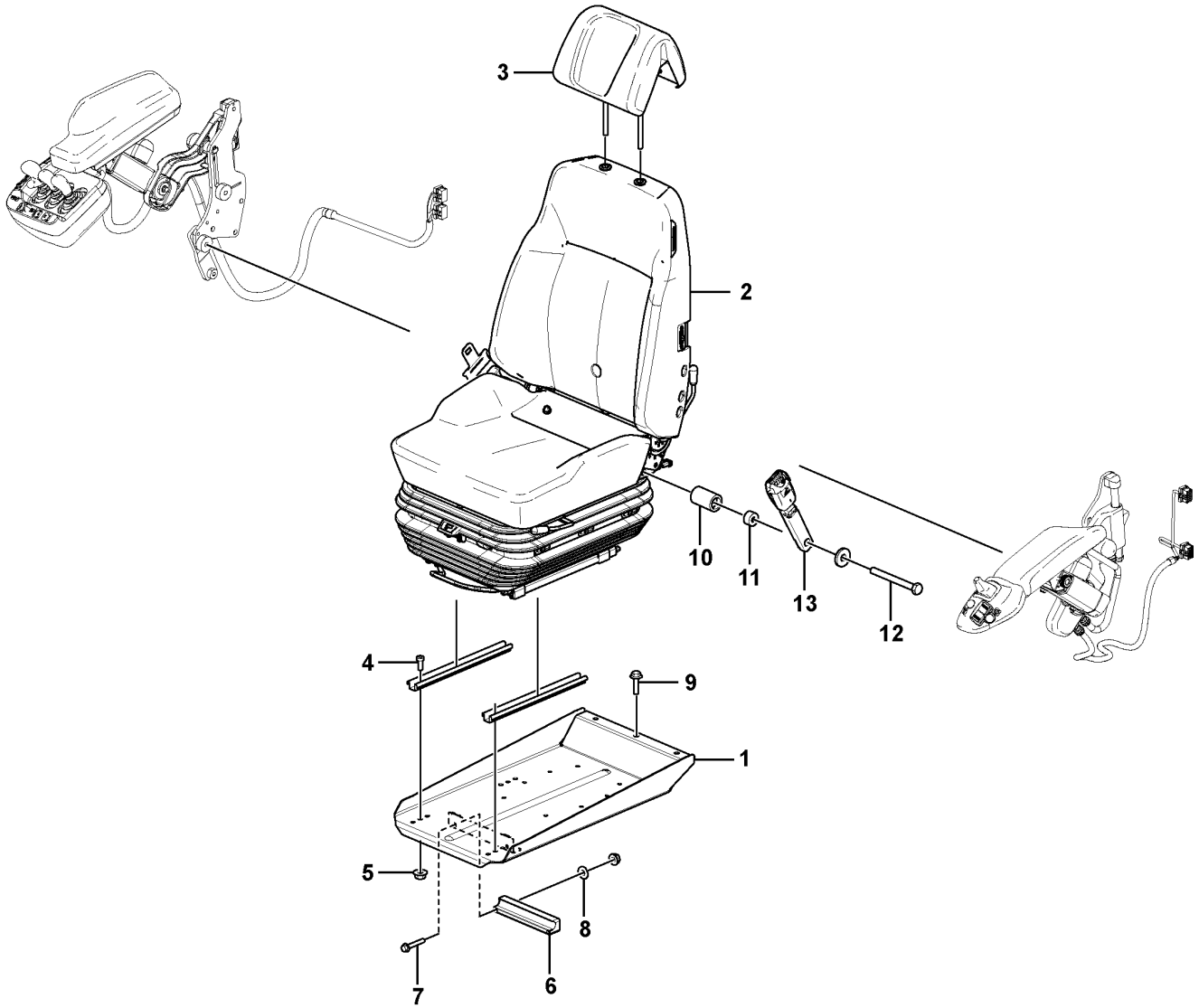

Volvo Construction Equipment
1077270

Fig.	Part No.	Quantity 1	2	3	PS	KIT	Description	Denominación	Denominação	Dénomination	Notes
1	VOE 16268474	1					Seat bracket	Consola de asiento	Suporte assento	Etrier de siege	(VOE 16675253)
2	VOE 17421664	1			SS		Seat	Asiento	Banco	Siège	
3	VOE 17408468	1					Head restraint	Reposacabezas	Descansa cabeça	Appui-tête	
4	VOE 4870448	4					Screw	Tornillo	Parafuso	Vis	
5	VOE 948645	6					Flange lock nut	Contratuerca embridada	Contra porca flange	Contre-écrou à embase	
6	VOE 11444170	1					Bearing	Cojinete	Mancal	Roulement	
7	VOE 13965179	2					Screw	Tornillo	Parafuso	Vis	
8	VOE 11117464	2					Plain washer	Arandela plana	Arruela simples	Rondelle plane	
9	VOE 980841	3					Flange screw	Tornillo embridado	Parafuso flangeado	Vis à embase	
10	VOE 15063273	1					Spacer	Distanciador	Espaçador	Entretoise	
11	VOE 17228594	1					Spacer washer	Arandela distanciadora	Arruela espaçadora	Rondelle entretoise	
12	VOE 955700	1					Hexagon screw	Tornillo hexagonal	Parafuso sextavado	Vis à tête hexagonale	
13	VOE 11104125	1					Seat belt	Cinturón de seguridad	Cinto de segurança	Ceinture de sécurité	

1		**Operator's seat.** **Asiento del conductor.** **Assento do operador.** **Siège du condecteur.**	Catalogue id **20105**	Group **852**
2				
3			Illustr. No **1077270**	Section **375**
4				
5		**86242**	Issue **20021229-G**	Page **951**

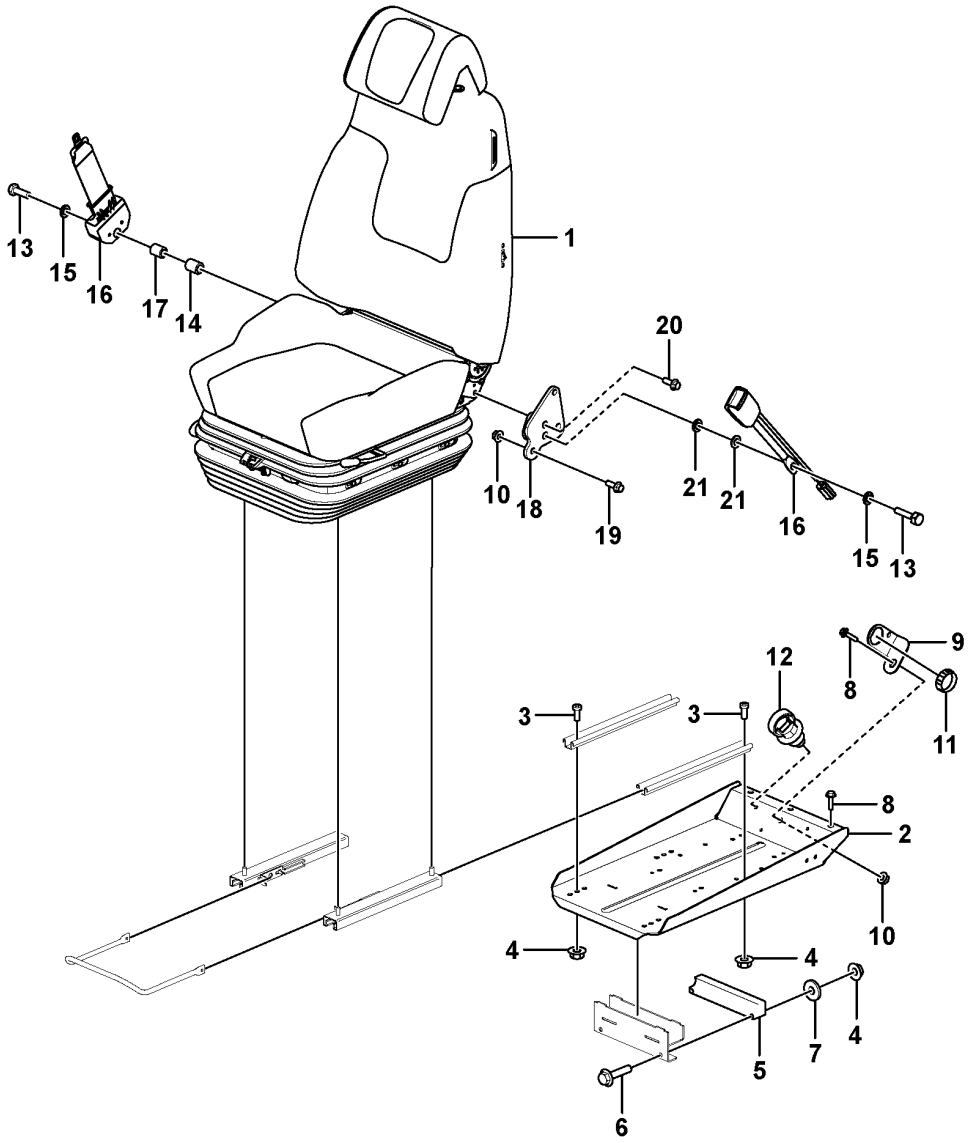

Volvo Construction Equipment
1079184

Fig.	Part No.	Quantity 1	2	3	PS	KIT	Description	Denominación	Denominação	Dénomination	Notes
1	VOE 17430523	1					Seat	Asiento	Banco	Siège	
2	VOE 16268474	1					Seat bracket	Consola de asiento	Suporte assento	Etrier de siege	
3	VOE 4870448	4					Screw	Tornillo	Parafuso	Vis	
4	VOE 948645	6					Flange lock nut	Contratuerca embridada	Contra porca flange	Contre-écrou à embase	
5	VOE 11444170	1					Bearing	Cojinete	Mancal	Roulement	
6	VOE 13965179	2					Screw	Tornillo	Parafuso	Vis	
7	VOE 11117464	2					Plain washer	Arandela plana	Arruela simples	Rondelle plane	
8	VOE 980841	4					Flange screw	Tornillo embridado	Parafuso flangeado	Vis à embase	
9	VOE 3988328	1					Bracket	Consola	Suporte	Console	
10	VOE 13971098	3					Flange nut	Tuerca embridada	Porca flangeada	Écrou à embase	
11	VOE 3963413	1					Ring	Anillo	Anel	Bague	
12	VOE 980881	2					Cable tie	Abrazadera de cinta	Braçadeira	Serre-câble	
13	VOE 955700	2					Hexagon screw	Tornillo hexagonal	Parafuso sextavado	Vis à tête hexagonale	
14	VOE 15063273	1					Spacer	Distanciador	Espaçador	Entretoise	
15	VOE 930872	2					Plain washer	Arandela plana	Arruela simples	Rondelle plane	
16	VOE 17468897	1					Seat belt	Cinturón de seguridad	Cinto de segurança	Ceinture de sécurité	(VOE 14684304)
17	VOE 17228594	1					Spacer washer	Arandela distanciadora	Arruela espaçadora	Rondelle entretoise	
18	VOE 11444310	1					Bracket	Consola	Suporte	Console	
19	VOE 946472	2					Flange screw	Tornillo embridado	Parafuso flangeado	Vis à embase	
20	VOE 984758	2					Flange screw	Tornillo embridado	Parafuso flangeado	Vis à embase	
21	VOE 13930908	2					Washer	Arandela	Arruela	Rondelle	

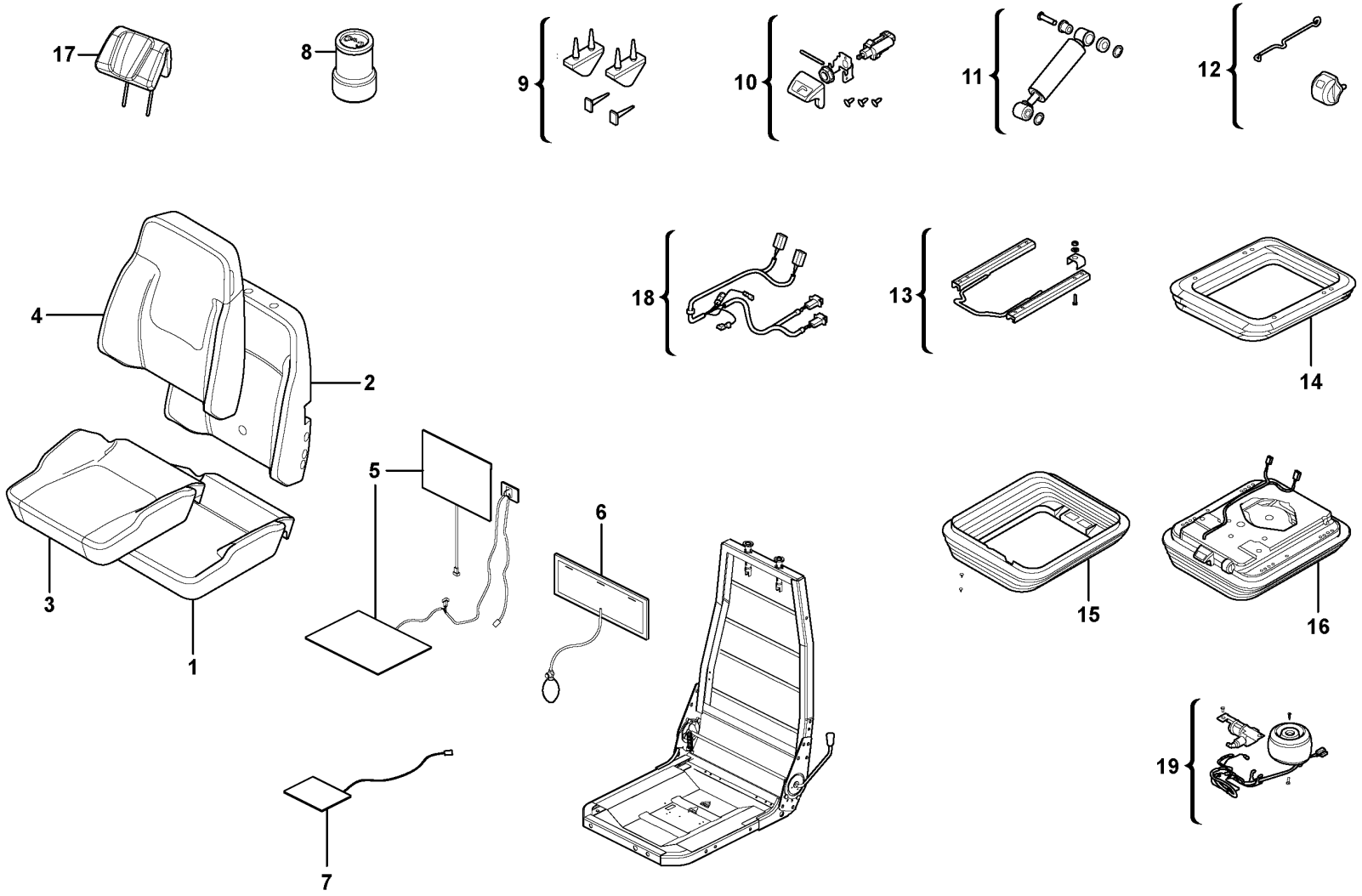
17
8
9
10
11
12
4
2
18
13
14
5
6
15
16
3
1
19
7

Fig.	Part No.	Quantity 1	2	3	P S	K I T	Description	Denominación	Denominação	Dénomination	Notes
	VOE 17430523	1					Seat	Asiento	Banco	Siège	
1	**VOE 15034479**	1					•Seat cushion	•Cojín asiento	•Assento do banco	•Coussin de siège	
2	**VOE 17417756**	1					•Backrest cushion	•Cojín respaldo	•Coxim de encosto	•Dossier	
3	**VOE 17417761**	1					•Seat cover	•Cubierta asiento	•Capa do banco	•Housse de siège	
4	**VOE 17417767**	1					•Upholstery	•Tapizado	•Forro para estofamento	•Garniture habitacle	
5	**VOE 17442903**	1					•Kit	•Juego	•Jogo	•Lot	
6	**VOE 11712832**	1					•Lumbar support	•Apoyo lumbar	•Apoio lombar	•Appui lombaire	
7	**VOE 17442937**	1					•Sensor kit	•Kit sensor	•Kit sensor	•Kit détecteur	
8	**VOE 17417781**	1					•Air spring	•Resorte neumático	•Mola pneumática	•Ressort pneumatique	
9	**VOE 11715065**	1					•Bump stop	•Tope de pluma	•Batente	•Butée de suspension	
10	**VOE 11715078**	1					•Valve	•Válvula	•Válvula	•Valve	
11	**VOE 11715074**	1					•Shock absorber	•Amortiguador	•Amortecedor	•Amortisseur	
12	**VOE 11715063**	1					•Indicator	•Indicador	•Indicador	•Indicateur	
13	**VOE 17417779**	1					•Slide rail	•Riel deslizamiento	•Trilho deslizamento	•Rail guidage	
14	**VOE 17417774**	1					•Suspension kit	•Kit de suspensión	•Kit de suspensão	•Kit suspension	
15	**VOE 17417778**	1					•Protecting bellows	•Fuelle de protección	•Fole proteção	•Soufflet protection	
16	**VOE 17442938**	1					•Suspension kit	•Kit de suspensión	•Kit de suspensão	•Kit suspension	
17	**VOE 17417784**	1					•Backrest	•Apoyo respaldo	•Apoio do encosto	•Support lombaire	
18	**VOE 17442955**	1					•Wiring harness	•Manojo cables	•Chicote cabos	•Faisceau de câbles	
19	**VOE 17442954**	1					•Air cushion kit	•Kit cojín de aire	•Kit almofada de ar	•Kit coussin pneumatique	

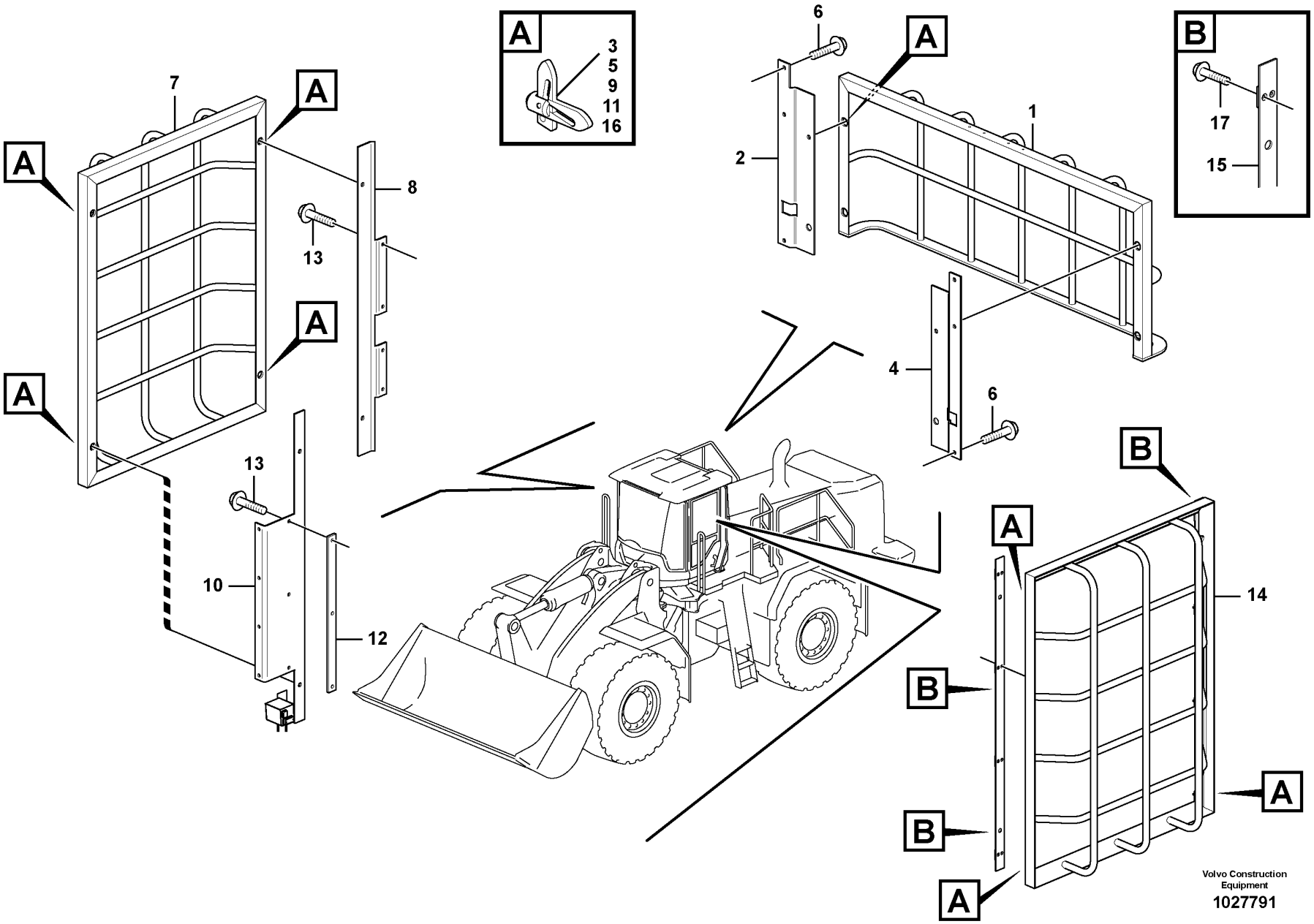
A
3
5
9
11
16
B
17
15
7
8
13
10
12
6
1
2
4
14
Volvo Construction Equipment
1027791

Fig.	Part No.	Quantity 1	2	3	PS	KIT	Description	Denominación	Denominação	Dénomination	Notes
1	VOE 11444395	1			SS		Protecting grating	Rejilla de protección	Grade protetora	Grille protection	REAR GUARD
2	VOE 11444394	1					Anchorage	Fijación	Ancoragem	Fixation	
3	VOE 11079497	1					•Lock	•Cierre	•Trava	•Serrure	
4	VOE 11444393	1					Anchorage	Fijación	Ancoragem	Fixation	
5	VOE 11079497	1					•Lock	•Cierre	•Trava	•Serrure	
6	VOE 949894	6					Flange screw	Tornillo embridado	Parafuso flangeado	Vis à embase	
7	VOE 11444400	1					Protecting grating	Rejilla de protección	Grade protetora	Grille protection	RIGHT GUARD
8	VOE 15024190	1					Anchorage	Fijación	Ancoragem	Fixation	
9	VOE 11079497	2					•Lock	•Cierre	•Trava	•Serrure	
10	VOE 11444407	1					Anchorage	Fijación	Ancoragem	Fixation	
11	VOE 11079497	2					•Lock	•Cierre	•Trava	•Serrure	
12		1			NS		Plate	Placa	Placa	Plaque	
13	VOE 949894	4					Flange screw	Tornillo embridado	Parafuso flangeado	Vis à embase	
14	VOE 11444400	1					Protecting grating	Rejilla de protección	Grade protetora	Grille protection	LEFT GUARD
15	VOE 11444403	2					Anchorage	Fijación	Ancoragem	Fixation	
16	VOE 11079497	2					•Lock	•Cierre	•Trava	•Serrure	
17	VOE 13944184	8					Blind rivet	Remache ciego	Rebite cego	Rivet borgne	

1		**Window guards, side and rear windows.** **Rejilla proteccion, ventana lateral y luneta posterior.** **Proteções, janelas laterais e traseira.** **Grille protection, vitre laterale et lunette AR.**	Catalogue id **20105**	Group **860**
2				
3			Illustr. No **1027791**	Section **150**
4				
5		**83433**	Issue **20021229-G**	Page **957**

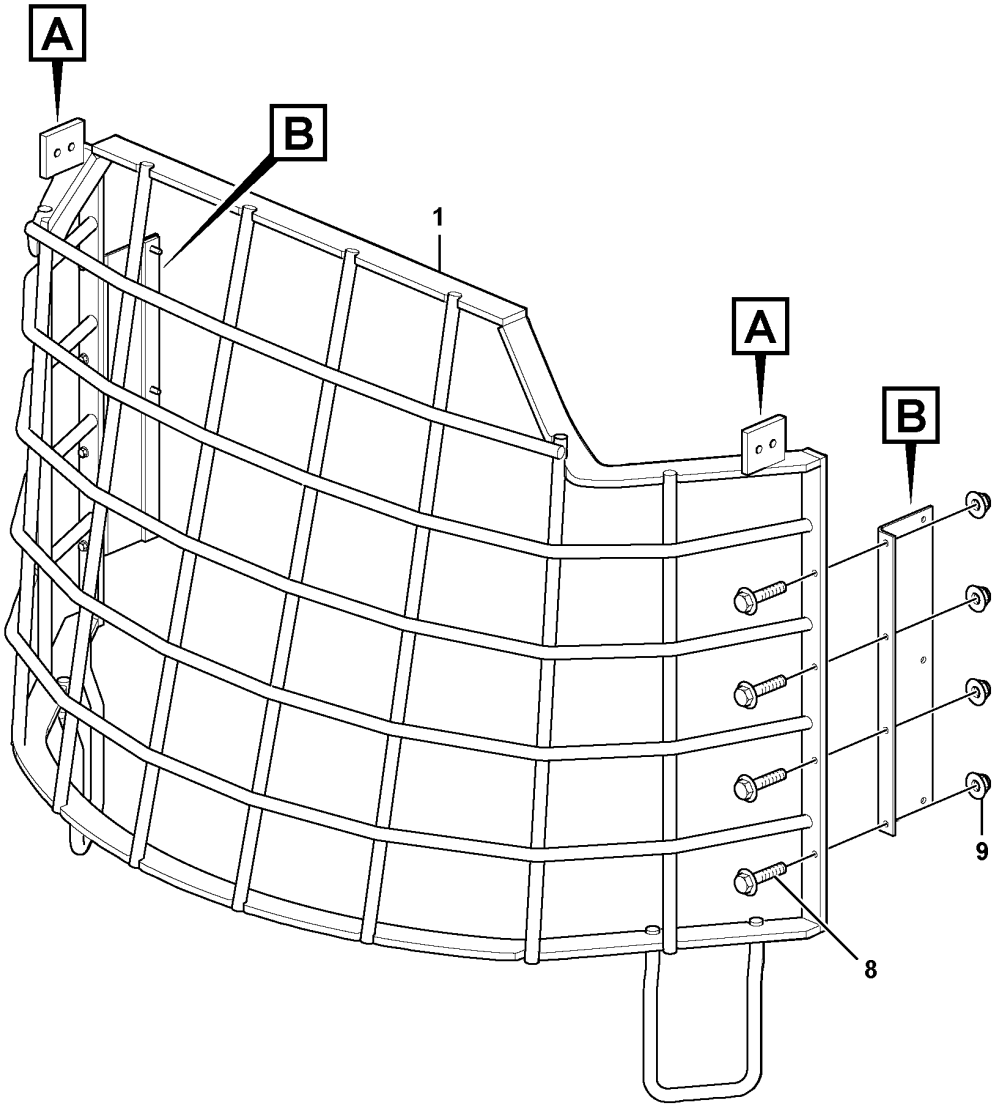

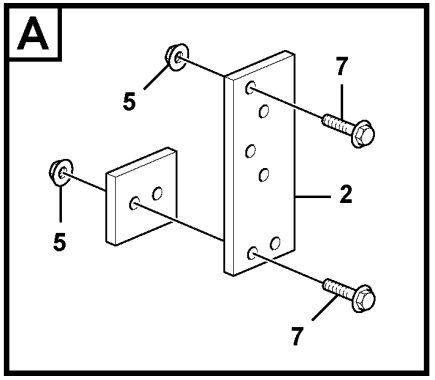

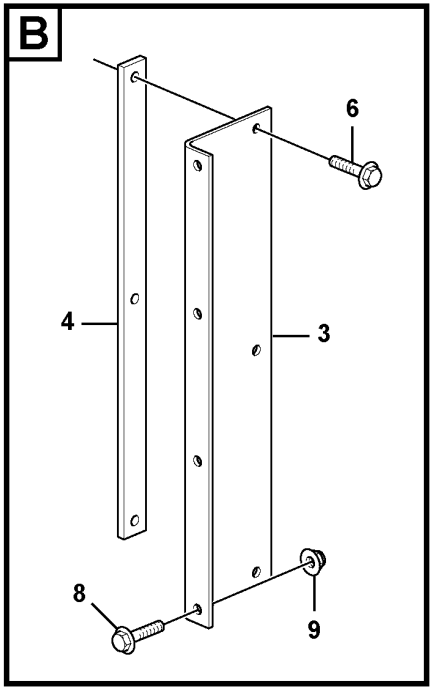

Volvo Construction Equipment

1027745

Fig.	Part No.	Quantity 1	2	3	PS	KIT	Description	Denominación	Denominação	Dénomination	Notes
1	VOE 11429195	1					Front grating	Rejilla frontal	Grade frontal	Grille frontale	
2	VOE 11444425	2					Anchorage	Fijación	Ancoragem	Fixation	
3	VOE 11444414	2					Plate	Chapa	Chapa	Tôle	
4	VOE 11444421	2					Plate	Chapa	Chapa	Tôle	
5	VOE 13971098	12					Flange nut	Tuerca embridada	Porca flangeada	Écrou à embase	
6	VOE 949894	6					Flange screw	Tornillo embridado	Parafuso flangeado	Vis à embase	
7	VOE 13965185	8					Screw	Tornillo	Parafuso	Vis	
8	VOE 946671	8					Flange screw	Tornillo embridado	Parafuso flangeado	Vis à embase	
9	VOE 948645	8					Flange lock nut	Contratuerca embridada	Contra porca flange	Contre-écrou à embase	

1		**Windshild guard for windshield.** **Rejilla proteccion, cristal delantero.** **Proteção de pára-brisa.** **Grille protection, par-brise.**	Catalogue id **20105**	Group **860**
2				
3			Illustr. No **1027745**	Section **200**
4				
5		**83432**	Issue **20021229-G**	Page **959**

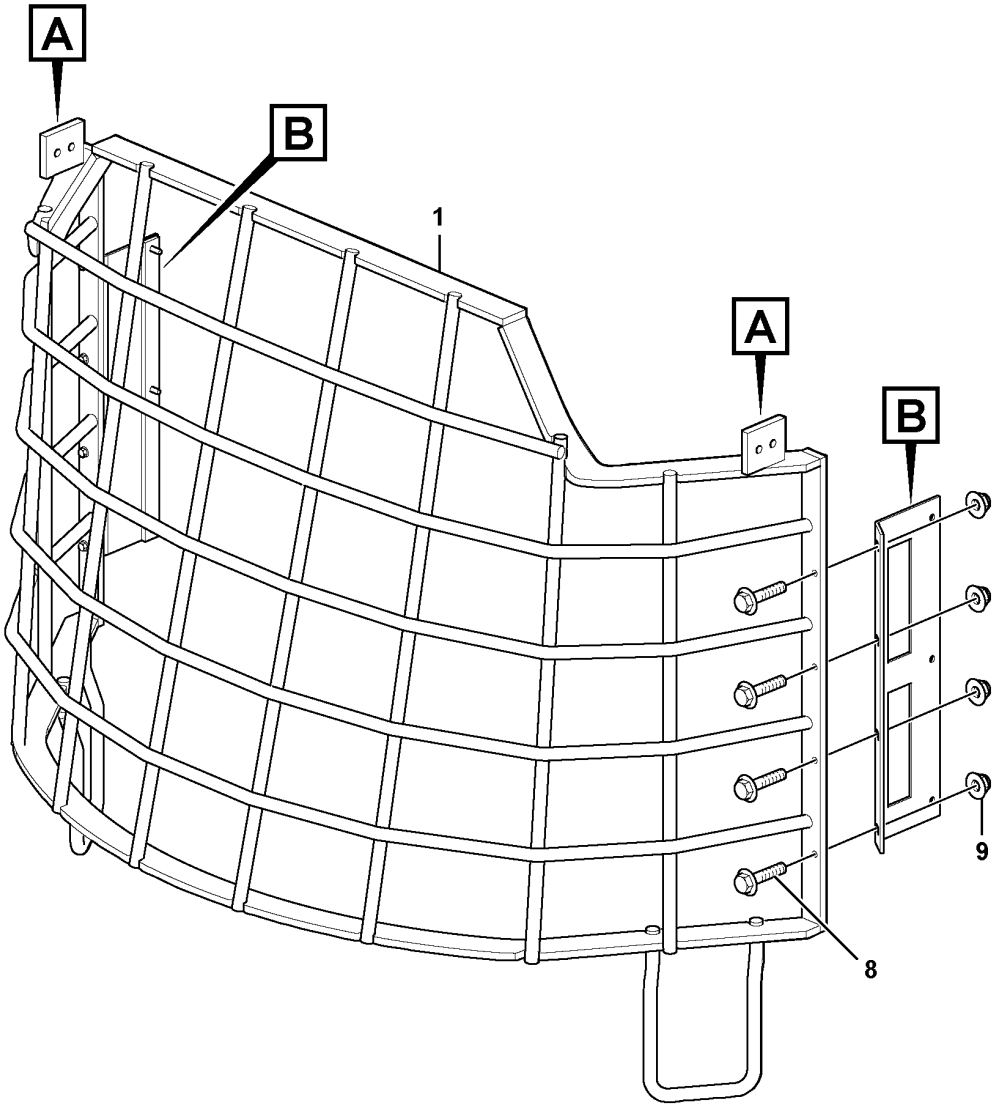

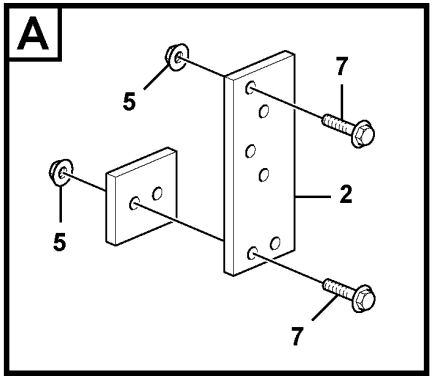

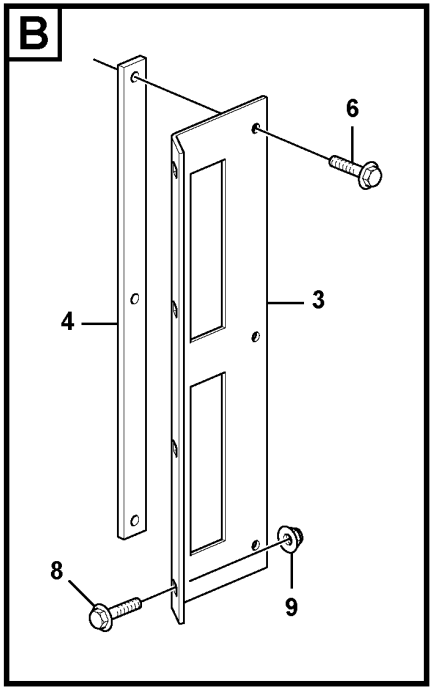

Volvo Construction Equipment

1053225

Fig.	Part No.	Quantity 1	2	3	PS	KIT	Description	Denominación	Denominação	Dénomination	Notes
1	VOE 15059743	1					Front grating	Rejilla frontal	Grade frontal	Grille frontale	
2	VOE 11444425	2					Anchorage	Fijación	Ancoragem	Fixation	
3	VOE 15059798	2					Plate	Chapa	Chapa	Tôle	
4	VOE 11444421	2					Plate	Chapa	Chapa	Tôle	
5	VOE 13971098	12					Flange nut	Tuerca embridada	Porca flangeada	Écrou à embase	
6	VOE 949894	6					Flange screw	Tornillo embridado	Parafuso flangeado	Vis à embase	
7	VOE 13965185	8					Screw	Tornillo	Parafuso	Vis	
8	VOE 13965664	8					Screw	Tornillo	Parafuso	Vis	
9	VOE 13971098	8					Flange nut	Tuerca embridada	Porca flangeada	Écrou à embase	

1		**Windshild guard for windshield.** **Rejilla proteccion, cristal delantero.** **Proteção de pára-brisa.** **Grille protection, par-brise.**	Catalogue id **20105**	Group **860**
2				
3			Illustr. No **1053225**	Section **250**
4				
5		**84473**	Issue **20021229-G**	Page **961**

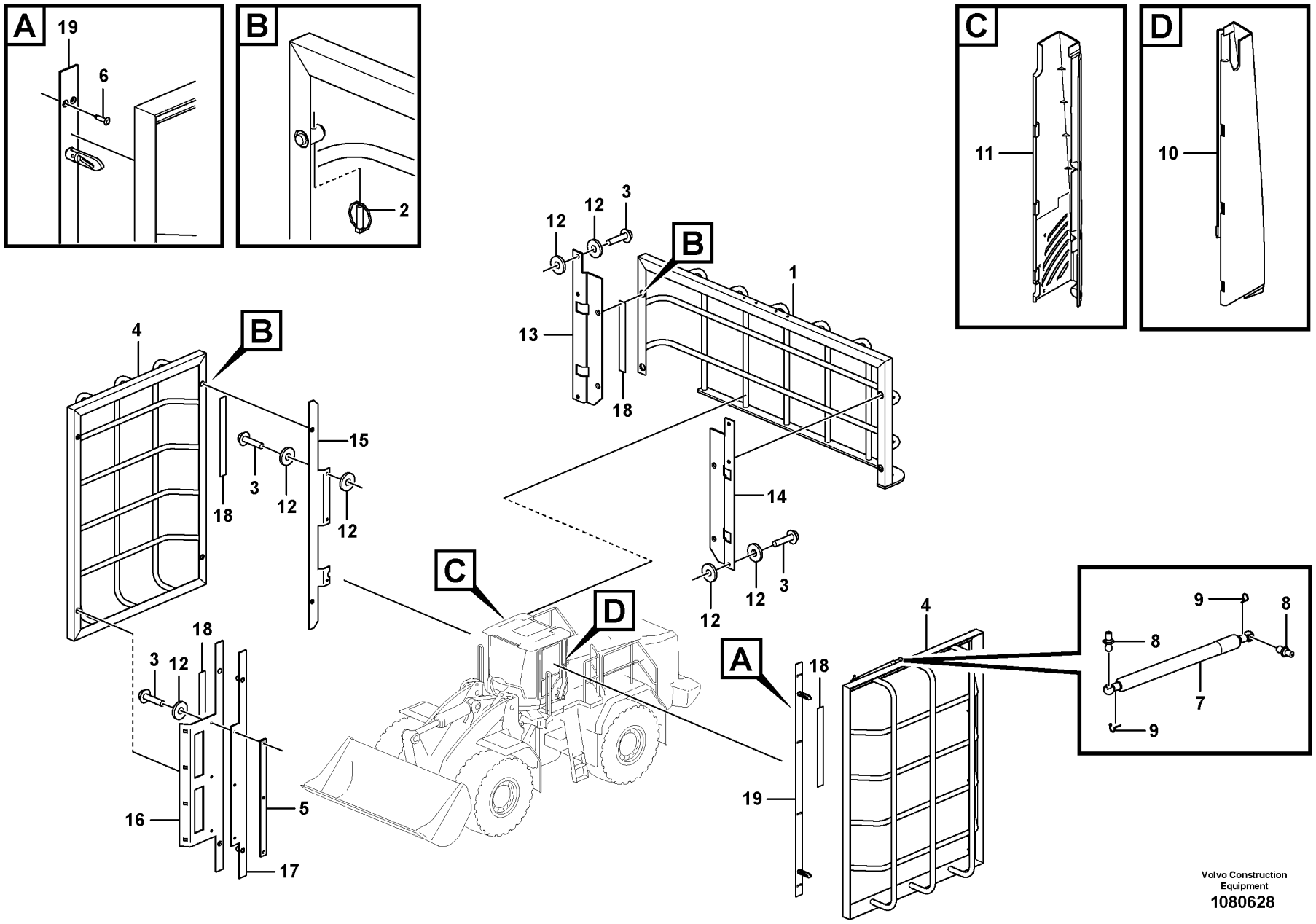

Volvo Construction Equipment

1080628

Fig.	Part No.	Quantity 1	2	3	PS	KIT	Description	Denominación	Denominação	Dénomination	Notes
1	VOE 16269655	1					Protecting grating	Rejilla de protección	Grade protetora	Grille protection	
1	VOE 15157519		1				Protecting grating	Rejilla de protección	Grade protetora	Grille protection	
2	VOE 729803	8	4				Pin	Pasador	Coupilha	Clavette	
3	VOE 949894	12	6				Flange screw	Tornillo embridado	Parafuso flangeado	Vis à embase	
4	VOE 11444400	2	2				Protecting grating	Rejilla de protección	Grade protetora	Grille protection	
5	VOE 11444421	1					Plate	Chapa	Chapa	Tôle	
6	VOE 13944184	8	8				Blind rivet	Remache ciego	Rebite cego	Rivet borgne	
7	VOE 15148433	1	1				Gas spring	Resorte a gas	Mola a gás	Ressort gaz	
8	VOE 15140510	2	2				•Ball stud	•Perno bola	•Pino esférico	•Boulon articulation	
9	VOE 15144938	2	2				•Locking device	•Dispositivo cierre	•Dispositivo de fechamento	•Dispositif de verrouillage	
10	VOE 15020877	1	1				Panel	Panel	Painel	Panneau	
11	VOE 15020876	1	1				Panel	Panel	Painel	Panneau	
12	VOE 11117464	21					Plain washer	Arandela plana	Arruela simples	Rondelle plane	
13	VOE 15059815	1					Anchorage	Fijación	Ancoragem	Fixation	
14	VOE 15059809	1					Anchorage	Fijación	Ancoragem	Fixation	
15	VOE 15192584	1					Anchorage	Fijación	Ancoragem	Fixation	
16	VOE 15192582	1					Anchorage	Fijación	Ancoragem	Fixation	If combination with windshield guard
17	VOE 15192583	1					Anchorage	Fijación	Ancoragem	Fixation	If side and rear guard only
18	VOE 11205912	10					Plate	Chapa	Chapa	Tôle	
19	VOE 15060083	2					Anchorage	Fijación	Ancoragem	Fixation	

1	11298448	**Window guards, side and rear windows** **Rejilla de protección, ventana lateral y luneta posterior** **Grille protection, vitre latérale et lunette Ar**	Catalogue id **20105**	Group **860**
2	84471		Illustr. No **1080628**	Section **350**
3			Issue **20021229-G**	Page **963**
4				
5		**11298448, 84471**		

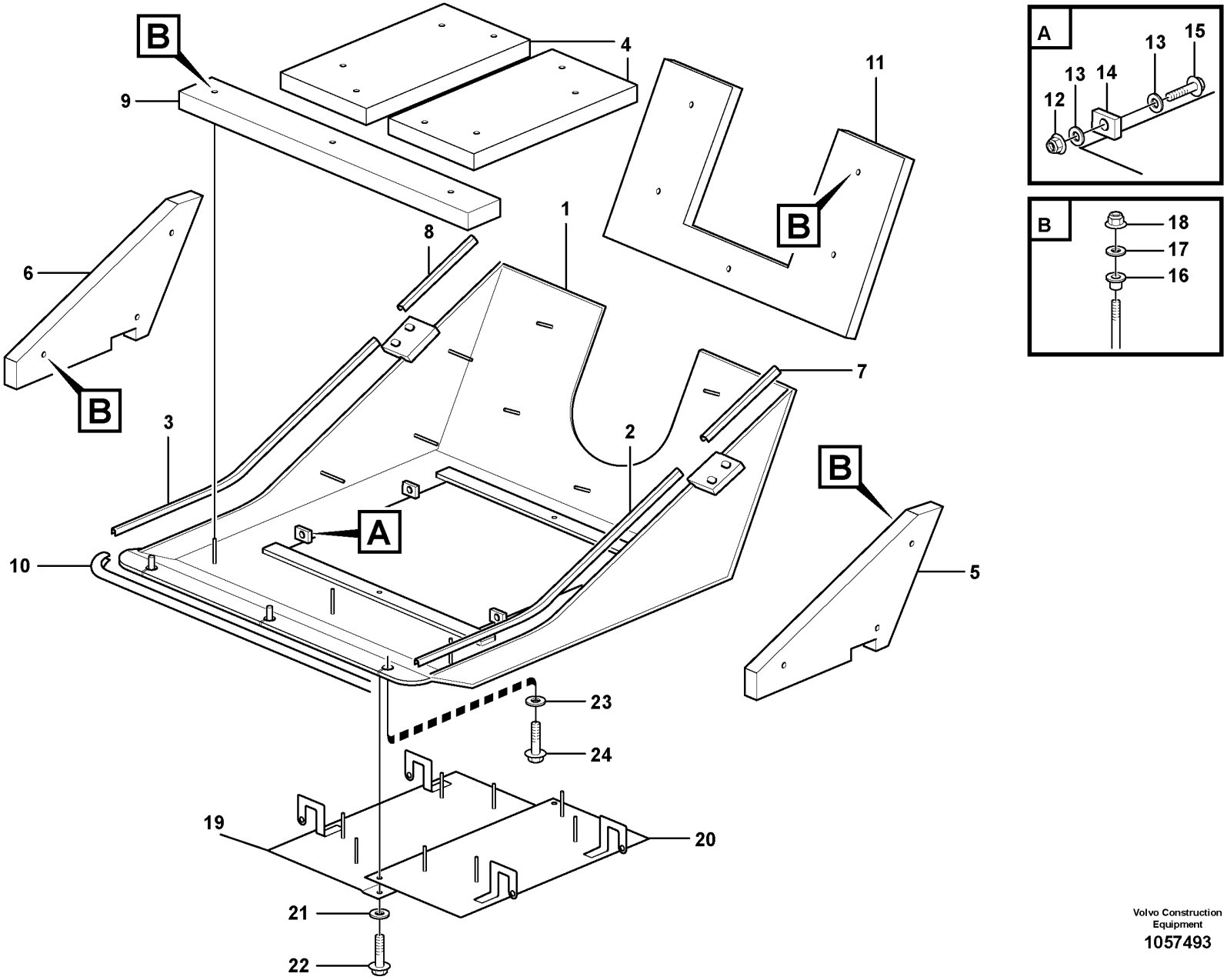

Volvo Construction Equipment
1057493

Fig.	Part No.	Quantity 1	2	3	PS	KIT	Description	Denominación	Denominação	Dénomination	Notes
1	VOE 11435839	1					Belly Guard	Defensa	Proteção inferior	Tole Capotage	
2	VOE 4881656	REQ					Framework moulding	Moldura armadura	Molde estrutura	Baguette claire-voie	L = 700 MM
3	VOE 4881656	REQ					Framework moulding	Moldura armadura	Molde estrutura	Baguette claire-voie	L = 700 MM
4	VOE 11413654	2					Sound absorber	Insonorizante	Isolante acústico	Insonorisant	
5	VOE 11413663	1					Sound absorber	Insonorizante	Isolante acústico	Insonorisant	RH
6	VOE 11413664	1					Sound absorber	Insonorizante	Isolante acústico	Insonorisant	LH
7	VOE 4881656	REQ					Framework moulding	Moldura armadura	Molde estrutura	Baguette claire-voie	L = 230 MM
8	VOE 4881656	REQ					Framework moulding	Moldura armadura	Molde estrutura	Baguette claire-voie	L = 230 MM
9	VOE 11413665	1					Sound absorber	Insonorizante	Isolante acústico	Insonorisant	
10	VOE 4766526	REQ					Sealing strip	Moldura retén	Friso de vedação	Lisse étanchéité	L = 880 MM
11	VOE 11413647	1					Sound absorber	Insonorizante	Isolante acústico	Insonorisant	
12	VOE 971099	4					Flange lock nut	Contratuerca embridada	Contra porca flange	Contre-écrou à embase	
13	VOE 13955897	8					Washer	Arandela	Arruela	Rondelle	
14	VOE 1588548	4					Bushing	Casquillo	Bucha	Bague	
15	VOE 13965192	4					Screw	Tornillo	Parafuso	Vis	
16	VOE 11413269	22					Plastic plug	Tapón plástico	Bujão plástico	Tampon plastique	
17	VOE 13949817	22					Washer	Arandela	Arruela	Rondelle	
18	VOE 981447	22					Flange lock nut	Contratuerca embridada	Contra porca flange	Contre-écrou à embase	
19	VOE 11413660	1					Hatch	Tapa	Escotilha	Trappe	
20	VOE 11413662	1					Hatch	Tapa	Escotilha	Trappe	
21	VOE 11117464	2					Plain washer	Arandela plana	Arruela simples	Rondelle plane	
22	VOE 13945444	2					Screw	Tornillo	Parafuso	Vis	
23	VOE 13960145	7					Washer	Arandela	Arruela	Rondelle	
24	VOE 13965192	7					Screw	Tornillo	Parafuso	Vis	

1	83643, 84584	**Noise reduction.** **Equipo insonorizante.** **Redução de ruído.** **Equipment insonorisant.**	Catalogue id **20105**	Group **865**
2			Illustr. No **1057493**	Section **100**
3				
4			Issue **20021229-G**	Page **965**
5				

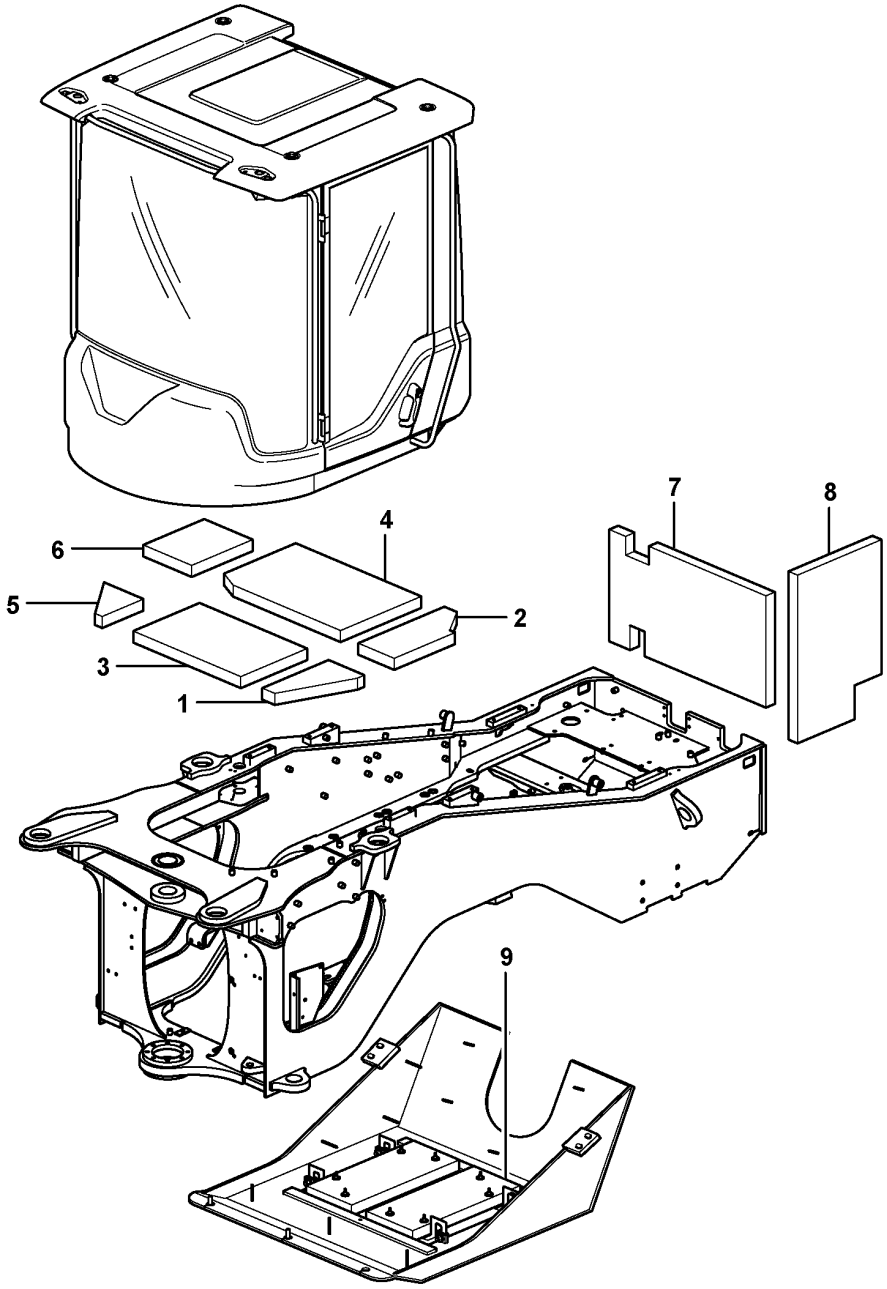

Volvo Construction Equipment

1026322

Fig.	Part No.	Quantity 1	2	3	PS	KIT	Description	Denominación	Denominação	Dénomination	Notes
1	**VOE 11436247**	1					Sound absorber	Insonorizante	Isolante acústico	Insonorisant	
2	**VOE 16849986**	1					Sound Absorber	Insonorizante		Insonorisant	(VOE 11436251)
3	**VOE 16839961**	1					Sound absorber	Insonorizante	Isolante acústico	Insonorisant	(VOE 11436248)
4	**VOE 16849967**	1					Sound Absorber	Insonorizante		Insonorisant	(VOE 11436250)
5	**VOE 16839959**	1					Sound Absorber	Insonorizante		Insonorisant	(VOE 11435749)
6	**VOE 11436249**	1					Sound absorber	Insonorizante	Isolante acústico	Insonorisant	
7	**VOE 11413778**	1					Sound absorber	Insonorizante	Isolante acústico	Insonorisant	
8	**VOE 11436163**	1					Sound absorber	Insonorizante	Isolante acústico	Insonorisant	
9		1					Sound Absorber	Insonorizante		Insonorisant	See group 865-100 page 965

1	**83643, 84584**	**Noise reduction.** **Equipo insonorizante.** **Redução de ruído.** **Equipment insonorisant.**	Catalogue id **20105**	Group **865**
2			Illustr. No **1026322**	Section **200**
3				
4			Issue **20021229-G**	Page **967**
5				

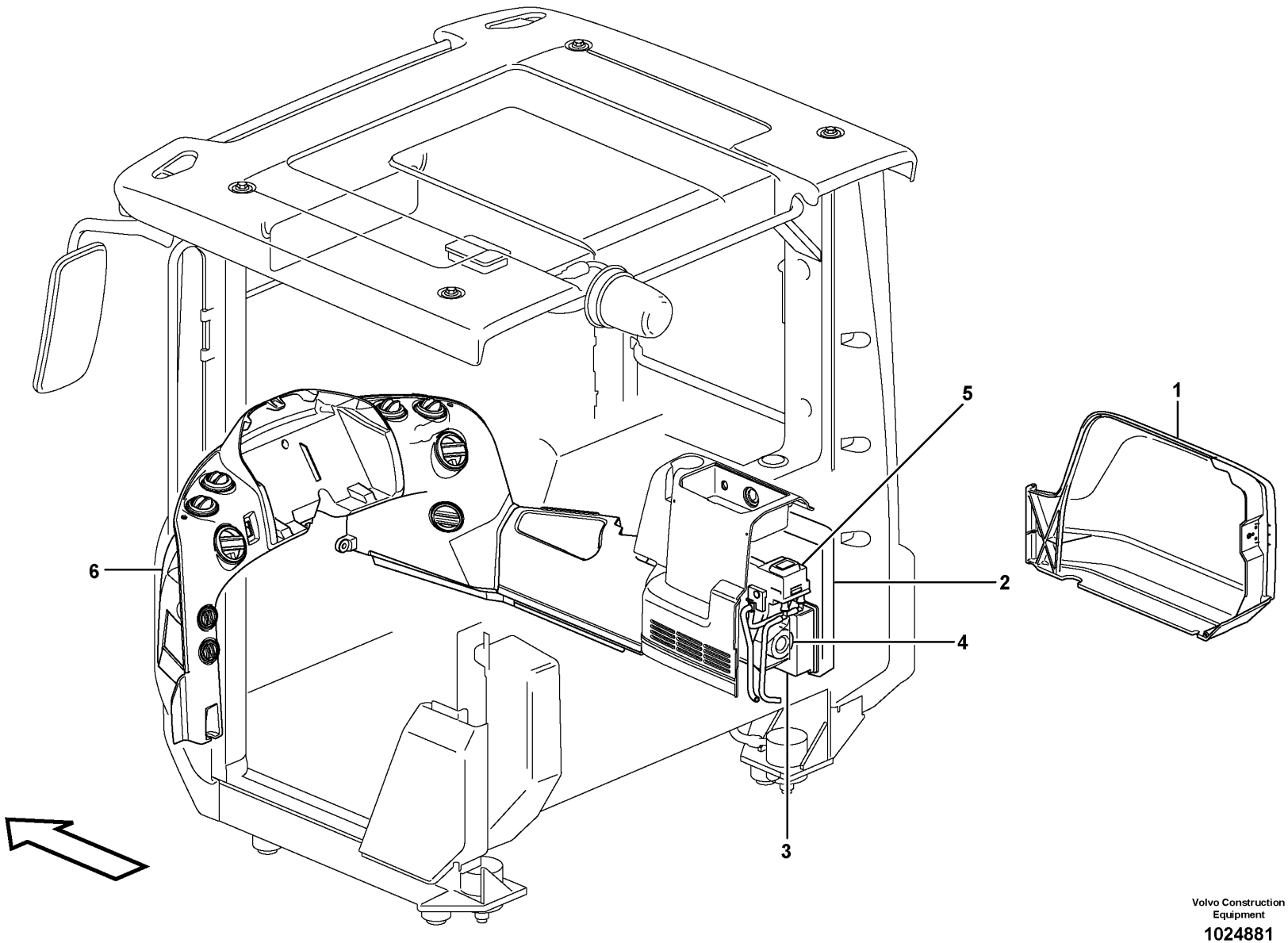

Volvo Construction Equipment

1024881

Fig.	Part No.	Quantity 1	2	3	PS	KIT	Description	Denominación	Denominação	Dénomination	Notes
1		1					Fresh air inlet	Toma aire fresco	Entrada de ar fresco	Entrée air frais	See group 872-125 page 971
2		1					Filter cover	Tapa de filtro	Tampa do filtro	Couvercle de filtre	See group 837-200 page 897
3		1					Air filter	Filtro aire	Filtro de ar	Filtre air	
4		1					Fan housing	Caja ventil	Carcaça de ventilador	Boit.ventilate.	See group 872-150 page 977
5		1					Fan	Ventilador	Ventilador	Ventilateur	See group 872-150 page 977
6		1					Heat. unit a. control	Radiator y reglaje	Unidade de calefação, comando automático	Radiateur et reglage	See group 872-150 page 977
7		1					Air ducts	Canales de aire	Dutos de ar	Canalisation d'air	See group 872-200 page 981

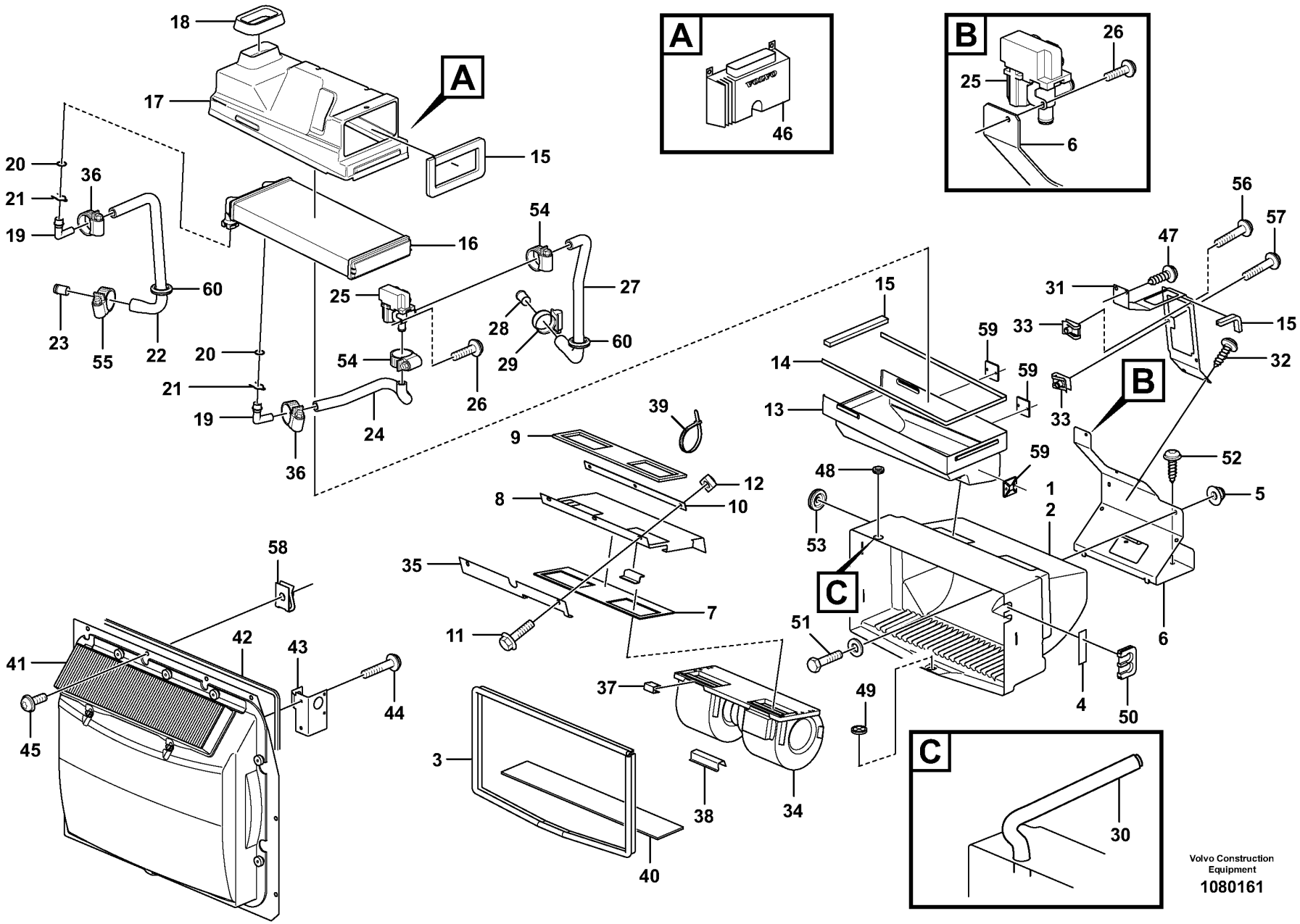
A
B
C
VOLVO
Volvo Construction Equipment
1080161

Fig.	Part No.	Quantity 1	2	3	4	5	PS	KIT	Description	Denominación	Denominação	Dénomination	Notes
1	VOE 11444346	1					SS		Climate unit	Unidad climatizadora	Unidade climatizadora	Climatiseur	CAB S/N -27030 CAB S/N -68663 CAB S/N -71643
1	VOE 15061644	1							Climate unit	Unidad climatizadora	Unidade climatizadora	Climatiseur	CAB S/N -27319
1	VOE 15062173			1					Climate unit	Unidad climatizadora	Unidade climatizadora	Climatiseur	CAB S/N -43390
2	VOE 11412355	1		1					•Fan housing	•Caja ventilador	•Caixa do ventilador	•Boîtier de ventilateur	
3	VOE 4881656	REQ		REQ					•Framework moulding	•Moldura armadura	•Molde estrutura	•Baguette claire-voie	L = 1500 MM
3	VOE 11444156		REQ						Sealing strip	Moldura retén	Friso de vedação	Lisse étanchéité	
4	VOE 11003291	REQ		REQ					•Tape	•Cinta adhesiva	•Fita	•Ruban	
5	VOE 13949278	2		2					•Flange lock nut	•Contratuerca embridada	•Contra porca flange	•Contre-écrou à embase	
6	VOE 15002113	1		1					•Plate	•Chapa	•Chapa	•Tôle	
7	VOE 11006924	1		1					•Gasket	•Junta	•Junta	•Joint	
8	VOE 15002231	1		1					•Bracket	•Consola	•Suporte	•Console	
9	VOE 11006638	2		2					•Seal	•Junta	•Vedação	•Étanchéité	
10	VOE 11006635	1		1					•Anchorage	•Fijación	•Ancoragem	•Fixation	
11	VOE 971368	3		3					•Six point socket screw	•Racor de seis dientes	•Paraf soquete sext	•Vis à 6 pans creux	
12	VOE 13961613	3		3					•Weld nut	•Tuerca soldada	•Porca de solda	•Ecrou à souder	
13	VOE 11444429	1		1					•Housing	•Cuerpo	•Carcaça	•Carter	
14	VOE 762681	REQ		REQ					•Rubber moulding	•Listón de goma	•Moldura de borracha	•Joint caoutchouc	L = 700 MM
15	VOE 11444156	REQ		REQ					•Sealing strip	•Moldura retén	•Friso de vedação	•Lisse étanchéité	
16	VOE 85104947	1		1					•Radiator	•Radiador	•Radiador	•Radiateur	
17	VOE 11444219	1		1					•Distribution housing	•Cuerpo distribuidor	•Carcaça distribuidor	•Boîtier distributeur	
18	VOE 4955075	REQ		REQ					•Moulding	•Listón	•Moldura plástica	•Moulure	L = 250 MM
19	VOE 15001691	2		2					•Adapter	•Adaptador	•Adaptador	•Adaptateur	
20	VOE 13948695	2		2					•O-ring	•Anillo tórico	•Anel-o	•Joint torique	
21	VOE 11412282	2		2					•Lock brace	•Brazo de seguridad	•Braço de travamento	•Étrier verrouillage	
22	VOE 11444175	1		1					•Hose	•Manguera	•Mangueira	•Flexible	
23	VOE 11006631	1		1					•Tube	•Tubo	•Tubo	•Tube	
24	VOE 11444224	1		1					•Hose	•Manguera	•Mangueira	•Flexible	
25	VOE 11412407	1		1					•Valve	•Válvula	•Válvula	•Valve	
26	VOE 969404	1		1					•Six point socket screw	•Racor de seis dientes	•Paraf soquete sext	•Vis à 6 pans creux	
27	VOE 11444176	1		1					•Hose	•Manguera	•Mangueira	•Flexible	

1	33293
2	11298379, 11298380
3	33437
4	33018, 33019
5	

Fresh air inlet, air filter and fan housing.
Toma aire fresco, filtro de aire y caja ventilador
Tomada de ar fresco, filtro de ar e carcaça do ventilador
Entrée air frais, filtre a air et boîtier ventilateur.

Catalogue id **20105**	Group **872**
Illustr. No **1080161**	Section **125**
Issue **20021229-G**	Page **971**

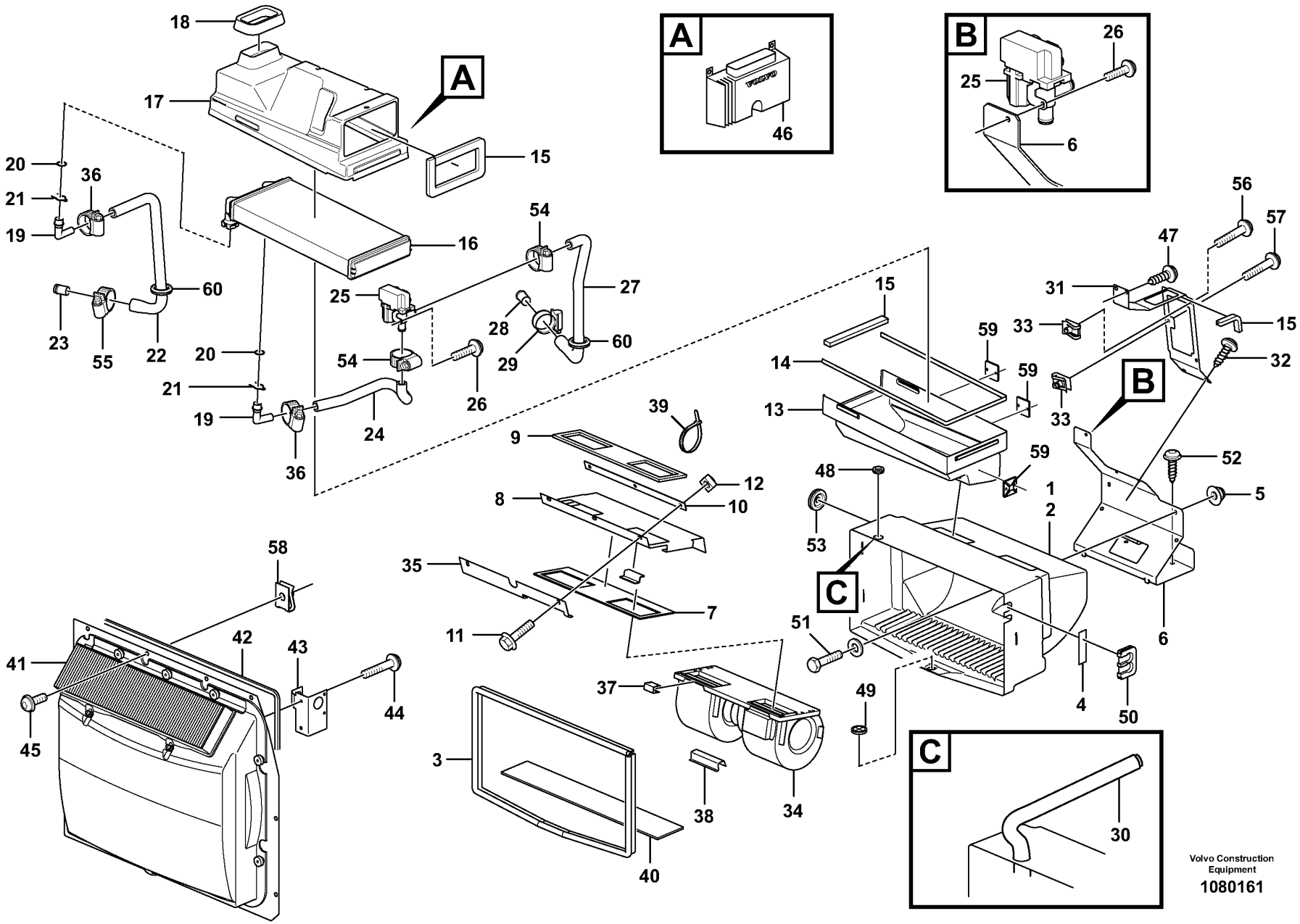
A
B
C
VOLVO
Volvo Construction Equipment
1080161

Fig.	Part No.	Quantity 1	2	3	4	5	PS	KIT	Description	Denominación	Denominação	Dénomination	Notes
28	VOE 11006632	1		1					•Tube	•Tubo	•Tubo	•Tube	
29	VOE 13943472	1		1					•Hose clamp	•Abrazadera de manguera	•Braçadeira da mangueira	•Collier durite	
30	VOE 13961191	1							•Hydraulic hose	•Manguera hidráulica	•Mangueira hidráulica	•Flexible hydraulique	
31	VOE 11444377	1		1					•Attaching plate	•Chapa de fijación	•Chapa fixação	•Tôle de fixation	
32	VOE 972092	2		2					•Six point socket screw	•Racor de seis dientes	•Paraf soquete sext	•Vis à 6 pans creux	
33	VOE 949921	3		3					•Spring nut	•Tuerca resorte	•Porca de pressão	•Écrou de ressort	
34	VOE 15061623	1		1					•Fan	•Ventilador	•Ventilador	•Ventilateur	
35	VOE 11006925	1		1					•Rule	•Regla	•Régua	•Règle	
36	VOE 13943472	2		2					•Hose clamp	•Abrazadera de manguera	•Braçadeira da mangueira	•Collier durite	
37	VOE 11006983	4		4					•Clip	•Clip	•Clipe	•Clip	
38	VOE 11006103	1		1					•Protection	•Protección	•Proteção	•Protection	
39	VOE 4821292	2							Cable tie	Abrazadera de cinta	Braçadeira	Serre-câble	
40		1					NS		Seal	Reten	Retentor	Joint	
41		1							Filter	Filtro	Filtro	Filtre	See group 872-150 page 977
41			1						Filter	Filtro	Filtro	Filtre	See group 872-175 page 979
42	VOE 762681	REQ	REQ						Rubber moulding	Listón de goma	Moldura de borracha	Joint caoutchouc	L = 2500 MM
43	VOE 11412372	1	1		1				Plate	Chapa	Chapa	Tôle	
44	VOE 971304	2	2		2				Six point socket screw	Racor de seis dientes	Paraf soquete sext	Vis à 6 pans creux	
45	VOE 972092	11							Six point socket screw	Racor de seis dientes	Paraf soquete sext	Vis à 6 pans creux	
46	VOE 11443400	1			1				Electronic unit	Unidad electrónica	Unidade eletrônica	Unité électronique	
47	VOE 972092	2							Six point socket screw	Racor de seis dientes	Paraf soquete sext	Vis à 6 pans creux	
48	VOE 943920	1							Plug	Tapón	Bujão	Tampon	
49	VOE 11007026	1							Non-return valve	Válvula antirretorno	Válvula de retenção	Clapet antiretour	S/N -27319
50	VOE 11444296	1							Grommet	Pasaje	Passa muro	Passe fil	S/N -27319
51	VOE 969587	2							Six point socket screw	Racor de seis dientes	Paraf soquete sext	Vis à 6 pans creux	S/N -27319
	VOE 960139	2							Plain washer	Arandela plana	Arruela simples	Rondelle plane	S/N -27319
52	VOE 981208	2							Six point socket screw	Racor de seis dientes	Paraf soquete sext	Vis à 6 pans creux	S/N -27319
53	VOE 13961962	1							Protecting bushing	Buje de protección	Bucha proteção	Bague protection	S/N -27319
54	VOE 13943472	2							Hose clamp	Abrazadera de manguera	Braçadeira da mangueira	Collier durite	S/N -27319
55	VOE 13943474	1							Hose clamp	Abrazadera de manguera	Braçadeira da mangueira	Collier durite	S/N -27319
56	VOE 969738	2							Six point socket screw	Racor de seis dientes	Paraf soquete sext	Vis à 6 pans creux	S/N -27319

1	33293
2	11298379, 11298380
3	33437
4	33018, 33019
5	

Fresh air inlet, air filter and fan housing.
Toma aire fresco, filtro de aire y caja ventilador
Tomada de ar fresco, filtro de ar e carcaça do ventilador
Entrée air frais, filtre a air et boîtier ventilateur.

Catalogue id **20105**	Group **872**
Illustr. No **1080161**	Section **125**
Issue **20021229-G**	Page **973**

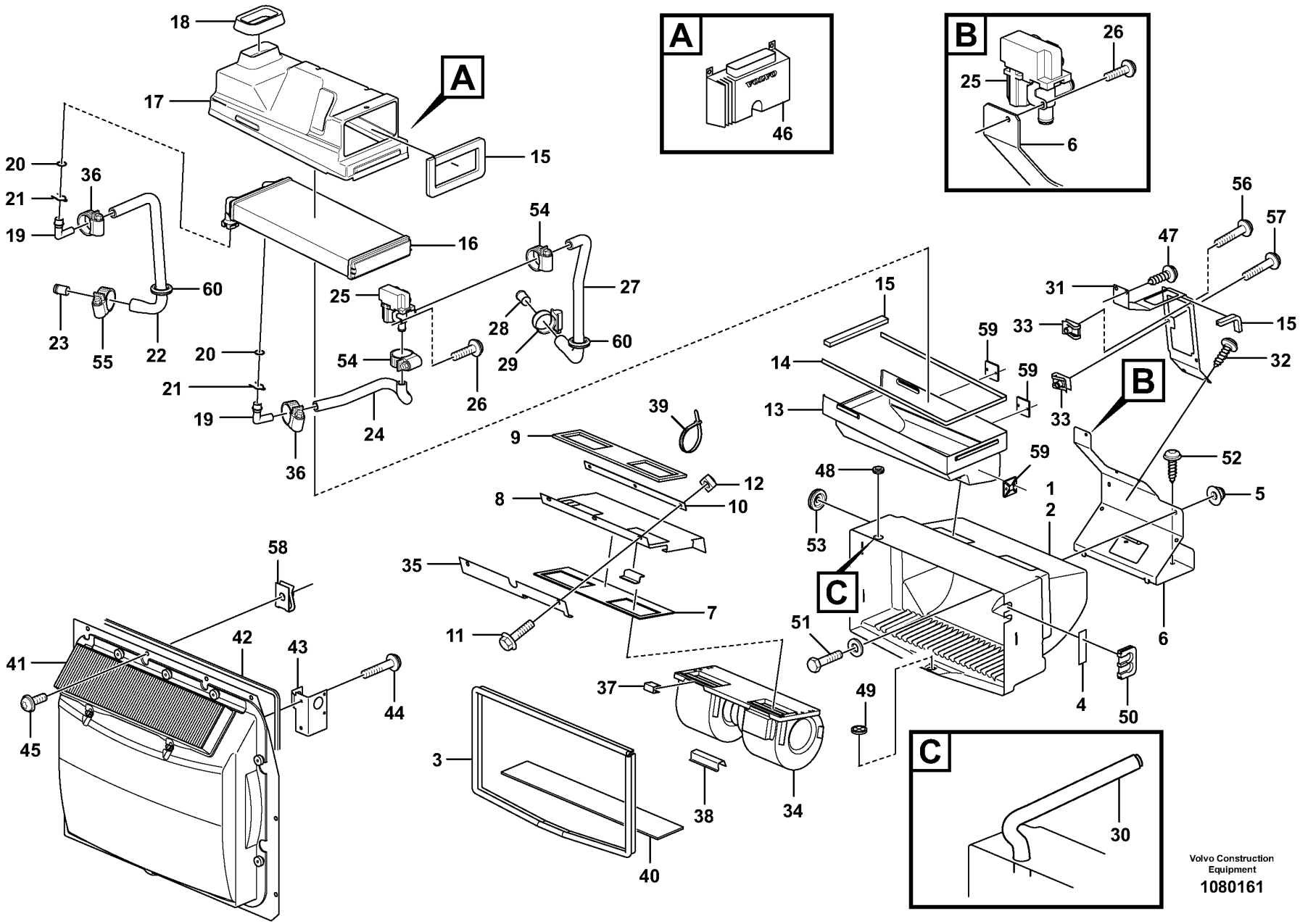
A
B
C
VOLVO
Volvo Construction Equipment
1080161

Fig.	Part No.	Quantity 1	2	3	4	5	PS	KIT	Description	Denominación	Denominação	Dénomination	Notes
57	VOE 969587	2							Six point socket screw	Racor de seis dientes	Paraf soquete sext	Vis à 6 pans creux	
58	VOE 946418	3							Spring nut	Tuerca resorte	Porca de pressão	Écrou de ressort	
59	VOE 6641090	3							Plate	Chapa	Chapa	Tôle	
60	VOE 13961962	2	2						Protecting bushing	Buje de protección	Bucha proteção	Bague protection	

1	33293
2	11298379, 11298380
3	33437
4	33018, 33019
5	

Fresh air inlet, air filter and fan housing.
Toma aire fresco, filtro de aire y caja ventilador
Tomada de ar fresco, filtro de ar e carcaça do ventilador
Entrée air frais, filtre a air et boîtier ventilateur.

Catalogue id **20105**	Group **872**
Illustr. No **1080161**	Section **125**
Issue **20021229-G**	Page **975**

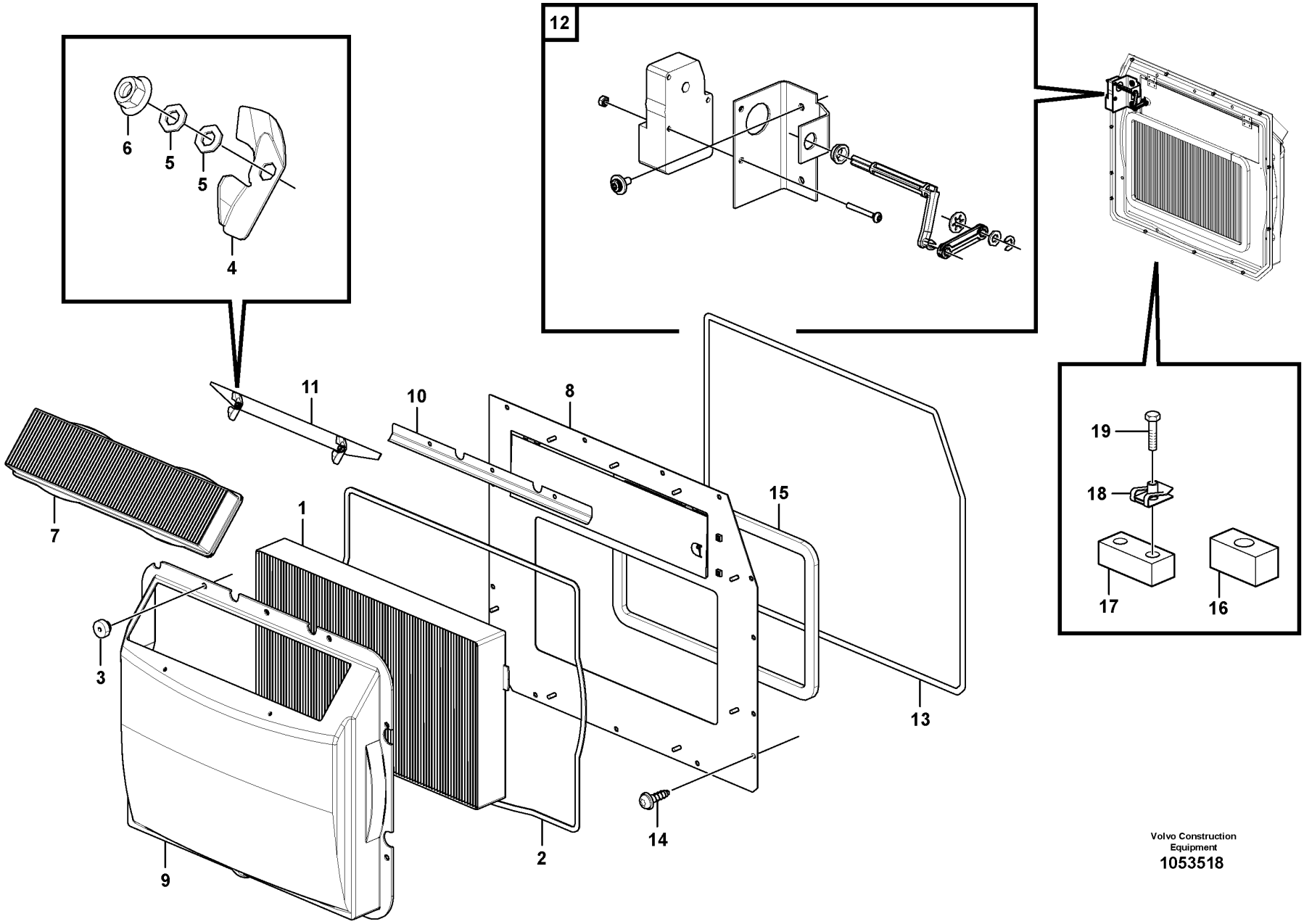

Volvo Construction Equipment
1053518

Fig.	Part No.	Quantity 1	2	3	4	5	PS	KIT	Description	Denominación	Denominação	Dénomination	Notes
	VOE 11006474	1							Filter	Filtro	Filtro	Filtre	
	VOE 15074372				1	1			Filter	Filtro	Filtro	Filtre	
	VOE 11412634		1						Filter	Filtro	Filtro	Filtre	
	VOE 11444258			1					Filter	Filtro	Filtro	Filtre	
1	VOE 11703980	1			1	1			•Filter	•Filtro	•Filtro	•Filtre	
1	VOE 11705485		1						•Filter	•Filtro	•Filtro	•Filtre	
1	VOE 11444259			1					•Filter	•Filtro	•Filtro	•Filtre	
2	VOE 11412735	1	1	1	1	1			•Rubber moulding	•Listón de goma	•Moldura de borracha	•Joint caoutchouc	
3	VOE 11058193	9	9	9	9	9			•Knurled nut	•Tuerca volante	•Porca do volante	•Écrou de volant	
4	VOE 11200818	2	2	2	2	2			•Striker plate	•Placa bloqueo	•Placa de bloqueio	•Gache	
5	VOE 13940090	8	8	8	8	8			•Washer	•Arandela	•Arruela	•Rondelle	
6	VOE 949874	4	4	4	4	4			•Flange lock nut	•Contratuerca embridada	•Contra porca flange	•Contre-écrou à embase	
7	VOE 15052786	1	1	1	1	1			•Primary filter	•Prefiltro	•Filtro primário	•Préfiltre	(VOE 11703979)
8	VOE 11006465	1							•Plate	•Chapa	•Chapa	•Tôle	
8					1	1	NS		•Plate	•Placa	•Placa	•Plaque	
9	VOE 11006464	1			1	1			•Cover	•Capó	•Capô	•Capot	
10	VOE 11006467	1			1	1			•Tab	•Abrazadera	•Lingueta	•Agrafe	
11	VOE 11412782	1			1	1			•Plate	•Chapa	•Chapa	•Tôle	
12		1	1	1	1	1			Actuator	Organos Mando	Atuador	Dispositif Mano	See group 380-200 page 421
13	VOE 762681	REQ	REQ	REQ	REQ	REQ			Rubber moulding	Listón de goma	Moldura de borracha	Joint caoutchouc	L = 2500 MM
14	VOE 972092	11	11	11	11	11			Six point socket screw	Racor de seis dientes	Paraf soquete sext	Vis à 6 pans creux	
15	VOE 11444156	REQ			REQ	REQ			Sealing strip	Moldura retén	Friso de vedação	Lisse étanchéité	
16	VOE 11104415	1	1	1	1				Seal	Junta	Vedação	Étanchéité	
17	VOE 11412713	1	1	1	1				Seal	Junta	Vedação	Étanchéité	
18	VOE 949921	1	1	1	1				Spring nut	Tuerca resorte	Porca de pressão	Écrou de ressort	
19	VOE 969423	1	1	1	1				Six point socket screw	Racor de seis dientes	Paraf soquete sext	Vis à 6 pans creux	

3643) S/n - 27319 S/n - 68769
3644) S/n 27320 - S/n 68770 -

1	3643) 33293
2	83430
3	83920
4	3644) 33293
5	11298389

Air filter
Filtro de aire
Filtro de ar
Filtre à air

Catalogue id	Group
20105	872
Illustr. No	Section
1053518	150
Issue	Page
20021229-G	977

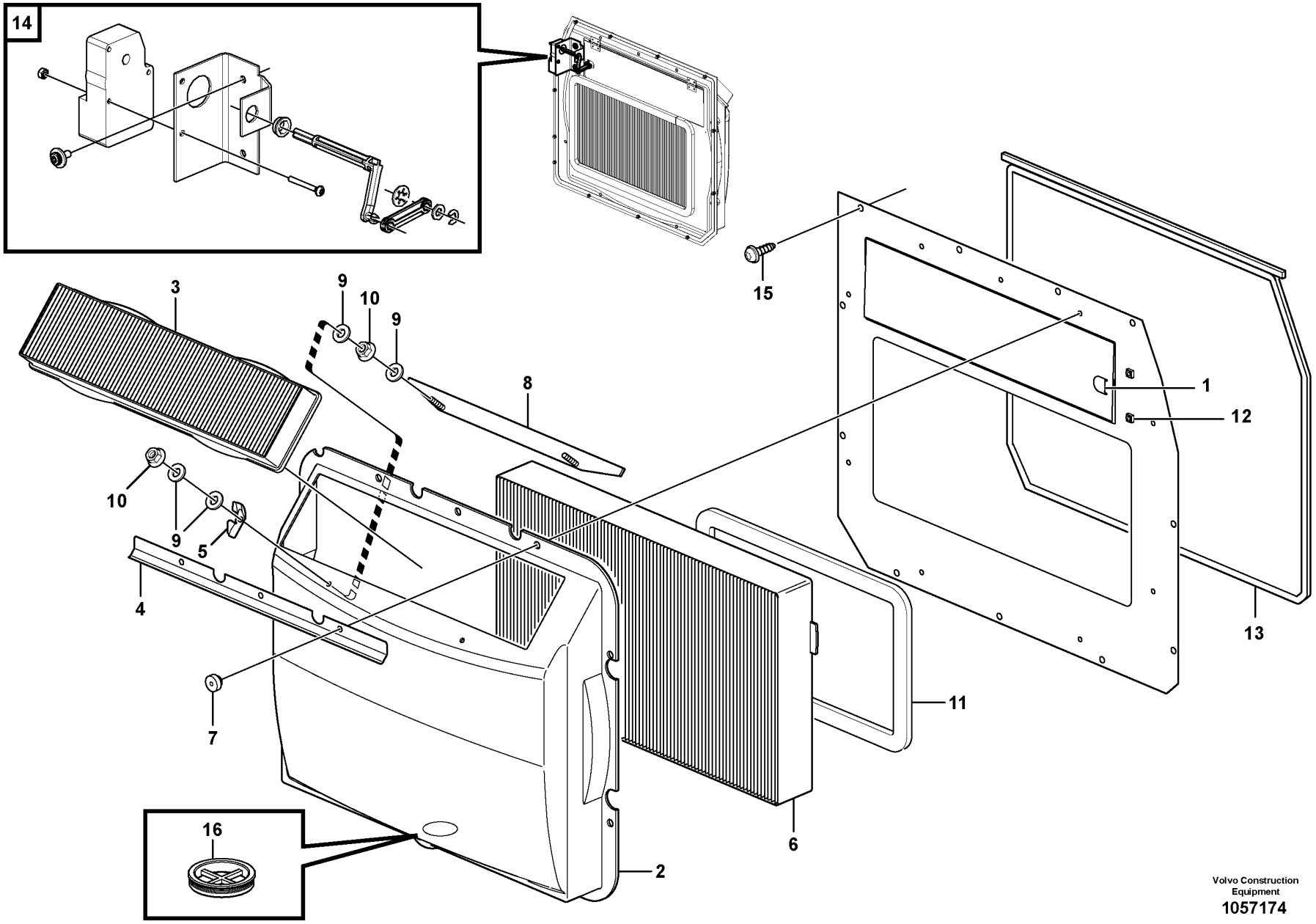

Volvo Construction Equipment
1057174

Fig.	Part No.	Quantity 1	2	3	4	5	PS	KIT	Description	Denominación	Denominação	Dénomination	Notes
1	**VOE 945717**			2					Retainer	Soporte	Retentor	Retenue	
2	**VOE 11006464**			1					Cover	Capó	Capô	Capot	
2	**VOE 15082068**	1	1						Housing	Cuerpo	Carcaça	Carter	
	VOE 17234411	REQ	REQ						•Clip	•Clip	•Clipe	•Clip	
3	**VOE 15052786**	1	1	1					Primary filter	Prefiltro	Filtro primário	Préfiltre	(VOE 11703979)
4	**VOE 11006467**			1					Tab	Abrazadera	Lingueta	Agrafe	
5	**VOE 11200818**			2					Striker plate	Placa bloqueo	Placa de bloqueio	Gache	
6	**VOE 11444259**	1							Filter	Filtro	Filtro	Filtre	
6	**VOE 11705485**		1						Filter	Filtro	Filtro	Filtre	
6	**VOE 11703980**			1					Filter	Filtro	Filtro	Filtre	
7	**VOE 11058193**			9					Knurled nut	Tuerca volante	Porca do volante	Écrou de volant	
8	**VOE 11412782**			1					Plate	Chapa	Chapa	Tôle	
9	**VOE 13940090**			8					Washer	Arandela	Arruela	Rondelle	
10	**VOE 949874**			4					Flange lock nut	Contratuerca embridada	Contra porca flange	Contre-écrou à embase	
11	**VOE 11412735**			1					Rubber moulding	Listón de goma	Moldura de borracha	Joint caoutchouc	S/N -1231
11	**VOE 11444156**	REQ	REQ	REQ					Sealing strip	Moldura retén	Friso de vedação	Lisse étanchéité	L = 1500MM S/N 28147-, 43481-
12	**VOE 945717**			2					Retainer	Soporte	Retentor	Retenue	
13	**VOE 15123520**	REQ	REQ	REQ					Rubber moulding	Listón de goma	Moldura de borracha	Joint caoutchouc	L = 3000MM S/N 28147-, 43481-
14		1	1	1					Actuator	Organos Mando	Atuador	Dispositif Mano	S/N 28147-, 43481-
15	**VOE 15134478**	13	13	13					Screw	Tornillo	Parafuso	Vis	
16	**VOE 11007026**	1	1	1					Non-return valve	Válvula antirretorno	Válvula de retenção	Clapet antiretour	

1	**11298380**
2	**11298379**
3	**33018, 33019**
4	
5	

Air filter
Filtro de aire
Filtro de ar
Filtre à air

Catalogue id **20105**	Group **872**
Illustr. No **1057174**	Section **175**
Issue **20021229-G**	Page **979**

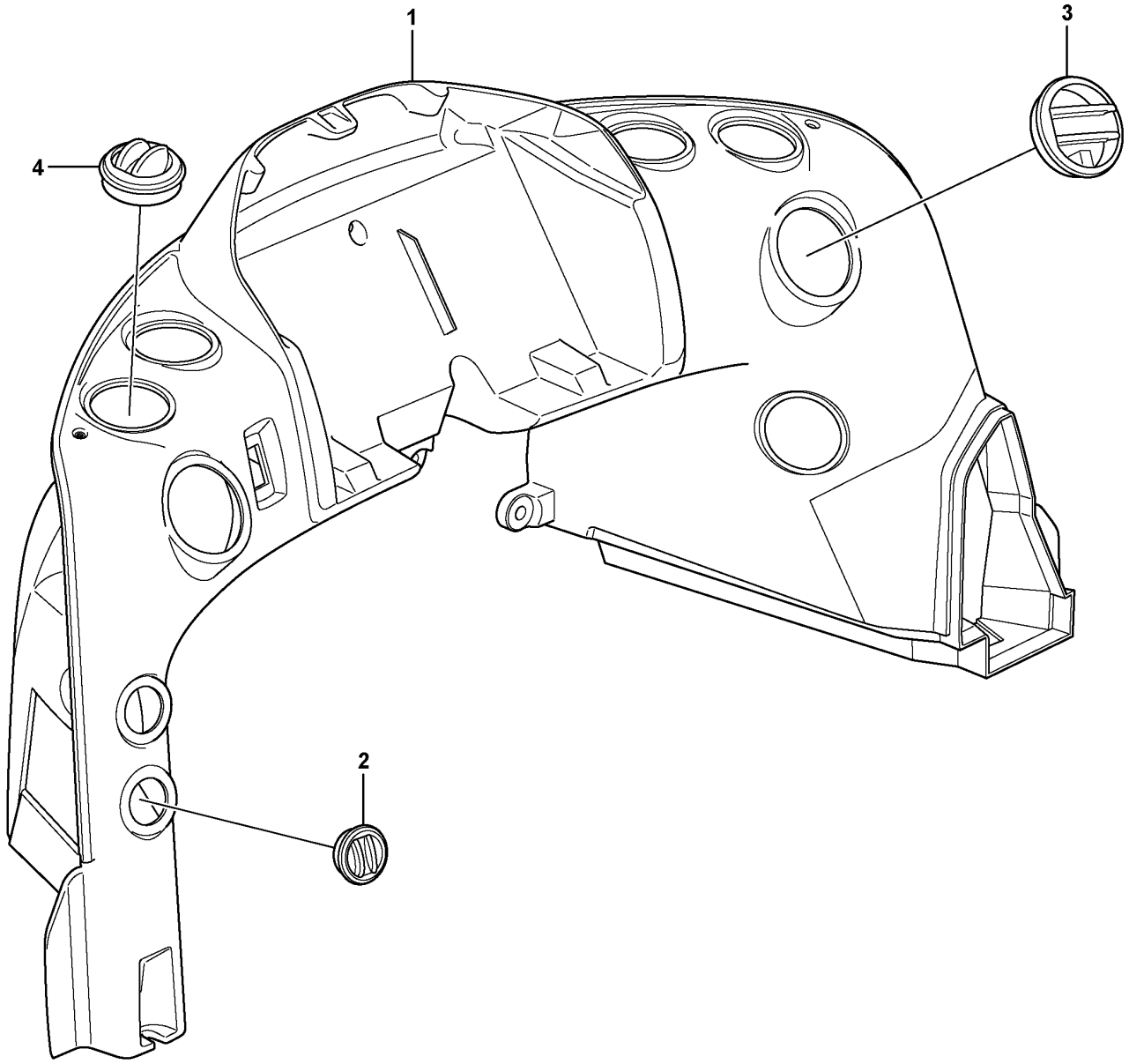

Volvo Construction Equipment

1023955

Fig.	Part No.	Quantity 1	2	3	PS	KIT	Description	Denominación	Denominação	Dénomination	Notes
	VOE 11444114	1					Air duct	Canal de aire	Duto de ar	Canal d'air	
1		1			NS		•Air duct	•Canal de aire	•Duto de ar	•Canal d'air	
2	**VOE 11412784**	2	2				•Air outlet	•Boquilla	•Saída de ar	•Sortie d'air	
3	**VOE 11412785**	2	2				•Air outlet	•Boquilla	•Saída de ar	•Sortie d'air	
4	**VOE 11412071**	6	6				•Nozzle	•Difusor	•Bico	•Gicleur	

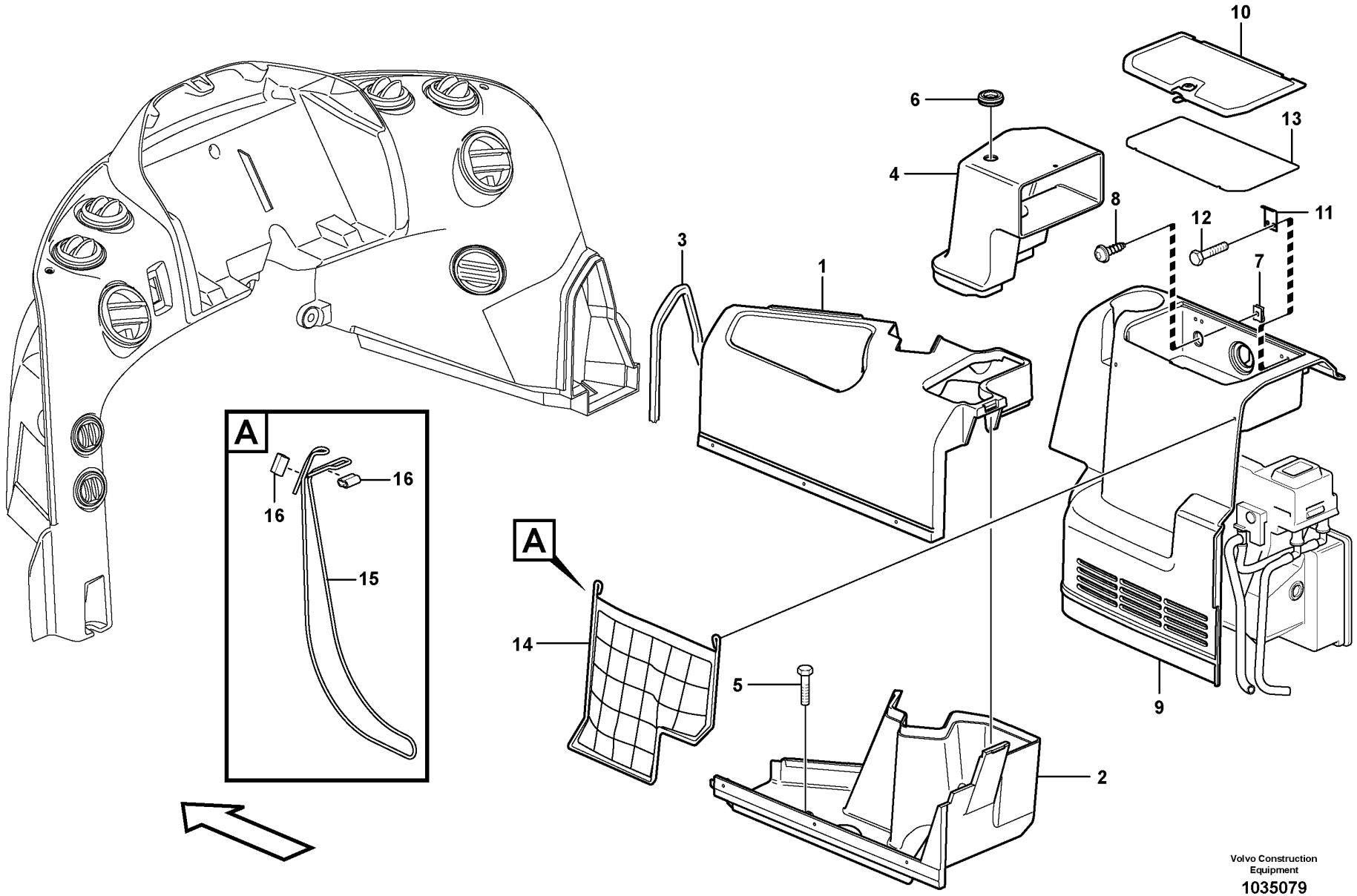

Volvo Construction Equipment

1035079

Fig.	Part No.	Quantity 1	2	3	PS	KIT	Description	Denominación	Denominação	Dénomination	Notes
	VOE 11444114	1					Air duct	Canal de aire	Duto de ar	Canal d'air	
1	**VOE 11444205**	1					Air duct	Canal de aire	Duto de ar	Canal d'air	S/N -27319
2	**VOE 11444206**	1					Air duct	Canal de aire	Duto de ar	Canal d'air	
3	**VOE 11444156**	REQ					Sealing strip	Moldura retén	Friso de vedação	Lisse étanchéité	S/N -27319
4	**VOE 11412995**	1					Air duct	Canal de aire	Duto de ar	Canal d'air	S/N -27319
5	**VOE 971383**	1					Six point socket screw	Racor de seis dientes	Paraf soquete sext	Vis à 6 pans creux	
6	**VOE 941264**	1					Grommet	Pasaje	Passa muro	Passe fil	S/N -27319
7	**VOE 949921**	1		2			Spring nut	Tuerca resorte	Porca de pressão	Écrou de ressort	
8	**VOE 971330**	1		2			Six point socket screw	Racor de seis dientes	Paraf soquete sext	Vis à 6 pans creux	
	VOE 11412753	1		1			Cover	Capó	Capô	Capot	
9	**VOE 11412754**	1		1			•Cover	•Capo	•Tampa	•Capot	
10	**VOE 11444329**	1		1			•Lid	•Tapa	•Tampa	•Porte	
	VOE 11412937	1		1			••Lock cylinder	••Cilindro de cierre	••Cilindro da fechadura	••Barillet de serrure	Key included
11		2			NS		•Hinge	•Bisagra	•Dobradiça	•Charniere	
12	**VOE 975367**	8		8			•Six point socket screw	•Racor de seis dientes	•Paraf soquete sext	•Vis à 6 pans creux	
13		1			NS		•Carpet	•Alfombrilla	•Tapete	•Tapis	
14	**VOE 11444252**	1		1			•Net pocket	•Bolsa	•Bolso de rede	•Poche filet	
15	**VOE 11193448**		1				Cable	Cable	Cabo	Câble	
16	**VOE 11193449**		2				Clamp	Abrazadera	Braçadeira	Collier serrage	

1	**33293**
2	**84419**
3	**33018, 33019**
4	
5	

Air ducts
Conductos de aire
Tubos de ar
Canalisation d'air

Catalogue id **20105**	Group **872**
Illustr. No **1035079**	Section **250**
Issue **20021229-G**	Page **983**

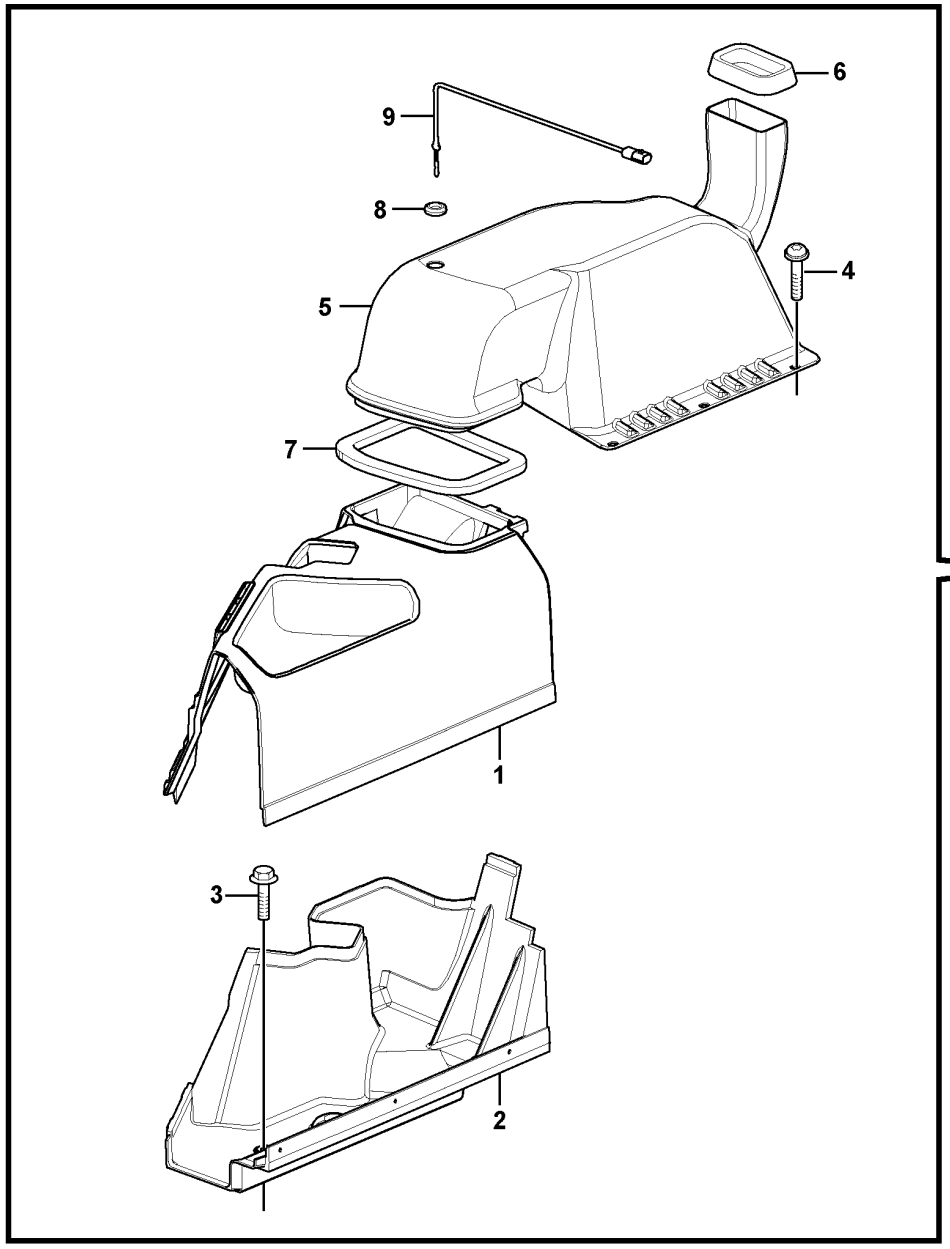

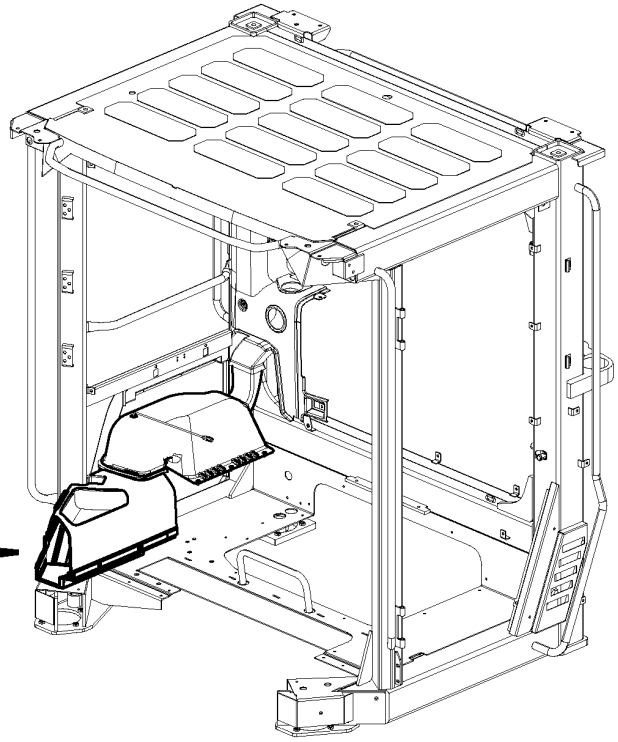

Volvo Construction Equipment
1043530

Fig.	Part No.	Quantity 1	2	3	PS	KIT	Description	Denominación	Denominação	Dénomination	Notes
1	VOE 15061260	1	1	1			Air duct	Canal de aire	Duto de ar	Canal d'air	
2	VOE 11444206	1		1			Air duct	Canal de aire	Duto de ar	Canal d'air	
2	VOE 11444206		1				Air duct	Canal de aire	Duto de ar	Canal d'air	S/N CAB - 72177 S/N CAB - 29940
2	VOE 16649180		1				Air duct	Canal de aire	Duto de ar	Canal d'air	S/N CAB 72178- S/N CAB 29941-
3	VOE 971383	1	1	1			Six point socket screw	Racor de seis dientes	Paraf soquete sext	Vis à 6 pans creux	
4	VOE 971321	3	3	3			Six point socket screw	Racor de seis dientes	Paraf soquete sext	Vis à 6 pans creux	
5	VOE 15112161	1					Air duct	Canal de aire	Duto de ar	Canal d'air	
6	VOE 4955075	REQ	REQ	REQ			Moulding	Listón	Moldura plástica	Moulure	L = 250MM
7	VOE 11444156	REQ	REQ	REQ			Sealing strip	Moldura retén	Friso de vedação	Lisse étanchéité	L = 500MM
8	VOE 941264	1	1	1			Grommet	Pasaje	Passa muro	Passe fil	
9	VOE 16688307	1	1	1			Sensor	Sensor	Sensor	Capteur	(VOE 14509344)

1	33293
2	33018
3	33019
4	
5	

Air ducts
Conductos de aire
Tubos de ar
Canalisation d'air

33293 S/N CAB 27320-

Catalogue id **20105**	Group **872**
Illustr. No **1043530**	Section **275**
Issue **20021229-G**	Page **985**

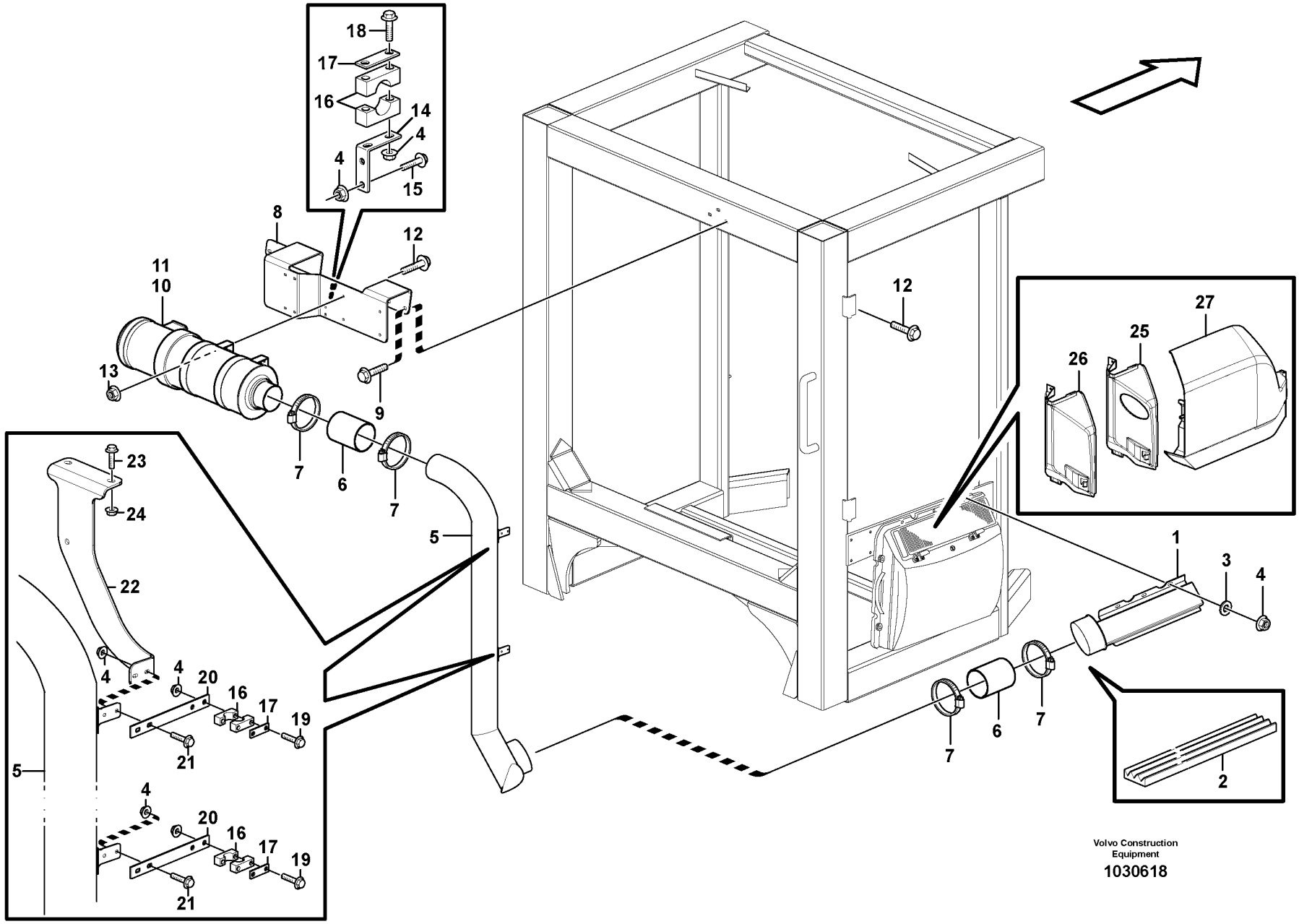

Volvo Construction Equipment

1030618

Fig.	Part No.	Quantity 1	2	3	PS	KIT	Description	Denominación	Denominação	Dénomination	Notes
1	VOE 11439110	1	1				Air inlet	Toma de aire	Tomada de ar	Entrée d'air	
2	VOE 11104947	REQ	REQ				Sealing strip	Moldura retén	Friso de vedação	Lisse étanchéité	L = 1500 MM
3	VOE 960139	3	3				Plain washer	Arandela plana	Arruela simples	Rondelle plane	
4	VOE 13949278	15	15				Flange lock nut	Contratuerca embridada	Contra porca flange	Contre-écrou à embase	
5	VOE 15157017	1	1				Pipe	Tubo	Tubo	Tuyau	(VOE 11439120)
6	VOE 11417593	2	2				Hose	Manguera	Mangueira	Flexible	
7	VOE 943483	4	4				Hose clamp	Abrazadera de manguera	Braçadeira da mangueira	Collier durite	
8	VOE 11439108	1	1				Attaching plate	Placa de fijación	Placa fixação	Plaque de fixation	
9	VOE 946671	4	4				Flange screw	Tornillo embridado	Parafuso flangeado	Vis à embase	
10	VOE 11417498	1	1				Primary filter	Prefiltro	Filtro primário	Préfiltre	
11	VOE 11714627	1	1				•Filter	•Filtro	•Filtro	•Filtre	
12	VOE 13946173	4	4				Screw	Tornillo	Parafuso	Vis	
13	VOE 948645	4	4				Flange lock nut	Contratuerca embridada	Contra porca flange	Contre-écrou à embase	
14	VOE 11439130	1	1				Anchorage	Fijación	Ancoragem	Fixation	
15	VOE 13946934	2	2				Screw	Tornillo	Parafuso	Vis	
16	VOE 11410603	3	3				Clamp	Abrazadera	Braçadeira	Collier serrage	
17	VOE 11003048	3	3				Cover plate	Placa recurbrición	Tampa cobertura	Plaque de recouvrement	
18	VOE 13965177	2	2				Screw	Tornillo	Parafuso	Vis	
19	VOE 13965178	4	4				Screw	Tornillo	Parafuso	Vis	
20	VOE 15054452	2					Attaching plate	Placa de fijación	Placa fixação	Plaque de fixation	(VOE 11439122)
20	VOE 15054452		2				Attaching plate	Placa de fijación	Placa fixação	Plaque de fixation	
21	VOE 13947542	4	4				Screw	Tornillo	Parafuso	Vis	
22	VOE 15093095	1					Bracket	Consola	Suporte	Console	(VOE 11439109)
22	VOE 15093095		1				Bracket	Consola	Suporte	Console	
23	VOE 946329	2	2				Flange screw	Tornillo embridado	Parafuso flangeado	Vis à embase	
24	VOE 13971098	2	2				Flange nut	Tuerca embridada	Porca flangeada	Écrou à embase	
25	VOE 11439126	1	1				Cover	Capó	Capô	Capot	
26	VOE 11412739	1					•Cover	•Capó	•Capô	•Capot	
27	VOE 11439127	1			SS		Hatch	Tapa	Escotilha	Trappe	

1	84153
2	11298389
3	
4	
5	

Air filter
Filtro de aire
Filtro de ar
Filtre à air

Catalogue id **20105**	Group **872**
Illustr. No **1030618**	Section **300**
Issue **20021229-G**	Page **987**

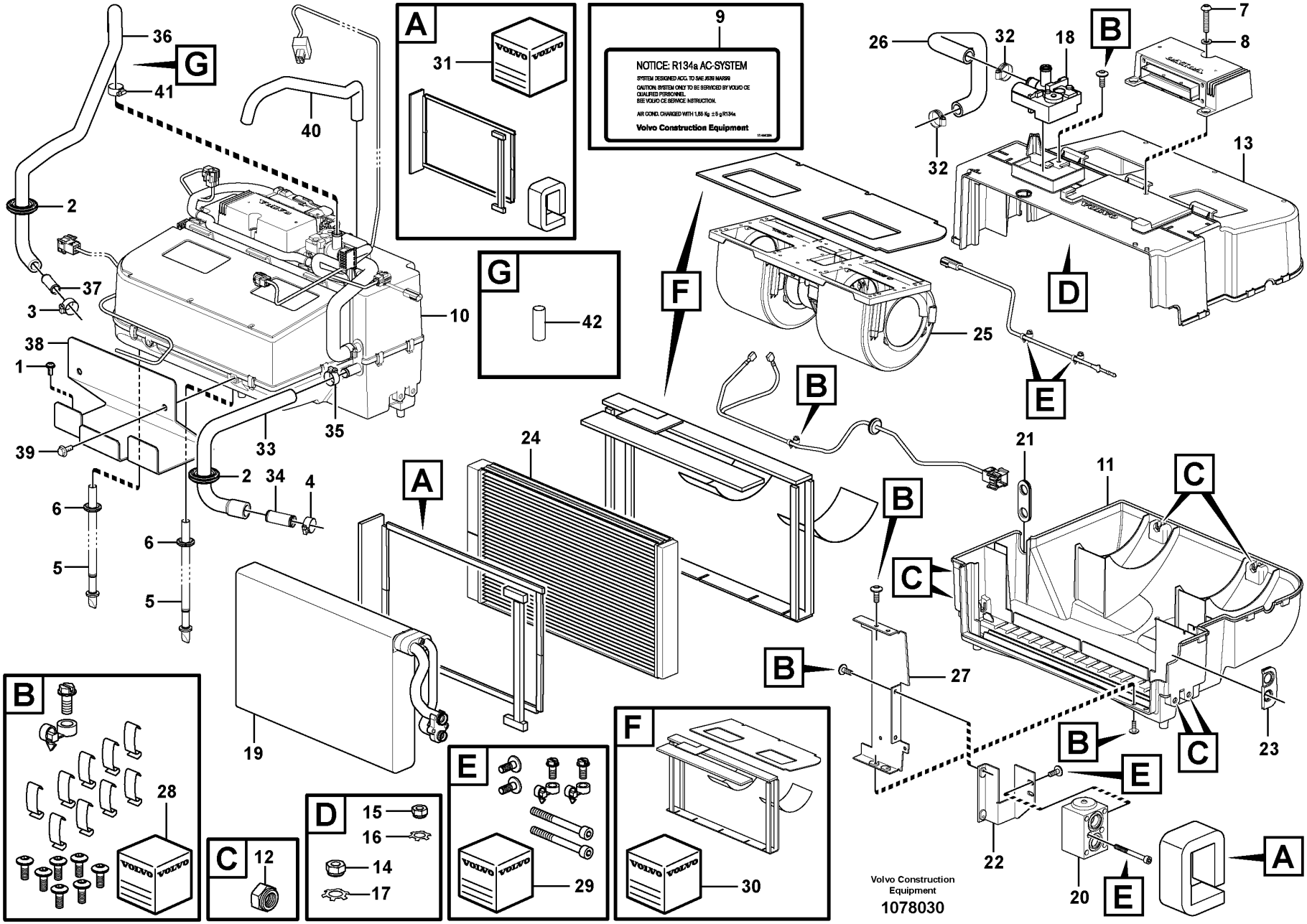
NOTICE: R134a AC-SYSTEM
SYSTEM DESIGNED ACC. TO SAE J639 MAR99
CAUTION: SYSTEM ONLY TO BE SERVICED BY VOLVO CE QUALIFIED PERSONNEL.
SEE VOLVO CE SERVICE INSTRUCTION.
AIR COND. CHARGED WITH 1,85 Kg ±5 g R134a
Volvo Construction Equipment
Volvo Construction Equipment
1078030

Fig.	Part No.	Quantity 1	2	3	PS	KIT	Description	Denominación	Denominação	Dénomination	Notes
1	VOE 981208	2	2				Six point socket screw	Racor de seis dientes	Paraf soquete sext	Vis à 6 pans creux	
2	VOE 13961962	2	2				Protecting bushing	Buje de protección	Bucha proteção	Bague protection	
3	VOE 13943472	1	1				Hose clamp	Abrazadera de manguera	Braçadeira da mangueira	Collier durite	
4	VOE 13943474	1	1				Hose clamp	Abrazadera de manguera	Braçadeira da mangueira	Collier durite	
5	VOE 15185489	2	2				Hose kit	Juego de manguera	Kit de mangueira	Jeu flexibles	
6	VOE 961970	2	2				Plug	Tapón	Bujão	Tampon	
7	VOE 969587	1	1				Six point socket screw	Racor de seis dientes	Paraf soquete sext	Vis à 6 pans creux	
8	VOE 955892	1	1				Plain washer	Arandela plana	Arruela simples	Rondelle plane	
9	VOE 11444254	1			SS		Decal	Calcomanía	Decalque	Autocollant	
9	VOE 11444125		1				Decal	Calcomanía	Decalque	Autocollant	
10	VOE 16229310	1	1		SS		Climate unit	Unidad climatizadora	Unidade climatizadora	Climatiseur	(VOE 15193494)
11	VOE 15073116	1	1				•Housing	•Cuerpo	•Carcaça	•Carter	
12	VOE 15073819	6	6				••Nut	••Tuerca	••Porca	••Écrou	
13	VOE 15073133	1	1				•Housing	•Cuerpo	•Carcaça	•Carter	
14	VOE 15073815	4	4				••Nut	••Tuerca	••Porca	••Écrou	
15	VOE 15073817	1	1				••Nut	••Tuerca	••Porca	••Écrou	
16	VOE 15073822	1	1				••Washer	••Arandela	••Arruela	••Rondelle	
17	VOE 15073820	4	4				••Washer	••Arandela	••Arruela	••Rondelle	
18	VOE 15054424	1	1		SS		•Valve	•Válvula	•Válvula	•Valve	
19	VOE 16688256	1	1				•Evaporator system	•Sistema de evaporación	•Sistema de evaporação	•Système d'évaporation	(VOE 15075798)
19	VOE 20443758	1	1				••O-ring	••Anillo tórico	••Anel-o	••Joint torique	UPPER
19	VOE 20443755	1	1				••O-ring	••Anillo tórico	••Anel-o	••Joint torique	LOWER
20	VOE 16271772	1	1				•Valve	•Válvula	•Válvula	•Valve	(VOE 15075800)
21	VOE 15075803	1	1				•Grommet	•Pasaje	•Passa muro	•Passe fil	
22	VOE 15075808	1	1				•Bracket	•Consola	•Suporte	•Console	
23	VOE 15075805	1	1				•Grommet	•Pasaje	•Passa muro	•Passe fil	
24	VOE 17228562	1	1				•Heater unit	•Calefactor	•Aquecedor	•Bloc chauff/clim	
25	VOE 16271018	1	1				•Fan	•Ventilador	•Ventilador	•Ventilateur	(VOE 15073261)
26	VOE 15075801	1	1				•Hose	•Manguera	•Mangueira	•Flexible	
27	VOE 15075807	1	1				•Retainer	•Soporte	•Retentor	•Retenue	
28	VOE 15076813	1	1				•Spare parts kit	•Kit de recambios	•Peças sobressalentes	•Kit pièce de réchange	

1	33437, CAB 43391 -
2	33298 S/N 43391-
3	
4	
5	

Fresh air inlet, air filter and fan housing.
Toma aire fresco, filtro de aire y caja ventilador
Tomada de ar fresco, filtro de ar e carcaça do ventilador
Entrée air frais, filtre a air et boîtier ventilateur.

Catalogue id **20105**	Group **872**
Illustr. No **1078030**	Section **350**
Issue **20021229-G**	Page **989**

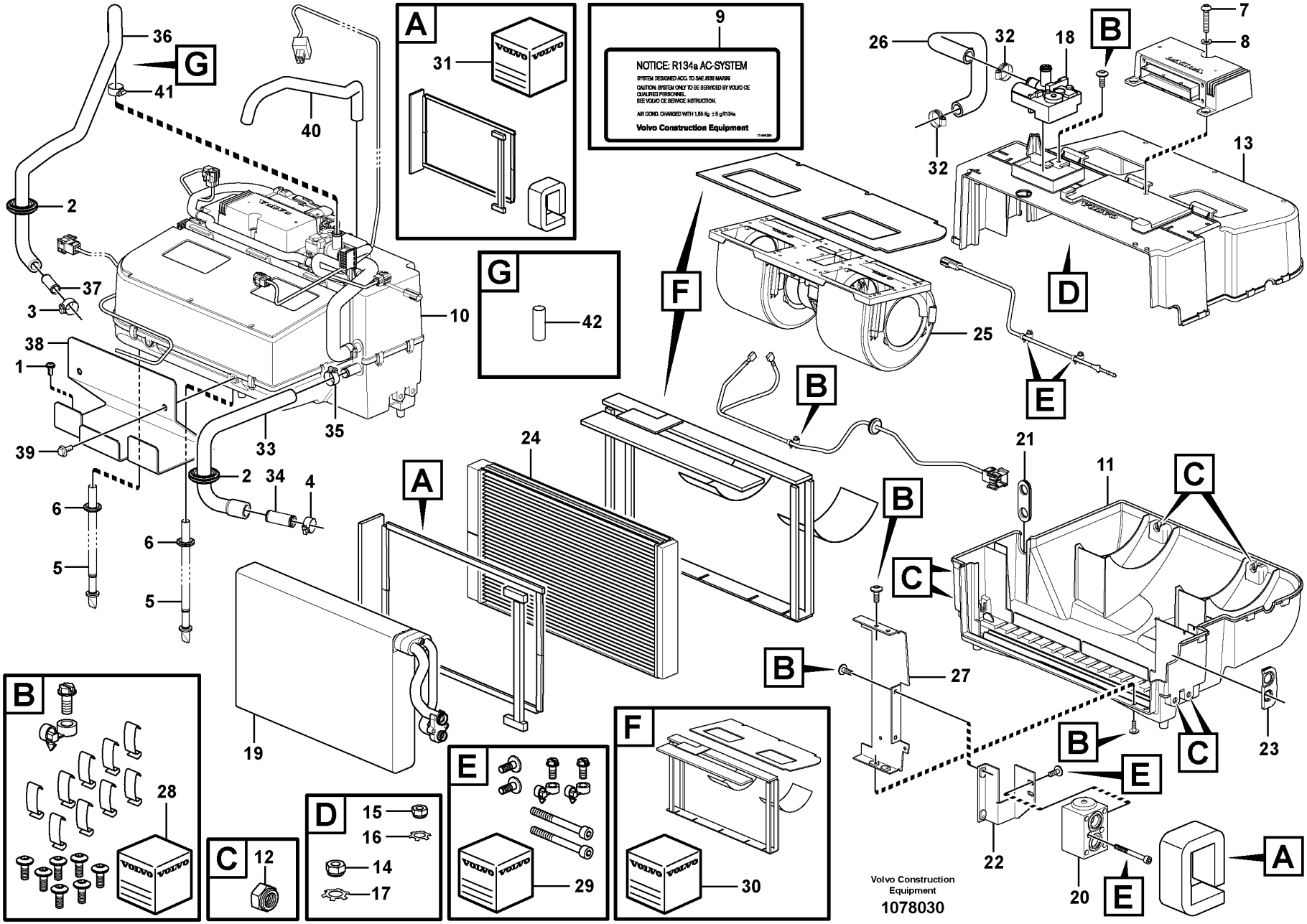
NOTICE: R134a AC-SYSTEM
SYSTEM DESIGNED ACC. TO SAE J639 MAR99
CAUTION: SYSTEM ONLY TO BE SERVICED BY VOLVO CE QUALIFIED PERSONNEL.
SEE VOLVO CE SERVICE INSTRUCTION.
AIR COND. CHARGED WITH 1,85 Kg ±5 g R134a
Volvo Construction Equipment
Volvo Construction Equipment
1078030

Fig.	Part No.	Quantity 1	2	3	PS	KIT	Description	Denominación	Denominação	Dénomination	Notes
29	VOE 15073805	1	1				•Spare parts kit	•Kit de recambios	•Peças sobressalentes	•Kit pièce de réchange	
30	VOE 15073801	1	1				•Spare parts kit	•Kit de recambios	•Peças sobressalentes	•Kit pièce de réchange	
31	VOE 15074185	1	1				•Spare parts kit	•Kit de recambios	•Peças sobressalentes	•Kit pièce de réchange	
32	VOE 13943472	2	2				•Hose clamp	•Abrazadera de manguera	•Braçadeira da mangueira	•Collier durite	
33	VOE 17410366	1	1				Hose	Manguera	Mangueira	Flexible	
34	VOE 11006631	1	1				Tube	Tubo	Tubo	Tube	
35	VOE 13943472	1	1				Hose clamp	Abrazadera de manguera	Braçadeira da mangueira	Collier durite	
36	VOE 17410388	1	1				Hose	Manguera	Mangueira	Flexible	
37	VOE 11006632	1	1				Tube	Tubo	Tubo	Tube	
38	VOE 15111485	1					Plate	Chapa	Chapa	Tôle	
38	VOE 15111485		1				Plate	Chapa	Chapa	Tôle	
39	VOE 946440	2	2				Flange screw	Tornillo embridado	Parafuso flangeado	Vis à embase	
40	VOE 13946652	REQ					Hose	Manguera	Mangueira	Flexible	L = 700MM
40	VOE 13946652		REQ				Hose	Manguera	Mangueira	Flexible	L = 700MM
41	VOE 992082	1	1				Hose clamp	Abrazadera de manguera	Braçadeira da mangueira	Collier durite	
42	VOE 17414915	1	1				Support sleeve	Manguito de apoyo	Mancal de apoio	Douille support	
	VOE 17231567	1	1				Kit	Juego	Jogo	Lot	

1	33437, CAB 43391 -
2	33298 S/N 43391-
3	
4	
5	

Fresh air inlet, air filter and fan housing.
Toma aire fresco, filtro de aire y caja ventilador
Tomada de ar fresco, filtro de ar e carcaça do ventilador
Entrée air frais, filtre a air et boîtier ventilateur.

Catalogue id **20105**	Group **872**
Illustr. No **1078030**	Section **350**
Issue **20021229-G**	Page **991**

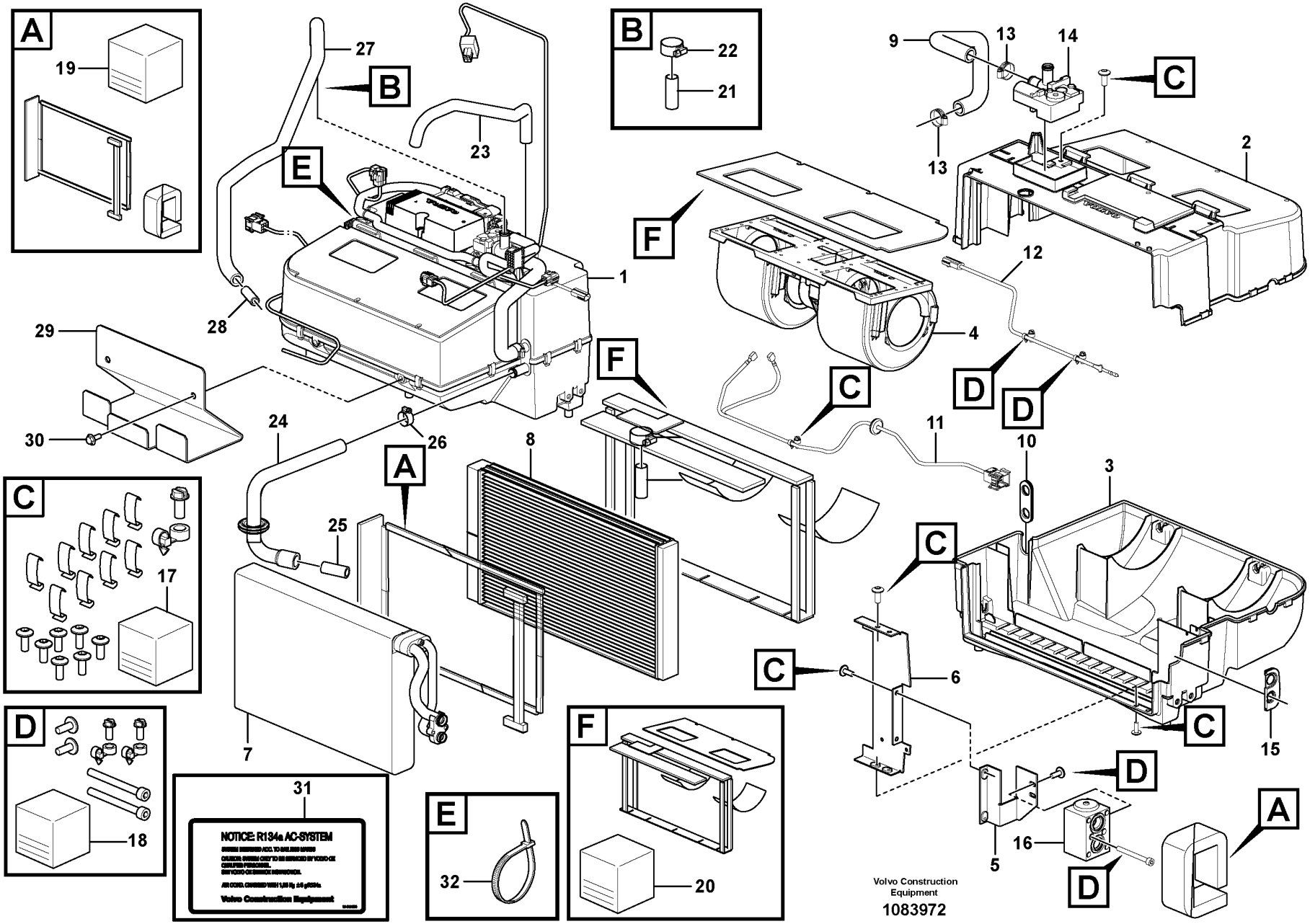
A
19
B
22
21
27
B
23
E
1
28
9
13
14
C
13
2
F
12
4
29
30
24
26
F
C
11
10
3
A
8
25
C
17
C
6
C
C
15
D
18
D
16
5
D
A
7
31
NOTICE: R134a AC-SYSTEM
E
32
F
20
Volvo Construction Equipment
1083972

Fig.	Part No.	Quantity 1	2	3	PS	KIT	Description	Denominación	Denominação	Dénomination	Notes
1	VOE 16269274						Climate unit	Unidad climatizadora	Unidade climatizadora	Climatiseur	
2	VOE 16688296	1					•Housing	•Cuerpo	•Carcaça	•Carter	
3	VOE 16688298	1					•Housing	•Cuerpo	•Carcaça	•Carter	
4	VOE 16271018	1					•Fan	•Ventilador	•Ventilador	•Ventilateur	
5	VOE 16688136	1					•Bracket	•Consola	•Suporte	•Console	
6	VOE 16688303	1					•Retainer	•Soporte	•Retentor	•Retenue	
7	VOE 16688256	1					•Evaporator system	•Sistema de evaporación	•Sistema de evaporação	•Système d'évaporation	
8	VOE 16688265	1					•Heater unit	•Calefactor	•Aquecedor	•Bloc chauff/clim	
9	VOE 16688293	1					•Hose	•Manguera	•Mangueira	•Flexible	
10	VOE 16688268	1					•Grommet	•Pasaje	•Passa muro	•Passe fil	
11	VOE 16688288	1					•Wiring harness	•Manojo cables	•Chicote cabos	•Faisceau de câbles	
12	VOE 16688307	1					•Sensor	•Sensor	•Sensor	•Capteur	
13	VOE 13943472	2					•Hose clamp	•Abrazadera de manguera	•Braçadeira da mangueira	•Collier durite	
14	VOE 17428948	1					•Valve	•Válvula	•Válvula	•Valve	
15	VOE 16262073	1					•Grommet	•Pasaje	•Passa muro	•Passe fil	
16	VOE 16271772	1					•Valve	•Válvula	•Válvula	•Valve	
17	VOE 16262089	1					•Spare parts kit	•Kit de recambios	•Peças sobressalentes	•Kit pièce de réchange	
18	VOE 16262119	1					•Spare parts kit	•Kit de recambios	•Peças sobressalentes	•Kit pièce de réchange	
19	VOE 16262136	1					•Spare parts kit	•Kit de recambios	•Peças sobressalentes	•Kit pièce de réchange	
20	VOE 16262162	1					•Spare parts kit	•Kit de recambios	•Peças sobressalentes	•Kit pièce de réchange	
21	VOE 17414915	1					Support sleeve	Manguito de apoyo	Mancal de apoio	Douille support	
22	VOE 992082	1					Hose clamp	Abrazadera de manguera	Braçadeira da mangueira	Collier durite	
23	VOE 13946652	REQ					Hose	Manguera	Mangueira	Flexible	
24	VOE 17410366	1					Hose	Manguera	Mangueira	Flexible	
25	VOE 11006631	1					Tube	Tubo	Tubo	Tube	
26	VOE 13943472	1					Hose clamp	Abrazadera de manguera	Braçadeira da mangueira	Collier durite	
27	VOE 17410388	1					Hose	Manguera	Mangueira	Flexible	
28	VOE 11006632	1					Tube	Tubo	Tubo	Tube	
29	VOE 15111485	1					Plate	Chapa	Chapa	Tôle	
30	VOE 946440	2					Flange screw	Tornillo embridado	Parafuso flangeado	Vis à embase	
31	VOE 11444254	1			SS		Decal	Calcomanía	Decalque	Autocollant	

1		**Fresh air inlet, air filter and fan housing.** **Toma aire fresco, filtro de aire y caja ventilador** **Tomada de ar fresco, filtro de ar e carcaça do ventilador** **Entrée air frais, filtre a air et boîtier ventilateur.**	Catalogue id **20105**	Group **872**
2			Illustr. No **1083972**	Section **360**
3				
4			Issue **20021229-G**	Page **993**
5		**84665, 84666**		

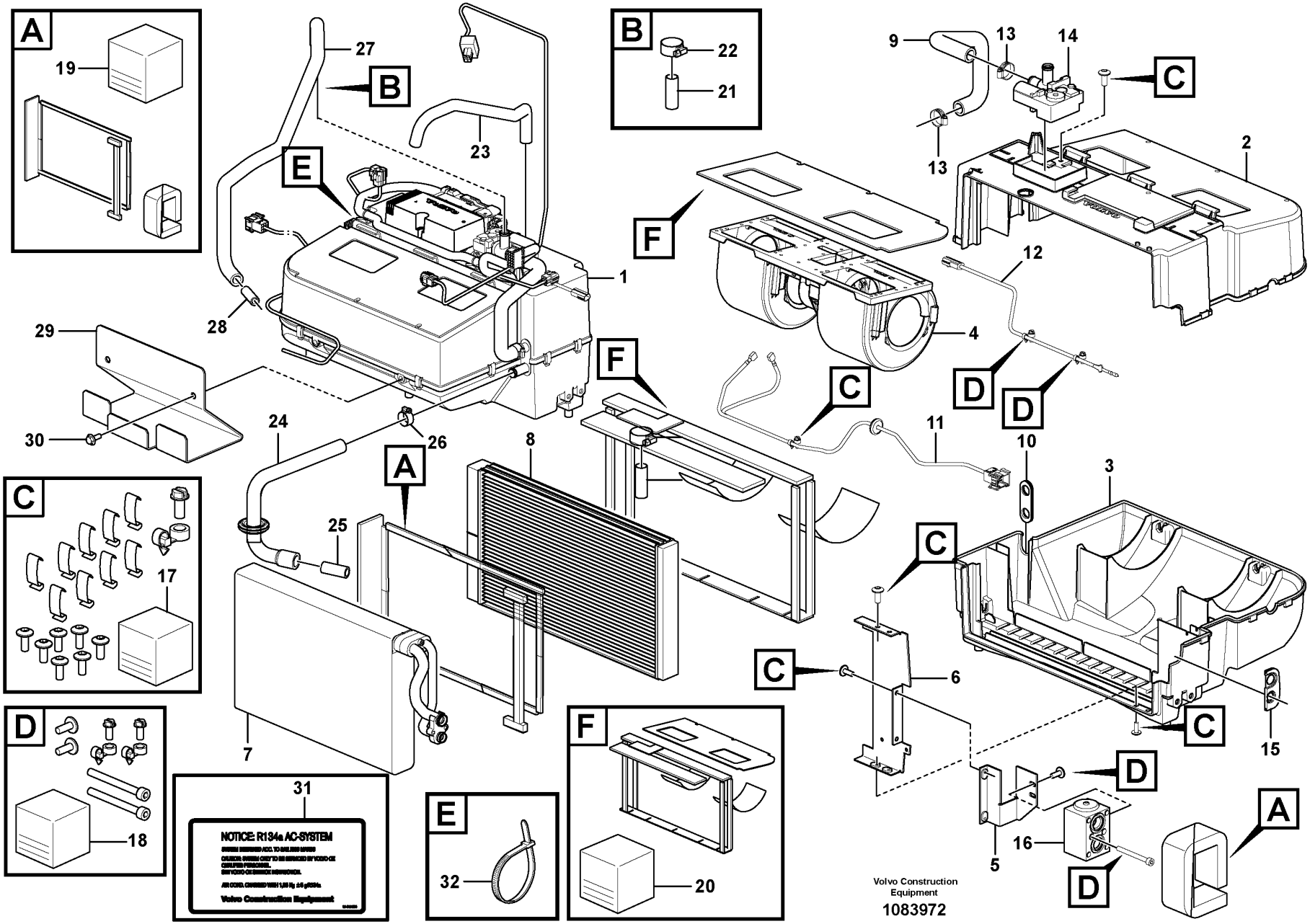
A
19
B
22
21
27
B
23
E
1
28
9
13
14
C
13
2
F
12
4
29
30
24
26
F
C
11
10
3
A
8
25
C
17
C
6
C
C
15
D
18
D
16
5
D
A
7
31
NOTICE: R134a AC-SYSTEM
E
32
F
20
Volvo Construction Equipment
1083972

Fig.	Part No.	Quantity 1	2	3	PS	KIT	Description	Denominación	Denominação	Dénomination	Notes
32	VOE 983021	3					Cable tie	Abrazadera de cinta	Braçadeira	Serre-câble	
	VOE 17231567	1					Kit	Juego	Jogo	Lot	

1		**Fresh air inlet, air filter and fan housing.** **Toma aire fresco, filtro de aire y caja ventilador** **Tomada de ar fresco, filtro de ar e carcaça do ventilador** **Entrée air frais, filtre a air et boîtier ventilateur.**	Catalogue id **20105**	Group **872**
2				
3			Illustr. No **1083972**	Section **360**
4				
5		**84665, 84666**	Issue **20021229-G**	Page **995**

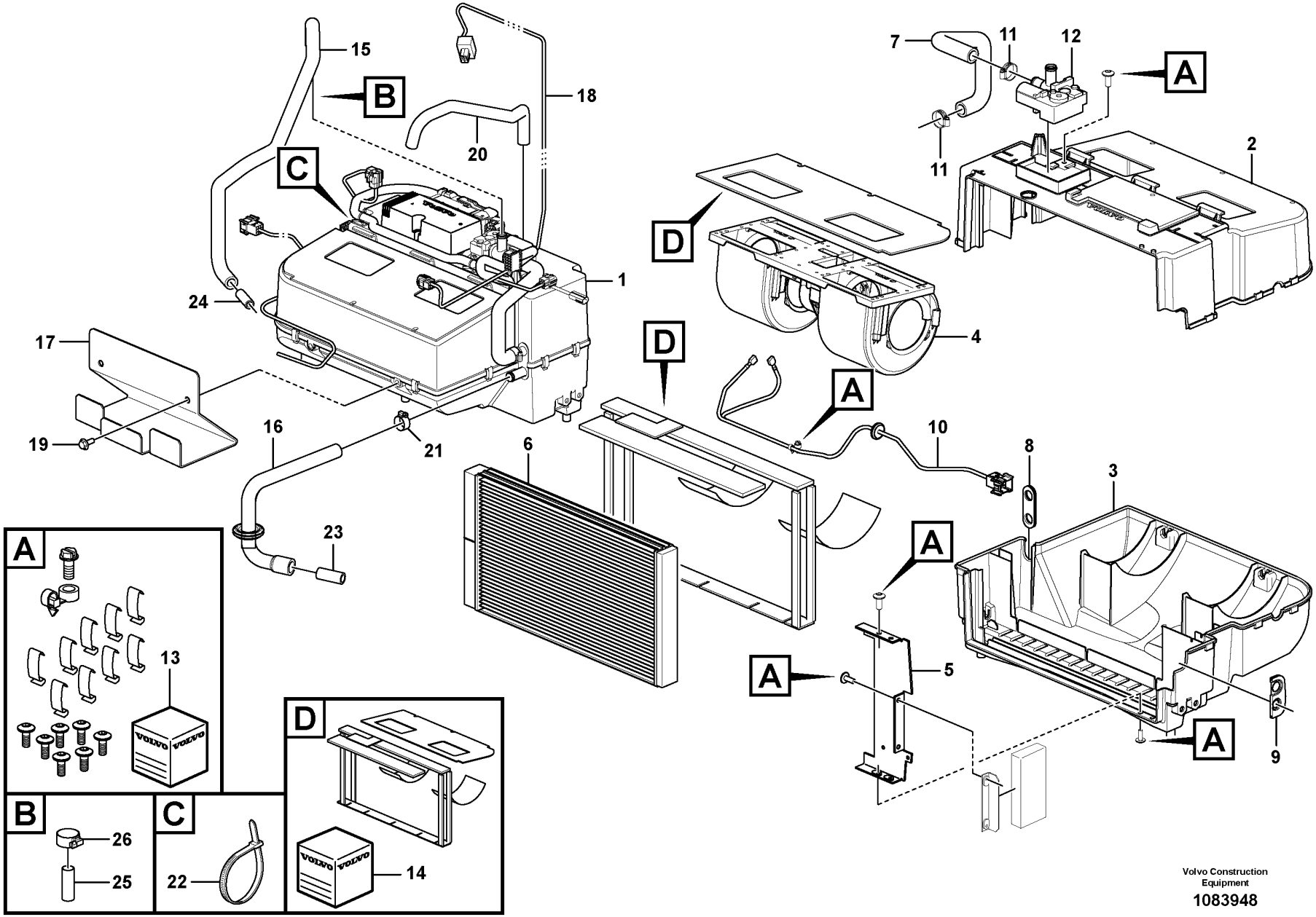
A
B
C
D
1
2
3
4
5
6
7
8
9
10
11
12
13
14
15
16
17
18
19
20
21
22
23
24
25
26
Volvo Construction Equipment
1083948

Fig.	Part No.	Quantity 1	2	3	PS	KIT	Description	Denominación	Denominação	Dénomination	Notes
1	VOE 16269277	1					Heater unit	Calefactor	Aquecedor	Bloc chauff/clim	
2	VOE 16688296	1					•Housing	•Cuerpo	•Carcaça	•Carter	
3	VOE 16688298	1					•Housing	•Cuerpo	•Carcaça	•Carter	
4	VOE 16271018	1					•Fan	•Ventilador	•Ventilador	•Ventilateur	
5	VOE 16263276	1					•Retainer	•Soporte	•Retentor	•Retenue	
6	VOE 16688265	1					•Heater unit	•Calefactor	•Aquecedor	•Bloc chauff/clim	
7	VOE 16688293	1					•Hose	•Manguera	•Mangueira	•Flexible	
8	VOE 16688268	1					•Grommet	•Pasaje	•Passa muro	•Passe fil	
9	VOE 16263286	1					•Grommet	•Pasaje	•Passa muro	•Passe fil	
10	VOE 16688288	1					•Wiring harness	•Manojo cables	•Chicote cabos	•Faisceau de câbles	
11	VOE 13943472	2					•Hose clamp	•Abrazadera de manguera	•Braçadeira da mangueira	•Collier durite	UPPER
12	VOE 17428948	1					•Valve	•Válvula	•Válvula	•Valve	LOWER
13	VOE 16263307	1					•Spare parts kit	•Kit de recambios	•Peças sobressalentes	•Kit pièce de réchange	
14	VOE 16262162	1					•Spare parts kit	•Kit de recambios	•Peças sobressalentes	•Kit pièce de réchange	
15	VOE 17410388	1					Hose	Manguera	Mangueira	Flexible	SE8702
16	VOE 17410366	1					Hose	Manguera	Mangueira	Flexible	
17	VOE 15111485	1					Plate	Chapa	Chapa	Tôle	
18	VOE 17213148	1					Wiring harness	Manojo cables	Chicote cabos	Faisceau de câbles	
19	VOE 946440	2					Flange screw	Tornillo embridado	Parafuso flangeado	Vis à embase	
20	VOE 13946652	REQ					Hose	Manguera	Mangueira	Flexible	L = 700mm
21	VOE 13943472	1					Hose clamp	Abrazadera de manguera	Braçadeira da mangueira	Collier durite	
22	VOE 983021	1					Cable tie	Abrazadera de cinta	Braçadeira	Serre-câble	
23	VOE 11006631	1					Tube	Tubo	Tubo	Tube	
24	VOE 11006632	1					Tube	Tubo	Tubo	Tube	MO8703
25	VOE 17414915	1					Support sleeve	Manguito de apoyo	Mancal de apoio	Douille support	
26	VOE 992082	1					Hose clamp	Abrazadera de manguera	Braçadeira da mangueira	Collier durite	

1		**Fresh air inlet, air filter and fan housing.** **Toma aire fresco, filtro de aire y caja ventilador** **Tomada de ar fresco, filtro de ar e carcaça do ventilador** **Entrée air frais, filtre a air et boîtier ventilateur.**
2		
3		
4		
5		

Catalogue id **20105**	Group **872**
Illustr. No **1083948**	Section **370**
Issue **20021229-G**	Page **997**

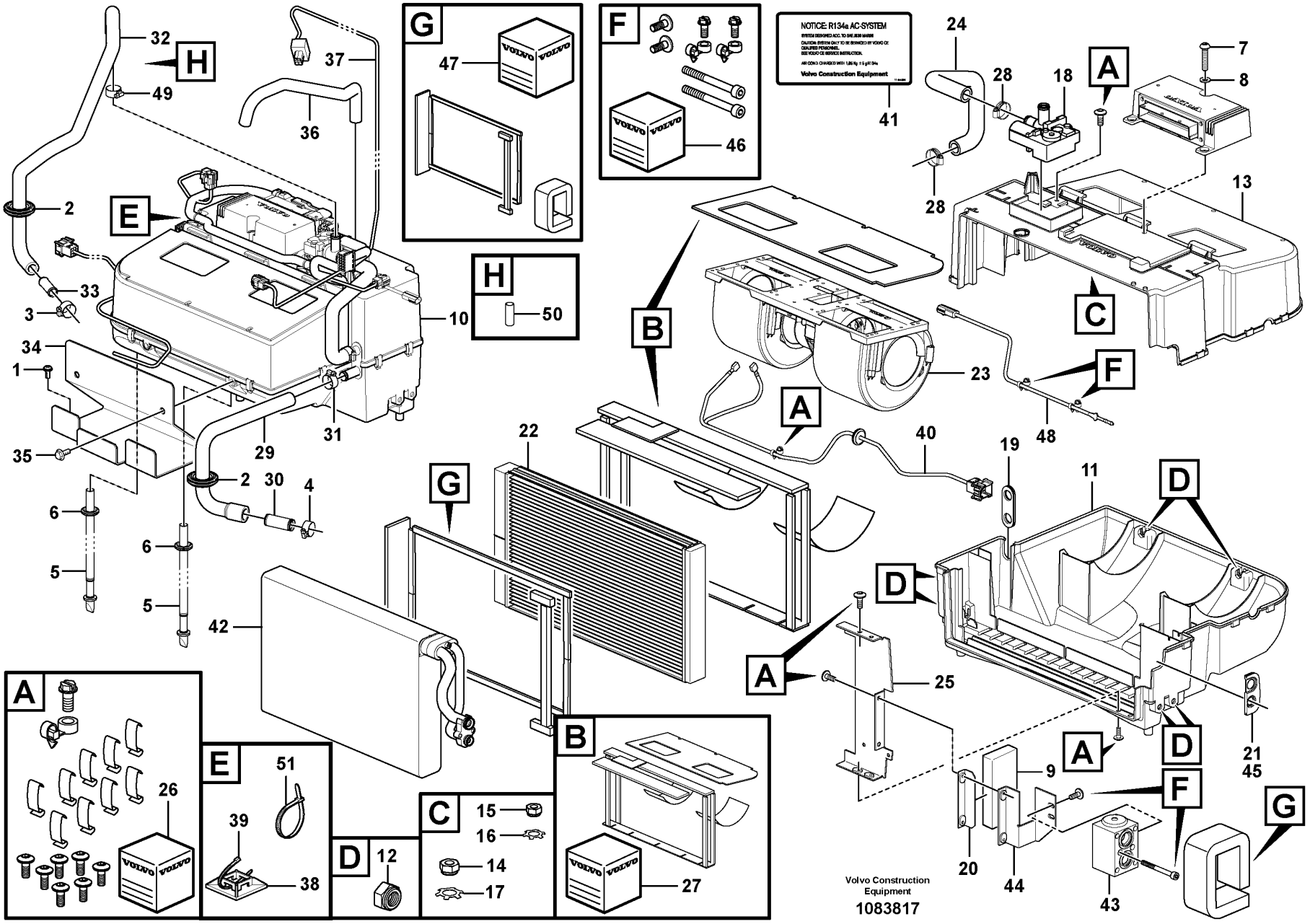
NOTICE: R134a AC-SYSTEM
Volvo Construction Equipment
Volvo Construction Equipment
1083817

Fig.	Part No.	Quantity 1	2	3	PS	KIT	Description	Denominación	Denominação	Dénomination	Notes
1	VOE 981208	2	2	2			Six point socket screw	Racor de seis dientes	Paraf soquete sext	Vis à 6 pans creux	
2	VOE 13961962	2	2	2			Protecting bushing	Buje de protección	Bucha proteção	Bague protection	
3	VOE 13943472	1	1	1			Hose clamp	Abrazadera de manguera	Braçadeira da mangueira	Collier durite	
4	VOE 13943474	1		1			Hose clamp	Abrazadera de manguera	Braçadeira da mangueira	Collier durite	
4	VOE 13943472		1				Hose clamp	Abrazadera de manguera	Braçadeira da mangueira	Collier durite	
5	VOE 15185489	2	2	2			Hose kit	Juego de manguera	Kit de mangueira	Jeu flexibles	
6	VOE 961970	2	2	2			Plug	Tapón	Bujão	Tampon	
7	VOE 969587	1	1	1			Six point socket screw	Racor de seis dientes	Paraf soquete sext	Vis à 6 pans creux	
8	VOE 955892	1	1	1			Plain washer	Arandela plana	Arruela simples	Rondelle plane	
9	VOE 15088487	1	2	2			Seal	Junta	Vedação	Étanchéité	
10	VOE 16229325	1					Climate unit	Unidad climatizadora	Unidade climatizadora	Climatiseur	
10	VOE 16269277		1				Heater unit	Calefactor	Aquecedor	Bloc chauff/clim	
10	VOE 16229310			1	SS		Climate unit	Unidad climatizadora	Unidade climatizadora	Climatiseur	(VOE 15193494)
11	VOE 15073116	1		1			•Housing	•Cuerpo	•Carcaça	•Carter	
11	VOE 16688298		1				•Housing	•Cuerpo	•Carcaça	•Carter	
12	VOE 15073819	6		6			••Nut	••Tuerca	••Porca	••Écrou	
13	VOE 15073133	1		1			•Housing	•Cuerpo	•Carcaça	•Carter	
13	VOE 16688296		1				•Housing	•Cuerpo	•Carcaça	•Carter	
14	VOE 15073815	4		4			••Nut	••Tuerca	••Porca	••Écrou	
15	VOE 15073817	1		1			••Nut	••Tuerca	••Porca	••Écrou	
16	VOE 15073822	1		1			••Washer	••Arandela	••Arruela	••Rondelle	
17	VOE 15073820	4		4			••Washer	••Arandela	••Arruela	••Rondelle	
18	VOE 15054424	1		1	SS		•Valve	•Válvula	•Válvula	•Valve	
18	VOE 17428948		1				•Valve	•Válvula	•Válvula	•Valve	
19	VOE 15075803	1		1			•Grommet	•Pasaje	•Passa muro	•Passe fil	
19	VOE 16688268		1				•Grommet	•Pasaje	•Passa muro	•Passe fil	
20	VOE 15073313	1					•Bracket	•Consola	•Suporte	•Console	
20	VOE 15075808			1			•Bracket	•Consola	•Suporte	•Console	
21	VOE 15073310	1					•Grommet	•Pasaje	•Passa muro	•Passe fil	
21	VOE 15075805			1			•Grommet	•Pasaje	•Passa muro	•Passe fil	
21	VOE 16263286		1				•Grommet	•Pasaje	•Passa muro	•Passe fil	

1	33293
2	33018
3	33019
4	
5	

Fresh air inlet, air filter and fan housing.
Toma aire fresco, filtro de aire y caja ventilador
Tomada de ar fresco, filtro de ar e carcaça do ventilador
Entrée air frais, filtre a air et boîtier ventilateur.

33293 S/N CAB 27320 -

Catalogue id	Group
20105	872
Illustr. No	Section
1083817	375
Issue	Page
20021229-G	999

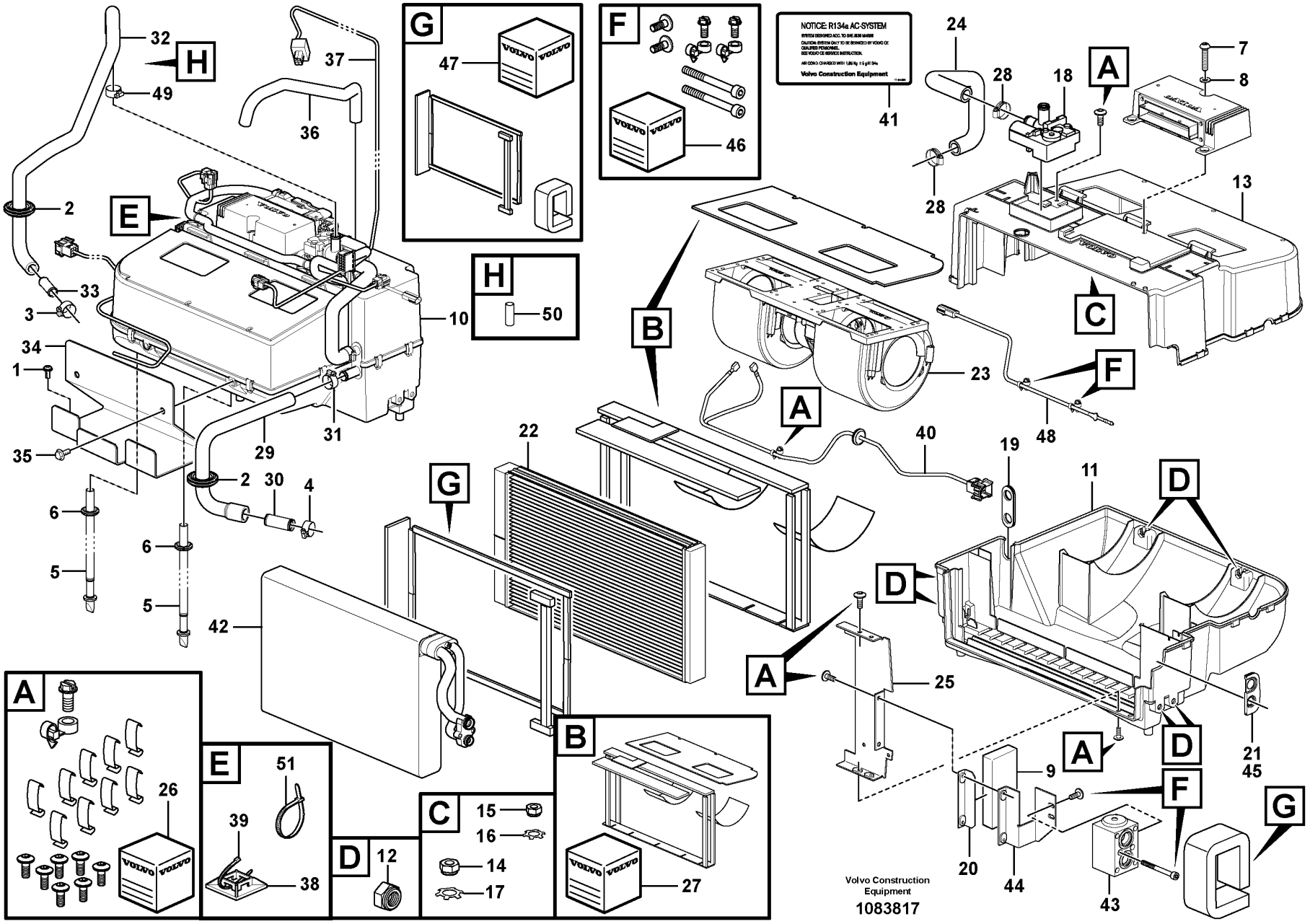
NOTICE: R134a AC-SYSTEM
Volvo Construction Equipment
Volvo Construction Equipment
1083817

Fig.	Part No.	Quantity 1	2	3	PS	KIT	Description	Denominación	Denominação	Dénomination	Notes
22	VOE 17228562	1		1			•Heater unit	•Calefactor	•Aquecedor	•Bloc chauff/clim	
22	VOE 16688265		1				•Heater unit	•Calefactor	•Aquecedor	•Bloc chauff/clim	
23	VOE 16271018	1		1			•Fan	•Ventilador	•Ventilador	•Ventilateur	(VOE 15073261)
23	VOE 16271018		1				•Fan	•Ventilador	•Ventilador	•Ventilateur	
24	VOE 15075801	1		1			•Hose	•Manguera	•Mangueira	•Flexible	
24	VOE 16688293		1				•Hose	•Manguera	•Mangueira	•Flexible	
25	VOE 15075807	1		1			•Retainer	•Soporte	•Retentor	•Retenue	
25	VOE 16263276		1				•Retainer	•Soporte	•Retentor	•Retenue	
26	VOE 15076813	1		1			•Spare parts kit	•Kit de recambios	•Peças sobressalentes	•Kit pièce de réchange	
26	VOE 16263307		1				•Spare parts kit	•Kit de recambios	•Peças sobressalentes	•Kit pièce de réchange	
27	VOE 15073801	1		1			•Spare parts kit	•Kit de recambios	•Peças sobressalentes	•Kit pièce de réchange	
27	VOE 16262162		1				•Spare parts kit	•Kit de recambios	•Peças sobressalentes	•Kit pièce de réchange	
28	VOE 13943472	2		2			•Hose clamp	•Abrazadera de manguera	•Braçadeira da mangueira	•Collier durite	
28	VOE 13943472		2				•Hose clamp	•Abrazadera de manguera	•Braçadeira da mangueira	•Collier durite	
29	VOE 17410366	1	1	1			Hose	Manguera	Mangueira	Flexible	
30	VOE 11006631	1	1	1			Tube	Tubo	Tubo	Tube	
31	VOE 13943472	1	1	1			Hose clamp	Abrazadera de manguera	Braçadeira da mangueira	Collier durite	
32	VOE 17410388	1	1	1			Hose	Manguera	Mangueira	Flexible	
33	VOE 11006632	1	1	1			Tube	Tubo	Tubo	Tube	
34	VOE 15111485	1					Plate	Chapa	Chapa	Tôle	
34	VOE 15111485		1	1			Plate	Chapa	Chapa	Tôle	
35	VOE 946440	2	2	2			Flange screw	Tornillo embridado	Parafuso flangeado	Vis à embase	
36	VOE 13946652	REQ	REQ	REQ			Hose	Manguera	Mangueira	Flexible	L = 700 MM
37	VOE 15080063		1	1	SS		Wiring harness	Manojo cables	Chicote cabos	Faisceau de câbles	See group 371-1000 page 303
38	VOE 14213026	3		3			Tie plate	Placa unión	Chapa de ancoragem	Tôle jointure	
39	VOE 14016673	3		3			Strip clamp	Abrazadera de cinta	Cinta braçadeira	Serrage de ruban	
40	VOE 15073278			1			•Wiring harness	•Manojo cables	•Chicote cabos	•Faisceau de câbles	
40	VOE 16688288		1				•Wiring harness	•Manojo cables	•Chicote cabos	•Faisceau de câbles	
41	VOE 11444125			1			Decal	Calcomanía	Decalque	Autocollant	
42	VOE 16688256			1			•Evaporator system	•Sistema de evaporación	•Sistema de evaporação	•Système d'évaporation	(VOE 15075798)
42	VOE 20443758			1			••O-ring	••Anillo tórico	••Anel-o	••Joint torique	UPPER

1	33293
2	33018
3	33019
4	
5	

Fresh air inlet, air filter and fan housing.
Toma aire fresco, filtro de aire y caja ventilador
Tomada de ar fresco, filtro de ar e carcaça do ventilador
Entrée air frais, filtre a air et boîtier ventilateur.

33293 S/N CAB 27320 -

Catalogue id	Group
20105	872
Illustr. No	Section
1083817	375
Issue	Page
20021229-G	1001

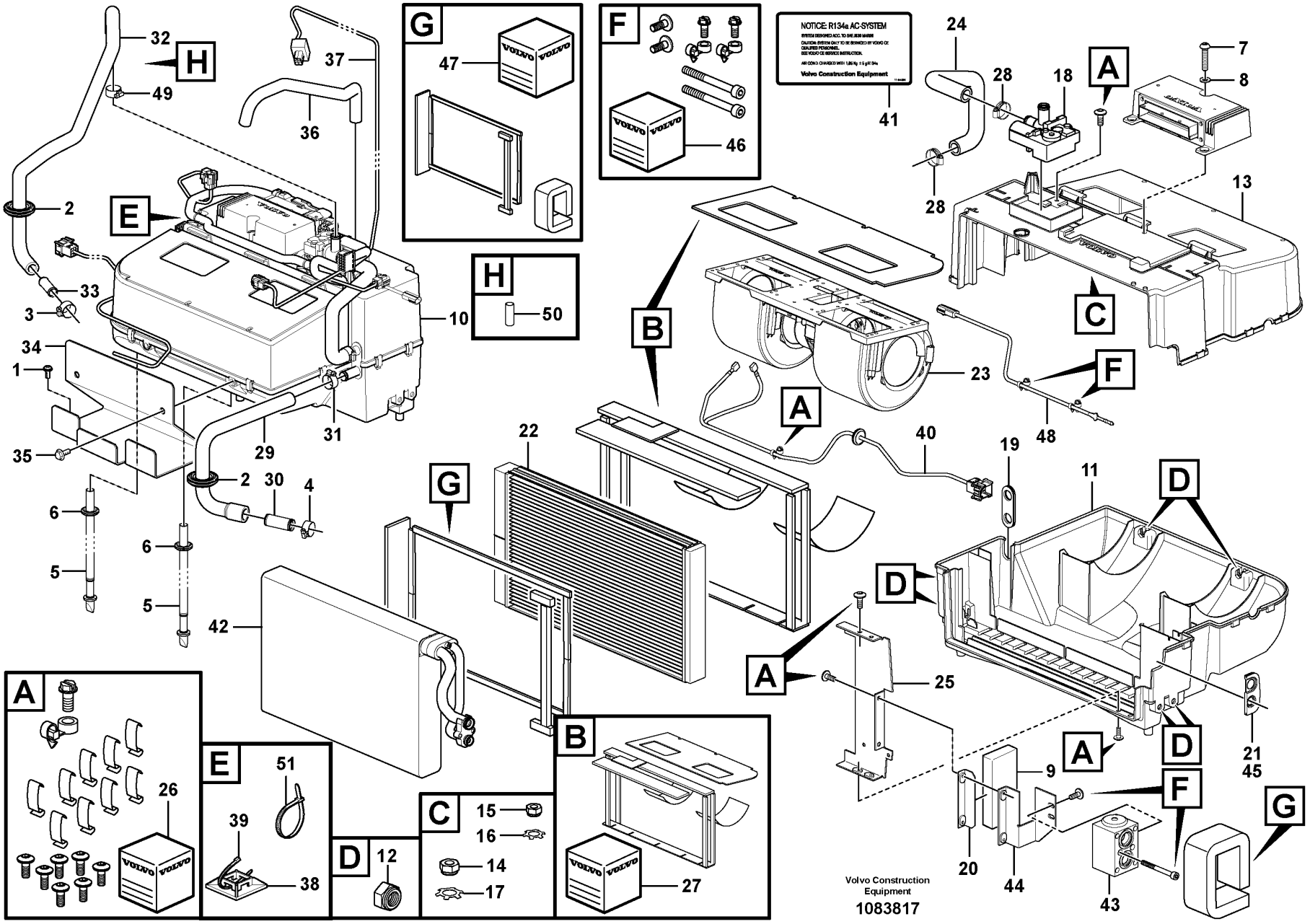
NOTICE: R134a AC-SYSTEM
Volvo Construction Equipment
Volvo Construction Equipment
1083817

Fig.	Part No.	Quantity 1	2	3	PS	KIT	Description	Denominación	Denominação	Dénomination	Notes
42	VOE 20443755			1			••O-ring	••Anillo tórico	••Anel-o	••Joint torique	LOWER
43	VOE 16271772			1			•Valve	•Válvula	•Válvula	•Valve	(VOE 15075800)
44	VOE 15075808			1			•Bracket	•Consola	•Suporte	•Console	
45	VOE 15075805			1			•Grommet	•Pasaje	•Passa muro	•Passe fil	
46	VOE 15073805			1			•Spare parts kit	•Kit de recambios	•Peças sobressalentes	•Kit pièce de réchange	
47	VOE 15074185			1			•Spare parts kit	•Kit de recambios	•Peças sobressalentes	•Kit pièce de réchange	
48	VOE 16688307			1			•Sensor	•Sensor	•Sensor	•Capteur	(VOE 14509344)
	VOE 17231567	1	1	1			Kit	Juego	Jogo	Lot	
49	VOE 992082	1	1	1			Hose clamp	Abrazadera de manguera	Braçadeira da mangueira	Collier durite	
50	VOE 17414915	1	1	1			Support sleeve	Manguito de apoyo	Mancal de apoio	Douille support	
51	VOE 983021		3				Cable tie	Abrazadera de cinta	Braçadeira	Serre-câble	

1	33293
2	33018
3	33019
4	
5	

Fresh air inlet, air filter and fan housing.
Toma aire fresco, filtro de aire y caja ventilador
Tomada de ar fresco, filtro de ar e carcaça do ventilador
Entrée air frais, filtre a air et boîtier ventilateur.

33293 S/N CAB 27320 -

Catalogue id **20105**	Group **872**
Illustr. No **1083817**	Section **375**
Issue **20021229-G**	Page **1003**

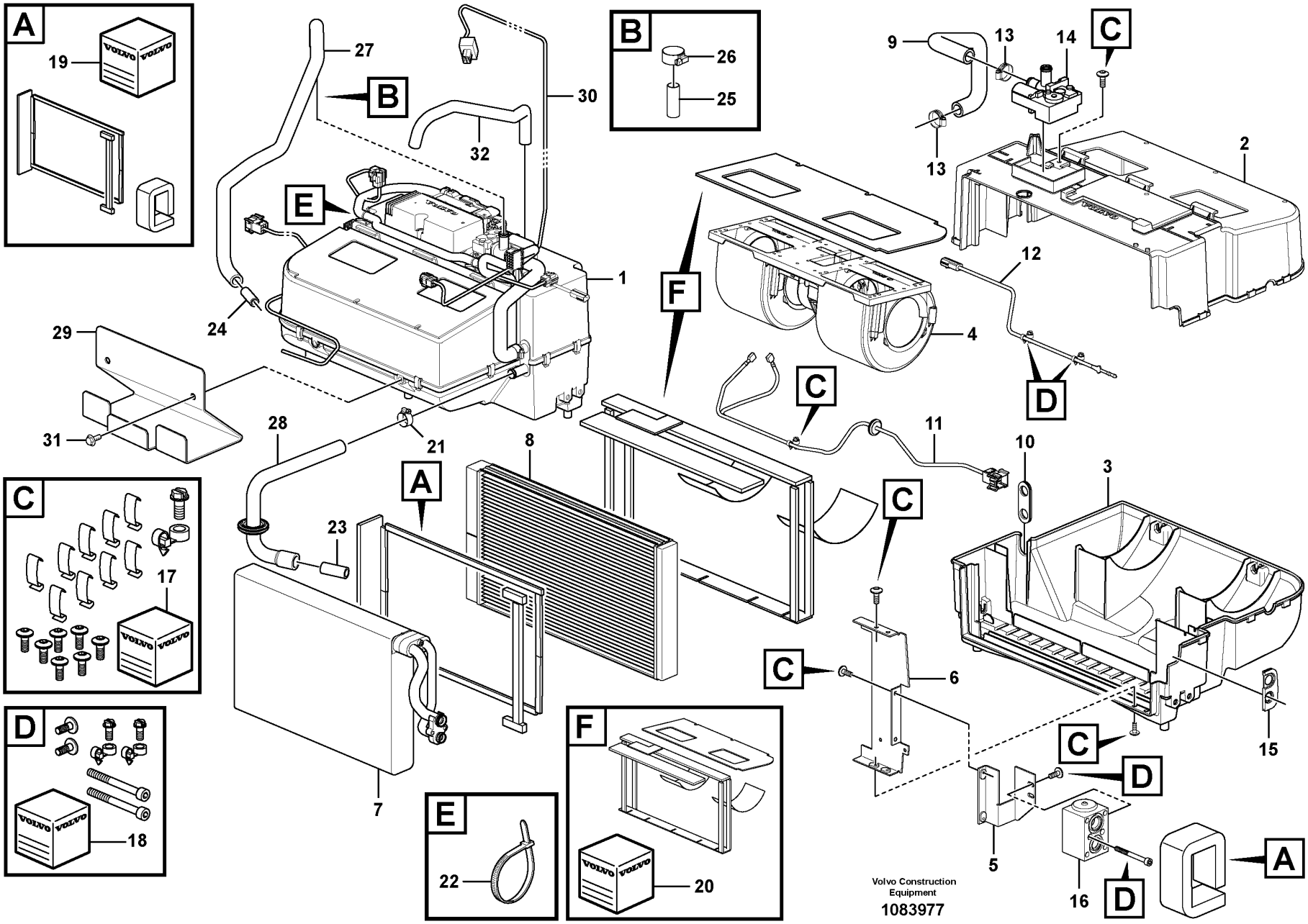
A
19
B
27
30
32
26
25
C
9
13
14
2
E
1
24
F
4
12
29
31
28
21
8
C
11
10
3
A
23
C
C
6
17
7
C
D
15
D
18
F
E
22
20
5
16
D
A
Volvo Construction Equipment
1083977

Fig.	Part No.	Quantity 1	2	3	PS	KIT	Description	Denominación	Denominação	Dénomination	Notes
1	VOE 16269274	1					Climate unit	Unidad climatizadora	Unidade climatizadora	Climatiseur	
2	VOE 16688296	1					•Housing	•Cuerpo	•Carcaça	•Carter	
3	VOE 16688298	1					•Housing	•Cuerpo	•Carcaça	•Carter	
4	VOE 16271018	1					•Fan	•Ventilador	•Ventilador	•Ventilateur	
5	VOE 16688136	1					•Bracket	•Consola	•Suporte	•Console	
6	VOE 16688303	1					•Retainer	•Soporte	•Retentor	•Retenue	
7	VOE 16688256	1					•Evaporator system	•Sistema de evaporación	•Sistema de evaporação	•Système d'évaporation	
8	VOE 16688265	1					•Heater unit	•Calefactor	•Aquecedor	•Bloc chauff/clim	
9	VOE 16688293	1					•Hose	•Manguera	•Mangueira	•Flexible	
10	VOE 16688268	1					•Grommet	•Pasaje	•Passa muro	•Passe fil	
11	VOE 16688288	1					•Wiring harness	•Manojo cables	•Chicote cabos	•Faisceau de câbles	UPPER
12	VOE 16688307	1					•Sensor	•Sensor	•Sensor	•Capteur	LOWER
13	VOE 13943472	2					•Hose clamp	•Abrazadera de manguera	•Braçadeira da mangueira	•Collier durite	
14	VOE 17428948	1					•Valve	•Válvula	•Válvula	•Valve	
15	VOE 16262073	1					•Grommet	•Pasaje	•Passa muro	•Passe fil	SE8702
16	VOE 16271772	1					•Valve	•Válvula	•Válvula	•Valve	
17	VOE 16262089	1					•Spare parts kit	•Kit de recambios	•Peças sobressalentes	•Kit pièce de réchange	
18	VOE 16262119	1					•Spare parts kit	•Kit de recambios	•Peças sobressalentes	•Kit pièce de réchange	
19	VOE 16262136	1					•Spare parts kit	•Kit de recambios	•Peças sobressalentes	•Kit pièce de réchange	
20	VOE 16262162	1					•Spare parts kit	•Kit de recambios	•Peças sobressalentes	•Kit pièce de réchange	
21	VOE 13943472	1					Hose clamp	Abrazadera de manguera	Braçadeira da mangueira	Collier durite	
22	VOE 983021	3					Cable tie	Abrazadera de cinta	Braçadeira	Serre-câble	
23	VOE 11006631	1					Tube	Tubo	Tubo	Tube	
24	VOE 11006632	1					Tube	Tubo	Tubo	Tube	MO8703
25	VOE 17414915	1					Support sleeve	Manguito de apoyo	Mancal de apoio	Douille support	
26	VOE 992082	1					Hose clamp	Abrazadera de manguera	Braçadeira da mangueira	Collier durite	
27	VOE 17410388	1					Hose	Manguera	Mangueira	Flexible	
28	VOE 17410366	1					Hose	Manguera	Mangueira	Flexible	
29	VOE 15111485	1					Plate	Chapa	Chapa	Tôle	
30	VOE 17213148	1					Wiring harness	Manojo cables	Chicote cabos	Faisceau de câbles	
31	VOE 946440	2					Flange screw	Tornillo embridado	Parafuso flangeado	Vis à embase	

1	
2	
3	
4	
5	

Fresh air inlet, air filter and fan housing.
Toma aire fresco, filtro de aire y caja ventilador
Tomada de ar fresco, filtro de ar e carcaça do ventilador
Entrée air frais, filtre a air et boîtier ventilateur.

86141, 86142

Catalogue id	Group
20105	**872**
Illustr. No	Section
1083977	**400**
Issue	Page
20021229-G	**1005**

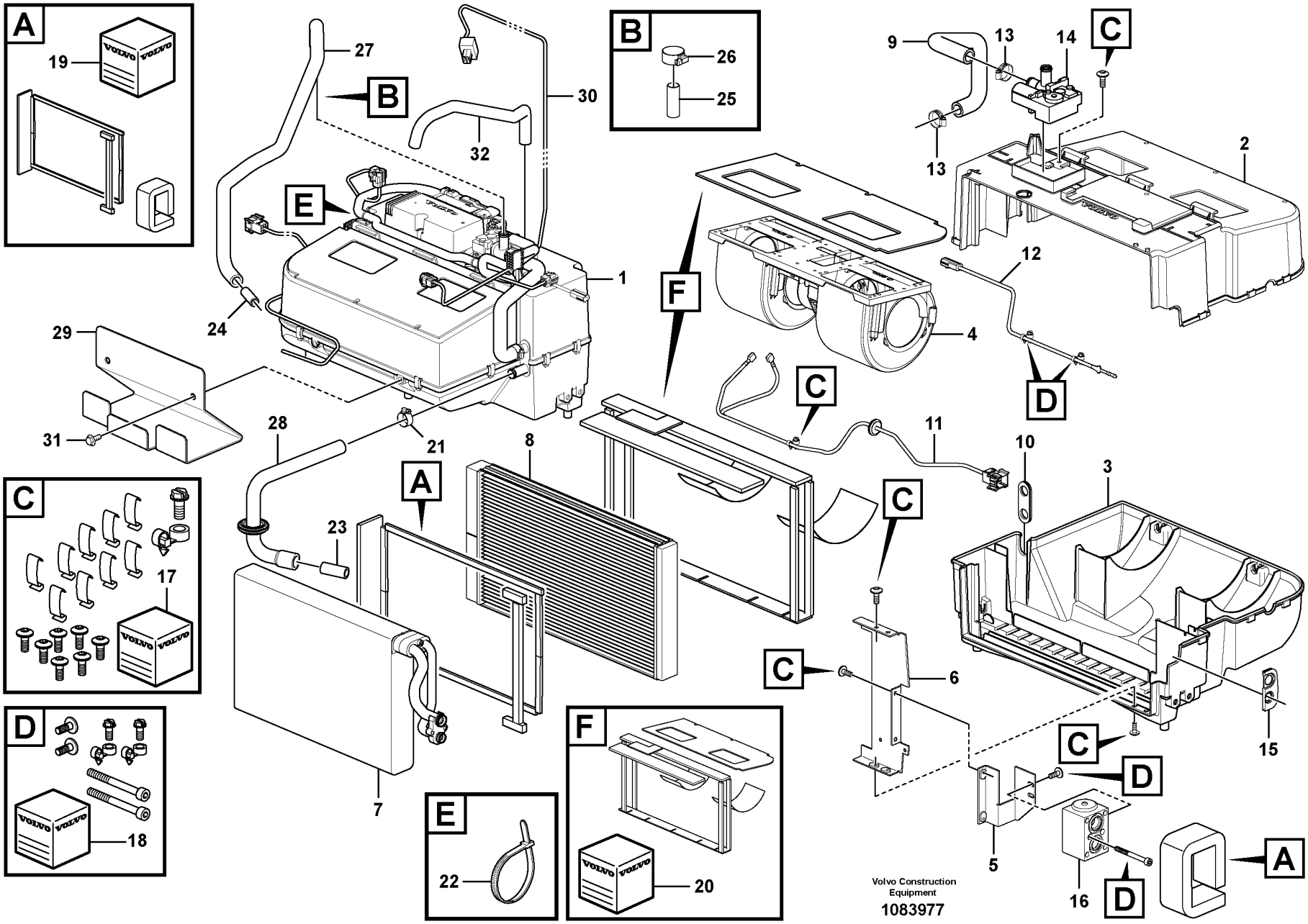
A
19
B
27
30
32
26
25
C
9
13
14
2
E
1
24
F
4
12
29
31
28
21
8
C
11
10
3
A
23
C
C
6
17
7
C
D
15
D
18
F
E
22
20
5
16
D
A
Volvo Construction Equipment
1083977

Fig.	Part No.	Quantity 1	2	3	PS	KIT	Description	Denominación	Denominação	Dénomination	Notes
32	VOE 13946652	REQ					Hose	Manguera	Mangueira	Flexible	L = 700MM

1		**Fresh air inlet, air filter and fan housing.** **Toma aire fresco, filtro de aire y caja ventilador** **Tomada de ar fresco, filtro de ar e carcaça do ventilador** **Entrée air frais, filtre a air et boîtier ventilateur.**	Catalogue id **20105**	Group **872**
2				
3			Illustr. No **1083977**	Section **400**
4				
5		**86141, 86142**	Issue **20021229-G**	Page **1007**

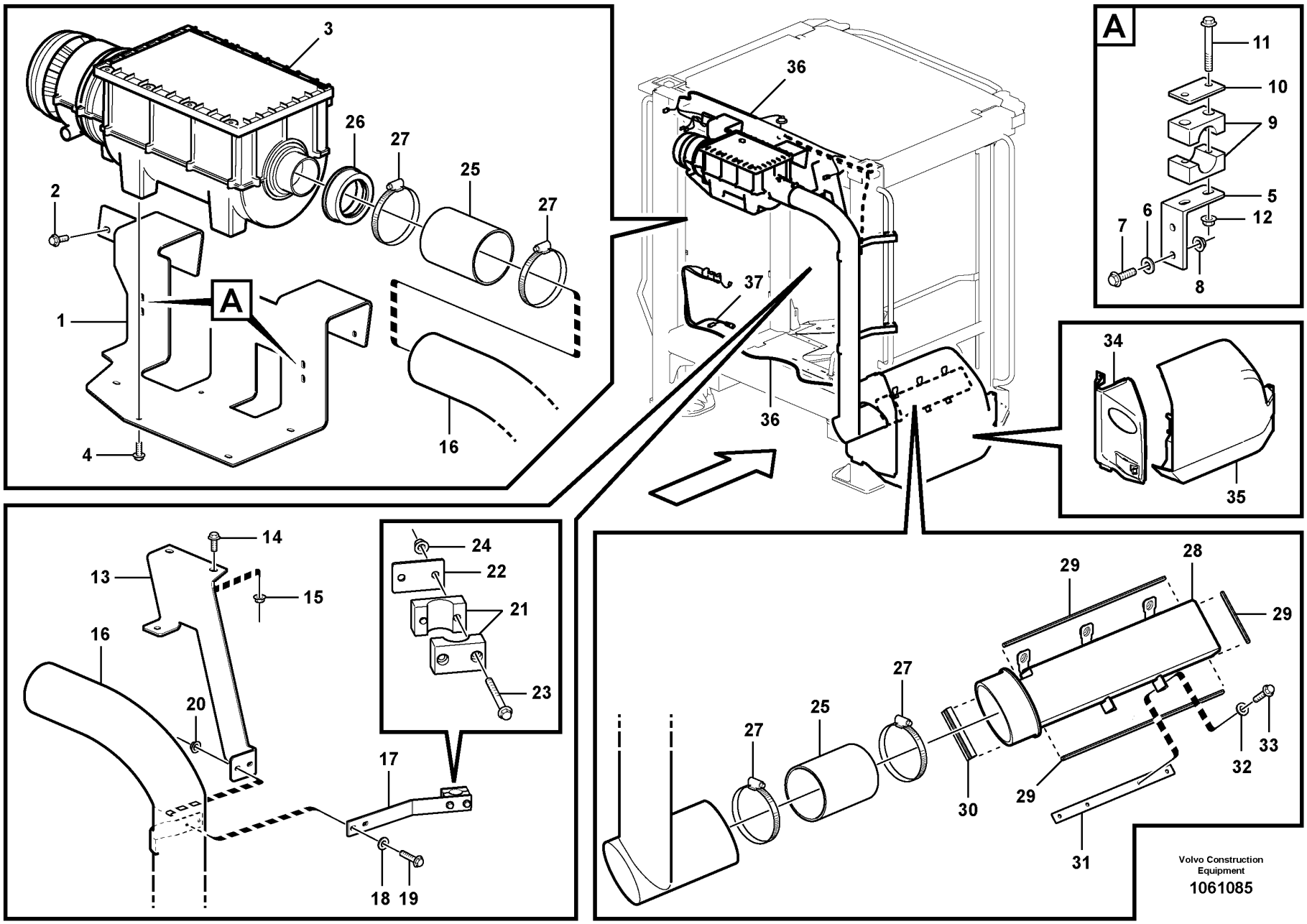

Volvo Construction Equipment

1061085

Fig.	Part No.	Quantity 1	2	3	PS	KIT	Description	Denominación	Denominação	Dénomination	Notes
1	VOE 15175525	1					Bracket	Consola	Suporte	Console	
2	VOE 13945444	4					Screw	Tornillo	Parafuso	Vis	
3	VOE 15177227	1					Primary filter	Prefiltro	Filtro primário	Préfiltre	
	VOE 14620497	1					•Filter	•Filtro	•Filtro	•Filtre	
	VOE 14620498	1					•Gasket	•Junta	•Junta	•Joint	
	VOE 14620500	1					•Rain cap	•Protección lluvia	•Capa de chuva	•Protège-pluie	
	VOE 17465253	1					•Kit	•Juego	•Jogo	•Lot	
4	VOE 13946173	5					Screw	Tornillo	Parafuso	Vis	
5	VOE 11439130	2					Anchorage	Fijación	Ancoragem	Fixation	
6	VOE 960139	4					Plain washer	Arandela plana	Arruela simples	Rondelle plane	
7	VOE 13946934	4					Screw	Tornillo	Parafuso	Vis	
8	VOE 13949278	4					Flange lock nut	Contratuerca embridada	Contra porca flange	Contre-écrou à embase	
9	VOE 4785462	2					Clamp	Abrazadera	Braçadeira	Collier serrage	
10	VOE 11003048	2					Cover plate	Placa recurbrición	Tampa cobertura	Plaque de recouvrement	
11	VOE 13965177	4					Screw	Tornillo	Parafuso	Vis	
12	VOE 13949278	4					Flange lock nut	Contratuerca embridada	Contra porca flange	Contre-écrou à embase	
13	VOE 15093095	1					Bracket	Consola	Suporte	Console	
14	VOE 946329	2					Flange screw	Tornillo embridado	Parafuso flangeado	Vis à embase	
15	VOE 13971098	2					Flange nut	Tuerca embridada	Porca flangeada	Écrou à embase	
16	VOE 15157017	1					Pipe	Tubo	Tubo	Tuyau	
17	VOE 15054452	2					Attaching plate	Placa de fijación	Placa fixação	Plaque de fixation	
18	VOE 960139	4					Plain washer	Arandela plana	Arruela simples	Rondelle plane	
19	VOE 13947542	4					Screw	Tornillo	Parafuso	Vis	
20	VOE 13949278	4					Flange lock nut	Contratuerca embridada	Contra porca flange	Contre-écrou à embase	
21	VOE 4785462	2					Clamp	Abrazadera	Braçadeira	Collier serrage	
22	VOE 11003048	2					Cover plate	Placa recurbrición	Tampa cobertura	Plaque de recouvrement	
23	VOE 13965178	4					Screw	Tornillo	Parafuso	Vis	
24	VOE 13949278	4					Flange lock nut	Contratuerca embridada	Contra porca flange	Contre-écrou à embase	
25	VOE 11417593	2					Hose	Manguera	Mangueira	Flexible	
26	VOE 15182111	1					Adapter sleeve	Manguito de adaptacion	Luva adaptadora	Manchon adaptateur	
27	VOE 943483	4					Hose clamp	Abrazadera de manguera	Braçadeira da mangueira	Collier durite	

1		**Air filter** **Filtro de aire** **Filtro de ar** **Filtre à air**	Catalogue id **20105**	Group **872**
2				
3			Illustr. No **1061085**	Section **450**
4				
5		**85376**	Issue **20021229-G**	Page **1009**

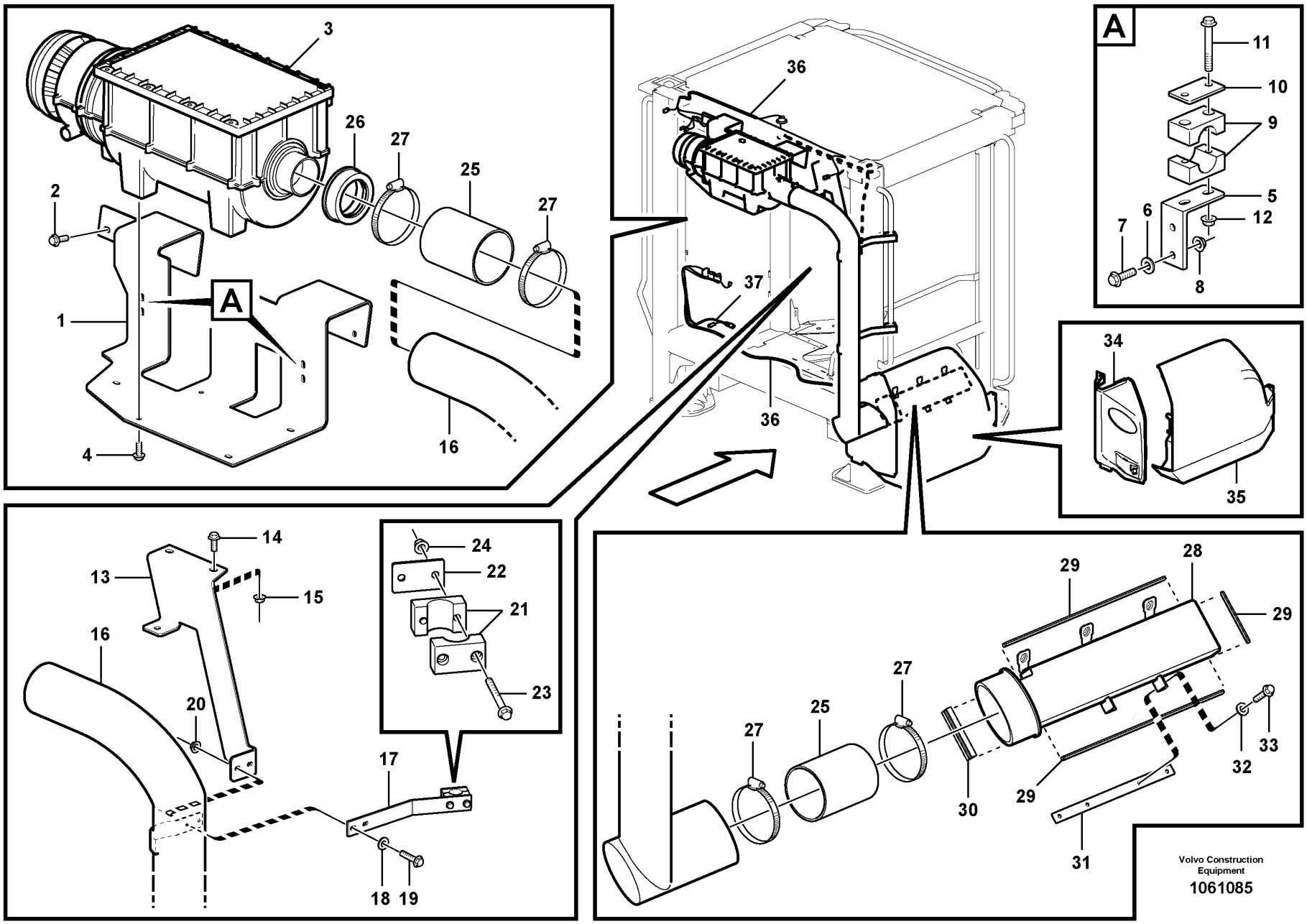

Volvo Construction Equipment

1061085

Fig.	Part No.	Quantity 1	2	3	PS	KIT	Description	Denominación	Denominação	Dénomination	Notes
28	VOE 15184815	1					Air inlet	Toma de aire	Tomada de ar	Entrée d'air	
29	VOE 11104469	REQ					Sealing strip	Moldura retén	Friso de vedação	Bande d'étanchéité	L = 1000 MM
30	VOE 4824275	REQ					Profile	Perfil	Perfil	Profilé	L = 110 MM
31	VOE 15185043	1					Attaching plate	Placa de fijación	Placa fixação	Plaque de fixation	
32	VOE 960139	4					Plain washer	Arandela plana	Arruela simples	Rondelle plane	
33	VOE 13946934	4					Screw	Tornillo	Parafuso	Vis	
34	VOE 11439126	1					Cover	Capó	Capô	Capot	
35	VOE 15111561	1					Hatch	Tapa	Escotilha	Trappe	
36	VOE 11171843	1					Wiring harness	Manojo cables	Chicote cabos	Faisceau de câbles	See group 371-2575 page 387
37	VOE 11171857	1					Wiring harness	Manojo cables	Chicote cabos	Faisceau de câbles	See group 371-2575 page 387

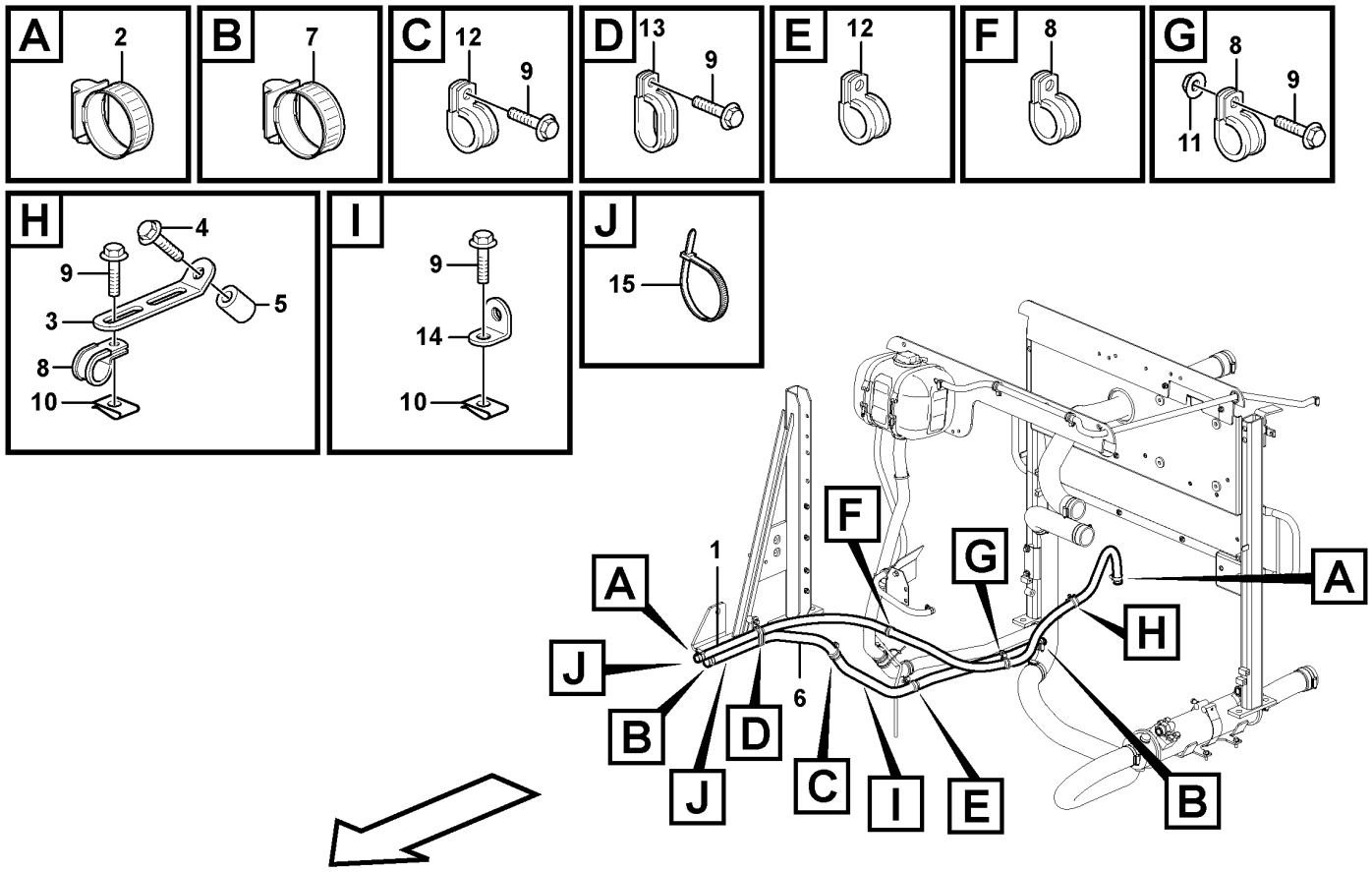
A
2
B
7
C
12
9
D
13
9
E
12
F
8
G
8
9
11
H
4
9
3
5
8
10
I
9
14
10
J
15
1
6
A
B
C
D
E
F
G
H
J
J

Fig.	Part No.	Quantity 1	2	3	PS	KIT	Description	Denominación	Denominação	Dénomination	Notes
1	**VOE 943368**	REQ					Hose	Manguera	Mangueira	Flexible	L = 2100 MM
2	**VOE 13943472**	2					Hose clamp	Abrazadera de manguera	Braçadeira da mangueira	Collier durite	
3	**VOE 965576**	1					Bracket	Consola	Suporte	Console	
4	**VOE 13948217**	1					Screw	Tornillo	Parafuso	Vis	
5	**VOE 13949873**	1					Spacer washer	Arandela distanciadora	Arruela espaçadora	Rondelle entretoise	
6	**VOE 943369**	REQ					Hose	Manguera	Mangueira	Flexible	L = 1600 MM
7	**VOE 13943474**	2					Hose clamp	Abrazadera de manguera	Braçadeira da mangueira	Collier durite	(VOE 943473)
8	**VOE 977599**	3					Clamp	Abrazadera	Braçadeira	Collier serrage	
9	**VOE 13946173**	5					Screw	Tornillo	Parafuso	Vis	
10	**VOE 13949867**	2					Spring nut	Tuerca resorte	Porca de pressão	Écrou de ressort	
11	**VOE 948645**	1					Flange lock nut	Contratuerca embridada	Contra porca flange	Contre-écrou à embase	
12	**VOE 13977600**	2					Clamp	Abrazadera	Braçadeira	Collier serrage	
13	**VOE 11130770**	1					Clamp	Abrazadera	Braçadeira	Collier serrage	
14	**VOE 13965552**	1					Bracket	Consola	Suporte	Console	
15	**VOE 4881440**	2					Cable tie	Abrazadera de cinta	Braçadeira	Serre-câble	

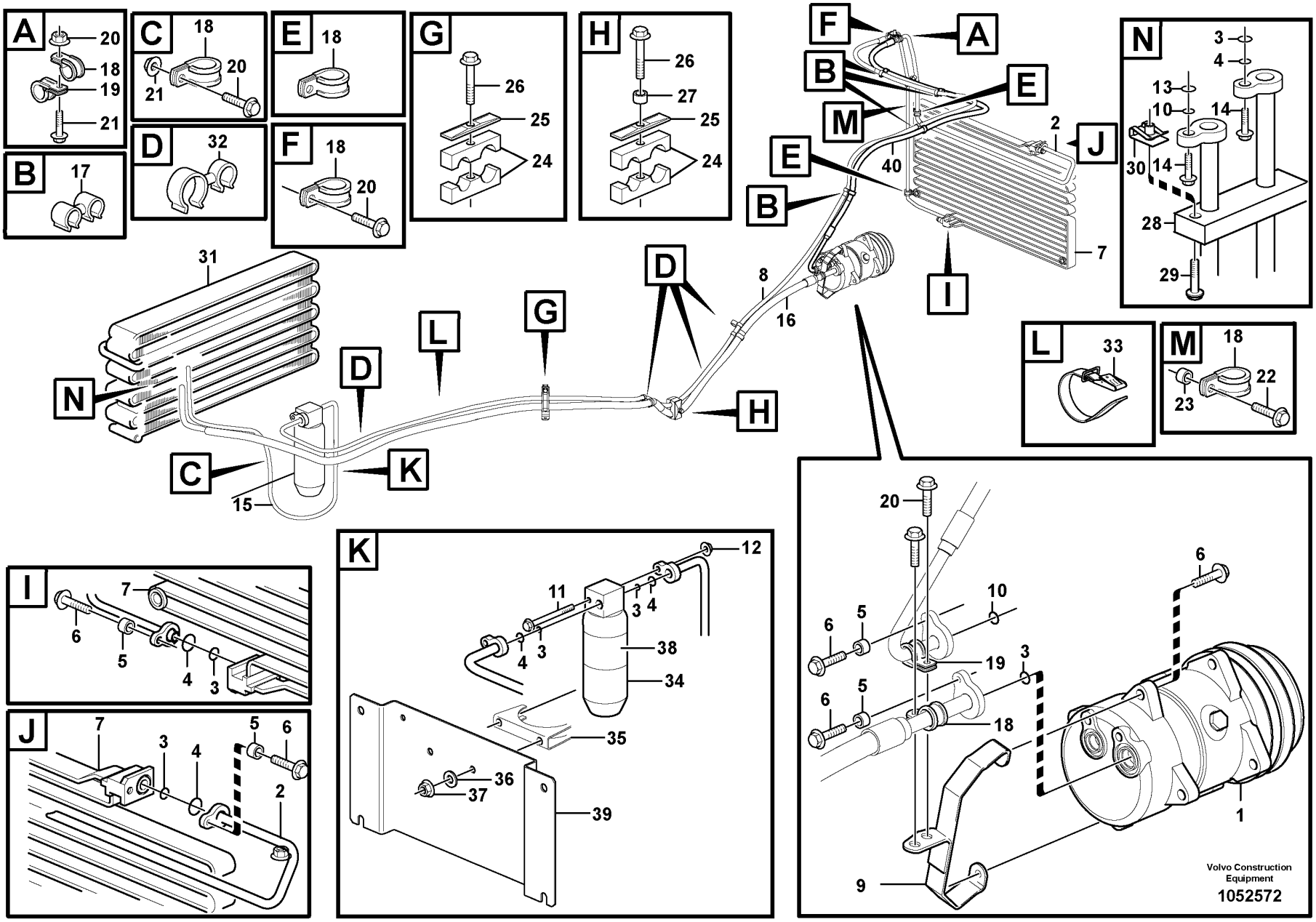
A
20
18
19
21
B
17
C
18
20
21
D
32
E
18
F
18
20
G
26
25
24
H
26
27
25
24
F
A
B
E
M
E
B
40
2
J
7
I
8
16
D
L
G
D
N
31
C
K
15
H
N
3
4
13
10
14
30
14
28
29
L
33
M
18
22
23
I
7
6
5
4
3
J
7
3
4
5
6
2
K
12
11
3
4
4
3
38
34
35
36
37
39
20
6
10
6
5
19
3
5
6
18
1
9
Volvo Construction Equipment
1052572

Fig.	Part No.	Quantity 1	2	3	PS	KIT	Description	Denominación	Denominação	Dénomination	Notes
1		1	1	1			Compressor	Compresor	Compressor	Compresseur	See group 874-150 page 1027
2	VOE 15031730	1	1	1			Hose assembly	Conducto	Mangueira completa	Conduit flexible	(VOE 11435945)
3	VOE 3537507	6	6	6			O-ring	Anillo tórico	Anel-o	Joint torique	
4	VOE 6848760	5	6	7			O-ring	Anillo tórico	Anel-o	Joint torique	
5	VOE 930431	4	4	4			Spacer ring	Anillo distanciador	Anel espaçador	Bague entretoise	
6	VOE 946671	6	6	6			Flange screw	Tornillo embridado	Parafuso flangeado	Vis à embase	
7		1	1	1			Condenser	Condensador	Condensador	Condenseur	See group 874-200 page 1029
8	VOE 11438986	1	1	1			Hose assembly	Conducto	Mangueira completa	Conduit flexible	
9	VOE 11435176	1	1	1			Retainer	Soporte	Retentor	Retenue	
10	VOE 3537521	2	2	2			O-ring	Anillo tórico	Anel-o	Joint torique	
11	VOE 13965182	1	1	1			Screw	Tornillo	Parafuso	Vis	
12	VOE 948645	1	1	1			Flange lock nut	Contratuerca embridada	Contra porca flange	Contre-écrou à embase	
13	VOE 11707766	1	1	1			O-ring	Anillo tórico	Anel-o	Joint torique	
14	VOE 13945444	2	2	2			Screw	Tornillo	Parafuso	Vis	
15	VOE 11435629	1	1				Hose assembly	Conducto	Mangueira completa	Conduit flexible	33298 S/N -43390
15	VOE 15079052	1		1			Hose assembly	Conducto	Mangueira completa	Conduit flexible	33298 S/N 43391-
16	VOE 11436140	1	1				Hose assembly	Conducto	Mangueira completa	Conduit flexible	33298 S/N -43390
16	VOE 15089288			1			Hose assembly	Conducto	Mangueira completa	Conduit flexible	
16	VOE 15079072	1					Hose assembly	Conducto	Mangueira completa	Conduit flexible	S/N 43391-
17	VOE 982038	4	4	4			Retainer	Soporte	Retentor	Retenue	
18	VOE 13949746	7	7	7			Clamp	Abrazadera	Braçadeira	Collier serrage	
19	VOE 13949747	3	3	3			Clamp	Abrazadera	Braçadeira	Collier serrage	
20	VOE 13946173	5	5	5			Screw	Tornillo	Parafuso	Vis	
21	VOE 948645	2	2	2			Flange lock nut	Contratuerca embridada	Contra porca flange	Contre-écrou à embase	
22	VOE 13965179	1	1	1			Screw	Tornillo	Parafuso	Vis	
23	VOE 930430	1	1	1			Spacer ring	Anillo distanciador	Anel espaçador	Bague entretoise	
24	VOE 11435242	2	2	2			Clamp	Abrazadera	Braçadeira	Collier serrage	
25	VOE 4880578	2	2	2			Cover plate	Placa recurbrición	Tampa cobertura	Plaque de recouvrement	
26	VOE 13965180	2	2	2			Screw	Tornillo	Parafuso	Vis	
27	VOE 930428	1	1	1			Spacer ring	Anillo distanciador	Anel espaçador	Bague entretoise	
28	VOE 11412713	1	1	1			Seal	Junta	Vedação	Étanchéité	

1	33298
2	83080, 83081
3	84665, 84666
4	
5	

Assembly of hose: evaparator, receiver drier and condenser.
Conjunto de mangueras: evaporador, secador y condensador.
Montagem de mangueiras: evaporador, secador receptor e condensador.
Montage flexibles: évaporateur, deshydrat.et condenseur.

Catalogue id **20105**	Group **874**
Illustr. No **1052572**	Section **100**
Issue **20021229-G**	Page **1015**

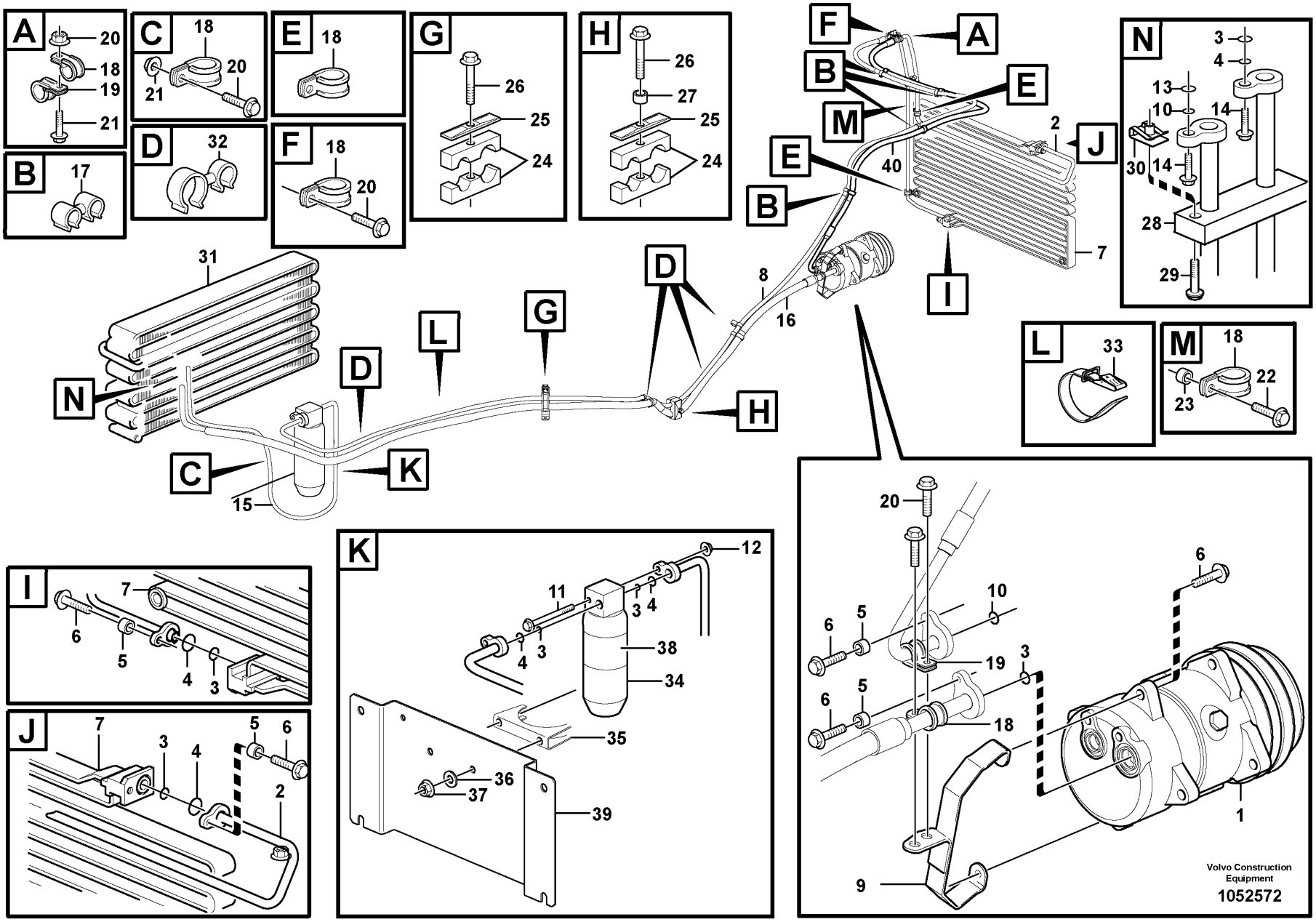
A
20
18
19
21
B
17
C
18
20
21
D
32
E
18
F
18
20
G
26
25
24
H
26
27
25
24
F
A
B
E
M
E
B
40
2
J
7
I
8
16
D
L
G
D
N
31
C
K
15
H
N
3
4
13
10
14
30
14
28
29
L
33
M
18
22
23
I
7
6
5
4
3
J
7
3
4
5
6
2
K
12
11
3
4
4
3
38
34
35
36
37
39
20
6
10
6
5
19
3
5
6
18
1
9
Volvo Construction Equipment
1052572

Fig.	Part No.	Quantity 1	2	3	PS	KIT	Description	Denominación	Denominação	Dénomination	Notes
29	VOE 969423	1	1	1			Six point socket screw	Racor de seis dientes	Paraf soquete sext	Vis à 6 pans creux	
30	VOE 949921	1	1	1			Spring nut	Tuerca resorte	Porca de pressão	Écrou de ressort	
31		1	1				Evaporator	Evaporador	Evaporador	Evaporateur	See group 874-250 page 1031
32	VOE 1271494	4	4	4			Retainer	Soporte	Retentor	Retenue	
33	VOE 11104606	1	1	1			Retaining strap	Correa tensora	Correia tensora	Courroie de serrage	
34	VOE 11164457	1	1	1			Receiver drier	Secador	Secador	Déshydrateur	
35	VOE 11015720	1	1	1			Clamp	Abrazadera	Braçadeira	Collier serrage	
36	VOE 11117464	2	2	2			Plain washer	Arandela plana	Arruela simples	Rondelle plane	
37	VOE 13945408	2	2	2			Nut	Tuerca	Porca	Écrou	
38	VOE 13935003	2	2	2			Warning decal	Calcomanía advertencia	Decalque advertência	Autocollant d'avertissement	
39	VOE 15009220		1				Attaching plate	Placa de fijación	Placa fixação	Plaque de fixation	
40	VOE 15031730	1					Hose assembly	Conducto	Mangueira completa	Conduit flexible	
	VOE 15103658	1					Pressure sensor	Sensor de presión	Sensor de pressão	Capteur de pression	S/N 43391-

1	33298
2	83080, 83081
3	84665, 84666
4	
5	

Assembly of hose: evaparator, receiver drier and condenser.
Conjunto de mangueras: evaporador, secador y condensador.
Montagem de mangueiras: evaporador, secador receptor e condensador.
Montage flexibles: évaporateur, deshydrat.et condenseur.

Catalogue id **20105**	Group **874**
Illustr. No **1052572**	Section **100**
Issue **20021229-G**	Page **1017**

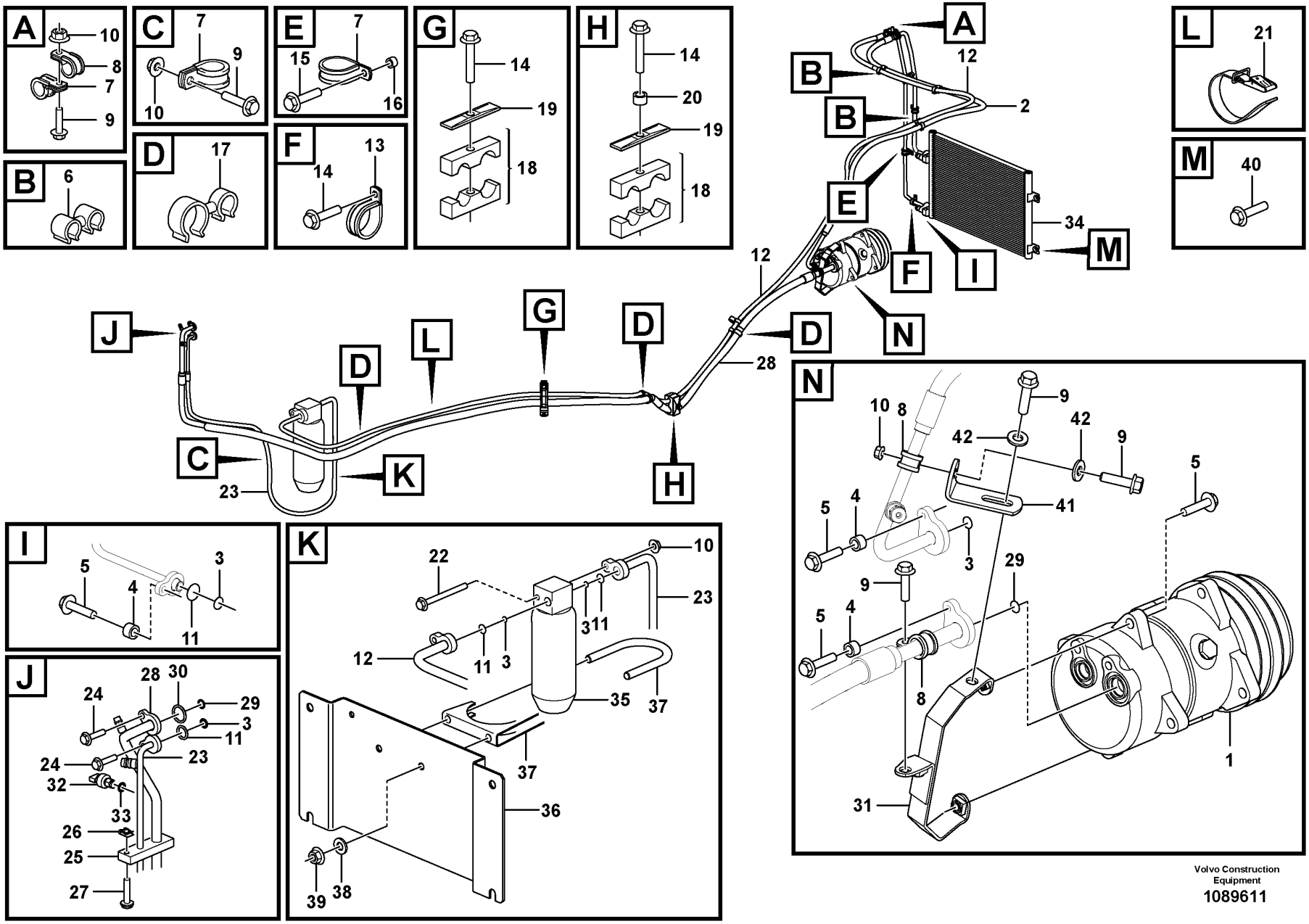

Volvo Construction Equipment

1089611

Fig.	Part No.	Quantity 1	2	3	PS	KIT	Description	Denominación	Denominação	Dénomination	Notes
1	VOE 15082742	1					Compressor	Compresor	Compressor	Compresseur	See group 874-150 page 1027
2	VOE 16673941	1					Hose assembly	Conducto	Mangueira completa	Conduit flexible	
3	VOE 3537507	6					O-ring	Anillo tórico	Anel-o	Joint torique	
4	VOE 930431	4					Spacer ring	Anillo distanciador	Anel espaçador	Bague entretoise	
5	VOE 946671	6					Flange screw	Tornillo embridado	Parafuso flangeado	Vis à embase	
6	VOE 982038	4					Retainer	Soporte	Retentor	Retenue	
7	VOE 13949746	5					Clamp	Abrazadera	Braçadeira	Collier serrage	
8	VOE 13949747	3					Clamp	Abrazadera	Braçadeira	Collier serrage	
9	VOE 13946173	5					Screw	Tornillo	Parafuso	Vis	
10	VOE 948645	4					Flange lock nut	Contratuerca embridada	Contra porca flange	Contre-écrou à embase	
11	VOE 6848760	5					O-ring	Anillo tórico	Anel-o	Joint torique	
12	VOE 16681419	1			SS		Hose assembly	Conducto	Mangueira completa	Conduit flexible	
13	VOE 990732	1					Clamp	Abrazadera	Braçadeira	Collier serrage	
14	VOE 13965180	3					Screw	Tornillo	Parafuso	Vis	
15	VOE 13965179	1					Screw	Tornillo	Parafuso	Vis	
16	VOE 930430	1					Spacer ring	Anillo distanciador	Anel espaçador	Bague entretoise	
17	VOE 1271494	4					Retainer	Soporte	Retentor	Retenue	
18	VOE 11435242	2					Clamp	Abrazadera	Braçadeira	Collier serrage	
19	VOE 4880578	2					Cover plate	Placa recurbrición	Tampa cobertura	Plaque de recouvrement	
20	VOE 930428	1					Spacer ring	Anillo distanciador	Anel espaçador	Bague entretoise	
21	VOE 4861701	1					Retaining strap	Correa tensora	Correia tensora	Courroie de serrage	
22	VOE 13965182	1					Screw	Tornillo	Parafuso	Vis	
23	VOE 15079052	1					Hose assembly	Conducto	Mangueira completa	Conduit flexible	
24	VOE 13945444	2					Screw	Tornillo	Parafuso	Vis	
25	VOE 11412713	1					Seal	Junta	Vedação	Étanchéité	
26	VOE 949921	1					Spring nut	Tuerca resorte	Porca de pressão	Écrou de ressort	
27	VOE 969423	1					Six point socket screw	Racor de seis dientes	Paraf soquete sext	Vis à 6 pans creux	
28	VOE 15079072	1					Hose assembly	Conducto	Mangueira completa	Conduit flexible	
29	VOE 3537521	2					O-ring	Anillo tórico	Anel-o	Joint torique	
30	VOE 11707766	1					O-ring	Anillo tórico	Anel-o	Joint torique	
31	VOE 16903667	1					Retainer	Soporte	Retentor	Retenue	

1		**Assembly of hose: evaparator, receiver drier and condenser.** **Conjunto de mangueras: evaporador, secador y condensador.** **Montagem de mangueiras: evaporador, secador receptor e condensador.** **Montage flexibles: évaporateur, deshydrat.et condenseur.**	Catalogue id **20105**	Group **874**
2					
3			Illustr. No **1089611**	Section **110**
4					
5		**86141**	Issue **20021229-G**	Page **1019**

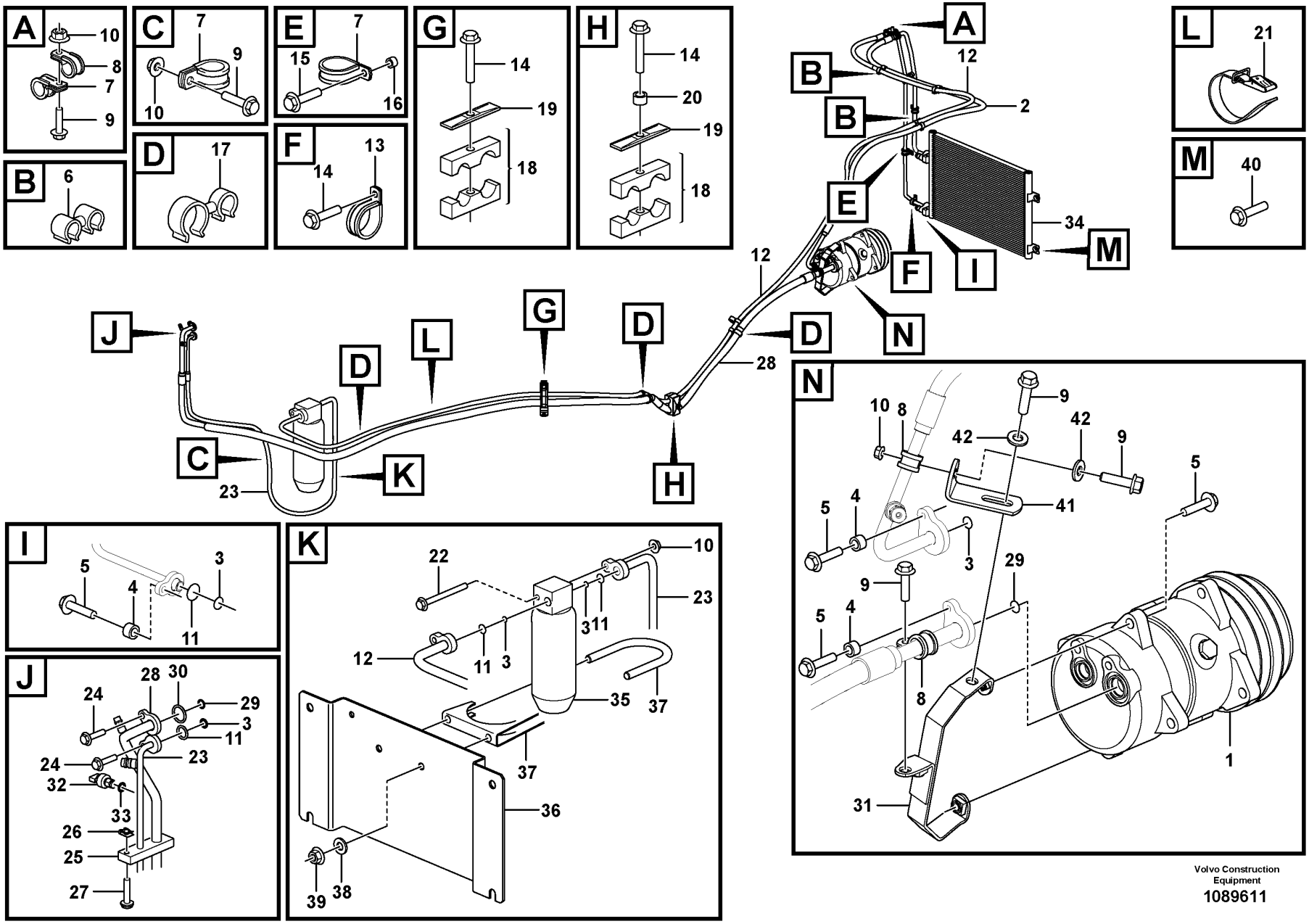

Volvo Construction Equipment

1089611

Fig.	Part No.	Quantity 1	2	3	PS	KIT	Description	Denominación	Denominação	Dénomination	Notes
32	VOE 15103658	1					Pressure sensor	Sensor de presión	Sensor de pressão	Capteur de pression	
33	VOE 3537499	1					O-ring	Anillo tórico	Anel-o	Joint torique	
34	VOE 16235278	1					Condenser	Condensador	Condensador	Condenseur	
35	VOE 11164457	1					Receiver drier	Secador	Secador	Déshydrateur	
36	VOE 15009220	1					Attaching plate	Placa de fijación	Placa fixação	Plaque de fixation	
37	VOE 11015720	1					Clamp	Abrazadera	Braçadeira	Collier serrage	
38	VOE 11117464	2					Plain washer	Arandela plana	Arruela simples	Rondelle plane	
39	VOE 13945408	2					Nut	Tuerca	Porca	Écrou	
40	VOE 946671	4					Flange screw	Tornillo embridado	Parafuso flangeado	Vis à embase	
41	VOE 13965556	1					Bracket	Consola	Suporte	Console	
42	VOE 60110236	2					Plain washer	Arandela plana	Arruela simples	Rondelle plane	

1		**Assembly of hose: evaparator, receiver drier and condenser.** **Conjunto de mangueras: evaporador, secador y condensador.** **Montagem de mangueiras: evaporador, secador receptor e condensador.** **Montage flexibles: évaporateur, deshydrat.et condenseur.**	Catalogue id **20105**	Group **874**
2				
3			Illustr. No **1089611**	Section **110**
4				
5		**86141**	Issue **20021229-G**	Page **1021**

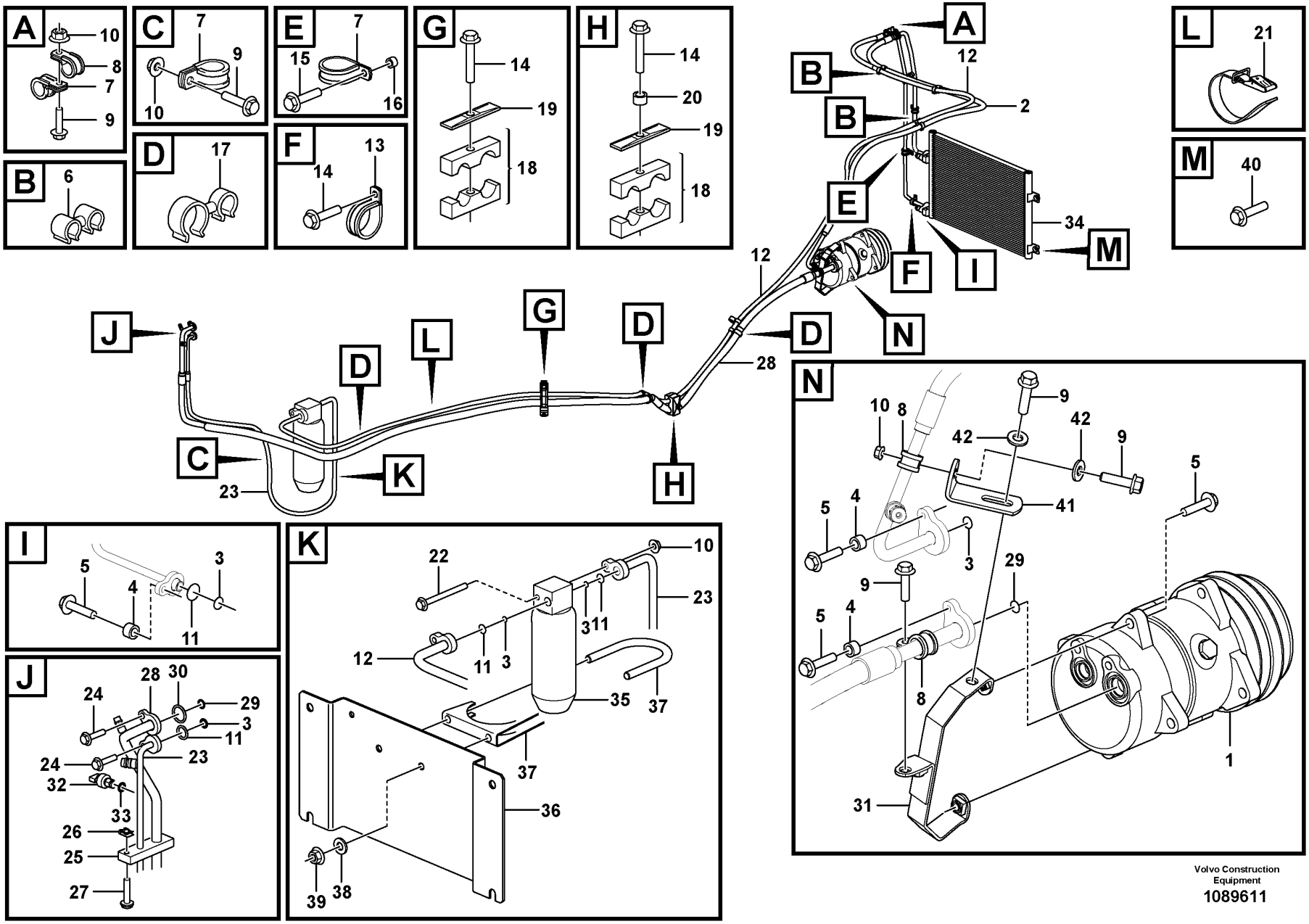

Volvo Construction Equipment

1089611

Fig.	Part No.	Quantity 1	2	3	PS	KIT	Description	Denominación	Denominação	Dénomination	Notes
1	VOE 15082742	1					Compressor	Compresor	Compressor	Compresseur	See group 874-150 page 1027
2	VOE 16673941	1					Hose assembly	Conducto	Mangueira completa	Conduit flexible	
3	VOE 3537507	6					O-ring	Anillo tórico	Anel-o	Joint torique	
4	VOE 930431	4					Spacer ring	Anillo distanciador	Anel espaçador	Bague entretoise	
5	VOE 946671	6					Flange screw	Tornillo embridado	Parafuso flangeado	Vis à embase	
6	VOE 982038	4					Retainer	Soporte	Retentor	Retenue	
7	VOE 13949746	5					Clamp	Abrazadera	Braçadeira	Collier serrage	
8	VOE 13949747	3					Clamp	Abrazadera	Braçadeira	Collier serrage	
9	VOE 13946173	5					Screw	Tornillo	Parafuso	Vis	
10	VOE 948645	4					Flange lock nut	Contratuerca embridada	Contra porca flange	Contre-écrou à embase	
11	VOE 6848760	5					O-ring	Anillo tórico	Anel-o	Joint torique	
12	VOE 16681419	1			SS		Hose assembly	Conducto	Mangueira completa	Conduit flexible	
13	VOE 990732	1					Clamp	Abrazadera	Braçadeira	Collier serrage	
14	VOE 13965180	3					Screw	Tornillo	Parafuso	Vis	
15	VOE 13965179	1					Screw	Tornillo	Parafuso	Vis	
16	VOE 930430	1					Spacer ring	Anillo distanciador	Anel espaçador	Bague entretoise	
17	VOE 1271494	4					Retainer	Soporte	Retentor	Retenue	
18	VOE 11435242	2					Clamp	Abrazadera	Braçadeira	Collier serrage	
19	VOE 4880578	2					Cover plate	Placa recurbrición	Tampa cobertura	Plaque de recouvrement	
20	VOE 930428	1					Spacer ring	Anillo distanciador	Anel espaçador	Bague entretoise	
21	VOE 4861701	1					Retaining strap	Correa tensora	Correia tensora	Courroie de serrage	
22	VOE 13965182	1					Screw	Tornillo	Parafuso	Vis	
23	VOE 15079052	1					Hose assembly	Conducto	Mangueira completa	Conduit flexible	
24	VOE 13945444	2					Screw	Tornillo	Parafuso	Vis	
25	VOE 11412713	1					Seal	Junta	Vedação	Étanchéité	
26	VOE 949921	1					Spring nut	Tuerca resorte	Porca de pressão	Écrou de ressort	
27	VOE 969423	1					Six point socket screw	Racor de seis dientes	Paraf soquete sext	Vis à 6 pans creux	
28	VOE 15079072	1					Hose assembly	Conducto	Mangueira completa	Conduit flexible	
29	VOE 3537521	2					O-ring	Anillo tórico	Anel-o	Joint torique	
30	VOE 11707766	1					O-ring	Anillo tórico	Anel-o	Joint torique	
31	VOE 16903667	1					Retainer	Soporte	Retentor	Retenue	

1		**Assembly of hose: evaparator, receiver drier and condenser.** **Conjunto de mangueras: evaporador, secador y condensador.** **Montagem de mangueiras: evaporador, secador receptor e condensador.** **Montage flexibles: évaporateur, deshydrat.et condenseur.**	Catalogue id **20105**	Group **874**
2					
3			Illustr. No **1089611**	Section **120**
4					
5		**86142**	Issue **20021229-G**	Page **1023**

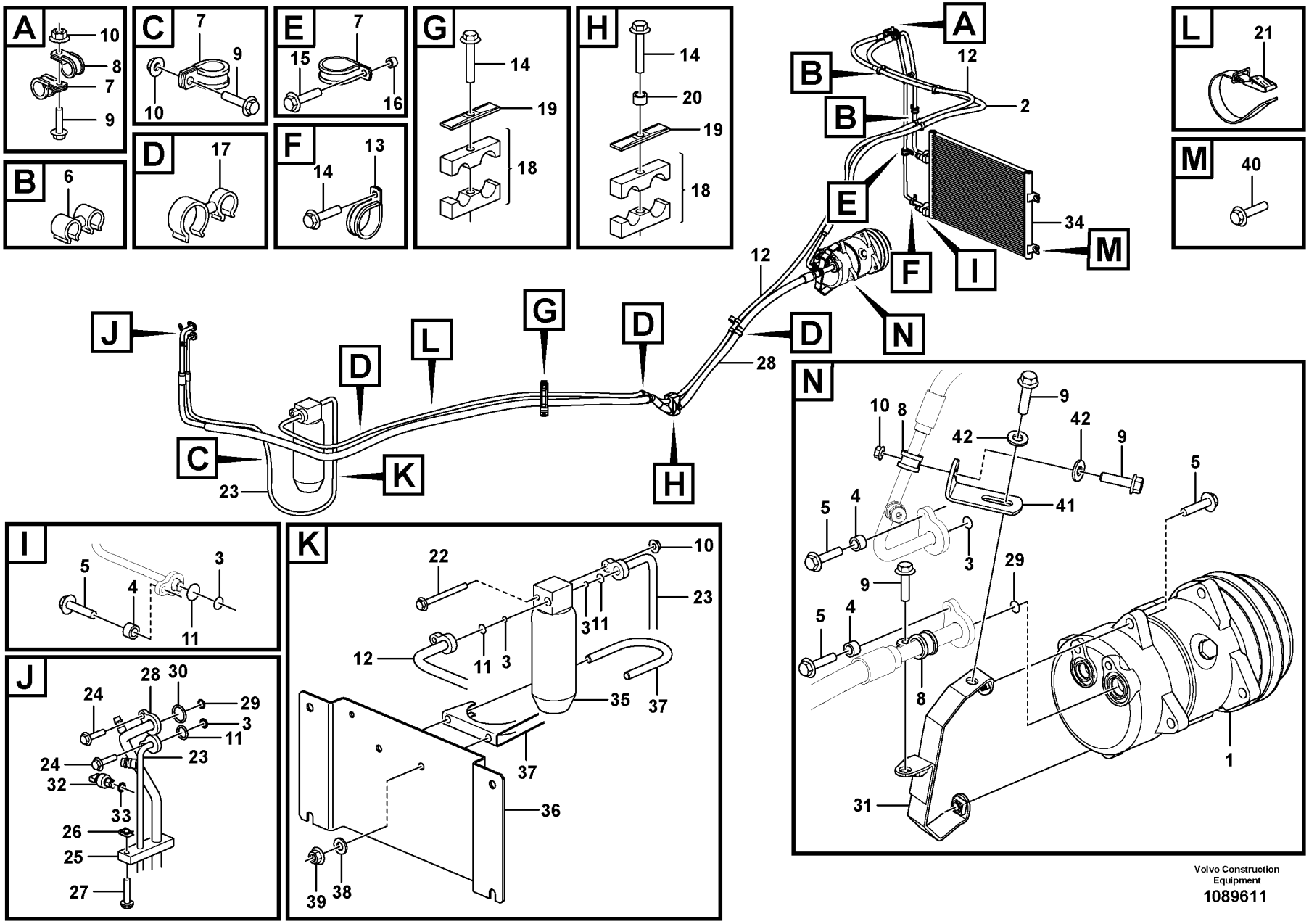

Volvo Construction Equipment

1089611

Fig.	Part No.	Quantity 1	2	3	PS	KIT	Description	Denominación	Denominação	Dénomination	Notes
32	VOE 15103658	1					Pressure sensor	Sensor de presión	Sensor de pressão	Capteur de pression	
33	VOE 3537499	1					O-ring	Anillo tórico	Anel-o	Joint torique	
34	VOE 16232085	1					Condenser	Condensador	Condensador	Condenseur	
35	VOE 11164457	1					Receiver drier	Secador	Secador	Déshydrateur	
36	VOE 15009220	1					Attaching plate	Placa de fijación	Placa fixação	Plaque de fixation	
37	VOE 11015720	1					Clamp	Abrazadera	Braçadeira	Collier serrage	
38	VOE 11117464	2					Plain washer	Arandela plana	Arruela simples	Rondelle plane	
39	VOE 13945408	2					Nut	Tuerca	Porca	Écrou	
40	VOE 946671	4					Flange screw	Tornillo embridado	Parafuso flangeado	Vis à embase	
41	VOE 13965556	1					Bracket	Consola	Suporte	Console	
42	VOE 60110236	2					Plain washer	Arandela plana	Arruela simples	Rondelle plane	

1		**Assembly of hose: evaparator, receiver drier and condenser.** **Conjunto de mangueras: evaporador, secador y condensador.** **Montagem de mangueiras: evaporador, secador receptor e condensador.** **Montage flexibles: évaporateur, deshydrat.et condenseur.**	Catalogue id **20105**	Group **874**
2				
3			Illustr. No **1089611**	Section **120**
4				
5		**86142**	Issue **20021229-G**	Page **1025**

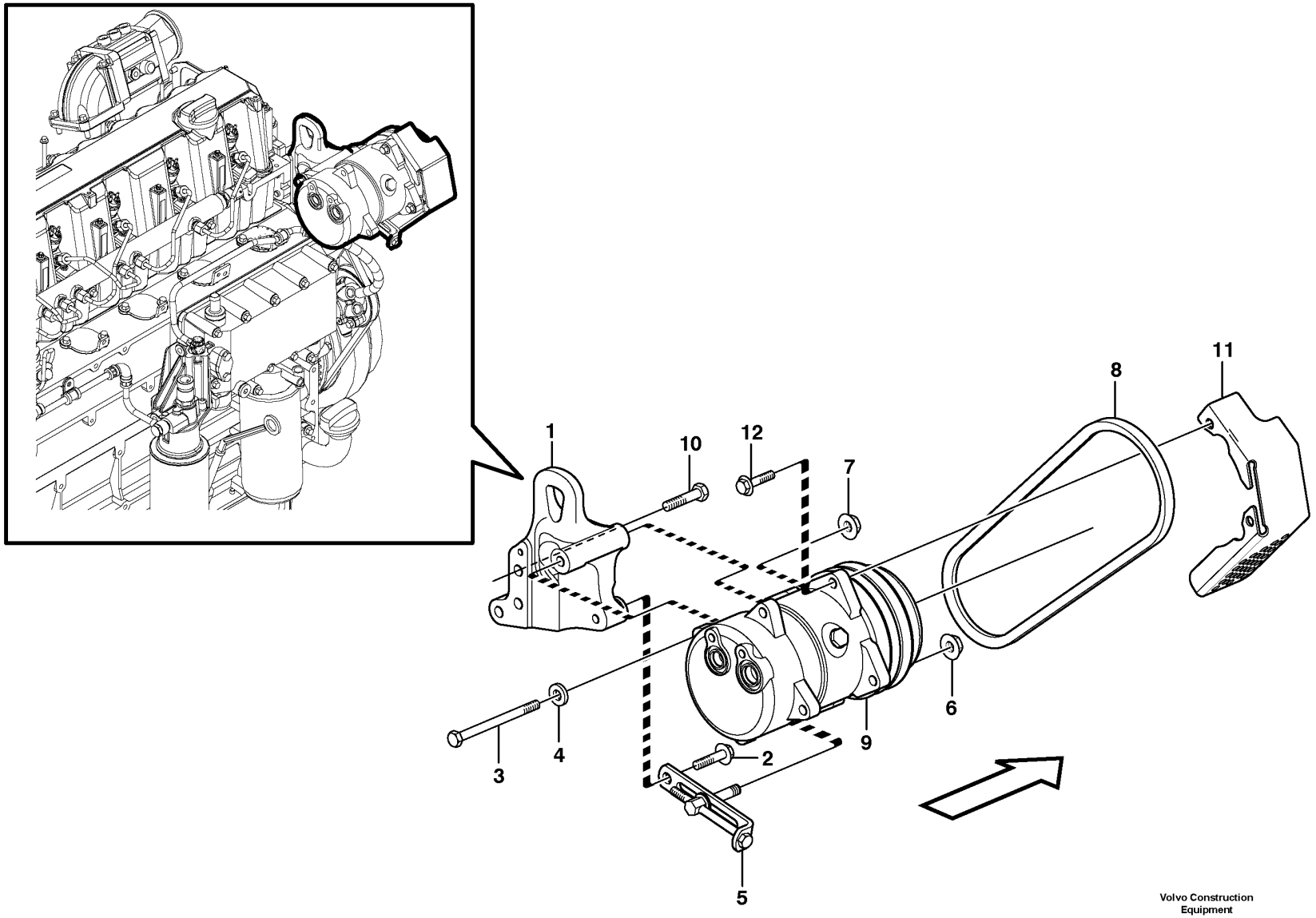

Volvo Construction Equipment

1020212

Fig.	Part No.	Quantity 1	2	3	PS	KIT	Description	Denominación	Denominação	Dénomination	Notes
1	VOE 11410464	1					Anchorage	Fijación	Ancoragem	Fixation	
2	VOE 946472	1					Flange screw	Tornillo embridado	Parafuso flangeado	Vis à embase	
3	VOE 984160	1					Hexagon screw	Tornillo hexagonal	Parafuso sextavado	Vis à tête hexagonale	
4	VOE 930842	1					Plain washer	Arandela plana	Arruela simples	Rondelle plane	(VOE 13930842)
5	VOE 1676586	1					Tensioner	Barra de tensión	Barra tensora	Bride de serrage	33292 S/N -27467, -71847 33298 S/N -43511
5	VOE 15168370	1					Tensioner	Barra de tensión	Barra tensora	Bride de serrage	33292 S/N 27468-, 71848- 33298 S/N 43512-
6	VOE 13971098	1					Flange nut	Tuerca embridada	Porca flangeada	Écrou à embase	
7	VOE 981945	1					Flange lock nut	Contratuerca embridada	Contra porca flange	Contre-écrou à embase	
8	VOE 977525	1					V-belt	Correa trapezoidal	Correia trapezoidal	Courroie trapézoïdale	L = 888MM
9	VOE 15082742	1					Compressor	Compresor	Compressor	Compresseur	
	VOE 14626782	1					•Clutch	•Embrague	•Embreagem	•Embrayage	
10	VOE 983253	3					Hexagon screw	Tornillo hexagonal	Parafuso sextavado	Vis à tête hexagonale	
11	VOE 11411791	1					Belt protector	Protección de correa	Protetor da correia	Garde-courroie	33292 S/N -27467-, -71847 33298 S/N -43511
11	VOE 15168521	1					Belt protector	Protección de correa	Protetor da correia	Garde-courroie	33292 S/N 27468-, 71848- 33298 S/N 43512-
12	VOE 13945444	2					Screw	Tornillo	Parafuso	Vis	

1		**Compressor for cooling agent R134a with fitting parts.** **Compresor con accesorios de montaje. Frigorigena R134a.** **Compressor do agente de refrigeração R134a com peças acessórias.** **Compresseur avec pieces de montage. Refrigerant R134a.**	Catalogue id **20105**	Group **874**
2			Illustr. No **1020212**	Section **150**
3				
4			Issue **20021229-G**	Page **1027**
5		**33298, 83080, 83081, 84665, 84666, 86141, 86142**		

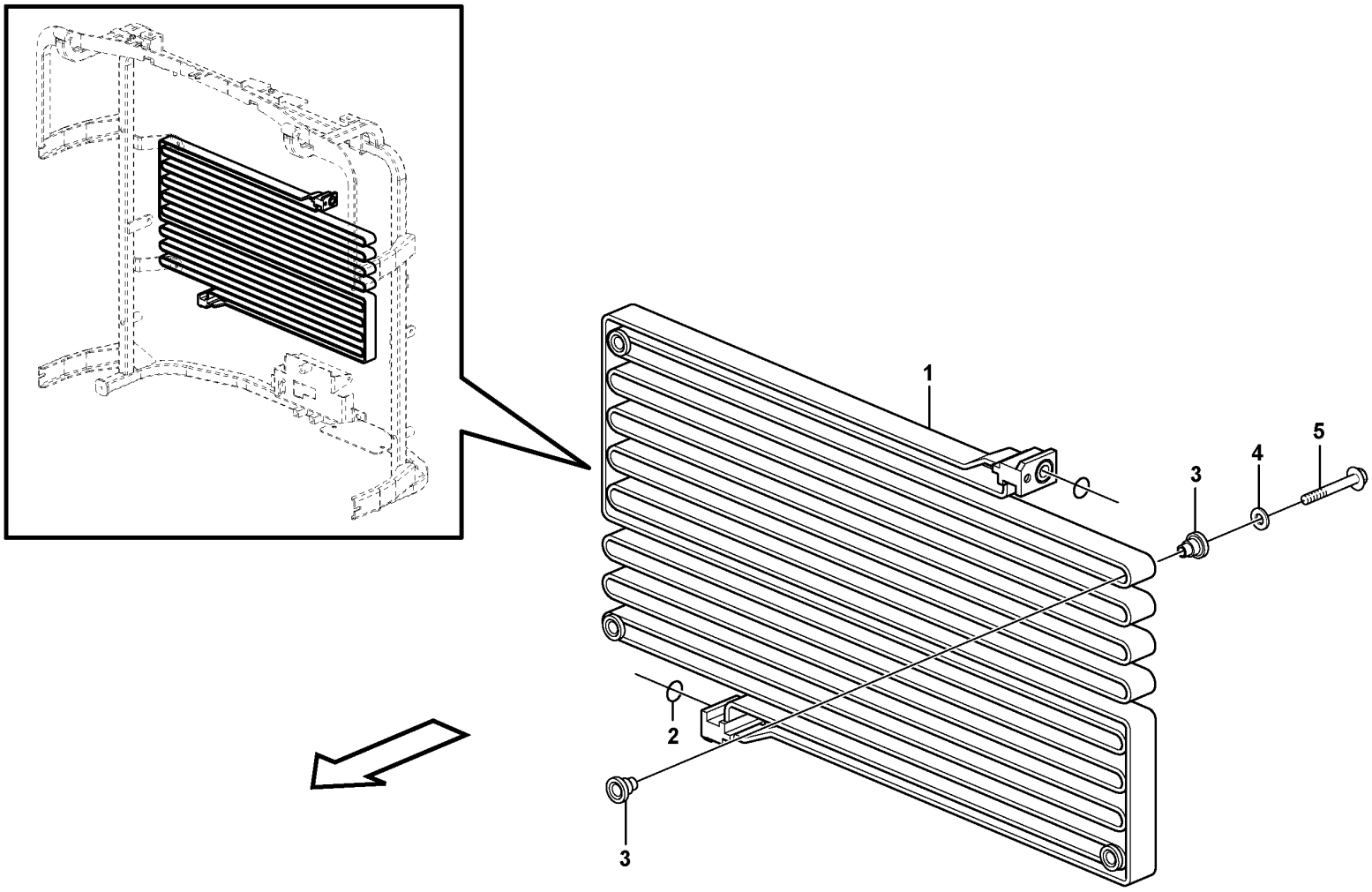

Volvo Construction Equipment

1020220

Fig.	Part No.	Quantity 1	2	3	PS	KIT	Description	Denominación	Denominação	Dénomination	Notes
1	VOE 11006435	1			SS		Condenser	Condensador	Condensador	Condenseur	
	VOE 11164324		1		SS		Condenser	Condensador	Condensador	Condenseur	
2	VOE 6848760	1	1				•O-ring	•Anillo tórico	•Anel-o	•Joint torique	
3	VOE 11400281	8	8				Rubber element	Taco de goma	Elemento de borracha	Élément caoutchouc	
4	VOE 925739	4	4				Washer	Arandela	Arruela	Rondelle	
5	VOE 13965180	4	4				Screw	Tornillo	Parafuso	Vis	

1	83080, 33298, 84665	**Condenser for cooling agent R134a with fitting parts.** **Condensador con accesorios de montaje. Refrigerante R134a.** **Condensador do agente de refrigeração R134a com peças acessórias.** **Condenseur avec pieces de montage. Refrigerant R134a.**
2	83081, 84666	
3		
4		
5		

Catalogue id **20105**	Group **874**
Illustr. No **1020220**	Section **200**
Issue **20021229-G**	Page **1029**

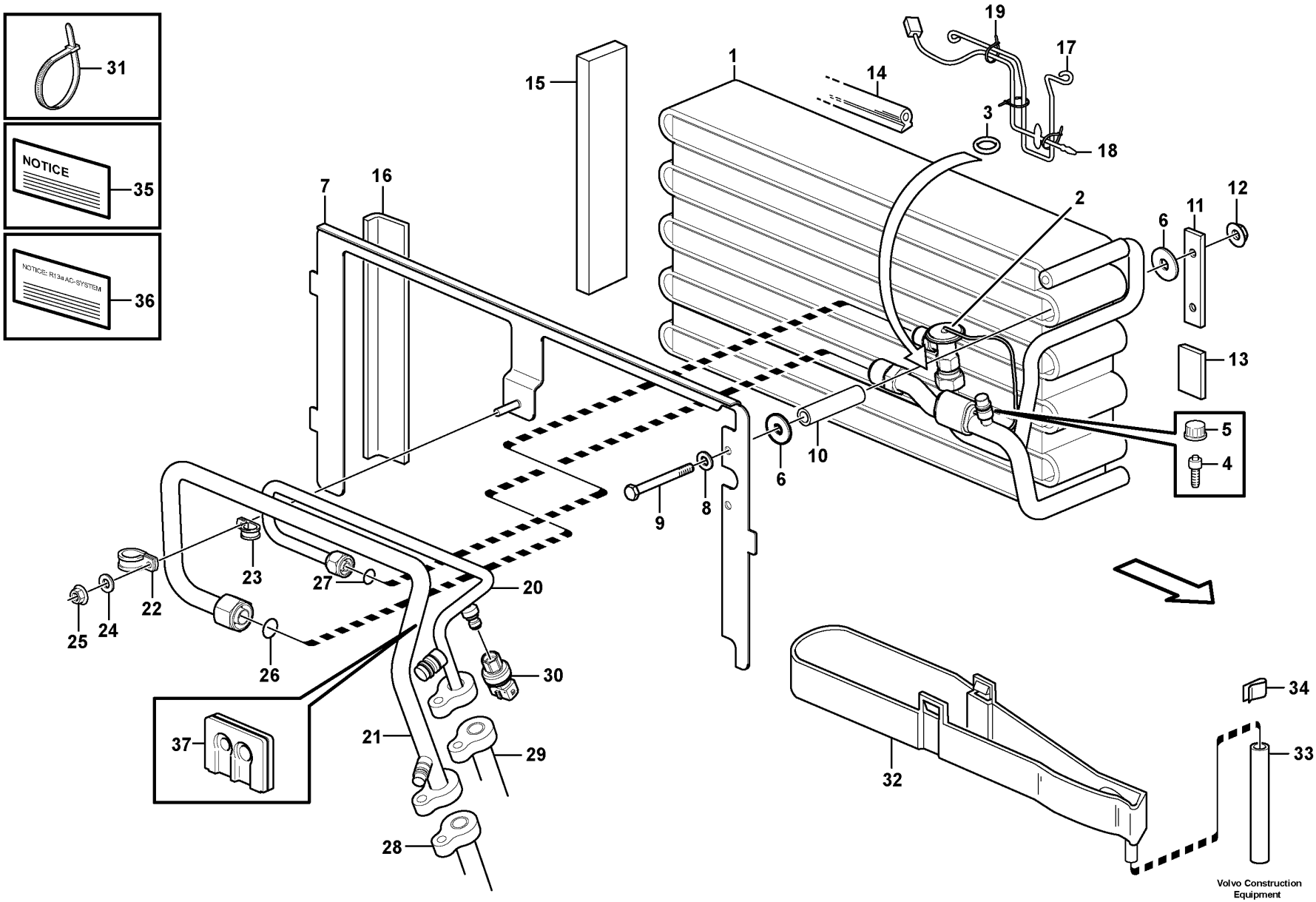
31
NOTICE
35
NOTICE: R134 AC-SYSTEM
36
37
19
17
1
14
15
3
18
7
16
2
6
11
12
13
5
4
10
6
9
8
23
27
20
22
25
24
26
30
21
29
28
32
34
33
Volvo Construction Equipment
1026301

Fig.	Part No.	Quantity 1	2	3	PS	KIT	Description	Denominación	Denominação	Dénomination	Notes
1	VOE 15042557	1					Evaporator system	Sistema de evaporación	Sistema de evaporação	Système d'évaporation	(VOE 11412984)
2	VOE 15058102	1					•Expansion valve	•Válvula de expansión	•Válvula de expansão	•Robinet d'expansion	(VOE 11711958)
3	VOE 3537503	1					•O-ring	•Anillo tórico	•Anel-o	•Joint torique	
4	VOE 11701530	1					•Needle valve	•Válvula de agujas	•Válvula de agulha	•Pointeau	
5	VOE 11701529	1					•Cap	•Capuchón	•Tampa	•Capot	
6	VOE 11007675	4					Washer	Arandela	Arruela	Rondelle	
7	VOE 11412604	1					Anchorage	Fijación	Ancoragem	Fixation	
8	VOE 955892	2					Plain washer	Arandela plana	Arruela simples	Rondelle plane	
9	VOE 955286	2					Hexagon screw	Tornillo hexagonal	Parafuso sextavado	Vis à tête hexagonale	
10	VOE 13945461	REQ					Plastic pipe	Tubo plástico	Tubo plástico	Tube plastique	L = 2 x 70 MM
11	VOE 11007057	1					Anchorage	Fijación	Ancoragem	Fixation	
12	VOE 13945407	2					Nut	Tuerca	Porca	Écrou	
13	VOE 4932353	REQ					Rubber moulding	Listón de goma	Moldura de borracha	Joint caoutchouc	L = 40 MM
14	VOE 11007005	REQ					Sealing strip	Moldura retén	Friso de vedação	Lisse étanchéité	L = 500 MM
15	VOE 11007137	1					Gasket	Junta	Junta	Joint	
16	VOE 4932353	REQ					Rubber moulding	Listón de goma	Moldura de borracha	Joint caoutchouc	L = 235 MM
17	VOE 15001681	1					Brace	Brida	Braçadeira	Étrier	(VOE 11444411)
18	VOE 16688307	1					Sensor	Sensor	Sensor	Capteur	(VOE 14509344) SE8702
19	VOE 4821292	3					Cable tie	Abrazadera de cinta	Braçadeira	Serre-câble	
20	VOE 11412606	1					Pipe	Tubo	Tubo	Tuyau	
21	VOE 11412605	1					Tube	Tubo	Tubo	Tube	
22	VOE 952630	1					Clamp	Abrazadera	Braçadeira	Collier serrage	
23	VOE 952625	1					Clamp	Abrazadera	Braçadeira	Collier serrage	
24	VOE 955892	4					Plain washer	Arandela plana	Arruela simples	Rondelle plane	
25	VOE 13945407	1					Nut	Tuerca	Porca	Écrou	
26	VOE 3537507	1					O-ring	Anillo tórico	Anel-o	Joint torique	YELL
27	VOE 3537499	2					O-ring	Anillo tórico	Anel-o	Joint torique	
28		1					Hose	Manguera	Mangueira	Flexible	See group 874-100 page 1015
29		1					Hose	Manguera	Mangueira	Flexible	See group 874-100 page 1015
30	VOE 15103658	1					Pressure sensor	Sensor de presión	Sensor de pressão	Capteur de pression	(VOE 11444373) SE8709

1		**Evaporator for cooling agent R134a with fitting parts.** **Evaporador con accesorios de montaje. Refrigerante R134a.** **Evaporador do agente de refrigeração R134a com peças acessórias.** **Evaporateur aves pieces de montage. Refrigerant R134a.**	Catalogue id **20105**	Group **874**
2				
3			Illustr. No **1026301**	Section **250**
4				
5		**83080, 83081, 33298**	Issue **20021229-G**	Page **1031**

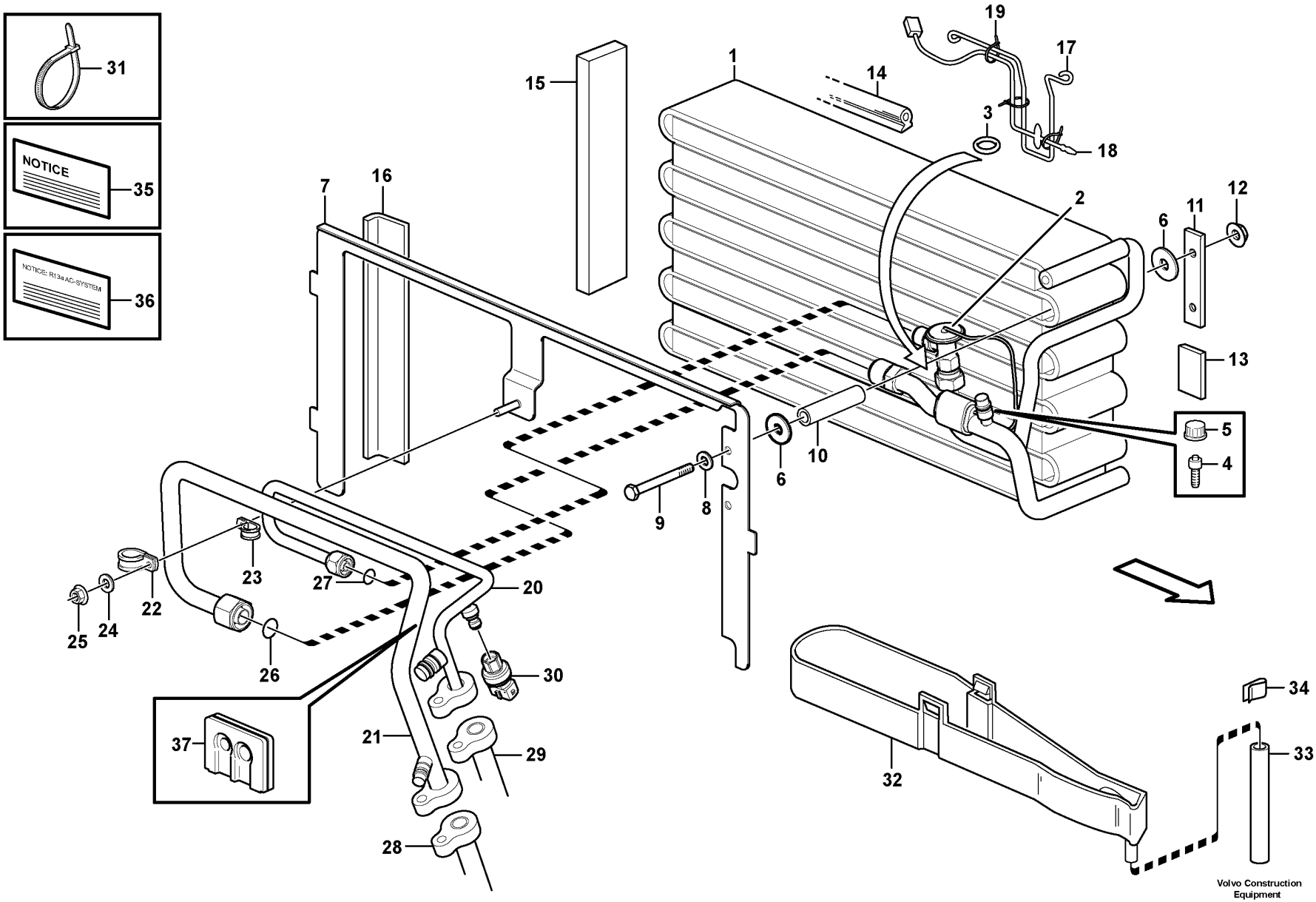
31
NOTICE
35
NOTICE: R134 AC-SYSTEM
36
37
19
17
1
14
15
3
18
7
16
2
6
11
12
13
5
4
10
6
9
8
23
27
20
22
25
24
26
30
21
29
28
32
34
33
Volvo Construction Equipment
1026301

Fig.	Part No.	Quantity 1	2	3	PS	KIT	Description	Denominación	Denominação	Dénomination	Notes
31	VOE 4881440	1					Cable tie	Abrazadera de cinta	Braçadeira	Serre-câble	
32	VOE 11104788	1					Bowl	Taza	Tampa	Bol	
33	VOE 11039491	REQ					Hose	Manguera	Mangueira	Flexible	L = 500 MM
34	VOE 11006249	1					Clip	Clip	Clipe	Clip	
35	VOE 11444254	1			SS		Decal	Calcomanía	Decalque	Autocollant	
36	VOE 11444254	1			SS		Decal	Calcomanía	Decalque	Autocollant	
37	VOE 11444294	1					Grommet	Pasaje	Passa muro	Passe fil	

1		**Evaporator for cooling agent R134a with fitting parts.** **Evaporador con accesorios de montaje. Refrigerante R134a.** **Evaporador do agente de refrigeração R134a com peças acessórias.** **Evaporateur aves pieces de montage. Refrigerant R134a.**	Catalogue id **20105**	Group **874**
2				
3			Illustr. No **1026301**	Section **250**
4				
5		**83080, 83081, 33298**	Issue **20021229-G**	Page **1033**

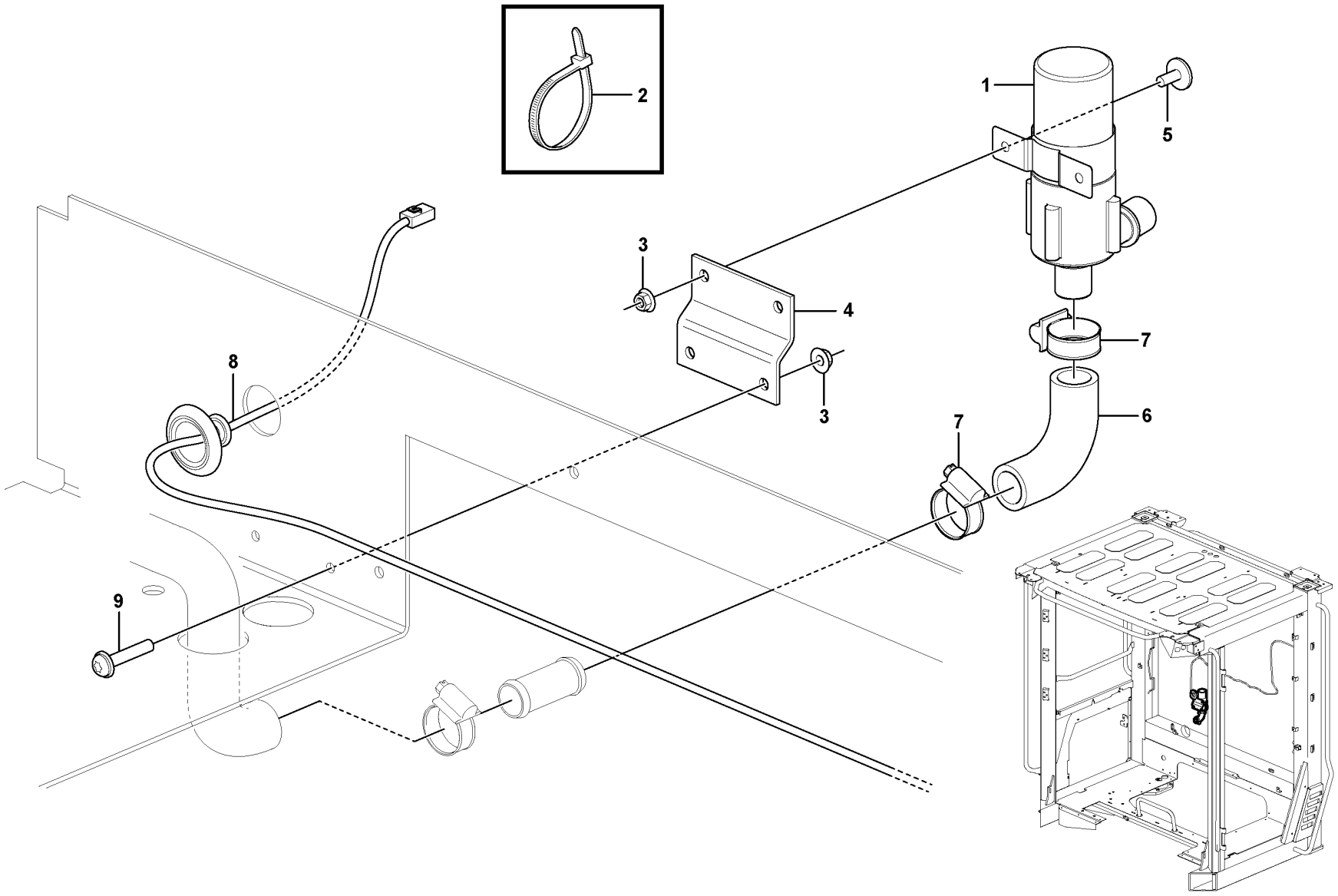

Volvo Construction Equipment

1089968

Fig.	Part No.	Quantity 1	2	3	PS	KIT	Description	Denominación	Denominação	Dénomination	Notes
1	VOE 11706595	1					Pump	Bomba	Bomba	Pompe	
2	VOE 4881440	REQ					Cable tie	Abrazadera de cinta	Braçadeira	Serre-câble	
3	VOE 13949278	4					Flange lock nut	Contratuerca embridada	Contra porca flange	Contre-écrou à embase	
4	VOE 15032411	1					Attaching plate	Placa de fijación	Placa fixação	Plaque de fixation	
5	VOE 971321	2					Six point socket screw	Racor de seis dientes	Paraf soquete sext	Vis à 6 pans creux	
6	VOE 16668537	1					Hose	Manguera	Mangueira	Flexible	
7	VOE 13943472	2					Hose clamp	Abrazadera de manguera	Braçadeira da mangueira	Collier durite	
8	VOE 11171553	1					Wiring harness	Manojo cables	Chicote cabos	Faisceau de câbles	See group 371-1900 page 357
9	VOE 971322	2					Six point socket screw	Racor de seis dientes	Paraf soquete sext	Vis à 6 pans creux	

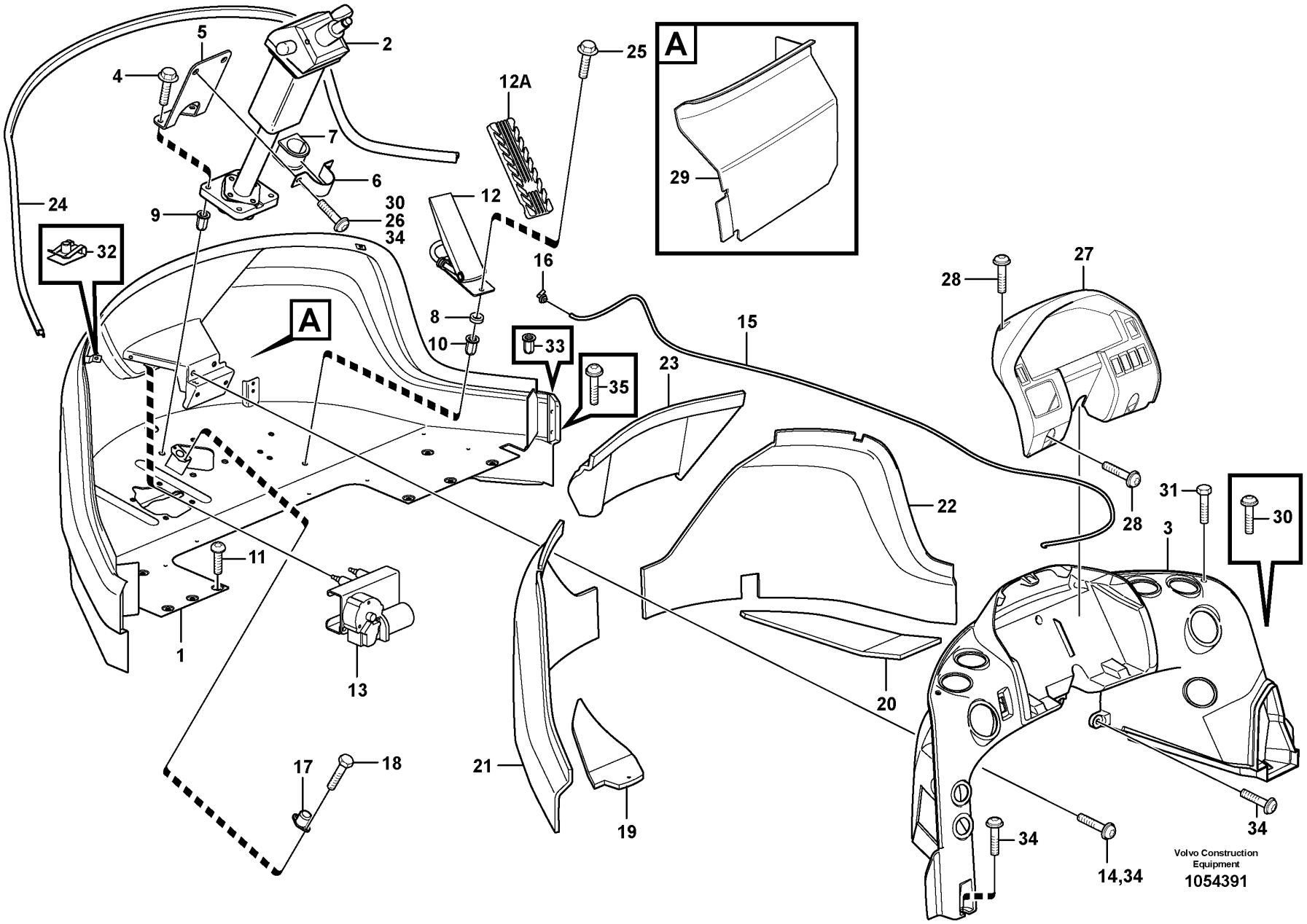
A
A
1
2
3
4
5
6
7
8
9
10
11
12
12A
13
14,34
15
16
17
18
19
20
21
22
23
24
25
26
27
28
28
29
30
30
31
32
33
34
34
35
Volvo Construction Equipment
1054391

Fig.	Part No.	Quantity 1	2	3	PS	KIT	Description	Denominación	Denominação	Dénomination	Notes
1	VOE 15074710	1					Front plate	Placa frontal	Placa frontal	Tôle frontale	
2		1			NS		Steering Column	Columna direccion	Coluna de direção	Colonne direction	See group 641-100 page 645
3	VOE 11444114	1	1				Air duct	Canal de aire	Duto de ar	Canal d'air	See group 872-200 page 981
4	VOE 13965185	4					Screw	Tornillo	Parafuso	Vis	
4	VOE 13965185		4				Screw	Tornillo	Parafuso	Vis	S/N -28825 S/N -72001
4	VOE 13965220		4				Screw	Tornillo	Parafuso	Vis	S/N 28825- S/N 72001-
5	VOE 11444214	1					Plate	Chapa	Chapa	Tôle	
6	VOE 11006712	1	1				Clamp	Abrazadera	Braçadeira	Collier serrage	
7	VOE 11006711	1	1				Rubber bushing	Buje de goma	Bucha de borracha	Bague caoutchouc	
8	VOE 930428	3					Spacer ring	Anillo distanciador	Anel espaçador	Bague entretoise	
8	VOE 930428		3				Spacer ring	Anillo distanciador	Anel espaçador	Bague entretoise	S/N -28825 S/N -72001
8	VOE 930426		3				Spacer ring	Anillo distanciador	Anel espaçador	Bague entretoise	S/N 28825- S/N 72001-
9	VOE 13971098	4	4				Flange nut	Tuerca embridada	Porca flangeada	Écrou à embase	
10	VOE 979151	17					Rivet nut	Tuerca de remache	Porca rebite	Écrou rivet	
11	VOE 981208	6	6				Six point socket screw	Racor de seis dientes	Paraf soquete sext	Vis à 6 pans creux	
12	VOE 15190098	1	1				Accelerator pedal	Pedal acelerador	Pedal do acelerador	Pédale accélérateur	(VOE 11170155) See group 271-100 page 171
12A	VOE 15164642	1	1				Pedal pad	Goma pedal	Borracha pedal	Renfort pédale	
13		1	1				Wiper Motor	Motor Limp	Motor do limpador	Moteur essuie glace	(VOE 11444264) See group 363-100 page 231
14	VOE 969600	4					Six point socket screw	Racor de seis dientes	Paraf soquete sext	Vis à 6 pans creux	
15	VOE 1304841	REQ	REQ				Hose	Manguera	Mangueira	Flexible	L = 2300 MM
16	VOE 14508639	1	1				Elbow	Ángulo	Cotovelo	Coude	
17	VOE 1589502	1	1				Foot operated switch	Contacto freno	Chave contato pé	Contacteur au pied	See group 380-100 page 413
18	VOE 969278	2	2				Six point socket screw	Racor de seis dientes	Paraf soquete sext	Vis à 6 pans creux	
19	VOE 11444123	1	1				Insulation	Aislamiento	Isolamento	Isolation	
20	VOE 11444124	1	1				Insulation	Aislamiento	Isolamento	Isolation	
21	VOE 11412802	1	1				Insulation	Aislamiento	Isolamento	Isolation	
22	VOE 11412803	1	1				Insulation	Aislamiento	Isolamento	Isolation	

1	33293
2	33018, 33019
3	
4	
5	

Front section
Sección frontal
Seção dianteira
Section avant

Catalogue id **20105**	Group **881**
Illustr. No **1054391**	Section **100**
Issue **20021229-G**	Page **1037**

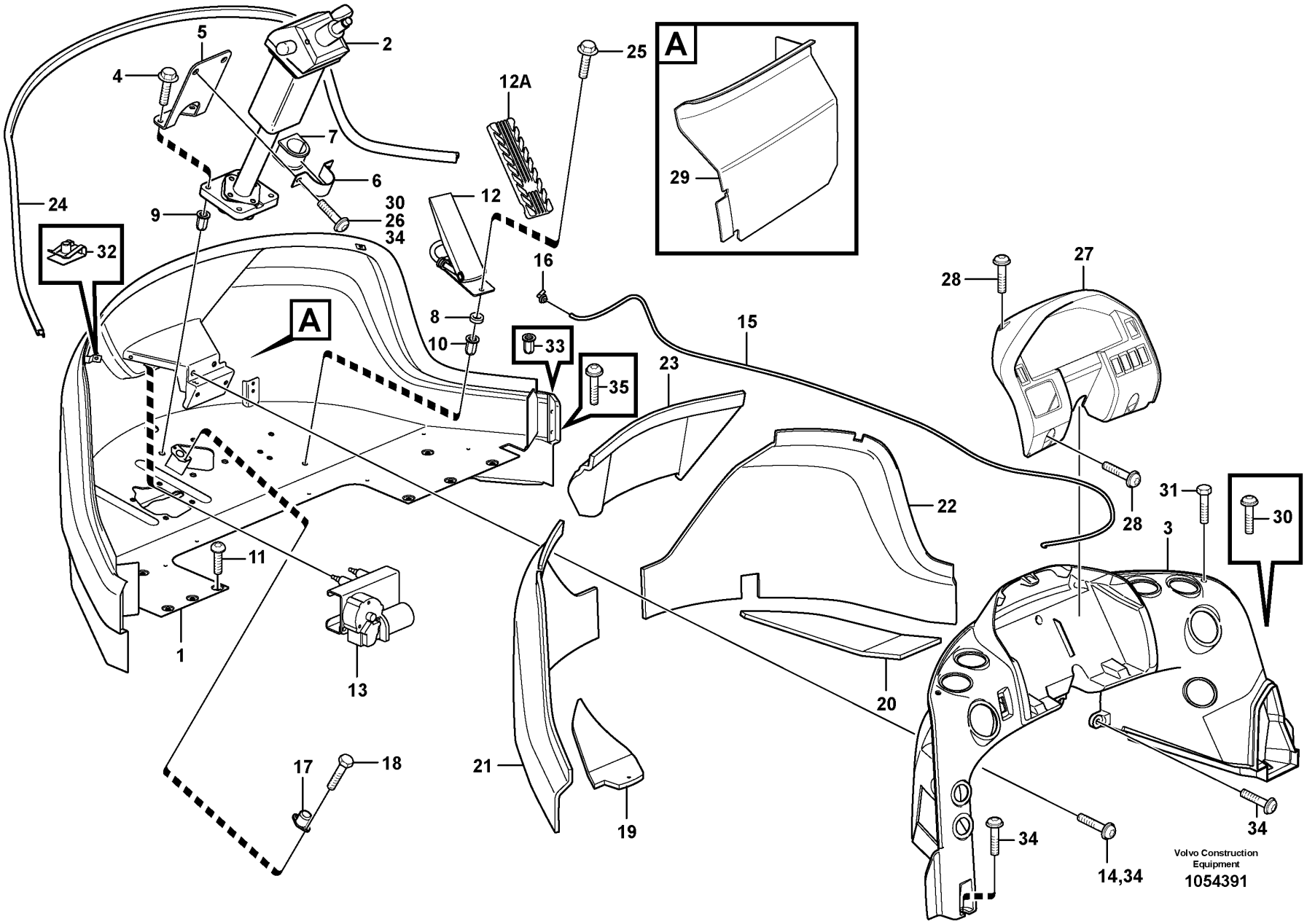
A
A
1
2
3
4
5
6
7
8
9
10
11
12
12A
13
14,34
15
16
17
18
19
20
21
22
23
24
25
26
27
28
28
29
30
30
31
32
33
34
34
35
Volvo Construction Equipment
1054391

Fig.	Part No.	Quantity 1	2	3	PS	KIT	Description	Denominación	Denominação	Dénomination	Notes
23	VOE 11444132	1	1				Insulation	Aislamiento	Isolamento	Isolation	
24	VOE 11444160	REQ	REQ				Moulding	Listón	Moldura plástica	Moulure	L = 2500 MM
25	VOE 13945444	2	2				Screw	Tornillo	Parafuso	Vis	
26	VOE 981208	12					Six point socket screw	Racor de seis dientes	Paraf soquete sext	Vis à 6 pans creux	
27	VOE 11444203	1	1				Panel	Panel	Painel	Panneau	
28	VOE 975387	4	4				Six point socket screw	Racor de seis dientes	Paraf soquete sext	Vis à 6 pans creux	
29	VOE 15079149	1					Cover panel	Panel de cubierta	Painel da tampa	Panneau de recouvrement	(VOE 15013995)
29	VOE 15079149		1		OP		Cover panel	Panel de cubierta	Painel da tampa	Panneau de recouvrement	
30	VOE 971382	8					Six point socket screw	Racor de seis dientes	Paraf soquete sext	Vis à 6 pans creux	
31	VOE 981635	2	2				Six point socket screw	Racor de seis dientes	Paraf soquete sext	Vis à 6 pans creux	
32	VOE 11444172	2	2				Spring nut	Tuerca resorte	Porca de pressão	Écrou de ressort	
33	VOE 981256		4				Rivet nut	Tuerca de remache	Porca rebite	Écrou rivet	S/N -28825 S/N -72001
33	VOE 981256		13				Rivet nut	Tuerca de remache	Porca rebite	Écrou rivet	S/N 72536 -
34	VOE 971382		8				Six point socket screw	Racor de seis dientes	Paraf soquete sext	Vis à 6 pans creux	
35	VOE 969600		4				Six point socket screw	Racor de seis dientes	Paraf soquete sext	Vis à 6 pans creux	S/N -28825 S/N -72001
35	VOE 946472		2				Flange screw	Tornillo embridado	Parafuso flangeado	Vis à embase	S/N 28825- S/N 72001-
	VOE 11704359		REQ				Sealant	Producto de estanqueidad	Composto vedador	Produit étanchéité	(VOE 11708567)

1	33293	**Front section** **Sección frontal** **Seção dianteira** **Section avant**	Catalogue id **20105**	Group **881**
2	33018, 33019		Illustr. No **1054391**	Section **100**
3				
4			Issue **20021229-G**	Page **1039**
5				

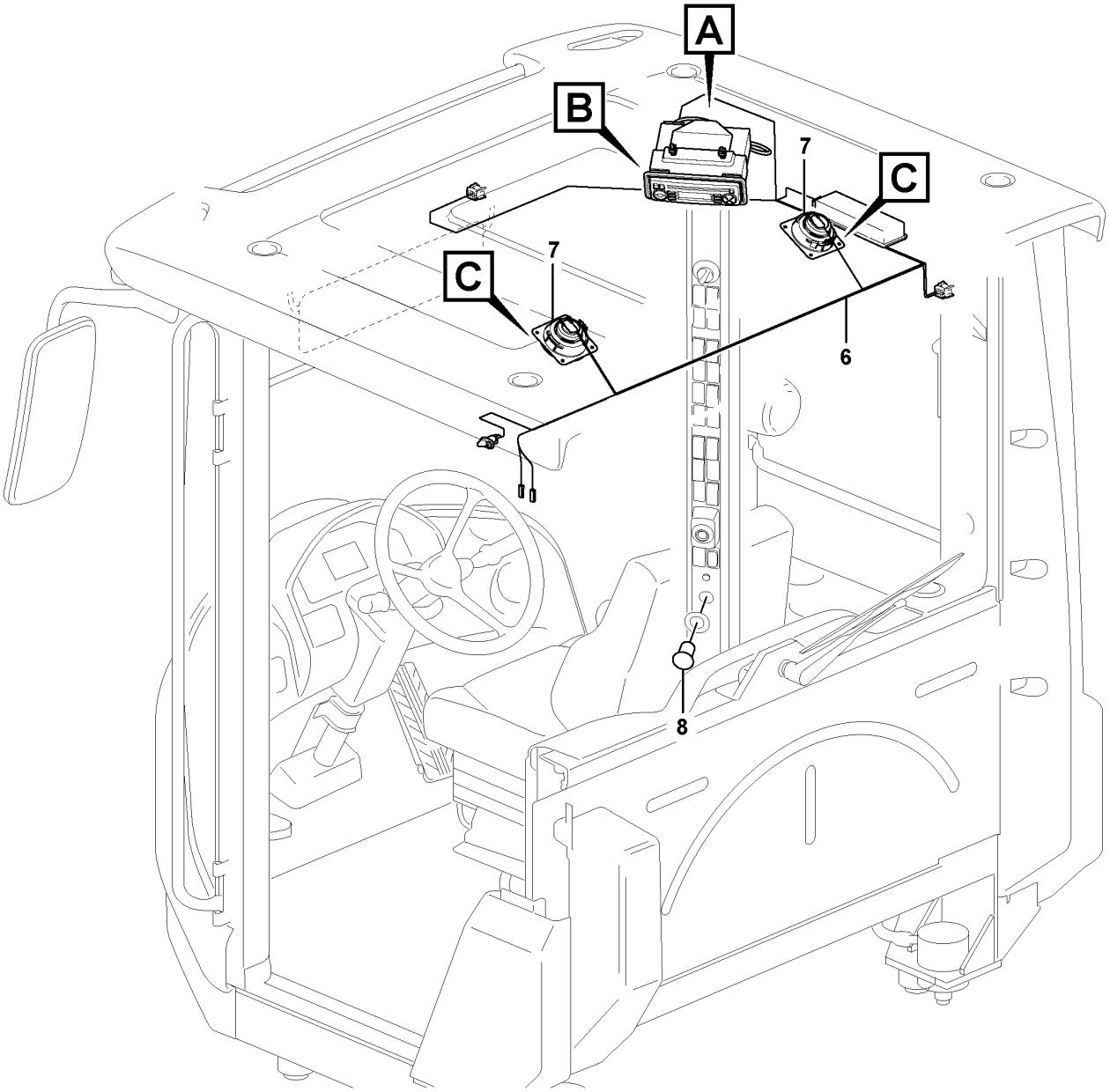

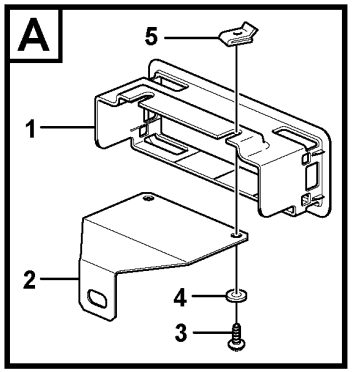

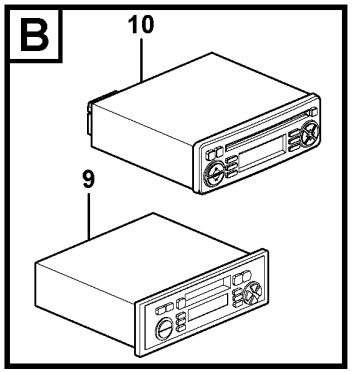

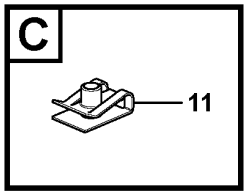

Volvo Construction Equipment
1090290

Fig.	Part No.	Quantity 1	2	3	4	5	PS	KIT	Description	Denominación	Denominação	Dénomination	Notes
1	**VOE 11164554**	1			1	1			Radio bracket	Consola radio	Suporte do rádio	Support radio	
2	**VOE 11164644**	1			1				Anchorage	Fijación	Ancoragem	Fixation	
3	**VOE 13946544**	2			2	2			Screw	Tornillo	Parafuso	Vis	
4	**VOE 960139**	2			2	2			Plain washer	Arandela plana	Arruela simples	Rondelle plane	
5	**VOE 949921**	2			2	2			Spring nut	Tuerca resorte	Porca de pressão	Écrou de ressort	
6		1							Cable harness	Manojo cables	Chicote	Faisceau cables	See group 393-100 page 447
6					1				Cable harness	Manojo cables	Chicote	Faisceau cables	See group 393-150 page 449
7	**VOE 11201898**	2							Loudspeaker	Altavoz	Altofalante	Haut-parleur	
7	**VOE 17431016**				2	2			Loudspeaker	Altavoz	Altofalante	Haut-parleur	
8	**VOE 11170371**	1			1	1			Power outlet	Toma corriente	Tomada de corrente	Prise électrique	
9	**VOE 11803635**		1				SS		Radio	Radio	Rádio	Radio	
10	**VOE 11886866**			1					Radio	Radio	Rádio	Radio	
11	**VOE 942866**				8	8			Spring nut	Tuerca resorte	Porca de pressão	Écrou de ressort	

1	**83137, 83458**
2	**83229**
3	**83230**
4	**83513**
5	**86649**

Radio bracket
Panel de radio
Suporte do rádio
Console radio

83137, 83229, 83230, 83458, 83513, 86649

Catalogue id **20105**	Group **881**
Illustr. No **1090290**	Section **200**
Issue **20021229-G**	Page **1041**

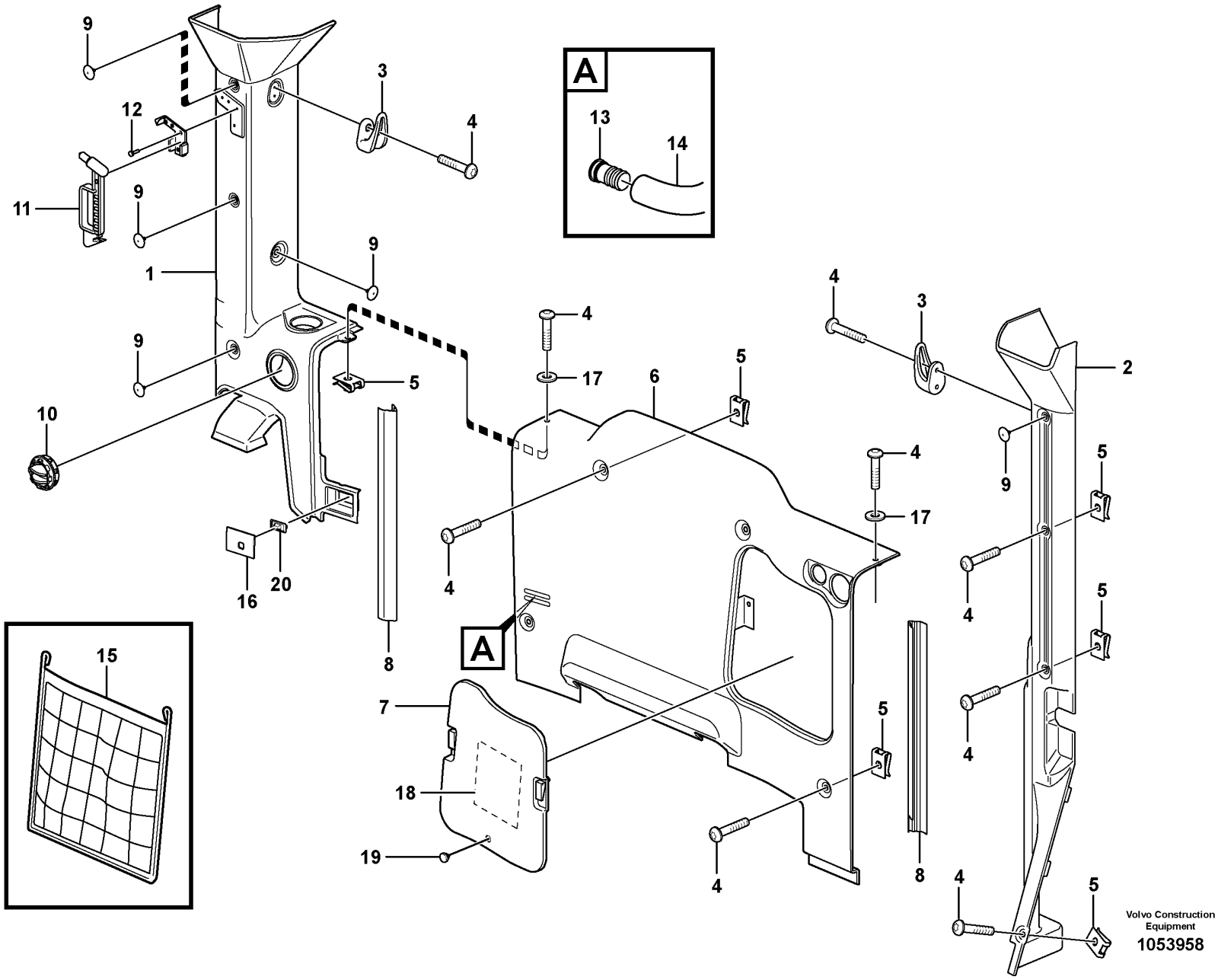
A
13
14
A
15
1
2
3
4
5
6
7
8
9
10
11
12
16
17
18
19
20
Volvo Construction Equipment
1053958

Fig.	Part No.	Quantity 1	2	3	PS	KIT	Description	Denominación	Denominação	Dénomination	Notes
1	VOE 11412647	1					Casing	Cuerpo	Manta	Enveloppe	
1	VOE 15015297		1				Cover	Tapa	Tampa	Couvercle	
2	VOE 11412655	1					Cover	Capó	Capô	Capot	S/N - 25774
	VOE 17259808	1	1				Cover	Capó	Capô	Capot	(VOE 15011506) S/N 25775 -
3	VOE 11078015	1	2				Clothes hook	Gancho ropa	Gancho roupas	Crochet de pâterre	
4	VOE 976170	8	8				Six point socket screw	Racor de seis dientes	Paraf soquete sext	Vis à 6 pans creux	
	VOE 942866		4				Spring nut	Tuerca resorte	Porca de pressão	Écrou de ressort	
5	VOE 11444172	8	8				Spring nut	Tuerca resorte	Porca de pressão	Écrou de ressort	
6	VOE 11412688	1	1				Rear section	Sección posterior	Parte traseira	Section ar	
7	VOE 11412689	1	1				•Lid	•Tapa	•Tampa	•Porte	
8	VOE 15012075	1					Panel	Panel	Painel	Panneau	(VOE 11412238) LH
8	VOE 15012075		1				Panel	Panel	Painel	Panneau	
9	VOE 1613068	8					Plug	Tapon	Bujão	Bouchon	
9	VOE 11204217		8				Plug	Tapón	Bujão	Tampon	
10	VOE 11412071	2	2				Nozzle	Difusor	Bico	Gicleur	
11	VOE 11113885	1	1				Hammer	Martillo	Martelo	Marteau	
12	VOE 13942668	4					Blind rivet	Remache ciego	Rebite cego	Rivet borgne	
13	VOE 11412983	1					Nipple	Niple	Niple	Raccord	
14	VOE 13961191	REQ					Hydraulic hose	Manguera hidráulica	Mangueira hidráulica	Flexible hydraulique	
15	VOE 4881470	1					Net pocket	Bolsa	Bolso de rede	Poche filet	
16	VOE 11444433	1	1				Seal	Junta	Vedação	Étanchéité	
17	VOE 11444240	2	2				•Washer	•Arandela	•Arruela	•Rondelle	
18	VOE 11444283	1					Decal	Calcomanía	Decalque	Autocollant	
19	VOE 7081803		2				•Rubber button	•Botón de goma	•Botão de borracha	•Bouton caoutchouc	
	VOE 7081803	2					Rubber button	Botón de goma	Botão de borracha	Bouton caoutchouc	
20	VOE 14514330		1				Sensor	Sensor	Sensor	Capteur	
	VOE 11114737		REQ		SS		Adhesive	Cola	Adesivo	Colle	

1	33293
2	33018, 33019
3	
4	
5	

Interior equipment, cab
Equipo interior, cabina
Equipamento interior, cabine
Equipement interieur, cabine

Catalogue id **20105**	Group **882**
Illustr. No **1053958**	Section **100**
Issue **20021229-G**	Page **1043**

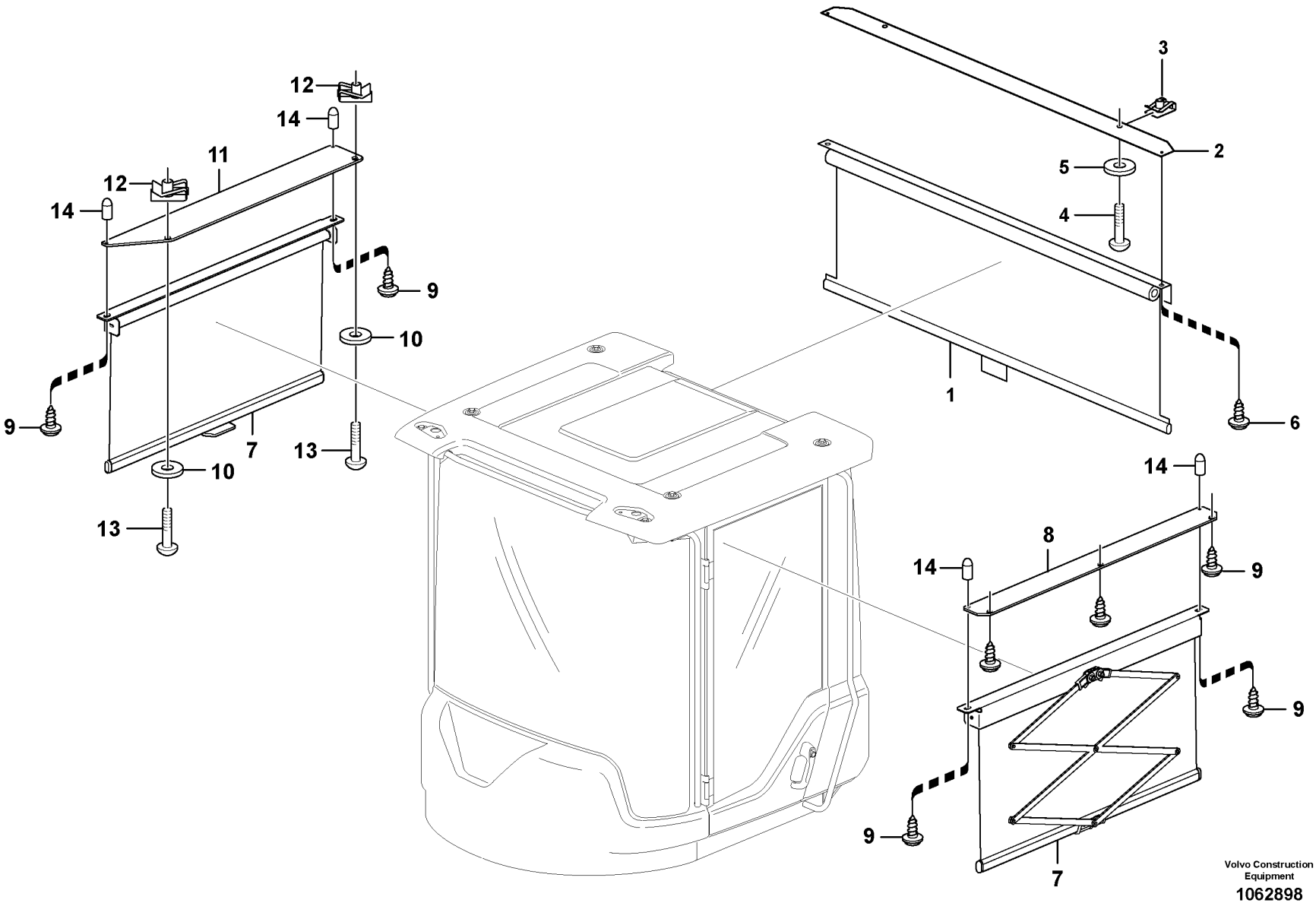

Volvo Construction Equipment

1062898

Fig.	Part No.	Quantity 1	2	3	PS	KIT	Description	Denominación	Denominação	Dénomination	Notes
1	VOE 15081227	1					Sun blind	Cortina parasol	Persiana anti-sol	Store	
2	VOE 11429252	1					Attaching plate	Placa de fijación	Placa fixação	Plaque de fixation	
3	VOE 949921	2					Spring nut	Tuerca resorte	Porca de pressão	Écrou de ressort	
4	VOE 969587	2					Six point socket screw	Racor de seis dientes	Paraf soquete sext	Vis à 6 pans creux	
5	VOE 960139	2					Plain washer	Arandela plana	Arruela simples	Rondelle plane	
6	VOE 972079	2					Six point socket screw	Racor de seis dientes	Paraf soquete sext	Vis à 6 pans creux	
7	VOE 15080401		2				Sun blind	Cortina parasol	Persiana anti-sol	Store	
8	VOE 11429247		1				Plate	Chapa	Chapa	Tôle	
9	VOE 972079		7				Six point socket screw	Racor de seis dientes	Paraf soquete sext	Vis à 6 pans creux	
10	VOE 960139		2				Plain washer	Arandela plana	Arruela simples	Rondelle plane	
11	VOE 15014658		1				Attaching plate	Placa de fijación	Placa fixação	Plaque de fixation	
12	VOE 949921		2				Spring nut	Tuerca resorte	Porca de pressão	Écrou de ressort	
13	VOE 969587		2				Six point socket screw	Racor de seis dientes	Paraf soquete sext	Vis à 6 pans creux	
14	VOE 15081857		4				Protecting cover	Tapa de protección	Cobertura de proteção	Couvercle protection	

1	83831	**Interior components, sun blinds.** **Componentes interiores, cortina parasol.** **Componentes internos, persianas solares.** **Pièces d'aménagement, jalousie.**	Catalogue id **20105**	Group **882**
2	83832		Illustr. No **1062898**	Section **150**
3			Issue **20021229-G**	Page **1045**
4				
5				

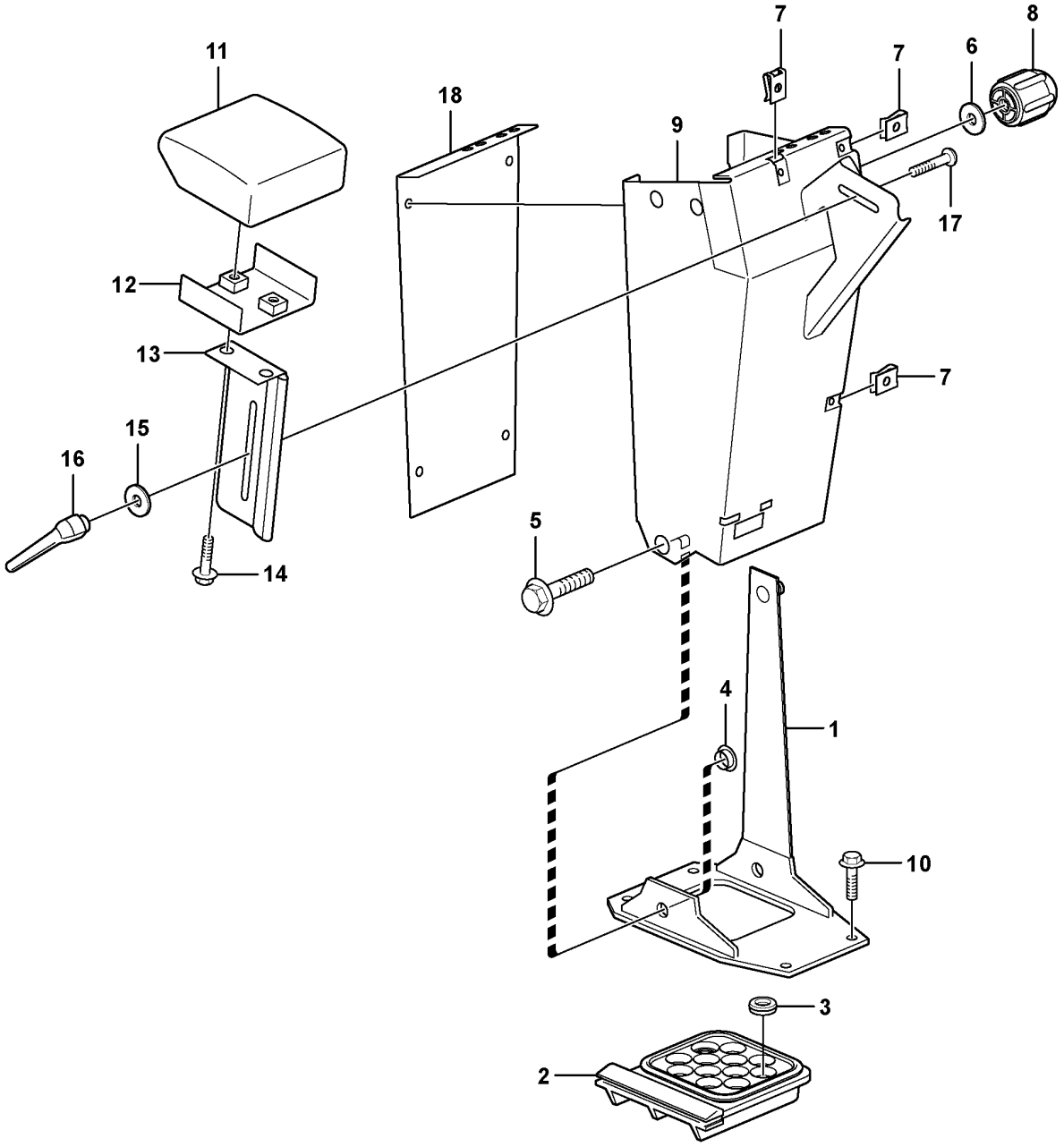

Volvo Construction Equipment

1024790

Fig.	Part No.	Quantity 1	2	3	PS	KIT	Description	Denominación	Denominação	Dénomination	Notes
		1			NS		Gear lever	Palanca de marcha	Alavanca de mudanças	Levier de vitesse	
1	**VOE 11412346**	1					•Anchorage	•Fijación	•Ancoragem	•Fixation	
2	**VOE 11412331**	1					•Grommet	•Pasaje	•Passa muro	•Passe fil	
3	**VOE 941266**	5					•Plug	•Tapón	•Bujão	•Tampon	
4	**VOE 11412347**	2					•Spacer	•Distanciador	•Espaçador	•Entretoise	
5	**VOE 946329**	2					•Flange screw	•Tornillo embridado	•Parafuso flangeado	•Vis à embase	
6	**VOE 13940141**	2					•Washer	•Arandela	•Arruela	•Rondelle	
7	**VOE 949921**	7					•Spring nut	•Tuerca resorte	•Porca de pressão	•Écrou de ressort	
8	**VOE 11412636**	1					•Knob	•Volante	•Botão	•Bouton	
9	**VOE 11412622**	1					•Gear lever carrier	•Alojamiento palanca	•Suporte da alavanca de mudança	•Renvoi levier	
10	**VOE 13949888**	4					Screw	Tornillo	Parafuso	Vis	
11	**VOE 4937914**	1					Support	Apoyo	Suporte	Support	
12	**VOE 961614**	2					•Weld nut	•Tuerca soldada	•Porca de solda	•Ecrou à souder	
13	**VOE 11412625**	1					Plate	Chapa	Chapa	Tôle	
14	**VOE 946440**	2					Flange screw	Tornillo embridado	Parafuso flangeado	Vis à embase	
15	**VOE 11444265**	1					Washer	Arandela	Arruela	Rondelle	
16	**VOE 11104695**	1					Lock lever	Palanca de bloqueo	Alavanca bloqueio	Levier blocage	
17	**VOE 948438**	1					Square neck screw	Tornillo rótula	Paraf pescoco quadr	Vis à tête bombée	(VOE 13948438)
18	**VOE 11412315**	1					Plate	Chapa	Chapa	Tôle	

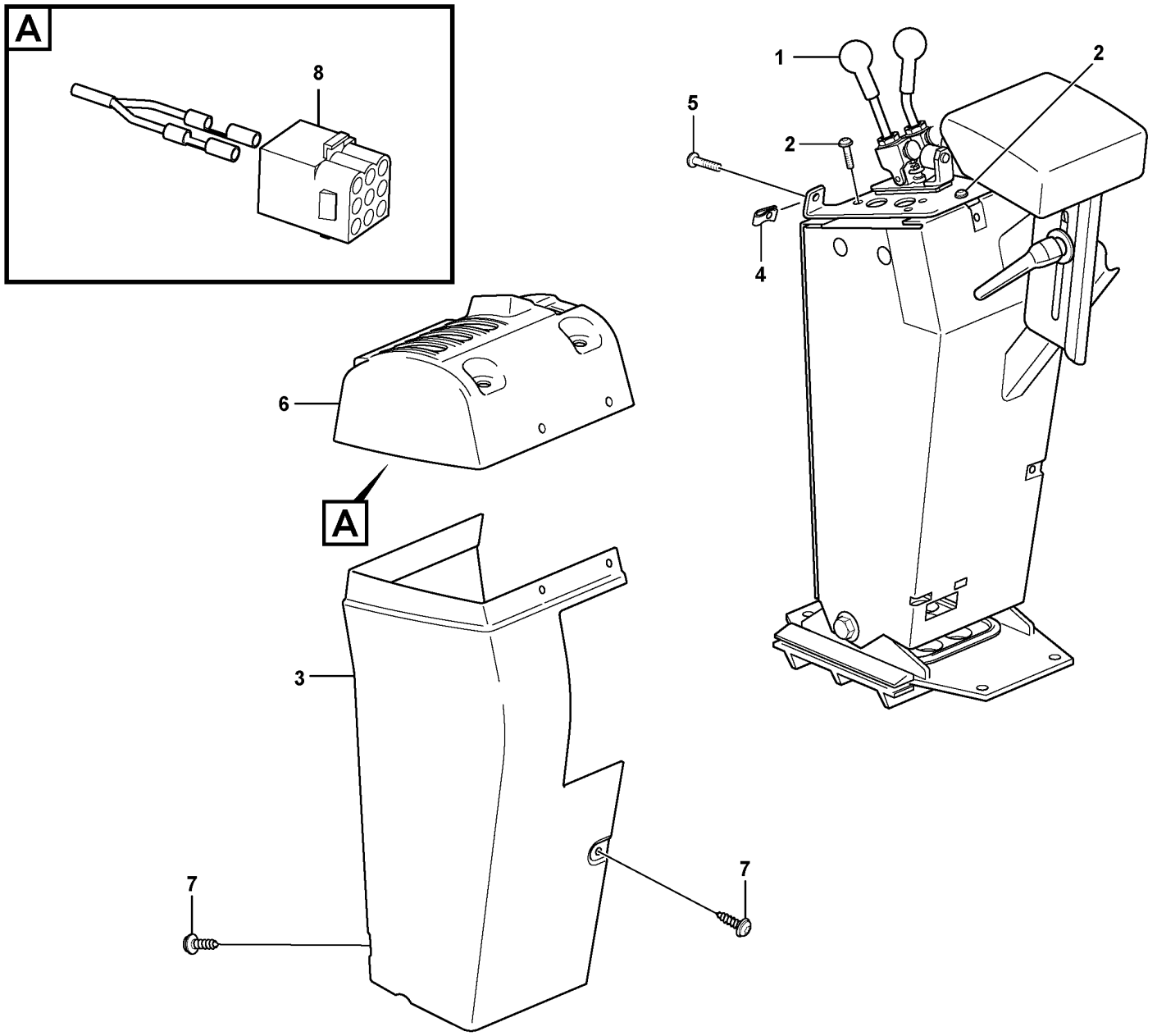

Volvo Construction Equipment
1032685

Fig.	Part No.	Quantity 1	2	3	PS	KIT	Description	Denominación	Denominação	Dénomination	Notes
1		1					Servo valve	Valvula servo	Válvula servo	Servovalve	See group 914-150 page 1165
2	VOE 13976479	4					Six point socket screw	Racor de seis dientes	Paraf soquete sext	Vis à 6 pans creux	
3	VOE 11412635	1					Cover	Capó	Capô	Capot	
4	VOE 949921	4					Spring nut	Tuerca resorte	Porca de pressão	Écrou de ressort	
5	VOE 971322	9					Six point socket screw	Racor de seis dientes	Paraf soquete sext	Vis à 6 pans creux	
6	VOE 11171799	1					Cover	Capó	Capô	Capot	S/N - 25774 SWE S/N - 68357, 68363, 68366 68368, 68369, 68374, 68376 USA
											S/N - 71537 BRA
	VOE 15019993	1					Cover	Capó	Capô	Capot	S/N 25775 - SWE S/N 68358-68362, 68364, 68365, 68367, 68370-68373, 68375,
											68377-68381, 68382 - USA S/N 71538 - BRA
7	VOE 971322	7					Six point socket screw	Racor de seis dientes	Paraf soquete sext	Vis à 6 pans creux	
8	VOE 948294	1					Insulator	Aislador	Isolante	Isolateur	

1		**Cover for servo valves** **Cubierta para servoválvula** **Tampa das válvulas servo** **Capot pour servovalve**	Catalogue id **20105**	Group **882**
2				
3			Illustr. No **1032685**	Section **250**
4				
5		**33293, 33018**	Issue **20021229-G**	Page **1049**

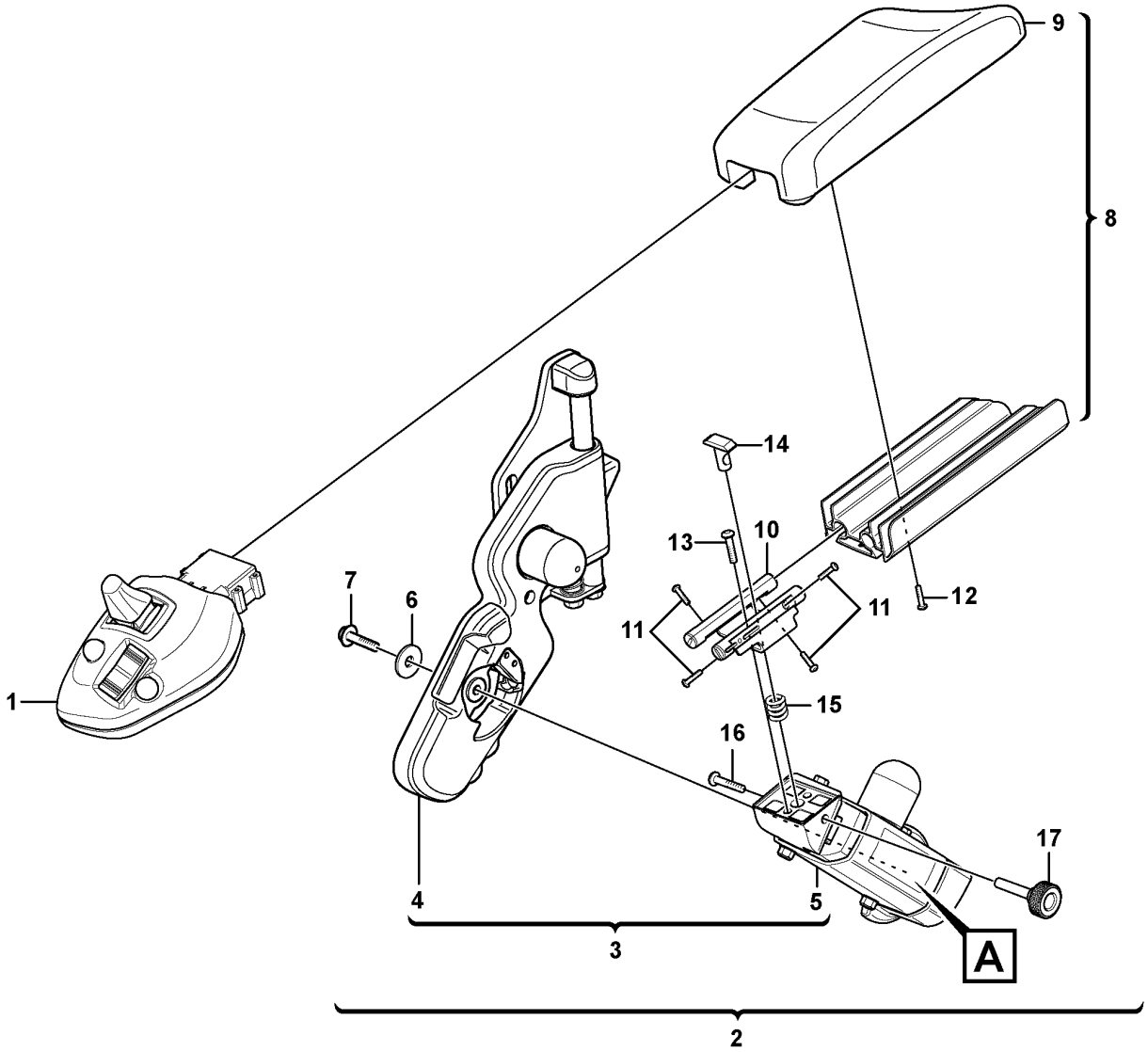

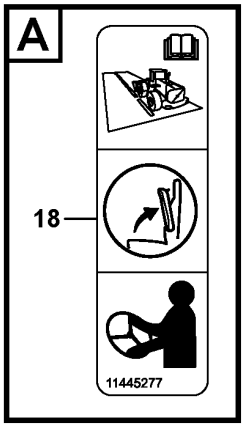

Volvo Construction Equipment

1061936

Fig.	Part No.	Quantity 1	2	3	PS	KIT	Description	Denominación	Denominação	Dénomination	Notes
	VOE 15087778	1					Lever steering	Direccion de palanca		Direction par levier	(VOE 15021824) See group 371-1500 page 331
	VOE 17238623		1				Lever steering	Direccion de palanca		Direction par levier	See group 371-1525 page 335
1	**VOE 15021127**	1					•Control lever	•Palanca de control	•	•Levier de commande	See group 371-1500 page 331
1	**VOE 15411759**		1				•Control lever	•Palanca mando	•Alavanca de comando	•Levier de commande	
2		1	1		NS		•Arm rest	•Reposabrazos	•Descansa-braço	•Accoudoir	
3		1	1		NS		••Release mechanism	••Mecanismo liberador	••Mecanismo liberador	••Dispositif d'inclinaison	
4	**VOE 11164957**	1	1				•••Release mechanism	•••Mecanismo liberador	•••Mecanismo liberador	•••Dispositif d'inclinaison	See group 882-450 page 1053
5	**VOE 15087956**	1	1				•••Release mechanism	•••Mecanismo liberador	•••Mecanismo liberador	•••Dispositif d'inclinaison	See group 882-500 page 1055
6	**VOE 15084764**	1	1				•••Washer	•••Arandela	•••Arruela	•••Rondelle	
7	**VOE 13947760**	1	1				•••Screw	•••Tornillo	•••Parafuso	•••Vis	
8	**VOE 11164943**	1	1				••Arm rest	••Reposabrazos	••Descansa-braço	••Accoudoir	
9	**VOE 11164941**	1	1				•••Arm rest	•••Reposabrazos	•••Descansa-braço	•••Accoudoir	
10		4	4		NS		•••Slide Rail	•••Riel Deslizam	•••Trilho deslizamento	•••Rail Guidage	
11	**VOE 969464**	4	4				•••Six point socket screw	•••Racor de seis dientes	•••Paraf soquete sext	•••Vis à 6 pans creux	
12	**VOE 975372**	4	4				•••Six point socket screw	•••Racor de seis dientes	•••Paraf soquete sext	•••Vis à 6 pans creux	
13	**VOE 13977628**	2	2				••Six point socket screw	••Racor de seis dientes	••Paraf soquete sext	••Vis à 6 pans creux	(VOE 969818)
14	**VOE 11429087**	1	1				••Lock brace	••Brazo de seguridad	••Braço de travamento	••Étrier verrouillage	
15	**VOE 11429090**	1	1				••Spring	••Resorte	••Mola	••Ressort	
16	**VOE 969518**	1	1				••Six point socket screw	••Racor de seis dientes	••Paraf soquete sext	••Vis à 6 pans creux	
17	**VOE 15020249**	1	1				••Locking knob	••Botón de cierre	••Botão de segurança	••Bouton de blocage	
18	**VOE 11445277**	1	1				••Decal	••Calcomanía	••Decalque	••Autocollant	

1	**83874, 84589**
2	**84986**
3	
4	
5	

CDC - steering, arm rest with fitting parts
CDC - dirección, reposabrazos con accesorios de montaje
Direção CDC, apoio de braço com peças acessórias
CDC - direction, accoudoir avec pièces de montage

83180, 83874, 84589, 84986

Catalogue id	Group
20105	**882**
Illustr. No	Section
1061936	**400**
Issue	Page
20021229-G	**1051**

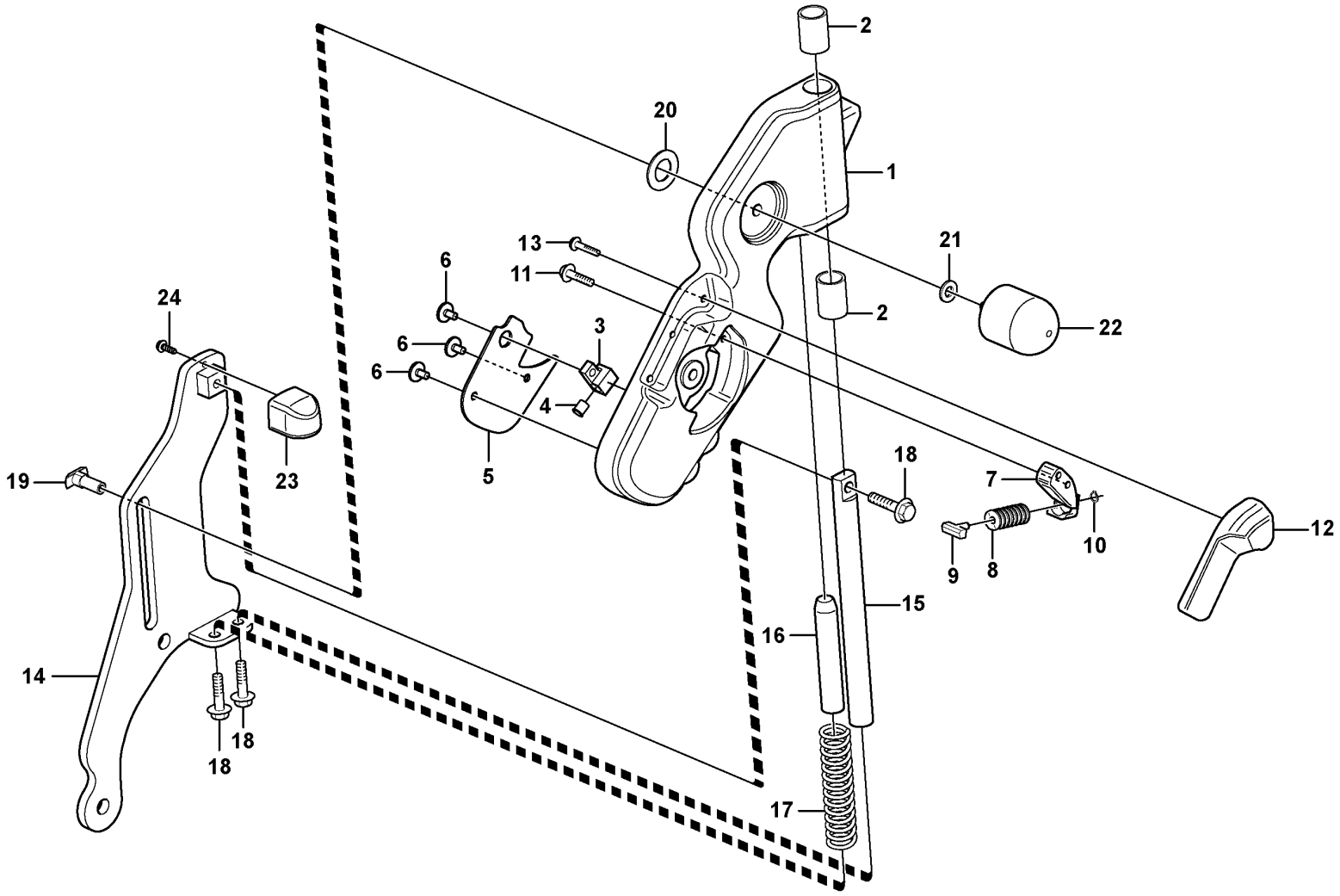

Volvo Construction Equipment

1024943

Fig.	Part No.	Quantity 1	2	3	PS	KIT	Description	Denominación	Denominação	Dénomination	Notes
	VOE 11164957	1					Release mechanism	Mecanismo liberador	Mecanismo liberador	Dispositif d'inclinaison	
	VOE 16267063	1					•Support arm	•Brazo de apoyo	•Suporte de apoio	•Bras support	
1	**VOE 11164765**	1			OP		••Support arm	••Brazo de apoyo	••Suporte de apoio	••Bras support	
2	**VOE 11164763**	2					••Bushing	••Casquillo	••Bucha	••Bague	
3	**VOE 11164771**	1					•Sleeve	•Manguito	•Luva	•Manchon	
4	**VOE 11164796**	1					•Button	•Botón	•Botão	•Bouton	
5	**VOE 11164931**	1					•Cover plate	•Placa recurbrición	•Tampa cobertura	•Plaque de recouvrement	
6	**VOE 971304**	3					•Six point socket screw	•Racor de seis dientes	•Paraf soquete sext	•Vis à 6 pans creux	
7	**VOE 11164799**	1					•Block	•Bloque	•Bloco	•Bloc	
8	**VOE 11412844**	8					•Disc spring	•Resorte de disco	•Mola do disco	•Ressort diaphragme	
9	**VOE 11429089**	1					•Block	•Bloque	•Bloco	•Bloc	
10	**VOE 951667**	1					•Retaining ring	•Anillo retén	•Anel de fixação	•Bague retenue	
11	**VOE 13946544**	2					•Screw	•Tornillo	•Parafuso	•Vis	
12	**VOE 11412842**	1					•Cover	•Capó	•Capô	•Capot	
13	**VOE 975367**	3					•Six point socket screw	•Racor de seis dientes	•Paraf soquete sext	•Vis à 6 pans creux	
14	**VOE 11429270**	1					•Attaching plate	•Chapa de fijación	•Chapa fixação	•Tôle de fixation	
15		1			NS		•Shaft	•Eje	•Eixo	•Arbre	
16		1			NS		•Shaft	•Arbol	•Eixo	•Arbre	
17		1			NS		•Spring	•Muelle	•Mola	•Ressort	
18	**VOE 13946173**	3					•Screw	•Tornillo	•Parafuso	•Vis	
19	**VOE 11164767**	1					•Lock brace	•Brazo de seguridad	•Braço de travamento	•Étrier verrouillage	
20		1			NS		•Wear washer	•Arandela de desgaste	•Arruela de encosto	•Rondelle d'usure	
21	**VOE 955892**	1					•Plain washer	•Arandela plana	•Arruela simples	•Rondelle plane	
22	**VOE 11164780**	1					•Knob	•Volante	•Botão	•Bouton	
23	**VOE 11412841**	1					•Cover	•Capó	•Capô	•Capot	
24	**VOE 975370**	1					•Six point socket screw	•Racor de seis dientes	•Paraf soquete sext	•Vis à 6 pans creux	

1		**CDC - steering, foldable arm rest** **CDC - dirección, reposabrazos plegable** **Direção CDC, apoio de braço dobrável** **CDC - direction, accoudior rabattable**	Catalogue id **20105**	Group **882**
2				
3			Illustr. No **1024943**	Section **450**
4				
5		**83180, 83874, 84589, 84986**	Issue **20021229-G**	Page **1053**

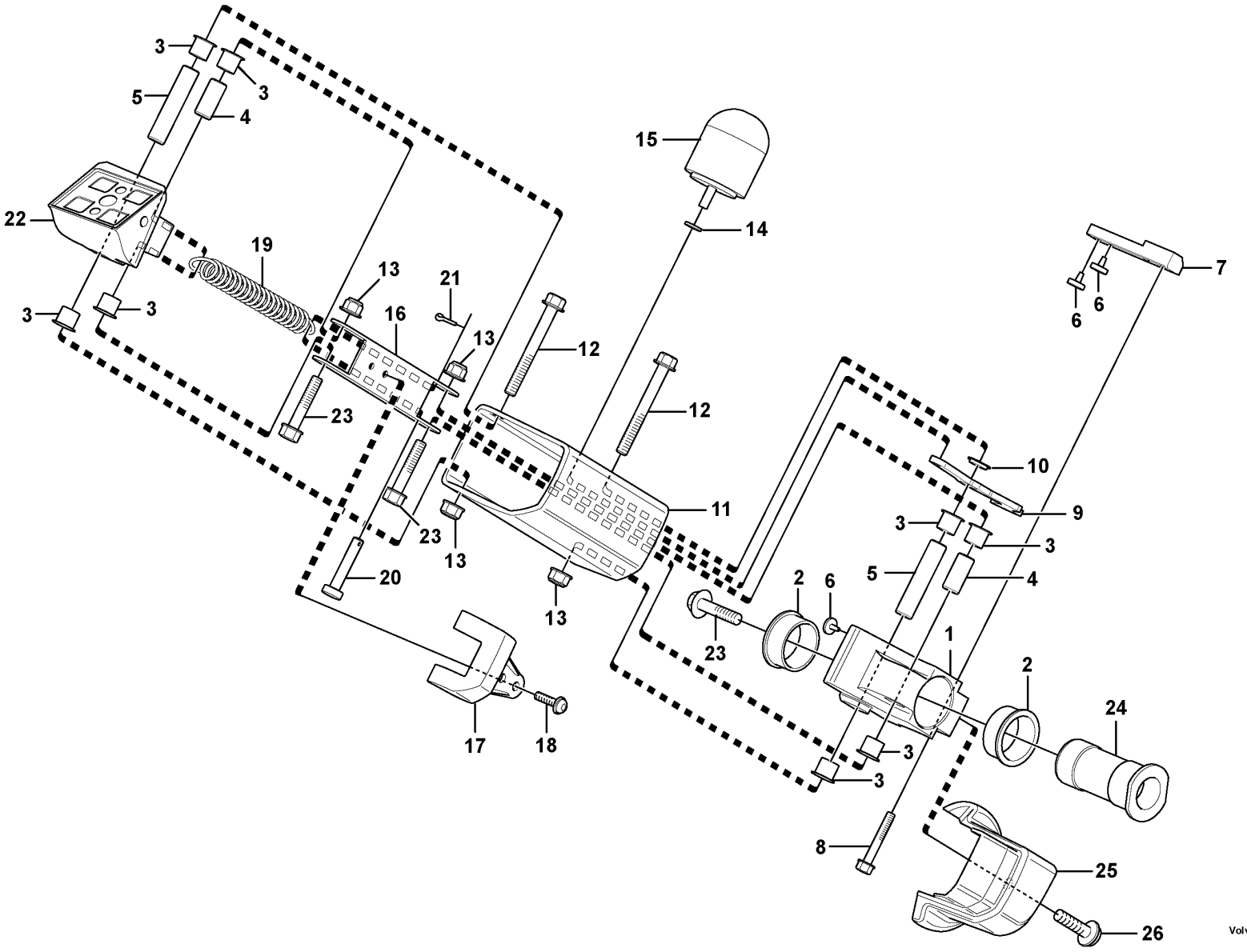

Volvo Construction Equipment

1024944

Fig.	Part No.	Quantity 1	2	3	PS	KIT	Description	Denominación	Denominação	Dénomination	Notes
	VOE 15087956	1					Release mechanism	Mecanismo liberador	Mecanismo liberador	Dispositif d'inclinaison	
1		1			NS		•Hub	•Asiento	•Cubo	•Bossage	
2	**VOE 11164775**	2					•Bushing	•Casquillo	•Bucha	•Bague	
3		8			NS		•Bushing	•Casquillo	•Bucha	•Bague	
4		2			NS		•Bearing	•Cojinete	•Rolamento	•Palier	
5		2			NS		•Bearing	•Cojinete	•Rolamento	•Palier	
6	**VOE 11412846**	4					•Stop	•Parada	•Batente	•Arrêt	
7	**VOE 11164797**	1					•Lock lug	•Talón de cierre	•Alça fechamento	•Talon verrouillage	
8	**VOE 13965176**	2					•Screw	•Tornillo	•Parafuso	•Vis	
9	**VOE 11164769**	1					•Lock arm	•Brazo bloqueo	•Braço bloqueio	•Bras verrouillage	
10		1			NS		•Bushing	•Casquillo	•Bucha	•Bague	
11		1			NS		•Arm	•Brazo	•Braço	•Bras	
12	**VOE 13965181**	2					•Screw	•Tornillo	•Parafuso	•Vis	
13	**VOE 948645**	4					•Flange lock nut	•Contratuerca embridada	•Contra porca flange	•Contre-écrou à embase	
14	**VOE 955892**	1					•Plain washer	•Arandela plana	•Arruela simples	•Rondelle plane	
15	**VOE 11164780**	1					•Knob	•Volante	•Botão	•Bouton	
16		1			NS		•Arm	•Brazo	•Braço	•Bras	
17		1			NS		•Cover	•Capo	•Tampa	•Capot	
18	**VOE 971304**	2					•Six point socket screw	•Racor de seis dientes	•Paraf soquete sext	•Vis à 6 pans creux	
19	**VOE 11164989**	1					•Spring	•Resorte	•Mola	•Ressort	
20	**VOE 13964826**	1			SS		•Clevis Pin	•Espiga	•Grampo em U	•Vis A Oeuillet	
21	**VOE 964946**	1					•Split pin	•Pasador hendido	•Chaveta fendida	•Goupille fendue	
22		1			NS		•Joint	•Junta	•Junta	•Cardan	
23	**VOE 13947760**	3					•Screw	•Tornillo	•Parafuso	•Vis	
24		1			NS		•Shaft	•Arbol	•Eixo	•Arbre	
25	**VOE 11164789**	1					•Cover	•Capó	•Capô	•Capot	
26	**VOE 969420**	1					•Six point socket screw	•Racor de seis dientes	•Paraf soquete sext	•Vis à 6 pans creux	

1		**Release mechanism** **Mecanismo de liberación** **Mecanismo de liberação** **Mécanisme d'abaissement**	Catalogue id **20105**	Group **882**
2				
3			Illustr. No **1024944**	Section **500**
4				
5		**83180, 83874, 84589, 84986**	Issue **20021229-G**	Page **1055**

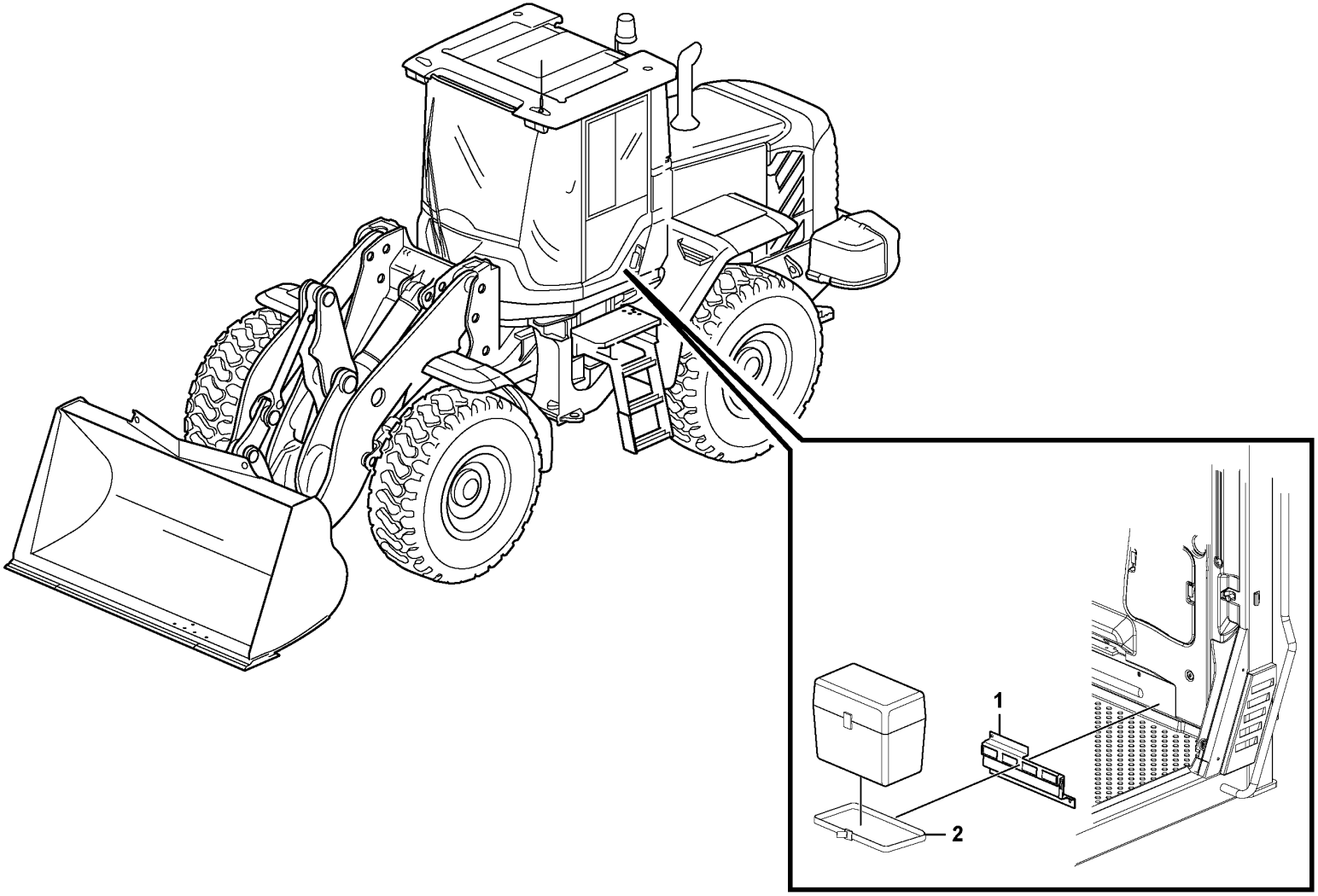

Volvo Construction Equipment

1026331

Fig.	Part No.	Quantity 1	2	3	PS	KIT	Description	Denominación	Denominação	Dénomination	Notes
1	**VOE 11444374**	1					Anchorage	Fijación	Ancoragem	Fixation	
2	**VOE 11104606**	2					Retaining strap	Correa tensora	Correia tensora	Courroie de serrage	

1	**83437**	**Lunch box holder** **Fijacion, caja** **Suporte de marmita** **Fixation, caisse**	Catalogue id **20105**	Group **882**
2			Illustr. No **1026331**	Section **600**
3			Issue **20021229-G**	Page **1057**
4				
5				

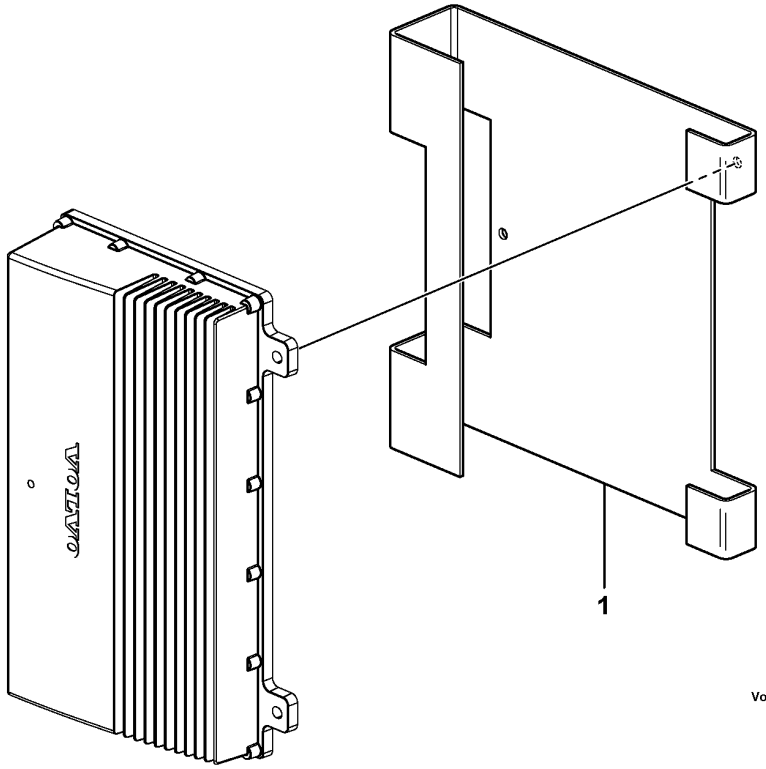

Volvo Construction Equipment

1026336

Fig.	Part No.	Quantity 1	2	3	PS	KIT	Description	Denominación	Denominação	Dénomination	Notes
1		1			NS		Brace	Brida	Braçadeira	Etrier	
	VOE 15046972	3					Nut	Tuerca	Porca	Écrou	

1	83722	**Anti-theft** **Antirrobo** **Anti-roubo** **Protection antivol**	Catalogue id **20105**	Group **882**
2			Illustr. No **1026336**	Section **650**
3			Issue **20021229-G**	Page **1059**
4				
5				

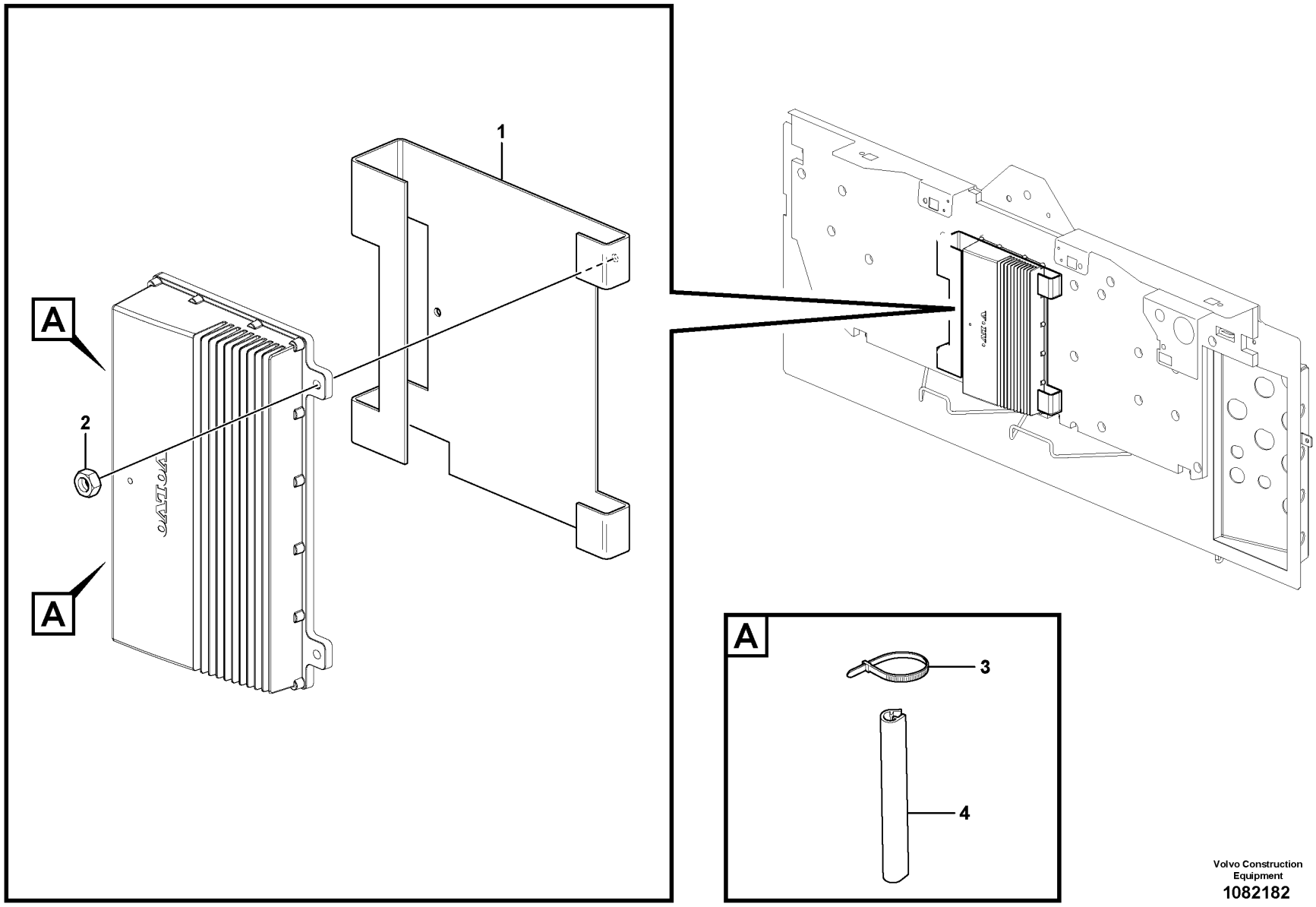

Volvo Construction Equipment
1082182

Fig.	Part No.	Quantity 1	2	3	PS	KIT	Description	Denominación	Denominação	Dénomination	Notes
1	VOE 15085559	1					Brace	Brida	Braçadeira	Étrier	
2	VOE 15046972	3					Nut	Tuerca	Porca	Écrou	
3	VOE 4881440	4					Cable tie	Abrazadera de cinta	Braçadeira	Serre-câble	
4	VOE 4786031	REQ					Framework moulding	Moldura armadura	Molde estrutura	Baguette claire-voie	L = 60 MM, 60 MM

1		**Anti-theft** **Antirrobo** **Anti-roubo** **Protection antivol**	Catalogue id **20105**	Group **882**
2				
3			Illustr. No **1082182**	Section **700**
4				
5		**83722**	Issue **20021229-G**	Page **1061**

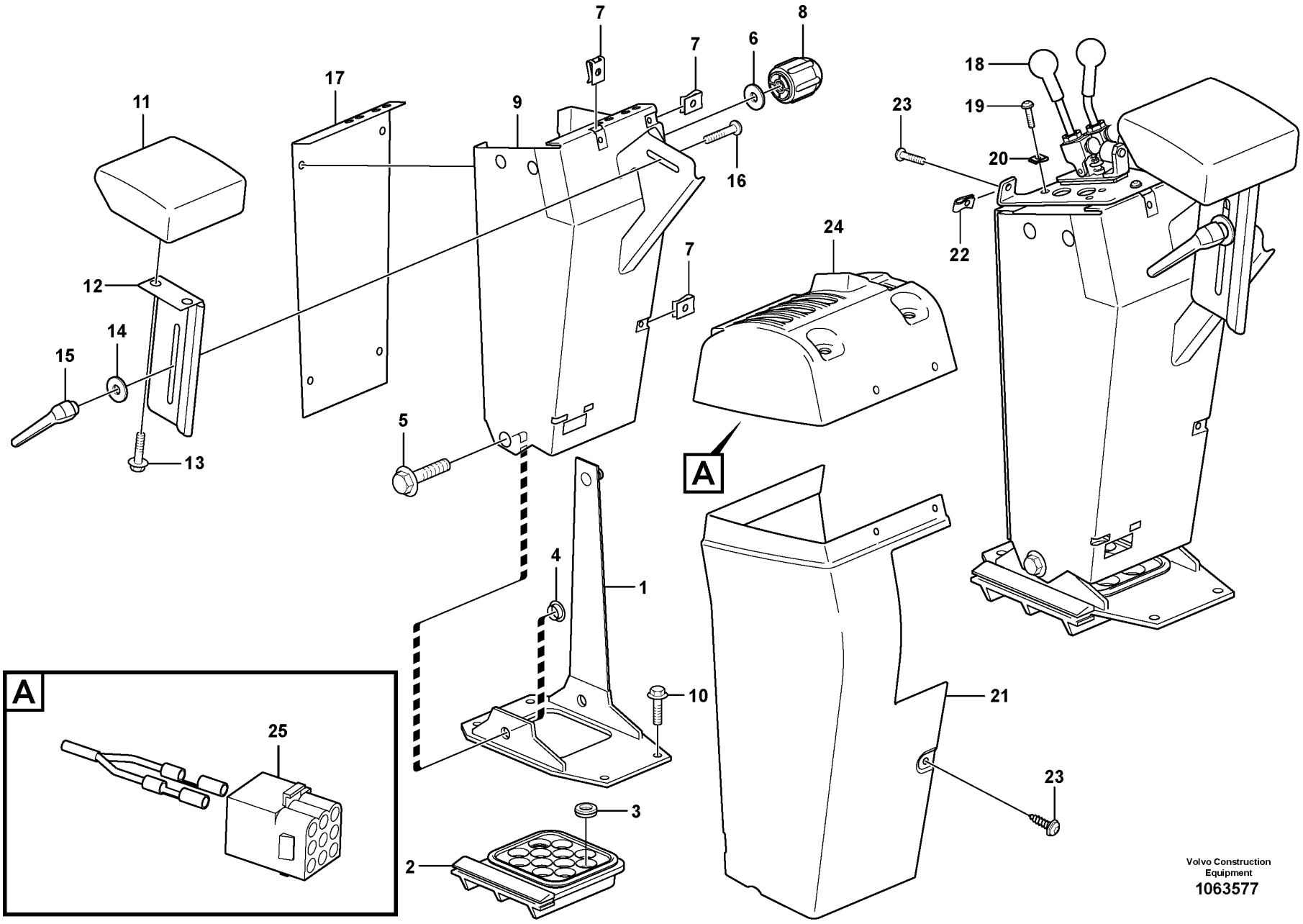

Volvo Construction Equipment
1063577

Fig.	Part No.	Quantity 1	2	3	PS	KIT	Description	Denominación	Denominação	Dénomination	Notes
1	VOE 11412346	1	1	1			Anchorage	Fijación	Ancoragem	Fixation	
2	VOE 11412331	1	1	1			Grommet	Pasaje	Passa muro	Passe fil	
3	VOE 941266	5	5	5			Plug	Tapón	Bujão	Tampon	
4	VOE 11412347	2	2	2			Spacer	Distanciador	Espaçador	Entretoise	
5	VOE 980841	2	2	2			Flange screw	Tornillo embridado	Parafuso flangeado	Vis à embase	
6	VOE 11117464	2	2	2			Plain washer	Arandela plana	Arruela simples	Rondelle plane	
7	VOE 949921	7	7	7			Spring nut	Tuerca resorte	Porca de pressão	Écrou de ressort	
8	VOE 11412636	1	1	1			Knob	Volante	Botão	Bouton	
9	VOE 11412622	1	1	1			Gear lever carrier	Alojamiento palanca	Suporte da alavanca de mudança	Renvoi levier	
10	VOE 980841	4	4	4			Flange screw	Tornillo embridado	Parafuso flangeado	Vis à embase	
11	VOE 4937914	1	1	1			Support	Apoyo	Suporte	Support	
12	VOE 11412625	1	1	1			Plate	Chapa	Chapa	Tôle	
13	VOE 946440	2	2	2			Flange screw	Tornillo embridado	Parafuso flangeado	Vis à embase	
14	VOE 11444265	1	1	1			Washer	Arandela	Arruela	Rondelle	
15	VOE 11104695	1	1	1			Lock lever	Palanca de bloqueo	Alavanca bloqueio	Levier blocage	
16	VOE 948438	1	1	1			Square neck screw	Tornillo rótula	Paraf pescoco quadr	Vis à tête bombée	
17	VOE 11412315	1	1	1			Plate	Chapa	Chapa	Tôle	
18	VOE 11172599	1	1	1			Servo valve	Válvula servo	Válvula servo	Servovalve	See group 914-1000 page 1179
19	VOE 13976479	4	4	4			Six point socket screw	Racor de seis dientes	Paraf soquete sext	Vis à 6 pans creux	
20	VOE 13949867	4	4	4			Spring nut	Tuerca resorte	Porca de pressão	Écrou de ressort	
21	VOE 11412635	1	1	1			Cover	Capó	Capô	Capot	
22	VOE 949921	2	2	2			Spring nut	Tuerca resorte	Porca de pressão	Écrou de ressort	
23	VOE 971322	9	9	9			Six point socket screw	Racor de seis dientes	Paraf soquete sext	Vis à 6 pans creux	
24	VOE 15019974	1					Cover	Capó	Capô	Capot	See group 371-3700 page 395
24	VOE 15019847		1				Cover	Capó	Capô	Capot	See group 371-3800 page 397
24	VOE 15019993			1			Cover	Capó	Capô	Capot	See group 371-3900 page 399
25	VOE 948294	1	1	1			Insulator	Aislador	Isolante	Isolateur	

1	85302
2	85303
3	85304
4	
5	

Cover for servo valves
Cubierta para servoválvula
Tampa das válvulas servo
Capot pour servovalve

Catalogue id	Group
20105	882
Illustr. No	Section
1063577	800
Issue	Page
20021229-G	1063

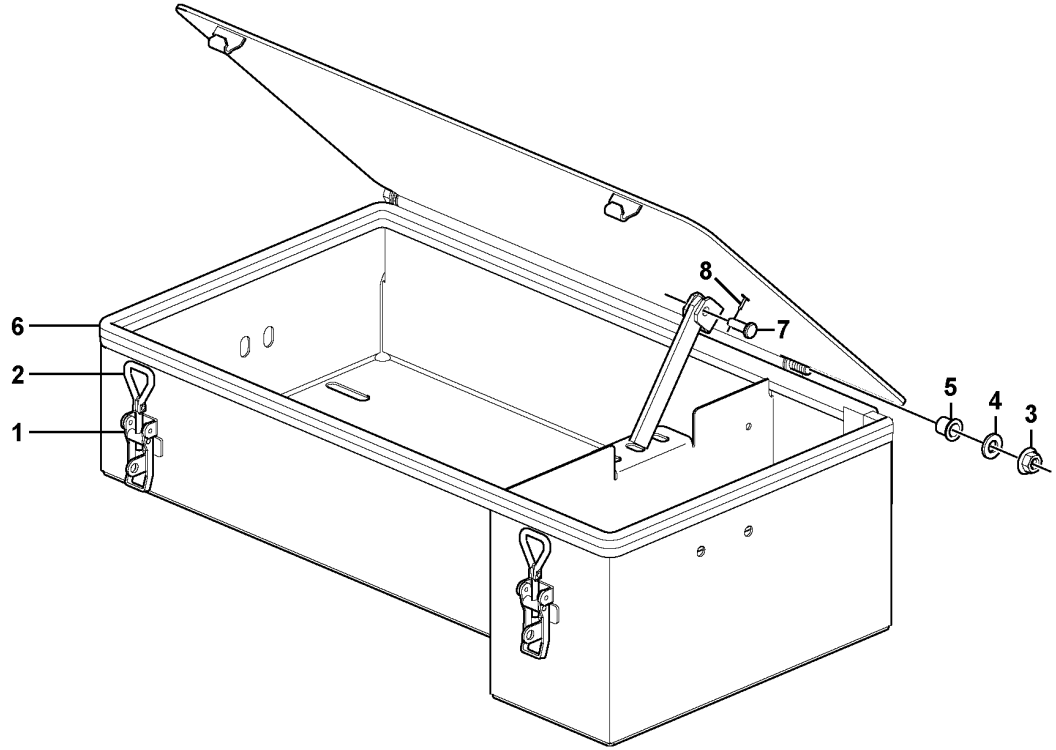
6
2
1
8
7
5
4
3

Fig.	Part No.	Quantity 1	2	3	PS	KIT	Description	Denominación	Denominação	Dénomination	Notes
	VOE 11414185	1					Tool box	Caja herramientas	Caixa de ferramentas	Caisse à outils	
1	**VOE 11015639**	1					•Eccentric lock	•Cerradura excéntrica	•Trava excêntrica	•Verrou excentrique	
2	**VOE 11015638**	1					•Eye bolt	•Ojo tornillo	•Parafuso olhal	•Vis oeillet	
3	**VOE 971099**	2					•Flange lock nut	•Contratuerca embridada	•Contra porca flange	•Contre-écrou à embase	
4	**VOE 13955897**	2					•Washer	•Arandela	•Arruela	•Rondelle	
5	**VOE 1588548**	2					•Bushing	•Casquillo	•Bucha	•Bague	
6	**VOE 4786044**	REQ					•Sealing strip	•Moldura retén	•Friso de vedação	•Bande d'étanchéité	L = 1940 MM
7	**VOE 13964844**	1					•Clevis pin	•Perno pasador hendido	•Pino do garfo	•Boulon à trou goupille	
8	**VOE 907822**	1					•Split pin	•Pasador hendido	•Chaveta fendida	•Goupille fendue	L = 1940 MM

1		**Tool box** **Caja herramientas** **Caixa de ferramenta** **Caisse á outils**	Catalogue id **20105**	Group **896**
2			Illustr. No **1026030**	Section **100**
3				
4			Issue **20021229-G**	Page **1065**
5				

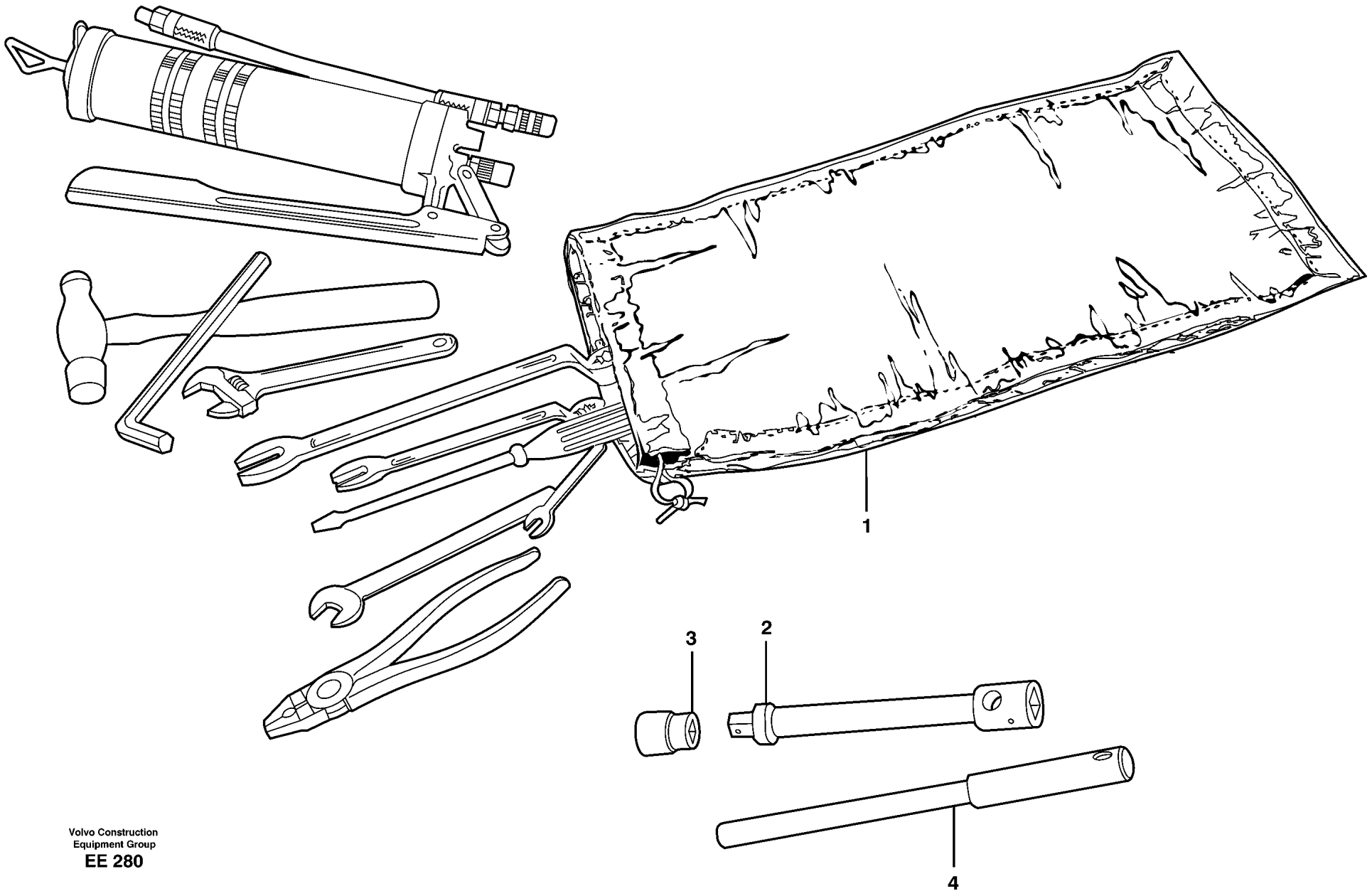

Volvo Construction
Equipment Group
EE 280

Fig.	Part No.	Quantity 1	2	3	PS	KIT	Description	Denominación	Denominação	Dénomination	Notes
1	VOE 11431196	1					Tool bag	Estuche herramientas	Estojo ferramentas	Sacoche porte-outils	(VOE 736392)
	VOE 13962033	1					Pliers	Alicates	Alicate	Pince	
	VOE 13962213	1					Ball peen hammer	Martillo bola	Martelo de bola-pena	Marteau à panne ronde	
	VOE 11026287	1					Combination screwdriver	Destornillador combinado	Chave de fenda combinada	Tournevis combiné	
	VOE 6611274	1					Key	Llave	Chave	Clé	N 10
	VOE 11180050	1					Adjustable spanner	Llave ajustable	Chave ajustável	Clé à molette	1 5/16
	VOE 11180049	1					Adjustable spanner	Llave ajustable	Chave ajustável	Clé à molette	3/4
	VOE 13962075	1					Spanner	Llave	Chave	Clé	41
	VOE 914003	1					Allen key	Llave hexagonal	Chave p/ sext inte	Clé hexagonale mate	6
	VOE 190708	1					Square spanner	Llave cuadrada	Chave de boca quadrada	Clé carrée	
	VOE 6633616	1					Nipple	Niple	Niple	Raccord	
	VOE 753546	1					Grease gun	Jeringa de grasa	Bomba de graxa	Pistolet à graisse	
	VOE 926138	1					Hose assembly	Conducto	Mangueira completa	Conduit flexible	
	VOE 795074	1					Clutch	Embrague	Embreagem	Embrayage	
	VOE 13970959	3					Hexagon screw	Tornillo hexagonal	Parafuso sextavado	Vis à tête hexagonale	
	VOE 13947281	3					Gasket	Junta	Junta	Joint	
	VOE 4940506	2					Blind nut	Tuerca ciega	Porca cega	Écrou borgne	
2	VOE 13962298		1				Extension	Prolongador	Extensão	Allonge	
3	VOE 962305		1				Socket wrench	Manguito de llave	Chave de caixa	Prise douille	
4	VOE 4854513		1				Handle	Mango	Manopla	Poignée	

1	99183, 33298
2	90007, 33298
3	
4	
5	

Tools
Herramientas
Ferramentas
Outillage

Catalogue id **20105**	Group **896**
Illustr. No **EE 280**	Section **200**
Issue **20021229-G**	Page **1067**

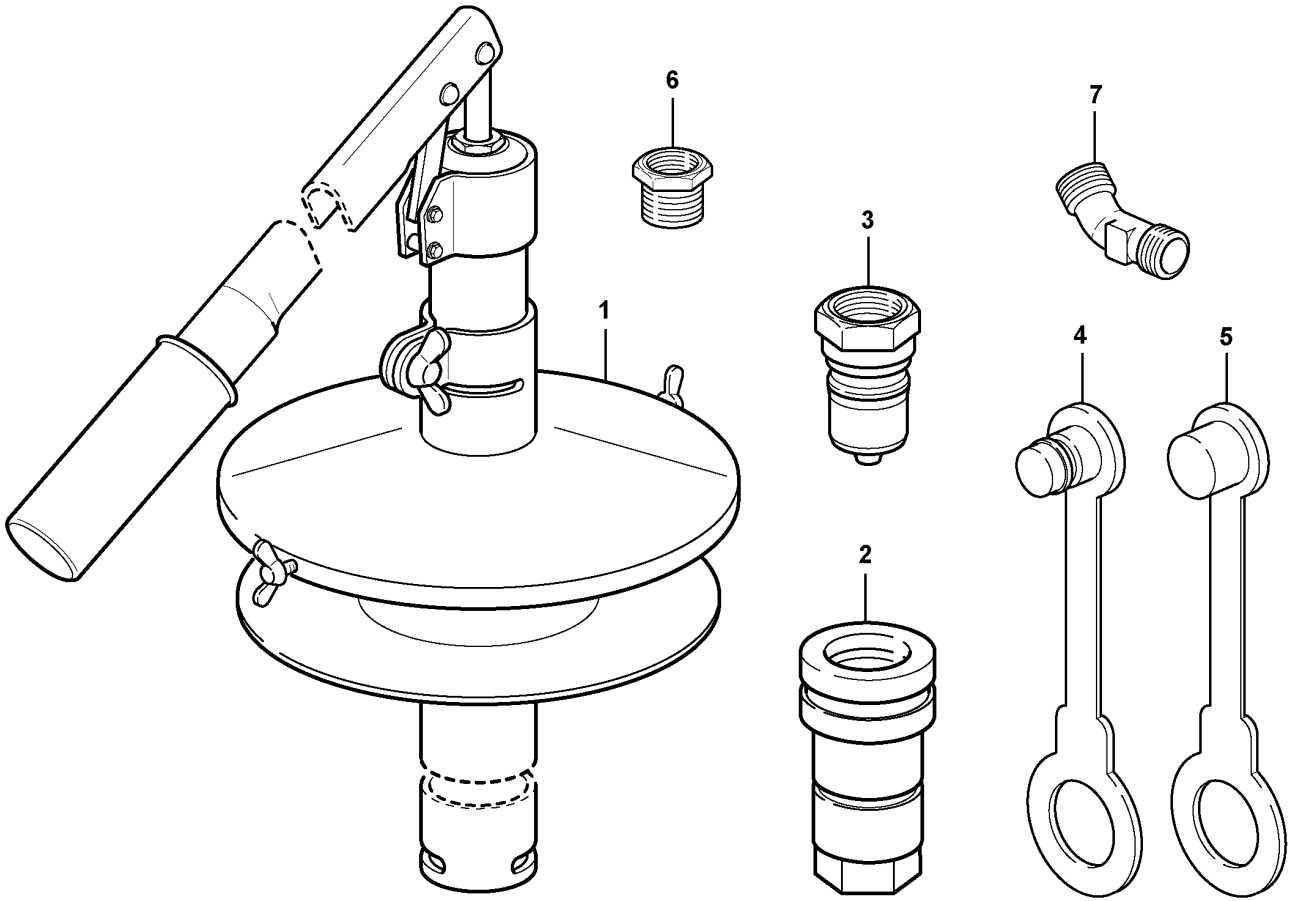
6
7
3
1
4
5
2

Fig.	Part No.	Quantity 1	2	3	PS	KIT	Description	Denominación	Denominação	Dénomination	Notes
	VOE 11704511	1					Pump	Bomba	Bomba	Pompe	
1	**VOE 11016075**	1					•Pump	•Bomba	•Bomba	•Pompe	
2	**VOE 11016067**	1					•Quick Coupling	•Acoplam Rapido	•Acoplamento rápido	•Accouple.rapide	
3	**VOE 11016068**	1					•Quick Coupling	•Acoplam Rapido	•Acoplamento rápido	•Accouple.rapide	
4	**VOE 11016069**	1					•Dust cover	•Protección de polvo	•Tampa proteção	•Pare-poussière	
5	**VOE 11016070**	1					•Dust cover	•Protección de polvo	•Tampa proteção	•Pare-poussière	
6	**VOE 11016071**	1					•Adapter	•Adaptador	•Adaptador	•Adaptateur	
7	**VOE 11016072**	1					•Elbow nipple	•Niple angular	•Cotovelo	•Raccord coudé	

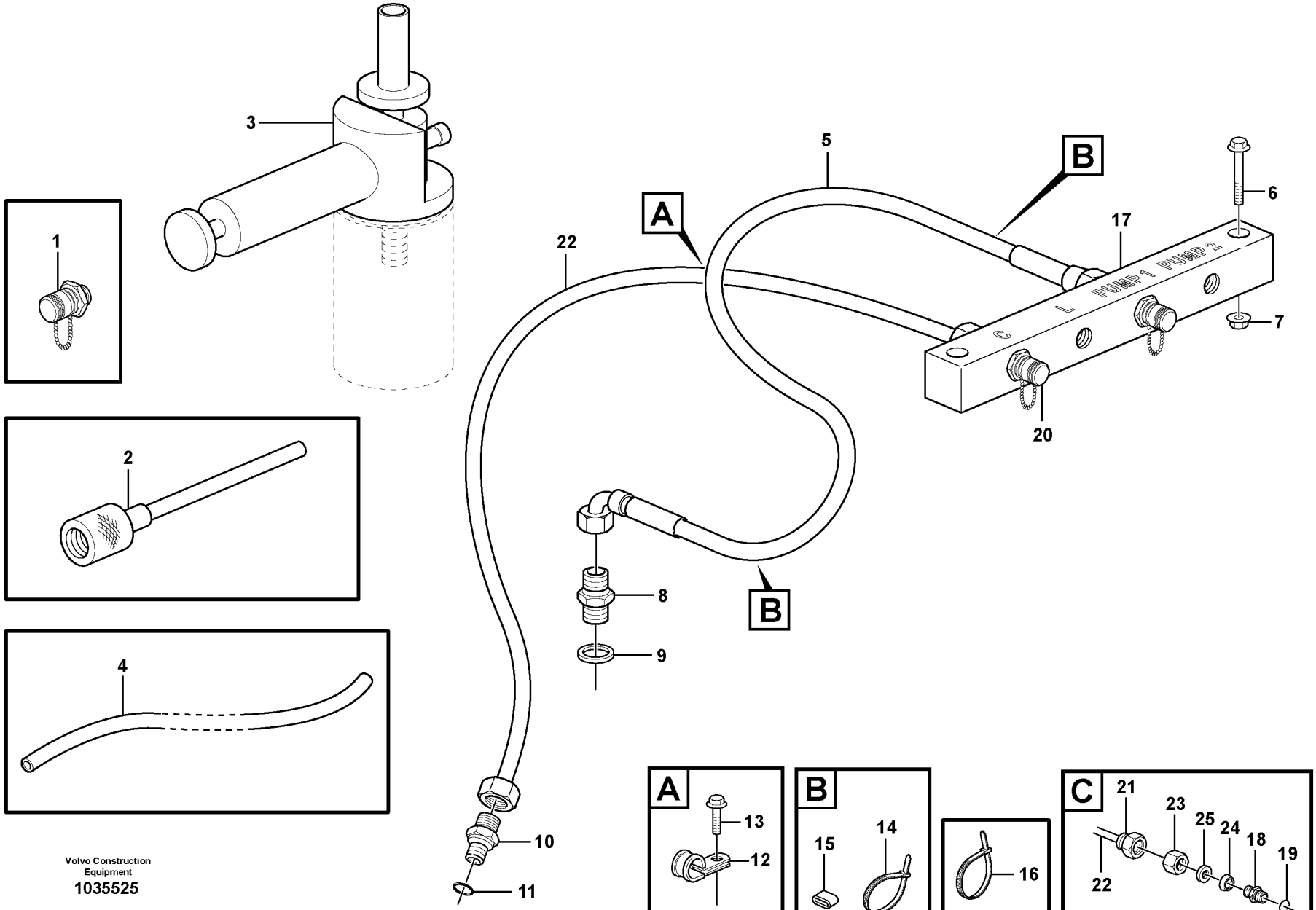

Volvo Construction Equipment

1035525

Fig.	Part No.	Quantity 1	2	3	PS	KIT	Description	Denominación	Denominação	Dénomination	Notes
1	VOE 936442	1					Testing nipple	Niple de medición	Niple de teste	Raccord contrôle	
2	VOE 14025152	1					Hose	Manguera	Mangueira	Flexible	
3	VOE 11411003	1					Vacuum pump	Bomba de vacío	Bomba de vácuo	Pompe à vide	
4	VOE 941363	1					Hose	Manguera	Mangueira	Flexible	L = 500 MM
5	VOE 11173463	1					Hose assembly	Conducto	Mangueira completa	Conduit flexible	
6	VOE 13965186	2					Screw	Tornillo	Parafuso	Vis	
7	VOE 13971098	2					Flange nut	Tuerca embridada	Porca flangeada	Écrou à embase	
8	VOE 11173290	1					Nipple	Niple	Niple	Raccord	
9	VOE 13945653	1					Plane gasket	Junta plana	Junta plana	Joint plan	
10	VOE 13945355	1					Nipple	Niple	Niple	Raccord	(VOE 13963968)
11	VOE 13949574	1					O-ring	Anillo tórico	Anel-o	Joint torique	
12	VOE 13946834	1					Clamp	Abrazadera	Braçadeira	Collier serrage	
13	VOE 946440	1					Flange screw	Tornillo embridado	Parafuso flangeado	Vis à embase	
14	VOE 14016673	2					Strip clamp	Abrazadera de cinta	Cinta braçadeira	Serrage de ruban	
15	VOE 4881455	2					Marking sleeve	Manguito de marcaje	Luva indicadora	Douille marquage	
16	VOE 4881440	REQ					Cable tie	Abrazadera de cinta	Braçadeira	Serre-câble	
17	VOE 11410758	1					Testing block	Bloque medición	Bloco de medição	Bloc contrôle	
18	VOE 11410833	2					Nipple	Niple	Niple	Raccord	
19	VOE 993320	2					O-ring	Anillo tórico	Anel-o	Joint torique	(VOE 932039)
20	VOE 936446	2					Testing nipple	Niple de medición	Niple de teste	Raccord contrôle	
21	VOE 4881453	2					Marking sleeve	Manguito de marcaje	Luva indicadora	Douille marquage	
22	VOE 944963	REQ					Plastic pipe	Tubo plástico	Tubo plástico	Tube plastique	L = 1500MM
23	VOE 941521	2					Fitting nut	Tuerca de acoplamiento	Porca de conexão	Écrou accouplement	
24	VOE 13956967	2					Ferrule	Anillo de acoplamiento	Cone	Bague de sûreté	
25	VOE 13949361	2					Sleeve	Manguito	Luva	Manchon	

1		**Tools oil test** **Herramientas, muestras de aceite** **Ferramentas, teste de óleo** **Outillage pour le contrôle de l'huile**	Catalogue id **20105**	Group **896**
2				
3			Illustr. No **1035525**	Section **300**
4				
5		**83586**	Issue **20021229-G**	Page **1071**

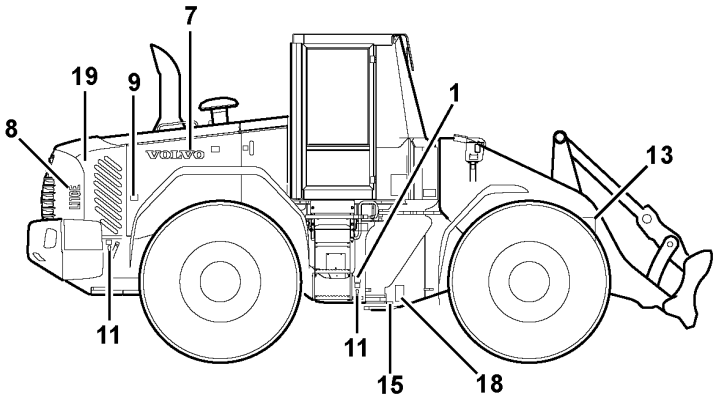

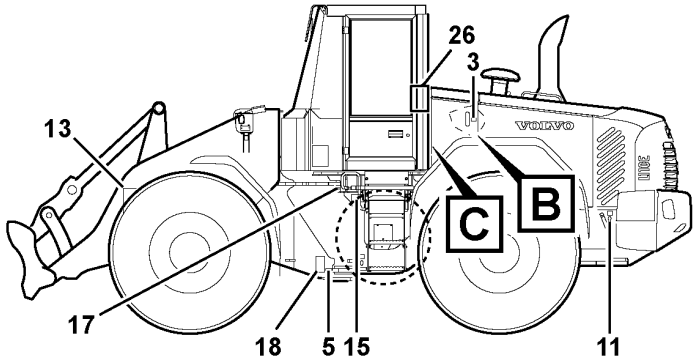

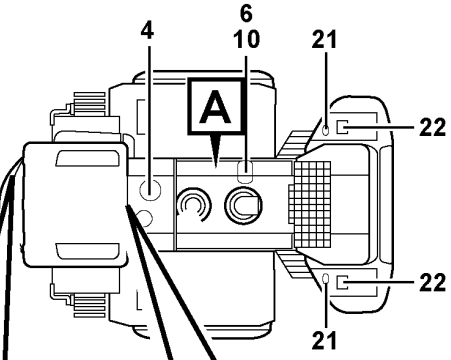

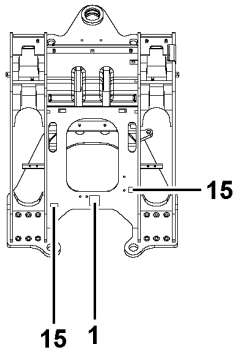

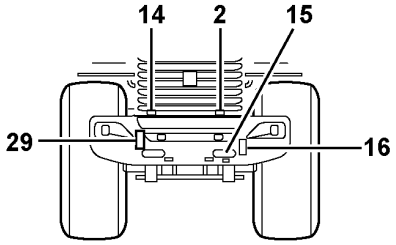

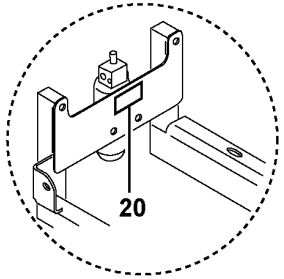

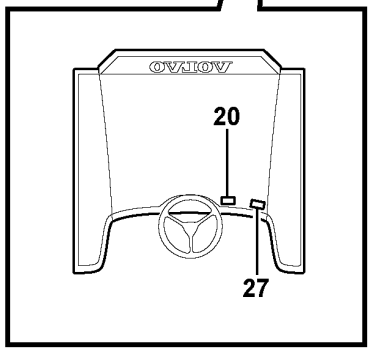

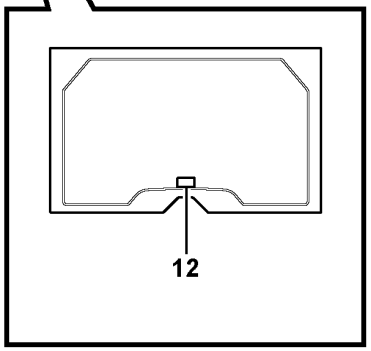

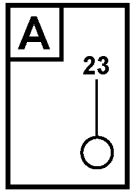

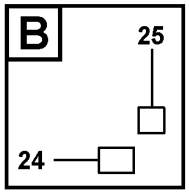

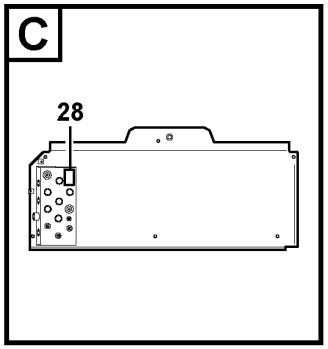

Volvo Construction Equipment

1068123

Fig.	Part No.	Quantity 1	2	3	PS	KIT	Description	Denominación	Denominação	Dénomination	Notes
	VOE 11003865	REQ					Decal	Calcomanía	Decalque	Autocollant	85200
1		REQ			NS		•Decal	•Decalcomania	•Adesivo	•Decalcomanie	PRESSURE WARN BRAKE
2		REQ			NS		•Decal	•Decalcomania	•Adesivo	•Decalcomanie	DIESEL-FUEL
3		REQ			NS		•Decal	•Decalcomania	•Adesivo	•Decalcomanie	HYDRAULIC OIL LEVEL
4		REQ			NS		•Decal	•Decalcomania	•Adesivo	•Decalcomanie	HYDRAULIC SYSTEM
5	VOE 11445195	REQ					Decal	Calcomanía	Decalque	Autocollant	LUBRICATION
6	VOE 14526798	REQ			SS		Decal	Calcomanía	Decalque	Autocollant	STEAM WARNING
7	VOE 11174177	REQ					Decal	Calcomanía	Decalque	Autocollant	VOLVO
8	VOE 11436150	REQ					Decal	Calcomanía	Decalque	Autocollant	L90F
9	VOE 15048695	REQ					Warning decal	Calcomanía advertencia	Decalque advertência	Autocollant d'avertissement	WARNING HOT
9	VOE 14531179			2			Sign	Letrero	Letreiro	Enseigne	
10	VOE 11445056	REQ					Decal	Calcomanía	Decalque	Autocollant	COOLANT
11	VOE 11004094	REQ					Decal	Calcomanía	Decalque	Autocollant	LIFTING HOOK
12	VOE 11116814	REQ					Decal	Calcomanía	Decalque	Autocollant	EMERGENCY EXIT
13	VOE 11027566	REQ		2			Warning decal	Calcomanía advertencia	Decalque advertência	Autocollant d'avertissement	DO NOT WALK UNDER BUCKET
14	VOE 11026729	REQ					Decal	Calcomanía	Decalque	Autocollant	BATTERY DISCONNECT
15	VOE 11026730	REQ					Decal	Calcomanía	Decalque	Autocollant	TIE DOWNS
16	VOE 11445435	REQ					Warning decal	Calcomanía advertencia	Decalque advertência	Autocollant d'avertissement	DO NOT STAND BEHIND MACHINE
17	VOE 11130942	REQ					Decal	Calcomanía	Decalque	Autocollant	TRANSMISSION OIL FILL AND SEE INSTR. BOOK
18	VOE 13935000	REQ		3			Warning decal	Calcomanía advertencia	Decalque advertência	Autocollant d'avertissement	ARTICULATION
19	VOE 13935001	REQ		2			Warning decal	Calcomanía advertencia	Decalque advertência	Autocollant d'avertissement	FAN PROTECTION
20	VOE 14616298	REQ		2			Decal	Calcomanía	Decalque	Autocollant	SEE INSTR. BOOK
21	VOE 13935004	REQ		2			Warning decal	Calcomanía advertencia	Decalque advertência	Autocollant d'avertissement	BATTERY
22	VOE 11026072	REQ		2			Decal	Calcomanía	Decalque	Autocollant	DO NOT STEP ON
23	VOE 11116814		1				Decal	Calcomanía	Decalque	Autocollant	
24	VOE 11164639		1				Decal	Calcomanía	Decalque	Autocollant	
25	VOE 15048315		1				Warning decal	Calcomanía advertencia	Decalque advertência	Autocollant d'avertissement	
26	VOE 11445195		1				Decal	Calcomanía	Decalque	Autocollant	
27	VOE 15160976		1				Decal	Calcomanía	Decalque	Autocollant	33018 S/N 28069-,71808-, 33019 S/N 43471-

1	33293
2	33018, 33019
3	83909
4	
5	

Sign plates and decals
Muestras y decalcomanias
Placas de sinalização e adesivos
Enseignes et décalcomanies

Catalogue id	Group
20105	897
Illustr. No	Section
1068123	100
Issue	Page
20021229-G	1073

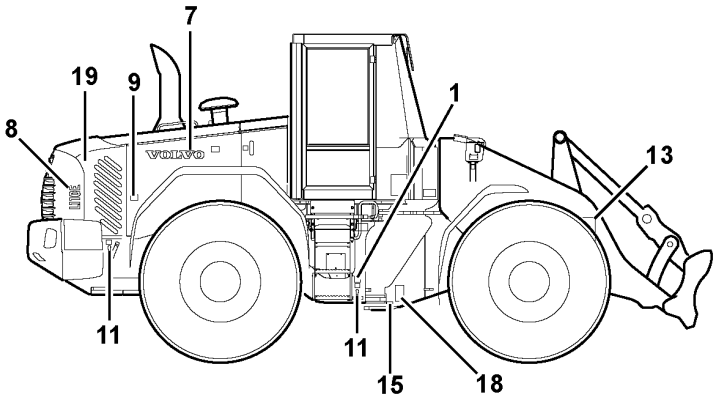

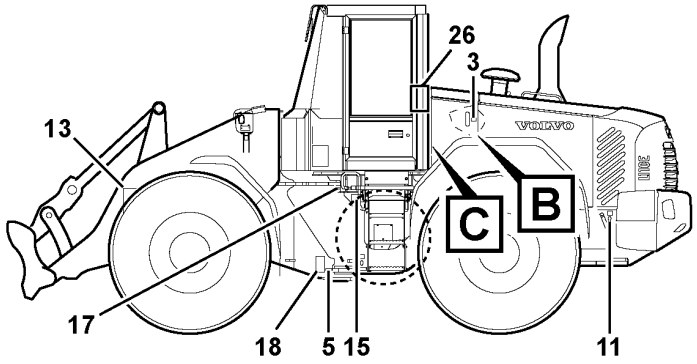

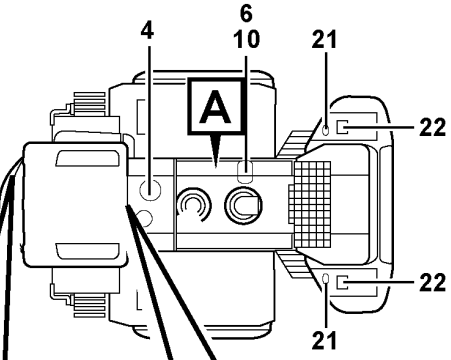

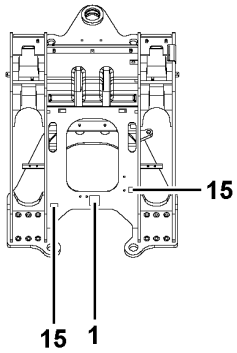

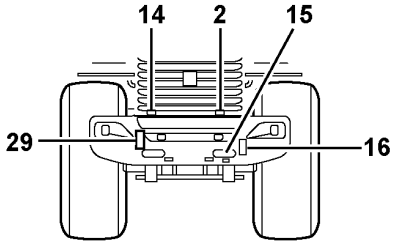

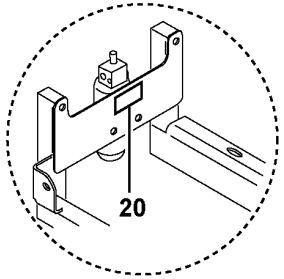

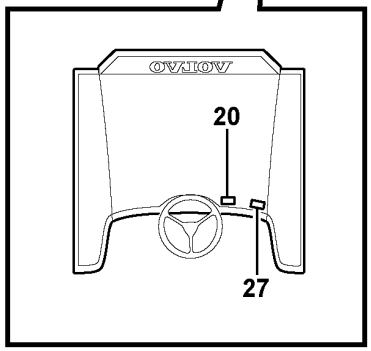

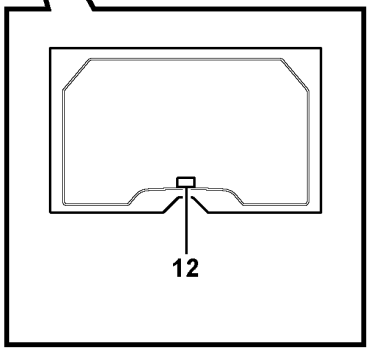

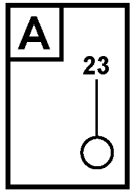

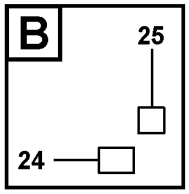

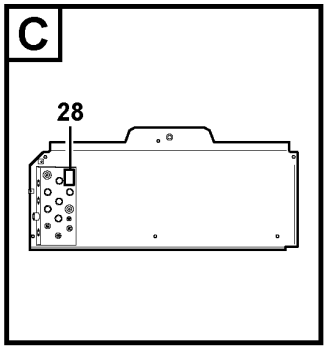

Volvo Construction Equipment

1068123

Fig.	Part No.	Quantity 1	2	3	PS	KIT	Description	Denominación	Denominação	Dénomination	Notes
28	VOE 15196981		1				Decal	Calcomanía	Decalque	Autocollant	33018
29	VOE 11445435			1			Warning decal	Calcomanía advertencia	Decalque advertência	Autocollant d'avertissement	

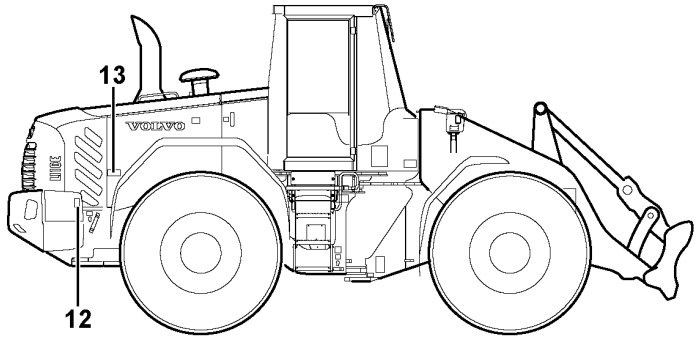

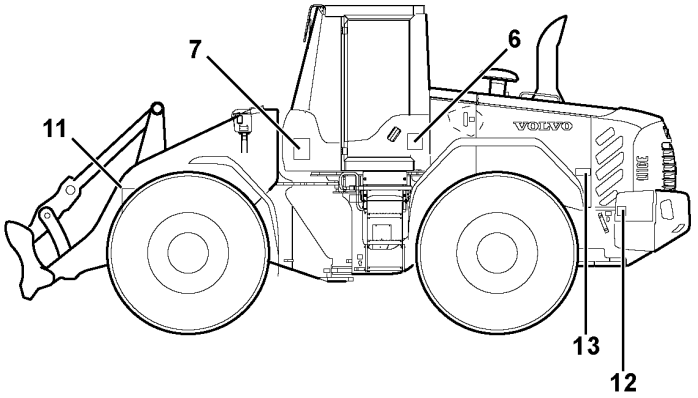

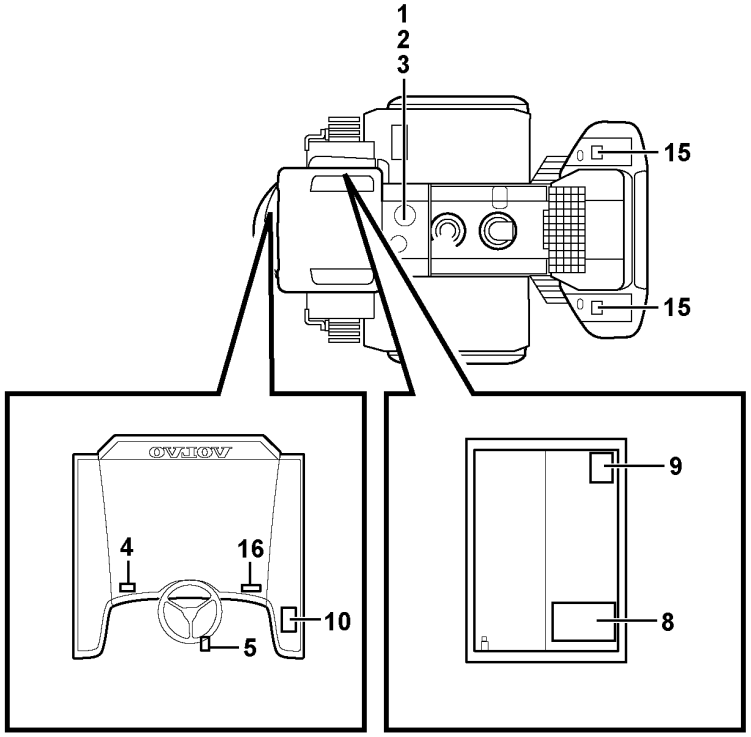

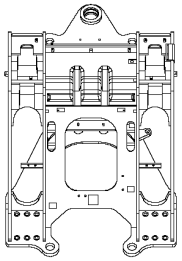

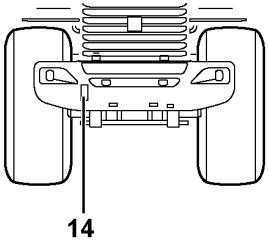

Volvo Construction Equipment

1031987

Fig.	Part No.	Quantity 1	2	3	4	5	PS	KIT	Description	Denominación	Denominação	Dénomination	Notes
1	VOE 11413642	REQ							Decal	Calcomanía	Decalque	Autocollant	
	VOE 11413640	REQ							Decal	Calcomanía	Decalque	Autocollant	
	VOE 11411917	REQ							Decal	Calcomanía	Decalque	Autocollant	
	VOE 11411924	REQ							Decal	Calcomanía	Decalque	Autocollant	
2	VOE 11181021	REQ							Decal	Calcomanía	Decalque	Autocollant	
3	VOE 11181022	REQ							Decal	Calcomanía	Decalque	Autocollant	
4	VOE 11414391	REQ							Decal	Calcomanía	Decalque	Autocollant	
5	VOE 11180472	REQ							Sign	Letrero	Letreiro	Enseigne	
	VOE 4952170	REQ							Decal	Calcomanía	Decalque	Autocollant	
6	VOE 11436197	REQ							Decal	Calcomanía	Decalque	Autocollant	
	VOE 11436255	REQ							Decal	Calcomanía	Decalque	Autocollant	
7		REQ					NS		Decal	Decalcomania	Adesivo	Decalcomanie	
	VOE 11445192	REQ							Decal	Calcomanía	Decalque	Autocollant	
8	VOE 11444263	REQ							Decal	Calcomanía	Decalque	Autocollant	
8	VOE 15041831	REQ							Decal	Calcomanía	Decalque	Autocollant	
9	VOE 11164639	REQ							Decal	Calcomanía	Decalque	Autocollant	
10	VOE 11444261	REQ							Decal	Calcomanía	Decalque	Autocollant	
11	VOE 11027568	REQ							Warning decal	Calcomanía advertencia	Decalque advertência	Autocollant d'avertissement	
12	VOE 11015582	REQ							Warning decal	Calcomanía advertencia	Decalque advertência	Autocollant d'avertissement	
13	VOE 11436256	REQ							Decal	Calcomanía	Decalque	Autocollant	
14	VOE 11413291	REQ							Decal	Calcomanía	Decalque	Autocollant	
15	VOE 11413290	REQ							Decal	Calcomanía	Decalque	Autocollant	
16	VOE 16207444	REQ							Warning decal	Calcomanía advertencia	Decalque advertência	Autocollant d'avertissement	(VOE 11111506)

1		**Sign plates and decals** **Muestras y decalcomanias** **Placas de sinalização e adesivos** **Enseignes et décalcomanies**	Catalogue id **20105**	Group **897**
2			Illustr. No **1031987**	Section **150**
3			Issue **20021229-G**	Page **1077**
4				
5				

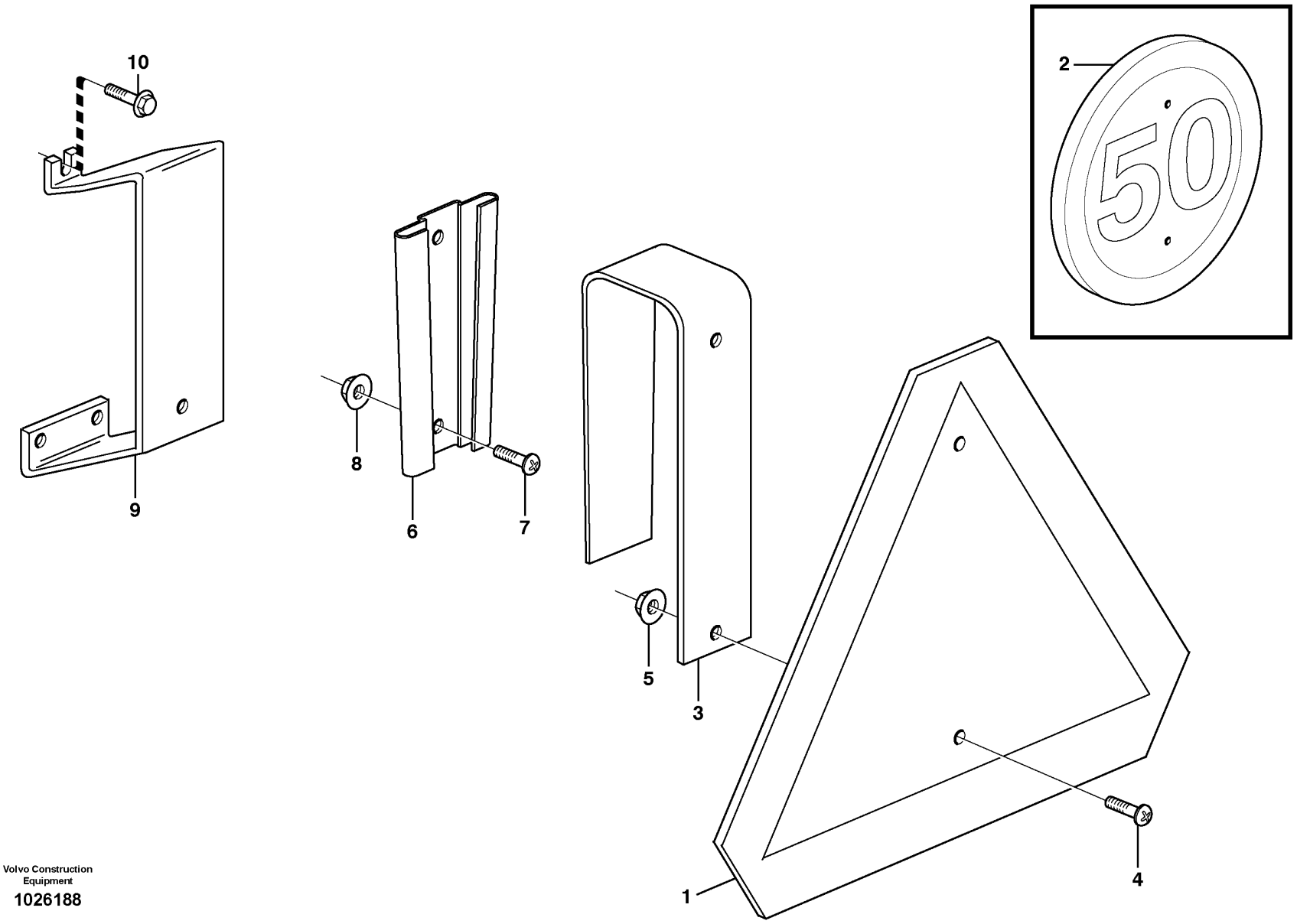

Volvo Construction Equipment

1026188

Fig.	Part No.	Quantity 1	2	3	PS	KIT	Description	Denominación	Denominação	Dénomination	Notes
1	**VOE 11715945**	1					Slow moving machine plate	Letrero lgf	Placa máq baixa rotação	Plaque véhicule lent	(VOE 6627784)
1	**VOE 82466757**		1				Warning triangle	Triángulo de señalización	Triângulo de segurança	Triangle de présignalisation	(VOE 9190595)
2	**VOE 11050490**		1	1			Sign	Letrero	Letreiro	Enseigne	
3	**VOE 11153057**	1	1	1			Attachment	Fijacion	Fixação	Fixation	
4	**VOE 971322**	2	2	2			Six point socket screw	Racor de seis dientes	Paraf soquete sext	Vis à 6 pans creux	
5	**VOE 13949278**	2	2	2			Flange lock nut	Contratuerca embridada	Contra porca flange	Contre-écrou à embase	
6	**VOE 4832120**	1	1	1			Retainer	Soporte	Retentor	Retenue	
7	**VOE 971321**	2	2	2			Six point socket screw	Racor de seis dientes	Paraf soquete sext	Vis à 6 pans creux	
8	**VOE 13949278**	2	2	2			Flange lock nut	Contratuerca embridada	Contra porca flange	Contre-écrou à embase	
9	**VOE 11400033**	1	1	1			Attachment	Fijacion	Fixação	Fixation	
10	**VOE 947107**	3	3	3			Flange screw	Tornillo embridado	Parafuso flangeado	Vis à embase	

1	**80890**	**Slow moving vehicle sign.** **Señal de vehículo que se mueve lento.** **Sinal de veículo lento.** **Panneau avertisseur 'Véhicule lent'**
2	**80891**	
3	**83919**	
4		
5		

Catalogue id **20105**	Group **897**
Illustr. No **1026188**	Section **200**
Issue **20021229-G**	Page **1079**

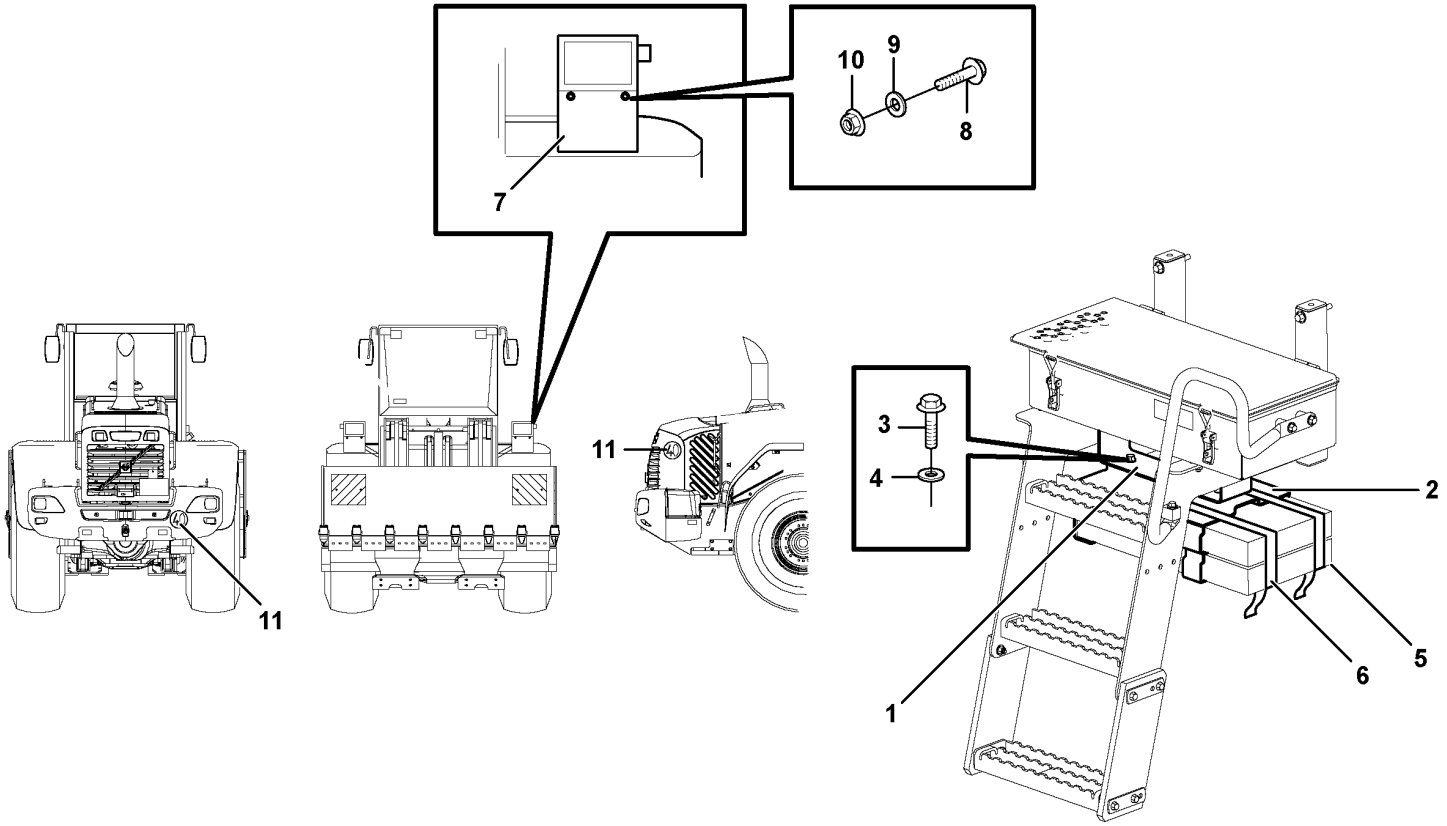

Volvo Construction Equipment

1031990

Fig.	Part No.	Quantity 1	2	3	PS	KIT	Description	Denominación	Denominação	Dénomination	Notes
1	VOE 11174791	1					Attachment	Fijacion	Fixação	Fixation	
2	VOE 11027417	1					Retainer	Soporte	Retentor	Retenue	
3	VOE 946441	6					Flange screw	Tornillo embridado	Parafuso flangeado	Vis à embase	
4	VOE 13960143	6					Washer	Arandela	Arruela	Rondelle	
5	VOE 11020526	2					Wedge	Chaveta	Calço	Cale	
6	VOE 11104606	2					Retaining strap	Correa tensora	Correia tensora	Courroie de serrage	
7		1					Lic Plate Rtnr	Sop Matricula		Porte-plaque No	
8	VOE 13946173	4					Screw	Tornillo	Parafuso	Vis	
9	VOE 13955894	4					Washer	Arandela	Arruela	Rondelle	
10	VOE 948645	4					Flange lock nut	Contratuerca embridada	Contra porca flange	Contre-écrou à embase	
11	VOE 11105304	3					Decal	Calcomanía	Decalque	Autocollant	83784

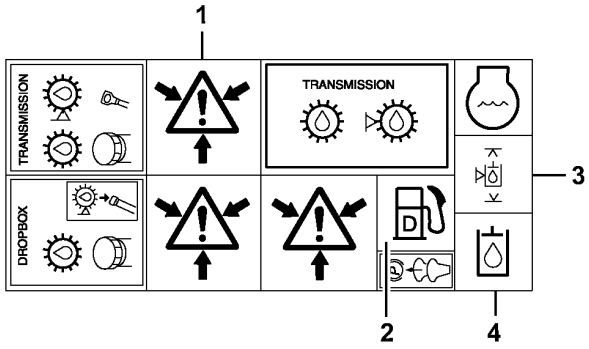

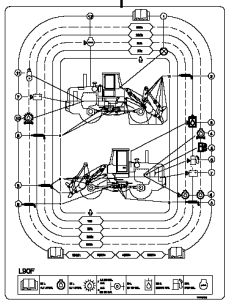



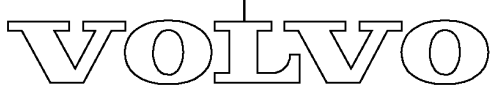

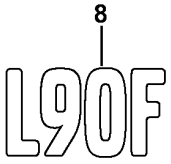

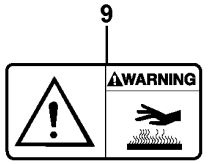

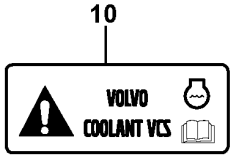

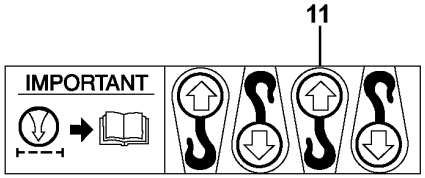





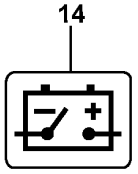

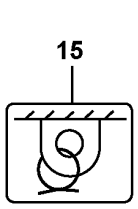

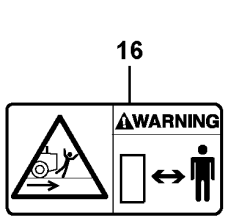

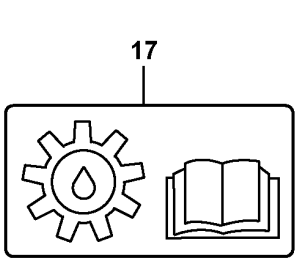



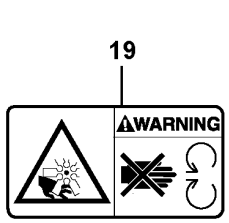

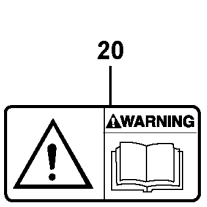





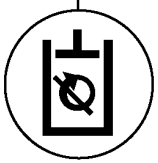

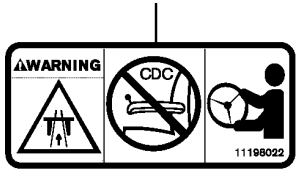



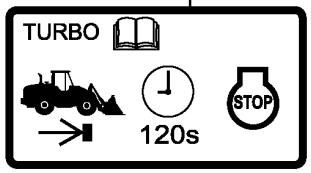

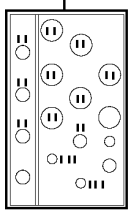

Volvo Construction Equipment

1068135

Fig.	Part No.	Quantity 1	2	3	PS	KIT	Description	Denominación	Denominação	Dénomination	Notes
	VOE 11003865	REQ					Decal	Calcomanía	Decalque	Autocollant	85200
1		REQ			NS		•Decal	•Decalcomania	•Adesivo	•Decalcomanie	PRESSURE WARN BRAKE
2		REQ			NS		•Decal	•Decalcomania	•Adesivo	•Decalcomanie	DIESEL-FUEL
3		REQ			NS		•Decal	•Decalcomania	•Adesivo	•Decalcomanie	HYDRAULIC OIL LEVEL
4		REQ			NS		•Decal	•Decalcomania	•Adesivo	•Decalcomanie	HYDRAULIC SYSTEM
5	**VOE 11445195**	REQ					Decal	Calcomanía	Decalque	Autocollant	LUBRICATION
6	**VOE 14526798**	REQ			SS		Decal	Calcomanía	Decalque	Autocollant	STEAM WARNING
7	**VOE 11174177**	REQ					Decal	Calcomanía	Decalque	Autocollant	VOLVO
8	**VOE 11436150**	REQ					Decal	Calcomanía	Decalque	Autocollant	L90F
9	**VOE 15048695**	REQ					Warning decal	Calcomanía advertencia	Decalque advertência	Autocollant d'avertissement	WARNING HOT
9	**VOE 14531179**		2				Sign	Letrero	Letreiro	Enseigne	83909, 83911, 84475
10	**VOE 11445056**	REQ					Decal	Calcomanía	Decalque	Autocollant	COOLANT
11	**VOE 11004094**	REQ					Decal	Calcomanía	Decalque	Autocollant	LIFTING HOOK
12	**VOE 11116814**	REQ					Decal	Calcomanía	Decalque	Autocollant	EMERGENCY EXIT
13	**VOE 11027566**		4				Warning decal	Calcomanía advertencia	Decalque advertência	Autocollant d'avertissement	83909, 83911, 84475 DO NOT WALK UNDER BUCKET
14	**VOE 11026729**	REQ					Decal	Calcomanía	Decalque	Autocollant	BATTERY DISCONNECT
15	**VOE 11026730**	REQ					Decal	Calcomanía	Decalque	Autocollant	TIE DOWNS
16	**VOE 11445435**		2				Warning decal	Calcomanía advertencia	Decalque advertência	Autocollant d'avertissement	83909, 83911 DO NOT STAND BEHIND MACHINE
17	**VOE 11130942**	REQ					Decal	Calcomanía	Decalque	Autocollant	TRANSMISSION OIL FILL AND SEE INSTR. BOOK
18	**VOE 13935000**		2				Warning decal	Calcomanía advertencia	Decalque advertência	Autocollant d'avertissement	83909, 83911, 84475 ARTICULATION
19	**VOE 13935001**		2				Warning decal	Calcomanía advertencia	Decalque advertência	Autocollant d'avertissement	83909, 83911 FAN PROTECTION
19	**VOE 13935001**		4				Warning decal	Calcomanía advertencia	Decalque advertência	Autocollant d'avertissement	84475
20	**VOE 14616298**		2				Decal	Calcomanía	Decalque	Autocollant	83909, 83911, 84475 SEE INSTR. BOOK
21	**VOE 13935004**		2				Warning decal	Calcomanía advertencia	Decalque advertência	Autocollant d'avertissement	83909, 83911, 84475 BATTERY
22	**VOE 11026072**		2				Decal	Calcomanía	Decalque	Autocollant	83909, 83911, 84475 DO NOT STEP ON

1	**STD**
2	**OPTION**
3	**33018**
4	
5	

Illustrations of sign plates and decals
Ilustración muestras y calcomanías
Ilustrações das placas de sinalização e adesivos
Illustration enseignes etdécalcomanies

Catalogue id **20105**	Group **897**
Illustr. No **1068135**	Section **300**
Issue **20021229-G**	Page **1083**

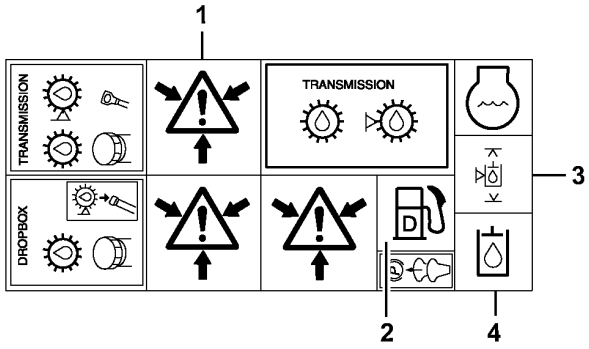

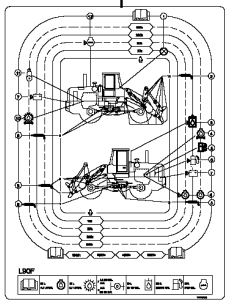



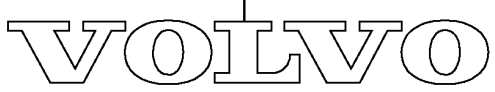

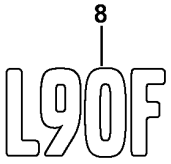

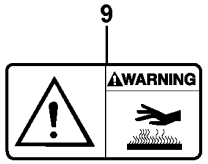

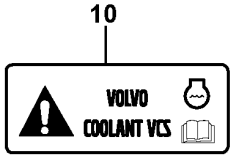

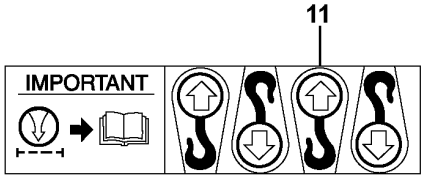





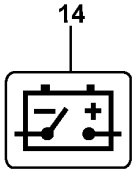

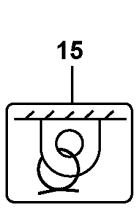

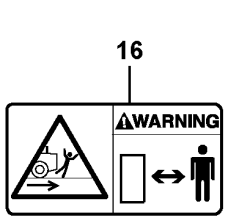

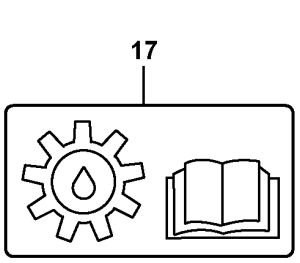



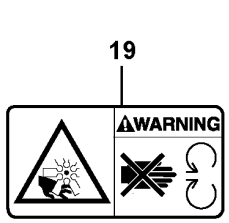

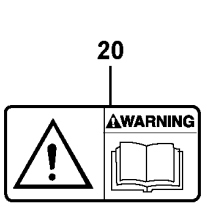





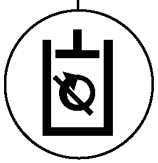

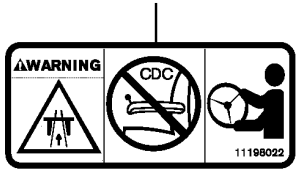



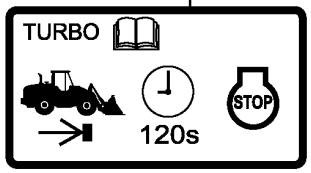

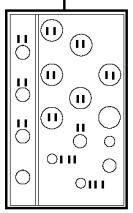

Volvo Construction Equipment

1068135

Fig.	Part No.	Quantity 1	2	3	PS	KIT	Description	Denominación	Denominação	Dénomination	Notes
23	**VOE 11444287**	REQ					Decal	Calcomanía	Decalque	Autocollant	83225
24	**VOE 11198022**		1				Decal	Calcomanía	Decalque	Autocollant	
24	**VOE 11104133**		1				Decal	Calcomanía	Decalque	Autocollant	
25	**VOE 11156389**		1				Warning decal	Calcomanía advertencia	Decalque advertência	Autocollant d'avertissement	
26	**VOE 15160976**			1			Decal	Calcomanía	Decalque	Autocollant	33018 S/N 28069-, 71808- 33019 S/N 43471-
27	**VOE 15196981**			1			Decal	Calcomanía	Decalque	Autocollant	

1	**STD**
2	**OPTION**
3	**33018**
4	
5	

Illustrations of sign plates and decals
Ilustración muestras y calcomanías
Ilustrações das placas de sinalização e adesivos
Illustration enseignes etdécalcomanies

Catalogue id **20105**	Group **897**
Illustr. No **1068135**	Section **300**
Issue **20021229-G**	Page **1085**

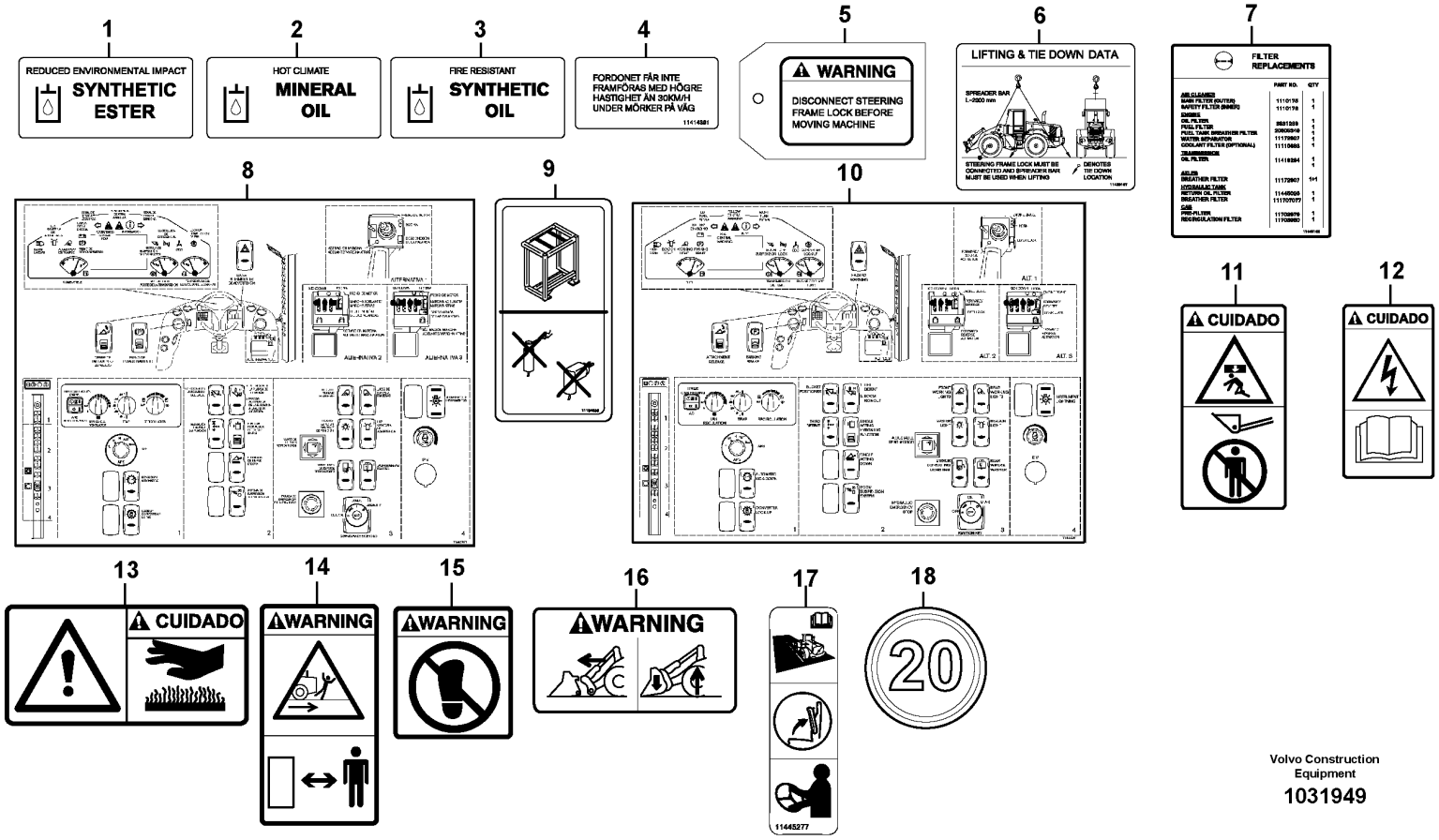

Volvo Construction Equipment

1031949

Fig.	Part No.	Quantity 1	2	3	4	5	PS	KIT	Description	Denominación	Denominação	Dénomination	Notes
1	VOE 11413642	REQ							Decal	Calcomanía	Decalque	Autocollant	82333
	VOE 11413640	REQ							Decal	Calcomanía	Decalque	Autocollant	82336
	VOE 11411917	REQ							Decal	Calcomanía	Decalque	Autocollant	82373
	VOE 11411924	REQ							Decal	Calcomanía	Decalque	Autocollant	83450, 84479
2	VOE 11181021	REQ							Decal	Calcomanía	Decalque	Autocollant	83174
3	VOE 11181022	REQ							Decal	Calcomanía	Decalque	Autocollant	83309
4	VOE 11414391	REQ							Decal	Calcomanía	Decalque	Autocollant	80891
5	VOE 11180472	REQ							Sign	Letrero	Letreiro	Enseigne	83909
	VOE 4952170	REQ							Decal	Calcomanía	Decalque	Autocollant	83911
6	VOE 11436197	REQ							Decal	Calcomanía	Decalque	Autocollant	83911
	VOE 11436255	REQ							Decal	Calcomanía	Decalque	Autocollant	83909
7		REQ					NS		Decal	Decalcomania	Adesivo	Decalcomanie	83909
	VOE 11445192	REQ							Decal	Calcomanía	Decalque	Autocollant	83911
8	VOE 11444263	REQ							Decal	Calcomanía	Decalque	Autocollant	83909 S/N -26953, -68916
8	VOE 15041831	REQ							Decal	Calcomanía	Decalque	Autocollant	83909, 83911 S/N 26954-, 68917-
9	VOE 11164639		REQ						Decal	Calcomanía	Decalque	Autocollant	83909
10	VOE 11444261	REQ							Decal	Calcomanía	Decalque	Autocollant	83909, 83911 S/N -26953, -68916
11	VOE 11027568	REQ							Warning decal	Calcomanía advertencia	Decalque advertência	Autocollant d'avertissement	83914
12	VOE 11015582	REQ							Warning decal	Calcomanía advertencia	Decalque advertência	Autocollant d'avertissement	83914
13	VOE 11436256	REQ							Decal	Calcomanía	Decalque	Autocollant	83914
14	VOE 11413291	REQ							Decal	Calcomanía	Decalque	Autocollant	83914
15	VOE 11413290	REQ							Decal	Calcomanía	Decalque	Autocollant	83914
16	VOE 16207444	REQ							Warning decal	Calcomanía advertencia	Decalque advertência	Autocollant d'avertissement	(VOE 11111506) 83476, 83479
17	VOE 11445277	1							Decal	Calcomanía	Decalque	Autocollant	83180
18	VOE 11105305	3							Decal	Calcomanía	Decalque	Autocollant	83758

1	**OPTION**
2	**STD**
3	
4	
5	

Illustrations of sign plates and decals
Ilustración muestras y calcomanías
Ilustrações das placas de sinalização e adesivos
Illustration enseignes etdécalcomanies

Catalogue id **20105**	Group **897**
Illustr. No **1031949**	Section **350**
Issue **20021229-G**	Page **1087**

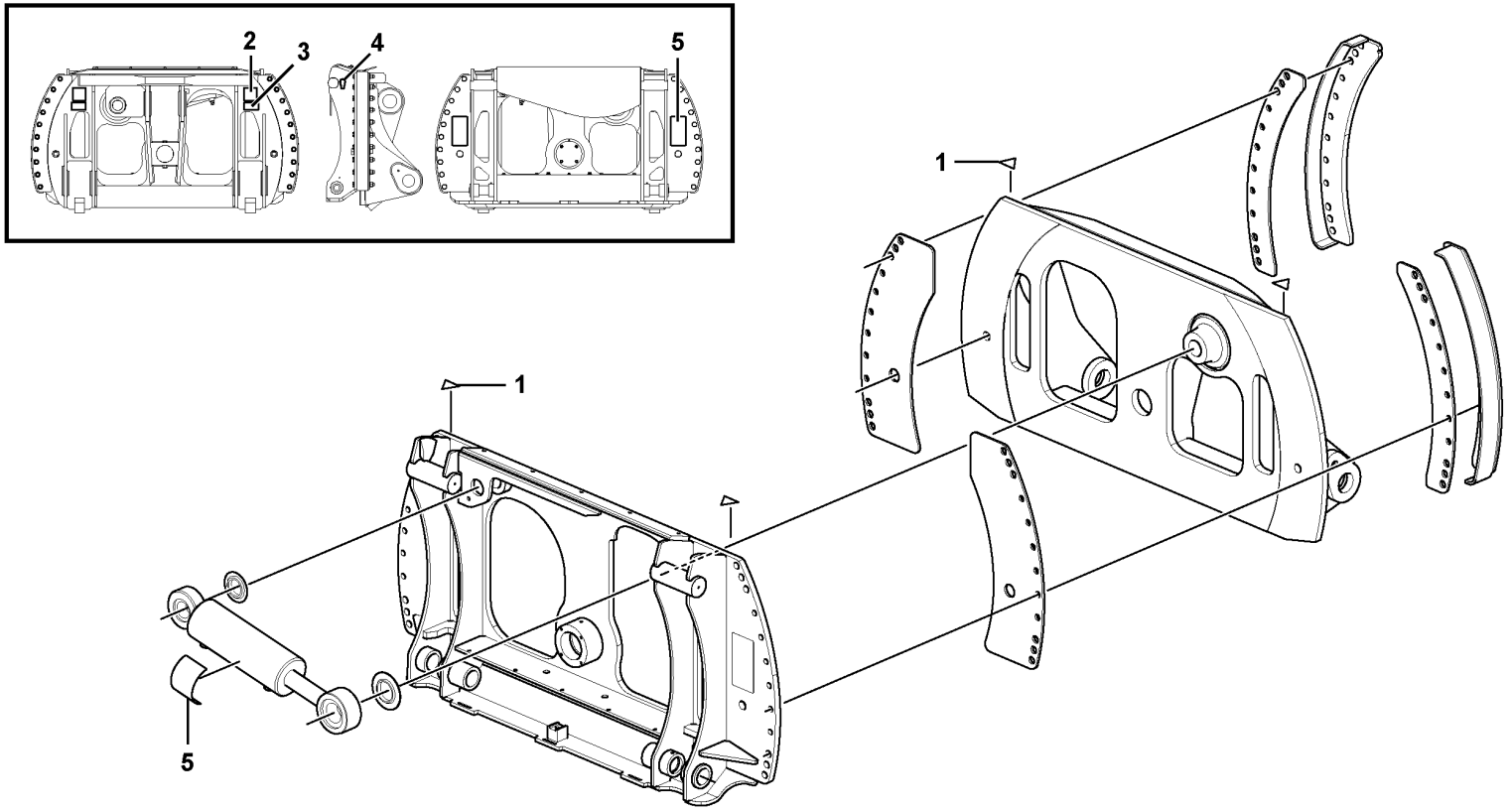

Volvo Construction Equipment
1078438

Fig.	Part No.	Quantity 1	2	3	PS	KIT	Description	Denominación	Denominação	Dénomination	Notes
	VOE 16249279	1					Attachment bracket	Soporte Impleme	Suporte de implemento	Porte-outil	See group 924-400 page 1229
1		4			NS		•Decal	•Decalcomania	•Adesivo	•Decalcomanie	
2	**VOE 4948092**	2			SS		•Decal	•Calcomanía	•Decalque	•Autocollant	
3	**VOE 16247669**	2					•Decal	•Calcomanía	•Decalque	•Autocollant	
4	**VOE 4898495**	2			SS		•Decal	•Calcomanía	•Decalque	•Autocollant	
5	**VOE 13935000**	2					•Warning decal	•Calcomanía advertencia	•Decalque advertência	•Autocollant d'avertissement	

VOLVO

Volvo Construction Equipment
www.volvoce.com

GROUP		Section	Page
911	Hydraulic oil tank, with fitting parts S/N - 29394, S/N - 72518	100	1101
911	Hydraulic oil tank, with fitting parts S/N 29395 -, S/N 72519 -	110	1103
911	Hydraulic oil tank	150	1105
911	Suction line, tank - pump	200	1109
911	Hydraulic system, feed line	250	1111
911	Feed line, pump - central block S/N - 26370 SWE, - 68673 USA, - 43320 IRN	300	1115
911	Feed line, pump - central block S/N 26371 - SWE, 68674 - USA, 43321 - IRN	310	1119
911	Hydraulic system, return line	350	1123
911	Hydraulic system, return line	400	1127
911	Drainage line, control valve	450	1129
911	Hydraulic system, lift function	500	1131
911	Hydraulic system, tilt function	550	1133
911	Oil cooler with hoses	600	1135
912	Control valve with fitting parts.	100	1139
912	Control valve with fitting parts.	150	1141
912	Control valve	200	1145
912	Valve body: Central block	300	1147
912	Control valve	350	1149
912	Control valve 83180, 83874, 84589, 84986	400	1151
913	Hydraulic pump with fitting parts	100	1153
913	Hydraulic pump	150	1155
913	Hydraulic pump	200	1157
914	Servo - hydraulic	100	1159
914	Servo - hydraulic S/N 29327 - S/N 72462 -	110	1163
914	Servo valve with fitting parts 33293, 33018	150	1165
914	Control lines	200	1167
914	Servo valve	250	1169
914	Servo valve with fitting parts.	350	1173
914	Control valve. 83343	400	1175
914	Servo valve, single levercontrol 83343, 83346	425	1177
914	Servo - hydraulic	1000	1179
916	Boom suspension system 83292, 83555	100	1181
916	Boom suspension system 85200	125	1185
916	Relief valve. 83292, 85200 (S/N - 29068)	150	1189
916	Valve, circuit body and return valve	200	1191
916	Hydraulic Control 3rd-4th	300	1193
916	Hydraulic Control 3rd-4th	350	1197
916	Hydraulic system, attachment bracket.	500	1201
916	Valve 83476, 83479	550	1205
916	Hydraulic Control 3rd-4th 85653, 85654	600	1207
916	Hydraulic Control 3rd-4th 85653, 85654, 85651, 85652	700	1209
924	Attachment bracket 82556	100	1213
924	Attachment bracket 85346	125	1215
924	Attachment bracket, rotary.	150	1217
924	Attachment bracket, rotary.	200	1221
924	Hydraulic system rotary hook-on attachment bracket 82892	250	1223
924	Attachment bracket 86453	300	1227
924	Attachment bracket, rotary. 84370, S/N 29383 -	400	1229
924	Attachment bracket, rotary. 84370, S/N - 29382	450	1233
945	Lifting frame work with assembly parts	100	1237
945	Forward links with fitting parts	150	1239
945	Rear links with assembly parts 33282, 33285, 33295, 33296	200	1243
945	Lifting- and tilt cylinder with assembly parts.	250	1247
945	Assemble attachment bracket.	300	1251
945	Bucket positioner and boom kickout S/N - 29155, S/N - 72217	400	1253
945	Bucket positioner and boom kickout S/N 29156 -, S/N 72218 -	410	1255
945	Hydraulic cylinder, lifting 33292, 83280, 83594	500	1257
945	Hydraulic cylinder, tilt 33292,83280,83594	550	1261
945	Extended lube points for lift arm system	600	1263

INDEX OF CONTENTS

INDEX OF CONTENTS

Catalogue id 20105 | Group 9
Issue 20021229-G | Page 1092

GROUP		Section	Page
945	Extended lube points for lift arm system	650	1265
945	Hose protection, lift cylinder 82216, 82265	700	1267
945	Lifting frame work with assembly parts	800	1269
945	Assemble attachment bracket.	900	1273
945	Lifting- and tilt cylinder with assembly parts.	1000	1275
945	Extended lube points for lift arm system	1100	1279
992	Fire suppression system 83558	100	1281
992	Fire suppression system 81426	110	1283
992	Fire suppression system	150	1287
992	Fire suppression system 83558, 81426	200	1289
992	Fire suppression system 85169	250	1291
992	Fire suppression system 85169	300	1295
992	Fire extinguisher	400	1299
993	Central lubrication	100	1301
993	Central lubrication with fitting parts. B1	150	1303
993	Distribution block, B1	200	1307
993	Central lubrication with fitting parts. B2	250	1313
993	Distribution block, B2	300	1317
993	Central lubrication with fitting parts. B3	350	1321
993	Distribution block, B3	400	1325
993	Central lubrication, tool bar 82530	450	1327
993	Central lubrication, tool bar	500	1329
993	Pump:central lubrication	700	1331
993	Central lubrication, tool bar.	750	1333
993	Central lubrication for tool bar.	1200	1335

GROUP	Section	Page

GRUPO	Sección	Página
911 Depósito de aceite hidráulico con accesorios de montaje S/N - 29394, S/N - 72518	100	1101
911 Depósito de aceite hidráulico con accesorios de montaje S/N 29395 -, S/N 72519 -	110	1103
911 Depósito de aceite hidráulico	150	1105
911 Conducto de aspiración, deposito - bomba	200	1109
911 Sistema hidráulico, conducto de presión	250	1111
911 Conducto de presión, bomba - bloque central S/N - 26370 SWE, - 68673 USA, - 43320 IRN	300	1115
911 Conducto de presión, bomba - bloque central S/N 26371 - SWE, 68674 - USA, 43321 - IRN	310	1119
911 Sistema hidráulico, conducto de retorno	350	1123
911 Sistema hidráulico, conducto de retorno	400	1127
911 Conducto de drenaje, válvula de mando	450	1129
911 Sistema hidráulico, función de elevación	500	1131
911 Sistema hidráulico, función de inclinación	550	1133
911 Enfriador de aceite con mangueras	600	1135
912 Válvula de mando con piezas se montaje.	100	1139
912 Válvula de mando con piezas se montaje.	150	1141
912 Válvula de mando	200	1145
912 Bloque de válvulas	300	1147
912 Válvula de mando	350	1149
912 Válvula de mando 83180, 83874, 84589, 84986	400	1151
913 Bomba hidráulica con accesorios de montaje	100	1153
913 Bomba hidráulica	150	1155
913 Bomba hidráulica	200	1157
914 Servo hidráulico	100	1159
914 Servo hidráulico S/N 29327 - S/N 72462 -	110	1163
914 Servoválvula con accesorios de montaje 33293, 33018	150	1165
914 Tuberías de maniobra	200	1167
914 Servoválvula	250	1169
914 Servoválvula con accesorios de montaje.	350	1173
914 Válvula de mando. 83343	400	1175
914 Servoválvula, monomando 83343, 83346	425	1177
914 Servo hidráulico	1000	1179
916 Suspensión del brazo de carga 83292, 83555	100	1181
916 Suspensión del brazo de carga 85200	125	1185
916 Válvula. 83292, 85200 (S/N - 29068)	150	1189
916 Vàlvula	200	1191
916 3a y 4a fincciones hidraulicaas	300	1193
916 3a y 4a fincciones hidraulicaas	350	1197
916 Sistema hidráulico, soporte de implemento.	500	1201
916 Válvula 83476, 83479	550	1205
916 3a y 4a fincciones hidraulicaas 85653, 85654	600	1207
916 3a y 4a fincciones hidraulicaas 85653, 85654, 85651, 85652	700	1209
924 Soporte de implementos 82556	100	1213
924 Soporte de implementos 85346	125	1215
924 Attachment bracket, rotary.	150	1217
924 Attachment bracket, rotary.	200	1221
924 Hydraulic system rotary hook-on attachment bracket 82892	250	1223
924 Soporte de implementos 86453	300	1227
924 Attachment bracket, rotary. 84370, S/N 29383 -	400	1229
924 Attachment bracket, rotary. 84370, S/N - 29382	450	1233
945 Bastidor elevacion con accesorios de montaje	100	1237
945 Eslabones delante con accesorios de montaje	150	1239
945 Brazos traseros con piezas de montaje 33282, 33285, 33295, 33296	200	1243
945 Cilindro elevacion- y volquete con accesorios de montaje.	250	1247
945 Montaje de soporte de implementos.	300	1251
945 Elevador automático y automatismo de cuchara S/N - 29155, S/N - 72217	400	1253
945 Elevador automático y automatismo de cuchara S/N 29156 -, S/N 72218 -	410	1255

INDICE

INDICE

Catalogue id 20105 | Group 9
Issue 20021229-G | Page 1094

GRUPO		Sección	Página
945	Cilindro hidráulico, elevación 33292, 83280, 83594	500	1257
945	Cilindro hidráulico, volquet 33292,83280,83594	550	1261
945	Tubo lubricante para de unid elevadora	600	1263
945	Tubo lubricante para de unid elevadora	650	1265
945	Protección de manguera, cilindro de elevación 82216, 82265	700	1267
945	Bastidor elevacion con accesorios de montaje	800	1269
945	Montaje de soporte de implementos.	900	1273
945	Cilindro elevacion- y volquete con accesorios de montaje.	1000	1275
945	Tubo lubricante para de unid elevadora	1100	1279
992	Sistema de extinción de incendios 83558	100	1281
992	Sistema de extinción de incendios 81426	110	1283
992	Sistema de extinción de incendios	150	1287
992	Sistema de extinción de incendios 83558, 81426	200	1289
992	Sistema de extinción de incendios 85169	250	1291
992	Sistema de extinción de incendios 85169	300	1295
992	Extintor	400	1299
993	Lubricacion central	100	1301
993	Lubricación central conaccesorios de montaje. B1	150	1303
993	Bloque distribución, B1	200	1307
993	Lubricación central conaccesorios de montaje. B2	250	1313
993	Bloque distribución, B2	300	1317
993	Lubricación central conaccesorios de montaje. B3	350	1321
993	Bloque distribución, B3	400	1325
993	Lubricación central Fijacion herramientas 82530	450	1327
993	Lubricación central Fijacion herramientas	500	1329
993	Bomba:lubricacion central	700	1331
993	Lubricacion cantral, fijacion herramientas.	750	1333
993	Lubricacion central, fijacion herramientas.	1200	1335

GRUPO		Sección	Página

GRUPO	Seção	Página
911 Tanque de óleo hidráulico com peças acessórias S/N - 29394, S/N - 72518	100	1101
911 Tanque de óleo hidráulico com peças acessórias S/N 29395 -, S/N 72519 -	110	1103
911 Tanque de óleo hidráulico	150	1105
911 Linha de sucção, tanque - bomba	200	1109
911 Sistema hidráulico, linha de alimentação	250	1111
911 Linha de alimentação, bomba - bloco central S/N - 26370 SWE, - 68673 USA, - 43320 IRN	300	1115
911 Linha de alimentação, bomba - bloco central S/N 26371 - SWE, 68674 - USA, 43321 - IRN	310	1119
911 Sistema hidráulico, linha de retorno	350	1123
911 Sistema hidráulico, linha de retorno	400	1127
911 Linha de drenagem, válvula de comando	450	1129
911 Sistema hidráulico, função elevação	500	1131
911 Sistema hidráulico, função inclinação	550	1133
911 Refrigerador de óleo com mangueiras	600	1135
912 Válvula de comando com peças de montagem	100	1139
912 Válvula de comando com peças de montagem	150	1141
912 Válvula de comando	200	1145
912 Corpo da válvula: bloco central	300	1147
912 Válvula de comando	350	1149
912 Válvula de comando 83180, 83874, 84589, 84986	400	1151
913 Bomba hidráulica com peças acessórias	100	1153
913 Bomba hidráulica	150	1155
913 Bomba hidráulica	200	1157
914 Sistema servo hidráulico	100	1159
914 Sistema servo hidráulico S/N 29327 - S/N 72462 -	110	1163
914 Válvula servo com peças acessórias 33293, 33018	150	1165
914 Linhas de comando	200	1167
914 Válvula servo	250	1169
914 Válvula servo com peças acessórias.	350	1173
914 Válvula de comando. 83343	400	1175
914 Válvula servo, comando com alavanca única 83343, 83346	425	1177
914 Sistema servo hidráulico	1000	1179
916 Sistema de suspensão da lança 83292, 83555	100	1181
916 Sistema de suspensão da lança 85200	125	1185
916 Válvula de alívio. 83292, 85200 (S/N - 29068)	150	1189
916 Válvula, corpo do circuito e válvula de retorno	200	1191
916 Comando hidráulica, 3ª - 4ª	300	1193
916 Comando hidráulica, 3ª - 4ª	350	1197
916 Sistema hidráulico, suporte de implemento	500	1201
916 Válvula 83476, 83479	550	1205
916 Comando hidráulica, 3ª - 4ª 85653, 85654	600	1207
916 Comando hidráulica, 3ª - 4ª 85653, 85654, 85651, 85652	700	1209
924 Suporte de implemento 82556	100	1213
924 Suporte de implemento 85346	125	1215
924 Suporte de implemento, giratório.	150	1217
924 Suporte de implemento, giratório.	200	1221
924 Sistema hidráulico, suporte de implemento giratório preso com ganchos 82892	250	1223
924 Suporte de implemento 86453	300	1227
924 Suporte de implemento, giratório. 84370, S/N 29383 -	400	1229
924 Suporte de implemento, giratório. 84370, S/N - 29382	450	1233
945 Quadro de elevação com peças acessórias	100	1237
945 Articulações dianteiras com peças acessórias	150	1239
945 Articulações traseiras com peças de montagem 33282, 33285, 33295, 33296	200	1243
945 Cilindro de elevação e inclinação com peças de montagem.	250	1247
945 Montar o suporte de implemento.	300	1251
945 Posições da caçamba e ejeção da lança S/N - 29155, S/N - 72217	400	1253
945 Posições da caçamba e ejeção da lança S/N 29156 -, S/N 72218 -	410	1255

ÍNDICE

ÍNDICE

Catalogue id 20105 | Group 9
Issue 20021229-G | Page 1096

GRUPO		Seção	Página
945	Cilindro hidráulico, elevação 33292, 83280, 83594	500	1257
945	Cilindro hidráulico, inclinação 33292,83280,83594	550	1261
945	Pontos de lubrificação aumentados para o sistema do braço de elevação	600	1263
945	Pontos de lubrificação aumentados para o sistema do braço de elevação	650	1265
945	Proteção de mangueira, cilindro de elevação 82216, 82265	700	1267
945	Quadro de elevação com peças acessórias	800	1269
945	Montar o suporte de implemento.	900	1273
945	Cilindro de elevação e inclinação com peças de montagem.	1000	1275
945	Pontos de lubrificação aumentados para o sistema do braço de elevação	1100	1279
992	Sistema de supressão de incêndio 83558	100	1281
992	Sistema de supressão de incêndio 81426	110	1283
992	Sistema de supressão de incêndio	150	1287
992	Sistema de supressão de incêndio 83558, 81426	200	1289
992	Sistema de supressão de incêndio 85169	250	1291
992	Sistema de supressão de incêndio 85169	300	1295
992	Extintor de incêndio	400	1299
993	Lubrificação central	100	1301
993	Lubrificação central com peças acessórias. B1	150	1303
993	Bloco de distribuição, B1	200	1307
993	Lubrificação central com peças acessórias. B2	250	1313
993	Bloco de distribuição, B2	300	1317
993	Lubrificação central com peças acessórias. B3	350	1321
993	Bloco de distribuição, B3	400	1325
993	Lubrificação central, barra de ferramenta 82530	450	1327
993	Lubrificação central, barra de ferramenta	500	1329
993	Bomba: lubrificação central	700	1331
993	Lubrificação central, barra de ferramenta	750	1333
993	Lubrificação central para barra de ferramenta.	1200	1335

GROUPE		Section	Page
911	Réservoir á huile avec pièces de montaje S/N - 29394, S/N - 72518	100	1101
911	Réservoir á huile avec pièces de montaje S/N 29395 -, S/N 72519 -	110	1103
911	Réservoir d'huile hydraulique	150	1105
911	Conduit d'aspiration, réservoir - pompe	200	1109
911	Système hydraulique, conduit alimentation	250	1111
911	Conduit alimentation, pompe - bloc-soupape S/N - 26370 SWE, - 68673 USA, - 43320 IRN	300	1115
911	Conduit alimentation, pompe - bloc-soupape S/N 26371 - SWE, 68674 - USA, 43321 - IRN	310	1119
911	Système hydraulique, conduit retour	350	1123
911	Système hydraulique, conduit retour	400	1127
911	Conduit drainage, vanne de commande	450	1129
911	Système hydraulique, relevage hydraulique	500	1131
911	Système hydraulique, culbutage hydraulique	550	1133
911	Radiateur avec flexible	600	1135
912	Valve de commande avec pièces de montage.	100	1139
912	Valve de commande avec pièces de montage.	150	1141
912	Valve de commande	200	1145
912	Bloc-soupapes: Central Bloc	300	1147
912	Valve de commande	350	1149
912	Valve de commande 83180, 83874, 84589, 84986	400	1151
913	Pompe hydraulique avec pièces de montage	100	1153
913	Pompe hydraulique	150	1155
913	Pompe hydraulique	200	1157
914	Servohydraulique	100	1159
914	Servohydraulique S/N 29327 - S/N 72462 -	110	1163
914	Servo soupape avec pièces de montage 33293, 33018	150	1165
914	Canalisations de commande	200	1167
914	Servo soupape	250	1169
914	Servo-soupape avec pièces de montage.	350	1173
914	Soupape de commande. 83343	400	1175
914	Servo soupape, commande aun levier 83343, 83346	425	1177
914	Servohydraulique	1000	1179
916	Suspension des bras de levage 83292, 83555	100	1181
916	Suspension des bras de levage 85200	125	1185
916	Soupape. 83292, 85200 (S/N - 29068)	150	1189
916	Soupape	200	1191
916	3eme et 4eme fonctions hydrauliques	300	1193
916	3eme et 4eme fonctions hydrauliques	350	1197
916	Système hydraulique, fixation d'outil.	500	1201
916	Valve 83476, 83479	550	1205
916	3eme et 4eme fonctions hydrauliques 85653, 85654	600	1207
916	3eme et 4eme fonctions hydrauliques 85653, 85654, 85651, 85652	700	1209
924	Porte - outil 82556	100	1213
924	Porte - outil 85346	125	1215
924	Porte-outil pivotant.	150	1217
924	Porte-outil pivotant.	200	1221
924	Système hydraulique, porte-outil pivotant à montage direct 82892	250	1223
924	Porte - outil 86453	300	1227
924	Porte-outil pivotant. 84370, S/N 29383 -	400	1229
924	Porte-outil pivotant. 84370, S/N - 29382	450	1233
945	Chassis levage avec pièces de montage	100	1237
945	Raccords arriere avec pièces de montage	150	1239
945	Raccords arrière avec pièces de montage 33282, 33285, 33295, 33296	200	1243
945	Verin levage- et redressement avec pièces de montage.	250	1247
945	Montage de porte-outil.	300	1251
945	Automatique de levage et automatique godet S/N - 29155, S/N - 72217	400	1253
945	Automatique de levage et automatique godet S/N 29156 -, S/N 72218 -	410	1255

TABLE DES MATIÈRES

TABLE DES MATIÈRES

Catalogue id 20105 | Group 9
Issue 20021229-G | Page 1098

GROUPE		Section	Page
945	Vérin hydraulique, relevage 33292, 83280, 83594	500	1257
945	Cylindre hydraulique, cavage 33292,83280,83594	550	1261
945	Tuyau graissagepour d'élévateur	600	1263
945	Tuyau graissagepour d'élévateur	650	1265
945	Protection de flexible, vérin de levage 82216, 82265	700	1267
945	Chassis levage avec pièces de montage	800	1269
945	Montage de porte-outil.	900	1273
945	Verin levage- et redressement avec pièces de montage.	1000	1275
945	Tuyau graissagepour d'élévateur	1100	1279
992	Système d'extinction incendie 83558	100	1281
992	Système d'extinction incendie 81426	110	1283
992	Système d'extinction incendie	150	1287
992	Système d'extinction incendie 83558, 81426	200	1289
992	Système d'extinction incendie 85169	250	1291
992	Système d'extinction incendie 85169	300	1295
992	Extincteur	400	1299
993	Graissage central	100	1301
993	Graissage central avec pièces de montage. B1	150	1303
993	Boîtier de dérivation, B1	200	1307
993	Graissage central avec pièces de montage. B2	250	1313
993	Boîtier de dérivation, B2	300	1317
993	Graissage central avec pièces de montage. B3	350	1321
993	Boîtier de dérivation, B3	400	1325
993	Graissage central, fixation outil 82530	450	1327
993	Graissage central, fixation outil	500	1329
993	Pompe:graissage central	700	1331
993	Graissage central, fixation outil.	750	1333
993	Graissage central, fixation outil.	1200	1335

VOLVO

Volvo Construction Equipment
www.volvoce.com

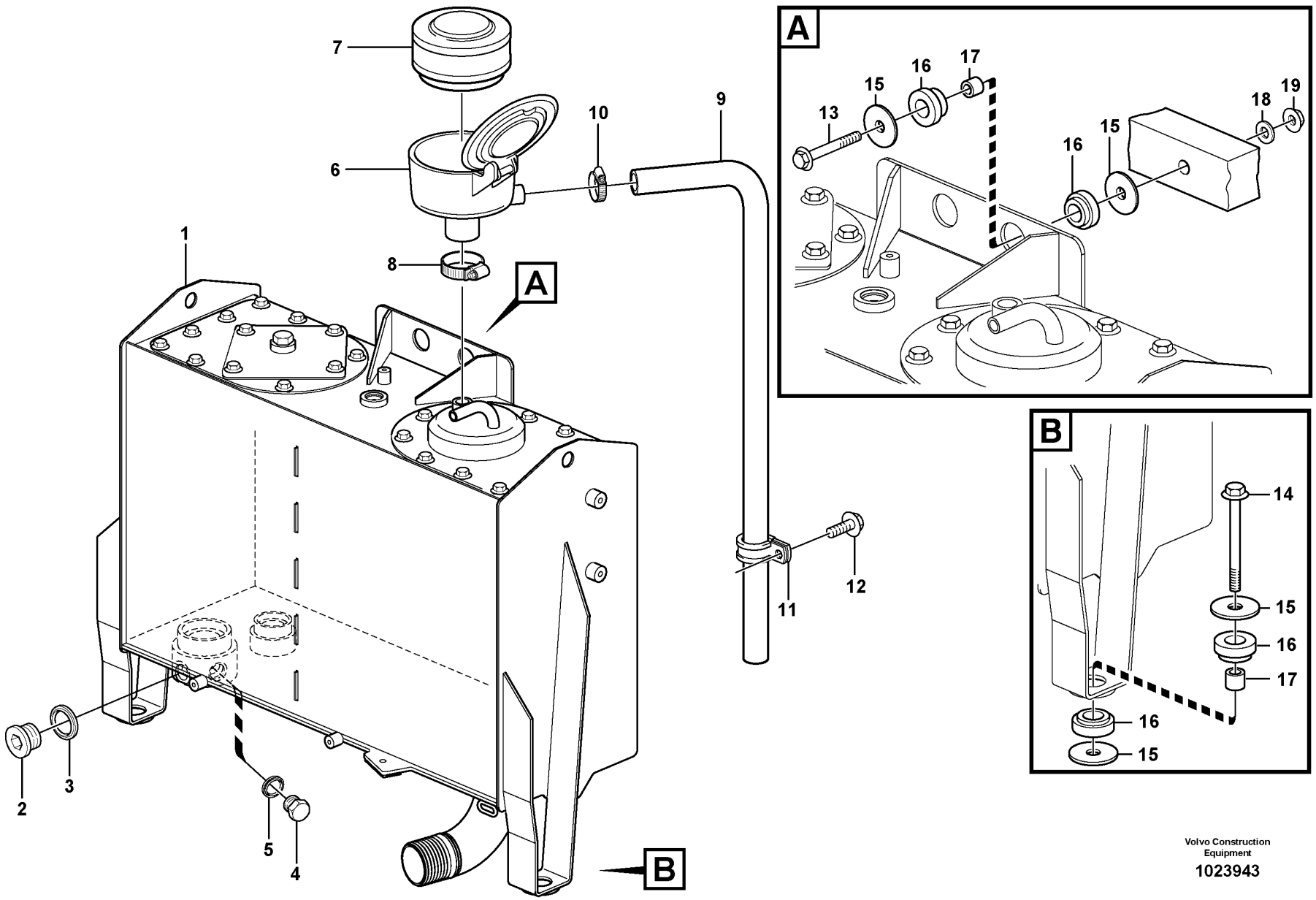

Volvo Construction Equipment

1023943

Fig.	Part No.	Quantity 1	2	3	PS	KIT	Description	Denominación	Denominação	Dénomination	Notes
1	VOE 15015738	1					Hydraulic fluid tank	Depósito de aceite hidráulico	Tanque óleo hidráulico	Réservoir fluide hydraul.	See group 911-150 page 1105
2	VOE 13966145	1					Plug	Tapón	Bujão	Tampon	
3	VOE 948885	1					Plane gasket	Junta plana	Junta plana	Joint plan	L = 1175 MM
4	VOE 960631	1					Plug	Tapón	Bujão	Tampon	
5	VOE 948883	1					Gasket	Junta	Junta	Joint	
6	VOE 11173325	1					Air filter	Filtro de aire	Filtro de ar	Filtre à air	
7	VOE 11707077	1					•Filter insert	•Cartucho filtrante	•Elemento do filtro	•Cartouche de filtre	
8	VOE 943477	1					•Hose clamp	•Abrazadera de manguera	•Braçadeira da mangueira	•Collier durite	
9	VOE 16855635	REQ					Hose	Manguera	Mangueira	Flexible	L = 1200 MM
10	VOE 943476	1					Hose clamp	Abrazadera de manguera	Braçadeira da mangueira	Collier durite	
11	VOE 981904	1					Clamp	Abrazadera	Braçadeira	Collier serrage	
12	VOE 946440	1					Flange screw	Tornillo embridado	Parafuso flangeado	Vis à embase	
13	VOE 13965194	2					Screw	Tornillo	Parafuso	Vis	
14	VOE 13946474	2					Flange screw	Tornillo embridado	Parafuso flangeado	Vis à embase	
15	VOE 16862645	8					Washer	Arandela	Arruela	Rondelle	
16	VOE 4746300	8					Rubber block	Pastilla de goma	Pastilha de borracha	Plot caoutchouc	
17	VOE 11026256	4					Spacer ring	Anillo distanciador	Anel espaçador	Bague entretoise	
18	VOE 13960145	2					Washer	Arandela	Arruela	Rondelle	
19	VOE 971099	2					Flange lock nut	Contratuerca embridada	Contra porca flange	Contre-écrou à embase	

1		**Hydraulic oil tank, with fitting parts** **Depósito de aceite hidráulico con accesorios de montaje** **Tanque de óleo hidráulico com peças acessórias** **Réservoir á huile avec pièces de montaje**	Catalogue id **20105**	Group **911**
2				
3			Illustr. No **1023943**	Section **100**
4				
5		**S/N - 29394, S/N - 72518**	Issue **20021229-G**	Page **1101**

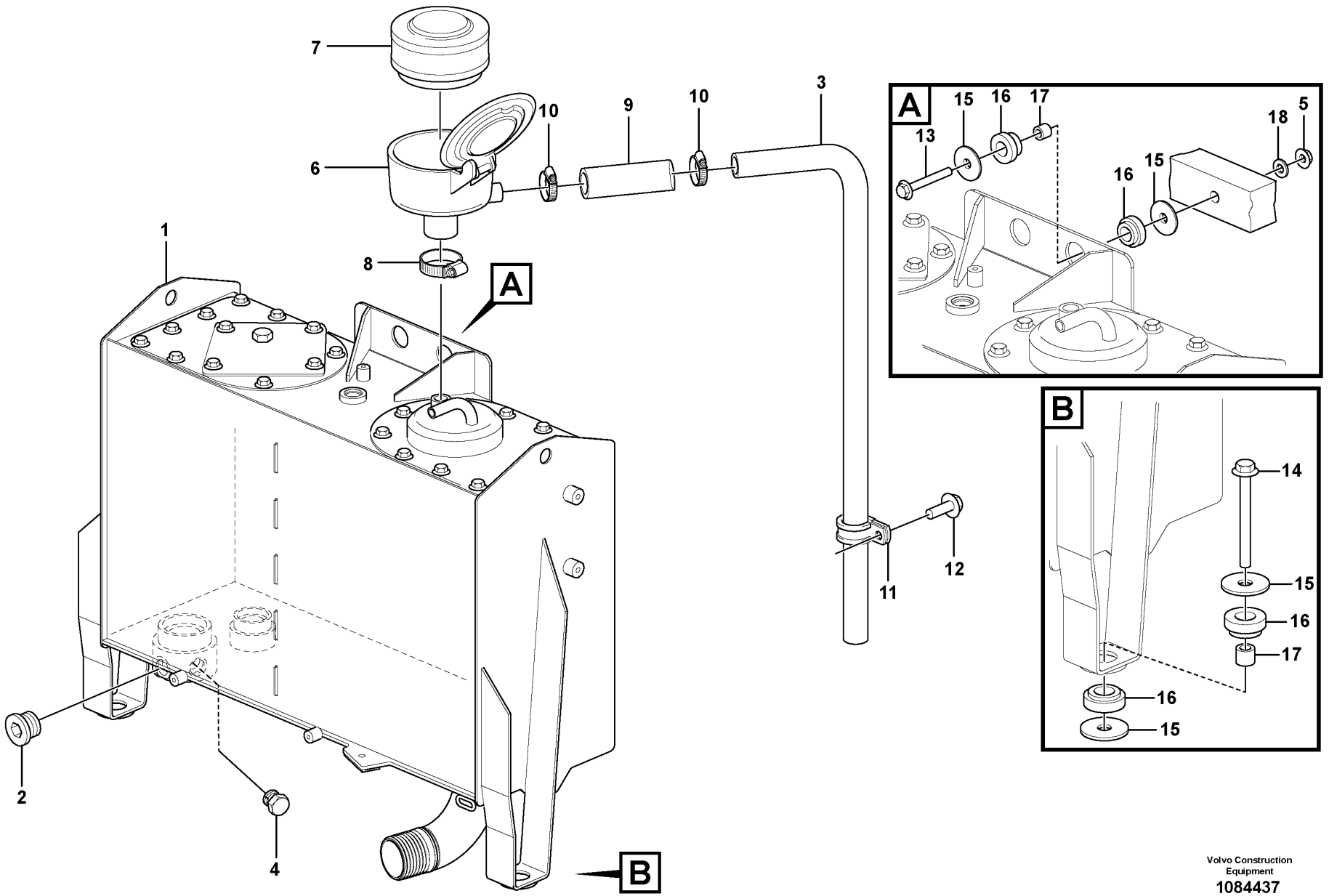

Volvo Construction Equipment
1084437

Fig.	Part No.	Quantity 1	2	3	PS	KIT	Description	Denominación	Denominação	Dénomination	Notes
1	VOE 16691150	1					Hydraulic fluid tank	Depósito de aceite hidráulico	Tanque óleo hidráulico	Réservoir fluide hydraul.	S/N -29506, -72644 See group 911-150 page 1105
	VOE 16900829	1					Hydraulic fluid tank	Depósito de aceite hidráulico	Tanque óleo hidráulico	Réservoir fluide hydraul.	S/N 29507-, 72645- See group 911-150 page 1105
2	VOE 984648	1					Plug	Tapón	Bujão	Tampon	
3	VOE 190993	1					Hose	Manguera	Mangueira	Flexible	L = 1175 MM
4	VOE 984646	1					Plug	Tapón	Bujão	Tampon	
	VOE 984473	1					•O-ring	•Anillo tórico	•Anel-o	•Joint torique	
5	VOE 971099	2					Flange lock nut	Contratuerca embridada	Contra porca flange	Contre-écrou à embase	
6	VOE 16881340	1					Air filter	Filtro de aire	Filtro de ar	Filtre à air	S/N 29473 -, 72603 -
6	VOE 11173325	1					Air filter	Filtro de aire	Filtro de ar	Filtre à air	S/N - 29472, - 72602
7	VOE 11707077	1					•Filter insert	•Cartucho filtrante	•Elemento do filtro	•Cartouche de filtre	
8	VOE 943477	1					•Hose clamp	•Abrazadera de manguera	•Braçadeira da mangueira	•Collier durite	
9	VOE 16855635	REQ					Hose	Manguera	Mangueira	Flexible	L = 90 MM
10	VOE 943476	2					Hose clamp	Abrazadera de manguera	Braçadeira da mangueira	Collier durite	
11	VOE 981904	1					Clamp	Abrazadera	Braçadeira	Collier serrage	
12	VOE 946440	1					Flange screw	Tornillo embridado	Parafuso flangeado	Vis à embase	
13	VOE 13965194	2					Screw	Tornillo	Parafuso	Vis	
14	VOE 13946474	2					Flange screw	Tornillo embridado	Parafuso flangeado	Vis à embase	
15	VOE 16862645	8					Washer	Arandela	Arruela	Rondelle	
16	VOE 4746300	8					Rubber block	Pastilla de goma	Pastilha de borracha	Plot caoutchouc	
17	VOE 11026256	4					Spacer ring	Anillo distanciador	Anel espaçador	Bague entretoise	
18	VOE 13960145	2					Washer	Arandela	Arruela	Rondelle	

1		**Hydraulic oil tank, with fitting parts** **Depósito de aceite hidráulico con accesorios de montaje** **Tanque de óleo hidráulico com peças acessórias** **Réservoir á huile avec pièces de montaje**	Catalogue id **20105**	Group **911**
2				
3			Illustr. No **1084437**	Section **110**
4				
5		**S/N 29395 -, S/N 72519 -**	Issue **20021229-G**	Page **1103**

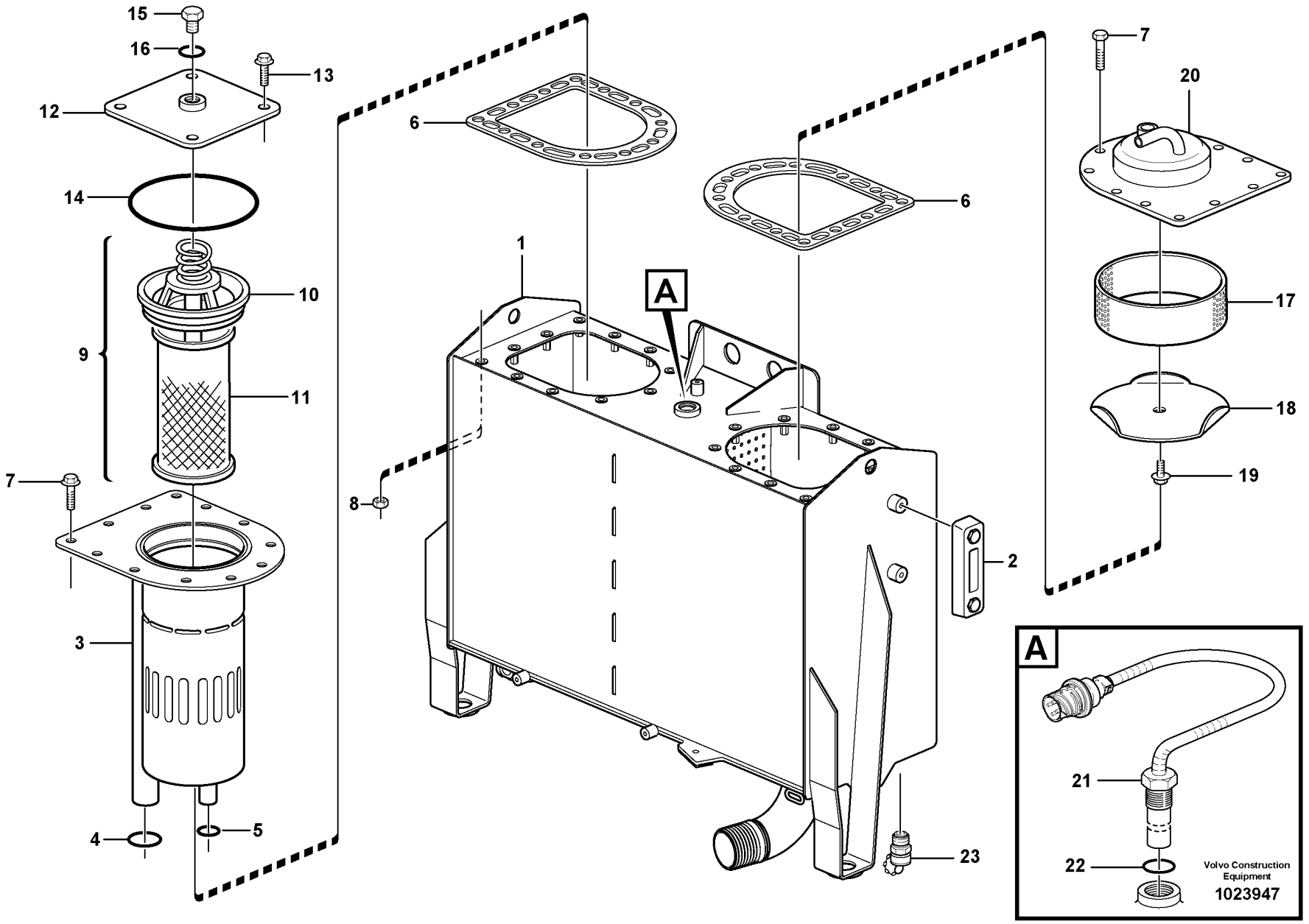
15
16
13
12
14
10
9
11
7
3
4
5
6
1
A
8
6
2
7
20
17
18
19
23
A
21
22
Volvo Construction Equipment
1023947

Fig.	Part No.	Quantity 1	2	3	PS	KIT	Description	Denominación	Denominação	Dénomination	Notes
1	VOE 15015738	1					Hydraulic fluid tank	Depósito de aceite hidráulico	Tanque óleo hidráulico	Réservoir fluide hydraul.	S/N - 29394, S/N - 72518
1	VOE 16691150	1					Hydraulic fluid tank	Depósito de aceite hidráulico	Tanque óleo hidráulico	Réservoir fluide hydraul.	S/N 29395 -29506 S/N 72519 -72644
1	VOE 16900829	1					Hydraulic fluid tank	Depósito de aceite hidráulico	Tanque óleo hidráulico	Réservoir fluide hydraul.	S/N 29507-, 72645-
1		1			NS		•Hydraulic fluid tank	•Deposito aceite hidraulic	•Tanque de fluido hidráulico	•Reservoir fluide hydraul.	
2	VOE 11148801	1					•Level Inspection Glass	•Ventana Nivel	•Visor de nível	•Regard Vitre	
3	VOE 11410469	1					•Filter housing	•Caja del filtro	•Carcaça filtro	•Cloche de filtre	
4	VOE 925072	1					•O-ring	•Anillo tórico	•Anel-o	•Joint torique	
5	VOE 930932	1					•O-ring	•Anillo tórico	•Anel-o	•Joint torique	
6	VOE 11410471	2					•Gasket	•Junta	•Junta	•Joint	
7	VOE 13945444	19					•Screw	•Tornillo	•Parafuso	•Vis	
8	VOE 981056	22					•Rivet nut	•Tuerca de remache	•Porca rebite	•Écrou rivet	
9	VOE 11445024	1					•Filter insert	•Cartucho filtrante	•Elemento do filtro	•Cartouche de filtre	S/N -29506, -72644
9	VOE 17410281	1					•Filter kit	•Juego filtro	•Kit de filtros	•Jeu de filtre	S/N 29507-, 72645-
10		1			NS		••Filter Retainer	••Soporte Filtro	••Suporte de filtro	••Porte-filtre	S/N -29506, -72644
	VOE 6635976	1					•••Spring	•••Resorte	•••Mola	•••Ressort	S/N -29506, -72644
	VOE 6210360	1					•••O-ring	•••Anillo tórico	•••Anel-o	•••Joint torique	S/N -29506, -72644
	VOE 11994043	1					•••Sealing ring	•••Anillo retén	•••Anel de vedação	•••Bague étanchéité	S/N -29506, -72644
	VOE 11993070	1			SS		•••Spring kit	•••Juego de resortes	•••Jogo de molas	•••Jeu de ressorts	S/N -29506, -72644
11	VOE 11445025	1			SS		••Filter cartridge	••Patrón filtrante	••Elemento filtrante	••Cartouche filtrante	S/N -29506, -72644
	VOE 11715947	1					••Sleeve	••Manguito	••Luva	••Manchon	S/N -29506, -72644
	VOE 17474496	1					••Sealing kit	••Juego de reténes	••Jogo de vedação	••Jeu joints	S/N 29507-, 72645-
	VOE 17474498	1					••Retainer kit	••Kit de soporte	••Kit de suporte	••Kit support	S/N 29507-, 72645-
11	VOE 11445025	1			SS		••Filter cartridge	••Patrón filtrante	••Elemento filtrante	••Cartouche filtrante	S/N 29507-, 72645-
12	VOE 11410470	1					•Cover	•Capó	•Capô	•Capot	
13	VOE 946671	4					•Flange screw	•Tornillo embridado	•Parafuso flangeado	•Vis à embase	
14	VOE 962500	1					•O-ring	•Anillo tórico	•Anel-o	•Joint torique	
15	VOE 941375	1					•Plug	•Tapón	•Bujão	•Tampon	
16	VOE 958229	1					•O-ring	•Anillo tórico	•Anel-o	•Joint torique	
17	VOE 4854855	1					•Ring	•Anillo	•Anel	•Bague	
18	VOE 4854856	1					•Cover	•Capó	•Capô	•Capot	

1		**Hydraulic oil tank** **Depósito de aceite hidráulico** **Tanque de óleo hidráulico** **Réservoir d'huile hydraulique**	Catalogue id **20105**	Group **911**
2				
3			Illustr. No **1023947**	Section **150**
4				
5			Issue **20021229-G**	Page **1105**

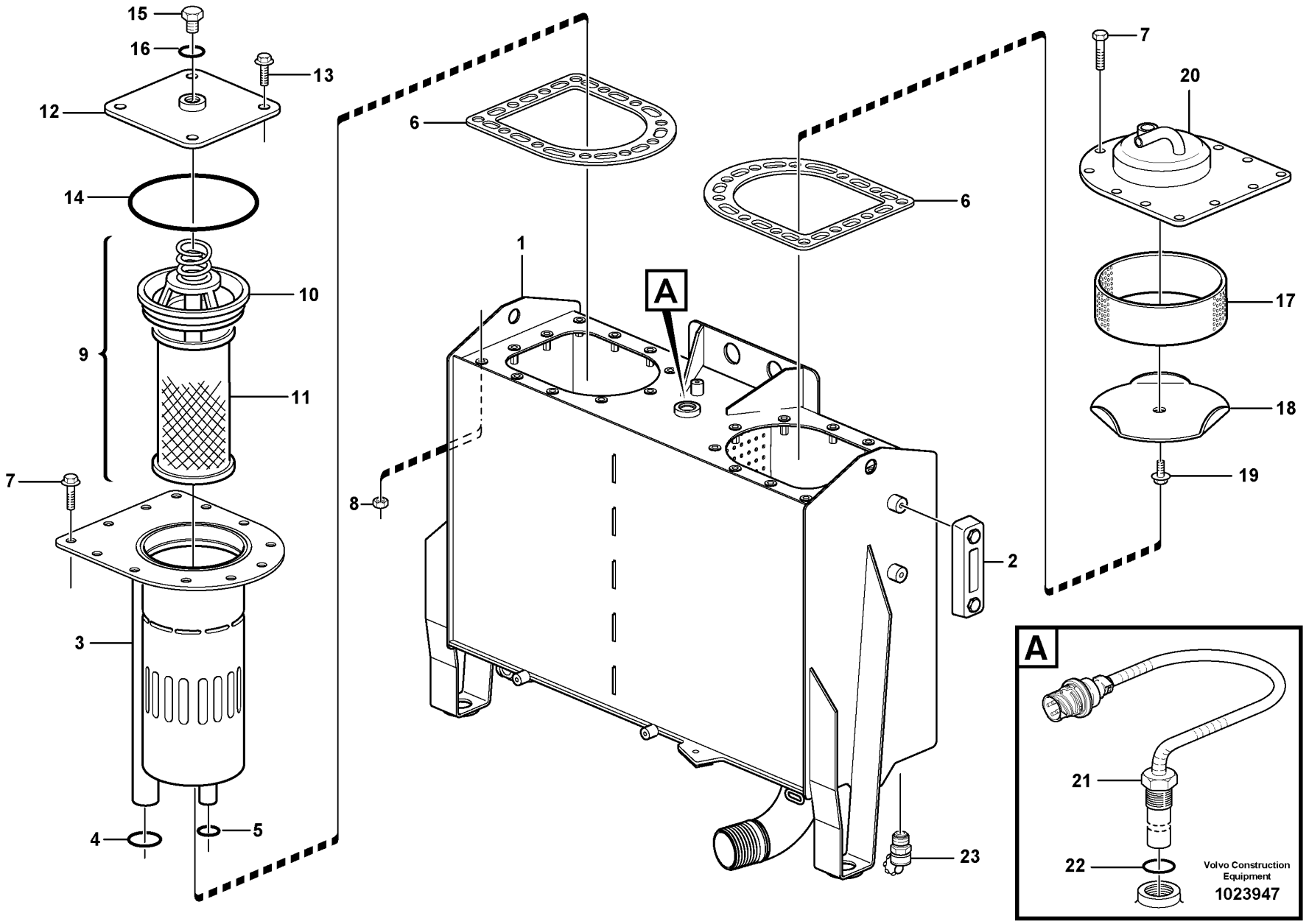
15
16
13
12
14
10
9
11
7
3
4
5
6
1
A
8
6
2
7
20
17
18
19
23
A
21
22
Volvo Construction Equipment
1023947

Fig.	Part No.	Quantity 1	2	3	PS	KIT	Description	Denominación	Denominação	Dénomination	Notes
19	VOE 946440	1					•Flange screw	•Tornillo embridado	•Parafuso flangeado	•Vis à embase	
20	VOE 11410472	1					•Cover	•Capó	•Capô	•Capot	
21	VOE 17202021	1					•Level sensor	•Emisor de nivel	•Sensor de nível	•Capteur de niveau	SE9101, SE9102
22	VOE 958228	1					••O-ring	••Anillo tórico	••Anel-o	••Joint torique	
23	VOE 11054692	1					•Valve	•Válvula	•Válvula	•Valve	

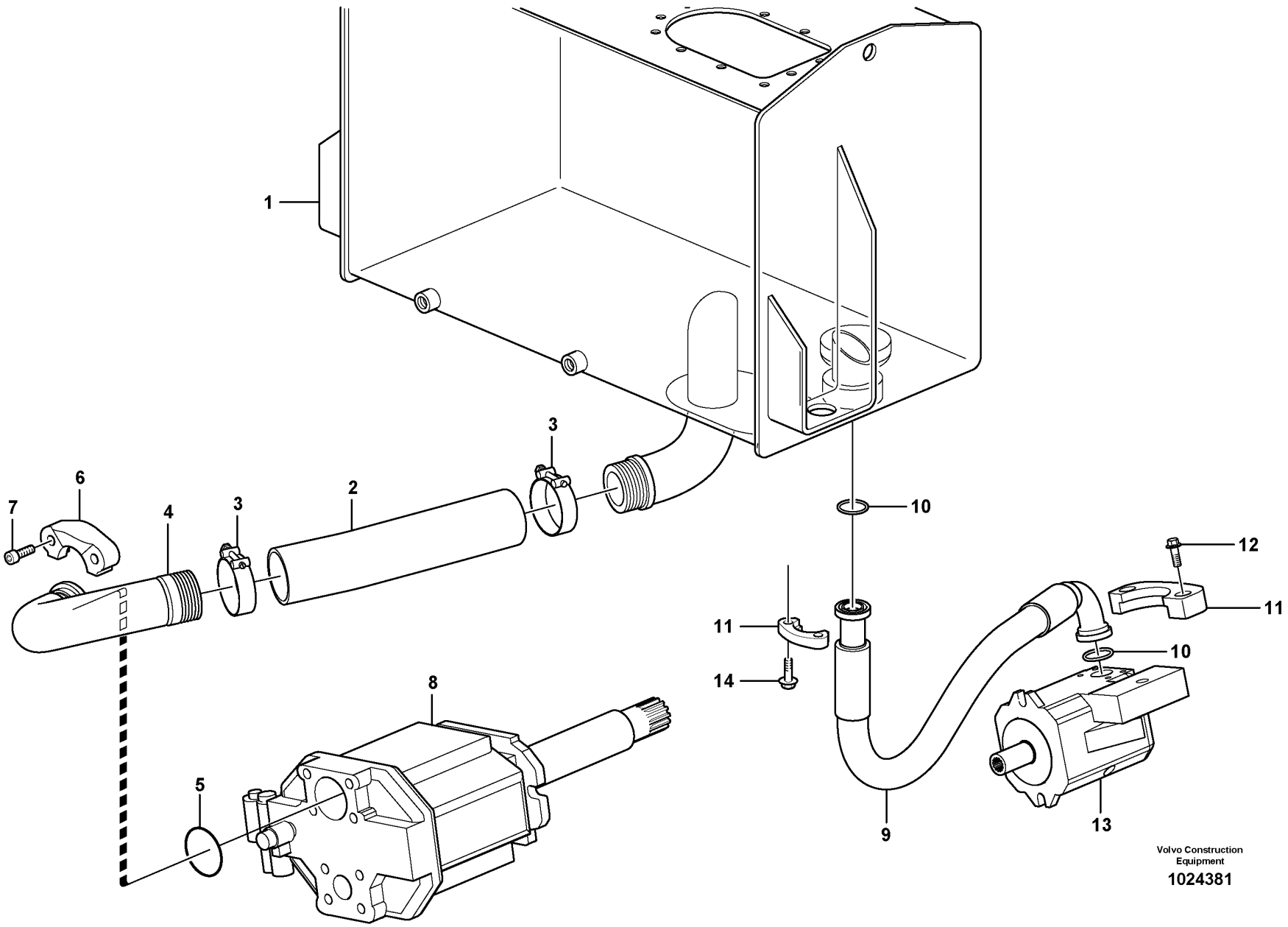

Volvo Construction Equipment

1024381

Fig.	Part No.	Quantity 1	2	3	PS	KIT	Description	Denominación	Denominação	Dénomination	Notes
1		1					Hydr fluid tank	Dep Aceit Hidr	Tanque de óleo hidráulico	Reservoir fluid.hydr.	See group 911-100 page 1101
2	VOE 11411593	1					Suction hose	Manguera de aspiración	Mangueira de sucção	Durit aspiration	
3	VOE 11173083	2					Hose clamp	Abrazadera de manguera	Braçadeira da mangueira	Collier durite	
4	VOE 17244850	1					Suction pipe	Tubo de aspiración	Tubo de admissão	Tuyau aspiration	
5	VOE 980102	1					O-ring	Anillo tórico	Anel-o	Joint torique	(VOE 13980102)
6	VOE 11301361	2					Flange half	Mitad brida	Meia flange	Demi-bride	
7	VOE 959256	4					Hex. socket screw	Tornillo de hexágono embutido	Parafuso soquete sext	Vis à six pans creux	
8		1					Hydraulic Pump	Bomba Hidraulica	Bomba hidráulica	Pompe Hydraulique	See group 913-100 page 1153
9	VOE 11411561	1					Hose assembly	Conducto	Mangueira completa	Conduit flexible	
10	VOE 990757	2					Sealing ring	Anillo retén	Anel de vedação	Bague étanchéité	
11	VOE 935308	4					Flange half	Mitad brida	Meia flange	Demi-bride	
12	VOE 946472	4					Flange screw	Tornillo embridado	Parafuso flangeado	Vis à embase	
13		1					Hydraulic Pump	Bomba Hidraulica	Bomba hidráulica	Pompe Hydraulique	See group 913-100 page 1153
14	VOE 984080	4					Hex. socket screw	Tornillo de hexágono embutido	Parafuso soquete sext	Vis à six pans creux	

1		**Suction line, tank - pump** **Conducto de aspiración, deposito - bomba** **Linha de sucção, tanque - bomba** **Conduit d'aspiration, réservoir - pompe**	Catalogue id **20105**	Group **911**
2			Illustr. No **1024381**	Section **200**
3			Issue **20021229-G**	Page **1109**
4				
5				

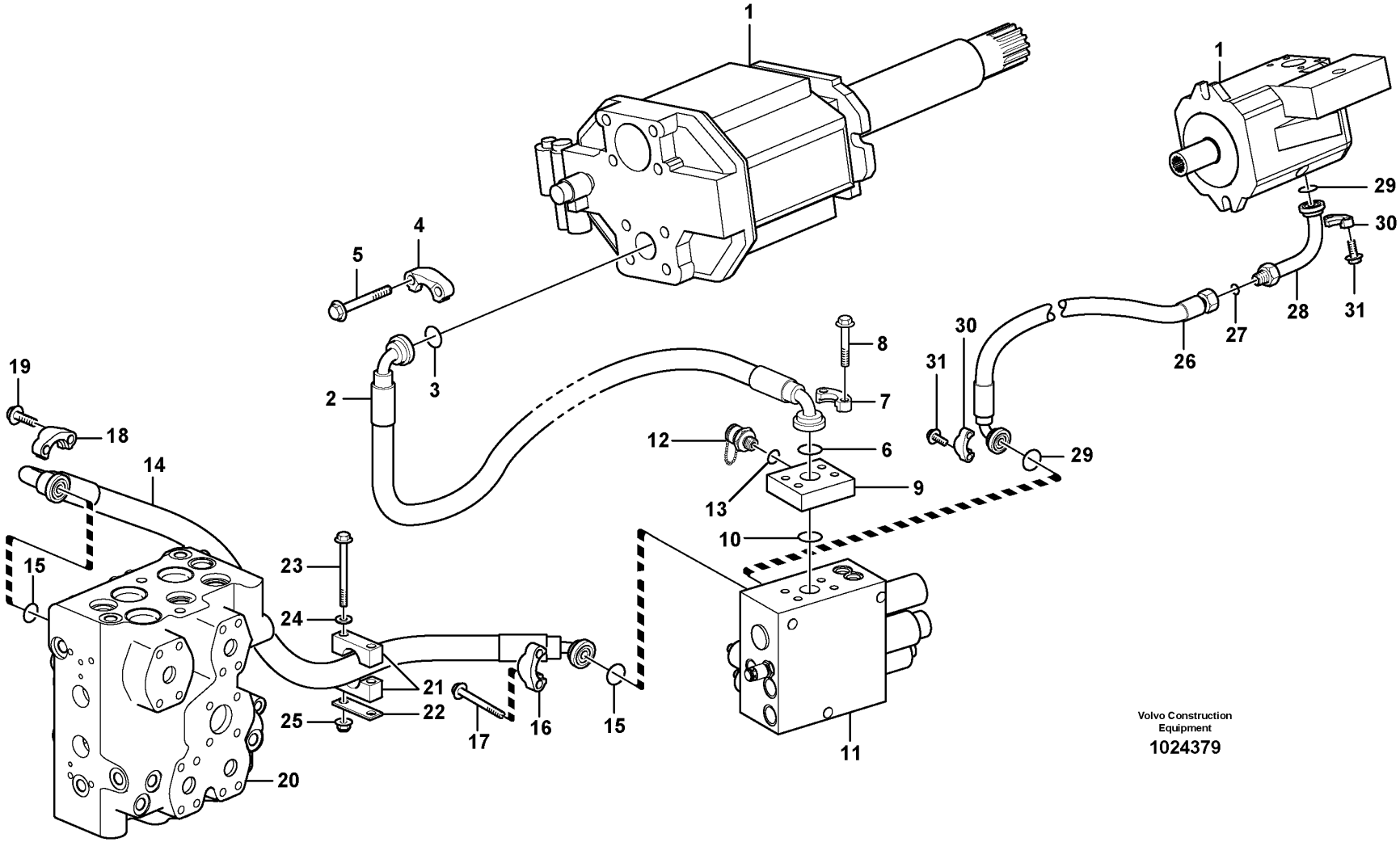
1
1
29
30
31
28
27
26
4
5
3
2
8
7
12
6
9
13
10
30
31
29
19
18
14
15
23
24
21
22
25
17
16
15
11
20
Volvo Construction Equipment
1024379

Fig.	Part No.	Quantity 1	2	3	PS	KIT	Description	Denominación	Denominação	Dénomination	Notes
1		2					Hydraulic Pump	Bomba Hidraulica	Bomba hidráulica	Pompe Hydraulique	See group 913-100 page 1153
2	VOE 11173484	1					Hose assembly	Conducto	Mangueira completa	Conduit flexible	L = 790 MM
3	VOE 990757	1					Sealing ring	Anillo retén	Anel de vedação	Bague étanchéité	
4	VOE 14236931	2					Flange half	Mitad brida	Meia flange	Demi-bride	
5	VOE 13970997	4					Hexagon screw	Tornillo hexagonal	Parafuso sextavado	Vis à tête hexagonale	
6	VOE 990756	1					Sealing ring	Anillo retén	Anel de vedação	Bague étanchéité	
7	VOE 14048189	2					Flange half	Mitad brida	Meia flange	Demi-bride	
8	VOE 13948039	4					Flange screw	Tornillo embridado	Parafuso flangeado	Vis à embase	
9	VOE 11172851	1					Connecting block	Bloque conector	Quadro de ligação	Bloc raccord	P
10	VOE 990756	1					Sealing ring	Anillo retén	Anel de vedação	Bague étanchéité	
11		1					Valve block	Bloque de valvula	Bloco de válvulas	Bloc-soupape	See group 912-300 page 1147
12	VOE 936444	1					Testing nipple	Niple de medición	Niple de teste	Raccord contrôle	
13	VOE 14211856	1					Sealing ring	Anillo retén	Anel de vedação	Bague étanchéité	
14	VOE 11173033	1			SS		Hose assembly	Conducto	Mangueira completa	Conduit flexible	S/N ARV -29352, S/N PED -72459
14	VOE 17404721	1					Hose assembly	Conducto	Mangueira completa	Conduit flexible	S/N ARV 29353-, S/N PED 72460-
15	VOE 990756	2					Sealing ring	Anillo retén	Anel de vedação	Bague étanchéité	
16	VOE 14048189	2					Flange half	Mitad brida	Meia flange	Demi-bride	
17	VOE 13965226	4					Screw	Tornillo	Parafuso	Vis	
18	VOE 14048189	2					Flange half	Mitad brida	Meia flange	Demi-bride	
19	VOE 13965226	4					Screw	Tornillo	Parafuso	Vis	
20		1					Control valve	Válvula de mando	Válvula de comando	Valve de commande	See group 912-100 page 1139
21	VOE 11173016	1					Clamp	Abrazadera	Braçadeira	Collier serrage	S/N ARV -29352, S/N PED -72459
21	VOE 17391917	1					Clamp	Abrazadera	Braçadeira	Collier serrage	S/N ARV 29353-, S/N PED 72460-
22	VOE 11172507	1					Plate	Chapa	Chapa	Tôle	
23	VOE 979934	2					Flange screw	Tornillo embridado	Parafuso flangeado	Vis à embase	
24	VOE 13955897	2					Washer	Arandela	Arruela	Rondelle	
25	VOE 971099	2					Flange lock nut	Contratuerca embridada	Contra porca flange	Contre-écrou à embase	
26	VOE 11173671	1					Hose assembly	Conducto	Mangueira completa	Conduit flexible	S/N -6995, S/N -72249

1		**Hydraulic system, feed line** **Sistema hidráulico, conducto de presión** **Sistema hidráulico, linha de alimentação** **Système hydraulique, conduit alimentation**	Catalogue id **20105**	Group **911**
2			Illustr. No **1024379**	Section **250**
3				
4			Issue **20021229-G**	Page **1111**
5				

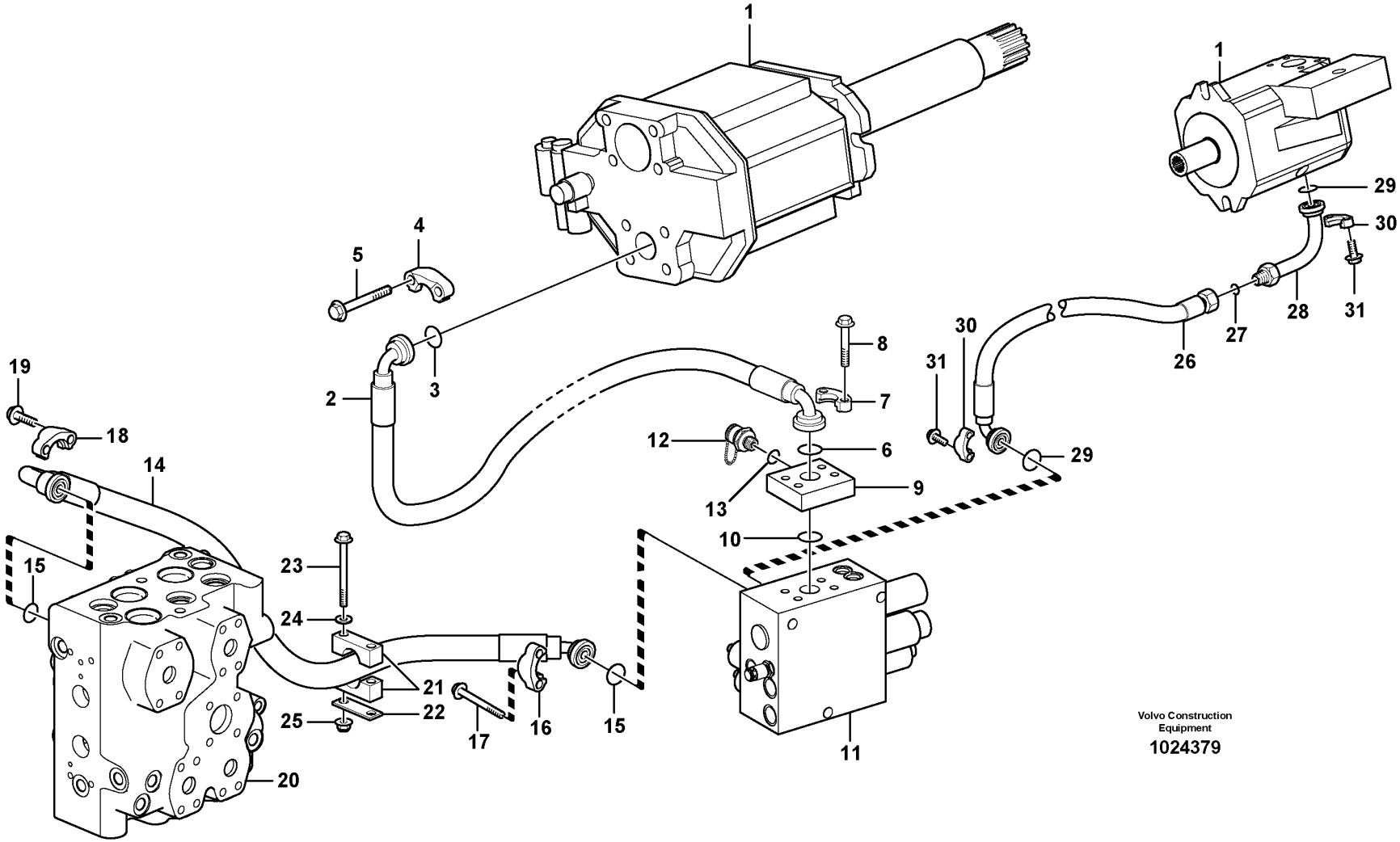
1
1
29
30
31
28
27
26
4
5
3
2
8
7
12
6
9
13
10
30
31
29
19
18
14
15
23
24
21
22
25
17
16
15
11
20
Volvo Construction Equipment
1024379

Fig.	Part No.	Quantity 1	2	3	PS	KIT	Description	Denominación	Denominação	Dénomination	Notes
	VOE 15168503	1					Hose assembly	Conducto	Mangueira completa	Conduit flexible	S/N 6996-, S/N 72250-
27	**VOE 990740**	1					O-ring	Anillo tórico	Anel-o	Joint torique	
28	**VOE 11148665**	1					Adapter	Adaptador	Adaptador	Adaptateur	
29	**VOE 990742**	2					O-ring	Anillo tórico	Anel-o	Joint torique	
30	**VOE 11015454**	4					Flange half	Mitad brida	Meia flange	Demi-bride	
31	**VOE 946472**	8					Flange screw	Tornillo embridado	Parafuso flangeado	Vis à embase	

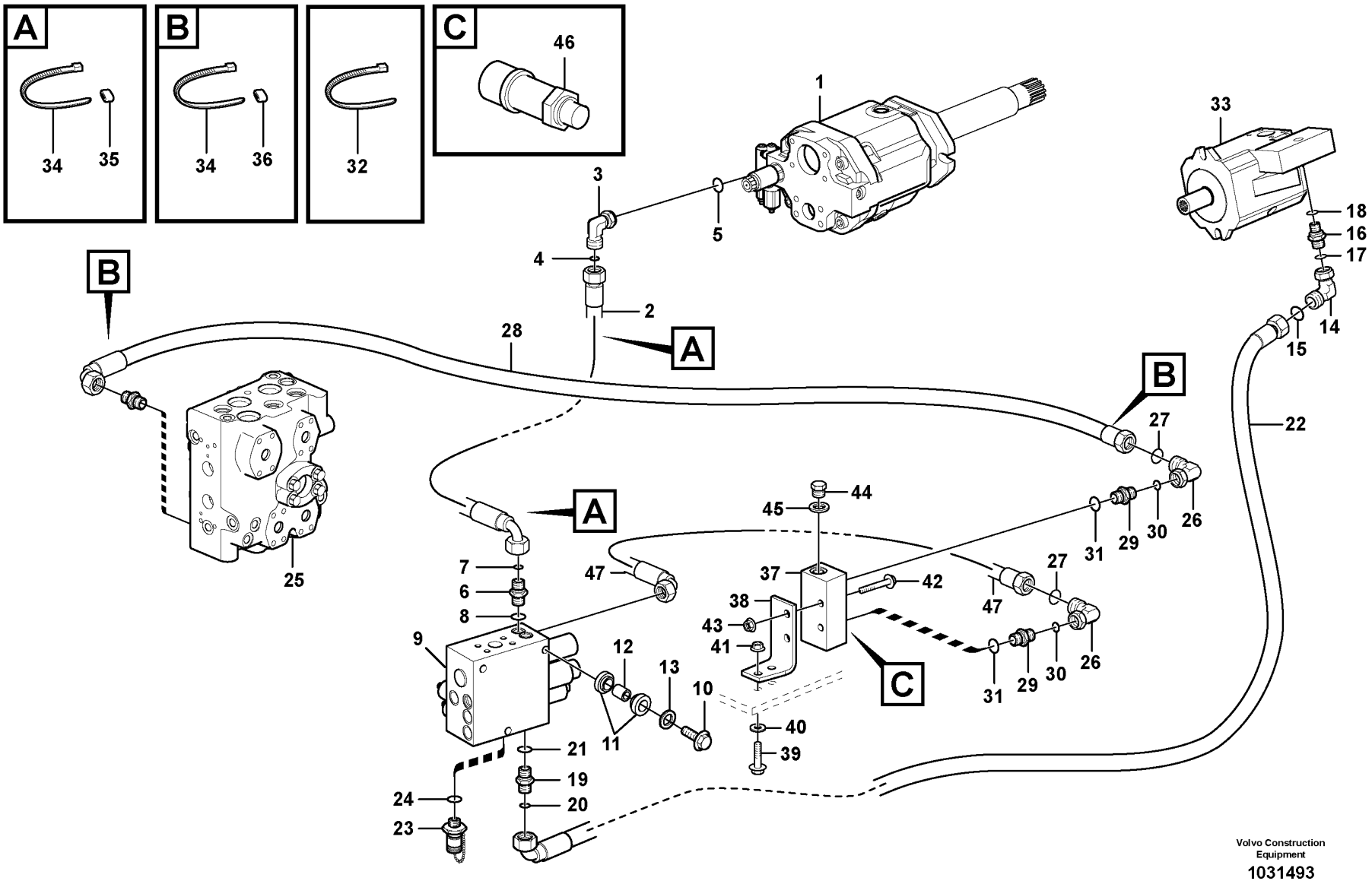

Volvo Construction Equipment

1031493

Fig.	Part No.	Quantity 1	2	3	PS	KIT	Description	Denominación	Denominação	Dénomination	Notes
1		1					Hydraulic Pump	Bomba Hidraulica	Bomba hidráulica	Pompe Hydraulique	See group 913-100 page 1153
2	VOE 11148936	1					Hose assembly	Conducto	Mangueira completa	Conduit flexible	L = 900 MM
3	VOE 935067	1					Elbow nipple	Niple angular	Cotovelo	Raccord coudé	
4	VOE 990736	1					•O-ring	•Anillo tórico	•Anel-o	•Joint torique	
5	VOE 993319	1					•O-ring	•Anillo tórico	•Anel-o	•Joint torique	(VOE 932037)
6	VOE 935548	1					Nipple	Niple	Niple	Raccord	LSP
7	VOE 990736	1					•O-ring	•Anillo tórico	•Anel-o	•Joint torique	
8	VOE 14211856	1					•Sealing ring	•Anillo retén	•Anel de vedação	•Bague étanchéité	
9		1					Valve block	Bloque de valvula	Bloco de válvulas	Bloc-soupape	See group 912-300 page 1147
10	VOE 13946752	3					Screw	Tornillo	Parafuso	Vis	
11	VOE 11411143	6					Rubber damper	Amortiguador de goma	Batente de borracha	Amortisseur caoutchouc	
12	VOE 11411966	3					Spacer ring	Anillo distanciador	Anel espaçador	Bague entretoise	
13	VOE 925743	3					Washer	Arandela	Arruela	Rondelle	
14	VOE 13933905	1					Elbow nipple	Niple angular	Cotovelo	Raccord coudé	
15	VOE 990736	1					•O-ring	•Anillo tórico	•Anel-o	•Joint torique	
16	VOE 935082	1					Nipple	Niple	Niple	Raccord	
17	VOE 990736	1					•O-ring	•Anillo tórico	•Anel-o	•Joint torique	
18	VOE 993319	1					•O-ring	•Anillo tórico	•Anel-o	•Joint torique	(VOE 932037)
19	VOE 935548	1					Nipple	Niple	Niple	Raccord	LSF
20	VOE 990736	1					•O-ring	•Anillo tórico	•Anel-o	•Joint torique	
21	VOE 14211856	1					•Sealing ring	•Anillo retén	•Anel de vedação	•Bague étanchéité	
22	VOE 11163086	1					Hose assembly	Conducto	Mangueira completa	Conduit flexible	L = 1650 MM
23	VOE 936444	1					Testing nipple	Niple de medición	Niple de teste	Raccord contrôle	PFF
24	VOE 14211856	1					Sealing ring	Anillo retén	Anel de vedação	Bague étanchéité	
25		1					Control valve	Válvula de mando	Válvula de comando	Valve de commande	See group 912-100 page 1139
26	VOE 13933905	2					Elbow nipple	Niple angular	Cotovelo	Raccord coudé	
27	VOE 990736	2					•O-ring	•Anillo tórico	•Anel-o	•Joint torique	
28	VOE 11147946	1					Hose assembly	Conducto	Mangueira completa	Conduit flexible	
29	VOE 935548	2					Nipple	Niple	Niple	Raccord	LSW
30	VOE 990736	2					•O-ring	•Anillo tórico	•Anel-o	•Joint torique	
31	VOE 14211856	2					•Sealing ring	•Anillo retén	•Anel de vedação	•Bague étanchéité	

1		**Feed line, pump - central block** **Conducto de presión, bomba - bloque central** **Linha de alimentação, bomba - bloco central** **Conduit alimentation, pompe - bloc-soupape**	Catalogue id **20105**	Group **911**
2				
3			Illustr. No **1031493**	Section **300**
4				
5		**S/N - 26370 SWE, - 68673 USA, - 43320 IRN**	Issue **20021229-G**	Page **1115**

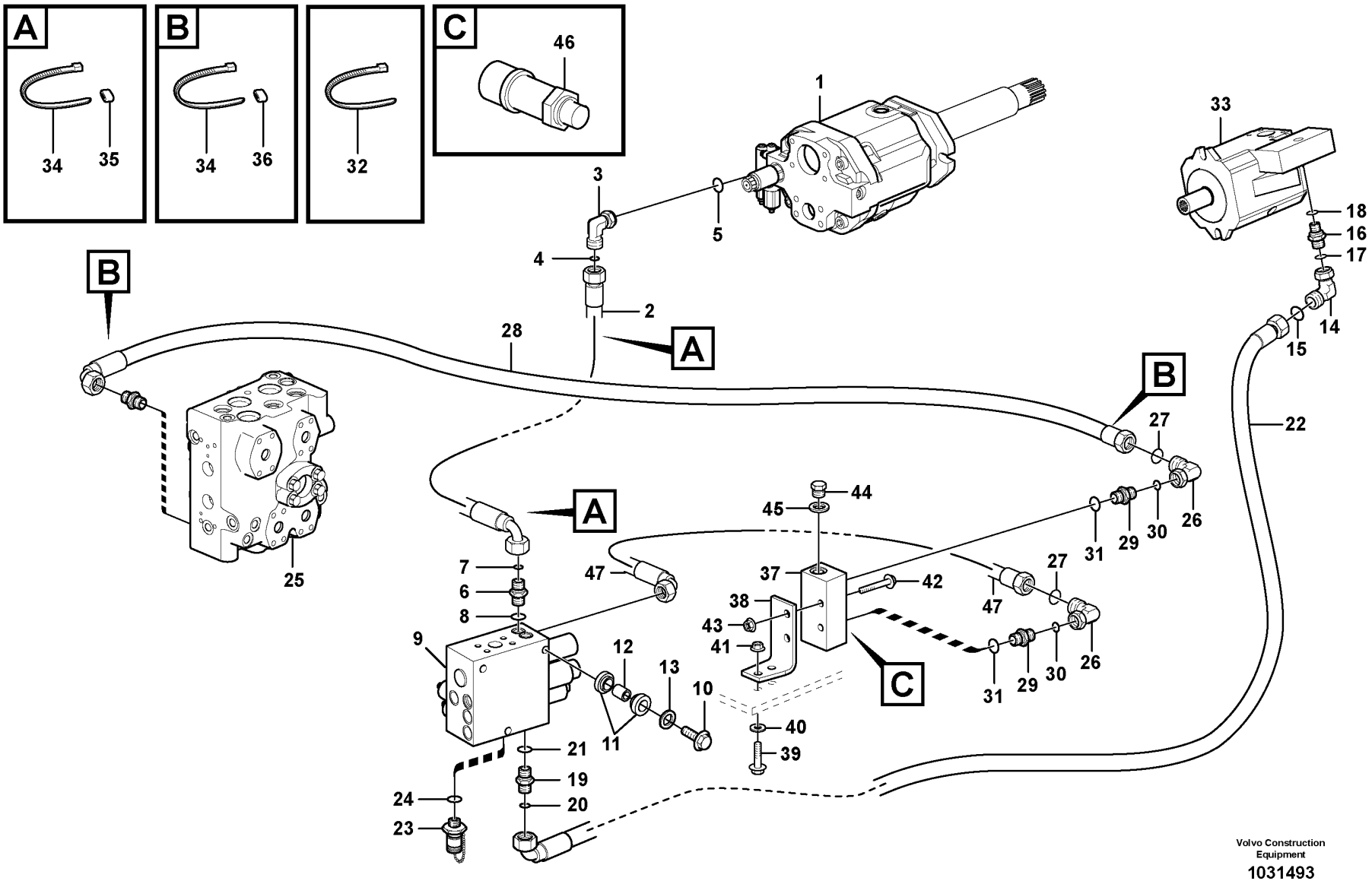

Volvo Construction Equipment

1031493

Fig.	Part No.	Quantity 1	2	3	PS	KIT	Description	Denominación	Denominação	Dénomination	Notes
32	VOE 4881440	1					Cable tie	Abrazadera de cinta	Braçadeira	Serre-câble	
33		1					Hydraulic Pump	Bomba Hidraulica	Bomba hidráulica	Pompe Hydraulique	
34	VOE 14016673	6					Strip clamp	Abrazadera de cinta	Cinta braçadeira	Serrage de ruban	
35	VOE 4881453	2					Marking sleeve	Manguito de marcaje	Luva indicadora	Douille marquage	VIOL
	VOE 4881457	2					Marking sleeve	Manguito de marcaje	Luva indicadora	Douille marquage	GREEN
36	VOE 4881451	2					Marking sleeve	Manguito de marcaje	Luva indicadora	Douille marquage	YELL
	VOE 4881452	2					Marking sleeve	Manguito de marcaje	Luva indicadora	Douille marquage	WHITE
37	VOE 11108917	1					Connecting block	Bloque conector	Quadro de ligação	Bloc raccord	
38		1			NS		Angle Plate	Placa Angular		Tole Angulaire	
39	VOE 946671	2					Flange screw	Tornillo embridado	Parafuso flangeado	Vis à embase	
40	VOE 11117464	2					Plain washer	Arandela plana	Arruela simples	Rondelle plane	
41	VOE 948645	2					Flange lock nut	Contratuerca embridada	Contra porca flange	Contre-écrou à embase	
42	VOE 13965180	2					Screw	Tornillo	Parafuso	Vis	
43	VOE 948645	2					Flange lock nut	Contratuerca embridada	Contra porca flange	Contre-écrou à embase	
44	VOE 960630	1					Plug	Tapón	Bujão	Tampon	
45	VOE 13945653	1					Plane gasket	Junta plana	Junta plana	Joint plan	
46	VOE 11170250	1					Pressure sensor	Sensor de presión	Sensor de pressão	Capteur de pression	SE9107
	VOE 937081	1					Nipple	Niple	Niple	Raccord	
	VOE 993320	1					O-ring	Anillo tórico	Anel-o	Joint torique	(VOE 932039)
47	VOE 11163073	1					Hose assembly	Conducto	Mangueira completa	Conduit flexible	L = 400 MM

1		**Feed line, pump - central block** **Conducto de presión, bomba - bloque central** **Linha de alimentação, bomba - bloco central** **Conduit alimentation, pompe - bloc-soupape**	Catalogue id **20105**	Group **911**
2				
3			Illustr. No **1031493**	Section **300**
4				
5		**S/N - 26370 SWE, - 68673 USA, - 43320 IRN**	Issue **20021229-G**	Page **1117**

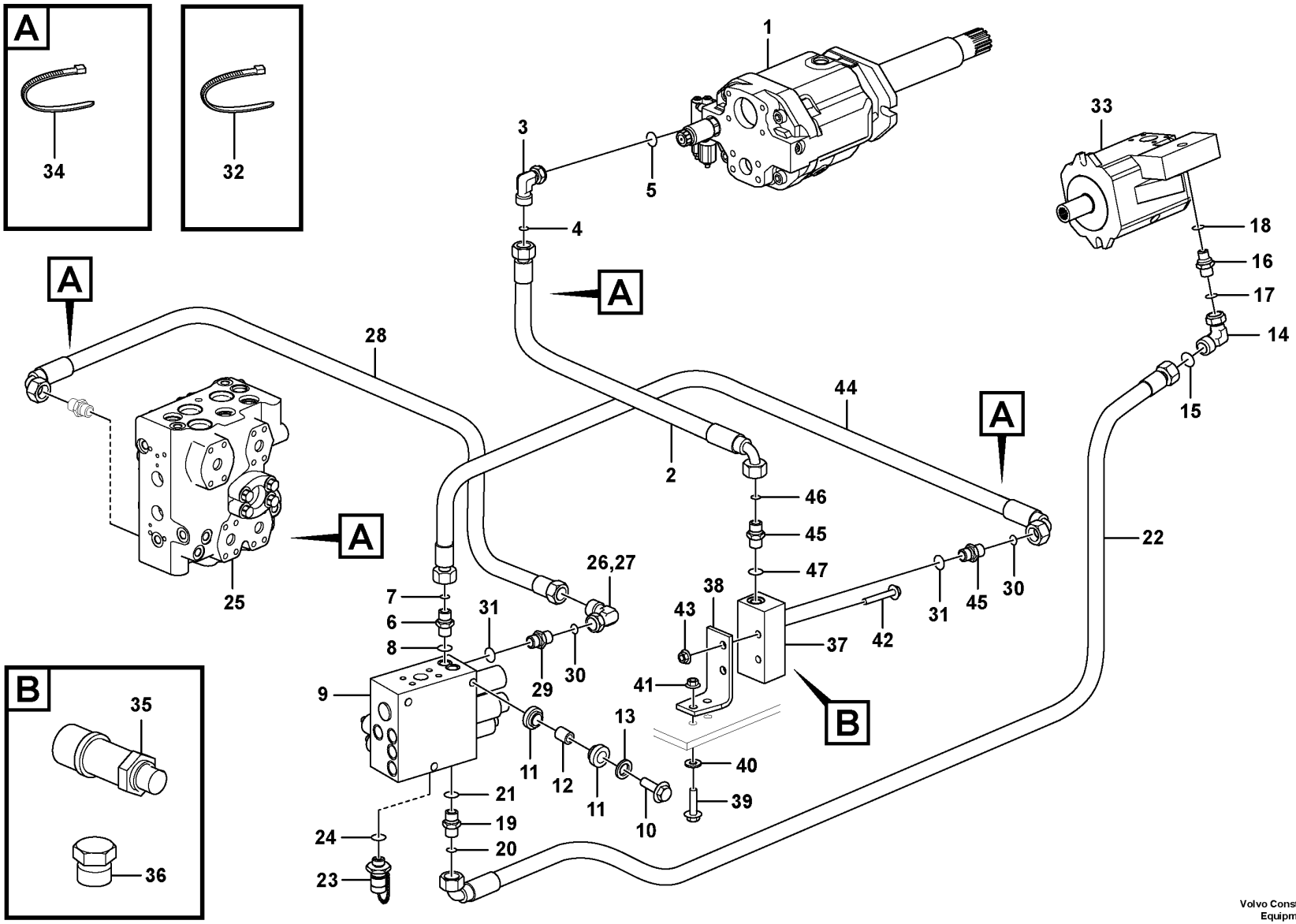

Volvo Construction Equipment
1090076

Fig.	Part No.	Quantity 1	2	3	PS	KIT	Description	Denominación	Denominação	Dénomination	Notes
1		1					Hydraulic Pump	Bomba Hidraulica	Bomba hidráulica	Pompe Hydraulique	See group 913-100 page 1153
2	VOE 11148937	1					Hose assembly	Conducto	Mangueira completa	Conduit flexible	
3	VOE 935067	1					Elbow nipple	Niple angular	Cotovelo	Raccord coudé	
4	VOE 990736	1					•O-ring	•Anillo tórico	•Anel-o	•Joint torique	
5	VOE 993319	1					•O-ring	•Anillo tórico	•Anel-o	•Joint torique	
6	VOE 935548	1					Nipple	Niple	Niple	Raccord	LSP, S/N - 29544, - 72644
6	VOE 13933858	1					Nipple	Niple	Niple	Raccord	S/N 29545 -, 72645 -
7	VOE 990736	1					•O-ring	•Anillo tórico	•Anel-o	•Joint torique	
8	VOE 14211856	1					•Sealing ring	•Anillo retén	•Anel de vedação	•Bague étanchéité	S/N - 29544, - 72644
8	VOE 993320	1					•O-ring	•Anillo tórico	•Anel-o	•Joint torique	S/N 29545 -, 72645 -
9		1					Valve block	Bloque de valvula	Bloco de válvulas	Bloc-soupape	See group 912-300 page 1147
10	VOE 13946752	3					Screw	Tornillo	Parafuso	Vis	
11	VOE 11411143	6					Rubber damper	Amortiguador de goma	Batente de borracha	Amortisseur caoutchouc	
12	VOE 11411966	3					Spacer ring	Anillo distanciador	Anel espaçador	Bague entretoise	
13	VOE 925743	3					Washer	Arandela	Arruela	Rondelle	
14	VOE 13933905	1					Elbow nipple	Niple angular	Cotovelo	Raccord coudé	
15	VOE 990736	1					•O-ring	•Anillo tórico	•Anel-o	•Joint torique	
16	VOE 935082	1					Nipple	Niple	Niple	Raccord	
17	VOE 990736	1					•O-ring	•Anillo tórico	•Anel-o	•Joint torique	
18	VOE 993319	1					•O-ring	•Anillo tórico	•Anel-o	•Joint torique	
19	VOE 935548	1					Nipple	Niple	Niple	Raccord	LSF, S/N - 29544, - 72644
19	VOE 13933858	1					Nipple	Niple	Niple	Raccord	S/N 29545 -, 72645 -
20	VOE 990736	1					•O-ring	•Anillo tórico	•Anel-o	•Joint torique	
21	VOE 14211856	1					•Sealing ring	•Anillo retén	•Anel de vedação	•Bague étanchéité	S/N - 29544, - 72644
21	VOE 993320	1					•O-ring	•Anillo tórico	•Anel-o	•Joint torique	S/N 29545 -, 72645 -
22	VOE 11163086	1					Hose assembly	Conducto	Mangueira completa	Conduit flexible	L = 1650 MM
23	VOE 936444	1					Testing nipple	Niple de medición	Niple de teste	Raccord contrôle	PFF, S/N - 29544, - 72644
23	VOE 936446	1					Testing nipple	Niple de medición	Niple de teste	Raccord contrôle	S/N 29545 -, 72645 -
24	VOE 14211856	1					Sealing ring	Anillo retén	Anel de vedação	Bague étanchéité	
25		1					Control valve	Válvula de mando	Válvula de comando	Valve de commande	See group 912-100 page 1139
26	VOE 13933905	2					Elbow nipple	Niple angular	Cotovelo	Raccord coudé	

1		**Feed line, pump - central block** **Conducto de presión, bomba - bloque central** **Linha de alimentação, bomba - bloco central** **Conduit alimentation, pompe - bloc-soupape**	Catalogue id **20105**	Group **911**
2				
3			Illustr. No **1090076**	Section **310**
4				
5		**S/N 26371 - SWE, 68674 - USA, 43321 - IRN**	Issue **20021229-G**	Page **1119**

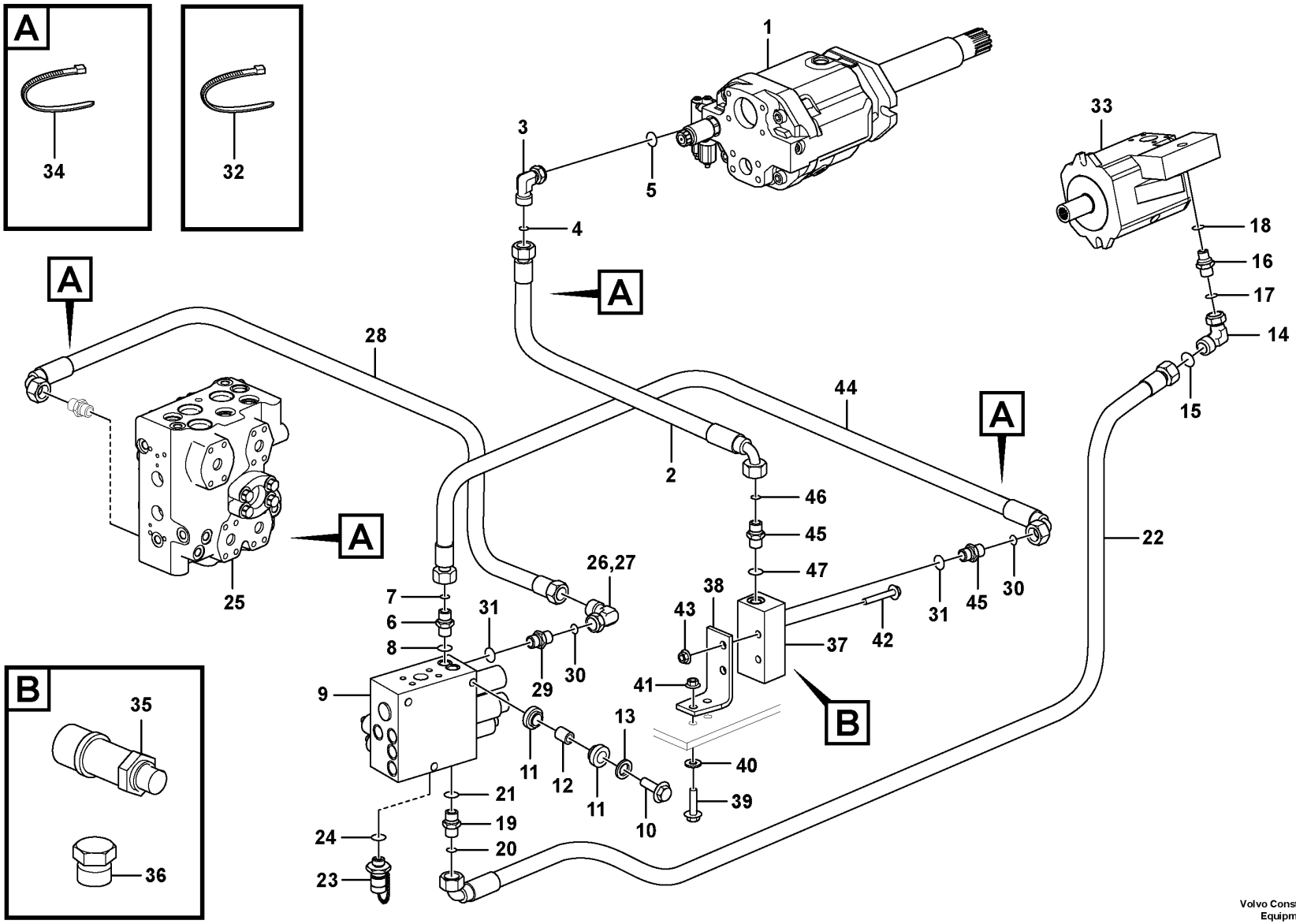

Volvo Construction Equipment
1090076

Fig.	Part No.	Quantity 1	2	3	PS	KIT	Description	Denominación	Denominação	Dénomination	Notes
27	VOE 990736	2					•O-ring	•Anillo tórico	•Anel-o	•Joint torique	
28	VOE 11147946	1					Hose assembly	Conducto	Mangueira completa	Conduit flexible	
29	VOE 935548	1					Nipple	Niple	Niple	Raccord	LSW, S/N - 29544, - 72644
29	VOE 13933858	1					Nipple	Niple	Niple	Raccord	LSW, S/N 29545-, 72645-
30	VOE 990736	1					•O-ring	•Anillo tórico	•Anel-o	•Joint torique	
31	VOE 14211856	1					•Sealing ring	•Anillo retén	•Anel de vedação	•Bague étanchéité	S/N - 29544, - 72644
31	VOE 993320	2					•O-ring	•Anillo tórico	•Anel-o	•Joint torique	S/N 29545 -, 72645 -
32	VOE 4881440	1					Cable tie	Abrazadera de cinta	Braçadeira	Serre-câble	
33		1					Hydraulic Pump	Bomba Hidraulica	Bomba hidráulica	Pompe Hydraulique	
34	VOE 14016673	6					Strip clamp	Abrazadera de cinta	Cinta braçadeira	Serrage de ruban	
35	VOE 11170250	1					Pressure sensor	Sensor de presión	Sensor de pressão	Capteur de pression	SE9107
36	VOE 984654	1					Plug	Tapón	Bujão	Tampon	YELL
37	VOE 15128278	1					Connecting block	Bloque conector	Quadro de ligação	Bloc raccord	
38		1			NS		Angle Plate	Placa Angular		Tole Angulaire	
39	VOE 946671	2					Flange screw	Tornillo embridado	Parafuso flangeado	Vis à embase	
40	VOE 11117464	2					Plain washer	Arandela plana	Arruela simples	Rondelle plane	
41	VOE 948645	2					Flange lock nut	Contratuerca embridada	Contra porca flange	Contre-écrou à embase	
42	VOE 13965180	2					Screw	Tornillo	Parafuso	Vis	
43	VOE 948645	2					Flange lock nut	Contratuerca embridada	Contra porca flange	Contre-écrou à embase	
44	VOE 11163073	1					Hose assembly	Conducto	Mangueira completa	Conduit flexible	
45	VOE 13933858	2					Nipple	Niple	Niple	Raccord	SE9107
46	VOE 990736	2					•O-ring	•Anillo tórico	•Anel-o	•Joint torique	
47	VOE 14211856	2					•Sealing ring	•Anillo retén	•Anel de vedação	•Bague étanchéité	

1		**Feed line, pump - central block** **Conducto de presión, bomba - bloque central** **Linha de alimentação, bomba - bloco central** **Conduit alimentation, pompe - bloc-soupape**	Catalogue id **20105**	Group **911**
2				
3			Illustr. No **1090076**	Section **310**
4				
5		**S/N 26371 - SWE, 68674 - USA, 43321 - IRN**	Issue **20021229-G**	Page **1121**

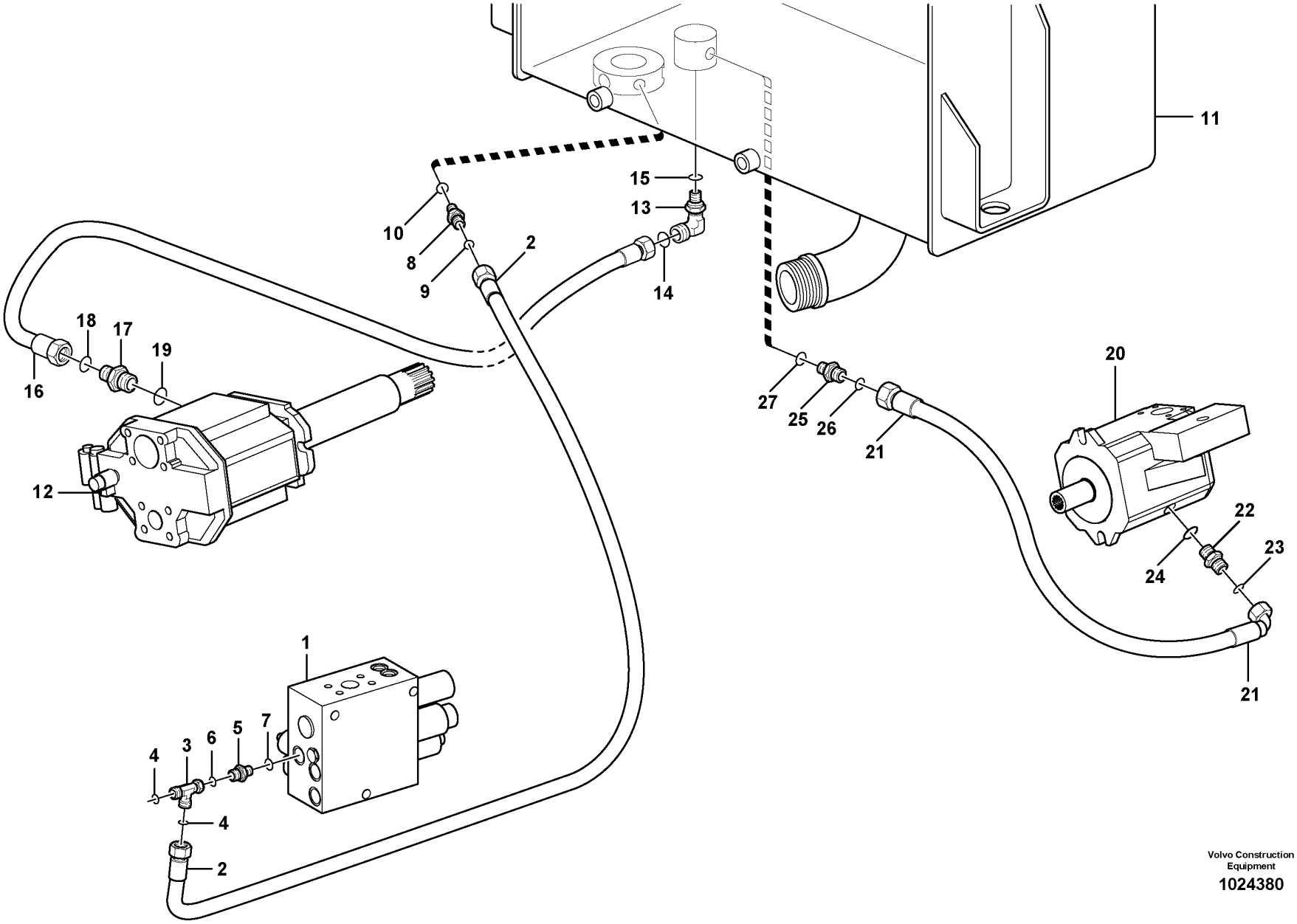

Volvo Construction Equipment

1024380

Fig.	Part No.	Quantity 1	2	3	PS	KIT	Description	Denominación	Denominação	Dénomination	Notes
1		1					Valve block	Bloque de valvula	Bloco de válvulas	Bloc-soupape	See group 912-300 page 1147
2	VOE 11173987	1					Hose assembly	Conducto	Mangueira completa	Conduit flexible	
3	VOE 13933936	1					T-nipple	Niple t	Niple-t	Raccord-t	
4	VOE 990737	2					•O-ring	•Anillo tórico	•Anel-o	•Joint torique	
5	VOE 14345423	1					Nipple	Niple	Niple	Raccord	S/N - 29544, - 72644
5	VOE 935085	1					Nipple	Niple	Niple	Raccord	S/N 29545 -, 72645 -
6	VOE 990737	1					•O-ring	•Anillo tórico	•Anel-o	•Joint torique	
7	VOE 14213676	1					•Sealing ring	•Anillo retén	•Anel de vedação	•Bague étanchéité	S/N - 29544, - 72644
7	VOE 993320	1					•O-ring	•Anillo tórico	•Anel-o	•Joint torique	S/N 29545 -, 72645 -
8	VOE 935085	1					Nipple	Niple	Niple	Raccord	
	VOE 990737	1					•O-ring	•Anillo tórico	•Anel-o	•Joint torique	
	VOE 993320	1					•O-ring	•Anillo tórico	•Anel-o	•Joint torique	
9	VOE 990737	1					•O-ring	•Anillo tórico	•Anel-o	•Joint torique	
10	VOE 14213676	1					•Sealing ring	•Anillo retén	•Anel de vedação	•Bague étanchéité	
11		1					Hydr fluid tank	Dep Aceit Hidr	Tanque de óleo hidráulico	Reservoir fluid.hydr.	See group 911-100 page 1101
12		1					Hydraulic Pump	Bomba Hidraulica	Bomba hidráulica	Pompe Hydraulique	See group 913-100 page 1153
13	VOE 935079	1					Elbow nipple	Niple angular	Cotovelo	Raccord coudé	
14	VOE 990740	1					•O-ring	•Anillo tórico	•Anel-o	•Joint torique	
15	VOE 993322	1					•O-ring	•Anillo tórico	•Anel-o	•Joint torique	
16	VOE 11411904	1			SS		Hose assembly	Conducto	Mangueira completa	Conduit flexible	L = 500 MM
17	VOE 13933862	1					Nipple	Niple	Niple	Raccord	S/N 29271 -
	VOE 993323	1					•O-ring	•Anillo tórico	•Anel-o	•Joint torique	
	VOE 990740	1					•O-ring	•Anillo tórico	•Anel-o	•Joint torique	
17	VOE 11410506	1					Nipple	Niple	Niple	Raccord	S/N - 29270
18	VOE 990740	1					•O-ring	•Anillo tórico	•Anel-o	•Joint torique	
19	VOE 993323	1					•O-ring	•Anillo tórico	•Anel-o	•Joint torique	
20		1					Hydraulic Pump	Bomba Hidraulica	Bomba hidráulica	Pompe Hydraulique	See group 913-100 page 1153
21	VOE 11172509	1					Hose assembly	Conducto	Mangueira completa	Conduit flexible	
22	VOE 13933923	1					Nipple	Niple	Niple	Raccord	
23	VOE 990738	1					•O-ring	•Anillo tórico	•Anel-o	•Joint torique	
24	VOE 993321	1					•O-ring	•Anillo tórico	•Anel-o	•Joint torique	

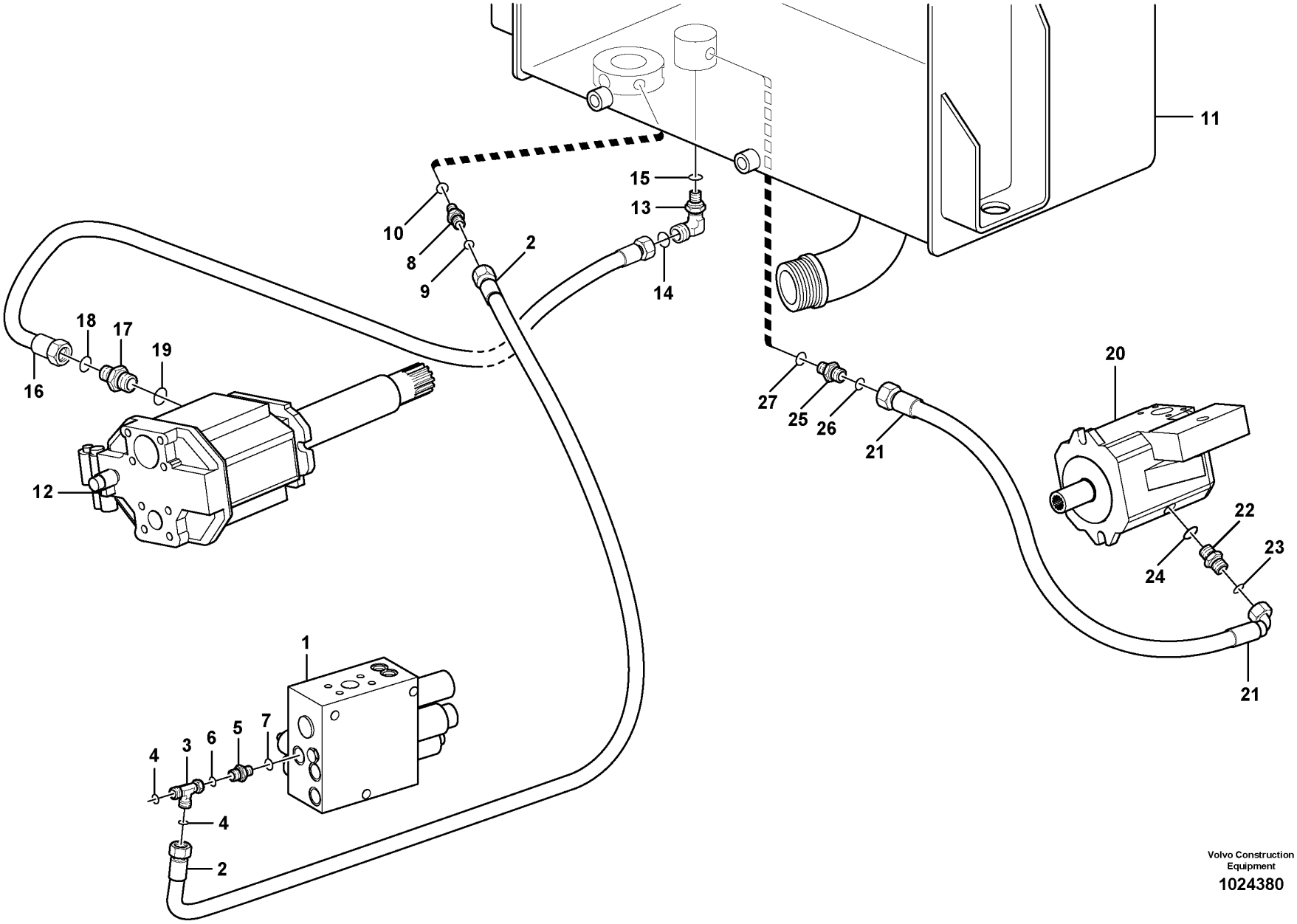

Volvo Construction Equipment

1024380

Fig.	Part No.	Quantity 1	2	3	PS	KIT	Description	Denominación	Denominação	Dénomination	Notes
25	VOE 13933853	1					Nipple	Niple	Niple	Raccord	
26	VOE 990738	1					•O-ring	•Anillo tórico	•Anel-o	•Joint torique	
27	VOE 14211863	1					•Sealing ring	•Anillo retén	•Anel de vedação	•Bague étanchéité	

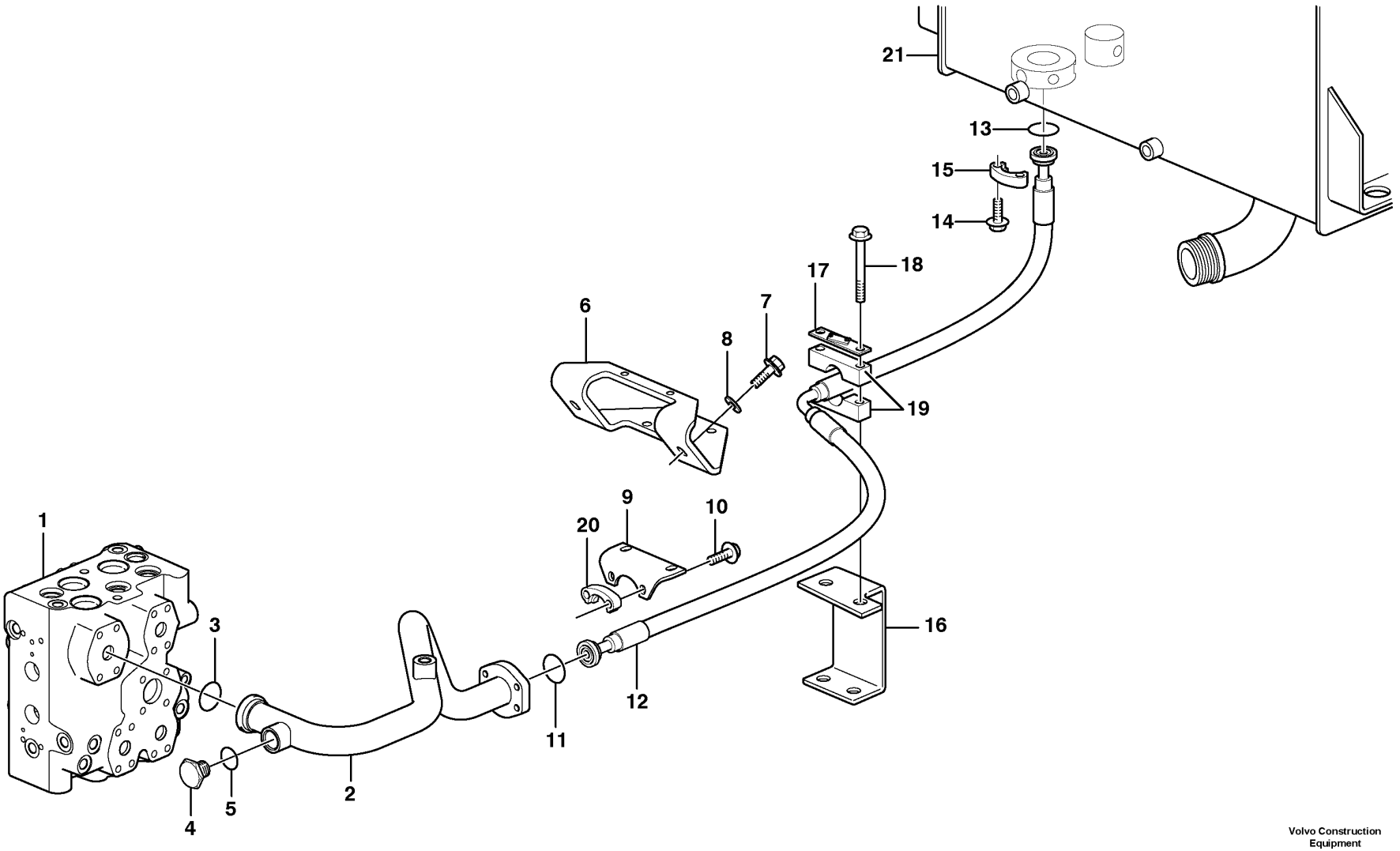

Volvo Construction Equipment

1021970

Fig.	Part No.	Quantity 1	2	3	PS	KIT	Description	Denominación	Denominação	Dénomination	Notes
1		1					Control valve	Válvula de mando	Válvula de comando	Valve de commande	See group 912-100 page 1139
2	VOE 11172713	1					Return line	Conducto de retorno	Linha de retorno	Conduit de retour	
3	VOE 990757	1					Sealing ring	Anillo retén	Anel de vedação	Bague étanchéité	
4	VOE 13966146	1					Plug	Tapón	Bujão	Tampon	
5	VOE 13964110	1					Gasket	Junta	Junta	Joint	
6		1			NS		Bracket	Ménsula	Suporte	Console	
7	VOE 13965192	2					Screw	Tornillo	Parafuso	Vis	
8	VOE 13960145	2					Washer	Arandela	Arruela	Rondelle	
9	VOE 11410248	1					Plate	Chapa	Chapa	Tôle	
10	VOE 959240	4					Hex. socket screw	Tornillo de hexágono embutido	Parafuso soquete sext	Vis à six pans creux	
11	VOE 990757	1					Sealing ring	Anillo retén	Anel de vedação	Bague étanchéité	
12	VOE 11410403	1					Hose assembly	Conducto	Mangueira completa	Conduit flexible	
13	VOE 990743	1					O-ring	Anillo tórico	Anel-o	Joint torique	
14	VOE 959256	4					Hex. socket screw	Tornillo de hexágono embutido	Parafuso soquete sext	Vis à six pans creux	
15	VOE 935309	2					Flange half	Mitad brida	Meia flange	Demi-bride	
16	VOE 11173433	1					Attachment bracket	Soporte de implementos		Porte-outil	
17	VOE 11173709	1			SS		Attaching plate	Chapa de fijación	Chapa fixação	Tôle de fixation	
18	VOE 13946474	2					Flange screw	Tornillo embridado	Parafuso flangeado	Vis à embase	
19	VOE 14215719	2					Half clamp	Mitad abrazadera	Metade da braçadeira	Demi-collier	
20	VOE 935308	2					Flange half	Mitad brida	Meia flange	Demi-bride	
21		1					Hydr fluid tank	Dep Aceit Hidr	Tanque de óleo hidráulico	Reservoir fluid.hydr.	See group 911-100 page 1101

1		**Hydraulic system, return line** **Sistema hidráulico, conducto de retorno** **Sistema hidráulico, linha de retorno** **Système hydraulique, conduit retour**
2		
3		
4		
5		

Catalogue id **20105**	Group **911**
Illustr. No **1021970**	Section **400**
Issue **20021229-G**	Page **1127**

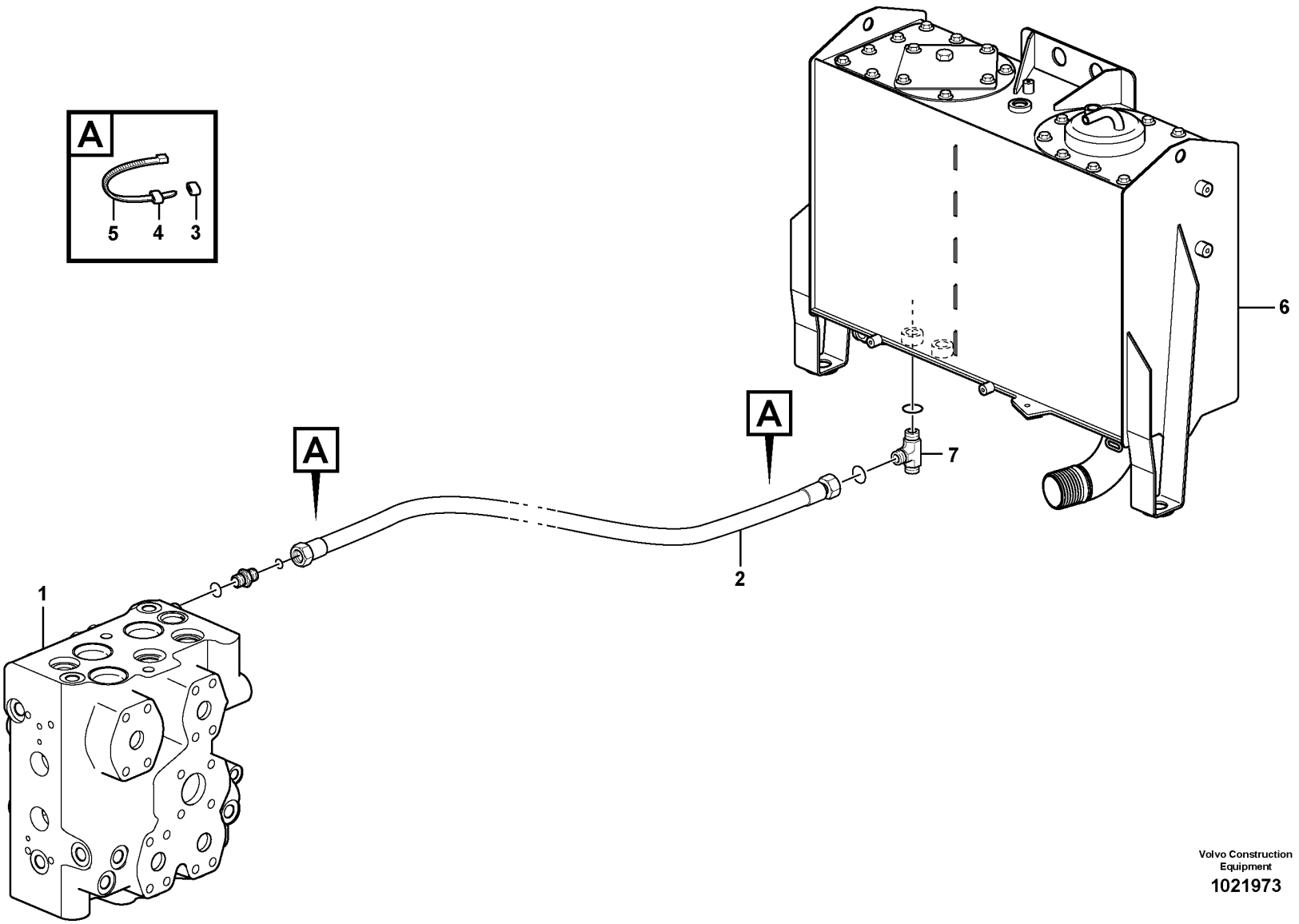

Volvo Construction Equipment

1021973

Fig.	Part No.	Quantity 1	2	3	PS	KIT	Description	Denominación	Denominação	Dénomination	Notes
1		1					Control valve	Válvula control	Válvula de controle	Valve controle	See group 912-100 page 1139
2	**VOE 11182000**	1					Hose assembly	Conducto	Mangueira completa	Conduit flexible	L = 2200 MM
3	**VOE 4881451**	2					Marking sleeve	Manguito de marcaje	Luva indicadora	Douille marquage	YELL
4	**VOE 4881459**	2					Marking sleeve	Manguito de marcaje	Luva indicadora	Douille marquage	BLUE
5	**VOE 14016673**	4					Strip clamp	Abrazadera de cinta	Cinta braçadeira	Serrage de ruban	
6		1					Hydr fluid tank	Dep Aceit Hidr	Tanque de óleo hidráulico	Reservoir fluid.hydr.	See group 911-100 page 1101
7		1					T-nipple	Niple T	União T	Raccord-t	See group 522-300 page 613

1		**Drainage line, control valve** **Conducto de drenaje, válvula de mando** **Linha de drenagem, válvula de comando** **Conduit drainage, vanne de commande**	Catalogue id **20105**	Group **911**
2				
3			Illustr. No **1021973**	Section **450**
4				
5			Issue **20021229-G**	Page **1129**

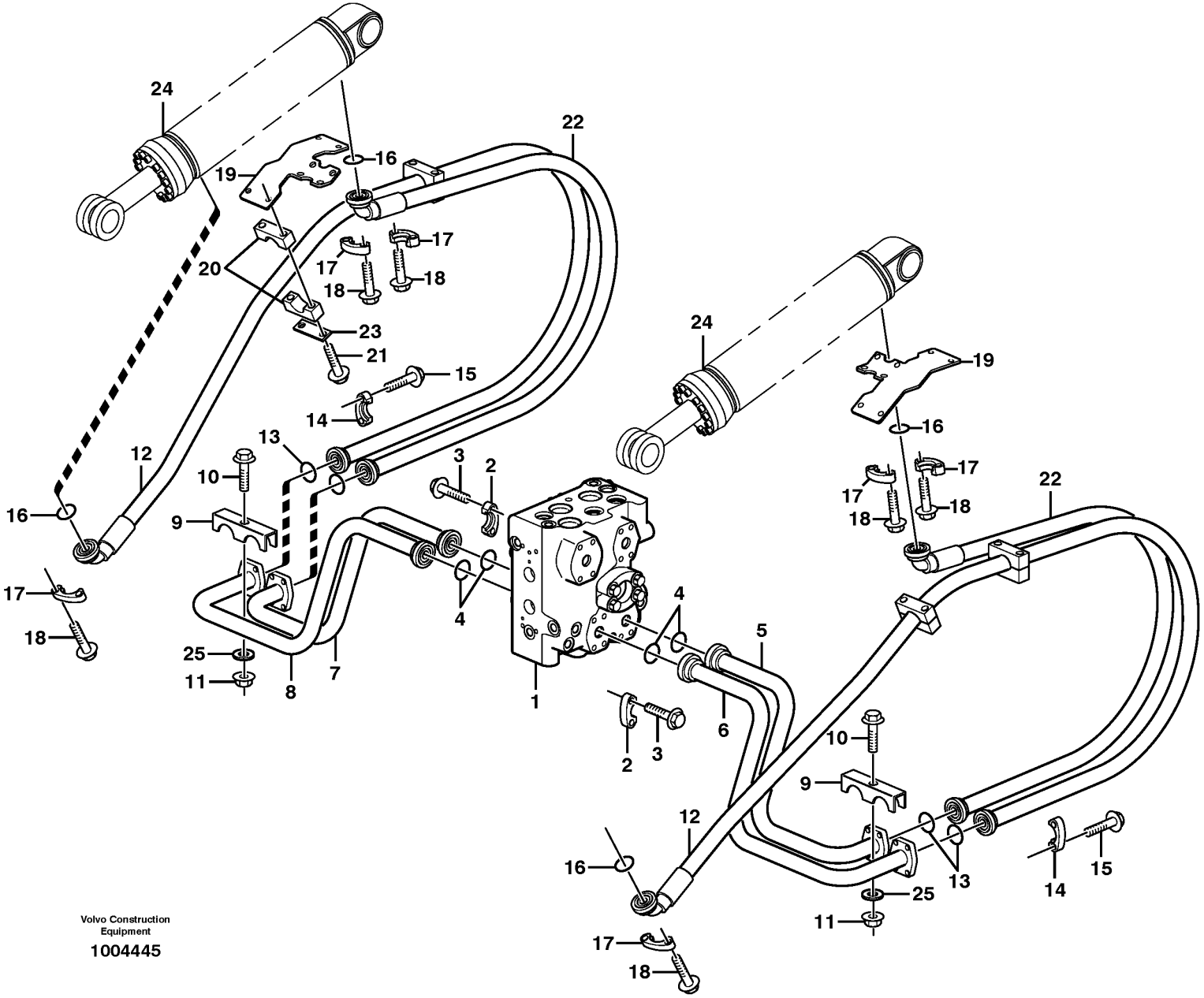
24
22
19
16
17
18
20
23
21
15
14
13
12
10
9
3
2
4
5
6
7
8
1
25
11
Volvo Construction Equipment
1004445

Fig.	Part No.	Quantity 1	2	3	PS	KIT	Description	Denominación	Denominação	Dénomination	Notes
1		1					Control valve	Válvula de mando	Válvula de comando	Valve de commande	See group 912-100 page 1139
2					NS		•Flange Half	•Media brida	•Meio flange	•Demi-bride	
3					NS		•Screw	•Tornillo	•Parafuso	•Vis	
4	VOE 990742	4					O-ring	Anillo tórico	Anel-o	Joint torique	
5	VOE 15037715	1					Feed line	Conducto alimentación	Condutor alimentação	Conduit d'alimentation	(VOE 11172718) LH (+), A2
6	VOE 15037735	1					Feed line	Conducto alimentación	Condutor alimentação	Conduit d'alimentation	(VOE 11172720) LH (-), B2
7	VOE 11172714	1					Feed line	Conducto alimentación	Condutor alimentação	Conduit d'alimentation	RH (+), A2
8	VOE 15037707	1					Feed line	Conducto alimentación	Condutor alimentação	Conduit d'alimentation	(VOE 11172716) RH (-), B2
9	VOE 11172949	2					Clamp	Abrazadera	Braçadeira	Collier serrage	
10	VOE 984758	2					Flange screw	Tornillo embridado	Parafuso flangeado	Vis à embase	(VOE 13965188)
11	VOE 13971098	2					Flange nut	Tuerca embridada	Porca flangeada	Écrou à embase	
12	VOE 11410311	2					Hose assembly	Conducto	Mangueira completa	Conduit flexible	L = 1940 MM
13	VOE 990756	4					Sealing ring	Anillo retén	Anel de vedação	Bague étanchéité	
14	VOE 14048189	8					Flange half	Mitad brida	Meia flange	Demi-bride	
15	VOE 13965226	16					Screw	Tornillo	Parafuso	Vis	
16	VOE 990742	4					O-ring	Anillo tórico	Anel-o	Joint torique	
17	VOE 935312	8					Flange half	Mitad brida	Meia flange	Demi-bride	
18	VOE 13946752	12					Screw	Tornillo	Parafuso	Vis	
19	VOE 11410243	2					Attachment	Fijacion	Fixação	Fixation	
20	VOE 11410605	4					Clamp	Abrazadera	Braçadeira	Collier serrage	
21	VOE 973871	8					Flange screw	Tornillo embridado	Parafuso flangeado	Vis à embase	
22	VOE 11410310	2					Hose assembly	Conducto	Mangueira completa	Conduit flexible	L = 1130 MM
23	VOE 11003050	4					Cover plate	Placa recurbrición	Tampa cobertura	Plaque de recouvrement	
24		2					Hydraulic cylinder	Cilindro hidráulico	Cilindro hidráulico	Vérin hydraulique	See group 945-500 page 1257
25	VOE 13960143	2					Washer	Arandela	Arruela	Rondelle	

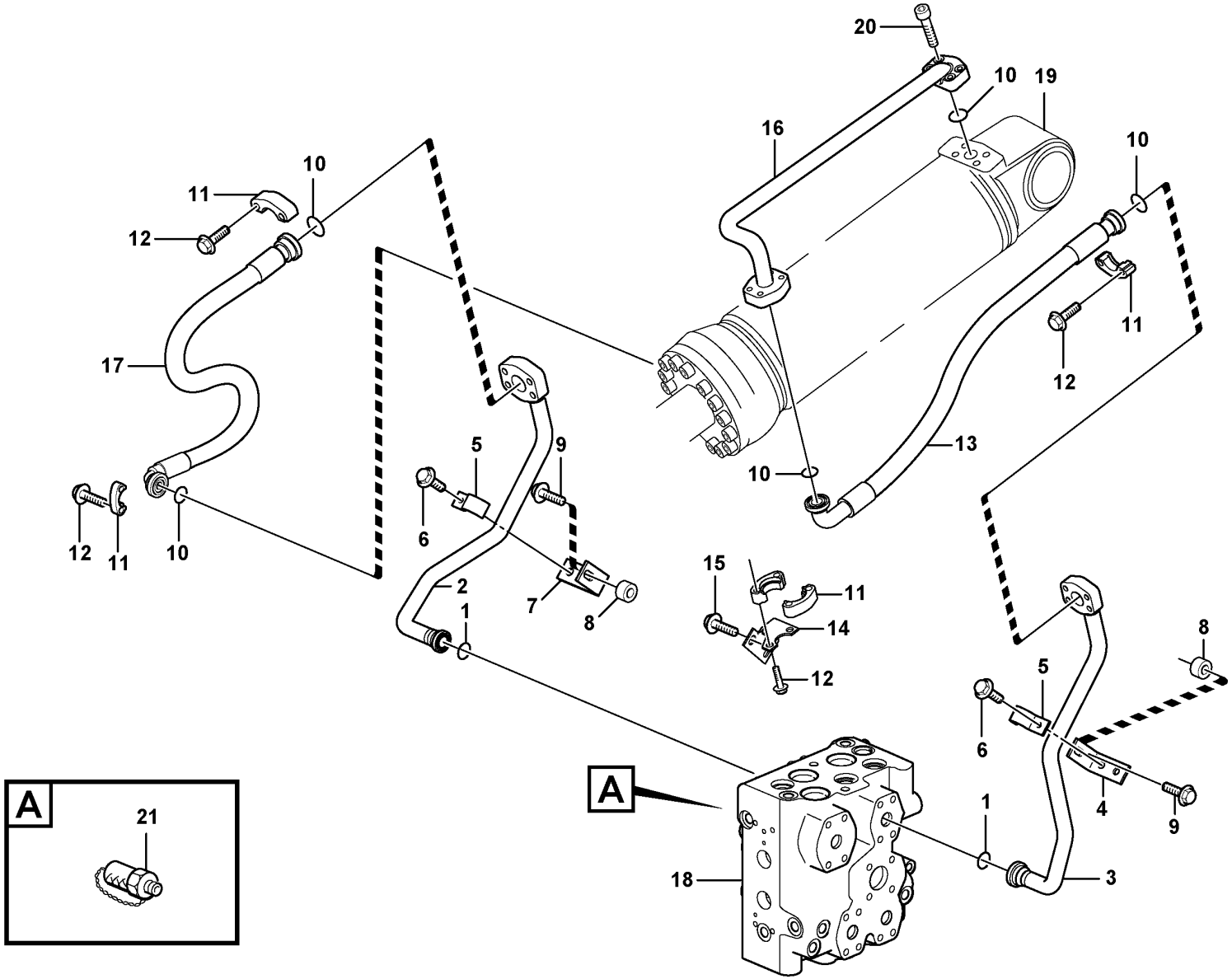

Volvo Construction Equipment

1021969

Fig.	Part No.	Quantity 1	2	3	PS	KIT	Description	Denominación	Denominação	Dénomination	Notes
1	VOE 990742	2					O-ring	Anillo tórico	Anel-o	Joint torique	
2	VOE 15116560	1					Feed line	Conducto alimentación	Condutor alimentação	Conduit d'alimentation	(VOE 11172722) TILT -
3	VOE 11172724	1					Feed line	Conducto alimentación	Condutor alimentação	Conduit d'alimentation	TILT +
4	VOE 16214080	1					Bracket	Consola	Suporte	Console	(VOE 11173420)
5	VOE 11075841	2					Clamp	Abrazadera	Braçadeira	Collier serrage	
6	VOE 946441	2					Flange screw	Tornillo embridado	Parafuso flangeado	Vis à embase	
7	VOE 11173399	1					Attachment bracket	Soporte de implementos		Porte-outil	
8	VOE 11025923	2					Spacer	Distanciador	Espaçador	Entretoise	
9	VOE 13965192	2					Screw	Tornillo	Parafuso	Vis	
10	VOE 990756	5					Sealing ring	Anillo retén	Anel de vedação	Bague étanchéité	
11	VOE 14048189	8					Flange half	Mitad brida	Meia flange	Demi-bride	
12	VOE 13959258	16					Allen Hd Screw	Torn Hex Embut	Parafuso Allen Hd	Vis A 6 Pans Cr	
13	VOE 11445119	1					Hose assembly	Conducto	Mangueira completa	Conduit flexible	L = 860 MM
	VOE 11173974	1					Hose assembly	Conducto	Mangueira completa	Conduit flexible	84116
14	VOE 11410319	1					Anchorage	Fijacion	Fixação	Fixation	
15	VOE 13946817	2					Screw	Tornillo	Parafuso	Vis	
16	VOE 15037268	1					Feed line	Conducto alimentación	Condutor alimentação	Conduit d'alimentation	(VOE 11410320)
17	VOE 11445119	1					Hose assembly	Conducto	Mangueira completa	Conduit flexible	L = 860 MM
	VOE 11173974	1					Hose assembly	Conducto	Mangueira completa	Conduit flexible	84116
18		1					Control valve	Válvula de mando	Válvula de comando	Valve de commande	See group 912-100 page 1139
19		1					Hydraulic cylinder	Cilindro hidráulico	Cilindro hidráulico	Vérin hydraulique	See group 945-550 page 1261
20	VOE 13959258	4					Allen Hd Screw	Torn Hex Embut	Parafuso Allen Hd	Vis A 6 Pans Cr	
21	VOE 936444	2					Testing nipple	Niple de medición	Niple de teste	Raccord contrôle	A1,B1

1		**Hydraulic system, tilt function** **Sistema hidráulico, función de inclinación** **Sistema hidráulico, função inclinação** **Système hydraulique, culbutage hydraulique**	Catalogue id **20105**	Group **911**
2			Illustr. No **1021969**	Section **550**
3			Issue **20021229-G**	Page **1133**
4				
5				

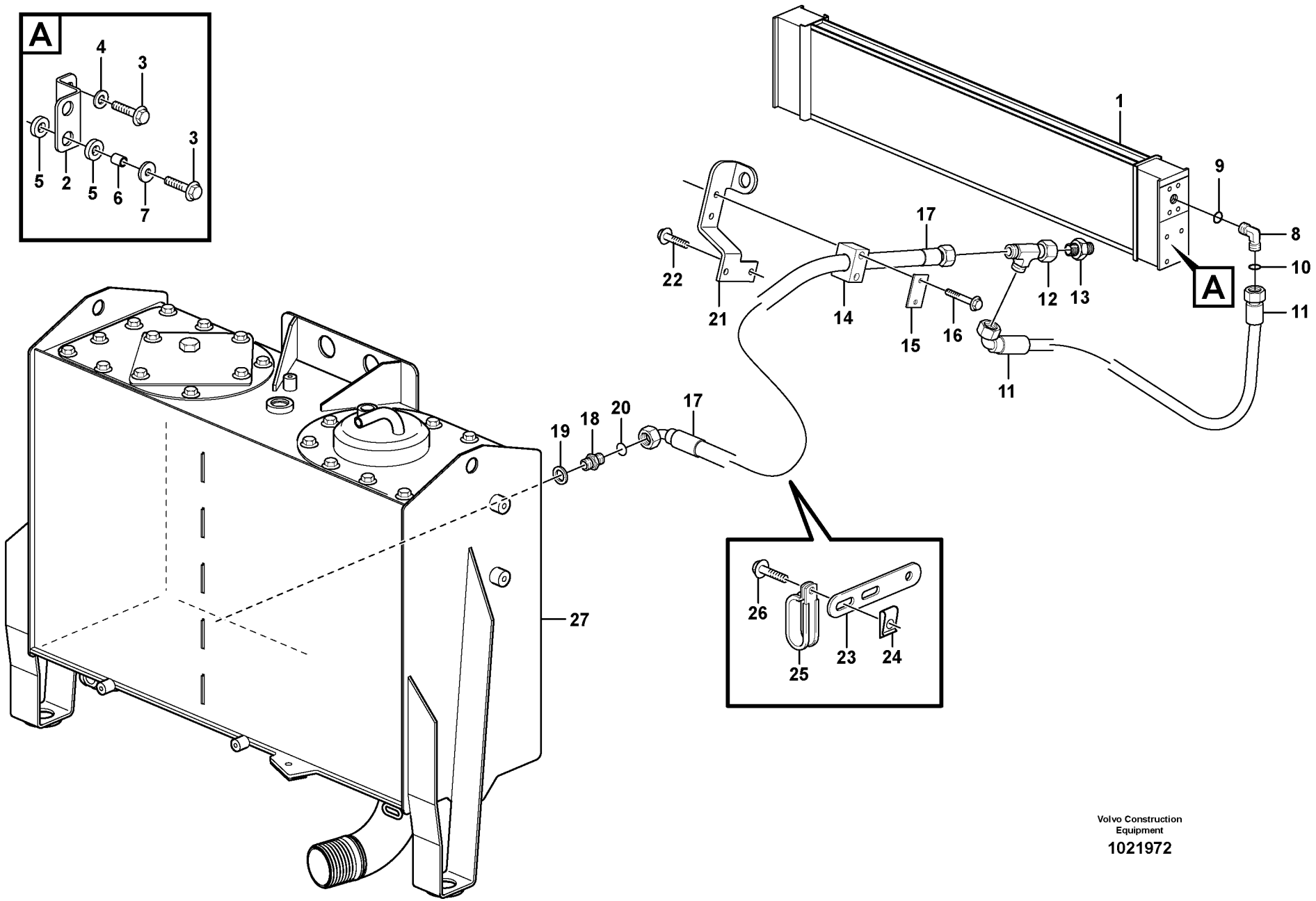

Volvo Construction Equipment

1021972

Fig.	Part No.	Quantity 1	2	3	PS	KIT	Description	Denominación	Denominação	Dénomination	Notes
1	VOE 15175837	1					Hydraulic oil cooler	Enfriador de aceite hidráulico	Refrigerador de óleo hidráulico	Radiateur fluide hydraulique	(VOE 11110371)
	VOE 15177897	1					Hydraulic oil cooler	Enfriador de aceite hidráulico	Refrigerador de óleo hidráulico	Radiateur fluide hydraulique	(VOE 11110389) 83062
2	VOE 15173857	1					Plate	Chapa	Chapa	Tôle	S/N 27709 -, S/N 71935 -
3	VOE 946671	6					Flange screw	Tornillo embridado	Parafuso flangeado	Vis à embase	
4	VOE 11117464	2					Plain washer	Arandela plana	Arruela simples	Rondelle plane	
5	VOE 11024753	8					Rubber damper	Amortiguador de goma	Batente de borracha	Amortisseur caoutchouc	
6	VOE 4951048	4					Tube	Tubo	Tubo	Tube	
7	VOE 925739	4					Washer	Arandela	Arruela	Rondelle	
8	VOE 935710	1					Elbow nipple	Niple angular	Cotovelo	Raccord coudé	
9	VOE 13960164	1					•O-ring	•Anillo tórico	•Anel-o	•Joint torique	
10	VOE 990738	1					•O-ring	•Anillo tórico	•Anel-o	•Joint torique	
11	VOE 11410779	1					Hose assembly	Conducto	Mangueira completa	Conduit flexible	L = 1800 MM
	VOE 927504	REQ					•Hydraulic hose	•Manguera hidráulica	•Mangueira hidráulica	•Flexible hydraulique	
12	VOE 13933878	1					T-nipple	Niple t	Niple-t	Raccord-t	
	VOE 990738	2					•O-ring	•Anillo tórico	•Anel-o	•Joint torique	
13	VOE 11172946	1					Non-return valve	Válvula antirretorno	Válvula de retenção	Clapet antiretour	
	VOE 982962	2					•O-ring	•Anillo tórico	•Anel-o	•Joint torique	
14	VOE 11411343	1					Clamp	Abrazadera	Braçadeira	Collier serrage	
15	VOE 11003048	1					Cover plate	Placa recurbrición	Tampa cobertura	Plaque de recouvrement	
16	VOE 13965176	2					Screw	Tornillo	Parafuso	Vis	
17	VOE 11411632	1					Hose assembly	Conducto	Mangueira completa	Conduit flexible	L = 1700 MM
18	VOE 13933853	1					Nipple	Niple	Niple	Raccord	
19	VOE 990738	1					•O-ring	•Anillo tórico	•Anel-o	•Joint torique	
20	VOE 13960164	1					•O-ring	•Anillo tórico	•Anel-o	•Joint torique	
21	VOE 11411574	1					Attachment	Fijacion	Fixação	Fixation	
22	VOE 13946173	2					Screw	Tornillo	Parafuso	Vis	
23	VOE 13965540	1					Bracket	Consola	Suporte	Console	
24	VOE 13949867	1					Spring nut	Tuerca resorte	Porca de pressão	Écrou de ressort	
25	VOE 968136	1					Clamp	Abrazadera	Braçadeira	Collier serrage	
26	VOE 13946173	1					Screw	Tornillo	Parafuso	Vis	

1		**Oil cooler with hoses** **Enfriador de aceite con mangueras** **Refrigerador de óleo com mangueiras** **Radiateur avec flexible**	Catalogue id **20105**	Group **911**
2			Illustr. No **1021972**	Section **600**
3				
4			Issue **20021229-G**	Page **1135**
5				

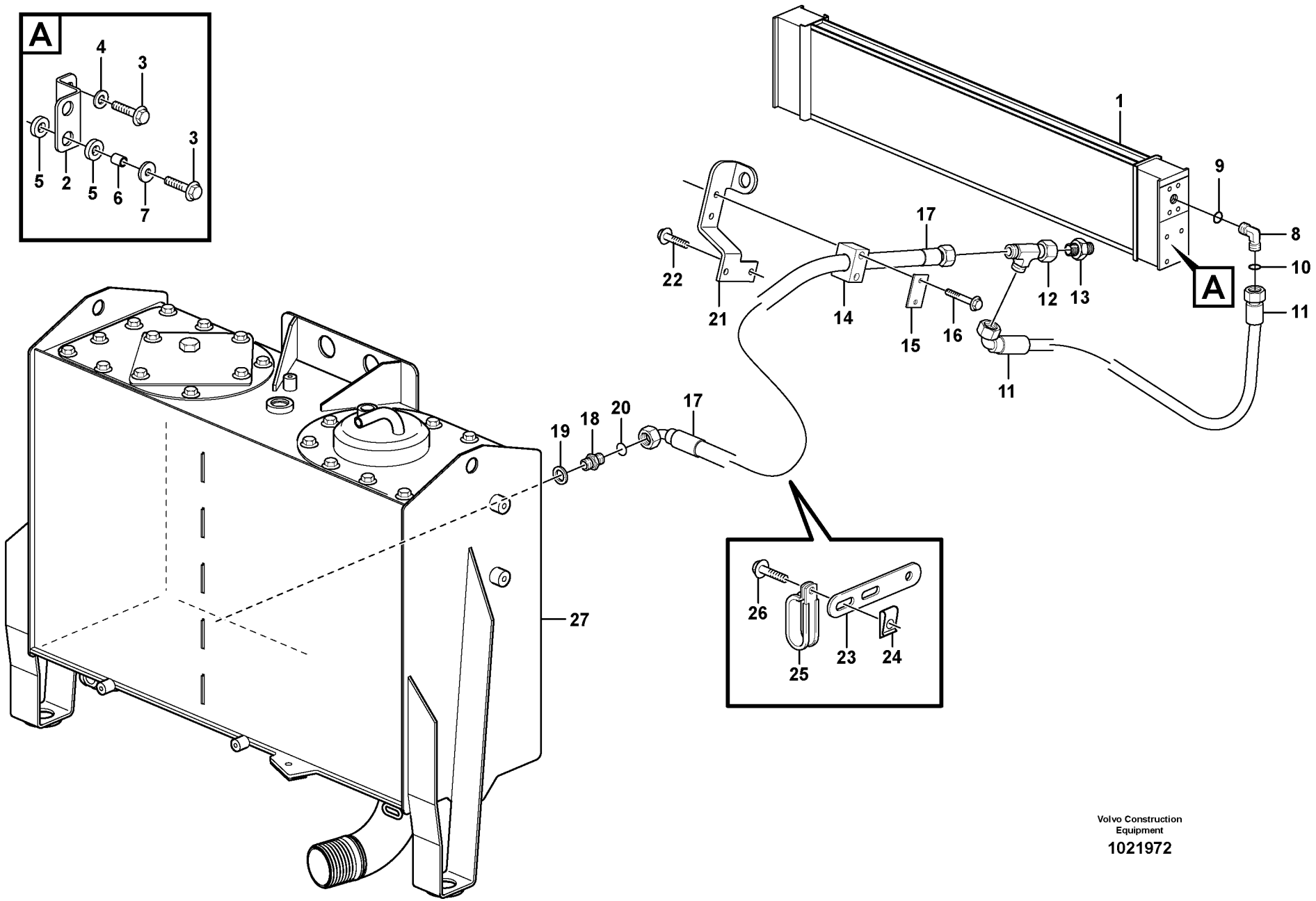

Volvo Construction Equipment

1021972

Fig.	Part No.	Quantity 1	2	3	PS	KIT	Description	Denominación	Denominação	Dénomination	Notes
27		1									See group 911-100 page 1101

1		**Oil cooler with hoses** **Enfriador de aceite con mangueras** **Refrigerador de óleo com mangueiras** **Radiateur avec flexible**	Catalogue id **20105**	Group **911**
2				
3			Illustr. No **1021972**	Section **600**
4				
5			Issue **20021229-G**	Page **1137**

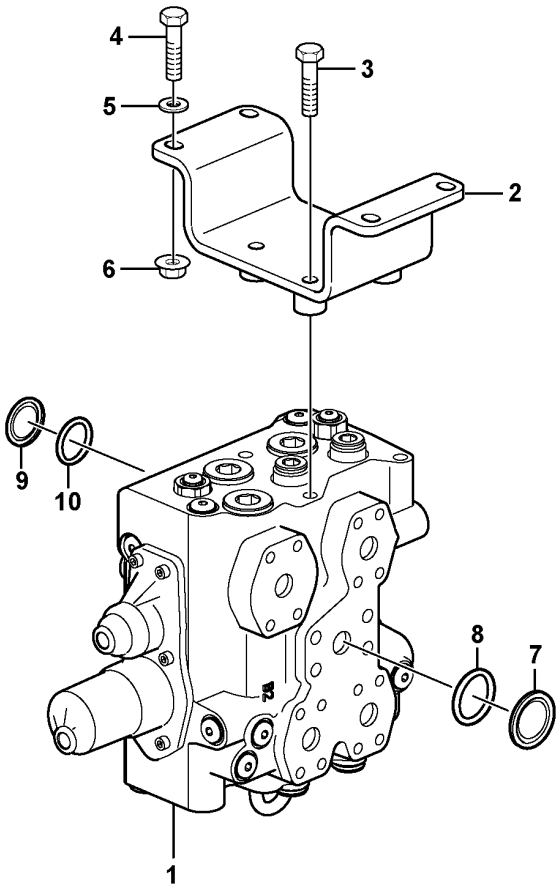

Volvo Construction Equipment

1021974

Fig.	Part No.	Quantity 1	2	3	4	5	PS	KIT	Description	Denominación	Denominação	Dénomination	Notes
1	VOE 11445267	1							Control valve	Válvula de mando	Válvula de comando	Valve commande	S/N - 25406 SWE S/N - 68270 USA See group 912-200 page 1145
	VOE 11172246	1							Hydraulic valve	Válvula hidráulica	Válvula hidráulica	Valve hydraulique	S/N 25407 - SWE S/N 68271 - USA See group 912-150 page 1141
2	VOE 11173129	1							Bracket	Consola	Suporte	Console	
3	VOE 13965193	3							Screw	Tornillo	Parafuso	Vis	
4	VOE 13965194	4							Screw	Tornillo	Parafuso	Vis	
5	VOE 13960145	4							Washer	Arandela	Arruela	Rondelle	
6	VOE 971099	4							Flange lock nut	Contratuerca embridada	Contra porca flange	Contre-écrou à embase	
7	VOE 11172549	1							Plug	Tapón	Bujão	Tampon	
8	VOE 990756	1							Sealing ring	Anillo retén	Anel de vedação	Bague étanchéité	
9	VOE 11147234	1							Plug	Tapón	Bujão	Tampon	
10	VOE 990742	1							O-ring	Anillo tórico	Anel-o	Joint torique	

1		**Control valve with fitting parts.** **Válvula de mando con piezas se montaje.** **Válvula de comando com peças de montagem** **Valve de commande avec pièces de montage.**	Catalogue id **20105**	Group **912**
2			Illustr. No **1021974**	Section **100**
3				
4			Issue **20021229-G**	Page **1139**
5				

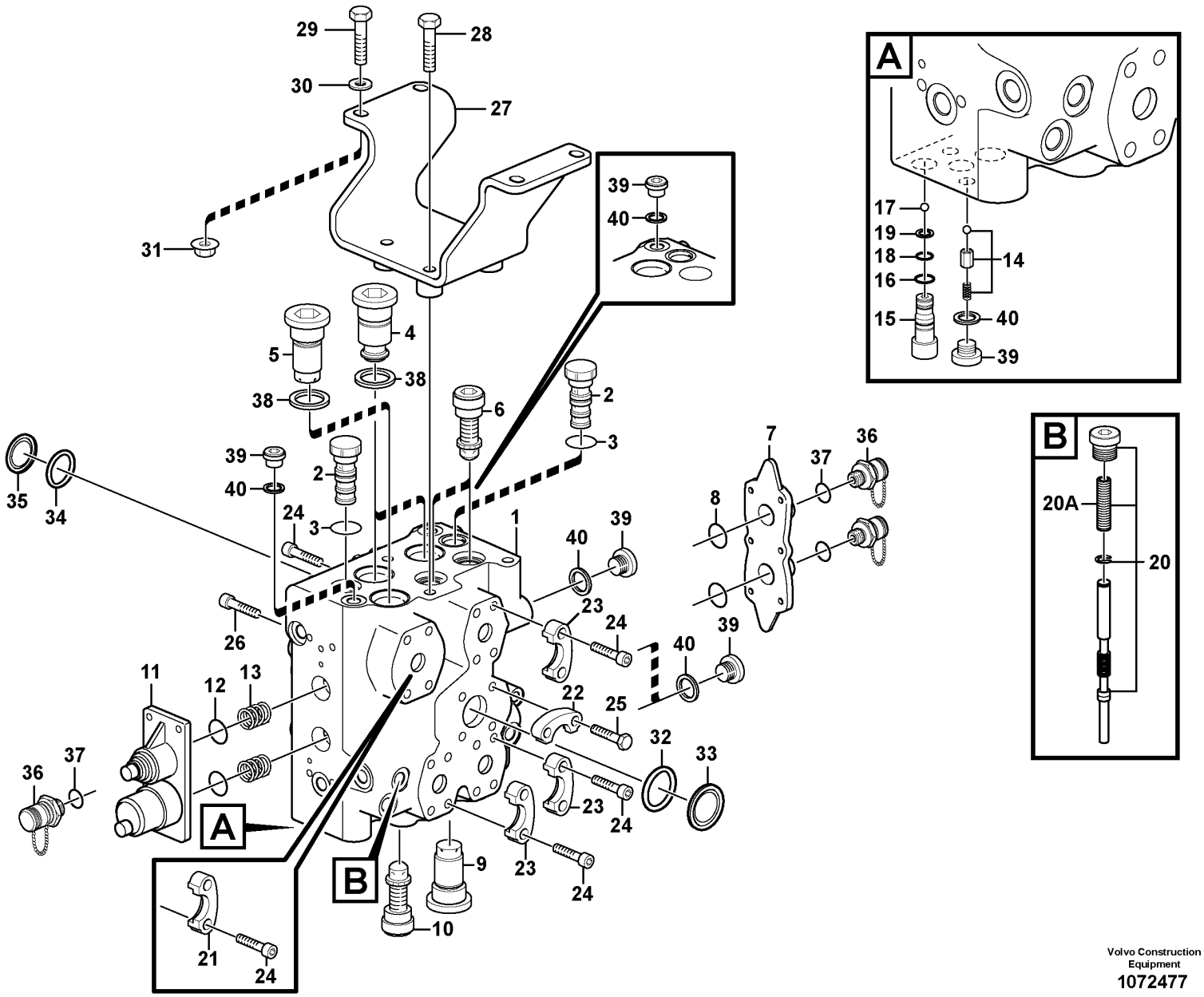

Volvo Construction Equipment
1072477

Fig.	Part No.	Quantity 1	2	3	4	5	PS	KIT	Description	Denominación	Denominação	Dénomination	Notes
1	VOE 11172246	1							Hydraulic valve	Válvula hidráulica	Válvula hidráulica	Valve hydraulique	
2	VOE 15142603	4							•Valve	•Válvula	•Válvula	•Valve	(VOE 11712703)
3		4					NS		••Sealing Kit	••Juego Retenes	••Kit de vedação	••Jeu Joints	
4	VOE 11712705	4							•Non-return valve	•Válvula antirretorno	•Válvula de retenção	•Clapet antiretour	
5	VOE 11712706	1							•Delivery valve	•Válvula de presión	•Válvula de pressão	•Soupape de refoulement	
6	VOE 11712312	2							•Shock Valve	•Valvula Control	•Válvula de choque	•Soupa.antichocs	
7	VOE 11712707	1							•Cover	•Capó	•Capô	•Capot	
8	VOE 11712708	1							••Sealing kit	••Kit de precinto	••Jogo de vedação	••Kit plombage	
9	VOE 11713148	1							•Shock Valve	•Valvula Control	•Válvula de choque	•Soupa.antichocs	
10	VOE 11712709	1							•Valve	•Válvula	•Válvula	•Valve	
11	VOE 11712358	1							•Casing	•Cuerpo	•Manta	•Enveloppe	
12	VOE 11712708	1							••Sealing kit	••Kit de precinto	••Jogo de vedação	••Kit plombage	
13	VOE 11712710	2							•Spring kit	•Juego de resortes	•Jogo de molas	•Jeu de ressorts	
14	VOE 11712711	1					SS		•Non-return valve	•Válvula antirretorno	•Válvula de retenção	•Clapet antiretour	
15	VOE 11120104	1							•Shuttle valve	•Válvula lanzadera	•Válvula lançadeira	•Valve navette	
16	VOE 13949657	1							••O-ring	••Anillo tórico	••Anel-o	••Joint torique	
17	VOE 192601	1							••Ball	••Bola	••Esfera	••Bille	
18	VOE 955972	1							••O-ring	••Anillo tórico	••Anel-o	••Joint torique	
19	VOE 13962531	2							••Back-up ring	••Anillo de apoyo	••Anel de apoio	••Bague support	
20	VOE 15165401	1							•Valve slide	•Corredera válvula	•Válvula deslizante	•Tiroir	
20A	VOE 11712712	1							••Spring	••Resorte	••Mola	••Ressort	
21	VOE 935308	2							•Flange half	•Mitad brida	•Meia flange	•Demi-bride	
22	VOE 11015455	4							•Flange half	•Mitad brida	•Meia flange	•Demi-bride	
23	VOE 11015454	14							•Flange half	•Mitad brida	•Meia flange	•Demi-bride	
24	VOE 959240	32							•Hex. socket screw	•Tornillo de hexágono embutido	•Parafuso soquete sext	•Vis à six pans creux	
25	VOE 13965193	4							•Screw	•Tornillo	•Parafuso	•Vis	
26	VOE 13959258	4							•Allen Hd Screw	•Torn Hex Embut	•Parafuso Allen Hd	•Vis A 6 Pans Cr	
27	VOE 11173129	1							Bracket	Consola	Suporte	Console	
28	VOE 13965193	3							Screw	Tornillo	Parafuso	Vis	
29	VOE 13965194	4							Screw	Tornillo	Parafuso	Vis	

1	
2	
3	
4	
5	

Control valve with fitting parts.
Válvula de mando con piezas se montaje.
Válvula de comando com peças de montagem
Valve de commande avec pièces de montage.

Catalogue id	Group
20105	**912**
Illustr. No	Section
1072477	**150**
Issue	Page
20021229-G	**1141**

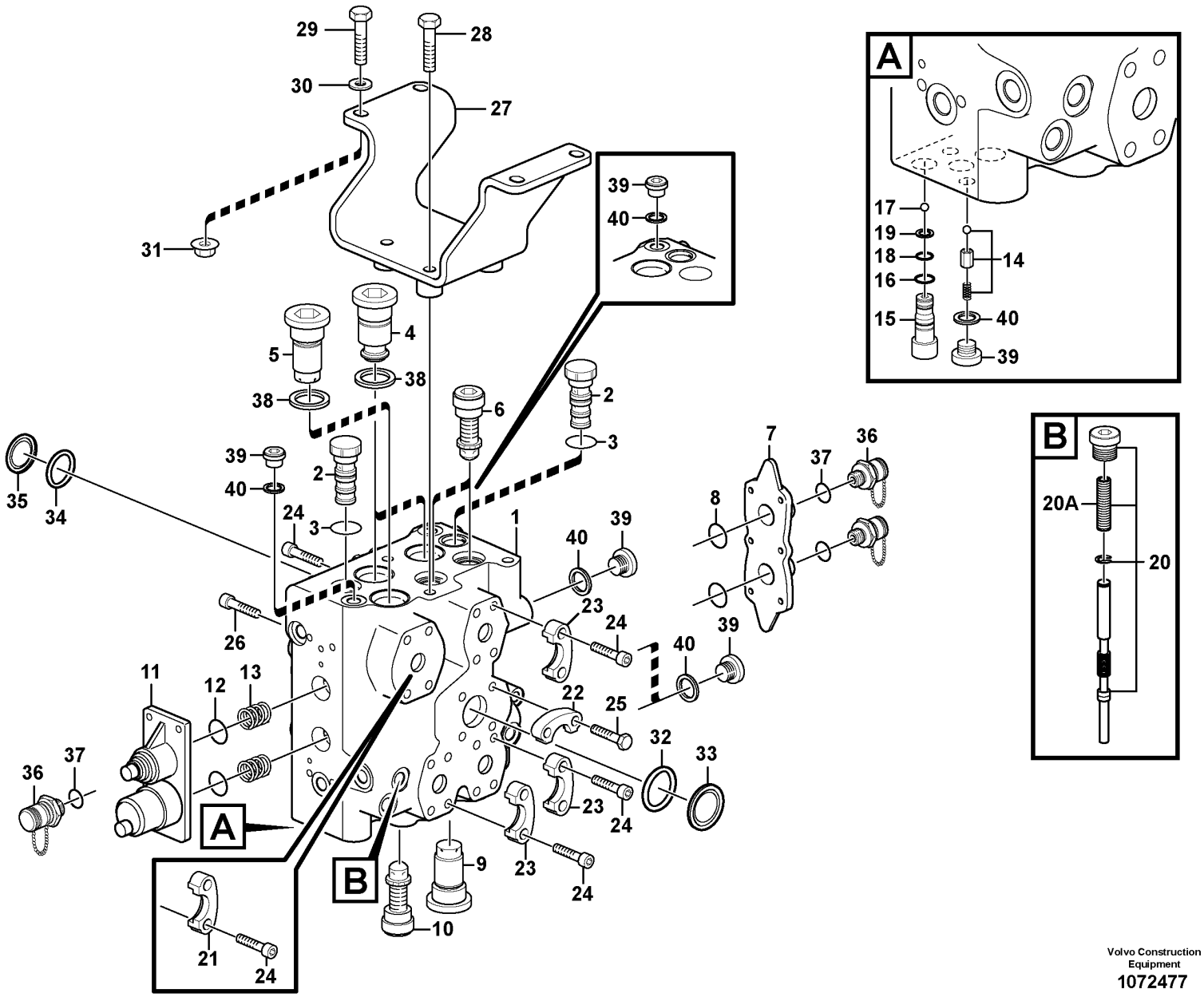

Volvo Construction Equipment
1072477

Fig.	Part No.	Quantity 1	2	3	4	5	PS	KIT	Description	Denominación	Denominação	Dénomination	Notes
30	VOE 13960145	4							Washer	Arandela	Arruela	Rondelle	
31	VOE 13971096	4							Flange nut	Tuerca embridada	Porca flangeada	Écrou à embase	
32	VOE 990756	1							Sealing ring	Anillo retén	Anel de vedação	Bague étanchéité	
33	VOE 11172549	1							Plug	Tapón	Bujão	Tampon	
34	VOE 13948699	1							O-ring	Anillo tórico	Anel-o	Joint torique	
35	VOE 11147234	1							Plug	Tapón	Bujão	Tampon	
36	VOE 936444	3							Testing nipple	Niple de medición	Niple de teste	Raccord contrôle	(VOE 13933251) A1, A2, B1
37	VOE 13960213	3							•O-ring	•Anillo tórico	•Anel-o	•Joint torique	
38	VOE 14211860	3							Sealing ring	Anillo retén	Anel de vedação	Bague étanchéité	
39	VOE 945065	5							Plug	Tapón	Bujão	Tampon	
40	VOE 13945653	5							Plane gasket	Junta plana	Junta plana	Joint plan	

1		**Control valve with fitting parts.** **Válvula de mando con piezas se montaje.** **Válvula de comando com peças de montagem** **Valve de commande avec pièces de montage.**	Catalogue id **20105**	Group **912**
2				
3			Illustr. No **1072477**	Section **150**
4				
5			Issue **20021229-G**	Page **1143**

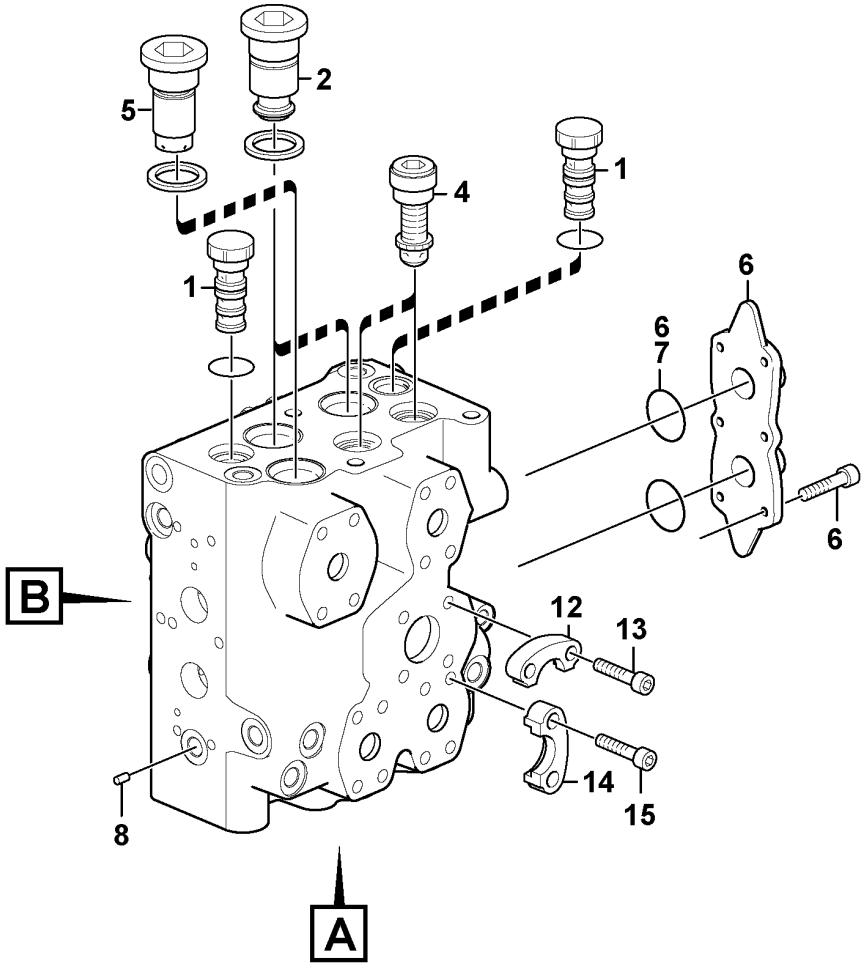

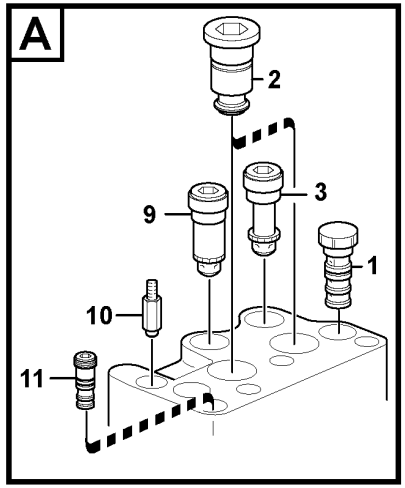

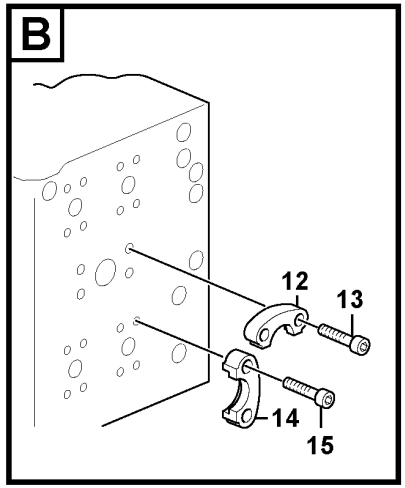

Volvo Construction Equipment
1054843

Fig.	Part No.	Quantity 1	2	3	4	5	PS	KIT	Description	Denominación	Denominação	Dénomination	Notes
	VOE 11445267	1							Control valve	Válvula de mando	Válvula de comando	Valve commande	
1	**VOE 15142603**	3							•Valve	•Válvula	•Válvula	•Valve	
2	**VOE 11712705**	4							•Non-return valve	•Válvula antirretorno	•Válvula de retenção	•Clapet antiretour	
3	**VOE 11712709**	1							•Valve	•Válvula	•Válvula	•Valve	
4	**VOE 11712312**	2							•Shock Valve	•Valvula Control	•Válvula de choque	•Soupa.antichocs	
5	**VOE 11712706**	1							•Delivery valve	•Válvula de presión	•Válvula de pressão	•Soupape de refoulement	
6	**VOE 11712707**	1							•Cover	•Capó	•Capô	•Capot	
7	**VOE 11712708**	1							••Sealing kit	••Kit de precinto	••Jogo de vedação	••Kit plombage	
8	**VOE 15166596**	1					SS		Restrictor	Estrangulacion		Etrangleur	
9	**VOE 11713148**	1							•Shock Valve	•Valvula Control	•Válvula de choque	•Soupa.antichocs	
10	**VOE 11712711**	1					SS		Non-return valve	Válvula antirretorno	Válvula de retenção	Clapet antiretour	
11	**VOE 11120104**	1							Shuttle valve	Válvula lanzadera	Válvula lançadeira	Valve navette	
12	**VOE 14048189**	4							Flange half	Mitad brida	Meia flange	Demi-bride	
13	**VOE 13965192**	8							Screw	Tornillo	Parafuso	Vis	
14	**VOE 935312**	10							Flange half	Mitad brida	Meia flange	Demi-bride	
15	**VOE 13946752**	20							Screw	Tornillo	Parafuso	Vis	

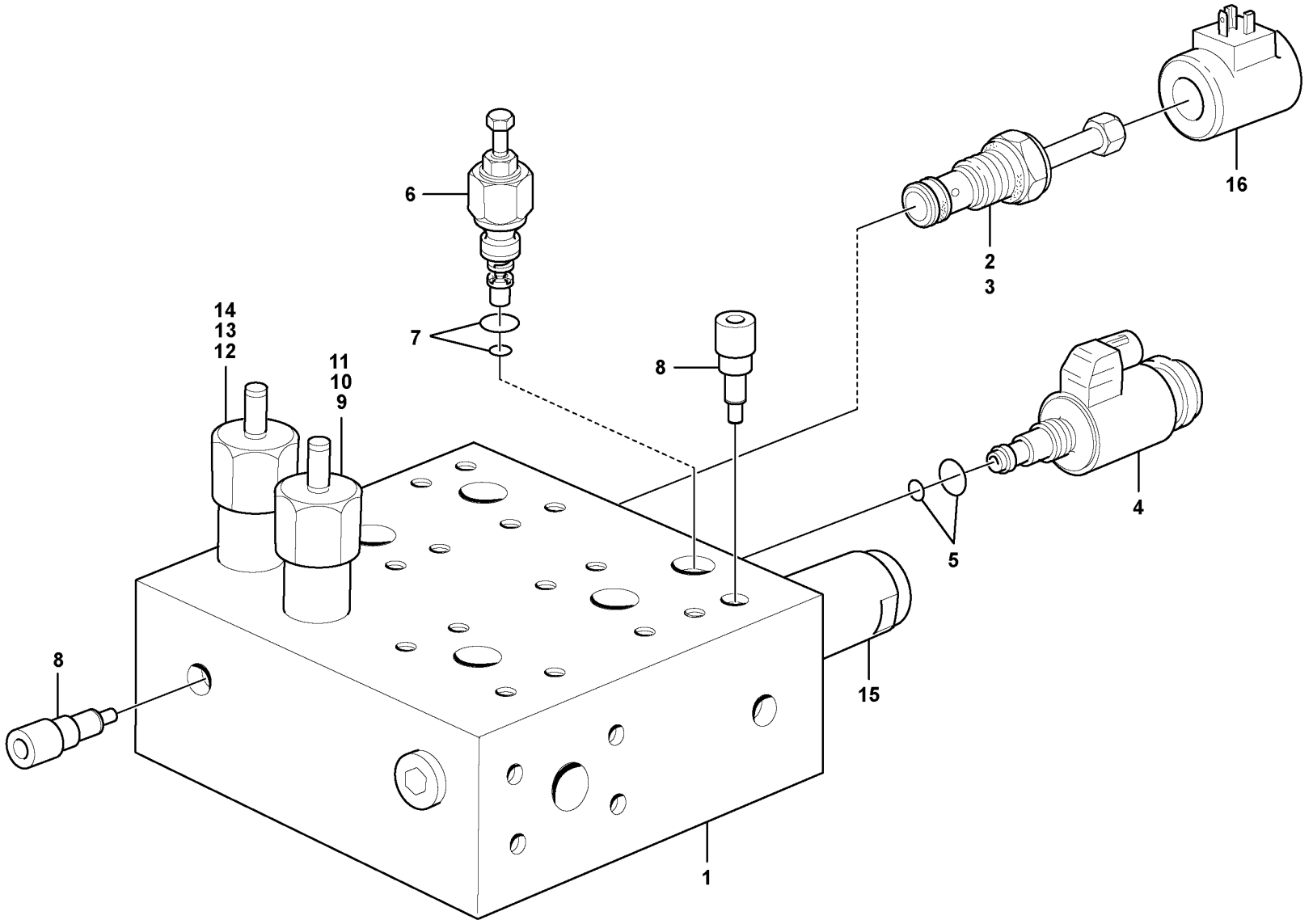

Volvo Construction Equipment
1086935

Fig.	Part No.	Quantity 1	2	3	PS	KIT	Description	Denominación	Denominação	Dénomination	Notes
1	**VOE 15021479**	1			SS		Valve body	Bloque de válvula	Corpo da válvula	Corps de clapet	S/N - 29544, - 72644
1	**VOE 17464462**	1					Hydraulic valve	Válvula hidráulica	Válvula hidráulica	Valve hydraulique	S/N 29545 -, 72645 -
2	**VOE 17224866**	1					•Solenoid valve	•Electroválvula	•Válvula solenóide	•Électrovanne	MA5502
3	**VOE 11709880**	1					••Sealing kit	••Kit de precinto	••Jogo de vedação	••Kit plombage	
4	**VOE 11709879**	1					•Pressure regulator	•Regulador de presión	•Regulador de pressão	•Régulateur de pression	PWM2601
5	**VOE 11709881**	1					••Sealing kit	••Kit de precinto	••Jogo de vedação	••Kit plombage	
6	**VOE 11705961**	1					•Pressure limiting valve	•Válvula limitadora de presión	•Válvula limitadora de pressão	•Valve limitatrice de pression	
7	**VOE 11704530**	1					••Sealing kit	••Kit de precinto	••Jogo de vedação	••Kit plombage	
8	**VOE 11707564**	2					•Shuttle valve	•Válvula lanzadera	•Válvula lançadeira	•Valve navette	
9	**VOE 11709882**	1					•Pressure regulator	•Regulador de presión	•Regulador de pressão	•Régulateur de pression	
10	**VOE 11709861**	1					••Reducing valve	••Válvula reductora	••Válvula de redução	••Détendeur	
11	**VOE 11709883**	1					••Sealing kit	••Kit de precinto	••Jogo de vedação	••Kit plombage	
12	**VOE 11709884**	1					•Pressure regulator	•Regulador de presión	•Regulador de pressão	•Régulateur de pression	
13	**VOE 11709861**	1					••Reducing valve	••Válvula reductora	••Válvula de redução	••Détendeur	
14	**VOE 11709883**	1					••Sealing kit	••Kit de precinto	••Jogo de vedação	••Kit plombage	
15	**VOE 17466350**	1					•Non-return valve	•Válvula antirretorno	•Válvula de retenção	•Clapet antiretour	
16	**VOE 15092682**	1					•Solenoid	•Electroimán	•Eletroímã	•Électro-aimant	

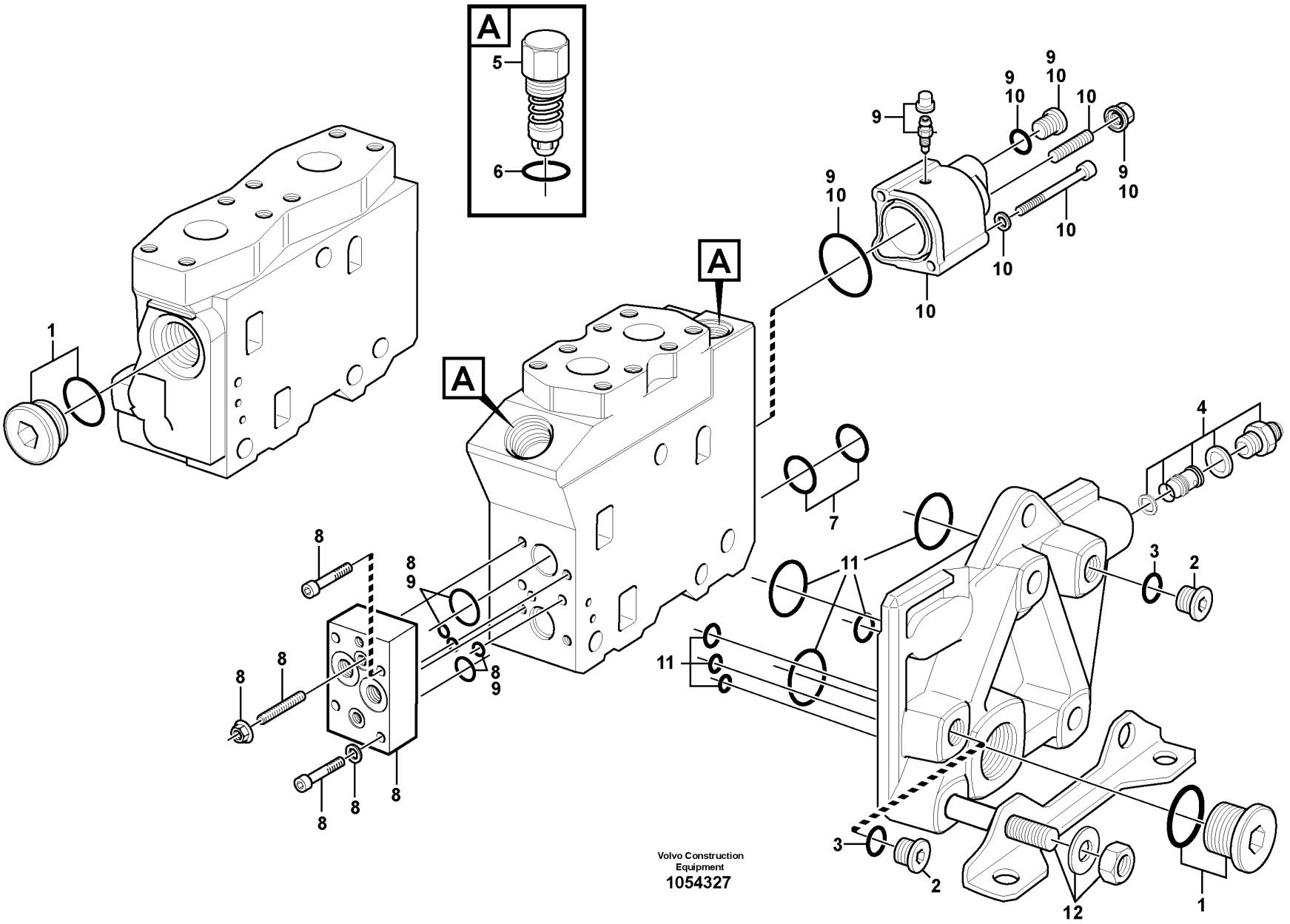

Volvo Construction Equipment
1054327

Fig.	Part No.	Quantity 1	2	3	4	5	PS	KIT	Description	Denominación	Denominação	Dénomination	Notes
	VOE 11173316	1							Direction valve	Válvula de orientación	Válvula direcional	Valve directionelle	
	VOE 11173318		1						Direction valve	Válvula de orientación	Válvula direcional	Valve directionelle	
1	**VOE 11705779**	2	2						•Plug	•Tapón	•Bujão	•Tampon	
	VOE 17226400	2	2						••O-ring	••Anillo tórico	••Anel-o	••Joint torique	(VOE 11704089)
2	**VOE 945065**	2	2						•Plug	•Tapón	•Bujão	•Tampon	
3	**VOE 13945653**	2	2						•Plane gasket	•Junta plana	•Junta plana	•Joint plan	
4	**VOE 15161524**	1	1						•Connector	•Unión	•Conexão	•Connexion	
5	**VOE 11715658**	2	4						•Relief valve	•Válvula de descarga	•Válvula de descarga	•Valve décharge	
		2	4				NS		••O-ring	••Junta torica	••Anel de vedação-O	••Joint Torique	
6	**VOE 6213010**	1	2				SS		•O-ring	•Anillo tórico	•Anel-o	•Joint torique	
7	**VOE 15162060**	1	2						•Sealing kit	•Juego de reténes	•Jogo de vedação	•Jeu joints	
8	**VOE 11712331**	1	2						•Cap	•Capuchón	•Tampa	•Capot	(VOE 15164747)
9	**VOE 15161174**	1	2						•Sealing kit	•Juego de reténes	•Jogo de vedação	•Jeu joints	
10	**VOE 11705785**	1	2						•Actuator	•Actuador	•Atuador	•Actionneur	
11	**VOE 11705792**	2	3						•Sealing kit	•Kit de precinto	•Jogo de vedação	•Kit plombage	
12	**VOE 11705789**	1							•Rod	•Barra	•Barra	•Tige	
12	**VOE 15191648**		1						•Towing pin	•Perno de acoplamiento	•Pino trava de reboque	•Boulon remorquage	(VOE 15166616)

1	**83285, 83827**
2	**83288, 83830**
3	
4	
5	

Control valve
Válvula de mando
Válvula de comando
Valve de commande

Catalogue id **20105**	Group **912**
Illustr. No **1054327**	Section **350**
Issue **20021229-G**	Page **1149**

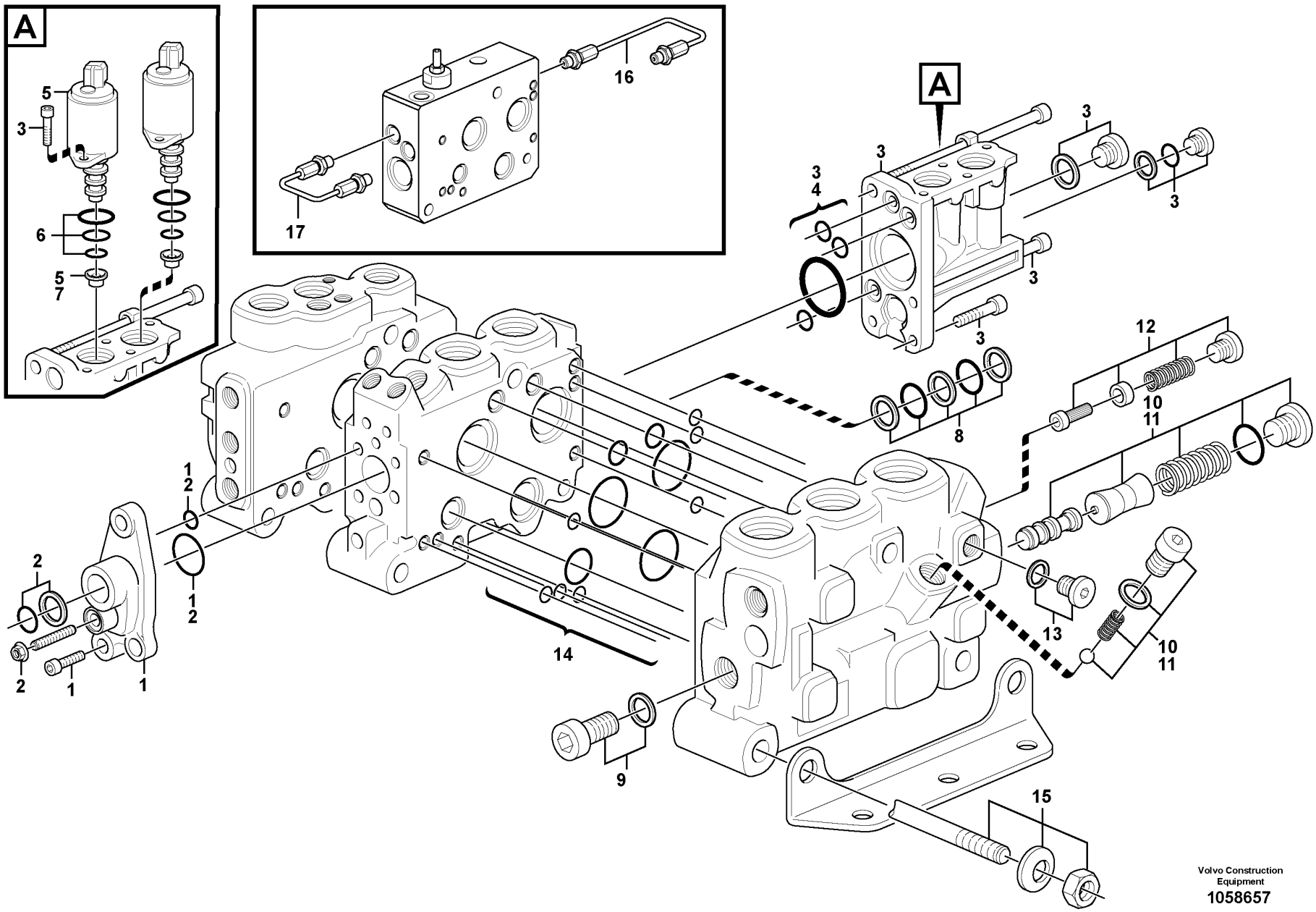

Volvo Construction Equipment
1058657

Fig.	Part No.	Quantity 1	2	3	4	5	PS	KIT	Description	Denominación	Denominação	Dénomination	Notes
	VOE 11445329	1							Hydraulic valve	Válvula hidráulica	Válvula hidráulica	Valve hydraulique	
1	**VOE 11712364**	1							•Cover	•Capó	•Capô	•Capot	
2	**VOE 15183468**	1							•Sealing kit	•Kit de precinto	•Jogo de vedação	•Kit plombage	BSP
2	**VOE 15183461**	1							•Sealing kit	•Kit de precinto	•Jogo de vedação	•Kit plombage	UNF
3	**VOE 15165977**	1							•Kit	•Juego	•Jogo	•Lot	
4	**VOE 15165981**	1							•Sealing kit	•Juego de reténes	•Jogo de vedação	•Jeu joints	
5	**VOE 11711048**	2							•Solenoid valve	•Electroválvula	•Válvula solenóide	•Électrovanne	
6	**VOE 11701430**	2							••Sealing kit	••Kit de precinto	••Jogo de vedação	••Kit plombage	
7	**VOE 15165988**	1							•Restrictor	•Estrangulacion	•	•Etrangleur	
8	**VOE 11701428**	1							•Sealing kit	•Kit de precinto	•Jogo de vedação	•Kit plombage	
9	**VOE 15166036**	1							•Screw kit	•Juego de tornillos	•Kit parafusos	•Kit de vis	
10	**VOE 15166039**	1							•Reducer	•Reductor	•	•Reducteur	GREEN
11	**VOE 15166040**	1							•Reducer	•Reductor	•	•Reducteur	RED
12	**VOE 15166042**	1							•Reducer	•Reductor	•	•Reducteur	
13	**VOE 984646**	1							•Plug	•Tapón	•Bujão	•Tampon	
	VOE 984473	1							••O-ring	••Anillo tórico	••Anel-o	••Joint torique	
14	**VOE 11701439**	1							•Sealing kit	•Kit de precinto	•Jogo de vedação	•Kit plombage	
15	**VOE 15166696**	1							•Rod	•Barra	•Barra	•Tige	
16	**VOE 15183971**	1							Pipe	Tubo	Tubo	Tuyau	
17	**VOE 15183969**	1							Pipe	Tubo	Tubo	Tuyau	

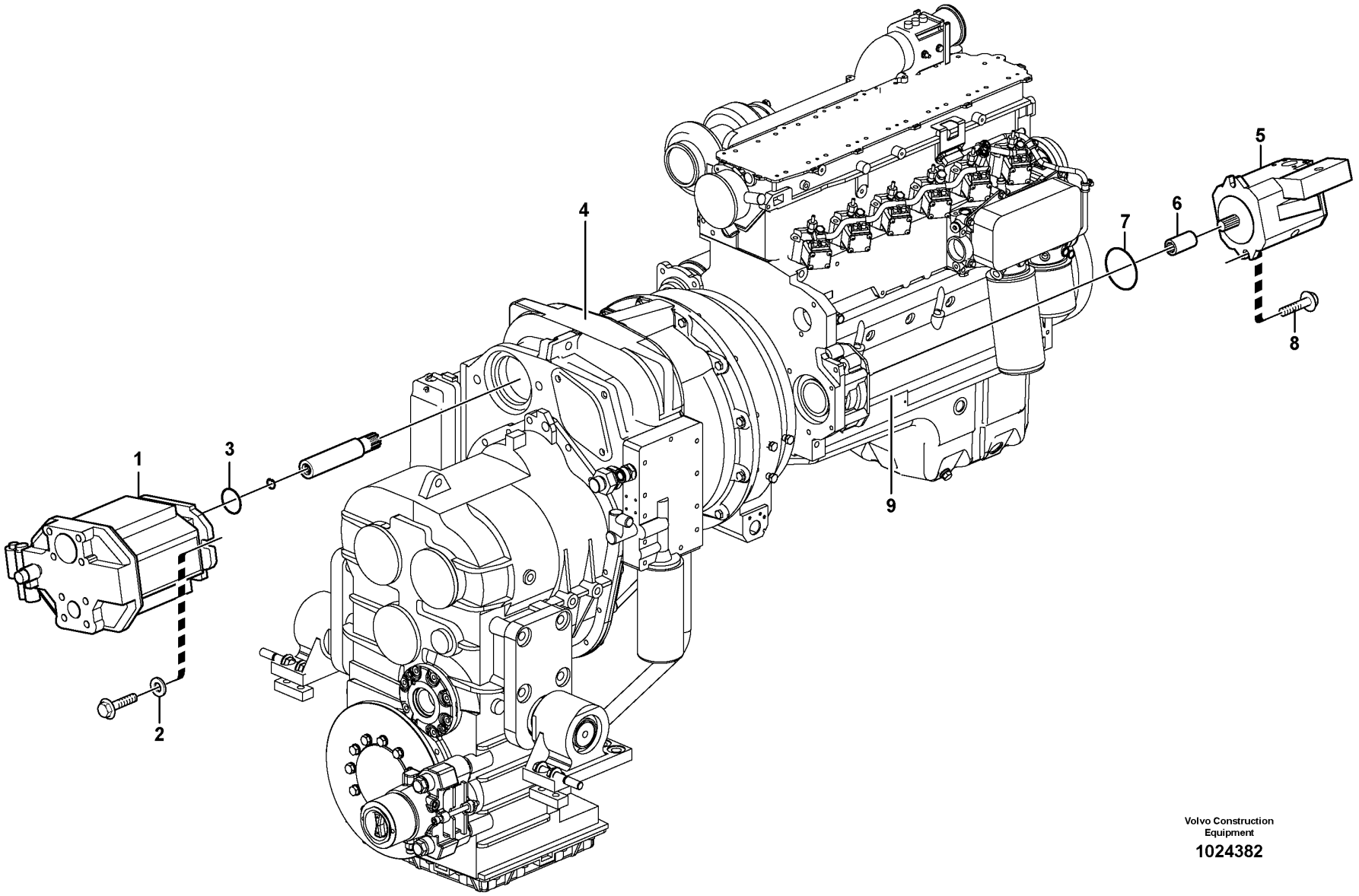

Volvo Construction Equipment

1024382

Fig.	Part No.	Quantity 1	2	3	PS	KIT	Description	Denominación	Denominação	Dénomination	Notes
1	VOE 11411964	1					Hydraulic pump	Bomba de hidráulica	Bomba hidráulica	Pompe hydraulique	
2	VOE 13955900	2					Washer	Arandela	Arruela	Rondelle	
3	VOE 925096	1					O-ring	Anillo tórico	Anel-o	Joint torique	
4		1					Housing	Carter	Carcaça	Carter	See group 421-100 page 483
5		1					Hydraulic Pump	Bomba Hidraulica	Bomba hidráulica	Pompe Hydraulique	See group 913-200 page 1157
6	VOE 20459123	1					Sleeve	Manguito	Luva	Douille	
7	VOE 20450819	1					O-ring	Anillo tórico	Anel-o	Joint torique	
8	VOE 965225	2					Flange screw	Tornillo embridado	Parafuso flangeado	Vis à embase	
9		1					Engine	Motor	Motor	Moteur	See group 210-100 page 43

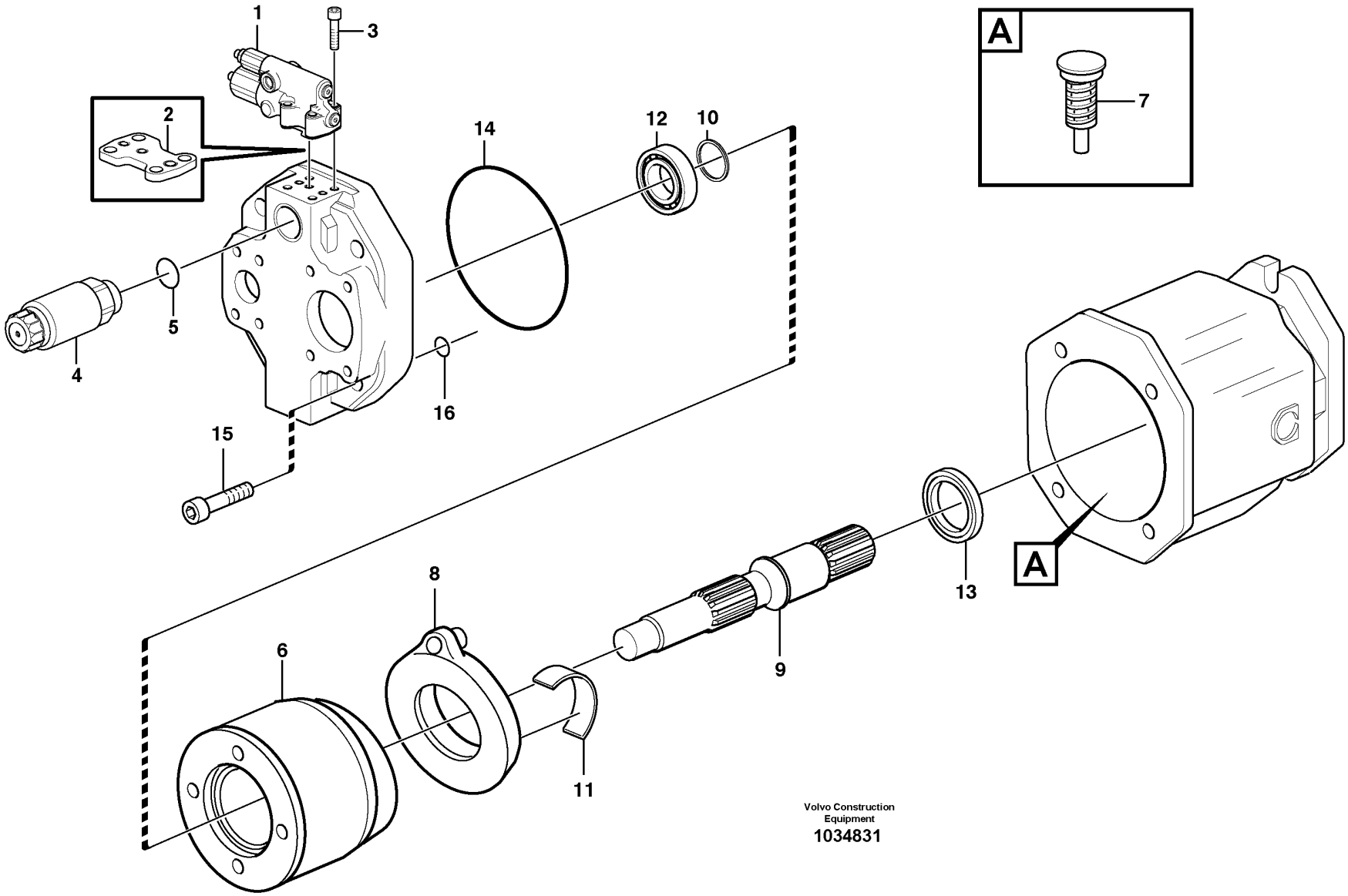
1
3
2
14
12
10
A
7
4
5
16
15
8
6
9
13
A
11
Volvo Construction
Equipment
1034831

Fig.	Part No.	Quantity 1	2	3	PS	KIT	Description	Denominación	Denominação	Dénomination	Notes
	VOE 11411964	1					Hydraulic pump	Bomba de hidráulica	Bomba hidráulica	Pompe hydraulique	
1	**VOE 11716015**	1					•Control valve	•Válvula de mando	•Válvula de comando	•Valve commande	
2	**VOE 11715266**	1				K	••Gasket	••Junta	••Junta	••Joint	
3	**VOE 13974079**	4					••Allen Hd Screw	••Torn Hex Embut	••Parafuso Allen Hd	••Vis A 6 Pans Cr	
4	**VOE 15047622**	2					•Solenoid valve	•Electroválvula	•Válvula solenóide	•Électrovanne	
	VOE 15112460	2					••Solenoid	••Electroimán	••Eletroímã	••Électro-aimant	
	VOE 17428067	2			OP		••Spring	••Resorte	••Mola	••Ressort	
5	**VOE 11708231**	2				K	••O-ring	••Anillo tórico	••Anel-o	••Joint torique	
6	**VOE 15073652**	1			OP		•Pump element	•Elemento de bomba	•Elemento da bomba	•Élément de pompe	
7	**VOE 11706189**	1					•Non-return valve	•Válvula antirretorno	•Válvula de retenção	•Clapet antiretour	
8	**VOE 15073699**	1			OP		•Cylinder	•Cilindro	•Cilindro	•Cylindre	
9	**VOE 15073700**	1					•Drive shaft	•Eje propulsor	•Semi-eixo	•Arbre d'entrainement	
10	**VOE 11708742**	1					•Shim	•Laminilla de ajuste	•Calço de ajuste	•Cale de réglage	
11	**VOE 11997155**	1					•Bearing	•Cojinete	•Mancal	•Roulement	
12	**VOE 11708744**	1					•Roller bearing	•Cojinete rodillo	•Rolamento de rolos	•Roulement à rouleaux	
13	**VOE 11703508**	1				K	•Sealing ring	•Anillo retén	•Anel de vedação	•Bague étanchéité	
14	**VOE 11709859**	1				K	•O-ring	•Anillo tórico	•Anel-o	•Joint torique	
15	**VOE 973574**	4					•Hex. socket screw	•Tornillo de hexágono embutido	•Parafuso soquete sext	•Vis à six pans creux	
16	**VOE 3583078**	4				K	•O-ring	•Anillo tórico	•Anel-o	•Joint torique	
	VOE 15073478	1				K	•Sealing kit	•Juego de reténes	•Jogo de vedação	•Jeu joints	

1		**Hydraulic pump** **Bomba hidráulica** **Bomba hidráulica** **Pompe hydraulique**	Catalogue id **20105**	Group **913**
2				
3			Illustr. No **1034831**	Section **150**
4				
5			Issue **20021229-G**	Page **1155**

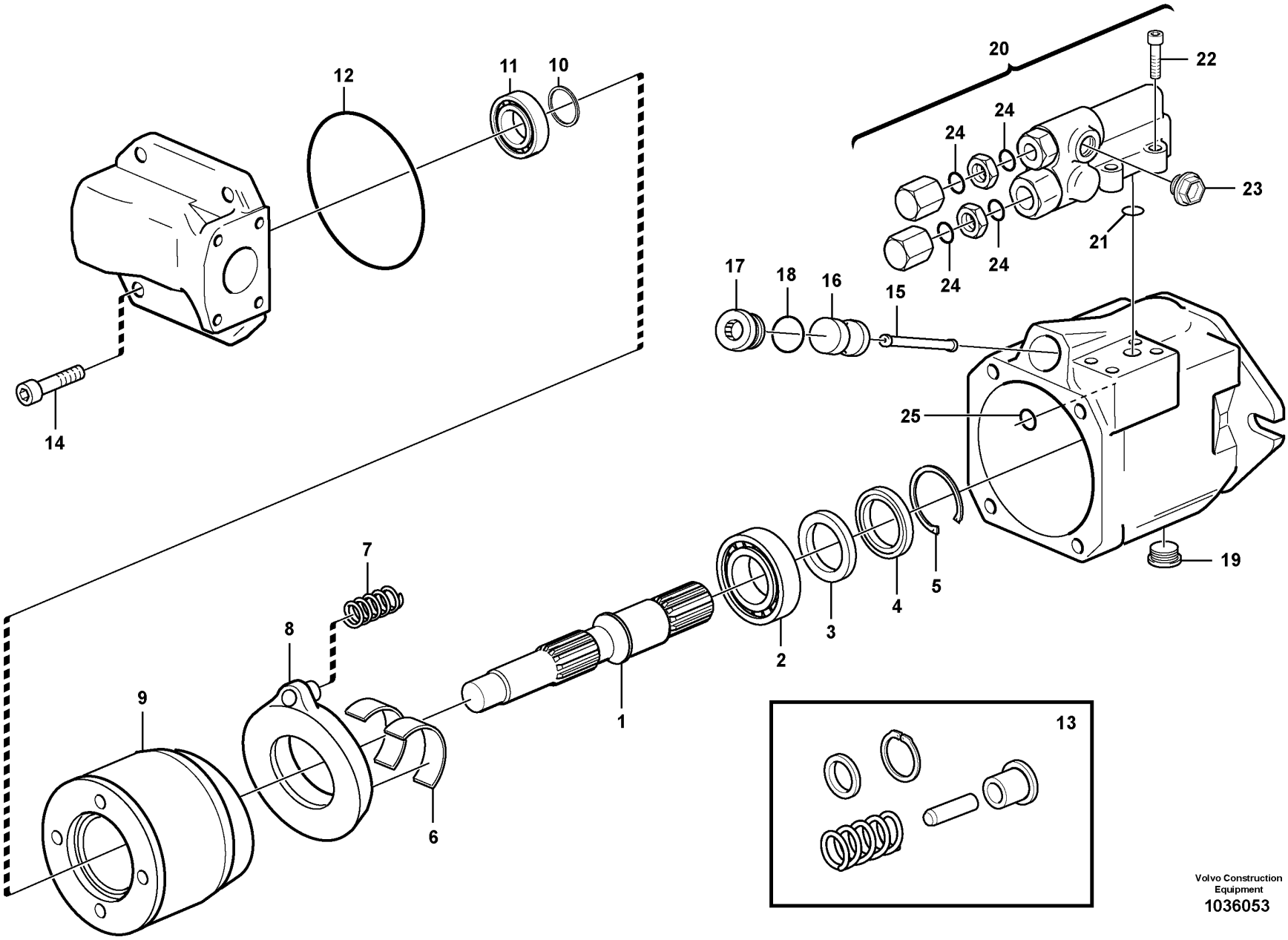

Volvo Construction Equipment
1036053

Fig.	Part No.	Quantity 1	2	3	PS	KIT	Description	Denominación	Denominação	Dénomination	Notes
	VOE 11172358	1					Hydraulic pump	Bomba de hidráulica	Bomba hidráulica	Pompe hydraulique	18CC
1	**VOE 11708082**	1					•Drive shaft	•Eje propulsor	•Semi-eixo	•Arbre d'entrainement	
2	**VOE 11704547**	1					•Roller bearing	•Cojinete rodillo	•Rolamento de rolos	•Roulement à rouleaux	
3	**VOE 11708754**	1					•Stop ring	•Anillo tope	•Anel parada	•Anneau butée	
4	**VOE 11704551**	1					•Sealing ring	•Anillo retén	•Anel de vedação	•Bague étanchéité	
5	**VOE 11708755**	1					•Lock ring	•Anillo de seguridad	•Anel trava	•Anneau verrouillage	
6	**VOE 11704549**	2					•Bearing	•Cojinete	•Mancal	•Roulement	
7	**VOE 11704541**	1					•Spring	•Resorte	•Mola	•Ressort	
8	**VOE 11715719**	1					•Yoke	•Mordaza	•Jugo	•Etrier	(VOE 11708129)
9	**VOE 11704535**	1					•Pump element	•Elemento de bomba	•Elemento da bomba	•Élément de pompe	
10	**VOE 11708084**	1					•Shim	•Laminilla de ajuste	•Calço de ajuste	•Cale de réglage	
11	**VOE 11704546**	1					•Roller bearing	•Cojinete rodillo	•Rolamento de rolos	•Roulement à rouleaux	
12	**VOE 11704553**	1					•O-ring	•Anillo tórico	•Anel-o	•Joint torique	
13	**VOE 11706189**	1					•Non-return valve	•Válvula antirretorno	•Válvula de retenção	•Clapet antiretour	
14	**VOE 11704557**	4					•Allen Hd Screw	•Torn Hex Embut	•Parafuso Allen Hd	•Vis A 6 Pans Cr	
15	**VOE 11704538**	1					•Piston rod	•Varilla de pistón	•Biela	•Tige piston	
16	**VOE 11703833**	1					•Piston	•Pistón	•Pistão	•Piston	
17	**VOE 11708753**	1					•Plug	•Tapón	•Bujão	•Tampon	
18	**VOE 11708231**	1					•O-ring	•Anillo tórico	•Anel-o	•Joint torique	
19	**VOE 11704559**	1					•Plug	•Tapón	•Bujão	•Tampon	
20	**VOE 11998863**	1					•Valve	•Válvula	•Válvula	•Valve	
21	**VOE 11708087**	3					••O-ring	••Anillo tórico	••Anel-o	••Joint torique	
22	**VOE 13974079**	4					••Allen Hd Screw	••Torn Hex Embut	••Parafuso Allen Hd	••Vis A 6 Pans Cr	
23	**VOE 11992833**	1					••Plug	••Tapón	••Bujão	••Tampon	
24	**VOE 7190187**	4					••O-ring	••Anillo tórico	••Anel-o	••Joint torique	
25	**VOE 11708257**	1					•O-ring	•Anillo tórico	•Anel-o	•Joint torique	

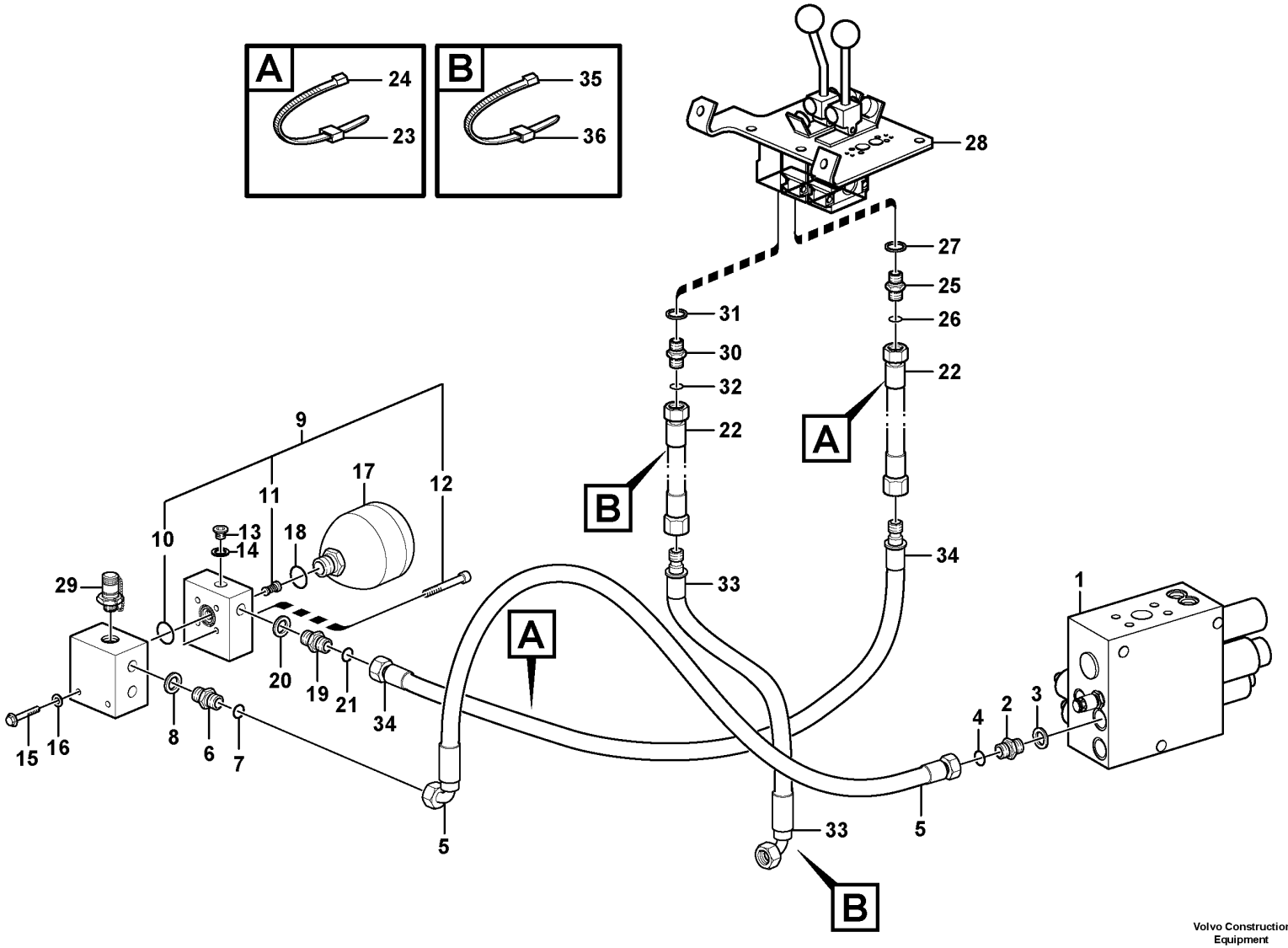

Volvo Construction Equipment

1023962

Fig.	Part No.	Quantity 1	2	3	PS	KIT	Description	Denominación	Denominação	Dénomination	Notes
1		1					Valve block	Bloque de valvula	Bloco de válvulas	Bloc-soupape	See group 912-100 page 1139
2	VOE 13933855	1					Nipple	Niple	Niple	Raccord	
3	VOE 14213676	1					•Sealing ring	•Anillo retén	•Anel de vedação	•Bague étanchéité	
4	VOE 990737	1					•O-ring	•Anillo tórico	•Anel-o	•Joint torique	(VOE 4880492)
5	VOE 11173259	1					Hose assembly	Conducto	Mangueira completa	Conduit flexible	
	VOE 11445445	1					Hose assembly	Conducto	Mangueira completa	Conduit flexible	84116
6	VOE 14345423	1					Nipple	Niple	Niple	Raccord	
7	VOE 990737	1					•O-ring	•Anillo tórico	•Anel-o	•Joint torique	(VOE 4880492)
8	VOE 14211856	1					•Sealing ring	•Anillo retén	•Anel de vedação	•Bague étanchéité	
9	VOE 11173806	1					Connection block	Bloque de conexión	Bloco de acoplamento	Bloc connexion	
10	VOE 13948699	1					•O-ring	•Anillo tórico	•Anel-o	•Joint torique	
11	VOE 11709718	1					•Non-return valve	•Válvula antirretorno	•Válvula de retenção	•Clapet antiretour	
	VOE 983489	1					•O-ring	•Anillo tórico	•Anel-o	•Joint torique	
12	VOE 959227	4					•Hex. socket screw	•Tornillo de hexágono embutido	•Parafuso soquete sext	•Vis à six pans creux	
13	VOE 960630	1					Plug	Tapón	Bujão	Tampon	
14	VOE 13945653	1					Plane gasket	Junta plana	Junta plana	Joint plan	
15	VOE 946671	2					Flange screw	Tornillo embridado	Parafuso flangeado	Vis à embase	
16	VOE 11117464	2					Plain washer	Arandela plana	Arruela simples	Rondelle plane	(VOE 13960141)
17	VOE 11173690	1					Accumulator	Acumulador	Acumulador	Accumulateur	
	VOE 17262258	1					Accumulator	Acumulador	Acumulador	Accumulateur	(VOE 11173691) 84116 S/N - 29326, S/N - 72461
18	VOE 13967752	1					O-ring	Anillo tórico	Anel-o	Joint torique	
19	VOE 14345423	1					Nipple	Niple	Niple	Raccord	
20	VOE 14211856	1					•Sealing ring	•Anillo retén	•Anel de vedação	•Bague étanchéité	
21	VOE 990737	1					•O-ring	•Anillo tórico	•Anel-o	•Joint torique	(VOE 4880492)
22	VOE 11445291		2	2			Hose assembly	Conducto	Mangueira completa	Conduit flexible	
23	VOE 4881458	2	2	2			Marking sleeve	Manguito de marcaje	Luva indicadora	Douille marquage	
24	VOE 4881438	2	2	2			Cable tie	Abrazadera de cinta	Braçadeira	Serre-câble	
25	VOE 14345423		1	1			Nipple	Niple	Niple	Raccord	
26	VOE 990737		1	1			•O-ring	•Anillo tórico	•Anel-o	•Joint torique	(VOE 4880492)

1	33292 S/N - 29326 S/N - 72461	**Servo - hydraulic** **Servo hidráulico** **Sistema servo hidráulico** **Servohydraulique**
2	33293	
3	33018	
4		
5		

Catalogue id **20105**	Group **914**
Illustr. No **1023962**	Section **100**
Issue **20021229-G**	Page **1159**

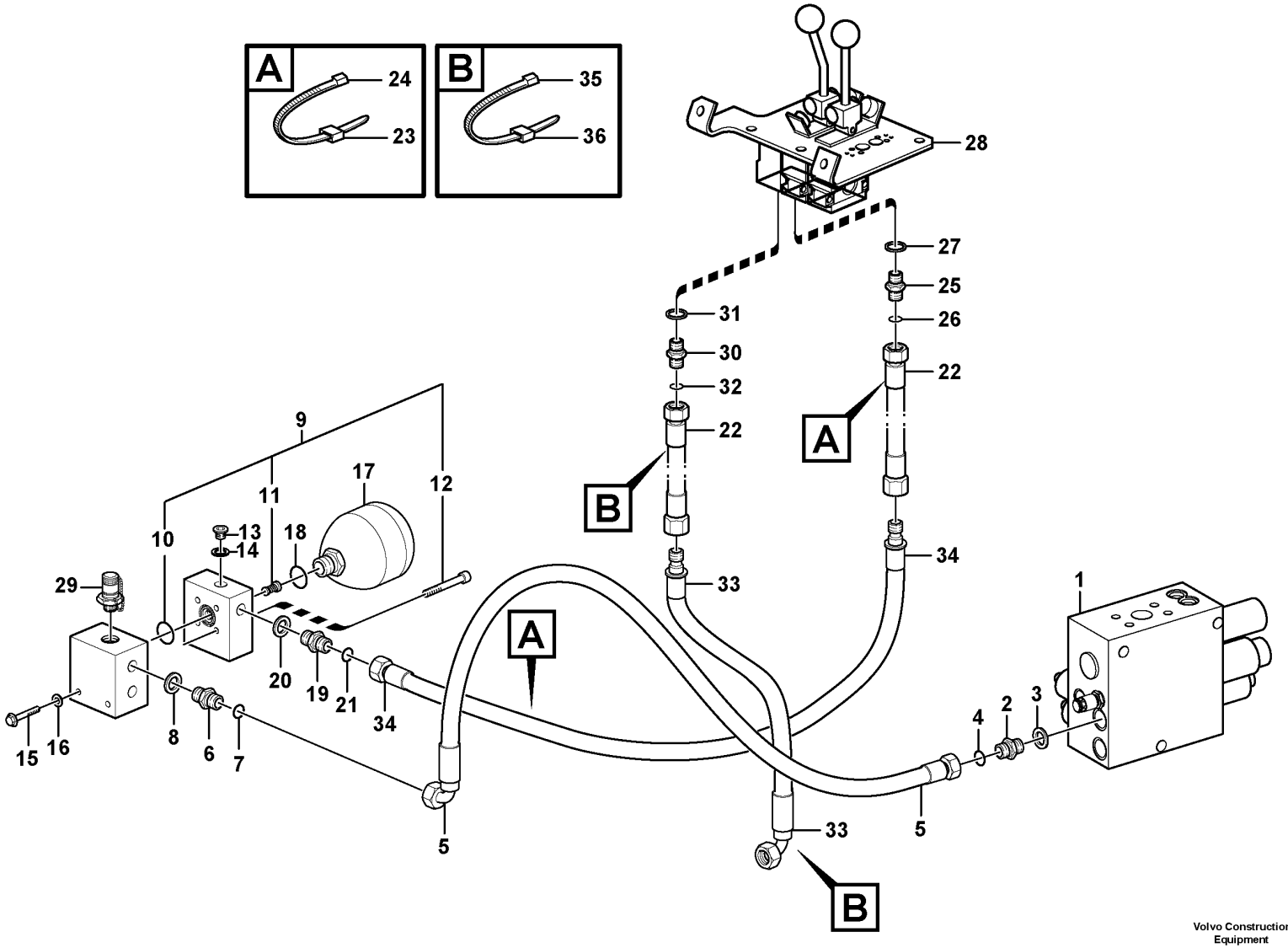

Volvo Construction Equipment

1023962

Fig.	Part No.	Quantity 1	2	3	PS	KIT	Description	Denominación	Denominação	Dénomination	Notes
27	**VOE 14211856**		1	1			•Sealing ring	•Anillo retén	•Anel de vedação	•Bague étanchéité	
28			1	1			Servo valve	Valvula servo	Válvula servo	Servovalve	See group 914-150 page 1165
29	**VOE 936444**	1					Testing nipple	Niple de medición	Niple de teste	Raccord contrôle	
30	**VOE 14345423**		1	1			Nipple	Niple	Niple	Raccord	
31	**VOE 14211856**		1	1			•Sealing ring	•Anillo retén	•Anel de vedação	•Bague étanchéité	
32	**VOE 990737**		1	1			•O-ring	•Anillo tórico	•Anel-o	•Joint torique	(VOE 4880492)
33	**VOE 11445293**	1					Hose assembly	Conducto	Mangueira completa	Conduit flexible	
	VOE 11445422	1					Hose assembly	Conducto	Mangueira completa	Conduit flexible	84116
34	**VOE 11445296**	1					Hose assembly	Conducto	Mangueira completa	Conduit flexible	
	VOE 11445425	1					Hose assembly	Conducto	Mangueira completa	Conduit flexible	84116
35	**VOE 4881438**	2	2	2			Cable tie	Abrazadera de cinta	Braçadeira	Serre-câble	
36	**VOE 4881455**	2	2	2			Marking sleeve	Manguito de marcaje	Luva indicadora	Douille marquage	

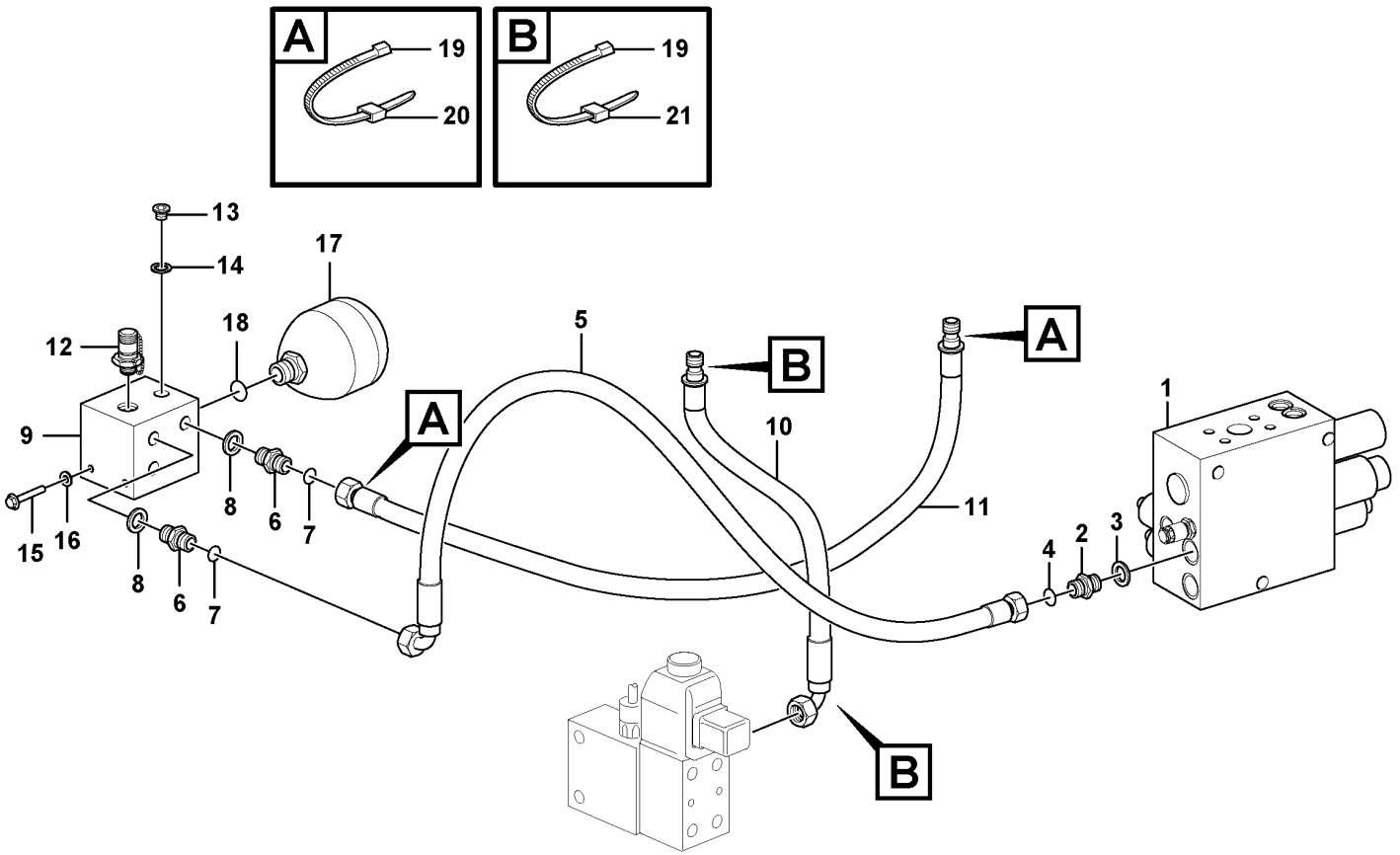
A
19
20
B
19
21
13
14
17
18
12
5
B
A
1
9
10
11
A
15
16
8
6
7
8
6
7
4
2
3
B

Fig.	Part No.	Quantity 1	2	3	PS	KIT	Description	Denominación	Denominação	Dénomination	Notes
1		1					Valve block	Bloque de valvula	Bloco de válvulas	Bloc-soupape	See group 912-100 page 1139
2	VOE 13933855	1					Nipple	Niple	Niple	Raccord	S/N - 29544, - 72644
2	VOE 935085	1					Nipple	Niple	Niple	Raccord	S/N 29545 -, 72645 -
3	VOE 14213676	1					•Sealing ring	•Anillo retén	•Anel de vedação	•Bague étanchéité	S/N - 29544, - 72644
2	VOE 993320	1					•O-ring	•Anillo tórico	•Anel-o	•Joint torique	S/N 29545 -, 72645 -
4	VOE 990737	1					•O-ring	•Anillo tórico	•Anel-o	•Joint torique	
5	VOE 11173259	1					Hose assembly	Conducto	Mangueira completa	Conduit flexible	
	VOE 11445445	1					Hose assembly	Conducto	Mangueira completa	Conduit flexible	84116
6	VOE 935085	2					Nipple	Niple	Niple	Raccord	
7	VOE 990737	2					•O-ring	•Anillo tórico	•Anel-o	•Joint torique	
8	VOE 993320	2					•O-ring	•Anillo tórico	•Anel-o	•Joint torique	
9	VOE 17270364	1					Accumulator block	Bloque de acumulador	Caixa do acumulador	Bloc accus	
10	VOE 11445293	1					Hose assembly	Conducto	Mangueira completa	Conduit flexible	
	VOE 11445422	1					Hose assembly	Conducto	Mangueira completa	Conduit flexible	84116
11	VOE 11445296	1					Hose assembly	Conducto	Mangueira completa	Conduit flexible	
	VOE 11445425	1					Hose assembly	Conducto	Mangueira completa	Conduit flexible	84116
12	VOE 936446	1					Testing nipple	Niple de medición	Niple de teste	Raccord contrôle	
13	VOE 984646	1					Plug	Tapón	Bujão	Tampon	
14	VOE 984473	1					•O-ring	•Anillo tórico	•Anel-o	•Joint torique	
15	VOE 946671	2					Flange screw	Tornillo embridado	Parafuso flangeado	Vis à embase	
16	VOE 11117464	2					Plain washer	Arandela plana	Arruela simples	Rondelle plane	
17	VOE 17258318	1					Accumulator	Acumulador	Acumulador	Accumulateur	
17	VOE 17262258	1					Accumulator	Acumulador	Acumulador	Accumulateur	84116
18	VOE 993323	1					O-ring	Anillo tórico	Anel-o	Joint torique	
19	VOE 4881438	4					Cable tie	Abrazadera de cinta	Braçadeira	Serre-câble	
20		2			NS		Marking Sleeve	Manguit Marcaje		Douill.marquage	
21		2			NS		Marking Sleeve	Manguit Marcaje		Douill.marquage	

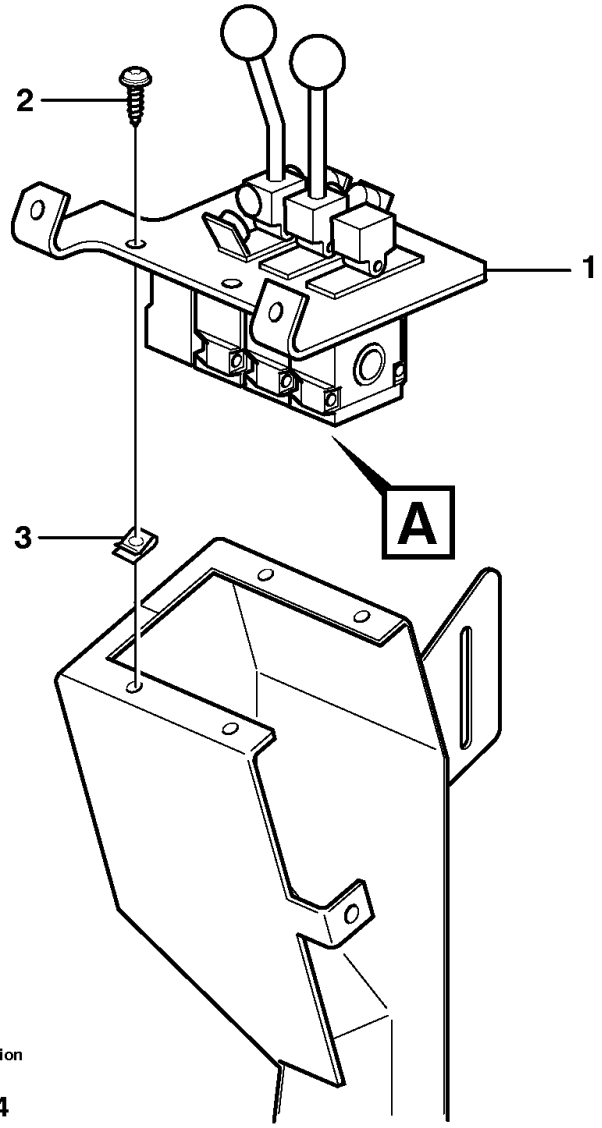

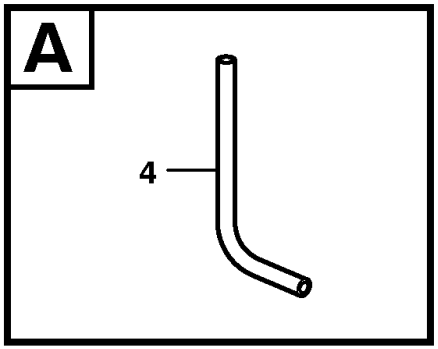

Volvo Construction Equipment

1005284

Fig.	Part No.	Quantity 1	2	3	PS	KIT	Description	Denominación	Denominação	Dénomination	Notes
1		1					Servo Valve	Valvula Servo	Válvula servo	Servovalve	See group 914-250 page 1169
2	VOE 13976479	4					Six point socket screw	Racor de seis dientes	Paraf soquete sext	Vis à 6 pans creux	
3	VOE 13949867	4					Spring nut	Tuerca resorte	Porca de pressão	Écrou de ressort	
4	VOE 943369	1					Hose	Manguera	Mangueira	Flexible	L = 500 MM

1		**Servo valve with fitting parts** **Servoválvula con accesorios de montaje** **Válvula servo com peças acessórias** **Servo soupape avec pièces de montage**	Catalogue id **20105**	Group **914**
2				
3			Illustr. No **1005284**	Section **150**
4				
5		**33293, 33018**	Issue **20021229-G**	Page **1165**

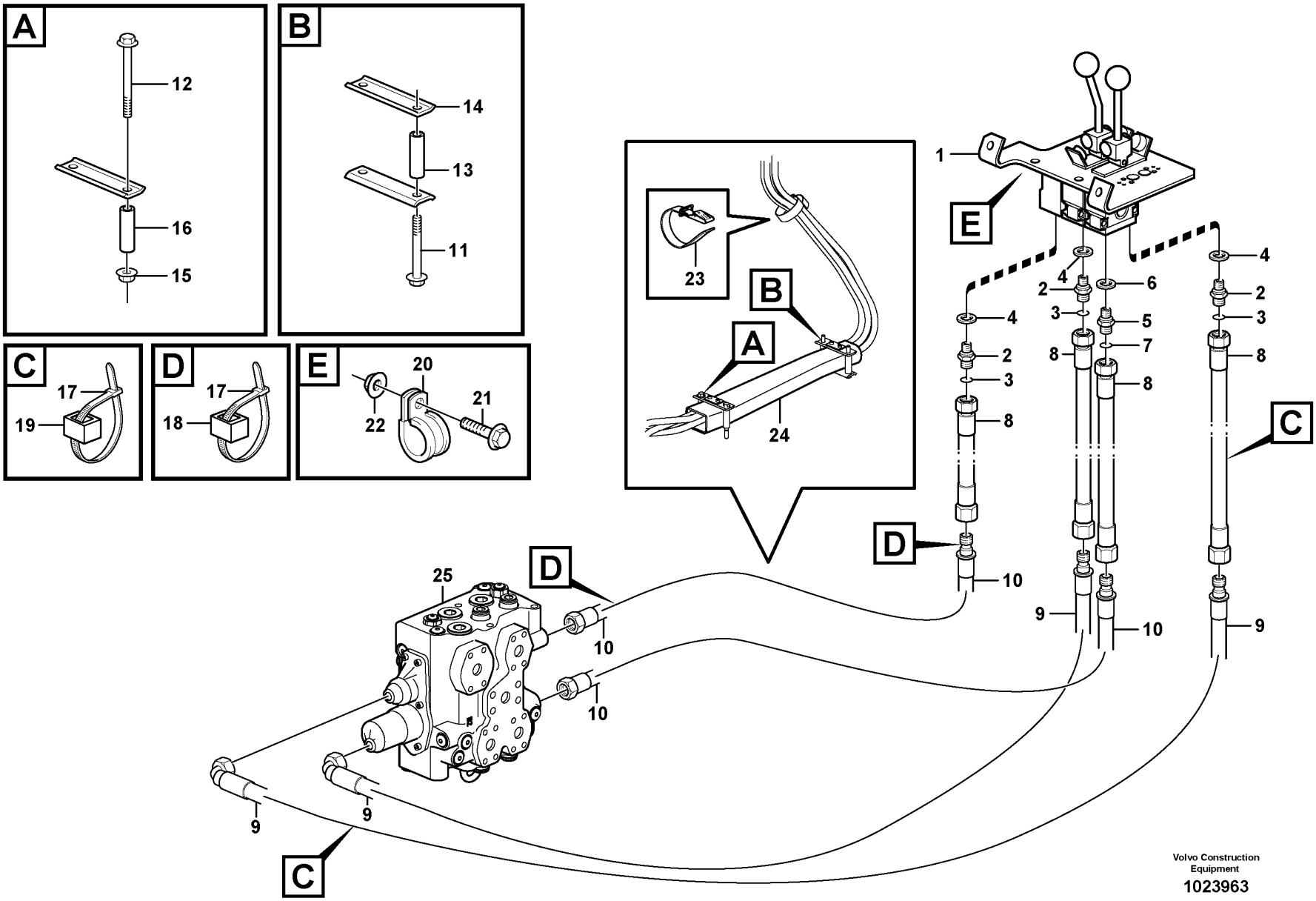

Volvo Construction Equipment

1023963

Fig.	Part No.	Quantity 1	2	3	4	5	PS	KIT	Description	Denominación	Denominação	Dénomination	Notes
1			1	1					Servo valve	Valvula servo	Válvula servo	Servovalve	See group 914-250 page 1169
2	VOE 14345423		3	3					Nipple	Niple	Niple	Raccord	
3	VOE 990737		3	3					•O-ring	•Anillo tórico	•Anel-o	•Joint torique	(VOE 4880492)
4	VOE 14211856		3	3					•Sealing ring	•Anillo retén	•Anel de vedação	•Bague étanchéité	
5	VOE 11411803		1	1					Restricting coupling	Conexion estranguladora		Étranglement	
6	VOE 976929		1	1					Gasket	Junta	Junta	Joint	
7	VOE 990737		1	1					O-ring	Anillo tórico	Anel-o	Joint torique	
8	VOE 11445291		4	4					Hose assembly	Conducto	Mangueira completa	Conduit flexible	
9	VOE 11445301	2							Hose assembly	Conducto	Mangueira completa	Conduit flexible	
	VOE 11445430				2				Hose assembly	Conducto	Mangueira completa	Conduit flexible	
10	VOE 11445299	2							Hose assembly	Conducto	Mangueira completa	Conduit flexible	
	VOE 11445428				2				Hose assembly	Conducto	Mangueira completa	Conduit flexible	
11	VOE 13965189	2							Screw	Tornillo	Parafuso	Vis	
12	VOE 13965190	2							Screw	Tornillo	Parafuso	Vis	
13	VOE 11025954	2							Spacer sleeve	Manguito distanciador	Luva espaçadora	Douille entretoise	
14	VOE 4954460	3							Retainer	Soporte	Retentor	Retenue	
15	VOE 13971095	2							Flange nut	Tuerca embridada	Porca flangeada	Écrou à embase	
16	VOE 11025954	2							Spacer sleeve	Manguito distanciador	Luva espaçadora	Douille entretoise	
17	VOE 4881438	4	4						Cable tie	Abrazadera de cinta	Braçadeira	Serre-câble	
18	VOE 4881459	2	2						Marking sleeve	Manguito de marcaje	Luva indicadora	Douille marquage	
19	VOE 4881452	2	2						Marking sleeve	Manguito de marcaje	Luva indicadora	Douille marquage	
20	VOE 980614	1							Clamp	Abrazadera	Braçadeira	Collier serrage	
21	VOE 13946544	1							Screw	Tornillo	Parafuso	Vis	
22	VOE 13945407	1							Nut	Tuerca	Porca	Écrou	
23	VOE 11104606	1							Retaining strap	Correa tensora	Correia tensora	Courroie de serrage	
24	VOE 11173522	1							Protecting hose	Manguera de protección	Mangueira protetora	Gaine de protection	
25		1							Control valve	Válvula de mando	Válvula de comando	Valve de commande	See group 912-100 page 1139

1	33292
2	33293
3	33018
4	84116
5	

Control lines
Tuberías de maniobra
Linhas de comando
Canalisations de commande

Catalogue id	Group
20105	914
Illustr. No	Section
1023963	200
Issue	Page
20021229-G	1167

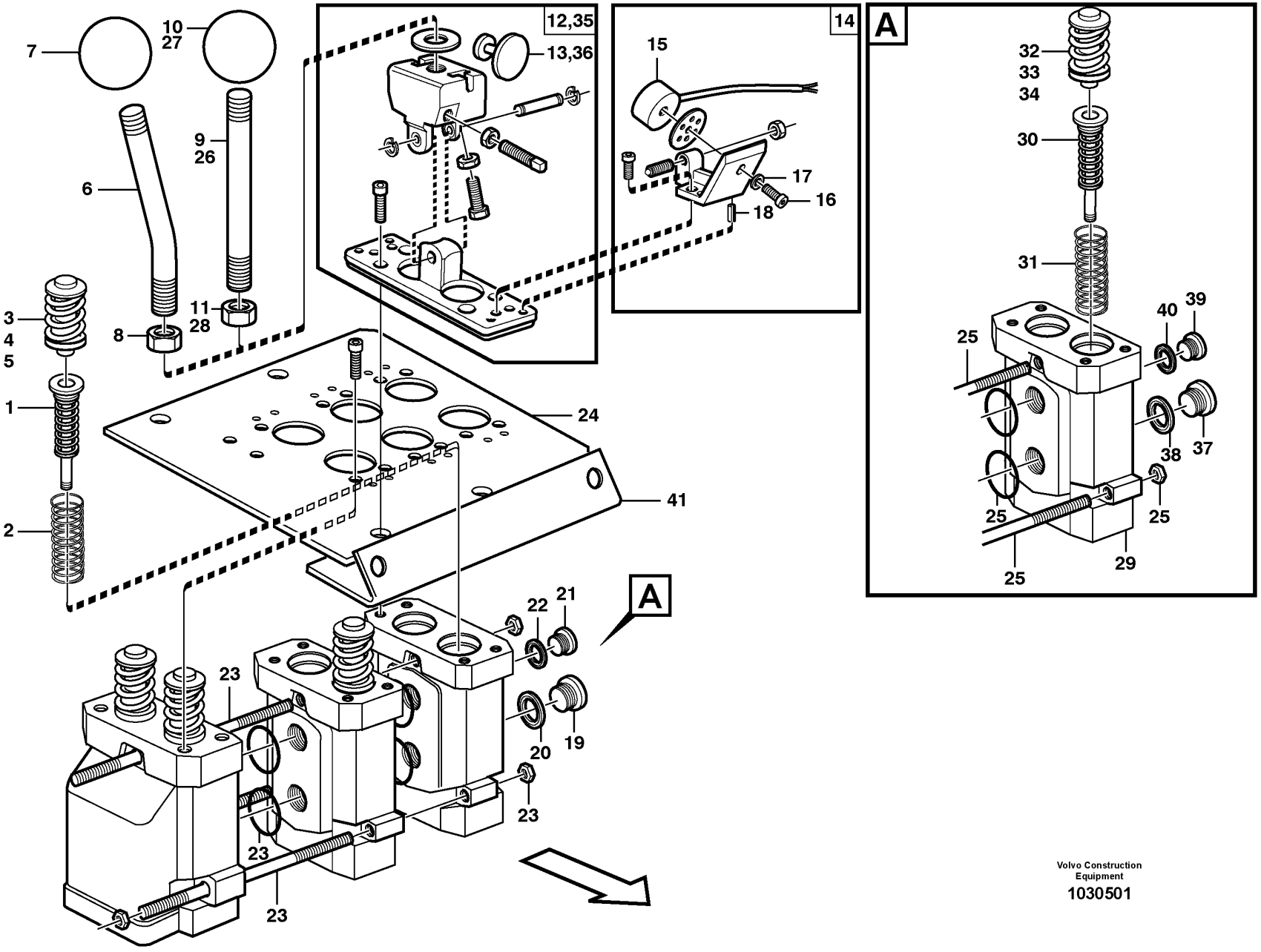

Volvo Construction Equipment

1030501

Fig.	Part No.	Quantity 1	2	3	PS	KIT	Description	Denominación	Denominação	Dénomination	Notes
	VOE 11172599	1	1	1			Servo valve	Válvula servo	Válvula servo	Servovalve	
1	**VOE 11705921**	4	4	4			•Spring assembly	•Paquete de resortes	•Conjunto da mola	•Paquet de ressorts	
2	**VOE 11994393**	4	4	4			•Return spring	•Resorte antagonista	•Mola de retorno	•Ressort de rappel	
3	**VOE 11991323**	4	4	4			•Valve	•Válvula	•Válvula	•Valve	
4	**VOE 11991047**	4	4	4			••Sealing kit	••Kit de precinto	••Jogo de vedação	••Kit plombage	
5	**VOE 11991048**	4	4	4			••Spacer washer	••Arandela distanciadora	••Arruela espaçadora	••Rondelle entretoise	THICK = 0.2 MM
5	**VOE 11991049**	4	4	4			••Spacer washer	••Arandela distanciadora	••Arruela espaçadora	••Rondelle entretoise	THICK = 0.3 MM
5	**VOE 11991316**	4	4	4			••Spacer washer	••Arandela distanciadora	••Arruela espaçadora	••Rondelle entretoise	THICK = 0.5 MM
6	**VOE 11172595**	1	1	1			•Hand lever	•Palanca	•Alavanca	•Levier	(VOE 11708826)
7	**VOE 11708308**	1	1	1			••Ball	••Bola	••Esfera	••Bille	
8	**VOE 13971080**	1	1	1			••Hexagon nut	••Tuerca hexagonal	••Porca sextavada	••Écrou hexagonal	
9	**VOE 11708827**	1	1	1			•Lever kit	•Juego de palanca	•Jogo alavancas	•Kit leviers	
10	**VOE 11708308**	1	1	1			••Ball	••Bola	••Esfera	••Bille	
11	**VOE 13971080**	1	1	1			••Hexagon nut	••Tuerca hexagonal	••Porca sextavada	••Écrou hexagonal	
12	**VOE 11705078**	2	2	2			•Hand lever	•Palanca	•Alavanca	•Levier	
13	**VOE 11003417**	2	2	2			••Anchor plate	••Placa de anclaje	••Chapa de fixação	••Plateau d'ancrage	
14	**VOE 11705079**	3	3	3			•Magnet	•Imán	•Magneto	•Aimant	
15	**VOE 15100027**	3	3	3			••Magnet	••Imán	••Magneto	••Aimant	(VOE 11003153) MA9141, MA9142, MA9143
16	**VOE 959174**	3	3	3			••Hex. socket screw	••Tornillo de hexágono embutido	••Parafuso soquete sext	••Vis à six pans creux	
17	**VOE 13960146**	3	3	3			••Washer	••Arandela	••Arruela	••Rondelle	
18	**VOE 951940**	6	6	6			••Spring pin	••Pasador tubular	••Pino tubular	••Goupille tubulaire	
19	**VOE 945065**	1	1	1			•Plug	•Tapón	•Bujão	•Tampon	
20	**VOE 13945653**	1	1	1			•Plane gasket	•Junta plana	•Junta plana	•Joint plan	
21	**VOE 13965768**	1	1	1			•Plug	•Tapón	•Bujão	•Tampon	
22	**VOE 947083**	1	1	1			•Gasket	•Junta	•Junta	•Joint	
23	**VOE 11705080**	1	1	1			•Track rod kit	•Juego de barra de tracción	•Jogo de bielas	•Lot barre de remorquage	
24	**VOE 11715961**	1	1				Valve plate	Placa de válvula	Placa da válvula	Plaque soupape	1-3
24	**VOE 11104986**			1			Attaching plate	Chapa de fijación	Chapa fixação	Tôle de fixation	4
25	**VOE 11991319**		1				Pull rod	Varilla tracción	Barra de tração	Barre de traction	
25	**VOE 11706176**			1			Track rod kit	Juego de barra de tracción	Jogo de bielas	Lot barre de remorquage	

1	**33292**
2	**83285, 83827**
3	**83288, 83830**
4	**33018**
5	

Servo valve
Servoválvula
Válvula servo
Servo soupape

Catalogue id	Group
20105	**914**
Illustr. No	Section
1030501	**250**
Issue	Page
20021229-G	**1169**

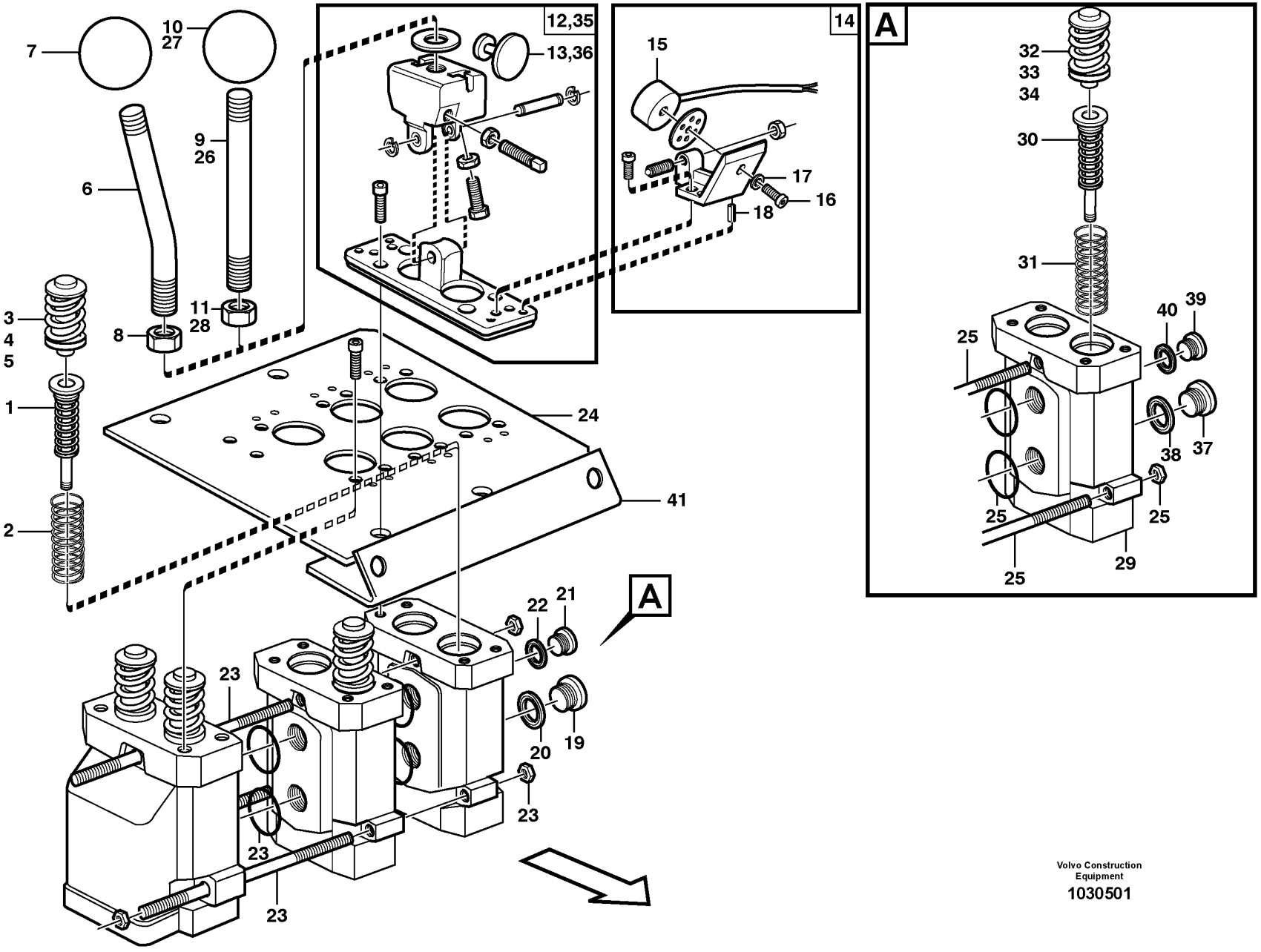

Volvo Construction Equipment

1030501

Fig.	Part No.	Quantity 1	2	3	PS	KIT	Description	Denominación	Denominação	Dénomination	Notes
26	VOE 11998151		1	1			Lever kit	Juego de palanca	Jogo alavancas	Kit leviers	3
26	VOE 11706177			1			Lever kit	Juego de palanca	Jogo alavancas	Kit leviers	4
27	VOE 11991321		1	1			•Ball	•Bola	•Esfera	•Bille	3,4
28	VOE 13971080		1	1			•Hexagon nut	•Tuerca hexagonal	•Porca sextavada	•Écrou hexagonal	3,4
29	VOE 11706174		1	2			Servo valve	Válvula servo	Válvula servo	Servovalve	
30	VOE 11706175		2	4			•Spring assembly	•Paquete de resortes	•Conjunto da mola	•Paquet de ressorts	
31	VOE 11994393		2	4			•Return spring	•Resorte antagonista	•Mola de retorno	•Ressort de rappel	
32	VOE 11991323		2	4			•Valve	•Válvula	•Válvula	•Valve	
33	VOE 11991047		2	4			••Sealing kit	••Kit de precinto	••Jogo de vedação	••Kit plombage	
34	VOE 11991048		2	4			••Spacer washer	••Arandela distanciadora	••Arruela espaçadora	••Rondelle entretoise	THICK = 0.2 MM
34	VOE 11991049		2	4			••Spacer washer	••Arandela distanciadora	••Arruela espaçadora	••Rondelle entretoise	THICK = 0.3 MM
34	VOE 11991316		2	4			••Spacer washer	••Arandela distanciadora	••Arruela espaçadora	••Rondelle entretoise	THICK = 0.5 MM
35	VOE 11705078		1	2			•Hand lever	•Palanca	•Alavanca	•Levier	
36	VOE 11003417		1	2			••Anchor plate	••Placa de anclaje	••Chapa de fixação	••Plateau d'ancrage	
37	VOE 945065		1	2			•Plug	•Tapón	•Bujão	•Tampon	
38	VOE 13945653		1	2			•Plane gasket	•Junta plana	•Junta plana	•Joint plan	
39	VOE 13965768		1	2			•Plug	•Tapón	•Bujão	•Tampon	
40	VOE 947083		1	2			•Gasket	•Junta	•Junta	•Joint	
41	VOE 11444134			1			Attaching bracket	Fijación angular	Cantoneira de fixação	Équerre de fixation	

1	33292
2	83285, 83827
3	83288, 83830
4	33018
5	

Servo valve
Servoválvula
Válvula servo
Servo soupape

Catalogue id **20105**	Group **914**
Illustr. No **1030501**	Section **250**
Issue **20021229-G**	Page **1171**

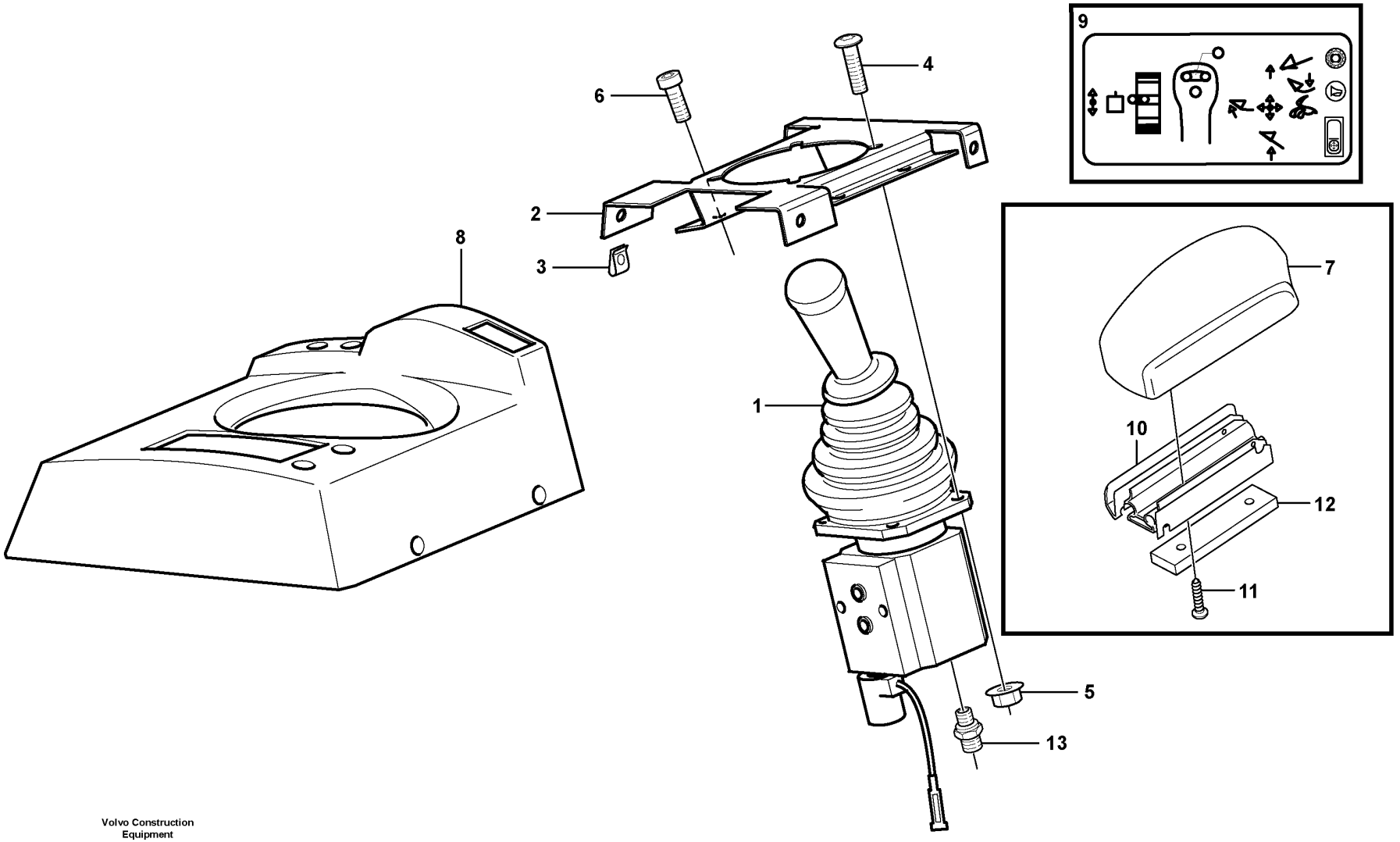

Volvo Construction Equipment

1034941

Fig.	Part No.	Quantity 1	2	3	PS	KIT	Description	Denominación	Denominação	Dénomination	Notes
1	VOE 11173915	1	1				Single Lever Control	Monomando	Comando com uma alavanca	Command un lev.	See group 914-425 page 1177
2	VOE 11104742	1	1				Attaching plate	Chapa de fijación	Chapa fixação	Tôle de fixation	
3	VOE 949921	2	2				Spring nut	Tuerca resorte	Porca de pressão	Écrou de ressort	
4	VOE 13975980	4	4				Six point socket screw	Racor de seis dientes	Paraf soquete sext	Vis à 6 pans creux	
5	VOE 13949278	4	4				Flange lock nut	Contratuerca embridada	Contra porca flange	Contre-écrou à embase	
6	VOE 959223	4	4				Hex. socket screw	Tornillo de hexágono embutido	Parafuso soquete sext	Vis à six pans creux	
7	VOE 11164951	1	1				Arm rest	Reposabrazos	Descansa-braço	Accoudoir	
8		1					Casing	Cubierta	Caixa	Boitier	See group 371-2125 page 369
8			1				Casing	Cubierta	Caixa	Boitier	See group 371-2150 page 373
9	VOE 15020388	1	1				Decal	Calcomanía	Decalque	Autocollant	
10	VOE 11164742	1	1				Profile	Perfil	Perfil	Profilé	
11	VOE 975372	4	4				Six point socket screw	Racor de seis dientes	Paraf soquete sext	Vis à 6 pans creux	
12	VOE 11444245	1	1				Plate	Chapa	Chapa	Tôle	
13	VOE 11411762	1	1				Restrictor	Estrangulacion	Estrangulador	Etrangleur	X3

1	83343	**Servo valve with fitting parts.** **Servoválvula con accesorios de montaje.** **Válvula servo com peças acessórias.** **Servo-soupape avec pièces de montage.**	Catalogue id **20105**	Group **914**
2	83346		Illustr. No **1034941**	Section **350**
3			Issue **20021229-G**	Page **1173**
4				
5				

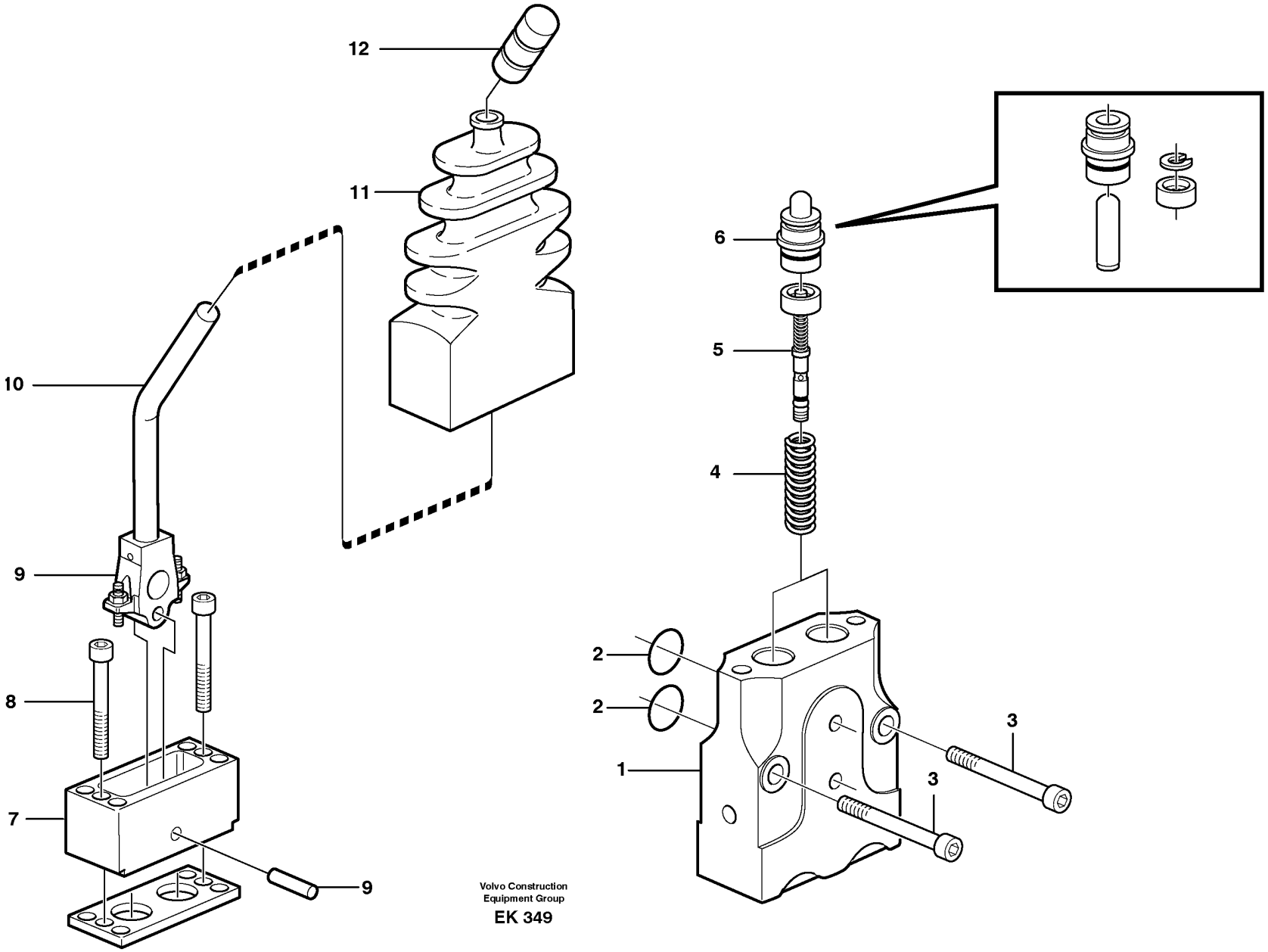

Volvo Construction
Equipment Group
EK 349

Fig.	Part No.	Quantity 1	2	3	PS	KIT	Description	Denominación	Denominação	Dénomination	Notes
	VOE 11006043	1					Valve	Válvula	Válvula	Valve	
1		1			NS		•Housing	•Carter	•Carcaça	•Carter	
2	**VOE 955991**	1					•O-ring	•Anillo tórico	•Anel-o	•Joint torique	
3	**VOE 959226**	2					•Allen Hd Screw	•Torn Hex Embut	•Parafuso Allen Hd	•Vis A 6 Pans Cr	
4	**VOE 11706994**	1					•Spring kit	•Juego de resortes	•Jogo de molas	•Jeu de ressorts	
5	**VOE 11706997**	1					•Control slide	•Corredera de regulación	•Corrediça de regulagem	•Coulisse de commande	
6	**VOE 11701184**	1					•Control plunger	•Pasador de accionamiento	•Êmbolo	•Piston de contrôle	
7		1			NS		•Housing	•Carter	•Carcaça	•Carter	
8	**VOE 13941747**	2					•Screw	•Tornillo	•Parafuso	•Vis	
9	**VOE 11706990**	1					•Repair kit	•Kit de reparación	•Jogo de reparo	•Kit de réparation	
10	**VOE 11713533**	1					•Lever kit	•Juego de palanca	•Jogo alavancas	•Kit leviers	
11	**VOE 11706989**	1					•Bellows	•Fuelle	•Fole	•Soufflet	
12	**VOE 11706184**	1					•Knob	•Volante	•Botão	•Bouton	

1		**Control valve.** **Válvula de mando.** **Válvula de comando.** **Soupape de commande.**	Catalogue id **20105**	Group **914**
2				
3			Illustr. No **EK 349**	Section **400**
4				
5		**83343**	Issue **20021229-G**	Page **1175**

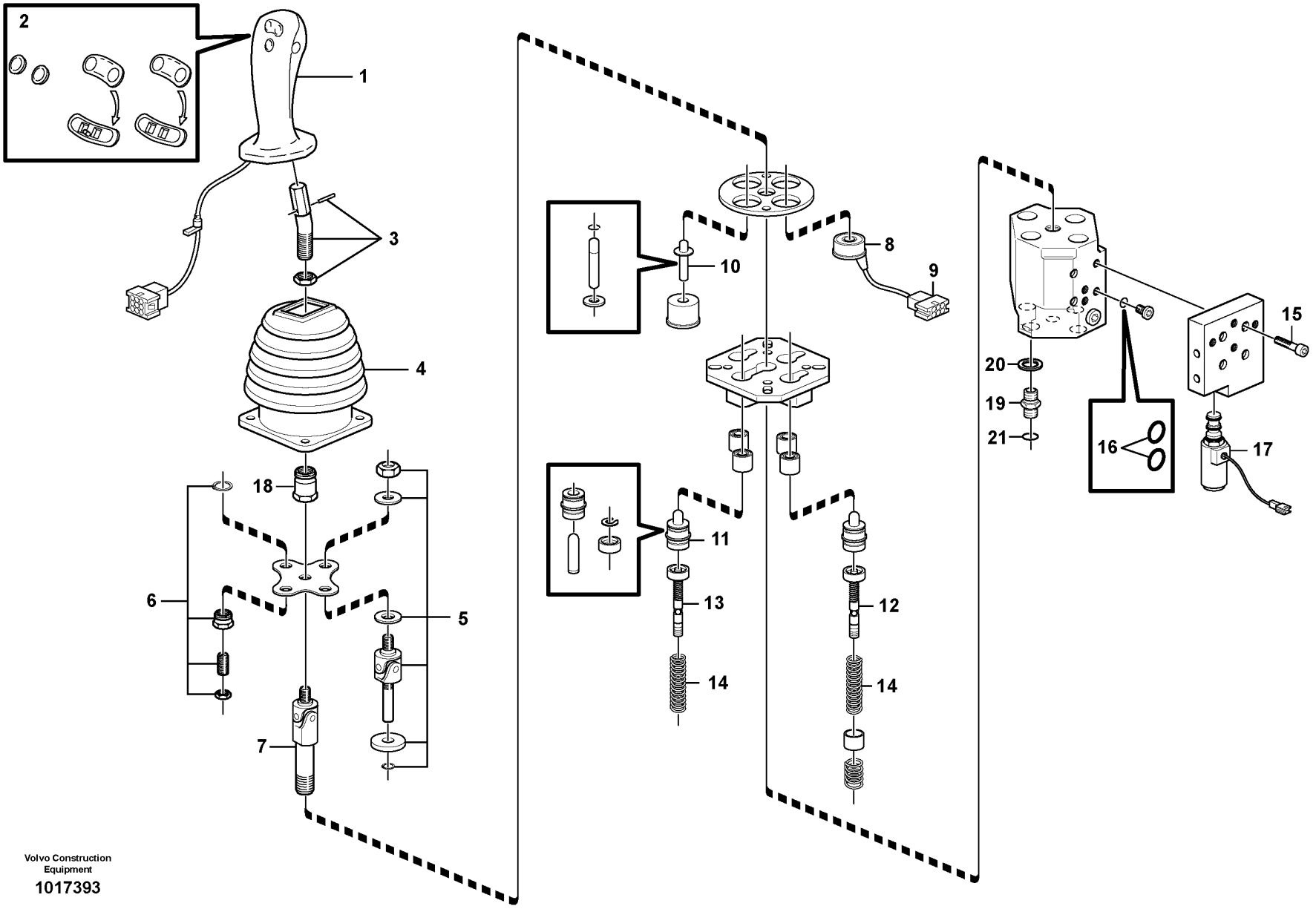

Volvo Construction Equipment

1017393

Fig.	Part No.	Quantity 1	2	3	PS	KIT	Description	Denominación	Denominação	Dénomination	Notes
	VOE 11173915	1					Single Lever Control	Monomando	Comando com uma alavanca	Command un lev.	
1	**VOE 11706972**	1					•Handle	•Mango	•Manopla	•Poignée	
2	**VOE 11988545**	1			SS		••Button	••Boton	••Botão	••Bouton	
3	**VOE 11370672**	1					•Adapter	•Adaptador	•Adaptador	•Adaptateur	
4	**VOE 11706973**	1					•Bellows	•Fuelle	•Fole	•Soufflet	
5	**VOE 11706974**	3					•Repair kit	•Kit de reparación	•Jogo de reparo	•Kit de réparation	
6	**VOE 11706975**	1					•Repair kit	•Kit de reparación	•Jogo de reparo	•Kit de réparation	
7	**VOE 11706976**	1					•Universal joint	•Junta universal	•Junta universal	•Joint cardan	
8	**VOE 11988141**	3					•Solenoid	•Electroimán	•Eletroímã	•Électro-aimant	
9	**VOE 11706985**	3					•Socket	•Toma de corriente	•Conector	•Socle	
10	**VOE 11706978**	1					•Control plunger	•Pasador de accionamiento	•Êmbolo	•Piston de contrôle	
11	**VOE 11988142**	4					•Control plunger	•Pasador de accionamiento	•Êmbolo	•Piston de contrôle	
12		3			NS		•Control Slide	•Corredera Mando	•Corrediça de regulagem	•Coulisse Comman	
13		1			NS		•Control Slide	•Corredera Mando	•Corrediça de regulagem	•Coulisse Comman	
14	**VOE 11988145**	1					•Spring kit	•Juego de resortes	•Jogo de molas	•Jeu de ressorts	
15	**VOE 942314**	4					•Hex. socket screw	•Tornillo de hexágono embutido	•Parafuso soquete sext	•Vis à six pans creux	
16	**VOE 13955985**	2					•O-ring	•Anillo tórico	•Anel-o	•Joint torique	
17	**VOE 11988146**	1					•Solenoid valve	•Electroválvula	•Válvula solenóide	•Électrovanne	MA9113
18		1			NS		•Lock nut	•Contratuerca	•Porca de trava	•Contre-ecrou	
19	**VOE 11411762**	1					Restrictor	Estrangulacion	Estrangulador	Etrangleur	
20	**VOE 13945653**	1					Plane gasket	Junta plana	Junta plana	Joint plan	
21	**VOE 990737**	1					O-ring	Anillo tórico	Anel-o	Joint torique	

1		**Servo valve, single levercontrol** **Servoválvula, monomando** **Válvula servo, comando com alavanca única** **Servo soupape, commande aun levier**	Catalogue id **20105**	Group **914**
2				
3			Illustr. No **1017393**	Section **425**
4				
5		**83343, 83346**	Issue **20021229-G**	Page **1177**

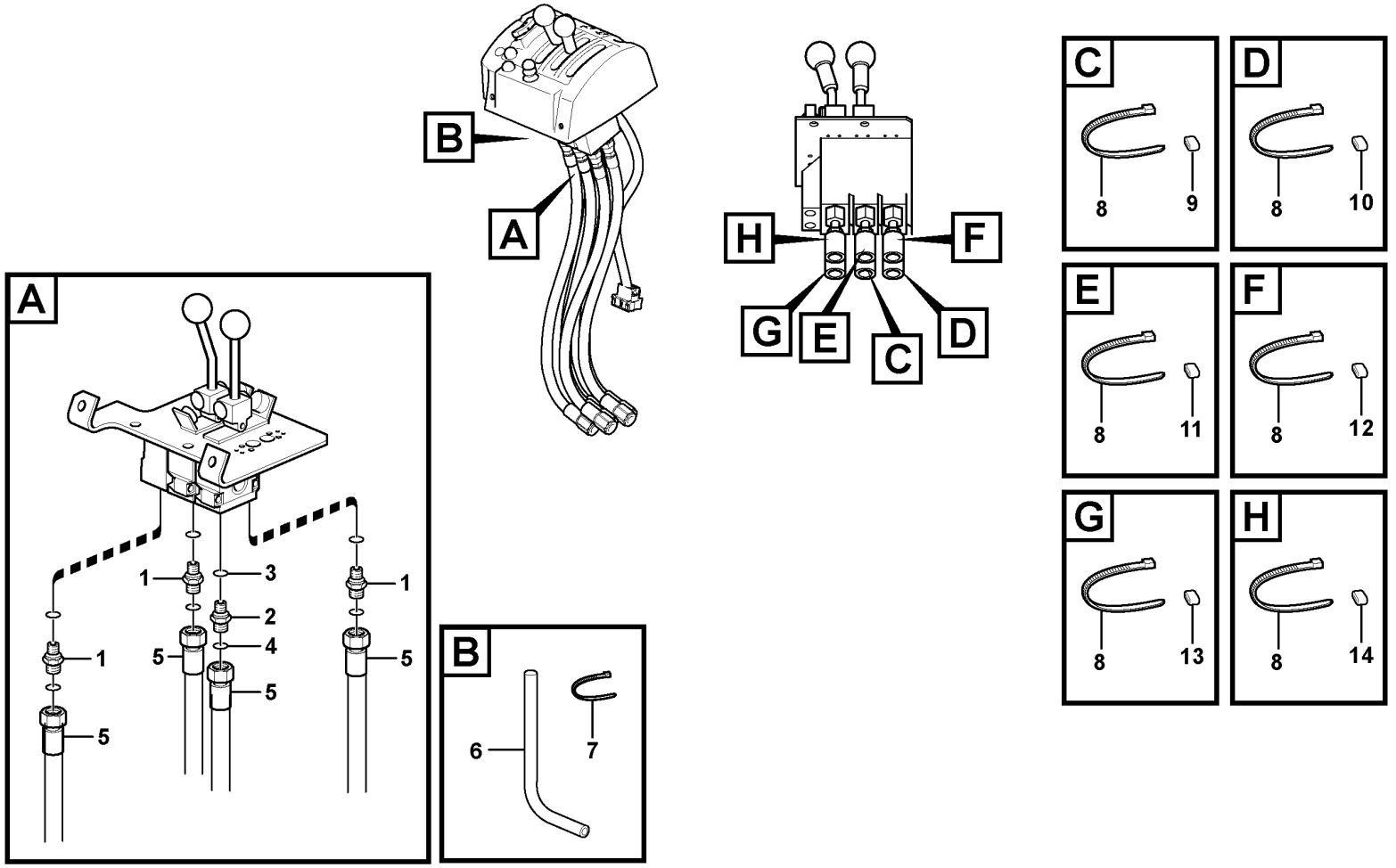
A
1
3
2
4
5
1
5
1
5
5
B
6
7
B
A
H
F
G
E
C
D
C
8
9
D
8
10
E
8
11
F
8
12
G
8
13
H
8
14

Fig.	Part No.	Quantity 1	2	3	PS	KIT	Description	Denominación	Denominação	Dénomination	Notes
1	**VOE 14345423**	10	8	5			Nipple	Niple	Niple	Raccord	
	VOE 990737	10	8	5			•O-ring	•Anillo tórico	•Anel-o	•Joint torique	
	VOE 14211856	10	8	5			•Sealing ring	•Anillo retén	•Anel de vedação	•Bague étanchéité	
2	**VOE 11411803**	1	1	1			Restricting coupling	Conexion estranguladora		Étranglement	
2	**VOE 11411762**						Restrictor	Estrangulacion	Estrangulador	Etrangleur	
3	**VOE 976929**	1	1	1			Gasket	Junta	Junta	Joint	
4	**VOE 990737**	1	1	1			O-ring	Anillo tórico	Anel-o	Joint torique	
5	**VOE 11445291**	10	8	5			Hose assembly	Conducto	Mangueira completa	Conduit flexible	
6	**VOE 943369**	REQ	REQ	REQ			Hose	Manguera	Mangueira	Flexible	L = 500 MM
7	**VOE 4881440**	1	1	1			Cable tie	Abrazadera de cinta	Braçadeira	Serre-câble	
8	**VOE 14016673**	12	12	12			Strip clamp	Abrazadera de cinta	Cinta braçadeira	Serrage de ruban	
9	**VOE 4881451**	2	2	2			Marking sleeve	Manguito de marcaje	Luva indicadora	Douille marquage	YELL
10	**VOE 4881452**	2	2	2			Marking sleeve	Manguito de marcaje	Luva indicadora	Douille marquage	WHITE
11	**VOE 4881455**	2	2	2			Marking sleeve	Manguito de marcaje	Luva indicadora	Douille marquage	RED
12	**VOE 4881459**	2	2	2			Marking sleeve	Manguito de marcaje	Luva indicadora	Douille marquage	BLUE
13	**VOE 4881458**	2	2	2			Marking sleeve	Manguito de marcaje	Luva indicadora	Douille marquage	BR
14	**VOE 4881456**	2	2	2			Marking sleeve	Manguito de marcaje	Luva indicadora	Douille marquage	OR

1	**85302**	**Servo - hydraulic** **Servo hidráulico** **Sistema servo hidráulico** **Servohydraulique**	Catalogue id **20105**	Group **914**
2	**85302**			
3	**85302**		Illustr. No **1063595**	Section **1000**
4	**84859**			
5			Issue **20021229-G**	Page **1179**

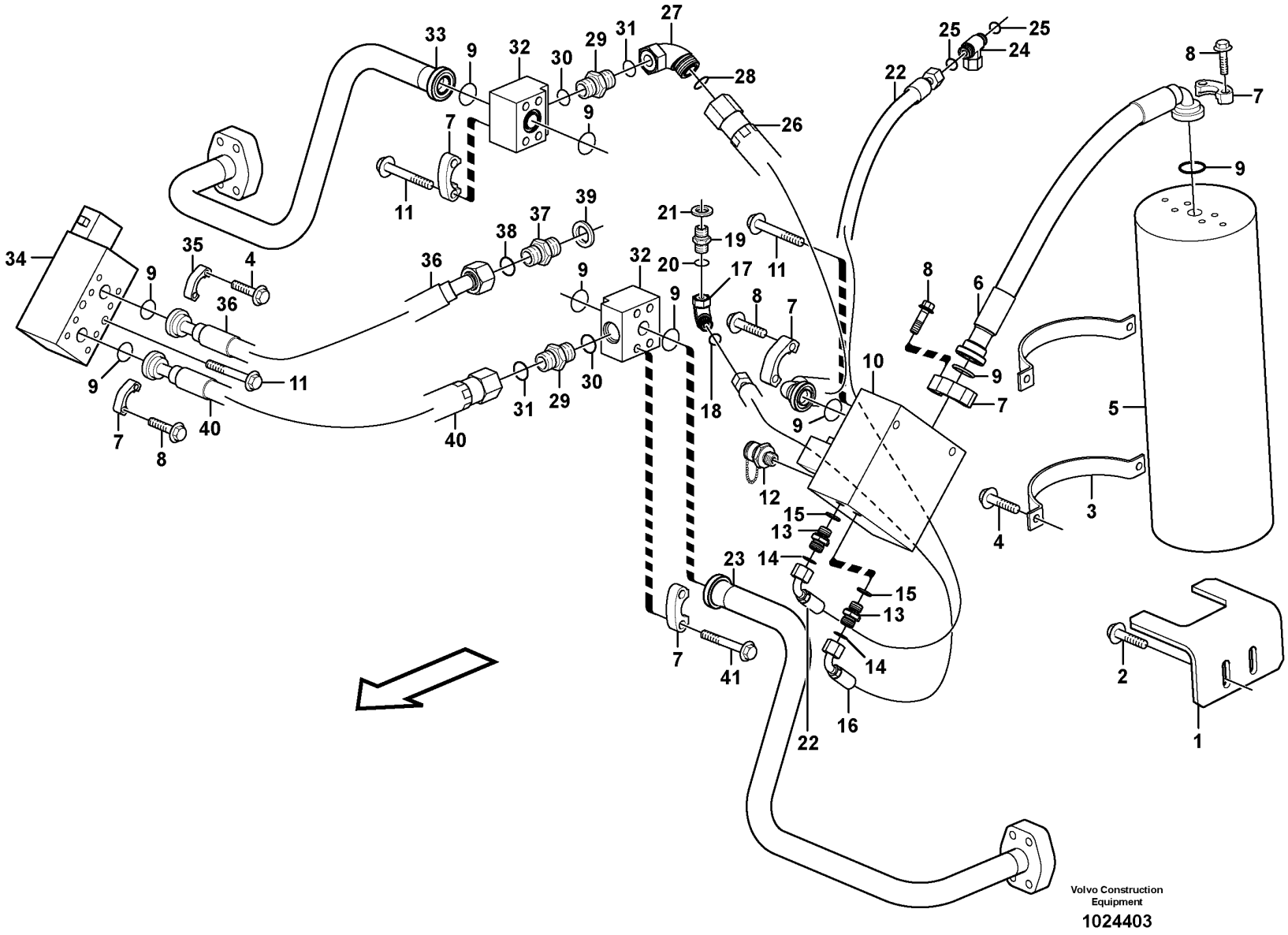
Volvo Construction Equipment
1024403

Fig.	Part No.	Quantity 1	2	3	PS	KIT	Description	Denominación	Denominação	Dénomination	Notes
1	VOE 15161059	1					Attaching bracket	Fijación angular	Cantoneira de fixação	Équerre de fixation	(VOE 11148028)
2	VOE 946441	2					Flange screw	Tornillo embridado	Parafuso flangeado	Vis à embase	
3	VOE 11130843	2					Clamp	Abrazadera	Braçadeira	Collier serrage	
4	VOE 946472	8	4				Flange screw	Tornillo embridado	Parafuso flangeado	Vis à embase	
5	VOE 11716860	1					Accumulator	Acumulador	Acumulador	Accumulateur	
	VOE 11716861	1					•Sealing Kit	•Juego Retenes	•Kit de vedação	•Jeu Joints	38)
	VOE 11716862	1					•Sealing Kit	•Juego Retenes	•Kit de vedação	•Jeu Joints	35)
	VOE 11702538	1					•Decal	•Calcomanía	•Decalque	•Autocollant	
6	VOE 11173233	1					Hose assembly	Conducto	Mangueira completa	Conduit flexible	
7	VOE 935312	12	2				Flange half	Mitad brida	Meia flange	Demi-bride	
8	VOE 13946752	16	4				Screw	Tornillo	Parafuso	Vis	
9	VOE 990742	9	4				O-ring	Anillo tórico	Anel-o	Joint torique	
10		1					Valve	Valvula	Válvula	Soupape	See group 916-150 page 1189
11	VOE 13965189	10	2				Screw	Tornillo	Parafuso	Vis	
12	VOE 936444	1					Testing nipple	Niple de medición	Niple de teste	Raccord contrôle	
13	VOE 13933855	2					Nipple	Niple	Niple	Raccord	
14	VOE 990737	1					•O-ring	•Anillo tórico	•Anel-o	•Joint torique	
15	VOE 14213676	1					•Sealing ring	•Anillo retén	•Anel de vedação	•Bague étanchéité	
16	VOE 11148958	1					Hose assembly	Conducto	Mangueira completa	Conduit flexible	
17	VOE 13933900	1					Elbow nipple	Niple angular	Cotovelo	Raccord coudé	
18	VOE 990737	1					•O-ring	•Anillo tórico	•Anel-o	•Joint torique	
19	VOE 14345423	1					Nipple	Niple	Niple	Raccord	
20	VOE 990737	1					•O-ring	•Anillo tórico	•Anel-o	•Joint torique	
21	VOE 14211856	1					•Sealing ring	•Anillo retén	•Anel de vedação	•Bague étanchéité	
22	VOE 11148960	1					Hose assembly	Conducto	Mangueira completa	Conduit flexible	
23	VOE 15037772	1					Feed line	Conducto alimentación	Condutor alimentação	Conduit d'alimentation	(VOE 11172979)
24	VOE 13933912	1					T-nipple	Niple t	Niple-t	Raccord-t	
25	VOE 990737	2					•O-ring	•Anillo tórico	•Anel-o	•Joint torique	
26	VOE 11173231	1					Hose assembly	Conducto	Mangueira completa	Conduit flexible	

38) **GB**: Sealing kit without piston **ES**: Juego de juntas sin pistón **BR**: Kit de vedação sem pistão **FR**: Jeu de joints, sans piston
35) **GB**: Sealing kit with piston **ES**: Juego de juntas con pistón **BR**: Kit de vedação com pistão **FR**: Jeu de joints, avec piston

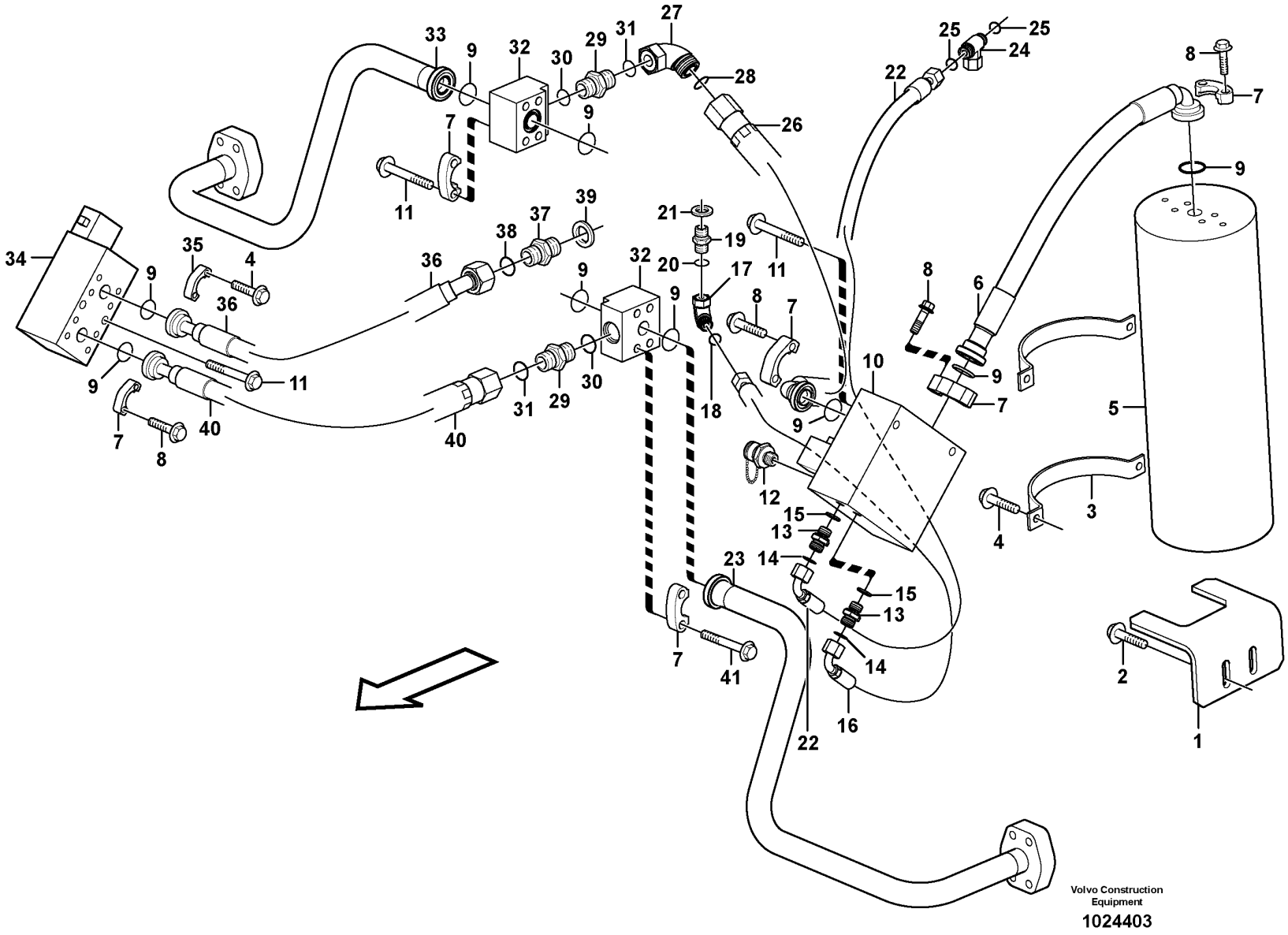
Volvo Construction Equipment
1024403

Fig.	Part No.	Quantity 1	2	3	PS	KIT	Description	Denominación	Denominação	Dénomination	Notes
27	VOE 13933910	1					Elbow nipple	Niple angular	Cotovelo	Raccord coudé	
28	VOE 990740	1					•O-ring	•Anillo tórico	•Anel-o	•Joint torique	
29	VOE 13933862	2	1				Nipple	Niple	Niple	Raccord	
30	VOE 990740	1	1				•O-ring	•Anillo tórico	•Anel-o	•Joint torique	
31	VOE 993323	1	1				•O-ring	•Anillo tórico	•Anel-o	•Joint torique	(VOE 932042)
32	VOE 11411597	2	1				Connecting block	Bloque conector	Quadro de ligação	Bloc raccord	
33	VOE 15037766	1					Feed line	Conducto alimentación	Condutor alimentação	Conduit d'alimentation	(VOE 11172976)
34		1	1				Valve	Valvula	Válvula	Soupape	See group 916-200 page 1191
35	VOE 11015454	2	2				Flange half	Mitad brida	Meia flange	Demi-bride	
36	VOE 11173234	1	1				Hose assembly	Conducto	Mangueira completa	Conduit flexible	
37	VOE 13933906	1	1				Nipple	Niple	Niple	Raccord	
38	VOE 990740	1	1				•O-ring	•Anillo tórico	•Anel-o	•Joint torique	
39	VOE 14211859	1	1				•Sealing ring	•Anillo retén	•Anel de vedação	•Bague étanchéité	
40	VOE 11173232	1	1				Hose assembly	Conducto	Mangueira completa	Conduit flexible	
41	VOE 13965189	4	4				Screw	Tornillo	Parafuso	Vis	

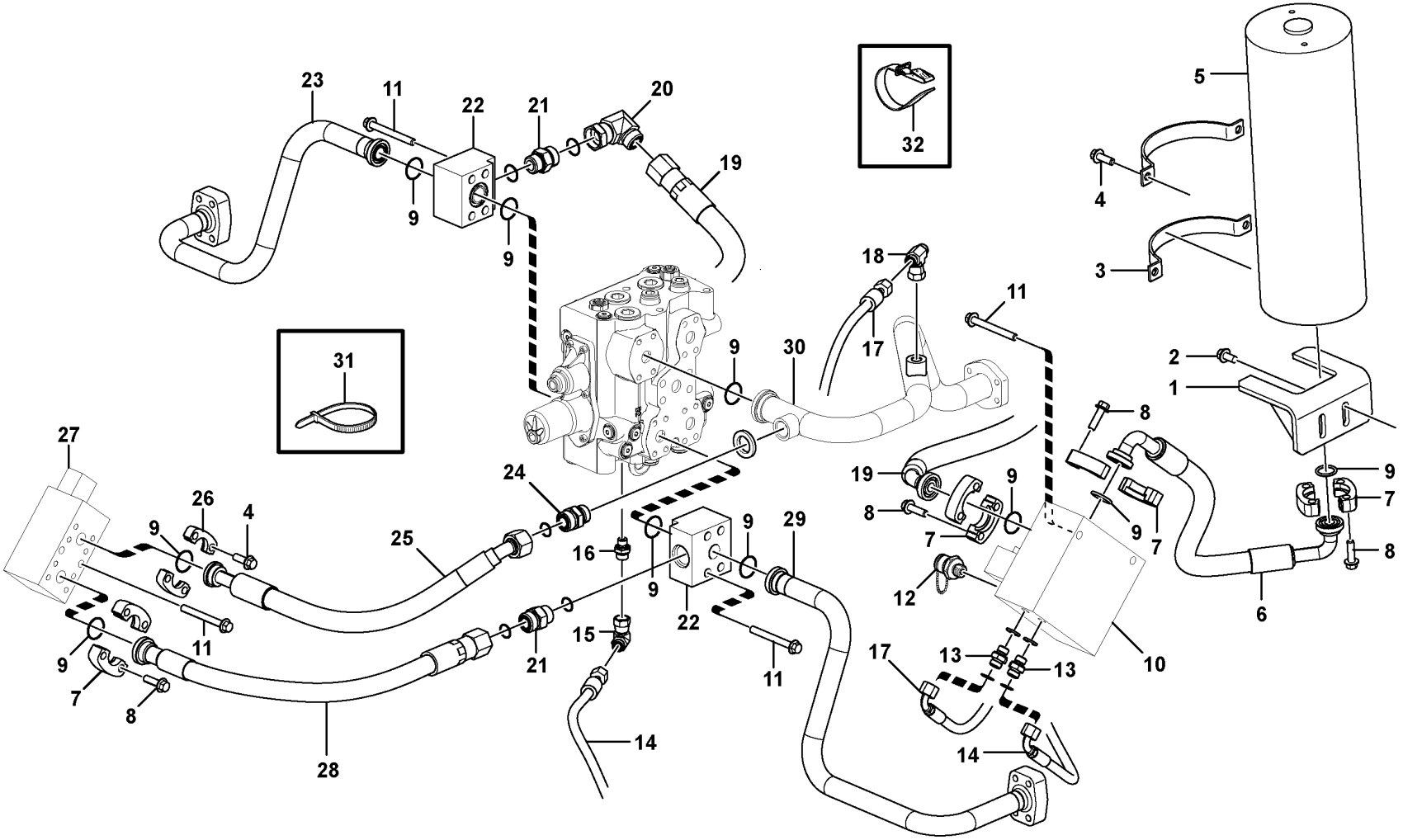

Volvo Construction Equipment
1064852

Fig.	Part No.	Quantity 1	2	3	PS	KIT	Description	Denominación	Denominação	Dénomination	Notes
1	VOE 15161059	1					Attaching bracket	Fijación angular	Cantoneira de fixação	Équerre de fixation	
2	VOE 946441	2					Flange screw	Tornillo embridado	Parafuso flangeado	Vis à embase	
3	VOE 11130843	4					Clamp	Abrazadera	Braçadeira	Collier serrage	
4	VOE 13965186	8					Screw	Tornillo	Parafuso	Vis	
5	VOE 11716860	1					Accumulator	Acumulador	Acumulador	Accumulateur	
	VOE 11716861	1					•Sealing Kit	•Juego Retenes	•Kit de vedação	•Jeu Joints	
	VOE 11716862	1					•Sealing Kit	•Juego Retenes	•Kit de vedação	•Jeu Joints	
	VOE 11702538	1					•Decal	•Calcomanía	•Decalque	•Autocollant	
6	VOE 15158177	1					Hose assembly	Conducto	Mangueira completa	Conduit flexible	
7	VOE 935312	8					Flange half	Mitad brida	Meia flange	Demi-bride	
8	VOE 13946752	16					Screw	Tornillo	Parafuso	Vis	
9	VOE 990742	9					O-ring	Anillo tórico	Anel-o	Joint torique	
10	VOE 11410639	1					Valve	Válvula	Válvula	Valve	S/N - 29068 See group 916-150 page 1189
10	VOE 15154642	1					Hydraulic valve	Válvula hidráulica	Válvula hidráulica	Valve hydraulique	S/N 29069 - See group 916-175 page ####
11	VOE 13965189	12					Screw	Tornillo	Parafuso	Vis	
12	VOE 936444	1					Testing nipple	Niple de medición	Niple de teste	Raccord contrôle	
13	VOE 13933855	2					Nipple	Niple	Niple	Raccord	
	VOE 990737	2					•O-ring	•Anillo tórico	•Anel-o	•Joint torique	
	VOE 14213676	2					•Sealing ring	•Anillo retén	•Anel de vedação	•Bague étanchéité	
14	VOE 11148958	1					Hose assembly	Conducto	Mangueira completa	Conduit flexible	
15	VOE 13933900	1					Elbow nipple	Niple angular	Cotovelo	Raccord coudé	
	VOE 990737	1					•O-ring	•Anillo tórico	•Anel-o	•Joint torique	
16	VOE 14345423	1					Nipple	Niple	Niple	Raccord	
	VOE 990737	1					•O-ring	•Anillo tórico	•Anel-o	•Joint torique	
	VOE 14211856	1					•Sealing ring	•Anillo retén	•Anel de vedação	•Bague étanchéité	
17	VOE 11148960	1					Hose assembly	Conducto	Mangueira completa	Conduit flexible	
18	VOE 13933912	1					T-nipple	Niple t	Niple-t	Raccord-t	
	VOE 990737	2					•O-ring	•Anillo tórico	•Anel-o	•Joint torique	
19	VOE 11173231	1					Hose assembly	Conducto	Mangueira completa	Conduit flexible	
20	VOE 13933910	1					Elbow nipple	Niple angular	Cotovelo	Raccord coudé	

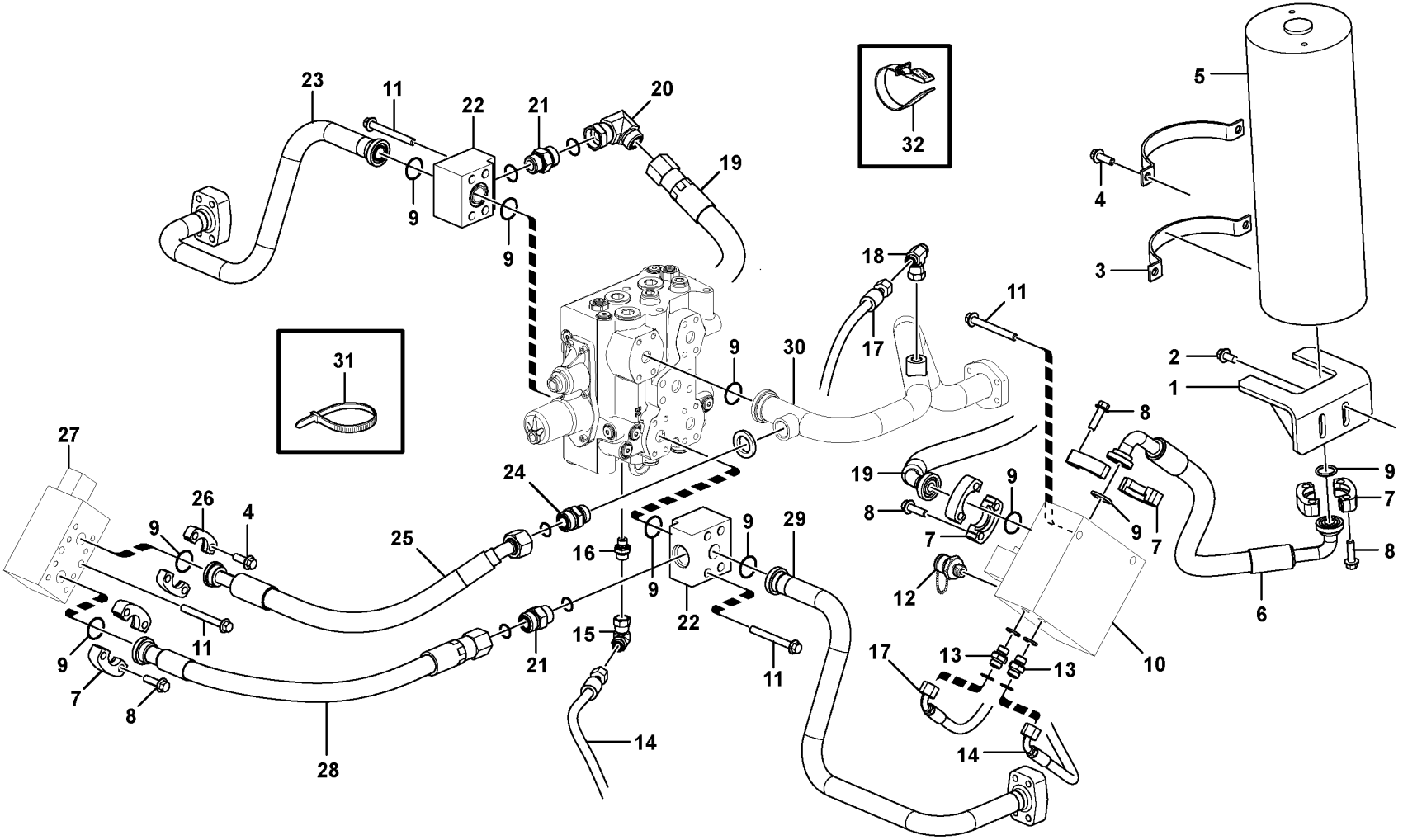

Volvo Construction Equipment
1064852

Fig.	Part No.	Quantity 1	2	3	PS	KIT	Description	Denominación	Denominação	Dénomination	Notes
	VOE 990740	1					•O-ring	•Anillo tórico	•Anel-o	•Joint torique	
21	**VOE 13933862**	2					Nipple	Niple	Niple	Raccord	
	VOE 990740	2					•O-ring	•Anillo tórico	•Anel-o	•Joint torique	
	VOE 993323	2					•O-ring	•Anillo tórico	•Anel-o	•Joint torique	(VOE 932042)
22	**VOE 11411597**	2					Connecting block	Bloque conector	Quadro de ligação	Bloc raccord	
23	**VOE 15037766**	1					Feed line	Conducto alimentación	Condutor alimentação	Conduit d'alimentation	
24	**VOE 13933906**	1					Nipple	Niple	Niple	Raccord	
	VOE 990740	1					•O-ring	•Anillo tórico	•Anel-o	•Joint torique	
	VOE 14211859	1					•Sealing ring	•Anillo retén	•Anel de vedação	•Bague étanchéité	
25	**VOE 11173234**	1					Hose assembly	Conducto	Mangueira completa	Conduit flexible	
26	**VOE 11015454**	2					Flange half	Mitad brida	Meia flange	Demi-bride	
27		1					Valve	Valvula	Válvula	Soupape	See group 916-200 page 1191
28	**VOE 11173232**	1					Hose assembly	Conducto	Mangueira completa	Conduit flexible	
29	**VOE 15037772**	1					Feed line	Conducto alimentación	Condutor alimentação	Conduit d'alimentation	
30	**VOE 11172713**	1					Return line	Conducto de retorno	Linha de retorno	Conduit de retour	See group 911-400 page 1127
31	**VOE 4881440**	REQ					Cable tie	Abrazadera de cinta	Braçadeira	Serre-câble	
32	**VOE 11104606**	1					Retaining strap	Correa tensora	Correia tensora	Courroie de serrage	

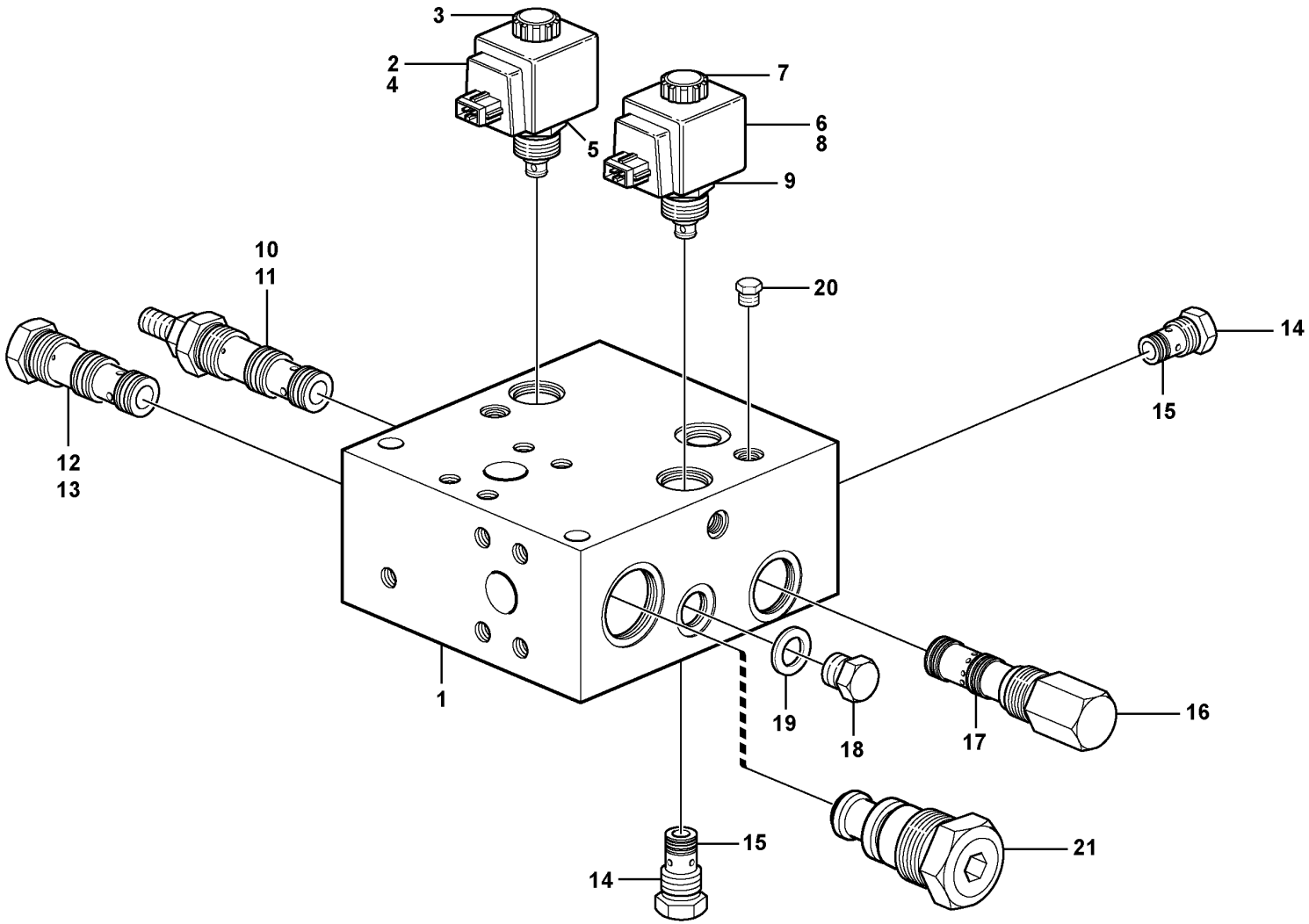

Volvo Construction Equipment
1057972

Fig.	Part No.	Quantity 1	2	3	PS	KIT	Description	Denominación	Denominação	Dénomination	Notes
1	VOE 11410639	1					Valve	Válvula	Válvula	Valve	
2	VOE 11705917	1					•Solenoid valve kit	•Juego de electroválvula	•Kit válvula solenóide	•Jeu électrovannes	CT1 (MA9102)
3	VOE 11706062	1					••Nut set	••Juego tuercas	••Jogo de porcas	••Jeu d'ecrous	
4	VOE 11714081	1					••Coil	••Bobina	••Bobina	••Bobine	
5	VOE 11706064	1					••Sealing kit	••Kit de precinto	••Jogo de vedação	••Kit plombage	
6	VOE 11705918	1					•Solenoid valve kit	•Juego de electroválvula	•Kit válvula solenóide	•Jeu électrovannes	CT4 (MA9103)
7	VOE 11706065	1					••Nut set	••Juego tuercas	••Jogo de porcas	••Jeu d'ecrous	
8	VOE 11714081	1					••Coil	••Bobina	••Bobina	••Bobine	
9	VOE 11706064	1					••Sealing kit	••Kit de precinto	••Jogo de vedação	••Kit plombage	
10	VOE 11706070	1					•Valve	•Válvula	•Válvula	•Valve	CT8
11	VOE 11706071	1					••Sealing kit	••Kit de precinto	••Jogo de vedação	••Kit plombage	
12	VOE 11714082	1					•Shuttle valve	•Válvula lanzadera	•Válvula lançadeira	•Valve navette	CT3
13	VOE 11714083	1					••Sealing kit	••Kit de precinto	••Jogo de vedação	••Kit plombage	
14	VOE 11714080	2					•Non-return valve	•Válvula antirretorno	•Válvula de retenção	•Clapet antiretour	CT5, CT6
15	VOE 11706067	2					••Sealing kit	••Kit de precinto	••Jogo de vedação	••Kit plombage	
16	VOE 11706068	1					•Pressure regulator	•Regulador de presión	•Regulador de pressão	•Régulateur de pression	CT7
17	VOE 11706069	1					••Sealing kit	••Juego de retenes	••Jogo de vedação	••Jeu joints	
18	VOE 15057390	1					•Plug	•Tapón	•Bujão	•Tampon	
19	VOE 15057393	1					•Seal	•Junta	•Vedação	•Étanchéité	
20	VOE 15093981	9					•Plug	•Tapón	•Bujão	•Tampon	
21	VOE 15195265	1					•Valve	•Válvula	•Válvula	•Valve	

1		**Relief valve.** **Válvula.** **Válvula de alívio.** **Soupape.**	Catalogue id **20105**	Group **916**
2				
3			Illustr. No **1057972**	Section **150**
4				
5		**83292, 85200 (S/N - 29068)**	Issue **20021229-G**	Page **1189**

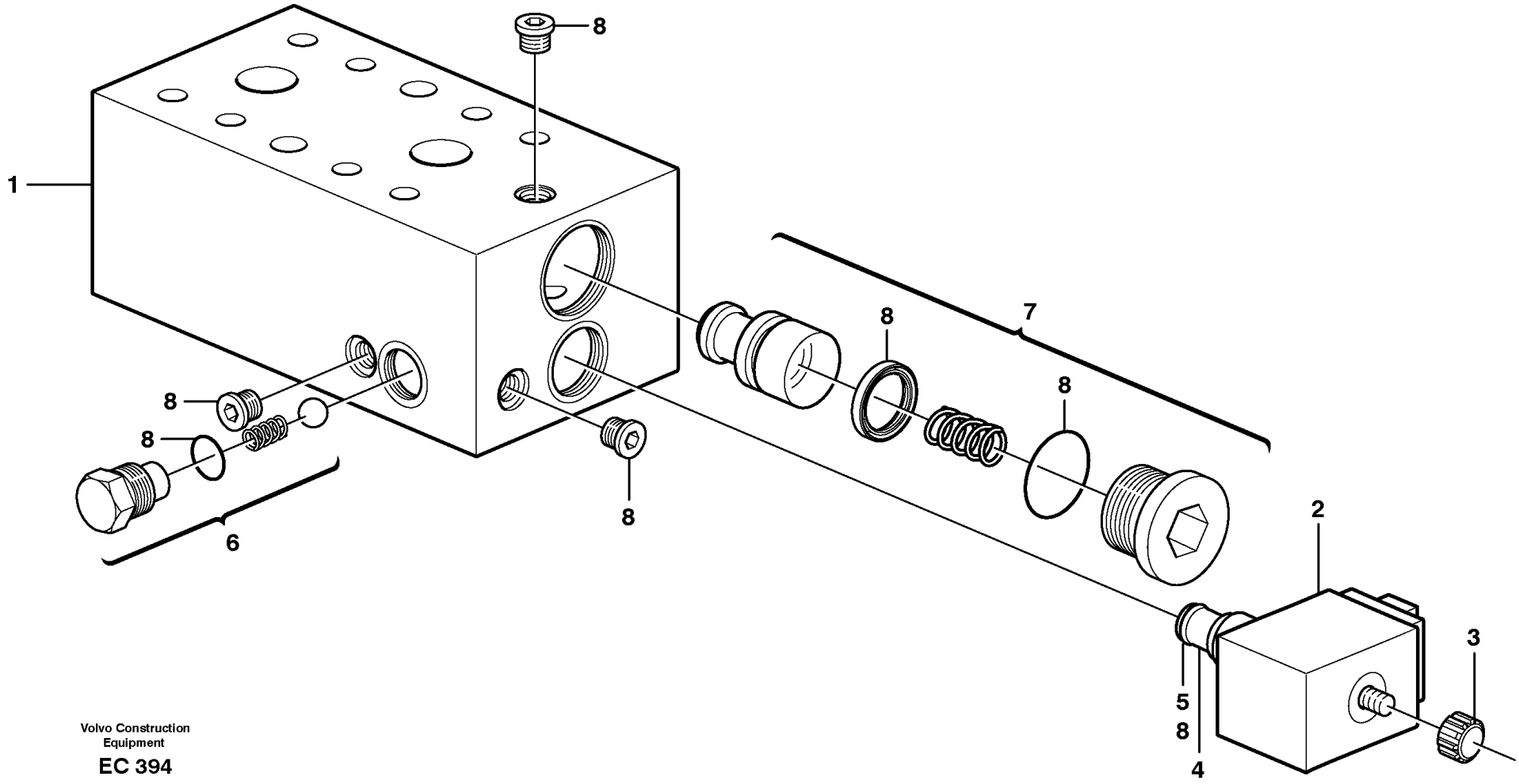

Volvo Construction Equipment

EC 394

Fig.	Part No.	Quantity 1	2	3	PS	KIT	Description	Denominación	Denominação	Dénomination	Notes
1	**VOE 11101827**	1					Valve	Válvula	Válvula	Valve	
1	**VOE 11101827**		1				Valve	Válvula	Válvula	Valve	S/N - 29068
1	**VOE 15655719**			1			Hydraulic valve	Válvula hidráulica	Válvula hidráulica	Valve hydraulique	S/N 29069 -
2	**VOE 11705917**	1	1				•Solenoid valve kit	•Juego de electroválvula	•Kit válvula solenóide	•Jeu électrovannes	CT1, (MA9104)
2	**VOE 17323373**			1			Coil	Bobina	Bobina	Bobine	
3	**VOE 11706062**	1	1				••Nut set	••Juego tuercas	••Jogo de porcas	••Jeu d'ecrous	
4	**VOE 11714081**	1	1				••Coil	••Bobina	••Bobina	••Bobine	
5	**VOE 11706064**	1	1				••Sealing kit	••Kit de precinto	••Jogo de vedação	••Kit plombage	
6	**VOE 11706074**	1	1	1			•Non-return valve kit	•Juego de válvula antirretorno	•Jogo válvula retenção	•Kit clapet antiretour	CT2
7	**VOE 11706075**	1	1	1			•Valve	•Válvula	•Válvula	•Valve	CT3
8	**VOE 11706789**	1	1				Sealing kit	Kit de precinto	Jogo de vedação	Kit plombage	
	VOE 17232309			1			•Solenoid valve kit	•Juego de electroválvula	•Kit válvula solenóide	•Jeu électrovannes	
	VOE 17323373			1			•Coil	•Bobina	•Bobina	•Bobine	
	VOE 17420366			1			Sealing kit	Kit de precinto	Jogo de vedação	Kit plombage	

1	**83292**	**Valve, circuit body and return valve** **Vàlvula** **Válvula, corpo do circuito e válvula de retorno** **Soupape**	Catalogue id **20105**	Group **916**
2	**85200, 83555**		Illustr. No **EC 394**	Section **200**
3	**85200, 83555**		Issue **20021229-G**	Page **1191**
4				
5				

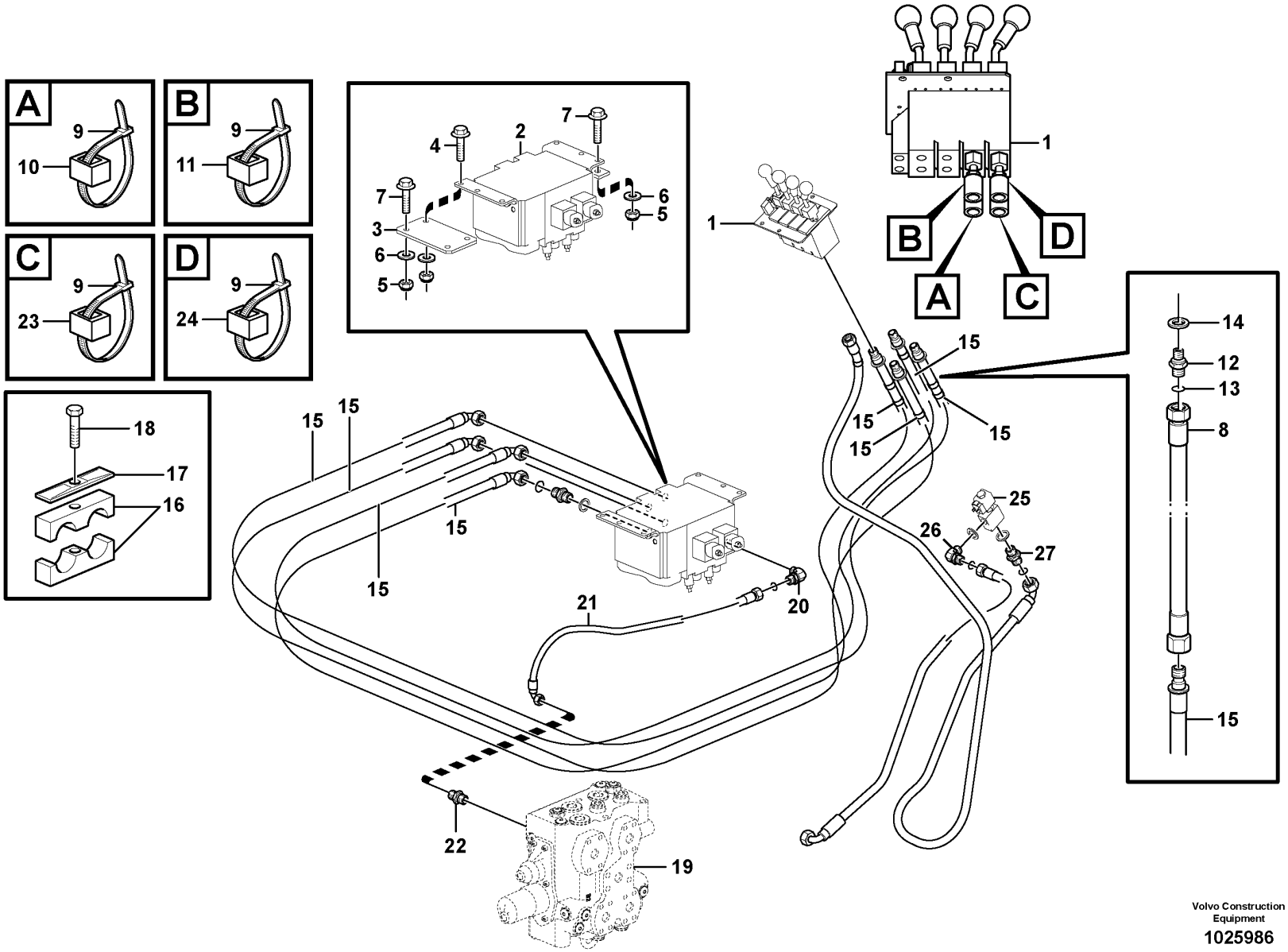

Volvo Construction Equipment

1025986

Fig.	Part No.	Quantity 1	2	3	4	5	PS	KIT	Description	Denominación	Denominação	Dénomination	Notes
1		1	1	1	1				Servo Valve	Valvula Servo	Válvula servo	Servovalve	See group 914-250 page 1169
2	VOE 11173316	1		1					Direction valve	Válvula de orientación	Válvula direcional	Valve directionelle	See group 912-350 page 1149
	VOE 11173318		1		1				Direction valve	Válvula de orientación	Válvula direcional	Valve directionelle	See group 912-350 page 1149
3	VOE 11173355	1	1	1	1				Attachment	Fijacion	Fixação	Fixation	
4	VOE 13965191	4	2	4	2				Screw	Tornillo	Parafuso	Vis	
5	VOE 971099	8	6	8	6				Flange lock nut	Contratuerca embridada	Contra porca flange	Contre-écrou à embase	
6	VOE 13960145	8	6	8	6				Washer	Arandela	Arruela	Rondelle	
7	VOE 13965194	4	2	4	2				Screw	Tornillo	Parafuso	Vis	
	VOE 965195		2		2				Flange screw	Tornillo embridado	Parafuso flangeado	Vis à embase	
8	VOE 11445291	2	4	2	4				Hose assembly	Conducto	Mangueira completa	Conduit flexible	L = 500 MM A3, B3
9	VOE 14016673	4	8	4	8				Strip clamp	Abrazadera de cinta	Cinta braçadeira	Serrage de ruban	
10	VOE 4881453	4	4	4	4				Marking sleeve	Manguito de marcaje	Luva indicadora	Douille marquage	VIOL, A3
11	VOE 11014127	4	4	4	4				Marking sleeve	Manguito de marcaje	Luva indicadora	Douille marquage	GREY, B3
12	VOE 14345423	2	4	2	4				Nipple	Niple	Niple	Raccord	
13	VOE 990737	2	4	2	4				O-ring	Anillo tórico	Anel-o	Joint torique	
14	VOE 14211856	2	4	2	4				Sealing ring	Anillo retén	Anel de vedação	Bague étanchéité	
15	VOE 11445297	2	4	2	4				Hose assembly	Conducto	Mangueira completa	Conduit flexible	L = 1250 MM A3, B3
	VOE 11445426	2	4	2	4				Hose assembly	Conducto	Mangueira completa	Conduit flexible	84116
16	VOE 11411408	1	2	1	2				Clamp	Abrazadera	Braçadeira	Collier serrage	
17	VOE 4880579	1	2	1	2				Cover plate	Placa recurbrición	Tampa cobertura	Plaque de recouvrement	
18	VOE 946470	1	1	1	1				Flange screw	Tornillo embridado	Parafuso flangeado	Vis à embase	
19		1	1	1	1				Control Valve	Valvula Mando	Válvula de comando	Valve Commande	See group 912-100 page 1139
20	VOE 13933905	1	1	1	1				Elbow nipple	Niple angular	Cotovelo	Raccord coudé	
	VOE 990736	1	1	1	1				•O-ring	•Anillo tórico	•Anel-o	•Joint torique	
21	VOE 11148936	1	1	1	1				Hose assembly	Conducto	Mangueira completa	Conduit flexible	L = 900 MM
22	VOE 935538	1	1	1	1				Elbow nipple	Niple angular	Cotovelo	Raccord coudé	
22	VOE 990736	1	1	1	1				•O-ring	•Anillo tórico	•Anel-o	•Joint torique	
23	VOE 4881457		4		4				Marking sleeve	Manguito de marcaje	Luva indicadora	Douille marquage	GREEN, A4
24	VOE 4881454		4		4				Marking sleeve	Manguito de marcaje	Luva indicadora	Douille marquage	PINK, B4
25	VOE 11173930		1		1				Valve	Válvula	Válvula	Valve	

1	83285
2	83288
3	83827
4	83830
5	

Hydraulic Control 3rd-4th
3a y 4a fincciones hidraulicaas
Comando hidráulica, 3ª - 4ª
3eme et 4eme fonctions hydrauliques

Catalogue id **20105**	Group **916**
Illustr. No **1025986**	Section **300**
Issue **20021229-G**	Page **1193**

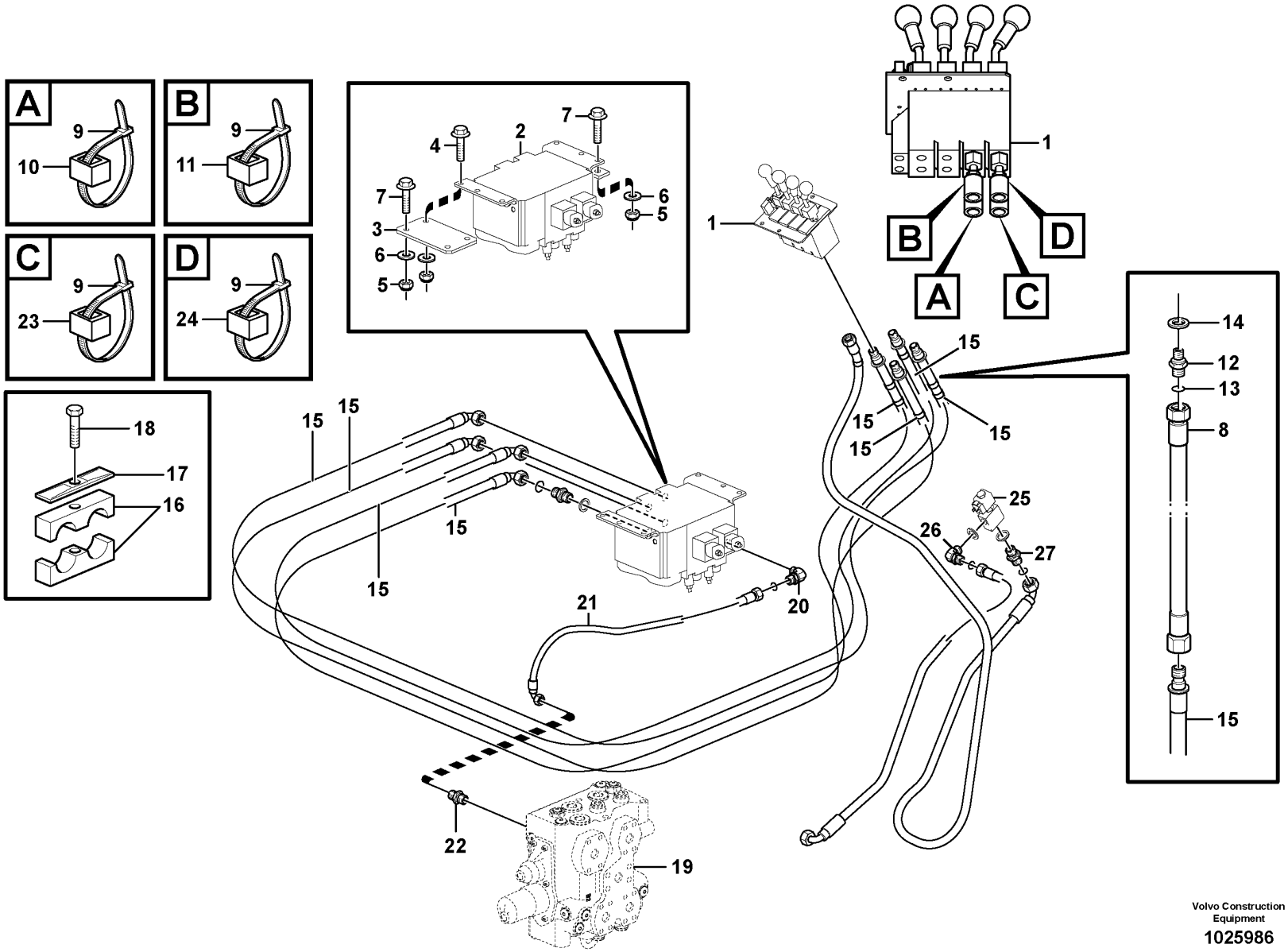

Volvo Construction Equipment

1025986

Fig.	Part No.	Quantity 1	2	3	4	5	PS	KIT	Description	Denominación	Denominação	Dénomination	Notes
	VOE 11709837		1		1				•Coil	•Bobina	•Bobina	•Bobine	
	VOE 11709838		1		1				•Sealing kit	•Kit de precinto	•Jogo de vedação	•Kit plombage	
	VOE 11709839		1		1				•Nut	•Tuerca	•Porca	•Écrou	
26	VOE 13933913		1		1				Elbow nipple	Niple angular	Cotovelo	Raccord coudé	
	VOE 990737		1		1				•O-ring	•Anillo tórico	•Anel-o	•Joint torique	
27	VOE 13933897		1		1				Nipple	Niple	Niple	Raccord	
	VOE 990737		1		1				•O-ring	•Anillo tórico	•Anel-o	•Joint torique	
	VOE 14211856		1		1				•Sealing ring	•Anillo retén	•Anel de vedação	•Bague étanchéité	

1	83285	**Hydraulic Control 3rd-4th** **3a y 4a fincciones hidraulicaas** **Comando hidráulica, 3ª - 4ª** **3eme et 4eme fonctions hydrauliques**	Catalogue id **20105**	Group **916**
2	83288			
3	83827		Illustr. No **1025986**	Section **300**
4	83830			
5			Issue **20021229-G**	Page **1195**

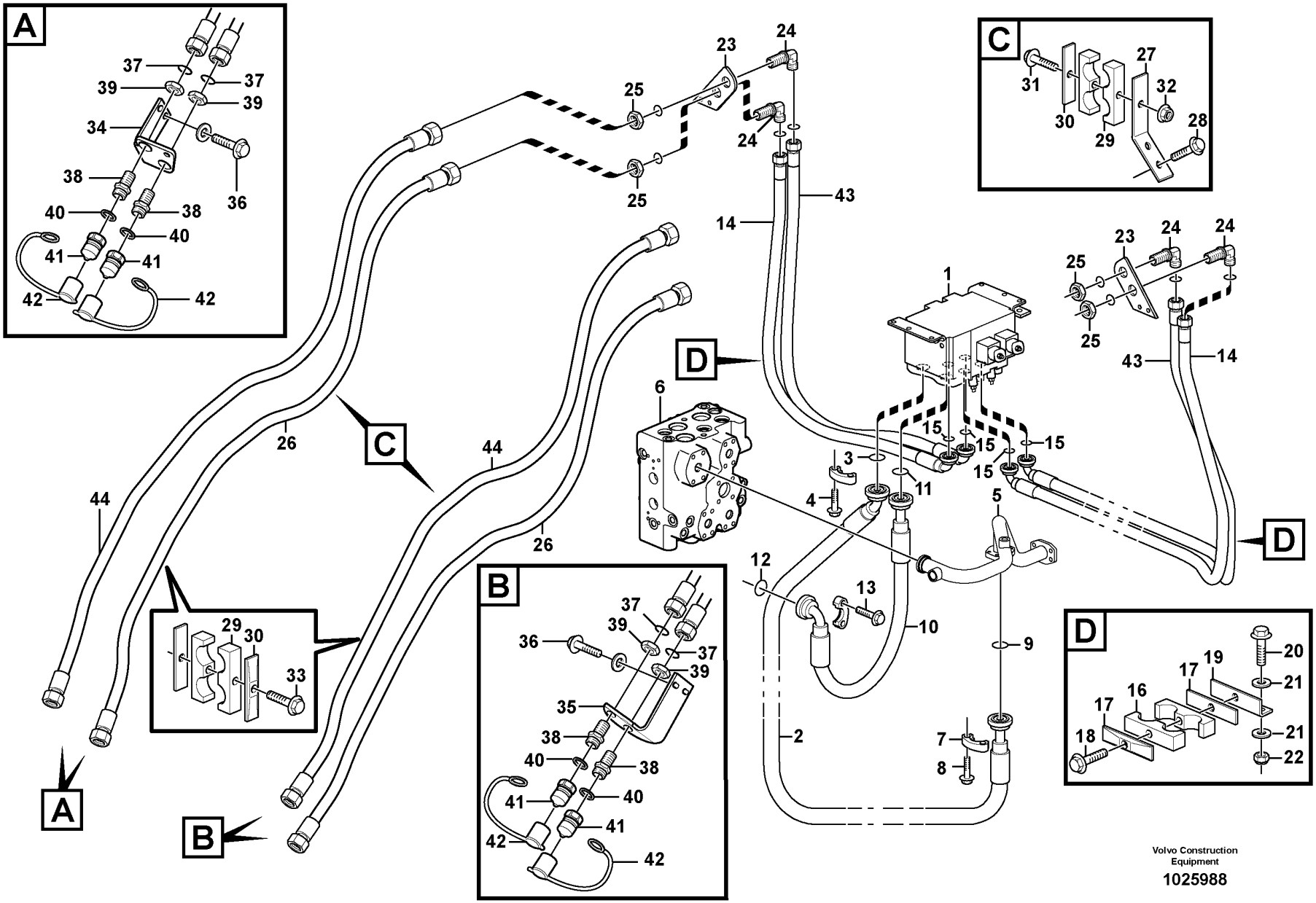

Volvo Construction Equipment

1025988

Fig.	Part No.	Quantity 1	2	3	4	5	PS	KIT	Description	Denominación	Denominação	Dénomination	Notes
1		1	1	1	1				Direction Valve	Valvula Orient	Válvula direcional	Valve Direction	See group 916-300 page 1193
2	VOE 936016	1	1	1	1				Hose assembly	Conducto	Mangueira completa	Conduit flexible	L = 930 MM
3	VOE 990743	1	1	1	1				O-ring	Anillo tórico	Anel-o	Joint torique	
4	VOE 965225	4	4	4	4				Flange screw	Tornillo embridado	Parafuso flangeado	Vis à embase	
5	VOE 11173014	1	1	1	1				Return line	Conducto de retorno	Linha de retorno	Conduit de retour	
6		1	1	1	1				Control Valve	Valvula Mando	Válvula de comando	Valve Commande	See group 912-100 page 1139
7	VOE 935308	2	2	2	2				Flange half	Mitad brida	Meia flange	Demi-bride	
8	VOE 984080	4	4	4	4				Hex. socket screw	Tornillo de hexágono embutido	Parafuso soquete sext	Vis à six pans creux	
9	VOE 990757	1	1	1	1				Sealing ring	Anillo retén	Anel de vedação	Bague étanchéité	
10	VOE 936015	1	1	1	1				Hose assembly	Conducto	Mangueira completa	Conduit flexible	L = 710 MM
11	VOE 990757	1	1	1	1				Sealing ring	Anillo retén	Anel de vedação	Bague étanchéité	
12	VOE 990756	1	1	1	1				Sealing ring	Anillo retén	Anel de vedação	Bague étanchéité	
13	VOE 13965226	4	4	4	4				Screw	Tornillo	Parafuso	Vis	(VOE 965226)
14	VOE 935900	2	2	2	2				Hose assembly	Conducto	Mangueira completa	Conduit flexible	L = 1420 MM
15	VOE 990742	2	4	2	4				O-ring	Anillo tórico	Anel-o	Joint torique	
16	VOE 11411428	2		2					Clamp	Abrazadera	Braçadeira	Collier serrage	
	VOE 11411427		2		2				Clamp	Abrazadera	Braçadeira	Collier serrage	
17	VOE 4880586	2	2	2	2				Cover plate	Placa recurbrición	Tampa cobertura	Plaque de recouvrement	
18	VOE 13965180	2	2	2	2				Screw	Tornillo	Parafuso	Vis	
19	VOE 11173176	2	2	2	2				Attachment	Fijacion	Fixação	Fixation	
20	VOE 13965186	4	4	4	4				Screw	Tornillo	Parafuso	Vis	
21	VOE 13960143	8	8	8	8				Washer	Arandela	Arruela	Rondelle	
22	VOE 13971098	2	4	2	4				Flange nut	Tuerca embridada	Porca flangeada	Écrou à embase	
23	VOE 11410346	2	2	2	2				Bracket	Consola	Suporte	Console	
24	VOE 935442	2	4	2	4				Nipple	Niple	Niple	Raccord	
25	VOE 935286	2	4	2	4				Lock nut	Contratuerca	Porca trava	Contre-écrou	
26	VOE 936121	2	2						Hose assembly	Conducto	Mangueira completa	Conduit flexible	L = 2030 MM
	VOE 937642			2	2				Hose assembly	Conducto	Mangueira completa	Conduit flexible	L = 2340 MM
27	VOE 11445182	2	2	2	2				Attaching plate	Chapa de fijación	Chapa fixação	Tôle de fixation	
28	VOE 946329	4	4	4	4				Flange screw	Tornillo embridado	Parafuso flangeado	Vis à embase	

1	83285
2	83288
3	83827
4	83830
5	

Hydraulic Control 3rd-4th
3a y 4a fincciones hidraulicaas
Comando hidráulica, 3ª - 4ª
3eme et 4eme fonctions hydrauliques

Catalogue id **20105**	Group **916**
Illustr. No **1025988**	Section **350**
Issue **20021229-G**	Page **1197**

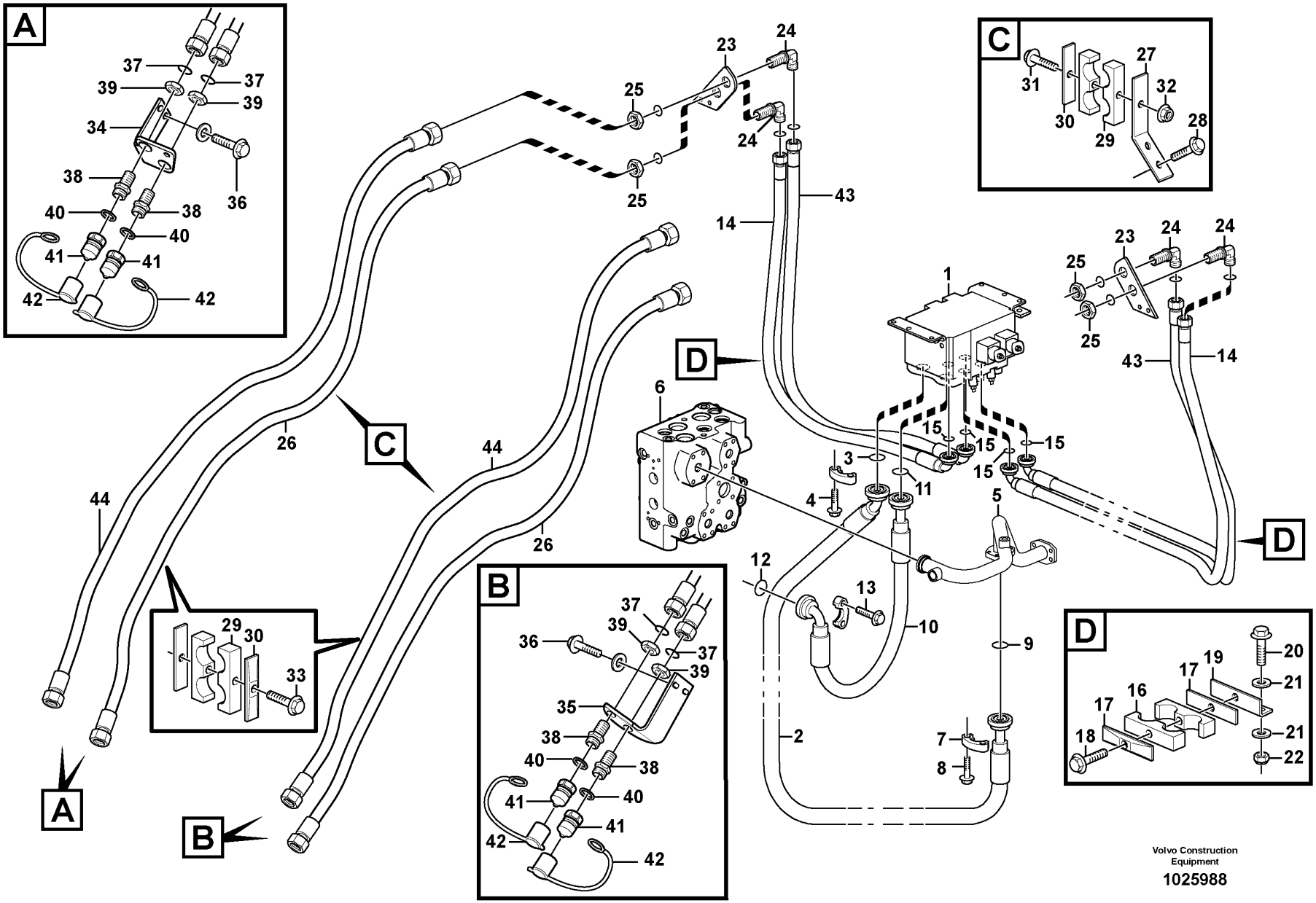

Volvo Construction Equipment

1025988

Fig.	Part No.	Quantity 1	2	3	4	5	PS	KIT	Description	Denominación	Denominação	Dénomination	Notes
29	VOE 11411428	4		4					Clamp	Abrazadera	Braçadeira	Collier serrage	
	VOE 11411427		4		4				Clamp	Abrazadera	Braçadeira	Collier serrage	
30	VOE 4880586	4	4	4	4				Cover plate	Placa recurbrición	Tampa cobertura	Plaque de recouvrement	
31	VOE 13965182	2	2	2	2				Screw	Tornillo	Parafuso	Vis	
32	VOE 948645	2	2	2	2				Flange lock nut	Contratuerca embridada	Contra porca flange	Contre-écrou à embase	
33	VOE 13965180	2	2	2	2				Screw	Tornillo	Parafuso	Vis	
34	VOE 15147877	1	1	1	1				Bracket	Consola	Suporte	Console	RH
35	VOE 15147877	1	1	1	1				Bracket	Consola	Suporte	Console	LH
36	VOE 946441	4	4	4	4				Flange screw	Tornillo embridado	Parafuso flangeado	Vis à embase	
37	VOE 990740	2	4	2	4				O-ring	Anillo tórico	Anel-o	Joint torique	
38	VOE 11172046	2	4	2	4				Nipple	Niple	Niple	Raccord	
39	VOE 935286	2	4	2	4				Lock nut	Contratuerca	Porca trava	Contre-écrou	
40	VOE 14013070	2	4	2	4				Sealing washer	Arandela de retén	Arruela de vedação	Rondelle étanchéité	
41	VOE 11043022	2	4	2	4				Nipple	Niple	Niple	Raccord	
42	VOE 11147586	2	4	2	4				Dust cover	Protección de polvo	Tampa proteção	Pare-poussière	
43	VOE 937070		2		2				Hose assembly	Conducto	Mangueira completa	Conduit flexible	L = 1490 MM
44	VOE 937643				2				Hose assembly	Conducto	Mangueira completa	Conduit flexible	L = 2410 MM
	VOE 936168		2						Hose assembly	Conducto	Mangueira completa	Conduit flexible	L = 2100 MM

1	83285
2	83288
3	83827
4	83830
5	

Hydraulic Control 3rd-4th
3a y 4a fincciones hidraulicaas
Comando hidráulica, 3ª - 4ª
3eme et 4eme fonctions hydrauliques

Catalogue id **20105**	Group **916**
Illustr. No **1025988**	Section **350**
Issue **20021229-G**	Page **1199**

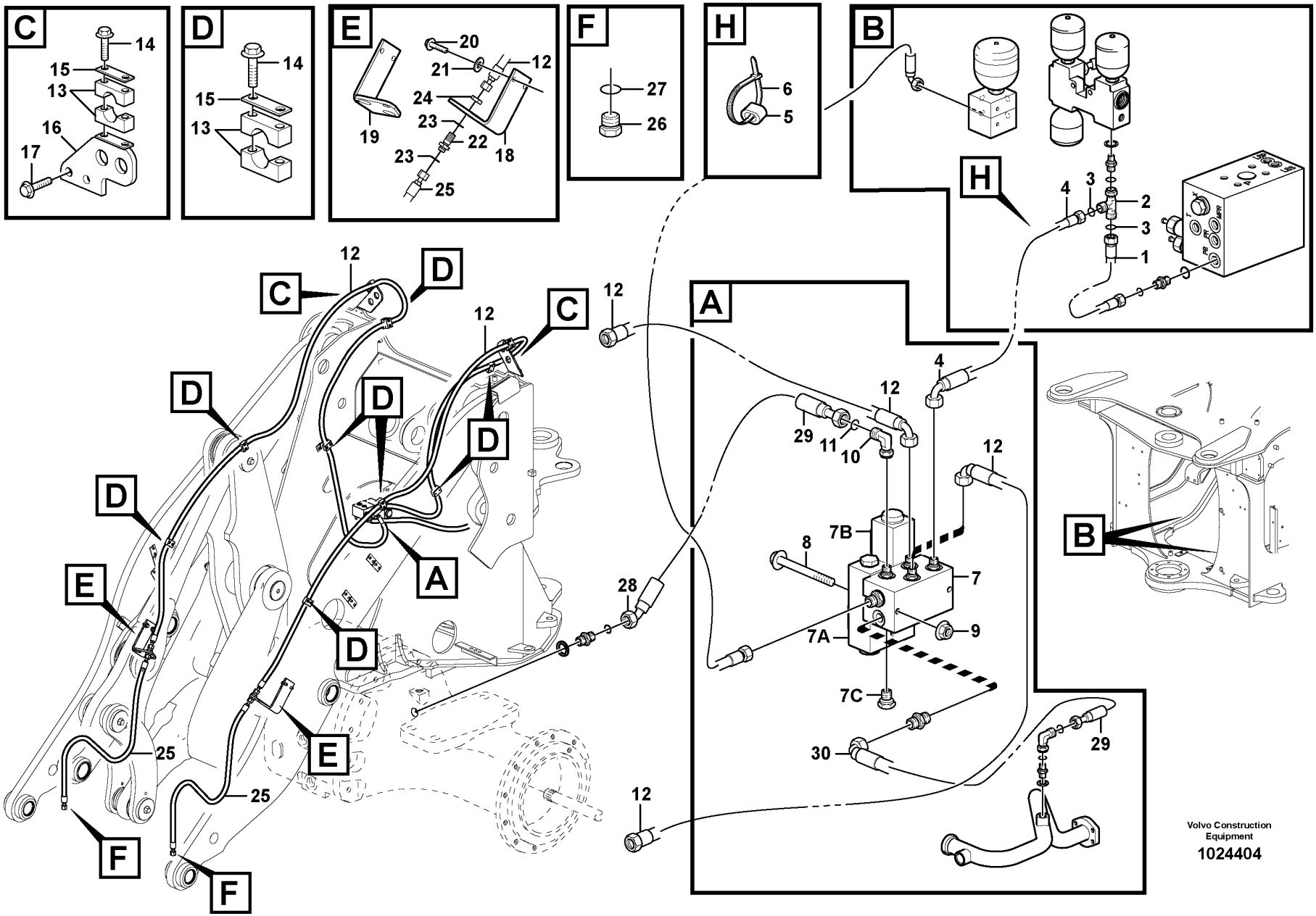

Volvo Construction Equipment

1024404

Fig.	Part No.	Quantity 1	2	3	PS	KIT	Description	Denominación	Denominação	Dénomination	Notes
1	VOE 11148973	1	1				Hose assembly	Conducto	Mangueira completa	Conduit flexible	L = 1100 MM
	VOE 11410582	1	1				Hose assembly	Conducto	Mangueira completa	Conduit flexible	84130
2	VOE 13933936	1	1				T-nipple	Niple t	Niple-t	Raccord-t	
3	VOE 990737	2	2				•O-ring	•Anillo tórico	•Anel-o	•Joint torique	
4	VOE 11173308	1	1				Hose assembly	Conducto	Mangueira completa	Conduit flexible	L = 1550 MM
	VOE 11445451	1	1				Hose assembly	Conducto	Mangueira completa	Conduit flexible	84130
5	VOE 4881454	2	2				Marking sleeve	Manguito de marcaje	Luva indicadora	Douille marquage	
6	VOE 14016673	2	2				Strip clamp	Abrazadera de cinta	Cinta braçadeira	Serrage de ruban	
7		1	1				Valve	Valvula	Válvula	Soupape	See group 916-550 page 1205
8	VOE 967633	2	2				Hex. socket screw	Tornillo de hexágono embutido	Parafuso soquete sext	Vis à six pans creux	
9	VOE 13945408	2	2				Nut	Tuerca	Porca	Écrou	
10	VOE 13933900	1	1				Elbow nipple	Niple angular	Cotovelo	Raccord coudé	
11	VOE 990737	1	1				•O-ring	•Anillo tórico	•Anel-o	•Joint torique	
12	VOE 11410007	2					Hose assembly	Conducto	Mangueira completa	Conduit flexible	L = 4250 MM
	VOE 11411934		2				Hose assembly	Conducto	Mangueira completa	Conduit flexible	L = 4600 MM
	VOE 11410008	2	2				Hose assembly	Conducto	Mangueira completa	Conduit flexible	84130
13	VOE 11410602	6	6				Clamp	Abrazadera	Braçadeira	Collier serrage	
	VOE 967531	2	2				Clamp	Abrazadera	Braçadeira	Collier serrage	
14	VOE 13965176	12	12				Screw	Tornillo	Parafuso	Vis	
	VOE 946441	2	2				Flange screw	Tornillo embridado	Parafuso flangeado	Vis à embase	
15	VOE 11003048	6	6				Cover plate	Placa recurbrición	Tampa cobertura	Plaque de recouvrement	
16	VOE 11410346	2	2				Bracket	Consola	Suporte	Console	
17	VOE 946440	4	4				Flange screw	Tornillo embridado	Parafuso flangeado	Vis à embase	
18	VOE 15147877	1	1				Bracket	Consola	Suporte	Console	
19	VOE 15147877	1	1				Bracket	Consola	Suporte	Console	
20	VOE 946441	4	4				Flange screw	Tornillo embridado	Parafuso flangeado	Vis à embase	
21	VOE 13960143	4	4				Washer	Arandela	Arruela	Rondelle	
22	VOE 935425	2	2				Nipple	Niple	Niple	Raccord	
23	VOE 990737	2	2				•O-ring	•Anillo tórico	•Anel-o	•Joint torique	
24	VOE 935429	2	2				Lock nut	Contratuerca	Porca trava	Contre-écrou	

1	83476	**Hydraulic system, attachment bracket.** **Sistema hidráulico, soporte de implemento.** **Sistema hidráulico, suporte de implemento** **Système hydraulique, fixation d'outil.**	Catalogue id **20105**	Group **916**
2	83479		Illustr. No **1024404**	Section **500**
3				
4			Issue **20021229-G**	Page **1201**
5				

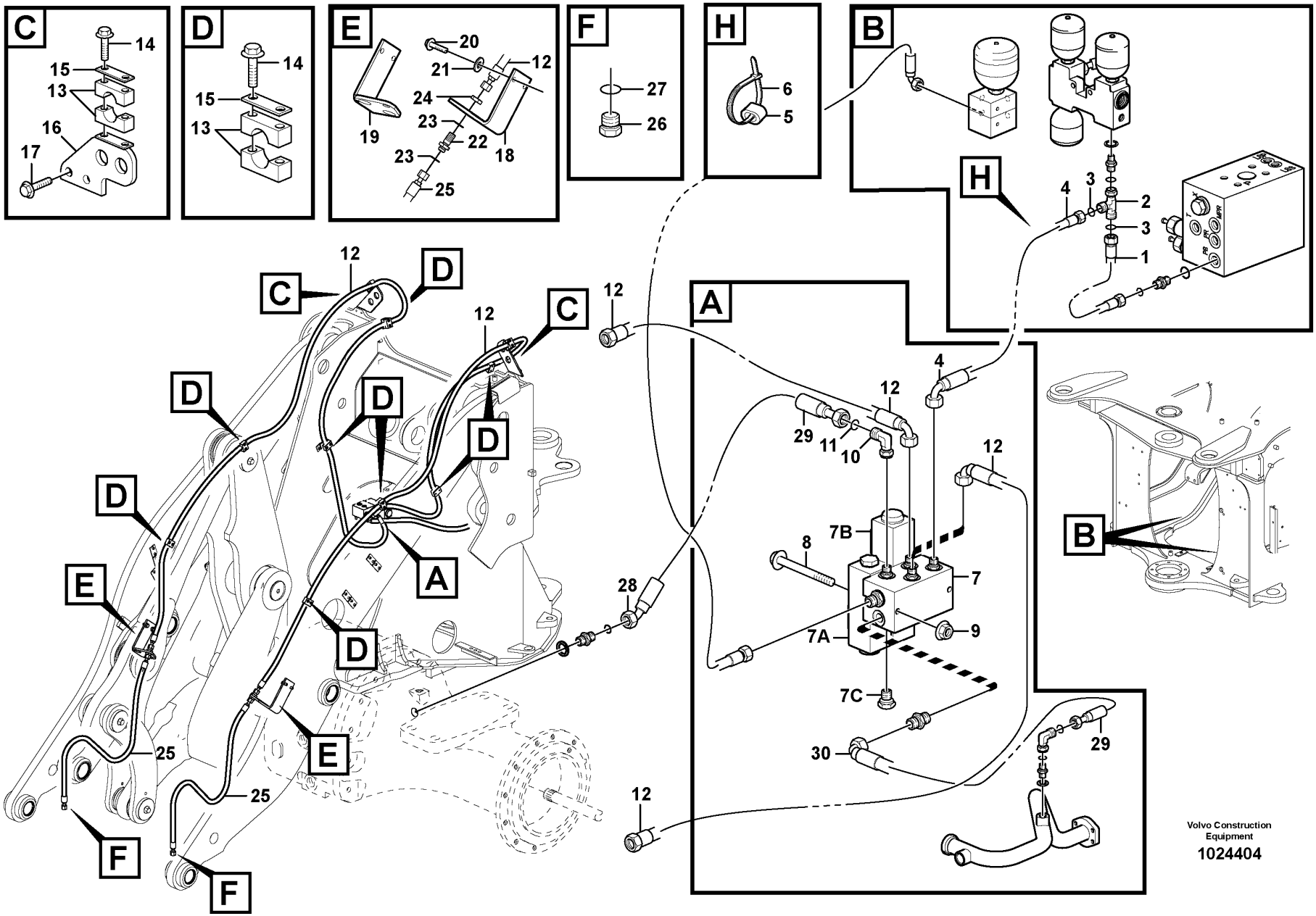

Volvo Construction Equipment

1024404

Fig.	Part No.	Quantity 1	2	3	PS	KIT	Description	Denominación	Denominação	Dénomination	Notes
25	**VOE 11180934**	2	2				Hose assembly	Conducto	Mangueira completa	Conduit flexible	L = 1300 MM
	VOE 11180991	2	2				Hose assembly	Conducto	Mangueira completa	Conduit flexible	84130
26	**VOE 935651**	2	2				Plug	Tapón	Bujão	Tampon	
27	**VOE 990737**	2	2				•O-ring	•Anillo tórico	•Anel-o	•Joint torique	
28		1	1				Hose assembly	Conducto	Mangueira completa	Conduit flexible	See group 468-200 page 587
29		1	1				Hose assembly	Conducto	Mangueira completa	Conduit flexible	See group 468-200 page 587

1	**83476**	**Hydraulic system, attachment bracket.** **Sistema hidráulico, soporte de implemento.** **Sistema hidráulico, suporte de implemento** **Système hydraulique, fixation d'outil.**	Catalogue id **20105**	Group **916**
2	**83479**		Illustr. No **1024404**	Section **500**
3			Issue **20021229-G**	Page **1203**
4				
5				

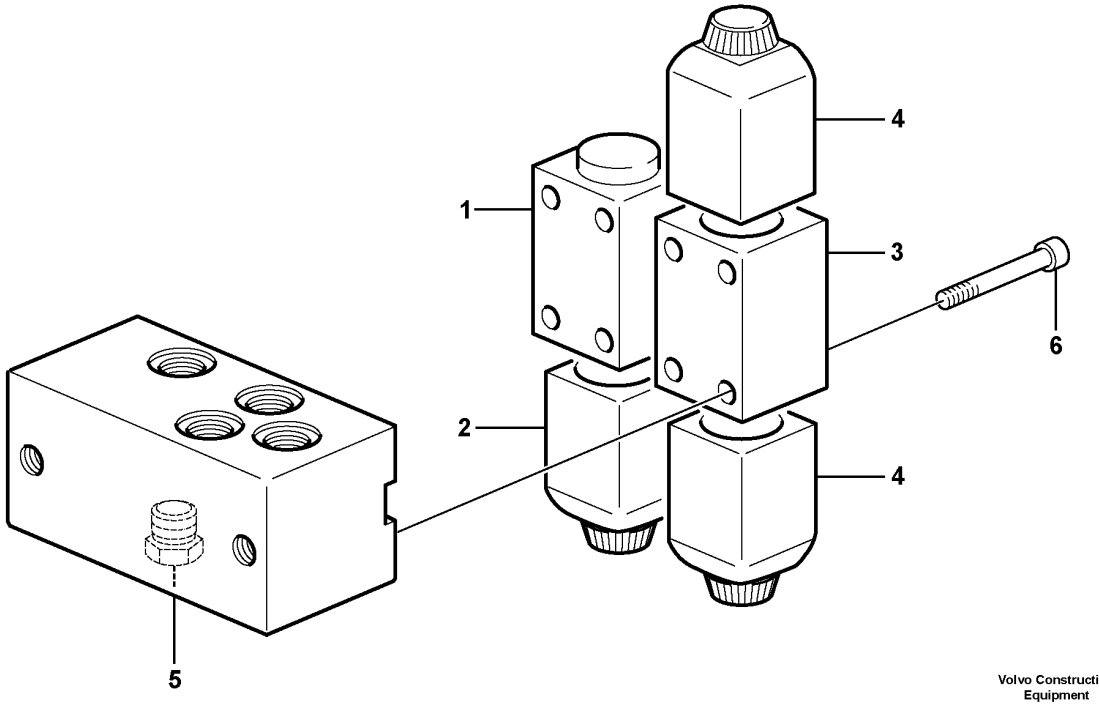

Volvo Construction Equipment

1011582

Fig.	Part No.	Quantity 1	2	3	PS	KIT	Description	Denominación	Denominação	Dénomination	Notes
	VOE 11411998	1					Hydraulic valve	Válvula hidráulica	Válvula hidráulica	Valve hydraulique	
1	**VOE 11173166**	1					•Solenoid valve	•Electroválvula	•Válvula solenóide	•Électrovanne	
2	**VOE 11708930**	1					••Magnet	••Imán	••Magneto	••Aimant	
	VOE 11993637	1					••Sealing kit	••Kit de precinto	••Jogo de vedação	••Kit plombage	
3	**VOE 11716831**	1					•Solenoid valve	•Electroválvula	•Válvula solenóide	•Électrovanne	
4	**VOE 11708930**	2					••Magnet	••Imán	••Magneto	••Aimant	
	VOE 11993637	1					••Sealing kit	••Kit de precinto	••Jogo de vedação	••Kit plombage	
5	**VOE 11716832**	1					•Non-return valve	•Válvula antirretorno	•Válvula de retenção	•Clapet antiretour	
6	**VOE 959193**	4					•Hex. socket screw	•Tornillo de hexágono embutido	•Parafuso soquete sext	•Vis à six pans creux	

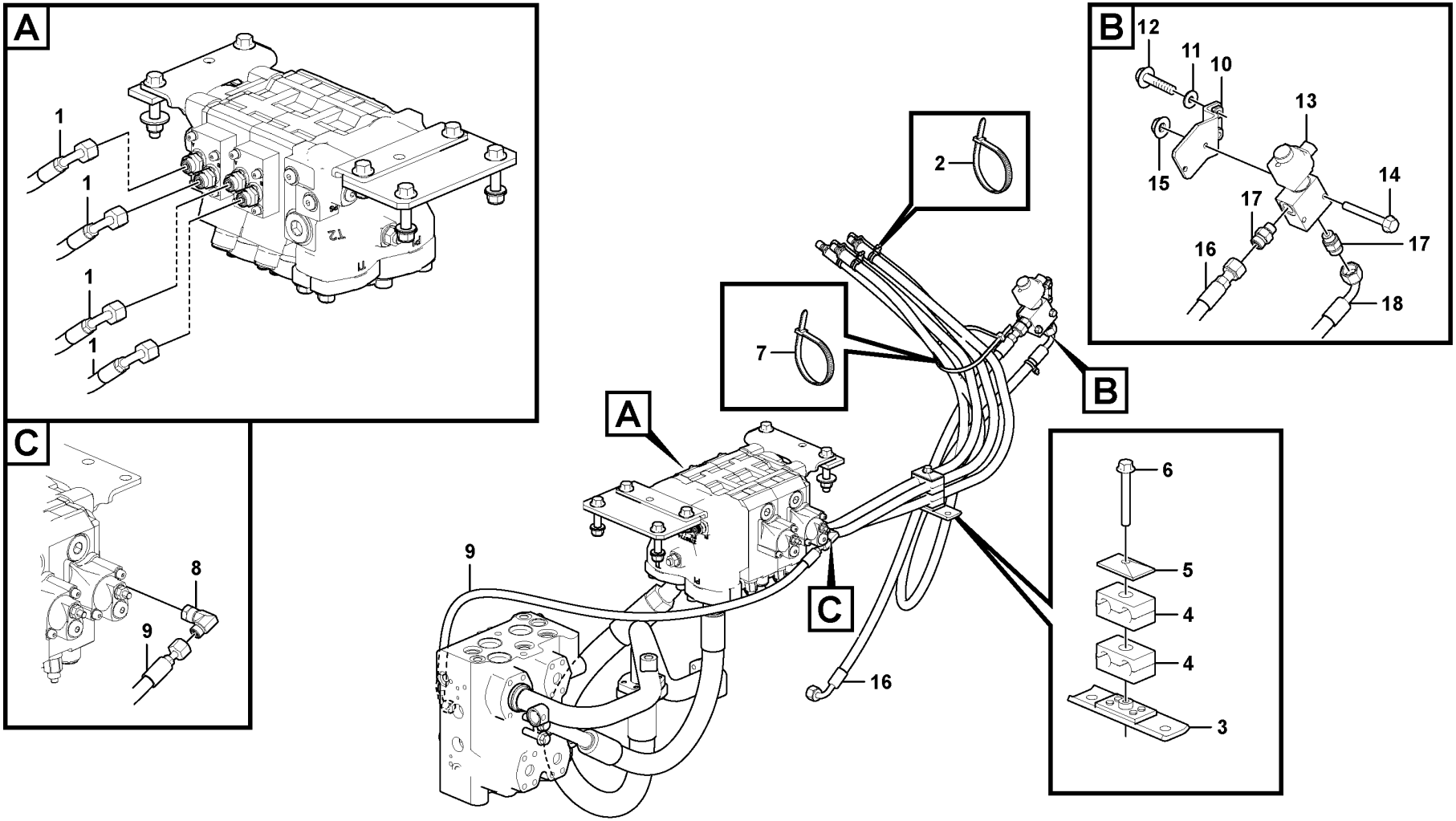

Volvo Construction Equipment
1072191

Fig.	Part No.	Quantity 1	2	3	PS	KIT	Description	Denominación	Denominação	Dénomination	Notes
1	VOE 11445297	2	2				Hose assembly	Conducto	Mangueira completa	Conduit flexible	
2	VOE 14016673	8	4				Strip clamp	Abrazadera de cinta	Cinta braçadeira	Serrage de ruban	
3	VOE 11411590	1	1				Retainer	Soporte	Retentor	Retenue	
4	VOE 11411408	2	1				Clamp	Abrazadera	Braçadeira	Collier serrage	
5	VOE 4880579	1	1				Cover plate	Placa recurbrición	Tampa cobertura	Plaque de recouvrement	
6	VOE 13965180	1					Screw	Tornillo	Parafuso	Vis	
6	VOE 946470		1				Flange screw	Tornillo embridado	Parafuso flangeado	Vis à embase	
7	VOE 4881440	2	1				Cable tie	Abrazadera de cinta	Braçadeira	Serre-câble	
8	VOE 13933905	1	1				Elbow nipple	Niple angular	Cotovelo	Raccord coudé	
	VOE 990736	1	1				•O-ring	•Anillo tórico	•Anel-o	•Joint torique	
9	VOE 11148936	1	1				Hose assembly	Conducto	Mangueira completa	Conduit flexible	
10	VOE 4881440	1					Cable tie	Abrazadera de cinta	Braçadeira	Serre-câble	
11	VOE 11117464	2					Plain washer	Arandela plana	Arruela simples	Rondelle plane	
12	VOE 13945444	2					Screw	Tornillo	Parafuso	Vis	
13	VOE 17202136	1					Valve	Válvula	Válvula	Valve	
	VOE 17465787	1					•Valve	•Válvula	•Válvula	•Valve	
	VOE 17465790	1					•Coil	•Bobina	•Bobina	•Bobine	
14	VOE 13965177	2					Screw	Tornillo	Parafuso	Vis	
15	VOE 13949278	2					Flange lock nut	Contratuerca embridada	Contra porca flange	Contre-écrou à embase	
16	VOE 11173654	1					Hose assembly	Conducto	Mangueira completa	Conduit flexible	
17	VOE 935085	2					Nipple	Niple	Niple	Raccord	
	VOE 990737	2					•O-ring	•Anillo tórico	•Anel-o	•Joint torique	
	VOE 993320	2					•O-ring	•Anillo tórico	•Anel-o	•Joint torique	(VOE 932039)
18	VOE 11445300	1					Hose assembly	Conducto	Mangueira completa	Conduit flexible	

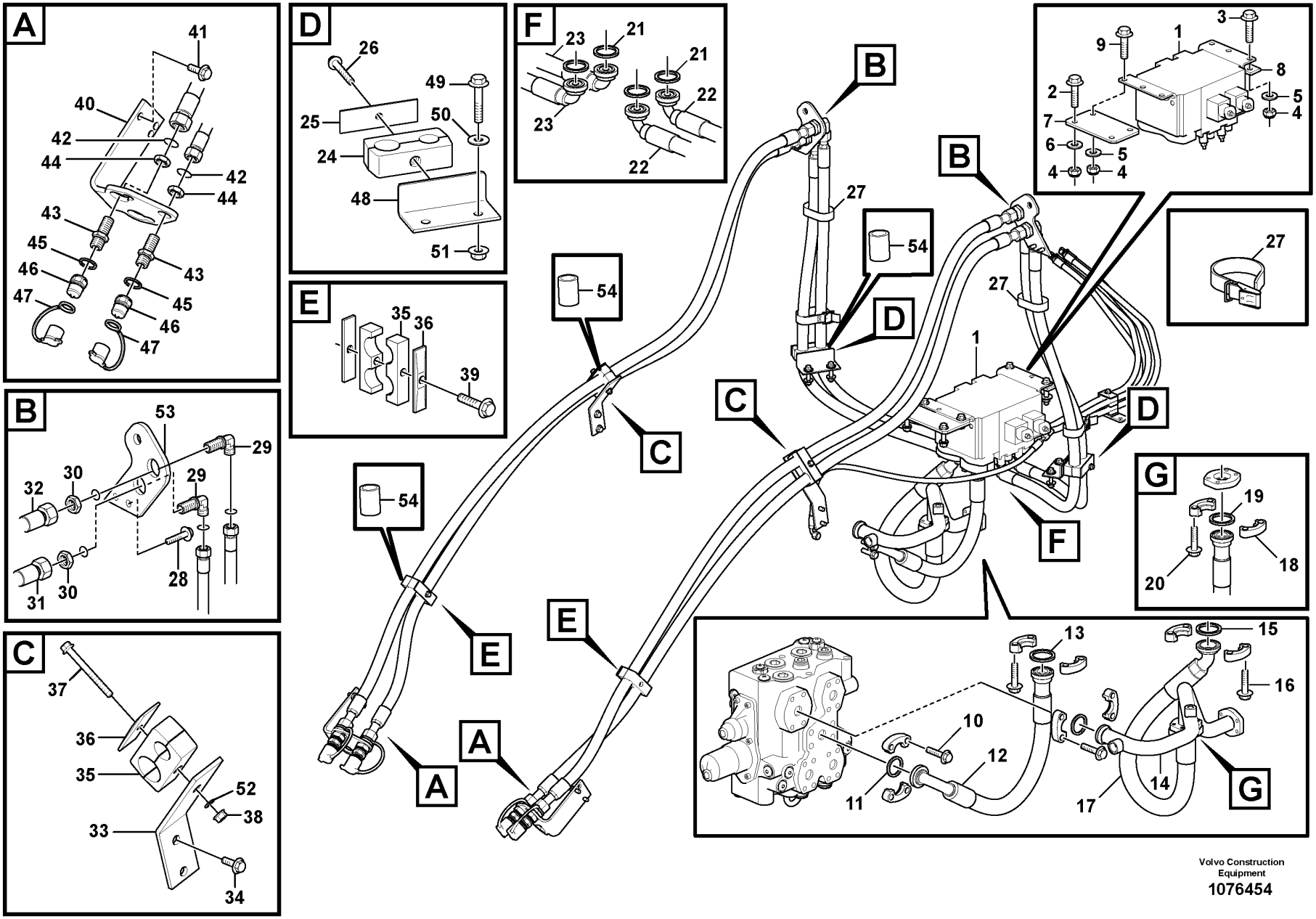

Volvo Construction Equipment
1076454

Fig.	Part No.	Quantity 1	2	3	4	5	PS	KIT	Description	Denominación	Denominação	Dénomination	Notes
1	VOE 11173318	1							Direction valve	Válvula de orientación	Válvula direcional	Valve directionelle	See group 916-300 page 1193
1	VOE 11173316		1						Direction valve	Válvula de orientación	Válvula direcional	Valve directionelle	See group 912-350 page 1149
2	VOE 13965194	2	4						Screw	Tornillo	Parafuso	Vis	
3	VOE 965195	2							Flange screw	Tornillo embridado	Parafuso flangeado	Vis à embase	
4	VOE 971099	6	8						Flange lock nut	Contratuerca embridada	Contra porca flange	Contre-écrou à embase	
5	VOE 13960145	4	6						Washer	Arandela	Arruela	Rondelle	
6	VOE 13955897	2	2						Washer	Arandela	Arruela	Rondelle	
7	VOE 11173355	1	2						Attachment	Fijacion	Fixação	Fixation	
8	VOE 11173370	1							Washer	Arandela	Arruela	Rondelle	
9	VOE 13965191	2	4						Screw	Tornillo	Parafuso	Vis	
10	VOE 13965226	4	4						Screw	Tornillo	Parafuso	Vis	
11	VOE 990756	1	1						Sealing ring	Anillo retén	Anel de vedação	Bague étanchéité	
12	VOE 936015	1	1						Hose assembly	Conducto	Mangueira completa	Conduit flexible	
13	VOE 990757	1	1						Sealing ring	Anillo retén	Anel de vedação	Bague étanchéité	
14	VOE 11173014	1	1						Return line	Conducto de retorno	Linha de retorno	Conduit de retour	
15	VOE 990743	1	1						O-ring	Anillo tórico	Anel-o	Joint torique	
16	VOE 965225	4	4						Flange screw	Tornillo embridado	Parafuso flangeado	Vis à embase	
17	VOE 936016	1	1						Hose assembly	Conducto	Mangueira completa	Conduit flexible	
18	VOE 935308	2	2						Flange half	Mitad brida	Meia flange	Demi-bride	
19	VOE 990757	1							Sealing ring	Anillo retén	Anel de vedação	Bague étanchéité	
19	VOE 990756		1						Sealing ring	Anillo retén	Anel de vedação	Bague étanchéité	
20	VOE 984080	4	4						Hex. socket screw	Tornillo de hexágono embutido	Parafuso soquete sext	Vis à six pans creux	
21	VOE 990742	4	2						O-ring	Anillo tórico	Anel-o	Joint torique	
22	VOE 935900	2	2						Hose assembly	Conducto	Mangueira completa	Conduit flexible	
23	VOE 937070	2							Hose assembly	Conducto	Mangueira completa	Conduit flexible	
24	VOE 11411427	2							Clamp	Abrazadera	Braçadeira	Collier serrage	
24	VOE 11411428		2						Clamp	Abrazadera	Braçadeira	Collier serrage	
25	VOE 4880586	2	2						Cover plate	Placa recurbrición	Tampa cobertura	Plaque de recouvrement	
26	VOE 13965180	2	2						Screw	Tornillo	Parafuso	Vis	
27	VOE 11104606	4							Retaining strap	Correa tensora	Correia tensora	Courroie de serrage	

1	85653, 85654	**Hydraulic Control 3rd-4th** **3a y 4a fincciones hidraulicaas** **Comando hidráulica, 3ª - 4ª** **3eme et 4eme fonctions hydrauliques**	Catalogue id **20105**	Group **916**
2	85651, 85652		Illustr. No **1076454**	Section **700**
3				
4			Issue **20021229-G**	Page **1209**
5		**85653, 85654, 85651, 85652**		

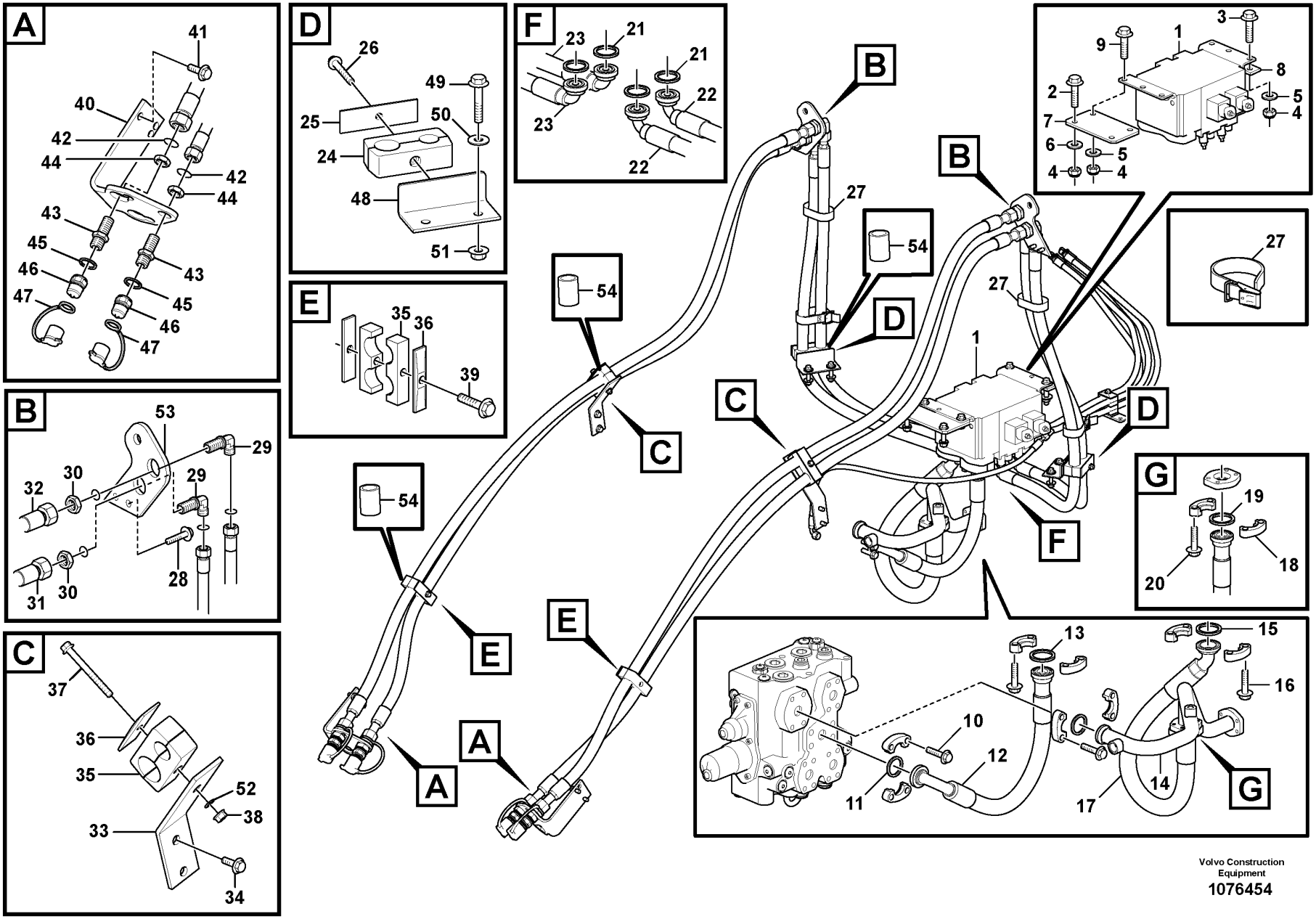

Volvo Construction Equipment
1076454

Fig.	Part No.	Quantity 1	2	3	4	5	PS	KIT	Description	Denominación	Denominação	Dénomination	Notes
28	VOE 946329	4	4						Flange screw	Tornillo embridado	Parafuso flangeado	Vis à embase	
29	VOE 935442	4	2						Nipple	Niple	Niple	Raccord	
30	VOE 935286	4	2						Lock nut	Contratuerca	Porca trava	Contre-écrou	
31	VOE 936121	2	2						Hose assembly	Conducto	Mangueira completa	Conduit flexible	
32	VOE 936168	2							Hose assembly	Conducto	Mangueira completa	Conduit flexible	
33	VOE 11445182	2							Attaching plate	Chapa de fijación	Chapa fixação	Tôle de fixation	
34	VOE 946441	4							Flange screw	Tornillo embridado	Parafuso flangeado	Vis à embase	
35	VOE 11411427	4	4						Clamp	Abrazadera	Braçadeira	Collier serrage	
36	VOE 4880586	4	4						Cover plate	Placa recurbrición	Tampa cobertura	Plaque de recouvrement	
37	VOE 13965182	2	2						Screw	Tornillo	Parafuso	Vis	
38	VOE 948645	2							Flange lock nut	Contratuerca embridada	Contra porca flange	Contre-écrou à embase	
39	VOE 13965180	2							Screw	Tornillo	Parafuso	Vis	
40	VOE 15147877	2	2						Bracket	Consola	Suporte	Console	
41	VOE 946441	4	4						Flange screw	Tornillo embridado	Parafuso flangeado	Vis à embase	
42	VOE 990740	4	2						O-ring	Anillo tórico	Anel-o	Joint torique	
43	VOE 11172046	4	2						Nipple	Niple	Niple	Raccord	
44	VOE 935286	4	2						Lock nut	Contratuerca	Porca trava	Contre-écrou	
45	VOE 14013070	4	2						Sealing washer	Arandela de retén	Arruela de vedação	Rondelle étanchéité	
46	VOE 11043022	4	2						Nipple	Niple	Niple	Raccord	
47	VOE 11147586	4	2						Dust cover	Protección de polvo	Tampa proteção	Pare-poussière	
48	VOE 11173176	2	2						Attachment	Fijacion	Fixação	Fixation	
49	VOE 13965186	4	4						Screw	Tornillo	Parafuso	Vis	
50	VOE 13960143	8	8						Washer	Arandela	Arruela	Rondelle	
51	VOE 13971098	4							Flange nut	Tuerca embridada	Porca flangeada	Écrou à embase	
52	VOE 13960138	2							Washer	Arandela	Arruela	Rondelle	
53	VOE 15184727	2	2						Bracket	Consola	Suporte	Console	
54	VOE 11130978		6						Spacer	Distanciador	Espaçador	Entretoise	

1	85653, 85654	**Hydraulic Control 3rd-4th** **3a y 4a fincciones hidraulicaas** **Comando hidráulica, 3ª - 4ª** **3eme et 4eme fonctions hydrauliques**	Catalogue id **20105**	Group **916**
2	85651, 85652		Illustr. No **1076454**	Section **700**
3				
4			Issue **20021229-G**	Page **1211**
5		**85653, 85654, 85651, 85652**		

THE ILLUSTRATION IS UNDER PRODUCTION
DIE ILLUSTRATION IST UNTER HERSTELLUNG
ESTAMOS PRODUCIENDO LA ILUSTRACION
L'ILLUSTRATION EST EN COURS DE FABRICATION
BILDEN ÄR UNDER PRODUKTION
이 그림은 완료되지 않은 상태입니다
图片正 在 制 作 中
A IMAGEM ESTÁ SENDO PRODUZIDA

Fig.	Part No.	Quantity 1	2	3	PS	KIT	Description	Denominación	Denominação	Dénomination	Notes
	VOE 15176437	1			SS		Attachment bracket	Soporte de implementos		Porte-outil	(VOE 11157800)
1					NS		•Frame	•Bastidor	•Quadro	•Cadre châssis	
2	**VOE 17205110**	2					••Pin	••Pasador	••Pino	••Goupille	
3	**VOE 935929**	2					•Nipple	•Niple	•Niple	•Raccord	
4	**VOE 935428**	2					•Lock nut	•Contratuerca	•Porca trava	•Contre-écrou	
5	**VOE 13955900**	2					•Washer	•Arandela	•Arruela	•Rondelle	
6	**VOE 17214200**	1					•Cylinder	•Cilindro	•Cilindro	•Cylindre	
7		2					••Piston rod	••Biela de piston	••Biela de pistão	••Bielle de piston	
8		2			OP		••Piston	••Piston	••Pistão	••Piston	
9		2					••Guide	••Guia	••Guia	••Rail	
10	**VOE 17229415**	2					••Sealing kit	••Juego de reténes	••Jogo de vedação	••Jeu joints	
11	**VOE 11157191**	2					•Pin	•Pasador	•Coupilha	•Clavette	
12	**VOE 11142687**	2					•Pin	•Pasador	•Coupilha	•Clavette	
13	**VOE 914450**	2					•Snap ring	•Circlip	•Anel trava	•Circlip	
14	**VOE 914167**	2					•Lubricating nipple	•Niple lubricador	•Engraxadeira	•Graisseur	
15	**VOE 11157678**	1					•Spacer	•Distanciador	•Espaçador	•Entretoise	
16	**VOE 13965196**	1					•Screw	•Tornillo	•Parafuso	•Vis	
17	**VOE 935538**	2					•Elbow nipple	•Niple angular	•Cotovelo	•Raccord coudé	
18	**VOE 990736**	1					••O-ring	••Anillo tórico	••Anel-o	••Joint torique	
19	**VOE 935628**	2					•Hose assembly	•Conducto	•Mangueira completa	•Conduit flexible	
	VOE 11173848	2					Hose assembly	Conducto	Mangueira completa	Conduit flexible	84130
20	**VOE 11156757**	1					•Plate	•Chapa	•Chapa	•Tôle	
21	**VOE 11045750**	4					•Rivet	•Remache	•Rebite	•Rivet	
22	**VOE 930445**	4					•Spacer ring	•Anillo distanciador	•Anel espaçador	•Bague entretoise	
23	**VOE 13970970**	4					•Hexagon screw	•Tornillo hexagonal	•Parafuso sextavado	•Vis à tête hexagonale	
24	**VOE 11439034**	1			OP		•Sign	•Letrero	•Letreiro	•Enseigne	

1		**Attachment bracket** **Soporte de implementos** **Suporte de implemento** **Porte - outil**	Catalogue id **20105**	Group **924**
2				
3			Illustr. No **1091487**	Section **100**
4				
5		**82556**	Issue **20021229-G**	Page **1213**

THE ILLUSTRATION IS UNDER PRODUCTION
DIE ILLUSTRATION IST UNTER HERSTELLUNG
ESTAMOS PRODUCIENDO LA ILUSTRACION
L'ILLUSTRATION EST EN COURS DE FABRICATION
BILDEN ÄR UNDER PRODUKTION
이 그림은 완료되지 않은 상태입니다
图片正 在 制 作 中
A IMAGEM ESTÁ SENDO PRODUZIDA

Fig.	Part No.	Quantity 1	2	3	PS	KIT	Description	Denominación	Denominação	Dénomination	Notes
	VOE 15176437	1			SS		Attachment bracket	Soporte de implementos		Porte-outil	
1		1			NS		•Frame	•Bastidor	•Quadro	•Cadre châssis	
2	**VOE 17205110**	2					••Pin	••Pasador	••Pino	••Goupille	
3	**VOE 935929**	2					•Nipple	•Niple	•Niple	•Raccord	
4	**VOE 935428**	2					•Lock nut	•Contratuerca	•Porca trava	•Contre-écrou	
5	**VOE 13955900**	2					•Washer	•Arandela	•Arruela	•Rondelle	
6	**VOE 17214200**	1					•Cylinder	•Cilindro	•Cilindro	•Cylindre	
7		2			NS		••Piston rod	••Biela de piston	••Biela de pistão	••Bielle de piston	
8		2			NS		••Piston	••Piston	••Pistão	••Piston	
9		1			NS		••Guide	••Guia	••Guia	••Rail	
10	**VOE 17229415**	1					••Sealing kit	••Juego de reténes	••Jogo de vedação	••Jeu joints	
11	**VOE 11157191**	2					•Pin	•Pasador	•Coupilha	•Clavette	
12	**VOE 11142687**	2					•Pin	•Pasador	•Coupilha	•Clavette	
13	**VOE 914450**	2					•Snap ring	•Circlip	•Anel trava	•Circlip	
14	**VOE 914167**	2					•Lubricating nipple	•Niple lubricador	•Engraxadeira	•Graisseur	
15	**VOE 11157678**	1					•Spacer	•Distanciador	•Espaçador	•Entretoise	
16	**VOE 13965196**	1					•Screw	•Tornillo	•Parafuso	•Vis	
17	**VOE 935538**	2					•Elbow nipple	•Niple angular	•Cotovelo	•Raccord coudé	
18	**VOE 990736**	1					••O-ring	••Anillo tórico	••Anel-o	••Joint torique	
19	**VOE 935628**	2					•Hose assembly	•Conducto	•Mangueira completa	•Conduit flexible	
20	**VOE 11156757**	1					•Plate	•Chapa	•Chapa	•Tôle	
21	**VOE 11045750**	4					•Rivet	•Remache	•Rebite	•Rivet	
22	**VOE 930445**	4					•Spacer ring	•Anillo distanciador	•Anel espaçador	•Bague entretoise	
23	**VOE 13970970**	4					•Hexagon screw	•Tornillo hexagonal	•Parafuso sextavado	•Vis à tête hexagonale	
24	**VOE 11439034**	1			OP		•Sign	•Letrero	•Letreiro	•Enseigne	

1		**Attachment bracket** **Soporte de implementos** **Suporte de implemento** **Porte - outil**	Catalogue id **20105**	Group **924**
2				
3			Illustr. No **1091487**	Section **125**
4				
5		**85346**	Issue **20021229-G**	Page **1215**

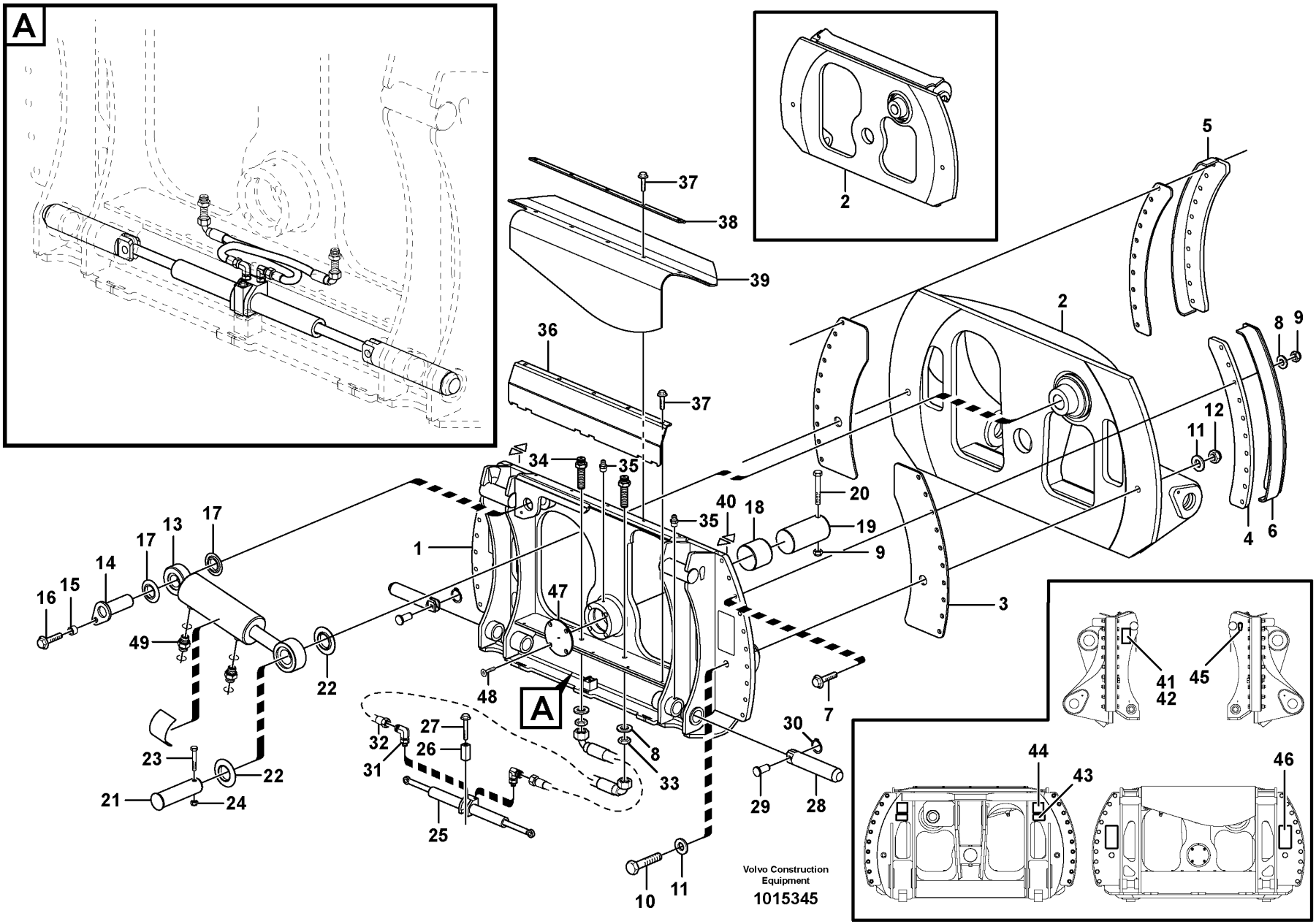
A
2
37
38
39
36
37
5
2
8
9
12
11
4
6
34
35
40
18
20
19
9
35
1
47
3
48
A
7
16
15
14
17
13
17
49
22
23
22
21
24
27
26
32
31
25
8
33
30
29
28
10
11
41
42
45
44
43
46
Volvo Construction Equipment
1015345

Fig.	Part No.	Quantity 1	2	3	PS	KIT	Description	Denominación	Denominação	Dénomination	Notes
	VOE 15020560	1			SS		Attachment bracket	Soporte de implementos		Porte-outil	(VOE 11438265)
	VOE 15020573		1				Attachment bracket	Soporte de implementos		Porte-outil	(VOE 11438266)
1		1	1		NS		•Front Bracket	•Front Bracket	•Suporte dianteiro	•Fixation AV	
2		1	1		NS		•Rear Bracket	•Rear Bracket	•Suporte traseiro	•Fixation AR	
3	VOE 11713568	2	2		OP		•Slide plate	•Disco deslizante	•Placa deslizamento	•Plaque guidage	
4	VOE 11713569	2	2		OP		•Slide plate	•Disco deslizante	•Placa deslizamento	•Plaque guidage	
5	VOE 11713572	1	1				•Guide	•Guía	•Guia	•Guide	
6	VOE 11713576	1	1				•Guide	•Guía	•Guia	•Guide	
7	VOE 980466	20	20				•Hexagon screw	•Tornillo hexagonal	•Parafuso sextavado	•Vis à tête hexagonale	
8	VOE 13955900	42	42				•Washer	•Arandela	•Arruela	•Rondelle	
9	VOE 13963110	21	21				•Lock nut	•Contratuerca	•Porca trava	•Contre-écrou	
10	VOE 955411	2	2				•Hexagon screw	•Tornillo hexagonal	•Parafuso sextavado	•Vis à tête hexagonale	
11	VOE 930853	4	4				•Plain washer	•Arandela plana	•Arruela simples	•Rondelle plane	
12	VOE 13963096	2	2				•Lock nut	•Contratuerca	•Porca trava	•Contre-écrou	
13	VOE 11713577	1	1				•Hydraulic cylinder	•Cilindro hidráulico	•Cilindro hidráulico	•Vérin hydraulique	
	VOE 11713967	1	1		OP		••Link bearing	••Cojinete articulación	••Mancal articulação	••Palier articulé	Tube
	VOE 11713968	1	1		OP		••Link bearing	••Cojinete articulación	••Mancal articulação	••Palier articulé	Rod
	VOE 11713966	1	1				••Sealing kit	••Kit de precinto	••Jogo de vedação	••Kit plombage	
14	VOE 11713565	1	1		OP		•Pin	•Pasador	•Coupilha	•Clavette	
15	VOE 930446	1	1				•Spacer ring	•Anillo distanciador	•Anel espaçador	•Bague entretoise	
16	VOE 13965191	1	1				•Screw	•Tornillo	•Parafuso	•Vis	
17	VOE 14047212	2	2				•Sealing ring	•Anillo retén	•Anel de vedação	•Bague étanchéité	
18	VOE 11714517	1	1				•Slide bearing	•Cojinete de fricción	•Rolamento deslizamento	•Palier lisse	
19	VOE 11714518	1	1				•Shaft	•Eje	•Eixo	•Arbre	
20	VOE 955379	1					•Hexagon screw	•Tornillo hexagonal	•Parafuso sextavado	•Vis à tête hexagonale	
20	VOE 955381		1				•Hexagon screw	•Tornillo hexagonal	•Parafuso sextavado	•Vis à tête hexagonale	
21	VOE 11713579	1	1		OP		•Shaft	•Eje	•Eixo	•Arbre	
22	VOE 14041917	2	2				•Sealing ring	•Anillo retén	•Anel de vedação	•Bague étanchéité	
23	VOE 13946474	1	1				•Flange screw	•Tornillo embridado	•Parafuso flangeado	•Vis à embase	
24	VOE 13971090	1	1				•Lock nut	•Contratuerca	•Porca trava	•Contre-écrou	
25	VOE 15188515	1	1		SS		•Cylinder	•Cilindro	•Cilindro	•Cylindre	

1	82259	**Attachment bracket, rotary.** **Attachment bracket, rotary.** **Suporte de implemento, giratório.** **Porte-outil pivotant.**	Catalogue id **20105**	Group **924**
2	82260		Illustr. No **1015345**	Section **150**
3			Issue **20021229-G**	Page **1217**
4				
5				

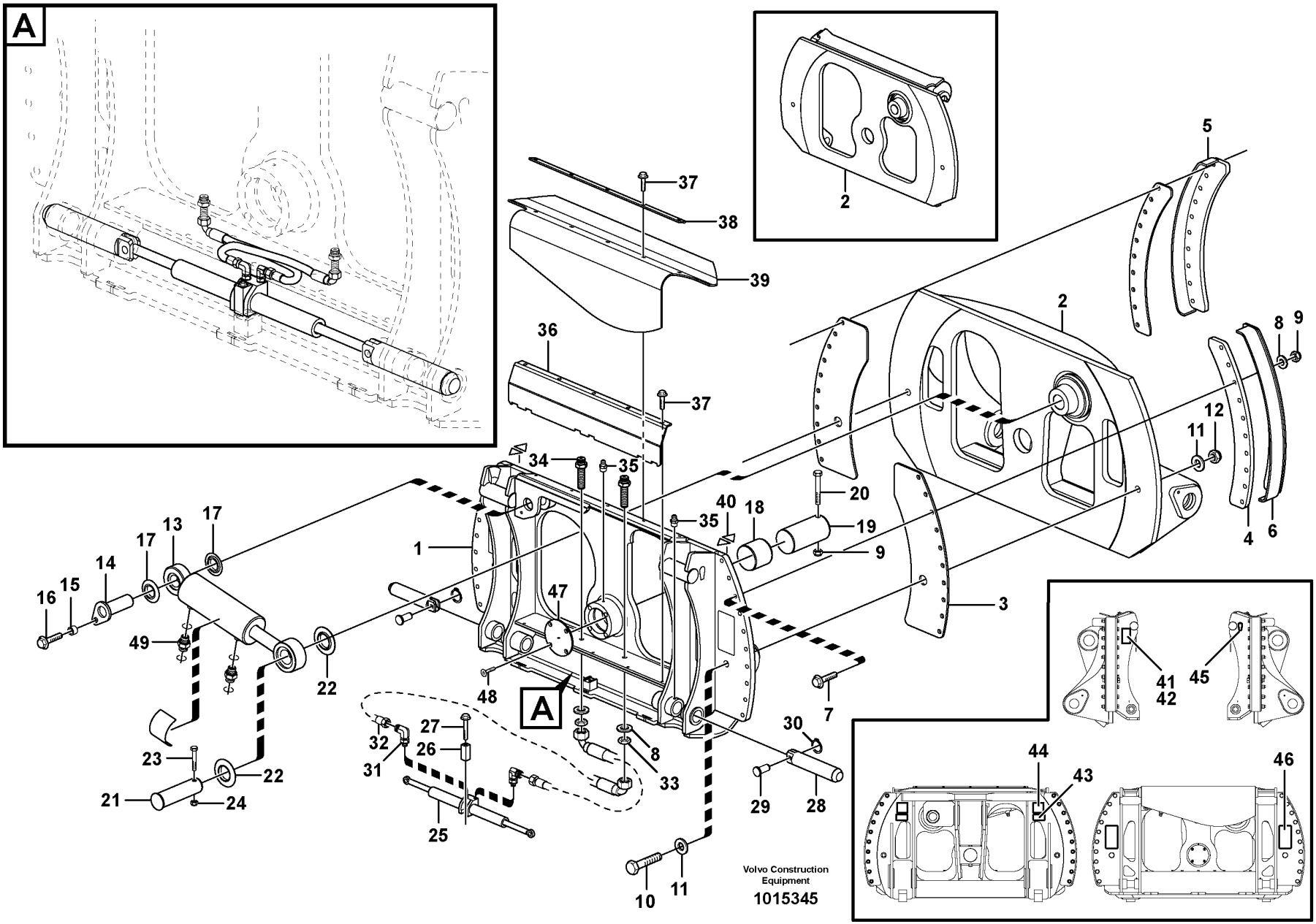
A
2
37
38
39
36
37
5
2
8
9
12
11
4
6
34
35
40
18
20
19
9
35
1
47
3
48
A
7
16
15
14
17
13
17
49
22
23
22
21
24
27
26
32
31
25
8
33
30
29
28
10
11
41
42
45
44
43
46
Volvo Construction Equipment
1015345

Fig.	Part No.	Quantity 1	2	3	PS	KIT	Description	Denominación	Denominação	Dénomination	Notes
	VOE 15146586	2	2				••Piston rod	••Biela de piston	••Biela de pistão	••Bielle de piston	
	VOE 15196615	2	2				••Sealing kit	••Kit de precinto	••Jogo de vedação	••Kit plombage	
26	VOE 11157678	1	1				•Spacer	•Distanciador	•Espaçador	•Entretoise	
27	VOE 13965196	1	1				•Screw	•Tornillo	•Parafuso	•Vis	
28	VOE 11157191	2	2				•Pin	•Pasador	•Coupilha	•Clavette	
29	VOE 11142687	2	2				•Pin	•Pasador	•Coupilha	•Clavette	
30	VOE 914450	2	2				•Snap ring	•Circlip	•Anel trava	•Circlip	
31	VOE 935538	2	2				•Elbow nipple	•Niple angular	•Cotovelo	•Raccord coudé	
	VOE 990736	2	2				••O-ring	••Anillo tórico	••Anel-o	••Joint torique	
32	VOE 935628	2	2				•Hose assembly	•Conducto	•Mangueira completa	•Conduit flexible	
	VOE 11173848	2	2				Hose assembly	Conducto	Mangueira completa	Conduit flexible	84130
33	VOE 935428	2	2				•Lock nut	•Contratuerca	•Porca trava	•Contre-écrou	
34	VOE 935929	2	2				•Nipple	•Niple	•Niple	•Raccord	
35	VOE 983718	3	3				•Lubricating nipple	•Niple lubricador	•Engraxadeira	•Graisseur	
36	VOE 11713581	1	1				•Cover	•Capó	•Capô	•Capot	
37	VOE 946329	10	10				•Flange screw	•Tornillo embridado	•Parafuso flangeado	•Vis à embase	
38	VOE 11713584	1	1				•Rail	•Rail	•Trilho	•Rail	
39	VOE 11713582	1	1				•Rubber mat	•Alfombra de goma	•Tapete de borracha	•Tapis caoutchouc	
40	VOE 11713512	4	4				•Warning plate	•Letrero de advertencia	•Placa de alerta	•Panneau d'avertissement	
41		1	1		NS		•Sign	•Letrero	•Letreiro	•Enseigne	
42	VOE 950891	4	4				•Drive screw	•Tornillo motriz	•Parafuso	•Vis de commande	
43	VOE 11713513	2	2		OP		•Warning plate	•Letrero de advertencia	•Placa de alerta	•Panneau d'avertissement	
44	VOE 11003865	2	2				•Decal	•Calcomanía	•Decalque	•Autocollant	
45	VOE 11004094	2	2				•Decal	•Calcomanía	•Decalque	•Autocollant	
46	VOE 13935000	3	3				•Warning decal	•Calcomanía advertencia	•Decalque advertência	•Autocollant d'avertissement	
47	VOE 11714519	1	1		OP		•Cover	•Capó	•Capô	•Capot	
48	VOE 969842	4	4				•Six point socket screw	•Racor de seis dientes	•Paraf soquete sext	•Vis à 6 pans creux	
49	VOE 13933915	2	2				•Nipple	•Niple	•Niple	•Raccord	
	VOE 990737	2	2				••O-ring	••Anillo tórico	••Anel-o	••Joint torique	(VOE 4880492)
	VOE 14211857	2	2				••Sealing ring	••Anillo retén	••Anel de vedação	••Bague étanchéité	

1	82259	**Attachment bracket, rotary.** **Attachment bracket, rotary.** **Suporte de implemento, giratório.** **Porte-outil pivotant.**	Catalogue id **20105**	Group **924**
2	82260		Illustr. No **1015345**	Section **150**
3				
4			Issue **20021229-G**	Page **1219**
5				

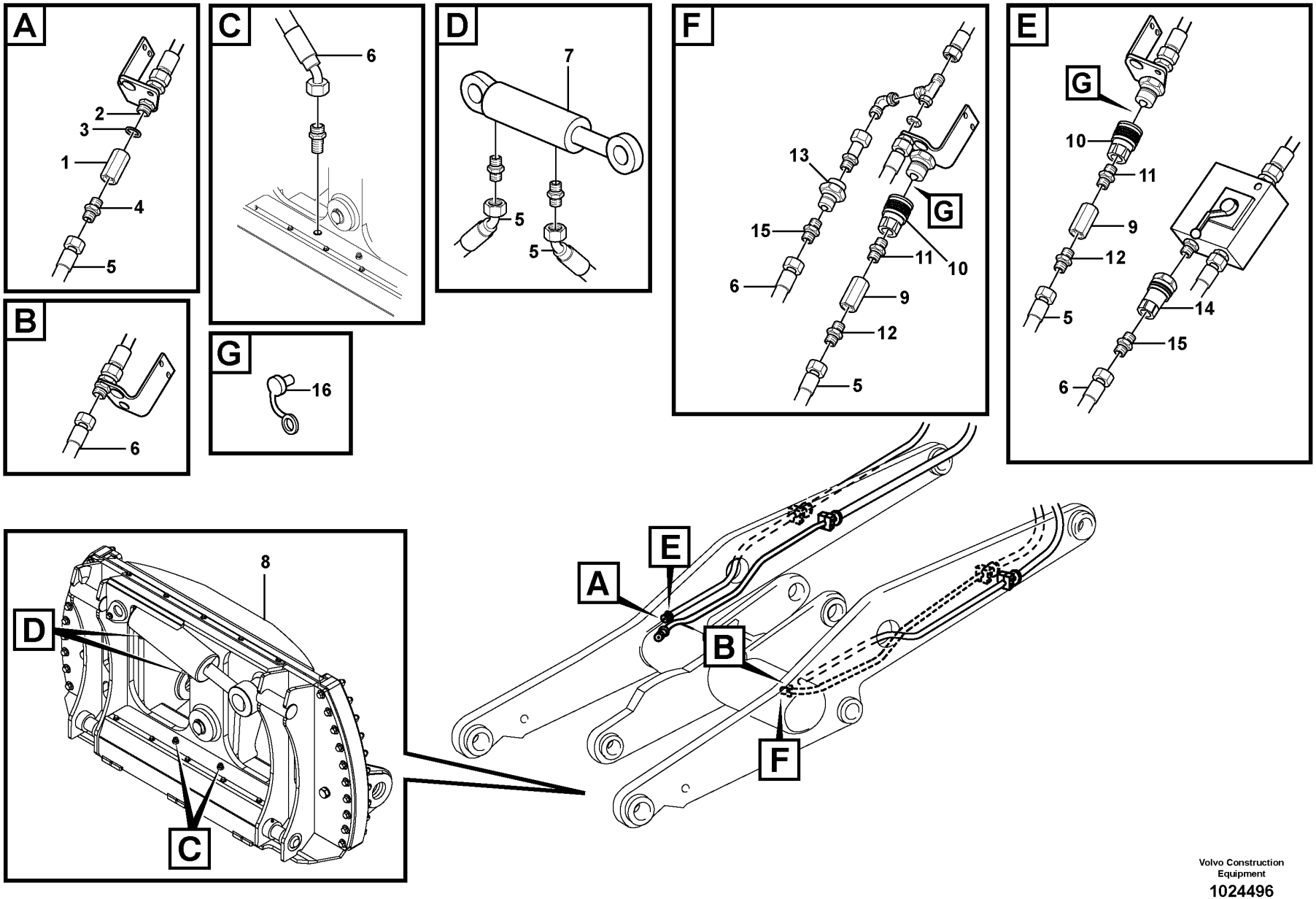

Volvo Construction Equipment

1024496

Fig.	Part No.	Quantity 1	2	3	4	5	PS	KIT	Description	Denominación	Denominação	Dénomination	Notes
1	VOE 11990625	2							Nipple	Niple	Niple	Raccord	
2	VOE 914394	2							Plug	Tapón	Bujão	Tampon	
3	VOE 14013070	2							Sealing washer	Arandela de retén	Arruela de vedação	Rondelle étanchéité	
4	VOE 13933882	2							Nipple	Niple	Niple	Raccord	
	VOE 990737	2							•O-ring	•Anillo tórico	•Anel-o	•Joint torique	(VOE 4880492)
	VOE 14211859	2							•Sealing ring	•Anillo retén	•Anel de vedação	•Bague étanchéité	
5	VOE 11172006	2	2						Hose assembly	Conducto	Mangueira completa	Conduit flexible	
6	VOE 11163066	2	2						Hose assembly	Conducto	Mangueira completa	Conduit flexible	
7		1	1						Hydraulic cylinder	Cilindro hidráulico	Cilindro hidráulico	Vérin hydraulique	See group 924-150 page 1217
8		1	1						Attachment bracket	Soporte Impleme	Suporte de implemento	Porte-outil	See group 924-150 page 1217
8	VOE 15020560			1			SS		Attachment bracket	Soporte de implementos		Porte-outil	S/N - 29382 See group 924-450 page 1233
8	VOE 16249279			1					Attachment bracket	Soporte Impleme	Suporte de implemento	Porte-outil	S/N 29383 - See group 924-400 page 1229
8	VOE 15020573				1				Attachment bracket	Soporte de implementos		Porte-outil	
9	VOE 13933877		2						Nut	Tuerca	Porca	Écrou	(VOE 11713600)
10	VOE 11043021		2						Sleeve	Manguito	Luva	Manchon	
	VOE 11993255		2						•O-ring	•Anillo tórico	•Anel-o	•Joint torique	
	VOE 11993256		2						•O-ring	•Anillo tórico	•Anel-o	•Joint torique	
	VOE 11993257		2				SS		•Back-up ring	•Anillo de apoyo	•Anel de apoio	•Bague support	
11	VOE 13933875		2						Nipple	Niple	Niple	Raccord	
	VOE 14211859		2						•Sealing ring	•Anillo retén	•Anel de vedação	•Bague étanchéité	
	VOE 990740		2						•O-ring	•Anillo tórico	•Anel-o	•Joint torique	
12	VOE 11713599		2				SS		Reduction nipple	Niple reductor	Niple de redução	Raccord réducteur	
13	VOE 11713598		1						Coupling piece	Pieza de conexión	Peça conexão	Accouplement	
14	VOE 11713597		1						Coupling piece	Pieza de conexión	Peça conexão	Accouplement	
15	VOE 13933915		2						Nipple	Niple	Niple	Raccord	
	VOE 14211857		2						•Sealing ring	•Anillo retén	•Anel de vedação	•Bague étanchéité	
	VOE 990737		2						•O-ring	•Anillo tórico	•Anel-o	•Joint torique	
16	VOE 11713601		2						Dust cover	Protección de polvo	Tampa proteção	Pare-poussière	

1	82259
2	82260
3	84370
4	84371
5	

Attachment bracket, rotary.
Attachment bracket, rotary.
Suporte de implemento, giratório.
Porte-outil pivotant.

Catalogue id	Group
20105	924
Illustr. No	Section
1024496	200
Issue	Page
20021229-G	1221

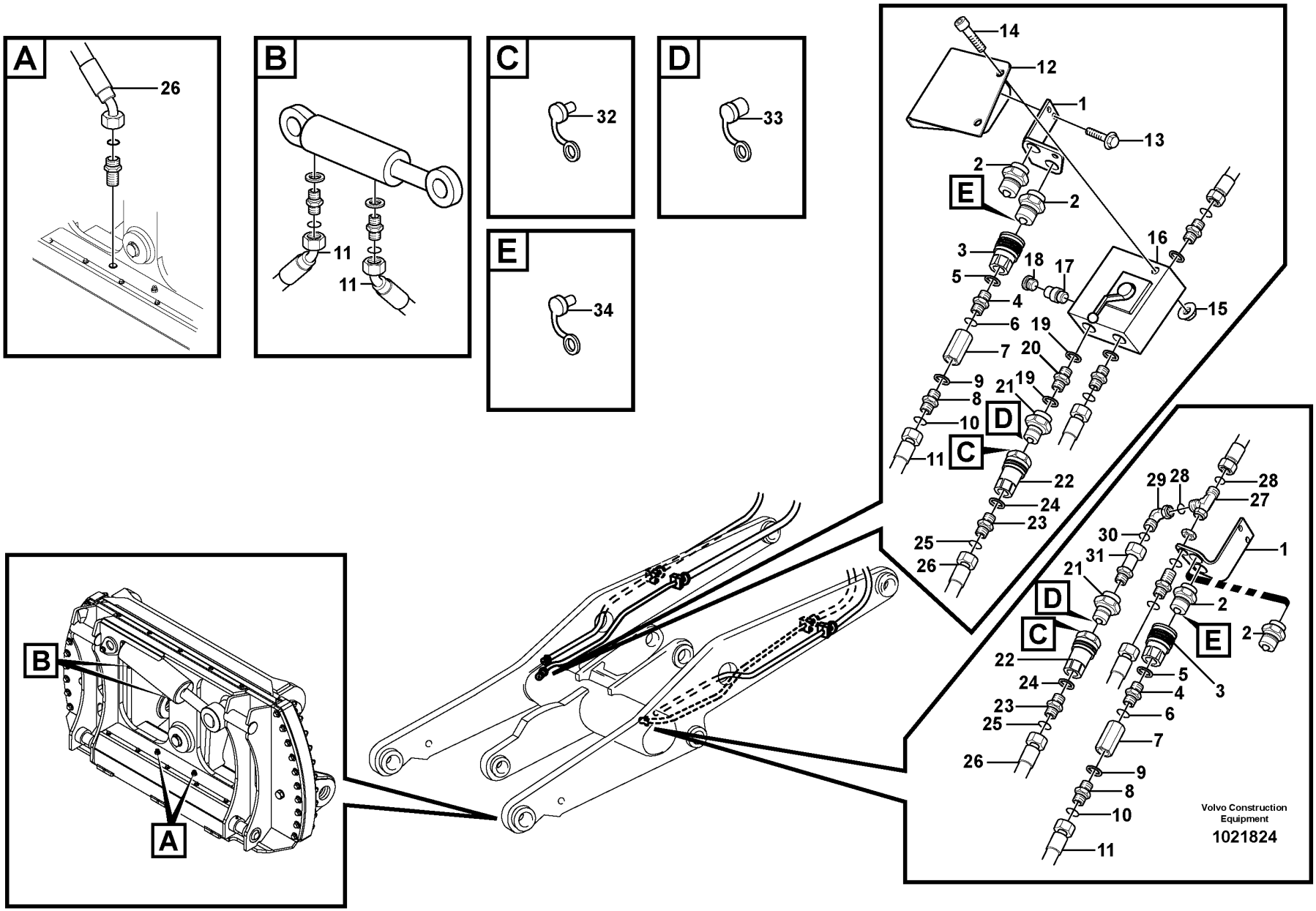
A
26
B
11
11
C
32
D
33
E
34
14
12
1
13
2
2
E
3
18
17
16
5
4
6
19
15
7
20
9
21
19
8
D
10
C
11
22
24
23
25
26
B
A
29
28
28
27
30
1
31
21
D
2
C
E
2
22
5
24
4
3
23
6
25
7
26
9
8
10
11
Volvo Construction Equipment
1021824

Fig.	Part No.	Quantity 1	2	3	PS	KIT	Description	Denominación	Denominação	Dénomination	Notes
1		2					Attachment	Fijacion	Fixação	Fixation	See group 916-350 page 1197
2		4					Quick Coupling	Acoplam Rapido	Acoplamento rápido	Accouple.rapide	See group 916-350 page 1197
3	VOE 11043021	2					Sleeve	Manguito	Luva	Manchon	
	VOE 11993255	2					•O-ring	•Anillo tórico	•Anel-o	•Joint torique	
	VOE 11993256	2					•O-ring	•Anillo tórico	•Anel-o	•Joint torique	
	VOE 11993257	2			SS		•Back-up ring	•Anillo de apoyo	•Anel de apoio	•Bague support	
4	VOE 13933875	2					Nipple	Niple	Niple	Raccord	
5	VOE 14211859	2					•Sealing ring	•Anillo retén	•Anel de vedação	•Bague étanchéité	
6	VOE 990740	2					•O-ring	•Anillo tórico	•Anel-o	•Joint torique	
7	VOE 13933877	2					Nut	Tuerca	Porca	Écrou	(VOE 11713600)
8	VOE 11713599	2			SS		Reduction nipple	Niple reductor	Niple de redução	Raccord réducteur	
9	VOE 14211859	2					•Sealing ring	•Anillo retén	•Anel de vedação	•Bague étanchéité	
10	VOE 990737	2					•O-ring	•Anillo tórico	•Anel-o	•Joint torique	
11	VOE 11172006	2					Hose assembly	Conducto	Mangueira completa	Conduit flexible	
12	VOE 11713605	1					Attachment	Fijacion	Fixação	Fixation	
13	VOE 946472	2					Flange screw	Tornillo embridado	Parafuso flangeado	Vis à embase	
14	VOE 959245	2					Hex. socket screw	Tornillo de hexágono embutido	Parafuso soquete sext	Vis à six pans creux	
15	VOE 13971095	2					Flange nut	Tuerca embridada	Porca flangeada	Écrou à embase	
16	VOE 11713604	1					Valve body	Bloque de válvula	Corpo da válvula	Corps de clapet	
17	VOE 11714037	1					Non-return valve	Válvula antirretorno	Válvula de retenção	Clapet antiretour	
18	VOE 11713606	1					Plug	Tapon	Bujão	Bouchon	
19	VOE 14042936	2					Sealing washer	Arandela de retén	Arruela de vedação	Rondelle étanchéité	
20	VOE 11713607	1					Nipple	Niple	Niple	Raccord	
21	VOE 11713598	2					Coupling piece	Pieza de conexión	Peça conexão	Accouplement	
22	VOE 11713597	2					Coupling piece	Pieza de conexión	Peça conexão	Accouplement	
23	VOE 13933915	2					Nipple	Niple	Niple	Raccord	
24	VOE 14211857	2					•Sealing ring	•Anillo retén	•Anel de vedação	•Bague étanchéité	
25	VOE 990737	2					•O-ring	•Anillo tórico	•Anel-o	•Joint torique	
26	VOE 11163066	2					Hose assembly	Conducto	Mangueira completa	Conduit flexible	
27	VOE 13933936	1					T-nipple	Niple t	Niple-t	Raccord-t	

1		**Hydraulic system rotary hook-on attachment bracket** **Hydraulic system rotary hook-on attachment bracket** **Sistema hidráulico, suporte de implemento giratório preso com ganchos** **Système hydraulique, porte-outil pivotant à montage direct**	Catalogue id **20105**	Group **924**
2				
3			Illustr. No **1021824**	Section **250**
4				
5		**82892**	Issue **20021229-G**	Page **1223**

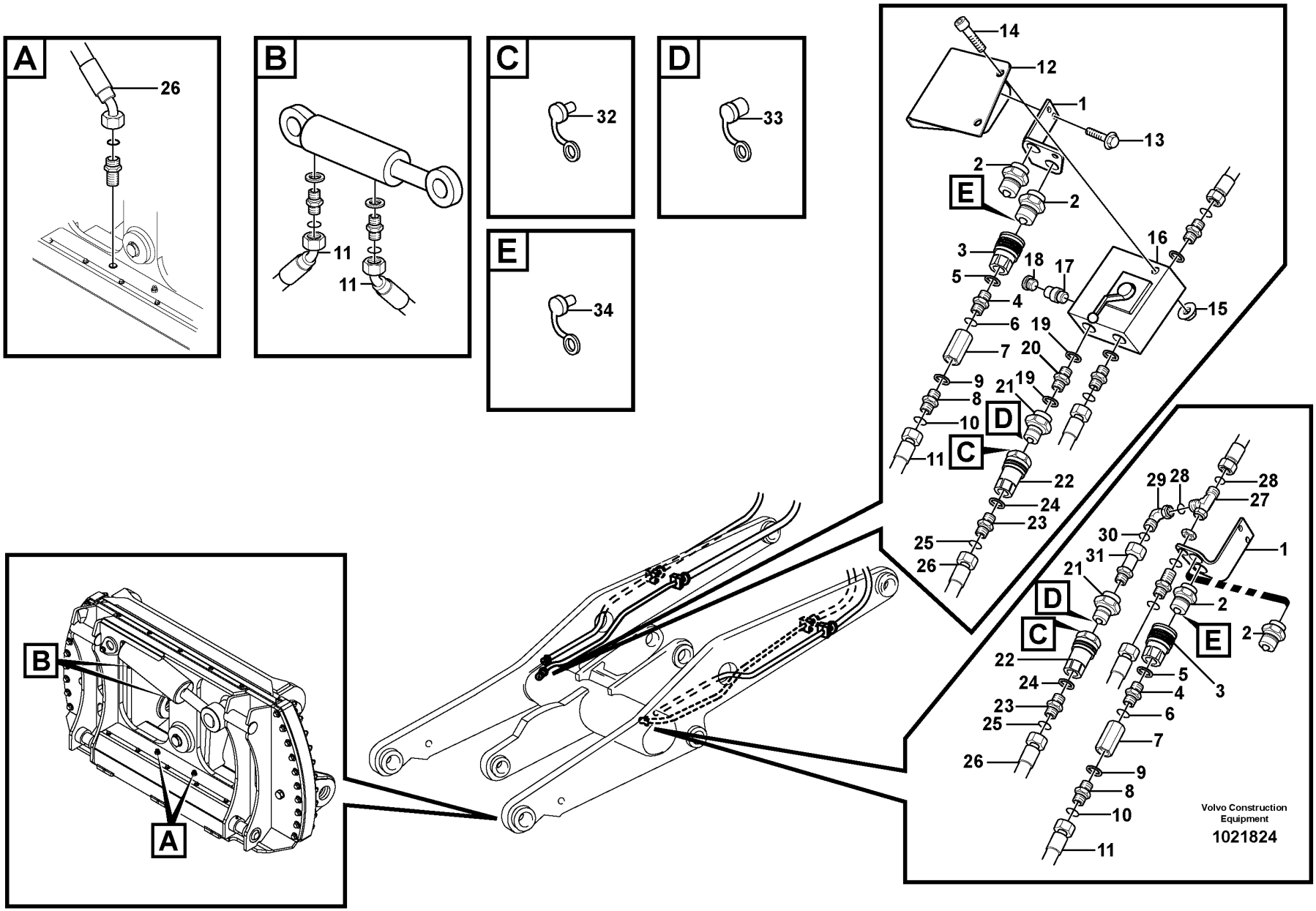
A
26
B
11
11
C
32
D
33
E
34
14
12
1
13
2
2
E
3
18
17
16
5
4
6
19
15
7
20
9
21
19
8
D
10
C
11
22
24
23
25
26
B
A
29
28
28
27
30
1
31
21
D
2
C
E
2
22
5
24
4
3
23
6
25
7
26
9
8
10
11
Volvo Construction Equipment
1021824

Fig.	Part No.	Quantity 1	2	3	PS	KIT	Description	Denominación	Denominação	Dénomination	Notes
28	VOE 990737	1					•O-ring	•Anillo tórico	•Anel-o	•Joint torique	
29	VOE 13933900	1					Elbow nipple	Niple angular	Cotovelo	Raccord coudé	
30	VOE 990737	1					•O-ring	•Anillo tórico	•Anel-o	•Joint torique	
31	VOE 11713608	1					Nipple	Niple	Niple	Raccord	
32	VOE 11713609	1			OP		Dust cover	Protección de polvo	Tampa proteção	Pare-poussière	
33	VOE 11713611	1			OP		Dust cover	Protección de polvo	Tampa proteção	Pare-poussière	
34	VOE 11713601	2					Dust cover	Protección de polvo	Tampa proteção	Pare-poussière	

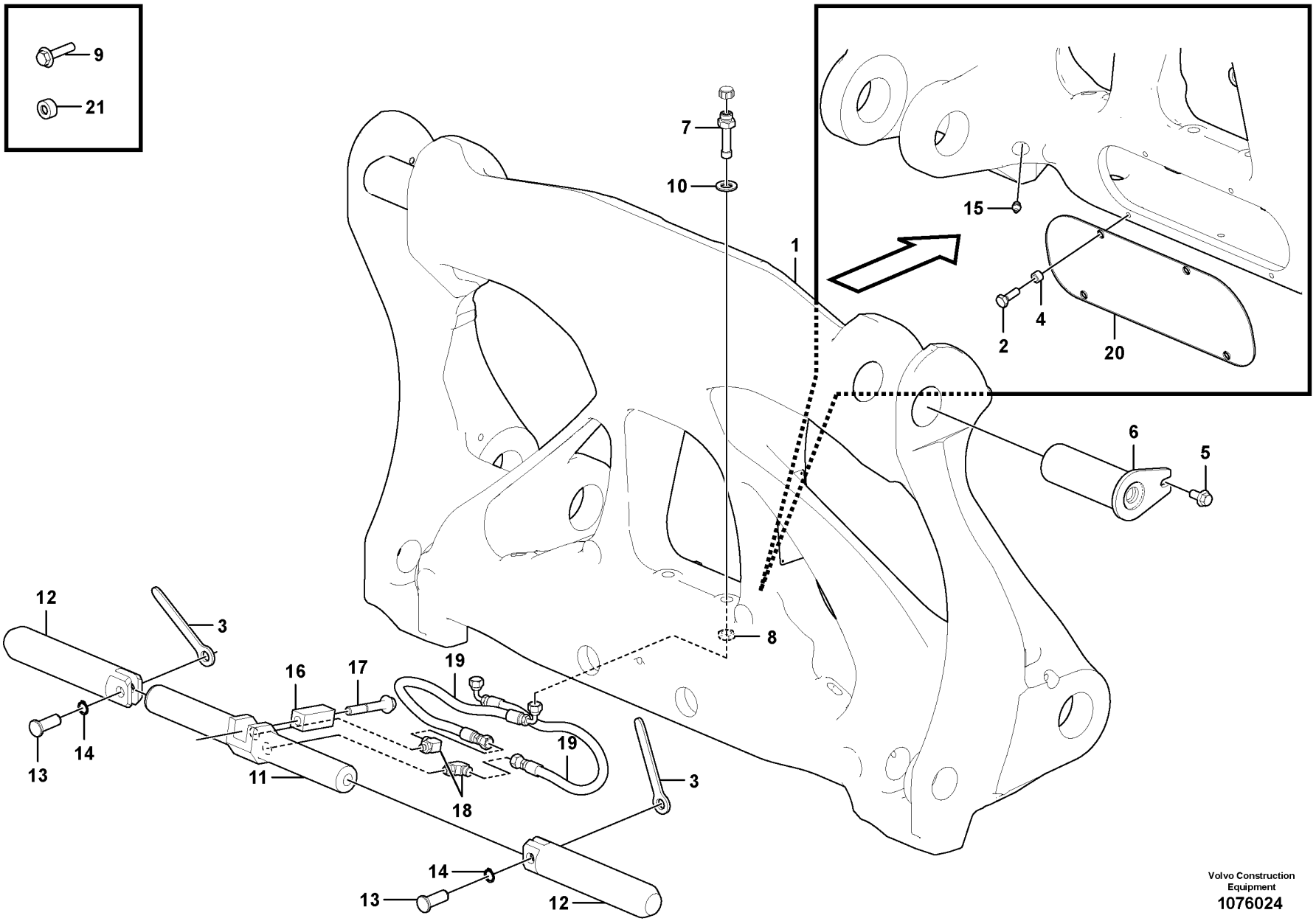

Volvo Construction Equipment
1076024

Fig.	Part No.	Quantity 1	2	3	PS	KIT	Description	Denominación	Denominação	Dénomination	Notes
1	VOE 17238089	1					Attachment bracket	Soporte de implementos		Porte-outil	(VOE 17380000)
2	VOE 946472	4					•Flange screw	•Tornillo embridado	•Parafuso flangeado	•Vis à embase	
3	VOE 17410000	2					•Indication arm	•Brazo de indicación	•Braço indicador	•Bras indicateur	(VOE 17276107)
4	VOE 930430	4					•Spacer ring	•Anillo distanciador	•Anel espaçador	•Bague entretoise	
5	VOE 949708	2					•Flange screw	•Tornillo embridado	•Parafuso flangeado	•Vis à embase	
6	VOE 17276100	2			OP		•Pin	•Pasador	•Pino	•Goupille	
7	VOE 935929	2					•Nipple	•Niple	•Niple	•Raccord	
8	VOE 935428	2					•Lock nut	•Contratuerca	•Porca trava	•Contre-écrou	
9	VOE 13965193	2					Screw	Tornillo	Parafuso	Vis	
10	VOE 13955900	2					•Washer	•Arandela	•Arruela	•Rondelle	
11	VOE 17214200	1					•Cylinder	•Cilindro	•Cilindro	•Cylindre	
	VOE 17229415	1					••Sealing kit	••Juego de reténes	••Jogo de vedação	••Jeu joints	
12	VOE 17276103	2					•Pin	•Pasador	•Pino	•Goupille	
13	VOE 17410020	2					•Pin	•Pasador	•Pino	•Goupille	(VOE 17276108)
14	VOE 914450	2					•Snap ring	•Circlip	•Anel trava	•Circlip	
15	VOE 914167	2					•Lubricating nipple	•Niple lubricador	•Engraxadeira	•Graisseur	
16	VOE 11157678	1					•Spacer	•Distanciador	•Espaçador	•Entretoise	
17	VOE 13965196	1					•Screw	•Tornillo	•Parafuso	•Vis	
18	VOE 935538	2					•Elbow nipple	•Niple angular	•Cotovelo	•Raccord coudé	
	VOE 990736	2					••O-ring	••Anillo tórico	••Anel-o	••Joint torique	
19	VOE 935628	2					•Hose assembly	•Conducto	•Mangueira completa	•Conduit flexible	
20	VOE 17276106	1					•Plate	•Chapa	•Chapa	•Tôle	
21	VOE 11091312	2					Spacer	Distanciador	Espaçador	Entretoise	

1		**Attachment bracket** **Soporte de implementos** **Suporte de implemento** **Porte - outil**	Catalogue id **20105**	Group **924**
2				
3			Illustr. No **1076024**	Section **300**
4				
5		**86453**	Issue **20021229-G**	Page **1227**

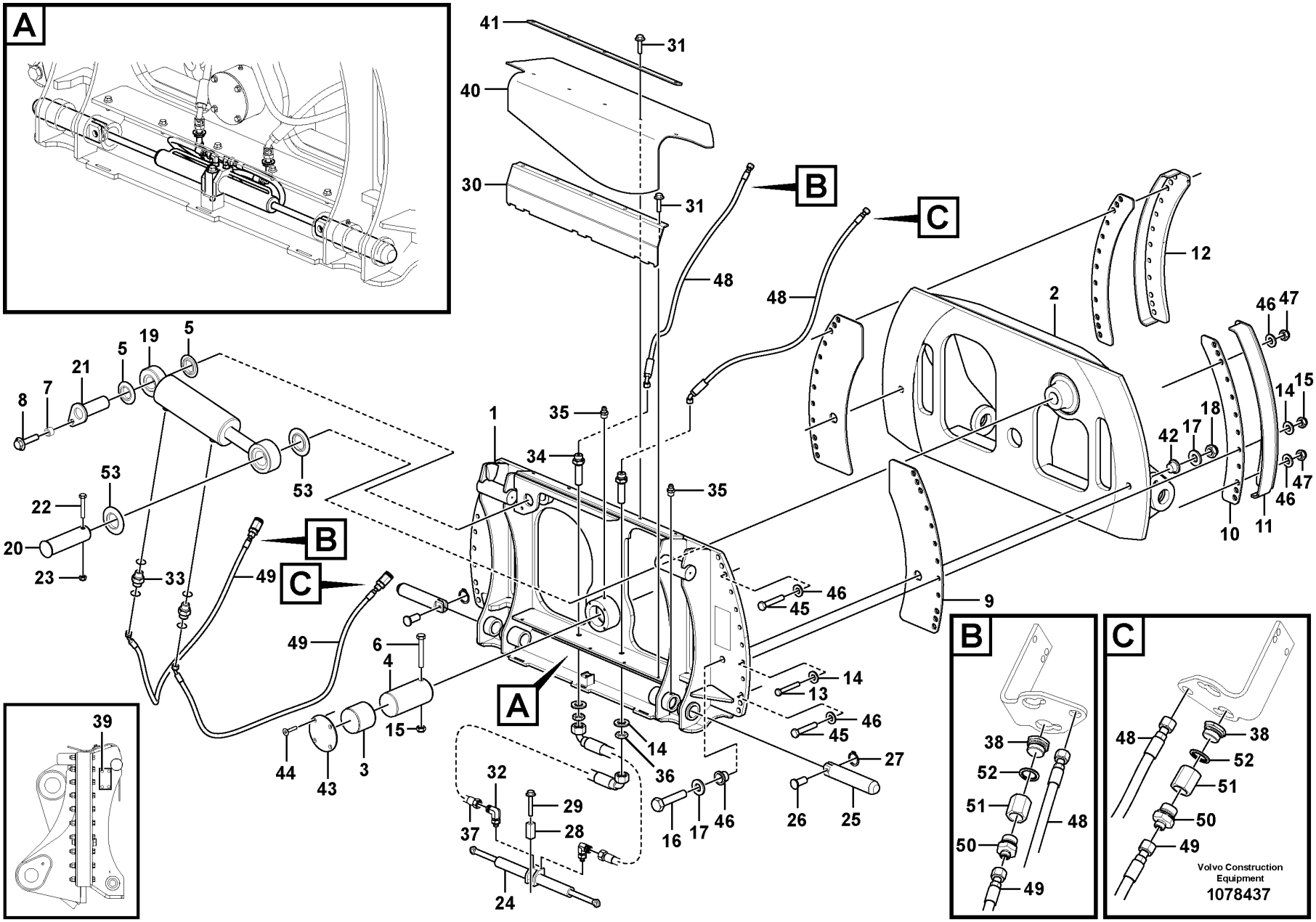
A
B
C
41
31
40
30
31
48
48
B
C
12
2
46
47
14
15
18
17
42
47
46
10
11
1
35
34
35
53
53
8
7
21
5
19
5
22
20
23
53
33
49
B
C
49
6
4
15
44
43
3
A
45
46
14
13
46
45
9
27
26
25
14
36
32
37
29
28
24
16
17
46
39
B
38
52
51
50
48
49
C
48
38
52
51
50
49
Volvo Construction Equipment
1078437

Fig.	Part No.	Quantity 1	2	3	PS	KIT	Description	Denominación	Denominação	Dénomination	Notes
	VOE 16249279						Attachment bracket	Soporte Impleme	Suporte de implemento	Porte-outil	
1		1			NS		•Front frame	•Marco delantero	•Estrutura diant	•Cadre av	
2		1			NS		•Rear frame	•Bastidor posterior	•Estrutura traseira	•Cadre ar	
3	**VOE 17218816**	1					•Bushing	•Casquillo	•Bucha	•Bague	
4	**VOE 17218814**	1					•Axle shaft	•Eje propulsor	•Eixo-cardan	•Arbre de roue	
5	**VOE 14047212**	2					•Sealing ring	•Anillo retén	•Anel de vedação	•Bague étanchéité	
6	**VOE 968299**	1					•Flange screw	•Tornillo embridado	•Parafuso flangeado	•Vis à embase	
7	**VOE 930446**	1					•Spacer ring	•Anillo distanciador	•Anel espaçador	•Bague entretoise	
8	**VOE 13965191**	1					•Screw	•Tornillo	•Parafuso	•Vis	
9	**VOE 17218896**	2					•Side plate	•Placa lateral	•Placa lateral	•Tôle latérale	
10	**VOE 16247563**	2					•Slide plate	•Disco deslizante	•Placa deslizamento	•Plaque guidage	
11	**VOE 16247600**	1					•Guide	•Guía	•Guia	•Guide	
12	**VOE 16247609**	1					•Guide	•Guía	•Guia	•Guide	
13	**VOE 955376**	12					•Hexagon screw	•Tornillo hexagonal	•Parafuso sextavado	•Vis à tête hexagonale	
14	**VOE 13955900**	26					•Washer	•Arandela	•Arruela	•Rondelle	
15	**VOE 13963110**	13					•Lock nut	•Contratuerca	•Porca trava	•Contre-écrou	
16	**VOE 955411**	2					•Hexagon screw	•Tornillo hexagonal	•Parafuso sextavado	•Vis à tête hexagonale	
17	**VOE 930853**	4					•Plain washer	•Arandela plana	•Arruela simples	•Rondelle plane	
18	**VOE 13963096**	2					•Lock nut	•Contratuerca	•Porca trava	•Contre-écrou	
19	**VOE 15132280**	1					•Hydraulic cylinder	•Cilindro hidráulico	•Cilindro hidráulico	•Vérin hydraulique	
20	**VOE 16248162**	1					•Shaft	•Eje	•Eixo	•Arbre	
21	**VOE 16247726**	1					•Shaft	•Eje	•Eixo	•Arbre	
22	**VOE 13946474**	1					•Flange screw	•Tornillo embridado	•Parafuso flangeado	•Vis à embase	
23	**VOE 13971090**	1					•Lock nut	•Contratuerca	•Porca trava	•Contre-écrou	
24	**VOE 17214200**	1					•Cylinder	•Cilindro	•Cilindro	•Cylindre	
	VOE 17229415	1					••Sealing kit	••Juego de reténes	••Jogo de vedação	••Jeu joints	
25	**VOE 11157191**	2					•Pin	•Pasador	•Coupilha	•Clavette	
26	**VOE 11142687**	2					•Pin	•Pasador	•Coupilha	•Clavette	
27	**VOE 914450**	2					•Snap ring	•Circlip	•Anel trava	•Circlip	
28	**VOE 11157678**	1					•Spacer	•Distanciador	•Espaçador	•Entretoise	
29	**VOE 13965196**	1					•Screw	•Tornillo	•Parafuso	•Vis	

1		**Attachment bracket, rotary.** **Attachment bracket, rotary.** **Suporte de implemento, giratório.** **Porte-outil pivotant.**	Catalogue id **20105**	Group **924**
2				
3			Illustr. No **1078437**	Section **400**
4				
5		**84370, S/N 29383 -**	Issue **20021229-G**	Page **1229**

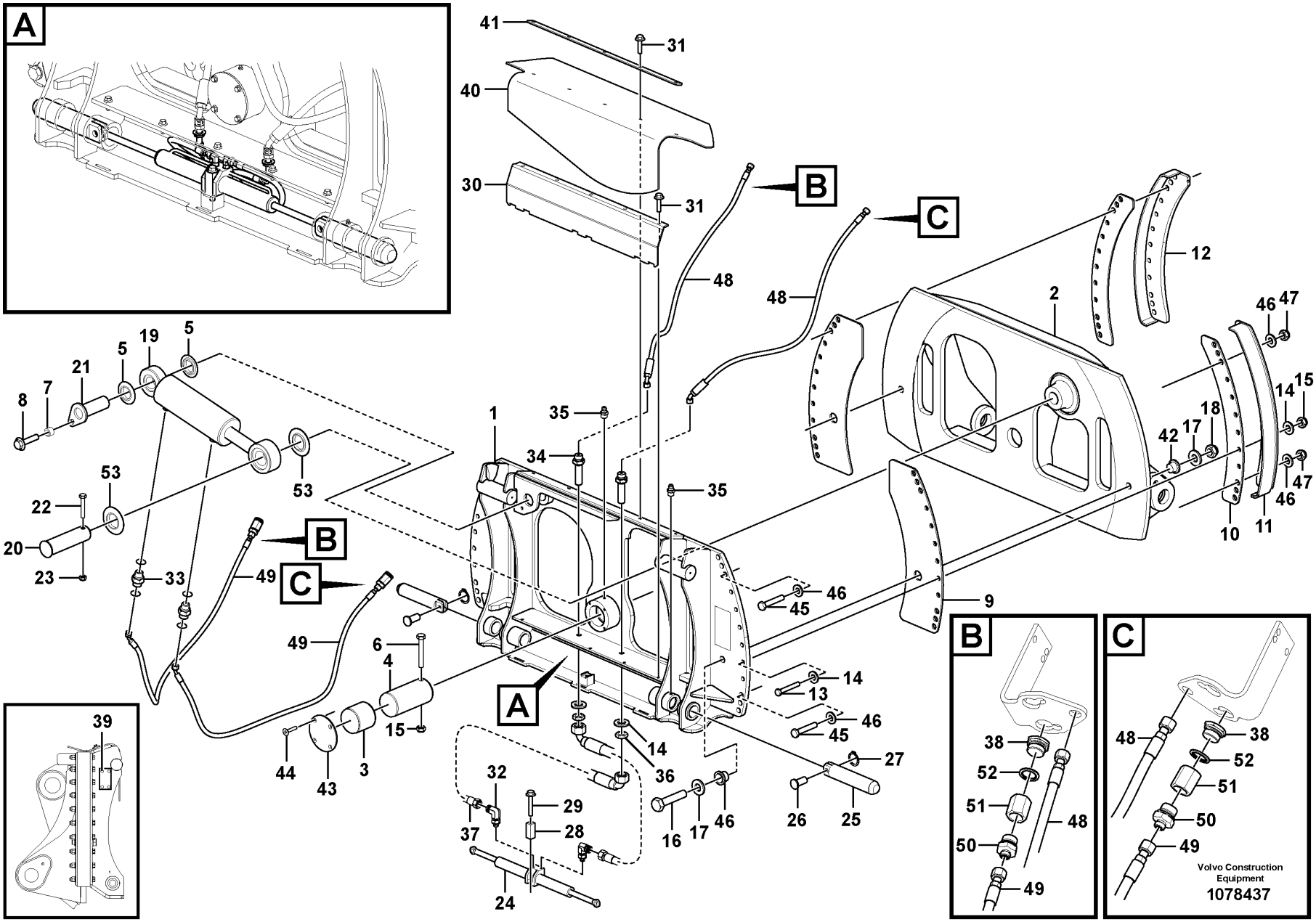
A
B
C
41
31
40
30
31
48
48
B
C
12
2
46
47
14
15
18
17
42
47
46
10
11
1
35
34
35
53
53
8
7
21
5
19
5
22
20
23
53
33
49
B
C
49
6
4
15
44
43
3
A
45
46
14
13
46
45
9
27
26
25
14
36
32
37
29
28
24
16
17
46
39
B
38
52
51
50
48
49
C
48
38
52
51
50
49
Volvo Construction Equipment
1078437

Fig.	Part No.	Quantity 1	2	3	PS	KIT	Description	Denominación	Denominação	Dénomination	Notes
30	VOE 16248165	1					•Cover	•Capó	•Capô	•Capot	
31	VOE 946329	10					•Flange screw	•Tornillo embridado	•Parafuso flangeado	•Vis à embase	
32	VOE 935538	2					•Elbow nipple	•Niple angular	•Cotovelo	•Raccord coudé	
	VOE 4881722	2			SS		••O-ring	••Anillo tórico	••Anel-o	••Joint torique	
33	VOE 13933915	2					•Nipple	•Niple	•Niple	•Raccord	
	VOE 935105	2					••Sealing ring	••Anillo retén	••Anel de vedação	••Bague étanchéité	
34	VOE 935929	2					•Nipple	•Niple	•Niple	•Raccord	
35	VOE 983718	3					•Lubricating nipple	•Niple lubricador	•Engraxadeira	•Graisseur	
36	VOE 935428	2					•Lock nut	•Contratuerca	•Porca trava	•Contre-écrou	
37	VOE 936339	2					•Hose assembly	•Conducto	•Mangueira completa	•Conduit flexible	
38	VOE 914394	2					•Plug	•Tapón	•Bujão	•Tampon	
39	VOE 950891	4					•Drive screw	•Tornillo motriz	•Parafuso	•Vis de commande	
40	VOE 16247659	1					•Rubber cover	•Cubierta de goma	•Cobertura de borracha	•Capot caoutchouc	
41	VOE 16247665	1					•Support rail	•Rail de apoyo	•Trilho suporte	•Rail support	
42	VOE 946309	4					•Plug	•Tapón	•Bujão	•Tampon	
43	VOE 17218887	1					•Cover	•Capó	•Capô	•Capot	
44	VOE 969842	4					•Six point socket screw	•Racor de seis dientes	•Paraf soquete sext	•Vis à 6 pans creux	
45	VOE 955396	12					•Hexagon screw	•Tornillo hexagonal	•Parafuso sextavado	•Vis à tête hexagonale	
46	VOE 955903	24					•Plain washer	•Arandela plana	•Arruela simples	•Rondelle plane	
47	VOE 963111	12					•Lock nut	•Contratuerca	•Porca trava	•Contre-écrou	
48	VOE 11163066	2					•Hose assembly	•Conducto	•Mangueira completa	•Conduit flexible	
49	VOE 11172006	2					•Hose assembly	•Conducto	•Mangueira completa	•Conduit flexible	
50	VOE 13933882	2					•Nipple	•Niple	•Niple	•Raccord	
	VOE 14211859	2					••Sealing ring	••Anillo retén	••Anel de vedação	••Bague étanchéité	
51	VOE 11990625	2					•Nipple	•Niple	•Niple	•Raccord	
52	VOE 14013070	2					•Sealing washer	•Arandela de retén	•Arruela de vedação	•Rondelle étanchéité	
53	VOE 14041917	2					•Sealing ring	•Anillo retén	•Anel de vedação	•Bague étanchéité	

1		**Attachment bracket, rotary.** **Attachment bracket, rotary.** **Suporte de implemento, giratório.** **Porte-outil pivotant.**	Catalogue id **20105**	Group **924**
2				
3			Illustr. No **1078437**	Section **400**
4				
5		**84370, S/N 29383 -**	Issue **20021229-G**	Page **1231**

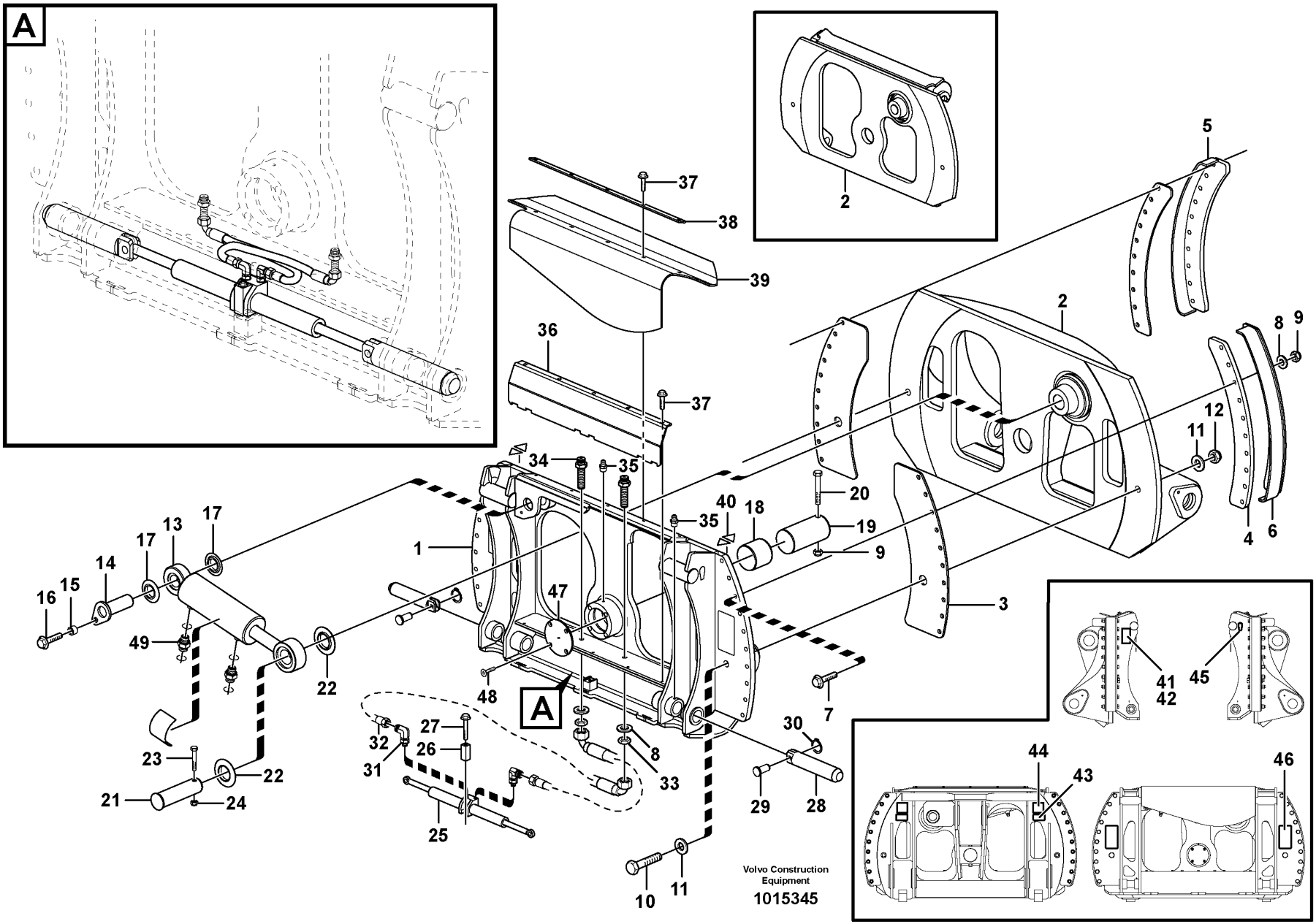
A
2
37
38
39
36
37
5
2
8
9
12
11
4
6
34
35
40
18
20
19
9
35
1
47
3
48
A
7
16
15
14
17
13
17
49
22
23
22
21
24
27
26
32
31
25
8
33
30
29
28
10
11
41
42
45
44
43
46
Volvo Construction Equipment
1015345

Fig.	Part No.	Quantity 1	2	3	PS	KIT	Description	Denominación	Denominação	Dénomination	Notes
	VOE 15020560	1			SS		Attachment bracket	Soporte de implementos		Porte-outil	
1		1			NS		•Front Bracket	•Front Bracket	•Suporte dianteiro	•Fixation AV	
2		1			NS		•Rear Bracket	•Rear Bracket	•Suporte traseiro	•Fixation AR	
3	VOE 11713568	2			OP		•Slide plate	•Disco deslizante	•Placa deslizamento	•Plaque guidage	
4	VOE 11713569	2			OP		•Slide plate	•Disco deslizante	•Placa deslizamento	•Plaque guidage	
5	VOE 11713572	1					•Guide	•Guía	•Guia	•Guide	
6	VOE 11713576	1					•Guide	•Guía	•Guia	•Guide	
7	VOE 980466	20					•Hexagon screw	•Tornillo hexagonal	•Parafuso sextavado	•Vis à tête hexagonale	
8	VOE 13955900	42					•Washer	•Arandela	•Arruela	•Rondelle	
9	VOE 13963110	21					•Lock nut	•Contratuerca	•Porca trava	•Contre-écrou	
10	VOE 955411	2					•Hexagon screw	•Tornillo hexagonal	•Parafuso sextavado	•Vis à tête hexagonale	
11	VOE 930853	4					•Plain washer	•Arandela plana	•Arruela simples	•Rondelle plane	
12	VOE 13963096	2					•Lock nut	•Contratuerca	•Porca trava	•Contre-écrou	
13	VOE 11713577	1					•Hydraulic cylinder	•Cilindro hidráulico	•Cilindro hidráulico	•Vérin hydraulique	
	VOE 11713967	1			OP		••Link bearing	••Cojinete articulación	••Mancal articulação	••Palier articulé	
	VOE 11713968	1			OP		••Link bearing	••Cojinete articulación	••Mancal articulação	••Palier articulé	
	VOE 11713966	1					••Sealing kit	••Kit de precinto	••Jogo de vedação	••Kit plombage	
14	VOE 11713565	1			OP		•Pin	•Pasador	•Coupilha	•Clavette	
15	VOE 930446	1					•Spacer ring	•Anillo distanciador	•Anel espaçador	•Bague entretoise	
16	VOE 13965191	1					•Screw	•Tornillo	•Parafuso	•Vis	
17	VOE 14047212	2					•Sealing ring	•Anillo retén	•Anel de vedação	•Bague étanchéité	
18	VOE 11714517	1					•Slide bearing	•Cojinete de fricción	•Rolamento deslizamento	•Palier lisse	
19	VOE 11714518	1					•Shaft	•Eje	•Eixo	•Arbre	
20	VOE 955379	1					•Hexagon screw	•Tornillo hexagonal	•Parafuso sextavado	•Vis à tête hexagonale	
21	VOE 11713579	1			OP		•Shaft	•Eje	•Eixo	•Arbre	
22	VOE 14041917	2					•Sealing ring	•Anillo retén	•Anel de vedação	•Bague étanchéité	
23	VOE 13946474	1					•Flange screw	•Tornillo embridado	•Parafuso flangeado	•Vis à embase	
24	VOE 13971090	1					•Lock nut	•Contratuerca	•Porca trava	•Contre-écrou	
25	VOE 15188515	1			SS		•Cylinder	•Cilindro	•Cilindro	•Cylindre	
	VOE 15146586	2					••Piston rod	••Biela de piston	••Biela de pistão	••Bielle de piston	
	VOE 15196615	2					••Sealing kit	••Kit de precinto	••Jogo de vedação	••Kit plombage	

1		**Attachment bracket, rotary.** **Attachment bracket, rotary.** **Suporte de implemento, giratório.** **Porte-outil pivotant.**	Catalogue id **20105**	Group **924**
2				
3			Illustr. No **1015345**	Section **450**
4				
5		**84370, S/N - 29382**	Issue **20021229-G**	Page **1233**

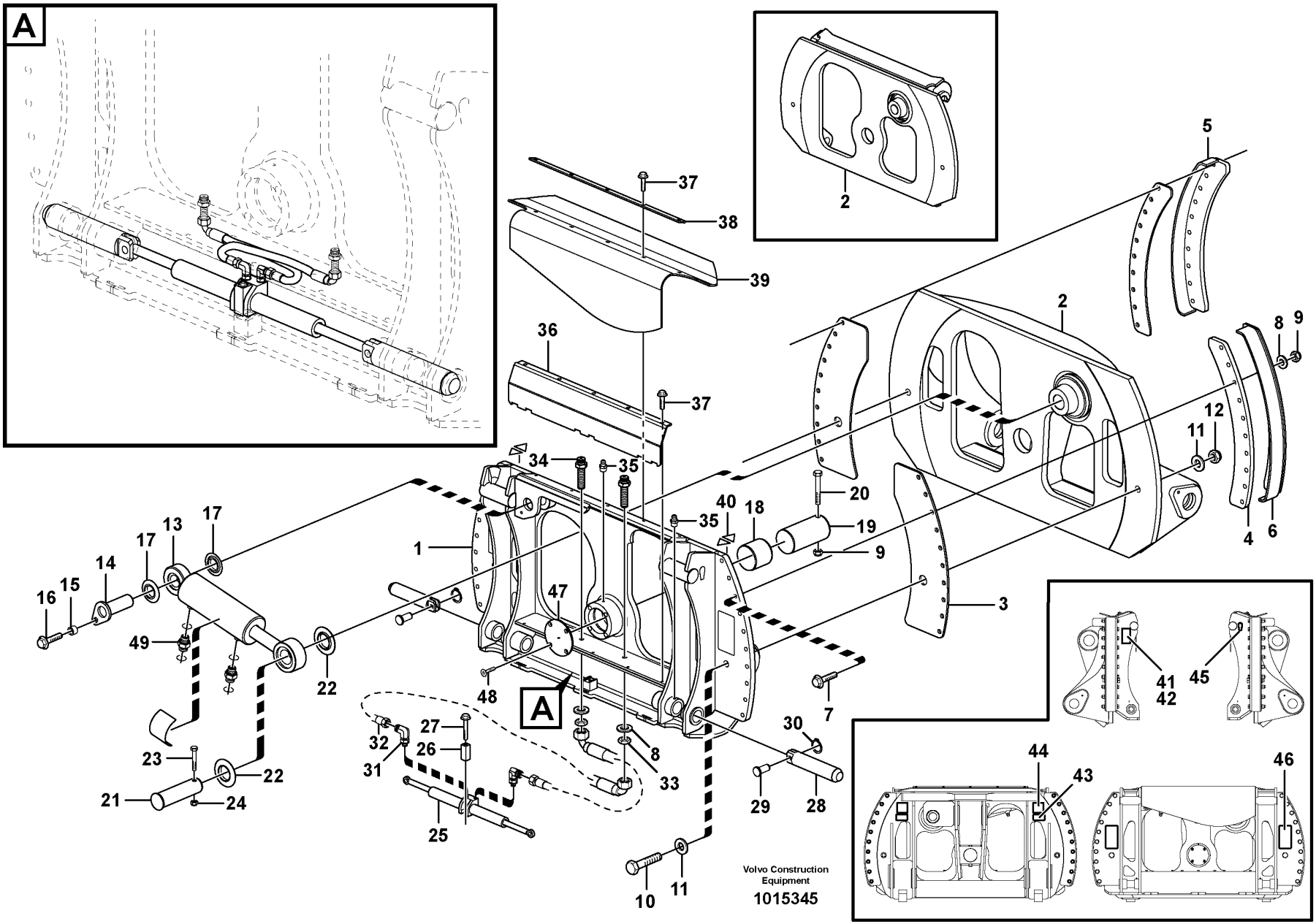
A
2
37
38
39
36
37
5
2
8
9
12
11
4
6
34
35
40
18
20
19
9
35
1
47
3
48
A
7
16
15
14
17
13
17
49
22
23
22
21
24
27
26
32
31
25
8
33
30
29
28
10
11
41
42
45
44
43
46
Volvo Construction Equipment
1015345

Fig.	Part No.	Quantity 1	2	3	PS	KIT	Description	Denominación	Denominação	Dénomination	Notes
26	VOE 11157678	1					•Spacer	•Distanciador	•Espaçador	•Entretoise	
27	VOE 13965196	1					•Screw	•Tornillo	•Parafuso	•Vis	
28	VOE 11157191	2					•Pin	•Pasador	•Coupilha	•Clavette	
29	VOE 11142687	2					•Pin	•Pasador	•Coupilha	•Clavette	
30	VOE 914450	2					•Snap ring	•Circlip	•Anel trava	•Circlip	
31	VOE 935538	2					•Elbow nipple	•Niple angular	•Cotovelo	•Raccord coudé	
	VOE 990736	2					••O-ring	••Anillo tórico	••Anel-o	••Joint torique	
32	VOE 935628	2					•Hose assembly	•Conducto	•Mangueira completa	•Conduit flexible	
33	VOE 935428	2					•Lock nut	•Contratuerca	•Porca trava	•Contre-écrou	
34	VOE 935929	2					•Nipple	•Niple	•Niple	•Raccord	
35	VOE 983718	3					•Lubricating nipple	•Niple lubricador	•Engraxadeira	•Graisseur	
36	VOE 11713581	1					•Cover	•Capó	•Capô	•Capot	
37	VOE 946329	10					•Flange screw	•Tornillo embridado	•Parafuso flangeado	•Vis à embase	
38	VOE 11713584	1					•Rail	•Rail	•Trilho	•Rail	
39	VOE 11713582	1					•Rubber mat	•Alfombra de goma	•Tapete de borracha	•Tapis caoutchouc	
40	VOE 11713512	4					•Warning plate	•Letrero de advertencia	•Placa de alerta	•Panneau d'avertissement	
41		1			NS		•Sign	•Letrero	•Letreiro	•Enseigne	
42	VOE 950891	4					•Drive screw	•Tornillo motriz	•Parafuso	•Vis de commande	
43	VOE 11713513	2			OP		•Warning plate	•Letrero de advertencia	•Placa de alerta	•Panneau d'avertissement	
44	VOE 11003865	2					•Decal	•Calcomanía	•Decalque	•Autocollant	
45	VOE 11004094	2					•Decal	•Calcomanía	•Decalque	•Autocollant	
46	VOE 13935000	3					•Warning decal	•Calcomanía advertencia	•Decalque advertência	•Autocollant d'avertissement	
47	VOE 11714519	1			OP		•Cover	•Capó	•Capô	•Capot	
48	VOE 969842	4					•Six point socket screw	•Racor de seis dientes	•Paraf soquete sext	•Vis à 6 pans creux	
49	VOE 13933915	2					•Nipple	•Niple	•Niple	•Raccord	
	VOE 990737	2					••O-ring	••Anillo tórico	••Anel-o	••Joint torique	
	VOE 14211857	2					••Sealing ring	••Anillo retén	••Anel de vedação	••Bague étanchéité	

1		**Attachment bracket, rotary.** **Attachment bracket, rotary.** **Suporte de implemento, giratório.** **Porte-outil pivotant.**	Catalogue id **20105**	Group **924**
2				
3			Illustr. No **1015345**	Section **450**
4				
5		**84370, S/N - 29382**	Issue **20021229-G**	Page **1235**

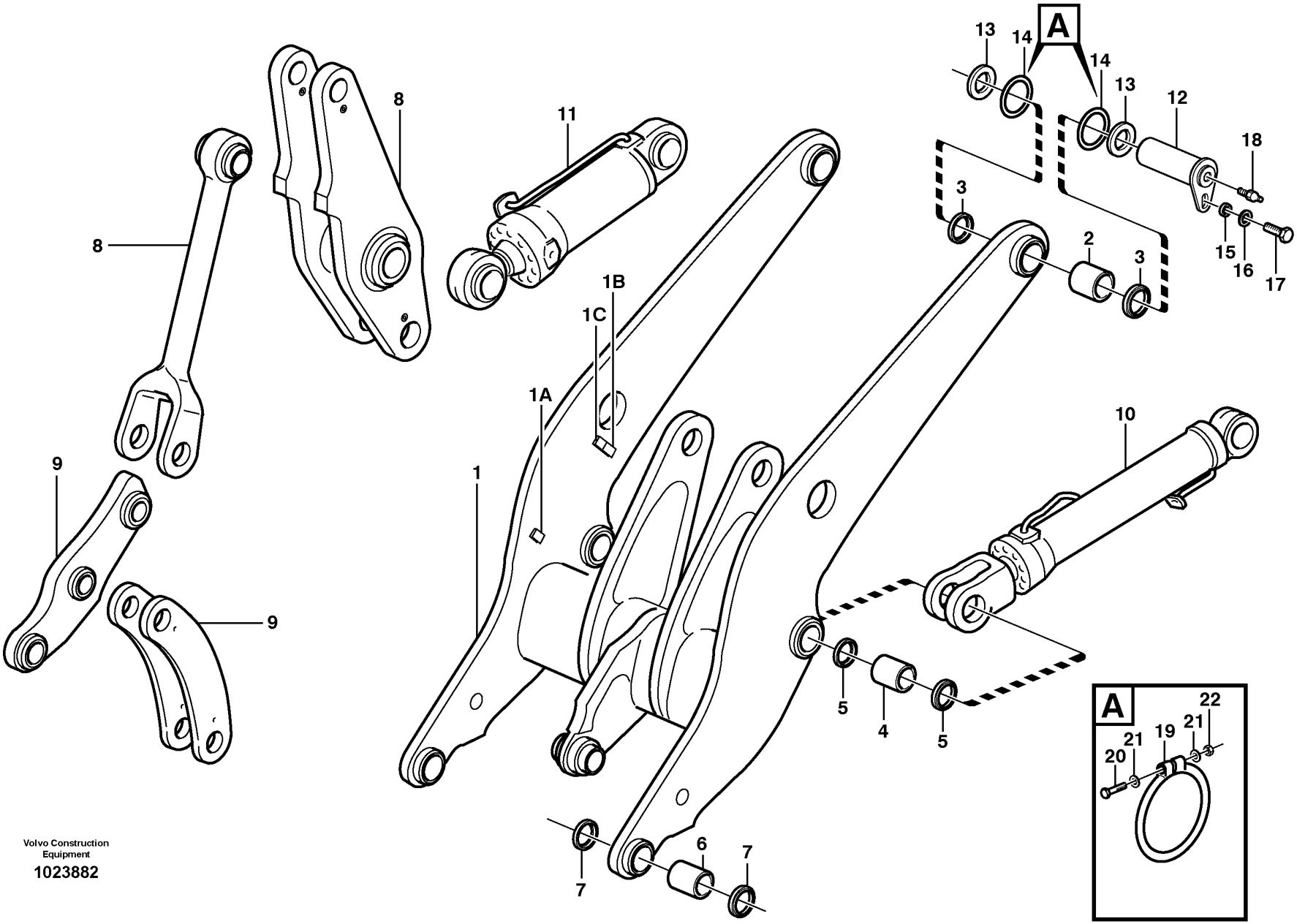

Volvo Construction Equipment

1023882

Fig.	Part No.	Quantity 1	2	3	PS	KIT	Description	Denominación	Denominação	Dénomination	Notes
1	VOE 11177031	1			SS		Lifting frame work	Bastidor elevación	Quadro guindaste	Châssis levage	
	VOE 15054593			1			Lifting frame work	Bastidor elevación	Quadro guindaste	Châssis levage	(VOE 11432121)
	VOE 11432120			1			•Lifting frame work	•Bastidor elevación	•Quadro guindaste	•Châssis levage	
1A	VOE 4763685			4			••Weld plate	••Placa soldadura	••Placa de solda	••Plaque soudage	
1B				2	NS		••Weld Plate	••Placa Soldadura	••	••Plaque Soudage	
1C	VOE 4785466			4			••Attaching plate	••Chapa de fijación	••Chapa fixação	••Tôle de fixation	
2	VOE 11015748	2		2			Bushing	Casquillo	Bucha	Bague	
3	VOE 11005017	4		4			Scraper ring	Anillo rascador	Anel raspador	Bague de racleur	
4	VOE 11015750	2		2			Bushing	Casquillo	Bucha	Bague	
5	VOE 11005015	4		4			Scraper ring	Anillo rascador	Anel raspador	Bague de racleur	
6	VOE 11015609	2		2			Bushing	Casquillo	Bucha	Bague	
7	VOE 11005014	4		4			Scraper ring	Anillo rascador	Anel raspador	Bague de racleur	
8		1		1			Link, rear	Articulacion, detras	Articulação, traseira	Articulation, arriere	See group 945-200 page 1243
9		1		1			Link, forward	Articulacion, delante	Articulação, dianteira	Articulation, avant	See group 945-150 page 1239
10			2				Lifting cylinder	Cilindro elevacion	Cilindro de elevação	Verin levage	See group 945-500 page 1257
11			1				Tilt cylinder	Cilindro tilt	Cilindro de inclinação	Verin tilt	See group 945-550 page 1261
12	VOE 11176383		2				Pin	Pasador	Pino	Goupille	
13	VOE 14043289		6				Spacer	Distanciador	Espaçador	Entretoise	
14	VOE 11048020		4				Sealing ring	Anillo retén	Anel de vedação	Bague étanchéité	
15	VOE 11025923		2				Spacer	Distanciador	Espaçador	Entretoise	
16	VOE 13947355		2				Washer	Arandela	Arruela	Rondelle	
17	VOE 13965192		2				Screw	Tornillo	Parafuso	Vis	
18	VOE 11025816		2				Lubricating nipple	Niple lubricador	Engraxadeira	Graisseur	
19	VOE 4824484		4				O-ring	Anillo tórico	Anel-o	Joint torique	1)
20	VOE 955260		4				Hexagon screw	Tornillo hexagonal	Parafuso sextavado	Vis à tête hexagonale	
21	VOE 13940090		8				Washer	Arandela	Arruela	Rondelle	
22	VOE 13963104		4				Lock nut	Contratuerca	Porca trava	Contre-écrou	

1) **GB**: Replacement version **ES**: Version piezas de repuesto. **BR**: Versão de reposição **FR**: Version piéce de rechange.

1	33282, 33285
2	33292
3	33295, 33296
4	
5	

Lifting frame work with assembly parts
Bastidor elevacion con accesorios de montaje
Quadro de elevação com peças acessórias
Chassis levage avec pièces de montage

Catalogue id	Group
20105	945
Illustr. No	Section
1023882	100
Issue	Page
20021229-G	1237

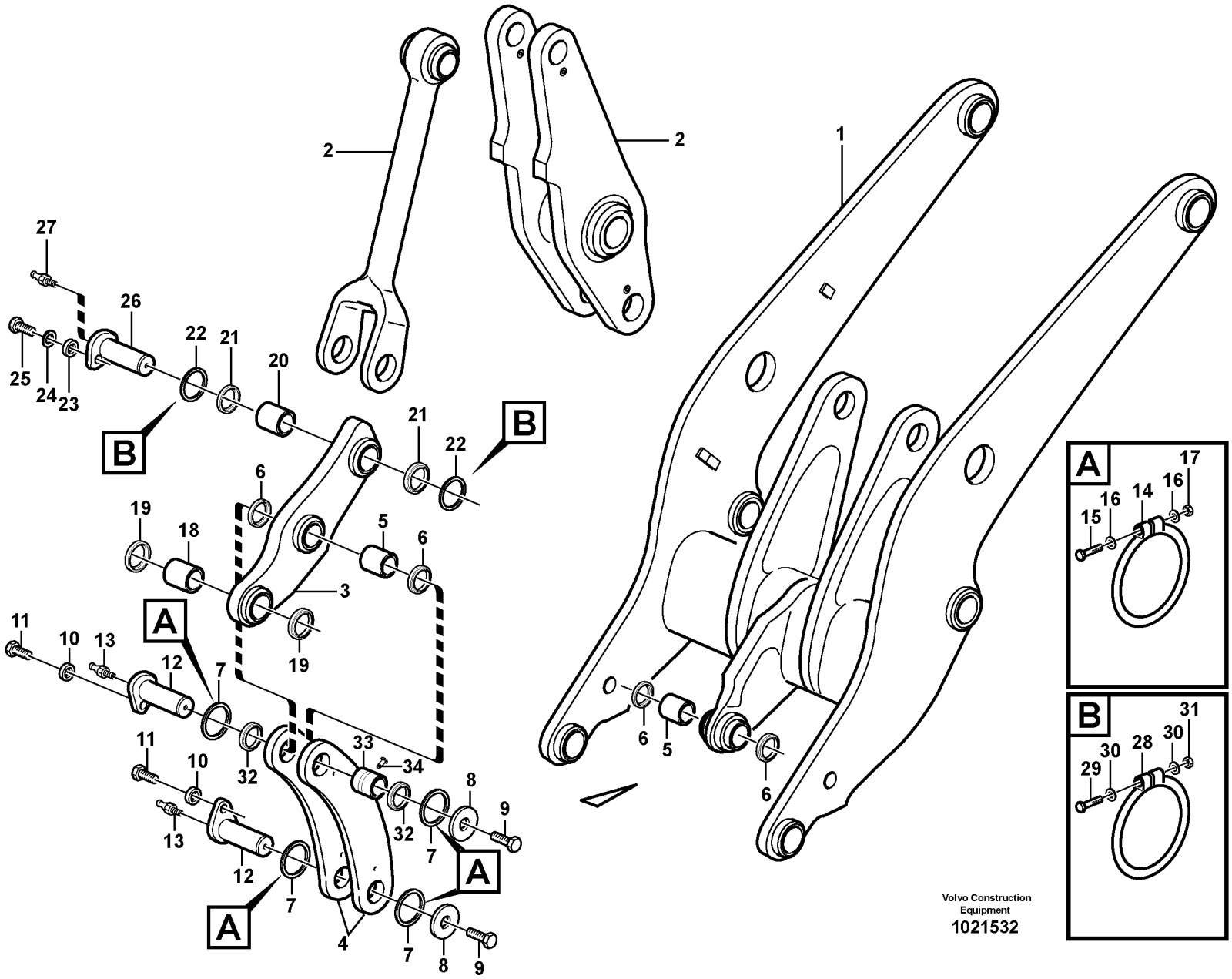
1
2
2
3
4
5
6
7
8
9
10
11
12
13
15
16
17
18
19
20
21
22
23
24
25
26
27
28
29
30
31
32
33
34
A
B
Volvo Construction Equipment
1021532

Fig.	Part No.	Quantity 1	2	3	PS	KIT	Description	Denominación	Denominação	Dénomination	Notes
1		1	1				Lft frame work	Bastid elev	Funcionamento do quadro de elevação	Chassis levage	See group 945-100 page 1237
2		1	1				Link	Articulacion	Articulação	Articulation	See group 945-200 page 1243
3	VOE 11177141	1					Link	Articulación	Articulação	Articulation	
	VOE 11177711	2					•Screw	•Tornillo	•Parafuso	•Vis	
3	VOE 11432206		1		SS		Link	Articulación	Articulação	Articulation	E PROD
3	VOE 11432405		1				Link	Articulación	Articulação	Articulation	L PROD
	VOE 11177711		2				•Screw	•Tornillo	•Parafuso	•Vis	
4	VOE 11020741	2	2				Link	Articulación	Articulação	Articulation	
5	VOE 11015747	2	2		SS		Bushing	Casquillo	Bucha	Bague	
6	VOE 11005014	4	4				Scraper ring	Anillo rascador	Anel raspador	Bague de racleur	
7	VOE 11048019	4	4				Sealing ring	Anillo retén	Anel de vedação	Bague étanchéité	
8	VOE 11004396	2	2				Washer	Arandela	Arruela	Rondelle	
9	VOE 968435	2	2				Flange screw	Tornillo embridado	Parafuso flangeado	Vis à embase	
9	VOE 11177711	10	10				Screw	Tornillo	Parafuso	Vis	33285, 33296
10	VOE 11025923	2	2				Spacer	Distanciador	Espaçador	Entretoise	
11	VOE 13965192	2	2				Screw	Tornillo	Parafuso	Vis	
12	VOE 11015674	2	2				Pin	Pasador	Pino	Goupille	
13	VOE 11025816	2	2				Lubricating nipple	Niple lubricador	Engraxadeira	Graisseur	
14	VOE 4824483	4	4				O-ring	Anillo tórico	Anel-o	Joint torique	1)
15	VOE 955259	4	4				Hexagon screw	Tornillo hexagonal	Parafuso sextavado	Vis à tête hexagonale	
16	VOE 13940090	8	8				Washer	Arandela	Arruela	Rondelle	
17	VOE 13963104	4	4				Lock nut	Contratuerca	Porca trava	Contre-écrou	
18	VOE 11015610	1	1				Bushing	Casquillo	Bucha	Bague	
19	VOE 11005015	2	2				Scraper ring	Anillo rascador	Anel raspador	Bague de racleur	
20	VOE 11015748	1	1				Bushing	Casquillo	Bucha	Bague	
21	VOE 11005017	2	2				Scraper ring	Anillo rascador	Anel raspador	Bague de racleur	
22	VOE 11048020	2	2				Sealing ring	Anillo retén	Anel de vedação	Bague étanchéité	
23	VOE 11025923	1	1				Spacer	Distanciador	Espaçador	Entretoise	
24	VOE 13947355	1	1				Washer	Arandela	Arruela	Rondelle	
25	VOE 13965192	1	1				Screw	Tornillo	Parafuso	Vis	

1) **GB**: Replacement version **ES**: Version piezas de repuesto. **BR**: Versão de reposição **FR**: Version piéce de rechange.

1	33282, 33285
2	33295, 33296
3	
4	
5	

Forward links with fitting parts
Eslabones delante con accesorios de montaje
Articulações dianteiras com peças acessórias
Raccords arriere avec pièces de montage

Catalogue id **20105**	Group **945**
Illustr. No **1021532**	Section **150**
Issue **20021229-G**	Page **1239**

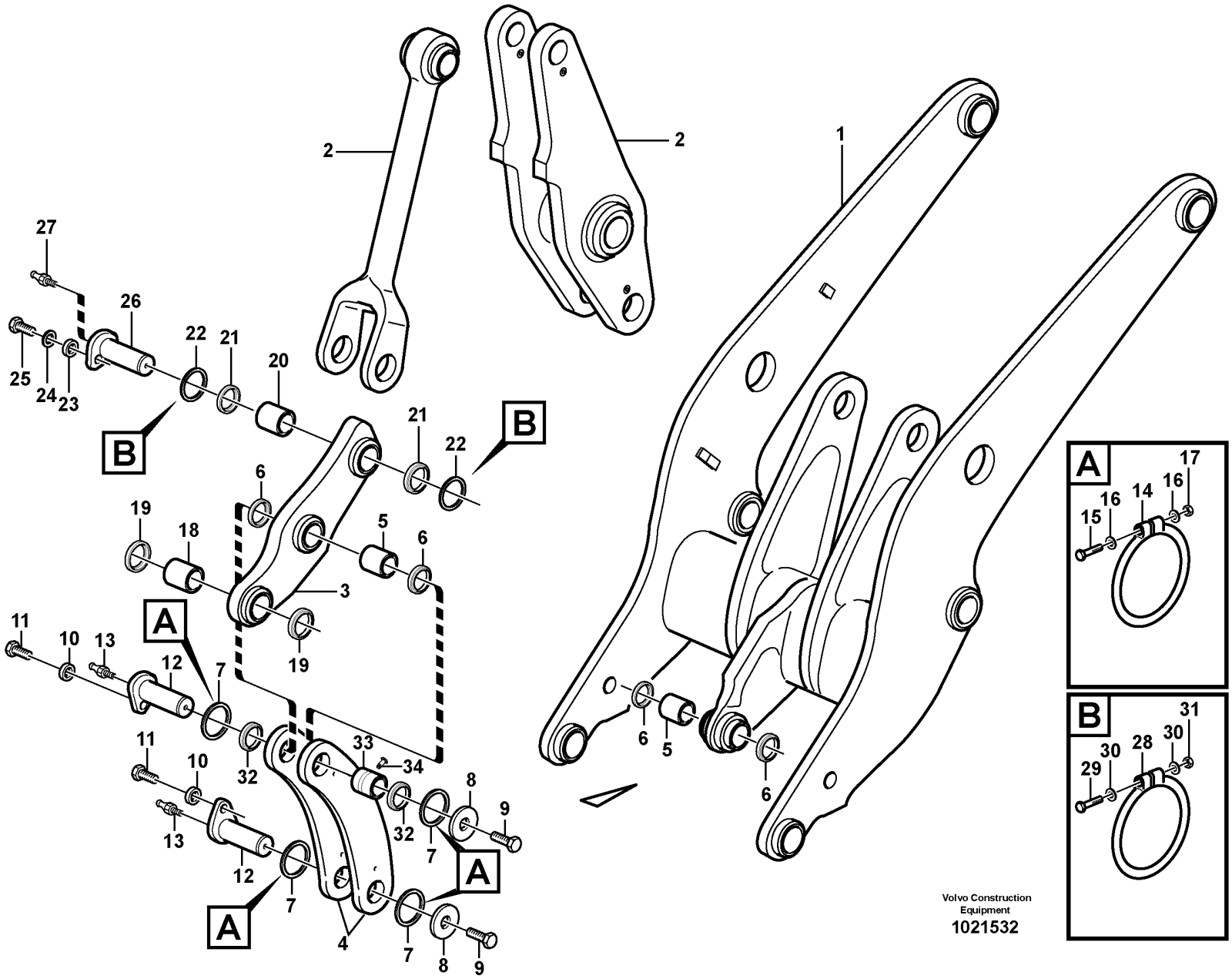
1
2
2
3
4
5
6
7
8
9
10
11
12
13
15
16
17
18
19
20
21
22
23
24
25
26
27
28
29
30
31
32
33
34
A
B
Volvo Construction Equipment
1021532

Fig.	Part No.	Quantity 1	2	3	PS	KIT	Description	Denominación	Denominação	Dénomination	Notes
26	VOE 11015767	1	1				Pin	Pasador	Pino	Goupille	
27	VOE 11025816	1	1				Lubricating nipple	Niple lubricador	Engraxadeira	Graisseur	
28	VOE 4824484	2	2				O-ring	Anillo tórico	Anel-o	Joint torique	1)
29	VOE 955260	2	2				Hexagon screw	Tornillo hexagonal	Parafuso sextavado	Vis à tête hexagonale	
30	VOE 13940090	4	4				Washer	Arandela	Arruela	Rondelle	
31	VOE 13963104	2	2				Lock nut	Contratuerca	Porca trava	Contre-écrou	
32	VOE 11005014	2	2				Scraper ring	Anillo rascador	Anel raspador	Bague de racleur	
33	VOE 11177045	2	2				Bushing	Casquillo	Bucha	Bague	
34	VOE 180759	1	1				Plug	Tapón	Bujão	Tampon	

1) **GB**: Replacement version **ES**: Version piezas de repuesto. **BR**: Versão de reposição **FR**: Version piéce de rechange.

1	33282, 33285	**Forward links with fitting parts** **Eslabones delante con accesorios de montaje** **Articulações dianteiras com peças acessórias** **Raccords arriere avec pièces de montage**	Catalogue id **20105**	Group **945**
2	33295, 33296		Illustr. No **1021532**	Section **150**
3				
4			Issue **20021229-G**	Page **1241**
5				

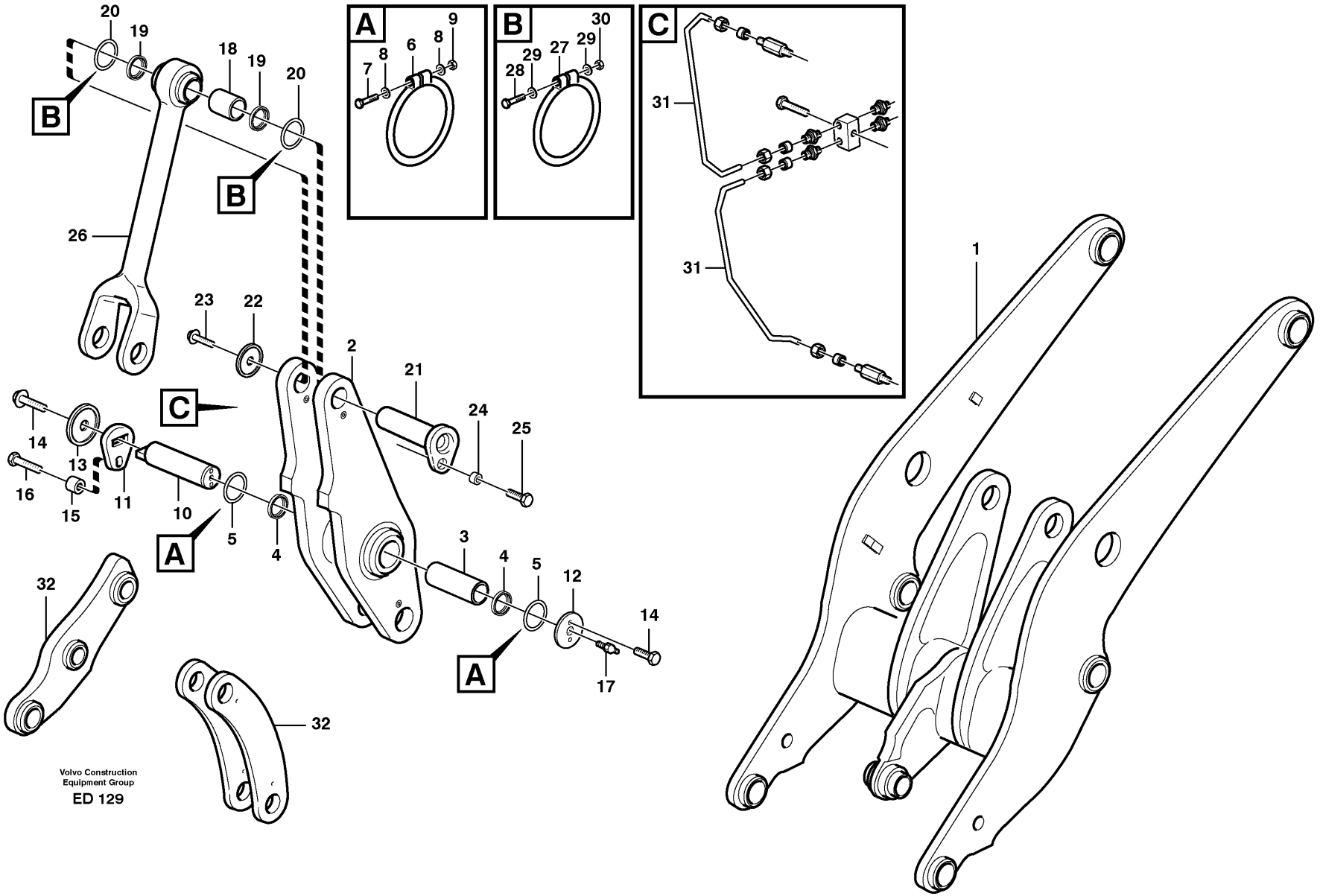
A
B
C
20
19
18
19
20
26
23
22
2
21
24
25
14
13
16
15
11
10
5
4
3
4
5
12
14
17
32
32
31
31
1
9
8
6
8
7
30
29
27
29
28
Volvo Construction
Equipment Group
ED 129

Fig.	Part No.	Quantity 1	2	3	PS	KIT	Description	Denominación	Denominação	Dénomination	Notes
1		1					Lft frame work	Bastid elev	Funcionamento do quadro de elevação	Chassis levage	See group 945-100 page 1237
2	VOE 11432124	1					Link	Articulación	Articulação	Articulation	
3	VOE 11015751	1					Bushing	Casquillo	Bucha	Bague	
4	VOE 11005099	2					Scraper ring	Anillo rascador	Anel raspador	Bague de racleur	
5	VOE 11048081	2					Sealing ring	Anillo retén	Anel de vedação	Bague étanchéité	
6	VOE 4824485	2					O-ring	Anillo tórico	Anel-o	Joint torique	1)
7	VOE 955260	2					Hexagon screw	Tornillo hexagonal	Parafuso sextavado	Vis à tête hexagonale	
8	VOE 13940090	4					Washer	Arandela	Arruela	Rondelle	
9	VOE 13963104	2					Lock nut	Contratuerca	Porca trava	Contre-écrou	
10	VOE 11016020	1					Pin	Pasador	Coupilha	Clavette	
11	VOE 11020923	1					Lock plate	Placa de seguridad	Placa trava	Plaque verrouillage	
12	VOE 11020924	1					Washer	Arandela	Arruela	Rondelle	
13	VOE 11108607	1					Lock washer	Arandela seguridad	Arruela trava	Rondelle verrouillage	
14	VOE 968435	3					Flange screw	Tornillo embridado	Parafuso flangeado	Vis à embase	
15	VOE 11016019	1					Spacer	Distanciador	Espaçador	Entretoise	
16	VOE 13968436	1					Screw	Tornillo	Parafuso	Vis	
17	VOE 11025816	1					Lubricating nipple	Niple lubricador	Engraxadeira	Graisseur	
18	VOE 11015748	1					Bushing	Casquillo	Bucha	Bague	
19	VOE 11005017	2					Scraper ring	Anillo rascador	Anel raspador	Bague de racleur	
20	VOE 11048020	2					Sealing ring	Anillo retén	Anel de vedação	Bague étanchéité	
21	VOE 11015765	1					Pin	Pasador	Pino	Goupille	
22	VOE 11015065	1					Washer	Arandela	Arruela	Rondelle	
23	VOE 968435	1					Flange screw	Tornillo embridado	Parafuso flangeado	Vis à embase	
24	VOE 11025923	1					Spacer	Distanciador	Espaçador	Entretoise	
25	VOE 13965192	1					Screw	Tornillo	Parafuso	Vis	
26	VOE 11015350	1					Link	Articulación	Articulação	Articulation	
27	VOE 4824484	2					O-ring	Anillo tórico	Anel-o	Joint torique	1)
28	VOE 955260	2					Hexagon screw	Tornillo hexagonal	Parafuso sextavado	Vis à tête hexagonale	
29	VOE 13940090	4					Washer	Arandela	Arruela	Rondelle	
30	VOE 13963104	2					Lock nut	Contratuerca	Porca trava	Contre-écrou	

1) **GB**: Replacement version **ES**: Version piezas de repuesto. **BR**: Versão de reposição **FR**: Version piéce de rechange.

1		**Rear links with assembly parts** **Brazos traseros con piezas de montaje** **Articulações traseiras com peças de montagem** **Raccords arrière avec pièces de montage**	Catalogue id **20105**	Group **945**
2				
3			Illustr. No **ED 129**	Section **200**
4				
5		**33282, 33285, 33295, 33296**	Issue **20021229-G**	Page **1243**

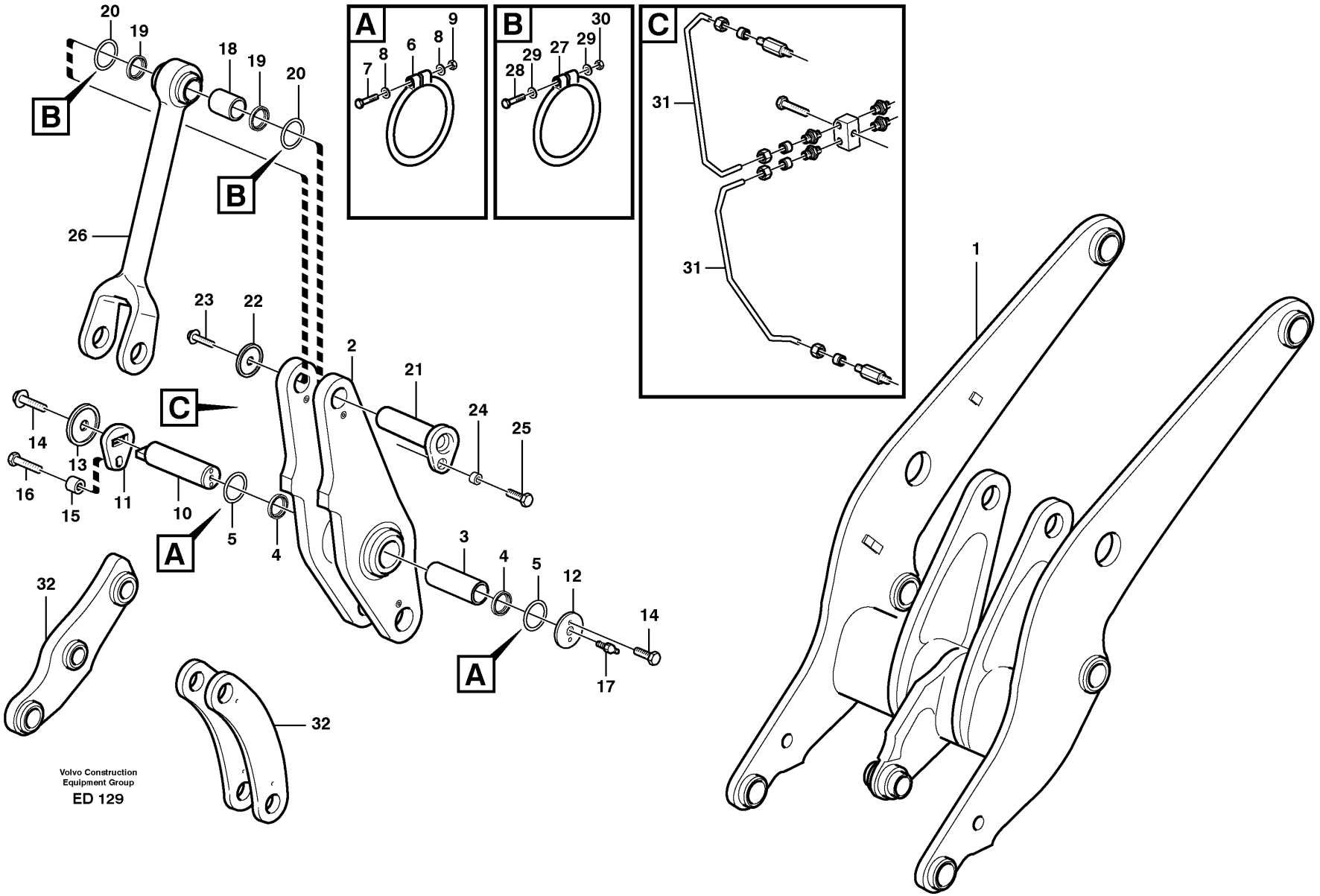
A
B
C
20
19
18
19
20
26
23
22
2
21
24
25
14
13
16
15
11
10
5
4
3
4
5
12
14
17
32
32
31
31
1
9
8
6
8
7
30
29
27
29
28
Volvo Construction
Equipment Group
ED 129

Fig.	Part No.	Quantity 1	2	3	PS	KIT	Description	Denominación	Denominação	Dénomination	Notes
31		1					Lubricating pipe	Tubo lubricante	Tubo de lubrificação	Tuyau graissage	See group 945-650 page 1265
32		1					Link	Articulacion	Articulação	Articulation	See group 945-150 page 1239

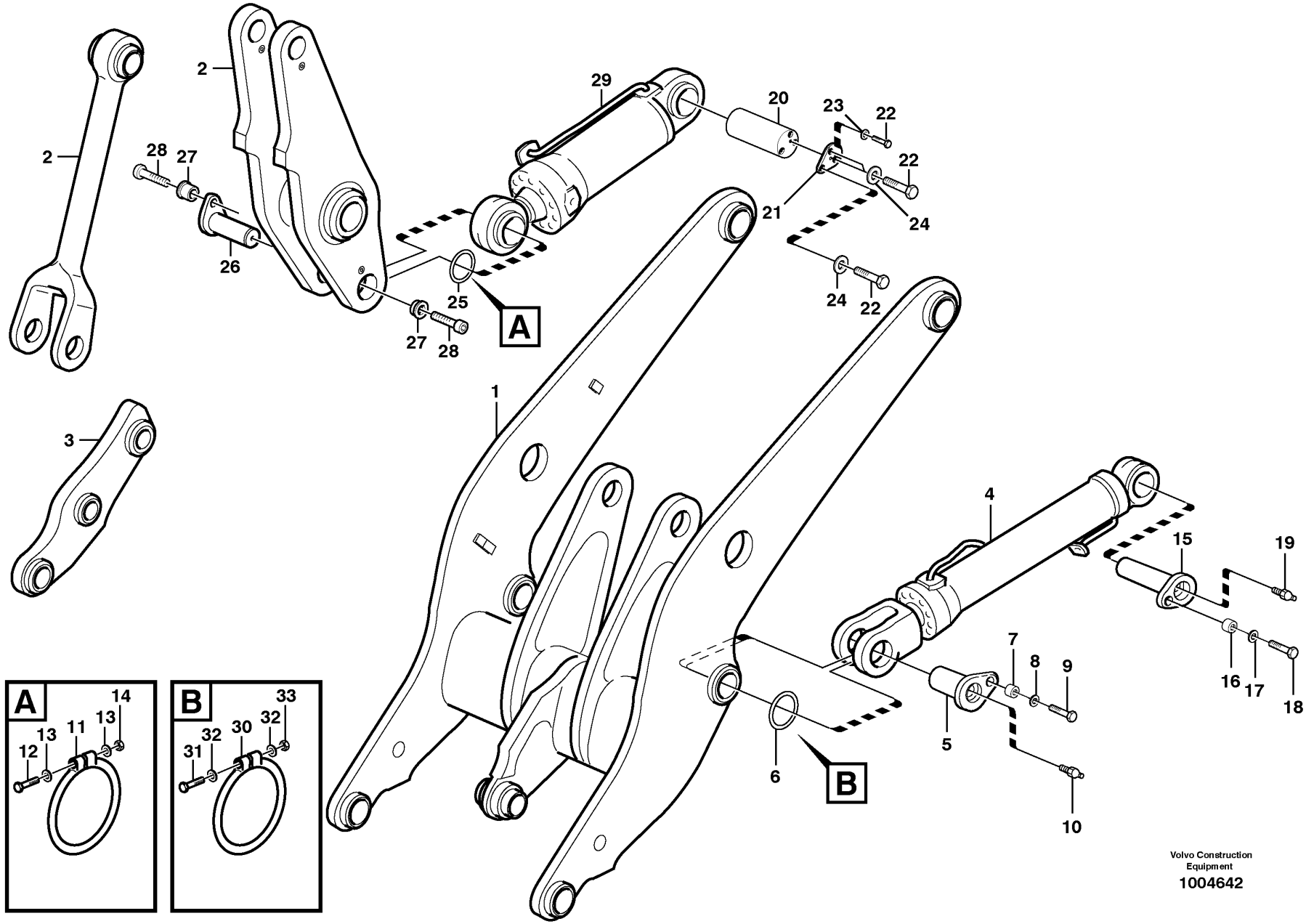

Volvo Construction Equipment

1004642

Fig.	Part No.	Quantity 1	2	3	PS	KIT	Description	Denominación	Denominação	Dénomination	Notes
1		1					Lft frame work	Bastid elev	Funcionamento do quadro de elevação	Chassis levage	See group 945-100 page 1237
2		1					Link	Articulacion	Articulação	Articulation	See group 945-200 page 1243
3		1					Link	Articulacion	Articulação	Articulation	See group 945-150 page 1239
4		2					Lifting cylinder	Cilindro elevacion	Cilindro de elevação	Verin levage	See group 945-500 page 1257
5	VOE 11015761	2					Pin	Pasador	Pino	Goupille	
	VOE 11176281		2				Pin	Pasador	Pino	Goupille	
6	VOE 11048020	4					Sealing ring	Anillo retén	Anel de vedação	Bague étanchéité	
7	VOE 11025923	2					Spacer	Distanciador	Espaçador	Entretoise	
8	VOE 13947355	2					Washer	Arandela	Arruela	Rondelle	
9	VOE 13965192	2					Screw	Tornillo	Parafuso	Vis	
10	VOE 11025816	2					Lubricating nipple	Niple lubricador	Engraxadeira	Graisseur	
11	VOE 4824484	2					O-ring	Anillo tórico	Anel-o	Joint torique	1)
12	VOE 955260	2					Hexagon screw	Tornillo hexagonal	Parafuso sextavado	Vis à tête hexagonale	
13	VOE 13940090	4					Washer	Arandela	Arruela	Rondelle	
14	VOE 13963104	2					Lock nut	Contratuerca	Porca trava	Contre-écrou	
15	VOE 11176437	2					Pin	Pasador	Pino	Goupille	
16	VOE 11025923	2					Spacer	Distanciador	Espaçador	Entretoise	
17	VOE 13947355	2					Washer	Arandela	Arruela	Rondelle	
18	VOE 13965192	2					Screw	Tornillo	Parafuso	Vis	
19	VOE 11025816	2					Lubricating nipple	Niple lubricador	Engraxadeira	Graisseur	
20	VOE 11176254	1					Pin	Pasador	Coupilha	Clavette	
21	VOE 11176255	1					Lock plate	Placa de seguridad	Placa trava	Plaque verrouillage	
22	VOE 13965192	4					Screw	Tornillo	Parafuso	Vis	
23	VOE 13947355	1					Washer	Arandela	Arruela	Rondelle	
24	VOE 11025923	3					Spacer	Distanciador	Espaçador	Entretoise	
25	VOE 11048020	2					Sealing ring	Anillo retén	Anel de vedação	Bague étanchéité	
26	VOE 11015763	1					Pin	Pasador	Pino	Goupille	
27	VOE 11091337	2					Spacer	Distanciador	Espaçador	Entretoise	
28	VOE 959254	2					Hex. socket screw	Tornillo de hexágono embutido	Parafuso soquete sext	Vis à six pans creux	

1) **GB**: Replacement version **ES**: Version piezas de repuesto. **BR**: Versão de reposição **FR**: Version piéce de rechange.

1	**STD**
2	**83268,83789,83790**
3	
4	
5	

Lifting- and tilt cylinder with assembly parts.
Cilindro elevacion- y volquete con accesorios de montaje.
Cilindro de elevação e inclinação com peças de montagem.
Verin levage- et redressement avec pièces de montage.

Catalogue id **20105**	Group **945**
Illustr. No **1004642**	Section **250**
Issue **20021229-G**	Page **1247**

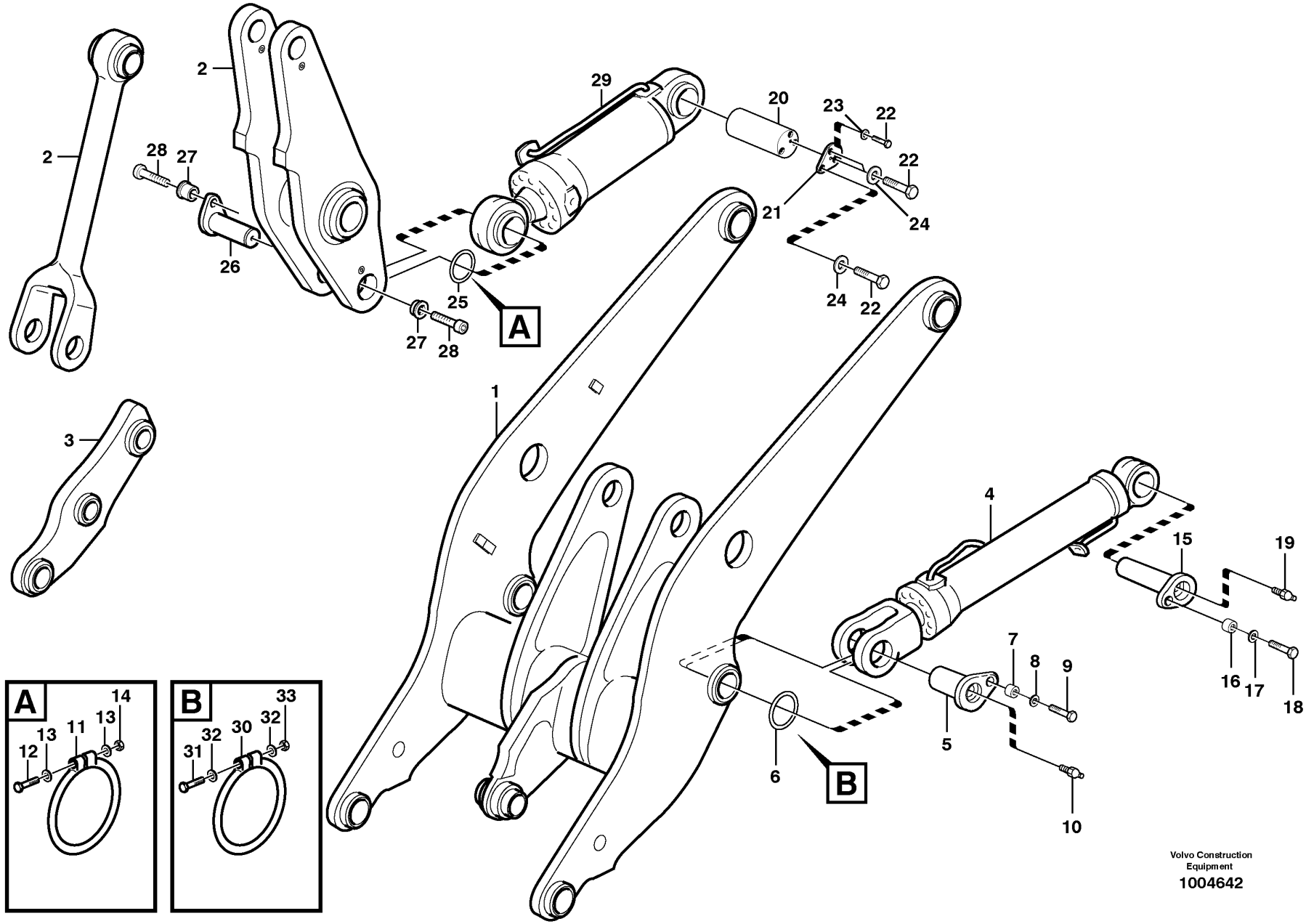

Volvo Construction Equipment

1004642

Fig.	Part No.	Quantity 1	2	3	PS	KIT	Description	Denominación	Denominação	Dénomination	Notes
29		1					Tilt cylinder	Cilindro tilt	Cilindro de inclinação	Verin tilt	See group 945-550 page 1261
30	**VOE 4824484**	2					O-ring	Anillo tórico	Anel-o	Joint torique	1)
31	**VOE 955260**	2					Hexagon screw	Tornillo hexagonal	Parafuso sextavado	Vis à tête hexagonale	
32	**VOE 13940090**	4					Washer	Arandela	Arruela	Rondelle	
33	**VOE 13963104**	2					Lock nut	Contratuerca	Porca trava	Contre-écrou	

1) **GB**: Replacement version **ES**: Version piezas de repuesto. **BR**: Versão de reposição **FR**: Version piéce de rechange.

1	**STD**
2	**83268,83789,83790**
3	
4	
5	

Lifting- and tilt cylinder with assembly parts.
Cilindro elevacion- y volquete con accesorios de montaje.
Cilindro de elevação e inclinação com peças de montagem.
Verin levage- et redressement avec pièces de montage.

Catalogue id **20105**	Group **945**
Illustr. No **1004642**	Section **250**
Issue **20021229-G**	Page **1249**

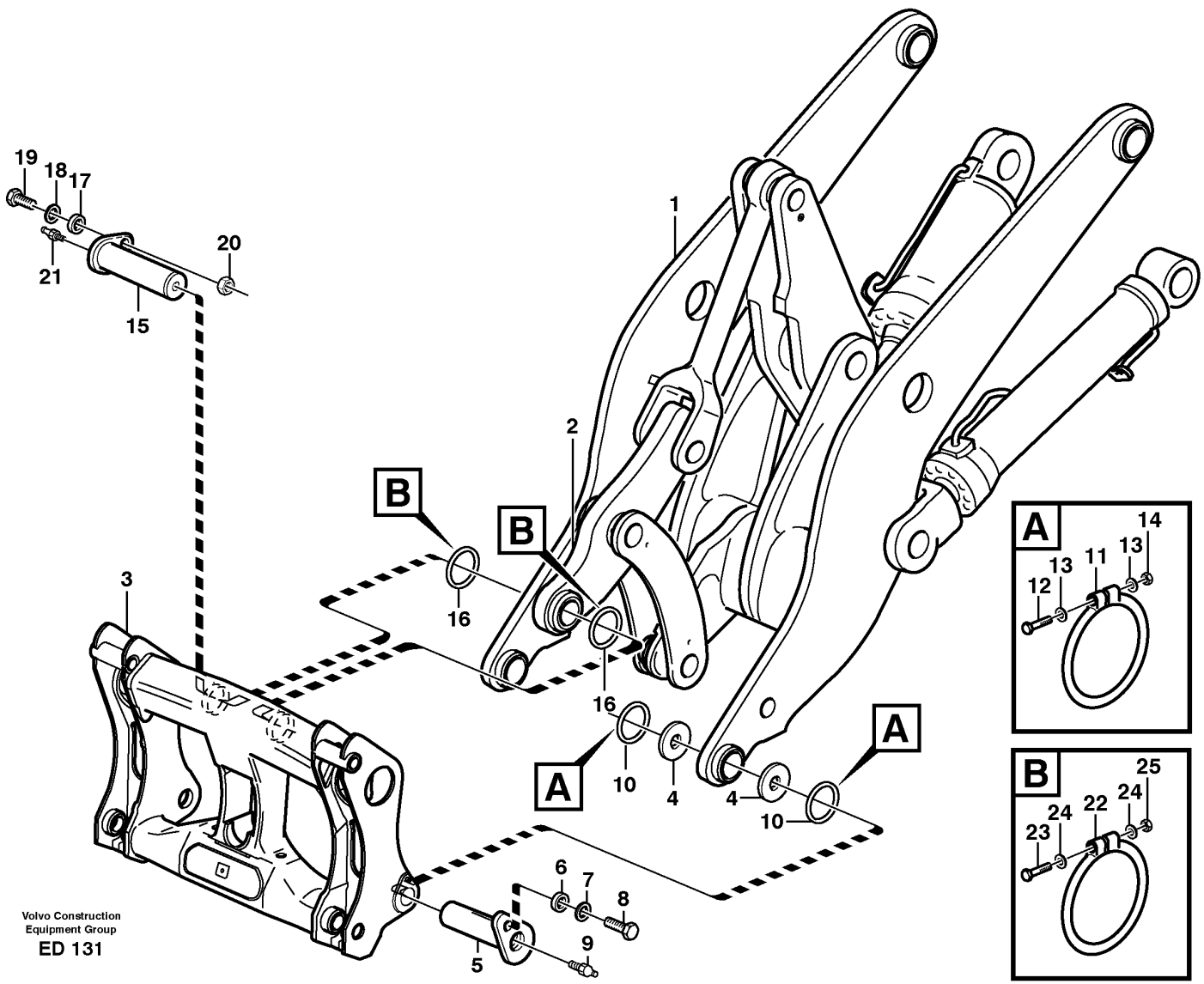

Volvo Construction Equipment Group

ED 131

Fig.	Part No.	Quantity 1	2	3	PS	KIT	Description	Denominación	Denominação	Dénomination	Notes
1		1					Lft frame work	Bastid elev	Funcionamento do quadro de elevação	Chassis levage	See group 945-100 page 1237
2		1					•Link	•Articulacion	•Articulação	•Articulation	See group 945-100 page 1237
3		1					Attachment bracket	Soporte Impleme	Suporte de implemento	Porte-outil	See group 924-100 page 1213
4	VOE 11176801	4					Shim	Laminilla de ajuste	Calço de ajuste	Cale de réglage	
5	VOE 11015759	2					Pin	Pasador	Pino	Goupille	
6	VOE 11025923	2					Spacer	Distanciador	Espaçador	Entretoise	
	VOE 11091312	2					Spacer	Distanciador	Espaçador	Entretoise	82556
7	VOE 13947355	2					Washer	Arandela	Arruela	Rondelle	
8	VOE 13965192	2					Screw	Tornillo	Parafuso	Vis	
	VOE 13965193	2					Screw	Tornillo	Parafuso	Vis	82556
9	VOE 11025816	2					Lubricating nipple	Niple lubricador	Engraxadeira	Graisseur	
10	VOE 11048019	4					Sealing ring	Anillo retén	Anel de vedação	Bague étanchéité	
11	VOE 4824483	4					O-ring	Anillo tórico	Anel-o	Joint torique	1)
12	VOE 955259	4					Hexagon screw	Tornillo hexagonal	Parafuso sextavado	Vis à tête hexagonale	
13	VOE 13940090	8					Washer	Arandela	Arruela	Rondelle	
14	VOE 13963104	4					Lock nut	Contratuerca	Porca trava	Contre-écrou	
15	VOE 11016121	1					Pin	Pasador	Pino	Goupille	
16	VOE 11048020	2					Sealing ring	Anillo retén	Anel de vedação	Bague étanchéité	
17	VOE 11025923	1					Spacer	Distanciador	Espaçador	Entretoise	
18	VOE 13947355	1					Washer	Arandela	Arruela	Rondelle	
19	VOE 13965193	1					Screw	Tornillo	Parafuso	Vis	
20	VOE 971099	1					Flange lock nut	Contratuerca embridada	Contra porca flange	Contre-écrou à embase	
21	VOE 11025816	1					Lubricating nipple	Niple lubricador	Engraxadeira	Graisseur	
22	VOE 4824484	2					O-ring	Anillo tórico	Anel-o	Joint torique	1)
23	VOE 955260	2					Hexagon screw	Tornillo hexagonal	Parafuso sextavado	Vis à tête hexagonale	
24	VOE 13940090	4					Washer	Arandela	Arruela	Rondelle	
25	VOE 13963104	2					Lock nut	Contratuerca	Porca trava	Contre-écrou	

1) **GB**: Replacement version **ES**: Version piezas de repuesto. **BR**: Versão de reposição **FR**: Version piéce de rechange.

1	
2	
3	
4	
5	

Assemble attachment bracket.
Montaje de soporte de implementos.
Montar o suporte de implemento.
Montage de porte-outil.

Catalogue id	Group
20105	**945**
Illustr. No	Section
ED 131	**300**
Issue	Page
20021229-G	**1251**

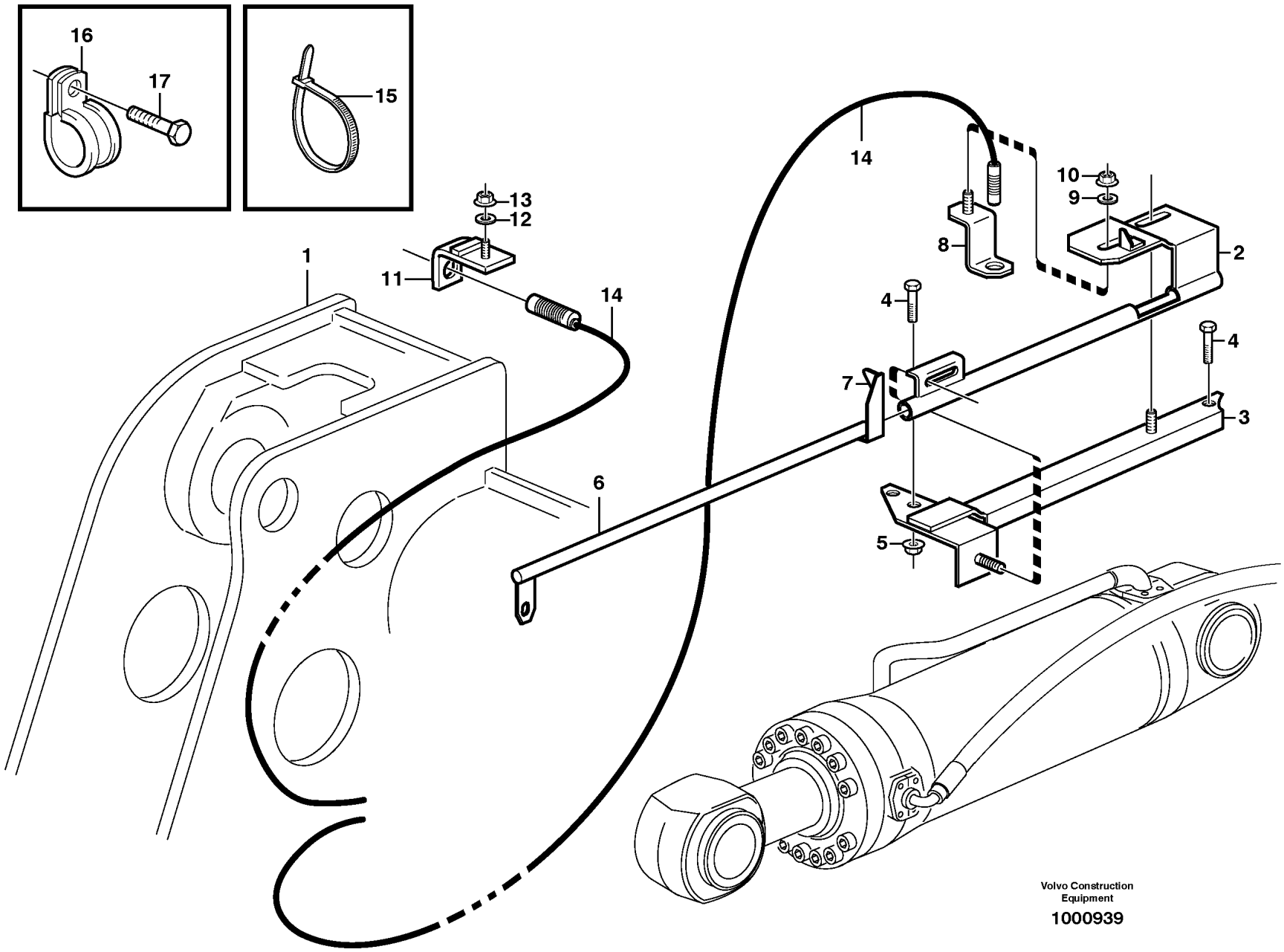

Volvo Construction Equipment

1000939

Fig.	Part No.	Quantity 1	2	3	PS	KIT	Description	Denominación	Denominação	Dénomination	Notes
1		1					Front frame	Marco delant	Quadro dianteiro	Chassis av	See group 711-100 page 781
2	VOE 11177752	1					Bracket	Consola	Suporte	Console	(VOE 11176245)
3	VOE 11180988	1					Bracket	Consola	Suporte	Console	(VOE 11176242)
4	VOE 13946817	3					Screw	Tornillo	Parafuso	Vis	
5	VOE 13971098	2					Flange nut	Tuerca embridada	Porca flangeada	Écrou à embase	
6	VOE 11177025	1					Indicator	Indicador	Indicador	Indicateur	
	VOE 11432282	1					Indicator	Indicador	Indicador	Indicateur	83280
7	VOE 11027212	1					Decal	Calcomanía	Decalque	Autocollant	
8	VOE 11177645	1					Attachment	Fijacion	Fixação	Fixation	(VOE 11020538)
9	VOE 11117464	1					Plain washer	Arandela plana	Arruela simples	Rondelle plane	(VOE 13960141)
10	VOE 948645	1					Flange lock nut	Contratuerca embridada	Contra porca flange	Contre-écrou à embase	
11	VOE 11024585	1					Retainer	Soporte	Retentor	Retenue	
12	VOE 11117464	1					Plain washer	Arandela plana	Arruela simples	Rondelle plane	(VOE 13960141)
13	VOE 948645	1					Flange lock nut	Contratuerca embridada	Contra porca flange	Contre-écrou à embase	
14	VOE 16812875	2					Induction sensor	Sensor de induccion	Sensor de indução	Émetteur induction	SE9141, SE9142
15	VOE 4881440	4					Cable tie	Abrazadera de cinta	Braçadeira	Serre-câble	
16	VOE 13949746	3					Clamp	Abrazadera	Braçadeira	Collier serrage	
17	VOE 13946173	3					Screw	Tornillo	Parafuso	Vis	

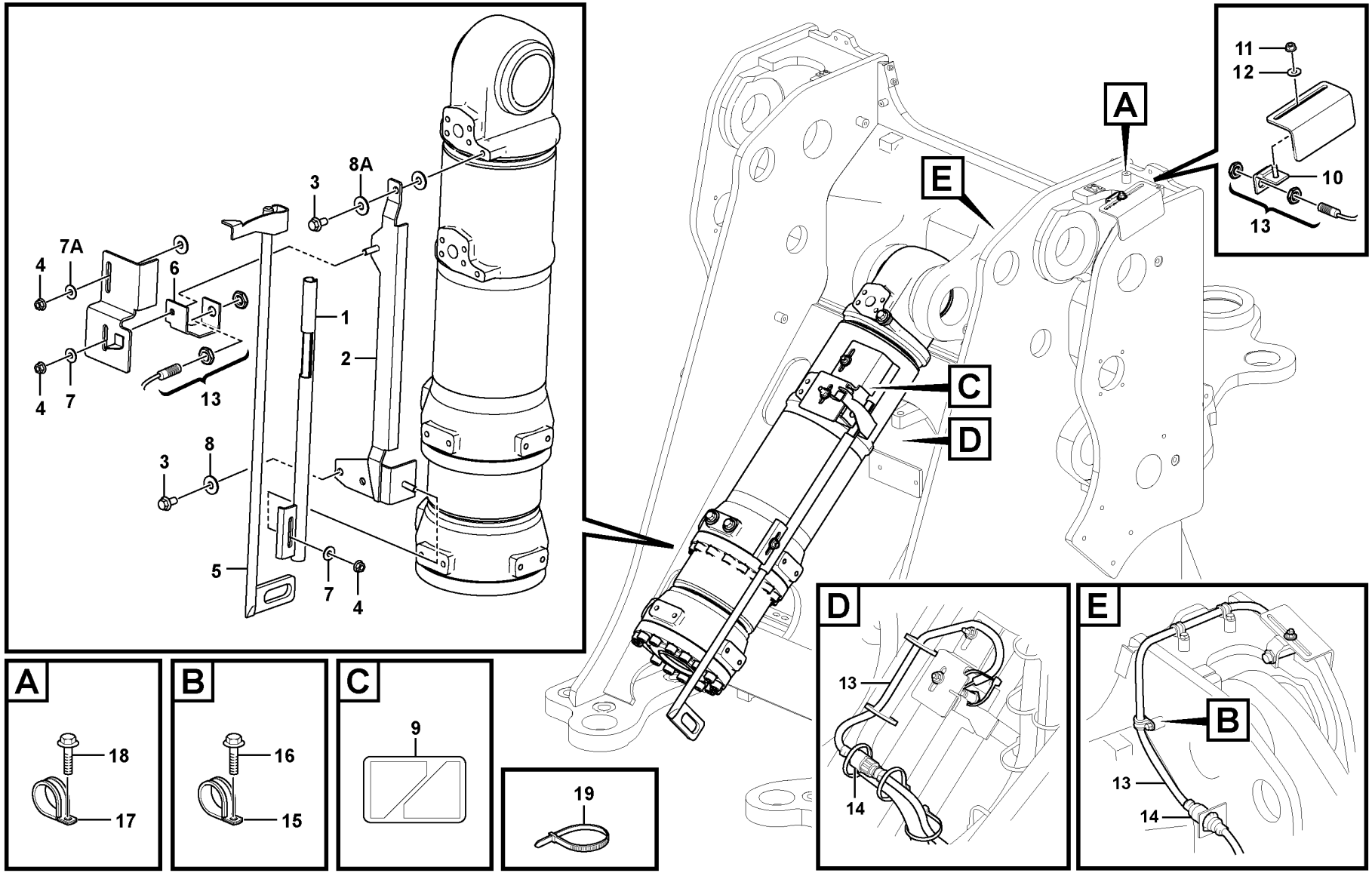

Volvo Construction Equipment
1072661

Fig.	Part No.	Quantity 1	2	3	PS	KIT	Description	Denominación	Denominação	Dénomination	Notes
1	VOE 16817150	1					Bracket	Consola	Suporte	Console	
2	VOE 16814360	1					Bracket	Consola	Suporte	Console	
3	VOE 13946817	3					Screw	Tornillo	Parafuso	Vis	
4	VOE 13971098	3					Flange nut	Tuerca embridada	Porca flangeada	Écrou à embase	
5	VOE 16817051	1					Indicator	Indicador	Indicador	Indicateur	
5	VOE 11432282	1					Indicator	Indicador	Indicador	Indicateur	83280
6	VOE 16817230	1					Attachment bracket	Soporte de implementos		Porte-outil	
7	VOE 13960143	2					Washer	Arandela	Arruela	Rondelle	
7A	VOE 13960143	1					Washer	Arandela	Arruela	Rondelle	
7A	VOE 13960145	1					Washer	Arandela	Arruela	Rondelle	
8	VOE 13960145	2					Washer	Arandela	Arruela	Rondelle	
8A	VOE 13960145	2					Washer	Arandela	Arruela	Rondelle	
9	VOE 11027212	1					Decal	Calcomanía	Decalque	Autocollant	
10	VOE 11024585	1					Retainer	Soporte	Retentor	Retenue	
11	VOE 948645	1					Flange lock nut	Contratuerca embridada	Contra porca flange	Contre-écrou à embase	
12	VOE 11117464	1					Plain washer	Arandela plana	Arruela simples	Rondelle plane	
13	VOE 16812875	2					Induction sensor	Sensor de induccion	Sensor de indução	Émetteur induction	SE9141, SE9142
14	VOE 8159013	2					•Housing	•Cuerpo	•Carcaça	•Carter	
15	VOE 949746	1					Clamp	Abrazadera	Braçadeira	Collier serrage	
16	VOE 13946173	1					Screw	Tornillo	Parafuso	Vis	
17	VOE 13949746	2					Clamp	Abrazadera	Braçadeira	Collier serrage	
18	VOE 13946173	2					Screw	Tornillo	Parafuso	Vis	
19	VOE 4881440	REQ					Cable tie	Abrazadera de cinta	Braçadeira	Serre-câble	

1		**Bucket positioner and boom kickout** **Elevador automático y automatismo de cuchara** **Posições da caçamba e ejeção da lança** **Automatique de levage et automatique godet**	Catalogue id **20105**	Group **945**
2				
3			Illustr. No **1072661**	Section **410**
4				
5		**S/N 29156 -, S/N 72218 -**	Issue **20021229-G**	Page **1255**

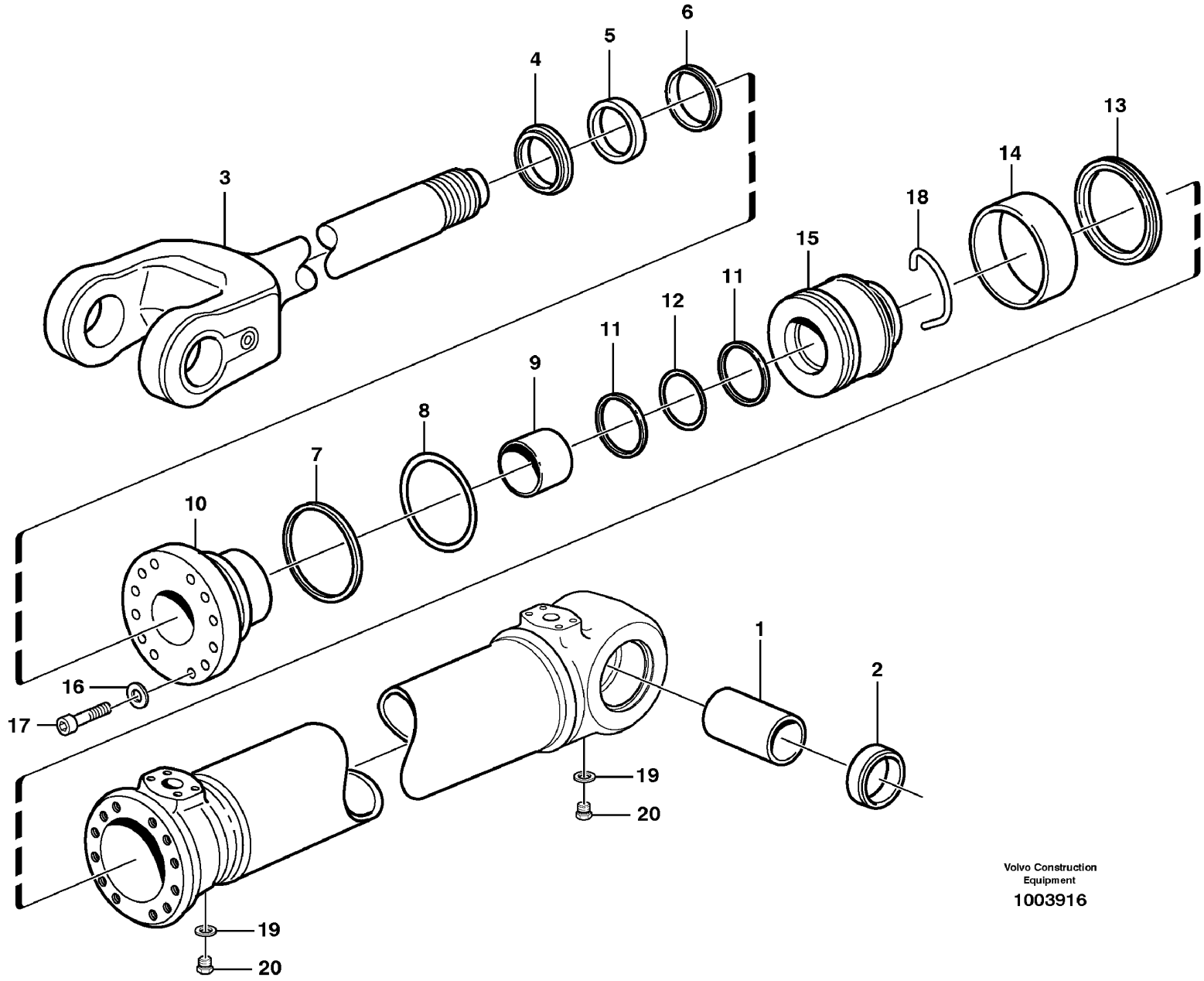

Volvo Construction Equipment

1003916

Fig.	Part No.	Quantity 1	2	3	PS	KIT	Description	Denominación	Denominação	Dénomination	Notes
	VOE 11107853	1			SS		Hydraulic cylinder	Cilindro hidráulico	Cilindro hidráulico	Vérin hydraulique	S/N - 29043 SWE S/N - 72166 BRA
	VOE 17229007		1				Hydraulic cylinder	Cilindro hidráulico	Cilindro hidráulico	Vérin hydraulique	S/N 29044 - SWE S/N 72167 - BRA
	VOE 17229006			1			Hydraulic cylinder	Cilindro hidráulico	Cilindro hidráulico	Vérin hydraulique	(VOE 11107844) 83280, 83594
1	**VOE 11015750**	1	1	1			•Bushing	•Casquillo	•Bucha	•Bague	
2	**VOE 11005015**	2	2	2		K	•Scraper ring	•Anillo rascador	•Anel raspador	•Bague de racleur	
3	**VOE 17318293**	1	1	1			•Piston rod	•Varilla piston	•Biela de pistão	•Tige piston	(VOE 11107296)
4	**VOE 11005057**	1	1	1		K	•Scraper ring	•Anillo rascador	•Anel raspador	•Bague de racleur	
5	**VOE 4784048**	1	1	1		K	•Piston rod seal	•Retén varilla de pistón	•Retentor biela	•Joint de tige de piston	
6	**VOE 11088082**	1		1		K	•Piston rod seal	•Retén varilla de pistón	•Retentor biela	•Joint de tige de piston	
	VOE 15127223		1				•Piston rod seal	•Retén varilla de pistón	•Retentor biela	•Joint de tige de piston	
7	**VOE 11043006**	1	1			K	•Back-up ring	•Anillo de apoyo	•Anel de apoio	•Bague support	
	VOE 4786743			1		K	•Back-up ring	•Anillo de apoyo	•Anel de apoio	•Bague support	
8	**VOE 925083**	1	1			K	•O-ring	•Anillo tórico	•Anel-o	•Joint torique	
	VOE 925027			1		K	•O-ring	•Anillo tórico	•Anel-o	•Joint torique	
9	**VOE 11088054**	3	3	3			•Bushing	•Casquillo	•Bucha	•Bague	
10	**VOE 11107454**	1					•Piston rod guide	•Guía varilla de pistón	•Guia biela	•Guide tige piston	
	VOE 15125659		1				•Piston rod guide	•Guía varilla de pistón	•Guia biela	•Guide tige piston	
	VOE 11107886			1			•Piston rod guide	•Guía varilla de pistón	•Guia biela	•Guide tige piston	
11	**VOE 11088600**	2		2		K	•Back-up ring	•Anillo de apoyo	•Anel de apoio	•Bague support	
12	**VOE 925093**	1		1		K	•O-ring	•Anillo tórico	•Anel-o	•Joint torique	
	VOE 15163635		1				•O-ring	•Anillo tórico	•Anel-o	•Joint torique	
13	**VOE 11107806**	1	1			K	•Piston seal	•Retén de pistón	•Retentor do pistão	•Étanchéité piston	
	VOE 11107807			1		K	•Piston seal	•Retén de pistón	•Retentor do pistão	•Étanchéité piston	
14	**VOE 11107298**	2	2				•Guide ring	•Anillo de guía	•Anel guia	•Bague guide	
	VOE 4833220			2			•Guide ring	•Anillo de guía	•Anel guia	•Bague guide	
15	**VOE 11107295**	1			OP		•Piston	•Pistón	•Pistão	•Piston	
	VOE 15164234		1				•Piston	•Pistón	•Pistão	•Piston	
	VOE 11107877			1	OP		•Piston	•Pistón	•Pistão	•Piston	
16	**VOE 941908**	12	12	12			•Spring washer	•Arandela elástica	•Arruela de pressão	•Rondelle élastique	

1	**11107853**	**Hydraulic cylinder, lifting** **Cilindro hidráulico, elevación** **Cilindro hidráulico, elevação** **Vérin hydraulique, relevage**	Catalogue id **20105**	Group **945**
2	**17229007**			
3	**17229006**		Illustr. No **1003916**	Section **500**
4				
5		**33292, 83280, 83594**	Issue **20021229-G**	Page **1257**

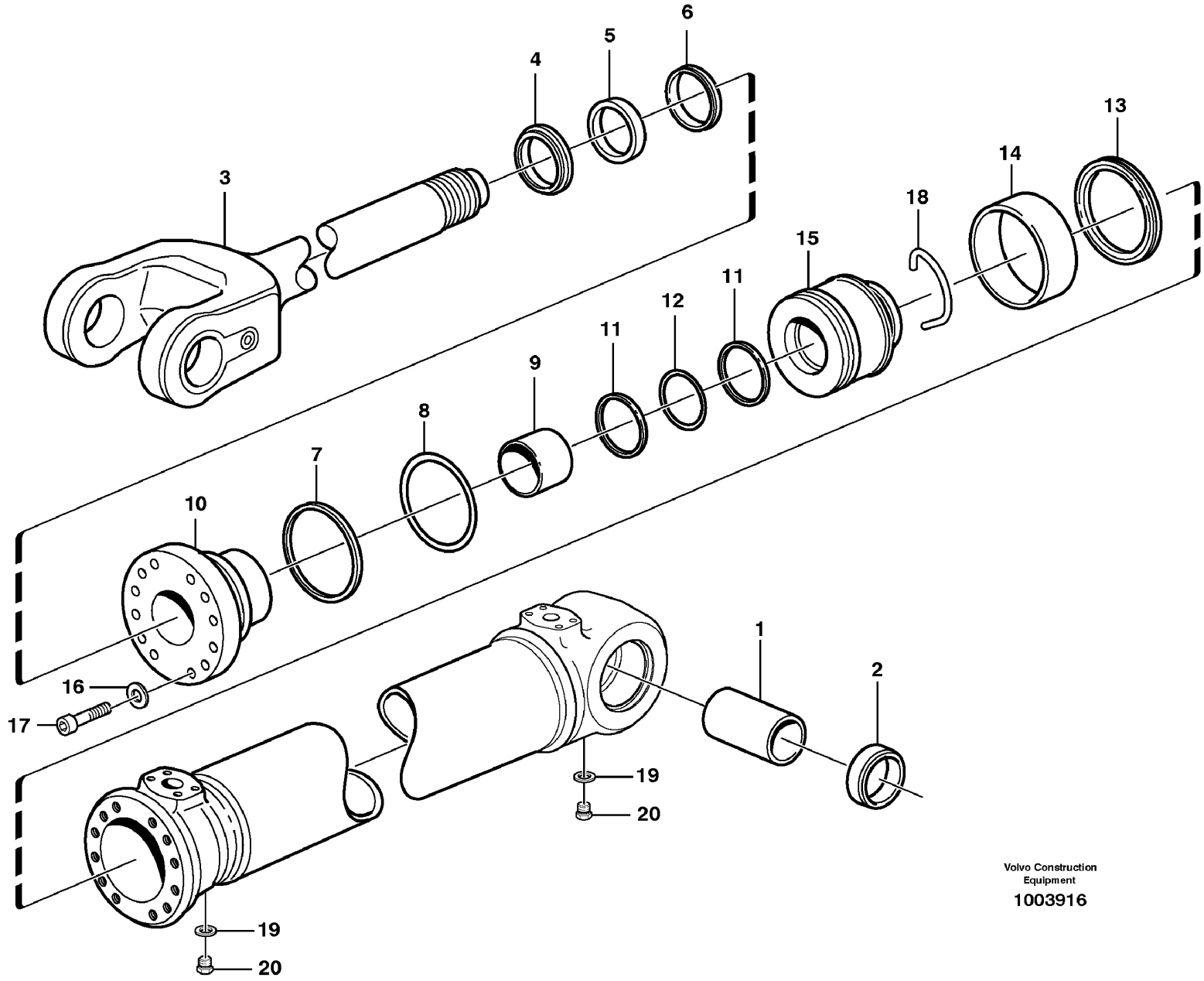

Volvo Construction Equipment

1003916

Fig.	Part No.	Quantity 1	2	3	PS	KIT	Description	Denominación	Denominação	Dénomination	Notes
17	VOE 4782857	12	12	12			•Screw	•Tornillo	•Parafuso	•Vis	
18	VOE 11107294	1	1	1			•Lock brace	•Brazo de seguridad	•Braço de travamento	•Étrier verrouillage	
19	VOE 13945653	2	1	1			•Plane gasket	•Junta plana	•Junta plana	•Joint plan	
20	VOE 960630	2	1	1			•Plug	•Tapón	•Bujão	•Tampon	
	VOE 11709829	1					Sealing kit	Kit de precinto	Jogo de vedação	Kit plombage	
	VOE 17253746		1				Sealing kit	Juego de reténes	Jogo de vedação	Jeu joints	
	VOE 11715865			1			Sealing kit	Kit de precinto	Jogo de vedação	Kit plombage	

1	11107853	**Hydraulic cylinder, lifting** **Cilindro hidráulico, elevación** **Cilindro hidráulico, elevação** **Vérin hydraulique, relevage**	Catalogue id **20105**	Group **945**
2	17229007			
3	17229006		Illustr. No **1003916**	Section **500**
4				
5		**33292, 83280, 83594**	Issue **20021229-G**	Page **1259**

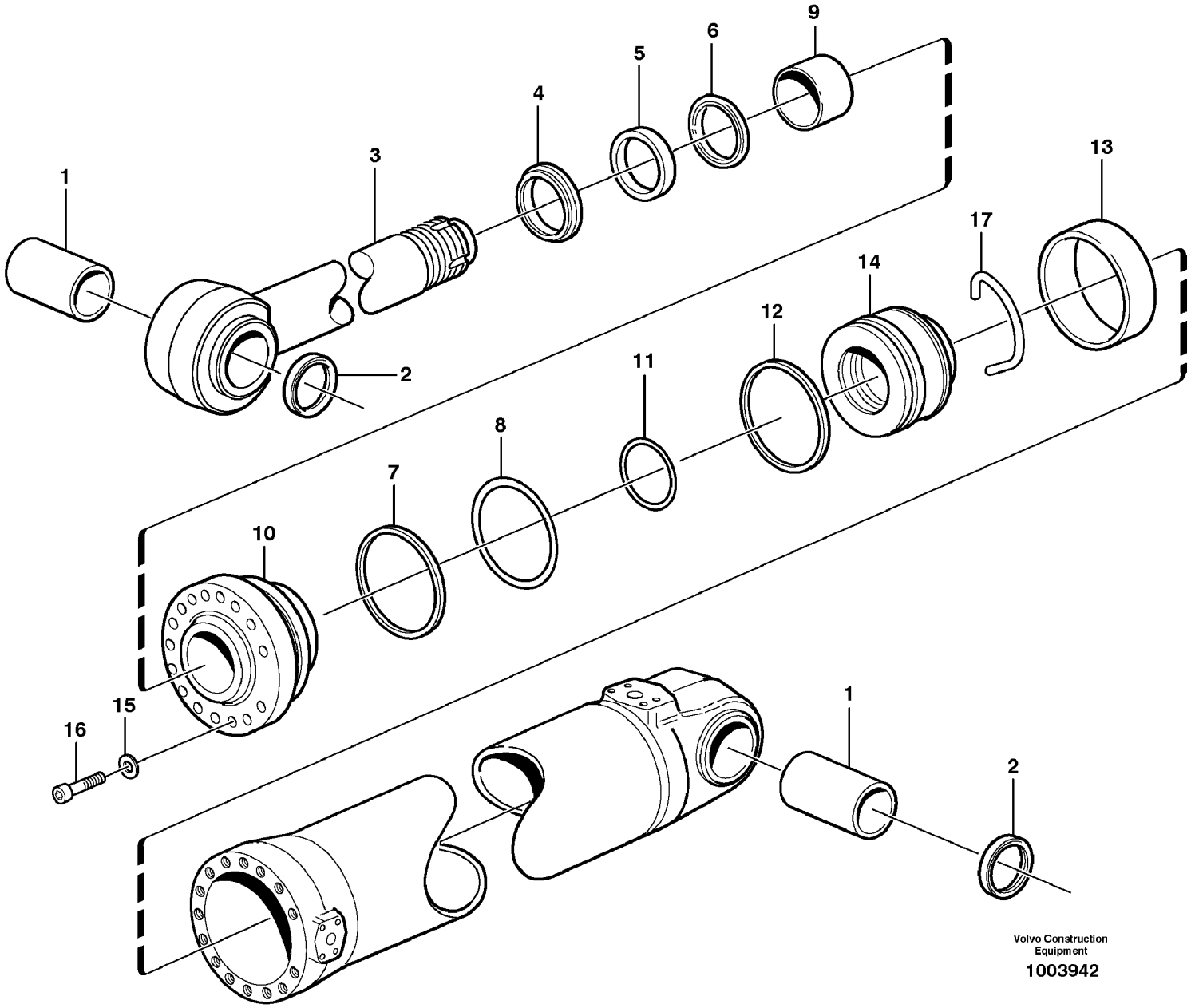
1
3
4
5
6
9
13
17
14
12
11
8
7
10
15
16
2
1
2
Volvo Construction Equipment
1003942

Fig.	Part No.	Quantity 1	2	3	PS	KIT	Description	Denominación	Denominação	Dénomination	Notes
	VOE 11107854	1			SS		Hydraulic cylinder	Cilindro hidráulico	Cilindro hidráulico	Vérin hydraulique	33292 S/N - 29043 SWE S/N - 72166 BRA
	VOE 17229009		1				Hydraulic cylinder	Cilindro hidráulico	Cilindro hidráulico	Vérin hydraulique	(VOE 15119443) 33292 S/N 29044 - SWE S/N 72167 - BRA
	VOE 17229010			1			Hydraulic cylinder	Cilindro hidráulico	Cilindro hidráulico	Vérin hydraulique	83280, 83594
1	**VOE 11015748**	2	2	2			•Bushing	•Casquillo	•Bucha	•Bague	
2	**VOE 11005017**	4	4	4		K	•Scraper ring	•Anillo rascador	•Anel raspador	•Bague de racleur	
3	**VOE 17409819**	1	1				•Piston rod	•Varilla de pistón	•Biela	•Tige piston	(VOE 11107301)
	VOE 11107875			1			•Piston rod	•Varilla de pistón	•Biela	•Tige piston	
4	**VOE 11005061**	1	1	1		K	•Scraper ring	•Anillo rascador	•Anel raspador	•Bague de racleur	
5	**VOE 11005107**	1	1	1		K	•Piston rod seal	•Retén varilla de pistón	•Retentor biela	•Joint de tige de piston	
6	**VOE 11107371**	1				K	•Piston rod seal	•Retén varilla de pistón	•Retentor biela	•Joint de tige de piston	
	VOE 15124240		1	1			•Piston rod seal	•Retén varilla de pistón	•Retentor biela	•Joint de tige de piston	
7	**VOE 11107203**	1	1	1		K	•Back-up ring	•Anillo de apoyo	•Anel de apoio	•Bague support	
8	**VOE 962501**	1	1	1		K	•O-ring	•Anillo tórico	•Anel-o	•Joint torique	
9	**VOE 11005427**	2	2	2			•Bushing	•Casquillo	•Bucha	•Bague	
10	**VOE 11107453**	1	1	1			•Piston rod guide	•Guía varilla de pistón	•Guia biela	•Guide tige piston	
11	**VOE 11107170**	1	1	1		K	•O-ring	•Anillo tórico	•Anel-o	•Joint torique	
12	**VOE 11107813**	1	1	1		K	•Piston seal	•Retén de pistón	•Retentor do pistão	•Étanchéité piston	
13	**VOE 11107217**	2	2	2			•Guide ring	•Anillo de guía	•Anel guia	•Bague guide	
14	**VOE 11107432**	1	1	1			•Piston	•Pistón	•Pistão	•Piston	
15	**VOE 941912**	15	15	15			•Spring washer	•Arandela elástica	•Arruela de pressão	•Rondelle élastique	
16	**VOE 4782860**	15	15	15			•Hex. socket screw	•Tornillo de hexágono embutido	•Parafuso soquete sext	•Vis à six pans creux	
17	**VOE 11107268**	1	1	1			•Lock brace	•Brazo de seguridad	•Braço de travamento	•Étrier verrouillage	
	VOE 11709832	1					Sealing kit	Kit de precinto	Jogo de vedação	Kit plombage	
	VOE 17238417		1	1			Sealing kit	Juego de reténes	Jogo de vedação	Jeu joints	

1	**11107854**	**Hydraulic cylinder, tilt** **Cilindro hidráulico, volquet** **Cilindro hidráulico, inclinação** **Cylindre hydraulique, cavage**	Catalogue id **20105**	Group **945**
2	**15119443**		Illustr. No **1003942**	Section **550**
3	**15184362**			
4			Issue **20021229-G**	Page **1261**
5		**33292,83280,83594**		

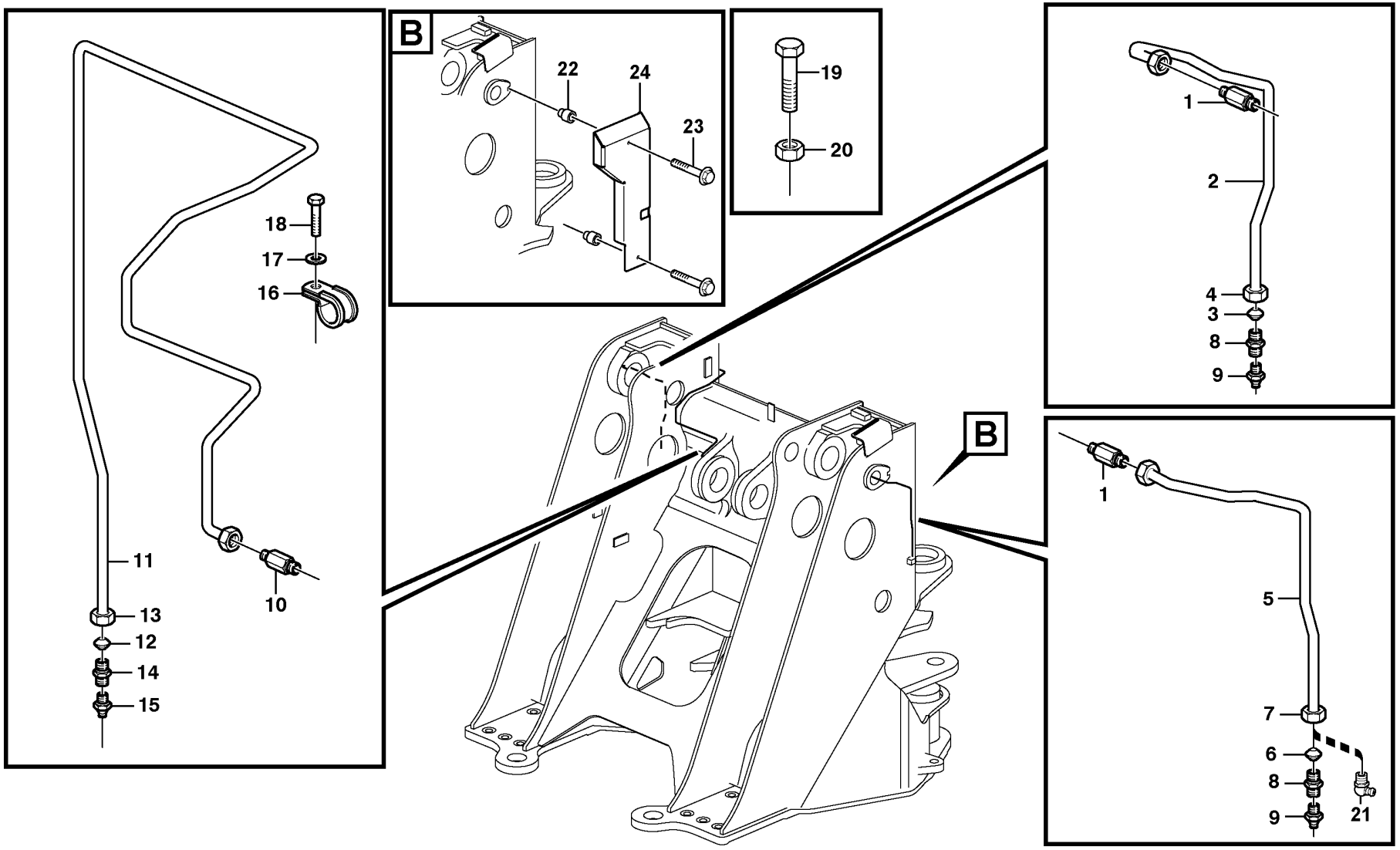

Volvo Construction Equipment

1024506

Fig.	Part No.	Quantity 1	2	3	PS	KIT	Description	Denominación	Denominação	Dénomination	Notes
1	VOE 11015258	2					Nipple	Niple	Niple	Raccord	
2	VOE 11020209	1					Pipe	Tubo	Tubo	Tuyau	
3	VOE 13956967	2					•Ferrule	•Anillo de acoplamiento	•Cone	•Bague de sûreté	
4	VOE 956981	2					•Fitting nut	•Tuerca de acoplamiento	•Porca de conexão	•Écrou accouplement	
5	VOE 11020211	1					Pipe	Canalizacion	Tubo	Canalisation	
6	VOE 13956967	2					•Ferrule	•Anillo de acoplamiento	•Cone	•Bague de sûreté	
7	VOE 956981	2					•Fitting nut	•Tuerca de acoplamiento	•Porca de conexão	•Écrou accouplement	
8	VOE 946089	2					Nipple	Niple	Niple	Raccord	
9	VOE 914167	2					Lubricating nipple	Niple lubricador	Engraxadeira	Graisseur	
10	VOE 11015258	1					Nipple	Niple	Niple	Raccord	
11	VOE 11176487	1					Pipe	Tubo	Tubo	Tuyau	
12	VOE 13956967	2					•Ferrule	•Anillo de acoplamiento	•Cone	•Bague de sûreté	
13	VOE 956981	2					•Fitting nut	•Tuerca de acoplamiento	•Porca de conexão	•Écrou accouplement	
14	VOE 946089	1					Nipple	Niple	Niple	Raccord	
15	VOE 914167	1					Lubricating nipple	Niple lubricador	Engraxadeira	Graisseur	
16	VOE 952623	1					Clamp	Abrazadera	Braçadeira	Collier serrage	
17	VOE 11117464	1					Plain washer	Arandela plana	Arruela simples	Rondelle plane	(VOE 13960141)
18	VOE 13965175	1					Screw	Tornillo	Parafuso	Vis	
19	VOE 13945444	2					Screw	Tornillo	Parafuso	Vis	
20	VOE 13945408	2					Nut	Tuerca	Porca	Écrou	
21	VOE 914170		2				Lubricating nipple	Niple lubricador	Engraxadeira	Graisseur	
22	VOE 11180454		4				Spacer	Distanciador	Espaçador	Entretoise	
23	VOE 13965196		4				Screw	Tornillo	Parafuso	Vis	
24	VOE 11180500		1				Cover plate	Placa recurbrición	Tampa cobertura	Plaque de recouvrement	LH
24	VOE 11180499		1				Cover plate	Placa recurbrición	Tampa cobertura	Plaque de recouvrement	RH

1	33292
2	82266
3	
4	
5	

Extended lube points for lift arm system
Tubo lubricante para de unid elevadora
Pontos de lubrificação aumentados para o sistema do braço de elevação
Tuyau graissagepour d'élévateur

Catalogue id **20105**	Group **945**
Illustr. No **1024506**	Section **600**
Issue **20021229-G**	Page **1263**

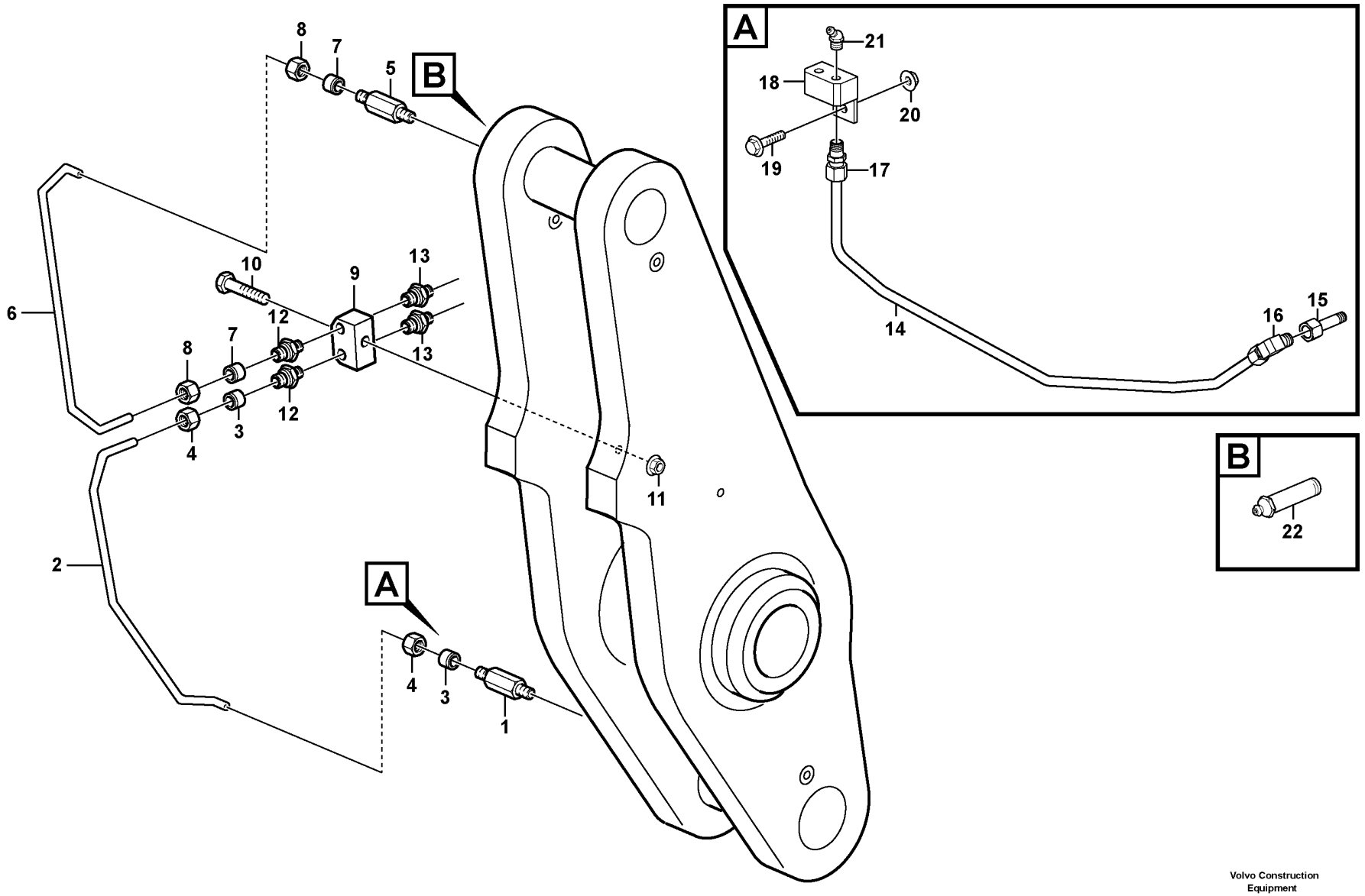

Volvo Construction Equipment
1074988

Fig.	Part No.	Quantity 1	2	3	4	5	PS	KIT	Description	Denominación	Denominação	Dénomination	Notes
1	VOE 11015258	1							Nipple	Niple	Niple	Raccord	
2	VOE 15182366	1							Tube	Tubo	Tubo	Tube	
3	VOE 13956967	2							•Ferrule	•Anillo de acoplamiento	•Cone	•Bague de sûreté	
4	VOE 956981	2							•Fitting nut	•Tuerca de acoplamiento	•Porca de conexão	•Écrou accouplement	
5	VOE 11015258		1	1					Nipple	Niple	Niple	Raccord	
6	VOE 15182359		1	1					Tube	Tubo	Tubo	Tube	
7	VOE 13956967		2	1					•Ferrule	•Anillo de acoplamiento	•Cone	•Bague de sûreté	
8	VOE 956981		2	1					•Fitting nut	•Tuerca de acoplamiento	•Porca de conexão	•Écrou accouplement	
9	VOE 11015263		1	1					Nipple	Niple	Niple	Raccord	
10	VOE 13965182		1	1					Screw	Tornillo	Parafuso	Vis	
11	VOE 948645		1	1					Flange lock nut	Contratuerca embridada	Contra porca flange	Contre-écrou à embase	
12	VOE 946089		2	2					Nipple	Niple	Niple	Raccord	
13	VOE 914167		2	2					Lubricating nipple	Niple lubricador	Engraxadeira	Graisseur	
14	VOE 11180894				1				Tube	Tubo	Tubo	Tube	
15	VOE 11180800				1				Adapter	Adaptador	Adaptador	Adaptateur	
16	VOE 11997271				1				Elbow union	Unión angular	União angular	Coude raccord	
17	VOE 11702124				1				Connector	Pieza de conexión	Conexão	Pièce connexion	
18	VOE 11180801				1				Retainer	Soporte	Retentor	Retenue	
19	VOE 13965179				1				Screw	Tornillo	Parafuso	Vis	
20	VOE 13945408				1				Nut	Tuerca	Porca	Écrou	
21	VOE 914169				1				Lubricating nipple	Niple lubricador	Engraxadeira	Graisseur	
22	VOE 11025816				1				Lubricating nipple	Niple lubricador	Engraxadeira	Graisseur	

1	33292
2	33296, 33285
3	33295, 33282
4	82266
5	

Extended lube points for lift arm system
Tubo lubricante para de unid elevadora
Pontos de lubrificação aumentados para o sistema do braço de elevação
Tuyau graissagepour d'élévateur

Catalogue id **20105**	Group **945**
Illustr. No **1074988**	Section **650**
Issue **20021229-G**	Page **1265**

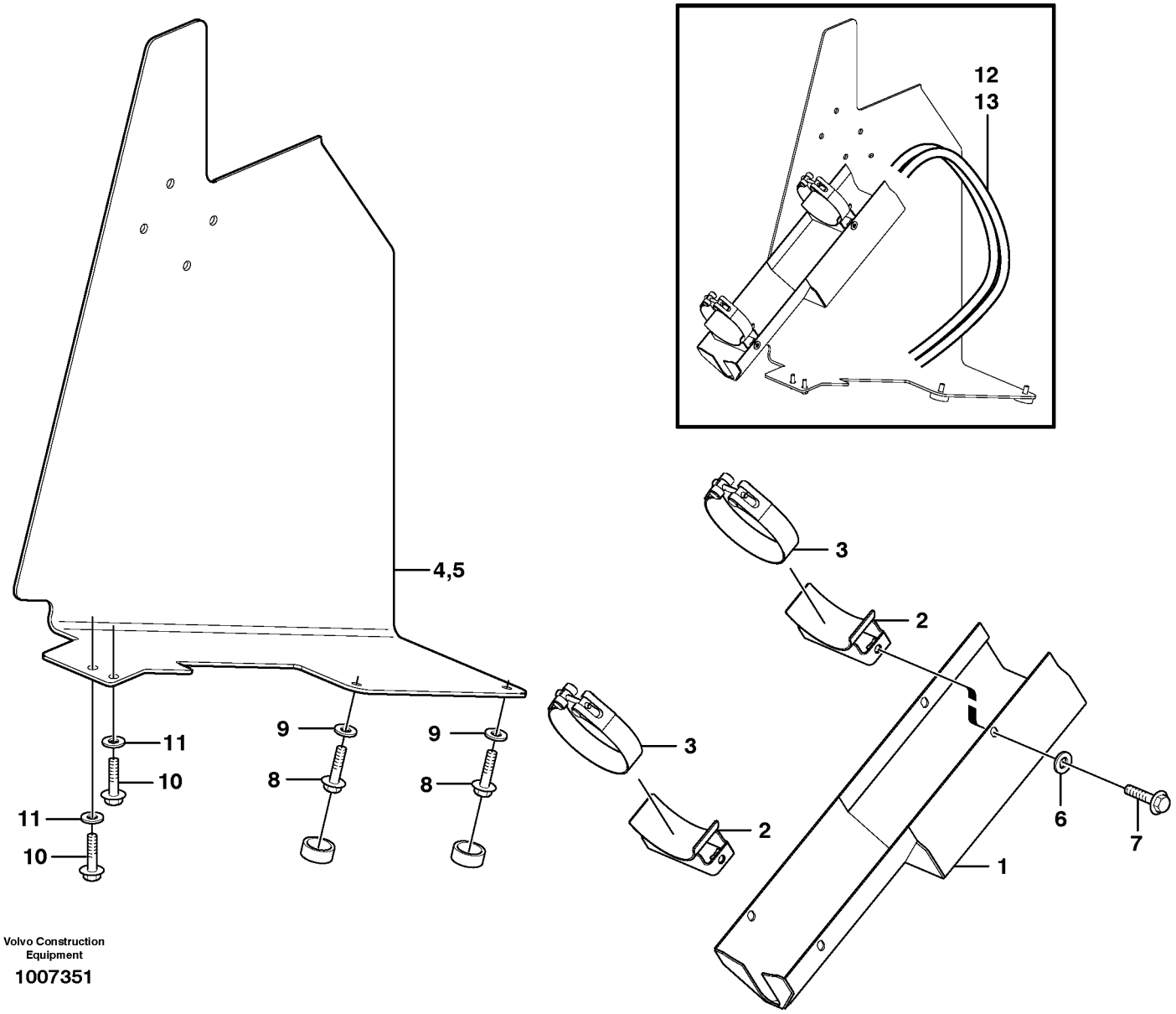

Volvo Construction Equipment

1007351

Fig.	Part No.	Quantity 1	2	3	PS	KIT	Description	Denominación	Denominação	Dénomination	Notes
1	VOE 11180565	2	2				Guard	Protección	Proteção	Protection	
2	VOE 15013754	4					Bracket	Consola	Suporte	Console	
2	VOE 15013764		4				Bracket	Consola	Suporte	Console	
3	VOE 11180572	4					Tensioning band	Cinta tensora	Cinta tensora	Ruban de serrage	
3	VOE 11438367		4				Tensioning band	Cinta tensora	Cinta tensora	Ruban de serrage	
4	VOE 11180573	1	1				Guard	Protección	Proteção	Protection	RH
5	VOE 11180574	1	1				Guard	Protección	Proteção	Protection	LH
6	VOE 960148	8	8		SS		Plain washer	Arandela plana	Arruela simples	Rondelle plane	
7	VOE 946441	8	8				Flange screw	Tornillo embridado	Parafuso flangeado	Vis à embase	
8	VOE 13965191	4	4				Screw	Tornillo	Parafuso	Vis	
9	VOE 13960145	4	4				Washer	Arandela	Arruela	Rondelle	
10	VOE 946472	4	4				Flange screw	Tornillo embridado	Parafuso flangeado	Vis à embase	
11	VOE 13960143	4	4				Washer	Arandela	Arruela	Rondelle	
12	VOE 11410313	2	2				Hose assembly	Conducto	Mangueira completa	Conduit flexible	L = 1130MM
13	VOE 11410312	2	2				Hose assembly	Conducto	Mangueira completa	Conduit flexible	L = 1940MM

1	82216	**Hose protection, lift cylinder** **Protección de manguera, cilindro de elevación** **Proteção de mangueira, cilindro de elevação** **Protection de flexible, vérin de levage**	Catalogue id **20105**	Group **945**
2	82265		Illustr. No **1007351**	Section **700**
3				
4			Issue **20021229-G**	Page **1267**
5		**82216, 82265**		

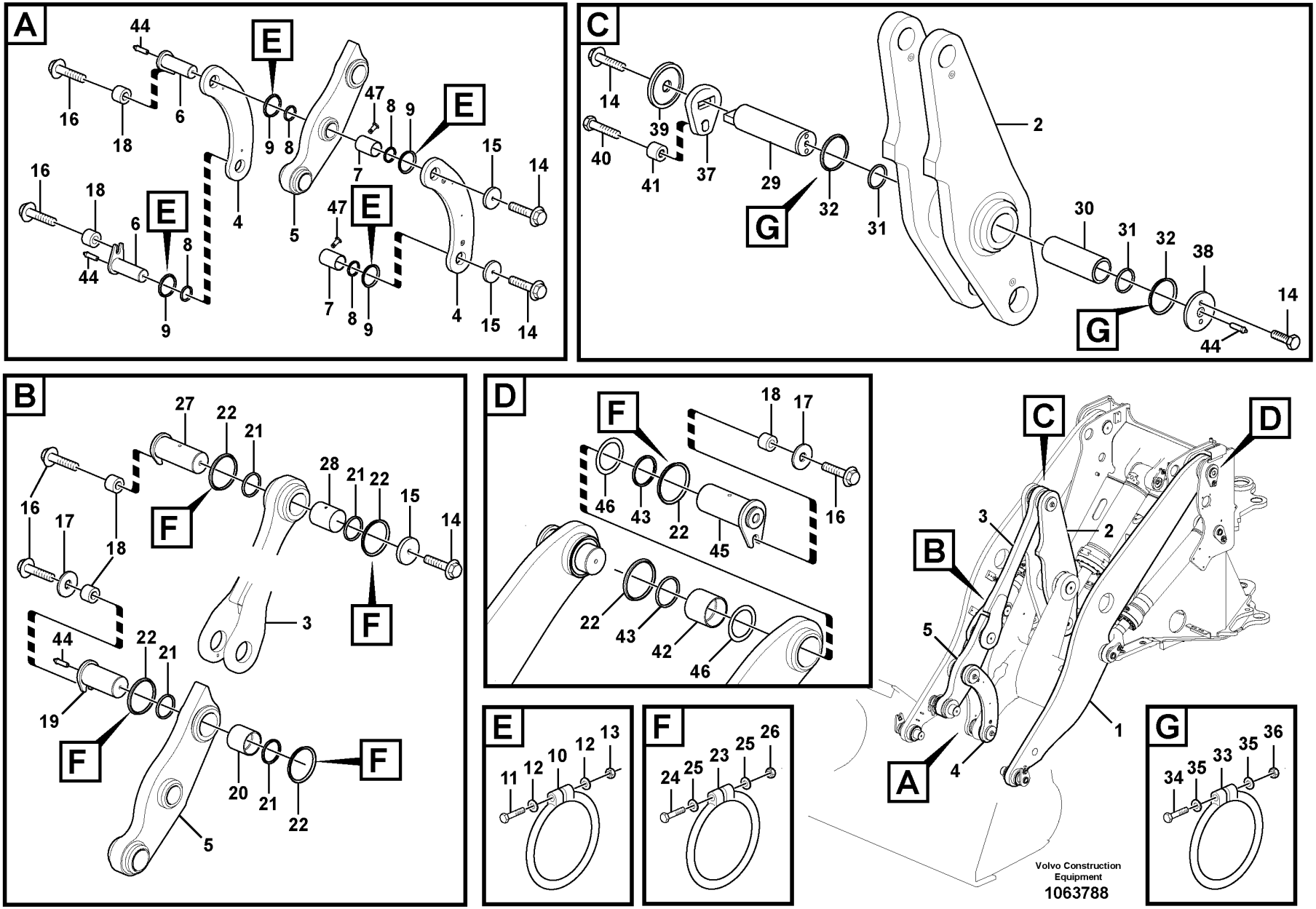
A
B
C
D
E
F
G
Volvo Construction Equipment
1063788

Fig.	Part No.	Quantity 1	2	3	PS	KIT	Description	Denominación	Denominação	Dénomination	Notes
1	VOE 15054591	1					Lifting frame work	Bastidor elevación	Quadro guindaste	Châssis levage	
1	VOE 15054593		1				Lifting frame work	Bastidor elevación	Quadro guindaste	Châssis levage	
2	VOE 11432124	1	1				Link	Articulación	Articulação	Articulation	
3	VOE 11015350	1	1				Link	Articulación	Articulação	Articulation	
4	VOE 11020741	2	2				Link	Articulación	Articulação	Articulation	
5	VOE 11177141	1					Link	Articulación	Articulação	Articulation	
	VOE 11177711	2					•Screw	•Tornillo	•Parafuso	•Vis	
5	VOE 11432405		1				Link	Articulación	Articulação	Articulation	
	VOE 11177711		2				•Screw	•Tornillo	•Parafuso	•Vis	
6	VOE 11015674	2	2				Pin	Pasador	Pino	Goupille	
7	VOE 11177045	2	2				Bushing	Casquillo	Bucha	Bague	
8	VOE 11005014	4	4				Scraper ring	Anillo rascador	Anel raspador	Bague de racleur	
9	VOE 11048019	4	4				Sealing ring	Anillo retén	Anel de vedação	Bague étanchéité	
10	VOE 4824483	4	4				O-ring	Anillo tórico	Anel-o	Joint torique	1)
11	VOE 955259	4	4				Hexagon screw	Tornillo hexagonal	Parafuso sextavado	Vis à tête hexagonale	
12	VOE 13940090	8	8				Washer	Arandela	Arruela	Rondelle	
13	VOE 13963104	4	4				Lock nut	Contratuerca	Porca trava	Contre-écrou	
14	VOE 968435	6	6				Flange screw	Tornillo embridado	Parafuso flangeado	Vis à embase	
15	VOE 11004396	2	2				Washer	Arandela	Arruela	Rondelle	
15	VOE 11015065	1	1				Washer	Arandela	Arruela	Rondelle	
16	VOE 13965192	4	4	2			Screw	Tornillo	Parafuso	Vis	
17	VOE 13947355	1	1	2			Washer	Arandela	Arruela	Rondelle	
18	VOE 11025923	4	4	2			Spacer	Distanciador	Espaçador	Entretoise	
19	VOE 11015767	1	1				Pin	Pasador	Pino	Goupille	
20	VOE 11015748	1	1				Bushing	Casquillo	Bucha	Bague	
21	VOE 11005017	4	4				Scraper ring	Anillo rascador	Anel raspador	Bague de racleur	
22	VOE 11048020	4	4	4			Sealing ring	Anillo retén	Anel de vedação	Bague étanchéité	
23	VOE 4824484	4	4	4			O-ring	Anillo tórico	Anel-o	Joint torique	1)
24	VOE 955260	4	4	4			Hexagon screw	Tornillo hexagonal	Parafuso sextavado	Vis à tête hexagonale	
25	VOE 13940090	8	8	8			Washer	Arandela	Arruela	Rondelle	

1) **GB**: Replacement version **ES**: Version piezas de repuesto. **BR**: Versão de reposição **FR**: Version piéce de rechange.

1	33035
2	33034
3	33292
4	
5	

Lifting frame work with assembly parts
Bastidor elevacion con accesorios de montaje
Quadro de elevação com peças acessórias
Chassis levage avec pièces de montage

Catalogue id	Group
20105	945
Illustr. No	Section
1063788	800
Issue	Page
20021229-G	1269

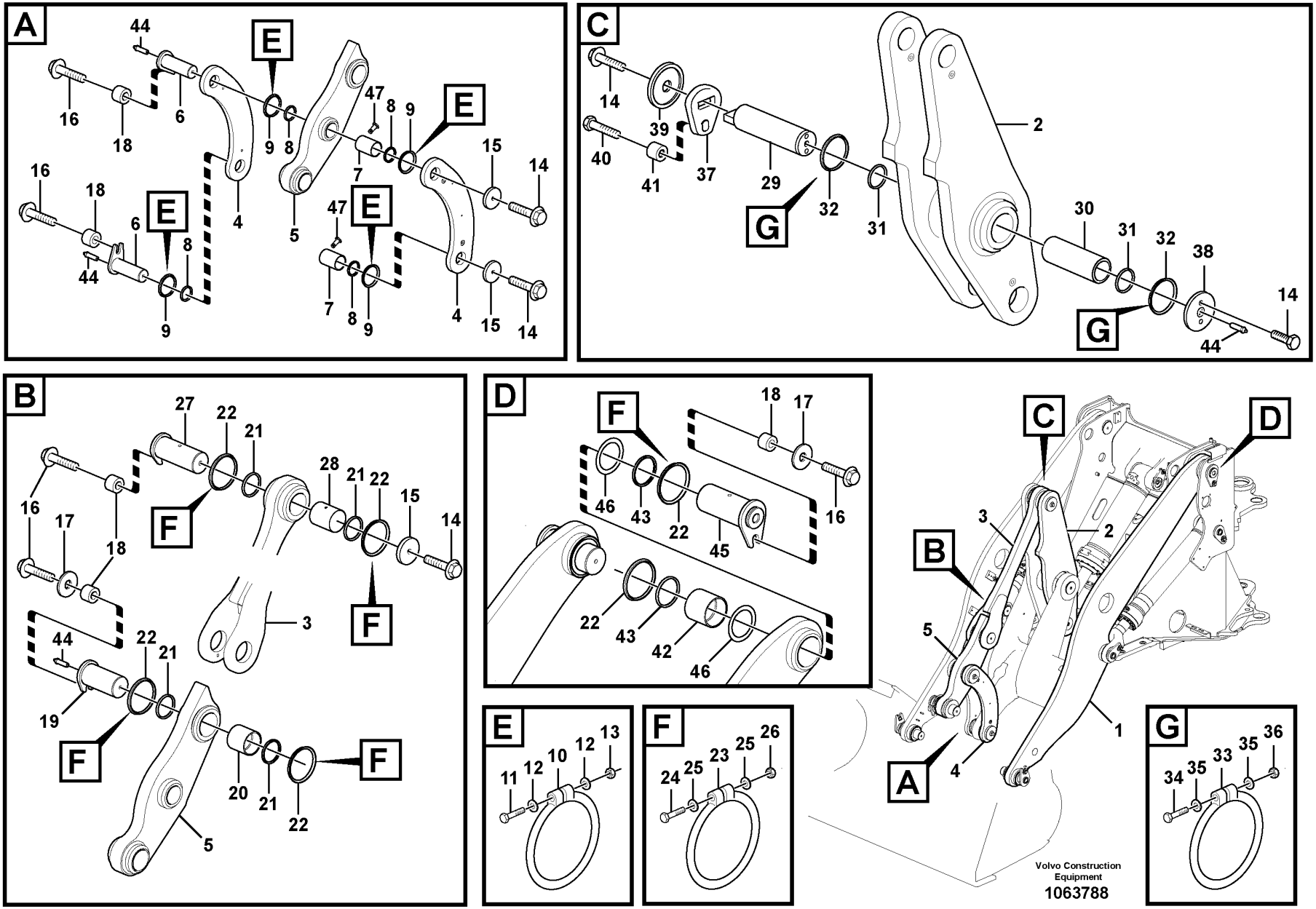
A
B
C
D
E
F
G
Volvo Construction Equipment
1063788

Fig.	Part No.	Quantity 1	2	3	PS	KIT	Description	Denominación	Denominação	Dénomination	Notes
26	VOE 13963104	4	4	4			Lock nut	Contratuerca	Porca trava	Contre-écrou	
27	VOE 11015765	1	1				Pin	Pasador	Pino	Goupille	
28	VOE 11015748	1	1				Bushing	Casquillo	Bucha	Bague	
29	VOE 11016020	1	1				Pin	Pasador	Coupilha	Clavette	
30	VOE 11015751	1	1				Bushing	Casquillo	Bucha	Bague	
31	VOE 11005099	2	2				Scraper ring	Anillo rascador	Anel raspador	Bague de racleur	
32	VOE 11048081	2	2				Sealing ring	Anillo retén	Anel de vedação	Bague étanchéité	
33	VOE 4824485	2	2				O-ring	Anillo tórico	Anel-o	Joint torique	1)
34	VOE 955260	2	2				Hexagon screw	Tornillo hexagonal	Parafuso sextavado	Vis à tête hexagonale	
35	VOE 13940090	4	4				Washer	Arandela	Arruela	Rondelle	
36	VOE 13963104	2	2				Lock nut	Contratuerca	Porca trava	Contre-écrou	
37	VOE 11020923	1	1				Lock plate	Placa de seguridad	Placa trava	Plaque verrouillage	
38	VOE 11020924	1	1				Washer	Arandela	Arruela	Rondelle	
39	VOE 11108607	1	1				Lock washer	Arandela seguridad	Arruela trava	Rondelle verrouillage	
40	VOE 13968436	1	1				Screw	Tornillo	Parafuso	Vis	
41	VOE 11016019	1					Spacer	Distanciador	Espaçador	Entretoise	
41	VOE 11108672		1				Spacer	Distanciador	Espaçador	Entretoise	
42	VOE 11015748	2	2				Bushing	Casquillo	Bucha	Bague	
43	VOE 11005017	4	4				Scraper ring	Anillo rascador	Anel raspador	Bague de racleur	
44	VOE 11025816	4	4				Lubricating nipple	Niple lubricador	Engraxadeira	Graisseur	
45	VOE 11176383			2			Pin	Pasador	Pino	Goupille	
46	VOE 14043289			REQ			Spacer	Distanciador	Espaçador	Entretoise	
47	VOE 180759	4	4				Plug	Tapón	Bujão	Tampon	

1) **GB**: Replacement version **ES**: Version piezas de repuesto. **BR**: Versão de reposição **FR**: Version piéce de rechange.

1	33035
2	33034
3	33292
4	
5	

Lifting frame work with assembly parts
Bastidor elevacion con accesorios de montaje
Quadro de elevação com peças acessórias
Chassis levage avec pièces de montage

Catalogue id **20105**	Group **945**
Illustr. No **1063788**	Section **800**
Issue **20021229-G**	Page **1271**

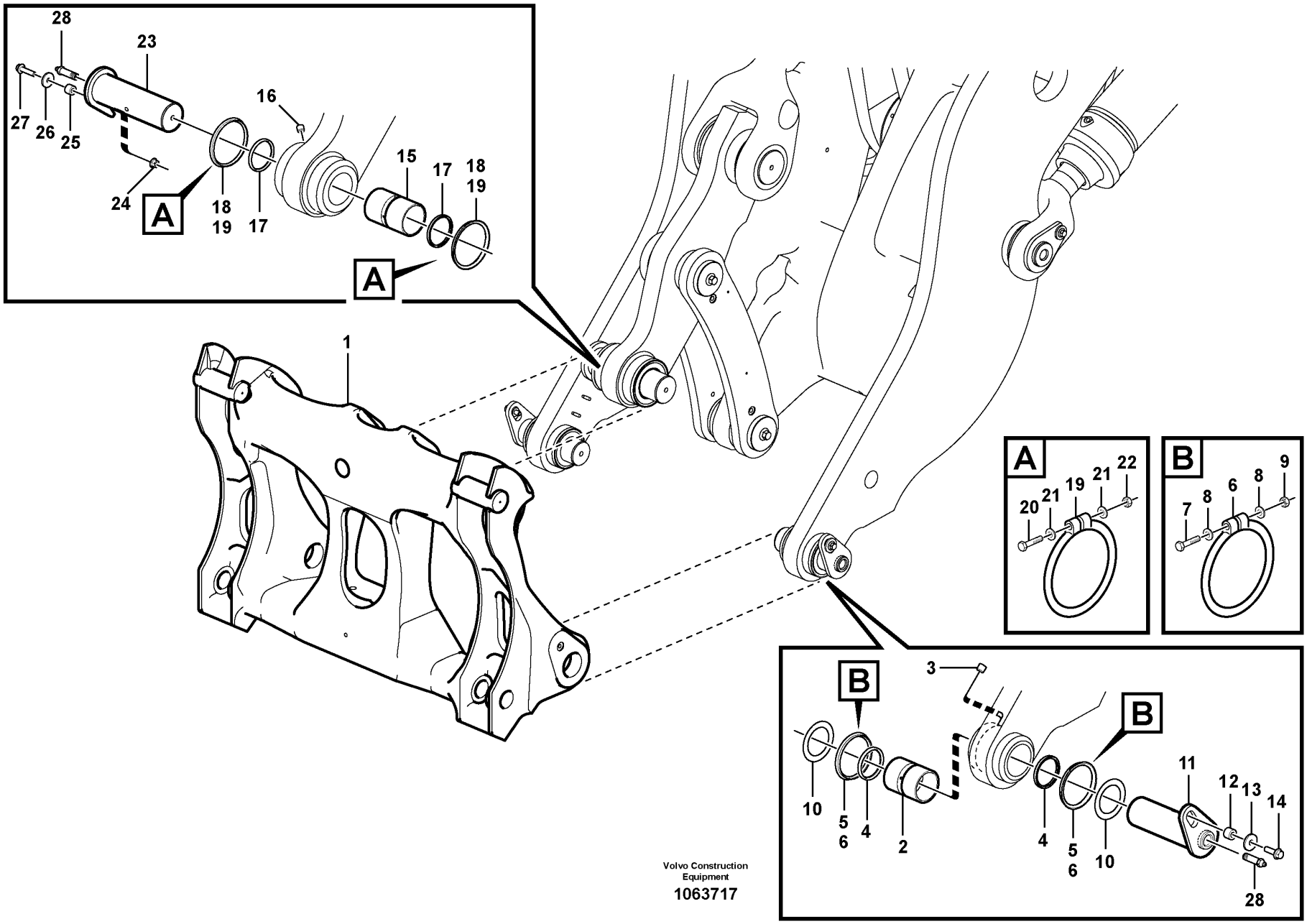

Volvo Construction Equipment

1063717

Fig.	Part No.	Quantity 1	2	3	PS	KIT	Description	Denominación	Denominação	Dénomination	Notes
1	VOE 15176437	1			SS		Attachment bracket	Soporte de implementos		Porte-outil	See group 924-100 page 1213
2	VOE 11015609		2				Bushing	Casquillo	Bucha	Bague	
3	VOE 11701827		2				Plug	Tapón	Bujão	Tampon	
4	VOE 11005014		4				Scraper ring	Anillo rascador	Anel raspador	Bague de racleur	
5	VOE 11048019	4					Sealing ring	Anillo retén	Anel de vedação	Bague étanchéité	
6	VOE 4824483	4					O-ring	Anillo tórico	Anel-o	Joint torique	1)
7	VOE 955259	4					Hexagon screw	Tornillo hexagonal	Parafuso sextavado	Vis à tête hexagonale	
8	VOE 13940090	8					Washer	Arandela	Arruela	Rondelle	
9	VOE 13963104	4					Lock nut	Contratuerca	Porca trava	Contre-écrou	
10	VOE 11176801	REQ					Shim	Laminilla de ajuste	Calço de ajuste	Cale de réglage	
11	VOE 11015759	2					Pin	Pasador	Pino	Goupille	
12	VOE 11025923	2					Spacer	Distanciador	Espaçador	Entretoise	
13	VOE 13947355	2					Washer	Arandela	Arruela	Rondelle	
14	VOE 13965192	2					Screw	Tornillo	Parafuso	Vis	
15	VOE 11015610		1				Bushing	Casquillo	Bucha	Bague	
16	VOE 11701827		1				Plug	Tapón	Bujão	Tampon	
17	VOE 11005015		2				Scraper ring	Anillo rascador	Anel raspador	Bague de racleur	
18	VOE 11048020	2					Sealing ring	Anillo retén	Anel de vedação	Bague étanchéité	
19	VOE 4824484	2					O-ring	Anillo tórico	Anel-o	Joint torique	1)
20	VOE 955260	2					Hexagon screw	Tornillo hexagonal	Parafuso sextavado	Vis à tête hexagonale	
21	VOE 13940090	4					Washer	Arandela	Arruela	Rondelle	
22	VOE 13963104	2					Lock nut	Contratuerca	Porca trava	Contre-écrou	
23	VOE 11016121	1					Pin	Pasador	Pino	Goupille	
24	VOE 971099	1					Flange lock nut	Contratuerca embridada	Contra porca flange	Contre-écrou à embase	
25	VOE 11025923	1					Spacer	Distanciador	Espaçador	Entretoise	
26	VOE 13947355	1					Washer	Arandela	Arruela	Rondelle	
27	VOE 13965193	1					Screw	Tornillo	Parafuso	Vis	
28	VOE 11025816	3					Lubricating nipple	Niple lubricador	Engraxadeira	Graisseur	

1) **GB**: Replacement version **ES**: Version piezas de repuesto. **BR**: Versão de reposição **FR**: Version piéce de rechange.

1	33292
2	33035, 33034
3	
4	
5	

Assemble attachment bracket.
Montaje de soporte de implementos.
Montar o suporte de implemento.
Montage de porte-outil.

Catalogue id	Group
20105	945
Illustr. No	Section
1063717	900
Issue	Page
20021229-G	1273

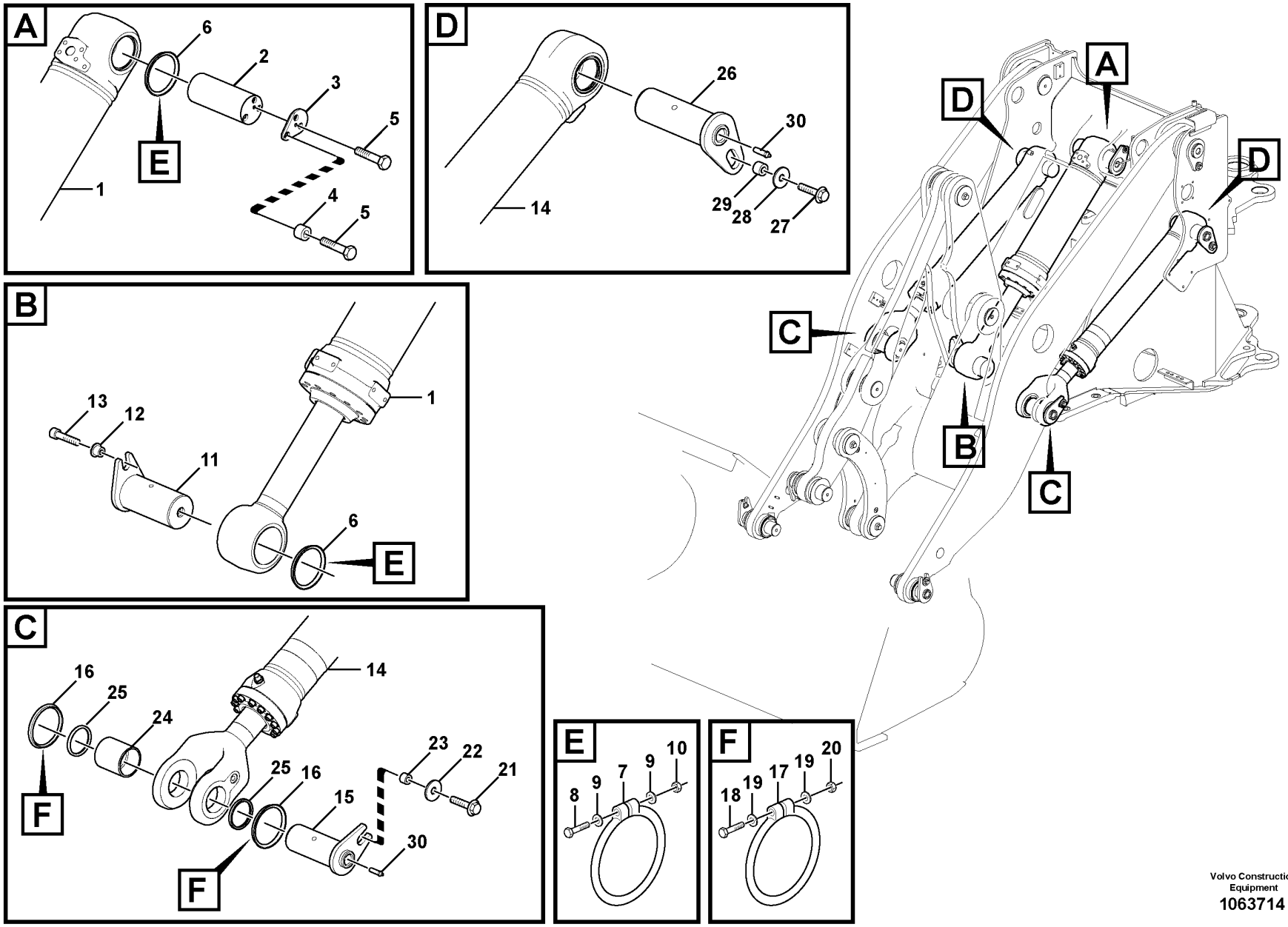

Volvo Construction Equipment
1063714

Fig.	Part No.	Quantity 1	2	3	PS	KIT	Description	Denominación	Denominação	Dénomination	Notes
1	VOE 17229009	1					Hydraulic cylinder	Cilindro hidráulico	Cilindro hidráulico	Vérin hydraulique	(VOE 15119443) See group 945-550 page 1261
2	VOE 11176254	1					Pin	Pasador	Coupilha	Clavette	
3	VOE 11176255	1					Lock plate	Placa de seguridad	Placa trava	Plaque verrouillage	
4	VOE 11025923	3					Spacer	Distanciador	Espaçador	Entretoise	
5	VOE 13965192	4					Screw	Tornillo	Parafuso	Vis	
6	VOE 11048020	4					Sealing ring	Anillo retén	Anel de vedação	Bague étanchéité	
7	VOE 4824484	4					O-ring	Anillo tórico	Anel-o	Joint torique	1)
8	VOE 955260	4					Hexagon screw	Tornillo hexagonal	Parafuso sextavado	Vis à tête hexagonale	
9	VOE 13940090	8					Washer	Arandela	Arruela	Rondelle	
10	VOE 13963104	4					Lock nut	Contratuerca	Porca trava	Contre-écrou	
11	VOE 11015763	1					Pin	Pasador	Pino	Goupille	
12	VOE 11091337	2					Spacer	Distanciador	Espaçador	Entretoise	
13	VOE 959254	2					Hex. socket screw	Tornillo de hexágono embutido	Parafuso soquete sext	Vis à six pans creux	
14	VOE 17229007	2					Hydraulic cylinder	Cilindro hidráulico	Cilindro hidráulico	Vérin hydraulique	(VOE 15120614) See group 945-500 page 1257
15	VOE 11015761	2					Pin	Pasador	Pino	Goupille	
16	VOE 11048020	4					Sealing ring	Anillo retén	Anel de vedação	Bague étanchéité	
17	VOE 4824484	4					O-ring	Anillo tórico	Anel-o	Joint torique	1)
18	VOE 955260	4					Hexagon screw	Tornillo hexagonal	Parafuso sextavado	Vis à tête hexagonale	
19	VOE 13940090	8					Washer	Arandela	Arruela	Rondelle	
20	VOE 13963104	4					Lock nut	Contratuerca	Porca trava	Contre-écrou	
21	VOE 13965192	2					Screw	Tornillo	Parafuso	Vis	
22	VOE 13947355	2					Washer	Arandela	Arruela	Rondelle	
23	VOE 11025923	2					Spacer	Distanciador	Espaçador	Entretoise	
24	VOE 11015750		2				Bushing	Casquillo	Bucha	Bague	
25	VOE 11005015		4				Scraper ring	Anillo rascador	Anel raspador	Bague de racleur	
26	VOE 11176437	2					Pin	Pasador	Pino	Goupille	
27	VOE 13965192	2					Screw	Tornillo	Parafuso	Vis	
28	VOE 13947355	2					Washer	Arandela	Arruela	Rondelle	

1) **GB**: Replacement version **ES**: Version piezas de repuesto. **BR**: Versão de reposição **FR**: Version piéce de rechange.

1	33292
2	33035, 33034
3	
4	
5	

Lifting- and tilt cylinder with assembly parts.
Cilindro elevacion- y volquete con accesorios de montaje.
Cilindro de elevação e inclinação com peças de montagem.
Verin levage- et redressement avec pièces de montage.

Catalogue id **20105**	Group **945**
Illustr. No **1063714**	Section **1000**
Issue **20021229-G**	Page **1275**

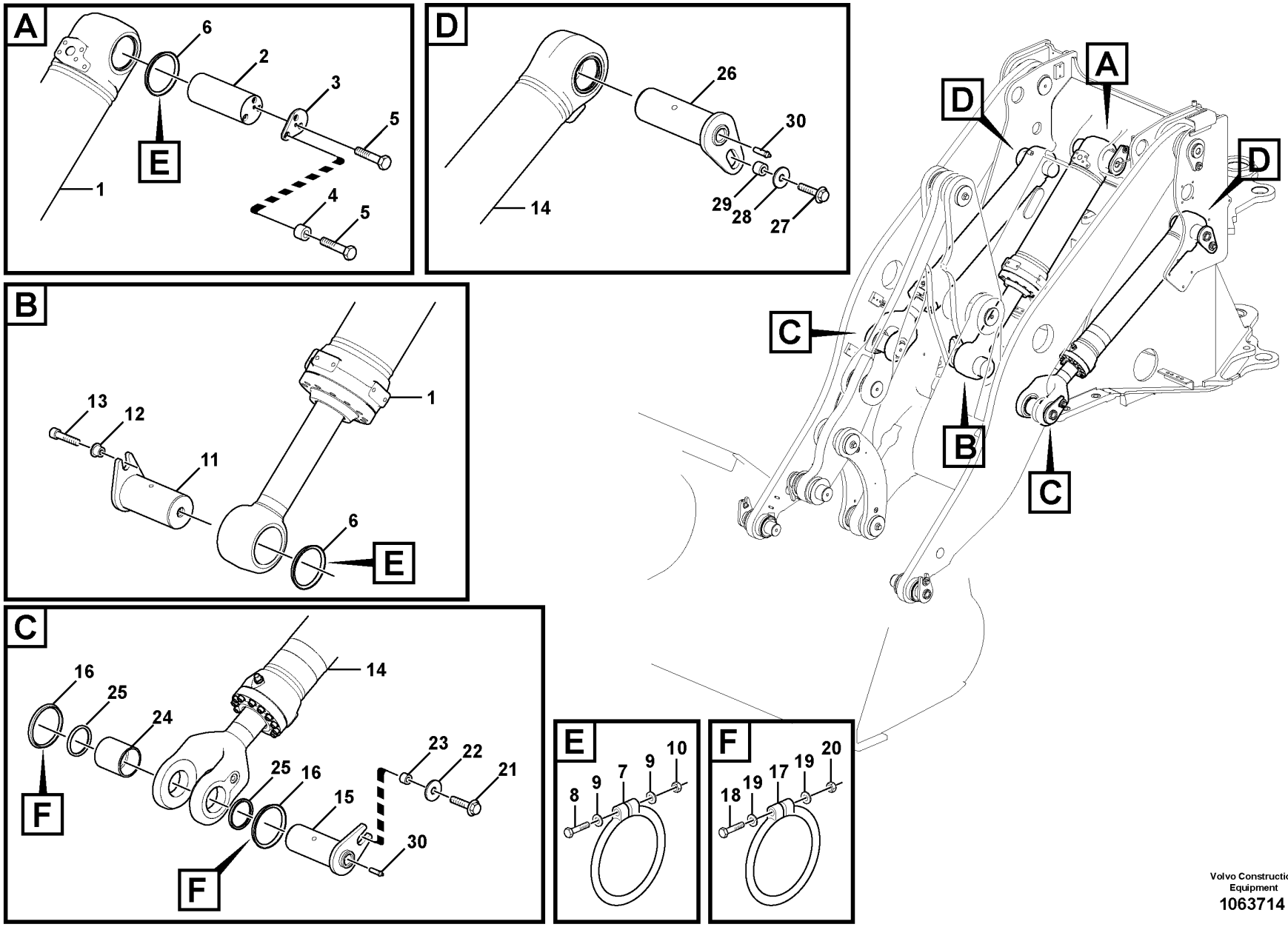

Volvo Construction Equipment
1063714

Fig.	Part No.	Quantity 1	2	3	PS	KIT	Description	Denominación	Denominação	Dénomination	Notes
29	**VOE 11025923**	2					Spacer	Distanciador	Espaçador	Entretoise	
30	**VOE 11025816**	4					Lubricating nipple	Niple lubricador	Engraxadeira	Graisseur	

1	**33292**
2	**33035, 33034**
3	
4	
5	

Lifting- and tilt cylinder with assembly parts.
Cilindro elevacion- y volquete con accesorios de montaje.
Cilindro de elevação e inclinação com peças de montagem.
Verin levage- et redressement avec pièces de montage.

Catalogue id **20105**	Group **945**
Illustr. No **1063714**	Section **1000**
Issue **20021229-G**	Page **1277**

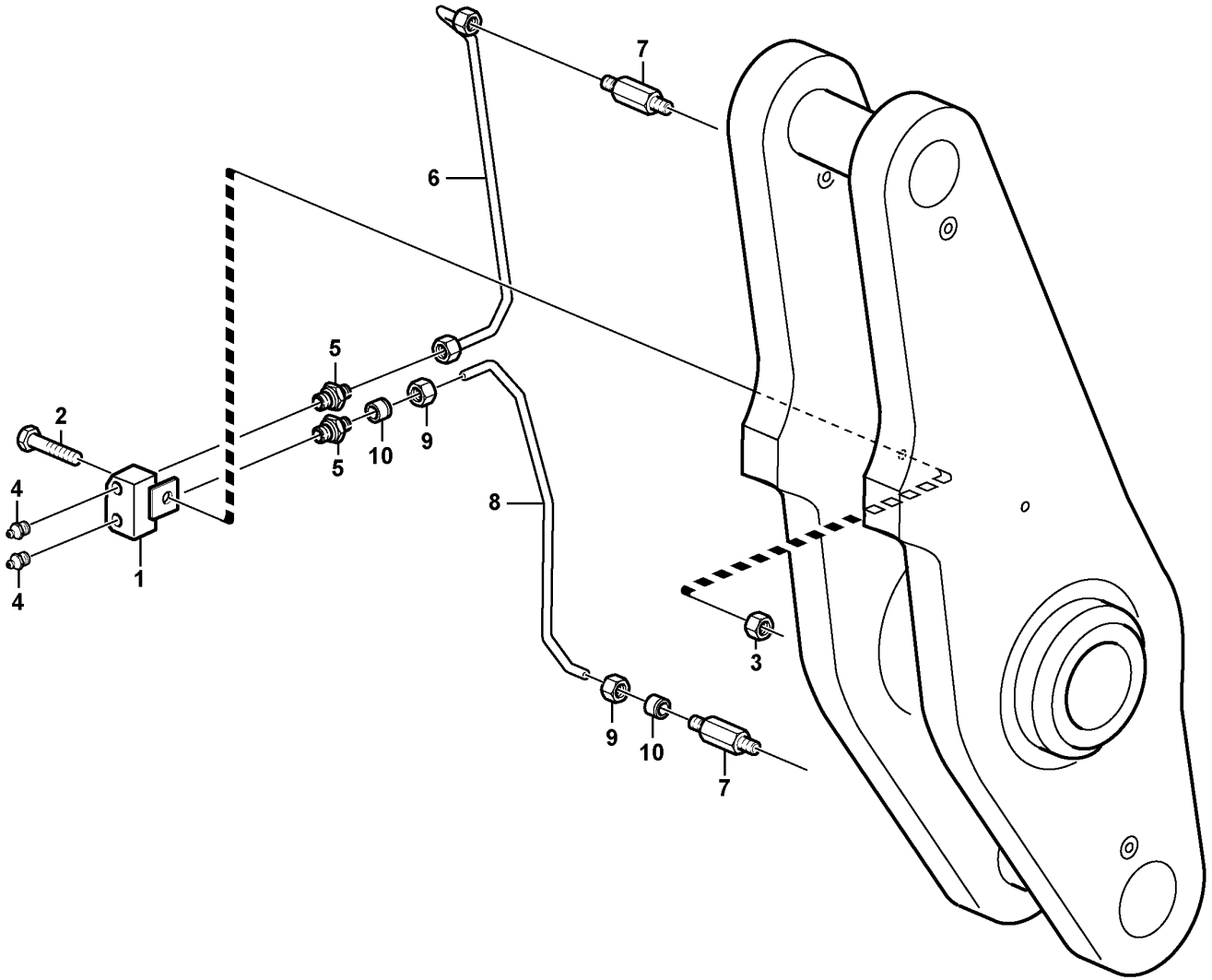

Volvo Construction Equipment
1063799

Fig.	Part No.	Quantity 1	2	3	4	5	PS	KIT	Description	Denominación	Denominação	Dénomination	Notes
1	VOE 11015263	1							Nipple	Niple	Niple	Raccord	
2	VOE 13965182	1							Screw	Tornillo	Parafuso	Vis	
3	VOE 948645	1							Flange lock nut	Contratuerca embridada	Contra porca flange	Contre-écrou à embase	
4	VOE 914167	2							Lubricating nipple	Niple lubricador	Engraxadeira	Graisseur	
5	VOE 946089	2							Nipple	Niple	Niple	Raccord	
6	VOE 15182359	1							Tube	Tubo	Tubo	Tube	
7	VOE 11015258	1	1						Nipple	Niple	Niple	Raccord	
8	VOE 15182366		1						Tube	Tubo	Tubo	Tube	
9	VOE 956981		2						•Fitting nut	•Tuerca de acoplamiento	•Porca de conexão	•Écrou accouplement	
10	VOE 13956967		2						•Ferrule	•Anillo de acoplamiento	•Cone	•Bague de sûreté	

1	33035, 33034	**Extended lube points for lift arm system** **Tubo lubricante para de unid elevadora** **Pontos de lubrificação aumentados para o sistema do braço de elevação** **Tuyau graissagepour d'élévateur**	Catalogue id **20105**	Group **945**
2	33292		Illustr. No **1063799**	Section **1100**
3				
4			Issue **20021229-G**	Page **1279**
5				

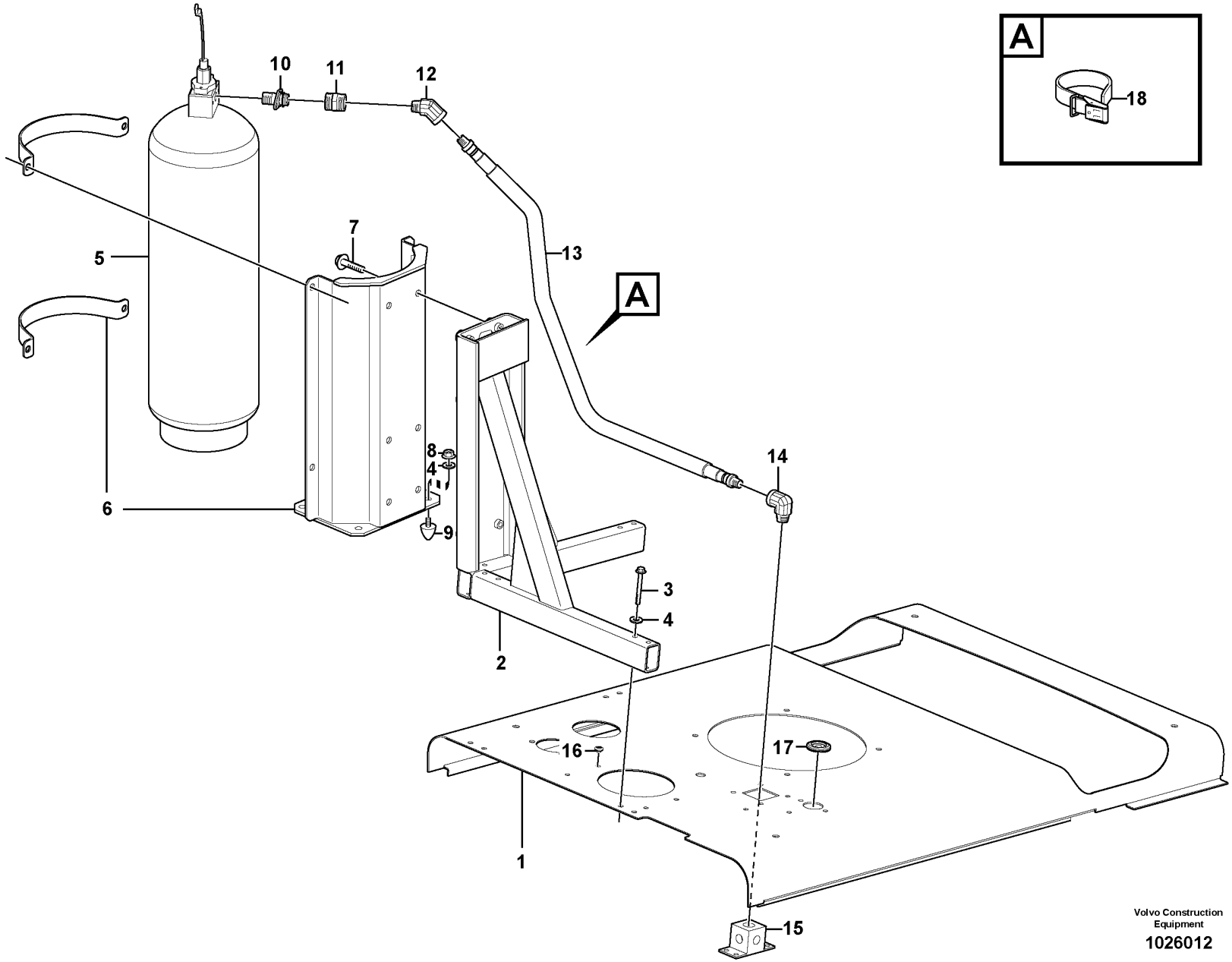

Volvo Construction Equipment

1026012

Fig.	Part No.	Quantity 1	2	3	PS	KIT	Description	Denominación	Denominação	Dénomination	Notes
1	VOE 15032656	1					Top plate	Placa superior	Placa superior	Tôle supérieure	
2	VOE 11436065	1					Frame	Bastidor	Quadro	Cadre châssis	
3	VOE 13965182	6					Screw	Tornillo	Parafuso	Vis	
4	VOE 11117464	7					Plain washer	Arandela plana	Arruela simples	Rondelle plane	(VOE 13960141)
5	VOE 11301765	1					Tank	Depósito	Tanque	Réservoir	
6	VOE 11301767	1					Bracket	Consola	Suporte	Console	
7	VOE 13965192	6					Screw	Tornillo	Parafuso	Vis	
8	VOE 948645	1					Flange lock nut	Contratuerca embridada	Contra porca flange	Contre-écrou à embase	
9	VOE 4881758	1					Rubber stop	Tope de goma	Limitador de borracha	Butée caoutchouc	
10	VOE 11301771	1					Fitting	Racor	Niple	Écrou raccord	
11	VOE 11301772	1					Clutch	Embrague	Embreagem	Embrayage	
12	VOE 11301775	1					Elbow	Ángulo	Cotovelo	Coude	
13		1			NS		Hose assembly	Conducto	Mangueira completa	Conduit flexible	
14	VOE 11301774	1					Elbow	Ángulo	Cotovelo	Coude	
15		1					Block	Bloque	Bloco	Bloc	See group 992-150 page 1287
16	VOE 13974682	8					Plug	Tapón	Bujão	Tampon	
17	VOE 943920	1					Plug	Tapón	Bujão	Tampon	
18	VOE 21190818	REQ					V-ribbed belt	Correa en v	Correia v-nervurada	Courroie striée	(VOE 20412534)

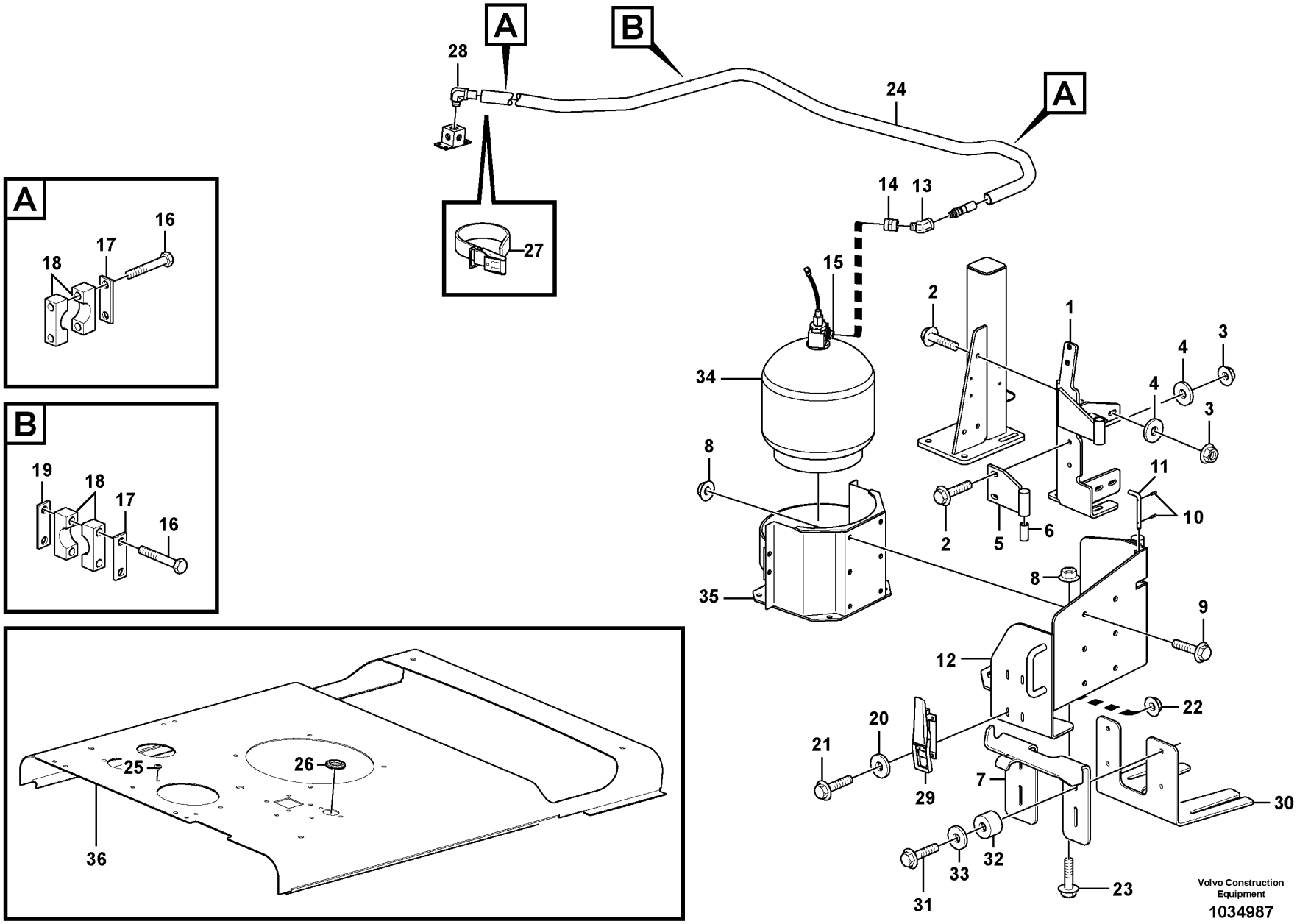
A
B
28
24
A
14
13
27
15
2
1
34
4
3
4
3
8
11
10
2
5
6
35
8
9
12
22
20
21
7
29
30
31
33
32
23
36
25
26
Volvo Construction Equipment
1034987

Fig.	Part No.	Quantity 1	2	3	PS	KIT	Description	Denominación	Denominação	Dénomination	Notes
1	VOE 15016595	1					Bracket	Consola	Suporte	Console	
2	VOE 13965193	5					Screw	Tornillo	Parafuso	Vis	
3	VOE 971096	5					Flange nut	Tuerca embridada	Porca flangeada	Écrou à embase	
4	VOE 13947355	5					Washer	Arandela	Arruela	Rondelle	
5	VOE 15017482	1					Bracket	Consola	Suporte	Console	
6	VOE 11026547	2					Slide bearing	Cojinete de fricción	Rolamento deslizamento	Palier lisse	
7	VOE 15407703	1					Bracket	Consola	Suporte	Console	
8	VOE 13971097	10					Flange nut	Tuerca embridada	Porca flangeada	Écrou à embase	
9	VOE 13966357	6					Flange screw	Tornillo embridado	Parafuso flangeado	Vis à embase	
10	VOE 951955	2					Spring pin	Pasador tubular	Pino tubular	Goupille tubulaire	
11	VOE 15017330	1					Pivot pin	Eje de articulación	Pino pivô	Axe-guide	
12	VOE 15017498	1					Bracket	Consola	Suporte	Console	
13	VOE 11301775	2					Elbow	Ángulo	Cotovelo	Coude	
14	VOE 11301772	1					Clutch	Embrague	Embreagem	Embrayage	
15	VOE 11301771	1					Fitting	Racor	Niple	Écrou raccord	
16	VOE 955284	6					Hexagon screw	Tornillo hexagonal	Parafuso sextavado	Vis à tête hexagonale	
17	VOE 11003050	3					Cover plate	Placa recurbrición	Tampa cobertura	Plaque de recouvrement	
18	VOE 11411400	6					Clamp	Abrazadera	Braçadeira	Collier serrage	
19	VOE 4785480	1					Attaching plate	Chapa de fijación	Chapa fixação	Tôle de fixation	
20	VOE 960139	4					Plain washer	Arandela plana	Arruela simples	Rondelle plane	
21	VOE 13948356	4					Flange screw	Tornillo embridado	Parafuso flangeado	Vis à embase	
22	VOE 13949278	4					Flange lock nut	Contratuerca embridada	Contra porca flange	Contre-écrou à embase	
23	VOE 966358	4					Flange screw	Tornillo embridado	Parafuso flangeado	Vis à embase	
24		1			NS		Hose assembly	Conducto	Mangueira completa	Conduit flexible	
25	VOE 13974682	8					Plug	Tapón	Bujão	Tampon	
26	VOE 943920	1					Plug	Tapón	Bujão	Tampon	
27	VOE 21190818	REQ					V-ribbed belt	Correa en v	Correia v-nervurada	Courroie striée	(VOE 20412534)
28	VOE 11301774	1					Elbow	Ángulo	Cotovelo	Coude	
29	VOE 11018588	1					Platform catch	Seguro plataforma	Engate da plataforma	Verrou de plate-forme	
30	VOE 15407710	1					Bracket	Consola	Suporte	Console	
31	VOE 13947760	4					Screw	Tornillo	Parafuso	Vis	

1		**Fire suppression system** **Sistema de extinción de incendios** **Sistema de supressão de incêndio** **Système d'extinction incendie**	Catalogue id **20105**	Group **992**
2			Illustr. No **1034987**	Section **110**
3				
4			Issue **20021229-G**	Page **1283**
5		**81426**		

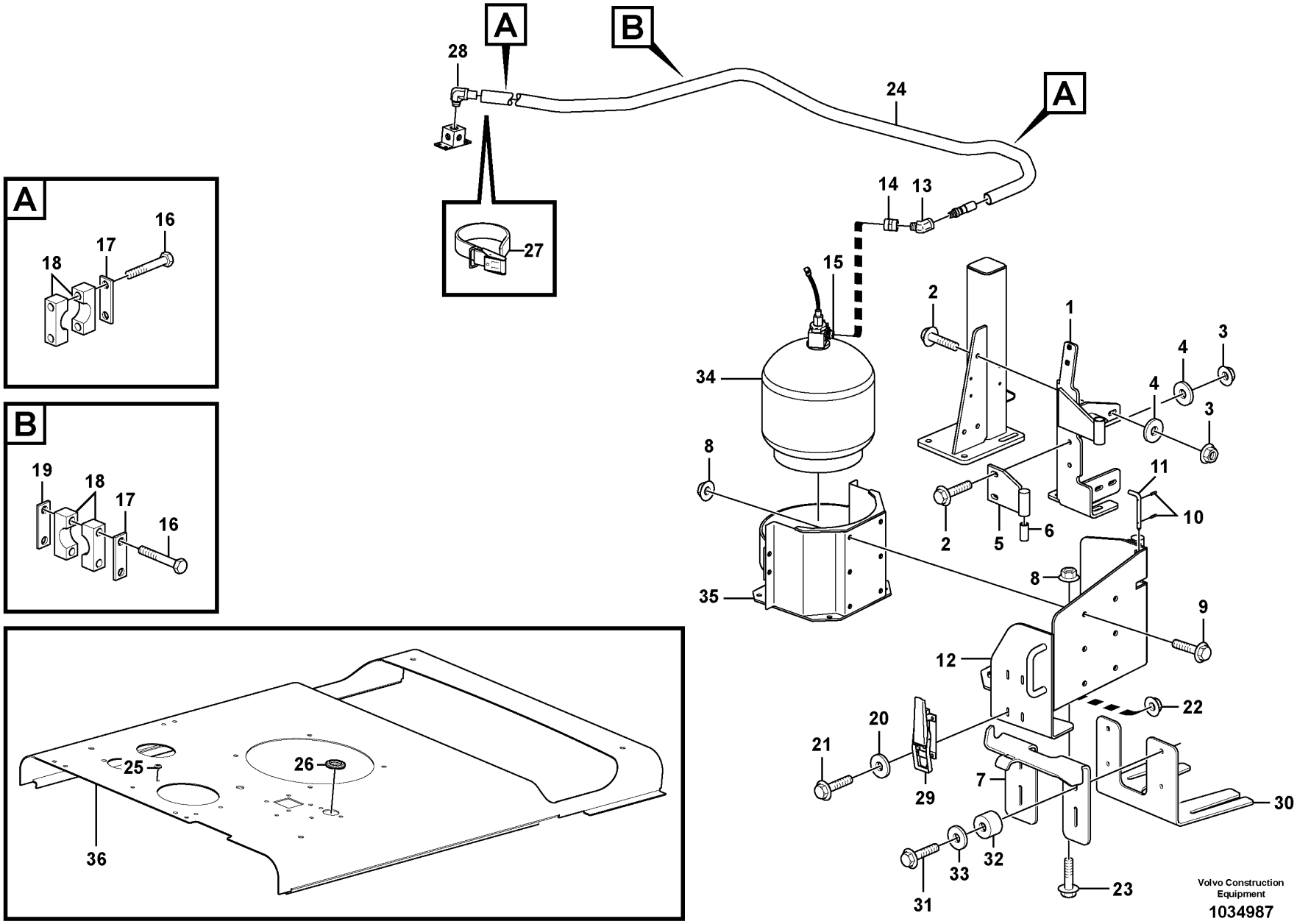
A
B
28
24
A
14
13
27
15
2
1
34
4
3
4
3
8
11
10
2
5
6
35
8
9
12
22
20
21
7
29
30
31
33
32
23
36
25
26
Volvo Construction Equipment
1034987

Fig.	Part No.	Quantity 1	2	3	PS	KIT	Description	Denominación	Denominação	Dénomination	Notes
32	VOE 930431	4					Spacer ring	Anillo distanciador	Anel espaçador	Bague entretoise	
33	VOE 11117464	5					Plain washer	Arandela plana	Arruela simples	Rondelle plane	(VOE 13960141)
34	VOE 15017422	1					Tank	Depósito	Tanque	Réservoir	
35	VOE 15018011	1					Bracket	Consola	Suporte	Console	
36	VOE 15032656	1					Top plate	Placa superior	Placa superior	Tôle supérieure	

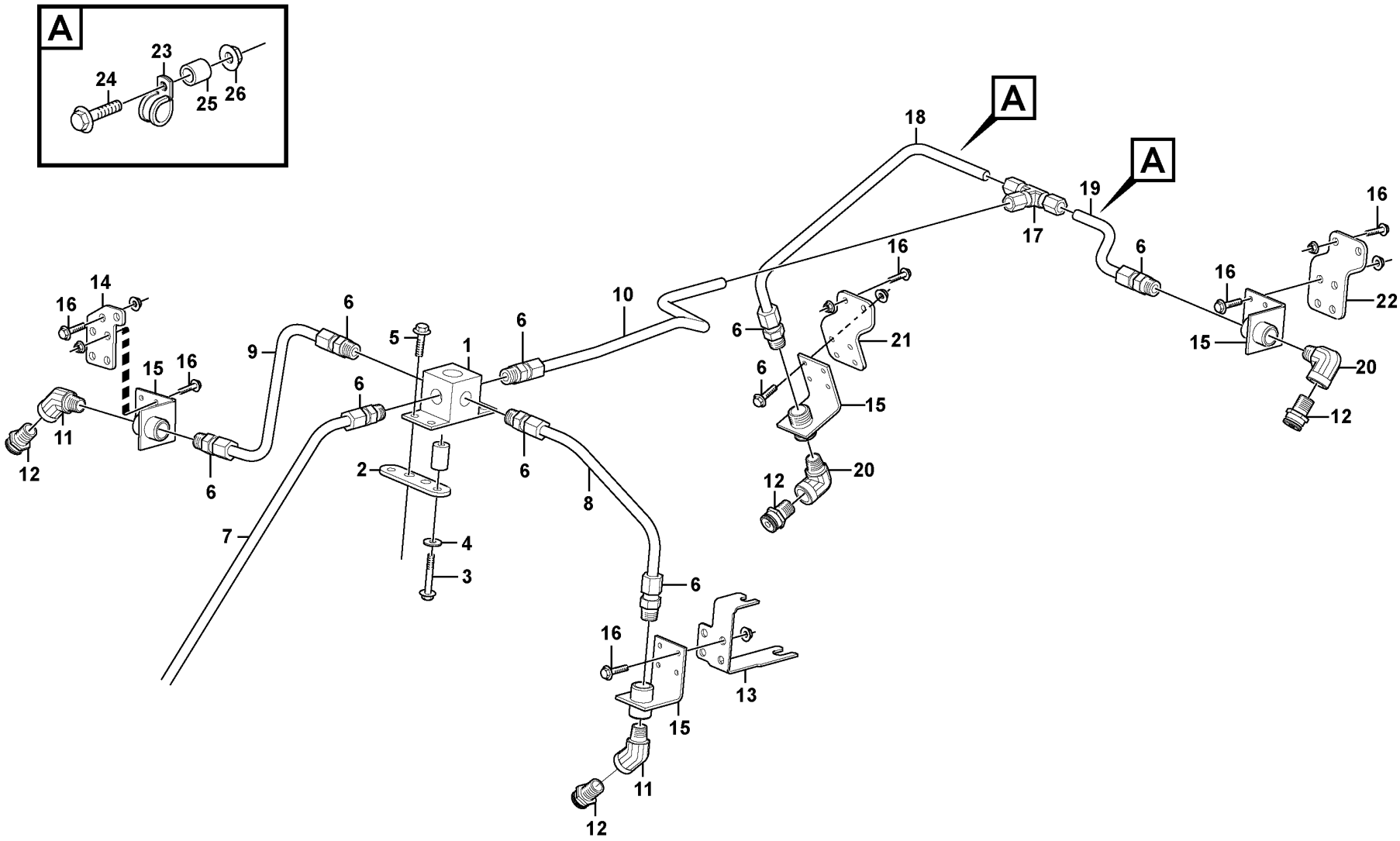

Volvo Construction Equipment

1026013

Fig.	Part No.	Quantity 1	2	3	PS	KIT	Description	Denominación	Denominação	Dénomination	Notes
1	VOE 11301784	1	1				Block	Bloque	Bloco	Bloc	
2		2	2		NS		Retaining Plate	Placa Soporte	Placa de suporte	Plaque Retenue	
3	VOE 13965180	4	4				Screw	Tornillo	Parafuso	Vis	
4	VOE 11117464	4					Plain washer	Arandela plana	Arruela simples	Rondelle plane	(VOE 13960141)
5	VOE 13946173	4	4				Screw	Tornillo	Parafuso	Vis	
6	VOE 11301813	8	8				Fitting	Racor	Niple	Écrou raccord	
7		1	1				Hose assembly	Conducto	Mangueira completa	Conduit flexible	See group 992-200 page 1289
8		1	1		NS		Tube	Tubo	Tubo	Tube	
9		1	1		NS		Tube	Tubo	Tubo	Tube	
10		1	1		NS		Tube	Tubo	Tubo	Tube	
11	VOE 11301801	2	2				Elbow	Ángulo	Cotovelo	Coude	
12	VOE 11301769	4	4				Nozzle	Difusor	Bico	Gicleur	
13		1	1		NS		Attaching Plate	Plato Fijacion	Prato de fixação	Fer Fixation	
14		1	1		NS		Attaching Plate	Plato Fijacion	Prato de fixação	Fer Fixation	
15	VOE 11301783	4	4				Bracket	Consola	Suporte	Console	
16	VOE 13946544	22	22				Screw	Tornillo	Parafuso	Vis	
17	VOE 11301898	1	1				Fitting	Racor	Niple	Écrou raccord	
18	VOE 11435997	1	1				Tube	Tubo	Tubo	Tube	
19		1	1		NS		Tube	Tubo	Tubo	Tube	
20	VOE 11301799	2	2				Elbow	Ángulo	Cotovelo	Coude	
21		1	1		NS		Bracket	Ménsula	Suporte	Console	
22		1	1		NS		Attaching Plate	Plato Fijacion	Prato de fixação	Fer Fixation	
23	VOE 13949746	2	2				Clamp	Abrazadera	Braçadeira	Collier serrage	
24	VOE 946671	2	2				Flange screw	Tornillo embridado	Parafuso flangeado	Vis à embase	
25	VOE 930431	2	2				Spacer ring	Anillo distanciador	Anel espaçador	Bague entretoise	
26	VOE 948645	2	2				Flange lock nut	Contratuerca embridada	Contra porca flange	Contre-écrou à embase	

1	83558	**Fire suppression system** **Sistema de extinción de incendios** **Sistema de supressão de incêndio** **Système d'extinction incendie**	Catalogue id **20105**	Group **992**
2	81426		Illustr. No **1026013**	Section **150**
3				
4			Issue **20021229-G**	Page **1287**
5				

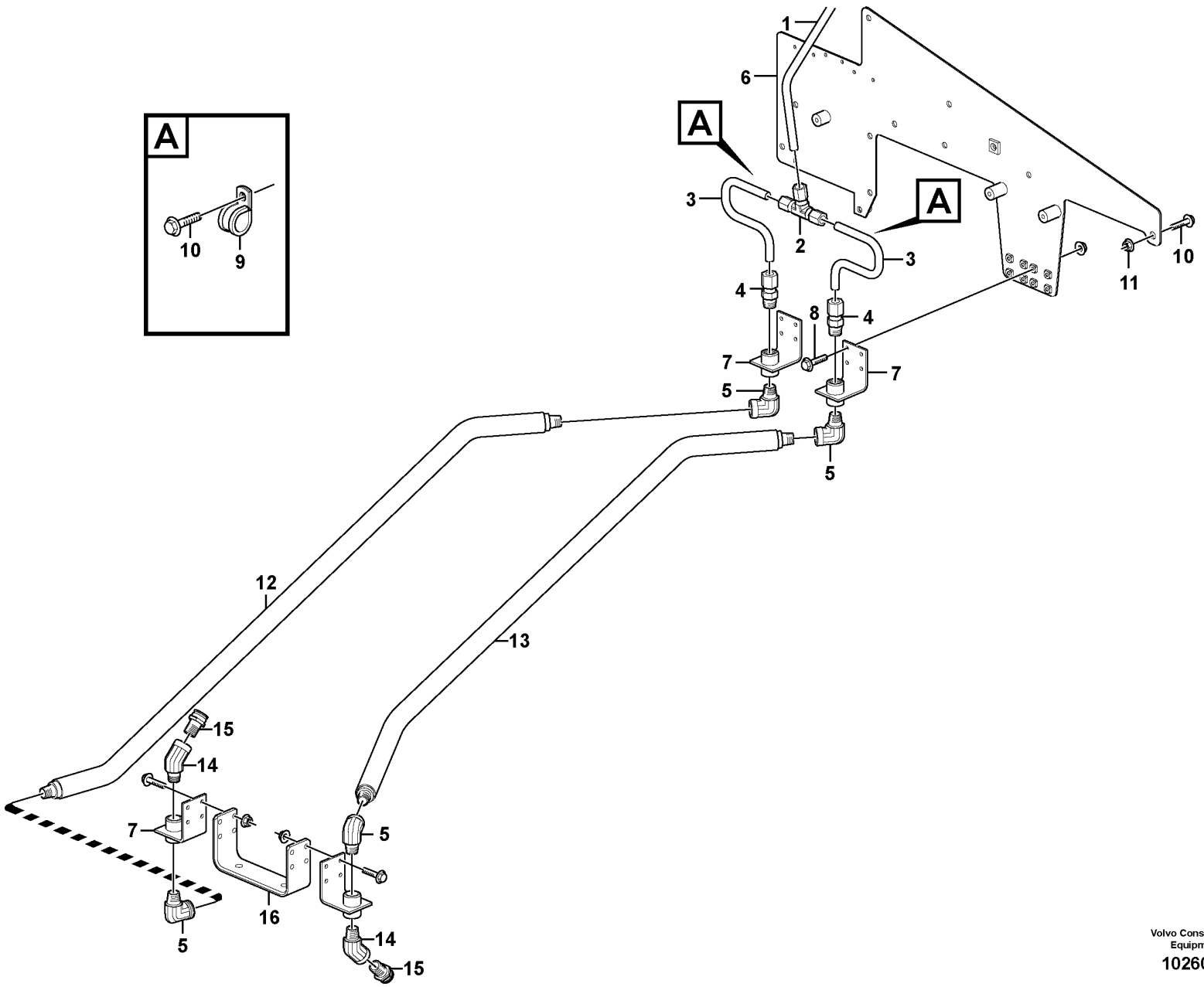

Volvo Construction Equipment

1026014

Fig.	Part No.	Quantity 1	2	3	PS	KIT	Description	Denominación	Denominação	Dénomination	Notes
1		1			NS		Tube	Tubo	Tubo	Tube	
2	VOE 11301898	1					Fitting	Racor	Niple	Écrou raccord	
3	VOE 11301986	2					Tube	Tubo	Tubo	Tube	
4	VOE 11301813	2					Fitting	Racor	Niple	Écrou raccord	
5	VOE 11301799	4					Elbow	Ángulo	Cotovelo	Coude	
6		1			NS		Bracket	Ménsula	Suporte	Console	
7	VOE 11301783	4					Bracket	Consola	Suporte	Console	
8	VOE 13946544	8					Screw	Tornillo	Parafuso	Vis	
9	VOE 13949746	2					Clamp	Abrazadera	Braçadeira	Collier serrage	
10	VOE 13946173	3					Screw	Tornillo	Parafuso	Vis	
11	VOE 948645	1					Flange lock nut	Contratuerca embridada	Contra porca flange	Contre-écrou à embase	
12	VOE 11301977	1					Hose assembly	Conducto	Mangueira completa	Conduit flexible	
13	VOE 11301976	1					Hose assembly	Conducto	Mangueira completa	Conduit flexible	
14	VOE 11301801	2					Elbow	Ángulo	Cotovelo	Coude	
15	VOE 11301769	2					Nozzle	Difusor	Bico	Gicleur	
16	VOE 11302018	1					Anchorage	Fijacion	Fixação	Fixation	
17	VOE 13946934	8					Screw	Tornillo	Parafuso	Vis	
18	VOE 13949278	8					Flange lock nut	Contratuerca embridada	Contra porca flange	Contre-écrou à embase	

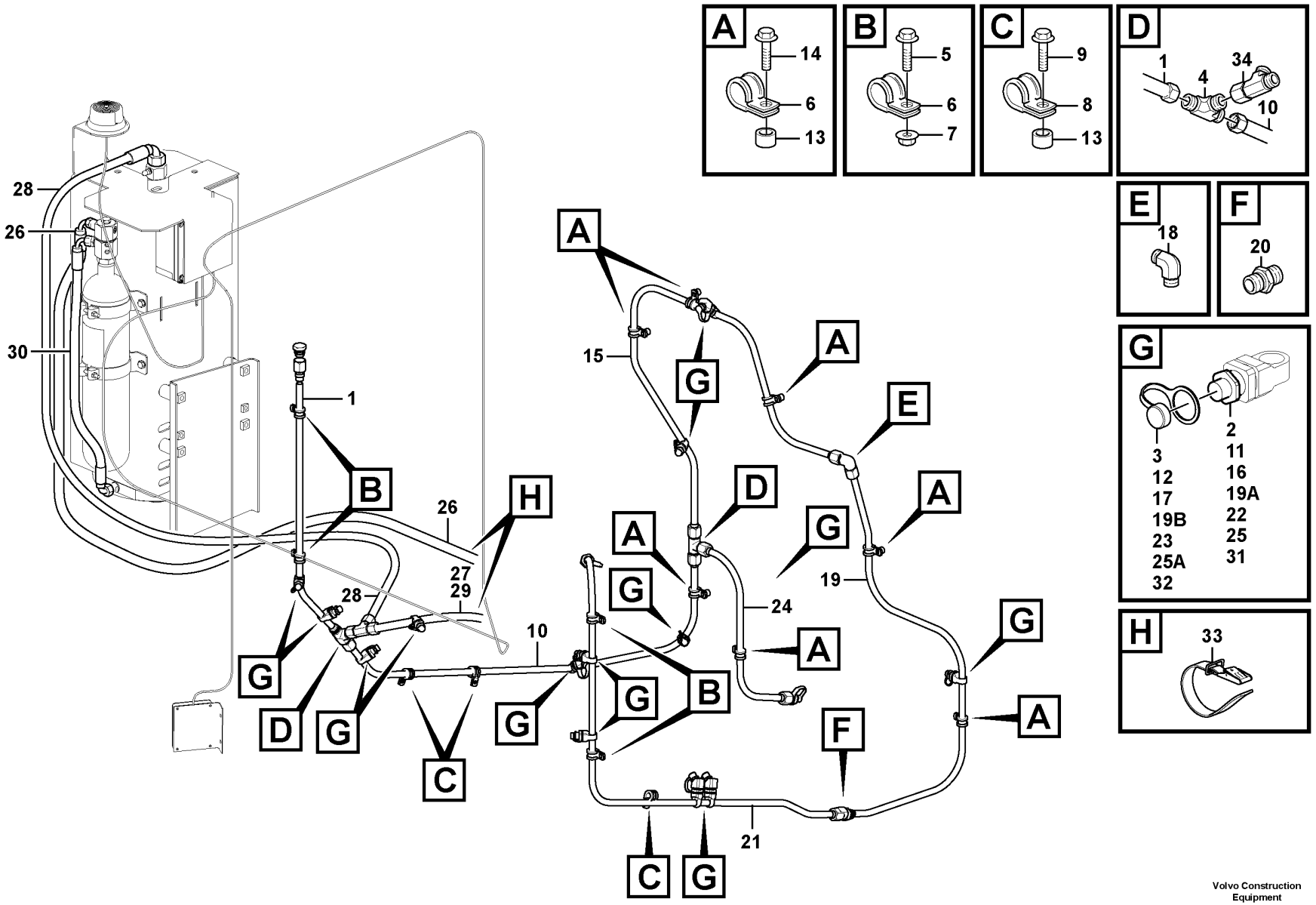

Volvo Construction Equipment
1056725

Fig.	Part No.	Quantity 1	2	3	PS	KIT	Description	Denominación	Denominação	Dénomination	Notes
1	VOE 15134706	1					Tube	Tubo	Tubo	Tube	
2	VOE 15082000	2					•Nozzle	•Difusor	•Bico	•Gicleur	(VOE 15184855)
3	VOE 15108324	2					•Protecting cap	•Cabezal protección	•Capa proteção	•Capot de protection	
4	VOE 15135275	2					T-nipple	Niple t	Niple-t	Raccord-t	
5	VOE 13946934	1					Screw	Tornillo	Parafuso	Vis	
6	VOE 952626	11					Clamp	Abrazadera	Braçadeira	Collier serrage	
7	VOE 949278	6			SS		Flange lock nut	Contratuerca embridada	Contra porca flange	Contre-écrou à embase	
8	VOE 13949746	3					Clamp	Abrazadera	Braçadeira	Collier serrage	
9	VOE 946440	3					Flange screw	Tornillo embridado	Parafuso flangeado	Vis à embase	
10	VOE 15134730	1					Tube	Tubo	Tubo	Tube	
11	VOE 15082000	3					•Nozzle	•Difusor	•Bico	•Gicleur	(VOE 15184855)
12	VOE 15108324	3					•Protecting cap	•Cabezal protección	•Capa proteção	•Capot de protection	
13	VOE 930417	10					Spacer ring	Anillo distanciador	Anel espaçador	Bague entretoise	
14	VOE 13947542	7					Screw	Tornillo	Parafuso	Vis	
15	VOE 15134735	1					Tube	Tubo	Tubo	Tube	
16	VOE 15082000	2					•Nozzle	•Difusor	•Bico	•Gicleur	(VOE 15184855)
17	VOE 15108324	2					•Protecting cap	•Cabezal protección	•Capa proteção	•Capot de protection	
18	VOE 15165152	1					Nipple	Niple	Niple	Raccord	
19	VOE 15135361	1					Tube	Tubo	Tubo	Tube	
20	VOE 15135278	2					Nipple	Niple	Niple	Raccord	
21	VOE 15135369	1					Tube	Tubo	Tubo	Tube	
22	VOE 15082000	3					•Nozzle	•Difusor	•Bico	•Gicleur	(VOE 15184855)
23	VOE 15108324	3					•Protecting cap	•Cabezal protección	•Capa proteção	•Capot de protection	
24	VOE 15135419	1					Tube	Tubo	Tubo	Tube	
25	VOE 15082000	1					•Nozzle	•Difusor	•Bico	•Gicleur	(VOE 15184855)
26	VOE 15167737	1					Hose	Manguera	Mangueira	Flexible	
27	VOE 15167739	1					Hose	Manguera	Mangueira	Flexible	
28	VOE 15167740	1					Hose	Manguera	Mangueira	Flexible	
29	VOE 15167741	1					Hose	Manguera	Mangueira	Flexible	
30	VOE 16819293	1					Hose	Manguera	Mangueira	Flexible	
31	VOE 15082000	1					Nozzle	Difusor	Bico	Gicleur	(VOE 15184855)

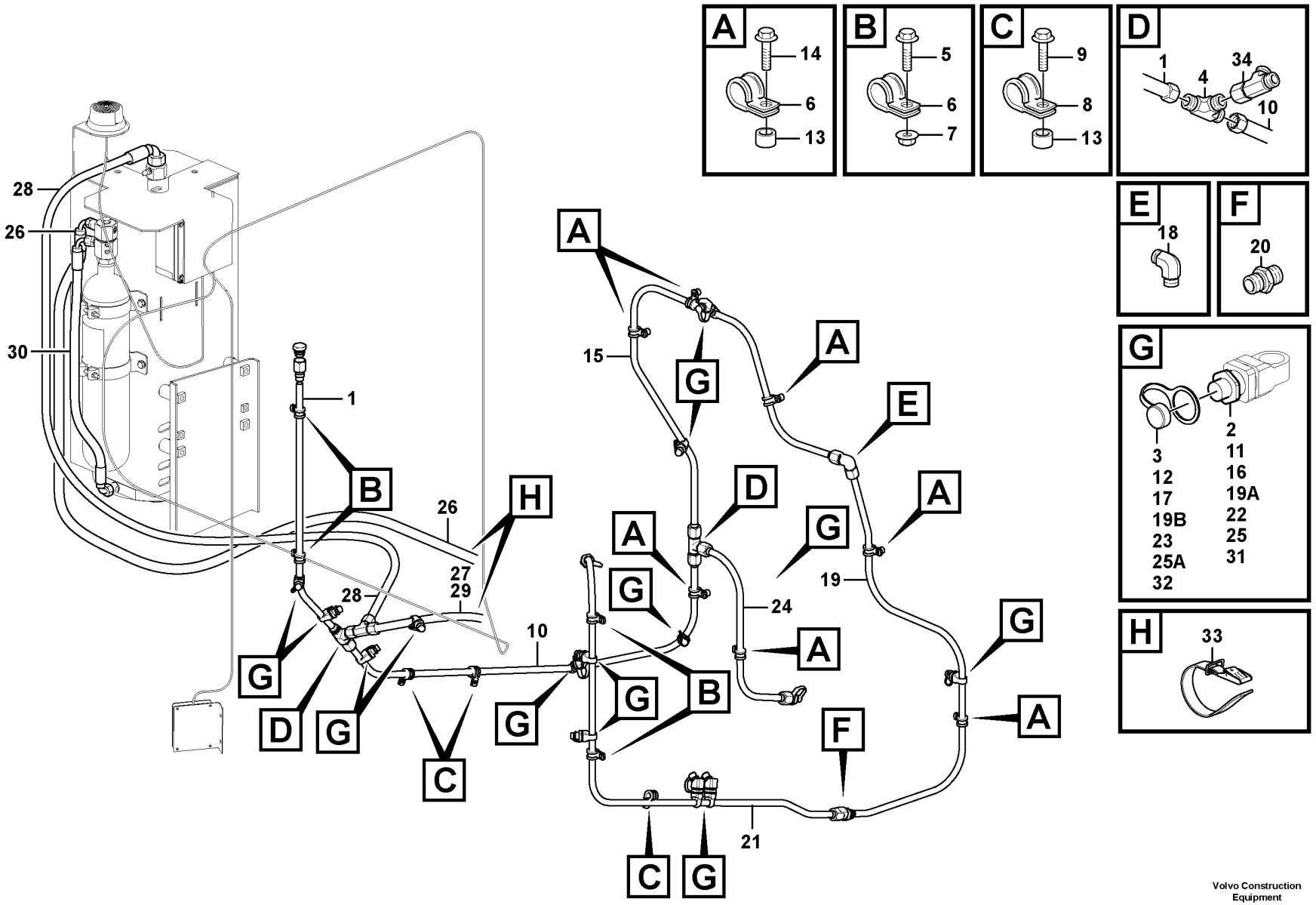

Volvo Construction Equipment
1056725

Fig.	Part No.	Quantity 1	2	3	P S	K I T	Description	Denominación	Denominação	Dénomination	Notes
32	VOE 15108324	1					Protecting cap	Cabezal protección	Capa proteção	Capot de protection	
33	VOE 11104606	REQ					Retaining strap	Correa tensora	Correia tensora	Courroie de serrage	
34	VOE 15147466	1					Nipple	Niple	Niple	Raccord	

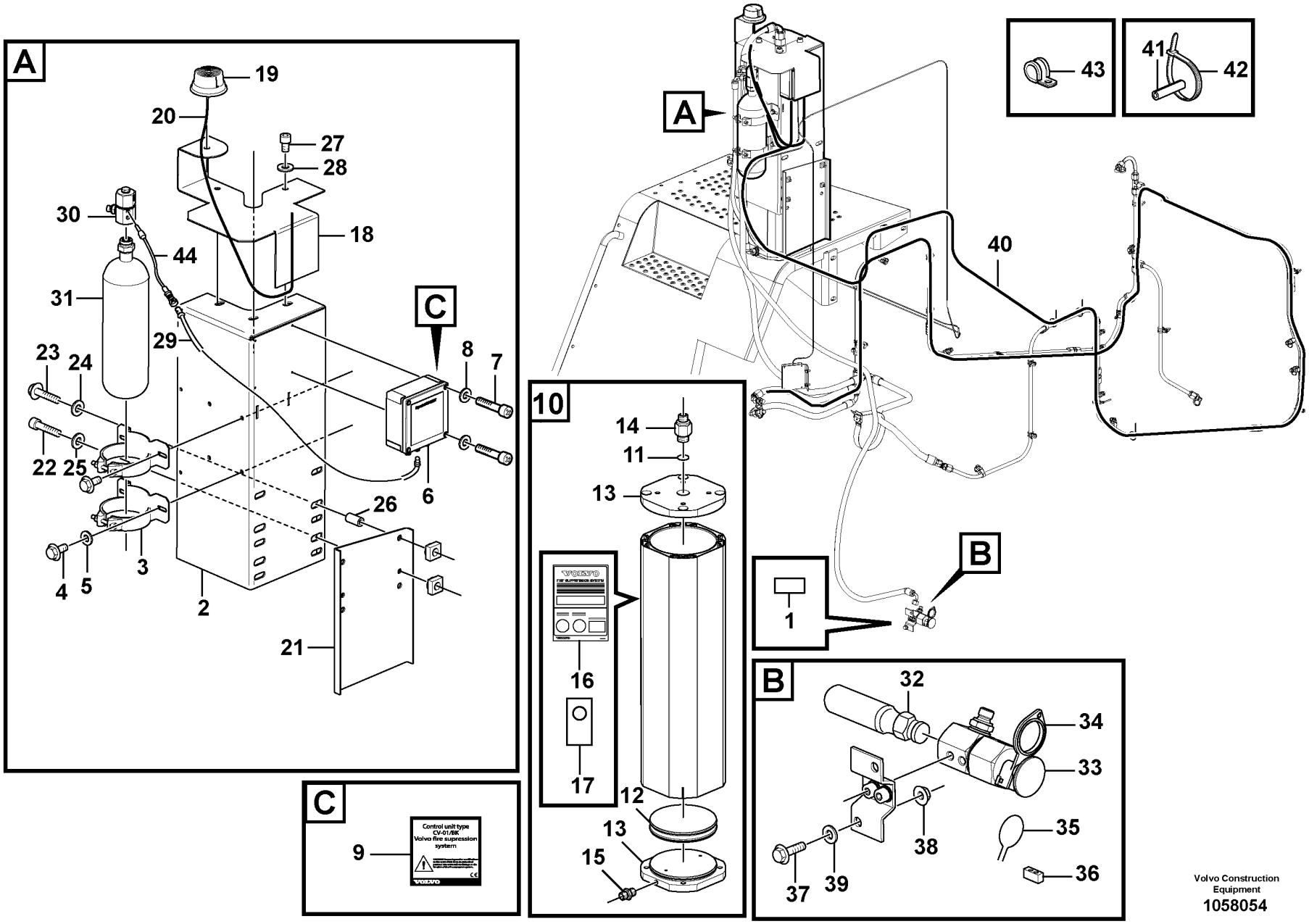

Volvo Construction Equipment
1058054

Fig.	Part No.	Quantity 1	2	3	PS	KIT	Description	Denominación	Denominação	Dénomination	Notes
1	VOE 15126559	1					Decal	Calcomanía	Decalque	Autocollant	
2	VOE 15178829	1					Bracket	Consola	Suporte	Console	
3	VOE 15185511	2					•Clamp	•Abrazadera	•Braçadeira	•Collier serrage	
4	VOE 13955294	4					•Screw	•Tornillo	•Parafuso	•Vis	
5	VOE 13955894	4					•Washer	•Arandela	•Arruela	•Rondelle	
6	VOE 15146319	1			SS		•Control unit	•Unidad automática	•Unidade de controle	•Unité de commande	(VOE 15185513) CU9902
7	VOE 956063	4					•Cross recessed screw	•Tornillo cruz	•Parafuso phillips	•Vis empreinte cruciforme	
8	VOE 955891	4					•Plain washer	•Arandela plana	•Arruela simples	•Rondelle plane	
9	VOE 15149327	1					•Decal	•Calcomanía	•Decalque	•Autocollant	
10	VOE 15134834	1					Container	Contenedor	Container	Conteneur	
11	VOE 15160124	1					•Sealing disc	•Disco retén	•Disco retentor	•Disque étanchéité	
12	VOE 15160131	1					•Piston kit	•Juego de pistones	•Jogo pistão	•Jeu pistons	
13	VOE 15160137	1					•O-ring kit	•Juego de anillo tórico	•Jogo de anéis-o	•Jeu joint toriques	
14	VOE 15160143	1					•Nipple	•Niple	•Niple	•Raccord	
15	VOE 15160147	1					•Bleeder valve	•Válvula de purga	•Válvula sangria	•Purgeur	
16	VOE 15149324	1					•Decal	•Calcomanía	•Decalque	•Autocollant	
17	VOE 15163004	1					•Decal	•Calcomanía	•Decalque	•Autocollant	
18	VOE 15146002	1					Bracket	Consola	Suporte	Console	
19	VOE 15134840	1					Warning lamp	Lámpara de advertencia	Lâmpada de advertência	Témoin lumineux	LA9901, SA9902
20	VOE 15146975	1					Cable	Cable	Cabo	Câble	
21	VOE 15166025	1					Bracket	Consola	Suporte	Console	
22	VOE 967631	2					Hex. socket screw	Tornillo de hexágono embutido	Parafuso soquete sext	Vis à six pans creux	
23	VOE 13965187	4					Screw	Tornillo	Parafuso	Vis	
24	VOE 13960143	4					Washer	Arandela	Arruela	Rondelle	
25	VOE 11117464	2					Plain washer	Arandela plana	Arruela simples	Rondelle plane	(VOE 13960141)
26	VOE 15166266	1					Spacer	Distanciador	Espaçador	Entretoise	
27	VOE 984086	5					Hex. socket screw	Tornillo de hexágono embutido	Parafuso soquete sext	Vis à six pans creux	
28	VOE 930872	5					Plain washer	Arandela plana	Arruela simples	Rondelle plane	
29	VOE 15146994	1					Cable	Cable	Cabo	Câble	

1		**Fire suppression system** **Sistema de extinción de incendios** **Sistema de supressão de incêndio** **Système d'extinction incendie**	Catalogue id **20105**	Group **992**
2				
3			Illustr. No **1058054**	Section **300**
4				
5		**85169**	Issue **20021229-G**	Page **1295**

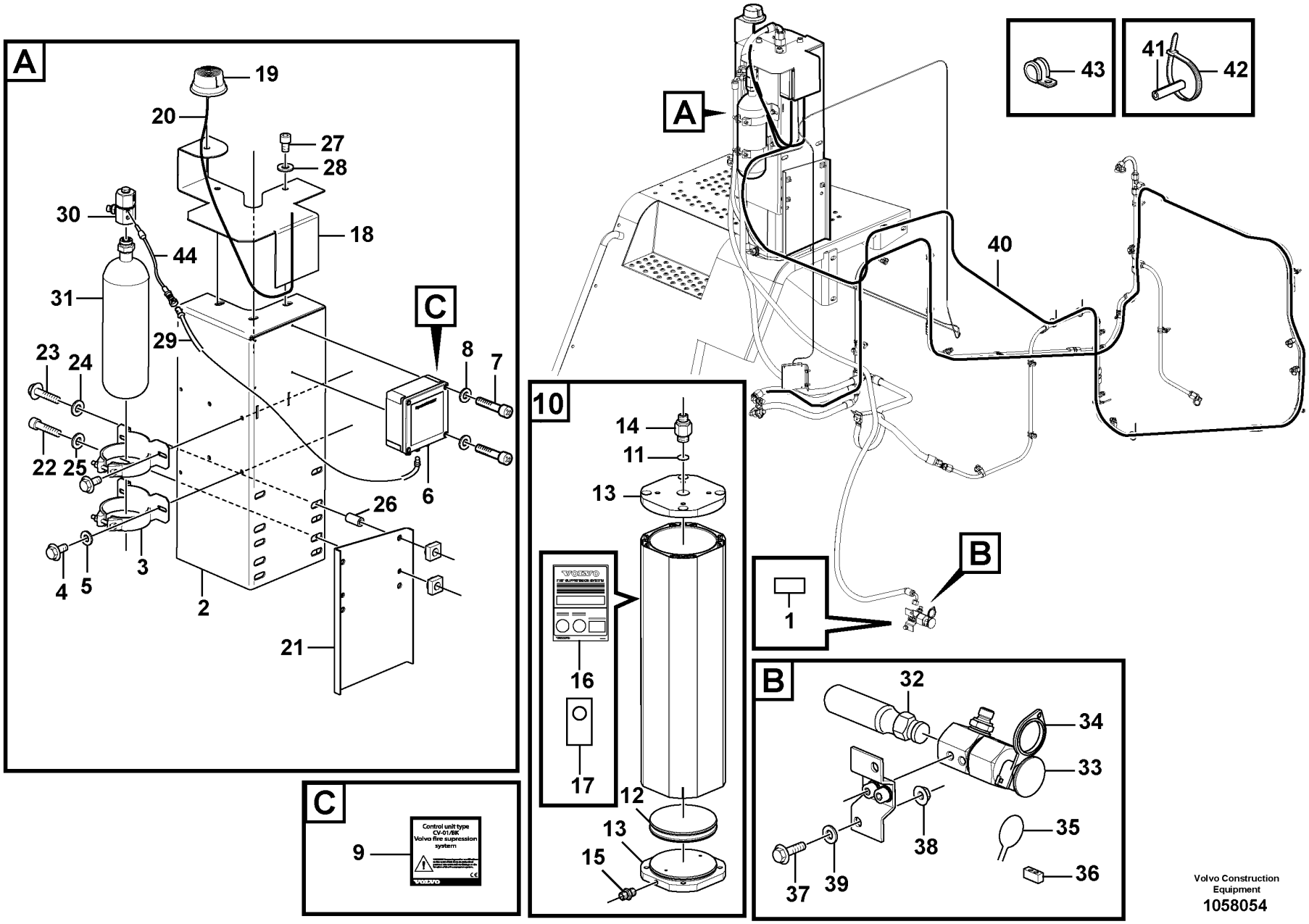

Volvo Construction Equipment
1058054

Fig.	Part No.	Quantity 1	2	3	PS	KIT	Description	Denominación	Denominação	Dénomination	Notes
30	**VOE 15147822**	1					Connector	Pieza de conexión	Conexão	Pièce connexion	
	VOE 15195518	1					•Actuator	•Actuador	•Atuador	•Actionneur	
31	**VOE 15178828**	1					Container	Contenedor	Container	Conteneur	
32	**VOE 15153432**	1					Container	Contenedor	Container	Conteneur	
33	**VOE 15151617**	1					Release mechanism	Mecanismo liberador	Mecanismo liberador	Dispositif d'inclinaison	
34	**VOE 15151511**	1					•Safety catch	•Bloqueo de seguridad	•Trava de segurança	•Blocage sécurité	
35	**VOE 15160275**	REQ					•Sealing wire	•Alambre de precinto	•Arame de vedação	•Fil plombage	
36	**VOE 15160273**	1					•Anti-tamper sealing	•Precinto	•Selo	•Plomb	
37	**VOE 13946173**	2					Screw	Tornillo	Parafuso	Vis	
38	**VOE 13945408**	2					Nut	Tuerca	Porca	Écrou	
39	**VOE 13955894**	4					Washer	Arandela	Arruela	Rondelle	
40	**VOE 15167793**	1					Detector	Detector	Detector	Détecteur	
41	**VOE 15166104**	1					Protecting sleeve	Manguito de protección	Luva proteção	Manchon protection	20 PCS
42	**VOE 4821292**	REQ					Cable tie	Abrazadera de cinta	Braçadeira	Serre-câble	
43	**VOE 977742**	2					Clamp	Abrazadera	Braçadeira	Collier serrage	
44	**VOE 15195518**	1					Actuator	Actuador	Atuador	Actionneur	

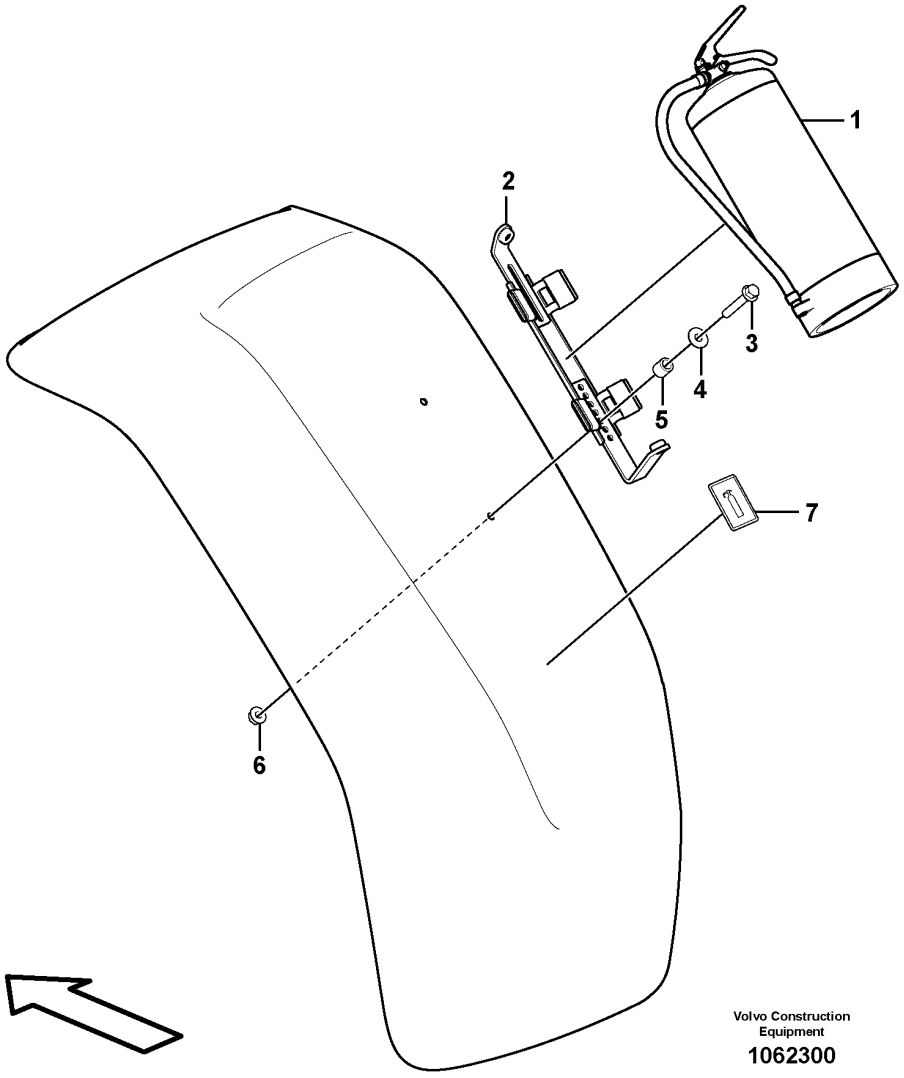
1
2
3
4
5
6
7
Volvo Construction Equipment
1062300

Fig.	Part No.	Quantity 1	2	3	PS	KIT	Description	Denominación	Denominação	Dénomination	Notes
1	**VOE 15195723**	1					Fire extinguisher	Extintor	Extintor incêndio	Extincteur	
2	**VOE 15195727**		1				Bracket	Consola	Suporte	Console	
3	**VOE 946671**		2				Flange screw	Tornillo embridado	Parafuso flangeado	Vis à embase	L=30 MM
3	**VOE 13965179**		2				Screw	Tornillo	Parafuso	Vis	L=50 MM
4	**VOE 11117464**		4				Plain washer	Arandela plana	Arruela simples	Rondelle plane	
5	**VOE 930432**		2				Spacer ring	Anillo distanciador	Anel espaçador	Bague entretoise	
6	**VOE 948645**		2				Flange lock nut	Contratuerca embridada	Contra porca flange	Contre-écrou à embase	
7	**VOE 15126327**		1				Decal	Calcomanía	Decalque	Autocollant	

1	**84876**	**Fire extinguisher** **Extintor** **Extintor de incêndio** **Extincteur**	Catalogue id **20105**	Group **992**
2	**84877**		Illustr. No **1062300**	Section **400**
3			Issue **20021229-G**	Page **1299**
4				
5				

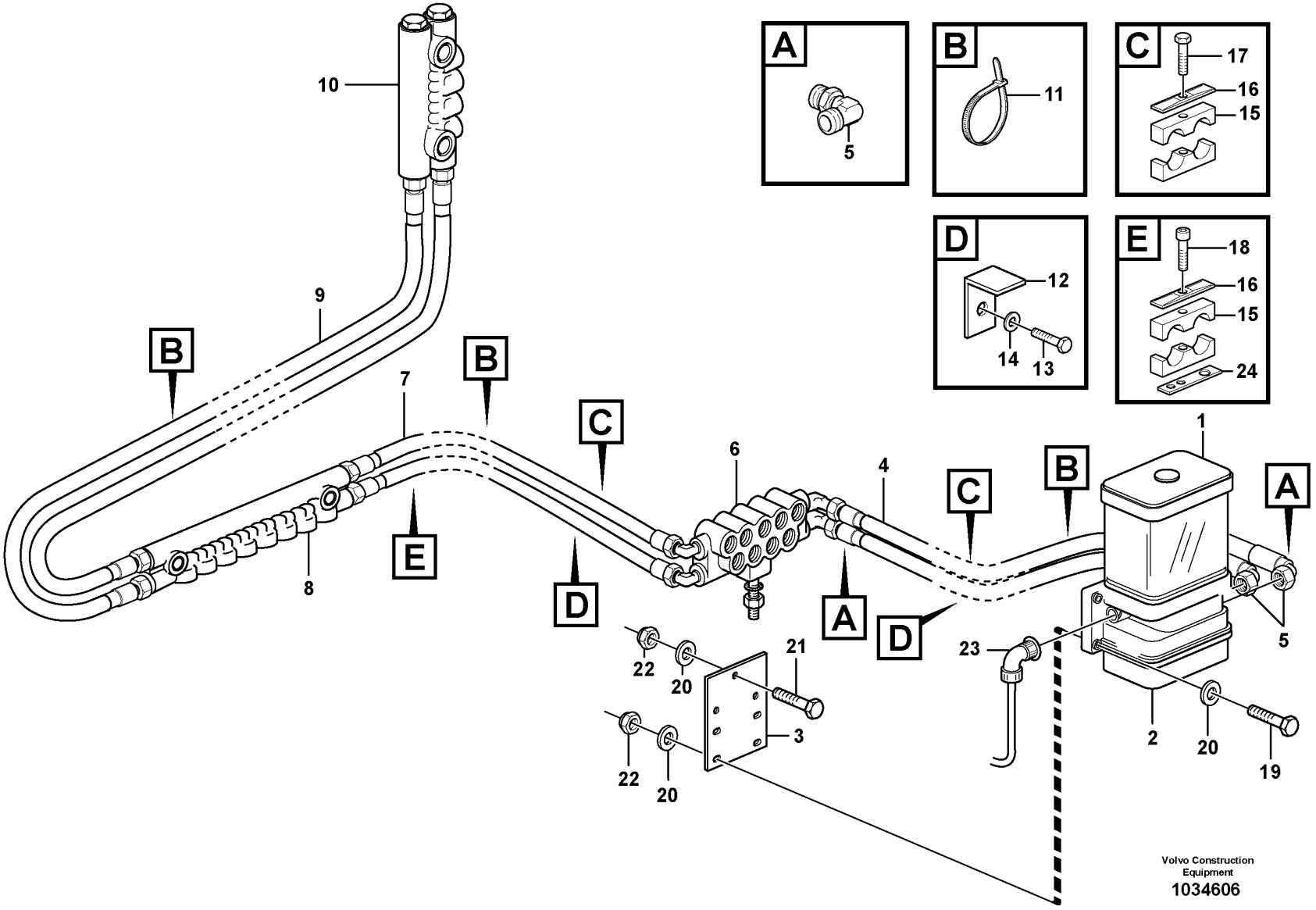
A
5
B
11
C
17
16
15
D
12
14
13
E
18
16
15
24
10
9
7
8
6
4
1
5
2
20
19
23
21
3
22
20
22
20
Volvo Construction Equipment
1034606

Fig.	Part No.	Quantity 1	2	3	PS	KIT	Description	Denominación	Denominação	Dénomination	Notes
1		1	1	1			Ctl Lubrication	Lubric Central		Graissage Cent.	CPL
2	**VOE 11707439**	1	1		SS		•Pump	•Bomba	•Bomba	•Pompe	
2	**VOE 15159042**			1			•Pump unit	•Unidad bomba	•Unidade da bomba	•Unité de pompe	
3	**VOE 11709669**	1		1			•Attaching plate	•Chapa de fijación	•Chapa fixação	•Tôle de fixation	
4	**VOE 11177716**	2	2	2			•Hose	•Manguera	•Mangueira	•Flexible	H1, L = 2 x 2500 MM
5	**VOE 11177717**	2	2	2			•Connector	•Pieza de conexión	•Conexão	•Pièce connexion	
6	**VOE 11432378**	1		1			•Distribution block	•Bloque de distribución	•Bloco de distribuição	•Boîtier de dérivation	
6	**VOE 11432379**		1				•Distribution block	•Bloque de distribución	•Bloco de distribuição	•Boîtier de dérivation	
7	**VOE 11432381**	2		2			•Hose	•Manguera	•Mangueira	•Flexible	
7	**VOE 11432380**		2				•Hose	•Manguera	•Mangueira	•Flexible	
8	**VOE 11432378**	1		1			•Distribution block	•Bloque de distribución	•Bloco de distribuição	•Boîtier de dérivation	BL2
8	**VOE 11432379**		1				•Distribution block	•Bloque de distribución	•Bloco de distribuição	•Boîtier de dérivation	
9	**VOE 11176857**	2	2	2			•Hose	•Manguera	•Mangueira	•Flexible	H3, L = 750 MM
10	**VOE 11177227**	1	1	1			•Distribution block	•Bloque de distribución	•Bloco de distribuição	•Boîtier de dérivation	BL3
11	**VOE 4881440**	REQ		REQ			•Cable tie	•Abrazadera de cinta	•Braçadeira	•Serre-câble	
12	**VOE 11707384**	1	1	1			•Washer	•Arandela	•Arruela	•Rondelle	
13	**VOE 13970944**	1	1	1			•Hexagon screw	•Tornillo hexagonal	•Parafuso sextavado	•Vis à tête hexagonale	
14	**VOE 955895**	1	1	1			•Plain washer	•Arandela plana	•Arruela simples	•Rondelle plane	
15	**VOE 11701854**	6		6			•Clamp	•Abrazadera	•Braçadeira	•Collier serrage	
16	**VOE 11707381**	6	4	6			•Cover Plate	•Placa Tapa	•Placa de cobertura	•Protection en tole	
17	**VOE 13959209**	3	2	3			•Screw	•Tornillo	•Parafuso	•Vis	
18	**VOE 959208**	3	4	3			•Hex. socket screw	•Tornillo de hexágono embutido	•Parafuso soquete sext	•Vis à six pans creux	
19	**VOE 13965179**	4	4	4			•Screw	•Tornillo	•Parafuso	•Vis	
20	**VOE 11117464**	6	6	6			•Plain washer	•Arandela plana	•Arruela simples	•Rondelle plane	(VOE 13960141)
21	**VOE 946671**	3	3	3			•Flange screw	•Tornillo embridado	•Parafuso flangeado	•Vis à embase	
22	**VOE 948645**	4	4	4			•Flange lock nut	•Contratuerca embridada	•Contra porca flange	•Contre-écrou à embase	
23	**VOE 11432294**	1	1				•Cable	•Cable	•Cabo	•Câble	See group 371-1400 page 327
23	**VOE 15158982**			1			Cable	Cable	Cabo	Câble	
24	**VOE 11707383**	1	1	1			•Bracket	•Consola	•Suporte	•Console	

3850) **GB**: Automatic greasing system Twin-2 **ES**: Sistema de engrase automático Twin-2 **BR**: Sistema de lubrificação automática Twin-2 **FR**: Système de graissage automatique Twin-2
3851) **GB**: Automatic greasing system Twin-3 **ES**: Sistema de engrase automático Twin-3 **BR**: Sistema de lubrificação automática Twin-3 **FR**: Système de graissage automatique Twin-3

1	**3850) 83267**
2	**3850) 83594**
3	**3851) 83267**
4	**3851) 83594**
5	

Central lubrication
Lubricacion central
Lubrificação central
Graissage central

Catalogue id **20105**	Group **993**
Illustr. No **1034606**	Section **100**
Issue **20021229-G**	Page **1301**

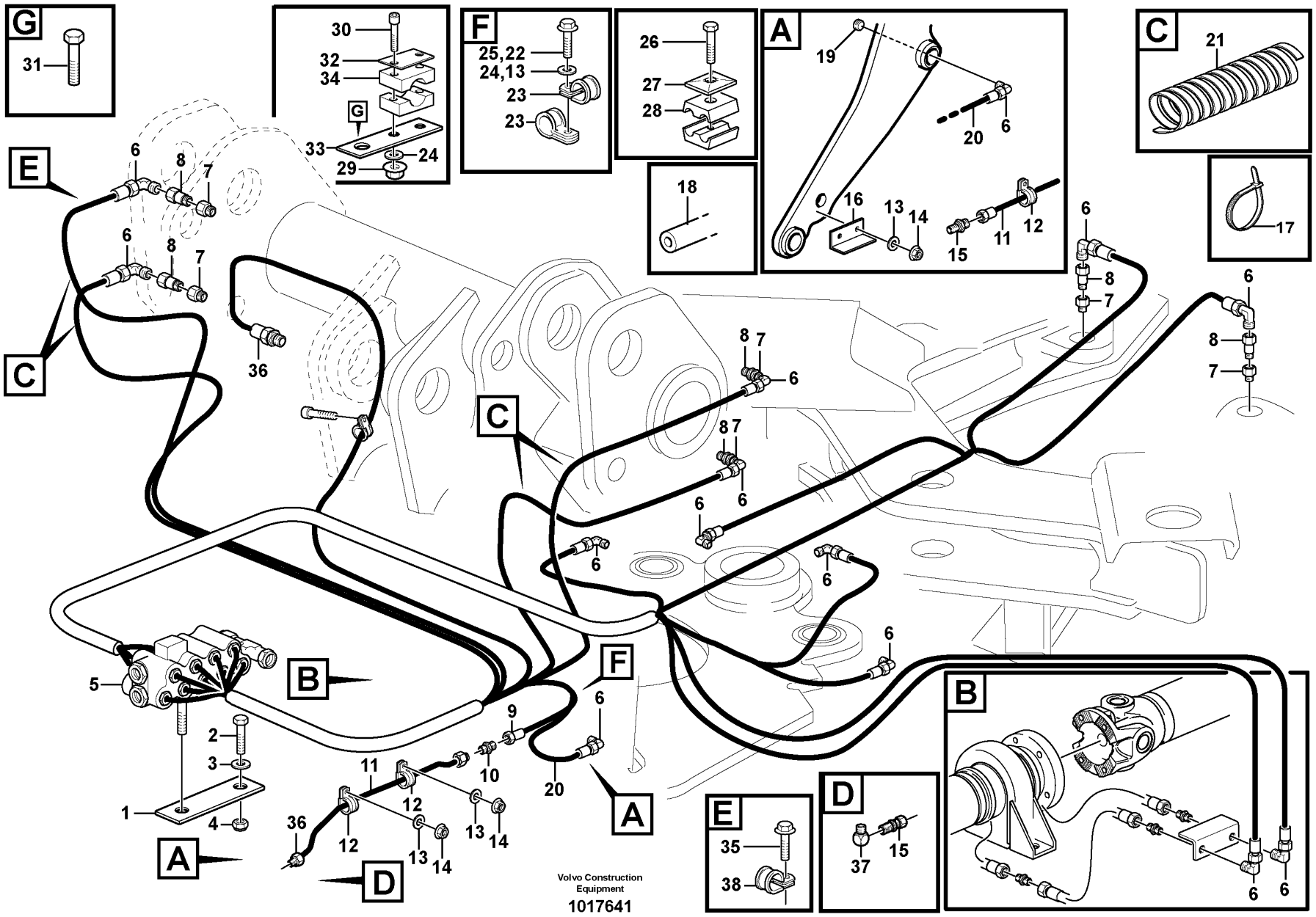
G
31
30
32
34
G
33
29
24
F
25,22
24,13
23
23
26
27
28
18
A
19
20
6
16
13
14
15
11
12
C
21
17
E
6
8
7
6
8
7
C
36
8
7
6
C
8
7
6
6
6
6
6
8
7
6
8
7
B
5
2
3
1
4
A
11
12
13
14
9
10
20
F
6
A
36
12
13
14
D
Volvo Construction Equipment
1017641
E
35
38
D
37
15
B
6
6

Fig.	Part No.	Quantity 1	2	3	4	5	PS	KIT	Description	Denominación	Denominação	Dénomination	Notes
1	VOE 11177152	1	1	1	1				Bracket	Consola	Suporte	Console	
2	VOE 13965187	1		1					Screw	Tornillo	Parafuso	Vis	
3	VOE 13960143	1	1	1	1				Washer	Arandela	Arruela	Rondelle	
4	VOE 13971089	1		1					Lock nut	Contratuerca	Porca trava	Contre-écrou	
5	VOE 15012495	1	1						Distribution block	Bloque de distribución	Bloco de distribuição	Boîtier de dérivation	B1
5	VOE 16812426			1	1				Distribution block	Bloque de distribución	Bloco de distribuição	Boîtier de dérivation	
6	VOE 11701837	13	13	13	13				Connector	Pieza de conexión	Conexão	Pièce connexion	
7	VOE 11701838	4	4	4	4				Adapter	Adaptador	Adaptador	Adaptateur	
8	VOE 11701850	6	6	6	6				Adapter	Adaptador	Adaptador	Adaptateur	
9	VOE 11432335	1	1	1	1				Hose	Manguera	Mangueira	Flexible	S/N 22516 -
10	VOE 11177105	2	2	2	2				Connector	Union	Conector	Raccord	
11	VOE 11177104	1	1	1	1				Tube	Tubo	Tubo	Tube	LH
12	VOE 11177023	2	2	2	2				Clamp	Abrazadera	Braçadeira	Collier serrage	
13	VOE 11117464	6	8	6	8				Plain washer	Arandela plana	Arruela simples	Rondelle plane	(VOE 13960141)
14	VOE 948645	4	4	4	4				Flange lock nut	Contratuerca embridada	Contra porca flange	Contre-écrou à embase	
15	VOE 11177488	1		1					Connector	Pieza de conexión	Conexão	Pièce connexion	
15	VOE 11177103		1		1				Connector	Contactor	Conector	Connecteur	
16	VOE 11177006	1	1	1	1				Protecting moulding	Moldura de protección	Moldura protetora	Lisse de protection	
17	VOE 4881440	REQ	REQ	REQ	REQ				Cable tie	Abrazadera de cinta	Braçadeira	Serre-câble	
18	VOE 13941451		REQ		REQ				Hose	Manguera	Mangueira	Flexible	
19	VOE 11701827	1	1	1	1				Plug	Tapón	Bujão	Tampon	
20	VOE 11432336	REQ		REQ					Hose	Manguera	Mangueira	Flexible	S/N 22516 -
20	VOE 11432335		REQ		REQ				Hose	Manguera	Mangueira	Flexible	
21	VOE 11176983	REQ	REQ	REQ	REQ				Sheath	Vaina Espiral	Estojo	Gaine Spirale	L = 1400 MM
22	VOE 946440	2		2					Flange screw	Tornillo embridado	Parafuso flangeado	Vis à embase	
23	VOE 980614	4		4					Clamp	Abrazadera	Braçadeira	Collier serrage	
24	VOE 13960143	1		1					Washer	Arandela	Arruela	Rondelle	
25	VOE 946471	1		1					Flange screw	Tornillo embridado	Parafuso flangeado	Vis à embase	
26	VOE 959208	1	1	1	1				Hex. socket screw	Tornillo de hexágono embutido	Parafuso soquete sext	Vis à six pans creux	

3850) **GB**: Automatic greasing system Twin-2 **ES**: Sistema de engrase automático Twin-2 **BR**: Sistema de lubrificação automática Twin-2 **FR**: Système de graissage automatique Twin-2
3851) **GB**: Automatic greasing system Twin-3 **ES**: Sistema de engrase automático Twin-3 **BR**: Sistema de lubrificação automática Twin-3 **FR**: Système de graissage automatique Twin-3

1	3850) 83267	**Central lubrication with fitting parts. B1** **Lubricación central conaccesorios de montaje. B1** **Lubrificação central com peças acessórias. B1** **Graissage central avec pièces de montage. B1**
2	3850) 83594	
3	3851) 83267	
4	3851) 83594	
5		

Catalogue id	Group
20105	993
Illustr. No	Section
1017641	150
Issue	Page
20021229-G	1303

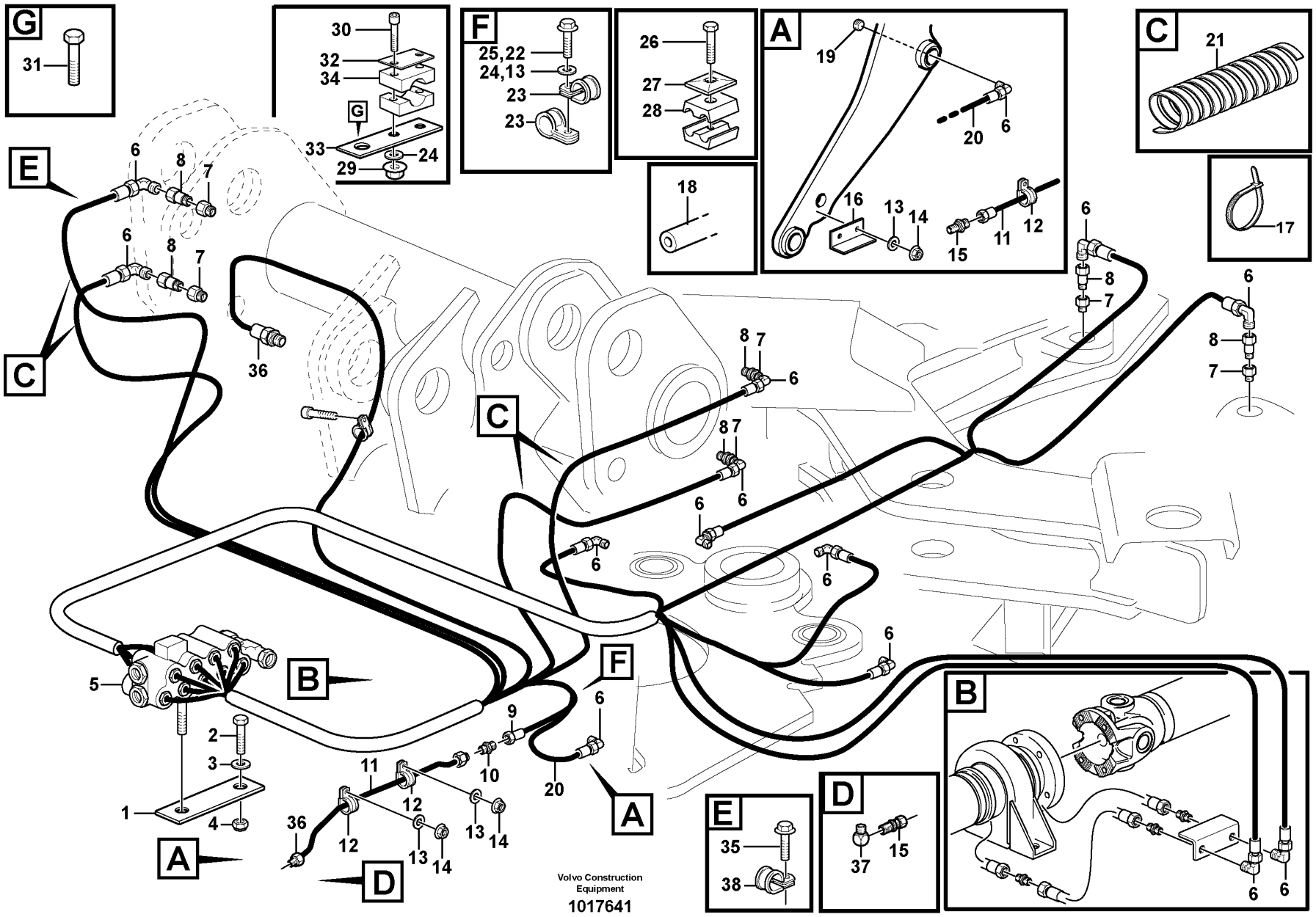
G
31
30
32
34
G
33
29
24
F
25,22
24,13
23
23
26
27
28
18
A
19
20
6
16
13
14
15
11
12
C
21
17
E
6
8
7
6
8
7
C
36
8
7
6
C
8
7
6
6
6
6
6
8
7
6
8
7
B
5
2
3
1
4
A
11
12
13
14
9
10
20
F
6
A
36
12
13
14
D
Volvo Construction Equipment
1017641
E
35
38
D
37
15
B
6
6

Fig.	Part No.	Quantity 1	2	3	4	5	PS	KIT	Description	Denominación	Denominação	Dénomination	Notes
26	VOE 13959209	2	2	2	2				Screw	Tornillo	Parafuso	Vis	
27	VOE 11707381	4	4	4	4				Cover Plate	Placa Tapa	Placa de cobertura	Protection en tole	
28	VOE 11701854	4	4	4	4				Clamp	Abrazadera	Braçadeira	Collier serrage	
29	VOE 13971098	1	1	1	1				Flange nut	Tuerca embridada	Porca flangeada	Écrou à embase	
30	VOE 959208	2	2	2	2				Hex. socket screw	Tornillo de hexágono embutido	Parafuso soquete sext	Vis à six pans creux	
31	VOE 965195	1	1	1	1				Flange screw	Tornillo embridado	Parafuso flangeado	Vis à embase	M10 X 50
32	VOE 11707377	1	1	1	1				Cover plate	Placa recurbrición	Tampa cobertura	Plaque de recouvrement	
33	VOE 11707383	1	1	1	1				Bracket	Consola	Suporte	Console	
34	VOE 4785459	1	1	1	1				Clamp	Abrazadera	Braçadeira	Collier serrage	
35	VOE 13946501	1		1					Screw	Tornillo	Parafuso	Vis	
36	VOE 11701843	1	1	1	1				Connector	Pieza de conexión	Conexão	Pièce connexion	
37	VOE 11701845	1	1	1	1				Connector	Pieza de conexión	Conexão	Pièce connexion	
38	VOE 952627	1		1					Clamp	Abrazadera	Braçadeira	Collier serrage	

3850) **GB**: Automatic greasing system Twin-2 **ES**: Sistema de engrase automático Twin-2 **BR**: Sistema de lubrificação automática Twin-2 **FR**: Système de graissage automatique Twin-2
3851) **GB**: Automatic greasing system Twin-3 **ES**: Sistema de engrase automático Twin-3 **BR**: Sistema de lubrificação automática Twin-3 **FR**: Système de graissage automatique Twin-3

1	3850) 83267	**Central lubrication with fitting parts. B1** **Lubricación central conaccesorios de montaje. B1** **Lubrificação central com peças acessórias. B1** **Graissage central avec pièces de montage. B1**	Catalogue id **20105**	Group **993**
2	3850) 83594			
3	3851) 83267		Illustr. No **1017641**	Section **150**
4	3851) 83594			
5			Issue **20021229-G**	Page **1305**

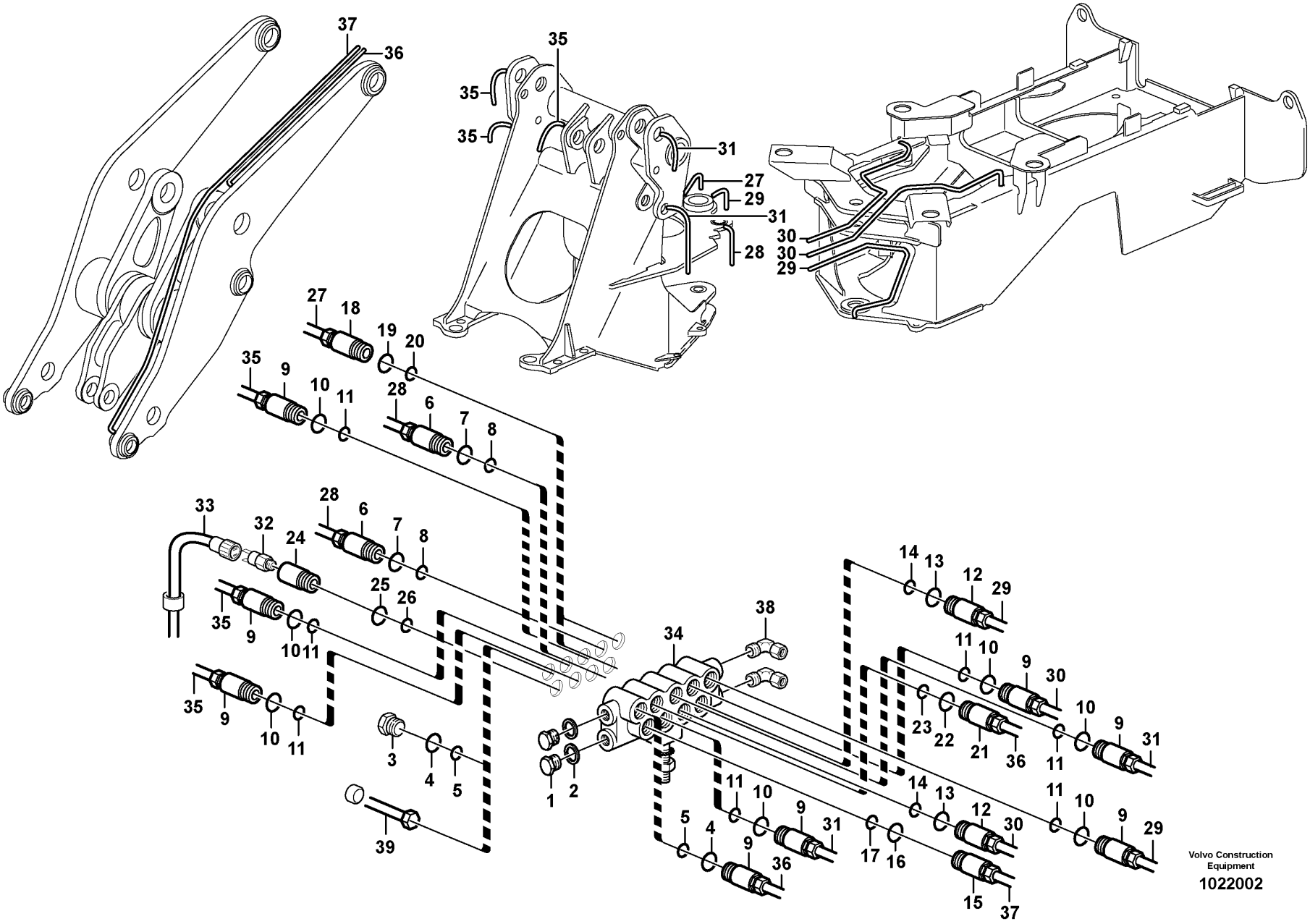

Volvo Construction Equipment

1022002

Fig.	Part No.	Quantity 1	2	3	PS	KIT	Description	Denominación	Denominação	Dénomination	Notes
	VOE 15012495	1					Distribution block	Bloque de distribución	Bloco de distribuição	Boîtier de dérivation	
	VOE 15012495		1				Distribution block	Bloque de distribución	Bloco de distribuição	Boîtier de dérivation	
	VOE 16812426			1			Distribution block	Bloque de distribución	Bloco de distribuição	Boîtier de dérivation	
1	VOE 11702149	2					•Plug	•Tapón	•Bujão	•Tampon	
2	VOE 11709994	2					•Sealing ring	•Anillo retén	•Anel de vedação	•Bague étanchéité	
3	VOE 11702150	2	2				•Plug	•Tapón	•Bujão	•Tampon	
	VOE 11704711	2	2				••Ferrule	••Anillo de acoplamiento	••Cone	••Bague de sûreté	
	VOE 11704712	2	2				••Nut	••Tuerca	••Porca	••Écrou	
4	VOE 990740	2	2				••O-ring	••Anillo tórico	••Anel-o	••Joint torique	(VOE 981289)
5	VOE 11705432	2	2				••O-ring	••Anillo tórico	••Anel-o	••Joint torique	
6	VOE 11702151	2	2				•Dosage valve	•Válvula dosificadora	•Válvula de dosagem	•Valve de dosage	NO 2
	VOE 11704711	2	2				••Ferrule	••Anillo de acoplamiento	••Cone	••Bague de sûreté	
	VOE 11704712	2	2				••Nut	••Tuerca	••Porca	••Écrou	
7	VOE 990740	2	2				••O-ring	••Anillo tórico	••Anel-o	••Joint torique	(VOE 981289)
8	VOE 11705432	2	2				••O-ring	••Anillo tórico	••Anel-o	••Joint torique	
9	VOE 11702152	7	7				•Dosage valve	•Válvula dosificadora	•Válvula de dosagem	•Valve de dosage	NO 3
	VOE 11704711	7	7				••Ferrule	••Anillo de acoplamiento	••Cone	••Bague de sûreté	
	VOE 11704712	7	7				••Nut	••Tuerca	••Porca	••Écrou	
10	VOE 990740	7	7				••O-ring	••Anillo tórico	••Anel-o	••Joint torique	(VOE 981289)
11	VOE 11705432	7	7				••O-ring	••Anillo tórico	••Anel-o	••Joint torique	
12	VOE 11702153	2	2				•Dosage valve	•Válvula dosificadora	•Válvula de dosagem	•Valve de dosage	NO 4
	VOE 11704711	2	2				••Ferrule	••Anillo de acoplamiento	••Cone	••Bague de sûreté	
	VOE 11704712	2	2				••Nut	••Tuerca	••Porca	••Écrou	
13	VOE 990740	2	2				••O-ring	••Anillo tórico	••Anel-o	••Joint torique	(VOE 981289)
14	VOE 11705432	2	2				••O-ring	••Anillo tórico	••Anel-o	••Joint torique	
15	VOE 11702154	1	1				•Dosage valve	•Válvula dosificadora	•Válvula de dosagem	•Valve de dosage	NO 9
	VOE 11704711	1	1				••Ferrule	••Anillo de acoplamiento	••Cone	••Bague de sûreté	
	VOE 11704712	1	1				••Nut	••Tuerca	••Porca	••Écrou	
16	VOE 990740	1	1				••O-ring	••Anillo tórico	••Anel-o	••Joint torique	(VOE 981289)

3850) **GB**: Automatic greasing system Twin-2 **ES**: Sistema de engrase automático Twin-2 **BR**: Sistema de lubrificação automática Twin-2 **FR**: Système de graissage automatique Twin-2
3851) **GB**: Automatic greasing system Twin-3 **ES**: Sistema de engrase automático Twin-3 **BR**: Sistema de lubrificação automática Twin-3 **FR**: Système de graissage automatique Twin-3

1	3850) 83267
2	3850) 83594
3	3851) 83267, 83594
4	
5	

Distribution block, B1
Bloque distribución, B1
Bloco de distribuição, B1
Boîtier de dérivation, B1

Catalogue id **20105**	Group **993**
Illustr. No **1022002**	Section **200**
Issue **20021229-G**	Page **1307**

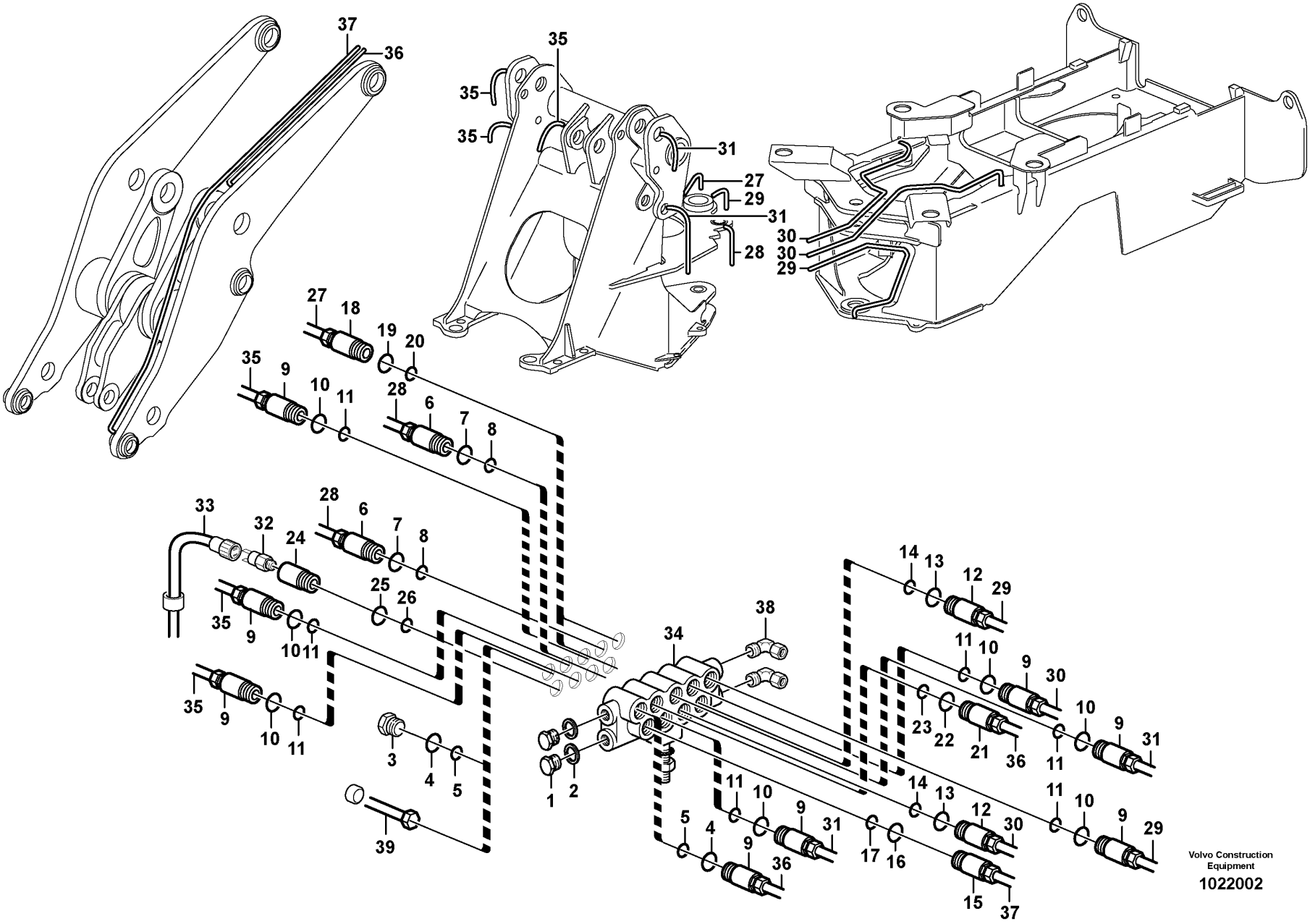

Volvo Construction Equipment

1022002

Fig.	Part No.	Quantity 1	2	3	PS	KIT	Description	Denominación	Denominação	Dénomination	Notes
17	VOE 11705432	1	1				••O-ring	••Anillo tórico	••Anel-o	••Joint torique	
18	VOE 11702371	1	2				•Dosage valve	•Válvula dosificadora	•Válvula de dosagem	•Valve de dosage	NO 1
	VOE 11704711	1	2				••Ferrule	••Anillo de acoplamiento	••Cone	••Bague de sûreté	
	VOE 11704712	1	2				••Nut	••Tuerca	••Porca	••Écrou	
19	VOE 990740	1	2				••O-ring	••Anillo tórico	••Anel-o	••Joint torique	(VOE 981289)
20	VOE 11705432	1	2				••O-ring	••Anillo tórico	••Anel-o	••Joint torique	
21	VOE 11702370	1	1				•Dosage valve	•Válvula dosificadora	•Válvula de dosagem	•Valve de dosage	NO 6
	VOE 11704711	1	1				••Ferrule	••Anillo de acoplamiento	••Cone	••Bague de sûreté	
	VOE 11704712	1	1				••Nut	••Tuerca	••Porca	••Écrou	
22	VOE 990740	1	1				••O-ring	••Anillo tórico	••Anel-o	••Joint torique	(VOE 981289)
23	VOE 11705432	1	1				••O-ring	••Anillo tórico	••Anel-o	••Joint torique	
24	VOE 11702156	1					•Valve	•Válvula	•Válvula	•Valve	
	VOE 11704711	1					••Ferrule	••Anillo de acoplamiento	••Cone	••Bague de sûreté	
	VOE 11704712	1					••Nut	••Tuerca	••Porca	••Écrou	
25	VOE 990740	1					••O-ring	••Anillo tórico	••Anel-o	••Joint torique	(VOE 981289)
26	VOE 11705432	1					••O-ring	••Anillo tórico	••Anel-o	••Joint torique	
27	VOE 11701834	REQ					•Lubricant line	•Conducto lubricante	•Linha de óleo	•Conduit d'huile	L = 1500 MM
27	VOE 11701834		REQ				•Lubricant line	•Conducto lubricante	•Linha de óleo	•Conduit d'huile	L = 1750 MM
28	VOE 11701834	REQ	REQ				•Lubricant line	•Conducto lubricante	•Linha de óleo	•Conduit d'huile	L = 2000 MM
29	VOE 11701834	REQ					•Lubricant line	•Conducto lubricante	•Linha de óleo	•Conduit d'huile	L = 3500 MM
29	VOE 11701834		REQ				•Lubricant line	•Conducto lubricante	•Linha de óleo	•Conduit d'huile	L = 4000 MM
30	VOE 11701834	REQ					•Lubricant line	•Conducto lubricante	•Linha de óleo	•Conduit d'huile	L = 3500 MM
30	VOE 11701834		REQ				•Lubricant line	•Conducto lubricante	•Linha de óleo	•Conduit d'huile	L = 2100 MM
31	VOE 11701834	REQ					•Lubricant line	•Conducto lubricante	•Linha de óleo	•Conduit d'huile	L = 2000 MM
32	VOE 11702174	1					•Pressure switch	•Interruptor presión	•Interruptor de pressão	•Rupteur pression	SE9901
33	VOE 11707861	1	1				•Cable harness	•Manojo cables	•Chicote cabos	•Faisceau câbles	
34	VOE 11706044	1	1				•Distribution block	•Bloque de distribución	•Bloco de distribuição	•Boîtier de dérivation	
35	VOE 11701835	REQ					•Lubricant line	•Conducto lubricante	•Linha de óleo	•Conduit d'huile	L = 2000 MM
35	VOE 11701835		REQ				•Lubricant line	•Conducto lubricante	•Linha de óleo	•Conduit d'huile	L = 2100 MM

3850) **GB**: Automatic greasing system Twin-2 **ES**: Sistema de engrase automático Twin-2 **BR**: Sistema de lubrificação automática Twin-2 **FR**: Système de graissage automatique Twin-2
3851) **GB**: Automatic greasing system Twin-3 **ES**: Sistema de engrase automático Twin-3 **BR**: Sistema de lubrificação automática Twin-3 **FR**: Système de graissage automatique Twin-3

1	3850) 83267
2	3850) 83594
3	3851) 83267, 83594
4	
5	

Distribution block, B1
Bloque distribución, B1
Bloco de distribuição, B1
Boîtier de dérivation, B1

Catalogue id	Group
20105	993
Illustr. No	Section
1022002	200
Issue	Page
20021229-G	1309

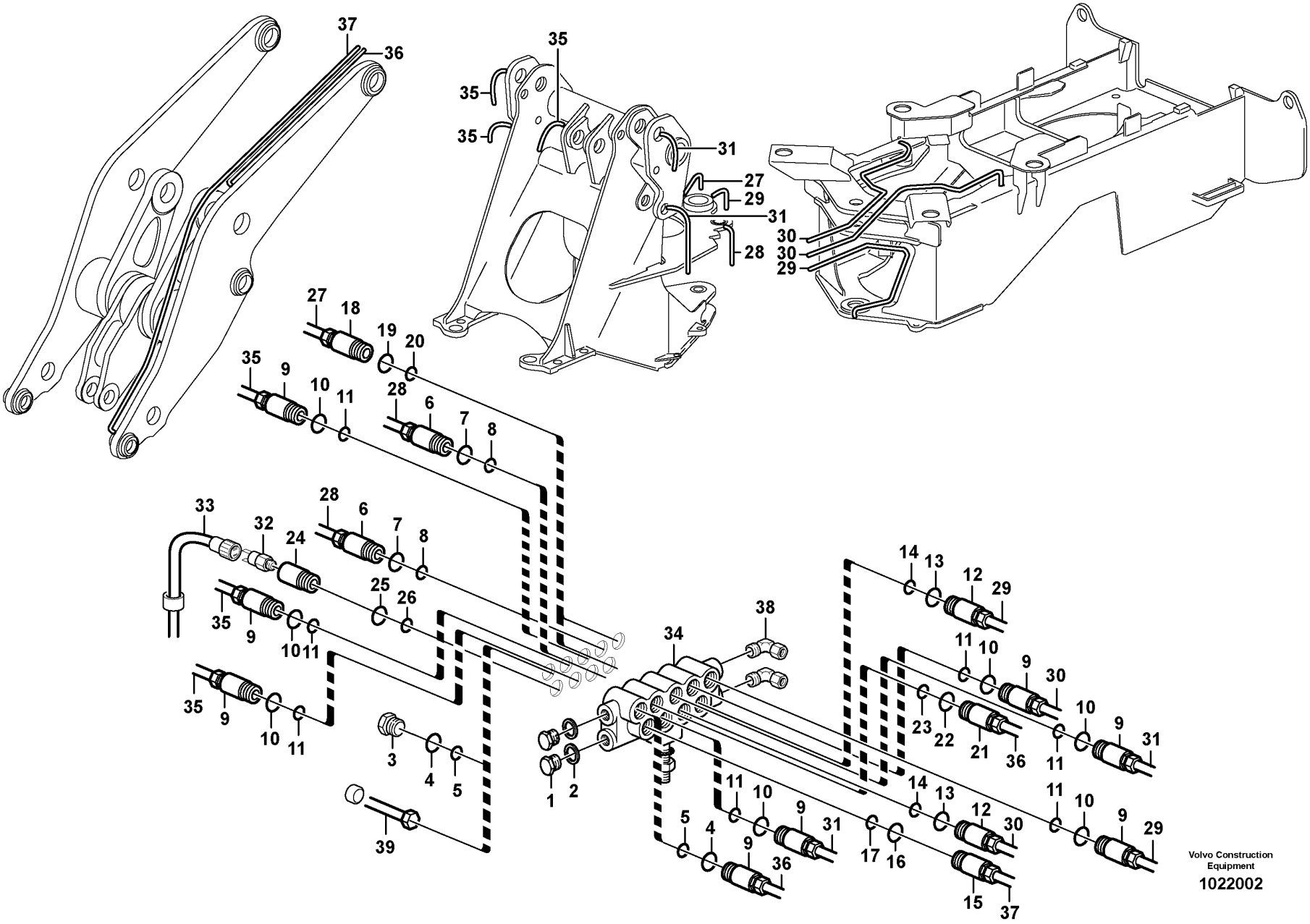

Volvo Construction Equipment

1022002

Fig.	Part No.	Quantity 1	2	3	PS	KIT	Description	Denominación	Denominação	Dénomination	Notes
36	**VOE 11177224**	REQ					•Hose	•Manguera	•Mangueira	•Flexible	L = 3400 MM
36	**VOE 11432340**		REQ				•Hose	•Manguera	•Mangueira	•Flexible	
37	**VOE 11177223**	REQ					•Hose	•Manguera	•Mangueira	•Flexible	L = 3900 MM
37	**VOE 11432339**		1				•Hose	•Manguera	•Mangueira	•Flexible	(VOE 11716038)
38	**VOE 11713082**		4				•Nipple	•Niple	•Niple	•Raccord	
39	**VOE 11701834**		REQ				•Lubricant line	•Conducto lubricante	•Linha de óleo	•Conduit d'huile	L = 4000 MM

3850) **GB**: Automatic greasing system Twin-2 **ES**: Sistema de engrase automático Twin-2 **BR**: Sistema de lubrificação automática Twin-2 **FR**: Système de graissage automatique Twin-2
3851) **GB**: Automatic greasing system Twin-3 **ES**: Sistema de engrase automático Twin-3 **BR**: Sistema de lubrificação automática Twin-3 **FR**: Système de graissage automatique Twin-3

1	**3850) 83267**
2	**3850) 83594**
3	**3851) 83267, 83594**
4	
5	

Distribution block, B1
Bloque distribución, B1
Bloco de distribuição, B1
Boîtier de dérivation, B1

Catalogue id **20105**	Group **993**
Illustr. No **1022002**	Section **200**
Issue **20021229-G**	Page **1311**

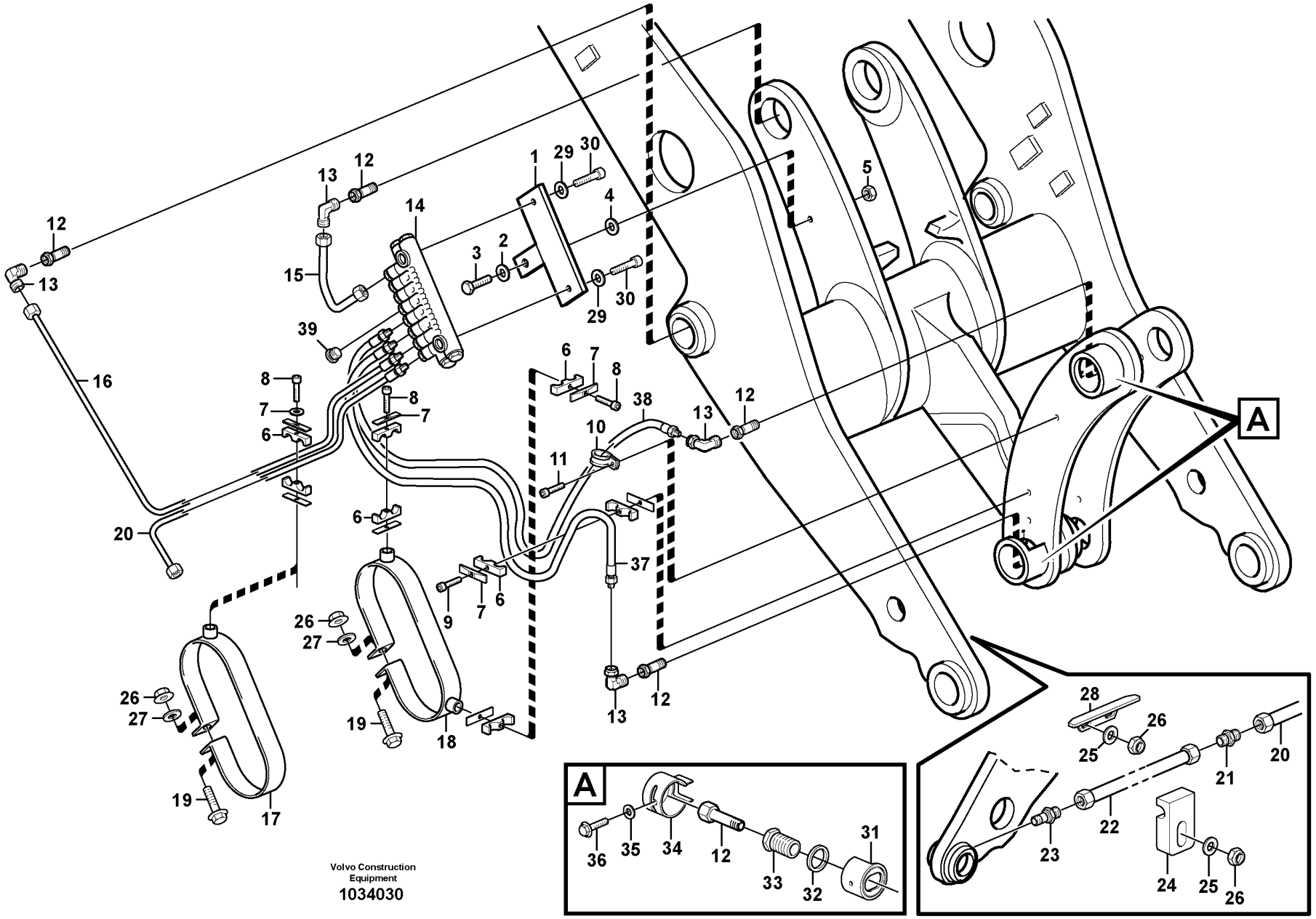
A
A
Volvo Construction Equipment
1034030

Fig.	Part No.	Quantity 1	2	3	PS	KIT	Description	Denominación	Denominação	Dénomination	Notes
1	VOE 11707386	1	1				Attachment	Fijacion	Fixação	Fixation	
2	VOE 13960143	1					Washer	Arandela	Arruela	Rondelle	
3	VOE 13965187	1	1				Screw	Tornillo	Parafuso	Vis	
4	VOE 11707389	1	1				Sleeve	Manguito	Luva	Manchon	
5	VOE 13971098	1	1				Flange nut	Tuerca embridada	Porca flangeada	Écrou à embase	
6	VOE 11701854	4	4				Clamp	Abrazadera	Braçadeira	Collier serrage	ID=12
7	VOE 11707381	4	4				Cover Plate	Placa Tapa	Placa de cobertura	Protection en tole	
8	VOE 959208	3	3				Hex. socket screw	Tornillo de hexágono embutido	Parafuso soquete sext	Vis à six pans creux	
9	VOE 11177111	1	1				Screw	Tornillo	Parafuso	Vis	
10	VOE 952627	1	1				Clamp	Abrazadera	Braçadeira	Collier serrage	
11	VOE 11177110	1	1				Screw	Tornillo	Parafuso	Vis	
12	VOE 11701842	3	3				Adapter	Adaptador	Adaptador	Adaptateur	
13	VOE 11701837	4	4				Connector	Pieza de conexión	Conexão	Pièce connexion	
14	VOE 11177226	1					Distribution block	Bloque de distribución	Bloco de distribuição	Boîtier de dérivation	B2
15	VOE 11714219	1					Lubricating hose	Manguera de lubricación	Mangueira de lubrificação	Durit graissage	L = 250 MM
16	VOE 11714218	1					Lubricating hose	Manguera de lubricación	Mangueira de lubrificação	Durit graissage	L = 600 MM
17	VOE 11708289	1	1				Clamp	Abrazadera	Braçadeira	Collier serrage	
18	VOE 11708290	1	1				Clamp	Abrazadera	Braçadeira	Collier serrage	
19	VOE 13947760	2	2				Screw	Tornillo	Parafuso	Vis	
20	VOE 11713395	1					Lubricating hose	Manguera de lubricación	Mangueira de lubrificação	Durit graissage	L = 550 MM
21	VOE 11177105	1					Connector	Union	Conector	Raccord	
22	VOE 11177112	1	1				Tube	Tubo	Tubo	Tube	
23	VOE 11177488	1					Connector	Pieza de conexión	Conexão	Pièce connexion	
23	VOE 11177103		1				Connector	Contactor	Conector	Connecteur	
24	VOE 11177023	2	2				Clamp	Abrazadera	Braçadeira	Collier serrage	
25	VOE 11117464	8	8				Plain washer	Arandela plana	Arruela simples	Rondelle plane	(VOE 13960141)
26	VOE 948645	6	6				Flange lock nut	Contratuerca embridada	Contra porca flange	Contre-écrou à embase	
27	VOE 13960143	1	1				Washer	Arandela	Arruela	Rondelle	
28	VOE 11177006	1	1				Protecting moulding	Moldura de protección	Moldura protetora	Lisse de protection	
29	VOE 11176859	2	2				Washer	Arandela	Arruela	Rondelle	

1	83267
2	83594
3	
4	
5	

Central lubrication with fitting parts. B2
Lubricación central conaccesorios de montaje. B2
Lubrificação central com peças acessórias. B2
Graissage central avec pièces de montage. B2

Catalogue id **20105**	Group **993**
Illustr. No **1034030**	Section **250**
Issue **20021229-G**	Page **1313**

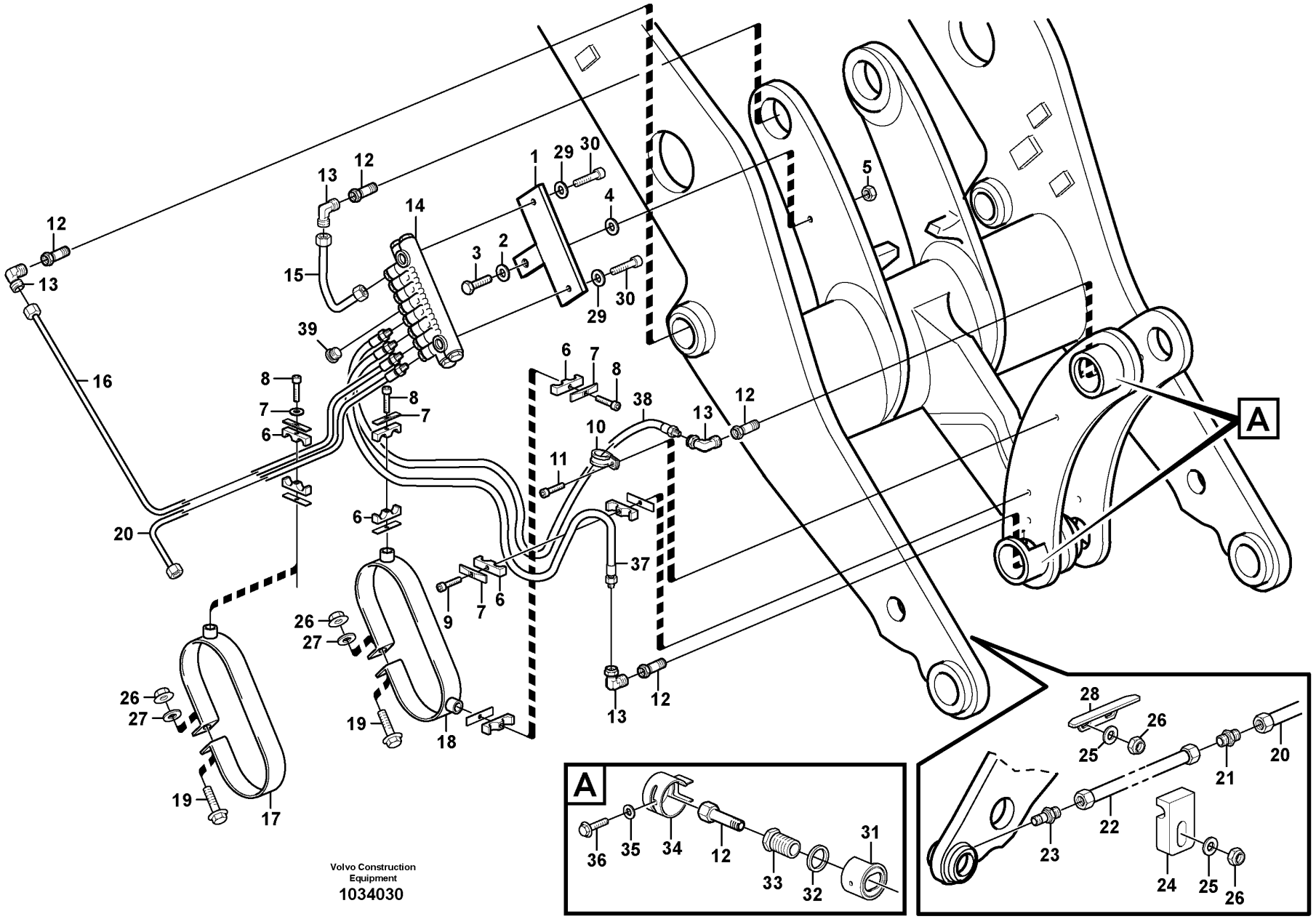
A
A
Volvo Construction Equipment
1034030

Fig.	Part No.	Quantity 1	2	3	PS	KIT	Description	Denominación	Denominação	Dénomination	Notes
30	**VOE 959207**	2	2				Hex. socket screw	Tornillo de hexágono embutido	Parafuso soquete sext	Vis à six pans creux	
31	**VOE 11176963**	2	2				Ring	Anillo	Anel	Bague	
32	**VOE 11176961**	2	2				Washer	Arandela	Arruela	Rondelle	
33	**VOE 11176956**	2	2				Screw	Tornillo	Parafuso	Vis	
34	**VOE 11176959**	2	2				Protecting ring	Anillo protector	Anel proteção	Bague protection	
35	**VOE 11117464**	3					Plain washer	Arandela plana	Arruela simples	Rondelle plane	(VOE 13960141)
36	**VOE 983241**	1	1				Hexagon screw	Tornillo hexagonal	Parafuso sextavado	Vis à tête hexagonale	
37	**VOE 11707428**	1					Lubricating hose	Manguera de lubricación	Mangueira de lubrificação	Durit graissage	L = 1900 MM
38	**VOE 11708033**	1					Lubricating hose	Manguera de lubricación	Mangueira de lubrificação	Durit graissage	L = 1700 MM
39	**VOE 11701827**	1	1				Plug	Tapón	Bujão	Tampon	

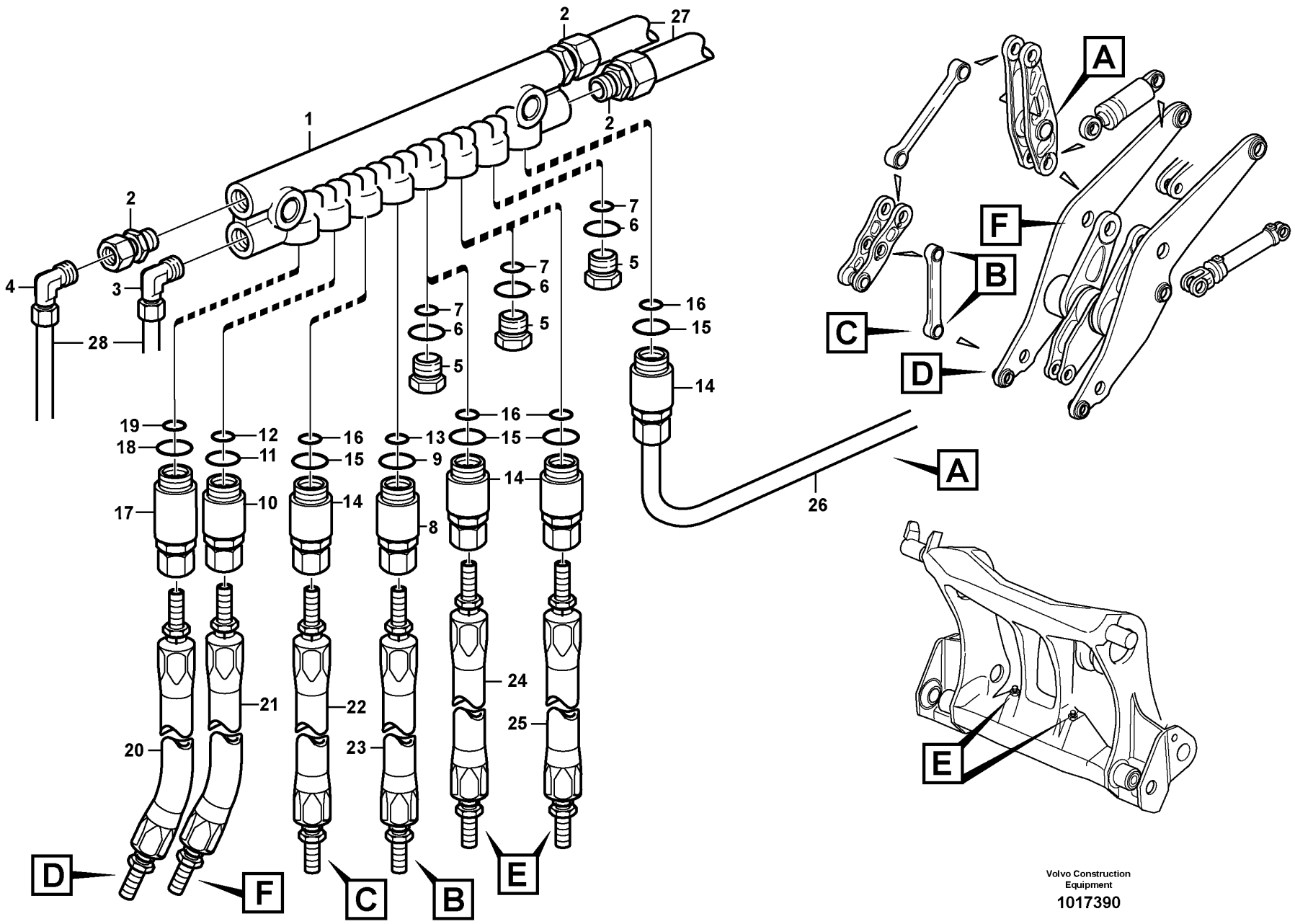

Volvo Construction Equipment

1017390

Fig.	Part No.	Quantity 1	2	3	PS	KIT	Description	Denominación	Denominação	Dénomination	Notes
	VOE 11432378	1					Distribution block	Bloque de distribución	Bloco de distribuição	Boîtier de dérivation	CPL B2
	VOE 11432379		1				Distribution block	Bloque de distribución	Bloco de distribuição	Boîtier de dérivation	
1	**VOE 11702177**	1	1				•Valve body	•Bloque de válvula	•Corpo da válvula	•Corps de clapet	
2	**VOE 11713081**	3	3				•Nipple	•Niple	•Niple	•Raccord	
3	**VOE 11713082**	1	1				•Nipple	•Niple	•Niple	•Raccord	
4	**VOE 11702476**	1	1				•L-connection	•Conexión angular	•Conexão angular	•Raccord angulaire	
5	**VOE 11702150**	3	3				•Plug	•Tapón	•Bujão	•Tampon	
	VOE 11704711	3	3				••Ferrule	••Anillo de acoplamiento	••Cone	••Bague de sûreté	
	VOE 11704712	3	3				••Nut	••Tuerca	••Porca	••Écrou	
6	**VOE 990740**	3	3				••O-ring	••Anillo tórico	••Anel-o	••Joint torique	(VOE 981289)
7	**VOE 11705432**	3	3				••O-ring	••Anillo tórico	••Anel-o	••Joint torique	
8	**VOE 11702153**	2	1				•Dosage valve	•Válvula dosificadora	•Válvula de dosagem	•Valve de dosage	NO 4
	VOE 11704711	2	1				••Ferrule	••Anillo de acoplamiento	••Cone	••Bague de sûreté	
	VOE 11704712	2	1				••Nut	••Tuerca	••Porca	••Écrou	
9	**VOE 990740**	2	1				••O-ring	••Anillo tórico	••Anel-o	••Joint torique	(VOE 981289)
10	**VOE 11702370**	1	1				•Dosage valve	•Válvula dosificadora	•Válvula de dosagem	•Valve de dosage	NO 6
	VOE 11704711	1	1				••Ferrule	••Anillo de acoplamiento	••Cone	••Bague de sûreté	
	VOE 11704712	1	1				••Nut	••Tuerca	••Porca	••Écrou	
11	**VOE 990740**	1	1				••O-ring	••Anillo tórico	••Anel-o	••Joint torique	(VOE 981289)
12	**VOE 11705432**	1	1				••O-ring	••Anillo tórico	••Anel-o	••Joint torique	
13	**VOE 11705432**	2	2				••O-ring	••Anillo tórico	••Anel-o	••Joint torique	
14	**VOE 11702155**	2	2				•Dosage valve	•Válvula dosificadora	•Válvula de dosagem	•Valve de dosage	NO 8
	VOE 11704711	2	2				••Ferrule	••Anillo de acoplamiento	••Cone	••Bague de sûreté	
	VOE 11704712	2	2				••Nut	••Tuerca	••Porca	••Écrou	
15	**VOE 990740**	2	2				••O-ring	••Anillo tórico	••Anel-o	••Joint torique	(VOE 981289)
16	**VOE 11705432**	2	2				••O-ring	••Anillo tórico	••Anel-o	••Joint torique	
17	**VOE 11702154**	1	1				•Dosage valve	•Válvula dosificadora	•Válvula de dosagem	•Valve de dosage	NO 9
	VOE 11704711	1	1				••Ferrule	••Anillo de acoplamiento	••Cone	••Bague de sûreté	
	VOE 11704712	1	1				••Nut	••Tuerca	••Porca	••Écrou	
18	**VOE 990740**	1	1				••O-ring	••Anillo tórico	••Anel-o	••Joint torique	(VOE 981289)
19	**VOE 11705432**	1	1				••O-ring	••Anillo tórico	••Anel-o	••Joint torique	

1	**83267**
2	**83594**
3	
4	
5	

Distribution block, B2
Bloque distribución, B2
Bloco de distribuição, B2
Boîtier de dérivation, B2

Catalogue id	Group
20105	**993**
Illustr. No **1017390**	Section **300**
Issue **20021229-G**	Page **1317**

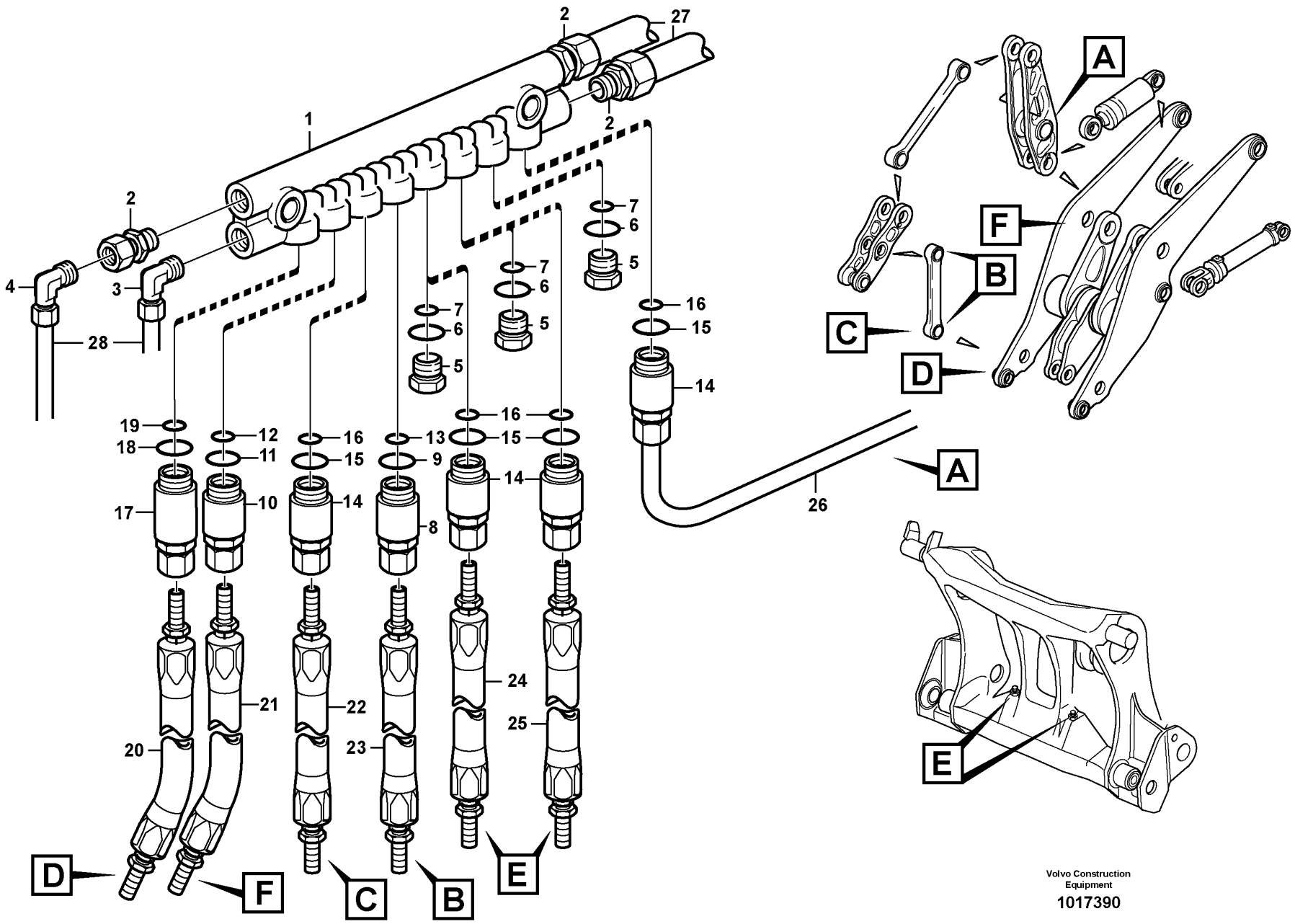

Volvo Construction Equipment

1017390

Fig.	Part No.	Quantity 1	2	3	PS	KIT	Description	Denominación	Denominação	Dénomination	Notes
20	VOE 11432338	1	1				•Hose	•Manguera	•Mangueira	•Flexible	
							••CONNECTED TO:	••CONECTADO A:	••CONECTADO EM:	••CONNECTÉ A:	
							••Brg arr D	••Apoyo cojinete D	••Brg arr D	••Bague palier D	
21	VOE 11714218	1					•Lubricating hose	•Manguera de lubricación	•Mangueira de lubrificação	•Durit graissage	L = 600 MM
21	VOE 11708537		1				•Lubricating hose	•Manguera de lubricación	•Mangueira de lubrificação	•Durit graissage	
							••CONNECTED TO:	••CONECTADO A:	••CONECTADO EM:	••CONNECTÉ A:	
							••Bearing F	••Bearing F	••Mancal dianteiro	••Palier F	
22	VOE 11708033	1	1				•Lubricating hose	•Manguera de lubricación	•Mangueira de lubrificação	•Durit graissage	L = 1700 MM
							••CONNECTED TO:	••CONECTADO A:	••CONECTADO EM:	••CONNECTÉ A:	
							••Brg arr C	••Apoyo cojinete C	••Brg arr C	••Bague palier C	
23	VOE 11707428	1	1				•Lubricating hose	•Manguera de lubricación	•Mangueira de lubrificação	•Durit graissage	L = 1900 MM
							••CONNECTED TO:	••CONECTADO A:	••CONECTADO EM:	••CONNECTÉ A:	
							••Brg arr B	••Apoyo cojinete B	••Brg arr B	••Bague palier B	
24	VOE 11707375	1					•Lubricating hose	•Manguera de lubricación	•Mangueira de lubrificação	•Durit graissage	
							••Connected To:e	••Conectado A:e	••	••Connecté A:e	
							••Atch bracket E	••Soporte impleme E	••	••Porte-outil E	
25	VOE 11176847	1					Hose	Manguera	Mangueira	Flexible	
							••Connected To:e	••Conectado A:e	••	••Connecté A:e	
							••Atch bracket E	••Soporte impleme E	••	••Porte-outil E	
26	VOE 11714219	REQ	REQ				Lubricating hose	Manguera de lubricación	Mangueira de lubrificação	Durit graissage	L = 250 MM
							••CONNECTED TO:	••CONECTADO A:	••CONECTADO EM:	••CONNECTÉ A:	
							••Brg arr A	••Apoyo cojinete A	••Brg arr A	••Bague palier A	
27	VOE 11176857	2					Hose	Manguera	Mangueira	Flexible	L = 750 MM
							••CONNECTED TO:	••CONECTADO A:	••CONECTADO EM:	••CONNECTÉ A:	
							••Distribution block	••Bloque distribución	••	••Distributeur	B3
28	VOE 11988895	2					Lubricating hose	Manguera de lubricación	Mangueira de lubrificação	Durit graissage	L = 4000 MM
							CONNECTED TO:	CONECTADO A:	CONECTADO EM:	CONNECTÉ A:	
							Distribution block	Bloque distribución		Distributeur	B1
28	VOE 11432380		2				Hose	Manguera	Mangueira	Flexible	

1	83267
2	83594
3	
4	
5	

Distribution block, B2
Bloque distribución, B2
Bloco de distribuição, B2
Boîtier de dérivation, B2

Catalogue id	Group
20105	993
Illustr. No	Section
1017390	300
Issue	Page
20021229-G	1319

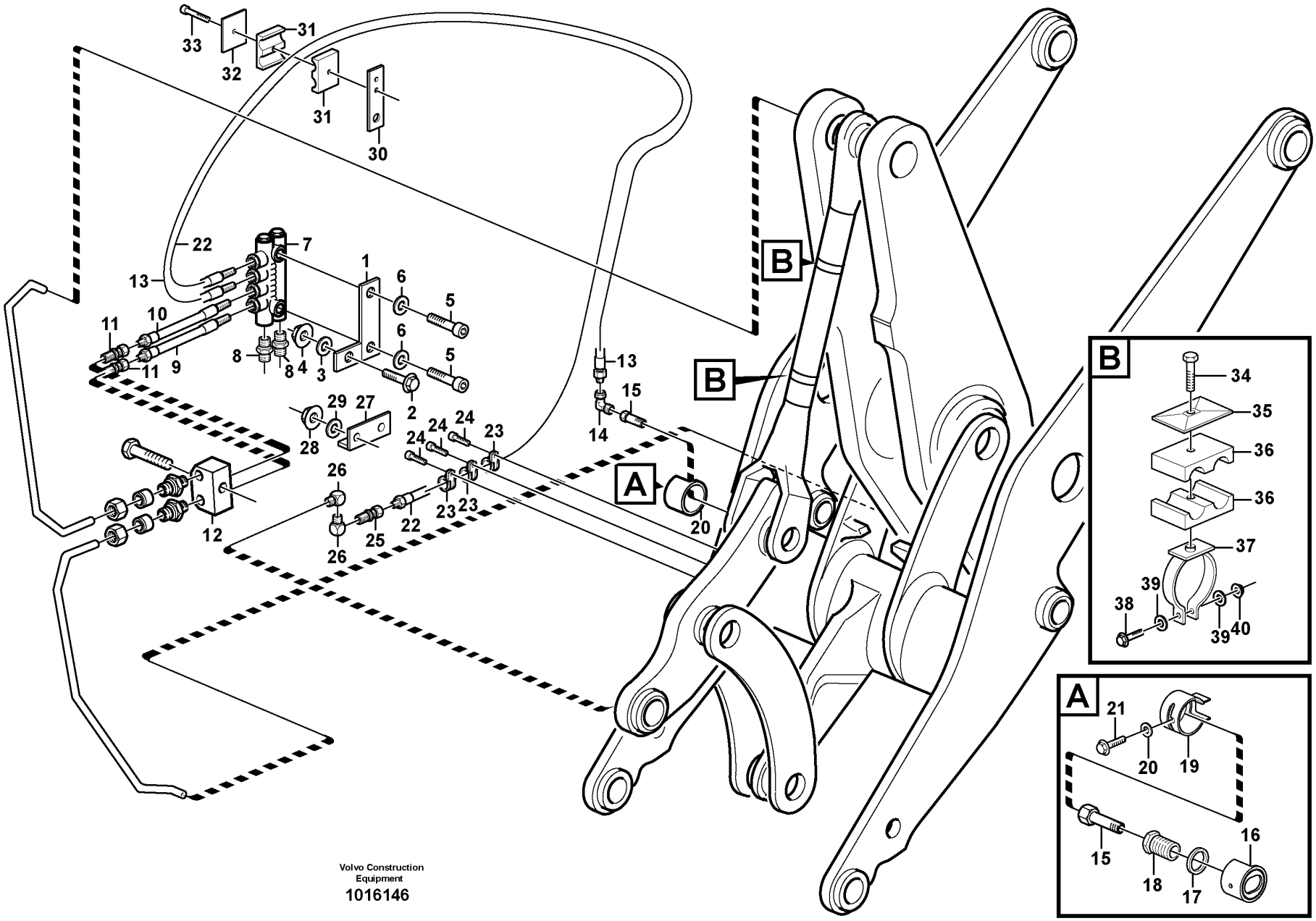

Volvo Construction Equipment

1016146

Fig.	Part No.	Quantity 1	2	3	PS	KIT	Description	Denominación	Denominação	Dénomination	Notes
1	VOE 11707382	1	1				Bracket	Consola	Suporte	Console	
2	VOE 13965179	1	1				Screw	Tornillo	Parafuso	Vis	
3	VOE 11117464	1	1				Plain washer	Arandela plana	Arruela simples	Rondelle plane	(VOE 13960141)
4	VOE 948645	1	1				Flange lock nut	Contratuerca embridada	Contra porca flange	Contre-écrou à embase	
5	VOE 959207	2	2				Hex. socket screw	Tornillo de hexágono embutido	Parafuso soquete sext	Vis à six pans creux	
6	VOE 11176859	2	2				Washer	Arandela	Arruela	Rondelle	
7		1	1				Distr block	Bloque distrib	Bloco de distribuição	Boitier deriv	B3
8	VOE 11713081	2	2				Nipple	Niple	Niple	Raccord	
9	VOE 11713087	1	1				Hose	Manguera	Mangueira	Flexible	L = 250 MM
10	VOE 11714213	1	1				Lubricating hose	Manguera de lubricación	Mangueira de lubrificação	Durit graissage	L = 300 MM
11	VOE 11701843	2	3				Connector	Pieza de conexión	Conexão	Pièce connexion	
12	VOE 11015263	1	1				Nipple	Niple	Niple	Raccord	
13	VOE 11716514	REQ	REQ				Lubricating hose	Manguera de lubricación	Mangueira de lubrificação	Durit graissage	L = 1150 MM
14	VOE 11701837	1	1				Connector	Pieza de conexión	Conexão	Pièce connexion	
15	VOE 11701842	1	1				Adapter	Adaptador	Adaptador	Adaptateur	
16	VOE 11176963	1	1				Ring	Anillo	Anel	Bague	
17	VOE 11176961	1	1				Washer	Arandela	Arruela	Rondelle	
18	VOE 11176956	1	1				Screw	Tornillo	Parafuso	Vis	
19	VOE 11176959	1	1				Protecting ring	Anillo protector	Anel proteção	Bague protection	
20	VOE 11117464	1	1				Plain washer	Arandela plana	Arruela simples	Rondelle plane	(VOE 13960141)
21	VOE 983241	1	1				Hexagon screw	Tornillo hexagonal	Parafuso sextavado	Vis à tête hexagonale	
22	VOE 11706035	1	1				Lubricating hose	Manguera de lubricación	Mangueira de lubrificação	Durit graissage	L = 2750 MM
23	VOE 952627	3					Clamp	Abrazadera	Braçadeira	Collier serrage	
23	VOE 11177136		2				Clamp	Abrazadera	Braçadeira	Collier serrage	
24	VOE 11177110	3	2				Screw	Tornillo	Parafuso	Vis	
25	VOE 11701843	1					Connector	Pieza de conexión	Conexão	Pièce connexion	
26	VOE 11701845	2	2				Connector	Pieza de conexión	Conexão	Pièce connexion	
27	VOE 11177006	1	1				Protecting moulding	Moldura de protección	Moldura protetora	Lisse de protection	
28	VOE 948645	2	2				Flange lock nut	Contratuerca embridada	Contra porca flange	Contre-écrou à embase	
29	VOE 11117464	2	2				Plain washer	Arandela plana	Arruela simples	Rondelle plane	(VOE 13960141)

1	83594
2	83267
3	
4	
5	

Central lubrication with fitting parts. B3
Lubricación central conaccesorios de montaje. B3
Lubrificação central com peças acessórias. B3
Graissage central avec pièces de montage. B3

Catalogue id **20105**	Group **993**
Illustr. No **1016146**	Section **350**
Issue **20021229-G**	Page **1321**

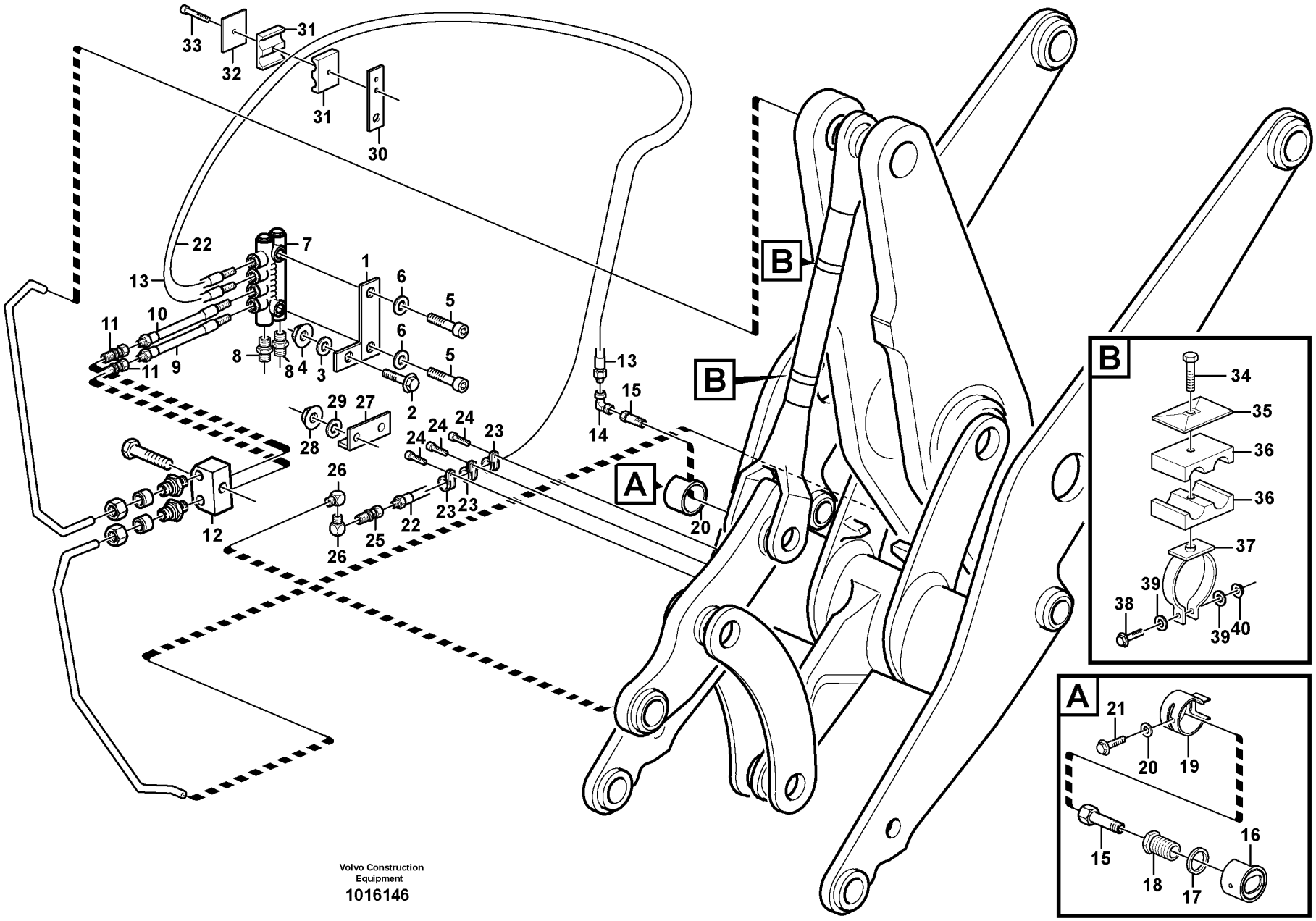

Volvo Construction Equipment

1016146

Fig.	Part No.	Quantity 1	2	3	PS	KIT	Description	Denominación	Denominação	Dénomination	Notes
30	**VOE 11707383**	1	1				Bracket	Consola	Suporte	Console	
31	**VOE 11701854**	1	1				Clamp	Abrazadera	Braçadeira	Collier serrage	
32	**VOE 11707381**	1	1				Cover Plate	Placa Tapa	Placa de cobertura	Protection en tole	
33	**VOE 13959209**	1	1				Screw	Tornillo	Parafuso	Vis	
34	**VOE 959208**	2	2				Hex. socket screw	Tornillo de hexágono embutido	Parafuso soquete sext	Vis à six pans creux	
35	**VOE 11707381**	2	2				Cover Plate	Placa Tapa	Placa de cobertura	Protection en tole	
36	**VOE 11701854**	2	2				Clamp	Abrazadera	Braçadeira	Collier serrage	
37	**VOE 11708291**	2	2				Clamp	Abrazadera	Braçadeira	Collier serrage	
38	**VOE 946671**	2	2				Flange screw	Tornillo embridado	Parafuso flangeado	Vis à embase	
39	**VOE 11117464**	4	3				Plain washer	Arandela plana	Arruela simples	Rondelle plane	(VOE 13960141)
40	**VOE 948645**	2	2				Flange lock nut	Contratuerca embridada	Contra porca flange	Contre-écrou à embase	

1	**83594**	**Central lubrication with fitting parts. B3** **Lubricación central conaccesorios de montaje. B3** **Lubrificação central com peças acessórias. B3** **Graissage central avec pièces de montage. B3**	Catalogue id **20105**	Group **993**
2	**83267**		Illustr. No **1016146**	Section **350**
3			Issue **20021229-G**	Page **1323**
4				
5				

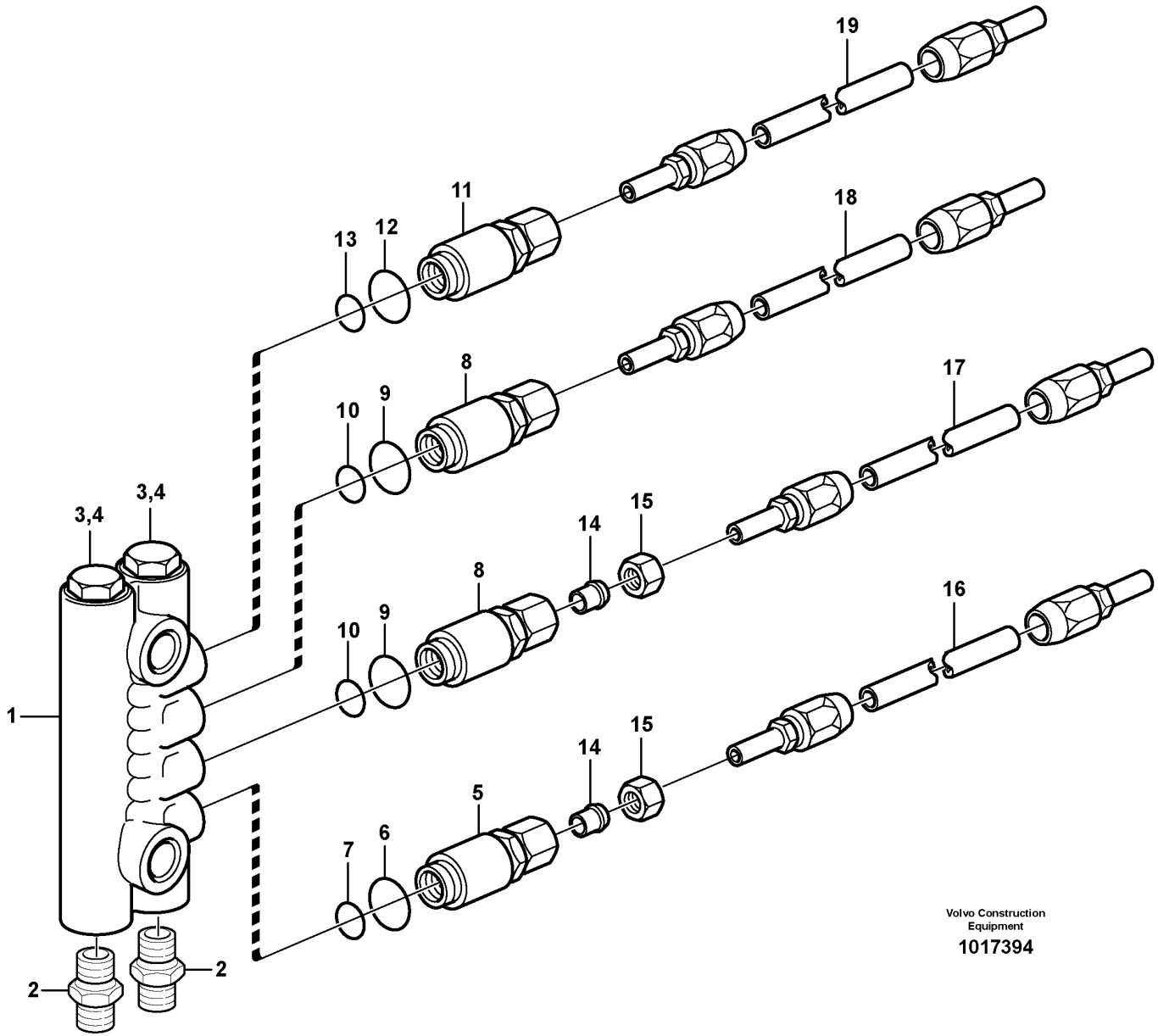

Volvo Construction Equipment

1017394

Fig.	Part No.	Quantity 1	2	3	PS	KIT	Description	Denominación	Denominação	Dénomination	Notes
	VOE 11177227	1					Distribution block	Bloque de distribución	Bloco de distribuição	Boîtier de dérivation	
1	**VOE 11702178**	1					•Valve body	•Bloque de válvula	•Corpo da válvula	•Corps de clapet	
2	**VOE 11713081**	2					•Nipple	•Niple	•Niple	•Raccord	
3	**VOE 11702149**	2					•Plug	•Tapón	•Bujão	•Tampon	
4	**VOE 11709994**	2					•Sealing ring	•Anillo retén	•Anel de vedação	•Bague étanchéité	
5	**VOE 11702151**	1					•Dosage valve	•Válvula dosificadora	•Válvula de dosagem	•Valve de dosage	NO 2
	VOE 11704711	1					••Ferrule	••Anillo de acoplamiento	••Cone	••Bague de sûreté	
	VOE 11704712	1					••Nut	••Tuerca	••Porca	••Écrou	
6	**VOE 990740**	1					••O-ring	••Anillo tórico	••Anel-o	••Joint torique	(VOE 981289)
7	**VOE 11705432**	1					••O-ring	••Anillo tórico	••Anel-o	••Joint torique	
8	**VOE 11702152**	2					•Dosage valve	•Válvula dosificadora	•Válvula de dosagem	•Valve de dosage	NO 3
	VOE 11704711	2					••Ferrule	••Anillo de acoplamiento	••Cone	••Bague de sûreté	
	VOE 11704712	2					••Nut	••Tuerca	••Porca	••Écrou	
9	**VOE 990740**	2					••O-ring	••Anillo tórico	••Anel-o	••Joint torique	(VOE 981289)
10	**VOE 11705432**	2					••O-ring	••Anillo tórico	••Anel-o	••Joint torique	
11	**VOE 11702155**	1					•Dosage valve	•Válvula dosificadora	•Válvula de dosagem	•Valve de dosage	NO 8
	VOE 11704711	1					••Ferrule	••Anillo de acoplamiento	••Cone	••Bague de sûreté	
	VOE 11704712	1					••Nut	••Tuerca	••Porca	••Écrou	
12	**VOE 990740**	1					••O-ring	••Anillo tórico	••Anel-o	••Joint torique	(VOE 981289)
13	**VOE 11705432**	1					••O-ring	••Anillo tórico	••Anel-o	••Joint torique	
14	**VOE 11704711**	2					••Ferrule	••Anillo de acoplamiento	••Cone	••Bague de sûreté	
15	**VOE 11704712**	2					••Nut	••Tuerca	••Porca	••Écrou	
16	**VOE 11713087**	REQ					•Hose	•Manguera	•Mangueira	•Flexible	
17	**VOE 11714213**	REQ					•Lubricating hose	•Manguera de lubricación	•Mangueira de lubrificação	•Durit graissage	
18	**VOE 11708035**	REQ					•Lubricating hose	•Manguera de lubricación	•Mangueira de lubrificação	•Durit graissage	
19	**VOE 11706035**	REQ					•Lubricating hose	•Manguera de lubricación	•Mangueira de lubrificação	•Durit graissage	

1		**Distribution block, B3** **Bloque distribución, B3** **Bloco de distribuição, B3** **Boîtier de dérivation, B3**	Catalogue id **20105**	Group **993**
2				
3			Illustr. No **1017394**	Section **400**
4				
5			Issue **20021229-G**	Page **1325**

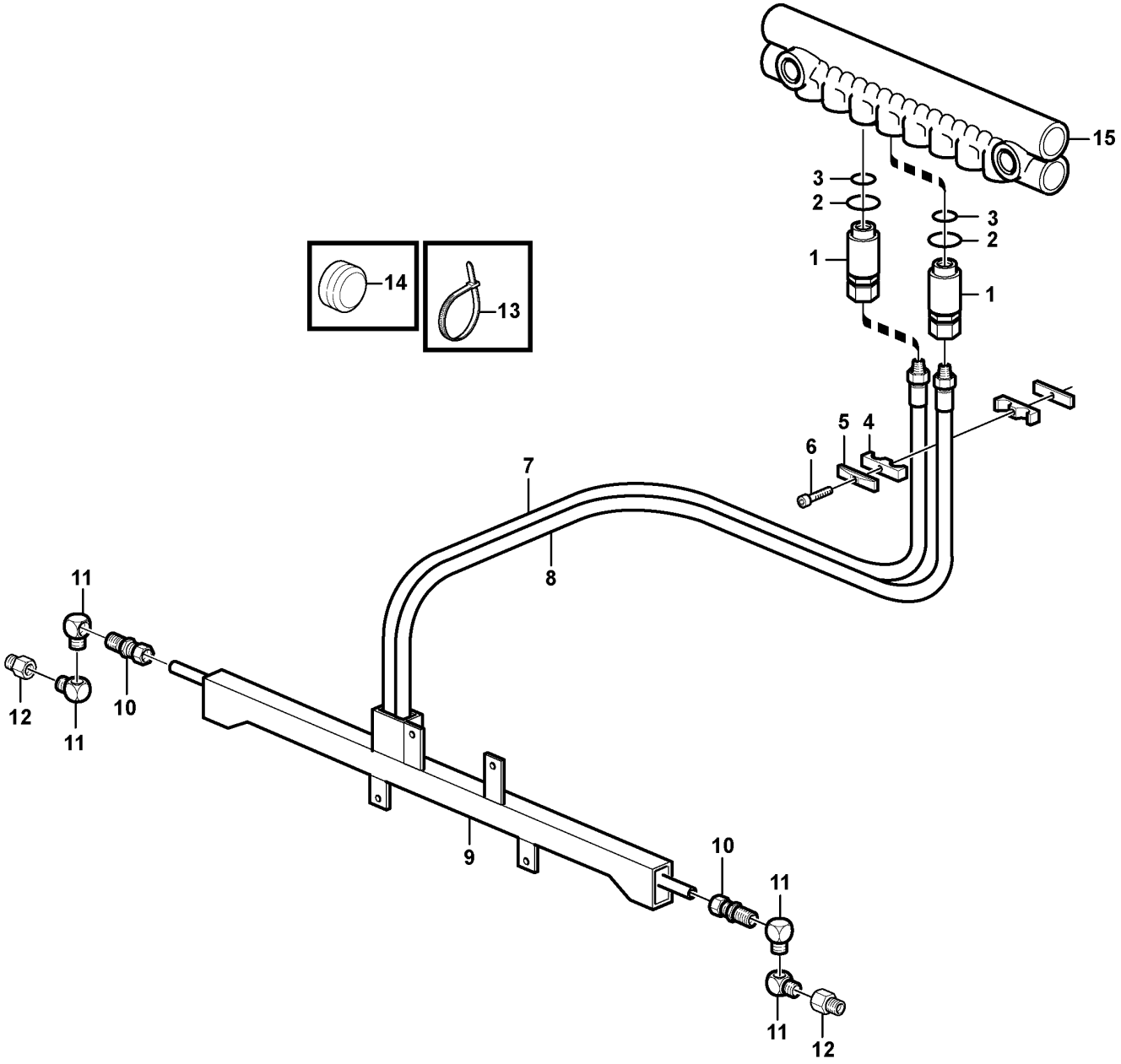

Volvo Construction Equipment

1024510

Fig.	Part No.	Quantity 1	2	3	PS	KIT	Description	Denominación	Denominação	Dénomination	Notes
1	VOE 11702155	2					Dosage valve	Válvula dosificadora	Válvula de dosagem	Valve de dosage	NO.8
	VOE 11704711	2					•Ferrule	•Anillo de acoplamiento	•Cone	•Bague de sûreté	
	VOE 11704712	2					•Nut	•Tuerca	•Porca	•Écrou	
2	VOE 990740	2					•O-ring	•Anillo tórico	•Anel-o	•Joint torique	(VOE 981289)
3	VOE 11705432	2					•O-ring	•Anillo tórico	•Anel-o	•Joint torique	
4	VOE 11701854	1					Clamp	Abrazadera	Braçadeira	Collier serrage	
5	VOE 11707381	1					Cover Plate	Placa Tapa	Placa de cobertura	Protection en tole	
6	VOE 959208	1					Hex. socket screw	Tornillo de hexágono embutido	Parafuso soquete sext	Vis à six pans creux	
7	VOE 11176847	1					Hose	Manguera	Mangueira	Flexible	L = 2300 MM
8	VOE 11707375	1					Lubricating hose	Manguera de lubricación	Mangueira de lubrificação	Durit graissage	L = 2600 MM
9	VOE 11432496	1			SS		Protecting casing	Cubierta de protección	Tampa protetora	Capot protection	
10	VOE 11701843	2					Connector	Pieza de conexión	Conexão	Pièce connexion	
11	VOE 11701845	4					Connector	Pieza de conexión	Conexão	Pièce connexion	
12	VOE 11701838	2					Adapter	Adaptador	Adaptador	Adaptateur	
13	VOE 4881440	REQ					Cable tie	Abrazadera de cinta	Braçadeira	Serre-câble	
14	VOE 11701827	2					Plug	Tapón	Bujão	Tampon	
15		1					Distr Block	Bloque Distrib	Bloco de distribuição	Distributeur	

1		**Central lubrication, tool bar** **Lubricación central Fijacion herramientas** **Lubrificação central, barra de ferramenta** **Graissage central, fixation outil**	Catalogue id **20105**	Group **993**
2				
3			Illustr. No **1024510**	Section **450**
4				
5		**82530**	Issue **20021229-G**	Page **1327**

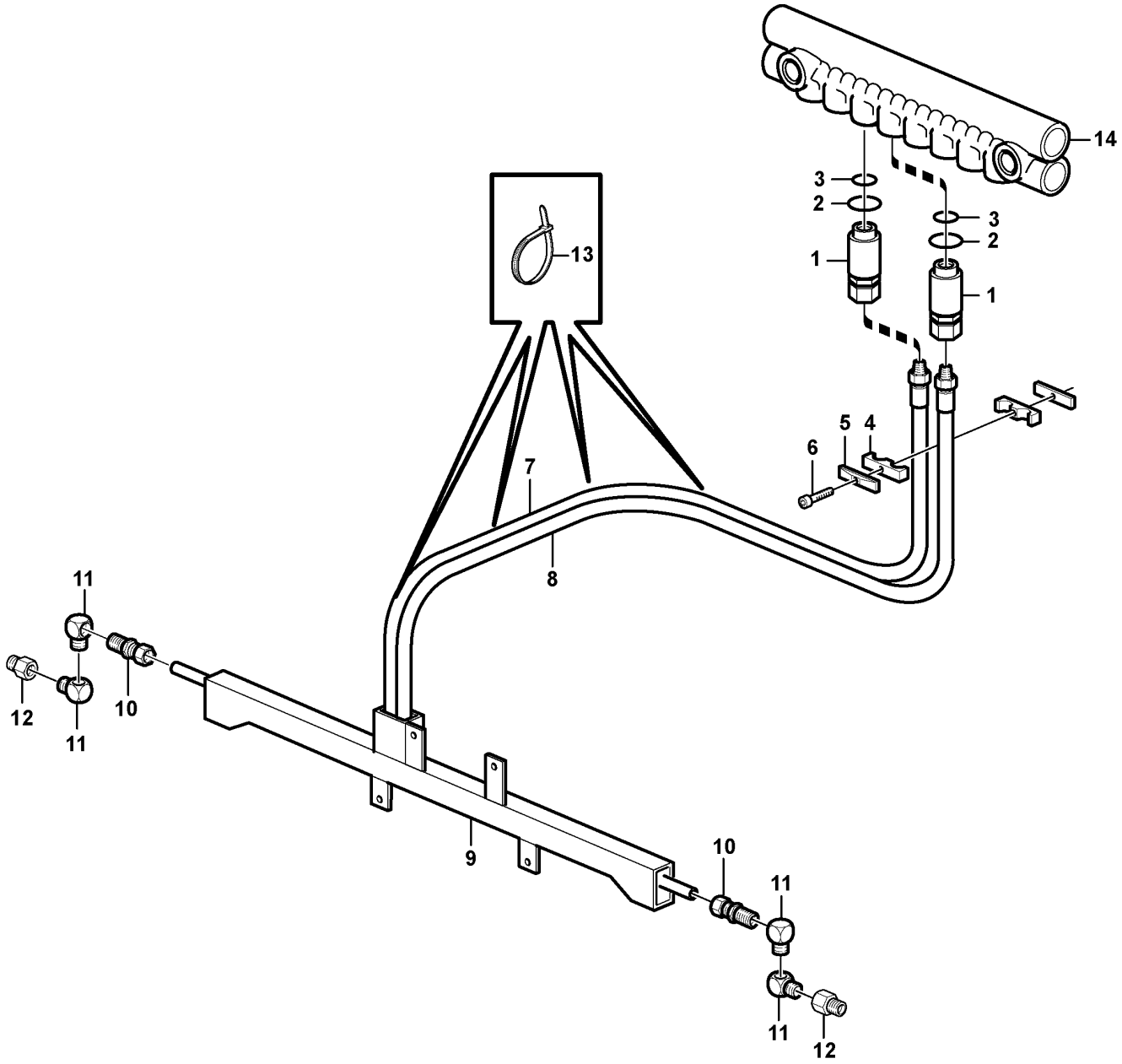

Volvo Construction Equipment

1016157

Fig.	Part No.	Quantity 1	2	3	PS	KIT	Description	Denominación	Denominação	Dénomination	Notes
1	**VOE 11702155**	2					Dosage valve	Válvula dosificadora	Válvula de dosagem	Valve de dosage	
	VOE 11704711	2					•Ferrule	•Anillo de acoplamiento	•Cone	•Bague de sûreté	
	VOE 11704712	2					•Nut	•Tuerca	•Porca	•Écrou	
2	**VOE 990740**	2					•O-ring	•Anillo tórico	•Anel-o	•Joint torique	(VOE 981289)
3	**VOE 11705432**	2					•O-ring	•Anillo tórico	•Anel-o	•Joint torique	
4	**VOE 11701854**	1					Clamp	Abrazadera	Braçadeira	Collier serrage	
5	**VOE 11707381**	1					Cover Plate	Placa Tapa	Placa de cobertura	Protection en tole	
6	**VOE 959208**	1					Hex. socket screw	Tornillo de hexágono embutido	Parafuso soquete sext	Vis à six pans creux	
7	**VOE 11176847**	1					Hose	Manguera	Mangueira	Flexible	L = 2300 MM
8	**VOE 11707375**	1					Lubricating hose	Manguera de lubricación	Mangueira de lubrificação	Durit graissage	L = 2600 MM
9	**VOE 11198337**	1					Protecting plate	Placa de protección	Placa proteção	Tôle protection	
10	**VOE 11701843**	2					Connector	Pieza de conexión	Conexão	Pièce connexion	
11	**VOE 11701845**	4					Connector	Pieza de conexión	Conexão	Pièce connexion	
12	**VOE 11701838**	2					Adapter	Adaptador	Adaptador	Adaptateur	
13	**VOE 4881440**	REQ					Cable tie	Abrazadera de cinta	Braçadeira	Serre-câble	
14		1					Distr Block	Bloque Distrib	Bloco de distribuição	Distributeur	

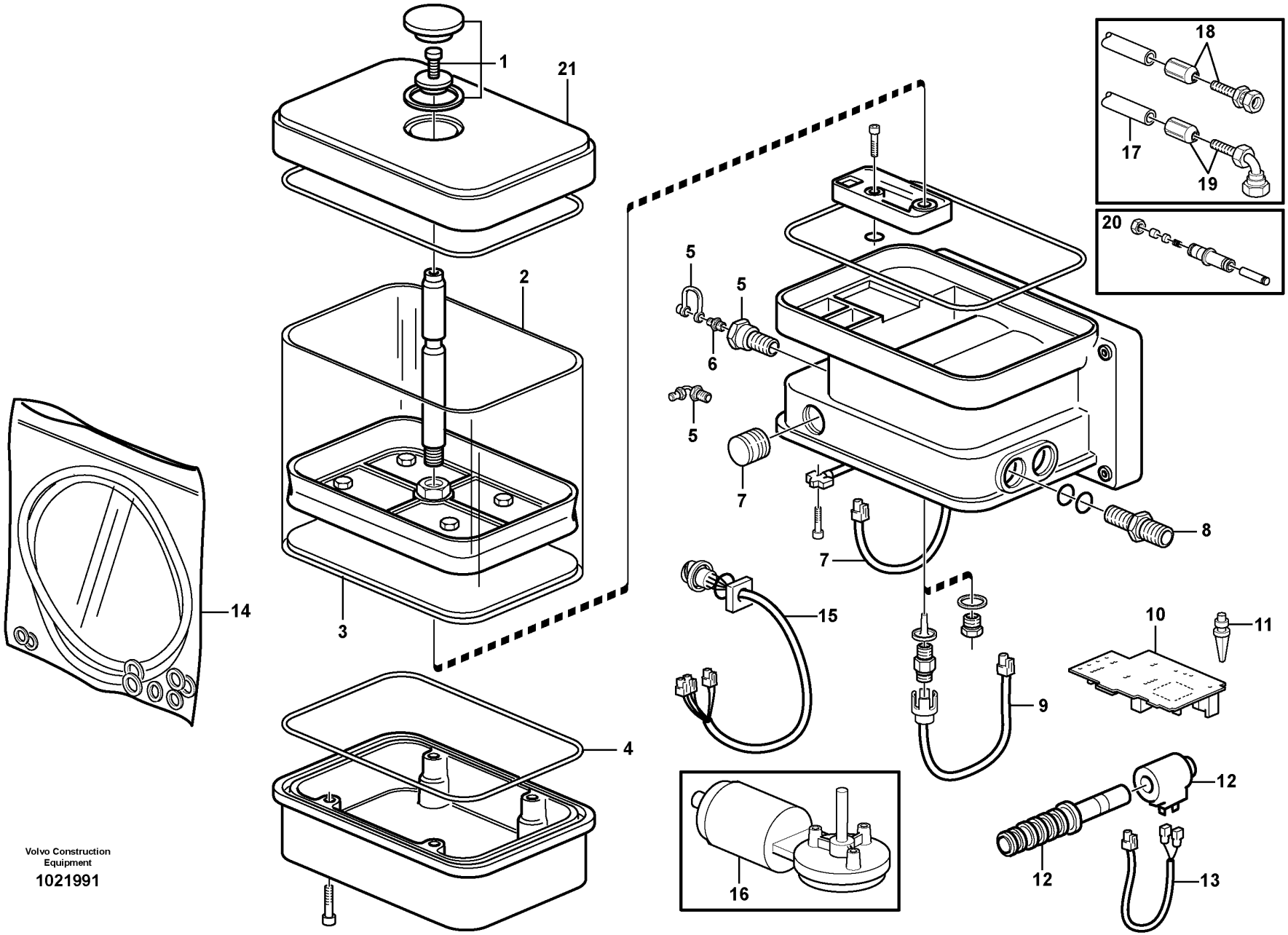

Volvo Construction Equipment

1021991

Fig.	Part No.	Quantity 1	2	3	PS	KIT	Description	Denominación	Denominação	Dénomination	Notes
	VOE 11707439	1			SS		Pump	Bomba	Bomba	Pompe	
	VOE 15159042		1				Pump unit	Unidad bomba	Unidade da bomba	Unité de pompe	
1	**VOE 11702188**	1					•Lock kit	•Juego de seguridad	•Jogo travas	•Collection verrou	
2	**VOE 11707569**	1					•Reservoir	•Depósito	•Reservatório	•Réservoir	
3	**VOE 11708130**	1					•Diaphragm	•Diafragma	•Diafragma	•Diaphragme	
4	**VOE 11704363**	1					•Gasket	•Junta	•Junta	•Joint	(VOE 11702175)
5	**VOE 11707827**	1					•Filler nipple	•Niple de llenado	•Niple de enchimento	•Raccord de remplissage	
6	**VOE 11707827**	1					•Filler nipple	•Niple de llenado	•Niple de enchimento	•Raccord de remplissage	(VOE 11988199)
7	**VOE 11710875**	1					•Switch	•Interruptor	•Interruptor	•Contacteur	
8	**VOE 11702187**	1					•Connector	•Pieza de conexión	•Conexão	•Pièce connexion	
9	**VOE 11709582**	1					•Cable harness	•Manojo cables	•Chicote cabos	•Faisceau câbles	
10	**VOE 11708673**	1					•Ptd Circuit Bd	•Placa Circuito	•Placa de circuitos	•Carte Circuit	
11	**VOE 11708249**	1					•Anchorage	•Fijación	•Ancoragem	•Fixation	
12	**VOE 11707607**	1					•Solenoid valve	•Electroválvula	•Válvula solenóide	•Électrovanne	
	VOE 11702185	1					••Solenoid coil	••Bobina magnética	••Bobina solenóide	••Bobine magnétique	
13	**VOE 11988441**	1			OP		••Cable	••Cable	••Cabo	••Câble	
14	**VOE 11715918**	1					•Sealing kit	•Kit de precinto	•Jogo de vedação	•Kit plombage	(VOE 11702184)
15	**VOE 11708248**	1					•Cable harness	•Manojo cables	•Chicote cabos	•Faisceau câbles	
16	**VOE 11712713**	1					•Electric motor	•Motor eléctrico	•Motor elétrico	•Moteur électrique	
17	**VOE 11701075**	REQ					•Hose	•Manguera	•Mangueira	•Flexible	
18	**VOE 11712925**	1					•Nipple	•Niple	•Niple	•Raccord	
19	**VOE 11712926**	1					•Nipple	•Niple	•Niple	•Raccord	
20	**VOE 11707567**	1					•Piston kit	•Juego de pistones	•Jogo pistão	•Jeu pistons	
21	**VOE 11716339**	1					•Cover	•Capó	•Capô	•Capot	

3850) **GB**: Automatic greasing system Twin-2 **ES**: Sistema de engrase automático Twin-2 **BR**: Sistema de lubrificação automática Twin-2 **FR**: Système de graissage automatique Twin-2
3851) **GB**: Automatic greasing system Twin-3 **ES**: Sistema de engrase automático Twin-3 **BR**: Sistema de lubrificação automática Twin-3 **FR**: Système de graissage automatique Twin-3

1	**3850) 83267, 83594**	**Pump:central lubrication** **Bomba:lubricacion central** **Bomba: lubrificação central** **Pompe:graissage central**	Catalogue id **20105**	Group **993**
2	**3851) 83267, 83594**		Illustr. No **1021991**	Section **700**
3				
4			Issue **20021229-G**	Page **1331**
5				

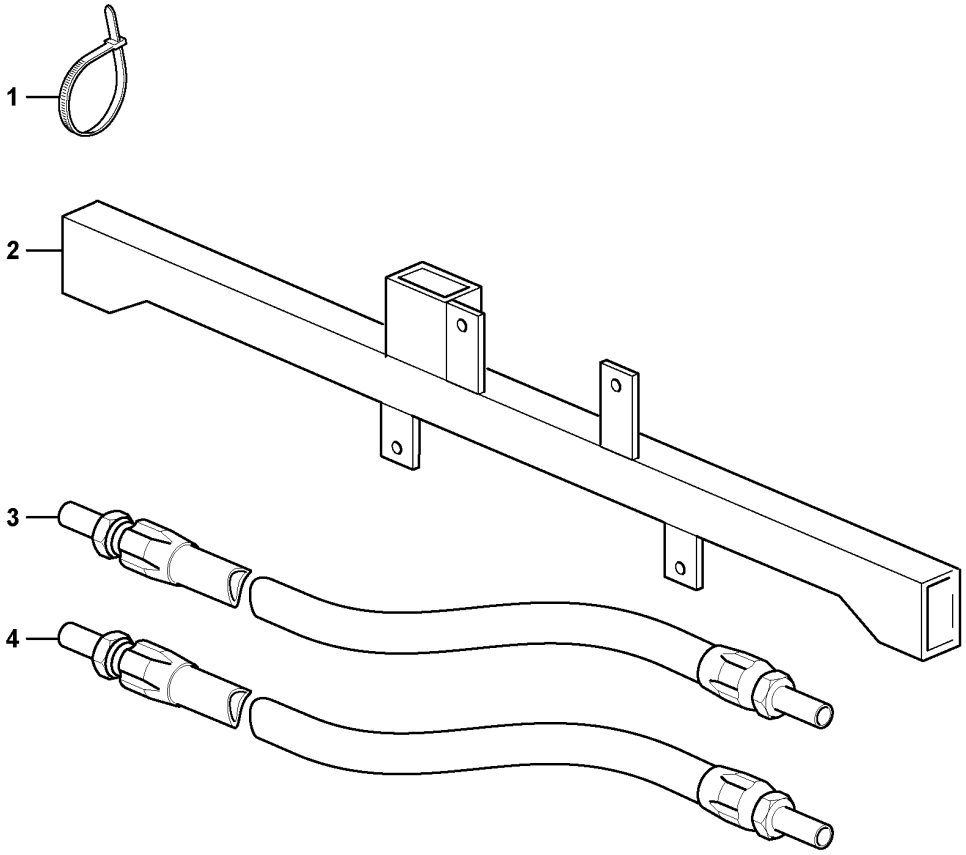
1
2
3
4

Fig.	Part No.	Quantity 1	2	3	PS	KIT	Description	Denominación	Denominação	Dénomination	Notes
	VOE 11177697				OP		Central lubrication	Lubricación central	Lubrif central	Graissage centralisé	
1	**VOE 4881440**	6					•Cable tie	•Abrazadera de cinta	•Braçadeira	•Serre-câble	
2	**VOE 11716526**	1					•Attachment	•Fijacion	•Fixação	•Fixation	
3	**VOE 11716507**	1					•Hose	•Manguera	•Mangueira	•Flexible	(VOE 11716524)
4	**VOE 11716525**	1					•Hose	•Manguera	•Mangueira	•Flexible	

1		**Central lubrication, tool bar.** **Lubricacion cantral, fijacion herramientas.** **Lubrificação central, barra de ferramenta** **Graissage central, fixation outil.**	Catalogue id **20105**	Group **993**
2			Illustr. No **1032075**	Section **750**
3			Issue **20021229-G**	Page **1333**
4				
5				

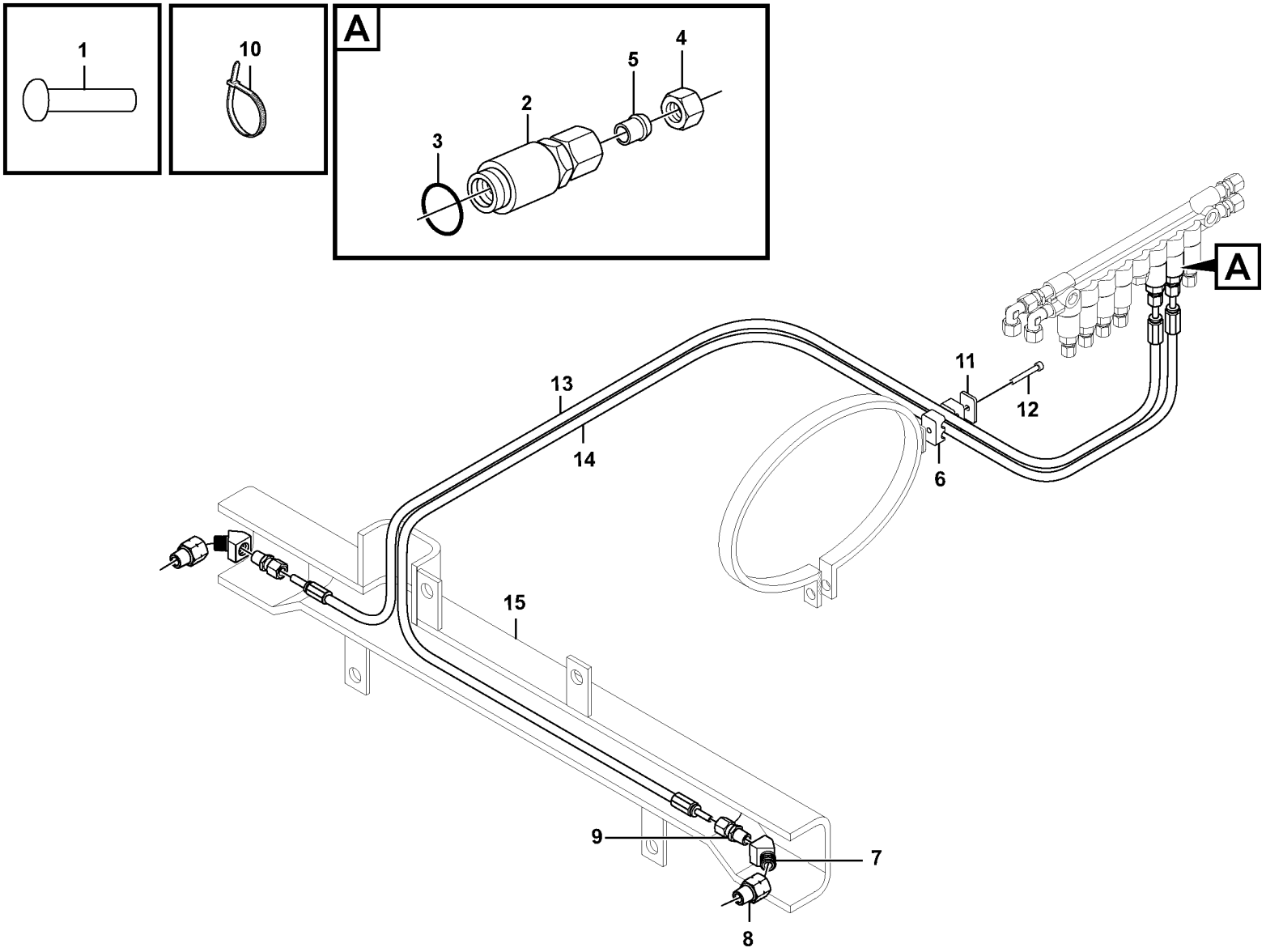

Volvo Construction Equipment

1061332

Fig.	Part No.	Quantity 1	2	3	PS	KIT	Description	Denominación	Denominação	Dénomination	Notes
1	VOE 11701827	2					Plug	Tapón	Bujão	Tampon	
2	VOE 11702155	2					Dosage valve	Válvula dosificadora	Válvula de dosagem	Valve de dosage	
3	VOE 11705432	1					•O-ring	•Anillo tórico	•Anel-o	•Joint torique	
4	VOE 11704712	1					•Nut	•Tuerca	•Porca	•Écrou	
5	VOE 11704711	1					•Ferrule	•Anillo de acoplamiento	•Cone	•Bague de sûreté	
6	VOE 11701854	2					Clamp	Abrazadera	Braçadeira	Collier serrage	
7	VOE 11432016	2					Adapter	Adaptador	Adaptador	Adaptateur	
8	VOE 11701838	2					Adapter	Adaptador	Adaptador	Adaptateur	L = 2000MM
9	VOE 11701843	2					Connector	Pieza de conexión	Conexão	Pièce connexion	L = 1500MM
10	VOE 4881440	10					Cable tie	Abrazadera de cinta	Braçadeira	Serre-câble	
11	VOE 11707381	1					Cover Plate	Placa Tapa	Placa de cobertura	Protection en tole	
12	VOE 959208	1					Hex. socket screw	Tornillo de hexágono embutido	Parafuso soquete sext	Vis à six pans creux	
13	VOE 11176847	1					Hose	Manguera	Mangueira	Flexible	
14	VOE 11707375	1					Lubricating hose	Manguera de lubricación	Mangueira de lubrificação	Durit graissage	
15	VOE 16882138	1					Protecting casing	Cubierta de protección	Tampa protetora	Capot protection	(VOE 15171237)

1	85278	**Central lubrication for tool bar.** **Lubricacion central, fijacion herramientas.** **Lubrificação central para barra de ferramenta.** **Graissage central, fixation outil.**	Catalogue id **20105**	Group **993**
2			Illustr. No **1061332**	Section **1200**
3				
4			Issue **20021229-G**	Page **1335**
5				

REPLACED PARTS

PIEZAS SUBSTITUDAS

PEÇAS SUBSTITUÍDAS

PIÉCES PÉRIMÉES ET REMPLACÉES

Part No	Replaced By	Quantity
VOE 11006435	* * * USE	
	VOE 15053410	1.00
	VOE 6848760	2.00
VOE 11015747	* * * USE	
	VOE 11177045	1.00
	VOE 180759	2.00
VOE 11018250	* * * USE	
	VOE 15031084	1.00
VOE 11019674	* * * USE	
	VOE 16804667	1.00
VOE 11020094	* * * USE	
	VOE 16828285	1.00
VOE 11020637	* * * USE	
	VOE 4789993	1.00
VOE 11103212	* * * USE	
	VOE 17210897	1.00
VOE 11103215	* * * USE	
	VOE 17210900	1.00
VOE 11103401	* * * USE	
	VOE 15198082	1.00
	VOE 15041674	1.00
	VOE 15049076	4.00
VOE 11103421	* * * USE	
	VOE 11103333	1.00
	VOE 15029112	1.00
	VOE 15029111	1.00
VOE 11104254	* * * USE	
	VOE 15186651	1.00
VOE 11107853	* * * USE	
	VOE 15120614	1.00
VOE 11107854	* * * USE	
	VOE 15119443	SS
VOE 11110594	* * * USE	
	HOT SIDE	
	VOE 17247681	1.00
	COLD SIDE	
	VOE 17247682	1.00
VOE 11114737	* * * USE	
	VOE 11708567	SS
VOE 11145278	* * * USE	
	VOE 15063767	1.00
VOE 11164324	* * * USE	
	VOE 15053413	1.00
	VOE 6848760	2.00
VOE 11170321	* * * USE	
	VOE 17204355	1.00
VOE 11171197	* * * USE	
	VOE 17249764	1.00
VOE 11171497	* * * USE	
	VOE 15123365	1.00
	VOE 15123371	1.00
	VOE 13946544	4.00
	VOE 960139	4.00
VOE 11171705	* * * USE	
	VOE 15186892	1.00
VOE 11171713	* * * USE	
	VOE 15019082	1.00
VOE 11171718	* * * USE	
	VOE 15019079	SS
VOE 11171761	* * * USE	
	VOE 15018703	1.00
VOE 11172835	* * * USE	
	VOE 15085420	1.00
VOE 11173033	* * * USE	
	VOE 17404721	1.00
	VOE 17391917	1.00
VOE 11173693	* * * USE	
	VOE 17262261	1.00
VOE 11173709	* * * USE	
	VOE 16822185	1.00
VOE 11177031	* * * USE	
	VOE 15054591	1.00
VOE 11177036	* * * USE	
	VOE 16804667	1.00
VOE 11177409	* * * USE	
	VOE 15153090	2.00
	VOE 15153088	1.00
	VOE 15153091	2.00
VOE 11180170	* * * USE	
	VOE 15186066	1.00
VOE 11195905	* * * USE	
	ART SB NEW REAR	
	MIRROR GR 390 N	
	VOE 16010721	1.00
	VOE 15122731	1.00
	VOE 15121663	1.00
	VOE 15121745	1.00
	VOE 960139	3.00
	VOE 11204688	3.00
	VOE 15123237	1.00
	VOE 11117464	1.00
	VOE 15123293	1.00
	VOE 762681	1.00
	VOE 971321	4.00
	VOE 13949278	4.00
	VOE 3987478	1.00
	VOE 1078184	1.00
	VOE 978296	2.00
	VOE 978295	1.00
	WLO MODEL D, E	
	SERVICE TIPS	
	ST-WLO-390-1	
	VOE 16010721	1.00
	VOE 15122255	1.00
	VOE 15123237	1.00
	VOE 15123293	1.00
	VOE 11117464	1.00
	VOE 13946173	1.00
	VOE 948645	1.00
	GRD (LPC)	
	INSTALL INSTRUC	
	DRW 16010199	
	VOE 16012562	1.00
	VOE 16008516	1.00
	VOE 946470	2.00
	VOE 16006756	1.00
	VOE 13945444	1.00
	VOE 13965182	1.00
	VOE 948645	1.00
	VOE 16010721	1.00
	VOE 16013993	1.00
	VOE 13971068	2.00
	VOE 16012568	1.00
	VOE 983335	1.00
	VOE 16012571	1.00
	VOE 16012565	1.00
	VOE 16013994	1.00
	GRD (HPC)	
	INSTAL INSTRUCT	
	DRW 16010199	
	VOE 16012562	1.00
	VOE 16008526	SS
	VOE 946470	2.00
	VOE 16006756	1.00
	VOE 13945444	1.00
	VOE 13965182	1.00
	VOE 948645	1.00
	VOE 16010721	1.00
	VOE 16013993	1.00
	VOE 13971068	2.00
	VOE 16012568	1.00
	VOE 983335	1.00
	VOE 16012571	1.00
	VOE 16012565	1.00
	VOE 16013994	1.00
VOE 11204589	* * * USE	
	VOE 11205061	1.00
VOE 11205057	* * * USE	
	VOE 11205061	1.00
VOE 11302220	* * * USE	
	VOE 14616006	1.00
VOE 11380375	* * * USE	
	VOE 11381475	SS
	VOE 11720293	1.00
VOE 11380380	* * * USE	
	VOE 11381480	SS
	VOE 11720294	1.00
VOE 11380400	* * * USE	
	VOE 11381500	SS
	VOE 11720624	1.00
VOE 11381475	* * * USE	
	VOE 11381995	SS
	VOE 11720482	1.00
VOE 11381480	* * * USE	
	VOE 11381990	SS
	VOE 11720483	1.00
VOE 11381500	* * * USE	
	VOE 11383500	1.00
	VOE 11720623	1.00
VOE 11381990	* * * USE	
	VOE 11383880	1.00
	VOE 11720592	1.00
VOE 11381995	* * * USE	
	VOE 11380875	1.00
	VOE 11720591	1.00
VOE 11400018	* * * USE	
	VOE 11198422	1.00
VOE 11400768	* * * USE	
	VOE 16872525	1.00
VOE 11410418	* * * USE	
	VOE 15045692	1.00
VOE 11410846	* * * USE	
	VOE 15085422	1.00
VOE 11411904	* * * USE	
	VOE 15023920	1.00
VOE 11412053	* * * USE	
	VOE 15053915	1.00

Part No	Replaced By	Quantity
VOE 11412128	*** USE	
	VOE 15162422	1.00
VOE 11412290	*** USE	
	VOE 15059394	SS
VOE 11412638	*** USE	
	VOE 15022310	SS
VOE 11412767	*** USE	
	VOE 15144052	1.00
VOE 11412798	*** USE	
	VOE 15144048	1.00
VOE 11414150	*** USE	
	VOE 16860000	1.00
VOE 11414163	*** USE	
	VOE 15013381	1.00
VOE 11414271	*** USE	
	VOE 16826314	1.00
VOE 11414272	*** USE	
	VOE 16826320	1.00
VOE 11414746	*** USE	
	VOE 15166246	1.00
VOE 11418545	*** USE	
	VOE 17405647	1.00
	VOE 16861128	1.00
VOE 11418615	*** USE	
	VOE 15087602	1.00
VOE 11419587	*** USE	
	VOE 17422976	1.00
VOE 11432206	*** USE	
	VOE 15137348	SS
VOE 11432496	*** USE	
	VOE 11198337	1.00
VOE 11435508	*** USE	
	VOE 15166479	1.00
VOE 11436214	*** USE	
	VOE 15169937	1.00
VOE 11439127	*** USE	
	VOE 15111561	1.00
VOE 11443500	*** USE	
	VOE 11380375	1.00
	VOE 11720212	1.00
VOE 11443700	*** USE	
	VOE 11380380	1.00
	VOE 11720213	1.00
VOE 11443770	*** USE	
	VOE 11380400	SS
	VOE 11720199	1.00
VOE 11444006	*** USE	
	VOE 15146850	SS
VOE 11444200	*** USE	
	VOE 11444212	1.00
VOE 11444209	*** USE	
	VOE 17270873	SS
VOE 11444210	*** USE	
	VOE 17270866	SS
VOE 11444254	*** USE	
	VOE 11444125	1.00
VOE 11444346	*** USE	
	VOE 15061644	1.00
VOE 11444395	*** USE	
	VOE 15157519	1.00
VOE 11445025	*** USE	
	NON-BRAZILIAN M	
	VOE 17438619	1.00
	FOR BRAZILIAN M	
	VOE 17476046	1.00
VOE 11445363	*** USE	
	VOE 15118296	1.00
	VOE 15111700	1.00
	VOE 15111549	1.00
	VOE 969981	4.00
	VOE 15111152	1.00
	VOE 15111626	1.00
	VOE 946440	12.00
	VOE 15111123	1.00
	VOE 15111706	1.00
	VOE 15112896	2.00
VOE 11707344	*** USE	
	VOE 17208799	1.00
VOE 11707360	*** USE	
	VOE 17225914	1.00
VOE 11707439	*** USE	
	VOE 15159042	1.00
	VOE 17213655	1.00
VOE 11710604	*** USE	
	VOE 955276	1.00
VOE 11712711	*** USE	
	VOE 11705093	1.00
VOE 11713599	*** USE	
	VOE 15208784	1.00
VOE 11714579	*** USE	
	VOE 17208795	1.00
VOE 11714962	*** USE	
	VOE 17417761	1.00
VOE 11803635	*** USE	
	VOE 15139155	1.00
	VOE 15142659	1.00
VOE 11988545	*** USE	
	VOE 11706009	1.00
VOE 11993070	*** USE	
	VOE 15186103	1.00
VOE 11993257	*** USE	
	VOE 17424677	1.00
VOE 11998561	*** USE	
	VOE 17208804	1.00
VOE 11998831	*** USE	
	VOE 17208802	1.00
VOE 13964826	OLD.THAN 3 YEAR	
VOE 13977632	*** USE	
	VOE 977632	1.00
VOE 14211217	*** USE	
	VOE 16819458	1.00
VOE 14526798	*** USE	
	VOE 14615987	1.00
VOE 15000461	*** USE	
	VOE 15148433	1.00
VOE 15017952	*** USE	
	VOE 15074205	1.00
VOE 15017958	*** USE	
	VOE 15074199	SS
	VOE 15069329	1.00
VOE 15019079	*** USE	
	VOE 17240999	1.00
VOE 15019080	*** USE	
	VOE 15019082	1.00
VOE 15020560	*** USE	
	VOE 16249279	1.00
VOE 15021479	*** USE	
	VOE 17464462	1.00
	VOE 13933858	4.00
	VOE 935085	3.00
	VOE 936446	1.00
VOE 15037808	*** USE	
	VOE 15161395	SS
VOE 15045541	*** USE	
	VOE 16813696	1.00
VOE 15054424	*** USE	
	VOE 14680828	1.00
VOE 15059394	*** USE	
	VOE 15132172	1.00
VOE 15063541	*** USE	
	VOE 17204355	1.00
VOE 15069806	*** USE	
	VOE 17388491	1.00
VOE 15074199	*** USE	
	VOE 17406544	1.00
	VOE 16861128	1.00
VOE 15080063	*** USE	
	VOE 17213148	1.00
VOE 15080974	*** USE	
	VOE 15193725	1.00
VOE 15146319	*** USE	
	VOE 16870660	1.00
VOE 15146850	*** USE	
	VOE 15189718	1.00
	VOE 15140510	2.00
	VOE 15144938	2.00
VOE 15155940	*** USE	
	VOE 17444646	1.00
VOE 15155956	*** USE	
	VOE 17444648	1.00
VOE 15159985	*** USE	
	VOE 15197318	1.00
VOE 15160600	*** USE	
	VOE 17262261	1.00
VOE 15166596	*** USE	
	VOE 15165285	1.00
VOE 15176437	*** USE	
	VOE 17238089	1.00
VOE 15186579	*** USE	
	VOE 17203588	SS
VOE 15186581	*** USE	
	VOE 17203589	SS
VOE 15187036	*** USE	
	VOE 17262259	1.00
VOE 15188515	*** USE	
	VOE 17214200	1.00
VOE 15193976	*** USE	
	VOE 17262259	1.00
VOE 15411755	*** USE	
	VOE 15190412	1.00
VOE 16229310	*** USE	
	VOE 16269274	1.00
VOE 16681419	*** USE	
	VOE 16879257	1.00
VOE 16802765	*** USE	
	VOE 16823048	1.00
VOE 16825863	*** USE	
	VOE 16836434	1.00
	VOE 16835582	8.00
	VOE 16835939	4.00
	VOE 13965185	4.00
	VOE 925743	4.00
VOE 16826237	*** USE	
	VOE 16872656	1.00
	VOE 16872657	1.00
	VOE 16860000	2.00
	VOE 13945444	8.00
	VOE 11117464	16.00
	VOE 948645	8.00
VOE 17203588	*** USE	
	VOE 17259922	SS
VOE 17203589	*** USE	
	VOE 17259922	1.00
VOE 17223221	*** USE	
	VOE 17244526	1.00
VOE 17246952	*** USE	
	VOE 17248734	1.00
VOE 17259922	*** USE	
	VOE 17421664	SS
VOE 17416824	*** USE	
	VOE 15095844	1.00
	VOE 17416725	1.00

REPLACED PARTS
PIEZAS SUBSTITUDAS
PEÇAS SUBSTITUÍDAS

PIÉCES PÉRIMÉES ET REMPLACÉES

Catalogue id	Group
20105	**10**
Issue	Page
20021229-G	**1337**

VOLVO

L90F

REPLACED PARTS
PIEZAS SUBSTITUDAS
PEÇAS SUBSTITUÍDAS

PIÉCES PÉRIMÉES ET REMPLACÉES

Catalogue id	Group
20105	**10**
Issue	Page
20021229-G	**1338**

Part No	Replaced By	Quantity
VOE 17421664	* * * USE	
	VOE 17430523	1.00
	VOE 17446538	1.00
VOE 184062	* * * USE	
	VOE 17222699	1.00
VOE 20390648	* * * USE	
	EXC	
	VOE 14591812	1.00
	OTHERS	
	VOE 21255974	1.00
VOE 20511773	* * * USE	
	VOE 21695993	SS
VOE 20999737	* * * USE	
	VOE 21496666	SS
	VOE 21513204	1.00
	VOE 21511617	1.00
	VOE 20834570	1.00
VOE 21072752	* * * USE	
	VOE 21404508	SS
VOE 21120405	* * * USE	
	VOE 21271184	1.00
VOE 4881722	OLD.THAN 3 YEAR	
VOE 4898495	* * * USE	
	VOE 11004094	SS
VOE 4948092	* * * USE	
	VOE 11003865	1.00
VOE 56010	* * * USE	
	VOE 56092	1.00
	VOE 17409229	2.00
VOE 56011	* * * USE	
	VOE 56093	1.00
	VOE 17409229	2.00
VOE 6213010	* * * USE	
	VOE 17226398	1.00
VOE 949278	* * * USE	
	FOR VOLVO BM	
	VOE 13949278	1.00
	FOR MICHIGAN	
	VOE 12000679	1.00
VOE 960141	* * * USE	
	FOR VOLVO BM	
	VOE 11117464	1.00
	FOR MICHIGAN	
	VOE 12000870	1.00
VOE 960148	* * * USE	
	FOR VOLVO BM	
	VOE 976945	1.00
	FOR MICHIGAN	
	VOE 12000856	1.00
VOE 965196	* * * USE	
	FOR VOLVO BM	
	VOE 13965196	1.00
	FOR MICHIGAN	
	VOE 12003483	1.00

Part No	Group	Sect	Page	Part No	Group	Sect	Page	Part No	Group	Sect	Page	Part No	Group	Sect	Page	Part No	Group	Sect	Page
VOE 1069507	451	150	537	VOE 11003048	872	300	987	VOE 11005015	945	150	1239	VOE 11006467	872	175	979	VOE 11015258	945	1100	1279
VOE 1069507	451	200	539	VOE 11003048	872	450	1009	VOE 11005015	945	500	1257	VOE 11006474	872	150	977	VOE 11015258	945	600	1263
VOE 1069507	451	250	541	VOE 11003048	872	450	1009	VOE 11005015	945	900	1273	VOE 11006631	872	125	971	VOE 11015258	945	600	1263
VOE 1069849	461	150	553	VOE 11003048	911	600	1135	VOE 11005017	945	100	1237	VOE 11006631	872	350	991	VOE 11015258	945	650	1265
VOE 1070440	380	200	421	VOE 11003048	916	500	1201	VOE 11005017	945	150	1239	VOE 11006631	872	360	993	VOE 11015258	945	650	1265
VOE 1078184	371	1500	331	VOE 11003050	911	500	1131	VOE 11005017	945	200	1243	VOE 11006631	872	370	997	VOE 11015263	451	100	535
VOE 1078184	371	1525	335	VOE 11003050	992	110	1283	VOE 11005017	945	550	1261	VOE 11006631	872	375	1001	VOE 11015263	945	1100	1279
VOE 1078184	371	1525	337	VOE 11003158	371	2200	377	VOE 11005017	945	800	1271	VOE 11006631	872	400	1005	VOE 11015263	945	650	1265
VOE 1078184	371	1900	357	VOE 11003221	371	700	285	VOE 11005017	945	800	1269	VOE 11006632	872	125	973	VOE 11015263	993	350	1321
VOE 1078184	371	2200	377	VOE 11003221	371	710	287	VOE 11005057	945	500	1257	VOE 11006632	872	350	991	VOE 11015350	945	200	1243
VOE 1078184	390	100	433	VOE 11003291	872	125	971	VOE 11005061	945	550	1261	VOE 11006632	872	360	993	VOE 11015350	945	800	1269
VOE 1078184	841	250	905	VOE 11003417	371	2200	377	VOE 11005099	945	200	1243	VOE 11006632	872	370	997	VOE 11015454	263	100	147
VOE 1078186	371	1300	317	VOE 11003417	914	250	1169	VOE 11005099	945	800	1271	VOE 11006632	872	375	1001	VOE 11015454	645	100	657
VOE 1078186	371	950	299	VOE 11003417	914	250	1171	VOE 11005107	945	550	1261	VOE 11006632	872	400	1005	VOE 11015454	645	125	661
VOE 1078189	371	1500	331	VOE 11003531	371	2200	377	VOE 11005427	945	550	1261	VOE 11006635	872	125	971	VOE 11015454	911	250	1113
VOE 1078189	371	2600	391	VOE 11003865	897	100	1073	VOE 11005990	525	100	619	VOE 11006638	872	125	971	VOE 11015454	912	150	1141
VOE 1078189	371	850	295	VOE 11003865	897	300	1083	VOE 11006043	914	400	1175	VOE 11006711	881	100	1037	VOE 11015454	916	100	1183
VOE 1078478	371	250	257	VOE 11003865	924	150	1219	VOE 11006044	852	100	925	VOE 11006712	881	100	1037	VOE 11015454	916	125	1187
VOE 1078479	371	250	257	VOE 11003865	924	450	1235	VOE 11006044	852	130	931	VOE 11006824	525	100	619	VOE 11015455	420	150	475
VOE 1079282	371	400	269	VOE 11004094	897	100	1073	VOE 11006061	641	100	645	VOE 11006880	372	150	411	VOE 11015455	491	100	589
VOE 1079282	371	650	281	VOE 11004094	897	300	1083	VOE 11006061	641	110	647	VOE 11006924	872	125	971	VOE 11015455	491	150	591
VOE 1083597	393	100	447	VOE 11004094	924	150	1219	VOE 11006103	872	125	973	VOE 11006925	872	125	973	VOE 11015455	912	150	1141
VOE 1083597	393	150	449	VOE 11004094	924	450	1235	VOE 11006104	371	450	271	VOE 11006983	872	125	973	VOE 11015459	716	100	807
VOE 1083597	393	160	451	VOE 11004396	945	150	1239	VOE 11006248	525	100	619	VOE 11007005	874	250	1031	VOE 11015582	897	150	1077
VOE 1095059	371	300	261	VOE 11004396	945	800	1269	VOE 11006249	874	250	1033	VOE 11007026	872	125	973	VOE 11015582	897	350	1087
VOE 1095059	371	500	273	VOE 11004639	660	200	703	VOE 11006430	525	100	619	VOE 11007026	872	175	979	VOE 11015609	945	100	1237
VOE 1096614	371	2500	381	VOE 11004639	660	250	705	VOE 11006435	874	200	1029	VOE 11007051	371	2125	369	VOE 11015609	945	900	1273
VOE 1096614	371	850	293	VOE 11004943	269	100	167	VOE 11006457	390	150	439	VOE 11007051	371	2150	373	VOE 11015610	945	150	1239
VOE 1096618	371	2500	381	VOE 11004943	269	150	169	VOE 11006457	390	175	443	VOE 11007057	874	250	1031	VOE 11015610	945	900	1273
VOE 1096618	371	850	295	VOE 11005014	945	100	1237	VOE 11006457	841	100	903	VOE 11007137	874	250	1031	VOE 11015638	420	150	475
VOE 11000054	771	100	811	VOE 11005014	945	150	1239	VOE 11006457	841	100	903	VOE 11007246	851	150	923	VOE 11015638	420	200	479
VOE 11000054	771	150	813	VOE 11005014	945	150	1241	VOE 11006457	841	300	909	VOE 11007675	874	250	1031	VOE 11015638	896	100	1065
VOE 11003048	390	150	439	VOE 11005014	945	800	1269	VOE 11006464	872	150	977	VOE 11014127	916	300	1193	VOE 11015639	420	150	475
VOE 11003048	390	150	439	VOE 11005014	945	900	1273	VOE 11006464	872	175	979	VOE 11014257	821	100	837	VOE 11015639	896	100	1065
VOE 11003048	390	175	443	VOE 11005015	945	100	1237	VOE 11006465	872	150	977	VOE 11015065	945	200	1243	VOE 11015640	313	100	185
VOE 11003048	841	300	909	VOE 11005015	945	1000	1275	VOE 11006467	872	150	977	VOE 11015065	945	800	1269	VOE 11015640	313	150	189

NUMERICAL INDEX
INDICE DE NÚMERO
ÍNDICE NUMÉRICO

RÉPERTOIRE DE NUMÉROS

Catalogue id **20105** | Group **10**
Issue **20021229-G** | Page **1340**

Part No	Group	Sect	Page	Part No	Group	Sect	Page	Part No	Group	Sect	Page	Part No	Group	Sect	Page	Part No	Group	Sect	Page
VOE 11015641	313	100	185	VOE 11016069	896	250	1069	VOE 11024753	911	600	1135	VOE 11026072	897	300	1083	VOE 11034320	463	160	569
VOE 11015641	313	150	189	VOE 11016070	896	250	1069	VOE 11024826	313	100	185	VOE 11026256	911	100	1101	VOE 11034320	463	250	577
VOE 11015674	945	150	1239	VOE 11016071	896	250	1069	VOE 11025709	371	450	271	VOE 11026256	911	110	1103	VOE 11034320	463	260	581
VOE 11015674	945	800	1269	VOE 11016072	896	250	1069	VOE 11025816	451	100	535	VOE 11026287	896	200	1067	VOE 11034321	463	150	565
VOE 11015720	874	100	1017	VOE 11016075	896	250	1069	VOE 11025816	945	100	1237	VOE 11026547	715	400	797	VOE 11034321	463	160	569
VOE 11015720	874	110	1021	VOE 11016121	945	300	1251	VOE 11025816	945	1000	1277	VOE 11026547	992	110	1283	VOE 11034321	463	250	577
VOE 11015720	874	120	1025	VOE 11016121	945	900	1273	VOE 11025816	945	150	1239	VOE 11026729	897	100	1073	VOE 11034321	463	260	581
VOE 11015747	945	150	1239	VOE 11018236	420	150	475	VOE 11025816	945	150	1241	VOE 11026729	897	300	1083	VOE 11034507	461	200	557
VOE 11015748	945	100	1237	VOE 11018236	420	200	479	VOE 11025816	945	200	1243	VOE 11026730	897	100	1073	VOE 11034507	463	200	573
VOE 11015748	945	150	1239	VOE 11018248	645	350	677	VOE 11025816	945	250	1247	VOE 11026730	897	300	1083	VOE 11034507	463	220	575
VOE 11015748	945	200	1243	VOE 11018250	645	350	677	VOE 11025816	945	250	1247	VOE 11026989	711	100	783	VOE 11034512	461	200	557
VOE 11015748	945	550	1261	VOE 11018588	715	400	797	VOE 11025816	945	300	1251	VOE 11027212	945	400	1253	VOE 11034512	463	200	573
VOE 11015748	945	800	1271	VOE 11018588	992	110	1283	VOE 11025816	945	300	1251	VOE 11027212	945	410	1255	VOE 11034512	463	220	575
VOE 11015748	945	800	1269	VOE 11019169	371	450	271	VOE 11025816	945	650	1265	VOE 11027417	897	250	1081	VOE 11034513	461	200	557
VOE 11015748	945	800	1271	VOE 11019674	711	100	781	VOE 11025816	945	800	1271	VOE 11027418	217	150	67	VOE 11034513	463	200	573
VOE 11015750	945	100	1237	VOE 11019676	711	100	781	VOE 11025816	945	900	1273	VOE 11027540	451	100	535	VOE 11034513	463	220	575
VOE 11015750	945	1000	1275	VOE 11019682	711	100	783	VOE 11025923	218	150	71	VOE 11027566	897	100	1073	VOE 11034514	461	200	557
VOE 11015750	945	500	1257	VOE 11020094	645	150	667	VOE 11025923	911	550	1133	VOE 11027566	897	300	1083	VOE 11034514	463	200	573
VOE 11015751	945	200	1243	VOE 11020098	645	150	667	VOE 11025923	945	100	1237	VOE 11027568	897	150	1077	VOE 11034514	463	220	575
VOE 11015751	945	800	1271	VOE 11020209	945	600	1263	VOE 11025923	945	1000	1277	VOE 11027568	897	350	1087	VOE 11034695	461	150	553
VOE 11015759	945	300	1251	VOE 11020211	945	600	1263	VOE 11025923	945	1000	1275	VOE 11031769	420	150	475	VOE 11034696	461	150	553
VOE 11015759	945	900	1273	VOE 11020526	897	250	1081	VOE 11025923	945	1000	1275	VOE 11033177	491	100	589	VOE 11034697	461	150	553
VOE 11015761	945	1000	1275	VOE 11020635	771	100	811	VOE 11025923	945	150	1239	VOE 11033214	321	150	193	VOE 11034828	461	150	553
VOE 11015761	945	250	1247	VOE 11020636	771	100	811	VOE 11025923	945	150	1239	VOE 11033572	261	250	141	VOE 11034828	463	150	565
VOE 11015763	945	1000	1275	VOE 11020637	771	100	811	VOE 11025923	945	200	1243	VOE 11033572	261	250	141	VOE 11034828	463	160	569
VOE 11015763	945	250	1247	VOE 11020741	945	150	1239	VOE 11025923	945	250	1247	VOE 11034156	461	100	549	VOE 11034828	463	250	577
VOE 11015765	945	200	1243	VOE 11020741	945	800	1269	VOE 11025923	945	250	1247	VOE 11034156	463	100	559	VOE 11034828	463	260	581
VOE 11015765	945	800	1271	VOE 11020923	945	200	1243	VOE 11025923	945	250	1247	VOE 11034156	463	120	563	VOE 11034829	461	150	553
VOE 11015767	945	150	1241	VOE 11020923	945	800	1271	VOE 11025923	945	300	1251	VOE 11034256	461	100	549	VOE 11034829	463	150	565
VOE 11015767	945	800	1269	VOE 11020924	945	200	1243	VOE 11025923	945	300	1251	VOE 11034256	463	100	561	VOE 11034829	463	160	569
VOE 11016019	945	200	1243	VOE 11020924	945	800	1271	VOE 11025923	945	800	1269	VOE 11034256	463	120	563	VOE 11034829	463	250	577
VOE 11016019	945	800	1271	VOE 11024585	945	400	1253	VOE 11025923	945	900	1273	VOE 11034319	463	150	565	VOE 11034829	463	260	581
VOE 11016020	945	200	1243	VOE 11024585	945	410	1255	VOE 11025923	945	900	1273	VOE 11034319	463	160	569	VOE 11034830	461	150	553
VOE 11016020	945	800	1271	VOE 11024597	436	100	533	VOE 11025954	914	200	1167	VOE 11034319	463	250	577	VOE 11034830	463	150	565
VOE 11016067	896	250	1069	VOE 11024707	371	100	245	VOE 11025954	914	200	1167	VOE 11034319	463	260	581	VOE 11034830	463	160	569
VOE 11016068	896	250	1069	VOE 11024720	234	100	91	VOE 11026072	897	100	1073	VOE 11034320	463	150	565	VOE 11034830	463	250	577

Part No	Group	Sect	Page
VOE 11034830	463	260	581
VOE 11034831	461	150	553
VOE 11034831	463	150	565
VOE 11034831	463	160	569
VOE 11034831	463	250	577
VOE 11034831	463	260	581
VOE 11035001	461	200	557
VOE 11035031	463	100	559
VOE 11035031	463	120	563
VOE 11035032	463	100	559
VOE 11035032	463	120	563
VOE 11035311	463	150	565
VOE 11035345	517	100	603
VOE 11035345	517	100	603
VOE 11035345	517	150	605
VOE 11035346	517	100	603
VOE 11035346	517	100	603
VOE 11035346	517	150	605
VOE 11035450	461	100	549
VOE 11035523	463	200	573
VOE 11035523	463	220	575
VOE 11035528	517	100	603
VOE 11035528	517	150	605
VOE 11035528	517	160	607
VOE 11035554	461	200	557
VOE 11035554	463	200	573
VOE 11035554	463	220	575
VOE 11035586	463	100	559
VOE 11035625	463	150	565
VOE 11035625	463	160	569
VOE 11035816	463	200	573
VOE 11035816	463	220	575
VOE 11035817	463	200	573
VOE 11035817	463	220	575
VOE 11035819	461	200	557
VOE 11035850	463	150	565
VOE 11035850	463	160	569
VOE 11035850	463	250	577
VOE 11035850	463	260	581
VOE 11035875	463	150	565
VOE 11035875	463	160	569
VOE 11035994	461	150	553
VOE 11035998	463	250	577
VOE 11035998	463	260	581
VOE 11036001	421	100	483
VOE 11036023	420	50	469
VOE 11036023	421	950	529
VOE 11036023	421	955	531
VOE 11036024	420	50	469
VOE 11036024	421	320	501
VOE 11036024	421	450	505
VOE 11036260	421	200	489
VOE 11036260	421	210	491
VOE 11036370	420	50	469
VOE 11036370	421	950	529
VOE 11036370	421	955	531
VOE 11036468	421	320	501
VOE 11036468	421	450	507
VOE 11036825	421	200	487
VOE 11036825	421	210	491
VOE 11036826	421	200	487
VOE 11036826	421	210	491
VOE 11036827	421	200	487
VOE 11036827	421	210	491
VOE 11036828	421	200	487
VOE 11036828	421	210	491
VOE 11036829	421	200	487
VOE 11036829	421	210	491
VOE 11036831	421	200	487
VOE 11036831	421	210	491
VOE 11036832	421	200	487
VOE 11036832	421	210	491
VOE 11037108	421	600	511
VOE 11037108	421	650	515
VOE 11037108	421	700	519
VOE 11037108	421	800	523
VOE 11037594	421	750	521
VOE 11037594	421	900	525
VOE 11037594	421	905	527
VOE 11037816	421	950	529
VOE 11037816	421	955	531
VOE 11038454	414	100	467
VOE 11038813	386	150	427
VOE 11038813	421	450	507
VOE 11038835	420	50	471
VOE 11038835	421	600	511
VOE 11038835	421	650	515
VOE 11038835	421	700	519
VOE 11038835	421	750	521
VOE 11038835	421	800	523
VOE 11038835	421	900	525
VOE 11038835	421	905	527
VOE 11039154	371	280	259
VOE 11039154	371	280	259
VOE 11039219	386	150	427
VOE 11039219	468	100	585
VOE 11039224	380	155	417
VOE 11039262	371	400	269
VOE 11039262	371	550	275
VOE 11039276	353	100	215
VOE 11039397	371	1250	315
VOE 11039397	371	1450	329
VOE 11039397	371	1525	335
VOE 11039397	371	1950	361
VOE 11039397	371	280	259
VOE 11039397	371	300	261
VOE 11039397	371	400	269
VOE 11039397	371	550	275
VOE 11039490	371	1350	325
VOE 11039491	371	1250	315
VOE 11039491	371	1450	329
VOE 11039491	371	1500	333
VOE 11039491	371	1525	335
VOE 11039491	371	1750	351
VOE 11039491	371	1850	355
VOE 11039491	371	500	273
VOE 11039491	371	650	281
VOE 11039491	874	250	1033
VOE 11039535	380	155	417
VOE 11039553	353	100	215
VOE 11039557	263	200	155
VOE 11039557	386	150	425
VOE 11039658	551	100	631
VOE 11039663	371	650	281
VOE 11039665	371	1250	315
VOE 11039665	371	1450	329
VOE 11039665	371	1750	351
VOE 11039665	371	1850	355
VOE 11039665	371	1950	361
VOE 11039665	371	300	261
VOE 11039665	371	400	269
VOE 11039665	371	500	273
VOE 11039665	371	550	275
VOE 11039665	371	600	277
VOE 11039665	371	650	283
VOE 11039681	371	1100	307
VOE 11039681	371	1100	307
VOE 11039681	371	1100	307
VOE 11039681	371	1100	307
VOE 11039681	371	1150	309
VOE 11039681	371	1150	309
VOE 11039681	371	1150	309
VOE 11039681	371	1200	311
VOE 11039681	371	1200	311
VOE 11039681	371	1200	311
VOE 11039681	371	1500	331
VOE 11039681	371	1500	331
VOE 11039681	371	1525	335
VOE 11039681	371	1525	335
VOE 11039681	371	2125	371
VOE 11039681	371	2125	369
VOE 11039681	371	2125	369
VOE 11039681	371	2150	375
VOE 11039681	371	2150	373
VOE 11039681	371	2150	373
VOE 11039681	371	3700	395
VOE 11039681	371	3700	395
VOE 11039681	371	3700	395
VOE 11039681	371	3700	395
VOE 11039681	371	3800	397
VOE 11039681	371	3800	397
VOE 11039681	371	3800	397
VOE 11039681	371	3800	397
VOE 11039681	371	3900	399
VOE 11039681	371	3900	399
VOE 11039681	371	3900	399
VOE 11039681	371	3900	399
VOE 11039696	371	1900	357
VOE 11039696	371	2125	369
VOE 11039696	371	2150	373
VOE 11039709	371	1700	349
VOE 11039709	371	1950	361
VOE 11039709	371	500	273
VOE 11039709	371	550	275
VOE 11039709	371	650	281
VOE 11039709	371	650	283
VOE 11039710	371	600	277
VOE 11039713	371	400	269

NUMERICAL INDEX
INDICE DE NÚMERO
ÍNDICE NUMÉRICO

RÉPERTOIRE DE NUMÉROS

NUMERICAL INDEX
INDICE DE NÚMERO
ÍNDICE NUMÉRICO

RÉPERTOIRE DE NUMÉROS

Catalogue id **20105** | Group **10**
Issue **20021229-G** | Page **1342**

Part No	Group	Sect	Page
VOE 11039714	371	1950	361
VOE 11039714	371	400	269
VOE 11039715	371	1950	361
VOE 11039723	371	400	269
VOE 11039723	371	650	281
VOE 11039727	272	100	173
VOE 11039730	371	1000	303
VOE 11039800	272	100	173
VOE 11039846	353	100	215
VOE 11039846	823	250	853
VOE 11041349	371	850	295
VOE 11043006	945	500	1257
VOE 11043021	924	200	1221
VOE 11043021	924	250	1223
VOE 11043022	916	350	1199
VOE 11043022	916	700	1211
VOE 11045750	924	100	1213
VOE 11045750	924	125	1215
VOE 11046803	269	100	167
VOE 11048019	945	150	1239
VOE 11048019	945	300	1251
VOE 11048019	945	800	1269
VOE 11048019	945	900	1273
VOE 11048020	945	100	1237
VOE 11048020	945	1000	1275
VOE 11048020	945	1000	1275
VOE 11048020	945	150	1239
VOE 11048020	945	200	1243
VOE 11048020	945	250	1247
VOE 11048020	945	250	1247
VOE 11048020	945	300	1251
VOE 11048020	945	800	1269
VOE 11048020	945	900	1273
VOE 11048063	647	200	695
VOE 11048063	647	250	697
VOE 11048081	945	200	1243
VOE 11048081	945	800	1271
VOE 11050490	897	200	1079
VOE 11054692	217	150	67
VOE 11054692	911	150	1107
VOE 11058193	872	150	977
VOE 11058193	872	175	979
VOE 11059294	234	100	93
VOE 11075797	252	110	111
VOE 11075797	827	250	881
VOE 11075841	911	550	1133
VOE 11078015	882	100	1043
VOE 11079497	860	150	957
VOE 11079497	860	150	957
VOE 11079497	860	150	957
VOE 11079497	860	150	957
VOE 11079497	860	150	957
VOE 11088052	645	200	669
VOE 11088054	945	500	1257
VOE 11088082	945	500	1257
VOE 11088600	945	500	1257
VOE 11091312	924	300	1227
VOE 11091312	945	300	1251
VOE 11091337	945	1000	1275
VOE 11091337	945	250	1247
VOE 11093429	711	100	783
VOE 11093429	716	100	807
VOE 11094574	261	250	139
VOE 11100247	371	100	247
VOE 11100247	371	1525	337
VOE 11100354	460	100	543
VOE 11100354	460	100	543
VOE 11101827	916	200	1191
VOE 11101827	916	200	1191
VOE 11102049	461	150	553
VOE 11102146	461	150	553
VOE 11102187	421	950	529
VOE 11102187	421	955	531
VOE 11102187	461	100	549
VOE 11102187	463	100	559
VOE 11102187	463	120	563
VOE 11102336	461	200	557
VOE 11102336	463	200	573
VOE 11102336	463	220	575
VOE 11102446	461	100	549
VOE 11102447	463	100	561
VOE 11102447	463	120	563
VOE 11102623	461	150	553
VOE 11102823	461	200	557
VOE 11102823	463	200	573
VOE 11102823	463	220	575
VOE 11102845	463	150	565
VOE 11102845	463	160	569
VOE 11102846	463	150	565
VOE 11102846	463	160	569
VOE 11102856	463	150	565
VOE 11102861	461	200	557
VOE 11102861	463	200	573
VOE 11102861	463	220	575
VOE 11103170	517	100	603
VOE 11103171	516	100	599
VOE 11103212	461	150	553
VOE 11103215	463	150	565
VOE 11103215	463	250	577
VOE 11103225	517	100	603
VOE 11103226	516	100	599
VOE 11103303	461	100	549
VOE 11103303	461	100	549
VOE 11103333	517	100	603
VOE 11103333	517	100	603
VOE 11103333	517	150	605
VOE 11103333	517	160	607
VOE 11103371	516	100	599
VOE 11103371	516	150	601
VOE 11103372	516	100	599
VOE 11103372	516	150	601
VOE 11103401	463	100	559
VOE 11103402	516	100	599
VOE 11103402	517	100	603
VOE 11103421	517	100	603
VOE 11103421	517	100	603
VOE 11103421	517	150	605
VOE 11103422	516	100	599
VOE 11103424	517	100	603
VOE 11103425	516	100	599
VOE 11103462	463	150	565
VOE 11103462	463	160	569
VOE 11103462	463	250	577
VOE 11103462	463	260	581
VOE 11103470	516	150	601
VOE 11104014	852	100	925
VOE 11104092	852	100	925
VOE 11104092	852	130	931
VOE 11104093	852	100	925
VOE 11104093	852	130	931
VOE 11104125	852	100	925
VOE 11104125	852	110	929
VOE 11104125	852	375	951
VOE 11104133	897	300	1085
VOE 11104254	852	150	935
VOE 11104415	872	150	977
VOE 11104469	837	250	899
VOE 11104469	872	450	1011
VOE 11104606	263	100	147
VOE 11104606	263	100	147
VOE 11104606	321	150	193
VOE 11104606	371	400	269
VOE 11104606	371	450	271
VOE 11104606	371	450	271
VOE 11104606	371	450	271
VOE 11104606	522	100	611
VOE 11104606	522	300	613
VOE 11104606	645	100	659
VOE 11104606	645	125	663
VOE 11104606	660	100	699
VOE 11104606	660	150	701
VOE 11104606	823	150	849
VOE 11104606	874	100	1017
VOE 11104606	882	600	1057
VOE 11104606	897	250	1081
VOE 11104606	914	200	1167
VOE 11104606	916	125	1187
VOE 11104606	916	700	1209
VOE 11104606	992	250	1293
VOE 11104695	882	200	1047
VOE 11104695	882	800	1063
VOE 11104727	371	1100	307
VOE 11104727	371	1150	309
VOE 11104727	371	1200	311
VOE 11104727	371	3700	395
VOE 11104727	371	3800	397
VOE 11104727	371	3900	399
VOE 11104728	831	150	887
VOE 11104728	843	100	911
VOE 11104728	843	100	911
VOE 11104728	843	120	913
VOE 11104728	843	120	913
VOE 11104742	914	350	1173
VOE 11104749	831	100	885
VOE 11104788	874	250	1033
VOE 11104898	641	100	645
VOE 11104947	715	500	801
VOE 11104947	715	500	801
VOE 11104947	715	600	803
VOE 11104947	715	600	803

Part No	Group	Sect	Page	Part No	Group	Sect	Page	Part No	Group	Sect	Page	Part No	Group	Sect	Page	Part No	Group	Sect	Page
VOE 11104947	810	150	827	VOE 11110049	491	150	591	VOE 11116814	897	100	1073	VOE 11117464	390	200	445	VOE 11117464	837	200	897
VOE 11104947	872	300	987	VOE 11110175	256	150	121	VOE 11116814	897	300	1083	VOE 11117464	390	200	445	VOE 11117464	851	100	919
VOE 11104986	914	250	1169	VOE 11110176	256	150	121	VOE 11117464	234	100	93	VOE 11117464	420	150	475	VOE 11117464	851	120	921
VOE 11105304	897	250	1081	VOE 11110213	256	100	119	VOE 11117464	256	200	123	VOE 11117464	421	100	483	VOE 11117464	852	100	925
VOE 11105305	897	350	1087	VOE 11110273	252	100	109	VOE 11117464	256	200	123	VOE 11117464	421	100	483	VOE 11117464	852	130	931
VOE 11105306	460	100	543	VOE 11110273	252	110	111	VOE 11117464	261	250	139	VOE 11117464	451	100	535	VOE 11117464	852	130	931
VOE 11107170	945	550	1261	VOE 11110276	252	100	109	VOE 11117464	263	250	157	VOE 11117464	460	150	547	VOE 11117464	852	375	951
VOE 11107203	945	550	1261	VOE 11110309	252	100	109	VOE 11117464	263	250	157	VOE 11117464	551	100	629	VOE 11117464	852	400	953
VOE 11107217	945	550	1261	VOE 11110309	252	110	111	VOE 11117464	263	250	157	VOE 11117464	645	100	659	VOE 11117464	860	350	963
VOE 11107268	945	550	1261	VOE 11110351	252	100	109	VOE 11117464	263	250	157	VOE 11117464	645	125	663	VOE 11117464	865	100	965
VOE 11107294	945	500	1259	VOE 11110351	252	110	111	VOE 11117464	269	100	167	VOE 11117464	645	150	667	VOE 11117464	874	100	1017
VOE 11107295	945	500	1257	VOE 11110355	252	100	109	VOE 11117464	269	100	167	VOE 11117464	645	300	671	VOE 11117464	874	110	1021
VOE 11107298	945	500	1257	VOE 11110355	252	110	111	VOE 11117464	269	150	169	VOE 11117464	715	350	795	VOE 11117464	874	120	1025
VOE 11107348	645	200	669	VOE 11110409	261	200	137	VOE 11117464	269	150	169	VOE 11117464	715	350	795	VOE 11117464	882	800	1063
VOE 11107371	945	550	1261	VOE 11110594	258	100	131	VOE 11117464	313	100	185	VOE 11117464	715	400	797	VOE 11117464	911	300	1117
VOE 11107432	945	550	1261	VOE 11110603	256	150	121	VOE 11117464	313	100	185	VOE 11117464	715	450	799	VOE 11117464	911	310	1121
VOE 11107453	945	550	1261	VOE 11110624	261	150	135	VOE 11117464	313	150	189	VOE 11117464	715	700	805	VOE 11117464	911	600	1135
VOE 11107454	945	500	1257	VOE 11110648	261	150	135	VOE 11117464	352	150	209	VOE 11117464	821	100	839	VOE 11117464	914	100	1159
VOE 11107767	645	200	669	VOE 11110649	261	150	135	VOE 11117464	353	200	219	VOE 11117464	821	100	839	VOE 11117464	914	110	1163
VOE 11107806	945	500	1257	VOE 11110651	261	150	135	VOE 11117464	362	100	221	VOE 11117464	821	100	839	VOE 11117464	916	600	1207
VOE 11107807	945	500	1257	VOE 11110683	233	200	85	VOE 11117464	362	200	225	VOE 11117464	821	150	841	VOE 11117464	945	400	1253
VOE 11107813	945	550	1261	VOE 11110702	233	200	85	VOE 11117464	371	100	247	VOE 11117464	823	100	847	VOE 11117464	945	400	1253
VOE 11107853	945	500	1257	VOE 11110708	233	200	85	VOE 11117464	371	1600	343	VOE 11117464	823	100	847	VOE 11117464	945	410	1255
VOE 11107854	945	550	1261	VOE 11110709	233	200	85	VOE 11117464	371	1850	355	VOE 11117464	823	100	847	VOE 11117464	945	600	1263
VOE 11107875	945	550	1261	VOE 11110719	261	150	135	VOE 11117464	371	2050	365	VOE 11117464	823	100	847	VOE 11117464	992	100	1281
VOE 11107877	945	500	1257	VOE 11110723	261	150	135	VOE 11117464	371	2050	365	VOE 11117464	823	150	849	VOE 11117464	992	110	1285
VOE 11107886	945	500	1257	VOE 11110737	233	200	85	VOE 11117464	371	2050	365	VOE 11117464	823	250	853	VOE 11117464	992	150	1287
VOE 11108557	263	200	155	VOE 11110737	386	150	425	VOE 11117464	371	350	265	VOE 11117464	823	250	853	VOE 11117464	992	300	1295
VOE 11108607	945	200	1243	VOE 11110738	233	200	85	VOE 11117464	371	600	279	VOE 11117464	823	300	857	VOE 11117464	992	400	1299
VOE 11108607	945	800	1271	VOE 11110738	386	150	425	VOE 11117464	371	600	277	VOE 11117464	825	200	863	VOE 11117464	993	100	1301
VOE 11108672	827	100	877	VOE 11110751	261	150	135	VOE 11117464	371	700	285	VOE 11117464	825	200	863	VOE 11117464	993	150	1303
VOE 11108672	827	350	883	VOE 11110791	233	200	85	VOE 11117464	371	710	287	VOE 11117464	826	100	869	VOE 11117464	993	250	1313
VOE 11108672	945	800	1271	VOE 11113885	882	100	1043	VOE 11117464	372	120	405	VOE 11117464	827	100	877	VOE 11117464	993	250	1315
VOE 11108730	522	100	611	VOE 11114737	882	100	1043	VOE 11117464	390	100	435	VOE 11117464	837	100	893	VOE 11117464	993	350	1323
VOE 11108730	522	100	611	VOE 11115555	269	150	169	VOE 11117464	390	100	433	VOE 11117464	837	100	893	VOE 11117464	993	350	1321
VOE 11108917	911	300	1117	VOE 11116814	897	100	1073	VOE 11117464	390	110	437	VOE 11117464	837	200	897	VOE 11117464	993	350	1321

NUMERICAL INDEX
INDICE DE NÚMERO
ÍNDICE NUMÉRICO

RÉPERTOIRE DE NUMÉROS

Part No	Group	Sect	Page
VOE 11117464	993	350	1321
VOE 11118857	234	100	91
VOE 11118970	371	2100	367
VOE 11118970	371	2200	377
VOE 11118971	371	2100	367
VOE 11118971	371	2200	377
VOE 11120104	912	150	1141
VOE 11120104	912	200	1145
VOE 11121152	841	100	903
VOE 11121366	841	300	909
VOE 11121366	841	300	909
VOE 11130269	217	150	67
VOE 11130271	261	300	143
VOE 11130393	715	150	787
VOE 11130496	491	150	591
VOE 11130600	715	450	799
VOE 11130641	823	250	853
VOE 11130673	715	450	799
VOE 11130749	551	100	629
VOE 11130770	371	450	271
VOE 11130770	371	700	285
VOE 11130770	371	710	287
VOE 11130770	873	100	1013
VOE 11130843	916	100	1181
VOE 11130843	916	125	1185
VOE 11130942	897	100	1073
VOE 11130942	897	300	1083
VOE 11130978	916	700	1211
VOE 11132105	371	1250	315
VOE 11132105	371	350	265
VOE 11132105	371	450	271
VOE 11132263	460	150	547
VOE 11132263	460	150	547
VOE 11132499	234	100	91
VOE 11142687	924	100	1213
VOE 11142687	924	125	1215
VOE 11142687	924	150	1219
VOE 11142687	924	400	1229
VOE 11142687	924	450	1235
VOE 11144080	421	100	483
VOE 11144861	421	500	509
VOE 11144903	421	100	483
VOE 11144904	421	100	483
VOE 11144909	421	500	509
VOE 11144923	421	600	513
VOE 11144923	421	700	519
VOE 11144923	421	750	521
VOE 11144923	421	800	523
VOE 11144923	421	900	525
VOE 11144935	420	50	471
VOE 11144935	421	200	487
VOE 11144935	421	210	491
VOE 11144936	420	50	471
VOE 11144936	420	50	471
VOE 11144936	421	750	521
VOE 11144936	421	900	525
VOE 11144936	421	905	527
VOE 11145186	421	450	505
VOE 11145231	420	50	471
VOE 11145231	421	600	511
VOE 11145231	421	650	515
VOE 11145278	551	200	635
VOE 11145280	551	150	633
VOE 11145321	420	150	477
VOE 11145327	420	150	477
VOE 11145371	421	200	489
VOE 11145380	420	50	471
VOE 11145380	421	750	521
VOE 11145380	421	900	525
VOE 11145380	421	905	527
VOE 11145381	421	320	501
VOE 11145381	421	450	505
VOE 11145411	421	600	511
VOE 11145411	421	650	515
VOE 11145411	421	700	519
VOE 11145411	421	800	523
VOE 11145432	421	200	489
VOE 11145432	421	210	493
VOE 11145522	421	250	495
VOE 11147234	912	100	1139
VOE 11147234	912	150	1143
VOE 11147586	916	350	1199
VOE 11147586	916	700	1211
VOE 11147595	827	100	877
VOE 11147756	353	200	219
VOE 11147935	263	300	159
VOE 11147946	911	300	1115
VOE 11147946	911	310	1121
VOE 11147978	420	150	475
VOE 11148403	252	100	109
VOE 11148403	252	110	111
VOE 11148622	527	100	625
VOE 11148665	911	250	1113
VOE 11148718	827	100	877
VOE 11148801	911	150	1105
VOE 11148924	715	200	789
VOE 11148936	911	300	1115
VOE 11148936	916	300	1193
VOE 11148936	916	600	1207
VOE 11148937	911	310	1119
VOE 11148957	522	300	613
VOE 11148958	551	100	629
VOE 11148958	916	100	1181
VOE 11148958	916	125	1185
VOE 11148960	916	100	1181
VOE 11148960	916	125	1185
VOE 11148973	916	500	1201
VOE 11148984	647	100	685
VOE 11148988	522	100	611
VOE 11152169	269	150	169
VOE 11153057	897	200	1079
VOE 11154125	217	150	67
VOE 11156389	897	300	1085
VOE 11156757	924	100	1213
VOE 11156757	924	125	1215
VOE 11157191	924	100	1213
VOE 11157191	924	125	1215
VOE 11157191	924	150	1219
VOE 11157191	924	400	1229
VOE 11157191	924	450	1235
VOE 11157678	924	100	1213
VOE 11157678	924	125	1215
VOE 11157678	924	150	1219
VOE 11157678	924	300	1227
VOE 11157678	924	400	1229
VOE 11157678	924	450	1235
VOE 11163005	645	100	657
VOE 11163021	647	100	685
VOE 11163021	647	125	689
VOE 11163064	217	150	67
VOE 11163066	924	200	1221
VOE 11163066	924	250	1223
VOE 11163066	924	400	1231
VOE 11163067	647	125	689
VOE 11163073	911	300	1117
VOE 11163073	911	310	1121
VOE 11163086	911	300	1115
VOE 11163086	911	310	1119
VOE 11163088	645	100	659
VOE 11163103	468	200	587
VOE 11163179	716	100	807
VOE 11164324	874	200	1029
VOE 11164457	874	100	1017
VOE 11164457	874	110	1021
VOE 11164457	874	120	1025
VOE 11164488	390	110	437
VOE 11164488	851	100	919
VOE 11164488	851	120	921
VOE 11164554	881	200	1041
VOE 11164639	897	100	1073
VOE 11164639	897	150	1077
VOE 11164639	897	350	1087
VOE 11164642	852	100	925
VOE 11164642	852	130	931
VOE 11164644	881	200	1041
VOE 11164742	914	350	1173
VOE 11164763	882	450	1053
VOE 11164765	882	450	1053
VOE 11164767	882	450	1053
VOE 11164769	882	500	1055
VOE 11164771	882	450	1053
VOE 11164775	882	500	1055
VOE 11164780	882	450	1053
VOE 11164780	882	500	1055
VOE 11164789	882	500	1055
VOE 11164796	882	450	1053
VOE 11164797	882	500	1055
VOE 11164799	882	450	1053
VOE 11164931	882	450	1053
VOE 11164941	882	400	1051
VOE 11164943	371	1525	335
VOE 11164943	882	400	1051
VOE 11164951	914	350	1173
VOE 11164957	882	400	1051
VOE 11164957	882	450	1053
VOE 11164989	882	500	1055
VOE 11168007	461	200	557
VOE 11168028	468	100	585
VOE 11168030	461	150	555
VOE 11168030	463	150	567

Part No	Group	Sect	Page
VOE 11168030	463	160	571
VOE 11168030	463	250	577
VOE 11168030	463	260	583
VOE 11168041	461	200	557
VOE 11168042	463	150	565
VOE 11168042	463	160	569
VOE 11168042	463	250	577
VOE 11168042	463	260	581
VOE 11168043	463	100	559
VOE 11168043	463	120	563
VOE 11168044	463	100	559
VOE 11168044	463	120	563
VOE 11168049	460	100	543
VOE 11168057	463	150	565
VOE 11168057	463	160	569
VOE 11168057	463	250	577
VOE 11168057	463	260	581
VOE 11168058	463	150	565
VOE 11168058	463	160	569
VOE 11168058	463	250	577
VOE 11168058	463	260	581
VOE 11168059	463	150	565
VOE 11168059	463	160	569
VOE 11168059	463	250	577
VOE 11168059	463	260	581
VOE 11168060	461	150	553
VOE 11168061	461	150	553
VOE 11168062	461	150	553
VOE 11168063	461	150	553
VOE 11168064	461	150	553
VOE 11168065	461	150	553
VOE 11168066	463	250	577
VOE 11168066	463	260	581
VOE 11168067	460	100	543
VOE 11168067	460	120	545
VOE 11168079	461	200	557
VOE 11168081	461	150	555
VOE 11168081	463	150	567
VOE 11168081	463	160	571
VOE 11168081	463	250	577
VOE 11168081	463	260	583
VOE 11168088	463	150	565
VOE 11168088	463	160	569
VOE 11168105	461	150	553
VOE 11168106	461	150	553
VOE 11168106	461	150	553
VOE 11168108	461	100	549
VOE 11168116	460	100	543
VOE 11168116	460	120	545
VOE 11168117	460	100	543
VOE 11168117	460	120	545
VOE 11168127	468	100	585
VOE 11168128	468	100	585
VOE 11168132	468	100	585
VOE 11168133	460	100	543
VOE 11168133	460	120	545
VOE 11168134	461	150	553
VOE 11168135	468	100	585
VOE 11168136	461	100	549
VOE 11168137	461	100	549
VOE 11168138	461	100	549
VOE 11168139	463	100	559
VOE 11170005	371	500	273
VOE 11170006	371	1600	343
VOE 11170006	371	500	273
VOE 11170009	352	150	209
VOE 11170010	352	250	211
VOE 11170010	352	300	213
VOE 11170010	353	150	217
VOE 11170016	371	100	247
VOE 11170023	390	100	433
VOE 11170026	321	150	193
VOE 11170040	371	1100	307
VOE 11170040	371	1100	307
VOE 11170040	371	1100	307
VOE 11170040	371	1100	307
VOE 11170040	371	1150	309
VOE 11170040	371	1150	309
VOE 11170040	371	1150	309
VOE 11170040	371	1150	309
VOE 11170040	371	1200	311
VOE 11170040	371	1200	311
VOE 11170040	371	1200	311
VOE 11170040	371	2125	369
VOE 11170040	371	2125	371
VOE 11170040	371	2125	369
VOE 11170040	371	2150	373
VOE 11170040	371	2150	375
VOE 11170040	371	2150	373
VOE 11170040	371	3700	395
VOE 11170040	371	3700	395
VOE 11170040	371	3700	395
VOE 11170040	371	3700	395
VOE 11170040	371	3800	397
VOE 11170040	371	3800	397
VOE 11170040	371	3800	397
VOE 11170040	371	3800	397
VOE 11170040	371	3900	399
VOE 11170040	371	3900	399
VOE 11170040	371	3900	399
VOE 11170040	371	3900	399
VOE 11170042	321	100	191
VOE 11170042	321	150	193
VOE 11170059	352	100	207
VOE 11170060	352	100	207
VOE 11170062	352	100	207
VOE 11170063	352	100	207
VOE 11170064	261	200	137
VOE 11170064	386	150	425
VOE 11170066	371	650	283
VOE 11170068	352	100	207
VOE 11170070	371	650	283
VOE 11170070	371	700	285
VOE 11170070	371	710	287
VOE 11170084	371	250	257
VOE 11170084	371	550	275
VOE 11170087	362	200	225
VOE 11170091	321	100	191
VOE 11170091	321	150	193
VOE 11170098	362	250	227
VOE 11170100	269	100	167
VOE 11170105	321	100	191
VOE 11170130	371	1450	329
VOE 11170149	371	850	293
VOE 11170150	371	400	267
VOE 11170150	371	550	275
VOE 11170150	371	600	277
VOE 11170150	371	650	281
VOE 11170159	386	150	429
VOE 11170170	363	150	233
VOE 11170171	363	150	233
VOE 11170176	380	155	419
VOE 11170199	371	650	283
VOE 11170244	371	2050	365
VOE 11170246	371	1000	303
VOE 11170248	371	1000	303
VOE 11170248	371	1500	331
VOE 11170248	371	1525	337
VOE 11170248	371	850	295
VOE 11170250	386	150	431
VOE 11170250	911	300	1117
VOE 11170250	911	310	1121
VOE 11170259	371	1250	315
VOE 11170259	386	150	429
VOE 11170259	386	150	429
VOE 11170259	522	300	613
VOE 11170259	647	100	685
VOE 11170259	647	125	691
VOE 11170260	371	850	295
VOE 11170261	371	850	295
VOE 11170264	371	850	295
VOE 11170266	269	150	169
VOE 11170282	371	1450	329
VOE 11170282	386	150	429
VOE 11170282	660	200	703
VOE 11170282	660	250	705
VOE 11170287	363	200	235
VOE 11170287	386	150	427
VOE 11170288	371	1100	307
VOE 11170288	371	1150	309
VOE 11170288	371	1200	311
VOE 11170288	371	1500	331
VOE 11170288	371	1525	335
VOE 11170288	371	3700	395
VOE 11170288	371	3800	397
VOE 11170288	371	3900	399
VOE 11170298	371	300	261
VOE 11170299	371	300	261
VOE 11170311	269	100	167
VOE 11170314	371	300	261
VOE 11170315	371	300	261
VOE 11170321	321	100	191
VOE 11170329	371	2050	365
VOE 11170338	371	100	245
VOE 11170339	380	100	413
VOE 11170348	352	300	213
VOE 11170362	398	100	457
VOE 11170362	398	200	459
VOE 11170366	371	2500	381

NUMERICAL INDEX
INDICE DE NÚMERO
ÍNDICE NUMÉRICO

RÉPERTOIRE DE NUMÉROS

NUMERICAL INDEX
INDICE DE NÚMERO
ÍNDICE NUMÉRICO

RÉPERTOIRE DE NUMÉROS

Part No	Group	Sect	Page	Part No	Group	Sect	Page	Part No	Group	Sect	Page	Part No	Group	Sect	Page	Part No	Group	Sect	Page
VOE 11170368	371	100	245	VOE 11171038	390	100	433	VOE 11171596	371	300	261	VOE 11171799	882	250	1049	VOE 11172458	527	100	625
VOE 11170371	881	200	1041	VOE 11171038	390	200	445	VOE 11171599	371	100	245	VOE 11171803	371	1150	309	VOE 11172458	527	200	627
VOE 11170372	371	1100	307	VOE 11171040	390	100	433	VOE 11171604	841	250	907	VOE 11171804	371	1200	311	VOE 11172507	911	250	1111
VOE 11170372	371	1150	309	VOE 11171055	390	100	433	VOE 11171617	371	1850	355	VOE 11171805	371	1200	311	VOE 11172509	911	350	1123
VOE 11170372	371	1200	311	VOE 11171055	715	400	797	VOE 11171637	371	1500	331	VOE 11171816	371	400	267	VOE 11172549	912	100	1139
VOE 11170372	371	2125	369	VOE 11171091	371	100	245	VOE 11171639	371	100	245	VOE 11171817	371	2125	369	VOE 11172549	912	150	1143
VOE 11170372	371	2150	373	VOE 11171189	371	650	281	VOE 11171650	371	2050	365	VOE 11171821	371	2125	369	VOE 11172595	914	250	1169
VOE 11170372	371	3700	395	VOE 11171189	371	700	285	VOE 11171651	371	2050	365	VOE 11171821	371	2150	373	VOE 11172599	882	800	1063
VOE 11170372	371	3800	397	VOE 11171189	371	710	287	VOE 11171653	371	850	295	VOE 11171842	371	2200	377	VOE 11172599	914	250	1169
VOE 11170372	371	3900	399	VOE 11171191	371	300	261	VOE 11171654	371	850	295	VOE 11171843	371	2550	383	VOE 11172700	522	350	617
VOE 11170373	371	1100	307	VOE 11171193	371	250	257	VOE 11171655	371	2050	365	VOE 11171843	371	2575	387	VOE 11172704	522	350	617
VOE 11170373	371	1150	309	VOE 11171197	371	650	283	VOE 11171705	371	100	247	VOE 11171843	872	450	1011	VOE 11172706	522	350	617
VOE 11170373	371	1200	311	VOE 11171254	352	150	209	VOE 11171706	371	250	257	VOE 11171857	371	1575	341	VOE 11172713	911	400	1127
VOE 11170373	371	3700	395	VOE 11171256	371	1750	351	VOE 11171707	333	150	201	VOE 11171857	371	2500	381	VOE 11172713	916	125	1187
VOE 11170373	371	3800	397	VOE 11171263	371	1650	345	VOE 11171707	371	1250	315	VOE 11171857	371	2550	383	VOE 11172714	911	500	1131
VOE 11170373	371	3900	399	VOE 11171294	371	100	245	VOE 11171709	371	1250	315	VOE 11171857	371	2575	387	VOE 11172724	911	550	1133
VOE 11170374	371	1100	307	VOE 11171295	371	1700	349	VOE 11171710	371	250	257	VOE 11171857	872	450	1011	VOE 11172835	451	100	535
VOE 11170374	371	1150	309	VOE 11171295	371	1700	349	VOE 11171711	371	1250	315	VOE 11171858	371	280	259	VOE 11172851	911	250	1111
VOE 11170374	371	1200	311	VOE 11171297	371	100	245	VOE 11171712	371	800	289	VOE 11171859	371	280	259	VOE 11172889	252	100	109
VOE 11170374	371	2125	371	VOE 11171299	371	100	245	VOE 11171712	371	950	299	VOE 11172003	647	100	687	VOE 11172889	252	110	111
VOE 11170374	371	2150	375	VOE 11171434	371	350	265	VOE 11171713	371	1300	317	VOE 11172003	647	125	689	VOE 11172892	256	100	119
VOE 11170374	371	3700	395	VOE 11171435	371	1450	329	VOE 11171718	371	1300	317	VOE 11172003	660	100	699	VOE 11172907	234	100	93
VOE 11170374	371	3800	397	VOE 11171451	333	150	201	VOE 11171731	371	1000	303	VOE 11172003	660	150	701	VOE 11172907	460	150	547
VOE 11170374	371	3900	399	VOE 11171451	371	100	247	VOE 11171731	371	1000	303	VOE 11172006	924	200	1221	VOE 11172907	460	150	547
VOE 11170375	371	1100	307	VOE 11171474	371	1600	343	VOE 11171733	352	300	213	VOE 11172006	924	250	1223	VOE 11172920	522	300	613
VOE 11170375	371	1150	309	VOE 11171497	371	100	245	VOE 11171733	353	150	217	VOE 11172006	924	400	1231	VOE 11172920	522	300	613
VOE 11170375	371	1200	311	VOE 11171512	269	100	167	VOE 11171755	371	1800	353	VOE 11172011	263	100	147	VOE 11172946	263	150	153
VOE 11170375	371	3700	395	VOE 11171512	269	150	169	VOE 11171761	371	800	289	VOE 11172046	916	350	1199	VOE 11172946	911	600	1135
VOE 11170375	371	3800	397	VOE 11171544	371	1350	325	VOE 11171770	371	1100	307	VOE 11172046	916	700	1211	VOE 11172949	911	500	1131
VOE 11170375	371	3900	399	VOE 11171553	371	1900	357	VOE 11171770	371	1150	309	VOE 11172058	645	100	659	VOE 11172950	522	350	617
VOE 11170377	371	2100	367	VOE 11171553	876	100	1035	VOE 11171773	841	250	905	VOE 11172058	645	125	663	VOE 11172988	468	200	587
VOE 11170383	841	250	905	VOE 11171564	390	100	433	VOE 11171776	333	150	201	VOE 11172244	252	100	109	VOE 11172988	468	200	587
VOE 11170383	841	250	905	VOE 11171564	390	200	445	VOE 11171791	371	2100	367	VOE 11172244	252	110	111	VOE 11173014	916	350	1197
VOE 11170546	522	300	613	VOE 11171574	371	1550	339	VOE 11171793	371	2500	381	VOE 11172246	912	100	1139	VOE 11173014	916	700	1209
VOE 11170698	353	200	219	VOE 11171575	371	600	277	VOE 11171797	371	1950	359	VOE 11172246	912	150	1141	VOE 11173016	911	250	1111
VOE 11170891	362	200	225	VOE 11171584	363	200	235	VOE 11171799	371	1100	307	VOE 11172358	913	200	1157	VOE 11173029	436	100	533

Part No	Group	Sect	Page	Part No	Group	Sect	Page	Part No	Group	Sect	Page	Part No	Group	Sect	Page	Part No	Group	Sect	Page
VOE 11173033	911	250	1111	VOE 11173308	916	500	1201	VOE 11173848	924	150	1219	VOE 11174793	826	300	873	VOE 11176437	945	1000	1275
VOE 11173077	460	100	543	VOE 11173310	647	100	685	VOE 11173867	647	100	685	VOE 11174794	826	200	871	VOE 11176437	945	250	1247
VOE 11173078	460	100	543	VOE 11173310	647	125	691	VOE 11173867	647	125	689	VOE 11174795	826	200	871	VOE 11176487	945	600	1263
VOE 11173079	460	100	543	VOE 11173316	912	350	1149	VOE 11173896	645	100	659	VOE 11174800	825	100	859	VOE 11176539	645	150	667
VOE 11173083	911	200	1109	VOE 11173316	916	300	1193	VOE 11173896	645	125	663	VOE 11174801	825	100	859	VOE 11176778	716	100	807
VOE 11173129	912	100	1139	VOE 11173316	916	700	1209	VOE 11173915	914	350	1173	VOE 11174806	826	300	873	VOE 11176801	945	300	1251
VOE 11173129	912	150	1141	VOE 11173318	912	350	1149	VOE 11173915	914	425	1177	VOE 11174806	826	400	875	VOE 11176801	945	900	1273
VOE 11173166	916	550	1205	VOE 11173318	916	300	1193	VOE 11173930	916	300	1193	VOE 11174807	826	300	873	VOE 11176804	715	450	799
VOE 11173175	420	150	475	VOE 11173318	916	700	1209	VOE 11173934	522	350	617	VOE 11174807	826	400	875	VOE 11176847	993	1200	1335
VOE 11173176	916	350	1197	VOE 11173325	911	100	1101	VOE 11173944	212	200	53	VOE 11174808	826	100	867	VOE 11176847	993	300	1319
VOE 11173176	916	700	1211	VOE 11173325	911	110	1103	VOE 11173957	420	150	477	VOE 11174809	826	100	867	VOE 11176847	993	450	1327
VOE 11173210	522	300	613	VOE 11173355	916	300	1193	VOE 11173966	522	100	609	VOE 11174814	825	100	859	VOE 11176847	993	500	1329
VOE 11173211	551	100	629	VOE 11173355	916	700	1209	VOE 11173967	522	300	613	VOE 11174815	825	100	859	VOE 11176857	993	100	1301
VOE 11173211	647	125	689	VOE 11173370	916	700	1209	VOE 11173968	522	300	613	VOE 11175207	823	250	853	VOE 11176857	993	300	1319
VOE 11173212	660	100	699	VOE 11173386	647	100	685	VOE 11173969	522	100	609	VOE 11175472	821	150	841	VOE 11176859	993	250	1313
VOE 11173212	660	150	701	VOE 11173399	911	550	1133	VOE 11173970	522	100	611	VOE 11175609	826	200	871	VOE 11176859	993	350	1321
VOE 11173213	522	100	609	VOE 11173423	647	150	693	VOE 11173974	911	550	1133	VOE 11175764	263	200	155	VOE 11176873	715	200	789
VOE 11173215	645	100	657	VOE 11173433	911	400	1127	VOE 11173974	911	550	1133	VOE 11175803	827	100	877	VOE 11176895	711	100	783
VOE 11173215	645	125	661	VOE 11173463	896	300	1071	VOE 11173983	647	100	685	VOE 11175819	826	300	873	VOE 11176935	715	250	791
VOE 11173216	645	100	657	VOE 11173484	911	250	1111	VOE 11173983	647	125	689	VOE 11175875	821	150	841	VOE 11176956	993	250	1315
VOE 11173216	645	125	661	VOE 11173508	217	150	67	VOE 11173987	911	350	1123	VOE 11175876	821	150	841	VOE 11176956	993	350	1321
VOE 11173217	645	100	657	VOE 11173522	914	200	1167	VOE 11174158	263	200	155	VOE 11175881	821	170	845	VOE 11176959	993	250	1315
VOE 11173220	645	100	657	VOE 11173586	420	150	475	VOE 11174177	897	100	1073	VOE 11175882	821	170	845	VOE 11176959	993	350	1321
VOE 11173231	916	100	1181	VOE 11173654	916	600	1207	VOE 11174177	897	300	1083	VOE 11175891	821	100	839	VOE 11176961	993	250	1315
VOE 11173231	916	125	1185	VOE 11173670	263	100	147	VOE 11174246	252	100	109	VOE 11175891	823	250	853	VOE 11176961	993	350	1321
VOE 11173232	916	100	1183	VOE 11173671	911	250	1111	VOE 11174317	821	150	841	VOE 11175892	821	100	839	VOE 11176963	993	250	1315
VOE 11173232	916	125	1187	VOE 11173690	914	100	1159	VOE 11174479	821	100	839	VOE 11175892	837	200	897	VOE 11176963	993	350	1321
VOE 11173233	916	100	1181	VOE 11173693	527	100	625	VOE 11174479	823	250	855	VOE 11175898	823	250	853	VOE 11176983	993	150	1303
VOE 11173234	916	100	1183	VOE 11173709	911	400	1127	VOE 11174763	826	400	875	VOE 11176217	716	100	807	VOE 11177006	993	150	1303
VOE 11173234	916	125	1187	VOE 11173764	436	100	533	VOE 11174764	826	400	875	VOE 11176254	945	1000	1275	VOE 11177006	993	250	1313
VOE 11173249	647	100	687	VOE 11173801	234	100	91	VOE 11174767	826	100	867	VOE 11176254	945	250	1247	VOE 11177006	993	350	1321
VOE 11173259	551	100	629	VOE 11173805	551	100	629	VOE 11174768	826	100	867	VOE 11176255	945	1000	1275	VOE 11177023	993	150	1303
VOE 11173259	914	100	1159	VOE 11173806	914	100	1159	VOE 11174773	826	200	871	VOE 11176255	945	250	1247	VOE 11177023	993	250	1313
VOE 11173259	914	110	1163	VOE 11173827	261	100	133	VOE 11174774	826	200	871	VOE 11176281	945	250	1247	VOE 11177025	945	400	1253
VOE 11173260	647	100	687	VOE 11173828	261	100	133	VOE 11174791	897	250	1081	VOE 11176383	945	100	1237	VOE 11177031	945	100	1237
VOE 11173290	896	300	1071	VOE 11173848	924	100	1213	VOE 11174792	826	300	873	VOE 11176383	945	800	1271	VOE 11177036	711	100	781

NUMERICAL INDEX
INDICE DE NÚMERO
ÍNDICE NUMÉRICO

RÉPERTOIRE DE NUMÉROS

Catalogue id **20105** | Group **10**
Issue **20021229-G** | Page **1348**

Part No	Group	Sect	Page	Part No	Group	Sect	Page	Part No	Group	Sect	Page	Part No	Group	Sect	Page	Part No	Group	Sect	Page
VOE 11177038	711	100	781	VOE 11177711	945	150	1239	VOE 11180523	313	150	189	VOE 11200818	872	150	977	VOE 11301772	992	100	1281
VOE 11177038	711	100	781	VOE 11177711	945	150	1239	VOE 11180526	313	150	189	VOE 11200818	872	175	979	VOE 11301772	992	110	1283
VOE 11177045	945	150	1241	VOE 11177711	945	150	1239	VOE 11180546	771	100	811	VOE 11201898	881	200	1041	VOE 11301774	992	100	1281
VOE 11177045	945	800	1269	VOE 11177711	945	800	1269	VOE 11180565	945	700	1267	VOE 11201899	851	100	919	VOE 11301774	992	110	1283
VOE 11177103	993	150	1303	VOE 11177711	945	800	1269	VOE 11180572	945	700	1267	VOE 11204217	851	100	919	VOE 11301775	992	100	1281
VOE 11177103	993	250	1313	VOE 11177716	993	100	1301	VOE 11180573	945	700	1267	VOE 11204217	882	100	1043	VOE 11301775	992	110	1283
VOE 11177104	993	150	1303	VOE 11177717	993	100	1301	VOE 11180574	945	700	1267	VOE 11204556	823	200	851	VOE 11301783	992	150	1287
VOE 11177105	993	150	1303	VOE 11177752	945	400	1253	VOE 11180604	715	150	787	VOE 11204589	823	200	851	VOE 11301783	992	200	1289
VOE 11177105	993	250	1313	VOE 11177774	711	100	781	VOE 11180628	715	250	791	VOE 11204866	810	200	831	VOE 11301784	992	150	1287
VOE 11177110	993	250	1313	VOE 11177797	660	200	703	VOE 11180657	256	100	119	VOE 11205057	823	200	851	VOE 11301787	371	2000	363
VOE 11177110	993	350	1321	VOE 11177797	660	250	705	VOE 11180664	771	100	811	VOE 11205061	823	200	851	VOE 11301788	371	2000	363
VOE 11177111	993	250	1313	VOE 11177850	711	100	781	VOE 11180800	945	650	1265	VOE 11205676	831	100	885	VOE 11301789	371	2000	363
VOE 11177112	993	250	1313	VOE 11177864	716	100	807	VOE 11180801	945	650	1265	VOE 11205912	860	350	963	VOE 11301790	371	1950	359
VOE 11177136	993	350	1321	VOE 11177889	715	100	785	VOE 11180857	837	300	901	VOE 11298379	380	200	421	VOE 11301790	371	2000	363
VOE 11177141	945	150	1239	VOE 11177902	660	200	703	VOE 11180894	945	650	1265	VOE 11298379	872	125	971	VOE 11301791	371	1950	359
VOE 11177141	945	800	1269	VOE 11177902	660	250	705	VOE 11180934	916	500	1203	VOE 11298379	872	175	979	VOE 11301792	371	1950	359
VOE 11177152	993	150	1303	VOE 11177935	660	200	703	VOE 11180988	945	400	1253	VOE 11298380	380	200	421	VOE 11301793	371	1950	359
VOE 11177223	993	200	1311	VOE 11177935	660	250	705	VOE 11180991	916	500	1203	VOE 11298380	872	125	971	VOE 11301793	371	2000	363
VOE 11177224	993	200	1311	VOE 11177936	660	200	703	VOE 11181021	897	150	1077	VOE 11298380	872	175	979	VOE 11301794	371	2000	363
VOE 11177226	993	250	1313	VOE 11180049	896	200	1067	VOE 11181021	897	350	1087	VOE 11298389	371	2550	383	VOE 11301795	371	2000	363
VOE 11177227	993	100	1301	VOE 11180050	896	200	1067	VOE 11181022	897	150	1077	VOE 11298389	872	150	977	VOE 11301796	371	1950	359
VOE 11177227	993	400	1325	VOE 11180170	771	100	811	VOE 11181022	897	350	1087	VOE 11298389	872	300	987	VOE 11301799	992	150	1287
VOE 11177409	660	200	703	VOE 11180326	827	200	879	VOE 11182000	911	450	1129	VOE 11298448	860	350	963	VOE 11301799	992	200	1289
VOE 11177412	660	200	703	VOE 11180382	771	100	811	VOE 11190734	390	100	433	VOE 11298499	390	110	437	VOE 11301801	992	150	1287
VOE 11177415	660	200	703	VOE 11180416	715	300	793	VOE 11190734	390	150	439	VOE 11298502	851	100	919	VOE 11301801	992	200	1289
VOE 11177415	660	250	705	VOE 11180447	771	100	811	VOE 11193389	827	350	883	VOE 11298502	851	120	921	VOE 11301813	992	150	1287
VOE 11177421	660	200	703	VOE 11180454	945	600	1263	VOE 11193390	827	350	883	VOE 11301361	911	200	1109	VOE 11301813	992	200	1289
VOE 11177421	660	250	705	VOE 11180465	371	2050	365	VOE 11193448	872	250	983	VOE 11301425	313	100	185	VOE 11301842	371	1950	359
VOE 11177422	660	200	703	VOE 11180472	897	150	1077	VOE 11193449	872	250	983	VOE 11301765	992	100	1281	VOE 11301898	992	150	1287
VOE 11177422	660	250	705	VOE 11180472	897	350	1087	VOE 11193753	371	1350	325	VOE 11301767	992	100	1281	VOE 11301898	992	200	1289
VOE 11177429	660	200	703	VOE 11180499	945	600	1263	VOE 11195905	390	100	433	VOE 11301768	371	1950	359	VOE 11301976	992	200	1289
VOE 11177429	660	250	705	VOE 11180500	945	600	1263	VOE 11196485	823	300	857	VOE 11301769	992	150	1287	VOE 11301977	992	200	1289
VOE 11177488	993	150	1303	VOE 11180516	313	150	189	VOE 11198022	897	300	1085	VOE 11301769	992	200	1289	VOE 11301986	992	200	1289
VOE 11177488	993	250	1313	VOE 11180517	313	150	189	VOE 11198337	993	500	1329	VOE 11301770	371	1950	359	VOE 11302018	992	200	1289
VOE 11177645	945	400	1253	VOE 11180521	313	150	189	VOE 11198367	398	100	457	VOE 11301771	992	100	1281	VOE 11302220	269	100	167
VOE 11177697	993	750	1333	VOE 11180522	313	150	189	VOE 11198540	823	300	857	VOE 11301771	992	110	1283	VOE 11305821	371	1525	335

Part No	Group	Sect	Page
VOE 11370672	914	425	1177
VOE 11380375	366	100	237
VOE 11380375	366	100	237
VOE 11380380	366	150	239
VOE 11380400	380	100	413
VOE 11381207	398	100	457
VOE 11381209	398	100	457
VOE 11381460	398	200	459
VOE 11381465	398	200	459
VOE 11381475	366	100	237
VOE 11381475	372	120	405
VOE 11381480	366	150	239
VOE 11381500	380	100	413
VOE 11381990	366	150	239
VOE 11381995	366	100	237
VOE 11381995	366	100	237
VOE 11383875	366	100	237
VOE 11383875	366	100	237
VOE 11384310	366	200	241
VOE 11400018	823	250	853
VOE 11400033	897	200	1079
VOE 11400126	825	100	859
VOE 11400127	825	100	859
VOE 11400138	825	100	859
VOE 11400139	825	100	859
VOE 11400142	826	200	871
VOE 11400143	826	200	871
VOE 11400148	826	300	873
VOE 11400149	826	300	873
VOE 11400281	874	200	1029
VOE 11400344	825	100	859
VOE 11400344	825	200	863
VOE 11400502	825	150	861
VOE 11400502	825	250	865
VOE 11400503	825	150	861
VOE 11400503	825	250	865
VOE 11400504	825	150	861
VOE 11400504	825	250	865
VOE 11400520	823	150	849
VOE 11400568	715	400	797
VOE 11400605	826	100	867
VOE 11400605	826	200	871
VOE 11400605	826	300	873
VOE 11400605	826	400	875
VOE 11400621	353	200	219
VOE 11400637	263	250	157
VOE 11400637	263	250	157
VOE 11400637	823	100	847
VOE 11400637	823	300	857
VOE 11400717	821	150	841
VOE 11400768	352	150	209
VOE 11400816	837	150	895
VOE 11400885	823	150	849
VOE 11400890	715	400	797
VOE 11400957	715	450	799
VOE 11400998	313	100	185
VOE 11400999	313	100	185
VOE 11410007	916	500	1201
VOE 11410008	916	500	1201
VOE 11410059	263	150	151
VOE 11410190	217	150	67
VOE 11410229	522	350	617
VOE 11410243	911	500	1131
VOE 11410248	911	400	1127
VOE 11410310	911	500	1131
VOE 11410311	911	500	1131
VOE 11410312	945	700	1267
VOE 11410313	945	700	1267
VOE 11410315	647	200	695
VOE 11410316	647	200	695
VOE 11410319	911	550	1133
VOE 11410346	916	350	1197
VOE 11410346	916	500	1201
VOE 11410365	233	300	87
VOE 11410403	911	400	1127
VOE 11410418	525	150	621
VOE 11410428	261	300	143
VOE 11410455	522	350	617
VOE 11410456	522	350	617
VOE 11410464	874	150	1027
VOE 11410469	911	150	1105
VOE 11410470	911	150	1105
VOE 11410471	911	150	1105
VOE 11410472	911	150	1107
VOE 11410506	911	350	1123
VOE 11410581	468	200	587
VOE 11410582	916	500	1201
VOE 11410602	916	500	1201
VOE 11410603	371	700	285
VOE 11410603	371	710	287
VOE 11410603	872	300	987
VOE 11410605	911	500	1131
VOE 11410636	233	300	87
VOE 11410637	491	150	591
VOE 11410639	916	125	1185
VOE 11410639	916	150	1189
VOE 11410758	896	300	1071
VOE 11410779	263	100	147
VOE 11410779	911	600	1135
VOE 11410833	896	300	1071
VOE 11410846	451	100	535
VOE 11410859	715	150	787
VOE 11410980	645	100	657
VOE 11410981	645	100	657
VOE 11410985	645	100	657
VOE 11411003	896	300	1071
VOE 11411043	234	100	91
VOE 11411044	234	100	91
VOE 11411073	234	100	93
VOE 11411077	715	100	785
VOE 11411079	269	150	169
VOE 11411086	371	160	253
VOE 11411088	210	100	43
VOE 11411088	210	100	43
VOE 11411088	211	100	45
VOE 11411088	212	100	49
VOE 11411088	212	150	51
VOE 11411088	213	100	55
VOE 11411088	214	100	57
VOE 11411088	215	100	59
VOE 11411088	216	100	61
VOE 11411088	216	150	63
VOE 11411088	217	100	65
VOE 11411088	218	100	69
VOE 11411088	221	100	73
VOE 11411088	222	100	75
VOE 11411088	223	100	77
VOE 11411088	233	100	81
VOE 11411088	233	150	83
VOE 11411088	235	200	103
VOE 11411088	237	100	105
VOE 11411088	251	100	107
VOE 11411088	255	100	117
VOE 11411088	262	100	145
VOE 11411088	263	400	163
VOE 11411088	263	450	165
VOE 11411088	331	100	197
VOE 11411088	333	100	199
VOE 11411088	371	150	249
VOE 11411120	269	100	167
VOE 11411143	911	300	1115
VOE 11411143	911	310	1119
VOE 11411159	321	100	191
VOE 11411159	321	150	193
VOE 11411180	491	100	589
VOE 11411180	491	150	591
VOE 11411219	234	100	93
VOE 11411226	261	250	139
VOE 11411228	261	250	139
VOE 11411240	261	300	143
VOE 11411267	258	100	131
VOE 11411284	491	100	589
VOE 11411295	491	100	589
VOE 11411296	491	100	589
VOE 11411335	218	150	71
VOE 11411343	911	600	1135
VOE 11411357	420	150	477
VOE 11411399	390	150	439
VOE 11411400	992	110	1283
VOE 11411408	916	300	1193
VOE 11411408	916	600	1207
VOE 11411417	522	100	611
VOE 11411418	263	100	149
VOE 11411419	491	100	589
VOE 11411419	491	150	591
VOE 11411427	916	350	1197
VOE 11411427	916	350	1199
VOE 11411427	916	700	1209
VOE 11411427	916	700	1211
VOE 11411428	916	350	1199
VOE 11411428	916	350	1197
VOE 11411428	916	700	1209
VOE 11411534	660	100	699
VOE 11411534	660	150	701
VOE 11411552	660	100	699
VOE 11411553	647	100	687
VOE 11411553	660	100	699
VOE 11411553	660	150	701
VOE 11411554	660	100	699
VOE 11411561	911	200	1109

NUMERICAL INDEX
INDICE DE NÚMERO
ÍNDICE NUMÉRICO

RÉPERTOIRE DE NUMÉROS

Catalogue id	Group
20105	**10**
Issue	Page
20021229-G	**1349**

NUMERICAL INDEX
INDICE DE NÚMERO
ÍNDICE NUMÉRICO

RÉPERTOIRE DE NUMÉROS

Catalogue id **20105** | Group **10**
Issue **20021229-G** | Page **1350**

Part No	Group	Sect	Page	Part No	Group	Sect	Page	Part No	Group	Sect	Page	Part No	Group	Sect	Page	Part No	Group	Sect	Page
VOE 11411562	522	300	613	VOE 11411982	522	100	609	VOE 11412451	818	100	835	VOE 11412647	882	100	1043	VOE 11412803	881	100	1037
VOE 11411574	911	600	1135	VOE 11411988	647	125	691	VOE 11412452	818	100	835	VOE 11412652	390	100	433	VOE 11412841	882	450	1053
VOE 11411577	263	150	151	VOE 11411993	261	250	139	VOE 11412523	837	200	897	VOE 11412652	390	200	445	VOE 11412842	882	450	1053
VOE 11411580	263	150	151	VOE 11411998	916	550	1205	VOE 11412526	837	200	897	VOE 11412655	882	100	1043	VOE 11412844	882	450	1053
VOE 11411590	916	600	1207	VOE 11412053	843	120	913	VOE 11412527	837	200	897	VOE 11412688	882	100	1043	VOE 11412846	882	500	1055
VOE 11411593	911	200	1109	VOE 11412054	831	150	887	VOE 11412531	851	100	919	VOE 11412689	882	100	1043	VOE 11412864	380	155	417
VOE 11411597	916	100	1183	VOE 11412071	872	200	981	VOE 11412532	390	110	437	VOE 11412703	837	250	899	VOE 11412865	380	155	417
VOE 11411597	916	125	1187	VOE 11412071	882	100	1043	VOE 11412532	851	100	919	VOE 11412708	371	2200	377	VOE 11412872	371	1100	307
VOE 11411631	263	150	151	VOE 11412128	851	150	923	VOE 11412532	851	120	921	VOE 11412709	371	2100	367	VOE 11412873	371	1150	309
VOE 11411632	911	600	1135	VOE 11412209	843	100	911	VOE 11412535	810	150	827	VOE 11412709	371	2200	377	VOE 11412927	837	200	897
VOE 11411634	263	150	153	VOE 11412209	843	120	913	VOE 11412535	810	210	833	VOE 11412709	841	250	907	VOE 11412937	872	250	983
VOE 11411638	258	100	131	VOE 11412272	810	150	827	VOE 11412544	380	200	421	VOE 11412713	872	150	977	VOE 11412947	810	150	827
VOE 11411639	258	100	131	VOE 11412273	810	150	827	VOE 11412552	362	150	223	VOE 11412713	874	100	1015	VOE 11412965	641	100	645
VOE 11411654	420	150	477	VOE 11412282	872	125	971	VOE 11412552	362	200	225	VOE 11412713	874	110	1019	VOE 11412965	641	150	651
VOE 11411727	263	350	161	VOE 11412290	831	150	887	VOE 11412553	362	150	223	VOE 11412713	874	120	1023	VOE 11412965	641	200	655
VOE 11411762	914	1000	1179	VOE 11412292	831	150	887	VOE 11412553	362	200	225	VOE 11412735	872	150	977	VOE 11412983	882	100	1043
VOE 11411762	914	350	1173	VOE 11412307	810	150	827	VOE 11412556	362	150	223	VOE 11412735	872	175	979	VOE 11412995	872	250	983
VOE 11411762	914	425	1177	VOE 11412307	810	210	833	VOE 11412556	362	200	225	VOE 11412738	837	250	899	VOE 11413008	313	100	185
VOE 11411791	874	150	1027	VOE 11412314	843	100	911	VOE 11412561	837	200	897	VOE 11412739	837	250	899	VOE 11413022	826	100	867
VOE 11411803	914	1000	1179	VOE 11412314	843	120	913	VOE 11412563	831	150	887	VOE 11412739	872	300	987	VOE 11413023	826	100	867
VOE 11411803	914	200	1167	VOE 11412315	882	200	1047	VOE 11412564	831	150	887	VOE 11412741	837	250	899	VOE 11413052	823	250	853
VOE 11411819	818	100	835	VOE 11412315	882	800	1063	VOE 11412565	831	150	887	VOE 11412743	837	250	899	VOE 11413135	313	100	185
VOE 11411892	821	100	839	VOE 11412331	882	200	1047	VOE 11412566	831	150	887	VOE 11412744	831	150	887	VOE 11413137	825	150	861
VOE 11411897	235	100	97	VOE 11412331	882	800	1063	VOE 11412604	874	250	1031	VOE 11412753	872	250	983	VOE 11413138	825	150	861
VOE 11411897	235	150	101	VOE 11412346	882	200	1047	VOE 11412605	874	250	1031	VOE 11412754	872	250	983	VOE 11413140	825	150	861
VOE 11411898	235	100	97	VOE 11412346	882	800	1063	VOE 11412606	874	250	1031	VOE 11412765	831	150	889	VOE 11413141	825	150	861
VOE 11411904	911	350	1123	VOE 11412347	882	200	1047	VOE 11412622	882	200	1047	VOE 11412765	831	250	891	VOE 11413175	821	150	843
VOE 11411917	897	150	1077	VOE 11412347	882	800	1063	VOE 11412622	882	800	1063	VOE 11412767	831	150	889	VOE 11413232	826	100	867
VOE 11411917	897	350	1087	VOE 11412355	872	125	971	VOE 11412625	882	200	1047	VOE 11412767	831	250	891	VOE 11413233	826	100	867
VOE 11411924	897	150	1077	VOE 11412370	380	200	421	VOE 11412625	882	800	1063	VOE 11412782	872	150	977	VOE 11413234	826	400	875
VOE 11411924	897	350	1087	VOE 11412371	380	200	421	VOE 11412634	872	150	977	VOE 11412782	872	175	979	VOE 11413235	826	400	875
VOE 11411934	916	500	1201	VOE 11412372	380	200	421	VOE 11412635	882	250	1049	VOE 11412784	872	200	981	VOE 11413247	821	150	843
VOE 11411964	913	100	1153	VOE 11412372	872	125	973	VOE 11412635	882	800	1063	VOE 11412785	872	200	981	VOE 11413252	313	100	185
VOE 11411964	913	150	1155	VOE 11412407	872	125	971	VOE 11412636	882	200	1047	VOE 11412798	843	100	911	VOE 11413269	821	170	845
VOE 11411966	911	300	1115	VOE 11412408	851	100	919	VOE 11412636	882	800	1063	VOE 11412798	843	120	913	VOE 11413269	865	100	965
VOE 11411966	911	310	1119	VOE 11412450	818	100	835	VOE 11412638	852	250	941	VOE 11412802	881	100	1037	VOE 11413286	825	150	861

Part No	Group	Sect	Page	Part No	Group	Sect	Page	Part No	Group	Sect	Page	Part No	Group	Sect	Page	Part No	Group	Sect	Page
VOE 11413286	825	250	865	VOE 11413863	821	150	841	VOE 11417477	256	300	127	VOE 11418476	421	700	519	VOE 11418986	421	700	519
VOE 11413287	825	150	861	VOE 11413864	821	150	841	VOE 11417478	256	300	127	VOE 11418476	421	800	523	VOE 11418986	421	700	519
VOE 11413287	825	250	865	VOE 11413867	821	150	841	VOE 11417479	256	300	127	VOE 11418477	421	600	511	VOE 11418986	421	800	523
VOE 11413288	825	150	861	VOE 11413868	821	150	841	VOE 11417482	256	300	127	VOE 11418477	421	650	515	VOE 11418986	421	800	523
VOE 11413289	825	150	861	VOE 11413925	823	250	853	VOE 11417489	256	300	127	VOE 11418478	421	600	511	VOE 11419249	421	200	487
VOE 11413290	897	150	1077	VOE 11413926	823	250	853	VOE 11417493	256	300	127	VOE 11418478	421	650	515	VOE 11419249	421	210	491
VOE 11413290	897	350	1087	VOE 11414065	823	250	853	VOE 11417497	256	300	127	VOE 11418485	421	600	511	VOE 11419251	421	200	489
VOE 11413291	897	150	1077	VOE 11414150	827	100	877	VOE 11417498	872	300	987	VOE 11418485	421	650	515	VOE 11419251	421	210	493
VOE 11413291	897	350	1087	VOE 11414150	827	200	879	VOE 11417593	872	300	987	VOE 11418485	421	700	519	VOE 11419252	421	200	487
VOE 11413338	823	250	853	VOE 11414163	823	100	847	VOE 11417593	872	450	1009	VOE 11418485	421	800	523	VOE 11419252	421	210	491
VOE 11413359	827	250	881	VOE 11414177	823	250	855	VOE 11417843	522	350	617	VOE 11418514	421	310	499	VOE 11419254	421	200	487
VOE 11413640	897	150	1077	VOE 11414185	827	100	877	VOE 11417844	522	350	617	VOE 11418514	421	400	503	VOE 11419254	421	210	491
VOE 11413640	897	350	1087	VOE 11414185	896	100	1065	VOE 11417845	522	350	617	VOE 11418515	420	50	471	VOE 11419255	420	50	471
VOE 11413642	897	150	1077	VOE 11414217	823	250	853	VOE 11417846	522	350	617	VOE 11418515	421	310	499	VOE 11419255	421	200	487
VOE 11413642	897	350	1087	VOE 11414271	827	100	877	VOE 11417880	827	250	881	VOE 11418515	421	400	503	VOE 11419255	421	210	491
VOE 11413647	865	100	965	VOE 11414272	827	100	877	VOE 11417881	827	250	881	VOE 11418516	421	310	499	VOE 11419256	371	550	275
VOE 11413653	823	250	855	VOE 11414308	352	150	209	VOE 11418206	421	750	521	VOE 11418516	421	400	503	VOE 11419261	421	250	495
VOE 11413654	865	100	965	VOE 11414387	715	450	799	VOE 11418206	421	900	525	VOE 11418517	420	50	471	VOE 11419261	421	320	501
VOE 11413660	865	100	965	VOE 11414391	897	150	1077	VOE 11418206	421	905	527	VOE 11418517	421	300	497	VOE 11419262	421	950	529
VOE 11413662	865	100	965	VOE 11414391	897	350	1087	VOE 11418262	421	750	521	VOE 11418517	421	400	503	VOE 11419262	421	955	531
VOE 11413663	865	100	965	VOE 11414538	823	150	849	VOE 11418262	421	900	525	VOE 11418522	421	310	499	VOE 11419267	421	450	507
VOE 11413664	865	100	965	VOE 11414559	821	100	839	VOE 11418262	421	905	527	VOE 11418522	421	400	503	VOE 11419268	420	50	471
VOE 11413665	865	100	965	VOE 11414560	321	150	193	VOE 11418263	421	750	521	VOE 11418545	421	600	511	VOE 11419268	421	250	495
VOE 11413677	715	400	797	VOE 11414562	371	100	245	VOE 11418263	421	900	525	VOE 11418546	421	700	519	VOE 11419268	421	450	505
VOE 11413699	715	400	797	VOE 11414577	837	150	895	VOE 11418263	421	905	527	VOE 11418546	421	800	523	VOE 11419294	421	600	511
VOE 11413700	715	400	797	VOE 11414577	837	150	895	VOE 11418309	421	750	521	VOE 11418547	421	250	495	VOE 11419294	421	650	515
VOE 11413775	826	100	867	VOE 11414592	263	250	157	VOE 11418390	421	750	521	VOE 11418547	421	300	497	VOE 11419294	421	700	519
VOE 11413775	826	400	875	VOE 11414592	821	100	837	VOE 11418390	421	750	521	VOE 11418547	421	310	499	VOE 11419294	421	800	523
VOE 11413776	826	100	867	VOE 11414592	823	100	847	VOE 11418390	421	900	525	VOE 11418547	421	400	503	VOE 11419298	421	600	511
VOE 11413776	826	400	875	VOE 11414606	837	150	895	VOE 11418390	421	900	525	VOE 11418581	421	100	485	VOE 11419298	421	650	515
VOE 11413778	865	200	967	VOE 11414713	826	100	869	VOE 11418407	421	750	521	VOE 11418612	421	450	505	VOE 11419308	421	700	519
VOE 11413815	821	150	841	VOE 11414714	826	100	869	VOE 11418407	421	900	525	VOE 11418615	421	450	505	VOE 11419308	421	800	523
VOE 11413816	821	150	841	VOE 11414735	826	100	869	VOE 11418470	421	600	511	VOE 11418986	421	600	511	VOE 11419311	421	700	519
VOE 11413842	715	400	797	VOE 11414746	826	100	867	VOE 11418471	421	700	519	VOE 11418986	421	600	511	VOE 11419311	421	800	523
VOE 11413858	715	400	797	VOE 11414747	826	100	867	VOE 11418476	421	600	511	VOE 11418986	421	650	515	VOE 11419316	421	750	521
VOE 11413859	715	400	797	VOE 11414749	826	100	867	VOE 11418476	421	650	515	VOE 11418986	421	650	515	VOE 11419316	421	900	525

NUMERICAL INDEX
INDICE DE NÚMERO
ÍNDICE NUMÉRICO

RÉPERTOIRE DE NUMÉROS

Catalogue id **20105** | Group **10**
Issue **20021229-G** | Page **1352**

Part No	Group	Sect	Page
VOE 11419316	421	905	527
VOE 11419319	421	750	521
VOE 11419319	421	900	525
VOE 11419319	421	905	527
VOE 11419327	386	150	427
VOE 11419327	421	950	529
VOE 11419384	421	100	483
VOE 11419507	421	200	487
VOE 11419507	421	210	491
VOE 11419534	421	600	511
VOE 11419534	421	650	515
VOE 11419534	421	700	519
VOE 11419534	421	800	523
VOE 11419549	421	600	511
VOE 11419549	421	650	515
VOE 11419550	421	750	521
VOE 11419550	421	900	525
VOE 11419550	421	905	527
VOE 11419582	421	200	487
VOE 11419582	421	210	491
VOE 11419587	421	200	487
VOE 11419590	421	100	483
VOE 11428004	380	155	417
VOE 11428008	380	155	417
VOE 11428009	380	155	419
VOE 11428010	380	155	419
VOE 11428011	380	155	417
VOE 11428013	362	150	223
VOE 11428017	380	155	417
VOE 11428021	380	155	417
VOE 11428022	380	155	417
VOE 11428023	380	155	417
VOE 11428025	380	155	417
VOE 11428027	371	1650	345
VOE 11428027	371	1660	347
VOE 11428027	371	1700	349
VOE 11428051	371	1000	303
VOE 11428063	371	1000	303
VOE 11428173	371	1700	349
VOE 11428174	371	2200	377
VOE 11429087	882	400	1051
VOE 11429089	882	450	1053
VOE 11429090	882	400	1051
VOE 11429137	852	100	925
VOE 11429195	860	200	959
VOE 11429247	882	150	1045
VOE 11429252	882	150	1045
VOE 11429254	841	250	905
VOE 11429260	371	2100	367
VOE 11429260	371	2200	377
VOE 11429260	841	250	907
VOE 11429270	882	450	1053
VOE 11431196	896	200	1067
VOE 11431708	261	200	137
VOE 11432016	993	1200	1335
VOE 11432120	945	100	1237
VOE 11432124	945	200	1243
VOE 11432124	945	800	1269
VOE 11432206	945	150	1239
VOE 11432282	945	400	1253
VOE 11432282	945	410	1255
VOE 11432294	371	1400	327
VOE 11432294	993	100	1301
VOE 11432335	993	150	1303
VOE 11432335	993	150	1303
VOE 11432336	993	150	1303
VOE 11432338	993	300	1319
VOE 11432339	993	200	1311
VOE 11432340	993	200	1311
VOE 11432378	993	100	1301
VOE 11432378	993	100	1301
VOE 11432378	993	300	1317
VOE 11432379	993	100	1301
VOE 11432379	993	100	1301
VOE 11432379	993	300	1317
VOE 11432380	993	100	1301
VOE 11432380	993	300	1319
VOE 11432381	993	100	1301
VOE 11432405	945	150	1239
VOE 11432405	945	800	1269
VOE 11432421	715	500	801
VOE 11432421	715	600	803
VOE 11432493	645	150	667
VOE 11432496	993	450	1327
VOE 11432599	837	300	901
VOE 11432602	837	300	901
VOE 11432742	715	500	801
VOE 11432742	715	600	803
VOE 11435176	874	100	1015
VOE 11435180	823	250	853
VOE 11435185	821	100	837
VOE 11435242	874	100	1015
VOE 11435242	874	110	1019
VOE 11435242	874	120	1023
VOE 11435375	823	100	847
VOE 11435472	823	100	847
VOE 11435473	823	100	847
VOE 11435508	826	300	873
VOE 11435508	826	400	875
VOE 11435509	826	300	873
VOE 11435509	826	400	875
VOE 11435535	823	100	847
VOE 11435546	821	150	841
VOE 11435547	821	150	841
VOE 11435549	826	200	871
VOE 11435554	823	200	851
VOE 11435592	263	250	157
VOE 11435593	263	250	157
VOE 11435600	263	250	157
VOE 11435602	715	700	805
VOE 11435602	837	100	893
VOE 11435629	874	100	1015
VOE 11435672	827	200	879
VOE 11435688	826	300	873
VOE 11435688	826	400	875
VOE 11435689	826	300	873
VOE 11435689	826	400	875
VOE 11435743	715	600	803
VOE 11435744	715	600	803
VOE 11435834	821	170	845
VOE 11435839	865	100	965
VOE 11435899	823	100	847
VOE 11435900	823	100	847
VOE 11435922	715	350	795
VOE 11435997	992	150	1287
VOE 11436030	715	300	793
VOE 11436031	715	300	793
VOE 11436054	823	100	847
VOE 11436055	823	100	847
VOE 11436065	992	100	1281
VOE 11436086	256	300	129
VOE 11436104	715	350	795
VOE 11436106	715	350	795
VOE 11436140	874	100	1015
VOE 11436150	897	100	1073
VOE 11436150	897	300	1083
VOE 11436163	865	200	967
VOE 11436164	821	170	845
VOE 11436166	715	350	795
VOE 11436167	715	350	795
VOE 11436173	353	200	219
VOE 11436197	897	150	1077
VOE 11436197	897	350	1087
VOE 11436214	821	100	837
VOE 11436224	313	100	185
VOE 11436225	313	100	185
VOE 11436228	313	150	189
VOE 11436229	313	150	189
VOE 11436234	313	100	187
VOE 11436247	865	200	967
VOE 11436249	865	200	967
VOE 11436252	821	170	845
VOE 11436253	821	170	845
VOE 11436254	821	170	845
VOE 11436255	897	150	1077
VOE 11436255	897	350	1087
VOE 11436256	897	150	1077
VOE 11436256	897	350	1087
VOE 11436259	823	200	851
VOE 11436261	827	100	877
VOE 11436262	827	100	877
VOE 11436265	823	200	851
VOE 11438022	827	200	879
VOE 11438029	420	200	479
VOE 11438367	945	700	1267
VOE 11438401	716	100	807
VOE 11438718	715	450	799
VOE 11438719	715	450	799
VOE 11438758	827	350	883
VOE 11438759	827	350	883
VOE 11438769	827	350	883
VOE 11438986	874	100	1015
VOE 11438987	823	300	857
VOE 11438988	823	300	857
VOE 11439004	823	300	857
VOE 11439005	823	300	857
VOE 11439006	823	300	857
VOE 11439007	823	300	857
VOE 11439010	823	300	857
VOE 11439034	924	100	1213

Part No	Group	Sect	Page
VOE 11439034	924	125	1215
VOE 11439085	823	300	857
VOE 11439088	823	300	857
VOE 11439108	872	300	987
VOE 11439110	872	300	987
VOE 11439126	872	300	987
VOE 11439126	872	450	1011
VOE 11439127	872	300	987
VOE 11439130	872	300	987
VOE 11439130	872	450	1009
VOE 11439184	810	200	831
VOE 11443400	872	125	973
VOE 11443500	366	100	237
VOE 11443700	366	150	239
VOE 11443770	380	100	413
VOE 11443975	398	100	457
VOE 11443992	366	300	243
VOE 11444006	831	100	885
VOE 11444114	872	200	981
VOE 11444114	872	250	983
VOE 11444114	881	100	1037
VOE 11444123	881	100	1037
VOE 11444124	881	100	1037
VOE 11444125	872	350	989
VOE 11444125	872	375	1001
VOE 11444132	881	100	1039
VOE 11444134	914	250	1171
VOE 11444147	841	250	905
VOE 11444156	872	125	971
VOE 11444156	872	125	971
VOE 11444156	872	150	977
VOE 11444156	872	175	979
VOE 11444156	872	250	983
VOE 11444156	872	275	985
VOE 11444158	831	150	887
VOE 11444159	843	100	911
VOE 11444159	843	120	913
VOE 11444160	881	100	1039
VOE 11444164	851	100	919
VOE 11444164	851	100	919
VOE 11444170	852	100	925
VOE 11444170	852	130	931
VOE 11444170	852	375	951
VOE 11444170	852	400	953
VOE 11444172	831	150	887
VOE 11444172	837	250	899
VOE 11444172	881	100	1039
VOE 11444172	882	100	1043
VOE 11444175	872	125	971
VOE 11444176	872	125	971
VOE 11444178	831	150	887
VOE 11444182	831	150	887
VOE 11444189	641	100	645
VOE 11444190	641	100	645
VOE 11444199	831	150	887
VOE 11444200	334	100	203
VOE 11444200	831	150	889
VOE 11444201	334	100	203
VOE 11444201	831	150	889
VOE 11444203	881	100	1039
VOE 11444205	872	250	983
VOE 11444206	872	250	983
VOE 11444206	872	275	985
VOE 11444206	872	275	985
VOE 11444207	334	100	203
VOE 11444207	831	150	889
VOE 11444208	334	100	203
VOE 11444208	831	150	889
VOE 11444209	831	150	889
VOE 11444210	831	150	889
VOE 11444212	334	100	203
VOE 11444212	831	150	889
VOE 11444213	334	100	203
VOE 11444213	831	150	889
VOE 11444214	881	100	1037
VOE 11444217	837	200	897
VOE 11444219	872	125	971
VOE 11444224	872	125	971
VOE 11444227	831	150	887
VOE 11444229	831	150	887
VOE 11444230	831	150	887
VOE 11444231	371	1550	339
VOE 11444231	371	2100	367
VOE 11444231	372	100	403
VOE 11444231	372	120	405
VOE 11444237	380	155	417
VOE 11444239	831	150	887
VOE 11444240	882	100	1043
VOE 11444245	914	350	1173
VOE 11444249	371	2150	373
VOE 11444252	872	250	983
VOE 11444254	872	350	989
VOE 11444254	872	360	993
VOE 11444254	874	250	1033
VOE 11444254	874	250	1033
VOE 11444258	872	150	977
VOE 11444259	872	150	977
VOE 11444259	872	175	979
VOE 11444261	897	150	1077
VOE 11444261	897	350	1087
VOE 11444263	897	150	1077
VOE 11444263	897	350	1087
VOE 11444265	882	200	1047
VOE 11444265	882	800	1063
VOE 11444280	380	155	417
VOE 11444283	882	100	1043
VOE 11444287	897	300	1085
VOE 11444288	371	2100	367
VOE 11444294	874	250	1033
VOE 11444296	872	125	973
VOE 11444298	851	100	919
VOE 11444300	380	155	417
VOE 11444302	371	2125	369
VOE 11444304	380	155	417
VOE 11444310	852	110	929
VOE 11444310	852	400	953
VOE 11444329	872	250	983
VOE 11444330	371	1500	333
VOE 11444330	371	1525	335
VOE 11444346	872	125	971
VOE 11444348	852	110	929
VOE 11444358	852	100	925
VOE 11444374	882	600	1057
VOE 11444377	872	125	973
VOE 11444380	371	1500	333
VOE 11444380	371	1525	335
VOE 11444393	860	150	957
VOE 11444394	860	150	957
VOE 11444395	860	150	957
VOE 11444400	860	150	957
VOE 11444400	860	150	957
VOE 11444400	860	350	963
VOE 11444403	860	150	957
VOE 11444407	860	150	957
VOE 11444414	860	200	959
VOE 11444421	860	200	959
VOE 11444421	860	250	961
VOE 11444421	860	350	963
VOE 11444425	860	200	959
VOE 11444425	860	250	961
VOE 11444429	872	125	971
VOE 11444433	882	100	1043
VOE 11445024	911	150	1105
VOE 11445025	911	150	1105
VOE 11445025	911	150	1105
VOE 11445039	256	200	123
VOE 11445056	897	100	1073
VOE 11445056	897	300	1083
VOE 11445059	647	250	697
VOE 11445061	647	125	689
VOE 11445074	256	100	119
VOE 11445112	235	150	101
VOE 11445119	911	550	1133
VOE 11445119	911	550	1133
VOE 11445128	256	200	123
VOE 11445139	263	100	149
VOE 11445140	261	100	133
VOE 11445159	420	150	475
VOE 11445160	420	150	475
VOE 11445173	818	100	835
VOE 11445182	916	350	1197
VOE 11445182	916	700	1211
VOE 11445192	897	150	1077
VOE 11445192	897	350	1087
VOE 11445195	897	100	1073
VOE 11445195	897	100	1073
VOE 11445195	897	300	1083
VOE 11445215	256	200	123
VOE 11445236	212	200	53
VOE 11445267	912	100	1139
VOE 11445267	912	200	1145
VOE 11445277	882	400	1051
VOE 11445277	897	350	1087
VOE 11445291	914	100	1159
VOE 11445291	914	1000	1179
VOE 11445291	914	200	1167
VOE 11445291	916	300	1193
VOE 11445293	914	100	1161
VOE 11445293	914	110	1163
VOE 11445296	914	100	1161

NUMERICAL INDEX
INDICE DE NÚMERO
ÍNDICE NUMÉRICO

RÉPERTOIRE DE NUMÉROS

NUMERICAL INDEX
INDICE DE NÚMERO
ÍNDICE NUMÉRICO

RÉPERTOIRE DE NUMÉROS

Part No	Group	Sect	Page
VOE 11445296	914	110	1163
VOE 11445297	916	300	1193
VOE 11445297	916	600	1207
VOE 11445299	914	200	1167
VOE 11445300	916	600	1207
VOE 11445301	914	200	1167
VOE 11445329	660	100	699
VOE 11445329	660	150	701
VOE 11445329	912	400	1151
VOE 11445361	235	100	97
VOE 11445363	252	150	113
VOE 11445365	252	150	113
VOE 11445391	645	100	659
VOE 11445391	645	125	663
VOE 11445422	914	100	1161
VOE 11445422	914	110	1163
VOE 11445425	914	100	1161
VOE 11445425	914	110	1163
VOE 11445426	916	300	1193
VOE 11445428	914	200	1167
VOE 11445430	914	200	1167
VOE 11445435	897	100	1075
VOE 11445435	897	100	1073
VOE 11445435	897	300	1083
VOE 11445436	522	300	613
VOE 11445445	914	100	1159
VOE 11445445	914	110	1163
VOE 11445446	468	200	587
VOE 11445451	916	500	1201
VOE 11448509	421	250	495
VOE 11448509	421	300	497
VOE 11448514	421	200	487
VOE 11448514	421	210	491
VOE 1161053	421	450	507
VOE 11700195	645	450	683
VOE 11700373	214	100	57
VOE 11700708	852	140	933
VOE 11700780	645	450	683
VOE 11701075	993	700	1331
VOE 11701184	914	400	1175
VOE 11701270	645	400	681
VOE 11701272	645	400	679
VOE 11701273	645	400	679
VOE 11701428	912	400	1151
VOE 11701430	912	400	1151
VOE 11701439	912	400	1151
VOE 11701529	874	250	1031
VOE 11701530	874	250	1031
VOE 11701827	945	900	1273
VOE 11701827	945	900	1273
VOE 11701827	993	1200	1335
VOE 11701827	993	150	1303
VOE 11701827	993	250	1315
VOE 11701827	993	450	1327
VOE 11701834	993	200	1309
VOE 11701834	993	200	1309
VOE 11701834	993	200	1309
VOE 11701834	993	200	1309
VOE 11701834	993	200	1309
VOE 11701834	993	200	1309
VOE 11701834	993	200	1311
VOE 11701835	993	200	1309
VOE 11701835	993	200	1309
VOE 11701837	993	150	1303
VOE 11701837	993	250	1313
VOE 11701837	993	350	1321
VOE 11701838	993	1200	1335
VOE 11701838	993	150	1303
VOE 11701838	993	450	1327
VOE 11701838	993	500	1329
VOE 11701842	993	250	1313
VOE 11701842	993	350	1321
VOE 11701843	993	1200	1335
VOE 11701843	993	150	1305
VOE 11701843	993	350	1321
VOE 11701843	993	350	1321
VOE 11701843	993	450	1327
VOE 11701843	993	500	1329
VOE 11701845	993	150	1305
VOE 11701845	993	350	1321
VOE 11701845	993	450	1327
VOE 11701845	993	500	1329
VOE 11701850	993	150	1303
VOE 11701854	993	100	1301
VOE 11701854	993	1200	1335
VOE 11701854	993	150	1305
VOE 11701854	993	250	1313
VOE 11701854	993	350	1323
VOE 11701854	993	350	1323
VOE 11701854	993	450	1327
VOE 11701854	993	500	1329
VOE 11701900	463	260	581
VOE 11702124	945	650	1265
VOE 11702149	993	200	1307
VOE 11702149	993	400	1325
VOE 11702150	993	200	1307
VOE 11702150	993	300	1317
VOE 11702151	993	200	1307
VOE 11702151	993	400	1325
VOE 11702152	993	200	1307
VOE 11702152	993	400	1325
VOE 11702153	993	200	1307
VOE 11702153	993	300	1317
VOE 11702154	993	200	1307
VOE 11702154	993	300	1317
VOE 11702155	993	1200	1335
VOE 11702155	993	300	1317
VOE 11702155	993	400	1325
VOE 11702155	993	450	1327
VOE 11702155	993	500	1329
VOE 11702156	993	200	1309
VOE 11702174	386	150	431
VOE 11702174	993	200	1309
VOE 11702177	993	300	1317
VOE 11702178	993	400	1325
VOE 11702185	993	700	1331
VOE 11702187	993	700	1331
VOE 11702188	993	700	1331
VOE 11702370	993	200	1309
VOE 11702370	993	300	1317
VOE 11702371	993	200	1309
VOE 11702476	993	300	1317
VOE 11702538	916	100	1181
VOE 11702538	916	125	1185
VOE 11703355	525	150	621
VOE 11703356	525	150	621
VOE 11703508	913	150	1155
VOE 11703544	516	100	599
VOE 11703590	517	100	603
VOE 11703833	913	200	1157
VOE 11703980	872	150	977
VOE 11703980	872	175	979
VOE 11704319	525	150	621
VOE 11704359	831	150	887
VOE 11704359	881	100	1039
VOE 11704363	993	700	1331
VOE 11704511	896	250	1069
VOE 11704530	912	300	1147
VOE 11704535	913	200	1157
VOE 11704538	913	200	1157
VOE 11704541	913	200	1157
VOE 11704546	913	200	1157
VOE 11704547	913	200	1157
VOE 11704549	913	200	1157
VOE 11704551	913	200	1157
VOE 11704553	913	200	1157
VOE 11704557	913	200	1157
VOE 11704559	913	200	1157
VOE 11704711	993	1200	1335
VOE 11704711	993	200	1307
VOE 11704711	993	200	1309
VOE 11704711	993	200	1307
VOE 11704711	993	200	1309
VOE 11704711	993	200	1307
VOE 11704711	993	200	1307
VOE 11704711	993	200	1309
VOE 11704711	993	200	1307
VOE 11704711	993	300	1317
VOE 11704711	993	300	1317
VOE 11704711	993	300	1317
VOE 11704711	993	300	1317
VOE 11704711	993	400	1325
VOE 11704711	993	400	1325
VOE 11704711	993	400	1325
VOE 11704711	993	400	1325
VOE 11704711	993	450	1327
VOE 11704711	993	500	1329
VOE 11704712	993	1200	1335
VOE 11704712	993	200	1307
VOE 11704712	993	200	1309
VOE 11704712	993	200	1307
VOE 11704712	993	200	1309
VOE 11704712	993	200	1309
VOE 11704712	993	200	1307
VOE 11704712	993	200	1307
VOE 11704712	993	300	1317

Part No	Group	Sect	Page	Part No	Group	Sect	Page	Part No	Group	Sect	Page	Part No	Group	Sect	Page	Part No	Group	Sect	Page
VOE 11704712	993	300	1317	VOE 11705779	912	350	1149	VOE 11706189	913	150	1155	VOE 11707348	852	140	933	VOE 11707381	993	450	1327
VOE 11704712	993	300	1317	VOE 11705785	912	350	1149	VOE 11706189	913	200	1157	VOE 11707348	852	150	935	VOE 11707381	993	500	1329
VOE 11704712	993	300	1317	VOE 11705789	912	350	1149	VOE 11706318	852	150	935	VOE 11707348	852	200	937	VOE 11707382	993	350	1321
VOE 11704712	993	300	1317	VOE 11705792	912	350	1149	VOE 11706318	852	200	937	VOE 11707348	852	250	941	VOE 11707383	993	100	1301
VOE 11704712	993	400	1325	VOE 11705881	386	150	427	VOE 11706318	852	250	941	VOE 11707348	852	275	943	VOE 11707383	993	150	1305
VOE 11704712	993	400	1325	VOE 11705881	421	450	505	VOE 11706318	852	275	943	VOE 11707350	852	250	941	VOE 11707383	993	350	1323
VOE 11704712	993	400	1325	VOE 11705909	256	150	121	VOE 11706320	852	150	935	VOE 11707350	852	275	943	VOE 11707384	993	100	1301
VOE 11704712	993	400	1325	VOE 11705910	256	150	121	VOE 11706320	852	200	937	VOE 11707351	852	140	933	VOE 11707386	993	250	1313
VOE 11704712	993	450	1327	VOE 11705911	256	150	121	VOE 11706320	852	250	941	VOE 11707351	852	225	939	VOE 11707389	993	250	1313
VOE 11704712	993	500	1329	VOE 11705917	916	150	1189	VOE 11706320	852	275	943	VOE 11707351	852	250	941	VOE 11707428	993	250	1315
VOE 11704729	551	100	629	VOE 11705917	916	200	1191	VOE 11706595	876	100	1035	VOE 11707351	852	275	943	VOE 11707428	993	300	1319
VOE 11705078	914	250	1171	VOE 11705918	916	150	1189	VOE 11706789	916	200	1191	VOE 11707354	852	150	935	VOE 11707439	993	100	1301
VOE 11705078	914	250	1169	VOE 11705921	914	250	1169	VOE 11706972	914	425	1177	VOE 11707354	852	200	937	VOE 11707439	993	700	1331
VOE 11705079	914	250	1169	VOE 11705961	912	300	1147	VOE 11706973	914	425	1177	VOE 11707355	852	140	933	VOE 11707564	912	300	1147
VOE 11705080	914	250	1169	VOE 11706035	993	350	1321	VOE 11706974	914	425	1177	VOE 11707355	852	150	935	VOE 11707567	993	700	1331
VOE 11705432	993	1200	1335	VOE 11706035	993	400	1325	VOE 11706975	914	425	1177	VOE 11707355	852	200	937	VOE 11707569	993	700	1331
VOE 11705432	993	200	1307	VOE 11706044	993	200	1309	VOE 11706976	914	425	1177	VOE 11707355	852	225	939	VOE 11707578	263	300	159
VOE 11705432	993	200	1309	VOE 11706062	916	150	1189	VOE 11706978	914	425	1177	VOE 11707356	852	140	933	VOE 11707607	993	700	1331
VOE 11705432	993	200	1309	VOE 11706062	916	200	1191	VOE 11706985	914	425	1177	VOE 11707356	852	225	939	VOE 11707766	874	100	1015
VOE 11705432	993	200	1307	VOE 11706064	916	150	1189	VOE 11706989	914	400	1175	VOE 11707357	852	140	933	VOE 11707766	874	110	1019
VOE 11705432	993	200	1309	VOE 11706064	916	150	1189	VOE 11706990	914	400	1175	VOE 11707358	852	140	933	VOE 11707766	874	120	1023
VOE 11705432	993	200	1309	VOE 11706064	916	200	1191	VOE 11706994	914	400	1175	VOE 11707358	852	150	935	VOE 11707827	993	700	1331
VOE 11705432	993	200	1307	VOE 11706065	916	150	1189	VOE 11706997	914	400	1175	VOE 11707360	852	150	935	VOE 11707827	993	700	1331
VOE 11705432	993	200	1307	VOE 11706067	916	150	1189	VOE 11707055	525	150	621	VOE 11707361	852	150	935	VOE 11707861	993	200	1309
VOE 11705432	993	300	1317	VOE 11706068	916	150	1189	VOE 11707077	911	100	1101	VOE 11707361	852	200	937	VOE 11707888	263	300	159
VOE 11705432	993	300	1317	VOE 11706069	916	150	1189	VOE 11707077	911	110	1103	VOE 11707375	993	1200	1335	VOE 11707889	263	300	159
VOE 11705432	993	300	1317	VOE 11706070	916	150	1189	VOE 11707078	525	150	621	VOE 11707375	993	300	1319	VOE 11707890	263	300	159
VOE 11705432	993	300	1317	VOE 11706071	916	150	1189	VOE 11707307	256	200	123	VOE 11707375	993	450	1327	VOE 11707891	263	300	159
VOE 11705432	993	300	1317	VOE 11706074	916	200	1191	VOE 11707344	852	200	937	VOE 11707375	993	500	1329	VOE 11707892	263	300	159
VOE 11705432	993	400	1325	VOE 11706075	916	200	1191	VOE 11707344	852	250	941	VOE 11707377	993	150	1305	VOE 11707893	263	300	159
VOE 11705432	993	400	1325	VOE 11706173	647	150	693	VOE 11707346	852	150	935	VOE 11707381	993	100	1301	VOE 11707895	263	300	159
VOE 11705432	993	400	1325	VOE 11706174	914	250	1171	VOE 11707346	852	200	937	VOE 11707381	993	1200	1335	VOE 11707896	263	300	159
VOE 11705432	993	450	1327	VOE 11706175	914	250	1171	VOE 11707346	852	250	941	VOE 11707381	993	150	1305	VOE 11708033	993	250	1315
VOE 11705432	993	500	1329	VOE 11706176	914	250	1169	VOE 11707346	852	275	943	VOE 11707381	993	250	1313	VOE 11708033	993	300	1319
VOE 11705485	872	150	977	VOE 11706177	914	250	1171	VOE 11707347	852	250	941	VOE 11707381	993	350	1323	VOE 11708035	993	400	1325
VOE 11705485	872	175	979	VOE 11706184	914	400	1175	VOE 11707347	852	275	943	VOE 11707381	993	350	1323	VOE 11708082	913	200	1157

NUMERICAL INDEX
INDICE DE NÚMERO
ÍNDICE NUMÉRICO

RÉPERTOIRE DE NUMÉROS

Part No	Group	Sect	Page	Part No	Group	Sect	Page	Part No	Group	Sect	Page	Part No	Group	Sect	Page	Part No	Group	Sect	Page
VOE 11708084	913	200	1157	VOE 11708996	451	250	541	VOE 11709880	912	300	1147	VOE 11712708	912	200	1145	VOE 11713568	924	450	1233
VOE 11708087	913	200	1157	VOE 11709012	451	250	541	VOE 11709881	912	300	1147	VOE 11712709	912	150	1141	VOE 11713569	924	150	1217
VOE 11708130	993	700	1331	VOE 11709030	551	200	635	VOE 11709882	912	300	1147	VOE 11712709	912	200	1145	VOE 11713569	924	450	1233
VOE 11708231	913	150	1155	VOE 11709031	551	200	635	VOE 11709883	912	300	1147	VOE 11712710	912	150	1141	VOE 11713572	924	150	1217
VOE 11708231	913	200	1157	VOE 11709387	852	200	937	VOE 11709883	912	300	1147	VOE 11712711	912	150	1141	VOE 11713572	924	450	1233
VOE 11708248	993	700	1331	VOE 11709389	852	140	933	VOE 11709884	912	300	1147	VOE 11712711	912	200	1145	VOE 11713574	641	200	655
VOE 11708249	993	700	1331	VOE 11709390	852	140	933	VOE 11709994	993	200	1307	VOE 11712712	912	150	1141	VOE 11713576	924	150	1217
VOE 11708257	913	200	1157	VOE 11709390	852	200	937	VOE 11709994	993	400	1325	VOE 11712713	993	700	1331	VOE 11713576	924	450	1233
VOE 11708289	993	250	1313	VOE 11709391	852	140	933	VOE 11710604	841	300	909	VOE 11712832	852	1400	955	VOE 11713577	924	150	1217
VOE 11708290	993	250	1313	VOE 11709391	852	275	943	VOE 11710875	993	700	1331	VOE 11712832	852	300	945	VOE 11713577	924	450	1233
VOE 11708291	993	350	1323	VOE 11709392	852	140	933	VOE 11711048	912	400	1151	VOE 11712832	852	325	947	VOE 11713579	924	150	1217
VOE 11708308	914	250	1169	VOE 11709392	852	275	943	VOE 11711999	463	260	581	VOE 11712832	852	350	949	VOE 11713579	924	450	1233
VOE 11708308	914	250	1169	VOE 11709423	852	250	941	VOE 11712000	463	260	581	VOE 11712834	852	300	945	VOE 11713580	641	200	655
VOE 11708511	525	150	621	VOE 11709423	852	275	943	VOE 11712137	463	260	581	VOE 11712834	852	325	947	VOE 11713581	924	150	1219
VOE 11708537	993	300	1319	VOE 11709506	272	100	173	VOE 11712138	463	260	581	VOE 11712842	852	300	945	VOE 11713581	924	450	1235
VOE 11708673	993	700	1331	VOE 11709582	993	700	1331	VOE 11712139	463	260	581	VOE 11712925	993	700	1331	VOE 11713582	924	150	1219
VOE 11708742	913	150	1155	VOE 11709637	647	150	693	VOE 11712140	463	260	581	VOE 11712926	993	700	1331	VOE 11713582	924	450	1235
VOE 11708744	913	150	1155	VOE 11709669	993	100	1301	VOE 11712141	463	260	581	VOE 11713081	993	300	1317	VOE 11713584	924	150	1219
VOE 11708753	913	200	1157	VOE 11709718	914	100	1159	VOE 11712143	463	260	581	VOE 11713081	993	350	1321	VOE 11713584	924	450	1235
VOE 11708754	913	200	1157	VOE 11709804	263	350	161	VOE 11712222	451	150	537	VOE 11713081	993	400	1325	VOE 11713597	924	200	1221
VOE 11708755	263	300	159	VOE 11709805	263	350	161	VOE 11712222	451	200	539	VOE 11713082	993	200	1311	VOE 11713597	924	250	1223
VOE 11708755	913	200	1157	VOE 11709806	263	350	161	VOE 11712222	451	250	541	VOE 11713082	993	300	1317	VOE 11713598	924	200	1221
VOE 11708827	914	250	1169	VOE 11709807	263	350	161	VOE 11712312	912	150	1141	VOE 11713087	993	350	1321	VOE 11713598	924	250	1223
VOE 11708881	551	200	635	VOE 11709808	263	350	161	VOE 11712312	912	200	1145	VOE 11713087	993	400	1325	VOE 11713599	924	200	1221
VOE 11708881	551	250	637	VOE 11709811	852	275	943	VOE 11712331	912	350	1149	VOE 11713148	912	150	1141	VOE 11713599	924	250	1223
VOE 11708882	551	200	635	VOE 11709829	945	500	1259	VOE 11712358	912	150	1141	VOE 11713148	912	200	1145	VOE 11713601	924	200	1221
VOE 11708883	551	200	635	VOE 11709832	945	550	1261	VOE 11712364	912	400	1151	VOE 11713395	993	250	1313	VOE 11713601	924	250	1225
VOE 11708884	551	200	635	VOE 11709837	916	300	1195	VOE 11712500	645	450	683	VOE 11713512	924	150	1219	VOE 11713604	924	250	1223
VOE 11708885	551	200	635	VOE 11709838	916	300	1195	VOE 11712705	912	150	1141	VOE 11713512	924	450	1235	VOE 11713605	924	250	1223
VOE 11708930	916	550	1205	VOE 11709839	916	300	1195	VOE 11712705	912	200	1145	VOE 11713513	924	150	1219	VOE 11713606	924	250	1223
VOE 11708930	916	550	1205	VOE 11709859	913	150	1155	VOE 11712706	912	150	1141	VOE 11713513	924	450	1235	VOE 11713607	924	250	1223
VOE 11708944	841	100	903	VOE 11709861	912	300	1147	VOE 11712706	912	200	1145	VOE 11713533	914	400	1175	VOE 11713608	924	250	1225
VOE 11708945	841	100	903	VOE 11709861	912	300	1147	VOE 11712707	912	150	1141	VOE 11713565	924	150	1217	VOE 11713609	924	250	1225
VOE 11708979	551	200	635	VOE 11709862	414	100	467	VOE 11712707	912	200	1145	VOE 11713565	924	450	1233	VOE 11713611	924	250	1225
VOE 11708996	451	150	537	VOE 11709862	420	50	471	VOE 11712708	912	150	1141	VOE 11713567	641	200	655	VOE 11713849	551	200	635
VOE 11708996	451	200	539	VOE 11709879	912	300	1147	VOE 11712708	912	150	1141	VOE 11713568	924	150	1217	VOE 11713849	551	250	637

Part No	Group	Sect	Page
VOE 11713966	924	150	1217
VOE 11713966	924	450	1233
VOE 11713967	924	150	1217
VOE 11713967	924	450	1233
VOE 11713968	924	150	1217
VOE 11713968	924	450	1233
VOE 11713980	362	250	227
VOE 11714037	924	250	1223
VOE 11714080	916	150	1189
VOE 11714081	916	150	1189
VOE 11714081	916	150	1189
VOE 11714081	916	200	1191
VOE 11714082	916	150	1189
VOE 11714083	916	150	1189
VOE 11714213	993	350	1321
VOE 11714213	993	400	1325
VOE 11714218	993	250	1313
VOE 11714218	993	300	1319
VOE 11714219	993	250	1313
VOE 11714219	993	300	1319
VOE 11714323	263	350	161
VOE 11714517	924	150	1217
VOE 11714517	924	450	1233
VOE 11714518	924	150	1217
VOE 11714518	924	450	1233
VOE 11714519	924	150	1219
VOE 11714519	924	450	1235
VOE 11714579	852	250	941
VOE 11714580	852	200	937
VOE 11714627	872	300	987
VOE 11714734	551	200	635
VOE 11714734	551	250	637
VOE 11714962	852	300	945
VOE 11714962	852	325	947
VOE 11714963	852	300	945
VOE 11714963	852	325	947
VOE 11714964	852	300	945
VOE 11714964	852	325	947
VOE 11714964	852	350	949
VOE 11714965	386	150	429
VOE 11714965	852	300	945
VOE 11714965	852	325	947
VOE 11714966	852	300	945
VOE 11714967	852	300	945
VOE 11714968	852	300	945
VOE 11714968	852	325	947
VOE 11714969	852	300	945
VOE 11714969	852	325	947
VOE 11714970	852	300	945
VOE 11714971	852	300	945
VOE 11714971	852	325	947
VOE 11714972	852	300	945
VOE 11714973	852	300	945
VOE 11714973	852	325	947
VOE 11715063	852	1400	955
VOE 11715063	852	350	949
VOE 11715065	852	1400	955
VOE 11715065	852	350	949
VOE 11715074	852	1400	955
VOE 11715074	852	350	949
VOE 11715078	852	1400	955
VOE 11715078	852	350	949
VOE 11715266	913	150	1155
VOE 11715353	256	300	127
VOE 11715387	852	300	945
VOE 11715430	852	250	941
VOE 11715430	852	275	943
VOE 11715658	912	350	1149
VOE 11715719	913	200	1157
VOE 11715818	852	140	933
VOE 11715818	852	150	935
VOE 11715818	852	200	937
VOE 11715818	852	250	941
VOE 11715818	852	275	943
VOE 11715865	945	500	1259
VOE 11715918	993	700	1331
VOE 11715945	897	200	1079
VOE 11715947	911	150	1105
VOE 11715961	914	250	1169
VOE 11716015	913	150	1155
VOE 11716032	414	100	467
VOE 11716033	414	100	467
VOE 11716034	414	100	467
VOE 11716339	993	700	1331
VOE 11716507	993	750	1333
VOE 11716514	993	350	1321
VOE 11716525	993	750	1333
VOE 11716526	993	750	1333
VOE 11716534	363	200	235
VOE 11716761	645	450	683
VOE 11716762	645	400	679
VOE 11716829	352	300	213
VOE 11716831	916	550	1205
VOE 11716832	916	550	1205
VOE 11716860	916	100	1181
VOE 11716860	916	125	1185
VOE 11716861	916	100	1181
VOE 11716861	916	125	1185
VOE 11716862	916	100	1181
VOE 11716862	916	125	1185
VOE 11803635	881	200	1041
VOE 11803693	371	2575	387
VOE 11806306	371	1660	347
VOE 11806306	371	2550	383
VOE 11806306	371	2575	387
VOE 11806306	371	400	267
VOE 11886866	881	200	1041
VOE 11988141	914	425	1177
VOE 11988142	914	425	1177
VOE 11988145	914	425	1177
VOE 11988146	914	425	1177
VOE 11988200	352	100	207
VOE 11988201	352	100	207
VOE 11988202	352	100	207
VOE 11988207	645	400	679
VOE 11988441	993	700	1331
VOE 11988545	914	425	1177
VOE 11988895	993	300	1319
VOE 11989797	420	50	471
VOE 11989797	421	600	511
VOE 11989797	421	650	515
VOE 11989797	421	700	519
VOE 11989797	421	800	523
VOE 11989798	420	50	471
VOE 11989798	421	600	511
VOE 11989798	421	650	515
VOE 11989798	421	700	519
VOE 11989798	421	800	523
VOE 11990625	924	200	1221
VOE 11990625	924	400	1231
VOE 11991047	914	250	1171
VOE 11991047	914	250	1169
VOE 11991048	914	250	1171
VOE 11991048	914	250	1169
VOE 11991049	914	250	1171
VOE 11991049	914	250	1169
VOE 11991316	914	250	1169
VOE 11991316	914	250	1171
VOE 11991319	914	250	1169
VOE 11991321	914	250	1171
VOE 11991323	914	250	1171
VOE 11991323	914	250	1169
VOE 11992817	263	300	159
VOE 11992833	913	200	1157
VOE 11993070	911	150	1105
VOE 11993178	852	250	941
VOE 11993178	852	275	943
VOE 11993255	924	200	1221
VOE 11993255	924	250	1223
VOE 11993256	924	200	1221
VOE 11993256	924	250	1223
VOE 11993257	924	200	1221
VOE 11993257	924	250	1223
VOE 11993451	645	400	679
VOE 11993452	645	400	679
VOE 11993637	916	550	1205
VOE 11993637	916	550	1205
VOE 11994043	911	150	1105
VOE 11994275	551	100	629
VOE 11994393	914	250	1171
VOE 11994393	914	250	1169
VOE 11994428	645	450	683
VOE 11994484	362	250	227
VOE 11994522	525	150	621
VOE 11996163	852	140	933
VOE 11996163	852	150	935
VOE 11996163	852	200	937
VOE 11996362	645	400	679
VOE 11996374	645	400	679
VOE 11997155	913	150	1155
VOE 11997186	414	100	467
VOE 11997187	414	100	467
VOE 11997265	852	250	941
VOE 11997265	852	275	943
VOE 11997271	945	650	1265
VOE 11997339	525	200	623
VOE 11997342	525	150	621
VOE 11997343	525	150	621
VOE 11997939	420	50	471
VOE 11997939	421	600	511

NUMERICAL INDEX
INDICE DE NÚMERO
ÍNDICE NUMÉRICO

RÉPERTOIRE DE NUMÉROS

NUMERICAL INDEX
INDICE DE NÚMERO
ÍNDICE NUMÉRICO

RÉPERTOIRE DE NUMÉROS

Catalogue id 20105 | Group 10
Issue 20021229-G | Page 1358

Part No	Group	Sect	Page
VOE 11997939	421	650	515
VOE 11997939	421	700	519
VOE 11997939	421	750	521
VOE 11997939	421	800	523
VOE 11997939	421	900	525
VOE 11997939	421	905	527
VOE 11998151	914	250	1171
VOE 11998442	525	100	619
VOE 11998442	525	150	621
VOE 11998442	525	200	623
VOE 11998550	852	150	935
VOE 11998550	852	200	937
VOE 11998561	852	250	941
VOE 11998573	645	450	683
VOE 11998654	852	300	945
VOE 11998654	852	325	947
VOE 11998677	852	300	945
VOE 11998677	852	325	947
VOE 11998811	852	150	935
VOE 11998811	852	200	937
VOE 11998811	852	250	941
VOE 11998831	852	250	941
VOE 11998842	852	250	941
VOE 11998863	913	200	1157
VOE 11999242	645	400	679
VOE 11999328	420	50	471
VOE 11999976	516	100	599
VOE 11999976	517	100	603
VOE 120618	825	150	861
VOE 120618	825	250	865
VOE 1212859	380	155	417
VOE 1259727	371	100	245
VOE 1259854	371	1300	317
VOE 1259854	371	1900	357
VOE 1259854	371	2550	385
VOE 1259854	371	2575	389
VOE 1259854	371	950	299
VOE 1259854	390	100	433
VOE 1271494	874	100	1017
VOE 1271494	874	110	1019
VOE 1271494	874	120	1023
VOE 1275379	420	150	475
VOE 1275379	420	200	479
VOE 1304841	363	100	231
VOE 1304841	363	150	233
VOE 1304841	363	150	233
VOE 1304841	363	200	235
VOE 1304841	881	100	1037
VOE 1307048	371	650	283
VOE 1307049	371	500	273
VOE 1307049	371	650	283
VOE 1307600	371	850	295
VOE 1323485	321	250	195
VOE 1347010	371	950	299
VOE 1347010	386	150	429
VOE 1362710	321	250	195
VOE 13907851	263	200	155
VOE 13914468	414	100	467
VOE 13914468	645	150	667
VOE 13930888	460	100	543
VOE 13930908	852	400	953
VOE 13931675	716	100	807
VOE 13933853	263	100	147
VOE 13933853	263	100	147
VOE 13933853	263	150	151
VOE 13933853	263	150	151
VOE 13933853	522	100	611
VOE 13933853	522	100	609
VOE 13933853	647	100	685
VOE 13933853	647	100	687
VOE 13933853	911	350	1125
VOE 13933853	911	600	1135
VOE 13933855	263	100	147
VOE 13933855	420	150	477
VOE 13933855	468	200	587
VOE 13933855	522	100	609
VOE 13933855	647	100	685
VOE 13933855	647	125	691
VOE 13933855	914	100	1159
VOE 13933855	914	110	1163
VOE 13933855	916	100	1181
VOE 13933855	916	125	1185
VOE 13933856	522	300	613
VOE 13933858	645	125	663
VOE 13933858	647	125	689
VOE 13933858	911	310	1121
VOE 13933858	911	310	1119
VOE 13933858	911	310	1119
VOE 13933858	911	310	1121
VOE 13933859	647	100	687
VOE 13933859	647	125	689
VOE 13933862	911	350	1123
VOE 13933862	916	100	1183
VOE 13933862	916	125	1187
VOE 13933867	263	100	147
VOE 13933868	645	100	659
VOE 13933868	645	125	661
VOE 13933869	647	100	687
VOE 13933871	645	100	659
VOE 13933871	645	300	671
VOE 13933871	645	300	671
VOE 13933871	645	300	671
VOE 13933871	645	300	671
VOE 13933872	263	150	153
VOE 13933872	263	150	151
VOE 13933872	263	150	151
VOE 13933872	645	125	663
VOE 13933872	645	300	671
VOE 13933872	645	300	671
VOE 13933872	660	100	699
VOE 13933872	660	100	699
VOE 13933872	660	150	701
VOE 13933872	660	150	701
VOE 13933875	420	100	473
VOE 13933875	924	200	1221
VOE 13933875	924	250	1223
VOE 13933877	217	150	67
VOE 13933877	924	200	1221
VOE 13933877	924	250	1223
VOE 13933878	263	100	147
VOE 13933878	645	300	671
VOE 13933878	911	600	1135
VOE 13933882	924	200	1221
VOE 13933882	924	400	1231
VOE 13933897	647	100	685
VOE 13933897	647	125	689
VOE 13933897	916	300	1195
VOE 13933900	263	100	149
VOE 13933900	468	200	587
VOE 13933900	647	125	691
VOE 13933900	916	100	1181
VOE 13933900	916	125	1185
VOE 13933900	916	500	1201
VOE 13933900	924	250	1225
VOE 13933905	660	100	699
VOE 13933905	660	100	699
VOE 13933905	660	150	701
VOE 13933905	660	150	701
VOE 13933905	911	300	1115
VOE 13933905	911	300	1115
VOE 13933905	911	310	1119
VOE 13933905	911	310	1119
VOE 13933905	916	300	1193
VOE 13933905	916	600	1207
VOE 13933906	916	100	1183
VOE 13933906	916	125	1187
VOE 13933910	916	100	1183
VOE 13933910	916	125	1185
VOE 13933912	660	100	699
VOE 13933912	660	150	701
VOE 13933912	916	100	1181
VOE 13933912	916	125	1185
VOE 13933913	916	300	1195
VOE 13933914	647	100	685
VOE 13933914	647	125	689
VOE 13933915	924	150	1219
VOE 13933915	924	200	1221
VOE 13933915	924	250	1223
VOE 13933915	924	400	1231
VOE 13933915	924	450	1235
VOE 13933917	645	300	673
VOE 13933917	645	300	673
VOE 13933922	263	100	147
VOE 13933923	522	100	609
VOE 13933923	645	100	657
VOE 13933923	645	100	657
VOE 13933923	645	125	661
VOE 13933923	645	125	661
VOE 13933923	645	325	675
VOE 13933923	660	100	699
VOE 13933923	660	150	701
VOE 13933923	911	350	1123
VOE 13933927	647	100	685
VOE 13933927	647	125	691
VOE 13933936	522	100	611
VOE 13933936	522	300	615
VOE 13933936	551	100	629
VOE 13933936	911	350	1123
VOE 13933936	916	500	1201
VOE 13933936	924	250	1223

Part No	Group	Sect	Page
VOE 13935000	897	100	1073
VOE 13935000	897	300	1083
VOE 13935000	897	400	1089
VOE 13935000	924	150	1219
VOE 13935000	924	450	1235
VOE 13935001	897	100	1073
VOE 13935001	897	300	1083
VOE 13935001	897	300	1083
VOE 13935003	874	100	1017
VOE 13935004	897	100	1073
VOE 13935004	897	300	1083
VOE 13940090	269	100	167
VOE 13940090	331	100	197
VOE 13940090	390	110	437
VOE 13940090	872	150	977
VOE 13940090	872	175	979
VOE 13940090	945	100	1237
VOE 13940090	945	1000	1275
VOE 13940090	945	1000	1275
VOE 13940090	945	150	1241
VOE 13940090	945	150	1239
VOE 13940090	945	200	1243
VOE 13940090	945	200	1243
VOE 13940090	945	250	1249
VOE 13940090	945	250	1247
VOE 13940090	945	300	1251
VOE 13940090	945	300	1251
VOE 13940090	945	800	1271
VOE 13940090	945	800	1269
VOE 13940090	945	800	1269
VOE 13940090	945	900	1273
VOE 13940090	945	900	1273
VOE 13940097	831	100	885
VOE 13940141	882	200	1047
VOE 13941451	993	150	1303
VOE 13941747	914	400	1175
VOE 13941793	645	150	667
VOE 13942668	882	100	1043
VOE 13943472	261	300	143
VOE 13943472	460	150	547
VOE 13943472	460	150	547
VOE 13943472	872	125	973
VOE 13943472	872	125	973
VOE 13943472	872	125	973
VOE 13943472	872	350	991
VOE 13943472	872	350	991
VOE 13943472	872	350	989
VOE 13943472	872	360	993
VOE 13943472	872	360	993
VOE 13943472	872	370	997
VOE 13943472	872	370	997
VOE 13943472	872	375	999
VOE 13943472	872	375	999
VOE 13943472	872	375	1001
VOE 13943472	872	375	1001
VOE 13943472	872	375	1001
VOE 13943472	872	400	1005
VOE 13943472	872	400	1005
VOE 13943472	873	100	1013
VOE 13943472	876	100	1035
VOE 13943474	212	200	53
VOE 13943474	217	150	67
VOE 13943474	217	150	67
VOE 13943474	872	125	973
VOE 13943474	872	350	989
VOE 13943474	872	375	999
VOE 13943474	873	100	1013
VOE 13944075	420	300	481
VOE 13944184	860	150	957
VOE 13944184	860	350	963
VOE 13944494	420	50	471
VOE 13944494	421	450	507
VOE 13945355	896	300	1071
VOE 13945407	261	250	139
VOE 13945407	874	250	1031
VOE 13945407	874	250	1031
VOE 13945407	914	200	1167
VOE 13945408	252	100	109
VOE 13945408	252	110	111
VOE 13945408	252	150	113
VOE 13945408	256	100	119
VOE 13945408	256	200	123
VOE 13945408	261	250	141
VOE 13945408	261	250	139
VOE 13945408	261	300	143
VOE 13945408	352	150	209
VOE 13945408	371	100	247
VOE 13945408	371	1600	343
VOE 13945408	371	1600	343
VOE 13945408	371	600	279
VOE 13945408	371	600	279
VOE 13945408	371	700	285
VOE 13945408	371	700	285
VOE 13945408	371	710	287
VOE 13945408	371	710	287
VOE 13945408	421	950	529
VOE 13945408	421	955	531
VOE 13945408	451	100	535
VOE 13945408	715	450	799
VOE 13945408	823	100	847
VOE 13945408	852	100	925
VOE 13945408	852	130	931
VOE 13945408	874	100	1017
VOE 13945408	874	110	1021
VOE 13945408	874	120	1025
VOE 13945408	916	500	1201
VOE 13945408	945	600	1263
VOE 13945408	945	650	1265
VOE 13945408	992	300	1297
VOE 13945444	234	100	91
VOE 13945444	252	150	113
VOE 13945444	256	300	127
VOE 13945444	256	300	129
VOE 13945444	256	300	127
VOE 13945444	256	300	127
VOE 13945444	258	100	131
VOE 13945444	263	250	157
VOE 13945444	362	200	225
VOE 13945444	371	100	247
VOE 13945444	371	1850	355
VOE 13945444	371	2050	365
VOE 13945444	371	700	285
VOE 13945444	371	700	285
VOE 13945444	371	710	287
VOE 13945444	371	710	287
VOE 13945444	371	710	287
VOE 13945444	390	100	433
VOE 13945444	390	100	433
VOE 13945444	390	200	445
VOE 13945444	390	200	445
VOE 13945444	421	200	487
VOE 13945444	421	200	487
VOE 13945444	421	210	491
VOE 13945444	421	210	491
VOE 13945444	421	950	529
VOE 13945444	421	955	531
VOE 13945444	525	100	619
VOE 13945444	551	100	629
VOE 13945444	645	150	667
VOE 13945444	645	300	671
VOE 13945444	660	200	703
VOE 13945444	821	100	839
VOE 13945444	825	200	863
VOE 13945444	825	200	863
VOE 13945444	825	250	865
VOE 13945444	827	100	877
VOE 13945444	827	350	883
VOE 13945444	865	100	965
VOE 13945444	872	450	1009
VOE 13945444	874	100	1015
VOE 13945444	874	110	1019
VOE 13945444	874	120	1023
VOE 13945444	874	150	1027
VOE 13945444	881	100	1039
VOE 13945444	911	150	1105
VOE 13945444	916	600	1207
VOE 13945444	945	600	1263
VOE 13945461	874	250	1031
VOE 13945544	313	100	185
VOE 13945653	522	100	609
VOE 13945653	527	100	625
VOE 13945653	527	100	625
VOE 13945653	551	100	629
VOE 13945653	551	100	629
VOE 13945653	896	300	1071
VOE 13945653	911	300	1117
VOE 13945653	912	150	1143
VOE 13945653	912	350	1149
VOE 13945653	914	100	1159
VOE 13945653	914	250	1169
VOE 13945653	914	250	1171
VOE 13945653	914	425	1177
VOE 13945653	945	500	1259
VOE 13945734	261	250	139
VOE 13946008	461	150	553
VOE 13946173	234	100	93
VOE 13946173	234	100	91
VOE 13946173	234	100	91
VOE 13946173	235	100	99
VOE 13946173	261	250	141
VOE 13946173	261	250	141

NUMERICAL INDEX
INDICE DE NÚMERO
ÍNDICE NUMÉRICO

RÉPERTOIRE DE NUMÉROS

NUMERICAL INDEX
INDICE DE NÚMERO
ÍNDICE NUMÉRICO

RÉPERTOIRE DE NUMÉROS

Part No	Group	Sect	Page
VOE 13946173	261	250	141
VOE 13946173	261	250	139
VOE 13946173	263	150	151
VOE 13946173	263	200	155
VOE 13946173	263	250	157
VOE 13946173	263	250	157
VOE 13946173	269	100	167
VOE 13946173	269	150	169
VOE 13946173	269	150	169
VOE 13946173	313	100	185
VOE 13946173	313	100	187
VOE 13946173	313	100	185
VOE 13946173	313	150	189
VOE 13946173	321	100	191
VOE 13946173	321	150	193
VOE 13946173	333	150	201
VOE 13946173	333	150	201
VOE 13946173	352	150	209
VOE 13946173	353	200	219
VOE 13946173	371	100	247
VOE 13946173	371	100	245
VOE 13946173	371	1600	343
VOE 13946173	371	2050	365
VOE 13946173	371	2050	365
VOE 13946173	371	2050	365
VOE 13946173	371	350	265
VOE 13946173	371	350	265
VOE 13946173	371	350	265
VOE 13946173	371	350	265
VOE 13946173	371	350	265
VOE 13946173	371	450	271
VOE 13946173	371	600	277
VOE 13946173	371	700	285
VOE 13946173	371	700	285
VOE 13946173	371	700	285

Part No	Group	Sect	Page
VOE 13947624	420	50	471
VOE 13947624	421	950	529
VOE 13947624	461	100	549
VOE 13947624	463	100	561
VOE 13947624	463	120	563
VOE 13947628	223	100	77
VOE 13947628	262	100	145
VOE 13947628	371	150	249
VOE 13947628	371	160	253
VOE 13947760	263	250	157
VOE 13947760	321	100	191
VOE 13947760	362	100	221
VOE 13947760	371	1850	355
VOE 13947760	371	350	265
VOE 13947760	420	200	479
VOE 13947760	421	300	497
VOE 13947760	421	310	499
VOE 13947760	421	400	503
VOE 13947760	421	400	503
VOE 13947760	421	400	503
VOE 13947760	421	500	509
VOE 13947760	821	100	839
VOE 13947760	821	150	841
VOE 13947760	823	150	849
VOE 13947760	826	100	869
VOE 13947760	827	100	877
VOE 13947760	827	200	879
VOE 13947760	837	200	897
VOE 13947760	882	400	1051
VOE 13947760	882	500	1055
VOE 13947760	992	110	1283
VOE 13947760	993	250	1313
VOE 13947902	421	750	521
VOE 13947902	421	900	525
VOE 13947902	421	905	527
VOE 13948039	911	250	1111
VOE 13948217	263	100	149
VOE 13948217	873	100	1013
VOE 13948269	451	250	541
VOE 13948320	451	250	541
VOE 13948356	258	100	131
VOE 13948356	258	100	131
VOE 13948356	258	100	131
VOE 13948356	831	150	887
VOE 13948356	992	110	1283
VOE 13948527	645	350	677
VOE 13948695	872	125	971
VOE 13948699	912	150	1143
VOE 13948699	914	100	1159
VOE 13948871	234	100	91
VOE 13948871	234	100	93
VOE 13948871	371	350	265
VOE 13948995	371	1325	321
VOE 13948995	371	1800	353
VOE 13948995	371	2200	379
VOE 13948995	371	4000	401
VOE 13948996	371	2200	377
VOE 13948996	371	850	295
VOE 13949191	551	100	631
VOE 13949278	261	300	143
VOE 13949278	263	200	155
VOE 13949278	362	300	229
VOE 13949278	366	100	237
VOE 13949278	366	150	239
VOE 13949278	371	100	245
VOE 13949278	371	2100	367
VOE 13949278	372	100	403
VOE 13949278	372	120	405
VOE 13949278	372	150	411
VOE 13949278	390	150	439
VOE 13949278	390	150	439
VOE 13949278	390	150	439
VOE 13949278	390	150	439
VOE 13949278	390	175	443
VOE 13949278	390	200	445
VOE 13949278	393	100	447
VOE 13949278	393	150	449
VOE 13949278	393	160	451
VOE 13949278	516	100	599
VOE 13949278	517	100	603
VOE 13949278	810	150	827
VOE 13949278	821	100	839
VOE 13949278	823	250	853
VOE 13949278	823	250	853
VOE 13949278	825	250	865
VOE 13949278	837	200	897
VOE 13949278	837	200	897
VOE 13949278	837	200	897
VOE 13949278	872	125	971
VOE 13949278	872	300	987
VOE 13949278	872	450	1009
VOE 13949278	872	450	1009
VOE 13949278	872	450	1009
VOE 13949278	872	450	1009
VOE 13949278	876	100	1035
VOE 13949278	897	200	1079
VOE 13949278	897	200	1079
VOE 13949278	914	350	1173
VOE 13949278	916	600	1207
VOE 13949278	992	110	1283
VOE 13949278	992	200	1289
VOE 13949361	896	300	1071
VOE 13949386	234	100	93
VOE 13949386	235	100	99
VOE 13949574	420	50	471
VOE 13949574	421	320	501
VOE 13949574	421	450	507
VOE 13949574	896	300	1071
VOE 13949578	221	100	73
VOE 13949578	233	100	81
VOE 13949578	333	100	199
VOE 13949597	371	1000	303
VOE 13949597	371	1300	317
VOE 13949597	371	1300	319
VOE 13949597	371	1500	333
VOE 13949597	371	1525	335
VOE 13949597	371	1575	341
VOE 13949597	371	1800	353
VOE 13949597	371	2500	381
VOE 13949597	371	2550	383
VOE 13949597	371	2550	385
VOE 13949597	371	2575	387
VOE 13949597	371	2575	387
VOE 13949597	371	950	299
VOE 13949597	371	950	299
VOE 13949608	421	100	483
VOE 13949657	420	50	471
VOE 13949657	421	320	501
VOE 13949657	421	450	505
VOE 13949657	912	150	1141
VOE 13949746	352	150	209
VOE 13949746	371	1700	349
VOE 13949746	371	350	265
VOE 13949746	371	350	265
VOE 13949746	371	350	265
VOE 13949746	371	450	271
VOE 13949746	371	600	279
VOE 13949746	371	700	285
VOE 13949746	371	700	285
VOE 13949746	371	710	287
VOE 13949746	371	710	287
VOE 13949746	823	200	851
VOE 13949746	874	100	1015
VOE 13949746	874	110	1019
VOE 13949746	874	120	1023
VOE 13949746	945	400	1253
VOE 13949746	945	410	1255
VOE 13949746	992	150	1287
VOE 13949746	992	200	1289
VOE 13949746	992	250	1291
VOE 13949747	235	100	97
VOE 13949747	371	250	257
VOE 13949747	371	280	259
VOE 13949747	371	350	265
VOE 13949747	371	350	265
VOE 13949747	371	550	275
VOE 13949747	371	600	277
VOE 13949747	371	700	285
VOE 13949747	371	710	287
VOE 13949747	874	100	1015
VOE 13949747	874	110	1019
VOE 13949747	874	120	1023
VOE 13949817	821	170	845
VOE 13949817	865	100	965
VOE 13949867	362	200	225
VOE 13949867	810	150	827
VOE 13949867	810	210	833
VOE 13949867	851	100	919
VOE 13949867	873	100	1013
VOE 13949867	882	800	1063
VOE 13949867	911	600	1135
VOE 13949867	914	150	1165
VOE 13949873	258	100	131
VOE 13949873	715	100	785
VOE 13949873	873	100	1013
VOE 13949888	269	150	169
VOE 13949888	371	100	247
VOE 13949888	371	100	245
VOE 13949888	371	100	245
VOE 13949888	371	300	261

NUMERICAL INDEX
INDICE DE NÚMERO
ÍNDICE NUMÉRICO

RÉPERTOIRE DE NUMÉROS

Part No	Group	Sect	Page
VOE 13949888	371	300	261
VOE 13949888	882	200	1047
VOE 13949997	212	200	53
VOE 13949997	371	350	265
VOE 13949997	371	450	271
VOE 13951740	451	250	541
VOE 13951961	414	100	467
VOE 13951977	660	200	703
VOE 13951977	660	250	705
VOE 13955272	362	300	229
VOE 13955294	992	300	1295
VOE 13955781	371	2600	391
VOE 13955781	380	155	417
VOE 13955894	256	300	127
VOE 13955894	256	300	127
VOE 13955894	256	300	127
VOE 13955894	852	100	925
VOE 13955894	897	250	1081
VOE 13955894	992	300	1295
VOE 13955894	992	300	1297
VOE 13955897	821	100	839
VOE 13955897	821	100	839
VOE 13955897	821	150	841
VOE 13955897	821	150	841
VOE 13955897	821	150	841
VOE 13955897	865	100	965
VOE 13955897	896	100	1065
VOE 13955897	911	250	1111
VOE 13955897	916	700	1209
VOE 13955900	263	200	155
VOE 13955900	372	120	405
VOE 13955900	810	200	831
VOE 13955900	913	100	1153
VOE 13955900	924	100	1213
VOE 13955900	924	125	1215
VOE 13955900	924	150	1217
VOE 13955900	924	300	1227
VOE 13955900	924	400	1229
VOE 13955900	924	450	1233
VOE 13955985	914	425	1177
VOE 13956967	896	300	1071
VOE 13956967	945	1100	1279
VOE 13956967	945	600	1263
VOE 13956967	945	600	1263
VOE 13956967	945	600	1263
VOE 13956967	945	650	1265
VOE 13956967	945	650	1265
VOE 13958210	371	1200	311
VOE 13958210	371	1325	321
VOE 13958210	371	2100	367
VOE 13958210	371	2125	369
VOE 13958210	371	2150	373
VOE 13958210	371	2200	379
VOE 13958210	371	3700	395
VOE 13958210	371	850	293
VOE 13959209	993	100	1301
VOE 13959209	993	150	1305
VOE 13959209	993	350	1323
VOE 13959258	911	550	1133
VOE 13959258	911	550	1133
VOE 13959258	912	150	1141
VOE 13960138	333	150	201
VOE 13960138	371	1250	315
VOE 13960138	916	700	1211
VOE 13960143	234	100	93
VOE 13960143	235	100	99
VOE 13960143	252	100	109
VOE 13960143	252	110	111
VOE 13960143	352	100	207
VOE 13960143	352	150	209
VOE 13960143	352	250	211
VOE 13960143	352	300	213
VOE 13960143	353	150	217
VOE 13960143	371	100	245
VOE 13960143	371	1500	333
VOE 13960143	371	1600	343
VOE 13960143	420	200	479
VOE 13960143	491	150	591
VOE 13960143	522	350	617
VOE 13960143	527	100	625
VOE 13960143	527	200	627
VOE 13960143	645	100	659
VOE 13960143	645	125	663
VOE 13960143	715	100	785
VOE 13960143	715	250	791
VOE 13960143	715	250	791
VOE 13960143	715	300	793
VOE 13960143	715	500	801
VOE 13960143	715	600	803
VOE 13960143	810	150	827
VOE 13960143	810	210	833
VOE 13960143	821	150	843
VOE 13960143	826	100	867
VOE 13960143	826	100	869
VOE 13960143	826	200	871
VOE 13960143	826	300	873
VOE 13960143	826	400	875
VOE 13960143	827	100	877
VOE 13960143	827	100	877
VOE 13960143	837	300	901
VOE 13960143	841	100	903
VOE 13960143	897	250	1081
VOE 13960143	911	500	1131
VOE 13960143	916	350	1197
VOE 13960143	916	500	1201
VOE 13960143	916	700	1211
VOE 13960143	945	410	1255
VOE 13960143	945	410	1255
VOE 13960145	252	100	109
VOE 13960145	252	110	111
VOE 13960145	261	100	133
VOE 13960145	263	250	157
VOE 13960145	313	150	189
VOE 13960145	321	100	191
VOE 13960145	321	150	193
VOE 13960145	660	200	703
VOE 13960145	660	200	703
VOE 13960145	715	100	785
VOE 13960145	715	100	785
VOE 13960145	715	150	787
VOE 13960145	715	200	789
VOE 13960145	715	400	797
VOE 13960145	821	100	837
VOE 13960145	821	100	837
VOE 13960145	821	100	837
VOE 13960145	821	100	837
VOE 13960145	821	150	841
VOE 13960145	821	150	841
VOE 13960145	823	150	849
VOE 13960145	825	100	859
VOE 13960145	825	100	859
VOE 13960145	825	200	863
VOE 13960145	826	100	867
VOE 13960145	826	100	867
VOE 13960145	826	100	869
VOE 13960145	826	100	867
VOE 13960145	826	200	871
VOE 13960145	826	200	871
VOE 13960145	826	300	873
VOE 13960145	826	300	873
VOE 13960145	826	300	873
VOE 13960145	826	300	873
VOE 13960145	826	400	875
VOE 13960145	826	400	875
VOE 13960145	827	250	881
VOE 13960145	865	100	965
VOE 13960145	911	100	1101
VOE 13960145	911	110	1103
VOE 13960145	911	400	1127
VOE 13960145	912	100	1139
VOE 13960145	912	150	1143
VOE 13960145	916	300	1193
VOE 13960145	916	700	1209
VOE 13960145	945	410	1255
VOE 13960145	945	410	1255
VOE 13960145	945	410	1255
VOE 13960145	945	700	1267
VOE 13960146	914	250	1169
VOE 13960164	263	100	147
VOE 13960164	911	600	1135
VOE 13960164	911	600	1135
VOE 13960177	420	50	471
VOE 13960177	421	200	489
VOE 13960177	421	210	493
VOE 13960211	525	100	619
VOE 13960213	912	150	1143
VOE 13960632	234	100	93
VOE 13960632	461	100	549
VOE 13960632	463	100	561
VOE 13960632	463	120	563
VOE 13960632	715	100	785
VOE 13961191	872	125	973
VOE 13961191	882	100	1043
VOE 13961192	460	150	547

Part No	Group	Sect	Page
VOE 13961613	872	125	971
VOE 13961647	362	150	223
VOE 13961647	362	200	225
VOE 13961962	371	1950	359
VOE 13961962	872	125	975
VOE 13961962	872	125	973
VOE 13961962	872	350	989
VOE 13961962	872	375	999
VOE 13962033	896	200	1067
VOE 13962075	896	200	1067
VOE 13962213	896	200	1067
VOE 13962298	896	200	1067
VOE 13962531	912	150	1141
VOE 13963096	924	150	1217
VOE 13963096	924	400	1229
VOE 13963096	924	450	1233
VOE 13963103	353	200	219
VOE 13963103	353	200	219
VOE 13963104	945	100	1237
VOE 13963104	945	1000	1275
VOE 13963104	945	1000	1275
VOE 13963104	945	150	1241
VOE 13963104	945	150	1239
VOE 13963104	945	200	1243
VOE 13963104	945	200	1243
VOE 13963104	945	250	1247
VOE 13963104	945	250	1249
VOE 13963104	945	300	1251
VOE 13963104	945	300	1251
VOE 13963104	945	800	1269
VOE 13963104	945	800	1271
VOE 13963104	945	800	1271
VOE 13963104	945	900	1273
VOE 13963104	945	900	1273
VOE 13963105	841	300	909
VOE 13963110	924	150	1217
VOE 13963110	924	400	1229
VOE 13963110	924	450	1233
VOE 13964110	911	400	1127
VOE 13964826	882	500	1055
VOE 13964844	896	100	1065
VOE 13965175	371	1450	329
VOE 13965175	371	2100	367
VOE 13965175	371	2200	377
VOE 13965175	371	2600	391
VOE 13965175	841	250	907
VOE 13965175	945	600	1263
VOE 13965176	258	100	131
VOE 13965176	821	100	839
VOE 13965176	882	500	1055
VOE 13965176	911	600	1135
VOE 13965176	916	500	1201
VOE 13965177	872	300	987
VOE 13965177	872	450	1009
VOE 13965177	916	600	1207
VOE 13965178	235	100	97
VOE 13965178	390	150	439
VOE 13965178	390	150	439
VOE 13965178	872	300	987
VOE 13965178	872	450	1009
VOE 13965179	252	100	109
VOE 13965179	252	110	111
VOE 13965179	256	200	123
VOE 13965179	451	100	535
VOE 13965179	460	150	547
VOE 13965179	491	100	589
VOE 13965179	491	150	591
VOE 13965179	827	100	877
VOE 13965179	852	100	925
VOE 13965179	852	130	931
VOE 13965179	852	375	951
VOE 13965179	852	400	953
VOE 13965179	874	100	1015
VOE 13965179	874	110	1019
VOE 13965179	874	120	1023
VOE 13965179	945	650	1265
VOE 13965179	992	400	1299
VOE 13965179	993	100	1301
VOE 13965179	993	350	1321
VOE 13965180	421	100	483
VOE 13965180	421	100	483
VOE 13965180	421	250	495
VOE 13965180	421	250	495
VOE 13965180	421	300	497
VOE 13965180	421	320	501
VOE 13965180	421	450	505
VOE 13965180	647	100	687
VOE 13965180	647	125	689
VOE 13965180	715	350	795
VOE 13965180	823	250	853
VOE 13965180	874	100	1015
VOE 13965180	874	110	1019
VOE 13965180	874	120	1023
VOE 13965180	874	200	1029
VOE 13965180	911	300	1117
VOE 13965180	911	310	1121
VOE 13965180	916	350	1197
VOE 13965180	916	350	1199
VOE 13965180	916	600	1207
VOE 13965180	916	700	1211
VOE 13965180	916	700	1209
VOE 13965180	992	150	1287
VOE 13965181	321	100	191
VOE 13965181	390	100	433
VOE 13965181	390	200	445
VOE 13965181	421	300	497
VOE 13965181	421	400	503
VOE 13965181	715	450	799
VOE 13965181	882	500	1055
VOE 13965182	256	200	123
VOE 13965182	522	100	611
VOE 13965182	874	100	1015
VOE 13965182	874	110	1019
VOE 13965182	874	120	1023
VOE 13965182	916	350	1199
VOE 13965182	916	700	1211
VOE 13965182	945	1100	1279
VOE 13965182	945	650	1265
VOE 13965182	992	100	1281
VOE 13965183	421	300	497
VOE 13965183	421	400	503
VOE 13965184	333	100	199
VOE 13965184	421	250	495
VOE 13965184	525	100	619
VOE 13965185	256	100	119
VOE 13965185	352	100	207
VOE 13965185	421	600	513
VOE 13965185	421	650	515
VOE 13965185	421	700	519
VOE 13965185	421	750	521
VOE 13965185	421	800	523
VOE 13965185	421	900	525
VOE 13965185	421	905	527
VOE 13965185	711	100	783
VOE 13965185	810	200	831
VOE 13965185	818	100	835
VOE 13965185	825	150	861
VOE 13965185	860	200	959
VOE 13965185	860	250	961
VOE 13965185	881	100	1037
VOE 13965185	881	100	1037
VOE 13965186	371	1500	333
VOE 13965186	896	300	1071
VOE 13965186	916	125	1185
VOE 13965186	916	350	1197
VOE 13965186	916	700	1211
VOE 13965187	992	300	1295
VOE 13965187	993	150	1303
VOE 13965187	993	250	1313
VOE 13965189	914	200	1167
VOE 13965189	916	100	1183
VOE 13965189	916	100	1181
VOE 13965189	916	125	1185
VOE 13965190	647	100	687
VOE 13965190	827	100	877
VOE 13965190	914	200	1167
VOE 13965191	715	100	785
VOE 13965191	715	150	787
VOE 13965191	715	200	789
VOE 13965191	826	100	869
VOE 13965191	916	300	1193
VOE 13965191	916	700	1209
VOE 13965191	924	150	1217
VOE 13965191	924	400	1229
VOE 13965191	924	450	1233
VOE 13965191	945	700	1267
VOE 13965192	715	100	785
VOE 13965192	715	200	789
VOE 13965192	740	100	809
VOE 13965192	865	100	965
VOE 13965192	865	100	965
VOE 13965192	911	400	1127
VOE 13965192	911	550	1133
VOE 13965192	912	200	1145
VOE 13965192	945	100	1237
VOE 13965192	945	1000	1275
VOE 13965192	945	1000	1275
VOE 13965192	945	1000	1275
VOE 13965192	945	150	1239
VOE 13965192	945	150	1239

NUMERICAL INDEX
INDICE DE NÚMERO
ÍNDICE NUMÉRICO

RÉPERTOIRE DE NUMÉROS

Catalogue id **20105** | Group **10**
Issue **20021229-G** | Page **1364**

Part No	Group	Sect	Page
VOE 13965192	945	200	1243
VOE 13965192	945	250	1247
VOE 13965192	945	250	1247
VOE 13965192	945	250	1247
VOE 13965192	945	300	1251
VOE 13965192	945	800	1269
VOE 13965192	945	900	1273
VOE 13965192	992	100	1281
VOE 13965193	218	150	71
VOE 13965193	313	100	185
VOE 13965193	660	200	703
VOE 13965193	660	250	705
VOE 13965193	821	100	837
VOE 13965193	825	100	859
VOE 13965193	825	200	863
VOE 13965193	826	100	867
VOE 13965193	826	200	871
VOE 13965193	826	300	873
VOE 13965193	912	100	1139
VOE 13965193	912	150	1141
VOE 13965193	912	150	1141
VOE 13965193	924	300	1227
VOE 13965193	945	300	1251
VOE 13965193	945	300	1251
VOE 13965193	945	900	1273
VOE 13965193	992	110	1283
VOE 13965194	821	100	837
VOE 13965194	821	100	839
VOE 13965194	821	100	837
VOE 13965194	821	100	837
VOE 13965194	827	250	881
VOE 13965194	911	100	1101
VOE 13965194	911	110	1103
VOE 13965194	912	100	1139
VOE 13965194	912	150	1141
VOE 13965194	916	300	1193
VOE 13965194	916	700	1209
VOE 13965196	261	100	133
VOE 13965196	924	100	1213
VOE 13965196	924	125	1215
VOE 13965196	924	150	1219
VOE 13965196	924	300	1227
VOE 13965196	924	400	1229
VOE 13965196	924	450	1235
VOE 13965196	945	600	1263
VOE 13965220	881	100	1037
VOE 13965226	911	250	1111
VOE 13965226	911	250	1111
VOE 13965226	911	500	1131
VOE 13965226	916	350	1197
VOE 13965226	916	700	1209
VOE 13965227	825	200	863
VOE 13965483	321	150	193
VOE 13965483	823	250	853
VOE 13965540	371	1850	355
VOE 13965540	911	600	1135
VOE 13965552	371	550	275
VOE 13965552	873	100	1013
VOE 13965556	420	150	475
VOE 13965556	874	110	1021
VOE 13965556	874	120	1025
VOE 13965593	371	2125	369
VOE 13965593	371	2150	373
VOE 13965664	860	250	961
VOE 13965768	914	250	1169
VOE 13965768	914	250	1171
VOE 13966143	421	950	529
VOE 13966143	421	955	531
VOE 13966145	911	100	1101
VOE 13966146	911	400	1127
VOE 13966357	992	110	1283
VOE 13966366	451	100	535
VOE 13966807	371	100	245
VOE 13966807	371	700	285
VOE 13966807	371	710	287
VOE 13966807	372	100	403
VOE 13966807	372	120	405
VOE 13966807	372	120	405
VOE 13967752	527	100	625
VOE 13967752	527	100	625
VOE 13967752	527	100	625
VOE 13967752	914	100	1159
VOE 13967934	362	150	223
VOE 13967934	362	200	225
VOE 13968302	436	100	533
VOE 13968436	818	100	835
VOE 13968436	945	200	1243
VOE 13968436	945	800	1271
VOE 13968816	463	100	559
VOE 13968816	463	200	573
VOE 13968816	463	220	575
VOE 13968904	715	400	797
VOE 13968904	810	200	831
VOE 13969011	212	100	49
VOE 13969011	223	100	77
VOE 13969011	235	200	103
VOE 13969011	235	200	103
VOE 13969011	461	100	549
VOE 13969011	463	120	563
VOE 13969160	371	1575	341
VOE 13969160	371	2500	381
VOE 13969160	371	2550	383
VOE 13969160	371	2575	387
VOE 13969160	372	150	411
VOE 13969160	390	200	445
VOE 13969162	371	1350	325
VOE 13969162	371	1575	341
VOE 13969162	371	2500	381
VOE 13969162	371	2550	383
VOE 13969162	371	2550	383
VOE 13969162	371	2575	387
VOE 13969162	371	2575	387
VOE 13969162	372	150	411
VOE 13969516	353	100	215
VOE 13969516	353	200	219
VOE 13969516	371	1950	359
VOE 13969516	660	200	703
VOE 13969516	660	250	705
VOE 13970879	420	100	473
VOE 13970944	993	100	1301
VOE 13970948	421	200	489
VOE 13970948	421	210	493
VOE 13970959	896	200	1067
VOE 13970970	924	100	1213
VOE 13970970	924	125	1215
VOE 13970973	421	100	483
VOE 13970997	911	250	1111
VOE 13971019	252	100	109
VOE 13971019	252	110	111
VOE 13971080	914	250	1169
VOE 13971080	914	250	1169
VOE 13971080	914	250	1171
VOE 13971089	993	150	1303
VOE 13971090	924	150	1217
VOE 13971090	924	400	1229
VOE 13971090	924	450	1233
VOE 13971095	256	100	119
VOE 13971095	352	150	209
VOE 13971095	352	250	211
VOE 13971095	352	300	213
VOE 13971095	353	150	217
VOE 13971095	371	1600	343
VOE 13971095	810	150	827
VOE 13971095	810	210	833
VOE 13971096	740	100	809
VOE 13971096	912	150	1143
VOE 13971097	992	110	1283
VOE 13971098	233	300	87
VOE 13971098	263	200	155
VOE 13971098	321	100	191
VOE 13971098	321	150	193
VOE 13971098	527	100	625
VOE 13971098	527	200	627
VOE 13971098	660	100	699
VOE 13971098	660	150	701
VOE 13971098	711	100	783
VOE 13971098	821	150	841
VOE 13971098	827	100	877
VOE 13971098	852	110	929
VOE 13971098	852	110	929
VOE 13971098	852	110	929
VOE 13971098	852	400	953
VOE 13971098	860	200	959
VOE 13971098	860	250	961
VOE 13971098	860	250	961
VOE 13971098	872	300	987
VOE 13971098	872	450	1009
VOE 13971098	874	150	1027
VOE 13971098	881	100	1037
VOE 13971098	896	300	1071
VOE 13971098	911	500	1131
VOE 13971098	916	350	1197
VOE 13971098	916	700	1211
VOE 13971098	945	400	1253
VOE 13971098	945	410	1255
VOE 13971098	993	150	1305
VOE 13971098	993	250	1313
VOE 13974079	913	150	1155

Part No	Group	Sect	Page
VOE 13974079	913	200	1157
VOE 13974682	371	1950	359
VOE 13974682	715	350	795
VOE 13974682	992	100	1281
VOE 13974682	992	110	1283
VOE 13975269	235	100	97
VOE 13975980	914	350	1173
VOE 13976479	882	250	1049
VOE 13976479	882	800	1063
VOE 13976479	914	150	1165
VOE 13976739	371	1050	305
VOE 13976739	371	450	271
VOE 13976739	371	600	279
VOE 13976739	371	700	285
VOE 13976739	371	710	287
VOE 13977600	371	100	245
VOE 13977600	371	100	247
VOE 13977600	371	100	247
VOE 13977600	371	100	245
VOE 13977600	371	1250	315
VOE 13977600	371	450	271
VOE 13977600	371	600	277
VOE 13977600	371	700	285
VOE 13977600	371	700	285
VOE 13977600	371	710	287
VOE 13977600	371	710	287
VOE 13977600	460	150	547
VOE 13977600	873	100	1013
VOE 13977628	882	400	1051
VOE 13977632	825	150	861
VOE 13977632	825	250	865
VOE 13980476	261	250	139
VOE 14013067	645	100	659
VOE 14013067	645	125	663
VOE 14013069	645	100	659
VOE 14013069	645	125	663
VOE 14013069	645	300	671
VOE 14013070	916	350	1199
VOE 14013070	916	700	1211
VOE 14013070	924	200	1221
VOE 14013070	924	400	1231
VOE 14016673	234	100	93
VOE 14016673	371	1000	303
VOE 14016673	371	1500	333
VOE 14016673	371	1525	337
VOE 14016673	371	1575	341
VOE 14016673	371	2575	387
VOE 14016673	371	450	271
VOE 14016673	371	950	299
VOE 14016673	390	110	437
VOE 14016673	390	200	445
VOE 14016673	468	200	587
VOE 14016673	522	300	615
VOE 14016673	522	300	615
VOE 14016673	872	375	1001
VOE 14016673	896	300	1071
VOE 14016673	911	300	1117
VOE 14016673	911	310	1121
VOE 14016673	911	450	1129
VOE 14016673	914	1000	1179
VOE 14016673	916	300	1193
VOE 14016673	916	500	1201
VOE 14016673	916	600	1207
VOE 14025152	896	300	1071
VOE 14025792	837	200	897
VOE 14041917	924	150	1217
VOE 14041917	924	400	1231
VOE 14041917	924	450	1233
VOE 14042936	261	300	143
VOE 14042936	924	250	1223
VOE 14043289	945	100	1237
VOE 14043289	945	800	1271
VOE 14047212	924	150	1217
VOE 14047212	924	400	1229
VOE 14047212	924	450	1233
VOE 14048189	911	250	1111
VOE 14048189	911	250	1111
VOE 14048189	911	250	1111
VOE 14048189	911	500	1131
VOE 14048189	911	550	1133
VOE 14048189	912	200	1145
VOE 14211217	313	100	187
VOE 14211217	313	100	187
VOE 14211856	263	100	147
VOE 14211856	420	150	477
VOE 14211856	468	200	587
VOE 14211856	468	200	587
VOE 14211856	522	350	617
VOE 14211856	522	350	617
VOE 14211856	527	100	625
VOE 14211856	551	100	629
VOE 14211856	551	100	629
VOE 14211856	551	100	629
VOE 14211856	551	100	631
VOE 14211856	645	125	665
VOE 14211856	647	100	687
VOE 14211856	647	100	685
VOE 14211856	647	125	689
VOE 14211856	911	250	1111
VOE 14211856	911	300	1115
VOE 14211856	911	300	1115
VOE 14211856	911	300	1115
VOE 14211856	911	300	1115
VOE 14211856	911	310	1119
VOE 14211856	911	310	1119
VOE 14211856	911	310	1119
VOE 14211856	911	310	1121
VOE 14211856	911	310	1121
VOE 14211856	914	100	1161
VOE 14211856	914	100	1159
VOE 14211856	914	100	1159
VOE 14211856	914	100	1161
VOE 14211856	914	1000	1179
VOE 14211856	914	200	1167
VOE 14211856	916	100	1181
VOE 14211856	916	125	1185
VOE 14211856	916	300	1195
VOE 14211856	916	300	1193
VOE 14211857	924	150	1219
VOE 14211857	924	200	1221
VOE 14211857	924	250	1223
VOE 14211857	924	450	1235
VOE 14211858	645	100	659
VOE 14211858	645	300	671
VOE 14211858	645	300	671
VOE 14211858	645	300	671
VOE 14211858	645	300	671
VOE 14211858	647	100	685
VOE 14211858	647	125	689
VOE 14211859	420	100	473
VOE 14211859	645	300	673
VOE 14211859	645	300	673
VOE 14211859	916	100	1183
VOE 14211859	916	125	1187
VOE 14211859	924	200	1221
VOE 14211859	924	200	1221
VOE 14211859	924	250	1223
VOE 14211859	924	250	1223
VOE 14211859	924	400	1231
VOE 14211860	645	100	657
VOE 14211860	645	300	671
VOE 14211860	912	150	1143
VOE 14211863	263	100	147
VOE 14211863	263	100	147
VOE 14211863	263	150	151
VOE 14211863	263	150	151
VOE 14211863	522	100	611
VOE 14211863	522	100	609
VOE 14211863	647	100	685
VOE 14211863	647	100	687
VOE 14211863	911	350	1125
VOE 14211864	645	100	657
VOE 14211864	645	125	661
VOE 14213026	371	1000	303
VOE 14213026	371	1525	335
VOE 14213026	390	110	437
VOE 14213026	398	100	457
VOE 14213026	398	200	459
VOE 14213026	872	375	1001
VOE 14213266	235	100	97
VOE 14213266	235	100	97
VOE 14213674	263	150	153
VOE 14213676	235	100	97
VOE 14213676	235	100	97
VOE 14213676	263	100	149
VOE 14213676	263	150	151
VOE 14213676	420	150	477
VOE 14213676	468	200	587
VOE 14213676	522	100	609
VOE 14213676	647	100	685
VOE 14213676	647	125	691
VOE 14213676	911	350	1123
VOE 14213676	911	350	1123
VOE 14213676	914	100	1159
VOE 14213676	914	110	1163
VOE 14213676	916	100	1181
VOE 14213676	916	125	1185
VOE 14215719	911	400	1127
VOE 14236931	911	250	1111
VOE 14264044	261	100	133

NUMERICAL INDEX
INDICE DE NÚMERO
ÍNDICE NUMÉRICO

RÉPERTOIRE DE NUMÉROS

NUMERICAL INDEX
INDICE DE NÚMERO
ÍNDICE NUMÉRICO

RÉPERTOIRE DE NUMÉROS

Catalogue id **20105** | Group **10**
Issue **20021229-G** | Page **1366**

Part No	Group	Sect	Page
VOE 14264045	261	100	133
VOE 14267351	371	400	269
VOE 14267351	371	650	281
VOE 14342769	256	100	119
VOE 14342769	256	200	123
VOE 14342769	256	300	127
VOE 14344606	252	100	109
VOE 14345423	263	100	147
VOE 14345423	420	150	477
VOE 14345423	468	200	587
VOE 14345423	468	200	587
VOE 14345423	522	350	617
VOE 14345423	522	350	617
VOE 14345423	551	100	629
VOE 14345423	551	100	629
VOE 14345423	551	100	629
VOE 14345423	551	100	629
VOE 14345423	911	350	1123
VOE 14345423	914	100	1161
VOE 14345423	914	100	1159
VOE 14345423	914	100	1159
VOE 14345423	914	100	1159
VOE 14345423	914	1000	1179
VOE 14345423	914	200	1167
VOE 14345423	916	100	1181
VOE 14345423	916	125	1185
VOE 14345423	916	300	1193
VOE 14346045	256	100	119
VOE 14346256	321	150	193
VOE 14346331	371	300	261
VOE 14346331	371	550	275
VOE 14346331	371	650	281
VOE 14370760	352	150	209
VOE 14370760	371	1600	343
VOE 14370760	371	500	273
VOE 14370760	371	650	283
VOE 14370761	352	300	213
VOE 14370761	353	150	217
VOE 14370761	362	300	229
VOE 14370761	371	1600	343
VOE 14370881	362	300	229
VOE 14370881	371	1600	343
VOE 14370881	371	2550	383
VOE 14376669	269	100	167
VOE 14508629	363	100	231
VOE 14508639	363	100	231
VOE 14508639	363	150	233
VOE 14508639	881	100	1037
VOE 14514330	380	200	421
VOE 14514330	386	150	429
VOE 14514330	882	100	1043
VOE 14526798	897	100	1073
VOE 14526798	897	300	1083
VOE 14531179	897	100	1073
VOE 14531179	897	300	1083
VOE 14542410	380	155	417
VOE 14549791	261	150	135
VOE 14587612	380	155	419
VOE 14592319	371	1950	359
VOE 14616298	897	100	1073
VOE 14616298	897	300	1083
VOE 14620497	872	450	1009
VOE 14620498	872	450	1009
VOE 14620500	872	450	1009
VOE 14626782	874	150	1027
VOE 14634545	398	100	457
VOE 14634545	398	200	459
VOE 14646439	334	150	205
VOE 15000461	831	100	885
VOE 15000538	715	400	797
VOE 15000547	715	400	797
VOE 15001681	874	250	1031
VOE 15001691	872	125	971
VOE 15001955	837	250	899
VOE 15002113	872	125	971
VOE 15002231	872	125	971
VOE 15003234	371	1575	341
VOE 15007747	837	250	899
VOE 15007855	371	950	301
VOE 15007855	386	150	429
VOE 15009220	874	100	1017
VOE 15009220	874	110	1021
VOE 15009220	874	120	1025
VOE 15009489	313	100	185
VOE 15009504	313	100	185
VOE 15010117	837	150	895
VOE 15010225	516	150	601
VOE 15010248	371	2100	367
VOE 15010278	234	150	95
VOE 15010278	386	150	425
VOE 15010283	715	700	805
VOE 15010283	837	100	893
VOE 15010424	516	150	601
VOE 15010599	831	150	887
VOE 15010599	831	150	887
VOE 15010653	363	150	233
VOE 15011650	252	150	113
VOE 15011845	516	150	601
VOE 15011854	210	50	41
VOE 15011856	210	50	41
VOE 15012075	882	100	1043
VOE 15012075	882	100	1043
VOE 15012495	993	150	1303
VOE 15012495	993	200	1307
VOE 15012495	993	200	1307
VOE 15013674	371	1500	333
VOE 15013674	371	1525	335
VOE 15013754	945	700	1267
VOE 15013764	945	700	1267
VOE 15014411	380	155	417
VOE 15014417	371	1325	321
VOE 15014658	882	150	1045
VOE 15015297	882	100	1043
VOE 15015301	380	155	417
VOE 15015567	841	250	907
VOE 15015692	851	100	919
VOE 15015738	911	100	1101
VOE 15015738	911	150	1105
VOE 15016595	992	110	1283
VOE 15016753	256	300	129
VOE 15017192	421	750	521
VOE 15017294	421	750	521
VOE 15017330	992	110	1283
VOE 15017422	992	110	1285
VOE 15017482	992	110	1283
VOE 15017498	992	110	1283
VOE 15017952	421	750	521
VOE 15017958	421	750	521
VOE 15018011	992	110	1285
VOE 15018432	371	3700	395
VOE 15018433	371	1200	311
VOE 15018703	371	850	291
VOE 15018705	371	1100	307
VOE 15018705	371	3800	397
VOE 15018705	371	3900	399
VOE 15018706	371	3700	395
VOE 15018707	371	2150	373
VOE 15018796	371	2125	369
VOE 15019077	371	1500	331
VOE 15019079	371	1300	317
VOE 15019079	371	800	289
VOE 15019079	371	950	299
VOE 15019079	371	950	299
VOE 15019080	371	800	289
VOE 15019080	371	950	299
VOE 15019082	371	1300	317
VOE 15019446	371	850	295
VOE 15019770	371	2150	373
VOE 15019847	371	3800	397
VOE 15019847	882	800	1063
VOE 15019974	371	3700	395
VOE 15019974	882	800	1063
VOE 15019993	371	3900	399
VOE 15019993	882	250	1049
VOE 15019993	882	800	1063
VOE 15020249	882	400	1051
VOE 15020305	371	3900	399
VOE 15020388	914	350	1173
VOE 15020560	924	150	1217
VOE 15020560	924	200	1221
VOE 15020560	924	450	1233
VOE 15020573	924	150	1217
VOE 15020573	924	200	1221
VOE 15020625	261	250	139
VOE 15020876	837	250	899
VOE 15020876	860	350	963
VOE 15020877	837	250	899
VOE 15020877	860	350	963
VOE 15021127	371	1500	331
VOE 15021127	882	400	1051
VOE 15021450	380	100	413
VOE 15021451	380	100	415
VOE 15021452	371	1200	313
VOE 15021452	371	2125	369
VOE 15021452	371	2150	373
VOE 15021452	371	3700	395
VOE 15021479	912	300	1147
VOE 15021902	352	300	213
VOE 15021902	810	150	827
VOE 15021902	810	210	833

Part No	Group	Sect	Page	Part No	Group	Sect	Page	Part No	Group	Sect	Page	Part No	Group	Sect	Page	Part No	Group	Sect	Page
VOE 15021927	823	300	857	VOE 15037766	916	125	1187	VOE 15048941	372	150	407	VOE 15059394	831	150	887	VOE 15070204	771	150	813
VOE 15021956	823	300	857	VOE 15037772	916	100	1181	VOE 15048941	372	150	407	VOE 15059743	860	250	961	VOE 15071291	420	50	469
VOE 15021969	823	300	857	VOE 15037772	916	125	1187	VOE 15049076	517	150	605	VOE 15059798	860	250	961	VOE 15073116	872	350	989
VOE 15023672	517	150	605	VOE 15037808	851	100	919	VOE 15049076	517	160	607	VOE 15059809	860	350	963	VOE 15073116	872	375	999
VOE 15023672	517	160	607	VOE 15038213	831	150	887	VOE 15052460	380	100	413	VOE 15059815	860	350	963	VOE 15073133	872	350	989
VOE 15024190	860	150	957	VOE 15041562	363	200	235	VOE 15052786	872	150	977	VOE 15060083	860	350	963	VOE 15073133	872	375	999
VOE 15024752	463	100	559	VOE 15041674	463	220	575	VOE 15052786	872	175	979	VOE 15060343	831	250	891	VOE 15073278	872	375	1001
VOE 15024752	463	120	563	VOE 15041674	517	150	605	VOE 15053594	711	100	781	VOE 15060345	843	150	915	VOE 15073310	872	375	999
VOE 15029111	517	100	603	VOE 15041674	517	160	607	VOE 15053831	843	100	911	VOE 15060345	843	175	917	VOE 15073313	872	375	999
VOE 15029111	517	100	603	VOE 15041831	897	150	1077	VOE 15053831	843	120	913	VOE 15060436	234	100	93	VOE 15073478	913	150	1155
VOE 15029111	517	150	605	VOE 15041831	897	350	1087	VOE 15053915	843	100	911	VOE 15061260	872	275	985	VOE 15073580	352	300	213
VOE 15029111	517	160	607	VOE 15042402	645	325	675	VOE 15053915	843	120	913	VOE 15061623	872	125	973	VOE 15073652	913	150	1155
VOE 15029112	517	100	603	VOE 15042428	263	100	147	VOE 15054424	872	350	989	VOE 15061644	872	125	971	VOE 15073699	913	150	1155
VOE 15029112	517	100	603	VOE 15042557	874	250	1031	VOE 15054424	872	375	999	VOE 15062173	872	125	971	VOE 15073700	913	150	1155
VOE 15029112	517	150	605	VOE 15043488	715	700	805	VOE 15054452	872	300	987	VOE 15063273	852	110	929	VOE 15073801	872	350	991
VOE 15029112	517	160	607	VOE 15043488	715	700	805	VOE 15054452	872	300	987	VOE 15063273	852	375	951	VOE 15073801	872	375	1001
VOE 15029609	371	1500	331	VOE 15043493	715	700	805	VOE 15054452	872	450	1009	VOE 15063273	852	400	953	VOE 15073805	872	350	991
VOE 15029609	371	1525	335	VOE 15043493	715	700	805	VOE 15054591	945	800	1269	VOE 15063541	321	100	191	VOE 15073805	872	375	1003
VOE 15031084	645	350	677	VOE 15043634	371	2050	365	VOE 15054593	945	100	1237	VOE 15063767	551	250	637	VOE 15073815	872	350	989
VOE 15031135	371	1250	315	VOE 15043714	837	200	897	VOE 15054593	945	800	1269	VOE 15065557	852	300	945	VOE 15073815	872	375	999
VOE 15031730	874	100	1017	VOE 15043714	837	200	897	VOE 15054683	451	100	535	VOE 15065557	852	325	947	VOE 15073817	872	350	989
VOE 15031730	874	100	1015	VOE 15045122	421	600	511	VOE 15054849	852	250	941	VOE 15066413	362	300	229	VOE 15073817	872	375	999
VOE 15032411	876	100	1035	VOE 15045122	421	700	519	VOE 15054849	852	275	943	VOE 15066413	362	300	229	VOE 15073819	872	350	989
VOE 15032656	992	100	1281	VOE 15045125	421	600	511	VOE 15056319	831	150	889	VOE 15066986	234	100	93	VOE 15073819	872	375	999
VOE 15032656	992	110	1285	VOE 15045125	421	700	519	VOE 15056319	831	250	891	VOE 15066986	234	150	95	VOE 15073820	872	350	989
VOE 15032728	821	100	837	VOE 15045541	234	150	95	VOE 15056319	843	100	911	VOE 15067533	321	150	193	VOE 15073820	872	375	999
VOE 15034109	823	300	857	VOE 15045692	525	200	623	VOE 15056319	843	120	913	VOE 15067533	321	250	195	VOE 15073822	872	350	989
VOE 15034479	852	1400	955	VOE 15046972	882	650	1059	VOE 15056797	645	125	663	VOE 15068556	823	250	853	VOE 15073822	872	375	999
VOE 15034479	852	300	945	VOE 15046972	882	700	1061	VOE 15056798	645	125	661	VOE 15068575	823	150	849	VOE 15074185	872	350	991
VOE 15034479	852	325	947	VOE 15047153	380	100	413	VOE 15056800	645	125	663	VOE 15069329	421	750	521	VOE 15074185	872	375	1003
VOE 15034479	852	350	949	VOE 15047336	421	450	507	VOE 15056800	645	125	663	VOE 15069329	421	900	525	VOE 15074199	421	750	521
VOE 15037268	911	550	1133	VOE 15047622	913	150	1155	VOE 15057390	916	150	1189	VOE 15069329	421	905	527	VOE 15074199	421	900	525
VOE 15037707	911	500	1131	VOE 15048315	897	100	1073	VOE 15057393	916	150	1189	VOE 15069703	645	325	675	VOE 15074205	421	750	521
VOE 15037715	911	500	1131	VOE 15048695	897	100	1073	VOE 15058102	874	250	1031	VOE 15069806	771	100	811	VOE 15074372	872	150	977
VOE 15037735	911	500	1131	VOE 15048695	897	300	1083	VOE 15058542	852	110	929	VOE 15069806	771	150	813	VOE 15074710	881	100	1037
VOE 15037766	916	100	1183	VOE 15048799	234	100	91	VOE 15059394	831	100	885	VOE 15070198	771	150	813	VOE 15075801	872	350	989

NUMERICAL INDEX
INDICE DE NÚMERO
ÍNDICE NUMÉRICO

RÉPERTOIRE DE NUMÉROS

NUMERICAL INDEX
INDICE DE NÚMERO
ÍNDICE NUMÉRICO

RÉPERTOIRE DE NUMÉROS

Catalogue id **20105** | Group **10**
Issue **20021229-G** | Page **1368**

Part No	Group	Sect	Page
VOE 15075801	872	375	1001
VOE 15075803	872	350	989
VOE 15075803	872	375	999
VOE 15075805	872	350	989
VOE 15075805	872	375	999
VOE 15075805	872	375	1003
VOE 15075807	872	350	989
VOE 15075807	872	375	1001
VOE 15075808	872	350	989
VOE 15075808	872	375	999
VOE 15075808	872	375	1003
VOE 15076813	872	350	989
VOE 15076813	872	375	1001
VOE 15079052	874	100	1015
VOE 15079052	874	110	1019
VOE 15079052	874	120	1023
VOE 15079072	874	100	1015
VOE 15079072	874	110	1019
VOE 15079072	874	120	1023
VOE 15079149	881	100	1039
VOE 15079149	881	100	1039
VOE 15079714	843	100	911
VOE 15079714	843	120	913
VOE 15080063	371	1000	303
VOE 15080063	371	1000	303
VOE 15080063	872	375	1001
VOE 15080401	882	150	1045
VOE 15080974	372	150	407
VOE 15080974	372	150	407
VOE 15081188	372	150	407
VOE 15081227	882	150	1045
VOE 15081493	660	150	701
VOE 15081857	882	150	1045
VOE 15082000	992	250	1291
VOE 15082000	992	250	1291
VOE 15082000	992	250	1291
VOE 15082000	992	250	1291
VOE 15082068	872	175	979
VOE 15082543	810	150	827
VOE 15082742	874	110	1019
VOE 15082742	874	120	1023
VOE 15082742	874	150	1027
VOE 15084140	258	100	131
VOE 15084764	882	400	1051
VOE 15085418	451	100	535
VOE 15085418	451	250	541
VOE 15085420	451	200	539
VOE 15085422	451	150	537
VOE 15085559	882	700	1061
VOE 15087248	837	200	897
VOE 15087248	837	200	897
VOE 15087602	421	450	505
VOE 15087778	371	1500	331
VOE 15087778	882	400	1051
VOE 15087956	882	400	1051
VOE 15087956	882	500	1055
VOE 15088062	551	250	637
VOE 15088068	551	250	637
VOE 15088073	551	250	637
VOE 15088077	551	250	637
VOE 15088143	841	250	905
VOE 15088487	872	375	999
VOE 15089288	874	100	1015
VOE 15089650	421	310	499
VOE 15089650	421	400	503
VOE 15090257	421	100	483
VOE 15090257	421	950	529
VOE 15090257	421	955	531
VOE 15090269	421	955	531
VOE 15090317	380	100	413
VOE 15092682	912	300	1147
VOE 15092744	371	1500	331
VOE 15092744	371	1525	335
VOE 15093095	872	300	987
VOE 15093095	872	300	987
VOE 15093095	872	450	1009
VOE 15093981	916	150	1189
VOE 15095844	380	100	413
VOE 15095844	380	100	413
VOE 15095844	641	160	653
VOE 15098233	261	250	139
VOE 15099386	645	125	661
VOE 15099884	645	125	663
VOE 15099911	645	125	663
VOE 15100027	371	2200	377
VOE 15100027	914	250	1169
VOE 15100056	645	125	663
VOE 15100424	645	125	661
VOE 15100641	821	100	837
VOE 15100646	825	200	863
VOE 15100647	825	200	863
VOE 15100649	825	200	863
VOE 15100650	825	200	863
VOE 15100749	233	300	87
VOE 15101942	645	125	663
VOE 15102502	823	300	857
VOE 15103658	386	150	429
VOE 15103658	874	100	1017
VOE 15103658	874	110	1021
VOE 15103658	874	120	1025
VOE 15103658	874	250	1031
VOE 15104274	810	150	829
VOE 15104285	810	150	829
VOE 15104291	810	150	829
VOE 15104297	810	150	829
VOE 15105368	660	200	703
VOE 15105368	660	250	705
VOE 15106044	660	200	703
VOE 15106044	660	250	705
VOE 15107871	463	200	573
VOE 15107871	463	220	575
VOE 15107881	461	200	557
VOE 15107984	252	150	113
VOE 15107986	252	150	113
VOE 15108324	992	250	1291
VOE 15108324	992	250	1291
VOE 15108324	992	250	1291
VOE 15108324	992	250	1293
VOE 15108324	992	250	1291
VOE 15108850	660	150	701
VOE 15109294	256	100	119
VOE 15110974	421	100	483
VOE 15111123	252	160	115
VOE 15111152	252	160	115
VOE 15111485	872	350	991
VOE 15111485	872	350	991
VOE 15111485	872	360	993
VOE 15111485	872	370	997
VOE 15111485	872	375	1001
VOE 15111485	872	375	1001
VOE 15111485	872	400	1005
VOE 15111549	252	160	115
VOE 15111561	872	450	1011
VOE 15111626	252	160	115
VOE 15111700	252	160	115
VOE 15111706	252	160	115
VOE 15112161	872	275	985
VOE 15112460	913	150	1155
VOE 15112896	252	160	115
VOE 15116285	371	1500	331
VOE 15116560	911	550	1133
VOE 15116020	371	550	275
VOE 15118296	252	160	115
VOE 15118328	252	150	113
VOE 15118328	252	160	115
VOE 15119058	660	150	701
VOE 15119187	380	100	413
VOE 15119389	831	150	887
VOE 15121002	825	250	865
VOE 15121003	825	250	865
VOE 15121022	825	250	865
VOE 15121169	371	1525	337
VOE 15122238	463	200	573
VOE 15122238	463	220	575
VOE 15122255	390	100	433
VOE 15122255	390	200	445
VOE 15122260	461	200	557
VOE 15123237	390	100	433
VOE 15123293	390	100	435
VOE 15123293	390	200	445
VOE 15123520	872	175	979
VOE 15124198	841	300	909
VOE 15124240	945	550	1261
VOE 15125659	945	500	1257
VOE 15126327	992	400	1299
VOE 15126372	371	2600	391
VOE 15126559	992	300	1295
VOE 15127223	945	500	1257
VOE 15127343	263	250	157
VOE 15128278	911	310	1121
VOE 15132280	924	400	1229
VOE 15134478	872	175	979
VOE 15134706	992	250	1291
VOE 15134730	992	250	1291
VOE 15134735	992	250	1291
VOE 15134834	992	300	1295
VOE 15134840	992	300	1295
VOE 15135160	645	400	679

Part No	Group	Sect	Page	Part No	Group	Sect	Page	Part No	Group	Sect	Page	Part No	Group	Sect	Page	Part No	Group	Sect	Page
VOE 15135275	992	250	1291	VOE 15146975	992	300	1295	VOE 15153124	463	100	561	VOE 15162060	912	350	1149	VOE 15166830	851	100	919
VOE 15135278	992	250	1291	VOE 15146994	992	300	1295	VOE 15153124	463	120	563	VOE 15162886	831	150	887	VOE 15166907	821	100	837
VOE 15135361	992	250	1291	VOE 15147466	992	250	1293	VOE 15153432	992	300	1297	VOE 15163004	992	300	1295	VOE 15166935	837	100	893
VOE 15135369	992	250	1291	VOE 15147822	992	300	1297	VOE 15154642	916	125	1185	VOE 15163635	945	500	1257	VOE 15167737	992	250	1291
VOE 15135419	992	250	1291	VOE 15147877	916	350	1199	VOE 15155712	390	150	439	VOE 15164094	810	150	827	VOE 15167739	992	250	1291
VOE 15135547	421	320	501	VOE 15147877	916	350	1199	VOE 15155712	390	175	443	VOE 15164234	945	500	1257	VOE 15167740	992	250	1291
VOE 15135547	421	450	505	VOE 15147877	916	500	1201	VOE 15155940	380	200	421	VOE 15164283	390	150	439	VOE 15167741	992	250	1291
VOE 15139155	393	200	453	VOE 15147877	916	500	1201	VOE 15155940	380	300	423	VOE 15164333	334	100	203	VOE 15167793	992	300	1297
VOE 15140184	525	150	621	VOE 15147877	916	700	1211	VOE 15155956	380	200	421	VOE 15164333	334	150	205	VOE 15168088	235	100	99
VOE 15140510	837	150	895	VOE 15148252	421	200	489	VOE 15155979	390	150	439	VOE 15164642	881	100	1037	VOE 15168370	874	150	1027
VOE 15140510	860	350	963	VOE 15148252	421	210	493	VOE 15157017	872	300	987	VOE 15164989	463	160	569	VOE 15168503	911	250	1113
VOE 15142071	390	150	439	VOE 15148253	421	200	489	VOE 15157017	872	450	1009	VOE 15164989	463	160	571	VOE 15168521	874	150	1027
VOE 15142603	912	150	1141	VOE 15148253	421	200	489	VOE 15157519	860	350	963	VOE 15164989	463	260	581	VOE 15169605	421	905	527
VOE 15142603	912	200	1145	VOE 15148253	421	210	493	VOE 15158177	916	125	1185	VOE 15165152	992	250	1291	VOE 15169605	421	905	527
VOE 15142659	393	200	453	VOE 15148433	860	350	963	VOE 15158982	371	1400	327	VOE 15165401	912	150	1141	VOE 15169937	821	100	837
VOE 15143692	711	100	781	VOE 15148478	371	2600	391	VOE 15158982	993	100	1301	VOE 15165977	912	400	1151	VOE 15170020	491	100	589
VOE 15143692	711	100	781	VOE 15149017	851	100	919	VOE 15159042	993	100	1301	VOE 15165981	912	400	1151	VOE 15170269	852	300	945
VOE 15143798	372	120	405	VOE 15149324	992	300	1295	VOE 15159042	993	700	1331	VOE 15165988	912	400	1151	VOE 15170269	852	325	947
VOE 15144048	843	120	913	VOE 15149327	992	300	1295	VOE 15159985	843	100	911	VOE 15166025	992	300	1295	VOE 15170853	837	200	897
VOE 15144048	843	150	915	VOE 15150010	372	100	403	VOE 15159985	843	120	913	VOE 15166036	912	400	1151	VOE 15171124	421	600	511
VOE 15144048	843	175	917	VOE 15150387	371	1450	329	VOE 15160124	992	300	1295	VOE 15166039	912	400	1151	VOE 15171124	421	650	515
VOE 15144052	831	150	889	VOE 15151511	992	300	1297	VOE 15160131	992	300	1295	VOE 15166040	912	400	1151	VOE 15171124	421	800	523
VOE 15144052	831	250	891	VOE 15151617	992	300	1297	VOE 15160137	992	300	1295	VOE 15166042	912	400	1151	VOE 15171133	421	600	511
VOE 15144740	334	100	203	VOE 15152684	371	2600	391	VOE 15160143	992	300	1295	VOE 15166071	371	2600	393	VOE 15171133	421	650	515
VOE 15144740	334	150	205	VOE 15152961	390	150	439	VOE 15160147	992	300	1295	VOE 15166104	353	200	219	VOE 15171133	421	800	523
VOE 15144938	860	350	963	VOE 15153088	660	250	705	VOE 15160273	371	2600	391	VOE 15166104	992	300	1297	VOE 15172600	421	900	525
VOE 15145730	371	2600	391	VOE 15153090	660	250	705	VOE 15160273	992	300	1297	VOE 15166131	827	100	877	VOE 15172600	421	905	527
VOE 15146002	992	300	1295	VOE 15153091	660	250	705	VOE 15160275	371	2600	391	VOE 15166246	826	100	867	VOE 15172601	421	900	525
VOE 15146319	992	300	1295	VOE 15153124	261	100	133	VOE 15160275	992	300	1297	VOE 15166252	826	100	867	VOE 15172601	421	905	527
VOE 15146389	371	2600	391	VOE 15153124	386	150	427	VOE 15160600	527	100	625	VOE 15166252	826	100	867	VOE 15172702	647	125	691
VOE 15146534	380	100	413	VOE 15153124	386	150	427	VOE 15160976	897	100	1073	VOE 15166266	992	300	1295	VOE 15173796	821	100	839
VOE 15146586	924	150	1219	VOE 15153124	386	150	425	VOE 15160976	897	300	1085	VOE 15166479	826	300	873	VOE 15173857	911	600	1135
VOE 15146586	924	450	1233	VOE 15153124	386	150	427	VOE 15161059	916	100	1181	VOE 15166479	826	400	875	VOE 15175456	363	100	231
VOE 15146681	371	2600	391	VOE 15153124	421	320	501	VOE 15161059	916	125	1185	VOE 15166596	912	200	1145	VOE 15175525	872	450	1009
VOE 15146850	831	100	885	VOE 15153124	421	450	505	VOE 15161174	912	350	1149	VOE 15166696	912	400	1151	VOE 15175531	421	600	513
VOE 15146970	641	200	655	VOE 15153124	461	100	549	VOE 15161524	912	350	1149	VOE 15166720	837	150	895	VOE 15175531	421	650	515

NUMERICAL INDEX
INDICE DE NÚMERO
ÍNDICE NUMÉRICO

RÉPERTOIRE DE NUMÉROS

Catalogue id **20105** | Group **10**
Issue **20021229-G** | Page **1370**

Part No	Group	Sect	Page
VOE 15175558	421	750	521
VOE 15175558	421	900	525
VOE 15175558	421	905	527
VOE 15175837	911	600	1135
VOE 15176437	924	100	1213
VOE 15176437	924	125	1215
VOE 15176437	945	900	1273
VOE 15176917	261	300	143
VOE 15177227	872	450	1009
VOE 15177897	911	600	1135
VOE 15178407	711	100	781
VOE 15178828	992	300	1297
VOE 15178829	992	300	1295
VOE 15179052	421	600	511
VOE 15179053	421	800	523
VOE 15179054	421	900	525
VOE 15180040	371	2200	377
VOE 15180596	371	850	291
VOE 15180716	398	100	457
VOE 15180716	398	100	457
VOE 15180716	398	200	459
VOE 15180716	398	200	459
VOE 15182111	872	450	1009
VOE 15182359	945	1100	1279
VOE 15182359	945	650	1265
VOE 15182366	945	1100	1279
VOE 15182366	945	650	1265
VOE 15183461	912	400	1151
VOE 15183468	912	400	1151
VOE 15183641	647	125	689
VOE 15183969	912	400	1151
VOE 15183971	912	400	1151
VOE 15184727	916	700	1211
VOE 15184815	872	450	1011
VOE 15185043	872	450	1011
VOE 15185489	872	350	989
VOE 15185489	872	375	999
VOE 15185511	992	300	1295
VOE 15186016	263	150	151
VOE 15186016	263	150	151
VOE 15186066	771	100	811
VOE 15186565	852	130	931
VOE 15186565	852	140	933
VOE 15186567	852	200	937
VOE 15186571	852	275	943
VOE 15186579	852	300	945
VOE 15186581	852	300	945
VOE 15186892	371	100	247
VOE 15186994	852	150	935
VOE 15186994	852	200	937
VOE 15186994	852	250	941
VOE 15186994	852	275	943
VOE 15186995	852	140	933
VOE 15186995	852	250	941
VOE 15186995	852	275	943
VOE 15186996	852	140	933
VOE 15186996	852	250	941
VOE 15186996	852	275	943
VOE 15187036	527	100	625
VOE 1518748	852	140	933
VOE 1518748	852	150	935
VOE 1518748	852	200	937
VOE 1518748	852	250	941
VOE 1518748	852	275	943
VOE 15187779	771	100	811
VOE 15188306	371	1500	333
VOE 15188306	371	1500	333
VOE 15188306	371	1525	335
VOE 15188515	924	150	1217
VOE 15188515	924	450	1233
VOE 15190098	271	100	171
VOE 15190098	271	100	171
VOE 15190098	271	100	171
VOE 15190098	271	100	171
VOE 15190098	386	150	427
VOE 15190098	881	100	1037
VOE 15190104	371	850	291
VOE 15190412	363	100	231
VOE 15190478	363	100	231
VOE 15190546	256	300	127
VOE 15190563	256	300	127
VOE 15191648	912	350	1149
VOE 15192582	860	350	963
VOE 15192583	860	350	963
VOE 15192584	860	350	963
VOE 15193569	851	150	923
VOE 15193640	851	150	923
VOE 15193725	372	120	405
VOE 15193725	372	150	407
VOE 15193976	527	100	625
VOE 15193976	527	100	625
VOE 15193976	527	100	625
VOE 15195265	916	150	1189
VOE 15195518	992	300	1297
VOE 15195518	992	300	1297
VOE 15195723	992	400	1299
VOE 15195727	992	400	1299
VOE 15195930	233	200	85
VOE 15195930	233	200	85
VOE 15195958	233	200	85
VOE 15195958	233	200	85
VOE 15196615	924	150	1219
VOE 15196615	924	450	1233
VOE 15196981	897	100	1075
VOE 15196981	897	300	1085
VOE 15197036	525	200	623
VOE 15197049	525	200	623
VOE 15197053	525	200	623
VOE 15197054	525	200	623
VOE 15197224	525	200	623
VOE 15197228	525	200	623
VOE 15197318	843	150	915
VOE 15197318	843	175	917
VOE 15197331	831	250	891
VOE 15197595	843	150	915
VOE 15197595	843	175	917
VOE 15197617	843	150	915
VOE 15197617	843	175	917
VOE 15197629	843	150	915
VOE 15197629	843	175	917
VOE 15197657	831	250	891
VOE 15197681	831	250	891
VOE 15197701	831	250	891
VOE 15197707	831	250	891
VOE 15199232	525	200	623
VOE 15199485	334	100	203
VOE 15199485	334	150	205
VOE 15199486	334	100	203
VOE 15199486	334	150	205
VOE 1522099	468	100	585
VOE 1522102	468	100	585
VOE 1522135	468	100	585
VOE 1522293	461	200	557
VOE 1522293	463	200	573
VOE 1522293	463	220	575
VOE 1522445	468	100	585
VOE 1523084	468	100	585
VOE 1523087	468	100	585
VOE 1523317	461	200	557
VOE 1523317	463	200	573
VOE 1523317	463	220	575
VOE 1523318	461	200	557
VOE 1523318	463	200	573
VOE 1523318	463	220	575
VOE 1523319	461	200	557
VOE 1523319	463	200	573
VOE 1523319	463	220	575
VOE 1524587	461	150	553
VOE 15402369	313	100	185
VOE 15407703	992	110	1283
VOE 15407710	992	110	1283
VOE 15410359	234	100	91
VOE 15410367	234	100	91
VOE 15411520	371	1525	335
VOE 15411524	371	850	293
VOE 15411524	372	120	405
VOE 15411541	371	850	293
VOE 15411541	371	850	293
VOE 15411541	372	120	405
VOE 15411724	491	100	589
VOE 15411741	491	100	589
VOE 15411749	261	250	139
VOE 15411755	363	100	231
VOE 15411759	882	400	1051
VOE 1542778	258	100	131
VOE 1544736	256	100	119
VOE 1545256	491	100	589
VOE 1545257	491	100	589
VOE 1545257	491	100	589
VOE 15638618	313	100	185
VOE 15655719	916	200	1191
VOE 1578835	352	100	207
VOE 1578835	353	100	215
VOE 15800237	660	150	701
VOE 15800401	645	125	661
VOE 1582293	371	100	245
VOE 1586917	380	100	413
VOE 1588548	821	150	841
VOE 1588548	823	250	855

Part No	Group	Sect	Page	Part No	Group	Sect	Page	Part No	Group	Sect	Page	Part No	Group	Sect	Page	Part No	Group	Sect	Page
VOE 1588548	865	100	965	VOE 16249279	897	400	1089	VOE 16271018	872	375	1001	VOE 16688265	872	360	993	VOE 16690939	825	250	865
VOE 1588548	896	100	1065	VOE 16249279	924	200	1221	VOE 16271018	872	400	1005	VOE 16688265	872	370	997	VOE 16690954	825	250	865
VOE 1589502	380	100	413	VOE 16249279	924	400	1229	VOE 16271772	872	350	989	VOE 16688265	872	375	1001	VOE 16690973	825	250	865
VOE 1589502	881	100	1037	VOE 1625880	321	250	195	VOE 16271772	872	360	993	VOE 16688265	872	400	1005	VOE 16691150	911	110	1103
VOE 1594043	386	150	429	VOE 16262073	872	360	993	VOE 16271772	872	375	1003	VOE 16688268	872	360	993	VOE 16691150	911	150	1105
VOE 1594043	647	200	695	VOE 16262073	872	400	1005	VOE 16271772	872	400	1005	VOE 16688268	872	370	997	VOE 1675830	321	100	191
VOE 1594043	647	250	697	VOE 16262089	872	360	993	VOE 1660378	256	100	119	VOE 16688268	872	375	999	VOE 1675830	321	150	193
VOE 16010721	390	100	433	VOE 16262089	872	400	1005	VOE 16616601	660	250	705	VOE 16688268	872	400	1005	VOE 1676586	874	150	1027
VOE 16013994	390	150	439	VOE 16262119	872	360	993	VOE 16623890	261	250	139	VOE 16688288	872	360	993	VOE 16802517	711	100	781
VOE 16027695	217	150	67	VOE 16262119	872	400	1005	VOE 16624218	234	100	93	VOE 16688288	872	370	997	VOE 16802765	256	100	119
VOE 1613068	882	100	1043	VOE 16262136	872	360	993	VOE 16628498	491	150	591	VOE 16688288	872	375	1001	VOE 16804667	711	100	781
VOE 16207444	897	150	1077	VOE 16262136	872	400	1005	VOE 16628502	491	150	591	VOE 16688288	872	400	1005	VOE 16809335	825	200	863
VOE 16207444	897	350	1087	VOE 16262162	872	360	993	VOE 16649180	872	275	985	VOE 16688293	872	360	993	VOE 16809335	825	200	863
VOE 16214080	911	550	1133	VOE 16262162	872	370	997	VOE 16652336	841	100	903	VOE 16688293	872	370	997	VOE 16810265	837	300	901
VOE 16229310	872	350	989	VOE 16262162	872	375	1001	VOE 16652336	841	250	905	VOE 16688293	872	375	1001	VOE 16812426	993	150	1303
VOE 16229310	872	375	999	VOE 16262162	872	400	1005	VOE 16654307	841	100	903	VOE 16688293	872	400	1005	VOE 16812426	993	200	1307
VOE 16229325	872	375	999	VOE 16263276	872	370	997	VOE 16654307	841	250	905	VOE 16688296	872	360	993	VOE 16812875	386	150	431
VOE 16232085	874	120	1025	VOE 16263276	872	375	1001	VOE 16663663	825	200	863	VOE 16688296	872	370	997	VOE 16812875	386	150	431
VOE 16235278	874	110	1021	VOE 16263286	872	370	997	VOE 16663702	825	200	863	VOE 16688296	872	375	999	VOE 16812875	945	400	1253
VOE 1624477	371	1250	315	VOE 16263286	872	375	999	VOE 16663772	825	200	863	VOE 16688296	872	400	1005	VOE 16812875	945	410	1255
VOE 1624477	371	1300	317	VOE 16263307	872	370	997	VOE 16663775	825	200	863	VOE 16688298	872	360	993	VOE 16813696	234	150	95
VOE 1624477	371	300	261	VOE 16263307	872	375	1001	VOE 16668537	876	100	1035	VOE 16688298	872	370	997	VOE 16814360	945	410	1255
VOE 1624477	371	500	273	VOE 16265422	390	110	437	VOE 16673941	874	110	1019	VOE 16688298	872	375	999	VOE 16814673	740	100	809
VOE 1624477	371	650	281	VOE 16267063	882	450	1053	VOE 16673941	874	120	1023	VOE 16688298	872	400	1005	VOE 16816827	825	200	863
VOE 1624477	371	950	299	VOE 16268474	852	375	951	VOE 16681419	874	110	1019	VOE 16688303	872	360	993	VOE 16817051	945	410	1255
VOE 1624613	252	100	109	VOE 16268474	852	400	953	VOE 16681419	874	120	1023	VOE 16688303	872	400	1005	VOE 16817150	945	410	1255
VOE 1624613	252	110	111	VOE 16268478	852	130	931	VOE 16681896	823	200	851	VOE 16688307	380	200	421	VOE 16817230	945	410	1255
VOE 16247563	924	400	1229	VOE 16269274	872	360	993	VOE 16681896	823	200	851	VOE 16688307	386	150	429	VOE 16819293	992	250	1291
VOE 16247600	924	400	1229	VOE 16269274	872	400	1005	VOE 16685267	641	110	647	VOE 16688307	386	150	429	VOE 16823045	256	100	119
VOE 16247609	924	400	1229	VOE 16269277	872	370	997	VOE 16685676	641	120	649	VOE 16688307	872	275	985	VOE 16825863	352	100	207
VOE 16247659	924	400	1231	VOE 16269277	872	375	999	VOE 16688136	872	360	993	VOE 16688307	872	360	993	VOE 16826237	827	100	877
VOE 16247665	924	400	1231	VOE 16269655	860	350	963	VOE 16688136	872	400	1005	VOE 16688307	872	375	1003	VOE 16826253	827	100	877
VOE 16247669	897	400	1089	VOE 16271018	872	350	989	VOE 16688256	872	350	989	VOE 16688307	872	400	1005	VOE 16826591	256	100	119
VOE 16247726	924	400	1229	VOE 16271018	872	360	993	VOE 16688256	872	360	993	VOE 16688307	874	250	1031	VOE 16826596	256	100	119
VOE 16248162	924	400	1229	VOE 16271018	872	370	997	VOE 16688256	872	375	1001	VOE 16688881	641	110	647	VOE 16828285	645	150	667
VOE 16248165	924	400	1231	VOE 16271018	872	375	1001	VOE 16688256	872	400	1005	VOE 16690938	825	250	865	VOE 16835582	352	100	207

NUMERICAL INDEX
INDICE DE NÚMERO
ÍNDICE NUMÉRICO

RÉPERTOIRE DE NUMÉROS

Part No	Group	Sect	Page	Part No	Group	Sect	Page	Part No	Group	Sect	Page	Part No	Group	Sect	Page	Part No	Group	Sect	Page
VOE 16835939	352	100	207	VOE 1696529	852	200	937	VOE 17208815	852	140	933	VOE 17220388	852	325	947	VOE 17229759	852	325	947
VOE 16836293	352	100	207	VOE 1696529	852	250	941	VOE 17208815	852	140	933	VOE 17221241	461	150	555	VOE 17230740	334	100	203
VOE 16839959	865	200	967	VOE 1696529	852	275	943	VOE 17208815	852	250	941	VOE 17221241	463	150	565	VOE 17230740	334	150	205
VOE 16839961	865	200	967	VOE 1698183	321	250	195	VOE 17208815	852	275	943	VOE 17221241	463	150	565	VOE 17230740	334	150	205
VOE 16840105	715	450	799	VOE 17200853	363	100	231	VOE 17208816	852	250	941	VOE 17221241	463	250	577	VOE 17231567	872	350	991
VOE 16846378	223	100	77	VOE 17200853	363	100	231	VOE 17208816	852	275	943	VOE 17222542	371	500	273	VOE 17231567	872	360	995
VOE 16849967	865	200	967	VOE 17200940	372	120	405	VOE 17209469	390	200	445	VOE 17222542	823	200	851	VOE 17231567	872	375	1003
VOE 16849986	865	200	967	VOE 17201304	461	100	549	VOE 17210900	463	260	581	VOE 17222610	362	100	221	VOE 17232309	916	200	1191
VOE 16850515	261	250	139	VOE 17201798	380	100	415	VOE 17210933	463	160	569	VOE 17223221	371	1700	349	VOE 17232649	380	100	415
VOE 16852208	261	250	139	VOE 17202021	386	150	431	VOE 17212272	390	200	445	VOE 17223397	362	100	221	VOE 17232837	390	110	437
VOE 16855635	420	150	475	VOE 17202021	386	150	431	VOE 17213148	872	370	997	VOE 17224866	912	300	1147	VOE 17234368	390	175	443
VOE 16855635	911	100	1101	VOE 17202021	911	150	1107	VOE 17213148	872	400	1005	VOE 17225201	645	200	669	VOE 17234411	872	175	979
VOE 16855635	911	110	1103	VOE 17202097	371	850	295	VOE 17214200	924	100	1213	VOE 17225331	334	100	203	VOE 17234796	810	150	829
VOE 16859377	825	200	863	VOE 17202132	551	100	629	VOE 17214200	924	125	1215	VOE 17225331	334	150	205	VOE 17235086	371	1525	335
VOE 16861128	421	650	515	VOE 17202136	916	600	1207	VOE 17214200	924	300	1227	VOE 17225331	334	150	205	VOE 17235093	371	1525	337
VOE 16861128	421	905	527	VOE 17203562	740	100	809	VOE 17214200	924	400	1229	VOE 17225331	831	150	889	VOE 17236616	372	100	403
VOE 16862645	911	100	1101	VOE 17203588	852	325	947	VOE 17214674	261	200	137	VOE 17226400	912	350	1149	VOE 17236616	372	120	405
VOE 16862645	911	110	1103	VOE 17203589	852	325	947	VOE 17215536	386	150	429	VOE 17228562	872	350	989	VOE 17237714	371	850	291
VOE 16862767	421	210	493	VOE 17203825	463	160	569	VOE 17215536	386	150	429	VOE 17228562	872	375	1001	VOE 17237714	372	120	405
VOE 16875632	740	100	809	VOE 17203903	235	100	99	VOE 17215536	527	100	625	VOE 17228594	852	100	925	VOE 17238089	924	300	1227
VOE 16880002	234	100	93	VOE 17204262	463	200	573	VOE 17215536	551	100	629	VOE 17228594	852	375	951	VOE 17238417	945	550	1261
VOE 16881340	911	110	1103	VOE 17204262	463	220	575	VOE 17216281	420	50	469	VOE 17228594	852	400	953	VOE 17238623	371	1525	335
VOE 16882138	993	1200	1335	VOE 17204355	321	100	191	VOE 17216281	421	200	489	VOE 17229006	945	500	1257	VOE 17238623	882	400	1051
VOE 16883312	371	2600	391	VOE 17204359	463	160	569	VOE 17216281	421	200	489	VOE 17229007	945	1000	1275	VOE 17239344	841	250	905
VOE 16885445	233	200	85	VOE 17205110	924	100	1213	VOE 17216281	421	210	493	VOE 17229007	945	500	1257	VOE 17239346	841	250	905
VOE 16885445	235	100	97	VOE 17205110	924	125	1215	VOE 17216337	390	175	443	VOE 17229009	945	1000	1275	VOE 17240988	852	140	933
VOE 16885445	235	100	97	VOE 17206205	371	850	291	VOE 17217949	421	950	529	VOE 17229009	945	550	1261	VOE 17240991	852	140	933
VOE 16888239	827	200	879	VOE 17206205	372	120	405	VOE 17217949	421	950	529	VOE 17229010	945	550	1261	VOE 17240991	852	225	939
VOE 16891310	217	150	67	VOE 17207299	390	150	439	VOE 17217949	421	955	531	VOE 17229415	924	100	1213	VOE 17240991	852	275	943
VOE 16894635	252	110	111	VOE 17208060	522	100	611	VOE 17217965	421	950	529	VOE 17229415	924	125	1215	VOE 17240994	852	140	933
VOE 16900829	911	110	1103	VOE 17208060	522	100	611	VOE 17217965	421	955	531	VOE 17229415	924	300	1227	VOE 17240994	852	225	939
VOE 16900829	911	150	1105	VOE 17208454	390	200	445	VOE 17218814	924	400	1229	VOE 17229415	924	400	1229	VOE 17240994	852	275	943
VOE 16903667	874	110	1019	VOE 17208795	852	275	943	VOE 17218816	924	400	1229	VOE 17229696	421	210	491	VOE 17240999	371	950	299
VOE 16903667	874	120	1023	VOE 17208799	852	275	943	VOE 17218887	924	400	1231	VOE 17229752	852	325	947	VOE 17242311	810	210	833
VOE 1696529	852	140	933	VOE 17208802	852	275	943	VOE 17218896	924	400	1229	VOE 17229755	852	325	947	VOE 17243329	851	100	919
VOE 1696529	852	150	935	VOE 17208804	852	275	943	VOE 17220088	390	175	443	VOE 17229756	852	325	947	VOE 17244189	371	1660	347

Part No	Group	Sect	Page
VOE 17244850	911	200	1109
VOE 17245353	371	600	277
VOE 17245505	233	350	89
VOE 17246883	463	200	573
VOE 17246883	463	220	575
VOE 17246952	645	400	679
VOE 17247561	258	100	131
VOE 17247682	258	100	131
VOE 17247770	258	100	131
VOE 17248712	645	400	679
VOE 17248723	645	400	679
VOE 17248729	645	400	679
VOE 17248734	645	400	679
VOE 17249524	371	1330	323
VOE 17253746	945	500	1259
VOE 17253793	371	2600	391
VOE 17254063	645	200	669
VOE 17255162	460	120	545
VOE 17258314	645	125	663
VOE 17258318	914	110	1163
VOE 17258319	527	200	627
VOE 17258321	527	200	627
VOE 17259808	882	100	1043
VOE 17259922	852	350	949
VOE 17262258	914	100	1159
VOE 17262258	914	110	1163
VOE 17270364	914	110	1163
VOE 17270707	527	200	627
VOE 17271141	386	150	431
VOE 17271141	527	200	627
VOE 17276100	924	300	1227
VOE 17276103	924	300	1227
VOE 17276106	924	300	1227
VOE 17318285	645	200	669
VOE 17318293	945	500	1257
VOE 17323373	916	200	1191
VOE 17323373	916	200	1191
VOE 17334405	843	150	915
VOE 17334405	843	175	917
VOE 17358061	421	320	501
VOE 17361807	522	100	611
VOE 17390316	371	1300	317
VOE 17391917	911	250	1111
VOE 17398593	843	150	915
VOE 17398596	831	250	891
VOE 17401294	852	300	945
VOE 17404327	421	320	501
VOE 17404721	911	250	1111
VOE 17405240	421	800	523
VOE 17405582	421	650	515
VOE 17405626	421	800	523
VOE 17405647	421	650	515
VOE 17406499	421	905	527
VOE 17406544	421	905	527
VOE 17407020	421	955	531
VOE 17408468	852	375	951
VOE 17409478	460	100	543
VOE 17409478	460	120	545
VOE 17409819	945	550	1261
VOE 17410000	924	300	1227
VOE 17410020	924	300	1227
VOE 17410281	911	150	1105
VOE 17410366	872	350	991
VOE 17410366	872	360	993
VOE 17410366	872	370	997
VOE 17410366	872	375	1001
VOE 17410366	872	400	1005
VOE 17410388	872	350	991
VOE 17410388	872	360	993
VOE 17410388	872	370	997
VOE 17410388	872	375	1001
VOE 17410388	872	400	1005
VOE 17412985	421	905	527
VOE 17414915	872	350	991
VOE 17414915	872	360	993
VOE 17414915	872	370	997
VOE 17414915	872	375	1003
VOE 17414915	872	400	1005
VOE 17415243	371	600	277
VOE 17416725	380	100	413
VOE 17416725	641	160	653
VOE 17416824	380	100	413
VOE 17417756	852	1400	955
VOE 17417756	852	350	949
VOE 17417761	852	1400	955
VOE 17417761	852	350	949
VOE 17417767	852	1400	955
VOE 17417767	852	350	949
VOE 17417769	852	350	949
VOE 17417772	852	350	949
VOE 17417774	852	1400	955
VOE 17417774	852	350	949
VOE 17417778	852	1400	955
VOE 17417778	852	350	949
VOE 17417779	852	1400	955
VOE 17417779	852	350	949
VOE 17417781	852	1400	955
VOE 17417781	852	350	949
VOE 17417782	852	350	949
VOE 17417783	852	350	949
VOE 17417784	852	1400	955
VOE 17417784	852	350	949
VOE 17420366	916	200	1191
VOE 17421664	852	375	951
VOE 17422971	421	300	497
VOE 17422971	421	320	501
VOE 17422976	421	210	491
VOE 17424252	463	200	573
VOE 17424252	463	220	575
VOE 17424980	641	110	647
VOE 17425840	461	100	549
VOE 17425846	463	100	559
VOE 17425846	463	120	563
VOE 17426597	371	2100	367
VOE 17428067	913	150	1155
VOE 17428298	371	2100	367
VOE 17428521	263	350	161
VOE 17428535	263	350	161
VOE 17428537	263	350	161
VOE 17428948	872	360	993
VOE 17428948	872	370	997
VOE 17428948	872	375	999
VOE 17428948	872	400	1005
VOE 17429005	641	110	647
VOE 17429005	641	160	653
VOE 17429006	641	160	653
VOE 17429013	421	320	501
VOE 17430523	852	1400	955
VOE 17430523	852	400	953
VOE 17431016	881	200	1041
VOE 17431224	393	210	455
VOE 17432191	421	310	499
VOE 17432191	421	320	501
VOE 17433036	831	250	891
VOE 17433036	843	150	915
VOE 17434968	460	120	545
VOE 17442805	451	100	535
VOE 17442903	852	1400	955
VOE 17442937	852	1400	955
VOE 17442938	852	1400	955
VOE 17442954	852	1400	955
VOE 17442955	852	1400	955
VOE 17444241	390	175	443
VOE 17444241	390	200	445
VOE 17444242	390	110	437
VOE 17448134	390	100	433
VOE 17454258	235	100	97
VOE 17455745	641	110	647
VOE 17457469	222	100	75
VOE 17457872	645	200	669
VOE 17463847	371	4000	401
VOE 17464462	912	300	1147
VOE 17465253	872	450	1009
VOE 17465787	916	600	1207
VOE 17465790	916	600	1207
VOE 17466350	912	300	1147
VOE 17468897	852	400	953
VOE 17474496	911	150	1105
VOE 17474498	911	150	1105
VOE 17483054	843	150	915
VOE 17483054	843	175	917
VOE 180759	945	150	1241
VOE 180759	945	800	1271
VOE 183444	420	50	469
VOE 183444	421	600	511
VOE 183444	421	650	515
VOE 183704	461	150	553
VOE 183824	420	50	469
VOE 183824	421	200	487
VOE 183824	421	210	491
VOE 184062	645	200	669
VOE 184241	421	600	511
VOE 184241	421	650	515
VOE 184241	421	700	519
VOE 184241	421	800	523
VOE 184428	645	150	667
VOE 184637	461	150	553
VOE 184645	421	200	487
VOE 184645	421	210	491
VOE 184645	421	600	513

NUMERICAL INDEX
INDICE DE NÚMERO
ÍNDICE NUMÉRICO

RÉPERTOIRE DE NUMÉROS

NUMERICAL INDEX
INDICE DE NÚMERO
ÍNDICE NUMÉRICO

RÉPERTOIRE DE NUMÉROS

Catalogue id **20105** | Group **10**
Issue **20021229-G** | Page **1374**

Part No	Group	Sect	Page	Part No	Group	Sect	Page	Part No	Group	Sect	Page	Part No	Group	Sect	Page	Part No	Group	Sect	Page
VOE 184645	421	650	517	VOE 20367825	371	1525	335	VOE 20374662	372	150	411	VOE 20405792	221	100	73	VOE 20429800	371	1300	317
VOE 184645	421	700	519	VOE 20367826	371	1000	303	VOE 20374662	372	150	409	VOE 20405792	255	100	117	VOE 20429800	371	950	299
VOE 184645	421	750	521	VOE 20367826	371	1300	317	VOE 20374662	372	150	407	VOE 20405792	255	100	117	VOE 20429801	371	1300	319
VOE 184645	421	800	523	VOE 20367826	371	1500	333	VOE 20374662	380	100	413	VOE 20405792	262	100	145	VOE 20429842	371	300	261
VOE 184645	421	900	525	VOE 20367826	371	1500	331	VOE 20390648	372	150	411	VOE 20405822	255	100	117	VOE 20429843	371	300	261
VOE 184645	421	905	527	VOE 20367826	371	1525	337	VOE 20390648	372	150	409	VOE 20405825	217	100	65	VOE 20429844	371	300	261
VOE 184645	645	400	679	VOE 20367826	371	2100	367	VOE 20390648	372	150	411	VOE 20405885	217	100	65	VOE 20438083	352	250	211
VOE 184688	463	150	565	VOE 20367826	371	2600	391	VOE 20392751	234	100	91	VOE 20405885	223	100	77	VOE 20441859	212	100	49
VOE 184688	463	160	569	VOE 20367826	371	850	293	VOE 20405504	212	150	51	VOE 20405885	223	100	77	VOE 20443755	872	350	989
VOE 184688	463	250	577	VOE 20367826	371	950	299	VOE 20405504	237	100	105	VOE 20405885	255	100	117	VOE 20443755	872	375	1003
VOE 184688	463	260	581	VOE 20367827	371	850	295	VOE 20405504	333	100	199	VOE 20405888	221	100	73	VOE 20443758	872	350	989
VOE 184838	461	200	557	VOE 20374157	371	1525	337	VOE 20405506	217	100	65	VOE 20405895	211	100	47	VOE 20443758	872	375	1001
VOE 184838	463	200	573	VOE 20374157	371	450	271	VOE 20405561	221	100	73	VOE 20405898	262	100	145	VOE 20450628	216	100	61
VOE 184838	463	220	575	VOE 20374157	372	100	403	VOE 20405562	237	100	105	VOE 20405898	371	150	249	VOE 20450664	235	200	103
VOE 190708	896	200	1067	VOE 20374157	372	120	405	VOE 20405568	255	100	117	VOE 20405917	223	100	77	VOE 20450683	371	150	249
VOE 190993	390	100	433	VOE 20374662	352	150	209	VOE 20405599	223	100	77	VOE 20412308	251	100	107	VOE 20450683	371	160	253
VOE 190993	715	400	797	VOE 20374662	353	150	217	VOE 20405603	221	100	73	VOE 20412308	255	100	117	VOE 20450694	371	150	251
VOE 190993	911	110	1103	VOE 20374662	371	1550	339	VOE 20405606	218	100	69	VOE 20412308	255	100	117	VOE 20450694	371	150	251
VOE 191940	716	100	807	VOE 20374662	371	1575	341	VOE 20405652	215	100	59	VOE 20412314	251	100	107	VOE 20450694	371	160	255
VOE 192358	217	150	67	VOE 20374662	371	1700	349	VOE 20405672	215	100	59	VOE 20412314	255	100	117	VOE 20450694	371	160	255
VOE 192601	912	150	1141	VOE 20374662	371	1900	357	VOE 20405672	217	100	65	VOE 20412314	255	100	117	VOE 20450707	371	150	251
VOE 20367490	333	150	201	VOE 20374662	371	2100	367	VOE 20405672	223	100	77	VOE 20412324	215	100	59	VOE 20450707	371	160	255
VOE 20367490	371	1250	315	VOE 20374662	371	2550	383	VOE 20405672	371	150	249	VOE 20412324	221	100	73	VOE 20450707	386	150	425
VOE 20367822	371	1500	333	VOE 20374662	371	2575	387	VOE 20405672	371	160	253	VOE 20412324	223	100	77	VOE 20450707	386	150	427
VOE 20367822	371	1525	335	VOE 20374662	372	150	409	VOE 20405693	262	100	145	VOE 20412324	233	150	83	VOE 20450728	233	150	83
VOE 20367822	371	850	293	VOE 20374662	372	150	411	VOE 20405709	371	150	249	VOE 20412324	262	100	145	VOE 20450728	371	150	251
VOE 20367822	371	950	299	VOE 20374662	372	150	407	VOE 20405709	371	160	253	VOE 20412325	262	100	145	VOE 20450728	371	160	253
VOE 20367822	390	150	441	VOE 20374662	372	150	407	VOE 20405716	212	100	49	VOE 20412343	217	100	65	VOE 20450736	262	100	145
VOE 20367822	390	200	445	VOE 20374662	372	150	409	VOE 20405721	212	100	49	VOE 20412357	233	100	81	VOE 20450745	262	100	145
VOE 20367823	371	1000	303	VOE 20374662	372	150	409	VOE 20405723	237	100	105	VOE 20412589	211	100	45	VOE 20450756	216	100	61
VOE 20367823	371	1300	319	VOE 20374662	372	150	407	VOE 20405723	237	100	105	VOE 20412589	217	100	65	VOE 20450756	218	100	69
VOE 20367823	371	850	295	VOE 20374662	372	150	407	VOE 20405724	216	100	61	VOE 20412590	211	100	45	VOE 20450784	216	150	63
VOE 20367823	371	950	299	VOE 20374662	372	150	409	VOE 20405729	212	150	51	VOE 20412601	211	100	45	VOE 20450786	216	150	63
VOE 20367824	371	1350	325	VOE 20374662	372	150	409	VOE 20405734	233	100	81	VOE 20412733	211	100	45	VOE 20450801	215	100	59
VOE 20367824	371	1525	337	VOE 20374662	372	150	407	VOE 20405792	212	100	49	VOE 20412745	211	100	45	VOE 20450805	263	450	165
VOE 20367824	371	850	295	VOE 20374662	372	150	409	VOE 20405792	217	100	65	VOE 20412745	212	100	49	VOE 20450807	263	450	165

Part No	Group	Sect	Page
VOE 20450809	263	450	165
VOE 20450811	263	450	165
VOE 20450815	263	450	165
VOE 20450818	263	450	165
VOE 20450819	263	450	165
VOE 20450819	913	100	1153
VOE 20450820	263	450	165
VOE 20450822	263	450	165
VOE 20450830	216	100	61
VOE 20450835	216	100	61
VOE 20450838	216	100	61
VOE 20450854	218	100	69
VOE 20450890	223	100	79
VOE 20450895	223	100	79
VOE 20450987	255	100	117
VOE 20451012	251	100	107
VOE 20451738	221	100	73
VOE 20459037	331	100	197
VOE 20459123	263	450	165
VOE 20459123	913	100	1153
VOE 20459144	216	100	61
VOE 20459170	263	450	165
VOE 20459191	223	100	77
VOE 20459191	233	150	83
VOE 20459192	223	100	77
VOE 20459192	233	150	83
VOE 20459193	223	100	77
VOE 20459193	233	150	83
VOE 20459195	223	100	77
VOE 20459195	262	100	145
VOE 20459200	223	100	77
VOE 20459201	223	100	77
VOE 20459203	223	100	77
VOE 20459204	223	100	77
VOE 20459226	251	100	107
VOE 20459229	251	100	107
VOE 20459230	251	100	107
VOE 20459234	251	100	107
VOE 20459830	251	100	107
VOE 20459837	214	100	57
VOE 20459838	211	100	45
VOE 20459839	211	100	45
VOE 20459851	211	100	45
VOE 20459855	211	100	45
VOE 20459857	211	100	45
VOE 20459905	235	200	103
VOE 20459948	262	100	145
VOE 20459961	262	100	145
VOE 20459987	216	150	63
VOE 20459991	216	150	63
VOE 20459993	216	150	63
VOE 20459994	216	150	63
VOE 20459995	216	150	63
VOE 20459996	216	150	63
VOE 20459998	212	100	49
VOE 20459999	212	100	49
VOE 20460001	212	100	49
VOE 20460006	212	100	49
VOE 20460022	217	100	65
VOE 20460024	217	100	65
VOE 20460026	212	150	51
VOE 20460026	217	100	65
VOE 20460045	235	200	103
VOE 20460045	235	200	103
VOE 20460055	235	200	103
VOE 20460055	235	200	103
VOE 20460055	251	100	107
VOE 20460055	251	100	107
VOE 20460055	331	100	197
VOE 20460055	371	150	249
VOE 20460055	371	160	253
VOE 20460061	262	100	145
VOE 20460061	371	150	249
VOE 20460087	215	100	59
VOE 20460092	215	100	59
VOE 20460101	215	100	59
VOE 20460214	217	100	65
VOE 20460215	217	100	65
VOE 20460347	371	150	249
VOE 20460347	371	160	253
VOE 20460793	216	100	61
VOE 20460931	216	150	63
VOE 20460936	237	100	105
VOE 20460936	262	100	145
VOE 20460936	263	450	165
VOE 20483764	211	100	47
VOE 20496256	217	100	65
VOE 20496257	217	100	65
VOE 20496392	221	100	73
VOE 20496587	262	100	145
VOE 20498498	333	100	199
VOE 20498524	333	100	199
VOE 20502245	223	100	77
VOE 20502245	262	100	145
VOE 20502245	262	100	145
VOE 20503552	218	150	71
VOE 20505959	251	100	107
VOE 20508600	212	100	49
VOE 20511773	223	100	77
VOE 20515171	217	100	65
VOE 20515173	217	100	65
VOE 20515173	371	150	251
VOE 20516927	211	100	47
VOE 20516985	216	100	61
VOE 20521558	333	100	199
VOE 20523391	321	100	191
VOE 20524936	371	150	249
VOE 20524936	371	160	253
VOE 20524936	386	150	425
VOE 20524936	386	150	425
VOE 20531832	333	100	199
VOE 20535027	218	100	69
VOE 20550336	333	100	199
VOE 20550356	333	100	199
VOE 20551429	262	100	145
VOE 20559835	251	100	107
VOE 20559835	255	100	117
VOE 20560843	256	100	119
VOE 20560843	386	150	425
VOE 20560843	386	150	425
VOE 20565204	333	100	199
VOE 20565673	256	100	119
VOE 20565673	256	200	123
VOE 20565961	393	100	447
VOE 20565961	393	150	449
VOE 20565961	393	160	451
VOE 20576874	371	250	257
VOE 20585446	216	100	61
VOE 20585971	216	150	63
VOE 20592783	258	100	131
VOE 20592783	258	100	131
VOE 20593357	331	100	197
VOE 20711847	371	150	249
VOE 20723978	218	100	69
VOE 20723984	218	100	69
VOE 20724975	393	150	449
VOE 20724975	393	160	451
VOE 20724977	393	100	447
VOE 20726089	333	100	199
VOE 20739886	371	150	251
VOE 20739886	371	160	255
VOE 20758403	333	100	199
VOE 20758437	333	100	199
VOE 20781218	235	200	103
VOE 20785813	212	100	49
VOE 20787709	258	100	131
VOE 20787709	258	100	131
VOE 20790837	214	100	57
VOE 20791470	262	100	145
VOE 20791492	262	100	145
VOE 20792140	237	100	105
VOE 20792162	237	100	105
VOE 20792328	371	150	251
VOE 20792328	386	150	425
VOE 20792408	255	100	117
VOE 20793501	212	100	49
VOE 20793558	237	100	105
VOE 20794115	214	100	57
VOE 20795296	214	100	57
VOE 20796066	331	100	197
VOE 20796351	223	100	77
VOE 20797542	211	100	45
VOE 20798020	213	100	55
VOE 20798139	233	150	83
VOE 20798183	211	100	45
VOE 20798186	211	100	45
VOE 20798191	211	100	45
VOE 20798533	211	100	45
VOE 20798675	237	100	105
VOE 20798683	237	100	105
VOE 20798699	211	100	45
VOE 20798824	212	150	51
VOE 20798827	237	100	105
VOE 20798831	212	150	51
VOE 20798843	213	100	55
VOE 20798864	214	100	57
VOE 20798896	237	100	105
VOE 20799047	214	100	57
VOE 20799053	214	100	57
VOE 20799056	214	100	57

NUMERICAL INDEX
INDICE DE NÚMERO
ÍNDICE NUMÉRICO

RÉPERTOIRE DE NUMÉROS

Catalogue id	Group
20105	**10**
Issue	Page
20021229-G	**1375**

VOLVO

L90F

NUMERICAL INDEX
INDICE DE NÚMERO
ÍNDICE NUMÉRICO

RÉPERTOIRE DE NUMÉROS

Catalogue id 20105 | Group 10
Issue 20021229-G | Page 1376

Part No	Group	Sect	Page	Part No	Group	Sect	Page	Part No	Group	Sect	Page	Part No	Group	Sect	Page	Part No	Group	Sect	Page
VOE 20799064	237	100	105	VOE 20851091	216	100	61	VOE 20971607	212	150	51	VOE 21165497	237	100	105	VOE 21363940	237	100	105
VOE 20799065	212	150	51	VOE 20852765	235	100	97	VOE 20971607	212	150	51	VOE 21190818	992	100	1281	VOE 21364195	237	100	105
VOE 20799069	213	100	55	VOE 20852765	235	100	97	VOE 20973777	237	100	105	VOE 21190818	992	110	1283	VOE 21364463	214	100	57
VOE 20799076	214	100	57	VOE 20852765	235	100	97	VOE 20977060	217	100	65	VOE 21242584	255	100	117	VOE 21371064	313	100	185
VOE 20799084	214	100	57	VOE 20852765	235	100	97	VOE 20980697	233	100	81	VOE 21244697	371	1300	319	VOE 21377120	371	150	249
VOE 20799085	214	100	57	VOE 20852765	235	100	97	VOE 20981752	331	100	197	VOE 21244697	372	150	409	VOE 21377120	371	160	253
VOE 20799587	216	100	61	VOE 20852765	235	150	101	VOE 20998903	212	100	49	VOE 21244697	372	150	407	VOE 21448082	214	100	57
VOE 20799647	216	100	61	VOE 20852765	235	150	101	VOE 20998904	212	100	49	VOE 21244697	372	150	407	VOE 21448926	214	100	57
VOE 20799673	212	150	51	VOE 20855301	211	100	45	VOE 20999737	255	100	117	VOE 21244697	372	150	409	VOE 21456567	251	100	107
VOE 20799719	237	100	105	VOE 20859647	211	100	45	VOE 21000755	216	100	61	VOE 21244697	372	150	409	VOE 21483498	235	200	103
VOE 20799942	371	150	249	VOE 20879322	261	200	137	VOE 21011809	223	100	79	VOE 21244697	372	150	409	VOE 21489736	221	100	73
VOE 20805349	233	150	83	VOE 20880927	233	100	81	VOE 21022723	216	100	61	VOE 21244697	372	150	407	VOE 21496591	221	100	73
VOE 20816389	214	100	57	VOE 20886108	371	150	251	VOE 21022829	333	100	199	VOE 21244697	372	150	411	VOE 21496705	212	150	51
VOE 20817900	262	100	145	VOE 20886108	386	150	425	VOE 21037969	211	100	45	VOE 21244697	372	150	409	VOE 21511601	333	100	199
VOE 20818370	233	150	83	VOE 20886142	371	150	249	VOE 21038626	212	150	51	VOE 21244697	372	150	407	VOE 21511617	255	100	117
VOE 20827892	237	100	105	VOE 20890422	210	50	41	VOE 21045291	235	200	103	VOE 21244697	372	150	411	VOE 21513204	255	100	117
VOE 20834570	255	100	117	VOE 20890422	213	100	55	VOE 21052577	371	160	255	VOE 21244697	372	150	409	VOE 21524802	255	100	117
VOE 20834570	371	160	253	VOE 20913851	214	100	57	VOE 21061009	235	200	103	VOE 21244697	372	150	409	VOE 21531072	371	150	249
VOE 20840219	212	150	51	VOE 20914266	211	100	45	VOE 21063356	371	160	253	VOE 21244697	372	150	411	VOE 21531072	371	160	253
VOE 20840747	211	100	45	VOE 20914901	223	100	77	VOE 21066712	217	100	65	VOE 21244697	372	150	407	VOE 21531072	386	150	425
VOE 20840772	211	100	45	VOE 20915014	371	150	249	VOE 21071773	371	160	255	VOE 21244698	372	150	411	VOE 21531890	221	100	73
VOE 20840801	211	100	45	VOE 20915014	371	160	253	VOE 21072752	262	100	145	VOE 21244698	372	150	411	VOE 21553115	255	100	117
VOE 20840807	211	100	45	VOE 20917910	216	100	61	VOE 21072778	223	100	77	VOE 21244698	372	150	409	VOE 21554124	371	150	251
VOE 20840812	212	100	49	VOE 20918003	216	100	61	VOE 21077470	263	450	165	VOE 21249506	263	450	165	VOE 21554124	371	160	255
VOE 20841035	211	100	45	VOE 20918988	235	200	103	VOE 21099784	223	100	77	VOE 21255974	372	150	409	VOE 21558299	237	100	105
VOE 20841180	216	100	61	VOE 20929860	215	100	59	VOE 21100412	223	100	77	VOE 21255974	372	150	411	VOE 21567086	262	100	145
VOE 20847865	251	100	107	VOE 20930510	212	150	51	VOE 21108673	235	200	103	VOE 21255974	372	150	411	VOE 21611489	223	100	77
VOE 20849976	211	100	45	VOE 20933203	210	50	41	VOE 21108673	235	200	103	VOE 21260018	262	100	145	VOE 21618972	217	100	65
VOE 20849979	211	100	45	VOE 20933203	212	100	49	VOE 21108673	235	200	103	VOE 21291011	371	150	251	VOE 21634021	371	160	255
VOE 20850004	251	100	107	VOE 20933261	251	100	107	VOE 21108673	237	100	105	VOE 21291011	371	160	255	VOE 21638691	237	100	105
VOE 20850096	216	100	61	VOE 20933359	211	100	45	VOE 21108676	235	200	103	VOE 21291011	386	150	425	VOE 21739416	217	100	65
VOE 20850097	216	100	61	VOE 20933362	211	100	45	VOE 21108676	237	100	105	VOE 21307519	233	150	83	VOE 21768032	217	100	65
VOE 20850106	216	100	61	VOE 20933839	216	100	61	VOE 21120405	237	100	105	VOE 21312943	331	100	197	VOE 21815244	251	100	107
VOE 20850110	216	100	61	VOE 20937553	262	100	145	VOE 21165444	255	100	117	VOE 21314102	331	100	197	VOE 21866297	371	1500	331
VOE 20850116	216	100	61	VOE 20950063	215	100	59	VOE 21165481	235	200	103	VOE 21345578	214	100	57	VOE 21866297	371	3700	395
VOE 20850122	216	100	61	VOE 20951647	371	150	249	VOE 21165490	235	200	103	VOE 21351237	216	100	61	VOE 21866297	371	3800	397

Part No	Group	Sect	Page
VOE 21866297	371	3900	399
VOE 21896674	214	100	57
VOE 21896711	371	160	253
VOE 22067368	255	100	117
VOE 22067473	255	100	117
VOE 22243151	371	160	253
VOE 22291145	214	100	57
VOE 22316512	263	450	165
VOE 22383368	371	150	251
VOE 22383398	217	100	65
VOE 22435058	371	150	251
VOE 22435058	371	160	255
VOE 22435058	386	150	427
VOE 22435058	386	150	427
VOE 22444773	215	100	59
VOE 22468043	212	100	49
VOE 22562	414	100	467
VOE 22562	420	100	473
VOE 22562	420	100	473
VOE 22562	420	50	469
VOE 22562	421	100	483
VOE 22562	421	200	487
VOE 22562	421	200	487
VOE 22562	421	250	495
VOE 22562	421	400	503
VOE 22562	421	500	509
VOE 22562	421	600	511
VOE 22562	421	700	519
VOE 22562	421	750	521
VOE 22562	421	950	529
VOE 22579	414	100	467
VOE 22579	420	100	473
VOE 22579	420	100	473
VOE 22579	421	100	483
VOE 22579	421	200	487
VOE 22579	421	200	487
VOE 22579	421	250	495
VOE 22579	421	400	503
VOE 22579	421	500	509
VOE 22579	421	600	511
VOE 22579	421	800	523
VOE 22579	421	900	525
VOE 22579	421	950	529
VOE 22718	414	100	467
VOE 22718	420	100	473
VOE 22718	420	100	473
VOE 22718	421	100	483
VOE 22718	421	210	491
VOE 22718	421	210	491
VOE 22718	421	300	497
VOE 22718	421	310	499
VOE 22718	421	320	501
VOE 22718	421	500	509
VOE 22718	421	650	515
VOE 22718	421	800	523
VOE 22718	421	905	527
VOE 22718	421	955	531
VOE 23949	460	100	543
VOE 23949	461	100	549
VOE 23949	461	100	549
VOE 23949	461	150	553
VOE 23949	461	200	557
VOE 23949	468	100	585
VOE 23949	516	100	599
VOE 23950	460	100	543
VOE 23950	463	100	559
VOE 23950	463	150	565
VOE 23950	463	200	573
VOE 23950	517	100	603
VOE 23951	460	100	543
VOE 23951	463	100	559
VOE 23951	463	200	573
VOE 23951	463	250	577
VOE 23951	517	100	603
VOE 241308	333	150	201
VOE 241308	371	1250	315
VOE 241308	371	1250	315
VOE 244347	321	250	195
VOE 244611	321	250	195
VOE 25370978	371	1525	337
VOE 263005	451	250	541
VOE 263006	451	250	541
VOE 263012	451	250	541
VOE 3090261	321	250	195
VOE 3090426	321	250	195
VOE 3090431	321	250	195
VOE 3090432	321	250	195
VOE 3090569	852	140	933
VOE 3090569	852	225	939
VOE 3091567	321	250	195
VOE 3091568	321	250	195
VOE 3091569	321	250	195
VOE 3091629	852	250	941
VOE 3173314	371	850	293
VOE 3183620	258	100	131
VOE 33018	271	100	171
VOE 33018	334	100	203
VOE 33018	334	150	205
VOE 33018	352	250	211
VOE 33018	352	300	213
VOE 33018	363	100	231
VOE 33018	363	150	233
VOE 33018	363	200	235
VOE 33018	366	100	237
VOE 33018	371	1000	303
VOE 33018	371	1100	307
VOE 33018	371	800	289
VOE 33018	371	850	291
VOE 33018	372	100	403
VOE 33018	372	120	405
VOE 33018	372	150	407
VOE 33018	380	100	413
VOE 33018	380	155	417
VOE 33018	380	200	421
VOE 33018	641	150	651
VOE 33018	641	160	653
VOE 33018	641	200	655
VOE 33018	810	150	827
VOE 33018	831	100	885
VOE 33018	831	150	887
VOE 33018	837	200	897
VOE 33018	841	100	903
VOE 33018	843	120	913
VOE 33018	843	150	915
VOE 33018	843	175	917
VOE 33018	851	100	919
VOE 33018	852	130	931
VOE 33018	872	125	971
VOE 33018	872	175	979
VOE 33018	872	200	981
VOE 33018	872	250	983
VOE 33018	872	275	985
VOE 33018	872	375	999
VOE 33018	881	100	1037
VOE 33018	882	100	1043
VOE 33018	882	200	1047
VOE 33018	882	250	1049
VOE 33018	897	100	1073
VOE 33018	897	300	1083
VOE 33018	914	100	1159
VOE 33018	914	150	1165
VOE 33018	914	200	1167
VOE 33018	914	250	1169
VOE 33019	271	100	171
VOE 33019	334	100	203
VOE 33019	334	150	205
VOE 33019	363	100	231
VOE 33019	366	100	237
VOE 33019	371	1000	303
VOE 33019	371	850	291
VOE 33019	372	100	403
VOE 33019	380	100	413
VOE 33019	380	200	421
VOE 33019	641	150	651
VOE 33019	810	150	827
VOE 33019	831	100	885
VOE 33019	831	150	887
VOE 33019	837	200	897
VOE 33019	841	100	903
VOE 33019	843	120	913
VOE 33019	843	150	915
VOE 33019	851	100	919
VOE 33019	852	130	931
VOE 33019	852	140	933
VOE 33019	852	150	935
VOE 33019	852	225	939
VOE 33019	872	125	971
VOE 33019	872	175	979
VOE 33019	872	200	981
VOE 33019	872	250	983
VOE 33019	872	275	985
VOE 33019	872	375	999
VOE 33019	881	100	1037
VOE 33019	882	100	1043
VOE 33019	897	100	1073
VOE 33034	945	1000	1275
VOE 33034	945	1100	1279
VOE 33034	945	800	1269
VOE 33034	945	900	1273
VOE 33035	945	1000	1275
VOE 33035	945	1100	1279
VOE 33035	945	800	1269

NUMERICAL INDEX
INDICE DE NÚMERO
ÍNDICE NUMÉRICO

RÉPERTOIRE DE NUMÉROS

NUMERICAL INDEX
INDICE DE NÚMERO
ÍNDICE NUMÉRICO

RÉPERTOIRE DE NUMÉROS

Part No	Group	Sect	Page
VOE 33035	945	900	1273
VOE 33282	945	100	1237
VOE 33282	945	150	1239
VOE 33282	945	200	1243
VOE 33282	945	650	1265
VOE 33285	945	100	1237
VOE 33285	945	150	1239
VOE 33285	945	200	1243
VOE 33285	945	650	1265
VOE 33292	212	200	53
VOE 33292	217	150	67
VOE 33292	218	150	71
VOE 33292	233	200	85
VOE 33292	234	100	91
VOE 33292	234	150	95
VOE 33292	235	100	97
VOE 33292	235	150	101
VOE 33292	252	100	109
VOE 33292	252	110	111
VOE 33292	256	100	119
VOE 33292	256	150	121
VOE 33292	258	100	131
VOE 33292	261	100	133
VOE 33292	261	150	135
VOE 33292	261	200	137
VOE 33292	261	250	139
VOE 33292	261	300	143
VOE 33292	263	200	155
VOE 33292	263	250	157
VOE 33292	263	300	159
VOE 33292	321	100	191
VOE 33292	366	100	237
VOE 33292	371	100	245
VOE 33292	371	1100	307
VOE 33292	420	150	475
VOE 33292	420	300	481
VOE 33292	436	100	533
VOE 33292	451	100	535
VOE 33292	451	150	537
VOE 33292	451	200	539
VOE 33292	451	250	541
VOE 33292	460	100	543
VOE 33292	460	150	547
VOE 33292	468	200	587
VOE 33292	491	100	589
VOE 33292	491	150	591
VOE 33292	522	100	609
VOE 33292	527	200	627
VOE 33292	551	250	637
VOE 33292	645	125	661
VOE 33292	711	100	781
VOE 33292	715	150	787
VOE 33292	715	700	805
VOE 33292	740	100	809
VOE 33292	823	250	853
VOE 33292	825	200	863
VOE 33292	825	250	865
VOE 33292	872	370	997
VOE 33292	872	375	999
VOE 33292	873	100	1013
VOE 33292	911	310	1119
VOE 33292	911	350	1123
VOE 33292	912	150	1141
VOE 33292	912	200	1145
VOE 33292	912	300	1147
VOE 33292	914	100	1159
VOE 33292	914	110	1163
VOE 33292	914	200	1167
VOE 33292	945	100	1237
VOE 33292	945	1000	1275
VOE 33292	945	1100	1279
VOE 33292	945	500	1257
VOE 33292	945	550	1261
VOE 33292	945	600	1263
VOE 33292	945	650	1265
VOE 33292	945	800	1269
VOE 33292	945	900	1273
VOE 33293	271	100	171
VOE 33293	334	100	203
VOE 33293	352	250	211
VOE 33293	352	300	213
VOE 33293	363	100	231
VOE 33293	363	150	233
VOE 33293	363	200	235
VOE 33293	366	100	237
VOE 33293	371	1000	303
VOE 33293	371	800	289
VOE 33293	371	850	291
VOE 33293	372	100	403
VOE 33293	372	150	407
VOE 33293	380	100	413
VOE 33293	380	155	417
VOE 33293	380	200	421
VOE 33293	641	150	651
VOE 33293	810	100	825
VOE 33293	810	150	827
VOE 33293	831	100	885
VOE 33293	831	150	887
VOE 33293	837	200	897
VOE 33293	841	100	903
VOE 33293	843	100	911
VOE 33293	851	100	919
VOE 33293	872	100	969
VOE 33293	872	125	971
VOE 33293	872	150	977
VOE 33293	872	200	981
VOE 33293	872	250	983
VOE 33293	872	275	985
VOE 33293	872	375	999
VOE 33293	881	100	1037
VOE 33293	882	100	1043
VOE 33293	882	200	1047
VOE 33293	882	250	1049
VOE 33293	897	100	1073
VOE 33293	914	100	1159
VOE 33293	914	150	1165
VOE 33293	914	200	1167
VOE 33295	945	100	1237
VOE 33295	945	150	1239
VOE 33295	945	200	1243
VOE 33295	945	650	1265
VOE 33296	945	100	1237
VOE 33296	945	150	1239
VOE 33296	945	200	1243
VOE 33296	945	650	1265
VOE 33297	831	150	887
VOE 33298	233	200	85
VOE 33298	234	100	91
VOE 33298	234	150	95
VOE 33298	235	100	97
VOE 33298	235	150	101
VOE 33298	256	200	123
VOE 33298	256	250	125
VOE 33298	321	100	191
VOE 33298	371	1050	305
VOE 33298	371	1600	343
VOE 33298	451	150	537
VOE 33298	451	250	541
VOE 33298	711	100	781
VOE 33298	715	500	801
VOE 33298	715	700	805
VOE 33298	771	100	811
VOE 33298	872	350	989
VOE 33298	873	100	1013
VOE 33298	874	100	1015
VOE 33298	874	150	1027
VOE 33298	874	200	1029
VOE 33298	874	250	1031
VOE 33298	896	200	1067
VOE 33437	271	100	171
VOE 33437	366	100	237
VOE 33437	371	1000	303
VOE 33437	371	850	291
VOE 33437	372	100	403
VOE 33437	372	150	407
VOE 33437	380	100	413
VOE 33437	810	100	825
VOE 33437	852	150	935
VOE 33437	852	225	939
VOE 33437	872	125	971
VOE 33437	872	350	989
VOE 3537499	874	110	1021
VOE 3537499	874	120	1025
VOE 3537499	874	250	1031
VOE 3537503	874	250	1031
VOE 3537507	874	100	1015
VOE 3537507	874	110	1019
VOE 3537507	874	120	1023
VOE 3537507	874	250	1031
VOE 3537521	420	150	477
VOE 3537521	874	100	1015
VOE 3537521	874	110	1019
VOE 3537521	874	120	1023
VOE 355877	371	1450	329
VOE 3583078	913	150	1155
VOE 3827491	263	200	155
VOE 382779	461	150	555
VOE 382779	463	150	567
VOE 382779	463	160	571
VOE 382779	463	250	577

Part No	Group	Sect	Page	Part No	Group	Sect	Page	Part No	Group	Sect	Page	Part No	Group	Sect	Page	Part No	Group	Sect	Page
VOE 382779	463	260	583	VOE 3963413	372	100	403	VOE 3987483	371	2150	373	VOE 4763685	945	100	1237	VOE 4785462	872	450	1009
VOE 3838852	233	350	89	VOE 3963413	372	120	405	VOE 3987483	371	3700	395	VOE 4766526	313	100	185	VOE 4785466	945	100	1237
VOE 383992	461	150	555	VOE 3963413	841	250	905	VOE 3987483	371	3800	397	VOE 4766526	821	100	839	VOE 4785480	992	110	1283
VOE 383992	463	150	567	VOE 3963413	852	400	953	VOE 3987483	371	3900	399	VOE 4766526	821	100	837	VOE 4785772	420	50	469
VOE 383992	463	160	571	VOE 3985597	371	300	261	VOE 3987767	371	500	273	VOE 4766526	821	100	837	VOE 4785772	421	750	521
VOE 383992	463	250	577	VOE 3985598	371	1660	347	VOE 3987768	371	300	261	VOE 4766526	821	100	839	VOE 4785772	421	900	525
VOE 383992	463	260	583	VOE 3985598	371	250	257	VOE 3988328	371	1850	355	VOE 4766526	821	150	843	VOE 4785772	421	905	527
VOE 3944540	371	400	267	VOE 3985598	371	280	259	VOE 3988328	371	250	257	VOE 4766526	821	150	841	VOE 4786031	263	250	157
VOE 3944541	371	300	261	VOE 3986188	371	1550	339	VOE 3988328	371	450	271	VOE 4766526	821	150	843	VOE 4786031	371	1800	353
VOE 3944972	371	1850	355	VOE 3986188	371	1575	341	VOE 3988328	852	400	953	VOE 4766526	821	150	843	VOE 4786031	715	500	801
VOE 3944972	371	250	257	VOE 3986188	371	2500	381	VOE 421158	420	150	475	VOE 4766526	823	300	857	VOE 4786031	715	600	803
VOE 3944972	371	2600	391	VOE 3986188	371	2550	383	VOE 421753	420	150	475	VOE 4766526	837	150	895	VOE 4786031	823	300	857
VOE 3944972	371	280	259	VOE 3986188	371	2575	387	VOE 421753	420	200	479	VOE 4766526	837	150	895	VOE 4786031	837	150	895
VOE 3944972	371	400	269	VOE 3986188	390	200	445	VOE 4710278	420	50	469	VOE 4766526	865	100	965	VOE 4786031	837	300	901
VOE 3944972	371	650	281	VOE 3986351	269	150	169	VOE 4710278	421	950	529	VOE 4773684	252	100	109	VOE 4786031	882	700	1061
VOE 3963047	371	250	257	VOE 3986767	371	250	257	VOE 4710278	421	955	531	VOE 4773684	252	110	111	VOE 4786044	313	150	189
VOE 3963047	371	280	259	VOE 3987034	371	100	245	VOE 4714601	641	100	645	VOE 4775421	491	100	589	VOE 4786044	313	150	189
VOE 3963409	371	4000	401	VOE 3987478	371	1500	331	VOE 4714697	641	100	645	VOE 4780941	386	150	427	VOE 4786044	420	150	475
VOE 3963412	371	1250	315	VOE 3987478	371	1525	335	VOE 4717504	461	150	555	VOE 4780941	386	150	427	VOE 4786044	420	200	479
VOE 3963412	371	1450	329	VOE 3987478	371	1525	337	VOE 4717504	463	150	567	VOE 4780941	421	100	483	VOE 4786044	837	150	895
VOE 3963412	371	4000	401	VOE 3987478	371	1900	357	VOE 4717504	463	160	571	VOE 4780941	421	950	529	VOE 4786044	896	100	1065
VOE 3963412	371	650	281	VOE 3987478	371	2200	377	VOE 4717504	463	250	577	VOE 4781750	771	100	811	VOE 4786737	390	175	443
VOE 3963412	841	250	905	VOE 3987478	390	100	433	VOE 4717504	463	260	583	VOE 4781750	771	150	813	VOE 4786743	945	500	1257
VOE 3963412	841	250	905	VOE 3987478	390	150	441	VOE 4717576	461	150	555	VOE 4782406	645	200	669	VOE 4787060	645	350	677
VOE 3963413	371	1500	333	VOE 3987478	390	200	445	VOE 4717576	463	150	565	VOE 4782479	645	150	667	VOE 4787062	645	200	669
VOE 3963413	371	1525	337	VOE 3987478	841	250	905	VOE 4717576	463	160	571	VOE 4782718	645	200	669	VOE 4787427	371	1500	333
VOE 3963413	371	1850	355	VOE 3987479	371	1300	317	VOE 4717576	463	250	577	VOE 4782857	945	500	1259	VOE 4787427	371	1525	335
VOE 3963413	371	250	257	VOE 3987479	371	950	299	VOE 4717576	463	260	583	VOE 4782860	945	550	1261	VOE 4787427	371	1800	353
VOE 3963413	371	2600	391	VOE 3987481	371	1525	337	VOE 4718008	421	600	513	VOE 4784045	645	200	669	VOE 4787427	386	150	427
VOE 3963413	371	400	269	VOE 3987482	371	1500	331	VOE 4718167	421	100	483	VOE 4784048	945	500	1257	VOE 4789789	771	100	811
VOE 3963413	371	450	271	VOE 3987482	371	2600	391	VOE 4718932	421	700	519	VOE 4785436	823	300	857	VOE 4789789	771	150	813
VOE 3963413	371	700	285	VOE 3987482	371	850	295	VOE 4718932	421	800	523	VOE 4785459	993	150	1305	VOE 4789826	771	100	811
VOE 3963413	371	700	285	VOE 3987483	371	1100	307	VOE 4742010	821	150	841	VOE 4785462	390	150	439	VOE 4789869	771	100	811
VOE 3963413	371	710	287	VOE 3987483	371	1150	309	VOE 4746300	911	100	1101	VOE 4785462	390	175	443	VOE 4789869	771	150	813
VOE 3963413	371	710	287	VOE 3987483	371	1200	311	VOE 4746300	911	110	1103	VOE 4785462	841	300	909	VOE 4789993	771	100	811
VOE 3963413	371	850	297	VOE 3987483	371	2125	369	VOE 4753600	821	100	837	VOE 4785462	872	450	1009	VOE 4789996	771	100	811

NUMERICAL INDEX
INDICE DE NÚMERO
ÍNDICE NUMÉRICO

RÉPERTOIRE DE NUMÉROS

Catalogue id 20105 | Group 10
Issue 20021229-G | Page 1380

Part No	Group	Sect	Page
VOE 479956	491	100	589
VOE 479978	261	300	143
VOE 4803274	371	2050	365
VOE 4803274	371	2200	379
VOE 4803711	371	400	269
VOE 4803711	371	650	281
VOE 4803714	371	300	261
VOE 4803746	371	1250	315
VOE 4803746	371	1650	345
VOE 4803746	371	1660	347
VOE 4803746	371	1700	349
VOE 4803746	371	1950	361
VOE 4803746	371	400	267
VOE 4803746	371	500	273
VOE 4803746	371	550	275
VOE 4803746	371	600	277
VOE 4803746	371	650	281
VOE 4803746	371	850	295
VOE 4803748	371	400	267
VOE 4803748	371	550	275
VOE 4803748	371	650	281
VOE 4803751	363	200	235
VOE 4803751	371	400	269
VOE 4803751	371	550	275
VOE 4803751	371	600	277
VOE 4803751	371	650	281
VOE 4803752	371	400	267
VOE 4803752	371	600	277
VOE 4803752	371	650	281
VOE 4803753	390	100	435
VOE 4803753	390	200	445
VOE 4803754	371	400	267
VOE 4803765	371	1500	333
VOE 4803765	371	1525	335
VOE 4803790	371	400	269
VOE 4803790	371	550	275
VOE 4803791	371	400	269
VOE 4803791	371	550	275
VOE 4803794	371	400	269
VOE 4803794	371	550	275
VOE 4803799	371	550	275
VOE 4804410	261	200	137
VOE 4804563	261	200	137
VOE 4821292	371	1000	303
VOE 4821292	371	1500	333
VOE 4821292	371	1500	333
VOE 4821292	371	1525	335
VOE 4821292	371	1850	355
VOE 4821292	371	2000	363
VOE 4821292	371	2600	391
VOE 4821292	872	125	973
VOE 4821292	874	250	1031
VOE 4821292	992	300	1297
VOE 4824275	837	250	899
VOE 4824275	872	450	1011
VOE 4824483	945	150	1239
VOE 4824483	945	300	1251
VOE 4824483	945	800	1269
VOE 4824483	945	900	1273
VOE 4824484	945	100	1237
VOE 4824484	945	1000	1275
VOE 4824484	945	1000	1275
VOE 4824484	945	150	1241
VOE 4824484	945	200	1243
VOE 4824484	945	250	1247
VOE 4824484	945	250	1249
VOE 4824484	945	300	1251
VOE 4824484	945	800	1269
VOE 4824484	945	900	1273
VOE 4824485	945	200	1243
VOE 4824485	945	800	1271
VOE 4832120	897	200	1079
VOE 4833023	645	200	669
VOE 4833220	945	500	1257
VOE 4854494	451	100	535
VOE 4854513	896	200	1067
VOE 4854855	911	150	1105
VOE 4854856	911	150	1105
VOE 4854955	234	100	91
VOE 4856263	261	250	141
VOE 4859489	826	100	869
VOE 4861316	821	100	837
VOE 4861316	821	100	837
VOE 4861316	821	100	837
VOE 4861316	821	100	837
VOE 4861316	825	200	863
VOE 4861701	874	110	1019
VOE 4861701	874	120	1023
VOE 4870206	460	100	543
VOE 4870206	460	120	545
VOE 4870245	463	160	569
VOE 4870245	463	260	581
VOE 4870246	463	160	571
VOE 4870246	463	260	583
VOE 4870247	461	150	553
VOE 4870247	463	150	565
VOE 4870247	463	160	569
VOE 4870247	463	250	577
VOE 4870247	463	260	583
VOE 4870248	461	150	553
VOE 4870248	463	150	565
VOE 4870248	463	160	569
VOE 4870248	463	250	577
VOE 4870248	463	260	583
VOE 4870249	461	150	555
VOE 4870249	463	150	565
VOE 4870249	463	160	569
VOE 4870249	463	250	577
VOE 4870249	463	260	583
VOE 4870250	461	150	555
VOE 4870250	463	150	565
VOE 4870250	463	160	569
VOE 4870250	463	250	577
VOE 4870250	463	260	583
VOE 4870448	371	450	271
VOE 4870448	852	100	925
VOE 4870448	852	130	931
VOE 4870448	852	375	951
VOE 4870448	852	400	953
VOE 4871185	421	950	529
VOE 4871185	421	955	531
VOE 4871190	421	200	489
VOE 4871190	421	210	493
VOE 4871191	421	200	489
VOE 4871191	421	210	493
VOE 4871192	421	200	489
VOE 4871192	421	210	493
VOE 4871195	421	200	489
VOE 4871195	421	210	493
VOE 4871197	421	500	509
VOE 4871199	421	950	529
VOE 4871210	421	100	483
VOE 4871305	421	320	501
VOE 4871305	421	450	505
VOE 4871307	421	320	501
VOE 4871307	421	450	505
VOE 4871308	421	450	505
VOE 4871338	421	750	521
VOE 4871338	421	900	525
VOE 4871338	421	905	527
VOE 4871341	421	600	511
VOE 4871341	421	650	515
VOE 4871341	421	700	519
VOE 4871341	421	800	523
VOE 4871469	461	100	549
VOE 4871469	463	100	561
VOE 4871469	463	120	563
VOE 4871563	421	200	489
VOE 4871563	421	210	493
VOE 4871575	421	500	509
VOE 4871579	421	500	509
VOE 4871610	421	200	487
VOE 4871610	421	210	491
VOE 4871611	421	200	487
VOE 4871611	421	210	491
VOE 4871612	421	200	487
VOE 4871612	421	210	491
VOE 4871613	421	200	487
VOE 4871613	421	210	491
VOE 4871614	421	200	487
VOE 4871614	421	210	491
VOE 4871672	421	320	501
VOE 4871672	421	450	505
VOE 4871880	421	320	501
VOE 4871880	421	450	505
VOE 4871880	421	450	505
VOE 4871940	421	100	483
VOE 4871943	421	100	483
VOE 4880194	261	300	143
VOE 4880578	522	100	611
VOE 4880578	874	100	1015
VOE 4880578	874	110	1019
VOE 4880578	874	120	1023
VOE 4880579	916	300	1193
VOE 4880579	916	600	1207
VOE 4880585	491	100	589
VOE 4880585	491	150	591
VOE 4880586	916	350	1197
VOE 4880586	916	350	1199
VOE 4880586	916	700	1211

Part No	Group	Sect	Page
VOE 4880586	916	700	1209
VOE 4880647	235	100	99
VOE 4880647	491	150	591
VOE 4880805	256	250	125
VOE 4881034	421	200	487
VOE 4881034	421	210	491
VOE 4881438	371	1800	353
VOE 4881438	522	100	611
VOE 4881438	522	100	609
VOE 4881438	522	100	609
VOE 4881438	645	100	659
VOE 4881438	645	125	663
VOE 4881438	914	100	1161
VOE 4881438	914	100	1159
VOE 4881438	914	110	1163
VOE 4881438	914	200	1167
VOE 4881440	212	200	53
VOE 4881440	235	100	97
VOE 4881440	256	100	119
VOE 4881440	261	250	141
VOE 4881440	269	100	167
VOE 4881440	269	150	169
VOE 4881440	331	100	197
VOE 4881440	333	150	201
VOE 4881440	362	100	221
VOE 4881440	362	150	223
VOE 4881440	362	200	225
VOE 4881440	362	300	229
VOE 4881440	363	200	235
VOE 4881440	371	100	247
VOE 4881440	371	100	247
VOE 4881440	371	1050	305
VOE 4881440	371	1250	315
VOE 4881440	371	1300	319
VOE 4881440	371	1400	327
VOE 4881440	371	1450	329
VOE 4881440	371	150	251
VOE 4881440	371	150	249
VOE 4881440	371	1525	335
VOE 4881440	371	160	253
VOE 4881440	371	1750	351
VOE 4881440	371	1850	355
VOE 4881440	371	1950	361
VOE 4881440	371	2050	365
VOE 4881440	371	2100	367
VOE 4881440	371	2125	371
VOE 4881440	371	2150	375
VOE 4881440	371	2200	379
VOE 4881440	371	250	257
VOE 4881440	371	2550	385
VOE 4881440	371	2550	383
VOE 4881440	371	2575	389
VOE 4881440	371	280	259
VOE 4881440	371	350	265
VOE 4881440	371	350	265
VOE 4881440	371	450	271
VOE 4881440	371	450	271
VOE 4881440	371	600	277
VOE 4881440	371	600	279
VOE 4881440	371	700	285
VOE 4881440	371	700	285
VOE 4881440	371	710	287
VOE 4881440	371	710	287
VOE 4881440	371	850	297
VOE 4881440	380	200	421
VOE 4881440	390	100	433
VOE 4881440	390	150	439
VOE 4881440	390	175	443
VOE 4881440	390	200	445
VOE 4881440	398	100	457
VOE 4881440	398	200	459
VOE 4881440	420	150	475
VOE 4881440	491	100	589
VOE 4881440	647	100	685
VOE 4881440	647	125	691
VOE 4881440	660	100	699
VOE 4881440	660	150	701
VOE 4881440	823	200	851
VOE 4881440	873	100	1013
VOE 4881440	874	250	1033
VOE 4881440	876	100	1035
VOE 4881440	882	700	1061
VOE 4881440	896	300	1071
VOE 4881440	911	300	1117
VOE 4881440	911	310	1121
VOE 4881440	914	1000	1179
VOE 4881440	916	125	1187
VOE 4881440	916	600	1207
VOE 4881440	916	600	1207
VOE 4881440	945	400	1253
VOE 4881440	945	410	1255
VOE 4881440	993	100	1301
VOE 4881440	993	1200	1335
VOE 4881440	993	150	1303
VOE 4881440	993	450	1327
VOE 4881440	993	500	1329
VOE 4881440	993	750	1333
VOE 4881451	911	300	1117
VOE 4881451	911	450	1129
VOE 4881451	914	1000	1179
VOE 4881452	522	300	615
VOE 4881452	911	300	1117
VOE 4881452	914	1000	1179
VOE 4881452	914	200	1167
VOE 4881453	645	100	659
VOE 4881453	896	300	1071
VOE 4881453	911	300	1117
VOE 4881453	916	300	1193
VOE 4881454	522	300	615
VOE 4881454	522	300	615
VOE 4881454	916	300	1193
VOE 4881454	916	500	1201
VOE 4881455	896	300	1071
VOE 4881455	914	100	1161
VOE 4881455	914	1000	1179
VOE 4881456	645	100	659
VOE 4881456	914	1000	1179
VOE 4881457	468	200	587
VOE 4881457	522	300	615
VOE 4881457	911	300	1117
VOE 4881457	916	300	1193
VOE 4881458	914	100	1159
VOE 4881458	914	1000	1179
VOE 4881459	911	450	1129
VOE 4881459	914	1000	1179
VOE 4881459	914	200	1167
VOE 4881470	882	100	1043
VOE 4881656	234	100	93
VOE 4881656	234	100	93
VOE 4881656	234	100	93
VOE 4881656	263	250	157
VOE 4881656	263	250	157
VOE 4881656	371	2050	365
VOE 4881656	715	700	805
VOE 4881656	823	100	847
VOE 4881656	823	100	847
VOE 4881656	837	100	893
VOE 4881656	837	150	895
VOE 4881656	837	150	895
VOE 4881656	837	200	897
VOE 4881656	865	100	965
VOE 4881656	865	100	965
VOE 4881656	865	100	965
VOE 4881656	865	100	965
VOE 4881722	924	400	1231
VOE 4881758	256	200	123
VOE 4881758	823	250	853
VOE 4881758	992	100	1281
VOE 4898495	897	400	1089
VOE 4898544	436	100	533
VOE 4928801	522	300	615
VOE 4930797	711	100	783
VOE 4932353	874	250	1031
VOE 4932353	874	250	1031
VOE 4932563	252	100	109
VOE 4932563	252	110	111
VOE 4932875	740	100	809
VOE 4932876	740	100	809
VOE 4932877	740	100	809
VOE 4932882	740	100	809
VOE 4935019	460	100	543
VOE 4935756	362	150	223
VOE 4935756	362	200	225
VOE 4936343	420	150	475
VOE 4936343	420	200	479
VOE 4936344	823	100	847
VOE 4937914	882	200	1047
VOE 4937914	882	800	1063
VOE 4939925	740	100	809
VOE 4939926	740	100	809
VOE 4940327	371	1200	311
VOE 4940327	371	2125	369
VOE 4940327	371	2150	373
VOE 4940327	371	2200	379
VOE 4940327	371	2200	379
VOE 4940327	371	3700	395
VOE 4940506	896	200	1067
VOE 4945886	740	100	809
VOE 4945887	740	100	809

NUMERICAL INDEX
INDICE DE NÚMERO
ÍNDICE NUMÉRICO

RÉPERTOIRE DE NUMÉROS

Catalogue id **20105** | Group **10**
Issue **20021229-G** | Page **1382**

Part No	Group	Sect	Page
VOE 4945888	740	100	809
VOE 4945893	740	100	809
VOE 4945894	740	100	809
VOE 4948092	897	400	1089
VOE 4951048	911	600	1135
VOE 4952170	897	150	1077
VOE 4952170	897	350	1087
VOE 4954460	914	200	1167
VOE 4955075	872	125	971
VOE 4955075	872	275	985
VOE 4973473	362	100	221
VOE 4973473	371	1850	355
VOE 4973473	823	100	847
VOE 4973473	823	150	849
VOE 56008	460	100	543
VOE 56008	461	100	549
VOE 56008	461	100	549
VOE 56008	461	150	553
VOE 56008	461	200	557
VOE 56008	468	100	585
VOE 56008	516	150	601
VOE 56010	460	100	543
VOE 56010	463	100	559
VOE 56010	463	100	559
VOE 56010	463	100	559
VOE 56010	463	150	565
VOE 56010	463	200	573
VOE 56010	517	150	605
VOE 56011	460	100	543
VOE 56011	463	100	559
VOE 56011	463	100	559
VOE 56011	463	100	559
VOE 56011	463	200	573
VOE 56011	463	250	577
VOE 56011	517	150	605
VOE 56092	460	120	545
VOE 56092	460	120	545
VOE 56092	463	120	563
VOE 56092	463	120	563
VOE 56092	463	160	569
VOE 56092	463	160	569
VOE 56092	463	220	575
VOE 56092	463	220	575
VOE 56092	517	160	607
VOE 56092	517	160	607
VOE 56093	460	120	545
VOE 56093	460	120	545
VOE 56093	463	120	563
VOE 56093	463	120	563
VOE 56093	463	220	575
VOE 56093	463	220	575
VOE 56093	463	260	581
VOE 56093	463	260	581
VOE 56093	517	160	607
VOE 56093	517	160	607
VOE 595377	645	400	679
VOE 595380	645	400	679
VOE 595381	645	400	679
VOE 595382	645	400	679
VOE 595383	645	400	679
VOE 60100000	371	150	251
VOE 60100000	371	160	255
VOE 60110236	874	110	1021
VOE 60110236	874	120	1025
VOE 60113081	810	210	833
VOE 6210360	911	150	1105
VOE 6211922	645	400	679
VOE 6212135	256	250	125
VOE 6212135	256	250	125
VOE 6212136	256	250	125
VOE 6212282	256	250	125
VOE 6212283	256	250	125
VOE 6212715	414	100	467
VOE 6212716	414	100	467
VOE 6212716	420	50	469
VOE 6212717	414	100	467
VOE 6212717	420	50	469
VOE 6212718	414	100	467
VOE 6212718	420	50	469
VOE 6212720	414	100	467
VOE 6212888	451	250	541
VOE 6212888	451	250	541
VOE 6213010	912	350	1149
VOE 6213261	852	140	933
VOE 6213261	852	225	939
VOE 6213305	645	400	679
VOE 6213601	414	100	467
VOE 6213601	420	50	469
VOE 6611274	896	200	1067
VOE 6624649	740	100	809
VOE 6625755	645	400	679
VOE 6633616	771	100	811
VOE 6633616	771	150	813
VOE 6633616	896	200	1067
VOE 6635976	911	150	1105
VOE 6639845	645	400	679
VOE 6641090	371	1000	303
VOE 6641090	872	125	975
VOE 667352	363	200	235
VOE 6848760	874	100	1015
VOE 6848760	874	110	1019
VOE 6848760	874	120	1023
VOE 6848760	874	200	1029
VOE 7011097	420	50	469
VOE 7011097	421	200	489
VOE 7011097	421	210	493
VOE 7011998	421	100	485
VOE 7011998	421	955	531
VOE 7017624	333	150	201
VOE 7019283	420	50	469
VOE 7019283	421	500	509
VOE 7025167	235	200	103
VOE 7025167	235	200	103
VOE 7025167	235	200	103
VOE 7025167	255	100	117
VOE 7025167	263	450	165
VOE 7025971	371	100	247
VOE 7025971	371	2050	365
VOE 70305651	371	2050	365
VOE 70369702	371	1700	349
VOE 70369702	380	155	419
VOE 70369704	380	155	417
VOE 70369708	371	1100	307
VOE 70369708	371	1150	309
VOE 70369708	371	1200	311
VOE 70369708	371	1525	335
VOE 70369713	380	100	413
VOE 70369714	371	1100	307
VOE 70369714	371	1150	309
VOE 70369714	371	1200	311
VOE 70369714	371	1500	333
VOE 70369714	371	1525	335
VOE 70369714	371	2125	369
VOE 70369714	371	2150	373
VOE 70369714	371	2200	377
VOE 70369714	371	3700	395
VOE 70369714	371	3800	397
VOE 70369714	371	3900	399
VOE 70369714	371	850	295
VOE 70369714	371	850	295
VOE 70369714	841	250	905
VOE 70377101	362	150	223
VOE 70377101	371	1650	345
VOE 70377101	371	1660	347
VOE 70377101	371	1700	349
VOE 70377101	371	2200	377
VOE 70377101	380	155	417
VOE 70377112	380	100	413
VOE 70377122	380	155	417
VOE 70377129	380	155	417
VOE 70377146	371	850	295
VOE 70377147	371	850	295
VOE 7081803	810	150	827
VOE 7081803	882	100	1043
VOE 7081803	882	100	1043
VOE 7190187	913	200	1157
VOE 729803	860	350	963
VOE 736747	421	950	529
VOE 739393	421	200	487
VOE 753546	896	200	1067
VOE 762681	390	100	435
VOE 762681	390	200	445
VOE 762681	837	250	899
VOE 762681	872	125	973
VOE 762681	872	125	971
VOE 762681	872	150	977
VOE 767795	421	200	489
VOE 784467	420	50	469
VOE 784467	421	600	511
VOE 784467	421	650	515
VOE 784467	421	700	519
VOE 784467	421	800	523
VOE 795074	896	200	1067
VOE 795433	420	50	469
VOE 795433	421	600	511
VOE 795433	421	650	515
VOE 795433	421	700	519
VOE 795433	421	800	523
VOE 795581	837	150	895

Part No	Group	Sect	Page
VOE 80503	852	150	935
VOE 80503	852	225	939
VOE 80890	897	200	1079
VOE 80891	897	200	1079
VOE 80946	256	100	119
VOE 81195	852	300	945
VOE 81397	823	300	857
VOE 8141996	371	1550	339
VOE 8141996	371	1575	341
VOE 8141996	371	1575	341
VOE 8141996	371	1900	357
VOE 8141996	371	2100	367
VOE 8141996	371	2500	381
VOE 8141996	371	2550	383
VOE 8141996	371	2575	387
VOE 8141996	371	850	297
VOE 81426	371	1950	359
VOE 81426	371	2000	363
VOE 81426	992	110	1283
VOE 81426	992	150	1287
VOE 81426	992	200	1289
VOE 8143240	352	150	209
VOE 8143240	353	200	219
VOE 81465	827	250	881
VOE 8149651	258	100	131
VOE 8157766	371	100	245
VOE 8159013	371	1250	315
VOE 8159013	371	1650	345
VOE 8159013	371	1700	349
VOE 8159013	371	1750	351
VOE 8159013	371	1850	355
VOE 8159013	371	300	261
VOE 8159013	371	400	267
VOE 8159013	371	500	273
VOE 8159013	371	550	275
VOE 8159013	371	600	277
VOE 8159013	371	850	295
VOE 8159013	945	410	1255
VOE 8159086	371	1300	317
VOE 8159086	371	950	299
VOE 82146	771	100	811
VOE 82174	352	100	207
VOE 82175	352	100	207
VOE 82176	715	450	799
VOE 82177	715	450	799
VOE 82216	945	700	1267
VOE 82228	715	450	799
VOE 82236	715	150	787
VOE 82259	924	150	1217
VOE 82259	924	200	1221
VOE 82260	924	150	1217
VOE 82260	924	200	1221
VOE 82265	945	700	1267
VOE 82266	945	600	1263
VOE 82266	945	650	1265
VOE 82280	715	250	791
VOE 82310	256	100	119
VOE 82342	352	150	209
VOE 82349	715	200	789
VOE 82466757	897	200	1079
VOE 82494	771	100	811
VOE 82517	771	100	811
VOE 82530	993	450	1327
VOE 82552	825	150	861
VOE 82556	924	100	1213
VOE 82622	771	100	811
VOE 82628	825	150	861
VOE 82856	352	300	213
VOE 82892	924	250	1223
VOE 82934	993	750	1333
VOE 83033	810	200	831
VOE 83058	233	200	85
VOE 83058	235	150	101
VOE 83058	371	1550	339
VOE 83058	371	1575	341
VOE 83060	252	100	109
VOE 83060	256	200	123
VOE 83060	256	250	125
VOE 83060	371	1600	343
VOE 83062	261	150	135
VOE 83074	362	150	223
VOE 83074	362	250	227
VOE 83080	371	1000	303
VOE 83080	371	1050	305
VOE 83080	874	100	1015
VOE 83080	874	150	1027
VOE 83080	874	200	1029
VOE 83080	874	250	1031
VOE 83081	371	1000	303
VOE 83081	371	1050	305
VOE 83081	874	100	1015
VOE 83081	874	150	1027
VOE 83081	874	200	1029
VOE 83081	874	250	1031
VOE 83088	352	150	209
VOE 83137	371	1300	317
VOE 83137	393	100	447
VOE 83137	881	200	1041
VOE 83179	371	1250	315
VOE 83179	647	100	685
VOE 83179	647	150	693
VOE 83179	647	200	695
VOE 83180	371	1450	329
VOE 83180	371	1500	331
VOE 83180	660	100	699
VOE 83180	660	200	703
VOE 83180	882	400	1051
VOE 83180	882	450	1053
VOE 83180	882	500	1055
VOE 83180	912	400	1151
VOE 83225	371	2200	377
VOE 83229	881	200	1041
VOE 83230	881	200	1041
VOE 83247	771	100	811
VOE 83267	371	1400	327
VOE 83267	371	850	291
VOE 83267	993	200	1307
VOE 83267	993	250	1313
VOE 83267	993	300	1317
VOE 83267	993	350	1321
VOE 83267	993	400	1325
VOE 83267	993	700	1331
VOE 83268	371	850	291
VOE 83268	945	250	1247
VOE 83280	945	100	1237
VOE 83280	945	150	1239
VOE 83280	945	200	1243
VOE 83280	945	500	1257
VOE 83280	945	550	1261
VOE 83280	945	650	1265
VOE 83282	263	150	151
VOE 83282	263	350	161
VOE 83282	371	1750	351
VOE 83285	371	1150	309
VOE 83285	914	250	1169
VOE 83285	916	300	1193
VOE 83285	916	350	1197
VOE 83288	371	1200	311
VOE 83288	914	250	1169
VOE 83288	916	300	1193
VOE 83288	916	350	1197
VOE 83292	371	1700	349
VOE 83292	916	100	1181
VOE 83292	916	150	1189
VOE 83292	916	200	1191
VOE 83343	371	2125	369
VOE 83343	914	350	1173
VOE 83343	914	400	1175
VOE 83343	914	425	1177
VOE 83346	371	2150	373
VOE 83346	914	350	1173
VOE 83346	914	425	1177
VOE 83355	362	200	225
VOE 83358	256	300	127
VOE 83388	353	200	219
VOE 83389	353	200	219
VOE 83395	831	150	887
VOE 83395	831	250	891
VOE 83406	826	200	871
VOE 83408	825	200	863
VOE 83408	826	300	873
VOE 83428	460	100	543
VOE 83428	463	100	559
VOE 83428	463	200	573
VOE 83428	463	250	577
VOE 83428	517	100	603
VOE 83428	517	150	605
VOE 83430	872	150	977
VOE 83432	860	200	959
VOE 83433	831	100	885
VOE 83433	860	150	957
VOE 83436	334	100	203
VOE 83436	334	150	205
VOE 83436	831	150	887
VOE 83437	882	600	1057
VOE 83438	272	100	173
VOE 83458	371	1300	317
VOE 83458	393	100	447
VOE 83458	881	200	1041
VOE 83459	825	200	863

NUMERICAL INDEX
INDICE DE NÚMERO
ÍNDICE NUMÉRICO

RÉPERTOIRE DE NUMÉROS

NUMERICAL INDEX
INDICE DE NÚMERO
ÍNDICE NUMÉRICO

RÉPERTOIRE DE NUMÉROS

Catalogue id 20105 | Group 10
Issue 20021229-G | Page 1384

Part No	Group	Sect	Page	Part No	Group	Sect	Page	Part No	Group	Sect	Page	Part No	Group	Sect	Page	Part No	Group	Sect	Page
VOE 83463	352	300	213	VOE 83588	852	300	945	VOE 83830	916	350	1197	VOE 83965	827	250	881	VOE 84665	371	1050	305
VOE 83470	269	150	169	VOE 83588	852	325	947	VOE 83831	882	150	1045	VOE 84116	914	200	1167	VOE 84665	872	360	993
VOE 83476	916	500	1201	VOE 83594	371	1400	327	VOE 83832	882	150	1045	VOE 84153	371	2550	383	VOE 84665	874	100	1015
VOE 83476	916	550	1205	VOE 83594	945	500	1257	VOE 838506	233	350	89	VOE 84153	872	300	987	VOE 84665	874	150	1027
VOE 83479	916	500	1201	VOE 83594	945	550	1261	VOE 83860	362	300	229	VOE 84339	825	200	863	VOE 84665	874	200	1029
VOE 83479	916	550	1205	VOE 83594	993	200	1307	VOE 83860	371	1850	355	VOE 84370	897	400	1089	VOE 84666	371	1000	303
VOE 83493	353	150	217	VOE 83594	993	250	1313	VOE 83874	366	150	239	VOE 84370	924	200	1221	VOE 84666	371	1050	305
VOE 83505	852	100	925	VOE 83594	993	300	1317	VOE 83874	371	1450	329	VOE 84370	924	400	1229	VOE 84666	872	360	993
VOE 83505	852	300	945	VOE 83594	993	350	1321	VOE 83874	371	1500	331	VOE 84370	924	450	1233	VOE 84666	874	100	1015
VOE 83505	852	325	947	VOE 83594	993	400	1325	VOE 83874	660	100	699	VOE 84371	924	200	1221	VOE 84666	874	150	1027
VOE 83513	371	1300	317	VOE 83594	993	700	1331	VOE 83874	660	200	703	VOE 84389	827	350	883	VOE 84666	874	200	1029
VOE 83513	371	1350	325	VOE 83643	715	600	803	VOE 83874	882	400	1051	VOE 84419	872	250	983	VOE 846719	233	350	89
VOE 83513	393	150	449	VOE 83643	821	170	845	VOE 83874	882	450	1053	VOE 84471	860	350	963	VOE 846719	233	350	89
VOE 83513	881	200	1041	VOE 83643	865	100	965	VOE 83874	882	500	1055	VOE 84473	860	250	961	VOE 84859	914	1000	1179
VOE 83521	841	250	905	VOE 83643	865	200	967	VOE 83874	912	400	1151	VOE 84475	897	300	1083	VOE 84867	233	200	85
VOE 83525	390	100	433	VOE 83708	371	1330	323	VOE 83899	715	600	803	VOE 84475	897	350	1087	VOE 84867	233	300	87
VOE 83527	371	2050	365	VOE 83708	852	250	941	VOE 83899	821	170	845	VOE 84523	771	150	813	VOE 84867	233	350	89
VOE 83527	371	2100	367	VOE 83708	852	275	943	VOE 83909	897	100	1073	VOE 84524	771	150	813	VOE 84876	992	400	1299
VOE 83530	269	100	167	VOE 83710	715	400	797	VOE 83909	897	300	1083	VOE 84580	234	100	91	VOE 84877	992	400	1299
VOE 83538	715	500	801	VOE 83722	882	650	1059	VOE 83911	897	300	1083	VOE 84584	715	600	803	VOE 84887	825	250	865
VOE 83541	321	150	193	VOE 83722	882	700	1061	VOE 83919	897	200	1079	VOE 84584	821	170	845	VOE 84889	825	250	865
VOE 83541	321	250	195	VOE 83757	371	1325	321	VOE 83919	897	250	1081	VOE 84584	865	100	965	VOE 84892	825	200	863
VOE 83541	371	280	259	VOE 83757	852	200	937	VOE 83920	872	150	977	VOE 84584	865	200	967	VOE 84986	366	150	239
VOE 83555	371	1650	345	VOE 83757	852	225	939	VOE 83922	715	350	795	VOE 84587	371	1250	315	VOE 84986	371	1450	329
VOE 83555	371	1660	347	VOE 83758	897	350	1087	VOE 83925	371	2500	381	VOE 84587	647	150	693	VOE 84986	371	1525	335
VOE 83555	916	100	1181	VOE 83789	945	250	1247	VOE 83925	398	100	457	VOE 84587	647	250	697	VOE 84986	660	150	701
VOE 83555	916	200	1191	VOE 83790	945	250	1247	VOE 83926	371	2500	381	VOE 84589	366	150	239	VOE 84986	660	250	705
VOE 83558	371	1950	359	VOE 83800	420	200	479	VOE 83926	398	100	457	VOE 84589	371	1450	329	VOE 84986	882	400	1051
VOE 83558	371	2000	363	VOE 83800	837	300	901	VOE 83934	831	150	887	VOE 84589	371	1500	331	VOE 84986	882	450	1053
VOE 83558	992	100	1281	VOE 83827	371	1150	309	VOE 83937	371	1900	357	VOE 84589	660	150	701	VOE 84986	882	500	1055
VOE 83558	992	150	1287	VOE 83827	914	250	1169	VOE 83937	876	100	1035	VOE 84589	660	200	703	VOE 84986	912	400	1151
VOE 83558	992	200	1289	VOE 83827	916	300	1193	VOE 83938	852	130	931	VOE 84589	882	400	1051	VOE 85030	362	300	229
VOE 83572	715	300	793	VOE 83827	916	350	1197	VOE 83938	852	140	933	VOE 84589	882	450	1053	VOE 85030	371	1850	355
VOE 83584	827	200	879	VOE 83830	371	1200	311	VOE 83938	852	150	935	VOE 84589	882	500	1055	VOE 85045	491	100	589
VOE 83586	896	300	1071	VOE 83830	914	250	1169	VOE 83938	852	225	939	VOE 84589	912	400	1151	VOE 85073	393	200	453
VOE 83588	852	110	929	VOE 83830	916	300	1193	VOE 83943	313	150	189	VOE 84665	371	1000	303	VOE 85100098	321	250	195

Part No	Group	Sect	Page	Part No	Group	Sect	Page	Part No	Group	Sect	Page	Part No	Group	Sect	Page	Part No	Group	Sect	Page
VOE 85104947	872	125	971	VOE 86141	872	400	1005	VOE 874955	371	600	277	VOE 914472	421	600	511	VOE 925094	420	50	469
VOE 85134	841	300	909	VOE 86141	874	110	1019	VOE 874955	371	650	283	VOE 914472	421	650	515	VOE 925094	421	200	487
VOE 85169	371	2600	391	VOE 86141	874	150	1027	VOE 874955	371	950	299	VOE 914472	421	700	519	VOE 925094	421	210	491
VOE 85169	992	250	1291	VOE 86142	371	1050	305	VOE 874957	371	1500	333	VOE 914472	421	800	523	VOE 925094	645	200	669
VOE 85169	992	300	1295	VOE 86142	872	400	1005	VOE 874958	371	1500	333	VOE 914474	461	200	557	VOE 925096	420	50	469
VOE 85200	371	1700	349	VOE 86142	874	120	1023	VOE 874960	371	1525	335	VOE 914480	461	150	555	VOE 925096	421	500	509
VOE 85200	916	125	1185	VOE 86142	874	150	1027	VOE 874960	371	850	295	VOE 914480	463	150	567	VOE 925096	913	100	1153
VOE 85200	916	150	1189	VOE 86151	852	1400	955	VOE 877768	233	350	89	VOE 914480	463	160	571	VOE 925257	420	50	469
VOE 85200	916	200	1191	VOE 86151	852	350	949	VOE 888474	223	100	77	VOE 914480	463	250	579	VOE 925257	421	200	487
VOE 85249	390	150	439	VOE 86151	852	400	953	VOE 90007	896	200	1067	VOE 914480	463	260	583	VOE 925257	421	210	491
VOE 85278	993	1200	1335	VOE 86242	852	350	949	VOE 907822	896	100	1065	VOE 914484	461	200	557	VOE 925278	420	50	469
VOE 85302	371	3700	395	VOE 86453	924	300	1227	VOE 907884	711	100	781	VOE 914484	463	200	573	VOE 925278	421	200	489
VOE 85302	882	800	1063	VOE 86487	366	300	243	VOE 914003	896	200	1067	VOE 914484	463	220	575	VOE 925278	421	210	493
VOE 85302	914	1000	1179	VOE 86487	371	2500	381	VOE 914167	645	150	667	VOE 914486	421	600	511	VOE 925739	851	100	919
VOE 85303	371	3800	397	VOE 86488	366	200	241	VOE 914167	711	100	783	VOE 914486	421	650	515	VOE 925739	874	200	1029
VOE 85303	882	800	1063	VOE 86488	371	2500	381	VOE 914167	740	100	809	VOE 914510	645	350	677	VOE 925739	911	600	1135
VOE 85303	914	1000	1179	VOE 86565	393	210	455	VOE 914167	924	100	1213	VOE 914529	414	100	467	VOE 925743	352	100	207
VOE 85304	371	3900	399	VOE 86578	371	4000	401	VOE 914167	924	125	1215	VOE 914538	645	200	669	VOE 925743	911	300	1115
VOE 85304	882	800	1063	VOE 86602	641	120	649	VOE 914167	924	300	1227	VOE 914548	414	100	467	VOE 925743	911	310	1119
VOE 85304	914	1000	1179	VOE 86649	393	160	451	VOE 914167	945	1100	1279	VOE 914548	421	500	509	VOE 926101	420	100	473
VOE 85346	924	125	1215	VOE 86649	881	200	1041	VOE 914167	945	600	1263	VOE 914548	451	250	541	VOE 926138	896	200	1067
VOE 85376	371	2575	387	VOE 873854	371	1950	361	VOE 914167	945	600	1263	VOE 914552	740	100	809	VOE 926370	421	310	499
VOE 85376	872	450	1009	VOE 874033	362	300	229	VOE 914167	945	650	1265	VOE 91472	234	100	91	VOE 926370	421	320	501
VOE 85528	371	2500	381	VOE 874033	371	1600	343	VOE 914169	945	650	1265	VOE 925027	945	500	1257	VOE 926370	421	400	503
VOE 85528	398	100	457	VOE 874849	371	1600	343	VOE 914170	740	100	809	VOE 925051	647	200	695	VOE 926370	421	450	505
VOE 85529	371	2500	381	VOE 874954	371	2550	383	VOE 914170	945	600	1263	VOE 925051	647	250	697	VOE 926370	421	450	507
VOE 85529	398	100	457	VOE 874954	371	2575	387	VOE 914394	924	200	1221	VOE 925058	468	100	585	VOE 927503	468	200	587
VOE 85530	398	200	459	VOE 874955	352	300	213	VOE 914394	924	400	1231	VOE 925066	647	200	695	VOE 927503	522	300	613
VOE 85531	398	200	459	VOE 874955	353	150	217	VOE 914450	924	100	1213	VOE 925066	647	250	697	VOE 927504	911	600	1135
VOE 85547	390	200	445	VOE 874955	371	1300	317	VOE 914450	924	125	1215	VOE 925070	420	50	469	VOE 930417	992	250	1291
VOE 85554	390	175	443	VOE 874955	371	1850	355	VOE 914450	924	150	1219	VOE 925070	421	200	489	VOE 930418	366	100	237
VOE 855798	371	100	245	VOE 874955	371	2550	383	VOE 914450	924	300	1227	VOE 925070	421	210	493	VOE 930418	366	150	239
VOE 85643	362	100	221	VOE 874955	371	2575	387	VOE 914450	924	400	1229	VOE 925072	911	150	1105	VOE 930418	371	2100	367
VOE 85656	810	210	833	VOE 874955	371	400	267	VOE 914450	924	450	1235	VOE 925075	234	150	95	VOE 930418	372	100	403
VOE 85724	380	300	423	VOE 874955	371	500	273	VOE 914470	463	200	573	VOE 925083	945	500	1257	VOE 930418	372	120	405
VOE 86141	371	1050	305	VOE 874955	371	550	275	VOE 914470	463	220	575	VOE 925093	945	500	1257	VOE 930418	393	100	447

NUMERICAL INDEX
INDICE DE NÚMERO
ÍNDICE NUMÉRICO

RÉPERTOIRE DE NUMÉROS

Catalogue id **20105** | Group **10**
Issue **20021229-G** | Page **1386**

Part No	Group	Sect	Page	Part No	Group	Sect	Page	Part No	Group	Sect	Page	Part No	Group	Sect	Page	Part No	Group	Sect	Page
VOE 930418	393	150	449	VOE 930840	421	950	529	VOE 935082	911	300	1115	VOE 935423	645	100	657	VOE 935628	924	100	1213
VOE 930418	393	160	451	VOE 930840	421	955	531	VOE 935082	911	310	1119	VOE 935423	645	125	661	VOE 935628	924	125	1215
VOE 930426	881	100	1037	VOE 930842	715	450	799	VOE 935084	551	150	633	VOE 935423	645	125	661	VOE 935628	924	150	1219
VOE 930428	874	100	1015	VOE 930842	874	150	1027	VOE 935085	468	200	587	VOE 935423	645	300	671	VOE 935628	924	300	1227
VOE 930428	874	110	1019	VOE 930844	218	150	71	VOE 935085	522	100	609	VOE 935425	916	500	1201	VOE 935628	924	450	1235
VOE 930428	874	120	1023	VOE 930844	451	100	535	VOE 935085	551	100	631	VOE 935427	522	300	613	VOE 935651	916	500	1203
VOE 930428	881	100	1037	VOE 930853	924	150	1217	VOE 935085	911	350	1123	VOE 935428	924	100	1213	VOE 935664	263	150	153
VOE 930428	881	100	1037	VOE 930853	924	400	1229	VOE 935085	911	350	1123	VOE 935428	924	125	1215	VOE 935710	263	100	147
VOE 930429	852	110	929	VOE 930853	924	450	1233	VOE 935085	914	110	1163	VOE 935428	924	150	1219	VOE 935710	911	600	1135
VOE 930430	874	100	1015	VOE 930872	551	150	633	VOE 935085	914	110	1163	VOE 935428	924	300	1227	VOE 935900	916	350	1197
VOE 930430	874	110	1019	VOE 930872	852	400	953	VOE 935085	916	600	1207	VOE 935428	924	400	1231	VOE 935900	916	700	1209
VOE 930430	874	120	1023	VOE 930872	992	300	1295	VOE 935089	647	125	689	VOE 935428	924	450	1235	VOE 935929	924	100	1213
VOE 930430	924	300	1227	VOE 930932	911	150	1105	VOE 935094	645	100	657	VOE 935429	522	300	613	VOE 935929	924	125	1215
VOE 930431	874	100	1015	VOE 931209	420	50	469	VOE 935094	645	125	661	VOE 935429	522	350	617	VOE 935929	924	150	1219
VOE 930431	874	110	1019	VOE 931209	421	310	499	VOE 935094	645	325	675	VOE 935429	522	350	617	VOE 935929	924	300	1227
VOE 930431	874	120	1023	VOE 931209	421	320	501	VOE 935100	522	100	611	VOE 935429	916	500	1201	VOE 935929	924	400	1231
VOE 930431	992	110	1285	VOE 931209	421	400	503	VOE 935105	924	400	1231	VOE 935442	916	350	1197	VOE 935929	924	450	1235
VOE 930431	992	150	1287	VOE 931209	421	450	505	VOE 935111	263	150	153	VOE 935442	916	700	1211	VOE 936015	916	350	1197
VOE 930432	992	400	1299	VOE 931209	421	450	507	VOE 935203	645	100	657	VOE 935452	263	150	151	VOE 936015	916	700	1209
VOE 930434	371	450	271	VOE 931216	420	50	469	VOE 935203	645	300	671	VOE 935538	916	300	1193	VOE 936016	916	350	1197
VOE 930440	235	100	97	VOE 931216	421	310	499	VOE 935282	263	150	153	VOE 935538	924	100	1213	VOE 936016	916	700	1209
VOE 930440	460	150	547	VOE 931216	421	320	501	VOE 935286	916	350	1197	VOE 935538	924	125	1215	VOE 936081	263	150	151
VOE 930444	647	100	685	VOE 931216	421	400	503	VOE 935286	916	350	1199	VOE 935538	924	150	1219	VOE 936121	916	350	1197
VOE 930444	647	125	689	VOE 931216	421	450	507	VOE 935286	916	700	1211	VOE 935538	924	300	1227	VOE 936121	916	700	1211
VOE 930445	924	100	1213	VOE 931216	421	450	505	VOE 935286	916	700	1211	VOE 935538	924	400	1231	VOE 936168	916	350	1199
VOE 930445	924	125	1215	VOE 935028	660	100	699	VOE 935308	911	200	1109	VOE 935538	924	450	1235	VOE 936168	916	700	1211
VOE 930446	924	150	1217	VOE 935037	645	100	657	VOE 935308	911	400	1127	VOE 935548	645	125	663	VOE 936339	924	400	1231
VOE 930446	924	400	1229	VOE 935037	645	125	661	VOE 935308	912	150	1141	VOE 935548	647	100	687	VOE 936441	421	400	503
VOE 930446	924	450	1233	VOE 935038	647	100	685	VOE 935308	916	350	1197	VOE 935548	911	300	1115	VOE 936441	421	450	505
VOE 930456	263	100	149	VOE 935038	647	125	689	VOE 935308	916	700	1209	VOE 935548	911	300	1115	VOE 936442	896	300	1071
VOE 930757	353	100	215	VOE 935040	522	300	615	VOE 935309	911	400	1127	VOE 935548	911	300	1115	VOE 936443	525	100	619
VOE 930757	371	1950	359	VOE 935041	263	150	153	VOE 935312	911	500	1131	VOE 935548	911	310	1121	VOE 936444	527	100	625
VOE 930760	371	2000	363	VOE 935041	522	300	613	VOE 935312	912	200	1145	VOE 935548	911	310	1119	VOE 936444	911	250	1111
VOE 930761	353	100	215	VOE 935067	911	300	1115	VOE 935312	916	100	1181	VOE 935548	911	310	1119	VOE 936444	911	300	1115
VOE 930840	258	100	131	VOE 935067	911	310	1119	VOE 935312	916	125	1185	VOE 935604	522	350	617	VOE 936444	911	310	1119
VOE 930840	258	100	131	VOE 935079	911	350	1123	VOE 935423	645	100	657	VOE 935604	522	350	617	VOE 936444	911	550	1133

Part No	Group	Sect	Page	Part No	Group	Sect	Page	Part No	Group	Sect	Page	Part No	Group	Sect	Page	Part No	Group	Sect	Page
VOE 936444	912	150	1143	VOE 941266	826	200	871	VOE 942314	371	710	287	VOE 943476	420	150	475	VOE 944963	896	300	1071
VOE 936444	914	100	1161	VOE 941266	826	300	873	VOE 942314	914	425	1177	VOE 943476	420	150	475	VOE 945065	912	150	1143
VOE 936444	916	100	1181	VOE 941266	882	200	1047	VOE 942337	461	100	549	VOE 943476	911	100	1101	VOE 945065	912	350	1149
VOE 936444	916	125	1185	VOE 941266	882	800	1063	VOE 942337	463	100	561	VOE 943476	911	110	1103	VOE 945065	914	250	1171
VOE 936445	645	100	659	VOE 941267	352	250	211	VOE 942337	463	120	563	VOE 943477	911	100	1101	VOE 945065	914	250	1169
VOE 936445	645	125	663	VOE 941267	353	200	219	VOE 942400	261	250	141	VOE 943477	911	110	1103	VOE 945444	645	325	675
VOE 936446	527	200	627	VOE 941267	362	150	223	VOE 942400	371	1050	305	VOE 943480	256	100	119	VOE 945444	660	250	705
VOE 936446	896	300	1071	VOE 941267	362	200	225	VOE 942542	333	150	201	VOE 943480	321	150	193	VOE 945506	468	100	585
VOE 936446	911	310	1119	VOE 941267	393	160	451	VOE 942542	333	150	201	VOE 943483	234	100	91	VOE 945717	872	175	979
VOE 936446	914	110	1163	VOE 941268	256	300	129	VOE 942669	823	300	857	VOE 943483	256	300	127	VOE 945717	872	175	979
VOE 936515	522	100	609	VOE 941268	372	100	403	VOE 942810	261	250	141	VOE 943483	872	300	987	VOE 946035	517	160	607
VOE 936655	468	200	587	VOE 941268	372	120	405	VOE 942810	371	350	265	VOE 943483	872	450	1009	VOE 946089	451	100	535
VOE 936702	468	200	587	VOE 941268	810	150	827	VOE 942866	371	950	301	VOE 943485	256	200	123	VOE 946089	711	100	783
VOE 936706	522	300	613	VOE 941269	352	100	207	VOE 942866	851	100	919	VOE 943485	256	300	127	VOE 946089	945	1100	1279
VOE 936893	645	125	661	VOE 941269	352	150	209	VOE 942866	881	200	1041	VOE 943485	256	300	127	VOE 946089	945	600	1263
VOE 936932	263	150	153	VOE 941269	371	650	283	VOE 942866	882	100	1043	VOE 943717	420	150	475	VOE 946089	945	600	1263
VOE 936933	660	150	701	VOE 941269	371	950	301	VOE 943142	461	150	555	VOE 943827	420	150	475	VOE 946089	945	650	1265
VOE 936984	263	150	153	VOE 941269	372	100	403	VOE 943142	463	150	567	VOE 943835	421	320	501	VOE 946127	647	150	693
VOE 937070	916	350	1199	VOE 941269	372	100	403	VOE 943142	463	160	571	VOE 943835	421	450	505	VOE 946173	371	450	271
VOE 937070	916	700	1209	VOE 941269	372	120	405	VOE 943142	463	250	577	VOE 943920	371	850	297	VOE 946309	924	400	1231
VOE 937081	911	300	1117	VOE 941363	261	250	141	VOE 943142	463	260	583	VOE 943920	372	100	403	VOE 946329	235	100	99
VOE 937642	916	350	1197	VOE 941363	896	300	1071	VOE 943299	233	300	87	VOE 943920	372	120	405	VOE 946329	263	200	155
VOE 937643	916	350	1199	VOE 941375	911	150	1105	VOE 943367	261	250	141	VOE 943920	872	125	973	VOE 946329	352	100	207
VOE 938210	263	100	147	VOE 941521	896	300	1071	VOE 943368	873	100	1013	VOE 943920	992	100	1281	VOE 946329	352	150	209
VOE 938661	660	100	699	VOE 941522	660	200	703	VOE 943369	873	100	1013	VOE 943920	992	110	1283	VOE 946329	352	250	211
VOE 938661	660	150	701	VOE 941522	660	250	705	VOE 943369	914	1000	1179	VOE 944126	269	100	167	VOE 946329	352	300	213
VOE 940094	233	350	89	VOE 941686	421	100	483	VOE 943369	914	150	1165	VOE 944126	269	150	169	VOE 946329	353	150	217
VOE 940197	321	250	195	VOE 941761	421	250	495	VOE 943470	261	250	141	VOE 944126	420	50	469	VOE 946329	371	1600	343
VOE 940284	421	450	507	VOE 941799	420	200	479	VOE 943470	261	250	141	VOE 944126	421	950	529	VOE 946329	420	150	475
VOE 941262	363	150	233	VOE 941908	420	100	473	VOE 943470	261	250	141	VOE 944126	421	955	531	VOE 946329	420	150	477
VOE 941262	393	100	447	VOE 941908	421	200	489	VOE 943470	420	300	481	VOE 944364	420	50	469	VOE 946329	460	150	547
VOE 941262	393	150	449	VOE 941908	421	210	493	VOE 943475	256	300	127	VOE 944364	421	100	483	VOE 946329	522	350	617
VOE 941264	390	110	437	VOE 941908	945	500	1257	VOE 943475	256	300	127	VOE 944364	421	100	483	VOE 946329	660	100	699
VOE 941264	390	200	445	VOE 941912	945	550	1261	VOE 943475	261	250	141	VOE 944364	421	100	483	VOE 946329	660	150	701
VOE 941264	872	250	983	VOE 941950	371	550	275	VOE 943476	252	100	109	VOE 944436	380	155	417	VOE 946329	715	100	785
VOE 941264	872	275	985	VOE 942314	371	700	285	VOE 943476	252	110	111	VOE 944507	645	300	671	VOE 946329	715	250	791

NUMERICAL INDEX
INDICE DE NÚMERO
ÍNDICE NUMÉRICO

RÉPERTOIRE DE NUMÉROS

NUMERICAL INDEX
INDICE DE NÚMERO
ÍNDICE NUMÉRICO

RÉPERTOIRE DE NUMÉROS

Catalogue id 20105 | Group 10
Issue 20021229-G | Page 1388

Part No	Group	Sect	Page
VOE 946329	715	250	791
VOE 946329	810	150	827
VOE 946329	810	210	833
VOE 946329	823	150	849
VOE 946329	825	100	859
VOE 946329	826	100	867
VOE 946329	826	200	871
VOE 946329	826	300	873
VOE 946329	826	300	873
VOE 946329	837	300	901
VOE 946329	852	110	929
VOE 946329	872	300	987
VOE 946329	872	450	1009
VOE 946329	882	200	1047
VOE 946329	916	350	1197
VOE 946329	916	700	1211
VOE 946329	924	150	1219
VOE 946329	924	400	1231
VOE 946329	924	450	1235
VOE 946418	872	125	975
VOE 946440	252	160	115
VOE 946440	252	160	115
VOE 946440	261	250	141
VOE 946440	261	250	139
VOE 946440	261	250	141
VOE 946440	269	100	167
VOE 946440	269	100	167
VOE 946440	269	100	167
VOE 946440	269	150	169
VOE 946440	313	150	189
VOE 946440	371	100	245
VOE 946440	371	100	245
VOE 946440	371	100	247
VOE 946440	371	1575	341
VOE 946440	371	1850	355
VOE 946440	371	250	257
VOE 946440	371	250	257
VOE 946440	371	2550	383
VOE 946440	371	2575	387
VOE 946440	371	350	265
VOE 946440	371	550	275
VOE 946440	372	100	403
VOE 946440	372	120	405
VOE 946440	420	150	475
VOE 946440	468	100	585
VOE 946440	522	350	617
VOE 946440	522	350	617
VOE 946440	645	325	675
VOE 946440	660	200	703
VOE 946440	660	250	705
VOE 946440	715	100	785
VOE 946440	715	700	805
VOE 946440	821	100	839
VOE 946440	823	200	851
VOE 946440	823	250	853
VOE 946440	837	100	893
VOE 946440	852	110	929
VOE 946440	872	350	991
VOE 946440	872	360	993
VOE 946440	872	370	997
VOE 946440	872	375	1001
VOE 946440	872	400	1005
VOE 946440	882	200	1047
VOE 946440	882	800	1063
VOE 946440	896	300	1071
VOE 946440	911	100	1101
VOE 946440	911	110	1103
VOE 946440	911	150	1107
VOE 946440	916	500	1201
VOE 946440	992	250	1291
VOE 946440	993	150	1303
VOE 946441	233	300	87
VOE 946441	235	100	99
VOE 946441	261	150	135
VOE 946441	263	150	151
VOE 946441	371	100	245
VOE 946441	421	950	529
VOE 946441	421	955	531
VOE 946441	715	300	793
VOE 946441	821	150	843
VOE 946441	897	250	1081
VOE 946441	911	550	1133
VOE 946441	916	100	1181
VOE 946441	916	125	1185
VOE 946441	916	350	1199
VOE 946441	916	500	1201
VOE 946441	916	500	1201
VOE 946441	916	700	1211
VOE 946441	916	700	1211
VOE 946441	945	700	1267
VOE 946470	371	450	271
VOE 946470	823	250	853
VOE 946470	837	300	901
VOE 946470	916	300	1193
VOE 946470	916	600	1207
VOE 946471	993	150	1303
VOE 946472	235	100	97
VOE 946472	252	100	109
VOE 946472	252	110	111
VOE 946472	263	100	147
VOE 946472	352	150	209
VOE 946472	491	100	589
VOE 946472	645	100	657
VOE 946472	645	125	661
VOE 946472	647	100	685
VOE 946472	647	125	689
VOE 946472	715	500	801
VOE 946472	715	600	803
VOE 946472	715	600	803
VOE 946472	740	100	809
VOE 946472	825	100	859
VOE 946472	826	100	867
VOE 946472	826	100	867
VOE 946472	826	200	871
VOE 946472	826	300	873
VOE 946472	826	300	873
VOE 946472	826	400	875
VOE 946472	826	400	875
VOE 946472	827	100	877
VOE 946472	852	110	929
VOE 946472	852	110	929
VOE 946472	852	400	953
VOE 946472	874	150	1027
VOE 946472	881	100	1039
VOE 946472	911	200	1109
VOE 946472	911	250	1113
VOE 946472	916	100	1181
VOE 946472	924	250	1223
VOE 946472	924	300	1227
VOE 946472	945	700	1267
VOE 946473	821	100	839
VOE 946473	837	150	895
VOE 946544	390	175	443
VOE 946544	660	250	705
VOE 946577	837	150	895
VOE 946671	234	100	93
VOE 946671	234	100	93
VOE 946671	234	100	93
VOE 946671	256	100	119
VOE 946671	258	100	131
VOE 946671	371	350	265
VOE 946671	371	450	271
VOE 946671	371	600	277
VOE 946671	371	600	279
VOE 946671	421	250	495
VOE 946671	421	250	495
VOE 946671	421	320	501
VOE 946671	491	150	591
VOE 946671	645	100	659
VOE 946671	645	125	663
VOE 946671	647	100	685
VOE 946671	647	125	689
VOE 946671	823	100	847
VOE 946671	823	100	847
VOE 946671	823	250	853
VOE 946671	827	100	877
VOE 946671	837	150	895
VOE 946671	860	200	959
VOE 946671	872	300	987
VOE 946671	874	100	1015
VOE 946671	874	110	1019
VOE 946671	874	110	1021
VOE 946671	874	120	1025
VOE 946671	874	120	1023
VOE 946671	911	150	1105
VOE 946671	911	300	1117
VOE 946671	911	310	1121
VOE 946671	911	600	1135
VOE 946671	914	100	1159
VOE 946671	914	110	1163
VOE 946671	992	150	1287
VOE 946671	992	400	1299
VOE 946671	993	100	1301
VOE 946671	993	350	1323
VOE 947043	233	300	87
VOE 947083	522	300	615
VOE 947083	551	100	631
VOE 947083	914	250	1171
VOE 947083	914	250	1169
VOE 947107	353	200	219

Part No	Group	Sect	Page	Part No	Group	Sect	Page	Part No	Group	Sect	Page	Part No	Group	Sect	Page	Part No	Group	Sect	Page
VOE 947107	823	100	847	VOE 948645	371	350	265	VOE 948645	911	300	1117	VOE 949544	460	100	543	VOE 949921	390	150	439
VOE 947107	823	250	853	VOE 948645	371	350	265	VOE 948645	911	300	1117	VOE 949544	460	100	543	VOE 949921	823	100	847
VOE 947107	897	200	1079	VOE 948645	371	550	275	VOE 948645	911	310	1121	VOE 949544	460	120	545	VOE 949921	851	100	919
VOE 947354	810	150	827	VOE 948645	390	100	433	VOE 948645	911	310	1121	VOE 949544	461	100	549	VOE 949921	872	125	973
VOE 947354	810	210	833	VOE 948645	390	200	445	VOE 948645	916	350	1199	VOE 949544	463	100	559	VOE 949921	872	150	977
VOE 947502	421	320	501	VOE 948645	420	150	475	VOE 948645	916	700	1211	VOE 949544	463	120	563	VOE 949921	872	250	983
VOE 947502	421	450	505	VOE 948645	525	100	619	VOE 948645	945	1100	1279	VOE 949659	420	50	469	VOE 949921	874	100	1017
VOE 947972	460	100	543	VOE 948645	645	100	659	VOE 948645	945	400	1253	VOE 949659	421	950	529	VOE 949921	874	110	1019
VOE 947972	460	100	543	VOE 948645	645	125	663	VOE 948645	945	400	1253	VOE 949659	421	955	531	VOE 949921	874	120	1023
VOE 948294	882	250	1049	VOE 948645	715	100	785	VOE 948645	945	410	1255	VOE 949708	924	300	1227	VOE 949921	881	200	1041
VOE 948294	882	800	1063	VOE 948645	821	100	839	VOE 948645	945	650	1265	VOE 949746	945	410	1255	VOE 949921	882	150	1045
VOE 948295	371	1100	307	VOE 948645	823	150	849	VOE 948645	992	100	1281	VOE 949847	371	350	265	VOE 949921	882	150	1045
VOE 948295	371	1150	309	VOE 948645	823	250	853	VOE 948645	992	150	1287	VOE 949850	261	250	141	VOE 949921	882	200	1047
VOE 948295	371	1200	311	VOE 948645	825	200	863	VOE 948645	992	200	1289	VOE 949850	261	250	141	VOE 949921	882	250	1049
VOE 948295	371	3700	395	VOE 948645	825	200	863	VOE 948645	992	400	1299	VOE 949850	261	250	141	VOE 949921	882	800	1063
VOE 948295	371	3800	397	VOE 948645	825	250	865	VOE 948645	993	100	1301	VOE 949850	491	150	591	VOE 949921	882	800	1063
VOE 948295	371	3900	399	VOE 948645	827	100	877	VOE 948645	993	150	1303	VOE 949874	261	200	137	VOE 949921	914	350	1173
VOE 948438	882	200	1047	VOE 948645	827	200	879	VOE 948645	993	250	1313	VOE 949874	333	150	201	VOE 950564	421	320	501
VOE 948438	882	800	1063	VOE 948645	827	350	883	VOE 948645	993	350	1323	VOE 949874	371	1250	315	VOE 950564	421	450	505
VOE 948556	810	150	827	VOE 948645	837	150	895	VOE 948645	993	350	1321	VOE 949874	371	450	271	VOE 950629	516	100	599
VOE 948556	810	210	833	VOE 948645	837	200	897	VOE 948645	993	350	1321	VOE 949874	398	100	457	VOE 950629	516	150	601
VOE 948645	217	150	67	VOE 948645	852	100	925	VOE 948665	321	150	193	VOE 949874	398	200	459	VOE 950711	421	100	483
VOE 948645	234	100	93	VOE 948645	852	100	925	VOE 948883	263	150	153	VOE 949874	872	150	977	VOE 950891	421	955	531
VOE 948645	256	300	127	VOE 948645	852	130	931	VOE 948883	522	300	613	VOE 949874	872	175	979	VOE 950891	461	100	549
VOE 948645	256	300	127	VOE 948645	852	130	931	VOE 948883	911	100	1101	VOE 949894	372	120	405	VOE 950891	463	100	561
VOE 948645	256	300	127	VOE 948645	852	375	951	VOE 948884	234	100	93	VOE 949894	390	110	437	VOE 950891	463	120	563
VOE 948645	269	100	167	VOE 948645	852	400	953	VOE 948884	263	150	151	VOE 949894	851	120	921	VOE 950891	924	150	1219
VOE 948645	269	100	167	VOE 948645	860	200	959	VOE 948884	647	200	695	VOE 949894	860	150	957	VOE 950891	924	400	1231
VOE 948645	269	150	169	VOE 948645	872	300	987	VOE 948884	647	250	697	VOE 949894	860	150	957	VOE 950891	924	450	1235
VOE 948645	269	150	169	VOE 948645	873	100	1013	VOE 948884	715	100	785	VOE 949894	860	200	959	VOE 951667	882	450	1053
VOE 948645	313	100	185	VOE 948645	874	100	1015	VOE 948885	911	100	1101	VOE 949894	860	250	961	VOE 951668	380	200	421
VOE 948645	333	150	201	VOE 948645	874	100	1015	VOE 949005	371	850	295	VOE 949894	860	350	963	VOE 951671	831	100	885
VOE 948645	353	100	215	VOE 948645	874	110	1019	VOE 949221	234	100	91	VOE 949908	235	100	97	VOE 9518442	234	150	95
VOE 948645	371	100	247	VOE 948645	874	120	1023	VOE 949221	234	100	91	VOE 949921	371	1450	329	VOE 9518555	321	150	193
VOE 948645	371	1850	355	VOE 948645	882	500	1055	VOE 949278	841	300	909	VOE 949921	372	100	403	VOE 951940	914	250	1169
VOE 948645	371	2050	365	VOE 948645	897	250	1081	VOE 949278	992	250	1291	VOE 949921	380	155	417	VOE 951955	821	150	841

NUMERICAL INDEX
INDICE DE NÚMERO
ÍNDICE NUMÉRICO

RÉPERTOIRE DE NUMÉROS

NUMERICAL INDEX
INDICE DE NÚMERO
ÍNDICE NUMÉRICO

RÉPERTOIRE DE NUMÉROS

Part No	Group	Sect	Page
VOE 951955	992	110	1283
VOE 951985	715	400	797
VOE 952075	233	350	89
VOE 952623	945	600	1263
VOE 952624	371	1450	329
VOE 952624	390	175	443
VOE 952625	874	250	1031
VOE 952626	992	250	1291
VOE 952627	993	150	1305
VOE 952627	993	250	1313
VOE 952627	993	350	1321
VOE 952630	390	150	439
VOE 952630	874	250	1031
VOE 952631	468	200	587
VOE 952637	390	100	433
VOE 952637	715	400	797
VOE 952967	261	250	141
VOE 952972	256	300	127
VOE 952972	256	300	127
VOE 955127	234	100	91
VOE 955259	945	150	1239
VOE 955259	945	300	1251
VOE 955259	945	800	1269
VOE 955259	945	900	1273
VOE 955260	945	100	1237
VOE 955260	945	1000	1275
VOE 955260	945	1000	1275
VOE 955260	945	150	1241
VOE 955260	945	200	1243
VOE 955260	945	200	1243
VOE 955260	945	250	1249
VOE 955260	945	250	1247
VOE 955260	945	300	1251
VOE 955260	945	800	1269
VOE 955260	945	800	1271
VOE 955260	945	900	1273
VOE 955284	992	110	1283
VOE 955286	874	250	1031
VOE 955376	924	400	1229
VOE 955379	924	150	1217
VOE 955379	924	450	1233
VOE 955381	924	150	1217
VOE 955396	716	100	807
VOE 955396	924	400	1231
VOE 955401	716	100	807
VOE 955411	924	150	1217
VOE 955411	924	400	1229
VOE 955411	924	450	1233
VOE 955513	371	1950	359
VOE 955513	371	2000	363
VOE 955700	852	100	927
VOE 955700	852	110	929
VOE 955700	852	375	951
VOE 955700	852	400	953
VOE 955782	525	150	621
VOE 955793	461	100	549
VOE 955802	463	100	559
VOE 955804	641	110	647
VOE 955822	641	100	645
VOE 955891	992	300	1295
VOE 955892	371	2600	391
VOE 955892	380	155	419
VOE 955892	380	200	421
VOE 955892	872	350	989
VOE 955892	872	375	999
VOE 955892	874	250	1031
VOE 955892	874	250	1031
VOE 955892	882	450	1053
VOE 955892	882	500	1055
VOE 955895	993	100	1301
VOE 955903	715	400	797
VOE 955903	716	100	807
VOE 955903	924	400	1231
VOE 955972	912	150	1141
VOE 955991	914	400	1175
VOE 956063	992	300	1295
VOE 956958	371	2600	391
VOE 956981	945	1100	1279
VOE 956981	945	600	1263
VOE 956981	945	600	1263
VOE 956981	945	600	1263
VOE 956981	945	650	1265
VOE 956981	945	650	1265
VOE 958207	371	1575	341
VOE 958207	371	2500	381
VOE 958207	371	2550	383
VOE 958207	371	2575	387
VOE 958209	371	2100	367
VOE 958213	371	850	293
VOE 958228	420	50	469
VOE 958228	421	950	529
VOE 958228	421	955	531
VOE 958228	461	100	549
VOE 958228	463	100	559
VOE 958228	463	120	563
VOE 958228	911	150	1107
VOE 958229	647	200	695
VOE 958229	647	250	697
VOE 958229	911	150	1105
VOE 958668	525	100	619
VOE 958747	740	100	809
VOE 959042	451	250	541
VOE 959080	837	150	895
VOE 959090	837	150	895
VOE 959095	837	150	895
VOE 959174	914	250	1169
VOE 959187	380	100	413
VOE 959193	916	550	1205
VOE 959207	263	200	155
VOE 959207	993	250	1315
VOE 959207	993	350	1321
VOE 959208	993	100	1301
VOE 959208	993	1200	1335
VOE 959208	993	150	1305
VOE 959208	993	150	1303
VOE 959208	993	250	1313
VOE 959208	993	350	1323
VOE 959208	993	450	1327
VOE 959208	993	500	1329
VOE 959211	841	300	909
VOE 959223	914	350	1173
VOE 959226	914	400	1175
VOE 959227	914	100	1159
VOE 959236	715	450	799
VOE 959239	491	150	591
VOE 959240	660	150	701
VOE 959240	911	400	1127
VOE 959240	912	150	1141
VOE 959245	924	250	1223
VOE 959254	945	1000	1275
VOE 959254	945	250	1247
VOE 959256	911	200	1109
VOE 959256	911	400	1127
VOE 959874	852	110	929
VOE 960137	353	200	219
VOE 960137	371	2200	377
VOE 960139	235	100	97
VOE 960139	362	300	229
VOE 960139	363	200	235
VOE 960139	371	100	245
VOE 960139	371	100	247
VOE 960139	390	100	433
VOE 960139	390	110	437
VOE 960139	390	150	439
VOE 960139	390	150	439
VOE 960139	390	150	439
VOE 960139	390	150	439
VOE 960139	390	175	443
VOE 960139	390	200	445
VOE 960139	715	400	797
VOE 960139	810	150	827
VOE 960139	821	150	841
VOE 960139	823	250	853
VOE 960139	823	250	853
VOE 960139	823	300	857
VOE 960139	825	250	865
VOE 960139	837	150	895
VOE 960139	841	300	909
VOE 960139	851	100	919
VOE 960139	851	120	921
VOE 960139	872	125	973
VOE 960139	872	300	987
VOE 960139	872	450	1009
VOE 960139	872	450	1011
VOE 960139	872	450	1009
VOE 960139	881	200	1041
VOE 960139	882	150	1045
VOE 960139	882	150	1045
VOE 960139	992	110	1283
VOE 960141	235	100	99
VOE 960145	660	250	705
VOE 960148	380	155	417
VOE 960148	945	700	1267
VOE 960630	461	100	549
VOE 960630	463	100	559
VOE 960630	463	120	563
VOE 960630	527	100	625
VOE 960630	551	100	629
VOE 960630	911	300	1117

Part No	Group	Sect	Page
VOE 960630	914	100	1159
VOE 960630	945	500	1259
VOE 960631	911	100	1101
VOE 961614	882	200	1047
VOE 961960	261	250	141
VOE 961970	352	250	211
VOE 961970	371	400	269
VOE 961970	371	650	283
VOE 961970	371	850	295
VOE 961970	390	150	441
VOE 961970	390	175	443
VOE 961970	398	100	457
VOE 961970	398	200	459
VOE 961970	810	150	827
VOE 961970	872	350	989
VOE 961970	872	375	999
VOE 962248	551	150	633
VOE 962305	896	200	1067
VOE 962500	911	150	1105
VOE 962501	945	550	1261
VOE 962528	647	200	695
VOE 962528	647	250	697
VOE 962546	420	50	469
VOE 962546	421	950	529
VOE 962546	421	955	531
VOE 962656	372	150	411
VOE 963111	924	400	1231
VOE 963320	218	150	71
VOE 964198	371	850	295
VOE 964946	882	500	1055
VOE 964955	660	200	703
VOE 964955	660	250	705
VOE 965178	390	175	443
VOE 965195	252	110	111
VOE 965195	715	150	787
VOE 965195	715	200	789
VOE 965195	916	300	1193
VOE 965195	916	700	1209
VOE 965195	993	150	1305
VOE 965196	740	100	809
VOE 965197	740	100	809
VOE 965212	823	250	853
VOE 965225	821	150	841
VOE 965225	913	100	1153
VOE 965225	916	350	1197
VOE 965225	916	700	1209
VOE 965561	252	150	113
VOE 965576	873	100	1013
VOE 966358	992	110	1283
VOE 966362	218	150	71
VOE 966786	451	150	537
VOE 966786	451	250	541
VOE 966786	831	100	885
VOE 967531	916	500	1201
VOE 967631	992	300	1295
VOE 967633	916	500	1201
VOE 967634	461	200	557
VOE 967634	463	200	573
VOE 967634	463	220	575
VOE 967639	421	200	489
VOE 967639	421	210	493
VOE 967730	371	350	265
VOE 967749	522	100	611
VOE 967749	522	100	611
VOE 967749	522	300	613
VOE 967749	522	300	613
VOE 967749	522	300	613
VOE 967750	263	150	151
VOE 967750	263	150	151
VOE 967750	263	150	153
VOE 967750	647	100	687
VOE 968007	420	50	469
VOE 968007	421	100	485
VOE 968007	421	100	483
VOE 968136	911	600	1135
VOE 968237	527	100	625
VOE 968237	527	200	627
VOE 968297	436	100	533
VOE 968297	715	400	797
VOE 968297	810	200	831
VOE 968297	827	100	877
VOE 968297	827	350	883
VOE 968298	261	100	133
VOE 968299	924	400	1229
VOE 968380	371	1350	325
VOE 968381	371	1350	325
VOE 968435	436	100	533
VOE 968435	945	150	1239
VOE 968435	945	200	1243
VOE 968435	945	200	1243
VOE 968435	945	800	1269
VOE 968437	716	100	807
VOE 968589	810	150	827
VOE 968589	810	200	831
VOE 968589	810	210	833
VOE 968591	715	400	797
VOE 968612	527	100	625
VOE 968612	527	100	625
VOE 968842	491	150	591
VOE 969021	256	100	119
VOE 969161	371	1350	325
VOE 969161	371	1950	361
VOE 969161	371	400	269
VOE 969161	372	150	411
VOE 969278	380	100	415
VOE 969278	881	100	1037
VOE 969373	823	250	853
VOE 969404	421	310	499
VOE 969404	872	125	971
VOE 969405	269	100	167
VOE 969405	390	110	437
VOE 969405	837	150	895
VOE 969407	333	150	201
VOE 969407	371	1250	315
VOE 969407	371	350	265
VOE 969407	371	450	271
VOE 969407	398	100	457
VOE 969419	371	1525	337
VOE 969419	380	155	417
VOE 969420	882	500	1055
VOE 969423	641	100	645
VOE 969423	641	110	647
VOE 969423	872	150	977
VOE 969423	874	100	1017
VOE 969423	874	110	1019
VOE 969423	874	120	1023
VOE 969436	852	100	925
VOE 969464	882	400	1051
VOE 969478	851	100	919
VOE 969513	371	2200	377
VOE 969518	882	400	1051
VOE 969556	371	2200	377
VOE 969558	380	200	421
VOE 969558	660	200	703
VOE 969558	660	250	705
VOE 969587	353	100	215
VOE 969587	390	110	437
VOE 969587	851	100	919
VOE 969587	851	120	921
VOE 969587	872	125	973
VOE 969587	872	125	975
VOE 969587	872	350	989
VOE 969587	872	375	999
VOE 969587	882	150	1045
VOE 969587	882	150	1045
VOE 969600	881	100	1039
VOE 969600	881	100	1037
VOE 969738	823	100	847
VOE 969738	872	125	973
VOE 969830	371	4000	401
VOE 969842	924	150	1219
VOE 969842	924	400	1231
VOE 969842	924	450	1235
VOE 969846	821	100	839
VOE 969846	831	150	887
VOE 969846	837	200	897
VOE 969846	852	100	925
VOE 969981	252	160	115
VOE 970771	371	250	257
VOE 970771	371	2600	393
VOE 970771	371	280	259
VOE 970771	371	4000	401
VOE 970772	371	2600	393
VOE 970772	371	4000	401
VOE 970772	841	250	905
VOE 970772	841	250	905
VOE 970773	371	250	257
VOE 970773	371	280	259
VOE 970791	269	150	169
VOE 970988	321	100	191
VOE 970988	321	150	193
VOE 971096	252	100	109
VOE 971096	821	100	837
VOE 971096	821	150	841
VOE 971096	823	150	849
VOE 971096	992	110	1283
VOE 971099	252	110	111
VOE 971099	261	100	133
VOE 971099	321	100	191
VOE 971099	321	150	193

NUMERICAL INDEX
INDICE DE NÚMERO
ÍNDICE NUMÉRICO

RÉPERTOIRE DE NUMÉROS

Catalogue id	Group
20105	**10**
Issue	Page
20021229-G	**1391**

VOLVO

L90F

NUMERICAL INDEX
INDICE DE NÚMERO
ÍNDICE NUMÉRICO

RÉPERTOIRE DE NUMÉROS

Catalogue id **20105** | Group **10**
Issue **20021229-G** | Page **1392**

Part No	Group	Sect	Page
VOE 971099	660	200	703
VOE 971099	660	250	705
VOE 971099	715	150	787
VOE 971099	715	200	789
VOE 971099	821	150	841
VOE 971099	826	100	869
VOE 971099	865	100	965
VOE 971099	896	100	1065
VOE 971099	911	100	1101
VOE 971099	911	110	1103
VOE 971099	911	250	1111
VOE 971099	912	100	1139
VOE 971099	916	300	1193
VOE 971099	916	700	1209
VOE 971099	945	300	1251
VOE 971099	945	900	1273
VOE 971100	451	100	535
VOE 971304	380	200	421
VOE 971304	872	125	973
VOE 971304	882	450	1053
VOE 971304	882	500	1055
VOE 971319	821	100	839
VOE 971319	823	250	855
VOE 971321	372	100	403
VOE 971321	380	155	417
VOE 971321	390	110	437
VOE 971321	821	170	845
VOE 971321	872	275	985
VOE 971321	876	100	1035
VOE 971321	897	200	1079
VOE 971322	372	100	403
VOE 971322	810	150	827
VOE 971322	837	200	897
VOE 971322	837	200	897
VOE 971322	851	100	919
VOE 971322	876	100	1035
VOE 971322	882	250	1049
VOE 971322	882	250	1049
VOE 971322	882	800	1063
VOE 971322	897	200	1079
VOE 971330	872	250	983
VOE 971368	872	125	971
VOE 971382	881	100	1039
VOE 971382	881	100	1039
VOE 971383	823	100	847
VOE 971383	851	100	919
VOE 971383	872	250	983
VOE 971383	872	275	985
VOE 972079	371	2100	367
VOE 972079	371	2200	377
VOE 972079	823	300	857
VOE 972079	841	250	907
VOE 972079	882	150	1045
VOE 972079	882	150	1045
VOE 972092	872	125	973
VOE 972092	872	125	973
VOE 972092	872	125	973
VOE 972092	872	150	977
VOE 972264	234	100	91
VOE 973574	913	150	1155
VOE 973871	911	500	1131
VOE 973944	234	100	93
VOE 974081	263	300	159
VOE 975108	216	100	61
VOE 975237	380	200	421
VOE 975237	831	150	887
VOE 975366	380	155	417
VOE 975367	371	1500	333
VOE 975367	371	1500	333
VOE 975367	371	1525	335
VOE 975367	371	1525	335
VOE 975367	872	250	983
VOE 975367	882	450	1053
VOE 975370	882	450	1053
VOE 975372	882	400	1051
VOE 975372	914	350	1173
VOE 975378	234	150	95
VOE 975378	371	1950	359
VOE 975380	380	100	413
VOE 975387	881	100	1039
VOE 975547	821	100	839
VOE 976155	362	150	223
VOE 976162	380	100	413
VOE 976170	831	150	887
VOE 976170	837	250	899
VOE 976170	837	250	899
VOE 976170	882	100	1043
VOE 976256	371	1450	329
VOE 976256	371	1650	345
VOE 976256	371	1700	349
VOE 976256	371	1700	349
VOE 976256	371	1750	351
VOE 976256	371	600	277
VOE 976256	371	650	283
VOE 976256	371	650	281
VOE 976928	551	100	631
VOE 976929	463	100	559
VOE 976929	914	1000	1179
VOE 976929	914	200	1167
VOE 976930	420	50	469
VOE 976930	421	950	529
VOE 976930	421	955	531
VOE 976945	233	300	87
VOE 976945	420	150	475
VOE 976945	420	150	477
VOE 976970	461	100	549
VOE 976970	463	100	561
VOE 977016	460	100	543
VOE 977016	460	120	545
VOE 977525	874	150	1027
VOE 977599	261	300	143
VOE 977599	363	200	235
VOE 977599	371	450	271
VOE 977599	371	700	285
VOE 977599	371	710	287
VOE 977599	647	100	687
VOE 977599	873	100	1013
VOE 977742	261	250	141
VOE 977742	992	300	1297
VOE 977820	321	100	191
VOE 977820	321	150	193
VOE 977917	421	450	507
VOE 978295	390	100	433
VOE 978296	390	100	433
VOE 978710	263	400	163
VOE 978710	321	100	191
VOE 978710	321	150	193
VOE 978925	390	150	439
VOE 978933	421	200	489
VOE 978933	421	210	493
VOE 978933	551	150	633
VOE 978952	715	400	797
VOE 978999	372	150	411
VOE 979022	421	500	509
VOE 979151	881	100	1037
VOE 979934	911	250	1111
VOE 980102	911	200	1109
VOE 980466	924	150	1217
VOE 980466	924	450	1233
VOE 980614	235	100	99
VOE 980614	269	100	167
VOE 980614	269	100	167
VOE 980614	269	100	167
VOE 980614	269	150	169
VOE 980614	269	150	169
VOE 980614	353	200	219
VOE 980614	914	200	1167
VOE 980614	993	150	1303
VOE 980841	841	100	903
VOE 980841	852	100	925
VOE 980841	852	130	931
VOE 980841	852	375	951
VOE 980841	852	400	953
VOE 980841	882	800	1063
VOE 980841	882	800	1063
VOE 980881	371	700	285
VOE 980881	371	710	287
VOE 980881	852	400	953
VOE 980973	263	450	165
VOE 981056	810	150	827
VOE 981056	911	150	1105
VOE 981208	810	150	827
VOE 981208	872	125	973
VOE 981208	872	350	989
VOE 981208	872	375	999
VOE 981208	881	100	1039
VOE 981208	881	100	1037
VOE 981256	881	100	1039
VOE 981256	881	100	1039
VOE 981315	451	100	535
VOE 981447	821	150	841
VOE 981447	821	170	845
VOE 981447	865	100	965
VOE 981635	881	100	1039
VOE 981904	911	100	1101
VOE 981904	911	110	1103
VOE 981945	874	150	1027
VOE 982038	874	100	1015
VOE 982038	874	110	1019

Part No	Group	Sect	Page
VOE 982038	874	120	1023
VOE 982235	263	250	157
VOE 982444	256	100	119
VOE 982551	460	150	547
VOE 982617	371	100	247
VOE 982962	263	150	153
VOE 982962	911	600	1135
VOE 983021	371	1100	307
VOE 983021	371	1150	309
VOE 983021	371	1200	313
VOE 983021	371	3700	395
VOE 983021	371	3800	397
VOE 983021	371	3900	399
VOE 983021	372	100	403
VOE 983021	372	120	405
VOE 983021	872	360	995
VOE 983021	872	370	997
VOE 983021	872	375	1003
VOE 983021	872	400	1005
VOE 983025	527	200	627
VOE 983241	993	250	1315
VOE 983241	993	350	1321
VOE 983242	258	100	131
VOE 983253	874	150	1027
VOE 983259	421	500	509
VOE 983338	715	400	797
VOE 983338	810	200	831
VOE 983489	914	100	1159
VOE 983502	421	400	503
VOE 983502	421	450	505
VOE 983714	371	250	257
VOE 983715	371	100	247
VOE 983715	371	250	257
VOE 983715	371	250	257
VOE 983718	924	150	1219
VOE 983718	924	400	1231
VOE 983718	924	450	1235
VOE 983997	645	200	669
VOE 984080	420	150	475
VOE 984080	911	200	1109
VOE 984080	916	350	1197
VOE 984080	916	700	1209
VOE 984086	992	300	1295
VOE 984160	874	150	1027
VOE 984473	527	200	627
VOE 984473	911	110	1103
VOE 984473	912	400	1151
VOE 984473	914	110	1163
VOE 984529	810	150	827
VOE 984646	527	200	627
VOE 984646	911	110	1103
VOE 984646	912	400	1151
VOE 984646	914	110	1163
VOE 984647	645	100	659
VOE 984647	645	125	663
VOE 984647	647	125	689
VOE 984648	911	110	1103
VOE 984654	911	310	1121
VOE 984657	527	200	627
VOE 984758	263	100	149
VOE 984758	645	100	659
VOE 984758	645	125	663
VOE 984758	852	110	929
VOE 984758	852	110	929
VOE 984758	852	400	953
VOE 984758	911	500	1131
VOE 984816	451	100	535
VOE 984816	451	100	535
VOE 984849	371	1660	347
VOE 984850	451	100	535
VOE 984944	371	1500	331
VOE 984944	371	1525	337
VOE 984944	371	300	261
VOE 984944	371	400	267
VOE 984944	371	650	283
VOE 984944	371	850	293
VOE 984944	841	250	905
VOE 990037	352	100	207
VOE 990732	371	1250	315
VOE 990732	874	110	1019
VOE 990732	874	120	1023
VOE 990736	263	150	153
VOE 990736	263	150	153
VOE 990736	645	100	659
VOE 990736	645	125	663
VOE 990736	645	125	665
VOE 990736	647	100	687
VOE 990736	647	100	687
VOE 990736	647	125	689
VOE 990736	647	125	689
VOE 990736	660	100	699
VOE 990736	660	100	699
VOE 990736	660	150	701
VOE 990736	660	150	701
VOE 990736	911	300	1115
VOE 990736	911	300	1115
VOE 990736	911	300	1115
VOE 990736	911	300	1115
VOE 990736	911	300	1115
VOE 990736	911	300	1115
VOE 990736	911	310	1121
VOE 990736	911	310	1119
VOE 990736	911	310	1119
VOE 990736	911	310	1121
VOE 990736	911	310	1119
VOE 990736	911	310	1121
VOE 990736	911	310	1119
VOE 990736	911	310	1119
VOE 990736	911	310	1119

NUMERICAL INDEX
INDICE DE NÚMERO
ÍNDICE NUMÉRICO

RÉPERTOIRE DE NUMÉROS

Catalogue id **20105** | Group **10**
Issue **20021229-G** | Page **1394**

Part No	Group	Sect	Page
VOE 990737	916	500	1201
VOE 990737	916	500	1201
VOE 990737	916	600	1207
VOE 990737	924	150	1219
VOE 990737	924	200	1221
VOE 990737	924	200	1221
VOE 990737	924	250	1225
VOE 990737	924	250	1223
VOE 990737	924	250	1223
VOE 990737	924	250	1225
VOE 990737	924	450	1235
VOE 990738	263	100	147
VOE 990738	263	100	147
VOE 990738	263	100	147
VOE 990738	263	100	147
VOE 990738	263	100	147
VOE 990738	263	150	151
VOE 990738	263	150	153
VOE 990738	263	150	151
VOE 990738	263	150	153
VOE 990738	263	150	151
VOE 990738	263	150	151
VOE 990738	263	150	151
VOE 990738	263	150	151
VOE 990738	522	100	611
VOE 990738	522	100	611
VOE 990738	522	100	611
VOE 990738	522	100	609
VOE 990738	645	100	657
VOE 990738	645	100	657
VOE 990738	645	100	659
VOE 990738	645	100	659
VOE 990738	645	125	661
VOE 990738	645	125	663
VOE 990738	645	125	661
VOE 990738	645	125	661
VOE 990738	645	300	671
VOE 990738	645	300	671
VOE 990738	645	300	673
VOE 990738	645	300	671
VOE 990738	645	300	671
VOE 990738	645	300	671
VOE 990738	645	300	671
VOE 990738	645	300	671
VOE 990738	645	300	673
VOE 990738	645	325	675
VOE 990738	647	100	687
VOE 990738	647	100	685
VOE 990738	647	100	685
VOE 990738	647	100	687
VOE 990738	647	125	691
VOE 990738	660	100	699
VOE 990738	660	100	699
VOE 990738	660	100	699
VOE 990738	660	150	701
VOE 990738	660	150	701
VOE 990738	660	150	701
VOE 990738	911	350	1125
VOE 990738	911	350	1123
VOE 990738	911	600	1135
VOE 990738	911	600	1135
VOE 990738	911	600	1135
VOE 990739	645	100	657
VOE 990739	645	100	657
VOE 990739	645	100	657
VOE 990739	645	100	657
VOE 990739	645	100	657
VOE 990739	645	125	661
VOE 990739	645	125	661
VOE 990739	645	125	661
VOE 990739	645	125	661
VOE 990739	645	300	671
VOE 990739	645	325	675
VOE 990739	647	100	685
VOE 990739	647	100	685
VOE 990739	647	125	689
VOE 990739	660	100	699
VOE 990740	217	150	67
VOE 990740	420	100	473
VOE 990740	491	100	589
VOE 990740	491	150	591
VOE 990740	647	125	689
VOE 990740	911	250	1113
VOE 990740	911	350	1123
VOE 990740	911	350	1123
VOE 990740	911	350	1123
VOE 990740	916	100	1183
VOE 990740	916	100	1183
VOE 990740	916	100	1183
VOE 990740	916	125	1187
VOE 990740	916	125	1187
VOE 990740	916	125	1187
VOE 990740	916	350	1199
VOE 990740	916	700	1211
VOE 990740	924	200	1221
VOE 990740	924	250	1223
VOE 990740	993	200	1307
VOE 990740	993	200	1309
VOE 990740	993	200	1309
VOE 990740	993	200	1307
VOE 990740	993	200	1309
VOE 990740	993	200	1307
VOE 990740	993	200	1307
VOE 990740	993	200	1307
VOE 990740	993	300	1317
VOE 990740	993	300	1317
VOE 990740	993	300	1317
VOE 990740	993	300	1317
VOE 990740	993	400	1325
VOE 990740	993	400	1325
VOE 990740	993	400	1325
VOE 990740	993	450	1327
VOE 990740	993	500	1329
VOE 990742	263	100	147
VOE 990742	645	100	657
VOE 990742	645	125	661
VOE 990742	647	100	687
VOE 990742	911	250	1113
VOE 990742	911	500	1131
VOE 990742	911	500	1131
VOE 990742	911	550	1133
VOE 990742	912	100	1139
VOE 990742	916	100	1181
VOE 990742	916	125	1185
VOE 990742	916	350	1197
VOE 990742	916	700	1209
VOE 990743	911	400	1127
VOE 990743	916	350	1197
VOE 990743	916	700	1209
VOE 990756	420	150	475
VOE 990756	491	100	589
VOE 990756	491	150	591
VOE 990756	911	250	1111
VOE 990756	911	250	1111
VOE 990756	911	250	1111
VOE 990756	911	500	1131
VOE 990756	911	550	1133
VOE 990756	912	100	1139
VOE 990756	912	150	1143
VOE 990756	916	350	1197
VOE 990756	916	700	1209
VOE 990756	916	700	1209
VOE 990757	911	200	1109
VOE 990757	911	250	1111
VOE 990757	911	400	1127
VOE 990757	911	400	1127
VOE 990757	916	350	1197
VOE 990757	916	350	1197
VOE 990757	916	700	1209
VOE 990757	916	700	1209
VOE 991046	235	100	97
VOE 991046	235	100	97
VOE 991046	235	100	97
VOE 991046	235	150	101
VOE 991046	235	150	101
VOE 99183	896	200	1067
VOE 992082	872	350	991
VOE 992082	872	360	993
VOE 992082	872	370	997
VOE 992082	872	375	1003
VOE 992082	872	400	1005
VOE 992109	217	150	67
VOE 992516	362	250	227
VOE 992517	352	100	207
VOE 992517	352	150	209
VOE 992517	352	250	211
VOE 992517	352	300	213
VOE 992517	353	100	215
VOE 992517	353	150	217
VOE 992517	823	250	853
VOE 992518	352	100	207
VOE 992520	352	250	211
VOE 992520	353	100	215
VOE 992520	353	200	219
VOE 992521	352	100	207
VOE 992521	352	250	211
VOE 992521	353	100	215
VOE 993319	645	100	659

Part No	Group	Sect	Page
VOE 993319	645	125	663
VOE 993319	911	300	1115
VOE 993319	911	300	1115
VOE 993319	911	310	1119
VOE 993319	911	310	1119
VOE 993320	522	100	609
VOE 993320	551	100	631
VOE 993320	645	125	665
VOE 993320	647	125	689
VOE 993320	896	300	1071
VOE 993320	911	300	1117
VOE 993320	911	310	1121
VOE 993320	911	310	1119
VOE 993320	911	310	1119
VOE 993320	911	350	1123
VOE 993320	911	350	1123
VOE 993320	914	110	1163
VOE 993320	914	110	1163
VOE 993320	916	600	1207
VOE 993321	522	100	609
VOE 993321	645	100	657
VOE 993321	645	100	657
VOE 993321	645	100	657
VOE 993321	645	100	659
VOE 993321	645	125	661
VOE 993321	645	125	661
VOE 993321	645	125	661
VOE 993321	645	125	661
VOE 993321	645	325	675
VOE 993321	645	325	675
VOE 993321	647	125	689
VOE 993321	660	100	699
VOE 993321	660	150	701
VOE 993321	911	350	1123
VOE 993322	911	350	1123
VOE 993323	527	200	627
VOE 993323	911	350	1123
VOE 993323	911	350	1123
VOE 993323	914	110	1163
VOE 993323	916	100	1183
VOE 993323	916	125	1187
VOE 993357	216	100	61
VOE 993358	211	100	47
VOE 993596	235	200	103
VOE 993600	217	150	67
VOE 993677	251	100	107
VOE 993677	263	450	165
VOE 993813	235	200	103
VOE 993828	371	1660	347
VOE 993828	371	1700	349
VOE 993831	371	1660	347
VOE 993974	256	300	127
VOE 993974	261	250	139
VOE 993974	261	250	139
VOE 993974	261	250	141
VOE 993974	261	250	139
VOE 993974	261	250	141
VOE 993974	261	250	139
VOE 994015	551	100	629
VOE 9957941	321	150	193
VOE 996328	421	950	529
VOE 996328	421	955	531
VOE 996704	414	100	467
VOE 9993875	516	100	599
VOE 9993875	517	100	603