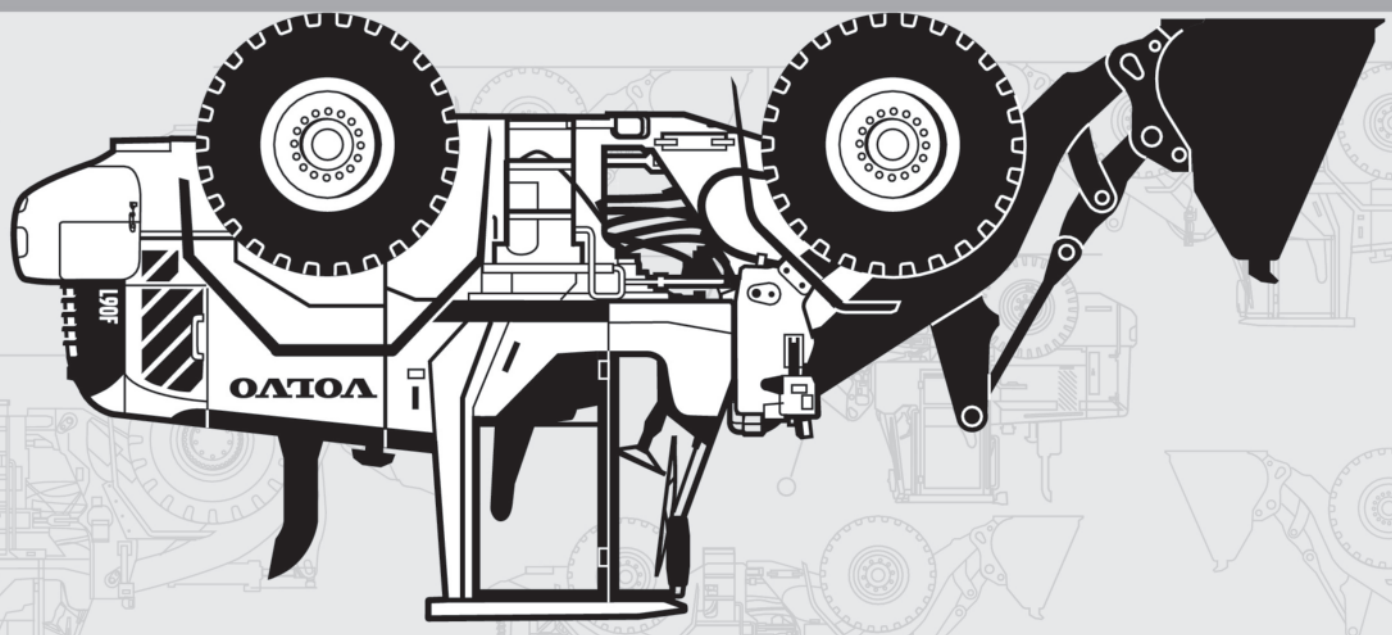

VOLVO

L90F

RUTHZIL TRATOR COMERCIAL DE PEÇAS LTDA 11 97083-6812 ROLANDO CITRANGULO

Parts catalog Part 2 Group 6-9

VOLVO L90F

JULHO 2021

Volvo Construction Equipment
Building Tomorrow

VOLVO L90F Parts catalog

2/2

PUB 20009038-J 2021-07 gb/fr/de/es/se

VOLVO

Volvo Construction Equipment

www.volvoce.com

VOLVO

Volvo Construction Equipment
www.volvoce.com

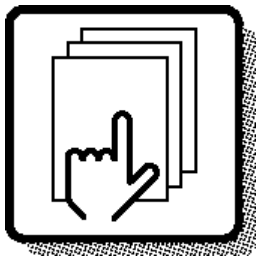

1

Preface and instructions
Préface et instructions
Vorwort und Anweisungen
Prefacio e instrucciones
Förord och anvisningar

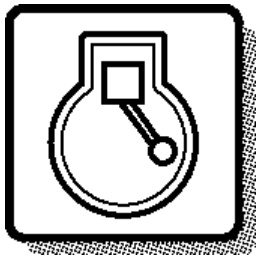

2

Engine
Moteur
Motor
Motor
Motor

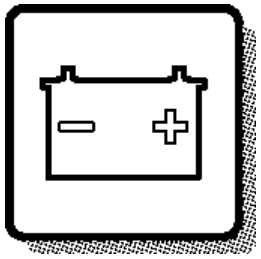

3

Electrical systems and instruments
Système électrique et instruments
Elektrisches System und Instrumente
Sistema eléctrico e instrumentos
Elsystem och instrument

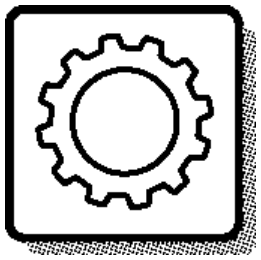

4

Power transmission
Transmission de force
Kraftübertragung
Transmisión de fuerza
Kraftöverföring

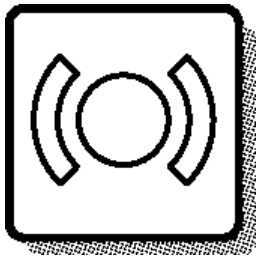

5

Brakes
Freins
Bremsen
Frenos
Bromsar

Steering system
Systèm de direction
Lenksystem
Sistema de dirección
Styrsystem

6

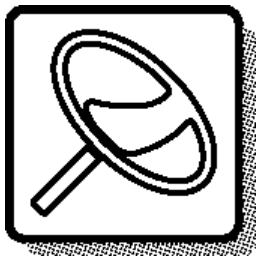

Frame and wheels
Bâti et roues
Rahmen und räder
Bastidor y ruedas
Ram och hjul

7

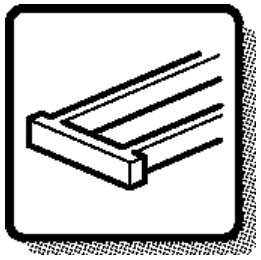

Body with associated parts
Carrosserie avec détails
Aufbau mit Zubehörteilen
Carroceria con detalles
Karosseri

8

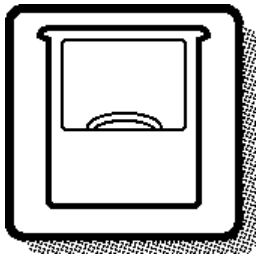

Miscellaneous equipment
Equipments divers
Übrige Ausrüstung
Equipo diverso
Övrig utrustning

9

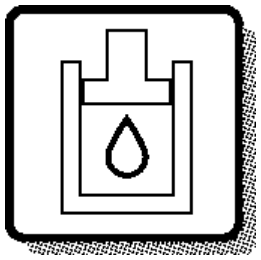

Numerical index
Répertoire numérique
Nummernverzeichnis
Indice numérico
Nummerregister

10

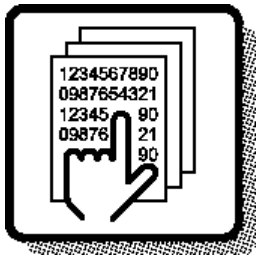

FOREWORD

GBR

Only genuine parts are presented in this catalogue. These parts have been subjected to the necessary function and endurance tests, and they comply with the high quality and safety requirements that have been set for Volvo Construction Equipment. You should note that warranties do not cover damages that are caused or aggravated by the fact that a non-genuine part was fitted.

The illustrations shown in the catalogues should not be used as assembly or workshop instructions. Separate literature for the various specific subject areas is available for that purpose.

The owner of the machine or equipment should state the model designation, manufacturing number, part number, quantity, and the name, or description, of the part when ordering parts.

For location of the model and engine designation plates,
etc, see page 4-5.

Market-adapted equipment entered in catalogue, can be seen on page 26.

See page 13 for a "Catalogue Guide" on how to use the parts catalogue.

See page 22 for table of abbreviations.

This catalogue has been produced by Volvo Construction Equipment. If you have any point of views regarding the catalogue, or if you detect any errors in the catalogue, please send a mail to:
E-mail: vce.parts.catalog@volvo.com

GBR

WHEEL LOADER VOLVO L90F

BASIC MACHINE
PROD NO 33292, S/N 25006 -
PROD NO 33298, S/N 43001 - IRN
PROD NO 33298, S/N 68101 - 69044
PROD NO 33298, S/N 71501-

CAB
PROD NO 33293
PROD NO 33297 USA, 83934
PROD NO 33437 IRN
PROD NO 33018 S/N 26954-, 68917-, 71706-
PROD NO 33019 IRN S/N 43421-

TRANSMISSION
PROD NO 22562, HTE 125, S/N -29270, -72407
PROD NO 22579, HTE 125, S/N 29271-29486, 72408-72600
PROD NO 22718, HTE125B, S/N 29487-29749, 72601-72815
PROD NO 22736, HTE125D, S/N 72816-

DRIVING AXLE
PROD NO 23949, AWB 25, front, S/N - 27021, - 71705
PROD NO 56008, AWB 25, front, S/N 27022 -, 71706 -
PROD NO 23950, AWB 20, rear, S/N - 27021, - 71705
PROD NO 56010, AWB 20, rear, S/N 27022 -, 71706 -
PROD NO 23951, LSD, rear, S/N - 27021, - 71705
PROD NO 56011, LSD, rear, S/N 27022 -, 71706 -

LOADING UNIT
PROD NO 33282

ENGINE
Part No 11411088, Type VOLVO D6ELAE3

FRA

Seules les pièces d'origine sont présentées dans les catalogues des pièces de rechange. Toutes ces pièces ont été soumises à des tests de fonctionnement et de longévité pour être conformes aux exigences sévères de qualité et de sécurité posées par Volvo Construction Equipment. Notez que les garanties ne couvrent pas les dégâts et les dommages causés par le montage de pièces autres que des pièces d'origine.

Les illustrations dans le catalogue ne doivent pas être utilisées comme notice de montage ni comme instructions d'atelier. Pour ceci, nous vous renvoyons à la documentation spécifiquement éditée dans ce but.

Pour toute commande de pièces de rechange, indiquez la désignation du modèle, le numéro de fabrication, le numéro de référence, la quantité ainsi que la désignation de la pièce.

Le placement des plaques de désignation de modèle et de moteur etc. ressort de la figure ci-contre 4-5.

Equipment adapté au marché et indiqué dans la catalogue, prière de voir la liste en page 26.

Guide pour l'utilisation de catalogues de pièces de rechange, voir page 13.
Pour la liste des abréviations employées, prière de

voir en page 22.

Ce catalogue est édité par Volvo Construction Equipment. Si vous avez des commentaires ou si vous découvrez des erreurs dans ce catalogue, nous vous serions reconnaissants de bien vouloir nous envoyer un courriel à :
E-mail: vce.parts.catalog@volvo.com

CHARGEUSE SUR PNEUS VOLVO L90F

MACHINE DE BASE
Nº DE PROD 33292, S/N 25006 -
Nº DE PROD 33298, S/N 43001 - IRN
Nº DE PROD 33298, S/N 68101 - 69044
Nº DE PROD 33298, S/N 71501-

CABINE
Nº DE PROD 33293
Nº DE PROD 33297 USA, 83934
Nº DE PROD 33437 IRN
Nº DE PROD 33018 S/N 26954-, 68917-, 71706-
Nº DE PROD 33019 IRN S/N 43421-

TRANSMISSION
Nº DE PROD 22562, HTE 125, S/N -29270, -72407
Nº DE PROD 22579, HTE 125, S/N 29271-29486, 72408-72600
Nº DE PROD 22718, HTE125B, S/N 29487-29749, 72601-72815
Nº DE PROD 22736, HTE125D, S/N 72816-

ESSIEU MOTEUR
Nº DE PROD 23949, AWB 25, avant, S/N - 27021, - 71705
Nº DE PROD 56008, AWB 25, avant, S/N 27022 -, 71706 -
Nº DE PROD 23950, AWB 20, arrière, S/N - 27021, - 71705
Nº DE PROD 56010, AWB 20, arrière, S/N 27022 -, 71706 -
Nº DE PROD 23951, LSD, arrière, S/N - 27021, - 71705
Nº DE PROD 56011, LSD, arrière, S/N 27022 -, 71706 -

GROUPE CHARGEUR
Nº DE PROD 33282

MOTEUR
Nº de réf. 11411088, Type VOLVO D6ELAE3

VORWORT

DEU

In den Ersatzteilkatalogen sind nur Originalteile verzeichnet. Diese Teile haben die notwendigen Funktions- und Lebensdauertests durchlaufen und erfüllen die hohen Qualitäts- und Sicherheitsanforderungen von Volvo Construction Equipment. Beachten Sie bitte, dass die Garantien keine Schäden umfassen, die durch die Montage eines fremden Teils verursacht oder verschlimmert wurden.

Die Abbildungen in dem Katalog dürfen nicht als Montageanweisungen oder Werkstattanleitungen verwendet werden. Wir verweisen statt dessen auf die separate Literatur für diesen Zweck.

Der Maschinenbesitzer muss bei der Bestellung von Ersatzteilen die Modellbezeichnung, Fabriksnummer, Artikelnummer sowie Anzahl und Bezeichnung des Teils angeben.

Die Anbringung der Schilder für Modell- und Motorbezeichnung usw. geht aus dem Bild auf Seite 4-5 hervor.

Für den Markt angepasste Ausrüstung wurde in den Katalog aufgenommen, Seite 26.

Die Anweisung auf Seite 17 hilft Ihnen sich im Ersatzteilkatalog zurechtzufinden.

Abkürzungsverzeichnis, siehe Seite 22.

Dieser Katalog wurde von Volvo Construction Equipment herausgegeben. Wenn Sie Kommentare zu diesem Katalog haben oder Fehler darin finden, schreiben Sie bitte an:
E-Mail: vce.parts.catalog@volvo.com

DEU

RADLADER VOLVO L90F

GRUNDMASCHINE
PROD NO 33292, S/N 25006 -
PROD NO 33298, S/N 43001 - IRN
PROD NO 33298, S/N 68101 - 69044
PROD NO 33298, S/N 71501-

KABINE
PROD NO 33293
PROD NO 33297 USA, 83934
PROD NO 33437 IRN
PROD NO 33018 S/N 26954-, 68917-, 71706-
PROD NO 33019 IRN S/N 43421-

GETRIEBE
PROD NO 22562, HTE 125, S/N -29270, -72407
PROD NO 22579, HTE 125, S/N 29271-29486, 72408-72600
PROD NO 22718, HTE125B, S/N 29487-29749, 72601-72815
PROD NO 22736, HTE125D, S/N 72816-

PLANETENWELLE
PROD NO 23949, AWB 25, vordere, S/N - 27021, - 71705
PROD NO 56008, AWB 25, vordere, S/N 27022 -, 71706 -
PROD NO 23950, AWB 20, hintere, S/N - 27021, - 71705
PROD NO 56010, AWB 20, hintere, S/N 27022 -, 71706 -
PROD NO 23951, LSD, hintere, S/N - 27021, - 71705
PROD NO 56011, LSD, hintere, S/N 27022 -, 71706 -

LADERAGGREGAT
PROD NO 33282

MOTOR
Bestellnummer 11411088, Typ VOLVO D6ELAE3

En los catálogos de repuestos se presentan únicamente piezas originales que han sido sometidas a las necesarias pruebas de funcionamiento y duración y que cumplen las elevadas exigencias de seguridad y calidad de Volvo Construction Equipment. Recuerde que las garantías no cubren los daños ocasionados o agravados por no haber montado una pieza original.

Las ilustraciones del catálogo no deben utilizarse como base para el montaje ni como instrucciones de taller. Para ello recomendamos utilizar los manuales de taller editados a propósito.

Al hacer el pedido de repuestos, el propietario de la máquina debe indicar el modelo de la misma, su número de fabricación, la referencia de la pieza, la cantidad y la denominación.

La ubicación de letreros con las denominaciones de modelo y motor, etc., puede verse en la página 4-5.

La lista de equipos de adaptación según mercado, introducidos en el catálogo, puede verse en la página 26.

Guía para el uso del catálogo, puede verse en la página 13.

La tabla de abreviaturas puede verse en la página 22.

Este catálogo ha sido producido por Volvo Construction Equipment. Si tiene algún comentario que hacer sobre el catálogo, o detecta algún error, le rogamos que haga una copia de la página en cuestión y nos la remita junto con sus comentarios a:
E-mail: vce.parts.catalog@volvo.com

ESP

CARGADORA DE RUEDAS VOLVO L90F

MÁQUINA BÁSICA
PROD NO 33292, Nº de fabr. 25006 -
PROD NO 33298, Nº de fabr. 43001 - IRN
PROD NO 33298, Nº de fabr. 68101 - 69044
PROD NO 33298, Nº de fabr. 71501-

CABINA DEL CONDUCTOR
PROD NO 33293
PROD NO 33297 USA, 83934
PROD NO 33437 IRN
PROD NO 33018 Nº de fabr. 26954-, 68917-, 71706-
PROD NO 33019 IRN Nº de fabr. 43421-

TRANSMISIÓN
PROD NO 22562, HTE 125, Nº de fabr. -29270, -72407
PROD NO 22579, HTE 125, Nº de fabr. 29271-29486, 72408-72600
PROD NO 22718, HTE125B, Nº de fabr. 29487-29749, 72601-72815
PROD NO 22736, HTE125D, Nº de fabr. 72816-

EJE PROPULSOR
PROD NO 23949, AWB 25, delantero, Nº de fabr. - 27021, - 71705
PROD NO 56008, AWB 25, delantero, Nº de fabr. 27022 -, 71706 -
PROD NO 23950, AWB 20, trasero, Nº de fabr. - 27021, - 71705
PROD NO 56010, AWB 20, trasero, Nº de fabr. 27022 -, 71706 -
PROD NO 23951, LSD, trasero, Nº de fabr. - 27021, - 71705
PROD NO 56011, LSD, trasero, Nº de fabr. 27022 -, 71706 -

UNIDAD CARGA
PROD NO 33282

MOTOR
Número de artículo 11411088, Tipo VOLVO D6ELAE3

FÖRORD

SWE

I denna reservdelskatalog presenteras endast originaldelar. De har genomgått nödvändiga funktions- och livslängdsprov samt uppfyller Volvo Construction Equipments höga kvalitets- och säkerhetskrav. Observera att garantin ej täcker skador som orsakats eller förvärrats av att en icke originaldel monterats.

Illustrationerna i katalogen skall ej användas som monteringsanvisningar eller verkstadsinstruktioner. Vi hänvisar istället till separat litteratur för ändamålet.

Maskinägaren ska vid beställning av reservdelar ange, modellbeteckning, tillverkningsnummer, artikelnummer, antal samt delens benämning.

Placering av skyltar för modell- och motorbeteckning etc., framgår av bild på sidan 4-5.

Marknadsanpassade utrustningar som är införda i denna katalog framgår av förteckningen på sidan 26.

Katalogguide för hur man använder reservdelskatalogen; se sidan 21.

Förkortningstabell, se sidan 22.

Denna katalog är producerad av Volvo Construction Equipment. Om ni har synpunkter eller upptäcker något fel i katalogen, var vänlig och skriv till:
E-mail: vce.parts.catalog@volvo.com

SWE

HJULLASTARE VOLVO L90F

BASMASKIN
PROD NO 33292, S/N 25006 -
PROD NO 33298, S/N 43001 - IRN
PROD NO 33298, S/N 68101 - 69044
PROD NO 33298, S/N 71501-

HYTT
PROD NO 33293
PROD NO 33297 USA, 83934
PROD NO 33437 IRN
PROD NO 33018 S/N 26954-, 68917-, 71706-
PROD NO 33019 IRN S/N 43421-

TRANSMISSION
PROD NO 22562, HTE 125, S/N -29270, -72407
PROD NO 22579, HTE 125, S/N 29271-29486, 72408-72600
PROD NO 22718, HTE125B, S/N 29487-29749, 72601-72815
PROD NO 22736, HTE125D, S/N 72816-

DRIVAXLAR
PROD NO 23949, AWB 25, främre, S/N - 27021, - 71705
PROD NO 56008, AWB 25, främre, S/N 27022 -, 71706 -
PROD NO 23950, AWB 20 bakre, S/N - 27021, - 71705
PROD NO 56010, AWB 20, bakre, S/N 27022 -, 71706 -
PROD NO 23951, LSD, bakre, S/N - 27021, - 71705
PROD NO 56011, LSD, bakre, S/N 27022 -, 71706 -

LASTAGGREGAT
PROD NO 33282

MOTOR
Artikelnummer 11411088, Typ VOLVO D6ELAE3

VOLVO

Volvo Construction Equipment
www.volvoce.com

Fig.	Part No.	Quantity 1	2	3	PS	KIT	Description	Dénomination	Bezeichnung	품명	说明	Notes
	VOE 14570757	1			SS		Bucket cylinder	Vérin godet	Löffelzylinder	버킷 실린더	铲斗汽缸	See group 975-500 page 805
1	**VOE 14530666**	1					•Washer	•Rondelle	•Scheibe	•워셔	•垫圈	
2	**VOE 14524063**	1					•Cushion	•Coussin	•Sitzkissen	•쿠션	•坐垫	
3	**VOE 14524049**	1					•Lock nut	•Contre-écrou	•Sicherungsmutter	•잠금장치 너트	•锁紧螺母	
4	**VOE 14641451**	1					•Head	•Tête	•Kopf	•헤드	•头	
5	**SA 9567-21100**	1				K	•Back-up ring	•Bague support	•Stützring	•백업 링	•支撑环	
6	**SA 1146-08140**	1				K	•Seal	•Étanchéité	•dichtung	•시일링	•密封	
7		1			NS		•Tube	•Tube	•Rohr	•튜브	•缸筒	
8	**VOE 14560208**	2					••Seal	••Joint	••Dichtring	••시일	••密封	
9	**VOE 14517186**	1					••Bushing	••Bague	••Buchse	••부싱	••轴衬	
10	**VOE 14571039**	1					•Rod	•Monture	•Fühler	•로드	•棒	
11	**VOE 14560211**	2					••Seal	••Étanchéité	••dichtung	••시일링	••密封	
12	**VOE 914167**	1					••Lubricating nipple	••Graisseur	••Schmiernippel	••윤활 니플	••润滑管嘴	
13	**VOE 14515349**	1					••Bushing	••Bague	••Buchse	••부싱	••轴衬	
14	**SA 9612-11050**	1					•Bearing	•Roulement	•Lager	•베어링	•轴承	
15	**VOE 14512072**	1				K	•Seal	•Étanchéité	•dichtung	•시일링	•密封	
16	**VOE 14570905**	2				K	•Wear ring	•Bague d'usure	•Verschleißring	•마모 링	•磨损环	
17	**SA 9568-01650**	2				K	•Seal	•Étanchéité	•dichtung	•시일링	•密封	
18		1			NS		•Piston	•Piston	•Kolben	•피스톤	•活塞	
19	**VOE 13947695**	13					•Screw	•Vis	•Schraube	•나사	•螺丝	
20	**VOE 14535763**	1					•Screw	•Vis	•Schraube	•나사	•螺丝	
21	**SA 1046-05730**	1				K	•O-ring	•Joint torique	•O-Ring	•O 링	•0型圈	
22	**VOE 990640**	1				K	•O-ring	•Joint torique	•O-Ring	•O 링	•0型圈	
	VOE 14589145	1					Sealing kit	Kit plombage	Plombiersatz	씰링 키트	密封套件	1)

7 8 9 10 11 12 13

3 1 2 6 4 5

1) **GB**: Replacement version **FR**: Version piéce de rechange. **DE**: Ersatzteil-ausführung. **KR**: 대체 부품 **CN**: 更换版本

1	**8277540**	**Bucket cylinder** **Vérin de godet** **Schaufelzylinder** 버켓 실린더 铲斗油缸
2		
3		
4		
5		**8277540, S/N 13489 -**

Catalogue id **56142**	Group **975**
Illustr. No **1009392**	Section **1000**
Issue **20027087-B**	Page **809**

GBR

In addition to part numbers, the Parts Catalogue also includes a vast amount of essential
information which you, the operator, should be acquainted with.
With the "Catalogue Guide", we want to show clearly how the catalogues are arranged
and what sort of information is presented therein.

Group 1 Preface and Instructions
Here you can find the following information:
- Title page and publication number
- Group index
- Product signs
- Preface
- List of items of equipment adapted to market requirements that have been introduced
- Catalogue Guide
- Table of abbreviations

Group 2 - 9 Text and illustration pages

- The table of contents shows the division of the main groups into sub-groups, with reference to page number and section.
- Illustration page. The position number of the illustration refers to the text page.
- Text page
  1. Heading.
  2. Additional text which limits the validity of the section. An example is information relating to manufacturing numbers and equipment adapted to market requirements.
  3. Designation for quantity columns.
  4. Illustrations.
  5. Group, section, page, which you should use when you search for information in the catalogue.
  6. Catalogue identification and issue designation.
  7. Position number of the part on the associated drawing.
  8. Part number
  9. Quantity. The column designation indicates the version which is shown in each column. The quantity stated refers to the quantity for each machine or, where appropriate, for each complete unit.
     "REQ" refers to the required amount. See also "Notes" column.
  10. PS (Parts Status) indicates the status code of the part.
     "NS" means that the part is not kept in stock.
     "OP" means that the part is no longer in stock.
     "SE" means that an alternative part shall be used.
     "SS" means that the part has been replaced.
     Refer to Group 10 Replaced parts for further information.
  11. KIT. Parts that are marked with a "K" are included in a kit. The number of the kit is often indicated after other part numbers.
  12. Description. The indentations indicate if one or more parts are included in the assembled unit described above. The parts are included when a complete unit is ordered.
  13. Notes. Other information relating to a particular part is given here.
     - Footnote number (963 for example) is given at the bottom of the page.
     - Replaced parts (955884, for example).
     - Product or manufacturing number.
     - Abbreviations and technical information.
     - Reference to page and group.

Group 10 Replaced parts / Number index

- Replaced parts. The part numbers of parts marked with "SS" (in the PS column) are indicated here, together with their replacement numbers.
  The replacement parts may in turn be also replaced, and so on.
- Number index. All parts included in the catalogue are indicated here, together with a reference to group, section and page.

Continued improvements and successes in design could result in modifications to your
equipment which are not covered by this publication. Each publication is revised when
required to include these modifications in later issues.

Any unauthorized reproduction of any part of this document would be in violation of Volvo Construction Equipment rights and will be prosecuted to the fullest extent

Fig.	Part No.	Quantity 1	2	3	PS	KIT	Description	Dénomination	Bezeichnung	품명	说明	Notes
	VOE 14570757	1			SS		Bucket cylinder	Vérin godet	Löffelzylinder	버킷 실린더	铲斗汽缸	See group 975-500 page 805
1	**VOE 14530666**	1					•Washer	•Rondelle	•Scheibe	•워셔	•垫圈	
2	**VOE 14524063**	1					•Cushion	•Coussin	•Sitzkissen	•쿠션	•坐垫	
3	**VOE 14524049**	1					•Lock nut	•Contre-écrou	•Sicherungsmutter	•잠금장치 너트	•锁紧螺母	
4	**VOE 14641451**	1					•Head	•Tête	•Kopf	•헤드	•头	
5	**SA 9567-21100**	1				K	•Back-up ring	•Bague support	•Stützring	•백업 링	•支撑环	
6	**SA 1146-08140**	1				K	•Seal	•Étanchéité	•dichtung	•시일링	•密封	
7		1			NS		•Tube	•Tube	•Rohr	•튜브	•缸筒	
8	**VOE 14560208**	2					••Seal	••Joint	••Dichtring	••시일	••密封	
9	**VOE 14517186**	1					••Bushing	••Bague	••Buchse	••부싱	••轴衬	
10	**VOE 14571039**	1					•Rod	•Monture	•Fühler	•로드	•棒	
11	**VOE 14560211**	2					••Seal	••Étanchéité	••dichtung	••시일링	••密封	
12	**VOE 914167**	1					••Lubricating nipple	••Graisseur	••Schmiernippel	••윤활 니플	••润滑管嘴	
13	**VOE 14515349**	1					••Bushing	••Bague	••Buchse	••부싱	••轴衬	
14	**SA 9612-11050**	1					•Bearing	•Roulement	•Lager	•베어링	•轴承	
15	**VOE 14512072**	1				K	•Seal	•Étanchéité	•dichtung	•시일링	•密封	
16	**VOE 14570905**	2				K	•Wear ring	•Bague d'usure	•Verschleißring	•마모 링	•磨损环	
17	**SA 9568-01650**	2				K	•Seal	•Étanchéité	•dichtung	•시일링	•密封	
18		1			NS		•Piston	•Piston	•Kolben	•피스톤	•活塞	
19	**VOE 13947695**	13					•Screw	•Vis	•Schraube	•나사	•螺丝	
20	**VOE 14535763**	1					•Screw	•Vis	•Schraube	•나사	•螺丝	
21	**SA 1046-05730**	1				K	•O-ring	•Joint torique	•O-Ring	•O 링	•0型圈	
22	**VOE 990640**	1				K	•O-ring	•Joint torique	•O-Ring	•O 링	•0型圈	
	VOE 14589145	1					Sealing kit	Kit plombage	Plombiersatz	씰링 키트	密封套件	1)

7 8 9 10 11 12 13

3 1 2 6 4 5

1) **GB**: Replacement version **FR**: Version piéce de rechange. **DE**: Ersatzteil-ausführung. **KR**: 대체 부품 **CN**: 更换版本

1	**8277540**	**Bucket cylinder** **Vérin de godet** **Schaufelzylinder** 버켓 실린더 铲斗油缸
2		
3		
4		
5		**8277540, S/N 13489 -**

Catalogue id **56142**	Group **975**
Illustr. No **1009392**	Section **1000**
Issue **20027087-B**	Page **809**

FRA

Le catalogue de pièces de rechange présente, non seulement les numéros de référence, mais également d'autres informations qu'un opérateur se doit de connaître. Ce guide de catalogue vous indique, d'une façon générale, comment sont conçus nos catalogues et quelles informations ils vous apportent.

Groupe 1 Avant-propos et instructions

Sous ce groupe, vous trouvez :
- La page de titre avec le numéro de publication
- Le registre des groupes
- Les plaques de produit
- Un avant-propos
- Une liste des équipements introduits suivant les pays
- Un guide de catalogue
- Un tableau des abréviations

Groupes 2 - 9 Pages de texte et d'illustration

- Le sommaire indique la division des groupes principaux en sous-groupes avec des renvois aux pages et aux sections.
- La page d'illustration. L'illustration donne les numéros de position qui renvoient à la page de texte.
- La page de texte

1. Rubrique
2. Texte supplémentaire qui limite la validité de la section, par exemple numéro de série et équipements adaptés aux pays
3. Désignation des modèles pour les différentes colonnes
4. Illustrations
5. Groupe, section, page utilisés pour la recherche dans le catalogue
6. Identification du catalogue et de l'édition
7. Numéro de position de la pièce sur l'illustration afférente
8. Numéro de référence
9. Quantité. La désignation des colonnes indique le modèle qui se réfère à chaque colonne. La quantité indiquée correspond à la quantité par engin ou, suivant les cas, par unité complète. "REQ" signifie quantité nécessaire, voir la colonne Notes
10. PS (Parts Status) indique le code d'état de la pièce.
    -"NS" signifie que la pièce n'existe pas en magasin.
    "OP" signifie que la pièce n¿est plus en magasin.
    "SE" signifie qu¿une autre pièce devrait être employée. .
    "SS" signifie que la pièce a été remplacée.
    Voir le groupe 10, pièces remplacées, pour de plus amples informations.
11. KIT. Les pièces marquées "K" font partie d'un kit. Le numéro du kit est le plus souvent indiqué après les autres numéros de référence.
12. Description. Le décalage indique si une ou plusieurs pièces font partie de l'unité complète indiquée au-dessus. Ces pièces sont envoyées pour une commande d'une unité complète.
13. Notes (Remarques). Diverses informations relatives à une pièce sont notées ici.
    - Un numéro de note de bas de page (par exemple 963) est donné au bas de la page.
    - Pièces remplacées (par exemple 955884).
    - Numéro de produit ou numéro de fabrication.
    - Abréviations et explications techniques.
    - Renvoi aux pages et aux groupes.

Groupe 10 Pièces remplacées/Registre des numéros

- Pièces remplacées. Les numéros de référence marquées "SS" (dans la colonne PS) sont repris ici avec leur numéro de remplacement. Ces pièces remplacées peuvent, à leur tour, être remplacées par d'autres, etc.
- Registre des numéros. Tous les numéros de référence du catalogue se retrouvent ici avec un renvoi au groupe, à la section et à la page.

Les perfectionnements continus et les progrès réalisés dans la conception peuvent entraîner, sur votre engin, des modifications qui ne sont pas prises en compte dans cette publication. Chaque publication est remise à jour suivant les besoins pour inclure toutes ces modifications dans les dernières éditions.

La reproduction non autorisée de toute partie de ce document constitue une violation des droits d'auteur de Volvo Construction Equipment, et entraînera des poursuites aux termes de la loi. Nous nous réservons le droit d'apporter des modifications sans préavis.

Fig.	Part No.	Quantity 1	2	3	PS	KIT	Description	Dénomination	Bezeichnung	품명	说明	Notes
	VOE 14570757	1			SS		Bucket cylinder	Vérin godet	Löffelzylinder	버킷 실린더	铲斗汽缸	See group 975-500 page 805
1	**VOE 14530666**	1					•Washer	•Rondelle	•Scheibe	•워셔	•垫圈	
2	**VOE 14524063**	1					•Cushion	•Coussin	•Sitzkissen	•쿠션	•坐垫	
3	**VOE 14524049**	1					•Lock nut	•Contre-écrou	•Sicherungsmutter	•잠금장치 너트	•锁紧螺母	
4	**VOE 14641451**	1					•Head	•Tête	•Kopf	•헤드	•头	
5	**SA 9567-21100**	1				K	•Back-up ring	•Bague support	•Stützring	•백업 링	•支撑环	
6	**SA 1146-08140**	1				K	•Seal	•Étanchéité	•dichtung	•시일링	•密封	
7		1			NS		•Tube	•Tube	•Rohr	•튜브	•缸筒	
8	**VOE 14560208**	2					••Seal	••Joint	••Dichtring	••시일	••密封	
9	**VOE 14517186**	1					••Bushing	••Bague	••Buchse	••부싱	••轴衬	
10	**VOE 14571039**	1					•Rod	•Monture	•Fühler	•로드	•棒	
11	**VOE 14560211**	2					••Seal	••Étanchéité	••dichtung	••시일링	••密封	
12	**VOE 914167**	1					••Lubricating nipple	••Graisseur	••Schmiernippel	••윤활 니플	••润滑管嘴	
13	**VOE 14515349**	1					••Bushing	••Bague	••Buchse	••부싱	••轴衬	
14	**SA 9612-11050**	1					•Bearing	•Roulement	•Lager	•베어링	•轴承	
15	**VOE 14512072**	1				K	•Seal	•Étanchéité	•dichtung	•시일링	•密封	
16	**VOE 14570905**	2				K	•Wear ring	•Bague d'usure	•Verschleißring	•마모 링	•磨损环	
17	**SA 9568-01650**	2				K	•Seal	•Étanchéité	•dichtung	•시일링	•密封	
18		1			NS		•Piston	•Piston	•Kolben	•피스톤	•活塞	
19	**VOE 13947695**	13					•Screw	•Vis	•Schraube	•나사	•螺丝	
20	**VOE 14535763**	1					•Screw	•Vis	•Schraube	•나사	•螺丝	
21	**SA 1046-05730**	1				K	•O-ring	•Joint torique	•O-Ring	•O 링	•0型圈	
22	**VOE 990640**	1				K	•O-ring	•Joint torique	•O-Ring	•O 링	•0型圈	
	VOE 14589145	1					Sealing kit	Kit plombage	Plombiersatz	씰링 키트	密封套件	1)

7 8 9 10 11 12 13

3 1 2 6 4 5

1) **GB**: Replacement version **FR**: Version piéce de rechange. **DE**: Ersatzteil-ausführung. **KR**: 대체 부품 **CN**: 更换版本

1	**8277540**	**Bucket cylinder** **Vérin de godet** **Schaufelzylinder** 버켓 실린더 铲斗油缸
2		
3		
4		
5		**8277540, S/N 13489 -**

Catalogue id **56142**	Group **975**
Illustr. No **1009392**	Section **1000**
Issue **20027087-B**	Page **809**

DEU

Im Ersatzteilkatalog sind außer den Artikelnummern auch eine Reihe von wesentlichen Informationen aufgeführt, die man unbedingt kennen sollte.
Mit der Kataloganweisung wollen wir auf eine überschaubare Art und Weise zeigen, wie unsere Kataloge aufgebaut und welche Informationen hier enthalten sind.

Gruppe 1 Vorwort und Anweisungen
Hier findet man folgendes:
- Titelseite mit Publikationsnummer
- Gruppenregister
- Produktschilder
- Vorwort
- Verzeichnis über eingeführte marktangepasste Ausrüstungen
- Kataloganweisung
- Abkürzungstabelle

Gruppe 2 - 9 Text- und Bildseiten

- Das Inhaltsverzeichnis zeigt die Einteilung der Hauptgruppe in Untergruppen mit Hinweis auf Seite und Abschnitt.
- Bildseite. Die Positionsnummer der Abbildung weist auf die Textseite hin.
- Textseite.
  1. Überschrift
  2. Zusatztext, der die Gültigkeit des Abschnitts begrenzt, z.B. Information über Herstellungsnummer und marktangepasste Ausrüstungen.
  3. Bezeichnung für die Anzahl-Spalten
  4. Abbildungen
  5. Gruppe, Abschnitt, Seite, die bei der Suche im Katalog verwendet werden.
  6. Katalogkennung und Ausgabebezeichnung
  7. Positionsnummer des Artikels mit dazugehöriger Abbildung.
  8. Artikelnummer
  9. Anzahl. Die Spaltenbezeichnung zeigt, welche Ausführung per Spalte aufgeführt ist.
     Die angegebene Anzahl betrifft Anzahl pro Maschine oder ggf. pro komplette Einheit.
     "REQ" bezeichnet die erforderliche Menge, siehe Anmerkungsspalte.
  10. PS (Parts Status) zeigt den Statuscode des Artikels.
     -"NS" bedeutet, dass der Artikel nicht mehr auf Lager gehalten wird.
     "OP" bedeutet, dass das Teil nicht mehr geführt wird.
     "SE" bedeutet, dass ein alternatives Teil zu verwenden ist.
     -"SS" bedeutet, dass der Artikel ersetzt wurde.
     Siehe Gruppe 10, Ersetzte Artikel, für weitere Information.
  11. KIT. Artikel, die mit einem "K" gekennzeichnet sind, gehören zu einem Satz. Die Nummer des Satzes wird in den meisten Fällen nach den übrigen Artikelnummern angegeben.
  12. Bezeichnung. Die Einrückung zeigt, dass ein oder mehrere Artikel in einer oben aufgeführten zusammengesetzten Einheit enthalten sind. Die Artikel sind in der Bestellung der kompletten Einheit enthalten.
  13. Notes (Anmerkungen). Hier werden übrige Informationen für einen Artikel aufgeführt:
     - Fußnotennummer, (beispielsweise 963), wird ganz unten auf der Seite angegeben.
     - Ersetzte Artikel, (beispielsweise 955884)
     - Produkt- oder Herstellungsnummer
     - Abkürzungen oder technische Informationen
     - Seiten- und Gruppenhinweis

Gruppe 10 Ersetzte Artikel / Nummernregister

- Ersetzte Artikel. Hier sind die mit "SS" markierten (in der PS-Spalte) Artikelnummern mit ihrem Ersatz aufgeführt. Die ersetzten Artikel können wiederum ersetzt worden sein usw.
- Nummernregister. Hier sind alle im Katalog vorkommenden Artikel aufgeführt, und zwar mit Hinweis auf Gruppe, Abschnitt und Seite.

Fortlaufende Verbesserungen und Fortschritte in der Konstruktion können auch bei Ihrer Maschine zu Änderungen führen, die nicht von dieser Schrift umfasst werden. Jede Ausgabe wird bei Bedarf überarbeitet, um diese Veränderungen bei späteren Ausgaben mit zu berücksichtigen.

Jegliche Reproduktion dieses Dokumentes in Auszügen oder in vollem Umfang stellt eine Verletzung der Rechte von Volvo Construction Equipment, dar und wird unter voller Ausschöpfung der gesetzlichen Möglichkeiten strafrechtlich verfolgt. Wir behalten uns das Recht auf Änderungen ohne vorherige Ankündigung vor.

Fig.	Part No.	Quantity 1	2	3	PS	KIT	Description	Dénomination	Bezeichnung	품명	说明	Notes
	VOE 14570757	1			SS		Bucket cylinder	Vérin godet	Löffelzylinder	버킷 실린더	铲斗汽缸	See group 975-500 page 805
1	**VOE 14530666**	1					•Washer	•Rondelle	•Scheibe	•워셔	•垫圈	
2	**VOE 14524063**	1					•Cushion	•Coussin	•Sitzkissen	•쿠션	•坐垫	
3	**VOE 14524049**	1					•Lock nut	•Contre-écrou	•Sicherungsmutter	•잠금장치 너트	•锁紧螺母	
4	**VOE 14641451**	1					•Head	•Tête	•Kopf	•헤드	•头	
5	**SA 9567-21100**	1				K	•Back-up ring	•Bague support	•Stützring	•백업 링	•支撑环	
6	**SA 1146-08140**	1				K	•Seal	•Étanchéité	•dichtung	•시일링	•密封	
7		1			NS		•Tube	•Tube	•Rohr	•튜브	•缸筒	
8	**VOE 14560208**	2					••Seal	••Joint	••Dichtring	••시일	••密封	
9	**VOE 14517186**	1					••Bushing	••Bague	••Buchse	••부싱	••轴衬	
10	**VOE 14571039**	1					•Rod	•Monture	•Fühler	•로드	•棒	
11	**VOE 14560211**	2					••Seal	••Étanchéité	••dichtung	••시일링	••密封	
12	**VOE 914167**	1					••Lubricating nipple	••Graisseur	••Schmiernippel	••윤활 니플	••润滑管嘴	
13	**VOE 14515349**	1					••Bushing	••Bague	••Buchse	••부싱	••轴衬	
14	**SA 9612-11050**	1					•Bearing	•Roulement	•Lager	•베어링	•轴承	
15	**VOE 14512072**	1				K	•Seal	•Étanchéité	•dichtung	•시일링	•密封	
16	**VOE 14570905**	2				K	•Wear ring	•Bague d'usure	•Verschleißring	•마모 링	•磨损环	
17	**SA 9568-01650**	2				K	•Seal	•Étanchéité	•dichtung	•시일링	•密封	
18		1			NS		•Piston	•Piston	•Kolben	•피스톤	•活塞	
19	**VOE 13947695**	13					•Screw	•Vis	•Schraube	•나사	•螺丝	
20	**VOE 14535763**	1					•Screw	•Vis	•Schraube	•나사	•螺丝	
21	**SA 1046-05730**	1				K	•O-ring	•Joint torique	•O-Ring	•O 링	•0型圈	
22	**VOE 990640**	1				K	•O-ring	•Joint torique	•O-Ring	•O 링	•0型圈	
	VOE 14589145	1					Sealing kit	Kit plombage	Plombiersatz	씰링 키트	密封套件	1)

7 8 9 10 11 12 13

3 1 2 6 4 5

1) **GB**: Replacement version **FR**: Version piéce de rechange. **DE**: Ersatzteil-ausführung. **KR**: 대체 부품 **CN**: 更换版本

1	**8277540**	**Bucket cylinder** **Vérin de godet** **Schaufelzylinder** 버켓 실린더 铲斗油缸
2		
3		
4		
5		**8277540, S/N 13489 -**

Catalogue id **56142**	Group **975**
Illustr. No **1009392**	Section **1000**
Issue **20027087-B**	Page **809**

ESP

En el catálogo de repuestos se incluye, además de los números de artículo, numerosa información muy útil.
El propósito de la guía es explicar la estructura de los catálogos y la información que se
ofrece en los mismos.

Grupo 1 Prefacio e instrucciones
Se encontrará aquí:
- El título y el número de publicación
- El índice de grupos
- Los letreros de producto
- El prefacio
- Una lista sobre los equipos adaptados a los mercados
- La guía al catálogo
- Una tabla de abreviaturas

Grupo 2 - 9 páginas con texto e ilustraciones

- El índice muestra la clasificación de los grupos principales en subgrupos con remisiones a páginas y secciones.
- Página de ilustraciones. Los números de posición de las ilustraciones. Remisiones a páginas de texto.
- Páginas de texto

1. Rúbrica
2. Texto adicional que delimita la validez de la sección, por ejemplo, información sobre números de fabricación y equipos según mercado.
3. Designación para columnas de cantidades.
4. Número de ilustración.
5. Grupo, sección, página. Se utilizan al manejar el catálogo
6. Identificación e indicación de la edición del catálogo.
7. Números de posición en la ilustración correspondiente.
8. Números de artículo
9. Cantidad. Se indica en esta columna la ejecución. El número indicado se refiere a la cantidad por máquina o, si procede, por unidad completa. "REQ" significa la cantidad necesaria, véase la columna de las notas.
10. PS (Parts Status) indica el código de estado del artículo.
    -"NS" indica que el artículo no se tiene en stock.
    "OP" significa que ya no se mantiene la pieza en stock.
    "SE" significa que se puede usar una pieza alternativa.
    -"SS" indica que el artículo ha sido sustituido.
    Para más información, véase el grupo 10, artículos sustituidos.
11. KIT. Los artículos marcados con una "K" forman parte de un juego. El número de juego suele indicarse detrás de los demás números de artículo.
12. Denominación. El desplazamiento indica que en la unidad indicada se incluyen uno o varios artículos. Estos se incluyen en la unidad completa pedida.
13. Notas. Aparecen aquí diversas informaciones relativas a los artículos:
    - Números de notas de pie de página; ej. 963) aparece al final de la página.
    - Artículos sustituidos. Ej. (955884)
    - Números de producto o fabricación.
    - Abreviaturas e información técnica.
    - Remisiones a páginas y grupos.

Grupo 10 Artículos sustituidos/Índice de números

- Artículos sustituidos. Se marcan aquí con "SS" (en la columna PS) los números de artículo con sus sustituciones. Los artículos sustituidos, a su vez, pueden haber sido sustituidos, etc.
- Índice de números. Aparecen aquí todos los artículos existentes en el catálogo con remisión a grupo, sección y página.

En su modelo de máquina pueden haberse introducido mejoras que no aparecen en esta
publicación. Las publicaciones son revisadas para incluir las mejoras en ediciones posteriores.

Este documento está protegido por los derechos de autor y por lo tanto está prohibida su copia, impresión o cualquier otro tipo de reproducción indebida. La infracción de esta prohibición será penalizada. Reservado el derecho a introducir modificaciones.

Fig.	Part No.	Quantity 1	2	3	PS	KIT	Description	Dénomination	Bezeichnung	품명	说明	Notes
	VOE 14570757	1			SS		Bucket cylinder	Vérin godet	Löffelzylinder	버킷 실린더	铲斗汽缸	See group 975-500 page 805
1	**VOE 14530666**	1					•Washer	•Rondelle	•Scheibe	•워셔	•垫圈	
2	**VOE 14524063**	1					•Cushion	•Coussin	•Sitzkissen	•쿠션	•坐垫	
3	**VOE 14524049**	1					•Lock nut	•Contre-écrou	•Sicherungsmutter	•잠금장치 너트	•锁紧螺母	
4	**VOE 14641451**	1					•Head	•Tête	•Kopf	•헤드	•头	
5	**SA 9567-21100**	1				K	•Back-up ring	•Bague support	•Stützring	•백업 링	•支撑环	
6	**SA 1146-08140**	1				K	•Seal	•Étanchéité	•dichtung	•시일링	•密封	
7		1			NS		•Tube	•Tube	•Rohr	•튜브	•缸筒	
8	**VOE 14560208**	2					••Seal	••Joint	••Dichtring	••시일	••密封	
9	**VOE 14517186**	1					••Bushing	••Bague	••Buchse	••부싱	••轴衬	
10	**VOE 14571039**	1					•Rod	•Monture	•Fühler	•로드	•棒	
11	**VOE 14560211**	2					••Seal	••Étanchéité	••dichtung	••시일링	••密封	
12	**VOE 914167**	1					••Lubricating nipple	••Graisseur	••Schmiernippel	••윤활 니플	••润滑管嘴	
13	**VOE 14515349**	1					••Bushing	••Bague	••Buchse	••부싱	••轴衬	
14	**SA 9612-11050**	1					•Bearing	•Roulement	•Lager	•베어링	•轴承	
15	**VOE 14512072**	1				K	•Seal	•Étanchéité	•dichtung	•시일링	•密封	
16	**VOE 14570905**	2				K	•Wear ring	•Bague d'usure	•Verschleißring	•마모 링	•磨损环	
17	**SA 9568-01650**	2				K	•Seal	•Étanchéité	•dichtung	•시일링	•密封	
18		1			NS		•Piston	•Piston	•Kolben	•피스톤	•活塞	
19	**VOE 13947695**	13					•Screw	•Vis	•Schraube	•나사	•螺丝	
20	**VOE 14535763**	1					•Screw	•Vis	•Schraube	•나사	•螺丝	
21	**SA 1046-05730**	1				K	•O-ring	•Joint torique	•O-Ring	•O 링	•0型圈	
22	**VOE 990640**	1				K	•O-ring	•Joint torique	•O-Ring	•O 링	•0型圈	
	VOE 14589145	1					Sealing kit	Kit plombage	Plombiersatz	씰링 키트	密封套件	1)

7 8 9 10 11 12 13

3 1 2 6 4 5

1) **GB**: Replacement version **FR**: Version piéce de rechange. **DE**: Ersatzteil-ausführung. **KR**: 대체 부품 **CN**: 更换版本

1	**8277540**	**Bucket cylinder** **Vérin de godet** **Schaufelzylinder** 버켓 실린더 铲斗油缸
2		
3		
4		
5		**8277540, S/N 13489 -**

Catalogue id **56142**	Group **975**
Illustr. No **1009392**	Section **1000**
Issue **20027087-B**	Page **809**

I reservdelskatalogen presenteras förutom artikelnummer också en mängd information som är viktig att känna till.
Med katalogguiden vill vi på ett överskådligt sätt visa hur våra kataloger är uppbyggda och vad det är för information som presenteras.

Grupp 1 Förord och anvisningar
Här finner man följande:
- Titelsida med publikationsnummer
- Gruppregister
- Produktskyltar
- Förord
- Förteckning över införda marknadsanpassade utrustningar
- Katalogguiden
- Förkortningstabell

Grupp 2 - 9 Text- och bildsidor

- Innehållsförteckningen visar huvudgruppens indelning i undergrupper med hänvisning till sida och avsnitt.
- Bildsida. Illustrationens positionsnr. hänvisar till textsidan
- Textsida
  1. Rubrik
  2. Tilläggstext som begränsar avsnittets giltighet t.ex information om tillverkningsnummer och marknadsanpassade utrustningar.
  3. Beteckning för antalskolumner
  4. Illustrationsnr.
  5. Grupp, avsnitt, sida, användes då man söker i katalogen
  6. Katalogid. och utgåvebeteckning
  7. Artikelns positionsnummer på tillhörande illustration
  8. Artikelnummer
  9. Antal. Kolumnbeteckningen visar vilket utförande som redovisas per kolumn. Angivet antal avser, antal per maskin eller i förekommande fall, per komplettenhet. "REQ" avser erforderlig mängd, se Notes- kolumn.
  10. PS (Parts Status) visar artikelns statuskod.
      -"NS" betyder att artikeln inte lagerföres.
      -"OP" betyder att artikeln har utgått och lagerföres inte längre.
      -"SE" betyder att alternativ artikel ska användas.
      -"SS" Betyder att artikeln är ersatt.

SWE

Se grupp 10, ersatta artiklar för vidare information.

  11. KIT. Artiklar som är markerade med ett "K" ingår i en sats. Satsens nummer redovisas oftast efter övriga artikelnummer.
  12. Benämning. Stegförskjutning visar om en eller flera artiklar ingår i en ovanför redovisad sammansatt enhet. Artiklarna medföljer vid beställning av den kompletta enheten.
  13. Notes (Anmärkning). Här redovisas övrig information för en artikel;
      - Fotnotsnr, Ex. 963) återges längst ned på sidan.
      - Ersatta artiklar. Ex. (955884)
      - Produkt- eller tillverkningsnummer
      - Förkortningar och tekniska upplysningar
      - Sid- och grupphänvisning.

Grupp 10 Ersatta artiklar / Nummerregister

- Ersatta artiklar. Här återfinns de med "SS" markerade (i PS -kolumn) artikelnumren med sina ersättningar. De ersättande artiklarna kan i sin tur vara ersatta osv.
- Nummerregister. Här finns alla i katalogen förekommande artiklar med hänvisning till grupp, avsnitt, sida.

Fortsatta förbättringar och framsteg vad det gäller konstruktion kan förorsaka förändringar på din maskin som inte omfattas av denna publikation. Varje publikation revideras vid behov för att inkludera dessa förändringar i senare utgåvor.

Detta dokument är upphovsrättsligt skyddat och åtnjuter därför skydd mot otillbörlig kopiering, eftertryck eller annan avbildning. Överträdelse mot detta förbud är förenat med straffansvar. Rätt till ändringar förbehålles.

TABLE OF ABBREVIATION
POUR LA LISTE DES ABRÉVIATIONS EMPLOYÉES
ABKÜRZUNGSVERZEICHNIS
PABLO DE ABREVIATIONS
FÖRKORTNINGSTABELL

ABBREVIATION	ENGLISH	FRANÇAIS	DEUTSCH	ESPAÑOL	SVENSKA
A	ampere	Ampères	Ampere	amperio	ampere
AC	Alternating Current	Courant alternatif	Wechselstrom	Corriente alterna	Växelström
ALT	alternative	alternative	wahlweise	alternativa	alternativ
AWD	All Wheel Drive	Toutes roues motrices	Allradantrieb	Tracción en las todas las ruedas	Allhjulsdrift
AX - ####	up to and incl. axle No.	jusqu'au N° d'essieu	bis Achsennr.	hasta el eje nro	t o m axel nr
AX ####-	as from axle No.	à partir du N° d'essieu	ab Achsennr.	a partir del eje nro	fr o m axel nr
BL	black	noir	schwarz	negro	svart
BLUE	blue	bleu	blau	azul	blå
BR	brown	brun	braun	marrón	brun
BRA	Brazil	Brésil	Brasilien	Brasil	Brasilien
CAB - ####	up to and incl. cab No.	jusqu'au N° de cabine	bis Kabinen-herstellnr.	hasta la cabina nro	t o m hytt nr
CAB #### -	as from cab No.	à partir du N° de cabine	ab Kabinen-herstellnr.	a partir de la cabina	fr o m hytt nr
CAN	Canada	Canada	Kanada	Canadá	Kanada
CENT	centre	au milieu	Mittere	central	mittre
CHN	China	Chine	China	China	Kina
CIN	component identification number	Numéro de référence de sous-ensemble	Bauteil-Identifizierungsnummer	Número de identificación del componente	komponentidentifikationsnummer
CPL	complete	complet	komplett	completo	komplett
CS	Contact Support	Contacter le service assistance	Support kontaktieren	Contacte con el departamento de soporte	Kontakta Support
Cu Yd	Cubic Yard	Yard cube	Kubikyard	Yarda cúbica	Kubikyard
DC	Direct Current	Courant continu	Gleichstrom	Corriente continua	Likström
DEG	numbers of degrees, C°	nombres de degré de chaleur, C°	Anzahl in Graden C°	numero de grado de calor, C°	antal grader, C°
DELETED	deleted	supprimé	Nicht mehr lieferbar	Retirado	utgått
DEU	Germany	Allemagne	Deutschland	Alemania	Tyskland
DNK	Denmark	Danemark	Dänemark	Dinamarca	Danmark
E PROD	early production	production antérieure	Frühere Ausführung	producción anterior	tidigare utförande
EEC	European Economic Community (EEC)	pays du marche commun (EEC)	EU-Markt (EEC)	el mercado común (EEC)	EU-marknad (EEC)
ENG	Engine	moteur	Motor	motor	motor
ENG - ####	up to and incl. engine No.	jusqu'au N° de moteur	bis Motornr.	hasta el motor nro	t o m motor nr
ENG #### -	as from engine No.	à partir du N° de moteur	ab Motornr.	a partir del motor nro	fr o m motor nr
ESP	Spain	Espagne	Spanien	España	Spanien
EU	European Union	Union Européenne	Europäische Union	Unión Europea	Europeiska unionen
EXC - ###	up to and incl. excavator unit No.	jusqu'au N° d'excavateur	bis Bagger-Aggregatnr	hasta el agregado excavador nro	t o m grävaggregat nr

ABBREVIATION	ENGLISH	FRANÇAIS	DEUTSCH	ESPAÑOL	SVENSKA
EXC ### -	as from excavator unit No.	à partir du N° d'excavateur	Ab Bagger-Aggregatnr.	a partir de agregado excavador nro	fr o m grävaggregat nr
EXCL	excluding	exclus	auschliesslich	exclusivo	exklusive
FIN	Finland	Finlande	Finnland	Finlandia	Finland
F-N-R	Forward-Neutral-Reverse	Marche avant-Point mort-Marche arrière	Vorwärts-Neutral-Rückwärts	Adelante - Punto muerto - Atrás	Fram-Neutral-Back
FOPS	Falling Object Protection System	Système de protection contre la chute d'objets	FOPS (Schutz vor herabfallenden Gegenständen)	Sistema de protección contra caída de objetos	Skydd mot fallande föremål
FORW	forward	avant	vordere	delante	främre
FRA	France	France	Frankreich	Francia	Frankrike
g (GRAM)	gram	gramme	Gramm	gramo	gram
GBR	Great Britain	Angleterre	England	Inglaterra	Storbritannien
GREEN	green	vert	grün	verde	grön
GREY	grey	gris	grau	gris	grå
HD	Heavy Duty	Heavy Duty	Heavy Duty	Heavy Duty	Heavy Duty
HT - ####	up to and incl. hydraulic transmission No.	jusqu'au transmission hydraulique Nº	bis Hydraulikgetriebe	hasta el transmisión hidráulico nro	t o m hydraultransmission nr
HT #### -	as from hydraulic transmission No.	à partir du transmission hydraulique Nº	ab Hydraulikgetriebe	a partir de transmisión hidráulico nro	fr o m hydraultransmission nr
ID	diameter, inner	diamètre, intérieur	Innendurchmesser	diámetro, interior	diameter, inre
IN	inch(es)	pouce	Zoll	pulgada	tum
INCL	inclusive	inclus	einschliesslich	inclusive	inklusive
INCL IN	included in	inclus dans	gehört zur	forma parte de	ingår i
INLET	inlet	entrée	Einlass	entrada	inlopp
INNER	inner	intérieur	innen	interior	inre
IRN	Iran	Iran	Iran	Iran	Iran
ITA	Italy	Italie	Italien	Italia	Italien
ITEM NO	see item No.	voir position	siehe Position Nr.	véase posición	se positionsnummer
K	included in parts kits	fait partie du jeu complet de réparation	gehört zur Satzverpackung	forma parte del juego por juego	ingår i satsförpackning
KOR	Korea	Corée	Korea	Corea	Korea
L	litre, length	litre, longueur	Liter, Länge	litros, longitud	liter, längd
L PROD	late production	production postérieure	jetzige Ausführung	producción posterior	senare utförande
LH	left	gauche	links	izquierdo	vänster
LOAD - ####	up to and incl. loading unit No.	jusqu'au N° de chargeur	bis Hubaggregatnr.	hasta unidad carga nro	t o m lastaggregat nr
LOAD #### -	as from loading unit No.	à partir du N° de chargeur	ab Hubaggregatnr.	a partir du unibad carga nro	t o m lastaggregat nr

TABLE OF ABBREVIATION
POUR LA LISTE DES ABRÉVIATIONS EMPLOYÉES
ABKÜRZUNGSVERZEICHNIS
PABLO DE ABREVIATIONS
FÖRKORTNINGSTABELL

ABBREVIATION	ENGLISH	FRANÇAIS	DEUTSCH	ESPAÑOL	SVENSKA
LOW	lower	dessous	unten	inferior	undre
m (M)	metric	mètre	Meter	métrico	meter
m3 (CU M)	cubic metre	mètre cube	Kubikmeter	metro cúbico	kubikmeter
MARKED	marked	marque de	gekennzeichnet mit	marcado	märkt med
MEX	Mexico	Mexique	Mexiko	México	Mexiko
ml (ML)	millilitre	millilitre	Milliliter	milílitro	milliliter
mm (MM)	millimetre	millimètre	Millimeter	milimetros	millimeter
mm2 (SQ MM)	square millimeters	millimètre carré	Quadratmillimeter	milimetros cuadrados	kvadratmillimeter
MODEL	model designation	Désignation de modèle	Modellbezeichnung	Designación de modelo	modellbeteckning
NLD	Netherlands	Pays-Bas	Holland	Holanda	Nederländerna
NO	number	numéro	Nummer	número	nummer
NOR	Norway	Norvège	Norwegen	Noruega	Norge
NS	part not stocked as spare part	n`est pas stocké comme pièce de rechange	nicht als Ersatzteil vorrätig	no disponible como repuesto pieza de repuesto	detaljen lagerföres ej som reservdel
O SZ	over size	côte supérieur	Übergrösse	sobredimensión	överdimension
OD	diameter, outer	diamètre extérieur	Aussendurchmesser	diámetro, exterior	diameter, yttre
OP	The part is no longer in stock	La pièce n'est plus en stock	Der Artikel wird nicht länger geführt	El artículo no se mantiene ya en stock	Artikeln lagerföres ej längre
OR	orange	orange	orange	naranja	orange
ORDER	order	commander	bestellen	hacer un pedido	beställ
OUTER	outer	extérieur	aussen	exterior	yttre
OUTLET	outlet	échappement	Auslass	escape	utlopp
PAGE	see page	voir page	siehe Seite	véase página	se sida
PAIR	pair	paire	Paar	par	par
PCS	piece(s)	pièce	Stück	cada uno	styck
PIN	product identification number	Numéro d'identification de produit	Produktidentifizierungs-Nummer	Número de identificación del producto	produktidentifikationsnummer
PINK	pink	rose	rosa	rosa	rosa
POL	Poland	Pologne	Polen	Polonia	Polen
PROD NO	product No.	Nº de produit	Produktnr.	nro de producto	produktnummer
PRT	Portugal	Portugal	Portugal	Portugal	Portugal
Q	Quantity l/min	Quantité l/min	Quantität l/min	Cantidad l/min	Kvantitet l/min
REAR	rear	arrière	hinten	detrás	bakre
RED	red	rouge	rot	rojo	röd
REMAN	Remanufactured component	Composant remis à neuf	Generalüberholtes Bauteil	Componente remanufacturado	Renoverad komponent
REPL BY -	replaced by	remplacé par	ersetzt durch	substituido por	ersättes av
REQ	order as required	quantité nécessaire	erforderliche Anzahl	cantidad necesaria	erforderligt antal

ABBREVIATION	ENGLISH	FRANÇAIS	DEUTSCH	ESPAÑOL	SVENSKA
RH	right	droite	rechts	derecha	höger
ROPS	Roll-Over Protection System	Système de protection en cas de retournement	ROPS (Überrollschutz)	Sistema de protección antivuelco	Störtbågar
RPM	revolutions per minute	tours par minute	Umdrehungen je Minute	revoluciones por minuto	varv per minut
S/N - ####	up to and incl. serial No.	jusqu'au N° de série	bis Fabrikationsnr.	hasta el fabricación nro.	t o m tillverkningsnr
S/N #### -	as from serial No.	à partir du N° de série	ab Fabrikationsnr.	a partir de fabricación nro.	fr o m tillverkningsnr
SE	alternative spare part version exists	une version pièce de rechange existe également	Alternative Ersatzteilausführung lieferbar	Existen otras versiones de las piezas de repuesto	alternativt reservdelsutförande finns
SEE GROUP	see group	voir groupe	siehe Gruppe	véase grupo	se grupp
SEE SB	see Service Bulletin	voir bulletin de service	siehe Kundendienstmitteilung	ver boletin de servicio	se servicemeddelande
SER NO - #	up to and incl.serial No.	jusqu'au N° de fabrication	bis Fabrikationsnr.	hasta el fabric. nro	t o m tillverkningsnr
SER NO # -	as from serial No.	à partir du N° de fabrication	ab Fabrikationsnr.	a partir de fabric. nro	fr o m tillverkningsnr
SMV	slow-moving vehicle	véhicule lent	Langsames Fahrzeug	Vehículo lento	långsamtgående fordon
SPECIAL	special model	construction spéciale	Sonderausführung	modelo especial	specialutförande
SS	superseded part	pièce remplacée	ersetztes Teil	pieza substituida	ersatt artikel
STD	standard version	version standard	Standardausführung	versión standard	standardutförande
STD SZ	standard size	dimension standard	Standardabmessung	dimensión standard	standarddimension
SUPPL	supplementary details, no spare part	indication compléter	zuzätliche Angaben	parte completar	kompletterande uppgift, ej reservdel
SWE	Sweden	Suède	Schweden	Suecia	Sverige
THICK	thickness	épaisseur	Dicke	espesor	tjocklek
TM NO - #	up to and incl. transmission No.	jusqu'au N° de transmission	bis Getriebenr.	hasta el de transmisión nro	t o m transmission nr
TM NO # -	as from transmission No.	à partir du N° de transmission	ab Getriebenr.	a partir de transmisión nro	fr o m transmission nr
U SZ	under size	côte interieur	Untergrösse	subdimensión	underdimension
UPPER	upper	supérieur	oben	superior	övre
USA	United States of America	États-Unis	Vereinigte Staaten	Estados Unidos	USA
V	volt	volt	Volt	voltio	volt
VIOL	violet	violet	violett	violeta	violett
VPM	vibrations per minute	vibrations par minute	Vibrationen je Minute	Vibraciones por minuto	vibrationer per minut
W	Watt	watt	Watt	watio	watt
WHITE	white	blanc	weiss	blanco	vit
WID	width	largeur	Breite	ancho	bredd
YELL	yellow	jaune	gelb	amarillo	gul
ZAF	South Africa	Afrique du Sud	Südafrika	Sudáfrica	Sydafrika

PRODUCT AND EQUIPMENT VARIANTS
VARIANTES DE PRODUCTOS Y EQUIPAMIENTOS
VARIANTES DE PRODUITS ET D'EQUIPMENTS
PRODUKT- OCH UTRUSTNINGSVARIANTER
PRODUKT- UND AUSRÜSTUNGVARIANTEN

Equipment	Kit No	Description
99183		Tool kit
		Outillage
		Werkzeugsatz
		Juego de herramientas
		Verktygssats
94925	VOE 11104125	Seat Belt Retractable
		Ceinture abdominate
		Hüftgurt
		Cinturon cadera
		Höftbälte
		3 in
94916		Arm rest
		Accoudoir
		Armlehne
		Reposabrazos
		Armstöd
		LH, ISRI
93988		Refill pump for grease for automatic lube system
		Pompe de remplissage, système de graissage centralisé
		Nachfüllpumpe für Fett im Zentralschmiersystem
		Llenado de bomba con grasa para el sistema de lubricación central
		Påfylln.pump för fett till centralsmörjsystem
92905		Tire
		Pneu
		Reifen
		Neumatico
		Däck
		20,5R25 L3 VMT Bridgestone*
92013		Tire
		Pneu
		Reifen
		Neumatico
		Däck
		20,5R25 GP2B L2 Good Year*
91495		Tire
		Pneu
		Reifen
		Neumatico
		Däck
		20,5R25 L2 RL2 GOOD YEAR*
91494		Tire
		Pneu
		Reifen
		Neumatico
		Däck
		20,5R25 L3 XH Michelin*
91472		Strainer, fuel fill
		Crépine (remplissage carburant)
		Sieb (kraftstoffbefüllung)
		Calador y combustible
		Sil för bränslepåfyllning
90007		Wheel nut wrench
		Kit clefs douille
		Schlüsselsatz
		Juego de llaves
		Hjulnyckelsats
87708		Decal set
		Lot d'autocollants
		Kit calcomania
		Aufklebersatz
		Dekalsats
		STANDARD, NORMAL EXECURION AND CHINA
87622		Headlight
		Eclairage de route
		Fahrscheinwerfer
		Faros de circulación
		Färdbelysning

Equipment	Kit No	Description
87621		Asymmetrical headlights left hand drive
		Projecteur, gauche assymétrique
		Fahrlicht, links asymmetrisch
		Alumbrado asimétrico izquierdo
		Färdljus vänsterasymmetriskt
87306		Hydraulic System, Load Unit Hose Brackets
		Système hydraulique, supports de flexible d'unité de chargement
		Hydraulikanlage, Schlauchkonsolen der Ladeeinheit
		Sistema hidráulico, soportes de manguera de la unidad de carga
		Hydraulsystem, slangfästen för lastenhet
87263		Caretrack
		Caretrack
		Caretrack
		CareTrack
		Caretrack
		3G, GSM/SATELLITE
87091		Warning flasher
		Clignotant de signalisation
		Warnblinkanlage
		Luz intermitente de advertencia
		Blinkande varningsljus
		LED / AUTOMATIC
86980		Attachment lock
		Verrouillage de l'outil/accessoire
		Geräteschnellkupplung
		Cierre de implemento
		Redskapslåsning
		DIFF. LOCK, LOAD LOW AND ATT. LOCK, LONG BOOM
86978		Attachment lock
		Verrouillage de l'outil/accessoire
		Geräteschnellkupplung
		Cierre de implemento
		Redskapslåsning
		DIFF. LOCK, LOAD LOW AND ATT. LOCK, ARCTIC

Equipment	Kit No	Description
86977		Attachment lock
		Verrouillage de l'outil/accessoire
		Geräteschnellkupplung
		Cierre de implemento
		Redskapslåsning
		DIFF. LOCK, LOAD LOW AND ATT. LOCK, STD BOOM
86976		Servo system
		Système servo
		Servohydraulik
		Sistema servo
		Servohydraulik
		DIFF. LOCK AND LOAD LOW ARCTIC
86975		Servo system
		Système servo
		Servohydraulik
		Sistema servo
		Servohydraulik
		DIFF. LOCK AND LOAD LOW
86891		Mirror
		Retroviseur
		Ruckblickspiegel
		Retrovisor
		Backspegel
86663		Back-up alarm
		Avertisseur recul
		Rückfahrwarner
		Avisador reroceso
		Backvarnare
86649		
86647		Caretrack
		Caretrack
		Caretrack
		CareTrack
		Caretrack
		3G, GSM/SATELLITE
86631		

PRODUCT AND EQUIPMENT VARIANTS
VARIANTES DE PRODUITS ET D'EQUIPMENTS
PRODUKT- UND AUSRÜSTUNGVARIANTEN

VARIANTES DE PRODUCTOS Y EQUIPAMIENTOS
PRODUKT- OCH UTRUSTNINGSVARIANTER

Equipment	Kit No	Description
86602		Steering Wheel Knob
		Boule pour volant
		Lenkradknopf
		Botón del volante
		Rattknopp
86598		Drivers seat
		Siège de conducteur
		Fahrersitz
		Asiento del conductor
		Förarstol
		CDC
86578		
86565		Radio with Aux, Usb and Bluetooth connection
		Radio avec connexion Aux, USB et Bluetooth
		Radio mit AUX-, USB- und Bluetooth-Anschluss
		Radio con Aux, Usb y conexión Bluetooth
		Radio med Aux-, USB- och Bluetooth-anslutning
86532		Alternator
		Alternateur
		Generator
		Alternador
		Generator
		HEAVY ALTERNATOR, HIGH QUALITY 120 AMP
86531		Alternator
		Alternateur
		Generator
		Alternador
		Generator
		80 AMP/ 28 V COMPACT ALTERNATOR
86488		Telematics
		Télématique
		Telematik
		Telemática
		Telematik
86487		Telematics
		Télématique
		Telematik
		Telemática
		Telematik
86453		Hydraulic attachment bracket
		Attache d'outil à commande hydraulique
		Hydraulische Betätigte Gerätebefestigung
		Montaje de implementos hidráulicos
		Hydrauliskt redskapsfäste
86267		Rims
		Jante
		Felge
		llanta
		Fälg
		25-19,50/2,5WP
86261		Rims
		Jante
		Felge
		llanta
		Fälg
		25-19,50/2,5
86256		Rims
		Jante
		Felge
		llanta
		Fälg
		25-17,00/1,7
86243		Operator seat, heated, airsuspended
		Siege conducteur, chaffé, suspension pneumat
		Fahrersitz, beheizt, luftfedert
		Asiento conductor, termico, suspension neumati
		Förarstol, eluppvärmd, luftfjädrad, hög rygg

Equipment	Kit No	Description
86242		Operator seat, heated, airsuspended
		Siege conducteur, chaffé, suspension pneumat
		Fahrersitz, beheizt, luftfedert
		Asiento conductor, termico, suspension neumati
		Förarstol, eluppvärmd, luftfjädrad, hög rygg
86151		Operator seat, heated, airsuspended
		Siege conducteur, chaffé, suspension pneumat
		Fahrersitz, beheizt, luftfedert
		Asiento conductor, termico, suspension neumati
		Förarstol, eluppvärmd, luftfjädrad, hög rygg
86142		Air conditioning
		Climatisation
		Klimatanlage
		Acondicionador de aire
		Luftkonditionering
86141		Air Conditioning with corrosion prot. condenser
		Climatisation, avec condenseur protégé de la corrosion
		Klimaanlage mit korrosionsgeschütztem Kondensator
		Acondicionador de aire con condensador protegido contra la corrosión
		Luftkonditionering med korr. skyddad kondensor
85724		Control panel
		Tableau de bord
		Instrumententafel
		Panel de control
		Manöverpanel
		CCP CONTROL PANEL WITH CELSIUS SCALE
85656		Cab Roof
		Toit de cabine
		Kabinendach
		Techo de cabina
		Hyttak
		PLASTIC

Equipment	Kit No	Description
85654		3rd and 4th hydraulic function
		3 ème et 4 ème fonction hydrauliques
		3. und 4. Druckölfunktion
		3a y 4a funciónes hidraulicas
		Hydraulfunktion, 3:e och 4:e
		HYDR FCTN 3-4LB
85653		3rd and 4th hydraulic function
		3 ème et 4 ème fonction hydrauliques
		3. und 4. Druckölfunktion
		3a y 4a funciónes hidraulicas
		Hydraulfunktion, 3:e och 4:e
85652		3rd and 4th hydraulic function
		3 ème et 4 ème fonction hydrauliques
		3. und 4. Druckölfunktion
		3a y 4a funciónes hidraulicas
		Hydraulfunktion, 3:e och 4:e
		HYDR FCTN 3 LB
85651	VOE 17422581	3rd and 4th hydraulic function
		3 ème et 4 ème fonction hydrauliques
		3. und 4. Druckölfunktion
		3a y 4a funciónes hidraulicas
		Hydraulfunktion, 3:e och 4:e
		HYDR FCTN 3
85643		Back-up alarm
		Avertisseur recul
		Rückfahrwarner
		Avisador reroceso
		Backvarnare
85554	VOE 17244817	Forward camera
		Caméra avant
		Frontkamera
		Cámara de visión delantera
		Framåtriktad kamera

PRODUCT AND EQUIPMENT VARIANTS
VARIANTES DE PRODUITS ET D'EQUIPMENTS
PRODUKT- UND AUSRÜSTUNGVARIANTEN

VARIANTES DE PRODUCTOS Y EQUIPAMIENTOS
PRODUKT- OCH UTRUSTNINGSVARIANTER

Equipment	Kit No	Description
85547	VOE 17202463	Rear view camera, colour, Lcd monitor Caméra de vision arrière, écran LCD couleur Rückfahrkamera, Farbe, LCD-Monitor Cámara trasera, color, pantalla LCD Backkamera, färg, Lcd skärm
85531		Caretrack Caretrack Caretrack CareTrack Caretrack *GSM+SAT BRAZ*
85530		Caretrack Caretrack Caretrack CareTrack Caretrack *GSM/GPS CHINA*
85529		Telematics with satelite modem Système télématique avec modem satellite Telematik mit Satellitenmodem Telemática con módem para satélite Telematik med satellitmodem
85528		Telematics without satelite modem Système télématique sans modem satellite Telematik ohne Satellitenmodem Telemática sin módem para satélite Telematik utan satellitmodem
85493		Accumulators -40 Degrees Accumulateurs - 40 degrés Akkumulatoren -40 Grad Acumuladores -40 grados Ackumulator för -40 grader
85376		Extra air cleaner with cyclon cleaning for cab Filtre à air supplémentaire avec filtrage cyclone pour cabine Zusätzl. Luftfilter mit Zyklonreinigung für Kabine Filtro de aire adicional con ciclón para cabina Extra luftrenare med cyklonrening för hytt
85346		Hydraulic attachment bracket Attache d'outil à commande hydraulique Hydraulische Betätigte Gerätebefestigung Montaje de implementos hidráulicos Hydrauliskt redskapsfäste
85304		2nd hydraulic function 2ème fonction hydraulique 2. Hydraulikfunktion 2ª función hidráulica 2:a hydraulfunktion
85303	VOE 17422574	Hydraulic function, 3rd Système hydraulique, 3ème fonction Druckölsystem, 3. Funktion Sistema hidráulico, 3a función Hydraulfunktion 3:e
85302	VOE 17422583	3rd and 4th hydraulic function 3 ème et 4 ème fonction hydrauliques 3. und 4. Druckölfunktion 3a y 4a funciónes hidraulicas Hydraulfunktion, 3:e och 4:e
85278		Automatic greasing system for Att. bracket Graissage central, fixation outil Zentralschmierung, Geräteträger Lubricación central, fijacion herramientas Centralsmörjning, redskapsfäste
85249	VOE 15183697	Forward camera Caméra avant Frontkamera Cámara de visión delantera Framåtriktad kamera

Equipment	Kit No	Description
85203		Accumulators -40 Degrees
		Accumulateurs - 40 degrés
		Akkumulatoren -40 Grad
		Acumuladores -40 grados
		Ackumulator för -40 grader
85200		Boom suspension
		Suspension des bras de levage
		Hubgerüstdämpfung
		Suspensión del brazo de carga
		Lastarmsfjädring
85169		Fire suppression system
		Système d'extinction incendie
		Feuerlöschanlage
		Sistema de extinción de incendios
		Brandskyddssystem
85134		Forward Mirror
		Rétroviseur avant
		Vorderer Spiegel
		Retrovisor delantero
		Närsiktsspegel
85073		Radio with Cd-player
		Radio et lecteur de CD
		Radio mit CD-Spieler
		Radio con reproductor de CD
		Radio med Cd-spelare
85045		Transmission Oil Cooler, Hd
		Refroidisseur d'huile de transmission, HD
		Getriebeölkühler, Hd
		Enfriador de aceite de la transmisión, Hd
		Oljekylare transmission, Hd
85030		Back-up warning light
		Feu de recul
		Rückfahrwarnleuchte
		Luz de advertencia de marcha atrás
		Backvarningslampa, stroboskoplampa
85025		Sign
		Plaque
		Schild
		Letrero
		Skylt
		50 KM/H
84986	VOE 15170616	Comfort Drive Control, CDC
		Comfort Drive Control, CDC
		CDC-komfort-lenk- und Fahrschaltung
		Conducción de confort, CDC
		Spakstyrning, CDC
		L90F S/N 27170- SWE, 69016- USA, 71773- BRA
84892		Front Fenders
		Gardeboue AV
		Vordere Stoßstange
		Guardabarros delanteros
		Främre Avbärare
		STEEL
84889		Mud guard front and rear
		Bavettes pare-boue AV et AR
		Spritzschutz vorne und hinten
		Parafangos delanteros y traseros
		Stänkskydd fram och bak
		80-SERIES TIRES
84887		Mud guard front and rear
		Bavettes pare-boue AV et AR
		Spritzschutz vorne und hinten
		Parafangos delanteros y traseros
		Stänkskydd fram och bak
		65-SERIES TIRES
84877		Fire Extinguisher Bracket
		Support d'extincteur
		Halterung für Feuerlöscher
		Soporte del extintor
		Brandsläckarfäste

PRODUCT AND EQUIPMENT VARIANTS
VARIANTES DE PRODUITS ET D'EQUIPMENTS
PRODUKT- UND AUSRÜSTUNGVARIANTEN

VARIANTES DE PRODUCTOS Y EQUIPAMIENTOS
PRODUKT- OCH UTRUSTNINGSVARIANTER

Equipment	Kit No	Description
84876		Fire Extinguisher Extincteur incendie Feuerlöscher Extintor Brandsläckare
84867	VOE 15145248	Fuel filter Filtre à carburant Kraftstofffilter Filtro de combustible Bränslefilter
84859		Single lever hydraulic control, three functions Commande levier simple. Einhebel regler. Reglaje de palanca sencilla. Enspaksreglage, hydraulreglage, tre funktioner
84666		Air Conditioning with corrosion prot. condenser Climatisation, avec condenseur protégé de la corrosion Klimaanlage mit korrosionsgeschütztem Kondensator Acondicionador de aire con condensador protegido contra la corrosión Luftkonditionering med korr. skyddad kondensor
84665	VOE 15131575	Air conditioning Climatisation Klimatanlage Acondicionador de aire Luftkonditionering
84589	VOE 11716844	Comfort Drive Control, CDC Comfort Drive Control, CDC CDC-komfort-lenk- und Fahrschaltung Conducción de confort, CDC Spakstyrning, CDC
84587		Secondary steering Direction de secours Hilfslenkung Dirección de reserva Reservstyrning
84584		Noise reduction kit, Eu. incl. decal Insonorisant, Eu. avec autocollant Schallisolierung, Eu. mit Aufklebeschild Aislacion insonorizante, Eu. con calcomania Ljudisoleringsutr. Eu. inkl. dekal
84580		Strainer, fuel fill Crépine (remplissage carburant) Sieb (kraftstoffbefüllung) Calador y combustible Sil för bränslepåfyllning
84524		Rims Jante Felge llanta Fälg *25-17,00/1,7WP*
84523		Rims Jante Felge llanta Fälg *25-17,00/1,7*
84479		Hydraulic oil Huile hydraulique Hydrauliköl Aceite hidráulico Hydraulolja
84475		Decals Autocollants Aufkleber Pegatinas Dekaler

Equipment	Kit No	Description
84473		Windshield guard
		Grille protection, par-brise
		Schutzgitter, cristal delantero
		Rejilla proteccion, Frontscheibe
		Skyddsgaller, frontrutan
84471		Window guards, side and rear windows
		Grille protection, vitre laterale y lunrtte AR
		Schutzgitter, Seitenscheibe und Heckfenster
		Rejilla proteccion, ventana lateral et luneta post
		Skyddsgaller, sidorutor och bakruta
84419		Anchorage, Operator's manual
		Fixation pour manuel d'opérateur
		Verankerung manuell
		Anclaje manual
		Fäste för instruktionsboken
84389		Flexible Step
		Marchepied flexible
		Flexible Stufe
		Escalón flexible
		Flexibelt fotsteg
84371		Attachment bracket.
		Fixation outil.
		Geräteträger.
		Portaimplementos.
		Redskapsfäste.
		TILTING HOOK ON
84370		Attachment bracket.
		Fixation outil.
		Geräteträger.
		Portaimplementos.
		Redskapsfäste.
		TILTING PIN ON

Equipment	Kit No	Description
84339		Rear fender
		Garde-boue AR
		Hinterkotflügel
		Guardabarros trasero
		Bakskärm
84336		Tire
		Pneu
		Reifen
		Neumatico
		Däck
		20,5R25
		BRIDGESTONE VJT
84322		Sign
		Plaque
		Schild
		Letrero
		Skylt
		50 KM/H
84153	VOE 15033864	Extra air cleaner with cyclon cleaning for cab
		Filtre à air supplémentaire avec filtrage cyclone pour cabine
		Zusätzl. Luftfilter mit Zyklonreinigung für Kabine
		Filtro de aire adicional con ciclón para cabina
		Extra luftrenare med cyklonrening för hytt
84151		Tire
		Pneu
		Reifen
		Neumatico
		Däck
		20,5R25 RL-5K
84130		Artic kit
		Kit arctique
		Satz für kaltes Klima
		Kit ártico
		Arktisk sats

PRODUCT AND EQUIPMENT VARIANTS
VARIANTES DE PRODUITS ET D'EQUIPMENTS
PRODUKT- UND AUSRÜSTUNGVARIANTEN

VARIANTES DE PRODUCTOS Y EQUIPAMIENTOS
PRODUKT- OCH UTRUSTNINGSVARIANTER

Equipment	Kit No	Description
84116		Artic kit
		Kit arctique
		Satz für kaltes Klima
		Kit ártico
		Arktisk sats
83965		Footsteps
		Marchepied
		Trittbrett
		Estribos
		Fotsteg
83943		battery box
		Logement de batteries
		Batteriekasten
		Caja de baterías
		batterilåda
83938		Drivers seat
		Siège de conducteur
		Fahrersitz
		Asiento del conductor
		Förarstol
		ISRI
83937	VOE 15080417	Cirkulation pump for cab heating
		Pompe circulation
		Zirkulationspumpe
		Bomba de circulación
		Cirkulationspump för värmeledning
83934		Cab
		Cabine
		Fahrerhaus
		Cabina
		Hytt
		L90F USA (33297)

Equipment	Kit No	Description
83931		Tire
		Pneu
		Reifen
		Neumatico
		Däck
		20,5R25 RL-2+ GOODYEAR
83926		Telematics with satelite modem
		Système télématique avec modem satellite
		Telematik mit Satellitenmodem
		Telemática con módem para satélite
		Telematik med satellitmodem
83925		Telematics without satelite modem
		Système télématique sans modem satellite
		Telematik ohne Satellitenmodem
		Telemática sin módem para satélite
		Telematik utan satellitmodem
83922		Fan air intake protection
		Protection de l'admission d'air
		Schutz für Lufteinlass
		Protección de toma de aire del ventilador
		Skydd för luftintag
83920		Carbon filter
		Filtre à charbon
		Kohlefilter
		Filtro de carbono
		Kolfilter
83919		German version
		Version Allemagne
		Ausführung für Deutschland
		Versión alemana
		Tysklandsutförande
83914		Decals, Brazil
		Autocollants, Brésil
		Schildersatz für Brasilien
		Letreros, Brasil
		Dekaler, Brasilien

Equipment	Kit No	Description
83911		Decals, US Décalcomanies, US Aufklebeschild, US Calcomanías, US Dekaler, USA
83909		Decals, US, Waste Management Étiquettes, US, Gestion des déchets Aufkleber, US, Abfallhandhabung Pegatinas, EE UU, Gestión de desechos Dekaler, US, avfallshantering
83899		Cover plates rear frame, right and left side Tôles de protection, châssis AR, côtés gauche et droit Schutzbleche Hinterrahmen, links und rechts Chapas de protección bastidor trasero, lado derecho y lado izquierdo Skyddsplåtar bakram, vänster och höger sida
83874	VOE 11716844	Comfort Drive Control, CDC Comfort Drive Control, CDC CDC-komfort-lenk- und Fahrschaltung Conducción de confort, CDC Spakstyrning, CDC
83860		Back-up warning light Feu de recul Rückfahrwarnleuchte Luz de advertencia de marcha atrás Backvarningslampa, stroboskoplampa
83833		Parking Brake Alarm Alarme frein à main Handbremsanzeiger Alarma de freno estacionamiento Parkeringsbromsalarm
83832		Sun blinds, side windows Jalousie Sonnenvorhang Cortina Parasol Solskyddsgardiner, sido-rutorna
83831		Sun blinds, rear window Rideaux pare-soleil, lunette AR Sonnenblende, Heckscheibe Persianas de protección solar, ventana trasera Solskyddsgardiner, bakruta
83830		Hydraulic function, 3rd and 4th for Long Boom 3ème et 4ème fonctions hydrauliques pour flèche prolongée 3. und 4. Hydraulikfunktion für langen Ausleger Función hidráulica, 3ª y 4ª para pluma larga Hydraulfunktion, 3:e och 4:e för lång bom
83827		Hydraulic Function 3rd for long boom Syst. hydr., 3ème fonction pour flèche longue Druckölsystem, 3. Funktion für langer Hubarm Sist.hidr.,3a función para brazo elevacion largo Hydraulfunktion 3:e för long boom
83800		Protective plates at hinge on rear frame Tôles de protection de l'articulation, châssis AR Schutzbleche über Mittelgelenk auf Hinterrahmen Protective plates at hinge on rear frame Skyddsplåtar vid midja på bakre ram
83790		Central lubrication Long Boom Graissage centralisé, flèche longue Zentralschmierung langer Ausleger Lubricación central de pluma larga Centralsmörjning lång bom
83789		Automatic lube Lubrification automatique Automatische Schmierung Lubrication automático Centralsmörjning
83784		German version Version Allemagne Ausführung für Deutschland Versión alemana Tysklandsutförande

PRODUCT AND EQUIPMENT VARIANTS
VARIANTES DE PRODUITS ET D'EQUIPMENTS
PRODUKT- UND AUSRÜSTUNGVARIANTEN

VARIANTES DE PRODUCTOS Y EQUIPAMIENTOS
PRODUKT- OCH UTRUSTNINGSVARIANTER

Equipment	Kit No	Description
83758		Decals
		Autocollants
		Aufkleber
		Pegatinas
		Dekaler
		SPEED LMTR 20KM GERMAN VERSION
83757		Operator's seat, heated, high backrest
		Siège de conducteur, chauffag. el., dossier haut
		Fahrersitz, El. heizung mit hoch Rücklehne
		Asiento de conductor, calent.el., de respaldo alto
		Förarstol, eluppvärmd, hög rygg
		ISRI
83722		Anti-theft
		Protection antivol
		Diebstahlschutz
		Antirrobo
		Stöldskydd
83710		Radiator grill guard
		Calandre
		Schutzgitter Kühlergrill
		Rejilla de protección del radiador
		Skyddsgaller kylarkåpa
83708		Operator seat, heated, airsuspended
		Siege conducteur, chaffé, suspension pneumat
		Fahrersitz, beheizt, luftfedert
		Asiento conductor, termico, suspension neumati
		Förarstol, eluppvärmd, luftfjädrad, hög rygg
		ISRI
83677		Counterweight
		Contrepoids
		Gegengewicht
		Contrapeso
		Motvikt

Equipment	Kit No	Description
83643		Noise reduction kit
		Equipement insonorisant
		Schallisoliermaterial
		Equipo insonorizante
		Ljudisoleringsutrustning
83594		Ctl Lub Long Bo
		Commande lubrification flèche longue
		Ctl Lub Long Bo
		Control de lubricación de pluma larga
		Ctl Lub Long Bo
83588		Operator seat, heated, airsuspended
		Siege conducteur, chaffé, suspension pneumat
		Fahrersitz, beheizt, luftfedert
		Asiento conductor, termico, suspension neumati
		Förarstol, eluppvärmd, luftfjädrad, hög rygg
83586		Tools for oil test
		Outillage pour le contrôle de l'huile
		Werkzeug für Ölkontrolle
		Herramientas para muestras de aceite
		Verktyg för oljeprov
83584		Footsteps
		Marchepied
		Trittbrett
		Estribos
		Fotsteg
83572		Protective plate under cab
		Plaques de protection sous la cabine
		Schutzbleche unter der Kabine
		Placas de protección debajo de la cabina
		Skyddsplåt under hytt
83558		Fire suppression system
		Système d'extinction incendie
		Feuerlöschanlage
		Sistema de extinción de incendios
		Brandskyddssystem

Equipment	Kit No	Description
83555		Singel acting lift system Fonction lavage simple effet Einfachwirkende Hubfunktion Acción de izar de simple efecto Enkelverkande lyftfunkt.
83541		Alternator Alternateur Generator Alternador Generator *80A*
83538		Cover plates rear frame, right and left side Tôles de protection, châssis AR, côtés gauche et droit Schutzbleche Hinterrahmen, links und rechts Chapas de protección bastidor trasero, lado derecho y lado izquierdo Skyddsplåtar bakram, vänster och höger sida
83530	VOE 11716854	Engine block heater Chauffe-moteur Motorwärmer Calentador del motor Motorvärmare *120V / 550W*
83527		Electric battery disconnecting switch in cab Coupe-batteries avec blocage de sécurité dans la cabine Elektrischer Batterietrennschalter mit Sperre in Kabine Electric battery disconnecting switch in cab Elektrisk batterifrånskiljare med spärr i hytt
83525	VOE 15137911	Rear view camera, colour, Lcd monitor Caméra de vision arrière, écran LCD couleur Rückfahrkamera, Farbe, LCD-Monitor Cámara trasera, color, pantalla LCD Backkamera, färg, Lcd skärm

Equipment	Kit No	Description
83521	VOE 11716837	Electrically heated rear-view mirrors Retroviseur deajyrant Rückblickspiegel, El.geheizt Espejo retrovisor con calefacción electia Eluppvärmda backspeglar
83513		Radio installation kit incl. loudspeakers etc. Kit montage pour panneau radio et haut - parleur Einbausatz für Radiotafel und Lautsprecher Juego montaje para radio y altavoz Monteringssats för radio inkl. högtalare m.m. *RH, 20A*
83505		Operator seat, suspended Siege conduteur, suspension Fahrersitzbeheizung Asiento conductor, suspension Förarstol, luftfjädrad *HEAVY DUTY*
83493		Work lights cab, rear Eclairage de travail AR, option Arbeitsbeleuchtung Kabine, hinten Alumbrado de trabajo trasero, equipo opcional Arbetsbelysning hytt, bak *4 HALOGEN LAMPS, DUAL*
83479		Quick fit Raccord rapide Schnellwechsler Enganche ráp. Redskapsfäste
83476	VOE 11716848	Quick fit Raccord rapide Schnellwechsler Enganche ráp. Redskapsfäste

PRODUCT AND EQUIPMENT VARIANTS
VARIANTES DE PRODUCTOS Y EQUIPAMIENTOS
VARIANTES DE PRODUITS ET D'EQUIPMENTS
PRODUKT- OCH UTRUSTNINGSVARIANTER
PRODUKT- UND AUSRÜSTUNGVARIANTEN

Equipment	Kit No	Description
83470	VOE 11716853	Engine block heater Chauffe-moteur Motorwärmer Calentador del motor Motorvärmare *230V / 550W*
83463	VOE 11716827	Works light front, extra Eclairage de travail,av Arbeitbeleuchtung,vorn Alumbrado de baja, delantero Arbetsbelysning främre
83459		Front Fenders Gardeboue AV Vordere Stoßstange Guardabarros delanteros Främre Avbärare *FOR LOW-PROFILE TIRES*
83458	VOE 11716849	Radio installation kit incl. loudspeakers etc. Kit montage pour panneau radio et haut - parleur Einbausatz für Radiotafel und Lautsprecher Juego montaje para radio y altavoz Monteringssats för radio inkl. högtalare m.m. *LH*
83450		Hydraulic oil Huile hydraulique Hydrauliköl Aceite hidráulico Hydraulolja
83438	VOE 11716822	Hand throttle lockable Accelerateur a main Handgasregler Mando manual acelerador Handgasreglage
83437		Lunch box holder Fixation, caisse Halterung, Kasten Fijacion, caja Fäste för lunchbox m.m.
83436		Lock kit Kit serrure Schlossteilsatz Juego seguridad Låssats *USA*
83435		Control panel, ACC Farenheit Tableau de commande, ACC, Fahrenheit Bedienungstafel, Klimaanlage Fahrenheit Panel de mando, ACC Fahrenheit Reglagepanel, ACC Farenheit
83433		Window guards, side and rear windows Grille protection, vitre laterale y lunrtte AR Schutzgitter, Seitenscheibe und Heckfenster Rejilla proteccion, ventana lateral et luneta post Skyddsgaller, sidorutor och bakruta
83432		Windshield guard Grille protection, par-brise Schutzgitter, cristal delantero Rejilla proteccion, Frontscheibe Skyddsgaller, frontrutan
83430		Filter Filtre Filter Filtro Filter
83428		Diff lock, limited slip, rear Diff. autobloque, Ar Sperrdifferential, hinter Bloqueo diferencial, trasero Diffspärr, Limited Slip, Bak

Equipment	Kit No	Description
83408		Front Fenders
		Gardeboue AV
		Vordere Stoßstange
		Guardabarros delanteros
		Främre Avbärare
		FOR LOW-PROFILE TIRES
83406		Extended mudguards, sheet metal
		Guarde-boue, enveloppants
		Ganzdeckende Kotflügel
		Guardabarros de cobertura completa
		Heltäckande stänkskärmar, plåt
83395		Sliding window
		Ventana despla
		Schiebefenster
		Vitre coulissante
		Skjutfönster
		LH
83389		Light Registration Plate
		Eclairage de plaque
		Nummernschildbeleuchtung
		Alumbrado places matricula
		Nummerskyltbelysning
83388		Light Registration Plate
		Eclairage de plaque
		Nummernschildbeleuchtung
		Alumbrado places matricula
		Nummerskyltbelysning
83376		Armrest
		Accoudoir
		Armlehne
		Reposabrazos
		Armstöd
		LH

Equipment	Kit No	Description
83358		Pre-cleaner
		Préfiltre
		Vorreiniger
		Prefiltro
		Förrenare
83355	VOE 11716928	Rotating beacon with col-lapsible mounting
		Avertisseur lumineux a' feu tournant
		Drehfeuerleuchte
		Farol de señal con luz revolvadora
		Roterande varningsljus med fällbart fäste
83346	VOE 15017095	Single lever hydraulic control, three functions
		Commande levier simple.
		Einhebel regler.
		Reglaje de palanca sencilla.
		Enspaksreglage, hydraulreglage, tre funktioner
83343	VOE 15017061	Single lever hydraulic control, two functions
		Commande levier simple.
		Einhebel regler.
		Reglaje de palanca sencilla.
		Enspaksreglage, hydraulreglage, två funktioner
83309		Hydraulic fluid
		Fluide hydraulique
		Hydrauliköl
		Aceite hidraulico
		Hydraulolja
83292	VOE 11716858	Boom suspension
		Suspension des bras de levage
		Hubgerüstdämpfung
		Suspensión del brazo de carga
		Lastarmsfjädring
		BSS
83288	VOE 11716847	3rd and 4th hydraulic function
		3 ème et 4 ème fonction hydrauliques
		3. und 4. Druckölfunktion
		3a y 4a funciónes hidraulicas
		Hydraulfunktion, 3:e och 4:e

PRODUCT AND EQUIPMENT VARIANTS
VARIANTES DE PRODUCTOS Y EQUIPAMIENTOS
VARIANTES DE PRODUITS ET D'EQUIPMENTS
PRODUKT- OCH UTRUSTNINGSVARIANTER
PRODUKT- UND AUSRÜSTUNGVARIANTEN

Equipment	Kit No	Description
83285	VOE 11716846	Hydraulic function, 3rd Système hydraulique, 3ème fonction Druckölsystem, 3. Funktion Sistema hidráulico, 3a función Hydraulfunktion 3:e
83282	VOE 15011571	Reversible fan Ventilateur réversible Umkehrbarer Lüfter Ventilador reversible Reversibel fläkt
83280		Long boom without central lubrication Bras de levage allongés sans lubrification centralisée Verlängertes Hubgerüst ohne Zentralschmierung Brazos de elevación prolongados sin lubricación central Förlängda Lyftarmar utan c-smörj. *LOAD 33295*
83268		Automatic lube Lubrification automatique Automatische Schmierung Lubrication automático Centralsmörjning
83267		Ctr Lub Auto Commande lubrification automatique Ctr Lub Auto Control de lubricación automática Ctr Lub Auto
83247		Rims Jante Felge llanta Fälg *25-19,50/2,5*
83232		Tire Pneu Reifen Neumatico Däck *20,5R25 RB31 YOKOHAMA*
83230		Radio with Cd-player Radio et lecteur de CD Radio mit CD-Spieler Radio con reproductor de CD Radio med Cd-spelare *CD413*
83229		Radio with tape recorder Radio avec magnétophone Radio mit Tonbandgerät Radiocassette Radio med bandspelare *CR213*
83225		Hold function, 3rd function with emergency stop Fonction de maintien, 3ème fonction hydraulique avec arrêt d'urgence Haltefunkion, 3. Funktion mit Notstopp Función de retención, 3ª función con parada de emergencia Hållfunktion, 3:e funktion med nödstopp
83180	VOE 11716838	Comfort Drive Control, CDC Comfort Drive Control, CDC CDC-komfort-lenk- und Fahrschaltung Conducción de confort, CDC Spakstyrning, CDC
83179		Secondary steering Direction de secours Hilfslenkung Dirección de reserva Reservstyrning

Equipment	Kit No	Description
83174		Hydraulic fluid Fluide hydraulique Hydrauliköl Aceite hidraulico Hydraulolja
83139		Tire Pneu Reifen Neumatico Däck *20,5R25 TL-3A+ GOODYEAR*
83137	VOE 11716849	Radio installation kit incl. loudspeakers etc. Kit montage pour panneau radio et haut - parleur Einbausatz für Radiotafel und Lautsprecher Juego montaje para radio y altavoz Monteringssats för radio inkl. högtalare m.m. *RH, 11A*
83088	VOE 11716856	Attachment lights Eclairage outil Gerätesscheinwerfer Iluminacion herramientas Redskapsbelysning
83081		Air Conditioning with corrosion prot. condenser Climatisation, avec condenseur protégé de la corrosion Klimaanlage mit korrosionsgeschütztem Kondensator Acondicionador de aire con condensador protegido contra la corrosión Luftkonditionering med korr. skyddad kondensor
83080	VOE 11716855	Air conditioning Climatisation Klimatanlage Acondicionador de aire Luftkonditionering

Equipment	Kit No	Description
83074	VOE 11716833	Rotating beacon with col-lapsible mounting Avertisseur lumineux a' feu tournant Drehfeuerleuchte Farol de señal con luz revolvadora Roterande varningsljus med fällbart fäste
83062	VOE 11716852	Radiator Corrosion Protected Radiateur Kühler Radiador Kylare
83060	VOE 11716851	Extra oil-bath air cleaner Filtre à air supplémentaire du type à bain d'huile Zusätzliches Ölbad-Luftfilter Filtro de aire complementario de baño en aceite Extra luftrenare av oljebadstyp
83058		Water separator with heater Séparat. eau avec chauffage Wasserabscheider mit Heizung Separador de agua con calefactor Vattenavskiljare med värme
83033		Cab Roof Toit de cabine Kabinendach Techo de cabina Hyttak *HEAVY DUTY, STEEL ROOF*
82934		Central lubrication for attachm bracket, cast Lubrification centralisée pour porte-outil en acier coulé Zentralschmierung für gegossenen Schnellwechsler Lubricación central para portaimplementos de fundición Centralsmörjning för gjutet redskapsfäste
82892		Installation kit rotary attachment bracket Kit de montage, porte-outil pivotant Montagesatz, drehbarer Geräteträger Installation kit rotary attachment bracket Monteringssats vridbart redskapsfäste

PRODUCT AND EQUIPMENT VARIANTS
VARIANTES DE PRODUITS ET D'EQUIPMENTS
PRODUKT- UND AUSRÜSTUNGVARIANTEN

VARIANTES DE PRODUCTOS Y EQUIPAMIENTOS
PRODUKT- OCH UTRUSTNINGSVARIANTER

Equipment	Kit No	Description
82856		Work lights front, cab extra
		Phare travail
		Arbeitsscheinwerfer
		Faro de trabajo
		Arbetsbelysning främre, hytt extra
82628		Mud guard front and rear
		Bavettes pare-boue AV et AR
		Spritzschutz vorne und hinten
		Parafangos delanteros y traseros
		Stänkskydd fram och bak
82622		Rims
		Jante
		Felge
		llanta
		Fälg
		25-17,00/1,7 WP, BRAZILIAN MARKET ONLY
82562		Battery
		Bateria
		Batterie
		Batterie
		Batteri
		BRAZIL
82556		Hydraulic attachment bracket
		Attache d'outil à commande hydraulique
		Hydraulische Betätigte Gerätebefestigung
		Montaje de implementos hidráulicos
		Hydrauliskt redskapsfäste
82552	VOE 11712153	Mud guard front and rear
		Bavettes pare-boue AV et AR
		Spritzschutz vorne und hinten
		Parafangos delanteros y traseros
		Stänkskydd fram och bak

Equipment	Kit No	Description
82530		Central lubrication for attachm bracket, cast
		Lubrification centralisée pour porte-outil en acier coulé
		Zentralschmierung für gegossenen Schnellwechsler
		Lubricación central para portaimplementos de fundición
		Centralsmörjning för gjutet redskapsfäste
82517		Rims
		Jante
		Felge
		llanta
		Fälg
		25-17,00/1,7 WP
82494		Rims
		Jante
		Felge
		llanta
		Fälg
		25-17,00/1,7
82373		Biodegradable hydr. fluid Agrol Mendo Bio 46
		Huile hydraul. biodégr. Agrol Mendo Bio 46
		Biologisch abbaubare Hydraulikflüssigkeit Agrol Mendo Bio 46
		Líquido biodegradable Agrol Mendo Bio 46
		Bio. nedbrytbar hyd. vätska Agrol Mendo Bio 46
		AGROL MENDO BIO 46
82349		Belly guard, rear
		Tôle capotage, AR
		Schutzblech, hintere
		Defensa, trasero
		Bukplåt, bakre
82342	VOE 11988279	Work lights front, extra
		Eclairage de travail suppl`mentaire
		Zusätzliche Arbeitsbeleuchtung
		Alumbrado de trabajo, extra
		Arbetsbelysn. främre, extra

Equipment	Kit No	Description
82336		Biodegradable hydr. fluid
		Biodégradable hydraulique fluide
		Biodegradierbare Hydraulikflüssigkeit
		Biodegradable hidráulico liquido
		Bio.nedbrytbar hyd.vätska
		PANOLIN HLP SYNTH 46
82333		Biodegradable hydraulic fluid
		Biodégradable hydraulique fluide
		Biodegradierbare Hydraulikflüssigkeit
		Biodegradable hidráulico liquido
		Biologisk nedbrytbar hyd-vätska
		BP BIOHYD SE-46
82316		Tire
		Pneu
		Reifen
		Neumatico
		Däck
		20.5R25 L5 BRIDGESTONE VSDL
82315		Tire
		Pneu
		Reifen
		Neumatico
		Däck
		20.5R25 L5 BRIDGESTONE VSDL
82310		Pre cleaner Sy-klone
		Préfiltre type Sy-klone
		Vorreiniger Sy-Klone-Typ
		Prefiltro de tipo ciclónico
		Förrenare Cyklontyp
82280		Valve cover, front frame
		Tole recouvrement, chassis AV
		Abdeckblech, Vorderrahmen
		Placa tapa, marco delantero
		Täckplåt, framram

Equipment	Kit No	Description
82266		Valve cover, front frame
		Tole recouvrement, chassis AV
		Abdeckblech, Vorderrahmen
		Placa tapa, marco delantero
		Täckplåt, framram
		MUST BE COMB WITH 82530
82265		Guards for pipes and lift cylinder hoses
		Protections pour les conduits et flexibles des vérins de levage
		Schutz für Auslegerzylinderschläuche und -rohre
		Protecciones de tubos y mangueras del cilindro de la pluma
		Skydd för rör och lyftcylinderslangar
82260		Attachment bracket, rotary. Hook-on
		Porte-outil pivotant. Montage sur porte-outil
		Geräteträger, drehbar. Auf Geräteträger.
		Attachment bracket, rotary. Hook-on
		Redskapsfäste vridbart. Redskapsinfäst
82259		Attachment bracket, rotary. Pin-on
		Porte-outil pivotant. Montage direct
		Geräteträger, drehbar. Direkt montiert.
		Attachment bracket, rotary. Pin-on
		Redskapsfäste vridbart. Direktinfäst
82236		Belly guard, front
		Tôle capotage, AV
		Schutzblech, vorn
		Defensa, delantero
		Bukplåt, främre
82228		Protection Guards for Tail Lights
		Grille de protection, AR eclairage
		Schutzgitter, rückwärts beleuchtung
		Rejilla de protección
		Skyddsgaller, bakljus
82216		Guards for pipes and lift cylinder hoses
		Protections pour les conduits et flexibles des vérins de levage
		Schutz für Auslegerzylinderschläuche und -rohre
		Protecciones de tubos y mangueras del cilindro de la pluma
		Skydd för rör och lyftcylinderslangar

PRODUCT AND EQUIPMENT VARIANTS
VARIANTES DE PRODUITS ET D'EQUIPMENTS
PRODUKT- UND AUSRÜSTUNGVARIANTEN

VARIANTES DE PRODUCTOS Y EQUIPAMIENTOS
PRODUKT- OCH UTRUSTNINGSVARIANTER

Equipment	Kit No	Description
82211		Brake pipe
		Conduit de frein
		Bremsrohr
		Tubo de frenos
		Bromsrör
82177	VOE 11709552	Protection Guards for Tail Lights
		Grille de protection, AR eclairage
		Schutzgitter, rückwärts beleuchtung
		Rejilla de protección
		Skyddsgaller, bakljus
82176	VOE 11988663	Protective grating headlights front
		Grilles de protection des phares
		Schutzgitter für vordere Scheinwerfer
		Rejilla de protección para faros delanteros
		Skyddsgaller främre färdbelysning
82175		Asymmetrical headlights left hand drive
		Projecteur, gauche assymétrique
		Fahrlicht, links asymmetrisch
		Alumbrado asimétrico izquierdo
		Färdljus vänsterasymmetriskt
82174		Side marker lamps
		Feu gabarit lateral
		Seitenbegrenzungsleuchte
		Lampara enmarcacion
		Sidomarkeringslykta
82151		Battery
		Bateria
		Batterie
		Batterie
		Batteri
		USA
82146		Rims
		Jante
		Felge
		llanta
		Fälg
		25-19,50/2,5
82076		Hose kit for low temperature
		Kit flexibles pour basses températures
		Schlauchsatz für Tieftemperaturen
		Hose kit for low temperature
		Slangsats för låg temperatur
81465		Footsteps
		Marchepied
		Trittbrett
		Estribos
		Fotsteg
81426		Fire suppression system
		Système d'extinction incendie
		Feuerlöschanlage
		Sistema de extinción de incendios
		Brandskyddssystem
81397		Air Intake Prot
		Entrée d'air
		Lufteinlass, Schutz
		Protección de toma de aire
		Air Intake Prot
81195		Head restraint
		Appui-tete
		Nackenstutze
		Respaldo para nuca
		Nackstöd

Equipment	Kit No	Description
80994		Tire Pneu Reifen Neumatico Däck *650/65R25 MICHELINE*
80978		Tire Pneu Reifen Neumatico Däck *20.5R25 L2 SNOPLUS MICHELIN*
80953		Counterweight Contrepoids Gegengewicht Contrapeso Motvikt
80946		Pre cleaner Turbo Pre-filtre type Turbo Vorreiniger typ Turbo Predepurador tipo Turbo Förrenare Turbo-typ
80891		Sign Plaque Schild Letrero Skylt *50 km/h*
80890		Smm - sign Enseigne, Lgf Schilder, Lgf Placa velocidad limitada Lgf - skylt
80825		Tire Pneu Reifen Neumatico Däck *650/65R25 GOODYEAR GP-3D*
80715		Tire Pneu Reifen Neumatico Däck *20.5R25 GP4B GOODYEAR*
80555		Tires 665/65r25 Vts Bridgestone Pneu 665/65r25 Vts Bridgestone Reifen 665/65r25 Vts Bridgestone Neumatico 665/65r25 Vts Bridgestone Däck 665/65r25 Vts Bridgestone
80505		Operator's seat, heated, high backrest Siège de conducteur, chauffag. el., dossier haut Fahrersitz, El. heizung mit hoch Rücklehne Asiento de conductor, calent.el., de respaldo alto Förarstol, eluppvärmd, hög rygg *ISRI*
80503		Drivers seat Siège de conducteur Fahrersitz Asiento del conductor Förarstol *ISRI*
80309		Steering knob Volant Bille Lenkrad Kugel Volante Bola Rattkula

PRODUCT AND EQUIPMENT VARIANTS
VARIANTES DE PRODUCTOS Y EQUIPAMIENTOS
VARIANTES DE PRODUITS ET D'EQUIPMENTS
PRODUKT- OCH UTRUSTNINGSVARIANTER
PRODUKT- UND AUSRÜSTUNGVARIANTEN

Equipment	Kit No	Description
80171		Tire Pneu Reifen Neumatico Däck *20.5R25 GP4B GOODYEAR*
56093		Rear axle Essieu Ar Hinterachse Eje trasero Bakaxel *AWB20*
56092		Rear axle Essieu Ar Hinterachse Eje trasero Bakaxel *AWB20*
56011		Planetary axle rear, Limited slip. Axe satelite, Ar, "limited slip". Planetenwelle, Rückwärts, "limited slip". Eje planeta, trasero, "limited slip". Planetaxel bak, "limited slip". *AWB 20*
56010		Rear axle Essieu Ar Hinterachse Eje trasero Bakaxel *AWB 20*
56008		Planetary axle, front Axe satelite, AV Planetenwelle, vorn Eje planeta, delantero Planetaxel, fram *AWB 25*
33437		Cab Cabine Fahrerhaus Cabina Hytt *L90F*
33298		Wheel loader Chargeuse sur pneus Radlader Cargadora sobre ruedas Hjullastare *L90F IMA*
33297		Cab Iran Cabine Iran Kabine Iran Cab Iran hytt Iran *L90F USA (33293 + 83436 + 83395)*
33296		Loading unit Groupe chargeur Laderaggregat Unidad carga Lastaggregat *83378*
33295		Loading unit Groupe chargeur Laderaggregat Unidad carga Lastaggregat
33293		Cab Cabine Fahrerhaus Cabina Hytt *L90F*

Equipment	Kit No	Description
33292		Wheel Loader Chargeuse sur pneus Radlader Caragadora sobre rueda Hjullastare *L90F*
33285		Loading unit Groupe chargeur Laderaggregat Unidad carga Lastaggregat
33282		Loading unit Groupe chargeur Laderaggregat Unidad carga Lastaggregat
33035		Loading unit Groupe chargeur Laderaggregat Unidad carga Lastaggregat *L90G*
33034		Loading unit Groupe chargeur Laderaggregat Unidad carga Lastaggregat *L90G, LONG BOOM*
33019		Cab Cabine Fahrerhaus Cabina Hytt *L90F*
33018		Cab Cabine Fahrerhaus Cabina Hytt *L90F*
23951		Driving axle Essiue moteur Planetenwelle Eje motriz Drivaxel *AWB 20*
23950		Driving axle Essiue moteur Planetenwelle Eje motriz Drivaxel *AWB 20*
23949		Driving axle Essiue moteur Planetenwelle Eje motriz Drivaxel *AWB 25*
22736		Hydraulic transmission Transmission hydraulique Hydraulikantrieb Transmision hidraulica Hydraultransmission *HTE125D*
22718		Hydraulic transmission Transmission hydraulique Hydraulikantrieb Transmision hidraulica Hydraultransmission *HTE125B*

PRODUCT AND EQUIPMENT VARIANTS
VARIANTES DE PRODUCTOS Y EQUIPAMIENTOS
VARIANTES DE PRODUITS ET D'EQUIPMENTS
PRODUKT- OCH UTRUSTNINGSVARIANTER
PRODUKT- UND AUSRÜSTUNGVARIANTEN

Equipment	Kit No	Description
22579		Hytraulic transmission Transmission hydraulique Hydraulikantrieb Transmision hidraulica Hydraultransmission *HTE125*
22562		Hytraulic transmission Transmission hydraulique Hydraulikantrieb Transmision hidraulica Hydraultransmission *HTE125*
11411088		Engine Moteur Motor Motor Motor *D6ELAE3*
11298503		Filter Filtre Filter Filtro Filter
11298502		Mirror Retroviseur Ruckblickspiegel Retrovisor Backspegel
11298499		Monitor Moniteur Monitor Monitor Monitor *REAR VIEW CAMERA SYSTEM*
11298495		Lock kit Kit serrure Schlossteilsatz Juego seguridad Låssats
11298448		Window guards, side and rear windows Grille protection, vitre laterale y lunrtte AR Schutzgitter, Seitenscheibe und Heckfenster Rejilla proteccion, ventana lateral et luneta post Skyddsgaller, sidorutor och bakruta
11298389	VOE 17206879	Extra air cleaner with cyclon cleaning for cab Filtre à air supplémentaire avec filtrage cyclone pour cabine Zusätzl. Luftfilter mit Zyklonreinigung für Kabine Filtro de aire adicional con ciclón para cabina Extra luftrenare med cyklonrening för hytt
11298380		Carbon filter Filtre à charbon Kohlefilter Filtro de carbono Kolfilter
11298379		Filter Filtre Filter Filtro Filter

GROUP		Section	Page
210	Repair kits for engine	50	53
210	Service Filter Element Kit	60	57
210	Engine	100	59
211	Cylinder head	100	61
212	Cylinder block	100	65
212	Crankcase ventilation	150	67
212	Crankcase ventilation	200	69
213	Cylinder liner and piston	100	71
214	Valve mechanism	100	73
215	Timing gear casing	100	75
216	Crankshaft and related parts	100	77
216	Flywheel housing	150	81
217	Oil sump	100	83
217	Draining of oil sump	150	85
218	Engine mounting	100	87
218	Engine mounting	150	89
221	Lubricating oil system	100	91
222	Oil filter	100	93
223	Oil cooler	100	95
233	Fuel pump	100	99
233	Fuel filter	150	101
233	Water separator	200	103
233	Filter with fitting parts 84867	300	105
233	Filter 84867	350	107
234	Fuel tank with fitting parts	100	109
234	Fuel tank 33292, 33298	150	115
235	Fuel pipes 33292, 33298	100	117
235	Fuel pipes 83058, 33292, 33298	150	121
235	Fuel pipes, fuel pump	200	123
237	Delivery pipe - injector	100	125
251	Inlet manifold and exhaust manifold	100	127
252	Exhaust system, silencer S/N - 29486, S/N - 72599	100	129
252	Exhaust system, silencer S/N 29487 -, S/N 72600 -	110	131
252	Heat Shield Installation S/N -27014, S/N -69013, S/N -71705	150	133
252	Heat Shield Installation S/N 27015- , S/N 69014- , S/N 71706-	160	135
255	Turbocharger with fitting parts	100	137
256	Air filter with fitting parts 33292, 80946, 82310	100	139
256	Air filter	150	141
256	Oil bath air cleaner 83060, 33298	200	143
256	Air filter 83060, 33298	250	145
256	Pre-cleaner 83358	300	147
258	Intercooler	100	151
261	Radiator with fitting parts	100	155
261	Radiator 33292, 83062	150	157
261	Expansion tank with fitting parts	200	159
261	Cooling system	250	161
261	Coolant drainage	300	167
262	Water pump and thermostat housing	100	169
263	Reversible fan 33292	100	171
263	Reversible fan, valve 83282	150	175
263	Fan	200	179
263	Fan shroud	250	181
263	Hydraulic motor	300	183
263	Valve 83282	350	185
263	Belt transmission	400	187
263	Pump drive power take-off	450	189
269	Engine heater. 83530	100	191
269	Engine heater. 83470	150	193
271	Accelerator pedal	100	195
272	Hand throttle control 83438	100	197

INDEX OF CONTENTS

VOLVO L90F

TABLE DES MATIÈRES

Catalogue id	Group
20105	**2**
Issue	Page
20009038-J	**48**

GROUPE	Section	Page
210 Jeu pour moteur	50	53
210 Kit d'élément de filtration de service	60	57
210 Moteur	100	59
211 Culasse	100	61
212 Bloc-cylindres	100	65
212 Ventilation de carter	150	67
212 Ventilation de carter	200	69
213 Chemise cylindre et piston	100	71
214 Commande des soupapes	100	73
215 Carter de la distribution	100	75
216 Axe à vilebreguintas	100	77
216 Carter de volant	150	81
217 Carter d'huile	100	83
217 Vidange du carter d'huile	150	85
218 Suspension du moteur	100	87
218 Suspension du moteur	150	89
221 Système de graissage	100	91
222 Filtre à huile	100	93
223 Radiateur d 'huile	100	95
233 Pompe carburant	100	99
233 Filtre à carburant	150	101
233 Separateur d'eau	200	103
233 Filtre avec pièces de montage 84867	300	105
233 Filtre 84867	350	107
234 Réservoir de carburant avec pièces de montage	100	109
234 Réservoir de carburant 33292, 33298	150	115
235 Conduits d'alimentation en carburant 33292, 33298	100	117
235 Conduits d'alimentation en carburant 83058, 33292, 33298	150	121
235 Canalisations à combus, pompe carburant	200	123
237 Tuyau refoulement - injecteur	100	125
251 Tubulure admission et tubulure echappement	100	127
252 Système d'áspiration, silencieux S/N - 29486, S/N - 72599	100	129
252 Système d'áspiration, silencieux S/N 29487 -, S/N 72600 -	110	131
252 Installation du bouclier thermique S/N -27014, S/N -69013, S/N -71705	150	133
252 Installation du bouclier thermique S/N 27015- , S/N 69014- , S/N 71706-	160	135
255 Turbocompresseur avec pièces de montage	100	137
256 Filtre à air avec pièces de montage 33292, 80946, 82310	100	139
256 Purificateur d'air	150	141
256 Filtre air bain huile 83060, 33298	200	143
256 Purificateur d'air 83060, 33298	250	145
256 Prefiltre 83358	300	147
258 Refroidisseur intermédiaire	100	151
261 Radiateur avec pièces de montage	100	155
261 Radiateur 33292, 83062	150	157
261 Recipient d'expansion avec pièces de montage	200	159
261 Système de refroidissement	250	161
261 Vidange du liquide de refroidissement	300	167
262 Pompe à eau et boitier thermostat	100	169
263 Ventilateur réversible 33292	100	171
263 Ventilateur réversible, soupape 83282	150	175
263 Ventilateur	200	179
263 Carter de ventilateur	250	181
263 Moteur hydraulique	300	183
263 Valve 83282	350	185
263 Transmission courrouie	400	187
263 Prise de force pour l'entraînement de la pompe	450	189
269 Chaufferette de moteur. 83530	100	191
269 Chaufferette de moteur. 83470	150	193
271 Pedale accelerateur	100	195
272 Accélérateur à main 83438	100	197

GRUPPE		Abschnitt	Seite
210	Motorsätze	50	53
210	Servicefilterelement	60	57
210	Motor	100	59
211	Zylinderkopf	100	61
212	Zylinderblock	100	65
212	Kurbelgehäusebelüftung	150	67
212	Kurbelgehäusebelüftung	200	69
213	Zylinderlaufbuchse und Kolben	100	71
214	Ventilmechanismus	100	73
215	Steuergehäuse	100	75
216	Kurbelbewegung	100	77
216	Schwungradgehäuse	150	81
217	Ölwanne	100	83
217	Entleerung der Ölwanne	150	85
218	Motorbefestigung	100	87
218	Motorbefestigung	150	89
221	Schmierölsystem	100	91
222	Ölfilter	100	93
223	Ölkühler	100	95
233	Kraftstoffpumpe	100	99
233	Kraftstoffilter	150	101
233	Wasserabscheider	200	103
233	Filter mit Anbauteilen 84867	300	105
233	Filter 84867	350	107
234	Kraftstofftank mit Anbauteilen	100	109
234	Kraftstofftank 33292, 33298	150	115
235	Kraftstoffleitungen 33292, 33298	100	117
235	Kraftstoffleitungen 83058, 33292, 33298	150	121
235	Brennstoffrohre, Kraftstoffpumpe	200	123
237	Fullrohr - Einspritzduse	100	125
251	Ansaugrohr und Auspuffkrümmer	100	127
252	Auspuffsystem, Schalldämpfer S/N - 29486, S/N - 72599	100	129
252	Auspuffsystem, Schalldämpfer S/N 29487 -, S/N 72600 -	110	131
252	Hitzeschild, Einbau S/N -27014, S/N -69013, S/N -71705	150	133
252	Hitzeschild, Einbau S/N 27015- , S/N 69014- , S/N 71706-	160	135
255	Torbolader mit Anbauteilen	100	137
256	Luftfilter mit Anbauteilen 33292, 80946, 82310	100	139
256	Luftfilter	150	141
256	Ölbadluftfilter 83060, 33298	200	143
256	Luftfilter 83060, 33298	250	145
256	Vorreiniger 83358	300	147
258	Intercooler	100	151
261	Kühler mit Anbauteilen	100	155
261	Kühler 33292, 83062	150	157
261	Ausgleichbehälter mit Anbauteilen	200	159
261	Kühlanlage	250	161
261	Ablassen von Kühlmittel	300	167
262	Wasserpumpe und Thermostatgehäuse	100	169
263	Umkehrbarer Lüfter 33292	100	171
263	Umkehrbarer Lüfter, Ventil 83282	150	175
263	Gebläse	200	179
263	Lüfterhaube	250	181
263	Hydraulischer Motor	300	183
263	Ventil 83282	350	185
263	Riemenantrieb	400	187
263	Pumpennebenantrieb	450	189
269	Motorwärmer. 83530	100	191
269	Motorwärmer. 83470	150	193
271	Gaspedal	100	195
272	Handgasregler 83438	100	197

VOLVO L90F

INDICE

Catalogue id	Group
20105	**2**
Issue	Page
20009038-J	**50**

GRUPO	Sección	Página
210 Juegos para el motor	50	53
210 Kit de cartucho de filtro de servicio	60	57
210 Motor	100	59
211 Culata	100	61
212 Bloque de cilindros	100	65
212 Ventilación del cárter	150	67
212 Ventilación del cárter	200	69
213 Camisa y piston	100	71
214 Mecanismo de vávulas	100	73
215 Tapa del engranaje de distribución	100	75
216 Cigüeñal	100	77
216 Carcasa del volante	150	81
217 Cárter	100	83
217 Vaciado del cárter de aceite	150	85
218 Suspensión del motor	100	87
218 Suspensión del motor	150	89
221 Sistema de lubricación	100	91
222 Filtro de aceite	100	93
223 Enfriador de aceite	100	95
233 Bomba de combustible	100	99
233 Filtro de combustible	150	101
233 Separador de agua	200	103
233 Filtro con piezas de montaje 84867	300	105
233 Filtro 84867	350	107
234 Depósito de combustible con accesorios de montaje	100	109
234 Depósito de combustible 33292, 33298	150	115
235 Tubos de combustible 33292, 33298	100	117
235 Tubos de combustible 83058, 33292, 33298	150	121
235 Tuberias de combustible, bomba de combustible	200	123
237 Tubo presion - inyector	100	125
251 Tubo admisión y múltiple escape	100	127
252 Sistema de escape, silenciador S/N - 29486, S/N - 72599	100	129
252 Sistema de escape, silenciador S/N 29487 -, S/N 72600 -	110	131
252 Instalación de pantalla térmica S/N -27014, S/N -69013, S/N - 71705	150	133
252 Instalación de pantalla térmica S/N 27015- , S/N 69014- , S/N 71706-	160	135
255 Turboalimentador con accesorios de montaje	100	137
256 Filtro de aire con accesoris de montaje 33292, 80946, 82310	100	139
256 Filtro de aire	150	141
256 Filt ban aceit 83060, 33298	200	143
256 Filtro de aire 83060, 33298	250	145
256 Prefiltro 83358	300	147
258 Intercooler	100	151
261 Radiador con accesorios de montaje	100	155
261 Radiador 33292, 83062	150	157
261 Depósito de expansion con accesorios de montaje	200	159
261 Sistema de refrigeración	250	161
261 Vaciado de refrigerante	300	167
262 Bomba de agua y caja de termostato	100	169
263 Ventilador reversible 33292	100	171
263 Ventilador reversible, válvula 83282	150	175
263 Ventilador	200	179
263 Cubierta del ventilador	250	181
263 Motor hidráulico	300	183
263 Válvula 83282	350	185
263 Correa distribución	400	187
263 Toma de fuerza para accionamiento de bomba	450	189
269 Calentador del motor. 83530	100	191
269 Calentador del motor. 83470	150	193
271 Pedal acelerador	100	195
272 Mando manual acelerador 83438	100	197

GRUPP		Avsnitt	Sida
210	Satser för motor	50	53
210	Servicefilterelement, sats	60	57
210	Motor	100	59
211	Cylinderhuvud	100	61
212	Cylinderblock	100	65
212	Vevhusventilation	150	67
212	Vevhusventilation	200	69
213	Cylinderfoder och kolv	100	71
214	Ventilmekanism	100	73
215	Transmissionskåpa	100	75
216	Vevrörelse	100	77
216	Svänghjulskåpa	150	81
217	Oljesump	100	83
217	Dränering av oljesump	150	85
218	Motorupphängning	100	87
218	Motorupphängning	150	89
221	Smörjsystem	100	91
222	Oljefilter	100	93
223	Oljekylare	100	95
233	Bränslepump	100	99
233	Bränslefilter	150	101
233	Vattenavskiljare	200	103
233	Filter med monteringsdetaljer 84867	300	105
233	Filter 84867	350	107
234	Bränsletank med monteringsdetaljer	100	109
234	Bränsletank 33292, 33298	150	115
235	Bränsleledningar 33292, 33298	100	117
235	Bränsleledningar 83058, 33292, 33298	150	121
235	Bränslerör, bränslepump	200	123
237	Tryckrör - insprutare	100	125
251	Insugningsrör och avgasgrenrör	100	127
252	Avgassystem, ljuddämpare S/N - 29486, S/N - 72599	100	129
252	Avgassystem, ljuddämpare S/N 29487 -, S/N 72600 -	110	131
252	Värmesköld, ditsättning S/N -27014, S/N -69013, S/N -71705	150	133
252	Värmesköld, ditsättning S/N 27015- , S/N 69014- , S/N 71706-	160	135
255	Turbokompressor med monteringsdetaljer	100	137
256	Luftrenare med monteringsdetaljer 33292, 80946, 82310	100	139
256	Luftrenare	150	141
256	Oljebadsluftrenare 83060, 33298	200	143
256	Luftrenare 83060, 33298	250	145
256	Förrenare 83358	300	147
258	Laddluftkylare	100	151
261	Kylare med monteringsdetaljer	100	155
261	Kylare 33292, 83062	150	157
261	Expansionstank med monteringsdetaljer	200	159
261	Kylsystem	250	161
261	Kylvätskeavtappning	300	167
262	Vattenpump och termostathus	100	169
263	Reverserbar fläkt 33292	100	171
263	Reversibel fläkt, ventil 83282	150	175
263	Fläkt	200	179
263	Fläktkåpa	250	181
263	Hydraulmotor	300	183
263	Ventil 83282	350	185
263	Remtransmission	400	187
263	Pumpdrivning, kraftuttag	450	189
269	Motorvärmare. 83530	100	191
269	Motorvärmare. 83470	150	193
271	Gaspedal	100	195
272	Handgasreglage 83438	100	197

INNEHÅLLSFÖRTECKNING

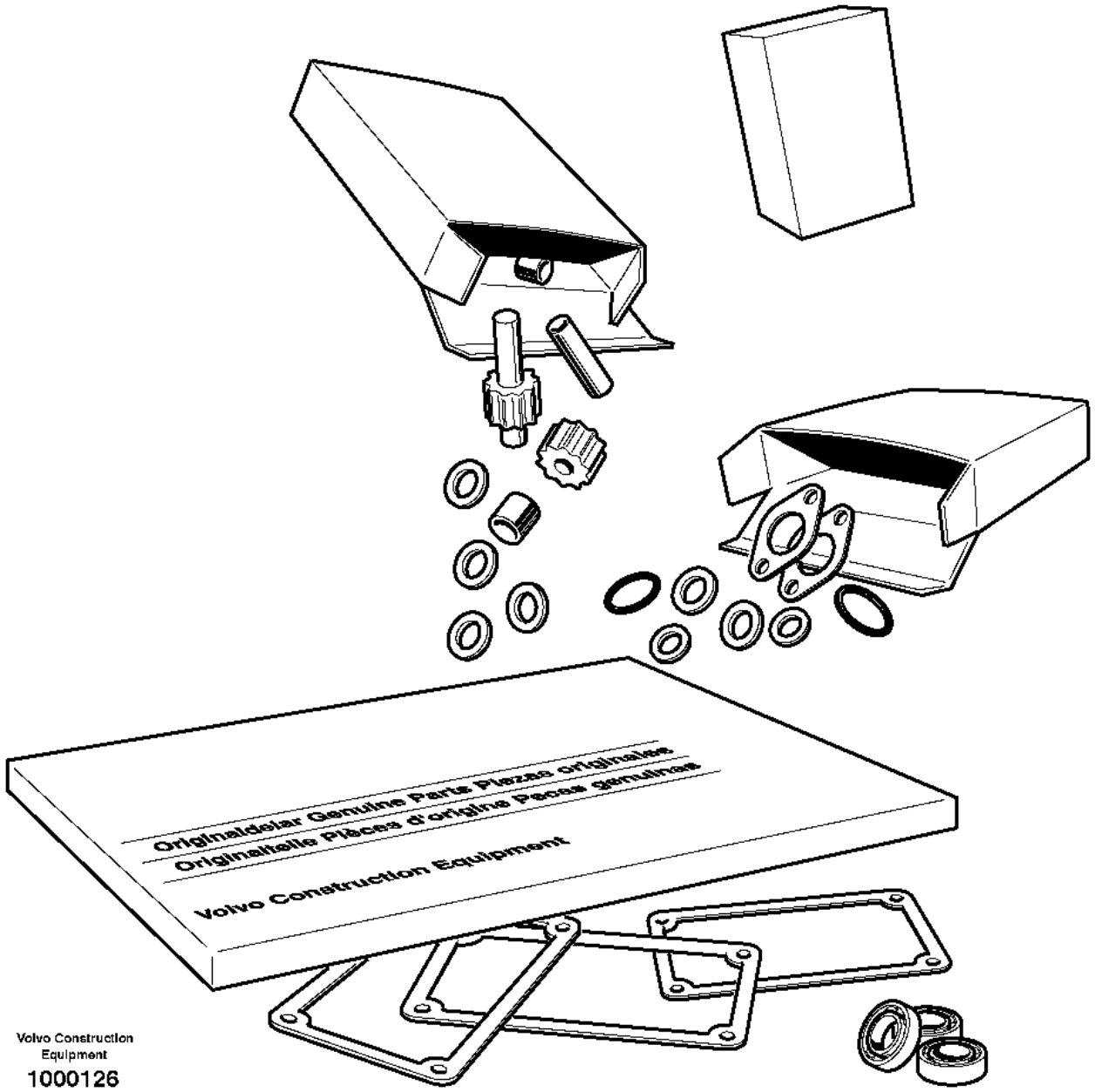

Volvo Construction Equipment

1000126

Fig.	Part No.	Quantity 1	2	3	PS	KIT	Description	Dénomination	Bezeichnung	Denominación	Benämning	Notes
	VOE 15011856	1					Overhaul kit	Kit rénovation	Überholungssatz	Juego de reacondicionamiento	Renoveringssats	
	VOE 15011854	1					•Cylinder head kit	•Jeu de culasse	•Zylinderkopfsatz	•Juego de culata	•Cylinderhuvudsats	
	VOE 13969011	1					••Gasket	••Joint	••Dichtung	••Junta	••Packning	
	VOE 20412314	4					••Stud	••Goujon	••Stiftschraube	••Espárrago	••Pinnskruv	
	VOE 20459838	19					••Bolt	••Boulon	••Bolzen	••Perno	••Bult	
	VOE 20459855	12					••Valve seal	••Joint soupape	••Ventildichtung	••Retén válvula	••Ventiltätning	
	VOE 20459942	2					••Sealing ring	••Bague étanchéité	••Dichtring	••Anillo retén	••Tätningsring	
	VOE 20459953	1					••Sealing ring	••Bague étanchéité	••Dichtring	••Anillo retén	••Tätningsring	
	VOE 21815244	6					••Gasket	••Joint	••Dichtung	••Junta	••Packning	
	VOE 20557208	6					••Gasket	••Joint	••Dichtung	••Junta	••Packning	
	VOE 20565204	1					••Gasket	••Joint	••Dichtung	••Junta	••Packning	
	VOE 22819604	12					••Stud	••Goujon	••Stiftschraube	••Espárrago	••Pinnskruv	
	VOE 20575921	12					••Sleeve	••Manchon	••Muffe	••Manguito	••Muff	
	VOE 20791470	1					••Gasket	••Joint	••Dichtung	••Junta	••Packning	
	VOE 20799064	6					••Sealing ring	••Bague étanchéité	••Dichtring	••Anillo retén	••Tätningsring	
	VOE 20847865	12					••Spacer Sleeve	••Doui.entretoise	••Distanzhülse	••Manguito Dist	••Distanshylsa	
	VOE 13947281	1					••Gasket	••Joint	••Dichtung	••Junta	••Packning	
	VOE 13947621	4					••Plane gasket	••Joint plan	••Plandichtung	••Junta plana	••Planpackning	
	VOE 21242584	1					••Plane gasket	••Joint plan	••Plandichtung	••Junta plana	••Planpackning	
	VOE 20405822	2					••Sealing ring	••Bague étanchéité	••Dichtring	••Anillo retén	••Tätningsring	
	VOE 20412308	4					••Hexagon nut	••Écrou hexagonal	••Sechskantmutter	••Tuerca hexagonal	••Sexkantsmutter	
	VOE 20412325	2					••Sealing ring	••Bague étanchéité	••Dichtring	••Anillo retén	••Tätningsring	
	VOE 20505959	12					••Hexagon nut	••Écrou hexagonal	••Sechskantmutter	••Tuerca hexagonal	••Sexkantsmutter	
	VOE 20531832	3					••Gasket	••Joint	••Dichtung	••Junta	••Packning	
	VOE 21793270	1					••Plane gasket	••Joint plan	••Plandichtung	••Junta plana	••Planpackning	
	VOE 20792408	1					••Gasket	••Joint	••Dichtung	••Junta	••Packning	
	VOE 20798827	6					••O-ring	••Joint torique	••O-Ring	••Anillo tórico	••O-ring	
	VOE 20798864	1					••Plug	••Tampon	••Stopfen	••Tapón	••Plugg	
	VOE 20798186	1					••Cylinder head gasket	••Joint de culasse	••Zylinderkopfdichtung	••Junta de culata	••Cylinderhuvudpackning	

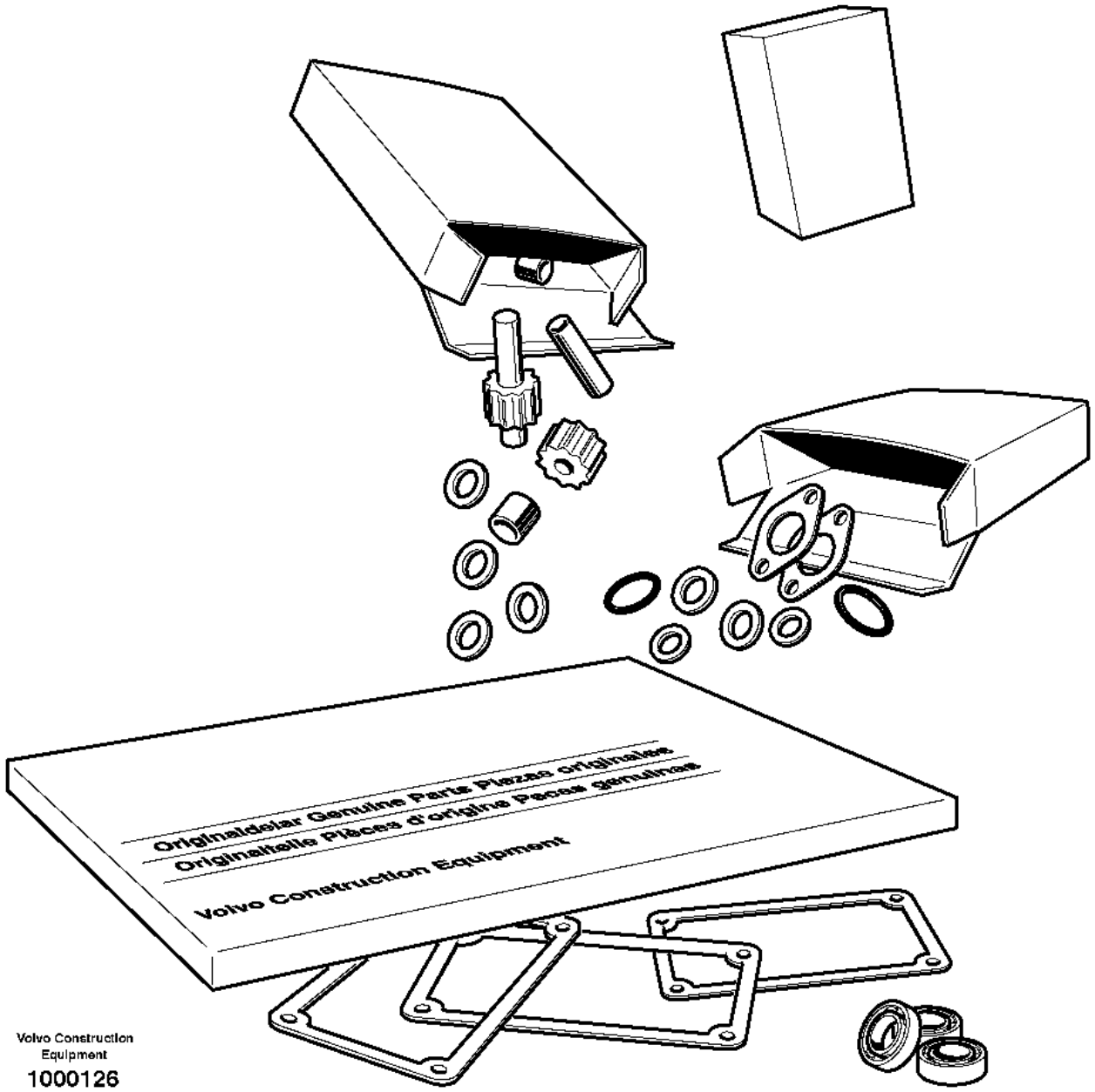

Volvo Construction Equipment

1000126

Fig.	Part No.	Quantity 1	2	3	PS	KIT	Description	Dénomination	Bezeichnung	Denominación	Benämning	Notes
	VOE 20798191	1					••Cylinder head gasket	••Joint de culasse	••Zylinderkopfdichtung	••Junta de culata	••Cylinderhuvudpackning	
	VOE 20798183	1					••Cylinder head gasket	••Joint de culasse	••Zylinderkopfdichtung	••Junta de culata	••Cylinderhuvudpackning	
	VOE 21363940	3					••Pressure pipe	••Conduit pression	••Druckrohr	••Tubo de presión	••Tryckrör	
	VOE 21302231	2					••Pressure pipe	••Conduit pression	••Druckrohr	••Tubo de presión	••Tryckrör	
	VOE 23605014	3					••Pressure pipe	••Conduit pression	••Druckrohr	••Tubo de presión	••Tryckrör	(VOE 21364195)
	VOE 21527767	1					••O-ring	••Joint torique	••O-Ring	••Anillo tórico	••O-ring	
	VOE 20841035	1					••Gasket	••Joint	••Dichtung	••Junta	••Packning	
	VOE 20890422	6					•Cyl Liner Kit	•Jeu Chemises	•Cyl Buchsensatz	•Jg Camisa Cil	•Cyl.fodersats	See group 213-100 page 71
	VOE 20933203	4					•Gasket	•Joint	•Dichtung	•Junta	•Packning	
	VOE 13947281	2					•Gasket	•Joint	•Dichtung	•Junta	•Packning	
	VOE 13947621	2					•Plane gasket	•Joint plan	•Plandichtung	•Junta plana	•Planpackning	
	VOE 20405825	1					•Gasket	•Joint	•Dichtung	•Junta	•Packning	
	VOE 20405888	1					•Gasket	•Joint	•Dichtung	•Junta	•Packning	
	VOE 20450786	1					•Sealing ring	•Bague étanchéité	•Dichtring	•Anillo retén	•Tätningsring	
	VOE 21628356	1					•Crankshaft seal	•Joint de vilebrequin	•Kurbelwellendichtung	•Retén cigüeñal	•Vevaxeltätning	
	VOE 21496591	1					•Lip seal	•Joint à lèvre	•Lippendichtung	•Sello	•Läpptätning	
	VOE 20459192	1					•Gasket	•Joint	•Dichtung	•Junta	•Packning	
	VOE 20459193	2					•Sealing ring	•Bague étanchéité	•Dichtring	•Anillo retén	•Tätningsring	
	VOE 20459203	1					•Gasket	•Joint	•Dichtung	•Junta	•Packning	
	VOE 20459948	1					•Gasket	•Joint	•Dichtung	•Junta	•Packning	
	VOE 20460022	1					•Gasket	•Joint	•Dichtung	•Junta	•Packning	
	VOE 21531890	1					•Gasket	•Joint	•Dichtung	•Junta	•Packning	
	VOE 20792162	2					•O-ring	•Joint Torique	•O-Ring	•Junta torica	•O-ring	
	VOE 20929860	1					•Crankshaft Seal	•Joint Vilebreq.	•Kurbelw Dichtg	•Reten Ciguenal	•Vevaxeltätning	
	VOE 20981752	1					•O-ring	•Joint torique	•O-Ring	•Anillo tórico	•O-ring	

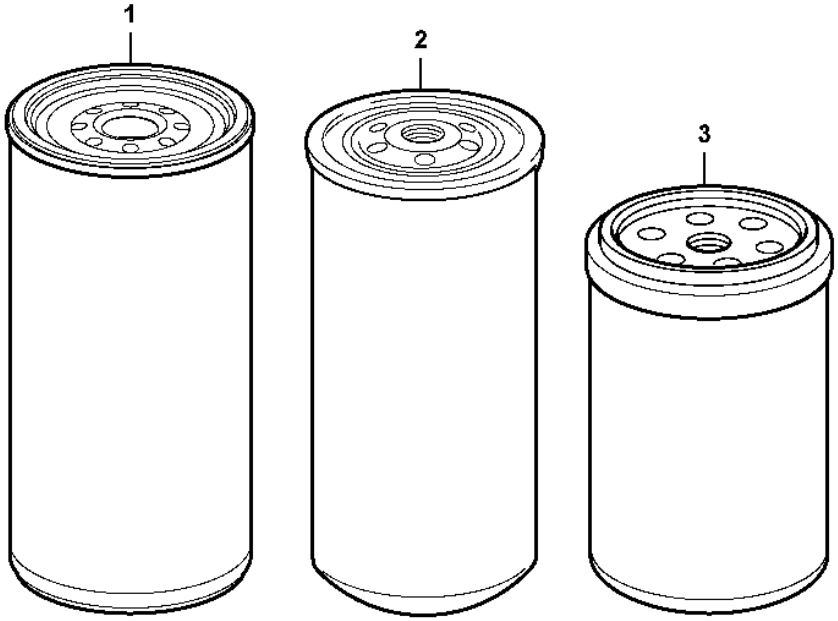
1
2
3

Fig.	Part No.	Quantity 1	2	3	PS	KIT	Description	Dénomination	Bezeichnung	Denominación	Benämning	Notes
	VOE 17429739	1					Service kit	Kit de service	Servicesatz	Juego de servicio	Servicesats	
1	**VOE 11110683**	1					•Fuel filter	•Filtre à combustible	•Kraftstofffilter	•Filtro de combustible	•Bränslefilter	
2	**VOE 20805349**	1					•Fuel filter	•Filtre à combustible	•Kraftstofffilter	•Filtro de combustible	•Bränslefilter	
3	**VOE 17535679**	1					•Oil filter	•Filtre à huile	•Ölfilter	•Filtro de aceite	•Oljefilter	(VOE 17457469)
	VOE 958228	1					•O-ring	•Joint torique	•O-Ring	•Anillo tórico	•O-ring	ID=23.5mm

1		**Service Filter Element Kit** **Kit d'élément de filtration de service** **Servicefilterelement** **Kit de cartucho de filtro de servicio** **Servicefilterelement, sats**	Catalogue id **20105**	Group **210**
2				
3			Illustr. No **1097481**	Section **60**
4				
5			Issue **20009038-J**	Page **57**

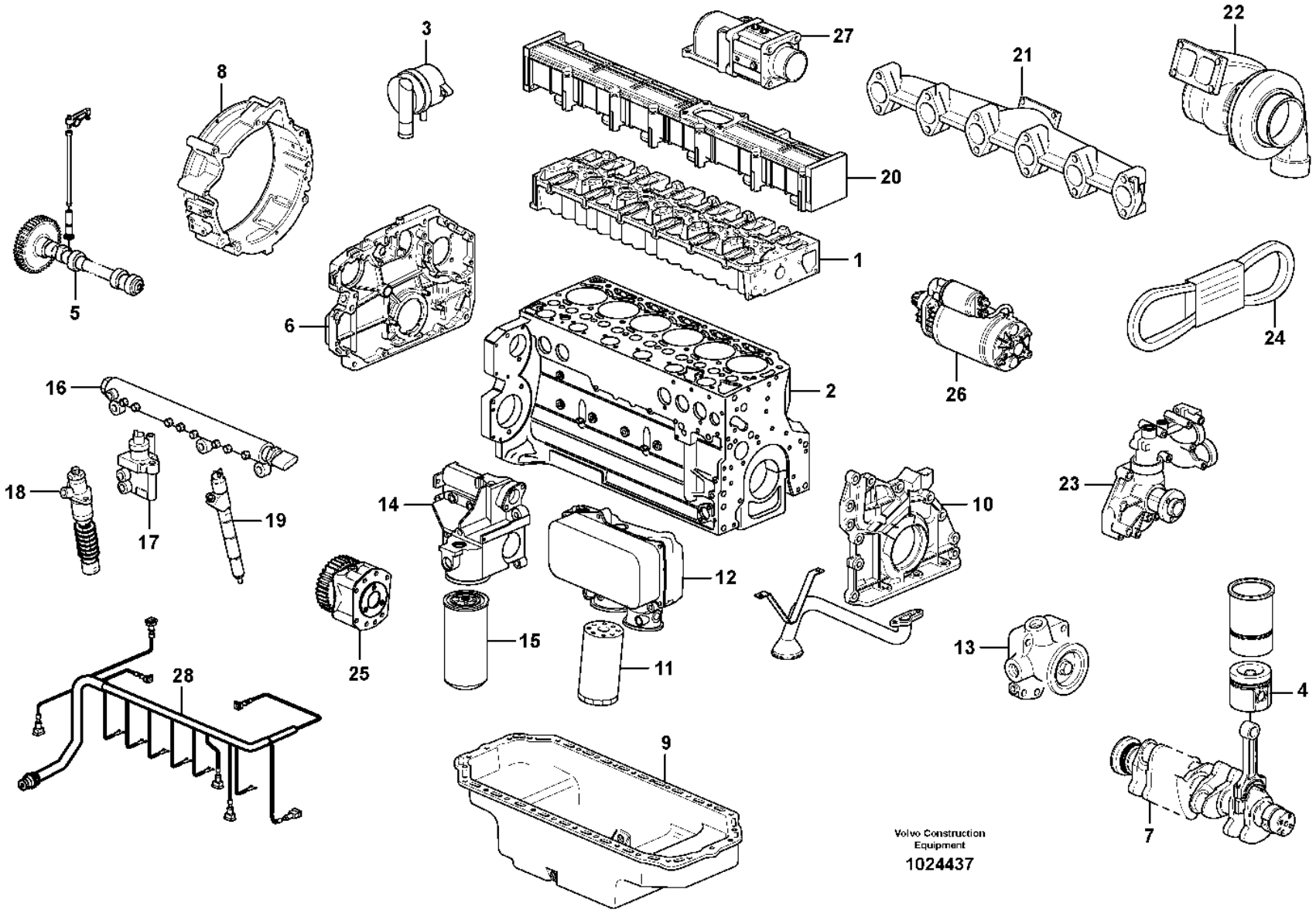
1
2
3
4
5
6
7
8
9
10
11
12
13
14
15
16
17
18
19
20
21
22
23
24
25
26
27
28
Volvo Construction Equipment
1024437

Fig.	Part No.	Quantity 1	2	3	PS	KIT	Description	Dénomination	Bezeichnung	Denominación	Benämning	Notes
	VOE 11411088	1					Engine	Moteur	Motor	Motor	Motor	D6E LAE3
1		1					•Cylinder head	•Culasse	•Zylinderkopf	•Culata	•Cylinderhuvud	See group 211-100 page 61
2		1					•Cylinder block	•Bloc-cylindres	•Zylinderblock	•Bloque cilindro	•Cylinderblock	See group 212-100 page 65
3		1					•Crankcase ventilation	•Aération de carter	•Kurbelgehäuse,entlü	•Ventilación del ca	•Vevhusventilation	See group 212-150 page 67
4		6					•Piston	•Piston	•Kolben	•Piston	•Kolv	See group 213-100 page 71
5		1					•Valve mechanism	•Commande des soupapes	•Ventilmechanismus	•Mecanismo de valvulas	•Ventilmekanism	See group 214-100 page 73
6		1					•Timing gear casing	•Carter distribution	•Steuergehäuse	•Cubierta distribucion	•Transmissionskåpa	See group 215-100 page 75
7		1					•Crankshaft	•Vilebrequin	•Räderkasten Kubelw	•Cigüeñal	•Vevrörelse	See group 216-100 page 77
8		1					•Flywheel Hsg	•Carter Volant	•Schwungradgeh	•Cubiert Volante	•Svänghjulskåpa	See group 216-150 page 81
9		1					•Oil sump	•Carter d'huile	•Ölsumpf	•Carter de aceite	•Oljesump	See group 217-100 page 83
10		1					•Lubricating system	•Syst.de graissage	•Schmierölsystem	•Sist.lubrificante	•Smörjsystem	See group 221-100 page 91
11		1					•Oil filter	•Filtre huile	•Ölfilter	•Filtro aceite	•Oljefilter	See group 223-100 page 95
12		1					•Oil cooler	•Radiateur huile	•Ölkühler	•Enfriador aceite	•Oljekylare	See group 223-100 page 95
13		1					•Fuel pump	•Pompe Carburant	•Kraftstoffpumpe	•Bomba Combustib	•Bränslepump	See group 233-100 page 99
14		1					•Expansion Tank	•Vase Expansion	•Dehngefäss	•Tanque Expansio	•Expansionskärl	See group 233-150 page 101
15		1					•Fuel Filter	•Filtre carburant	•Kraftstoffilter	•Filtro Combust	•Bränslefilter	See group 233-150 page 101
16		1					•Rail	•Rail	•Schiene	•Rail	•Skena	See group 237-100 page 125
17		1					•Regulator	•Regulateur	•Regler	•Regulador	•Regulator	See group 237-100 page 125
18		2					•Pump Unit	•Unite Pompe	•Pumpwerk	•Unidad Bomba	•Pumpenhet	See group 237-100 page 125
19		6					•Injector	•Injecteur	•Einspritzdüse	•Inyector	•Insprutare	See group 237-100 page 125
20		1					•Inlet Manifold	•Tubul.admission	•Einlassrohr	•Tubo Admision	•Inloppsrör	See group 251-100 page 127
21		1					•Exhaust pipe	•Tuyau echappem.	•Abgasschlauch	•Tubo escape	•Avgasrör	See group 251-100 page 127
22		1					•Turbocharger	•Turbocompresse.	•Abgasturbolader	•Turbocompresor	•Turbokompressor	See group 255-100 page 137
23		1					•Coolant Pump	•Pompe a eau	•Kuhlwasserpumpe	•Bomba Ag.refr.	•Kylvätskepump	See group 262-100 page 169
24		1					•Belt Xmsn	•Transm.courroie	•Riemenantrieb	•Correa Distrib	•Remtransmission	See group 263-400 page 187
25		1					•Pump drive	•Commande de la pompe	•Pumpenantrieb	•Accionamiento bomba	•Pumpdrivning	See group 263-450 page 189
26		1					•Starter motor	•Demarreur	•Anlasser	•Motor arranque	•Startmotor	See group 331-100 page 227
27		1					•Starter Element	•Eleme.demarrage	•Kaltstartelemt	•Calentador Arr.	•Startelement	See group 333-100 page 229
28		1					•Cable harness	•Faisceau cables	•Kabelbaum	•Manojo cables	•Ledningsmatta	See group 371-150 page 291

1		**Engine** **Moteur** **Motor** **Motor** **Motor**	Catalogue id **20105**	Group **210**
2				
3			Illustr. No **1024437**	Section **100**
4				
5			Issue **20009038-J**	Page **59**

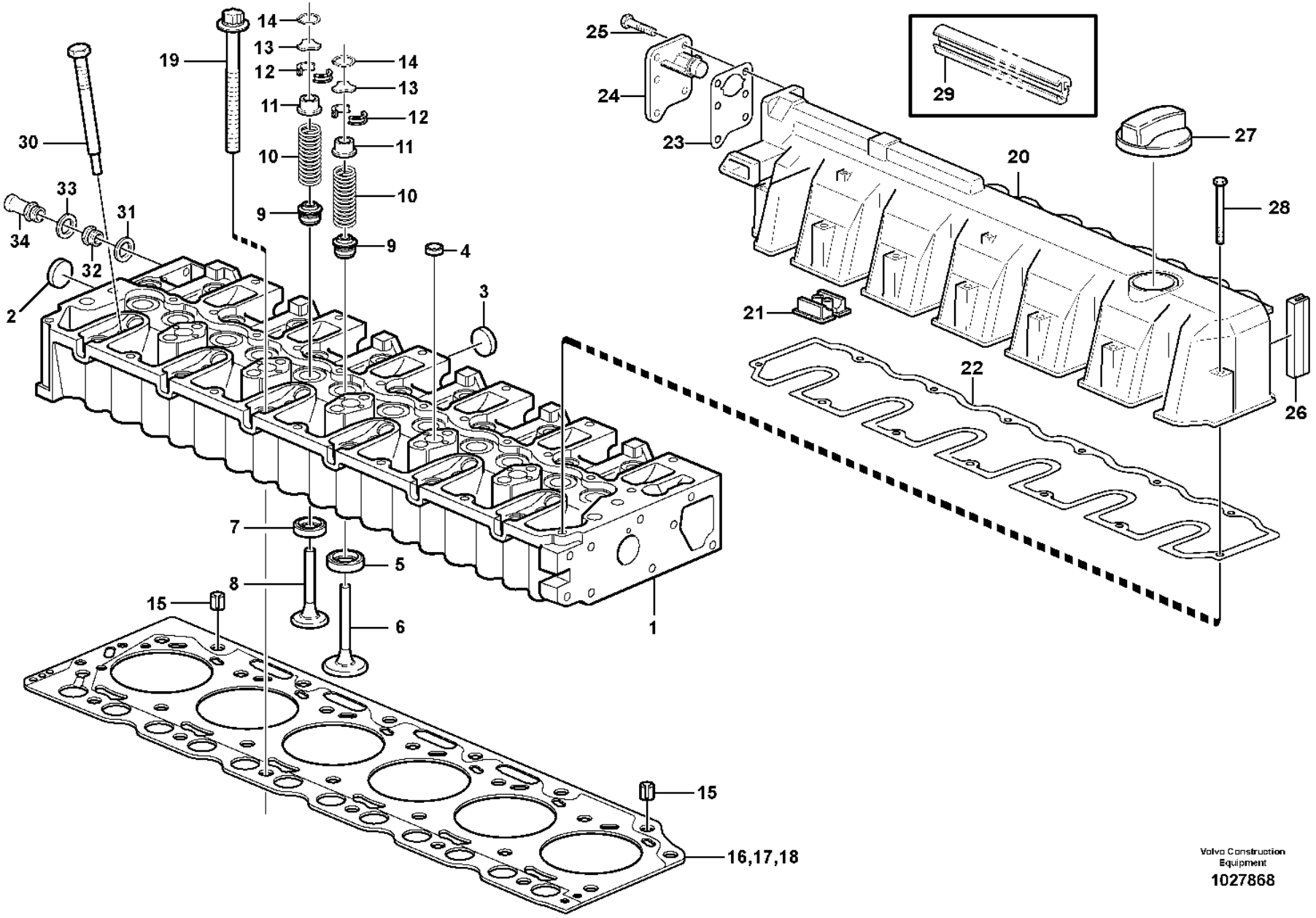

Volvo Construction Equipment
1027868

Fig.	Part No.	Quantity 1	2	3	PS	KIT	Description	Dénomination	Bezeichnung	Denominación	Benämning	Notes
1	**VOE 20855301**	1					Cylinder head	Culasse	Zylinderkopf	Culata	Cylinderhuvud	
2	**VOE 20914266**	1					•Core Plug	•Ronde.fermeture	•Fullscheibe	•Tapon	•Täppbricka	
3	**VOE 20412745**	5					•Core plug	•Rondelle fermeture	•Füllscheibe	•Tapón	•Täppbricka	
4	**VOE 20412733**	5					•Core plug	•Rondelle fermeture	•Füllscheibe	•Tapón	•Täppbricka	
5	**VOE 20849976**	6					•Valve seat	•Siège de soupape	•Ventilsitz	•Asiento de válvula	•Ventilsäte	
6	**VOE 20798699**	6					•Inlet valve	•Soupape admission	•Einlassventil	•Válvula de admisión	•Inloppsventil	
7	**VOE 20849979**	6					•Insert	•Cartouche	•Einsatz	•Elemento	•Insats	
8	**VOE 20798533**	6					•Exhaust valve	•Soupape d'échappement	•Auslassventil	•Válvua de escape	•Avgasventil	
9	**VOE 20459855**	12					•Valve seal	•Joint soupape	•Ventildichtung	•Retén válvula	•Ventiltätning	
10	**VOE 20459851**	12					•Valve spring	•Ressort soupape	•Ventilfeder	•Resorte de válvula	•Ventilfjäder	
11	**VOE 20840747**	12					•Spring disc	•Coupelle de ressort	•Federteller	•Platillo de resorte	•Fjädertallrik	
12	**VOE 20459857**	24					•Valve sleeve	•Douille soupape	•	•	•Ventilhylsa	
13	**VOE 20840807**	12					•Thrust washer	•Rondelle butée	•Druckscheibe	•Arandela de presión	•Tryckbricka	
14	**VOE 20840772**	12					•Lock ring	•Anneau verrouillage	•Sicherungsring	•Anillo de seguridad	•Låsring	
15	**VOE 20459839**	2					Bushing	Bague	Buchse	Casquillo	Bussning	
16	**VOE 20798183**	1					Cylinder head gasket	Joint de culasse	Zylinderkopfdichtung	Junta de culata	Cylinderhuvudpackning	THICK = 1,27 MM 1 BORE
17	**VOE 20798186**	1					Cylinder head gasket	Joint de culasse	Zylinderkopfdichtung	Junta de culata	Cylinderhuvudpackning	THICK = 1,37 MM 2 BORES
18	**VOE 20798191**	1					Cylinder head gasket	Joint de culasse	Zylinderkopfdichtung	Junta de culata	Cylinderhuvudpackning	THICK = 1,47 MM 3 BORES
19	**VOE 20459838**	19					Bolt	Boulon	Bolzen	Perno	Bult	
20	**VOE 21134620**	1					Valve cover	Couvre-culasse	Zylinderkopfhaube	Cubierta válvula	Ventilkåpa	(VOE 21037969)
21	**VOE 20412590**	1					•Cap	•Capot	•Kappe	•Capuchón	•Hatt	
22	**VOE 20841035**	1					•Gasket	•Joint	•Dichtung	•Junta	•Packning	
23	**VOE 20840801**	1					•Gasket	•Joint	•Dichtung	•Junta	•Packning	
24	**VOE 20933359**	1					•Oil Separator	•Deshuileur	•Ölabscheider	•Separad Aceite	•Oljeavskiljare	
25	**VOE 20797542**	6					•Hexagon screw	•Vis à tête hexagonale	•Sechskantschraube	•Tornillo hexagonal	•Sexkantsskruv	
26	**VOE 20859647**	2					•Gasket	•Joint	•Dichtung	•Junta	•Packning	
27	**VOE 20412589**	1					Filler cap	Bouchon remplissage	Tankverschluss	Tapa de llenado	Påfyllningslock	
28	**VOE 22278501**	13					Hexagon screw	Vis à tête hexagonale	Sechskantschraube	Tornillo hexagonal	Sexkantsskruv	(VOE 21037380)

1		**Cylinder head** **Culasse** **Zylinderkopf** **Culata** **Cylinderhuvud**	Catalogue id **20105**	Group **211**
2				
3			Illustr. No **1027868**	Section **100**
4				
5			Issue **20009038-J**	Page **61**

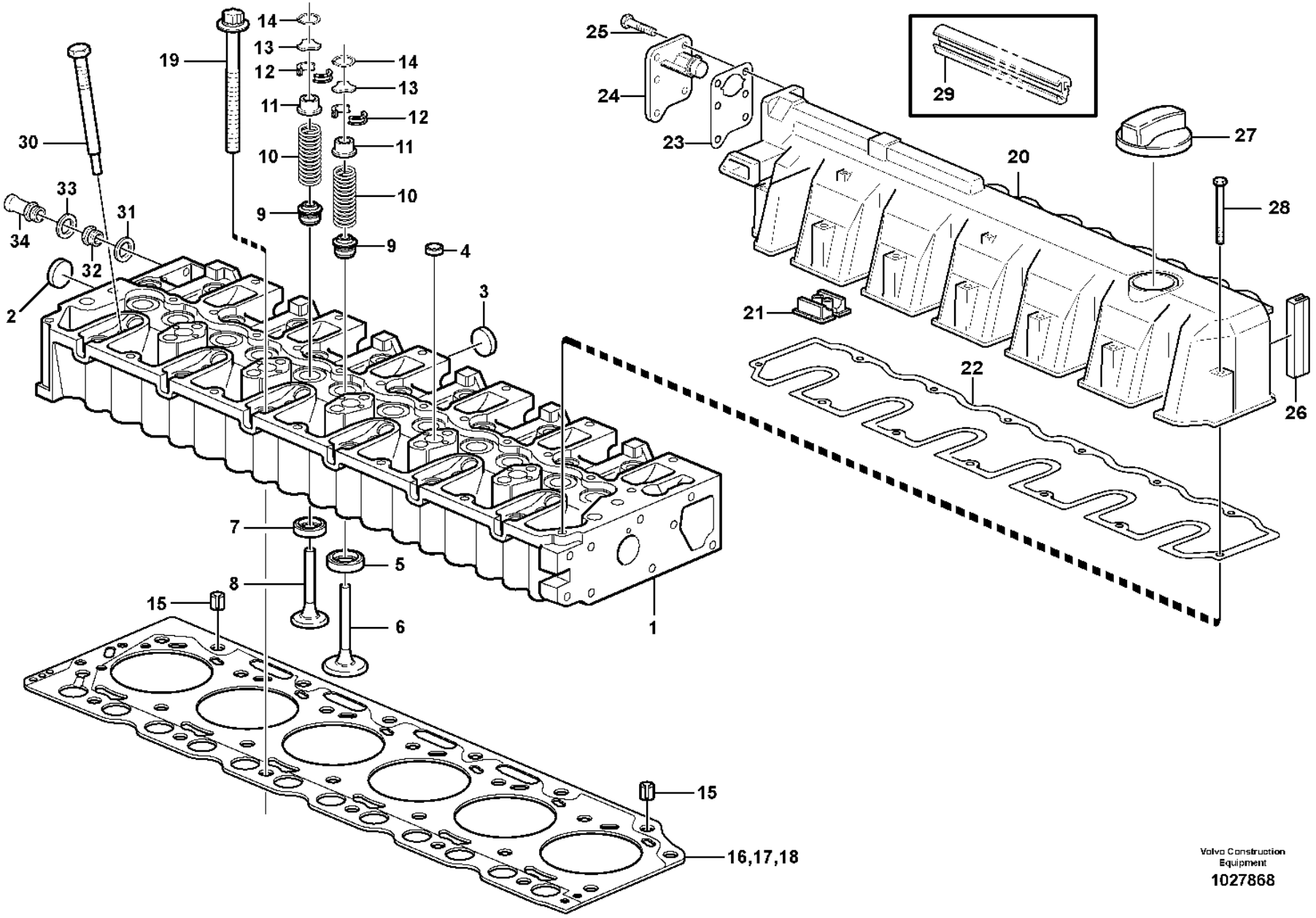

Volvo Construction Equipment
1027868

Fig.	Part No.	Quantity 1	2	3	PS	KIT	Description	Dénomination	Bezeichnung	Denominación	Benämning	Notes
29	**VOE 20933362**	1					Seal	Joint	Dichtring	Junta	Tätning	
30	**VOE 21455743**	1					Plug	Tampon	Stopfen	Tapón	Plugg	(VOE 20405895)
31	**VOE 993358**	1					Gasket	Joint	Dichtung	Junta	Packning	(VOE 20459972)
32	**VOE 20516927**	1					Sealing ring	Bague étanchéité	Dichtring	Anillo retén	Tätningsring	
33	**VOE 13947281**	1					Gasket	Joint	Dichtung	Junta	Packning	
34	**VOE 20483764**	1					Nipple	Raccord	Nippel	Niple	Nippel	

1		**Cylinder head** **Culasse** **Zylinderkopf** **Culata** **Cylinderhuvud**	Catalogue id **20105**	Group **211**
2				
3			Illustr. No **1027868**	Section **100**
4				
5			Issue **20009038-J**	Page **63**

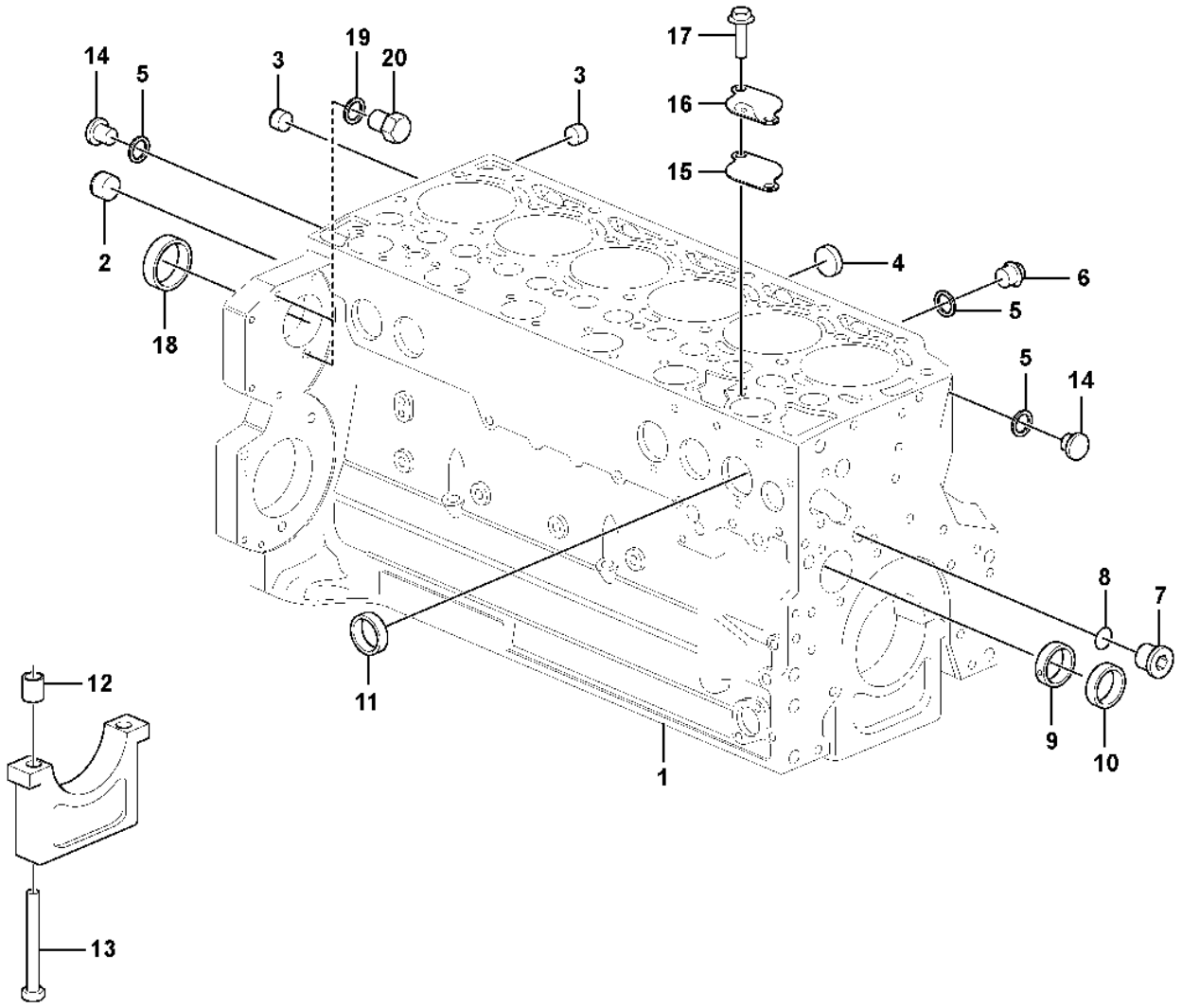

Volvo Construction Equipment
1098291

Fig.	Part No.	Quantity 1	2	3	PS	KIT	Description	Dénomination	Bezeichnung	Denominación	Benämning	Notes
1	**VOE 22468043**	1					Crankcase	Carter Moteur	Kurbelgehäuse	Carter Ciguenal	Vevhus	(VOE 21077566)
2	**VOE 20785813**	1					•Plug	•Tampon	•Stopfen	•Tapón	•Plugg	
3	**VOE 20508600**	2					•Plug	•Bouchon	•Stöpsel	•Tapón	•Propp	
4	**VOE 20412745**	5					•Core plug	•Rondelle fermeture	•Füllscheibe	•Tapón	•Täppbricka	
5	**VOE 993677**	3					•Gasket	•Joint	•Dichtung	•Junta	•Packning	
6	**VOE 20405716**	2					•Plug	•Tampon	•Stopfen	•Tapón	•Plugg	
7	**VOE 20998904**	1					•Plug	•Bouchon	•Stöpsel	•Tapón	•Propp	
8	**VOE 20998903**	1					•Gasket	•Joint	•Dichtung	•Junta	•Packning	
9	**VOE 20459998**	1			SS		•Camshaft bushing	•Bague arbre cames	•Nockenwellenlagerbuchse	•Casquillo de árbol de levas	•Kamaxelbussning	
10	**VOE 20459999**	6					•Camshaft bushing	•Bague arbre cames	•Nockenwellenlagerbuchse	•Casquillo de árbol de levas	•Kamaxelbussning	
11	**VOE 20405721**	9					•Core plug	•Rondelle fermeture	•Füllscheibe	•Tapón	•Täppbricka	
12	**VOE 20460001**	14					•Bushing	•Bague	•Buchse	•Casquillo	•Bussning	
13	**VOE 20460006**	14					•Screw	•Vis	•Schraube	•Tornillo	•Skruv	
14	**VOE 945065**	2					•Plug	•Tampon	•Stopfen	•Tapón	•Plugg	
15	**VOE 20933203**	1					Gasket	Joint	Dichtung	Junta	Packning	
16	**VOE 20840812**	1					Cover	Capot	Haube	Cubierta	Kåpa	
17	**VOE 20405792**	2					Screw	Vis	Schraube	Tornillo	Skruv	
18	**VOE 20793501**	1					Plug	Tampon	Stopfen	Tapón	Plugg	ENG -12473875
18		1			NS		Cap plug	Bouchon capuchon	Verschlussstopfen	Tapón de sombrerete	Hattplugg	ENG 12473876-
19	**VOE 13947281**	2					Gasket	Joint	Dichtung	Junta	Packning	ENG -12473875
20	**VOE 20441859**	2					Plug	Tampon	Stopfen	Tapón	Plugg	ENG -12473875
20		2			NS		Plug	Tampon	Stopfen	Tapón	Plugg	ENG 12473876-

1		**Cylinder block** **Bloc-cylindres** **Zylinderblock** **Bloque de cilindros** **Cylinderblock**	Catalogue id **20105**	Group **212**
2				
3			Illustr. No **1098291**	Section **100**
4				
5			Issue **20009038-J**	Page **65**

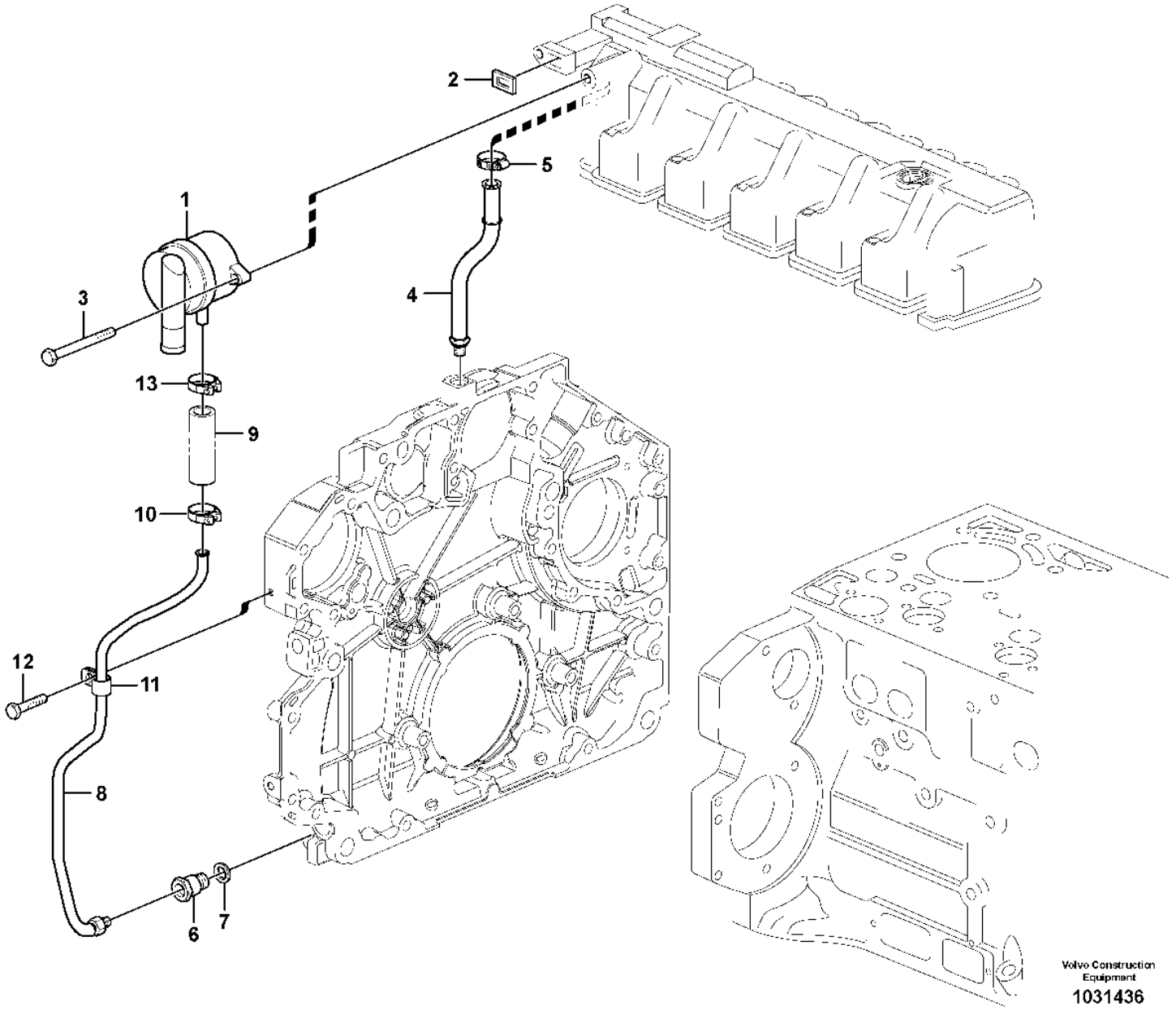

Volvo Construction Equipment

1031436

Fig.	Part No.	Quantity 1	2	3	PS	KIT	Description	Dénomination	Bezeichnung	Denominación	Benämning	Notes
1	**VOE 20930510**	1					Oil separator	Déflecteur d'huile	Ölabscheider	Separador de aceite	Oljeavskiljare	
2	**VOE 21038626**	1					•Plane gasket	•Joint plan	•Plandichtung	•Junta plana	•Planpackning	
3	**VOE 20405504**	2					Screw	Vis	Schraube	Tornillo	Skruv	(VOE 20792147)
4	**VOE 20798824**	1					Return line	Conduit de retour	Rücklaufleitung	Conducto de retorno	Returledning	
5	**VOE 20799673**	1					Clamp	Collier serrage	Schelle	Abrazadera	Klamma	
6	**VOE 21496705**	1					Drain valve	Vanne de vidange	Ablassventil	Válvula de vaciado	Avtappningsventil	(VOE 20841133)
7	**VOE 20460026**	1					Sealing ring	Bague étanchéité	Dichtring	Anillo retén	Tätningsring	
8	**VOE 20840219**	1					Oil return pipe	Tuyau de retour d'huile	Rückölleitung	Tubo de aceite retorno	Returoljerör	
9	**VOE 20799065**	1					•Hose	•Flexible	•Schlauch	•Manguera	•Slang	
10	**VOE 20971607**	1					•Hose clamp	•Collier durite	•Schlauchschelle	•Abrazadera de manguera	•Slangklamma	
11	**VOE 20798831**	1					•Attaching clamp	•Collier de fixation	•Befestigungsklemme	•Abrazadera de fijación	•Fästklamma	
12	**VOE 20405729**	1					Screw	Vis	Schraube	Tornillo	Skruv	
13	**VOE 20971607**	1					Hose clamp	Collier durite	Schlauchschelle	Abrazadera de manguera	Slangklamma	

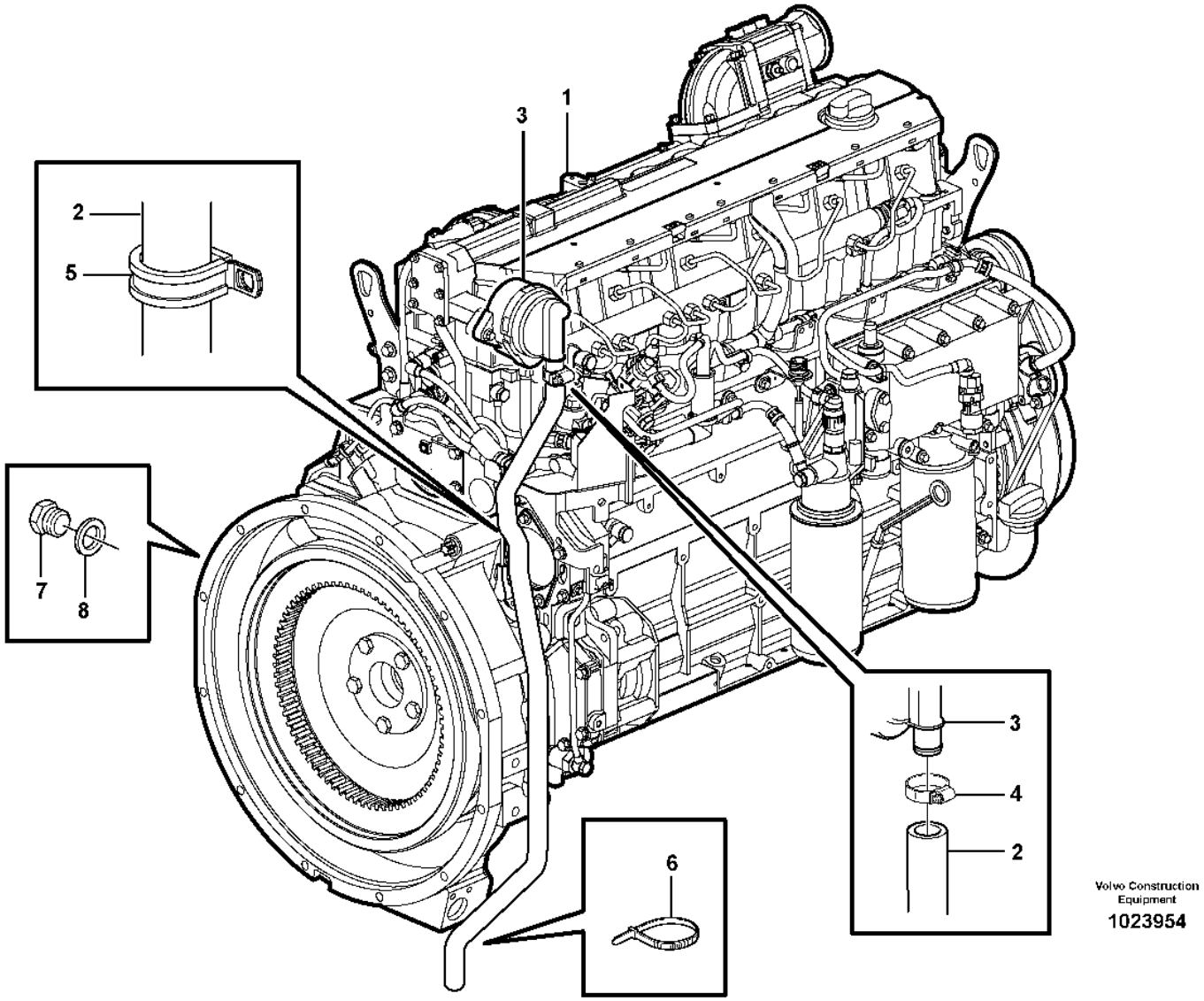

Volvo Construction Equipment

1023954

Fig.	Part No.	Quantity 1	2	3	PS	KIT	Description	Dénomination	Bezeichnung	Denominación	Benämning	Notes
1		1					Motor	Moteur	Motor	Motor	Motor	See group 210-100 page 59
2	**VOE 11445236**	1					Hose	Flexible	Schlauch	Manguera	Slang	
3		1					Crankcase ventilation	Aération de carter	Kurbelgehäuse,entlü	Ventilación del ca	Vevhusventilation	See group 212-150 page 67
4	**VOE 13943474**	1					Hose clamp	Collier durite	Schlauchschelle	Abrazadera de manguera	Slangklamma	
5	**VOE 13949997**	1					Clamp	Collier serrage	Schelle	Abrazadera	Klamma	
6	**VOE 4881440**	1					Cable tie	Serre-câble	Kabelbinder	Abrazadera de cinta	Buntband	
7	**VOE 11173944**	6					Plug	Tampon	Stopfen	Tapón	Plugg	
8	**VOE 13947282**	6					Gasket	Joint	Dichtung	Junta	Packning	

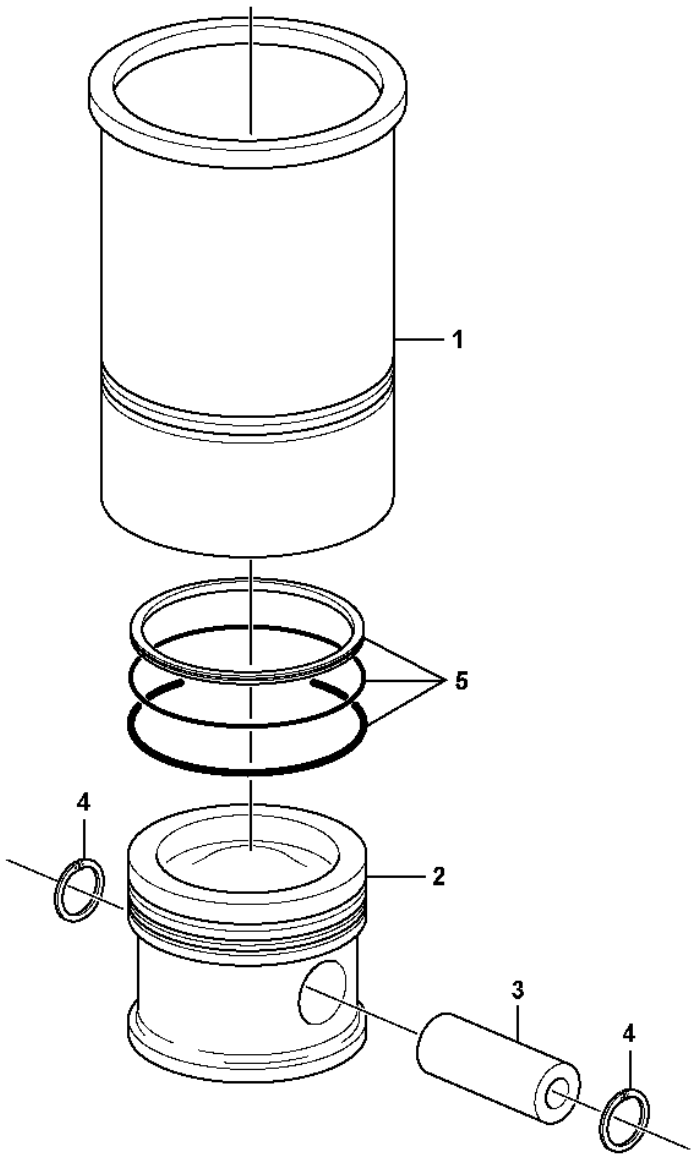

Volvo Construction Equipment
1024633

Fig.	Part No.	Quantity 1	2	3	PS	KIT	Description	Dénomination	Bezeichnung	Denominación	Benämning	Notes
1	**VOE 20890422**	6					Cyl Liner Kit	Jeu Chemises	Cyl Buchsensatz	Jg Camisa Cil	Cyl.fodersats	
2		6			NS		•Piston	•Piston	•Kolben	•Pistón	•Kolv	
3	**VOE 20798843**	6					••Gudgeon pin	••Axe piston	••Kolbenbolzen	••Bulón	••Kolvtapp	
4	**VOE 20798020**	12					••E-circlip	••Jonc d'arrêt	••Nutenläufer	••Cursor	••Spårryttare	
5	**VOE 20799069**	6					••Piston ring kit	••Jeu segments piston	••Kolbenringsatz	••Juego aro de pistón	••Kolvringsats	

1		**Cylinder liner and piston** **Chemise cylindre et piston** **Zylinderlaufbuchse und Kolben** **Camisa y piston** **Cylinderfoder och kolv**	Catalogue id **20105**	Group **213**
2			Illustr. No **1024633**	Section **100**
3			Issue **20009038-J**	Page **71**
4				
5				

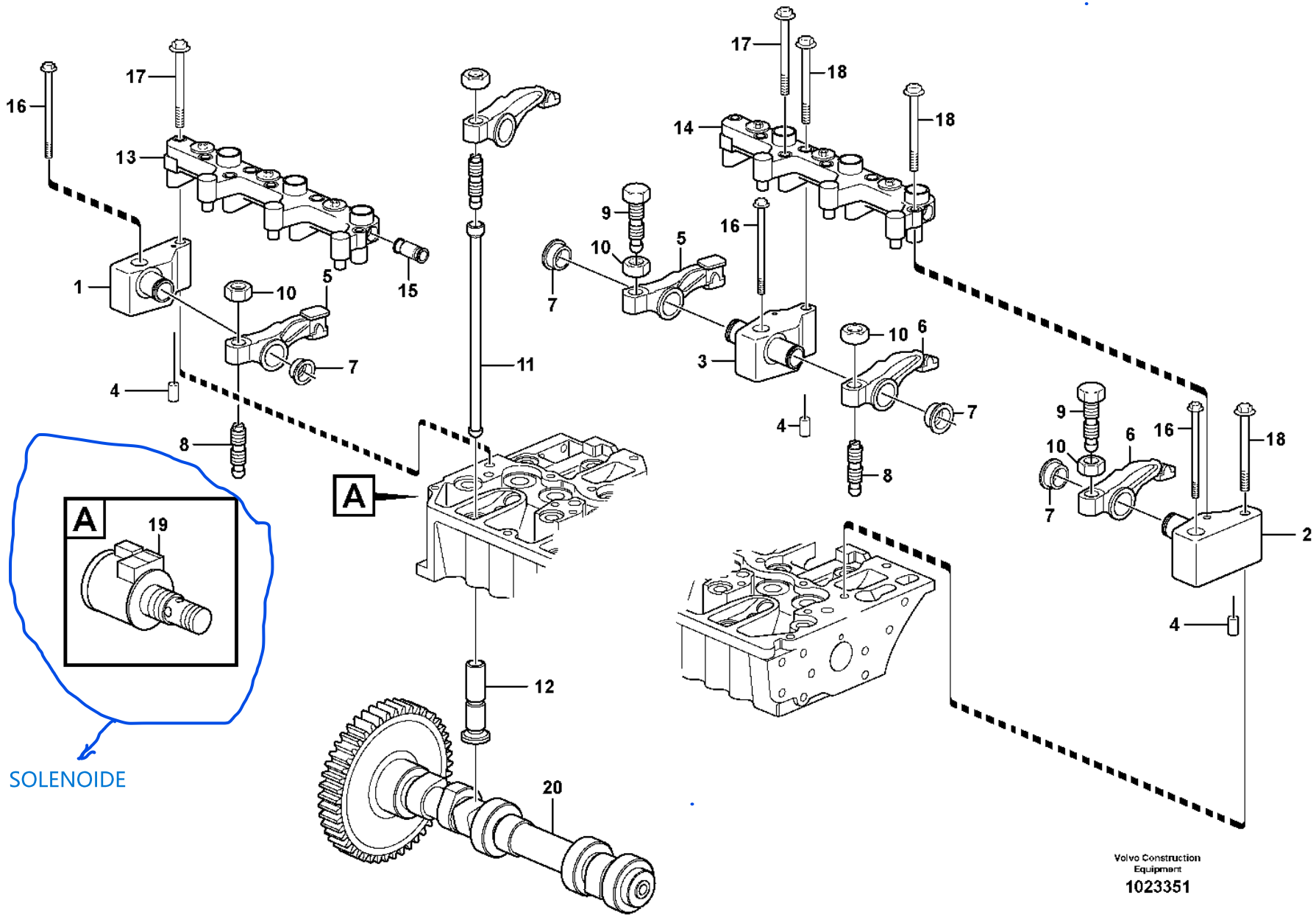
16
17
13
1
10
5
15
7
4
8
11
A
19
SOLENOIDE
12
20
17
18
14
18
9
10
5
7
16
3
10
6
7
4
8
9
10
6
16
18
7
2
4
Volvo Construction Equipment
1023351

Fig.	Part No.	Quantity 1	2	3	PS	KIT	Description	Dénomination	Bezeichnung	Denominación	Benämning	Notes
1	**VOE 20799056**	1					Bracket	Console	Konsole	Consola	Konsol	
2	**VOE 20799047**	1					Bracket	Console	Konsole	Consola	Konsol	
3	**VOE 20799053**	5					Bracket	Console	Konsole	Consola	Konsol	
4	**VOE 20790837**	7					Pin	Goupille	Zapfen	Pasador	Tapp	
5	**VOE 21448082**	6					Rocker arm	Culbuteur	Kipphebel	Balancín	Vipparm	(VOE 20792878)
6	**VOE 21448926**	6					Rocker arm	Culbuteur	Kipphebel	Balancín	Vipparm	(VOE 20792876)
7	**VOE 20794115**	12					Retaining ring	Bague retenue	Haltering	Anillo de apoyo	Hållarring	
8	**VOE 20913851**	6					Adjusting Screw	Vis De Reglage	Stellschraube	Tornillo Ajuste	Justerskruv	
9	**VOE 20816389**	6					Adjusting screw	Vis réglage	Stellschraube	Tornillo ajuste	Justerskruv	
10	**VOE 11700373**	12					Nut	Écrou	Mutter	Tuerca	Mutter	
11	**VOE 21345578**	12					Tube	Tube	Rohr	Tubo	Rör	(VOE 20460008)
12	**VOE 20799076**	12					Tappet	Poussoir	Stösselbecher	Empujador válvula	Lyftare	
13	**VOE 22291145**	1					Actuator	Actionneur	Stellglied	Actuador	Ställdon	(VOE 20799568)
14	**VOE 21896674**	1					Actuator	Actionneur	Stellorgan	Actuador	Aktuator	(VOE 20799570)
15	**VOE 20798864**	1					Plug	Tampon	Stopfen	Tapón	Plugg	
16	**VOE 20459837**	7					Bolt	Boulon	Bolzen	Perno	Bult	
17	**VOE 20799085**	6					Six point screw	Vis à six lobes	Sechszahnschraube	Tornillo de seis dientes	Sextandskruv	
18	**VOE 20799084**	5					Six point screw	Vis à six lobes	Sechszahnschraube	Tornillo de seis dientes	Sextandskruv	
19	**VOE 20795296**	1					Solenoid valve	Vanne electrom.	Magnetventil	Electrovalvula	Magnetventil	
20	**VOE 21793638**	1					Camshaft	Arbre cames	Nockenwelle	Arbol levas	Kamaxel	(VOE 20838124)

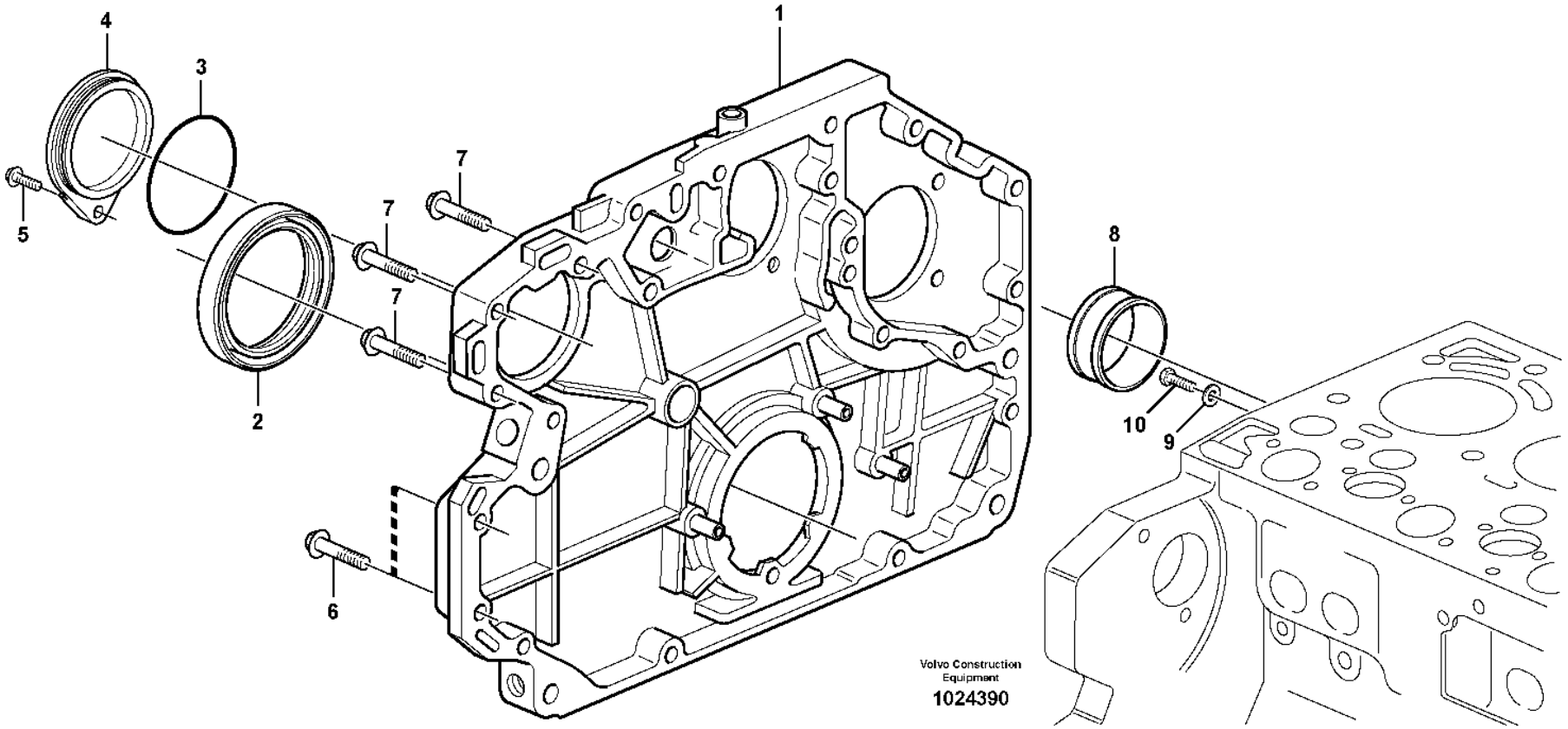
1
2
3
4
5
6
7
7
7
8
9
10
Volvo Construction Equipment
1024390

Fig.	Part No.	Quantity 1	2	3	PS	KIT	Description	Dénomination	Bezeichnung	Denominación	Benämning	Notes
1	**VOE 22444773**	1					Timing gear casing	Carter de distribution	Steuergehäuse	Cubierta distribución	Transmissionskåpa	(VOE 20841195) ENG -12318323
1	**VOE 23377567**	1					Flywheel housing	Carter de volant	Schwungradgehäuse	Cubierta de volante	Svänghjulskåpa	ENG 12318324-
2	**VOE 20929860**	1					Crankshaft Seal	Joint Vilebreq.	Kurbelw Dichtg	Reten Ciguenal	Vevaxeltätning	
3	**VOE 20405652**	1					O-ring	Joint torique	O-Ring	Anillo tórico	O-ring	
4	**VOE 20950063**	1					Cover	Capot	Haube	Cubierta	Kåpa	
5	**VOE 20405672**	1					Screw	Vis	Schraube	Tornillo	Skruv	
6	**VOE 20412324**	12					Screw	Vis	Schraube	Tornillo	Skruv	
7	**VOE 20450801**	3					Screw	Vis	Schraube	Tornillo	Skruv	
8	**VOE 20460092**	1					Bushing	Bague	Buchse	Casquillo	Bussning	
9	**VOE 20460087**	1					Washer	Rondelle	Scheibe	Arandela	Bricka	
10	**VOE 20460101**	1					Screw	Vis	Schraube	Tornillo	Skruv	

1		**Timing gear casing** **Carter de la distribution** **Steuergehäuse** **Tapa del engranaje de distribución** **Transmissionskåpa**	Catalogue id **20105**	Group **215**
2				
3			Illustr. No **1024390**	Section **100**
4				
5			Issue **20009038-J**	Page **75**

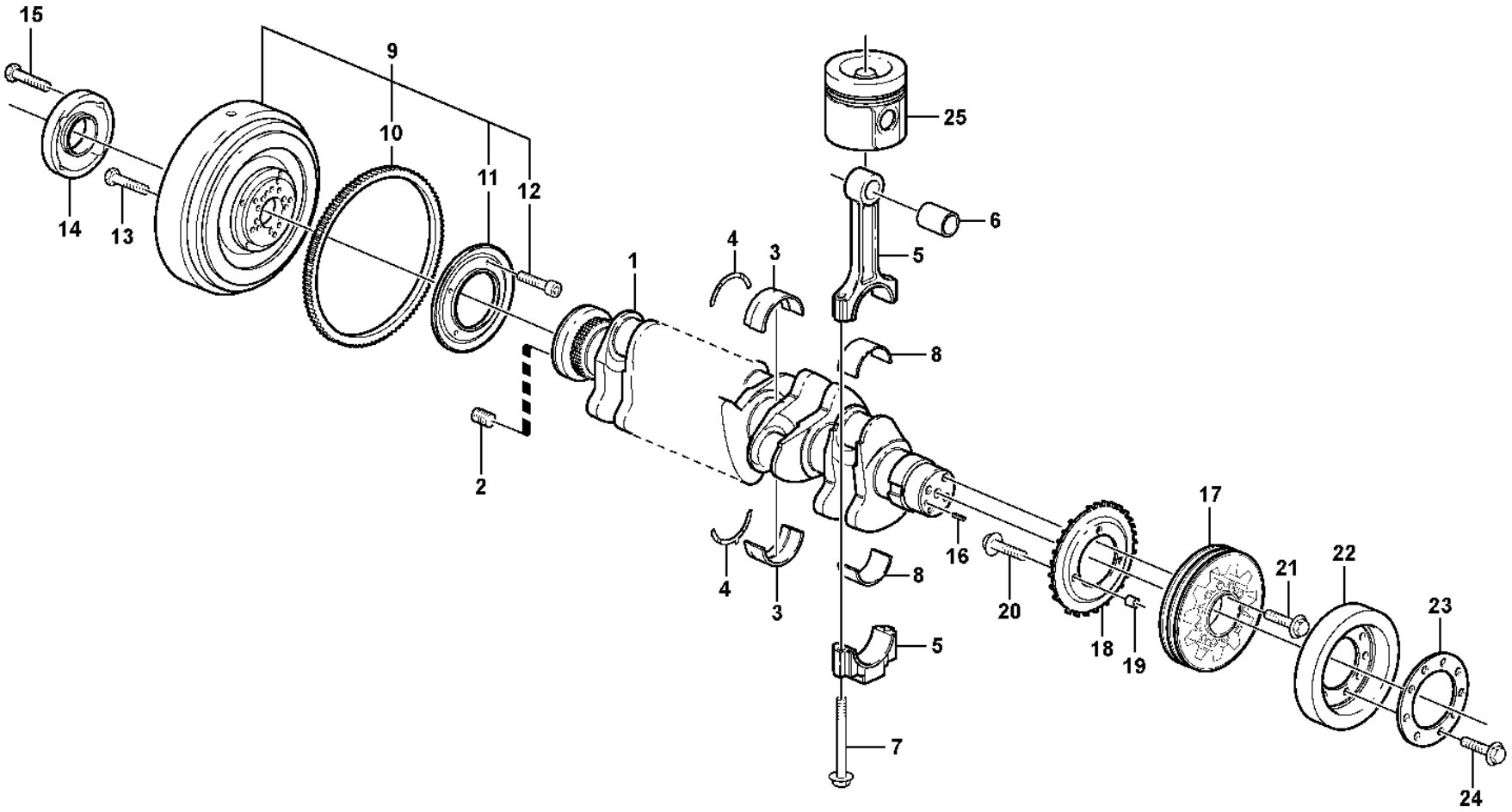

Volvo Construction Equipment
1056093

Fig.	Part No.	Quantity 1	2	3	PS	KIT	Description	Dénomination	Bezeichnung	Denominación	Benämning	Notes
1	**VOE 21351237**	1					Crankshaft	Vilebrequin	Kurbelwelle	Cigüeñal	Vevaxel	(VOE 20838068)
2	**VOE 20459144**	10					Insert	Cartouche	Einsatz	Elemento	Insats	
3	**VOE 22967564**	7					Main bearing	Palier de vilebrequin	Hauptlager	Cojinete de bancada	Ramlager	(VOE 20850106) STD 84,00 MM
3	**VOE 22967569**	7					Main bearing	Palier de vilebrequin	Hauptlager	Cojinete de bancada	Ramlager	(VOE 20850110) U SZ 83,75 MM
4	**VOE 20850116**	2					Thrust washer	Disque de butée	Axialscheibe	Arandela axial	Axialbricka	STD 2,15 MM
4	**VOE 20850122**	2			SS		Thrust washer	Disque de butée	Axialscheibe	Arandela axial	Axialbricka	O SZ 2,35 MM
5	**VOE 20851091**	6					Connecting rod	Bielle	Pleuel	Biela	Vevstake	
6	**VOE 20799647**	6					•Piston bushing	•Bague pied de bielle	•Kolbenbolzenbuchse	•Casquillo bulón	•Vevstaksbussning	
7	**VOE 20799587**	12					•Flange screw	•Vis à embase	•Flanschschraube	•Tornillo embridado	•Flänsskruv	
8	**VOE 20850096**	6					Big-end bearing kit	Jeu coussinets bielles	Pleuellagersatz	Juego cojinete biela	Vevstakslagersats	STD 70,00 MM
8	**VOE 20850097**	6					Big-end bearing kit	Jeu coussinets bielles	Pleuellagersatz	Juego cojinete biela	Vevstakslagersats	U SZ 69.75 MM
9	**VOE 20917910**	1					Flywheel	Volant	Schwungrad	Volante	Svänghjul	
10	**VOE 20450830**	1					•Gear	•Pignon	•Zahnrad	•Engranaje	•Kugghjul	
11	**VOE 20918003**	1					•Ring	•Anneau	•Ring	•Anillo	•Ring	
12	**VOE 20933839**	4					•Screw	•Vis	•Schraube	•Tornillo	•Skruv	
13	**VOE 20450835**	10					Screw	Vis	Schraube	Tornillo	Skruv	
14	**VOE 20460793**	1					Flange	Bride	Flansch	Brida	Fläns	
15	**VOE 21000755**	5					Hexagon screw	Vis à tête hexagonale	Sechskantschraube	Tornillo hexagonal	Sexkantsskruv	
16	**VOE 20450628**	1					Pin	Goupille	Stift	Pasador	Pinne	
17	**VOE 20516985**	1					Pulley	Poulie	Zahnriemenscheibe	Polea correa dentada	Kuggremhjul	
18	**VOE 20841180**	1					Lock washer	Rondelle verrouillage	Sicherungsscheibe	Arandela seguridad	Låsbricka	ENG NO - 10163430
18	**VOE 22361186**	1					Lock washer	Rondelle verrouillage	Sicherungsscheibe	Arandela seguridad	Låsbricka	ENG NO 10163431 -
19	**VOE 20450838**	1					Pin	Goupille	Stift	Pasador	Pinne	
20	**VOE 975108**	3					Flange screw	Vis à embase	Flanschschraube	Tornillo embridado	Flänsskruv	(VOE 888289)
21	**VOE 20405724**	4					Screw	Vis	Schraube	Tornillo	Skruv	
22	**VOE 21165424**	1					Vibration damper	Amort.vibration	Schwingdämpfer	Amortig vibrac	Svängningsdämpare	(VOE 20585446)
23	**VOE 21022723**	1					Flange plate	Bride	Flanschblech	Placa de brida	Flänsplåt	ENG - 10779813
24	**VOE 996813**	9					Flange screw	Vis à embase	Flanschschraube	Tornillo embridado	Flänsskruv	(VOE 20450756) M10X25 ENG - 10779813

1		**Crankshaft and related parts** **Axe à vilebreguintas** **Kurbelbewegung** **Cigüeñal** **Vevrörelse**	Catalogue id **20105**	Group **216**
2			Illustr. No **1056093**	Section **100**
3			Issue **20009038-J**	Page **77**
4				
5				

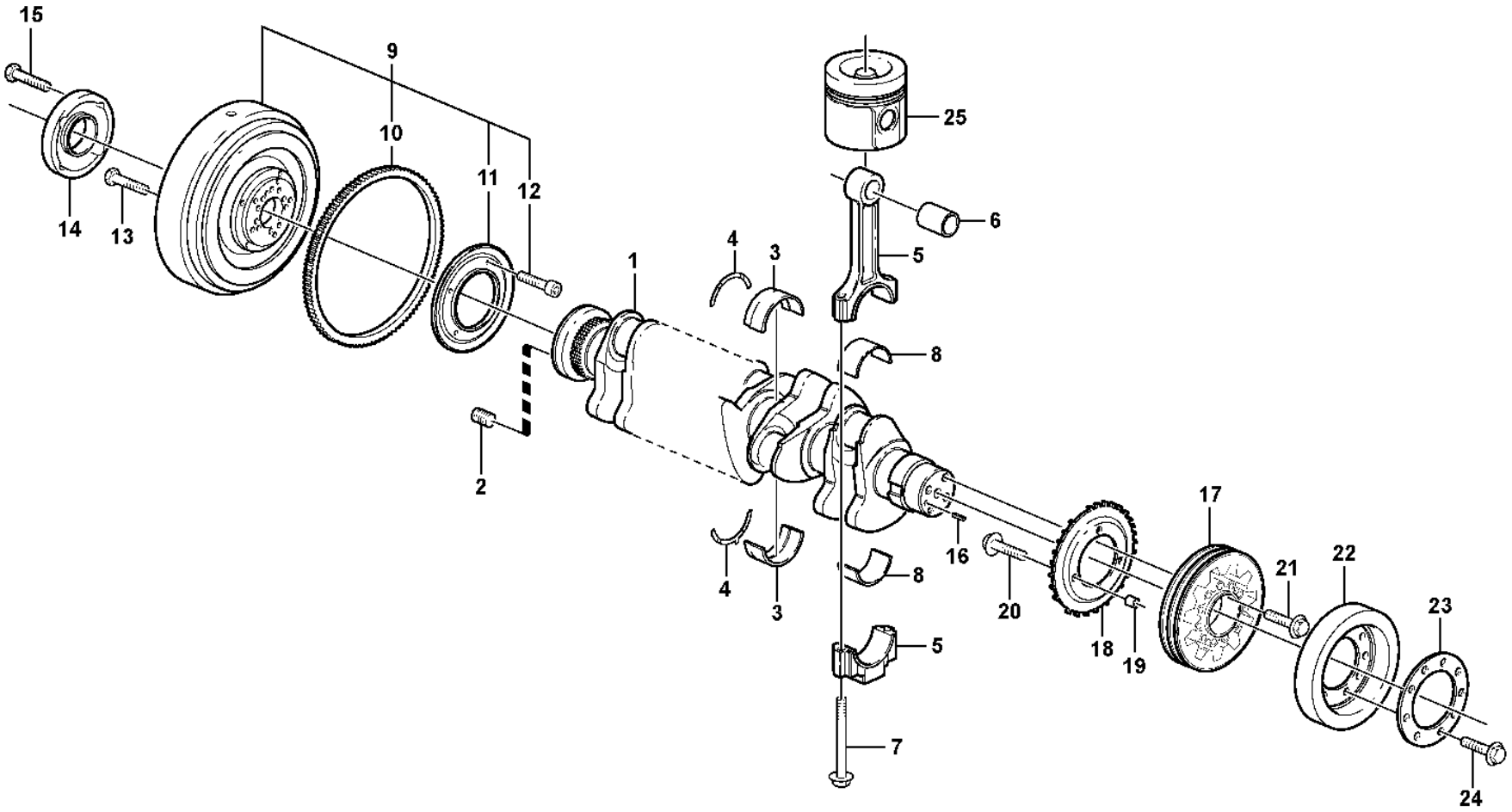

Volvo Construction Equipment
1056093

Fig.	Part No.	Quantity 1	2	3	PS	KIT	Description	Dénomination	Bezeichnung	Denominación	Benämning	Notes
24	**VOE 993357**	9					Flange screw	Vis à embase	Flanschschraube	Tornillo embridado	Flänsskruv	M10X20 ENG 10779814 -
25		1					Piston	Piston	Kolben	Piston	Kolv	See group 213-100 page 71

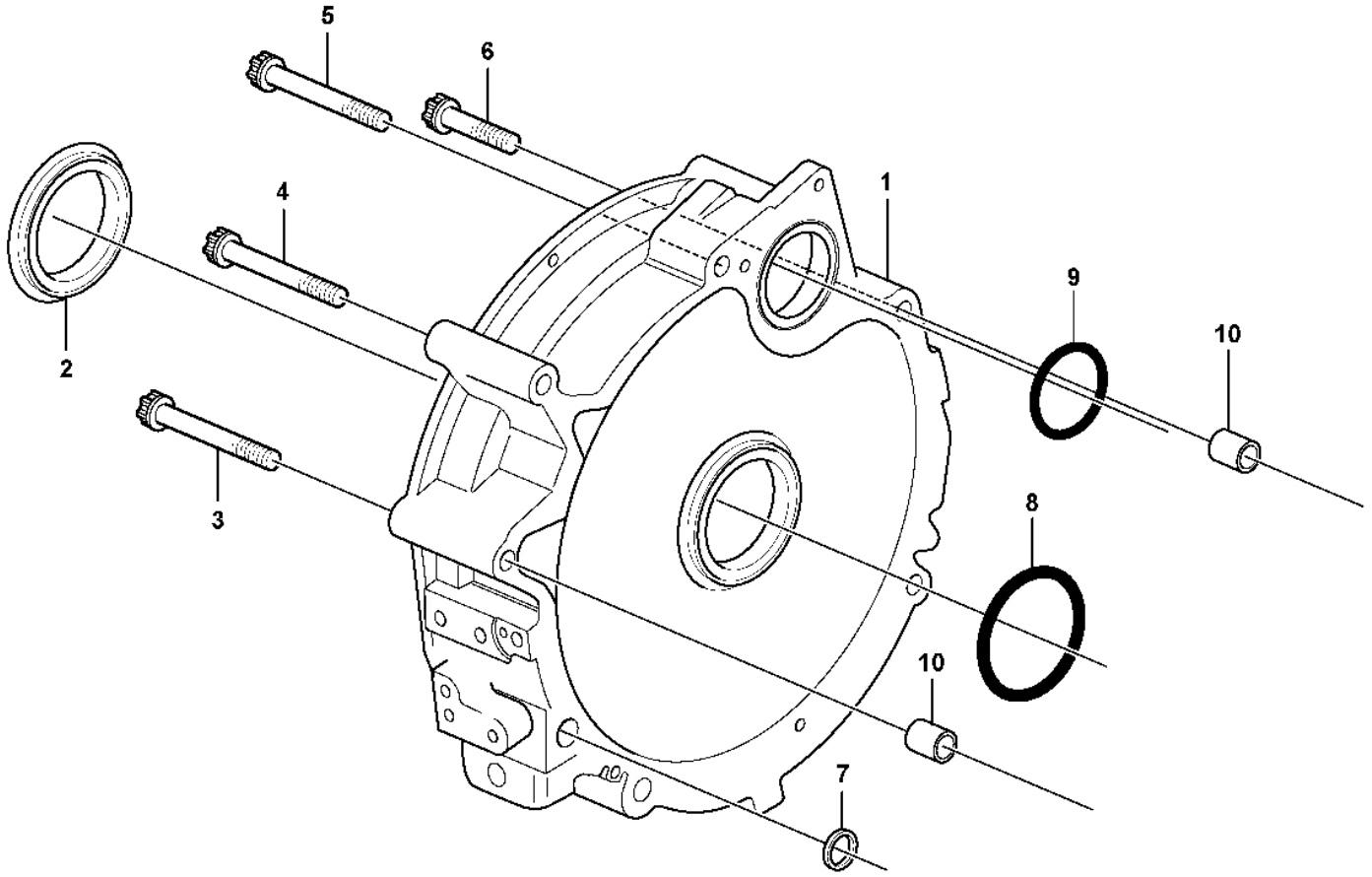

Volvo Construction Equipment
1033647

Fig.	Part No.	Quantity 1	2	3	PS	KIT	Description	Dénomination	Bezeichnung	Denominación	Benämning	Notes
1	**VOE 22527900**	1					Flywheel Housin	Carter De Volan	Schwungradgehäu	Cubierta De Vol	Svänghjulskåpa	(VOE 20459987)
2	**VOE 20450784**	1					•Labyrinth ring	•Joint labyrinthe	•Labyrinthring	•Anillo laberinto	•Labyrintring	
3	**VOE 20459996**	1					Screw	Vis	Schraube	Tornillo	Skruv	
4	**VOE 20459995**	1					Screw	Vis	Schraube	Tornillo	Skruv	
5	**VOE 20459991**	3					Screw	Vis	Schraube	Tornillo	Skruv	
6	**VOE 20460931**	1					Screw	Vis	Schraube	Tornillo	Skruv	
7	**VOE 20459993**	4					O-ring	Joint torique	O-Ring	Anillo tórico	O-ring	
8	**VOE 20450786**	1					Sealing ring	Bague étanchéité	Dichtring	Anillo retén	Tätningsring	
9	**VOE 20459994**	1					Sealing ring	Bague étanchéité	Dichtring	Anillo retén	Tätningsring	
10	**VOE 21455862**	2					Bushing	Bague	Buchse	Casquillo	Bussning	(VOE 20585971)

1		**Flywheel housing** **Carter de volant** **Schwungradgehäuse** **Carcasa del volante** **Svänghjulskåpa**	Catalogue id **20105**	Group **216**
2				
3			Illustr. No **1033647**	Section **150**
4				
5			Issue **20009038-J**	Page **81**

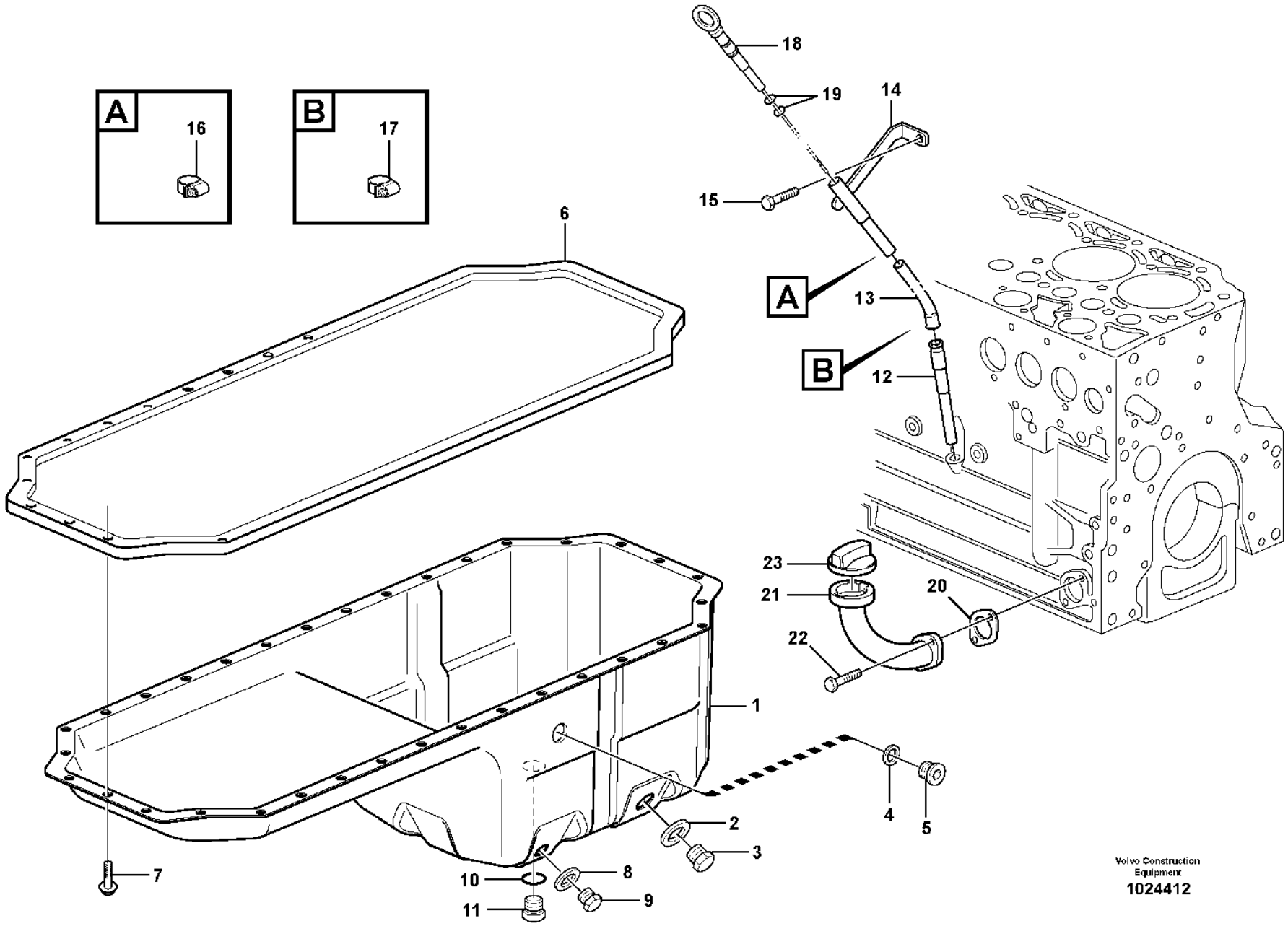
A
16
B
17
18
19
14
15
6
A
13
B
12
23
21
20
22
1
4
5
2
3
7
10
8
9
11
Volvo Construction Equipment
1024412

Fig.	Part No.	Quantity 1	2	3	PS	KIT	Description	Dénomination	Bezeichnung	Denominación	Benämning	Notes
1	**VOE 21618972**	1					Oil pan	Carter d'huile	Ölwanne	Cárter de aceite	Oljetråg	(VOE 21109768)
2	**VOE 20496256**	1					•Gasket	•Joint	•Dichtung	•Junta	•Packning	
3	**VOE 20496257**	1					•Plug	•Tampon	•Stopfen	•Tapón	•Plugg	
4	**VOE 20460026**	1					•Sealing ring	•Bague étanchéité	•Dichtring	•Anillo retén	•Tätningsring	
5	**VOE 20460024**	1					•Plug	•Tampon	•Stopfen	•Tapón	•Plugg	
6	**VOE 20460022**	1					Gasket	Joint	Dichtung	Junta	Packning	
7	**VOE 20405792**	28					Screw	Vis	Schraube	Tornillo	Skruv	
8	**VOE 13947624**	1					Plane gasket	Joint plan	Plandichtung	Junta plana	Planpackning	
9	**VOE 60112461**	1					Plug	Bouchon	Stöpsel	Tapón	Propp	(VOE 20405506)
10	**VOE 20515173**	1					Gasket	Joint	Dichtung	Junta	Packning	
11	**VOE 20515171**	1					Plug	Bouchon	Stöpsel	Tapón	Propp	
12	**VOE 23091815**	1					Guide tube	Tube guide	Führungsrohr	Tubo de guía	Styrrör	(VOE 20459164)
13	**VOE 21066712**	1					Guide tube	Tube guide	Führungsrohr	Tubo de guía	Styrrör	
14	**VOE 21768032**	1					Guide tube	Tube guide	Führungsrohr	Tubo de guía	Styrrör	(VOE 21066722)
15	**VOE 20405672**	1					Screw	Vis	Schraube	Tornillo	Skruv	
16	**VOE 20460215**	1					Clip	Clip	Clip	Clip	Clips	
17	**VOE 20460214**	1					Clip	Clip	Clip	Clip	Clips	
18	**VOE 22383398**	1					Dipstick	Jauge	Messtab	Varilla de medición	Mätsticka	(VOE 20945966)
19	**VOE 20412343**	1					•Sealing ring	•Bague étanchéité	•Dichtring	•Anillo retén	•Tätningsring	
20	**VOE 20405825**	1					Gasket	Joint	Dichtung	Junta	Packning	
21	**VOE 20977060**	1					Tube	Tube	Rohr	Tubo	Rör	
22	**VOE 20405885**	2					Screw	Vis	Schraube	Tornillo	Skruv	
23	**VOE 20412589**	1					Filler cap	Bouchon remplissage	Tankverschluss	Tapa de llenado	Påfyllningslock	(VOE 20405835)

1		**Oil sump** **Carter d'huile** **Ölwanne** **Cárter** **Oljesump**	Catalogue id **20105**	Group **217**
2			Illustr. No **1024412**	Section **100**
3			Issue **20009038-J**	Page **83**
4				
5				

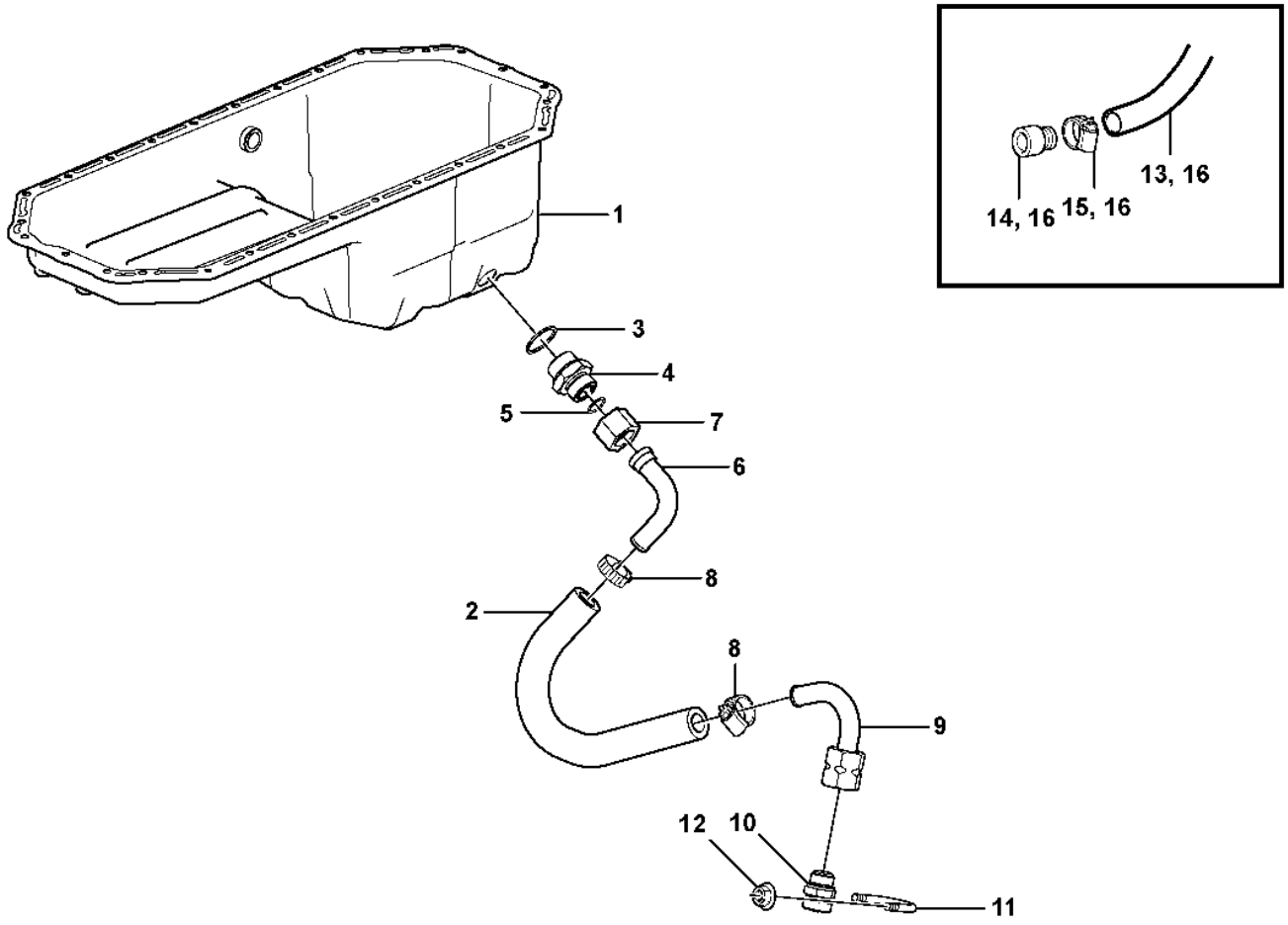

Volvo Construction Equipment

1083468

Fig.	Part No.	Quantity 1	2	3	PS	KIT	Description	Dénomination	Bezeichnung	Denominación	Benämning	Notes
1		1					Oil Pan	Carter d'huile	Ölwanne	Carter de aceite	Oljesump	See group 217-100 page 83
2	**VOE 192358**	REQ					Rubber hose	Durit caoutchouc	Gummischlauch	Manguera	Gummislang	L = 430 MM S/N - 29506, - 72627
2	**VOE 992109**	REQ					Hose	Flexible	Schlauch	Manguera	Slang	L = 430 MM S/N 29507 -, 72628 -
3	**VOE 993600**	1					Gasket	Joint	Dichtung	Junta	Packning	
4	**VOE 11163064**	1					Nipple	Raccord	Nippel	Niple	Nippel	
5	**VOE 990740**	1					O-ring	Joint torique	O-Ring	Anillo tórico	O-ring	
6	**VOE 11410190**	1					Drain tube	Tuyau de vidange	Abflussrohr	Tubo de drenaje	Avtappningsrör	
7	**VOE 13933877**	1					Nut	Écrou	Mutter	Tuerca	Mutter	
8	**VOE 60112440**	2					Hose clamp	Collier durite	Schlauchschelle	Abrazadera de manguera	Slangklamma	
9	**VOE 11173508**	1					Drain tube	Tuyau de vidange	Abflussrohr	Tubo de drenaje	Avtappningsrör	
10	**VOE 11054692**	1					Valve	Valve	Ventil	Válvula	Ventil	
11	**VOE 11130269**	1					Clamp	Collier serrage	Schelle	Abrazadera	Klamma	
12	**VOE 60113167**	2					Flange lock nut	Contre-écrou à embase	Flanschverschlussmutter	Contratuerca embridada	Flänslåsmutter	(VOE 948645)
13	**VOE 11154125**	1					Hose	Flexible	Schlauch	Manguera	Slang	SER NO - 26953 L = 1400MM
13	**VOE 11027418**	1					Hose	Flexible	Schlauch	Manguera	Slang	SER NO 26954- L = 500MM S/N -72549
14	**VOE 16027695**	1					Nipple	Raccord	Nippel	Niple	Nippel	(VOE 11054659) S/N -72549, L = 1400MM
15	**VOE 13943474**	1					Hose clamp	Collier durite	Schlauchschelle	Abrazadera de manguera	Slangklamma	S/N -72549
16	**VOE 16891310**	1					Drain valve	Vanne de vidange	Ablassventil	Válvula de vaciado	Avtappningsventil	S/N 72550-

1		**Draining of oil sump** **Vidange du carter d'huile** **Entleerung der Ölwanne** **Vaciado del cárter de aceite** **Dränering av oljesump**	Catalogue id **20105**	Group **217**
2			Illustr. No **1083468**	Section **150**
3			Issue **20009038-J**	Page **85**
4				
5				

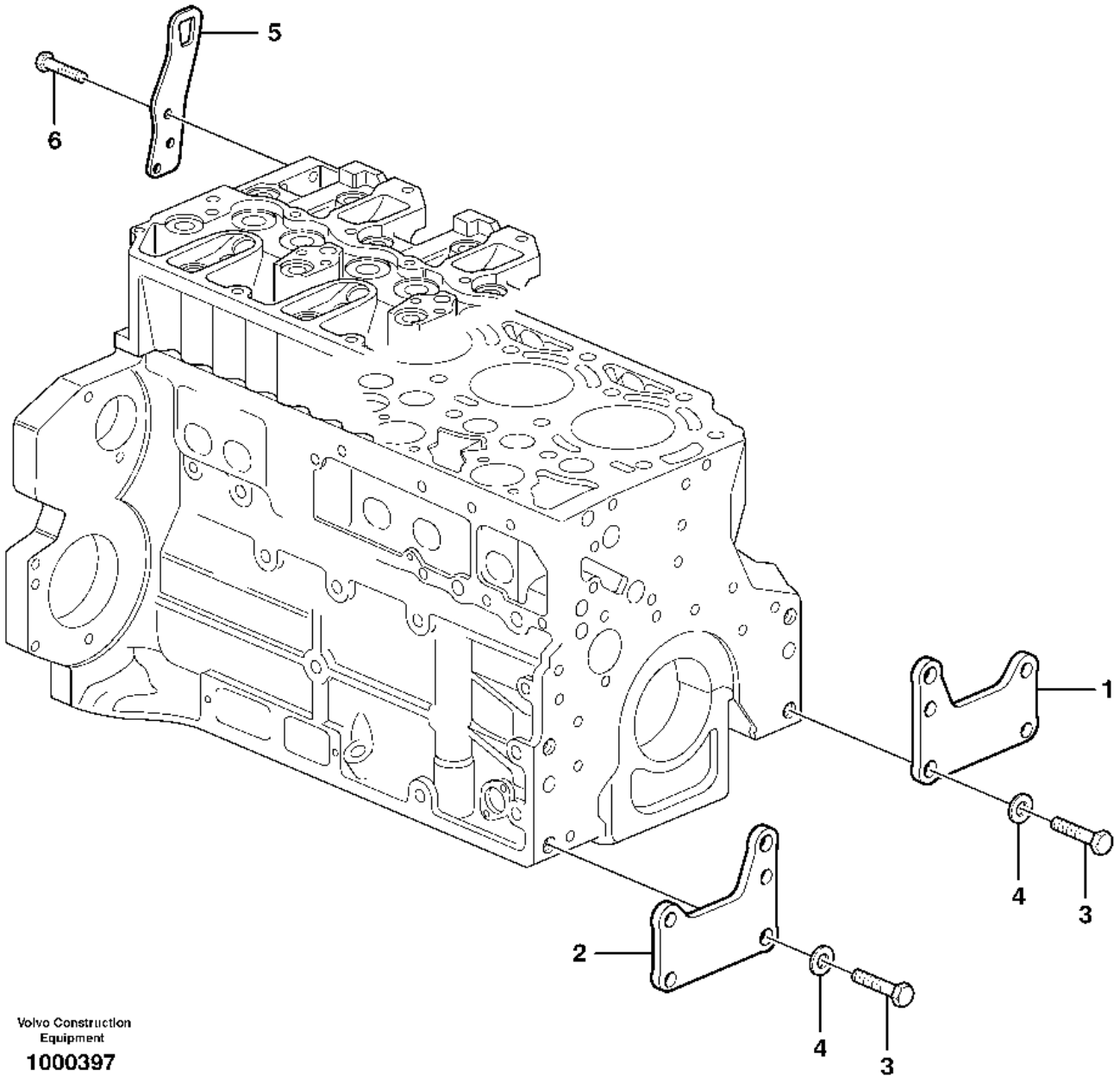

Volvo Construction Equipment

1000397

Fig.	Part No.	Quantity 1	2	3	PS	KIT	Description	Dénomination	Bezeichnung	Denominación	Benämning	Notes
1	**VOE 20723978**	1					Bracket	Console	Konsole	Consola	Konsol	
2	**VOE 20723984**	1					Bracket	Console	Konsole	Consola	Konsol	
3	**VOE 20535027**	4					Screw	Vis	Schraube	Tornillo	Skruv	
4	**VOE 20405606**	4					Washer	Rondelle	Scheibe	Arandela	Bricka	
5	**VOE 20450854**	2					Lifting eye	Oeillet levage	Hebeöse	Argolla de elevación	Lyftögla	
6	**VOE 996813**	6					Flange screw	Vis à embase	Flanschschraube	Tornillo embridado	Flänsskruv	(VOE 20450756)

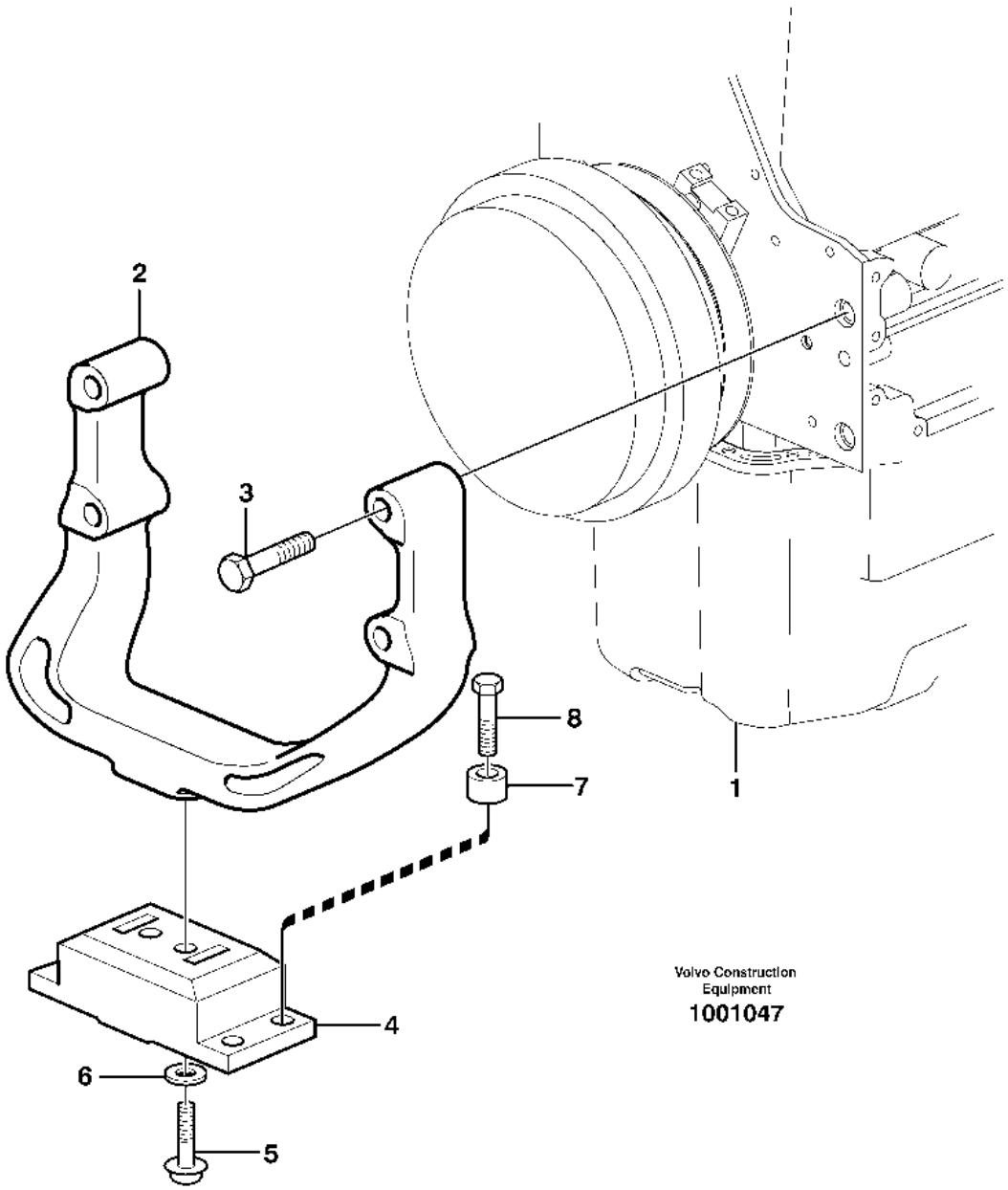

Volvo Construction Equipment
1001047

Fig.	Part No.	Quantity 1	2	3	PS	KIT	Description	Dénomination	Bezeichnung	Denominación	Benämning	Notes
1		1					Engine	Moteur	Motor	Motor	Motor	See group 210-100 page 59
2	**VOE 11411335**	1					Engine anchorage	Silent-bloc moteur	Motorbefestigung	Fijación de motor	Motorfäste	
3	**VOE 963320**	4					Hexagon screw	Vis à tête hexagonale	Sechskantschraube	Tornillo hexagonal	Sexkantsskruv	
4	**VOE 20503552**	1					Rubber cushion	Coussin caoutchouc	Gummikissen	Cojín de goma	Gummikudde	
5	**VOE 60113123**	2					Flange screw	Vis à embase	Flanschschraube	Tornillo embridado	Flänsskruv	(VOE 966362)
6	**VOE 930844**	2					Plain washer	Rondelle plane	Flachscheibe	Arandela plana	Planbricka	
7	**VOE 60113599**	4					Spacer sleeve	Douille entretoise	Abstandhülse	Manguito distanciador	Distanshylsa	(VOE 11025923)
8	**VOE 60113111**	4					Flange screw	Vis à embase	Flanschschraube	Tornillo embridado	Flänsskruv	(VOE 13965193)

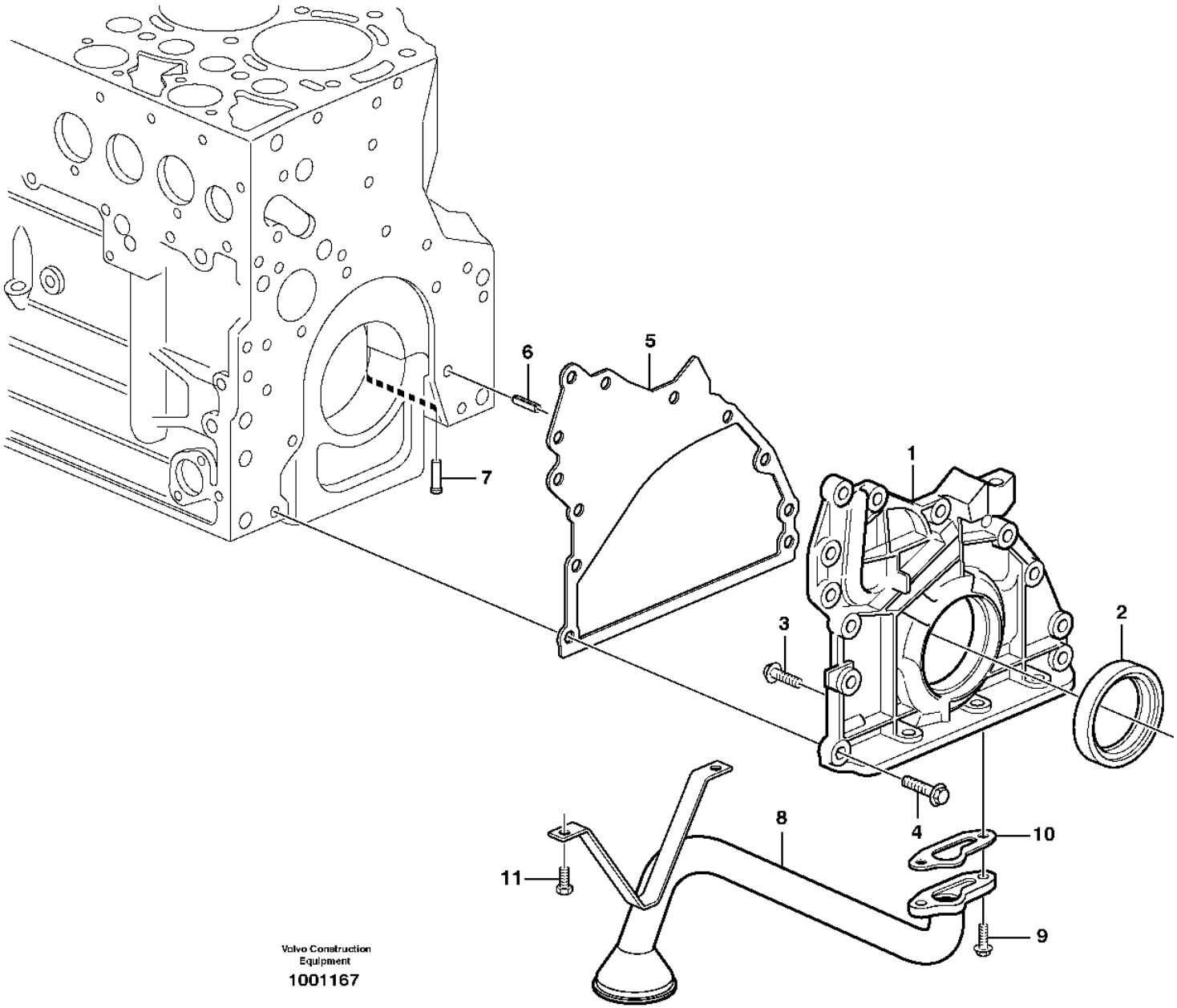

Volvo Construction Equipment

1001167

Fig.	Part No.	Quantity 1	2	3	PS	KIT	Description	Dénomination	Bezeichnung	Denominación	Benämning	Notes
1	**VOE 21489736**	1			SS		Oil pump	Pompe à huile	Ölpumpe	Bomba de aceite	Oljepump	(VOE 20574451)
2	**VOE 21496591**	1					•Lip seal	•Joint à lèvre	•Lippendichtung	•Sello	•Läpptätning	(VOE 20459168)
3	**VOE 20451738**	1					•Screw	•Vis	•Schraube	•Tornillo	•Skruv	
4	**VOE 20412324**	10					Screw	Vis	Schraube	Tornillo	Skruv	
5	**VOE 21531890**	1					Gasket	Joint	Dichtung	Junta	Packning	(VOE 20537029)
6	**VOE 20405603**	1					Spring pin	Goupille tubulaire	Federstift	Pasador tubular	Fjädrande rörpinne	
7	**VOE 20405561**	6					Piston	Piston	Kolben	Pistón	Kolv	
8	**VOE 20496392**	1					Oil pipe	Conduit d'huile	Ölrohr	Tubo de aceite	Oljerör	
9	**VOE 13949578**	2			SS		Screw	Vis	Schraube	Tornillo	Skruv	
10	**VOE 20405888**	1					Gasket	Joint	Dichtung	Junta	Packning	
11	**VOE 20405792**	2					Screw	Vis	Schraube	Tornillo	Skruv	

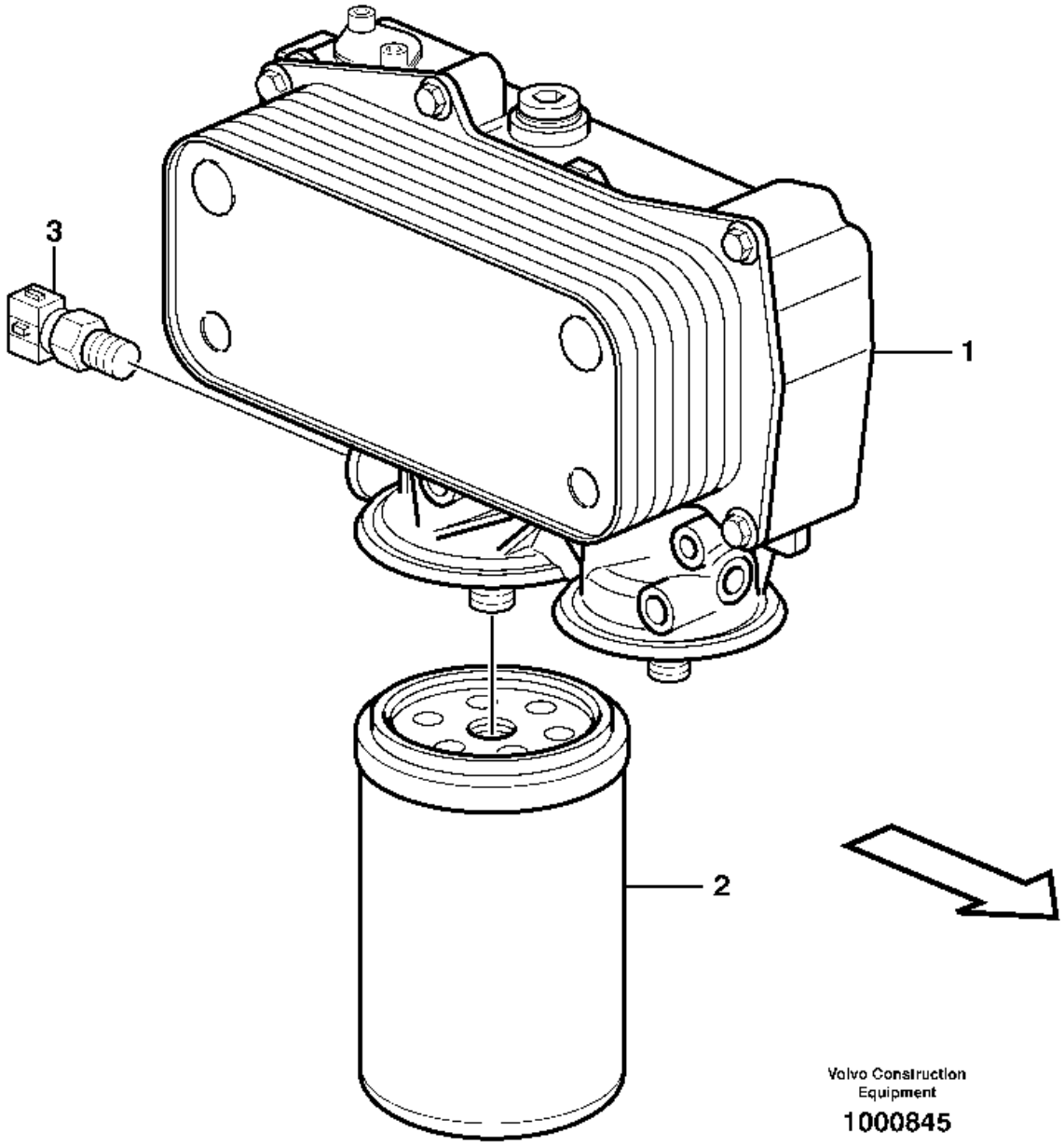
3
1
2
Volvo Construction Equipment
1000845

Fig.	Part No.	Quantity 1	2	3	PS	KIT	Description	Dénomination	Bezeichnung	Denominación	Benämning	Notes
1		1					Oil Filter Hsg	Boitier Filt Hu	Ölfiltergehäuse	Caja Filt Aceit	Oljefilterhus	See group 223-100 page 95
2	**VOE 17535679**	1					Oil filter	Filtre à huile	Ölfilter	Filtro de aceite	Oljefilter	(VOE 17457469)
3		1					Sensor	Capteur	Geber	Captador	Givare	See group 371-150 page 291

1		**Oil filter** **Filtre à huile** **Ölfilter** **Filtro de aceite** **Oljefilter**	Catalogue id **20105**	Group **222**
2				
3			Illustr. No **1000845**	Section **100**
4				
5			Issue **20009038-J**	Page **93**

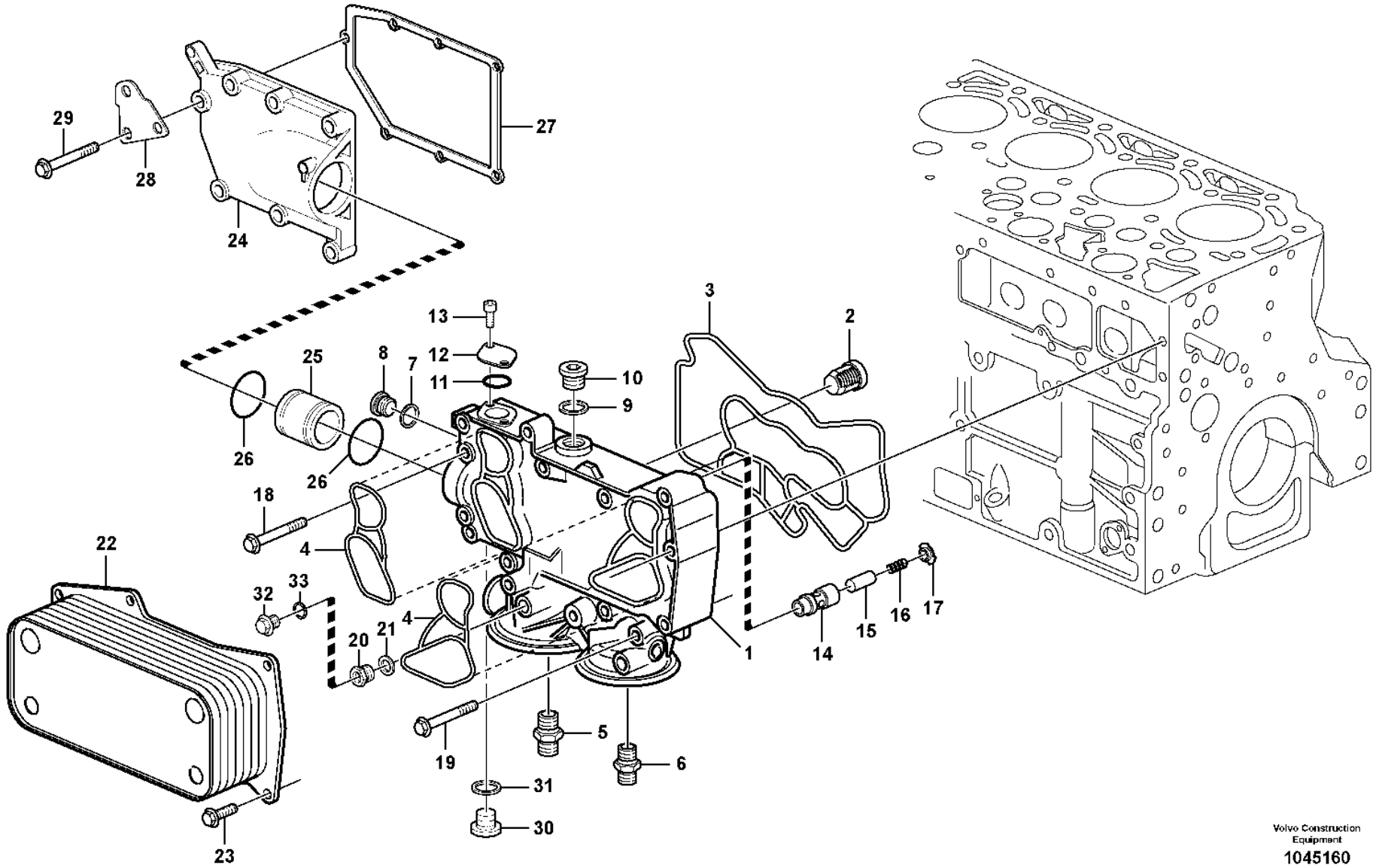

Volvo Construction Equipment

1045160

Fig.	Part No.	Quantity 1	2	3	PS	KIT	Description	Dénomination	Bezeichnung	Denominación	Benämning	Notes
1	**VOE 21099784**	1					Oil cooler	Radiateur huile	Ölkühler	Enfriador de aceite	Oljekylare	
2	**VOE 20459204**	1					•Valve	•Valve	•Ventil	•Válvula	•Ventil	
3	**VOE 20459203**	1					•Gasket	•Joint	•Dichtung	•Junta	•Packning	
4	**VOE 21611489**	2					•Gasket	•Joint	•Dichtung	•Junta	•Packning	(VOE 20459202)
5	**VOE 20459201**	1					•Nipple	•Raccord	•Nippel	•Niple	•Nippel	
6	**VOE 20459200**	1					•Nipple	•Raccord	•Nippel	•Niple	•Nippel	
7	**VOE 13947622**	1					•Plane gasket	•Joint plan	•Plandichtung	•Junta plana	•Planpackning	
8	**VOE 20502245**	1					•Plug	•Bouchon	•Stöpsel	•Tapón	•Propp	
9	**VOE 13947628**	1					•Plane gasket	•Joint plan	•Plandichtung	•Junta plana	•Planpackning	
10	**VOE 20459195**	1					•Plug	•Tampon	•Stopfen	•Tapón	•Plugg	
10	**VOE 16846378**	1					Nipple	Raccord	Nippel	Niple	Nippel	(VOE 20496519)
11	**VOE 20405599**	1					•Sealing ring	•Bague étanchéité	•Dichtring	•Anillo retén	•Tätningsring	
12	**VOE 21072778**	1					•Flange	•Bride	•Flansch	•Brida	•Fläns	
13	**VOE 20405885**	2					•Screw	•Vis	•Schraube	•Tornillo	•Skruv	
14	**VOE 21100405**	1					•Valve seat	•Siège de soupape	•Ventilsitz	•Asiento de válvula	•Ventilsäte	
15	**VOE 20862028**	1					•Control plunger	•Piston de contrôle	•Stößel	•Pasador de accionamiento	•Manöverpinne	
16	**VOE 21100407**	1					•Spring	•Ressort	•Feder	•Resorte	•Fjäder	
17	**VOE 21100410**	1					•Sleeve	•Douille	•Hülse	•Manguito	•Hylsa	
18	**VOE 20405672**	5					•Screw	•Vis	•Schraube	•Tornillo	•Skruv	
19	**VOE 996812**	3					•Flange screw	•Vis à embase	•Flanschschraube	•Tornillo embridado	•Flänsskruv	(VOE 20405917)
20	**VOE 21100412**	1					•Adapter	•Adaptateur	•Adapter	•Adaptador	•Adapter	
21	**VOE 13969011**	1					•Gasket	•Joint	•Dichtung	•Junta	•Packning	
22	**VOE 20511773**	1			SS		Oil cooler	Radiateur huile	Ölkühler	Enfriador de aceite	Oljekylare	
23	**VOE 20405885**	7					Screw	Vis	Schraube	Tornillo	Skruv	
24	**VOE 20796351**	1					Tank	Réservoir	Tank	Depósito	Tank	
25	**VOE 20459191**	1					Plug	Tampon	Stopfen	Tapón	Plugg	
26	**VOE 20459193**	2					Sealing ring	Bague étanchéité	Dichtring	Anillo retén	Tätningsring	
27	**VOE 20459192**	1					Gasket	Joint	Dichtung	Junta	Packning	
28	**VOE 20914901**	1					Retaining Plate	Plaque Retenue	Halteplatte	Placa Soporte	Hållplatta	
29	**VOE 20412324**	7					Screw	Vis	Schraube	Tornillo	Skruv	

1		**Oil cooler** **Radiateur d 'huile** **Ölkühler** **Enfriador de aceite** **Oljekylare**	Catalogue id **20105**	Group **223**
2				
3			Illustr. No **1045160**	Section **100**
4				
5			Issue **20009038-J**	Page **95**

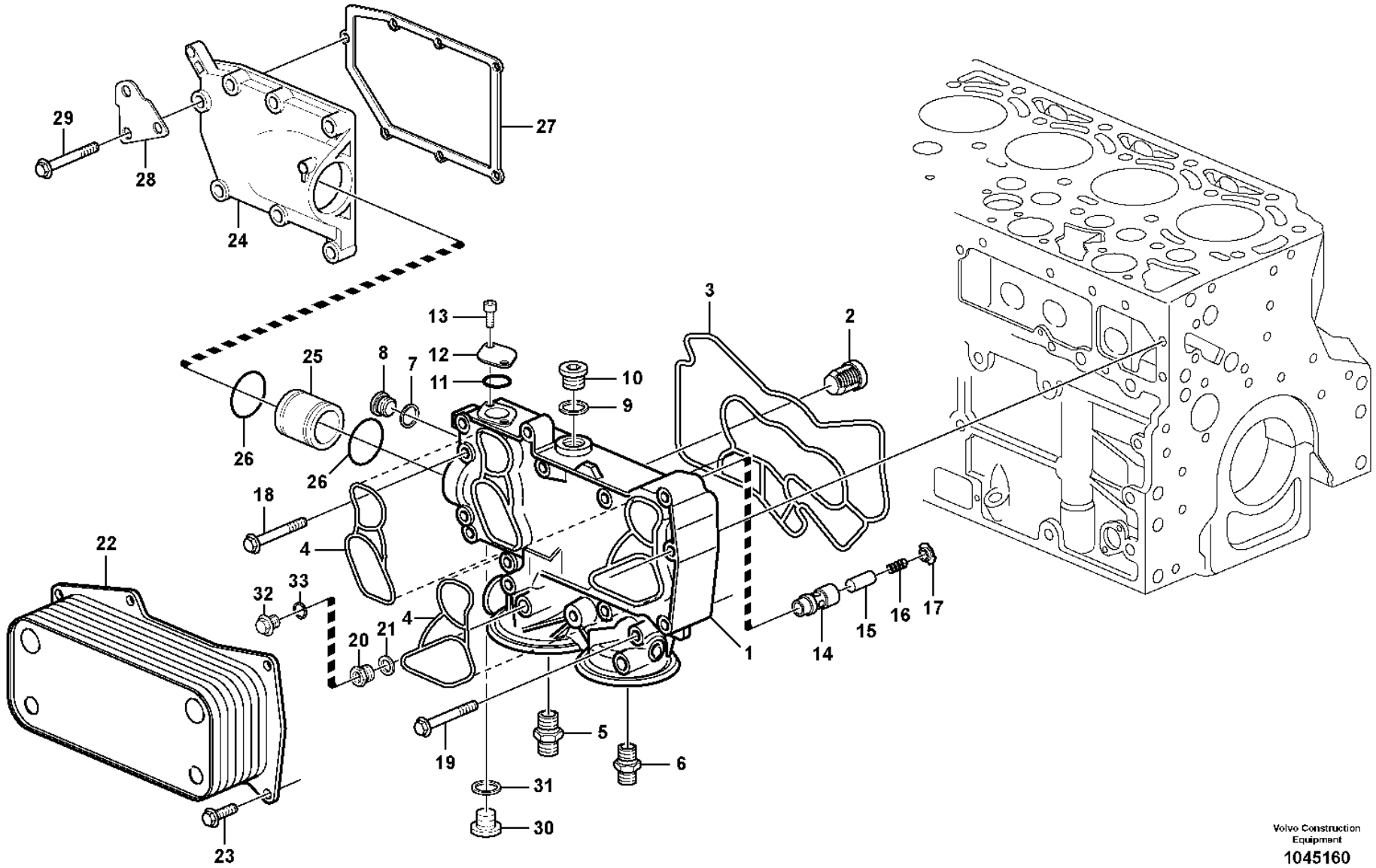

Volvo Construction Equipment

1045160

Fig.	Part No.	Quantity 1	2	3	PS	KIT	Description	Dénomination	Bezeichnung	Denominación	Benämning	Notes
30	**VOE 888474**	1					Screw	Vis	Schraube	Tornillo	Skruv	
31	**VOE 20450890**	1					Sealing ring	Bague étanchéité	Dichtring	Anillo retén	Tätningsring	
32	**VOE 20450895**	1					Plug	Tampon	Stopfen	Tapón	Plugg	E PROD - 01/2007
32	**VOE 21011809**	1					Plug	Bouchon	Stöpsel	Tapón	Propp	L PROD 02/2007 - INCL. SEALING RING
33	**VOE 13947281**	1					Gasket	Joint	Dichtung	Junta	Packning	E PROD - 01/2007

1		**Oil cooler** **Radiateur d 'huile** **Ölkühler** **Enfriador de aceite** **Oljekylare**	Catalogue id **20105**	Group **223**
2				
3			Illustr. No **1045160**	Section **100**
4				
5			Issue **20009038-J**	Page **97**

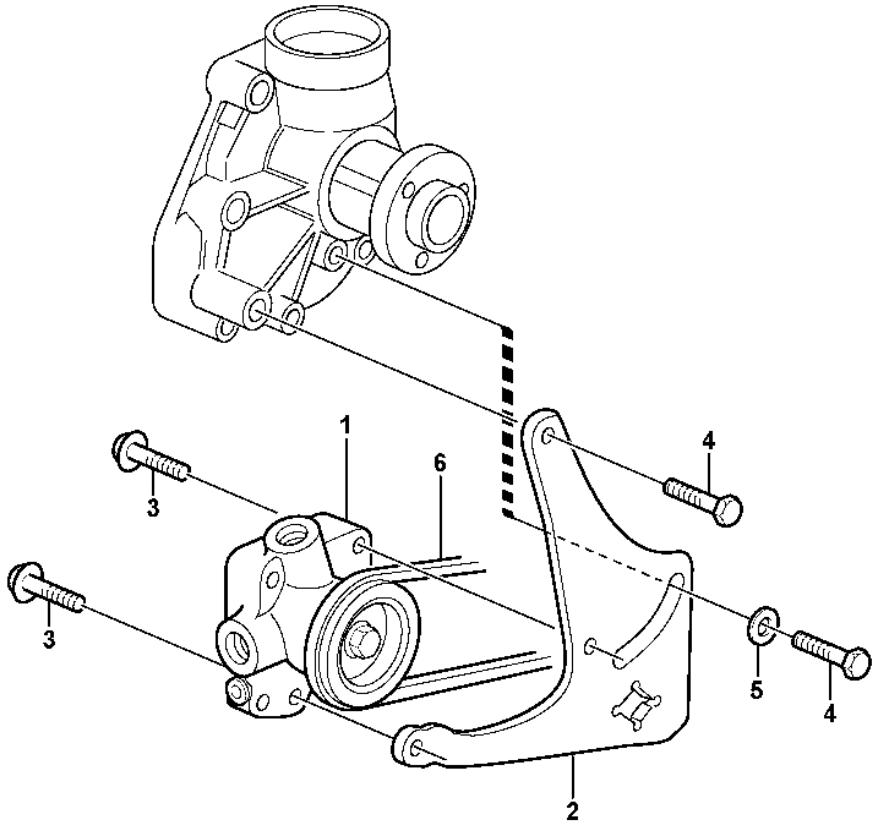

Volvo Construction Equipment

1019562

Fig.	Part No.	Quantity 1	2	3	PS	KIT	Description	Dénomination	Bezeichnung	Denominación	Benämning	Notes
1	**VOE 20980697**	1					Fuel pump	Pompe à carburant	Kraftstoffpumpe	Bomba de combustible	Bränslepump	
2	**VOE 20880927**	1					Bracket	Console	Konsole	Consola	Konsol	
3	**VOE 13949578**	2			SS		Screw	Vis	Schraube	Tornillo	Skruv	
4	**VOE 20412357**	2					Screw	Vis	Schraube	Tornillo	Skruv	(VOE 20441860)
5	**VOE 20405734**	1					Washer	Rondelle	Scheibe	Arandela	Bricka	
6		1					V-belt	Courroie Trape.	Keilriemen	Correa Trapez	Kilrem	See group 263-400 page 187

1		**Fuel pump** **Pompe carburant** **Kraftstoffpumpe** **Bomba de combustible** **Bränslepump**	Catalogue id **20105**	Group **233**
2				
3			Illustr. No **1019562**	Section **100**
4				
5			Issue **20009038-J**	Page **99**

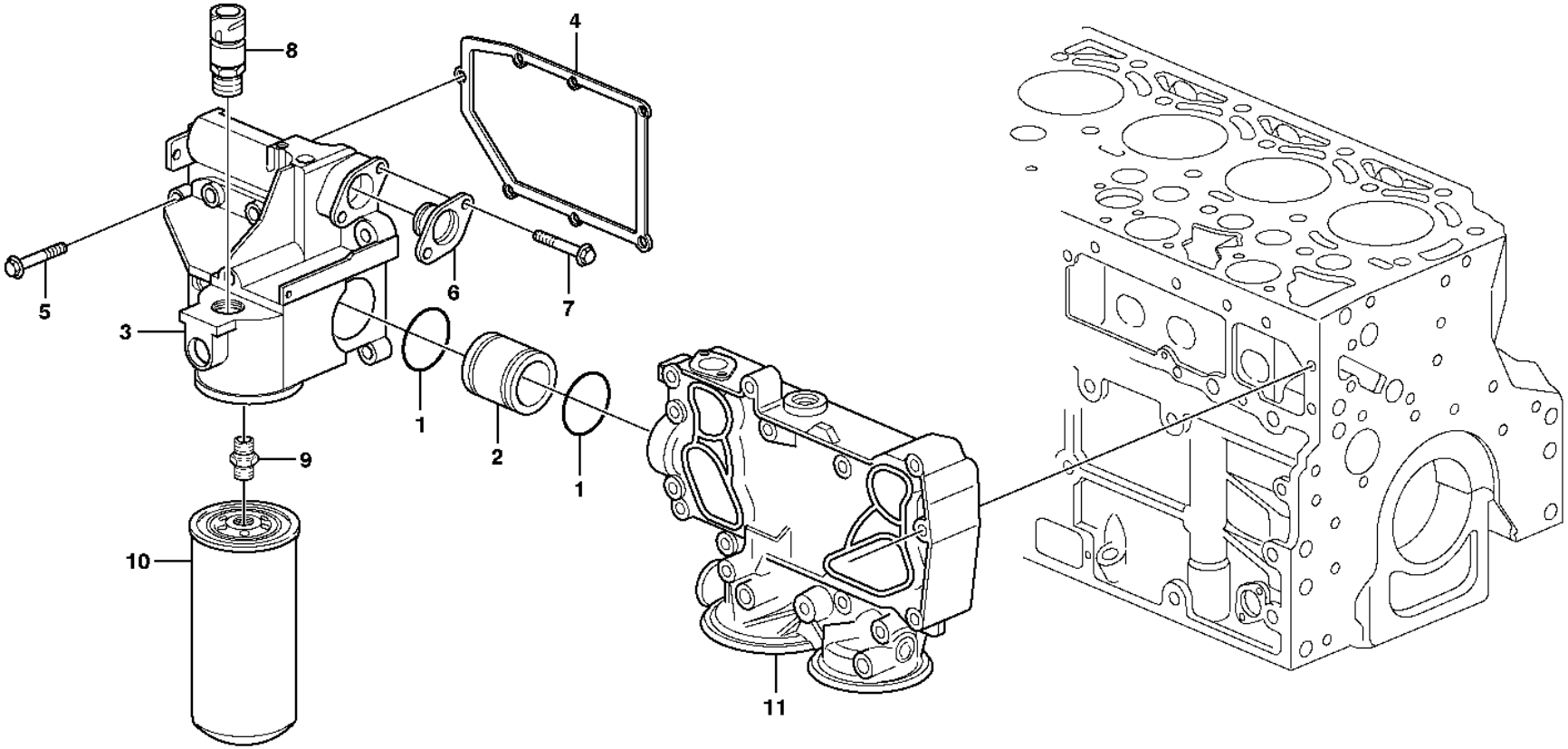

Volvo Construction Equipment

1023382

Fig.	Part No.	Quantity 1	2	3	PS	KIT	Description	Dénomination	Bezeichnung	Denominación	Benämning	Notes
1	**VOE 20459193**	2					Sealing ring	Bague étanchéité	Dichtring	Anillo retén	Tätningsring	
2	**VOE 20459191**	1					Plug	Tampon	Stopfen	Tapón	Plugg	
3	**VOE 21307519**	1					Tank	Réservoir	Tank	Depósito	Tank	(VOE 20805387)
4	**VOE 20459192**	1					Gasket	Joint	Dichtung	Junta	Packning	
5	**VOE 20412324**	7					Screw	Vis	Schraube	Tornillo	Skruv	
6	**VOE 20798139**	1					Cover	Capot	Haube	Cubierta	Kåpa	
7	**VOE 20450728**	2					Bolt	Boulon	Bolzen	Perno	Bult	
8		1					Sensor	Detecteur	Geber	Sensor	Givare	See group 371-150 page 291
9	**VOE 20818370**	1					Bushing	Bague	Buchse	Casquillo	Bussning	
10	**VOE 20805349**	1					Fuel filter	Filtre à combustible	Kraftstofffilter	Filtro de combustible	Bränslefilter	
11		1					Oil Filter Hsg	Boitier Filt Hu	Ölfiltergehäuse	Caja Filt Aceit	Oljefilterhus	See group 223-100 page 95

1		**Fuel filter** **Filtre à carburant** **Kraftstoffilter** **Filtro de combustible** **Bränslefilter**	Catalogue id **20105**	Group **233**
2			Illustr. No **1023382**	Section **150**
3			Issue **20009038-J**	Page **101**
4				
5				

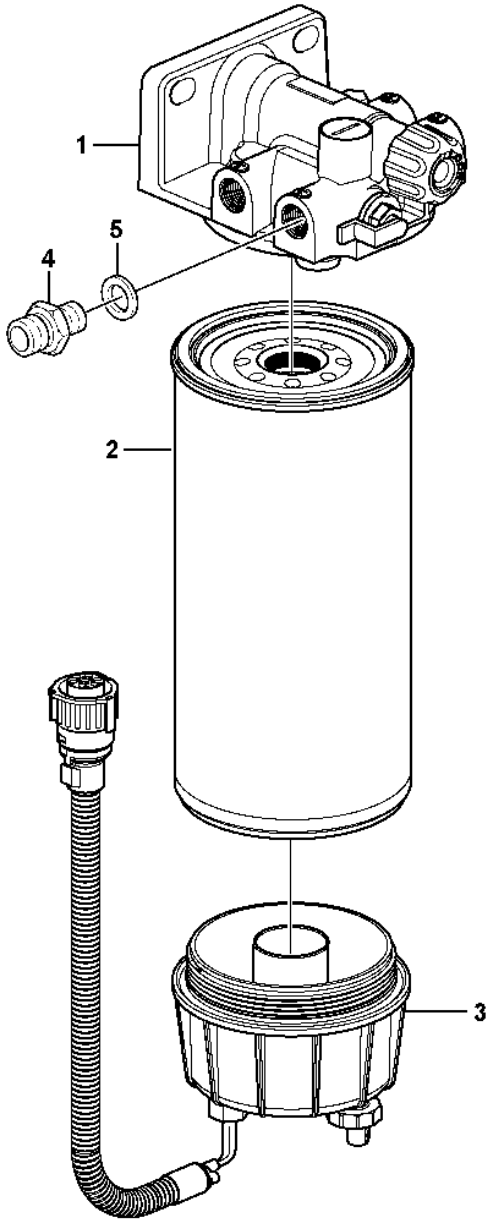

Volvo Construction Equipment
1053002

Fig.	Part No.	Quantity 1	2	3	PS	KIT	Description	Dénomination	Bezeichnung	Denominación	Benämning	Notes
	VOE 11110709	1					Water separator	Séparateur d'eau	Wasserabscheider	Separador de agua	Vattenavskiljare	2 PORTS
	VOE 11110791		1				Water separator	Séparateur d'eau	Wasserabscheider	Separador de agua	Vattenavskiljare	4 PORTS
1	**VOE 11110708**	1					•Filter retainer	•Porte-filtre	•Filtertopf	•Soporte filtro	•Filterhållare	
1	**VOE 11110702**		1				•Filter housing	•Cloche de filtre	•Filtergehäuse	•Caja del filtro	•Filterhus	
2	**VOE 11110683**	1	1				•Fuel filter	•Filtre à combustible	•Kraftstofffilter	•Filtro de combustible	•Bränslefilter	
3	**VOE 11110737**	1					•Bowl	•Bol	•Schale	•Taza	•Skål	SE2302
	VOE 15195930	1					••Kit	••Lot	••Einbausatz	••Juego	••Sats	2624)
	VOE 15195958	1					••Gasket kit	••Kit joints	••Dichtungssatz	••Juego de juntas	••Packningsats	2624)
3	**VOE 11110738**		1				•Bowl	•Bol	•Schale	•Taza	•Skål	SE2302, HE2301
	VOE 15195930		1				••Kit	••Lot	••Einbausatz	••Juego	••Sats	2624)
	VOE 15195958		1				••Gasket kit	••Kit joints	••Dichtungssatz	••Juego de juntas	••Packningsats	2624)
4	**VOE 16885445**			1			Nipple	Raccord	Nippel	Niple	Nippel	
5				1	NS		•Sealing ring	•Bague d'étanchéité	•Runddichtring	•Anillo reten	•Tätningsring	

2624) **GB**: Not shown **FR**: Non représenté **DE**: Nicht abgebildet **ES**: No ilustrado **SE**: Ej avbildad

1	**33292**
2	**83058, 33298**
3	**84867**
4	
5	

Water separator
Separateur d'eau
Wasserabscheider
Separador de agua
Vattenavskiljare

Catalogue id	Group
20105	**233**
Illustr. No	Section
1053002	**200**
Issue	Page
20009038-J	**103**

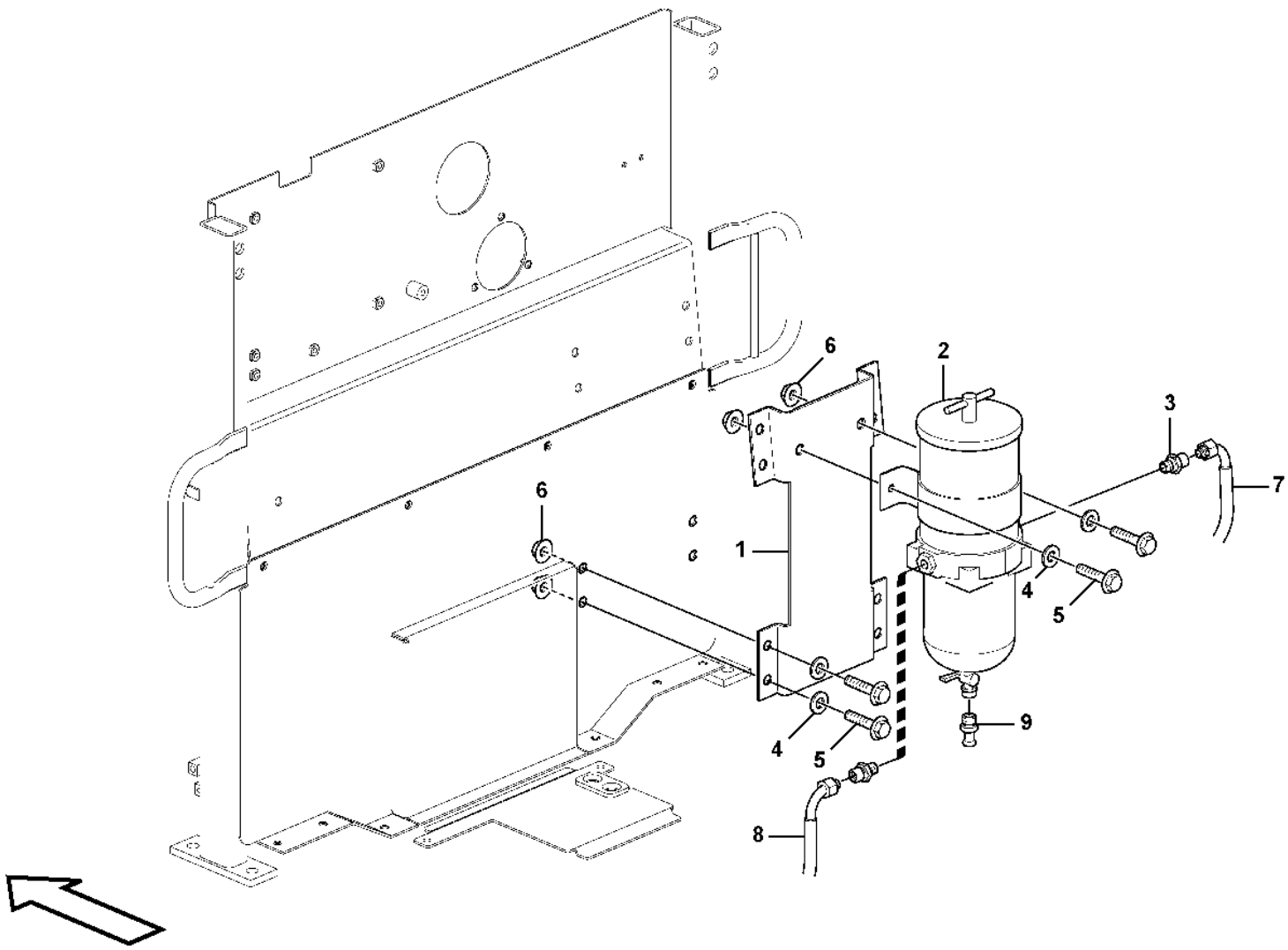

Volvo Construction Equipment
1052569

Fig.	Part No.	Quantity 1	2	3	PS	KIT	Description	Dénomination	Bezeichnung	Denominación	Benämning	Notes
1	**VOE 15100749**	1					Bracket	Console	Konsole	Consola	Konsol	
2		1					Fuel Filter	Filtre carburant	Kraftstoffilter	Filtro Combust	Bränslefilter	See group 233-350 page 107
3	**VOE 943299**	2					Nipple	Raccord	Nippel	Niple	Nippel	
4	**VOE 976945**	10					Washer	Rondelle	Scheibe	Arandela	Bricka	
5	**VOE 946441**	10					Flange screw	Vis à embase	Flanschschraube	Tornillo embridado	Flänsskruv	
6	**VOE 13971098**	6					Flange nut	Écrou à embase	Flanschmutter	Tuerca embridada	Flänsmutter	
7	**VOE 11410365**	1					Fuel pipe	Tuyau de carburant	Kraftstoffrohr	Tubo de combustible	Bränslerör	
8	**VOE 11410636**	1					Fuel pipe	Tuyau de carburant	Kraftstoffrohr	Tubo de combustible	Bränslerör	
9	**VOE 947043**	1					Nipple	Raccord	Nippel	Niple	Nippel	

1		**Filter with fitting parts** **Filtre avec pièces de montage** **Filter mit Anbauteilen** **Filtro con piezas de montaje** **Filter med monteringsdetaljer**	Catalogue id **20105**	Group **233**
2				
3			Illustr. No **1052569**	Section **300**
4				
5		**84867**	Issue **20009038-J**	Page **105**

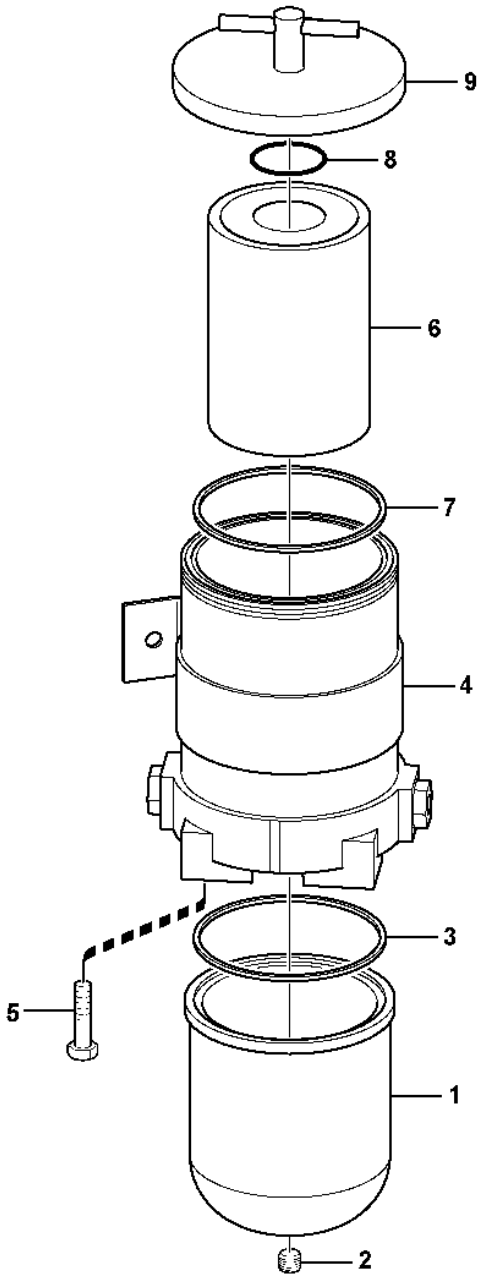

Volvo Construction Equipment

1052213

Fig.	Part No.	Quantity 1	2	3	PS	KIT	Description	Dénomination	Bezeichnung	Denominación	Benämning	Notes
	VOE 877768	1					Water separator	Séparateur d'eau	Wasserabscheider	Separador de agua	Vattenavskiljare	
	VOE 17245505	1					•Drain valve	•Vanne de vidange	•Ablassventil	•Válvula de vaciado	•Avtappningsventil	
1	**VOE 3838851**	1					•Bowl	•Bol	•Schale	•Taza	•Skål	
2	**VOE 952075**	1					•Plug	•Tampon	•Stopfen	•Tapón	•Plugg	
3	**VOE 846719**	1					•Gasket	•Joint	•Dichtung	•Junta	•Packning	
4		1			NS		•Housing	•Carter	•Gehäuse	•Carter	•Hus	
5	**VOE 940094**	4					•Hexagon screw	•Vis à tête hexagonale	•Sechskantschraube	•Tornillo hexagonal	•Sexkantsskruv	
6	**VOE 3838852**	1					•Fuel filter insert	•Cartouche de filtre à carburant	•Kraftstofffilter	•Cartucho de filtro de combustible	•Bränslefilterinsats	
7	**VOE 846719**	1					•Gasket	•Joint	•Dichtung	•Junta	•Packning	
8	**VOE 838506**	1					•O-ring	•Joint torique	•O-Ring	•Anillo tórico	•O-ring	
9		1			NS		•Cap	•Chapeau	•Kappe	•Caperuza	•Lock	

1		**Filter** **Filtre** **Filter** **Filtro** **Filter**	Catalogue id **20105**	Group **233**
2				
3			Illustr. No **1052213**	Section **350**
4				
5		**84867**	Issue **20009038-J**	Page **107**

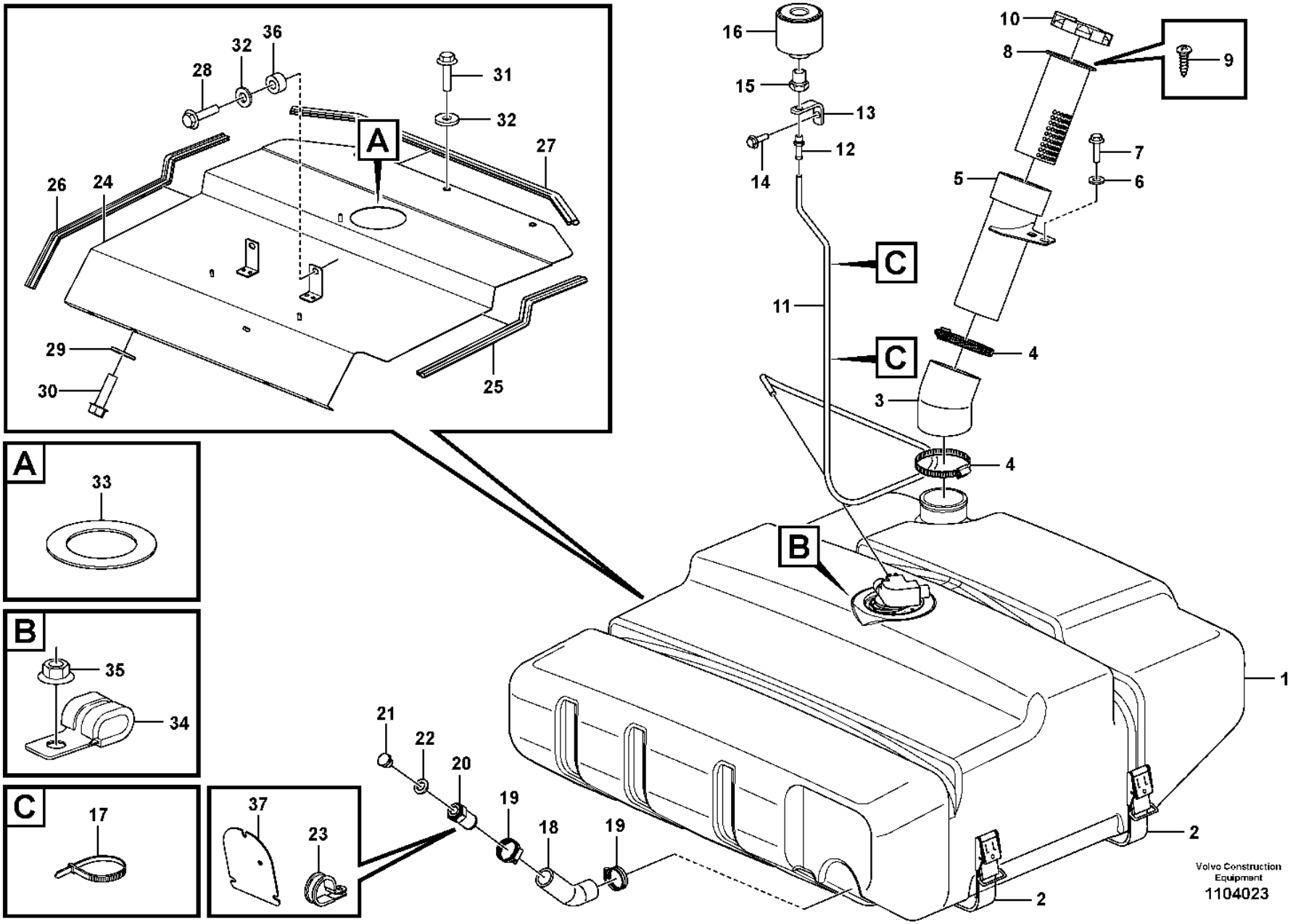
A
B
C
1
2
2
3
4
4
5
6
7
8
9
10
11
12
13
14
15
16
17
18
19
19
20
21
22
23
24
25
26
27
28
29
30
31
32
32
33
34
35
36
37
Volvo Construction Equipment
1104023

Fig.	Part No.	Quantity 1	Quantity 2	Quantity 3	PS	KIT	Description	Dénomination	Bezeichnung	Denominación	Benämning	Notes
1		1					Tank	Resérvoir	Behälter	Depósito	Tank	See group 234-150 page 115
2	**VOE 11132499**	2					Retaining strap	Courroie de serrage	Halteriemen	Correa tensora	Spännrem	L = 3200 MM
3	**VOE 11411043**	1					Hose	Flexible	Schlauch	Manguera	Slang	ARV S/N - 26740 ASH S/N - 68769 PED S/N - 71678
3	**VOE 15410367**	1					Hose	Flexible	Schlauch	Manguera	Slang	ARV S/N 26741 - ASH S/N 68770 - PED S/N 71679 -
4	**VOE 943483**	2					Hose clamp	Collier durite	Schlauchschelle	Abrazadera de manguera	Slangklamma	
5	**VOE 11411044**	1					Filler pipe	Tube de remplissage	Füllrohr	Tubo de llenado	Påfyllningsrör	ARV S/N - 26740 ASH S/N - 68769 PED S/N - 71678
5	**VOE 15410359**	1					Filler pipe	Tube de remplissage	Füllrohr	Tubo de llenado	Påfyllningsrör	ARV S/N 26741 - ASH S/N 68770 - PED S/N 71679 -
6	**VOE 13948871**	2					Spacer washer	Rondelle entretoise	Abstandscheibe	Arandela distanciadora	Distansbricka	
7	**VOE 13945444**	2					Screw	Vis	Schraube	Tornillo	Skruv	
8	**VOE 11173801**		1				Strainer	Crépine	Sieb	Colador	Sil	
8	**VOE 15048799**			1			Strainer	Crépine	Sieb	Colador	Sil	
9	**VOE 955127**		2				Cross recessed screw	Vis empreinte cruciforme	Kreuzschlitzschraube	Tornillo cruz	Krysskruv	
9	**VOE 972264**			3			Six point socket screw	Vis à 6 pans creux	Innensechsrundschraube	Tornillo de cabeza hexagonal	Sextandhålskruv	
10	**VOE 20392751**	1					Filler cap	Bouchon remplissage	Tankverschluss	Tapa de llenado	Påfyllningslock	ARV S/N - 26740 ASH S/N - 68769 PED S/N - 71678
10	**VOE 11118857**	1					Filler cap	Bouchon remplissage	Tankverschluss	Tapa de llenado	Påfyllningslock	ARV S/N 26741 - ASH S/N 68770 - PED S/N 71679 -
11	**VOE 11024720**	REQ					Plastic hose	Tube plastique	Kunststoffschlauch	Manguera plástico	Plastslang	L = 1700 MM
12	**VOE 949221**	1					Hose nipple	Raccord flexible	Schlauchnippel	Niple de manguera	Slangnippel	E Prod
12	**VOE 949221**						Hose nipple	Raccord flexible	Schlauchnippel	Niple de manguera	Slangnippel	L Prod
13	**VOE 11411731**	1					Anchorage	Fixation	Halterung	Fijación	Fäste	

1	**33292**	**Fuel tank with fitting parts** **Réservoir de carburant avec pièces de montage** **Kraftstofftank mit Anbauteilen** **Depósito de combustible con accesorios de montaje** **Bränsletank med monteringsdetaljer**	Catalogue id **20105**	Group **234**
2	**91472**		Illustr. No **1104023**	Section **100**
3	**84580**		Issue **20009038-J**	Page **109**
4	**33298**			
5				

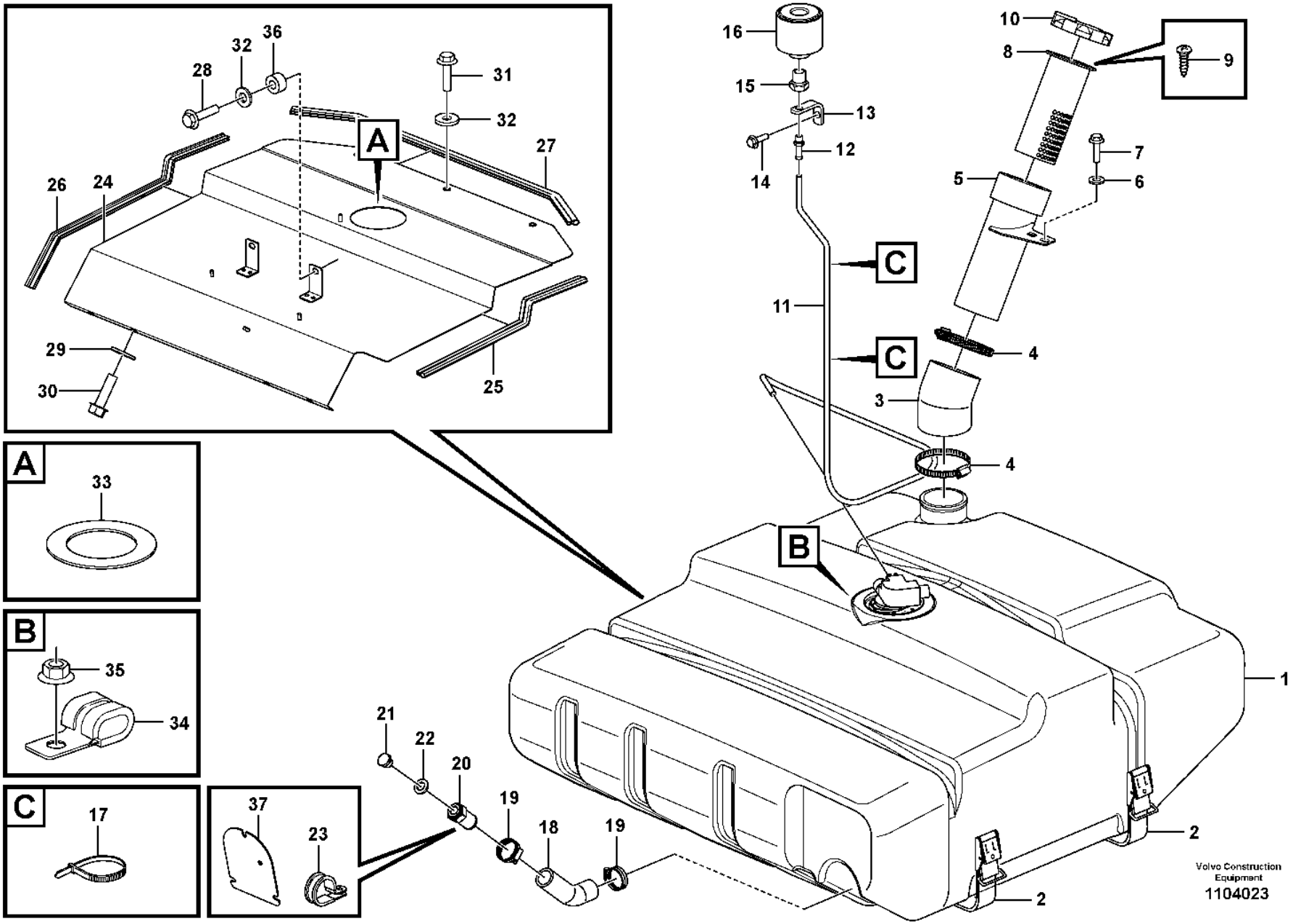
A
B
C
1
2
2
3
4
4
5
6
7
8
9
10
11
12
13
14
15
16
17
18
19
19
20
21
22
23
24
25
26
27
28
29
30
31
32
32
33
34
35
36
37
Volvo Construction Equipment
1104023

Fig.	Part No.	Quantity 1	2	3	PS	KIT	Description	Dénomination	Bezeichnung	Denominación	Benämning	Notes
14	**VOE 984734**	1					Flange screw	Vis à embase	Flanschschraube	Tornillo embridado	Flänsskruv	(VOE 13946173) E Prod
14	**VOE 984734**						Flange screw	Vis à embase	Flanschschraube	Tornillo embridado	Flänsskruv	(VOE 13946173) L Prod
15	**VOE 4854955**	1					Nipple	Raccord	Nippel	Niple	Nippel	
16	**VOE 11172907**	1					Air filter	Filtre à air	Luftfilter	Filtro de aire	Luftfilter	
17	**VOE 14016673**	2					Strip clamp	Serrage de ruban	Bandklemme	Abrazadera de cinta	Bandklamma	
18	**VOE 11411073**	1					Hose	Flexible	Schlauch	Manguera	Slang	
19	**VOE 60112443**	2					Hose clamp	Collier durite	Schlauchschelle	Abrazadera de manguera	Slangklamma	(VOE 11059294)
20	**VOE 11411219**	1					Nipple	Raccord	Nippel	Niple	Nippel	
21	**VOE 13960632**	1					Plug	Tampon	Stopfen	Tapón	Plugg	
22	**VOE 948884**	1					Gasket	Joint	Dichtung	Junta	Packning	
23	**VOE 973944**	1					Clamp	Collier serrage	Schelle	Abrazadera	Klamma	
24	**VOE 16624218**	1					Cover plate	Plaque de recouvrement	Abdeckung	Cubierta	Lucka	SWE S/N 29068 - BRA S/N 72178 - S/N - 29506, - 72599
24	**VOE 16880002**	1					Cover plate	Plaque de recouvrement	Oberblech	Placa recurbrición	Ovanplåt	S/N 29507 -, 72600 -
24	**VOE 15060436**	1					Plate	Tôle	Blech	Chapa	Plåt	SWE S/N - 29067 BRA S/N - 72177
25	**VOE 4881656**	1					•Framework moulding	•Baguette claire-voie	•Rahmenleiste	•Moldura armadura	•Skelettlist	L = 575 MM
26	**VOE 4881656**	1					•Framework moulding	•Baguette claire-voie	•Rahmenleiste	•Moldura armadura	•Skelettlist	L = 740 MM
27	**VOE 4881656**	1					•Framework moulding	•Baguette claire-voie	•Rahmenleiste	•Moldura armadura	•Skelettlist	S/N 29507 -, 72600 -
28	**VOE 60113082**	2					Flange screw	Vis à embase	Flanschschraube	Tornillo embridado	Flänsskruv	(VOE 946671)
29	**VOE 60113866**	4					Plain washer	Rondelle plane	Flachscheibe	Arandela plana	Planbricka	(VOE 13960143)
30	**VOE 60113082**	4					Flange screw	Vis à embase	Flanschschraube	Tornillo embridado	Flänsskruv	(VOE 946671)
31	**VOE 984734**	3					Flange screw	Vis à embase	Flanschschraube	Tornillo embridado	Flänsskruv	(VOE 13946173) S/N - 29506, - 72599
31	**VOE 60113082**	3					Flange screw	Vis à embase	Flanschschraube	Tornillo embridado	Flänsskruv	(VOE 946671) S/N 29507 -, 72600 -
32	**VOE 994848**	5					Washer	Rondelle	Scheibe	Arandela	Bricka	(VOE 11117464)
33	**VOE 15066986**	1					Insulation	Isolation	Isolierung	Aislamiento	Isolering	
34	**VOE 13949386**	1					Clamp	Collier serrage	Schelle	Abrazadera	Klamma	S/N 29507 -, 72600 -

1	**33292**
2	**91472**
3	**84580**
4	**33298**
5	

Fuel tank with fitting parts
Réservoir de carburant avec pièces de montage
Kraftstofftank mit Anbauteilen
Depósito de combustible con accesorios de montaje
Bränsletank med monteringsdetaljer

Catalogue id	Group
20105	**234**
Illustr. No	Section
1104023	**100**
Issue	Page
20009038-J	**111**

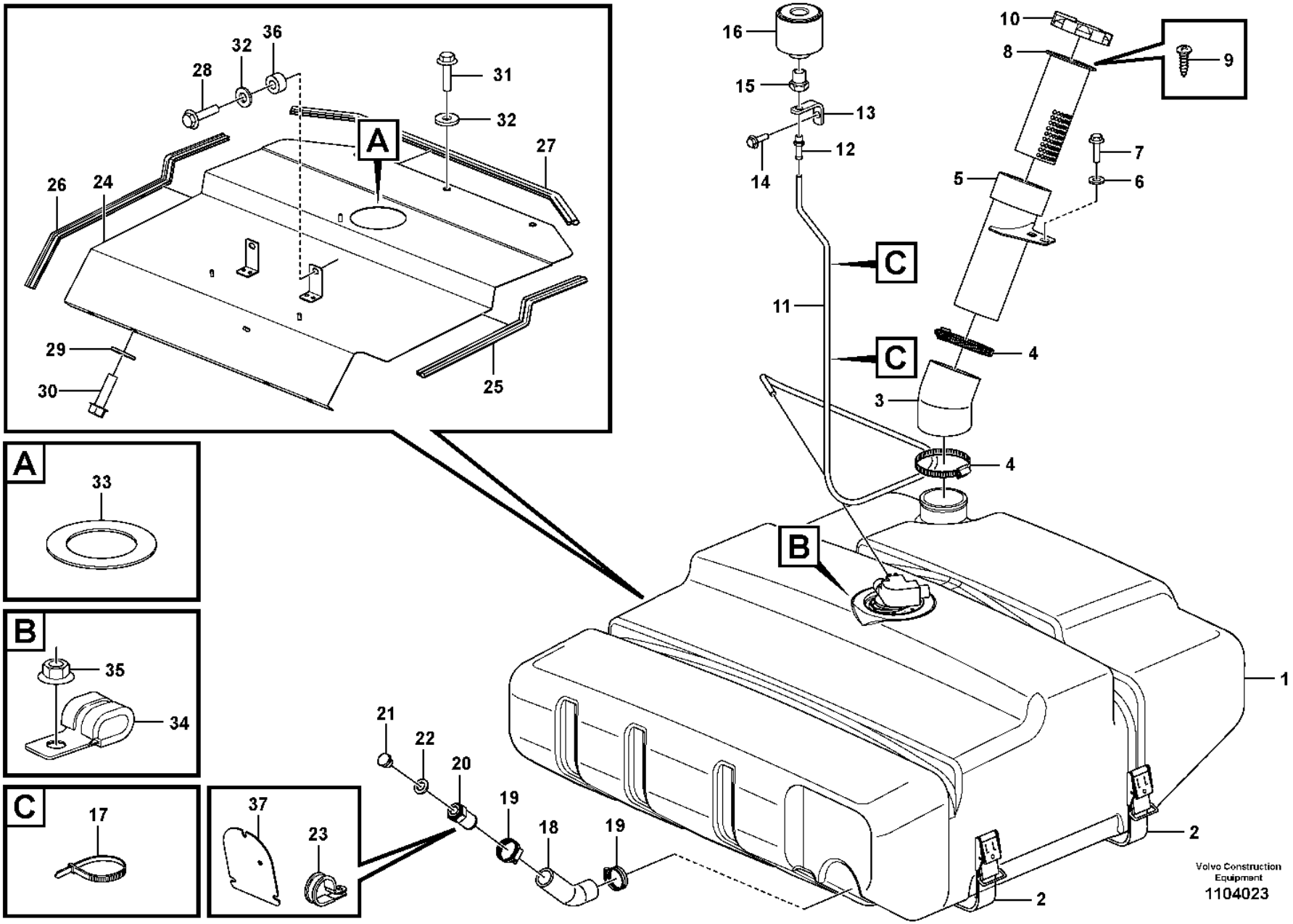
A
B
C
1
2
2
3
4
4
5
6
7
8
9
10
11
12
13
14
15
16
17
18
19
19
20
21
22
23
24
25
26
27
28
29
30
31
32
32
33
34
35
36
37
Volvo Construction Equipment
1104023

Fig.	Part No.	Quantity 1	2	3	PS	KIT	Description	Dénomination	Bezeichnung	Denominación	Benämning	Notes
35	**VOE 60113167**	1					Flange lock nut	Contre-écrou à embase	Flanschverschlussmutter	Contratuerca embridada	Flänslåsmutter	(VOE 948645) S/N 29507 -, 72600 -
36	**VOE 13948871**	2					Spacer washer	Rondelle entretoise	Abstandscheibe	Arandela distanciadora	Distansbricka	
37	**VOE 11411077**	1					Shield	Bouclier	Schild	Defensa	Sköld	

1	**33292**	**Fuel tank with fitting parts** **Réservoir de carburant avec pièces de montage** **Kraftstofftank mit Anbauteilen** **Depósito de combustible con accesorios de montaje** **Bränsletank med monteringsdetaljer**	Catalogue id **20105**	Group **234**
2	**91472**		Illustr. No **1104023**	Section **100**
3	**84580**		Issue **20009038-J**	Page **113**
4	**33298**			
5				

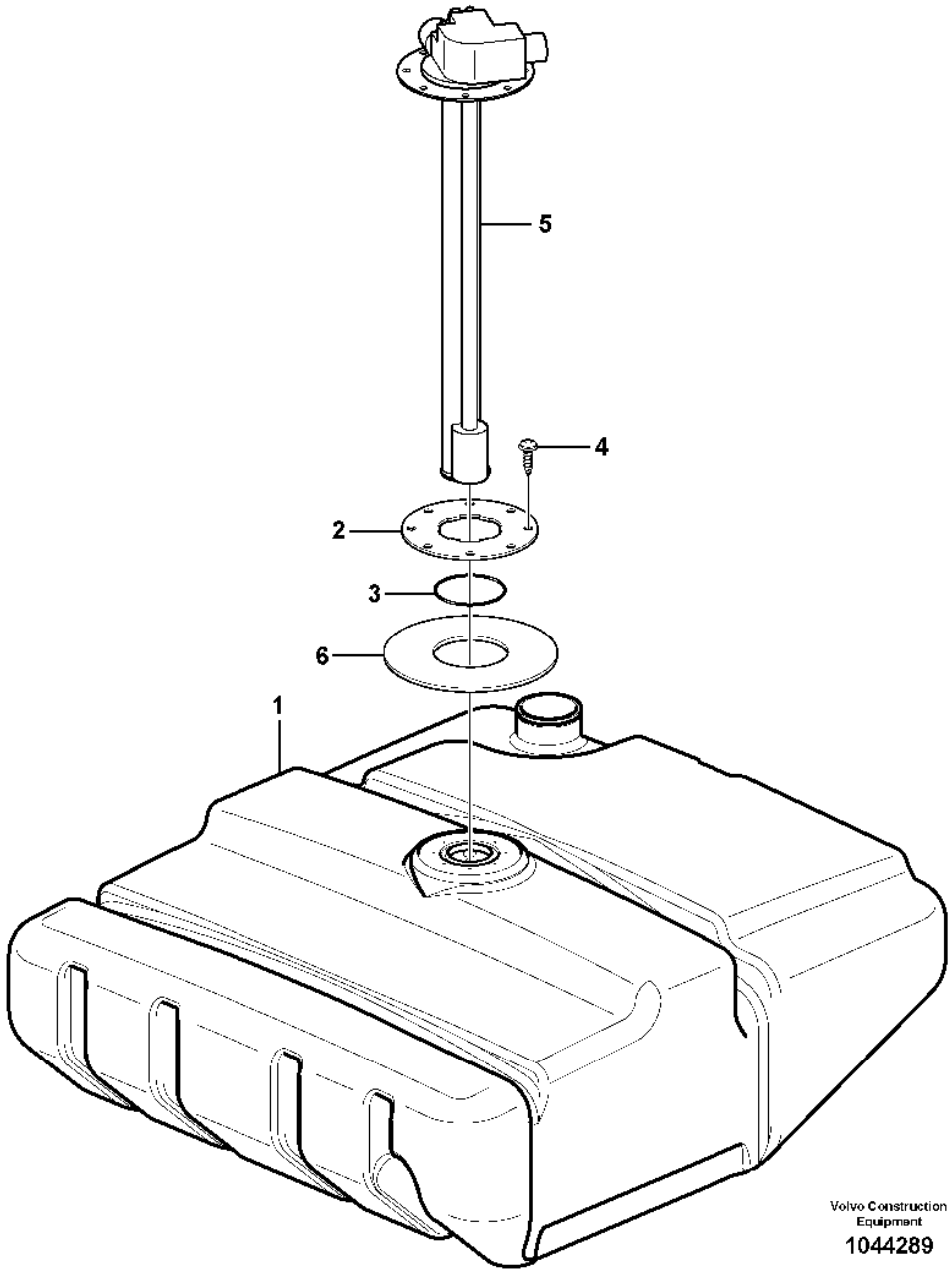
5
4
2
3
6
1
Volvo Construction Equipment
1044289

Fig.	Part No.	Quantity 1	2	3	PS	KIT	Description	Dénomination	Bezeichnung	Denominación	Benämning	Notes
	VOE 15045541	1			SS		Fuel tank	Réservoir de carburant	Kraftstofftank	Depósito de combustible	Bränsletank	S/N -28713 SWE S/N -72102 BRA
	VOE 16813696	1					Fuel tank	Réservoir de carburant	Kraftstofftank	Depósito de combustible	Bränsletank	S/N 28714- SWE S/N 72103- BRA
1		1			NS		•Fuel tank	•Réservoir carburant	•Kraftstofftank	•Deposit combust	•Bränsletank	S/N -28713 SWE S/N -72102 BRA
1		1			NS		•Fuel tank	•Réservoir carburant	•Kraftstofftank	•Deposit combust	•Bränsletank	S/N 28714- SWE S/N 72103- BRA
2	**VOE 9518442**	1					•Plate	•Tôle	•Blech	•Chapa	•Plåt	
3	**VOE 925075**	1					•O-ring	•Joint torique	•O-Ring	•Anillo tórico	•O-ring	
4	**VOE 975378**	8					•Six point socket screw	•Vis à 6 pans creux	•Innensechsrundschraube	•Tornillo de cabeza hexagonal	•Sextandhålskruv	
5	**VOE 15010278**	1					Tank unit	Ensemble réservoir	Tankaggregat	Unidad de depósito	Tankaggregat	SE2303
6	**VOE 15066986**	1					Insulation	Isolation	Isolierung	Aislamiento	Isolering	

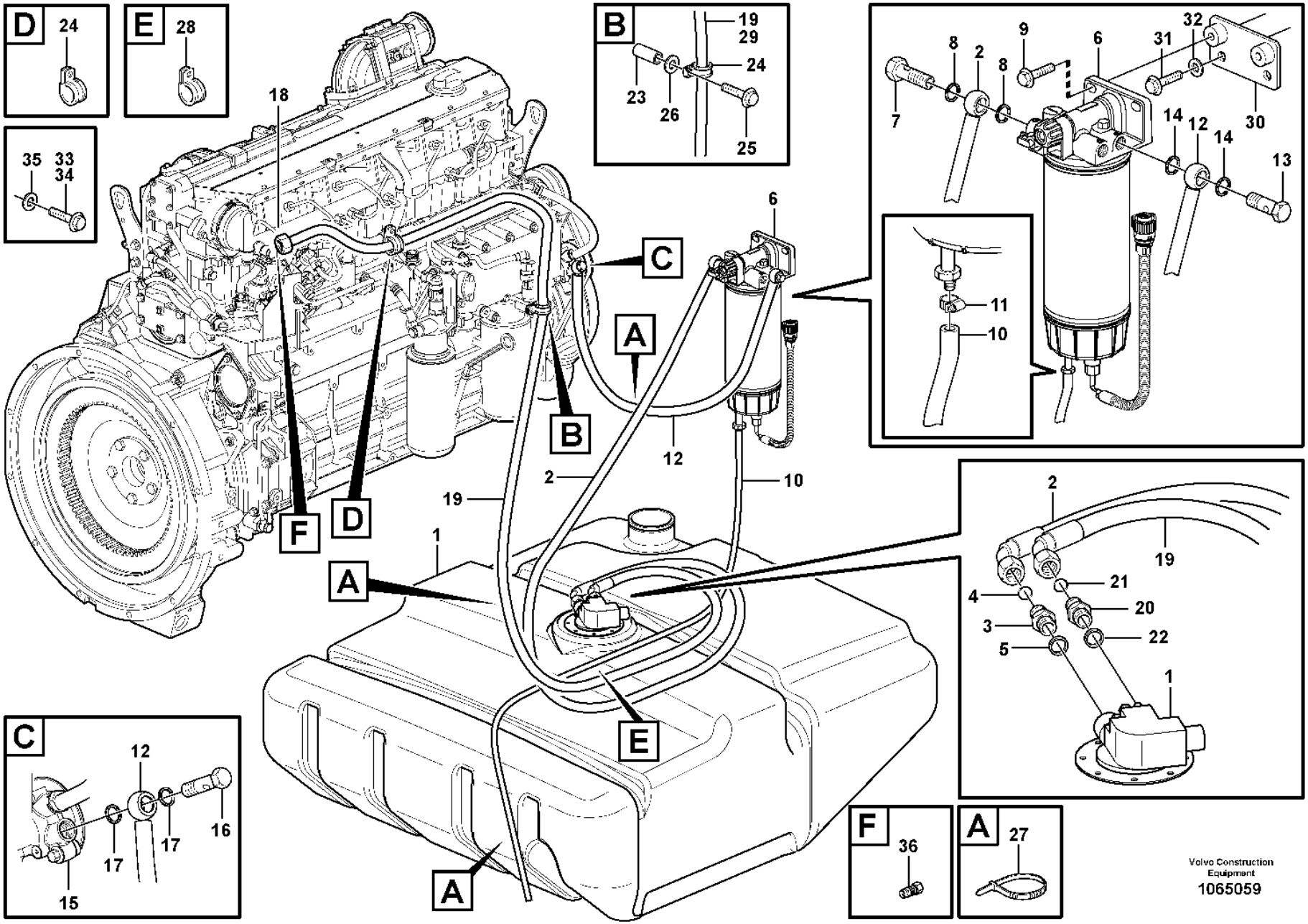
D
24
E
28
35
33
34
B
19
29
24
23
26
25
18
6
C
A
B
F
D
12
2
10
19
1
A
E
A
8
2
8
9
6
31
32
7
30
14
12
14
13
11
10
C
12
17
17
16
15
2
19
21
4
20
3
22
5
1
F
36
A
27
Volvo Construction Equipment
1065059

Fig.	Part No.	Quantity 1	2	3	PS	KIT	Description	Dénomination	Bezeichnung	Denominación	Benämning	Notes
1		1	1				Tank	Resérvoir	Behälter	Depósito	Tank	See group 234-100 page 109
2	**VOE 11411897**	1					Fuel pipe	Tuyau de carburant	Kraftstoffrohr	Tubo de combustible	Bränslerör	L = 1280 MM
3	**VOE 16885445**		1				Nipple	Raccord	Nippel	Niple	Nippel	
3	**VOE 14213266**	1					Fitting	Écrou raccord	Verschraubung	Racor	Förskruvning	
4	**VOE 14213676**	1					•Sealing ring	•Bague étanchéité	•Dichtring	•Anillo retén	•Tätningsring	
5	**VOE 20852765**	1					Sealing ring	Bague étanchéité	Dichtring	Anillo retén	Tätningsring	
6		1	1				Water Separator	Separateur Eau	Wasserabscheidr	Separador Agua	Vattenavskiljare	See group 233-200 page 103
7	**VOE 991046**	1					Hollow screw	Vis creuse	Hohlschraube	Tornillo perforado	Hålskruv	
8	**VOE 20852765**	2	2				Sealing ring	Bague étanchéité	Dichtring	Anillo retén	Tätningsring	
9	**VOE 990861**	2	2				Flange screw	Vis à embase	Flanschschraube	Tornillo embridado	Flänsskruv	(VOE 946472)
10	**VOE 949908**	REQ	REQ				Hose	Flexible	Schlauch	Manguera	Slang	L = 730 MM (E Prod) L = 850 MM (L Prod)
11	**VOE 975270**	1	1				Hose clamp	Collier durite	Schlauchschelle	Abrazadera de manguera	Slangklamma	(VOE 13975269)
12	**VOE 11411898**	1					Fuel pipe	Tuyau de carburant	Kraftstoffrohr	Tubo de combustible	Bränslerör	
13	**VOE 991046**	1					Hollow screw	Vis creuse	Hohlschraube	Tornillo perforado	Hålskruv	
14	**VOE 20852765**	2	1				Sealing ring	Bague étanchéité	Dichtring	Anillo retén	Tätningsring	
15		1	1				Fuel pump	Pompe Carburant	Kraftstoffpumpe	Bomba Combustib	Bränslepump	See group 233-100 page 99
16	**VOE 991046**	1					Hollow screw	Vis creuse	Hohlschraube	Tornillo perforado	Hålskruv	
17	**VOE 17454258**	2					Sealing washer	Rondelle étanchéité	Dichtscheibe	Arandela de retén	Tätningsbricka	
17	**VOE 20852765**		1				Sealing ring	Bague étanchéité	Dichtring	Anillo retén	Tätningsring	
18		1	1				Rail	Rail	Schiene	Rail	Skena	See group 237-100 page 125
19	**VOE 11445361**	1	1				Fuel pipe	Tuyau de carburant	Kraftstoffrohr	Tubo de combustible	Bränslerör	L = 1970 MM
20	**VOE 16885445**		1				Nipple	Raccord	Nippel	Niple	Nippel	
20	**VOE 14213266**	1					Fitting	Écrou raccord	Verschraubung	Racor	Förskruvning	
21	**VOE 14213676**	1					•Sealing ring	•Bague étanchéité	•Dichtring	•Anillo retén	•Tätningsring	
22	**VOE 20852765**	1					Sealing ring	Bague étanchéité	Dichtring	Anillo retén	Tätningsring	
23	**VOE 930440**	1	1				Spacer ring	Bague entretoise	Abstandring	Anillo distanciador	Distansring	
24	**VOE 13949747**	2	1				Clamp	Collier serrage	Schelle	Abrazadera	Klamma	
25	**VOE 13965178**	1	1				Screw	Vis	Schraube	Tornillo	Skruv	
26	**VOE 60110304**	1	1				Washer	Rondelle	Scheibe	Arandela	Bricka	(VOE 960139)
27	**VOE 4881440**	3	3				Cable tie	Serre-câble	Kabelbinder	Abrazadera de cinta	Buntband	

1	**E PROD**
2	**L PROD**
3	
4	
5	

Fuel pipes
Conduits d'alimentation en carburant
Kraftstoffleitungen
Tubos de combustible
Bränsleledningar

33292, 33298

Catalogue id	Group
20105	**235**
Illustr. No	Section
1065059	**100**
Issue	Page
20009038-J	**117**

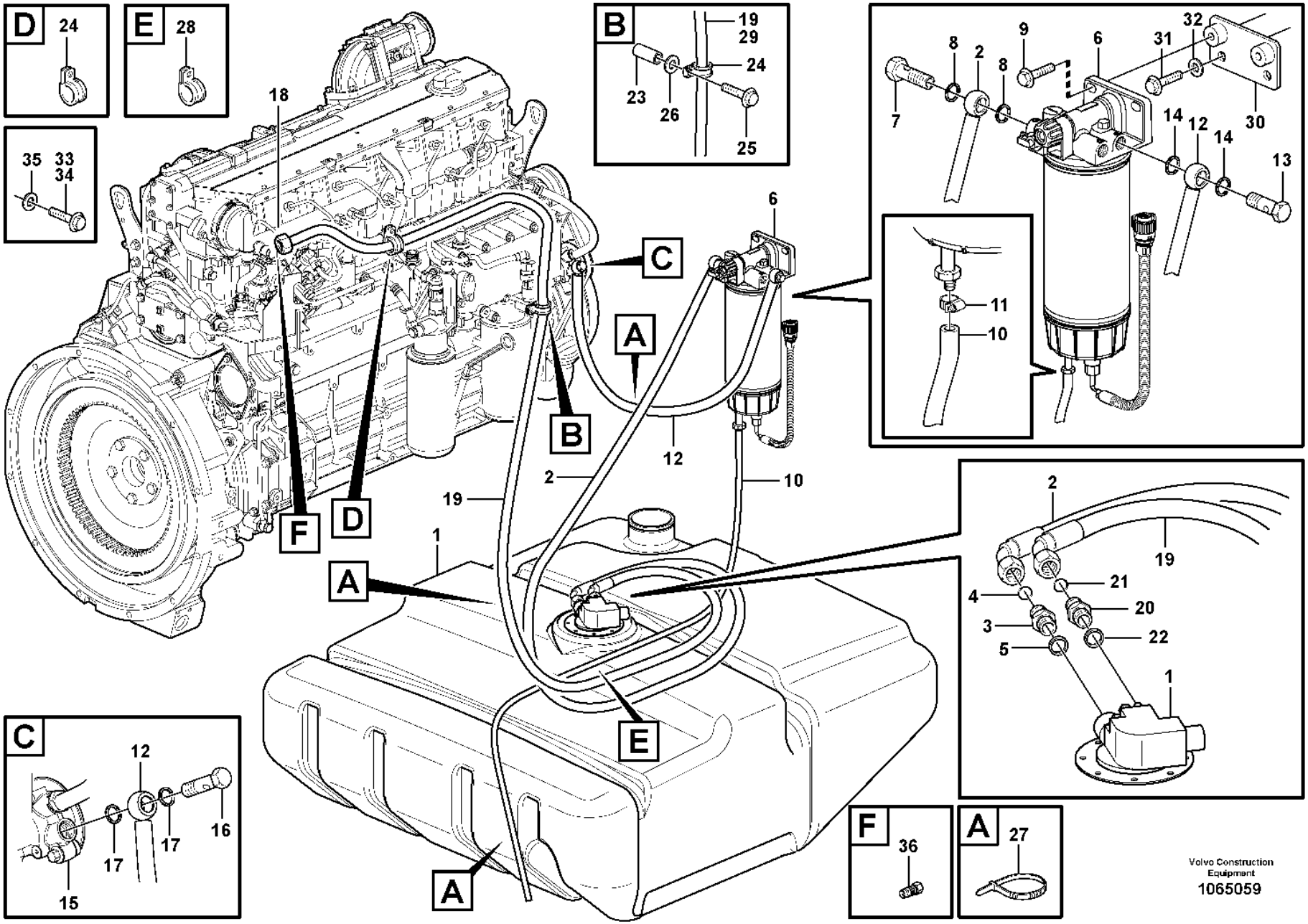
D
24
E
28
35
33
34
B
19
29
24
23
26
25
18
6
C
A
B
F
D
12
2
10
19
1
A
E
A
8
2
8
9
6
31
32
7
30
14
12
14
13
11
10
C
12
17
17
16
15
2
19
21
4
20
3
22
5
1
F
36
A
27
Volvo Construction Equipment
1065059

Fig.	Part No.	Quantity 1	2	3	PS	KIT	Description	Dénomination	Bezeichnung	Denominación	Benämning	Notes
28	**VOE 980614**	1					Clamp	Collier serrage	Schelle	Abrazadera	Klamma	
	VOE 13949386		1				Clamp	Collier serrage	Schelle	Abrazadera	Klamma	
29	**VOE 4880647**	REQ	REQ				Coiled sheath	Gaine spirale	Spiralhülle	Vaina espiral	Spiralhölje	L = 400 MM
30	**VOE 15168088**	1	1				Bracket	Console	Konsole	Consola	Konsol	
31	**VOE 946441**	2	2				Flange screw	Vis à embase	Flanschschraube	Tornillo embridado	Flänsskruv	
32	**VOE 60113866**	2	2				Plain washer	Rondelle plane	Flachscheibe	Arandela plana	Planbricka	(VOE 13960143)
33	**VOE 984734**		2				Flange screw	Vis à embase	Flanschschraube	Tornillo embridado	Flänsskruv	(VOE 13946173)
34	**VOE 60113093**		2				Flange screw	Vis à embase	Flanschschraube	Tornillo embridado	Flänsskruv	(VOE 946329)
35	**VOE 960141**		2		SS		Plain washer	Rondelle plane	Flachscheibe	Arandela plana	Planbricka	
36	**VOE 17203903**		1				Non-return valve	Clapet antiretour	Rückschlagventil	Válvula antirretorno	Backventil	S/N 28460 - SWE S/N 72084 - BRA

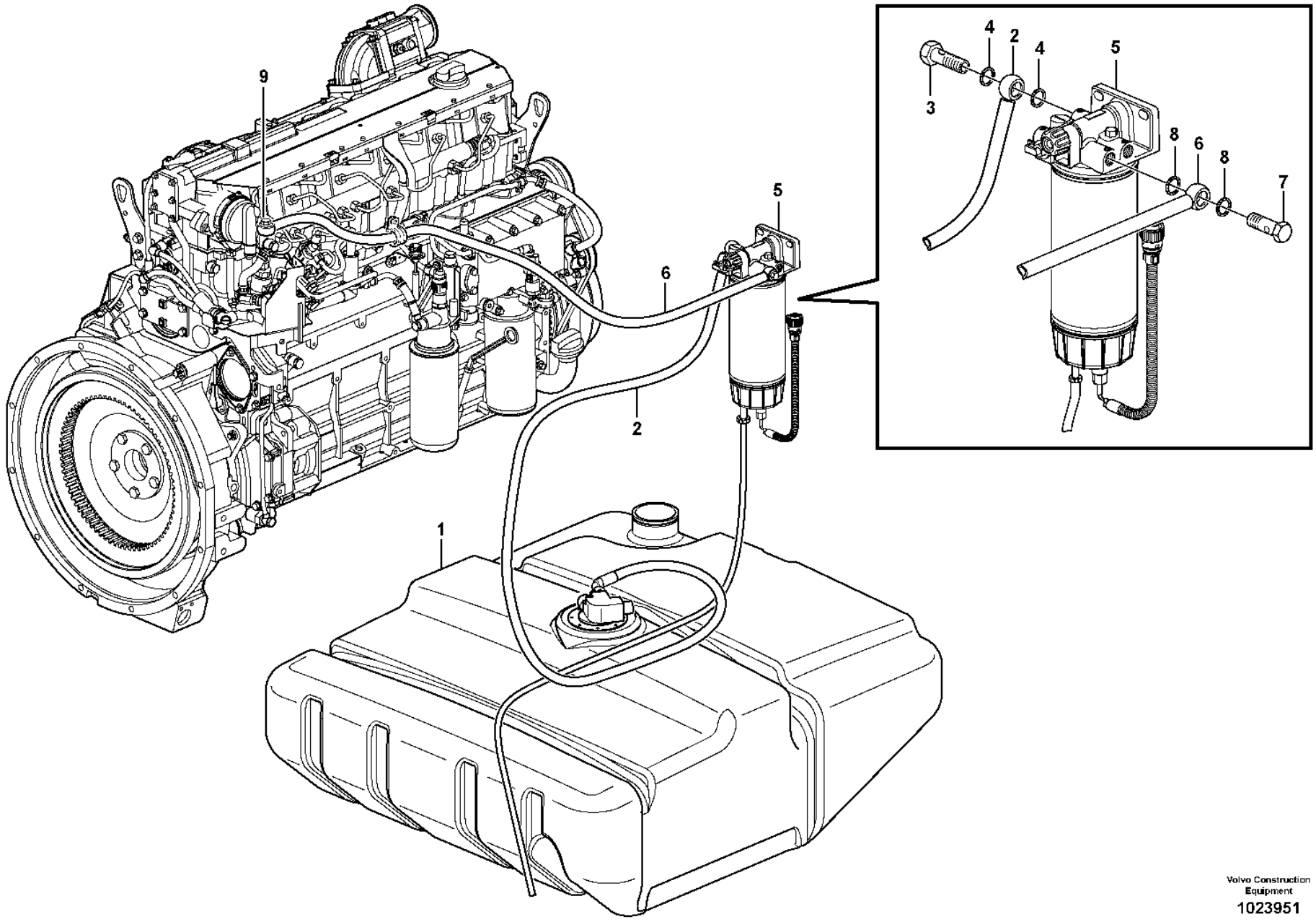

Volvo Construction Equipment

1023951

Fig.	Part No.	Quantity 1	2	3	PS	KIT	Description	Dénomination	Bezeichnung	Denominación	Benämning	Notes
1		1	1				Tank	Resérvoir	Behälter	Depósito	Tank	See group 234-100 page 109
2	**VOE 11411897**	1					Fuel pipe	Tuyau de carburant	Kraftstoffrohr	Tubo de combustible	Bränslerör	
3	**VOE 991046**	1					Hollow screw	Vis creuse	Hohlschraube	Tornillo perforado	Hålskruv	
4	**VOE 20852765**	2	1				Sealing ring	Bague étanchéité	Dichtring	Anillo retén	Tätningsring	
5		1	1				Water Separator	Separateur Eau	Wasserabscheidr	Separador Agua	Vattenavskiljare	See group 233-200 page 103
6	**VOE 11445112**	1					Fuel pipe	Tuyau de carburant	Kraftstoffrohr	Tubo de combustible	Bränslerör	
7	**VOE 991046**	1					Hollow screw	Vis creuse	Hohlschraube	Tornillo perforado	Hålskruv	
8	**VOE 20852765**	2	1				Sealing ring	Bague étanchéité	Dichtring	Anillo retén	Tätningsring	
9		1	1				Pump Unit	Unite Pompe	Pumpwerk	Unidad Bomba	Pumpenhet	See group 237-100 page 125

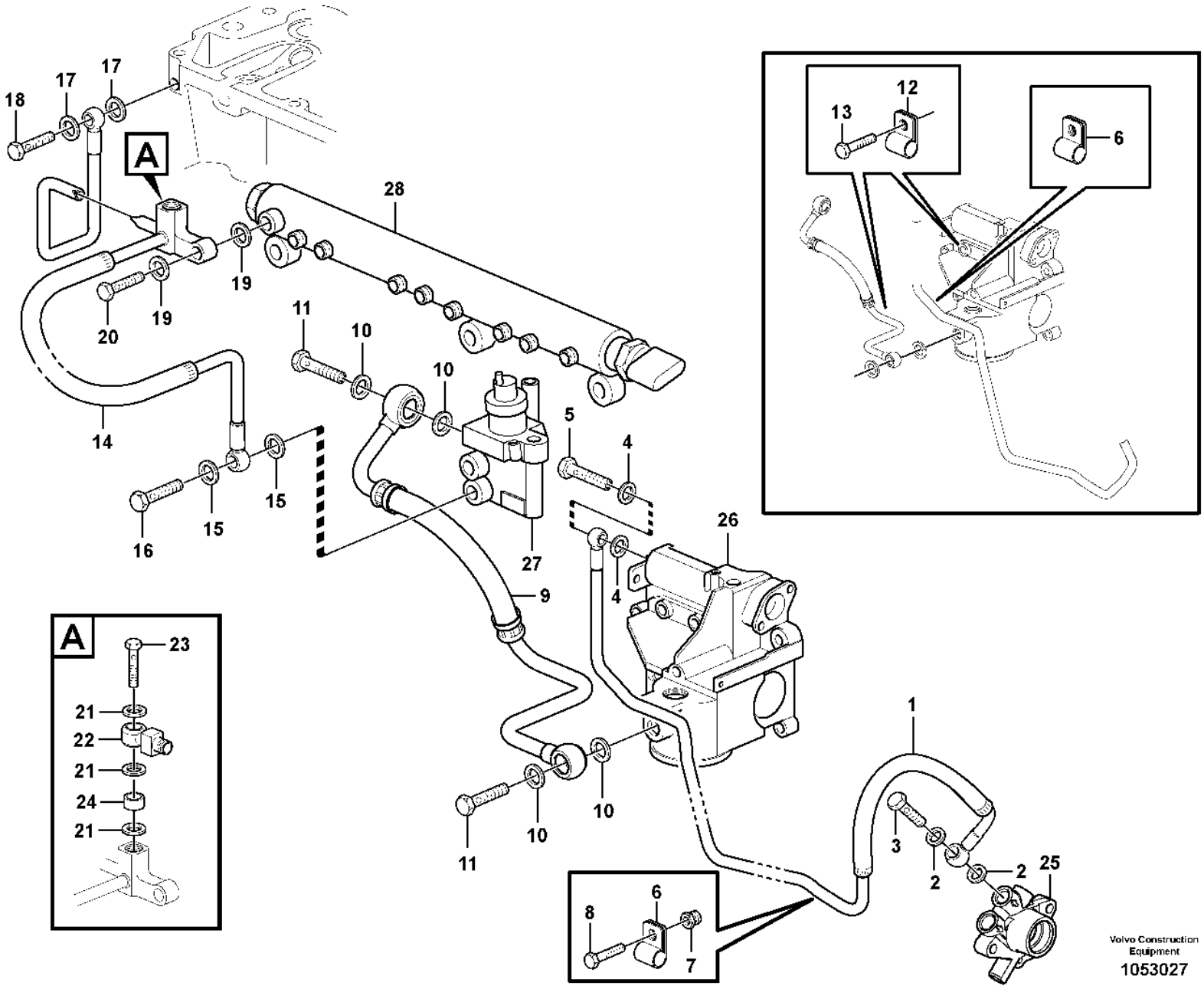

Volvo Construction Equipment
1053027

Fig.	Part No.	Quantity 1	2	3	PS	KIT	Description	Dénomination	Bezeichnung	Denominación	Benämning	Notes
1	**VOE 21165490**	1					Fuel pipe	Tuyau de carburant	Kraftstoffrohr	Tubo de combustible	Bränslerör	(VOE 20999118)
2	**VOE 13969011**	2					•Gasket	•Joint	•Dichtung	•Junta	•Packning	
3	**VOE 60113509**	1					•Hollow screw	•Vis creuse	•Hohlschraube	•Tornillo perforado	•Hålskruv	(VOE 7025167)
4	**VOE 13969011**	2					•Gasket	•Joint	•Dichtung	•Junta	•Packning	
5	**VOE 60113509**	1					•Hollow screw	•Vis creuse	•Hohlschraube	•Tornillo perforado	•Hålskruv	(VOE 7025167)
6	**VOE 20460045**	2					•Clamp	•Collier serrage	•Schelle	•Abrazadera	•Klamma	
7	**VOE 20918988**	1					Nipple	Raccord	Nippel	Niple	Nippel	
8	**VOE 20460055**	2					Screw	Vis	Schraube	Tornillo	Skruv	
9	**VOE 21165481**	1					Fuel pipe	Tuyau de carburant	Kraftstoffrohr	Tubo de combustible	Bränslerör	
10	**VOE 21108673**	4					•Sealing ring	•Bague étanchéité	•Dichtring	•Anillo retén	•Tätningsring	
11	**VOE 60113509**	2					•Hollow screw	•Vis creuse	•Hohlschraube	•Tornillo perforado	•Hålskruv	(VOE 7025167)
12	**VOE 20460045**	1					•Clamp	•Collier serrage	•Schelle	•Abrazadera	•Klamma	
13	**VOE 20460055**	1					Screw	Vis	Schraube	Tornillo	Skruv	
14	**VOE 21483498**	1					Return line	Conduit de retour	Rücklaufleitung	Conducto de retorno	Returledning	(VOE 21221291)
15	**VOE 21061009**	2					•Sealing ring	•Bague étanchéité	•Dichtring	•Anillo retén	•Tätningsring	
16	**VOE 993596**	1					•Hollow screw	•Vis creuse	•Hohlschraube	•Tornillo perforado	•Hålskruv	
17	**VOE 21108676**	2					•Sealing ring	•Bague étanchéité	•Dichtring	•Anillo retén	•Tätningsring	
18	**VOE 20781218**	1					•Hollow screw	•Vis creuse	•Hohlschraube	•Tornillo perforado	•Hålskruv	
19	**VOE 21108673**	2					•Sealing ring	•Bague étanchéité	•Dichtring	•Anillo retén	•Tätningsring	
20	**VOE 21045291**	1					•Hollow screw	•Vis creuse	•Hohlschraube	•Tornillo perforado	•Hålskruv	
21	**VOE 21108673**	3					Sealing ring	Bague étanchéité	Dichtring	Anillo retén	Tätningsring	
22	**VOE 20459905**	1					Banjo nipple	Raccord banjo	Schwenknippel	Racor banjo	Banjonippel	
23	**VOE 20450664**	1					Hollow screw	Vis creuse	Hohlschraube	Tornillo perforado	Hålskruv	
24	**VOE 993813**	1					Spacer sleeve	Douille entretoise	Abstandhülse	Manguito distanciador	Distanshylsa	
25		1					Fuel pump	Pompe Carburant	Kraftstoffpumpe	Bomba Combustib	Bränslepump	See group 233-100 page 99
26		1					Filter Housing	Corps de filtre	Filtergehäuse	Cuerpo de filtro	Filterhus	See group 233-150 page 101
27		1					Regulator	Regulateur	Regler	Regulador	Regulator	See group 237-100 page 125
28		1					Rail	Rail	Schiene	Rail	Skena	See group 237-100 page 125

1		**Fuel pipes, fuel pump** **Canalisations à combus, pompe carburant** **Brennstoffrohre, Kraftstoffpumpe** **Tuberias de combustible, bomba de combustible** **Bränslerör, bränslepump**	Catalogue id **20105**	Group **235**
2				
3			Illustr. No **1053027**	Section **200**
4				
5			Issue **20009038-J**	Page **123**

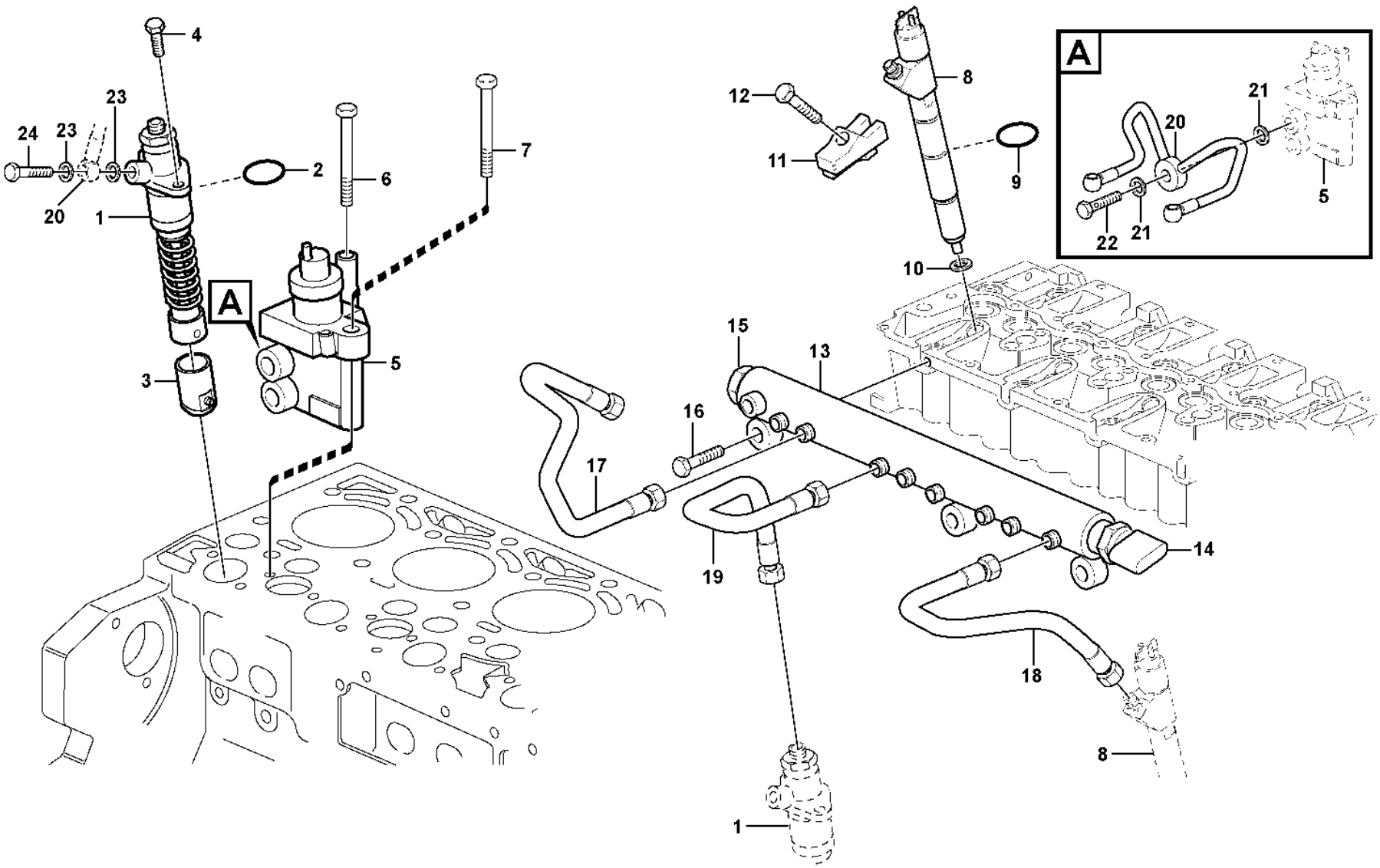

Volvo Construction Equipment

1026102

Fig.	Part No.	Quantity 1	2	3	PS	KIT	Description	Dénomination	Bezeichnung	Denominación	Benämning	Notes
1	**VOE 21147446**	2					High-pressure pump	Pompe haute pression	Hochdruckpumpe	Bomba de alta presión	Högtryckspump	(VOE 20798675)
2	**VOE 20792162**	2					•O-ring	•Joint Torique	•O-Ring	•Junta torica	•O-ring	
3	**VOE 21558299**	2					Tappet	Poussoir	Stösselbecher	Empujador válvula	Lyftare	(VOE 20795661)
4	**VOE 20793558**	4					Screw	Vis	Schraube	Tornillo	Skruv	
5	**VOE 21638691**	1					Fuel regulator	Régulateur de carburant	Kraftstoffregler	Regulador de combustible	Bränsleregulator	(VOE 21060258)
6	**VOE 20405723**	1					Screw	Vis	Schraube	Tornillo	Skruv	
7	**VOE 20792140**	1					Hexagon screw	Vis tête hexagonale	Sechskantschraube	Tornillo hexago	Sexkantsskruv	S/N - 11038330
7	**VOE 20405723**	1					Screw	Vis	Schraube	Tornillo	Skruv	S/N 11038330 -
8	**VOE 20798683**	6					Injector	Injecteur	Einspritzventil	Inyector	Insprutare	
9	**VOE 20798827**	6					•O-ring	•Joint torique	•O-Ring	•Anillo tórico	•O-ring	
10	**VOE 20799064**	6					•Sealing ring	•Bague étanchéité	•Dichtring	•Anillo retén	•Tätningsring	
11	**VOE 20827892**	6					Claw	Griffe	Klaue	Garra	Klo	
12	**VOE 20799719**	6					Bolt	Boulon	Bolzen	Perno	Bult	
13	**VOE 20798896**	1			SS		Rail	Rail	Schiene	Riel	Skena	
	VOE 20973777	1					•Service kit	•Kit de service	•Servicesatz	•Juego de servicio	•Servicesats	
14		1			NS		••Pressure Sensor	••Detect.pression	••Druckmelder	••Sensor Presion	••Tryckgivare	See group 371-150 page 291
15		1			NS		••Valve	••Soupape	••Ventil	••Valvula	••Ventil	
16	**VOE 20405504**	3					Screw	Vis	Schraube	Tornillo	Skruv	
17	**VOE 21363940**	3					Pressure pipe	Conduit pression	Druckrohr	Tubo de presión	Tryckrör	(VOE 20798669)
18	**VOE 23605014**	3					Pressure pipe	Conduit pression	Druckrohr	Tubo de presión	Tryckrör	(VOE 20798672)
19	**VOE 21120405**	2			SS		Pipe	Tuyau	Rohrleitung	Tubo	Rör	(VOE 20798674)
20	**VOE 21165497**	1					Fuel pipe	Tuyau de carburant	Kraftstoffrohr	Tubo de combustible	Bränslerör	
21	**VOE 21108673**	2					•Sealing ring	•Bague étanchéité	•Dichtring	•Anillo retén	•Tätningsring	
22	**VOE 21527801**	1					•Hollow screw	•Vis creuse	•Hohlschraube	•Tornillo perforado	•Hålskruv	(VOE 20405562)
23	**VOE 21108676**	4					•Sealing ring	•Bague étanchéité	•Dichtring	•Anillo retén	•Tätningsring	
24	**VOE 20460936**	2					•Hollow screw	•Vis creuse	•Hohlschraube	•Tornillo perforado	•Hålskruv	

1		**Delivery pipe - injector** **Tuyau refoulement - injecteur** **Fullrohr - Einspritzduse** **Tubo presion - inyector** **Tryckrör - insprutare**	Catalogue id **20105**	Group **237**
2			Illustr. No **1026102**	Section **100**
3			Issue **20009038-J**	Page **125**
4				
5				

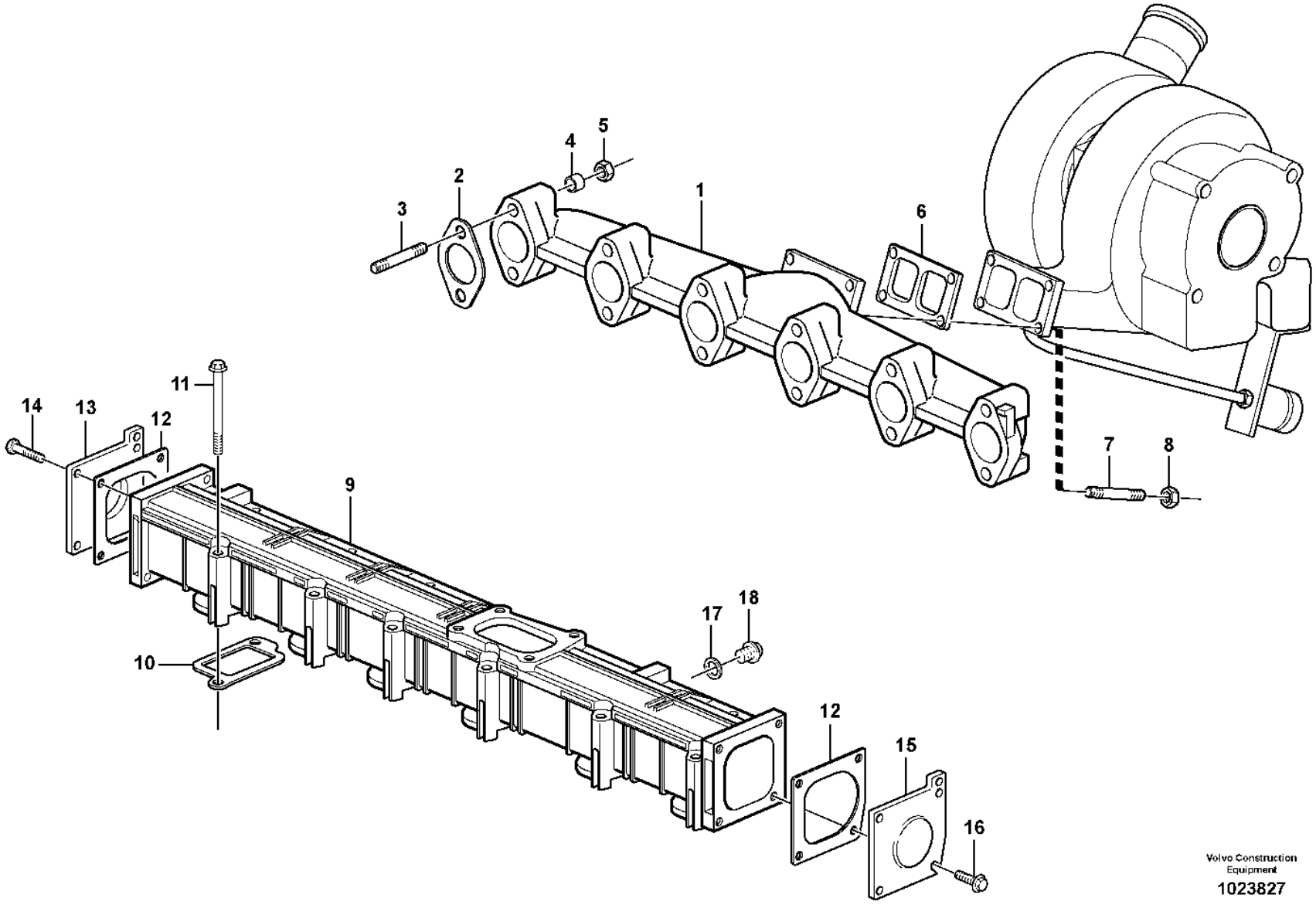

Volvo Construction Equipment

1023827

Fig.	Part No.	Quantity 1	2	3	PS	KIT	Description	Dénomination	Bezeichnung	Denominación	Benämning	Notes
1	**VOE 22857659**	1					Exhaust Pipe	Tuyau d'échappement	Auspuffrohr	Tubo de escape	Avgasrör	(VOE 20459234)
2	**VOE 20933261**	6					Gasket	Joint	Dichtung	Junta	Packning	
3	**VOE 22819604**	12					Stud	Goujon	Stiftschraube	Espárrago	Pinnskruv	(VOE 20575919)
4	**VOE 20847865**	12					Spacer Sleeve	Doui.entretoise	Distanzhülse	Manguito Dist	Distanshylsa	
5	**VOE 20505959**	12					Hexagon nut	Écrou hexagonal	Sechskantmutter	Tuerca hexagonal	Sexkantsmutter	
6	**VOE 21793270**	1					Plane gasket	Joint plan	Plandichtung	Junta plana	Planpackning	(VOE 20559835)
7	**VOE 20412314**	4					Stud	Goujon	Stiftschraube	Espárrago	Pinnskruv	
8	**VOE 20412308**	4					Hexagon nut	Écrou hexagonal	Sechskantmutter	Tuerca hexagonal	Sexkantsmutter	
9	**VOE 22915375**	1					Charge Air Pipe	Tuyau Suralimen	Ladeluftrohr	Tubo Admis Aire	Laddluftrör	(VOE 20850004)
10	**VOE 21815244**	6					Gasket	Joint	Dichtung	Junta	Packning	(VOE 20555515)
11	**VOE 20459830**	12					Screw	Vis	Schraube	Tornillo	Skruv	
12	**VOE 20459226**	2					Gasket	Joint	Dichtung	Junta	Packning	
13	**VOE 20459229**	1					Cover	Capot	Abdeckung	Capó	Kåpa	
14	**VOE 20460055**	4					Screw	Vis	Schraube	Tornillo	Skruv	
15	**VOE 20459230**	1					Cover	Capot	Abdeckung	Capó	Kåpa	
16	**VOE 20460055**	4					Screw	Vis	Schraube	Tornillo	Skruv	(VOE 20459227)
17	**VOE 993677**	1					Gasket	Joint	Dichtung	Junta	Packning	
18	**VOE 20451012**	1					Screw	Vis	Schraube	Tornillo	Skruv	

1		**Inlet manifold and exhaust manifold** **Tubulure admission et tubulure echappement** **Ansaugrohr und Auspuffkrümmer** **Tubo admisión y múltiple escape** **Insugningsrör och avgasgrenrör**	Catalogue id **20105**	Group **251**
2				
3			Illustr. No **1023827**	Section **100**
4				
5			Issue **20009038-J**	Page **127**

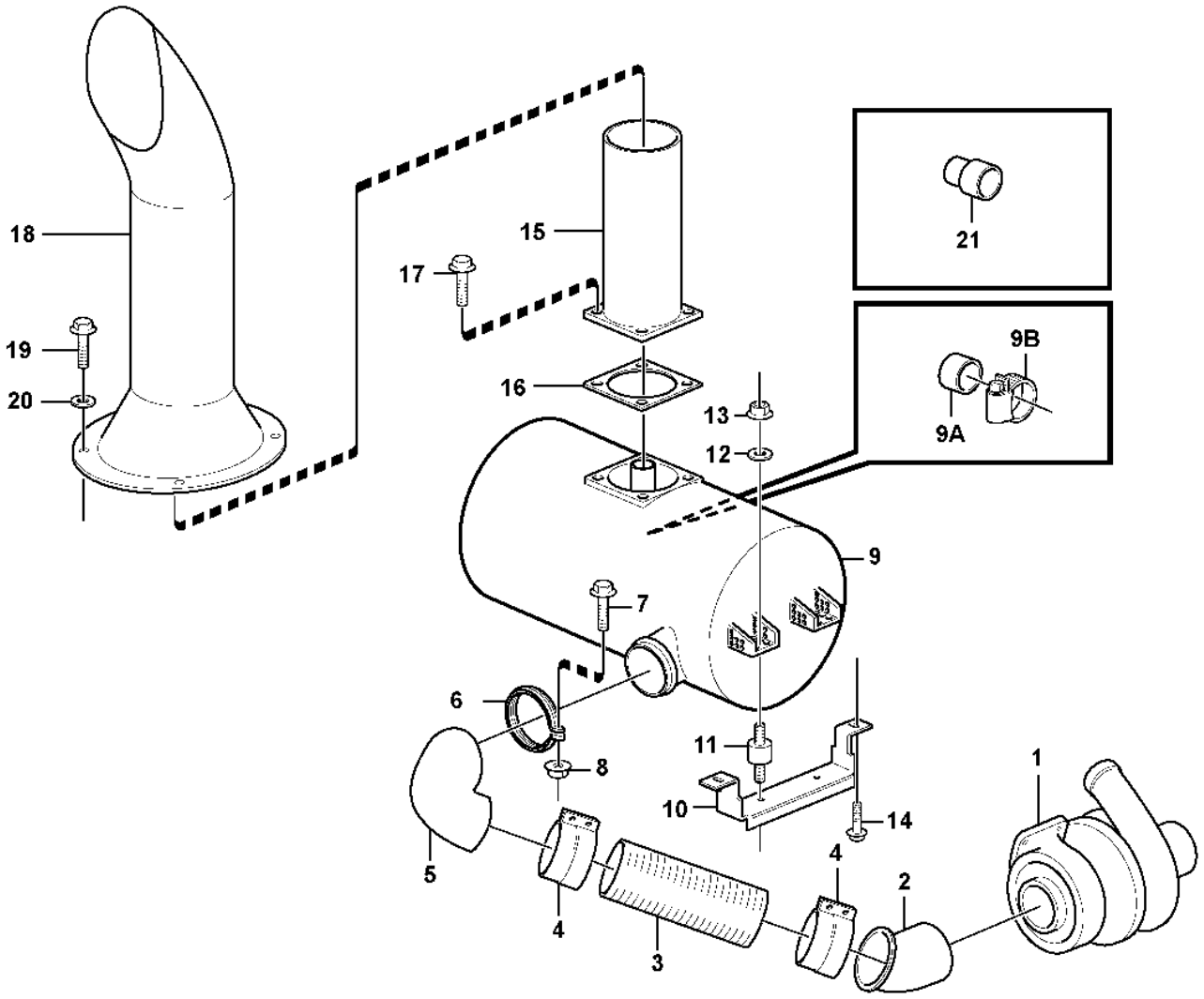

Volvo Construction Equipment

1027866

Fig.	Part No.	Quantity 1	2	3	4	5	PS	KIT	Description	Dénomination	Bezeichnung	Denominación	Benämning	Notes
1		1							Turbo	Turbo	Turbo	Turbo	Turbo	See group 255-100 page 137
2	**VOE 11172889**	1							Exhaust pipe	Tube d'échappement	Auspuffrohr	Tubo de escape	Avgasrör	
3	**VOE 11110351**	1							Exhaust hose	Flexible d'échappement	Auspuffschlauch	Manguera de escape	Avgasslang	
4	**VOE 11110355**	2							Clamp	Collier serrage	Schelle	Abrazadera	Klamma	
5	**VOE 11172244**	1							Exhaust pipe	Tube d'échappement	Auspuffrohr	Tubo de escape	Avgasrör	
6	**VOE 1624613**	1							Clamp	Collier serrage	Schelle	Abrazadera	Klamma	
7	**VOE 13965179**	1							Screw	Vis	Schraube	Tornillo	Skruv	
8	**VOE 60113140**	1							Flange nut	Écrou à embase	Flanschmutter	Tuerca embridada	Flänsmutter	(VOE 13945408)
9	**VOE 11110309**	1							Silencer	Silencieux	Schalldämpfer	Silenciador	Ljuddämpare	
9A	**VOE 4932563**	1							Rubber bushing	Bague caoutchouc	Gummibuchse	Buje de goma	Gummibussning	
9B	**VOE 943476**	1							Hose clamp	Collier durite	Schlauchschelle	Abrazadera de manguera	Slangklamma	S/N 25010 -
10	**VOE 11174246**	2							Attaching plate	Plaque de fixation	Befestigungsplatte	Placa de fijación	Fästplatta	
11	**VOE 11110276**	4							Rubber cushion	Coussin caoutchouc	Gummikissen	Cojín de goma	Gummikudde	
12	**VOE 13960145**	4							Washer	Rondelle	Scheibe	Arandela	Bricka	
13	**VOE 60113142**	8							Flange nut	Écrou à embase	Flanschmutter	Tuerca embridada	Flänsmutter	(VOE 971096)
14	**VOE 60113095**	4							Flange screw	Vis à embase	Flanschschraube	Tornillo embridado	Flänsskruv	(VOE 13946752)
15	**VOE 11110273**	1							Exhaust pipe	Tube d'échappement	Auspuffrohr	Tubo de escape	Avgasrör	
16	**VOE 4773684**	1							Gasket	Joint	Dichtung	Junta	Packning	
17	**VOE 13971019**	4							Screw	Vis	Schraube	Tornillo	Skruv	
18	**VOE 11148403**	1							Ejector pipe	Tube éjecteur	Ejektorrohr	Tubo eyector	Ejektorrör	
19	**VOE 990861**	4							Flange screw	Vis à embase	Flanschschraube	Tornillo embridado	Flänsskruv	(VOE 946472)
20	**VOE 60113866**	4							Plain washer	Rondelle plane	Flachscheibe	Arandela plana	Planbricka	(VOE 13960143)
21	**VOE 14344606**		1						Rubber sleeve	Douille caoutchouc	Gummihülse	Casquillo de goma	Gummihylsa	S/N - 25009

1	**33292**	**Exhaust system, silencer** **Système d'áspiration, silencieux** **Auspuffsystem, Schalldämpfer** **Sistema de escape, silenciador** **Avgassystem, ljuddämpare**	Catalogue id **20105**	Group **252**
2	**83060**		Illustr. No **1027866**	Section **100**
3			Issue **20009038-J**	Page **129**
4				
5		**S/N - 29486, S/N - 72599**		

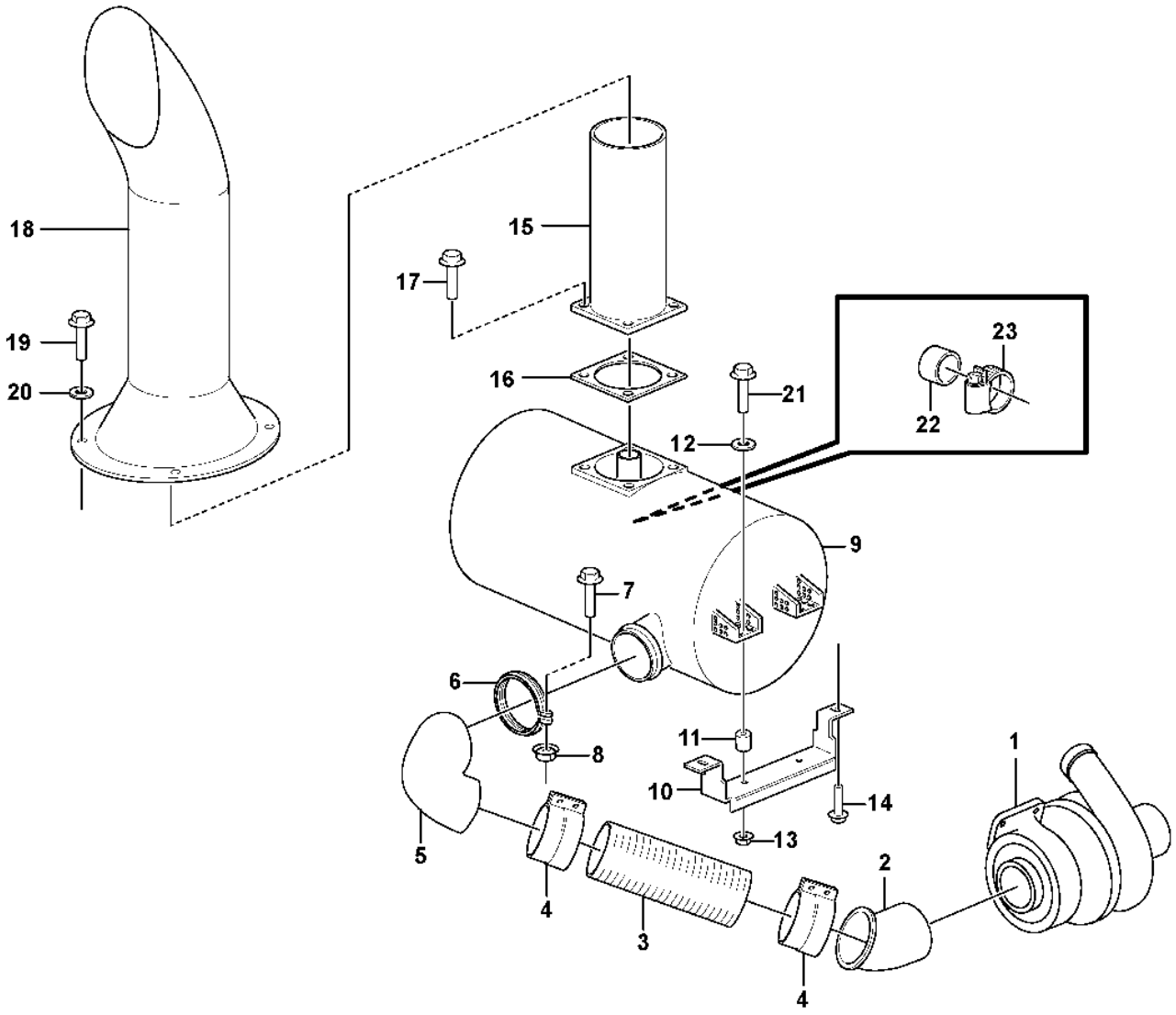

Volvo Construction Equipment
1085572

Fig.	Part No.	Quantity 1	2	3	4	5	PS	KIT	Description	Dénomination	Bezeichnung	Denominación	Benämning	Notes
1		1							Turbo	Turbo	Turbo	Turbo	Turbo	See group 255-100 page 137
2	**VOE 11172889**	1							Exhaust pipe	Tube d'échappement	Auspuffrohr	Tubo de escape	Avgasrör	
3	**VOE 11110351**	1							Exhaust hose	Flexible d'échappement	Auspuffschlauch	Manguera de escape	Avgasslang	
4	**VOE 11110355**	2							Clamp	Collier serrage	Schelle	Abrazadera	Klamma	
5	**VOE 11172244**	1							Exhaust pipe	Tube d'échappement	Auspuffrohr	Tubo de escape	Avgasrör	
6	**VOE 1624613**	1							Clamp	Collier serrage	Schelle	Abrazadera	Klamma	
7	**VOE 13965179**	1							Screw	Vis	Schraube	Tornillo	Skruv	
8	**VOE 60113140**	1							Flange nut	Écrou à embase	Flanschmutter	Tuerca embridada	Flänsmutter	(VOE 13945408)
9	**VOE 11110309**	1							Silencer	Silencieux	Schalldämpfer	Silenciador	Ljuddämpare	
10	**VOE 16894635**	2							Bracket	Console	Konsole	Consola	Konsol	
11	**VOE 60113603**	4							Spacer sleeve	Douille entretoise	Abstandhülse	Manguito distanciador	Distanshylsa	(VOE 11075797)
12	**VOE 13960145**	4							Washer	Rondelle	Scheibe	Arandela	Bricka	
13	**VOE 60113169**	4							Flange lock nut	Contre-écrou à embase	Flanschverschluss mutter	Contratuerca embridada	Flänslåsmutter	(VOE 971099)
14	**VOE 60113095**	4							Flange screw	Vis à embase	Flanschschraube	Tornillo embridado	Flänsskruv	(VOE 13946752)
15	**VOE 11110273**	1							Exhaust pipe	Tube d'échappement	Auspuffrohr	Tubo de escape	Avgasrör	
16	**VOE 4773684**	1							Gasket	Joint	Dichtung	Junta	Packning	
17	**VOE 13971019**	4							Screw	Vis	Schraube	Tornillo	Skruv	
18	**VOE 11148403**	1							Ejector pipe	Tube éjecteur	Ejektorrohr	Tubo eyector	Ejektorrör	
19	**VOE 990861**	4							Flange screw	Vis à embase	Flanschschraube	Tornillo embridado	Flänsskruv	(VOE 946472)
20	**VOE 60113866**	4							Plain washer	Rondelle plane	Flachscheibe	Arandela plana	Planbricka	(VOE 13960143)
21	**VOE 60113115**	4							Flange screw	Vis à embase	Flanschschraube	Tornillo embridado	Flänsskruv	(VOE 965195)
22	**VOE 4932563**	1							Rubber bushing	Bague caoutchouc	Gummibuchse	Buje de goma	Gummibussning	
23	**VOE 943476**	1							Hose clamp	Collier durite	Schlauchschelle	Abrazadera de manguera	Slangklamma	S/N 25010 -

1		**Exhaust system, silencer** **Système d'áspiration, silencieux** **Auspuffsystem, Schalldämpfer** **Sistema de escape, silenciador** **Avgassystem, ljuddämpare**	Catalogue id **20105**	Group **252**
2				
3			Illustr. No **1085572**	Section **110**
4				
5		**S/N 29487 -, S/N 72600 -**	Issue **20009038-J**	Page **131**

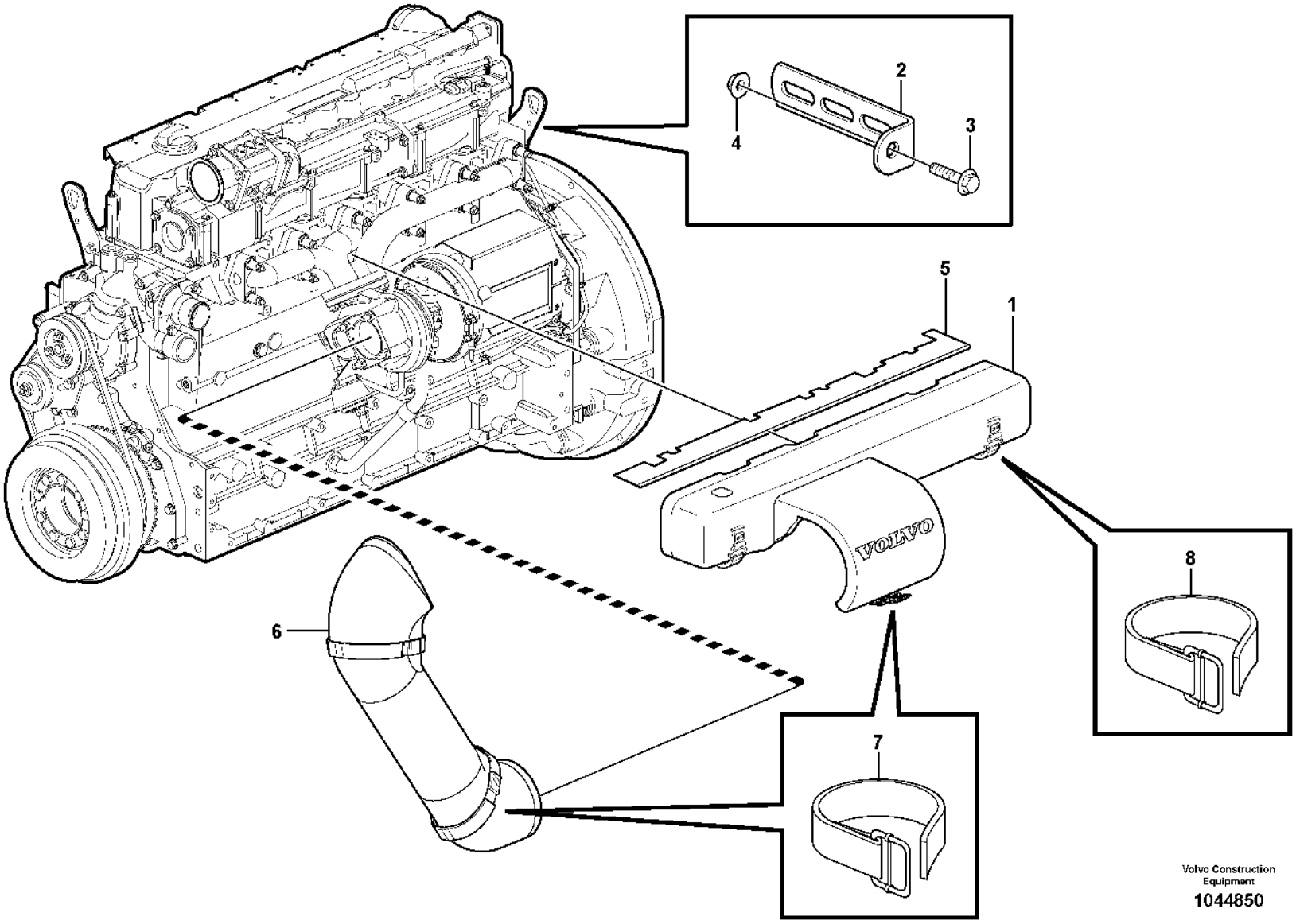

Volvo Construction Equipment

1044850

Fig.	Part No.	Quantity 1	2	3	PS	KIT	Description	Dénomination	Bezeichnung	Denominación	Benämning	Notes
	VOE 15011650	1			CS		Insulating kit	Kit isolant	Isolationssatz	Juego de aislamiento	Isoleringssats	
1	**VOE 11445363**	1			SS		•Insulation	•Isolation	•Isolierung	•Aislamiento	•Isolering	
2	**VOE 965561**	1					•Bracket	•Console	•Konsole	•Consola	•Konsol	
3	**VOE 13945444**	1					•Screw	•Vis	•Schraube	•Tornillo	•Skruv	
4	**VOE 60113140**	1					•Flange nut	•Écrou à embase	•Flanschmutter	•Tuerca embridada	•Flänsmutter	(VOE 13945408)
5	**VOE 11445365**	1					•Insulation	•Isolation	•Isolierung	•Aislamiento	•Isolering	
6	**VOE 15118328**	1					•Insulating cover	•Capot d'isolation	•Isolierhaube	•Tapa aislante	•Isolerkåpa	(VOE 11445364)
7	**VOE 15107984**	1					Service kit	Kit de service	Servicesatz	Juego de servicio	Servicesats	3 STRAPS
8	**VOE 15107986**	1					Service kit	Kit de service	Servicesatz	Juego de servicio	Servicesats	2 STRAPS

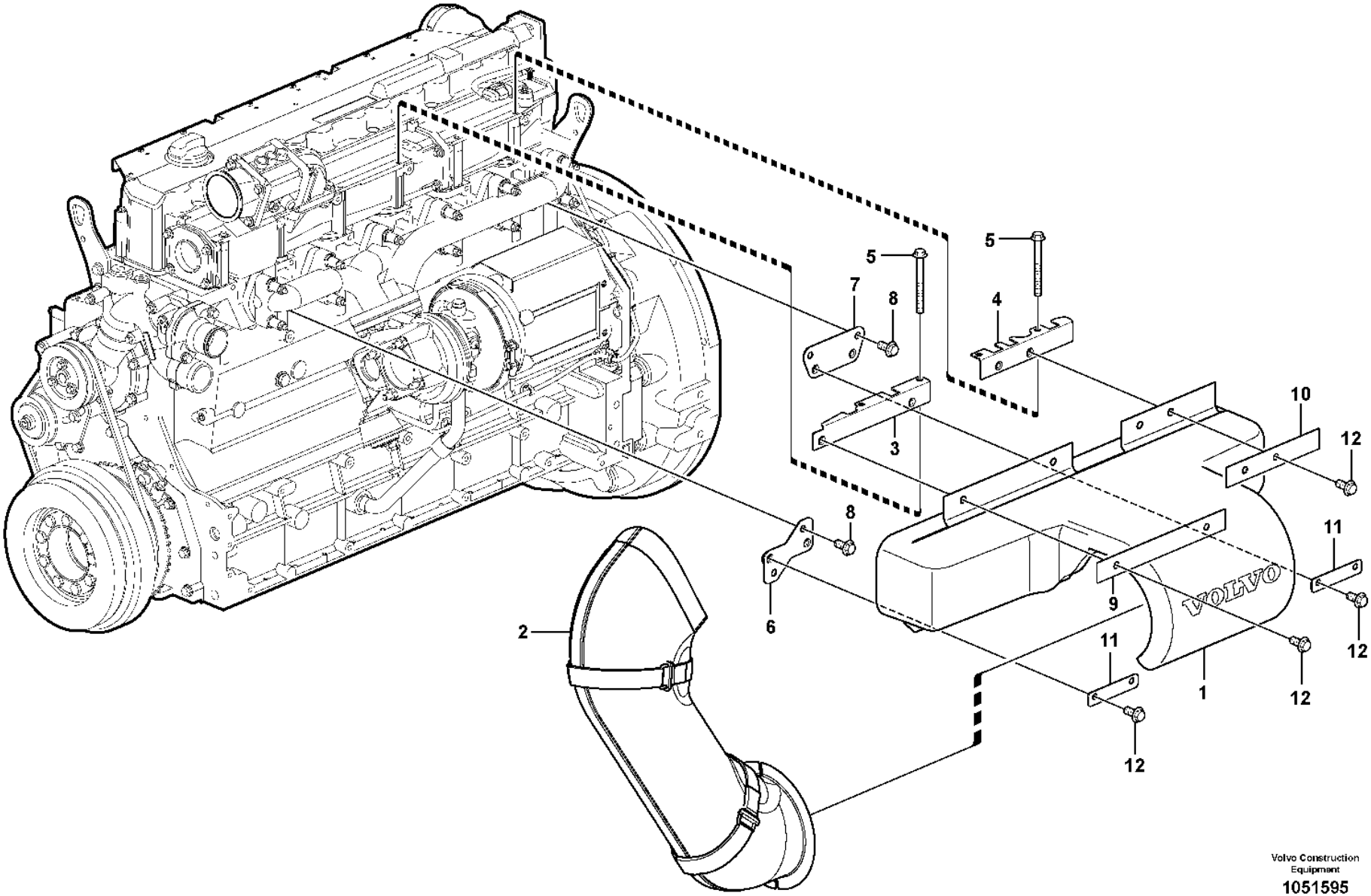

Volvo Construction Equipment

1051595

Fig.	Part No.	Quantity 1	2	3	PS	KIT	Description	Dénomination	Bezeichnung	Denominación	Benämning	Notes
1	**VOE 15118296**	1					Insulating cover	Capot d'isolation	Isolierhaube	Tapa aislante	Isolerkåpa	
2	**VOE 15118328**	1					Insulating cover	Capot d'isolation	Isolierhaube	Tapa aislante	Isolerkåpa	
3	**VOE 15111700**	1					Bracket	Console	Konsole	Consola	Konsol	
4	**VOE 15111549**	1					Bracket	Console	Konsole	Consola	Konsol	
5	**VOE 969981**	4					Flange screw	Vis à embase	Flanschschraube	Tornillo embridado	Flänsskruv	
6	**VOE 15111152**	1					Bracket	Console	Konsole	Consola	Konsol	
7	**VOE 15111626**	1					Bracket	Console	Konsole	Consola	Konsol	
8	**VOE 984733**	4					Flange screw	Vis à embase	Flanschschraube	Tornillo embridado	Flänsskruv	(VOE 946440)
9	**VOE 15111123**	1					Plate	Tôle	Blech	Chapa	Plåt	
10	**VOE 15111706**	1					Plate	Tôle	Blech	Chapa	Plåt	
11	**VOE 15112896**	2					Plate	Tôle	Blech	Chapa	Plåt	
12	**VOE 984733**	8					Flange screw	Vis à embase	Flanschschraube	Tornillo embridado	Flänsskruv	(VOE 946440)

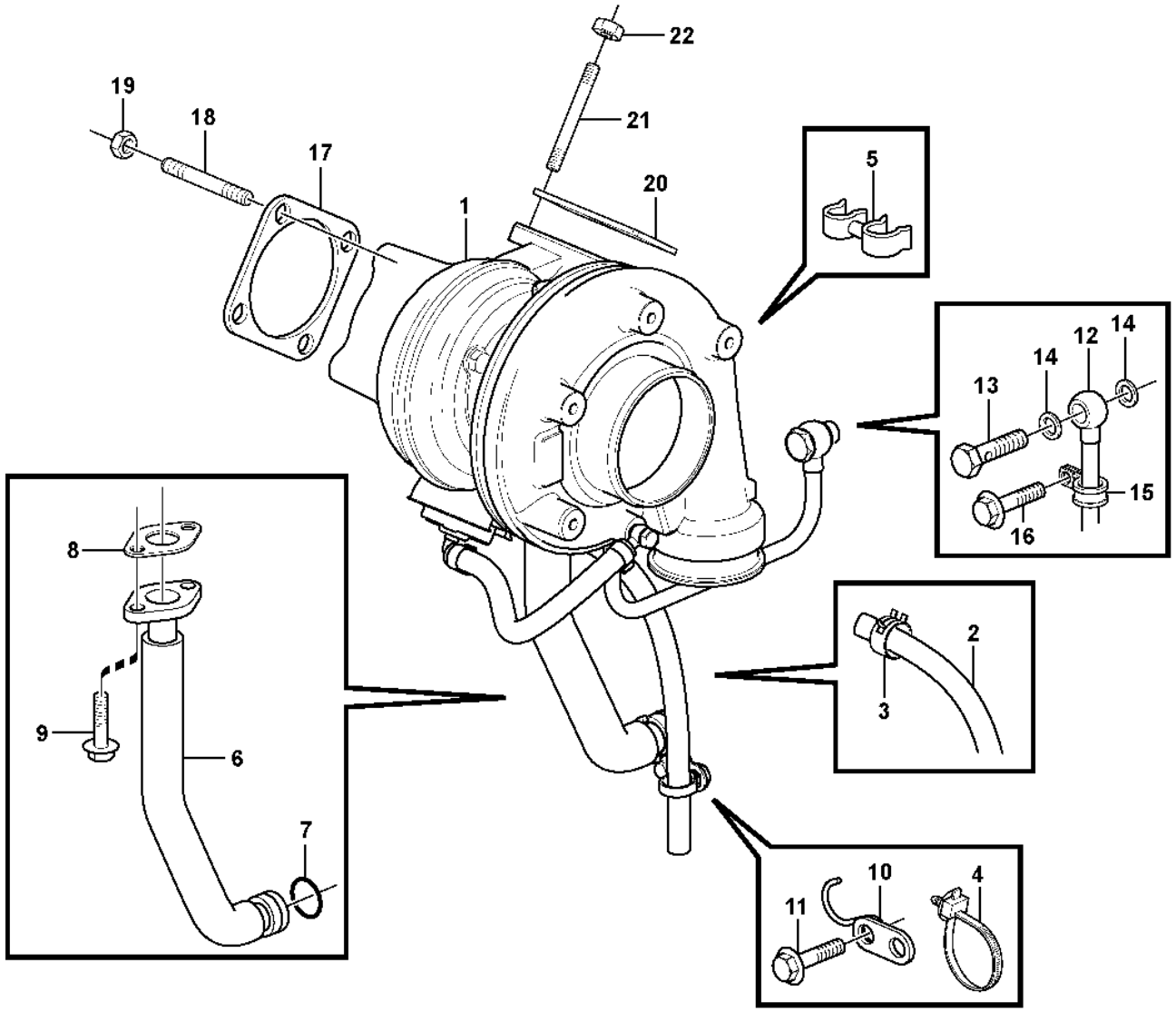

Volvo Construction Equipment
1055830

Fig.	Part No.	Quantity 1	2	3	PS	KIT	Description	Dénomination	Bezeichnung	Denominación	Benämning	Notes
1	**VOE 20999737**		1		SS		Turbocharger	Turbocompresseur	Abgasturbolader	Turbocompresor	Turbokompressor	
1	**VOE 22067473**	1					Turbocharger	Turbocompresseur	Abgasturbolader	Turbocompresor	Turbokompressor	
2	**VOE 22067368**		1				Breather pipe	Reniflard	Lüftungsrohr	Conducto de ventilación	Ventilationsrör	
3	**VOE 20405568**		1				Clip	Clip	Clip	Clip	Clips	
4	**VOE 20834570**		1				Retainer	Retenue	Halter	Soporte	Hållare	
5	**VOE 21513204**		1				Hose retainer	Porte-flexible	Schlauchhalter	Retén de manguera	Slanghållare	
6	**VOE 21165444**	1	1				Return line	Conduit de retour	Rücklaufleitung	Conducto de retorno	Returledning	
7	**VOE 20405822**	1	1				•Sealing ring	•Bague étanchéité	•Dichtring	•Anillo retén	•Tätningsring	
8	**VOE 21242584**	1	1				Plane gasket	Joint plan	Plandichtung	Junta plana	Planpackning	(VOE 20405790)
9	**VOE 20405885**	2	2				Screw	Vis	Schraube	Tornillo	Skruv	
10	**VOE 21524802**	1					Hook	Crochet	Haken	Gancho	Krok	(VOE 20405789)
10	**VOE 21511617**		1				Bracket	Console	Konsole	Consola	Konsol	
11	**VOE 20405792**	1	1				Screw	Vis	Schraube	Tornillo	Skruv	
12	**VOE 21553115**	1	1				Oil line	Canalisation d'huile	Ölleitung	Tubo de aceite	Oljeledning	(VOE 21088621)
13	**VOE 60113509**	2	2				Hollow screw	Vis creuse	Hohlschraube	Tornillo perforado	Hålskruv	(VOE 7025167)
14	**VOE 13947621**	4	4				Plane gasket	Joint plan	Plandichtung	Junta plana	Planpackning	
15	**VOE 20450987**	1	1				Clamp	Collier serrage	Schelle	Abrazadera	Klamma	
16	**VOE 20405792**	1	1				Screw	Vis	Schraube	Tornillo	Skruv	
17	**VOE 20792408**	1	1				Gasket	Joint	Dichtung	Junta	Packning	
18	**VOE 20412314**	4	4				Stud	Goujon	Stiftschraube	Espárrago	Pinnskruv	
19	**VOE 20412308**	4	4				Hexagon nut	Écrou hexagonal	Sechskantmutter	Tuerca hexagonal	Sexkantsmutter	
20	**VOE 21793270**	1	1				Plane gasket	Joint plan	Plandichtung	Junta plana	Planpackning	(VOE 20559835)
21	**VOE 20412314**	4	4				Stud	Goujon	Stiftschraube	Espárrago	Pinnskruv	(VOE 20799733)
22	**VOE 20412308**	4	4				Hexagon nut	Écrou hexagonal	Sechskantmutter	Tuerca hexagonal	Sexkantsmutter	

1	**ENG 10868862 -**	**Turbocharger with fitting parts** **Turbocompresseur avec pièces de montage** **Torbolader mit Anbauteilen** **Turboalimentador con accesorios de montaje** **Turbokompressor med monteringsdetaljer**	Catalogue id **20105**	Group **255**
2	**ENG - 10868861**		Illustr. No **1055830**	Section **100**
3				
4			Issue **20009038-J**	Page **137**
5				

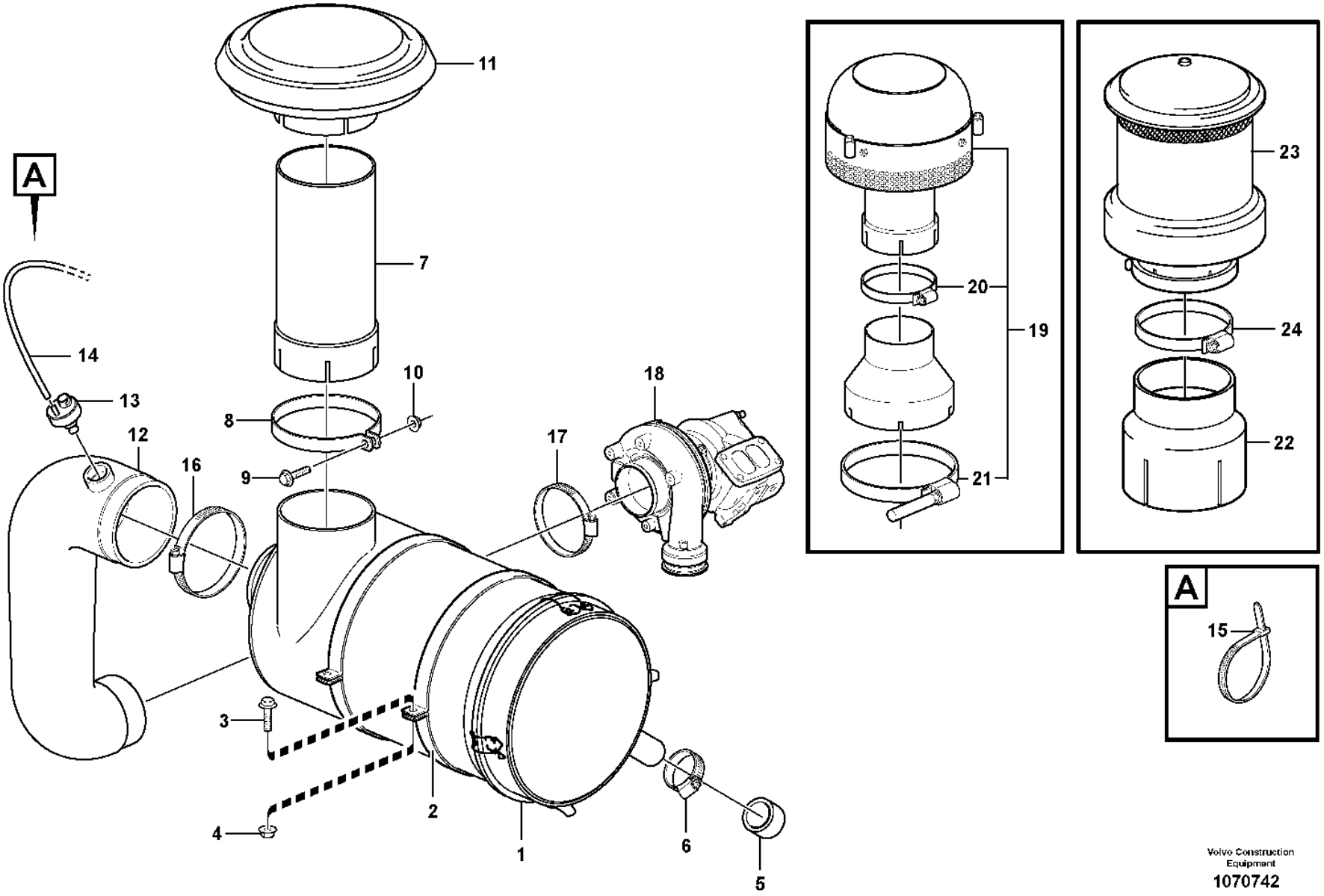

Volvo Construction Equipment

1070742

Fig.	Part No.	Quantity 1	2	3	PS	KIT	Description	Dénomination	Bezeichnung	Denominación	Benämning	Notes
1		1					Air Cleaner	Filtre Air	Luftfilter	Filtro Aire	Luftrenare	See group 256-150 page 141
2	**VOE 14346045**	2					Tensioning band	Ruban de serrage	Spannband	Cinta tensora	Spännband	
3	**VOE 60113082**	2					Flange screw	Vis à embase	Flanschschraube	Tornillo embridado	Flänsskruv	(VOE 946671)
4	**VOE 60113140**	2					Flange nut	Écrou à embase	Flanschmutter	Tuerca embridada	Flänsmutter	(VOE 13945408)
5	**VOE 14342769**	1					Rubber sleeve	Douille caoutchouc	Gummihülse	Casquillo de goma	Gummihylsa	
6	**VOE 943480**	1					Hose clamp	Collier durite	Schlauchschelle	Abrazadera de manguera	Slangklamma	
7	**VOE 11172892**	1					Tube	Tube	Rohr	Tubo	Rör	
8	**VOE 982444**	1					Clamp	Collier serrage	Schelle	Abrazadera	Klamma	
9	**VOE 60113096**	1					Flange screw	Vis à embase	Flanschschraube	Tornillo embridado	Flänsskruv	(VOE 13965185)
10	**VOE 990941**	1					Flange nut	Écrou à embase	Flanschmutter	Tuerca embridada	Flänsmutter	(VOE 13971095)
11	**VOE 11110213**	1					Cover	Capot	Abdeckung	Capó	Kåpa	
12	**VOE 11445074**	1					Inlet hose	Flexible admission	Einlasschlauch	Manguera de admisión	Inloppsslang	
13	**VOE 22996282**		1	1			Vacuum switch	Contact à dépression	Vakuumschalter	Contacto de vacío	Vakuumkontakt	(VOE 20565673) SE2501, SE2502
13	**VOE 23307414**	1					Vacuum switch	Contact à dépression	Vakuumschalter	Contacto de vacío	Vakuumkontakt	(VOE 20560843)
14	**VOE 969021**	1					Hose	Flexible	Schlauch	Manguera	Slang	
15	**VOE 4881440**	1					Cable tie	Serre-câble	Kabelbinder	Abrazadera de cinta	Buntband	
16	**VOE 16826596**	1					Hose clamp	Collier durite	Schlauchschelle	Abrazadera de manguera	Slangklamma	
17	**VOE 16826591**	1					Hose clamp	Collier durite	Schlauchschelle	Abrazadera de manguera	Slangklamma	
18		1					Turbocharger	Turbocompresse.	Abgasturbolader	Turbocompresor	Turbokompressor	See group 255-100 page 137
19	**VOE 11180657**		1				Pre-cleaner	Préfiltre	Vorreiniger	Prefiltro	Förrenare	
20	**VOE 1660378**		1				•Hose clamp	•Collier durite	•Schlauchschelle	•Abrazadera de manguera	•Slangklamma	
21	**VOE 1544736**		1				•Hose clamp	•Collier durite	•Schlauchschelle	•Abrazadera de manguera	•Slangklamma	
22	**VOE 15109294**			1			Tube	Tube	Rohr	Tubo	Rör	
23	**VOE 16802765**			1	SS		Pre-cleaner	Prefiltre	Vorreiniger	Prefiltro	Förrenare	(VOE 11043114)
24	**VOE 16823045**			1			•Clamp	•Collier serrage	•Schelle	•Abrazadera	•Klamma	

1	**33292**	**Air filter with fitting parts** **Filtre à air avec pièces de montage** **Luftfilter mit Anbauteilen** **Filtro de aire con accesoris de montaje** **Luftrenare med monteringsdetaljer**	Catalogue id **20105**	Group **256**
2	**82310**			
3	**80946**		Illustr. No **1070742**	Section **100**
4				
5		**33292, 80946, 82310**	Issue **20009038-J**	Page **139**

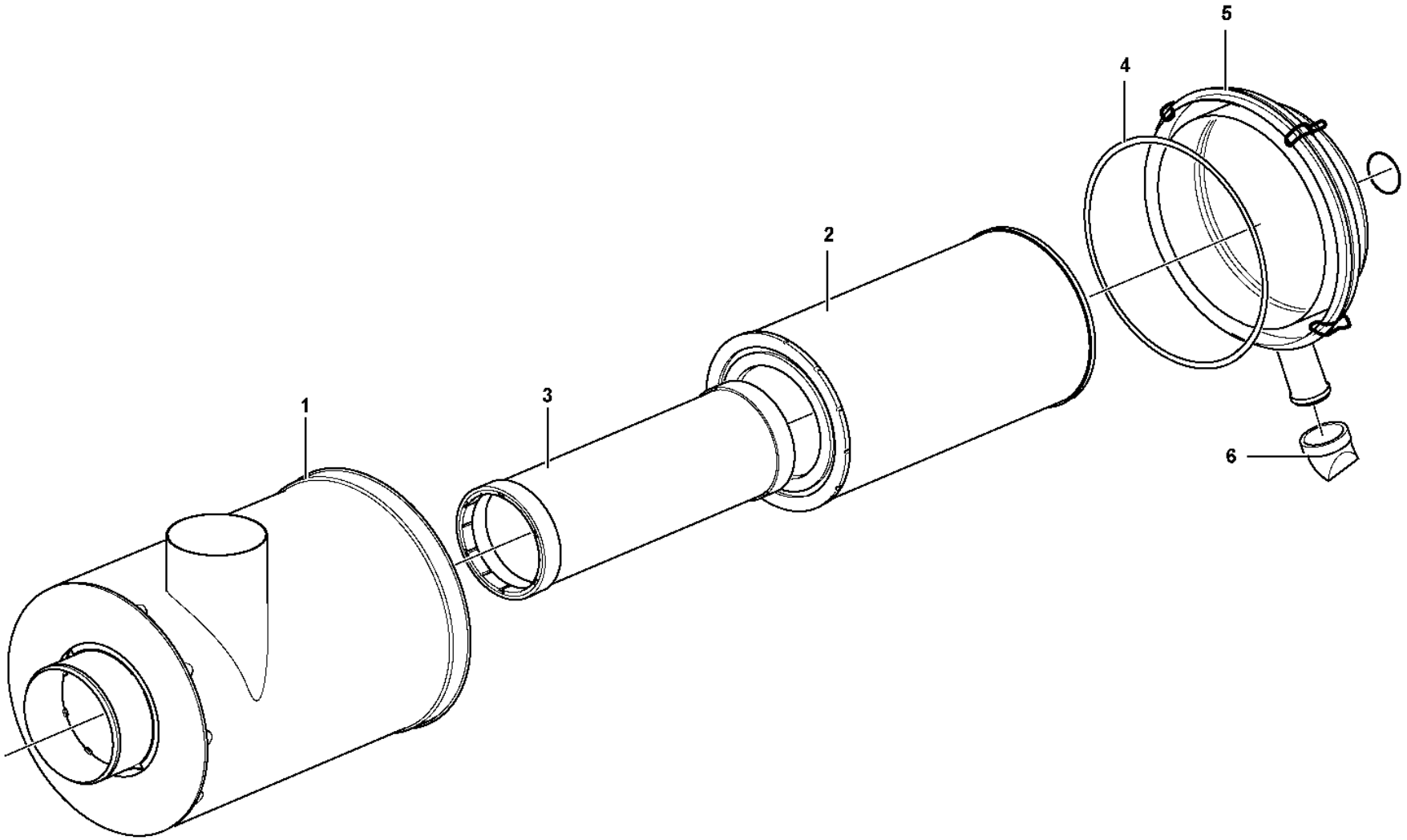

Volvo Construction Equipment
1033461

Fig.	Part No.	Quantity 1	2	3	PS	KIT	Description	Dénomination	Bezeichnung	Denominación	Benämning	Notes
	VOE 11110603	1					Air cleaner	Filtre air	Luftfilter	Filtro de aire	Luftrenare	
1		1			NS		•Housing	•Carter	•Gehäuse	•Carter	•Hus	
2	**VOE 11110175**	1					•Filter	•Filtre	•Filter	•Filtro	•Filter	
3	**VOE 11110176**	1					•Safety filter	•Filtre de sécurité	•Sicherheitsfilter	•	•Säkerhetsfilter	
4	**VOE 11705910**	1					•O-ring	•Joint torique	•O-Ring	•Anillo tórico	•O-ring	
5	**VOE 11705909**	1					•Cover	•Capot	•Abdeckung	•Capó	•Kåpa	
6	**VOE 11705911**	1					•Valve	•Valve	•Ventil	•Válvula	•Ventil	

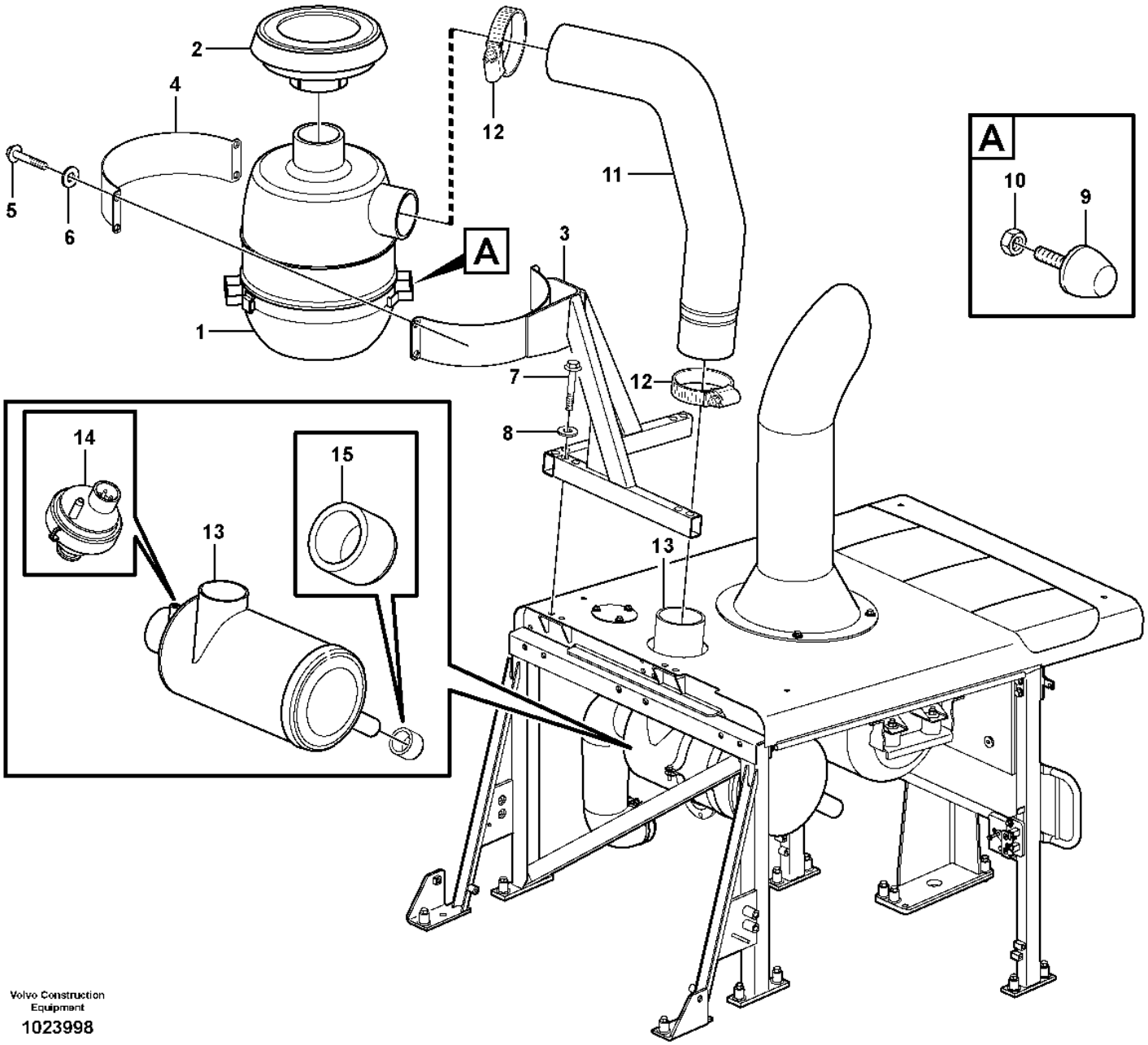

Volvo Construction Equipment

1023998

Fig.	Part No.	Quantity 1	2	3	PS	KIT	Description	Dénomination	Bezeichnung	Denominación	Benämning	Notes
1		1					Air filter	Filtre à air	Luftfilter	Filtro de aire	Luftfilter	
2	**VOE 11707307**	1					Cover	Capot	Abdeckung	Capó	Kåpa	
3	**VOE 11445039**	1					Anchorage	Fixation	Halterung	Fijación	Fäste	
4	**VOE 11445215**	1					Brace	Étrier	Bügel	Brida	Bygel	
5	**VOE 13965179**	4					Screw	Vis	Schraube	Tornillo	Skruv	
6	**VOE 994848**	4					Washer	Rondelle	Scheibe	Arandela	Bricka	(VOE 13960141)
7	**VOE 60113091**	6					Flange screw	Vis à embase	Flanschschraube	Tornillo embridado	Flänsskruv	(VOE 13965182)
8	**VOE 994848**	6					Washer	Rondelle	Scheibe	Arandela	Bricka	(VOE 13960141)
9	**VOE 4881758**	1					Rubber stop	Butée caoutchouc	Gummipuffer	Tope de goma	Gummistopp	
10	**VOE 60113140**	1					Flange nut	Écrou à embase	Flanschmutter	Tuerca embridada	Flänsmutter	(VOE 13945408)
11	**VOE 11445128**	1					Hose	Flexible	Schlauch	Manguera	Slang	
12	**VOE 943485**	2					Hose clamp	Collier durite	Schlauchschelle	Abrazadera de manguera	Slangklamma	
13		1					Air Cleaner	Filtre Air	Luftfilter	Filtro Aire	Luftrenare	See group 256-100 page 139
14	**VOE 22996282**	1					Vacuum switch	Contact à dépression	Vakuumschalter	Contacto de vacío	Vakuumkontakt	(VOE 20565673) SE2501, SE2502
15	**VOE 14342769**	1					Rubber sleeve	Douille caoutchouc	Gummihülse	Casquillo de goma	Gummihylsa	S/N - 25009

1		**Oil bath air cleaner** **Filtre air bain huile** **Ölbadluftfilter** **Filt ban aceit** **Oljebadsluftrenare**	Catalogue id **20105**	Group **256**
2				
3			Illustr. No **1023998**	Section **200**
4				
5		**83060, 33298**	Issue **20009038-J**	Page **143**

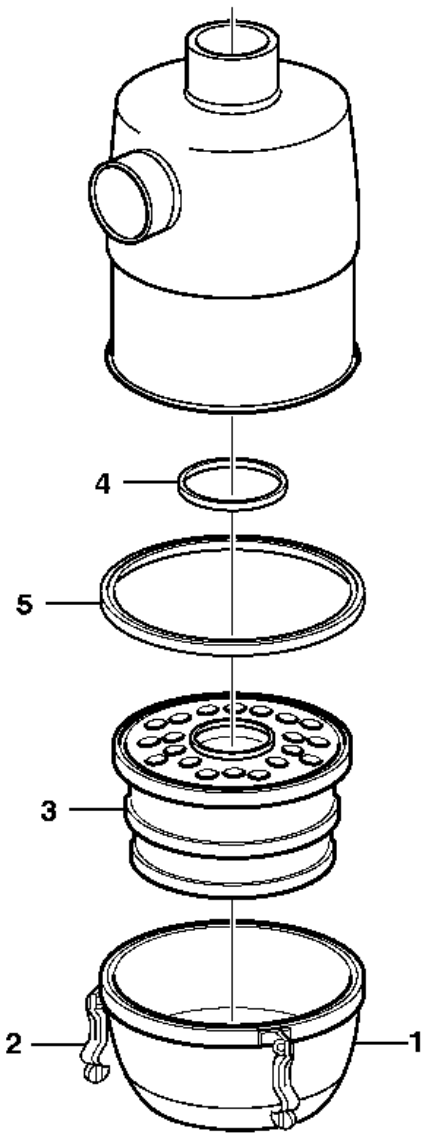

Volvo Construction
Equipment Group

EC 347

Fig.	Part No.	Quantity 1	2	3	PS	KIT	Description	Dénomination	Bezeichnung	Denominación	Benämning	Notes
	VOE 14748580	1					Air filter	Filtre à air	Luftfilter	Filtro de aire	Luftfilter	(VOE 4880805)
1	**VOE 6212135**	1					•Oil reservoir	•Réservoir d'huile	•Ölvorratsbehälter	•Depósito de aceite	•Oljebehållare	
2	**VOE 6212135**	3					•Oil reservoir	•Réservoir d'huile	•Ölvorratsbehälter	•Depósito de aceite	•Oljebehållare	(VOE 6634778)
3	**VOE 6212136**	1					•Insert	•Cartouche	•Einsatz	•Elemento	•Insats	
4	**VOE 6212282**	1			CS		••Sealing ring	••Bague étanchéité	••Dichtring	••Anillo retén	••Tätningsring	
5	**VOE 6212283**	1					••Sealing ring	••Bague étanchéité	••Dichtring	••Anillo retén	••Tätningsring	

1		**Air filter** **Purificateur d'air** **Luftfilter** **Filtro de aire** **Luftrenare**	Catalogue id **20105**	Group **256**
2				
3			Illustr. No **EC347**	Section **250**
4				
5		**83060, 33298**	Issue **20009038-J**	Page **145**

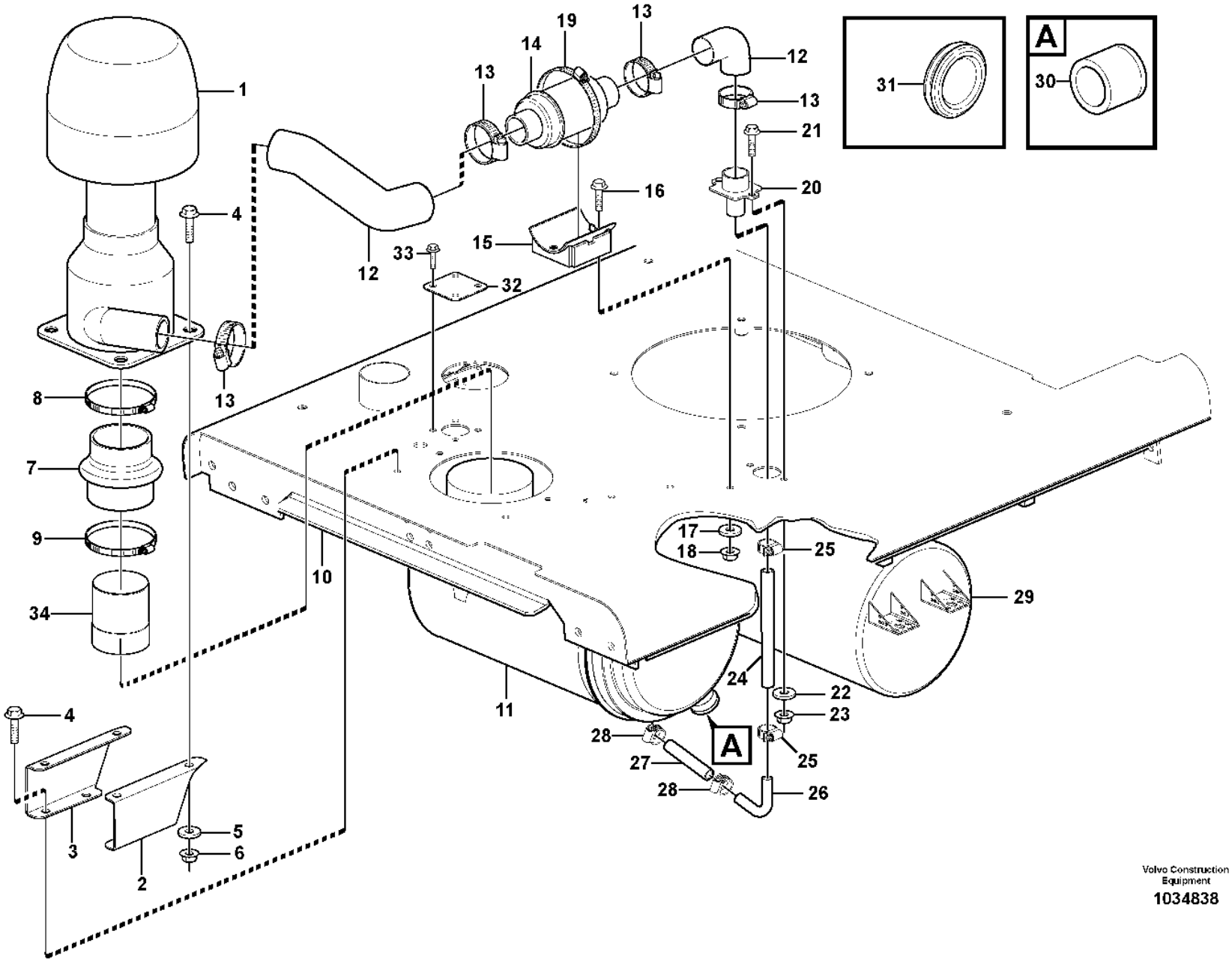

Volvo Construction Equipment

1034838

Fig.	Part No.	Quantity 1	2	3	PS	KIT	Description	Dénomination	Bezeichnung	Denominación	Benämning	Notes
1	**VOE 11417477**	1					Primary filter	Préfiltre	Vorfilter	Prefiltro	Förfilter	
	VOE 11715353	1					•Air cleaner	•Filtre air	•Luftfilter	•Filtro de aire	•Luftrenare	
2	**VOE 15190563**	1					Bracket	Console	Konsole	Consola	Konsol	LH
3	**VOE 15190546**	1					Bracket	Console	Konsole	Consola	Konsol	RH
4	**VOE 13945444**	8					Screw	Vis	Schraube	Tornillo	Skruv	
5	**VOE 60110236**	8					Plain washer	Rondelle plane	Flachscheibe	Arandela plana	Planbricka	(VOE 13955894)
6	**VOE 60113167**	8					Flange lock nut	Contre-écrou à embase	Flanschverschlussmutter	Contratuerca embridada	Flänslåsmutter	(VOE 948645)
7	**VOE 11417479**	1					Adapter	Adaptateur	Adapter	Adaptador	Adapter	
8	**VOE 943485**	1					Hose clamp	Collier durite	Schlauchschelle	Abrazadera de manguera	Slangklamma	
9	**VOE 943485**	1					Hose clamp	Collier durite	Schlauchschelle	Abrazadera de manguera	Slangklamma	
10		1			NS		Top Plate	Tole Superieure	Deckblech	Placa Superior	Överplåt	
11		1					Air Cleaner	Filtre Air	Luftfilter	Filtro Aire	Luftrenare	See group 256-100 page 139
12	**VOE 11417478**	1					Hose	Flexible	Schlauch	Manguera	Slang	L = 600 MM
13	**VOE 993974**	4					Hose clamp	Collier durite	Schlauchschelle	Abrazadera de manguera	Slangklamma	
14	**VOE 11417482**	1					Non-return valve	Clapet antiretour	Rückschlagventil	Válvula antirretorno	Backventil	
15	**VOE 11417493**	1					Bracket	Console	Konsole	Consola	Konsol	
16	**VOE 13945444**	2					Screw	Vis	Schraube	Tornillo	Skruv	
17	**VOE 60110236**	2					Plain washer	Rondelle plane	Flachscheibe	Arandela plana	Planbricka	(VOE 13955894)
18	**VOE 60113167**	2					Flange lock nut	Contre-écrou à embase	Flanschverschlussmutter	Contratuerca embridada	Flänslåsmutter	(VOE 948645)
19	**VOE 943483**	1					Hose clamp	Collier durite	Schlauchschelle	Abrazadera de manguera	Slangklamma	
20	**VOE 11417489**	1					Adapter	Adaptateur	Adapter	Adaptador	Adapter	
21	**VOE 13945444**	2					Screw	Vis	Schraube	Tornillo	Skruv	
22	**VOE 60110236**	2					Plain washer	Rondelle plane	Flachscheibe	Arandela plana	Planbricka	(VOE 13955894)
23	**VOE 60113167**	2					Flange lock nut	Contre-écrou à embase	Flanschverschlussmutter	Contratuerca embridada	Flänslåsmutter	(VOE 948645)
24	**VOE 952972**	REQ					Hose	Flexible	Schlauch	Manguera	Slang	L = 300 MM
25	**VOE 943475**	2					Hose clamp	Collier durite	Schlauchschelle	Abrazadera de manguera	Slangklamma	

1		**Pre-cleaner** **Prefiltre** **Vorreiniger** **Prefiltro** **Förrenare**	Catalogue id **20105**	Group **256**
2				
3			Illustr. No **1034838**	Section **300**
4				
5		**83358**	Issue **20009038-J**	Page **147**

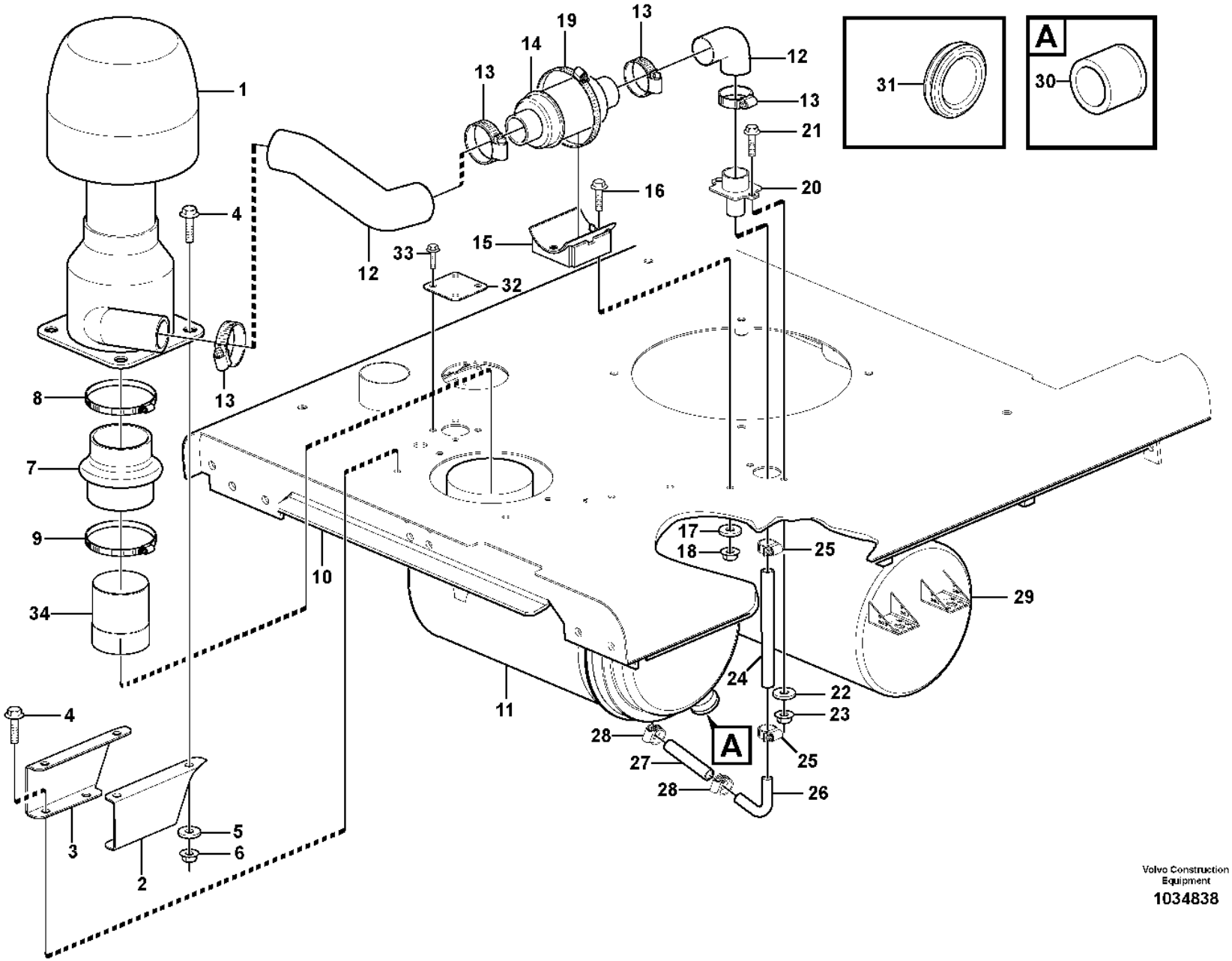

Volvo Construction Equipment

1034838

Fig.	Part No.	Quantity 1	2	3	PS	KIT	Description	Dénomination	Bezeichnung	Denominación	Benämning	Notes
26	**VOE 11417497**	1					Pipe	Tuyau	Rohrleitung	Tubo	Rör	
27	**VOE 952972**	REQ					Hose	Flexible	Schlauch	Manguera	Slang	L = 150 MM
28	**VOE 943475**	2					Hose clamp	Collier durite	Schlauchschelle	Abrazadera de manguera	Slangklamma	
29		1					Muffler	Silencieux	Schalldämpfer	Silencioso	Ljuddämpare	See group 256-100 page 139
30	**VOE 14342769**	1					Rubber sleeve	Douille caoutchouc	Gummihülse	Casquillo de goma	Gummihylsa	
31	**VOE 941268**	1					Plug	Tampon	Stopfen	Tapón	Plugg	OD = 20 MM
32	**VOE 11436086**	1					Cover plate	Plaque de recouvrement	Oberblech	Placa recurbrición	Ovanplåt	
33	**VOE 13945444**	4					Screw	Vis	Schraube	Tornillo	Skruv	
34	**VOE 15016753**	1					Tube	Tube	Rohr	Tubo	Rör	

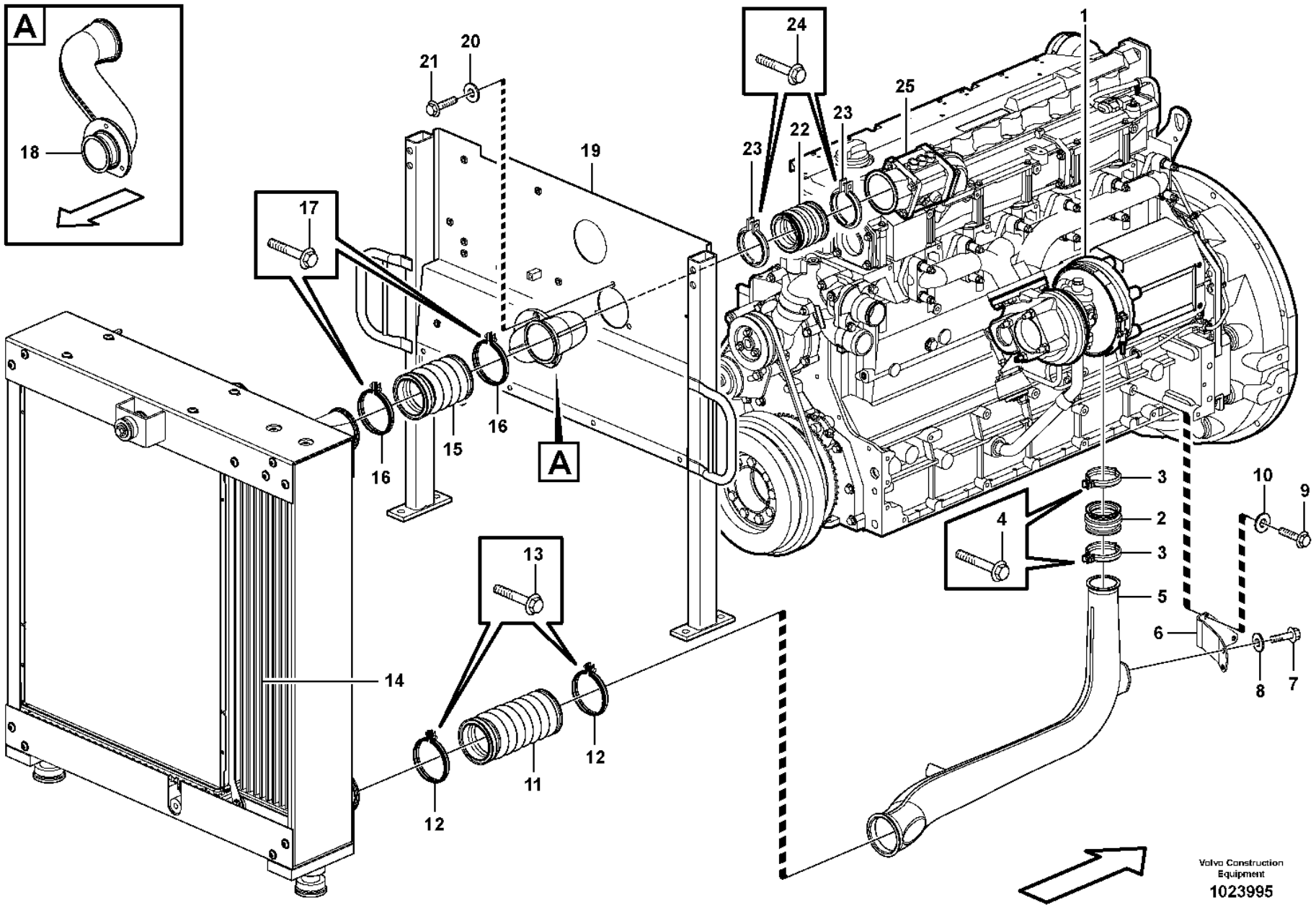
A
18
A
1
2
3
4
5
6
7
8
9
10
11
12
13
14
15
16
17
19
20
21
22
23
24
25
Volvo Construction Equipment
1023995

Fig.	Part No.	Quantity 1	2	3	PS	KIT	Description	Dénomination	Bezeichnung	Denominación	Benämning	Notes
1		1					Turbocharger	Turbocompresse.	Abgasturbolader	Turbocompresor	Turbokompressor	See group 255-100 page 137
2	**VOE 3183620**	1					Charge air hose	Flexible suralimentation	Ladeluftschlauch	Manguera carga aire	Laddluftslang	
3	**VOE 1542778**	2					V-clamp	Collier en v	V-Profilschelle	Abrazadera v	V-klämma	
4	**VOE 13965176**	2					Screw	Vis	Schraube	Tornillo	Skruv	
5	**VOE 11411267**	1					Charge air pipe	Tuyau suralimentation	Ladeluftrohr	Tubo admisión aire	Laddluftrör	
6	**VOE 11411639**	1					Bracket	Console	Konsole	Consola	Konsol	
7	**VOE 13945444**	2					Screw	Vis	Schraube	Tornillo	Skruv	
8	**VOE 930840**	2					Plain washer	Rondelle plane	Flachscheibe	Arandela plana	Planbricka	
9	**VOE 983242**	2					Hexagon screw	Vis à tête hexagonale	Sechskantschraube	Tornillo hexagonal	Sexkantsskruv	
10	**VOE 930840**	2					Plain washer	Rondelle plane	Flachscheibe	Arandela plana	Planbricka	
11	**VOE 15084140**	1					Charge air hose	Flexible suralimentation	Ladeluftschlauch	Manguera carga aire	Laddluftslang	(VOE 11110495) S/N - 29260, - 72389
11	**VOE 17247561**	1					Charge air hose	Flexible suralimentation	Ladeluftschlauch	Manguera carga aire	Laddluftslang	S/N 29261 - , 72390 -
12	**VOE 20787709**	2					V-clamp	Collier en v	V-Profilschelle	Abrazadera v	V-klämma	S/N - 29260, - 72389
12	**VOE 20592783**	2					V-clamp	Collier en v	V-Profilschelle	Abrazadera v	V-klämma	S/N 29261 - , 72390 -
13	**VOE 984728**	2					Flange screw	Vis à embase	Flanschschraube	Tornillo embridado	Flänsskruv	(VOE 13948356) S/N - 29260, - 72389
14		1					Chg Air Cooler	Refoi.air Sural	Ladeluftkuhler	Enfriad Air Car	Laddluftkylare	See group 261-100 page 155
15	**VOE 11110594**	1			SS		Charge air hose	Flexible suralimentation	Ladeluftschlauch	Manguera carga aire	Laddluftslang	S/N - 29260, - 72389
15	**VOE 17247682**	1					Charge air hose	Flexible suralimentation	Ladeluftschlauch	Manguera carga aire	Laddluftslang	S/N 29261 - , 72390 -
16	**VOE 20787709**	2					V-clamp	Collier en v	V-Profilschelle	Abrazadera v	V-klämma	S/N - 29260, - 72389
16	**VOE 20592783**	2					V-clamp	Collier en v	V-Profilschelle	Abrazadera v	V-klämma	S/N 29261 - , 72390 -
17	**VOE 984728**	2					Flange screw	Vis à embase	Flanschschraube	Tornillo embridado	Flänsskruv	(VOE 13948356) S/N - 29260, - 72389
18	**VOE 11411638**	1					Charge air pipe	Tuyau suralimentation	Ladeluftrohr	Tubo admisión aire	Laddluftrör	
19		1					Partition Wall	Paro.separation	Trennwand	Pared Separac	Skiljevägg	See group 821-100 page 977
20	**VOE 13949873**	3					Spacer washer	Rondelle entretoise	Abstandscheibe	Arandela distanciadora	Distansbricka	
21	**VOE 60113082**	3					Flange screw	Vis à embase	Flanschschraube	Tornillo embridado	Flänsskruv	(VOE 946671)

1		**Intercooler**	Catalogue id **20105**	Group **258**
2		**Refroidisseur intermédiaire**		
3		**Intercooler**	Illustr. No **1023995**	Section **100**
4		**Intercooler**		
5		**Laddluftkylare**	Issue **20009038-J**	Page **151**

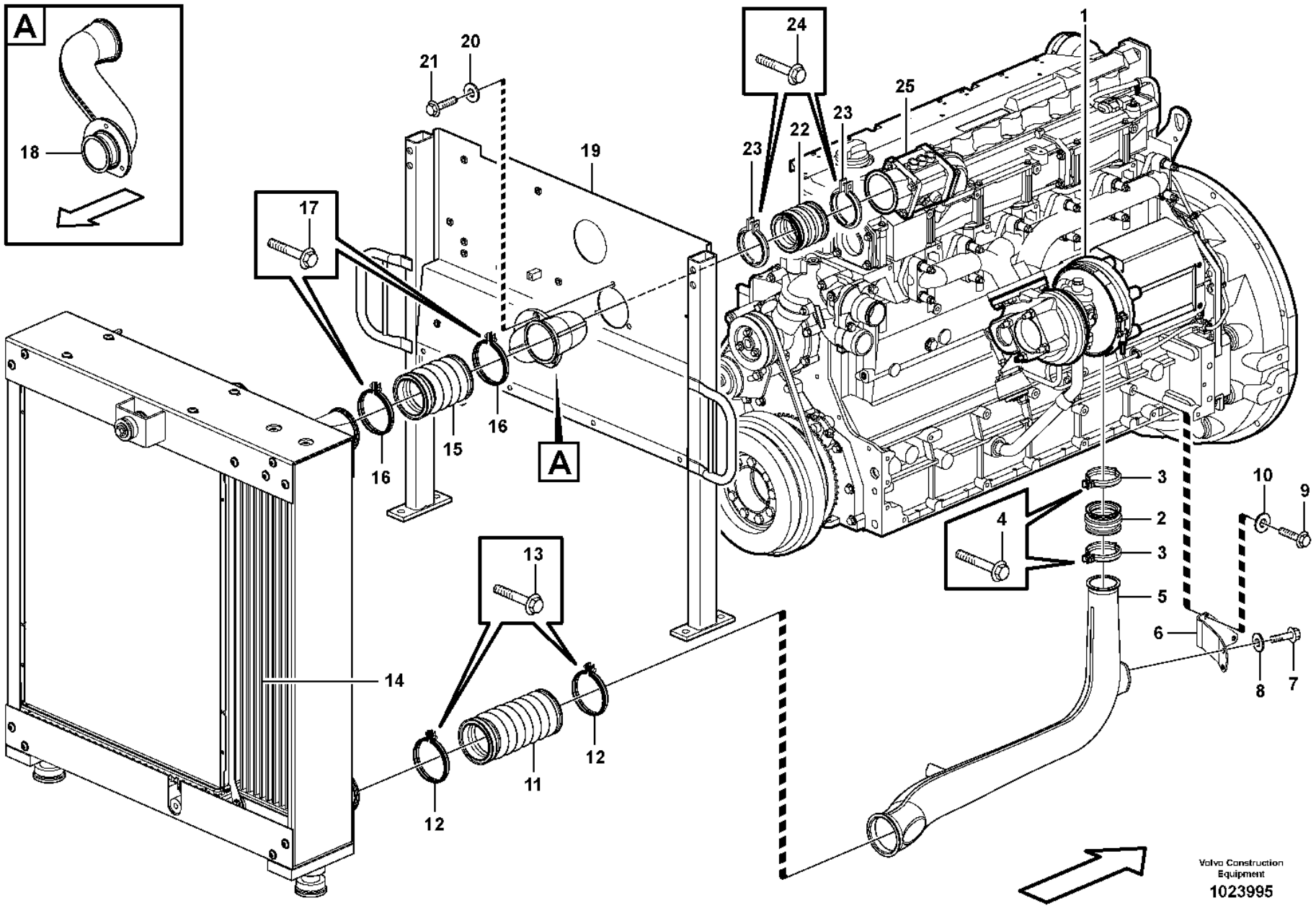
A
18
A
1
2
3
4
5
6
7
8
9
10
11
12
13
14
15
16
17
19
20
21
22
23
24
25
Volvo Construction Equipment
1023995

Fig.	Part No.	Quantity 1	2	3	PS	KIT	Description	Dénomination	Bezeichnung	Denominación	Benämning	Notes
22	**VOE 17247770**	1					Charge Air Hose	Flexible d'air de suralimentation	Ladeluftschl.	Mang Carga Aire	Laddluftslang	(VOE 11110730)
23	**VOE 20739572**	2					V-clamp	Collier en v	V-Profilschelle	Abrazadera v	V-klämma	(VOE 8149651)
24	**VOE 984728**	2					Flange screw	Vis à embase	Flanschschraube	Tornillo embridado	Flänsskruv	(VOE 13948356) S/N - 29260, - 72389
25		1					Starter element	Eleme.demarrage	Kaltstartelemt	Calentador arr.	Startelement	See group 333-100 page 229

1		**Intercooler**	Catalogue id **20105**	Group **258**
2		**Refroidisseur intermédiaire**		
3		**Intercooler**	Illustr. No **1023995**	Section **100**
4		**Intercooler**		
5		**Laddluftkylare**	Issue **20009038-J**	Page **153**

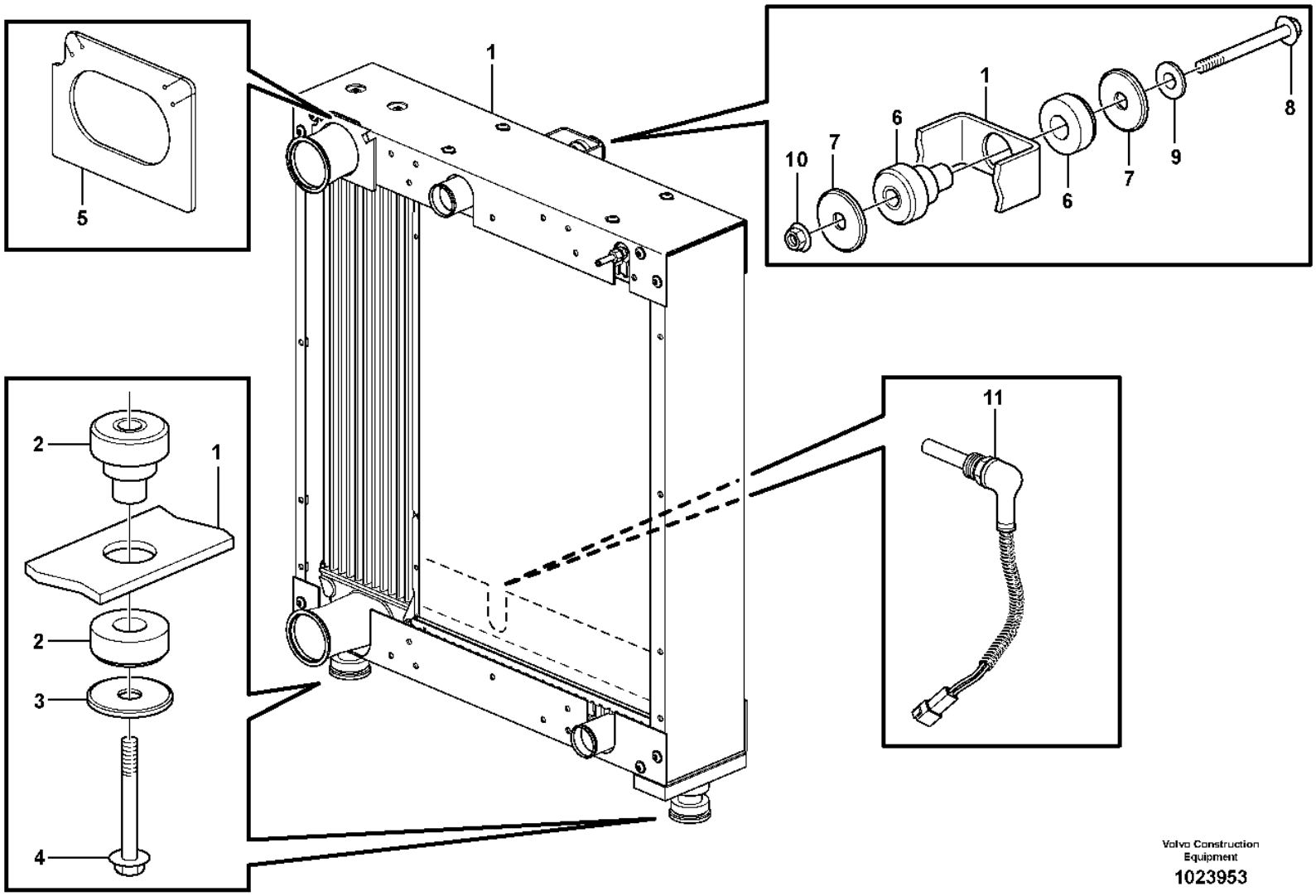

Volvo Construction Equipment

1023953

Fig.	Part No.	Quantity 1	2	3	PS	KIT	Description	Dénomination	Bezeichnung	Denominación	Benämning	Notes
1		1					Radiator	Radiateur	Radiator	Radiador	Radiator	See group 261-150 page 157
2	**VOE 14264045**	2					Rubber damper	Amortisseur caoutchouc	Gummidämpfer	Amortiguador de goma	Gummidämpare	
3	**VOE 11173828**	2					Washer	Rondelle	Scheibe	Arandela	Bricka	
4	**VOE 60113131**	2					Flange screw	Vis à embase	Flanschschraube	Tornillo embridado	Flänsskruv	(VOE 968298)
5	**VOE 11445140**	1					Rubber cloth	Toile caoutchouc	Gummituch	Tela de goma	Gummiduk	
6	**VOE 14264044**	1					Rubber damper	Amortisseur caoutchouc	Gummidämpfer	Amortiguador de goma	Gummidämpare	
7	**VOE 11173827**	2					Washer	Rondelle	Scheibe	Arandela	Bricka	
8	**VOE 60113116**	1					Flange screw	Vis à embase	Flanschschraube	Tornillo embridado	Flänsskruv	(VOE 13965196)
9	**VOE 13960145**	1					Washer	Rondelle	Scheibe	Arandela	Bricka	
10	**VOE 60113169**	1					Flange lock nut	Contre-écrou à embase	Flanschverschlussmutter	Contratuerca embridada	Flänslåsmutter	(VOE 971099)
11	**VOE 15153124**	1					Temperature sensor	Sonde de température	Temperaturgeber	Sensor de temperatura	Temperatursensor	(VOE 11145324) SE2602

1		**Radiator with fitting parts** **Radiateur avec pièces de montage** **Kühler mit Anbauteilen** **Radiador con accesorios de montaje** **Kylare med monteringsdetaljer**	Catalogue id **20105**	Group **261**
2			Illustr. No **1023953**	Section **100**
3			Issue **20009038-J**	Page **155**
4				
5				

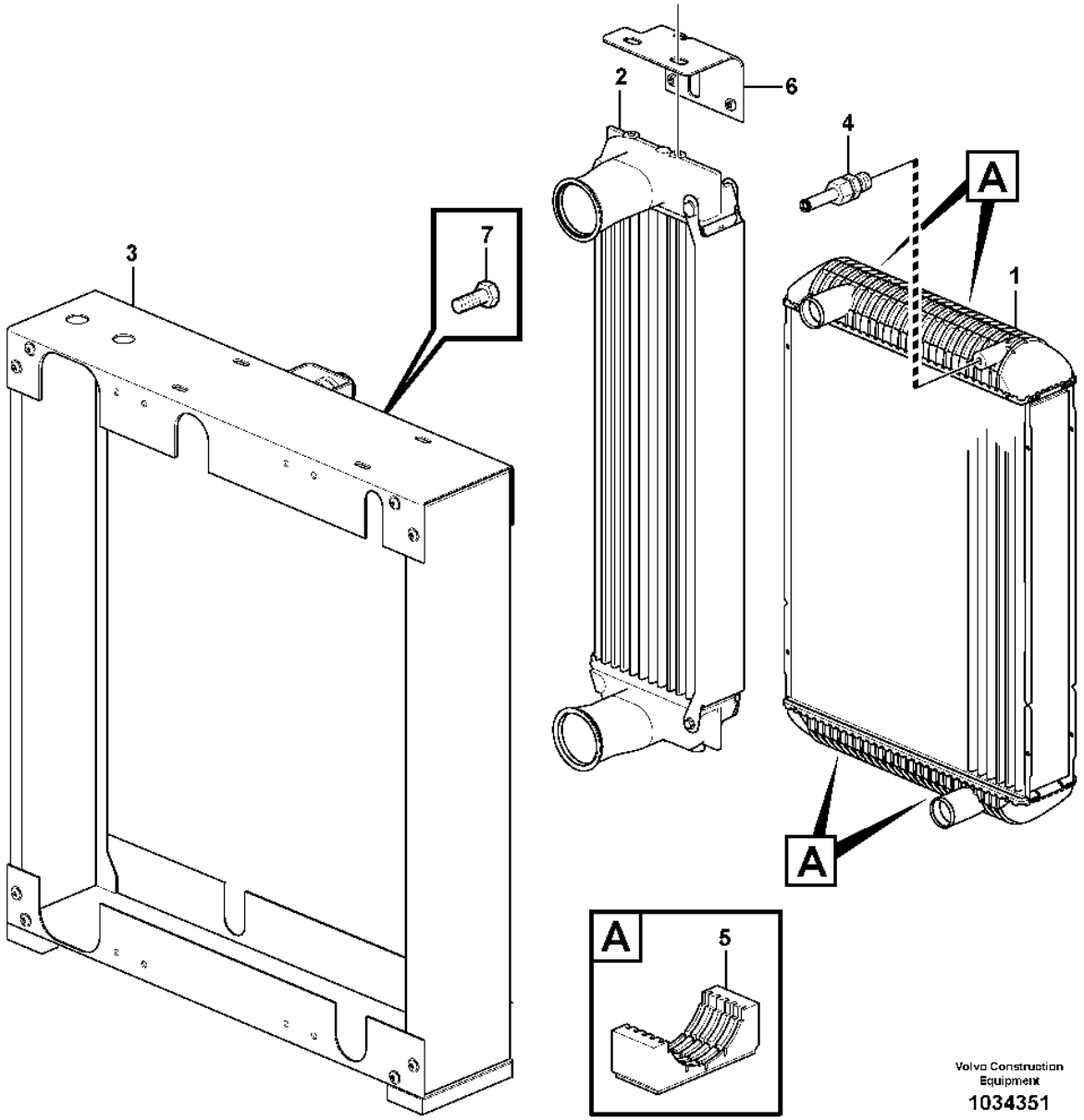
1
2
3
4
5
6
7
A
A
A
Volvo Construction Equipment
1034351

Fig.	Part No.	Quantity 1	2	3	PS	KIT	Description	Dénomination	Bezeichnung	Denominación	Benämning	Notes
1	**VOE 11110649**	1					Radiator	Radiateur	Kühler	Radiador	Kylare	
	VOE 11110723		1				Radiator	Radiateur	Kühler	Radiador	Kylare	
2	**VOE 11110648**	1					Charge air cooler	Refroidissement d'air de suralimentaion	Ladeluftkühler	Enfriador aire carga	Laddluftkylare	
	VOE 11110719		1				Charge air cooler	Refroidissement d'air de suralimentaion	Ladeluftkühler	Enfriador aire carga	Laddluftkylare	
3	**VOE 11110751**	1	1				Frame	Cadre châssis	Rahmen	Bastidor	Ram	
4	**VOE 11110624**	1	1				Bleeder nipple	Purgeur	Entlüftungsnippel	Niple de purga	Avluftningsnippel	
5	**VOE 11110651**	4	4				Rubber damper	Amortisseur caoutchouc	Gummidämpfer	Amortiguador de goma	Gummidämpare	
6	**VOE 14549791**	1	1				Plate	Tole	Blech	Chapa	Plåt	
7	**VOE 946441**	16	16				Flange screw	Vis à embase	Flanschschraube	Tornillo embridado	Flänsskruv	

1	**33292**	**Radiator** **Radiateur** **Kühler** **Radiador** **Kylare**	Catalogue id **20105**	Group **261**
2	**83062**			
3			Illustr. No **1034351**	Section **150**
4				
5		**33292, 83062**	Issue **20009038-J**	Page **157**

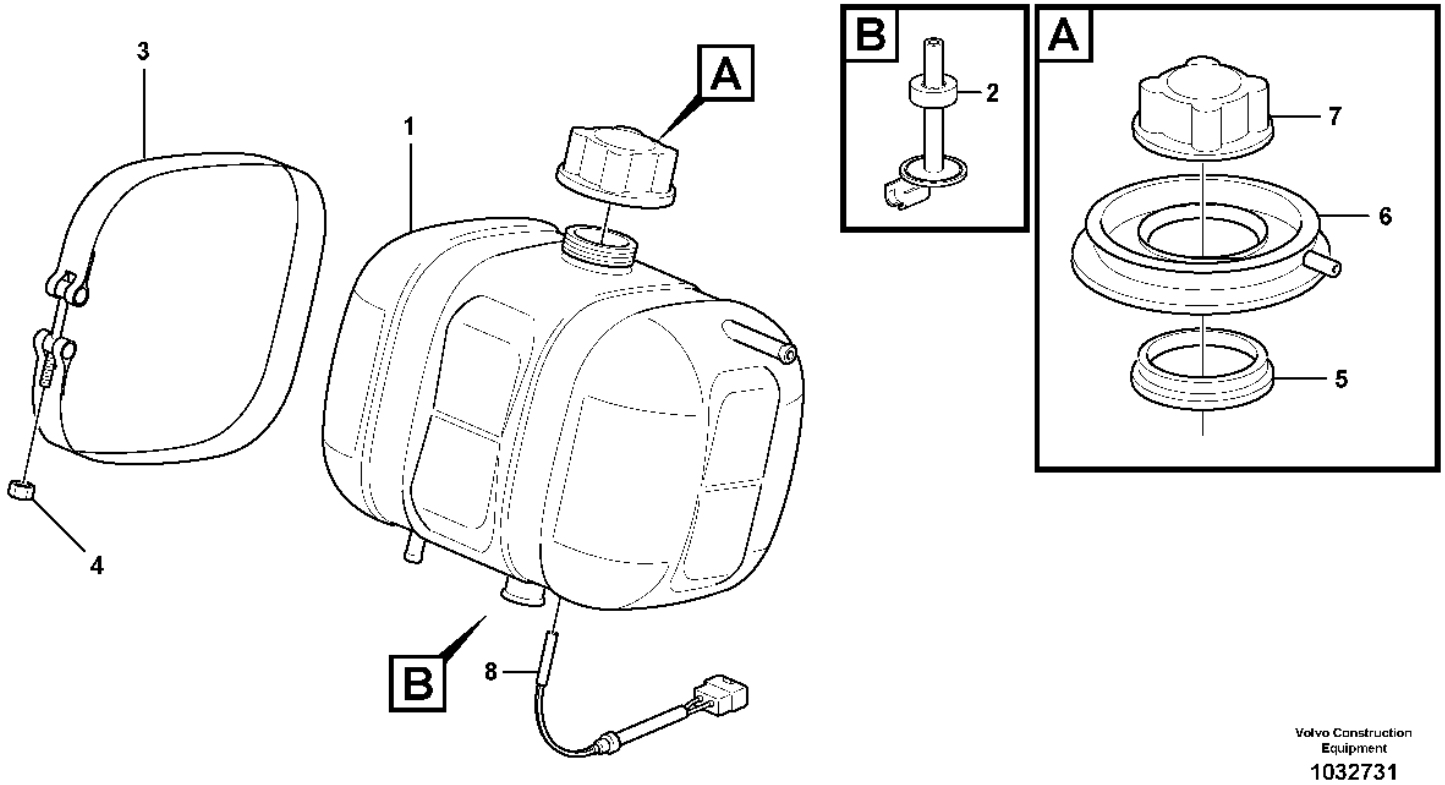

Volvo Construction Equipment

1032731

Fig.	Part No.	Quantity 1	2	3	PS	KIT	Description	Dénomination	Bezeichnung	Denominación	Benämning	Notes
1	**VOE 17214674**	1					Expansion tank	Vase d'expansion	Ausgleichbehälter	Vaso de expansión	Expansionstank	
2	**VOE 11110409**	1					•Anchorage	•Fixation	•Halterung	•Fijación	•Fäste	
3	**VOE 4804563**	2					Tensioning band	Ruban de serrage	Spannband	Cinta tensora	Spännband	
4	**VOE 949874**	2					Flange lock nut	Contre-écrou à embase	Flanschverschlussmutter	Contratuerca embridada	Flänslåsmutter	(VOE 13949874)
5	**VOE 4804410**	1					Sealing ring	Bague étanchéité	Dichtring	Anillo retén	Tätningsring	
6	**VOE 11431708**	1					Collar	Collerette	Bördelung	Collar	Krage	(VOE 4804414)
7	**VOE 20879322**	1					Pressure cap	Bouchon pression	Druckverschluss	Tapa de presión	Trycklock	
8	**VOE 11170064**	1					Level guard	Témoin niveau	Niveauwächter	Avisador nivel	Nivåvakt	SE2603

1		**Expansion tank with fitting parts** **Recipient d'expansion avec pièces de montage** **Ausgleichbehälter mit Anbauteilen** **Depósito de expansion con accesorios de montaje** **Expansionstank med monteringsdetaljer**	Catalogue id **20105**	Group **261**
2			Illustr. No **1032731**	Section **200**
3				
4			Issue **20009038-J**	Page **159**
5				

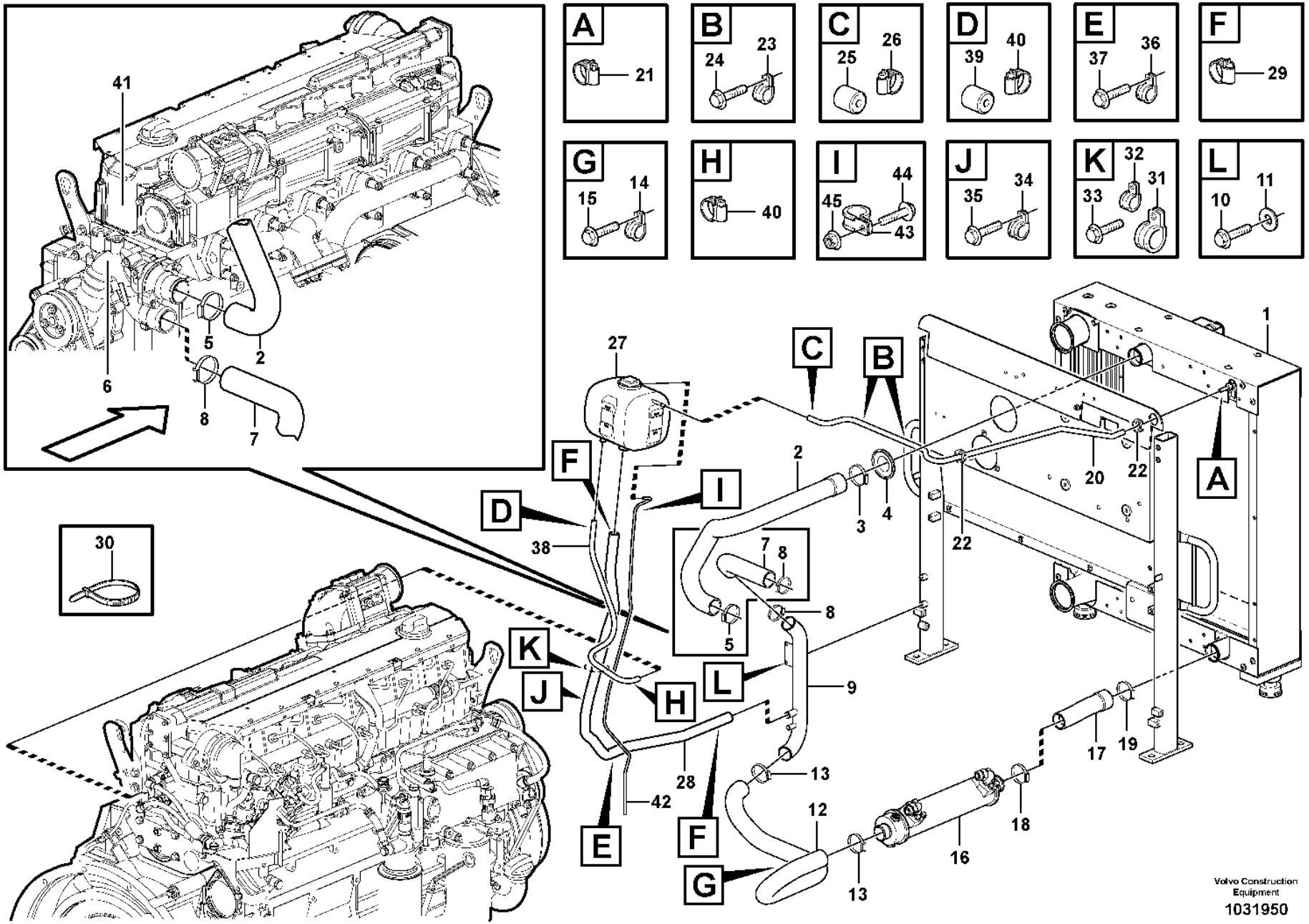
A
21
B
24
23
C
25
26
D
39
40
E
37
36
F
29
G
15
14
H
40
I
45
44
43
J
35
34
K
33
32
31
L
10
11
41
6
5
2
8
7
30
27
C
B
1
A
F
I
D
38
2
3
4
20
22
22
7
8
8
5
K
J
H
L
9
28
42
E
F
G
13
12
13
16
18
17
19
Volvo Construction Equipment
1031950

Fig.	Part No.	Quantity 1	2	3	PS	KIT	Description	Dénomination	Bezeichnung	Denominación	Benämning	Notes
1		1					Radiator	Radiateur	Radiator	Radiador	Radiator	See group 261-100 page 155
2	**VOE 11411993**	1					Radiator hose	Durit de radiateur	Kühlerschlauch	Manguera radiador	Kylarslang	
3	**VOE 993974**	1					Hose clamp	Collier durite	Schlauchschelle	Abrazadera de manguera	Slangklamma	
4	**VOE 11094574**	1					Grommet	Passe fil	Durchführung	Pasaje	Genomföring	
5	**VOE 993974**	1					Hose clamp	Collier durite	Schlauchschelle	Abrazadera de manguera	Slangklamma	
6		1					Water Pump	Pompe a eau	Wasserpumpe	Bomba de agua	Vattenpump	See group 262-100 page 169
7	**VOE 15098233**	1					Radiator hose	Durit de radiateur	Kühlerschlauch	Manguera radiador	Kylarslang	
8	**VOE 993974**	2					Hose clamp	Collier durite	Schlauchschelle	Abrazadera de manguera	Slangklamma	
9	**VOE 15020625**	1					Tube	Tube	Rohr	Tubo	Rör	(VOE 11411238) SWE S/N - 29067 BRA S/N - 72177
9	**VOE 16852208**	1					Tube	Tube	Rohr	Tubo	Rör	SWE S/N 29068 - BRA S/N 72178 -
10	**VOE 984733**	2					Flange screw	Vis à embase	Flanschschraube	Tornillo embridado	Flänsskruv	(VOE 946440)
11	**VOE 994848**	2					Washer	Rondelle	Scheibe	Arandela	Bricka	(VOE 11117464)
12	**VOE 11411228**	1					Radiator hose	Durit de radiateur	Kühlerschlauch	Manguera radiador	Kylarslang	SWE S/N - 29067 BRA S/N - 72177
12	**VOE 16623890**	1					Water hose	Flexible de circulation d'eau	Wasserschlauch	Manguera agua	Vattenslang	SWE S/N 29068 - BRA S/N 72178 -
12	**VOE 15411749**	1					Radiator hose	Durit de radiateur	Kühlerschlauch	Manguera radiador	Kylarslang	85045
13	**VOE 993974**	2					Hose clamp	Collier durite	Schlauchschelle	Abrazadera de manguera	Slangklamma	
14	**VOE 13980476**	1					Clamp	Collier serrage	Schelle	Abrazadera	Klamma	
14	**VOE 13945734**	1					Clamp	Collier serrage	Schelle	Abrazadera	Klamma	SWE S/N 29068 - BRA S/N 72178 -
15	**VOE 984734**	1					Flange screw	Vis à embase	Flanschschraube	Tornillo embridado	Flänsskruv	(VOE 13946173)
15	**VOE 60113140**	1					Flange nut	Écrou à embase	Flanschmutter	Tuerca embridada	Flänsmutter	(VOE 13945408) SWE S/N 29068 - BRA S/N 72178 -
15	**VOE 13945407**	1					Nut	Écrou	Mutter	Tuerca	Mutter	SWE S/N 29068 - BRA S/N 72178 -
16		1					Oil Cooler	Refroidisseur huile	Ölkühler	Enfriadores aceite	Oljekylare	See group 491-100 page 707

1		**Cooling system** **Système de refroidissement** **Kühlanlage** **Sistema de refrigeración** **Kylsystem**	Catalogue id **20105**	Group **261**
2				
3			Illustr. No **1031950**	Section **250**
4				
5			Issue **20009038-J**	Page **161**

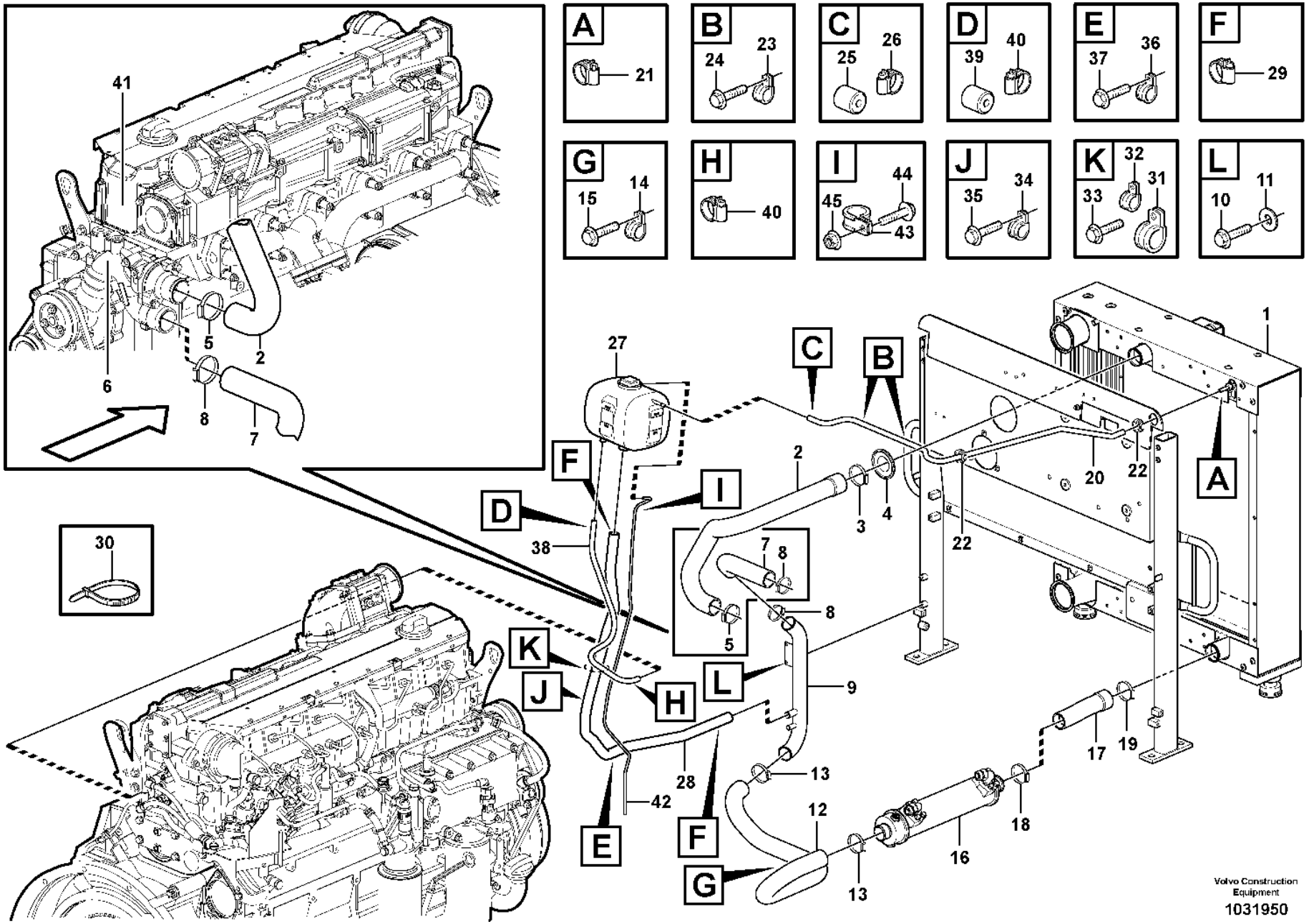
A
21
B
24
23
C
25
26
D
39
40
E
37
36
F
29
G
15
14
H
40
I
45
44
43
J
35
34
K
33
32
31
L
10
11
41
6
5
2
8
7
30
27
C
B
1
A
F
I
D
38
2
3
4
20
22
22
7
8
8
5
K
J
H
L
9
28
42
E
F
G
13
12
13
16
18
17
19
Volvo Construction Equipment
1031950

Fig.	Part No.	Quantity 1	2	3	PS	KIT	Description	Dénomination	Bezeichnung	Denominación	Benämning	Notes
17	**VOE 11411226**	1					Radiator hose	Durit de radiateur	Kühlerschlauch	Manguera radiador	Kylarslang	SWE S/N - 29067 BRA S/N - 72177
17	**VOE 16850515**	1					Water hose	Flexible de circulation d'eau	Wasserschlauch	Manguera agua	Vattenslang	SWE S/N 29068 - BRA S/N 72178 -
18	**VOE 993974**	1					Hose clamp	Collier durite	Schlauchschelle	Abrazadera de manguera	Slangklamma	
19	**VOE 993974**	1					Hose clamp	Collier durite	Schlauchschelle	Abrazadera de manguera	Slangklamma	
20	**VOE 943367**	REQ					Hose	Flexible	Schlauch	Manguera	Slang	L = 1650 MM
21	**VOE 943470**	1					Hose clamp	Collier durite	Schlauchschelle	Abrazadera de manguera	Slangklamma	
22	**VOE 961960**	2					Grommet	Passe fil	Durchführung	Pasaje	Genomföring	
23	**VOE 977742**	2					Clamp	Collier serrage	Schelle	Abrazadera	Klamma	
24	**VOE 984733**	2					Flange screw	Vis à embase	Flanschschraube	Tornillo embridado	Flänsskruv	(VOE 946440)
25	**VOE 11033572**	1					Restrictor	Etrangleur	Drosselung	Estrangulacion	Strypning	
26	**VOE 943470**	1					Hose clamp	Collier durite	Schlauchschelle	Abrazadera de manguera	Slangklamma	
27		1					Expansion Tank	Vase Expansion	Dehngefäss	Tanque Expansio	Expansionskärl	See group 261-200 page 159
28	**VOE 4856263**	REQ					Radiator hose	Durit de radiateur	Kühlerschlauch	Manguera radiador	Kylarslang	L = 1600 MM
29	**VOE 60112441**	2					Hose clamp	Collier durite	Schlauchschelle	Abrazadera de manguera	Slangklamma	
30	**VOE 4881440**	3					Cable tie	Serre-câble	Kabelbinder	Abrazadera de cinta	Buntband	L = 365 MM
31	**VOE 949850**	1					Clamp	Collier serrage	Schelle	Abrazadera	Klamma	
32	**VOE 942810**	1					Clamp	Collier serrage	Schelle	Abrazadera	Klamma	
33	**VOE 984734**	1					Flange screw	Vis à embase	Flanschschraube	Tornillo embridado	Flänsskruv	(VOE 13946173)
34	**VOE 949850**	1					Clamp	Collier serrage	Schelle	Abrazadera	Klamma	
35	**VOE 984733**	1					Flange screw	Vis à embase	Flanschschraube	Tornillo embridado	Flänsskruv	(VOE 946440)
36	**VOE 949850**	1					Clamp	Collier serrage	Schelle	Abrazadera	Klamma	
37	**VOE 984734**	1					Flange screw	Vis à embase	Flanschschraube	Tornillo embridado	Flänsskruv	(VOE 13946173)
38	**VOE 952967**	REQ					Hose	Flexible	Schlauch	Manguera	Slang	L = 780 MM
39	**VOE 11033572**	1					Restrictor	Etrangleur	Drosselung	Estrangulacion	Strypning	
40	**VOE 943470**	2					Hose clamp	Collier durite	Schlauchschelle	Abrazadera de manguera	Slangklamma	
41		1					Cylinder head	Culasse	Zylinderkopf	Culata	Cylinderhuvud	See group 211-100 page 61

1	
2	
3	
4	
5	

Cooling system
Système de refroidissement
Kühlanlage
Sistema de refrigeración
Kylsystem

Catalogue id	Group
20105	**261**
Illustr. No	Section
1031950	**250**
Issue	Page
20009038-J	**163**

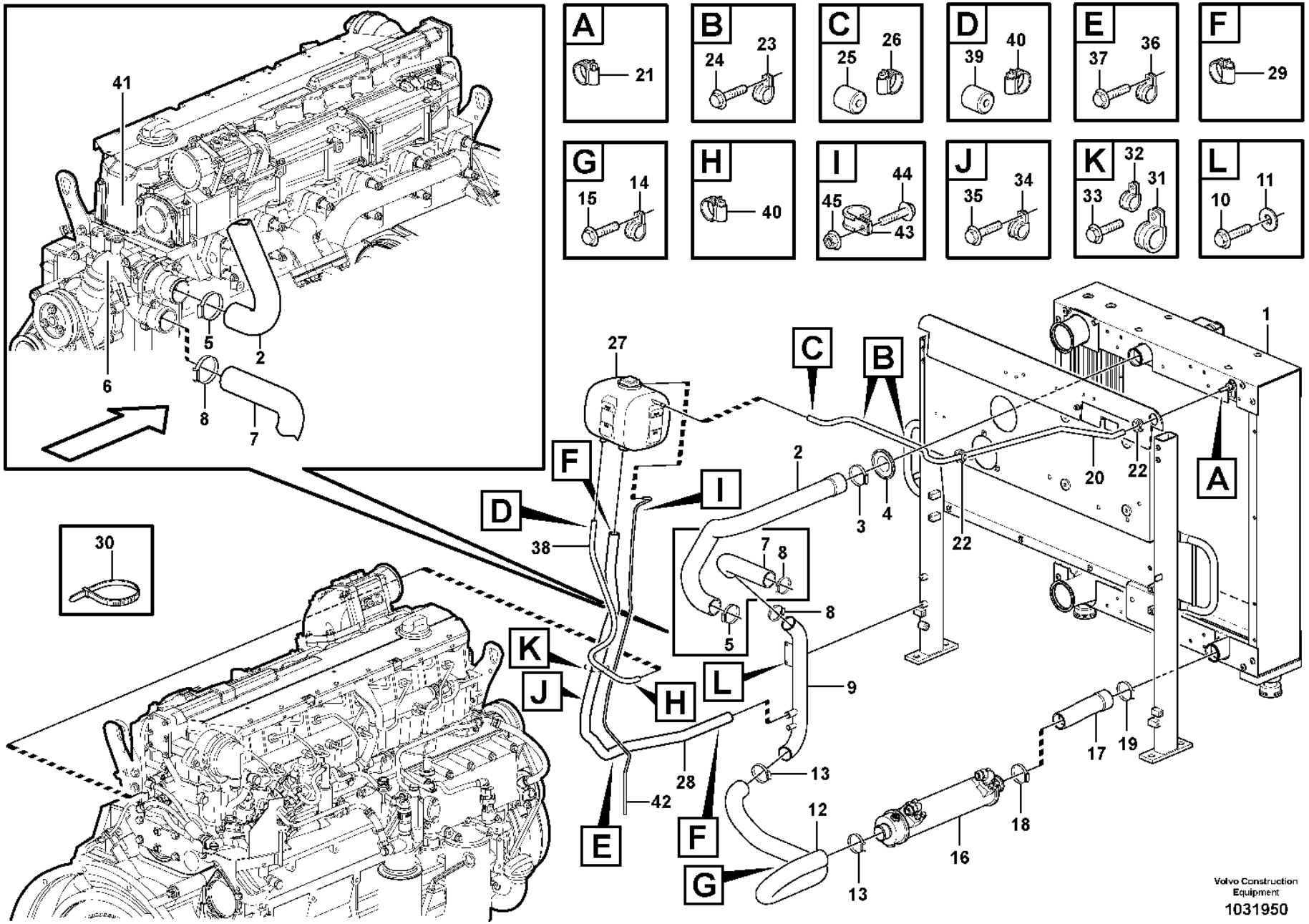
A
21
B
24
23
C
25
26
D
39
40
E
37
36
F
29
G
15
14
H
40
I
45
44
43
J
35
34
K
33
32
31
L
10
11
41
6
5
2
8
7
30
27
C
B
1
A
F
I
D
38
2
3
4
20
22
22
7
8
8
5
K
J
H
L
9
28
42
E
F
G
13
12
13
16
18
17
19
Volvo Construction Equipment
1031950

Fig.	Part No.	Quantity 1	2	3	PS	KIT	Description	Dénomination	Bezeichnung	Denominación	Benämning	Notes
42	**VOE 941363**	REQ					Hose	Flexible	Schlauch	Manguera	Slang	L = 1500 MM
43	**VOE 942400**	1					Clamp	Collier serrage	Schelle	Abrazadera	Klamma	
44	**VOE 984734**	1					Flange screw	Vis à embase	Flanschschraube	Tornillo embridado	Flänsskruv	(VOE 13946173)
45	**VOE 60113140**	1					Flange nut	Écrou à embase	Flanschmutter	Tuerca embridada	Flänsmutter	(VOE 13945408)

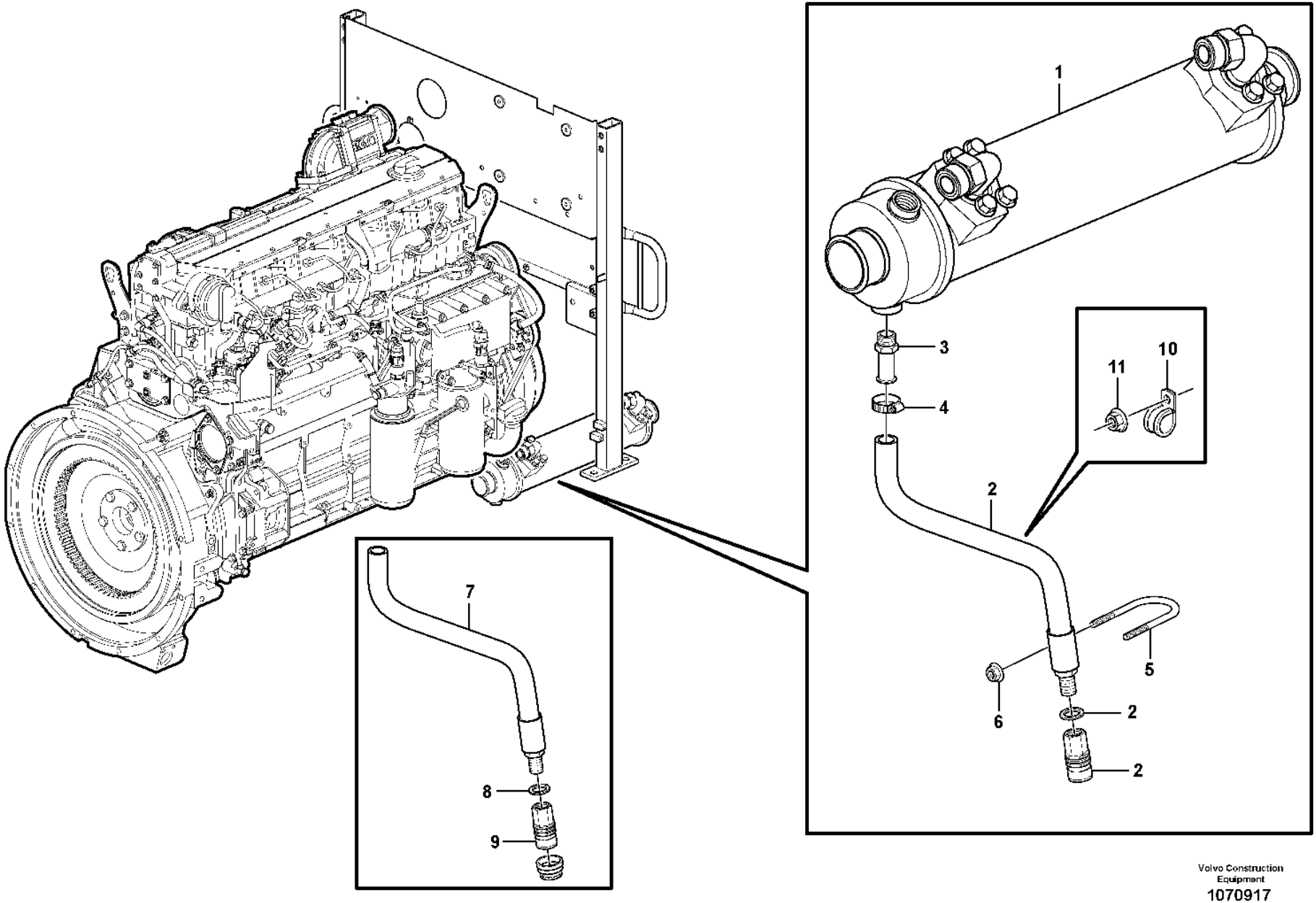

Volvo Construction Equipment
1070917

Fig.	Part No.	Quantity 1	2	3	PS	KIT	Description	Dénomination	Bezeichnung	Denominación	Benämning	Notes
1		1					Oil Cooler	Refroidisseur huile	Ölkühler	Enfriadores aceite	Oljekylare	See group 491-100 page 707
2	**VOE 11411240**	1					Drain hose	Flexible de vidange	Abflussschlauch	Manguera de vaciado	Avtappningsslang	SWE S/N - 29067 BRA S/N - 72177
2	**VOE 15176917**	1					Drain hose	Flexible de vidange	Abflussschlauch	Manguera de vaciado	Avtappningsslang	SWE S/N 29068 - BRA S/N 72178 -
3	**VOE 479978**	1					Nipple	Raccord	Nippel	Niple	Nippel	SWE S/N - 29067 BRA S/N - 72177
4	**VOE 13943472**	1					Hose clamp	Collier durite	Schlauchschelle	Abrazadera de manguera	Slangklamma	
5	**VOE 11130271**	1					Clamp	Collier serrage	Schelle	Abrazadera	Klamma	
6	**VOE 13949278**	2					Flange lock nut	Contre-écrou à embase	Flanschverschlussmutter	Contratuerca embridada	Flänslåsmutter	
7	**VOE 11410428**	1					Drain hose	Flexible de vidange	Abflussschlauch	Manguera de vaciado	Avtappningsslang	L = 450 MM
8	**VOE 14042936**	1					Sealing washer	Rondelle étanchéité	Dichtscheibe	Arandela de retén	Tätningsbricka	
9	**VOE 4880194**	1					Snap-on coupling	Accouplement rapide	Schnellkupplung	Acoplamiento rápido	Snabbkoppling	
10	**VOE 977599**	1					Clamp	Collier serrage	Schelle	Abrazadera	Klamma	SWE S/N 29068 - BRA S/N 72178 -
11	**VOE 60113140**	1					Flange nut	Écrou à embase	Flanschmutter	Tuerca embridada	Flänsmutter	(VOE 13945408) SWE S/N 29068 - BRA S/N 72178 -

1		**Coolant drainage** **Vidange du liquide de refroidissement** **Ablassen von Kühlmittel** **Vaciado de refrigerante** **Kylvätskeavtappning**	Catalogue id **20105**	Group **261**
2				
3			Illustr. No **1070917**	Section **300**
4				
5			Issue **20009038-J**	Page **167**

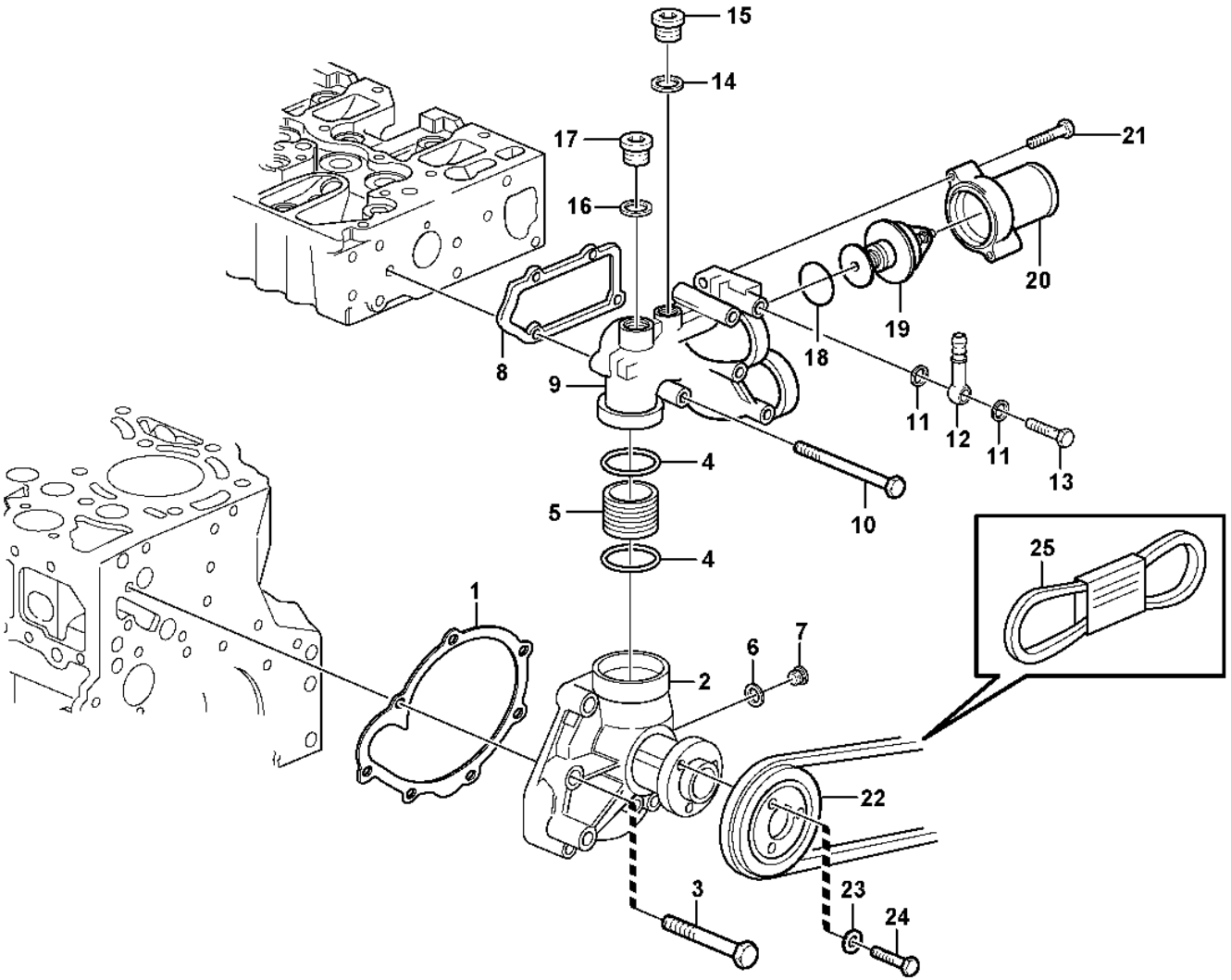

Volvo Construction Equipment

1023533

Fig.	Part No.	Quantity 1	2	3	PS	KIT	Description	Dénomination	Bezeichnung	Denominación	Benämning	Notes
	VOE 21567086	1					Water Pump Kit	Kit Pompe Eau	Wasserpumpsatz	Jg Bomba Agua	Vattenpumpsats	(VOE 21404508)
1	**VOE 20459948**	1					•Gasket	•Joint	•Dichtung	•Junta	•Packning	
2	**VOE 21072752**	1			SS		•Coolant Pump	•Pompe a eau	•Kuhlwasserpumpe	•Bomba Ag.refr.	•Kylvätskepump	
3	**VOE 20937553**	6					••Hexagon screw	••Vis tête hexagonale	••Sechskantschraube	••Tornillo hexago	••Sexkantsskruv	
4	**VOE 20412325**	2					•Sealing ring	•Bague étanchéité	•Dichtring	•Anillo retén	•Tätningsring	
5	**VOE 20405693**	1					•Plug	•Tampon	•Stopfen	•Tapón	•Plugg	
6	**VOE 13947622**	1					•Plane gasket	•Joint plan	•Plandichtung	•Junta plana	•Planpackning	
7	**VOE 20502245**	1					•Plug	•Bouchon	•Stöpsel	•Tapón	•Propp	
8	**VOE 20791470**	1					Gasket	Joint	Dichtung	Junta	Packning	
9	**VOE 21260018**	1					Thermostat housing	Boîtier thermostat	Thermostatgehäuse	Caja de termóstato	Termostathus	(VOE 20839090)
10	**VOE 60112556**	4					Hexagon screw	Vis à tête hexagonale	Sechskantschraube	Tornillo hexagonal	Sexkantsskruv	(VOE 20791492)
11	**VOE 20460061**	2					Sealing ring	Bague étanchéité	Dichtring	Anillo retén	Tätningsring	
12	**VOE 20551429**	1					Fitting	Ecrou raccord	Verschraubung	Racor	Förskruvning	
13	**VOE 20460936**	1					Hollow screw	Vis creuse	Hohlschraube	Tornillo perforado	Hålskruv	
14	**VOE 13947622**	1					Plane gasket	Joint plan	Plandichtung	Junta plana	Planpackning	
15	**VOE 20502245**	1					Plug	Bouchon	Stöpsel	Tapón	Propp	
16	**VOE 13947628**	1					Plane gasket	Joint plan	Plandichtung	Junta plana	Planpackning	
17	**VOE 20459195**	1					Plug	Tampon	Stopfen	Tapón	Plugg	
18	**VOE 20459961**	1					Sealing ring	Bague étanchéité	Dichtring	Anillo retén	Tätningsring	
19	**VOE 20450736**	1					Thermostat	Thermostat	Thermostat	Termóstato	Termostat	
20	**VOE 20817900**	1					Connection pipe	Tube de connexion	Anschlussrohr	Tubo de conexión	Anslutningsrör	
21	**VOE 20412324**	2					Screw	Vis	Schraube	Tornillo	Skruv	
22	**VOE 20496587**	1					Pulley	Poulie	Zahnriemenscheibe	Polea correa dentada	Kuggremhjul	
23	**VOE 997823**	3					Washer	Rondelle	Scheibe	Arandela	Bricka	(VOE 20450745) ENG - 2009/05
24	**VOE 20405792**	3					Screw	Vis	Schraube	Tornillo	Skruv	ENG - 2009/05
24	**VOE 20405898**	3					Screw	Vis	Schraube	Tornillo	Skruv	ENG 2009/06 -
25	**VOE 978710**	1					V-belt	Courroie trapézoïdale	Keilriemen	Correa trapezoidal	Kilrem	See group 263-400 page 187

1		**Water pump and thermostat housing** **Pompe à eau et boitier thermostat** **Wasserpumpe und Thermostatgehäuse** **Bomba de agua y caja de termostato** **Vattenpump och termostathus**	Catalogue id **20105**	Group **262**
2				
3			Illustr. No **1023533**	Section **100**
4				
5			Issue **20009038-J**	Page **169**

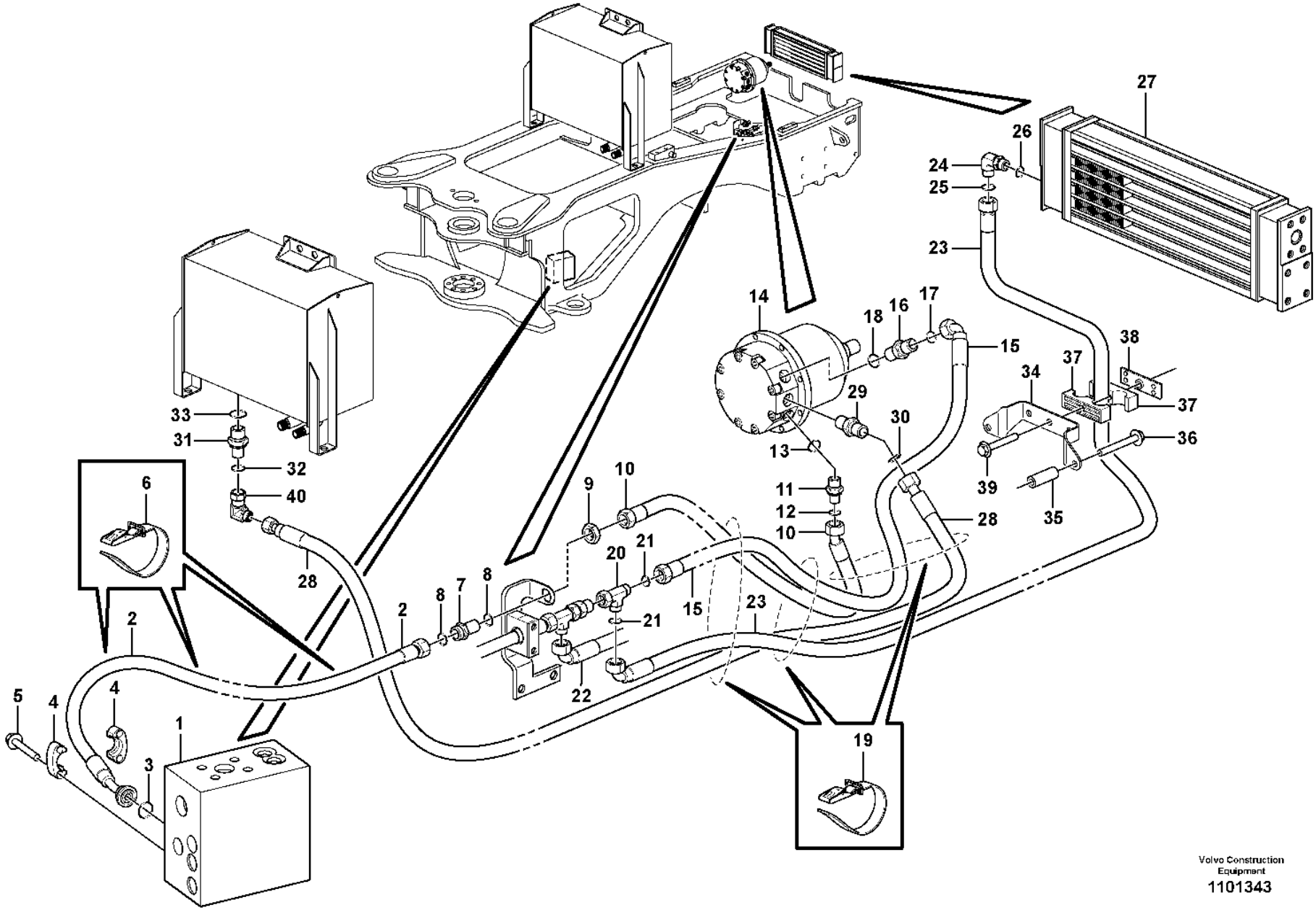

Volvo Construction Equipment
1101343

Fig.	Part No.	Quantity 1	2	3	PS	KIT	Description	Dénomination	Bezeichnung	Denominación	Benämning	Notes
1		1					Valve Body	Corps Valve	Ventilkörper	Cuerpo Valvula	Ventilkropp	See group 912-300 page 1327
2	**VOE 11173670**	1					Hose assembly	Conduit flexible	Schlauchleitung	Conducto	Slangledning	L = 1870 MM
3	**VOE 990742**	1					O-ring	Joint torique	O-Ring	Anillo tórico	O-ring	
4	**VOE 11015454**	2					Flange half	Demi-bride	Flanschhälfte	Mitad brida	Flänshalva	
5	**VOE 990861**	4					Flange screw	Vis à embase	Flanschschraube	Tornillo embridado	Flänsskruv	(VOE 946472)
6	**VOE 11104606**	3					Retaining strap	Courroie de serrage	Halteriemen	Correa tensora	Spännrem	
7	**VOE 13933922**	1					Nipple	Raccord	Nippel	Niple	Nippel	
8	**VOE 990738**	2					•O-ring	•Joint torique	•O-Ring	•Anillo tórico	•O-ring	
9	**VOE 13933867**	1					Lock nut	Contre-écrou	Sicherungsmutter	Contratuerca	Låsmutter	
10	**VOE 15042428**	1					Hose assembly	Conduit flexible	Schlauchleitung	Conducto	Slangledning	L = 1400 MM
11	**VOE 13933853**	1					Nipple	Raccord	Nippel	Niple	Nippel	
12	**VOE 990738**	1					•O-ring	•Joint torique	•O-Ring	•Anillo tórico	•O-ring	
13	**VOE 14211863**	1					•Sealing ring	•Bague étanchéité	•Dichtring	•Anillo retén	•Tätningsring	
14		1					Hydraulic motor	Moteur hydraulique	Hydraulischer Motor	Motor hidraulic	Hydraulmotor	See group 263-200 page 179
15	**VOE 11172011**	1					Hose assembly	Conduit flexible	Schlauchleitung	Conducto	Slangledning	L = 1380 MM
16	**VOE 13933853**	1					Nipple	Raccord	Nippel	Niple	Nippel	
17	**VOE 990738**	1					•O-ring	•Joint torique	•O-Ring	•Anillo tórico	•O-ring	
18	**VOE 14211863**	1					•Sealing ring	•Bague étanchéité	•Dichtring	•Anillo retén	•Tätningsring	
19	**VOE 11104606**	3					Retaining strap	Courroie de serrage	Halteriemen	Correa tensora	Spännrem	
20	**VOE 13933878**	1					T-nipple	Raccord-t	T-Nippel	Niple t	T-nippel	
21	**VOE 990738**	2					•O-ring	•Joint torique	•O-Ring	•Anillo tórico	•O-ring	
22		1					Hose assembly	Conduit flexible	Schlauchleitung	Conducto	Slangledning	See group 911-600 page 1315
23	**VOE 11410779**	1					Hose assembly	Conduit flexible	Schlauchleitung	Conducto	Slangledning	L = 1800 MM
24	**VOE 935710**	1					Elbow nipple	Raccord coudé	Winkelnippel	Niple angular	V-nippel	
25	**VOE 990738**	1					•O-ring	•Joint torique	•O-Ring	•Anillo tórico	•O-ring	
26	**VOE 967749**	1					•O-ring	•Joint torique	•O-Ring	•Anillo tórico	•O-ring	
27		1					Oil Cooler	Refroidisseur huile	Ölkühler	Enfriadores aceite	Oljekylare	See group 911-600 page 1315
28	**VOE 938210**	1					Hose assembly	Conduit flexible	Schlauchleitung	Conducto	Slangledning	L = 2800 MM
29	**VOE 14345423**	1					Nipple	Raccord	Nippel	Niple	Nippel	
30	**VOE 14211856**	1					•Sealing ring	•Bague étanchéité	•Dichtring	•Anillo retén	•Tätningsring	
31	**VOE 935085**	1					Nipple	Raccord	Nippel	Niple	Nippel	

1		**Reversible fan** **Ventilateur réversible** **Umkehrbarer Lüfter** **Ventilador reversible** **Reverserbar fläkt**	Catalogue id **20105**	Group **263**
2				
3			Illustr. No **1101343**	Section **100**
4				
5		**33292**	Issue **20009038-J**	Page **171**

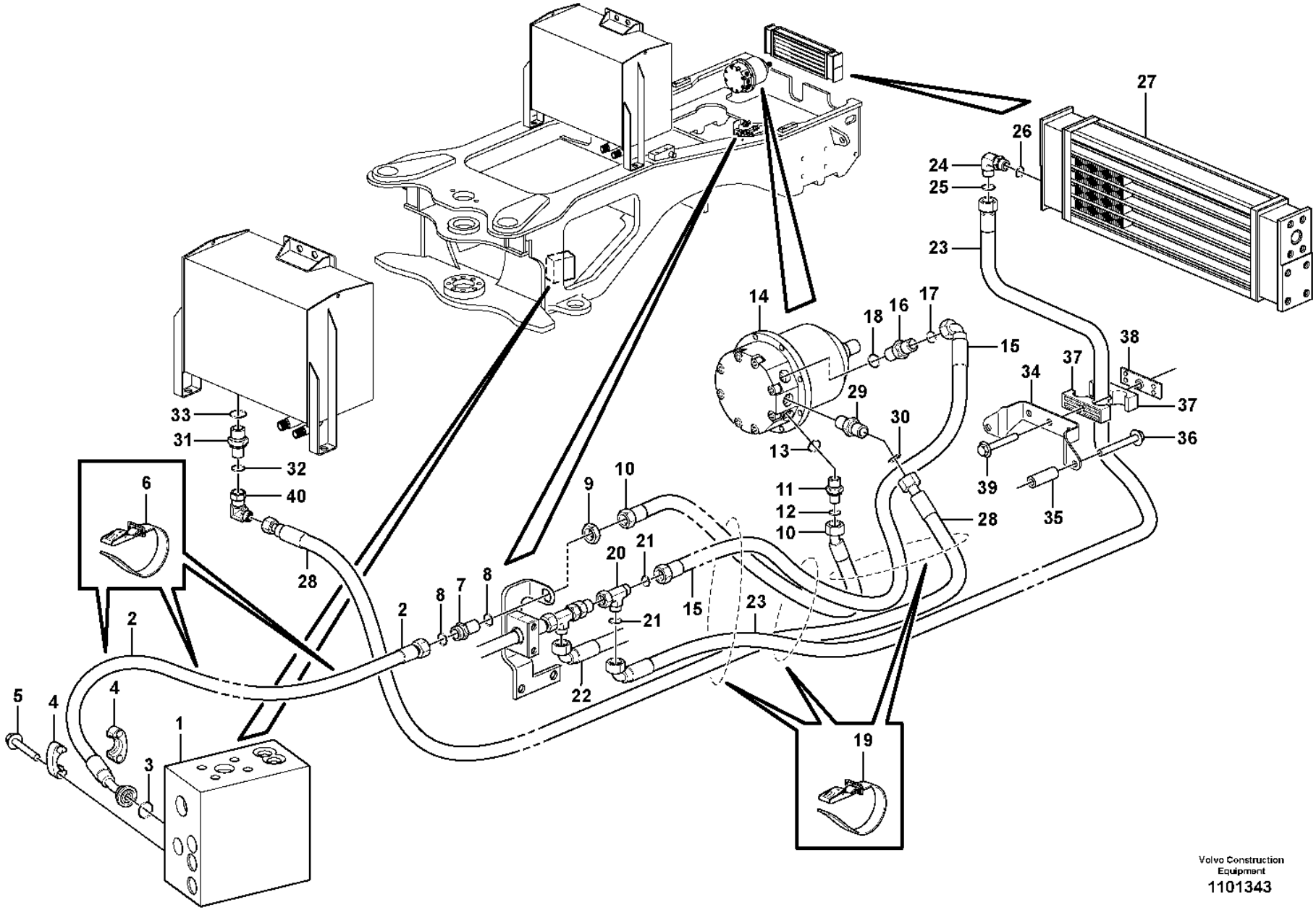

Volvo Construction Equipment
1101343

Fig.	Part No.	Quantity 1	2	3	PS	KIT	Description	Dénomination	Bezeichnung	Denominación	Benämning	Notes
32	**VOE 990737**	1					•O-ring	•Joint torique	•O-Ring	•Anillo tórico	•O-ring	
33	**VOE 993320**	1					•O-ring	•Joint torique	•O-Ring	•Anillo tórico	•O-ring	
34		1			NS		Bracket	Console	Konsole	Ménsula	Konsol	
35	**VOE 930456**	2					Spacer ring	Bague entretoise	Abstandring	Anillo distanciador	Distansring	
36	**VOE 984758**	2					Flange screw	Vis à embase	Flanschschraube	Tornillo embridado	Flänsskruv	(VOE 13965188)
37	**VOE 11411418**	1					Clamp	Collier serrage	Schelle	Abrazadera	Klamma	
38	**VOE 11445139**	1					Attaching plate	Plaque de fixation	Befestigungsplatte	Placa de fijación	Fästplatta	
39	**VOE 60113085**	1					Flange screw	Vis à embase	Flanschschraube	Tornillo embridado	Flänsskruv	(VOE 13948217)
40	**VOE 13933900**	1					Elbow nipple	Raccord coudé	Winkelnippel	Niple angular	V-nippel	
	VOE 990737	1					•O-ring	•Joint torique	•O-Ring	•Anillo tórico	•O-ring	

1		**Reversible fan** **Ventilateur réversible** **Umkehrbarer Lüfter** **Ventilador reversible** **Reverserbar fläkt**	Catalogue id **20105**	Group **263**
2				
3			Illustr. No **1101343**	Section **100**
4				
5		**33292**	Issue **20009038-J**	Page **173**

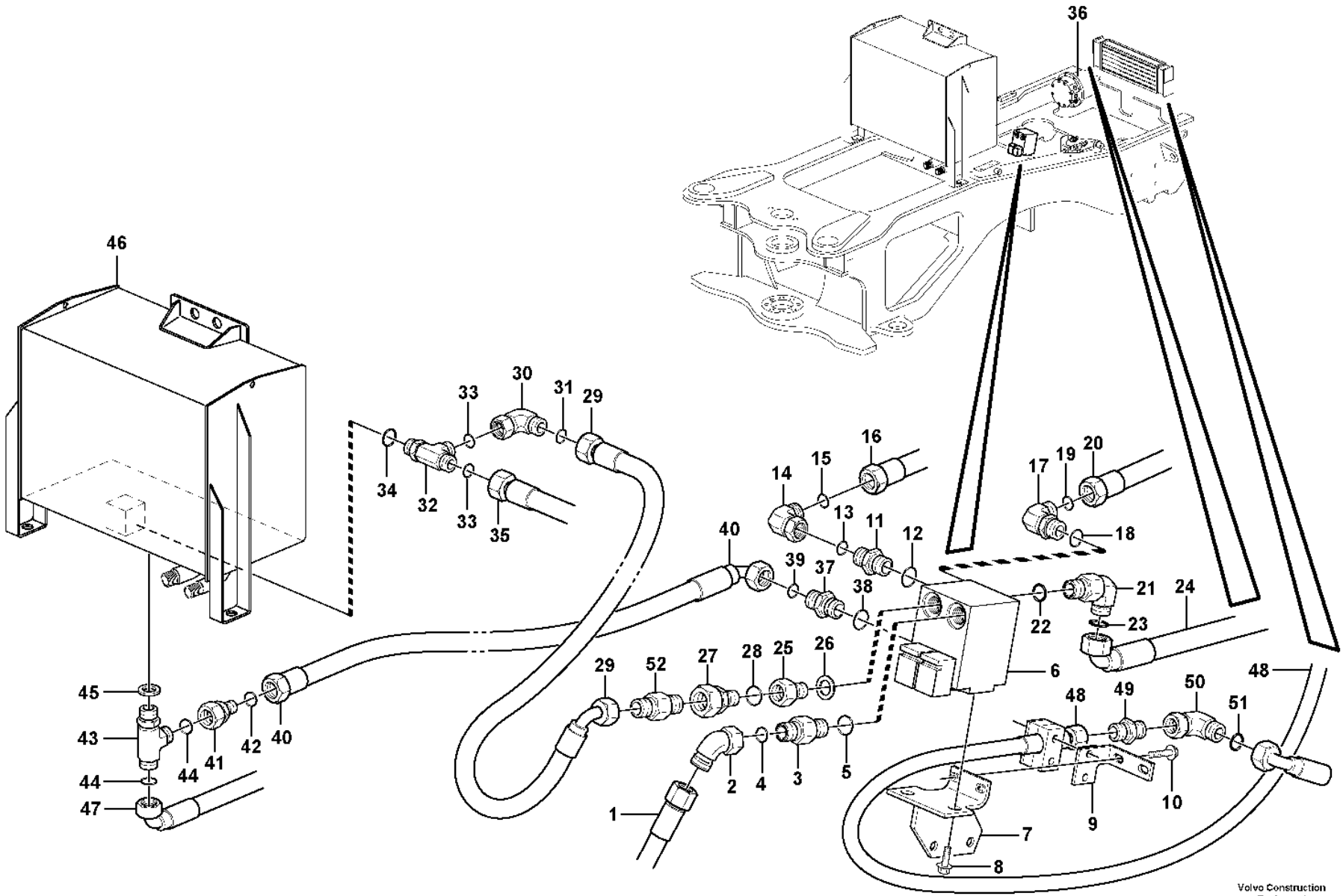
Volvo Construction Equipment
1064566

Fig.	Part No.	Quantity 1	2	3	PS	KIT	Description	Dénomination	Bezeichnung	Denominación	Benämning	Notes
1		1					Hose assembly	Conduit flexible	Schlauchleitung	Conducto	Slangledning	See group 263-100 page 171
2	**VOE 936081**	1					Elbow nipple	Raccord coudé	Winkelnippel	Niple angular	V-nippel	
3	**VOE 13933853**	1					Nipple	Raccord	Nippel	Niple	Nippel	P
4	**VOE 990738**	1					•O-ring	•Joint torique	•O-Ring	•Anillo tórico	•O-ring	
5	**VOE 14211863**	1					•Sealing ring	•Bague étanchéité	•Dichtring	•Anillo retén	•Tätningsring	
6		1					Valve	Soupape	Ventil	Valvula	Ventil	See group 263-350 page 185
7	**VOE 11411577**	1					Attachment	Fixation	Halterung	Fijacion	Fäste	
8	**VOE 946441**	2					Flange screw	Vis à embase	Flanschschraube	Tornillo embridado	Flänsskruv	
9	**VOE 11411580**	1					Attachment	Fixation	Halterung	Fijacion	Fäste	
10	**VOE 984734**	2					Flange screw	Vis à embase	Flanschschraube	Tornillo embridado	Flänsskruv	(VOE 13946173)
11	**VOE 13933853**	1					Nipple	Raccord	Nippel	Niple	Nippel	A
12	**VOE 14211863**	1					•Sealing ring	•Bague étanchéité	•Dichtring	•Anillo retén	•Tätningsring	
13	**VOE 990738**	1					•O-ring	•Joint torique	•O-Ring	•Anillo tórico	•O-ring	
14	**VOE 13933872**	1					Elbow nipple	Raccord coudé	Winkelnippel	Niple angular	V-nippel	
15	**VOE 990738**	1					•O-ring	•Joint torique	•O-Ring	•Anillo tórico	•O-ring	
16		1					Hose assembly	Conduit flexible	Schlauchleitung	Conducto	Slangledning	See group 263-100 page 171
17	**VOE 15186016**	1					Elbow nipple	Raccord coudé	Winkelnippel	Niple angular	V-nippel	B
18	**VOE 967750**	1					•O-ring	•Joint torique	•O-Ring	•Anillo tórico	•O-ring	
19	**VOE 990738**	1					•O-ring	•Joint torique	•O-Ring	•Anillo tórico	•O-ring	
20		1					Hose assembly	Conduit flexible	Schlauchleitung	Conducto	Slangledning	See group 263-100 page 171
21	**VOE 15186016**	1					Elbow nipple	Raccord coudé	Winkelnippel	Niple angular	V-nippel	Pd
22	**VOE 967750**	1					•O-ring	•Joint torique	•O-Ring	•Anillo tórico	•O-ring	
23	**VOE 990738**	1					•O-ring	•Joint torique	•O-Ring	•Anillo tórico	•O-ring	
24		1					Hose assembly	Conduit flexible	Schlauchleitung	Conducto	Slangledning	See group 263-100 page 171
25	**VOE 11410059**	1					Nipple	Raccord	Nippel	Niple	Nippel	Pd
26	**VOE 948884**	1					Gasket	Joint	Dichtung	Junta	Packning	
27	**VOE 935452**	1					Adapter	Adaptateur	Adapter	Adaptador	Adapter	
28	**VOE 14213676**	1					•Sealing ring	•Bague étanchéité	•Dichtring	•Anillo retén	•Tätningsring	
29	**VOE 11411631**	1					Hose assembly	Conduit flexible	Schlauchleitung	Conducto	Slangledning	L = 1480 MM
30	**VOE 13933872**	1					Elbow nipple	Raccord coudé	Winkelnippel	Niple angular	V-nippel	
31	**VOE 990738**	1					•O-ring	•Joint torique	•O-Ring	•Anillo tórico	•O-ring	

1		**Reversible fan, valve** **Ventilateur réversible, soupape** **Umkehrbarer Lüfter, Ventil** **Ventilador reversible, válvula** **Reversibel fläkt, ventil**	Catalogue id **20105**	Group **263**
2				
3			Illustr. No **1064566**	Section **150**
4				
5		**83282**	Issue **20009038-J**	Page **175**

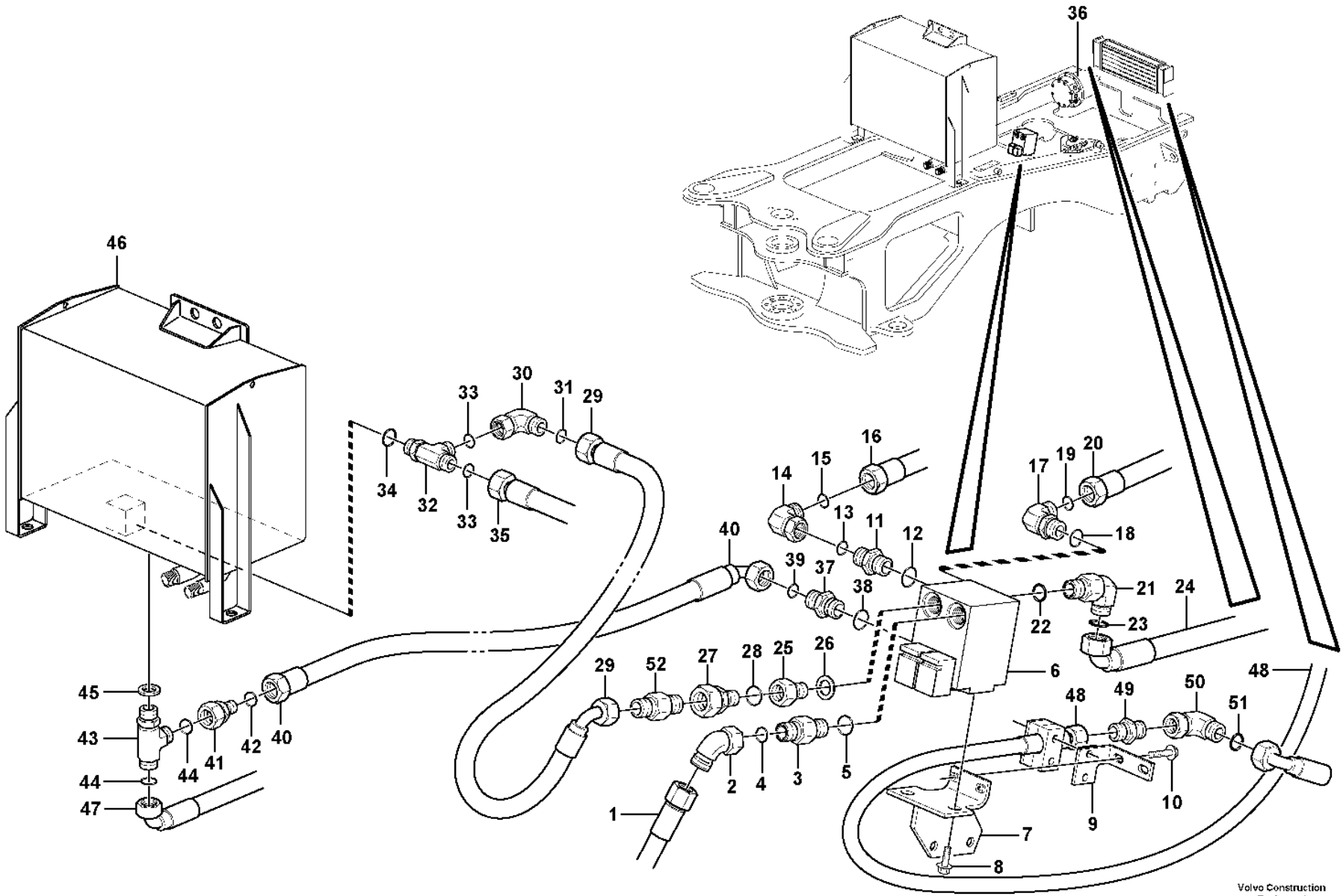
Volvo Construction Equipment
1064566

Fig.	Part No.	Quantity 1	2	3	PS	KIT	Description	Dénomination	Bezeichnung	Denominación	Benämning	Notes
32	**VOE 936984**	1					T-nipple	Raccord-t	T-Nippel	Niple t	T-nippel	
33	**VOE 990738**	2					•O-ring	•Joint torique	•O-Ring	•Anillo tórico	•O-ring	
34	**VOE 967750**	1					•O-ring	•Joint torique	•O-Ring	•Anillo tórico	•O-ring	
35		1					Hose assembly	Conduit flexible	Schlauchleitung	Conducto	Slangledning	See group 263-100 page 171
36		1					Hydraulic motor	Moteur hydraulique	Hydraulischer Motor	Motor hidraulic	Hydraulmotor	See group 263-300 page 183
37	**VOE 935111**	1					Nipple	Raccord	Nippel	Niple	Nippel	DR
38	**VOE 14213674**	1					•Sealing ring	•Bague étanchéité	•Dichtring	•Anillo retén	•Tätningsring	
39	**VOE 990736**	1					•O-ring	•Joint torique	•O-Ring	•Anillo tórico	•O-ring	
40	**VOE 11411634**	1					Hose assembly	Conduit flexible	Schlauchleitung	Conducto	Slangledning	L = 1320 MM
41	**VOE 935282**	1					Reduction nipple	Raccord réducteur	Reduziernippel	Niple reductor	Reducernippel	
42	**VOE 990736**	1					•O-ring	•Joint torique	•O-Ring	•Anillo tórico	•O-ring	
43	**VOE 935041**	1					T-nipple	Raccord-t	T-Nippel	Niple t	T-nippel	S/N -72549
43	**VOE 936932**	1					T-nipple	Raccord-t	T-Nippel	Niple t	T-nippel	S/N 72550-
44	**VOE 990737**	2					•O-ring	•Joint torique	•O-Ring	•Anillo tórico	•O-ring	
45	**VOE 948883**	1					•Gasket	•Joint	•Dichtung	•Junta	•Packning	
46		1					Hydr fluid tank	Reser.fluid.hy.	Druckölbehälter	Dep aceit hidr	Hydrauloljetank	See group 911-100 page 1281
47		1					Hose assembly	Conduit flexible	Schlauchleitung	Conducto	Slangledning	See group 263-100 page 171
48		1					Hose assembly	Conduit flexible	Schlauchleitung	Conducto	Slangledning	See group 911-600 page 1315
49	**VOE 935664**	1					Nipple	Raccord	Nippel	Niple	Nippel	
50	**VOE 13933872**	1					Elbow nipple	Raccord coudé	Winkelnippel	Niple angular	V-nippel	
51	**VOE 990738**	1					•O-ring	•Joint torique	•O-Ring	•Anillo tórico	•O-ring	
52	**VOE 11172946**	1					Non-return valve	Clapet antiretour	Rückschlagventil	Válvula antirretorno	Backventil	
52	**VOE 982962**	2					•O-ring	•Joint torique	•O-Ring	•Anillo tórico	•O-ring	

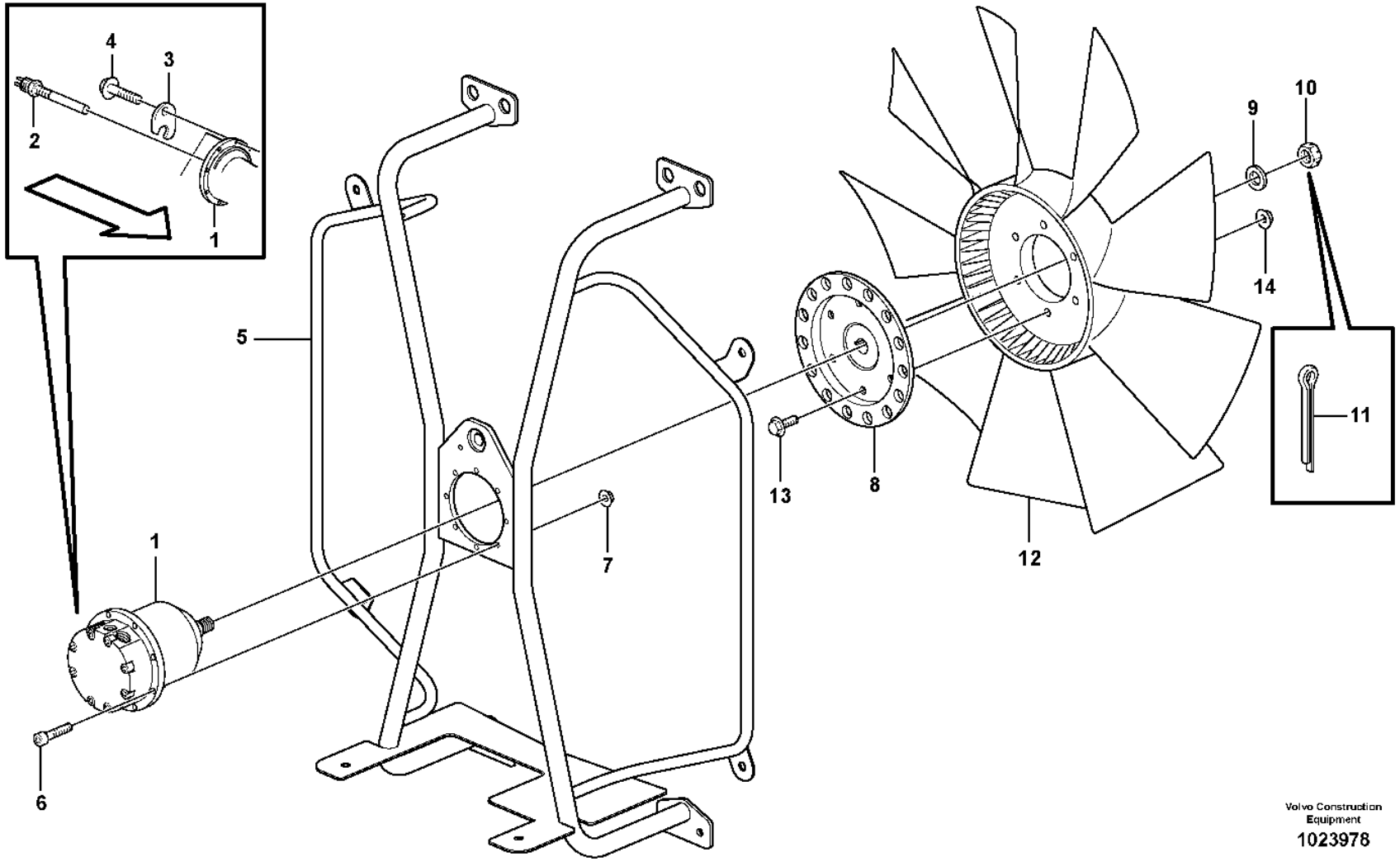

Volvo Construction Equipment

1023978

Fig.	Part No.	Quantity 1	2	3	PS	KIT	Description	Dénomination	Bezeichnung	Denominación	Benämning	Notes
1		1					Hydraulic motor	Moteur hydraulique	Hydraulischer Motor	Motor hidraulic	Hydraulmotor	See group 263-300 page 183
2	**VOE 11039557**	1					Induction sensor	Émetteur induction	Induktionsgeber	Sensor de induccion	Induktionssensor	SE2601
3	**VOE 11108557**	1					Lock plate	Plaque verrouillage	Verschlussplatte	Placa de seguridad	Låsplatta	
4	**VOE 984734**	1					Flange screw	Vis à embase	Flanschschraube	Tornillo embridado	Flänsskruv	(VOE 13946173)
5		1					Pipe Cross	Croix Tubulaire	Rohrkreuzkopf	Tubo Cruzado	Rörkors	See group 263-250 page 181
6	**VOE 959207**	8					Hex. socket screw	Vis à six pans creux	Innensechskantschraube	Tornillo de hexágono embutido	Insexskruv	
7	**VOE 13949278**	8					Flange lock nut	Contre-écrou à embase	Flanschverschlussmutter	Contratuerca embridada	Flänslåsmutter	
8	**VOE 17501663**	1					Fan hub	Moyeu de ventilateur	Lüfternabe	Cubo ventilador	Fläktnav	(VOE 11175764)
9	**VOE 13955900**	1					Washer	Rondelle	Scheibe	Arandela	Bricka	
10	**VOE 11174158**	1					Castle nut	Écrou crénelé	Kronenmutter	Tuerca almenada	Kronmutter	
11	**VOE 13907851**	1					Cotter Pin	Goupille Fendue	Splint	Pasador Hendido	Saxpinne	
12	**VOE 3827491**	1					Fan	Ventilateur	Gebläse	Ventilador	Fläkt	
13	**VOE 60113093**	6					Flange screw	Vis à embase	Flanschschraube	Tornillo embridado	Flänsskruv	(VOE 946329)
14	**VOE 13971098**	6					Flange nut	Écrou à embase	Flanschmutter	Tuerca embridada	Flänsmutter	

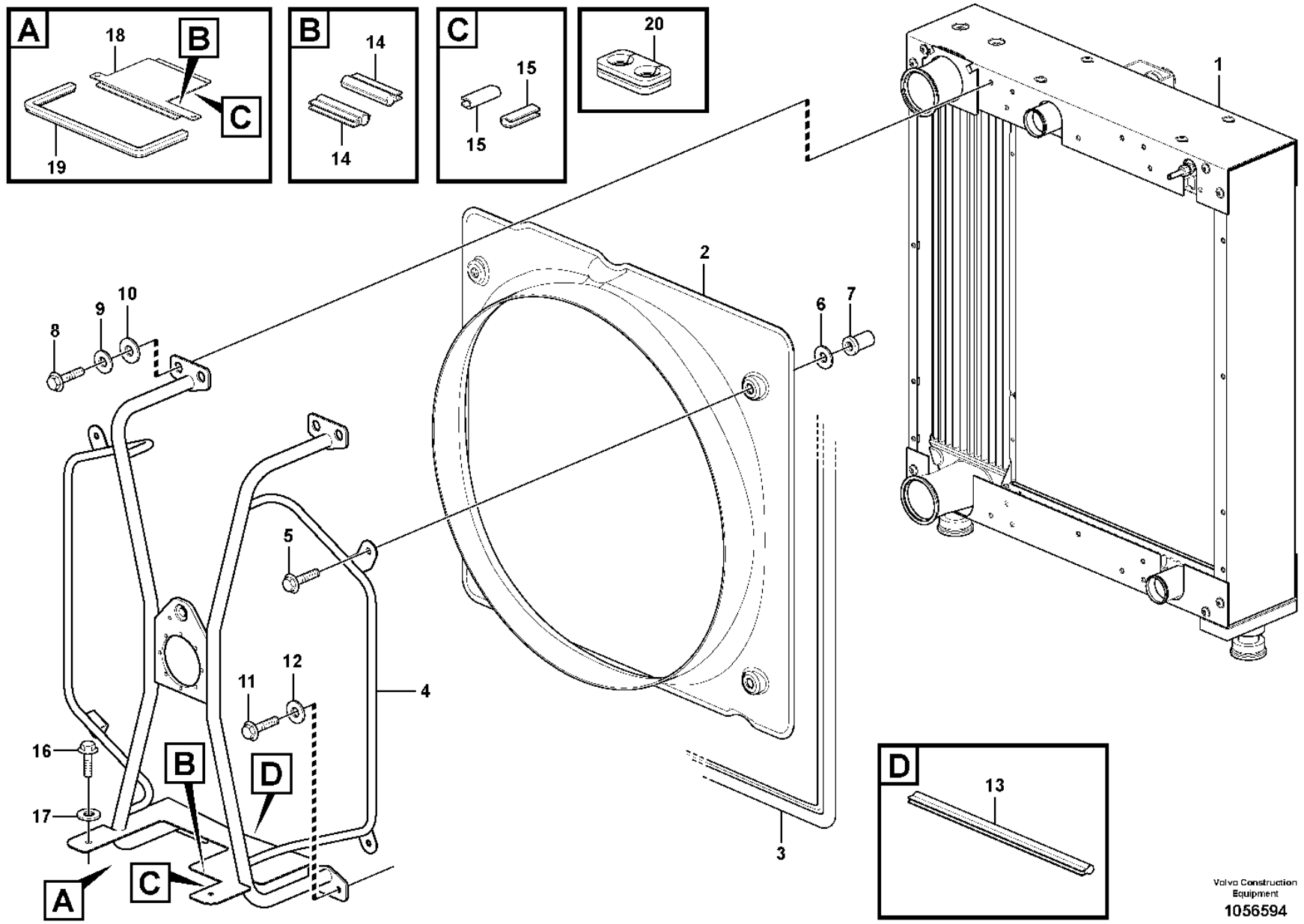

Volvo Construction Equipment
1056594

Fig.	Part No.	Quantity 1	2	3	PS	KIT	Description	Dénomination	Bezeichnung	Denominación	Benämning	Notes
1		1					Radiator	Radiateur	Radiator	Radiador	Radiator	See group 261-100 page 155
2	**VOE 11435592**	1					Fan shroud	Buse de ventilateur	Lüfterhaube	Cubierta ventilador	Fläktkåpa	
3	**VOE 11400637**	REQ					Sealing strip	Bande d'étanchéité	Dichtleiste	Moldura retén	Tätningslist	
4	**VOE 11435593**	1					Pipe cross	Croix tubulaire	Rohrkreuzkopf	Tubo cruzado	Rörkors	
5	**VOE 60113084**	4					Flange screw	Vis à embase	Flanschschraube	Tornillo embridado	Flänsskruv	(VOE 13947760)
6	**VOE 994848**	4					Washer	Rondelle	Scheibe	Arandela	Bricka	(VOE 13960141)
7	**VOE 982235**	4					Expanding nut	Écrou expenseur	Spreizmutter	Tuerca expansora	Expandermutter	
8	**VOE 13945444**	4					Screw	Vis	Schraube	Tornillo	Skruv	
9	**VOE 994848**	4					Washer	Rondelle	Scheibe	Arandela	Bricka	(VOE 13960141)
10	**VOE 13960145**	4					Washer	Rondelle	Scheibe	Arandela	Bricka	
11	**VOE 984734**	4					Flange screw	Vis à embase	Flanschschraube	Tornillo embridado	Flänsskruv	(VOE 13946173)
12	**VOE 994848**	4					Washer	Rondelle	Scheibe	Arandela	Bricka	(VOE 13960141)
13	**VOE 4881656**	REQ					Framework moulding	Baguette claire-voie	Rahmenleiste	Moldura armadura	Skelettlist	L = 364 MM
14	**VOE 4881656**	REQ					Framework moulding	Baguette claire-voie	Rahmenleiste	Moldura armadura	Skelettlist	L = 2 x 76 MM
15	**VOE 4786031**	REQ					Framework moulding	Baguette claire-voie	Rahmenleiste	Moldura armadura	Skelettlist	L = 2 x 40 MM
16	**VOE 984734**	2					Flange screw	Vis à embase	Flanschschraube	Tornillo embridado	Flänsskruv	(VOE 13946173)
17	**VOE 994848**	2					Washer	Rondelle	Scheibe	Arandela	Bricka	(VOE 13960141)
18	**VOE 11435600**	1					Hatch	Trappe	Klappe	Tapa	Lucka	S/N -27085 S/N -69008 S/N -71739
18	**VOE 15127343**	1					Hatch	Trappe	Klappe	Tapa	Lucka	S/N 27086- S/N 69009- S/N 71740-
19	**VOE 11400637**	REQ					Sealing strip	Bande d'étanchéité	Dichtleiste	Moldura retén	Tätningslist	L = 935 MM
20	**VOE 11414592**	1					Grommet	Passe fil	Durchführung	Pasaje	Genomföring	S/N 27086- S/N 69009- S/N 71740-

1		**Fan shroud** **Carter de ventilateur** **Lüfterhaube** **Cubierta del ventilador** **Fläktkåpa**	Catalogue id **20105**	Group **263**
2				
3			Illustr. No **1056594**	Section **250**
4				
5			Issue **20009038-J**	Page **181**

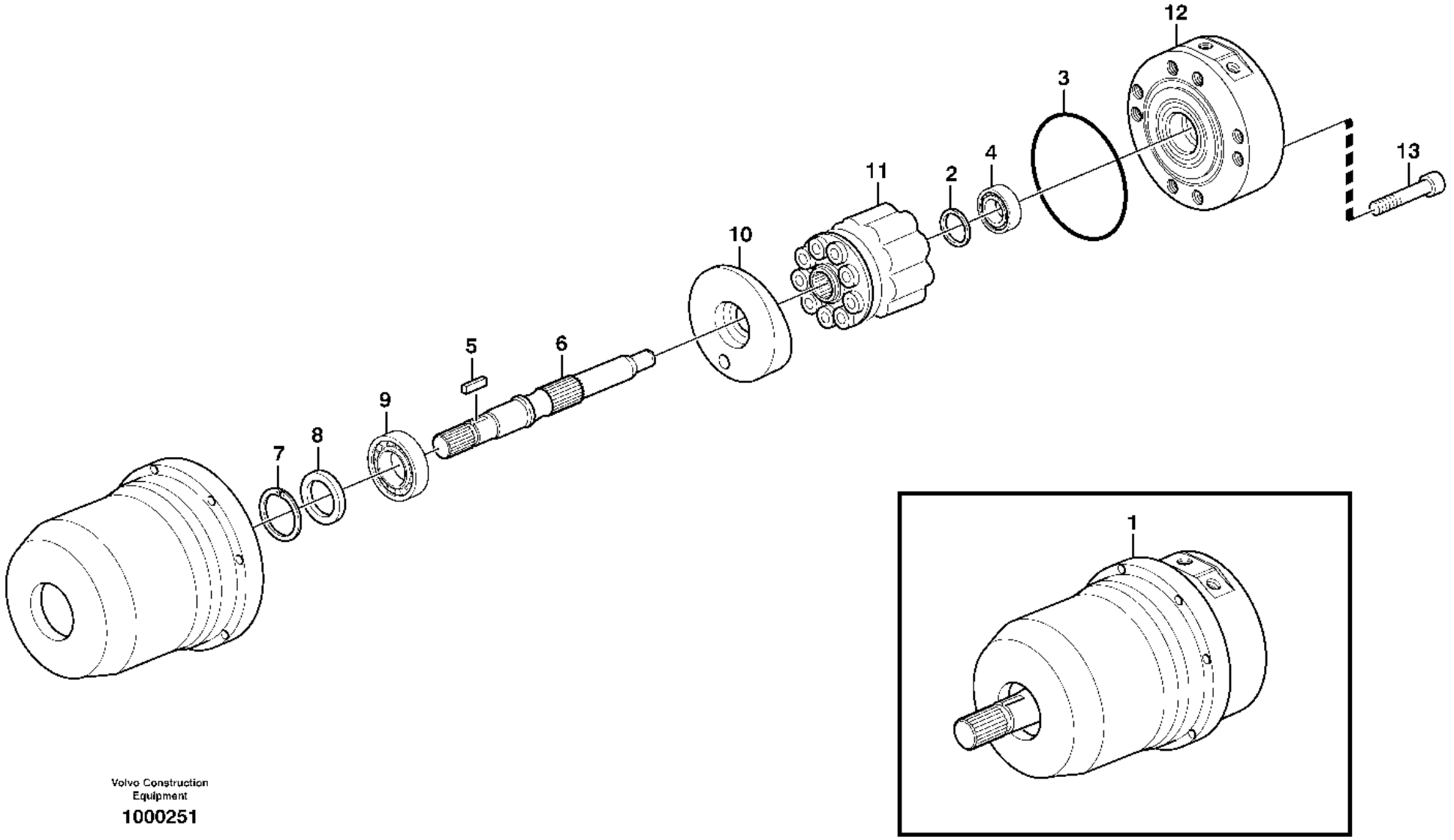

Volvo Construction Equipment

1000251

Fig.	Part No.	Quantity 1	2	3	PS	KIT	Description	Dénomination	Bezeichnung	Denominación	Benämning	Notes
1	**VOE 11147935**	1					Hydraulic motor	Moteur hydraulique	Hydromotor	Motor hidráulico	Hydraulmotor	
2	**VOE 11707893**	1					•Shim	•Cale de réglage	•Ausgleichblech	•Laminilla de ajuste	•Justermellanlägg	
3	**VOE 11707896**	1					•O-ring	•Joint torique	•O-Ring	•Anillo tórico	•O-ring	
4	**VOE 11707578**	1					•Roller bearing	•Roulement à rouleaux	•Rollenlager	•Cojínete rodillo	•Rullager	
5	**VOE 11707892**	1					•Key	•Clé	•Schlüssel	•Llave	•Nyckel	
6	**VOE 11707891**	1					•Shaft	•Arbre	•Welle	•Eje	•Axel	
7	**VOE 11708755**	1					•Lock ring	•Anneau verrouillage	•Sicherungsring	•Anillo de seguridad	•Låsring	(VOE 11707897)
8	**VOE 11707895**	1					•Sealing ring	•Bague étanchéité	•Dichtring	•Anillo retén	•Tätningsring	
9	**VOE 11992817**	1					•Roller bearing	•Roulement à rouleaux	•Rollenlager	•Cojínete rodillo	•Rullager	
10	**VOE 11707890**	1					•Control plate	•Plaque de commande	•Steuerplatte	•Placa de control	•Manöverplatta	
11	**VOE 11707888**	1			CS		•Pump element	•Élément de pompe	•Pumpelement	•Elemento de bomba	•Pumpelement	
12	**VOE 11707889**	1					•End plate	•Tôle extrémité	•Endblech	•Placa final	•Gavelplåt	
13	**VOE 974081**	8					•Hex. socket screw	•Vis à six pans creux	•Innensechskantschraube	•Tornillo de hexágono embutido	•Insexskruv	

1		**Hydraulic motor** **Moteur hydraulique** **Hydraulischer Motor** **Motor hidráulico** **Hydraulmotor**	Catalogue id **20105**	Group **263**
2				
3			Illustr. No **1000251**	Section **300**
4				
5			Issue **20009038-J**	Page **183**

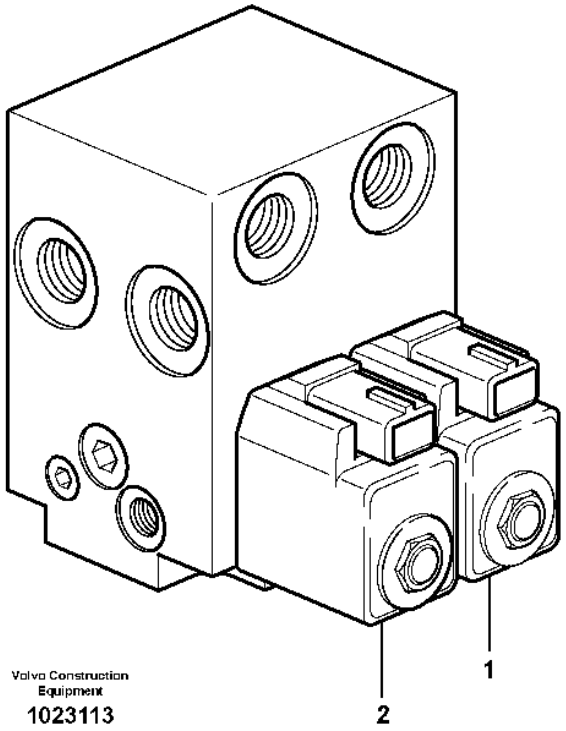

Volvo Construction Equipment

1023113

Fig.	Part No.	Quantity 1	2	3	PS	KIT	Description	Dénomination	Bezeichnung	Denominación	Benämning	Notes
	VOE 11411727	1					Hydraulic valve	Valve hydraulique	Druckölventil	Válvula hidráulica	Hydraulventil	
1	**VOE 11709804**	1					•Solenoid valve	•Électrovanne	•Magnetventil	•Electroválvula	•Magnetventil	MA2601
	VOE 11709807	1					••Sealing kit	••Kit plombage	••Plombiersatz	••Kit de precinto	••Plomberingssats	(VOE 11713401)
2	**VOE 11709805**	1					•Solenoid valve	•Électrovanne	•Magnetventil	•Electroválvula	•Magnetventil	MA2602
	VOE 11709808	1					••Sealing kit	••Kit plombage	••Plombiersatz	••Kit de precinto	••Plomberingssats	
	VOE 11709806	2					•Coil	•Bobine	•Wickel	•Bobina	•Spole	
	VOE 11714323	1					•Sealing kit	•Kit plombage	•Plombiersatz	•Kit de precinto	•Plomberingssats	
	VOE 17428521	1					•Sealing plug	•Tampon étanchéité	•Dichtstopfen	•Tapón obturacion	•Tätningsplugg	
	VOE 17428535	1					•Sealing plug	•Tampon étanchéité	•Dichtstopfen	•Tapón obturacion	•Tätningsplugg	
	VOE 17428537	1					•Sealing plug	•Tampon étanchéité	•Dichtstopfen	•Tapón obturacion	•Tätningsplugg	

1		**Valve** **Valve** **Ventil** **Válvula** **Ventil**	Catalogue id **20105**	Group **263**
2				
3			Illustr. No **1023113**	Section **350**
4				
5		**83282**	Issue **20009038-J**	Page **185**

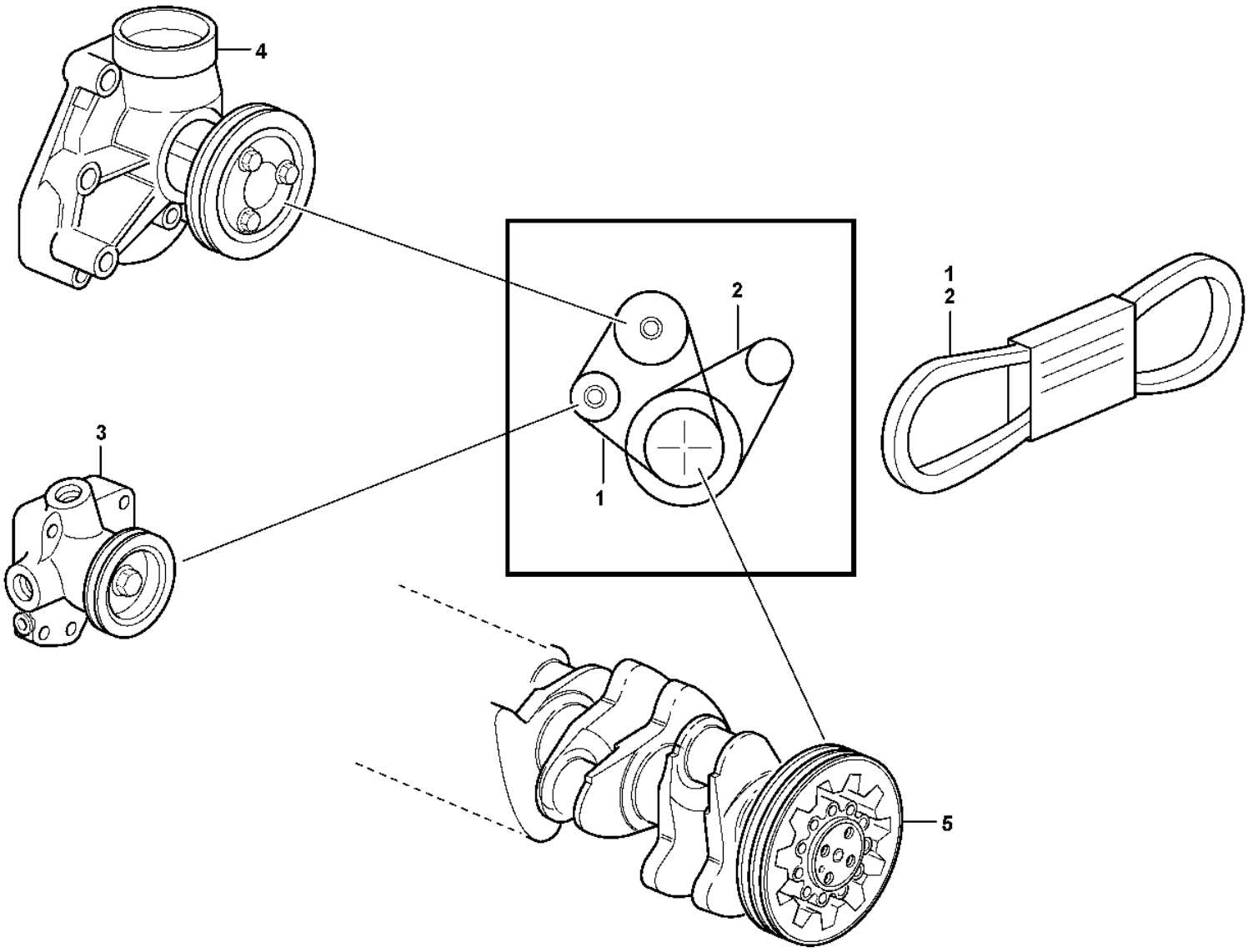

Volvo Construction Equipment
1108597

Fig.	Part No.	Quantity 1	2	3	PS	KIT	Description	Dénomination	Bezeichnung	Denominación	Benämning	Notes
1	**VOE 978710**	1					V-belt	Courroie trapézoïdale	Keilriemen	Correa trapezoidal	Kilrem	
2	**VOE 977525**	1					V-belt	Courroie trapézoïdale	Keilriemen	Correa trapezoidal	Kilrem	
3		1					Fuel pump	Pompe Carburant	Kraftstoffpumpe	Bomba Combustib	Bränslepump	See group 233-100 page 99
4		1					Coolant Pump	Pompe a eau	Kuhlwasserpumpe	Bomba Ag.refr.	Kylvätskepump	See group 262-100 page 169
5		1					Crankshaft	Vilebrequin	Kurbelwelle	Ciguenal	Vevaxel	See group 216-100 page 77

1		**Belt transmission** **Transmission courrouie** **Riemenantrieb** **Correa distribución** **Remtransmission**	Catalogue id **20105**	Group **263**
2				
3			Illustr. No **1108597**	Section **400**
4				
5			Issue **20009038-J**	Page **187**

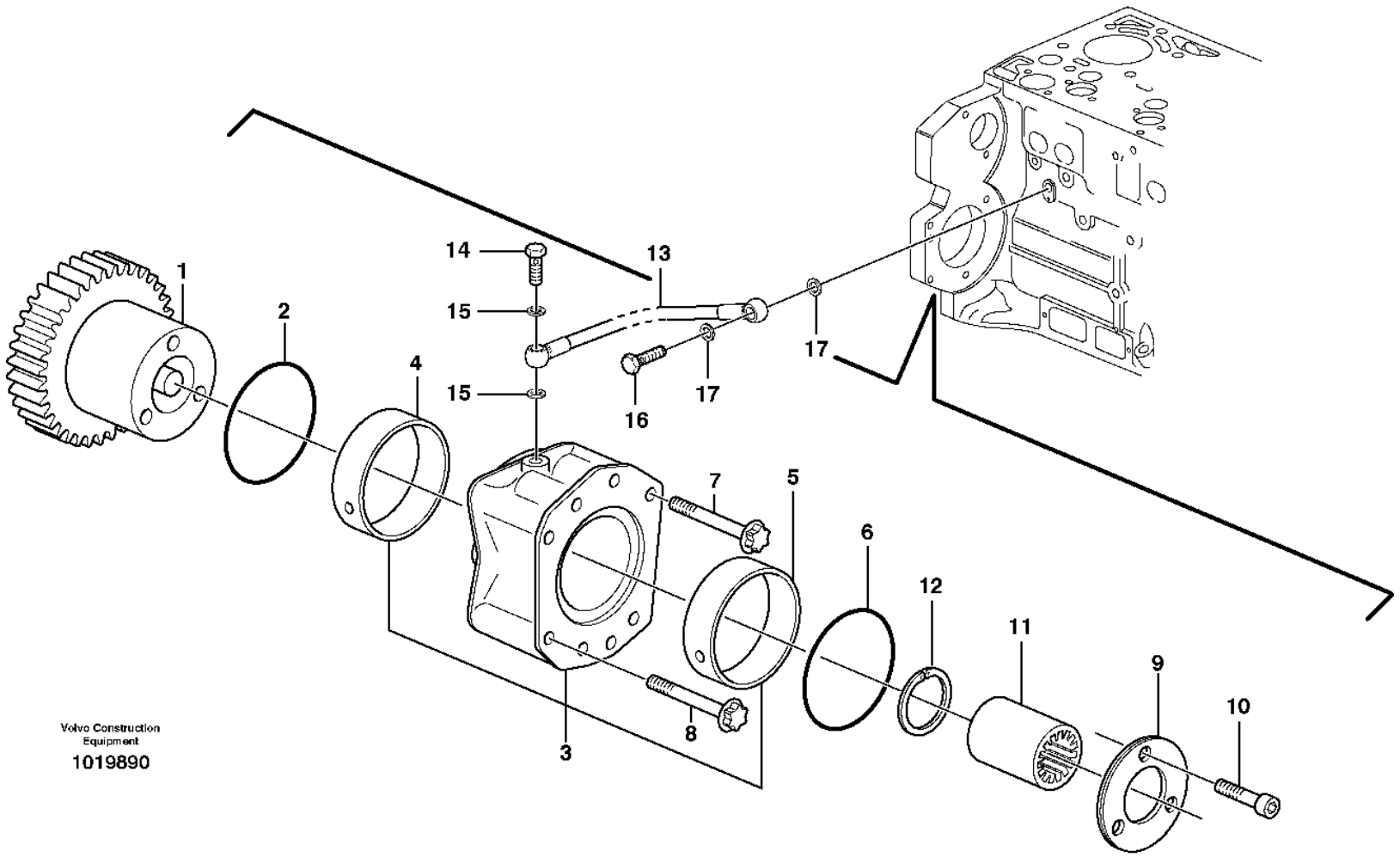
1
2
4
14
15
15
13
16
17
17
7
5
6
12
11
9
10
8
3
Volvo Construction Equipment
1019890

Fig.	Part No.	Quantity 1	2	3	PS	KIT	Description	Dénomination	Bezeichnung	Denominación	Benämning	Notes
1	**VOE 21249506**	1					Gear	Pignon	Zahnrad	Engranaje	Kugghjul	(VOE 20900806)
2	**VOE 20450818**	1					O-ring	Joint torique	O-Ring	Anillo tórico	O-ring	
3	**VOE 20450805**	1					Bearing flange	Bride palier	Lagerflansch	Brida de cojinete	Lagerfläns	
4	**VOE 20450807**	1					•Bushing	•Bague	•Buchse	•Casquillo	•Bussning	
5	**VOE 20450809**	1					•Bushing	•Bague	•Buchse	•Casquillo	•Bussning	
6	**VOE 20450819**	1					O-ring	Joint torique	O-Ring	Anillo tórico	O-ring	
7	**VOE 22316512**	2					Six point screw	Vis à six lobes	Sechszahnschraube	Tornillo de seis dientes	Sextandskruv	(VOE 20450821)
8	**VOE 20450820**	2					Screw	Vis	Schraube	Tornillo	Skruv	E PROD ENG - 2007/02
8	**VOE 21077470**	2					Hex. socket screw	Vis à six pans creux	Innensechskantschraube	Tornillo de hexágono embutido	Insexskruv	L PROD ENG 2007/03 -
9	**VOE 20450811**	1					Thrust washer	Disque de butée	Axialscheibe	Arandela axial	Axialbricka	
10	**VOE 20450822**	3					Screw	Vis	Schraube	Tornillo	Skruv	
11	**VOE 20459123**	1					Sleeve	Douille	Hülse	Manguito	Hylsa	
12	**VOE 20450815**	1					•Snap ring	•Circlip	•Nutring	•Circlip	•Spårring	
13	**VOE 20459170**	1					Oil line	Canalisation d'huile	Ölleitung	Tubo de aceite	Oljeledning	ENG - 11788656
13	**VOE 22686368**	1					Lubricating oil	Huile graissage	Schmieröl	Aceite lubricante	Smörjolja	ENG 11788657 -
14	**VOE 60113509**	1					Hollow screw	Vis creuse	Hohlschraube	Tornillo perforado	Hålskruv	(VOE 7025167)
15	**VOE 13947281**	2					Gasket	Joint	Dichtung	Junta	Packning	ENG - 11788656
15	**VOE 60112436**	2					Gasket	Joint	Dichtung	Junta	Packning	ENG 11788657 -
16	**VOE 20460936**	1					Hollow screw	Vis creuse	Hohlschraube	Tornillo perforado	Hålskruv	ENG - 11788656
16	**VOE 980973**	1					Hollow screw	Vis creuse	Hohlschraube	Tornillo perforado	Hålskruv	ENG 11788657 -
17	**VOE 13947621**	2					Plane gasket	Joint plan	Plandichtung	Junta plana	Planpackning	ENG - 11788656
17	**VOE 993677**	2					Gasket	Joint	Dichtung	Junta	Packning	ENG 11788657 -

1		**Pump drive power take-off** **Prise de force pour l'entraînement de la pompe** **Pumpennebenantrieb** **Toma de fuerza para accionamiento de bomba** **Pumpdrivning, kraftuttag**	Catalogue id **20105**	Group **263**
2				
3			Illustr. No **1019890**	Section **450**
4				
5			Issue **20009038-J**	Page **189**

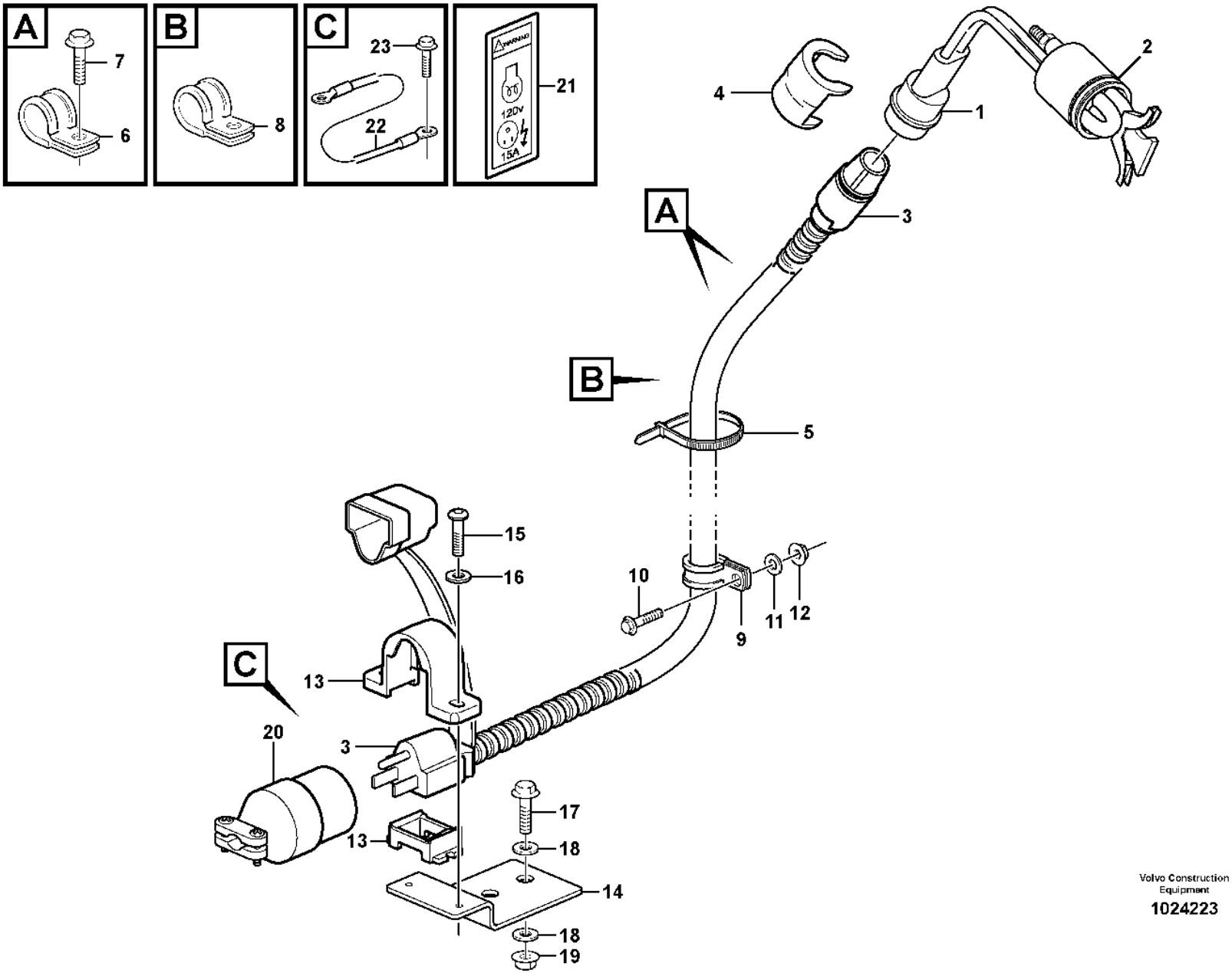

Volvo Construction Equipment

1024223

Fig.	Part No.	Quantity 1	2	3	PS	KIT	Description	Dénomination	Bezeichnung	Denominación	Benämning	Notes
1	**VOE 11411120**	1					Engine heater	Réchauffeur de moteur	Motorwärmer	Calefactor motor	Motorvärmare	120V
2	**VOE 944126**	1					•O-ring	•Joint torique	•O-Ring	•Anillo tórico	•O-ring	
3	**VOE 14376669**	1					Cable	Câble	Kabel	Cable	Kabel	L = 4000 MM
4	**VOE 11004943**	1					Locking device	Dispositif de verrouillage	Verriegelung	Dispositivo cierre	Låsanordning	
5	**VOE 4881440**	7					Cable tie	Serre-câble	Kabelbinder	Abrazadera de cinta	Buntband	
6	**VOE 980614**	2					Clamp	Collier serrage	Schelle	Abrazadera	Klamma	
7	**VOE 984733**	2					Flange screw	Vis à embase	Flanschschraube	Tornillo embridado	Flänsskruv	(VOE 946440)
8	**VOE 980614**	3					Clamp	Collier serrage	Schelle	Abrazadera	Klamma	
9	**VOE 980614**	1					Clamp	Collier serrage	Schelle	Abrazadera	Klamma	
10	**VOE 984733**	1					Flange screw	Vis à embase	Flanschschraube	Tornillo embridado	Flänsskruv	(VOE 946440)
11	**VOE 994848**	1					Washer	Rondelle	Scheibe	Arandela	Bricka	(VOE 13960141)
12	**VOE 60113167**	1					Flange lock nut	Contre-écrou à embase	Flanschverschlussmutter	Contratuerca embridada	Flänslåsmutter	(VOE 948645)
13	**VOE 11170100**	1					Attaching brace	Fixation en u	Befestigungsbügel	Brida de fijación	Fästbygel	
14	**VOE 11170311**	1					Bracket	Console	Konsole	Consola	Konsol	
15	**VOE 969405**	2					Six point socket screw	Vis à 6 pans creux	Innensechsrundschraube	Tornillo de cabeza hexagonal	Sextandhålskruv	
16	**VOE 60113296**	2					Washer	Rondelle	Scheibe	Arandela	Bricka	(VOE 13940090)
17	**VOE 984734**	2					Flange screw	Vis à embase	Flanschschraube	Tornillo embridado	Flänsskruv	(VOE 13946173)
18	**VOE 994848**	4					Washer	Rondelle	Scheibe	Arandela	Bricka	(VOE 13960141)
19	**VOE 60113167**	2					Flange lock nut	Contre-écrou à embase	Flanschverschlussmutter	Contratuerca embridada	Flänslåsmutter	(VOE 948645)
20	**VOE 11046803**	1					Receptacle housing	Douille isolante	Steckbuchse	Aislador manguito	Flatstiftshylsisolator	
21	**VOE 11302220**	1			SS		Safety decal	Autocollant de sécurité	Sicherheitsaufkleber	Calcomanía de seguridad	Säkerhetsdekal	
22	**VOE 11171512**	1					Cable	Câble	Kabel	Cable	Kabel	L = 1250 MM
23	**VOE 984733**	1					Flange screw	Vis à embase	Flanschschraube	Tornillo embridado	Flänsskruv	(VOE 946440)

1		**Engine heater.** **Chaufferette de moteur.** **Motorwärmer.** **Calentador del motor.** **Motorvärmare.**	Catalogue id **20105**	Group **269**
2				
3			Illustr. No **1024223**	Section **100**
4				
5		**83530**	Issue **20009038-J**	Page **191**

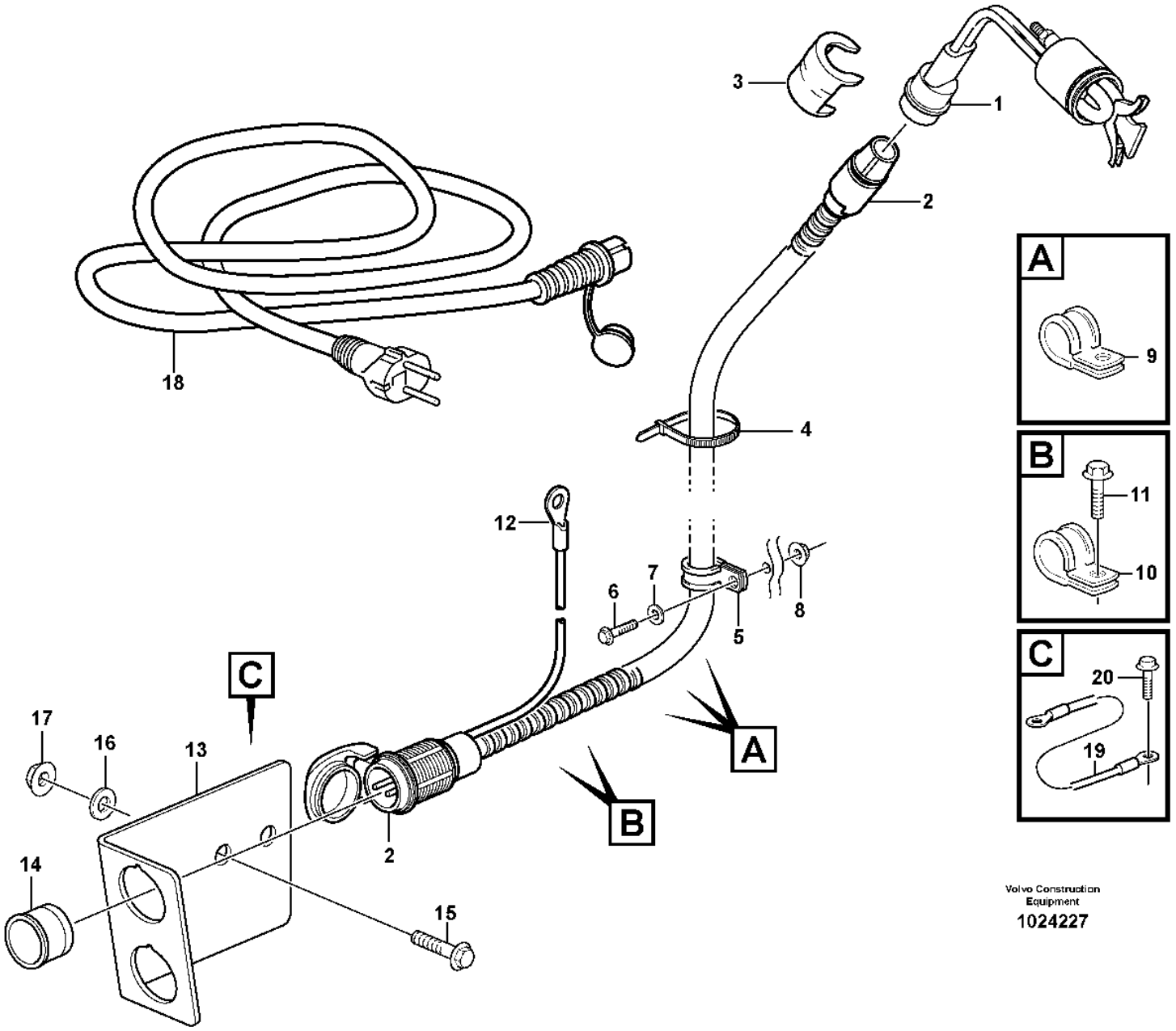

Volvo Construction Equipment

1024227

Fig.	Part No.	Quantity 1	2	3	PS	KIT	Description	Dénomination	Bezeichnung	Denominación	Benämning	Notes
1	**VOE 11411079**	1					Engine heater	Réchauffeur de moteur	Motorwärmer	Calefactor motor	Motorvärmare	230V
	VOE 944126	1					•O-ring	•Joint torique	•O-Ring	•Anillo tórico	•O-ring	
2	**VOE 11152169**	1					Cable	Câble	Kabel	Cable	Kabel	L = 3800 MM
3	**VOE 11004943**	1					Locking device	Dispositif de verrouillage	Verriegelung	Dispositivo cierre	Låsanordning	
4	**VOE 4881440**	REQ					Cable tie	Serre-câble	Kabelbinder	Abrazadera de cinta	Buntband	
5	**VOE 980614**	1					Clamp	Collier serrage	Schelle	Abrazadera	Klamma	
6	**VOE 984734**	1					Flange screw	Vis à embase	Flanschschraube	Tornillo embridado	Flänsskruv	(VOE 13946173)
7	**VOE 994848**	1					Washer	Rondelle	Scheibe	Arandela	Bricka	(VOE 13960141)
8	**VOE 60113167**	1					Flange lock nut	Contre-écrou à embase	Flanschverschlussmutter	Contratuerca embridada	Flänslåsmutter	(VOE 948645)
9	**VOE 980614**	3					Clamp	Collier serrage	Schelle	Abrazadera	Klamma	
10	**VOE 980614**	2					Clamp	Collier serrage	Schelle	Abrazadera	Klamma	
11	**VOE 984733**	2					Flange screw	Vis à embase	Flanschschraube	Tornillo embridado	Flänsskruv	(VOE 946440)
12	**VOE 970791**	1					Ring terminal	Cosse annulaire	Ringklemme	Terminal circular	Ringledningssko	
13	**VOE 11170266**	1					Bracket	Console	Konsole	Consola	Konsol	
14	**VOE 11115555**	1					Sleeve	Manchon	Muffe	Manguito	Muff	
15	**VOE 984734**	2					Flange screw	Vis à embase	Flanschschraube	Tornillo embridado	Flänsskruv	(VOE 13946173)
16	**VOE 994848**	2					Washer	Rondelle	Scheibe	Arandela	Bricka	(VOE 13960141)
17	**VOE 60113167**	2					Flange lock nut	Contre-écrou à embase	Flanschverschlussmutter	Contratuerca embridada	Flänslåsmutter	(VOE 948645)
18	**VOE 3986351**	1					Cable	Câble	Kabel	Cable	Kabel	L = 5000 MM
19	**VOE 11171512**	1					Cable	Câble	Kabel	Cable	Kabel	L = 1250 MM
20	**VOE 60113527**	1					Flange screw	Vis à embase	Flanschschraube	Tornillo embridado	Flänsskruv	(VOE 13949888)

1		**Engine heater.** **Chaufferette de moteur.** **Motorwärmer.** **Calentador del motor.** **Motorvärmare.**	Catalogue id **20105**	Group **269**
2				
3			Illustr. No **1024227**	Section **150**
4				
5		**83470**	Issue **20009038-J**	Page **193**

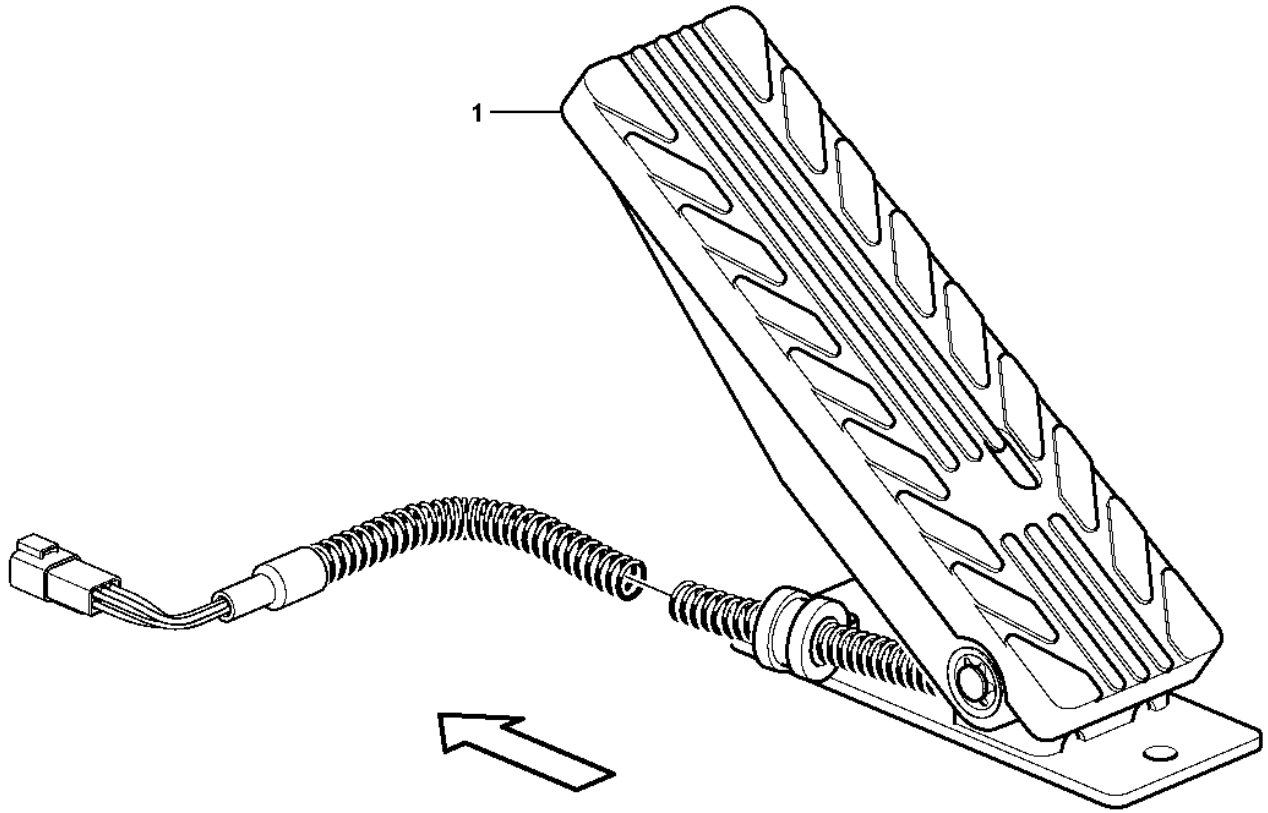

Volvo Construction Equipment

1024587

Fig.	Part No.	Quantity 1	2	3	PS	KIT	Description	Dénomination	Bezeichnung	Denominación	Benämning	Notes
1	**VOE 15190098**	1					Accelerator pedal	Pédale accélérateur	Gaspedal	Pedal acelerador	Gaspedal	(VOE 11170155) SE2702
1	**VOE 15190098**		1				Accelerator pedal	Pédale accélérateur	Gaspedal	Pedal acelerador	Gaspedal	(VOE 11170155) SE2702, CAB - 28440 SWE S/N - 71910 BRA
1	**VOE 15190098**		1				Accelerator pedal	Pédale accélérateur	Gaspedal	Pedal acelerador	Gaspedal	SE2702, CAB 28441 - SWE, S/N 71911 - BRA
1	**VOE 15190098**			1			Accelerator pedal	Pédale accélérateur	Gaspedal	Pedal acelerador	Gaspedal	(VOE 11170155) SE2702, CAB - 43510 IRN
1	**VOE 15190098**			1			Accelerator pedal	Pédale accélérateur	Gaspedal	Pedal acelerador	Gaspedal	SE2702, CAB 43511 - IRN

1	**33293, 33437, 33297**	**Accelerator pedal** **Pedale accelerateur** **Gaspedal** **Pedal acelerador** **Gaspedal**	Catalogue id **20105**	Group **271**
2	**33018**			
3	**33019**		Illustr. No **1024587**	Section **100**
4				
5			Issue **20009038-J**	Page **195**

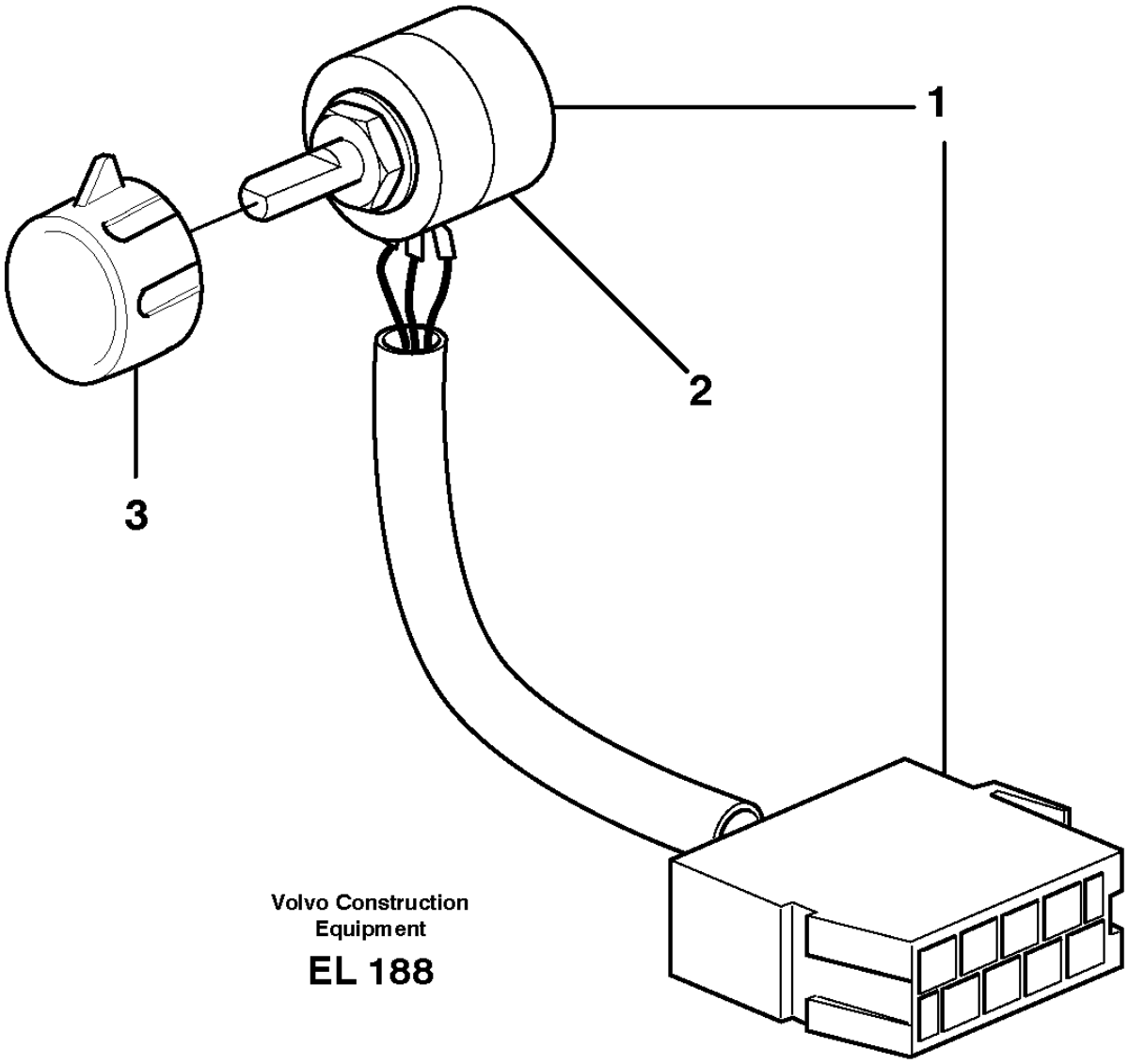

Volvo Construction Equipment

EL 188

Fig.	Part No.	Quantity 1	2	3	PS	KIT	Description	Dénomination	Bezeichnung	Denominación	Benämning	Notes
1	**VOE 11039727**	1					Hand Throt Cont	Accelerat Main	Handgasregler	Mando Man Acel	Handgasreglage	
2	**VOE 11716822**	1					•Throttle Control Kit	•Kit commande accélérateur	•Gasregelsatz	•Juego de reglaje acelerador	•Gasreglagesats	(VOE 11039850)
3	**VOE 11039800**	1					Knob	Bouton	Bedienungsknopf	Volante	Ratt	

1		**Hand throttle control** **Accélérateur à main** **Handgasregler** **Mando manual acelerador** **Handgasreglage**	Catalogue id **20105**	Group **272**
2				
3			Illustr. No **EL188**	Section **100**
4				
5		**83438**	Issue **20009038-J**	Page **197**

VOLVO

Volvo Construction Equipment
www.volvoce.com

GROUP		Section	Page
313	Battery box with fitting parts	100	215
313	Battery box 83943	150	219
321	Alternator with assembling details	100	221
321	Alternator with assembling details 83541	150	223
321	Alternator, 80A. 83541	250	225
331	Starter motor with assembling details	100	227
333	Pre-heater	100	229
333	Pre-heater with fitting parts	150	231
334	Ignition Starter Switch	100	233
334	Ignition Starter Switch	150	235
334	Ignition Starter Switch 83436, S/N 72819-	160	237
334	Lock Kit 11298495 S/N 72819-	200	239
352	Lighting, front	100	241
352	Work lights, front.	150	245
352	Lighting, cab	250	247
352	Work lights, front.	300	249
353	Lighting, rear	100	251
353	Work lights, rear.	150	253
353	License plate lamp	200	255
362	Back-up warning unit 85643	100	257
362	Rotating beacon. 83074	150	259
362	Revolving warning light. 83355	200	261
362	Rotating beacon. 83074	250	263
362	Back-up warning light, strobe light	300	265
362	Back-up warning unit 86663	325	267
362	Warning flasher 87091	350	269
363	Windshield wiper, front S/N -72764/-29749/-69044	100	271
363	Windshield wiper, front S/N 72765-/29750-	110	273
363	Windshield wiper, rear	150	275
363	Windshield washer	200	277
366	Electronic unit V1-ECU	100	279
366	Electronic unit 3848), V2-ECU, 83874, 84589, 84986	150	281
366	Wireless electronic unit, W-ecu3 86488	200	283
366	Wireless electronic unit, W-ecu3 86487	300	285
371	Battery cable and main switch	100	287
371	Cable harness, engine ENG - 10797170	150	291
371	Cable harness, engine ENG 10797171 -	160	295
371	Cable harness, alternator	250	299
371	Cable harness, alternator 83541	280	301
371	Cable harness, electricaldistrib. unit - engine E-ECU	300	303
371	Cable harness, electrical distrib. unit - engine	350	307
371	Cable harness, rear	400	311
371	Rear cable harness with assembly parts	450	315
371	Cable harness, radiator	500	317
371	Cable harness for transmission S/N -29270, -72407	550	319
371	Cable harness for transmission S/N 29271-, 72408-72815	560	323
371	Cable harness for transmission S/N 72816-	570	325
371	Cable harness, under cab	600	327
371	Cable harness, front	650	331
371	Cable harness, front S/N -29429, -72291	700	335
371	Cable harness, front S/N 72903-, 26954-	710	337
371	Cable harnesses, cab	800	339
371	Cable harness, electrical distribution unit	850	341
371	Cable harness, ceiling E PROD DATE - 2015-03-01, S/N - 72549	950	349
371	Cable harness, ceiling L PROD DATE 2015-03-02 -, S/N 72550 -	955	353
371	Cable harness, ceiling 33016, L PROD DATE 2015-03-02 -, S/N 72550 -	960	355
371	Cable harness, climate unit	1000	359
371	Cable harness, compressor 83080, 83081, 33298, 84665, 84666, 86141, 86142	1050	363

INDEX OF CONTENTS

Catalogue id	Group
20105	3
Issue	**Page**
20009038-J	200

GROUP	Section	Page
371 Cable harnesses, servo valve.	1100	365
371 Cable harnesses, servo valve. 83285, 83827	1150	367
371 Cable harnesses, servo valve. 83288, 83830	1200	371
371 Other cables 86975, 86976, 86977, 86978	1205	375
371 Cable harness, secondary steering system.	1250	377
371 Cable harness, ceiling with radio 83137, 83458, 83513	1300	381
371 Cable harness for operator seat with heating 83757	1325	385
371 Cable harness for operator seat with heating 83708	1330	387
371 Cable harness, 20A voltage converter 83513, E PROD DATE - 2015-03-01, S/N - 72549	1350	389
371 Cable harness for central lubrication.	1400	391
371 Cable harness, CDC steering 83180, 83874, 84589, 84986	1450	393
371 Cable harness for CDC-steering in cab 83180, 83874, 84589	1500	395
371 Cable harness for CDC-steering in cab 84986	1525	401
371 Cable harness, heating fuel filter 83058 E PROD	1550	405
371 Cable harness, heating fuel filter 83058 L PROD	1575	407
371 Cable harness for optional placement of work lights 83060, 33298	1600	409
371 Wire harness, single-acting lift function 83554, S/N - 29068, S/N - 72304	1650	411
371 Wire harness, single-acting lift function 83553, S/N 29069 -, S/N 72305 -	1660	413
371 Cable harness, boom suspension system.	1700	415
371 Cable harness reversible fan 83282	1750	417
371 Electrical system, parking brake alarm 83833	1800	419
371 Cable harness, strobe light	1850	421
371 Cable harness, circulation pump 83937, S/N -72971	1900	423
371 Cable harness, circulation pump 83937, S/N 72972-	1910	425
371 Cable harness, fire extinguishing system, cab 83558, 81426	1950	427
371 Cable harness, fire extinguishing system, cab 83558, 81426	2000	431
371 Battery cable and main switch 83527	2050	433
371 Cable harness battery disconnector in cab 83527	2100	435
371 Cable harnesses, single lever control. 83343	2125	437
371 Cable harnesses, single lever control. 83346	2150	441
371 Cable harness, detent, 3rd hydraulic function 83225	2200	445
371 Cable harnesses, telematics 83925, 83926, 85528, 85529, 86487, 86488	2500	449
371 Cable harness air cleaner, cab 84153, 11298389	2550	451
371 Cable harness air cleaner, cab 85376	2575	455
371 Cable harness air cleaner, cab 85376, L PROD, DATE 2016-12-05 -	2580	459
371 Cable harness, fire suppression system 85169	2600	461
371 Display panel	2610	465
371 Wiring harness, ECC power supply 86631	3000	467
371 Cable harnesses, servo valve. 85302	3700	471
371 Cable harnesses, servo valve. 85303	3800	475
371 Cable harnesses, servo valve. 85304	3900	477
371 Cable harness, air-suspension seat 86578	4000	479
372 Electrical distribution box	100	481
372 Electrical distribution box 3964), 33018	120	485
372 Circuit board	150	489
380 Instrument panel	100	497
380 Rocker switch panel 33018, 33293, 33297	155	501
380 Air cond. control panel	200	505
380 Air cond. control panel 85724	300	507
386 Sensors, reference list	150	509
390 Camera inclusive monitor. 83525	100	519
390 Monitor 11298499	110	523
390 Forward camera 85249	150	525
390 Forward camera 85554	175	529
390 Camera inclusive monitor. 85547	200	531
393 Voltage converter and cable harness for radio. 83137, 83458	100	533
393 Voltage converter and cable harness for radio. 83513	150	535

GROUP		Section	Page
393	Voltage converter and cable harness for radio. 86649	160	537
393	Radio kit	200	539
393	Radio kit 86565	210	541
398	System for wireless electronic controlled communication (telematics)	100	543
398	System for wireless electronic controlled communication (telematics)	200	545
398	System for wireless electronic controlled communication (telematics) 87263, 86647	500	547
398	System for wireless electronic controlled communication (telematics) 87265	600	549

VOLVO L90F

TABLE DES MATIÈRES

Catalogue id	Group
20105	**3**
Issue	Page
20009038-J	**202**

GROUPE	Section	Page
313 Cage batterie avec pièces de montage	100	215
313 Cage batterie 83943	150	219
321 Alternateur avec pieces de montage	100	221
321 Alternateur avec pieces de montage 83541	150	223
321 Dynamo, 80A. 83541	250	225
331 Démarreur avec pieces de montage	100	227
333 Préchauffeur	100	229
333 Préchauffeur avec pièces de montage	150	231
334 Interrupteur de démarreur allumage	100	233
334 Interrupteur de démarreur allumage	150	235
334 Interrupteur de démarreur allumage 83436, S/N 72819-	160	237
334 Kit serrures 11298495 S/N 72819-	200	239
352 Eclairage, anterieur	100	241
352 Phare de travail.	150	245
352 Eclairage, cabine	250	247
352 Phare de travail.	300	249
353 Eclairage, arriére	100	251
353 Phare de travail, AR.	150	253
353 Eclairage de plaque	200	255
362 Avertisseur sonore de marche arrière 85643	100	257
362 Avertisseur lumineux à feu tournant. 83074	150	259
362 Avertisseur lumineux à feu tournant. 83355	200	261
362 Avertisseur lumineux à feu tournant. 83074	250	263
362 Feu de recul, éclairage stroboscopique	300	265
362 Unité d'alerte de secours 86663	325	267
362 feu de détresse 87091	350	269
363 Essuie-vitre, avant S/N -72764/-29749/-69044	100	271
363 Essuie-vitre, avant S/N 72765-/29750-	110	273
363 Essuie-vitre, arrière	150	275
363 Lave - glace	200	277
366 Unité électronique V1-ECU	100	279
366 Unité électronique 3848), V2-ECU, 83874, 84589, 84986	150	281
366 Unité électronique sans fil, W-ECU3 86488	200	283
366 Unité électronique sans fil, W-ECU3 86487	300	285
371 Cable batterie et robinet batterie	100	287
371 Faisceau de câbles, moteur ENG - 10797170	150	291
371 Faisceau de câbles, moteur ENG 10797171 -	160	295
371 Faisceau câbles, dynamo	250	299
371 Faisceau câbles, dynamo 83541	280	301
371 Faisceau câbles, centrle electrique - moteur E-ECU	300	303
371 Faisceau de câbles, centrale électrique - moteur et accessoires de fixation	350	307
371 Faisceau de câble, arrière	400	311
371 Faisceau de câble arrière avec pièces de montage	450	315
371 Faisceau de câbles, radiateur	500	317
371 Faisceau de câbles pourtransmission S/N -29270, -72407	550	319
371 Faisceau de câbles pourtransmission S/N 29271-, 72408-72815	560	323
371 Faisceau de câbles pourtransmission S/N 72816-	570	325
371 Faisceau de câbles, cabine	600	327
371 Faisceau de câbles, antérieur	650	331
371 Faisceau de câbles, antérieur S/N -29429, -72291	700	335
371 Faisceau de câbles, antérieur S/N 72903-, 26954-	710	337
371 Cables ruban, cabine	800	339
371 Faisceau de câbles, centrale electrique	850	341
371 Faisceau de câbles, pavillon toit E PROD DATE - 2015-03-01, S/N - 72549	950	349
371 Faisceau de câbles, pavillon toit L PROD DATE 2015-03-02 -, S/N 72550 -	955	353
371 Faisceau de câbles, pavillon toit 33016, L PROD DATE 2015-03-02 -, S/N 72550 -	960	355
371 Faisceau de câblage, climatiseur	1000	359
371 Faisceau de câbles, compresseur 83080, 83081, 33298, 84665, 84666, 86141, 86142	1050	363

GROUPE		Section	Page
371	Faisceau de câbles, servo-distributeur.	1100	365
371	Faisceau de câbles, servo-distributeur. 83285, 83827	1150	367
371	Faisceau de câbles, servo-distributeur. 83288, 83830	1200	371
371	Autres câbles électriques 86975, 86976, 86977, 86978	1205	375
371	Faisceau de câbles, direction de secours.	1250	377
371	Faisceau de câbles, pavillon, autoradio inclus 83137, 83458, 83513	1300	381
371	Faisceau de câbles pour siège conducteur avec chauffage 83757	1325	385
371	Faisceau de câbles pour siège conducteur avec chauffage 83708	1330	387
371	Faisceau de câbles, transformateur 20 A 83513, E PROD DATE - 2015-03-01, S/N - 72549	1350	389
371	Faisceau cables pour graissage central.	1400	391
371	Faisceau de câbles, CDC-direction 83180, 83874, 84589, 84986	1450	393
371	Faisceau de câbles pour commande CDC dans la cabine 83180, 83874, 84589	1500	395
371	Faisceau de câbles pour commande CDC dans la cabine 84986	1525	401
371	Faisceau de câbles, chauffage du filtre à carburant 83058 E PROD	1550	405
371	Faisceau de câbles, chauffage du filtre à carburant 83058 L PROD	1575	407
371	Faisceau de câbles pour emplacement optionnel de l'éclairage de travail 83060, 33298	1600	409
371	Faisceau de câbles, fonction levage à simple effet 83554, S/N - 29068, S/N - 72304	1650	411
371	Faisceau de câbles, fonction levage à simple effet 83553, S/N 29069 -, S/N 72305 -	1660	413
371	Faisceau de câbles, suspension des bras de levage.	1700	415
371	Faisceau de câbles, ventilateur réversible 83282	1750	417
371	Faisceau câbles, signal sonore frein de parking 83833	1800	419
371	Faisceau de câbles, éclairage stroboscopique	1850	421
371	Faisceau de câbles, pompe de circulation 83937, S/N -72971	1900	423
371	Faisceau de câbles, pompe de circulation 83937, S/N 72972-	1910	425
371	Faisceau de câbles, système d'extinction incendie, cabine 83558, 81426	1950	427
371	Faisceau de câbles, système d'extinction incendie 83558, 81426	2000	431
371	Cable batterie et robinet batterie 83527	2050	433
371	Faisceau de câbles, coupe-batteries dans la cabine 83527	2100	435
371	Faisceau de câbles pour commande levier simple. 83343	2125	437
371	Faisceau de câbles pour commande levier simple. 83346	2150	441
371	Ruban conducteur, bloque - levier, 3ème fonction hydraulique 83225	2200	445
371	Faisceau de câbles, système télématique 83925, 83926, 85528, 85529, 86487, 86488	2500	449
371	Faisceau de câbles, filtre à air, cabine 84153, 11298389	2550	451
371	Faisceau de câbles, filtre à air, cabine 85376	2575	455
371	Faisceau de câbles, filtre à air, cabine 85376, L PROD, DATE 2016-12-05 -	2580	459
371	Faisceau de câblage, système anti-incendie 85169	2600	461
371	Panneau information	2610	465
371	Faisceau de câblage, alimentation ECC 86631	3000	467
371	Faisceau de câbles, servo-distributeur. 85302	3700	471
371	Faisceau de câbles, servo-distributeur. 85303	3800	475
371	Faisceau de câbles, servo-distributeur. 85304	3900	477
371	Faisceau de câbles, siège de conducteur suspension pneumatique 86578	4000	479
372	Unité de distribution électrique	100	481
372	Unité de distribution électrique 3964), 33018	120	485
372	Carte circuit	150	489
380	Tableau de bord	100	497
380	Interrupteur bascule panneau 33018, 33293, 33297	155	501
380	Tableau de commande chauffage/ventilation	200	505
380	Tableau de commande chauffage/ventilation 85724	300	507

TABLE DES MATIÈRES

GROUPE		Section	Page
386	Détecteurs, tableau de références	150	509
390	Appareil inlus moniteur. 83525	100	519
390	Moniteur 11298499	110	523
390	Caméra avant 85249	150	525
390	Caméra avant 85554	175	529
390	Appareil inlus moniteur. 85547	200	531
393	Transformateur et faisceau de câbles pour radio. 83137, 83458	100	533
393	Transformateur et faisceau de câbles pour radio. 83513	150	535
393	Transformateur et faisceau de câbles pour radio. 86649	160	537
393	Kit autoradio	200	539
393	Kit autoradio 86565	210	541
398	Système de communication électronique sans fil (télématique)	100	543
398	Système de communication électronique sans fil (télématique)	200	545
398	Système de communication électronique sans fil (télématique) 87263, 86647	500	547
398	Système de communication électronique sans fil (télématique) 87265	600	549

GRUPPE	Abschnitt	Seite
313 Batteriekasten mit Anbauteilen	100	215
313 Batteriekasten 83943	150	219
321 Generator mit Anbauteilen	100	221
321 Generator mit Anbauteilen 83541	150	223
321 Lichtmaschine, 80A. 83541	250	225
331 Anlasser mit Anbauteilen	100	227
333 Vorwärmer	100	229
333 Vorvärmer mit Anbauteilen	150	231
334 Zündschalter	100	233
334 Zündschalter	150	235
334 Zündschalter 83436, S/N 72819-	160	237
334 Schlossteilsatz 11298495 S/N 72819-	200	239
352 Beleuchtung, vorder	100	241
352 Arbeitsscheinwerfer, vorder.	150	245
352 Beleuchtung, Kabine	250	247
352 Arbeitsscheinwerfer, vorder.	300	249
353 Beleuchtung, hinter	100	251
353 Arbeitsscheinwerfer, hinter.	150	253
353 Nummernschildbeleuchtung	200	255
362 Rückfahrwarner 85643	100	257
362 Drehfeuerleuchte. 83074	150	259
362 Drehfeuerleuchte. 83355	200	261
362 Drehfeuerleuchte. 83074	250	263
362 Rückfahrwarnleuchte, Stroboskoplampe	300	265
362 Reserve-warneinheit 86663	325	267
362 Warnblinkleuchte 87091	350	269
363 Scheibenwischer, vorne S/N -72764/-29749/-69044	100	271
363 Scheibenwischer, vorne S/N 72765-/29750-	110	273
363 Scheibenwischer, hinten	150	275
363 Scheibenwaschanlage	200	277

GRUPPE	Abschnitt	Seite
366 Elektronikeinheit V1-ECU	100	279
366 Elektronikeinheit 3848), V2-ECU, 83874, 84589, 84986	150	281
366 Drahtlos-Elektronikeinheit, W-ECU3 86488	200	283
366 Drahtlos-Elektronikeinheit, W-ECU3 86487	300	285
371 Batterieleitung und Batterietrennschalter	100	287
371 Kabelbündel, Motor ENG - 10797170	150	291
371 Kabelbündel, Motor ENG 10797171 -	160	295
371 Kabelbaum, Lichtmaschine	250	299
371 Kabelbaum, Lichtmaschine 83541	280	301
371 Kabelbaum, Elektrozentrale - Motor E-ECU	300	303
371 Kabelbaum, Elektrozentrale - Motor mit Einbauteilen	350	307
371 Kabelbaum, hinten	400	311
371 Kabelbaum hinten mit Anbauteilen	450	315
371 Kabelbaum, Kühler	500	317
371 Kabelbaum für Getriebe S/N -29270, -72407	550	319
371 Kabelbaum für Getriebe S/N 29271-, 72408-72815	560	323
371 Kabelbaum für Getriebe S/N 72816-	570	325
371 Kabelbäume, Kabine	600	327
371 Kabelbaum, vorne	650	331
371 Kabelbaum, vorne S/N -29429, -72291	700	335
371 Kabelbaum, vorne S/N 72903-, 26954-	710	337
371 Kabelbaum, Kabine	800	339
371 Kabelbäume, Elektrozentrale	850	341
371 Kabelbäume, Innendach E PROD DATE - 2015-03-01, S/N - 72549	950	349
371 Kabelbäume, Innendach L PROD DATE 2015-03-02 -, S/N 72550 -	955	353
371 Kabelbäume, Innendach 33016, L PROD DATE 2015-03-02 -, S/N 72550 -	960	355
371 Kabelbaum, Klimatisierungseinheit	1000	359
371 Kabelbäume, Kompressor 83080, 83081, 33298, 84665, 84666, 86141, 86142	1050	363

INHALTSVERZEICHNIS

GRUPPE	Abschnitt	Seite
371 Kabelbäume, Servoventil.	1100	365
371 Kabelbäume, Servoventil. 83285, 83827	1150	367
371 Kabelbäume, Servoventil. 83288, 83830	1200	371
371 Übrige Leitungen 86975, 86976, 86977, 86978	1205	375
371 Kabelbäume, Hilfslenkung.	1250	377
371 Kabelbaum, Dachhimmel mit Radio 83137, 83458, 83513	1300	381
371 Kabelbaum für Fahrersitz mit Heizung 83757	1325	385
371 Kabelbaum für Fahrersitz mit Heizung 83708	1330	387
371 Kabelbündel, 20A Spannungswandler 83513, E PROD DATE - 2015-03-01, S/N - 72549	1350	389
371 Kabelbaum für Zentralschmierung.	1400	391
371 Kabelbäume, CDC- Lenkung 83180, 83874, 84589, 84986	1450	393
371 Kabelbäume für Hebellenkung (CDC) in Kabine 83180, 83874, 84589	1500	395
371 Kabelbäume für Hebellenkung (CDC) in Kabine 84986	1525	401
371 Kabelbaum. Heizung Kraftstofffilter 83058 E PROD	1550	405
371 Kabelbaum. Heizung Kraftstofffilter 83058 L PROD	1575	407
371 Kabelbaum für alternative Anordnung der Arbeitsbeleuchtung 83060, 33298	1600	409
371 Kabelbaum, einfache Hebefunktion 83554, S/N - 29068, S/N - 72304	1650	411
371 Kabelbaum, einfache Hebefunktion 83553, S/N 29069 -, S/N 72305 -	1660	413
371 Kabelbäume, Hubgerüstdämpfung.	1700	415
371 Kabel, umkehrbarer Lüfter 83282	1750	417
371 Kabelbaum, Handbremsanzeiger 83833	1800	419
371 Kabel, Stroboskoplampe	1850	421
371 Kabelbaum, Umwälzpumpe 83937, S/N -72971	1900	423
371 Kabelbaum, Umwälzpumpe 83937, S/N 72972-	1910	425
371 Kabelbaum, Feuerlöschanlage, Kabine 83558, 81426	1950	427
371 Kabelbaum, Feuerlöschanlage 83558, 81426	2000	431
371 Batterieleitung und Batterietrennschalter 83527	2050	433
371 Kabel, Batterietrennschalter in Kabine 83527	2100	435
371 Kabelbaum für Einhebel Regler. 83343	2125	437
371 Kabelbaum für Einhebel Regler. 83346	2150	441
371 Kabelbaum, Hebelsperre, 3. Hydraulfunktion 83225	2200	445
371 Kabel (Telematik) 83925, 83926, 85528, 85529, 86487, 86488	2500	449
371 Kabelbaum Luftfilter, Kab 84153, 11298389	2550	451
371 Kabelbaum Luftfilter, Kab 85376	2575	455
371 Kabelbaum Luftfilter, Kab 85376, L PROD, DATE 2016-12-05 -	2580	459
371 Kabelbaum, Feuerbekämpfungssystem 85169	2600	461
371 Anzeigeeinheit	2610	465
371 Kabelbaum, Stromversorgung ECC 86631	3000	467
371 Kabelbäume, Servoventil. 85302	3700	471
371 Kabelbäume, Servoventil. 85303	3800	475
371 Kabelbäume, Servoventil. 85304	3900	477
371 Kabelbaum, luftgefederterfahrersitz 86578	4000	479
372 Elektrozentrale	100	481
372 Elektrozentrale 3964), 33018	120	485
372 Leiterbahnplatte	150	489
380 Instrumententafel	100	497
380 Schaltertafel 33018, 33293, 33297	155	501
380 Klimaanlagentafel	200	505
380 Klimaanlagentafel 85724	300	507
386 Geber, Bezugstabelle	150	509
390 Kamera einschliesslich Monitor. 83525	100	519
390 Monitor 11298499	110	523
390 Frontkamera 85249	150	525
390 Frontkamera 85554	175	529
390 Kamera einschliesslich Monitor. 85547	200	531
393 Transformator und Kabelbäume für radio. 83137, 83458	100	533

GRUPPE		Abschnitt	Seite
393	Transformator und Kabelbäume für radio. 83513	150	535
393	Transformator und Kabelbäume für radio. 86649	160	537
393	Radio-Kit	200	539
393	Radio-Kit 86565	210	541
398	System für drahtlose elektronische Kommunikation (Telematik)	100	543
398	System für drahtlose elektronische Kommunikation (Telematik)	200	545
398	System für drahtlose elektronische Kommunikation (Telematik) 87263, 86647	500	547
398	System für drahtlose elektronische Kommunikation (Telematik) 87265	600	549

VOLVO L90F

INDICE

Catalogue id	Group
20105	**3**
Issue	**Page**
20009038-J	**208**

GRUPO	Sección	Página
313 Caja de batería con accesorios de montaje	100	215
313 Caja bateria 83943	150	219
321 Alternador con assesorios de montage	100	221
321 Alternador con assesorios de montage 83541	150	223
321 Alternador, 80A. 83541	250	225
331 Motor de arranque con assesorios de montaje	100	227
333 Precalentador	100	229
333 Precalentador con accesorios de montaje	150	231
334 Interruptor de motor de arranque	100	233
334 Interruptor de motor de arranque	150	235
334 Interruptor de motor de arranque 83436, S/N 72819-	160	237
334 Juego de seguridad 11298495 S/N 72819-	200	239
352 Alumbrado, delantero	100	241
352 Alumbrado de trabajo, delantero.	150	245
352 Alumbrado, cabina	250	247
352 Alumbrado de trabajo, delantero.	300	249
353 Alumbrado, trasero	100	251
353 Alumbrado de trabajo, trasero.	150	253
353 Alumbrado de matrícula	200	255
362 Señal acústica de marcha atrás 85643	100	257
362 Faro de advertencia giratorio. 83074	150	259
362 Farol de señal con luz revolvedora. 83355	200	261
362 Faro de advertencia giratorio. 83074	250	263
362 Luz de advertencia de marcha atrás, lámpara estroboscópica	300	265
362 Unidad de advertencia de reserva 86663	325	267
362 luz intermitente advertencia 87091	350	269
363 Limpiaparabrisas, delantero S/N -72764/-29749/-69044	100	271
363 Limpiaparabrisas, delantero S/N 72765-/29750-	110	273
363 Limpiaparabrisas, trasero	150	275
363 Lavaparabrisas	200	277
366 Unidad electrónica V1-ECU	100	279
366 Unidad electrónica 3848), V2-ECU, 83874, 84589, 84986	150	281
366 Unidad electrónica inalámbrica, W-ECU3 86488	200	283
366 Unidad electrónica inalámbrica, W-ECU3 86487	300	285
371 Cable de bateria y desconectador bateria	100	287
371 Haz de cables, motor ENG - 10797170	150	291
371 Haz de cables, motor ENG 10797171 -	160	295
371 Manojo de cables, alternador	250	299
371 Manojo de cables, alternador 83541	280	301
371 Manojo cables, centralilla eleéctrica - motor E-ECU	300	303
371 Mazo de cables, central eléctrica - motor y piezas de motor	350	307
371 Manojo de cable, trasero	400	311
371 Manojo de cable trasero con accesorios de montaje	450	315
371 Manojo de cable, radiador	500	317
371 Manojo de cable para transmision S/N -29270, -72407	550	319
371 Manojo de cable para transmision S/N 29271-, 72408-72815	560	323
371 Manojo de cable para transmision S/N 72816-	570	325
371 Haz de cables, cabina	600	327
371 Manojo de cables, delantero	650	331
371 Manojo de cables, delantero S/N -29429, -72291	700	335
371 Manojo de cables, delantero S/N 72903-, 26954-	710	337
371 Manojos de cables, cabina	800	339
371 Manojos de cables, central eléctrica	850	341
371 Haz de cables, techo de la cabina E PROD DATE - 2015-03-01, S/N - 72549	950	349
371 Haz de cables, techo de la cabina L PROD DATE 2015-03-02 -, S/N 72550 -	955	353
371 Haz de cables, techo de la cabina 33016, L PROD DATE 2015-03-02 -, S/N 72550 -	960	355
371 Haz de cables, unidad climatizadora	1000	359
371 Haz de cables, compresor 83080, 83081, 33298, 84665, 84666, 86141, 86142	1050	363
371 Haces de cables, servoválvula.	1100	365

GRUPO		Sección	Página
371	Haces de cables, servoválvula. 83285, 83827	1150	367
371	Haces de cables, servoválvula. 83288, 83830	1200	371
371	Otros cables 86975, 86976, 86977, 86978	1205	375
371	Manojo de cables, equipo de dirección de reserva.	1250	377
371	Haz de cables, techo de cabina con radio 83137, 83458, 83513	1300	381
371	Haz de cables para asiento del conductor con calefacción 83757	1325	385
371	Haz de cables para asiento del conductor con calefacción 83708	1330	387
371	Haz de cables, transformador de 20 A 83513, E PROD DATE - 2015-03-01, S/N - 72549	1350	389
371	Manojo cables para lubricacion central.	1400	391
371	Manojo de cables, CDC-dirección 83180, 83874, 84589, 84986	1450	393
371	Haz de cables para dirección CDC en cabina 83180, 83874, 84589	1500	395
371	Haz de cables para dirección CDC en cabina 84986	1525	401
371	Haz de cables, calefacción de filtro de combustible 83058 E PROD	1550	405
371	Haz de cables, calefacción de filtro de combustible 83058 L PROD	1575	407
371	Haz de cables para ubicación alternativa del alumbrado de trabajo 83060, 33298	1600	409
371	Mazo de cables, sistema de elevación de efecto simple 83554, S/N - 29068, S/N - 72304	1650	411
371	Mazo de cables, sistema de elevación de efecto simple 83553, S/N 29069 -, S/N 72305 -	1660	413
371	Manojos de cables, suspensión del brazo de carga.	1700	415
371	Cable harness reversible fan 83282	1750	417
371	Manojo de cables, alarma de freno de estacionamiento 83833	1800	419
371	Haz de cables, lámpara estroboscópica	1850	421
371	Haz de cables, bomba de ciculación 83937, S/N -72971	1900	423
371	Haz de cables, bomba de ciculación 83937, S/N 72972-	1910	425
371	Mazo de cables, sistema de extinción de incendios, cabina 83558, 81426	1950	427
371	Mazo de cables, sistema de extinción de incendios 83558, 81426	2000	431
371	Cable de bateria y desconectador bateria 83527	2050	433
371	Cable harness battery disconnector in cab 83527	2100	435
371	Manojo de cables para reglaje de palanca sencilla. 83343	2125	437
371	Manojo de cables para reglaje de palanca sencilla. 83346	2150	441
371	Manojo cables, bloque de la palanca de mando, 3a. función hidráulica 83225	2200	445
371	Haces de cables (telemática) 83925, 83926, 85528, 85529, 86487, 86488	2500	449
371	Manojo de cable, filtro de aire, cab 84153, 11298389	2550	451
371	Manojo de cable, filtro de aire, cab 85376	2575	455
371	Manojo de cable, filtro de aire, cab 85376, L PROD, DATE 2016-12-05 -	2580	459
371	Haz de cables, sistema de extinción de incendio 85169	2600	461
371	Panel indicador	2610	465
371	Mazo de cables, alimentación eléctrica de ECC 86631	3000	467
371	Haces de cables, servoválvula. 85302	3700	471
371	Haces de cables, servoválvula. 85303	3800	475
371	Haces de cables, servoválvula. 85304	3900	477
371	Manojo de cables, asiento del conductor de suspensión neumática 86578	4000	479
372	Unidad de distribución eléctrica	100	481
372	Unidad de distribución eléctrica 3964), 33018	120	485
372	Placa de circuito	150	489
380	Panel de instrumentos	100	497
380	Panel de interruptores basculantes 33018, 33293, 33297	155	501
380	Panel de control de aire acondicionado	200	505
380	Panel de control de aire acondicionado 85724	300	507
386	Sensores, table de referencia	150	509

INDICE

Catalogue id 20105 | Group 3
Issue 20009038-J | Page 210

GRUPO		Sección	Página
390	Cámara incluso pantalla. 83525	100	519
390	Monitor 11298499	110	523
390	Cámara de visión delantera 85249	150	525
390	Cámara de visión delantera 85554	175	529
390	Cámara incluso pantalla. 85547	200	531
393	Transformador y manojos de cables para radio. 83137, 83458	100	533
393	Transformador y manojos de cables para radio. 83513	150	535
393	Transformador y manojos de cables para radio. 86649	160	537
393	Kit de radio	200	539
393	Kit de radio 86565	210	541
398	Sistema de comunicación electrónica inalámbrica (telemática)	100	543
398	Sistema de comunicación electrónica inalámbrica (telemática)	200	545
398	Sistema de comunicación electrónica inalámbrica (telemática) 87263, 86647	500	547
398	Sistema de comunicación electrónica inalámbrica (telemática) 87265	600	549

GRUPP		Avsnitt	Sida
313	Batterilåda med monteringsdetaljer	100	215
313	Batterilåda 83943	150	219
321	Generator med monteringsdetaljer	100	221
321	Generator med monteringsdetaljer 83541	150	223
321	Generator, 80A. 83541	250	225
331	Startmotor med monteringsdetaljer	100	227
333	Startelement	100	229
333	Förvärmare med monteringsdetaljer	150	231
334	Startlås	100	233
334	Startlås	150	235
334	Startlås 83436, S/N 72819-	160	237
334	Låssats 11298495 S/N 72819-	200	239
352	Belysning, främre	100	241
352	Arbetsbelysning, fram.	150	245
352	Belysning, hytt	250	247
352	Arbetsbelysning, fram.	300	249
353	Belysning, bakre	100	251
353	Arbetsbelysning, bak.	150	253
353	Nummerskyltsbelysning	200	255
362	Backvarnare 85643	100	257
362	Roterande varningslykta. 83074	150	259
362	Roterande varningsljus. 83355	200	261
362	Roterande varningslykta. 83074	250	263
362	Backvarningslampa, stroboskoplampa	300	265
362	Backning av maskin, varningsenhet 86663	325	267
362	varningsblinklykta 87091	350	269
363	Vindrutetorkare, fram S/N -72764/-29749/-69044	100	271
363	Vindrutetorkare, fram S/N 72765-/29750-	110	273
363	Vindrutetorkare, bak	150	275
363	Vindrutespolare	200	277
366	Elektronikenhet V1-ECU	100	279
366	Elektronikenhet 3848), V2-ECU, 83874, 84589, 84986	150	281
366	Trådlös elektronisk styrenhet, W-ECU3 86488	200	283
366	Trådlös elektronisk styrenhet, W-ECU3 86487	300	285
371	Batteriledning och batterifrånskiljare	100	287
371	Ledningsmatta, motor ENG - 10797170	150	291
371	Ledningsmatta, motor ENG 10797171 -	160	295
371	Ledningsmatta, generator	250	299
371	Ledningsmatta, generator 83541	280	301
371	Ledningsmatta, elcentral - motor E-ECU	300	303
371	Ledningsmatta, elcentral - motor med monteringsdetaljer	350	307
371	Ledningsmatta, bakre	400	311
371	Bakre ledningsmatta med monteringsdetaljer	450	315
371	Ledningsmatta, kylare	500	317
371	Ledningsmatta för transmission S/N -29270, -72407	550	319
371	Ledningsmatta för transmission S/N 29271-, 72408-72815	560	323
371	Ledningsmatta för transmission S/N 72816-	570	325
371	Ledningsmatta, under hytt	600	327
371	Ledningsmatta, främre	650	331
371	Ledningsmatta, främre S/N -29429, -72291	700	335
371	Ledningsmatta, främre S/N 72903-, 26954-	710	337
371	Ledningsmattor, hytt	800	339
371	Ledningsmatta, elcentral	850	341
371	Ledningsmatta, innertak E PROD DATE - 2015-03-01, S/N - 72549	950	349
371	Ledningsmatta, innertak L PROD DATE 2015-03-02 -, S/N 72550 -	955	353
371	Ledningsmatta, innertak 33016, L PROD DATE 2015-03-02 -, S/N 72550 -	960	355
371	Ledningsmatta, klimatenhet	1000	359
371	Ledningsmatta, kompressor 83080, 83081, 33298, 84665, 84666, 86141, 86142	1050	363

INNEHÅLLSFÖRTECKNING

INNEHÅLLSFÖRTECKNING

GRUPP	Avsnitt	Sida
371 Ledningsmattor, servoventil.	1100	365
371 Ledningsmattor, servoventil. 83285, 83827	1150	367
371 Ledningsmattor, servoventil. 83288, 83830	1200	371
371 Övriga ledningar 86975, 86976, 86977, 86978	1205	375
371 Ledningsmatta, reservstyrning.	1250	377
371 Ledningsmatta, innertak med radio 83137, 83458, 83513	1300	381
371 Ledningsmatta för förarstol med värme 83757	1325	385
371 Ledningsmatta för förarstol med värme 83708	1330	387
371 Ledningsmatta, 20A spänningsomvandlare 83513, E PROD DATE - 2015-03-01, S/N - 72549	1350	389
371 Ledningsmatta för centralsmörjning.	1400	391
371 Ledningsmatta, CDC-styrning 83180, 83874, 84589, 84986	1450	393
371 Ledningsmatta för CDC-styrning i hytt 83180, 83874, 84589	1500	395
371 Ledningsmatta för CDC-styrning i hytt 84986	1525	401
371 Ledningsmatta, uppvärmning bränslefilter 83058 E PROD	1550	405
371 Ledningsmatta, uppvärmning bränslefilter 83058 L PROD	1575	407
371 Ledningsmatta för alternativ placering av arbetsbelysning 83060, 33298	1600	409
371 Ledningsmatta, enkelverkande lyftfunkt 83554, S/N - 29068, S/N - 72304	1650	411
371 Ledningsmatta, enkelverkande lyftfunkt 83553, S/N 29069 -, S/N 72305 -	1660	413
371 Ledningsmatta, lastarmsfjädring.	1700	415
371 Ledningsmatta reverserbar fläkt 83282	1750	417
371 Elsystem, handbromsalarm 83833	1800	419
371 Ledningsmatta, stroboskoplampa	1850	421
371 Ledningsmatta, cirkulationspump 83937, S/N -72971	1900	423
371 Ledningsmatta, cirkulationspump 83937, S/N 72972-	1910	425
371 Ledningsmatta, brandsläckningssystem, hytt 83558, 81426	1950	427
371 Ledningsmatta, brandsläckningssystem 83558, 81426	2000	431
371 Batteriledning och batterifrånskiljare 83527	2050	433
371 Ledningsmatta batterifrånskiljare i hytt 83527	2100	435
371 Ledningsmattor, enspaksreglage. 83343	2125	437
371 Ledningsmattor, enspaksreglage. 83346	2150	441
371 Ledningsmatta, hållfunktion, 3:e hydraulfunktion 83225	2200	445
371 Ledningsmattor, (telematik) 83925, 83926, 85528, 85529, 86487, 86488	2500	449
371 Ledningsmatta luftrenare, hytt 84153, 11298389	2550	451
371 Ledningsmatta luftrenare, hytt 85376	2575	455
371 Ledningsmatta luftrenare, hytt 85376, L PROD, DATE 2016-12-05 -	2580	459
371 Kabelmatta, brandskyddssystem 85169	2600	461
371 Informationspanel	2610	465
371 Kabelsats, ECC-strömförsörjning 86631	3000	467
371 Ledningsmattor, servoventil. 85302	3700	471
371 Ledningsmattor, servoventil. 85303	3800	475
371 Ledningsmattor, servoventil. 85304	3900	477
371 Ledningsmatta, luftfjädrande förarstol 86578	4000	479
372 Elcentral	100	481
372 Elcentral 3964), 33018	120	485
372 Kretskort	150	489
380 Instrumentpanel	100	497
380 Strömställarepanel 33018, 33293, 33297	155	501
380 Klimatreglagepanel	200	505
380 Klimatreglagepanel 85724	300	507
386 Givare, referenstabell	150	509
390 Kamera inklusive monitor. 83525	100	519
390 Monitor 11298499	110	523
390 Framåtriktad kamera 85249	150	525
390 Framåtriktad kamera 85554	175	529
390 Kamera inklusive monitor. 85547	200	531
393 Spänningsomvandlare och ledningsmatta för radio. 83137, 83458	100	533
393 Spänningsomvandlare och ledningsmatta för radio. 83513	150	535

GRUPP		Avsnitt	Sida
393	Spänningsomvandlare och ledningsmatta för radio. 86649	160	537
393	Radio - sats	200	539
393	Radio - sats 86565	210	541
398	System för trådlös elektronisk kommunikation (telematik)	100	543
398	System för trådlös elektronisk kommunikation (telematik)	200	545
398	System för trådlös elektronisk kommunikation (telematik) 87263, 86647	500	547
398	System för trådlös elektronisk kommunikation (telematik) 87265	600	549

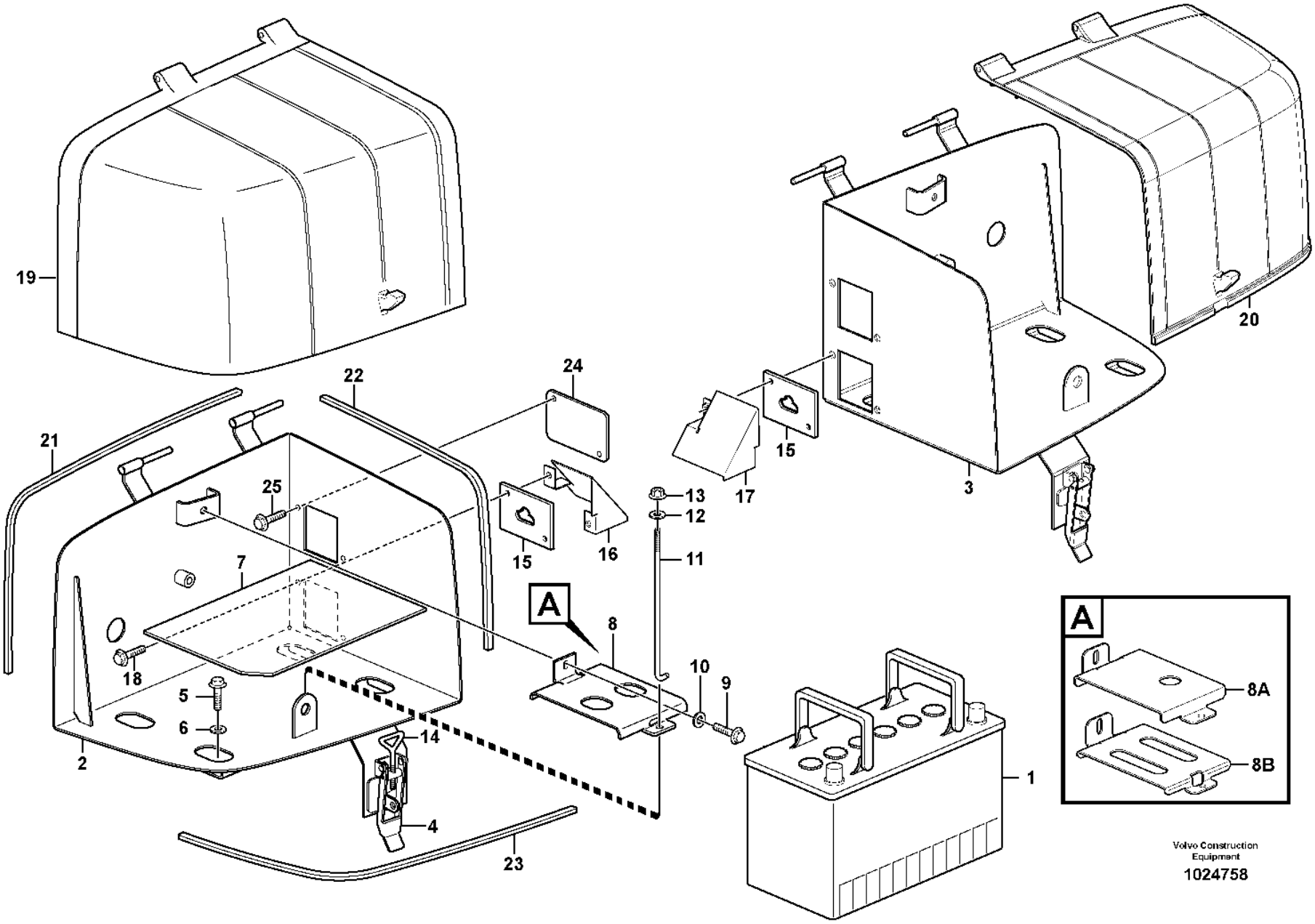

Volvo Construction Equipment

1024758

Fig.	Part No.	Quantity 1	2	3	PS	KIT	Description	Dénomination	Bezeichnung	Denominación	Benämning	Notes
1	**VOE 21371064**	1	1				Battery	Batterie	Batterie	Batería	Batteri	(VOE 20393420) 12V, 110AmpH 690CCA
1	**VOE 15638618**	1	1				Battery	Batterie	Batterie	Batería	Batteri	(VOE 11170096) 82562 12V, 100AmpH 750CCA BRAZIL
1	**VOE 15402369**	1	1				Battery	Batterie	Batterie	Batería	Batteri	82151 12V, RC 170, 760CCA USA
2	**VOE 11436224**	1					Battery box	Coffre à batterie	Batteriekasten	Caja de batería	Batterilåda	
3	**VOE 11436225**		1				Battery box	Coffre à batterie	Batteriekasten	Caja de batería	Batterilåda	
4	**VOE 11015641**	1	1				•Eccentric lock	•Verrou excentrique	•Exzentersicherung	•Cerradura excéntrica	•Excenterlås	
5	**VOE 60113111**	4	4				Flange screw	Vis à embase	Flanschschraube	Tornillo embridado	Flänsskruv	(VOE 13965193)
6	**VOE 60113330**	4	4				Washer	Rondelle	Scheibe	Arandela	Bricka	(VOE 13945544)
7	**VOE 11413135**	1	1				Rubber cloth	Toile caoutchouc	Gummituch	Tela de goma	Gummiduk	
8	**VOE 11413008**	1	1				Battery retainer	Porte-batterie	Batteriehalter	Portabatería	Batterihållare	
8A	**VOE 11413252**	1	1				Battery retainer	Porte-batterie	Batteriehalter	Portabatería	Batterihållare	82562 BRA
8B	**VOE 11301425**	1	1				Battery retainer	Porte-batterie	Batteriehalter	Portabatería	Batterihållare	82151 USA,
9	**VOE 984734**	1	1				Flange screw	Vis à embase	Flanschschraube	Tornillo embridado	Flänsskruv	(VOE 13946173)
10	**VOE 994848**	1	1				Washer	Rondelle	Scheibe	Arandela	Bricka	(VOE 13960141)
11	**VOE 11024826**	1	1				Bolt	Boulon	Bolzen	Perno	Bult	
12	**VOE 994848**	1	1				Washer	Rondelle	Scheibe	Arandela	Bricka	(VOE 13960141)
13	**VOE 60113167**	1	1				Flange lock nut	Contre-écrou à embase	Flanschverschlussmutter	Contratuerca embridada	Flänslåsmutter	(VOE 948645)
14	**VOE 11015640**	1	1				Eye bolt	Vis oeillet	Ringschraube	Ojo tornillo	Ögleskruv	
15		1	1		NS		Grommet	Passe fil	Durchführung	Aislador pasapanel	Genomföring	
16	**VOE 15009504**	1					Protecting plate	Tôle protection	Schutzblech	Placa de protección	Skyddsplåt	(VOE 11436192)
17	**VOE 15009489**		1				Protecting plate	Tôle protection	Schutzblech	Placa de protección	Skyddsplåt	(VOE 11436193)
18	**VOE 984734**	2	2				Flange screw	Vis à embase	Flanschschraube	Tornillo embridado	Flänsskruv	(VOE 13946173)
19	**VOE 11400998**	1					Battery cover	Boîte de batterie	Batteriezellendeckel	Cubierta de batería	Batterikåpa	
20	**VOE 11400999**		1				Battery cover	Boîte de batterie	Batteriezellendeckel	Cubierta de batería	Batterikåpa	
21	**VOE 4766526**	REQ	REQ				Sealing strip	Bande d'étanchéité	Dichtleiste	Moldura retén	Tätningslist	L = 2 x 640 MM

1	**RH**
2	**LH**
3	
4	
5	

Battery box with fitting parts
Cage batterie avec pièces de montage
Batteriekasten mit Anbauteilen
Caja de batería con accesorios de montaje
Batterilåda med monteringsdetaljer

Catalogue id	Group
20105	**313**
Illustr. No	Section
1024758	**100**
Issue	Page
20009038-J	**215**

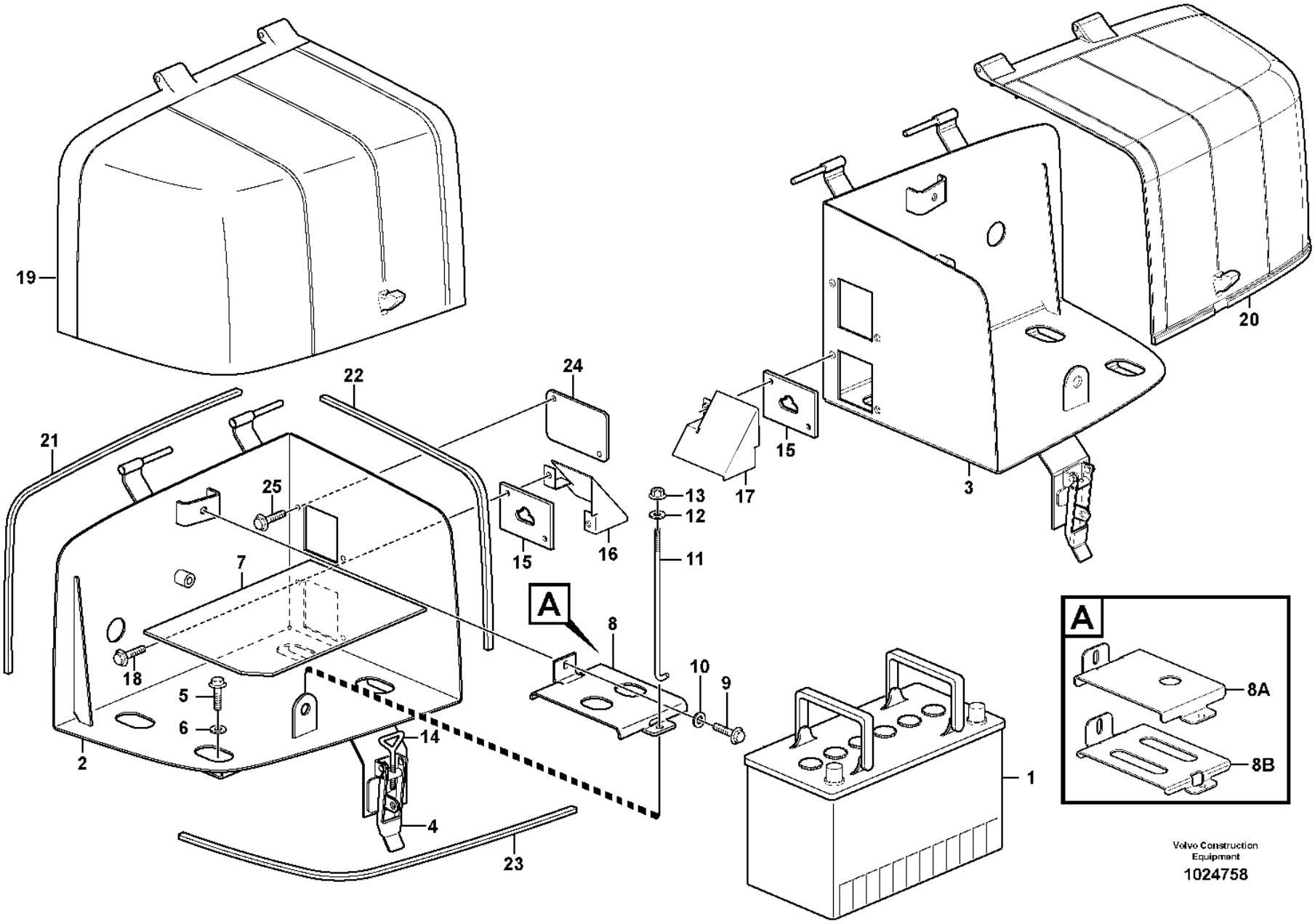

Volvo Construction Equipment

1024758

Fig.	Part No.	Quantity 1	2	3	PS	KIT	Description	Dénomination	Bezeichnung	Denominación	Benämning	Notes
22	**VOE 14211217**	REQ	REQ		SS		Clamping strip	Lisse serrage	Klemmleiste	Listón de sujeción	Klämlist	L = 2 x 530 MM
23	**VOE 14211217**	REQ	REQ		SS		Clamping strip	Lisse serrage	Klemmleiste	Listón de sujeción	Klämlist	L = 2 x 620 MM
24	**VOE 11436234**	1	1				Cover plate	Plaque de recouvrement	Oberblech	Placa recurbrición	Ovanplåt	
25	**VOE 984734**	2	2				Flange screw	Vis à embase	Flanschschraube	Tornillo embridado	Flänsskruv	(VOE 13946173)

1	**RH**	**Battery box with fitting parts** **Cage batterie avec pièces de montage** **Batteriekasten mit Anbauteilen** **Caja de batería con accesorios de montaje** **Batterilåda med monteringsdetaljer**	Catalogue id **20105**	Group **313**
2	**LH**			
3			Illustr. No **1024758**	Section **100**
4				
5			Issue **20009038-J**	Page **217**

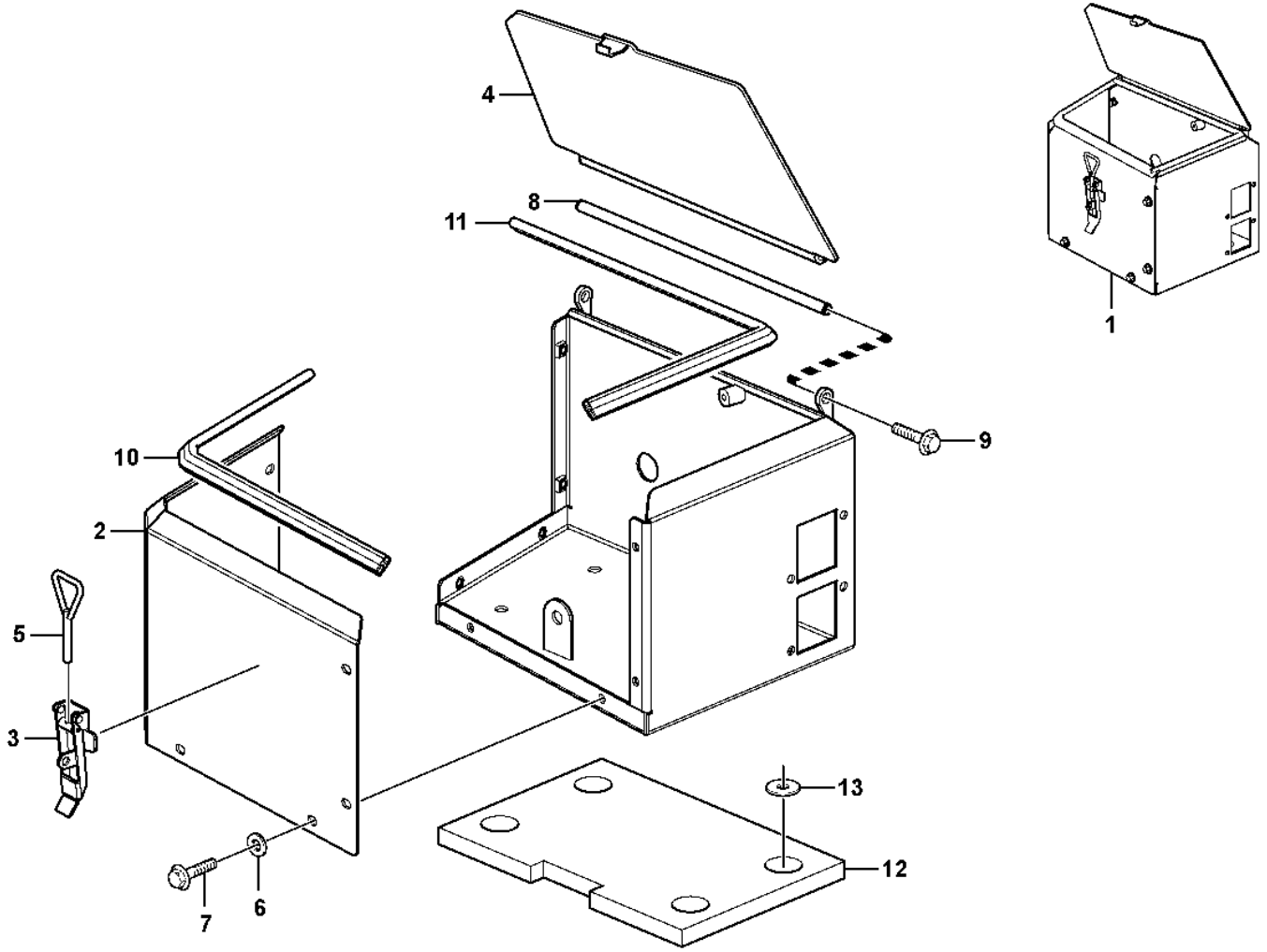

Volvo Construction Equipment

1024733

Fig.	Part No.	Quantity 1	2	3	PS	KIT	Description	Dénomination	Bezeichnung	Denominación	Benämning	Notes
1	**VOE 11436228**	1					Battery box	Coffre à batterie	Batteriekasten	Caja de batería	Batterilåda	RH
1	**VOE 11436229**		1				Battery box	Coffre à batterie	Batteriekasten	Caja de batería	Batterilåda	LH
2	**VOE 11180516**	1					•Front plate	•Tôle frontale	•Frontblech	•Placa frontal	•Frontplåt	RH
2	**VOE 11180517**		1				•Front plate	•Tôle frontale	•Frontblech	•Placa frontal	•Frontplåt	LH
3	**VOE 11015641**	1	1				••Eccentric lock	••Verrou excentrique	••Exzentersicherung	••Cerradura excéntrica	••Excenterlås	
4	**VOE 11180522**	1					•Battery cover	•Boîte de batterie	•Batteriezellendeckel	•Cubierta de batería	•Batterikåpa	RH
4	**VOE 11180523**		1				•Battery cover	•Boîte de batterie	•Batteriezellendeckel	•Cubierta de batería	•Batterikåpa	LH
5	**VOE 11015640**	1	1				•Eye bolt	•Vis oeillet	•Ringschraube	•Ojo tornillo	•Ögleskruv	
6	**VOE 994848**	8	8				•Washer	•Rondelle	•Scheibe	•Arandela	•Bricka	(VOE 13960141)
7	**VOE 984734**	8	8				•Flange screw	•Vis à embase	•Flanschschraube	•Tornillo embridado	•Flänsskruv	(VOE 13946173)
8	**VOE 11180526**	1	1				•Shaft	•Arbre	•Welle	•Eje	•Axel	
9	**VOE 984733**	2	2				•Flange screw	•Vis à embase	•Flanschschraube	•Tornillo embridado	•Flänsskruv	(VOE 946440)
10	**VOE 4786044**	REQ	REQ				•Sealing strip	•Bande d'étanchéité	•Dichtleiste	•Moldura retén	•Tätningslist	L = 2 x 665 MM
11	**VOE 4786044**	REQ	REQ				•Sealing strip	•Bande d'étanchéité	•Dichtleiste	•Moldura retén	•Tätningslist	L = 2 x 605 MM
12	**VOE 11180521**	1	1				•Rubber cloth	•Toile caoutchouc	•Gummituch	•Tela de goma	•Gummiduk	
13	**VOE 13960145**	4	4				•Washer	•Rondelle	•Scheibe	•Arandela	•Bricka	

1	**RH**
2	**LH**
3	
4	
5	

Battery box
Cage batterie
Batteriekasten
Caja bateria
Batterilåda

83943

Catalogue id	Group
20105	**313**
Illustr. No	Section
1024733	**150**
Issue	Page
20009038-J	**219**

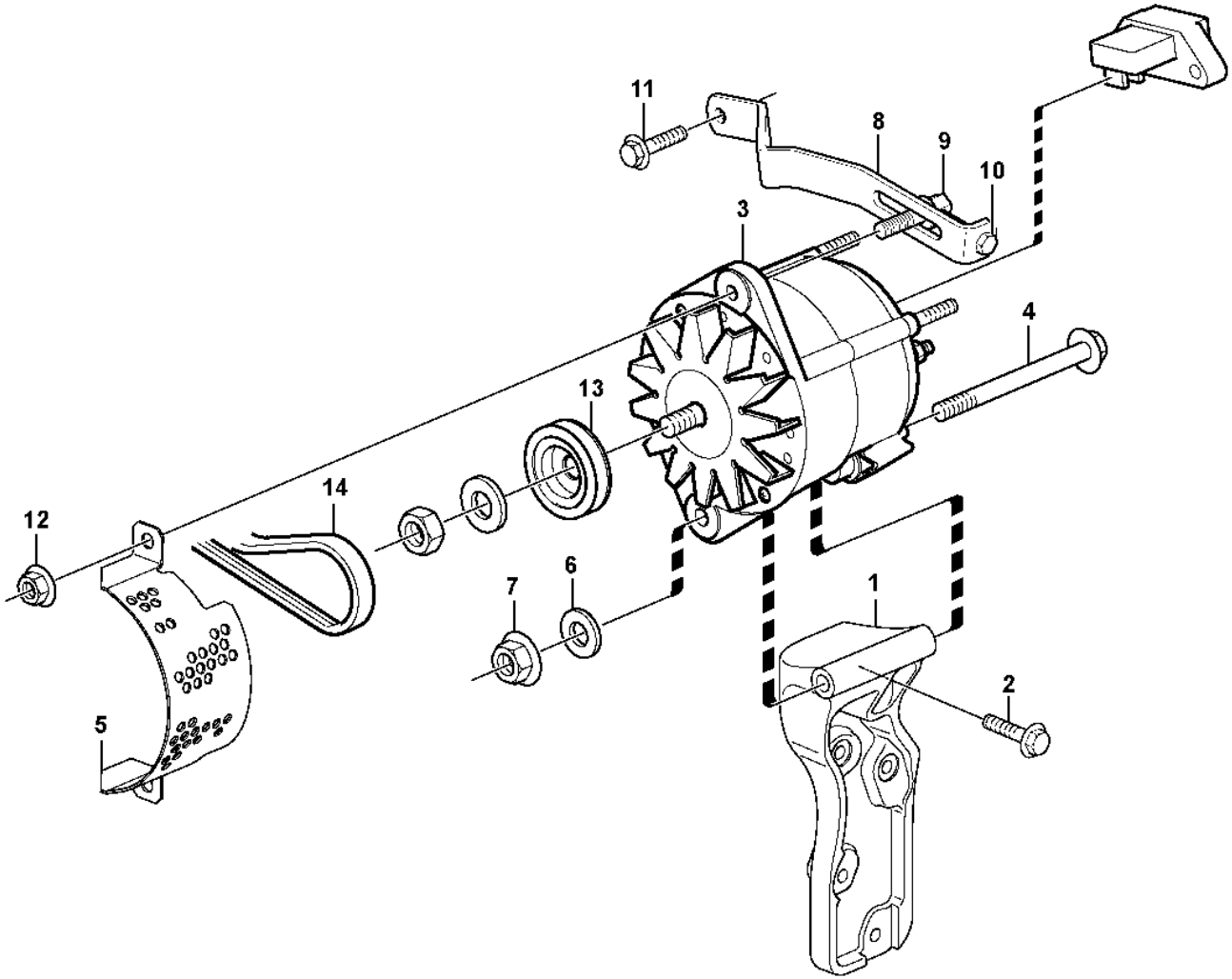

Volvo Construction Equipment

1023888

Fig.	Part No.	Quantity 1	2	3	PS	KIT	Description	Dénomination	Bezeichnung	Denominación	Benämning	Notes
1	**VOE 11411159**	1					Alternator anchorage	Fixation alternateur	Generatorträger	Fijación de alternador	Generatorfäste	
2	**VOE 60113084**	4					Flange screw	Vis à embase	Flanschschraube	Tornillo embridado	Flänsskruv	(VOE 13947760) M8 x 40
2	**VOE 13965181**	1					Screw	Vis	Schraube	Tornillo	Skruv	M8 x 70
3	**VOE 11170321**	1			SS		Alternator	Alternateur	Generator	Alternador	Generator	80A S/N - 27804 SWE S/N - 71974 BRA S/N - 43500 IRN
	VOE 20523391	1					•Charge regulator	•Régulateur charge	•Reglerschalter	•Regulador carga	•Laddningsregulator	
3	**VOE 15063541**	1			SS		Alternator	Alternateur	Generator	Alternador	Generator	80A S/N 27805 - 28368 SWE S/N 71975 - 72083 BRA
3	**VOE 17204355**	1					Alternator	Alternateur	Generator	Alternador	Generator	86531, 86532 80A S/N 28369 - SWE S/N 72084 - BRA S/N 43501 - IRN
4	**VOE 997957**	1					Hexagon screw	Vis à tête hexagonale	Sechskantschraube	Tornillo hexagonal	Sexkantsskruv	(VOE 970988)
5	**VOE 11170091**	1					Belt protector	Garde-courroie	Riemenschutz	Protección de correa	Remskydd	
6	**VOE 13960145**	1					Washer	Rondelle	Scheibe	Arandela	Bricka	
7	**VOE 60113169**	1					Flange lock nut	Contre-écrou à embase	Flanschverschlussmutter	Contratuerca embridada	Flänslåsmutter	(VOE 13971099)
8	**VOE 11170042**	1					Tensioner	Bride de serrage	Spanneisen	Barra de tensión	Spännjärn	
9	**VOE 1675830**	1					•Flange screw	•Vis à embase	•Flanschschraube	•Tornillo embridado	•Flänsskruv	
10	**VOE 997430**	1					•Hexagon screw	•Vis à tête hexagonale	•Sechskantschraube	•Tornillo hexagonal	•Sexkantsskruv	(VOE 977820)
11	**VOE 984734**	1					Flange screw	Vis à embase	Flanschschraube	Tornillo embridado	Flänsskruv	(VOE 13946173)
12	**VOE 13971098**	1					Flange nut	Écrou à embase	Flanschmutter	Tuerca embridada	Flänsmutter	
13	**VOE 11170105**	1					Pulley	Poulie	Zahnriemenscheibe	Polea correa dentada	Kuggremhjul	86531, 86532
14	**VOE 978710**	1					V-belt	Courroie trapézoïdale	Keilriemen	Correa trapezoidal	Kilrem	

1		**Alternator with assembling details** **Alternateur avec pieces de montage** **Generator mit Anbauteilen** **Alternador con assesorios de montage** **Generator med monteringsdetaljer**
2		
3		
4		
5		

Catalogue id	Group
20105	**321**
Illustr. No	Section
1023888	**100**
Issue	Page
20009038-J	**221**

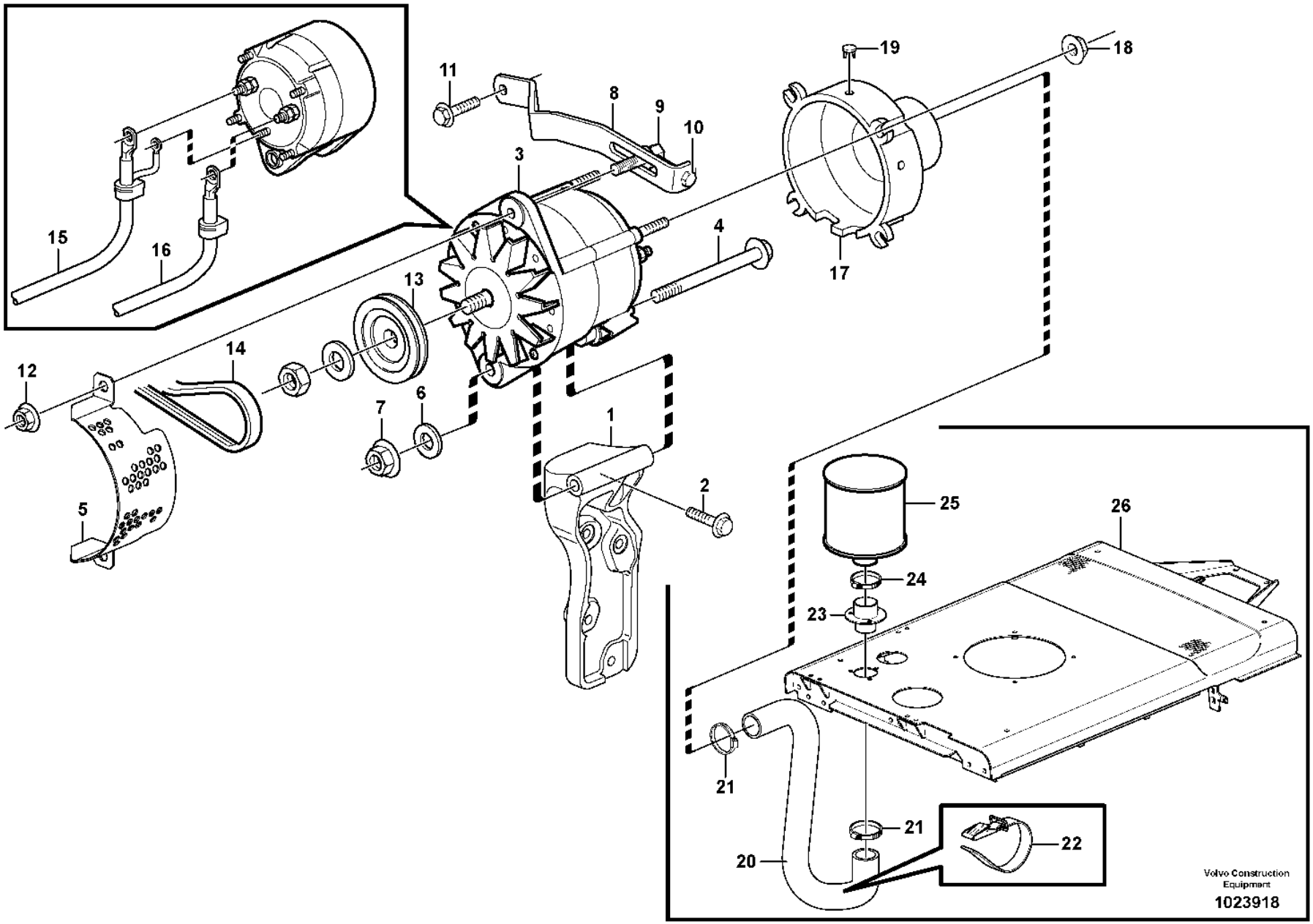
1
2
3
4
5
6
7
8
9
10
11
12
13
14
15
16
17
18
19
20
21
22
23
24
25
26
Volvo Construction Equipment
1023918

Fig.	Part No.	Quantity 1	2	3	PS	KIT	Description	Dénomination	Bezeichnung	Denominación	Benämning	Notes
1	**VOE 11411159**	1					Alternator anchorage	Fixation alternateur	Generatorträger	Fijación de alternador	Generatorfäste	
2		3					Flange screw	Vis à bride	Flanschschraube	Torn embridado	Flänsskruv	
3	**VOE 15067533**		1				Alternator	Alternateur	Generator	Alternador	Generator	(VOE 9521761) 80A
4	**VOE 997957**	1					Hexagon screw	Vis à tête hexagonale	Sechskantschraube	Tornillo hexagonal	Sexkantsskruv	(VOE 970988)
5	**VOE 11170091**	1					Belt protector	Garde-courroie	Riemenschutz	Protección de correa	Remskydd	
6	**VOE 13960145**	1					Washer	Rondelle	Scheibe	Arandela	Bricka	
7	**VOE 60113169**	1					Flange lock nut	Contre-écrou à embase	Flanschverschlussmutter	Contratuerca embridada	Flänslåsmutter	(VOE 13971099)
8	**VOE 11170042**	1					Tensioner	Bride de serrage	Spanneisen	Barra de tensión	Spännjärn	
9	**VOE 1675830**	1					•Flange screw	•Vis à embase	•Flanschschraube	•Tornillo embridado	•Flänsskruv	
10	**VOE 997430**	1					•Hexagon screw	•Vis à tête hexagonale	•Sechskantschraube	•Tornillo hexagonal	•Sexkantsskruv	(VOE 977820)
11	**VOE 984734**	1					Flange screw	Vis à embase	Flanschschraube	Tornillo embridado	Flänsskruv	(VOE 13946173)
12	**VOE 13971098**	1					Flange nut	Écrou à embase	Flanschmutter	Tuerca embridada	Flänsmutter	
13	**VOE 11170026**		1				Pulley	Poulie	Zahnriemenscheibe	Polea correa dentada	Kuggremhjul	
14	**VOE 978710**	1					V-belt	Courroie trapézoïdale	Keilriemen	Correa trapezoidal	Kilrem	
15			1				Cable harness	Faisceau cables	Kabelbaum	Manojo cables	Ledningsmatta	B -, D + See group 371-280 page 301
16			1				Cable harness	Faisceau cables	Kabelbaum	Manojo cables	Ledningsmatta	B + See group 371-280 page 301
17	**VOE 9957941**		1				Cover	Capot	Abdeckung	Capó	Kåpa	
18	**VOE 13965483**		4				Nut	Écrou	Mutter	Tuerca	Mutter	
19	**VOE 948665**		3				Plug	Tampon	Stopfen	Tapón	Plugg	
20	**VOE 54509502**		REQ				Hose	Flexible	Schlauch	Manguera	Slang	(VOE 9518555) L = 1750 MM
21	**VOE 943480**		2				Hose clamp	Collier durite	Schlauchschelle	Abrazadera de manguera	Slangklamma	
22	**VOE 11104606**		3				Retaining strap	Courroie de serrage	Halteriemen	Correa tensora	Spännrem	
23	**VOE 11414560**		1				Hose connection	Raccord flexible	Schlauchanschluss	Conexión de manguera	Slanganslutning	
24	**VOE 14346256**		1				Hose clamp	Collier durite	Schlauchschelle	Abrazadera de manguera	Slangklamma	
25	**VOE 11033214**		1				Air filter	Filtre à air	Luftfilter	Filtro de aire	Luftfilter	
26							Top Plate	Tole Superieure	Deckblech	Placa Superior	Överplåt	See group 821-100 page 977

1	**33292**
2	**83541**
3	
4	
5	

Alternator with assembling details
Alternateur avec pieces de montage
Generator mit Anbauteilen
Alternador con assesorios de montage
Generator med monteringsdetaljer

83541

Catalogue id	Group
20105	**321**
Illustr. No	Section
1023918	**150**
Issue	Page
20009038-J	**223**

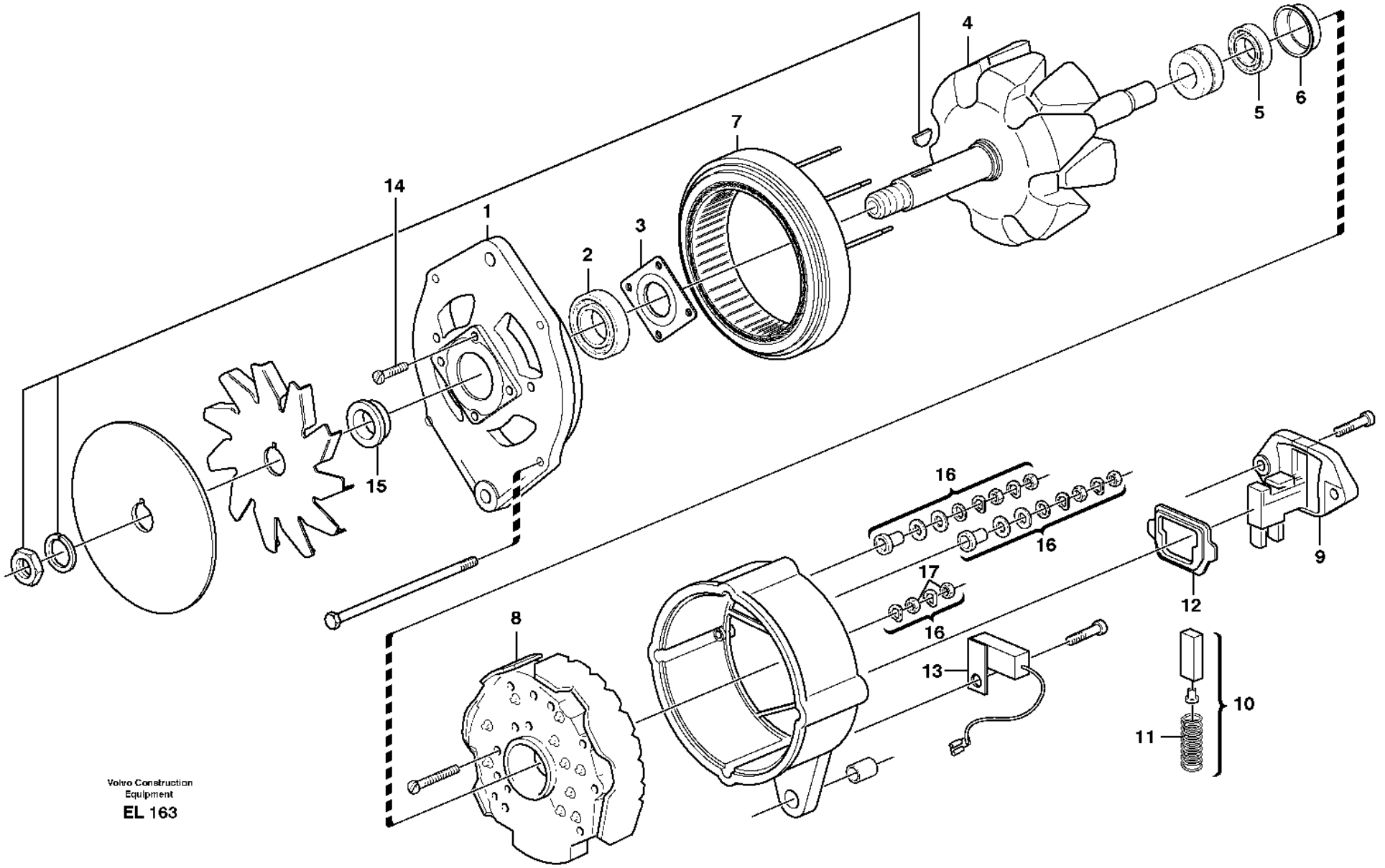
14
1
2
3
7
4
5
6
15
16
16
17
16
9
12
8
13
10
11

Fig.	Part No.	Quantity 1	2	3	PS	KIT	Description	Dénomination	Bezeichnung	Denominación	Benämning	Notes
	VOE 15067533	1					Alternator	Alternateur	Generator	Alternador	Generator	(VOE 9521761) 80A
1		1			NS		•Bearing shield	•Flasque	•Lagerschild	•Defensa cojinete	•Lagersköld	
2	**VOE 3091567**	1					•Ball bearing	•Roulement billes	•Kugellager	•Cojinete de bolas	•Kullager	
3	**VOE 3091568**	1					•Retainer	•Retenue	•Halter	•Soporte	•Hållare	
4	**VOE 3091569**	1					•Rotor	•Rotor	•Rotor	•Rotor	•Rotor	
5	**VOE 85100098**	1					•Ball Bearing	•Roulemen.billes	•Kugellager	•Cojinete Bolas	•Kullager	
6	**VOE 1698183**	1					•Bushing	•Bague	•Buchse	•Casquillo	•Bussning	
7	**VOE 3090432**	1					•Stator	•Stator	•Ständer	•Estator	•Stator	
8	**VOE 3090431**	1					•Rectifier	•Redresseur	•Gleichrichter	•Rectificador	•Likriktare	
9	**VOE 1625880**	1			SS		•Regulator	•Regulateur	•Regler	•Regulador	•Regulator	
10	**VOE 1362710**	1					••Carbon Brush Set	••Jeu Balais	••Kohleburstensatz	••Jueg Escobillas	••Kolborstsats	
11	**VOE 1323485**	2					••Spring	••Ressort	••Feder	••Resorte	••Fjäder	
12	**VOE 3090261**	1					••Gasket	••Joint	••Dichtung	••Junta	••Packning	
13	**VOE 244347**	1					•Capacitor	•Condensateur	•Kondensator	•Condensador	•Kondensator	
14		1			NS		•Small parts kit	•Kit petit.piece	•Kleinteilesatz	•Jueg piez pequ	•Smådelsats	
15	**VOE 3090426**	1					•Bushing	•Bague	•Buchse	•Casquillo	•Bussning	
16	**VOE 244611**	1					•Small parts kit	•Kit petites pièces	•Kleinteilesatz	•Juego pieza pequeña	•Smådelsats	
17	**VOE 940197**	2					•Hexagon nut	•Écrou hexagonal	•Sechskantmutter	•Tuerca hexagonal	•Sexkantsmutter	

1		**Alternator, 80A.** **Dynamo, 80A.** **Lichtmaschine, 80A.** **Alternador, 80A.** **Generator, 80A.**	Catalogue id **20105**	Group **321**
2				
3			Illustr. No **EL 163**	Section **250**
4				
5		**83541**	Issue **20009038-J**	Page **225**

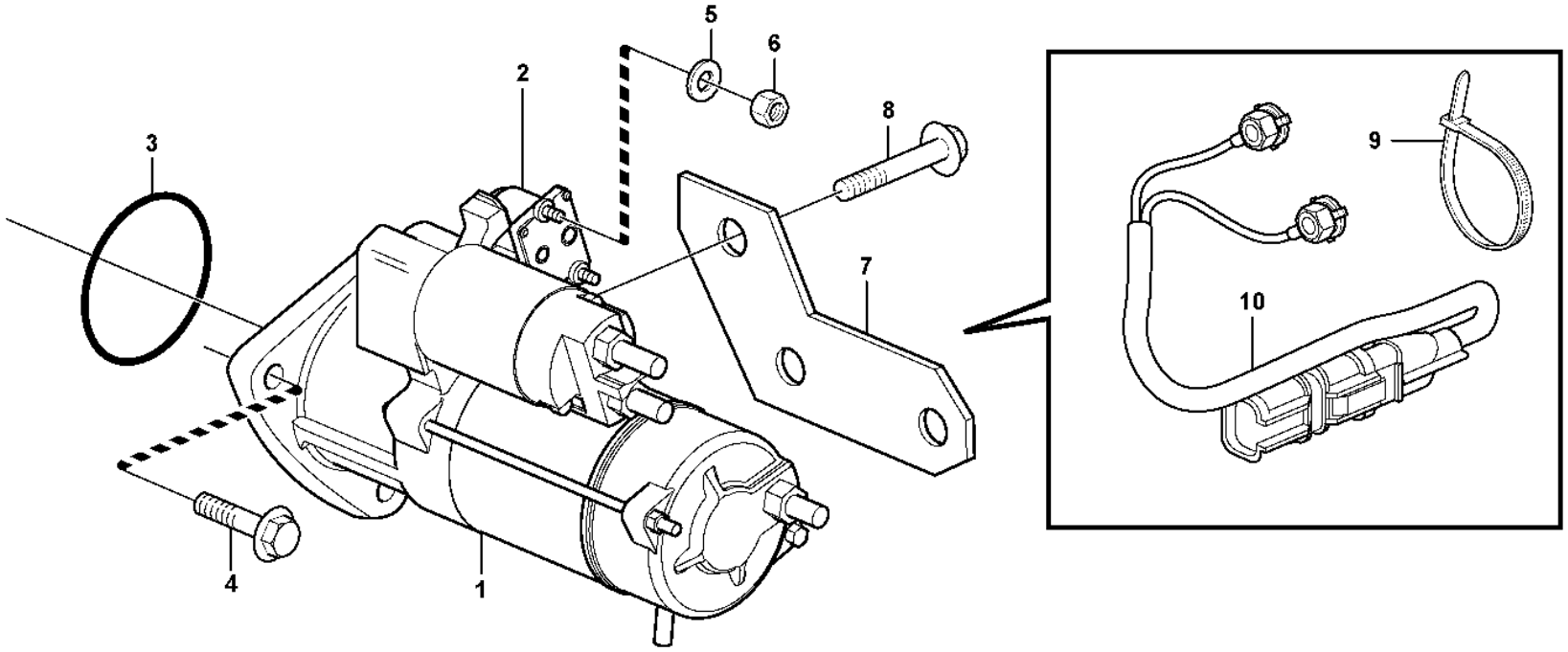
1
2
3
4
5
6
7
8
9
10

Fig.	Part No.	Quantity 1	2	3	PS	KIT	Description	Dénomination	Bezeichnung	Denominación	Benämning	Notes
1	**VOE 22851167**	1					Starter apparatus	Démarreur	Starter	Aparato de arranque	Startapparat	(VOE 20900793)
2	**VOE 20796066**	1					•Relay	•Relais	•Relais	•Relé	•Relä	
3	**VOE 20981752**	1					•O-ring	•Joint torique	•O-Ring	•Anillo tórico	•O-ring	
4	**VOE 20593357**	3					Flange screw	Vis à embase	Flanschschraube	Tornillo embridado	Flänsskruv	
5	**VOE 60113296**	2					Washer	Rondelle	Scheibe	Arandela	Bricka	(VOE 13940090)
6	**VOE 20459037**	2					Nut	Écrou	Mutter	Tuerca	Mutter	
7		1			NS		Retaining plate	Plaque retenue	Halteplatte	Placa de sujeción	Hållarplatta	
8	**VOE 20460055**	1					Screw	Vis	Schraube	Tornillo	Skruv	
9	**VOE 4881440**	2					Cable tie	Serre-câble	Kabelbinder	Abrazadera de cinta	Buntband	
10	**VOE 21312943**	1					Cable	Câble	Kabel	Cable	Kabel	

1		**Starter motor with assembling details** **Démarreur avec pieces de montage** **Anlasser mit Anbauteilen** **Motor de arranque con assesorios de montaje** **Startmotor med monteringsdetaljer**	Catalogue id **20105**	Group **331**
2				
3			Illustr. No **1055583**	Section **100**
4				
5			Issue **20009038-J**	Page **227**

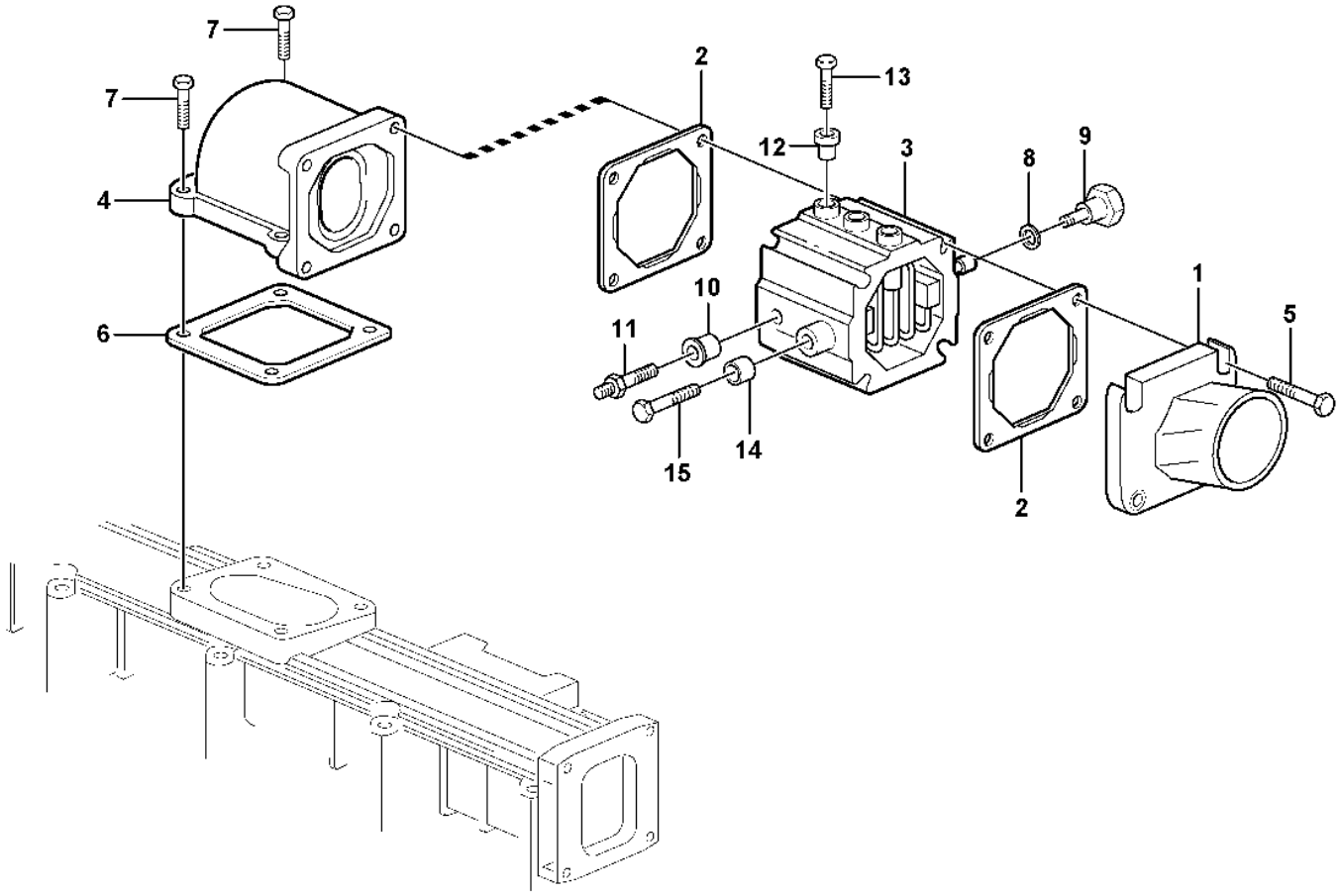

Volvo Construction Equipment

1024003

Fig.	Part No.	Quantity 1	2	3	PS	KIT	Description	Dénomination	Bezeichnung	Denominación	Benämning	Notes
1	**VOE 21511601**	1					Hose Nipple	Raccor.flexible	Schlauchnippel	Niple Manguera	Slangnippel	(VOE 20498528)
2	**VOE 20531832**	2					Gasket	Joint	Dichtung	Junta	Packning	
3	**VOE 20758403**	1					Heater	Réchauffeur	Heizgerät	Calefactor	Värmare	
4	**VOE 21022829**	1					Elbow	Coude	Winkelstueck	Tubo acodado	Vinkel	
5	**VOE 13965184**	4					Flange screw	Vis à embase	Flanschschraube	Tornillo embridado	Flänsskruv	
6	**VOE 20565204**	1					Gasket	Joint	Dichtung	Junta	Packning	
7	**VOE 20405504**	4					Screw	Vis	Schraube	Tornillo	Skruv	
8	**VOE 20498524**	1					Sealing ring	Bague étanchéité	Dichtring	Anillo retén	Tätningsring	
9	**VOE 21638698**	1					Connector	Connexion	Anschluss	Unión	Anslutning	(VOE 20498498)
10	**VOE 20521558**	3					Insulator	Isolateur	Isolator	Aislador	Isolator	
11	**VOE 20726089**	1					Connector	Raccord	Anschluss	Union	Anslutning	
12	**VOE 20550336**	3					Insulator	Isolateur	Isolator	Aislador	Isolator	
13	**VOE 20550356**	3					Bolt	Boulon	Bolzen	Perno	Bult	
14	**VOE 20758437**	2					Insulator	Isolateur	Isolator	Aislador	Isolator	
15	**VOE 13949578**	2			SS		Screw	Vis	Schraube	Tornillo	Skruv	

1		**Pre-heater** **Préchauffeur** **Vorwärmer** **Precalentador** **Startelement**	Catalogue id **20105**	Group **333**
2				
3			Illustr. No **1024003**	Section **100**
4				
5			Issue **20009038-J**	Page **229**

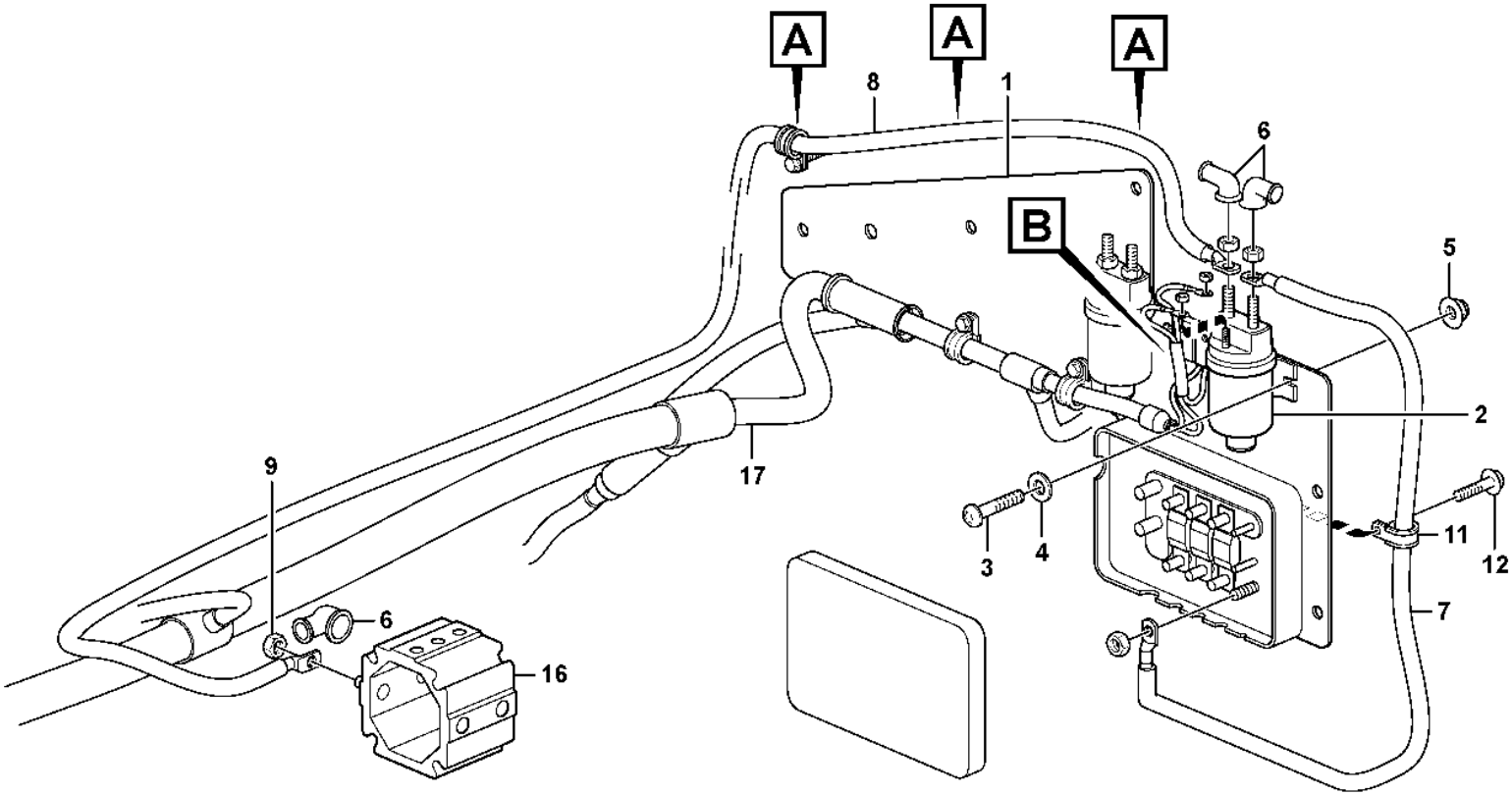

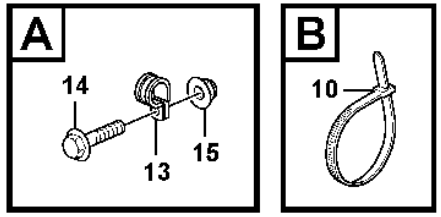

Volvo Construction Equipment

1024766

Fig.	Part No.	Quantity 1	2	3	PS	KIT	Description	Dénomination	Bezeichnung	Denominación	Benämning	Notes
1	**VOE 11171451**	1					Plate	Tôle	Blech	Chapa	Plåt	
2	**VOE 20367490**	1					Relay	Relais	Relais	Relé	Relä	RE2501
3	**VOE 969407**	2					Six point socket screw	Vis à 6 pans creux	Innensechsrundschraube	Tornillo de cabeza hexagonal	Sextandhålskruv	
4	**VOE 13960138**	2					Washer	Rondelle	Scheibe	Arandela	Bricka	
5	**VOE 949874**	2					Flange lock nut	Contre-écrou à embase	Flanschverschlussmutter	Contratuerca embridada	Flänslåsmutter	(VOE 13949874)
6	**VOE 241308**	3					Protecting cap	Capot de protection	Schutzhaube	Cabezal protección	Skyddshuv	
7	**VOE 11171707**	1					Cable	Câble	Kabel	Cable	Kabel	
8	**VOE 11171776**	1					Cable	Câble	Kabel	Cable	Kabel	
9	**VOE 7017624**	1					Hexagon nut	Écrou hexagonal	Sechskantmutter	Tuerca hexagonal	Sexkantsmutter	
10	**VOE 4881440**	1					Cable tie	Serre-câble	Kabelbinder	Abrazadera de cinta	Buntband	
11	**VOE 990732**	1					Clamp	Collier serrage	Schelle	Abrazadera	Klamma	(VOE 942542)
12	**VOE 984734**	1					Flange screw	Vis à embase	Flanschschraube	Tornillo embridado	Flänsskruv	(VOE 13946173)
13	**VOE 990732**	3					Clamp	Collier serrage	Schelle	Abrazadera	Klamma	(VOE 942542)
14	**VOE 984734**	3					Flange screw	Vis à embase	Flanschschraube	Tornillo embridado	Flänsskruv	(VOE 13946173)
15	**VOE 60113167**	3					Flange lock nut	Contre-écrou à embase	Flanschverschlussmutter	Contratuerca embridada	Flänslåsmutter	(VOE 948645)
16		1					Heater	Elément de chauffage	Heizkörper	Calefaccion	Värmeelement	See group 333-100 page 229
17		1					Cable harness	Faisceau cables	Kabelbaum	Manojo cables	Ledningsmatta	See group 371-300 page 303

1		**Pre-heater with fitting parts** **Préchauffeur avec pièces de montage** **Vorvärmer mit Anbauteilen** **Precalentador con accesorios de montaje** **Förvärmare med monteringsdetaljer**	Catalogue id **20105**	Group **333**
2			Illustr. No **1024766**	Section **150**
3				
4			Issue **20009038-J**	Page **231**
5				

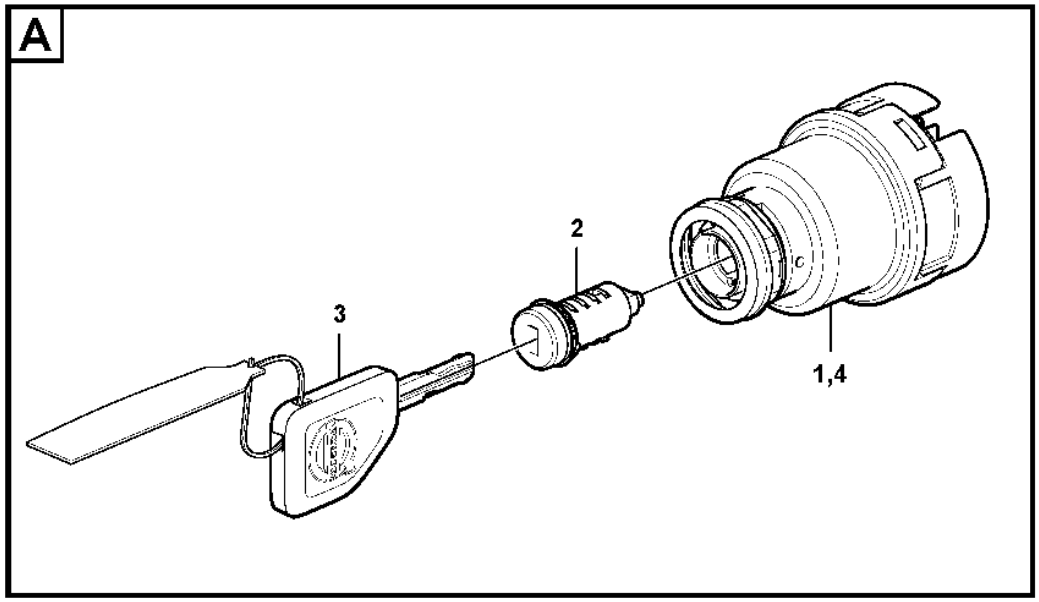
A
2
3
1,4

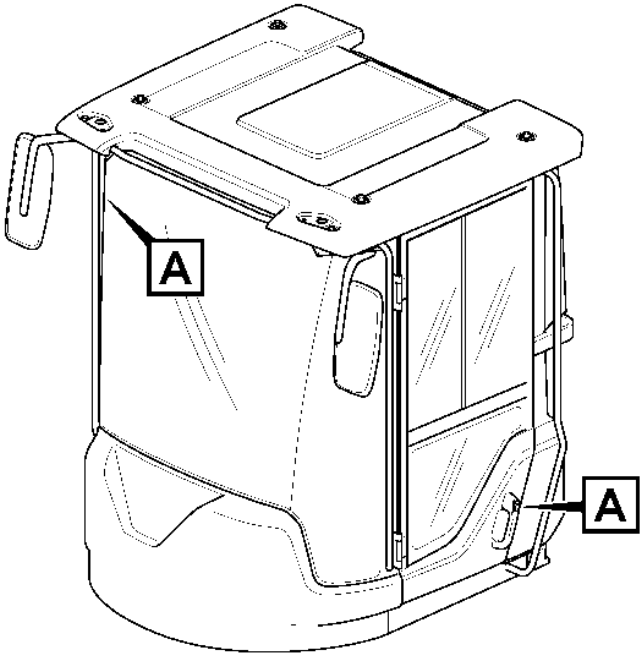
A
A

Fig.	Part No.	Quantity 1	2	3	4	5	PS	KIT	Description	Dénomination	Bezeichnung	Denominación	Benämning	Notes
	VOE 11444212	1							Lock cylinder set	Lot cylindre serrure	Schließzylindersatz	Kit de cilindro de cerradura	Låscylindersats	
	VOE 16314622		1						Lock kit	Collection verrou	Schlossteilsatz	Juego de seguridad	Låssats	(VOE 15199485) CAB - 29869
	VOE 11444213			1					Lock cylinder set	Lot cylindre serrure	Schließzylindersatz	Kit de cilindro de cerradura	Låscylindersats	
	VOE 15199486				1		CS		Lock kit	Collection verrou	Schlossteilsatz	Juego de seguridad	Låssats	
1	**VOE 11444200**	1					SS		•Starter switch	•Verrouillage de démarrage	•Startschloss	•Cerradura de arranque	•Startlås	
1	**VOE 11444201**			1					•Starter switch	•Verrouillage de démarrage	•Startschloss	•Cerradura de arranque	•Startlås	
2		2	2	2			NS		•Lock Cylinder	•Barille.serrure	•Schliesszyl	•Cilindro Cierre	•Låscylinder	
2	**VOE 15164333**				2				•Lock cylinder	•Barillet de serrure	•Schließzylinder	•Cilindro de cierre	•Låscylinder	
3	**VOE 11444207**	2							•Key	•Clé	•Schlüssel	•Llave	•Nyckel	
3	**VOE 11444208**			2					•Key	•Clé	•Schlüssel	•Llave	•Nyckel	
3	**VOE 17230740**		2						Key	Clé	Schlüssel	Llave	Nyckel	VOLVO
3	**VOE 17225331**				2				Key	Clé	Schlüssel	Llave	Nyckel	(VOE 17230763) VOLVO
4	**VOE 15144740**		1		1				Starter switch	Verrouillage de démarrage	Startschloss	Cerradura de arranque	Startlås	

1	**33293S/N-28931,-7203033297**
2	**33018S/N28932-,72031-**
3	**83436, EPROD 33297**
4	**83436, LPROD 33297**
5	

Ignition Starter Switch
Interrupteur de démarreur allumage
Zündschalter
Interruptor de motor de arranque
Startlås

Catalogue id **20105**	Group **334**
Illustr. No **1063779**	Section **100**
Issue **20009038-J**	Page **233**

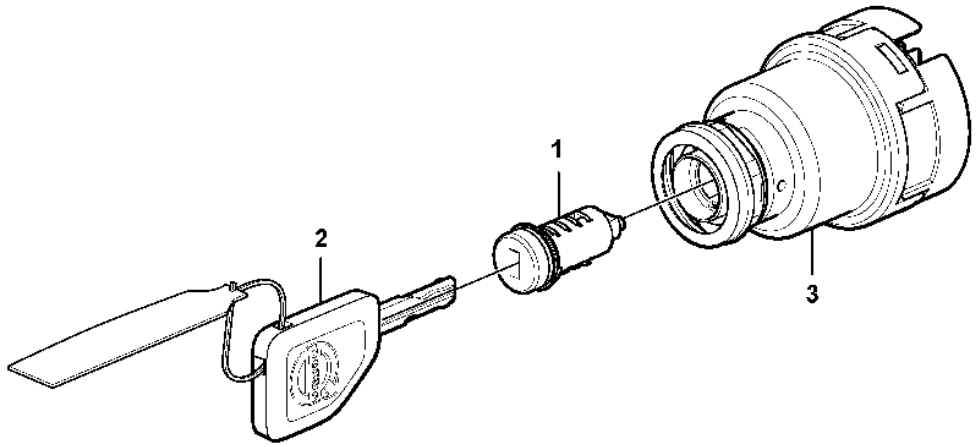
1
2
3

Fig.	Part No.	Quantity 1	2	3	PS	KIT	Description	Dénomination	Bezeichnung	Denominación	Benämning	Notes
	VOE 16314622	1					Lock kit	Collection verrou	Schlossteilsatz	Juego de seguridad	Låssats	401, 3935) (VOE 15199485) 11298495 CAB 29870 -,(S/N ARME11-) S/N 72108 -,BRA
	VOE 15199486		1		CS		Lock kit	Collection verrou	Schlossteilsatz	Juego de seguridad	Låssats	401, 3935) S/N -72818
1	**VOE 14646439**	2			SS		•Switch	•Rupteur	•Ausschalter	•Interruptor	•Brytkontakt	
1	**VOE 15164333**		2				•Lock cylinder	•Barillet de serrure	•Schließzylinder	•Cilindro de cierre	•Låscylinder	
2	**VOE 17230740**	2					•Key	•Clé	•Schlüssel	•Llave	•Nyckel	
2	**VOE 17225331**		2				•Key	•Clé	•Schlüssel	•Llave	•Nyckel	(VOE 17230763)
3	**VOE 15144740**	1	1				Starter switch	Verrouillage de démarrage	Startschloss	Cerradura de arranque	Startlås	
	VOE 17230740	2					Key	Clé	Schlüssel	Llave	Nyckel	3) SEE FIG. 2
							•Key Blank	•Ebauche Cle	•Schlusselrohlg	•Materia Llave	•Nyckelämne	
	VOE 17225331		2				Key	Clé	Schlüssel	Llave	Nyckel	3938) (VOE 17230763) SEE FIG. 2

3937) **GB**: Key code: several combinations exist **FR**: Code de clé: plusieurs combinaisons existent **DE**: Schlüsselkode: Ausführung mit mehreren Kombinationen **ES**: Código de llave: existen varias combinaciones **SE**: Nyckelkod: utförande med flera kombinationer
3938) **GB**: Key code: only one combination **FR**: Code de clé: une seule combinaison **DE**: Schlüsselkode: nur eine einzige Kombination **ES**: Código de llave: una sola combinación **SE**: Nyckelkod: endast en kombination
401) **GB**: The kit consists of two locks with the same key code. **FR**: Le lot se compose de deux serrures comportant le meme code cle. **DE**: Der Satz besteht aus zwei schlössern mit gleichem Schlüsselkode. **ES**: El juego esta compuesto por dos cerraduras con llave codificada. **SE**: Satsen består av två lås med samma nyckelkod.
3935) **GB**: With ignition key and doorkey **FR**: Avec clé de contact et clé pour les serrures de portes **DE**: Mit Zündschlüssel und Türschlüssel **ES**: Con llave de encendido y llave de la puerta **SE**: Med startnyckel och dörrnyckel
3) **GB**: When ordering, the key No. should be stated. **FR**: Lors d'une commande, il faut indiquer le numéro de la clé. **DE**: Bei bestellung muss die Schlüsselnummer angegeben werden. **ES**: Al pedir debe indicarse el número de la llave. **SE**: Vid beställning måste nyckelnr anges.

1	**3937) 33018**
2	**3938) 83436, USA, 33297**
3	
4	
5	

Ignition Starter Switch
Interrupteur de démarreur allumage
Zündschalter
Interruptor de motor de arranque
Startlås

Catalogue id	Group
20105	**334**
Illustr. No	Section
1063914	**150**
Issue	Page
20009038-J	**235**

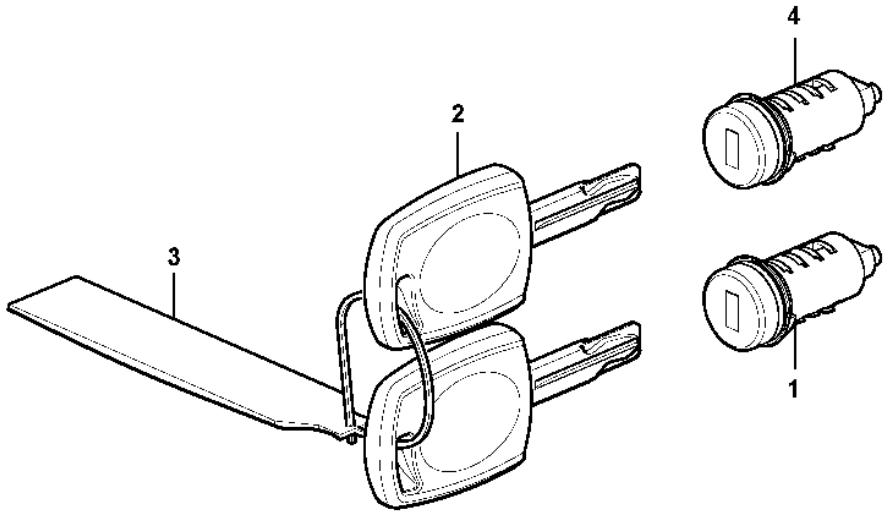
4
2
3
1

Fig.	Part No.	Quantity 1	2	3	PS	KIT	Description	Dénomination	Bezeichnung	Denominación	Benämning	Notes
	VOE 16314623	1					Lock kit	Collection verrou	Schlossteilsatz	Juego de seguridad	Låssats	
1	**VOE 15164333**	1					•Lock cylinder	•Barillet de serrure	•Schließzylinder	•Cilindro de cierre	•Låscylinder	
2	**VOE 15197391**	2			CS		•Key	•Clavette	•Keil	•Chaveta	•Kil	
3		1			NS		•Marking strip	•Ruban de marquage	•Kennfaden	•Cinta de marcaje	•Märkband	
4	**VOE 12818793**	1					•Lock cylinder	•Barillet de serrure	•Schließzylinder	•Cilindro de cierre	•Låscylinder	

1		**Ignition Starter Switch** **Interrupteur de démarreur allumage** **Zündschalter** **Interruptor de motor de arranque** **Startlås**	Catalogue id **20105**	Group **334**
2				
3			Illustr. No **1099335**	Section **160**
4				
5		**83436, S/N 72819-**	Issue **20009038-J**	Page **237**

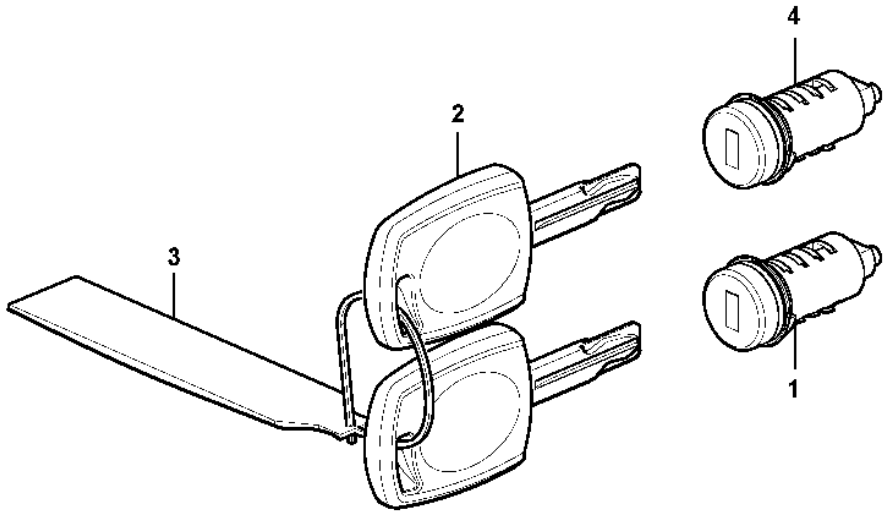
4
2
3
1

Fig.	Part No.	Quantity 1	2	3	PS	KIT	Description	Dénomination	Bezeichnung	Denominación	Benämning	Notes
	VOE 16314622	1					Lock kit	Collection verrou	Schlossteilsatz	Juego de seguridad	Låssats	
	VOE 14726386	1					•Switch	•Rupteur	•Ausschalter	•Interruptor	•Brytkontakt	
1		1			NS		••Door Cylinder	••Barillet Porte	••Turzylinder	••Cilindro Puerta	••Dörrcylinder	
	VOE 17230740	1					••Key	••Clé	••Schlüssel	••Llave	••Nyckel	
2		2			NS		•••Key	•••Clavette	•••Keil	•••Llave (cuna)	•••Kil	
3		1			NS		•••Marking strip	•••Ruban de marquage	•••Kennfaden	•••Cinta de marcaje	•••Märkband	
4	**VOE 16311223**	1					•Lock cylinder	•Barillet de serrure	•Schließzylinder	•Cilindro de cierre	•Låscylinder	FOR STARTER SWITCH

1		**Lock Kit** **Kit serrures** **Schlossteilsatz** **Juego de seguridad** **Låssats**	Catalogue id **20105**	Group **334**
2				
3			Illustr. No **1099335**	Section **200**
4				
5		**11298495 S/N 72819-**	Issue **20009038-J**	Page **239**

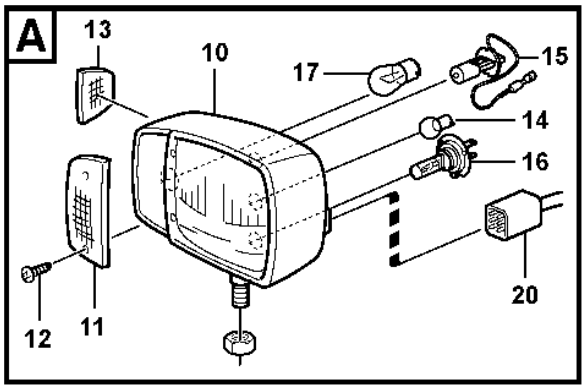
A
13
10
17
15
14
16
20
12
11

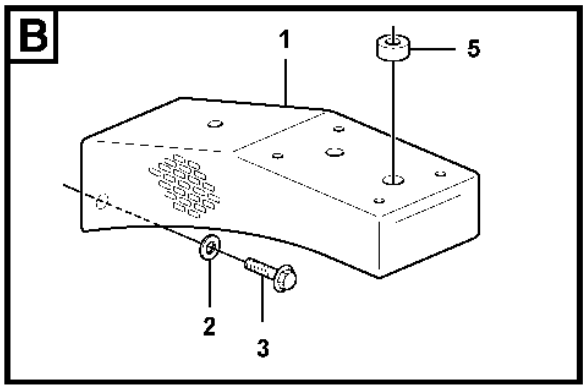
B
1
5
2
3

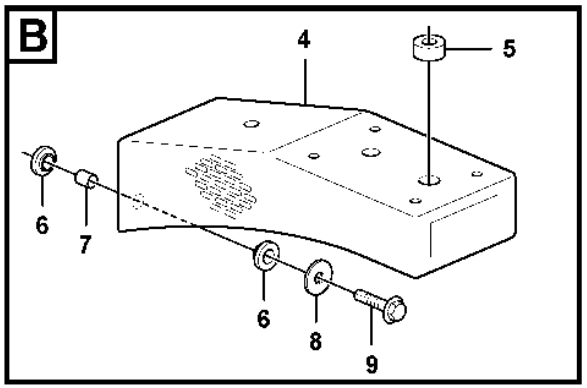
B
4
5
6
7
6
8
9

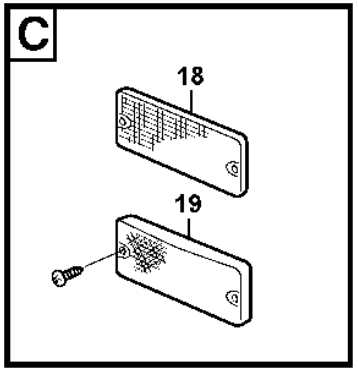
C
18
19

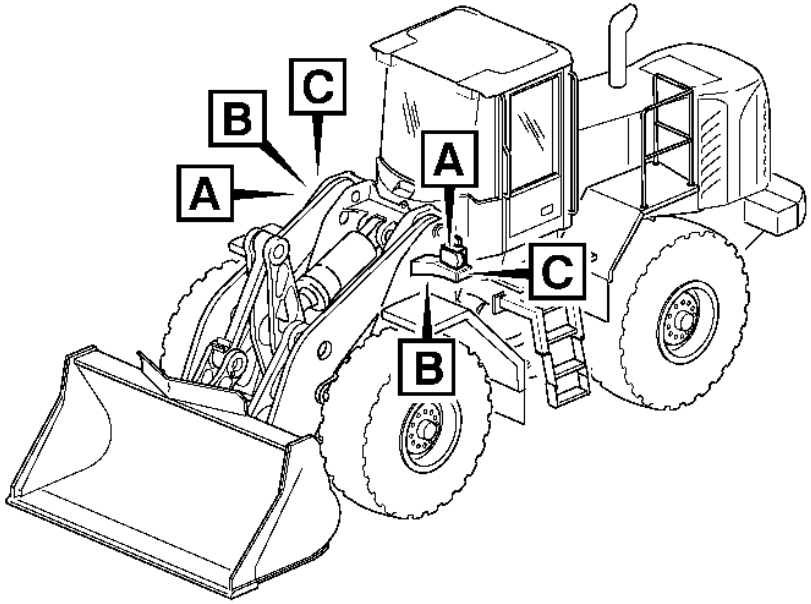
C
B
A
A
C
B

Fig.	Part No.	Quantity 1	2	3	4	5	PS	KIT	Description	Dénomination	Bezeichnung	Denominación	Benämning	Notes
1	**VOE 16825863**	2					SS		Lantern bracket	Support de feux	Lampenhalter	Soporte lámpara	Lykthållare	S/N - 29068, S/N - 72162
2	**VOE 60113866**	8							Plain washer	Rondelle plane	Flachscheibe	Arandela plana	Planbricka	(VOE 13960143) S/N - 29068, S/N - 72162
3	**VOE 60113093**	8							Flange screw	Vis à embase	Flanschschraube	Tornillo embridado	Flänsskruv	(VOE 946329) S/N - 29068, S/N - 72162
4	**VOE 16836434**	2							Lantern bracket	Support de feux	Lampenhalter	Soporte lámpara	Lykthållare	S/N 29069 - 29749, S/N 72163 - 72856
4	**VOE 16317109**	2							Lantern bracket	Support de feux	Lampenhalter	Soporte lámpara	Lykthållare	S/N 72857 -
5	**VOE 941269**	2							Plug	Tampon	Stopfen	Tapón	Plugg	OD = 25 MM
6	**VOE 16835582**	16							Rubber damper	Amortisseur caoutchouc	Gummidämpfer	Amortiguador de goma	Gummidämpare	
7	**VOE 16835939**	8							Tube	Tube	Rohr	Tubo	Rör	
8	**VOE 925743**	8							Washer	Rondelle	Scheibe	Arandela	Bricka	
9	**VOE 60113096**	8							Flange screw	Vis à embase	Flanschschraube	Tornillo embridado	Flänsskruv	(VOE 13965185)
10	**VOE 11170059**	1					SS		Headlamp	Projecteur	Scheinwerfer	Faro	Strålkastare	LH
	VOE 11170060	1							Headlamp	Projecteur	Scheinwerfer	Faro	Strålkastare	RH
	VOE 11170062		1				SS		Headlamp	Projecteur	Scheinwerfer	Faro	Strålkastare	LH
	VOE 11170063		1						Headlamp	Projecteur	Scheinwerfer	Faro	Strålkastare	RH
	VOE 17286452			1					Headlamp	Projecteur	Scheinwerfer	Faro	Strålkastare	LH
	VOE 17286451			1					Headlamp	Projecteur	Scheinwerfer	Faro	Strålkastare	RH
	VOE 17405001			1					Headlamp	Projecteur	Scheinwerfer	Faro	Strålkastare	LH
	VOE 17405000			1					Headlamp	Projecteur	Scheinwerfer	Faro	Strålkastare	RH
11	**VOE 11988200**	2	2						•Lens	•Verre lampe	•Leuchtenglas	•Cristal	•Lyktglas	
12	**VOE 11988201**	4	4						•Screw	•Vis	•Schraube	•Tornillo	•Skruv	
13	**VOE 11988202**	2	2						•Lens	•Verre lampe	•Leuchtenglas	•Cristal	•Lyktglas	
14	**VOE 992518**	2	2	2	2				•Bulb	•Ampoule	•Glühlampe	•Bombilla	•Glödlampa	(VOE 967711) 4 W
15	**VOE 992517**	2	2	2	2				•Bulb	•Ampoule	•Glühlampe	•Bombilla	•Glödlampa	(VOE 943903) H3 70 W
16	**VOE 990037**	2	2	2	2				•Bulb	•Ampoule	•Glühlampe	•Bombilla	•Glödlampa	(VOE 982559) H7 70 W
17	**VOE 992521**	2	2						•Bulb	•Ampoule	•Glühlampe	•Bombilla	•Glödlampa	(VOE 967708) 21 W
	VOE 982558			2	2				•Bulb	•Ampoule	•Glühlampe	•Bombilla	•Glödlampa	21 W

1	**STD**
2	**82175**
3	**87622**
4	**87621**
5	**82174**

Lighting, front
Eclairage, anterieur
Beleuchtung, vorder
Alumbrado, delantero
Belysning, främre

Catalogue id	Group
20105	**352**
Illustr. No	Section
1064990	**100**
Issue	Page
20009038-J	**241**

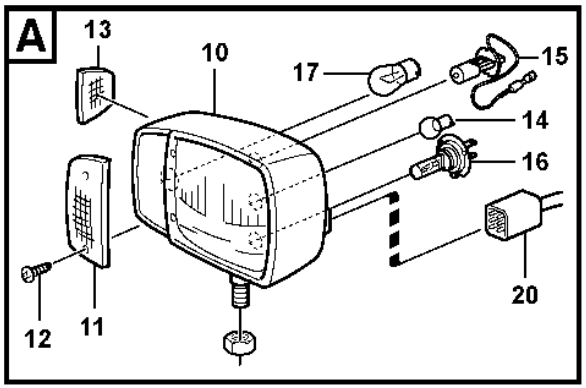
A
13
10
17
15
14
16
20
12
11

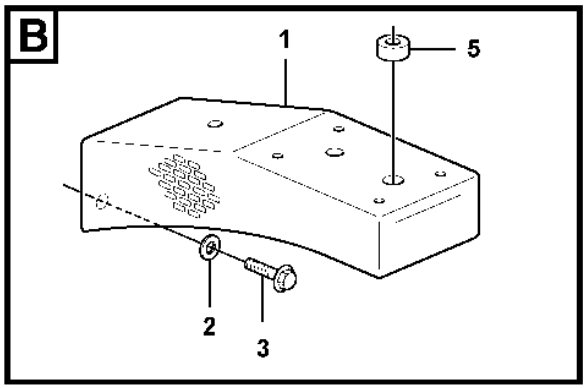
B
1
5
2
3

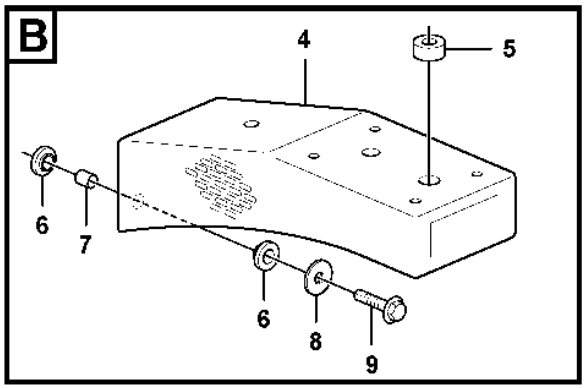
B
4
5
6
7
6
8
9

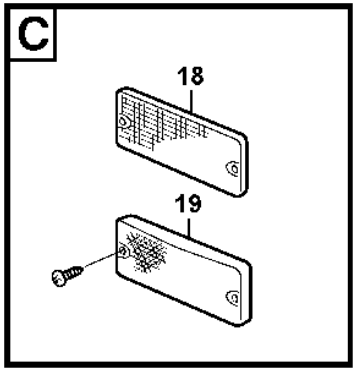
C
18
19

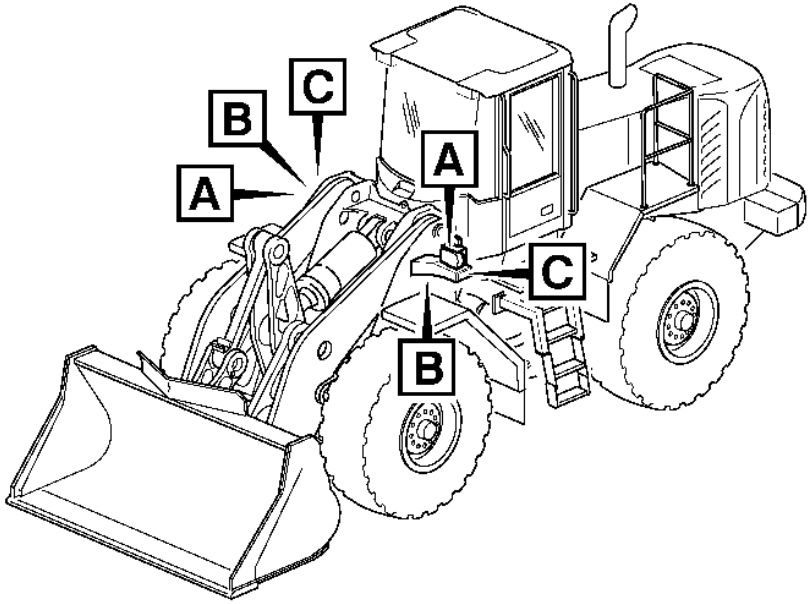
C
B
A
A
C
B

Fig.	Part No.	Quantity 1	2	3	4	5	PS	KIT	Description	Dénomination	Bezeichnung	Denominación	Benämning	Notes
18	**VOE 1578835**	4							Reflector	Catadioptre	Reflektor	Reflector	Reflektor	
19	**VOE 11170068**					2			Side marking lamp	Feu gabarit latéral	Seitenbegrenzungsleuchte	Luz de posición lateral	Sidomarkeringslykta	
20		1							Cable harness	Faisceau cables	Kabelbaum	Manojo cables	Ledningsmatta	See group 371-650 page 331

1	**STD**	**Lighting, front** **Eclairage, anterieur** **Beleuchtung, vorder** **Alumbrado, delantero** **Belysning, främre**	Catalogue id **20105**	Group **352**
2	**82175**			
3	**87622**		Illustr. No **1064990**	Section **100**
4	**87621**			
5	**82174**		Issue **20009038-J**	Page **243**

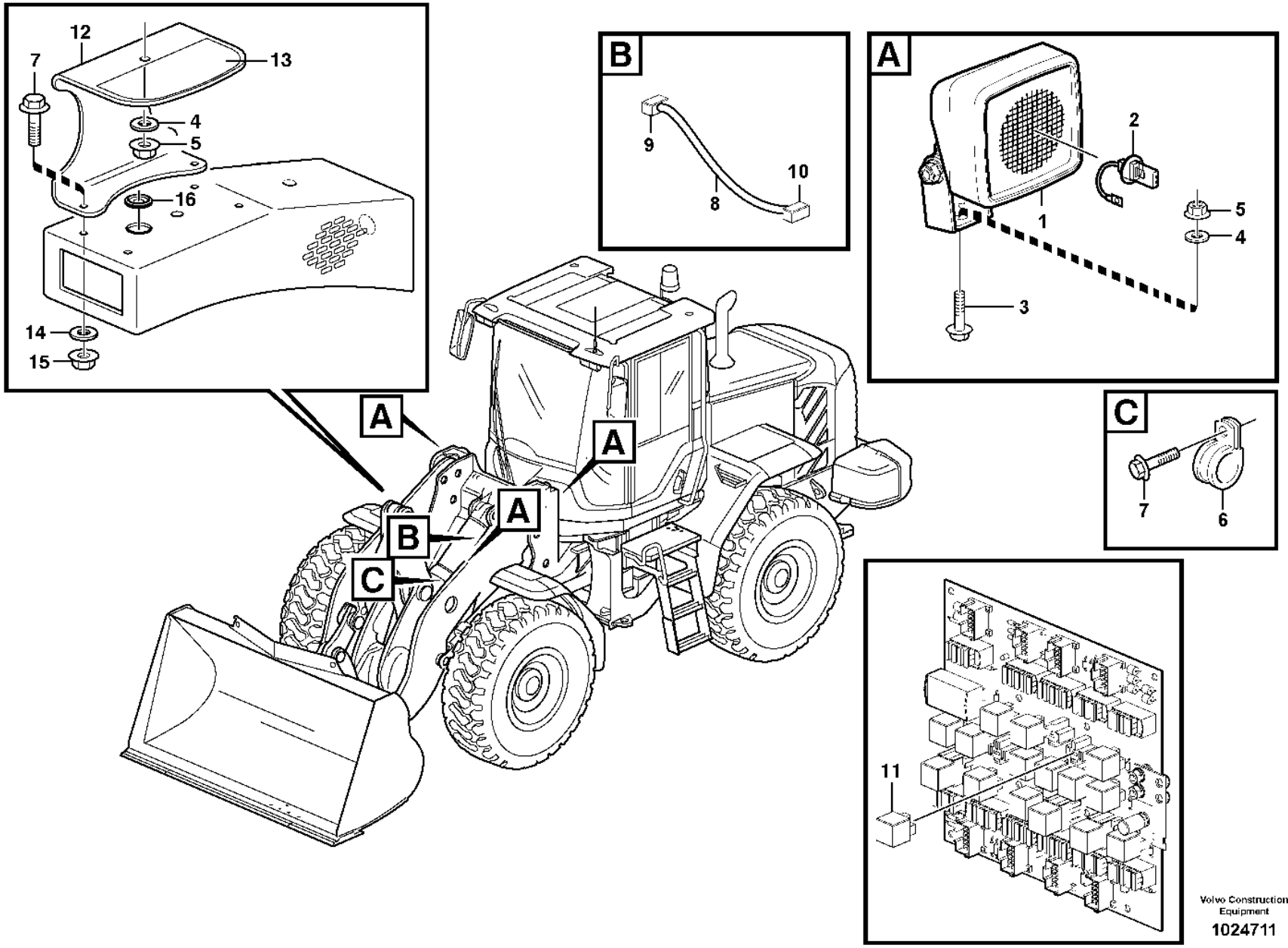

Volvo Construction Equipment

1024711

Fig.	Part No.	Quantity 1	2	3	PS	KIT	Description	Dénomination	Bezeichnung	Denominación	Benämning	Notes
1	**VOE 11170009**	1	2				Work lamp	Projecteur de travail	Arbeitsscheinwerfer	Faro de trabajo	Arbetsstrålkastare	
2	**VOE 992517**	1	2				•Bulb	•Ampoule	•Glühlampe	•Bombilla	•Glödlampa	(VOE 943903) 24V/70W
3	**VOE 990861**	1					Flange screw	Vis à embase	Flanschschraube	Tornillo embridado	Flänsskruv	(VOE 946472)
3	**VOE 60113093**		2				Flange screw	Vis à embase	Flanschschraube	Tornillo embridado	Flänsskruv	(VOE 946329)
4	**VOE 60113866**	1	2				Plain washer	Rondelle plane	Flachscheibe	Arandela plana	Planbricka	(VOE 13960143)
5	**VOE 990941**	1	2				Flange nut	Écrou à embase	Flanschmutter	Tuerca embridada	Flänsmutter	(VOE 13971095)
6	**VOE 13949746**	1					Clamp	Collier serrage	Schelle	Abrazadera	Klamma	
7	**VOE 984734**	1	4				Flange screw	Vis à embase	Flanschschraube	Tornillo embridado	Flänsskruv	(VOE 13946173)
8	**VOE 11171254**	1					Wiring harness	Faisceau de câbles	Kabelbaum	Manojo cables	Ledningsmatta	1245)
9	**VOE 8143240**	1					•Housing	•Carter	•Gehäuse	•Cuerpo	•Hus	
10	**VOE 14370760**	1					Socket	Socle	Steckdose	Toma de corriente	Stickdosa	
11	**VOE 20374662**	1	2				Relay	Relais	Relais	Relé	Relä	RE03
12	**VOE 11400768**		2		SS		Protecting plate	Tôle protection	Schutzblech	Placa de protección	Skyddsplåt	
13	**VOE 11414308**		2				Graphic decal	Autocollant graphique	Grafikaufkleber	Calcomanía gráfica	Grafisk dekal	
14	**VOE 994848**		4				Washer	Rondelle	Scheibe	Arandela	Bricka	(VOE 13960141)
15	**VOE 60113140**		4				Flange nut	Écrou à embase	Flanschmutter	Tuerca embridada	Flänsmutter	(VOE 13945408)
16	**VOE 941269**		2				Plug	Tampon	Stopfen	Tapón	Plugg	

1245) **GB**: Including parts: Wire assembly, hose, manifold, cable terminal and insulator See Group 379. **FR**: Article: cable, flexible, tubulure, cosse cable y isolant. See Group 379 **DE**: Artikeln: El leitung, Schlauch, Verzweigung, Kabelschuh und Isolator. See Group 379. **ES**: Articulo: cable, manguera, bifurcacion, terminal cable et aislador. See Group 379. **SE**: Artiklar: ledning, slang, förgrening, ledningssko och isolator. See Group 379

1	**83088**	**Work lights, front.**
2	**82342**	**Phare de travail.**
3		**Arbeitsscheinwerfer, vorder.**
4		**Alumbrado de trabajo, delantero.**
5		**Arbetsbelysning, fram.**

Catalogue id **20105**	Group **352**
Illustr. No **1024711**	Section **150**
Issue **20009038-J**	Page **245**

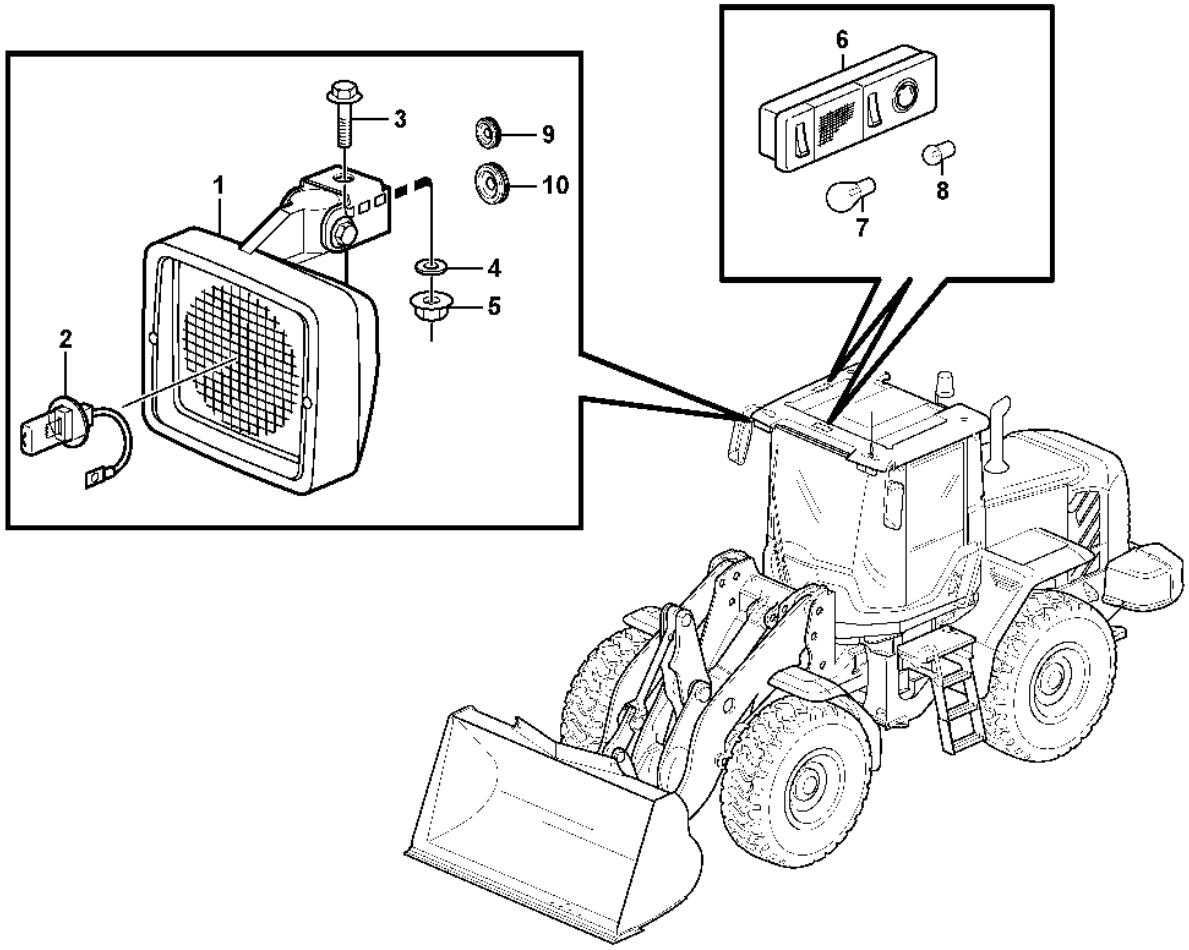
1
2
3
4
5
6
7
8
9
10

Fig.	Part No.	Quantity 1	2	3	PS	KIT	Description	Dénomination	Bezeichnung	Denominación	Benämning	Notes
1	**VOE 11170010**	2	2				Work lamp	Projecteur de travail	Arbeitsscheinwerfer	Faro de trabajo	Arbetsstrålkastare	
2	**VOE 992517**	2	1				•Bulb	•Ampoule	•Glühlampe	•Bombilla	•Glödlampa	(VOE 943903) 24V/70W
3	**VOE 60113093**	2	2				Flange screw	Vis à embase	Flanschschraube	Tornillo embridado	Flänsskruv	(VOE 946329)
4	**VOE 60113866**	2	2				Plain washer	Rondelle plane	Flachscheibe	Arandela plana	Planbricka	(VOE 13960143)
5	**VOE 990941**	2	2				Flange nut	Écrou à embase	Flanschmutter	Tuerca embridada	Flänsmutter	(VOE 13971095)
6	**VOE 20438083**	2	1				Interior Lamp	Lampe Inter.	Innenleuchte	Lamp Interior	Innerlampa	
7	**VOE 992521**	1	1				•Bulb	•Ampoule	•Glühlampe	•Bombilla	•Glödlampa	(VOE 967708) 24V/21W
8	**VOE 992520**	1	1				•Bulb	•Ampoule	•Glühlampe	•Bombilla	•Glödlampa	(VOE 967710) 24V/10W
9	**VOE 941267**	2	2				Plug	Tampon	Stopfen	Tapón	Plugg	
10	**VOE 961970**	1	1				Plug	Tampon	Stopfen	Tapón	Plugg	

1	**33293, 33297**
2	**33018**
3	
4	
5	

Lighting, cab
Eclairage, cabine
Beleuchtung, Kabine
Alumbrado, cabina
Belysning, hytt

Catalogue id **20105**	Group **352**
Illustr. No **1024501**	Section **250**
Issue **20009038-J**	Page **247**

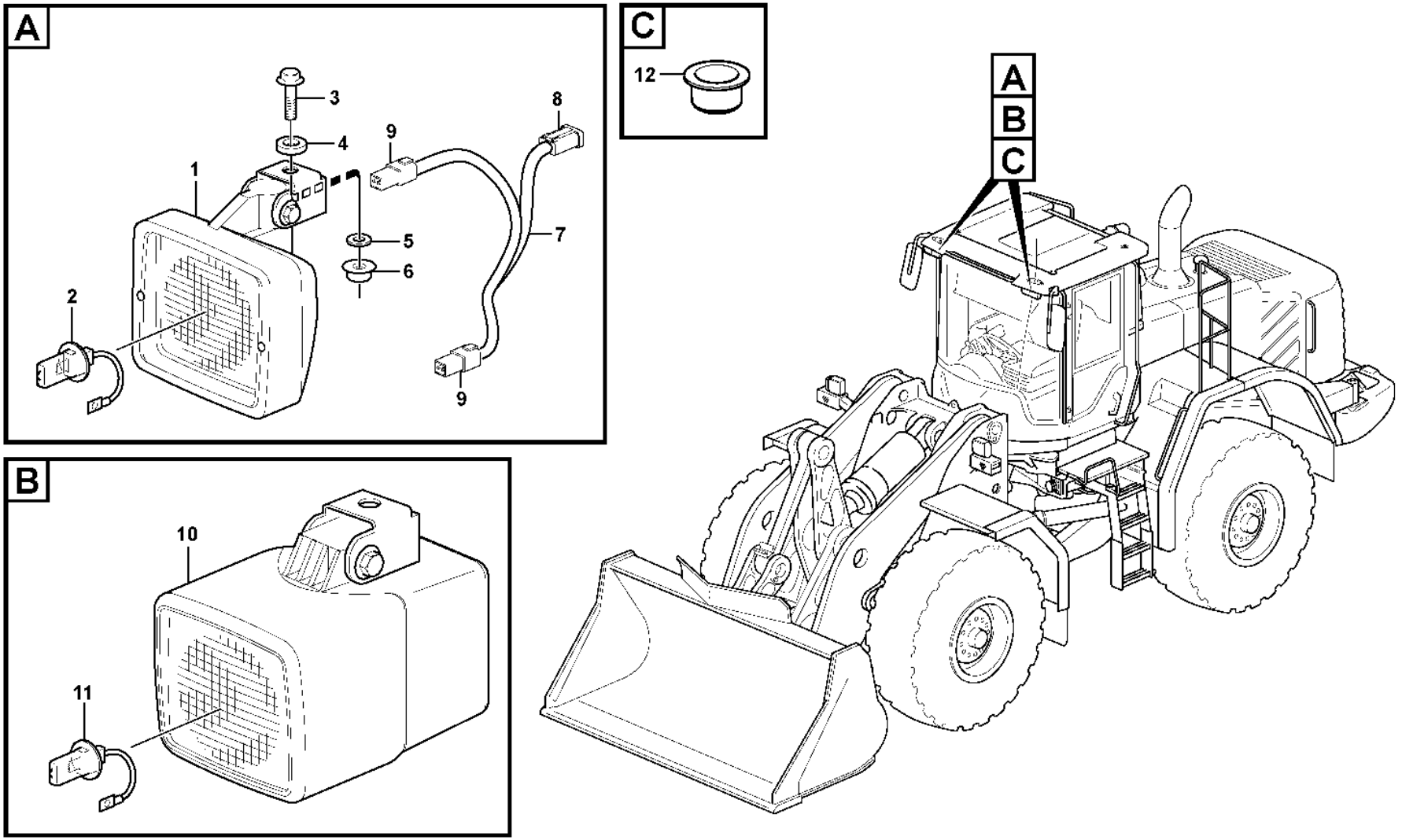

Volvo Construction Equipment

1048588

Fig.	Part No.	Quantity 1	2	3	4	5	PS	KIT	Description	Dénomination	Bezeichnung	Denominación	Benämning	Notes
1	**VOE 11170010**	4		2	2				Work lamp	Projecteur de travail	Arbeitsscheinwerfer	Faro de trabajo	Arbetsstrålkastare	
2	**VOE 992517**	4		2	1				•Bulb	•Ampoule	•Glühlampe	•Bombilla	•Glödlampa	(VOE 943903) 24V/70W
3	**VOE 60113093**	2		2	2				Flange screw	Vis à embase	Flanschschraube	Tornillo embridado	Flänsskruv	(VOE 946329)
4	**VOE 15021902**			2	2				Spacer	Entretoise	Abstandkörper	Distanciador	Distans	
5	**VOE 60113866**	2		2	2				Plain washer	Rondelle plane	Flachscheibe	Arandela plana	Planbricka	(VOE 13960143)
6	**VOE 990941**	2		2	2				Flange nut	Écrou à embase	Flanschmutter	Tuerca embridada	Flänsmutter	(VOE 13971095)
7	**VOE 11171733**	2							Wiring harness	Faisceau de câbles	Kabelbaum	Manojo cables	Ledningsmatta	
8	**VOE 14370761**	2							Connector	Pièce connexion	Verbindungsstück	Pieza de conexión	Förbindningsstycke	
9	**VOE 874955**	4							Housing	Carter	Gehäuse	Cuerpo	Hus	
10	**VOE 11170348**		2						Work lamp	Projecteur de travail	Arbeitsscheinwerfer	Faro de trabajo	Arbetsstrålkastare	
11	**VOE 21008653**		2						•Bulb	•Ampoule	•Glühlampe	•Bombilla	•Glödlampa	(VOE 11716829) XENON 24V/35W
12	**VOE 15073580**			2	2				Plug	Tampon	Stopfen	Tapón	Plugg	

1	**83463**
2	**82856**
3	**33293, 33297**
4	**33018**
5	

Work lights, front.
Phare de travail.
Arbeitsscheinwerfer, vorder.
Alumbrado de trabajo, delantero.
Arbetsbelysning, fram.

Catalogue id	Group
20105	**352**
Illustr. No	Section
1048588	**300**
Issue	Page
20009038-J	**249**

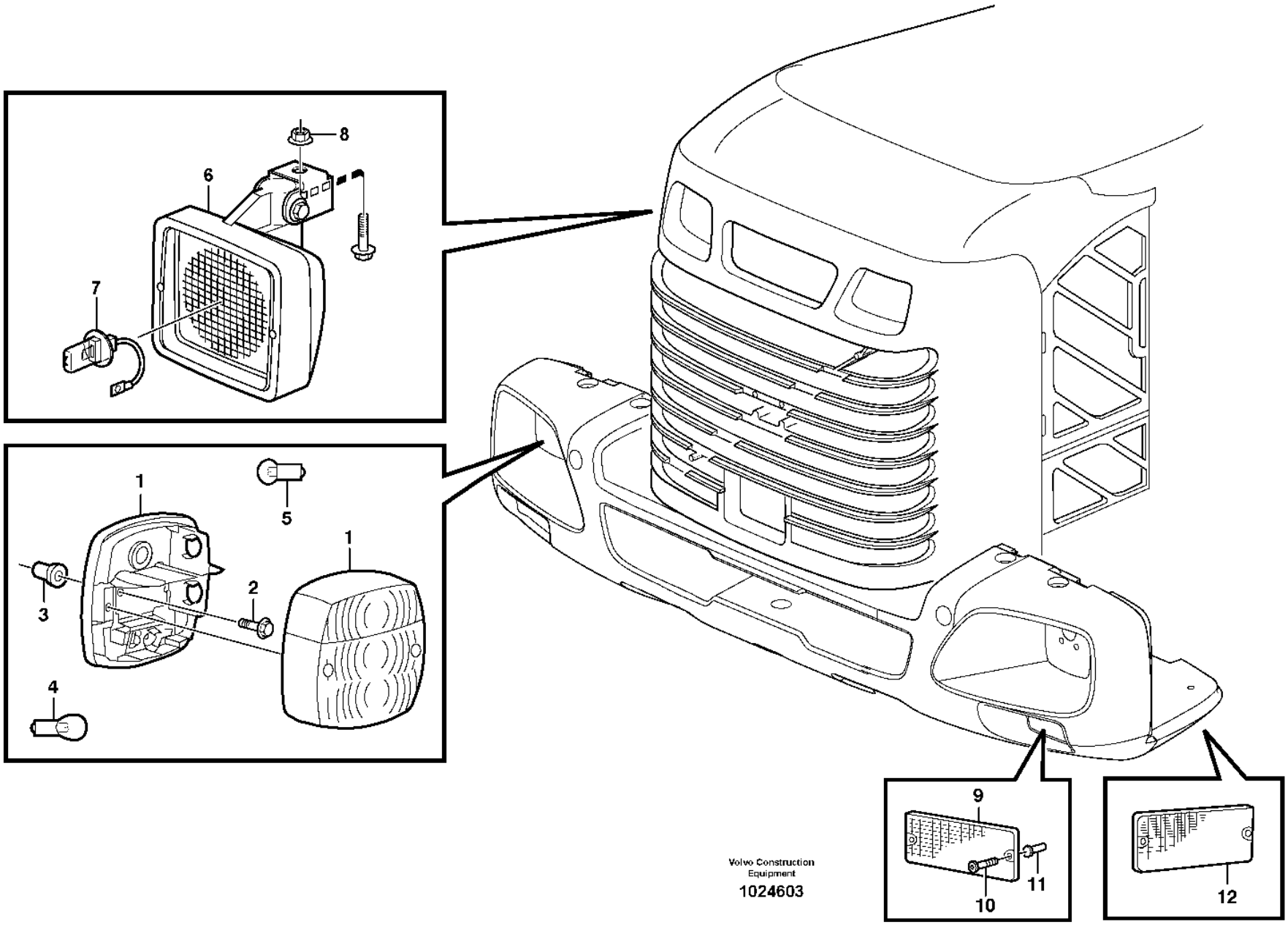

Volvo Construction Equipment

1024603

Fig.	Part No.	Quantity 1	2	3	PS	KIT	Description	Dénomination	Bezeichnung	Denominación	Benämning	Notes
1	**VOE 11039553**	2					Tail lamp	Feu ar	Heckleuchte	Piloto trasero	Baklykta	
2	**VOE 969587**	4					Six point socket screw	Vis à 6 pans creux	Innensechsrundschraube	Tornillo de cabeza hexagonal	Sextandhålskruv	
3	**VOE 930761**	4					Expanding nut	Écrou expenseur	Spreizmutter	Tuerca expansora	Expandermutter	
4	**VOE 992521**	4					Bulb	Ampoule	Glühlampe	Bombilla	Glödlampa	(VOE 967708) 21W
5	**VOE 992520**	2					Bulb	Ampoule	Glühlampe	Bombilla	Glödlampa	(VOE 967710) 10W
6	**VOE 11039846**	2					Work lamp	Projecteur de travail	Arbeitsscheinwerfer	Faro de trabajo	Arbetsstrålkastare	
7	**VOE 992517**	2					•Bulb	•Ampoule	•Glühlampe	•Bombilla	•Glödlampa	(VOE 943903) 70W
8	**VOE 60113167**	2					Flange lock nut	Contre-écrou à embase	Flanschverschlussmutter	Contratuerca embridada	Flänslåsmutter	(VOE 948645)
9	**VOE 11039276**	4					Reflector	Catadioptre	Reflektor	Reflector	Reflektor	RED
10	**VOE 13969516**	4					Six point socket screw	Vis à 6 pans creux	Innensechsrundschraube	Tornillo de cabeza hexagonal	Sextandhålskruv	
11	**VOE 930757**	4					Expanding nut	Écrou expenseur	Spreizmutter	Tuerca expansora	Expandermutter	
12	**VOE 1578835**	2					Reflector	Catadioptre	Reflektor	Reflector	Reflektor	YELL

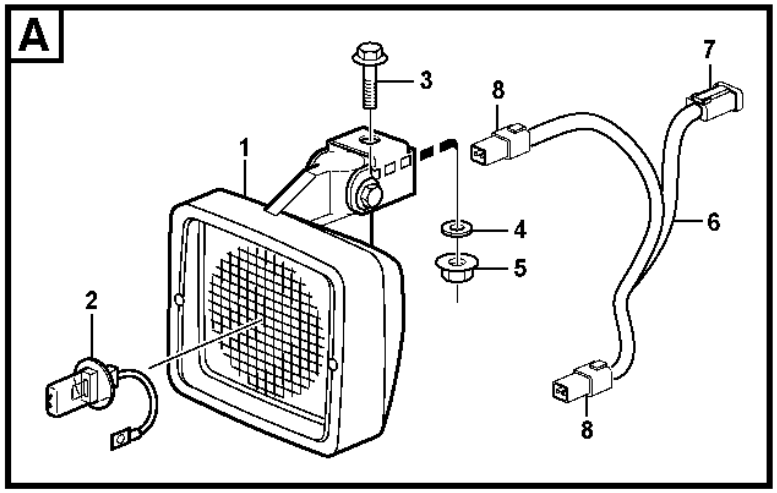

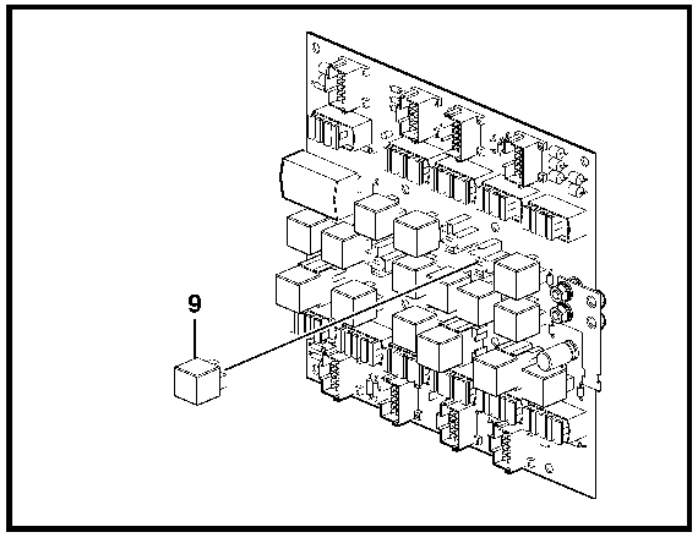

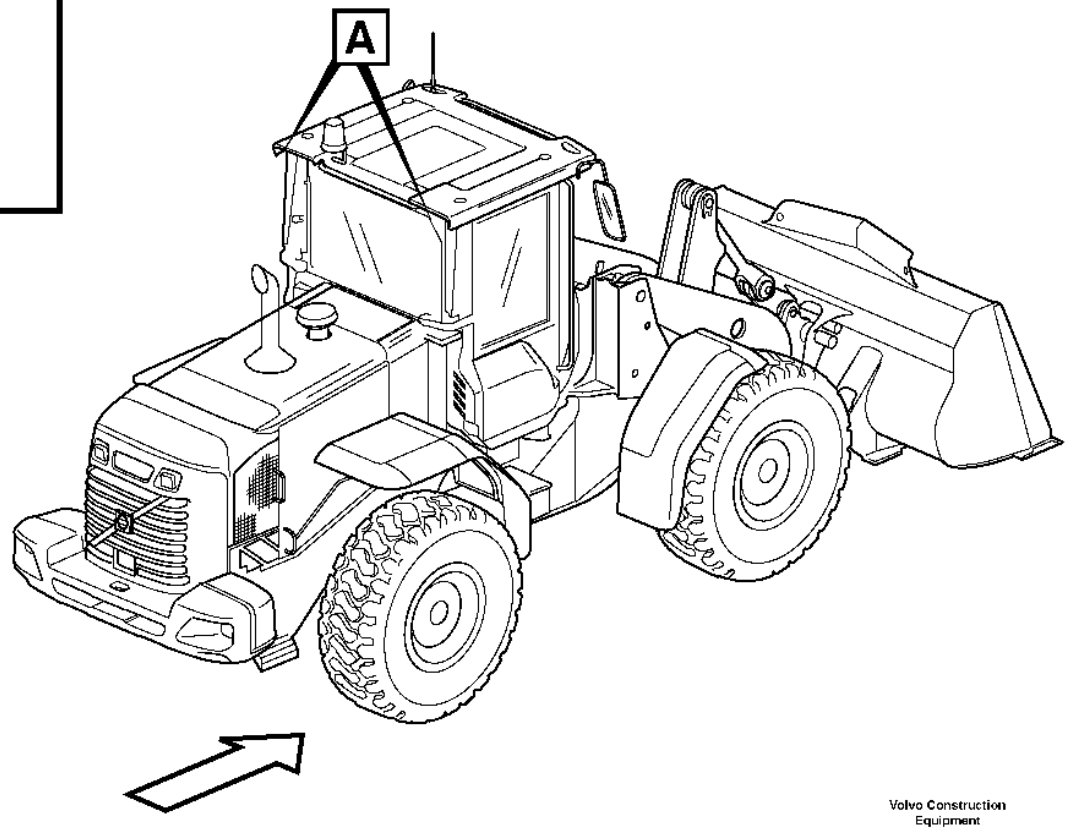

Volvo Construction Equipment

1024631

Fig.	Part No.	Quantity 1	2	3	PS	KIT	Description	Dénomination	Bezeichnung	Denominación	Benämning	Notes
1	**VOE 11170010**	4	2				Work lamp	Projecteur de travail	Arbeitsscheinwerfer	Faro de trabajo	Arbetsstrålkastare	
2	**VOE 992517**	4	2				•Bulb	•Ampoule	•Glühlampe	•Bombilla	•Glödlampa	(VOE 943903) 24V/70W
3	**VOE 60113093**	4	2				Flange screw	Vis à embase	Flanschschraube	Tornillo embridado	Flänsskruv	(VOE 946329)
4	**VOE 60113866**	4	2				Plain washer	Rondelle plane	Flachscheibe	Arandela plana	Planbricka	(VOE 13960143)
5	**VOE 990941**	4	2				Flange nut	Écrou à embase	Flanschmutter	Tuerca embridada	Flänsmutter	(VOE 13971095)
6	**VOE 11171733**	2					Wiring harness	Faisceau de câbles	Kabelbaum	Manojo cables	Ledningsmatta	
7	**VOE 14370761**	2					•Connector	•Pièce connexion	•Verbindungsstück	•Pieza de conexión	•Förbindningsstycke	
8	**VOE 874955**	4					•Housing	•Carter	•Gehäuse	•Cuerpo	•Hus	
9	**VOE 20374662**	1	1				Relay	Relais	Relais	Relé	Relä	RE4

1	**83493**	**Work lights, rear.** **Phare de travail, AR.** **Arbeitsscheinwerfer, hinter.** **Alumbrado de trabajo, trasero.** **Arbetsbelysning, bak.**	Catalogue id **20105**	Group **353**
2	**83492**		Illustr. No **1024631**	Section **150**
3				
4			Issue **20009038-J**	Page **253**
5				

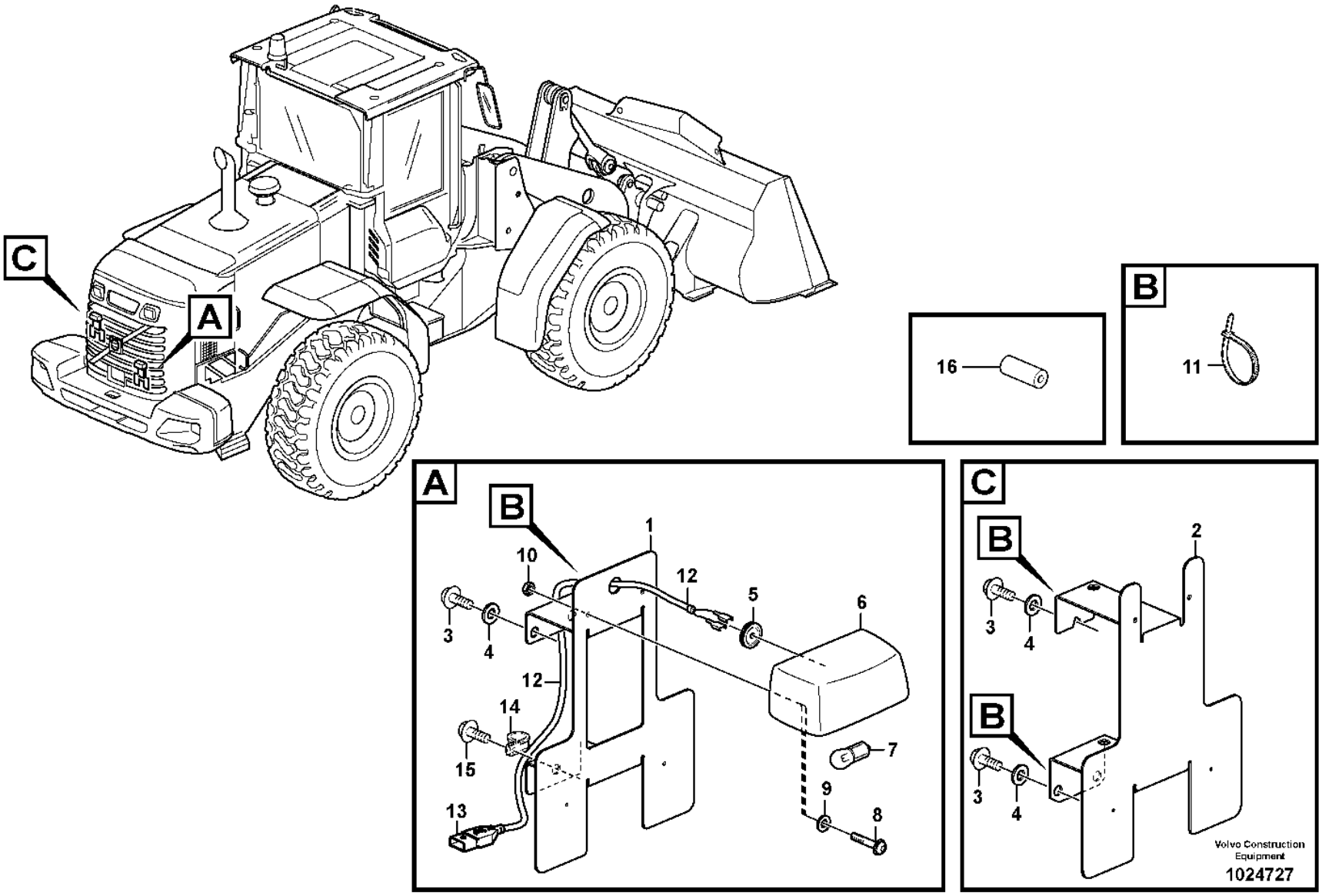
C
A
16
B
11
A
B
1
10
12
5
6
3
4
12
14
15
7
9
8
13
C
B
2
3
4
B
3
4
Volvo Construction Equipment
1024727

Fig.	Part No.	Quantity 1	2	3	PS	KIT	Description	Dénomination	Bezeichnung	Denominación	Benämning	Notes
1	**VOE 11400621**	1					Number plate retainer	Porte-plaque d'immatriculation	Kennzeichenhalter	Soporte de matrícula	Nummerplåthållare	
2	**VOE 11436173**		1				Number plate retainer	Porte-plaque d'immatriculation	Kennzeichenhalter	Soporte de matrícula	Nummerplåthållare	
3	**VOE 947107**	3	3				Flange screw	Vis à embase	Flanschschraube	Tornillo embridado	Flänsskruv	
4	**VOE 994848**	3	3				Washer	Rondelle	Scheibe	Arandela	Bricka	(VOE 13960141)
5	**VOE 941267**	1					Plug	Tampon	Stopfen	Tapón	Plugg	
6	**VOE 11147756**	1	1				Sign lamp	Éclairage de plaque	Kennzeichenleuchte	Lámpara letrero	Skyltlykta	
7	**VOE 992520**	1	1				•Bulb	•Ampoule	•Glühlampe	•Bombilla	•Glödlampa	(VOE 967710)
8	**VOE 13969516**	2	2				Six point socket screw	Vis à 6 pans creux	Innensechsrundschraube	Tornillo de cabeza hexagonal	Sextandhålskruv	
9	**VOE 960137**	2	2				Washer	Rondelle	Scheibe	Arandela	Bricka	
10	**VOE 990976**	2					Lock nut	Contre-écrou	Sicherungsmutter	Contratuerca	Låsmutter	(VOE 13963103)
11	**VOE 990976**		2				Lock nut	Contre-écrou	Sicherungsmutter	Contratuerca	Låsmutter	(VOE 13963103)
12	**VOE 11170698**	1	1				Wiring harness	Faisceau de câbles	Kabelbaum	Manojo cables	Ledningsmatta	
							•CONNECTED TO:	•CONNECTÉ A:	•ANGESCHLOSSEN:	•CONECTADO A:	•ANSLUTER TILL:	
							••Cable harness	••Faisceau cables	••Kabelbaum	••Manojo cables	••Ledningsmatta	RE
							••Sign Lamp	••Eclairag.plaque	••Kennzeichenleuchte	••Lampara Letrero	••Skyltlykta	LA307
13	**VOE 8143240**	1	1				•Housing	•Carter	•Gehäuse	•Cuerpo	•Hus	
14	**VOE 980614**	2					Clamp	Collier serrage	Schelle	Abrazadera	Klamma	
15	**VOE 984734**	1					Flange screw	Vis à embase	Flanschschraube	Tornillo embridado	Flänsskruv	(VOE 13946173)
16	**VOE 15166104**	1	1				Protecting sleeve	Manchon protection	Schutzhülle	Manguito de protección	Skyddshylsa	20 pcs

1	**83388**	**License plate lamp** **Eclairage de plaque** **Nummernschildbeleuchtung** **Alumbrado de matrícula** **Nummerskyltsbelysning**	Catalogue id **20105**	Group **353**
2	**83389**			
3			Illustr. No **1024727**	Section **200**
4				
5			Issue **20009038-J**	Page **255**

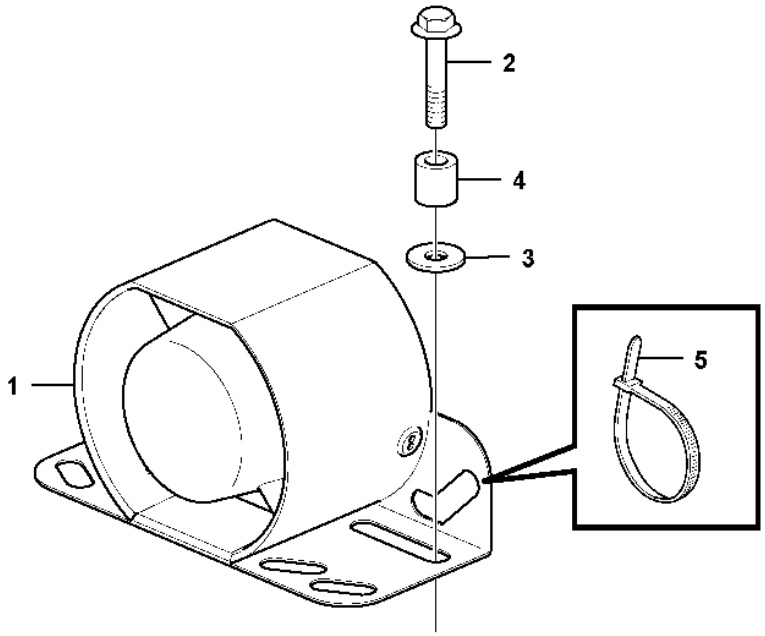
2
4
3
1
5

Fig.	Part No.	Quantity 1	2	3	PS	KIT	Description	Dénomination	Bezeichnung	Denominación	Benämning	Notes
1	**VOE 17468188**	1					Reversing warning unit	Avertisseur de recul	Rückfahrwarner	Avisador de retroceso	Backvarnare	(VOE 17222610)
2	**VOE 60113084**	2					Flange screw	Vis à embase	Flanschschraube	Tornillo embridado	Flänsskruv	(VOE 13947760)
3	**VOE 994848**	2					Washer	Rondelle	Scheibe	Arandela	Bricka	(VOE 11117464)
4	**VOE 4973473**	2					Spacer sleeve	Douille entretoise	Abstandhülse	Manguito distanciador	Distanshylsa	
5	**VOE 4881440**	2					Cable tie	Serre-câble	Kabelbinder	Abrazadera de cinta	Buntband	
	VOE 17223397	1					Wiring harness	Faisceau de câbles	Kabelbaum	Manojo cables	Ledningsmatta	

1		**Back-up warning unit** **Avertisseur sonore de marche arrière** **Rückfahrwarner** **Señal acústica de marcha atrás** **Backvarnare**	Catalogue id **20105**	Group **362**
2				
3			Illustr. No **1070048**	Section **100**
4				
5		**85643**	Issue **20009038-J**	Page **257**

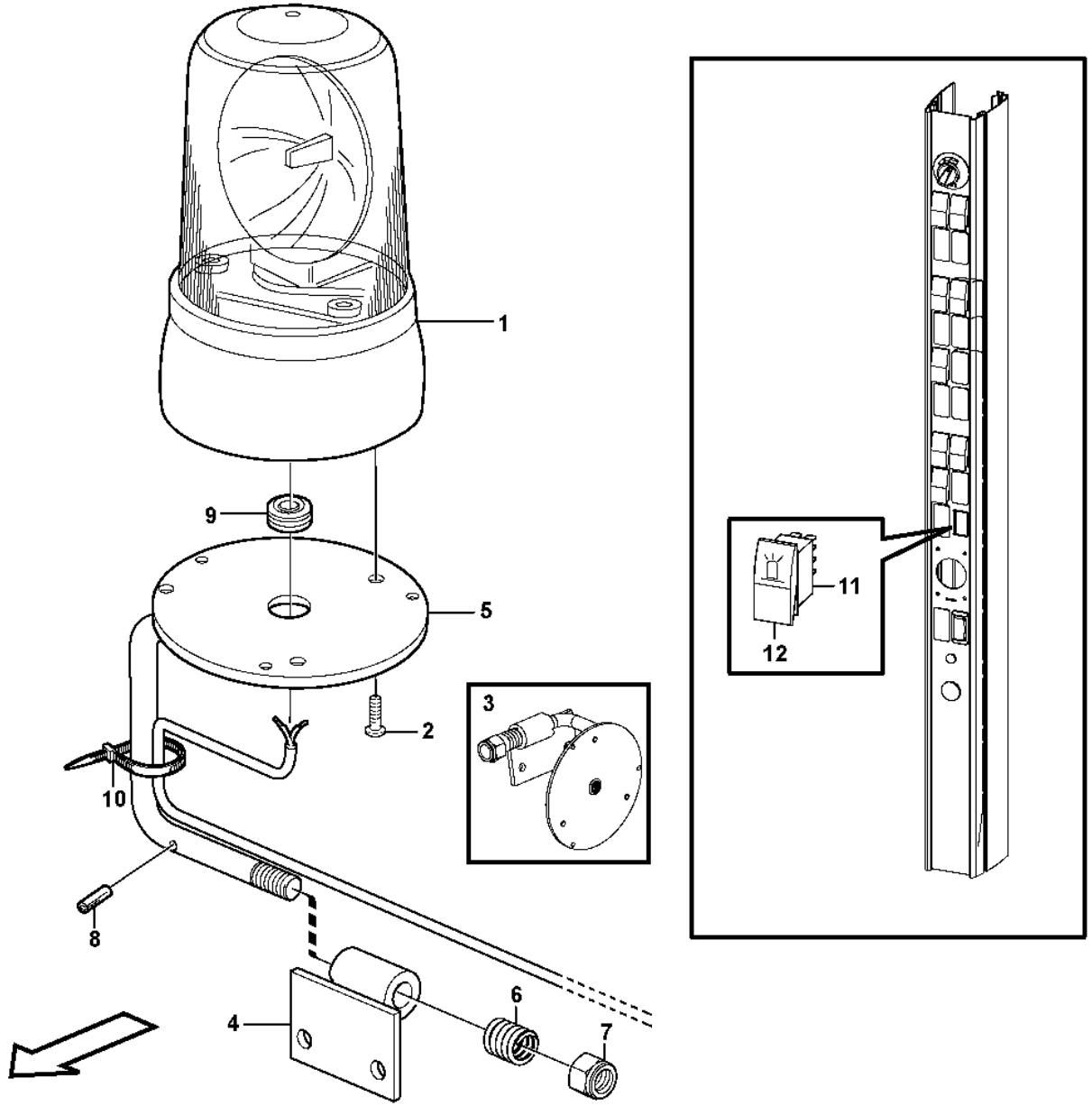

Volvo Construction Equipment
1023966

Fig.	Part No.	Quantity 1	2	3	PS	KIT	Description	Dénomination	Bezeichnung	Denominación	Benämning	Notes
1		1					Lamp	Lampe	Leuchte	Lampara	Lykta	
2	**VOE 60112143**	3					Six point socket screw	Vis à 6 pans creux	Innensechsrundschraube	Tornillo de cabeza hexagonal	Sextandhålskruv	(VOE 976155)
3	**VOE 11412552**	1					Release mechanism	Dispositif d'inclinaison	Klappvorrichtung	Mecanismo liberador	Fällningsanordning	
4	**VOE 11412553**	1					•Attachment bracket	•Porte-outil	•Geräteträger	•Soporte de implementos	•Redskapsfäste	
5	**VOE 11412556**	1					•Attachment bracket	•Porte-outil	•Geräteträger	•Soporte de implementos	•Redskapsfäste	
6	**VOE 4935756**	1					•Spring	•Ressort	•Feder	•Resorte	•Fjäder	
7	**VOE 13967934**	1					•Flange lock nut	•Contre-écrou à embase	•Flanschverschlussmutter	•Contratuerca embridada	•Flänslåsmutter	
8	**VOE 13961647**	1					•Pin	•Goupille	•Stift	•Pasador	•Pinne	
9	**VOE 941267**	2					•Plug	•Tampon	•Stopfen	•Tapón	•Plugg	
10	**VOE 4881440**	2					Cable tie	Serre-câble	Kabelbinder	Abrazadera de cinta	Buntband	
11	**VOE 70377101**	1					Switch	Contacteur	Schalter	Interruptor	Strömställare	
12	**VOE 11428013**	1					Rocker arm	Culbuteur	Kipphebel	Balancín	Vipparm	

1		**Rotating beacon.** **Avertisseur lumineux à feu tournant.** **Drehfeuerleuchte.** **Faro de advertencia giratorio.** **Roterande varningslykta.**	Catalogue id **20105**	Group **362**
2				
3			Illustr. No **1023966**	Section **150**
4				
5		**83074**	Issue **20009038-J**	Page **259**

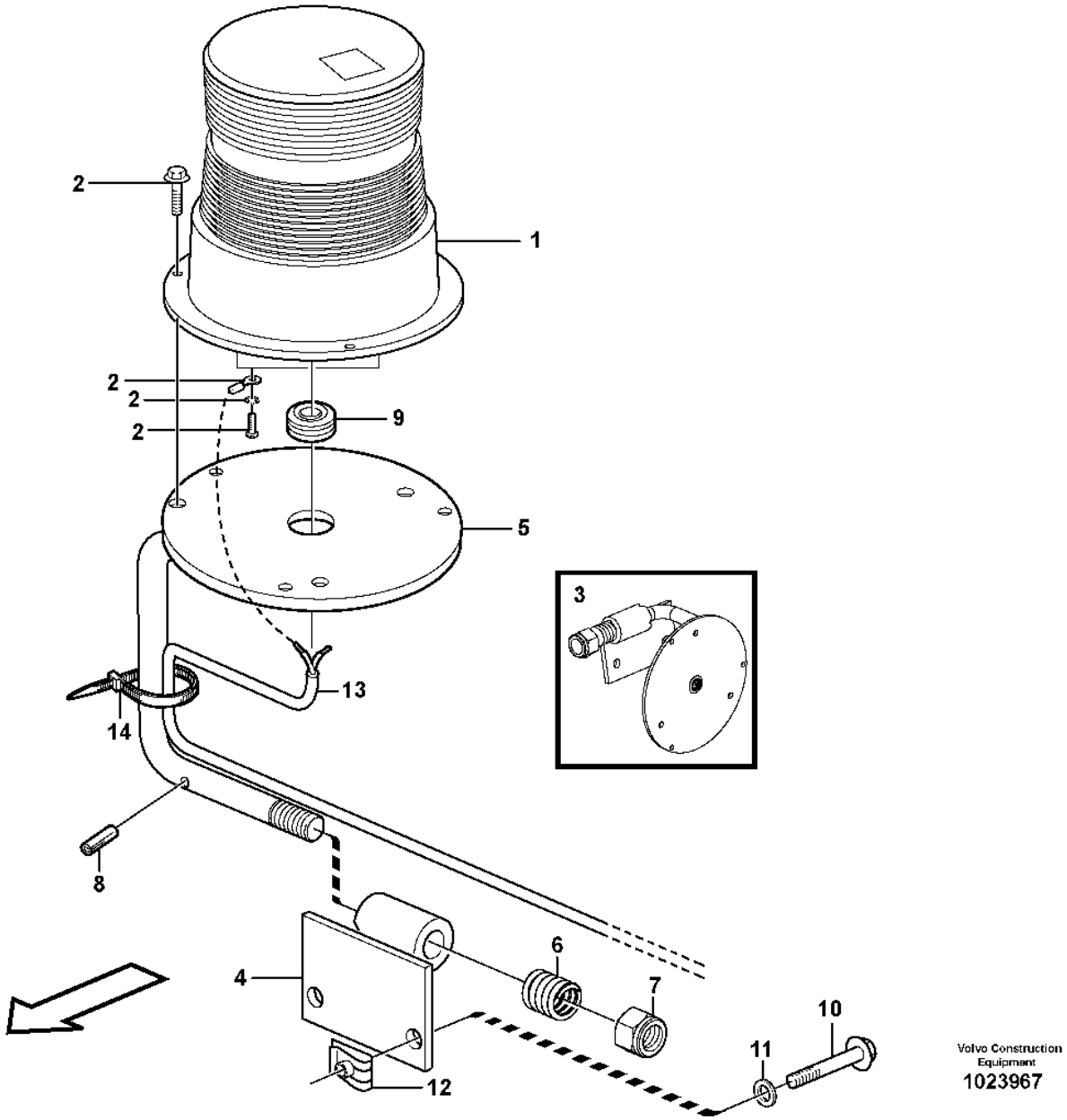

Volvo Construction Equipment
1023967

Fig.	Part No.	Quantity 1	2	3	PS	KIT	Description	Dénomination	Bezeichnung	Denominación	Benämning	Notes
1	**VOE 11170087**	1					Rotating beacon	Gyrophare	Rundumleuchte	Alumbrado rotativo	Roterande varningsljus	
2		REQ			NS		•Mounting Kit	•Kit Montage	•Einbausatz	•Juego Montaje	•Monteringssats	
3	**VOE 11412552**	1					Release mechanism	Dispositif d'inclinaison	Klappvorrichtung	Mecanismo liberador	Fällningsanordning	
4	**VOE 11412553**	1					•Attachment bracket	•Porte-outil	•Geräteträger	•Soporte de implementos	•Redskapsfäste	
5	**VOE 11412556**	1					•Attachment bracket	•Porte-outil	•Geräteträger	•Soporte de implementos	•Redskapsfäste	
6	**VOE 4935756**	1					•Spring	•Ressort	•Feder	•Resorte	•Fjäder	
7	**VOE 13967934**	1					•Flange lock nut	•Contre-écrou à embase	•Flanschverschlussmutter	•Contratuerca embridada	•Flänslåsmutter	
8	**VOE 13961647**	1					•Pin	•Goupille	•Stift	•Pasador	•Pinne	
9	**VOE 941267**	2					•Plug	•Tampon	•Stopfen	•Tapón	•Plugg	
10	**VOE 13945444**	2					Screw	Vis	Schraube	Tornillo	Skruv	
11	**VOE 994848**	2					Washer	Rondelle	Scheibe	Arandela	Bricka	(VOE 13960141)
12	**VOE 13949867**	2					Spring nut	Écrou de ressort	Federverschlussmutter	Tuerca resorte	Fjädermutter	
13	**VOE 11170891**	1					Wiring harness	Faisceau de câbles	Kabelbaum	Manojo cables	Ledningsmatta	
14	**VOE 4881440**	5					Cable tie	Serre-câble	Kabelbinder	Abrazadera de cinta	Buntband	

1		**Revolving warning light.** **Avertisseur lumineux à feu tournant.** **Drehfeuerleuchte.** **Farol de señal con luz revolvedora.** **Roterande varningsljus.**	Catalogue id **20105**	Group **362**
2				
3			Illustr. No **1023967**	Section **200**
4				
5		**83355**	Issue **20009038-J**	Page **261**

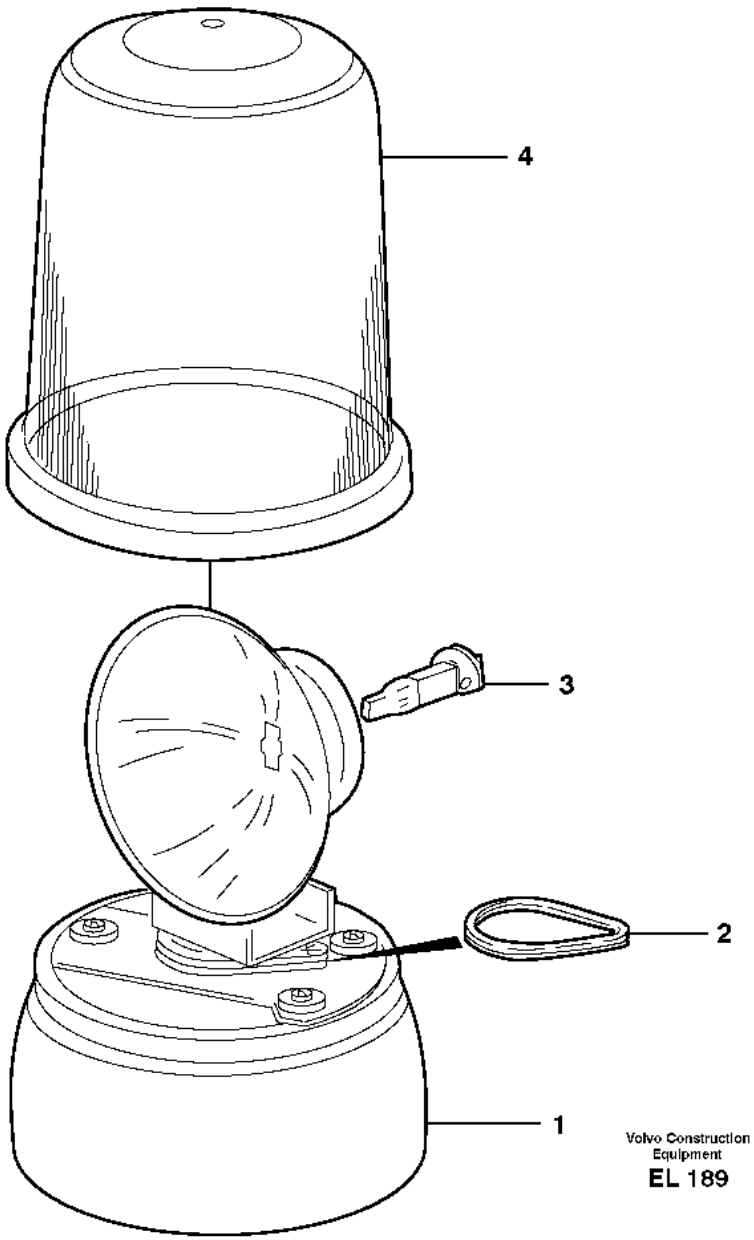

Volvo Construction Equipment

EL 189

Fig.	Part No.	Quantity 1	2	3	PS	KIT	Description	Dénomination	Bezeichnung	Denominación	Benämning	Notes
	VOE 11170098	1					Rotating beacon	Gyrophare	Rundumleuchte	Alumbrado rotativo	Roterande varningsljus	
1		1			NS		•Housing	•Carter	•Gehäuse	•Carter	•Hus	
2	**VOE 11994484**	1					•Drive belt	•Courroie de transmission	•Treibriemen	•Correa motriz	•Drivrem	2 PCS
3	**VOE 992516**	1					•Bulb	•Ampoule	•Glühlampe	•Bombilla	•Glödlampa	(VOE 943904) 24V/70W
4	**VOE 11713980**	1					•Lens	•Verre lampe	•Leuchtenglas	•Cristal	•Lyktglas	(VOE 11713095)

1		**Rotating beacon.** **Avertisseur lumineux à feu tournant.** **Drehfeuerleuchte.** **Faro de advertencia giratorio.** **Roterande varningslykta.**	Catalogue id **20105**	Group **362**
2				
3			Illustr. No **EL 189**	Section **250**
4				
5		**83074**	Issue **20009038-J**	Page **263**

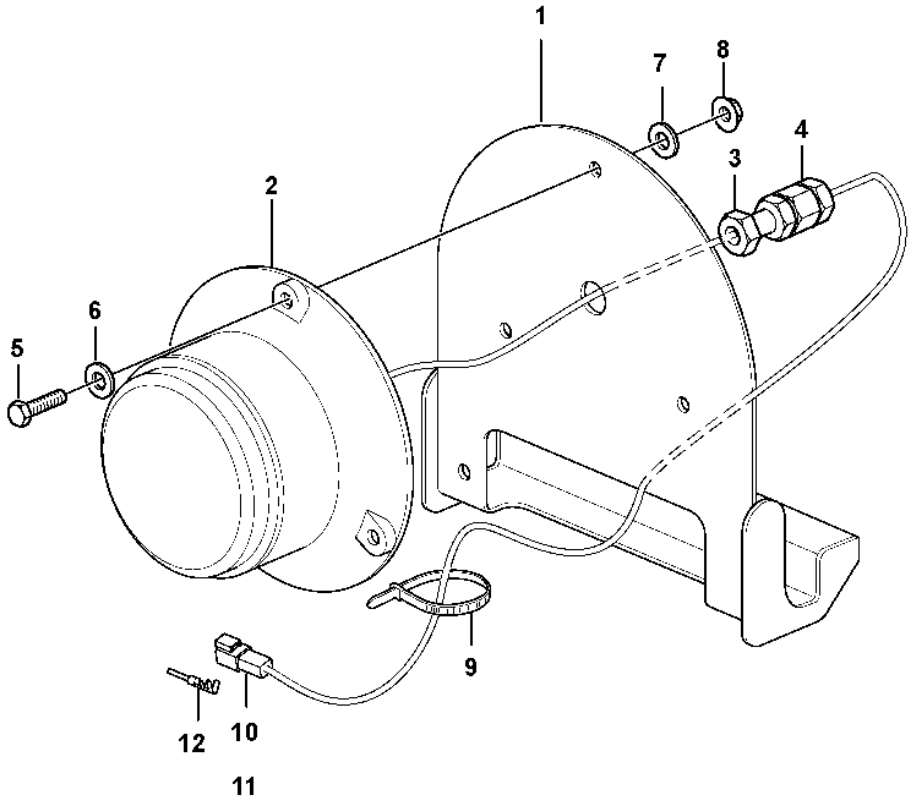
1
7
8
4
3
2
6
5
9
12
10
11

Fig.	Part No.	Quantity 1	2	3	PS	KIT	Description	Dénomination	Bezeichnung	Denominación	Benämning	Notes
	VOE 15066413	1					Lamp	Lampe	Leuchte	Lámpara	Lykta	(VOE 11170330)
	VOE 15066413		1				Lamp	Lampe	Leuchte	Lámpara	Lykta	
1	**VOE 17241336**	1	1				•Retainer	•Retenue	•Halter	•Soporte	•Hållare	
2		1			NS		•Lamp	•Lampe	•Leuchte	•Lampara	•Lykta	LA342
3		1			NS		•Nut	•Ecrou	•Mutter	•Tuerca	•Mutter	
4		1			NS		•Grommet	•Passe fil	•Durchführung	•Aislador pasapanel	•Genomföring	
5	**VOE 13955272**	3	3				•Screw	•Vis	•Schraube	•Tornillo	•Skruv	
6		3			NS		•Sealing washer	•Rond.etancheite	•Dichtscheibe	•Arandela reten	•Tätningsbricka	
7	**VOE 60110304**	3	3				•Washer	•Rondelle	•Scheibe	•Arandela	•Bricka	(VOE 960139)
8	**VOE 13949278**	3	3				•Flange lock nut	•Contre-écrou à embase	•Flanschverschlussmutter	•Contratuerca embridada	•Flänslåsmutter	
9	**VOE 4881440**	1	1				•Cable tie	•Serre-câble	•Kabelbinder	•Abrazadera de cinta	•Buntband	
10	**VOE 14370761**	1	1				•Connector	•Pièce connexion	•Verbindungsstück	•Pieza de conexión	•Förbindningsstycke	
11	**VOE 11803693**	1	1				•Lock	•Serrure	•Schloss	•Cierre	•Lås	(VOE 14370881)
12	**VOE 874033**	2					•Pin terminal	•Borne à broche	•Steckeranschluss	•Terminal de pasador	•Rundstift	

1	**83860**	**Back-up warning light, strobe light** **Feu de recul, éclairage stroboscopique** **Rückfahrwarnleuchte, Stroboskoplampe** **Luz de advertencia de marcha atrás, lámpara estroboscópica** **Backvarningslampa, stroboskoplampa**	Catalogue id **20105**	Group **362**
2	**85030**		Illustr. No **1024959**	Section **300**
3			Issue **20009038-J**	Page **265**
4				
5				

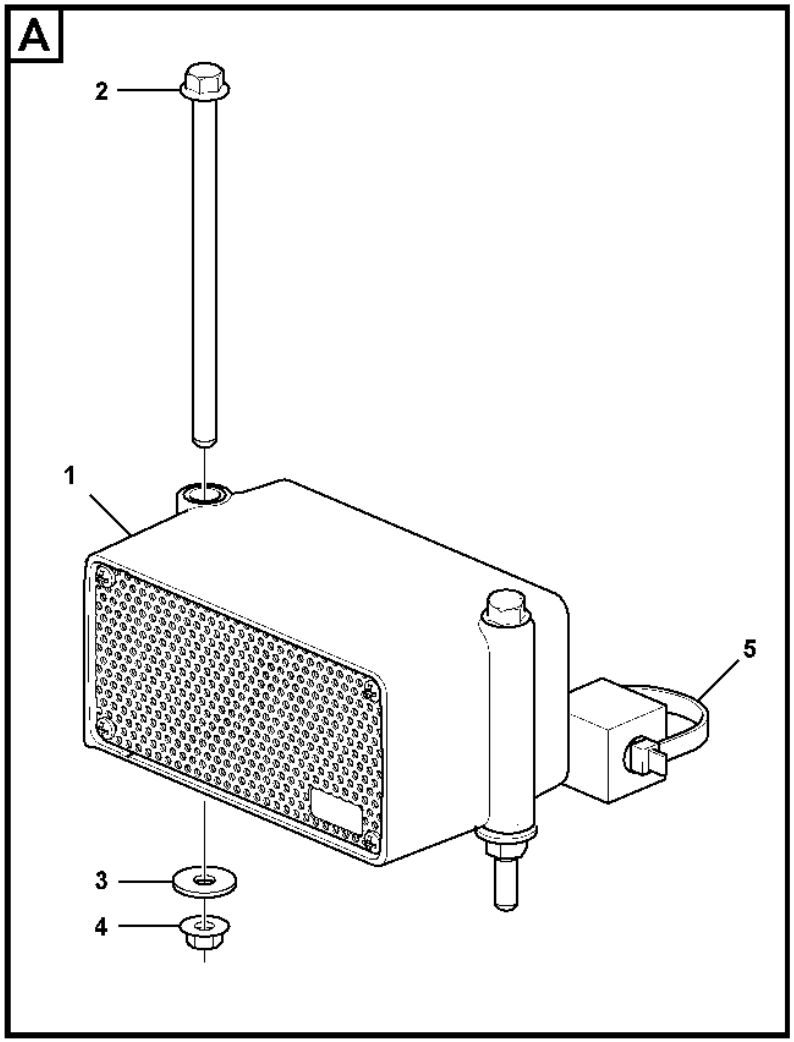
A
2
1
5
3
4

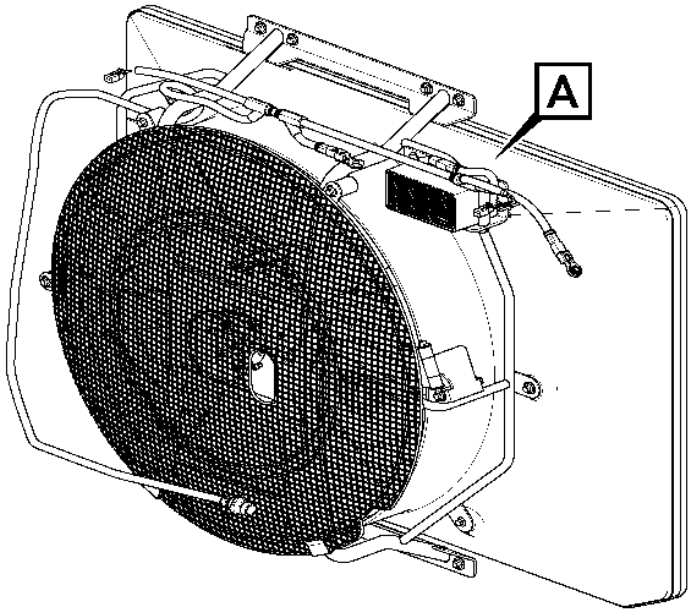
A

Fig.	Part No.	Quantity 1	2	3	PS	KIT	Description	Dénomination	Bezeichnung	Denominación	Benämning	Notes
1	**VOE 17418409**	1					Reversing warning unit	Avertisseur de recul	Rückfahrwarner	Avisador de retroceso	Backvarnare	
2	**VOE 60113249**	2					Flange screw	Vis à embase	Flanschschraube	Tornillo embridado	Flänsskruv	
3	**VOE 60114321**	2					Washer	Rondelle	Scheibe	Arandela	Bricka	
4	**VOE 60113167**	2					Flange lock nut	Contre-écrou à embase	Flanschverschlussmutter	Contratuerca embridada	Flänslåsmutter	
5	**VOE 4881440**	1					Cable tie	Serre-câble	Kabelbinder	Abrazadera de cinta	Buntband	

1		**Back-up warning unit** **Unité d'alerte de secours** **Reserve-warneinheit** **Unidad de advertencia de reserva** **Backning av maskin, varningsenhet**	Catalogue id **20105**	Group **362**
2				
3			Illustr. No **1091739**	Section **325**
4				
5		**86663**	Issue **20009038-J**	Page **267**

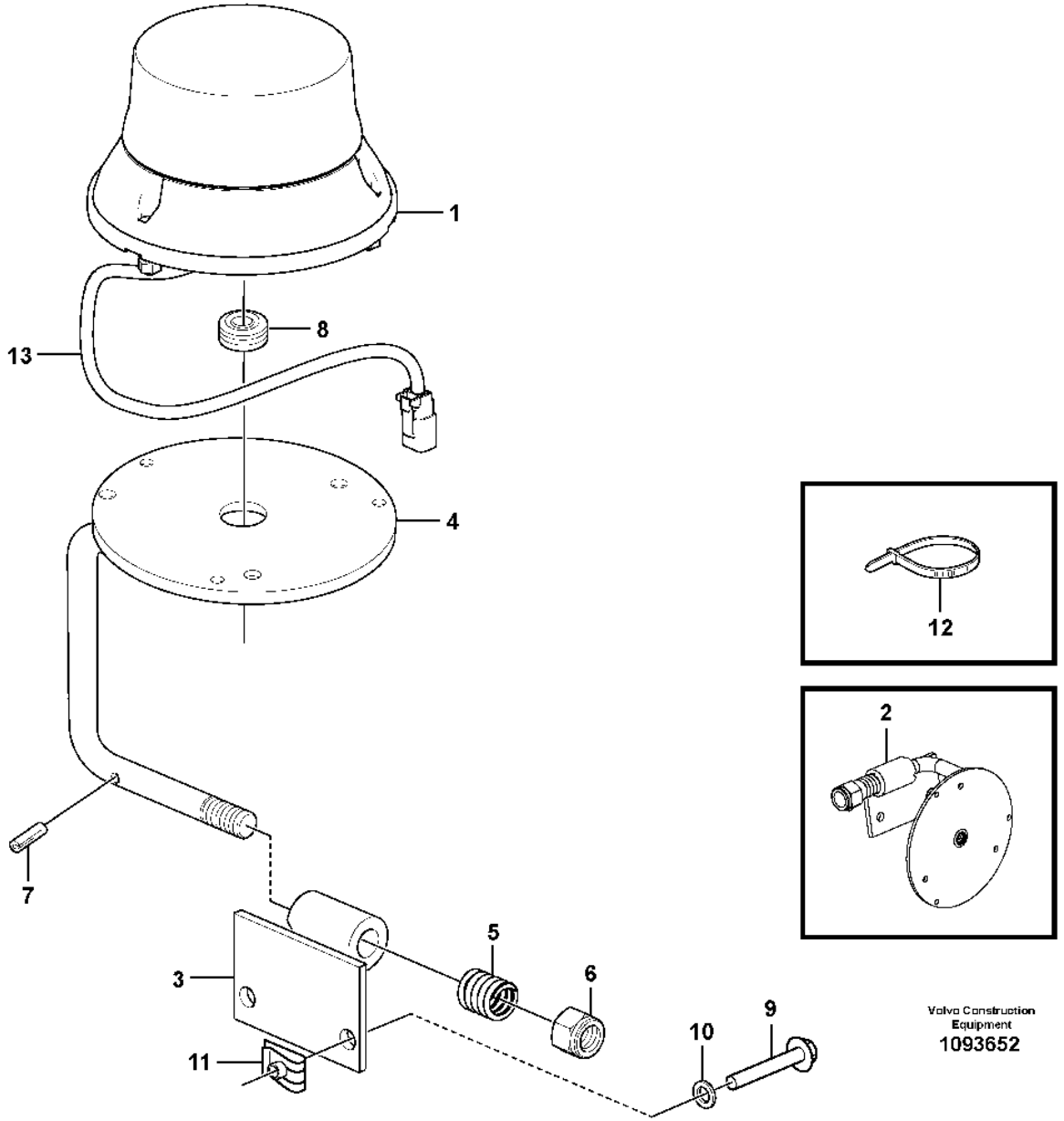
1
8
13
4
12
2
7
5
6
3
9
10
11
Volvo Construction Equipment
1093652

Fig.	Part No.	Quantity 1	2	3	PS	KIT	Description	Dénomination	Bezeichnung	Denominación	Benämning	Notes
1	**VOE 17449763**	1					Warning flasher	Feu de détresse	Warnblinkleuchte	Luz intermitente advertencia	Varningsblinklykta	
2	**VOE 16357222**	1					Release mechanism	Dispositif d'inclinaison	Klappvorrichtung	Mecanismo liberador	Fällningsanordning	
3	**VOE 11412553**	1					•Attachment bracket	•Porte-outil	•Geräteträger	•Soporte de implementos	•Redskapsfäste	
4	**VOE 16335655**	1					•Attachment bracket	•Porte-outil	•Geräteträger	•Soporte Impleme	•Redskapsfäste	
5	**VOE 4935756**	1					•Spring	•Ressort	•Feder	•Resorte	•Fjäder	
6	**VOE 60113171**	1					•Flange lock nut	•Contre-écrou à embase	•Flanschverschlussmutter	•Contratuerca embridada	•Flänslåsmutter	
7	**VOE 13961647**	1					•Pin	•Goupille	•Stift	•Pasador	•Pinne	
8	**VOE 941267**	1					Plug	Tampon	Stopfen	Tapón	Plugg	
9	**VOE 984735**	2					Flange screw	Vis à embase	Flanschschraube	Tornillo embridado	Flänsskruv	(VOE 60113081)
10	**VOE 60114321**	2					Washer	Rondelle	Scheibe	Arandela	Bricka	
11	**VOE 13949867**	2					Spring nut	Écrou de ressort	Federverschlussmutter	Tuerca resorte	Fjädermutter	
12	**VOE 14016673**	2					Strip clamp	Serrage de ruban	Bandklemme	Abrazadera de cinta	Bandklamma	
13	**VOE 11170891**	1					Wiring harness	Faisceau de câbles	Kabelbaum	Manojo cables	Ledningsmatta	

1		**Warning flasher** **feu de détresse** **Warnblinkleuchte** **luz intermitente advertencia** **varningsblinklykta**	Catalogue id **20105**	Group **362**
2				
3			Illustr. No **1093652**	Section **350**
4				
5		**87091**	Issue **20009038-J**	Page **269**

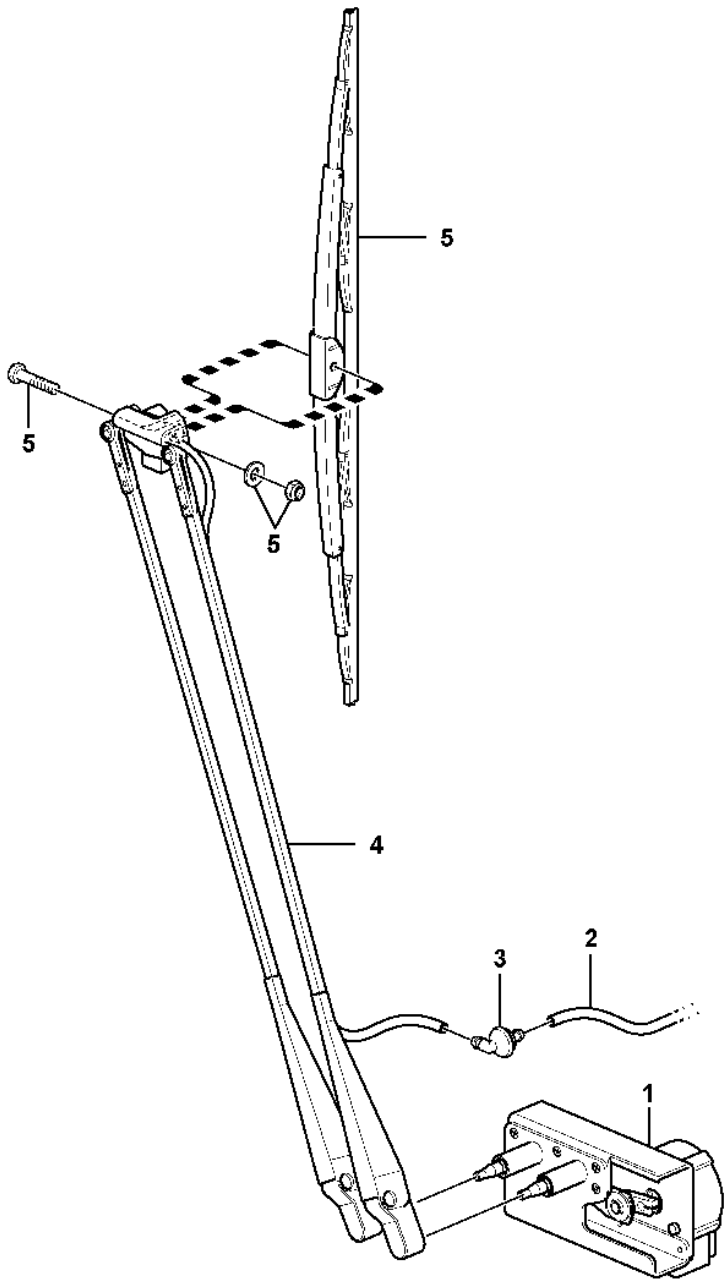

Volvo Construction Equipment
1024508

Fig.	Part No.	Quantity 1	2	3	PS	KIT	Description	Dénomination	Bezeichnung	Denominación	Benämning	Notes
1	**VOE 17200853**	1					Wiper motor	Moteur essuie-glace	Wischermotor	Motor limpiaparabrisas	Torkarmotor	(VOE 11444264) CAB -27921/ S/N -69016/-71772
1	**VOE 15411755**	1			SS		Wiper motor	Moteur essuie-glace	Wischermotor	Motor limpiaparabrisas	Torkarmotor	CAB 27922-/ S/N 69017-/71773-
2	**VOE 1304841**	REQ					Hose	Flexible	Schlauch	Manguera	Slang	L = 2300 MM
3	**VOE 14637451**	1					Elbow	Coude	Winkel	Ángulo	Vinkel	(VOE 14508639)
4	**VOE 15190478**	1					Wiper arm	Bras d'essuie-glace	Wischerarm	Brazo limpiaparabrisas	Torkararm	
	VOE 15175456	1					•Nozzle	•Gicleur	•Düse	•Difusor	•Munstycke	
5	**VOE 16284724**	1					Wiper blade	Balai d'essuie-glace	Wischerblatt	Hoja limpiafaros	Torkarblad	(VOE 14508629)

1		**Windshield wiper, front** **Essuie-vitre, avant** **Scheibenwischer, vorne** **Limpiaparabrisas, delantero** **Vindrutetorkare, fram**	Catalogue id **20105**	Group **363**
2				
3			Illustr. No **1024508**	Section **100**
4				
5		**S/N -72764/-29749/-69044**	Issue **20009038-J**	Page **271**

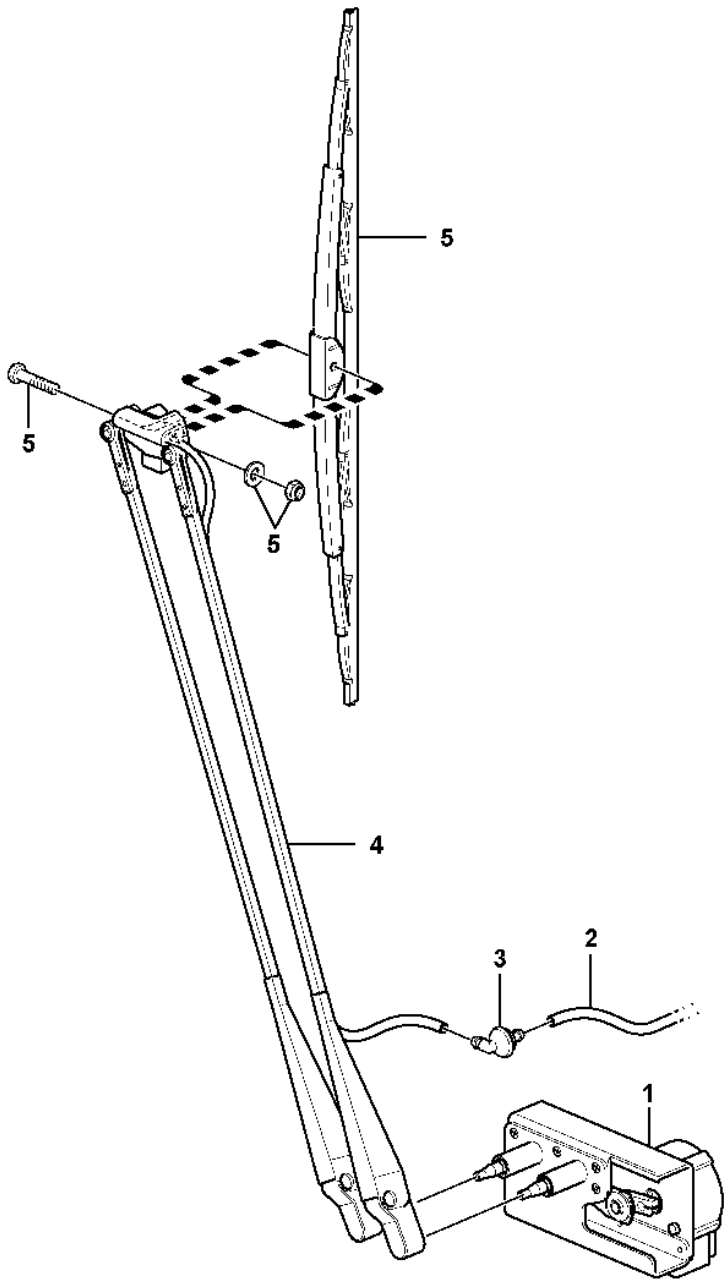

Volvo Construction Equipment
1024508

Fig.	Part No.	Quantity 1	2	3	PS	KIT	Description	Dénomination	Bezeichnung	Denominación	Benämning	Notes
1	**VOE 16284726**	1					Wiper mechanism	Mécanisme essuie-glace	Wischermechanismus	Mecanismo limpiaparabris	Torkarmekanism	
2	**VOE 1304841**	REQ					Hose	Flexible	Schlauch	Manguera	Slang	L = 2300 MM
3	**VOE 14637451**	1					Elbow	Coude	Winkel	Ángulo	Vinkel	
4	**VOE 16284725**	1					Arm	Bras	Arm	Brazo	Arm	
	VOE 15175456	1					•Nozzle	•Gicleur	•Düse	•Difusor	•Munstycke	
5	**VOE 16284724**	1					Wiper blade	Balai d'essuie-glace	Wischerblatt	Hoja limpiafaros	Torkarblad	

1		**Windshield wiper, front** **Essuie-vitre, avant** **Scheibenwischer, vorne** **Limpiaparabrisas, delantero** **Vindrutetorkare, fram**	Catalogue id **20105**	Group **363**
2				
3			Illustr. No **1024508**	Section **110**
4				
5		**S/N 72765-/29750-**	Issue **20009038-J**	Page **273**

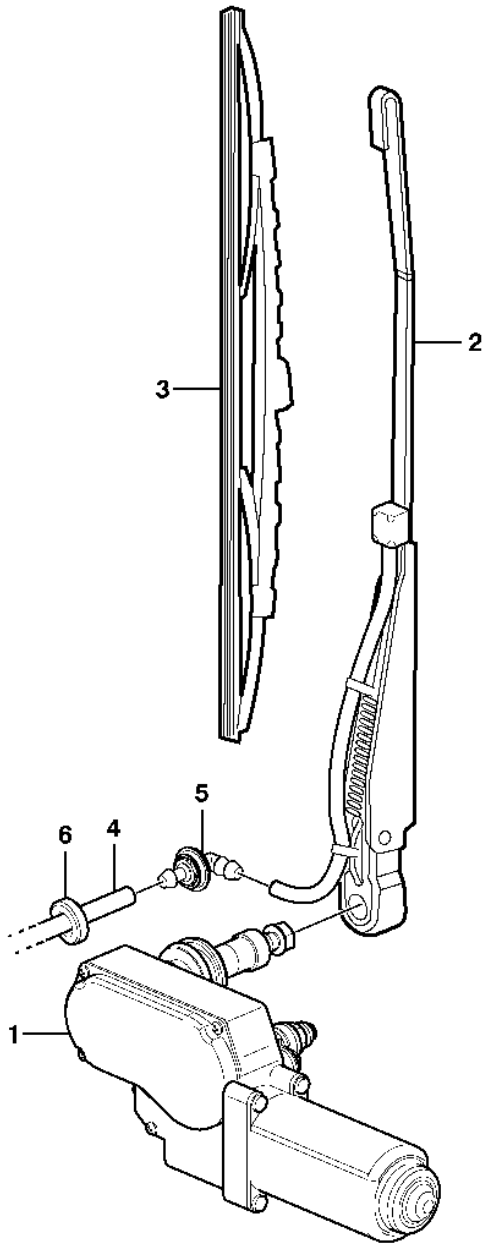

Volvo Construction Equipment
1032689

Fig.	Part No.	Quantity 1	2	3	PS	KIT	Description	Dénomination	Bezeichnung	Denominación	Benämning	Notes
1	**VOE 15010653**	1	1				Wiper motor	Moteur essuie-glace	Wischermotor	Motor limpiaparabrisas	Torkarmotor	(VOE 11170169)
2	**VOE 11170170**	1	1				Wiper arm	Bras d'essuie-glace	Wischerarm	Brazo limpiaparabrisas	Torkararm	
3	**VOE 12741498**	1	1				Wiper blade	Balai d'essuie-glace	Wischerblatt	Hoja limpiafaros	Torkarblad	(VOE 11170171)
4	**VOE 1304841**	REQ					Hose	Flexible	Schlauch	Manguera	Slang	L = 2800 MM
	VOE 1304841		REQ				Hose	Flexible	Schlauch	Manguera	Slang	L = 1800 MM
5	**VOE 14637451**	1	1				Elbow	Coude	Winkel	Ángulo	Vinkel	(VOE 14508639)
6	**VOE 941262**	2	2				Grommet	Passe fil	Durchführung	Pasaje	Genomföring	

1	**33293, 33297**	**Windshield wiper, rear** **Essuie-vitre, arrière** **Scheibenwischer, hinten** **Limpiaparabrisas, trasero** **Vindrutetorkare, bak**	Catalogue id **20105**	Group **363**
2	**33018**		Illustr. No **1032689**	Section **150**
3				
4			Issue **20009038-J**	Page **275**
5				

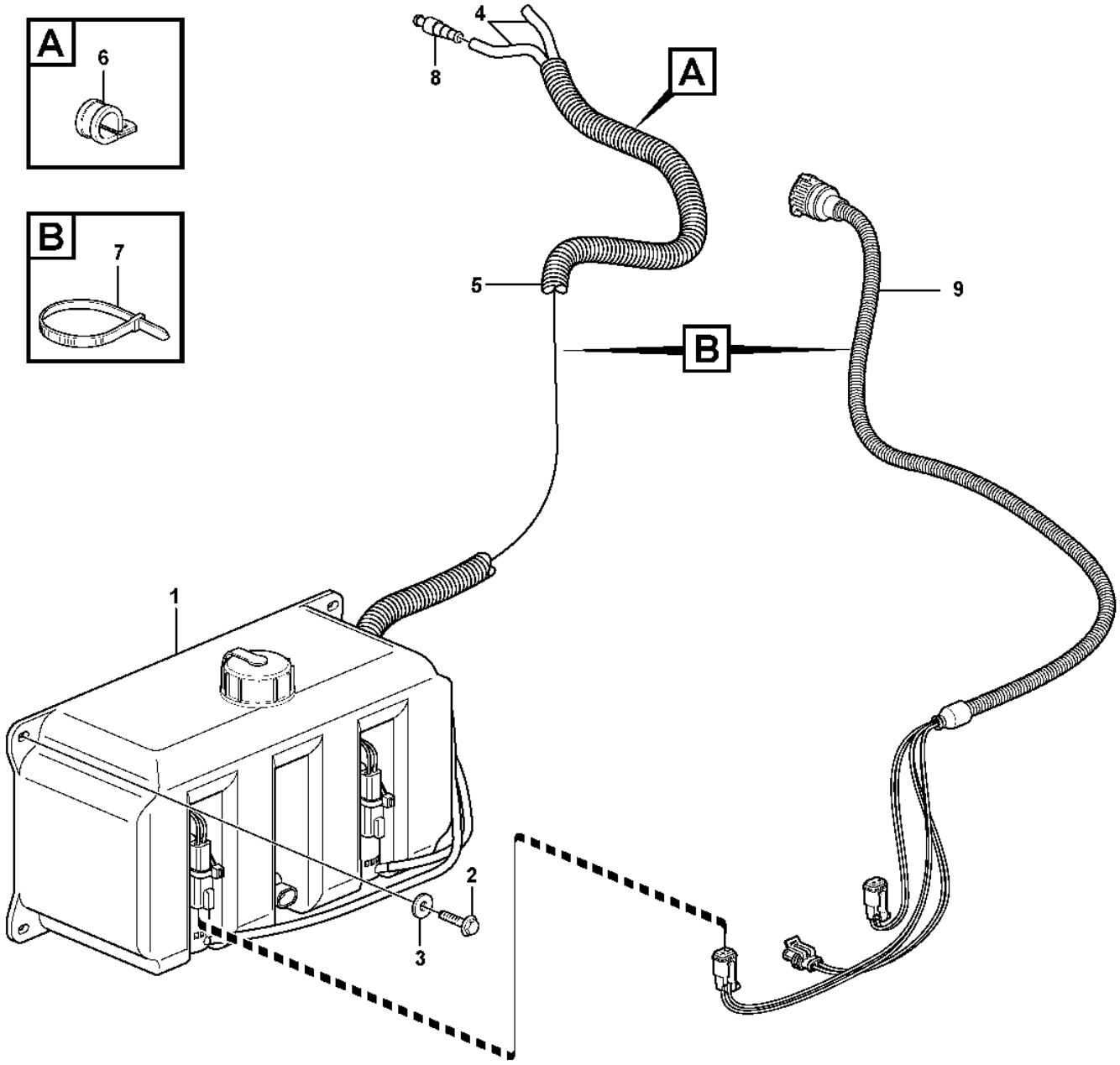

Volvo Construction Equipment
1024516

Fig.	Part No.	Quantity 1	2	3	PS	KIT	Description	Dénomination	Bezeichnung	Denominación	Benämning	Notes
1	**VOE 11170287**	1					Reservoir	Réservoir	Behälter	Depósito	Behållare	2381) SE3601
	VOE 15041562	1					•Cap	•Capot	•Kappe	•Capuchón	•Hatt	
	VOE 11716534	2					•Pump	•Pompe	•Pumpe	•Bomba	•Pump	
	VOE 17500469	1					•Filter	•Filtre	•Filter	•Filtro	•Filter	
2	**VOE 13946934**	2					Screw	Vis	Schraube	Tornillo	Skruv	
3	**VOE 60110304**	2					Washer	Rondelle	Scheibe	Arandela	Bricka	(VOE 960139)
4	**VOE 1304841**	REQ					Hose	Flexible	Schlauch	Manguera	Slang	
5	**VOE 4803751**	REQ					Hose	Flexible	Schlauch	Manguera	Slang	L = 790 MM
6	**VOE 977599**	1					Clamp	Collier serrage	Schelle	Abrazadera	Klamma	
7	**VOE 4881440**	4					Cable tie	Serre-câble	Kabelbinder	Abrazadera de cinta	Buntband	
8	**VOE 667352**	1	1				Non-return valve	Clapet antiretour	Rückschlagventil	Válvula antirretorno	Backventil	
9	**VOE 11171584**	1					Wiring harness	Faisceau de câbles	Kabelbaum	Manojo cables	Ledningsmatta	

2381) **GB**: Sensor included **FR**: Capteur inclus **DE**: Einschl. Geber **ES**: Sensor incluido **SE**: Givare ingår

1	**33293, 33297**	**Windshield washer** **Lave - glace** **Scheibenwaschanlage** **Lavaparabrisas** **Vindrutespolare**
2	**33018**	
3		
4		
5		

Catalogue id **20105**	Group **363**
Illustr. No **1024516**	Section **200**
Issue **20009038-J**	Page **277**

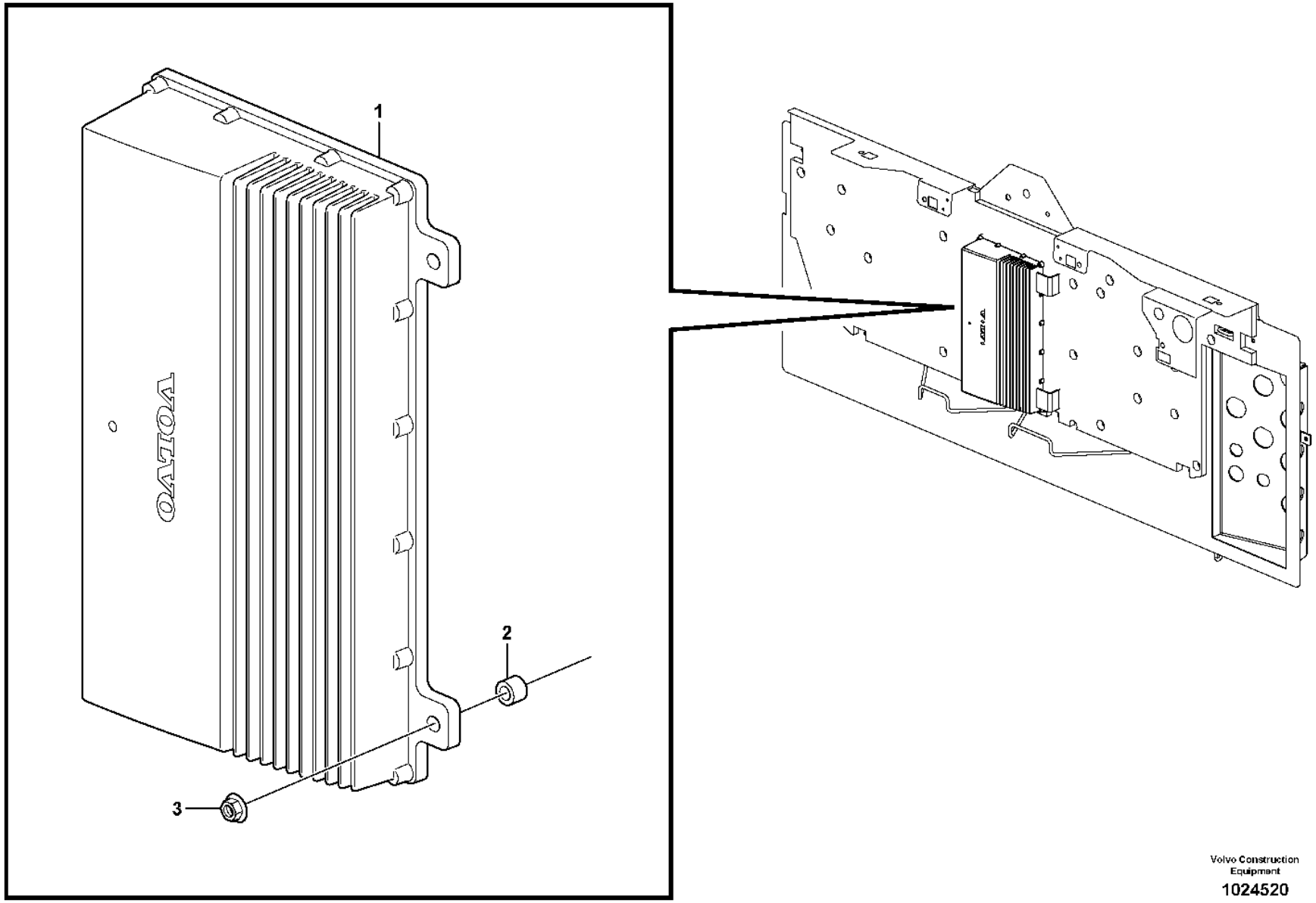

Volvo Construction Equipment

1024520

Fig.	Part No.	Quantity 1	2	3	PS	KIT	Description	Dénomination	Bezeichnung	Denominación	Benämning	Notes
1	**VOE 11443500**	1			SS		Electronic unit	Unité électronique	Elektronikeinheit	Unidad electrónica	Elektronikenhet	3611) V1-ECU, S/N - 26889 SWE, S/N - 68848 USA, S/N - 71690 BRA, S/N - 43390 IRN
1	**VOE 11380375**	1			SS		Electronic unit	Unité électronique	Elektronikeinheit	Unidad electrónica	Elektronikenhet	V1-ECU, S/N 26890-27360, S/N 68849 - USA S/N 71691 -71820 BRA S/N 43391 - 43490 IRN
1	**VOE 11380375**		1		SS		Electronic unit	Unité électronique	Elektronikeinheit	Unidad electrónica	Elektronikenhet	V1-ECU, CAB - 28172 SWE, CAB - 71803 BRA,
1	**VOE 11381475**		1		SS		Electronic unit	Unité électronique	Elektronikeinheit	Unidad electrónica	Elektronikenhet	V1-ECU, CAB 28173 - 29564 SWE, CAB 71821 - 72103 BRA
1	**VOE 11381995**		1		SS		Electronic unit	Unité électronique	Elektronikeinheit	Unidad electrónica	Elektronikenhet	V1-ECU, CAB 29565 - SWE, CAB 72104 - 72220 BRA
1	**VOE 11383875**		1				Electronic unit	Unité électronique	Elektronikeinheit	Unidad electrónica	Elektronikenhet	V1-ECU, CAB 72221- BRA
1	**VOE 11381995**			1	SS		Electronic unit	Unité électronique	Elektronikeinheit	Unidad electrónica	Elektronikenhet	V1-ECU, S/N -29121 SWE, S/N -72220 BRA
1	**VOE 11383875**			1			Electronic unit	Unité électronique	Elektronikeinheit	Unidad electrónica	Elektronikenhet	V1-ECU, S/N 29122- SWE, S/N 72221- BRA
2	**VOE 930418**	3	3				Spacer ring	Bague entretoise	Abstandring	Anillo distanciador	Distansring	
3	**VOE 13949278**	3	3				Flange lock nut	Contre-écrou à embase	Flanschverschlussmutter	Contratuerca embridada	Flänslåsmutter	

3611) **GB**: This ECU only to be used up to this Serial No **FR**: Cet ECU ne peut être utilisé que jusqu'à ce nº de série **DE**: Dieses Steuergerät nur bis einschl. dieser Fert.nr. verwenden **ES**: Esta ECU sólo debe usarse hasta este nº de fabr. inclusive **SE**: Denna ECU kan användas enbart upp till och med detta serienummer

1	**33293, 33437, 33297**
2	**33018, 33019**
3	**33292**
4	
5	

Electronic unit
Unité électronique
Elektronikeinheit
Unidad electrónica
Elektronikenhet

V1-ECU

Catalogue id	Group
20105	**366**
Illustr. No	Section
1024520	**100**
Issue	Page
20009038-J	**279**

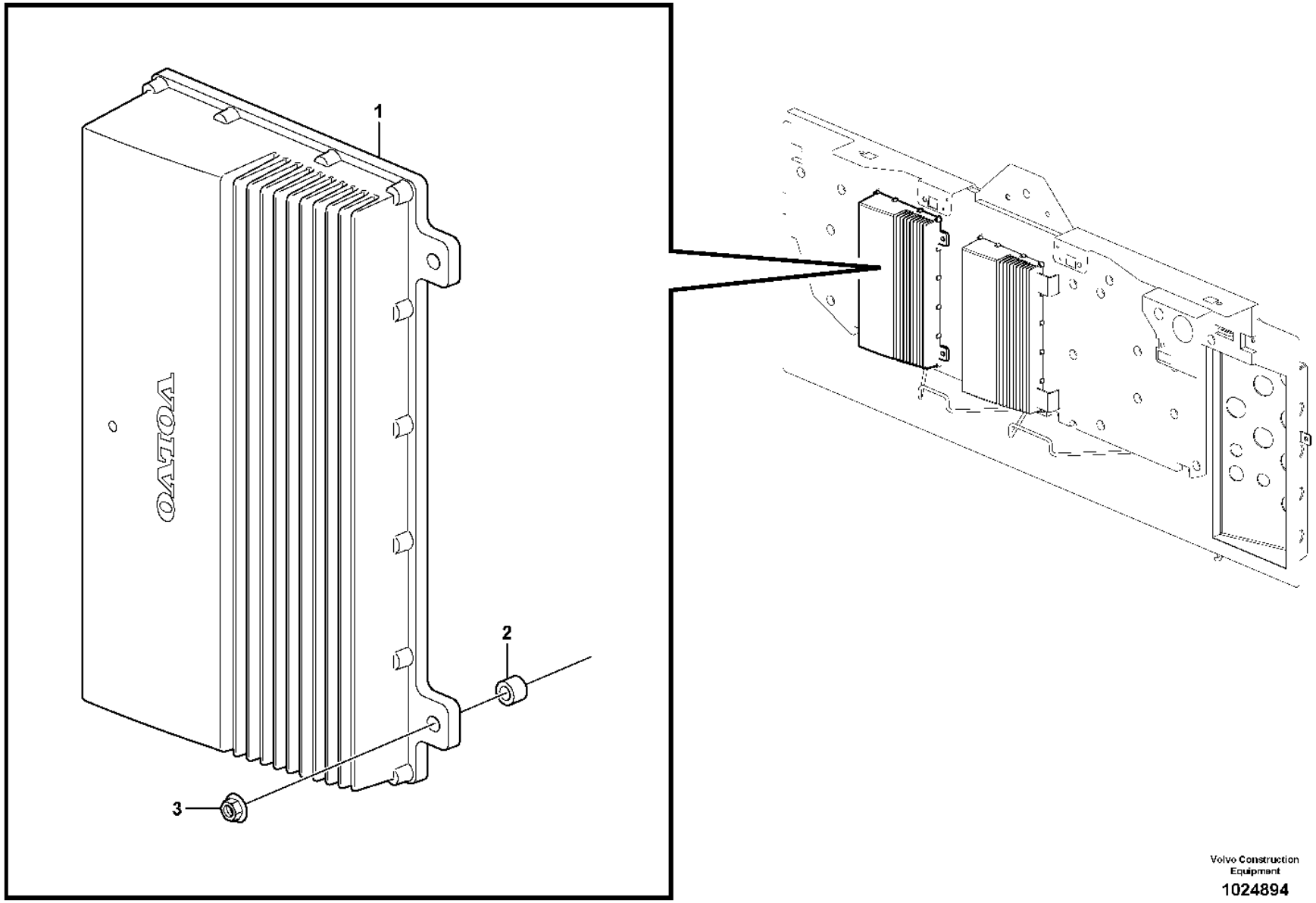

Volvo Construction Equipment

1024894

Fig.	Part No.	Quantity 1	2	3	PS	KIT	Description	Dénomination	Bezeichnung	Denominación	Benämning	Notes
1	**VOE 11443700**	1			SS		Electronic unit	Unité électronique	Elektronikeinheit	Unidad electrónica	Elektronikenhet	3611) V2-ECU, S/N - 26889 SWE, S/N - 68848 USA, S/N - 71690 BRA, S/N - 43390 IRN
1	**VOE 11380380**	1			SS		Electronic unit	Unité électronique	Elektronikeinheit	Unidad electrónica	Elektronikenhet	V2-ECU, S/N 26890-27360, S/N 68849 - USA, S/N 71691 - 71820 BRA, S/N 43391 - 43490 IRN
1	**VOE 11381480**	1			SS		Electronic unit	Unité électronique	Elektronikeinheit	Unidad electrónica	Elektronikenhet	V2-ECU, S/N 27361 - 28732 SWE, S/N 71821 - 72104 BRA, S/N 43491 - IRN
1	**VOE 11381990**	1			SS		Electronic unit	Unité électronique	Elektronikeinheit	Unidad electrónica	Elektronikenhet	V2-ECU, S/N 28733 - SWE, S/N 72105 - BRA
2	**VOE 930418**	3					Spacer ring	Bague entretoise	Abstandring	Anillo distanciador	Distansring	
3	**VOE 13949278**	3					Flange lock nut	Contre-écrou à embase	Flanschverschlussmutter	Contratuerca embridada	Flänslåsmutter	

3848) **GB**: Important! See info Service tip (All WLO) concerning the software conversion kits and its relation to the machine serial number, for each corresponding CDC aftermarket option kit. **FR**: Important ! Voir l'information (tous modèles de chargeuses sur pneus) concernant les kits de conversion des logiciels en fonction du numéro de série de la machine convenant pour chaque kit optionnel CDC après-vente. **DE**: Wichtig! Siehe Servicehinweis (alle WLO) bezüglich Software-Umrüstkit **ES**: ¡Importante! Vea el consejo de servicio de la información (todo WLO) referente a los juegos de conversión de software y su relación con el número de serie de la máquina para cada juego de opción del mercado de accesorios CDC correspondiente. **SE**: Viktigt! Se informationen Service Tips (All WLO) angående mjukvarans konverteringssatser och dess förhållande till maskinens tillverkningsnummer, för varje motsvarande CDC eftermarknadssats.

3611) **GB**: This ECU only to be used up to this Serial No **FR**: Cet ECU ne peut être utilisé que jusqu'à ce nº de série **DE**: Dieses Steuergerät nur bis einschl. dieser Fert.nr. verwenden **ES**: Esta ECU sólo debe usarse hasta este nº de fabr. inclusive **SE**: Denna ECU kan användas enbart upp till och med detta serienummer

1		**Electronic unit** **Unité électronique** **Elektronikeinheit** **Unidad electrónica** **Elektronikenhet**	Catalogue id **20105**	Group **366**
2			Illustr. No **1024894**	Section **150**
3			Issue **20009038-J**	Page **281**
4				
5		**3848), V2-ECU, 83874, 84589, 84986**		

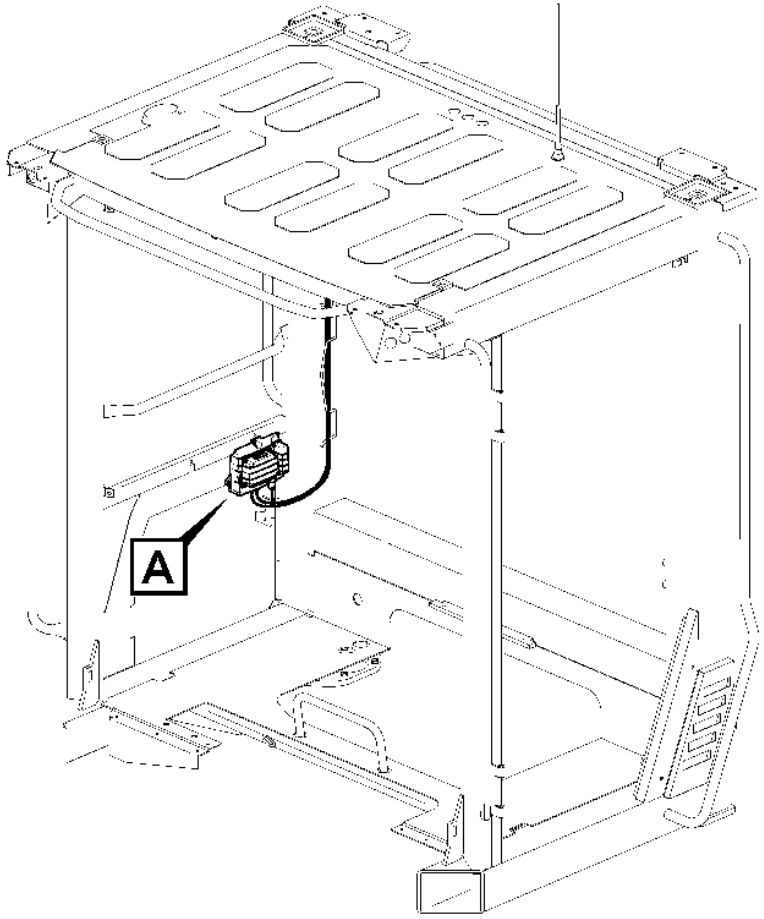

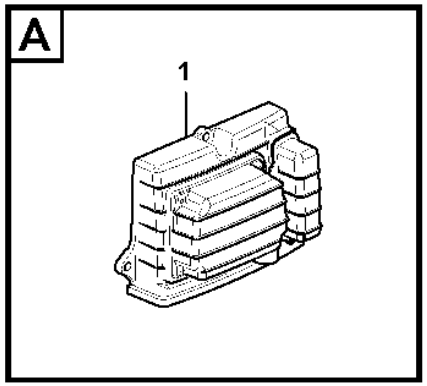

Volvo Construction Equipment
1071990

Fig.	Part No.	Quantity 1	2	3	PS	KIT	Description	Dénomination	Bezeichnung	Denominación	Benämning	Notes
1	**VOE 11443993**	1					Electronic unit	Unité électronique	Elektronikeinheit	Unidad electrónica	Elektronikenhet	(VOE 11384310)

1		**Wireless electronic unit, W-ecu3** **Unité électronique sans fil, W-ECU3** **Drahtlos-Elektronikeinheit, W-ECU3** **Unidad electrónica inalámbrica, W-ECU3** **Trådlös elektronisk styrenhet, W-ECU3**	Catalogue id **20105**	Group **366**
2				
3			Illustr. No **1071990**	Section **200**
4				
5		**86488**	Issue **20009038-J**	Page **283**

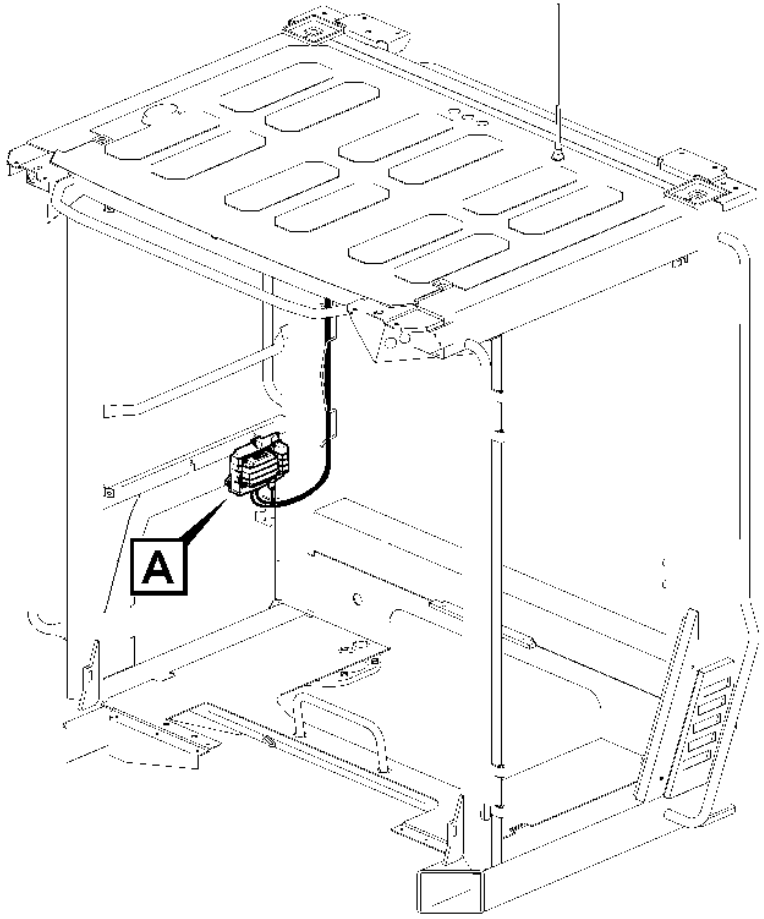

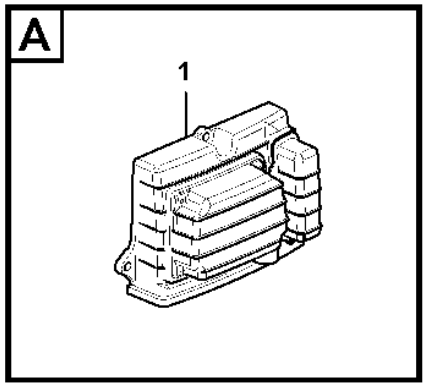

Volvo Construction Equipment
1071990

Fig.	Part No.	Quantity 1	2	3	PS	KIT	Description	Dénomination	Bezeichnung	Denominación	Benämning	Notes
1	**VOE 11443992**	1					Control unit	Unité de commande	Steuergerät	Unidad de mando	Styrenhet	(VOE 11384320)
	VOE 15180716	1					•Battery	•Batterie	•Batterie	•Batería	•Batteri	

1		**Wireless electronic unit, W-ecu3** **Unité électronique sans fil, W-ECU3** **Drahtlos-Elektronikeinheit, W-ECU3** **Unidad electrónica inalámbrica, W-ECU3** **Trådlös elektronisk styrenhet, W-ECU3**	Catalogue id **20105**	Group **366**
2				
3			Illustr. No **1071990**	Section **300**
4				
5		**86487**	Issue **20009038-J**	Page **285**

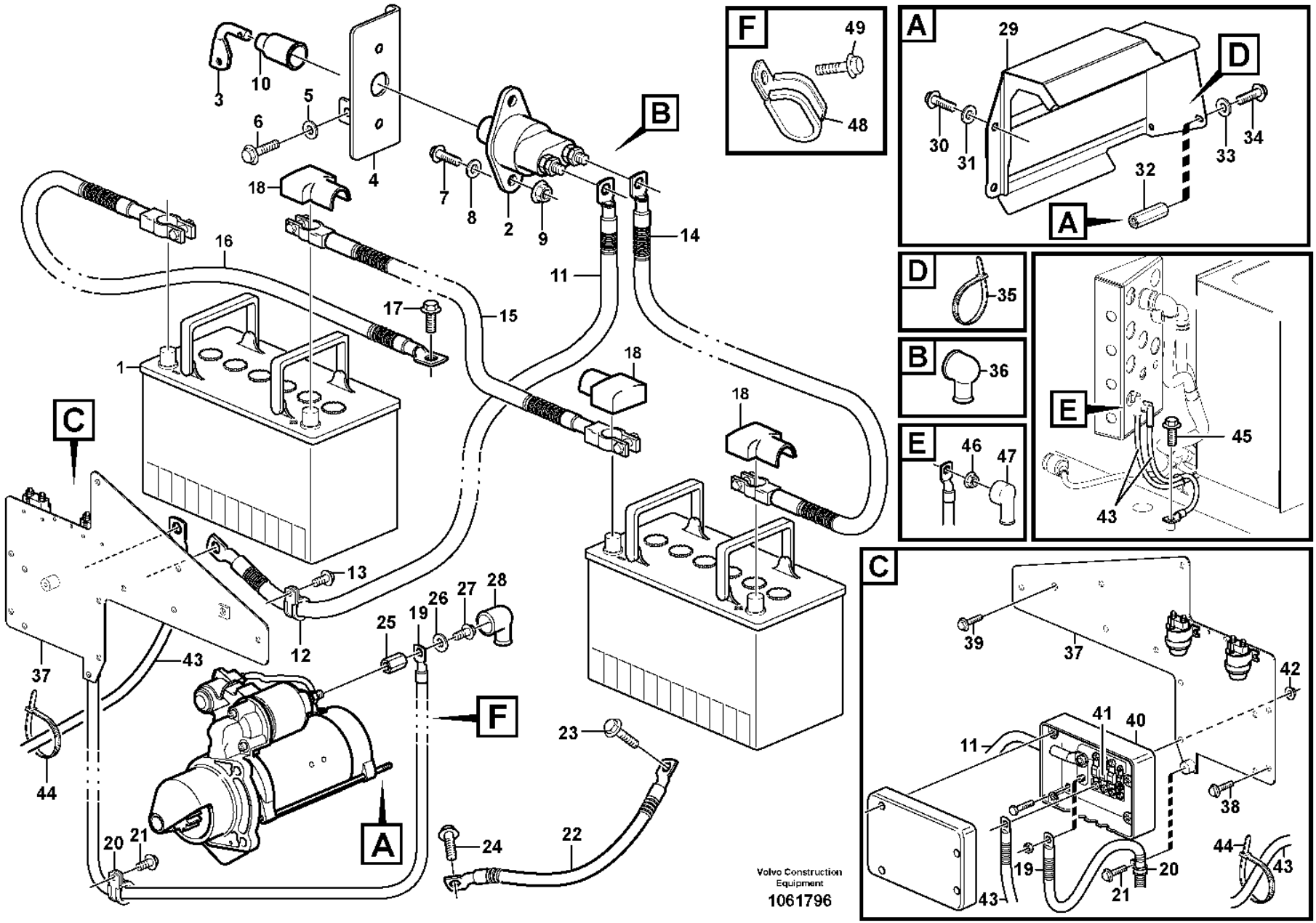
A
B
C
D
E
F
1
2
3
4
5
6
7
8
9
10
11
12
13
14
15
16
17
18
19
20
21
22
23
24
25
26
27
28
29
30
31
32
33
34
35
36
37
38
39
40
41
42
43
44
45
46
47
48
49
Volvo Construction Equipment
1061796

Fig.	Part No.	Quantity 1	2	3	PS	KIT	Description	Dénomination	Bezeichnung	Denominación	Benämning	Notes
1		2					Battery	Batterie	Batterie	Bateria	Batteri	12V, 110Ah
							•Dry battery	•Batterie vide	•Trockenbatterie	•Batería descargada	•Torrbatteri	
2	**VOE 3987034**	1			SS		Main switch	Coupe-circuit principal	Hauptschalter	Interruptor maestro	Huvudströmställare	
3	**VOE 8157766**	1					•Knob	•Bouton	•Bedienungsknopf	•Volante	•Ratt	
4	**VOE 11414562**	1					Bracket	Console	Konsole	Consola	Konsol	
5	**VOE 946441**	2					Flange screw	Vis à embase	Flanschschraube	Tornillo embridado	Flänsskruv	
6	**VOE 60113866**	2					Plain washer	Rondelle plane	Flachscheibe	Arandela plana	Planbricka	(VOE 13960143)
7	**VOE 13946934**	2					Screw	Vis	Schraube	Tornillo	Skruv	
8	**VOE 60110304**	2					Washer	Rondelle	Scheibe	Arandela	Bricka	(VOE 960139)
9	**VOE 13949278**	2					Flange lock nut	Contre-écrou à embase	Flanschverschlussmutter	Contratuerca embridada	Flänslåsmutter	
10	**VOE 1582293**	1					Protecting moulding	Lisse de protection	Schonleiste	Moldura de protección	Skyddslist	S/N - 29653 S/N - 72694
11	**VOE 11171599**	1					Battery cable	Câble de batterie	Batterieleitung	Cable de batería	Batteriledning	
12	**VOE 13977600**	1					Clamp	Collier serrage	Schelle	Abrazadera	Klamma	
13	**VOE 984734**	1					Flange screw	Vis à embase	Flanschschraube	Tornillo embridado	Flänsskruv	(VOE 13946173)
14	**VOE 11171294**	1					Battery cable	Câble de batterie	Batterieleitung	Cable de batería	Batteriledning	
15	**VOE 11171297**	1					Battery cable	Câble de batterie	Batterieleitung	Cable de batería	Batteriledning	
16	**VOE 11171299**	1					Battery cable	Câble de batterie	Batterieleitung	Cable de batería	Batteriledning	
17	**VOE 60113527**	1					Flange screw	Vis à embase	Flanschschraube	Tornillo embridado	Flänsskruv	(VOE 13949888)
18	**VOE 1259727**	3					Cover	Capot	Abdeckung	Capó	Kåpa	
19	**VOE 11171639**	1					Battery cable	Câble de batterie	Batterieleitung	Cable de batería	Batteriledning	
20	**VOE 13977600**	4					Clamp	Collier serrage	Schelle	Abrazadera	Klamma	
21	**VOE 984733**	4					Flange screw	Vis à embase	Flanschschraube	Tornillo embridado	Flänsskruv	(VOE 946440)
22	**VOE 11024707**	1					Battery cable	Câble de batterie	Batterieleitung	Cable de batería	Batteriledning	
23	**VOE 984733**	1					Flange screw	Vis à embase	Flanschschraube	Tornillo embridado	Flänsskruv	(VOE 946440)
24	**VOE 60113527**	1					Flange screw	Vis à embase	Flanschschraube	Tornillo embridado	Flänsskruv	(VOE 13949888)
25	**VOE 11171091**	1					Nut	Écrou	Mutter	Tuerca	Mutter	
26	**VOE 11170338**	1					Washer	Rondelle	Scheibe	Arandela	Bricka	
27	**VOE 11170368**	1					Flange screw	Vis à embase	Flanschschraube	Tornillo embridado	Flänsskruv	
28	**VOE 855798**	1					Protecting sleeve	Manchon protection	Schutzhülle	Manguito de protección	Skyddshylsa	

1		**Battery cable and main switch** **Cable batterie et robinet batterie** **Batterieleitung und Batterietrennschalter** **Cable de bateria y desconectador bateria** **Batteriledning och batterifrånskiljare**	Catalogue id **20105**	Group **371**
2				
3			Illustr. No **1061796**	Section **100**
4				
5			Issue **20009038-J**	Page **287**

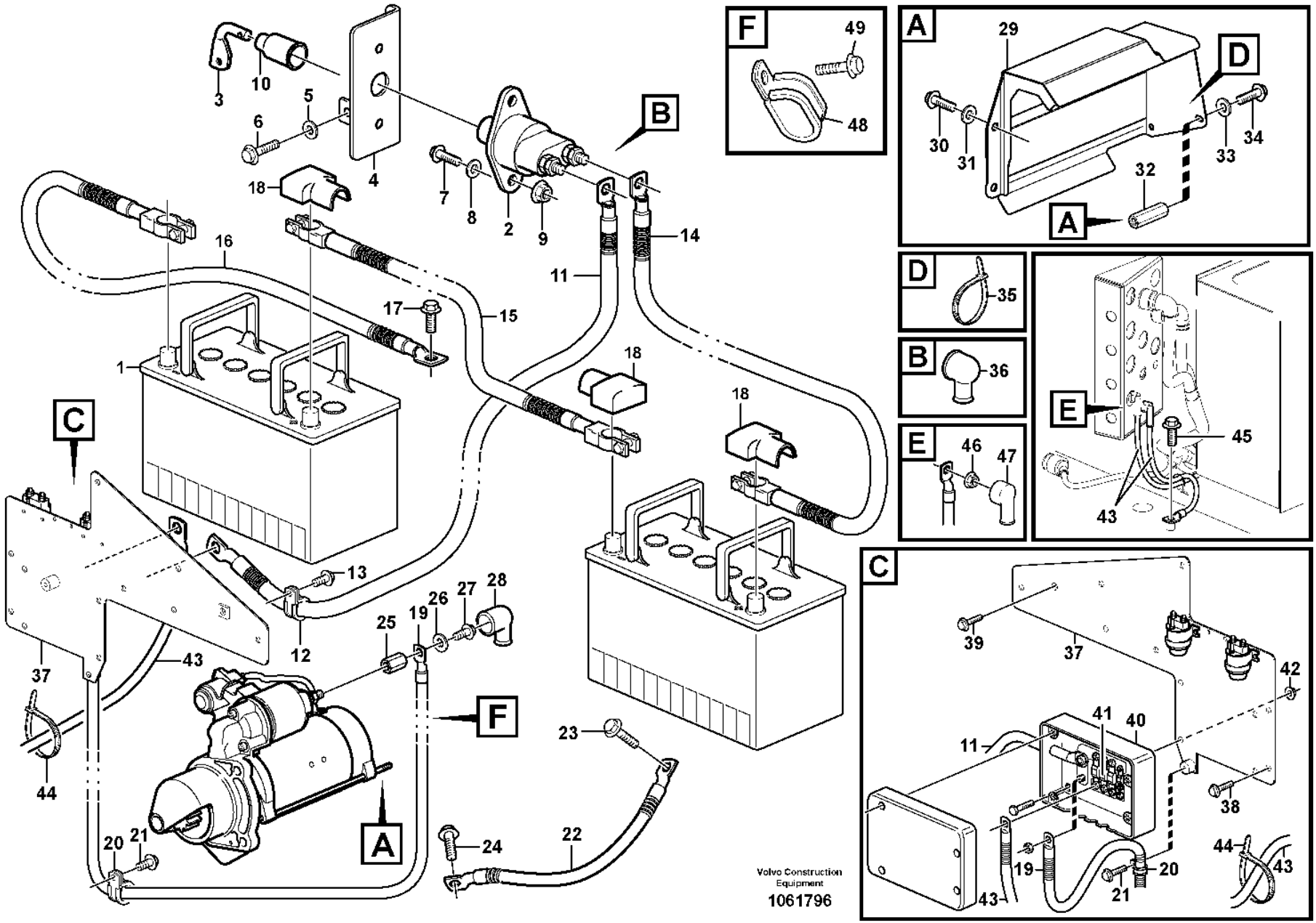
A
B
C
D
E
F
1
2
3
4
5
6
7
8
9
10
11
12
13
14
15
16
17
18
19
20
21
22
23
24
25
26
27
28
29
30
31
32
33
34
35
36
37
38
39
40
41
42
43
44
45
46
47
48
49
Volvo Construction Equipment
1061796

Fig.	Part No.	Quantity 1	2	3	PS	KIT	Description	Dénomination	Bezeichnung	Denominación	Benämning	Notes
29	**VOE 11171497**	1			SS		Cover	Capot	Abdeckung	Capó	Kåpa	
30	**VOE 13966807**	2					Flange screw	Vis à embase	Flanschschraube	Tornillo embridado	Flänsskruv	
31	**VOE 994848**	2					Washer	Rondelle	Scheibe	Arandela	Bricka	(VOE 11117464)
32	**VOE 11100247**	2					Spacer	Entretoise	Abstandkörper	Distanciador	Distans	
33	**VOE 60110304**	2					Washer	Rondelle	Scheibe	Arandela	Bricka	(VOE 960139)
34	**VOE 13946934**	2					Screw	Vis	Schraube	Tornillo	Skruv	
35	**VOE 4881440**	2					Cable tie	Serre-câble	Kabelbinder	Abrazadera de cinta	Buntband	
36	**VOE 7025971**	2					Protection	Protection	Abdeckung	Protección	Skydd	
37	**VOE 11171451**	1					Plate	Tôle	Blech	Chapa	Plåt	
38	**VOE 984734**	2					Flange screw	Vis à embase	Flanschschraube	Tornillo embridado	Flänsskruv	(VOE 13946173)
39	**VOE 13945444**	1					Screw	Vis	Schraube	Tornillo	Skruv	
40	**VOE 11170016**	1					Fuse box	Boîtier fusible	Sicherungsdose	Caja de fusibles	Säkringsdosa	
	VOE 20368159	1					•Cover	•Capot	•Abdeckung	•Capó	•Kåpa	
41	**VOE 982617**	3					Fuse	Fusible	Sicherung	Fusible	Säkring	32V x 125A
42	**VOE 60113167**	4					Flange lock nut	Contre-écrou à embase	Flanschverschlussmutter	Contratuerca embridada	Flänslåsmutter	(VOE 948645)
43	**VOE 11171705**	1			SS		Wiring harness	Faisceau de câbles	Kabelbaum	Manojo cables	Ledningsmatta	S/N - 27845 SWE S/N - 71944 BRA S/N - 43500 IRN
43	**VOE 15186892**	1					Wiring harness	Faisceau de câbles	Kabelbaum	Manojo cables	Ledningsmatta	S/N 27846 - SWE S/N 71945 - BRA S/N 43501 - IRN
44	**VOE 4881440**	6					Cable tie	Serre-câble	Kabelbinder	Abrazadera de cinta	Buntband	
45	**VOE 60113527**	1					Flange screw	Vis à embase	Flanschschraube	Tornillo embridado	Flänsskruv	(VOE 13949888)
46	**VOE 983715**	2					Sems nut	Écrou à tête bombée	Semsmutter	Tuerca sems	Semsmutter	
46	**VOE 60113140**	2					Flange nut	Écrou à embase	Flanschmutter	Tuerca embridada	Flänsmutter	(VOE 13945408) 33298
47		2			NS		Protection	Protection	Schutz	Proteccion	Skydd	
48	**VOE 13977600**	1					Clamp	Collier serrage	Schelle	Abrazadera	Klamma	
48	**VOE 13977600**	1					Clamp	Collier serrage	Schelle	Abrazadera	Klamma	33298
49	**VOE 984733**	1					Flange screw	Vis à embase	Flanschschraube	Tornillo embridado	Flänsskruv	(VOE 946440)

1		**Battery cable and main switch** **Cable batterie et robinet batterie** **Batterieleitung und Batterietrennschalter** **Cable de bateria y desconectador bateria** **Batteriledning och batterifrånskiljare**	Catalogue id **20105**	Group **371**
2				
3			Illustr. No **1061796**	Section **100**
4				
5			Issue **20009038-J**	Page **289**

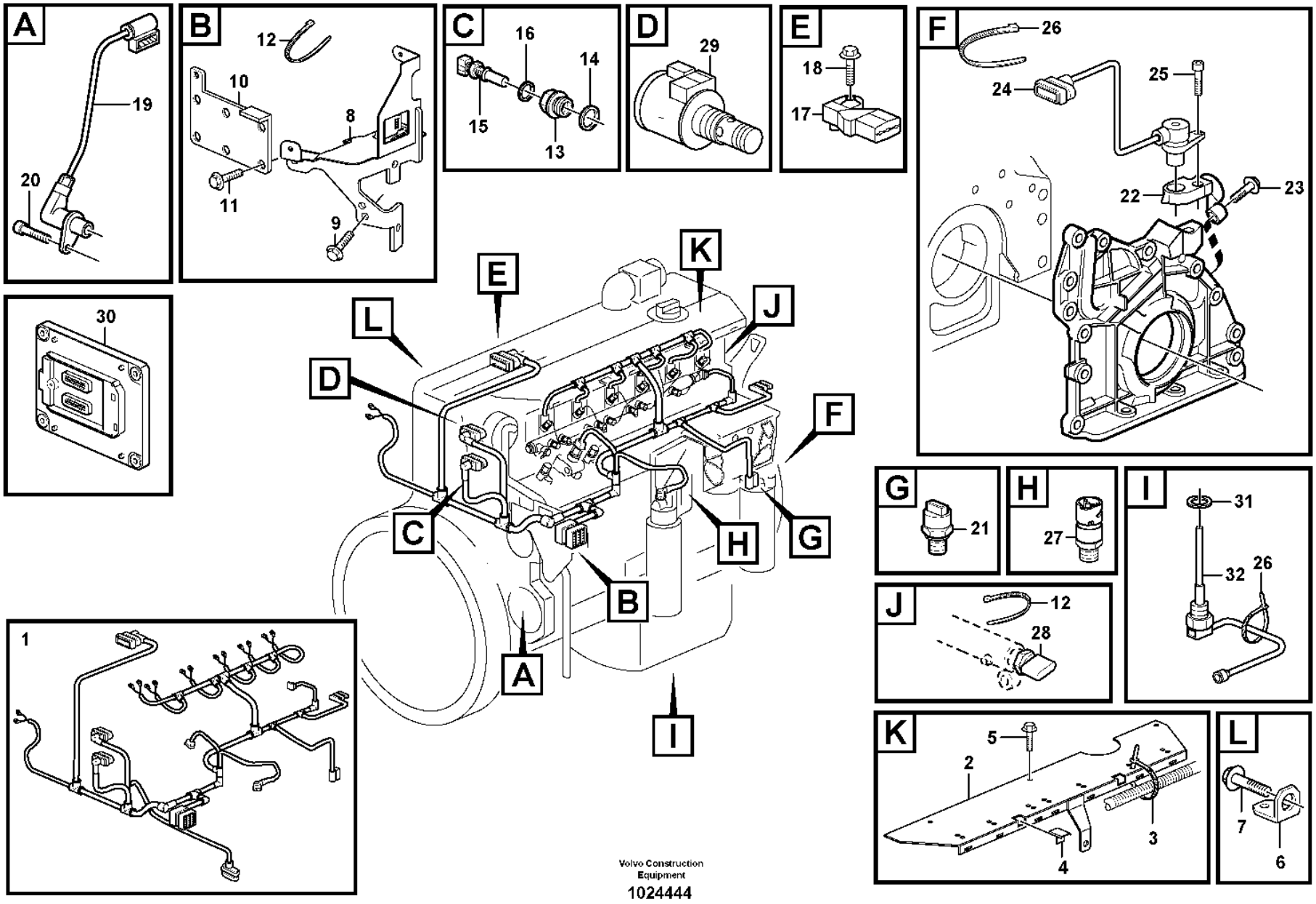
A
19
20
B
12
10
8
11
9
C
16
14
15
13
D
29
E
18
17
F
26
24
25
22
23
30
K
E
L
J
D
F
C
H
G
B
A
I
G
21
H
27
I
31
32
26
J
12
28
1
K
5
2
3
4
L
7
6
Volvo Construction Equipment
1024444

Fig.	Part No.	Quantity 1	2	3	PS	KIT	Description	Dénomination	Bezeichnung	Denominación	Benämning	Notes
1	**VOE 20914988**	1					Wiring Harness	Faisceau de câbles	Kabelbaum	Cableado	Ledningsmatta	(VOE 20886142)
							•CONNECTED TO:	•CONNECTÉ A:	•ANGESCHLOSSEN:	•CONECTADO A:	•ANSLUTER TILL:	
							••Connector	••Raccord	••Anschluss	••Union	••Anslutning	
							••Engine speed,camshaft	••Com. tachym. arbre ca	••Drehzahlschalt. Nocke	••Sensor tacom. arbol	••Varvtalsg. kamaxel	SE2703
							••Solenoid valve	••Vanne electrom.	••Magnetventil	••Electrovalvula	••Magnetventil	
							••Coolant temperature	••Liquide refroi.temp.	••Kühlfussigkeit temp.	••Anticongelente temp.	••Kylvätsketemperatur	SE2606
							••Charge-air temperature	••Température d'air de suralimentation	••Ladelufttemperatur	••Temperatura del aire de alimentación	••Laddlufttemperatur	SE2507, SE2508
							••Fuel Regulator	••Regul.carburant	••Kraftstoffreglr	••Regul Combustib	••Bränslereg.	
							••Fuel Nozzle	••Injecteur carburant	••Kraftstoffduse	••Atomizador	••Bränslespridare	MA2301-MA2306
							••Fuel filter	••Filtre à carburant	••Kraftstofffilter	••Filtro de combustible	••Bränslefilter	SE2301
							••Oil pressure sensor	••Manocontact huile	••Öldruckschalter	••Emisor presion Aceite	••Oljetrycksgivare	SE2203
							••Engine speed	••Régime du moteur	••Motordrehzahl	••Régimen del motor	••Motorvarvtal	SE2701
							••Pressure Sensor	••Detect.pression	••Druckmelder	••Sensor Presion	••Tryckgivare	SE2309
2	**VOE 20915014**	1					Cover Plate	Protection en tole	Schutzblech	Placa Tapa	Täckplatta	
3	**VOE 20460347**	8			SS		Clamping band	Ruban serrage	Spannband	Banda de apriete	Klämband	
4	**VOE 20711847**	2					Cable Clamp	Serre-câble	Kabelklammer	Abrazadera de cables	Ledningsklämma	
5	**VOE 20460055**	3					Screw	Vis	Schraube	Tornillo	Skruv	
6	**VOE 20799942**	1			CS		Bracket	Console	Konsole	Ménsula	Konsol	
7	**VOE 20405898**	1					Screw	Vis	Schraube	Tornillo	Skruv	
8	**VOE 21377120**	1					Bracket	Console	Konsole	Consola	Konsol	(VOE 20890175)
9	**VOE 20405709**	2					Screw	Vis	Schraube	Tornillo	Skruv	
10	**VOE 20951647**	1					Retaining plate	Plaque retenue	Halteplatte	Placa de sujeción	Hållarplatta	
11	**VOE 20405672**	4					Screw	Vis	Schraube	Tornillo	Skruv	
12	**VOE 4881440**	REQ					Cable tie	Serre-câble	Kabelbinder	Abrazadera de cinta	Buntband	
13	**VOE 20450683**	1					Adapter	Adaptateur	Adapter	Adaptador	Adapter	
14	**VOE 13947628**	1					Plane gasket	Joint plan	Plandichtung	Junta plana	Planpackning	
15	**VOE 21531072**	1					Temperature sensor	Sonde de température	Temperaturgeber	Sensor de temperatura	Temperatursensor	(VOE 20513340) SE2606

1		**Cable harness, engine** **Faisceau de câbles, moteur** **Kabelbündel, Motor** **Haz de cables, motor** **Ledningsmatta, motor**	Catalogue id **20105**	Group **371**
2				
3			Illustr. No **1024444**	Section **150**
4				
5		**ENG - 10797170**	Issue **20009038-J**	Page **291**

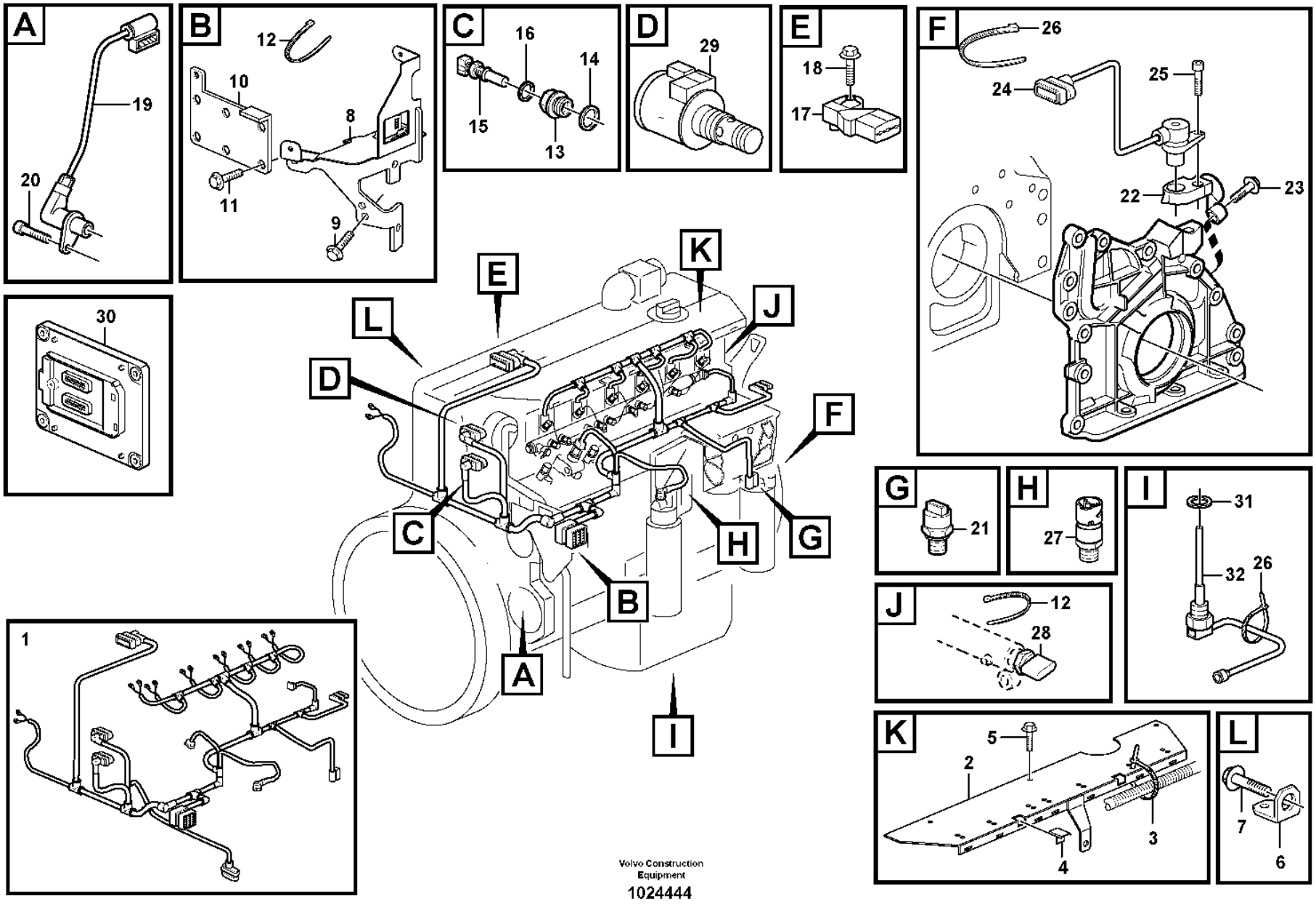
A
19
20
B
12
10
8
11
9
C
16
14
15
13
D
29
E
18
17
F
26
24
25
22
23
30
K
E
L
J
D
F
C
H
G
B
A
I
G
21
H
27
I
31
32
26
J
12
28
1
K
5
2
3
4
L
7
6
Volvo Construction Equipment
1024444

Fig.	Part No.	Quantity 1	2	3	PS	KIT	Description	Dénomination	Bezeichnung	Denominación	Benämning	Notes
16	**VOE 20460061**	1					•Sealing ring	•Bague étanchéité	•Dichtring	•Anillo retén	•Tätningsring	
17	**VOE 20524936**	1					Pressure sensor	Capteur de pression	Drucksensor	Sensor de presión	Trycksensor	SE2507, SE2508
18	**VOE 20450728**	1					Bolt	Boulon	Bolzen	Perno	Bult	
19	**VOE 22435058**	1	DE ROTAÇÃO				Sensor	CABO CURTO Capteur	Geber	Sensor	Sensor	(VOE 20820494) SE2703
20	**VOE 20450694**	2					Screw	Vis	Schraube	Tornillo	Skruv	
21	**VOE 21291011**	1	OLEO MOTOR				Pressure sensor	Capteur de pression	Drucksensor	Sensor de presión	Trycksensor	(VOE 20585158) SE2203
22	**VOE 21554124**	1					Bracket	Console	Konsole	Consola	Konsol	(VOE 20739882)
23	**VOE 20739886**	2					Screw	Vis	Schraube	Tornillo	Skruv	
24	**VOE 20450707**	1					Tachometer	Compte-tours	Drehzahlmesser	Cuentarrevoluciones	Varvräknare	SE2701
25	**VOE 20450694**	1					Screw	Vis	Schraube	Tornillo	Skruv	
26	**VOE 4881440**	REQ					Cable tie	Serre-câble	Kabelbinder	Abrazadera de cinta	Buntband	
27	**VOE 20886108**	1	DE COMBUSTIVEL				Sensor	Capteur	Geber	Sensor	Sensor	(VOE 20484678) SE2301
28	**VOE 21407309**	1					Pressure Sensor	Detect.pression	Druckmelder	Sensor Presion	Tryckgivare	(VOE 20792328) SE2309
29	SOLENOIDE	1	VENTILADOR				Solenoid valve	Vanne electrom.	Magnetventil	Electrovalvula	Magnetventil	See group 214-100 page 73
30	**VOE 60100000**	1					Electronic unit	Unité électronique	Elektronikeinheit	Unidad electrónica	Elektronikenhet	E-ECU
31	**VOE 20515173**	1					Gasket	Joint	Dichtung	Junta	Packning	
32	**VOE 22383368**	1					Level sensor	Capteur de niveau	Füllstandgeber	Emisor de nivel	Nivåsensor	(VOE 20829076) SE2202, SE2205

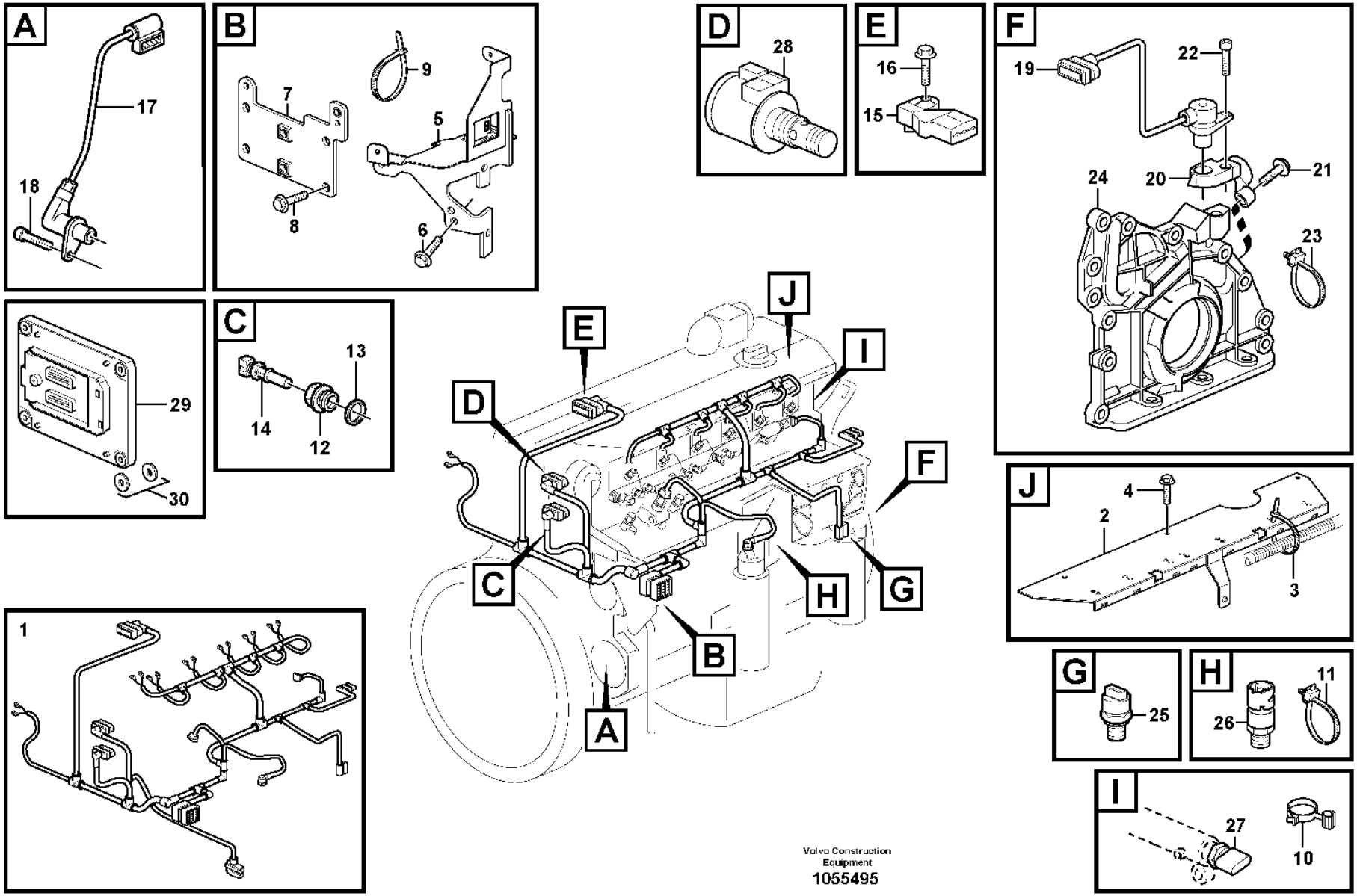

Volvo Construction Equipment
1055495

Fig.	Part No.	Quantity 1	2	3	PS	KIT	Description	Dénomination	Bezeichnung	Denominación	Benämning	Notes
1	**VOE 21319683**	1			SS		Wiring harness	Faisceau de câbles	Kabelbaum	Manojo cables	Ledningsmatta	
							•CONNECTED TO:	•CONNECTÉ A:	•ANGESCHLOSSEN:	•CONECTADO A:	•ANSLUTER TILL:	
							••Connector	••Raccord	••Anschluss	••Union	••Anslutning	
							••Engine speed,camshaft	••Com. tachym. arbre ca	••Drehzahlschalt. Nocke	••Sensor tacom. arbol	••Varvtalsg. kamaxel	SE2703
							••Solenoid valve	••Vanne electrom.	••Magnetventil	••Electrovalvula	••Magnetventil	
							••Coolant temperature	••Liquide refroi.temp.	••Kühlfussigkeit temp.	••Anticongelente temp.	••Kylvätsketemperatur	SE2606
							••Charge-air temperature	••Température d'air de suralimentation	••Ladelufttemperatur	••Temperatura del aire de alimentación	••Laddlufttemperatur	SE2507, SE2508
							••Fuel Regulator	••Regul.carburant	••Kraftstoffreglr	••Regul Combustib	••Bränslereg.	
							••Fuel Nozzle	••Injecteur carburant	••Kraftstoffduse	••Atomizador	••Bränslespridare	MA2301-MA2306
							••Fuel pressure	••Pression de carburant	••Kraftstoffdruck	••Presión de combustible	••Bränsletryck	SE2301
							••Oil pressure sensor	••Manocontact huile	••Öldruckschalter	••Emisor presion Aceite	••Oljetrycksgivare	SE2203
							••Engine speed	••Régime du moteur	••Motordrehzahl	••Régimen del motor	••Motorvarvtal	SE2701
							••Pressure Sensor	••Detect.pression	••Druckmelder	••Sensor Presion	••Tryckgivare	SE2309
2	**VOE 20915014**	1					•Cover Plate	•Protection en tole	•Schutzblech	•Placa Tapa	•Täckplatta	
3	**VOE 20460347**	9			SS		•Clamping band	•Ruban serrage	•Spannband	•Banda de apriete	•Klämband	
4	**VOE 20460055**	3					Screw	Vis	Schraube	Tornillo	Skruv	
5	**VOE 21377120**	1					Bracket	Console	Konsole	Consola	Konsol	(VOE 20890175)
6	**VOE 20405709**	2					Screw	Vis	Schraube	Tornillo	Skruv	
7	**VOE 21896711**	1					Retaining plate	Plaque retenue	Halteplatte	Placa de sujeción	Hållarplatta	(VOE 21377118)
8	**VOE 20405672**	4					Screw	Vis	Schraube	Tornillo	Skruv	
9	**VOE 4881440**	REQ					Cable tie	Serre-câble	Kabelbinder	Abrazadera de cinta	Buntband	
10	**VOE 21063356**	2					Retainer	Retenue	Halter	Soporte	Hållare	
11	**VOE 20834570**	1					Retainer	Retenue	Halter	Soporte	Hållare	
12	**VOE 20450683**	1					Adapter	Adaptateur	Adapter	Adaptador	Adapter	
13	**VOE 13947628**	1					Plane gasket	Joint plan	Plandichtung	Junta plana	Planpackning	
14	**VOE 21531072**	1					Temperature sensor	Sonde de température	Temperaturgeber	Sensor de temperatura	Temperatursensor	(VOE 20513340) SE2606
15	**VOE 20524936**	1					Pressure sensor	Capteur de pression	Drucksensor	Sensor de presión	Trycksensor	SE2507, SE2508

1		**Cable harness, engine** **Faisceau de câbles, moteur** **Kabelbündel, Motor** **Haz de cables, motor** **Ledningsmatta, motor**	Catalogue id **20105**	Group **371**
2				
3			Illustr. No **1055495**	Section **160**
4				
5		**ENG 10797171 -**	Issue **20009038-J**	Page **295**

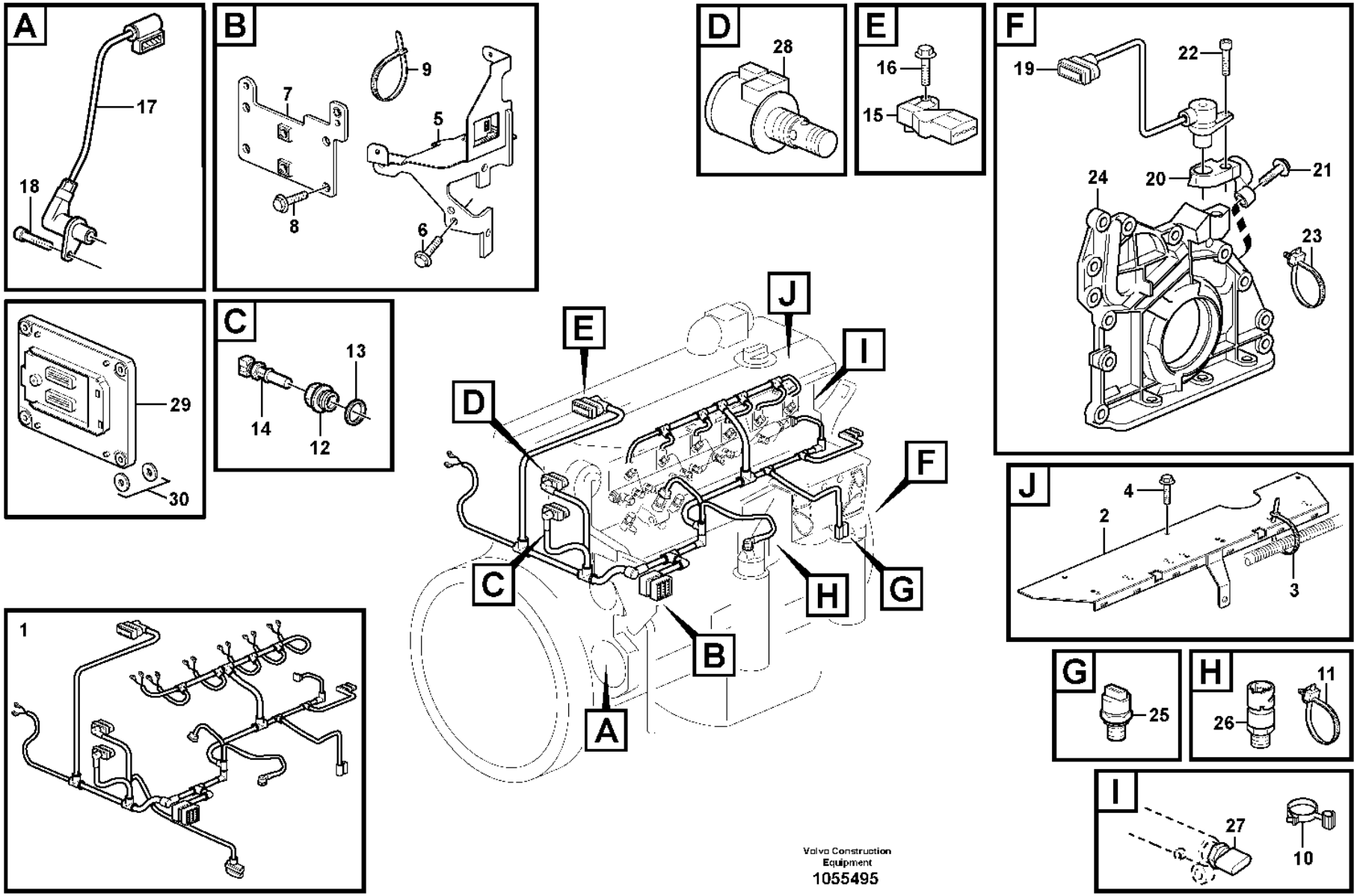

Volvo Construction Equipment
1055495

Fig.	Part No.	Quantity 1	2	3	PS	KIT	Description	Dénomination	Bezeichnung	Denominación	Benämning	Notes
16	**VOE 20450728**	1					Bolt	Boulon	Bolzen	Perno	Bult	
17	**VOE 22435058**	1					Sensor	Capteur	Geber	Sensor	Sensor	(VOE 20820494) SE2703
18	**VOE 20450694**	1					Screw	Vis	Schraube	Tornillo	Skruv	
19	**VOE 20450707**	1					Tachometer	Compte-tours	Drehzahlmesser	Cuentarrevoluciones	Varvräknare	SE2701
20	**VOE 21554124**	1					Bracket	Console	Konsole	Consola	Konsol	(VOE 20739882)
21	**VOE 20739886**	2					Screw	Vis	Schraube	Tornillo	Skruv	
22	**VOE 20450694**	1					Screw	Vis	Schraube	Tornillo	Skruv	
23	**VOE 21052577**	1					Cable tie	Serre-câble	Kabelbinder	Abrazadera de cinta	Buntband	
24		1					Oil Pump	Pompe a huile	Ölpumpe	Bomba de aceite	Oljepump	See group 221-100 page 91
25	**VOE 21291011**	1					Pressure sensor	Capteur de pression	Drucksensor	Sensor de presión	Trycksensor	SE2203
26	**VOE 22899626**	1	DO MOTOR				Pressure sensor	Capteur de pression	Drucksensor	Sensor de presión	Trycksensor	(VOE 21302639) SE2301
27		1					Pressure Sensor	Detect.pression	Druckmelder	Sensor Presion	Tryckgivare	SE2309 See group 237-100 page 125
28		1					Solenoid valve	Vanne electrom.	Magnetventil	Electrovalvula	Magnetventil	See group 214-100 page 73
29	**VOE 60100000**	1					Electronic unit	Unité électronique	Elektronikeinheit	Unidad electrónica	Elektronikenhet	E-ECU
30	**VOE 21071773**	4					Rubber element	Élément caoutchouc	Gummiteil	Taco de goma	Gummielement	

1		**Cable harness, engine** **Faisceau de câbles, moteur** **Kabelbündel, Motor** **Haz de cables, motor** **Ledningsmatta, motor**	Catalogue id **20105**	Group **371**
2				
3			Illustr. No **1055495**	Section **160**
4				
5		**ENG 10797171 -**	Issue **20009038-J**	Page **297**

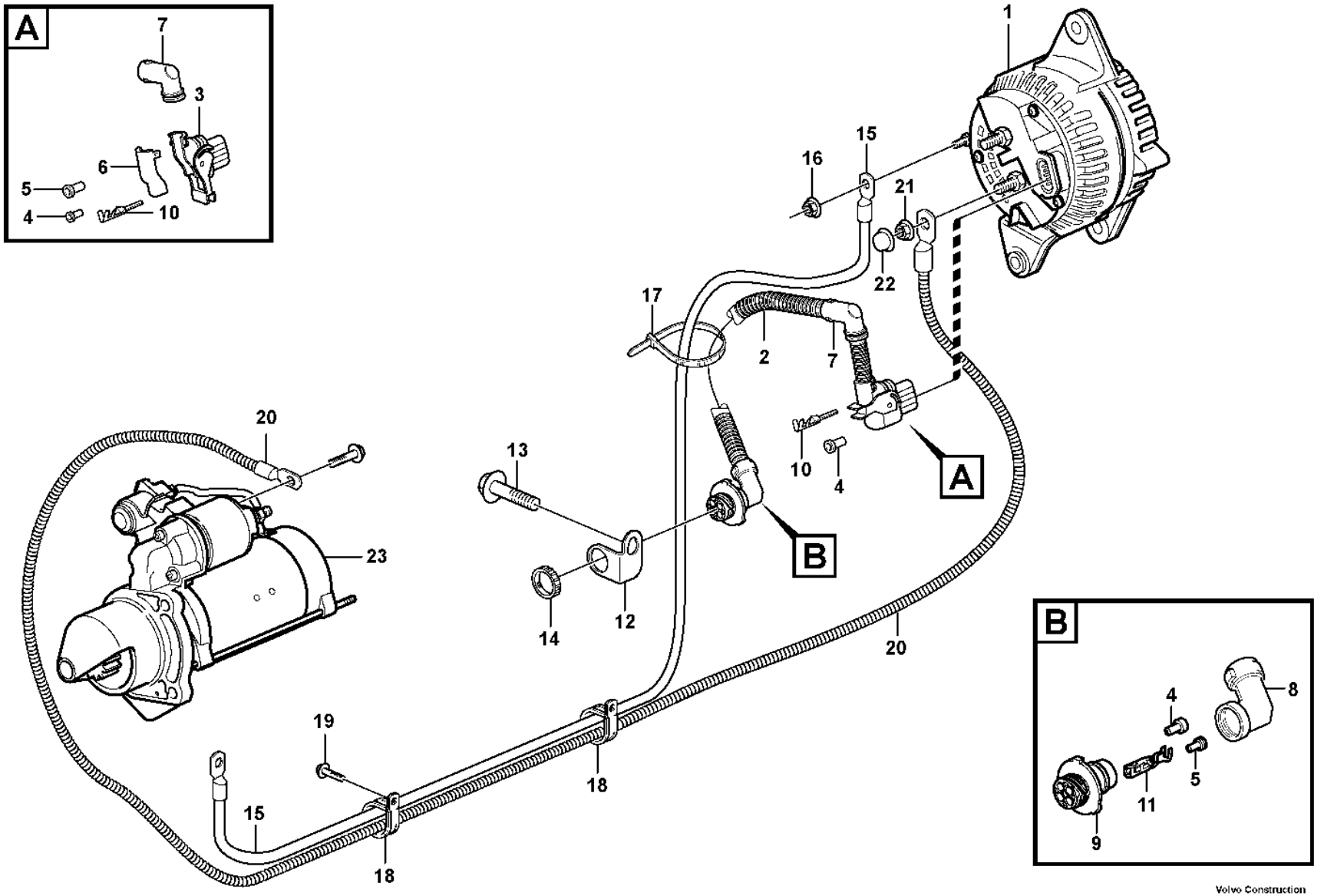

Volvo Construction Equipment

1023903

Fig.	Part No.	Quantity 1	2	3	PS	KIT	Description	Dénomination	Bezeichnung	Denominación	Benämning	Notes
1		1					Alternator	Alternateur	Lichtmaschine	Alternador	Generator	See group 321-100 page 221
2	**VOE 11171193**	1					Wiring harness	Faisceau de câbles	Kabelbaum	Manojo cables	Ledningsmatta	B+
3	**VOE 1078478**	1					•Housing	•Carter	•Gehäuse	•Cuerpo	•Hus	
4	**VOE 970771**	3					•Single wire seal	•Joint à fil unique	•Einfachdrahtdichtung	•Junta de alambre simple	•Ledningstätning	
5	**VOE 970773**	7					•Single wire seal	•Joint à fil unique	•Einfachdrahtdichtung	•Junta de alambre simple	•Ledningstätning	
6	**VOE 1078479**	1					•Insulator cover	•Enveloppe d'isolateur	•Isolatormantel	•Funda aislador	•Isolatorhölje	
7	**VOE 11170084**	1					•Elbow	•Coude	•Winkel	•Ángulo	•Vinkel	
8	**VOE 3985598**	1					•Adapter	•Adaptateur	•Adapter	•Adaptador	•Adapter	
9	**VOE 3944972**	1					•Housing	•Carter	•Gehäuse	•Cuerpo	•Hus	
10	**VOE 3963047**	3					•Pin terminal	•Borne à broche	•Steckeranschluss	•Terminal de pasador	•Rundstift	
11	**VOE 3986767**	3					•Socket terminal	•Borne à douille	•Steckdosenanschluss	•Terminal de la toma	•Rundstiftshylsa	
12	**VOE 3988328**	1					Bracket	Console	Konsole	Consola	Konsol	
13	**VOE 984733**	1					Flange screw	Vis à embase	Flanschschraube	Tornillo embridado	Flänsskruv	(VOE 946440)
14	**VOE 3963413**	1					Ring	Bague	Ring	Anillo	Ring	
15	**VOE 11171710**	1					Cable	Câble	Kabel	Cable	Kabel	
16	**VOE 983714**	1					Hexagon nut	Écrou hexagonal	Sechskantmutter	Tuerca hexagonal	Sexkantsmutter	M6x6
17	**VOE 4881440**	1					Cable tie	Serre-câble	Kabelbinder	Abrazadera de cinta	Buntband	
18	**VOE 13949747**	2					Clamp	Collier serrage	Schelle	Abrazadera	Klamma	
19	**VOE 984733**	1					Flange screw	Vis à embase	Flanschschraube	Tornillo embridado	Flänsskruv	(VOE 946440)
20	**VOE 11171706**	1					Cable	Câble	Kabel	Cable	Kabel	
21	**VOE 983715**	2					Sems nut	Écrou à tête bombée	Semsmutter	Tuerca sems	Semsmutter	S/N - 28368 SWE S/N - 72083 BRA S/N - 43500 IRN
21	**VOE 983715**	3					Sems nut	Écrou à tête bombée	Semsmutter	Tuerca sems	Semsmutter	S/N 28369 - SWE S/N 72084 - BRA S/N 43501 - IRN
22	**VOE 20576874**	2					Nut cap	Capot écrou	Mutterabdeckkappe	Tapa tuerca	Mutterkåpa	
23		1					Starter motor	Demarreur	Anlasser	Motor arranque	Startmotor	See group 331-100 page 227

1		**Cable harness, alternator** **Faisceau câbles, dynamo** **Kabelbaum, Lichtmaschine** **Manojo de cables, alternador** **Ledningsmatta, generator**	Catalogue id **20105**	Group **371**
2				
3			Illustr. No **1023903**	Section **250**
4				
5			Issue **20009038-J**	Page **299**

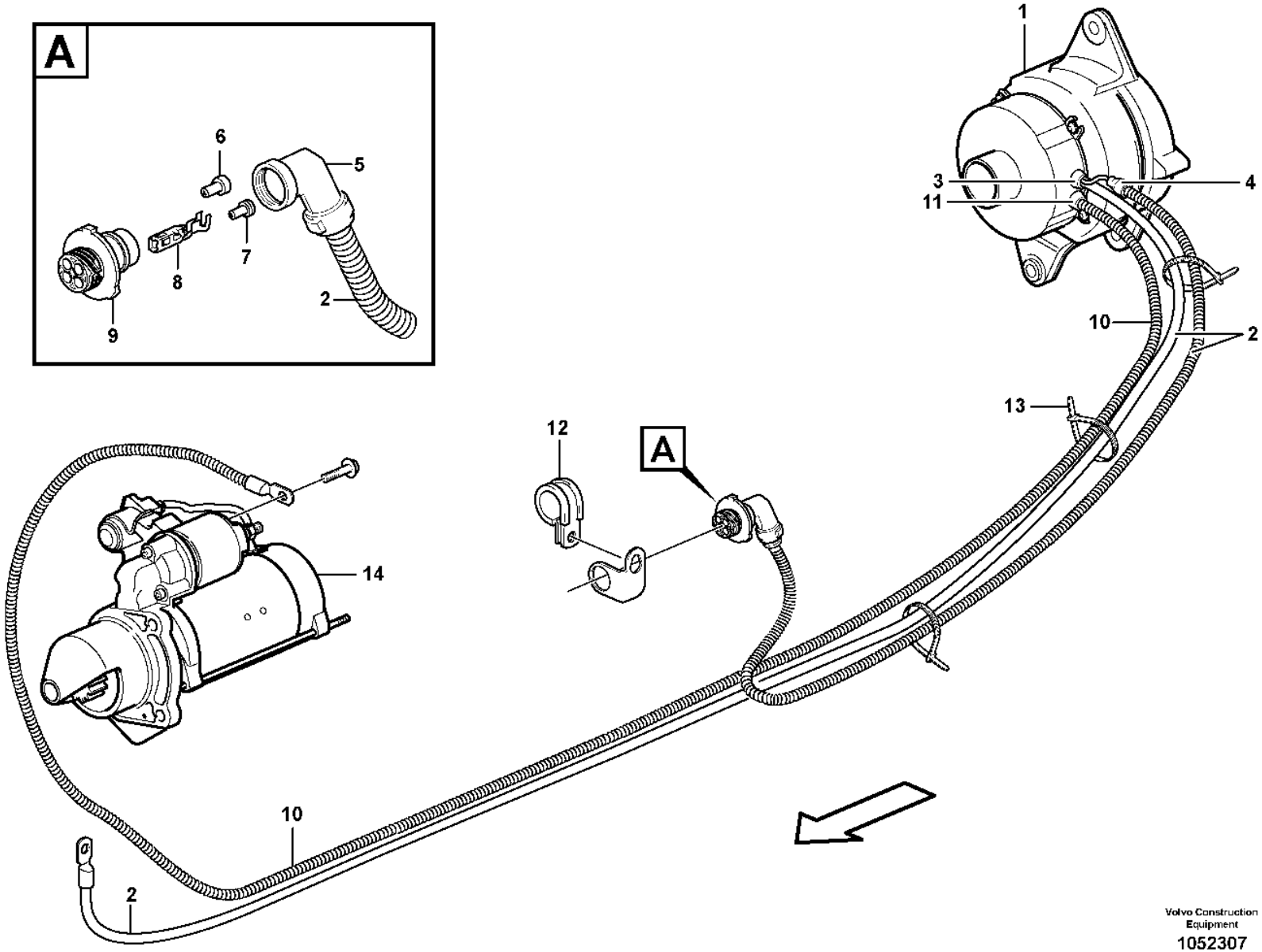

Volvo Construction Equipment
1052307

Fig.	Part No.	Quantity 1	2	3	PS	KIT	Description	Dénomination	Bezeichnung	Denominación	Benämning	Notes
1		1					Alternator	Alternateur	Lichtmaschine	Alternador	Generator	
2	**VOE 11171859**	1					Wiring harness	Faisceau de câbles	Kabelbaum	Manojo cables	Ledningsmatta	B-, D+
3	**VOE 11039154**	1					•Grommet	•Passe fil	•Durchführung	•Pasaje	•Genomföring	
4	**VOE 11039397**	1					•End sleeve	•Douille d'extrémité	•Endhülse	•Manguito final	•Ändhylsa	
5	**VOE 3985598**	1					•Adapter	•Adaptateur	•Adapter	•Adaptador	•Adapter	
6	**VOE 970771**	3					•Single wire seal	•Joint à fil unique	•Einfachdrahtdichtung	•Junta de alambre simple	•Ledningstätning	
7	**VOE 970773**	1					•Single wire seal	•Joint à fil unique	•Einfachdrahtdichtung	•Junta de alambre simple	•Ledningstätning	
8	**VOE 3963047**	1					•Pin terminal	•Borne à broche	•Steckeranschluss	•Terminal de pasador	•Rundstift	
9	**VOE 3944972**	1					•Housing	•Carter	•Gehäuse	•Cuerpo	•Hus	
10	**VOE 11171858**	1					Wire	Fil	Draht	Alambre	Tråd	B+
11	**VOE 11039154**	1					•Grommet	•Passe fil	•Durchführung	•Pasaje	•Genomföring	
12	**VOE 13949747**	1					Clamp	Collier serrage	Schelle	Abrazadera	Klamma	
13	**VOE 4881440**	1					Cable tie	Serre-câble	Kabelbinder	Abrazadera de cinta	Buntband	
14		1					Starter motor	Demarreur	Anlasser	Motor arranque	Startmotor	

1		**Cable harness, alternator** **Faisceau câbles, dynamo** **Kabelbaum, Lichtmaschine** **Manojo de cables, alternador** **Ledningsmatta, generator**	Catalogue id **20105**	Group **371**
2				
3			Illustr. No **1052307**	Section **280**
4				
5		**83541**	Issue **20009038-J**	Page **301**

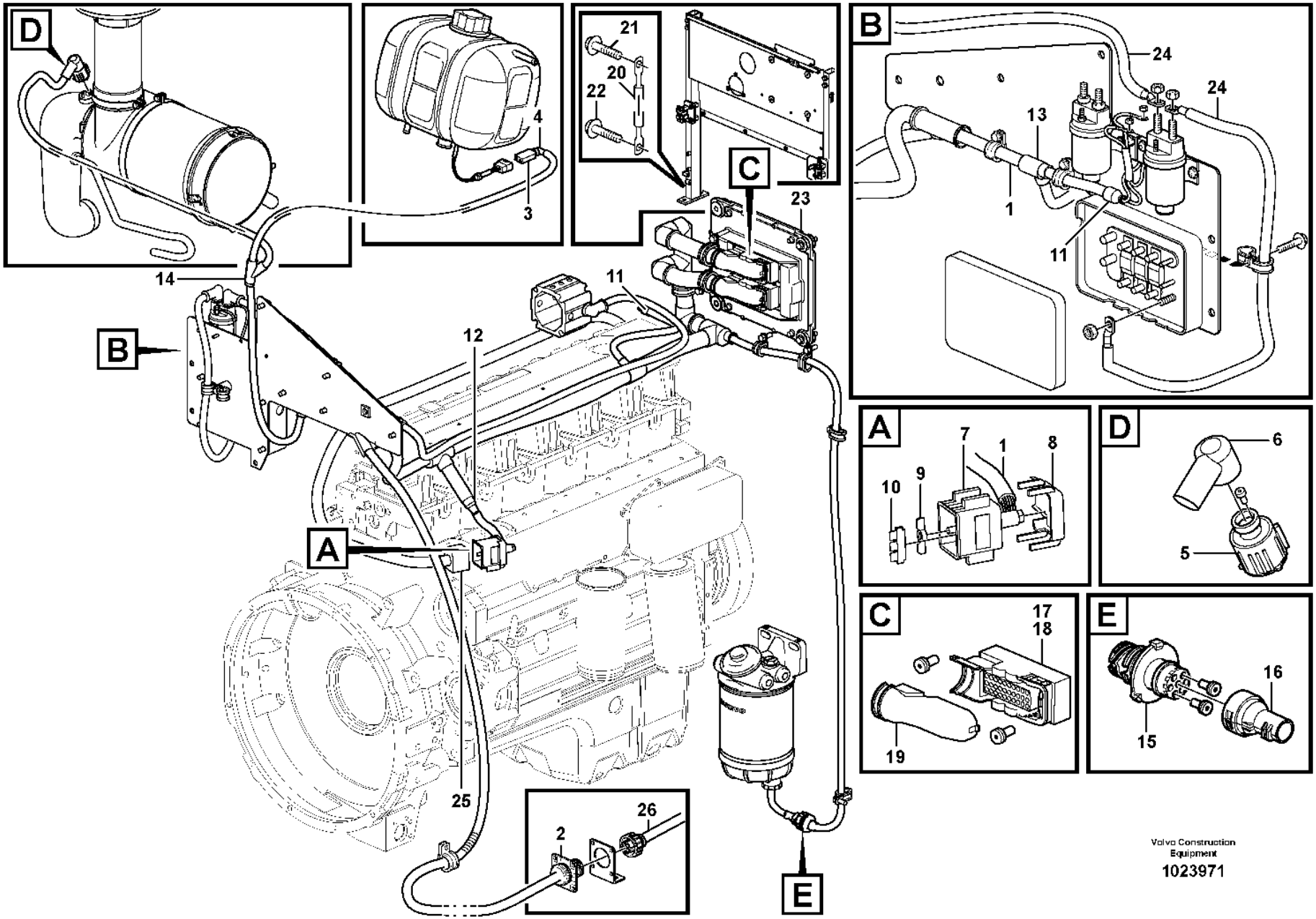

Volvo Construction Equipment

1023971

Fig.	Part No.	Quantity 1	2	3	PS	KIT	Description	Dénomination	Bezeichnung	Denominación	Benämning	Notes
1	**VOE 11171191**	1					Wiring harness	Faisceau de câbles	Kabelbaum	Manojo cables	Ledningsmatta	
							•CONNECTED TO:	•CONNECTÉ A:	•ANGESCHLOSSEN:	•CONECTADO A:	•ANSLUTER TILL:	
							••Cable harness	••Faisceau cables	••Kabelbaum	••Manojo cables	••Ledningsmatta	RM
							••Cable harness	••Faisceau cables	••Kabelbaum	••Manojo cables	••Ledningsmatta	ED
							••Pre-heater	••Prechauffeur	••Vorwärmer	••Precalentador	••Förvärmare	HE2501
							••Control Unit	••Unite Commande	••Steuergerät	••Unidad Mando	••Styrenhet	EECU. EA, EB
							••Relay	••Relais	••Relais	••Rele	••Relä	RE2501
							••Air filter	••Filtre à air	••Luftfilter	••Filtro de aire	••Luftfilter	SE2502, SE2501
							••Level sensor	••Detecteur niveau	••Fullstandgeber	••Emisor nivel	••Nivågivare	SE2603
							••Water Separator	••Separateur Eau	••Wasserabscheidr	••Separador Agua	••Vattenavskiljare	SE2302
2	**VOE 3944541**	1					•Housing	•Carter	•Gehäuse	•Cuerpo	•Hus	
3	**VOE 1624477**	1					•Receptacle housing	•Douille isolante	•Steckbuchse	•Aislador manguito	•Flatstiftshylsisolator	
4	**VOE 1095059**	1					•Joint nipple	•Raccord de jonction	•Verbindungsnippel	•Niple de unión	•Skarvnippel	
5	**VOE 8159013**	1					•Housing	•Carter	•Gehäuse	•Cuerpo	•Hus	
6	**VOE 3987768**	1					•Adapter	•Adaptateur	•Adapter	•Adaptador	•Adapter	
7	**VOE 11170298**	1					•Housing	•Carter	•Gehäuse	•Cuerpo	•Hus	
8	**VOE 11170299**	1					•Cover	•Capot	•Abdeckung	•Capó	•Kåpa	
9	**VOE 11170314**	1			CS		•Spacer plate	•Plaque entretoise	•Abstandplatte	•Placa distanciadora	•Distansplatta	
10	**VOE 11170315**	2			CS		•Spacer plate	•Plaque entretoise	•Abstandplatte	•Placa distanciadora	•Distansplatta	
11	**VOE 11039397**	2					•End sleeve	•Douille d'extrémité	•Endhülse	•Manguito final	•Ändhylsa	
12	**VOE 4803714**	1					•End sleeve	•Douille d'extrémité	•Endhülse	•Manguito final	•Ändhylsa	
13	**VOE 14346331**	1					•Manifold	•Tubulure	•Verzweigung	•Bifurcación	•Förgrening	
14	**VOE 11039665**	1					•Manifold	•Tubulure	•Verzweigung	•Bifurcación	•Förgrening	
15	**VOE 984944**	1					•Housing	•Carter	•Gehäuse	•Cuerpo	•Hus	
16	**VOE 3985597**	1					•Adapter	•Adaptateur	•Adapter	•Adaptador	•Adapter	
17	**VOE 20429842**	1					•Housing	•Carter	•Gehäuse	•Cuerpo	•Hus	
18	**VOE 20429843**	1					•Housing	•Carter	•Gehäuse	•Cuerpo	•Hus	
19	**VOE 20429844**	2					•Adapter	•Adaptateur	•Adapter	•Adaptador	•Adapter	
20	**VOE 11171596**	1					Battery cable	Câble de batterie	Batterieleitung	Cable de batería	Batteriledning	
21	**VOE 60113527**	1					Flange screw	Vis à embase	Flanschschraube	Tornillo embridado	Flänsskruv	(VOE 13949888)
22	**VOE 60113527**	1					Flange screw	Vis à embase	Flanschschraube	Tornillo embridado	Flänsskruv	(VOE 13949888)

1		**Cable harness, electricaldistrib. unit - engine E-ECU** **Faisceau câbles, centrle electrique - moteur E-ECU** **Kabelbaum, Elektrozentrale - Motor E-ECU** **Manojo cables, centralilla eleéctrica - motor E-ECU** **Ledningsmatta, elcentral - motor E-ECU**
2		
3		
4		
5		

Catalogue id	Group
20105	**371**
Illustr. No	Section
1023971	**300**
Issue	Page
20009038-J	**303**

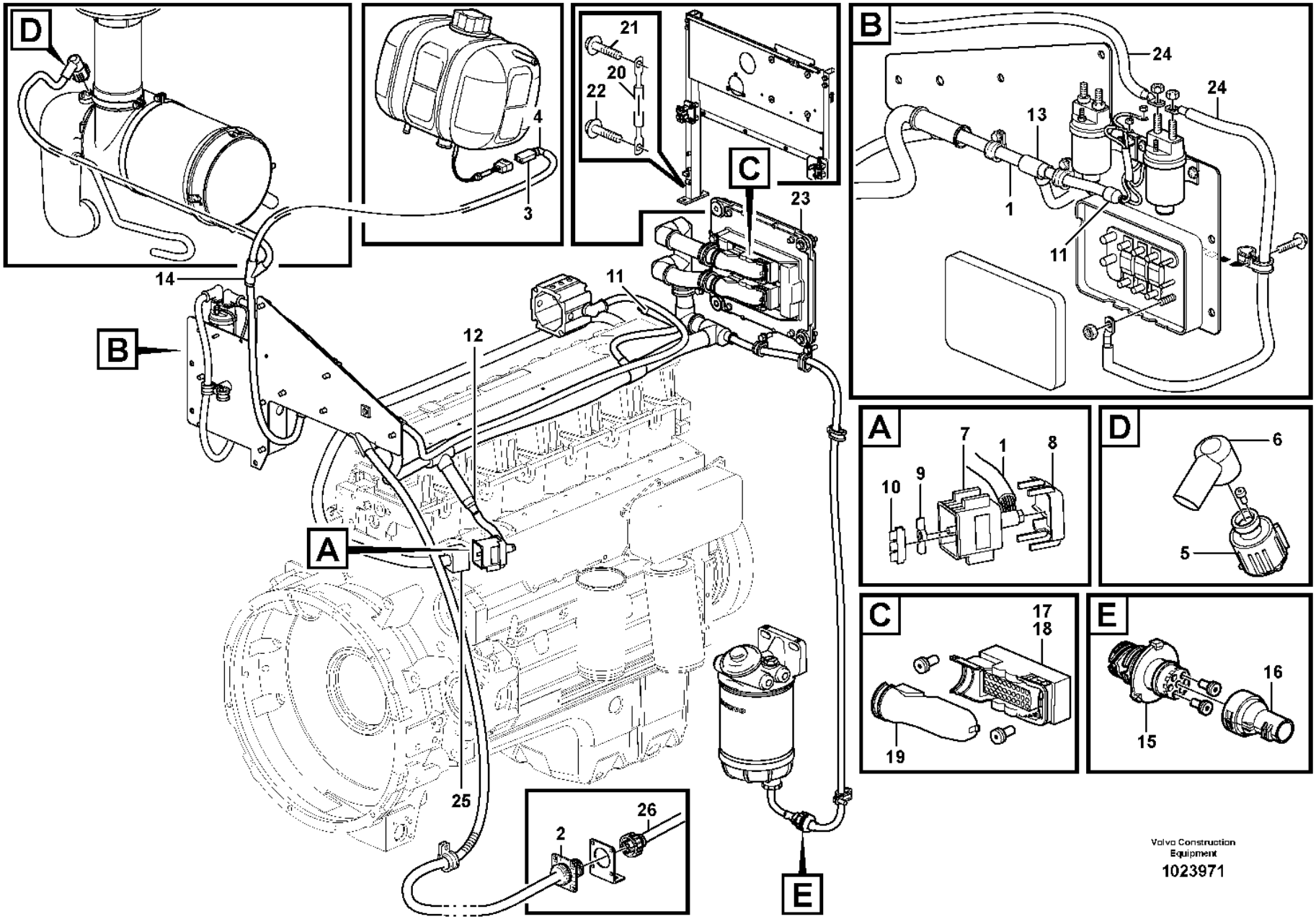

Volvo Construction Equipment

1023971

Fig.	Part No.	Quantity 1	2	3	PS	KIT	Description	Dénomination	Bezeichnung	Denominación	Benämning	Notes
23		1					ECU	ECU	ECU	ECU	ECU	See group 371-150 page 291
24		1					Cable harness	Faisceau cables	Kabelbaum	Manojo cables	Ledningsmatta	See group 333-100 page 229
25		1					Cable harness	Faisceau cables	Kabelbaum	Manojo cables	Ledningsmatta	See group 371-150 page 291
26		1					Cable harness	Faisceau cables	Kabelbaum	Manojo cables	Ledningsmatta	See group 371-400 page 311

1		**Cable harness, electricaldistrib. unit - engine E-ECU** **Faisceau câbles, centrle electrique - moteur E-ECU** **Kabelbaum, Elektrozentrale - Motor E-ECU** **Manojo cables, centralilla eleéctrica - motor E-ECU** **Ledningsmatta, elcentral - motor E-ECU**	Catalogue id **20105**	Group **371**
2				
3			Illustr. No **1023971**	Section **300**
4				
5			Issue **20009038-J**	Page **305**

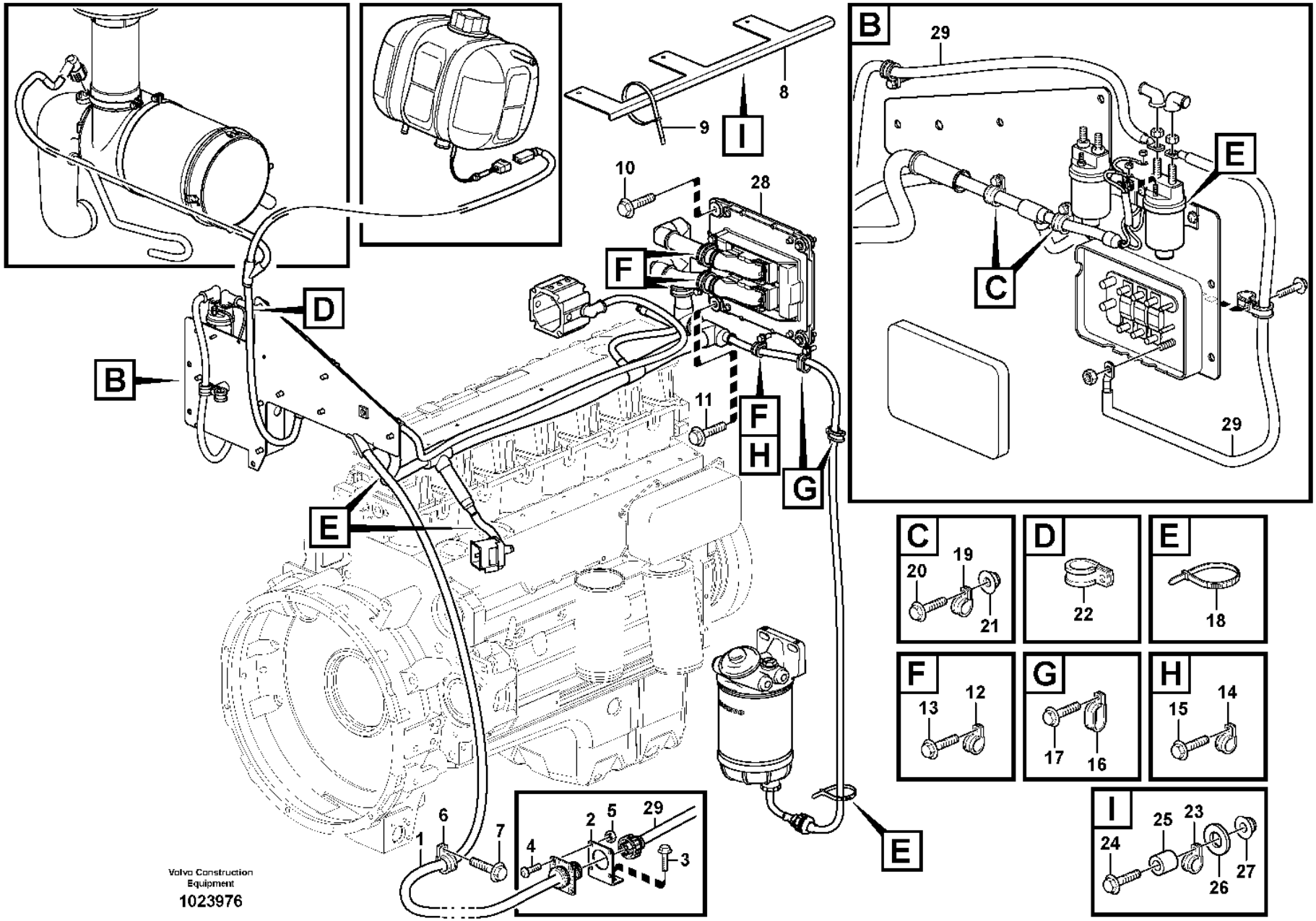

Volvo Construction Equipment

1023976

Fig.	Part No.	Quantity 1	2	3	PS	KIT	Description	Dénomination	Bezeichnung	Denominación	Benämning	Notes
1		1					Wire harness	Faisceau cables	Kabelbaum	Manojo cables	Ledningsmatta	See group 371-300 page 303
2		1			NS		Bracket	Console	Konsole	Ménsula	Konsol	
3	**VOE 984733**	2					Flange screw	Vis à embase	Flanschschraube	Tornillo embridado	Flänsskruv	(VOE 946440)
4	**VOE 969407**	4					Six point socket screw	Vis à 6 pans creux	Innensechsrundschraube	Tornillo de cabeza hexagonal	Sextandhålskruv	M5 x 16
5	**VOE 949847**	4					Hexagon nut	Écrou hexagonal	Sechskantmutter	Tuerca hexagonal	Sexkantsmutter	
6	**VOE 13949747**	2					Clamp	Collier serrage	Schelle	Abrazadera	Klamma	
7	**VOE 984734**	1					Flange screw	Vis à embase	Flanschschraube	Tornillo embridado	Flänsskruv	(VOE 13946173)
8	**VOE 11171434**	1					Bracket	Console	Konsole	Consola	Konsol	
9	**VOE 4881440**	6					Cable tie	Serre-câble	Kabelbinder	Abrazadera de cinta	Buntband	
10	**VOE 60113084**	3					Flange screw	Vis à embase	Flanschschraube	Tornillo embridado	Flänsskruv	(VOE 13947760)
11	**VOE 967730**	1					Flange screw	Vis à embase	Flanschschraube	Tornillo embridado	Flänsskruv	
12	**VOE 13949997**	3					Clamp	Collier serrage	Schelle	Abrazadera	Klamma	
13	**VOE 984734**	3					Flange screw	Vis à embase	Flanschschraube	Tornillo embridado	Flänsskruv	(VOE 13946173)
14	**VOE 13949746**	1					Clamp	Collier serrage	Schelle	Abrazadera	Klamma	
15	**VOE 984734**	1					Flange screw	Vis à embase	Flanschschraube	Tornillo embridado	Flänsskruv	(VOE 13946173)
16	**VOE 11132105**	2					Clamp	Collier serrage	Schelle	Abrazadera	Klamma	
17	**VOE 984734**	2					Flange screw	Vis à embase	Flanschschraube	Tornillo embridado	Flänsskruv	(VOE 13946173)
18	**VOE 4881440**	3					Cable tie	Serre-câble	Kabelbinder	Abrazadera de cinta	Buntband	
19	**VOE 13949746**	1					Clamp	Collier serrage	Schelle	Abrazadera	Klamma	12,7
19	**VOE 13949747**	1					Clamp	Collier serrage	Schelle	Abrazadera	Klamma	15,9
20	**VOE 984734**	2					Flange screw	Vis à embase	Flanschschraube	Tornillo embridado	Flänsskruv	(VOE 13946173)
21	**VOE 60113167**	2					Flange lock nut	Contre-écrou à embase	Flanschverschlussmutter	Contratuerca embridada	Flänslåsmutter	(VOE 948645)
22	**VOE 13949746**	1					Clamp	Collier serrage	Schelle	Abrazadera	Klamma	
23	**VOE 942810**	1					Clamp	Collier serrage	Schelle	Abrazadera	Klamma	
24	**VOE 13948871**	1					Spacer washer	Rondelle entretoise	Abstandscheibe	Arandela distanciadora	Distansbricka	
25	**VOE 60113082**	1					Flange screw	Vis à embase	Flanschschraube	Tornillo embridado	Flänsskruv	(VOE 946671)
26	**VOE 994848**	1					Washer	Rondelle	Scheibe	Arandela	Bricka	(VOE 13960141)
27	**VOE 60113167**	1					Flange lock nut	Contre-écrou à embase	Flanschverschlussmutter	Contratuerca embridada	Flänslåsmutter	(VOE 948645)

1		**Cable harness, electrical distrib. unit - engine**
2		**Faisceau de câbles, centrale électrique - moteur et accessoires de fixation**
3		**Kabelbaum, Elektrozentrale - Motor mit Einbauteilen**
4		**Mazo de cables, central eléctrica - motor y piezas de motor**
5		**Ledningsmatta, elcentral - motor med monteringsdetaljer**

Catalogue id	Group
20105	**371**
Illustr. No	Section
1023976	**350**
Issue	Page
20009038-J	**307**

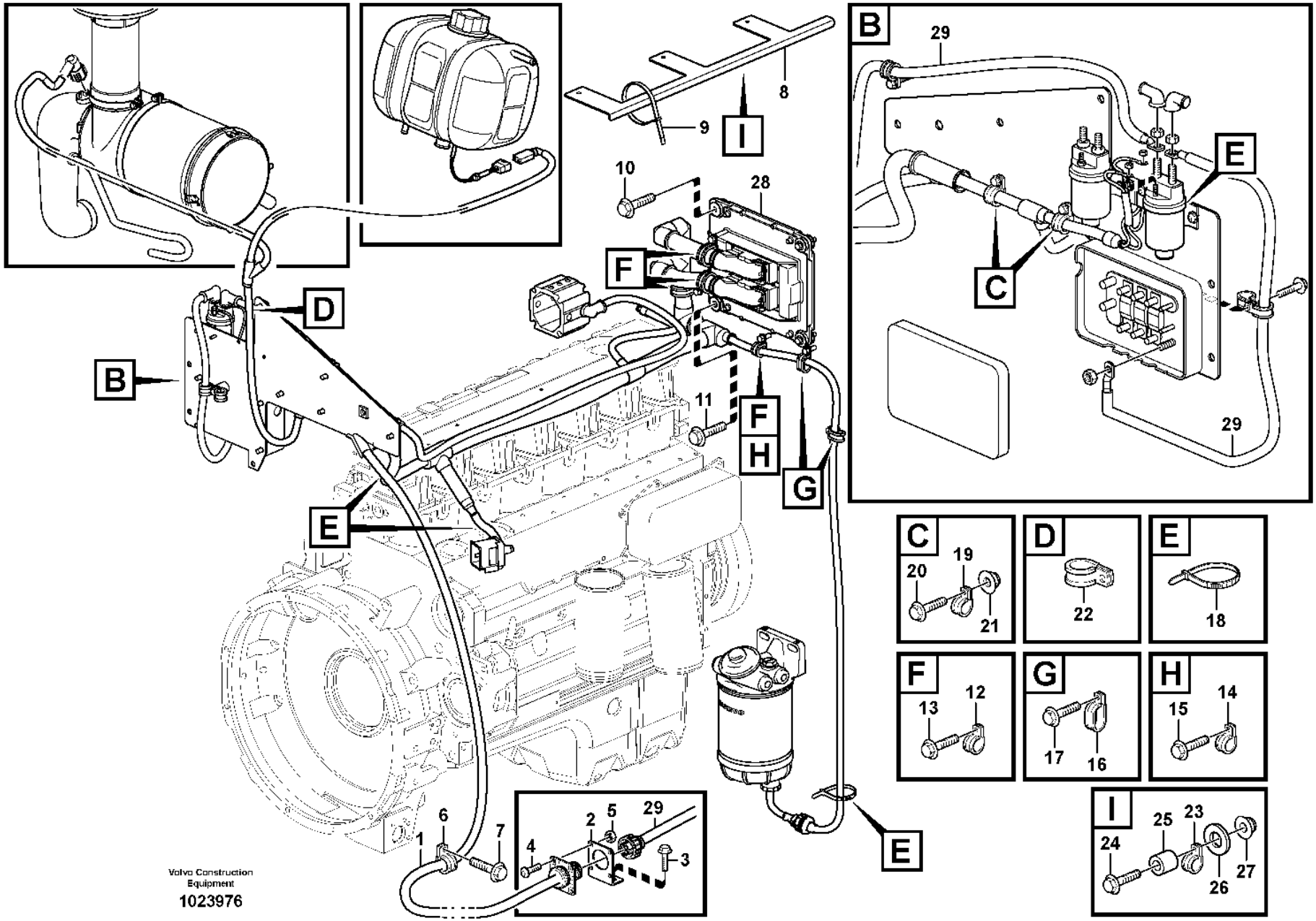

Volvo Construction Equipment

1023976

Fig.	Part No.	Quantity 1	2	3	PS	KIT	Description	Dénomination	Bezeichnung	Denominación	Benämning	Notes
28							ECU	ECU	ECU	ECU	ECU	See group 371-150 page 291
29							Cable harness	Faisceau cables	Kabelbaum	Manojo cables	Ledningsmatta	See group 371-400 page 311

1		**Cable harness, electrical distrib. unit - engine** **Faisceau de câbles, centrale électrique - moteur et accessoires de fixation** **Kabelbaum, Elektrozentrale - Motor mit Einbauteilen** **Mazo de cables, central eléctrica - motor y piezas de motor** **Ledningsmatta, elcentral - motor med monteringsdetaljer**	Catalogue id **20105**	Group **371**
2				
3			Illustr. No **1023976**	Section **350**
4				
5			Issue **20009038-J**	Page **309**

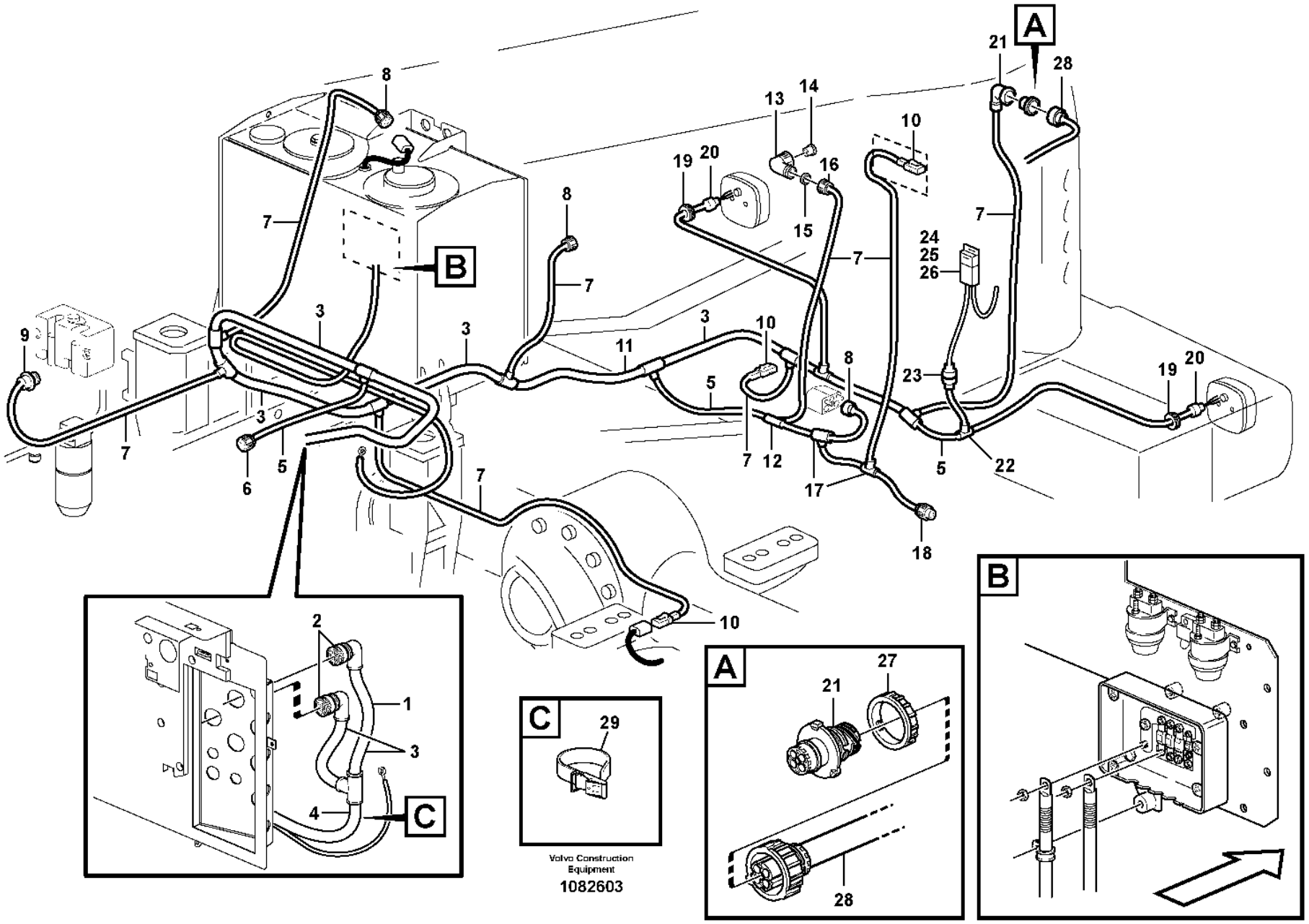

Volvo Construction Equipment

1082603

Fig.	Part No.	Quantity 1	2	3	PS	KIT	Description	Dénomination	Bezeichnung	Denominación	Benämning	Notes
1	**VOE 11171816**	1					Wiring harness	Faisceau de câbles	Kabelbaum	Manojo cables	Ledningsmatta	
							••CONNECTED TO:	••CONNECTÉ A:	••ANGESCHLOSSEN:	••CONECTADO A:	••ANSLUTER TILL:	
							••El Distr Unit	••Centrale Elect	••Elektrozentrale	••Central Electr	••Elcentral	RA, RB
							••Level sensor,hyd flui	••Detec,nivau,fluide hy	••Fullst.geber,hyd öl	••Emisor nivel,aceite h	••Nivågivare,hyd olja	SE9101
							••Engine	••Moteur	••Verbrenn Motor	••Motor	••Motor	RM
							••Windshield washer	••Lave-glace	••Scheibenwascher	••Lavaparabrisas	••Vindrutespolare	RW
							••Temp. sensor, shaft	••Detecteur temp, arbre	••Temperaturgeber,welle	••Sensor temperat, eje	••Temperaturgivare,axel	SE5202
							••Alternator	••Alternateur	••Lichtmaschine	••Alternador	••Generator	RD
							••Fan speed sensor	••Détecteur de régime du ventilateur	••Lüfterdrehzahlgeber	••Sensor de régimen del ventilador	••Fläktvarvtalsgivare	SE2601
							••Level sensor, fuel	••Detect.niveau,carbura	••Fullst.geber,kraftsto	••Emisor nivel,combusti	••Nivågivare,bränsle	SE2303
							••Compressor	••Compresseur	••Kompressor	••Compresor	••Kompressor	MA8701
							••Fan	••Ventilateur	••Ventilator	••Ventilador	••Fläkt	RP
							••Temp Sensor	••Capteur de temp.	••Temperaturgeber	••Sensor de temperatura	••Kylvätsketemperatur	SE2602
							••Tail light, RH	••Feu AR, RH	••Heckleuchte, RH	••Piloto trasero, RH	••Baklykta, RH	LA3508, LA3605, LA5202
							••Radiator casing	••Boitier radiateur	••Kühlerhaube	••Cubierta radiador	••Kylarkåpa	RZ
							••Fuse	••Fusible	••Sicherung	••Fusible	••Säkring	FU74
							••Tail lamp, LH	••Feu AR, LH	••Heckleuchte, LH	••Piloto trasero, LH	••Baklykta, LH	LA3507, LA3604, LA5201
							••Btry Sw Relay	••Relais Batterie	••Batt Schaltrel	••Rele Camb Bat	••Batteri Relä	RE3101
							••Main switch	••Robinet batterie	••Battereitrennschalter	••Desconectador bateria	••Batterifrånskiljare	SW3101
2	**VOE 11170150**	2					•Housing	•Carter	•Gehäuse	•Cuerpo	•Hus	RA, RB
3	**VOE 4803752**	REQ					•Hose	•Flexible	•Schlauch	•Manguera	•Slang	
4	**VOE 4803754**	REQ					•Hose	•Flexible	•Schlauch	•Manguera	•Slang	
5	**VOE 4803748**	REQ					•Hose	•Flexible	•Schlauch	•Manguera	•Slang	
6	**VOE 3944540**	1					•Housing	•Carter	•Gehäuse	•Cuerpo	•Hus	RM
7	**VOE 4803746**	REQ					•Hose	•Flexible	•Schlauch	•Manguera	•Slang	
8	**VOE 8159013**	3					•Housing	•Carter	•Gehäuse	•Cuerpo	•Hus	SE9101, RD, SE2303
9	**VOE 984944**	1					•Housing	•Carter	•Gehäuse	•Cuerpo	•Hus	RW,(SE3601,MO3601,MO3603)

1	
2	
3	
4	
5	

Cable harness, rear
Faisceau de câble, arrière
Kabelbaum, hinten
Manojo de cable, trasero
Ledningsmatta, bakre

Catalogue id **20105**	Group **371**
Illustr. No **1082603**	Section **400**
Issue **20009038-J**	Page **311**

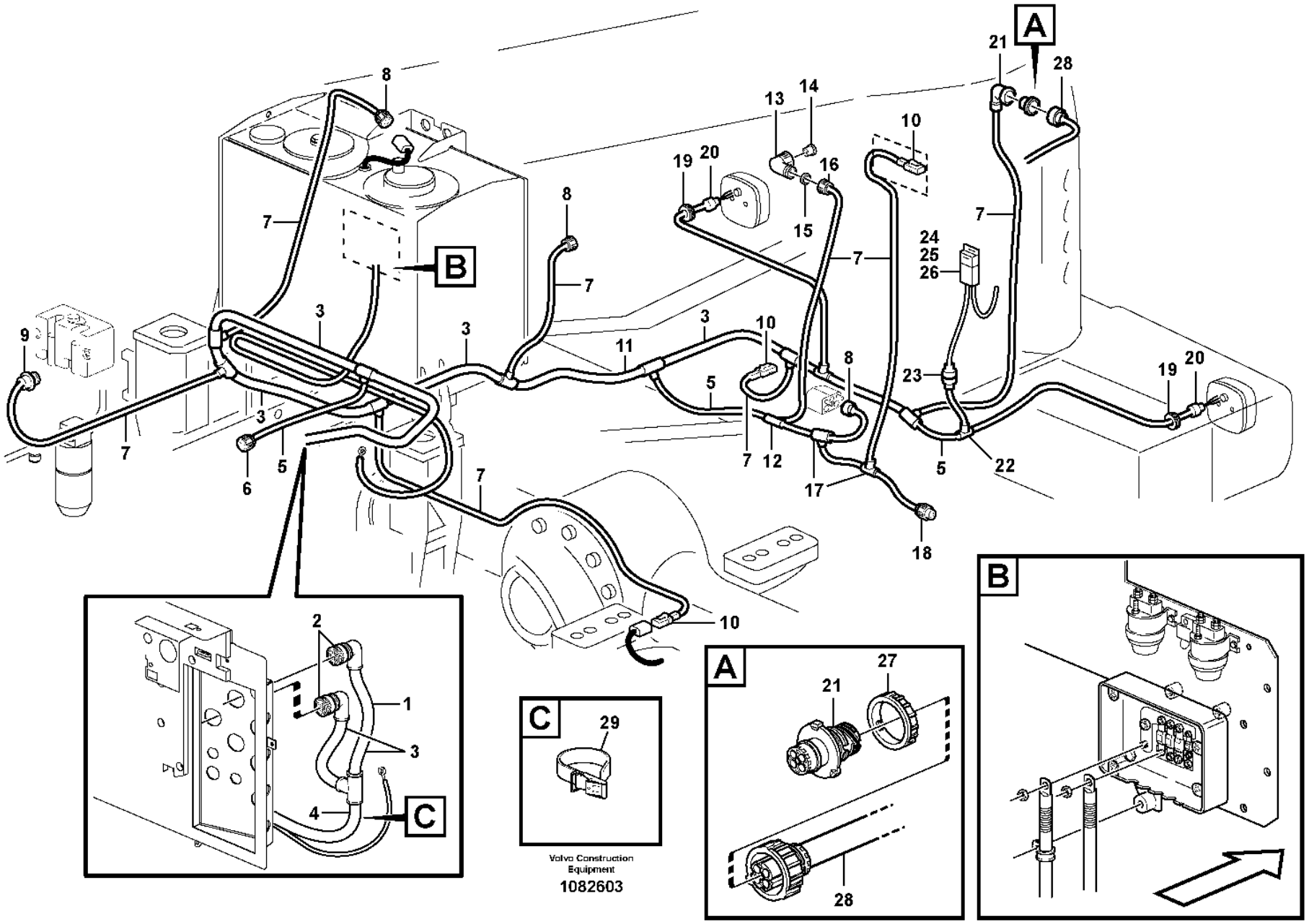

Volvo Construction Equipment

1082603

Fig.	Part No.	Quantity 1	2	3	PS	KIT	Description	Dénomination	Bezeichnung	Denominación	Benämning	Notes
10	**VOE 874955**	3					•Housing	•Carter	•Gehäuse	•Cuerpo	•Hus	SE2502,SE2602,MA8701
	VOE 11806306	3					•Stop	•Arrêt	•Anschlag	•Parada	•Stopp	
11	**VOE 4803751**	REQ					•Hose	•Flexible	•Schlauch	•Manguera	•Slang	
12	**VOE 11039723**	1					•Manifold	•Tubulure	•Verzweigung	•Bifurcación	•Förgrening	
13	**VOE 4803791**	1					•Elbow union	•Coude raccord	•Winkelverschraubung	•Unión angular	•Vinkelförskruvning	
14	**VOE 4803790**	1					•Rubber plug	•Bouchon caoutchouc	•Gummistöpsel	•Tapón de goma	•Gummipropp	
15	**VOE 11039262**	1					•Sealing ring	•Bague étanchéité	•Dichtring	•Anillo retén	•Tätningsring	
16	**VOE 4803794**	1					•Nut	•Écrou	•Mutter	•Tuerca	•Mutter	
17	**VOE 11039665**	2					•Manifold	•Tubulure	•Verzweigung	•Bifurcación	•Förgrening	
18	**VOE 1079282**	1					•Housing	•Carter	•Gehäuse	•Cuerpo	•Hus	RP
19	**VOE 961970**	2					•Plug	•Tampon	•Stopfen	•Tapón	•Plugg	
20	**VOE 4803711**	2					•End sleeve	•Douille d'extrémité	•Endhülse	•Manguito final	•Ändhylsa	
21	**VOE 3944972**	1					•Housing	•Carter	•Gehäuse	•Cuerpo	•Hus	RZ
22	**VOE 14267351**	1					•Manifold	•Tubulure	•Verzweigung	•Bifurcación	•Förgrening	
23	**VOE 11039397**	1					•End sleeve	•Douille d'extrémité	•Endhülse	•Manguito final	•Ändhylsa	
24	**VOE 11039713**	1					•Bracket	•Console	•Konsole	•Consola	•Konsol	
25	**VOE 11039714**	1					•Fuse holder	•Porte-fusible	•Sicherungshalter	•Portafusibles	•Säkringshållare	
26	**VOE 969161**	1					•Fuse	•Fusible	•Sicherung	•Fusible	•Säkring	FU74, 10A
27	**VOE 3963413**	1					Ring	Bague	Ring	Anillo	Ring	
28		1					Cable harness	Faisceau cables	Kabelbaum	Manojo cables	Ledningsmatta	See group 371-500 page 317
29	**VOE 11104606**	1					Retaining strap	Courroie de serrage	Halteriemen	Correa tensora	Spännrem	

1		**Cable harness, rear** **Faisceau de câble, arrière** **Kabelbaum, hinten** **Manojo de cable, trasero** **Ledningsmatta, bakre**	Catalogue id **20105**	Group **371**
2				
3			Illustr. No **1082603**	Section **400**
4				
5			Issue **20009038-J**	Page **313**

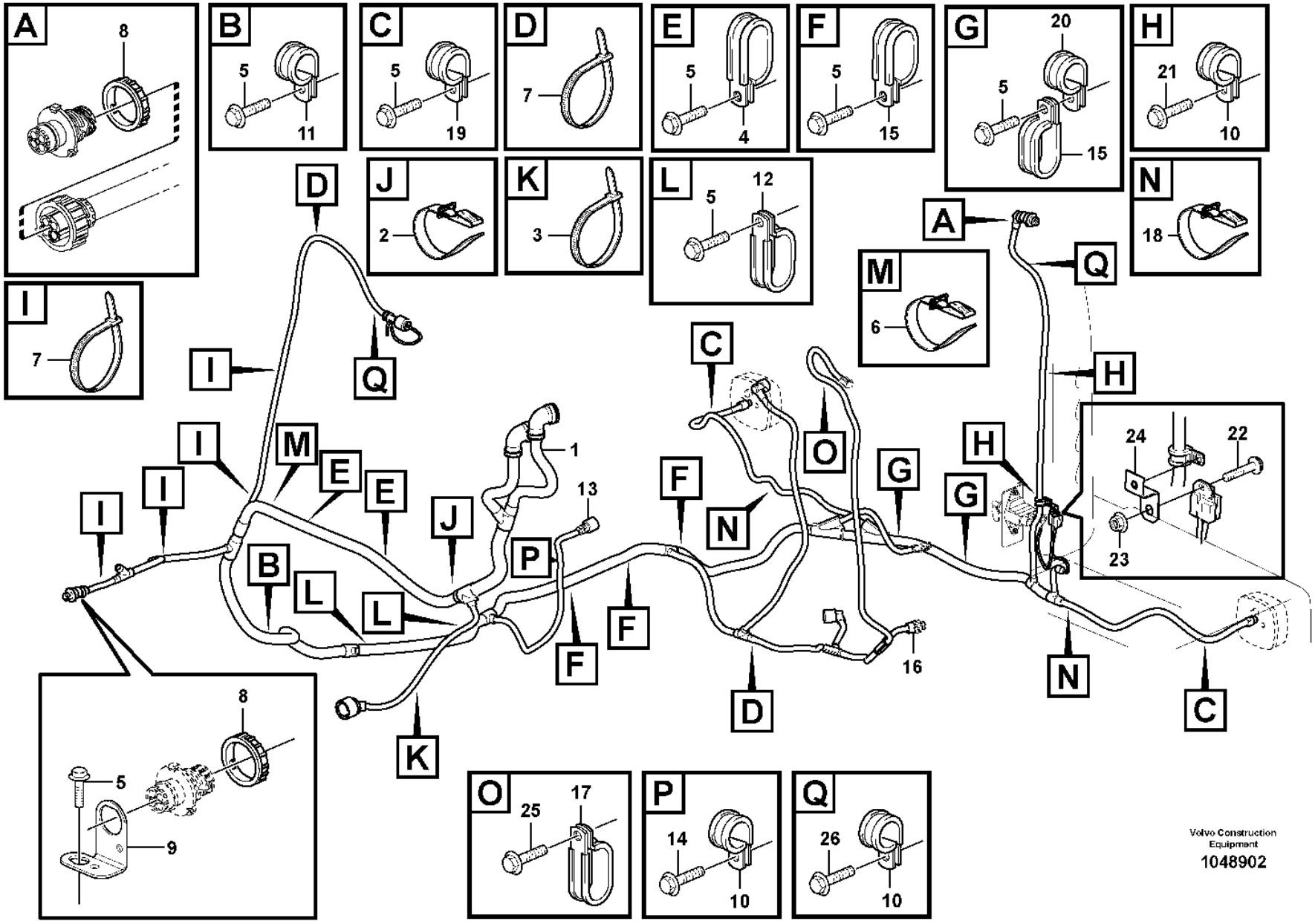
A
8
B
5
11
C
5
19
D
7
E
5
4
F
5
15
G
20
5
15
H
21
10
I
7
J
2
K
3
L
5
12
M
6
N
18
1
13
16
17
25
O
14
10
P
26
10
Q
24
22
23
9
Volvo Construction Equipment
1048902

Fig.	Part No.	Quantity 1	2	3	PS	KIT	Description	Dénomination	Bezeichnung	Denominación	Benämning	Notes
1		1					Wire harness	Faisceau cables	Kabelbaum	Manojo cables	Ledningsmatta	See group 371-400 page 311
2	**VOE 11104606**	1					Retaining strap	Courroie de serrage	Halteriemen	Correa tensora	Spännrem	
3	**VOE 14016673**	1					Strip clamp	Serrage de ruban	Bandklemme	Abrazadera de cinta	Bandklamma	
4	**VOE 11130770**	2					Clamp	Collier serrage	Schelle	Abrazadera	Klamma	
5	**VOE 984734**	12					Flange screw	Vis à embase	Flanschschraube	Tornillo embridado	Flänsskruv	(VOE 13946173)
6	**VOE 11104606**	1					Retaining strap	Courroie de serrage	Halteriemen	Correa tensora	Spännrem	
7	**VOE 4881440**	9					Cable tie	Serre-câble	Kabelbinder	Abrazadera de cinta	Buntband	
8	**VOE 3963413**	2					Ring	Bague	Ring	Anillo	Ring	
9	**VOE 3988328**	1					Bracket	Console	Konsole	Consola	Konsol	
10	**VOE 13949746**	5					Clamp	Collier serrage	Schelle	Abrazadera	Klamma	
11	**VOE 13977600**	1					Clamp	Collier serrage	Schelle	Abrazadera	Klamma	
12	**VOE 11019169**	2					Clamp	Collier serrage	Schelle	Abrazadera	Klamma	
13	**VOE 60113568**	1					Spacer sleeve	Douille entretoise	Abstandhülse	Manguito distanciador	Distanshylsa	(VOE 930434)
14	**VOE 946470**	1					Flange screw	Vis à embase	Flanschschraube	Tornillo embridado	Flänsskruv	
15	**VOE 11025709**	5					Clamp	Collier serrage	Schelle	Abrazadera	Klamma	
16	**VOE 20374157**	1					Cap	Chapeau	Kappe	Caperuza	Lock	
17	**VOE 11132105**	1					Clamp	Collier serrage	Schelle	Abrazadera	Klamma	
18	**VOE 11104606**	2					Retaining strap	Courroie de serrage	Halteriemen	Correa tensora	Spännrem	
19	**VOE 13949997**	2					Clamp	Collier serrage	Schelle	Abrazadera	Klamma	
20	**VOE 977599**	2					Clamp	Collier serrage	Schelle	Abrazadera	Klamma	
21	**VOE 946173**	3			SS		Flange screw	Vis à embase	Flanschschraube	Tornillo embridado	Flänsskruv	
22	**VOE 969407**	1					Six point socket screw	Vis à 6 pans creux	Innensechsrundschraube	Tornillo de cabeza hexagonal	Sextandhålskruv	
23	**VOE 949874**	1					Flange lock nut	Contre-écrou à embase	Flanschverschlussmutter	Contratuerca embridada	Flänslåsmutter	(VOE 13949874)
24	**VOE 11006104**	1					Anchorage	Fixation	Halterung	Fijación	Fäste	
25	**VOE 60113082**	1					Flange screw	Vis à embase	Flanschschraube	Tornillo embridado	Flänsskruv	(VOE 946671)
	VOE 13976739	REQ					Hose	Flexible	Schlauch	Manguera	Slang	L = 180 MM MA8701
	VOE 4881440	1					Cable tie	Serre-câble	Kabelbinder	Abrazadera de cinta	Buntband	MA8701
26	**VOE 4870448**	1					Screw	Vis	Schraube	Tornillo	Skruv	

1		**Rear cable harness with assembly parts** **Faisceau de câble arrière avec pièces de montage** **Kabelbaum hinten mit Anbauteilen** **Manojo de cable trasero con accesorios de montaje** **Bakre ledningsmatta med monteringsdetaljer**	Catalogue id **20105**	Group **371**
2			Illustr. No **1048902**	Section **450**
3				
4			Issue **20009038-J**	Page **315**
5				

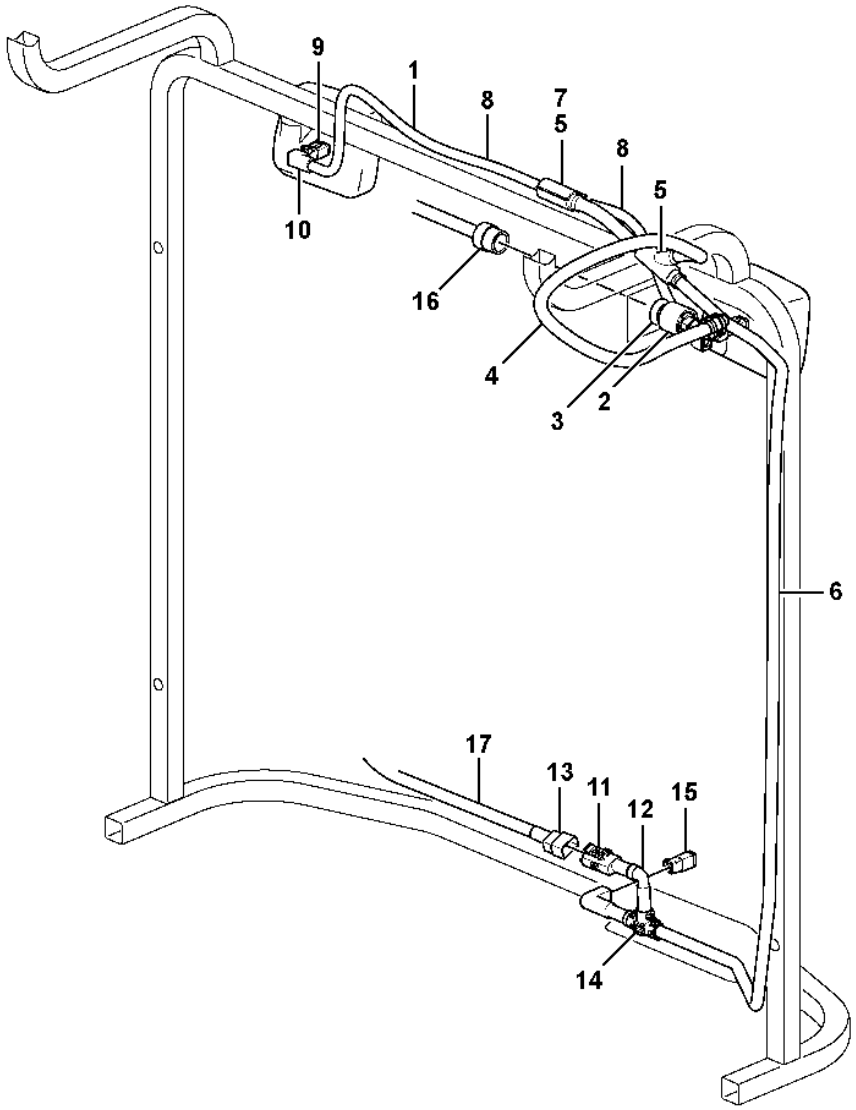

Volvo Construction Equipment
1070034

Fig.	Part No.	Quantity 1	2	3	PS	KIT	Description	Dénomination	Bezeichnung	Denominación	Benämning	Notes
		1					Radiator grille	Calandre radia.	Kühlergrill	Rejilla radiad	Kylargrill	See group 823-200 page 991
1	**VOE 17222542**	1					•Wiring harness	•Faisceau de câbles	•Kabelbaum	•Manojo cables	•Ledningsmatta	
2	**VOE 8159013**	1					••Housing	••Carter	••Gehäuse	••Cuerpo	••Hus	
3	**VOE 3987767**	1					••Adapter	••Adaptateur	••Adapter	••Adaptador	••Adapter	
4	**VOE 11039491**	REQ					••Hose	••Flexible	••Schlauch	••Manguera	••Slang	
5	**VOE 11039665**	2					••Manifold	••Tubulure	••Verzweigung	••Bifurcación	••Förgrening	
6	**VOE 4803746**	REQ					••Hose	••Flexible	••Schlauch	••Manguera	••Slang	
7		2			NS		••Reduction	••Reduction	••Reduzierung	••Reduccion	••Reducering	
8	**VOE 11170006**	REQ					••Hose	••Flexible	••Schlauch	••Manguera	••Slang	
9	**VOE 14370760**	2					••Socket	••Socle	••Steckdose	••Toma de corriente	••Stickdosa	
10	**VOE 11170005**	2					••Adapter	••Adaptateur	••Adapter	••Adaptador	••Adapter	
11	**VOE 1624477**	1					••Receptacle housing	••Douille isolante	••Steckbuchse	••Aislador manguito	••Flatstiftshylsisolator	
12	**VOE 1095059**	1					••Joint nipple	••Raccord de jonction	••Verbindungsnippel	••Niple de unión	••Skarvnippel	
13	**VOE 1307049**	1					••Tab housing	••Fiche isolante	••Flachstecker	••Aislador de clavija	••Flatstiftsisolator	
14	**VOE 11039709**	1					••Manifold	••Tubulure	••Verzweigung	••Bifurcación	••Förgrening	
15	**VOE 874955**	1					••Housing	••Carter	••Gehäuse	••Cuerpo	••Hus	
16		1					Cable harness	Faisceau cables	Kabelbaum	Manojo cables	Ledningsmatta	See group 371-400 page 311
17		1					Cable harness	Faisceau cables	Kabelbaum	Manojo cables	Ledningsmatta	See group 353-200 page 255

1		**Cable harness, radiator** **Faisceau de câbles, radiateur** **Kabelbaum, Kühler** **Manojo de cable, radiador** **Ledningsmatta, kylare**
2		
3		
4		
5		

Catalogue id	Group
20105	**371**
Illustr. No	Section
1070034	**500**
Issue	Page
20009038-J	**317**

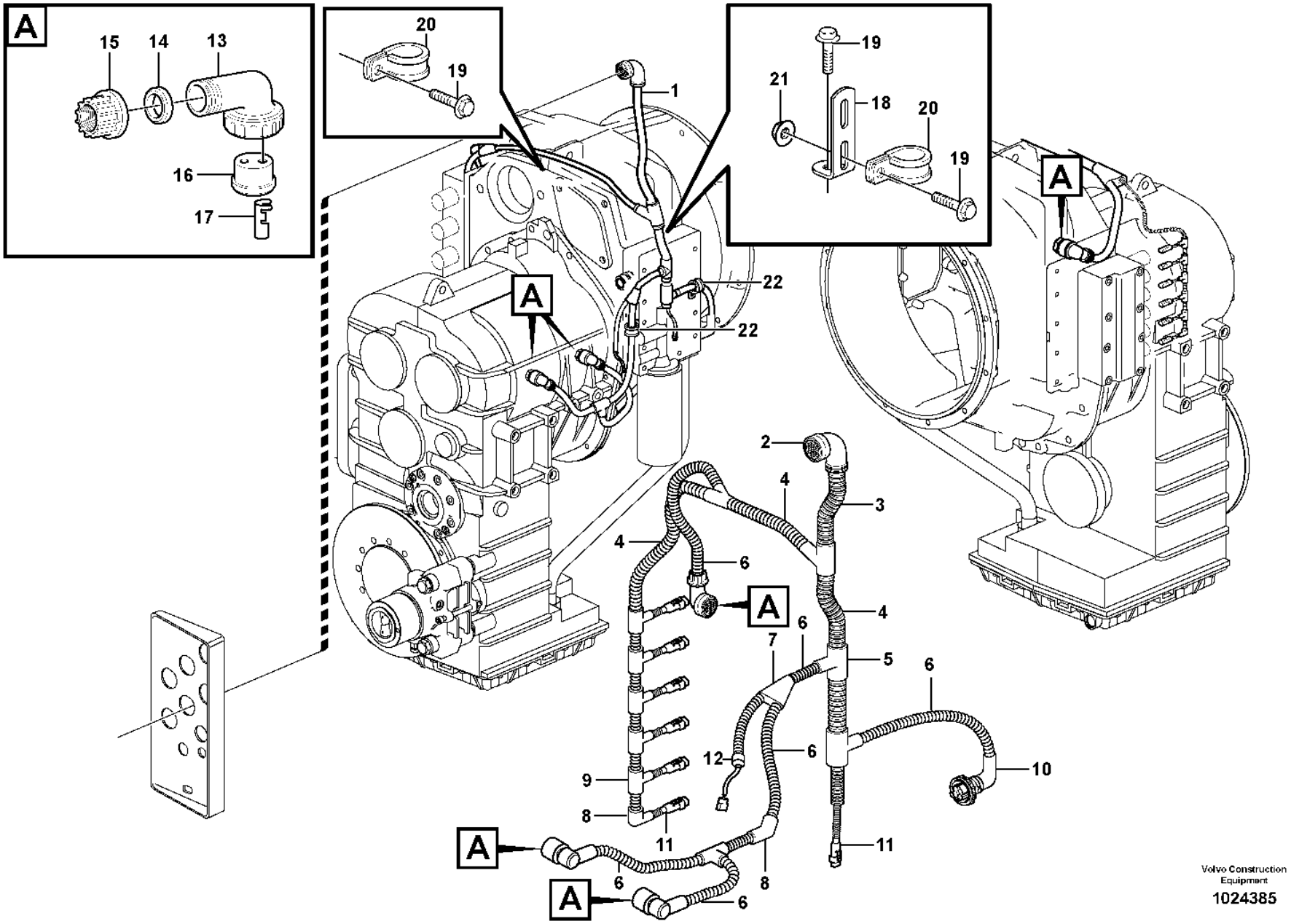

Volvo Construction Equipment

1024385

Fig.	Part No.	Quantity 1	2	3	PS	KIT	Description	Dénomination	Bezeichnung	Denominación	Benämning	Notes
1	**VOE 11419256**	1					Wiring harness	Faisceau de câbles	Kabelbaum	Manojo cables	Ledningsmatta	S/N -29270, -72407
							•Connected to:	•Connecté a:	•Angeschlossen:	•Conectado:	•Ansluter till:	
							••Circuit Board	••Carte Circuit	••Leiterrbahnpl	••Placa Circuito	••Kretskort	TA
							••Speed sensor	••Commande tachymetre	••Drehzahlschalter	••Sensor tacometro	••Varvtalsgivare	SE2704
							••Gear selector valve	••Valve selectr.vitesse	••Umsteurventil	••valvula select.veloci	••Växelväljarventil	SE, SF, SA, SB, SC, SD
							••Temp.sensor	••Detecteur temperature	••Temperaturgeber	••Sensor temperature	••Temp.givare	SE4903
							••Pressure sensor	••Detecteur pression	••Druckmelder	••Sensor presion	••Tryckgivare	SE4901, SE4902
							••Speed sensor	••Indicat.viteseedetec	••Tachometergeber	••Sensor velocimetro	••Hastighetsgivare	SE4307
							••Turbine speed	••Nombre rot. turbine	••Turbine drehzahl	••Número rev. turbina	••Turbinvarvtal	SE4213
2	**VOE 11170150**	1					•Housing	•Carter	•Gehäuse	•Cuerpo	•Hus	
3	**VOE 4803751**	REQ					•Hose	•Flexible	•Schlauch	•Manguera	•Slang	
4	**VOE 4803748**	REQ					•Hose	•Flexible	•Schlauch	•Manguera	•Slang	
5	**VOE 14346331**	2					•Manifold	•Tubulure	•Verzweigung	•Bifurcación	•Förgrening	
6	**VOE 4803746**	REQ					•Hose	•Flexible	•Schlauch	•Manguera	•Slang	
7	**VOE 11039665**	1					•Manifold	•Tubulure	•Verzweigung	•Bifurcación	•Förgrening	
8	**VOE 11170084**	2					•Elbow	•Coude	•Winkel	•Ángulo	•Vinkel	
9	**VOE 11039709**	6					•Manifold	•Tubulure	•Verzweigung	•Bifurcación	•Förgrening	
10	**VOE 8159013**	1					•Housing	•Carter	•Gehäuse	•Cuerpo	•Hus	
11	**VOE 874955**	7					•Housing	•Carter	•Gehäuse	•Cuerpo	•Hus	
12	**VOE 11039397**	1					•End sleeve	•Douille d'extrémité	•Endhülse	•Manguito final	•Ändhylsa	
13	**VOE 4803791**	3					•Elbow union	•Coude raccord	•Winkelverschraubung	•Unión angular	•Vinkelförskruvning	
14	**VOE 11039262**	3					•Sealing ring	•Bague étanchéité	•Dichtring	•Anillo retén	•Tätningsring	
15	**VOE 4803794**	3					•Nut	•Écrou	•Mutter	•Tuerca	•Mutter	
16	**VOE 4803790**	3					•Rubber plug	•Bouchon caoutchouc	•Gummistöpsel	•Tapón de goma	•Gummipropp	
17	**VOE 4803799**	6					•Cable terminal	•Cosse câble	•Kabelschuh	•Terminal de cable	•Ledningssko	
18	**VOE 13965552**	1					Bracket	Console	Konsole	Consola	Konsol	
19	**VOE 984733**	3					Flange screw	Vis à embase	Flanschschraube	Tornillo embridado	Flänsskruv	(VOE 946440)
20	**VOE 13949747**	2					Clamp	Collier serrage	Schelle	Abrazadera	Klamma	

1		**Cable harness for transmission** **Faisceau de câbles pourtransmission** **Kabelbaum für Getriebe** **Manojo de cable para transmision** **Ledningsmatta för transmission**	Catalogue id **20105**	Group **371**
2				
3			Illustr. No **1024385**	Section **550**
4				
5		**S/N -29270, -72407**	Issue **20009038-J**	Page **319**

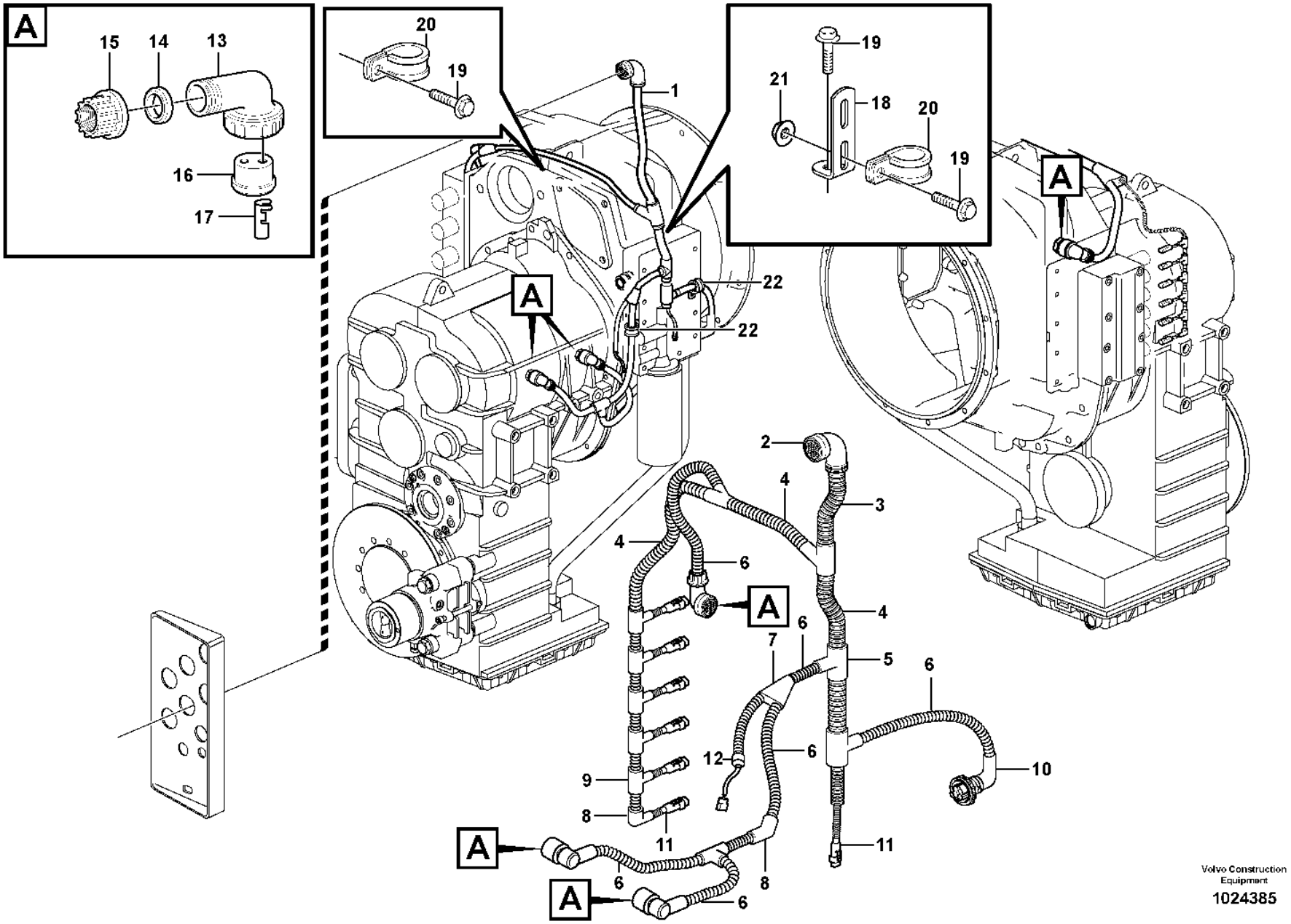

Volvo Construction Equipment

1024385

Fig.	Part No.	Quantity 1	2	3	PS	KIT	Description	Dénomination	Bezeichnung	Denominación	Benämning	Notes
21	**VOE 60113167**	1					Flange lock nut	Contre-écrou à embase	Flanschverschlussmutter	Contratuerca embridada	Flänslåsmutter	(VOE 948645)
22	**VOE 941950**	2					Clamp	Collier serrage	Schelle	Abrazadera	Klamma	

1		**Cable harness for transmission** **Faisceau de câbles pourtransmission** **Kabelbaum für Getriebe** **Manojo de cable para transmision** **Ledningsmatta för transmission**	Catalogue id **20105**	Group **371**
2				
3			Illustr. No **1024385**	Section **550**
4				
5		**S/N -29270, -72407**	Issue **20009038-J**	Page **321**

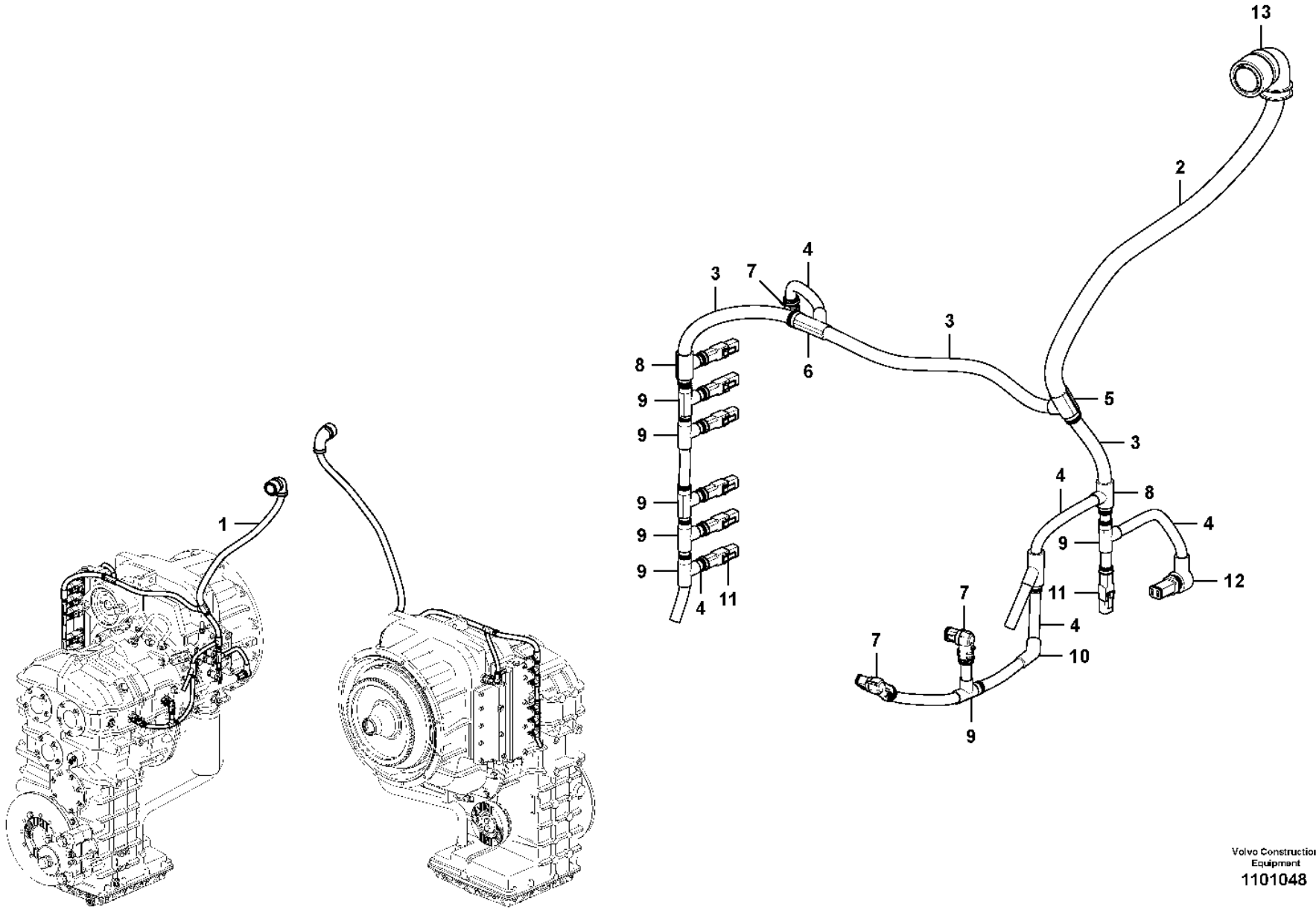

Volvo Construction Equipment
1101048

Fig.	Part No.	Quantity 1	2	3	PS	KIT	Description	Dénomination	Bezeichnung	Denominación	Benämning	Notes
1	**VOE 15118020**	1					Wiring harness	Faisceau de câbles	Kabelbaum	Manojo cables	Ledningsmatta	
2	**VOE 4803751**	REQ					•Hose	•Flexible	•Schlauch	•Manguera	•Slang	
3	**VOE 4803748**	REQ					•Hose	•Flexible	•Schlauch	•Manguera	•Slang	
4	**VOE 4803746**	REQ					•Hose	•Flexible	•Schlauch	•Manguera	•Slang	
5	**VOE 3943201**	1					•Manifold	•Tubulure	•Verzweigung	•Bifurcación	•Förgrening	
6	**VOE 11039747**	1					•Manifold	•Tubulure	•Verzweigung	•Bifurcación	•Förgrening	
7	**VOE 993828**	3					•Housing	•Carter	•Gehäuse	•Cuerpo	•Hus	SE2704, SE4213, SE4307
7	**VOE 874956**	3			SS		•Key	•Clé	•Schlüssel	•Llave	•Nyckel	
7	**VOE 993831**	3					•Adapter	•Adaptateur	•Adapter	•Adaptador	•Adapter	
8	**VOE 14346331**	2					•Manifold	•Tubulure	•Verzweigung	•Bifurcación	•Förgrening	
9	**VOE 11039709**	8					•Manifold	•Tubulure	•Verzweigung	•Bifurcación	•Förgrening	
10	**VOE 11170084**	1					•Elbow	•Coude	•Winkel	•Ángulo	•Vinkel	
11	**VOE 874955**	7					•Housing	•Carter	•Gehäuse	•Cuerpo	•Hus	SE4202
11	**VOE 11170161**	7					•Adapter	•Adaptateur	•Adapter	•Adaptador	•Adapter	
11	**VOE 874956**	7			SS		•Key	•Clé	•Schlüssel	•Llave	•Nyckel	
12	**VOE 993830**	1					•Housing	•Carter	•Gehäuse	•Cuerpo	•Hus	SE4214
12		1			NS		•Adapter	•Adaptateur	•Adapter	•Adaptador	•Adapter	
12	**VOE 874958**	1					•Wedge	•Cale	•Keil	•Chaveta	•Kil	
12	**VOE 2514894**	1					•Sealing plug	•Tampon étanchéité	•Dichtstopfen	•Tapón obturacion	•Tätningsplugg	
13	**VOE 11170150**	1					•Housing	•Carter	•Gehäuse	•Cuerpo	•Hus	
13	**VOE 11192121**	1					•Adapter	•Adaptateur	•Adapter	•Adaptador	•Adapter	

1		**Cable harness for transmission** **Faisceau de câbles pourtransmission** **Kabelbaum für Getriebe** **Manojo de cable para transmision** **Ledningsmatta för transmission**	Catalogue id **20105**	Group **371**
2				
3			Illustr. No **1101048**	Section **560**
4				
5		**S/N 29271-, 72408-72815**	Issue **20009038-J**	Page **323**

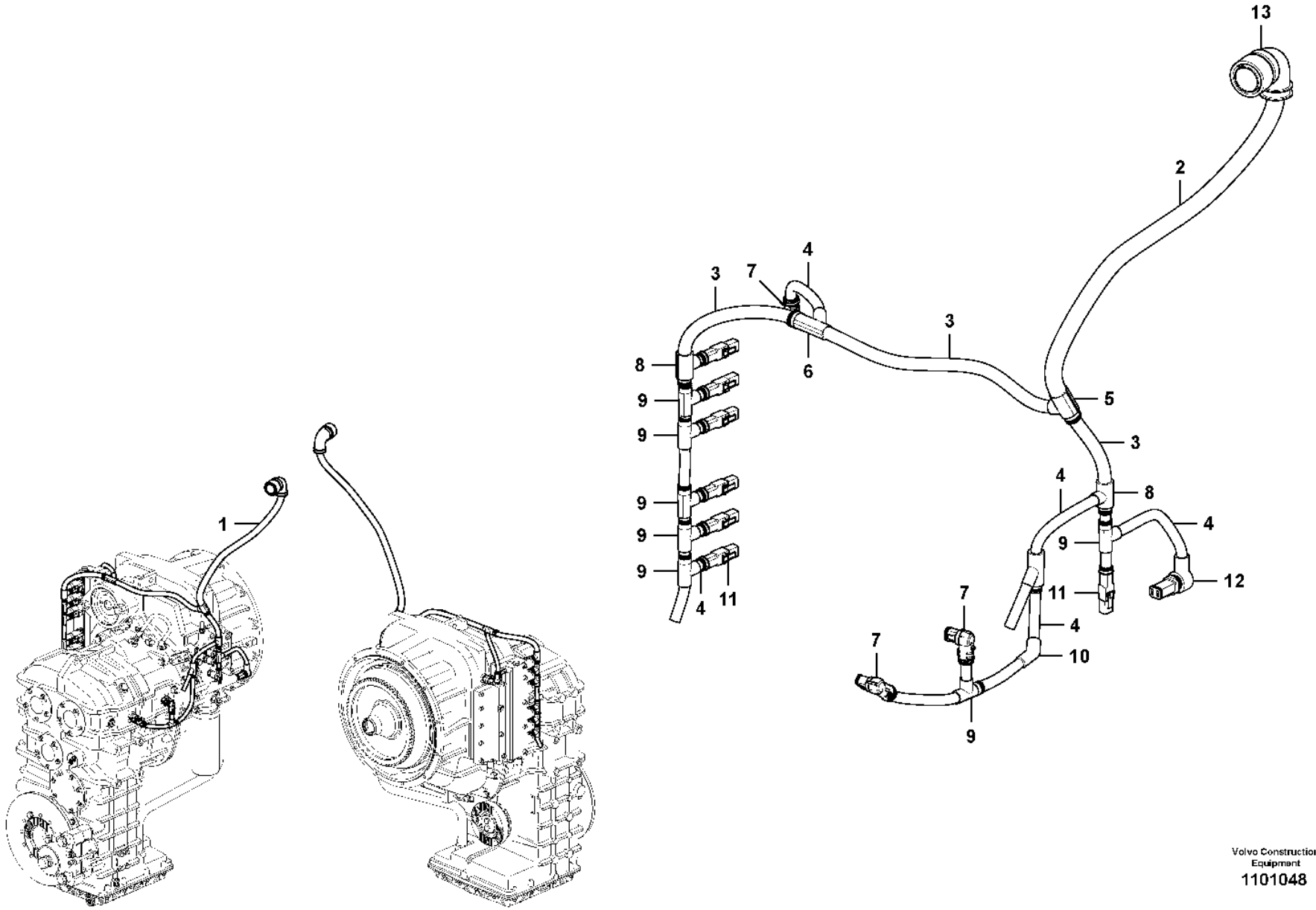

Volvo Construction Equipment
1101048

Fig.	Part No.	Quantity 1	2	3	PS	KIT	Description	Dénomination	Bezeichnung	Denominación	Benämning	Notes
1	**VOE 16317241**	1					Wiring harness	Faisceau de câbles	Kabelbaum	Manojo cables	Ledningsmatta	
2	**VOE 4803751**	REQ					•Hose	•Flexible	•Schlauch	•Manguera	•Slang	
3	**VOE 4803748**	REQ					•Hose	•Flexible	•Schlauch	•Manguera	•Slang	
4	**VOE 4803746**	REQ					•Hose	•Flexible	•Schlauch	•Manguera	•Slang	
5	**VOE 3943201**	1					•Manifold	•Tubulure	•Verzweigung	•Bifurcación	•Förgrening	
6	**VOE 11039747**	1					•Manifold	•Tubulure	•Verzweigung	•Bifurcación	•Förgrening	
7	**VOE 993828**	3					•Housing	•Carter	•Gehäuse	•Cuerpo	•Hus	SE2704, SE4213, SE4307
7	**VOE 874956**	3			SS		•Key	•Clé	•Schlüssel	•Llave	•Nyckel	
7	**VOE 993831**	3					•Adapter	•Adaptateur	•Adapter	•Adaptador	•Adapter	
8	**VOE 14346331**	2					•Manifold	•Tubulure	•Verzweigung	•Bifurcación	•Förgrening	
9	**VOE 11039709**	8					•Manifold	•Tubulure	•Verzweigung	•Bifurcación	•Förgrening	
10	**VOE 11170084**	1					•Elbow	•Coude	•Winkel	•Ángulo	•Vinkel	
11	**VOE 874955**	7					•Housing	•Carter	•Gehäuse	•Cuerpo	•Hus	SE4202
11	**VOE 11170161**	7					•Adapter	•Adaptateur	•Adapter	•Adaptador	•Adapter	
11	**VOE 874956**	7			SS		•Key	•Clé	•Schlüssel	•Llave	•Nyckel	
12	**VOE 993830**	1					•Housing	•Carter	•Gehäuse	•Cuerpo	•Hus	SE4214
12		1			NS		•Adapter	•Adaptateur	•Adapter	•Adaptador	•Adapter	
12	**VOE 874958**	1					•Wedge	•Cale	•Keil	•Chaveta	•Kil	
12	**VOE 2514894**	1					•Sealing plug	•Tampon étanchéité	•Dichtstopfen	•Tapón obturacion	•Tätningsplugg	
13	**VOE 11170150**	1					•Housing	•Carter	•Gehäuse	•Cuerpo	•Hus	
13	**VOE 11192121**	1					•Adapter	•Adaptateur	•Adapter	•Adaptador	•Adapter	

1		**Cable harness for transmission** **Faisceau de câbles pourtransmission** **Kabelbaum für Getriebe** **Manojo de cable para transmision** **Ledningsmatta för transmission**	Catalogue id **20105**	Group **371**
2				
3			Illustr. No **1101048**	Section **570**
4				
5		**S/N 72816-**	Issue **20009038-J**	Page **325**

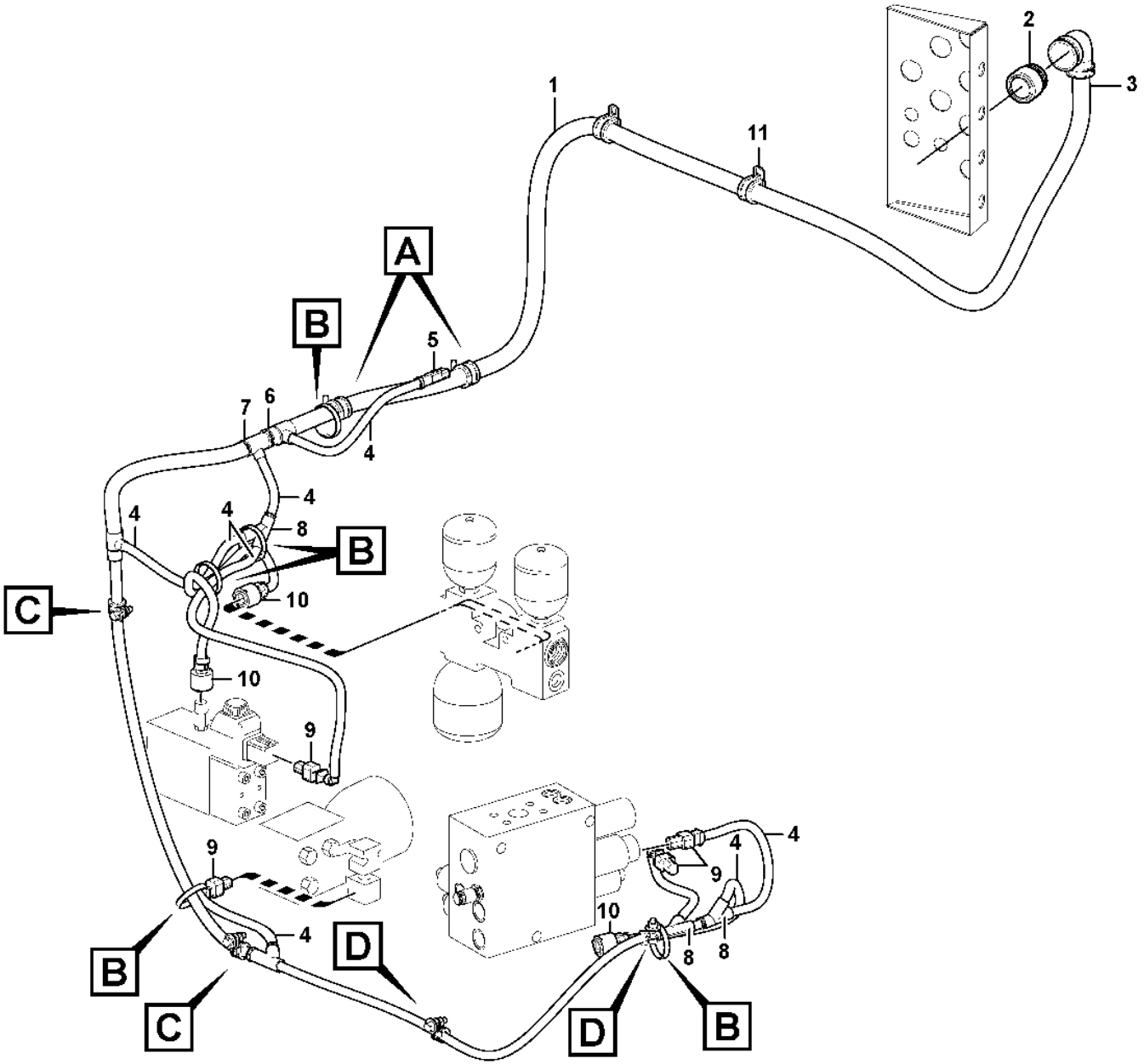

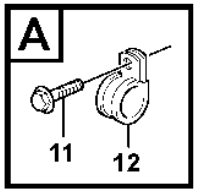

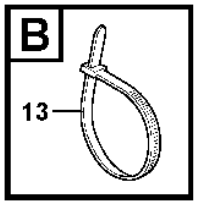

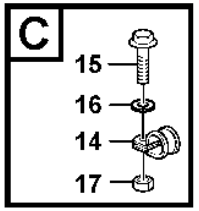

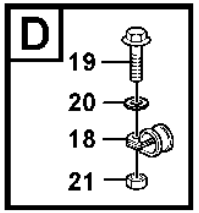

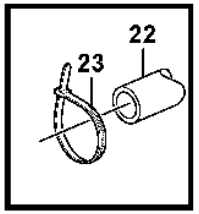

Volvo Construction Equipment

1024499

Fig.	Part No.	Quantity 1	2	3	PS	KIT	Description	Dénomination	Bezeichnung	Denominación	Benämning	Notes
1	**VOE 11171575**	1					Wiring harness	Faisceau de câbles	Kabelbaum	Manojo cables	Ledningsmatta	S/N -26859
1	**VOE 17245353**	1					Wiring harness	Faisceau de câbles	Kabelbaum	Manojo cables	Ledningsmatta	S/N SWE 26860-29326 S/N BRA -72463
1	**VOE 17415243**	1					Wiring harness	Faisceau de câbles	Kabelbaum	Manojo cables	Ledningsmatta	S/N SWE 29327- S/N BRA 72464-
							•CONNECTED TO:	•CONNECTÉ A:	•ANGESCHLOSSEN:	•CONECTADO A:	•ANSLUTER TILL:	
							••Control unit, V-ECU	••Unite commande, V-ECU	••Steuergerät, V-ECU	••Unidad mando, V-ECU	••Styrenhet, V-ECU	UA
							••Hydraulic Pump	••Pompe Hydraulique	••Hydraulikpumpe	••Bomba Hidraulica	••Hydraulpump	PWM9133
							••Brake Press Charge	••Charg.press.frein	••Bremsdruckaufladung	••Carga Pres. Frenos	••Bromstryckladdning	SE5218
							••Parking brake block	••Bloc frein parking	••Feststellbremseblock	••Bloque freno estacio.	••Parkeringsbromsblock	SE5503, MA5501
							••Load-sensing pressure	••Pression de détection de charge (LS)	••Lastabhängiger Druck	••Presión sensible a la carga	••Lastkännande tryck	SE9107
							••Brake Press Charge	••Charg.press.frein	••Bremsdruckaufladung	••Carga Pres. Frenos	••Bromstryckladdning	MA5502
							••Engine fan regulating	••Comman,simple levier	••Motorgebläsesteueru	••Reg. ventilador motor	••Motorfläktstyrning	PWM2601
							••4th Function	••4:e Fonction	••4. Funktion	••4a Función	••4:e Funktion	MA9112
2	**VOE 11170150**	1					•Housing	•Carter	•Gehäuse	•Cuerpo	•Hus	
3	**VOE 4803752**	REQ					•Hose	•Flexible	•Schlauch	•Manguera	•Slang	
4	**VOE 4803746**	REQ					•Hose	•Flexible	•Schlauch	•Manguera	•Slang	
5	**VOE 874955**	1					•Housing	•Carter	•Gehäuse	•Cuerpo	•Hus	
6	**VOE 4803751**	REQ					•Hose	•Flexible	•Schlauch	•Manguera	•Slang	
7	**VOE 11039710**	1					•Manifold	•Tubulure	•Verzweigung	•Bifurcación	•Förgrening	
8	**VOE 11039665**	3					•Manifold	•Tubulure	•Verzweigung	•Bifurcación	•Förgrening	
9	**VOE 976256**	4					•Housing	•Carter	•Gehäuse	•Cuerpo	•Hus	
10	**VOE 8159013**	3					•Housing	•Carter	•Gehäuse	•Cuerpo	•Hus	
11	**VOE 13977600**	3					Clamp	Collier serrage	Schelle	Abrazadera	Klamma	
12	**VOE 984734**	2					Flange screw	Vis à embase	Flanschschraube	Tornillo embridado	Flänsskruv	(VOE 13946173)
13	**VOE 4881440**	5					Cable tie	Serre-câble	Kabelbinder	Abrazadera de cinta	Buntband	
14	**VOE 13949747**	2					Clamp	Collier serrage	Schelle	Abrazadera	Klamma	

1	
2	
3	
4	
5	

Cable harness, under cab
Faisceau de câbles, cabine
Kabelbäume, Kabine
Haz de cables, cabina
Ledningsmatta, under hytt

Catalogue id **20105**	Group **371**
Illustr. No **1024499**	Section **600**
Issue **20009038-J**	Page **327**

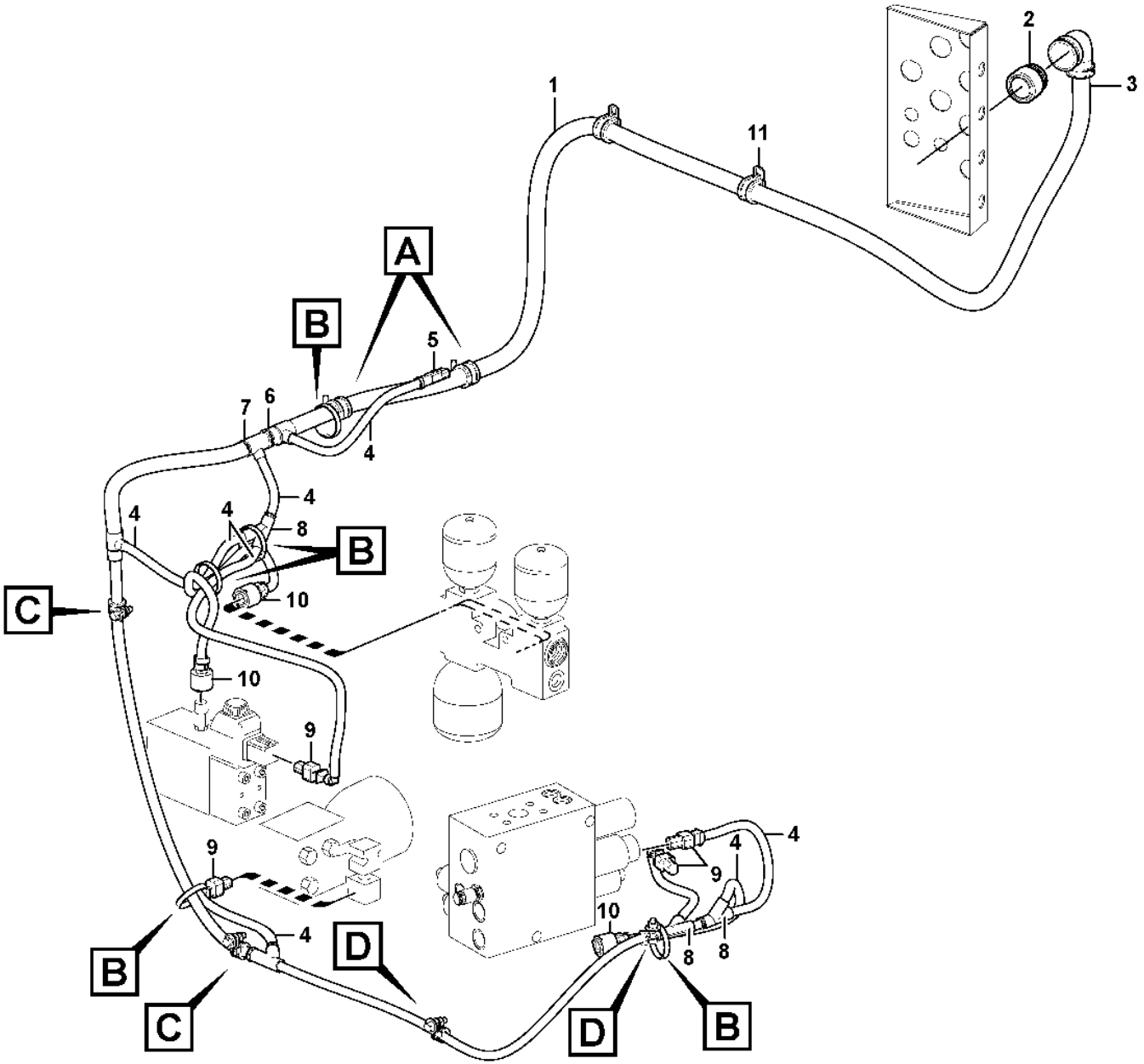

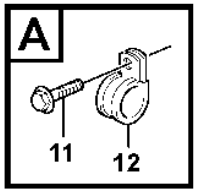

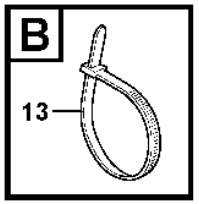

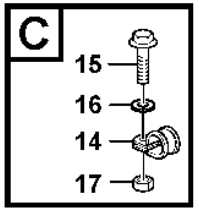

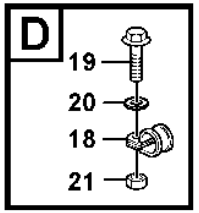

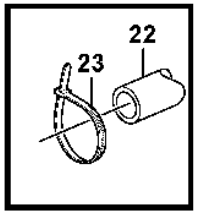

Volvo Construction Equipment

1024499

Fig.	Part No.	Quantity 1	2	3	PS	KIT	Description	Dénomination	Bezeichnung	Denominación	Benämning	Notes
15	**VOE 60113082**	2					Flange screw	Vis à embase	Flanschschraube	Tornillo embridado	Flänsskruv	(VOE 946671)
16	**VOE 994848**	2					Washer	Rondelle	Scheibe	Arandela	Bricka	(VOE 13960141)
17	**VOE 60113140**	2					Flange nut	Écrou à embase	Flanschmutter	Tuerca embridada	Flänsmutter	(VOE 13945408)
18	**VOE 13949746**	2					Clamp	Collier serrage	Schelle	Abrazadera	Klamma	
19	**VOE 60113082**	2					Flange screw	Vis à embase	Flanschschraube	Tornillo embridado	Flänsskruv	(VOE 946671)
20	**VOE 994848**	2					Washer	Rondelle	Scheibe	Arandela	Bricka	(VOE 13960141)
21	**VOE 60113140**	2					Flange nut	Écrou à embase	Flanschmutter	Tuerca embridada	Flänsmutter	(VOE 13945408)
22	**VOE 13976739**	REQ					Hose	Flexible	Schlauch	Manguera	Slang	L = 180 MM
23	**VOE 4881440**	1					Cable tie	Serre-câble	Kabelbinder	Abrazadera de cinta	Buntband	

1		**Cable harness, under cab** **Faisceau de câbles, cabine** **Kabelbäume, Kabine** **Haz de cables, cabina** **Ledningsmatta, under hytt**	Catalogue id **20105**	Group **371**
2				
3			Illustr. No **1024499**	Section **600**
4				
5			Issue **20009038-J**	Page **329**

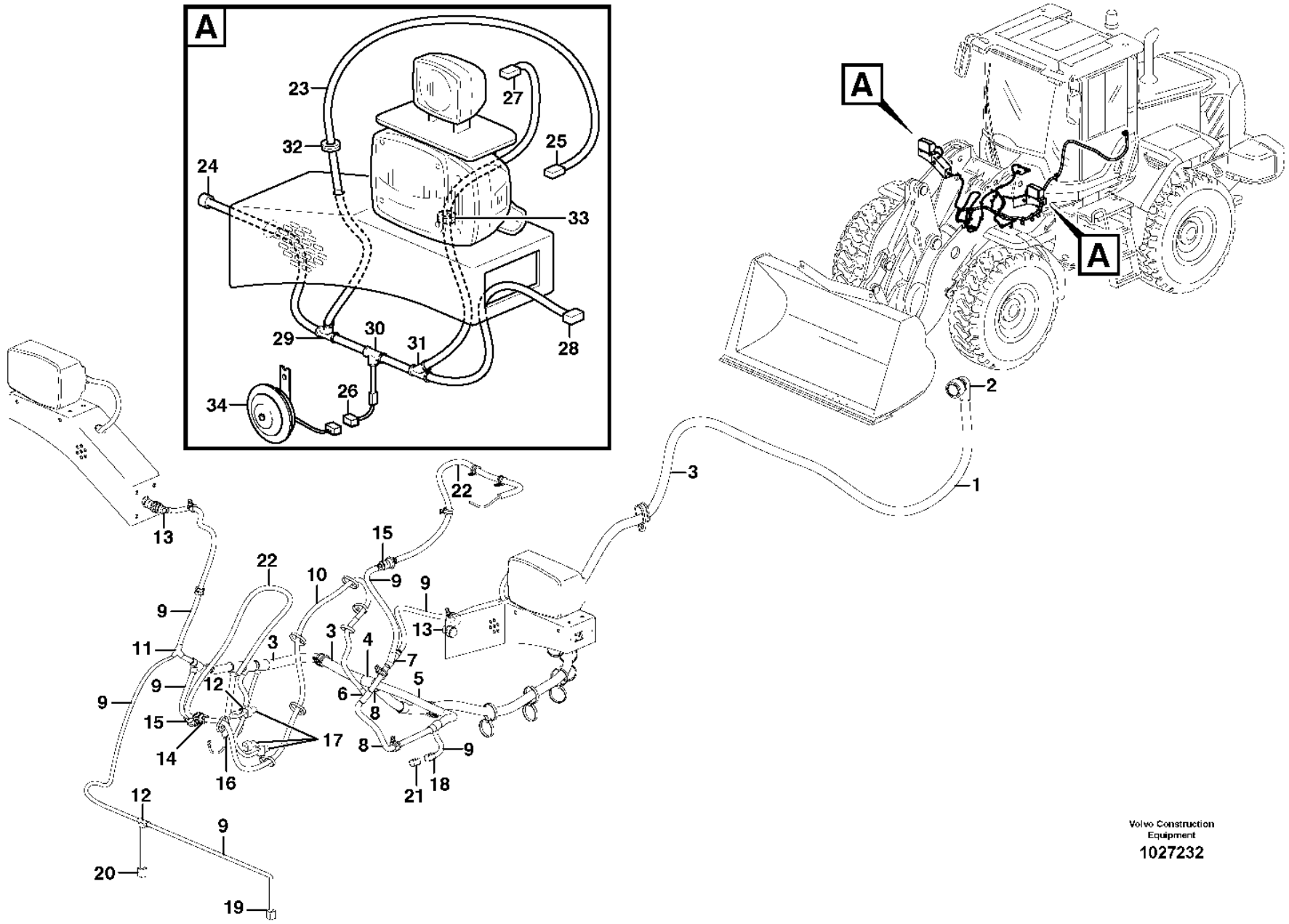

Volvo Construction Equipment

1027232

Fig.	Part No.	Quantity 1	2	3	PS	KIT	Description	Dénomination	Bezeichnung	Denominación	Benämning	Notes
1	**VOE 11171189**	1					Wiring harness	Faisceau de câbles	Kabelbaum	Manojo cables	Ledningsmatta	
							•CONNECTED TO:	•CONNECTÉ A:	•ANGESCHLOSSEN:	•CONECTADO A:	•ANSLUTER TILL:	
							••El Distr Unit	••Centrale Elect	••Elektrozentrale	••Central Electr	••Elcentral	FA
							••Earth	••Terre	••Erde	••Tierra	••Jord	31F
							••Atch Lock	••Verrouill Acces	••Gerätesch.kuppl	••Cierre Implemen	••Redskapslåsning	MA9101, MA9106
							••Differential lock	••Blocage differentiel	••Ausgleichsperre	••Bloqueo diferencial	••Differentialspärr	MA4603
							••Boom suspension syst.	••Suspension des bras de levage	••Hubgerüstdämpfung	••Suspension des bras de levage	••Lastarmsfjädringssystem	FD
							••Axle temp	••Arbre temperature	••Welletemperatur	••Eje tempratura	••Axeltemp	SE5201
							••Diff lock	••Blocage Differ.	••Ausgleichsperre	••Bloqueo Dif	••Diff. spärr	SE4608 (SE4609)
							••Tilt automatic	••Automatique redressem	••Schwenkautomatik	••Automatismo volquete	••Tiltautomatik	SE9141
							••Attachment light	••Eclairage outil	••Geräteschein werfer	••Iluminac.herramientas	••Redskapsbelysning	FF
							••Boom kickout	••Automatique levage	••Hubwerkautomatik	••Elevador automatico	••Lyftautomatik	SE9142
							••Cable harness	••Faisceau cables	••Kabelbaum	••Manojo cables	••Ledningsmatta	FE, FM
2	**VOE 11170150**	1					•Housing	•Carter	•Gehäuse	•Cuerpo	•Hus	
3	**VOE 4803752**	REQ					•Hose	•Flexible	•Schlauch	•Manguera	•Slang	
4	**VOE 11039663**	1					•Manifold	•Tubulure	•Verzweigung	•Bifurcación	•Förgrening	
5	**VOE 4803751**	REQ					•Hose	•Flexible	•Schlauch	•Manguera	•Slang	
6	**VOE 14267351**	1					•Manifold	•Tubulure	•Verzweigung	•Bifurcación	•Förgrening	
7	**VOE 11039723**	1					•Manifold	•Tubulure	•Verzweigung	•Bifurcación	•Förgrening	
8	**VOE 4803748**	REQ					•Hose	•Flexible	•Schlauch	•Manguera	•Slang	
9	**VOE 4803746**	REQ					•Hose	•Flexible	•Schlauch	•Manguera	•Slang	
10	**VOE 11039491**	REQ					•Hose	•Flexible	•Schlauch	•Manguera	•Slang	
11	**VOE 14346331**	1					•Manifold	•Tubulure	•Verzweigung	•Bifurcación	•Förgrening	
12	**VOE 11039709**	2					•Manifold	•Tubulure	•Verzweigung	•Bifurcación	•Förgrening	
13	**VOE 3963412**	2					•Housing	•Carter	•Gehäuse	•Cuerpo	•Hus	
14	**VOE 1079282**	1					•Housing	•Carter	•Gehäuse	•Cuerpo	•Hus	
15	**VOE 3944972**	2					•Housing	•Carter	•Gehäuse	•Cuerpo	•Hus	
16	**VOE 4803711**	1					•End sleeve	•Douille d'extrémité	•Endhülse	•Manguito final	•Ändhylsa	
17	**VOE 976256**	3					•Housing	•Carter	•Gehäuse	•Cuerpo	•Hus	

1		**Cable harness, front** **Faisceau de câbles, antérieur** **Kabelbaum, vorne** **Manojo de cables, delantero** **Ledningsmatta, främre**	Catalogue id **20105**	Group **371**
2				
3			Illustr. No **1027232**	Section **650**
4				
5			Issue **20009038-J**	Page **331**

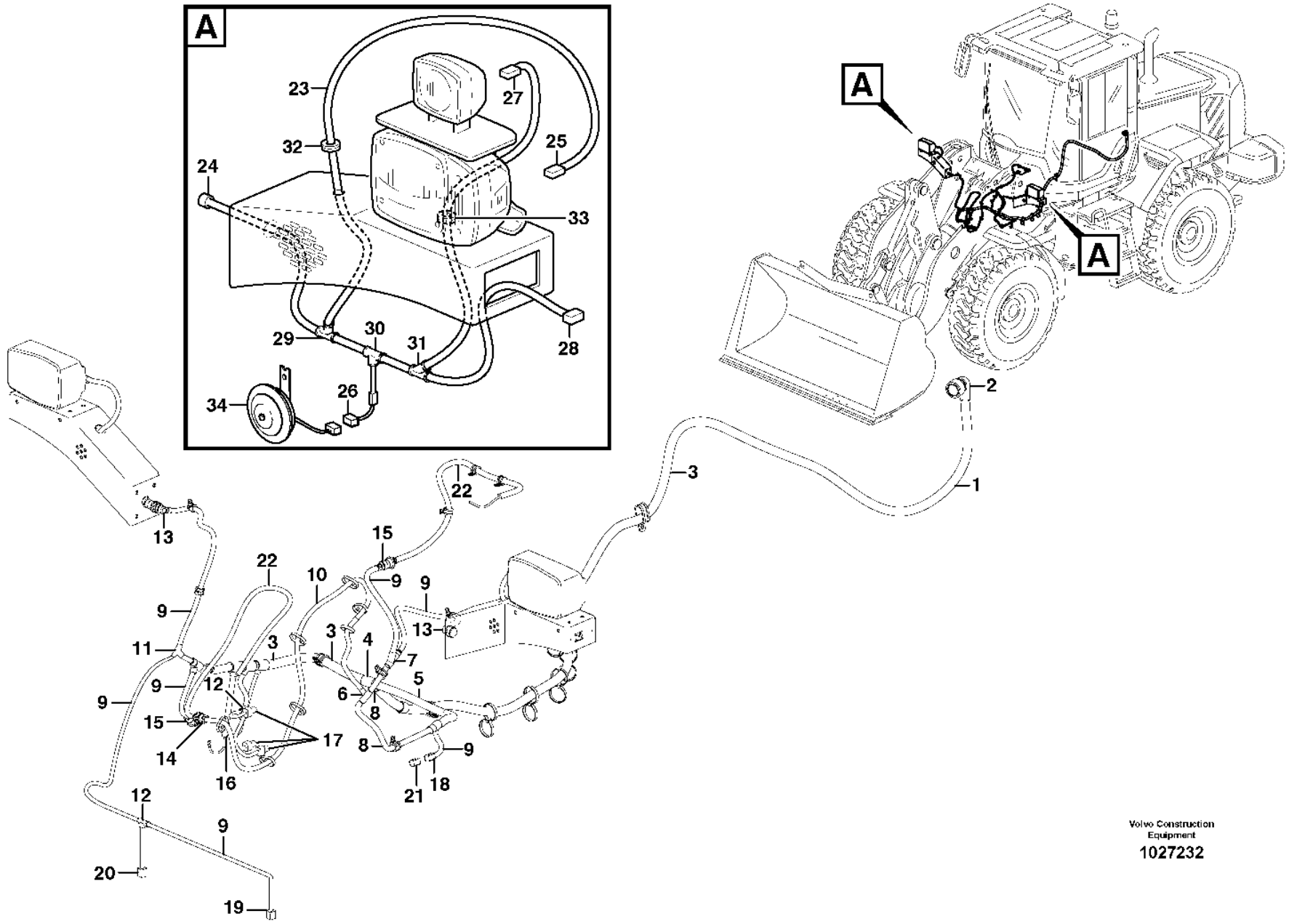

Volvo Construction Equipment

1027232

Fig.	Part No.	Quantity 1	2	3	PS	KIT	Description	Dénomination	Bezeichnung	Denominación	Benämning	Notes
18	**VOE 1624477**	1					•Receptacle housing	•Douille isolante	•Steckbuchse	•Aislador manguito	•Flatstiftshylsisolator	
19	**VOE 1307048**	1					•Housing	•Carter	•Gehäuse	•Cuerpo	•Hus	
20	**VOE 874955**	1					•Housing	•Carter	•Gehäuse	•Cuerpo	•Hus	
21	**VOE 1307049**	1					Tab housing	Fiche isolante	Flachstecker	Aislador de clavija	Flatstiftsisolator	FF
22							Ind Sensor	Emett.induction	Induktionsgeber	Sensor Inducc	Indukt.givare	See group 945-400 page 1459
23	**VOE 11171197**	2			SS		Wiring harness	Faisceau de câbles	Kabelbaum	Manojo cables	Ledningsmatta	S/N -29749, -72856
23	**VOE 16317001**	2					Wiring harness	Faisceau de câbles	Kabelbaum	Manojo cables	Ledningsmatta	S/N 72857-
							•CONNECTED TO:	•CONNECTÉ A:	•ANGESCHLOSSEN:	•CONECTADO A:	•ANSLUTER TILL:	
							••Cable harness	••Faisceau cables	••Kabelbaum	••Manojo cables	••Ledningsmatta	FE, FM
							••Headlamp	••Phare	••Scheinwerfer	••Faro	••Strålkastare	LA3501, LA3502, LA3503, LA3504, LA3521, LA3522, LA3602, LA3603
							••Horn	••Avertisseur sonore	••Signalhorn	••Avisador sonoro	••Signalhorn	SA3601, SA3602
							••Working light	••Phare travail	••Arbeitsscheinwerfer	••Farol de trabajo	••Arbetsbelysning	LA3509, LA3610
							••Side marking lamp	••Feu gabarit lateral	••Sietenbegr.leuchte	••lampara enmarcacion	••Sidomarkeringslykta	LA3505, LA3506
24	**VOE 984944**	2					•Housing	•Carter	•Gehäuse	•Cuerpo	•Hus	
25	**VOE 11170199**	2					•Housing	•Carter	•Gehäuse	•Cuerpo	•Hus	
26	**VOE 11170066**	2					•Housing	•Carter	•Gehäuse	•Cuerpo	•Hus	
27	**VOE 14370760**	2					•Socket	•Socle	•Steckdose	•Toma de corriente	•Stickdosa	
28	**VOE 976256**	3					•Housing	•Carter	•Gehäuse	•Cuerpo	•Hus	
29	**VOE 11039709**	2					•Manifold	•Tubulure	•Verzweigung	•Bifurcación	•Förgrening	
30		2			NS		•Manifold	•Tubulure	•Verzweigung	•Bifurcación	•Förgrening	
31	**VOE 11039665**	2					•Manifold	•Tubulure	•Verzweigung	•Bifurcación	•Förgrening	
32	**VOE 961970**	2					•Plug	•Tampon	•Stopfen	•Tapón	•Plugg	
33	**VOE 941269**	2					•Plug	•Tampon	•Stopfen	•Tapón	•Plugg	
34	**VOE 11170070**	2					Horn	Avertisseur	Signalhorn	Bocina	Signalhorn	(VOE 14514356)

1		**Cable harness, front** **Faisceau de câbles, antérieur** **Kabelbaum, vorne** **Manojo de cables, delantero** **Ledningsmatta, främre**	Catalogue id **20105**	Group **371**
2				
3			Illustr. No **1027232**	Section **650**
4				
5			Issue **20009038-J**	Page **333**

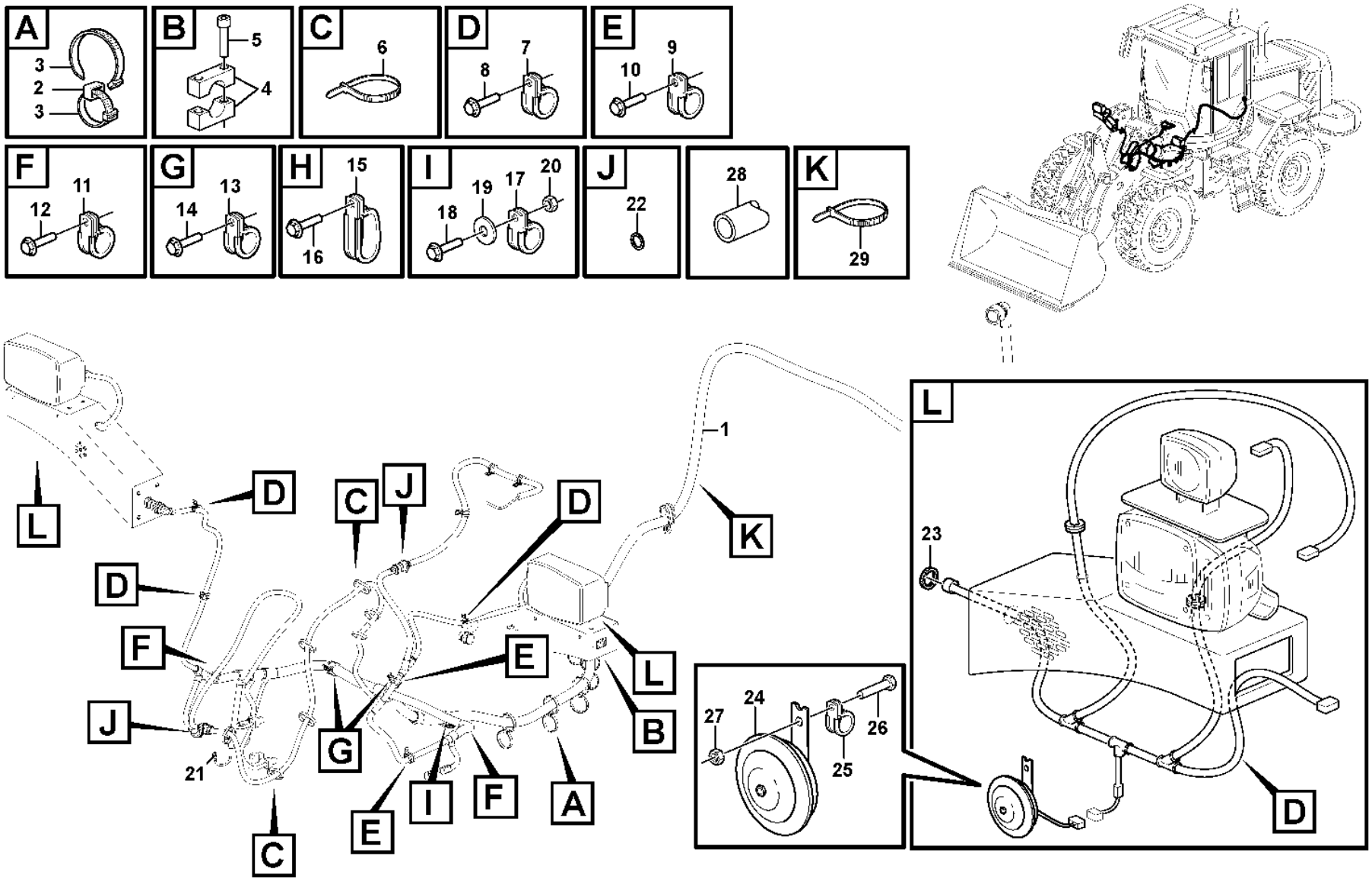

Volvo Construction Equipment

1083663

Fig.	Part No.	Quantity 1	2	3	PS	KIT	Description	Dénomination	Bezeichnung	Denominación	Benämning	Notes
1	**VOE 11171189**	1					Wiring harness	Faisceau de câbles	Kabelbaum	Manojo cables	Ledningsmatta	
2	**VOE 11003221**	5					Mounting ring	Bague montage	Montagering	Anillo de montaje	Monteringsring	
3	**VOE 4881440**	10					Cable tie	Serre-câble	Kabelbinder	Abrazadera de cinta	Buntband	
4	**VOE 11410603**	1					Clamp	Collier serrage	Schelle	Abrazadera	Klamma	
5	**VOE 942314**	2					Hex. socket screw	Vis à six pans creux	Innensechskantschraube	Tornillo de hexágono embutido	Insexskruv	
6	**VOE 4881440**	REQ					Cable tie	Serre-câble	Kabelbinder	Abrazadera de cinta	Buntband	
7	**VOE 13949746**	4					Clamp	Collier serrage	Schelle	Abrazadera	Klamma	
8	**VOE 984734**	4					Flange screw	Vis à embase	Flanschschraube	Tornillo embridado	Flänsskruv	(VOE 13946173)
9	**VOE 13949747**	4					Clamp	Collier serrage	Schelle	Abrazadera	Klamma	
10	**VOE 984734**	4					Flange screw	Vis à embase	Flanschschraube	Tornillo embridado	Flänsskruv	(VOE 13946173)
11	**VOE 977599**	3					Clamp	Collier serrage	Schelle	Abrazadera	Klamma	(VOE 13977599)
12	**VOE 984734**	3					Flange screw	Vis à embase	Flanschschraube	Tornillo embridado	Flänsskruv	(VOE 13946173)
13	**VOE 13977600**	2					Clamp	Collier serrage	Schelle	Abrazadera	Klamma	
14	**VOE 984734**	5					Flange screw	Vis à embase	Flanschschraube	Tornillo embridado	Flänsskruv	(VOE 13946173)
15	**VOE 11130770**	1					Clamp	Collier serrage	Schelle	Abrazadera	Klamma	S/N -29402, -72549
16	**VOE 984734**	1					Flange screw	Vis à embase	Flanschschraube	Tornillo embridado	Flänsskruv	(VOE 13946173) S/N -29402, -72549
17	**VOE 13977600**	1					Clamp	Collier serrage	Schelle	Abrazadera	Klamma	
18	**VOE 13945444**	1					Screw	Vis	Schraube	Tornillo	Skruv	
19	**VOE 994848**	1					Washer	Rondelle	Scheibe	Arandela	Bricka	(VOE 13960141)
20	**VOE 60113140**	1					Flange nut	Écrou à embase	Flanschmutter	Tuerca embridada	Flänsmutter	(VOE 13945408)
21	**VOE 13966807**	1					Flange screw	Vis à embase	Flanschschraube	Tornillo embridado	Flänsskruv	
22	**VOE 3963413**	2					Ring	Bague	Ring	Anillo	Ring	
23	**VOE 3963413**	2					Ring	Bague	Ring	Anillo	Ring	
24	**VOE 11170070**	2					Horn	Avertisseur	Signalhorn	Bocina	Signalhorn	(VOE 14514356)
25	**VOE 13949746**	1					Clamp	Collier serrage	Schelle	Abrazadera	Klamma	
26	**VOE 13945444**	2					Screw	Vis	Schraube	Tornillo	Skruv	
27	**VOE 60113140**	2					Flange nut	Écrou à embase	Flanschmutter	Tuerca embridada	Flänsmutter	(VOE 13945408)
28	**VOE 13976739**	REQ					Hose	Flexible	Schlauch	Manguera	Slang	L = 180 MM
29	**VOE 980881**	1					Cable tie	Serre-câble	Kabelbinder	Abrazadera de cinta	Buntband	S/N 29403-, 72550-

1		**Cable harness, front** **Faisceau de câbles, antérieur** **Kabelbaum, vorne** **Manojo de cables, delantero** **Ledningsmatta, främre**	Catalogue id **20105**	Group **371**
2				
3			Illustr. No **1083663**	Section **700**
4				
5		**S/N -29429, -72291**	Issue **20009038-J**	Page **335**

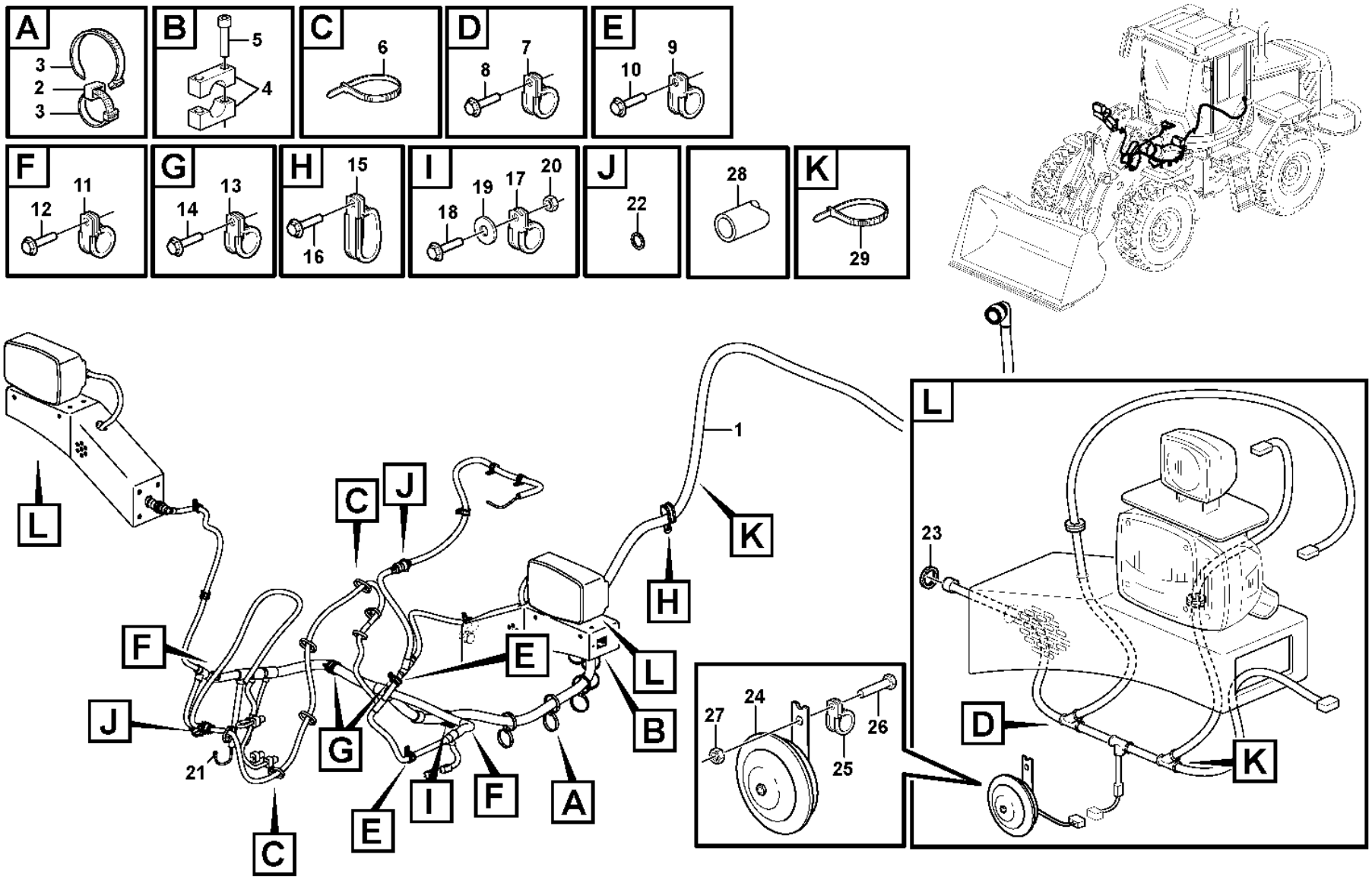

Volvo Construction Equipment
1087383

Fig.	Part No.	Quantity 1	2	3	PS	KIT	Description	Dénomination	Bezeichnung	Denominación	Benämning	Notes
1	**VOE 11171189**	1					Wiring harness	Faisceau de câbles	Kabelbaum	Manojo cables	Ledningsmatta	
2	**VOE 11003221**	5					Mounting ring	Bague montage	Montagering	Anillo de montaje	Monteringsring	
3	**VOE 4881440**	10					Cable tie	Serre-câble	Kabelbinder	Abrazadera de cinta	Buntband	
4	**VOE 11410603**	1					Clamp	Collier serrage	Schelle	Abrazadera	Klamma	
5	**VOE 942314**	2					Hex. socket screw	Vis à six pans creux	Innensechskantschraube	Tornillo de hexágono embutido	Insexskruv	
6	**VOE 4881440**	REQ					Cable tie	Serre-câble	Kabelbinder	Abrazadera de cinta	Buntband	
7	**VOE 13949746**	2					Clamp	Collier serrage	Schelle	Abrazadera	Klamma	
8	**VOE 984734**	2					Flange screw	Vis à embase	Flanschschraube	Tornillo embridado	Flänsskruv	(VOE 13946173)
9	**VOE 13949747**	4					Clamp	Collier serrage	Schelle	Abrazadera	Klamma	
10	**VOE 984734**	4					Flange screw	Vis à embase	Flanschschraube	Tornillo embridado	Flänsskruv	(VOE 13946173)
11	**VOE 977599**	3					Clamp	Collier serrage	Schelle	Abrazadera	Klamma	(VOE 13977599)
12	**VOE 984734**	3					Flange screw	Vis à embase	Flanschschraube	Tornillo embridado	Flänsskruv	(VOE 13946173)
13	**VOE 13977600**	2					Clamp	Collier serrage	Schelle	Abrazadera	Klamma	
14	**VOE 984734**	5					Flange screw	Vis à embase	Flanschschraube	Tornillo embridado	Flänsskruv	(VOE 13946173)
15	**VOE 11130770**	1					Clamp	Collier serrage	Schelle	Abrazadera	Klamma	
16	**VOE 984734**	1					Flange screw	Vis à embase	Flanschschraube	Tornillo embridado	Flänsskruv	(VOE 13946173)
17	**VOE 13977600**	1					Clamp	Collier serrage	Schelle	Abrazadera	Klamma	
18	**VOE 13945444**	1					Screw	Vis	Schraube	Tornillo	Skruv	
19	**VOE 994848**	1					Washer	Rondelle	Scheibe	Arandela	Bricka	(VOE 13960141)
20	**VOE 60113140**	1					Flange nut	Écrou à embase	Flanschmutter	Tuerca embridada	Flänsmutter	(VOE 13945408)
21	**VOE 13966807**	1					Flange screw	Vis à embase	Flanschschraube	Tornillo embridado	Flänsskruv	
22	**VOE 3963413**	2					Ring	Bague	Ring	Anillo	Ring	
23	**VOE 3963413**	2					Ring	Bague	Ring	Anillo	Ring	
24	**VOE 11170070**	2					Horn	Avertisseur	Signalhorn	Bocina	Signalhorn	(VOE 14514356)
25	**VOE 13949746**	1					Clamp	Collier serrage	Schelle	Abrazadera	Klamma	
26	**VOE 13945444**	2					Screw	Vis	Schraube	Tornillo	Skruv	
27	**VOE 60113140**	2					Flange nut	Écrou à embase	Flanschmutter	Tuerca embridada	Flänsmutter	(VOE 13945408)
28	**VOE 13976739**	REQ					Hose	Flexible	Schlauch	Manguera	Slang	L = 180 MM
29	**VOE 980881**	REQ					Cable tie	Serre-câble	Kabelbinder	Abrazadera de cinta	Buntband	

1		**Cable harness, front** **Faisceau de câbles, antérieur** **Kabelbaum, vorne** **Manojo de cables, delantero** **Ledningsmatta, främre**	Catalogue id **20105**	Group **371**
2				
3			Illustr. No **1087383**	Section **710**
4				
5		**S/N 72903-, 26954-**	Issue **20009038-J**	Page **337**

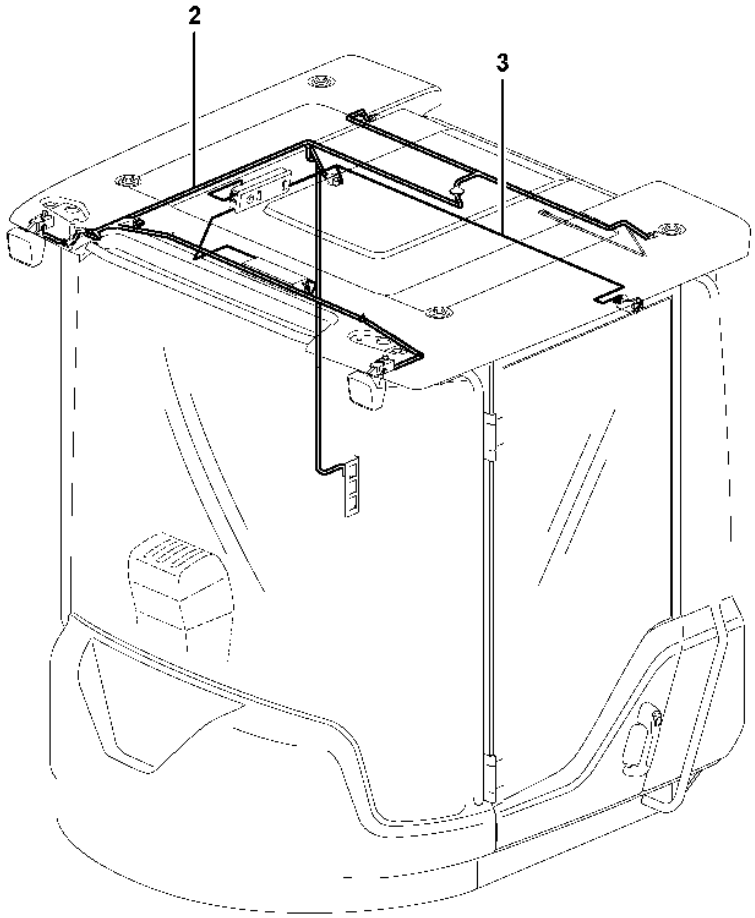

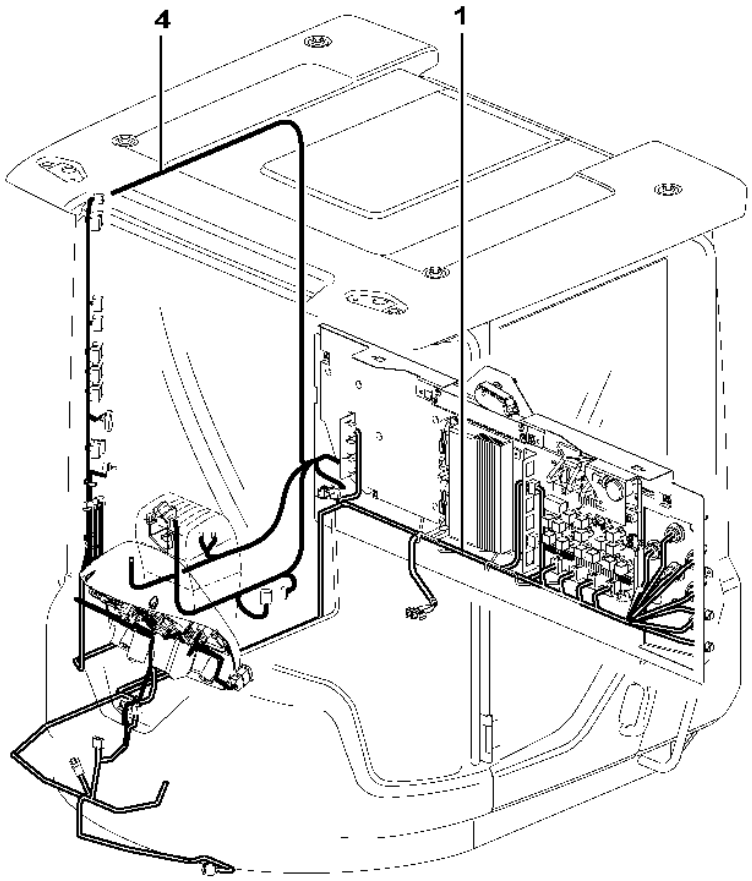

Volvo Construction Equipment

1024608

Fig.	Part No.	Quantity 1	2	3	PS	KIT	Description	Dénomination	Bezeichnung	Denominación	Benämning	Notes
1	**VOE 11171761**	1			SS		Wiring harness	Faisceau de câbles	Kabelbaum	Manojo cables	Ledningsmatta	RA, RB, FA, TA, UA, PA, PB, MC, SS See group 371-850 page 341
2	**VOE 15019079**	1	1		SS		Wiring harness	Faisceau de câbles	Kabelbaum	Manojo cables	Ledningsmatta	(VOE 11171717) CK See group 371-950 page 349
3	**VOE 11171712**	1			SS		Wiring harness	Faisceau de câbles	Kabelbaum	Manojo cables	Ledningsmatta	CA See group 371-950 page 349
3	**VOE 15019080**		1		SS		Wiring harness	Faisceau de câbles	Kabelbaum	Manojo cables	Ledningsmatta	CA See group 371-950 page 349
4		1			NS		Cable harness	Faisceau cables	Kabelbaum	Manojo cables	Ledningsmatta	BA See group 371-1000 page 359

1	**33293, 33297**	**Cable harnesses, cab** **Cables ruban, cabine** **Kabelbaum, Kabine** **Manojos de cables, cabina** **Ledningsmattor, hytt**	Catalogue id **20105**	Group **371**
2	**33018**		Illustr. No **1024608**	Section **800**
3				
4			Issue **20009038-J**	Page **339**
5				

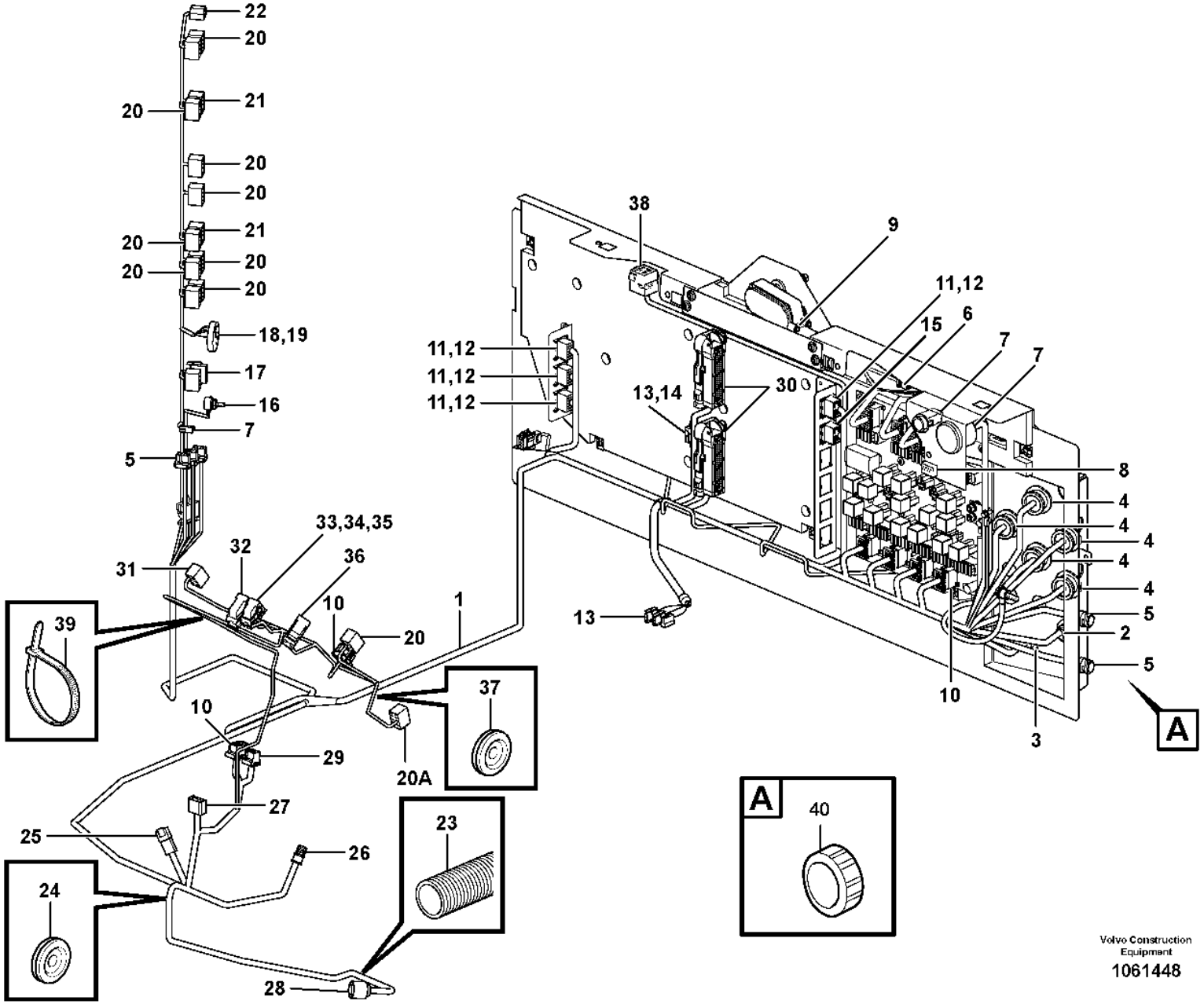
22
20
21
20
20
20
21
20
20
20
18,19
17
16
7
5
31
32
33,34,35
36
10
20
1
39
37
10
29
20A
27
25
26
24
23
28
38
9
11,12
15
6
7
7
11,12
11,12
11,12
13,14
30
8
4
4
4
4
4
5
2
5
10
3
13
A
A
40
Volvo Construction Equipment
1061448

Fig.	Part No.	Quantity 1	2	3	4	5	PS	KIT	Description	Dénomination	Bezeichnung	Denominación	Benämning	Notes
1	**VOE 15018703**	1							Wiring harness	Faisceau de câbles	Kabelbaum	Manojo cables	Ledningsmatta	
1	**VOE 15190104**			1	1				Wiring harness	Faisceau de câbles	Kabelbaum	Manojo cables	Ledningsmatta	(VOE 15093268) S/N - 28440 SWE S/N - 71910 BRA S/N - 43510 IRN
1	**VOE 15180596**			1	1				Wiring harness	Faisceau de câbles	Kabelbaum	Manojo cables	Ledningsmatta	S/N 28441 - 29153,SWE S/N 71911 - 72031,BRA S/N 43511 - IRN
1	**VOE 17206205**			1	1				Wiring harness	Faisceau de câbles	Kabelbaum	Manojo cables	Ledningsmatta	S/N -72262
1	**VOE 17237714**			1					Wiring harness	Faisceau de câbles	Kabelbaum	Manojo cables	Ledningsmatta	S/N 72263-
									•CONNECTED TO:	•CONNECTÉ A:	•ANGESCHLOSSEN:	•CONECTADO A:	•ANSLUTER TILL:	
									••Cable connection	••Connexion de câble	••Kabelanschluss	••Conexión de cable	••Kabelanslutning	RA, RB, FA, TA, UA, PA, PB, MC, SS
									••Ptd Circuit Bd	••Carte Circuit	••Leiterbahnpl	••Placa Circuito	••Kretskort	30C, DA, DB, DC, DD, DE, DF, DG, DH
									••Earth	••Terre	••Erde	••Tierra	••Jord	GND
									••Rear window viper	••Essuie-glace Ar	••Heckscheibenwischer	••Limpiaparabrisas post	••Bakrutetorkare	MO3604
									••Wire harness	••Faisceau cables	••Kabelbaum	••Manojo cables	••Ledningsmatta	LF, CA, LB, BA, MK
									••Operator's Seat	••Siège Du Conducteur	••Fahrersitz	••Asiento Del Conductor	••Förarstol	AA, OCA
									••Electronic unit	••Unité électronique	••Elektronikeinheit	••Unidad electrón	••Elektronikenhet	VECU, VA, VB
									••Reading instrument	••Instrument indicateur	••Ablesegerät	••Instrumento de lectura	••Avläsningsinstrument	VCADS-PRO, VP
									••Hour counter	••Copteur heures	••Betriebsstunden zähler	••Contador madera	••Timräknare	IM201
									••Power Outlet	••Prise Courant	••Stromentnahme	••Corriente	••Strömuttag	24VDC, PO3901
									••Hand Throt Cont	••Accelerat Main	••Handgasregler	••Mando Man Acel	••Handgasreglage	R2701
									••Insulator	••Isolateur	••Isolator	••Aislador	••Isolator	ME, MF, MG
									••Power Outlet	••Prise Courant	••Stromentnahme	••Corriente	••Strömuttag	12VDC, PO3902
									••Dimmer	••Atténuateur d'éclairage	••Dimmer	••Regulador de intensidad luminosa	••Dimmer	R3502
									••Starter switch	••Interru. ocontact	••Startschloss	••Cerradur arranq.	••Startlås	SW3301

1	**33293, 33437, 33297**
2	**83267, 83268**
3	**33018**
4	**33019**
5	

Cable harness, electrical distribution unit
Faisceau de câbles, centrale electrique
Kabelbäume, Elektrozentrale
Manojos de cables, central eléctrica
Ledningsmatta, elcentral

Catalogue id	Group
20105	**371**
Illustr. No	Section
1061448	**850**
Issue	Page
20009038-J	**341**

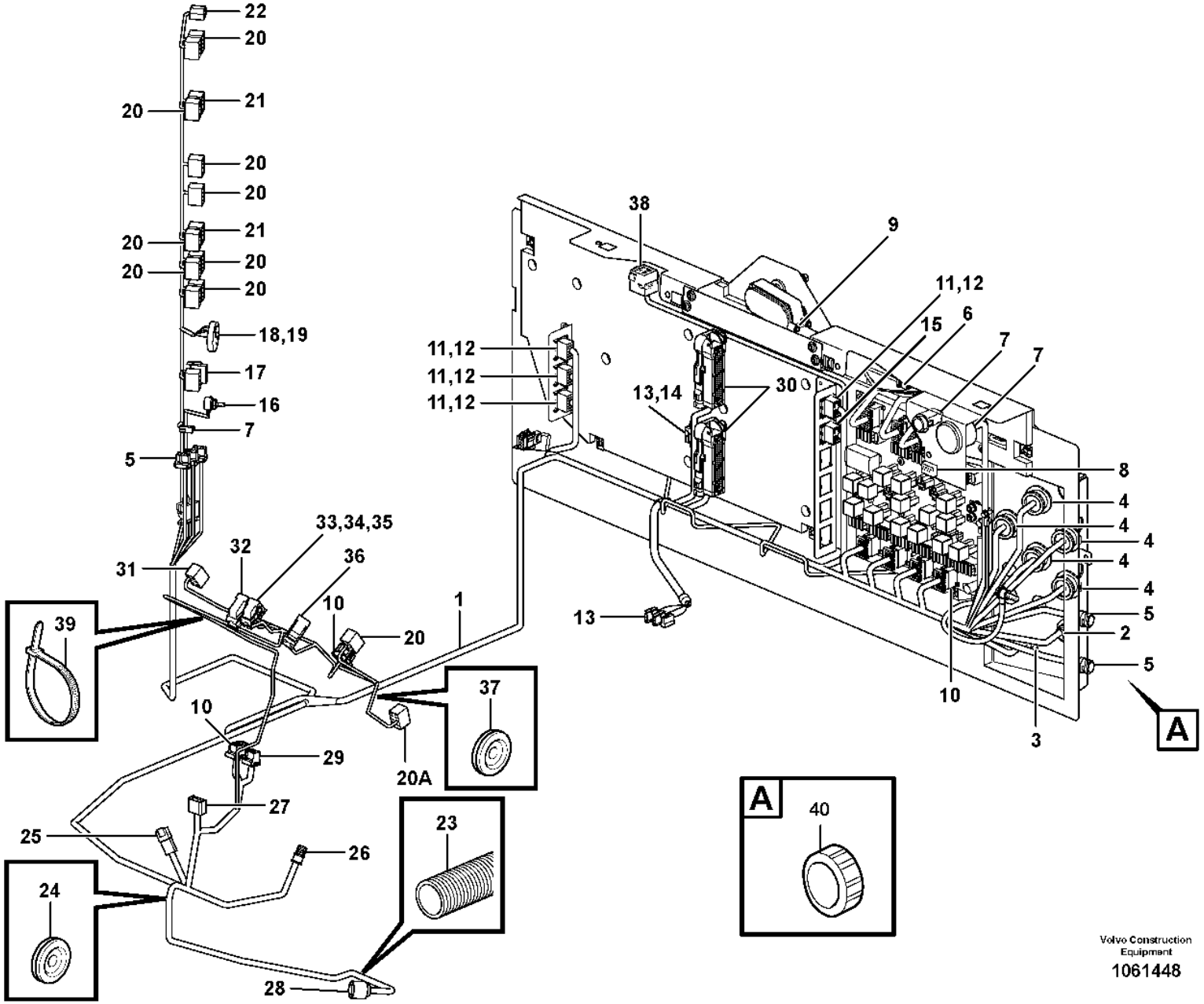
22
20
21
20
20
20
21
20
20
20
18,19
17
16
7
5
31
32
33,34,35
36
10
20
1
39
37
10
29
20A
27
25
26
24
23
28
38
9
11,12
15
6
7
7
11,12
11,12
11,12
13,14
30
8
4
4
4
4
4
5
2
5
10
3
13
A
A
40
Volvo Construction Equipment
1061448

Fig.	Part No.	Quantity 1	2	3	4	5	PS	KIT	Description	Dénomination	Bezeichnung	Denominación	Benämning	Notes
									••Rear window viper	••Essuie-glace Ar	••Heckscheibenwischer	••Limpiaparabrisas post	••Bakrutetorkare	SW3612
									••Headlights	••Projecteurs	••Hauptscheinwerfer	••Faros	••Helljus	SW3501
									••Rotating Beacon	••Gyrophare	••Rundumkennleuchte	••Luz Rotativa Emergencia	••Roterande Varningsljus	SW3624
									••Work lights	••Eclairage de travail	••Arbeitsbeleuchtung	••Alumbrado de trabajo	••Arbetsbelysning	SW3504, SW3505
									••Lift single act./ Bss	••Fonction levage / Bss	••Hebefunktion / Bss	••Elevacion / Bss	••Enkelv.lyftf./ Bss	SW9149, SW9148
									••Tilt Automatic	••Automat.redres.	••Schwenkautomatik	••Autom Volquete	••Tiltautomatik	SW9141
									••Lift.function	••Fonction Levage	••Hebefunktion	••Elevacion	••Lyftfunktion	SW9142
									••Mode selector	••Selecteur de mode	••Programmwähler	••Selector de programa	••Programväljare	FAPS, APS3, SW4211-4212
									••Throttle control	••Comm. accelerateur	••Gasregler	••Mando acelerado	••Gasreglage	SE2702
									••Diff. lock	••Blocage differentiel	••Ausgleichsperre	••Bloqueo diferencial	••Diffspärr	SW4602
									••Windshield Wiper	••Lave glace	••Scheibenwischer	••Limpiaparabfisas	••Vindrutetorkare	MO3602
									••Brake pressure switch	••Capteur pres.frein	••Bremse druckwächter	••Avisador pres.freno	••Bromstryckvakt	SE5205
									••Flasher	••Clignotant	••Blinker	••Intermitentes	••Blinker	WA
									••Gear selector	••Selecteur vitesse	••Wählhebel	••Selector velocidad	••Växelväljare	GA
									••Parking brake	••Frein parking	••Feststellbremse	••Freio estacion	••Parkeringsbroms	SW5501
									••Hazard	••Feu detresse avertis.	••Warnblinkleuchte	••Luz interm. advertenc	••Varningsblinker	SW3606
									••Comb Instrument	••Combine Instru.	••Kombi Instr	••Instrum Combin	••Kombiinstrument	IECU, IA, IB, IC
									••Keybord	••Clavier	••Tastatur	••Teclado	••Tangentbord	SW3801
									••Attachment locking	••Verrouillage des acce	••Geräteschnellkupplung	••Cierre de implemento	••Redskapslåsning	SW9143
									••Float Position	••Pos. Flottante	••Schwimmlage	••Posicion flotan	••Flytläge	SW9144
2	**VOE 15411524**	1							•By-pass unit	•Transition	•Überbrückung	•Puente	•Överkoppling	(VOE 3173314)
2	**VOE 15411524**			1	1				•By-pass unit	•Transition	•Überbrückung	•Puente	•Överkoppling	RED

1	**33293, 33437, 33297**
2	**83267, 83268**
3	**33018**
4	**33019**
5	

Cable harness, electrical distribution unit
Faisceau de câbles, centrale electrique
Kabelbäume, Elektrozentrale
Manojos de cables, central eléctrica
Ledningsmatta, elcentral

Catalogue id **20105**	Group **371**
Illustr. No **1061448**	Section **850**
Issue **20009038-J**	Page **343**

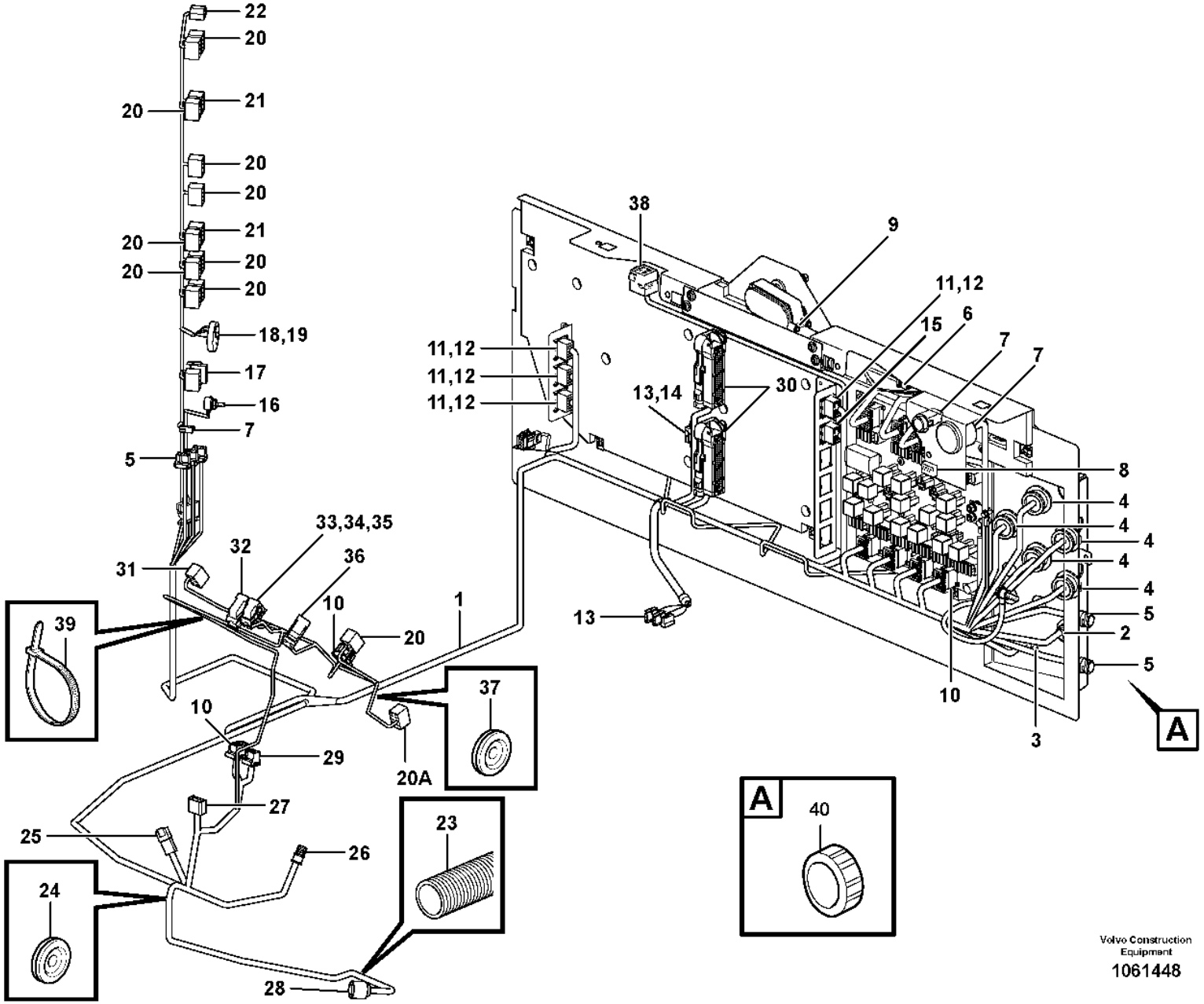
22
20
21
20
20
20
21
20
20
20
18,19
17
16
7
5
31
32
33,34,35
36
10
20
1
39
37
10
29
20A
27
25
26
24
23
28
38
9
11,12
15
6
7
7
11,12
11,12
11,12
13,14
30
8
4
4
4
4
4
5
2
5
10
3
13
A
A
40
Volvo Construction Equipment
1061448

Fig.	Part No.	Quantity 1	2	3	4	5	PS	KIT	Description	Dénomination	Bezeichnung	Denominación	Benämning	Notes
3	**VOE 15411541**	1							•By-pass unit	•Transition	•Überbrückung	•Puente	•Överkoppling	(VOE 11170340)
3	**VOE 15411541**			1	1				•By-pass unit	•Transition	•Überbrückung	•Puente	•Överkoppling	BL
4	**VOE 11170149**	5		5	5				•Housing	•Carter	•Gehäuse	•Cuerpo	•Hus	
5	**VOE 984944**	2		3	3				•Housing	•Carter	•Gehäuse	•Cuerpo	•Hus	
6	**VOE 20367822**	5		5	5				•Housing	•Carter	•Gehäuse	•Cuerpo	•Hus	
7	**VOE 13958210**	4		4	4				•Receptacle housing	•Douille isolante	•Steckbuchse	•Aislador manguito	•Flatstiftshylsisolator	
8	**VOE 1096614**	1		1	1				•Housing	•Carter	•Gehäuse	•Cuerpo	•Hus	
9	**VOE 958213**	1		1	1				•Housing	•Carter	•Gehäuse	•Cuerpo	•Hus	
10	**VOE 20367826**	10		10	10				•Housing	•Carter	•Gehäuse	•Cuerpo	•Hus	
11	**VOE 3987482**	5		5	5				•Housing	•Carter	•Gehäuse	•Cuerpo	•Hus	
12	**VOE 1078189**	5		5	5				•Lock plate	•Plaque verrouillage	•Verschlussplatte	•Placa de seguridad	•Låsplatta	
13	**VOE 13948996**	3		3	3				•Insulator	•Isolateur	•Isolator	•Aislador	•Isolator	
14	**VOE 11041349**	1		1	1				•Resistor Unit	•Unit.resistance	•Widerst Körper	•Unidad Resist	•Motståndsenhet	
15	**VOE 20367827**	1		1	1				•Housing	•Carter	•Gehäuse	•Cuerpo	•Hus	
16	**VOE 1096618**	1		1	1				•Housing	•Carter	•Gehäuse	•Cuerpo	•Hus	
17	**VOE 15019446**	1		1	1				•Housing	•Carter	•Gehäuse	•Cuerpo	•Hus	
18	**VOE 11171653**	1		1	1				•Housing	•Carter	•Gehäuse	•Cuerpo	•Hus	
19	**VOE 11171654**	1		1	1				•Housing	•Carter	•Gehäuse	•Cuerpo	•Hus	
20	**VOE 70369714**	11		12	12				•Housing	•Carter	•Gehäuse	•Cuerpo	•Hus	S/N - 29153 SWE, S/N - 43510 IRN
20	**VOE 70369714**			11	11				•Housing	•Carter	•Gehäuse	•Cuerpo	•Hus	S/N 29154 - SWE, S/N 43511 - IRN
20A	**VOE 17202097**			1	1				•Housing	•Carter	•Gehäuse	•Cuerpo	•Hus	S/N 29154 - SWE, S/N 43511 - IRN
21	**VOE 70377146**	2		2	2				•Connector	•Pièce connexion	•Verbindungsstück	•Pieza de conexión	•Förbindningsstycke	
22	**VOE 1307600**	1		1	1				•Housing	•Carter	•Gehäuse	•Cuerpo	•Hus	
23	**VOE 4803746**	REQ		REQ	REQ				•Hose	•Flexible	•Schlauch	•Manguera	•Slang	
24	**VOE 961970**	1							•Plug	•Tampon	•Stopfen	•Tapón	•Plugg	
25	**VOE 874960**	1		1	1				•Housing	•Carter	•Gehäuse	•Cuerpo	•Hus	

1	**33293, 33437, 33297**	**Cable harness, electrical distribution unit** **Faisceau de câbles, centrale electrique** **Kabelbäume, Elektrozentrale** **Manojos de cables, central eléctrica** **Ledningsmatta, elcentral**	Catalogue id **20105**	Group **371**
2	**83267, 83268**			
3	**33018**		Illustr. No **1061448**	Section **850**
4	**33019**			
5			Issue **20009038-J**	Page **345**

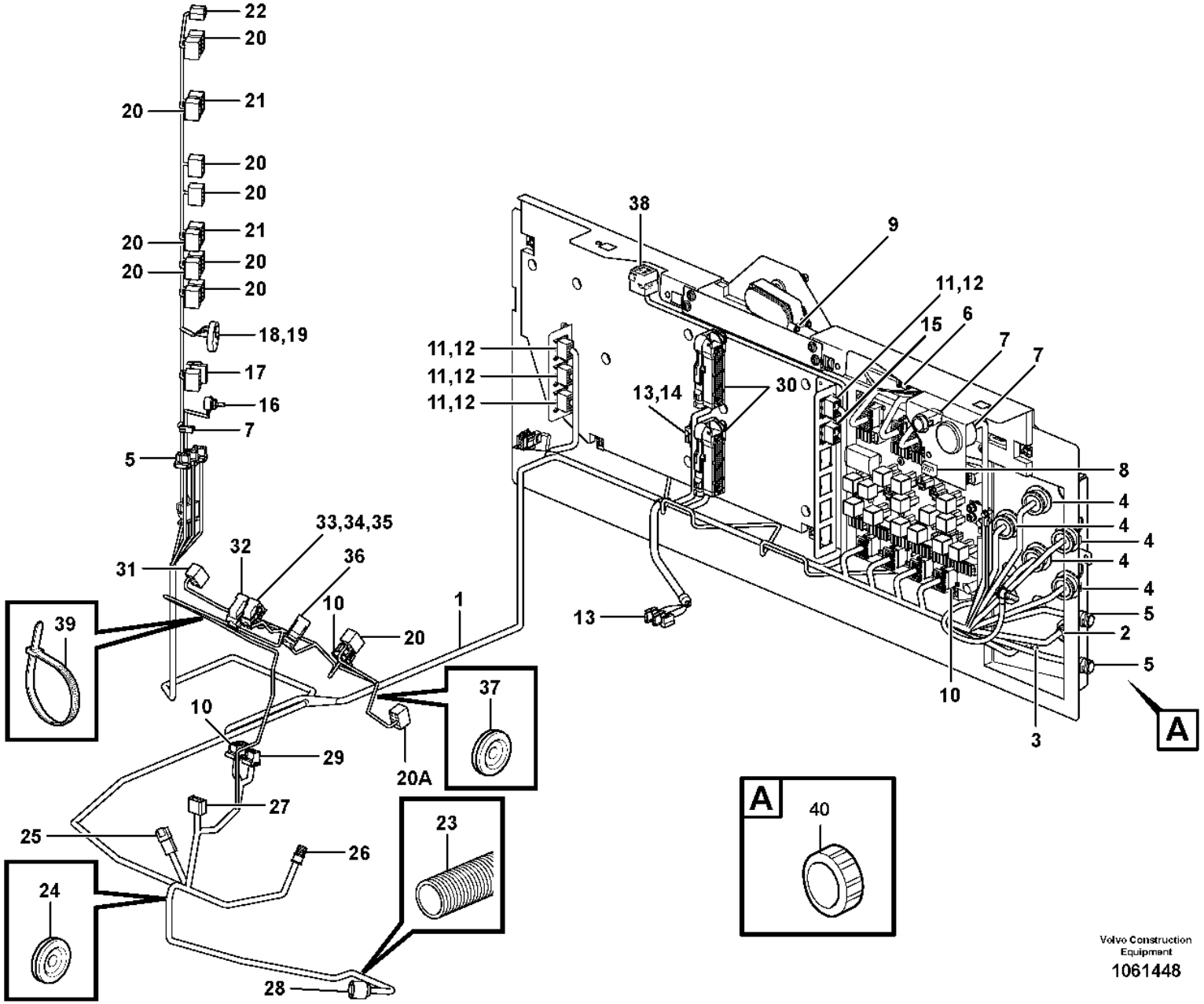
22
20
21
20
20
20
21
20
20
20
18,19
17
16
7
5
31
32
33,34,35
36
10
20
1
39
37
10
29
20A
27
25
26
24
23
28
38
9
11,12
15
6
7
7
11,12
11,12
11,12
13,14
30
8
4
4
4
4
4
5
2
5
10
3
13
A
A
40
Volvo Construction Equipment
1061448

Fig.	Part No.	Quantity 1	2	3	4	5	PS	KIT	Description	Dénomination	Bezeichnung	Denominación	Benämning	Notes
26	**VOE 949005**	1		1	1				•Receptacle housing	•Douille isolante	•Steckbuchse	•Aislador manguito	•Flatstiftshylsisolator	
27	**VOE 964198**	1							•Housing	•Carter	•Gehäuse	•Cuerpo	•Hus	
28	**VOE 8159013**	1		1	1				•Housing	•Carter	•Gehäuse	•Cuerpo	•Hus	
29	**VOE 20367823**	1							•Housing	•Carter	•Gehäuse	•Cuerpo	•Hus	
29	**VOE 20367824**			1	1				•Housing	•Carter	•Gehäuse	•Cuerpo	•Hus	
30	**VOE 11170248**	2		2	2				•Housing	•Carter	•Gehäuse	•Cuerpo	•Hus	
31	**VOE 70377147**	1		1	1				•Connector	•Pièce connexion	•Verbindungsstück	•Pieza de conexión	•Förbindningsstycke	
32	**VOE 11170260**	1							•Housing	•Carter	•Gehäuse	•Cuerpo	•Hus	
33	**VOE 11170261**	1							•Housing	•Carter	•Gehäuse	•Cuerpo	•Hus	
34	**VOE 11170262**	1							•Housing	•Carter	•Gehäuse	•Cuerpo	•Hus	
35	**VOE 11170263**	1							•Housing	•Carter	•Gehäuse	•Cuerpo	•Hus	
36	**VOE 11170264**	1							•Housing	•Carter	•Gehäuse	•Cuerpo	•Hus	
37	**VOE 943920**	1							•Plug	•Tampon	•Stopfen	•Tapón	•Plugg	
38	**VOE 8141996**			1	1				•Housing	•Carter	•Gehäuse	•Cuerpo	•Hus	
39	**VOE 4881440**	REQ		REQ	REQ				Cable tie	Serre-câble	Kabelbinder	Abrazadera de cinta	Buntband	
40	**VOE 3963413**		1						Ring	Bague	Ring	Anillo	Ring	E PROD CAB - 71996

1	**33293, 33437, 33297**	**Cable harness, electrical distribution unit** **Faisceau de câbles, centrale electrique** **Kabelbäume, Elektrozentrale** **Manojos de cables, central eléctrica** **Ledningsmatta, elcentral**	Catalogue id **20105**	Group **371**
2	**83267, 83268**			
3	**33018**		Illustr. No **1061448**	Section **850**
4	**33019**			
5			Issue **20009038-J**	Page **347**

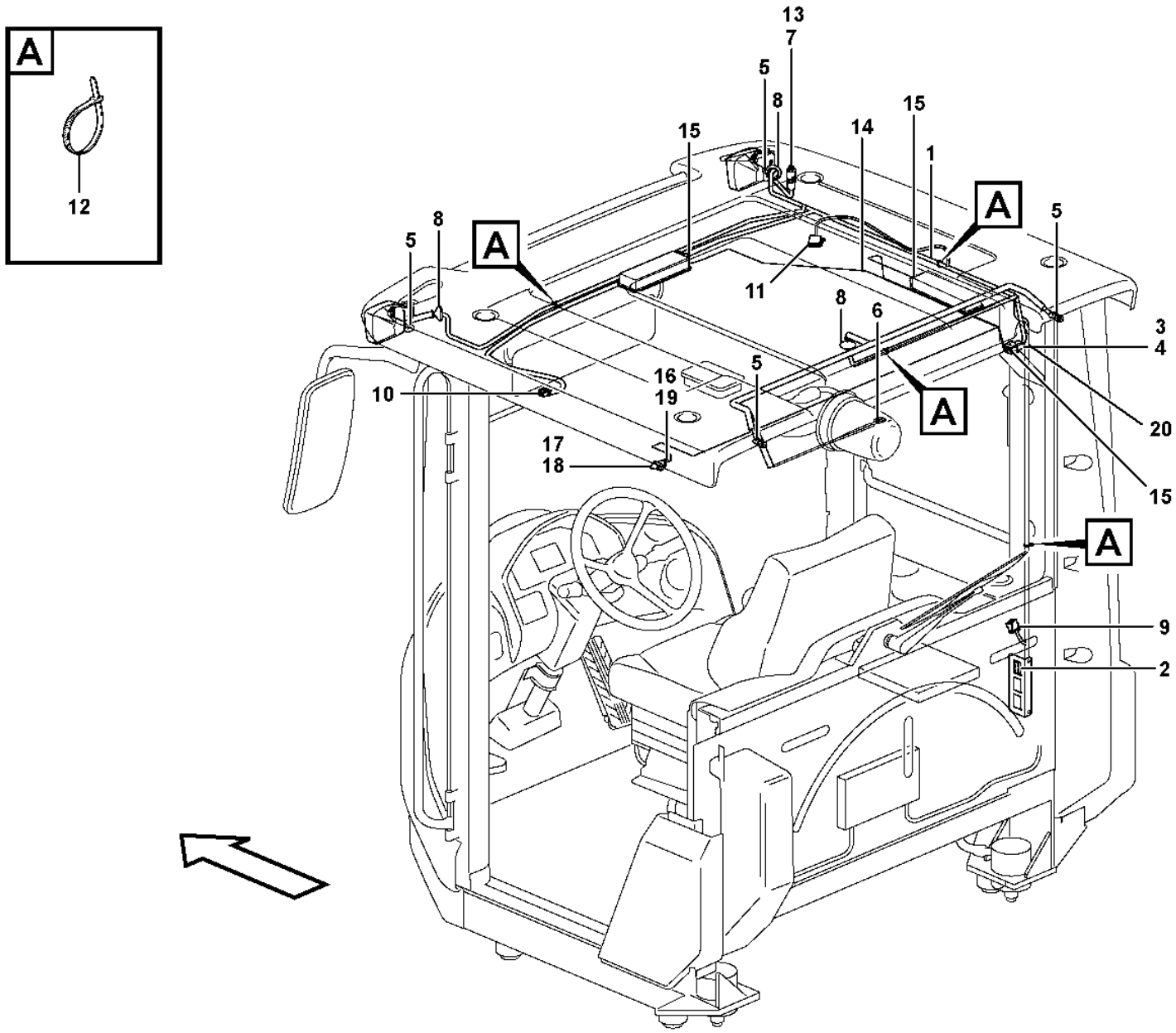

Volvo Construction Equipment
1074718

Fig.	Part No.	Quantity 1	2	3	PS	KIT	Description	Dénomination	Bezeichnung	Denominación	Benämning	Notes
1	**VOE 15019079**	1			SS		Wiring harness	Faisceau de câbles	Kabelbaum	Manojo cables	Ledningsmatta	(VOE 11171717)
1	**VOE 15019079**		1		SS		Wiring harness	Faisceau de câbles	Kabelbaum	Manojo cables	Ledningsmatta	S/N -29237, -72389
1	**VOE 17240999**		1				Wiring harness	Faisceau de câbles	Kabelbaum	Manojo cables	Ledningsmatta	S/N 29238-, 72390-
							•CONNECTED TO:	•CONNECTÉ A:	•ANGESCHLOSSEN:	•CONECTADO A:	•ANSLUTER TILL:	
							••Wire harness	••Faisceau cables	••Kabelbaum	••Manojo cables	••Ledningsmatta	CA
							••Work light, front	••Lampe travail, anteri	••Arbeitslampe, vorder	••Lampara de mesa,delan	••Arbetsljus, fram	LA3515, LA3517
							••Temp sensor	••Detecteur temp	••Temperaturgeber	••Sensor temperat	••Temp givare	SE8503
							••Work light, rear	••Lampe travail, arr.	••Arbeitslampe, hinter	••Lampara de mesa, tr.	••Arb.ljus, bak	LA3519, LA3520
							••Rotating Beacon	••Gyrophare	••Rundumkennleuchte	••Luz Rotativa Emergencia	••Roterande Varningsljus	LA3624
2	**VOE 20367826**	1	1				•Housing	•Carter	•Gehäuse	•Cuerpo	•Hus	CA
3	**VOE 3987479**	1	1				•Housing	•Carter	•Gehäuse	•Cuerpo	•Hus	CK
4	**VOE 1078186**	1	1				•Lock plate	•Plaque verrouillage	•Verschlussplatte	•Placa de seguridad	•Låsplatta	
5	**VOE 874955**	4	4				•Housing	•Carter	•Gehäuse	•Cuerpo	•Hus	
6	**VOE 13949597**	2	2				•Protecting sleeve	•Manchon protection	•Schutzhülle	•Manguito de protección	•Skyddshylsa	
7	**VOE 1624477**	1	1				•Receptacle housing	•Douille isolante	•Steckbuchse	•Aislador manguito	•Flatstiftshylsisolator	
8	**VOE 1259854**	3	3				•Grommet	•Passe fil	•Durchführung	•Pasaje	•Genomföring	
9	**VOE 8159086**		1				•Housing	•Carter	•Gehäuse	•Cuerpo	•Hus	S/N 29238-, 72390-
10	**VOE 20367822**		1				•Housing	•Carter	•Gehäuse	•Cuerpo	•Hus	S/N 29238-, 72390-
11	**VOE 20429800**		1				•Housing	•Carter	•Gehäuse	•Cuerpo	•Hus	S/N 29238-, 72390-
12	**VOE 14016673**	14	14				Strip clamp	Serrage de ruban	Bandklemme	Abrazadera de cinta	Bandklamma	(VOE 11031191)
13	**VOE 1347010**	1	1				Temperature sensor	Sonde de température	Temperaturgeber	Sensor de temperatura	Temperatursensor	SE8503
14	**VOE 11171712**	1			SS		Wiring harness	Faisceau de câbles	Kabelbaum	Manojo cables	Ledningsmatta	CAB - 26058 SWE, CAB - 71550 BRA
14	**VOE 15019080**	1	1		SS		Wiring harness	Faisceau de câbles	Kabelbaum	Manojo cables	Ledningsmatta	CAB 26059 - SWE, CAB 71551 - BRA
							•CONNECTED TO:	•CONNECTÉ A:	•ANGESCHLOSSEN:	•CONECTADO A:	•ANSLUTER TILL:	
							••Wire harness	••Faisceau cables	••Kabelbaum	••Manojo cables	••Ledningsmatta	CK
							••Interior light	••Lampe interieure	••Innenleuchte	••Lampara interior	••Innerbelysning	LA3523, LA3524 LA3525, LA3528

1	**33293, 33297**	**Cable harness, ceiling** **Faisceau de câbles, pavillon toit** **Kabelbäume, Innendach** **Haz de cables, techo de la cabina** **Ledningsmatta, innertak**	Catalogue id **20105**	Group **371**
2	**33018**		Illustr. No **1074718**	Section **950**
3				
4			Issue **20009038-J**	Page **349**
5		**E PROD DATE - 2015-03-01, S/N - 72549**		

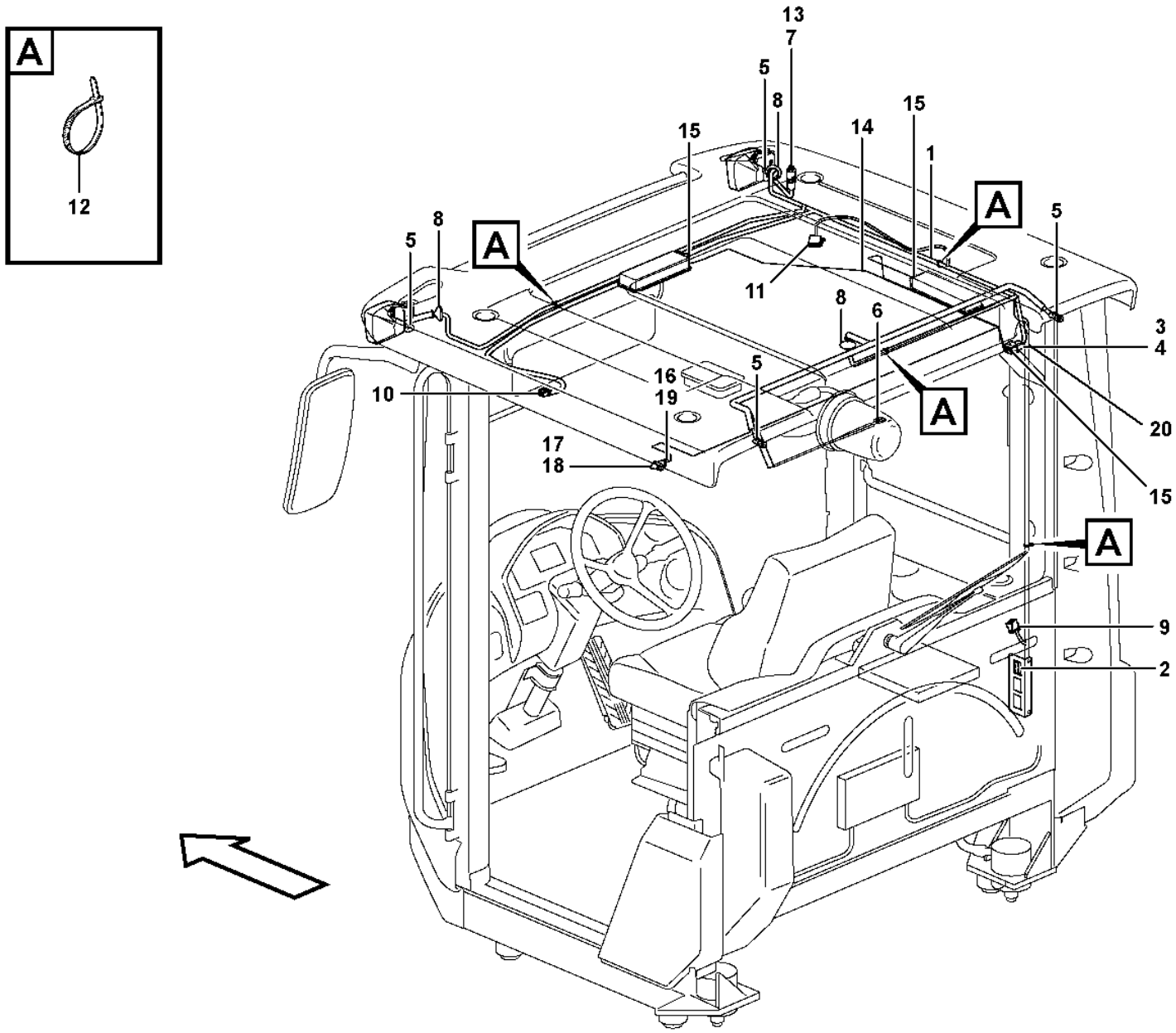

Volvo Construction Equipment
1074718

Fig.	Part No.	Quantity 1	2	3	PS	KIT	Description	Dénomination	Bezeichnung	Denominación	Benämning	Notes
							••Switch	••Interrupteur	••Trennschalter	••Interruptor	••Brytare	SE8301
15	**VOE 20367823**	3	3				•Housing	•Carter	•Gehäuse	•Cuerpo	•Hus	
16	**VOE 13949597**	2	2				•Protecting sleeve	•Manchon protection	•Schutzhülle	•Manguito de protección	•Skyddshylsa	
17	**VOE 941269**	2	2				Plug	Tampon	Stopfen	Tapón	Plugg	
18	**VOE 15007855**	1	1				Door switch	Contact sur porte	Türschalter	Contacto de puerta	Dörrkontakt	SE8301
19	**VOE 942866**		1				Spring nut	Écrou de ressort	Federverschlussmutter	Tuerca resorte	Fjädermutter	

1	**33293, 33297**	**Cable harness, ceiling** **Faisceau de câbles, pavillon toit** **Kabelbäume, Innendach** **Haz de cables, techo de la cabina** **Ledningsmatta, innertak**	Catalogue id **20105**	Group **371**
2	**33018**		Illustr. No **1074718**	Section **950**
3				
4			Issue **20009038-J**	Page **351**
5		**E PROD DATE - 2015-03-01, S/N - 72549**		

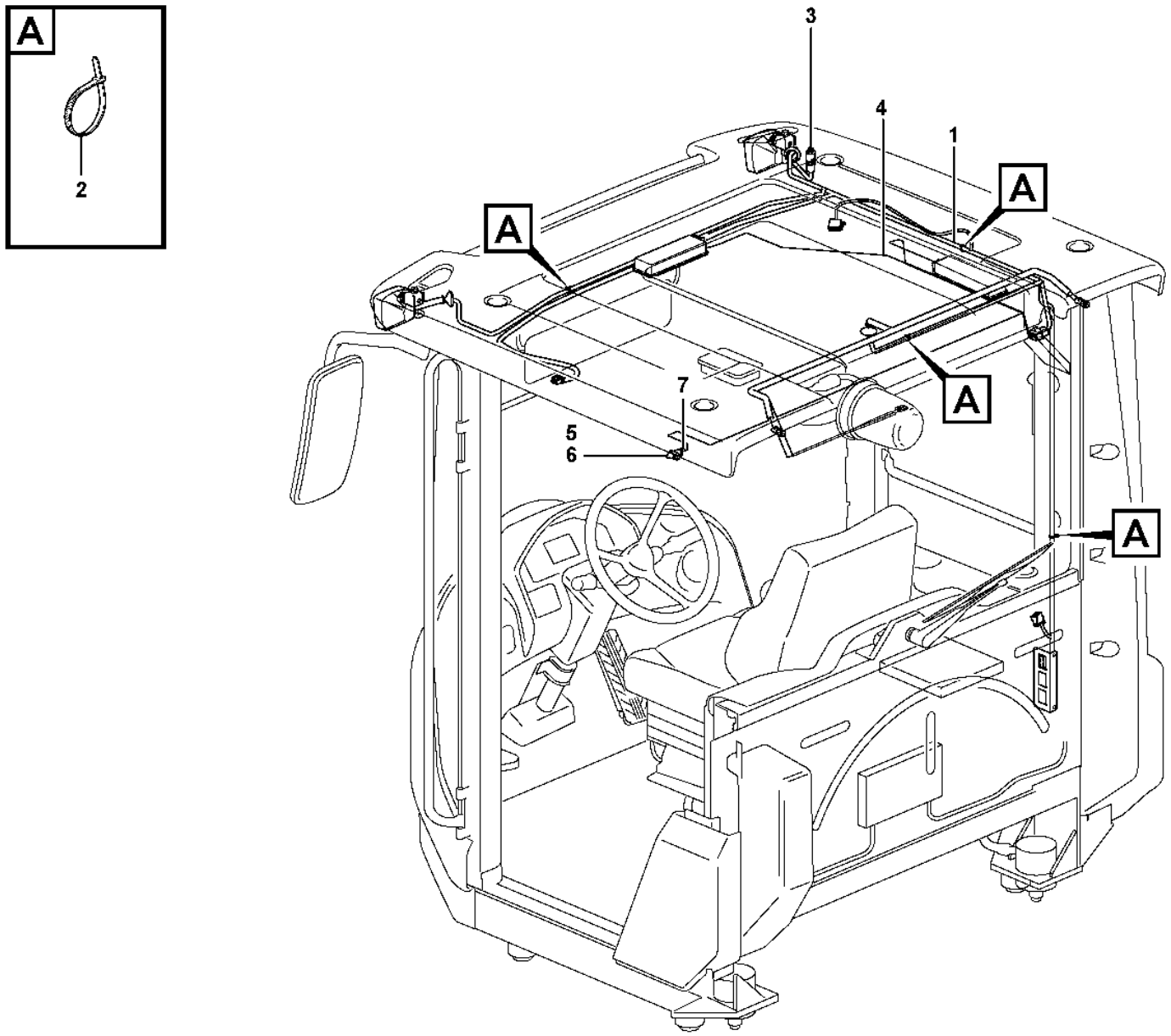

Volvo Construction Equipment
1095571

Fig.	Part No.	Quantity 1	2	3	PS	KIT	Description	Dénomination	Bezeichnung	Denominación	Benämning	Notes
1	**VOE 17412551**	1					Wiring harness	Faisceau de câbles	Kabelbaum	Manojo cables	Ledningsmatta	S/N - 29601, - 72645 See group 371-960 page 355
1	**VOE 17473774**	1					Wiring harness	Faisceau de câbles	Kabelbaum	Manojo cables	Ledningsmatta	S/N 29602 -, 72646 - See group 371-960 page 355
2	**VOE 14016673**	14					Strip clamp	Serrage de ruban	Bandklemme	Abrazadera de cinta	Bandklamma	(VOE 11031191)
3	**VOE 1347010**	1					Temperature sensor	Sonde de température	Temperaturgeber	Sensor de temperatura	Temperatursensor	SE8503
4	**VOE 15019080**	1			SS		Wiring harness	Faisceau de câbles	Kabelbaum	Manojo cables	Ledningsmatta	
5	**VOE 941269**	2					Plug	Tampon	Stopfen	Tapón	Plugg	
6	**VOE 15007855**	1					Door switch	Contact sur porte	Türschalter	Contacto de puerta	Dörrkontakt	SE8301
7	**VOE 942866**	1					Spring nut	Écrou de ressort	Federverschlussmutter	Tuerca resorte	Fjädermutter	

1	**33018**	**Cable harness, ceiling** **Faisceau de câbles, pavillon toit** **Kabelbäume, Innendach** **Haz de cables, techo de la cabina** **Ledningsmatta, innertak**	Catalogue id **20105**	Group **371**
2			Illustr. No **1095571**	Section **955**
3				
4			Issue **20009038-J**	Page **353**
5		**L PROD DATE 2015-03-02 -, S/N 72550 -**		

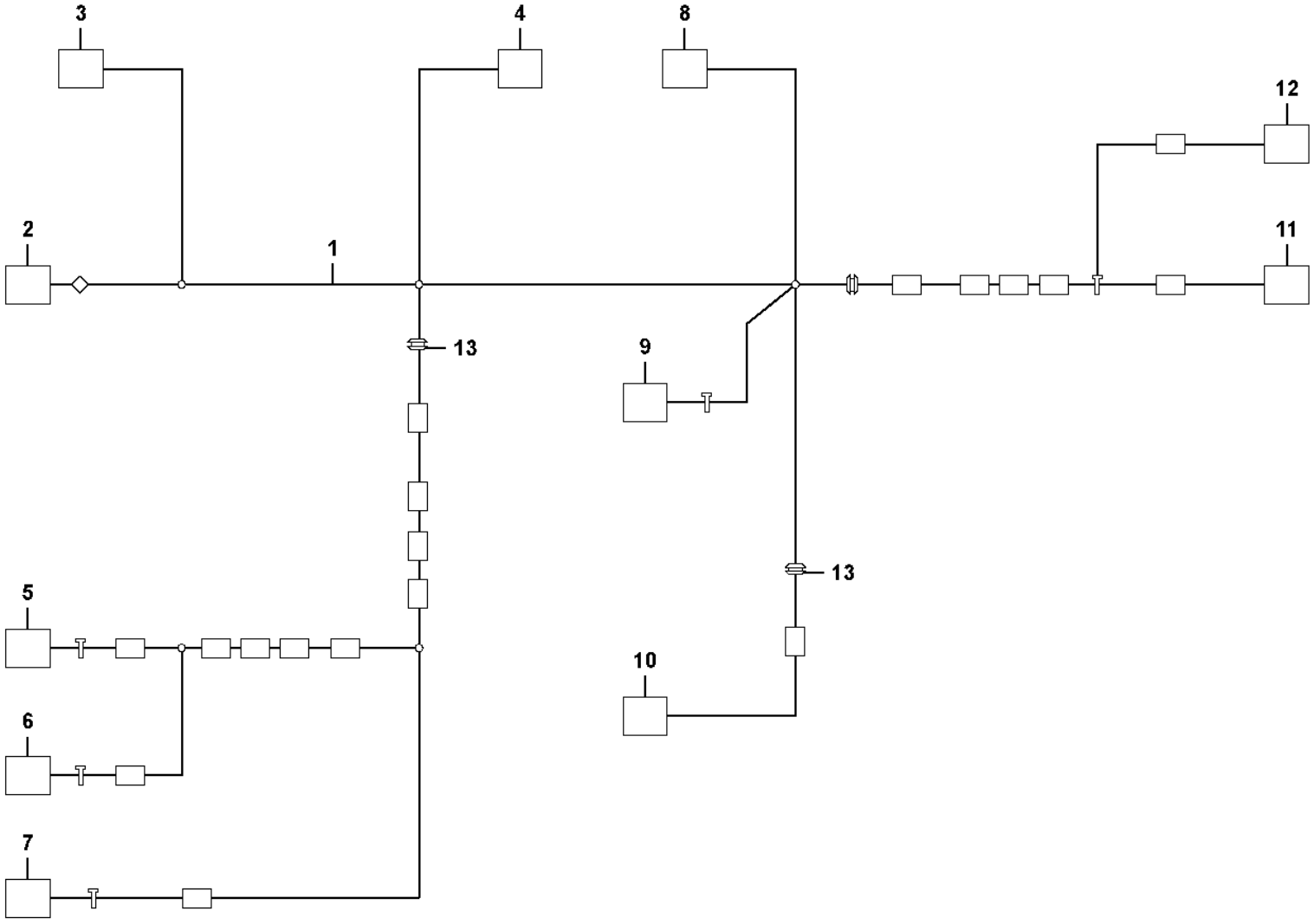

Volvo Construction Equipment
1095578

Fig.	Part No.	Quantity 1	2	3	PS	KIT	Description	Dénomination	Bezeichnung	Denominación	Benämning	Notes
1	**VOE 17412551**	1					Wiring harness	Faisceau de câbles	Kabelbaum	Manojo cables	Ledningsmatta	S/N - 29601, - 72645
1	**VOE 17473774**		1				Wiring harness	Faisceau de câbles	Kabelbaum	Manojo cables	Ledningsmatta	S/N 29602 -, 72646 -
2	**VOE 20367826**	1	1				•Housing	•Carter	•Gehäuse	•Cuerpo	•Hus	CA(2)
2	**VOE 20375161**	REQ	REQ				•Receptacle terminal	•Borne femelle	•Buchsenanschluss	•Terminal del manguito de clavija	•Flatstiftshylsa	
2	**VOE 20375162**	REQ	REQ				•Receptacle terminal	•Borne femelle	•Buchsenanschluss	•Terminal del manguito de clavija	•Flatstiftshylsa	
3	**VOE 20367824**	1	1				•Housing	•Carter	•Gehäuse	•Cuerpo	•Hus	SO3902(1)
3	**VOE 20375161**	REQ	REQ				•Receptacle terminal	•Borne femelle	•Buchsenanschluss	•Terminal del manguito de clavija	•Flatstiftshylsa	
3	**VOE 20375162**	REQ	REQ				•Receptacle terminal	•Borne femelle	•Buchsenanschluss	•Terminal del manguito de clavija	•Flatstiftshylsa	
4	**VOE 3987479**	1	1				•Housing	•Carter	•Gehäuse	•Cuerpo	•Hus	CK
4	**VOE 978295**	REQ	REQ				•Tab terminal	•Fiche plate	•Flachstecker	•Clavija plana	•Flatstift	
4	**VOE 978296**	REQ	REQ				•Tab terminal	•Fiche plate	•Flachstecker	•Clavija plana	•Flatstift	
4	**VOE 1078186**	1	1				•Lock plate	•Plaque verrouillage	•Verschlussplatte	•Placa de seguridad	•Låsplatta	
5	**VOE 874955**	1	1				•Housing	•Carter	•Gehäuse	•Cuerpo	•Hus	LA3525(1)
5	**VOE 874849**	REQ	REQ				•Socket terminal	•Borne à douille	•Steckdosenanschluss	•Terminal de la toma	•Rundstiftshylsa	
5	**VOE 25350489**	1	1				•Wedge	•Cale	•Keil	•Chaveta	•Kil	
6	**VOE 20846136**		1				•Housing	•Carter	•Gehäuse	•Cuerpo	•Hus	LA3601_1
6	**VOE 25332843**		REQ				•Pin terminal	•Borne à broche	•Steckeranschluss	•Terminal de pasador	•Rundstift	
6	**VOE 25560440**		1				•Wedge	•Cale	•Keil	•Chaveta	•Kil	
6	**VOE 13949597**	2					•Protecting sleeve	•Manchon protection	•Schutzhülle	•Manguito de protección	•Skyddshylsa	LA3601.1, LA3601.2
6	**VOE 973121**	REQ					•Cable terminal	•Cosse câble	•Kabelschuh	•Terminal de cable	•Ledningssko	
7	**VOE 874955**	1	1				•Housing	•Carter	•Gehäuse	•Cuerpo	•Hus	LA3526(1)
7	**VOE 874849**	REQ	REQ				•Socket terminal	•Borne à douille	•Steckdosenanschluss	•Terminal de la toma	•Rundstiftshylsa	
7	**VOE 25350489**	1	1				•Wedge	•Cale	•Keil	•Chaveta	•Kil	
8	**VOE 20367822**	1	1				•Housing	•Carter	•Gehäuse	•Cuerpo	•Hus	12V_DC
8	**VOE 20375162**	REQ	REQ				•Receptacle terminal	•Borne femelle	•Buchsenanschluss	•Terminal del manguito de clavija	•Flatstiftshylsa	
9	**VOE 20429800**	1	1				•Housing	•Carter	•Gehäuse	•Cuerpo	•Hus	CR3901.A

1	**17412551**	**Cable harness, ceiling** **Faisceau de câbles, pavillon toit** **Kabelbäume, Innendach** **Haz de cables, techo de la cabina** **Ledningsmatta, innertak**	Catalogue id **20105**	Group **371**
2	**17473774**		Illustr. No **1095578**	Section **960**
3			Issue **20009038-J**	Page **355**
4				
5		**33016, L PROD DATE 2015-03-02 -, S/N 72550 -**		

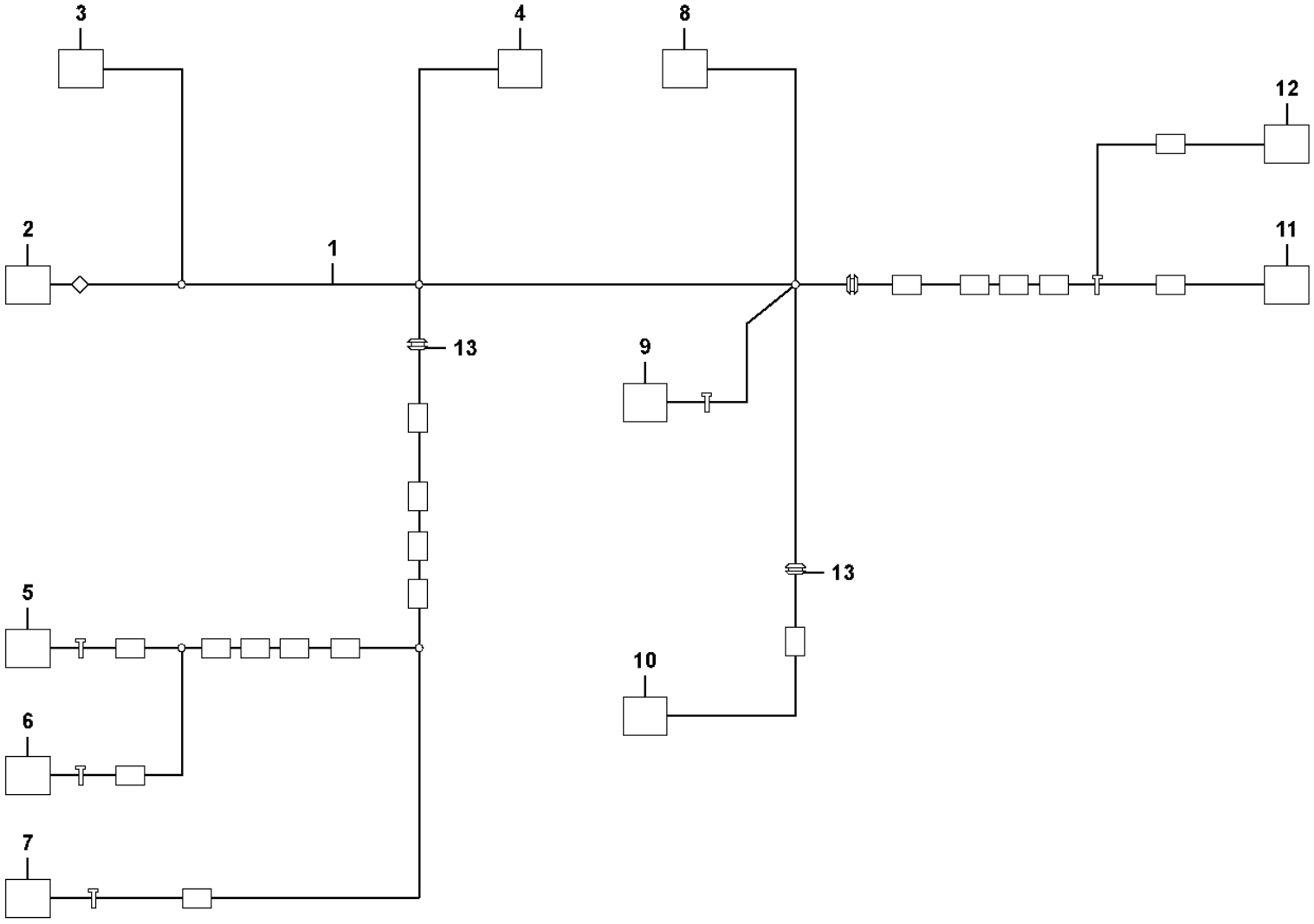

Volvo Construction Equipment
1095578

Fig.	Part No.	Quantity 1	2	3	PS	KIT	Description	Dénomination	Bezeichnung	Denominación	Benämning	Notes
9	**VOE 970776**	REQ	REQ				•Receptacle terminal	•Borne femelle	•Buchsenanschluss	•Terminal del manguito de clavija	•Flatstiftshylsa	
9	**VOE 970777**	REQ	REQ				•Receptacle terminal	•Borne femelle	•Buchsenanschluss	•Terminal del manguito de clavija	•Flatstiftshylsa	
10	**VOE 874955**	1	1				•Housing	•Carter	•Gehäuse	•Cuerpo	•Hus	LA3521(1)
10	**VOE 874849**	REQ	REQ				•Socket terminal	•Borne à douille	•Steckdosenanschluss	•Terminal de la toma	•Rundstiftshylsa	
10	**VOE 25350489**	1	1				•Wedge	•Cale	•Keil	•Chaveta	•Kil	
11	**VOE 874955**	1	1				•Housing	•Carter	•Gehäuse	•Cuerpo	•Hus	LA3522(1)
11	**VOE 874849**	REQ	REQ				•Socket terminal	•Borne à douille	•Steckdosenanschluss	•Terminal de la toma	•Rundstiftshylsa	
11	**VOE 25350489**	1	1				•Wedge	•Cale	•Keil	•Chaveta	•Kil	
12	**VOE 1624477**	1	1				•Receptacle housing	•Douille isolante	•Steckbuchse	•Aislador manguito	•Flatstiftshylsisolator	SE8705.A
12	**VOE 966800**	REQ	REQ		SS		•Socket terminal	•Borne à douille	•Steckdosenanschluss	•Terminal de la toma	•Rundstiftshylsa	
13	**VOE 1259854**	2	2				•Grommet	•Passe fil	•Durchführung	•Pasaje	•Genomföring	

1	**17412551**	**Cable harness, ceiling** **Faisceau de câbles, pavillon toit** **Kabelbäume, Innendach** **Haz de cables, techo de la cabina** **Ledningsmatta, innertak**	Catalogue id **20105**	Group **371**
2	**17473774**		Illustr. No **1095578**	Section **960**
3			Issue **20009038-J**	Page **357**
4				
5		**33016, L PROD DATE 2015-03-02 -, S/N 72550 -**		

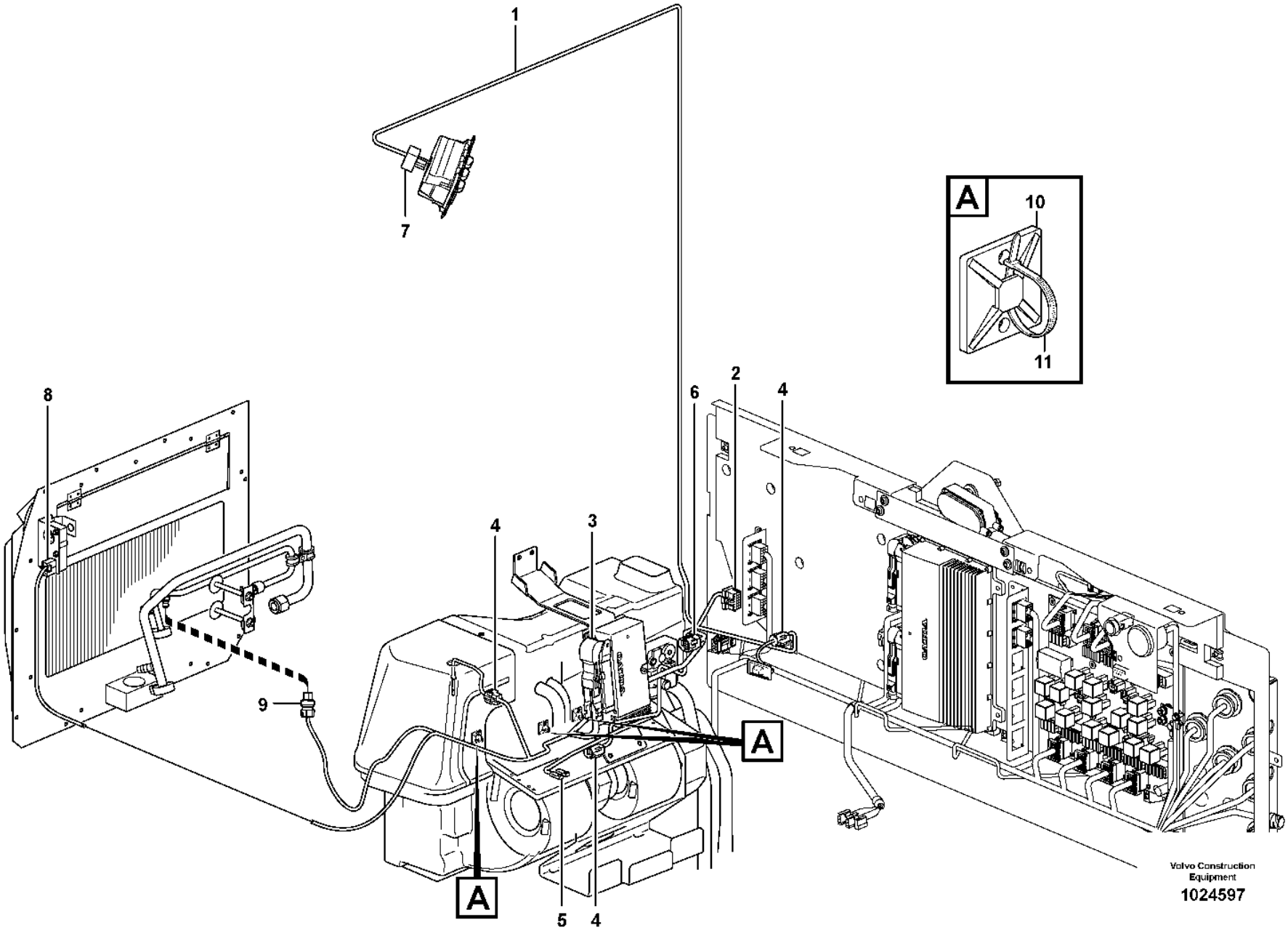
1
7
A
10
11
8
6
2
4
4
3
9
A
A
5
4
Volvo Construction Equipment
1024597

Fig.	Part No.	Quantity 1	2	3	4	5	PS	KIT	Description	Dénomination	Bezeichnung	Denominación	Benämning	Notes
1	**VOE 11171731**	1							Wiring harness	Faisceau de câbles	Kabelbaum	Manojo cables	Ledningsmatta	CAB - 27319 CAB - 68769 USA CAB - 71666 BRA CAB - 27641 IRN
	VOE 11171731				1				Wiring harness	Faisceau de câbles	Kabelbaum	Manojo cables	Ledningsmatta	83080, 83081
	VOE 15080063		1				SS		Wiring harness	Faisceau de câbles	Kabelbaum	Manojo cables	Ledningsmatta	CAB 27320 - CAB 68770 - USA CAB 71667 - BRA CAB 27642 - IRN
	VOE 15080063			1		1	SS		Wiring harness	Faisceau de câbles	Kabelbaum	Manojo cables	Ledningsmatta	33018, 33019, 84665, 84666
									•CONNECTED TO:	•CONNECTÉ A:	•ANGESCHLOSSEN:	•CONECTADO A:	•ANSLUTER TILL:	
									••Cable connection	••Connexion de câble	••Kabelanschluss	••Conexión de cable	••Kabelanslutning	BA
									••Electronic unit	••Unité électronique	••Elektronikeinheit	••Unidad electrón	••Elektronikenhet	BB
									••Blower	••Ventilateur	••Lüfter	••Ventilador	••Fläkt	MO8701
									••Actuator	••Dispositif Mano	••Betätigun Organ	••Organos Mando	••Manövr.organ	MO8703, MO8707
									••Control Panel	••Panneau commande	••Bedienungstafel	••Panel Mando	••Reglagepanel	SW8701
									••Temp Sensor	••Detecteur Temp.	••Temperaturgeber	••Sensor Temperat	••Temp Givare	SE8702, SE8706, SE8708
									••Pressure Sensor	••Detect.pression	••Druckmelder	••Sensor Presion	••Tryckgivare	SE8709
2	**VOE 20367826**	1	1	1	1	1			•Housing	•Carter	•Gehäuse	•Cuerpo	•Hus	BA
3	**VOE 11170248**	1	1	1	1	1			•Housing	•Carter	•Gehäuse	•Cuerpo	•Hus	MO8707
4	**VOE 11428051**	3	3	3	3	3			•Housing	•Carter	•Gehäuse	•Cuerpo	•Hus	SE8702, SE8706, SE8708
5	**VOE 13949597**	2			2				•Protecting sleeve	•Manchon protection	•Schutzhülle	•Manguito de protección	•Skyddshylsa	MO8701
	VOE 20367823		1	1		1			•Housing	•Carter	•Gehäuse	•Cuerpo	•Hus	
6	**VOE 11428063**	1	1	1	1	1			•Housing	•Carter	•Gehäuse	•Cuerpo	•Hus	MO8707
7	**VOE 11039730**	1	1	1	1	1			•Housing	•Carter	•Gehäuse	•Cuerpo	•Hus	SW8701
8	**VOE 11170246**	1	1	1	1	1			•Housing	•Carter	•Gehäuse	•Cuerpo	•Hus	MO8703
9		1	1	1	1	1	NS		•Housing	•Carter	•Gehäuse	•Carter	•Hus	SE8709
10	**VOE 6641090**	3			3				Plate	Tôle	Blech	Chapa	Plåt	
	VOE 14213026		3	3		3			Tie plate	Tôle jointure	Knotenblech	Placa unión	Knutplåt	

1	**33293, CAB - 27319 33297**
2	**33293, CAB 27320 - 33297**
3	**33018, 33019**
4	**83080, 83081**
5	**84665, 84666**

Cable harness, climate unit
Faisceau de câblage, climatiseur
Kabelbaum, Klimatisierungseinheit
Haz de cables, unidad climatizadora
Ledningsmatta, klimatenhet

Catalogue id **20105**	Group **371**
Illustr. No **1024597**	Section **1000**
Issue **20009038-J**	Page **359**

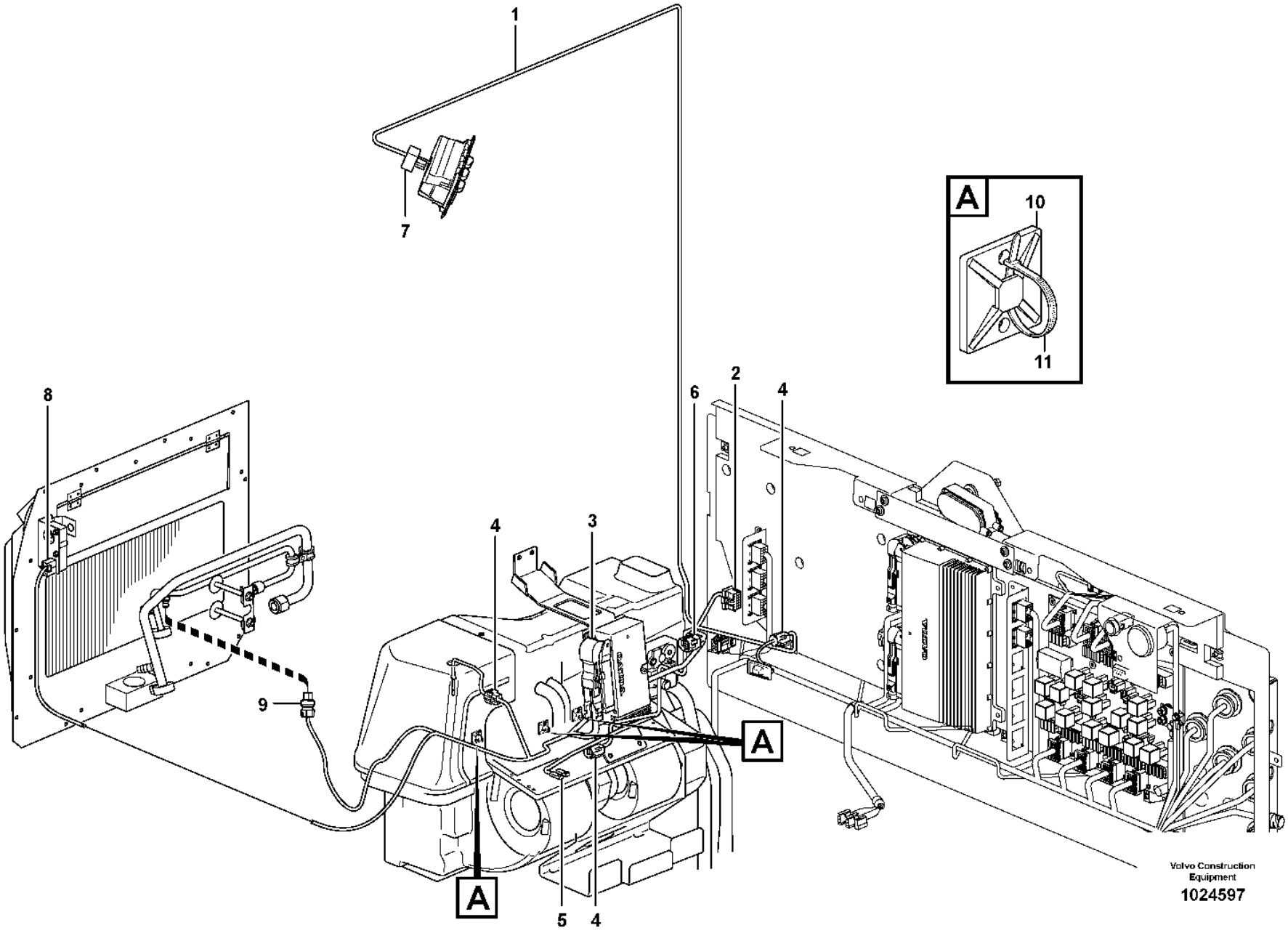
1
7
A
10
11
8
6
2
4
4
3
9
A
A
5
4
Volvo Construction Equipment
1024597

Fig.	Part No.	Quantity 1	2	3	4	5	PS	KIT	Description	Dénomination	Bezeichnung	Denominación	Benämning	Notes
11	**VOE 4821292**	3			3				Cable tie	Serre-câble	Kabelbinder	Abrazadera de cinta	Buntband	
	VOE 14016673		3	3		3			Strip clamp	Serrage de ruban	Bandklemme	Abrazadera de cinta	Bandklamma	

1	**33293, CAB - 27319 33297**	**Cable harness, climate unit** **Faisceau de câblage, climatiseur** **Kabelbaum, Klimatisierungseinheit** **Haz de cables, unidad climatizadora** **Ledningsmatta, klimatenhet**	Catalogue id **20105**	Group **371**
2	**33293, CAB 27320 - 33297**			
3	**33018, 33019**		Illustr. No **1024597**	Section **1000**
4	**83080, 83081**			
5	**84665, 84666**		Issue **20009038-J**	Page **361**

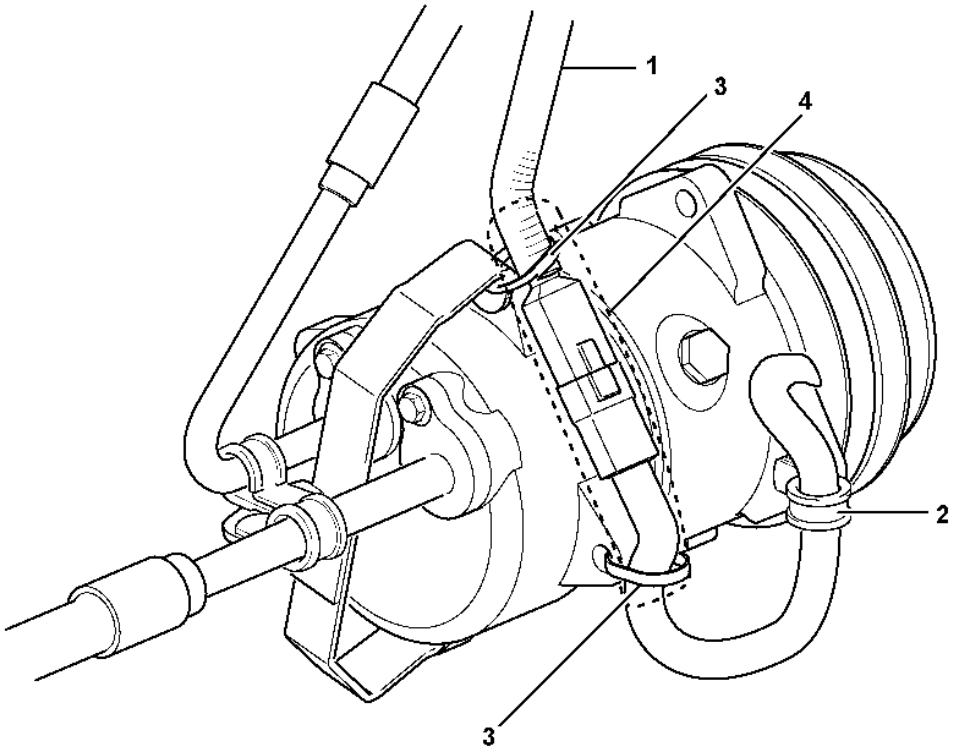

Volvo Construction Equipment

1074386

Fig.	Part No.	Quantity 1	2	3	PS	KIT	Description	Dénomination	Bezeichnung	Denominación	Benämning	Notes
1							Cable harness	Faisceau cables	Kabelbaum	Manojo cables	Ledningsmatta	See group 371-400 page 311
							•CONNECTED TO:	•CONNECTÉ A:	•ANGESCHLOSSEN:	•CONECTADO A:	•ANSLUTER TILL:	
							••Compressor	••Compresseur	••Kompressor	••Compresor	••Kompressor	MA8701
2	**VOE 942400**	1					Clamp	Collier serrage	Schelle	Abrazadera	Klamma	
3	**VOE 4881440**	2					Cable tie	Serre-câble	Kabelbinder	Abrazadera de cinta	Buntband	
4	**VOE 13976739**	REQ					Hose	Flexible	Schlauch	Manguera	Slang	L = 180MM

1		**Cable harness, compressor** **Faisceau de câbles, compresseur** **Kabelbäume, Kompressor** **Haz de cables, compresor** **Ledningsmatta, kompressor**	Catalogue id **20105**	Group **371**
2				
3			Illustr. No **1074386**	Section **1050**
4				
5		**83080, 83081, 33298, 84665, 84666, 86141, 86142**	Issue **20009038-J**	Page **363**

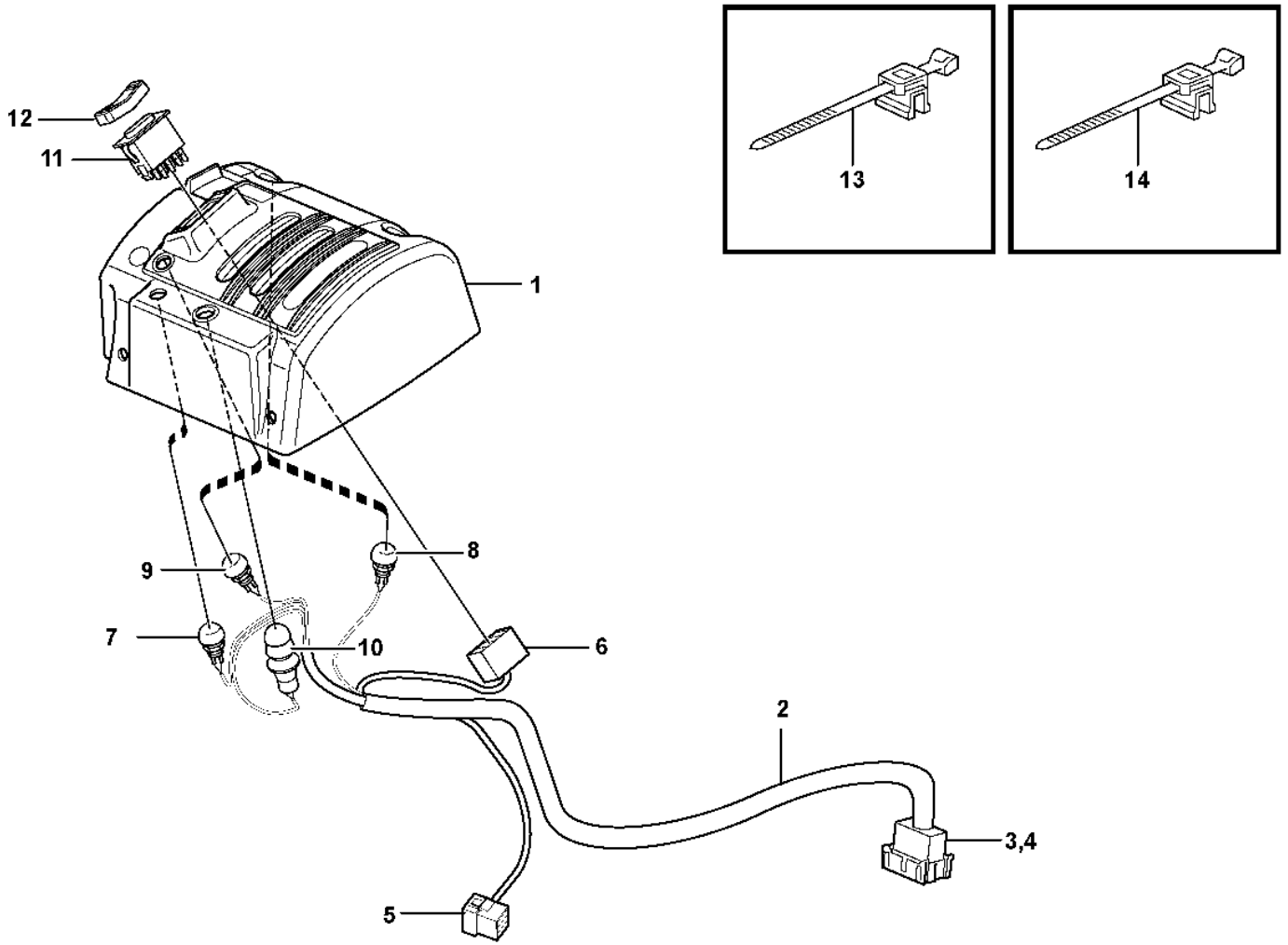

Volvo Construction Equipment

1024701

Fig.	Part No.	Quantity 1	2	3	PS	KIT	Description	Dénomination	Bezeichnung	Denominación	Benämning	Notes
	VOE 11171799	1					Cover	Capot	Abdeckung	Capó	Kåpa	
1	**VOE 11412872**	1					•Cover	•Capot	•Abdeckung	•Capó	•Kåpa	
2	**VOE 11171770**	1					•Wiring harness	•Faisceau de câbles	•Kabelbaum	•Manojo cables	•Ledningsmatta	
2	**VOE 15018705**		1				•Wiring harness	•Faisceau de câbles	•Kabelbaum	•Manojo cables	•Ledningsmatta	
							••CONNECTED TO:	••CONNECTÉ A:	••ANGESCHLOSSEN:	••CONECTADO A:	••ANSLUTER TILL:	
							•••Cable harness	•••Faisceau cables	•••Kabelbaum	•••Manojo cables	•••Ledningsmatta	LF
							•••Magnet	•••Aimant	•••Magnet	•••Iman	•••Magnet	LE
							•••Switch	•••Commutateur	•••Schalter	•••Contactor	•••Strömställare	SW4208
3	**VOE 3987483**	1	1				••Housing	••Carter	••Gehäuse	••Cuerpo	••Hus	
4		1			NS		••Lock	••Serrure	••Schloss	••Cierre	••Lås	
5	**VOE 948295**	1	1				••Insulator	••Isolateur	••Isolator	••Aislador	••Isolator	
6	**VOE 70369714**	1	1				••Housing	••Carter	••Gehäuse	••Cuerpo	••Hus	
7	**VOE 11170372**	1	1				•Switch	•Contacteur	•Schalter	•Interruptor	•Strömställare	SW3615
	VOE 11039681	1	1				••Switch	••Contacteur	••Schalter	••Interruptor	••Strömställare	
	VOE 11170040	1	1				••Protecting cap	••Capot de protection	••Schutzhaube	••Cabezal protección	••Skyddshuv	
8	**VOE 11170373**	1	1				•Switch	•Contacteur	•Schalter	•Interruptor	•Strömställare	SW4207
	VOE 11039681	1	1				••Switch	••Contacteur	••Schalter	••Interruptor	••Strömställare	
	VOE 11170040	1	1				••Protecting cap	••Capot de protection	••Schutzhaube	••Cabezal protección	••Skyddshuv	
9	**VOE 11170374**	1	1				•Switch	•Contacteur	•Schalter	•Interruptor	•Strömställare	SW4210
	VOE 11039681	1	1				••Switch	••Contacteur	••Schalter	••Interruptor	••Strömställare	
	VOE 11170040	1	1				••Protecting cap	••Capot de protection	••Schutzhaube	••Cabezal protección	••Skyddshuv	
10	**VOE 11170375**	1	1				•Switch	•Commutateur	•Umsteuerventil	•Commutador	•Omkopplare	SW4209
	VOE 11039681	1	1				••Switch	••Contacteur	••Schalter	••Interruptor	••Strömställare	
	VOE 11170040	1	1				••Protecting cap	••Capot de protection	••Schutzhaube	••Cabezal protección	••Skyddshuv	
	VOE 11104727	1	1				••Anchorage	••Fixation	••Halterung	••Fijación	••Fäste	
11	**VOE 70369708**	1	1				•Switch	•Rupteur	•Ausschalter	•Interruptor	•Brytkontakt	SW4208
12	**VOE 11170288**	1	1				•Rocker arm	•Culbuteur	•Kipphebel	•Balancín	•Vipparm	
13	**VOE 983021**	1					Cable tie	Serre-câble	Kabelbinder	Abrazadera de cinta	Buntband	
14		2			NS		Cable tie	Serre-câble	Kabelbinder	Abrazadera de cinta	Buntband	

1	**33292**	**Cable harnesses, servo valve.** **Faisceau de câbles, servo-distributeur.** **Kabelbäume, Servoventil.** **Haces de cables, servoválvula.** **Ledningsmattor, servoventil.**
2	**33018**	
3		
4		
5		

Catalogue id **20105**	Group **371**
Illustr. No **1024701**	Section **1100**
Issue **20009038-J**	Page **365**

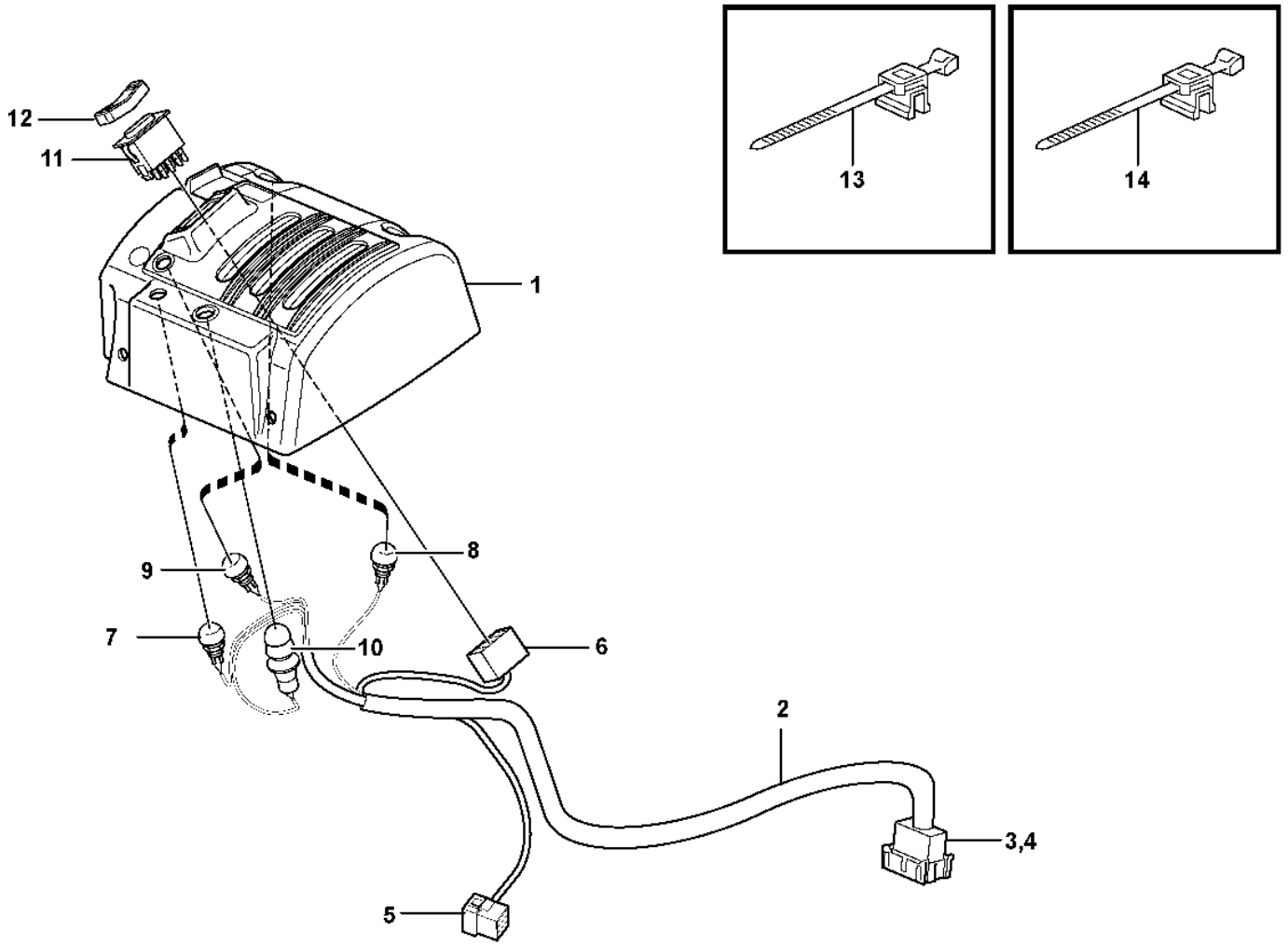

Volvo Construction Equipment
1024703

Fig.	Part No.	Quantity 1	2	3	4	5	PS	KIT	Description	Dénomination	Bezeichnung	Denominación	Benämning	Notes
	VOE 15019847	1							Cover	Capot	Abdeckung	Capó	Kåpa	(VOE 11171803)
1	**VOE 11412873**	1					CS		•Cover	•Capot	•Abdeckung	•Capó	•Kåpa	
2	**VOE 11171770**	1							•Wiring harness	•Faisceau de câbles	•Kabelbaum	•Manojo cables	•Ledningsmatta	
									••CONNECTED TO:	••CONNECTÉ A:	••ANGESCHLOSSEN:	••CONECTADO A:	••ANSLUTER TILL:	
									•••Cable harness	•••Faisceau cables	•••Kabelbaum	•••Manojo cables	•••Ledningsmatta	LF
									•••Magnet	•••Aimant	•••Magnet	•••Iman	•••Magnet	LE
									•••Switch	•••Commutateur	•••Schalter	•••Contactor	•••Strömställare	SW4208
3	**VOE 3987483**	1							••Housing	••Carter	••Gehäuse	••Cuerpo	••Hus	
4		1					NS		••Lock	••Serrure	••Schloss	••Cierre	••Lås	
5	**VOE 948295**	1							••Insulator	••Isolateur	••Isolator	••Aislador	••Isolator	
6	**VOE 70369714**	1							••Housing	••Carter	••Gehäuse	••Cuerpo	••Hus	
7	**VOE 11170372**	1							•Switch	•Contacteur	•Schalter	•Interruptor	•Strömställare	SW3615
	VOE 11039681	1							••Switch	••Contacteur	••Schalter	••Interruptor	••Strömställare	
	VOE 11170040	1							••Protecting cap	••Capot de protection	••Schutzhaube	••Cabezal protección	••Skyddshuv	
8	**VOE 11170373**	1							•Switch	•Contacteur	•Schalter	•Interruptor	•Strömställare	SW4207
	VOE 11039681	1							••Switch	••Contacteur	••Schalter	••Interruptor	••Strömställare	
	VOE 11170040	1							••Protecting cap	••Capot de protection	••Schutzhaube	••Cabezal protección	••Skyddshuv	
9	**VOE 11170374**	1							•Switch	•Contacteur	•Schalter	•Interruptor	•Strömställare	SW4210
	VOE 11039681	1							••Switch	••Contacteur	••Schalter	••Interruptor	••Strömställare	
	VOE 11170040	1							••Protecting cap	••Capot de protection	••Schutzhaube	••Cabezal protección	••Skyddshuv	
10	**VOE 11170375**	1							•Switch	•Commutateur	•Umsteuerventil	•Commutador	•Omkopplare	SW4209
	VOE 11039681	1							••Switch	••Contacteur	••Schalter	••Interruptor	••Strömställare	
	VOE 11170040	1							••Protecting cap	••Capot de protection	••Schutzhaube	••Cabezal protección	••Skyddshuv	
	VOE 11104727	1							••Anchorage	••Fixation	••Halterung	••Fijación	••Fäste	
11	**VOE 70369708**	1							•Switch	•Rupteur	•Ausschalter	•Interruptor	•Brytkontakt	SW4208
12	**VOE 11170288**	1							•Rocker arm	•Culbuteur	•Kipphebel	•Balancín	•Vipparm	

1		**Cable harnesses, servo valve.** **Faisceau de câbles, servo-distributeur.** **Kabelbäume, Servoventil.** **Haces de cables, servoválvula.** **Ledningsmattor, servoventil.**	Catalogue id **20105**	Group **371**
2				
3			Illustr. No **1024703**	Section **1150**
4				
5		**83285, 83827**	Issue **20009038-J**	Page **367**

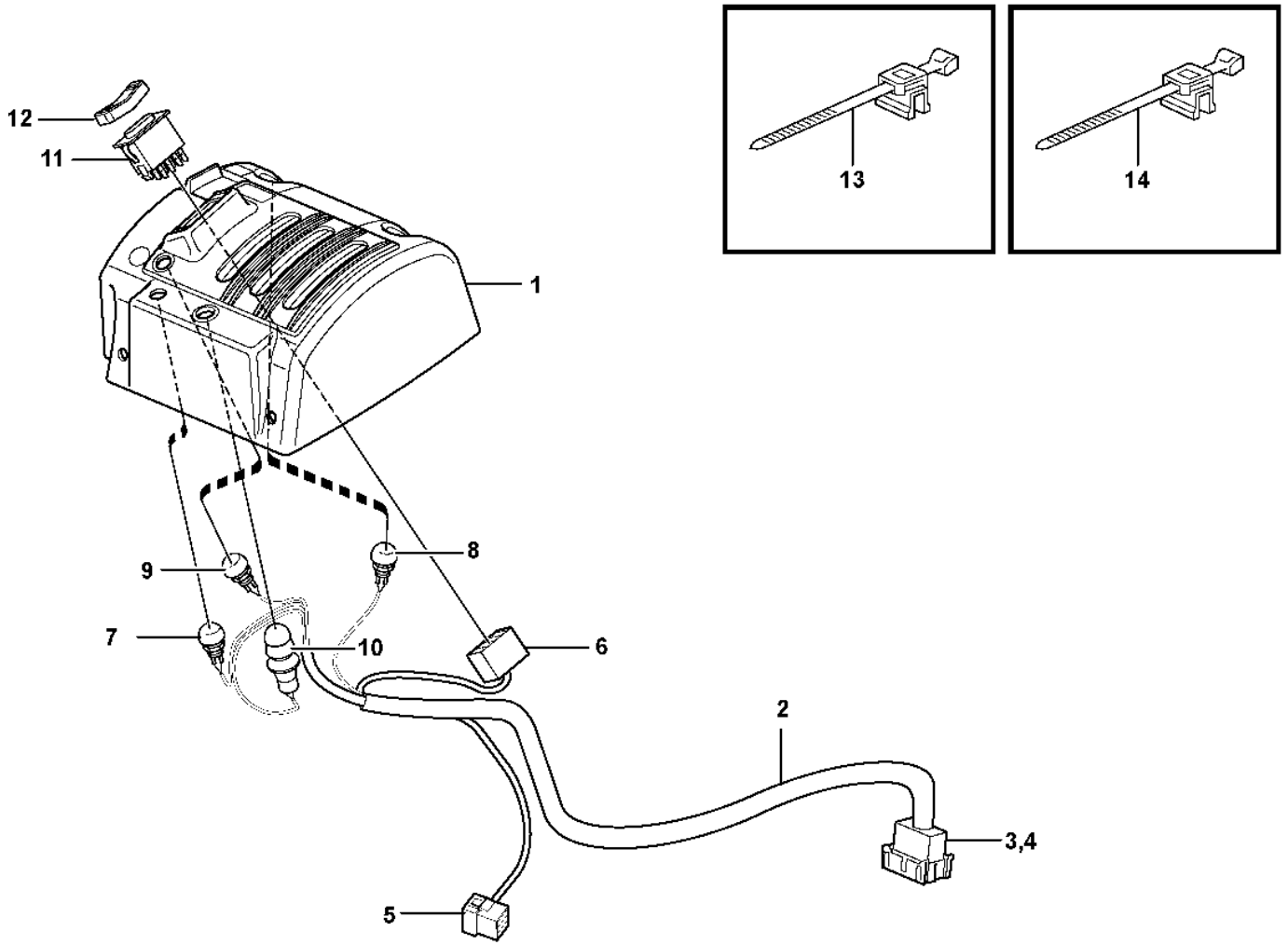

Volvo Construction Equipment
1024703

Fig.	Part No.	Quantity 1	2	3	4	5	PS	KIT	Description	Dénomination	Bezeichnung	Denominación	Benämning	Notes
13	**VOE 983021**	1							•Cable tie	•Serre-câble	•Kabelbinder	•Abrazadera de cinta	•Buntband	
14		2					NS		•Cable tie	•Serre-câble	•Kabelbinder	•Abrazadera de cinta	•Buntband	

1		**Cable harnesses, servo valve.** **Faisceau de câbles, servo-distributeur.** **Kabelbäume, Servoventil.** **Haces de cables, servoválvula.** **Ledningsmattor, servoventil.**	Catalogue id **20105**	Group **371**
2				
3			Illustr. No **1024703**	Section **1150**
4				
5		**83285, 83827**	Issue **20009038-J**	Page **369**

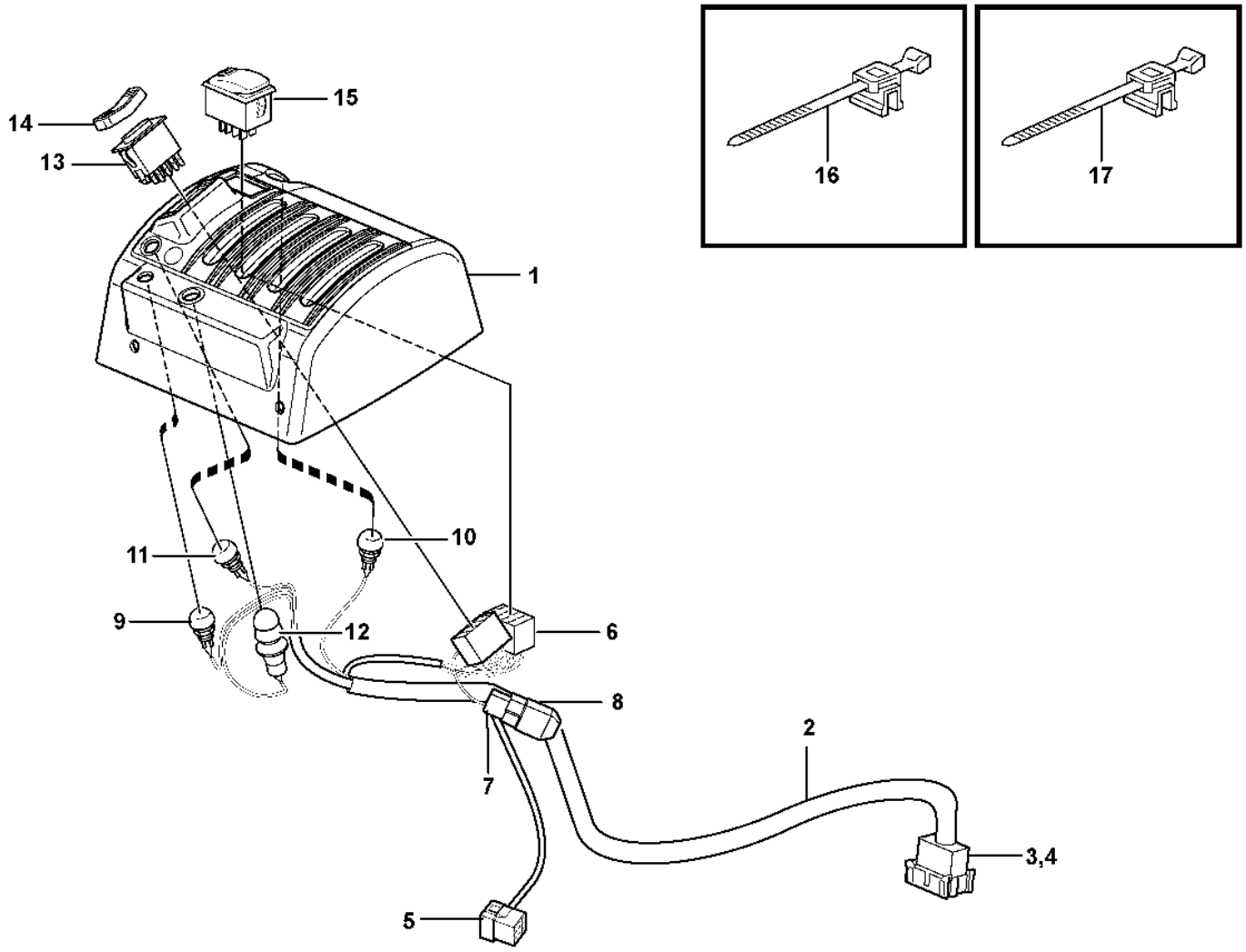
16
17
15
14
13
1
10
11
9
12
6
8
2
7
3,4
5

Fig.	Part No.	Quantity 1	2	3	4	5	PS	KIT	Description	Dénomination	Bezeichnung	Denominación	Benämning	Notes
	VOE 15019974	1							Cover	Capot	Abdeckung	Capó	Kåpa	(VOE 11171804)
1	**VOE 15018433**	1							•Cover	•Capot	•Abdeckung	•Capó	•Kåpa	(VOE 11412874)
2	**VOE 11171805**	1							•Wiring harness	•Faisceau de câbles	•Kabelbaum	•Manojo cables	•Ledningsmatta	
									••CONNECTED TO:	••CONNECTÉ A:	••ANGESCHLOSSEN:	••CONECTADO A:	••ANSLUTER TILL:	
									•••Cable harness	•••Faisceau cables	•••Kabelbaum	•••Manojo cables	•••Ledningsmatta	LF
									•••Magnet	•••Aimant	•••Magnet	•••Iman	•••Magnet	LD
									•••Switch	•••Commutateur	•••Schalter	•••Contactor	•••Strömställare	SW4208
									•••Diode Unit	•••Ensemble Diode	•••Diodengruppe	•••Unidad De Diodo	•••Diodenhet	DI9103
									•••Lever Lock	•••Bloque-levier	•••Hebelsperre	•••Bloqueo Palanca	•••Spakspärr	SW9145
3	**VOE 3987483**	1							••Housing	••Carter	••Gehäuse	••Cuerpo	••Hus	
4		1					NS		••Lock	••Serrure	••Schloss	••Cierre	••Lås	
5	**VOE 948295**	1							••Insulator	••Isolateur	••Isolator	••Aislador	••Isolator	
6	**VOE 70369714**	2							••Housing	••Carter	••Gehäuse	••Cuerpo	••Hus	
7	**VOE 13958210**	1							••Receptacle housing	••Douille isolante	••Steckbuchse	••Aislador manguito	••Flatstiftshylsisolator	
8	**VOE 4940327**	1							••Diode	••Diode	••Diode	••Diodo	••Diod	
9	**VOE 11170372**	1							••Switch	••Contacteur	••Schalter	••Interruptor	••Strömställare	SW3615
	VOE 11039681	1							•••Switch	•••Contacteur	•••Schalter	•••Interruptor	•••Strömställare	
	VOE 11170040	1							•••Protecting cap	•••Capot de protection	•••Schutzhaube	•••Cabezal protección	•••Skyddshuv	
10	**VOE 11170373**	1							••Switch	••Contacteur	••Schalter	••Interruptor	••Strömställare	SW4207
	VOE 11039681	1							•••Switch	•••Contacteur	•••Schalter	•••Interruptor	•••Strömställare	
	VOE 11170040	1							•••Protecting cap	•••Capot de protection	•••Schutzhaube	•••Cabezal protección	•••Skyddshuv	
11	**VOE 11170374**	1							••Switch	••Contacteur	••Schalter	••Interruptor	••Strömställare	SW4210
	VOE 11039681	1							•••Switch	•••Contacteur	•••Schalter	•••Interruptor	•••Strömställare	
	VOE 11170040	1							•••Protecting cap	•••Capot de protection	•••Schutzhaube	•••Cabezal protección	•••Skyddshuv	
12	**VOE 11170375**	1							••Switch	••Commutateur	••Umsteuerventil	••Commutador	••Omkopplare	SW4209
	VOE 11039681	1							•••Switch	•••Contacteur	•••Schalter	•••Interruptor	•••Strömställare	

1		**Cable harnesses, servo valve.** **Faisceau de câbles, servo-distributeur.** **Kabelbäume, Servoventil.** **Haces de cables, servoválvula.** **Ledningsmattor, servoventil.**
2		
3		
4		
5		**83288, 83830**

Catalogue id	Group
20105	**371**
Illustr. No	Section
1024704	**1200**
Issue	Page
20009038-J	**371**

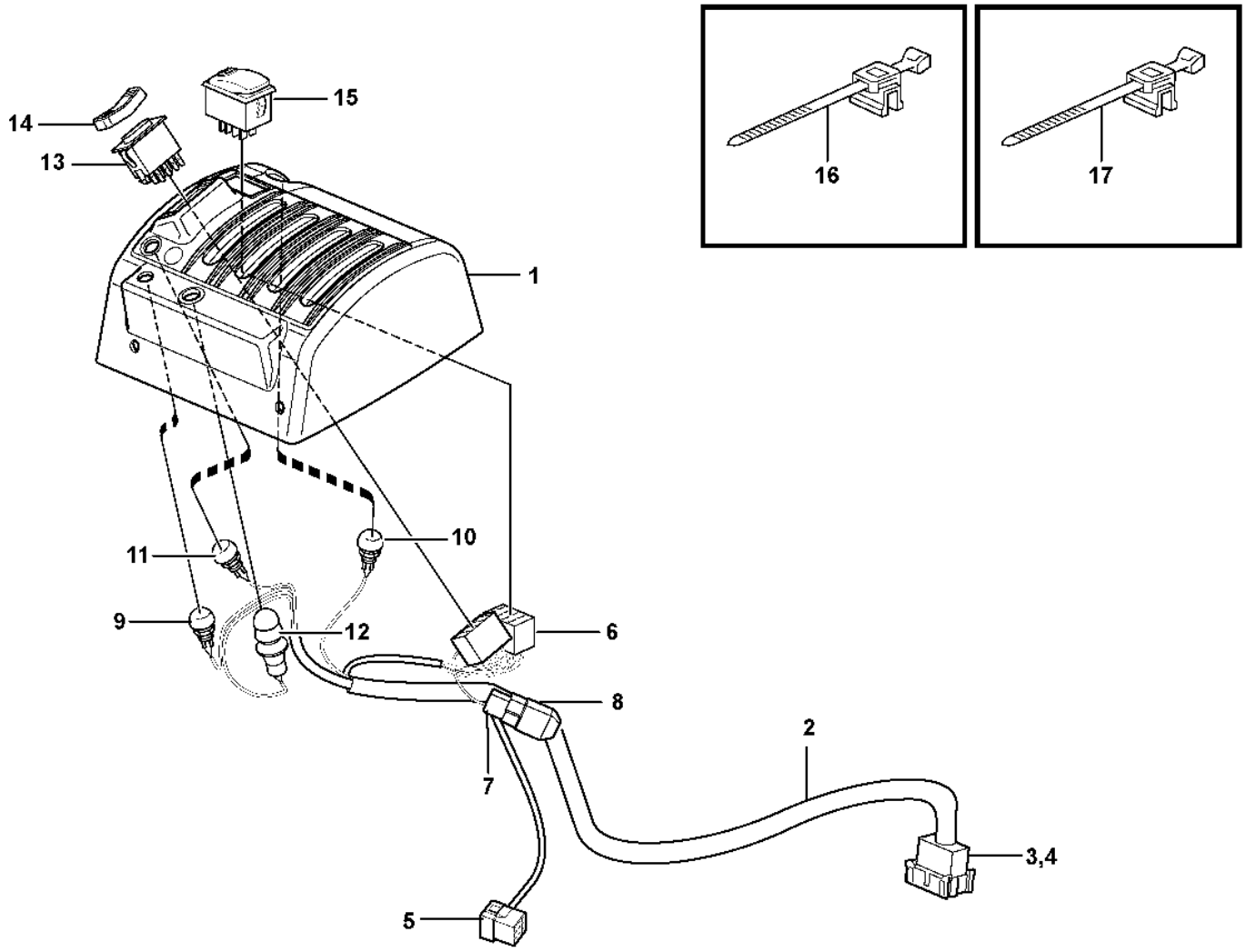
16
17
15
14
13
1
10
11
9
12
6
8
2
7
3,4
5

Fig.	Part No.	Quantity 1	2	3	4	5	PS	KIT	Description	Dénomination	Bezeichnung	Denominación	Benämning	Notes
	VOE 11170040	1							•••Protecting cap	•••Capot de protection	•••Schutzhaube	•••Cabezal protección	•••Skyddshuv	
	VOE 11104727	1							•••Anchorage	•••Fixation	•••Halterung	•••Fijación	•••Fäste	
13	**VOE 70369708**	1							••Switch	••Rupteur	••Ausschalter	••Interruptor	••Brytkontakt	SW4208
14	**VOE 11170288**	1							••Rocker arm	••Culbuteur	••Kipphebel	••Balancín	••Vipparm	
15	**VOE 15021452**	1							••Contact button	••Bouton contact	••Kontaktknopf	••Botón de contacto	••Kontaktknapp	(VOE 70377164) SW9145
16	**VOE 983021**	1							••Cable tie	••Serre-câble	••Kabelbinder	••Abrazadera de cinta	••Buntband	
17		2					NS		••Cable tie	••Serre-câble	••Kabelbinder	••Abrazadera de cinta	••Buntband	

1		**Cable harnesses, servo valve.** **Faisceau de câbles, servo-distributeur.** **Kabelbäume, Servoventil.** **Haces de cables, servoválvula.** **Ledningsmattor, servoventil.**	Catalogue id **20105**	Group **371**
2				
3			Illustr. No **1024704**	Section **1200**
4				
5		**83288, 83830**	Issue **20009038-J**	Page **373**


2
3
4
5
6
1

Fig.	Part No.	Quantity 1	2	3	4	5	PS	KIT	Description	Dénomination	Bezeichnung	Denominación	Benämning	Notes
1	**VOE 17494576**	1	1	1					Wiring harness	Faisceau de câbles	Kabelbaum	Manojo cables	Ledningsmatta	MA4603
1	**VOE 17494576**		2	2					Wiring harness	Faisceau de câbles	Kabelbaum	Manojo cables	Ledningsmatta	MA9106, MA9127
2	**VOE 20734603**	1	1	1					•Housing	•Carter	•Gehäuse	•Cuerpo	•Hus	
3	**VOE 978295**	2	2	2					•Tab terminal	•Fiche plate	•Flachstecker	•Clavija plana	•Flatstift	
4	**VOE 970773**	2	2	1					•Single wire seal	•Joint à fil unique	•Einfachdrahtdichtung	•Junta de alambre simple	•Ledningstätning	
5	**VOE 11709638**	1	1	1					•Housing	•Carter	•Gehäuse	•Cuerpo	•Hus	
6	**VOE 874849**	2	2	2					•Socket terminal	•Borne à douille	•Steckdosenanschluss	•Terminal de la toma	•Rundstiftshylsa	

1	**86975, 86976**	**Other cables** **Autres câbles électriques** **Übrige Leitungen** **Otros cables** **Övriga ledningar**	Catalogue id **20105**	Group **371**
2	**86977, 86978**			
3	**86980**		Illustr. No **1103202**	Section **1205**
4				
5		**86975, 86976, 86977, 86978**	Issue **20009038-J**	Page **375**

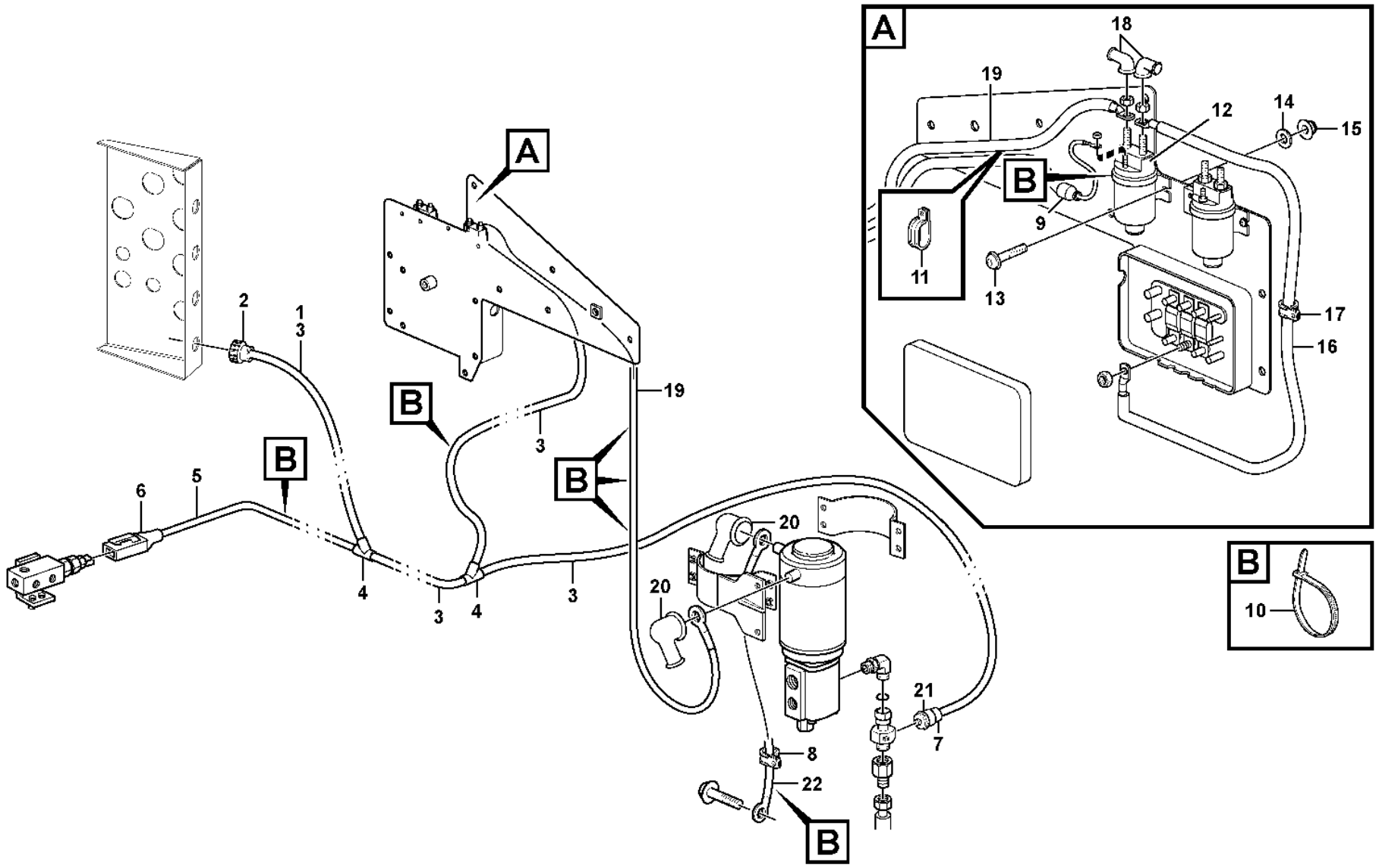

Volvo Construction Equipment

1032370

Fig.	Part No.	Quantity 1	2	3	PS	KIT	Description	Dénomination	Bezeichnung	Denominación	Benämning	Notes
1	**VOE 15031135**	1					Wiring harness	Faisceau de câbles	Kabelbaum	Manojo cables	Ledningsmatta	
1	**VOE 15031135**		1				Wiring harness	Faisceau de câbles	Kabelbaum	Manojo cables	Ledningsmatta	S/N -29562, -73114
1	**VOE 17449998**		1				Wiring harness	Faisceau de câbles	Kabelbaum	Manojo cables	Ledningsmatta	S/N 29563-, 73115-
							•CONNECTED TO:	•CONNECTÉ A:	•ANGESCHLOSSEN:	•CONECTADO A:	•ANSLUTER TILL:	
							••El Distr Unit	••Centrale Elect	••Elektrozentrale	••Central Electr	••Elcentral	SS
							••Press monitor	••Capteu.pression	••Druckwächter	••Avisador pres	••Tryckvakt	SE6403
							••Pressure Sensor	••Detect.pression	••Druckmelder	••Sensor Presion	••Tryckgivare	SE6407
							••Relay	••Relais	••Relais	••Rele	••Relä	RE6401
2	**VOE 3963412**	1	1				•Housing	•Carter	•Gehäuse	•Cuerpo	•Hus	
3	**VOE 4803746**	REQ	REQ				•Hose	•Flexible	•Schlauch	•Manguera	•Slang	
4	**VOE 11039665**	2	2				•Manifold	•Tubulure	•Verzweigung	•Bifurcación	•Förgrening	
5	**VOE 11039491**	REQ	REQ				•Hose	•Flexible	•Schlauch	•Manguera	•Slang	
6	**VOE 1624477**	1	1				•Receptacle housing	•Douille isolante	•Steckbuchse	•Aislador manguito	•Flatstiftshylsisolator	
7	**VOE 8159013**	1	1				•Housing	•Carter	•Gehäuse	•Cuerpo	•Hus	
8	**VOE 13977600**	1	1				•Clamp	•Collier serrage	•Schelle	•Abrazadera	•Klamma	
9	**VOE 11039397**	1	1				•End sleeve	•Douille d'extrémité	•Endhülse	•Manguito final	•Ändhylsa	
10	**VOE 4881440**	REQ	REQ				Cable tie	Serre-câble	Kabelbinder	Abrazadera de cinta	Buntband	
11	**VOE 11132105**	2	2				Clamp	Collier serrage	Schelle	Abrazadera	Klamma	
12	**VOE 20367490**	1	1				Relay	Relais	Relais	Relé	Relä	RE6401
13	**VOE 969407**	2	2				Six point socket screw	Vis à 6 pans creux	Innensechsrundschraube	Tornillo de cabeza hexagonal	Sextandhålskruv	
14	**VOE 13960138**	2	2				Washer	Rondelle	Scheibe	Arandela	Bricka	
15	**VOE 949874**	2	2				Flange lock nut	Contre-écrou à embase	Flanschverschlussmutter	Contratuerca embridada	Flänslåsmutter	(VOE 13949874)
16	**VOE 11171707**	1	1				Cable	Câble	Kabel	Cable	Kabel	FU71 - RE6401
17	**VOE 990732**	1	1				Clamp	Collier serrage	Schelle	Abrazadera	Klamma	
18	**VOE 241308**	2	2				Protecting cap	Capot de protection	Schutzhaube	Cabezal protección	Skyddshuv	
19	**VOE 11171709**	1	1				Cable	Câble	Kabel	Cable	Kabel	
20	**VOE 241308**	2	2				Protecting cap	Capot de protection	Schutzhaube	Cabezal protección	Skyddshuv	
21	**VOE 11170259**	1					Pressure sensor	Capteur de pression	Drucksensor	Sensor de presión	Trycksensor	SE6407
21	**VOE 11170259**		1				Pressure sensor	Capteur de pression	Drucksensor	Sensor de presión	Trycksensor	S/N -29562, -73114
21	**VOE 17271140**		1				Pressure sensor	Capteur de pression	Drucksensor	Sensor de presión	Trycksensor	S/N 29563-, 73115-

1	**83179**	**Cable harness, secondary steering system.** **Faisceau de câbles, direction de secours.** **Kabelbäume, Hilfslenkung.** **Manojo de cables, equipo de dirección de reserva.** **Ledningsmatta, reservstyrning.**	Catalogue id **20105**	Group **371**
2	**84587**			
3			Illustr. No **1032370**	Section **1250**
4				
5			Issue **20009038-J**	Page **377**

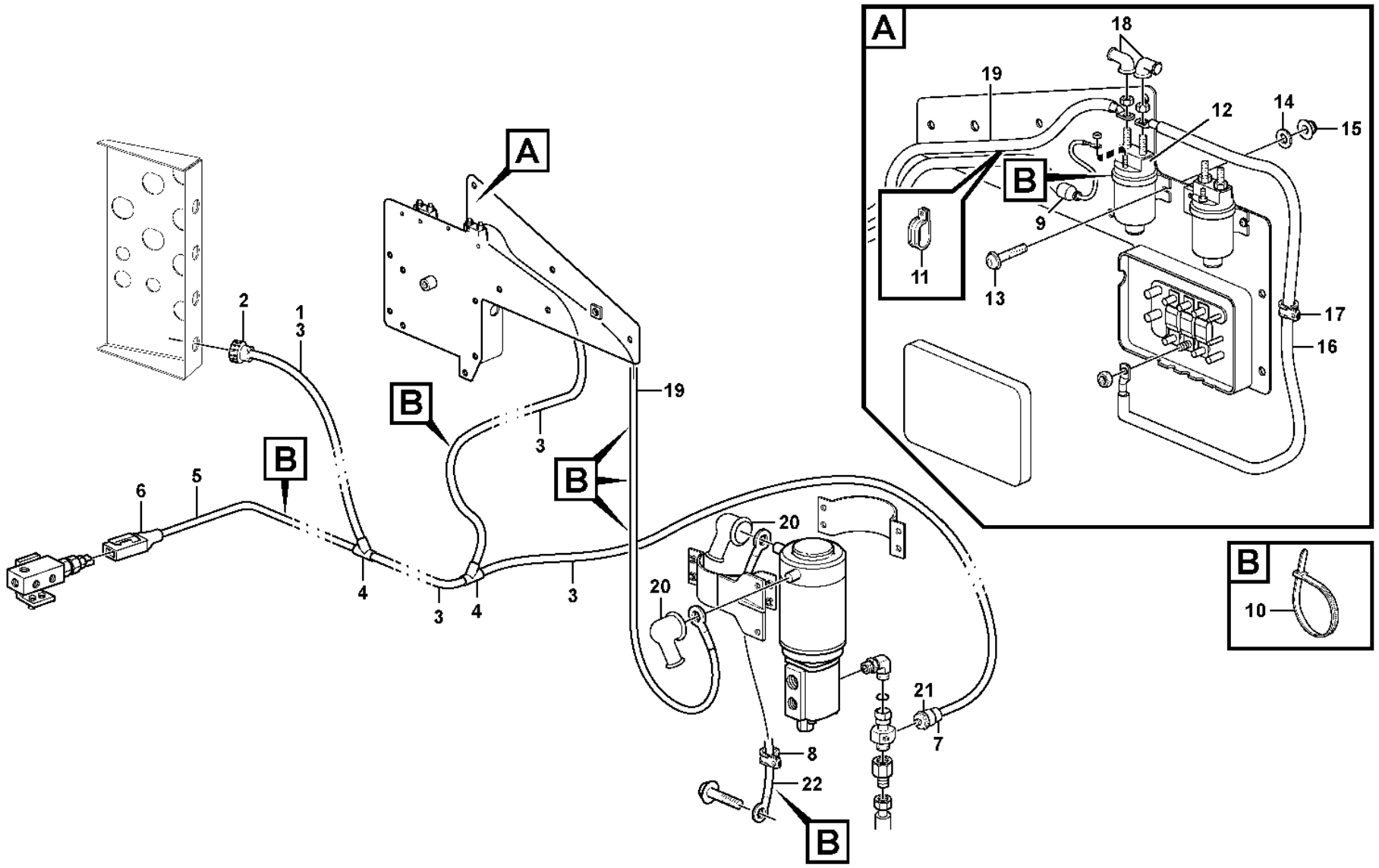

Volvo Construction Equipment

1032370

Fig.	Part No.	Quantity 1	2	3	PS	KIT	Description	Dénomination	Bezeichnung	Denominación	Benämning	Notes
22	**VOE 11171711**	1	1				Cable	Câble	Kabel	Cable	Kabel	31

1	**83179**	**Cable harness, secondary steering system.** **Faisceau de câbles, direction de secours.** **Kabelbäume, Hilfslenkung.** **Manojo de cables, equipo de dirección de reserva.** **Ledningsmatta, reservstyrning.**	Catalogue id **20105**	Group **371**
2	**84587**			
3			Illustr. No **1032370**	Section **1250**
4				
5			Issue **20009038-J**	Page **379**

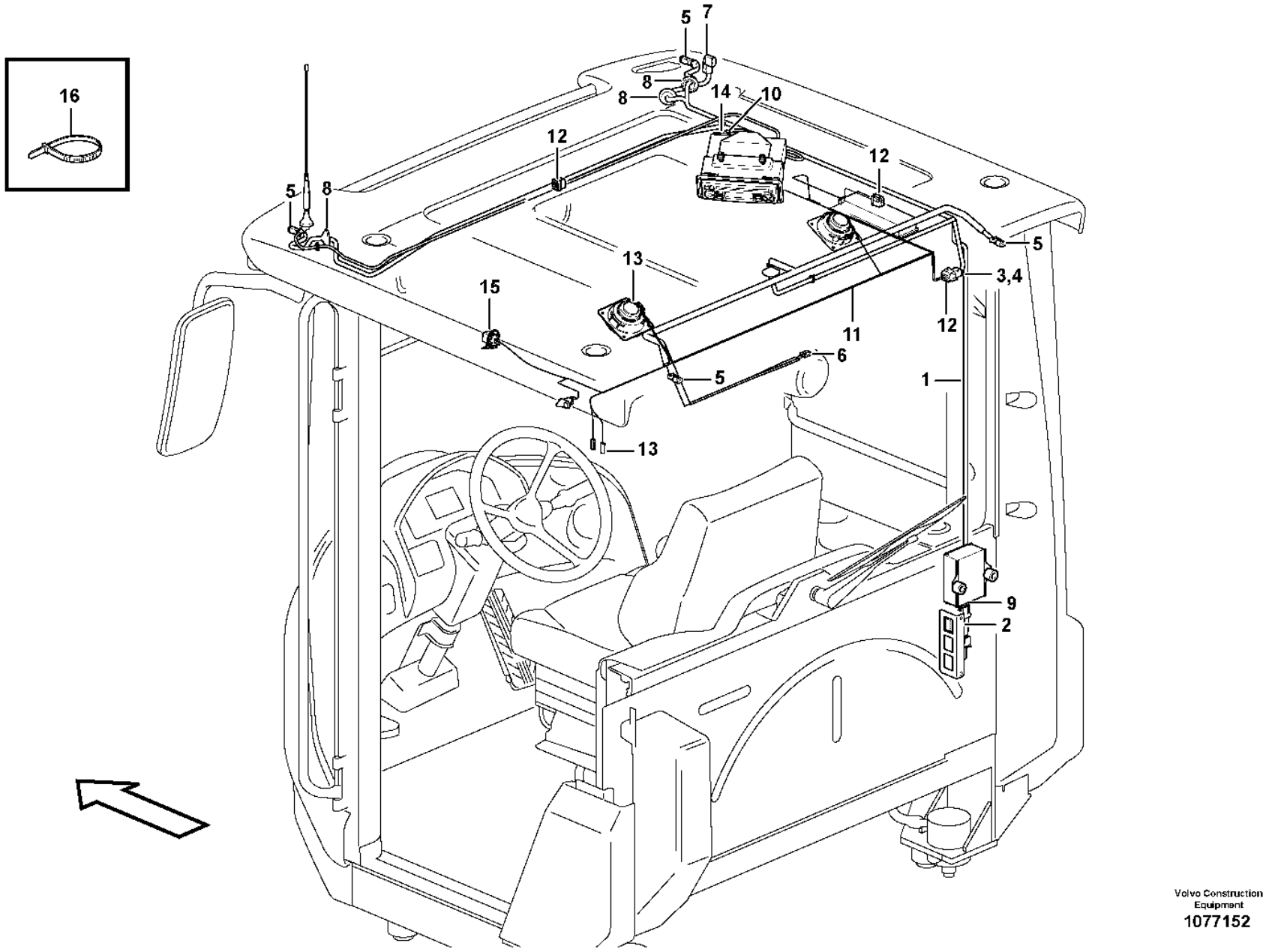

Volvo Construction Equipment
1077152

Fig.	Part No.	Quantity 1	2	3	PS	KIT	Description	Dénomination	Bezeichnung	Denominación	Benämning	Notes
1	**VOE 11171718**	1			SS		Wiring harness	Faisceau de câbles	Kabelbaum	Manojo cables	Ledningsmatta	CAB - 26058 SWE, CAB - 71550 BRA
1	**VOE 15019079**	1			SS		Wiring harness	Faisceau de câbles	Kabelbaum	Manojo cables	Ledningsmatta	CAB 26059 - SWE, CAB 71551 - BRA
							•CONNECTED TO:	•CONNECTÉ A:	•ANGESCHLOSSEN:	•CONECTADO A:	•ANSLUTER TILL:	
							••Wire harness	••Faisceau cables	••Kabelbaum	••Manojo cables	••Ledningsmatta	CK
							••Work light, front	••Lampe travail, anteri	••Arbeitslampe, vorder	••Lampara de mesa,delan	••Arbetsljus, fram	LA3515, LA3517
							••Temp sensor	••Detecteur temp	••Temperaturgeber	••Sensor temperat	••Temp givare	SE8503
							••Work light, rear	••Lampe travail, arr.	••Arbeitslampe, hinter	••Lampara de mesa, tr.	••Arb.ljus, bak	LA3519, LA3520
							••Rotating Beacon	••Gyrophare	••Rundumkennleuchte	••Luz Rotativa Emergencia	••Roterande Varningsljus	LA3624
							••Converter	••Convertisseur	••Wandler	••Convertidor	••Omvandlare	SO3901
							••Radio	••Auto-radio	••Radio	••Radio	••Radio	A
2	**VOE 20367826**	1					•Housing	•Carter	•Gehäuse	•Cuerpo	•Hus	CA
3	**VOE 3987479**	1					•Housing	•Carter	•Gehäuse	•Cuerpo	•Hus	CK
4	**VOE 1078186**	1					•Lock plate	•Plaque verrouillage	•Verschlussplatte	•Placa de seguridad	•Låsplatta	
5	**VOE 874955**	4					•Housing	•Carter	•Gehäuse	•Cuerpo	•Hus	
6	**VOE 13949597**	2					•Protecting sleeve	•Manchon protection	•Schutzhülle	•Manguito de protección	•Skyddshylsa	
7	**VOE 1624477**	1					•Receptacle housing	•Douille isolante	•Steckbuchse	•Aislador manguito	•Flatstiftshylsisolator	
8	**VOE 1259854**	3					•Grommet	•Passe fil	•Durchführung	•Pasaje	•Genomföring	
9	**VOE 8159086**	1					•Housing	•Carter	•Gehäuse	•Cuerpo	•Hus	SO3901
10	**VOE 20429800**	1					•Housing	•Carter	•Gehäuse	•Cuerpo	•Hus	A
11	**VOE 11171713**	1			SS		Wiring harness	Faisceau de câbles	Kabelbaum	Manojo cables	Ledningsmatta	CAB - 26058 SWE, CAB - 71550 BRA
11	**VOE 15019082**	1					Wiring harness	Faisceau de câbles	Kabelbaum	Manojo cables	Ledningsmatta	CAB 26059-30153 SWE, CAB 71551-72450 BRA
11	**VOE 17390316**	1					Wiring harness	Faisceau de câbles	Kabelbaum	Manojo cables	Ledningsmatta	CAB 30154- SWE, CAB 72451- BRA
							•CONNECTED TO:	•CONNECTÉ A:	•ANGESCHLOSSEN:	•CONECTADO A:	•ANSLUTER TILL:	
							••Wire harness	••Faisceau cables	••Kabelbaum	••Manojo cables	••Ledningsmatta	CK

1		**Cable harness, ceiling with radio** **Faisceau de câbles, pavillon, autoradio inclus** **Kabelbaum, Dachhimmel mit Radio** **Haz de cables, techo de cabina con radio** **Ledningsmatta, innertak med radio**	Catalogue id **20105**	Group **371**
2				
3			Illustr. No **1077152**	Section **1300**
4				
5		**83137, 83458, 83513**	Issue **20009038-J**	Page **381**

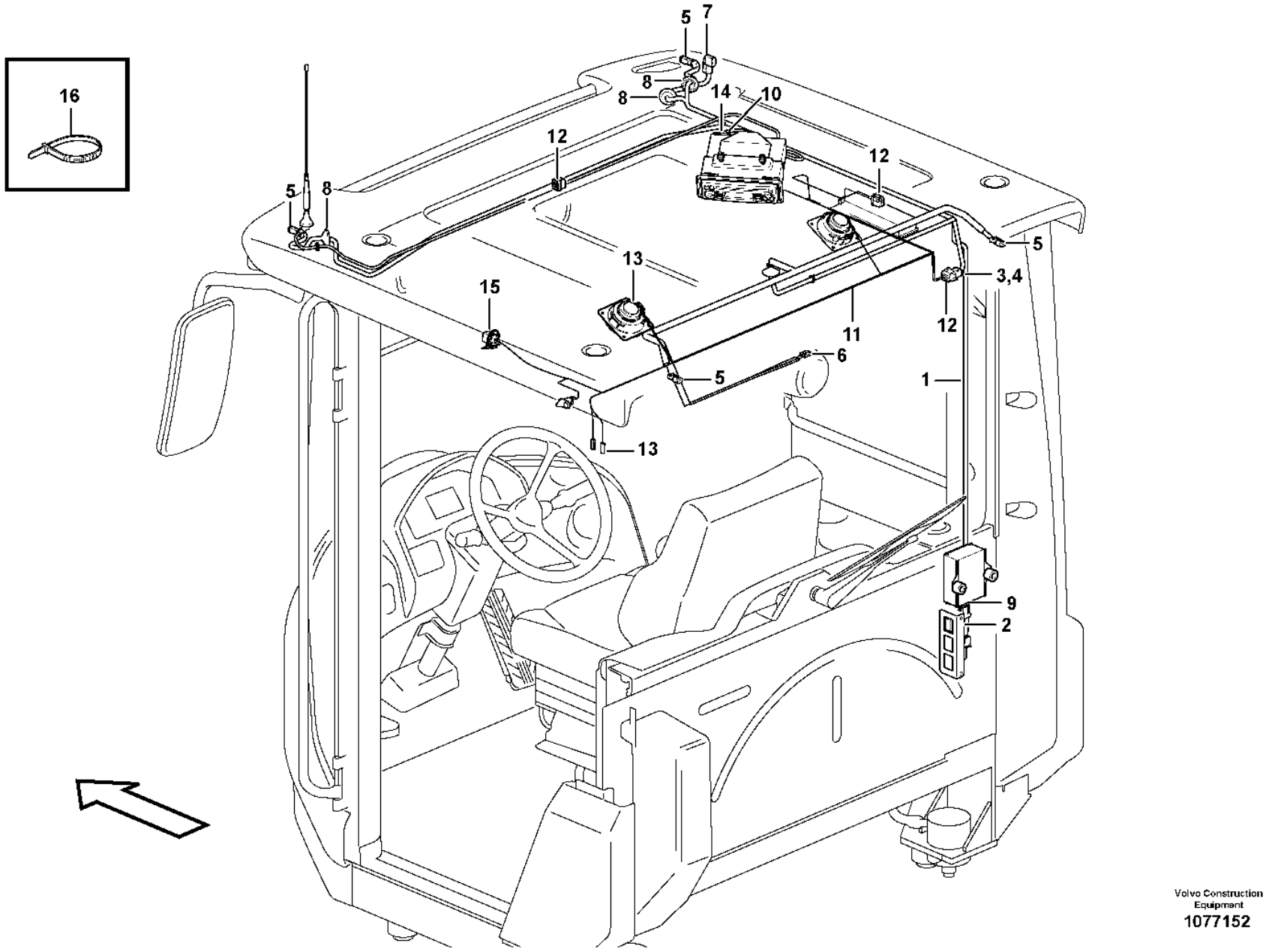

Volvo Construction Equipment
1077152

Fig.	Part No.	Quantity 1	2	3	PS	KIT	Description	Dénomination	Bezeichnung	Denominación	Benämning	Notes
							••Interior light	••Lampe interieure	••Innenleuchte	••Lampara interior	••Innerbelysning	LA3523, LA3524, LA3525, LA3528
							••Radio	••Auto-radio	••Radio	••Radio	••Radio	B
							••Speaker	••Haut-parleur	••Lautsprecher	••Altavoz	••Högtalare	SA3901, SA3902
							••Switch	••Interrupteur	••Trennschalter	••Interruptor	••Brytare	SE8301
							••Relay	••Relais	••Relais	••Rele	••Relä	RE3504
12	**VOE 20367823**	3					•Housing	•Carter	•Gehäuse	•Cuerpo	•Hus	
13	**VOE 13949597**	2					•Protecting sleeve	•Manchon protection	•Schutzhülle	•Manguito de protección	•Skyddshylsa	
14	**VOE 20429801**	1					•Housing	•Carter	•Gehäuse	•Cuerpo	•Hus	B
15	**VOE 21244697**	1					•Relay	•Relais	•Relais	•Relé	•Relä	RE3504
16	**VOE 4881440**	REQ					Cable tie	Serre-câble	Kabelbinder	Abrazadera de cinta	Buntband	

1		**Cable harness, ceiling with radio** **Faisceau de câbles, pavillon, autoradio inclus** **Kabelbaum, Dachhimmel mit Radio** **Haz de cables, techo de cabina con radio** **Ledningsmatta, innertak med radio**	Catalogue id **20105**	Group **371**
2				
3			Illustr. No **1077152**	Section **1300**
4				
5		**83137, 83458, 83513**	Issue **20009038-J**	Page **383**

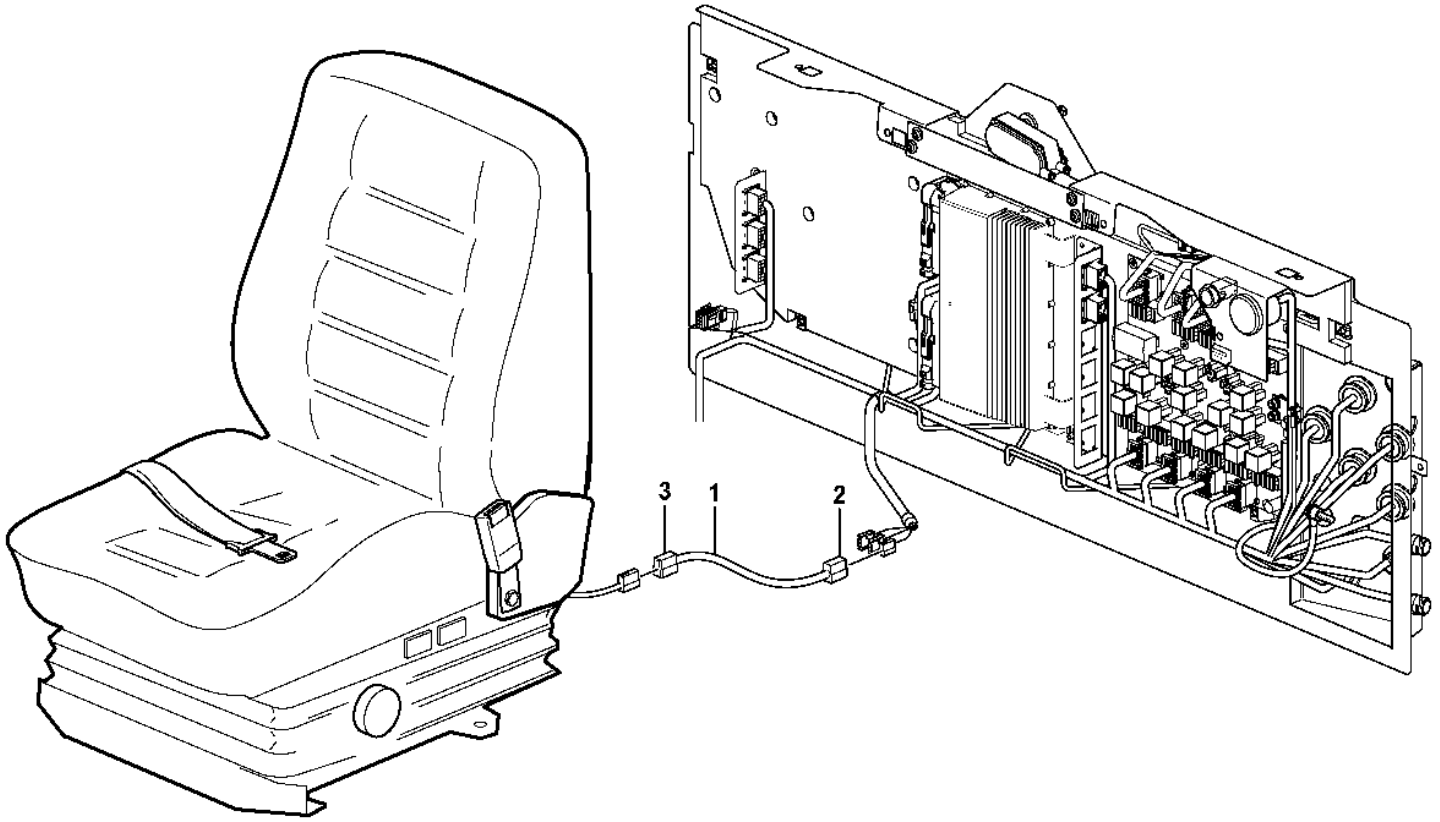

Volvo Construction Equipment
1026283

Fig.	Part No.	Quantity 1	2	3	PS	KIT	Description	Dénomination	Bezeichnung	Denominación	Benämning	Notes
1	**VOE 15014417**	1					Wiring harness	Faisceau de câbles	Kabelbaum	Manojo cables	Ledningsmatta	
							•CONNECTED TO:	•CONNECTÉ A:	•ANGESCHLOSSEN:	•CONECTADO A:	•ANSLUTER TILL:	
							••Wire harness	••Faisceau cables	••Kabelbaum	••Manojo cables	••Ledningsmatta	AA
							••Heater	••Elément de chauffage	••Heizkörper	••Calefaccion	••Värmeelement	HE3
2	**VOE 13948995**	1					•Pin housing	•Fiche isolante	•Rundstecker	•Aislador de clavija	•Rundstiftsisolator	
3	**VOE 13958210**	1					•Receptacle housing	•Douille isolante	•Steckbuchse	•Aislador manguito	•Flatstiftshylsisolator	

1		**Cable harness for operator seat with heating** **Faisceau de câbles pour siège conducteur avec chauffage** **Kabelbaum für Fahrersitz mit Heizung** **Haz de cables para asiento del conductor con calefacción** **Ledningsmatta för förarstol med värme**	Catalogue id **20105**	Group **371**
2				
3			Illustr. No **1026283**	Section **1325**
4				
5		**83757**	Issue **20009038-J**	Page **385**

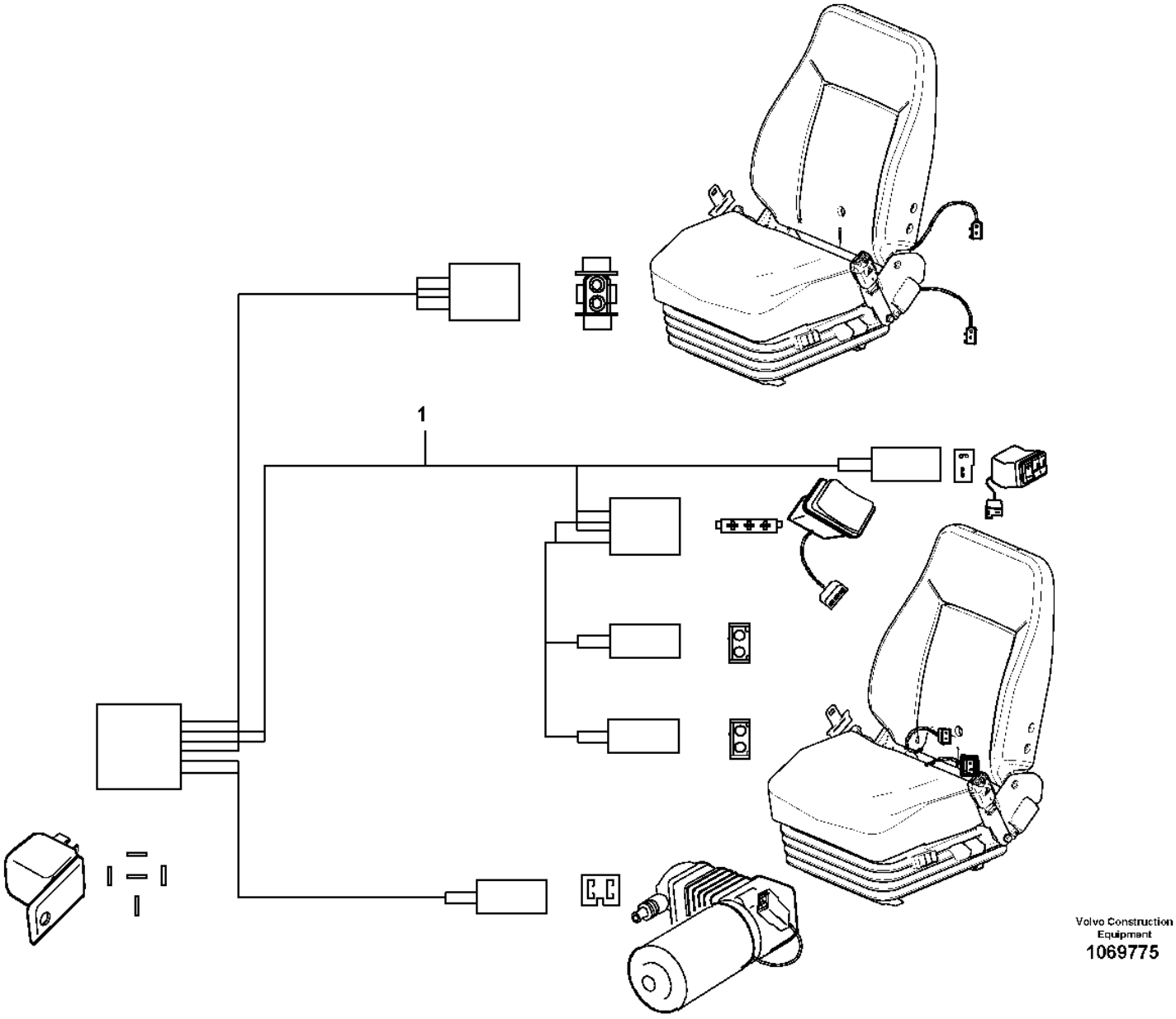
1
Volvo Construction Equipment
1069775

Fig.	Part No.	Quantity 1	2	3	PS	KIT	Description	Dénomination	Bezeichnung	Denominación	Benämning	Notes
1	**VOE 17249524**	1					Wiring harness	Faisceau de câbles	Kabelbaum	Manojo cables	Ledningsmatta	

1		**Cable harness for operator seat with heating** **Faisceau de câbles pour siège conducteur avec chauffage** **Kabelbaum für Fahrersitz mit Heizung** **Haz de cables para asiento del conductor con calefacción** **Ledningsmatta för förarstol med värme**	Catalogue id **20105**	Group **371**
2				
3			Illustr. No **1069775**	Section **1330**
4				
5		**83708**	Issue **20009038-J**	Page **387**

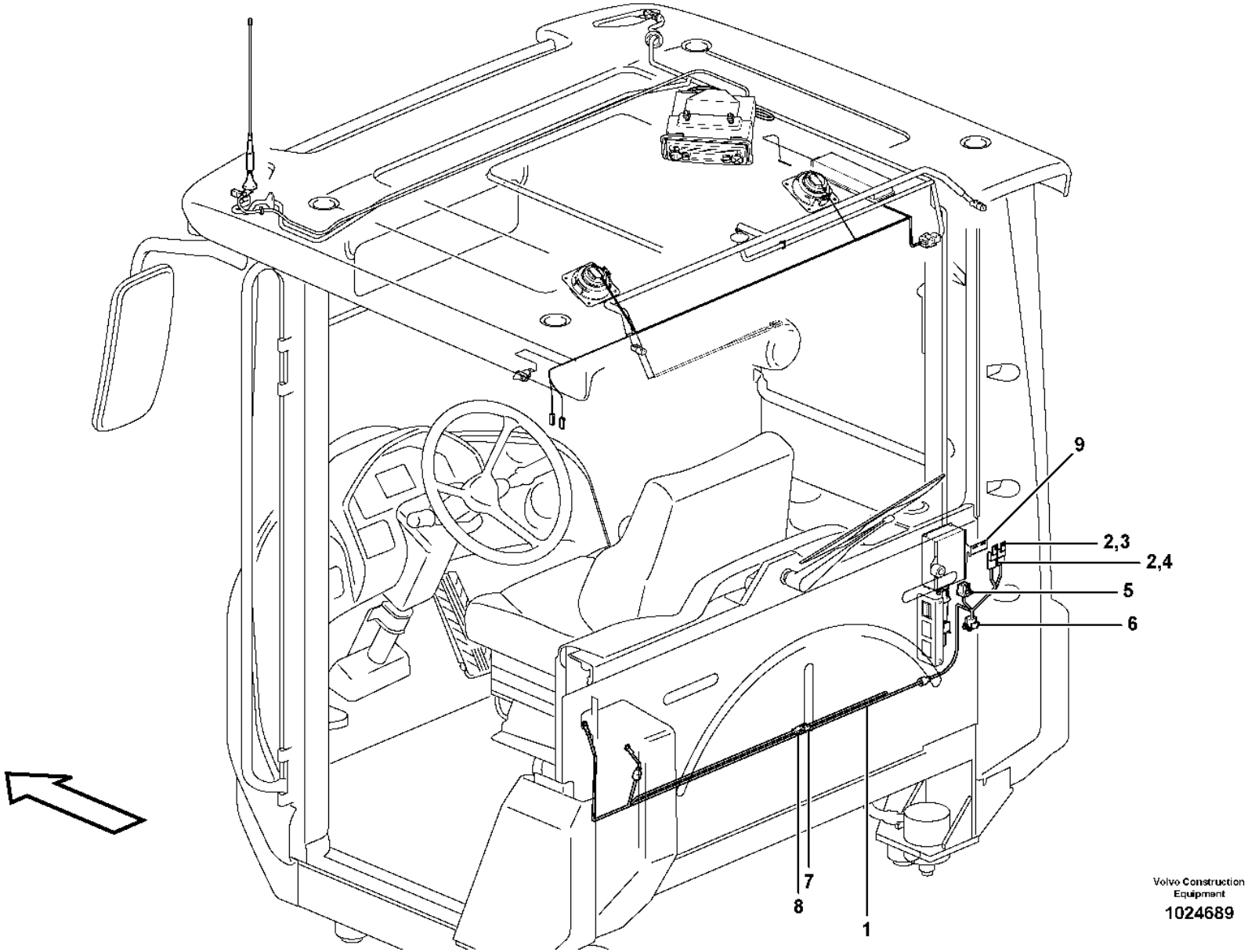

Volvo Construction Equipment

1024689

Fig.	Part No.	Quantity 1	2	3	PS	KIT	Description	Dénomination	Bezeichnung	Denominación	Benämning	Notes
1	**VOE 11171544**	1					Wiring harness	Faisceau de câbles	Kabelbaum	Manojo cables	Ledningsmatta	
							•CONNECTED TO:	•CONNECTÉ A:	•ANGESCHLOSSEN:	•CONECTADO A:	•ANSLUTER TILL:	
							••Wire harness	••Faisceau cables	••Kabelbaum	••Manojo cables	••Ledningsmatta	SO3901
							••Power Outlet	••Prise Courant	••Stromentnahme	••Corriente	••Strömuttag	12VDC, CDR
							••Voltage converter	••Transformateur	••Transformator	••Transformador	••Spänningsomvandlare	SO3901, SO3902
2	**VOE 11039490**	2					•Fuse holder	•Porte-fusible	•Sicherungshalter	•Portafusibles	•Säkringshållare	
3	**VOE 969161**	1					•Fuse	•Fusible	•Sicherung	•Fusible	•Säkring	10A, FU66
4	**VOE 13969162**	1					•Fuse	•Fusible	•Sicherung	•Fusible	•Säkring	15A, FU67
5	**VOE 11193753**	1					•Housing	•Carter	•Gehäuse	•Cuerpo	•Hus	
6	**VOE 20367824**	1					•Housing	•Carter	•Gehäuse	•Cuerpo	•Hus	
7	**VOE 968381**	1					•Housing	•Carter	•Gehäuse	•Cuerpo	•Hus	
8	**VOE 968380**	1					•Housing	•Carter	•Gehäuse	•Cuerpo	•Hus	
9		1			NS		Bracket	Console	Konsole	Consola	Konsol	

1		**Cable harness, 20A voltage converter** **Faisceau de câbles, transformateur 20 A** **Kabelbündel, 20A Spannungswandler** **Haz de cables, transformador de 20 A** **Ledningsmatta, 20A spänningsomvandlare**	Catalogue id **20105**	Group **371**
2				
3			Illustr. No **1024689**	Section **1350**
4				
5		**83513, E PROD DATE - 2015-03-01, S/N - 72549**	Issue **20009038-J**	Page **389**

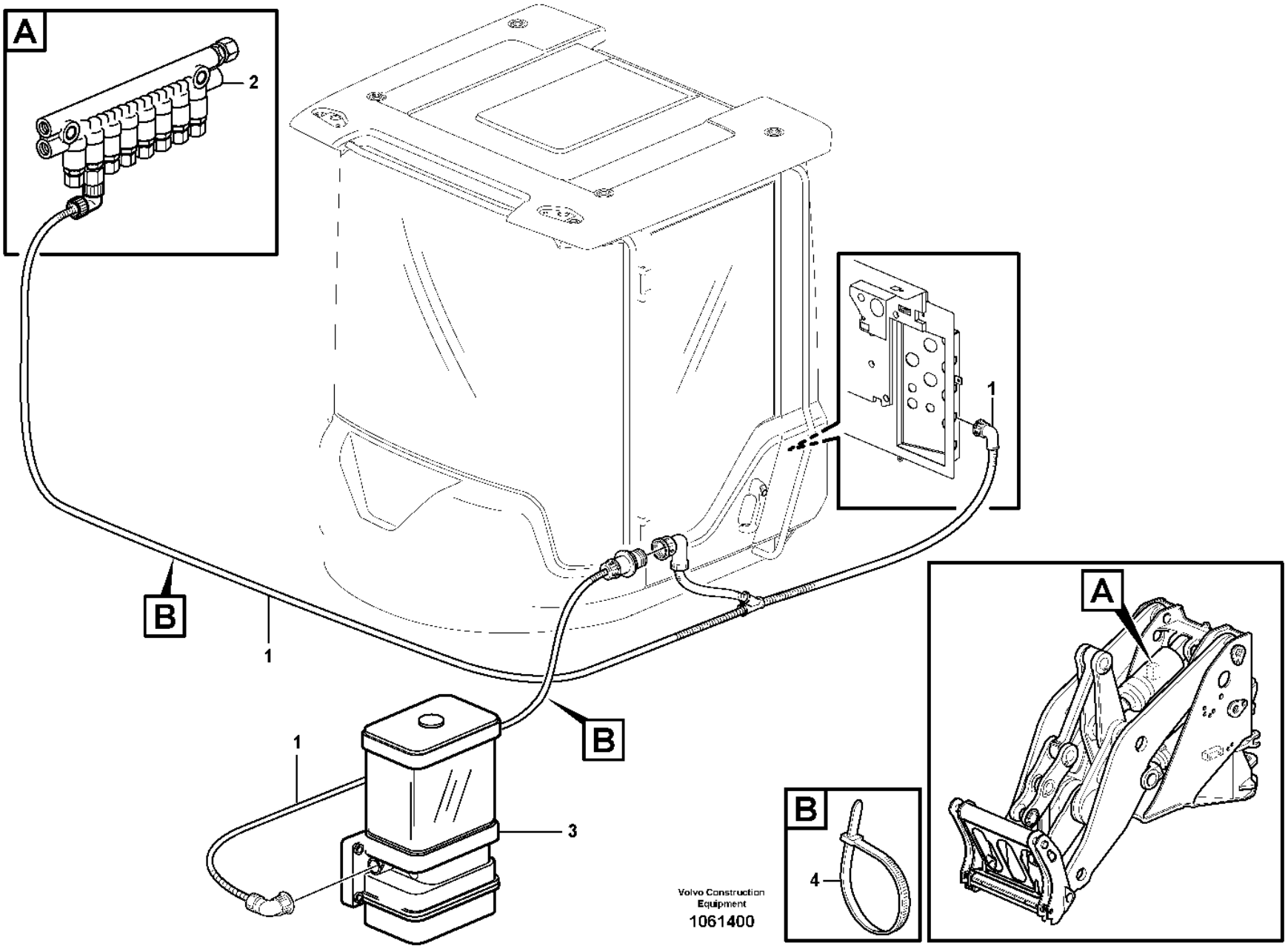
A
2
1
B
1
B
1
3
B
4
A
Volvo Construction Equipment
1061400

Fig.	Part No.	Quantity 1	2	3	PS	KIT	Description	Dénomination	Bezeichnung	Denominación	Benämning	Notes
1	**VOE 11432294**	1					Cable	Câble	Kabel	Cable	Kabel	
1	**VOE 15158982**		1				Cable	Câble	Kabel	Cable	Kabel	
							•CONNECTED TO:	•CONNECTÉ A:	•ANGESCHLOSSEN:	•CONECTADO A:	•ANSLUTER TILL:	
							••Cab	••Cabine	••Kabine	••Cabina	••Hytt	
							••Wire harness	••Faisceau cables	••Kabelbaum	••Manojo cables	••Ledningsmatta	
							••Pressure Switch	••Mano contact	••Druckschalter	••Manocontacto	••Tryckkontakt	
							••Pump	••Pompe	••Pumpe	••Bomba	••Pump	
2		1	1				Distr block	Boitier deriv	Verteilergruppe	Bloque distrib	Fördeln.block	
3		1	1				Pump	Pompe	Pumpe	Bomba	Pump	
4	**VOE 4881440**	REQ	REQ				Cable tie	Serre-câble	Kabelbinder	Abrazadera de cinta	Buntband	

3850) **GB**: Automatic greasing system Twin-2 **FR**: Système de graissage automatique Twin-2 **DE**: Automatische Schmieranlage Twin-2 **ES**: Sistema de engrase automático Twin-2 **SE**: Automatiskt smörjsystem Twin-2
3851) **GB**: Automatic greasing system Twin-3 **FR**: Système de graissage automatique Twin-3 **DE**: Automatische Schmieranlage Twin-3 **ES**: Sistema de engrase automático Twin-3 **SE**: Automatiskt smörjsystem Twin-3

1	**3850) 83267, 83594**	**Cable harness for central lubrication.** **Faisceau cables pour graissage central.** **Kabelbaum für Zentralschmierung.** **Manojo cables para lubricacion central.** **Ledningsmatta för centralsmörjning.**	Catalogue id **20105**	Group **371**
2	**3851) 83267, 83594**		Illustr. No **1061400**	Section **1400**
3				
4				
5			Issue **20009038-J**	Page **391**

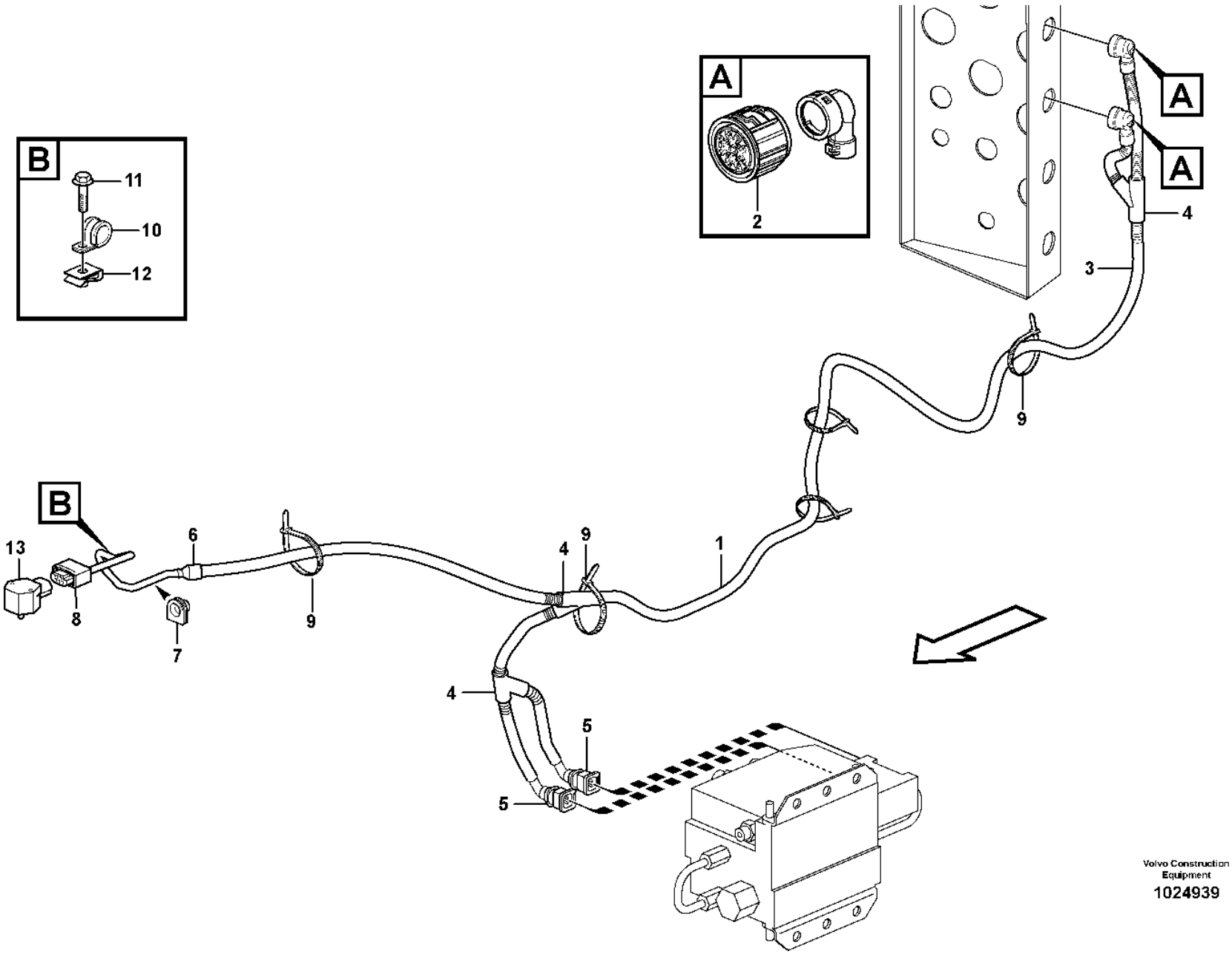

Volvo Construction Equipment

1024939

Fig.	Part No.	Quantity 1	2	3	PS	KIT	Description	Dénomination	Bezeichnung	Denominación	Benämning	Notes
1	**VOE 11171435**	1					Wiring harness	Faisceau de câbles	Kabelbaum	Manojo cables	Ledningsmatta	83874, 84589
1	**VOE 15150387**	1					Wiring harness	Faisceau de câbles	Kabelbaum	Manojo cables	Ledningsmatta	3846) 83874, 84589
							•CONNECTED TO:	•CONNECTÉ A:	•ANGESCHLOSSEN:	•CONECTADO A:	•ANSLUTER TILL:	
							••Cable connection	••Connexion de câble	••Kabelanschluss	••Conexión de cable	••Kabelanslutning	UB, SV
							••Valve	••Soupape	••Ventil	••Valvula	••Ventil	PWM6601 A, PWM6602 B
							••Angle sensor	••Indicateur d'angle	••Winkelgeber	••Sensor de ángulo	••Vinkelgivare	SE6401
2	**VOE 3963412**	2					•Housing	•Carter	•Gehäuse	•Cuerpo	•Hus	
3	**VOE 11039491**	REQ					•Hose	•Flexible	•Schlauch	•Manguera	•Slang	
4	**VOE 11039665**	3					•Manifold	•Tubulure	•Verzweigung	•Bifurcación	•Förgrening	
5	**VOE 976256**	2					•Housing	•Carter	•Gehäuse	•Cuerpo	•Hus	
6	**VOE 11039397**	1					•End sleeve	•Douille d'extrémité	•Endhülse	•Manguito final	•Ändhylsa	
7	**VOE 355877**	1					•Bushing	•Bague	•Buchse	•Casquillo	•Bussning	
8	**VOE 11170130**	1					•Housing	•Carter	•Gehäuse	•Cuerpo	•Hus	
9	**VOE 4881440**	5					Cable tie	Serre-câble	Kabelbinder	Abrazadera de cinta	Buntband	
10	**VOE 952624**	1					Clamp	Collier serrage	Schelle	Abrazadera	Klamma	
11	**VOE 13965175**	1					Screw	Vis	Schraube	Tornillo	Skruv	
12	**VOE 949921**	1					Spring nut	Écrou de ressort	Federverschlussmutter	Tuerca resorte	Fjädermutter	
13	**VOE 11170282**	1					Angle sensor	Indicateur d'angle	Winkelgeber	Sensor de angulo	Vinkelsensor	SE6401

3846) **GB**: With gold-plating terminals **FR**: Avec bornes plaquées or **DE**: Mit vergoldeten Kontakten **ES**: Con terminales chapados de oro **SE**: Med guldpläterade anslutningsstift

1		**Cable harness, CDC steering** **Faisceau de câbles, CDC-direction** **Kabelbäume, CDC- Lenkung** **Manojo de cables, CDC-dirección** **Ledningsmatta, CDC-styrning**	Catalogue id **20105**	Group **371**
2				
3			Illustr. No **1024939**	Section **1450**
4				
5		**83180, 83874, 84589, 84986**	Issue **20009038-J**	Page **393**

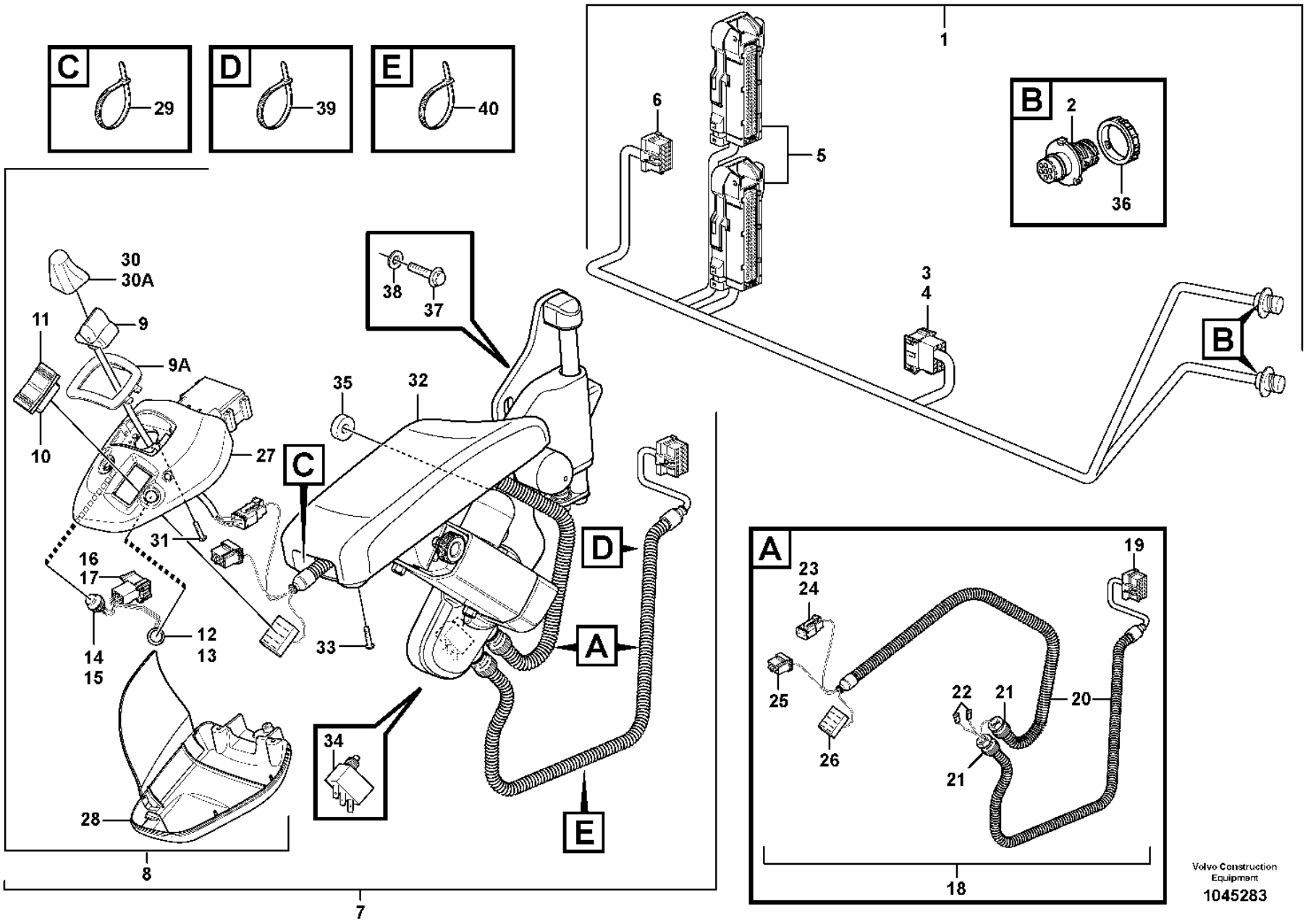
C
29
D
39
E
40
1
6
5
B
2
36
3
4
B
30
30A
11
9
9A
10
27
C
38
37
35
32
31
16
17
14
15
12
13
33
34
D
A
E
28
8
7
A
23
24
25
26
22
21
21
20
19
18
Volvo Construction Equipment
1045283

Fig.	Part No.	Quantity 1	2	3	PS	KIT	Description	Dénomination	Bezeichnung	Denominación	Benämning	Notes
1	**VOE 11171637**	1					Wiring harness	Faisceau de câbles	Kabelbaum	Manojo cables	Ledningsmatta	44) E PROD
1	**VOE 15116285**	1					Wiring harness	Faisceau de câbles	Kabelbaum	Manojo cables	Ledningsmatta	45) L PROD
							•CONNECTED TO:	•CONNECTÉ A:	•ANGESCHLOSSEN:	•CONECTADO A:	•ANSLUTER TILL:	
							••Cable connection	••Connexion de câble	••Kabelanschluss	••Conexión de cable	••Kabelanslutning	UB, SV
							••Pin Housing	••Fiche Isolante	••Rundstecker	••Aislad Clavija	••Stiftisolator	ST
							••Electronic unit	••Unité électronique	••Elektronikeinheit	••Unidad electrón	••Elektronikenhet	V2A, V2B
							••Rcpt Housing	••Douille Isolan.	••Steckbuchse	••Aislador Mangui	••Hylsisolator	LB
2	**VOE 984944**	2					•Housing	•Carter	•Gehäuse	•Cuerpo	•Hus	
3	**VOE 3987482**	1					•Housing	•Carter	•Gehäuse	•Cuerpo	•Hus	
4	**VOE 1078189**	1					•Lock plate	•Plaque verrouillage	•Verschlussplatte	•Placa de seguridad	•Låsplatta	
5	**VOE 11170248**	2					•Housing	•Carter	•Gehäuse	•Cuerpo	•Hus	
6	**VOE 20367826**	1					•Housing	•Carter	•Gehäuse	•Cuerpo	•Hus	
7		1			NS		Lever Steering	Dir Par Levier	Hebellenkung	Direcci Palanca	Spakstyrning	S/N - 25437, CAB - 25832
7	**VOE 15087778**	1					Lever steering	Direction par levier	Hebellenkung	Direccion de palanca	Spakstyrning	S/N 25438 -, CAB 25833 - See group 882-400 page 1219
8	**VOE 15021127**	1					•Control lever	•Levier de commande	•Steuerhebel	•Palanca de control	•Styrspak	
9	**VOE 15092744**	1					••Lever steering	••Direction par levier	••Hebellenkung	••Direccion de palanca	••Spakstyrning	SE6601
9A	**VOE 15029609**	1					••Frame	••Cadre châssis	••Rahmen	••Bastidor	••Ram	
10	**VOE 21866297**	1					••Switch	••Contacteur	••Schalter	••Interruptor	••Strömställare	
11	**VOE 11170288**	1					••Rocker arm	••Culbuteur	••Kipphebel	••Balancín	••Vipparm	
12		1			NS		••Switch	••Contacteur	••Schalter	••Interruptor	••Strömställare	SW4220
13	**VOE 11039681**	1					•••Switch	•••Contacteur	•••Schalter	•••Interruptor	•••Strömställare	
14		1			NS		••Switch	••Contacteur	••Schalter	••Interruptor	••Strömställare	SW4216
15	**VOE 11039681**	1					•••Switch	•••Contacteur	•••Schalter	•••Interruptor	•••Strömställare	
16	**VOE 3987478**	1					••Housing	••Carter	••Gehäuse	••Cuerpo	••Hus	
17	**VOE 1078184**	1					••Lock plate	••Plaque verrouillage	••Verschlussplatte	••Placa de seguridad	••Låsplatta	
18	**VOE 15019077**	1					••Wiring harness	••Faisceau de câbles	••Kabelbaum	••Manojo cables	••Ledningsmatta	

44) Up to 2009-03-08 (YYYY-MM-DD)
45) As from 2009-03-09 (YYYY-MM-DD)

1		**Cable harness for CDC-steering in cab** **Faisceau de câbles pour commande CDC dans la cabine** **Kabelbäume für Hebellenkung (CDC) in Kabine** **Haz de cables para dirección CDC en cabina** **Ledningsmatta för CDC-styrning i hytt**
2		
3		
4		
5		**83180, 83874, 84589**

Catalogue id **20105**	Group **371**
Illustr. No **1045283**	Section **1500**
Issue **20009038-J**	Page **395**

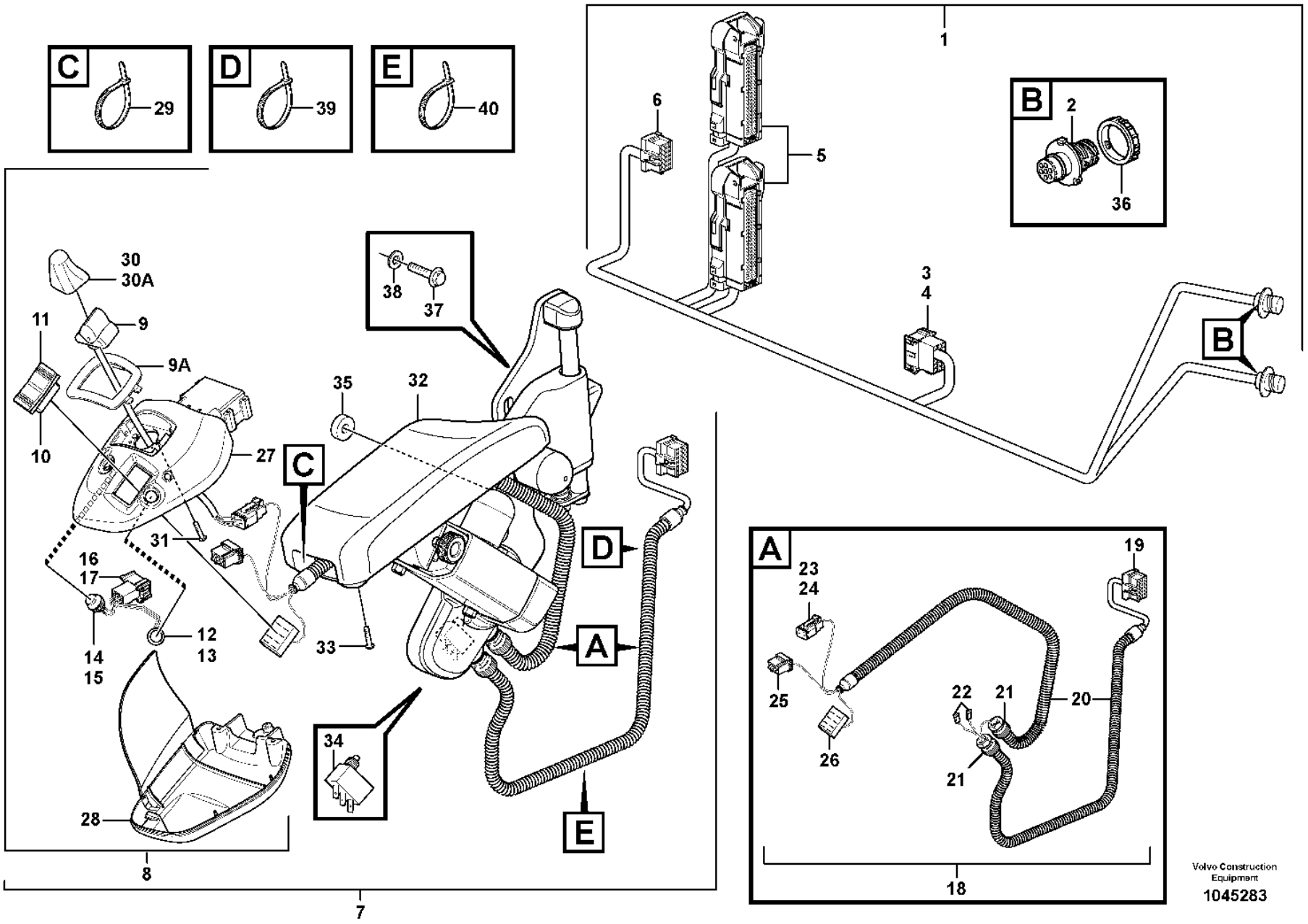
C
29
D
39
E
40
1
6
5
B
2
36
3
4
B
30
30A
11
9
9A
10
27
C
38
37
35
32
31
16
17
14
15
12
13
33
34
D
A
E
28
8
7
A
23
24
25
26
22
21
21
20
19
18
Volvo Construction Equipment
1045283

Fig.	Part No.	Quantity 1	2	3	PS	KIT	Description	Dénomination	Bezeichnung	Denominación	Benämning	Notes
							•••CONNECTED TO:	•••CONNECTÉ A:	•••ANGESCHLOSSEN:	•••CONECTADO A:	•••ANSLUTER TILL:	
							••••Cable connection	••••Connexion de câble	••••Kabelanschluss	••••Conexión de cable	••••Kabelanslutning	SR,ST
							••••Microswitch	••••Microinterrupt.	••••Mikroschalter	••••Microinterrupt	••••Mikrobrytare	SE4218
							••••Joy stick	••••Manipulateur	••••Lenkhebel	••••Manipulador	••••Styrspak	SE6601
							••••Activation	••••Activation	••••Aktivierung	••••Activación	••••Aktivering	SU
							••••Fwd/bwd control	••••Commande marche Av/ar	••••Fahrtwendesschalter	••••Control Del/atr	••••Fram-backomkopplare	SW4217
19	**VOE 20367826**	1					•••Housing	•••Carter	•••Gehäuse	•••Cuerpo	•••Hus	
20	**VOE 11039491**	REQ					•••Hose	•••Flexible	•••Schlauch	•••Manguera	•••Slang	
21	**VOE 4803765**	2					•••Gland	•••Glande	•••Brille	•••Protuberancia	•••Gland	
22	**VOE 13949597**	2					•••Protecting sleeve	•••Manchon protection	•••Schutzhülle	•••Manguito de protección	•••Skyddshylsa	
23	**VOE 874957**	1					•••Housing	•••Carter	•••Gehäuse	•••Cuerpo	•••Hus	
24	**VOE 874958**	1					•••Wedge	•••Cale	•••Keil	•••Chaveta	•••Kil	
25	**VOE 70369714**	1					•••Housing	•••Carter	•••Gehäuse	•••Cuerpo	•••Hus	
26	**VOE 20367822**	1					•••Housing	•••Carter	•••Gehäuse	•••Cuerpo	•••Hus	
27	**VOE 15013674**	1					••Cover	••Capot	••Haube	••Cubierta	••Kåpa	
28	**VOE 11444380**	1					••Cover	••Capot	••Haube	••Cubierta	••Kåpa	
29	**VOE 4821292**	1					••Cable tie	••Serre-câble	••Kabelbinder	••Abrazadera de cinta	••Buntband	
30	**VOE 15188306**	1					••Hand lever	••Levier main	••Handhebel	••Palanca	••Handspak	
30A	**VOE 15188306**	1					••Hand lever	••Levier main	••Handhebel	••Palanca	••Handspak	
31	**VOE 60112130**	4					••Six point socket screw	••Vis à 6 pans creux	••Innensechsrundschraube	••Tornillo de cabeza hexagonal	••Sextandhålskruv	(VOE 975367)
32		1			NS		•Arm Rest	•Accoudoir	•Armlehne	•Reposabrazos	•Armstöd	
33	**VOE 60112130**	4					•Six point socket screw	•Vis à 6 pans creux	•Innensechsrundschraube	•Tornillo de cabeza hexagonal	•Sextandhålskruv	(VOE 975367)
34	**VOE 17431358**	1					•Microswitch	•Microinterrupteur	•Mikroschalter	•Microinterruptor	•Mikrobrytare	(VOE 4787427) SE4218
35	**VOE 60113604**	2					•Spacer sleeve	•Douille entretoise	•Abstandhülse	•Manguito distanciador	•Distanshylsa	(VOE 11444330)
36	**VOE 3963413**	2					Ring	Bague	Ring	Anillo	Ring	
37	**VOE 984756**	2					Flange screw	Vis à embase	Flanschschraube	Tornillo embridado	Flänsskruv	(VOE 13965186)

1		**Cable harness for CDC-steering in cab** **Faisceau de câbles pour commande CDC dans la cabine** **Kabelbäume für Hebellenkung (CDC) in Kabine** **Haz de cables para dirección CDC en cabina** **Ledningsmatta för CDC-styrning i hytt**	Catalogue id **20105**	Group **371**
2				
3			Illustr. No **1045283**	Section **1500**
4				
5		**83180, 83874, 84589**	Issue **20009038-J**	Page **397**

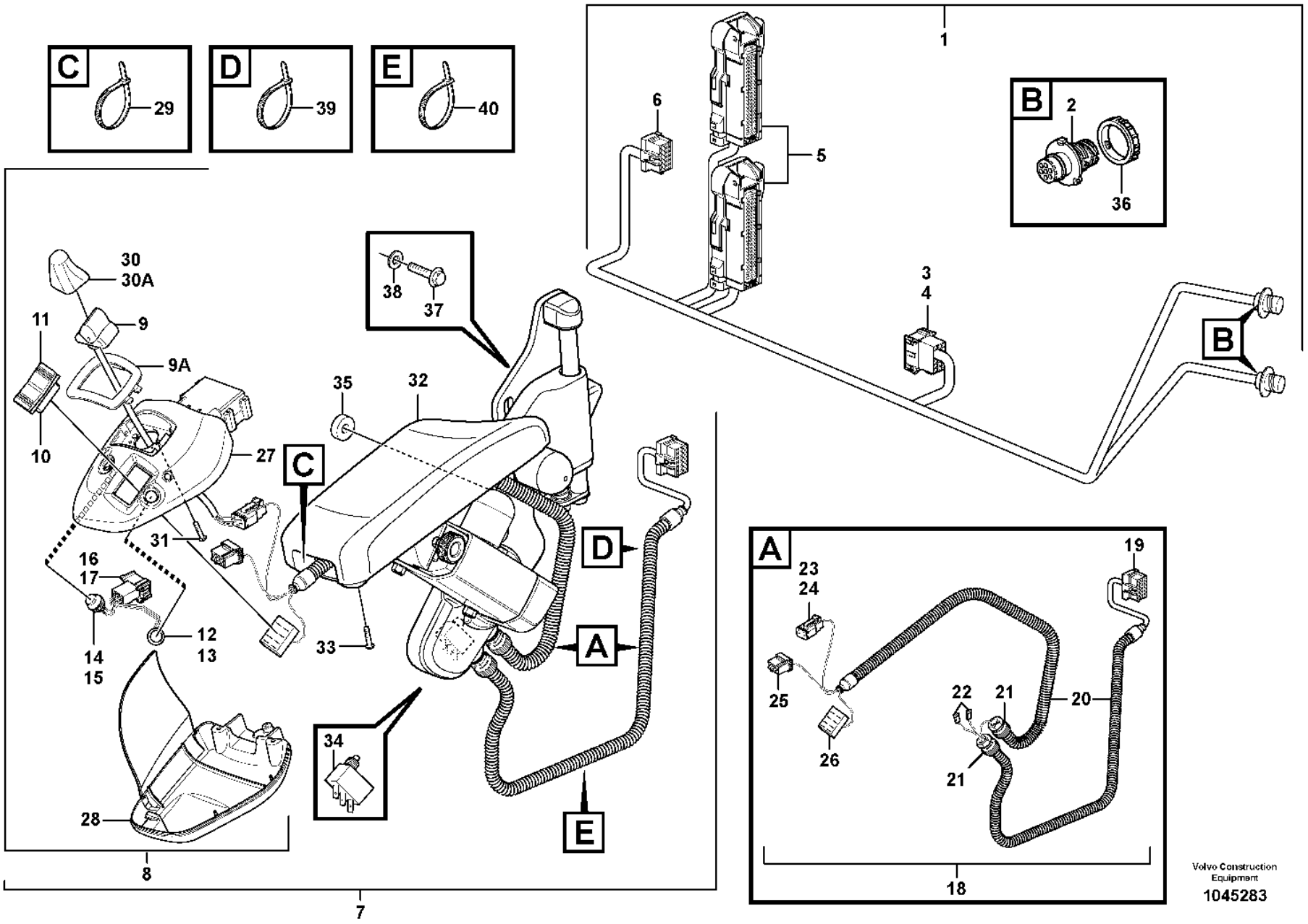
C
29
D
39
E
40
1
6
5
B
2
36
3
4
B
30
30A
11
9
9A
10
27
C
38
37
35
32
31
16
17
14
15
12
13
33
34
D
A
E
28
8
7
A
23
24
25
26
22
21
21
20
19
18
Volvo Construction Equipment
1045283

Fig.	Part No.	Quantity 1	2	3	PS	KIT	Description	Dénomination	Bezeichnung	Denominación	Benämning	Notes
38	**VOE 60113866**	2					Plain washer	Rondelle plane	Flachscheibe	Arandela plana	Planbricka	(VOE 13960143)
39	**VOE 14016673**	1					Strip clamp	Serrage de ruban	Bandklemme	Abrazadera de cinta	Bandklamma	
40	**VOE 4821292**	1					Cable tie	Serre-câble	Kabelbinder	Abrazadera de cinta	Buntband	

1		**Cable harness for CDC-steering in cab** **Faisceau de câbles pour commande CDC dans la cabine** **Kabelbäume für Hebellenkung (CDC) in Kabine** **Haz de cables para dirección CDC en cabina** **Ledningsmatta för CDC-styrning i hytt**	Catalogue id **20105**	Group **371**
2				
3			Illustr. No **1045283**	Section **1500**
4				
5		**83180, 83874, 84589**	Issue **20009038-J**	Page **399**

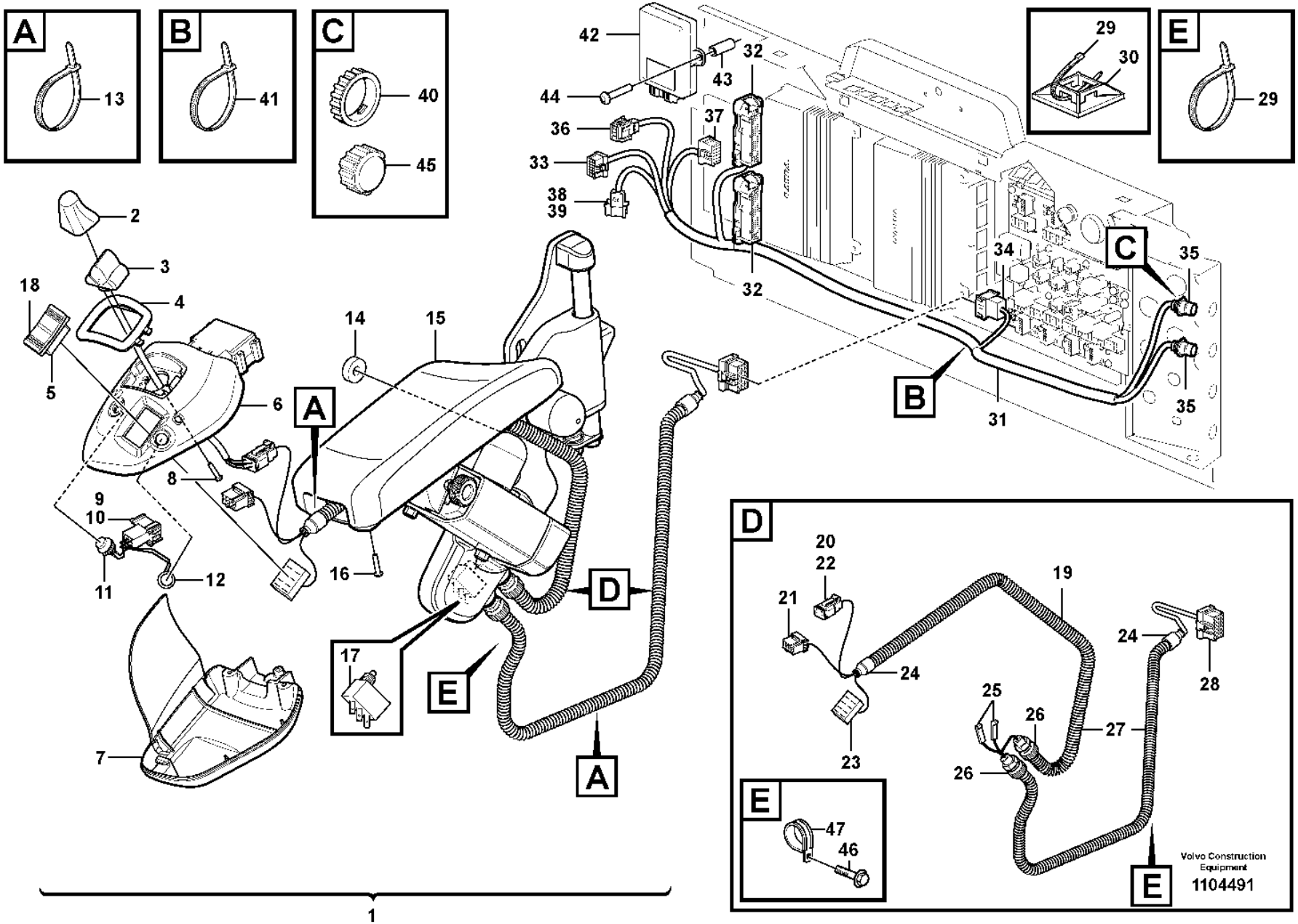
A
13
B
41
C
40
45
42
44
43
32
36
37
33
38
39
32
29
30
E
29
2
3
4
18
5
6
14
15
A
8
9
10
11
12
16
17
E
D
A
7
C
34
35
35
B
31
D
20
22
21
19
24
24
23
25
26
26
27
24
28
E
47
46
E
Volvo Construction Equipment
1104491
1

Fig.	Part No.	Quantity 1	2	3	PS	KIT	Description	Dénomination	Bezeichnung	Denominación	Benämning	Notes
1	**VOE 17238623**	1					Lever steering	Direction par levier	Hebellenkung	Direccion de palanca	Spakstyrning	See group 882-400 page 1219
2	**VOE 15188306**	1					•Hand lever	•Levier main	•Handhebel	•Palanca	•Handspak	
3	**VOE 15092744**	1					•Lever steering	•Direction par levier	•Hebellenkung	•Direccion de palanca	•Spakstyrning	SE6601
4	**VOE 15029609**	1					•Frame	•Cadre châssis	•Rahmen	•Bastidor	•Ram	
5	**VOE 70369708**	1					•Switch	•Rupteur	•Ausschalter	•Interruptor	•Brytkontakt	
6	**VOE 15013674**	1					•Cover	•Capot	•Haube	•Cubierta	•Kåpa	
7	**VOE 11444380**	1					•Cover	•Capot	•Haube	•Cubierta	•Kåpa	
8	**VOE 60112130**	4					•Six point socket screw	•Vis à 6 pans creux	•Innensechsrundschraube	•Tornillo de cabeza hexagonal	•Sextandhålskruv	(VOE 975367)
9	**VOE 1078184**	1					•Lock plate	•Plaque verrouillage	•Verschlussplatte	•Placa de seguridad	•Låsplatta	
10	**VOE 3987478**	1					•Housing	•Carter	•Gehäuse	•Cuerpo	•Hus	
11	**VOE 11039681**	1					•Switch	•Contacteur	•Schalter	•Interruptor	•Strömställare	
12	**VOE 11039681**	1					•Switch	•Contacteur	•Schalter	•Interruptor	•Strömställare	
13	**VOE 4821292**	REQ					•Cable tie	•Serre-câble	•Kabelbinder	•Abrazadera de cinta	•Buntband	
14	**VOE 60113604**	2					•Spacer sleeve	•Douille entretoise	•Abstandhülse	•Manguito distanciador	•Distanshylsa	(VOE 11444330)
15	**VOE 11164943**	1					•Arm rest	•Accoudoir	•Armlehne	•Reposabrazos	•Armstöd	
16	**VOE 60112130**	4					•Six point socket screw	•Vis à 6 pans creux	•Innensechsrundschraube	•Tornillo de cabeza hexagonal	•Sextandhålskruv	(VOE 975367)
17	**VOE 17431358**	1					•Microswitch	•Microinterrupteur	•Mikroschalter	•Microinterruptor	•Mikrobrytare	(VOE 4787427) SE4227
18	**VOE 11170288**	1					•Rocker arm	•Culbuteur	•Kipphebel	•Balancín	•Vipparm	
19	**VOE 17235086**	1					•Wiring harness	•Faisceau de câbles	•Kabelbaum	•Manojo cables	•Ledningsmatta	
20	**VOE 20367822**	1					••Housing	••Carter	••Gehäuse	••Cuerpo	••Hus	(SU)
21	**VOE 874960**	1					••Housing	••Carter	••Gehäuse	••Cuerpo	••Hus	(SE6601)
22	**VOE 25371042**	1					••Wedge	••Cale	••Keil	••Chaveta	••Kil	(VOE 11305821)
23	**VOE 70369714**	1					••Housing	••Carter	••Gehäuse	••Cuerpo	••Hus	(SW4217)
24	**VOE 11039397**	2					••End sleeve	••Douille d'extrémité	••Endhülse	••Manguito final	••Ändhylsa	
25	**VOE 13949597**	2					••Protecting sleeve	••Manchon protection	••Schutzhülle	••Manguito de protección	••Skyddshylsa	
26	**VOE 4803765**	2					••Gland	••Glande	••Brille	••Protuberancia	••Gland	
27	**VOE 11039491**	REQ					••Hose	••Flexible	••Schlauch	••Manguera	••Slang	
28	**VOE 20367825**	1					••Housing	••Carter	••Gehäuse	••Cuerpo	••Hus	(ST)

1		**Cable harness for CDC-steering in cab** **Faisceau de câbles pour commande CDC dans la cabine** **Kabelbäume für Hebellenkung (CDC) in Kabine** **Haz de cables para dirección CDC en cabina** **Ledningsmatta för CDC-styrning i hytt**	Catalogue id **20105**	Group **371**
2			Illustr. No **1104491**	Section **1525**
3			Issue **20009038-J**	Page **401**
4				
5		**84986**		

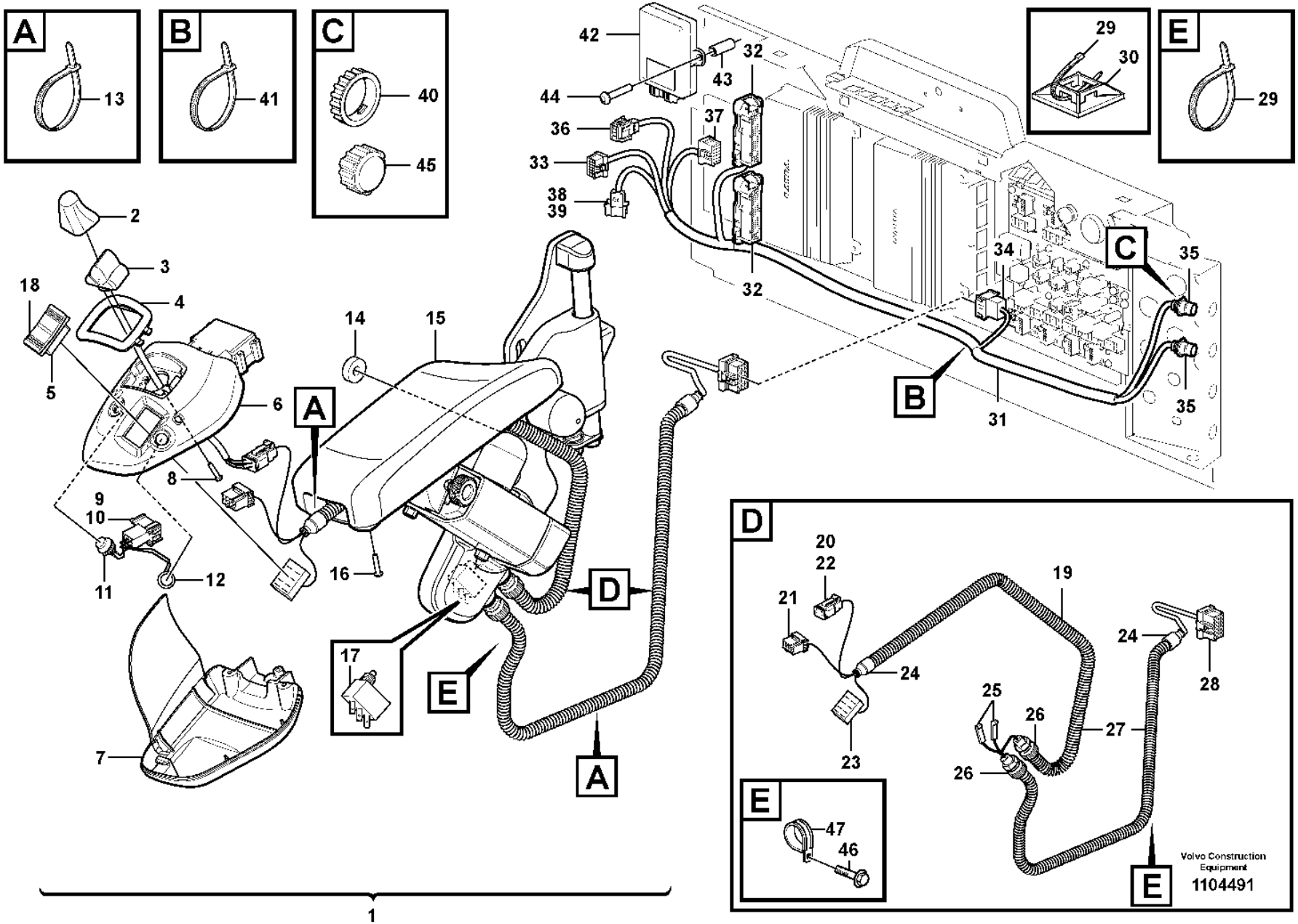
A
13
B
41
C
40
45
42
44
43
32
36
37
33
38
39
32
29
30
E
29
2
3
4
18
5
6
14
15
A
8
9
10
11
12
16
17
E
D
A
7
C
34
35
35
B
31
D
20
22
21
19
24
24
23
25
26
26
27
24
28
E
47
46
E
Volvo Construction Equipment
1104491
1

Fig.	Part No.	Quantity 1	2	3	PS	KIT	Description	Dénomination	Bezeichnung	Denominación	Benämning	Notes
29	**VOE 4881440**	2					•Cable tie	•Serre-câble	•Kabelbinder	•Abrazadera de cinta	•Buntband	
30	**VOE 14213026**	1					•Tie plate	•Tôle jointure	•Knotenblech	•Placa unión	•Knutplåt	
31	**VOE 15411520**	1					Wiring harness	Faisceau de câbles	Kabelbaum	Manojo cables	Ledningsmatta	S/N -29087
31	**VOE 17235093**	1					Wiring harness	Faisceau de câbles	Kabelbaum	Manojo cables	Ledningsmatta	S/N 29088-
32	**VOE 11170248**	2					•Housing	•Carter	•Gehäuse	•Cuerpo	•Hus	(V2-ECU.V2A, V2-ECU.V2B)
33	**VOE 20367826**	3					•Housing	•Carter	•Gehäuse	•Cuerpo	•Hus	(LB, CU6601)
34	**VOE 3987481**	1					•Housing	•Carter	•Gehäuse	•Cuerpo	•Hus	(ST)
35	**VOE 984944**	2					•Housing	•Carter	•Gehäuse	•Cuerpo	•Hus	(UB, SV)
36	**VOE 25370978**	1					•Housing	•Carter	•Gehäuse	•Cuerpo	•Hus	(CU6601.SF)
37	**VOE 20367824**	1					•Housing	•Carter	•Gehäuse	•Cuerpo	•Hus	(CU6601.SG)
38	**VOE 1078184**	1					•Lock plate	•Plaque verrouillage	•Verschlussplatte	•Placa de seguridad	•Låsplatta	
39	**VOE 3987478**	1					•Housing	•Carter	•Gehäuse	•Cuerpo	•Hus	(LL)
40	**VOE 3963413**	2					Ring	Bague	Ring	Anillo	Ring	
41	**VOE 14016673**	1					Strip clamp	Serrage de ruban	Bandklemme	Abrazadera de cinta	Bandklamma	
42	**VOE 15121169**	1					Control unit	Unité de commande	Steuergerät	Unidad de mando	Styrenhet	CU6601
43	**VOE 11100247**	2					Spacer	Entretoise	Abstandkörper	Distanciador	Distans	
44	**VOE 969419**	2					Six point socket screw	Vis à 6 pans creux	Innensechsrundschraube	Tornillo de cabeza hexagonal	Sextandhålskruv	
45	**VOE 20374157**	2					Cap	Chapeau	Kappe	Caperuza	Lock	
46	**VOE 60113522**	1					Flange screw	Vis à embase	Flanschschraube	Tornillo embridado	Flänsskruv	
47	**VOE 977599**	1					Clamp	Collier serrage	Schelle	Abrazadera	Klamma	

1		**Cable harness for CDC-steering in cab** **Faisceau de câbles pour commande CDC dans la cabine** **Kabelbäume für Hebellenkung (CDC) in Kabine** **Haz de cables para dirección CDC en cabina** **Ledningsmatta för CDC-styrning i hytt**	Catalogue id **20105**	Group **371**
2				
3			Illustr. No **1104491**	Section **1525**
4				
5		**84986**	Issue **20009038-J**	Page **403**

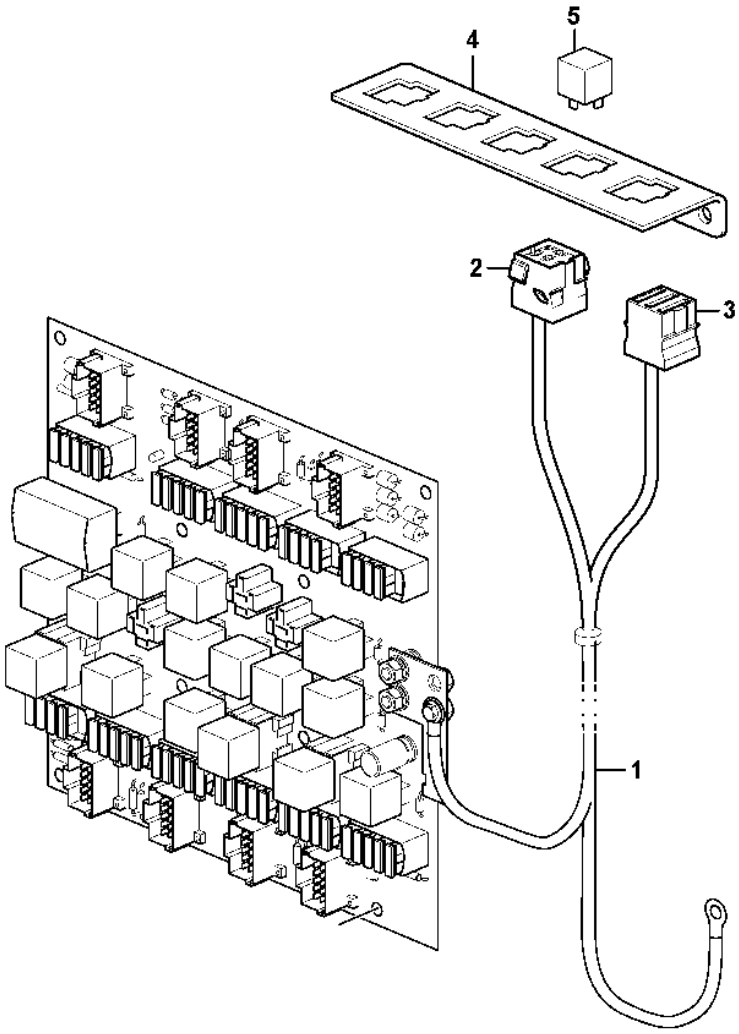

Volvo Construction Equipment

1024687

Fig.	Part No.	Quantity 1	2	3	PS	KIT	Description	Dénomination	Bezeichnung	Denominación	Benämning	Notes
1	**VOE 11171574**	1					Wiring harness	Faisceau de câbles	Kabelbaum	Manojo cables	Ledningsmatta	
							•CONNECTED TO:	•CONNECTÉ A:	•ANGESCHLOSSEN:	•CONECTADO A:	•ANSLUTER TILL:	
							••Relay	••Relais	••Relais	••Rele	••Relä	RE2301
							••Fuse	••Fusible	••Sicherung	••Fusible	••Säkring	A19
							••Feeding	••Alimentation	••Zuführung	••Alimentacion	••Matning	30
2	**VOE 8141996**	1					•Housing	•Carter	•Gehäuse	•Cuerpo	•Hus	(RE21)
3	**VOE 3986188**	1					•Fuse holder	•Porte-fusible	•Sicherungshalter	•Portafusibles	•Säkringshållare	(31C)
4	**VOE 11444231**	1					•Plate	•Tôle	•Blech	•Chapa	•Plåt	
5	**VOE 20374662**	1					Relay	Relais	Relais	Relé	Relä	RE2301

1		**Cable harness, heating fuel filter** **Faisceau de câbles, chauffage du filtre à carburant** **Kabelbaum. Heizung Kraftstofffilter** **Haz de cables, calefacción de filtro de combustible** **Ledningsmatta, uppvärmning bränslefilter**	Catalogue id **20105**	Group **371**
2				
3			Illustr. No **1024687**	Section **1550**
4				
5		**83058 E PROD**	Issue **20009038-J**	Page **405**

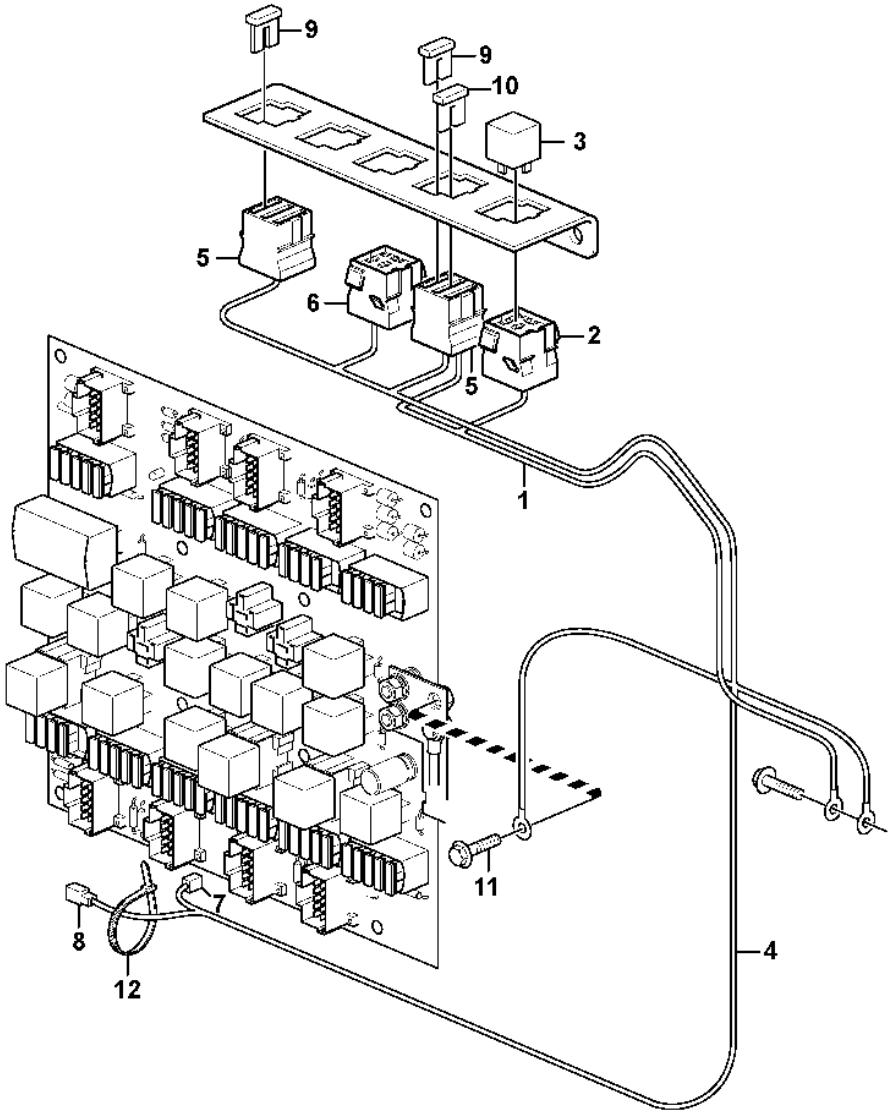

Volvo Construction Equipment

1058640

Fig.	Part No.	Quantity 1	2	3	PS	KIT	Description	Dénomination	Bezeichnung	Denominación	Benämning	Notes
1	**VOE 15003234**	1					Wiring harness	Faisceau de câbles	Kabelbaum	Manojo cables	Ledningsmatta	
							•CONNECTED TO:	•CONNECTÉ A:	•ANGESCHLOSSEN:	•CONECTADO A:	•ANSLUTER TILL:	
							••Housing	••Carter	••Gehäuse	••Carter	••Hus	RE2301
							••Ground Conn	••Liaison Masse	••Masseanschluss	••Conexion Tierra	••Jordförbindning	31C
							••Fuse	••Fusible	••Sicherung	••Fusible	••Säkring	(FU61/P1)
2	**VOE 8141996**	1					•Housing	•Carter	•Gehäuse	•Cuerpo	•Hus	
3	**VOE 20374662**	1					Relay	Relais	Relais	Relé	Relä	RE2301
4	**VOE 11171857**	1					Wiring harness	Faisceau de câbles	Kabelbaum	Manojo cables	Ledningsmatta	
							•CONNECTED TO:	•CONNECTÉ A:	•ANGESCHLOSSEN:	•CONECTADO A:	•ANSLUTER TILL:	
							••Fuse Holder	••Porte fusible	••Sicherungshalter	••Porta-fusible	••Säkringshållare	
							••Relay	••Relais	••Relais	••Rele	••Relä	RE3601
							••Ground Conn	••Liaison Masse	••Masseanschluss	••Conexion Tierra	••Jordförbindning	30A, 31C
							••Rcpt Housing	••Douille Isolan.	••Steckbuchse	••Aislador Mangui	••Hylsisolator	P1
							••Fuse Holder	••Porte fusible	••Sicherungshalter	••Porta-fusible	••Säkringshållare	(FU85)
5	**VOE 3986188**	2					•Fuse holder	•Porte-fusible	•Sicherungshalter	•Portafusibles	•Säkringshållare	(31C)
6	**VOE 8141996**	1					•Housing	•Carter	•Gehäuse	•Cuerpo	•Hus	RE3601
7	**VOE 13949597**	1					•Protecting sleeve	•Manchon protection	•Schutzhülle	•Manguito de protección	•Skyddshylsa	P1
8	**VOE 958207**	1					•Housing	•Carter	•Gehäuse	•Cuerpo	•Hus	PV2
9	**VOE 13969162**	2					•Fuse	•Fusible	•Sicherung	•Fusible	•Säkring	15A, FU61, FU85
10	**VOE 13969160**	1					•Fuse	•Fusible	•Sicherung	•Fusible	•Säkring	5A, FU62
11	**VOE 984733**	1					Flange screw	Vis à embase	Flanschschraube	Tornillo embridado	Flänsskruv	(VOE 946440)
12	**VOE 14016673**	1					Strip clamp	Serrage de ruban	Bandklemme	Abrazadera de cinta	Bandklamma	

1	.
2	.
3	
4	
5	

Cable harness, heating fuel filter
Faisceau de câbles, chauffage du filtre à carburant
Kabelbaum. Heizung Kraftstofffilter
Haz de cables, calefacción de filtro de combustible
Ledningsmatta, uppvärmning bränslefilter

83058 L PROD

Catalogue id	Group
20105	**371**
Illustr. No	Section
1058640	**1575**
Issue	Page
20009038-J	**407**

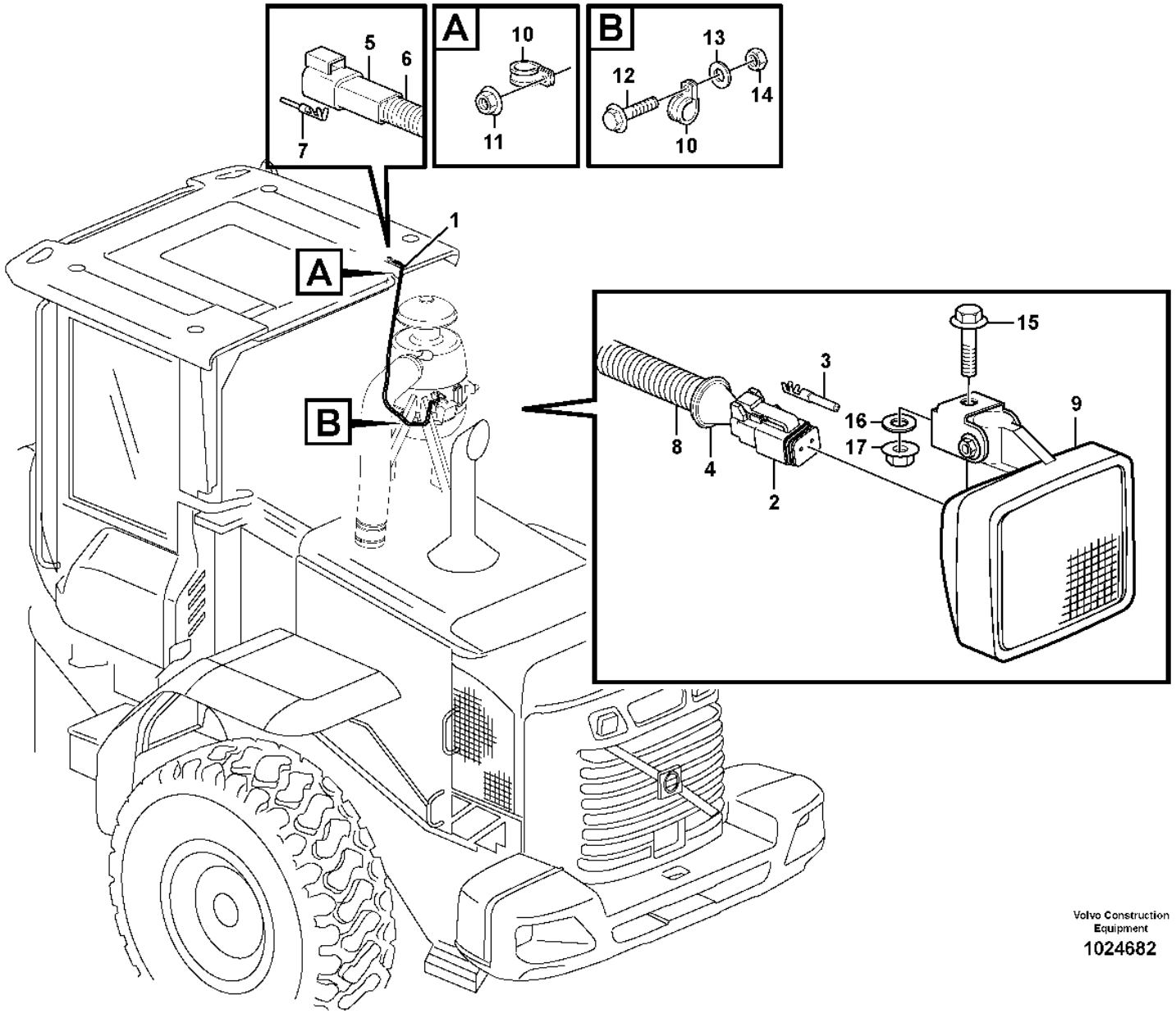

Volvo Construction Equipment

1024682

Fig.	Part No.	Quantity 1	2	3	PS	KIT	Description	Dénomination	Bezeichnung	Denominación	Benämning	Notes
1	**VOE 11171474**	1					Wiring harness	Faisceau de câbles	Kabelbaum	Manojo cables	Ledningsmatta	
							•CONNECTED TO:	•CONNECTÉ A:	•ANGESCHLOSSEN:	•CONECTADO A:	•ANSLUTER TILL:	
							••Cab	••Cabine	••Kabine	••Cabina	••Hytt	LA3520
							••Air Cleaner	••Filtre Air	••Luftfilter	••Filtro Aire	••Luftrenare	LA3520
2	**VOE 14370760**	1					•Socket	•Socle	•Steckdose	•Toma de corriente	•Stickdosa	
3	**VOE 874849**	2					•Socket terminal	•Borne à douille	•Steckdosenanschluss	•Terminal de la toma	•Rundstiftshylsa	
4		1			NS		•Housing Cover	•Gaine Isolante	•Isolatorhulle	•Funda Aislador	•Isolatorhölje	
5	**VOE 14370761**	1					•Connector	•Pièce connexion	•Verbindungsstück	•Pieza de conexión	•Förbindningsstycke	
6	**VOE 11803693**	1					•Lock	•Serrure	•Schloss	•Cierre	•Lås	(VOE 14370881)
7	**VOE 874033**	2					•Pin terminal	•Borne à broche	•Steckeranschluss	•Terminal de pasador	•Rundstift	
8	**VOE 11170006**	REQ					•Hose	•Flexible	•Schlauch	•Manguera	•Slang	
9		1					Work Lamp	Lampe Travail	Arbeitslampe	Lampara Trabajo	Arbetslampa	See group 353-150 page 253
10	**VOE 13946834**	3					Clamp	Collier serrage	Schelle	Abrazadera	Klamma	
11	**VOE 60113140**	1					Flange nut	Écrou à embase	Flanschmutter	Tuerca embridada	Flänsmutter	(VOE 13945408)
12	**VOE 984734**	1					Flange screw	Vis à embase	Flanschschraube	Tornillo embridado	Flänsskruv	(VOE 13946173)
13	**VOE 994848**	1					Washer	Rondelle	Scheibe	Arandela	Bricka	(VOE 13960141)
14	**VOE 60113140**	1					Flange nut	Écrou à embase	Flanschmutter	Tuerca embridada	Flänsmutter	(VOE 13945408)
15	**VOE 60113093**	1					Flange screw	Vis à embase	Flanschschraube	Tornillo embridado	Flänsskruv	(VOE 946329)
16	**VOE 60113866**	1					Plain washer	Rondelle plane	Flachscheibe	Arandela plana	Planbricka	(VOE 13960143)
17	**VOE 990941**	1					Flange nut	Écrou à embase	Flanschmutter	Tuerca embridada	Flänsmutter	(VOE 13971095)

1		**Cable harness for optional placement of work lights** **Faisceau de câbles pour emplacement optionnel de l'éclairage de travail** **Kabelbaum für alternative Anordnung der Arbeitsbeleuchtung** **Haz de cables para ubicación alternativa del alumbrado de trabajo** **Ledningsmatta för alternativ placering av arbetsbelysning**
2		
3		
4		
5		**83060, 33298**

Catalogue id	Group
20105	**371**
Illustr. No	Section
1024682	**1600**
Issue	Page
20009038-J	**409**

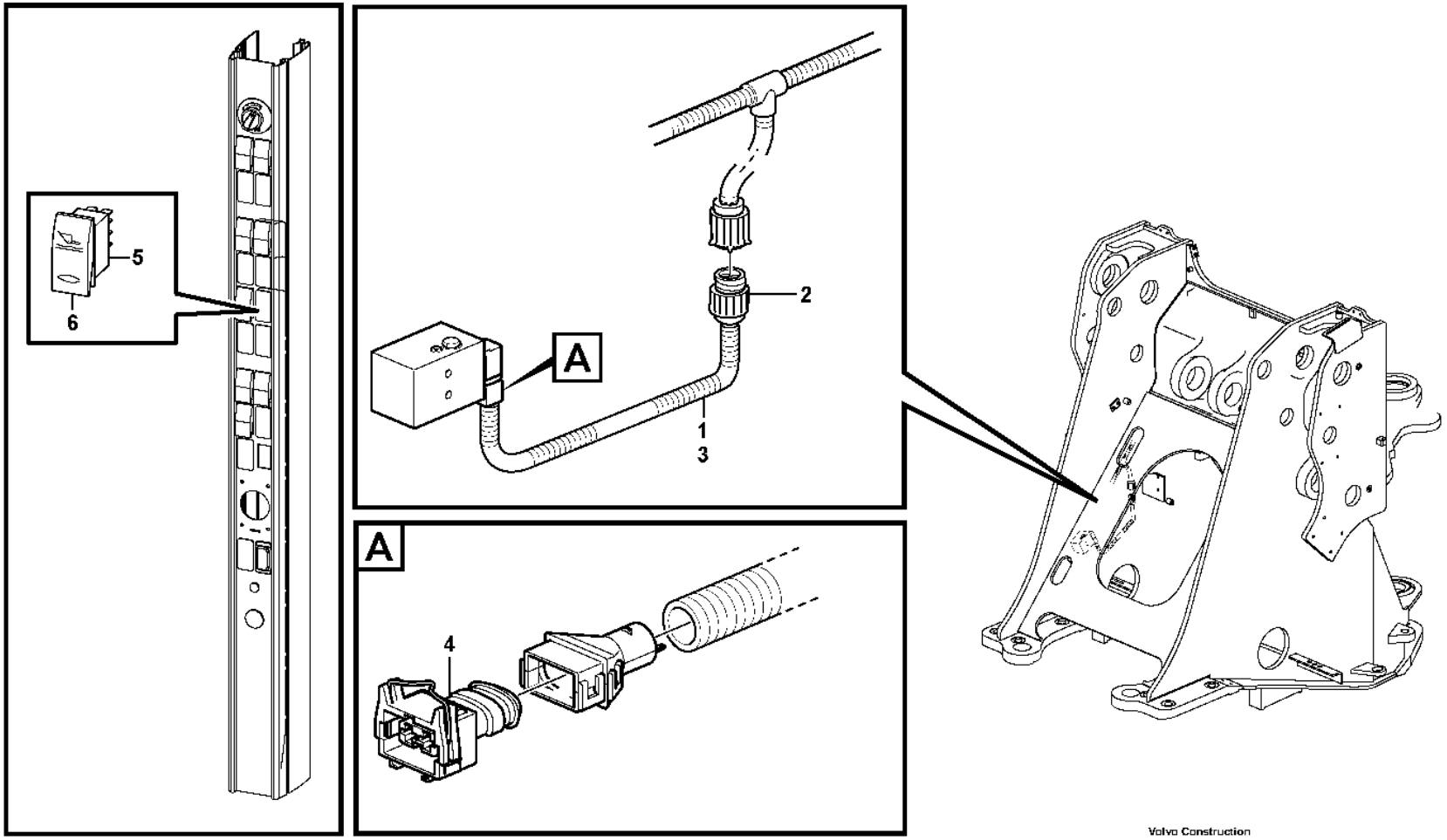

Volvo Construction Equipment

1024641

Fig.	Part No.	Quantity 1	2	3	PS	KIT	Description	Dénomination	Bezeichnung	Denominación	Benämning	Notes
1	**VOE 11171263**	1					Wiring harness	Faisceau de câbles	Kabelbaum	Manojo cables	Ledningsmatta	
							•CONNECTED TO:	•CONNECTÉ A:	•ANGESCHLOSSEN:	•CONECTADO A:	•ANSLUTER TILL:	
							••Wire harness	••Faisceau cables	••Kabelbaum	••Manojo cables	••Ledningsmatta	FD
							••Solenoid valve	••Vanne electrom.	••Magnetventil	••Electrovalvula	••Magnetventil	MA9104
2	**VOE 8159013**	1					•Housing	•Carter	•Gehäuse	•Cuerpo	•Hus	FD
3	**VOE 4803746**	REQ					•Hose	•Flexible	•Schlauch	•Manguera	•Slang	
4	**VOE 976256**	1					•Housing	•Carter	•Gehäuse	•Cuerpo	•Hus	MA9104
5	**VOE 70377101**	1					Switch	Contacteur	Schalter	Interruptor	Strömställare	SW9149
6	**VOE 11428027**	1					Rocker arm	Culbuteur	Kipphebel	Balancín	Vipparm	

1		**Wire harness, single-acting lift function**
2		**Faisceau de câbles, fonction levage à simple effet**
3		**Kabelbaum, einfache Hebefunktion**
4		**Mazo de cables, sistema de elevación de efecto simple**
5		**Ledningsmatta, enkelverkande lyftfunkt**
		83554, S/N - 29068, S/N - 72304

Catalogue id	Group
20105	**371**
Illustr. No	Section
1024641	**1650**
Issue	Page
20009038-J	**411**

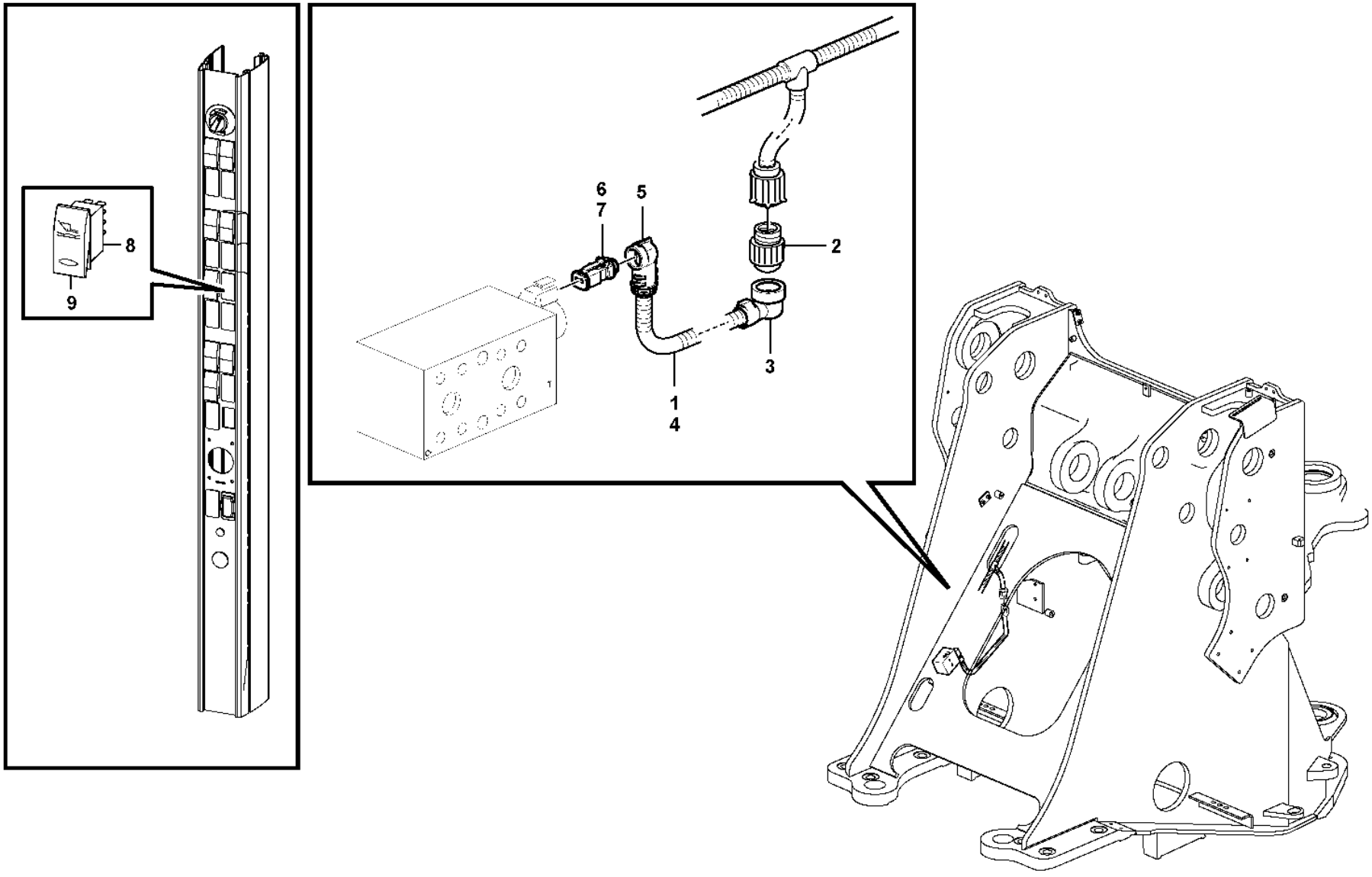

Volvo Construction Equipment

1074407

Fig.	Part No.	Quantity 1	2	3	PS	KIT	Description	Dénomination	Bezeichnung	Denominación	Benämning	Notes
1	**VOE 17244189**	1					Wiring harness	Faisceau de câbles	Kabelbaum	Manojo cables	Ledningsmatta	
							•CONNECTED TO:	•CONNECTÉ A:	•ANGESCHLOSSEN:	•CONECTADO A:	•ANSLUTER TILL:	
							••Wire harness	••Faisceau cables	••Kabelbaum	••Manojo cables	••Ledningsmatta	FD
							••Solenoid valve	••Vanne electrom.	••Magnetventil	••Electrovalvula	••Magnetventil	MA9104
2	**VOE 984849**	1					•Housing	•Carter	•Gehäuse	•Cuerpo	•Hus	FD
3	**VOE 3985598**	1					•Adapter	•Adaptateur	•Adapter	•Adaptador	•Adapter	
4	**VOE 4803746**	REQ					•Hose	•Flexible	•Schlauch	•Manguera	•Slang	
5	**VOE 993831**	1					•Adapter	•Adaptateur	•Adapter	•Adaptador	•Adapter	
6	**VOE 993828**	1					•Housing	•Carter	•Gehäuse	•Cuerpo	•Hus	MA9104
7	**VOE 11806306**	1					•Stop	•Arrêt	•Anschlag	•Parada	•Stopp	
8	**VOE 70377101**	1					Switch	Contacteur	Schalter	Interruptor	Strömställare	SW9149
9	**VOE 11428027**	1					Rocker arm	Culbuteur	Kipphebel	Balancín	Vipparm	

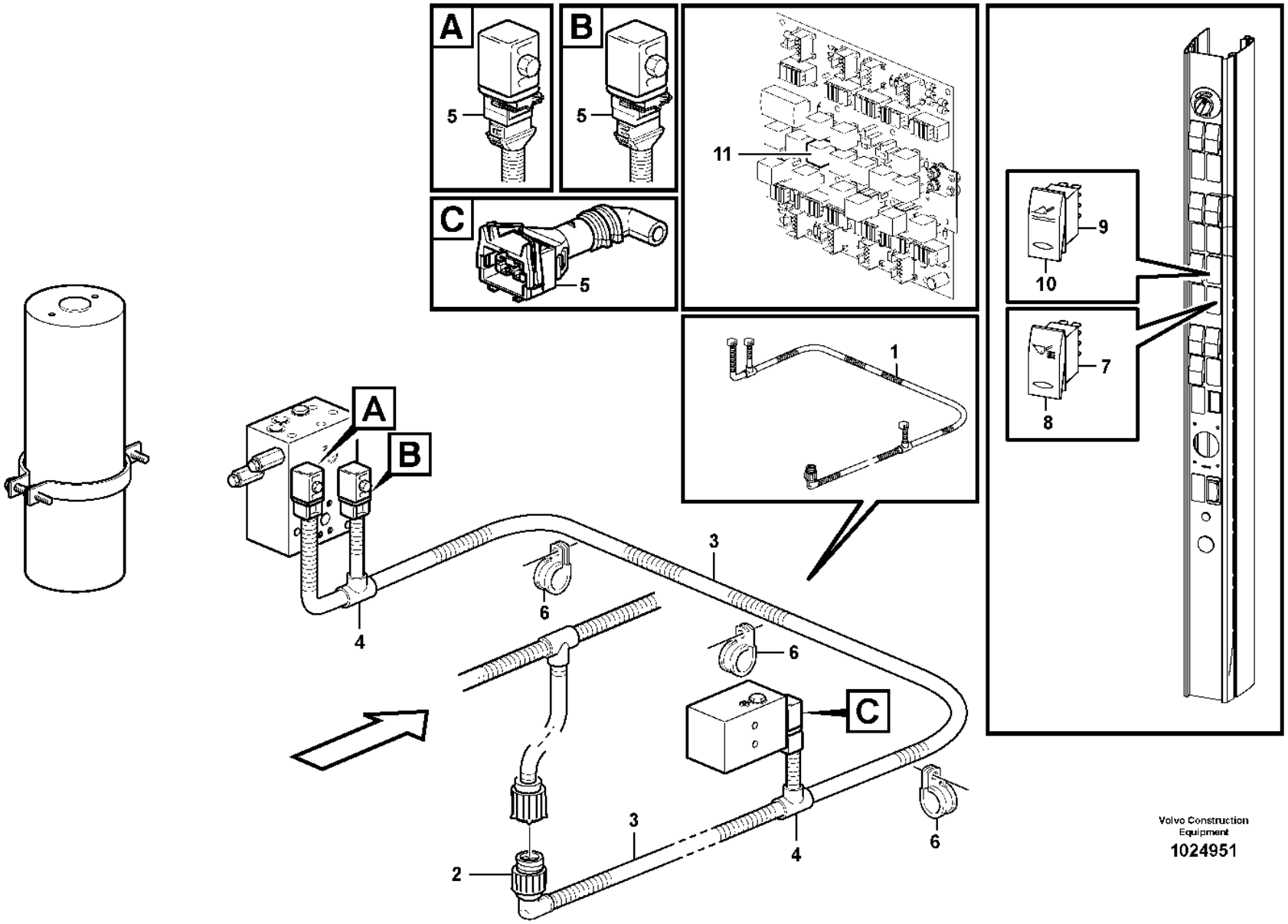

Volvo Construction Equipment

1024951

Fig.	Part No.	Quantity 1	2	3	PS	KIT	Description	Dénomination	Bezeichnung	Denominación	Benämning	Notes
1	**VOE 11171295**	1					Wiring harness	Faisceau de câbles	Kabelbaum	Manojo cables	Ledningsmatta	
1	**VOE 11171295**		1				Wiring harness	Faisceau de câbles	Kabelbaum	Manojo cables	Ledningsmatta	S/N - 29068
1	**VOE 17223221**		1		SS		Wiring harness	Faisceau de câbles	Kabelbaum	Manojo cables	Ledningsmatta	S/N 29069 -
							•CONNECTED TO:	•CONNECTÉ A:	•ANGESCHLOSSEN:	•CONECTADO A:	•ANSLUTER TILL:	
							••Wire harness	••Faisceau cables	••Kabelbaum	••Manojo cables	••Ledningsmatta	FD
							••Solenoid valve	••Vanne electrom.	••Magnetventil	••Electrovalvula	••Magnetventil	MA9104
							••Solenoid valve	••Valve solenoide	••Solenoid Ventil	••Válvula solenoid	••Proport.ventil	MA9102 MA9103
2	**VOE 8159013**	1	1				•Housing	•Carter	•Gehäuse	•Cuerpo	•Hus	FD
3	**VOE 4803746**	REQ	REQ				•Hose	•Flexible	•Schlauch	•Manguera	•Slang	
4	**VOE 11039709**	2	2				•Manifold	•Tubulure	•Verzweigung	•Bifurcación	•Förgrening	
5	**VOE 976256**	3					•Housing	•Carter	•Gehäuse	•Cuerpo	•Hus	MA9102, MA9103, MA9104
5	**VOE 976256**		3				•Housing	•Carter	•Gehäuse	•Cuerpo	•Hus	S/N - 29068
5	**VOE 993828**		3				•Housing	•Carter	•Gehäuse	•Cuerpo	•Hus	S/N 29069 -
6	**VOE 13949746**	3	3				Clamp	Collier serrage	Schelle	Abrazadera	Klamma	
7	**VOE 70369702**	1	1				Switch	Contacteur	Schalter	Interruptor	Strömställare	SW9148
8	**VOE 11428173**	1	1				Rocker arm	Culbuteur	Kipphebel	Balancín	Vipparm	
9	**VOE 70377101**	1	1				Switch	Contacteur	Schalter	Interruptor	Strömställare	SW9149
10	**VOE 11428027**	1	1				Rocker arm	Culbuteur	Kipphebel	Balancín	Vipparm	
11	**VOE 20374662**	1	1				Relay	Relais	Relais	Relé	Relä	RE08

1	**83292**	**Cable harness, boom suspension system.** **Faisceau de câbles, suspension des bras de levage.** **Kabelbäume, Hubgerüstdämpfung.** **Manojos de cables, suspensión del brazo de carga.** **Ledningsmatta, lastarmsfjädring.**	Catalogue id **20105**	Group **371**
2	**85200**		Illustr. No **1024951**	Section **1700**
3			Issue **20009038-J**	Page **415**
4				
5				

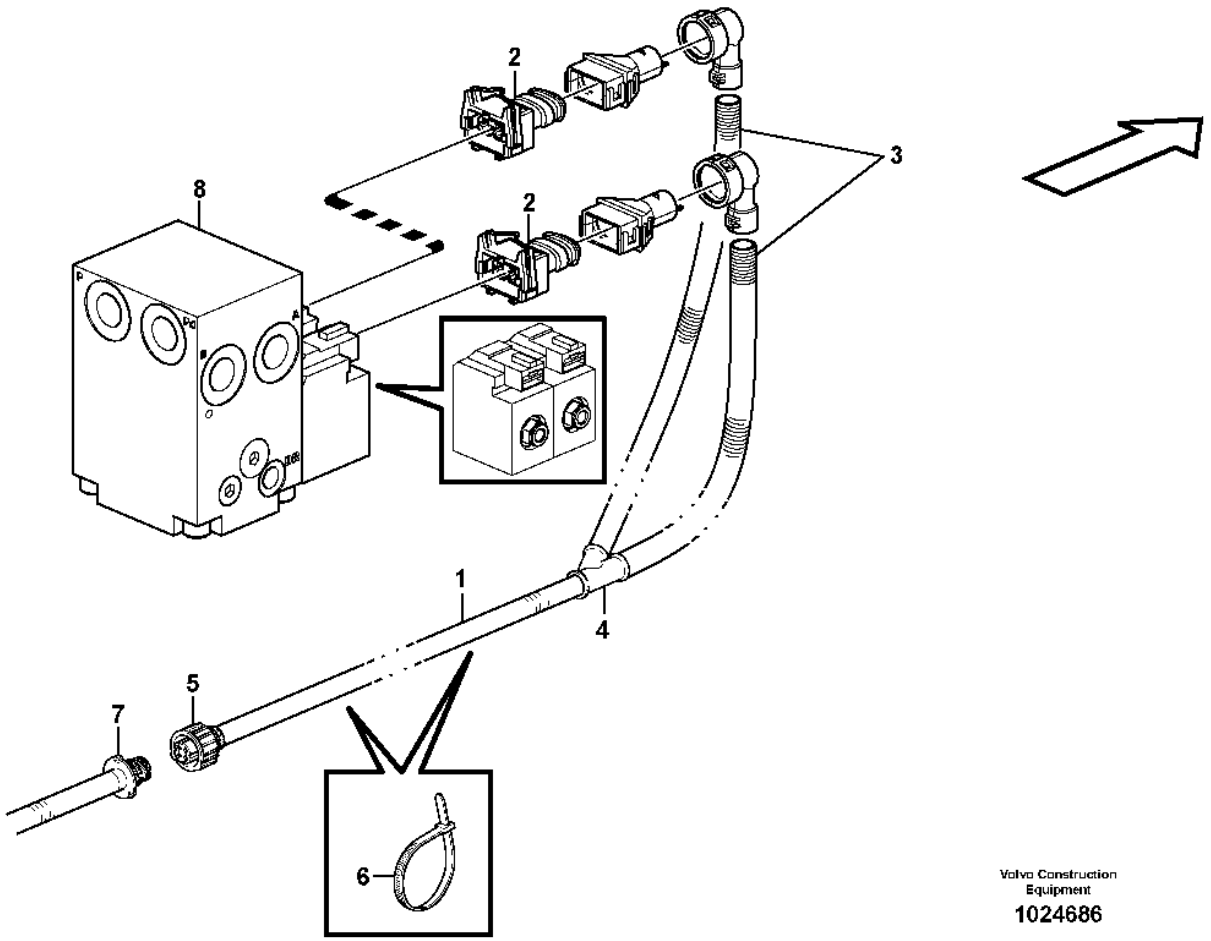

Volvo Construction Equipment

1024686

Fig.	Part No.	Quantity 1	2	3	PS	KIT	Description	Dénomination	Bezeichnung	Denominación	Benämning	Notes
1	**VOE 11171256**	1					Wiring harness	Faisceau de câbles	Kabelbaum	Manojo cables	Ledningsmatta	
							•CONNECTED TO:	•CONNECTÉ A:	•ANGESCHLOSSEN:	•CONECTADO A:	•ANSLUTER TILL:	
							••Cable harness	••Faisceau cables	••Kabelbaum	••Manojo cables	••Ledningsmatta	RP
							••Solenoid valve	••Vanne electrom.	••Magnetventil	••Electrovalvula	••Magnetventil	MA2601, MA2602
2	**VOE 976256**	2					•Housing	•Carter	•Gehäuse	•Cuerpo	•Hus	
3	**VOE 11039491**	REQ					•Hose	•Flexible	•Schlauch	•Manguera	•Slang	
4	**VOE 11039665**	1					•Manifold	•Tubulure	•Verzweigung	•Bifurcación	•Förgrening	
5	**VOE 8159013**	1					•Housing	•Carter	•Gehäuse	•Cuerpo	•Hus	
6	**VOE 4881440**	2					Cable tie	Serre-câble	Kabelbinder	Abrazadera de cinta	Buntband	
7		1					Cable harness	Faisceau cables	Kabelbaum	Manojo cables	Ledningsmatta	RP See group 371-400 page 311
8		1					Valve	Soupape	Ventil	Valvula	Ventil	See group 263-150 page 175

1		**Cable harness reversible fan** **Faisceau de câbles, ventilateur réversible** **Kabel, umkehrbarer Lüfter** **Cable harness reversible fan** **Ledningsmatta reverserbar fläkt**	Catalogue id **20105**	Group **371**
2				
3			Illustr. No **1024686**	Section **1750**
4				
5		**83282**	Issue **20009038-J**	Page **417**

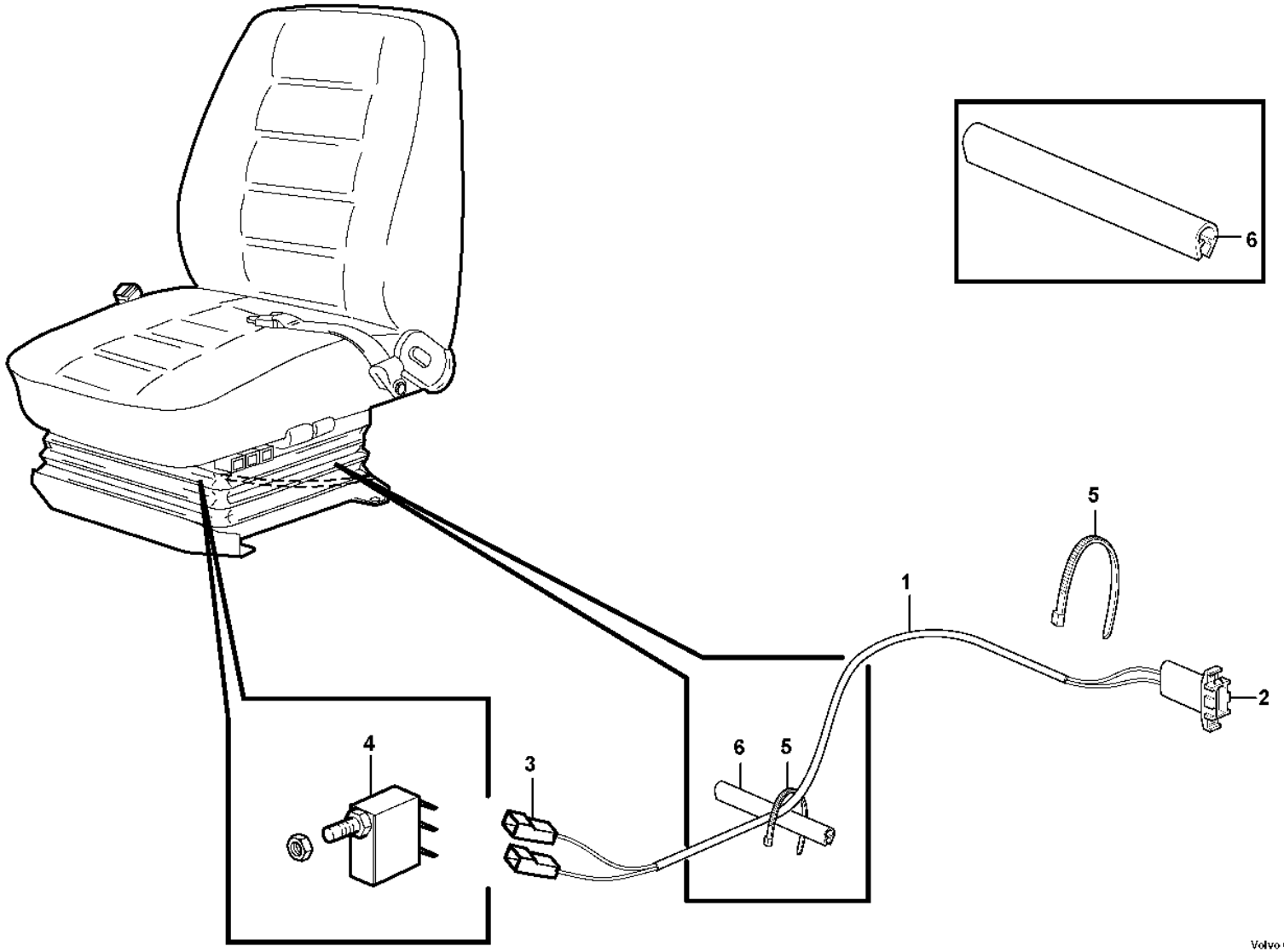

Volvo Construction Equipment

1024630

Fig.	Part No.	Quantity 1	2	3	PS	KIT	Description	Dénomination	Bezeichnung	Denominación	Benämning	Notes
1	**VOE 11171755**	1					Wiring harness	Faisceau de câbles	Kabelbaum	Manojo cables	Ledningsmatta	
							•CONNECTED TO:	•CONNECTÉ A:	•ANGESCHLOSSEN:	•CONECTADO A:	•ANSLUTER TILL:	
							••Cable connection	••Connexion de câble	••Kabelanschluss	••Conexión de cable	••Kabelanslutning	OCA
							••Microswitch	••Microinterrupt.	••Mikroschalter	••Microinterrupt	••Mikrobrytare	2NC, COM1
2	**VOE 13948995**	1					•Pin housing	•Fiche isolante	•Rundstecker	•Aislador de clavija	•Rundstiftsisolator	
3	**VOE 13949597**	2					•Protecting sleeve	•Manchon protection	•Schutzhülle	•Manguito de protección	•Skyddshylsa	
4	**VOE 17431358**	1					Microswitch	Microinterrupteur	Mikroschalter	Microinterruptor	Mikrobrytare	
5	**VOE 14016673**	2					Strip clamp	Serrage de ruban	Bandklemme	Abrazadera de cinta	Bandklamma	(VOE 4881438)
6	**VOE 4786031**	100					Framework moulding	Baguette claire-voie	Rahmenleiste	Moldura armadura	Skelettlist	

1		**Electrical system, parking brake alarm** **Faisceau câbles, signal sonore frein de parking** **Kabelbaum, Handbremsanzeiger** **Manojo de cables, alarma de freno de estacionamiento** **Elsystem, handbromsalarm**	Catalogue id **20105**	Group **371**
2				
3			Illustr. No **1024630**	Section **1800**
4				
5		**83833**	Issue **20009038-J**	Page **419**

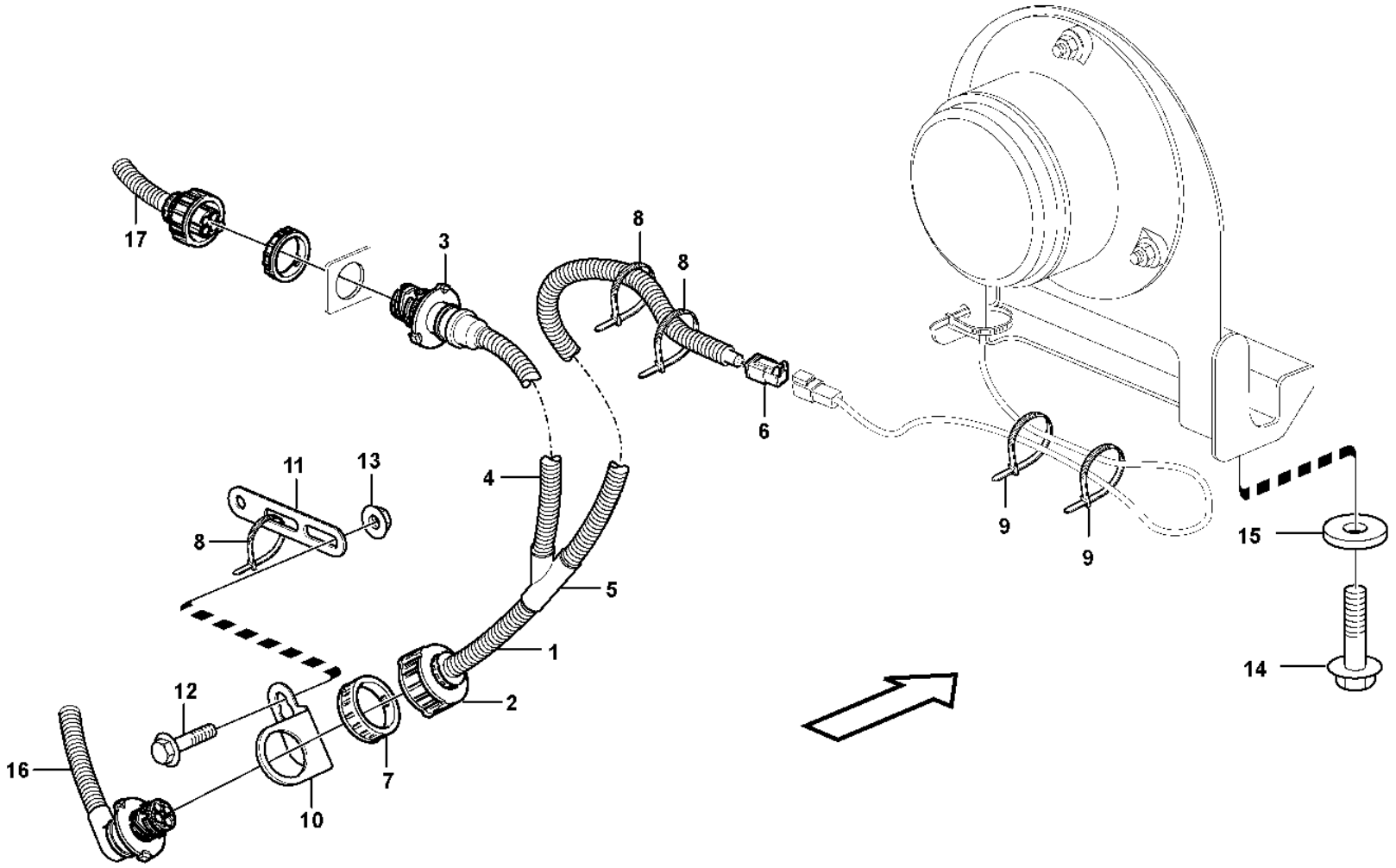

Volvo Construction Equipment

1026018

Fig.	Part No.	Quantity 1	2	3	PS	KIT	Description	Dénomination	Bezeichnung	Denominación	Benämning	Notes
1	**VOE 11171617**	1	1				Wiring harness	Faisceau de câbles	Kabelbaum	Manojo cables	Ledningsmatta	
							•CONNECTED TO:	•CONNECTÉ A:	•ANGESCHLOSSEN:	•CONECTADO A:	•ANSLUTER TILL:	
							••Cable harness	••Faisceau cables	••Kabelbaum	••Manojo cables	••Ledningsmatta	RZ
							••Cable harness	••Faisceau cables	••Kabelbaum	••Manojo cables	••Ledningsmatta	REAR, RZ
							••Light	••Lampe	••Leuchte	••Luz	••Lampa	LA3627
2	**VOE 8159013**	1	1				•Housing	•Carter	•Gehäuse	•Cuerpo	•Hus	
3	**VOE 3944972**	1	1				•Housing	•Carter	•Gehäuse	•Cuerpo	•Hus	
4	**VOE 11039491**	REQ	REQ				•Hose	•Flexible	•Schlauch	•Manguera	•Slang	
5	**VOE 11039665**	1	1				•Manifold	•Tubulure	•Verzweigung	•Bifurcación	•Förgrening	
6	**VOE 874955**	1	1				•Housing	•Carter	•Gehäuse	•Cuerpo	•Hus	
7	**VOE 3963413**	1	1				Ring	Bague	Ring	Anillo	Ring	
8	**VOE 4881440**	8	8				Cable tie	Serre-câble	Kabelbinder	Abrazadera de cinta	Buntband	
9	**VOE 4821292**	2	2				Cable tie	Serre-câble	Kabelbinder	Abrazadera de cinta	Buntband	
10	**VOE 3988328**	1	1				Bracket	Console	Konsole	Consola	Konsol	
11	**VOE 13965540**	1	1				Bracket	Console	Konsole	Consola	Konsol	
12	**VOE 984733**	1	1				Flange screw	Vis à embase	Flanschschraube	Tornillo embridado	Flänsskruv	(VOE 946440)
13	**VOE 60113167**	1	1				Flange lock nut	Contre-écrou à embase	Flanschverschlussmutter	Contratuerca embridada	Flänslåsmutter	(VOE 948645)
14	**VOE 13945444**	2					Screw	Vis	Schraube	Tornillo	Skruv	
14	**VOE 60113084**		2				Flange screw	Vis à embase	Flanschschraube	Tornillo embridado	Flänsskruv	(VOE 13947760)
15	**VOE 994848**	2	2				Washer	Rondelle	Scheibe	Arandela	Bricka	(VOE 13960141)
15	**VOE 4973473**		2				Spacer sleeve	Douille entretoise	Abstandhülse	Manguito distanciador	Distanshylsa	
16							Cable harness	Faisceau cables	Kabelbaum	Manojo cables	Ledningsmatta	See group 371-400 page 311
17							Cable harness	Faisceau cables	Kabelbaum	Manojo cables	Ledningsmatta	See group 371-500 page 317

1	**83860**	**Cable harness, strobe light** **Faisceau de câbles, éclairage stroboscopique** **Kabel, Stroboskoplampe** **Haz de cables, lámpara estroboscópica** **Ledningsmatta, stroboskoplampa**	Catalogue id **20105**	Group **371**
2	**85030**		Illustr. No **1026018**	Section **1850**
3			Issue **20009038-J**	Page **421**
4				
5				

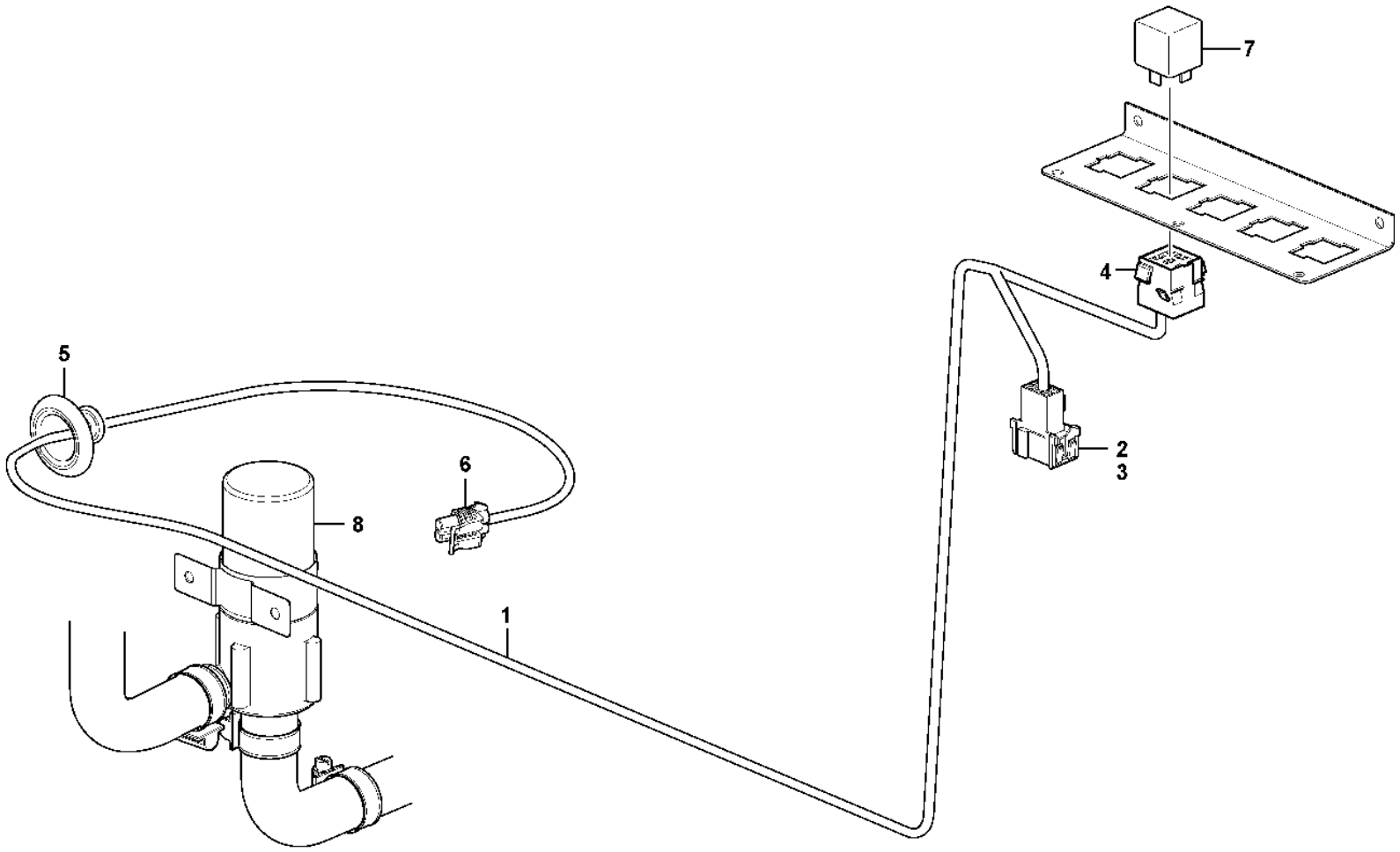

Volvo Construction Equipment

1024623

Fig.	Part No.	Quantity 1	2	3	PS	KIT	Description	Dénomination	Bezeichnung	Denominación	Benämning	Notes
1	**VOE 11171553**	1					Wiring harness	Faisceau de câbles	Kabelbaum	Manojo cables	Ledningsmatta	
							•CONNECTED TO:	•CONNECTÉ A:	•ANGESCHLOSSEN:	•CONECTADO A:	•ANSLUTER TILL:	
							••Cable connection	••Connexion de câble	••Kabelanschluss	••Conexión de cable	••Kabelanslutning	BC
							••Relay	••Relais	••Relais	••Rele	••Relä	RE8701
							••Circulation pump	••Pompe circulation	••Umwälzpumpe	••Bomba circulación	••Cirkulationspump	MO8711
2	**VOE 3987478**	1					•Housing	•Carter	•Gehäuse	•Cuerpo	•Hus	
3	**VOE 1078184**	1					•Lock plate	•Plaque verrouillage	•Verschlussplatte	•Placa de seguridad	•Låsplatta	
4	**VOE 8141996**	1					•Housing	•Carter	•Gehäuse	•Cuerpo	•Hus	
5	**VOE 1259854**	1					•Grommet	•Passe fil	•Durchführung	•Pasaje	•Genomföring	
6	**VOE 11039696**	1			CS		•Housing	•Carter	•Gehäuse	•Cuerpo	•Hus	
7	**VOE 20374662**	1					Relay	Relais	Relais	Relé	Relä	RE8701
8							Circulation pump	Pompe circulation	Umwälzpumpe	Bomba circulación	Cirkulationspump	See group 876-100 page 1201

1		**Cable harness, circulation pump** **Faisceau de câbles, pompe de circulation** **Kabelbaum, Umwälzpumpe** **Haz de cables, bomba de ciculación** **Ledningsmatta, cirkulationspump**	Catalogue id **20105**	Group **371**
2				
3			Illustr. No **1024623**	Section **1900**
4				
5		**83937, S/N -72971**	Issue **20009038-J**	Page **423**

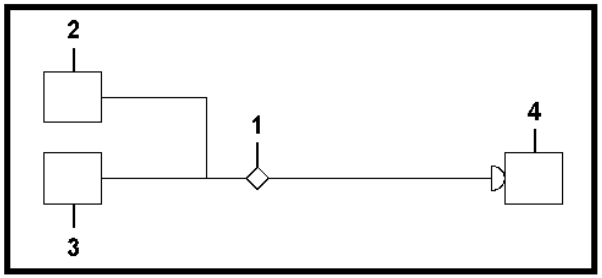
2
1
4
3

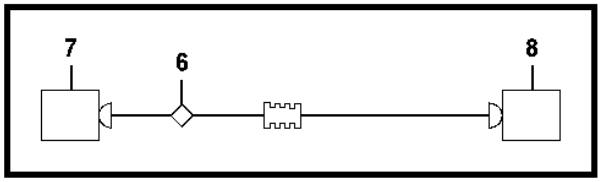
7
6
8

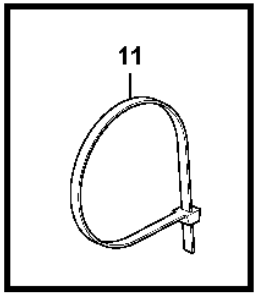
11

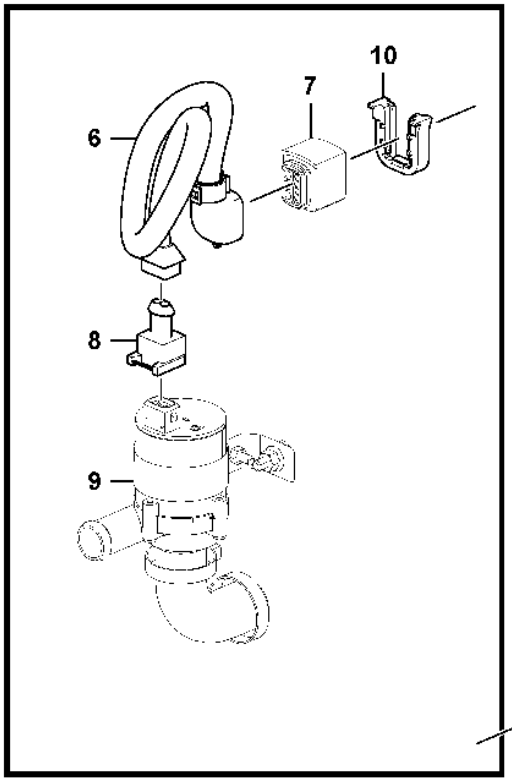
10
7
6
8
9

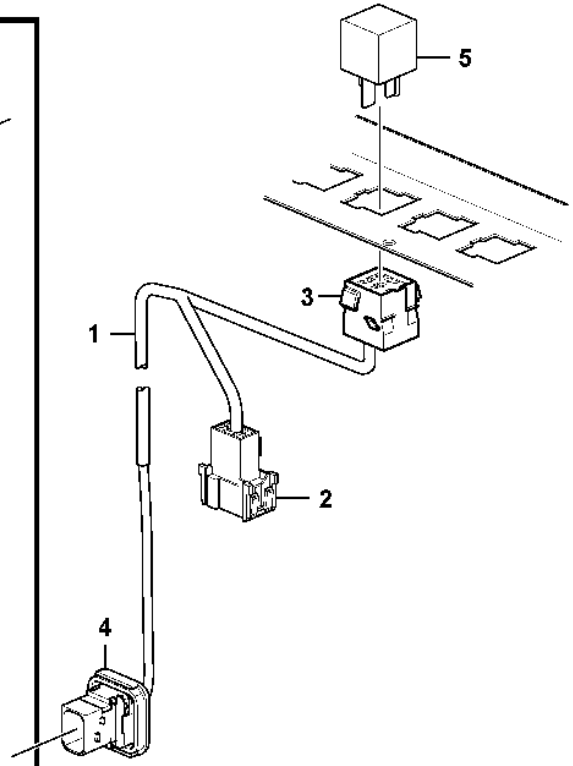
5
3
1
2
4

Fig.	Part No.	Quantity 1	2	3	PS	KIT	Description	Dénomination	Bezeichnung	Denominación	Benämning	Notes
1	**VOE 17514330**	1					Wiring harness	Faisceau de câbles	Kabelbaum	Manojo cables	Ledningsmatta	
2	**VOE 3987478**	1					•Housing	•Carter	•Gehäuse	•Cuerpo	•Hus	BC
2	**VOE 978295**	REQ					•Tab terminal	•Fiche plate	•Flachstecker	•Clavija plana	•Flatstift	
2	**VOE 1078184**	1					•Lock plate	•Plaque verrouillage	•Verschlussplatte	•Placa de seguridad	•Låsplatta	
3	**VOE 8141996**	1					•Housing	•Carter	•Gehäuse	•Cuerpo	•Hus	RE8712
3	**VOE 979001**	REQ					•Cable terminal	•Cosse câble	•Kabelschuh	•Terminal de cable	•Ledningssko	
3	**VOE 979002**	REQ					•Cable terminal	•Cosse câble	•Kabelschuh	•Terminal de cable	•Ledningssko	
4	**VOE 993391**	1					•Housing	•Carter	•Gehäuse	•Cuerpo	•Hus	BP
4	**VOE 984976**	REQ					•Cable terminal	•Cosse de câbles	•Kabelschuh	•Terminal de cable	•Kabelsko	
4	**VOE 970772**	REQ					•Single wire seal	•Joint à fil unique	•Einfachdrahtdichtung	•Junta de alambre simple	•Ledningstätning	
4	**VOE 970771**	REQ					•Single wire seal	•Joint à fil unique	•Einfachdrahtdichtung	•Junta de alambre simple	•Ledningstätning	
4	**VOE 983017**	REQ					•Plug	•Bouchon	•Stopfen	•Tapón	•Plugg	
5	**VOE 21244697**	1					Relay	Relais	Relais	Relé	Relä	RE8712
6	**VOE 17509096**	1					Wiring harness	Faisceau de câbles	Kabelbaum	Manojo cables	Ledningsmatta	
7	**VOE 993389**	1					•Housing	•Carter	•Gehäuse	•Cuerpo	•Hus	BP
7	**VOE 983013**	REQ					•Receptacle terminal	•Borne femelle	•Buchsenanschluss	•Terminal del manguito de clavija	•Flatstiftshylsa	
7	**VOE 970771**	REQ					•Single wire seal	•Joint à fil unique	•Einfachdrahtdichtung	•Junta de alambre simple	•Ledningstätning	
7	**VOE 983017**	REQ					•Plug	•Bouchon	•Stopfen	•Tapón	•Plugg	
7		1			NS		•Adapter	•Adaptateur	•Adapter	•Adaptador	•Adapter	
8	**VOE 976256**	1					•Housing	•Carter	•Gehäuse	•Cuerpo	•Hus	MO8711
8	**VOE 13970778**	REQ					•Cable terminal	•Cosse câble	•Kabelschuh	•Terminal de cable	•Ledningssko	
8	**VOE 970772**	REQ					•Single wire seal	•Joint à fil unique	•Einfachdrahtdichtung	•Junta de alambre simple	•Ledningstätning	
8	**VOE 8142100**	1					•Adapter	•Adaptateur	•Adapter	•Adaptador	•Adapter	
9		1					Pump	Pompe	Pumpe	Bomba	Pump	See group 876-150 page 1203
10	**VOE 993652**	1					Adapter	Adaptateur	Adapter	Adaptador	Adapter	
11	**VOE 4881440**	1					Cable tie	Serre-câble	Kabelbinder	Abrazadera de cinta	Buntband	

1		**Cable harness, circulation pump** **Faisceau de câbles, pompe de circulation** **Kabelbaum, Umwälzpumpe** **Haz de cables, bomba de ciculación** **Ledningsmatta, cirkulationspump**	Catalogue id **20105**	Group **371**
2				
3			Illustr. No **1105296**	Section **1910**
4				
5		**83937, S/N 72972-**	Issue **20009038-J**	Page **425**

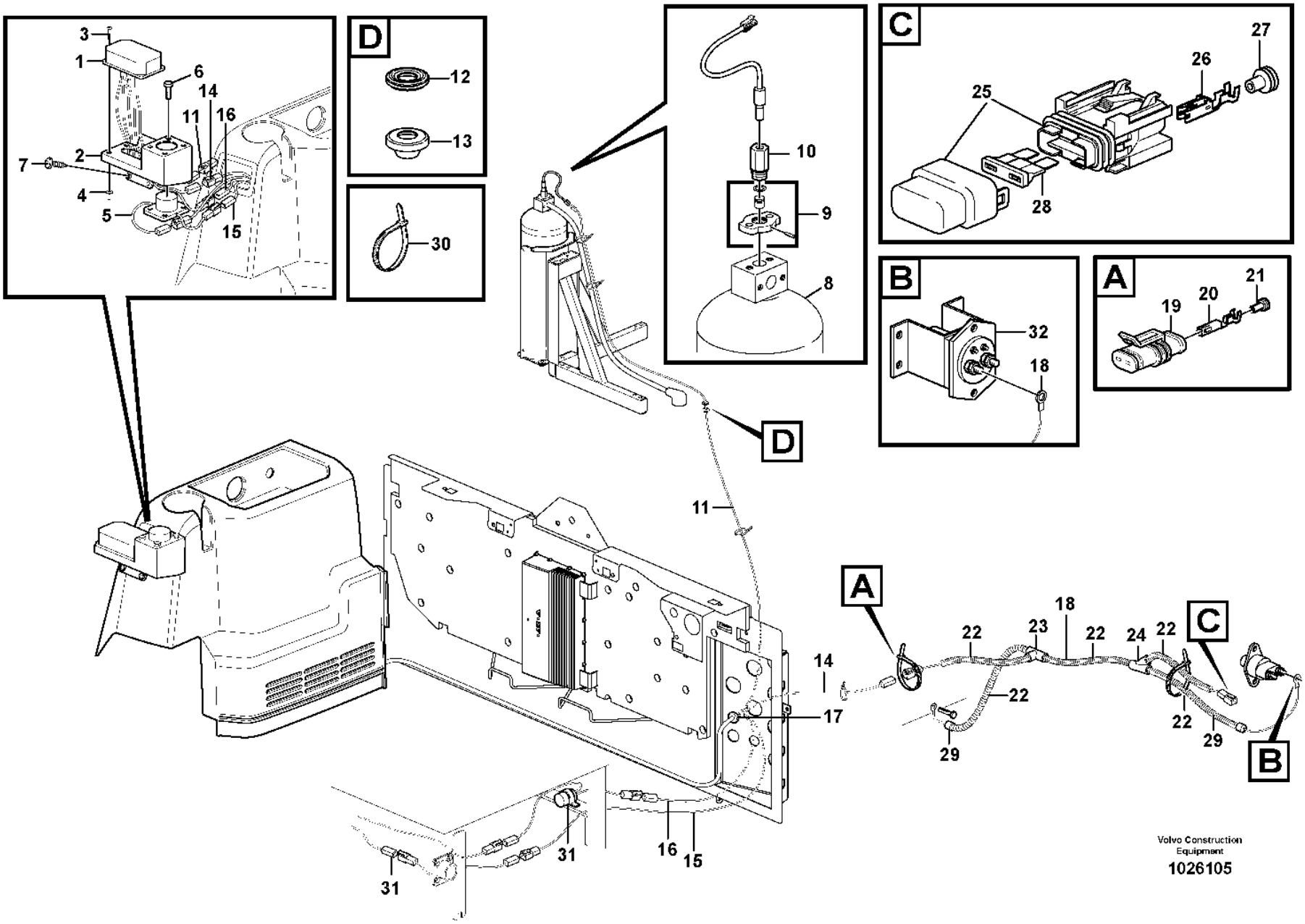

Volvo Construction Equipment

1026105

Fig.	Part No.	Quantity 1	2	3	PS	KIT	Description	Dénomination	Bezeichnung	Denominación	Benämning	Notes
1	**VOE 11301796**	1					Control panel	Pupitre de commande	Steuerpult	Panel de mandos	Manöverpanel	
2		1			NS		Attaching Plate	Fer Fixation	Befestigungslasche	Plato Fijacion	Fästjärn	
3	**VOE 13969516**	4					Six point socket screw	Vis à 6 pans creux	Innensechsrundschraube	Tornillo de cabeza hexagonal	Sextandhålskruv	
4	**VOE 930757**	4					Expanding nut	Écrou expenseur	Spreizmutter	Tuerca expansora	Expandermutter	
5	**VOE 11301793**	1					Switch	Contacteur	Schalter	Interruptor	Strömställare	
6	**VOE 955513**	4					Hexagon screw	Vis à tête hexagonale	Sechskantschraube	Tornillo hexagonal	Sexkantsskruv	
7	**VOE 975378**	2					Six point socket screw	Vis à 6 pans creux	Innensechsrundschraube	Tornillo de cabeza hexagonal	Sextandhålskruv	
8		1					Tank	Resérvoir	Behälter	Depósito	Tank	See group 992-100 page 1487
9	**VOE 11301768**	1					Contact	Contact	Kontakt	Contacto	Kontakt	
10	**VOE 11301770**	1					Actuator	Actionneur	Stellorgan	Actuador	Aktuator	
11	**VOE 11301791**	1					Wiring harness	Faisceau de câbles	Kabelbaum	Manojo cables	Ledningsmatta	2357) YEL, 20'
12		1					Plug	Bouchon	Stopfen	Tapon	Plugg	SEE ITEM NO 13
13	**VOE 13974682**	1					Plug	Tampon	Stopfen	Tapón	Plugg	OD 10MM
14	**VOE 11301792**	1					Wiring harness	Faisceau de câbles	Kabelbaum	Manojo cables	Ledningsmatta	2358) RED, 20'
15	**VOE 11301842**	1					Wiring harness	Faisceau de câbles	Kabelbaum	Manojo cables	Ledningsmatta	2359) GREEN, 20'
16	**VOE 11301790**	1					Wiring harness	Faisceau de câbles	Kabelbaum	Manojo cables	Ledningsmatta	2359) GREEN, 15'
17	**VOE 13961962**	1					Protecting bushing	Bague protection	Schutzhülse	Buje de protección	Skyddsbussning	OD 40 MM
18	**VOE 11171797**	1					Wiring harness	Faisceau de câbles	Kabelbaum	Manojo cables	Ledningsmatta	2360)
							•CONNECTED TO:	•CONNECTÉ A:	•ANGESCHLOSSEN:	•CONECTADO A:	•ANSLUTER TILL:	
							••Main switch	••Robinet batterie	••Battereitrennschalter	••Desconectador bateria	••Batterifrånskiljare	POS
							••Ground Conn	••Liaison Masse	••Masseanschluss	••Conexion Tierra	••Jordförbindning	NEG
							••Coupling Piece	••Accouplement	••Leit Verbinder	••Pieza Conexion	••Kopplingsstycke	RED
19		1			NS		•Insulator	•Isolateur	•Isolator	•Aislador	•Isolator	

2357) **GB**: Activation wire **FR**: Câble de commande **DE**: Steuerkabel **ES**: Cable de activación **SE**: Ledning för aktivering
2358) **GB**: Power lead **FR**: Câble d'alimentation **DE**: Stromkabel **ES**: Cable de corriente **SE**: Strömledare
2359) **GB**: Sensor cable **FR**: Câble pour détecteur **DE**: Geberkabel **ES**: Cable de sensor **SE**: Ledning för givare
2360) **GB**: Fire suppression **FR**: Extincteur **DE**: Feuerlöscher **ES**: Extintor **SE**: Brandsläckning

1		**Cable harness, fire extinguishing system, cab** **Faisceau de câbles, système d'extinction incendie, cabine** **Kabelbaum, Feuerlöschanlage, Kabine** **Mazo de cables, sistema de extinción de incendios, cabina** **Ledningsmatta, brandsläckningssystem, hytt**	Catalogue id **20105**	Group **371**
2			Illustr. No **1026105**	Section **1950**
3				
4			Issue **20009038-J**	Page **427**
5		**83558, 81426**		

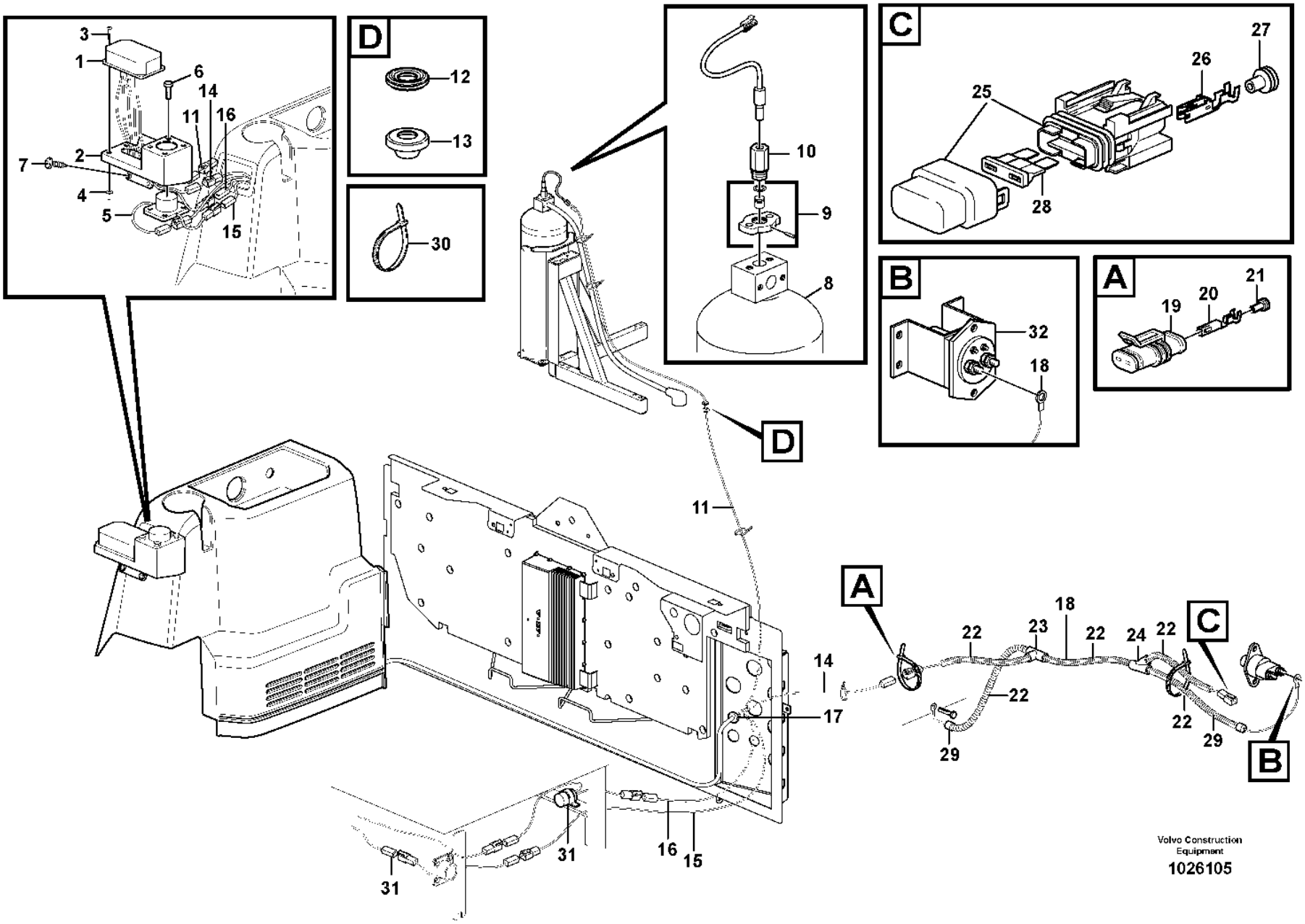

Volvo Construction Equipment

1026105

Fig.	Part No.	Quantity 1	2	3	PS	KIT	Description	Dénomination	Bezeichnung	Denominación	Benämning	Notes
20	**VOE 14592319**	2					•Terminal	•Contact électrique	•Anschlussstift	•Espiga terminal	•Anslutningsstift	
21		2			NS		•Plug	•Bouchon	•Stopfen	•Tapon	•Plugg	
22	**VOE 4803746**	REQ					•Hose	•Flexible	•Schlauch	•Manguera	•Slang	
23	**VOE 11039709**	1					•Manifold	•Tubulure	•Verzweigung	•Bifurcación	•Förgrening	
24	**VOE 11039665**	1					•Manifold	•Tubulure	•Verzweigung	•Bifurcación	•Förgrening	
25	**VOE 11039714**	1					•Fuse holder	•Porte-fusible	•Sicherungshalter	•Portafusibles	•Säkringshållare	
26	**VOE 11039715**	2					•Cable terminal	•Cosse câble	•Kabelschuh	•Terminal de cable	•Ledningssko	
27	**VOE 873854**	2					•Sealing sleeve	•Douille étanchéité	•Dichthülse	•Manguito retén	•Tätningshylsa	
28	**VOE 969161**	1					•Fuse	•Fusible	•Sicherung	•Fusible	•Säkring	10A
29	**VOE 11039397**	3					•End sleeve	•Douille d'extrémité	•Endhülse	•Manguito final	•Ändhylsa	
30	**VOE 4881440**	REQ					Cable tie	Serre-câble	Kabelbinder	Abrazadera de cinta	Buntband	
31							El Cable	Fil Electrique	El-leitung	Cable Electrico	Elledning	See group 371-2000 page 431
32							Main switch	Robinet batterie	Battereitrennschalter	Desconectador bateria	Batterifrånskiljare	2361)

2361) **GB**: Alt. placement, when switch for battery disconnector is mounted in cab. **FR**: Emplacement optionnel lorsque le coupe-batteries est à l'intérieur de la cabine. **DE**: Alternative Anordnung, wenn der Batterietrennschalter in der Kabine montiert ist. **ES**: Ubicación alternativa cuando el interruptor de batería va montado en la cabina. **SE**: Alternativ plac. då strömbrytare för batterifrånskiljare är monterad i hytt.

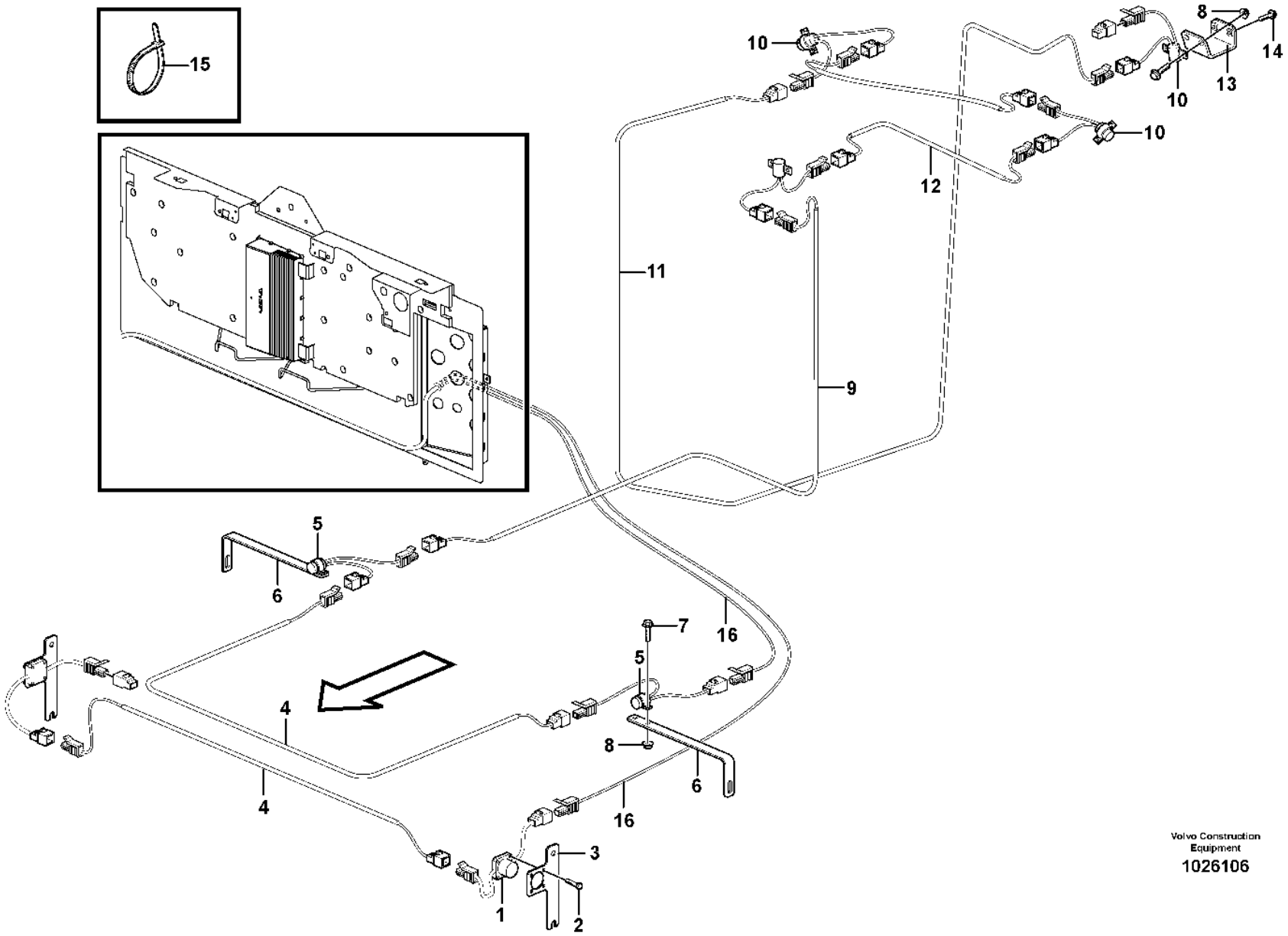

Volvo Construction Equipment

1026106

Fig.	Part No.	Quantity 1	2	3	PS	KIT	Description	Dénomination	Bezeichnung	Denominación	Benämning	Notes
1	**VOE 11301793**	2					Switch	Contacteur	Schalter	Interruptor	Strömställare	
2	**VOE 955513**	8					Hexagon screw	Vis à tête hexagonale	Sechskantschraube	Tornillo hexagonal	Sexkantsskruv	
3		2			NS		Attaching Plate	Fer Fixation	Befestigungslasche	Plato Fijacion	Fästjärn	
4	**VOE 11301788**	2					Wiring harness	Faisceau de câbles	Kabelbaum	Manojo cables	Ledningsmatta	
5	**VOE 11301795**	2					Sensor	Capteur	Geber	Sensor	Sensor	280F DEG
6		2			NS		Bracket	Console	Konsole	Ménsula	Konsol	
7	**VOE 13947542**	12					Screw	Vis	Schraube	Tornillo	Skruv	
8	**VOE 930760**	12					Expanding nut	Écrou expenseur	Spreizmutter	Tuerca expansora	Expandermutter	
9	**VOE 11301787**	1					Wiring harness	Faisceau de câbles	Kabelbaum	Manojo cables	Ledningsmatta	
10	**VOE 11301794**	4					Sensor	Capteur	Geber	Sensor	Sensor	350F DEG
11	**VOE 11301789**	2					Wiring harness	Faisceau de câbles	Kabelbaum	Manojo cables	Ledningsmatta	
12	**VOE 11301790**	1					Wiring harness	Faisceau de câbles	Kabelbaum	Manojo cables	Ledningsmatta	
13		1			NS		Attaching Plate	Fer Fixation	Befestigungslasche	Plato Fijacion	Fästjärn	
14	**VOE 13946544**	2					Screw	Vis	Schraube	Tornillo	Skruv	
15	**VOE 4821292**	24					Cable tie	Serre-câble	Kabelbinder	Abrazadera de cinta	Buntband	
16							El Cable	Fil Electrique	El-leitung	Cable Electrico	Elledning	See group 371-1950 page 427

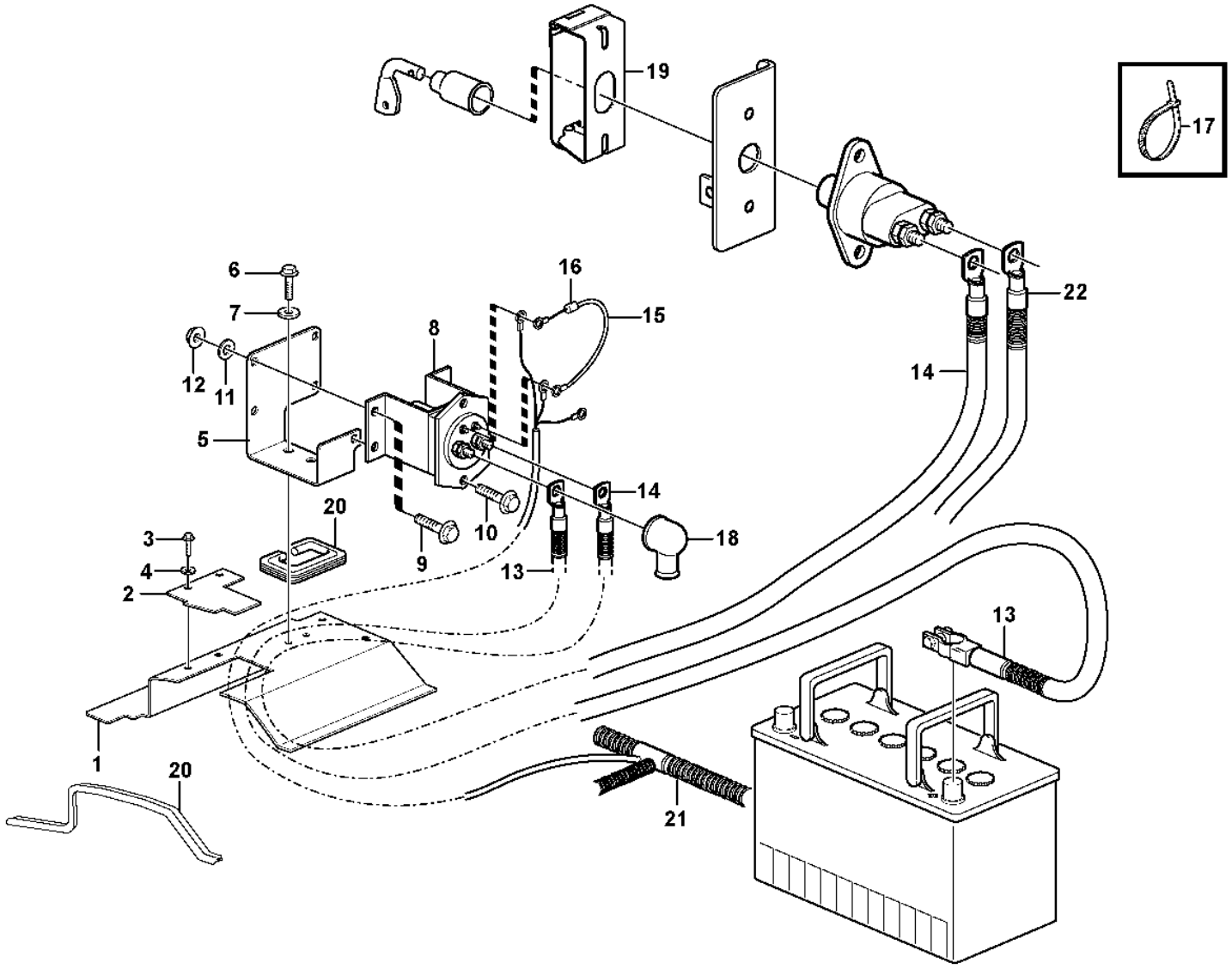

Volvo Construction Equipment
1026153

Fig.	Part No.	Quantity 1	2	3	PS	KIT	Description	Dénomination	Bezeichnung	Denominación	Benämning	Notes
1	**VOE 15043634**	1					Plate	Tôle	Blech	Chapa	Plåt	
2	**VOE 11170329**	1					Plate	Tôle	Blech	Chapa	Plåt	
3	**VOE 984734**	2					Flange screw	Vis à embase	Flanschschraube	Tornillo embridado	Flänsskruv	(VOE 13946173)
4	**VOE 994848**	2					Washer	Rondelle	Scheibe	Arandela	Bricka	(VOE 13960141)
5	**VOE 11170244**	1					Bracket	Console	Konsole	Consola	Konsol	
6	**VOE 984734**	2					Flange screw	Vis à embase	Flanschschraube	Tornillo embridado	Flänsskruv	(VOE 13946173)
7	**VOE 994848**	2					Washer	Rondelle	Scheibe	Arandela	Bricka	(VOE 13960141)
8	**VOE 70305651**	1					Battery main switch	Robinet de batterie	Batterietrennschalter	Interruptor de batería	Batterifrånskiljare	
9	**VOE 984734**	4					Flange screw	Vis à embase	Flanschschraube	Tornillo embridado	Flänsskruv	(VOE 13946173)
10	**VOE 13945444**	1					Screw	Vis	Schraube	Tornillo	Skruv	
11	**VOE 994848**	5					Washer	Rondelle	Scheibe	Arandela	Bricka	(VOE 13960141)
12	**VOE 60113167**	5					Flange lock nut	Contre-écrou à embase	Flanschverschlussmutter	Contratuerca embridada	Flänslåsmutter	(VOE 948645)
13	**VOE 11171651**	1					Battery cable	Câble de batterie	Batterieleitung	Cable de batería	Batteriledning	
14	**VOE 11171650**	1					Battery cable	Câble de batterie	Batterieleitung	Cable de batería	Batteriledning	
15	**VOE 11171655**	1					Diode unit	Unité de diode	Diodengruppe	Unidad de diodo	Diodenhet	
16	**VOE 4803274**	1					•Diode	•Diode	•Diode	•Diodo	•Diod	
17	**VOE 4881440**	2					Cable tie	Serre-câble	Kabelbinder	Abrazadera de cinta	Buntband	
18	**VOE 7025971**	2					Protection	Protection	Abdeckung	Protección	Skydd	
19	**VOE 11180465**	1					Lock	Serrure	Schloss	Cierre	Lås	
20	**VOE 4881656**	REQ					Framework moulding	Baguette claire-voie	Rahmenleiste	Moldura armadura	Skelettlist	
21							Cable harness	Faisceau cables	Kabelbaum	Manojo cables	Ledningsmatta	See group 371-400 page 311
22							Battery Cable	Câble batterie	Batterieleitung	Cable Bateria	Batteriledning	See group 371-100 page 287

1		**Battery cable and main switch** **Cable batterie et robinet batterie** **Batterieleitung und Batterietrennschalter** **Cable de bateria y desconectador bateria** **Batteriledning och batterifrånskiljare**	Catalogue id **20105**	Group **371**
2				
3			Illustr. No **1026153**	Section **2050**
4				
5		**83527**	Issue **20009038-J**	Page **433**

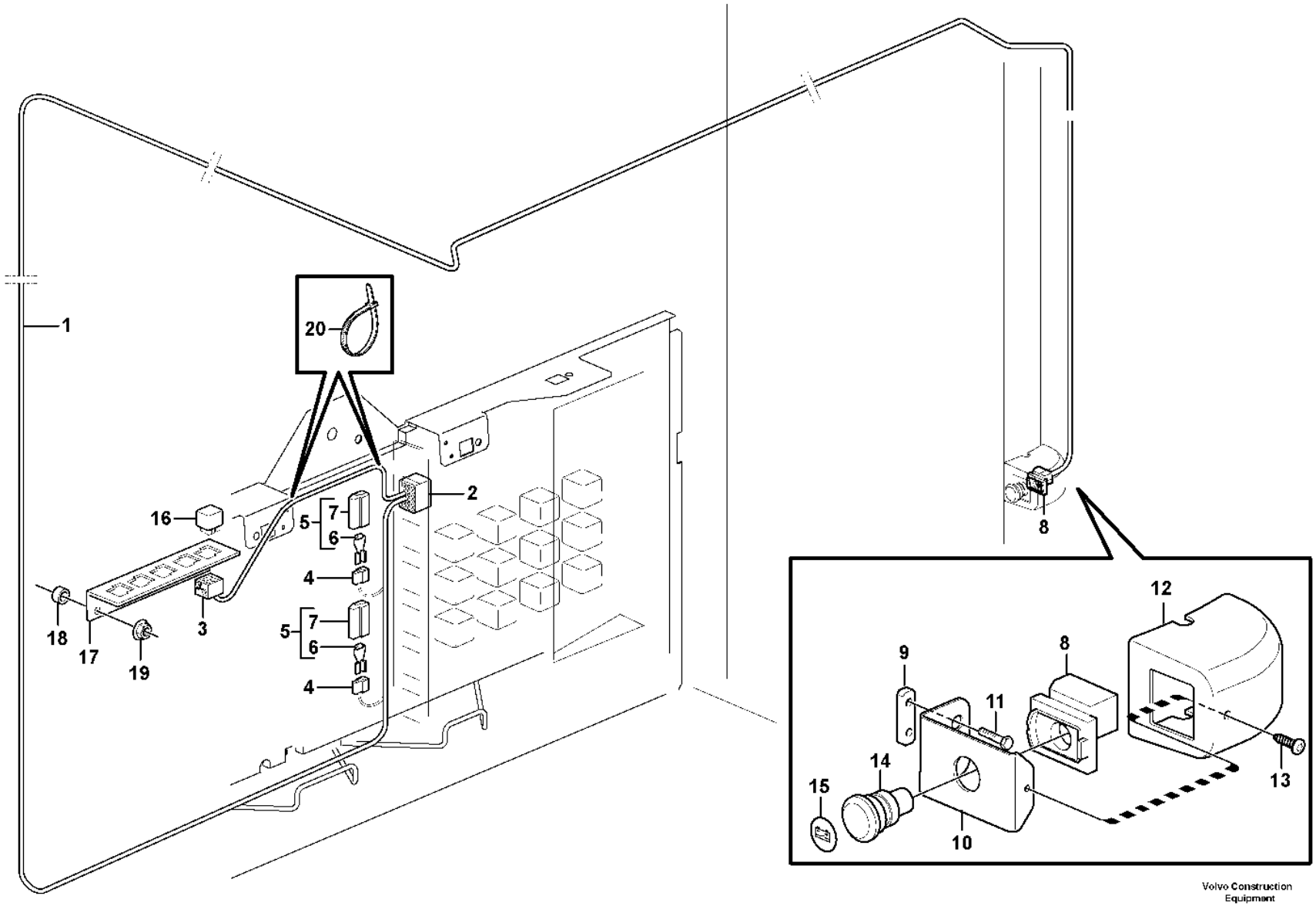

Volvo Construction Equipment

1030324

Fig.	Part No.	Quantity 1	2	3	PS	KIT	Description	Dénomination	Bezeichnung	Denominación	Benämning	Notes
1	**VOE 11171791**						Wiring harness	Faisceau de câbles	Kabelbaum	Manojo cables	Ledningsmatta	
							•CONNECTED TO:	•CONNECTÉ A:	•ANGESCHLOSSEN:	•CONECTADO A:	•ANSLUTER TILL:	
							••Cable connection	••Connexion de câble	••Kabelanschluss	••Conexión de cable	••Kabelanslutning	MK
							••Relay	••Relais	••Relais	••Rele	••Relä	RE3102
							••Diode Unit	••Ensemble Diode	••Diodengruppe	••Unidad De Diodo	••Diodenhet	DI1301, DI1302, DI1303
							••Switch	••Commutateur	••Schalter	••Contactor	••Strömställare	SW3102
2	**VOE 20367826**	1					•Housing	•Carter	•Gehäuse	•Cuerpo	•Hus	
3	**VOE 8141996**	1					•Housing	•Carter	•Gehäuse	•Cuerpo	•Hus	
4	**VOE 13958210**	3					•Receptacle housing	•Douille isolante	•Steckbuchse	•Aislador manguito	•Flatstiftshylsisolator	
5	**VOE 11170377**	3					•Diode unit	•Unité de diode	•Diodengruppe	•Unidad de diodo	•Diodenhet	
6		3			NS		••Diode	••Diode	••Diode	••Diodo	••Diod	
7	**VOE 958209**	3					••Housing	••Carter	••Gehäuse	••Cuerpo	••Hus	
8	**VOE 11118971**	1					•Contact block	•Bloc contact	•Kontaktklotz	•Bloque de contacto	•Kontaktblock	
9	**VOE 11412709**	1					Nut plate	Plaque filetée	Gewindeplatte	Placa de tuerca	Mutterplatta	
10	**VOE 15010248**	1					Attaching plate	Plaque de fixation	Befestigungsplatte	Placa de fijación	Fästplatta	S/N - 29429
10	**VOE 17426597**	1					Attaching Plate	Fer Fixation	Befestigungslasche	Plato Fijacion	Fästjärn	S/N 29430 -
11	**VOE 13965175**	2					Screw	Vis	Schraube	Tornillo	Skruv	
12	**VOE 11429260**	1					Cover	Capot	Abdeckung	Capó	Kåpa	S/N - 29429
12	**VOE 17428298**	1					Cover	Capot	Haube	Capó	Huv	S/N 29430 -
13	**VOE 972079**	1					Six point socket screw	Vis à 6 pans creux	Innensechsrundschraube	Tornillo de cabeza hexagonal	Sextandhålskruv	
14	**VOE 11118970**	1					Sponge	Éponge	Schwamm	Esponja	Svamp	
15	**VOE 11444288**	1					Decal	Autocollant	Aufklebeschild	Calcomanía	Dekal	
16	**VOE 20374662**	1					Relay	Relais	Relais	Relé	Relä	RE3102
17	**VOE 11444231**	1					Plate	Tôle	Blech	Chapa	Plåt	
18	**VOE 930418**	2					Spacer ring	Bague entretoise	Abstandring	Anillo distanciador	Distansring	
19	**VOE 13949278**	2					Flange lock nut	Contre-écrou à embase	Flanschverschlussmutter	Contratuerca embridada	Flänslåsmutter	
20	**VOE 4881440**	2					Cable tie	Serre-câble	Kabelbinder	Abrazadera de cinta	Buntband	

1		**Cable harness battery disconnector in cab** **Faisceau de câbles, coupe-batteries dans la cabine** **Kabel, Batterietrennschalter in Kabine** **Cable harness battery disconnector in cab** **Ledningsmatta batterifrånskiljare i hytt**	Catalogue id **20105**	Group **371**
2				
3			Illustr. No **1030324**	Section **2100**
4				
5		**83527**	Issue **20009038-J**	Page **435**

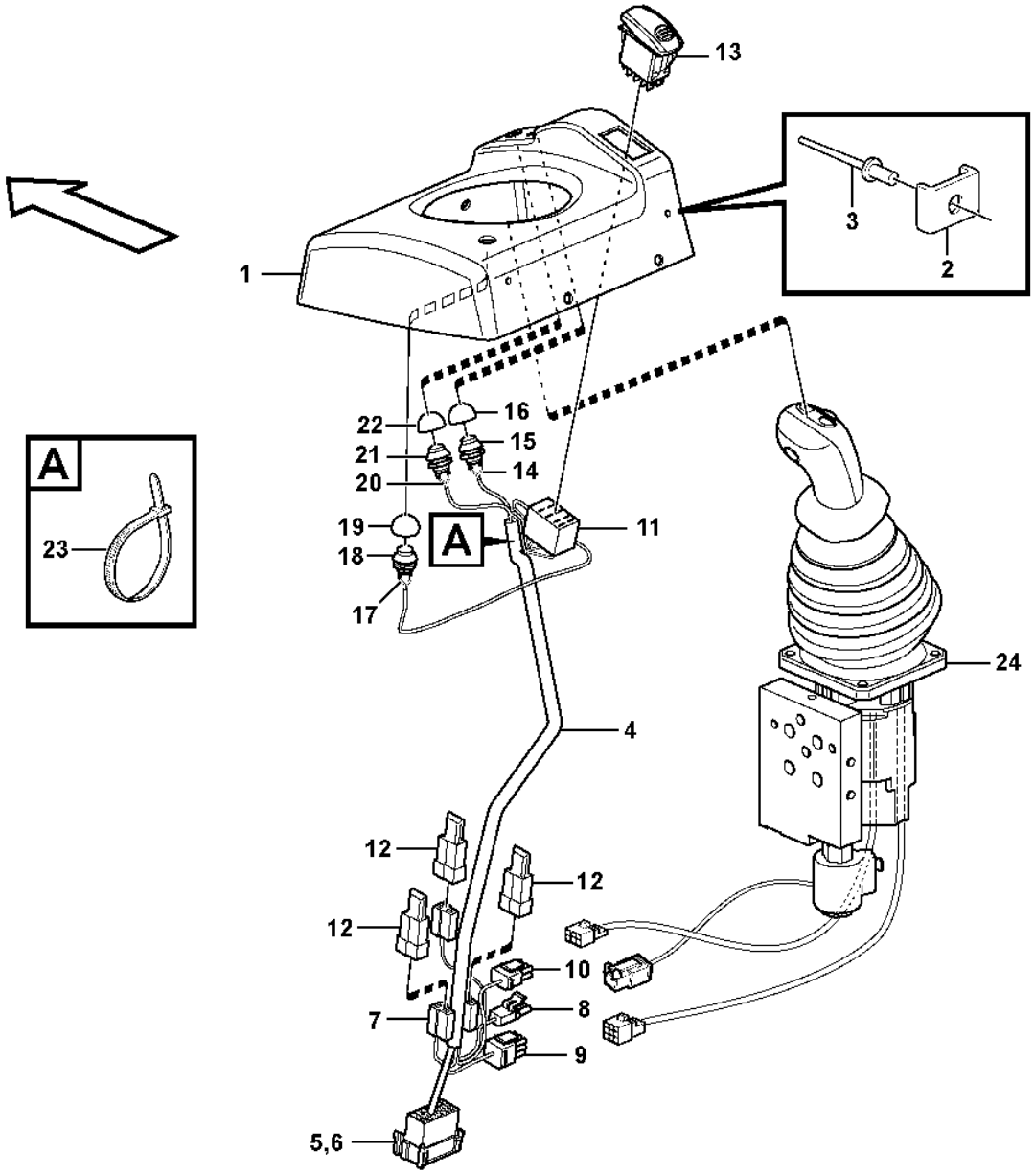
13
1
3
2
A
23
22
16
21
15
20
14
19
A
11
18
17
24
4
12
12
12
10
8
7
9
5,6

Fig.	Part No.	Quantity 1	2	3	PS	KIT	Description	Dénomination	Bezeichnung	Denominación	Benämning	Notes
	VOE 15018796	1					Cover	Capot	Abdeckung	Capó	Kåpa	
1	**VOE 11444302**	1					•Cover	•Capot	•Abdeckung	•Capó	•Kåpa	
2	**VOE 11007051**	3					••Retainer	••Retenue	••Halter	••Soporte	••Hållare	
3	**VOE 13965593**	3					••Blind rivet	••Rivet borgne	••Blindniet	••Remache ciego	••Blindnit	
4	**VOE 11171817**	1					•Wiring harness	•Faisceau de câbles	•Kabelbaum	•Manojo cables	•Ledningsmatta	
							••CONNECTED TO:	••CONNECTÉ A:	••ANGESCHLOSSEN:	••CONECTADO A:	••ANSLUTER TILL:	
							•••Wire harness	•••Faisceau cables	•••Kabelbaum	•••Manojo cables	•••Ledningsmatta	LF
							•••Solenoid valve	•••Valve solenoide	•••Solenoid Ventil	•••Válvula solenoid	•••Proport.ventil	MA9113
							•••Single Lever Control	•••Command un lev.	•••Einhebelsteuer.	•••Monomando	•••Enspaksreglage	LJ, LK
							•••Switch	•••Interrupteur bas.	•••Schalter	•••Interruptor bas.	•••Strömställare	SW9140, SW3615, SW4207, SW4210
5	**VOE 3987483**	1					••Housing	••Carter	••Gehäuse	••Cuerpo	••Hus	
6		1			NS		••Lock	••Serrure	••Schloss	••Cierre	••Lås	
7	**VOE 13958210**	3					••Receptacle housing	••Douille isolante	••Steckbuchse	••Aislador manguito	••Flatstiftshylsisolator	
8	**VOE 11039696**	1			CS		••Housing	••Carter	••Gehäuse	••Cuerpo	••Hus	
9		1			NS		••Housing	••Carter	••Gehäuse	••Carter	••Hus	
10		1			NS		••Housing	••Carter	••Gehäuse	••Carter	••Hus	
11	**VOE 70369714**	1					••Housing	••Carter	••Gehäuse	••Cuerpo	••Hus	
12	**VOE 4940327**	3					••Diode	••Diode	••Diode	••Diodo	••Diod	DI9102, DI9103
13	**VOE 15021452**	1					•Contact button	•Bouton contact	•Kontaktknopf	•Botón de contacto	•Kontaktknapp	(VOE 70377164) SW9140
14	**VOE 11170372**	1					•Switch	•Contacteur	•Schalter	•Interruptor	•Strömställare	SW3615
							••CONNECTED TO:	••CONNECTÉ A:	••ANGESCHLOSSEN:	••CONECTADO A:	••ANSLUTER TILL:	
							•••Housing	•••Carter	•••Gehäuse	•••Carter	•••Hus	LF
15	**VOE 11039681**	1					••Switch	••Contacteur	••Schalter	••Interruptor	••Strömställare	
16	**VOE 11170040**	1					••Protecting cap	••Capot de protection	••Schutzhaube	••Cabezal protección	••Skyddshuv	
17	**VOE 11171821**	1					•Switch	•Contacteur	•Schalter	•Interruptor	•Strömställare	SW4207
							••CONNECTED TO:	••CONNECTÉ A:	••ANGESCHLOSSEN:	••CONECTADO A:	••ANSLUTER TILL:	
							•••Housing	•••Carter	•••Gehäuse	•••Carter	•••Hus	LF
18	**VOE 11039681**	1					••Switch	••Contacteur	••Schalter	••Interruptor	••Strömställare	
19	**VOE 11170040**	1					••Protecting cap	••Capot de protection	••Schutzhaube	••Cabezal protección	••Skyddshuv	

1	
2	
3	
4	
5	

Cable harnesses, single lever control.
Faisceau de câbles pour commande levier simple.
Kabelbaum für Einhebel Regler.
Manojo de cables para reglaje de palanca sencilla.
Ledningsmattor, enspaksreglage.

83343

Catalogue id	Group
20105	**371**
Illustr. No	Section
1030314	**2125**
Issue	Page
20009038-J	**437**

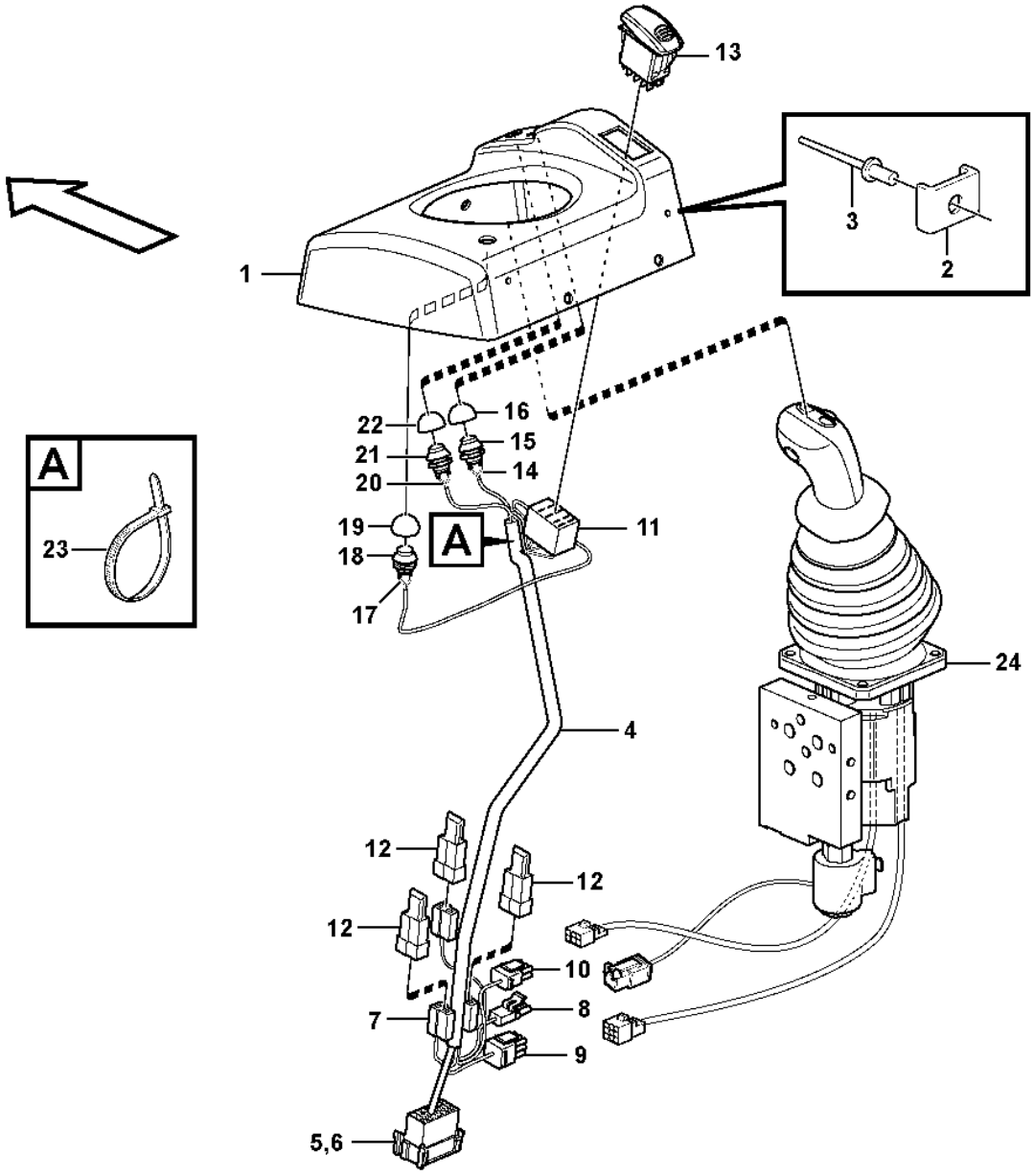
13
1
3
2
A
23
22
16
21
15
20
14
19
A
11
18
17
24
4
12
12
12
10
8
7
9
5,6

Fig.	Part No.	Quantity 1	2	3	PS	KIT	Description	Dénomination	Bezeichnung	Denominación	Benämning	Notes
20	**VOE 11170374**	1					•Switch	•Contacteur	•Schalter	•Interruptor	•Strömställare	SW4210
							••CONNECTED TO:	••CONNECTÉ A:	••ANGESCHLOSSEN:	••CONECTADO A:	••ANSLUTER TILL:	
							•••Housing	•••Carter	•••Gehäuse	•••Carter	•••Hus	LF
21	**VOE 11039681**	1					••Switch	••Contacteur	••Schalter	••Interruptor	••Strömställare	
22	**VOE 11170040**	1					••Protecting cap	••Capot de protection	••Schutzhaube	••Cabezal protección	••Skyddshuv	
23	**VOE 4881440**	5					•Cable tie	•Serre-câble	•Kabelbinder	•Abrazadera de cinta	•Buntband	
24							Single Lever Control	Command un lev.	Einhebelsteuer.	Monomando	Enspaksreglage	

1		**Cable harnesses, single lever control.** **Faisceau de câbles pour commande levier simple.** **Kabelbaum für Einhebel Regler.** **Manojo de cables para reglaje de palanca sencilla.** **Ledningsmattor, enspaksreglage.**	Catalogue id **20105**	Group **371**
2				
3			Illustr. No **1030314**	Section **2125**
4				
5		**83343**	Issue **20009038-J**	Page **439**

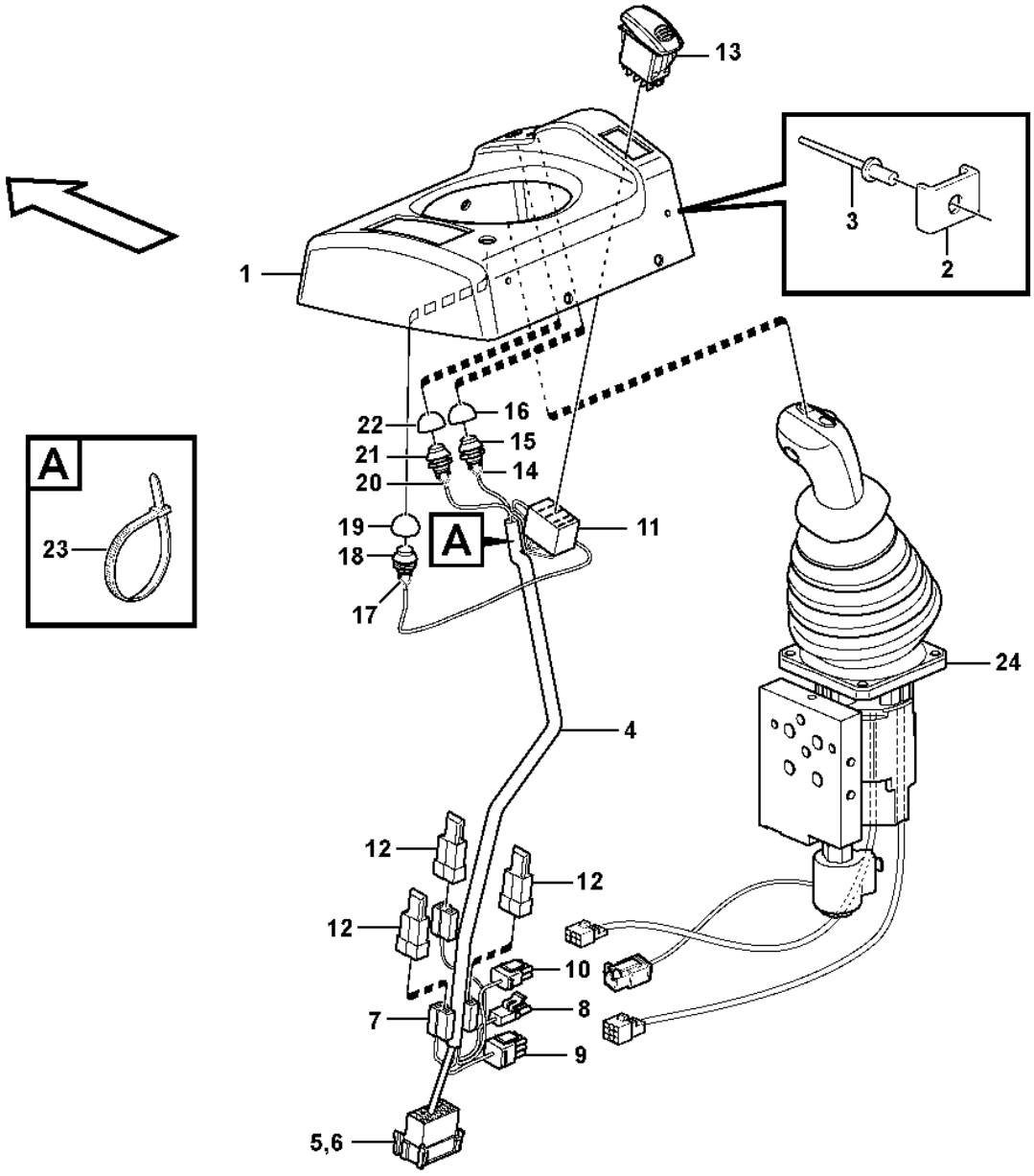
13
1
3
2
A
23
22
16
21
15
20
14
19
A
11
18
17
24
4
12
12
12
10
8
7
9
5,6

Fig.	Part No.	Quantity 1	2	3	PS	KIT	Description	Dénomination	Bezeichnung	Denominación	Benämning	Notes
	VOE 15019770	1					Cover	Capot	Abdeckung	Capó	Kåpa	
1	**VOE 11444249**	1					•Cover	•Capot	•Abdeckung	•Capó	•Kåpa	
2	**VOE 11007051**	3					••Retainer	••Retenue	••Halter	••Soporte	••Hållare	
3	**VOE 13965593**	3					••Blind rivet	••Rivet borgne	••Blindniet	••Remache ciego	••Blindnit	
4	**VOE 15018707**	1					•Wiring harness	•Faisceau de câbles	•Kabelbaum	•Manojo cables	•Ledningsmatta	
							••CONNECTED TO:	••CONNECTÉ A:	••ANGESCHLOSSEN:	••CONECTADO A:	••ANSLUTER TILL:	
							•••Wire harness	•••Faisceau cables	•••Kabelbaum	•••Manojo cables	•••Ledningsmatta	LF
							•••Solenoid valve	•••Valve solenoide	•••Solenoid Ventil	•••Válvula solenoid	•••Proport.ventil	MA9113
							•••Single Lever Control	•••Command un lev.	•••Einhebelsteuer.	•••Monomando	•••Enspaksreglage	LJ, LK
							•••Switch	•••Interrupteur bas.	•••Schalter	•••Interruptor bas.	•••Strömställare	SW9140, SW3615, SW4207, SW4210
5	**VOE 3987483**	1					••Housing	••Carter	••Gehäuse	••Cuerpo	••Hus	
6		1			NS		••Lock	••Serrure	••Schloss	••Cierre	••Lås	
7	**VOE 13958210**	3					••Receptacle housing	••Douille isolante	••Steckbuchse	••Aislador manguito	••Flatstiftshylsisolator	
8	**VOE 11039696**	1			CS		••Housing	••Carter	••Gehäuse	••Cuerpo	••Hus	(MA9113)
9		1			NS		••Housing	••Carter	••Gehäuse	••Carter	••Hus	LK
10		1			NS		••Housing	••Carter	••Gehäuse	••Carter	••Hus	LJ
11	**VOE 70369714**	1					••Housing	••Carter	••Gehäuse	••Cuerpo	••Hus	
12	**VOE 4940327**	3					••Diode	••Diode	••Diode	••Diodo	••Diod	DI9102, DI9103
13	**VOE 15021452**	1					•Contact button	•Bouton contact	•Kontaktknopf	•Botón de contacto	•Kontaktknapp	(VOE 70377164) SW9140
14	**VOE 11170372**	1					•Switch	•Contacteur	•Schalter	•Interruptor	•Strömställare	SW3615
							••CONNECTED TO:	••CONNECTÉ A:	••ANGESCHLOSSEN:	••CONECTADO A:	••ANSLUTER TILL:	
							•••Housing	•••Carter	•••Gehäuse	•••Carter	•••Hus	LF
15	**VOE 11039681**	1					••Switch	••Contacteur	••Schalter	••Interruptor	••Strömställare	
16	**VOE 11170040**	1					••Protecting cap	••Capot de protection	••Schutzhaube	••Cabezal protección	••Skyddshuv	
17	**VOE 11171821**	1					•Switch	•Contacteur	•Schalter	•Interruptor	•Strömställare	SW4207
							••CONNECTED TO:	••CONNECTÉ A:	••ANGESCHLOSSEN:	••CONECTADO A:	••ANSLUTER TILL:	
							•••Housing	•••Carter	•••Gehäuse	•••Carter	•••Hus	LF
18	**VOE 11039681**	1					••Switch	••Contacteur	••Schalter	••Interruptor	••Strömställare	
19	**VOE 11170040**	1					••Protecting cap	••Capot de protection	••Schutzhaube	••Cabezal protección	••Skyddshuv	

1	
2	
3	
4	
5	

Cable harnesses, single lever control.
Faisceau de câbles pour commande levier simple.
Kabelbaum für Einhebel Regler.
Manojo de cables para reglaje de palanca sencilla.
Ledningsmattor, enspaksreglage.

83346

Catalogue id	Group
20105	**371**
Illustr. No	Section
1030317	**2150**
Issue	Page
20009038-J	**441**

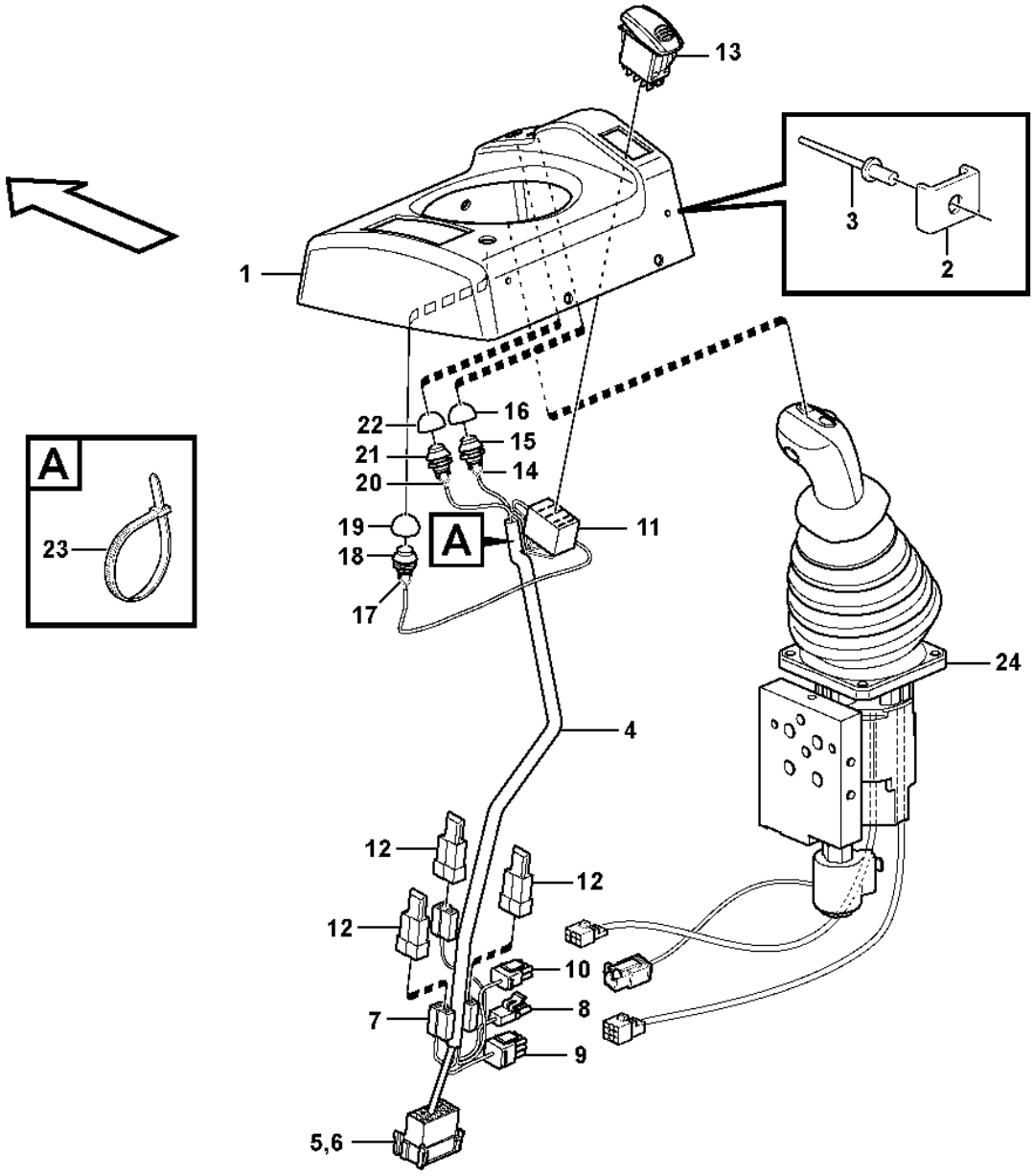
13
1
3
2
A
23
22
16
21
15
20
14
19
A
11
18
17
24
4
12
12
12
10
8
7
9
5,6

Fig.	Part No.	Quantity 1	2	3	PS	KIT	Description	Dénomination	Bezeichnung	Denominación	Benämning	Notes
20	**VOE 11170374**	1					•Switch	•Contacteur	•Schalter	•Interruptor	•Strömställare	SW4210
							••CONNECTED TO:	••CONNECTÉ A:	••ANGESCHLOSSEN:	••CONECTADO A:	••ANSLUTER TILL:	
							•••Housing	•••Carter	•••Gehäuse	•••Carter	•••Hus	LF
21	**VOE 11039681**	1					••Switch	••Contacteur	••Schalter	••Interruptor	••Strömställare	
22	**VOE 11170040**	1					••Protecting cap	••Capot de protection	••Schutzhaube	••Cabezal protección	••Skyddshuv	
23	**VOE 4881440**	5					•Cable tie	•Serre-câble	•Kabelbinder	•Abrazadera de cinta	•Buntband	
24							Single Lever Control	Command un lev.	Einhebelsteuer.	Monomando	Enspaksreglage	

1		**Cable harnesses, single lever control.**	Catalogue id **20105**	Group **371**
2		**Faisceau de câbles pour commande levier simple.**		
3		**Kabelbaum für Einhebel Regler.**	Illustr. No **1030317**	Section **2150**
4		**Manojo de cables para reglaje de palanca sencilla.**		
5		**Ledningsmattor, enspaksreglage.**	Issue **20009038-J**	Page **443**
		83346		

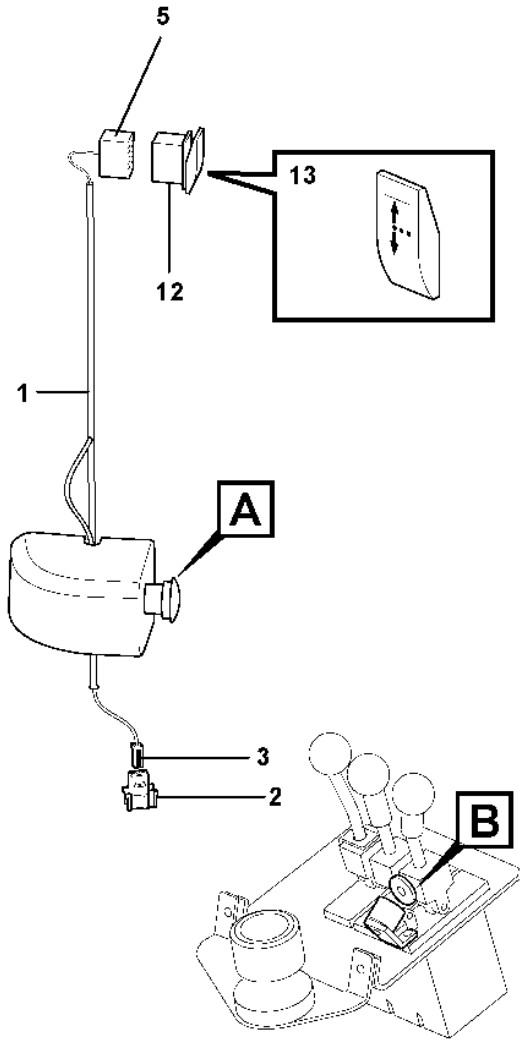

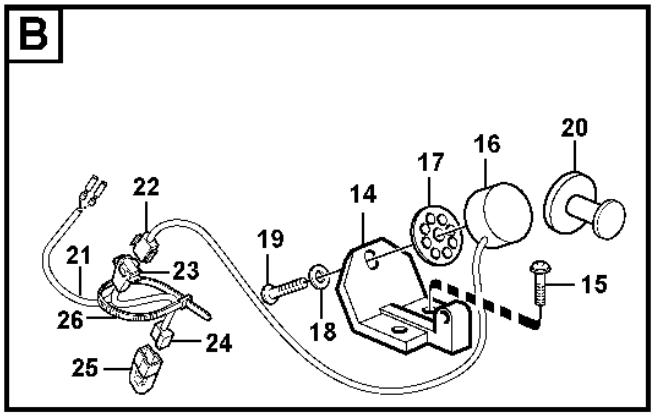

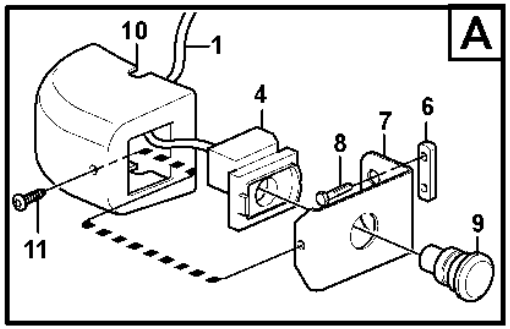

Volvo Construction Equipment

1026210

Fig.	Part No.	Quantity 1	2	3	PS	KIT	Description	Dénomination	Bezeichnung	Denominación	Benämning	Notes
1	**VOE 11171842**	1					Wiring harness	Faisceau de câbles	Kabelbaum	Manojo cables	Ledningsmatta	
							•CONNECTED TO:	•CONNECTÉ A:	•ANGESCHLOSSEN:	•CONECTADO A:	•ANSLUTER TILL:	
							••Emergency switch	••Arrêt dØurgence	••Notabschalter	••Interruptor de emerg.	••Nödströmbrytare	SW9146
							••Switch	••Interrupteur bas.	••Schalter	••Interruptor bas.	••Strömställare	SW9147
							••Coupling Piece	••Accouplement	••Leit Verbinder	••Pieza Conexion	••Kopplingsstycke	MG
2	**VOE 3987478**	1					•Housing	•Carter	•Gehäuse	•Cuerpo	•Hus	
3	**VOE 1078184**	1					•Lock plate	•Plaque verrouillage	•Verschlussplatte	•Placa de seguridad	•Låsplatta	
4	**VOE 11118971**	1					•Contact block	•Bloc contact	•Kontaktklotz	•Bloque de contacto	•Kontaktblock	
5	**VOE 70369714**	1					•Housing	•Carter	•Gehäuse	•Cuerpo	•Hus	
6	**VOE 11412709**	1					Nut plate	Plaque filetée	Gewindeplatte	Placa de tuerca	Mutterplatta	
7	**VOE 11412708**	1					Bracket	Console	Konsole	Consola	Konsol	
8	**VOE 13965175**	2					Screw	Vis	Schraube	Tornillo	Skruv	
9	**VOE 11118970**	1					Sponge	Éponge	Schwamm	Esponja	Svamp	
10	**VOE 11429260**	1					Cover	Capot	Abdeckung	Capó	Kåpa	
11	**VOE 972079**	1					Six point socket screw	Vis à 6 pans creux	Innensechsrundschraube	Tornillo de cabeza hexagonal	Sextandhålskruv	
12	**VOE 70377101**	1					Switch	Contacteur	Schalter	Interruptor	Strömställare	SW9147
13	**VOE 11428174**	1					Rocker arm	Culbuteur	Kipphebel	Balancín	Vipparm	
14	**VOE 11003531**	1					Bracket	Console	Konsole	Consola	Konsol	
15	**VOE 969556**	2					Six point socket screw	Vis à 6 pans creux	Innensechsrundschraube	Tornillo de cabeza hexagonal	Sextandhålskruv	
16	**VOE 15100027**	1					Magnet	Aimant	Magnet	Imán	Magnet	(VOE 11003153)
17	**VOE 11003158**	1					Spacer ring	Bague entretoise	Abstandring	Anillo distanciador	Distansring	
18	**VOE 960137**	1					Washer	Rondelle	Scheibe	Arandela	Bricka	
19	**VOE 969513**	1					Six point socket screw	Vis à 6 pans creux	Innensechsrundschraube	Tornillo de cabeza hexagonal	Sextandhålskruv	
20	**VOE 11003417**	1					Anchor plate	Plateau d'ancrage	Ankerplatte	Placa de anclaje	Ankarplatta	
21	**VOE 15180040**	1					Wiring harness	Faisceau de câbles	Kabelbaum	Manojo cables	Ledningsmatta	
							•CONNECTED TO:	•CONNECTÉ A:	•ANGESCHLOSSEN:	•CONECTADO A:	•ANSLUTER TILL:	
		1					••Magnet	••Aimant	••Magnet	••Iman	••Magnet	MA9144
		1					••Diode	••Diode	••Diode	••Diodo	••Diod	DI9101

1		**Cable harness, detent, 3rd hydraulic function** **Ruban conducteur, bloque - levier, 3ème fonction hydraulique** **Kabelbaum, Hebelsperre, 3. Hydraulfunktion** **Manojo cables, bloque de la palanca de mando, 3a. función hidráulica** **Ledningsmatta, hållfunktion, 3:e hydraulfunktion**	Catalogue id **20105**	Group **371**
2				
3			Illustr. No **1026210**	Section **2200**
4				
5		**83225**	Issue **20009038-J**	Page **445**

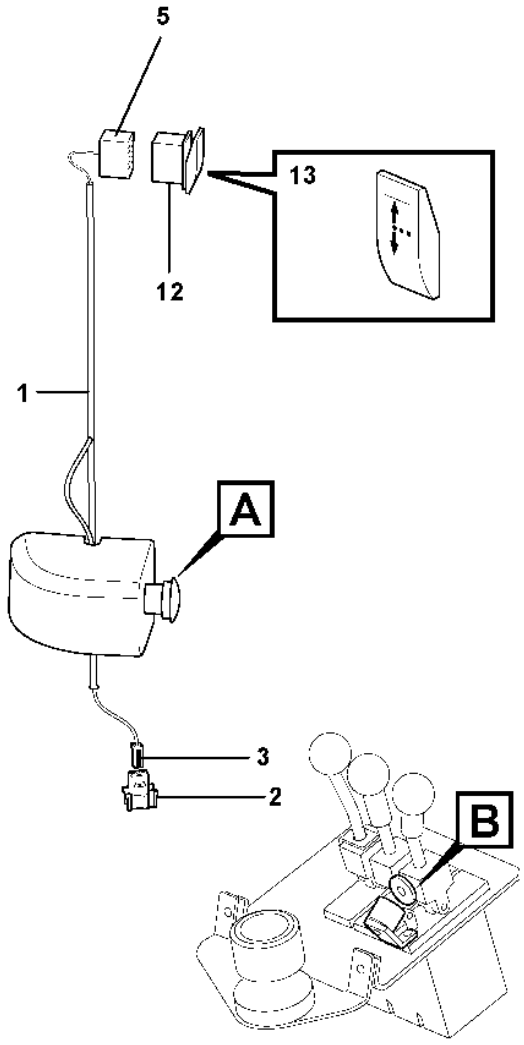

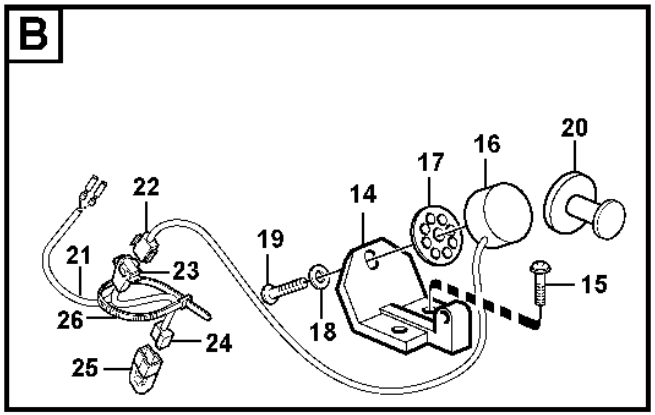

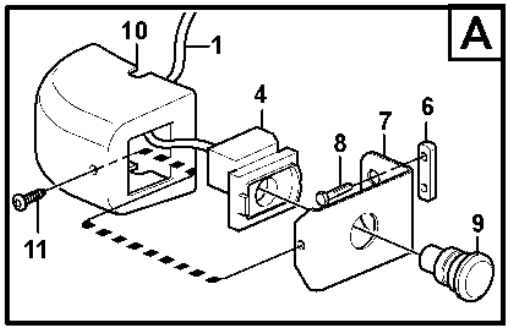

Volvo Construction Equipment

1026210

Fig.	Part No.	Quantity 1	2	3	PS	KIT	Description	Dénomination	Bezeichnung	Denominación	Benämning	Notes
		1					••Diode	••Diode	••Diode	••Diodo	••Diod	DI9108
		1					••Receptacle housing	••Douille isolante	••Steckbuchse	••Aislador manguito	••Hylsisolator	LE/LD
22	**VOE 13948996**	1					•Insulator	•Isolateur	•Isolator	•Aislador	•Isolator	
23	**VOE 13948995**	1					•Pin housing	•Fiche isolante	•Rundstecker	•Aislador de clavija	•Rundstiftsisolator	
24	**VOE 13958210**	1					•Receptacle housing	•Douille isolante	•Steckbuchse	•Aislador manguito	•Flatstiftshylsisolator	
25	**VOE 4940327**	1					•Diode	•Diode	•Diode	•Diodo	•Diod	DI9101
	VOE 4940327	1					•Diode	•Diode	•Diode	•Diodo	•Diod	DI9108
25	**VOE 4803274**	2					••Diode	••Diode	••Diode	••Diodo	••Diod	
26	**VOE 4881440**	1					Cable tie	Serre-câble	Kabelbinder	Abrazadera de cinta	Buntband	

1		**Cable harness, detent, 3rd hydraulic function** **Ruban conducteur, bloque - levier, 3ème fonction hydraulique** **Kabelbaum, Hebelsperre, 3. Hydraulfunktion** **Manojo cables, bloque de la palanca de mando, 3a. función hidráulica** **Ledningsmatta, hållfunktion, 3:e hydraulfunktion**	Catalogue id **20105**	Group **371**
2				
3			Illustr. No **1026210**	Section **2200**
4				
5		**83225**	Issue **20009038-J**	Page **447**

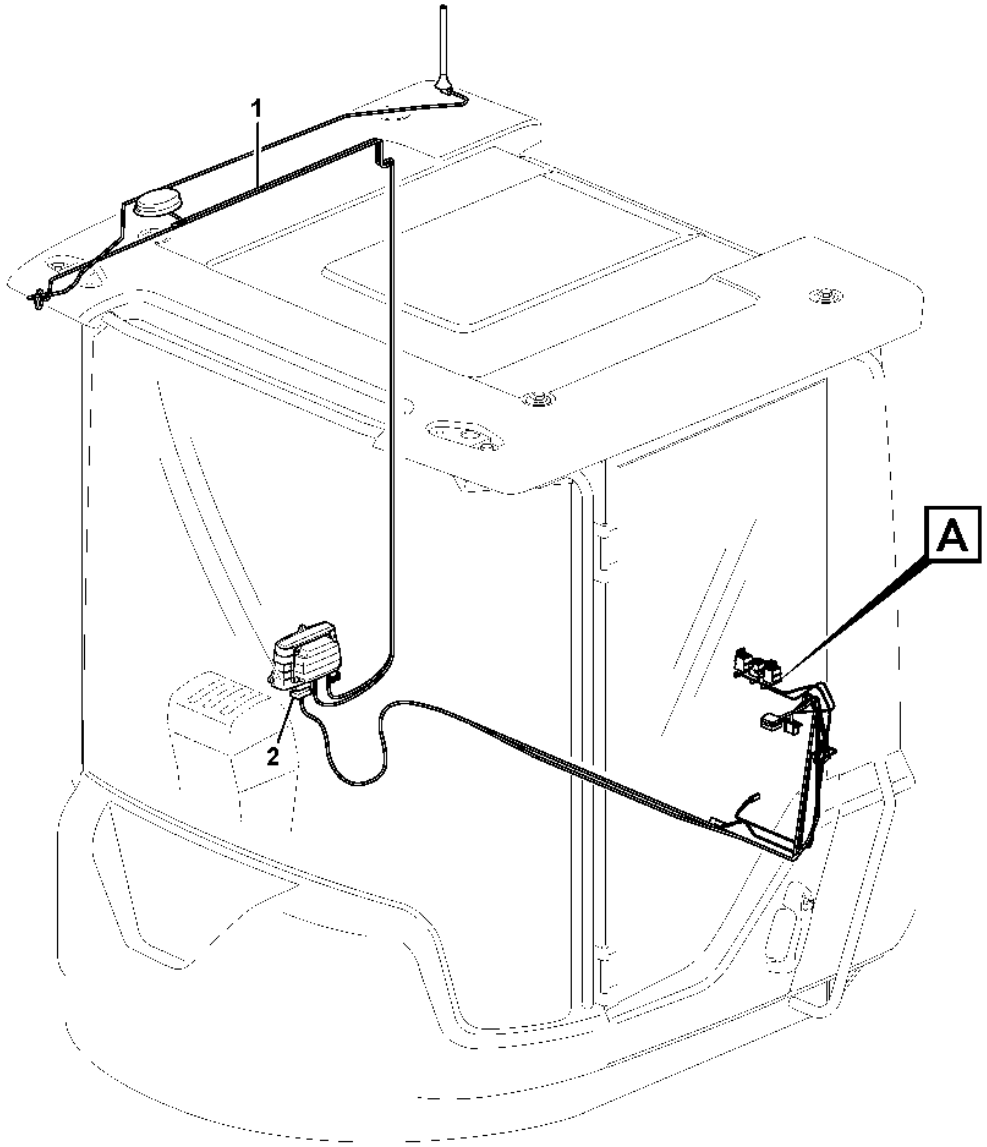
1
2
A

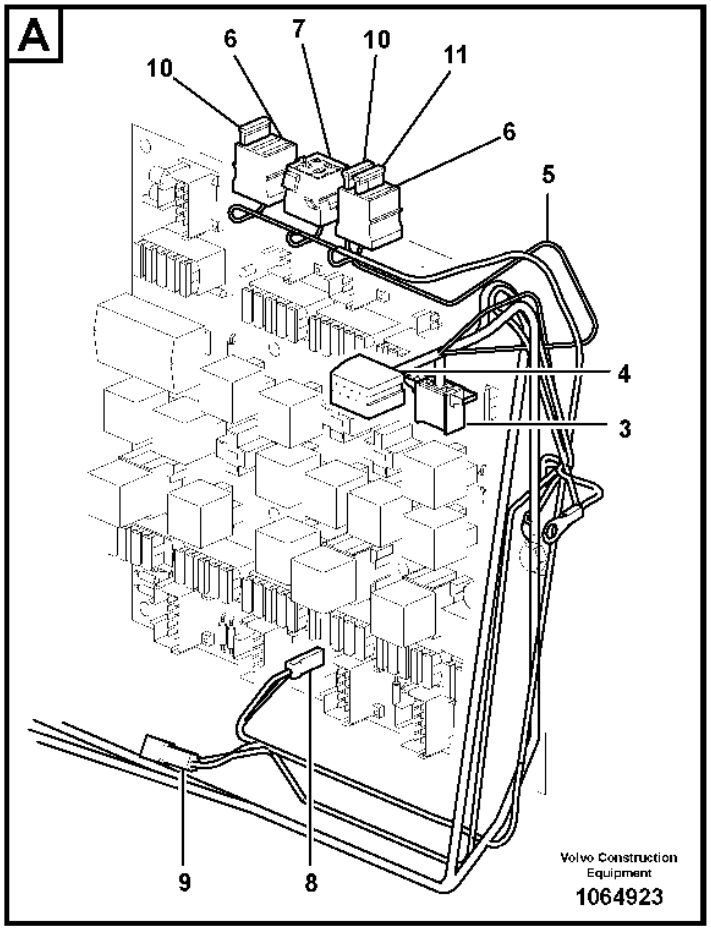
A
10
6
7
10
11
6
5
4
3
9
8
Volvo Construction Equipment
1064923

Fig.	Part No.	Quantity 1	2	3	PS	KIT	Description	Dénomination	Bezeichnung	Denominación	Benämning	Notes
1	**VOE 11171793**	1					Wiring harness	Faisceau de câbles	Kabelbaum	Manojo cables	Ledningsmatta	
							•CONNECTED TO:	•CONNECTÉ A:	•ANGESCHLOSSEN:	•CONECTADO A:	•ANSLUTER TILL:	
							••Electronic unit	••Unité électronique	••Elektronikeinheit	••Unidad electrón	••Elektronikenhet	WECU
							••Socket	••Connexion Elect	••Elektroanschlus	••Conexion Electr	••Elanslutning	VP
							••Fuse Board	••Socle Fusible	••Sicher Klbrett	••Cuadro Fusibles	••Säkringsplint	FU64/P2
2	**VOE 11170366**	1					•Contact	•Contact	•Kontakt	•Contacto	•Kontakt	WECU
3	**VOE 1096618**	1					•Housing	•Carter	•Gehäuse	•Cuerpo	•Hus	VP
4	**VOE 1096614**	1					•Housing	•Carter	•Gehäuse	•Cuerpo	•Hus	VP
5	**VOE 11171857**	1					Wiring harness	Faisceau de câbles	Kabelbaum	Manojo cables	Ledningsmatta	
							•CONNECTED TO:	•CONNECTÉ A:	•ANGESCHLOSSEN:	•CONECTADO A:	•ANSLUTER TILL:	
							••Feeding	••Alimentation	••Zuführung	••Alimentacion	••Matning	30A
							••Ground Conn	••Liaison Masse	••Masseanschluss	••Conexion Tierra	••Jordförbindning	31C
							••Fuse Holder	••Porte fusible	••Sicherungshalter	••Porta-fusible	••Säkringshållare	FU61, FU62, FU85
							••Relay Retainer	••Porte-relais	••Relaishalter	••Portarreles	••Relähållare	RE3601
							••Housing Cover	••Gaine Isolante	••Isolatorhulle	••Funda Aislador	••Isolatorhölje	P1/2, P1 (L350F)
6	**VOE 3986188**	2					•Fuse holder	•Porte-fusible	•Sicherungshalter	•Portafusibles	•Säkringshållare	
7	**VOE 8141996**	1					•Housing	•Carter	•Gehäuse	•Cuerpo	•Hus	
8	**VOE 13949597**	1					•Protecting sleeve	•Manchon protection	•Schutzhülle	•Manguito de protección	•Skyddshylsa	
9	**VOE 958207**	1					•Housing	•Carter	•Gehäuse	•Cuerpo	•Hus	
10	**VOE 13969162**	2					•Fuse	•Fusible	•Sicherung	•Fusible	•Säkring	15A, FU61, FU85
11	**VOE 13969160**	1					•Fuse	•Fusible	•Sicherung	•Fusible	•Säkring	5A, FU62

1		**Cable harnesses, telematics** **Faisceau de câbles, système télématique** **Kabel (Telematik)** **Haces de cables (telemática)** **Ledningsmattor, (telematik)**	Catalogue id **20105**	Group **371**
2				
3			Illustr. No **1064923**	Section **2500**
4				
5		**83925, 83926, 85528, 85529, 86487, 86488**	Issue **20009038-J**	Page **449**

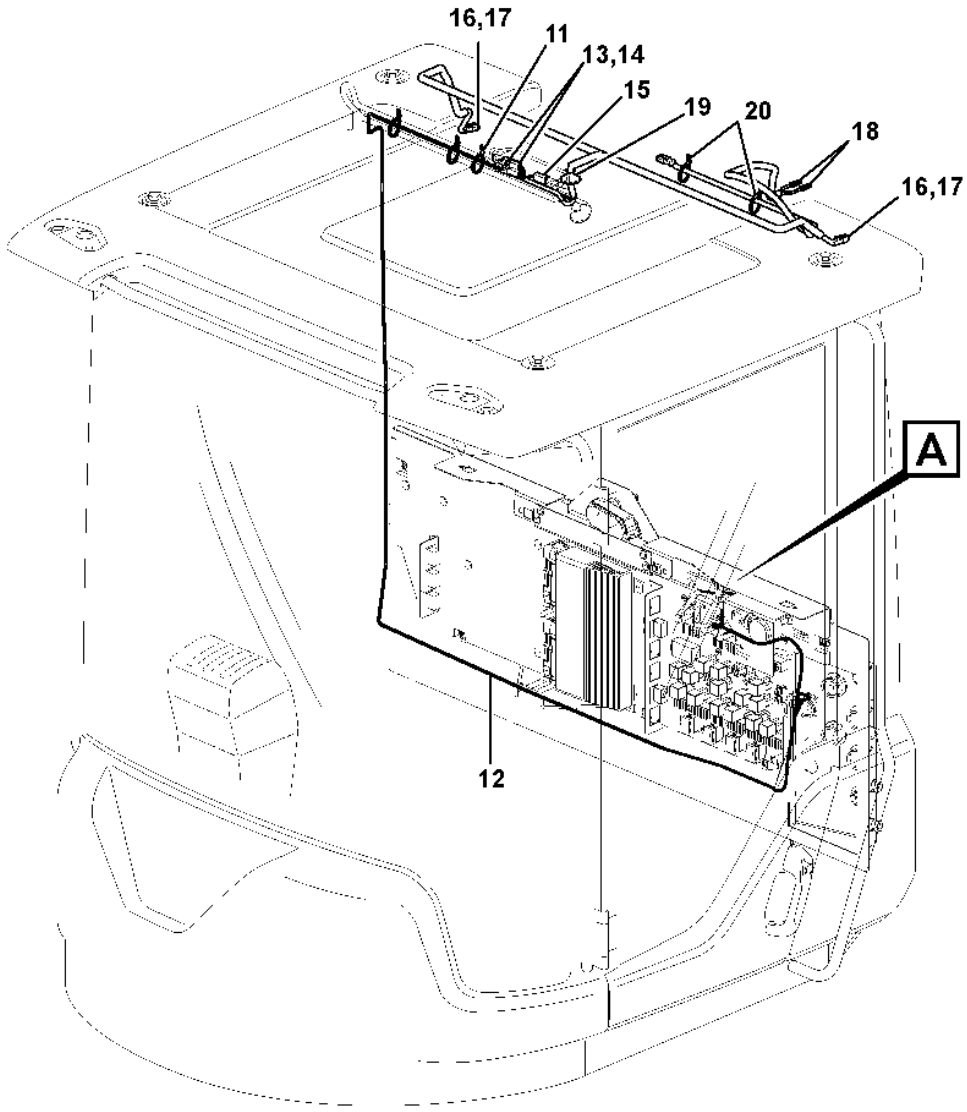
16,17
11
13,14
15
19
20
18
16,17
A
12

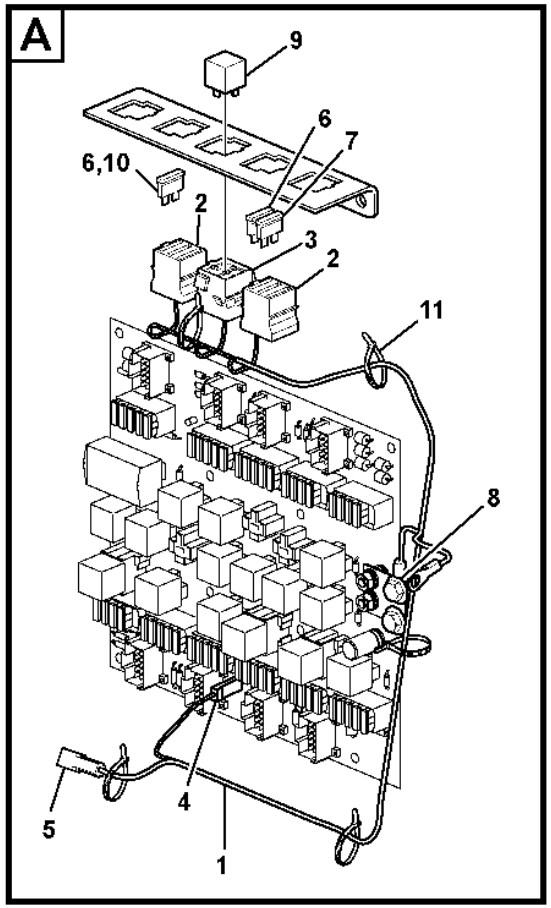
A
9
6
7
6,10
2
3
2
11
8
5
4
1

Fig.	Part No.	Quantity 1	2	3	PS	KIT	Description	Dénomination	Bezeichnung	Denominación	Benämning	Notes
1	**VOE 11171857**	1					Wiring harness	Faisceau de câbles	Kabelbaum	Manojo cables	Ledningsmatta	3844)
							•CONNECTED TO:	•CONNECTÉ A:	•ANGESCHLOSSEN:	•CONECTADO A:	•ANSLUTER TILL:	
							••Feeding	••Alimentation	••Zuführung	••Alimentacion	••Matning	30A
							••Ground Conn	••Liaison Masse	••Masseanschluss	••Conexion Tierra	••Jordförbindning	31C
							••Fuse Holder	••Porte fusible	••Sicherungshalter	••Porta-fusible	••Säkringshållare	FU61, FU62, FU85
							••Relay Retainer	••Porte-relais	••Relaishalter	••Portarreles	••Relähållare	RE3601
							••Housing Cover	••Gaine Isolante	••Isolatorhulle	••Funda Aislador	••Isolatorhölje	P1/2, P1 (L350F)
2	**VOE 3986188**	1					•Fuse holder	•Porte-fusible	•Sicherungshalter	•Portafusibles	•Säkringshållare	
3	**VOE 8141996**	1					•Housing	•Carter	•Gehäuse	•Cuerpo	•Hus	
4	**VOE 13949597**	1					•Protecting sleeve	•Manchon protection	•Schutzhülle	•Manguito de protección	•Skyddshylsa	
5	**VOE 958207**	1					•Housing	•Carter	•Gehäuse	•Cuerpo	•Hus	
6	**VOE 13969162**	2					•Fuse	•Fusible	•Sicherung	•Fusible	•Säkring	15A, FU61, FU85
7	**VOE 13969160**	1					•Fuse	•Fusible	•Sicherung	•Fusible	•Säkring	5A, FU62
8	**VOE 984733**	1					Flange screw	Vis à embase	Flanschschraube	Tornillo embridado	Flänsskruv	(VOE 946440) 30A, M8 x 16mm
9	**VOE 20374662**	1					Relay	Relais	Relais	Relé	Relä	RE3601
10	**VOE 13969162**	1					Fuse	Fusible	Sicherung	Fusible	Säkring	15A, FU85
11	**VOE 4881440**	REQ					Cable tie	Serre-câble	Kabelbinder	Abrazadera de cinta	Buntband	
12	**VOE 11171843**	1					Wiring harness	Faisceau de câbles	Kabelbaum	Manojo cables	Ledningsmatta	
							•CONNECTED TO:	•CONNECTÉ A:	•ANGESCHLOSSEN:	•CONECTADO A:	•ANSLUTER TILL:	
							••Fuse Holder	••Porte fusible	••Sicherungshalter	••Porta-fusible	••Säkringshållare	FU85
							••Ground Conn	••Liaison Masse	••Masseanschluss	••Conexion Tierra	••Jordförbindning	31C
							••Cable harness	••Faisceau cables	••Kabelbaum	••Manojo cables	••Ledningsmatta	(LA3519, LA3520, LA3624)
							••Work lights	••Eclairage de travail	••Arbeitsbeleuchtung	••Alumbrado de trabajo	••Arbetsbelysning	LA3519, LA3520
							••Rotating Beacon	••Gyrophare	••Rundumkennleuchte	••Luz Rotativa Emergencia	••Roterande Varningsljus	LA3624
							••Cyclone Cleaner	••Filtre Cyclone	••Zyklonfilter	••Filtro Ciclon	••Cyklonrenare	MO8702
13	**VOE 20846136**	2					•Housing	•Carter	•Gehäuse	•Cuerpo	•Hus	(VOE 874954)
14	**VOE 11803693**	2					•Lock	•Serrure	•Schloss	•Cierre	•Lås	(VOE 14370881)
15		1			NS		•Tab Housing	•Fiche Isolante	•Flachstecker	•Aislad Clavija	•Stiftisolator	

3844) **GB**: Up to date: 10th of November 2010 **FR**: Jusqu'au 10 novembre 2010 **DE**: Aktualisierung: 10. November 2010 **ES**: Actualizado: 10 de noviembre de 2010 **SE**: Upp till datum: den 10 november år 2010

1		**Cable harness air cleaner, cab** **Faisceau de câbles, filtre à air, cabine** **Kabelbaum Luftfilter, Kab** **Manojo de cable, filtro de aire, cab** **Ledningsmatta luftrenare, hytt**
2		
3		
4		
5		**84153, 11298389**

Catalogue id	Group
20105	**371**
Illustr. No	Section
1030409	**2550**
Issue	Page
20009038-J	**451**

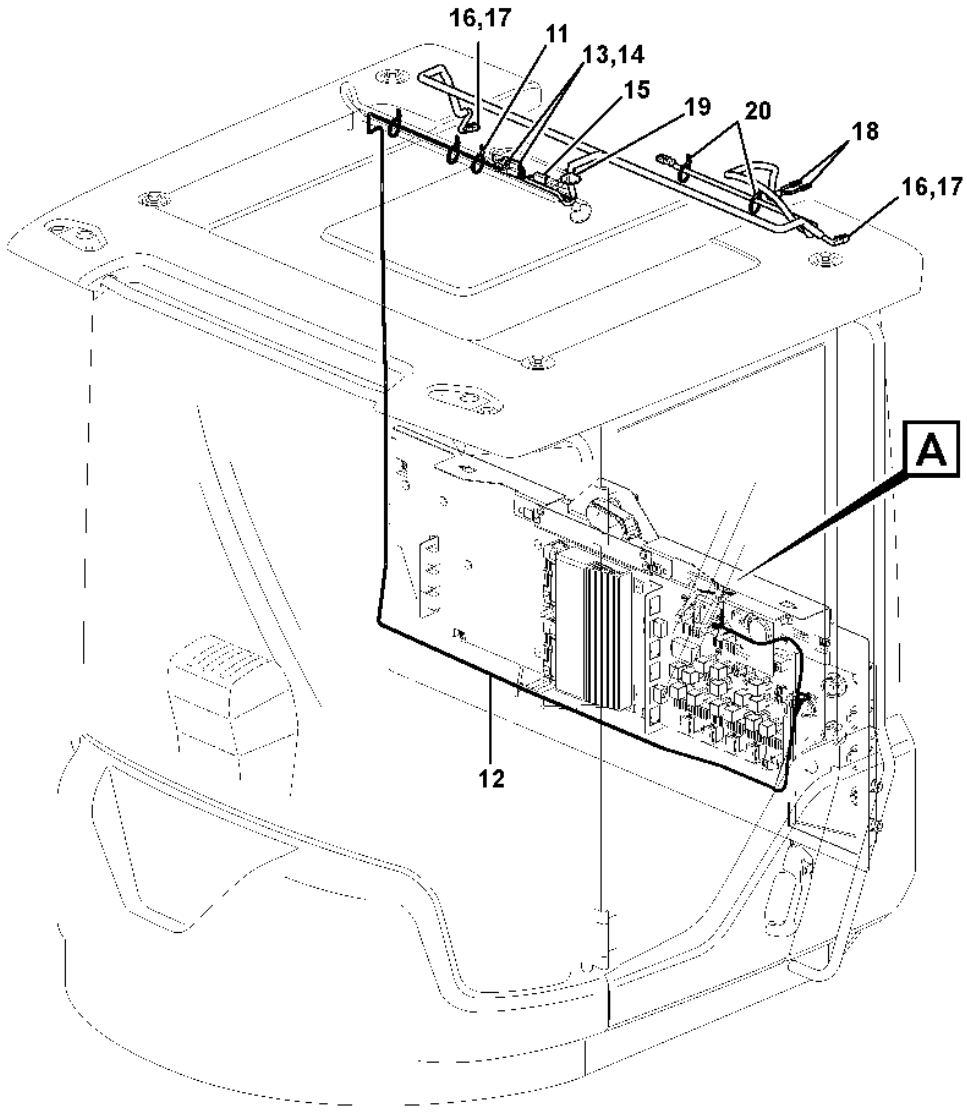
16,17
11
13,14
15
19
20
18
16,17
A
12

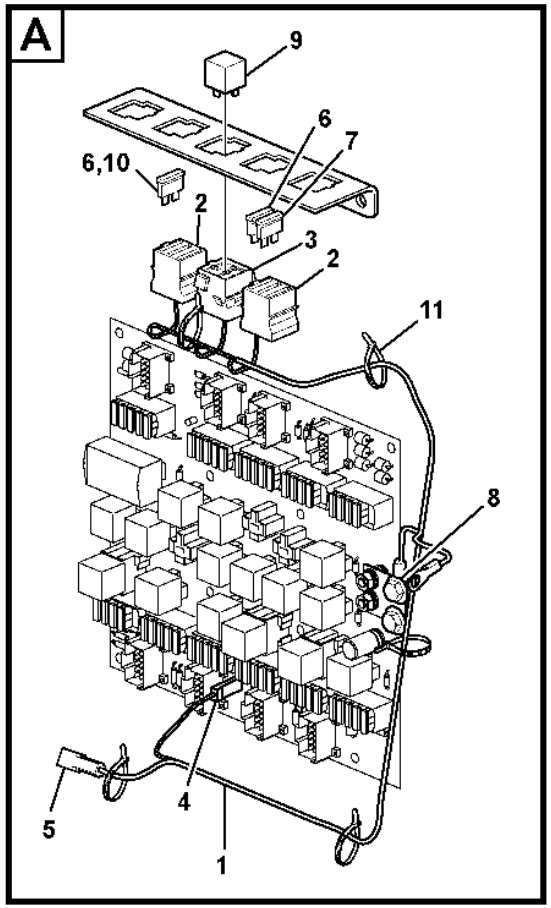
A
9
6
7
6,10
2
3
2
11
8
5
4
1

Fig.	Part No.	Quantity 1	2	3	PS	KIT	Description	Dénomination	Bezeichnung	Denominación	Benämning	Notes
16	**VOE 874955**	3					•Housing	•Carter	•Gehäuse	•Cuerpo	•Hus	
17	**VOE 11806306**	3					•Stop	•Arrêt	•Anschlag	•Parada	•Stopp	(VOE 874956)
18	**VOE 13949597**	2					•Protecting sleeve	•Manchon protection	•Schutzhülle	•Manguito de protección	•Skyddshylsa	
19	**VOE 1259854**	1					•Grommet	•Passe fil	•Durchführung	•Pasaje	•Genomföring	
20	**VOE 4881440**	2					Cable tie	Serre-câble	Kabelbinder	Abrazadera de cinta	Buntband	

1		**Cable harness air cleaner, cab** **Faisceau de câbles, filtre à air, cabine** **Kabelbaum Luftfilter, Kab** **Manojo de cable, filtro de aire, cab** **Ledningsmatta luftrenare, hytt**	Catalogue id **20105**	Group **371**
2				
3			Illustr. No **1030409**	Section **2550**
4				
5		**84153, 11298389**	Issue **20009038-J**	Page **453**

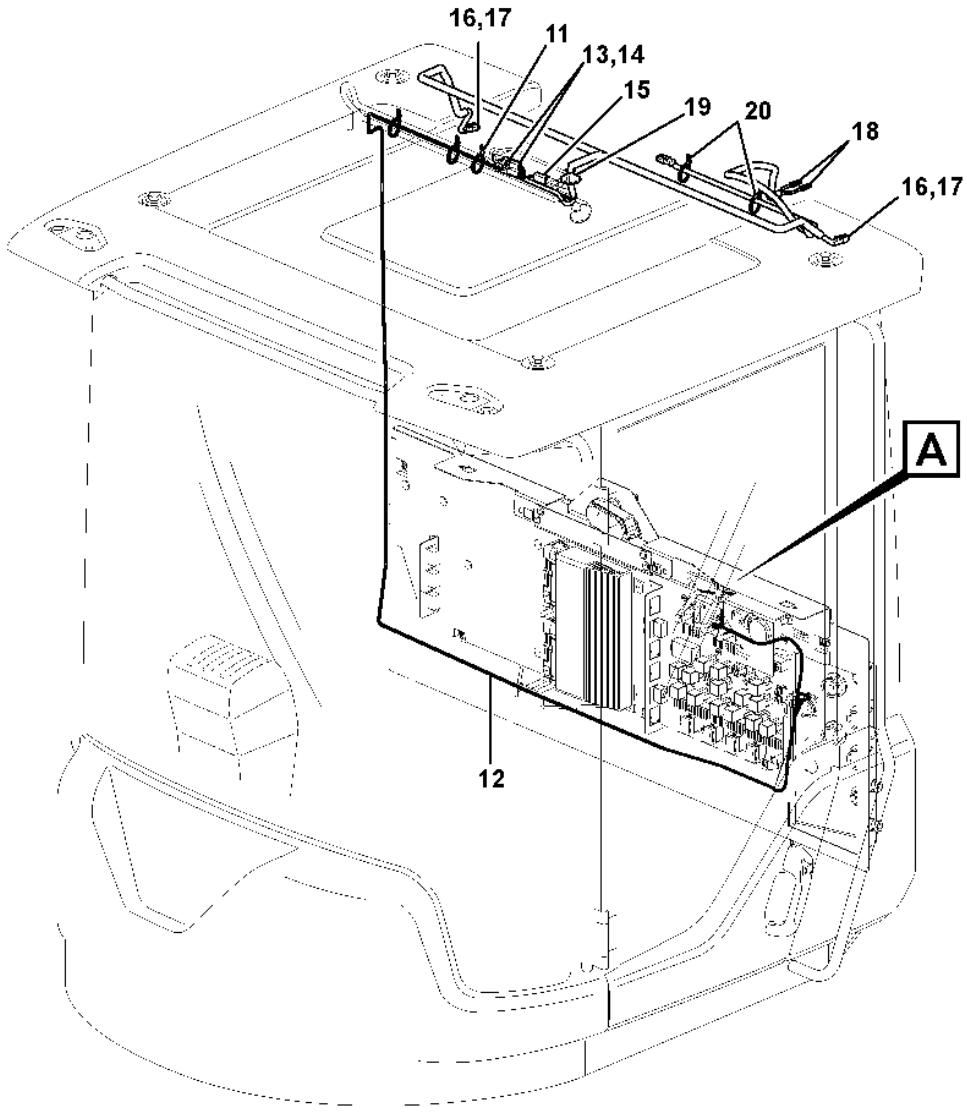
16,17
11
13,14
15
19
20
18
16,17
A
12

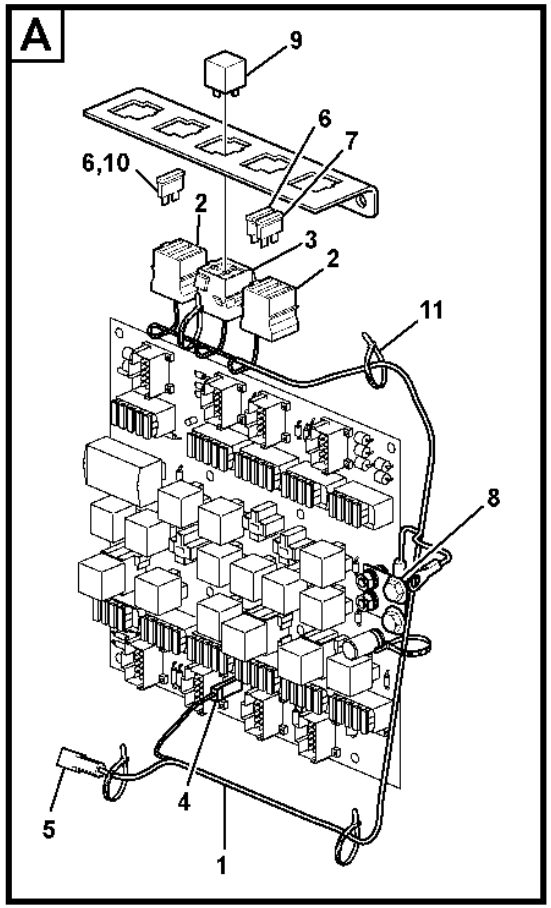
A
9
6
7
6,10
2
3
2
11
8
5
4
1

Fig.	Part No.	Quantity 1	2	3	PS	KIT	Description	Dénomination	Bezeichnung	Denominación	Benämning	Notes
1	**VOE 11171857**	1	1				Wiring harness	Faisceau de câbles	Kabelbaum	Manojo cables	Ledningsmatta	
							•CONNECTED TO:	•CONNECTÉ A:	•ANGESCHLOSSEN:	•CONECTADO A:	•ANSLUTER TILL:	
							••Feeding	••Alimentation	••Zuführung	••Alimentacion	••Matning	30A
							••Ground Conn	••Liaison Masse	••Masseanschluss	••Conexion Tierra	••Jordförbindning	31C
							••Fuse Holder	••Porte fusible	••Sicherungshalter	••Porta-fusible	••Säkringshållare	FU61, FU62, FU85
							••Relay Retainer	••Porte-relais	••Relaishalter	••Portarreles	••Relähållare	RE3601
							••Housing Cover	••Gaine Isolante	••Isolatorhulle	••Funda Aislador	••Isolatorhölje	P1/2, P1 (L350F)
2	**VOE 3986188**	1	1				•Fuse holder	•Porte-fusible	•Sicherungshalter	•Portafusibles	•Säkringshållare	
3	**VOE 8141996**	1	1				•Housing	•Carter	•Gehäuse	•Cuerpo	•Hus	
4	**VOE 13949597**	1	1				•Protecting sleeve	•Manchon protection	•Schutzhülle	•Manguito de protección	•Skyddshylsa	
5	**VOE 958207**	1	1				•Housing	•Carter	•Gehäuse	•Cuerpo	•Hus	
6	**VOE 13969162**	2	2				•Fuse	•Fusible	•Sicherung	•Fusible	•Säkring	15A, FU61, FU85
7	**VOE 13969160**	1	1				•Fuse	•Fusible	•Sicherung	•Fusible	•Säkring	5A, FU62
8	**VOE 984733**	1	1				Flange screw	Vis à embase	Flanschschraube	Tornillo embridado	Flänsskruv	(VOE 946440) 30A, M8 x 16mm
9	**VOE 20374662**	1	1				Relay	Relais	Relais	Relé	Relä	RE3601
10	**VOE 13969162**	1	1				Fuse	Fusible	Sicherung	Fusible	Säkring	15A, FU85
11	**VOE 14016673**	REQ	REQ				Strip clamp	Serrage de ruban	Bandklemme	Abrazadera de cinta	Bandklamma	
12	**VOE 17473873**		1				Wiring harness	Faisceau de câbles	Kabelbaum	Manojo cables	Ledningsmatta	L PROD DATE 2016-12-05 - See group 371-2580 page 459
12	**VOE 17374435**	1					Wiring harness	Faisceau de câbles	Kabelbaum	Manojo cables	Ledningsmatta	E PROD DATE - 2016-12-04
							•CONNECTED TO:	•CONNECTÉ A:	•ANGESCHLOSSEN:	•CONECTADO A:	•ANSLUTER TILL:	
							••Fuse Holder	••Porte fusible	••Sicherungshalter	••Porta-fusible	••Säkringshållare	FU85
							••Ground Conn	••Liaison Masse	••Masseanschluss	••Conexion Tierra	••Jordförbindning	31C
							••Cable harness	••Faisceau cables	••Kabelbaum	••Manojo cables	••Ledningsmatta	(LA3519, LA3520, LA3624)
							••Work lights	••Eclairage de travail	••Arbeitsbeleuchtung	••Alumbrado de trabajo	••Arbetsbelysning	LA3519, LA3520
							••Rotating Beacon	••Gyrophare	••Rundumkennleuchte	••Luz Rotativa Emergencia	••Roterande Varningsljus	LA3624
							••Cyclone Cleaner	••Filtre Cyclone	••Zyklonfilter	••Filtro Ciclon	••Cyklonrenare	MO8702
13	**VOE 20846136**	2					•Housing	•Carter	•Gehäuse	•Cuerpo	•Hus	(VOE 874954)
14	**VOE 11803693**	2					•Lock	•Serrure	•Schloss	•Cierre	•Lås	

1	**E PROD**
2	**L PROD**
3	
4	
5	

Cable harness air cleaner, cab
Faisceau de câbles, filtre à air, cabine
Kabelbaum Luftfilter, Kab
Manojo de cable, filtro de aire, cab
Ledningsmatta luftrenare, hytt

85376

Catalogue id **20105**	Group **371**
Illustr. No **1030409**	Section **2575**
Issue **20009038-J**	Page **455**

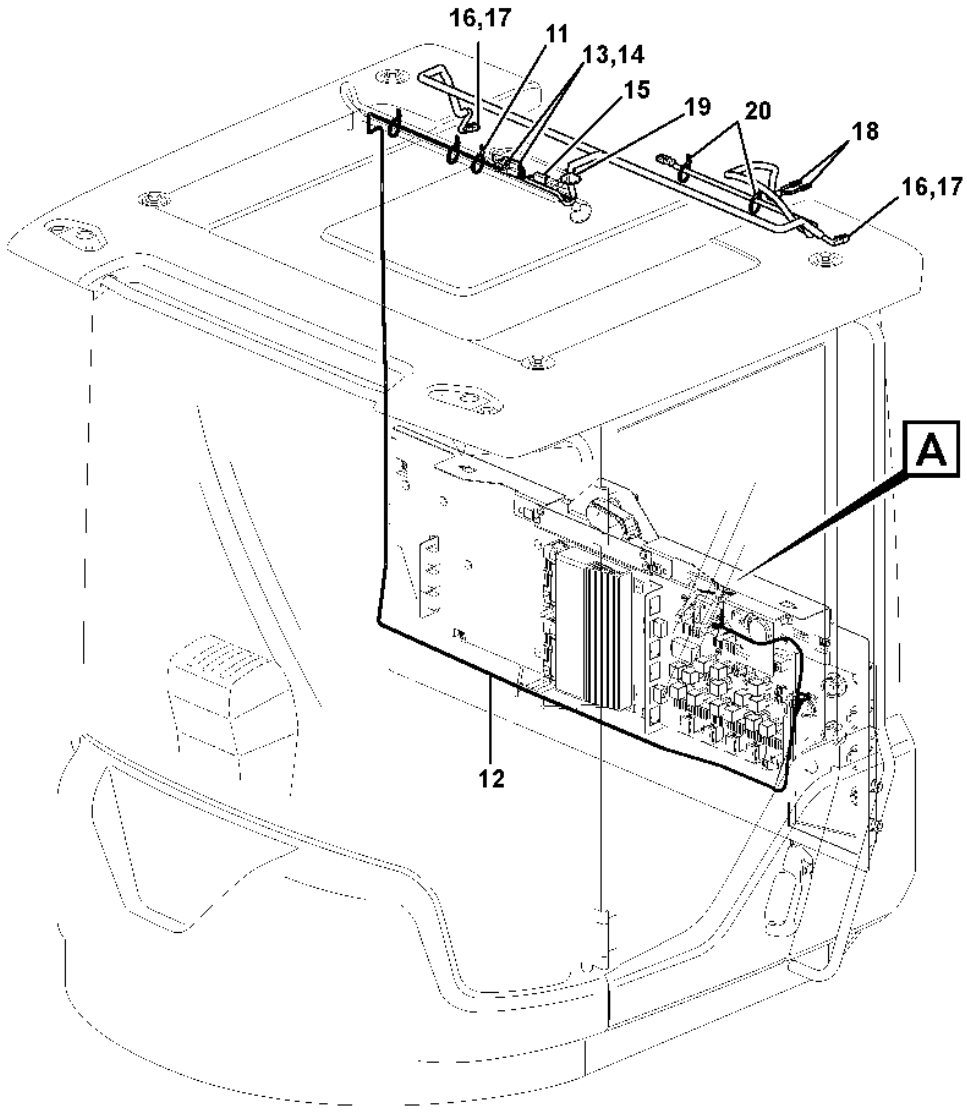
16,17
11
13,14
15
19
20
18
16,17
A
12

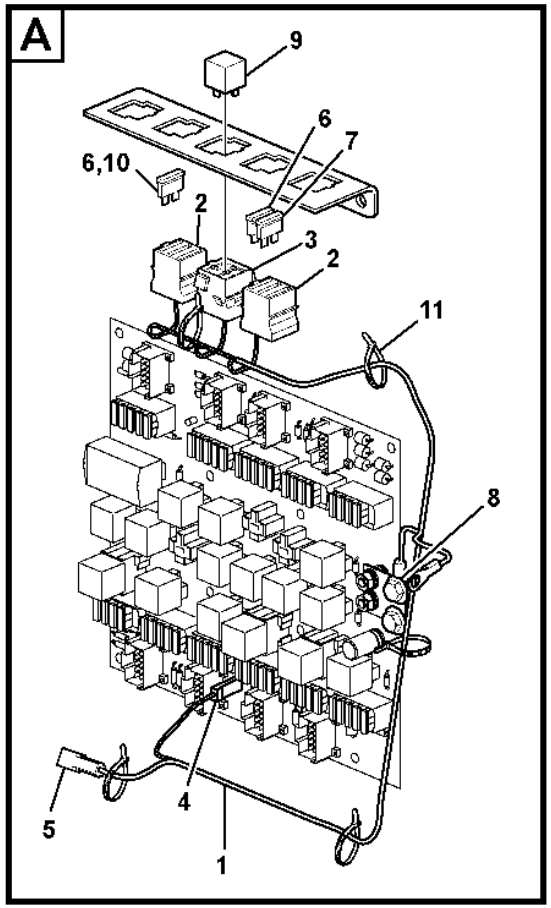
A
9
6
7
6,10
2
3
2
11
8
5
4
1

Fig.	Part No.	Quantity 1	2	3	PS	KIT	Description	Dénomination	Bezeichnung	Denominación	Benämning	Notes
15		1			NS		•Tab Housing	•Fiche Isolante	•Flachstecker	•Aislad Clavija	•Stiftisolator	
16	**VOE 874955**	3					•Housing	•Carter	•Gehäuse	•Cuerpo	•Hus	
17	**VOE 11806306**	3					•Stop	•Arrêt	•Anschlag	•Parada	•Stopp	
18	**VOE 13949597**	2					•Protecting sleeve	•Manchon protection	•Schutzhülle	•Manguito de protección	•Skyddshylsa	
19	**VOE 1259854**	1					•Grommet	•Passe fil	•Durchführung	•Pasaje	•Genomföring	
20	**VOE 4881440**	2	2				Cable tie	Serre-câble	Kabelbinder	Abrazadera de cinta	Buntband	

1	**E PROD**	**Cable harness air cleaner, cab** **Faisceau de câbles, filtre à air, cabine** **Kabelbaum Luftfilter, Kab** **Manojo de cable, filtro de aire, cab** **Ledningsmatta luftrenare, hytt**	Catalogue id **20105**	Group **371**
2	**L PROD**			
3			Illustr. No **1030409**	Section **2575**
4				
5		**85376**	Issue **20009038-J**	Page **457**

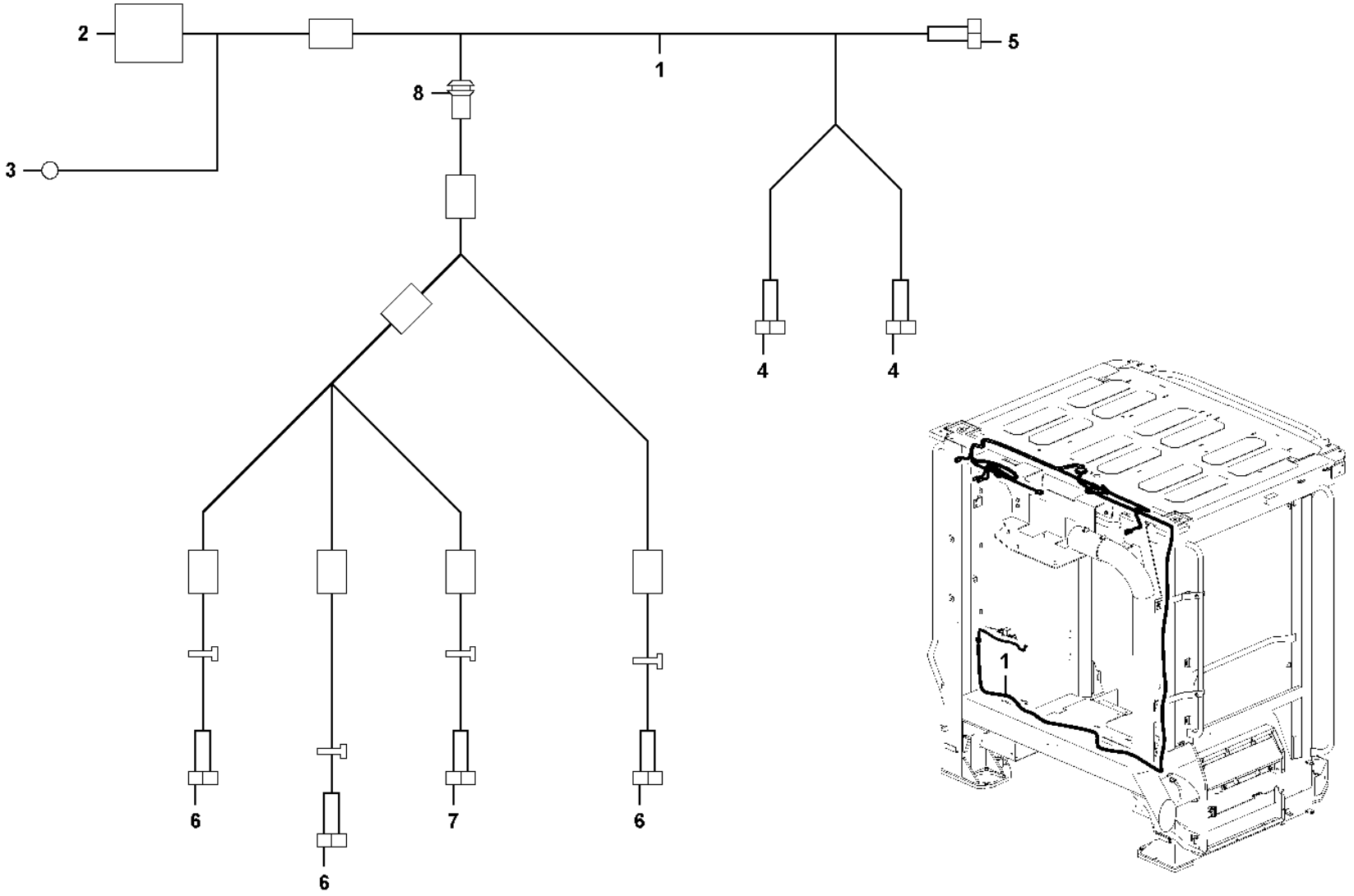

Volvo Construction Equipment
1095666

Fig.	Part No.	Quantity 1	2	3	PS	KIT	Description	Dénomination	Bezeichnung	Denominación	Benämning	Notes
1	**VOE 17473873**	1					Wiring harness	Faisceau de câbles	Kabelbaum	Manojo cables	Ledningsmatta	
2	**VOE 979002**	1					•Cable terminal	•Cosse câble	•Kabelschuh	•Terminal de cable	•Ledningssko	FU85/P1
3	**VOE 970797**	1					•Cable terminal	•Cosse câble	•Kabelschuh	•Terminal de cable	•Ledningssko	31C
4	**VOE 20846136**	2					•Housing	•Carter	•Gehäuse	•Cuerpo	•Hus	LA3519, LA3520
4	**VOE 11803693**	2					•Lock	•Serrure	•Schloss	•Cierre	•Lås	(VOE 14370881)
5	**VOE 874955**	1					•Housing	•Carter	•Gehäuse	•Cuerpo	•Hus	LA3601_1
5	**VOE 11806306**	1					•Stop	•Arrêt	•Anschlag	•Parada	•Stopp	
6	**VOE 874955**	3					•Housing	•Carter	•Gehäuse	•Cuerpo	•Hus	LA3519, LA3520, MO8702
6	**VOE 3963173**	REQ					•Cable terminal	•Cosse câble	•Kabelschuh	•Terminal de cable	•Ledningssko	
6	**VOE 11806306**	3					•Stop	•Arrêt	•Anschlag	•Parada	•Stopp	
7	**VOE 20846136**	1					•Housing	•Carter	•Gehäuse	•Cuerpo	•Hus	LA3601
7	**VOE 25332843**	REQ					•Pin terminal	•Borne à broche	•Steckeranschluss	•Terminal de pasador	•Rundstift	
7	**VOE 11803693**	1					•Lock	•Serrure	•Schloss	•Cierre	•Lås	(VOE 14370881)
8	**VOE 1259854**	1					•Grommet	•Passe fil	•Durchführung	•Pasaje	•Genomföring	

1		**Cable harness air cleaner, cab** **Faisceau de câbles, filtre à air, cabine** **Kabelbaum Luftfilter, Kab** **Manojo de cable, filtro de aire, cab** **Ledningsmatta luftrenare, hytt**	Catalogue id **20105**	Group **371**
2				
3			Illustr. No **1095666**	Section **2580**
4				
5		**85376, L PROD, DATE 2016-12-05 -**	Issue **20009038-J**	Page **459**

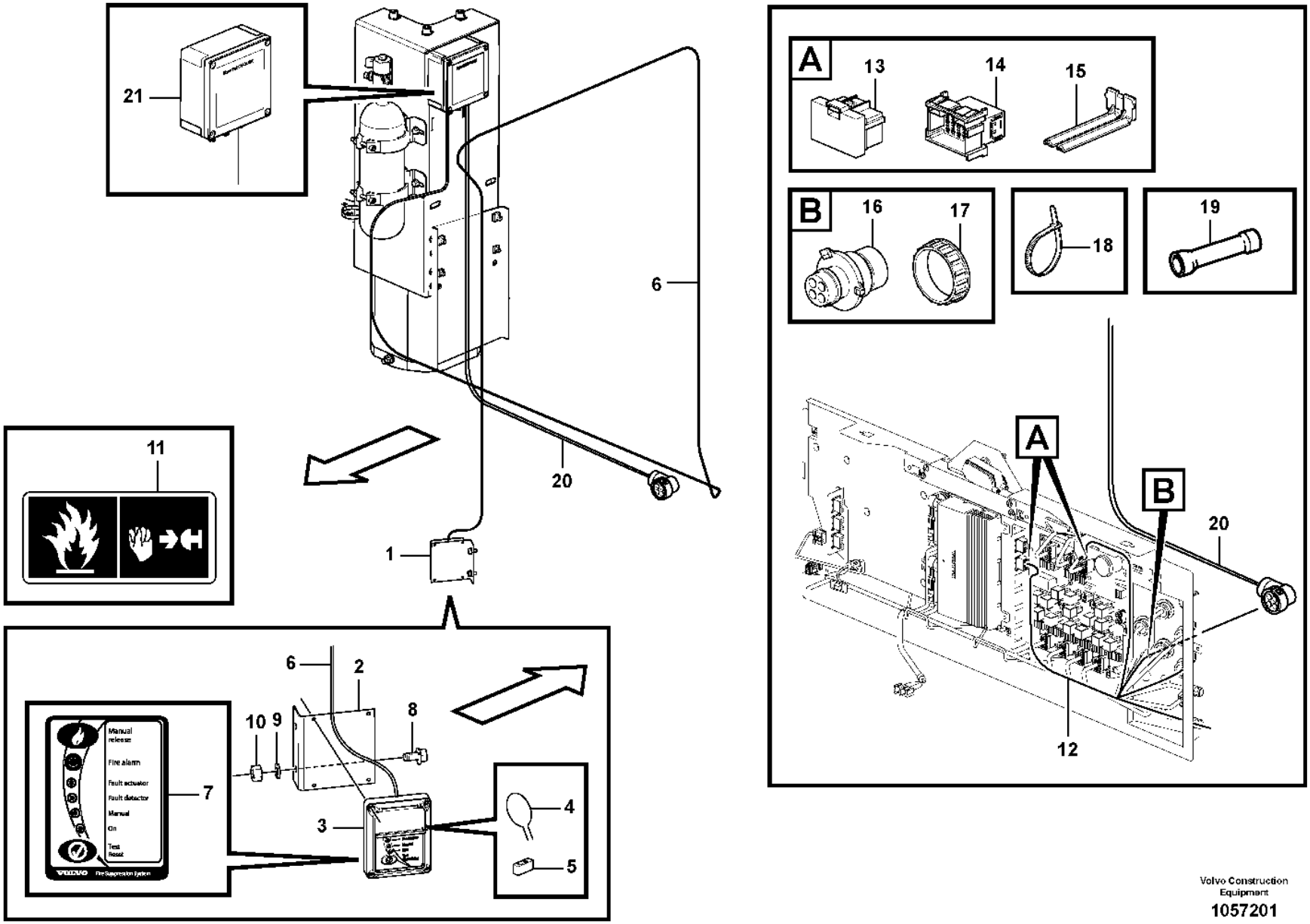

Volvo Construction Equipment

1057201

Fig.	Part No.	Quantity 1	2	3	PS	KIT	Description	Dénomination	Bezeichnung	Denominación	Benämning	Notes
1		1			NS		Display panel	Panneau afficheur	Informationsdisplay	Panel indicador	Informationspanel	CU9903 S/N -72505, -7108 S/N -26929, -29394
1	**VOE 16883312**	1					Display panel	Panneau afficheur	Informationsdisplay	Panel indicador	Informationspanel	S/N 72506-, 7109- S/N 26930-, 29395- See group 371-2610 page 465
2	**VOE 15145730**	1			CS		•Bracket	•Console	•Konsole	•Consola	•Konsol	S/N -72505, -7108 S/N -26929, -29394
3	**VOE 15146389**	1					•Panel	•Panneau	•Paneel	•Panel	•Panel	S/N -72505, -7108 S/N -26929, -29394
4	**VOE 15160275**	1					••Sealing wire	••Fil plombage	••Plombierdraht	••Alambre de precinto	••Plomberingstråd	S/N -72505, -7108 S/N -26929, -29394
5	**VOE 15160273**	1					••Anti-tamper sealing	••Plomb	••Plombe	••Precinto	••Plomb	S/N -72505, -7108 S/N -26929, -29394
	VOE 17253793	1					••Cover	••Gaine extérieure	••Stoßfängerhaut	••Funda exterior	••Ytterhölje	S/N -72505, -7108 S/N -26929, -29394
6	**VOE 15146681**	1					•Control cable	•Câble commande	•Schaltkabel	•Cable de mando	•Manöverkabel	S/N -72505, -7108 S/N -26929, -29394
7	**VOE 15152684**	1					•Decal set	•Lot d'autocollants	•Aufklebersatz	•Kit de calcomanía	•Dekalsats	S/N -72505, -7108 S/N -26929, -29394
8	**VOE 13965175**	2					Screw	Vis	Schraube	Tornillo	Skruv	
9	**VOE 60113297**	2					Washer	Rondelle	Scheibe	Arandela	Bricka	(VOE 955892)
10	**VOE 13955781**	2					Nut	Écrou	Mutter	Tuerca	Mutter	
11	**VOE 15126372**	1					Decal	Autocollant	Aufklebeschild	Calcomanía	Dekal	
12	**VOE 15148478**	1					Wiring harness	Faisceau de câbles	Kabelbaum	Manojo cables	Ledningsmatta	
							•CONNECTED TO:	•CONNECTÉ A:	•ANGESCHLOSSEN:	•CONECTADO A:	•ANSLUTER TILL:	
							••Cable connection	••Connexion de câble	••Kabelanschluss	••Conexión de cable	••Kabelanslutning	MK, DC, KG, UA20
							••Earth	••Terre	••Erde	••Tierra	••Jord	31C
13	**VOE 20367826**	2					•Housing	•Carter	•Gehäuse	•Cuerpo	•Hus	
14	**VOE 3987482**	2					•Housing	•Carter	•Gehäuse	•Cuerpo	•Hus	
15	**VOE 1078189**	2					•Lock plate	•Plaque verrouillage	•Verschlussplatte	•Placa de seguridad	•Låsplatta	
16	**VOE 3944972**	1					•Housing	•Carter	•Gehäuse	•Cuerpo	•Hus	(KG)
17	**VOE 3963413**	1					Ring	Bague	Ring	Anillo	Ring	
18	**VOE 4821292**	13					Cable tie	Serre-câble	Kabelbinder	Abrazadera de cinta	Buntband	

1		**Cable harness, fire suppression system** **Faisceau de câblage, système anti-incendie** **Kabelbaum, Feuerbekämpfungssystem** **Haz de cables, sistema de extinción de incendio** **Kabelmatta, brandskyddssystem**	Catalogue id **20105**	Group **371**
2				
3			Illustr. No **1057201**	Section **2600**
4				
5		**85169**	Issue **20009038-J**	Page **461**

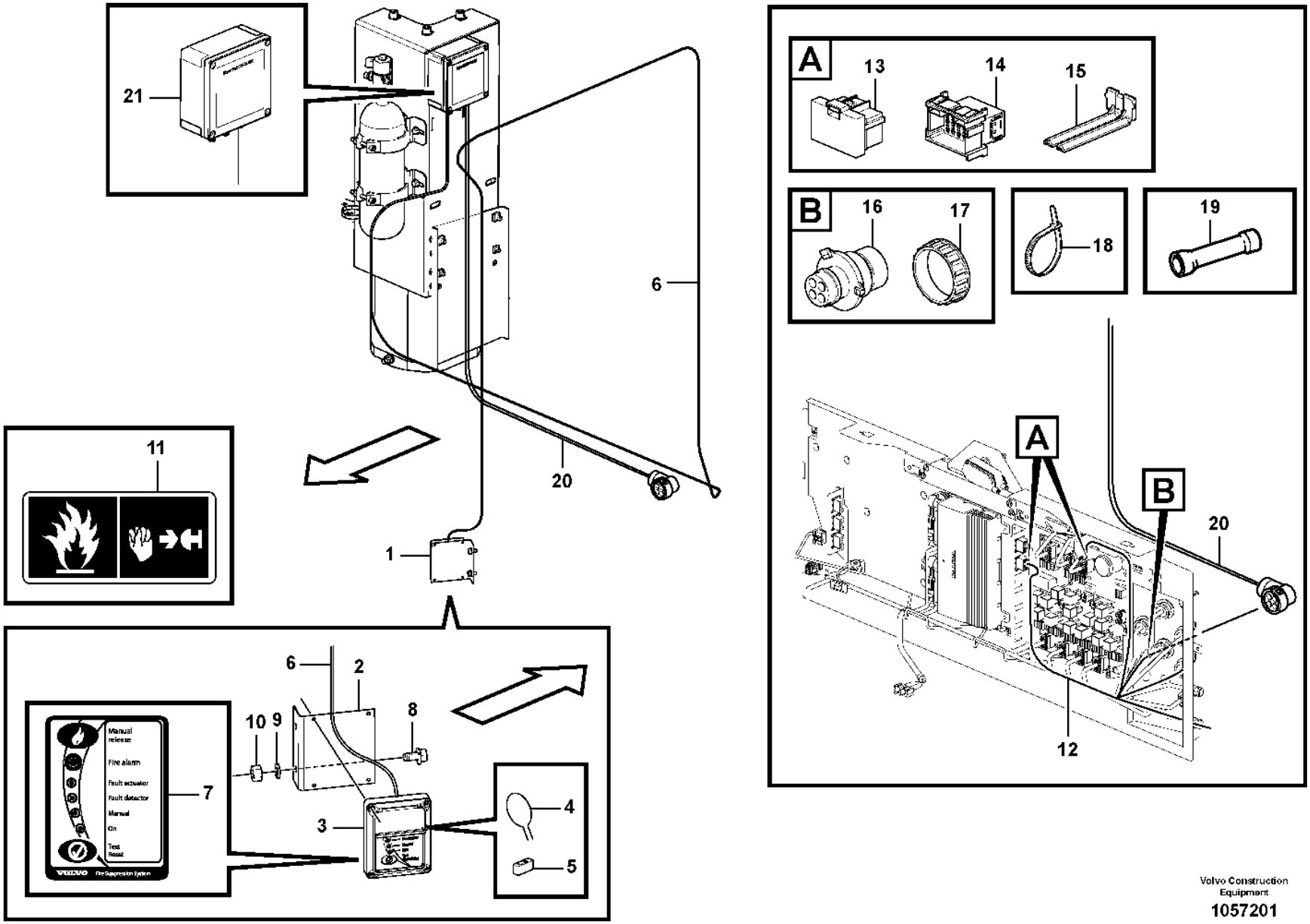

Volvo Construction Equipment

1057201

Fig.	Part No.	Quantity 1	2	3	PS	KIT	Description	Dénomination	Bezeichnung	Denominación	Benämning	Notes
19	**VOE 956958**	1					Splice	Douille raccord	Verbindungsmuffe	Manguito unión	Skarvhylsa	
20	**VOE 15166071**	1					Wiring harness	Faisceau de câbles	Kabelbaum	Manojo cables	Ledningsmatta	
							•CONNECTED TO:	•CONNECTÉ A:	•ANGESCHLOSSEN:	•CONECTADO A:	•ANSLUTER TILL:	
							••Cable connection	••Connexion de câble	••Kabelanschluss	••Conexión de cable	••Kabelanslutning	KG
							••Control Unit	••Unité de commande	••Steuereinheit	••Unidad de mando	••Reglerenhet	(CU9902)
	VOE 970771	1					•Single wire seal	•Joint à fil unique	•Einfachdrahtdichtung	•Junta de alambre simple	•Ledningstätning	
	VOE 970772	3					•Single wire seal	•Joint à fil unique	•Einfachdrahtdichtung	•Junta de alambre simple	•Ledningstätning	
21		1					Control Unit	Unité de commande	Steuereinheit	Unidad de mando	Reglerenhet	See group 992-300 page 1501

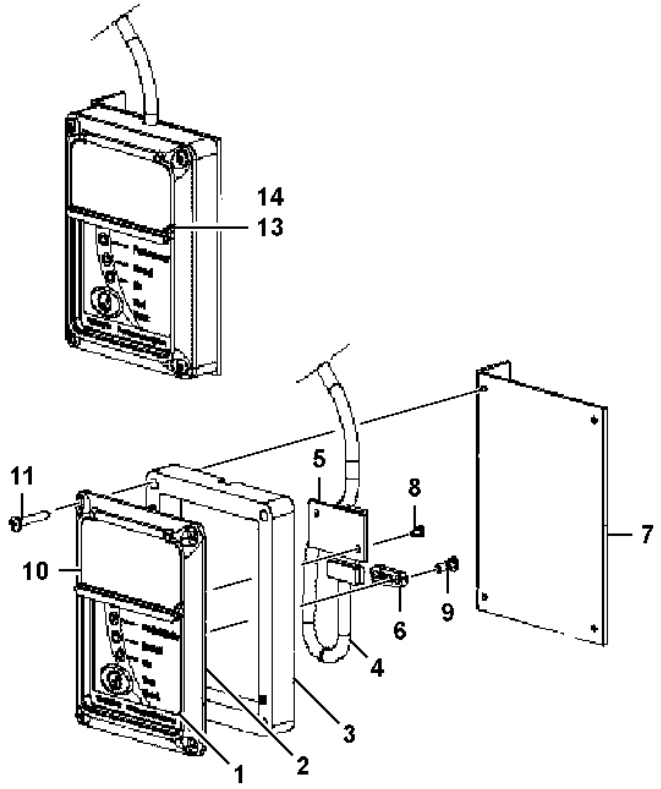
14
13
11
10
5
8
7
6
9
4
3
2
1

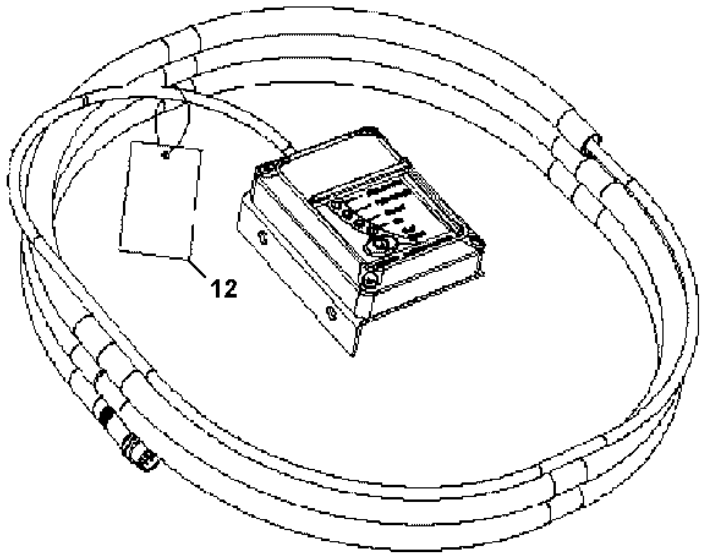
12

Fig.	Part No.	Quantity 1	2	3	PS	KIT	Description	Dénomination	Bezeichnung	Denominación	Benämning	Notes
	VOE 16883312	1					Display panel	Panneau afficheur	Informationsdisplay	Panel indicador	Informationspanel	
1	**VOE 17519279**	1					•Decal	•Autocollant	•Aufklebeschild	•Calcomanía	•Dekal	
2		1			NS		•Plate	•Tôle	•Blech	•Chapa	•Plåt	
3		1			NS		•Frame plate	•Tôle châssis	•Rahmenblech	•Placa de rampa	•Ramplåt	
4	**VOE 15146681**	1					•Control cable	•Câble commande	•Schaltkabel	•Cable de mando	•Manöverkabel	
5		1			NS		•Circuit board	•Carte circuit	•Leiterbahnplatte	•Placa circuito	•Kretskort	
6		1			NS		•Clamp	•Collier serrage	•Schelle	•Abrazadera	•Klamma	
7	**VOE 54105864**	1					•Plate	•Tôle	•Blech	•Chapa	•Plåt	
8		2			NS		•Screw	•Vis	•Schraube	•Tornillo	•Skruv	
9		2			NS		•Screw	•Vis	•Schraube	•Tornillo	•Skruv	
10	**VOE 17253793**	1					•Cover	•Gaine extérieure	•Stoßfängerhaut	•Funda exterior	•Ytterhölje	
11		4			NS		•Screw	•Vis	•Schraube	•Tornillo	•Skruv	
12	**VOE 54106249**	1					•Kit	•Lot	•Einbausatz	•Juego	•Sats	
13	**VOE 15160273**	1					•Anti-tamper sealing	•Plomb	•Plombe	•Precinto	•Plomb	

1		**Display panel** **Panneau information** **Anzeigeeinheit** **Panel indicador** **Informationspanel**	Catalogue id **20105**	Group **371**
2				
3			Illustr. No **1107308**	Section **2610**
4				
5			Issue **20009038-J**	Page **465**

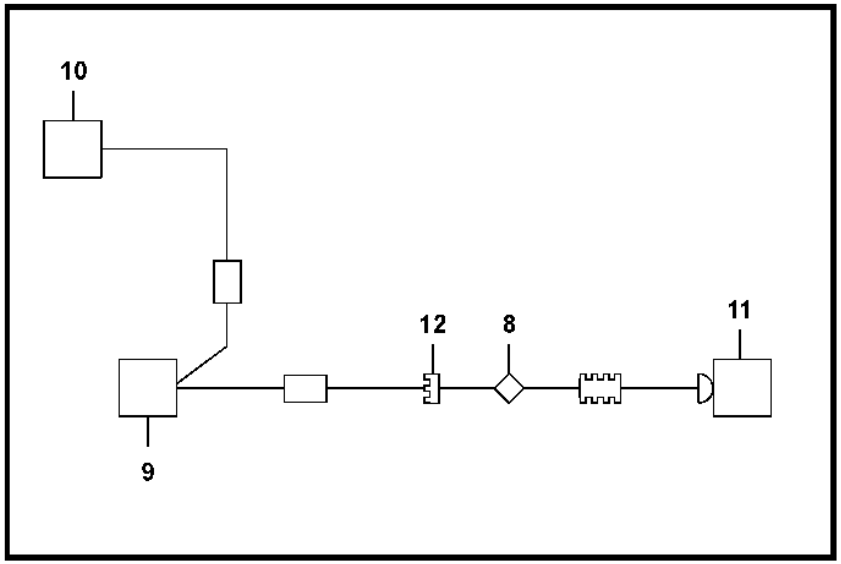
10
12
8
11
9

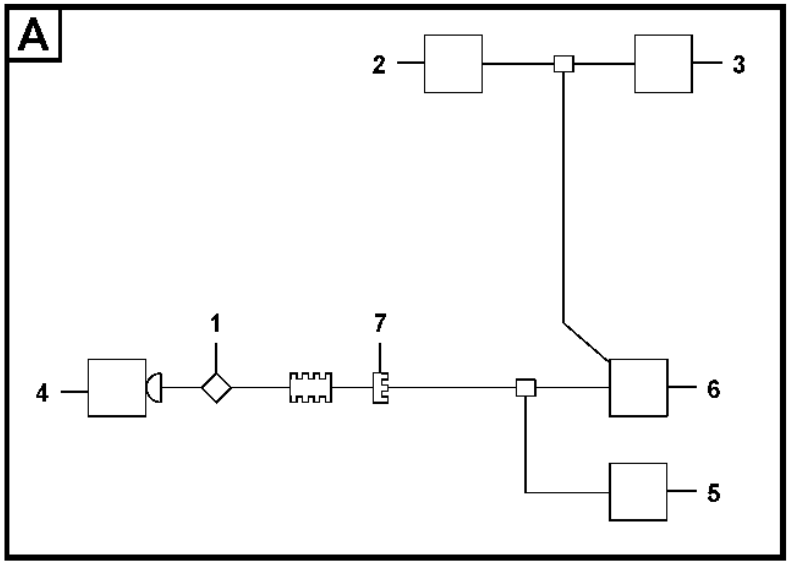
A
2
3
1
7
4
6
5

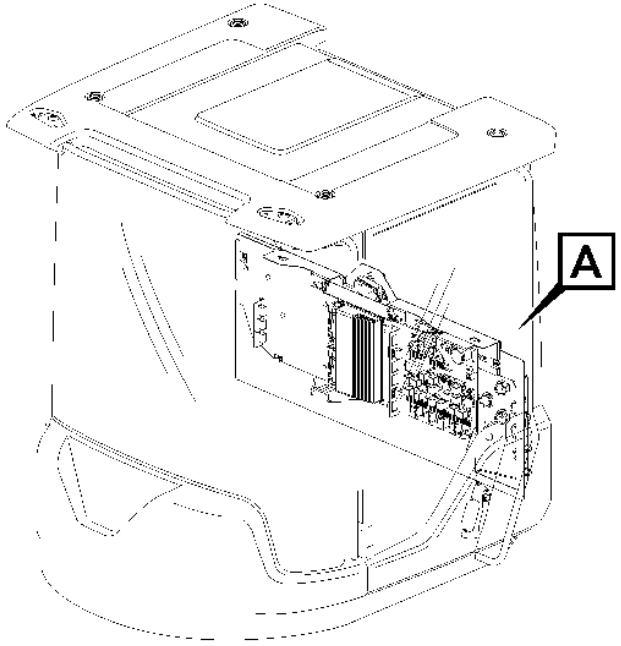
A

Fig.	Part No.	Quantity 1	2	3	PS	KIT	Description	Dénomination	Bezeichnung	Denominación	Benämning	Notes
1	**VOE 17445417**	1					Wiring harness	Faisceau de câbles	Kabelbaum	Manojo cables	Ledningsmatta	
2	**VOE 20367826**	1					•Housing	•Carter	•Gehäuse	•Cuerpo	•Hus	BA
2	**VOE 20375161**	REQ					•Receptacle terminal	•Borne femelle	•Buchsenanschluss	•Terminal del manguito de clavija	•Flatstiftshylsa	
2	**VOE 20375162**	REQ					•Receptacle terminal	•Borne femelle	•Buchsenanschluss	•Terminal del manguito de clavija	•Flatstiftshylsa	
3	**VOE 3987482**	1					•Housing	•Carter	•Gehäuse	•Cuerpo	•Hus	BA
3	**VOE 978295**	REQ					•Tab terminal	•Fiche plate	•Flachstecker	•Clavija plana	•Flatstift	
3	**VOE 1078189**	REQ					•Lock plate	•Plaque verrouillage	•Verschlussplatte	•Placa de seguridad	•Låsplatta	
4	**VOE 14370761**	1					•Connector	•Pièce connexion	•Verbindungsstück	•Pieza de conexión	•Förbindningsstycke	BD
4	**VOE 25371063**	REQ					•Pin terminal	•Borne à broche	•Steckeranschluss	•Terminal de pasador	•Rundstift	(VOE 874848)
4	**VOE 14346322**	REQ					•Cavity plug	•Obturateur	•Hohlraumstopfen	•Tapón de orificio	•Kavitetsplugg	
4	**VOE 11803693**	REQ					•Lock	•Serrure	•Schloss	•Cierre	•Lås	(VOE 14370881)
4	**VOE 994158**	1					•Adapter	•Adaptateur	•Adapter	•Adaptador	•Adapter	
5	**VOE 11039714**	1					•Fuse holder	•Porte-fusible	•Sicherungshalter	•Portafusibles	•Säkringshållare	FU101
5	**VOE 11039715**	REQ					•Cable terminal	•Cosse câble	•Kabelschuh	•Terminal de cable	•Ledningssko	
5	**VOE 873854**	REQ					•Sealing sleeve	•Douille étanchéité	•Dichthülse	•Manguito retén	•Tätningshylsa	
5	**VOE 11039713**	REQ					•Bracket	•Console	•Konsole	•Consola	•Konsol	
5	**VOE 13969160**	1					•Fuse	•Fusible	•Sicherung	•Fusible	•Säkring	FU101, 5A
6	**VOE 8141996**	1					•Housing	•Carter	•Gehäuse	•Cuerpo	•Hus	RE3531
6	**VOE 979001**	REQ					•Cable terminal	•Cosse câble	•Kabelschuh	•Terminal de cable	•Ledningssko	
6	**VOE 979002**	REQ					•Cable terminal	•Cosse câble	•Kabelschuh	•Terminal de cable	•Ledningssko	
6	**VOE 21244697**	REQ					•Relay	•Relais	•Relais	•Relé	•Relä	RE3531
7	**VOE 11039397**	1					•End sleeve	•Douille d'extrémité	•Endhülse	•Manguito final	•Ändhylsa	
8	**VOE 17440442**	1					Wiring harness	Faisceau de câbles	Kabelbaum	Manojo cables	Ledningsmatta	
9	**VOE 11039714**	1					•Fuse holder	•Porte-fusible	•Sicherungshalter	•Portafusibles	•Säkringshållare	FU100
9	**VOE 11170121**	REQ					•Cable terminal	•Cosse câble	•Kabelschuh	•Terminal de cable	•Ledningssko	
9	**VOE 873854**	REQ					•Sealing sleeve	•Douille étanchéité	•Dichthülse	•Manguito retén	•Tätningshylsa	
9	**VOE 11039713**	REQ					•Bracket	•Console	•Konsole	•Consola	•Konsol	
9	**VOE 978999**	1					•Fuse	•Fusible	•Sicherung	•Fusible	•Säkring	FU100, 20A
10		1			NS		•Cable terminal	•Cosse cable	•Flachsteckhülse	•Terminal cable	•Ledningssko	SW3701.A2(2), M10
11	**VOE 874955**	1					•Housing	•Carter	•Gehäuse	•Cuerpo	•Hus	BD

1		**Wiring harness, ECC power supply** **Faisceau de câblage, alimentation ECC** **Kabelbaum, Stromversorgung ECC** **Mazo de cables, alimentación eléctrica de ECC** **Kabelsats, ECC-strömförsörjning**	Catalogue id **20105**	Group **371**
2				
3			Illustr. No **1086343**	Section **3000**
4				
5		**86631**	Issue **20009038-J**	Page **467**

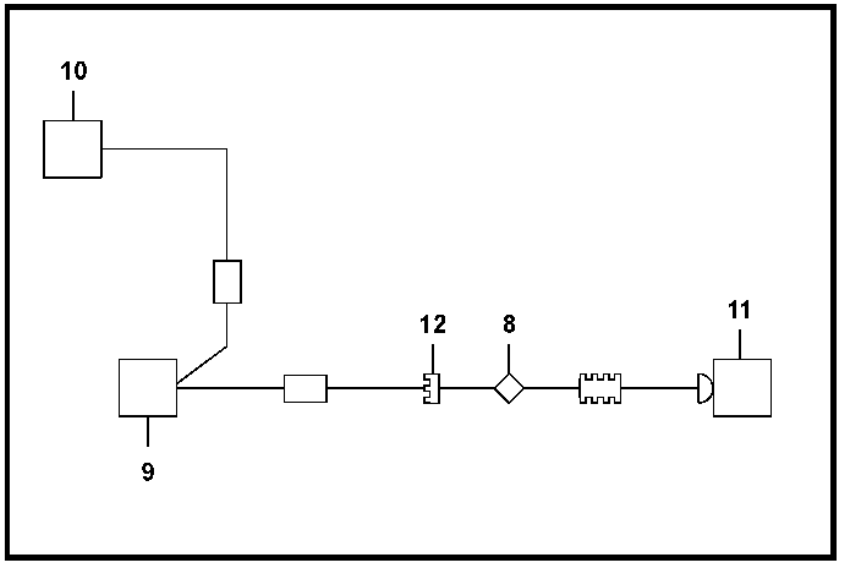
10
12
8
11
9

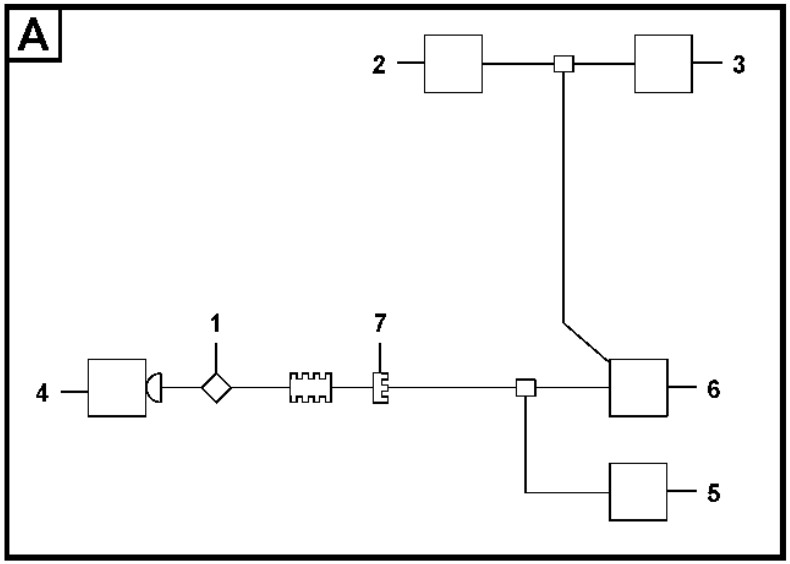
A
2
3
1
7
4
6
5

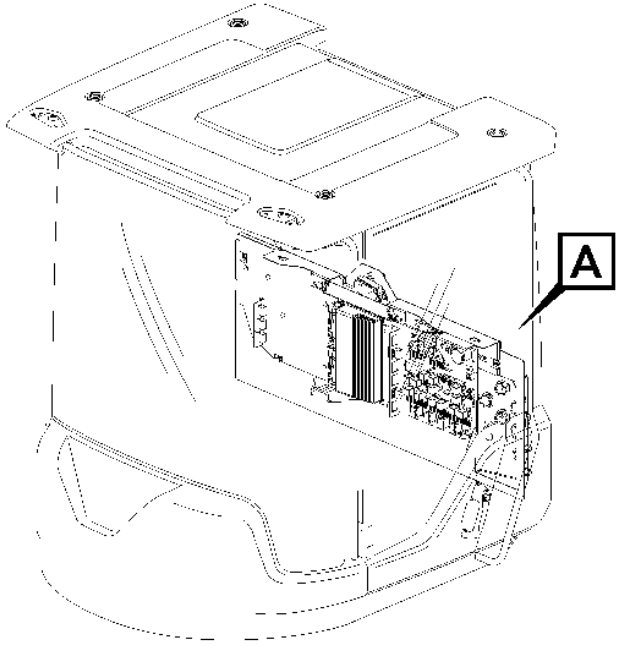
A

Fig.	Part No.	Quantity 1	2	3	PS	KIT	Description	Dénomination	Bezeichnung	Denominación	Benämning	Notes
11	**VOE 874849**	REQ					•Socket terminal	•Borne à douille	•Steckdosenanschluss	•Terminal de la toma	•Rundstiftshylsa	
11	**VOE 14346322**	REQ					•Cavity plug	•Obturateur	•Hohlraumstopfen	•Tapón de orificio	•Kavitetsplugg	
11	**VOE 25350489**	REQ					•Wedge	•Cale	•Keil	•Chaveta	•Kil	
12	**VOE 11039397**	1					•End sleeve	•Douille d'extrémité	•Endhülse	•Manguito final	•Ändhylsa	

1		**Wiring harness, ECC power supply** **Faisceau de câblage, alimentation ECC** **Kabelbaum, Stromversorgung ECC** **Mazo de cables, alimentación eléctrica de ECC** **Kabelsats, ECC-strömförsörjning**	Catalogue id **20105**	Group **371**
2				
3			Illustr. No **1086343**	Section **3000**
4				
5		**86631**	Issue **20009038-J**	Page **469**

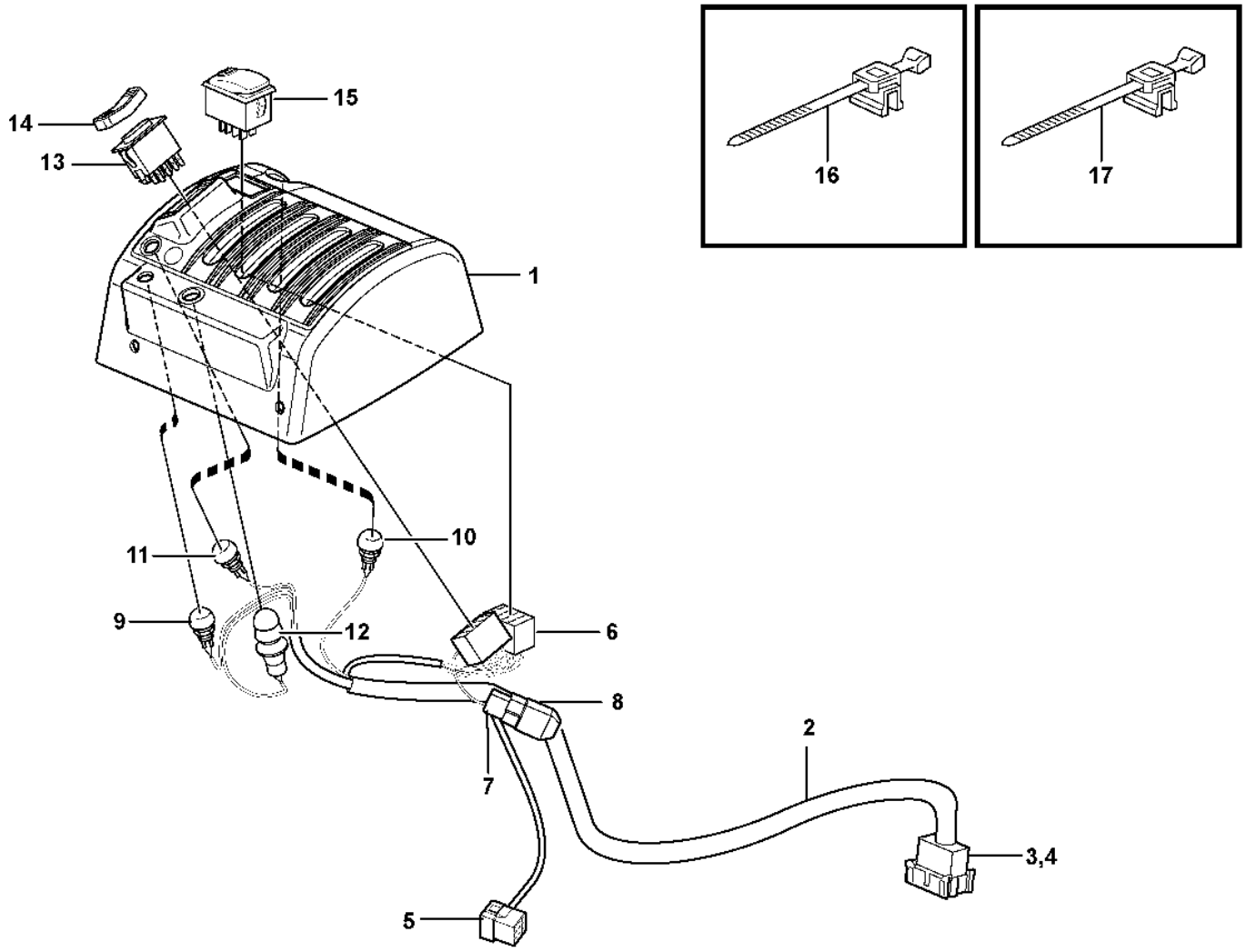
16
17
15
14
13
1
10
11
9
12
6
8
2
7
3,4
5

Fig.	Part No.	Quantity 1	2	3	4	5	PS	KIT	Description	Dénomination	Bezeichnung	Denominación	Benämning	Notes
	VOE 15019974	1							Cover	Capot	Abdeckung	Capó	Kåpa	
1	**VOE 15018432**	1							•Cover	•Capot	•Abdeckung	•Capó	•Kåpa	
2	**VOE 15018706**	1							•Wiring harness	•Faisceau de câbles	•Kabelbaum	•Manojo cables	•Ledningsmatta	
3	**VOE 3987483**	1							••Housing	••Carter	••Gehäuse	••Cuerpo	••Hus	
4		1					NS		••Lock	••Serrure	••Schloss	••Cierre	••Lås	
5	**VOE 948295**	1							••Insulator	••Isolateur	••Isolator	••Aislador	••Isolator	
6	**VOE 70369714**	2							••Housing	••Carter	••Gehäuse	••Cuerpo	••Hus	
7	**VOE 13958210**	2							••Receptacle housing	••Douille isolante	••Steckbuchse	••Aislador manguito	••Flatstiftshylsisolator	
8	**VOE 4940327**	2							••Diode	••Diode	••Diode	••Diodo	••Diod	DI9103, DI9104
9	**VOE 11170372**	1							••Switch	••Contacteur	••Schalter	••Interruptor	••Strömställare	SW3615
9	**VOE 11039681**	1							•••Switch	•••Contacteur	•••Schalter	•••Interruptor	•••Strömställare	
9	**VOE 11170040**	1							•••Protecting cap	•••Capot de protection	•••Schutzhaube	•••Cabezal protección	•••Skyddshuv	
10	**VOE 11170373**	1							••Switch	••Contacteur	••Schalter	••Interruptor	••Strömställare	SW4207
10	**VOE 11039681**	1							•••Switch	•••Contacteur	•••Schalter	•••Interruptor	•••Strömställare	
10	**VOE 11170040**	1							•••Protecting cap	•••Capot de protection	•••Schutzhaube	•••Cabezal protección	•••Skyddshuv	
11	**VOE 11170374**	1							••Switch	••Contacteur	••Schalter	••Interruptor	••Strömställare	SW4210
11	**VOE 11039681**	1							•••Switch	•••Contacteur	•••Schalter	•••Interruptor	•••Strömställare	
11	**VOE 11170040**	1							•••Protecting cap	•••Capot de protection	•••Schutzhaube	•••Cabezal protección	•••Skyddshuv	
12	**VOE 11170375**	1							••Switch	••Commutateur	••Umsteuerventil	••Commutador	••Omkopplare	SW4209
12	**VOE 11039681**	1							•••Switch	•••Contacteur	•••Schalter	•••Interruptor	•••Strömställare	
12	**VOE 11170040**	1							•••Protecting cap	•••Capot de protection	•••Schutzhaube	•••Cabezal protección	•••Skyddshuv	
12	**VOE 11104727**	1							•••Anchorage	•••Fixation	•••Halterung	•••Fijación	•••Fäste	
13	**VOE 21866297**	1							••Switch	••Contacteur	••Schalter	••Interruptor	••Strömställare	SW4208
14	**VOE 11170288**	1							••Rocker arm	••Culbuteur	••Kipphebel	••Balancín	••Vipparm	
15	**VOE 15021452**	1							••Contact button	••Bouton contact	••Kontaktknopf	••Botón de contacto	••Kontaktknapp	SW9145
16	**VOE 983021**	1							••Cable tie	••Serre-câble	••Kabelbinder	••Abrazadera de cinta	••Buntband	

1		**Cable harnesses, servo valve.** **Faisceau de câbles, servo-distributeur.** **Kabelbäume, Servoventil.** **Haces de cables, servoválvula.** **Ledningsmattor, servoventil.**	Catalogue id **20105**	Group **371**
2				
3			Illustr. No **1024704**	Section **3700**
4				
5		**85302**	Issue **20009038-J**	Page **471**

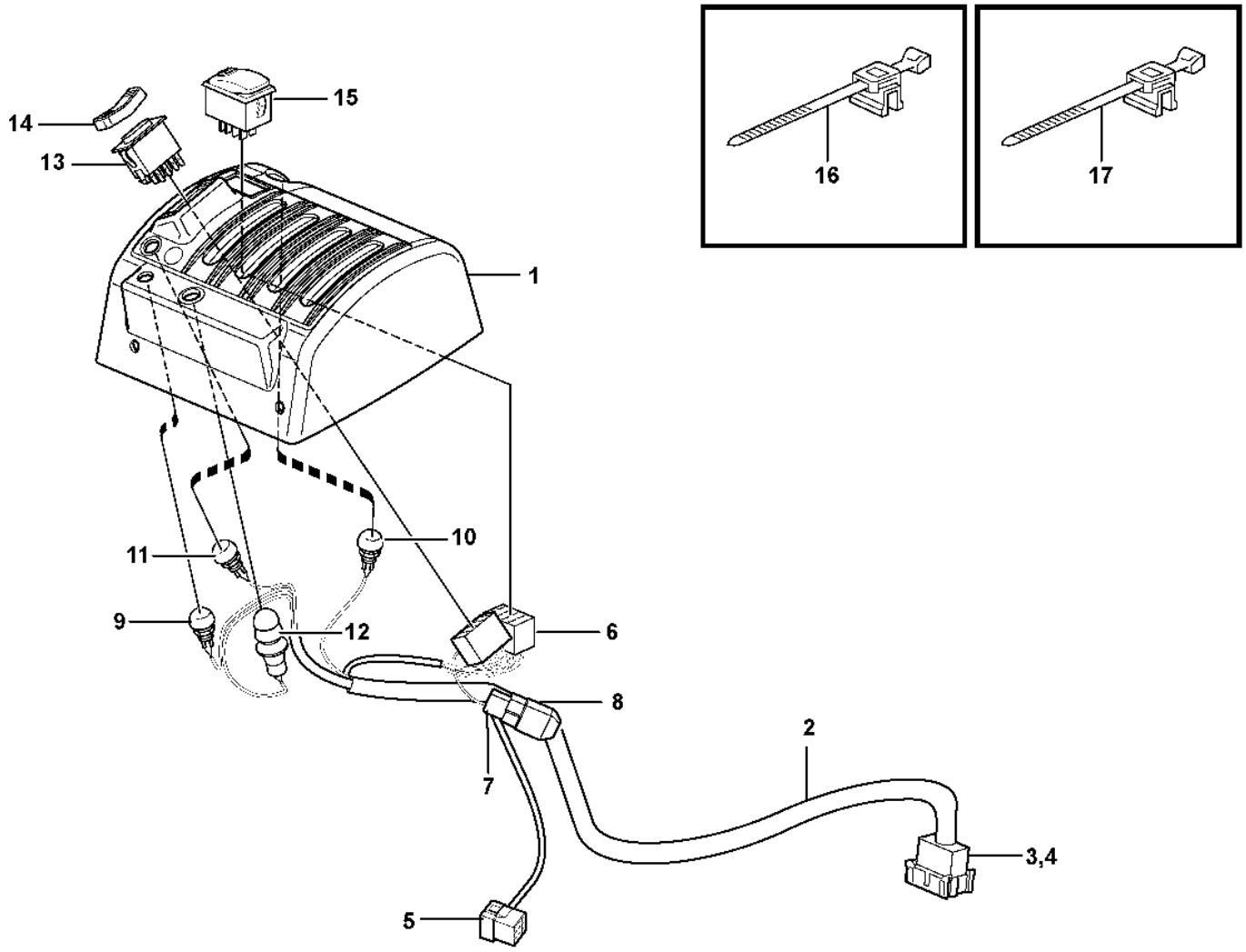
16
17
15
14
13
1
10
11
9
12
6
8
2
7
3,4
5

Fig.	Part No.	Quantity 1	2	3	4	5	PS	KIT	Description	Dénomination	Bezeichnung	Denominación	Benämning	Notes
17		2					NS		••Cable tie	••Serre-câble	••Kabelbinder	••Abrazadera de cinta	••Buntband	

1		**Cable harnesses, servo valve.** **Faisceau de câbles, servo-distributeur.** **Kabelbäume, Servoventil.** **Haces de cables, servoválvula.** **Ledningsmattor, servoventil.**	Catalogue id **20105**	Group **371**
2				
3			Illustr. No **1024704**	Section **3700**
4				
5		**85302**	Issue **20009038-J**	Page **473**

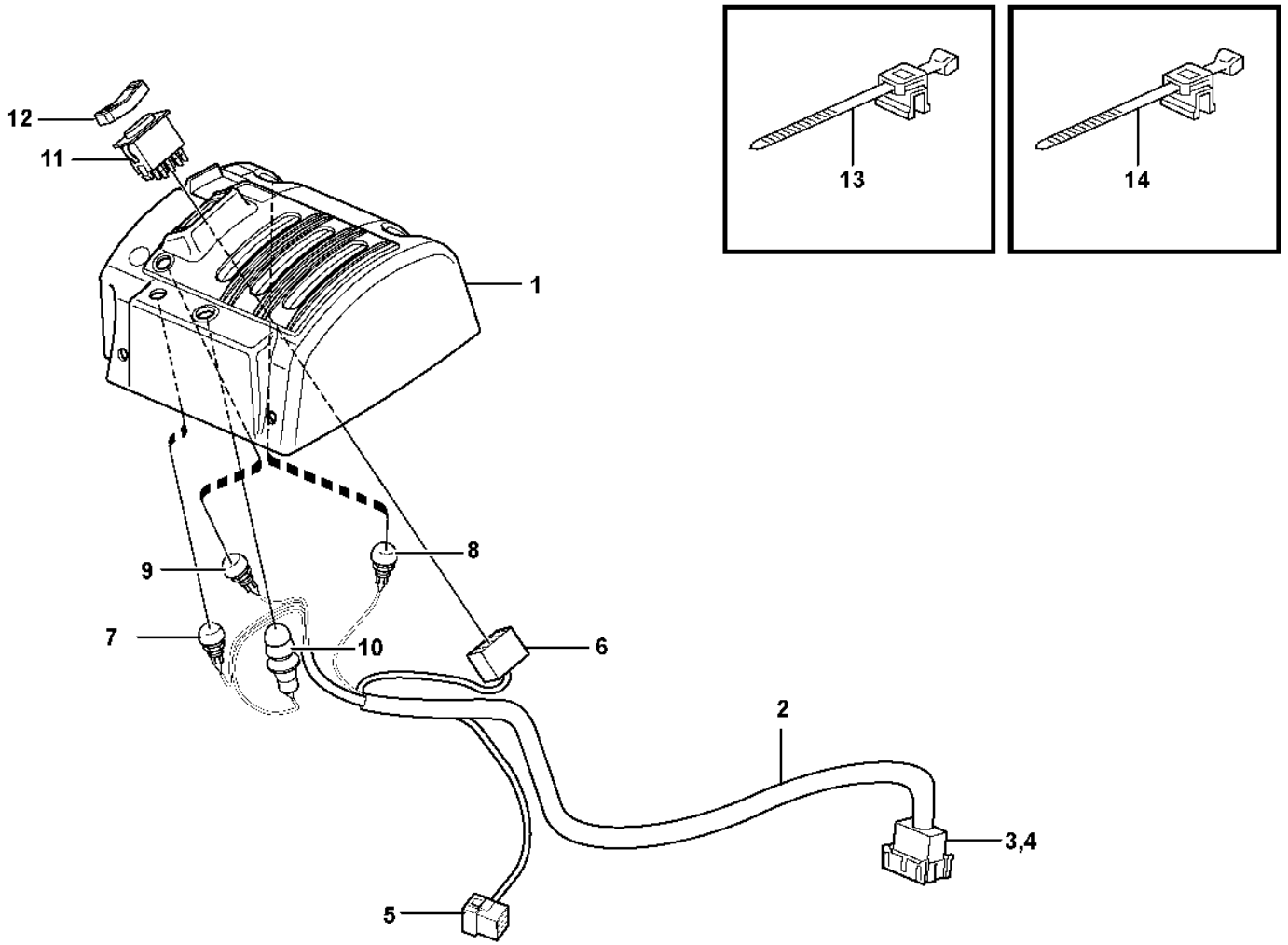

Volvo Construction Equipment
1024703

Fig.	Part No.	Quantity 1	2	3	PS	KIT	Description	Dénomination	Bezeichnung	Denominación	Benämning	Notes
	VOE 15019847	1					Cover	Capot	Abdeckung	Capó	Kåpa	
1		1			NS		•Cover	•Capot	•Haube	•Capo	•Lock	
2	**VOE 15018705**	1					•Wiring harness	•Faisceau de câbles	•Kabelbaum	•Manojo cables	•Ledningsmatta	
3	**VOE 3987483**	1					••Housing	••Carter	••Gehäuse	••Cuerpo	••Hus	
4		1			NS		••Lock	••Serrure	••Schloss	••Cierre	••Lås	
5	**VOE 948295**	1					••Insulator	••Isolateur	••Isolator	••Aislador	••Isolator	
6	**VOE 70369714**	1					••Housing	••Carter	••Gehäuse	••Cuerpo	••Hus	
7	**VOE 11170372**	1					••Switch	••Contacteur	••Schalter	••Interruptor	••Strömställare	SW3615
7	**VOE 11039681**	1					•••Switch	•••Contacteur	•••Schalter	•••Interruptor	•••Strömställare	
7	**VOE 11170040**	1					•••Protecting cap	•••Capot de protection	•••Schutzhaube	•••Cabezal protección	•••Skyddshuv	
8	**VOE 11170373**	1					••Switch	••Contacteur	••Schalter	••Interruptor	••Strömställare	SW4207
8	**VOE 11039681**	1					•••Switch	•••Contacteur	•••Schalter	•••Interruptor	•••Strömställare	
8	**VOE 11170040**	1					•••Protecting cap	•••Capot de protection	•••Schutzhaube	•••Cabezal protección	•••Skyddshuv	
9	**VOE 11170374**	1					••Switch	••Contacteur	••Schalter	••Interruptor	••Strömställare	SW4210
9	**VOE 11039681**	1					•••Switch	•••Contacteur	•••Schalter	•••Interruptor	•••Strömställare	
9	**VOE 11170040**	1					•••Protecting cap	•••Capot de protection	•••Schutzhaube	•••Cabezal protección	•••Skyddshuv	
10	**VOE 11170375**	1					••Switch	••Commutateur	••Umsteuerventil	••Commutador	••Omkopplare	SW4209
10	**VOE 11039681**	1					•••Switch	•••Contacteur	•••Schalter	•••Interruptor	•••Strömställare	
10	**VOE 11170040**	1					•••Protecting cap	•••Capot de protection	•••Schutzhaube	•••Cabezal protección	•••Skyddshuv	
10	**VOE 11104727**	1					•••Anchorage	•••Fixation	•••Halterung	•••Fijación	•••Fäste	
11	**VOE 21866297**	1					•Switch	•Contacteur	•Schalter	•Interruptor	•Strömställare	SW4208
12	**VOE 11170288**	1					•Rocker arm	•Culbuteur	•Kipphebel	•Balancín	•Vipparm	
13	**VOE 983021**	1					Cable tie	Serre-câble	Kabelbinder	Abrazadera de cinta	Buntband	
14		2			NS		Cable tie	Serre-câble	Kabelbinder	Abrazadera de cinta	Buntband	

1		**Cable harnesses, servo valve.** **Faisceau de câbles, servo-distributeur.** **Kabelbäume, Servoventil.** **Haces de cables, servoválvula.** **Ledningsmattor, servoventil.**	Catalogue id **20105**	Group **371**
2				
3			Illustr. No **1024703**	Section **3800**
4				
5		**85303**	Issue **20009038-J**	Page **475**

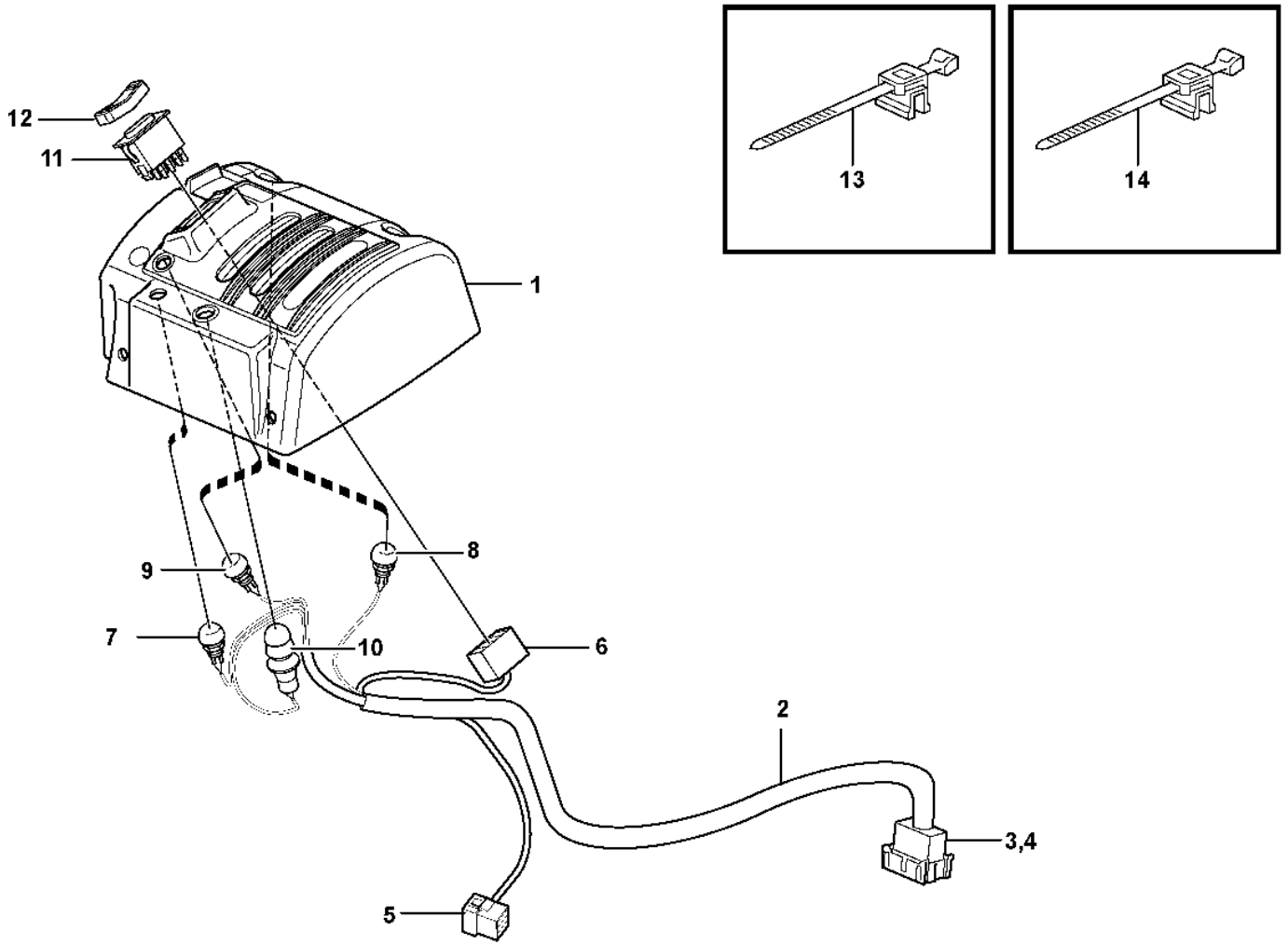

Volvo Construction Equipment

1024701

Fig.	Part No.	Quantity 1	2	3	PS	KIT	Description	Dénomination	Bezeichnung	Denominación	Benämning	Notes
	VOE 15019993	1					Cover	Capot	Abdeckung	Capó	Kåpa	
1	**VOE 15020305**	1					•Cover	•Capot	•Abdeckung	•Capó	•Kåpa	
2	**VOE 15018705**	1					•Wiring harness	•Faisceau de câbles	•Kabelbaum	•Manojo cables	•Ledningsmatta	
3	**VOE 3987483**	1					••Housing	••Carter	••Gehäuse	••Cuerpo	••Hus	
4		1			NS		••Lock	••Serrure	••Schloss	••Cierre	••Lås	
5	**VOE 948295**	1					••Insulator	••Isolateur	••Isolator	••Aislador	••Isolator	
6	**VOE 70369714**	1					••Housing	••Carter	••Gehäuse	••Cuerpo	••Hus	
7	**VOE 11170372**	1					•Switch	•Contacteur	•Schalter	•Interruptor	•Strömställare	SW3615
7	**VOE 11039681**	1					••Switch	••Contacteur	••Schalter	••Interruptor	••Strömställare	
7	**VOE 11170040**	1					••Protecting cap	••Capot de protection	••Schutzhaube	••Cabezal protección	••Skyddshuv	
8	**VOE 11170373**	1					•Switch	•Contacteur	•Schalter	•Interruptor	•Strömställare	SW4207
8	**VOE 11039681**	1					••Switch	••Contacteur	••Schalter	••Interruptor	••Strömställare	
8	**VOE 11170040**	1					••Protecting cap	••Capot de protection	••Schutzhaube	••Cabezal protección	••Skyddshuv	
9	**VOE 11170374**	1					•Switch	•Contacteur	•Schalter	•Interruptor	•Strömställare	SW4210
9	**VOE 11039681**	1					••Switch	••Contacteur	••Schalter	••Interruptor	••Strömställare	
9	**VOE 11170040**	1					••Protecting cap	••Capot de protection	••Schutzhaube	••Cabezal protección	••Skyddshuv	
10	**VOE 11170375**	1					•Switch	•Commutateur	•Umsteuerventil	•Commutador	•Omkopplare	SW4209
10	**VOE 11039681**	1					••Switch	••Contacteur	••Schalter	••Interruptor	••Strömställare	
10	**VOE 11170040**	1					••Protecting cap	••Capot de protection	••Schutzhaube	••Cabezal protección	••Skyddshuv	
10	**VOE 11104727**	1					••Anchorage	••Fixation	••Halterung	••Fijación	••Fäste	
11	**VOE 21866297**	1					•Switch	•Contacteur	•Schalter	•Interruptor	•Strömställare	SW4208
12	**VOE 11170288**	1					•Rocker arm	•Culbuteur	•Kipphebel	•Balancín	•Vipparm	
13	**VOE 983021**	1					Cable tie	Serre-câble	Kabelbinder	Abrazadera de cinta	Buntband	
14		2			NS		Cable tie	Serre-câble	Kabelbinder	Abrazadera de cinta	Buntband	

1		**Cable harnesses, servo valve.** **Faisceau de câbles, servo-distributeur.** **Kabelbäume, Servoventil.** **Haces de cables, servoválvula.** **Ledningsmattor, servoventil.**	Catalogue id **20105**	Group **371**
2				
3			Illustr. No **1024701**	Section **3900**
4				
5		**85304**	Issue **20009038-J**	Page **477**

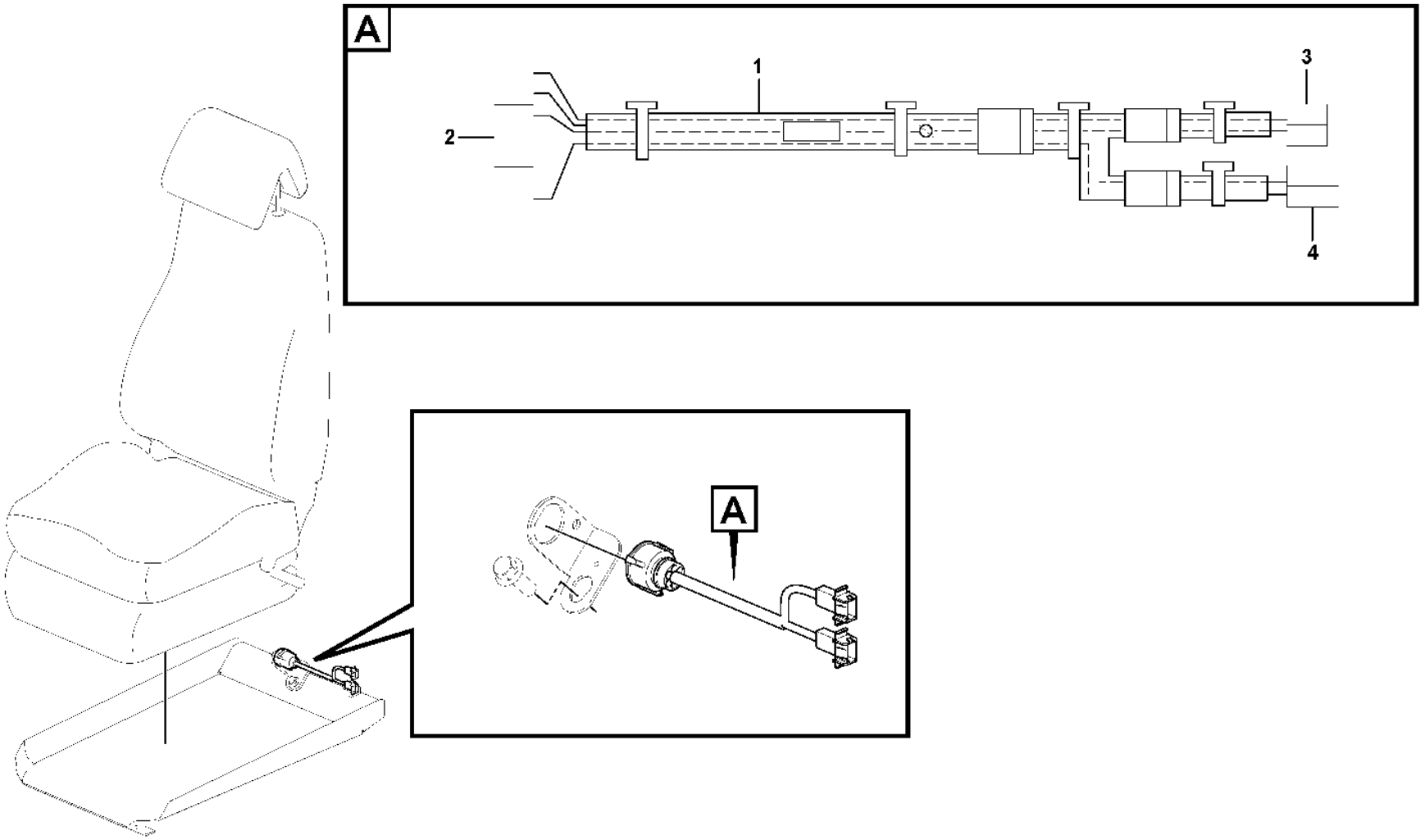
A
1
2
3
4
A

Fig.	Part No.	Quantity 1	2	3	PS	KIT	Description	Dénomination	Bezeichnung	Denominación	Benämning	Notes
1	**VOE 17463847**	1					Wiring harness	Faisceau de câbles	Kabelbaum	Manojo cables	Ledningsmatta	
2	**VOE 3963412**	1					•Housing	•Carter	•Gehäuse	•Cuerpo	•Hus	AA
2	**VOE 970772**	REQ					•Single wire seal	•Joint à fil unique	•Einfachdrahtdichtung	•Junta de alambre simple	•Ledningstätning	
2	**VOE 3963409**	REQ					•Socket terminal	•Borne à douille	•Steckdosenanschluss	•Terminal de la toma	•Rundstiftshylsa	
2	**VOE 970771**	REQ					•Single wire seal	•Joint à fil unique	•Einfachdrahtdichtung	•Junta de alambre simple	•Ledningstätning	
3	**VOE 13948995**	2					•Pin housing	•Fiche isolante	•Rundstecker	•Aislador de clavija	•Rundstiftsisolator	AA, OCA
3	**VOE 969830**	REQ					•Cable terminal	•Cosse câble	•Kabelschuh	•Terminal de cable	•Ledningssko	

1		**Cable harness, air-suspension seat** **Faisceau de câbles, siège de conducteur suspension pneumatique** **Kabelbaum, luftgefederterfahrersitz** **Manojo de cables, asiento del conductor de suspensión neumática** **Ledningsmatta, luftfjädrande förarstol**	Catalogue id **20105**	Group **371**
2				
3			Illustr. No **1090030**	Section **4000**
4				
5		**86578**	Issue **20009038-J**	Page **479**

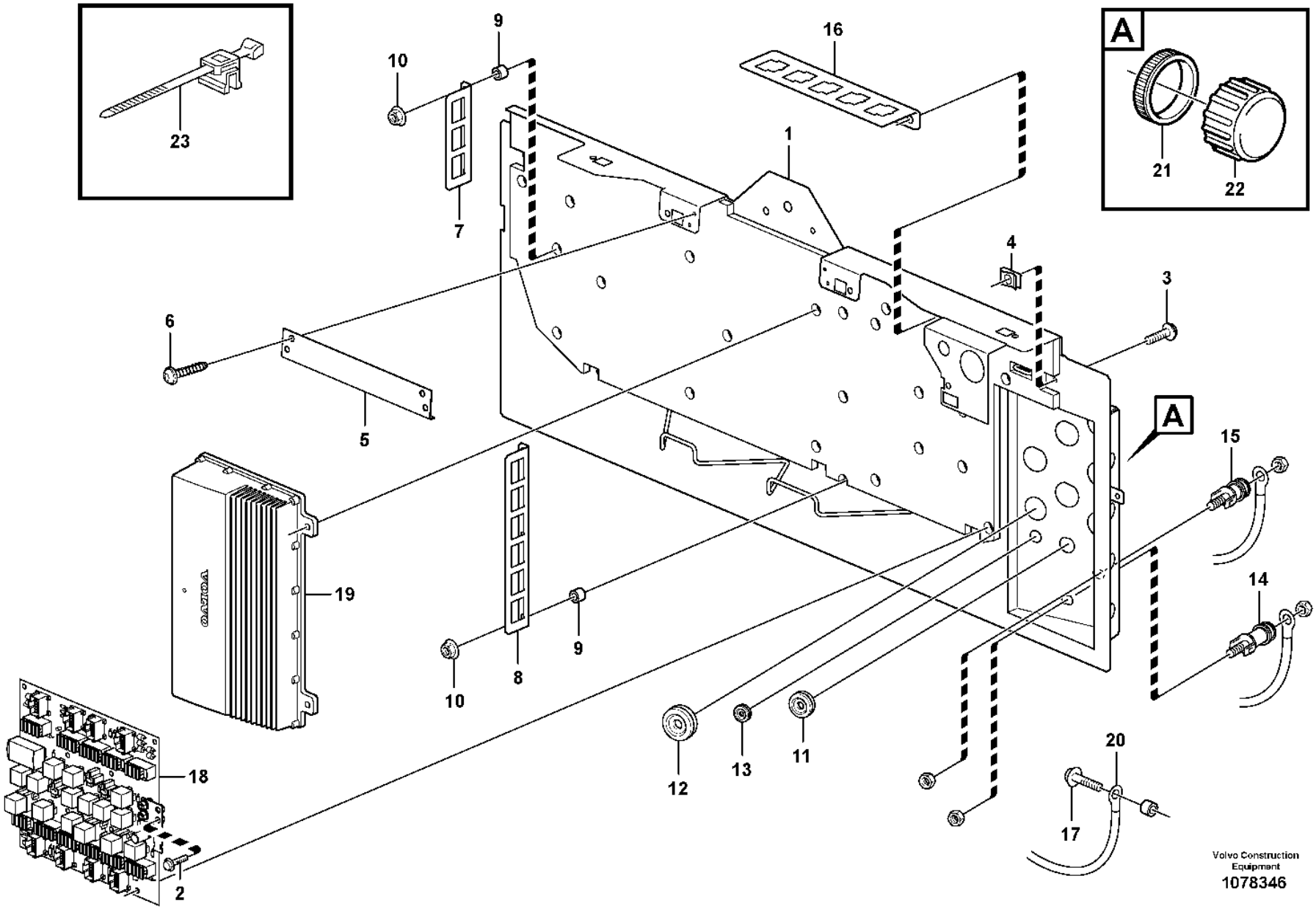
A
A
23
21
22
1
2
3
4
5
6
7
8
9
10
11
12
13
14
15
16
17
18
19
20
Volvo Construction Equipment
1078346

Fig.	Part No.	Quantity 1	2	3	PS	KIT	Description	Dénomination	Bezeichnung	Denominación	Benämning	Notes
1	**VOE 15150010**	1	1				Rear panel	Tôle ar	Rückwand	Chapa posterior	Bakplåt	
2	**VOE 984733**	1	1				Flange screw	Vis à embase	Flanschschraube	Tornillo embridado	Flänsskruv	(VOE 946440)
3	**VOE 994795**	5	5				Six point socket screw	Vis à 6 pans creux	Innensechsrundschraube	Tornillo de cabeza hexagonal	Sextandhålskruv	(VOE 971321)
4	**VOE 949921**	5	5				Spring nut	Écrou de ressort	Federverschlussmutter	Tuerca resorte	Fjädermutter	
5		1	1		NS		Reinforcement	Renfort	Verstärkung	Refuerzo	Förstärkning	
6	**VOE 994796**	5	5				Six Point Socke	Vis Creuse Six	Sechskanthülse	Tornillo de cabeza embutida de 6 dientes	Sextandshål	(VOE 971322)
7		1	1		NS		Plate	Plaque	Platte	Placa	Platta	
8		1			NS		Plate	Plaque	Platte	Placa	Platta	
8	**VOE 17236616**		1				Attaching plate	Plaque de fixation	Befestigungsplatte	Placa de fijación	Fästplatta	
9	**VOE 930418**	9	9				Spacer ring	Bague entretoise	Abstandring	Anillo distanciador	Distansring	
10	**VOE 13949278**	9	9				Flange lock nut	Contre-écrou à embase	Flanschverschlussmutter	Contratuerca embridada	Flänslåsmutter	
11	**VOE 941269**	5	5				Plug	Tampon	Stopfen	Tapón	Plugg	SWE E PROD BRA CAB - 71996
11	**VOE 941269**	3	3				Plug	Tampon	Stopfen	Tapón	Plugg	SWE L PROD BRA CAB 71997 -
12	**VOE 943920**	2	2				Plug	Tampon	Stopfen	Tapón	Plugg	
13	**VOE 941268**	1	1				Plug	Tampon	Stopfen	Tapón	Plugg	
14		1	1				By-pass Unit	Branchement	Uberbruckung	Unid By-pass	Överkoppling	(-) See group 371-850 page 341
15		1	1				By-pass Unit	Branchement	Uberbruckung	Unid By-pass	Överkoppling	(B+) See group 371-850 page 341
16	**VOE 11444231**	2	2				Plate	Tôle	Blech	Chapa	Plåt	
17	**VOE 13966807**	1	1				Flange screw	Vis à embase	Flanschschraube	Tornillo embridado	Flänsskruv	
18		1	1		NS		Circuit Board	Carte Circuit	Leiterrbahnpl	Placa Circuito	Kretskort	See group 372-150 page 489
19		1	1				Electronic unit	Unité électronique	Elektronikeinheit	Unidad electrón	Elektronikenhet	VECU See group 366-150 page 281
20		1	1				Cable harness	Faisceau cables	Kabelbaum	Manojo cables	Ledningsmatta	See group 371-850 page 341
21	**VOE 3963413**	REQ	REQ				Ring	Bague	Ring	Anillo	Ring	

3963) S/N - 72030, -69044, - 29218, 29226

1	**33019, 33293, 33437, 33297**	**Electrical distribution box** **Unité de distribution électrique** **Elektrozentrale** **Unidad de distribución eléctrica** **Elcentral**	Catalogue id **20105**	Group **372**
2	**3963) 33018**		Illustr. No **1078346**	Section **100**
3				
4			Issue **20009038-J**	Page **481**
5				

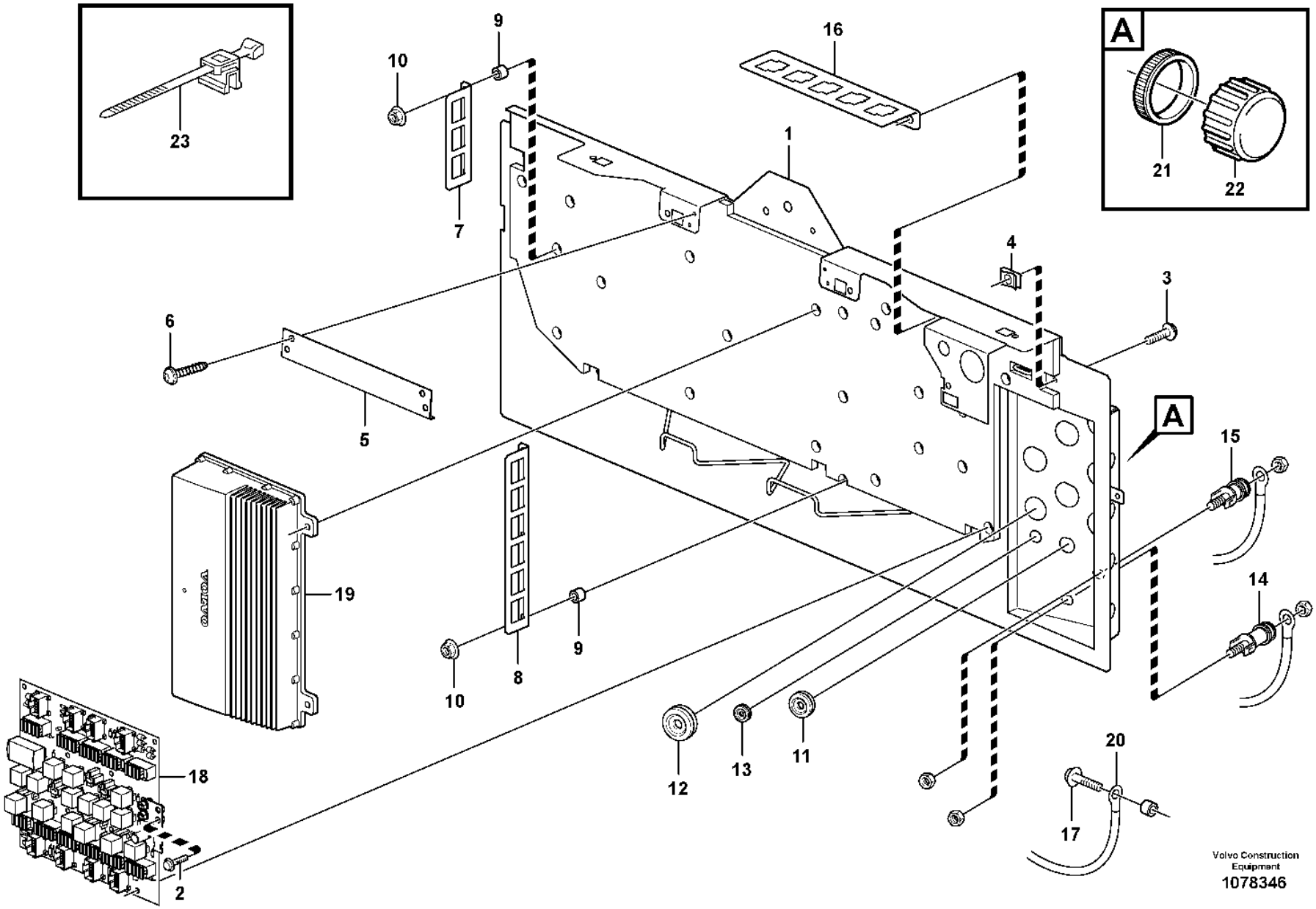
A
A
23
21
22
1
2
3
4
5
6
7
8
9
10
11
12
13
14
15
16
17
18
19
20
Volvo Construction Equipment
1078346

Fig.	Part No.	Quantity 1	2	3	PS	KIT	Description	Dénomination	Bezeichnung	Denominación	Benämning	Notes
22	**VOE 20374157**	2	2				Cap	Chapeau	Kappe	Caperuza	Lock	84986 L PROD CAB 71997 -
23	**VOE 983021**		REQ				Cable tie	Serre-câble	Kabelbinder	Abrazadera de cinta	Buntband	

3963) S/N - 72030, -69044, - 29218, 29226

1	**33019, 33293, 33437, 33297**	**Electrical distribution box** **Unité de distribution électrique** **Elektrozentrale** **Unidad de distribución eléctrica** **Elcentral**	Catalogue id **20105**	Group **372**
2	**3963) 33018**		Illustr. No **1078346**	Section **100**
3				
4			Issue **20009038-J**	Page **483**
5				

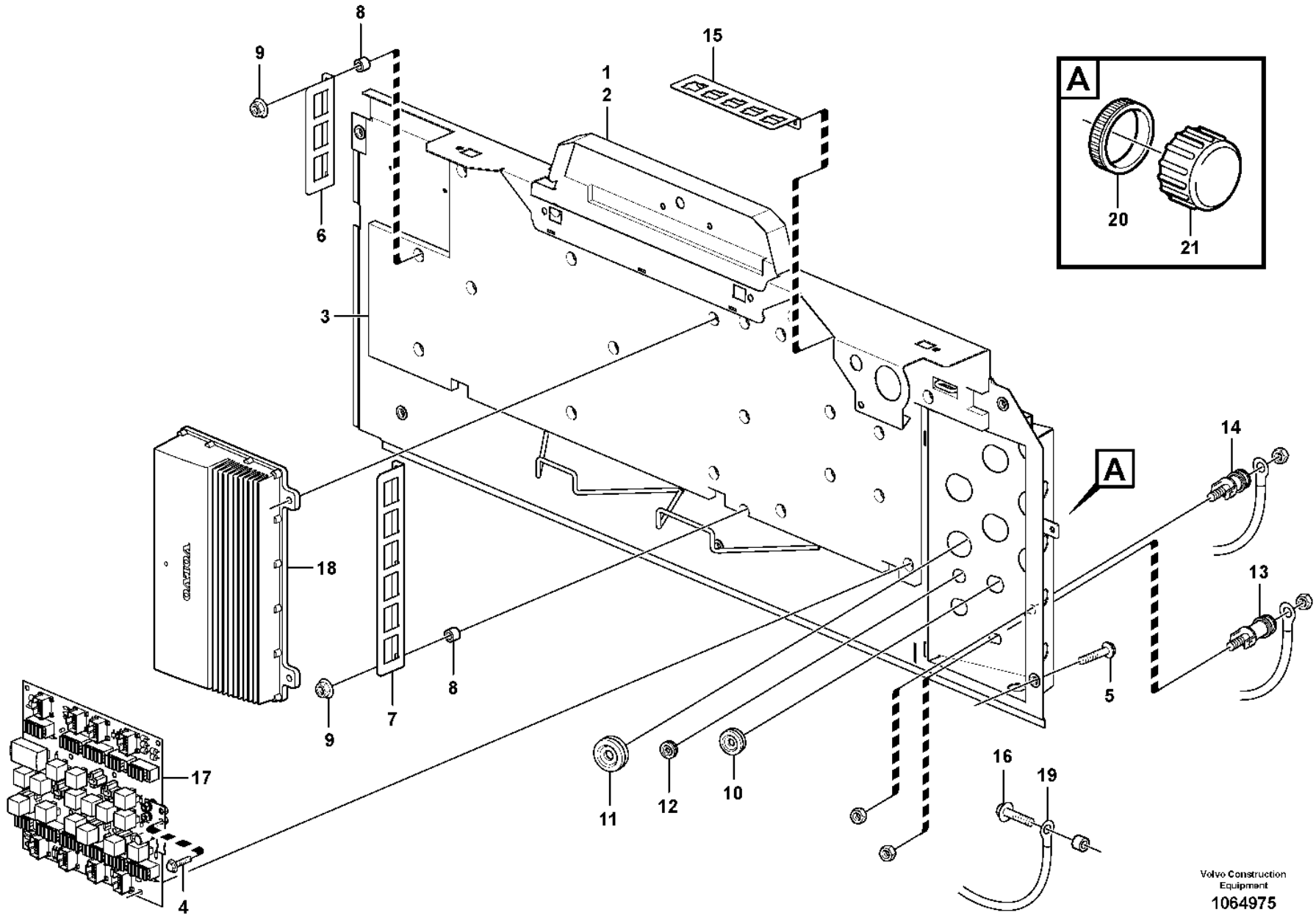

Volvo Construction Equipment
1064975

Fig.	Part No.	Quantity 1	2	3	PS	KIT	Description	Dénomination	Bezeichnung	Denominación	Benämning	Notes
1		1			NS		Rear panel	Tôle ar	Rückwand	Chapa posterior	Bakplåt	
2	**VOE 17200940**	1					•Rear wall panel	•Panneau dossier	•Rückwandbekleidung	•Panel respaldo	•Ryggpanel	
3	**VOE 15143798**	1					•Insulating material	•Matériau isolant	•Isoliermaterial	•Material de aislamiento	•Isoleringsmaterial	
4	**VOE 984733**	1					Flange screw	Vis à embase	Flanschschraube	Tornillo embridado	Flänsskruv	(VOE 946440)
5	**VOE 60113524**	5					Flange screw	Vis à embase	Flanschschraube	Tornillo embridado	Flänsskruv	(VOE 949894) S/N -72348
5	**VOE 13966807**	5					Flange screw	Vis à embase	Flanschschraube	Tornillo embridado	Flänsskruv	S/N 72349-
6		1			NS		Plate	Plaque	Platte	Placa	Platta	
7	**VOE 17236616**	1					Attaching plate	Plaque de fixation	Befestigungsplatte	Placa de fijación	Fästplatta	
8	**VOE 930418**	9					Spacer ring	Bague entretoise	Abstandring	Anillo distanciador	Distansring	
9	**VOE 13949278**	9					Flange lock nut	Contre-écrou à embase	Flanschverschlussmutter	Contratuerca embridada	Flänslåsmutter	
10	**VOE 941269**	4					Plug	Tampon	Stopfen	Tapón	Plugg	
11	**VOE 943920**	2					Plug	Tampon	Stopfen	Tapón	Plugg	
12	**VOE 941268**	1					Plug	Tampon	Stopfen	Tapón	Plugg	
13	**VOE 15411541**	1					By-pass unit	Transition	Überbrückung	Puente	Överkoppling	(-) See group 371-850 page 341
14	**VOE 15411524**	1					By-pass unit	Transition	Überbrückung	Puente	Överkoppling	(B+) See group 371-850 page 341
15	**VOE 11444231**	2					Plate	Tôle	Blech	Chapa	Plåt	
16	**VOE 13966807**	1					Flange screw	Vis à embase	Flanschschraube	Tornillo embridado	Flänsskruv	
17	**VOE 15193725**	1					Circuit board	Carte circuit	Leiterbahnplatte	Placa circuito	Kretskort	See group 372-150 page 489
18	**VOE 11381475**	1			SS		Electronic unit	Unité électronique	Elektronikeinheit	Unidad electrónica	Elektronikenhet	VECU See group 366-100 page 279
19	**VOE 17206205**	1					Wiring harness	Faisceau de câbles	Kabelbaum	Manojo cables	Ledningsmatta	S/N -72262 See group 371-850 page 341
19	**VOE 17237714**	1					Wiring harness	Faisceau de câbles	Kabelbaum	Manojo cables	Ledningsmatta	S/N 72263- See group 371-850 page 341
20	**VOE 3963413**	REQ					Ring	Bague	Ring	Anillo	Ring	
21	**VOE 20374157**	2					Cap	Chapeau	Kappe	Caperuza	Lock	
	VOE 13955900	2					Washer	Rondelle	Scheibe	Arandela	Bricka	2624)

3964) S/N 72031 -, 29219 - 29225, 29227 -
2624) **GB**: Not shown **FR**: Non représenté **DE**: Nicht abgebildet **ES**: No ilustrado **SE**: Ej avbildad

1		**Electrical distribution box** **Unité de distribution électrique** **Elektrozentrale** **Unidad de distribución eléctrica** **Elcentral**	Catalogue id **20105**	Group **372**
2				
3			Illustr. No **1064975**	Section **120**
4				
5		**3964), 33018**	Issue **20009038-J**	Page **485**

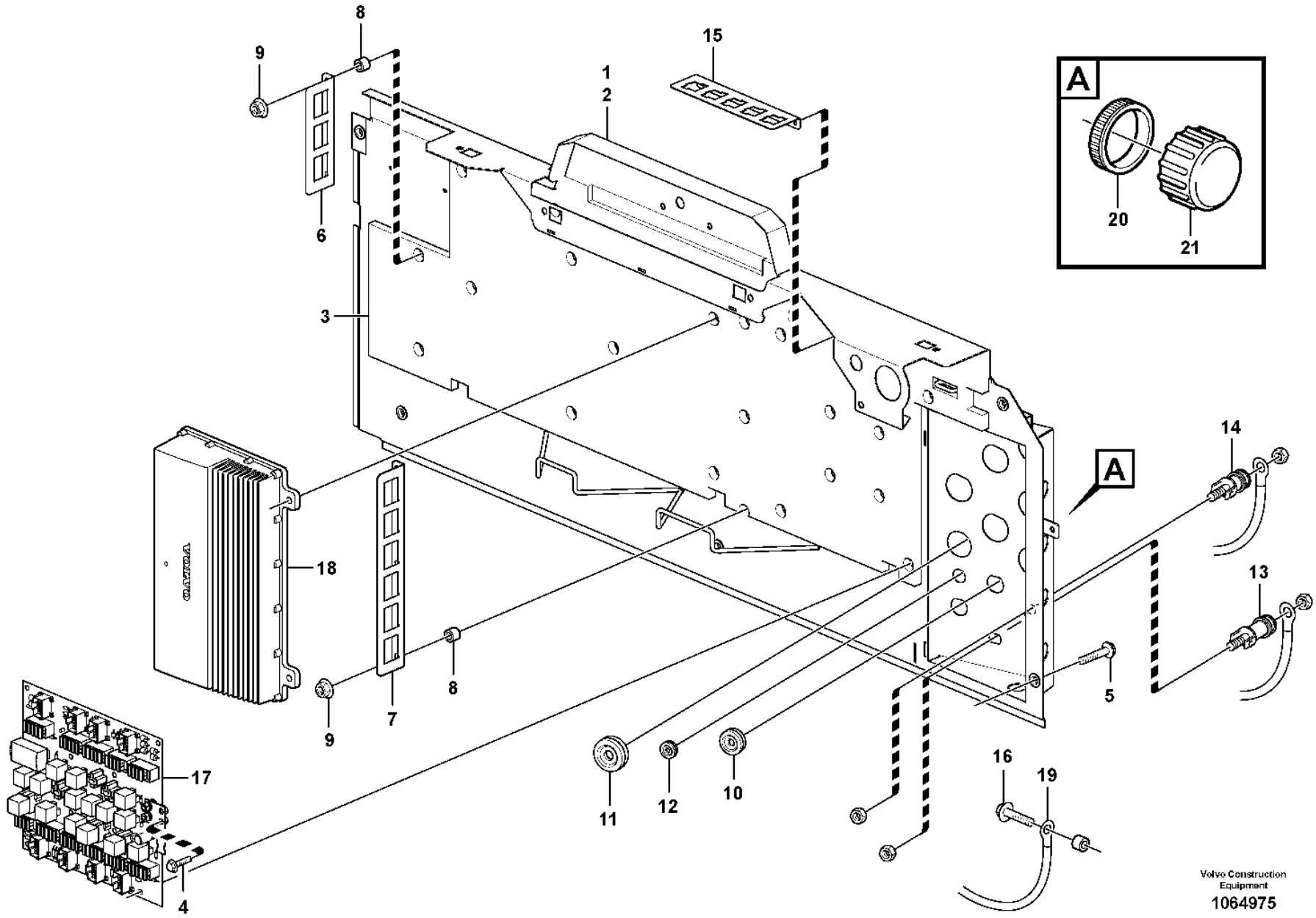

Volvo Construction Equipment
1064975

Fig.	Part No.	Quantity 1	2	3	PS	KIT	Description	Dénomination	Bezeichnung	Denominación	Benämning	Notes
	VOE 994848	1					Washer	Rondelle	Scheibe	Arandela	Bricka	2624) (VOE 11117464)
	VOE 983021	REQ					Cable tie	Serre-câble	Kabelbinder	Abrazadera de cinta	Buntband	2624)

3964) S/N 72031 -, 29219 - 29225, 29227 -
2624) **GB**: Not shown **FR**: Non représenté **DE**: Nicht abgebildet **ES**: No ilustrado **SE**: Ej avbildad

1		**Electrical distribution box** **Unité de distribution électrique** **Elektrozentrale** **Unidad de distribución eléctrica** **Elcentral**	Catalogue id **20105**	Group **372**
2				
3			Illustr. No **1064975**	Section **120**
4				
5		**3964), 33018**	Issue **20009038-J**	Page **487**

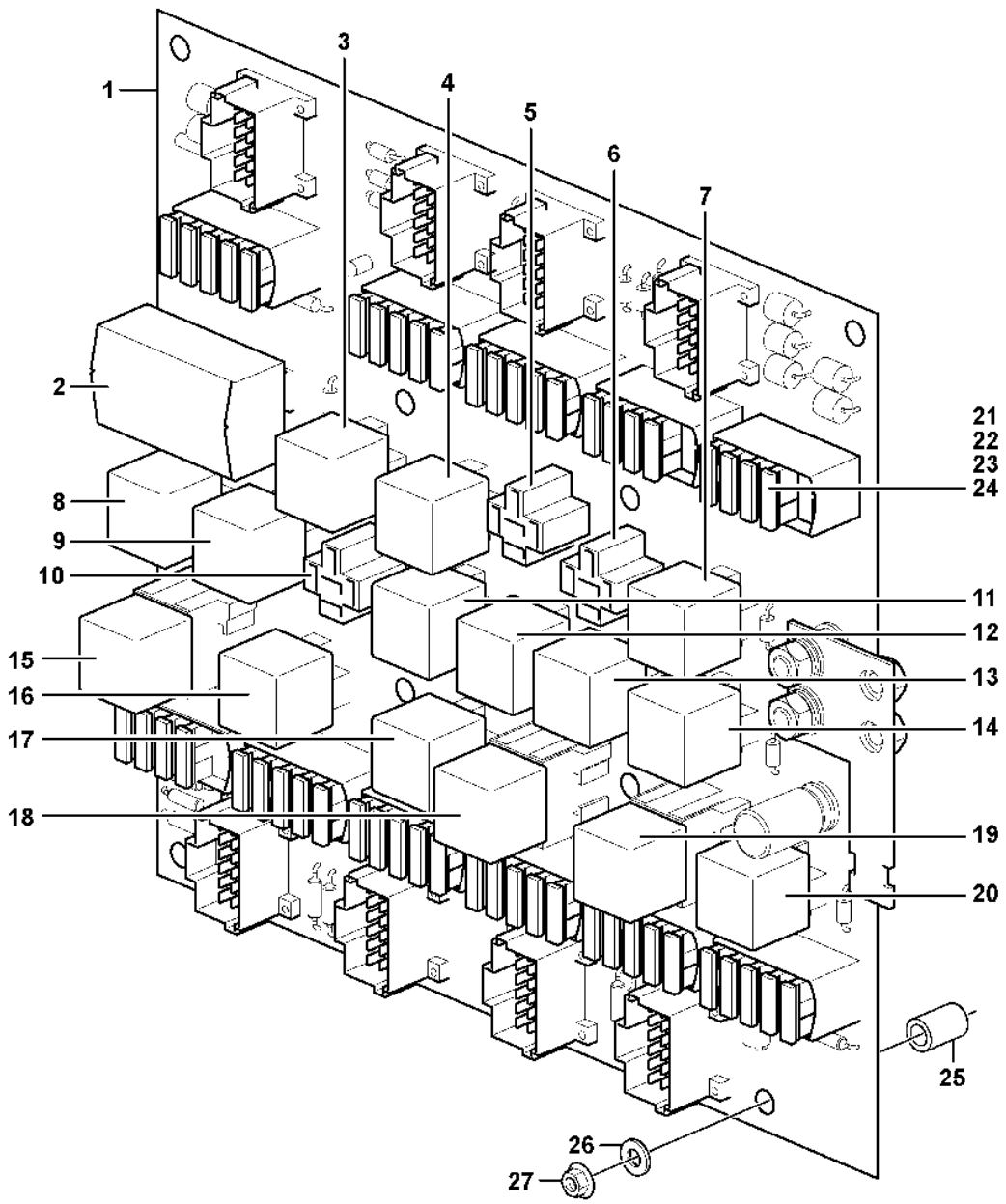

Volvo Construction Equipment

1024521

Fig.	Part No.	Quantity 1	2	3	4	5	PS	KIT	Description	Dénomination	Bezeichnung	Denominación	Benämning	Notes
	VOE 15080974	1					SS		Circuit board	Carte circuit	Leiterbahnplatte	Placa circuito	Kretskort	(VOE 15013292)
	VOE 15080974			1	1		SS		Circuit board	Carte circuit	Leiterbahnplatte	Placa circuito	Kretskort	
	VOE 15193725					1			Circuit board	Carte circuit	Leiterbahnplatte	Placa circuito	Kretskort	
1		1					NS		•Printed circuit board	•Carte de circuit imprimé	•Leiterplatte	•Placa de circuito impreso	•Kretskort	
1	**VOE 15081188**		1	1	1		SS		•Circuit board	•Carte circuit	•Leiterbahnplatte	•Placa circuito	•Kretskort	
									•Relay:	**•Relais:**	**•Relais:**	**•Rele:**	**•Relä:**	
2	**VOE 15048941**	1							Flasher unit	Centrale clignotante	Blinkgeber	Relé intermitentes	Blinkdon	(VOE 11170048) RF1
2	**VOE 15048941**		1	1	1	1			Flasher unit	Centrale clignotante	Blinkgeber	Relé intermitentes	Blinkdon	
3	**VOE 20374662**	1	1	1	1				•Relay	•Relais	•Relais	•Relé	•Relä	RE01
3	**VOE 21244697**					1			•Relay	•Relais	•Relais	•Relé	•Relä	
									••Tilt automatic	••Automatique redressem	••Schwenkautomatik	••Automatismo volquete	••Tiltautomatik	
4	**VOE 20374662**	1	1	1	1				•Relay	•Relais	•Relais	•Relé	•Relä	RE02
4	**VOE 21244697**					1			•Relay	•Relais	•Relais	•Relé	•Relä	
									••Back-up warning	••Alarme de marche arrière	••Rückfahrwarner	••Aviso de marcha atrás	••Backvarnare	
5	**VOE 20374662**	1	1	1	1				•Relay	•Relais	•Relais	•Relé	•Relä	RE03
5	**VOE 21244697**					1			•Relay	•Relais	•Relais	•Relé	•Relä	
									••Work Lamp, Front	••Lampe Travail, Av	••Arbeitslampe, Vor	••Lampara,trabajo, De	••Arbetslampa, Fram	
6	**VOE 20374662**	1	1	1	1				•Relay	•Relais	•Relais	•Relé	•Relä	RE04
6	**VOE 21244697**					1			•Relay	•Relais	•Relais	•Relé	•Relä	
									••Lighting, cab, rear	••Eclairage, cabine, AR	••Beleuchtung, Kabine, hinten	••Alumbrado, cabina, detrás	••Hyttbelysning, bak	
7	**VOE 20374662**	1	1	1	1				•Relay	•Relais	•Relais	•Relé	•Relä	RE05
7	**VOE 21244697**					1			•Relay	•Relais	•Relais	•Relé	•Relä	

3954) Cab -27667, -68895, -71698
3957) Cab -29353 Swe, Cab -72066 Bra
3955) Cab 27668-, 68896-, 71699-
3956) Cab 27659-
3958) Cab 29354- Swe, Cab 72067- Bra

1	**3954) 33293, 33297**
2	**3957) 33018**
3	**3955) 33293, 33297**
4	**3956) 33437**
5	**3958) 33018**

Circuit board
Carte circuit
Leiterbahnplatte
Placa de circuito
Kretskort

Catalogue id **20105**	Group **372**
Illustr. No **1024521**	Section **150**
Issue **20009038-J**	Page **489**

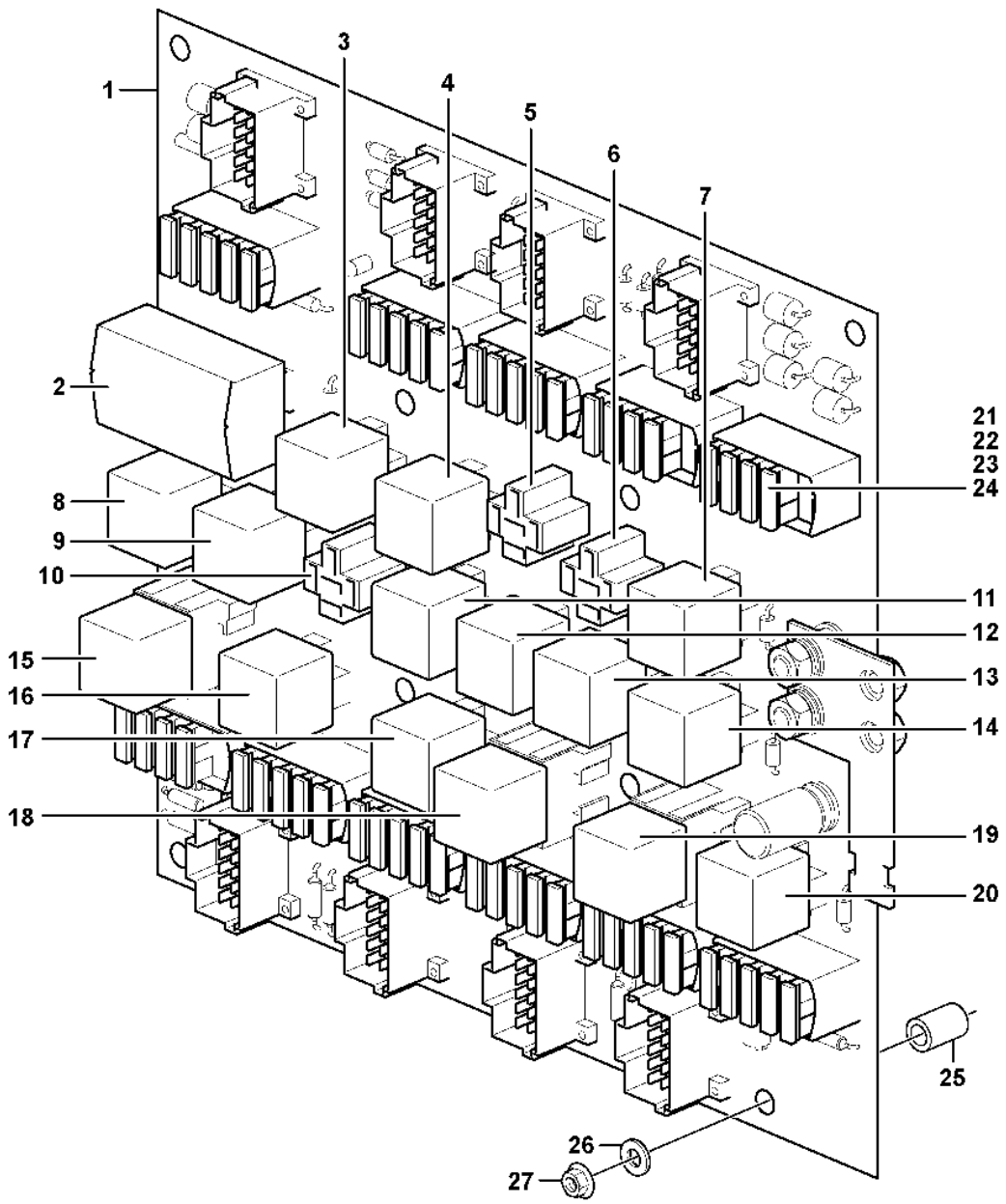

Volvo Construction Equipment

1024521

Fig.	Part No.	Quantity 1	2	3	4	5	PS	KIT	Description	Dénomination	Bezeichnung	Denominación	Benämning	Notes
									••Boom kickout	••Automatique levage	••Hubwerkautomatik	••Elevador automatico	••Lyftautomatik	
8	**VOE 20374662**	1	1	1	1				•Relay	•Relais	•Relais	•Relé	•Relä	RE06
8	**VOE 21244697**					1			•Relay	•Relais	•Relais	•Relé	•Relä	
									••Starter Motor	••Demarreur	••Anlasser	••Motor de arranque	••Startmotor	
9	**VOE 20374662**	1	1	1	1				•Relay	•Relais	•Relais	•Relé	•Relä	RE07
9	**VOE 21244697**					1			•Relay	•Relais	•Relais	•Relé	•Relä	
									••Lighting, cab, front	••Eclairage, cabine, AV	••Beleuchtung, Kabine, vorn	••Alumbrado, cabina, delante	••Hyttbelysning, fram	
10	**VOE 20374662**	1	1	1	1				•Relay	•Relais	•Relais	•Relé	•Relä	RE08
10	**VOE 21244697**					1			•Relay	•Relais	•Relais	•Relé	•Relä	
									••Boom suspension	••Suspension des bras de levage	••Hubgerüstdämpfung	••Suspensión del brazo de carga	••Lastarmsfjädring, Bss	
11	**VOE 20374662**	1	1	1	1				•Relay	•Relais	•Relais	•Relé	•Relä	RE09
11	**VOE 21244697**					1			•Relay	•Relais	•Relais	•Relé	•Relä	
									••Interval wiper, rear	••Essuie-glace à intermittence, AR	••Pausenwischer, hinten	••Limpiaparabrisas intermitente, trasero	••Intervalltork. bak	
12	**VOE 20374662**	1	1	1	1				•Relay	•Relais	•Relais	•Relé	•Relä	RE10
12	**VOE 21244697**					1			•Relay	•Relais	•Relais	•Relé	•Relä	
									••Brake lamp	••Feu frein	••Bremseleuchte	••Luz freno	••Bromsljus	
13	**VOE 20374662**	1	1	1	1				•Relay	•Relais	•Relais	•Relé	•Relä	RE11
13	**VOE 21244697**					1			•Relay	•Relais	•Relais	•Relé	•Relä	
									••Radiator Casing	••Boiti.radiateur	••Kuhlerhaube	••Cubiert Radiado	••Kylarkåpa	
14	**VOE 20374662**	1	1	1	1				•Relay	•Relais	•Relais	•Relé	•Relä	RE12
14	**VOE 21244697**					1			•Relay	•Relais	•Relais	•Relé	•Relä	
									••30-feed	••Alimentation 30	••30-speisung	••Alimentación 30	••30-matning	
15	**VOE 20390648**	1					SS		•Relay	•Relais	•Relais	•Relé	•Relä	RE13

3954) Cab -27667, -68895, -71698
3957) Cab -29353 Swe, Cab -72066 Bra
3955) Cab 27668-, 68896-, 71699-
3956) Cab 27659-
3958) Cab 29354- Swe, Cab 72067- Bra

1	**3954) 33293, 33297**
2	**3957) 33018**
3	**3955) 33293, 33297**
4	**3956) 33437**
5	**3958) 33018**

Circuit board
Carte circuit
Leiterbahnplatte
Placa de circuito
Kretskort

Catalogue id **20105**	Group **372**
Illustr. No **1024521**	Section **150**
Issue **20009038-J**	Page **491**

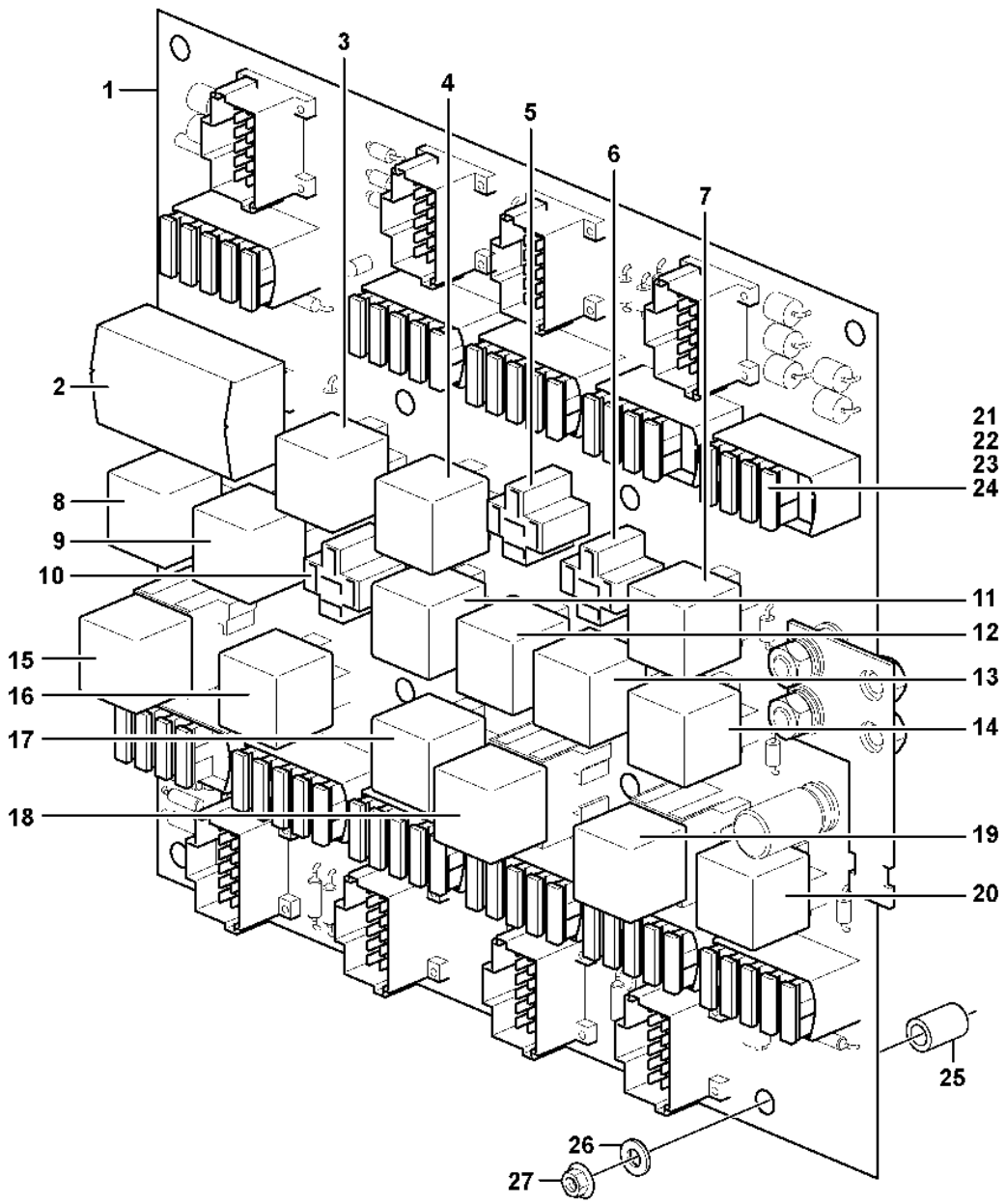

Volvo Construction Equipment

1024521

Fig.	Part No.	Quantity 1	2	3	4	5	PS	KIT	Description	Dénomination	Bezeichnung	Denominación	Benämning	Notes
15	**VOE 21255974**		1	1	1				•Relay	•Relais	•Relais	•Relé	•Relä	
15	**VOE 21244698**					1			•Relay	•Relais	•Relais	•Relé	•Relä	
									••Feeding Ecu	••Alimentation Ecu	••Aufgabe Ecu	••Alimentador Ecu	••Matning Ecu	
16	**VOE 20374662**	1	1	1	1				•Relay	•Relais	•Relais	•Relé	•Relä	RE14
16	**VOE 21244697**					1			•Relay	•Relais	•Relais	•Relé	•Relä	
									••Air-conditioning	••Climatisation	••Klimaanlage	••Acondicion aire	••Luftkonditionering	
17	**VOE 20374662**	1	1	1	1				•Relay	•Relais	•Relais	•Relé	•Relä	RE15
17	**VOE 21244697**					1			•Relay	•Relais	•Relais	•Relé	•Relä	
									••Interm.wiper,front	••Es.glace inter Av	••Pausenwischer,vord.	••Limp.bris inter, de	••Intervalltork. fram	
18	**VOE 20390648**	1					SS		•Relay	•Relais	•Relais	•Relé	•Relä	RE16
18	**VOE 21255974**		1	1	1				•Relay	•Relais	•Relais	•Relé	•Relä	
18	**VOE 21244698**					1			•Relay	•Relais	•Relais	•Relé	•Relä	
									••15A-feed	••Alimentation 15A	••15A-speisung	••Alimentación 15A	••15A matning	
19	**VOE 20390648**	1					SS		•Relay	•Relais	•Relais	•Relé	•Relä	RE17
19	**VOE 21255974**		1	1	1				•Relay	•Relais	•Relais	•Relé	•Relä	
19	**VOE 21244698**					1			•Relay	•Relais	•Relais	•Relé	•Relä	
									••15A-feed	••Alimentation 15A	••15A-speisung	••Alimentación 15A	••15A matning	
20	**VOE 20374662**	1	1	1	1				•Relay	•Relais	•Relais	•Relé	•Relä	RE18
20	**VOE 21244697**					1			•Relay	•Relais	•Relais	•Relé	•Relä	
									••15EA-feed	••Alimentation 15EA	••15EA-speisung	••Alimentación 15EA	••15EA-matning	
									•Fuse	**•Fusible**	**•Schmelzsicherung**	**•Fusible**	**•Smältsäkring**	
21	**VOE 13969160**	26	26	26	26	24			•Fuse	•Fusible	•Sicherung	•Fusible	•Säkring	5A (BR)
22	**VOE 969161**	16	16	16	16	18			•Fuse	•Fusible	•Sicherung	•Fusible	•Säkring	10A (RED)
23	**VOE 13969162**	8	8	8	8	8			•Fuse	•Fusible	•Sicherung	•Fusible	•Säkring	15A (BLUE)

3954) Cab -27667, -68895, -71698
3957) Cab -29353 Swe, Cab -72066 Bra
3955) Cab 27668-, 68896-, 71699-
3956) Cab 27659-
3958) Cab 29354- Swe, Cab 72067- Bra

1	**3954) 33293, 33297**
2	**3957) 33018**
3	**3955) 33293, 33297**
4	**3956) 33437**
5	**3958) 33018**

Circuit board
Carte circuit
Leiterbahnplatte
Placa de circuito
Kretskort

Catalogue id **20105**	Group **372**
Illustr. No **1024521**	Section **150**
Issue **20009038-J**	Page **493**

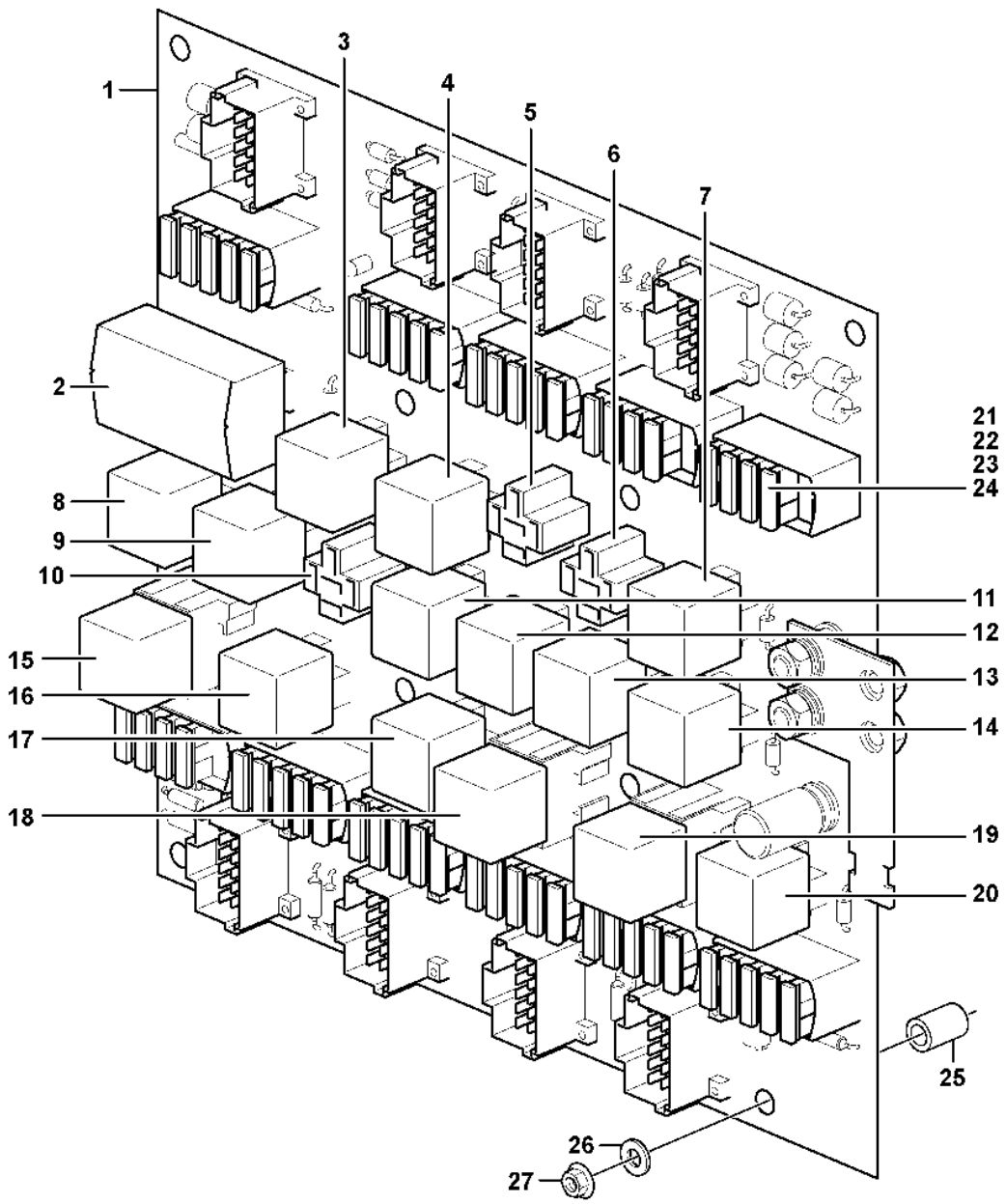

Volvo Construction Equipment

1024521

Fig.	Part No.	Quantity 1	2	3	4	5	PS	KIT	Description	Dénomination	Bezeichnung	Denominación	Benämning	Notes
24	**VOE 978999**	1	1	1	1	1			•Fuse	•Fusible	•Sicherung	•Fusible	•Säkring	20A (YELL)
25	**VOE 11006880**	8	8	8	8	8			Spacer sleeve	Douille entretoise	Abstandhülse	Manguito distanciador	Distanshylsa	
26	**VOE 962656**	8	8	8	8	8			Washer	Rondelle	Scheibe	Arandela	Bricka	
27	**VOE 13949278**	8	8	8	8	8			Flange lock nut	Contre-écrou à embase	Flanschverschluss mutter	Contratuerca embridada	Flänslåsmutter	

3954) Cab -27667, -68895, -71698
3957) Cab -29353 Swe, Cab -72066 Bra
3955) Cab 27668-, 68896-, 71699-
3956) Cab 27659-
3958) Cab 29354- Swe, Cab 72067- Bra

1	**3954) 33293, 33297**	**Circuit board** **Carte circuit** **Leiterbahnplatte** **Placa de circuito** **Kretskort**	Catalogue id **20105**	Group **372**
2	**3957) 33018**			
3	**3955) 33293, 33297**		Illustr. No **1024521**	Section **150**
4	**3956) 33437**			
5	**3958) 33018**		Issue **20009038-J**	Page **495**

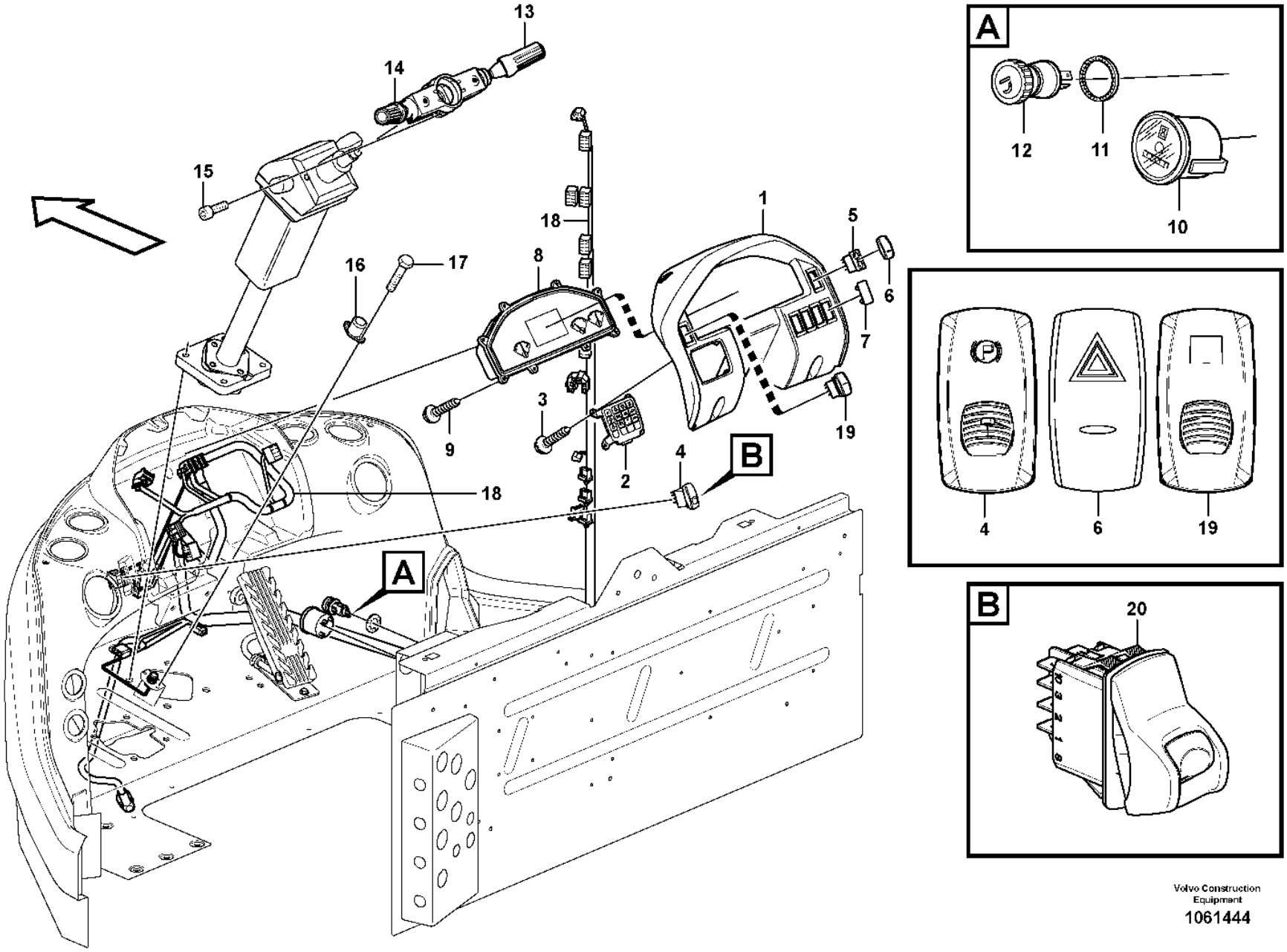

Volvo Construction Equipment

1061444

Fig.	Part No.	Quantity 1	2	3	4	5	PS	KIT	Description	Dénomination	Bezeichnung	Denominación	Benämning	Notes
1		1	1	1	1				Instr panel	Planche bord	Instr tafel	Panel instrum	Instrumentpanel	See group 881-100 page 1205
2	**VOE 15119187**	1	1	1	1				Keyboard	Clavier	Tastatur	Teclado	Tangentbord	
3	**VOE 976162**	4	4	4	4				Six point socket screw	Vis à 6 pans creux	Innensechsrundschraube	Tornillo de cabeza hexagonal	Sextandhålskruv	
4	**VOE 15021450**	1		1					Contact button	Bouton contact	Kontaktknopf	Botón de contacto	Kontaktknapp	SW5501
4	**VOE 15090317**		1		1				Contact button	Bouton contact	Kontaktknopf	Botón de contacto	Kontaktknapp	SW5501, S/N - 29153,SWE S/N - 43510,IRN S/N - 72031,BRA
									•Parking Brake	•Frein Parking	•Feststellbremse	•Freno Estacion	•Parkeringsbroms	
	VOE 20374662	1	1	1	1				Relay	Relais	Relais	Relé	Relä	
5	**VOE 70377112**	1	1	1	1				Switch	Contacteur	Schalter	Interruptor	Strömställare	
									•Hazard	•Feu detresse avertis.	•Warnblinkleuchte	•Luz interm. advertenc	•Varningsblinker	
6	**VOE 15052460**	1	1	1	1				Rocker arm	Culbuteur	Kipphebel	Balancín	Vipparm	
7	**VOE 14587612**	5	5	5	5				Cover	Capot	Abdeckung	Capó	Kåpa	(VOE 70369713)
8	**VOE 11443770**	1					SS		Instrument cluster	Tableau de bord	Kombiinstrument	Instrumento combinado	Instrumentgrupp	
8	**VOE 11380400**		1	1	1		SS		Instrument cluster	Afficheur multifonction	Kombinationsinstrument	Instrumento combinado	Instrumentkluster	S/N -27773, (CAB -28606) S/N -71932, BRA S/N -43510, IRN
8	**VOE 11381500**		1	1	1		SS		Instrument cluster	Afficheur multifonction	Kombinationsinstrument	Instrumento combinado	Instrumentkluster	S/N 27774- (CAB 28606-) S/N 71933-, BRA S/N 43511-, IRN
9	**VOE 60112134**	8	8	8	8				Six point socket screw	Vis à 6 pans creux	Innensechsrundschraube	Tornillo de cabeza hexagonal	Sextandhålskruv	(VOE 975380)
10	**VOE 15047153**	1	1	1	1				Hour recorder	Compteur horaire	Betriebsstundenzähler	Contador de madera	Timräknare	
11	**VOE 13946222**	1	1	1	1				Retainer	Retenue	Halter	Soporte	Hållare	
12	**VOE 1586917**	1	1	1	1				Cigarette lighter	Allume-cigares	Zigarrenanzünder	Encendedor	Cigarettändare	PO3901
	VOE 11170339	1		1					Switch	Contacteur	Schalter	Interruptor	Strömställare	
	VOE 17416824		1		1		SS		Contact kit	Jeu de contacts	Kontaktsatz	Juego de contacto	Kontaktsats	
13	**VOE 15095844**	1		1					•Contact kit	•Jeu de contacts	•Kontaktsatz	•Juego de contacto	•Kontaktsats	
13	**VOE 15095844**		1		1				•Contact kit	•Jeu de contacts	•Kontaktsatz	•Juego de contacto	•Kontaktsats	
14	**VOE 15146534**	1		1					•Switch	•Commutateur	•Umsteuerventil	•Commutador	•Omkopplare	

1	**33293, 33297**	**Instrument panel** **Tableau de bord** **Instrumententafel** **Panel de instrumentos** **Instrumentpanel**	Catalogue id **20105**	Group **380**
2	**33018**			
3	**33437**		Illustr. No **1061444**	Section **100**
4	**33019**			
5			Issue **20009038-J**	Page **497**

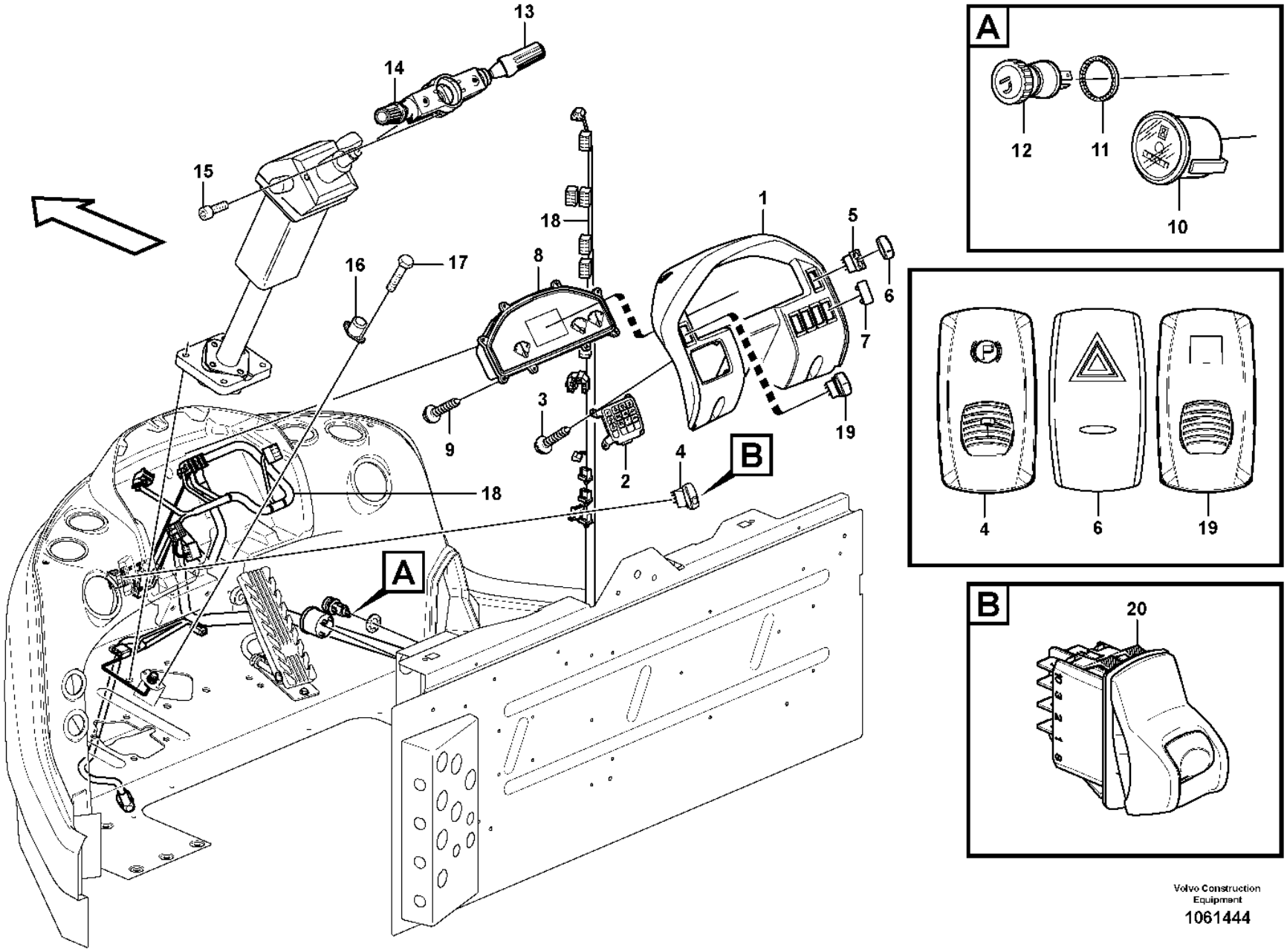

Volvo Construction Equipment

1061444

Fig.	Part No.	Quantity 1	2	3	4	5	PS	KIT	Description	Dénomination	Bezeichnung	Denominación	Benämning	Notes
14	**VOE 17416725**		1		1				•Contact kit	•Jeu de contacts	•Kontaktsatz	•Juego de contacto	•Kontaktsats	
15	**VOE 959187**	2		2					•Hex. socket screw	•Vis à six pans creux	•Innensechskantschraube	•Tornillo de hexágono embutido	•Insexskruv	M5 x 12
16	**VOE 1589502**	1	1	1	1				Foot operated switch	Contacteur au pied	Fußschalter	Contacto freno	Fotkontakt	
17	**VOE 969278**	2	2	2	2				Six point socket screw	Vis à 6 pans creux	Innensechsrundschraube	Tornillo de cabeza hexagonal	Sextandhålskruv	
18		1	1	1	1				Wire harness	Faisceau cables	Kabelbaum	Manojo cables	Ledningsmatta	See group 371-850 page 341
19	**VOE 15021451**	1	1	1	1				Contact button	Bouton contact	Kontaktknopf	Botón de contacto	Kontaktknapp	(VOE 70377163) 83476, 83479 SW9143, CAB - 30011, SWE S/N - 72262 BRA
19	**VOE 17232649**		1						Rocker switch	Commutateur à bascule	Wippschalter	Commutador cuna	Vaggomkopplare	83476, 83479, 86977, 86978, 86980 SW9143, CAB 30012 - SWE, S/N 72263 - BRA
									•Atch Lock	•Verrouill Acces	•Gerätesch.kuppl	•Cierre Implemen	•Redskapslåsning	
20	**VOE 17201798**		1		1				Switch	Rupteur	Ausschalter	Interruptor	Brytkontakt	SW5501, S/N 29154 -,SWE S/N 43511 -,IRN S/N 72032 -,BRA
									•Parking Brake	•Frein Parking	•Feststellbremse	•Freno Estacion	•Parkeringsbroms	

1	**33293, 33297**	**Instrument panel** **Tableau de bord** **Instrumententafel** **Panel de instrumentos** **Instrumentpanel**	Catalogue id **20105**	Group **380**
2	**33018**		Illustr. No **1061444**	Section **100**
3	**33437**			
4	**33019**		Issue **20009038-J**	Page **499**
5				

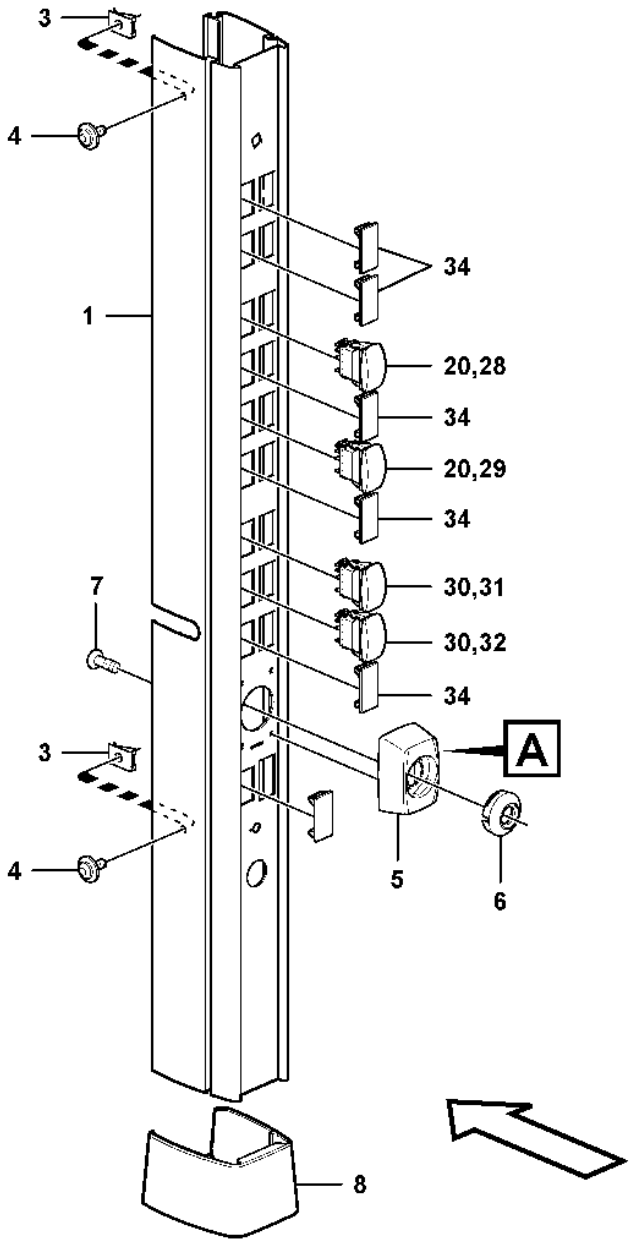

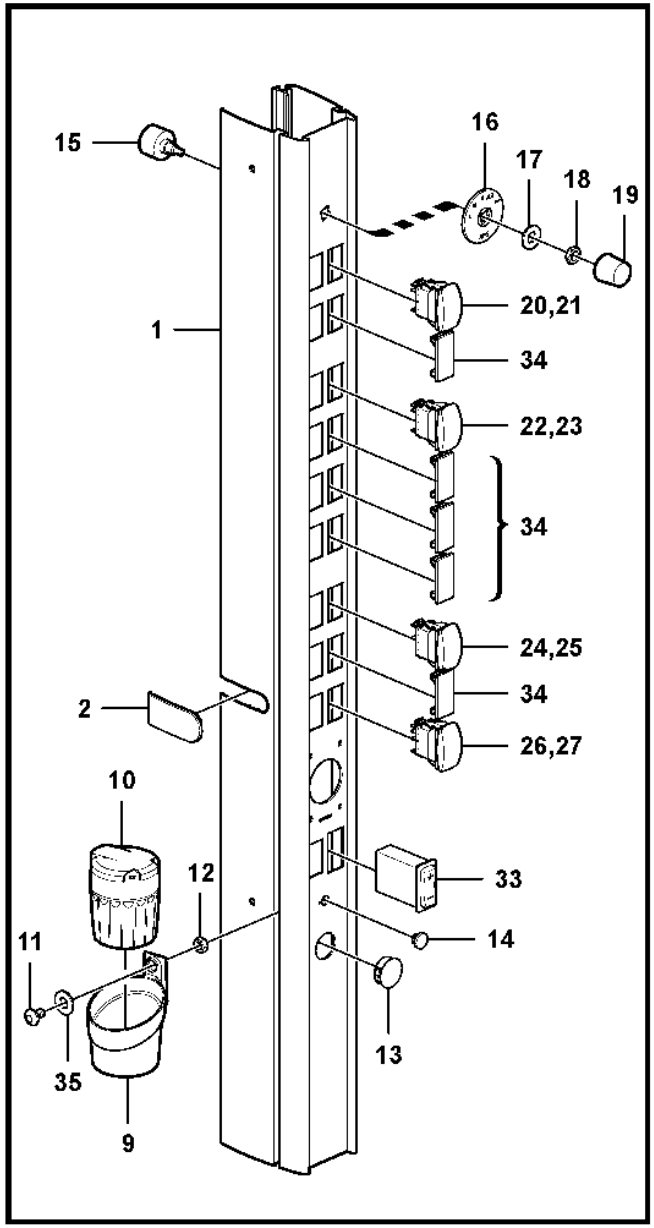

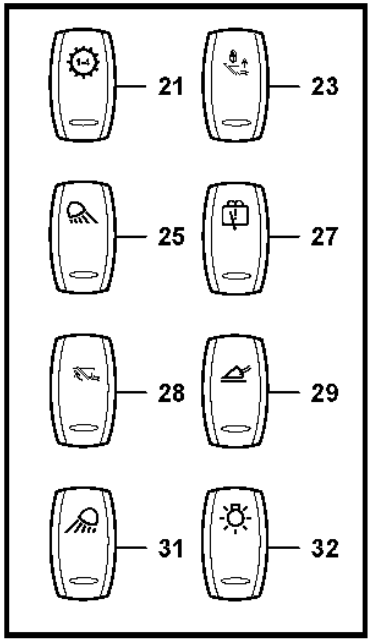

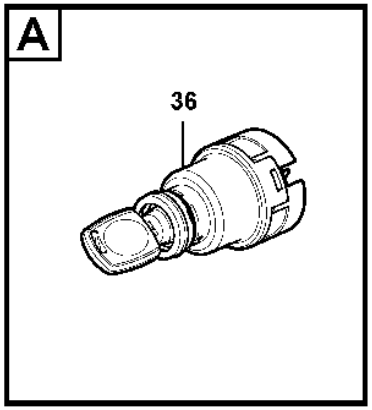

Volvo Construction Equipment
1063450

Fig.	Part No.	Quantity 1	2	3	PS	KIT	Description	Dénomination	Bezeichnung	Denominación	Benämning	Notes
1	**VOE 11444304**	1					Panel plate	Tôle panneau	Paneelblech	Placa panel	Panelplåt	
2	**VOE 15015301**	1					Cap	Capot	Kappe	Capuchón	Hatt	
3	**VOE 949921**	2					Spring nut	Écrou de ressort	Federverschlussmutter	Tuerca resorte	Fjädermutter	
4	**VOE 994795**	2					Six point socket screw	Vis à 6 pans creux	Innensechsrundschraube	Tornillo de cabeza hexagonal	Sextandhålskruv	(VOE 971321)
5	**VOE 11412864**	1					Cover	Capot	Abdeckung	Capó	Kåpa	
6	**VOE 11412865**	1			SS		Cover ring	Bague recouvrement	Rosettenring	Anillo de tapa	Täckring	
7	**VOE 60112301**	4					Six point socket screw	Vis à 6 pans creux	Innensechsrundschraube	Tornillo de cabeza hexagonal	Sextandhålskruv	(VOE 975366)
8	**VOE 11444237**	1					Retainer	Retenue	Halter	Soporte	Hållare	
9	**VOE 11444300**	1					Retainer	Retenue	Halter	Soporte	Hållare	
10	**VOE 14542410**	1					Ashtray	Cendrier	Aschenbecher	Cenicero	Askkopp	
11	**VOE 969419**	1					Six point socket screw	Vis à 6 pans creux	Innensechsrundschraube	Tornillo de cabeza hexagonal	Sextandhålskruv	
12	**VOE 13955781**	1					Nut	Écrou	Mutter	Tuerca	Mutter	
13	**VOE 15014411**	1					Plug	Tampon	Stopfen	Tapón	Plugg	
14	**VOE 944436**	1					Plug	Tampon	Stopfen	Tapón	Plugg	
15	**VOE 11039224**	1					Fan switch	Commutateur ventilateur	Gebläseschalter	Conmutador ventilador	Fläktomkopplare	
16	**VOE 11444280**	1					Symbol washer	Plaquette symbole	Symbolscheibe	Placa de símbolos	Symbolbricka	
17	**VOE 960148**	1			SS		Plain washer	Rondelle plane	Flachscheibe	Arandela plana	Planbricka	
18	**VOE 14596246**	1					Nut	Écrou	Mutter	Tuerca	Mutter	(VOE 1212859)
19	**VOE 11039535**	1					Knob	Bouton	Bedienungsknopf	Volante	Ratt	
20	**VOE 70377101**	3					Switch	Contacteur	Schalter	Interruptor	Strömställare	
21	**VOE 11428004**	1					Rocker arm	Culbuteur	Kipphebel	Balancín	Vipparm	
22	**VOE 70377129**	1					Switch	Contacteur	Schalter	Interruptor	Strömställare	
23	**VOE 11428022**	1			SS		Rocker arm	Culbuteur	Kipphebel	Balancín	Vipparm	S/N -72381
23	**VOE 11428023**	1					Rocker arm	Culbuteur	Kipphebel	Balancín	Vipparm	S/N 72382-
24	**VOE 70377122**	1					Switch	Contacteur	Schalter	Interruptor	Strömställare	
25	**VOE 11428011**	1					Rocker arm	Culbuteur	Kipphebel	Balancín	Vipparm	
26	**VOE 70369704**	1					Switch	Contacteur	Schalter	Interruptor	Strömställare	
27	**VOE 11428017**	1					Rocker arm	Culbuteur	Kipphebel	Balancín	Vipparm	

1		**Rocker switch panel** **Interrupteur bascule panneau** **Schaltertafel** **Panel de interruptores basculantes** **Strömställarepanel**	Catalogue id **20105**	Group **380**
2			Illustr. No **1063450**	Section **155**
3				
4			Issue **20009038-J**	Page **501**
5		**33018, 33293, 33297**		

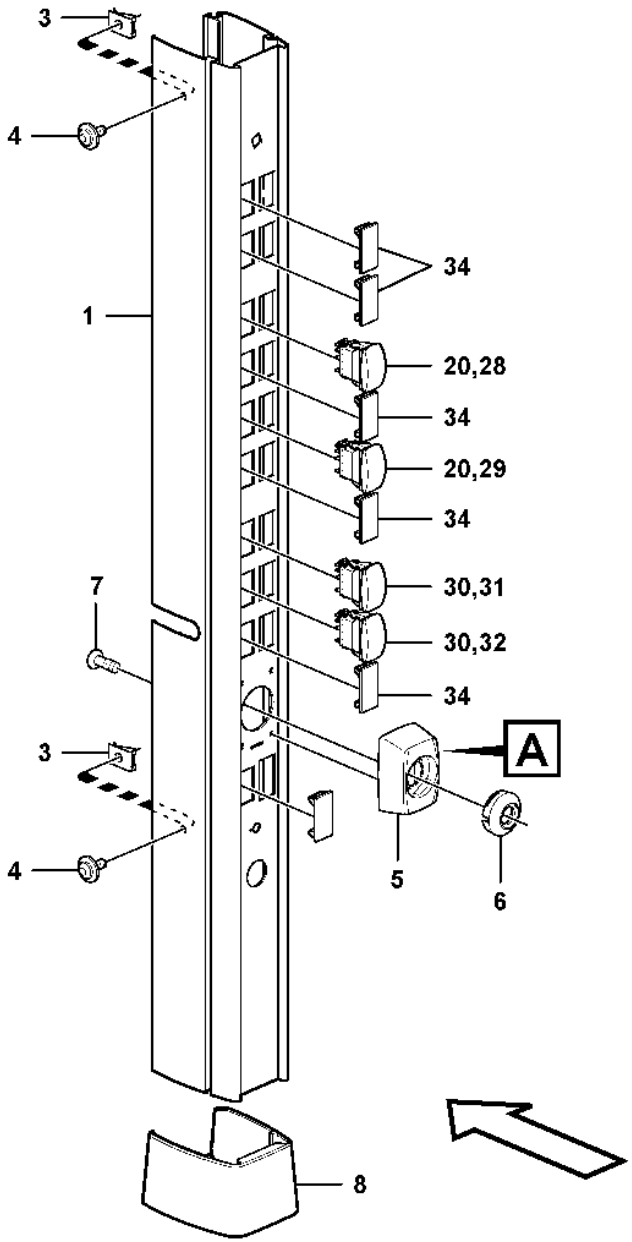

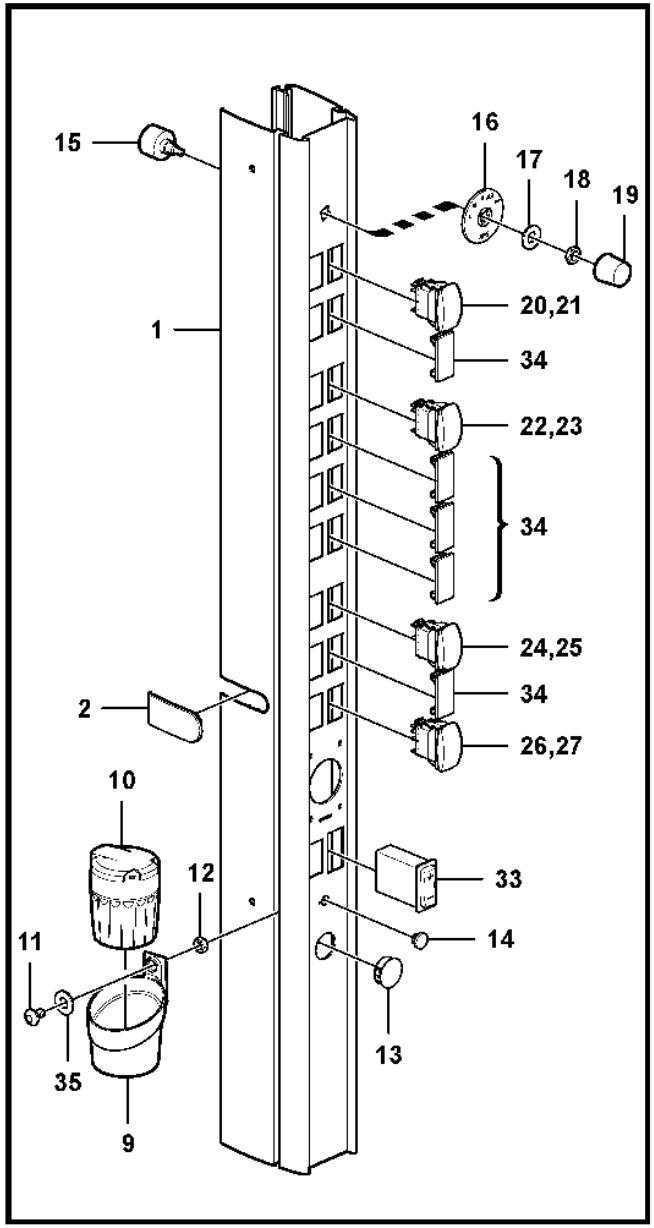

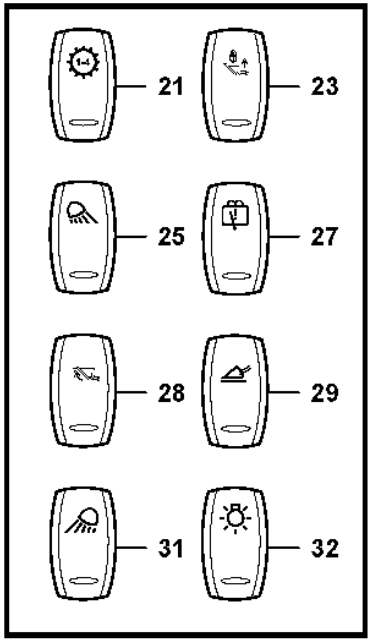

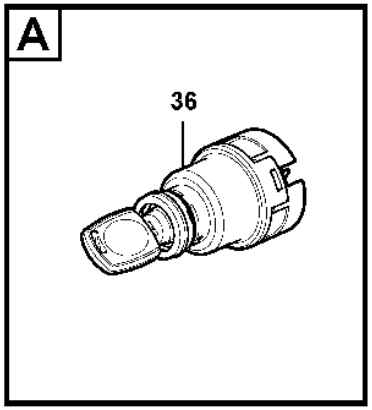

Volvo Construction Equipment
1063450

Fig.	Part No.	Quantity 1	2	3	PS	KIT	Description	Dénomination	Bezeichnung	Denominación	Benämning	Notes
28	**VOE 11428021**	1			SS		Rocker arm	Culbuteur	Kipphebel	Balancín	Vipparm	S/N -72381
28	**VOE 11428008**	1					Rocker arm	Culbuteur	Kipphebel	Balancín	Vipparm	S/N 72382-
29	**VOE 11428025**	1					Rocker arm	Culbuteur	Kipphebel	Balancín	Vipparm	
30	**VOE 70369702**	1					Switch	Contacteur	Schalter	Interruptor	Strömställare	
31	**VOE 11428010**	1					Rocker arm	Culbuteur	Kipphebel	Balancín	Vipparm	
32	**VOE 11428009**	1					Rocker arm	Culbuteur	Kipphebel	Balancín	Vipparm	
33	**VOE 11170176**	1					Rheostat	Rhéostat	Rheostat	Reostato	Reostat	
34	**VOE 14587612**	13					Cover	Capot	Abdeckung	Capó	Kåpa	
35	**VOE 60113297**	1					Washer	Rondelle	Scheibe	Arandela	Bricka	(VOE 955892)
36		1					Lock Cyl Set	Lot Cyl Serrure	Schliesszylindr	Kit Cil Cerrad	Låscylindersats	See group 334-100 page 233

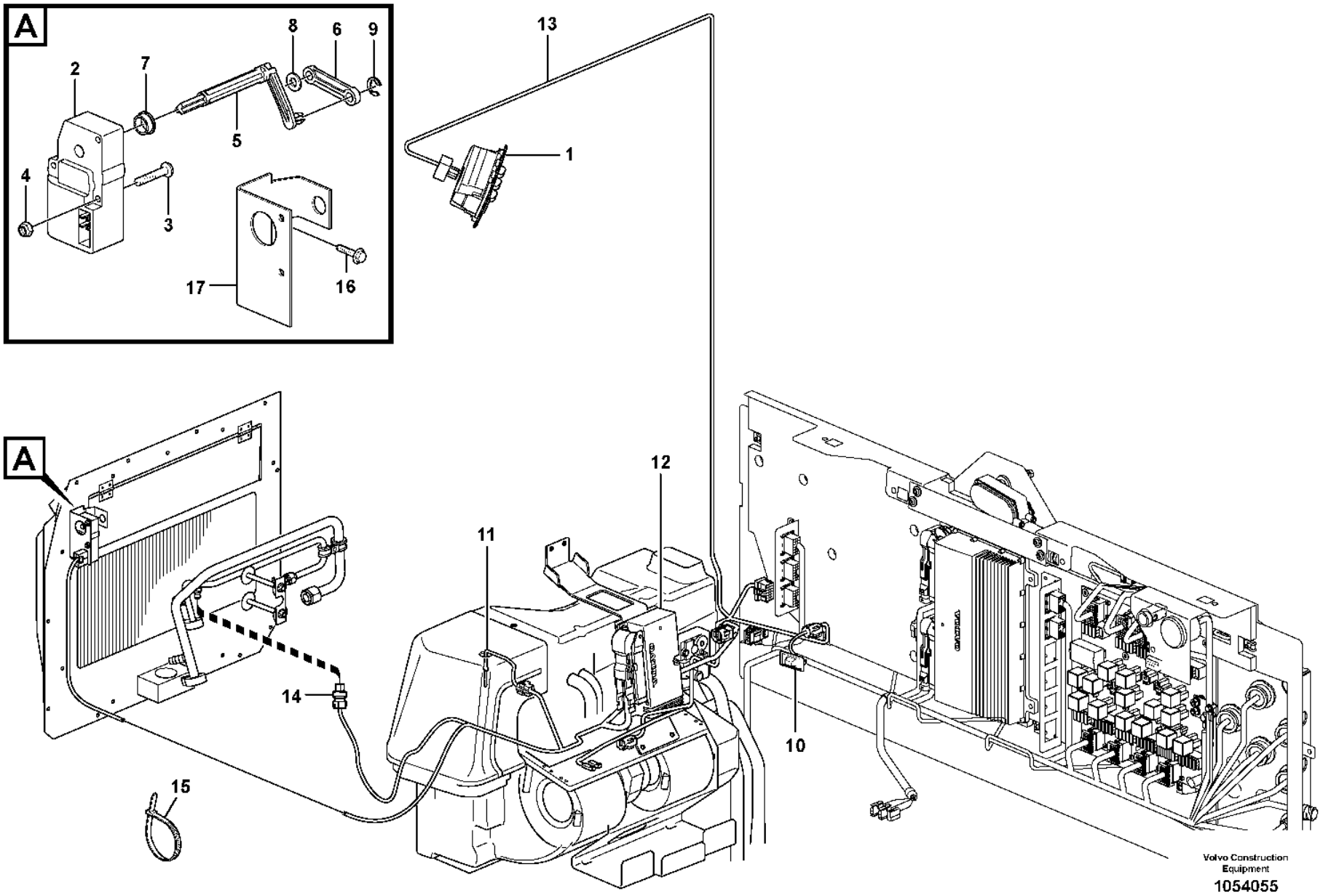
A
8
6
9
2
7
5
4
3
17
16
13
1
A
12
11
14
15
10
Volvo Construction Equipment
1054055

Fig.	Part No.	Quantity 1	2	3	PS	KIT	Description	Dénomination	Bezeichnung	Denominación	Benämning	Notes
1	**VOE 15155940**	1		1	SS		Control panel	Pupitre de commande	Steuerpult	Panel de mandos	Manöverpanel	(VOE 11412405) SW8701
1	**VOE 15155956**	1			SS		Control panel	Pupitre de commande	Steuerpult	Panel de mandos	Manöverpanel	2364) (VOE 11412641) 33297, 83435 SW8701
2	**VOE 11412544**	1	1	1			Actuator	Actionneur	Stellorgan	Actuador	Aktuator	MO8703
3	**VOE 969558**	2	2	2			Six point socket screw	Vis à 6 pans creux	Innensechsrundschraube	Tornillo de cabeza hexagonal	Sextandhålskruv	
4	**VOE 975237**	2	2	2			Lock nut	Contre-écrou	Sicherungsmutter	Contratuerca	Låsmutter	
5	**VOE 11412370**	1	1	1			Joint	Cardan	Gelenk	Junta	Knut	
6	**VOE 11412371**	1	1	1			Joint	Cardan	Gelenk	Junta	Knut	
7	**VOE 1070440**	1	1	1			Bushing	Bague	Buchse	Casquillo	Bussning	
8	**VOE 60113297**	1	1	1			Washer	Rondelle	Scheibe	Arandela	Bricka	(VOE 955892)
9	**VOE 951668**	1	1	1			Retaining ring	Bague retenue	Haltering	Anillo retén	Hållarring	
10	**VOE 14514330**	1		1			Sensor	Capteur	Geber	Sensor	Sensor	SE8706
11	**VOE 16688307**	1		1			Sensor	Capteur	Geber	Sensor	Sensor	(VOE 14509344) SE8708
12		1					Electronic unit	Unité électronique	Elektronikeinheit	Unidad electrón	Elektronikenhet	ECC See group 872-125 page 1135
13							Cable harness	Faisceau cables	Kabelbaum	Manojo cables	Ledningsmatta	See group 371-1000 page 359
14							Sensor	Capteur	Geber	Captador	Givare	SE8702, SE8709 See group 874-250 page 1197
15	**VOE 4881440**			1			Cable tie	Serre-câble	Kabelbinder	Abrazadera de cinta	Buntband	
16	**VOE 971304**			2			Six point socket screw	Vis à 6 pans creux	Innensechsrundschraube	Tornillo de cabeza hexagonal	Sextandhålskruv	
17	**VOE 11412372**			1			Plate	Tôle	Blech	Chapa	Plåt	

2364) **GB**: With a scale in Fahrenheit **FR**: Avec graduation en degrés Farenheit **DE**: Mit Fahrenheit-Graduierung **ES**: Con graduación Farenheit **SE**: Med gradering i Fahrenheit

1	**33293, 33297**
2	**11298379, 11298380**
3	**33018, 33019**
4	
5	

Air cond. control panel
Tableau de commande chauffage/ventilation
Klimaanlagentafel
Panel de control de aire acondicionado
Klimatreglagepanel

Catalogue id	Group
20105	**380**
Illustr. No	Section
1054055	**200**
Issue	Page
20009038-J	**505**

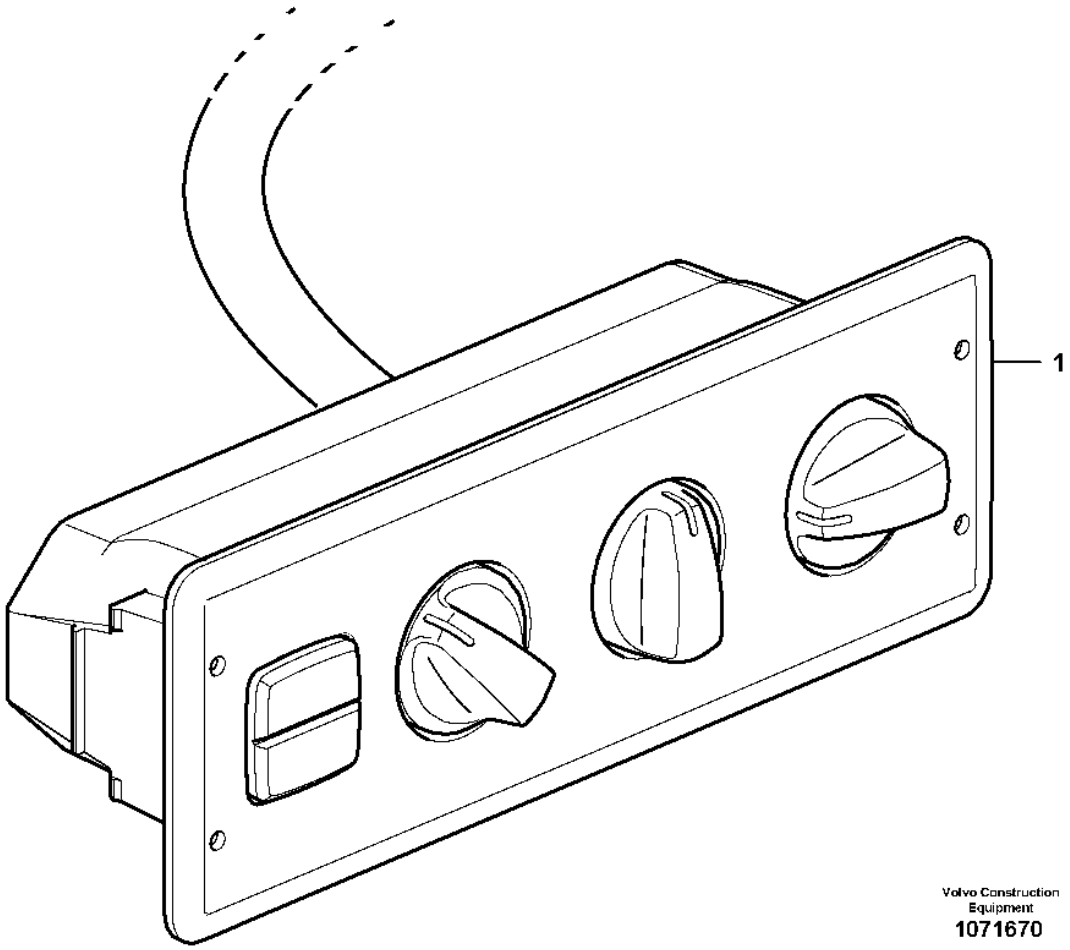
1
Volvo Construction
Equipment
1071670

Fig.	Part No.	Quantity 1	2	3	PS	KIT	Description	Dénomination	Bezeichnung	Denominación	Benämning	Notes
1	**VOE 15155940**	1			SS		Control panel	Pupitre de commande	Steuerpult	Panel de mandos	Manöverpanel	

1		**Air cond. control panel** **Tableau de commande chauffage/ventilation** **Klimaanlagentafel** **Panel de control de aire acondicionado** **Klimatreglagepanel**	Catalogue id **20105**	Group **380**
2				
3			Illustr. No **1071670**	Section **300**
4				
5		**85724**	Issue **20009038-J**	Page **507**

No graphic exists!
Absence d'illustration
Keine Abbildung vorhanden!
No hay gráfico
Grafisk framställning saknas!
没有图！
그래픽 없음!
図がありません。

Fig.	Part No.	Quantity 1	2	3	PS	KIT	Description	Dénomination	Bezeichnung	Denominación	Benämning	Notes
	VOE 21291011	1					Pressure sensor	Capteur de pression	Drucksensor	Sensor de presión	Trycksensor	SE2203
							•Engine oil pressure	•Contact huile, moteur	•Motoröldruck	•Presion aceite, motor	•Motoroljetryck	See group 371-150 page 291
	VOE 20886108	1			SS		Sensor	Capteur	Geber	Sensor	Sensor	(VOE 20484678) SE2301
							•Fuel pressure	•Pression de carburant	•Kraftstoffdruck	•Presión de combustible	•Bränsletryck	See group 371-150 page 291
	VOE 11110737	1					Bowl	Bol	Schale	Taza	Skål	SE2302
							•Water Separator	•Separateur Eau	•Wasserabscheidr	•Separador Agua	•Vattenavskiljare	See group 233-200 page 103
	VOE 11110738	1					Bowl	Bol	Schale	Taza	Skål	SE2302, HE2301
							•Water Separator	•Separateur Eau	•Wasserabscheidr	•Separador Agua	•Vattenavskiljare	See group 233-200 page 103
	VOE 15010278	1					Tank unit	Ensemble réservoir	Tankaggregat	Unidad de depósito	Tankaggregat	SE2303
							•Fuel level	•Niveau carburant	•Kraftstoffstand	•Nivel de combust.	•Bränslenivå	See group 234-150 page 115
	VOE 21407309	1					Pressure Sensor	Detect.pression	Druckmelder	Sensor Presion	Tryckgivare	(VOE 20792328) SE2309
							•Fuel pressure	•Pression de carburant	•Kraftstoffdruck	•Presión de combustible	•Bränsletryck	See group 371-150 page 291
	VOE 23307414	1					Vacuum switch	Contact à dépression	Vakuumschalter	Contacto de vacío	Vakuumkontakt	(VOE 20560843) SE2501
							•Temperature gauge	•Indicateur de temp.	•Temperaturanzeiger	•Termometro anticongel	•Temperaturmätare	See group 256-100 page 139
	VOE 23307414	1					Vacuum switch	Contact à dépression	Vakuumschalter	Contacto de vacío	Vakuumkontakt	(VOE 20560843) SE2502
							•Press Monitor	•Capteu.pression	•Druckwächter	•Avisador Pres	•Tryckvakt	See group 256-100 page 139
	VOE 20524936	1					Pressure sensor	Capteur de pression	Drucksensor	Sensor de presión	Trycksensor	SE2507
							•Charge-air temperature	•Température d'air de suralimentation	•Ladelufttemperatur	•Temperatura del aire de alimentación	•Laddlufttemperatur	See group 371-150 page 291
	VOE 20524936	1					Pressure sensor	Capteur de pression	Drucksensor	Sensor de presión	Trycksensor	SE2508
							•Boost pressure	•Pression d'air de refroidissement	•Ladeluftdruck	•Presión del aire de alimentación	•Laddlufttryck	See group 371-150 page 291
	VOE 11039557	1					Induction sensor	Émetteur induction	Induktionsgeber	Sensor de induccion	Induktionssensor	SE2601
							•Fan speed sensor	•Détecteur de régime du ventilateur	•Lüfterdrehzahlgeber	•Sensor de régimen del ventilador	•Fläktvarvtalsgivare	See group 263-200 page 179
	VOE 15153124	1					Temperature sensor	Sonde de température	Temperaturgeber	Sensor de temperatura	Temperatursensor	SE2602

1		**Sensors, reference list** **Détecteurs, tableau de références** **Geber, Bezugstabelle** **Sensores, table de referencia** **Givare, referenstabell**	Catalogue id **20105**	Group **386**
2				
3			Illustr. No **1041289**	Section **150**
4				
5			Issue **20009038-J**	Page **509**

No graphic exists!
Absence d'illustration
Keine Abbildung vorhanden!
No hay gráfico
Grafisk framställning saknas!
没有图！
그래픽 없음!
図がありません。

Fig.	Part No.	Quantity 1	2	3	PS	KIT	Description	Dénomination	Bezeichnung	Denominación	Benämning	Notes
							•Temp Sensor	•Capteur de temp.	•Temperaturgeber	•Sensor de temperatura	•Kylvätsketemperatur	See group 261-100 page 155
	VOE 11170064	1					Level guard	Témoin niveau	Niveauwächter	Avisador nivel	Nivåvakt	SE2603
							•Coolant level	•Liquid.refroid.niveau	•Kühlfussigk. Niveau	•Anticongel. nivel	•Kylvätskenivå	See group 261-200 page 159
	VOE 21531072	1					Temperature sensor	Sonde de température	Temperaturgeber	Sensor de temperatura	Temperatursensor	(VOE 20513340) SE2606
							•Temperature sensor	•Detecteur temperatu	•Temperaturgeber	•Sensor temperatura	•Temperaturgivare	See group 371-150 page 291
	VOE 20450707	1					Tachometer	Compte-tours	Drehzahlmesser	Cuentarrevoluciones	Varvräknare	SE2701, ENG - 10797170
							•Engine speed	•Régime du moteur	•Motordrehzahl	•Régimen del motor	•Motorvarvtal	See group 371-150 page 291
	VOE 20450707	1					Tachometer	Compte-tours	Drehzahlmesser	Cuentarrevoluciones	Varvräknare	SE2701, ENG 10797171 -
							•Engine speed	•Régime du moteur	•Motordrehzahl	•Régimen del motor	•Motorvarvtal	See group 371-160 page 295
	VOE 15190098	1					Accelerator pedal	Pédale accélérateur	Gaspedal	Pedal acelerador	Gaspedal	(VOE 11170155) SE2702
							•Pos Indicator	•Indica.position	•Stell Anzeiger	•Indic Posicion	•Lägesindikator	See group 271-100 page 195
	VOE 22435058	1					Sensor	Capteur	Geber	Sensor	Sensor	(VOE 20820494) SE2703, ENG - 10797170
							•Camshaft speed	•Régime de l'arbre à cames	•Nockenwellendrehzahl	•Régimen de árbol de levas	•Kamaxelvarvtal	See group 371-150 page 291
	VOE 22435058	1					Sensor	Capteur	Geber	Sensor	Sensor	(VOE 20820494) SE2703, ENG 10797171 -
							•Camshaft speed	•Régime de l'arbre à cames	•Nockenwellendrehzahl	•Régimen de árbol de levas	•Kamaxelvarvtal	See group 371-160 page 295
	VOE 4780941	1					Induction sensor	Émetteur induction	Induktionsgeber	Sensor de induccion	Induktionssensor	SE2704
							•Tachometer sensor	•Commande tachymetre	•Drehzahlschalter	•Sensor tacometro	•Varvtalsgivare	See group 421-100 page 577
	VOE 11170287	1					Reservoir	Réservoir	Behälter	Depósito	Behållare	SE3601
							•Level Gauge	•Jauge Niveau	•Niveaumesser	•Medidor Nivel	•Nivåmätare	See group 363-200 page 277
	VOE 11419327	1					Induction sensor	Émetteur induction	Induktionsgeber	Sensor de induccion	Induktionssensor	SE4213
							•Turbine speed	•Nombre rot. turbine	•Turbine drehzahl	•Número rev. turbina	•Turbinvarvtal	See group 421-950 page 639
	VOE 17431358	1					Microswitch	Microinterrupteur	Mikroschalter	Microinterruptor	Mikrobrytare	(VOE 4787427) SE4218
							•Position Indicator	•Indicateur Position	•Stellungsanzeiger	•Indicador Posicion	•Lägesgivare	See group 371-1500 page 395
	VOE 4780941	1					Induction sensor	Émetteur induction	Induktionsgeber	Sensor de induccion	Induktionssensor	SE4307

No graphic exists!
Absence d'illustration
Keine Abbildung vorhanden!
No hay gráfico
Grafisk framställning saknas!
没有图！
그래픽 없음!
図がありません。

Fig.	Part No.	Quantity 1	2	3	PS	KIT	Description	Dénomination	Bezeichnung	Denominación	Benämning	Notes
							•Tachometer sensor	•Commande tachymetre	•Drehzahlschalter	•Sensor tacometro	•Varvtalsgivare	See group 421-950 page 639
	VOE 11039219	1					Switch	Contacteur	Schalter	Interruptor	Strömställare	(SE4608) SE4609
							•Differential lock	•Blocage differentiel	•Ausgleichsperre	•Bloqueo diferencial	•Differentialspärr	See group 468-100 page 703
	VOE 17216318	1					Pressure sensor	Capteur de pression	Drucksensor	Sensor de presión	Trycksensor	(VOE 11038813) SE4901
							•Oil pressure sensor	•Manocontact huile	•Öldruckschalter	•Emisor presion Aceite	•Oljetrycksgivare	See group 421-450 page 615
	VOE 11705881	1					Sensor	Capteur	Geber	Sensor	Sensor	SE4902
							•Press Monitor	•Capteu.pression	•Druckwächter	•Avisador Pres	•Tryckvakt	See group 421-450 page 615
	VOE 15153124	1					Temperature sensor	Sonde de température	Temperaturgeber	Sensor de temperatura	Temperatursensor	SE4903
							•Oil pressure sensor	•Manocontact huile	•Öldruckschalter	•Emisor presion Aceite	•Oljetrycksgivare	See group 421-450 page 615
	VOE 15153124	1					Temperature sensor	Sonde de température	Temperaturgeber	Sensor de temperatura	Temperatursensor	SE5201
							•Front axle, temp.	•Essieu AV, temp.	•Vorderachse, temp.	•Eje delantero, temp.	•Framaxel, temp.	See group 461-100 page 663
	VOE 15153124	1					Temperature sensor	Sonde de température	Temperaturgeber	Sensor de temperatura	Temperatursensor	SE5202
							•Rear axle	•Essieu AR	•Hinterachse	•Eje trasero	•Bakaxel	See group 463-100 page 673
	VOE 11170259	1					Pressure sensor	Capteur de pression	Drucksensor	Sensor de presión	Trycksensor	SE5205
							•Brake pressure	•Pression freinage	•Bremsdruck	•Presión frenos	•Bromstryck	See group 522-300 page 731
	VOE 17216328	1					Pressure sensor	Capteur de pression	Drucksensor	Sensor de presión	Trycksensor	(VOE 17215536) SE5218 S/N - 29326, - 72463
							•Brake press charge	•Charg.press.frein	•Bremsdruckaufladung	•Carga pres. frenos	•Bromstrycksladdning	See group 527-100 page 743
	VOE 17216328	1					Pressure sensor	Capteur de pression	Drucksensor	Sensor de presión	Trycksensor	(VOE 17215536) SE5503
							•Parking brake	•Frein parking	•Feststellbremse	•Freio estacion	•Parkeringsbroms	See group 551-100 page 747
	VOE 11170282	1					Angle sensor	Indicateur d'angle	Winkelgeber	Sensor de angulo	Vinkelsensor	SE6401
							•Angle sensor	•Indicateur d'angle	•Winkelgeber	•Sensor de ángulo	•Vinkelgivare	See group 660-200 page 901
	VOE 1594043	1					Switch	Contacteur	Schalter	Interruptor	Strömställare	SE6403
							•Aux Steering	•Direct Secours	•Hilfslenkung	•Dir Reserva	•Reservstyrning	See group 647-200 page 893
	VOE 11170259	1					Pressure sensor	Capteur de pression	Drucksensor	Sensor de presión	Trycksensor	SE6407

1		**Sensors, reference list** **Détecteurs, tableau de références** **Geber, Bezugstabelle** **Sensores, table de referencia** **Givare, referenstabell**	Catalogue id **20105**	Group **386**
2			Illustr. No **1041289**	Section **150**
3				
4			Issue **20009038-J**	Page **513**
5				

No graphic exists!
Absence d'illustration
Keine Abbildung vorhanden!
No hay gráfico
Grafisk framställning saknas!
没有图！
그래픽 없음!
図がありません。

Fig.	Part No.	Quantity 1	2	3	PS	KIT	Description	Dénomination	Bezeichnung	Denominación	Benämning	Notes
							•Aux Steering	•Direct Secours	•Hilfslenkung	•Dir Reserva	•Reservstyrning	See group 371-1250 page 377
	VOE 15092744	1					Lever steering	Direction par levier	Hebellenkung	Direccion de palanca	Spakstyrning	SE6601
							•CDC-steering	•CDC-direction	•CDC-lenkurs	•CDC-dirección	•CDC-styrning	See group 371-1500 page 395
	VOE 15007855	1					Door switch	Contact sur porte	Türschalter	Contacto de puerta	Dörrkontakt	SE8301
							•Position switch	•Commutateur de position	•Stellungsschalter	•Interruptor de posición	•Lägesvakt	See group 371-950 page 349
	VOE 11714965	1					Sensor	Capteur	Geber	Sensor	Sensor	SE8502
							•Position switch	•Commutateur de position	•Stellungsschalter	•Interruptor de posición	•Lägesvakt	See group 852-300 page 1103
	VOE 1347010	1					Temperature sensor	Sonde de température	Temperaturgeber	Sensor de temperatura	Temperatursensor	SE8503
							•Cab	•Cabine	•Kabine	•Cabina	•Hytt	See group 371-950 page 349
	VOE 16688307	1					Sensor	Capteur	Geber	Sensor	Sensor	(VOE 14509344) SE8702
							•Temp.sensor	•Detecteur temperature	•Temperaturgeber	•Sensor temperature	•Temp.givare	See group 874-250 page 1197
	VOE 14514330	1					Sensor	Capteur	Geber	Sensor	Sensor	SE8706
							•Temp.sensor	•Detecteur temperature	•Temperaturgeber	•Sensor temperature	•Temp.givare	See group 371-1000 page 359
	VOE 16688307	1					Sensor	Capteur	Geber	Sensor	Sensor	(VOE 14509344) SE8708
							•Temp.sensor	•Detecteur temperature	•Temperaturgeber	•Sensor temperature	•Temp.givare	See group 380-200 page 505
	VOE 15103658	1					Pressure sensor	Capteur de pression	Drucksensor	Sensor de presión	Trycksensor	(VOE 11444373) SE8709
							•Cooling Agent	•Refrigerant	•Kältemittel	•Refrigerante	•Kylmedium	See group 874-250 page 1197
	VOE 17202021	1					Level sensor	Capteur de niveau	Füllstandgeber	Emisor de nivel	Nivåsensor	SE9101
							•Hydraulic fluid tank	•Reservoir fluide hydraul.	•Druckölbehälter	•Deposito aceite hidraulic	•Hydrauloljetank	See group 911-150 page 1285
	VOE 17202021	1					Level sensor	Capteur de niveau	Füllstandgeber	Emisor de nivel	Nivåsensor	SE9102
							•Temp sensor	•Detecteur temp	•Temperaturgeber	•Sensor temperat	•Temp givare	See group 911-150 page 1285
	VOE 17218462	1					Pressure Sensor	Detect.pression	Druckmelder	Sensor Presion	Tryckgivare	(VOE 11170250) SE9107
							•Load-sensing pressure	•Pression de détection de charge (LS)	•Lastabhängiger Druck	•Presión sensible a la carga	•Lastkännande tryck	See group 911-300 page 1295

1		**Sensors, reference list** **Détecteurs, tableau de références** **Geber, Bezugstabelle** **Sensores, table de referencia** **Givare, referenstabell**	Catalogue id **20105**	Group **386**
2				
3			Illustr. No **1041289**	Section **150**
4				
5			Issue **20009038-J**	Page **515**

No graphic exists!
Absence d'illustration
Keine Abbildung vorhanden!
No hay gráfico
Grafisk framställning saknas!
没有图！
그래픽 없음!
図がありません。

Fig.	Part No.	Quantity 1	2	3	PS	KIT	Description	Dénomination	Bezeichnung	Denominación	Benämning	Notes
	VOE 16812875	1					Induction sensor	Émetteur induction	Induktionsgeber	Sensor de induccion	Induktionssensor	(VOE 11170241) SE9141
							•Tilt automatic	•Automatique redressem	•Schwenkautomatik	•Automatismo volquete	•Tiltautomatik	See group 945-400 page 1459
	VOE 16812875	1					Induction sensor	Émetteur induction	Induktionsgeber	Sensor de induccion	Induktionssensor	(VOE 11170241) SE9142
							•Boom kickout	•Automatique levage	•Hubwerkautomatik	•Elevador automatico	•Lyftautomatik	See group 945-400 page 1459
	VOE 11702174	1					Pressure switch	Rupteur pression	Druckschalter	Interruptor presión	Tryckbrytare	SE9901
							•Central lubrication	•Graissage centralisé	•Zentralschmierung	•Lubricación central	•Centralsmörjning	See group 993-200 page 1515
	VOE 17271141	1					Pressure sensor	Capteur de pression	Drucksensor	Sensor de presión	Trycksensor	SE5218 S/N 29327-, S/N 72464- See group 527-200 page 745

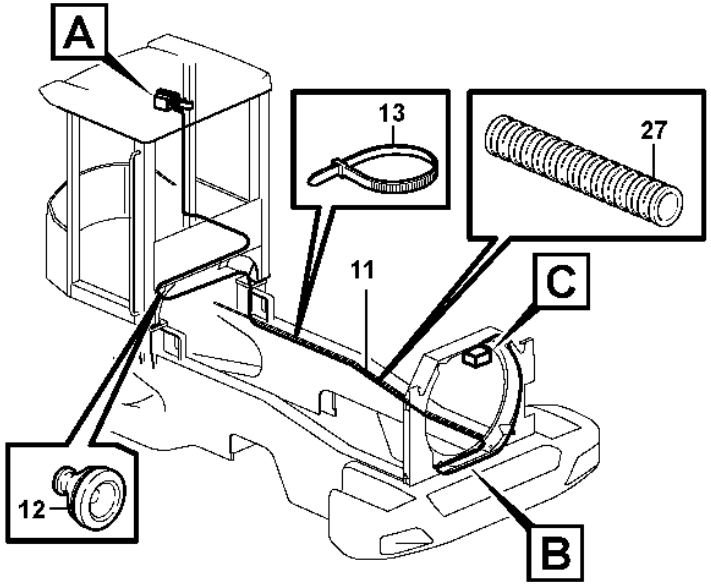
A
13
27
11
C
12
B

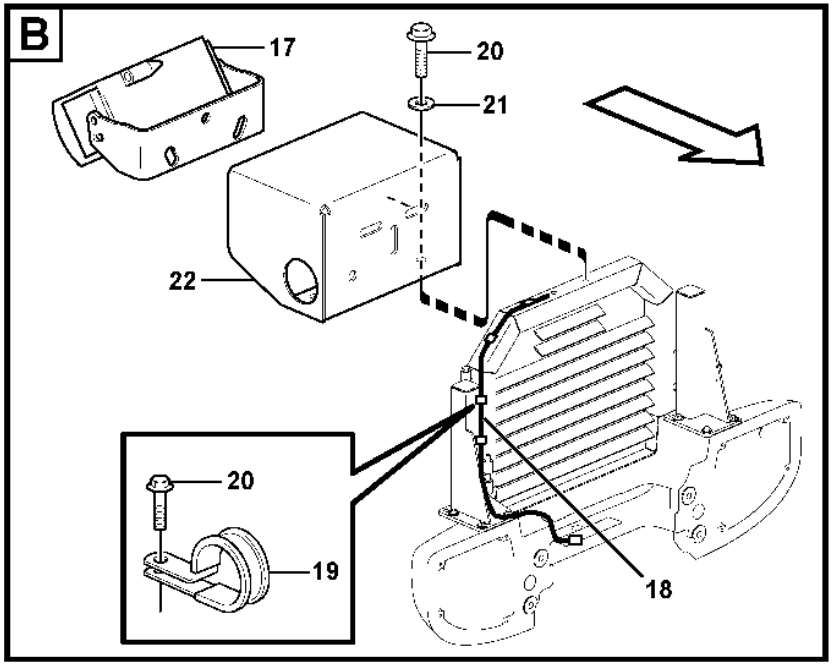
B
17
20
21
22
20
19
18

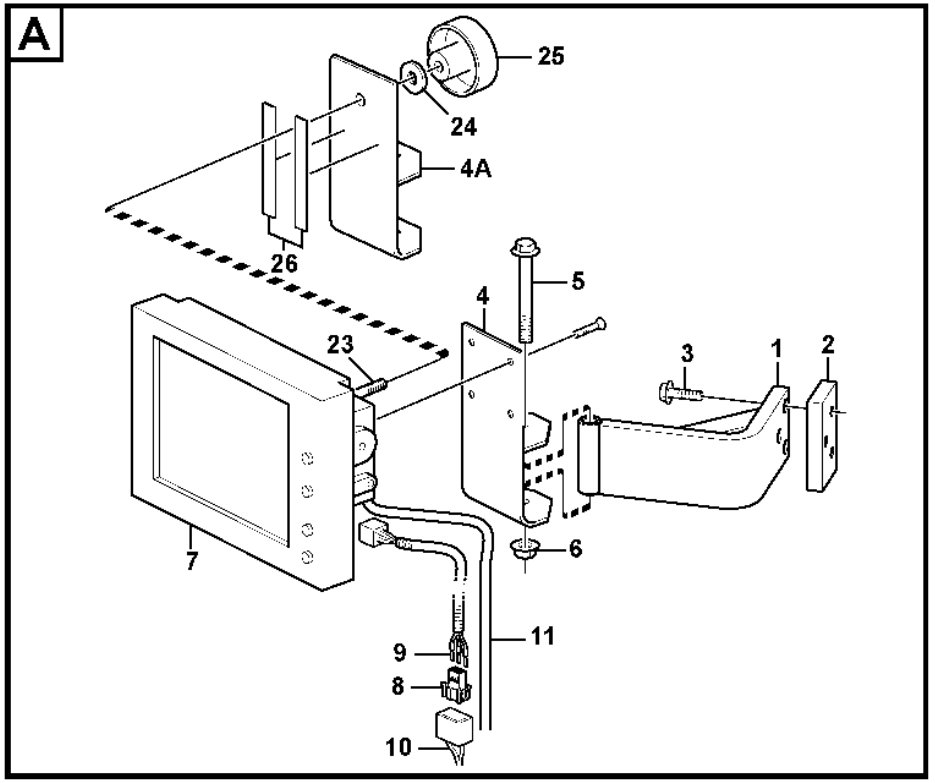
A
25
24
4A
26
5
4
23
3
1
2
7
6
9
11
8
10

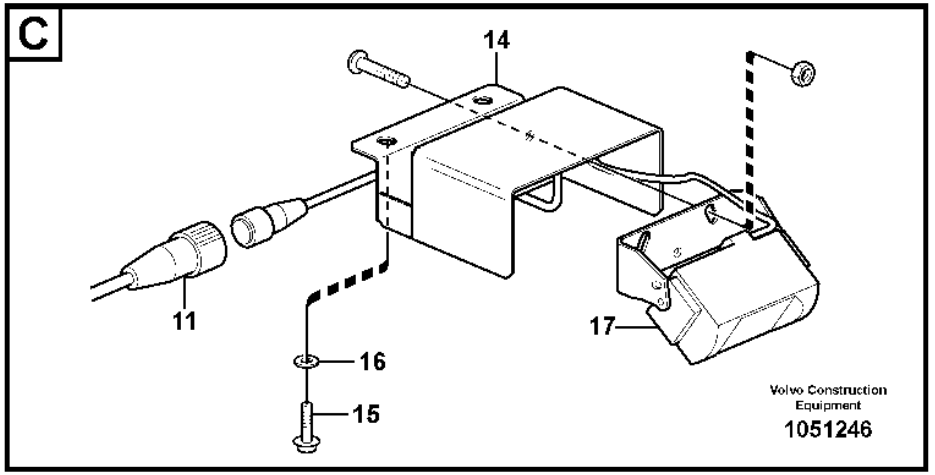
C
14
11
17
16
15
Volvo Construction Equipment
1051246

Fig.	Part No.	Quantity 1	2	3	PS	KIT	Description	Dénomination	Bezeichnung	Denominación	Benämning	Notes
1	**VOE 11412652**	1	1				Anchorage	Fixation	Halterung	Fijación	Fäste	
2	**VOE 11171564**	1	1				Nut	Écrou	Mutter	Tuerca	Mutter	
3	**VOE 13945444**	3	3				Screw	Vis	Schraube	Tornillo	Skruv	
4	**VOE 11171040**	1					Bracket	Console	Konsole	Consola	Konsol	
4A	**VOE 15122255**		1				Bracket	Console	Konsole	Consola	Konsol	
5	**VOE 13965181**	1	1				Screw	Vis	Schraube	Tornillo	Skruv	
6	**VOE 60113167**	1	1				Flange lock nut	Contre-écrou à embase	Flanschverschlussmutter	Contratuerca embridada	Flänslåsmutter	(VOE 948645)
7	**VOE 11195905**	1			SS		Monitor	Moniteur video	Monitor	Monitor	Monitor	
7	**VOE 16010721**		1				Monitor	Moniteur video	Monitor	Monitor	Monitor	
7	**VOE 17448134**		1		SS		•Cable	•Câble	•Seil	•Cable	•Lina	(VOE 17427224)
8	**VOE 3987478**	1	1				Housing	Carter	Gehäuse	Cuerpo	Hus	
	VOE 1078184	1	1				Lock plate	Plaque verrouillage	Verschlussplatte	Placa de seguridad	Låsplatta	
9	**VOE 978295**	3	1				Tab terminal	Fiche plate	Flachstecker	Clavija plana	Flatstift	
9	**VOE 978296**		2				Tab terminal	Fiche plate	Flachstecker	Clavija plana	Flatstift	
10		1	1				Wire harness	Faisceau cables	Kabelbaum	Manojo cables	Ledningsmatta	MF See group 371-850 page 341
11	**VOE 11170023**	1	1				Cable	Câble	Kabel	Cable	Kabel	
12	**VOE 1259854**	1	1				Grommet	Passe fil	Durchführung	Pasaje	Genomföring	OD = 32 MM
13	**VOE 4881440**	REQ	REQ				Cable tie	Serre-câble	Kabelbinder	Abrazadera de cinta	Buntband	
14	**VOE 11171038**	1	1				Anchorage	Fixation	Halterung	Fijación	Fäste	
15	**VOE 13945444**	2	2				Screw	Vis	Schraube	Tornillo	Skruv	
16	**VOE 994848**	2	2				Washer	Rondelle	Scheibe	Arandela	Bricka	(VOE 13960141)
17	**VOE 11190734**	1	1				Camera	Caméra	Kamera	Cámara	Kamera	
18	**VOE 190993**	REQ	REQ				Hose	Flexible	Schlauch	Manguera	Slang	2065) L = 1780 MM
19	**VOE 952637**	5	5				Clamp	Collier serrage	Schelle	Abrazadera	Klamma	2065)
20	**VOE 13946544**	7	7				Screw	Vis	Schraube	Tornillo	Skruv	2065)
21	**VOE 60110304**	2	2				Washer	Rondelle	Scheibe	Arandela	Bricka	2065) (VOE 960139)
22	**VOE 11171055**	1	1				Protecting plate	Tôle protection	Schutzblech	Placa de protección	Skyddsplåt	2065)

2065) **GB**: With radiator guard **FR**: Avec calandre **DE**: Mit Kühlerschutz **ES**: Con protección de radiador **SE**: Med kylarskydd

1	**S/N - 27605**
2	**S/N 27606 -**
3	
4	
5	

Camera inclusive monitor.
Appareil inlus moniteur.
Kamera einschliesslich Monitor.
Cámara incluso pantalla.
Kamera inklusive monitor.

83525

Catalogue id **20105**	Group **390**
Illustr. No **1051246**	Section **100**
Issue **20009038-J**	Page **519**

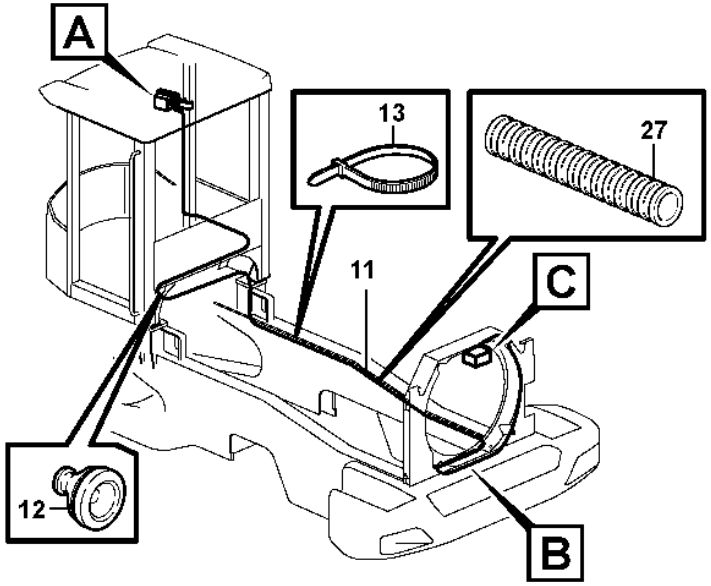
A
13
27
11
C
12
B

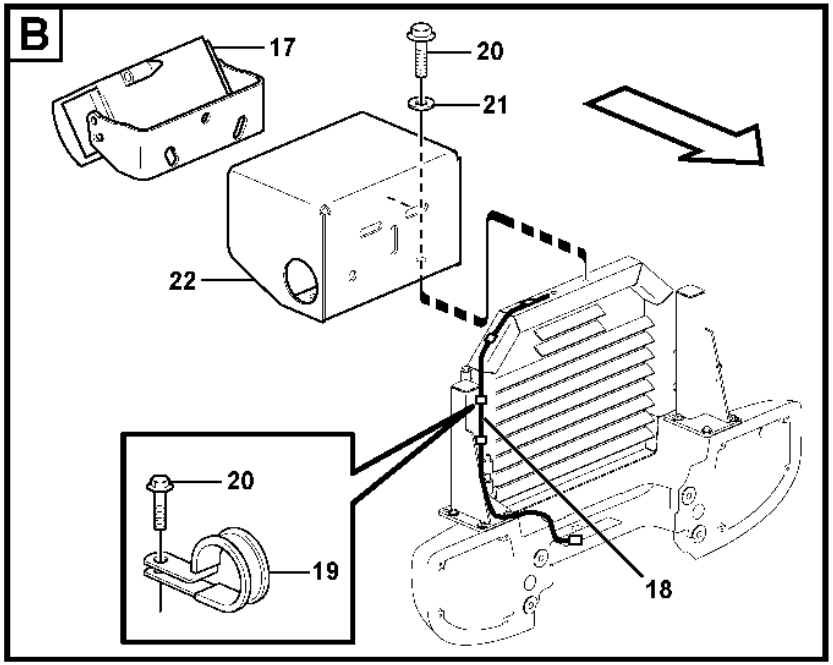
B
17
20
21
22
20
19
18

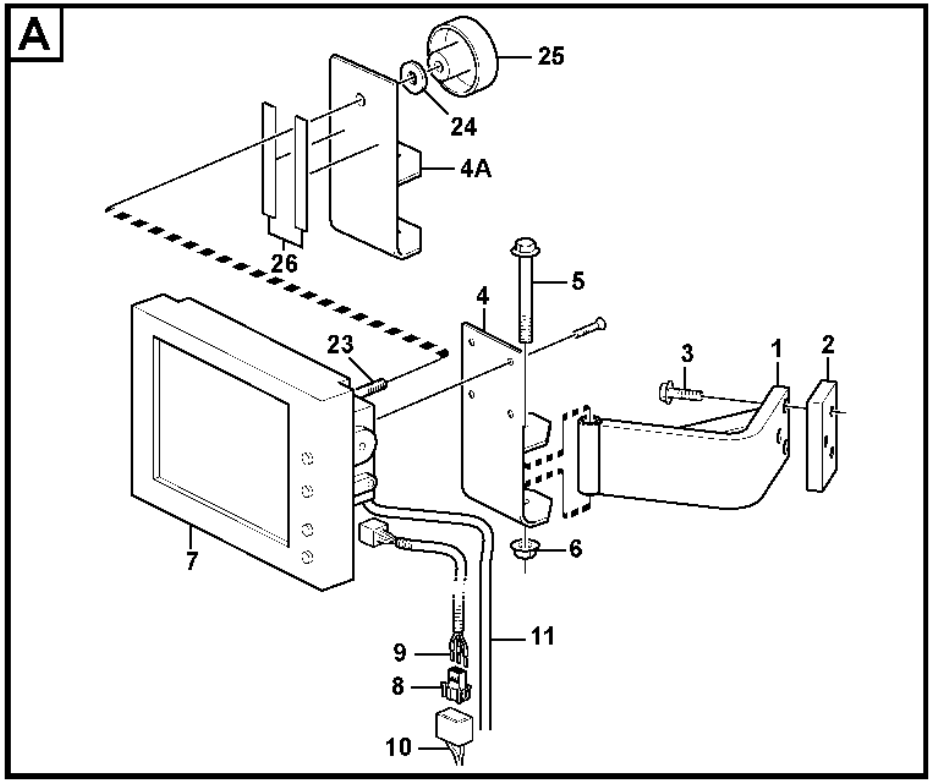
A
25
24
4A
26
5
4
23
3
1
2
7
6
9
11
8
10

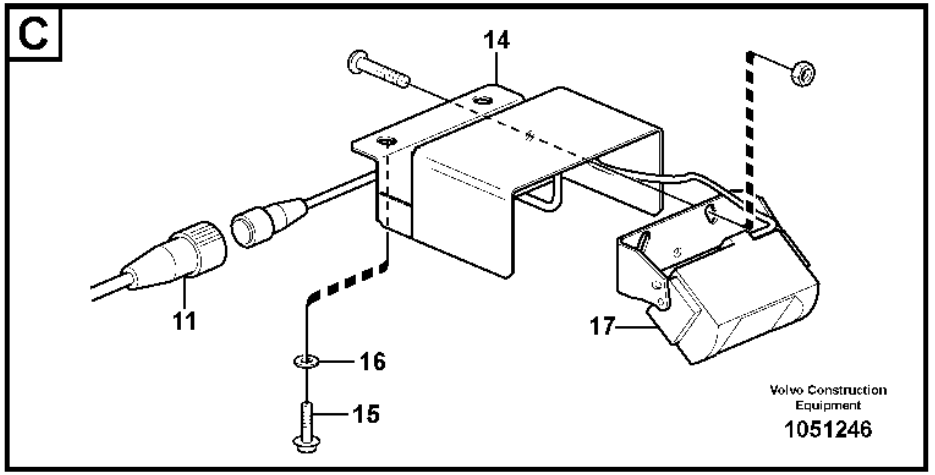
C
14
11
17
16
15
Volvo Construction Equipment
1051246

Fig.	Part No.	Quantity 1	2	3	PS	KIT	Description	Dénomination	Bezeichnung	Denominación	Benämning	Notes
23	**VOE 15123237**		1				Pin	Goupille	Stift	Pasador	Pinne	
24	**VOE 994848**		1				Washer	Rondelle	Scheibe	Arandela	Bricka	(VOE 13960141)
25	**VOE 15123293**		1				Knob	Bouton	Bedienungsknopf	Volante	Ratt	
26	**VOE 762681**		REQ				Rubber moulding	Joint caoutchouc	Gummileiste	Listón de goma	Gummilist	L = 2 x 80MM
27	**VOE 4803753**		REQ				Hose	Flexible	Schlauch	Manguera	Slang	L = 2100MM

1	**S/N - 27605**	**Camera inclusive monitor.** **Appareil inlus moniteur.** **Kamera einschliesslich Monitor.** **Cámara incluso pantalla.** **Kamera inklusive monitor.**	Catalogue id **20105**	Group **390**
2	**S/N 27606 -**		Illustr. No **1051246**	Section **100**
3				
4			Issue **20009038-J**	Page **521**
5		**83525**		

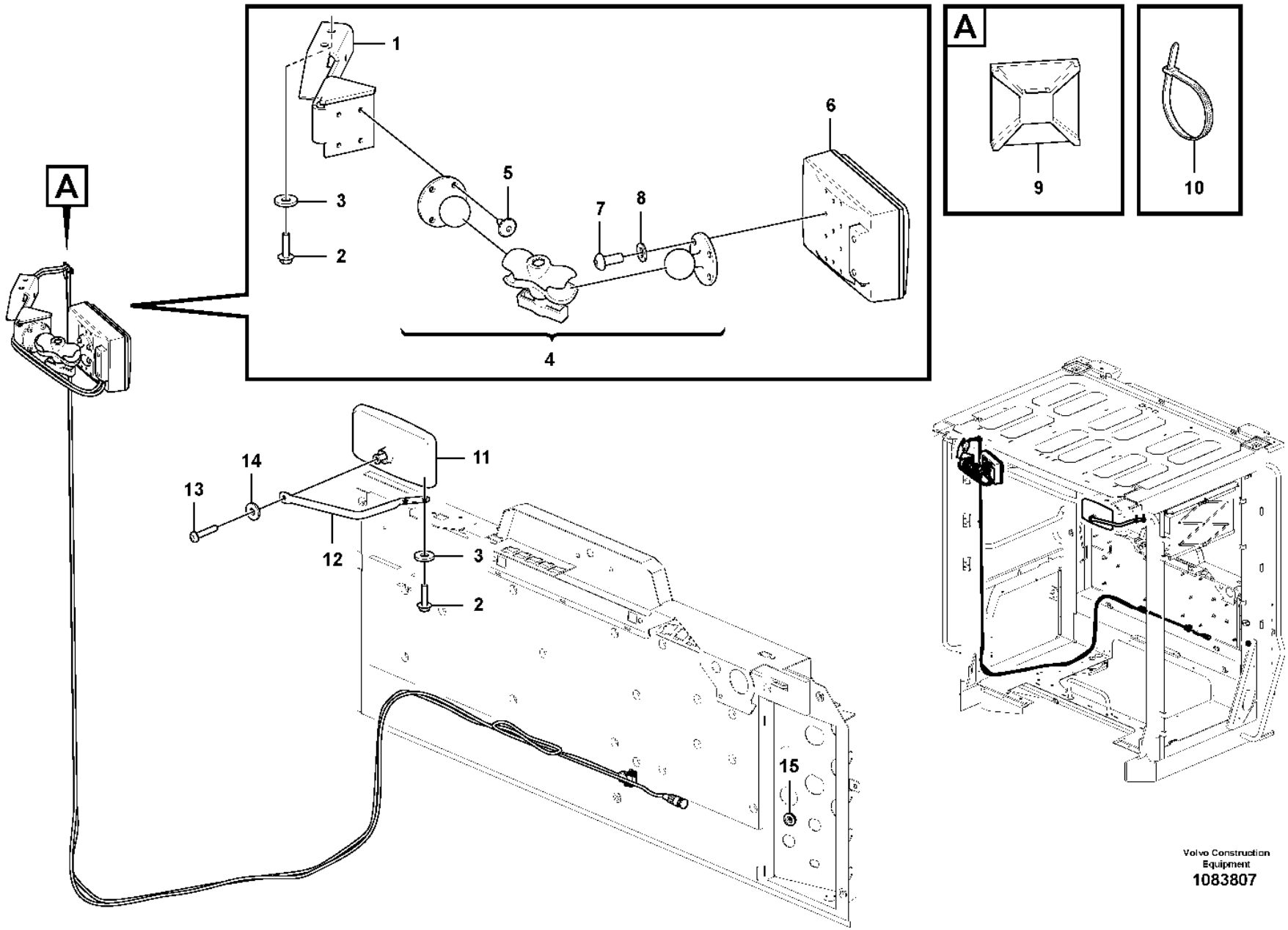

Volvo Construction Equipment
1083807

Fig.	Part No.	Quantity 1	2	3	PS	KIT	Description	Dénomination	Bezeichnung	Denominación	Benämning	Notes
1	**VOE 16265422**	1					Bracket	Console	Konsole	Consola	Konsol	
2	**VOE 60113524**	4					Flange screw	Vis à embase	Flanschschraube	Tornillo embridado	Flänsskruv	(VOE 949894)
3	**VOE 994848**	4					Washer	Rondelle	Scheibe	Arandela	Bricka	(VOE 11117464)
4	**VOE 17232837**	1					Clamp	Collier serrage	Schelle	Abrazadera	Klamma	
5	**VOE 994795**	4					Six point socket screw	Vis à 6 pans creux	Innensechsrundschraube	Tornillo de cabeza hexagonal	Sextandhålskruv	(VOE 971321)
6	**VOE 17501361**	1					Monitor	Moniteur	Monitor	Monitor	Monitor	(VOE 17240343)
7	**VOE 969405**	4					Six point socket screw	Vis à 6 pans creux	Innensechsrundschraube	Tornillo de cabeza hexagonal	Sextandhålskruv	
8	**VOE 60113296**	4					Washer	Rondelle	Scheibe	Arandela	Bricka	(VOE 13940090)
9	**VOE 14213026**	1					Tie plate	Tôle jointure	Knotenblech	Placa unión	Knutplåt	
10	**VOE 14016673**	18					Strip clamp	Serrage de ruban	Bandklemme	Abrazadera de cinta	Bandklamma	
11	**VOE 11164488**	1					Rear view mirror	Rétroviseur	Rückblickspiegel	Retrovisor	Backspegel	
12	**VOE 11412532**	1					Mirror arm	Bras miroir	Spiegelträger	Marco espejo	Spegelarm	
13	**VOE 969587**	1					Six point socket screw	Vis à 6 pans creux	Innensechsrundschraube	Tornillo de cabeza hexagonal	Sextandhålskruv	
14	**VOE 60110304**	1					Washer	Rondelle	Scheibe	Arandela	Bricka	(VOE 960139)
15	**VOE 941264**	1					Grommet	Passe fil	Durchführung	Pasaje	Genomföring	

1		**Monitor** **Moniteur** **Monitor** **Monitor** **Monitor**	Catalogue id **20105**	Group **390**
2				
3			Illustr. No **1083807**	Section **110**
4				
5		**11298499**	Issue **20009038-J**	Page **523**

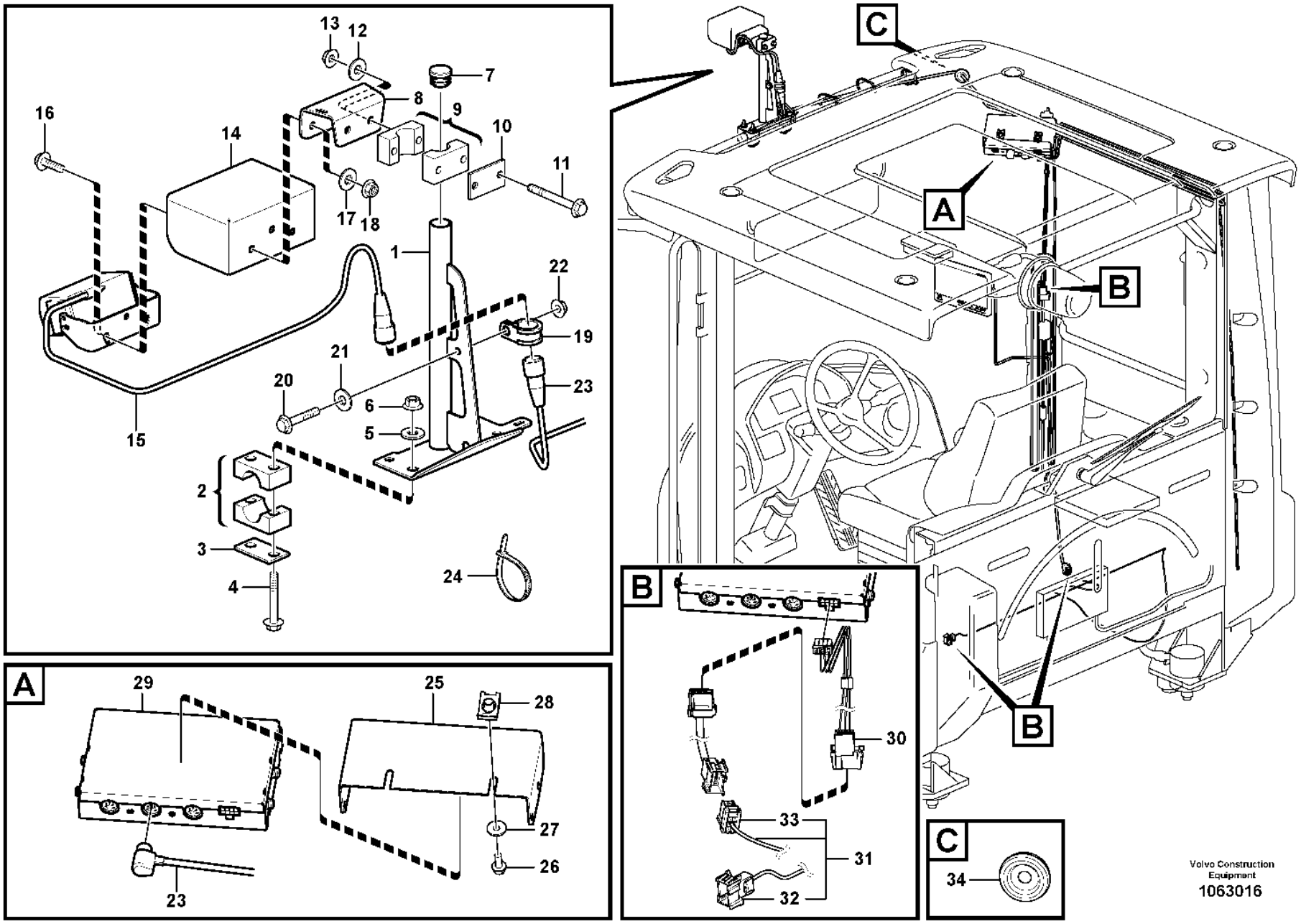

Volvo Construction Equipment
1063016

Fig.	Part No.	Quantity 1	2	3	PS	KIT	Description	Dénomination	Bezeichnung	Denominación	Benämning	Notes
1	**VOE 15155712**	1					Bracket	Console	Konsole	Consola	Konsol	
2	**VOE 4785462**	2					Clamp	Collier serrage	Schelle	Abrazadera	Klamma	
3	**VOE 11003048**	2					Cover plate	Cache	Abdeckblech	Placa tapa	Täckplåt	
4	**VOE 13965178**	4					Screw	Vis	Schraube	Tornillo	Skruv	
5	**VOE 60110304**	4					Washer	Rondelle	Scheibe	Arandela	Bricka	(VOE 960139)
6	**VOE 13949278**	4					Flange lock nut	Contre-écrou à embase	Flanschverschlussmutter	Contratuerca embridada	Flänslåsmutter	
7	**VOE 11006457**	1					Plug	Tampon	Stopfen	Tapón	Plugg	
8	**VOE 15155979**	1					Attaching plate	Plaque de fixation	Befestigungsplatte	Placa de fijación	Fästplatta	
9	**VOE 11411399**	1					Clamp	Collier serrage	Schelle	Abrazadera	Klamma	
10	**VOE 11003048**	1					Cover plate	Cache	Abdeckblech	Placa tapa	Täckplåt	
11	**VOE 13965178**	2					Screw	Vis	Schraube	Tornillo	Skruv	
12	**VOE 60110304**	2					Washer	Rondelle	Scheibe	Arandela	Bricka	(VOE 960139)
13	**VOE 13949278**	2					Flange lock nut	Contre-écrou à embase	Flanschverschlussmutter	Contratuerca embridada	Flänslåsmutter	
14	**VOE 15142071**	1					Protecting plate	Tôle protection	Schutzblech	Placa de protección	Skyddsplåt	
15	**VOE 11190734**	1					Camera	Caméra	Kamera	Cámara	Kamera	
16	**VOE 13946934**	2					Screw	Vis	Schraube	Tornillo	Skruv	
17	**VOE 60110304**	2					Washer	Rondelle	Scheibe	Arandela	Bricka	(VOE 960139)
18	**VOE 13949278**	2					Flange lock nut	Contre-écrou à embase	Flanschverschlussmutter	Contratuerca embridada	Flänslåsmutter	
19	**VOE 952630**	1					Clamp	Collier serrage	Schelle	Abrazadera	Klamma	
20	**VOE 13946544**	1					Screw	Vis	Schraube	Tornillo	Skruv	
21	**VOE 60110304**	1					Washer	Rondelle	Scheibe	Arandela	Bricka	(VOE 960139)
22	**VOE 13949278**	1					Flange lock nut	Contre-écrou à embase	Flanschverschlussmutter	Contratuerca embridada	Flänslåsmutter	
23	**VOE 16013994**	1					Cable	Câble	Leitung	Cable	Ledning	L = 8 M
24	**VOE 4881440**	REQ					Cable tie	Serre-câble	Kabelbinder	Abrazadera de cinta	Buntband	
25	**VOE 15164283**	1					Bracket	Console	Konsole	Consola	Konsol	
26	**VOE 13946544**	2					Screw	Vis	Schraube	Tornillo	Skruv	
27	**VOE 60110304**	2					Washer	Rondelle	Scheibe	Arandela	Bricka	(VOE 960139)
28	**VOE 949921**	2					Spring nut	Écrou de ressort	Federverschlussmutter	Tuerca resorte	Fjädermutter	

1		**Forward camera** **Caméra avant** **Frontkamera** **Cámara de visión delantera** **Framåtriktad kamera**	Catalogue id **20105**	Group **390**
2				
3			Illustr. No **1063016**	Section **150**
4				
5		**85249**	Issue **20009038-J**	Page **525**

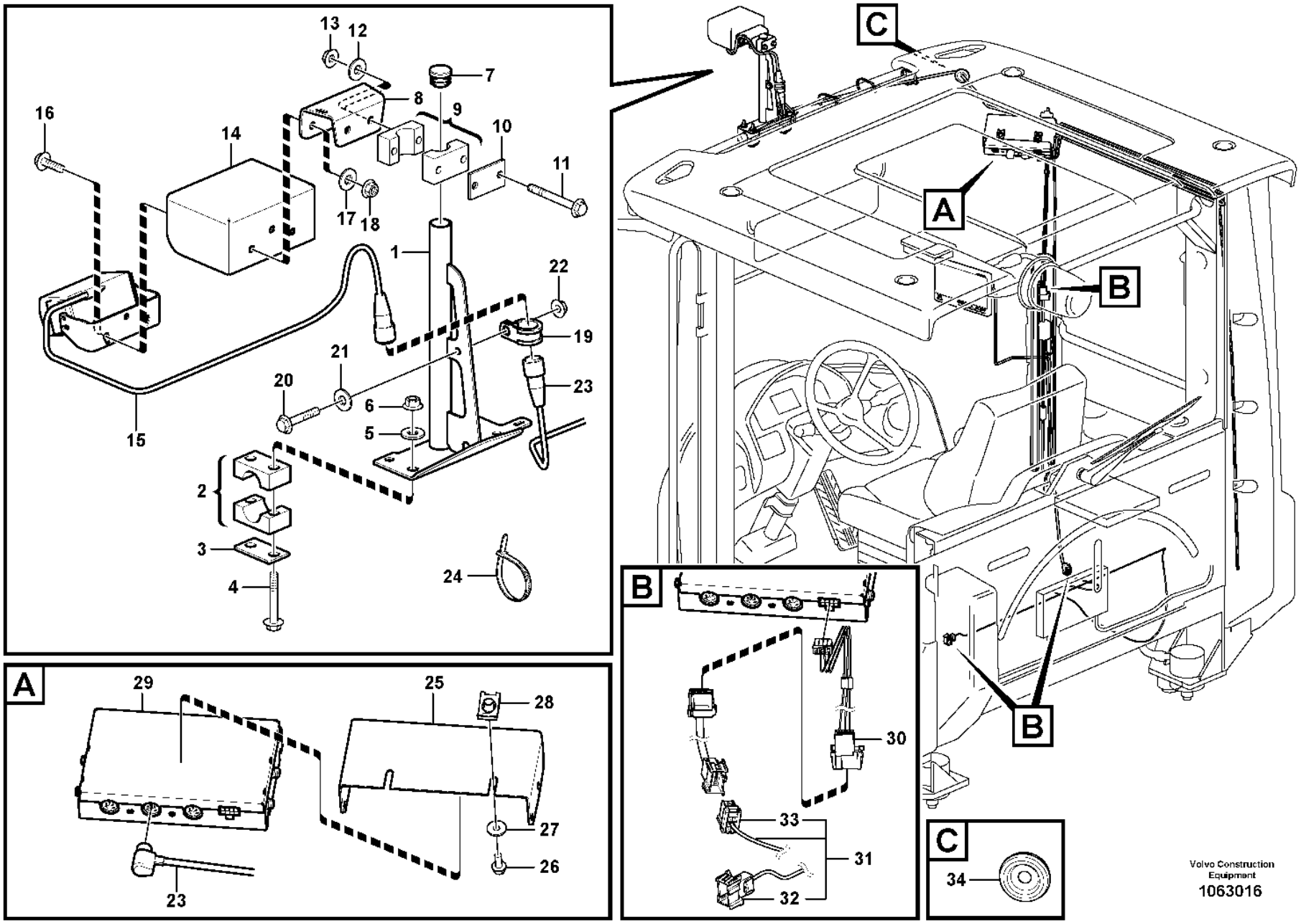

Volvo Construction Equipment
1063016

Fig.	Part No.	Quantity 1	2	3	PS	KIT	Description	Dénomination	Bezeichnung	Denominación	Benämning	Notes
29	**VOE 15152961**	1					Control box	Boîtier de contrôle	Schaltgerät	Caja de control	Manöverbox	
30	**VOE 978925**	3					Cable terminal	Cosse câble	Kabelschuh	Terminal de cable	Ledningssko	
31	**VOE 17207299**	1					Wiring harness	Faisceau de câbles	Kabelbaum	Manojo cables	Ledningsmatta	
32	**VOE 3987478**	1					•Housing	•Carter	•Gehäuse	•Cuerpo	•Hus	
33	**VOE 20367822**	1					•Housing	•Carter	•Gehäuse	•Cuerpo	•Hus	
34	**VOE 961970**	1					Plug	Tampon	Stopfen	Tapón	Plugg	

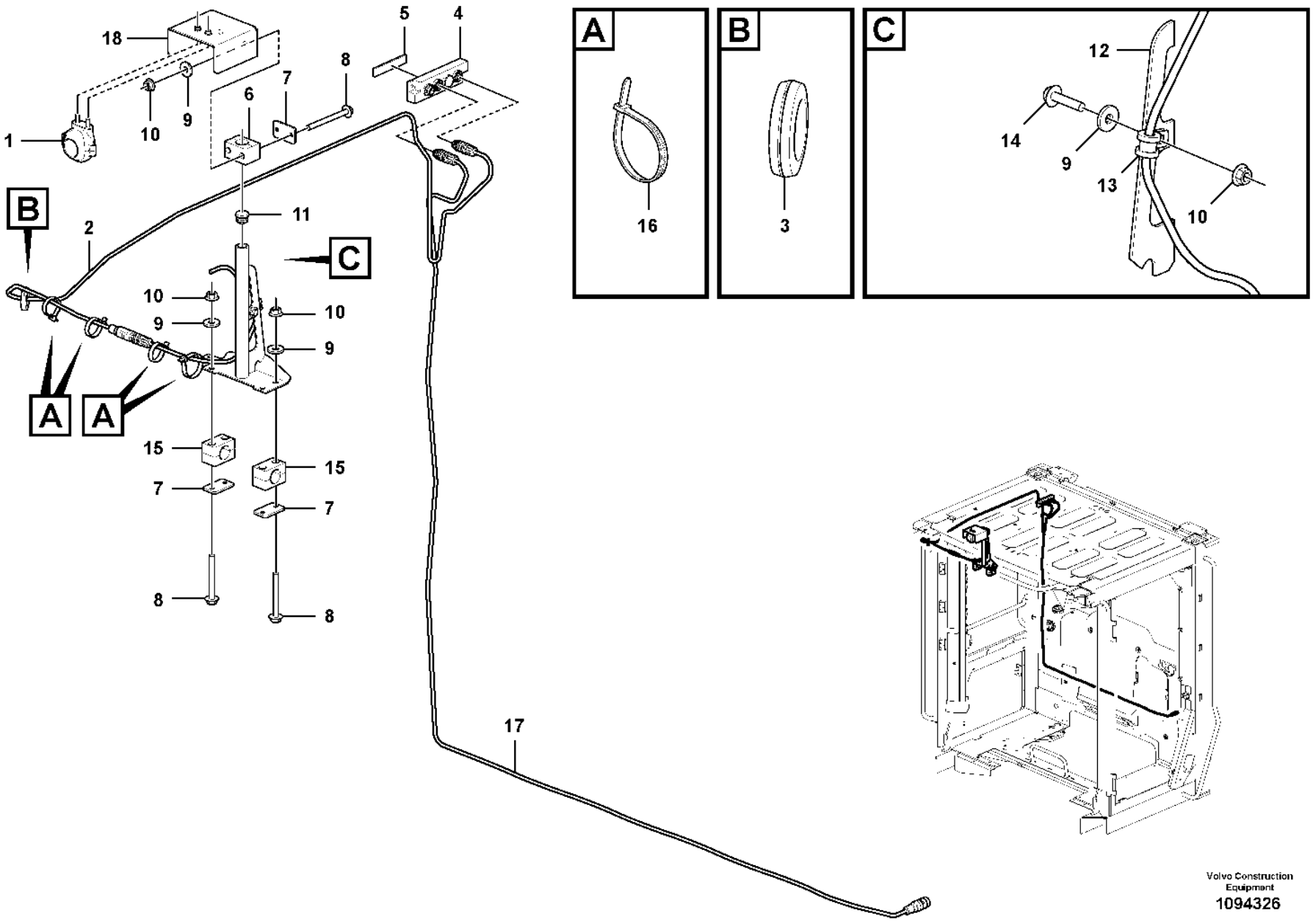

Volvo Construction Equipment
1094326

Fig.	Part No.	Quantity 1	2	3	PS	KIT	Description	Dénomination	Bezeichnung	Denominación	Benämning	Notes
1	**VOE 17497050**	1					Camera	Caméra	Kamera	Cámara	Kamera	
2	**VOE 16287079**	1					Cable	Câble	Seil	Cable	Lina	
3	**VOE 961970**	1					Plug	Tampon	Stopfen	Tapón	Plugg	
4	**VOE 17216337**	1					Switch box	Boîtier connexion	Schaltschrank	Caja de conexiones	Kopplingsskåp	
5	**VOE 15194883**	1					Tape	Ruban	Klebestreifen	Cinta adhesiva	Tejp	
6	**VOE 11411399**	1					Clamp	Collier serrage	Schelle	Abrazadera	Klamma	
7	**VOE 17446105**	3					Attaching plate	Plaque de fixation	Befestigungsplatte	Placa de fijación	Fästplatta	
8	**VOE 984729**	6					Flange screw	Vis à embase	Flanschschraube	Tornillo embridado	Flänsskruv	
9	**VOE 60110304**	7					Washer	Rondelle	Scheibe	Arandela	Bricka	
10	**VOE 990949**	7					Flange lock nut	Contre-écrou à embase	Flanschverschlussmutter	Contratuerca embridada	Flänslåsmutter	
11	**VOE 11006457**	1					Plug	Tampon	Stopfen	Tapón	Plugg	
12	**VOE 15155712**	1					Bracket	Console	Konsole	Consola	Konsol	
13	**VOE 952624**	1					Clamp	Collier serrage	Schelle	Abrazadera	Klamma	
14	**VOE 984725**	1					Flange screw	Vis à embase	Flanschschraube	Tornillo embridado	Flänsskruv	
15	**VOE 4785462**	2					Clamp	Collier serrage	Schelle	Abrazadera	Klamma	
16	**VOE 4881440**	4					Cable tie	Serre-câble	Kabelbinder	Abrazadera de cinta	Buntband	
17	**VOE 17474456**	1					Cable	Câble	Kabel	Cable	Kabel	
18	**VOE 17220088**	1					Bracket	Console	Konsole	Consola	Konsol	

1		**Forward camera** **Caméra avant** **Frontkamera** **Cámara de visión delantera** **Framåtriktad kamera**	Catalogue id **20105**	Group **390**
2				
3			Illustr. No **1094326**	Section **175**
4				
5		**85554**	Issue **20009038-J**	Page **529**

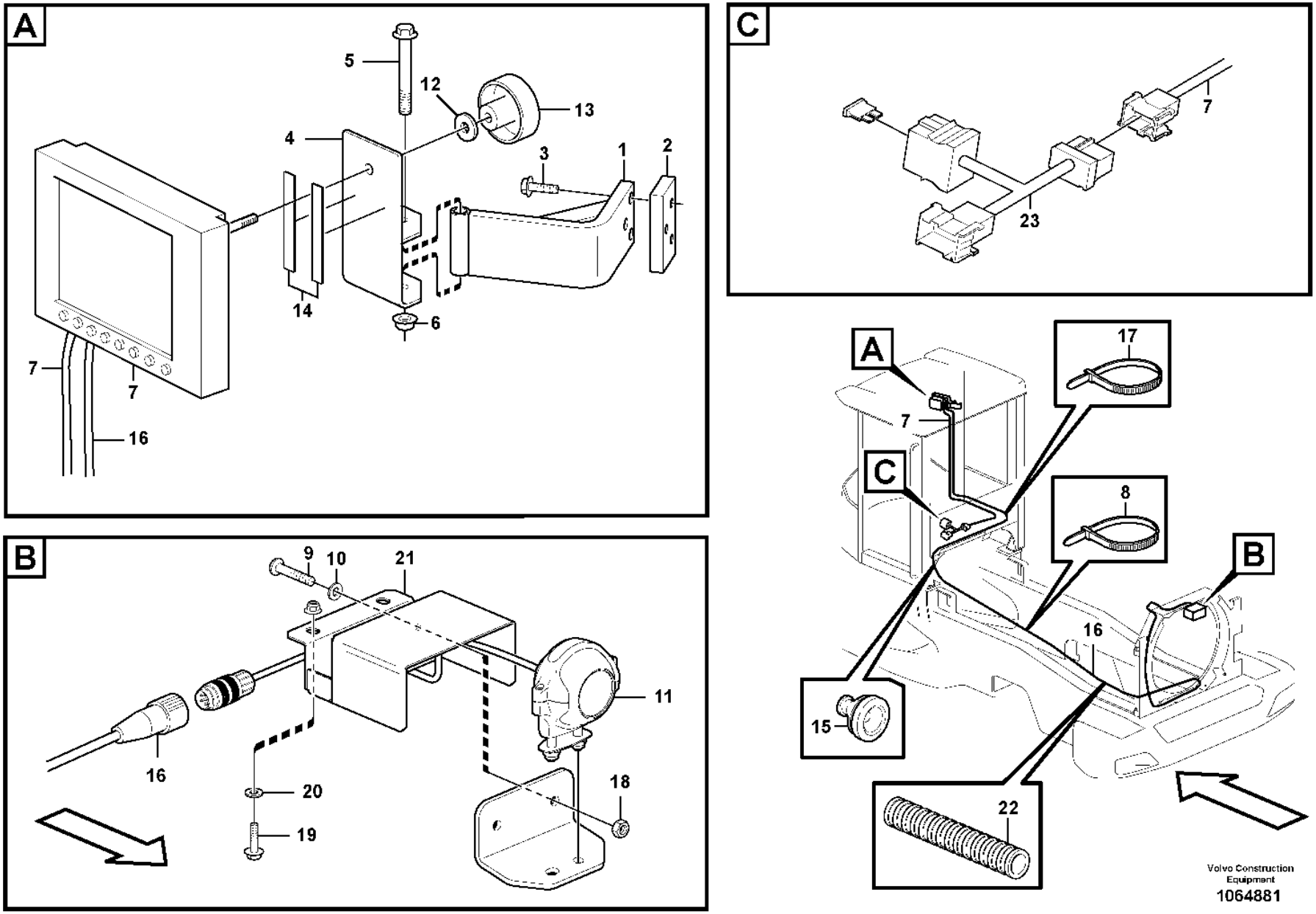
A
5
12
13
4
3
1
2
14
6
7
7
16
B
9
10
21
11
16
20
19
18
C
7
23
A
17
7
C
8
B
16
15
22
Volvo Construction Equipment
1064881

Fig.	Part No.	Quantity 1	2	3	PS	KIT	Description	Dénomination	Bezeichnung	Denominación	Benämning	Notes
1	**VOE 11412652**	1					Anchorage	Fixation	Halterung	Fijación	Fäste	
2	**VOE 11171564**	1					Nut	Écrou	Mutter	Tuerca	Mutter	
3	**VOE 13945444**	3					Screw	Vis	Schraube	Tornillo	Skruv	
4	**VOE 15122255**	1					Bracket	Console	Konsole	Consola	Konsol	
5	**VOE 13965181**	1					Screw	Vis	Schraube	Tornillo	Skruv	
6	**VOE 60113167**	1					Flange lock nut	Contre-écrou à embase	Flanschverschlussmutter	Contratuerca embridada	Flänslåsmutter	(VOE 948645)
7	**VOE 17209469**	1			SS		Monitor	Moniteur video	Monitor	Monitor	Monitor	
8	**VOE 4881440**	REQ					Cable tie	Serre-câble	Kabelbinder	Abrazadera de cinta	Buntband	
9	**VOE 13946934**	2					Screw	Vis	Schraube	Tornillo	Skruv	
10	**VOE 60110304**	2					Washer	Rondelle	Scheibe	Arandela	Bricka	(VOE 960139)
11	**VOE 17497050**	1					Camera	Caméra	Kamera	Cámara	Kamera	(VOE 16817194)
12	**VOE 994848**	1					Washer	Rondelle	Scheibe	Arandela	Bricka	(VOE 11117464)
13	**VOE 15123293**	1					Knob	Bouton	Bedienungsknopf	Volante	Ratt	
14	**VOE 762681**	REQ					Rubber moulding	Joint caoutchouc	Gummileiste	Listón de goma	Gummilist	
15	**VOE 941264**	1					Grommet	Passe fil	Durchführung	Pasaje	Genomföring	
16	**VOE 17208454**	1					Cable	Câble	Kabel	Cable	Kabel	
17	**VOE 14016673**	REQ					Strip clamp	Serrage de ruban	Bandklemme	Abrazadera de cinta	Bandklamma	
18	**VOE 13949278**	2					Flange lock nut	Contre-écrou à embase	Flanschverschlussmutter	Contratuerca embridada	Flänslåsmutter	
19	**VOE 13945444**	2					Screw	Vis	Schraube	Tornillo	Skruv	
20	**VOE 994848**	2					Washer	Rondelle	Scheibe	Arandela	Bricka	(VOE 11117464)
21	**VOE 11171038**	1					Anchorage	Fixation	Halterung	Fijación	Fäste	
22	**VOE 4803753**	REQ					Hose	Flexible	Schlauch	Manguera	Slang	
23	**VOE 17212272**	1					Wiring harness	Faisceau de câbles	Kabelbaum	Manojo cables	Ledningsmatta	
	VOE 3986188	1					•Fuse holder	•Porte-fusible	•Sicherungshalter	•Portafusibles	•Säkringshållare	
	VOE 3987478	1					•Housing	•Carter	•Gehäuse	•Cuerpo	•Hus	
	VOE 20367822	1					•Housing	•Carter	•Gehäuse	•Cuerpo	•Hus	
	VOE 13969160	2					•Fuse	•Fusible	•Sicherung	•Fusible	•Säkring	

1		**Camera inclusive monitor.**
2		**Appareil inlus moniteur.**
3		**Kamera einschliesslich Monitor.**
4		**Cámara incluso pantalla.**
5		**Kamera inklusive monitor.**
		85547

Catalogue id	Group
20105	**390**
Illustr. No	Section
1064881	**200**
Issue	Page
20009038-J	**531**

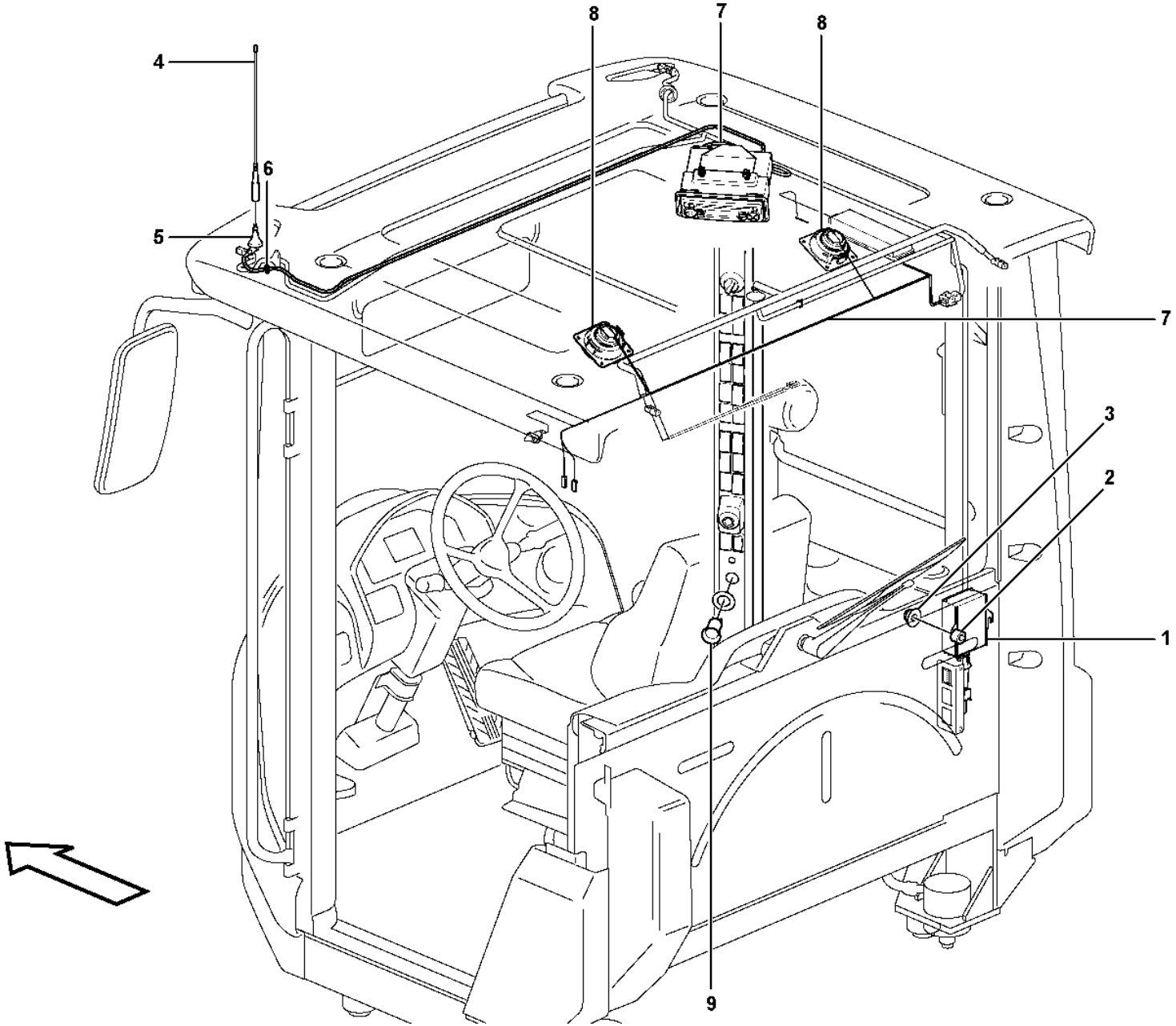

Volvo Construction Equipment

1024661

Fig.	Part No.	Quantity 1	2	3	PS	KIT	Description	Dénomination	Bezeichnung	Denominación	Benämning	Notes
1	**VOE 20724977**	1					Converter	Convertisseur	Wandler	Convertidor	Omvandlare	24V/14V 11A
2	**VOE 930418**	2					Spacer ring	Bague entretoise	Abstandring	Anillo distanciador	Distansring	
3	**VOE 13949278**	2					Flange lock nut	Contre-écrou à embase	Flanschverschlussmutter	Contratuerca embridada	Flänslåsmutter	
4	**VOE 1083597**	1					Antenna	Antenne	Antenne	Antena	Antenn	
5	**VOE 20565961**	1					Antenna base	Fixation d'antenne	Antennenträger	Fijación de antena	Antennfäste	
		1					•Antenna Cable	•Câble antenne	•Antennenkabel	•Cable Antena	•Antennkabel	
6	**VOE 941262**	1					Grommet	Passe fil	Durchführung	Pasaje	Genomföring	
7		1					Cable harness	Faisceau cables	Kabelbaum	Manojo cables	Ledningsmatta	CA, CK See group 371-1300 page 381
8		2					Speaker	Haut-parleur	Lautsprecher	Altavoz	Högtalare	See group 881-200 page 1209
9		1					Power outlet	Prise electrique	Steckdose	Toma electrica	Eluttag	12V, CRD See group 881-200 page 1209

1		**Voltage converter and cable harness for radio.** **Transformateur et faisceau de câbles pour radio.** **Transformator und Kabelbäume für radio.** **Transformador y manojos de cables para radio.** **Spänningsomvandlare och ledningsmatta för radio.**	Catalogue id **20105**	Group **393**
2				
3			Illustr. No **1024661**	Section **100**
4				
5		**83137, 83458**	Issue **20009038-J**	Page **533**

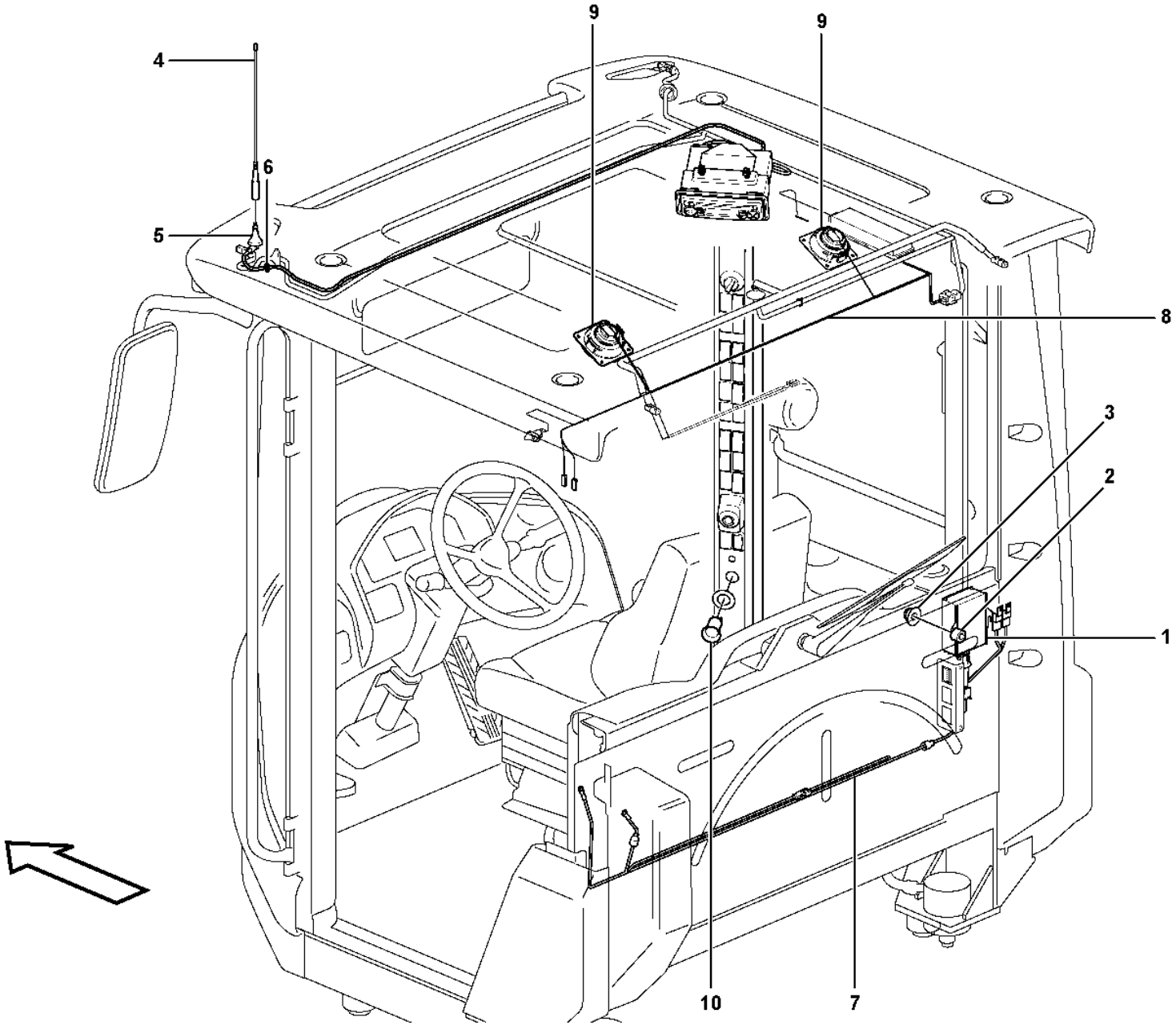

Volvo Construction Equipment

1024690

Fig.	Part No.	Quantity 1	2	3	PS	KIT	Description	Dénomination	Bezeichnung	Denominación	Benämning	Notes
1	**VOE 20724975**	1					Voltage converter	Transformateur de tension	Spannungswandler	Convertidor de tensión	Spänningsomvandlare	24V/14V 20A
2	**VOE 930418**	2					Spacer ring	Bague entretoise	Abstandring	Anillo distanciador	Distansring	
3	**VOE 13949278**	2					Flange lock nut	Contre-écrou à embase	Flanschverschlussmutter	Contratuerca embridada	Flänslåsmutter	
4	**VOE 1083597**	1					Antenna	Antenne	Antenne	Antena	Antenn	
5	**VOE 20565961**	1					Antenna base	Fixation d'antenne	Antennenträger	Fijación de antena	Antennfäste	
		1					•Antenna Cable	•Câble antenne	•Antennenkabel	•Cable Antena	•Antennkabel	
6	**VOE 941262**	1					Grommet	Passe fil	Durchführung	Pasaje	Genomföring	
7		1					Cable harness	Faisceau cables	Kabelbaum	Manojo cables	Ledningsmatta	SO3901 See group 371-1350 page 389
8		1					Cable harness	Faisceau cables	Kabelbaum	Manojo cables	Ledningsmatta	CA, CK See group 371-1300 page 381
9		2					Speaker	Haut-parleur	Lautsprecher	Altavoz	Högtalare	See group 881-200 page 1209
10		1					Power Outlet	Prise Courant	Stromentnahme	Corriente	Strömuttag	12VDC, CDR See group 371-1350 page 389

1		**Voltage converter and cable harness for radio.** **Transformateur et faisceau de câbles pour radio.** **Transformator und Kabelbäume für radio.** **Transformador y manojos de cables para radio.** **Spänningsomvandlare och ledningsmatta för radio.**	Catalogue id **20105**	Group **393**
2				
3			Illustr. No **1024690**	Section **150**
4				
5		**83513**	Issue **20009038-J**	Page **535**

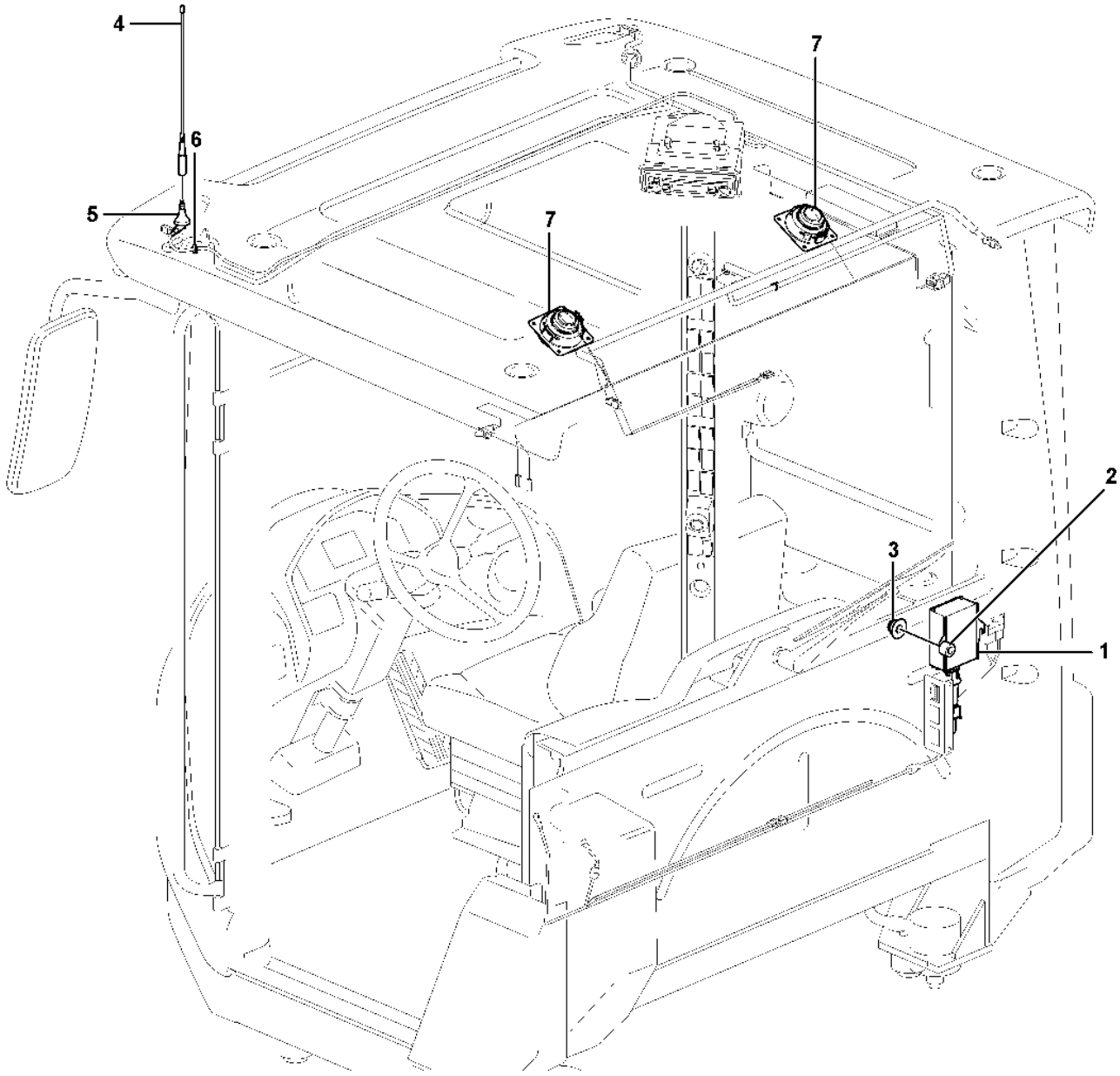

Volvo Construction Equipment
1088417

Fig.	Part No.	Quantity 1	2	3	PS	KIT	Description	Dénomination	Bezeichnung	Denominación	Benämning	Notes
1	**VOE 20724975**	1					Voltage converter	Transformateur de tension	Spannungswandler	Convertidor de tensión	Spänningsomvandlare	24V/14V 20A
2	**VOE 930418**	2					Spacer ring	Bague entretoise	Abstandring	Anillo distanciador	Distansring	
3	**VOE 13949278**	2					Flange lock nut	Contre-écrou à embase	Flanschverschlussmutter	Contratuerca embridada	Flänslåsmutter	
4	**VOE 1083597**	1					Antenna	Antenne	Antenne	Antena	Antenn	
5	**VOE 20565961**	1					Antenna base	Fixation d'antenne	Antennenträger	Fijación de antena	Antennfäste	
6	**VOE 941267**	1					Plug	Tampon	Stopfen	Tapón	Plugg	
7		2					Speaker	Haut-parleur	Lautsprecher	Altavoz	Högtalare	See group 881-200 page 1209

1		**Voltage converter and cable harness for radio.**
2		**Transformateur et faisceau de câbles pour radio.**
3		**Transformator und Kabelbäume für radio.**
4		**Transformador y manojos de cables para radio.**
5		**Spänningsomvandlare och ledningsmatta för radio.**
		86649

Catalogue id	Group
20105	**393**
Illustr. No	Section
1088417	**160**
Issue	Page
20009038-J	**537**

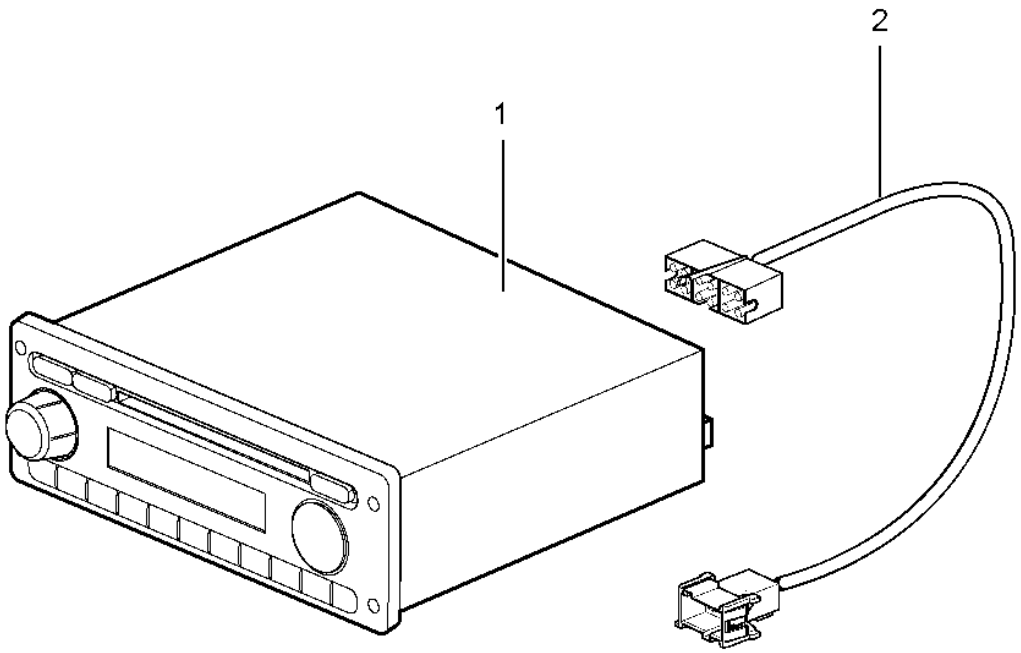
1
2

Fig.	Part No.	Quantity 1	2	3	PS	KIT	Description	Dénomination	Bezeichnung	Denominación	Benämning	Notes
1	**VOE 15139155**	1					Radio	Radio	Radio	Radio	Radio	
2	**VOE 15142659**	1					Wiring harness	Faisceau de câbles	Kabelbaum	Manojo cables	Ledningsmatta	E PROD DATE - 2015-03-01, S/N - 72549

1	**85073**	**Radio kit** **Kit autoradio** **Radio-Kit** **Kit de radio** **Radio - sats**	Catalogue id **20105**	Group **393**
2			Illustr. No **1053857**	Section **200**
3				
4			Issue **20009038-J**	Page **539**
5				

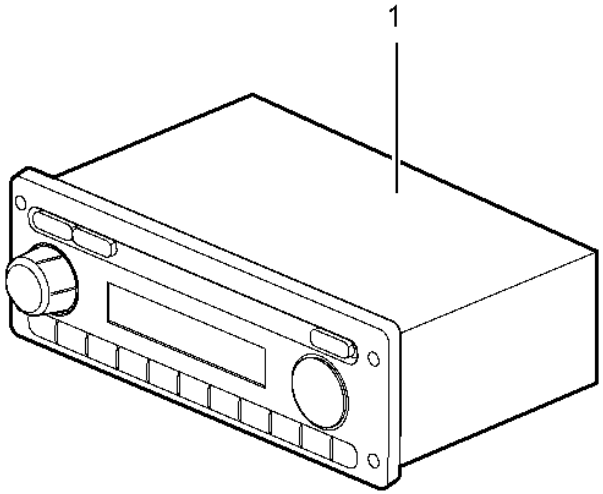
1

Fig.	Part No.	Quantity 1	2	3	PS	KIT	Description	Dénomination	Bezeichnung	Denominación	Benämning	Notes
1	**VOE 17431224**	1					Radio	Radio	Radio	Radio	Radio	

1		**Radio kit** **Kit autoradio** **Radio-Kit** **Kit de radio** **Radio - sats**	Catalogue id **20105**	Group **393**
2				
3			Illustr. No **1079239**	Section **210**
4				
5		**86565**	Issue **20009038-J**	Page **541**

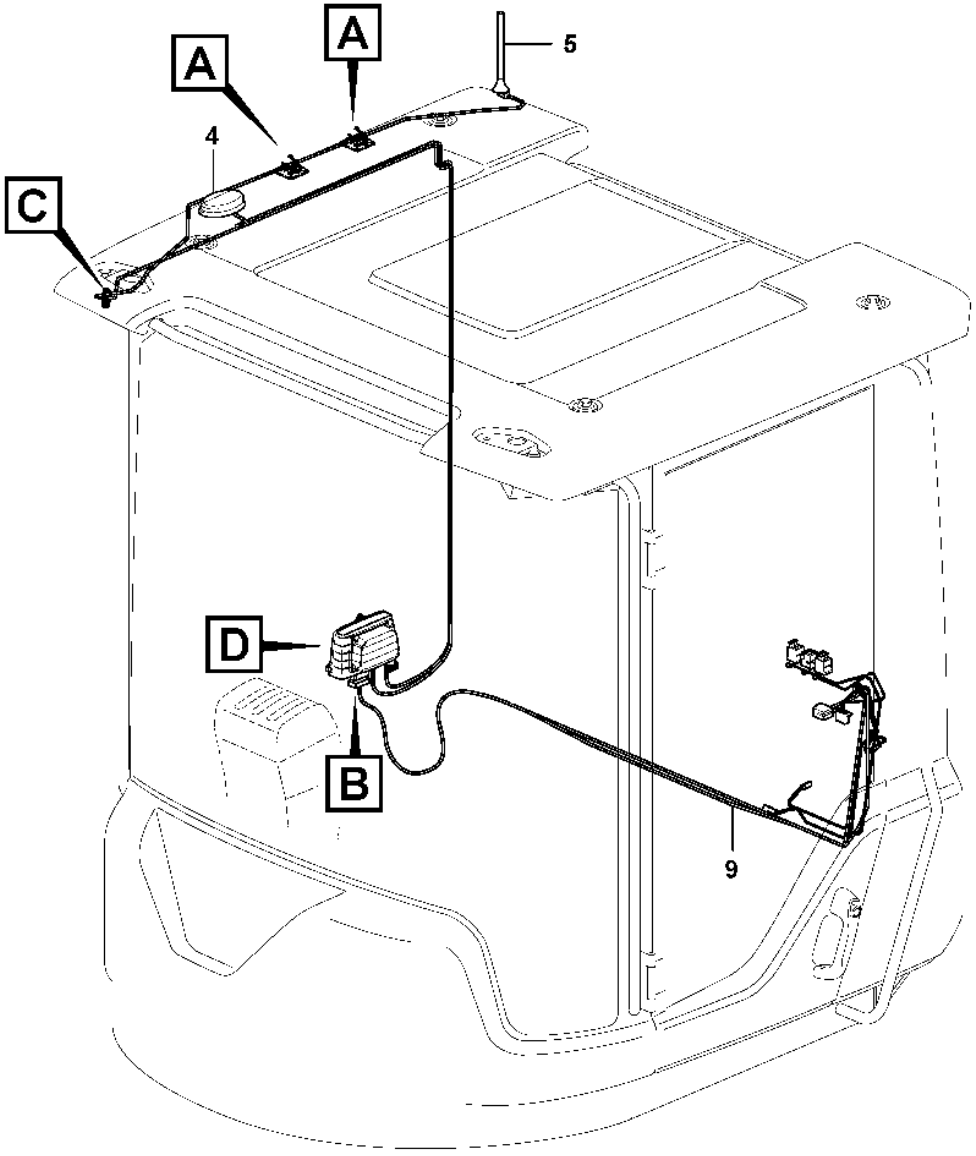

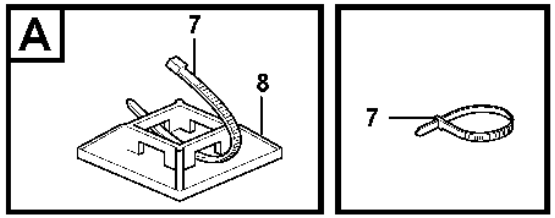

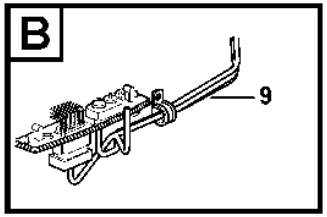

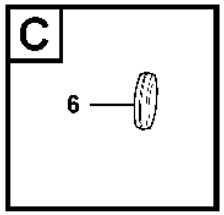

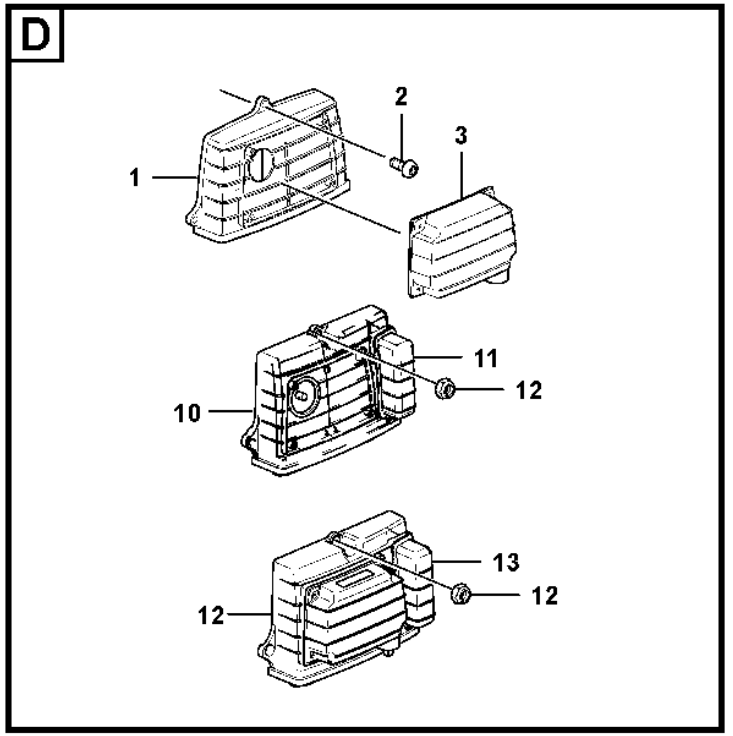

Volvo Construction Equipment

1068010

Fig.	Part No.	Quantity 1	2	3	4	5	PS	KIT	Description	Dénomination	Bezeichnung	Denominación	Benämning	Notes
1	**VOE 11443975**	1	1				CS		Electronic unit	Unité électronique	Elektronikeinheit	Unidad electrón	Elektronikenhet	2407) WECU
2	**VOE 969407**	3	3						Six point socket screw	Vis à 6 pans creux	Innensechsrundschraube	Tornillo de cabeza hexagonal	Sextandhålskruv	
3	**VOE 11198367**		1						Electronic unit	Unité électronique	Elektronikeinheit	Unidad electrónica	Elektronikenhet	2383)
4	**VOE 11170362**	1	1	1	1				Antenna	Antenne	Antenne	Antena	Antenn	
5	**VOE 14722019**		1		1				Antenna	Antenne	Antenne	Antena	Antenn	(VOE 14634545)
6	**VOE 961970**	1	1						Plug	Tampon	Stopfen	Tapón	Plugg	
7	**VOE 4881440**	REQ	REQ	REQ	REQ				Cable tie	Serre-câble	Kabelbinder	Abrazadera de cinta	Buntband	
8	**VOE 14213026**		2						Tie plate	Tôle jointure	Knotenblech	Placa unión	Knutplåt	
9		1	1	1	1				Wiring Harness	Faisceau de câbles	Kabelbaum	Cableado	Ledningsmatta	See group 371-2500 page 449
10	**VOE 11381209**			1					Electronic unit	Unité électronique	Elektronikeinheit	Unidad electrónica	Elektronikenhet	
11	**VOE 15180716**			1					•Battery	•Batterie	•Batterie	•Batería	•Batteri	
12	**VOE 949874**			3	3				Flange lock nut	Contre-écrou à embase	Flanschverschlussmutter	Contratuerca embridada	Flänslåsmutter	
13	**VOE 11381207**				1				Electronic unit	Unité électronique	Elektronikeinheit	Unidad electrónica	Elektronikenhet	
14	**VOE 15180716**				1				•Battery	•Batterie	•Batterie	•Batería	•Batteri	

2407) **GB**: Warning! Part no. 11443975 is not compatible with old Sw (earlier Sw than V2007.3.0) **FR**: Attention ! Le nº de réf. 11443975 n'est pas compatible avec l'ancien logiciel (logiciel antérieur à V2007.3.0) **DE**: Warnung! Artikelnr. 11443975 ist mit älterer Software (Software vor v2007.3.0) nicht kompatibel. **ES**: ¡ADVERTENCIA! El nº de art. 11443975 no es compatible con el software antiguo (software anterior a V2007.3.0) **SE**: Varning! Artikelnr. 11443975 är inte kompatibel med äldre mjukvara (tidigare mjukvara än V2007.3.0)

2383) **GB**: Satelite modem **FR**: Modem satellite **DE**: Satellitenmodem **ES**: Módem para satélite **SE**: Satellitmodem

1	**83925**	**System for wireless electronic controlled communication (telematics)** **Système de communication électronique sans fil (télématique)** **System für drahtlose elektronische Kommunikation (Telematik)** **Sistema de comunicación electrónica inalámbrica (telemática)** **System för trådlös elektronisk kommunikation (telematik)**	Catalogue id **20105**	Group **398**
2	**83926**		Illustr. No **1068010**	Section **100**
3	**85528**		Issue **20009038-J**	Page **543**
4	**85529**			
5				

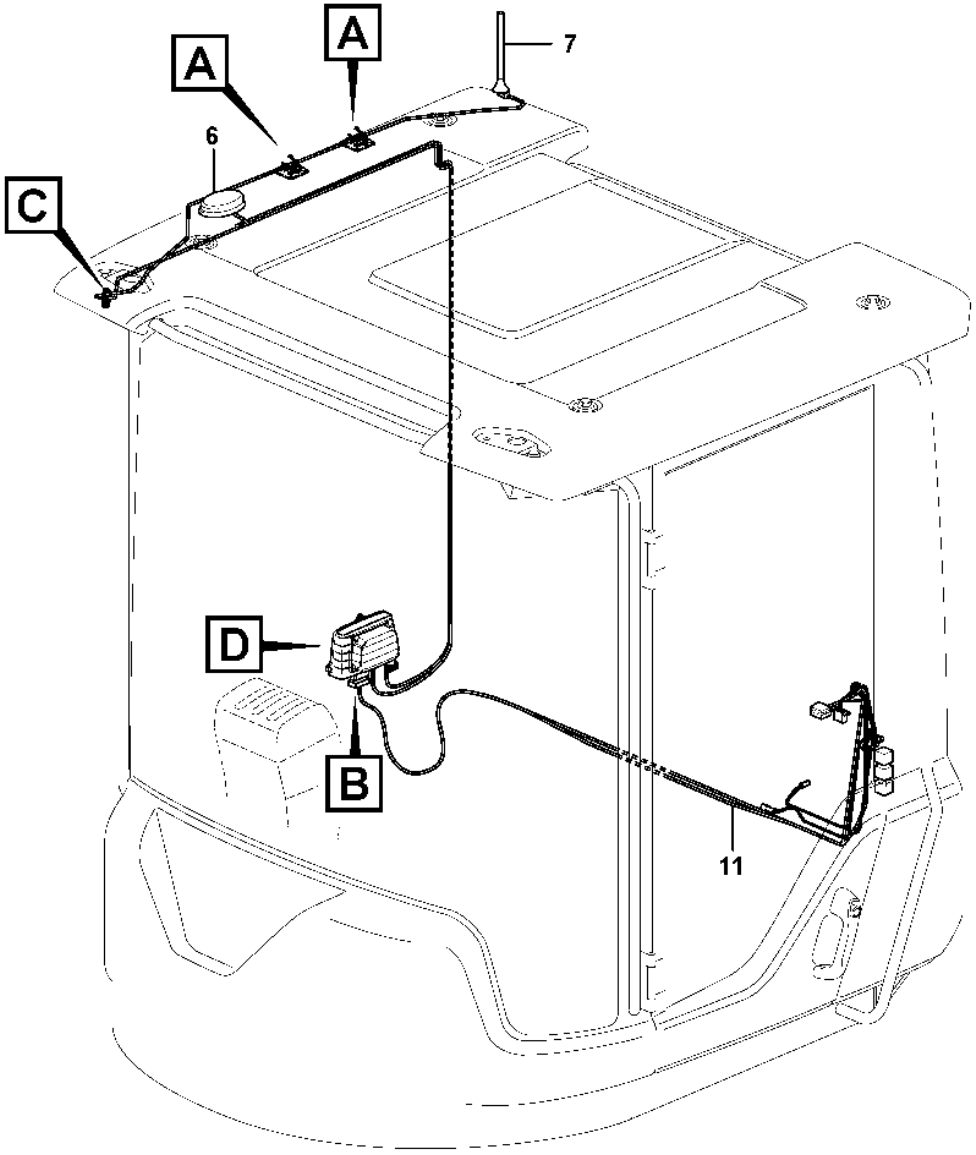

Volvo Construction Equipment

1068662

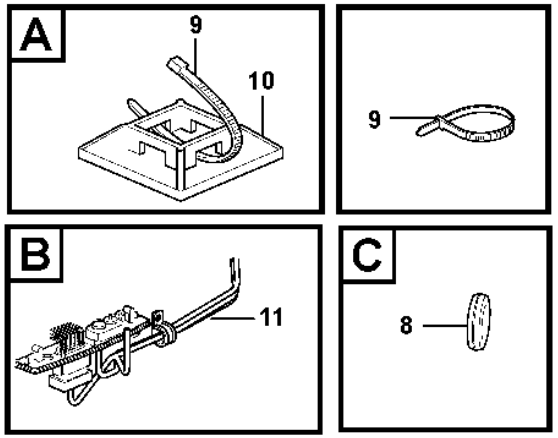

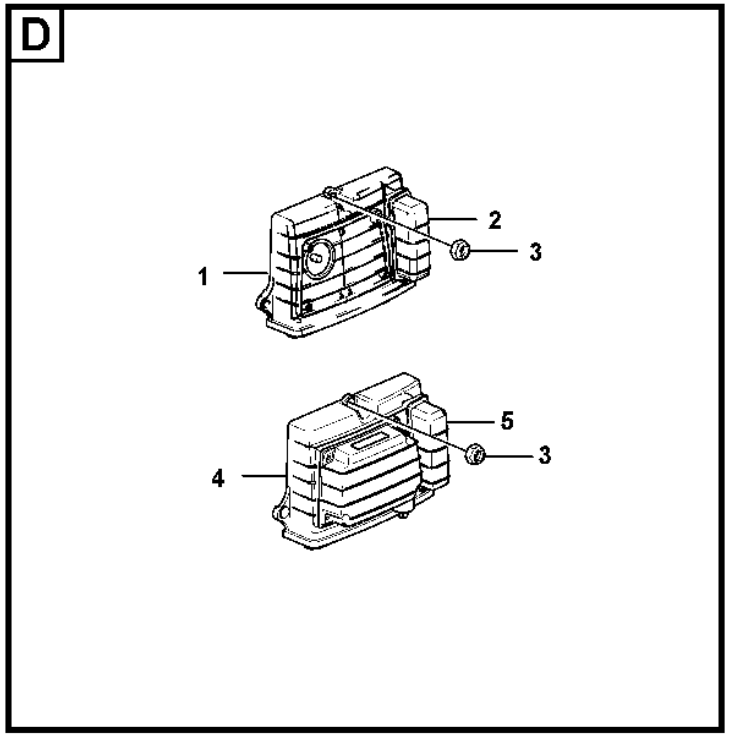

Fig.	Part No.	Quantity 1	2	3	PS	KIT	Description	Dénomination	Bezeichnung	Denominación	Benämning	Notes
1	**VOE 11381465**	1					Electronic unit	Unité électronique	Elektronikeinheit	Unidad electrónica	Elektronikenhet	
2	**VOE 15180716**	1					•Battery	•Batterie	•Batterie	•Batería	•Batteri	
3	**VOE 949874**	3	3				Flange lock nut	Contre-écrou à embase	Flanschverschlussmutter	Contratuerca embridada	Flänslåsmutter	
4	**VOE 11381460**		1				Electronic unit	Unité électronique	Elektronikeinheit	Unidad electrónica	Elektronikenhet	
5	**VOE 15180716**		1				•Battery	•Batterie	•Batterie	•Batería	•Batteri	
6	**VOE 11170362**	1	1				Antenna	Antenne	Antenne	Antena	Antenn	
7	**VOE 14722019**		1				Antenna	Antenne	Antenne	Antena	Antenn	(VOE 14634545)
8	**VOE 961970**	1	1				Plug	Tampon	Stopfen	Tapón	Plugg	
9	**VOE 4881440**	REQ	REQ				Cable tie	Serre-câble	Kabelbinder	Abrazadera de cinta	Buntband	
10	**VOE 14213026**		2				Tie plate	Tôle jointure	Knotenblech	Placa unión	Knutplåt	
11		1	1				Wiring Harness	Faisceau de câbles	Kabelbaum	Cableado	Ledningsmatta	See group 371-2500 page 449

1	**85530**	**System for wireless electronic controlled communication (telematics)** **Système de communication électronique sans fil (télématique)** **System für drahtlose elektronische Kommunikation (Telematik)** **Sistema de comunicación electrónica inalámbrica (telemática)** **System för trådlös elektronisk kommunikation (telematik)**	Catalogue id **20105**	Group **398**
2	**85531**		Illustr. No **1068662**	Section **200**
3			Issue **20009038-J**	Page **545**
4				
5				

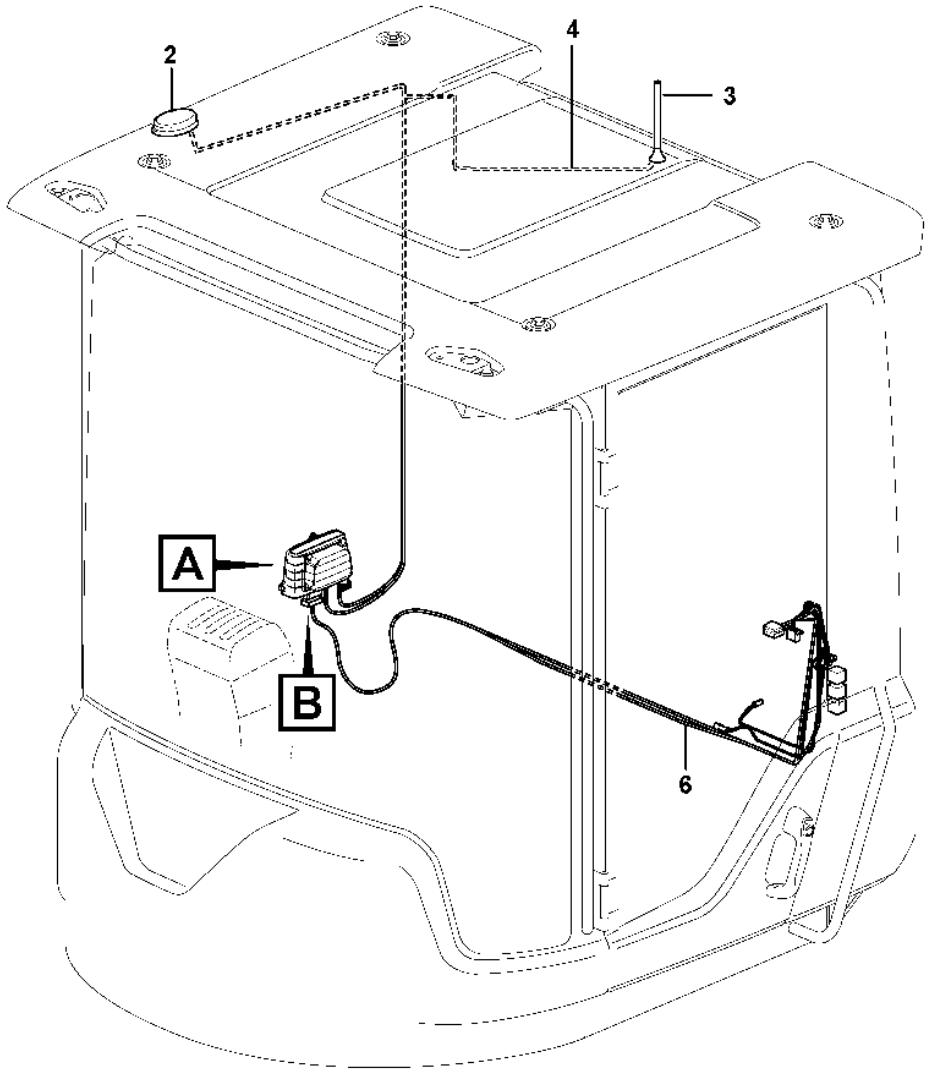

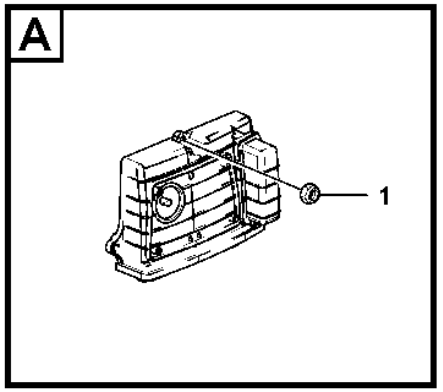

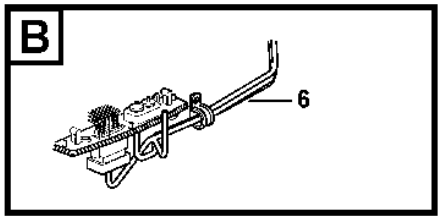

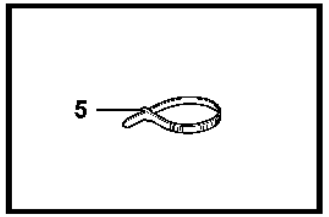

Volvo Construction Equipment

1093235

Fig.	Part No.	Quantity 1	2	3	PS	KIT	Description	Dénomination	Bezeichnung	Denominación	Benämning	Notes
1	**VOE 60113290**	3					Flange nut	Écrou à embase	Flanschmutter	Tuerca embridada	Flänsmutter	
2	**VOE 17413636**	1					Antenna	Antenne	Antenne	Antena	Antenn	
3	**VOE 17480786**	1					Antenna kit	Kit d'antenne	Antennensatz	Juego de antena	Antennsats	(VOE 17437414)
4	**VOE 11171793**	1					Wiring harness	Faisceau de câbles	Kabelbaum	Manojo cables	Ledningsmatta	See group 371-2500 page 449
5	**VOE 4881440**	5					Cable tie	Serre-câble	Kabelbinder	Abrazadera de cinta	Buntband	
6	**VOE 11171857**	1					Wiring harness	Faisceau de câbles	Kabelbaum	Manojo cables	Ledningsmatta	See group 371-2500 page 449

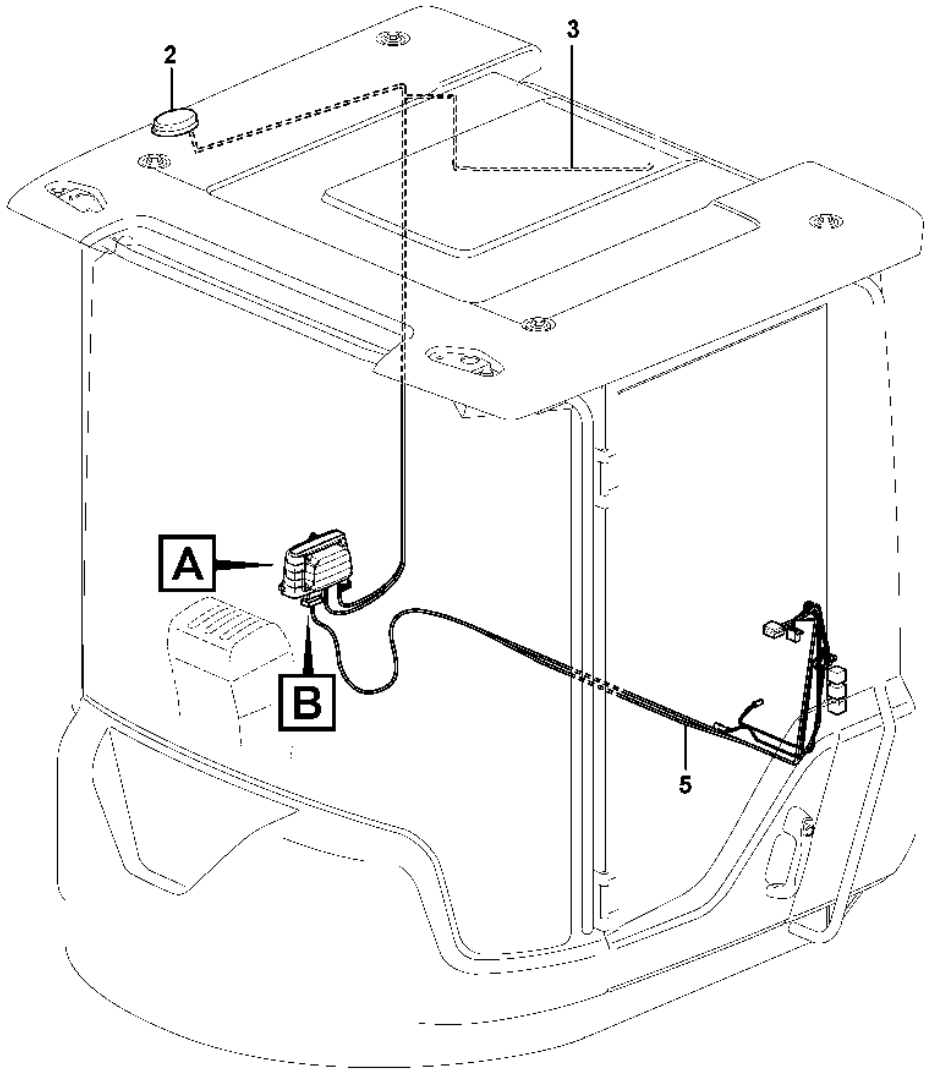
2
3
A
B
5

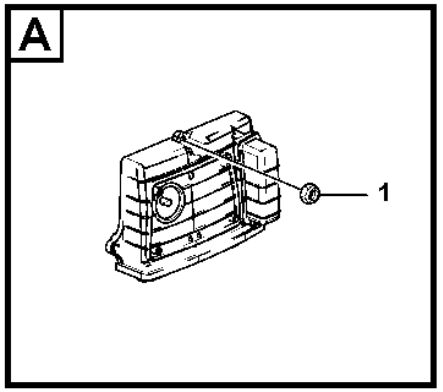
A
1

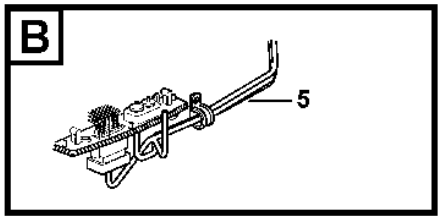
B
5

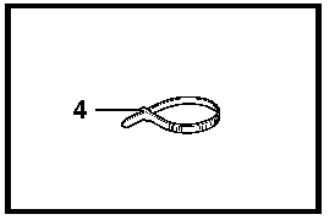
4

Fig.	Part No.	Quantity 1	2	3	PS	KIT	Description	Dénomination	Bezeichnung	Denominación	Benämning	Notes
1	**VOE 60113290**	3					Flange nut	Écrou à embase	Flanschmutter	Tuerca embridada	Flänsmutter	
2	**VOE 17413636**	1					Antenna	Antenne	Antenne	Antena	Antenn	
3	**VOE 11171793**	1					Wiring harness	Faisceau de câbles	Kabelbaum	Manojo cables	Ledningsmatta	See group 371-2500 page 449
4	**VOE 4881440**	5					Cable tie	Serre-câble	Kabelbinder	Abrazadera de cinta	Buntband	
5	**VOE 11171857**	1					Wiring harness	Faisceau de câbles	Kabelbaum	Manojo cables	Ledningsmatta	See group 371-2500 page 449

VOLVO

Volvo Construction Equipment
www.volvoce.com

GROUP		Section	Page
414	Torque converter 22562, 22579, 22718, 22736	100	557
420	Repair kit for transmission 22562, 22718, 22579	50	559
420	Hydraulic transmission with fitting parts 22562, 22579, 22718	100	563
420	Hydraulic transmission with fitting parts 22736	110	567
420	Oilfiller	150	569
420	Oilfiller 83800	200	573
420	Ventilation for transmission.	300	575
421	Converter housing with fitting parts 22562, 22579, 22718	100	577
421	Converter housing with fitting parts 22736	110	581
421	Clutch housing. 4 - speed.	200	585
421	Clutch housing. 4 - speed. 22718	210	589
421	Clutch housing. 4 - speed. 22736	220	593
421	Range selector valve, pressure limiting valve and pump.	250	597
421	Range selector valve, pressure limiting valve and pump. 22718	300	599
421	Range selector valve, pressure limiting valve and pump. 22736	305	601
421	Gear selector valve 22718	310	603
421	Gear selector valve 22736	315	605
421	Pressure limiting valve 22718	320	607
421	Pressure limiting valve 22736	330	609
421	Gear selector valve 22562, 22579	400	613
421	Pressure limiting valve 22579 S/N - 29486, - 72600	450	615
421	Pump drive 22562, 22579, 22718, 22736	500	619
421	Hydraulic clutch forward/3:rd speeds	600	621
421	Hydraulic clutch forward/3:rd speeds 22718, 22736	650	625
421	Hydraulic clutch rear/4:th speeds 22562	700	629
421	Hydraulic clutch 1:st and 2:nd speeds 22562	750	631
421	Hydraulic clutch rear/4:th speeds 22579, 22718, 22736	800	633
421	Hydraulic clutch 1:st and 2:nd speeds 22579	900	635
421	Hydraulic clutch 1:st and 2:nd speeds 22718, 22736	905	637
421	Oil reservoir and strainer	950	639
421	Oil reservoir and strainer 22718	955	641
421	Oil reservoir and strainer 22736	960	643
436	Gear box housing with fitting parts	100	647
451	Propeller shafts with fitting parts	100	649
451	Propellershaft rear 33292, 33298	150	651
451	Propeller shaft middle	200	653
451	Power shaft front	250	655
460	Planet axles with fitting parts	100	657
460	Axle suspension 56092, 56093	120	659
460	Venting, planetary gear	150	661
461	Planetary axle, front	100	663
461	Final drive 23949, 56008	150	667
461	Planetary axle, Front	200	671
463	Planet shaft, rear	100	673
463	Planetary axle, rear 56092, 56093	120	677
463	Final drive, rear 23950, 56010	150	679
463	Final drive, rear 56092	160	683
463	Planetary axle, rear	200	687
463	Planetary gear 56092, 56093	220	691
463	Final drive, rear 23951, 56011 (80950)	250	695
463	Final drive, rear 56093	260	699
468	Differential lock 23949, 56008	100	703
468	Controls, differential lock 33292	200	705
491	Oil cooler S/N - 29067, S/N 68101 - 69044, S/N - 72177	100	707
491	Oil cooler S/N 29068 -, S/N 72178 -	150	709

VOLVO L90F

TABLE DES MATIÈRES

Catalogue id	Group
20105	**4**
Issue	Page
20009038-J	**552**

GROUPE	Section	Page
414 Convertisseur de couple 22562, 22579, 22718, 22736	100	557
420 Jeu pour transmission 22562, 22718, 22579	50	559
420 Transmission avec pièces de montage 22562, 22579, 22718	100	563
420 Transmission avec pièces de montage 22736	110	567
420 Remplissage d'huile	150	569
420 Remplissage d'huile 83800	200	573
420 Aération de transmission.	300	575
421 Carter du convertisseur avec pièces de montage 22562, 22579, 22718	100	577
421 Carter du convertisseur avec pièces de montage 22736	110	581
421 Carter d'embrayage, 4-rapports.	200	585
421 Carter d'embrayage, 4-rapports. 22718	210	589
421 Carter d'embrayage, 4-rapports. 22736	220	593
421 Valve sélecteur de vitesse , valve limiteur pression et pompe.	250	597
421 Valve sélecteur de vitesse , valve limiteur pression et pompe. 22718	300	599
421 Valve sélecteur de vitesse , valve limiteur pression et pompe. 22736	305	601
421 Soupape sélectrice vitesse 22718	310	603
421 Soupape sélectrice vitesse 22736	315	605
421 Limiteur de pression 22718	320	607
421 Limiteur de pression 22736	330	609
421 Soupape sélectrice vitesse 22562, 22579	400	613
421 Limiteur de pression 22579 S/N - 29486, - 72600	450	615
421 Entrainement pompe 22562, 22579, 22718, 22736	500	619
421 Hydraulic clutch forward/3:rd speeds	600	621
421 Hydraulic clutch forward/3:rd speeds 22718, 22736	650	625
421 Hydraulic clutch rear/4:th speeds 22562	700	629
421 Hydraulic clutch 1:st and 2:nd speeds 22562	750	631
421 Hydraulic clutch rear/4:th speeds 22579, 22718, 22736	800	633
421 Hydraulic clutch 1:st and 2:nd speeds 22579	900	635
421 Hydraulic clutch 1:st and 2:nd speeds 22718, 22736	905	637
421 Reservoire huile et crepine	950	639
421 Reservoire huile et crepine 22718	955	641
421 Reservoire huile et crepine 22736	960	643
436 Suspension boîte vitesses	100	647
451 Arbres de transmission avec pieces de montage	100	649
451 Arbre à cardans, arriére 33292, 33298	150	651
451 Arbre à cardans, médian	200	653
451 Arbre à cardans, antérieur	250	655
460 Train planétaire avec pièces de montage	100	657
460 Essieu suspension 56092, 56093	120	659
460 Aération, train planétaire	150	661
461 Axe satellite, AV	100	663
461 Reducteur central 23949, 56008	150	667
461 Pont moteur, Av	200	671
463 Essieu moteur, arrière	100	673
463 Pont moteur, ar. 56092, 56093	120	677
463 Commandes finales, AR 23950, 56010	150	679
463 Commandes finales, AR 56092	160	683
463 Pont moteur, ar.	200	687
463 Réducteur planétaire 56092, 56093	220	691
463 Commandes finales, AR 23951, 56011 (80950)	250	695
463 Commandes finales, AR 56093	260	699
468 Blocage différentiel 23949, 56008	100	703
468 Blocage différentiel, commande 33292	200	705
491 Radiateur d 'huile S/N - 29067, S/N 68101 - 69044, S/N - 72177	100	707
491 Radiateur d 'huile S/N 29068 -, S/N 72178 -	150	709

GRUPPE		Abschnitt	Seite
414	Drehmomentwandler 22562, 22579, 22718, 22736	100	557
420	Transmissionssatz 22562, 22718, 22579	50	559
420	Transmission mit Anbauteilen 22562, 22579, 22718	100	563
420	Transmission mit Anbauteilen 22736	110	567
420	Öleinfüllung	150	569
420	Öleinfüllung 83800	200	573
420	Entlüftung für Transmission.	300	575
421	Wandlergehäuse mit Anbauteilen 22562, 22579, 22718	100	577
421	Wandlergehäuse mit Anbauteilen 22736	110	581
421	Kupplungsgehäuse für Vierganggetriebe.	200	585
421	Kupplungsgehäuse für Vierganggetriebe. 22718	210	589
421	Kupplungsgehäuse für Vierganggetriebe. 22736	220	593
421	Wählerventil, Druckbegrenzungsventil und Pumpe.	250	597
421	Wählerventil, Druckbegrenzungsventil und Pumpe. 22718	300	599
421	Wählerventil, Druckbegrenzungsventil und Pumpe. 22736	305	601
421	Getriebewählerventil 22718	310	603
421	Getriebewählerventil 22736	315	605
421	Druckbegrenzungsventil 22718	320	607
421	Druckbegrenzungsventil 22736	330	609
421	Getriebewählerventil 22562, 22579	400	613
421	Druckbegrenzungsventil 22579 S/N - 29486, - 72600	450	615
421	Pumpenantrieb 22562, 22579, 22718, 22736	500	619
421	Hydraulic clutch forward/3:rd speeds	600	621
421	Hydraulic clutch forward/3:rd speeds 22718, 22736	650	625
421	Hydraulic clutch rear/4:th speeds 22562	700	629
421	Hydraulic clutch 1:st and 2:nd speeds 22562	750	631
421	Hydraulic clutch rear/4:th speeds 22579, 22718, 22736	800	633
421	Hydraulic clutch 1:st and 2:nd speeds 22579	900	635
421	Hydraulic clutch 1:st and 2:nd speeds 22718, 22736	905	637
421	ölvorratsbehälter und Sieb	950	639
421	ölvorratsbehälter und Sieb 22718	955	641
421	ölvorratsbehälter und Sieb 22736	960	643
436	Getriebeaufhängung	100	647
451	Gelenkwelle mit Anbauteilen	100	649
451	Gelenkwelle, hintere 33292, 33298	150	651
451	Gelenkwelle, mittere	200	653
451	Gelenkwelle, vordere	250	655
460	Planetenwellen mit Anbauteilen	100	657
460	Achsenaufhängung 56092, 56093	120	659
460	Lüftung, Planetenachsen	150	661
461	Planetenwelle, vorne	100	663
461	Ausgleichgetriebe 23949, 56008	150	667
461	Planetengetriebe, Vordere	200	671
463	Planetenwelle, hintere	100	673
463	Planetengetriebe, hinten 56092, 56093	120	677
463	Ausgangsgetriebe, rückwärts 23950, 56010	150	679
463	Ausgangsgetriebe, rückwärts 56092	160	683
463	Planetengetriebe, hinten	200	687
463	Planetenradgetriebe 56092, 56093	220	691
463	Ausgangsgetriebe, rückwärts 23951, 56011 (80950)	250	695
463	Ausgangsgetriebe, rückwärts 56093	260	699
468	Ausgleichsperre 23949, 56008	100	703
468	Ausgleichsperre, regler 33292	200	705
491	Ölkühler S/N - 29067, S/N 68101 - 69044, S/N - 72177	100	707
491	Ölkühler S/N 29068 -, S/N 72178 -	150	709

VOLVO L90F

INDICE

Catalogue id	Group
20105	**4**
Issue	Page
20009038-J	**554**

GRUPO		Sección	Página
414	Convertidor de par 22562, 22579, 22718, 22736	100	557
420	Juego de reparación para transmisión 22562, 22718, 22579	50	559
420	Transmisión con accesorios de montaje 22562, 22579, 22718	100	563
420	Transmisión con accesorios de montaje 22736	110	567
420	Relleno de aceite	150	569
420	Relleno de aceite 83800	200	573
420	Ventilación de transmisión.	300	575
421	Caja del convertidor con accesorios de montaje 22562, 22579, 22718	100	577
421	Caja del convertidor con accesorios de montaje 22736	110	581
421	Caja del embrague, 4-marchas.	200	585
421	Caja del embrague, 4-marchas. 22718	210	589
421	Caja del embrague, 4-marchas. 22736	220	593
421	Válvula - selectivo de cambio de velocidades y limitadora de presión.	250	597
421	Válvula - selectivo de cambio de velocidades y limitadora de presión. 22718	300	599
421	Válvula - selectivo de cambio de velocidades y limitadora de presión. 22736	305	601
421	Válvula selectora de gama 22718	310	603
421	Válvula selectora de gama 22736	315	605
421	Válvula limitadora de presión 22718	320	607
421	Válvula limitadora de presión 22736	330	609
421	Válvula selectora de gama 22562, 22579	400	613
421	Válvula limitadora de presión 22579 S/N - 29486, - 72600	450	615
421	Accionamiento de bomba 22562, 22579, 22718, 22736	500	619
421	Hydraulic clutch forward/3:rd speeds	600	621
421	Hydraulic clutch forward/3:rd speeds 22718, 22736	650	625
421	Hydraulic clutch rear/4:th speeds 22562	700	629
421	Hydraulic clutch 1:st and 2:nd speeds 22562	750	631
421	Hydraulic clutch rear/4:th speeds 22579, 22718, 22736	800	633
421	Hydraulic clutch 1:st and 2:nd speeds 22579	900	635
421	Hydraulic clutch 1:st and 2:nd speeds 22718, 22736	905	637
421	Deposito de aceite y colador	950	639
421	Deposito de aceite y colador 22718	955	641
421	Deposito de aceite y colador 22736	960	643
436	Suspensión de la caja de cambios	100	647
451	Ejes cardán con accerorios de montaje	100	649
451	Eje cardán, trasero 33292, 33298	150	651
451	Eje cardán, medio	200	653
451	Eje cardán, delantero	250	655
460	Ejes planetarios con accesorios de montaje	100	657
460	Suspensión de eje 56092, 56093	120	659
460	Ventilación, ejes planetarios	150	661
461	Eje planeta, delantera	100	663
461	Grupo conico 23949, 56008	150	667
461	Puente motor, delantero	200	671
463	Eje propulsor, trasero	100	673
463	Puente motor, trasero 56092, 56093	120	677
463	Engranaje cambio central, trasero 23950, 56010	150	679
463	Engranaje cambio central, trasero 56092	160	683
463	Puente motor, trasero	200	687
463	Engranaje planetario 56092, 56093	220	691
463	Engranaje cambio central, trasero 23951, 56011 (80950)	250	695
463	Engranaje cambio central, trasero 56093	260	699
468	Bloqueo del diferencial 23949, 56008	100	703
468	Bloqueo differencial, reglaje 33292	200	705
491	Enfriador de aceite S/N - 29067, S/N 68101 - 69044, S/N - 72177	100	707
491	Enfriador de aceite S/N 29068 -, S/N 72178 -	150	709

GRUPP		Avsnitt	Sida
414	Momentomvandlare 22562, 22579, 22718, 22736	100	557
420	Sats för transmission 22562, 22718, 22579	50	559
420	Transmission med monteringsdetaljer 22562, 22579, 22718	100	563
420	Transmission med monteringsdetaljer 22736	110	567
420	Oljepåfyllning	150	569
420	Oljepåfyllning 83800	200	573
420	Ventilation för transmission.	300	575
421	Momentomvandlarhus med mont.detaljer 22562, 22579, 22718	100	577
421	Momentomvandlarhus med mont.detaljer 22736	110	581
421	Kopplingshus, 4 - växlad.	200	585
421	Kopplingshus, 4 - växlad. 22718	210	589
421	Kopplingshus, 4 - växlad. 22736	220	593
421	Växelväljarventil, tryckbegränsningsventil och pump.	250	597
421	Växelväljarventil, tryckbegränsningsventil och pump. 22718	300	599
421	Växelväljarventil, tryckbegränsningsventil och pump. 22736	305	601
421	Växelväljarventil 22718	310	603
421	Växelväljarventil 22736	315	605
421	Tryckbegränsningsventil 22718	320	607
421	Tryckbegränsningsventil 22736	330	609
421	Växelväljarventil 22562, 22579	400	613
421	Tryckbegränsningsventil 22579 S/N - 29486, - 72600	450	615
421	Pumpdrivning 22562, 22579, 22718, 22736	500	619
421	Hydraulkoppling fram/3:an	600	621
421	Hydraulkoppling fram/3:an 22718, 22736	650	625
421	Hydraulkoppling back/4:an 22562	700	629
421	Hydraulkoppling 1:an och 2:an 22562	750	631
421	Hydraulkoppling back/4:an 22579, 22718, 22736	800	633
421	Hydraulkoppling 1:an och 2:an 22579	900	635
421	Hydraulkoppling 1:an och 2:an 22718, 22736	905	637
421	Oljebehållare och sil	950	639
421	Oljebehållare och sil 22718	955	641
421	Oljebehållare och sil 22736	960	643
436	Växellådsupphängning	100	647
451	Kardanaxlar med monteringsdetaljer	100	649
451	Kardanaxel bakre 33292, 33298	150	651
451	Kardanaxel mittersta	200	653
451	Kardanaxel främre	250	655
460	Planetaxlar med monteringsdetaljer	100	657
460	Axelupphängning 56092, 56093	120	659
460	Avluftning, planetaxlar	150	661
461	Planetaxel, fram	100	663
461	Centrumväxel 23949, 56008	150	667
461	Planethållare, främre.	200	671
463	Planetaxel, bak	100	673
463	Planethållare, bakre 56092, 56093	120	677
463	Centrumväxel, bak 23950, 56010	150	679
463	Centrumväxel, bak 56092	160	683
463	Planethållare, bakre	200	687
463	Planetväxel 56092, 56093	220	691
463	Centrumväxel, bak 23951, 56011 (80950)	250	695
463	Centrumväxel, bak 56093	260	699
468	Differentialspärr 23949, 56008	100	703
468	Reglage, differentialspärr 33292	200	705
491	Oljekylare S/N - 29067, S/N 68101 - 69044, S/N - 72177	100	707
491	Oljekylare S/N 29068 -, S/N 72178 -	150	709

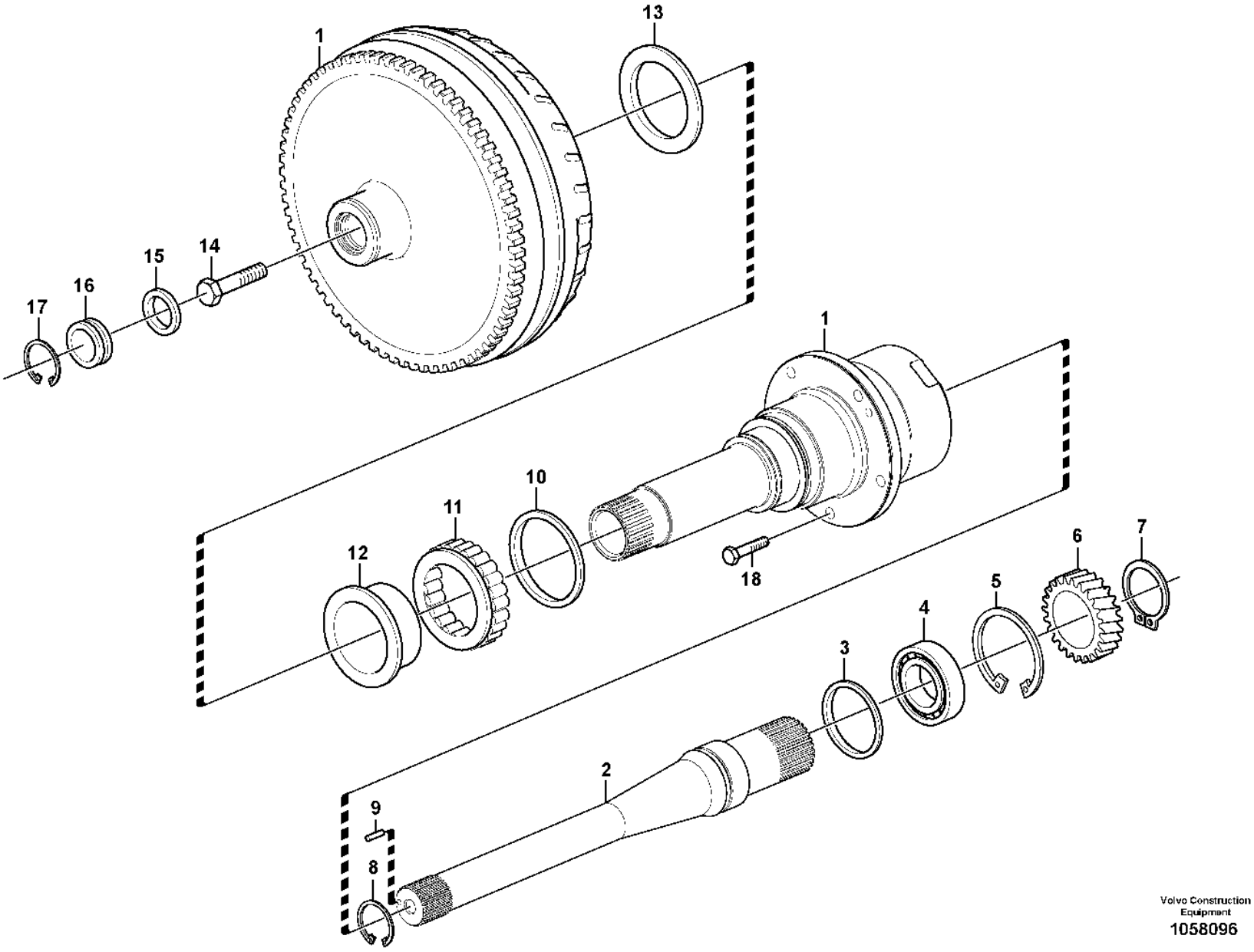

Volvo Construction Equipment
1058096

Fig.	Part No.	Quantity 1	2	3	PS	KIT	Description	Dénomination	Bezeichnung	Denominación	Benämning	Notes
1	**VOE 11038454**	1					Torque converter	Convertisseur de couple	Drehmomentwandler	Convertidor de par	Momentomvandlare	
2	**VOE 11716034**	1					•Shaft	•Arbre	•Welle	•Eje	•Axel	
3	**VOE 6213601**	1					•Lock ring	•Anneau verrouillage	•Sicherungsring	•Anillo de seguridad	•Låsring	
4	**VOE 11709862**	1					•Bearing	•Roulement	•Lager	•Cojinete	•Lager	
5	**VOE 914548**	1					•Retaining ring	•Bague retenue	•Haltering	•Anillo retén	•Hållarring	
6	**VOE 11716033**	1					•Gear	•Pignon	•Zahnrad	•Engranaje	•Kugghjul	
7	**VOE 11716032**	1					•Snap ring	•Circlip	•Nutring	•Circlip	•Spårring	
8	**VOE 13914468**	1					•Snap ring	•Circlip	•Nutring	•Circlip	•Spårring	
9	**VOE 13951961**	1					•Spring pin	•Goupille tubulaire	•Federstift	•Pasador tubular	•Fjädrande rörpinne	
10	**VOE 6212718**	1					•Lock ring	•Anneau verrouillage	•Sicherungsring	•Anillo de seguridad	•Låsring	
11	**VOE 6212716**	1					•Needle bearing	•Roulement à aiguilles	•Nadellager	•Cojinete de agujas	•Nållager	
12	**VOE 6212717**	1					•Retainer	•Retenue	•Halter	•Soporte	•Hållare	
13	**VOE 6212715**	1					•Lock ring	•Anneau verrouillage	•Sicherungsring	•Anillo de seguridad	•Låsring	
14	**VOE 6212720**	1					•Screw	•Vis	•Schraube	•Tornillo	•Skruv	
15	**VOE 11997187**	1					•O-ring	•Joint torique	•O-Ring	•Anillo tórico	•O-ring	
16	**VOE 11997186**	1					•Cap	•Capot	•Kappe	•Capuchón	•Hatt	
17	**VOE 914529**	1					•Retaining ring	•Bague retenue	•Haltering	•Anillo retén	•Hållarring	
18	**VOE 996704**	5					Flange screw	Vis à embase	Flanschschraube	Tornillo embridado	Flänsskruv	

1		**Torque converter** **Convertisseur de couple** **Drehmomentwandler** **Convertidor de par** **Momentomvandlare**	Catalogue id **20105**	Group **414**
2				
3			Illustr. No **1058096**	Section **100**
4				
5		**22562, 22579, 22718, 22736**	Issue **20009038-J**	Page **557**

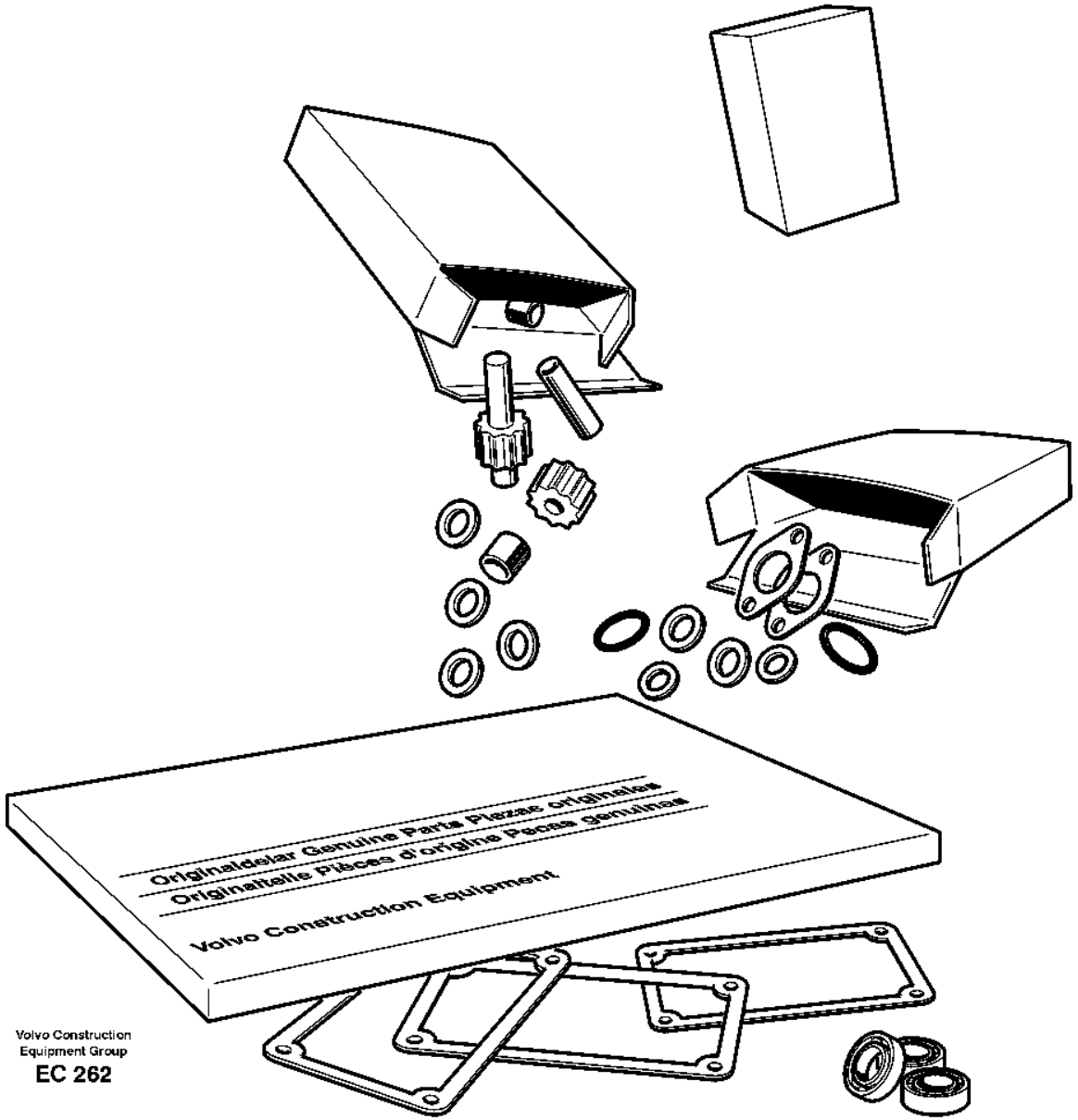

Volvo Construction
Equipment Group
EC 262

Fig.	Part No.	Quantity 1	2	3	PS	KIT	Description	Dénomination	Bezeichnung	Denominación	Benämning	Notes
	VOE 15071291	1					Repair kit	Kit de réparation	Reparatursatz	Kit de reparación	Reparationssats	
	VOE 183444	2					•Needle roller assembly	•Couronne à aiguilles	•Nadelrollenkäfig	•Corona rodillo de agujas	•Nålrullkrans	
	VOE 183824	1					•Roller bearing	•Roulement à rouleaux	•Rollenlager	•Cojínete rodillo	•Rullager	
	VOE 784467	3					•Needle bearing	•Roulement à aiguilles	•Nadellager	•Cojinete de agujas	•Nållager	
	VOE 795433	7					•Needle bearing	•Roulement à aiguilles	•Nadellager	•Cojinete de agujas	•Nållager	
	VOE 925070	2					•O-ring	•Joint torique	•O-Ring	•Anillo tórico	•O-ring	
	VOE 925094	3					•O-ring	•Joint torique	•O-Ring	•Anillo tórico	•O-ring	
	VOE 925096	1					•O-ring	•Joint torique	•O-Ring	•Anillo tórico	•O-ring	
	VOE 925257	1					•O-ring	•Joint torique	•O-Ring	•Anillo tórico	•O-ring	
	VOE 925278	1					•O-ring	•Joint torique	•O-Ring	•Anillo tórico	•O-ring	
	VOE 931209	3					•O-ring	•Joint torique	•O-Ring	•Anillo tórico	•O-ring	
	VOE 931216	3					•Back-up ring	•Bague support	•Stützring	•Anillo de apoyo	•Stödring	
	VOE 944126	2					•O-ring	•Joint torique	•O-Ring	•Anillo tórico	•O-ring	
	VOE 944364	12					•O-ring	•Joint torique	•O-Ring	•Anillo tórico	•O-ring	
	VOE 949659	1					•O-ring	•Joint torique	•O-Ring	•Anillo tórico	•O-ring	
	VOE 958228	1					•O-ring	•Joint torique	•O-Ring	•Anillo tórico	•O-ring	
	VOE 962546	1					•Back-up ring	•Bague support	•Stützring	•Anillo apoyo	•Stödring	
	VOE 968007	4					•O-ring	•Joint torique	•O-Ring	•Anillo tórico	•O-ring	
	VOE 17216281	2					•Sealing ring	•Bague étanchéité	•Dichtring	•Anillo retén	•Tätningsring	(VOE 968844)
	VOE 976930	2					•Gasket	•Joint	•Dichtung	•Junta	•Packning	
	VOE 4710278	1					•Strainer	•Crépine	•Sieb	•Colador	•Sil	
	VOE 4785772	4					•Needle bearing	•Roulement à aiguilles	•Nadellager	•Cojinete de agujas	•Nållager	
	VOE 6212716	1					•Needle bearing	•Roulement à aiguilles	•Nadellager	•Cojinete de agujas	•Nållager	
	VOE 6212717	1					•Retainer	•Retenue	•Halter	•Soporte	•Hållare	
	VOE 6212718	1					•Lock ring	•Anneau verrouillage	•Sicherungsring	•Anillo de seguridad	•Låsring	
	VOE 6213601	1					•Lock ring	•Anneau verrouillage	•Sicherungsring	•Anillo de seguridad	•Låsring	
	VOE 7011097	2					•Bearing	•Roulement	•Lager	•Cojinete	•Lager	
	VOE 7019283	2					•Ball bearing	•Roulement billes	•Kugellager	•Cojinete de bolas	•Kullager	
	VOE 11036023	1					•Gasket	•Joint	•Dichtung	•Junta	•Packning	
	VOE 11036024	1					•Gasket	•Joint	•Dichtung	•Junta	•Packning	

1		**Repair kit for transmission** **Jeu pour transmission** **Transmissionssatz** **Juego de reparación para transmisión** **Sats för transmission**	Catalogue id **20105**	Group **420**
2				
3			Illustr. No **EC 262**	Section **50**
4				
5		**22562, 22718, 22579**	Issue **20009038-J**	Page **559**

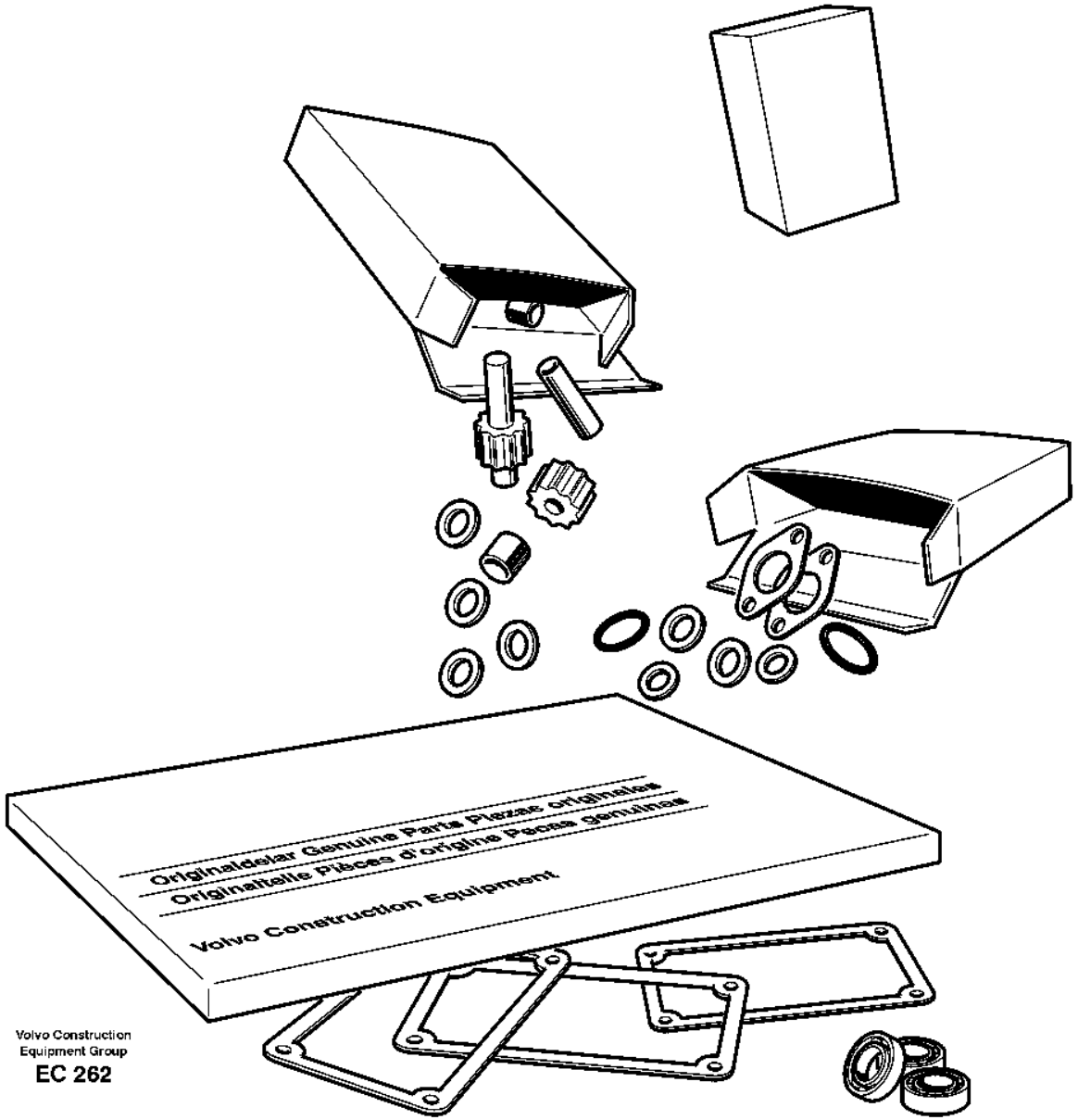

Volvo Construction
Equipment Group
EC 262

Fig.	Part No.	Quantity 1	2	3	PS	KIT	Description	Dénomination	Bezeichnung	Denominación	Benämning	Notes
	VOE 11036370	1					•Gasket	•Joint	•Dichtung	•Junta	•Packning	
	VOE 11038835	9					•Piston ring	•Segment piston	•Kolbenring	•Aro de pistón	•Kolvring	
	VOE 11144935	1					•Bearing	•Roulement	•Lager	•Cojinete	•Lager	
	VOE 11144936	1					•Bearing	•Roulement	•Lager	•Cojinete	•Lager	
	VOE 11144936	1					•Bearing	•Roulement	•Lager	•Cojinete	•Lager	
	VOE 11145231	1					•Thrust roller assembly	•Butée-rouleau	•Axialrollenkäfig	•Corona axial	•Axialrullkrans	
	VOE 11145380	2					•Needle holder	•Porte-aiguille	•Nadelkäfig	•Portaagujas	•Nålhållare	
	VOE 11418515	1					•Gasket	•Joint	•Dichtung	•Junta	•Packning	
	VOE 11418517	1					•Gasket	•Joint	•Dichtung	•Junta	•Packning	
	VOE 11419255	2					•Bearing	•Roulement	•Lager	•Cojinete	•Lager	
	VOE 11419268	1					•Gasket	•Joint	•Dichtung	•Junta	•Packning	
	VOE 11709862	1					•Bearing	•Roulement	•Lager	•Cojinete	•Lager	
	VOE 11989797	4					•Sealing ring	•Bague étanchéité	•Dichtring	•Anillo retén	•Tätningsring	
	VOE 11989798	4					•Sealing ring	•Bague étanchéité	•Dichtring	•Anillo retén	•Tätningsring	
	VOE 11997939	5					•Roller bearing	•Roulement à rouleaux	•Rollenlager	•Cojínete rodillo	•Rullager	
	VOE 11999328	1					•O-ring	•Joint torique	•O-Ring	•Anillo tórico	•O-ring	
	VOE 13944494	1					•Washer	•Rondelle	•Scheibe	•Arandela	•Bricka	
	VOE 13947282	1					•Gasket	•Joint	•Dichtung	•Junta	•Packning	
	VOE 13947622	6					•Plane gasket	•Joint plan	•Plandichtung	•Junta plana	•Planpackning	
	VOE 13947624	4					•Plane gasket	•Joint plan	•Plandichtung	•Junta plana	•Planpackning	
	VOE 13949574	1					•O-ring	•Joint torique	•O-Ring	•Anillo tórico	•O-ring	
	VOE 13949657	1					•O-ring	•Joint torique	•O-Ring	•Anillo tórico	•O-ring	
	VOE 13960177	1					•O-ring	•Joint torique	•O-Ring	•Anillo tórico	•O-ring	
	VOE 14211859	2					•Sealing ring	•Bague étanchéité	•Dichtring	•Anillo retén	•Tätningsring	
	VOE 990740	2					•O-ring	•Joint torique	•O-Ring	•Anillo tórico	•O-ring	

1		**Repair kit for transmission** **Jeu pour transmission** **Transmissionssatz** **Juego de reparación para transmisión** **Sats för transmission**	Catalogue id **20105**	Group **420**
2				
3			Illustr. No **EC 262**	Section **50**
4				
5		**22562, 22718, 22579**	Issue **20009038-J**	Page **561**

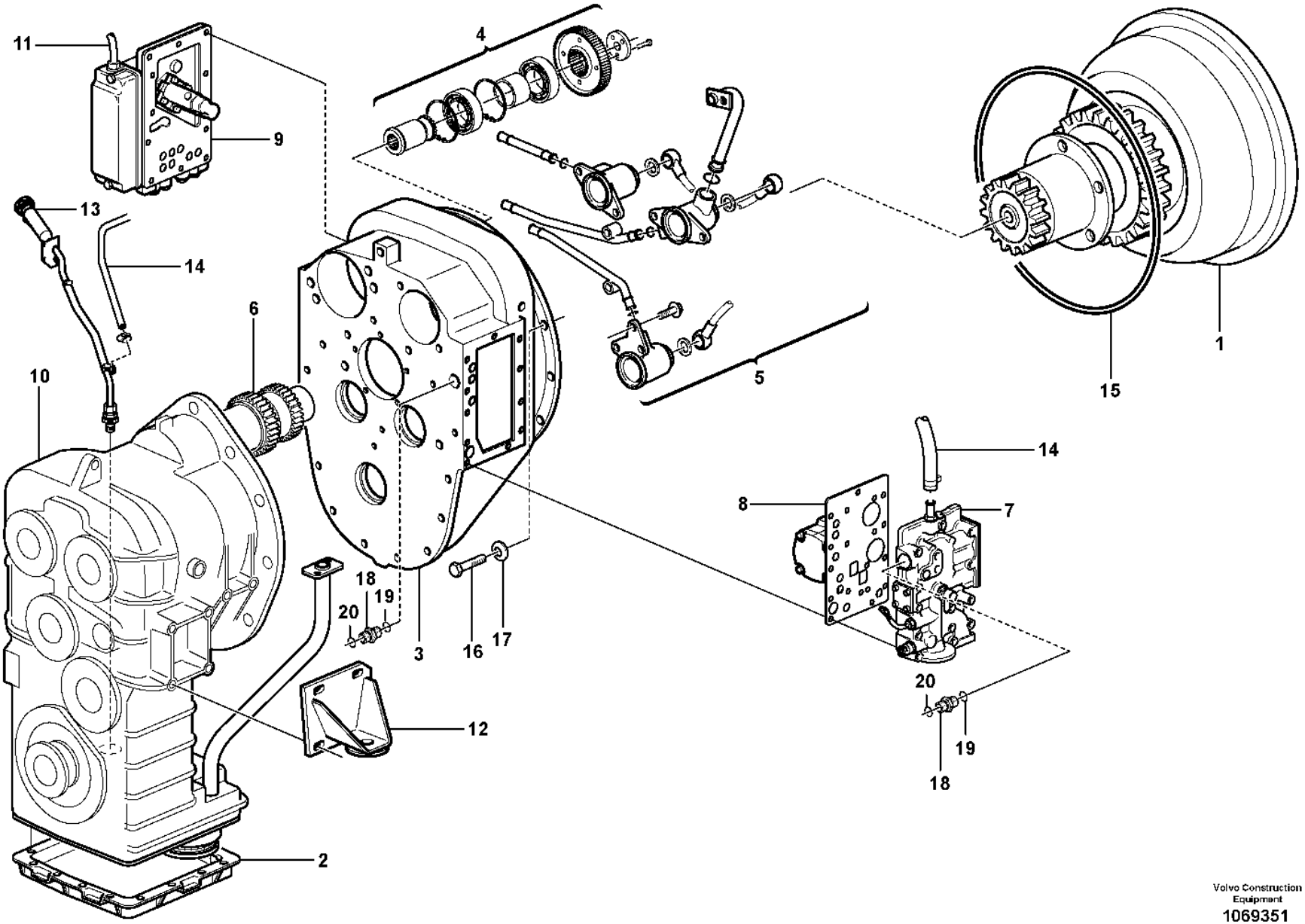

Volvo Construction Equipment
1069351

Fig.	Part No.	Quantity 1	2	3	PS	KIT	Description	Dénomination	Bezeichnung	Denominación	Benämning	Notes
	VOE 22562	1					Hydraulic transmission	Transmission hydraulique	Hydraulikantrieb	Transmisión hidráulica	Hydraultransmission	
	VOE 22579		1		SS		Hydraulic transmission	Transmission hydraulique	Hydraulikantrieb	Transmisión hidráulica	Hydraultransmission	
	VOE 22718			1			Hydraulic transmission	Transmission hydraulique	Hydraulikantrieb	Transmisión hidráulica	Hydraultransmission	
1		1	1				•Trq Converter	•Converti.couple	•Drehm Wandler	•Convertidor Par	•Momentomvandl.	See group 414-100 page 557
2		1	1				•Oil reservoir and str	•Reservoire huile et c	•Ölvorratsbeh. und sie	•Deposito de aceite y	•Oljebehållare och sil	See group 421-950 page 639
3		1	1				•Converter Shell	•Boit.convertis.	•Wandlerglocke	•Caja Convertid	•Momentomv.hus	See group 421-250 page 597
4		1	1				•Pump drive	•Commande de la pompe	•Pumpenantrieb	•Accionamiento bomba	•Pumpdrivning	See group 421-500 page 619
5		1	1				•Oildistributor, tubes	•Distributeur, Tuyau	•Ölverteiler, Rohr und	•Distribuidor, tubos	•Oljefördelare, rör,	See group 421-100 page 577
6		1	1				•Clutch, forward,3:rd	•Embrayages, Av,3ème	•Kupplungen, Vorw,3.ga	•Embragues, adel.3a ve	•Koppling, fram,3-an	See group 421-600 page 621
6			1				•Clutch, reverse,4th s	•Embrayages,ar,4ème	•Kupplungen, R~ckw,4.g	•Embragues,atras,4a ve	•Koppling, back, 4-an	See group 421-800 page 633
6		1					Clutch, reverse,4th s	Embrayages,ar,4ème	Kupplungen, R~ckw,4.g	Embragues,atras,4a ve	Koppling, back, 4-an	See group 421-700 page 629
6			1				•Clutch, 1st and 2nd	•Embrayages, 1-2 vites	•Kupplungen, 1. 2.gang	•Embragues, 1-2 veloci	•Koppling, 1 - 2:an	See group 421-900 page 635
6		1					Clutch, 1st and 2nd	Embrayages, 1-2 vites	Kupplungen, 1. 2.gang	Embragues, 1-2 veloci	Koppling, 1 - 2:an	See group 421-750 page 631
7		1	1				•Pr. limiting valve	•Valve limiteur press.	•Druckbegrenzungsvent.	•Valvula limitadora pr	•Tr.begränsningsventil	See group 421-250 page 597
8		1	1				•Pump	•Pompe	•Pumpe	•Bomba	•Pump	See group 421-250 page 597
9		1	1				•Gear selector valve	•Valve selectr.vitesse	•Umsteurventil	•valvula select.veloci	•Växelväljarventil	See group 421-250 page 597
10		1	1				•Transfer case,	•Boite transf.	•Verteilerget.	•Caja reenvio,	•Fördelningsväx.	See group 421-200 page 585
11		1					Wire harness	Faisceau cables	Kabelbaum	Manojo cables	Ledningsmatta	See group 371-550 page 319
12		1					Gearbox mounting	Suspension de boite	Getreibeaufhängung	Suspension de la caja	Växellådsupphängning	See group 436-100 page 647
13		1					Oil filler, oil dipst	Remplissage d'huile,	Öleinfüllung, Ölmes	Relleno de aceite y	Oljepåfyllning, mätst	See group 420-150 page 569
14		1					Ventilation for hydr.	Aération de transm.	Entlüftung für Tr	Ventilación del tra	Ventilation för trans	See group 420-300 page 575
15	**VOE 926101**	1					O-ring	Joint torique	O-Ring	Anillo tórico	O-ring	
16	**VOE 13970879**	12					Hexagon screw	Vis à tête hexagonale	Sechskantschraube	Tornillo hexagonal	Sexkantsskruv	
17	**VOE 941908**	12					Spring washer	Rondelle élastique	Federscheibe	Arandela elástica	Fjäderbricka	
18	**VOE 13933875**		2	2			Nipple	Raccord	Nippel	Niple	Nippel	

1	**22562**	**Hydraulic transmission with fitting parts** **Transmission avec pièces de montage** **Transmission mit Anbauteilen** **Transmisión con accesorios de montaje** **Transmission med monteringsdetaljer**	Catalogue id **20105**	Group **420**
2	**22579**		Illustr. No **1069351**	Section **100**
3	**22718**		Issue **20009038-J**	Page **563**
4		**22562, 22579, 22718**		
5				

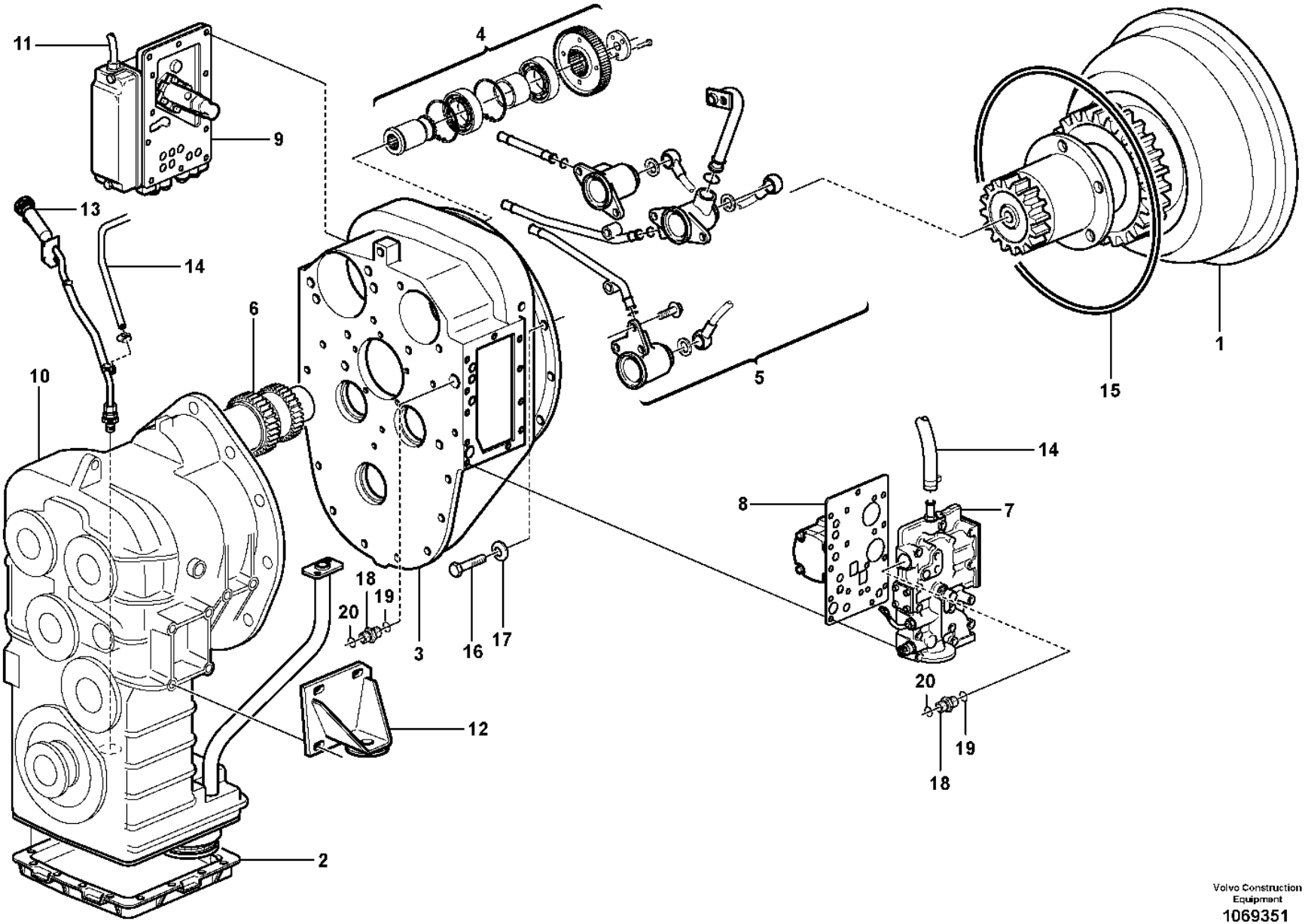

Volvo Construction Equipment
1069351

Fig.	Part No.	Quantity 1	2	3	PS	KIT	Description	Dénomination	Bezeichnung	Denominación	Benämning	Notes
19	**VOE 990740**		1	1			•O-ring	•Joint torique	•O-Ring	•Anillo tórico	•O-ring	
20	**VOE 14211859**		1	1			•Sealing ring	•Bague étanchéité	•Dichtring	•Anillo retén	•Tätningsring	

1	**22562**	**Hydraulic transmission with fitting parts** **Transmission avec pièces de montage** **Transmission mit Anbauteilen** **Transmisión con accesorios de montaje** **Transmission med monteringsdetaljer**	Catalogue id **20105**	Group **420**
2	**22579**			
3	**22718**		Illustr. No **1069351**	Section **100**
4				
5		**22562, 22579, 22718**	Issue **20009038-J**	Page **565**

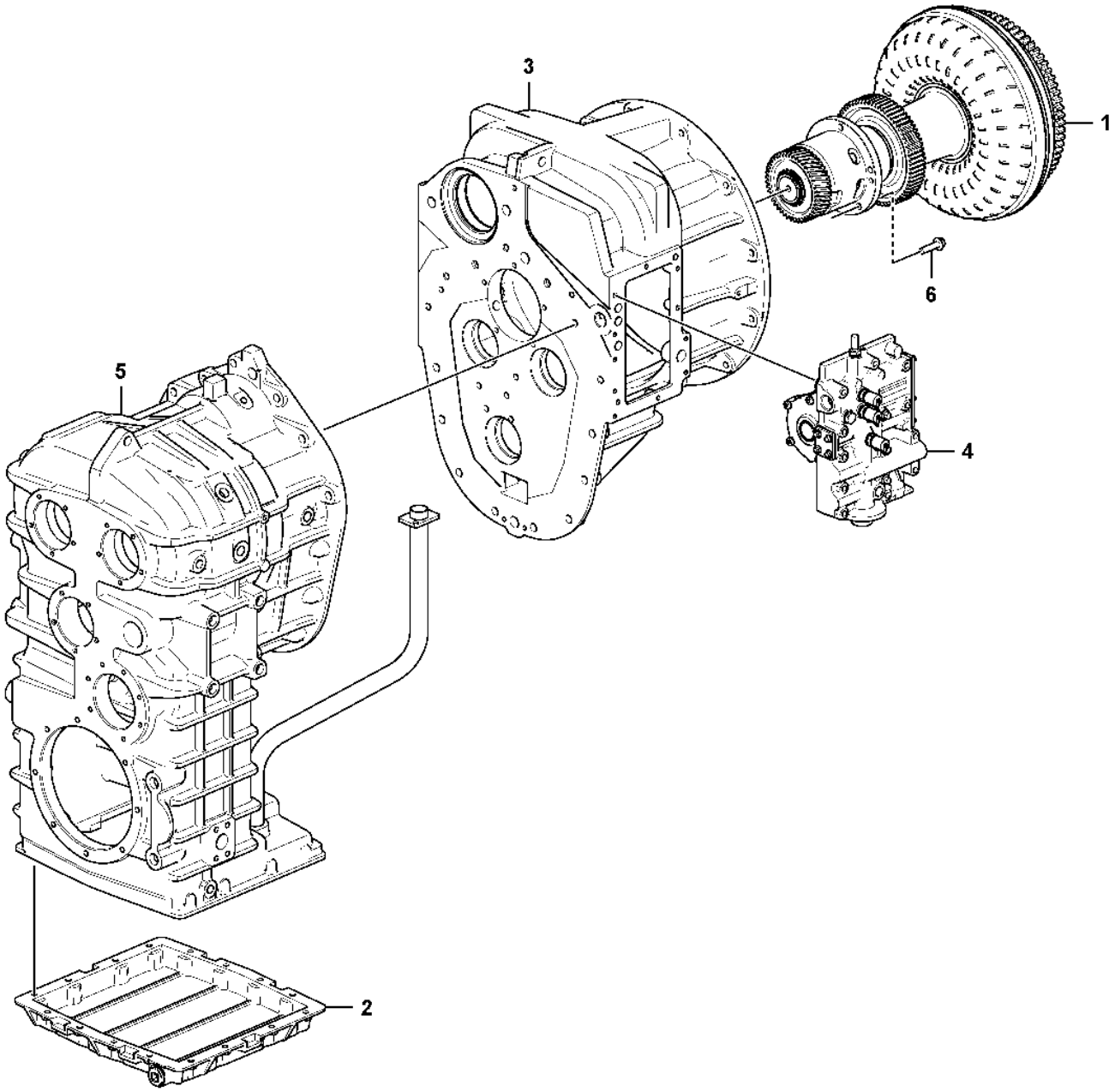

Volvo Construction Equipment
1101274

Fig.	Part No.	Quantity 1	2	3	PS	KIT	Description	Dénomination	Bezeichnung	Denominación	Benämning	Notes
	VOE 22736	1					Hydraulic transmission	Transmission hydraulique	Hydraulikantrieb	Transmisión hidráulica	Hydraultransmission	
1	**VOE 11038454**	1					•Torque converter	•Convertisseur de couple	•Drehmomentwandler	•Convertidor de par	•Momentomvandlare	See group 414-100 page 557
2	**VOE 4871185**	1					•Cover	•Capot	•Abdeckung	•Capó	•Kåpa	See group 421-960 page 643
3	**VOE 17455565**	1					•Converter housing	•Carter convertisseur	•Wandlerglocke	•Cubierta del convertidor	•Momentomvandlarkåpa	See group 421-110 page 581
4	**VOE 17488055**	1					•Pressure limiting valve	•Valve limitatrice de pression	•Druckbegrenzungsventil	•Válvula limitadora de presión	•Tryckbegränsningsventil	See group 421-330 page 609
5	**VOE 17459663**	1					•Drop box housing	•Carter boîte de transfert	•Wasserkasten	•Cuerpo caja	•Droppboxhus	See group 421-220 page 593
6	**VOE 996704**	5					•Flange screw	•Vis à embase	•Flanschschraube	•Tornillo embridado	•Flänsskruv	

1		**Hydraulic transmission with fitting parts** **Transmission avec pièces de montage** **Transmission mit Anbauteilen** **Transmisión con accesorios de montaje** **Transmission med monteringsdetaljer**	Catalogue id **20105**	Group **420**
2				
3			Illustr. No **1101274**	Section **110**
4				
5		**22736**	Issue **20009038-J**	Page **567**

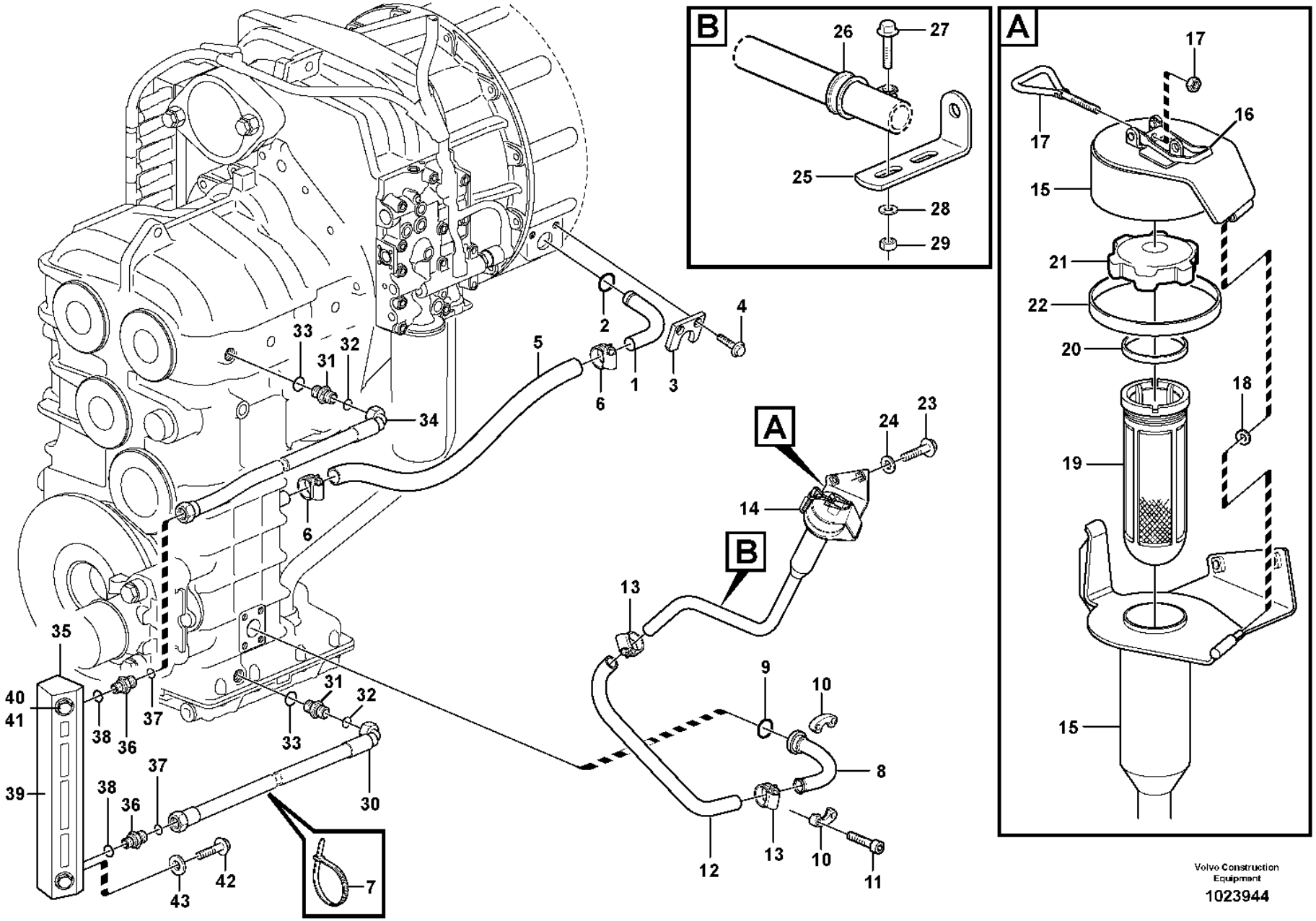

Volvo Construction Equipment

1023944

Fig.	Part No.	Quantity 1	2	3	PS	KIT	Description	Dénomination	Bezeichnung	Denominación	Benämning	Notes
1	**VOE 11173175**	1					Pipe	Tuyau	Rohrleitung	Tubo	Rör	
2	**VOE 421158**	1					Sealing ring	Bague étanchéité	Dichtring	Anillo retén	Tätningsring	
3	**VOE 11031769**	1					Lock washer	Rondelle verrouillage	Sicherungsscheibe	Arandela seguridad	Låsbricka	
4	**VOE 984733**	2					Flange screw	Vis à embase	Flanschschraube	Tornillo embridado	Flänsskruv	(VOE 946440)
5	**VOE 16855635**	REQ					Hose	Flexible	Schlauch	Manguera	Slang	L = 600 MM
6	**VOE 943476**	2					Hose clamp	Collier durite	Schlauchschelle	Abrazadera de manguera	Slangklamma	
7	**VOE 4881440**	1					Cable tie	Serre-câble	Kabelbinder	Abrazadera de cinta	Buntband	
8	**VOE 11173586**	1					Pipe	Tuyau	Rohrleitung	Tubo	Rör	
9	**VOE 990756**	1					Sealing ring	Bague étanchéité	Dichtring	Anillo retén	Tätningsring	
10	**VOE 11015455**	2					Flange half	Demi-bride	Flanschhälfte	Mitad brida	Flänshalva	
11	**VOE 997859**	4					Hex. socket screw	Vis à six pans creux	Innensechskantschraube	Tornillo de hexágono embutido	Insexskruv	(VOE 984080)
12	**VOE 943827**	1					Hose	Flexible	Schlauch	Manguera	Slang	L = 340 MM
13	**VOE 943476**	2					Hose clamp	Collier durite	Schlauchschelle	Abrazadera de manguera	Slangklamma	
14	**VOE 11445160**	1					Filler cap	Bouchon remplissage	Tankverschluss	Tapa de llenado	Påfyllningslock	
15	**VOE 11445159**	1					•Cap retainer	•Retenue capot	•Deckelhalter	•Portatapa	•Lockhållare	
16	**VOE 11015639**	1					••Eccentric lock	••Verrou excentrique	••Exzentersicherung	••Cerradura excéntrica	••Excenterlås	
17	**VOE 11015638**	1					•Eye bolt	•Vis oeillet	•Ringschraube	•Ojo tornillo	•Ögleskruv	
18	**VOE 4936343**	1					•Washer	•Rondelle	•Scheibe	•Arandela	•Bricka	
19	**VOE 11018236**	1					•Strainer	•Crépine	•Sieb	•Colador	•Sil	
20	**VOE 1275379**	1					•Gasket	•Joint	•Dichtung	•Junta	•Packning	
21	**VOE 421753**	1					•Filler cap	•Bouchon remplissage	•Tankverschluss	•Tapa de llenado	•Påfyllningslock	
22	**VOE 4786044**	REQ					•Sealing strip	•Bande d'étanchéité	•Dichtleiste	•Moldura retén	•Tätningslist	
23	**VOE 60113093**	2					Flange screw	Vis à embase	Flanschschraube	Tornillo embridado	Flänsskruv	(VOE 946329)
24	**VOE 976945**	2					Washer	Rondelle	Scheibe	Arandela	Bricka	
25	**VOE 13965556**	1					Bracket	Console	Konsole	Consola	Konsol	
26	**VOE 943717**	1					Clamp	Collier serrage	Schelle	Abrazadera	Klamma	
27	**VOE 984734**	1					Flange screw	Vis à embase	Flanschschraube	Tornillo embridado	Flänsskruv	(VOE 13946173)
28	**VOE 994848**	1					Washer	Rondelle	Scheibe	Arandela	Bricka	(VOE 13960141)

1		**Oilfiller** **Remplissage d'huile** **Öleinfüllung** **Relleno de aceite** **Oljepåfyllning**
2		
3		
4		
5		

Catalogue id **20105**	Group **420**
Illustr. No **1023944**	Section **150**
Issue **20009038-J**	Page **569**

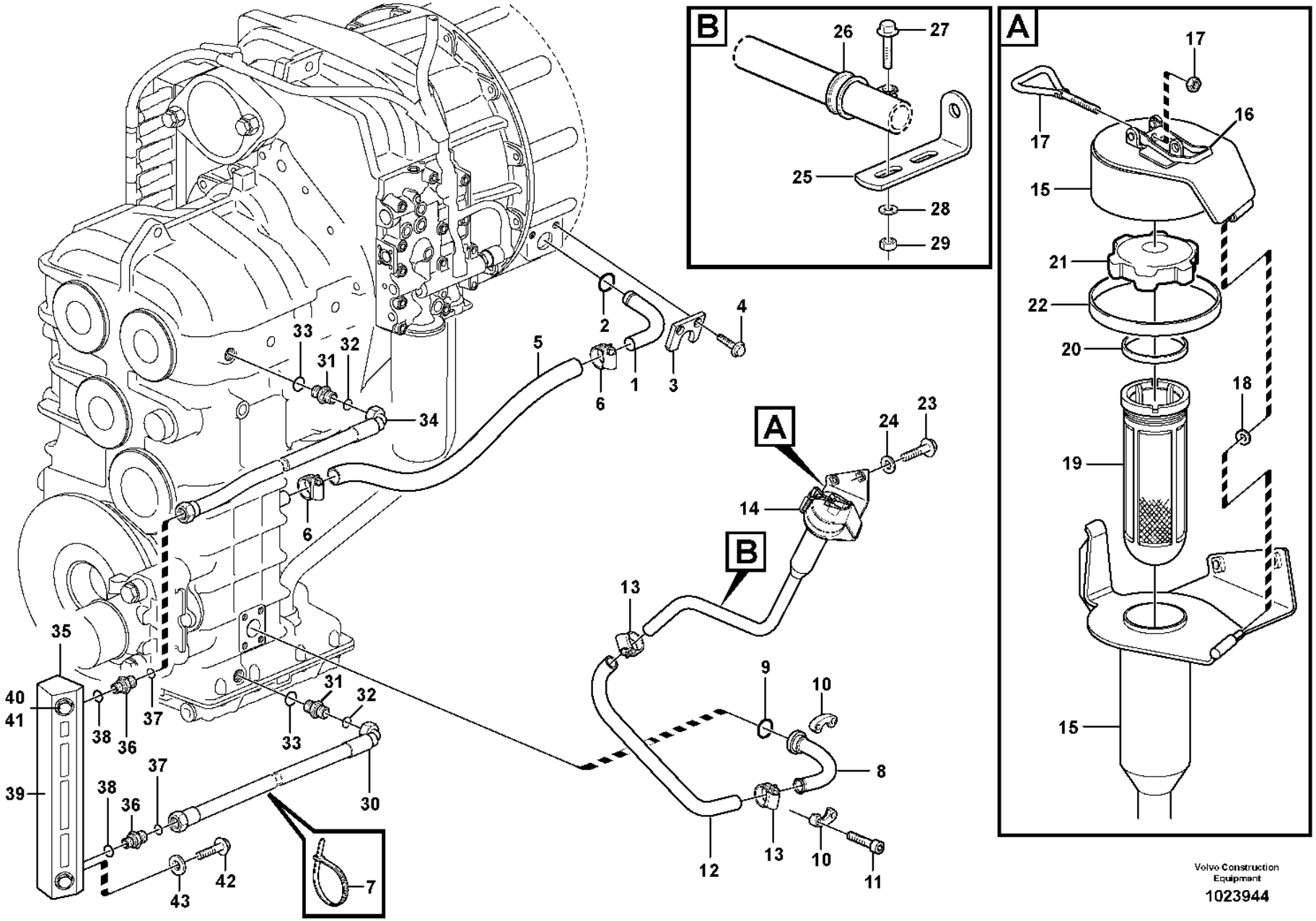

Volvo Construction Equipment

1023944

Fig.	Part No.	Quantity 1	2	3	PS	KIT	Description	Dénomination	Bezeichnung	Denominación	Benämning	Notes
29	**VOE 60113167**	1					Flange lock nut	Contre-écrou à embase	Flanschverschlussmutter	Contratuerca embridada	Flänslåsmutter	(VOE 948645)
30	**VOE 11147978**	1					Hose assembly	Conduit flexible	Schlauchleitung	Conducto	Slangledning	
31	**VOE 13933855**	2					Nipple	Raccord	Nippel	Niple	Nippel	
32	**VOE 990737**	2					•O-ring	•Joint torique	•O-Ring	•Anillo tórico	•O-ring	
33	**VOE 14213676**	2					•Sealing ring	•Bague étanchéité	•Dichtring	•Anillo retén	•Tätningsring	
34	**VOE 11411654**	1					Hose assembly	Conduit flexible	Schlauchleitung	Conducto	Slangledning	
35	**VOE 11411357**	1					Lvl Insp Glass	Voyant contrôle niveau	Schauglas	Mirilla de nivel	Nivåglas	
		1			NS		•Level Inspection Glass	•Regard Vitre	•Schauglas	•Ventana Nivel	•Nivåglas	
36	**VOE 14345423**	2					•Nipple	•Raccord	•Nippel	•Niple	•Nippel	
37	**VOE 990737**	2					••O-ring	••Joint torique	••O-Ring	••Anillo tórico	••O-ring	
38	**VOE 14211856**	2					••Sealing ring	••Bague étanchéité	••Dichtring	••Anillo retén	••Tätningsring	
39	**VOE 11173957**	1			CS		•Bracket	•Console	•Konsole	•Consola	•Konsol	
40	**VOE 11145321**	2					•Hollow screw	•Vis creuse	•Hohlschraube	•Tornillo perforado	•Hålskruv	
41	**VOE 3537521**	4					•O-ring	•Joint torique	•O-Ring	•Anillo tórico	•O-ring	
42	**VOE 60113093**	2					Flange screw	Vis à embase	Flanschschraube	Tornillo embridado	Flänsskruv	(VOE 946329)
43	**VOE 976945**	2					Washer	Rondelle	Scheibe	Arandela	Bricka	

1		**Oilfiller** **Remplissage d'huile** **Öleinfüllung** **Relleno de aceite** **Oljepåfyllning**	Catalogue id **20105**	Group **420**
2				
3			Illustr. No **1023944**	Section **150**
4				
5			Issue **20009038-J**	Page **571**

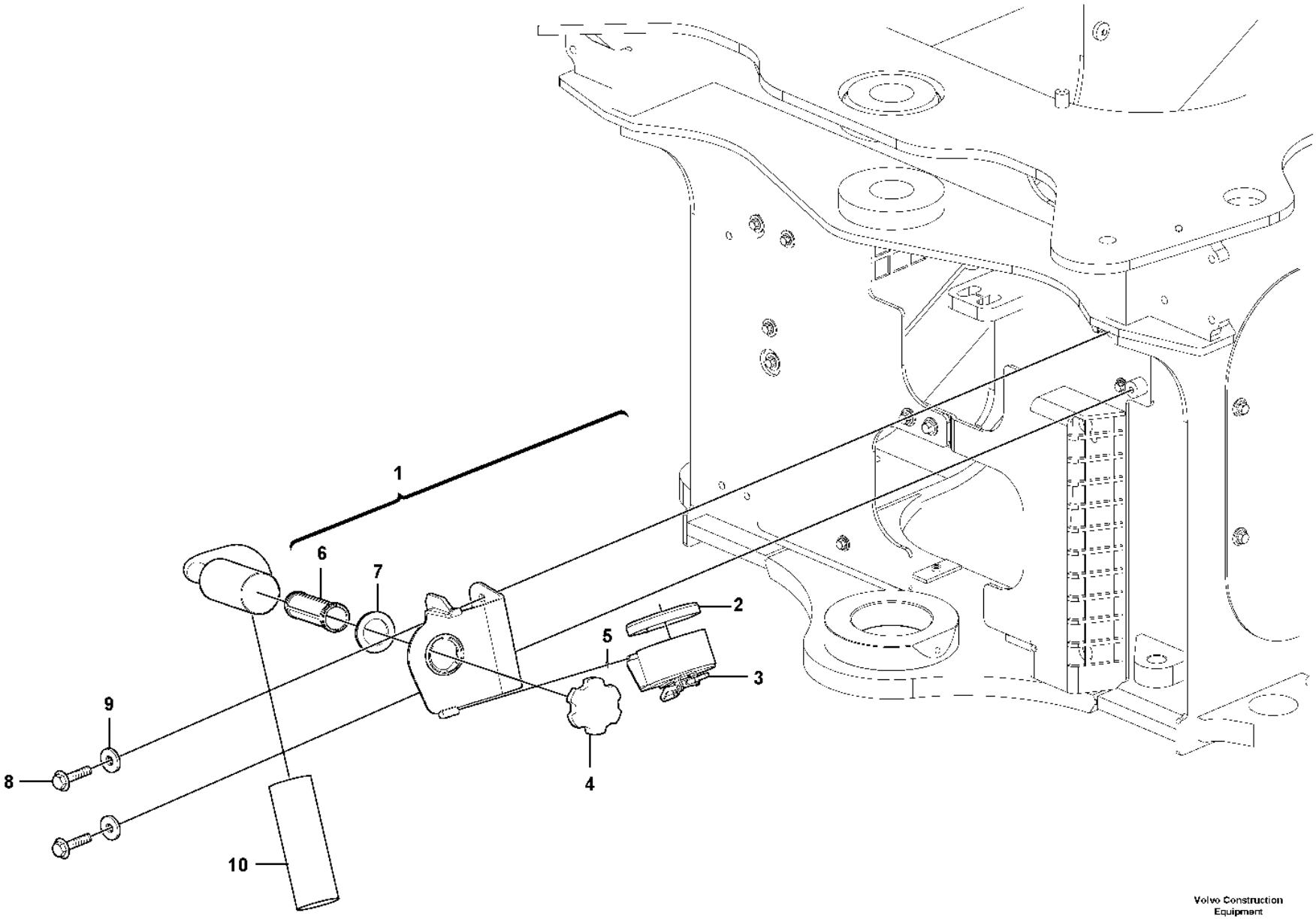

Volvo Construction Equipment
1033679

Fig.	Part No.	Quantity 1	2	3	PS	KIT	Description	Dénomination	Bezeichnung	Denominación	Benämning	Notes
1	**VOE 11438029**	1					Filler cap	Bouchon remplissage	Tankverschluss	Tapa de llenado	Påfyllningslock	
2	**VOE 4786044**	1					•Sealing strip	•Bande d'étanchéité	•Dichtleiste	•Moldura retén	•Tätningslist	
3	**VOE 11015638**	1					•Eye bolt	•Vis oeillet	•Ringschraube	•Ojo tornillo	•Ögleskruv	
4	**VOE 421753**	1					•Filler cap	•Bouchon remplissage	•Tankverschluss	•Tapa de llenado	•Påfyllningslock	
5	**VOE 4936343**	1					•Washer	•Rondelle	•Scheibe	•Arandela	•Bricka	
6	**VOE 11018236**	1					•Strainer	•Crépine	•Sieb	•Colador	•Sil	
7	**VOE 1275379**	1					•Gasket	•Joint	•Dichtung	•Junta	•Packning	
8	**VOE 60113084**	2					Flange screw	Vis à embase	Flanschschraube	Tornillo embridado	Flänsskruv	(VOE 13947760)
9	**VOE 60113866**	2					Plain washer	Rondelle plane	Flachscheibe	Arandela plana	Planbricka	(VOE 13960143)
10	**VOE 941799**	REQ					Hose	Flexible	Schlauch	Manguera	Slang	L = 650 mm

1		**Oilfiller** **Remplissage d'huile** **Öleinfüllung** **Relleno de aceite** **Oljepåfyllning**	Catalogue id **20105**	Group **420**
2				
3			Illustr. No **1033679**	Section **200**
4				
5		**83800**	Issue **20009038-J**	Page **573**

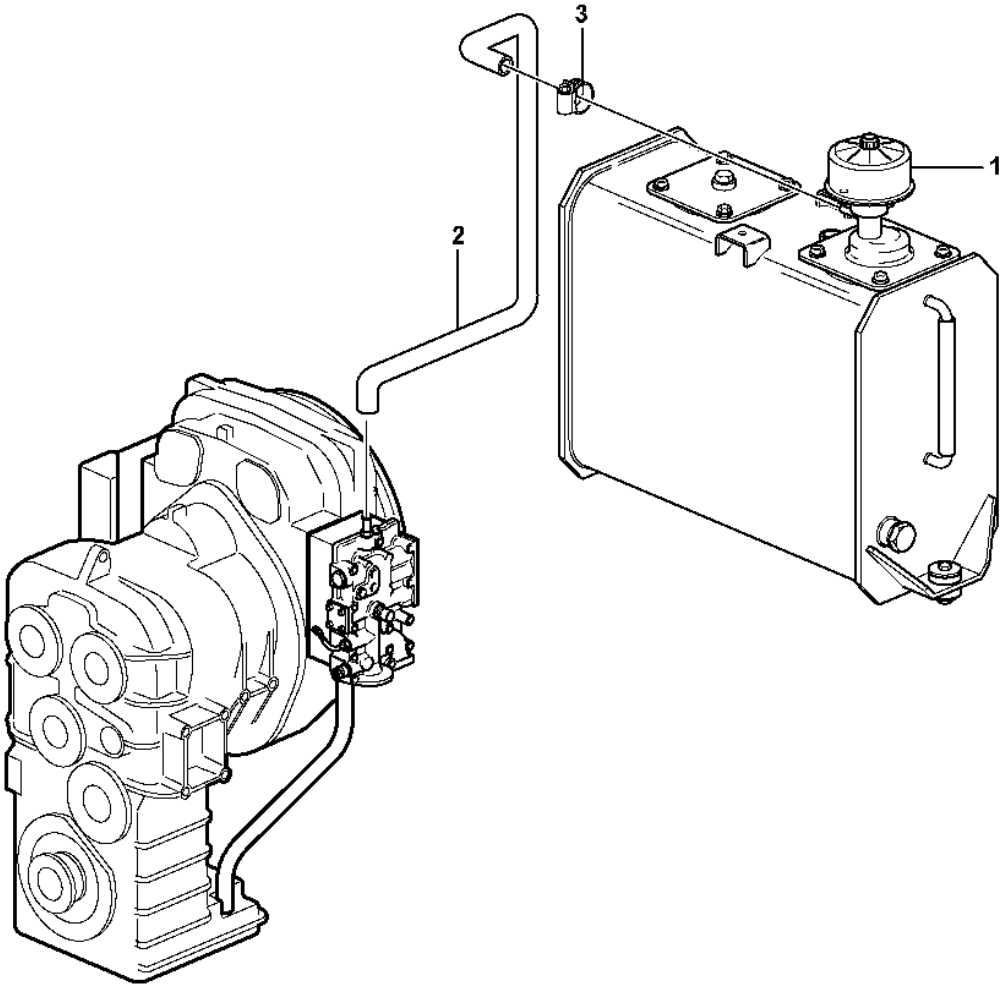

Volvo Construction Equipment

1023919

Fig.	Part No.	Quantity 1	2	3	PS	KIT	Description	Dénomination	Bezeichnung	Denominación	Benämning	Notes
1		1					Filter	Filtre	Filter	Filtro	Filter	See group 911-100 page 1281
2	**VOE 13944075**	REQ					Rubber hose	Durit caoutchouc	Gummischlauch	Manguera	Gummislang	L = 1135 MM
3	**VOE 943470**	2					Hose clamp	Collier durite	Schlauchschelle	Abrazadera de manguera	Slangklamma	

1		**Ventilation for transmission.** **Aération de transmission.** **Entlüftung für Transmission.** **Ventilación de transmisión.** **Ventilation för transmission.**	Catalogue id **20105**	Group **420**
2			Illustr. No **1023919**	Section **300**
3			Issue **20009038-J**	Page **575**
4				
5				

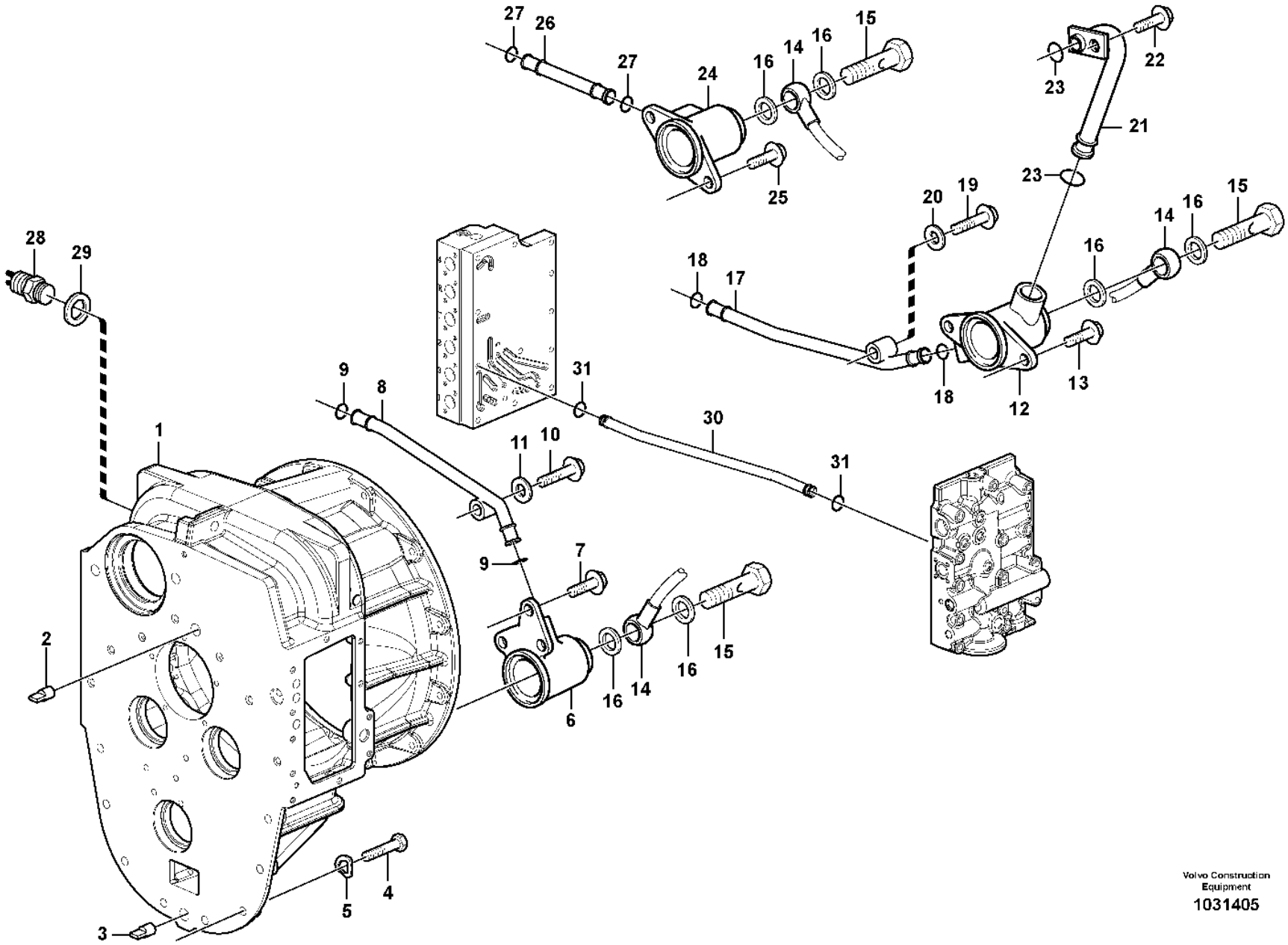
27
26
27
24
16
14
16
15
25
22
23
21
23
20
19
15
14
16
16
18
17
18
12
13
28
29
9
8
31
30
31
1
11
10
9
7
2
6
16
14
16
15
5
4
3
Volvo Construction Equipment
1031405

Fig.	Part No.	Quantity 1	2	3	PS	KIT	Description	Dénomination	Bezeichnung	Denominación	Benämning	Notes
1	**VOE 11419590**	1					Converter shell	Boîtier convertisseur	Wandlerglocke	Caja del convertidor	Momentomvandlarhus	HT - 14954
1	**VOE 15110974**	1					Converter housing	Carter convertisseur	Wandlerglocke	Cubierta del convertidor	Momentomvandlarkåpa	HT 14955 -
2	**VOE 4718167**	1					Pin	Goupille	Stift	Pasador	Pinne	
3	**VOE 950711**	1					Pin	Goupille	Stift	Pasador	Pinne	
4	**VOE 997448**	15					Hexagon screw	Vis à tête hexagonale	Sechskantschraube	Tornillo hexagonal	Sexkantsskruv	(VOE 13970973)
5	**VOE 13949608**	15					Washer	Rondelle	Scheibe	Arandela	Bricka	
6	**VOE 11144904**	1					Oil distributor	Distributeur huile	Ölverteiler	Distribuidor aceite	Oljefördelare	
7	**VOE 984734**	3					Flange screw	Vis à embase	Flanschschraube	Tornillo embridado	Flänsskruv	(VOE 13946173)
8	**VOE 4871210**	2					Tube	Tube	Rohr	Tubo	Rör	
9	**VOE 944364**	4					O-ring	Joint torique	O-Ring	Anillo tórico	O-ring	
10	**VOE 13965180**	1					Screw	Vis	Schraube	Tornillo	Skruv	
11	**VOE 994848**	1					Washer	Rondelle	Scheibe	Arandela	Bricka	(VOE 11117464)
12	**VOE 11419384**	1					Oil distributor	Distributeur huile	Ölverteiler	Distribuidor aceite	Oljefördelare	
13	**VOE 984734**	2					Flange screw	Vis à embase	Flanschschraube	Tornillo embridado	Flänsskruv	(VOE 13946173)
14	**VOE 4871943**	1					Pipe	Tuyau	Rohrleitung	Tubo	Rör	
15	**VOE 941686**	3					Hollow screw	Vis creuse	Hohlschraube	Tornillo perforado	Hålskruv	
16	**VOE 13947622**	6					Plane gasket	Joint plan	Plandichtung	Junta plana	Planpackning	
17	**VOE 11036001**	2					Pipe	Tuyau	Rohrleitung	Tubo	Rör	
18	**VOE 944364**	4					O-ring	Joint torique	O-Ring	Anillo tórico	O-ring	
19	**VOE 13965180**	1					Screw	Vis	Schraube	Tornillo	Skruv	
20	**VOE 994848**	1					Washer	Rondelle	Scheibe	Arandela	Bricka	(VOE 11117464)
21	**VOE 4871940**	1					Pipe	Tuyau	Rohrleitung	Tubo	Rör	
22	**VOE 984734**	1					Flange screw	Vis à embase	Flanschschraube	Tornillo embridado	Flänsskruv	(VOE 13946173)
23	**VOE 968007**	2					O-ring	Joint torique	O-Ring	Anillo tórico	O-ring	
24	**VOE 11144903**	1					Oil distributor	Distributeur huile	Ölverteiler	Distribuidor aceite	Oljefördelare	
25	**VOE 984734**	2					Flange screw	Vis à embase	Flanschschraube	Tornillo embridado	Flänsskruv	(VOE 13946173)
26	**VOE 11144080**	2					Tube	Tube	Rohr	Tubo	Rör	
27	**VOE 944364**	4					O-ring	Joint torique	O-Ring	Anillo tórico	O-ring	
28	**VOE 4780941**	1					Induction sensor	Émetteur induction	Induktionsgeber	Sensor de induccion	Induktionssensor	22562, 22579 SE2704
28	**VOE 15090257**	1					Induction sensor	Émetteur induction	Induktionsgeber	Sensor de induccion	Induktionssensor	22718

1		**Converter housing with fitting parts** **Carter du convertisseur avec pièces de montage** **Wandlergehäuse mit Anbauteilen** **Caja del convertidor con accesorios de montaje** **Momentomvandlarhus med mont.detaljer**	Catalogue id **20105**	Group **421**
2				
3			Illustr. No **1031405**	Section **100**
4				
5		**22562, 22579, 22718**	Issue **20009038-J**	Page **577**

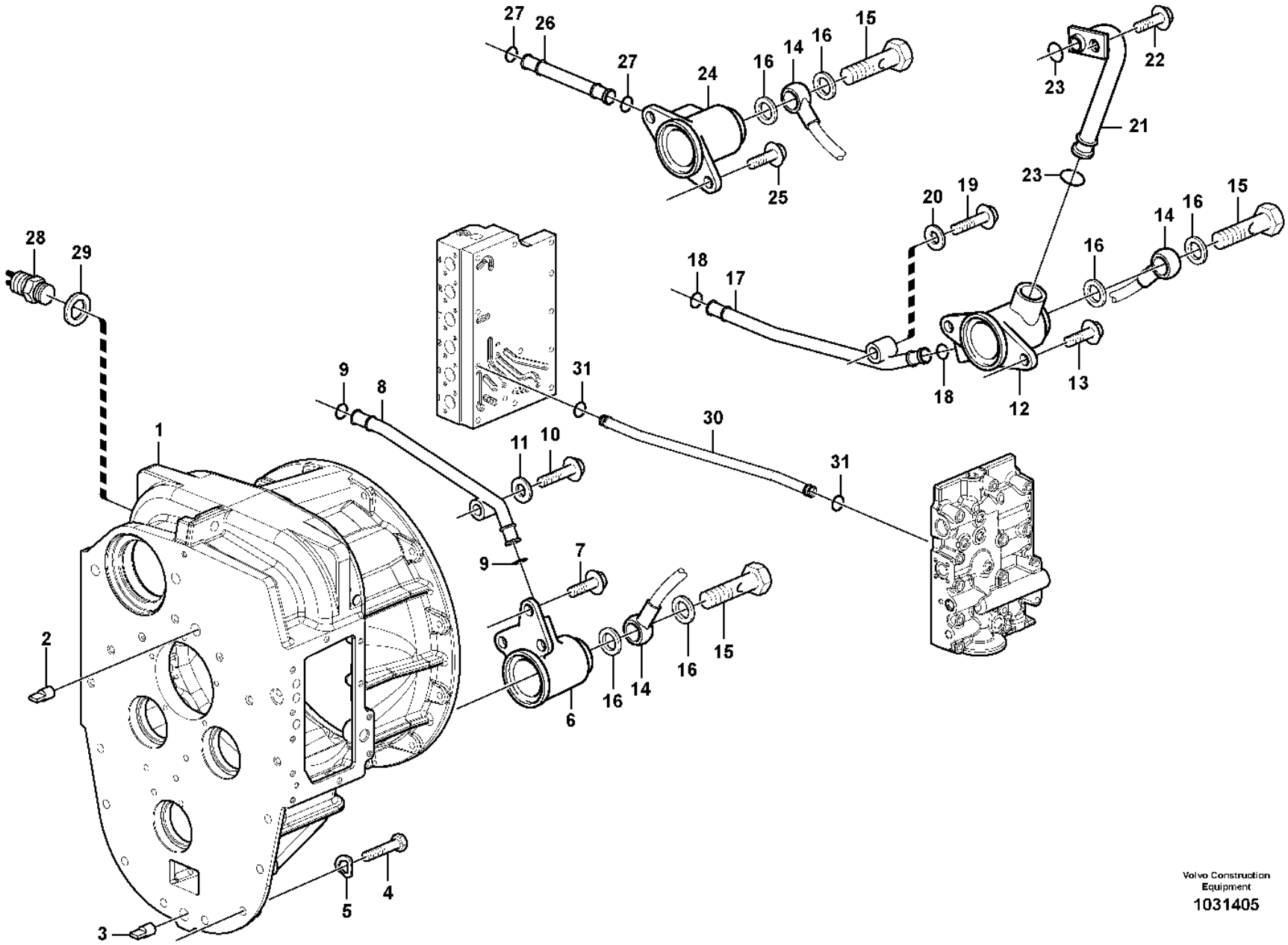
27
26
27
24
16
14
16
15
25
22
23
21
23
20
19
15
14
16
16
18
17
18
12
13
28
29
9
8
31
30
31
1
11
10
9
7
2
6
16
14
16
15
5
4
3
Volvo Construction Equipment
1031405

Fig.	Part No.	Quantity 1	2	3	PS	KIT	Description	Dénomination	Bezeichnung	Denominación	Benämning	Notes
29	**VOE 7011998**	1					Gasket	Joint	Dichtung	Junta	Packning	
30	**VOE 11418581**	1					Tube	Tube	Rohr	Tubo	Rör	
31	**VOE 968007**	2					O-ring	Joint torique	O-Ring	Anillo tórico	O-ring	

1		**Converter housing with fitting parts** **Carter du convertisseur avec pièces de montage** **Wandlergehäuse mit Anbauteilen** **Caja del convertidor con accesorios de montaje** **Momentomvandlarhus med mont.detaljer**	Catalogue id **20105**	Group **421**
2				
3			Illustr. No **1031405**	Section **100**
4				
5		**22562, 22579, 22718**	Issue **20009038-J**	Page **579**

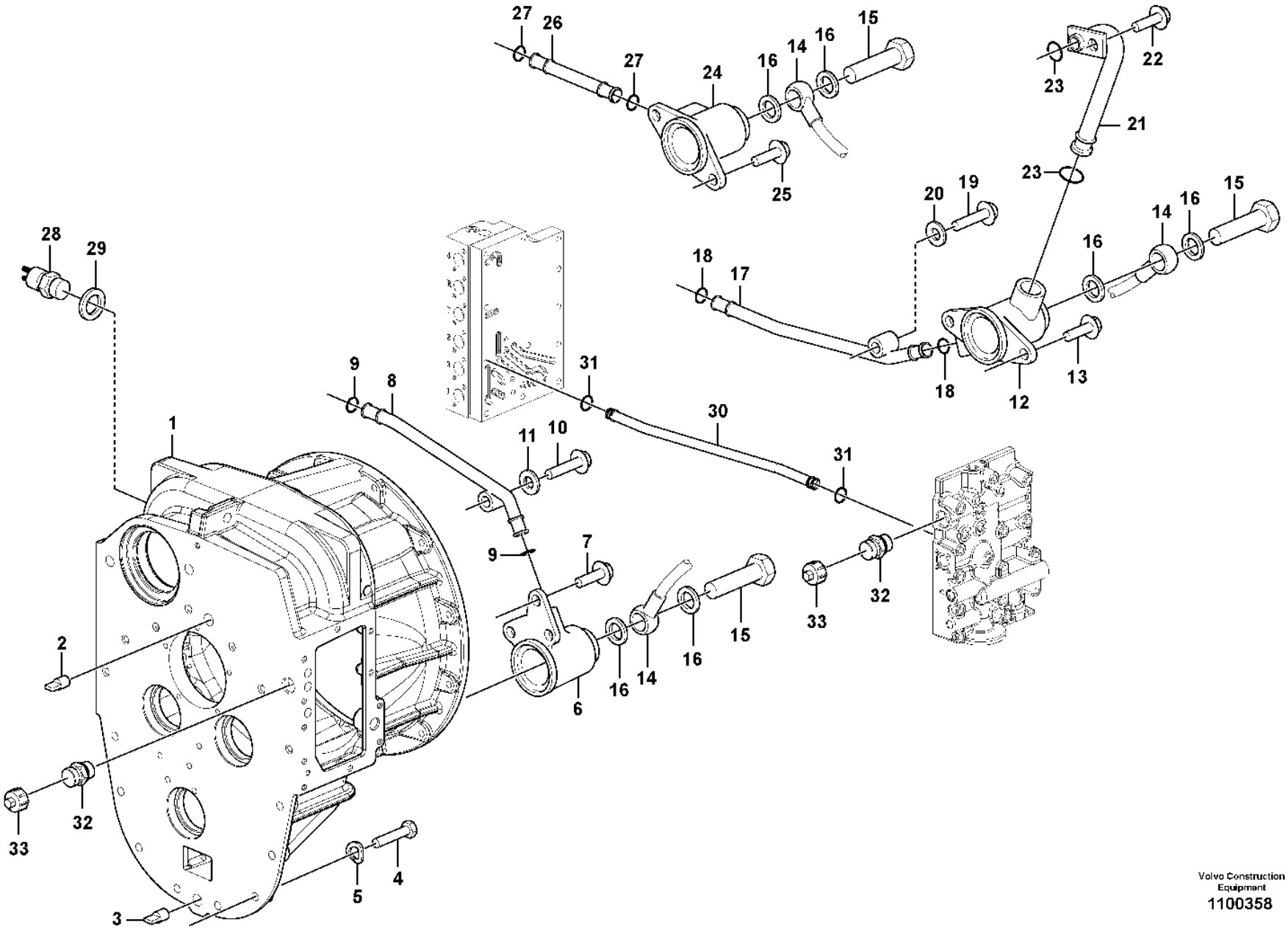

Volvo Construction Equipment
1100358

Fig.	Part No.	Quantity 1	2	3	PS	KIT	Description	Dénomination	Bezeichnung	Denominación	Benämning	Notes
1	**VOE 17455565**	1					Converter housing	Carter convertisseur	Wandlerglocke	Cubierta del convertidor	Momentomvandlarkåpa	
	VOE 60112465	1					Plug	Bouchon	Stöpsel	Tapón	Propp	2624)
	VOE 976927	1					Gasket	Joint	Dichtung	Junta	Packning	2624)
2	**VOE 4718167**	1					Pin	Goupille	Stift	Pasador	Pinne	
3	**VOE 950711**	1					Pin	Goupille	Stift	Pasador	Pinne	
4	**VOE 997448**	15					Hexagon screw	Vis à tête hexagonale	Sechskantschraube	Tornillo hexagonal	Sexkantsskruv	(VOE 13970973)
5	**VOE 13949608**	15					Washer	Rondelle	Scheibe	Arandela	Bricka	
6	**VOE 11144904**	1					Oil distributor	Distributeur huile	Ölverteiler	Distribuidor aceite	Oljefördelare	
7	**VOE 984734**	3					Flange screw	Vis à embase	Flanschschraube	Tornillo embridado	Flänsskruv	(VOE 13946173)
8	**VOE 4871210**	2					Tube	Tube	Rohr	Tubo	Rör	
9	**VOE 944364**	4					O-ring	Joint torique	O-Ring	Anillo tórico	O-ring	
10	**VOE 13965180**	1					Screw	Vis	Schraube	Tornillo	Skruv	
11	**VOE 994848**	1					Washer	Rondelle	Scheibe	Arandela	Bricka	(VOE 11117464)
12	**VOE 11419384**	1					Oil distributor	Distributeur huile	Ölverteiler	Distribuidor aceite	Oljefördelare	
13	**VOE 984734**	2					Flange screw	Vis à embase	Flanschschraube	Tornillo embridado	Flänsskruv	(VOE 13946173)
14	**VOE 4871943**	1					Pipe	Tuyau	Rohrleitung	Tubo	Rör	
	VOE 192566	3					•Banjo nipple	•Raccord banjo	•Schwenknippel	•Racor banjo	•Banjonippel	
15	**VOE 941686**	3					Hollow screw	Vis creuse	Hohlschraube	Tornillo perforado	Hålskruv	
16	**VOE 13947622**	6					Plane gasket	Joint plan	Plandichtung	Junta plana	Planpackning	
17	**VOE 11036001**	2					Pipe	Tuyau	Rohrleitung	Tubo	Rör	
18	**VOE 944364**	4					O-ring	Joint torique	O-Ring	Anillo tórico	O-ring	
19	**VOE 13965180**	1					Screw	Vis	Schraube	Tornillo	Skruv	
20	**VOE 994848**	1					Washer	Rondelle	Scheibe	Arandela	Bricka	(VOE 11117464)
21	**VOE 4871940**	1					Pipe	Tuyau	Rohrleitung	Tubo	Rör	
22	**VOE 984734**	1					Flange screw	Vis à embase	Flanschschraube	Tornillo embridado	Flänsskruv	(VOE 13946173)
23	**VOE 968007**	2					O-ring	Joint torique	O-Ring	Anillo tórico	O-ring	
24	**VOE 11144903**	1					Oil distributor	Distributeur huile	Ölverteiler	Distribuidor aceite	Oljefördelare	
25	**VOE 984734**	2					Flange screw	Vis à embase	Flanschschraube	Tornillo embridado	Flänsskruv	(VOE 13946173)
26	**VOE 11144080**	2					Tube	Tube	Rohr	Tubo	Rör	
27	**VOE 944364**	4					O-ring	Joint torique	O-Ring	Anillo tórico	O-ring	

2624) **GB**: Not shown **FR**: Non représenté **DE**: Nicht abgebildet **ES**: No ilustrado **SE**: Ej avbildad

1		**Converter housing with fitting parts** **Carter du convertisseur avec pièces de montage** **Wandlergehäuse mit Anbauteilen** **Caja del convertidor con accesorios de montaje** **Momentomvandlarhus med mont.detaljer**	Catalogue id **20105**	Group **421**
2				
3			Illustr. No **1100358**	Section **110**
4				
5		**22736**	Issue **20009038-J**	Page **581**

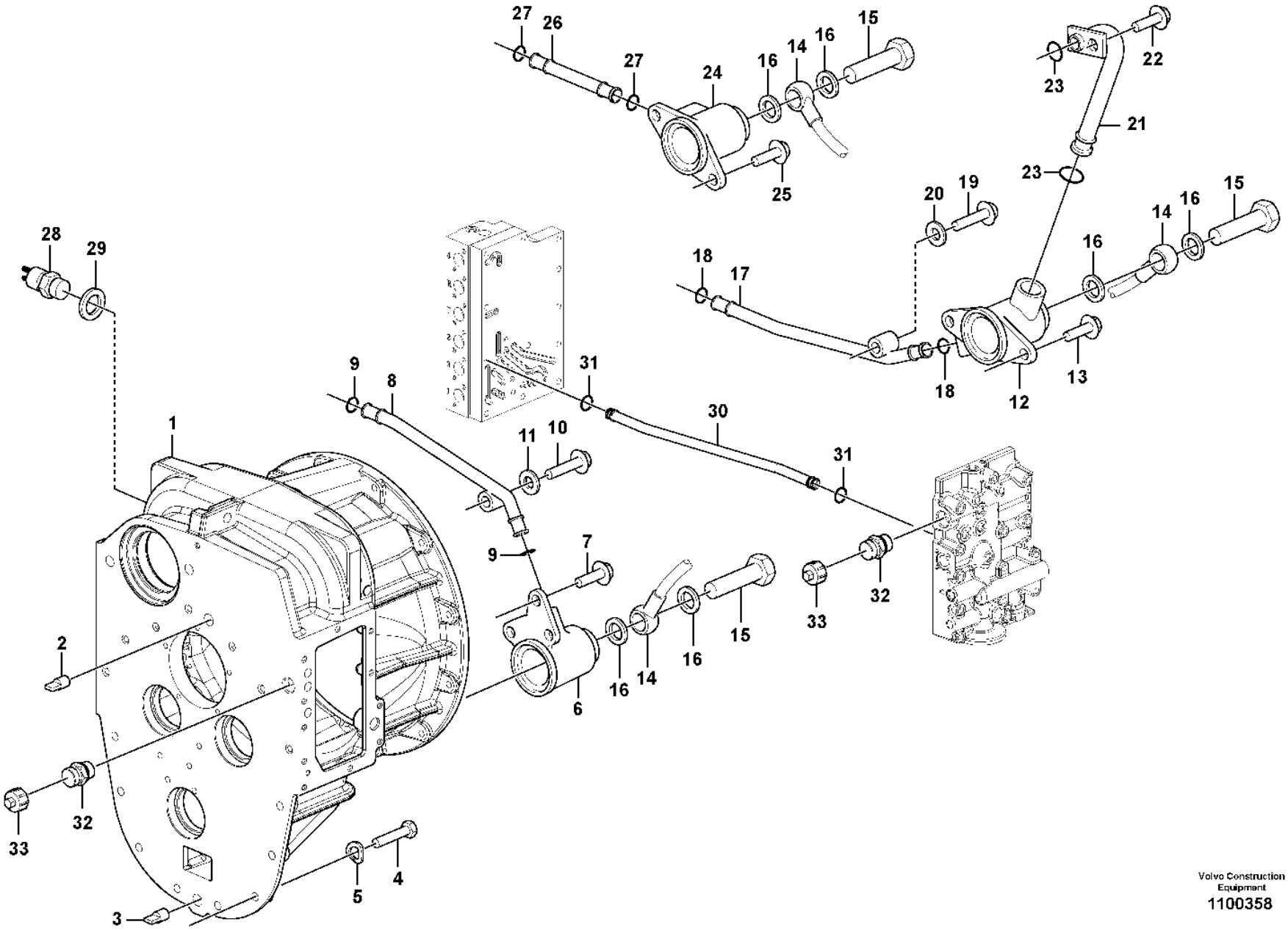

Volvo Construction Equipment
1100358

Fig.	Part No.	Quantity 1	2	3	PS	KIT	Description	Dénomination	Bezeichnung	Denominación	Benämning	Notes
28	**VOE 15090257**	1					Induction sensor	Émetteur induction	Induktionsgeber	Sensor de induccion	Induktionssensor	
29	**VOE 7011998**	1					Gasket	Joint	Dichtung	Junta	Packning	
30	**VOE 11418581**	1					Tube	Tube	Rohr	Tubo	Rör	
31	**VOE 968007**	2					O-ring	Joint torique	O-Ring	Anillo tórico	O-ring	
32	**VOE 13933875**	2					Nipple	Raccord	Nippel	Niple	Nippel	
	VOE 14211859	2					•Sealing ring	•Bague étanchéité	•Dichtring	•Anillo retén	•Tätningsring	
	VOE 990740	2					•O-ring	•Joint torique	•O-Ring	•Anillo tórico	•O-ring	
33		2			NS		Plug	Bouchon	Stopfen	Tapon	Plugg	

1		**Converter housing with fitting parts** **Carter du convertisseur avec pièces de montage** **Wandlergehäuse mit Anbauteilen** **Caja del convertidor con accesorios de montaje** **Momentomvandlarhus med mont.detaljer**	Catalogue id **20105**	Group **421**
2				
3			Illustr. No **1100358**	Section **110**
4				
5		**22736**	Issue **20009038-J**	Page **583**

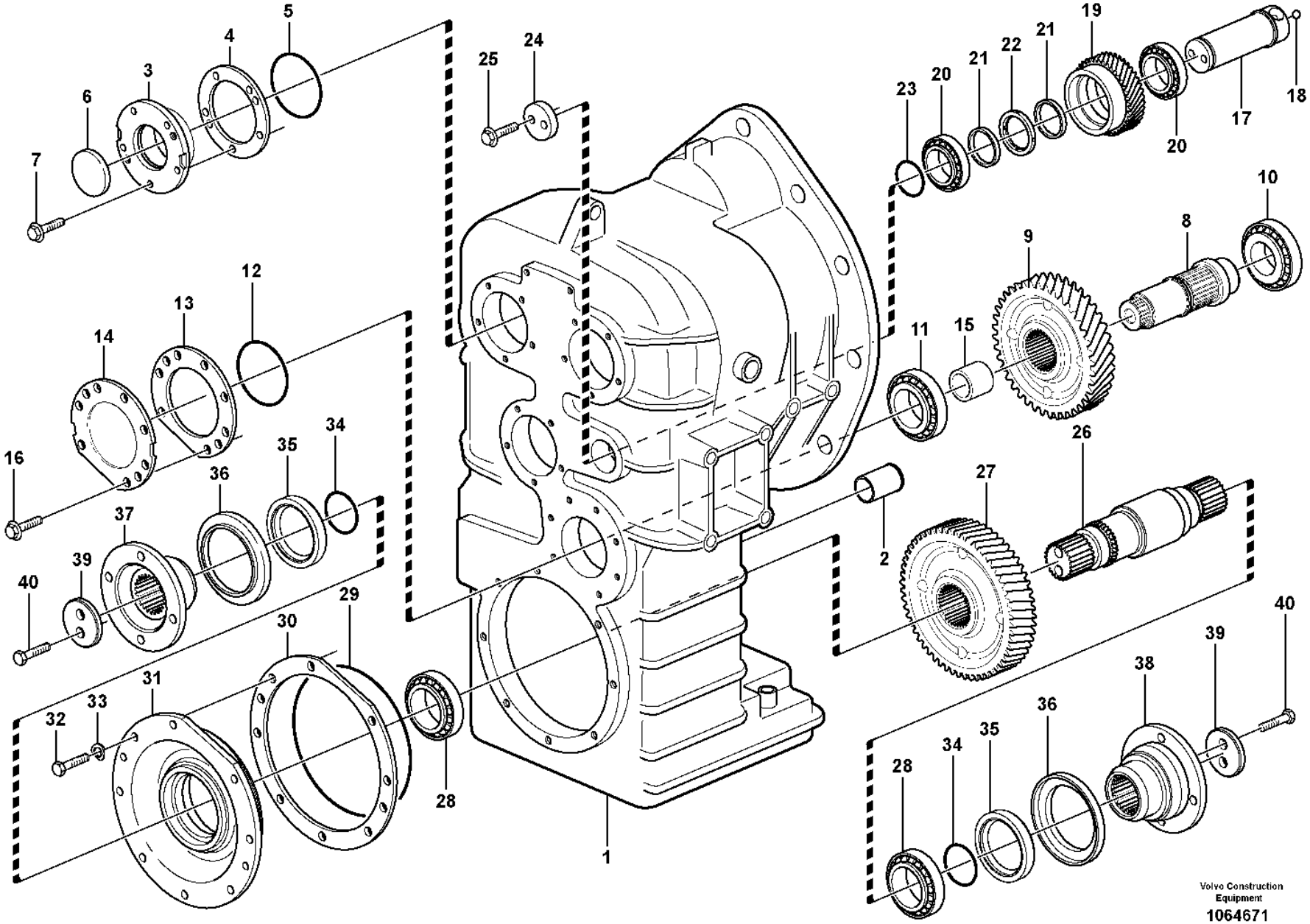
1
2
3
4
5
6
7
8
9
10
11
12
13
14
15
16
17
18
19
20
21
22
23
24
25
26
27
28
29
30
31
32
33
34
35
36
37
38
39
40
Volvo Construction Equipment
1064671

Fig.	Part No.	Quantity 1	2	3	PS	KIT	Description	Dénomination	Bezeichnung	Denominación	Benämning	Notes
	VOE 22562	1					Hydraulic transmission	Transmission hydraulique	Hydraulikantrieb	Transmisión hidráulica	Hydraultransmission	
	VOE 22579		1		SS		Hydraulic transmission	Transmission hydraulique	Hydraulikantrieb	Transmisión hidráulica	Hydraultransmission	
1	**VOE 11419587**	1	1		SS		•Clutch body	•Carter embrayage	•Kupplungskörper	•Caja de embrague	•Kopplingshus	
2	**VOE 17229696**	1	1				••Pipe	••Tuyau	••Rohrleitung	••Tubo	••Rör	(VOE 739393)
3	**VOE 11036828**	3	3				•Cover	•Capot	•Abdeckung	•Capó	•Kåpa	
4	**VOE 11036829**	REQ	REQ				•Shim	•Cale de réglage	•Ausgleichblech	•Laminilla de ajuste	•Justermellanlägg	THICK=1,0 MM
4	**VOE 11036831**	REQ	REQ				•Shim	•Cale de réglage	•Ausgleichblech	•Laminilla de ajuste	•Justermellanlägg	THICK=0,35MM
4	**VOE 11036832**	REQ	REQ				•Shim	•Cale de réglage	•Ausgleichblech	•Laminilla de ajuste	•Justermellanlägg	THICK=0,10MM
5	**VOE 925094**	3	3				•O-ring	•Joint torique	•O-Ring	•Anillo tórico	•O-ring	
6	**VOE 4881034**	3	3				•Cover	•Capot	•Abdeckung	•Capó	•Kåpa	
7	**VOE 13945444**	15	15				•Screw	•Vis	•Schraube	•Tornillo	•Skruv	
8	**VOE 11419507**	1	1				•Shaft	•Arbre	•Welle	•Eje	•Axel	
9	**VOE 11419249**	1	1				•Gear	•Pignon	•Zahnrad	•Engranaje	•Kugghjul	
10	**VOE 183824**	1	1				•Roller bearing	•Roulement à rouleaux	•Rollenlager	•Cojínete rodillo	•Rullager	
11	**VOE 11144935**	1	1				•Bearing	•Roulement	•Lager	•Cojinete	•Lager	
12	**VOE 925257**	1	1				•O-ring	•Joint torique	•O-Ring	•Anillo tórico	•O-ring	
13	**VOE 11036825**	REQ	REQ				•Shim	•Cale de réglage	•Ausgleichblech	•Laminilla de ajuste	•Justermellanlägg	THICK=1,0MM
13	**VOE 11036826**	REQ	REQ				•Shim	•Cale de réglage	•Ausgleichblech	•Laminilla de ajuste	•Justermellanlägg	THICK=0,35MM
13	**VOE 11036827**	REQ	REQ				•Shim	•Cale de réglage	•Ausgleichblech	•Laminilla de ajuste	•Justermellanlägg	THICK=0,10MM
14	**VOE 11419582**	1	1				•Cover	•Capot	•Abdeckung	•Capó	•Kåpa	
15	**VOE 11448514**	1	1				•Spacer sleeve	•Douille entretoise	•Abstandhülse	•Manguito distanciador	•Distanshylsa	
16	**VOE 13945444**	7	7				•Screw	•Vis	•Schraube	•Tornillo	•Skruv	
17	**VOE 11419252**	1	1				•Shaft	•Arbre	•Welle	•Eje	•Axel	
18	**VOE 184645**	1	1				••Ball	••Bille	••Kugel	••Bola	••Kula	
19	**VOE 11419254**	1	1				•Idler gear	•Pignon fou	•Vorgelegerad	•Engranaje intermediario	•Mellanhjul	
20	**VOE 11419255**	2	2				•Bearing	•Roulement	•Lager	•Cojinete	•Lager	
21	**VOE 4871610**	REQ	REQ				•Spacer ring	•Bague entretoise	•Abstandring	•Anillo distanciador	•Distansring	THICK=5,02MM
21	**VOE 4871611**	REQ	REQ				•Spacer ring	•Bague entretoise	•Abstandring	•Anillo distanciador	•Distansring	THICK=5,07MM

1	**22562**
2	**22579**
3	
4	
5	

Clutch housing. 4 - speed.
Carter d'embrayage, 4-rapports.
Kupplungsgehäuse für Vierganggetriebe.
Caja del embrague, 4-marchas.
Kopplingshus, 4 - växlad.

Catalogue id **20105**	Group **421**
Illustr. No **1064671**	Section **200**
Issue **20009038-J**	Page **585**

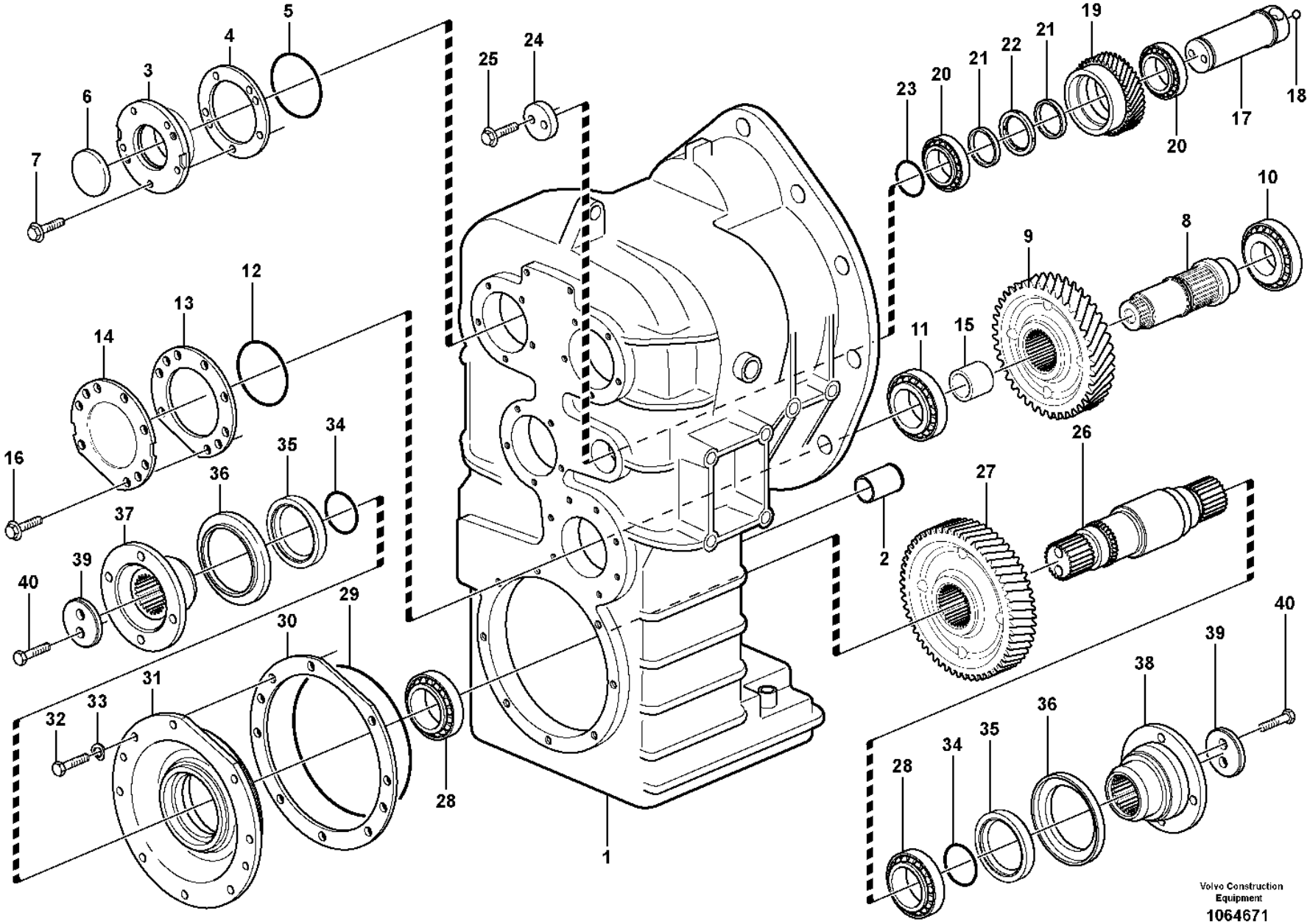
1
2
3
4
5
6
7
8
9
10
11
12
13
14
15
16
17
18
19
20
21
22
23
24
25
26
27
28
29
30
31
32
33
34
35
36
37
38
39
40
Volvo Construction Equipment
1064671

Fig.	Part No.	Quantity 1	2	3	PS	KIT	Description	Dénomination	Bezeichnung	Denominación	Benämning	Notes
21	**VOE 4871612**	REQ	REQ				•Spacer ring	•Bague entretoise	•Abstandring	•Anillo distanciador	•Distansring	THICK=5,17MM
21	**VOE 4871613**	REQ	REQ				•Spacer ring	•Bague entretoise	•Abstandring	•Anillo distanciador	•Distansring	THICK=5,27MM
21	**VOE 4871614**	REQ	REQ				•Spacer ring	•Bague entretoise	•Abstandring	•Anillo distanciador	•Distansring	THICK=5,32MM
22	**VOE 11036260**	1	1				•Spacer ring	•Bague entretoise	•Abstandring	•Anillo distanciador	•Distansring	
23	**VOE 13960177**	1	1				•O-ring	•Joint torique	•O-Ring	•Anillo tórico	•O-ring	
24	**VOE 16862767**	1	1				•Washer	•Rondelle	•Scheibe	•Arandela	•Bricka	(VOE 11145371)
25	**VOE 967639**	2	2				•Hex. socket screw	•Vis à six pans creux	•Innensechskantschraube	•Tornillo de hexágono embutido	•Insexskruv	
26	**VOE 4871195**	1	1				•Shaft	•Arbre	•Welle	•Eje	•Axel	
27	**VOE 11419251**	1	1				•Gear	•Pignon	•Zahnrad	•Engranaje	•Kugghjul	
28	**VOE 7011097**	2	2				•Bearing	•Roulement	•Lager	•Cojinete	•Lager	
29	**VOE 925278**	1	1				•O-ring	•Joint torique	•O-Ring	•Anillo tórico	•O-ring	
30	**VOE 4871190**	REQ	REQ				•Shim	•Cale de réglage	•Ausgleichblech	•Laminilla de ajuste	•Justermellanlägg	THICK=1,0MM
30	**VOE 4871191**	REQ	REQ				•Shim	•Cale de réglage	•Ausgleichblech	•Laminilla de ajuste	•Justermellanlägg	THICK=0,35MM
30	**VOE 4871192**	REQ	REQ				•Shim	•Cale de réglage	•Ausgleichblech	•Laminilla de ajuste	•Justermellanlägg	THICK=0,10MM
31	**VOE 4871563**	1	1				•Bearing carrier	•Porte-palier	•Lagerhalter	•Portacojinete	•Lagerhållare	
32	**VOE 13970948**	8	8				•Hexagon screw	•Vis à tête hexagonale	•Sechskantschraube	•Tornillo hexagonal	•Sexkantsskruv	
33	**VOE 941908**	8	8				•Spring washer	•Rondelle élastique	•Federscheibe	•Arandela elástica	•Fjäderbricka	
34	**VOE 925070**	2	2				•O-ring	•Joint torique	•O-Ring	•Anillo tórico	•O-ring	
35	**VOE 17216281**	2					•Sealing ring	•Bague étanchéité	•Dichtring	•Anillo retén	•Tätningsring	(VOE 968844)
35	**VOE 17216281**		2				•Sealing ring	•Bague étanchéité	•Dichtring	•Anillo retén	•Tätningsring	
36	**VOE 767795**	2	2				•Ring	•Bague	•Ring	•Anillo	•Ring	
37	**VOE 15148252**	1	1		SS		•Companion flange	•Flasque entraînement	•Antriebsflansch	•Brida	•Medbringare	
38	**VOE 15148253**	1					•Companion flange	•Flasque entraînement	•Antriebsflansch	•Brida	•Medbringare	(VOE 11145740)
38	**VOE 15148253**		1				•Companion flange	•Flasque entraînement	•Antriebsflansch	•Brida	•Medbringare	
39	**VOE 11145432**	2	2				•Washer	•Rondelle	•Scheibe	•Arandela	•Bricka	
40	**VOE 978933**	4	4				•Hexagon screw	•Vis à tête hexagonale	•Sechskantschraube	•Tornillo hexagonal	•Sexkantsskruv	

1	**22562**
2	**22579**
3	
4	
5	

Clutch housing. 4 - speed.
Carter d'embrayage, 4-rapports.
Kupplungsgehäuse für Vierganggetriebe.
Caja del embrague, 4-marchas.
Kopplingshus, 4 - växlad.

Catalogue id **20105**	Group **421**
Illustr. No **1064671**	Section **200**
Issue **20009038-J**	Page **587**

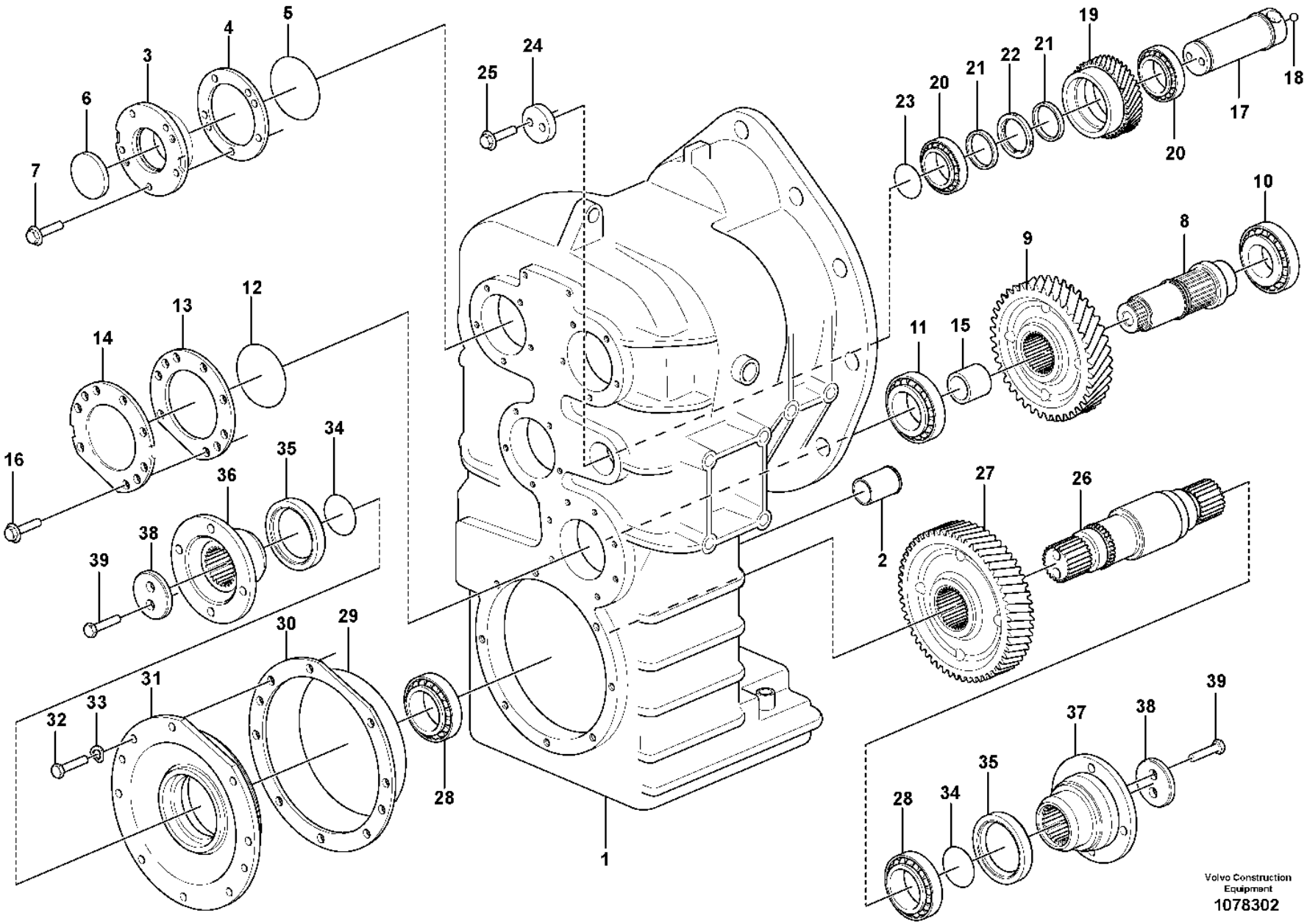
1
2
3
4
5
6
7
8
9
10
11
12
13
14
15
16
17
18
19
20
21
22
23
24
25
26
27
28
29
30
31
32
33
34
35
36
37
38
39
Volvo Construction Equipment
1078302

Fig.	Part No.	Quantity 1	2	3	PS	KIT	Description	Dénomination	Bezeichnung	Denominación	Benämning	Notes
	VOE 22718	1					Hydraulic transmission	Transmission hydraulique	Hydraulikantrieb	Transmisión hidráulica	Hydraultransmission	
1	**VOE 17422976**	1			SS		•Drop box housing	•Carter boîte de transfert	•Wasserkasten	•Cuerpo caja	•Droppboxhus	
2	**VOE 17229696**	1					••Pipe	••Tuyau	••Rohrleitung	••Tubo	••Rör	
3	**VOE 11036828**	3					•Cover	•Capot	•Abdeckung	•Capó	•Kåpa	
4	**VOE 11036829**	REQ					•Shim	•Cale de réglage	•Ausgleichblech	•Laminilla de ajuste	•Justermellanlägg	THICK = 1,0 MM
	VOE 11036831	REQ					•Shim	•Cale de réglage	•Ausgleichblech	•Laminilla de ajuste	•Justermellanlägg	THICK = 0,35 MM
	VOE 11036832	REQ					•Shim	•Cale de réglage	•Ausgleichblech	•Laminilla de ajuste	•Justermellanlägg	THICK = 0,10 MM
5	**VOE 925094**	3					•O-ring	•Joint torique	•O-Ring	•Anillo tórico	•O-ring	
6	**VOE 4881034**	3					•Cover	•Capot	•Abdeckung	•Capó	•Kåpa	
7	**VOE 13945444**	15					•Screw	•Vis	•Schraube	•Tornillo	•Skruv	
8	**VOE 11419507**	1					•Shaft	•Arbre	•Welle	•Eje	•Axel	
9	**VOE 11419249**	1					•Gear	•Pignon	•Zahnrad	•Engranaje	•Kugghjul	
10	**VOE 183824**	1					•Roller bearing	•Roulement à rouleaux	•Rollenlager	•Cojínete rodillo	•Rullager	
11	**VOE 11144935**	1					•Bearing	•Roulement	•Lager	•Cojinete	•Lager	
12	**VOE 925257**	1					•O-ring	•Joint torique	•O-Ring	•Anillo tórico	•O-ring	
13	**VOE 11036825**	REQ					•Shim	•Cale de réglage	•Ausgleichblech	•Laminilla de ajuste	•Justermellanlägg	THICK = 1,0 MM
	VOE 11036826	REQ					•Shim	•Cale de réglage	•Ausgleichblech	•Laminilla de ajuste	•Justermellanlägg	THICK = 0,35 MM
	VOE 11036827	REQ					•Shim	•Cale de réglage	•Ausgleichblech	•Laminilla de ajuste	•Justermellanlägg	THICK = 0,10 MM
14	**VOE 11419582**	1					•Cover	•Capot	•Abdeckung	•Capó	•Kåpa	
15	**VOE 11448514**	1					•Spacer sleeve	•Douille entretoise	•Abstandhülse	•Manguito distanciador	•Distanshylsa	
16	**VOE 13945444**	7					•Screw	•Vis	•Schraube	•Tornillo	•Skruv	
17	**VOE 11419252**	1					•Shaft	•Arbre	•Welle	•Eje	•Axel	
18	**VOE 184645**	1					••Ball	••Bille	••Kugel	••Bola	••Kula	
19	**VOE 11419254**	1					•Idler gear	•Pignon fou	•Vorgelegerad	•Engranaje intermediario	•Mellanhjul	
20	**VOE 11419255**	2					•Bearing	•Roulement	•Lager	•Cojinete	•Lager	
21	**VOE 4871610**	REQ					•Spacer ring	•Bague entretoise	•Abstandring	•Anillo distanciador	•Distansring	THICK = 5,02 MM
	VOE 4871611	REQ					•Spacer ring	•Bague entretoise	•Abstandring	•Anillo distanciador	•Distansring	THICK = 5,07 MM
	VOE 4871612	REQ					•Spacer ring	•Bague entretoise	•Abstandring	•Anillo distanciador	•Distansring	THICK = 5,17 MM

1		**Clutch housing. 4 - speed.** **Carter d'embrayage, 4-rapports.** **Kupplungsgehäuse für Vierganggetriebe.** **Caja del embrague, 4-marchas.** **Kopplingshus, 4 - växlad.**	Catalogue id **20105**	Group **421**
2				
3			Illustr. No **1078302**	Section **210**
4				
5		**22718**	Issue **20009038-J**	Page **589**

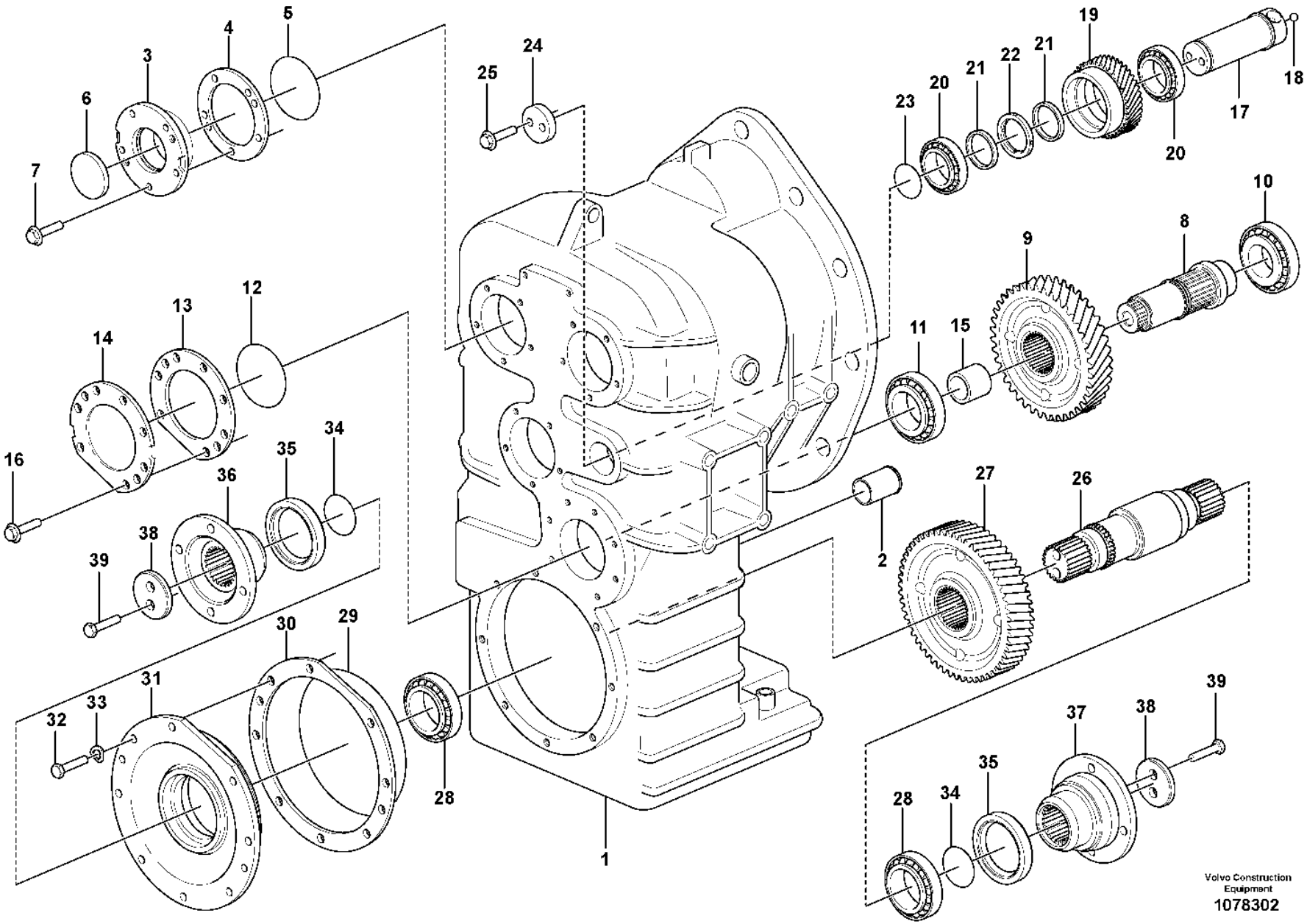
1
2
3
4
5
6
7
8
9
10
11
12
13
14
15
16
17
18
19
20
21
22
23
24
25
26
27
28
29
30
31
32
33
34
35
36
37
38
39
Volvo Construction Equipment
1078302

Fig.	Part No.	Quantity 1	2	3	PS	KIT	Description	Dénomination	Bezeichnung	Denominación	Benämning	Notes
	VOE 4871613	REQ					•Spacer ring	•Bague entretoise	•Abstandring	•Anillo distanciador	•Distansring	THICK = 5,27 MM
	VOE 4871614	REQ					•Spacer ring	•Bague entretoise	•Abstandring	•Anillo distanciador	•Distansring	THICK = 5,32 MM
22	**VOE 11036260**	1					•Spacer ring	•Bague entretoise	•Abstandring	•Anillo distanciador	•Distansring	
23	**VOE 13960177**	1					•O-ring	•Joint torique	•O-Ring	•Anillo tórico	•O-ring	
24	**VOE 16862767**	1					•Washer	•Rondelle	•Scheibe	•Arandela	•Bricka	
25	**VOE 967639**	2					•Hex. socket screw	•Vis à six pans creux	•Innensechskantschraube	•Tornillo de hexágono embutido	•Insexskruv	
26	**VOE 4871195**	1					•Shaft	•Arbre	•Welle	•Eje	•Axel	
27	**VOE 11419251**	1					•Gear	•Pignon	•Zahnrad	•Engranaje	•Kugghjul	
28	**VOE 7011097**	2					•Bearing	•Roulement	•Lager	•Cojinete	•Lager	
29	**VOE 925278**	1					•O-ring	•Joint torique	•O-Ring	•Anillo tórico	•O-ring	
30	**VOE 4871190**	REQ					•Shim	•Cale de réglage	•Ausgleichblech	•Laminilla de ajuste	•Justermellanlägg	THICK = 1,0 MM
	VOE 4871191	REQ					•Shim	•Cale de réglage	•Ausgleichblech	•Laminilla de ajuste	•Justermellanlägg	THICK = 0,35 MM
	VOE 4871192	REQ					•Shim	•Cale de réglage	•Ausgleichblech	•Laminilla de ajuste	•Justermellanlägg	THICK = 0,10 MM
31	**VOE 4871563**	1					•Bearing carrier	•Porte-palier	•Lagerhalter	•Portacojinete	•Lagerhållare	
32	**VOE 13970948**	8					•Hexagon screw	•Vis à tête hexagonale	•Sechskantschraube	•Tornillo hexagonal	•Sexkantsskruv	
33	**VOE 941908**	8					•Spring washer	•Rondelle élastique	•Federscheibe	•Arandela elástica	•Fjäderbricka	
34	**VOE 925070**	2					•O-ring	•Joint torique	•O-Ring	•Anillo tórico	•O-ring	
35	**VOE 17216281**	2					•Sealing ring	•Bague étanchéité	•Dichtring	•Anillo retén	•Tätningsring	
36	**VOE 15148252**	1			SS		•Companion flange	•Flasque entraînement	•Antriebsflansch	•Brida	•Medbringare	
37	**VOE 15148253**	1					•Companion flange	•Flasque entraînement	•Antriebsflansch	•Brida	•Medbringare	
38	**VOE 11145432**	2					•Washer	•Rondelle	•Scheibe	•Arandela	•Bricka	
39	**VOE 978933**	4					•Hexagon screw	•Vis à tête hexagonale	•Sechskantschraube	•Tornillo hexagonal	•Sexkantsskruv	

1		**Clutch housing. 4 - speed.** **Carter d'embrayage, 4-rapports.** **Kupplungsgehäuse für Vierganggetriebe.** **Caja del embrague, 4-marchas.** **Kopplingshus, 4 - växlad.**	Catalogue id **20105**	Group **421**
2				
3			Illustr. No **1078302**	Section **210**
4				
5		**22718**	Issue **20009038-J**	Page **591**

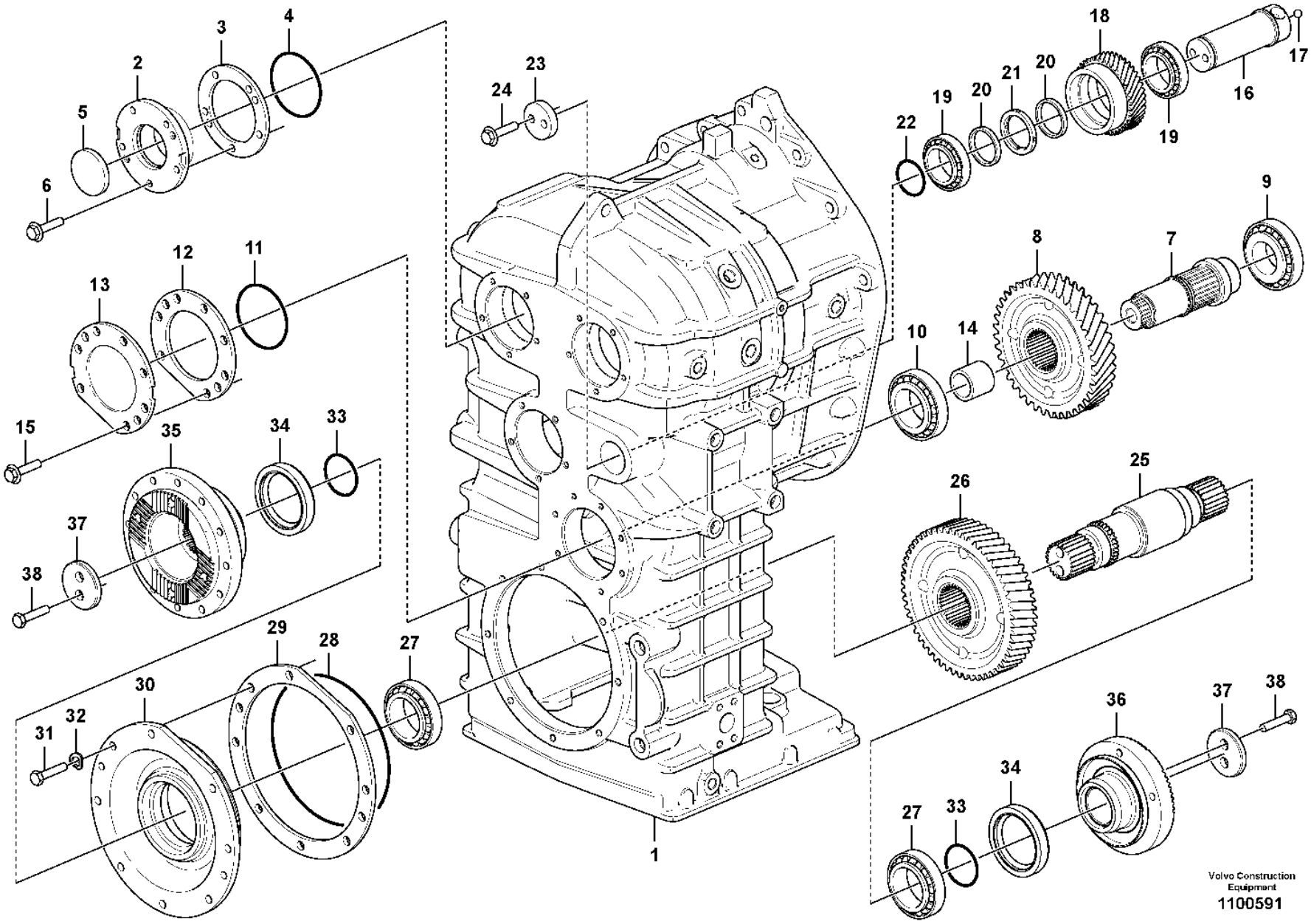
1
2
3
4
5
6
7
8
9
10
11
12
13
14
15
16
17
18
19
20
21
22
23
24
25
26
27
28
29
30
31
32
33
34
35
36
37
38
Volvo Construction Equipment
1100591

Fig.	Part No.	Quantity 1	2	3	PS	KIT	Description	Dénomination	Bezeichnung	Denominación	Benämning	Notes
	VOE 22736	1					Hydraulic transmission	Transmission hydraulique	Hydraulikantrieb	Transmisión hidráulica	Hydraultransmission	
1	**VOE 17459663**	1					•Drop box housing	•Carter boîte de transfert	•Wasserkasten	•Cuerpo caja	•Droppboxhus	
2	**VOE 11036828**	3					•Cover	•Capot	•Abdeckung	•Capó	•Kåpa	
3	**VOE 11036829**	REQ					•Shim	•Cale de réglage	•Ausgleichblech	•Laminilla de ajuste	•Justermellanlägg	THICK=1,0 MM
3	**VOE 11036831**	REQ					•Shim	•Cale de réglage	•Ausgleichblech	•Laminilla de ajuste	•Justermellanlägg	THICK=0,35MM
3	**VOE 11036832**	REQ					•Shim	•Cale de réglage	•Ausgleichblech	•Laminilla de ajuste	•Justermellanlägg	THICK=0,10MM
4	**VOE 925094**	3					•O-ring	•Joint torique	•O-Ring	•Anillo tórico	•O-ring	
5	**VOE 4881034**	3					•Cover	•Capot	•Abdeckung	•Capó	•Kåpa	
6	**VOE 984735**	15					•Flange screw	•Vis à embase	•Flanschschraube	•Tornillo embridado	•Flänsskruv	(VOE 60113081)
7	**VOE 11419507**	1					•Shaft	•Arbre	•Welle	•Eje	•Axel	
8	**VOE 11419249**	1					•Gear	•Pignon	•Zahnrad	•Engranaje	•Kugghjul	
9	**VOE 183824**	1					•Roller bearing	•Roulement à rouleaux	•Rollenlager	•Cojínete rodillo	•Rullager	
10	**VOE 11144935**	1					•Bearing	•Roulement	•Lager	•Cojinete	•Lager	
11	**VOE 925257**	1					•O-ring	•Joint torique	•O-Ring	•Anillo tórico	•O-ring	
12	**VOE 11036825**	REQ					•Shim	•Cale de réglage	•Ausgleichblech	•Laminilla de ajuste	•Justermellanlägg	THICK=1,0MM
12	**VOE 11036826**	REQ					•Shim	•Cale de réglage	•Ausgleichblech	•Laminilla de ajuste	•Justermellanlägg	THICK=0,35MM
12	**VOE 11036827**	REQ					•Shim	•Cale de réglage	•Ausgleichblech	•Laminilla de ajuste	•Justermellanlägg	THICK=0,10MM
13	**VOE 11419582**	1					•Cover	•Capot	•Abdeckung	•Capó	•Kåpa	
14	**VOE 17506132**	1					•Spacer sleeve	•Douille entretoise	•Abstandhülse	•Manguito distanciador	•Distanshylsa	
15	**VOE 984735**	7					•Flange screw	•Vis à embase	•Flanschschraube	•Tornillo embridado	•Flänsskruv	(VOE 60113081)
16	**VOE 11419252**	1					•Shaft	•Arbre	•Welle	•Eje	•Axel	
17	**VOE 184645**	1					••Ball	••Bille	••Kugel	••Bola	••Kula	
18	**VOE 11419254**	1					•Idler gear	•Pignon fou	•Vorgelegerad	•Engranaje intermediario	•Mellanhjul	
19	**VOE 11419255**	2					•Bearing	•Roulement	•Lager	•Cojinete	•Lager	
20	**VOE 4871610**	REQ					•Spacer ring	•Bague entretoise	•Abstandring	•Anillo distanciador	•Distansring	THICK=5,02MM
20	**VOE 4871611**	REQ					•Spacer ring	•Bague entretoise	•Abstandring	•Anillo distanciador	•Distansring	THICK=5,07MM
20	**VOE 4871612**	REQ					•Spacer ring	•Bague entretoise	•Abstandring	•Anillo distanciador	•Distansring	THICK=5,17MM
20	**VOE 4871613**	REQ					•Spacer ring	•Bague entretoise	•Abstandring	•Anillo distanciador	•Distansring	THICK=5,27MM

1		**Clutch housing. 4 - speed.** **Carter d'embrayage, 4-rapports.** **Kupplungsgehäuse für Vierganggetriebe.** **Caja del embrague, 4-marchas.** **Kopplingshus, 4 - växlad.**	Catalogue id **20105**	Group **421**
2				
3			Illustr. No **1100591**	Section **220**
4				
5		**22736**	Issue **20009038-J**	Page **593**

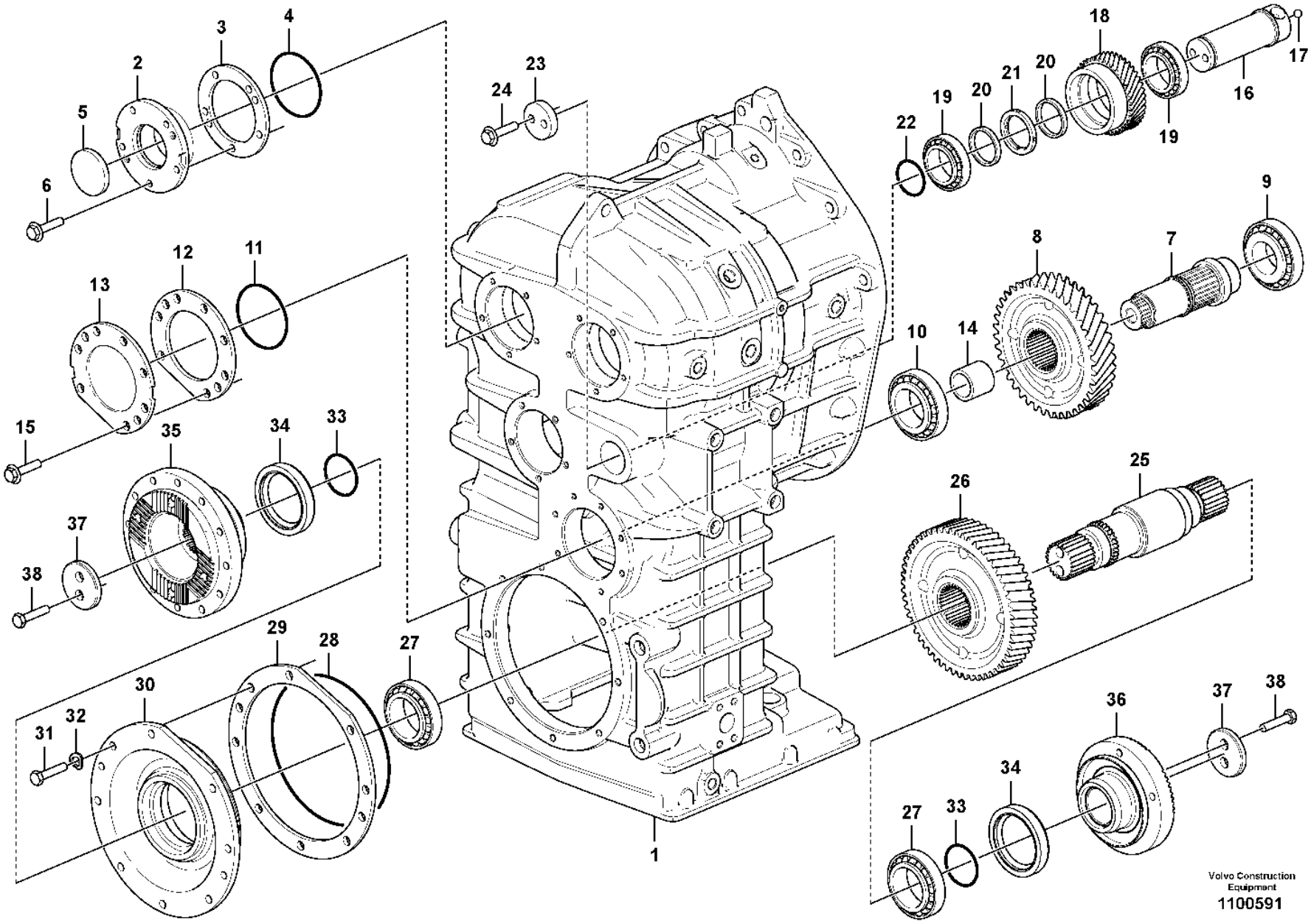
1
2
3
4
5
6
7
8
9
10
11
12
13
14
15
16
17
18
19
20
21
22
23
24
25
26
27
28
29
30
31
32
33
34
35
36
37
38
Volvo Construction Equipment
1100591

Fig.	Part No.	Quantity 1	2	3	PS	KIT	Description	Dénomination	Bezeichnung	Denominación	Benämning	Notes
20	**VOE 4871614**	REQ					•Spacer ring	•Bague entretoise	•Abstandring	•Anillo distanciador	•Distansring	THICK=5,32MM
21	**VOE 11036260**	1					•Spacer ring	•Bague entretoise	•Abstandring	•Anillo distanciador	•Distansring	
22	**VOE 13960177**	1					•O-ring	•Joint torique	•O-Ring	•Anillo tórico	•O-ring	
23	**VOE 16862767**	1					•Washer	•Rondelle	•Scheibe	•Arandela	•Bricka	
24	**VOE 967639**	2					•Hex. socket screw	•Vis à six pans creux	•Innensechskantschraube	•Tornillo de hexágono embutido	•Insexskruv	
25	**VOE 4871195**	1					•Shaft	•Arbre	•Welle	•Eje	•Axel	
26	**VOE 11419251**	1					•Gear	•Pignon	•Zahnrad	•Engranaje	•Kugghjul	
27	**VOE 7011097**	2					•Bearing	•Roulement	•Lager	•Cojinete	•Lager	
28	**VOE 925278**	1					•O-ring	•Joint torique	•O-Ring	•Anillo tórico	•O-ring	
29	**VOE 4871190**	REQ					•Shim	•Cale de réglage	•Ausgleichblech	•Laminilla de ajuste	•Justermellanlägg	THICK=1,0MM
29	**VOE 4871191**	REQ					•Shim	•Cale de réglage	•Ausgleichblech	•Laminilla de ajuste	•Justermellanlägg	THICK=0,35MM
29	**VOE 4871192**	REQ					•Shim	•Cale de réglage	•Ausgleichblech	•Laminilla de ajuste	•Justermellanlägg	THICK=0,10MM
30	**VOE 4871563**	1					•Bearing carrier	•Porte-palier	•Lagerhalter	•Portacojinete	•Lagerhållare	
31	**VOE 997436**	8					•Hexagon screw	•Vis à tête hexagonale	•Sechskantschraube	•Tornillo hexagonal	•Sexkantsskruv	
32	**VOE 941908**	8					•Spring washer	•Rondelle élastique	•Federscheibe	•Arandela elástica	•Fjäderbricka	
33	**VOE 925070**	2					•O-ring	•Joint torique	•O-Ring	•Anillo tórico	•O-ring	
34	**VOE 17216281**	2					•Sealing ring	•Bague étanchéité	•Dichtring	•Anillo retén	•Tätningsring	
35	**VOE 17435566**	1					•Companion flange	•Flasque entraînement	•Antriebsflansch	•Brida	•Medbringare	(VOE 11145739)
36	**VOE 15148253**	1					•Companion flange	•Flasque entraînement	•Antriebsflansch	•Brida	•Medbringare	(VOE 11145740)
37	**VOE 11145432**	2					•Washer	•Rondelle	•Scheibe	•Arandela	•Bricka	
38	**VOE 997447**	4					•Hexagon screw	•Vis à tête hexagonale	•Sechskantschraube	•Tornillo hexagonal	•Sexkantsskruv	

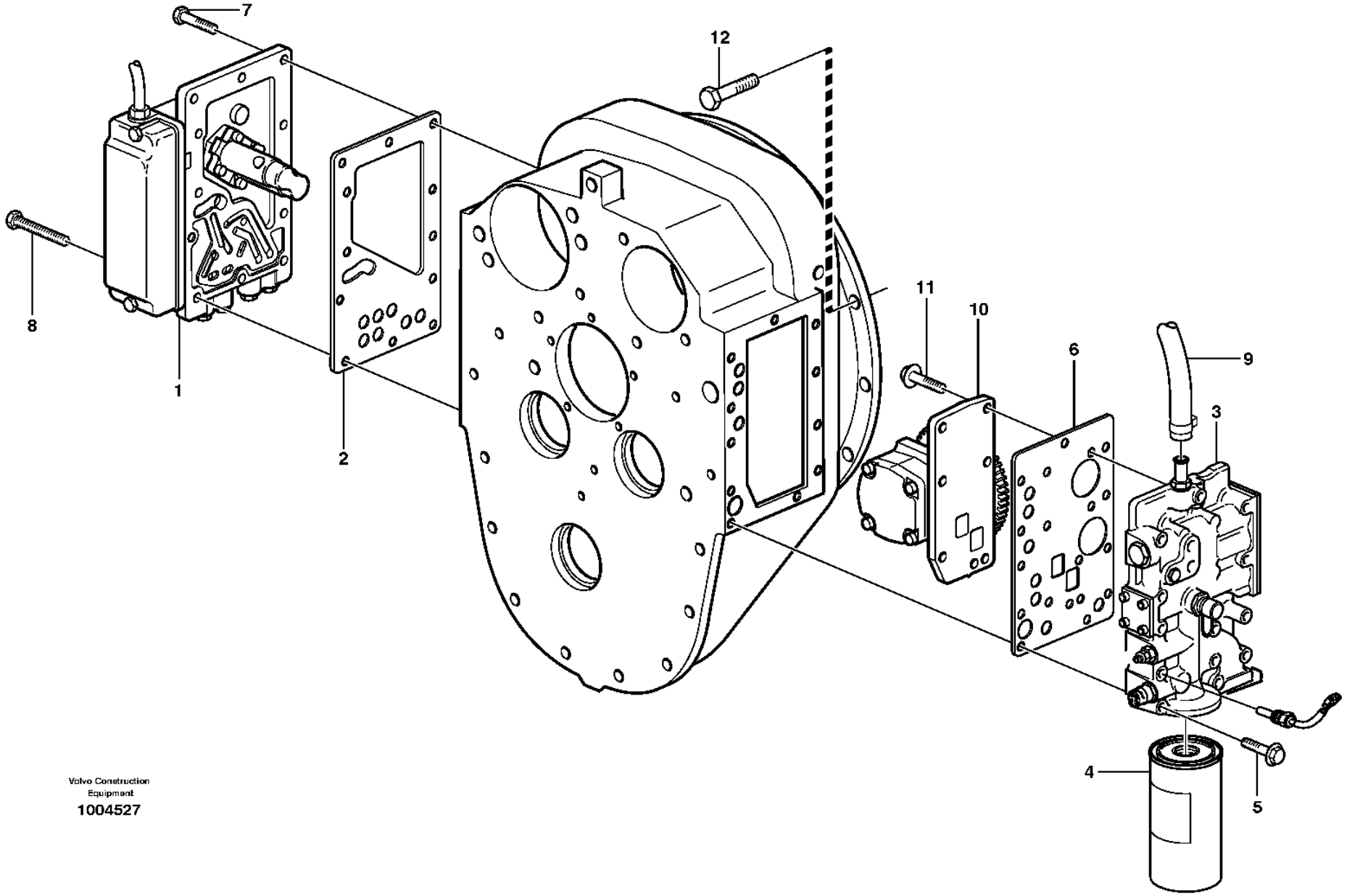

Volvo Construction Equipment

1004527

Fig.	Part No.	Quantity 1	2	3	PS	KIT	Description	Dénomination	Bezeichnung	Denominación	Benämning	Notes
1	**VOE 11418547**	1	1				Gear changing unit	Unité changement vitesse	Wählschaltgerät	Unidad selectora de velocidad	Växelväljarenhet	See group 421-400 page 613
2	**VOE 11145522**	1					Gasket	Joint	Dichtung	Junta	Packning	
3		1					Pr. limiting valve	Valve limiteur press.	Druckbegrenzungsvent.	Valvula limitadora pr	Tr.begränsningsventil	
4	**VOE 11448509**	1	1				Filter cartridge	Cartouche filtrante	Filterpatrone	Patrón filtrante	Filterpatron	See group 421-450 page 615
5	**VOE 13965180**	14	11				Screw	Vis	Schraube	Tornillo	Skruv	
6	**VOE 11419268**	1					Gasket	Joint	Dichtung	Junta	Packning	
7	**VOE 60113082**	7					Flange screw	Vis à embase	Flanschschraube	Tornillo embridado	Flänsskruv	(VOE 946671)
8	**VOE 13965184**	6					Flange screw	Vis à embase	Flanschschraube	Tornillo embridado	Flänsskruv	
9		REQ					Rubber hose	Durit caoutcho.	Gummischlauch	Manguera	Gummislang	
10	**VOE 11419261**	1					Pump	Pompe	Pumpe	Bomba	Pump	
	VOE 941761	4					•Hex. socket screw	•Vis à six pans creux	•Innensechskantschraube	•Tornillo de hexágono embutido	•Insexskruv	
11	**VOE 60113082**	5					Flange screw	Vis à embase	Flanschschraube	Tornillo embridado	Flänsskruv	(VOE 946671)
12	**VOE 13965180**	13					Screw	Vis	Schraube	Tornillo	Skruv	

1	**22562**	**Range selector valve, pressure limiting valve and pump.** **Valve sélecteur de vitesse , valve limiteur pression et pompe.** **Wählerventil, Druckbegrenzungsventil und Pumpe.** **Válvula - selectivo de cambio de velocidades y limitadora de presión.** **Växelväljarventil, tryckbegränsningsventil och pump.**	Catalogue id **20105**	Group **421**
2	**22579**		Illustr. No **1004527**	Section **250**
3			Issue **20009038-J**	Page **597**
4				
5				

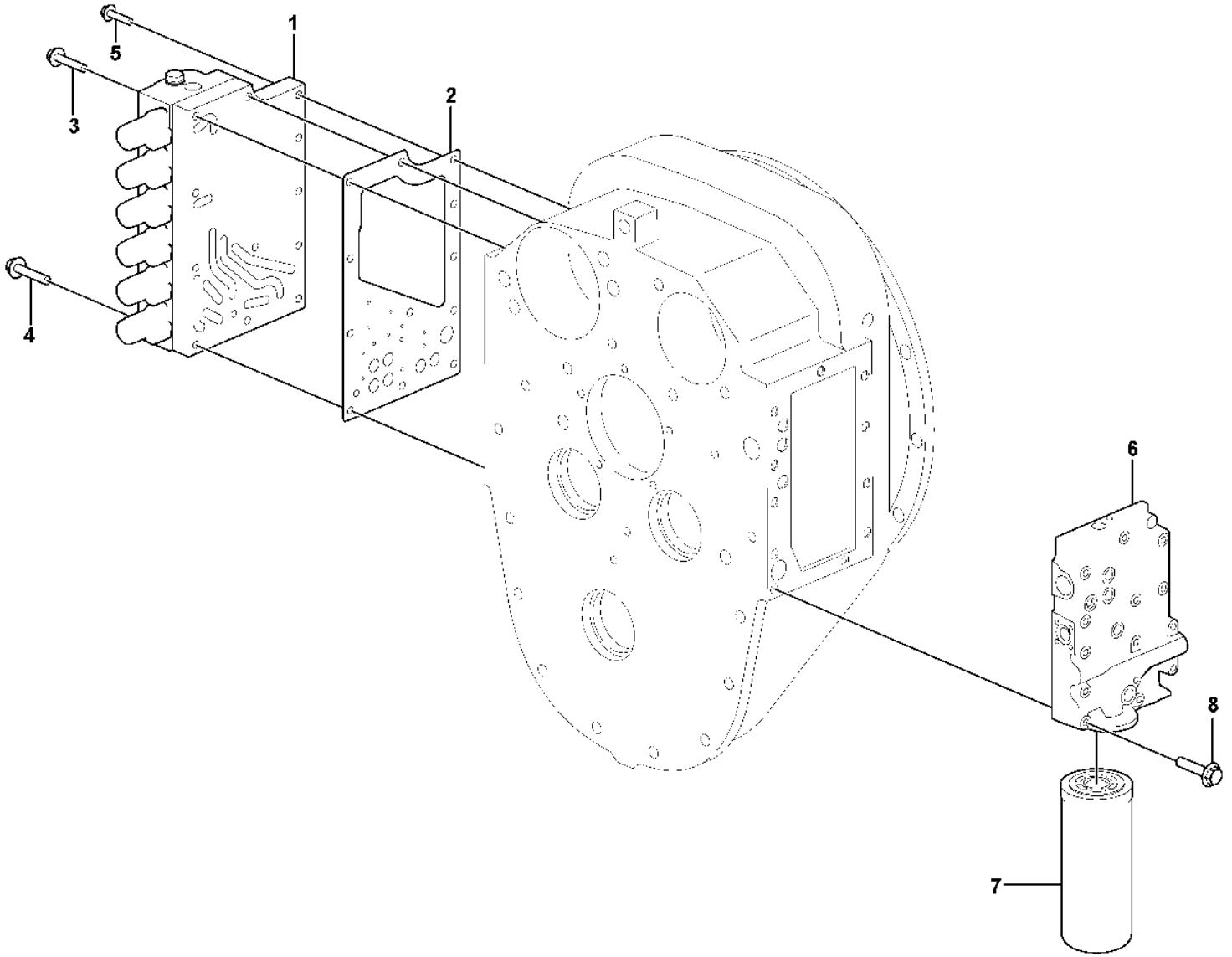

Volvo Construction Equipment
1078308

Fig.	Part No.	Quantity 1	2	3	PS	KIT	Description	Dénomination	Bezeichnung	Denominación	Benämning	Notes
1	**VOE 11418547**	1					Gear changing unit	Unité changement vitesse	Wählschaltgerät	Unidad selectora de velocidad	Växelväljarenhet	See group 421-310 page 603
2	**VOE 11418517**	1					Gasket	Joint	Dichtung	Junta	Packning	
3	**VOE 60113084**	5					Flange screw	Vis à embase	Flanschschraube	Tornillo embridado	Flänsskruv	(VOE 13947760)
4	**VOE 60113248**	4					Flange screw	Vis à embase	Flanschschraube	Tornillo embridado	Flänsskruv	(VOE 13965183)
5	**VOE 13965181**	3					Screw	Vis	Schraube	Tornillo	Skruv	
6	**VOE 17422971**	1					Pressure limiting valve	Valve limitatrice de pression	Druckbegrenzungsventil	Válvula limitadora de presión	Tryckbegränsningsventil	See group 421-320 page 607
7	**VOE 11448509**	1					Filter cartridge	Cartouche filtrante	Filterpatrone	Patrón filtrante	Filterpatron	
8	**VOE 13965180**	11					Screw	Vis	Schraube	Tornillo	Skruv	

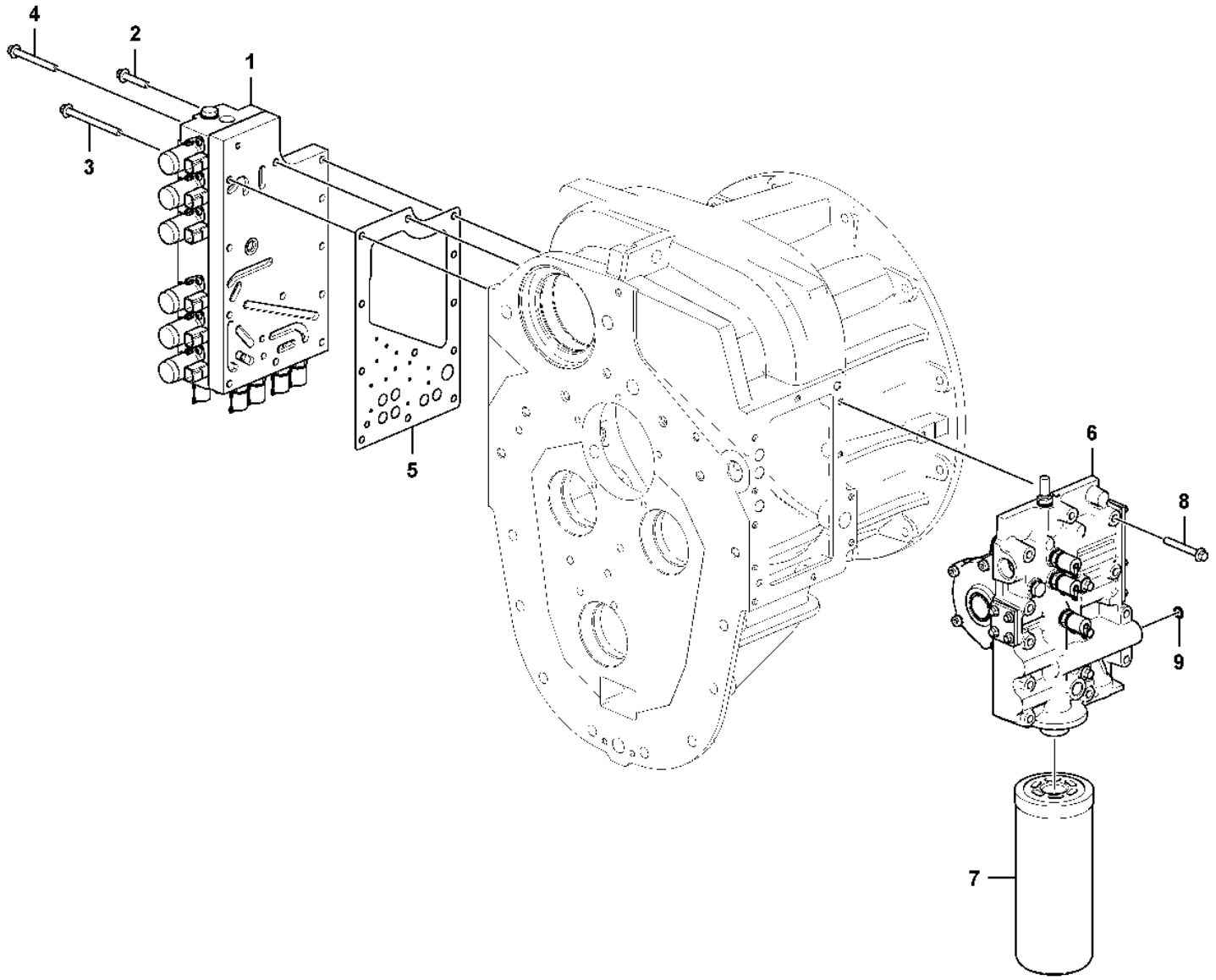

Volvo Construction Equipment
1100380

Fig.	Part No.	Quantity 1	2	3	PS	KIT	Description	Dénomination	Bezeichnung	Denominación	Benämning	Notes
1	**VOE 17487020**	1					Gear changing unit	Unité changement vitesse	Wählschaltgerät	Unidad selectora de velocidad	Växelväljarenhet	See group 421-315 page 605
2	**VOE 60113084**	5					Flange screw	Vis à embase	Flanschschraube	Tornillo embridado	Flänsskruv	
3	**VOE 60113248**	4					Flange screw	Vis à embase	Flanschschraube	Tornillo embridado	Flänsskruv	
4	**VOE 60113090**	3					Flange screw	Vis à embase	Flanschschraube	Tornillo embridado	Flänsskruv	
5	**VOE 17491735**	1					Gasket	Joint	Dichtung	Junta	Packning	
6	**VOE 17488055**	1					Pressure limiting valve	Valve limitatrice de pression	Druckbegrenzungsventil	Válvula limitadora de presión	Tryckbegränsningsventil	See group 421-330 page 609
7	**VOE 11448509**	1					Filter cartridge	Cartouche filtrante	Filterpatrone	Patrón filtrante	Filterpatron	
8	**VOE 60113088**	11			SS		Flange screw	Vis à embase	Flanschschraube	Tornillo embridado	Flänsskruv	
9	**VOE 949574**	1			SS		O-ring	Joint torique	O-Ring	Anillo tórico	O-ring	

1		**Range selector valve, pressure limiting valve and pump.** **Valve sélecteur de vitesse , valve limiteur pression et pompe.** **Wählerventil, Druckbegrenzungsventil und Pumpe.** **Válvula - selectivo de cambio de velocidades y limitadora de presión.** **Växelväljarventil, tryckbegränsningsventil och pump.**
2		
3		
4		
5		**22736**

Catalogue id	Group
20105	**421**
Illustr. No	Section
1100380	**305**
Issue	Page
20009038-J	**601**

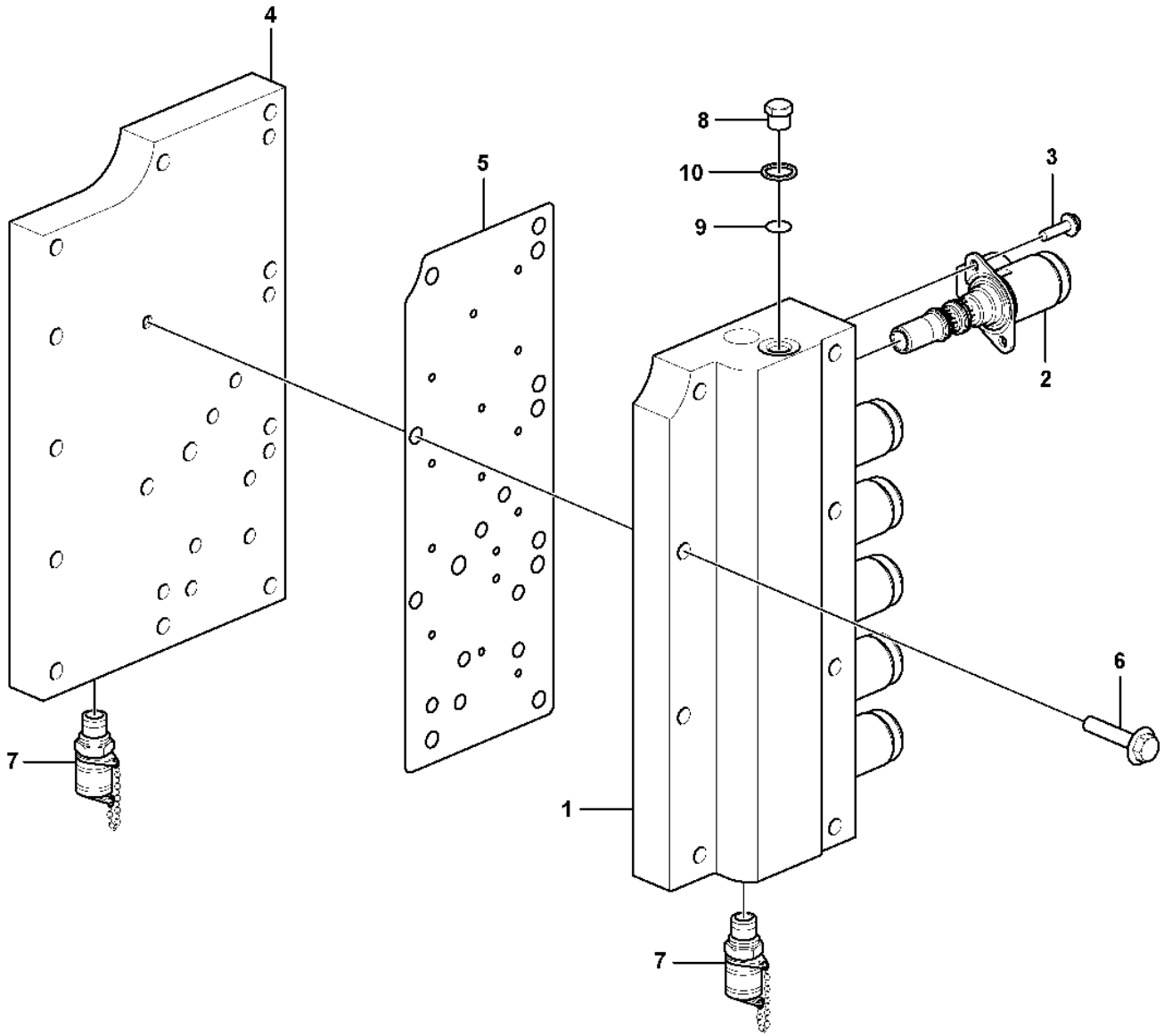

Volvo Construction Equipment
1080333

Fig.	Part No.	Quantity 1	2	3	PS	KIT	Description	Dénomination	Bezeichnung	Denominación	Benämning	Notes
	VOE 11418547	1					Gear changing unit	Unité changement vitesse	Wählschaltgerät	Unidad selectora de velocidad	Växelväljarenhet	
1	**VOE 11418514**	1					•Valve housing	•Carter soupape	•Ventilgehäuse	•Cuerpo de válvula	•Ventilhus	
2	**VOE 11418522**	6					•Valve	•Soupape	•Ventil	•Valvula	•Ventil	
	VOE 17496978	6					••Sealing kit	••Jeu joints	••Dichtungssatz	••Juego de reténes	••Tätningssats	(VOE 15089650)
3	**VOE 969404**	12					•Six point socket screw	•Vis à 6 pans creux	•Innensechsrundschraube	•Tornillo de cabeza hexagonal	•Sextandhålskruv	
4	**VOE 11418516**	1					•Connection plate	•Plaque de connexion	•Anschlussplatte	•Disco de conexión	•Anslutningsplatta	
5	**VOE 11418515**	1					•Gasket	•Joint	•Dichtung	•Junta	•Packning	
6	**VOE 60113084**	1					•Flange screw	•Vis à embase	•Flanschschraube	•Tornillo embridado	•Flänsskruv	(VOE 13947760)
7	**VOE 17432191**	6					•Testing nipple	•Raccord contrôle	•Prüfnippel	•Niple de medición	•Mätnippel	
8	**VOE 926370**	1					•Plug	•Tampon	•Stopfen	•Tapón	•Plugg	
9	**VOE 931209**	1					•O-ring	•Joint torique	•O-Ring	•Anillo tórico	•O-ring	
10	**VOE 931216**	1					•Back-up ring	•Bague support	•Stützring	•Anillo de apoyo	•Stödring	

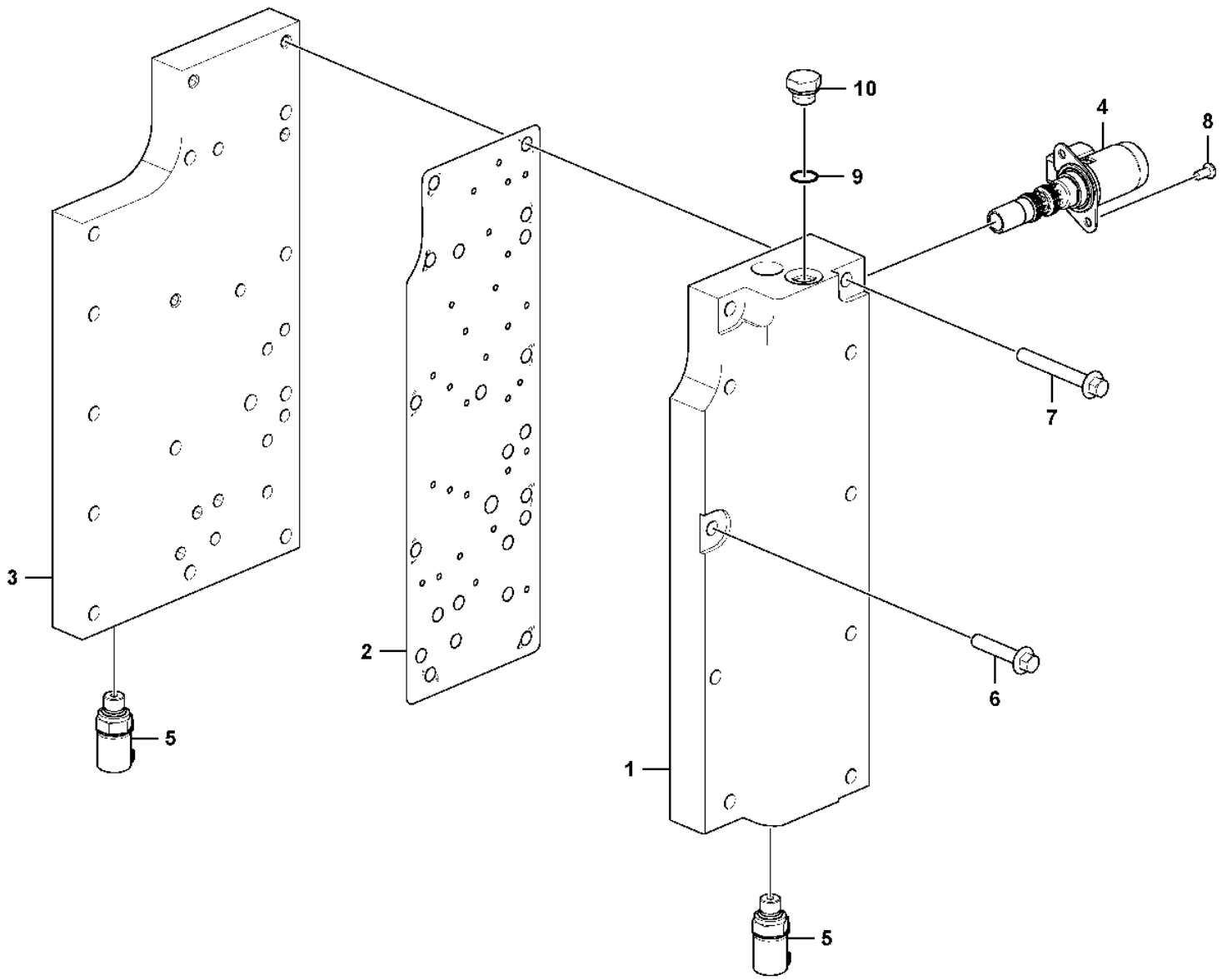

Volvo Construction Equipment
1100386

Fig.	Part No.	Quantity 1	2	3	PS	KIT	Description	Dénomination	Bezeichnung	Denominación	Benämning	Notes
	VOE 17487020	1					Gear changing unit	Unité changement vitesse	Wählschaltgerät	Unidad selectora de velocidad	Växelväljarenhet	
1	**VOE 17487013**	1					•Valve housing	•Carter soupape	•Ventilgehäuse	•Cuerpo de válvula	•Ventilhus	
2	**VOE 17492613**	1					•Gasket	•Joint	•Dichtung	•Junta	•Packning	
3	**VOE 17445385**	1					•Connection plate	•Plaque de connexion	•Anschlussplatte	•Disco de conexión	•Anslutningsplatta	
4	**VOE 11418522**	6					•Valve	•Soupape	•Ventil	•Valvula	•Ventil	
	VOE 17496978	6					••Sealing kit	••Jeu joints	••Dichtungssatz	••Juego de reténes	••Tätningssats	(VOE 15089650)
5	**VOE 17432191**	6					•Testing nipple	•Raccord contrôle	•Prüfnippel	•Niple de medición	•Mätnippel	
	VOE 983502	6					••O-ring	••Joint torique	••O-Ring	••Anillo tórico	••O-ring	
6	**VOE 60113084**	2					•Flange screw	•Vis à embase	•Flanschschraube	•Tornillo embridado	•Flänsskruv	
7	**VOE 60113088**	1			SS		•Flange screw	•Vis à embase	•Flanschschraube	•Tornillo embridado	•Flänsskruv	
8	**VOE 997492**	12					•Six point socket screw	•Vis à 6 pans creux	•Innensechsrundschraube	•Tornillo de cabeza hexagonal	•Sextandhålskruv	
9	**VOE 949574**	1			SS		•O-ring	•Joint torique	•O-Ring	•Anillo tórico	•O-ring	
10	**VOE 941371**	1			SS		•Plug	•Tampon	•Stopfen	•Tapón	•Plugg	

1		**Gear selector valve** **Soupape sélectrice vitesse** **Getriebewählerventil** **Válvula selectora de gama** **Växelväljarventil**	Catalogue id **20105**	Group **421**
2				
3			Illustr. No **1100386**	Section **315**
4				
5		**22736**	Issue **20009038-J**	Page **605**

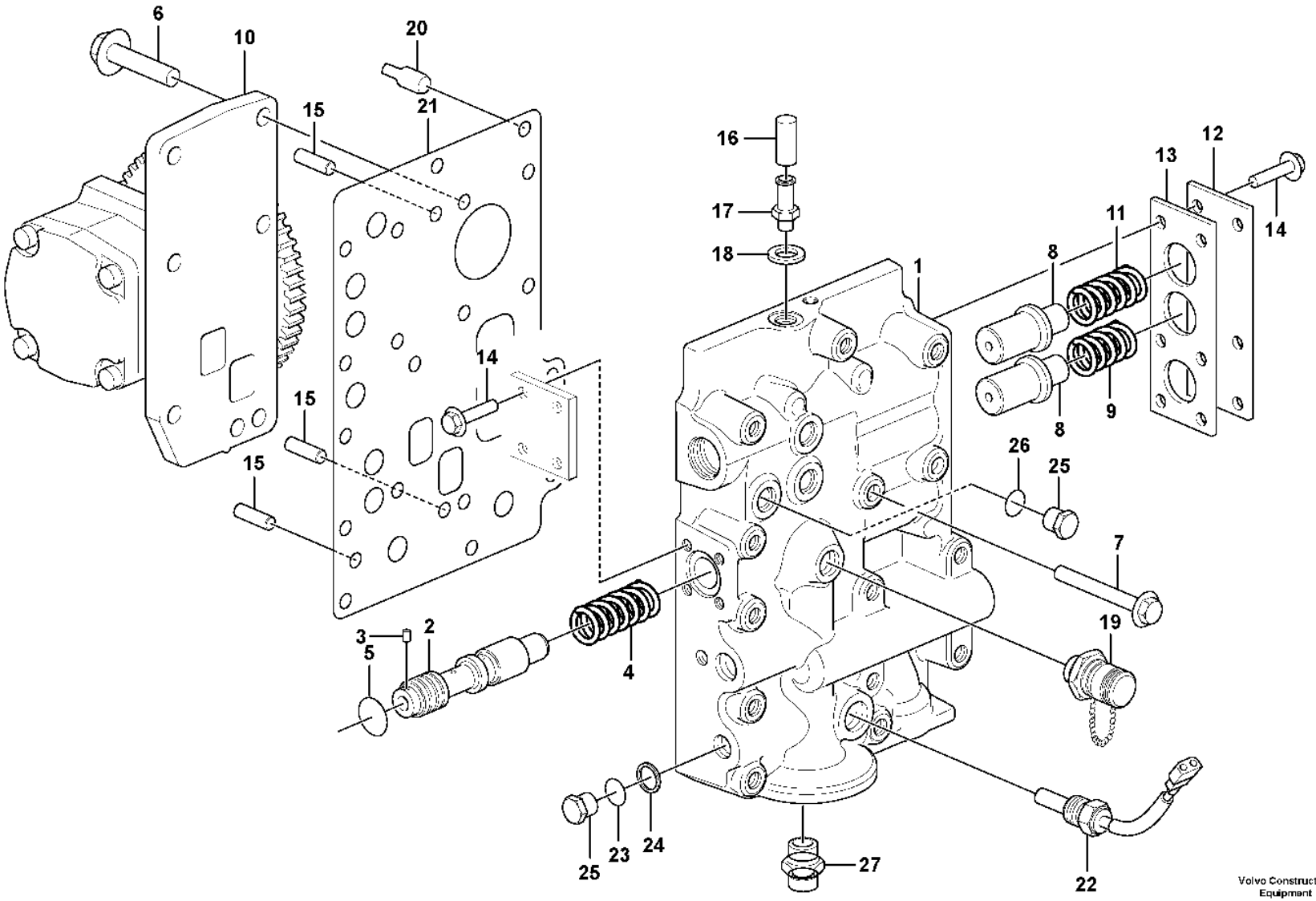

Volvo Construction Equipment
1080980

Fig.	Part No.	Quantity 1	2	3	PS	KIT	Description	Dénomination	Bezeichnung	Denominación	Benämning	Notes
	VOE 17422971	1					Pressure limiting valve	Valve limitatrice de pression	Druckbegrenzungsventil	Válvula limitadora de presión	Tryckbegränsningsventil	
1	**VOE 15086811**	1					•Valve housing	•Carter soupape	•Ventilgehäuse	•Cuerpo de válvula	•Ventilhus	
2	**VOE 17429013**	1					•Control plunger	•Piston de contrôle	•Stößel	•Pasador de accionamiento	•Manöverpinne	
3	**VOE 11145381**	1					••Spring pin	••Goupille tubulaire	••Federstift	••Pasador tubular	••Fjädrande rörpinne	
4	**VOE 17358061**	1					•Compression spring	•Ressort pression	•Druckfeder	•Resorte de presión	•Tryckfjäder	
5	**VOE 13949657**	1					•O-ring	•Joint torique	•O-Ring	•Anillo tórico	•O-ring	
6	**VOE 60113082**	2					•Flange screw	•Vis à embase	•Flanschschraube	•Tornillo embridado	•Flänsskruv	(VOE 946671)
7	**VOE 13965180**	3					•Screw	•Vis	•Schraube	•Tornillo	•Skruv	
8	**VOE 4871880**	2					•Control plunger	•Piston de contrôle	•Stößel	•Pasador de accionamiento	•Manöverpinne	
9	**VOE 4871305**	1					•Spring	•Ressort	•Feder	•Resorte	•Fjäder	
10	**VOE 11419261**	1					•Pump	•Pompe	•Pumpe	•Bomba	•Pump	
11	**VOE 4871672**	1					•Spring	•Ressort	•Feder	•Resorte	•Fjäder	
12	**VOE 4871307**	1					•Cover	•Capot	•Abdeckung	•Capó	•Kåpa	
13	**VOE 11036024**	1					•Gasket	•Joint	•Dichtung	•Junta	•Packning	
14	**VOE 13946544**	10					•Screw	•Vis	•Schraube	•Tornillo	•Skruv	
15	**VOE 950564**	3					•Pin	•Goupille	•Stift	•Pasador	•Pinne	
16	**VOE 943835**	1					•Plug	•Tampon	•Stopfen	•Tapón	•Plugg	
17	**VOE 947502**	1					•Nipple	•Raccord	•Nippel	•Niple	•Nippel	
18	**VOE 13947282**	1					•Gasket	•Joint	•Dichtung	•Junta	•Packning	
19	**VOE 17432191**	3					•Testing nipple	•Raccord contrôle	•Prüfnippel	•Niple de medición	•Mätnippel	
20	**VOE 11036468**	1					Locating pin	Axe de fixation	Führungsstift	Pasador de guía	Styrpinne	
21	**VOE 15135547**	1					•Gasket	•Joint	•Dichtung	•Junta	•Packning	
22	**VOE 15153124**	1					•Temperature sensor	•Sonde de température	•Temperaturgeber	•Sensor de temperatura	•Temperatursensor	
23	**VOE 931209**	1					•O-ring	•Joint torique	•O-Ring	•Anillo tórico	•O-ring	
24	**VOE 931216**	1					•Back-up ring	•Bague support	•Stützring	•Anillo de apoyo	•Stödring	
25	**VOE 926370**	2					•Plug	•Tampon	•Stopfen	•Tapón	•Plugg	
26	**VOE 13949574**	1					•O-ring	•Joint torique	•O-Ring	•Anillo tórico	•O-ring	
27	**VOE 17404327**	1					•Nipple	•Raccord	•Nippel	•Niple	•Nippel	

1		**Pressure limiting valve** **Limiteur de pression** **Druckbegrenzungsventil** **Válvula limitadora de presión** **Tryckbegränsningsventil**	Catalogue id **20105**	Group **421**
2				
3			Illustr. No **1080980**	Section **320**
4				
5		**22718**	Issue **20009038-J**	Page **607**

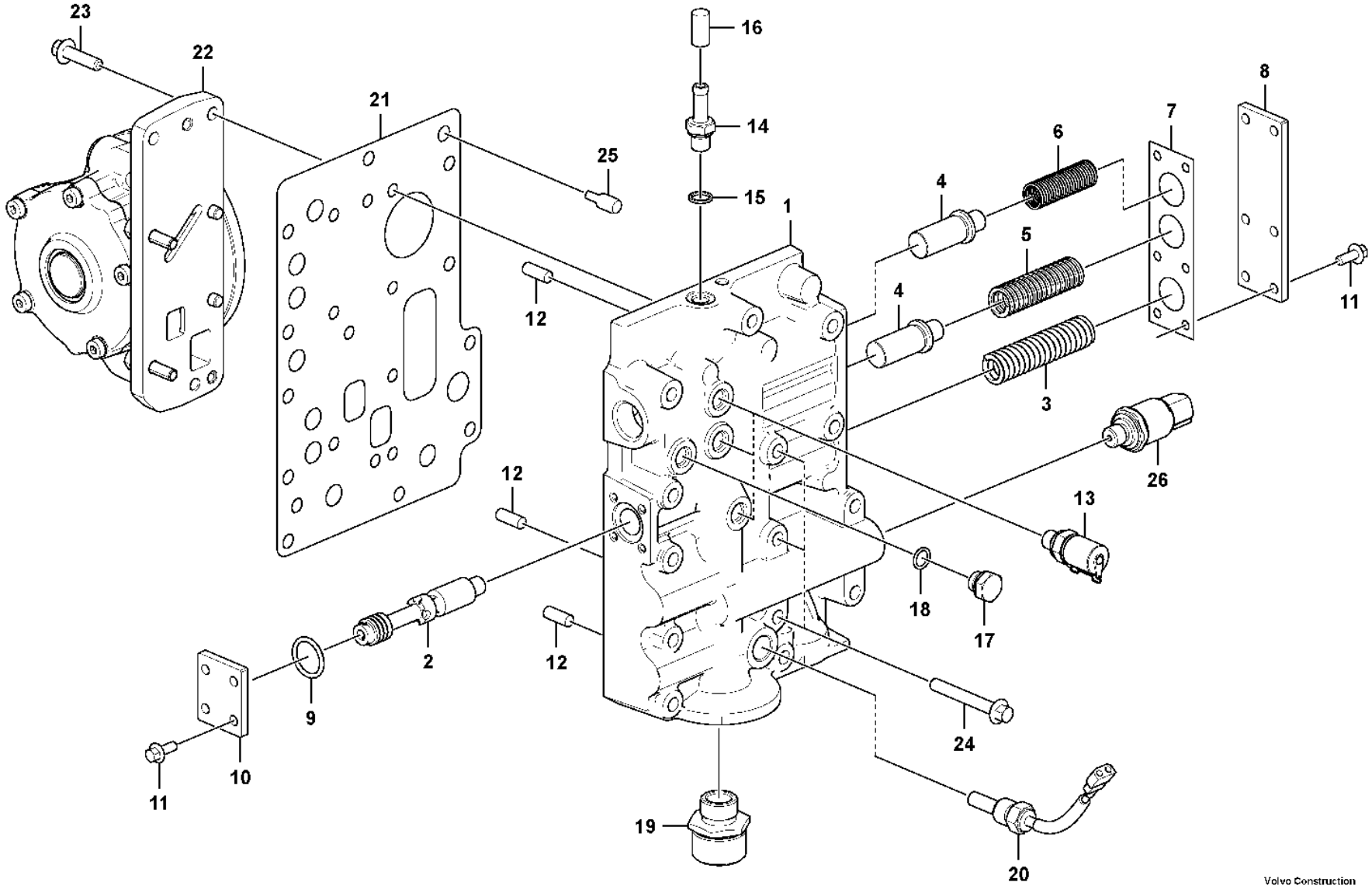

Volvo Construction Equipment
1103342

Fig.	Part No.	Quantity 1	2	3	PS	KIT	Description	Dénomination	Bezeichnung	Denominación	Benämning	Notes
	VOE 17488055	1					Pressure limiting valve	Valve limitatrice de pression	Druckbegrenzungsventil	Válvula limitadora de presión	Tryckbegränsningsventil	
1		1			NS		•Valve housing	•Carter soupape	•Ventilgehäuse	•Cuerpo de válvula	•Ventilhus	
2	**VOE 17484659**	1					•Control plunger	•Piston de contrôle	•Stößel	•Pasador de accionamiento	•Manöverpinne	
	VOE 11145381	1					••Spring pin	••Goupille tubulaire	••Federstift	••Pasador tubular	••Fjädrande rörpinne	
3	**VOE 17358061**	1					•Compression spring	•Ressort pression	•Druckfeder	•Resorte de presión	•Tryckfjäder	
4	**VOE 4871880**	2					•Control plunger	•Piston de contrôle	•Stößel	•Pasador de accionamiento	•Manöverpinne	
5	**VOE 4871305**	1					•Spring	•Ressort	•Feder	•Resorte	•Fjäder	
6	**VOE 4871672**	1					•Spring	•Ressort	•Feder	•Resorte	•Fjäder	
7	**VOE 11036024**	1					•Gasket	•Joint	•Dichtung	•Junta	•Packning	
8	**VOE 4871307**	1					•Cover	•Capot	•Abdeckung	•Capó	•Kåpa	
9	**VOE 949657**	1			SS		•O-ring	•Joint torique	•O-Ring	•Anillo tórico	•O-ring	
10	**VOE 4871308**	1					•Cover	•Capot	•Abdeckung	•Capó	•Kåpa	
11	**VOE 60113069**	10					•Flange screw	•Vis à embase	•Flanschschraube	•Tornillo embridado	•Flänsskruv	
12	**VOE 950564**	3					•Pin	•Goupille	•Stift	•Pasador	•Pinne	
13	**VOE 17432191**	3					•Testing nipple	•Raccord contrôle	•Prüfnippel	•Niple de medición	•Mätnippel	
	VOE 983502	3					••O-ring	••Joint torique	••O-Ring	••Anillo tórico	••O-ring	
14	**VOE 947502**	1					•Nipple	•Raccord	•Nippel	•Niple	•Nippel	
15	**VOE 947282**	1			SS		•Gasket	•Joint	•Dichtung	•Junta	•Packning	
16	**VOE 943835**	1					•Plug	•Tampon	•Stopfen	•Tapón	•Plugg	
17	**VOE 941371**	1			SS		•Plug	•Tampon	•Stopfen	•Tapón	•Plugg	
18	**VOE 949574**	1			SS		•O-ring	•Joint torique	•O-Ring	•Anillo tórico	•O-ring	
19	**VOE 17404327**	1					•Nipple	•Raccord	•Nippel	•Niple	•Nippel	
20	**VOE 15153124**	1					•Temperature sensor	•Sonde de température	•Temperaturgeber	•Sensor de temperatura	•Temperatursensor	
21	**VOE 15135547**	1					•Gasket	•Joint	•Dichtung	•Junta	•Packning	
22	**VOE 11419261**	1					•Pump	•Pompe	•Pumpe	•Bomba	•Pump	
23	**VOE 60113082**	2					•Flange screw	•Vis à embase	•Flanschschraube	•Tornillo embridado	•Flänsskruv	
24	**VOE 60113088**	3			SS		•Flange screw	•Vis à embase	•Flanschschraube	•Tornillo embridado	•Flänsskruv	
25	**VOE 11036468**	1					•Locating pin	•Axe de fixation	•Führungsstift	•Pasador de guía	•Styrpinne	

1		**Pressure limiting valve** **Limiteur de pression** **Druckbegrenzungsventil** **Válvula limitadora de presión** **Tryckbegränsningsventil**	Catalogue id **20105**	Group **421**
2			Illustr. No **1103342**	Section **330**
3				
4				
5		**22736**	Issue **20009038-J**	Page **609**

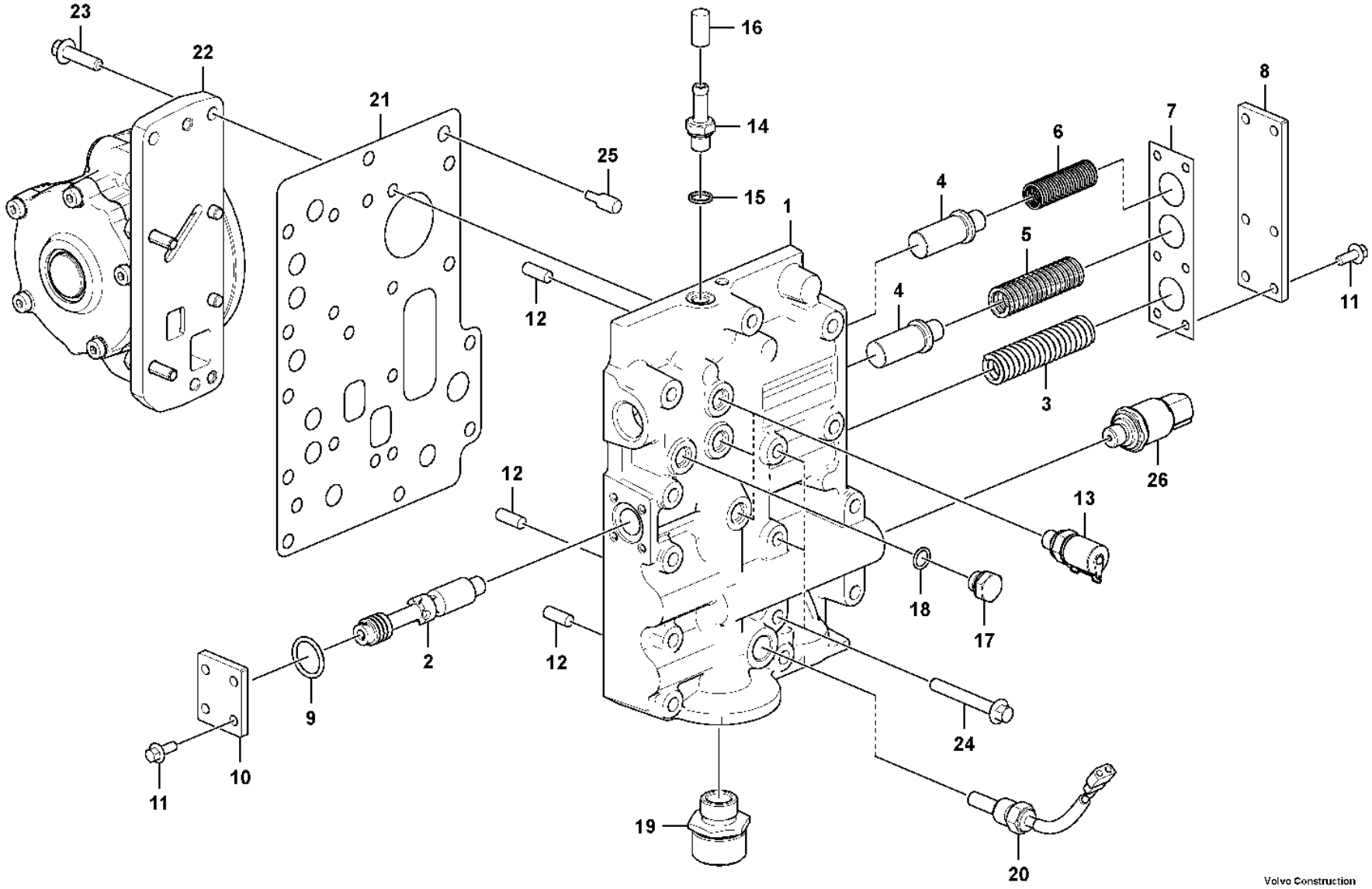

Volvo Construction Equipment
1103342

Fig.	Part No.	Quantity 1	2	3	PS	KIT	Description	Dénomination	Bezeichnung	Denominación	Benämning	Notes
26	**VOE 17202563**	1					Pressure sensor	Capteur de pression	Drucksensor	Sensor de presión	Trycksensor	
	VOE 968562	1					•O-ring	•Joint torique	•O-Ring	•Anillo tórico	•O-ring	

1		**Pressure limiting valve** **Limiteur de pression** **Druckbegrenzungsventil** **Válvula limitadora de presión** **Tryckbegränsningsventil**	Catalogue id **20105**	Group **421**
2				
3			Illustr. No **1103342**	Section **330**
4				
5		**22736**	Issue **20009038-J**	Page **611**

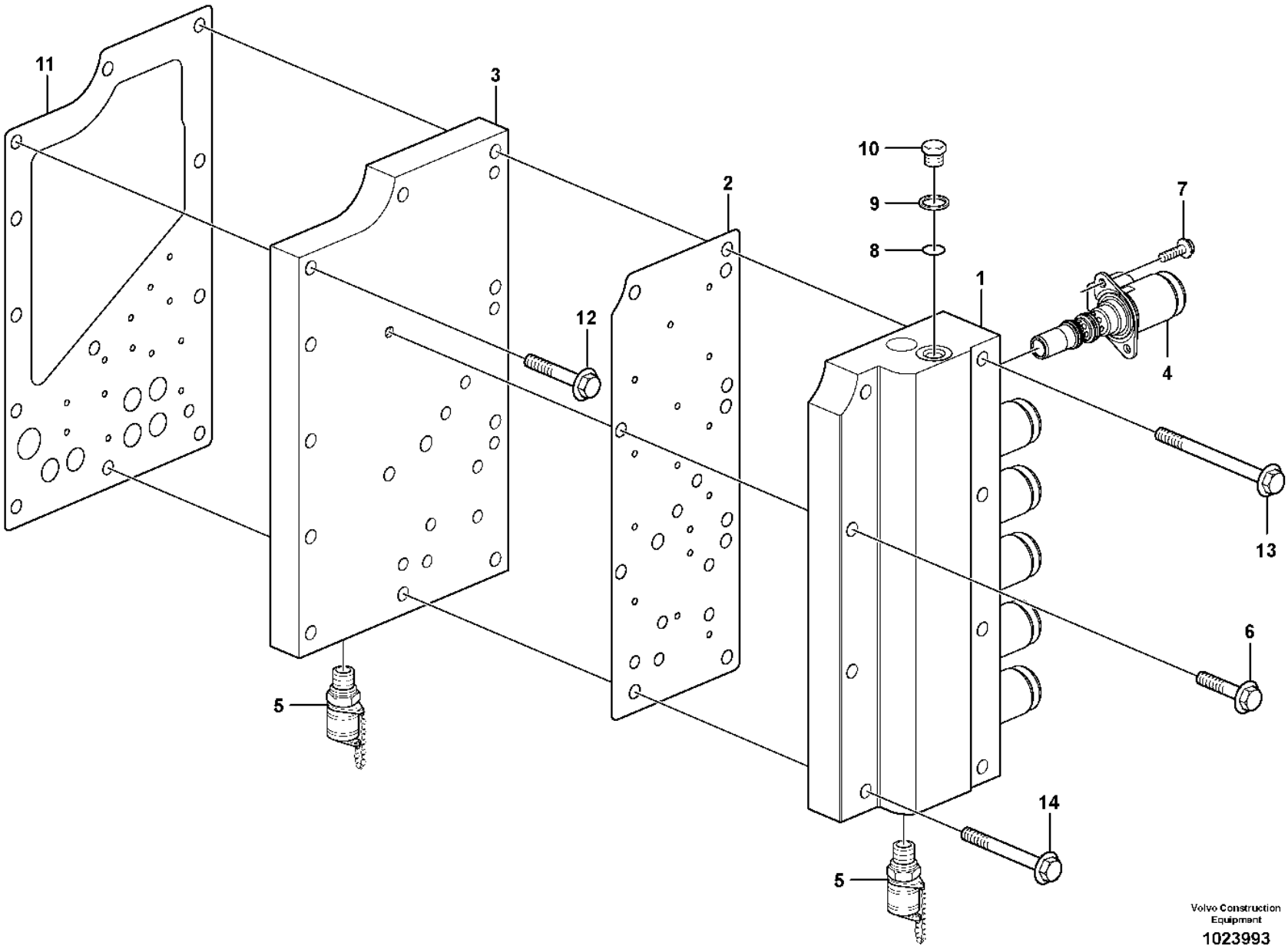

Volvo Construction Equipment

1023993

Fig.	Part No.	Quantity 1	2	3	PS	KIT	Description	Dénomination	Bezeichnung	Denominación	Benämning	Notes
	VOE 11418547	1					Gear changing unit	Unité changement vitesse	Wählschaltgerät	Unidad selectora de velocidad	Växelväljarenhet	
1	**VOE 11418514**	1					•Valve housing	•Carter soupape	•Ventilgehäuse	•Cuerpo de válvula	•Ventilhus	
2	**VOE 11418515**	1					•Gasket	•Joint	•Dichtung	•Junta	•Packning	
3	**VOE 11418516**	1					•Connection plate	•Plaque de connexion	•Anschlussplatte	•Disco de conexión	•Anslutningsplatta	
4	**VOE 11418522**	6					•Valve	•Soupape	•Ventil	•Valvula	•Ventil	
	VOE 17496978	6					••Sealing kit	••Jeu joints	••Dichtungssatz	••Juego de reténes	••Tätningssats	(VOE 15089650)
5	**VOE 936441**	6			SS		•Testing nipple	•Raccord contrôle	•Prüfnippel	•Niple de medición	•Mätnippel	
	VOE 983502	6					••O-ring	••Joint torique	••O-Ring	••Anillo tórico	••O-ring	
6	**VOE 60113084**	1					•Flange screw	•Vis à embase	•Flanschschraube	•Tornillo embridado	•Flänsskruv	(VOE 13947760)
7	**VOE 997492**	12					•Six point socket screw	•Vis à 6 pans creux	•Innensechsrundschraube	•Tornillo de cabeza hexagonal	•Sextandhålskruv	
8	**VOE 931209**	1					•O-ring	•Joint torique	•O-Ring	•Anillo tórico	•O-ring	
9	**VOE 931216**	1					•Back-up ring	•Bague support	•Stützring	•Anillo de apoyo	•Stödring	
10	**VOE 926370**	1					•Plug	•Tampon	•Stopfen	•Tapón	•Plugg	
11	**VOE 11418517**	1					Gasket	Joint	Dichtung	Junta	Packning	
12	**VOE 60113084**	5					Flange screw	Vis à embase	Flanschschraube	Tornillo embridado	Flänsskruv	(VOE 13947760)
13	**VOE 60113248**	4					Flange screw	Vis à embase	Flanschschraube	Tornillo embridado	Flänsskruv	(VOE 13965183)
14	**VOE 13965181**	3					Screw	Vis	Schraube	Tornillo	Skruv	

1		**Gear selector valve** **Soupape sélectrice vitesse** **Getriebewählerventil** **Válvula selectora de gama** **Växelväljarventil**	Catalogue id **20105**	Group **421**
2				
3			Illustr. No **1023993**	Section **400**
4				
5		**22562, 22579**	Issue **20009038-J**	Page **613**

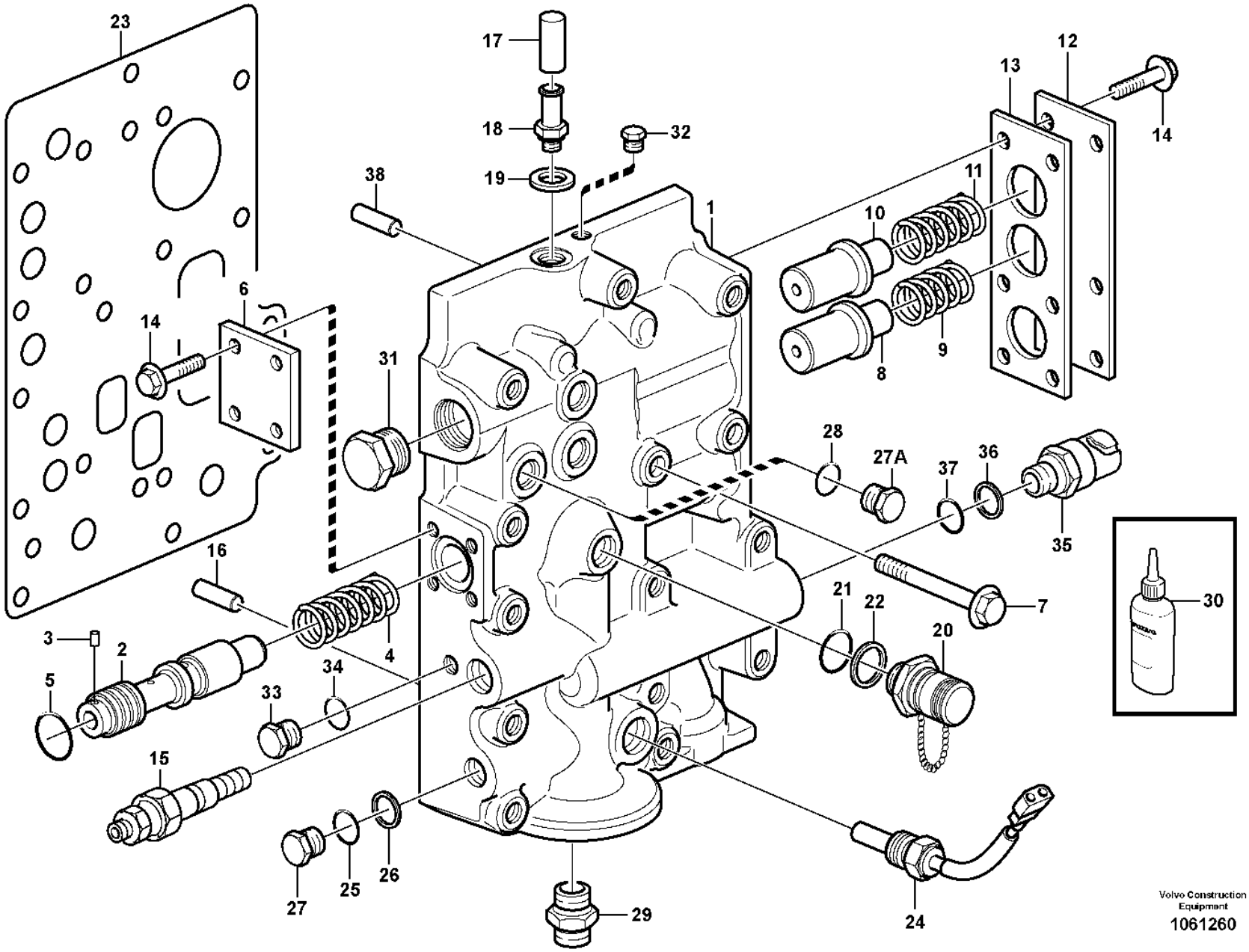

Volvo Construction Equipment
1061260

Fig.	Part No.	Quantity 1	2	3	PS	KIT	Description	Dénomination	Bezeichnung	Denominación	Benämning	Notes
	VOE 11418615	1			SS		Pressure limiting valve	Valve limitatrice de pression	Druckbegrenzungsventil	Válvula limitadora de presión	Tryckbegränsningsventil	HT - 15078
	VOE 15087602		1				Pressure limiting valve	Valve limitatrice de pression	Druckbegrenzungsventil	Válvula limitadora de presión	Tryckbegränsningsventil	HT 15079 -
1		1			NS		•Valve Housing	•Carter Soupape	•Ventilgehäuse	•Cuerpo Valvula	•Ventilhus	
1	**VOE 15086811**		1				•Valve housing	•Carter soupape	•Ventilgehäuse	•Cuerpo de válvula	•Ventilhus	
2	**VOE 11418612**	1	1		SS		•Control plunger	•Piston de contrôle	•Stößel	•Pasador de accionamiento	•Manöverpinne	
3	**VOE 11145381**	1	1				••Spring pin	••Goupille tubulaire	••Federstift	••Pasador tubular	••Fjädrande rörpinne	
4	**VOE 11145186**	1	1				•Spring	•Ressort	•Feder	•Resorte	•Fjäder	
5	**VOE 13949657**	1	1				•O-ring	•Joint torique	•O-Ring	•Anillo tórico	•O-ring	
6	**VOE 4871308**	1	1				•Cover	•Capot	•Abdeckung	•Capó	•Kåpa	
7	**VOE 13965180**	1	3				•Screw	•Vis	•Schraube	•Tornillo	•Skruv	
8	**VOE 4871880**	1	1				•Control plunger	•Piston de contrôle	•Stößel	•Pasador de accionamiento	•Manöverpinne	
9	**VOE 4871305**	1	1				•Spring	•Ressort	•Feder	•Resorte	•Fjäder	
10	**VOE 4871880**	1	1				•Control plunger	•Piston de contrôle	•Stößel	•Pasador de accionamiento	•Manöverpinne	
11	**VOE 4871672**	1	1				•Spring	•Ressort	•Feder	•Resorte	•Fjäder	
12	**VOE 4871307**	1	1				•Cover	•Capot	•Abdeckung	•Capó	•Kåpa	
13	**VOE 11036024**	1	1				•Gasket	•Joint	•Dichtung	•Junta	•Packning	
14	**VOE 13946544**	10	10				•Screw	•Vis	•Schraube	•Tornillo	•Skruv	
15	**VOE 11705881**	1					•Sensor	•Capteur	•Geber	•Sensor	•Sensor	SE4902
16	**VOE 950564**	3	3				•Pin	•Goupille	•Stift	•Pasador	•Pinne	
17	**VOE 943835**	1	1				•Plug	•Tampon	•Stopfen	•Tapón	•Plugg	
18	**VOE 947502**	1	1				•Nipple	•Raccord	•Nippel	•Niple	•Nippel	
19	**VOE 13947282**	1	1				•Gasket	•Joint	•Dichtung	•Junta	•Packning	
20	**VOE 936441**	3	3		SS		•Testing nipple	•Raccord contrôle	•Prüfnippel	•Niple de medición	•Mätnippel	
21	**VOE 983502**	3	3				••O-ring	••Joint torique	••O-Ring	••Anillo tórico	••O-ring	
22		3					••Back-up ring	••Rondelle anti-extrusion	••Stützring	••Anillo Apoyo	••Stödring	DELETED
23	**VOE 11419268**	1					•Gasket	•Joint	•Dichtung	•Junta	•Packning	
23	**VOE 15135547**		1				•Gasket	•Joint	•Dichtung	•Junta	•Packning	

1	**22562**	**Pressure limiting valve** **Limiteur de pression** **Druckbegrenzungsventil** **Válvula limitadora de presión** **Tryckbegränsningsventil**	Catalogue id **20105**	Group **421**
2	**22579, 22562**		Illustr. No **1061260**	Section **450**
3				
4			Issue **20009038-J**	Page **615**
5		**22579 S/N - 29486, - 72600**		

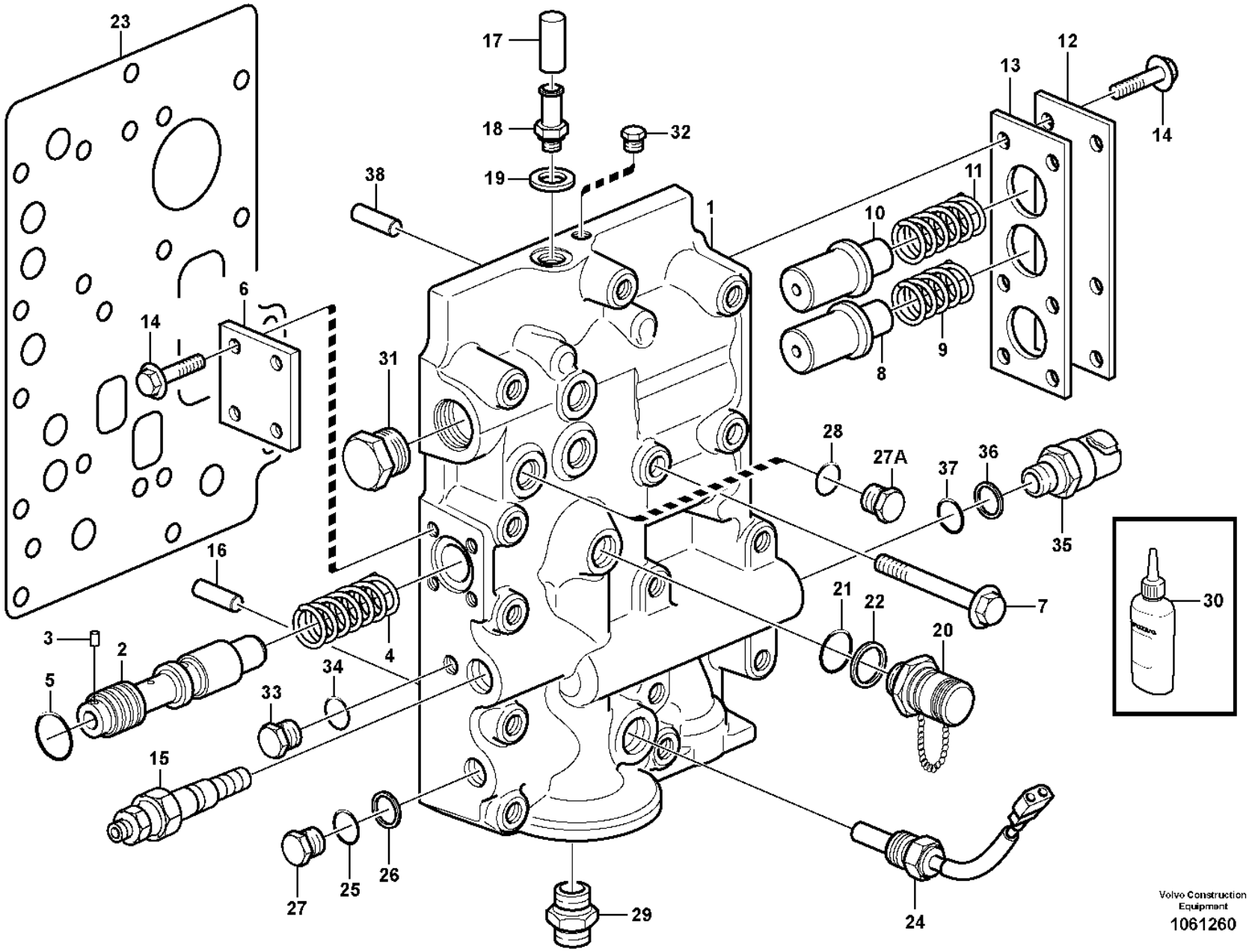

Volvo Construction Equipment
1061260

Fig.	Part No.	Quantity 1	2	3	PS	KIT	Description	Dénomination	Bezeichnung	Denominación	Benämning	Notes
24	**VOE 15153124**	1	1				•Temperature sensor	•Sonde de température	•Temperaturgeber	•Sensor de temperatura	•Temperatursensor	SE4903
25	**VOE 931209**	2					•O-ring	•Joint torique	•O-Ring	•Anillo tórico	•O-ring	
26	**VOE 931216**	2					•Back-up ring	•Bague support	•Stützring	•Anillo de apoyo	•Stödring	
27	**VOE 926370**	1					•Plug	•Tampon	•Stopfen	•Tapón	•Plugg	
27A	**VOE 926370**	1	1				•Plug	•Tampon	•Stopfen	•Tapón	•Plugg	
28	**VOE 13949574**	1	1				•O-ring	•Joint torique	•O-Ring	•Anillo tórico	•O-ring	
29	**VOE 17404327**	1	1				•Nipple	•Raccord	•Nippel	•Niple	•Nippel	(VOE 11419267)
30	**VOE 1161053**	REQ			SS		Locking fluid	Liquide de blocage	Sicherungsflüssigkeit	Líquido sellador	Låsvätska	
31		1			NS		Protecting Plug	Bouchon Protection	Verschlusskappe	Tapon Proteccion	Skyddsplugg	
32	**VOE 940284**	1	1				Plug	Tampon	Stopfen	Tapón	Plugg	
33	**VOE 977917**	1					Plug	Tampon	Stopfen	Tapón	Plugg	
34	**VOE 13944494**	1					Washer	Rondelle	Scheibe	Arandela	Bricka	
35	**VOE 17216318**	1					Pressure sensor	Capteur de pression	Drucksensor	Sensor de presión	Trycksensor	(VOE 11038813) SE4901
35	**VOE 15047336**		1				Pressure sensor	Capteur de pression	Drucksensor	Sensor de presión	Trycksensor	
36	**VOE 931216**	1	1				Back-up ring	Bague support	Stützring	Anillo de apoyo	Stödring	
37	**VOE 931209**	1	1				O-ring	Joint torique	O-Ring	Anillo tórico	O-ring	
38	**VOE 11036468**		1				Locating pin	Axe de fixation	Führungsstift	Pasador de guía	Styrpinne	

1	**22562**
2	**22579, 22562**
3	
4	
5	

Pressure limiting valve
Limiteur de pression
Druckbegrenzungsventil
Válvula limitadora de presión
Tryckbegränsningsventil

22579 S/N - 29486, - 72600

Catalogue id	Group
20105	**421**
Illustr. No	Section
1061260	**450**
Issue	Page
20009038-J	**617**

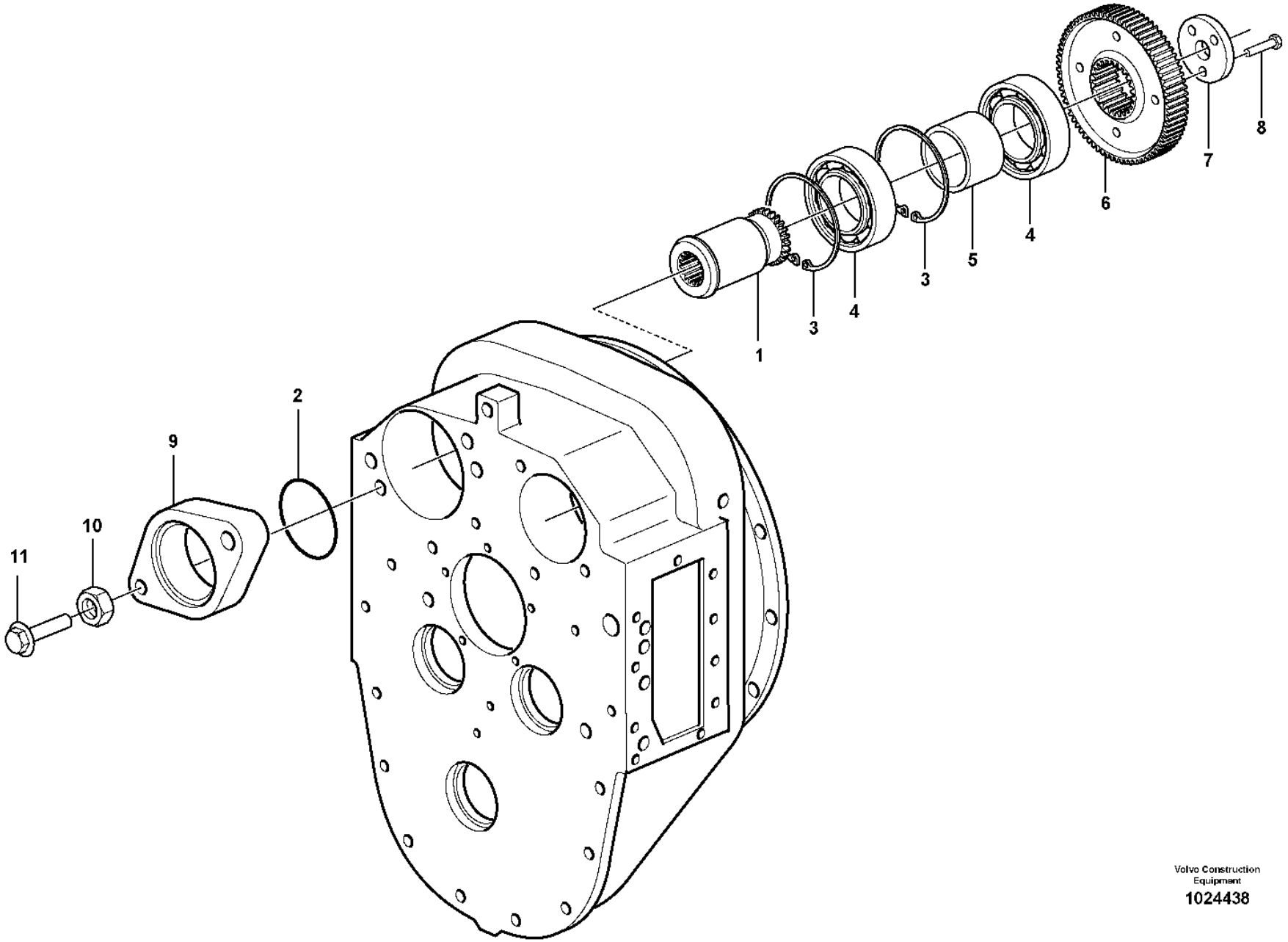

Volvo Construction Equipment

1024438

Fig.	Part No.	Quantity 1	2	3	PS	KIT	Description	Dénomination	Bezeichnung	Denominación	Benämning	Notes
1	**VOE 11144861**	1					Shaft	Arbre	Welle	Eje	Axel	
2	**VOE 925096**	1					O-ring	Joint torique	O-Ring	Anillo tórico	O-ring	
3	**VOE 914548**	2					Retaining ring	Bague retenue	Haltering	Anillo retén	Hållarring	
4	**VOE 7019283**	2					Ball bearing	Roulement billes	Kugellager	Cojinete de bolas	Kullager	
5	**VOE 4871579**	1					Spacer sleeve	Douille entretoise	Abstandhülse	Manguito distanciador	Distanshylsa	
6	**VOE 4871575**	1					Gear	Pignon	Zahnrad	Engranaje	Kugghjul	
7	**VOE 4871197**	1					Washer	Rondelle	Scheibe	Arandela	Bricka	
8	**VOE 60113084**	3					Flange screw	Vis à embase	Flanschschraube	Tornillo embridado	Flänsskruv	(VOE 13947760)
9	**VOE 11144909**	1					Spacer	Entretoise	Abstandkörper	Distanciador	Distans	
10	**VOE 997411**	2					Hexagon nut	Écrou hexagonal	Sechskantmutter	Tuerca hexagonal	Sexkantsmutter	(VOE 979022)
11	**VOE 983259**	2					Hexagon screw	Vis à tête hexagonale	Sechskantschraube	Tornillo hexagonal	Sexkantsskruv	

1		**Pump drive** **Entrainement pompe** **Pumpenantrieb** **Accionamiento de bomba** **Pumpdrivning**	Catalogue id **20105**	Group **421**
2				
3			Illustr. No **1024438**	Section **500**
4				
5		**22562, 22579, 22718, 22736**	Issue **20009038-J**	Page **619**

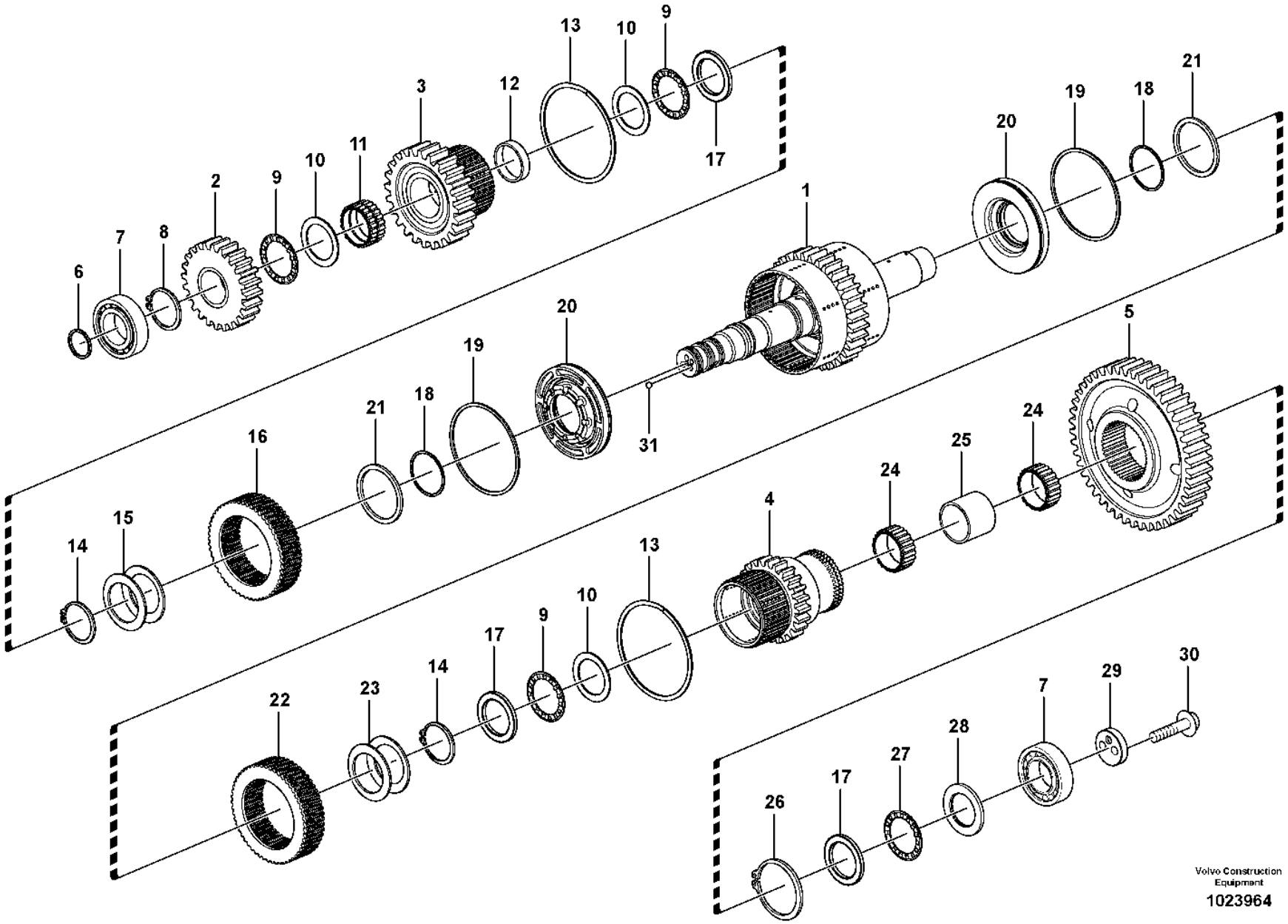
Volvo Construction Equipment
1023964

Fig.	Part No.	Quantity 1	2	3	PS	KIT	Description	Dénomination	Bezeichnung	Denominación	Benämning	Notes
	VOE 11418470	1					Hydraulic clutch	Accouplement hydraulique	Hydraulikkupplung	Acoplamiento hidráulico	Hydraulkoppling	
	VOE 15179052		1				Hydraulic clutch	Accouplement hydraulique	Hydraulikkupplung	Acoplamiento hidráulico	Hydraulkoppling	
1	**VOE 11418545**	1	1		SS		•Clutch shaft	•Arbre embrayage	•Kupplungswelle	•Eje de acoplamiento	•Kopplingsaxel	
2	**VOE 11419549**	1	1				•Gear	•Pignon	•Zahnrad	•Engranaje	•Kugghjul	
3	**VOE 11419294**	1	1				•Gear	•Pignon	•Zahnrad	•Engranaje	•Kugghjul	
4	**VOE 11418477**	1	1				•Gear	•Pignon	•Zahnrad	•Engranaje	•Kugghjul	
5	**VOE 11419298**	1	1				•Gear	•Pignon	•Zahnrad	•Engranaje	•Kugghjul	
6	**VOE 11038835**	3	3				•Piston ring	•Segment piston	•Kolbenring	•Aro de pistón	•Kolvring	
7	**VOE 11997939**	2	2				•Roller bearing	•Roulement à rouleaux	•Rollenlager	•Cojínete rodillo	•Rullager	
8	**VOE 914472**	1	1				•Retaining ring	•Bague retenue	•Haltering	•Anillo retén	•Hållarring	
9	**VOE 795433**	3	3				•Needle bearing	•Roulement à aiguilles	•Nadellager	•Cojinete de agujas	•Nållager	
10	**VOE 4871341**	3	3				•Thrust washer	•Disque de butée	•Axialscheibe	•Arandela axial	•Axialbricka	
11	**VOE 784467**	1	1				•Needle bearing	•Roulement à aiguilles	•Nadellager	•Cojinete de agujas	•Nållager	
12	**VOE 11037108**	1	1				•Spacer ring	•Bague entretoise	•Abstandring	•Anillo distanciador	•Distansring	
13	**VOE 11418485**	2	2				•Lock ring	•Anneau verrouillage	•Sicherungsring	•Anillo de seguridad	•Låsring	
14	**VOE 11145411**	2	2				•Snap ring	•Circlip	•Nutring	•Circlip	•Spårring	
15	**VOE 11418986**	7	7				•Disc spring	•Ressort diaphragme	•Tellerfeder	•Resorte de disco	•Tallriksfjäder	
16	**VOE 15045122**	1					•Disc kit	•Jeu disques	•Lamellensatz	•Juego de frenos	•Lamellsats	
16	**VOE 15171124**		1				•Disc kit	•Jeu disques	•Lamellensatz	•Juego de frenos	•Lamellsats	
17	**VOE 184241**	3	3				•Bearing washer	•Rondelle palier	•Lageranlaufscheibe	•Arandela de cojinete	•Lagerbricka	
18	**VOE 11989798**	2	2				•Sealing ring	•Bague étanchéité	•Dichtring	•Anillo retén	•Tätningsring	
19	**VOE 11989797**	2	2				•Sealing ring	•Bague étanchéité	•Dichtring	•Anillo retén	•Tätningsring	
20	**VOE 11418476**	2	2				•Piston	•Piston	•Kolben	•Pistón	•Kolv	
21	**VOE 11419534**	2	2				•Thrust washer	•Disque de butée	•Axialscheibe	•Arandela axial	•Axialbricka	
22	**VOE 15045125**	1					•Disc kit	•Jeu disques	•Lamellensatz	•Juego de frenos	•Lamellsats	
22	**VOE 15171133**		1				•Disc kit	•Jeu disques	•Lamellensatz	•Juego de frenos	•Lamellsats	
23	**VOE 11418986**	5	5				•Disc spring	•Ressort diaphragme	•Tellerfeder	•Resorte de disco	•Tallriksfjäder	
24	**VOE 183444**	2	2				•Needle roller assembly	•Couronne à aiguilles	•Nadelrollenkäfig	•Corona rodillo de agujas	•Nålrullkrans	
25	**VOE 11418478**	1	1				•Spacer ring	•Bague entretoise	•Abstandring	•Anillo distanciador	•Distansring	

1	**22562**	**Hydraulic clutch forward/3:rd speeds** **Hydraulic clutch forward/3:rd speeds** **Hydraulic clutch forward/3:rd speeds** **Hydraulic clutch forward/3:rd speeds** **Hydraulkoppling fram/3:an**	Catalogue id **20105**	Group **421**
2	**22579**		Illustr. No **1023964**	Section **600**
3			Issue **20009038-J**	Page **621**
4				
5				

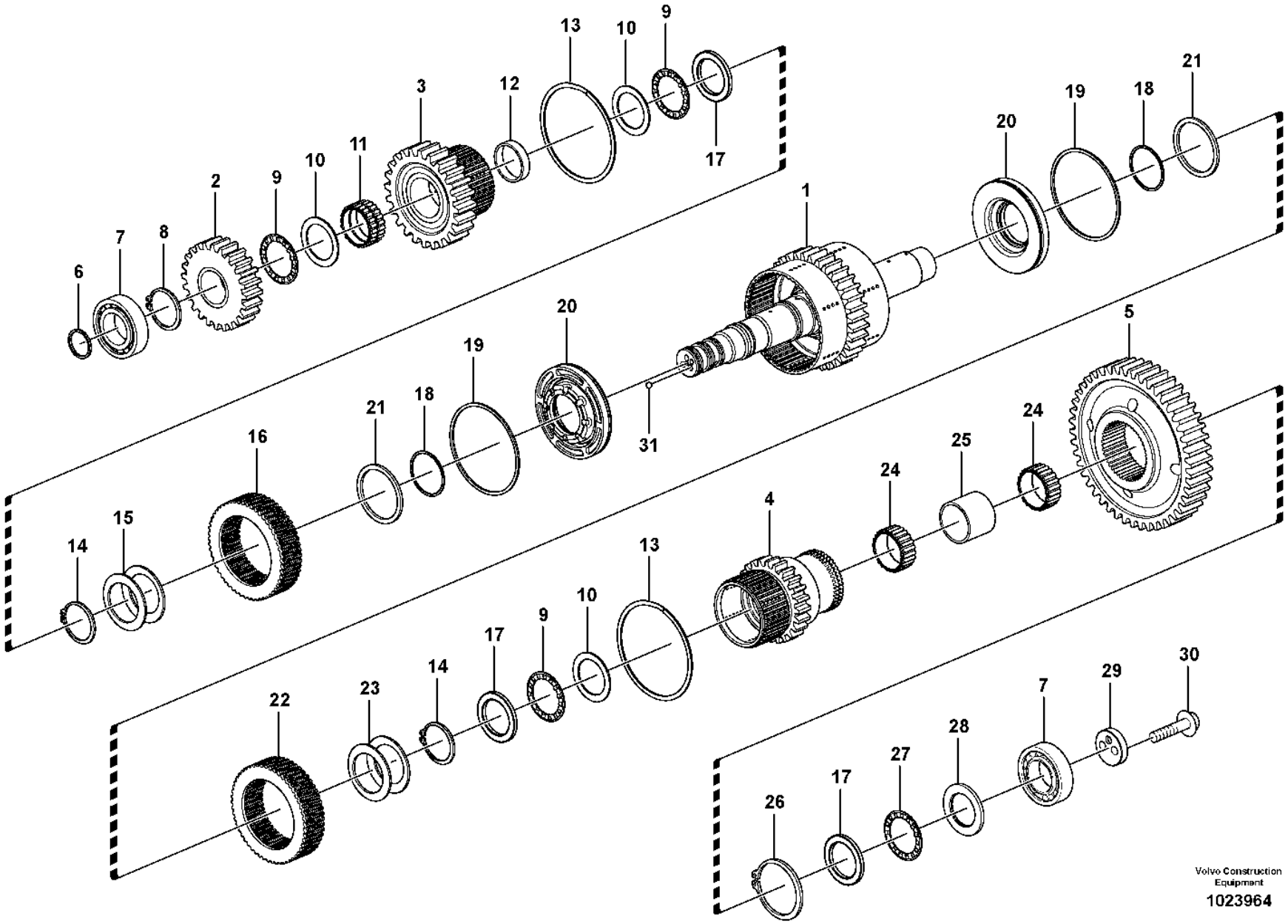
Volvo Construction Equipment
1023964

Fig.	Part No.	Quantity 1	2	3	PS	KIT	Description	Dénomination	Bezeichnung	Denominación	Benämning	Notes
26	**VOE 914486**	1	1				•Retaining ring	•Bague retenue	•Haltering	•Anillo retén	•Hållarring	
27	**VOE 11145231**	1	1				•Thrust roller assembly	•Butée-rouleau	•Axialrollenkäfig	•Corona axial	•Axialrullkrans	
28	**VOE 4718008**	1					•Washer	•Rondelle	•Scheibe	•Arandela	•Bricka	
28	**VOE 15175531**		1				•Thrust washer	•Disque de butée	•Axialscheibe	•Arandela axial	•Axialbricka	
29	**VOE 16861128**	1	1				•Washer	•Rondelle	•Scheibe	•Arandela	•Bricka	(VOE 11144923)
30	**VOE 60113096**	2	2				•Flange screw	•Vis à embase	•Flanschschraube	•Tornillo embridado	•Flänsskruv	(VOE 13965185)
31	**VOE 184645**	2	2				•Ball	•Bille	•Kugel	•Bola	•Kula	

1	**22562**	**Hydraulic clutch forward/3:rd speeds**	Catalogue id **20105**	Group **421**
2	**22579**	**Hydraulic clutch forward/3:rd speeds**		
3		**Hydraulic clutch forward/3:rd speeds**	Illustr. No **1023964**	Section **600**
4		**Hydraulic clutch forward/3:rd speeds**		
5		**Hydraulkoppling fram/3:an**	Issue **20009038-J**	Page **623**

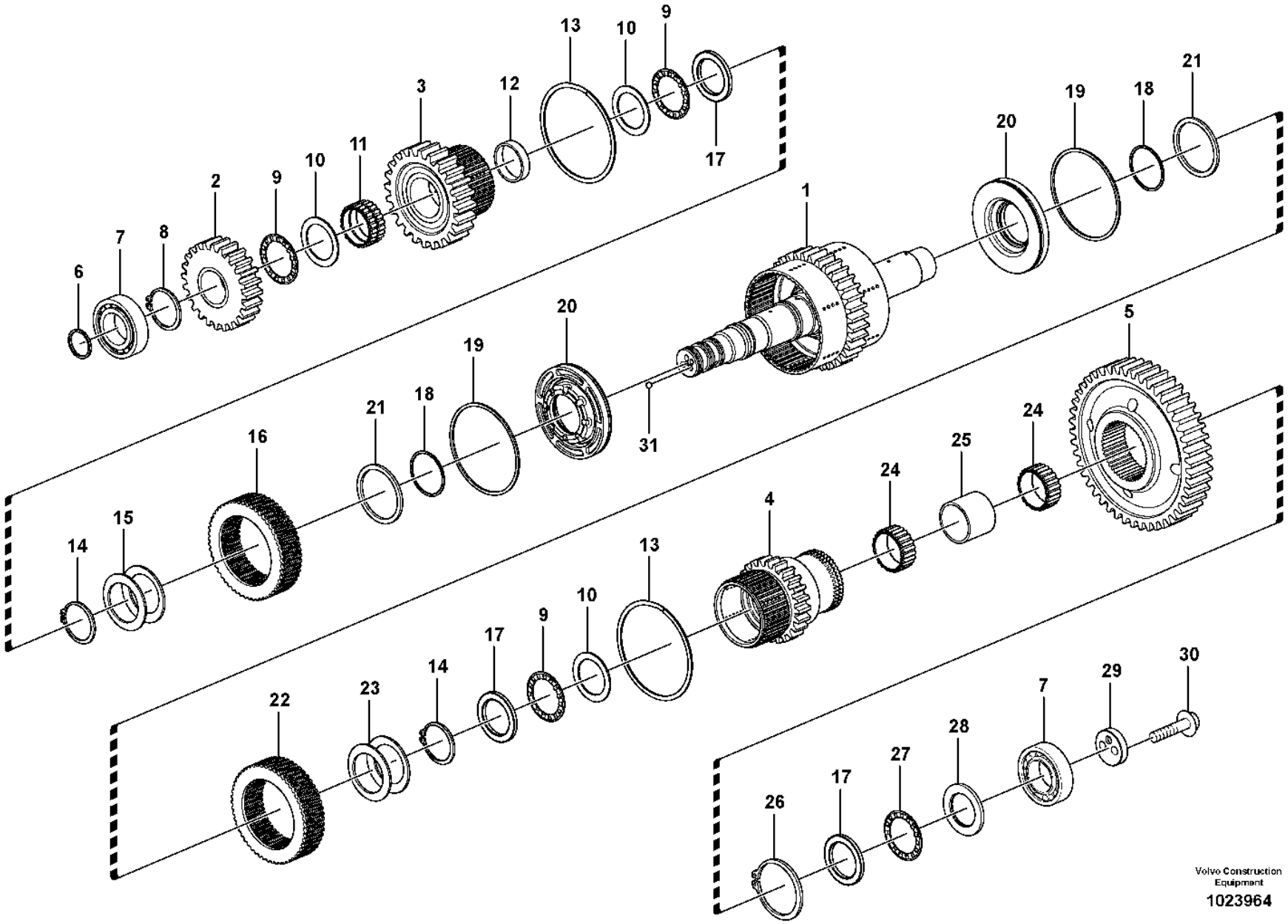
Volvo Construction Equipment
1023964

Fig.	Part No.	Quantity 1	2	3	PS	KIT	Description	Dénomination	Bezeichnung	Denominación	Benämning	Notes
	VOE 17405582	1					Hydraulic clutch	Accouplement hydraulique	Hydraulikkupplung	Acoplamiento hidráulico	Hydraulkoppling	
1	**VOE 17405647**	1					•Clutch shaft	•Arbre embrayage	•Kupplungswelle	•Eje de acoplamiento	•Kopplingsaxel	
2	**VOE 11419549**	1					•Gear	•Pignon	•Zahnrad	•Engranaje	•Kugghjul	
3	**VOE 11419294**	1					•Gear	•Pignon	•Zahnrad	•Engranaje	•Kugghjul	
4	**VOE 11418477**	1					•Gear	•Pignon	•Zahnrad	•Engranaje	•Kugghjul	
5	**VOE 11419298**	1					•Gear	•Pignon	•Zahnrad	•Engranaje	•Kugghjul	
6	**VOE 11038835**	3					•Piston ring	•Segment piston	•Kolbenring	•Aro de pistón	•Kolvring	
7	**VOE 11997939**	2					•Roller bearing	•Roulement à rouleaux	•Rollenlager	•Cojínete rodillo	•Rullager	
8	**VOE 914472**	1					•Retaining ring	•Bague retenue	•Haltering	•Anillo retén	•Hållarring	
9	**VOE 795433**	3					•Needle bearing	•Roulement à aiguilles	•Nadellager	•Cojinete de agujas	•Nållager	
10	**VOE 4871341**	3					•Thrust washer	•Disque de butée	•Axialscheibe	•Arandela axial	•Axialbricka	
11	**VOE 784467**	1					•Needle bearing	•Roulement à aiguilles	•Nadellager	•Cojinete de agujas	•Nållager	
12	**VOE 11037108**	1					•Spacer ring	•Bague entretoise	•Abstandring	•Anillo distanciador	•Distansring	
13	**VOE 11418485**	2					•Lock ring	•Anneau verrouillage	•Sicherungsring	•Anillo de seguridad	•Låsring	
14	**VOE 11145411**	2					•Snap ring	•Circlip	•Nutring	•Circlip	•Spårring	
15	**VOE 11418986**	7					•Disc spring	•Ressort diaphragme	•Tellerfeder	•Resorte de disco	•Tallriksfjäder	
16	**VOE 15171124**	1					•Disc kit	•Jeu disques	•Lamellensatz	•Juego de frenos	•Lamellsats	
17	**VOE 184241**	3					•Bearing washer	•Rondelle palier	•Lageranlaufscheibe	•Arandela de cojinete	•Lagerbricka	
18	**VOE 11989798**	2					•Sealing ring	•Bague étanchéité	•Dichtring	•Anillo retén	•Tätningsring	
19	**VOE 11989797**	2					•Sealing ring	•Bague étanchéité	•Dichtring	•Anillo retén	•Tätningsring	
20	**VOE 11418476**	2					•Piston	•Piston	•Kolben	•Pistón	•Kolv	
21	**VOE 11419534**	2					•Thrust washer	•Disque de butée	•Axialscheibe	•Arandela axial	•Axialbricka	
22	**VOE 15171133**	1					•Disc kit	•Jeu disques	•Lamellensatz	•Juego de frenos	•Lamellsats	
23	**VOE 11418986**	5					•Disc spring	•Ressort diaphragme	•Tellerfeder	•Resorte de disco	•Tallriksfjäder	
24	**VOE 183444**	2					•Needle roller assembly	•Couronne à aiguilles	•Nadelrollenkäfig	•Corona rodillo de agujas	•Nålrullkrans	
25	**VOE 11418478**	1					•Spacer ring	•Bague entretoise	•Abstandring	•Anillo distanciador	•Distansring	
26	**VOE 914486**	1					•Retaining ring	•Bague retenue	•Haltering	•Anillo retén	•Hållarring	
27	**VOE 11145231**	1					•Thrust roller assembly	•Butée-rouleau	•Axialrollenkäfig	•Corona axial	•Axialrullkrans	
28	**VOE 15175531**	1					•Thrust washer	•Disque de butée	•Axialscheibe	•Arandela axial	•Axialbricka	

1		**Hydraulic clutch forward/3:rd speeds**	Catalogue id **20105**	Group **421**
2		**Hydraulic clutch forward/3:rd speeds**		
3		**Hydraulic clutch forward/3:rd speeds**	Illustr. No **1023964**	Section **650**
4		**Hydraulic clutch forward/3:rd speeds**		
5		**Hydraulkoppling fram/3:an**	Issue **20009038-J**	Page **625**
		22718, 22736		

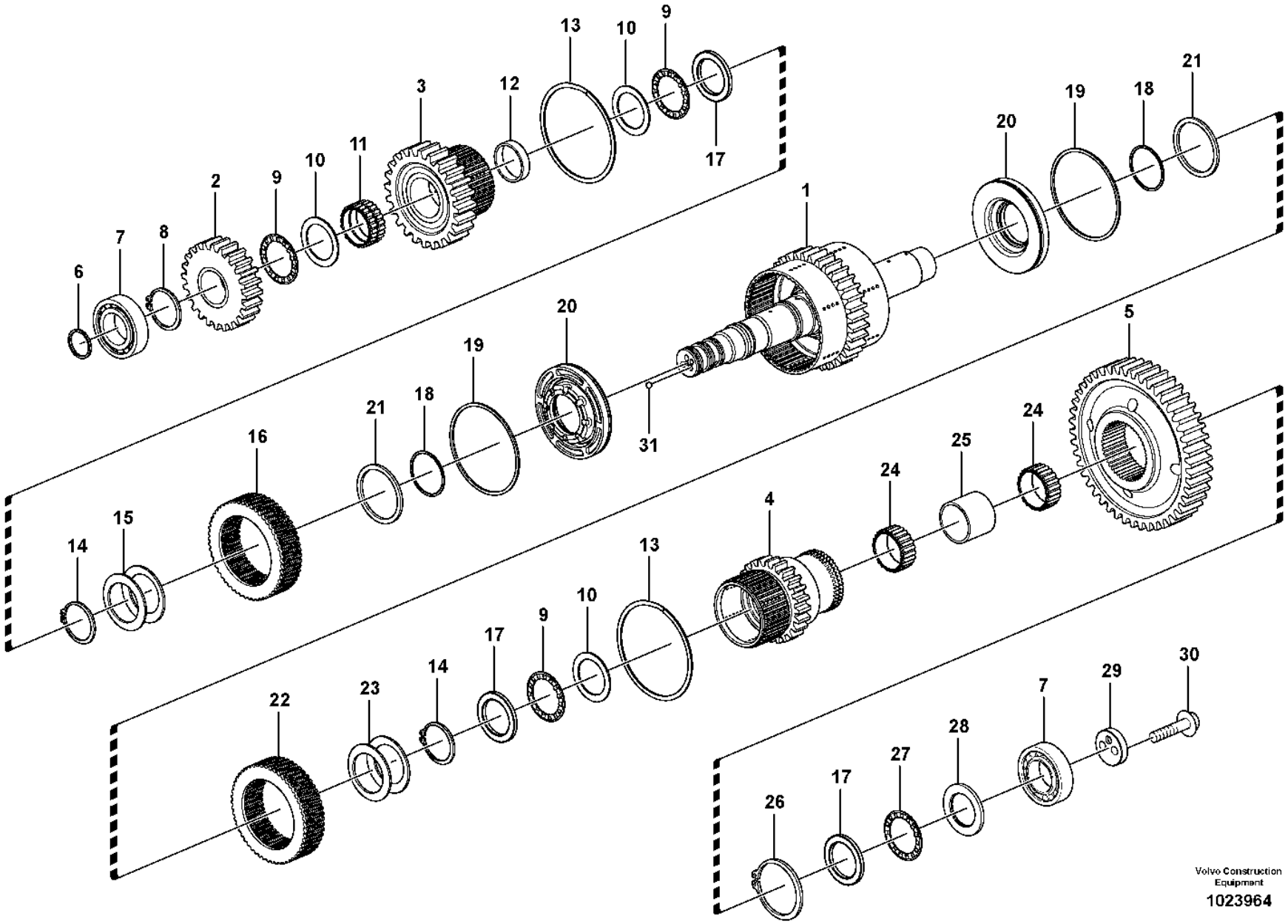
Volvo Construction Equipment
1023964

Fig.	Part No.	Quantity 1	2	3	PS	KIT	Description	Dénomination	Bezeichnung	Denominación	Benämning	Notes
29	**VOE 16861128**	1					•Washer	•Rondelle	•Scheibe	•Arandela	•Bricka	
30	**VOE 60113096**	2					•Flange screw	•Vis à embase	•Flanschschraube	•Tornillo embridado	•Flänsskruv	(VOE 13965185)
31	**VOE 184645**	2					•Ball	•Bille	•Kugel	•Bola	•Kula	

1		**Hydraulic clutch forward/3:rd speeds**	Catalogue id **20105**	Group **421**
2		**Hydraulic clutch forward/3:rd speeds**		
3		**Hydraulic clutch forward/3:rd speeds**	Illustr. No **1023964**	Section **650**
4		**Hydraulic clutch forward/3:rd speeds** **Hydraulkoppling fram/3:an**		
5		**22718, 22736**	Issue **20009038-J**	Page **627**

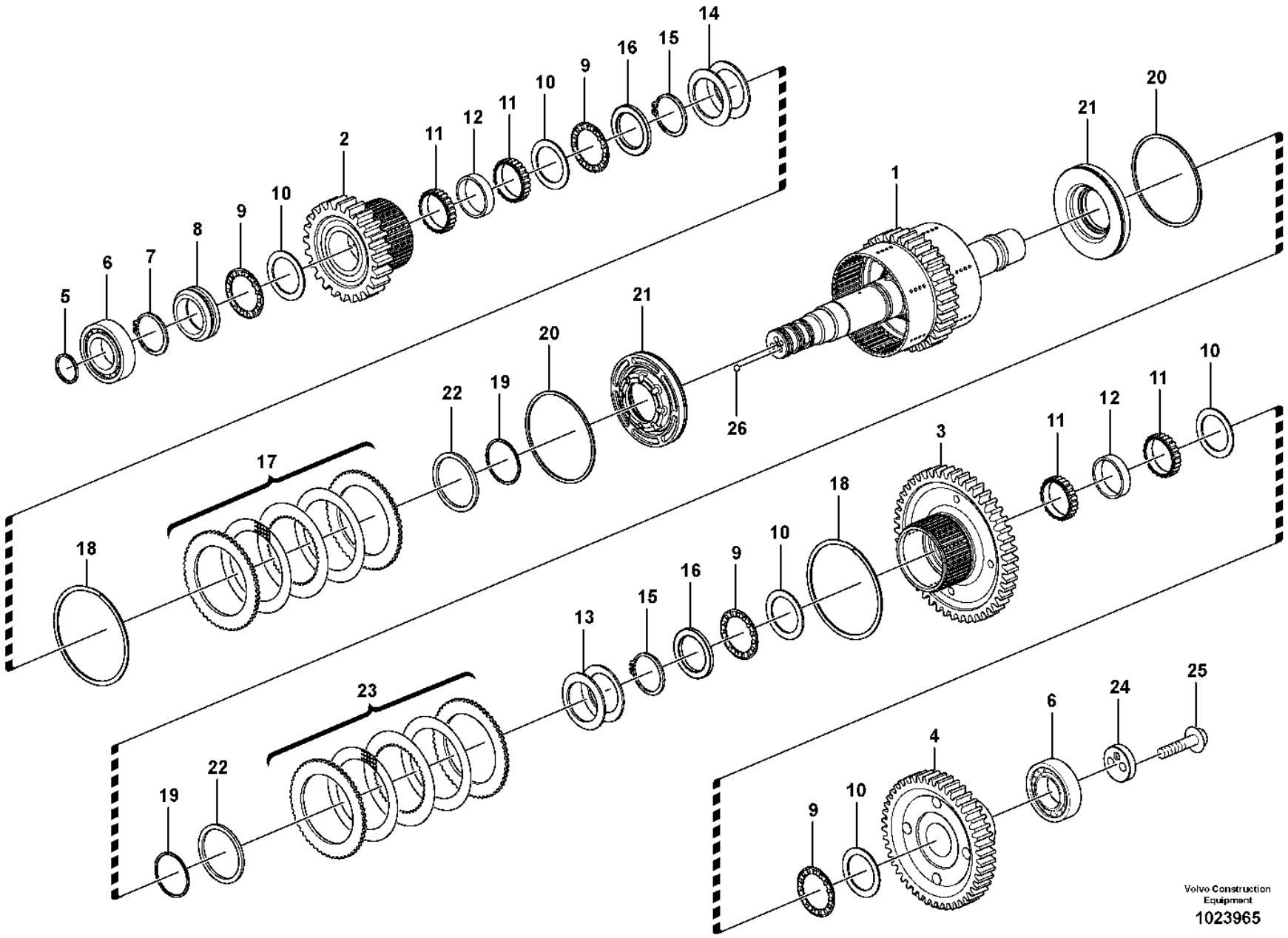
Volvo Construction Equipment
1023965

Fig.	Part No.	Quantity 1	2	3	PS	KIT	Description	Dénomination	Bezeichnung	Denominación	Benämning	Notes
	VOE 11418471	1					Hydraulic clutch	Accouplement hydraulique	Hydraulikkupplung	Acoplamiento hidráulico	Hydraulkoppling	
1	**VOE 11418546**	1			SS		•Clutch shaft	•Arbre embrayage	•Kupplungswelle	•Eje de acoplamiento	•Kopplingsaxel	
2	**VOE 11419294**	1					•Gear	•Pignon	•Zahnrad	•Engranaje	•Kugghjul	
3	**VOE 11419308**	1					•Gear	•Pignon	•Zahnrad	•Engranaje	•Kugghjul	
4	**VOE 11419311**	1					•Gear	•Pignon	•Zahnrad	•Engranaje	•Kugghjul	
5	**VOE 11038835**	3					•Piston ring	•Segment piston	•Kolbenring	•Aro de pistón	•Kolvring	
6	**VOE 11997939**	2					•Roller bearing	•Roulement à rouleaux	•Rollenlager	•Cojínete rodillo	•Rullager	
7	**VOE 914472**	1					•Retaining ring	•Bague retenue	•Haltering	•Anillo retén	•Hållarring	
8	**VOE 17433093**	1					•Thrust washer	•Disque de butée	•Axialscheibe	•Arandela axial	•Axialbricka	(VOE 4718932)
9	**VOE 795433**	4					•Needle bearing	•Roulement à aiguilles	•Nadellager	•Cojinete de agujas	•Nållager	
10	**VOE 4871341**	5					•Thrust washer	•Disque de butée	•Axialscheibe	•Arandela axial	•Axialbricka	
11	**VOE 784467**	2					•Needle bearing	•Roulement à aiguilles	•Nadellager	•Cojinete de agujas	•Nållager	
12	**VOE 11037108**	2					•Spacer ring	•Bague entretoise	•Abstandring	•Anillo distanciador	•Distansring	
13	**VOE 11418986**	5					•Disc spring	•Ressort diaphragme	•Tellerfeder	•Resorte de disco	•Tallriksfjäder	
14	**VOE 11418986**	7					•Disc spring	•Ressort diaphragme	•Tellerfeder	•Resorte de disco	•Tallriksfjäder	
15	**VOE 11145411**	2					•Snap ring	•Circlip	•Nutring	•Circlip	•Spårring	
16	**VOE 184241**	2					•Bearing washer	•Rondelle palier	•Lageranlaufscheibe	•Arandela de cojinete	•Lagerbricka	
17	**VOE 15045122**	1					•Disc kit	•Jeu disques	•Lamellensatz	•Juego de frenos	•Lamellsats	(VOE 11418447)
18	**VOE 11418485**	2					•Lock ring	•Anneau verrouillage	•Sicherungsring	•Anillo de seguridad	•Låsring	
19	**VOE 11989798**	2					•Sealing ring	•Bague étanchéité	•Dichtring	•Anillo retén	•Tätningsring	
20	**VOE 11989797**	2					•Sealing ring	•Bague étanchéité	•Dichtring	•Anillo retén	•Tätningsring	
21	**VOE 11418476**	2					•Piston	•Piston	•Kolben	•Pistón	•Kolv	
22	**VOE 11419534**	2					•Thrust washer	•Disque de butée	•Axialscheibe	•Arandela axial	•Axialbricka	
23	**VOE 15045125**	1					•Disc kit	•Jeu disques	•Lamellensatz	•Juego de frenos	•Lamellsats	(VOE 11418448)
24	**VOE 16861128**	1					•Washer	•Rondelle	•Scheibe	•Arandela	•Bricka	(VOE 11144923)
25	**VOE 60113096**	2					•Flange screw	•Vis à embase	•Flanschschraube	•Tornillo embridado	•Flänsskruv	(VOE 13965185)
26	**VOE 184645**	2					•Ball	•Bille	•Kugel	•Bola	•Kula	

1		**Hydraulic clutch rear/4:th speeds**	Catalogue id **20105**	Group **421**
2		**Hydraulic clutch rear/4:th speeds**		
3		**Hydraulic clutch rear/4:th speeds**	Illustr. No **1023965**	Section **700**
4		**Hydraulic clutch rear/4:th speeds**		
5		**Hydraulkoppling back/4:an**	Issue **20009038-J**	Page **629**
		22562		

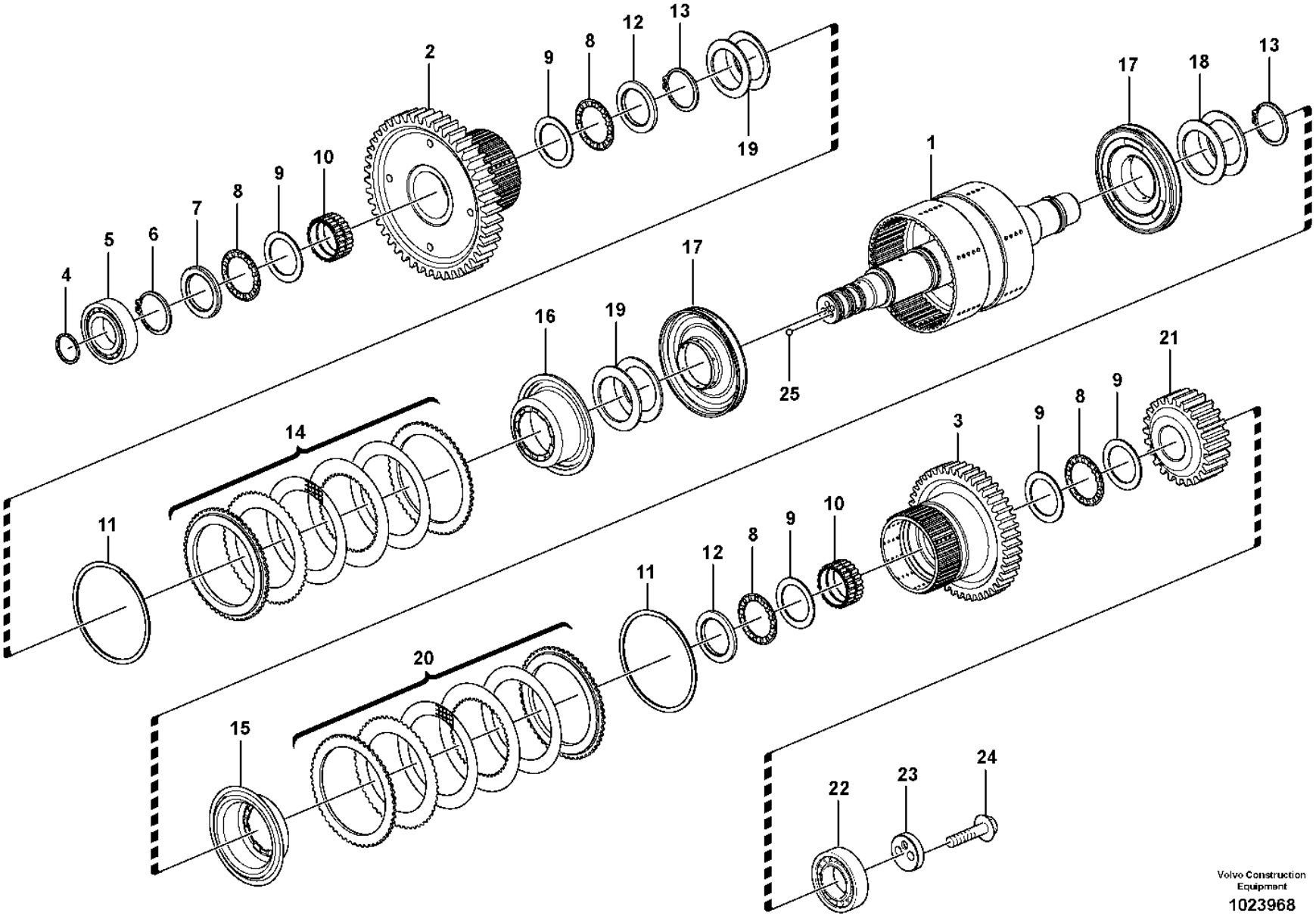

Volvo Construction Equipment

1023968

Fig.	Part No.	Quantity 1	2	3	PS	KIT	Description	Dénomination	Bezeichnung	Denominación	Benämning	Notes
	VOE 15017952	1			SS		Hydraulic clutch	Accouplement hydraulique	Hydraulikkupplung	Acoplamiento hidráulico	Hydraulkoppling	
	VOE 15074205		1				Hydraulic clutch	Accouplement hydraulique	Hydraulikkupplung	Acoplamiento hidráulico	Hydraulkoppling	
1	**VOE 15017958**	1			SS		•Clutch shaft	•Arbre embrayage	•Kupplungswelle	•Eje de acoplamiento	•Kopplingsaxel	
1	**VOE 15074199**		1		SS		•Shaft	•Arbre	•Welle	•Eje	•Axel	
2	**VOE 11419550**	1	1				•Gear	•Pignon	•Zahnrad	•Engranaje	•Kugghjul	
3	**VOE 11419316**	1	1				•Gear	•Pignon	•Zahnrad	•Engranaje	•Kugghjul	
4	**VOE 11038835**	3	3				•Piston ring	•Segment piston	•Kolbenring	•Aro de pistón	•Kolvring	
5	**VOE 11997939**	1	1				•Roller bearing	•Roulement à rouleaux	•Rollenlager	•Cojínete rodillo	•Rullager	
6	**VOE 13947902**	1	1				•Lock ring	•Anneau verrouillage	•Sicherungsring	•Anillo de seguridad	•Låsring	
7	**VOE 15175558**	1	1				•Thrust washer	•Disque de butée	•Axialscheibe	•Arandela axial	•Axialbricka	(VOE 4718930)
8	**VOE 4785772**	4	4				•Needle bearing	•Roulement à aiguilles	•Nadellager	•Cojinete de agujas	•Nållager	
9	**VOE 4871338**	5	5				•Thrust washer	•Disque de butée	•Axialscheibe	•Arandela axial	•Axialbricka	
10	**VOE 11145380**	2	2				•Needle holder	•Porte-aiguille	•Nadelkäfig	•Portaagujas	•Nålhållare	
11	**VOE 11418309**	2					•Lock ring	•Anneau verrouillage	•Sicherungsring	•Anillo de seguridad	•Låsring	
11	**VOE 15069329**		2				•Lock ring	•Anneau verrouillage	•Sicherungsring	•Anillo de seguridad	•Låsring	
12	**VOE 11418206**	2	2				•Thrust washer	•Disque de butée	•Axialscheibe	•Arandela axial	•Axialbricka	
13	**VOE 11037594**	2	2				•Lock ring	•Anneau verrouillage	•Sicherungsring	•Anillo de seguridad	•Låsring	
14	**VOE 15017192**	1	1				•Disc kit	•Jeu disques	•Lamellensatz	•Juego de frenos	•Lamellsats	(VOE 11418676)
15	**VOE 11418263**	1	1				•Piston	•Piston	•Kolben	•Pistón	•Kolv	
16	**VOE 11418262**	1	1				•Piston	•Piston	•Kolben	•Pistón	•Kolv	
17	**VOE 17412985**	2	2				•Piston	•Piston	•Kolben	•Pistón	•Kolv	(VOE 11418407)
18	**VOE 11418390**	6	6				•Disc spring	•Ressort diaphragme	•Tellerfeder	•Resorte de disco	•Tallriksfjäder	
19	**VOE 11418390**	8	8				•Disc spring	•Ressort diaphragme	•Tellerfeder	•Resorte de disco	•Tallriksfjäder	
20	**VOE 15017294**	1	1				•Disc kit	•Jeu disques	•Lamellensatz	•Juego de frenos	•Lamellsats	(VOE 11418677)
21	**VOE 11419319**	1	1				•Gear	•Pignon	•Zahnrad	•Engranaje	•Kugghjul	
22	**VOE 11144936**	1	1				•Bearing	•Roulement	•Lager	•Cojinete	•Lager	
23	**VOE 16861128**	1	1				•Washer	•Rondelle	•Scheibe	•Arandela	•Bricka	(VOE 11144923)
24	**VOE 60113096**	2	2				•Flange screw	•Vis à embase	•Flanschschraube	•Tornillo embridado	•Flänsskruv	(VOE 13965185)
25	**VOE 184645**	2	2				•Ball	•Bille	•Kugel	•Bola	•Kula	

1	**HT - 12590**	**Hydraulic clutch 1:st and 2:nd speeds**	Catalogue id **20105**	Group **421**
2	**HT 12591 -**	**Hydraulic clutch 1:st and 2:nd speeds**		
3		**Hydraulic clutch 1:st and 2:nd speeds**	Illustr. No **1023968**	Section **750**
4		**Hydraulic clutch 1:st and 2:nd speeds**		
5		**Hydraulkoppling 1:an och 2:an**	Issue **20009038-J**	Page **631**
		22562		

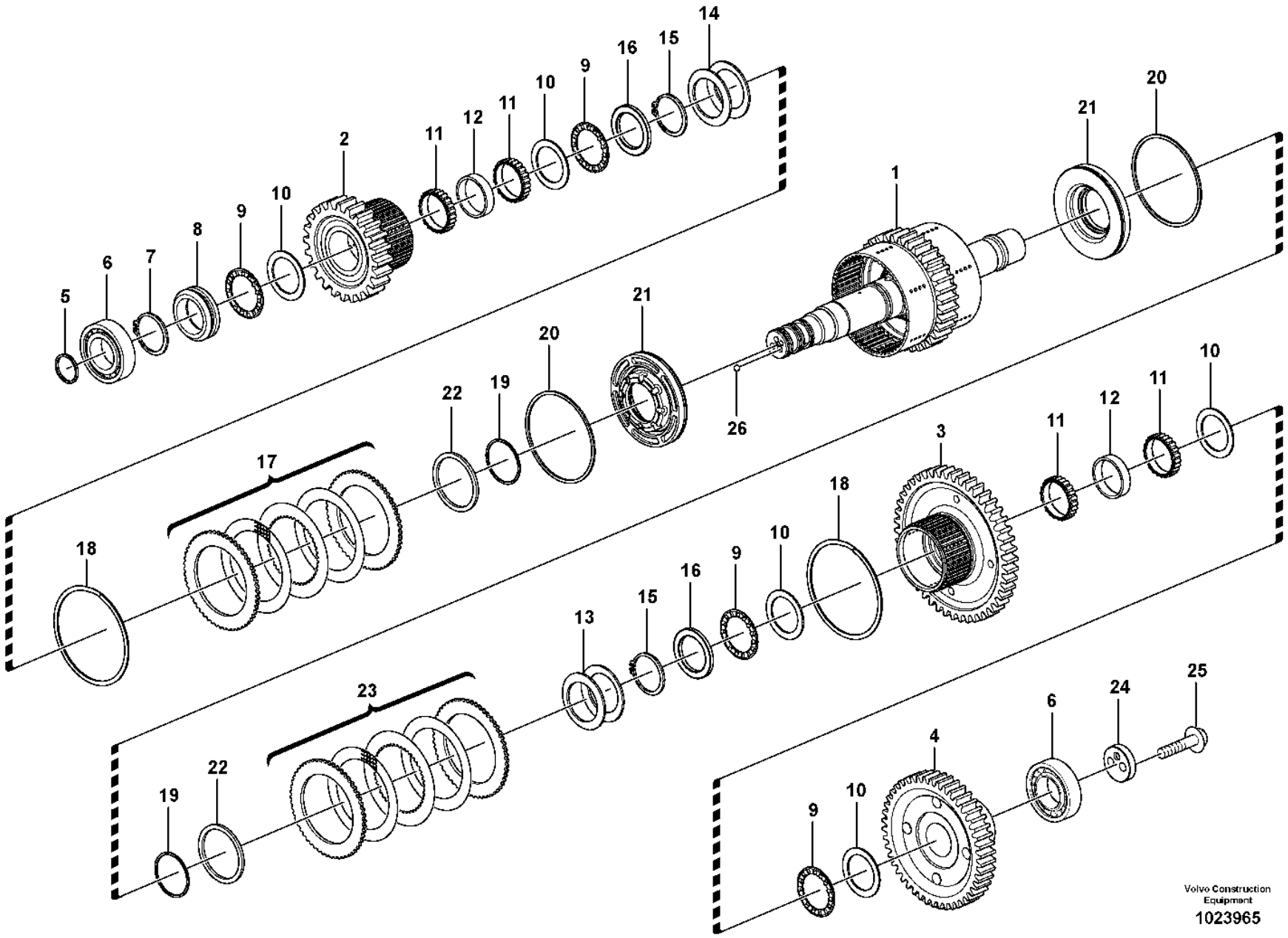
Volvo Construction Equipment
1023965

Fig.	Part No.	Quantity 1	2	3	PS	KIT	Description	Dénomination	Bezeichnung	Denominación	Benämning	Notes
	VOE 15179053	1					Hydraulic clutch	Accouplement hydraulique	Hydraulikkupplung	Acoplamiento hidráulico	Hydraulkoppling	22579
	VOE 17405626	1					Hydraulic clutch	Accouplement hydraulique	Hydraulikkupplung	Acoplamiento hidráulico	Hydraulkoppling	22718, 22736
1	**VOE 11418546**	1			SS		•Clutch shaft	•Arbre embrayage	•Kupplungswelle	•Eje de acoplamiento	•Kopplingsaxel	22579
1	**VOE 17405240**	1					•Clutch shaft	•Arbre embrayage	•Kupplungswelle	•Eje de acoplamiento	•Kopplingsaxel	22718
2	**VOE 11419294**	1					•Gear	•Pignon	•Zahnrad	•Engranaje	•Kugghjul	
3	**VOE 11419308**	1					•Gear	•Pignon	•Zahnrad	•Engranaje	•Kugghjul	
4	**VOE 11419311**	1					•Gear	•Pignon	•Zahnrad	•Engranaje	•Kugghjul	
5	**VOE 11038835**	3					•Piston ring	•Segment piston	•Kolbenring	•Aro de pistón	•Kolvring	
6	**VOE 11997939**	2					•Roller bearing	•Roulement à rouleaux	•Rollenlager	•Cojínete rodillo	•Rullager	
7	**VOE 914472**	1					•Retaining ring	•Bague retenue	•Haltering	•Anillo retén	•Hållarring	
8	**VOE 17433093**	1					•Thrust washer	•Disque de butée	•Axialscheibe	•Arandela axial	•Axialbricka	(VOE 4718932)
9	**VOE 795433**	4					•Needle bearing	•Roulement à aiguilles	•Nadellager	•Cojinete de agujas	•Nållager	
10	**VOE 4871341**	5					•Thrust washer	•Disque de butée	•Axialscheibe	•Arandela axial	•Axialbricka	
11	**VOE 784467**	2					•Needle bearing	•Roulement à aiguilles	•Nadellager	•Cojinete de agujas	•Nållager	
12	**VOE 11037108**	2					•Spacer ring	•Bague entretoise	•Abstandring	•Anillo distanciador	•Distansring	
13	**VOE 11418986**	5					•Disc spring	•Ressort diaphragme	•Tellerfeder	•Resorte de disco	•Tallriksfjäder	
14	**VOE 11418986**	7					•Disc spring	•Ressort diaphragme	•Tellerfeder	•Resorte de disco	•Tallriksfjäder	
15	**VOE 11145411**	2					•Snap ring	•Circlip	•Nutring	•Circlip	•Spårring	
16	**VOE 184241**	2					•Bearing washer	•Rondelle palier	•Lageranlaufscheibe	•Arandela de cojinete	•Lagerbricka	
17	**VOE 15171124**	1					•Disc kit	•Jeu disques	•Lamellensatz	•Juego de frenos	•Lamellsats	
18	**VOE 11418485**	2					•Lock ring	•Anneau verrouillage	•Sicherungsring	•Anillo de seguridad	•Låsring	
19	**VOE 11989798**	2					•Sealing ring	•Bague étanchéité	•Dichtring	•Anillo retén	•Tätningsring	
20	**VOE 11989797**	2					•Sealing ring	•Bague étanchéité	•Dichtring	•Anillo retén	•Tätningsring	
21	**VOE 11418476**	2					•Piston	•Piston	•Kolben	•Pistón	•Kolv	
22	**VOE 11419534**	2					•Thrust washer	•Disque de butée	•Axialscheibe	•Arandela axial	•Axialbricka	
23	**VOE 15171133**	1					•Disc kit	•Jeu disques	•Lamellensatz	•Juego de frenos	•Lamellsats	
24	**VOE 16861128**	1					•Washer	•Rondelle	•Scheibe	•Arandela	•Bricka	(VOE 11144923)
25	**VOE 60113096**	2					•Flange screw	•Vis à embase	•Flanschschraube	•Tornillo embridado	•Flänsskruv	(VOE 13965185)
26	**VOE 184645**	2					•Ball	•Bille	•Kugel	•Bola	•Kula	

1		**Hydraulic clutch rear/4:th speeds**	Catalogue id **20105**	Group **421**
2		**Hydraulic clutch rear/4:th speeds**		
3		**Hydraulic clutch rear/4:th speeds**	Illustr. No **1023965**	Section **800**
4		**Hydraulic clutch rear/4:th speeds** **Hydraulkoppling back/4:an**		
5		**22579, 22718, 22736**	Issue **20009038-J**	Page **633**

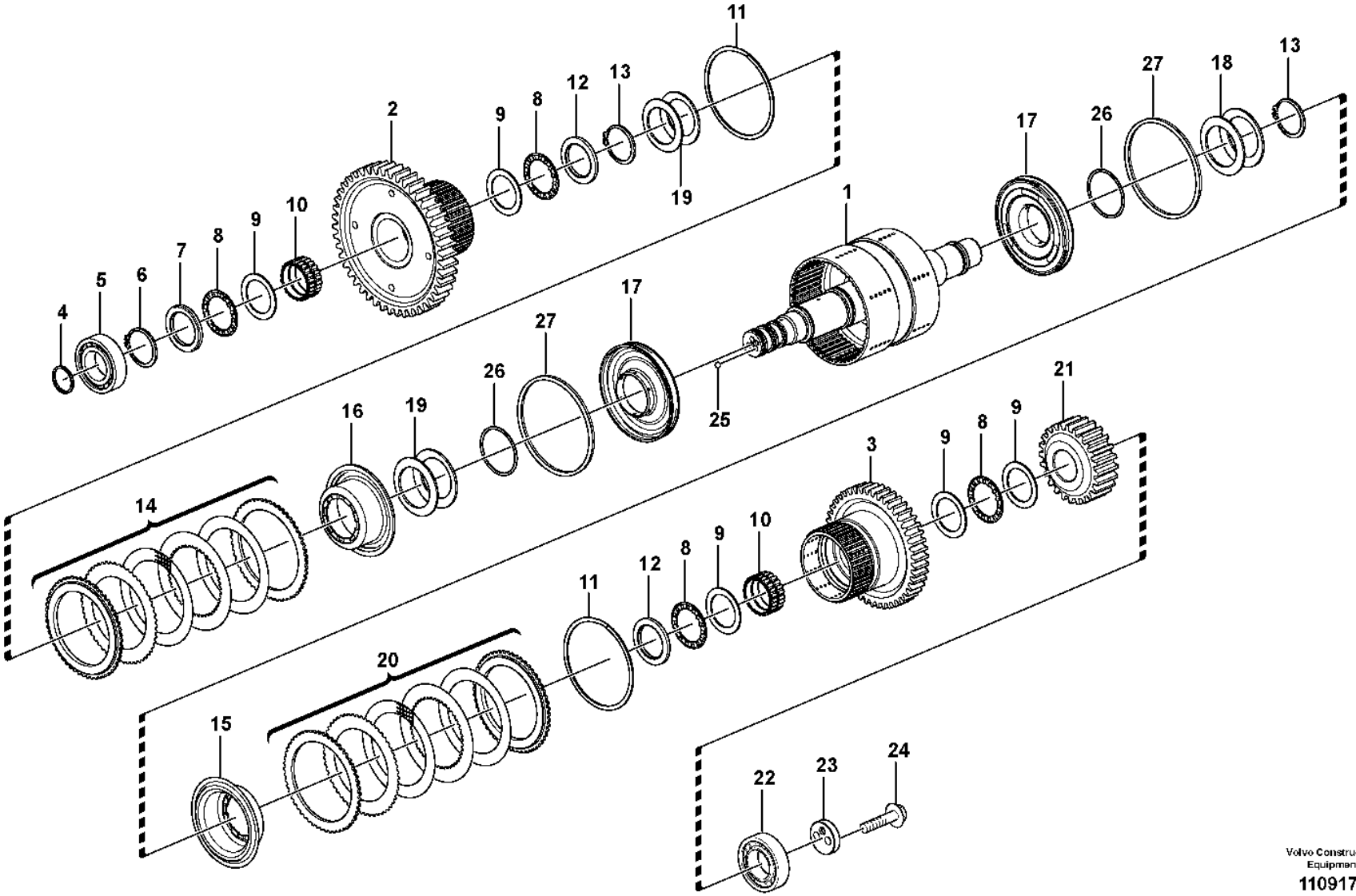

Volvo Construction Equipment

1109178

Fig.	Part No.	Quantity 1	2	3	PS	KIT	Description	Dénomination	Bezeichnung	Denominación	Benämning	Notes
	VOE 15179054	1					Hydraulic clutch	Accouplement hydraulique	Hydraulikkupplung	Acoplamiento hidráulico	Hydraulkoppling	
1	**VOE 15074199**	1			SS		•Shaft	•Arbre	•Welle	•Eje	•Axel	
2	**VOE 11419550**	1					•Gear	•Pignon	•Zahnrad	•Engranaje	•Kugghjul	
3	**VOE 11419316**	1					•Gear	•Pignon	•Zahnrad	•Engranaje	•Kugghjul	
4	**VOE 11038835**	3					•Piston ring	•Segment piston	•Kolbenring	•Aro de pistón	•Kolvring	
5	**VOE 11997939**	1					•Roller bearing	•Roulement à rouleaux	•Rollenlager	•Cojínete rodillo	•Rullager	
6	**VOE 13947902**	1					•Lock ring	•Anneau verrouillage	•Sicherungsring	•Anillo de seguridad	•Låsring	
7	**VOE 15175558**	1					•Thrust washer	•Disque de butée	•Axialscheibe	•Arandela axial	•Axialbricka	
8	**VOE 4785772**	4					•Needle bearing	•Roulement à aiguilles	•Nadellager	•Cojinete de agujas	•Nållager	
9	**VOE 4871338**	5					•Thrust washer	•Disque de butée	•Axialscheibe	•Arandela axial	•Axialbricka	
10	**VOE 11145380**	2					•Needle holder	•Porte-aiguille	•Nadelkäfig	•Portaagujas	•Nålhållare	
11	**VOE 15069329**	2					•Lock ring	•Anneau verrouillage	•Sicherungsring	•Anillo de seguridad	•Låsring	
12	**VOE 11418206**	2					•Thrust washer	•Disque de butée	•Axialscheibe	•Arandela axial	•Axialbricka	
13	**VOE 11037594**	2					•Lock ring	•Anneau verrouillage	•Sicherungsring	•Anillo de seguridad	•Låsring	
14	**VOE 15172600**	1					•Disc kit	•Jeu disques	•Lamellensatz	•Juego de frenos	•Lamellsats	
15	**VOE 11418263**	1					•Piston	•Piston	•Kolben	•Pistón	•Kolv	
16	**VOE 11418262**	1					•Piston	•Piston	•Kolben	•Pistón	•Kolv	
17	**VOE 17532952**	2					•Piston	•Piston	•Kolben	•Pistón	•Kolv	
18	**VOE 11418390**	6					•Disc spring	•Ressort diaphragme	•Tellerfeder	•Resorte de disco	•Tallriksfjäder	
19	**VOE 11418390**	8					•Disc spring	•Ressort diaphragme	•Tellerfeder	•Resorte de disco	•Tallriksfjäder	
20	**VOE 15172601**	1					•Disc kit	•Jeu disques	•Lamellensatz	•Juego de frenos	•Lamellsats	
21	**VOE 11419319**	1					•Gear	•Pignon	•Zahnrad	•Engranaje	•Kugghjul	
22	**VOE 11144936**	1					•Bearing	•Roulement	•Lager	•Cojinete	•Lager	
23	**VOE 16861128**	1					•Washer	•Rondelle	•Scheibe	•Arandela	•Bricka	(VOE 11144923)
24	**VOE 60113096**	2					•Flange screw	•Vis à embase	•Flanschschraube	•Tornillo embridado	•Flänsskruv	(VOE 13965185)
25	**VOE 184645**	2					•Ball	•Bille	•Kugel	•Bola	•Kula	
26	**VOE 17200049**	2					•Sealing ring	•Bague étanchéité	•Dichtring	•Anillo retén	•Tätningsring	
27	**VOE 17533333**	2					•Sealing ring	•Bague étanchéité	•Dichtring	•Anillo retén	•Tätningsring	

1		**Hydraulic clutch 1:st and 2:nd speeds**	Catalogue id **20105**	Group **421**
2		**Hydraulic clutch 1:st and 2:nd speeds**		
3		**Hydraulic clutch 1:st and 2:nd speeds**	Illustr. No **1109178**	Section **900**
4		**Hydraulic clutch 1:st and 2:nd speeds**		
5		**Hydraulkoppling 1:an och 2:an**	Issue **20009038-J**	Page **635**
		22579		

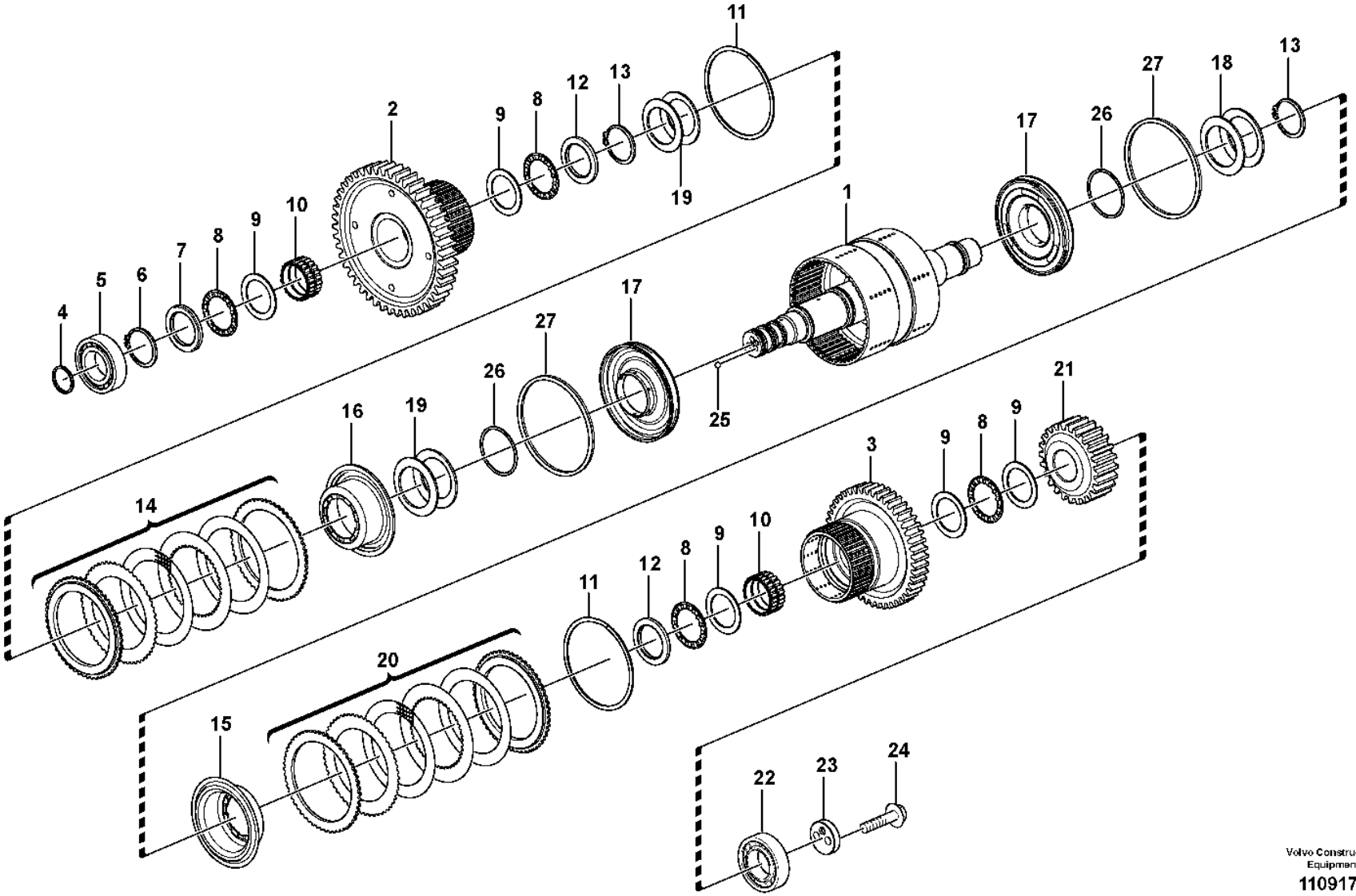

Volvo Construction Equipment

1109178

Fig.	Part No.	Quantity 1	2	3	PS	KIT	Description	Dénomination	Bezeichnung	Denominación	Benämning	Notes
	VOE 17406499	1					Hydraulic clutch	Accouplement hydraulique	Hydraulikkupplung	Acoplamiento hidráulico	Hydraulkoppling	
1	**VOE 17406544**	1					•Clutch shaft	•Arbre embrayage	•Kupplungswelle	•Eje de acoplamiento	•Kopplingsaxel	
2	**VOE 11419550**	1					•Gear	•Pignon	•Zahnrad	•Engranaje	•Kugghjul	
3	**VOE 11419316**	1					•Gear	•Pignon	•Zahnrad	•Engranaje	•Kugghjul	
4	**VOE 11038835**	3					•Piston ring	•Segment piston	•Kolbenring	•Aro de pistón	•Kolvring	
5	**VOE 11997939**	1					•Roller bearing	•Roulement à rouleaux	•Rollenlager	•Cojínete rodillo	•Rullager	
6	**VOE 13947902**	1					•Lock ring	•Anneau verrouillage	•Sicherungsring	•Anillo de seguridad	•Låsring	
7	**VOE 15175558**	1					•Thrust washer	•Disque de butée	•Axialscheibe	•Arandela axial	•Axialbricka	
8	**VOE 4785772**	4					•Needle bearing	•Roulement à aiguilles	•Nadellager	•Cojinete de agujas	•Nållager	
9	**VOE 4871338**	5					•Thrust washer	•Disque de butée	•Axialscheibe	•Arandela axial	•Axialbricka	
10	**VOE 11145380**	2					•Needle holder	•Porte-aiguille	•Nadelkäfig	•Portaagujas	•Nålhållare	
11	**VOE 15069329**	2					•Lock ring	•Anneau verrouillage	•Sicherungsring	•Anillo de seguridad	•Låsring	
12	**VOE 11418206**	2					•Thrust washer	•Disque de butée	•Axialscheibe	•Arandela axial	•Axialbricka	
13	**VOE 11037594**	2					•Lock ring	•Anneau verrouillage	•Sicherungsring	•Anillo de seguridad	•Låsring	
14	**VOE 15172600**	1					•Disc kit	•Jeu disques	•Lamellensatz	•Juego de frenos	•Lamellsats	
15	**VOE 11418263**	1					•Piston	•Piston	•Kolben	•Pistón	•Kolv	
16	**VOE 11418262**	1					•Piston	•Piston	•Kolben	•Pistón	•Kolv	
17	**VOE 17532952**	2					•Piston	•Piston	•Kolben	•Pistón	•Kolv	
18	**VOE 15169605**	6					•Disc spring	•Ressort diaphragme	•Tellerfeder	•Resorte disco	•Tallriksfjäder	
19	**VOE 15169605**	8					•Disc spring	•Ressort diaphragme	•Tellerfeder	•Resorte disco	•Tallriksfjäder	
20	**VOE 15172601**	1					•Disc kit	•Jeu disques	•Lamellensatz	•Juego de frenos	•Lamellsats	
21	**VOE 11419319**	1					•Gear	•Pignon	•Zahnrad	•Engranaje	•Kugghjul	
22	**VOE 11144936**	1					•Bearing	•Roulement	•Lager	•Cojinete	•Lager	
23	**VOE 16861128**	1					•Washer	•Rondelle	•Scheibe	•Arandela	•Bricka	
24	**VOE 60113096**	2					•Flange screw	•Vis à embase	•Flanschschraube	•Tornillo embridado	•Flänsskruv	(VOE 13965185)
25	**VOE 184645**	2					•Ball	•Bille	•Kugel	•Bola	•Kula	
26	**VOE 17200049**	2					•Sealing ring	•Bague étanchéité	•Dichtring	•Anillo retén	•Tätningsring	
27	**VOE 17533333**	2					•Sealing ring	•Bague étanchéité	•Dichtring	•Anillo retén	•Tätningsring	

1		**Hydraulic clutch 1:st and 2:nd speeds**	Catalogue id **20105**	Group **421**
2		**Hydraulic clutch 1:st and 2:nd speeds**		
3		**Hydraulic clutch 1:st and 2:nd speeds**	Illustr. No **1109178**	Section **905**
4		**Hydraulic clutch 1:st and 2:nd speeds**		
5		**Hydraulkoppling 1:an och 2:an**	Issue **20009038-J**	Page **637**
		22718, 22736		

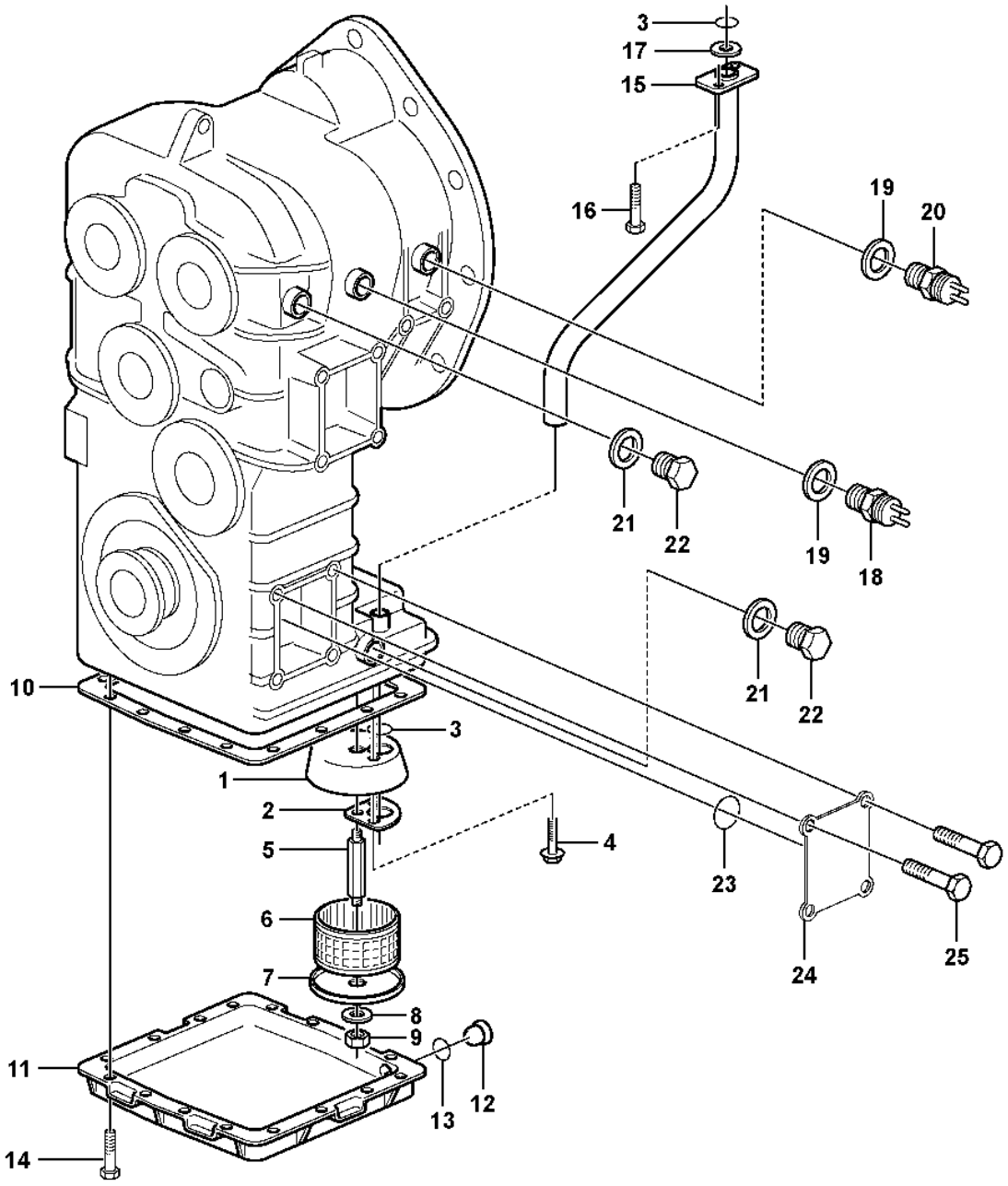

Volvo Construction Equipment
1106363

Fig.	Part No.	Quantity 1	2	3	PS	KIT	Description	Dénomination	Bezeichnung	Denominación	Benämning	Notes
1	**VOE 17217949**	1					Cover	Capot	Abdeckung	Capó	Kåpa	(VOE 4871198)
1	**VOE 17217949**		1				Cover	Capot	Abdeckung	Capó	Kåpa	
2	**VOE 11036023**	1	1				Gasket	Joint	Dichtung	Junta	Packning	
3	**VOE 944126**	2	2				O-ring	Joint torique	O-Ring	Anillo tórico	O-ring	
4	**VOE 996328**	2	2				Flange screw	Vis à embase	Flanschschraube	Tornillo embridado	Flänsskruv	
5	**VOE 4871199**	1	1				Stud	Goujon	Stiftschraube	Espárrago	Pinnskruv	
6	**VOE 4710278**	1	1				Strainer	Crépine	Sieb	Colador	Sil	
7	**VOE 17217965**	1					End plate	Tôle extrémité	Endblech	Placa final	Gavelplåt	(VOE 736747)
7	**VOE 17217965**		1				End plate	Tôle extrémité	Endblech	Placa final	Gavelplåt	
8	**VOE 930840**	1	1				Plain washer	Rondelle plane	Flachscheibe	Arandela plana	Planbricka	
9	**VOE 60113140**	1	1				Flange nut	Écrou à embase	Flanschmutter	Tuerca embridada	Flänsmutter	(VOE 13945408)
10	**VOE 11036370**	1	1				Gasket	Joint	Dichtung	Junta	Packning	
11	**VOE 4871185**	1	1				Cover	Capot	Abdeckung	Capó	Kåpa	
12	**VOE 11102187**	1	1				Magnetic plug	Bouchon magnétique	Magnetstopfen	Tapón magnético	Magnetpropp	
13	**VOE 958228**	1	1				O-ring	Joint torique	O-Ring	Anillo tórico	O-ring	
14	**VOE 13945444**	16	16				Screw	Vis	Schraube	Tornillo	Skruv	
15	**VOE 11419262**	1	1				Suction pipe	Tuyau aspiration	Saugrohr	Tubo de aspiración	Sugrör	
16	**VOE 984734**	2	2				Flange screw	Vis à embase	Flanschschraube	Tornillo embridado	Flänsskruv	(VOE 13946173)
17	**VOE 962546**	1	1				Back-up ring	Bague support	Stützring	Anillo apoyo	Stödring	
18	**VOE 4780941**	1					Induction sensor	Émetteur induction	Induktionsgeber	Sensor de induccion	Induktionssensor	SE4307
18	**VOE 15090257**		1				Induction sensor	Émetteur induction	Induktionsgeber	Sensor de induccion	Induktionssensor	
19	**VOE 13947624**	2	2				Plane gasket	Joint plan	Plandichtung	Junta plana	Planpackning	
20	**VOE 11419327**	1	1				Induction sensor	Émetteur induction	Induktionsgeber	Sensor de induccion	Induktionssensor	SE4213
21	**VOE 976930**	2	2				Gasket	Joint	Dichtung	Junta	Packning	
22	**VOE 13966143**	2	2				Plug	Tampon	Stopfen	Tapón	Plugg	
23	**VOE 949659**	1	1				O-ring	Joint torique	O-Ring	Anillo tórico	O-ring	
24	**VOE 11037816**	1	1				Cover	Capot	Abdeckung	Capó	Kåpa	
25	**VOE 946441**	4	4				Flange screw	Vis à embase	Flanschschraube	Tornillo embridado	Flänsskruv	

1	**22562**
2	**22579**
3	
4	
5	

Oil reservoir and strainer
Reservoire huile et crepine
ölvorratsbehälter und Sieb
Deposito de aceite y colador
Oljebehållare och sil

Catalogue id **20105**	Group **421**
Illustr. No **1106363**	Section **950**
Issue **20009038-J**	Page **639**

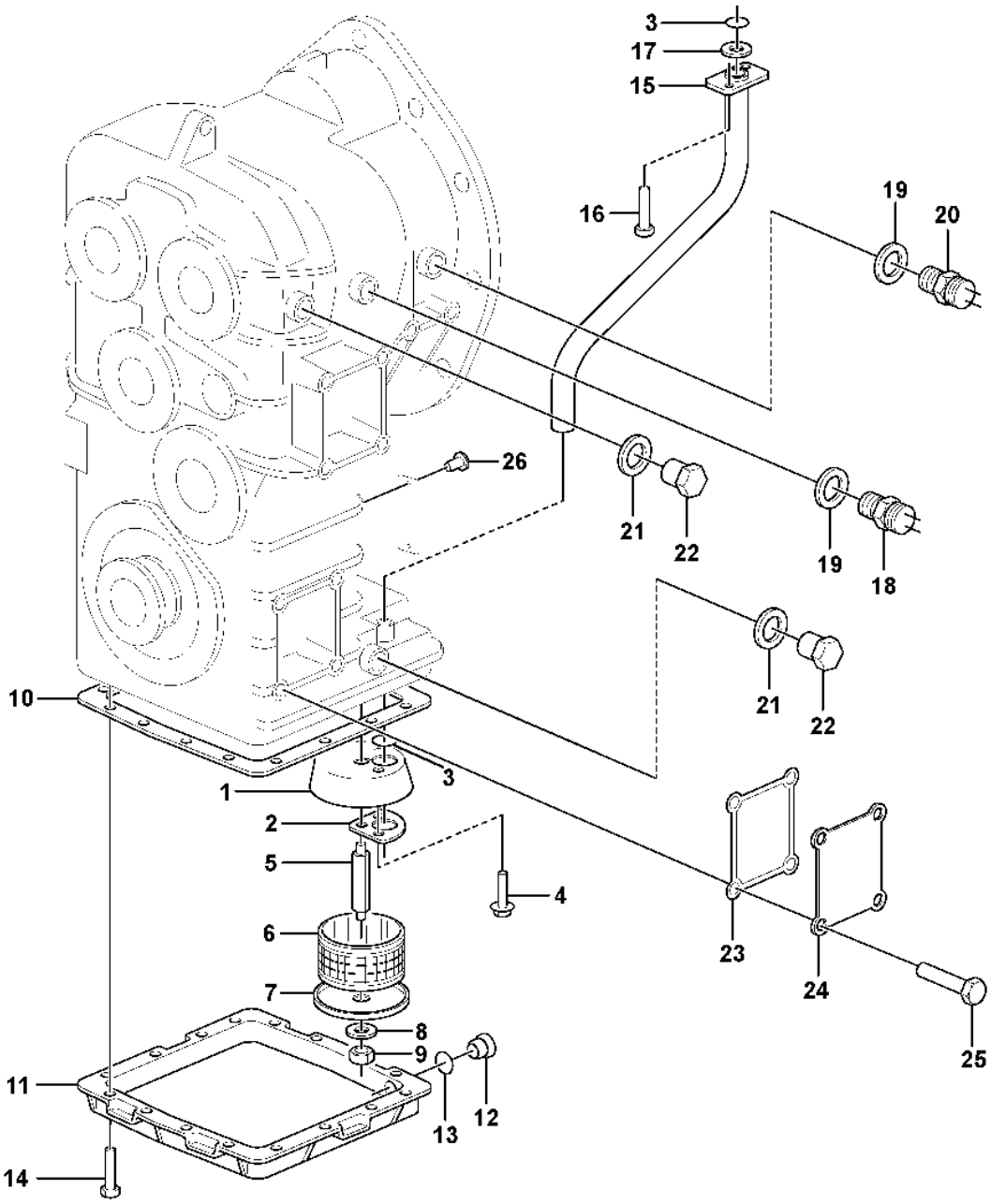

Volvo Construction Equipment
1078312

Fig.	Part No.	Quantity 1	2	3	PS	KIT	Description	Dénomination	Bezeichnung	Denominación	Benämning	Notes
1	**VOE 17217949**	1					Cover	Capot	Abdeckung	Capó	Kåpa	
2	**VOE 11036023**	1					Gasket	Joint	Dichtung	Junta	Packning	
3	**VOE 944126**	2					O-ring	Joint torique	O-Ring	Anillo tórico	O-ring	
4	**VOE 996328**	2					Flange screw	Vis à embase	Flanschschraube	Tornillo embridado	Flänsskruv	
5	**VOE 17407020**	1					Stud	Goujon	Stiftschraube	Esparrago	Pinnskruv	
6	**VOE 4710278**	1					Strainer	Crépine	Sieb	Colador	Sil	
7	**VOE 17217965**	1					End plate	Tôle extrémité	Endblech	Placa final	Gavelplåt	
8	**VOE 930840**	1					Plain washer	Rondelle plane	Flachscheibe	Arandela plana	Planbricka	
9	**VOE 60113140**	1					Flange nut	Écrou à embase	Flanschmutter	Tuerca embridada	Flänsmutter	(VOE 13945408)
10	**VOE 11036370**	1					Gasket	Joint	Dichtung	Junta	Packning	
11	**VOE 4871185**	1					Cover	Capot	Abdeckung	Capó	Kåpa	
12	**VOE 11102187**	1					Magnetic plug	Bouchon magnétique	Magnetstopfen	Tapón magnético	Magnetpropp	
13	**VOE 958228**	1					O-ring	Joint torique	O-Ring	Anillo tórico	O-ring	
14	**VOE 13945444**	16					Screw	Vis	Schraube	Tornillo	Skruv	
15	**VOE 11419262**	1					Suction pipe	Tuyau aspiration	Saugrohr	Tubo de aspiración	Sugrör	
16	**VOE 984734**	2					Flange screw	Vis à embase	Flanschschraube	Tornillo embridado	Flänsskruv	(VOE 13946173)
17	**VOE 962546**	1					Back-up ring	Bague support	Stützring	Anillo apoyo	Stödring	
18	**VOE 15090257**	1					Induction sensor	Émetteur induction	Induktionsgeber	Sensor de induccion	Induktionssensor	
19	**VOE 7011998**	2					Gasket	Joint	Dichtung	Junta	Packning	
20	**VOE 15090269**	1					Induction sensor	Émetteur induction	Induktionsgeber	Sensor de induccion	Induktionssensor	
21	**VOE 976930**	2					Gasket	Joint	Dichtung	Junta	Packning	
22	**VOE 13966143**	2					Plug	Tampon	Stopfen	Tapón	Plugg	
23	**VOE 949659**	1					O-ring	Joint torique	O-Ring	Anillo tórico	O-ring	
24	**VOE 11037816**	1					Cover	Capot	Abdeckung	Capó	Kåpa	
25	**VOE 946441**	4					Flange screw	Vis à embase	Flanschschraube	Tornillo embridado	Flänsskruv	
26	**VOE 950891**	2					Drive screw	Vis de commande	Durchsetzschraube	Tornillo motriz	Drivskruv	

1		**Oil reservoir and strainer** **Reservoire huile et crepine** **ölvorratsbehälter und Sieb** **Deposito de aceite y colador** **Oljebehållare och sil**	Catalogue id **20105**	Group **421**
2				
3			Illustr. No **1078312**	Section **955**
4				
5		**22718**	Issue **20009038-J**	Page **641**

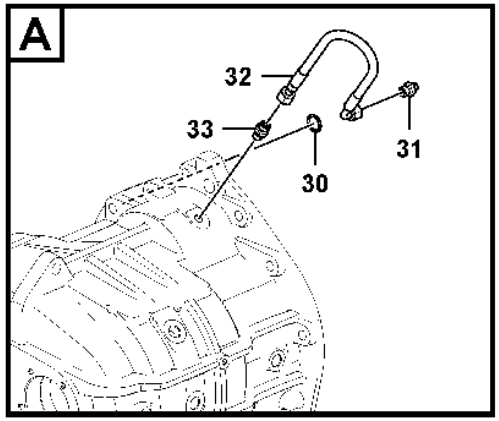
A
32
33
30
31

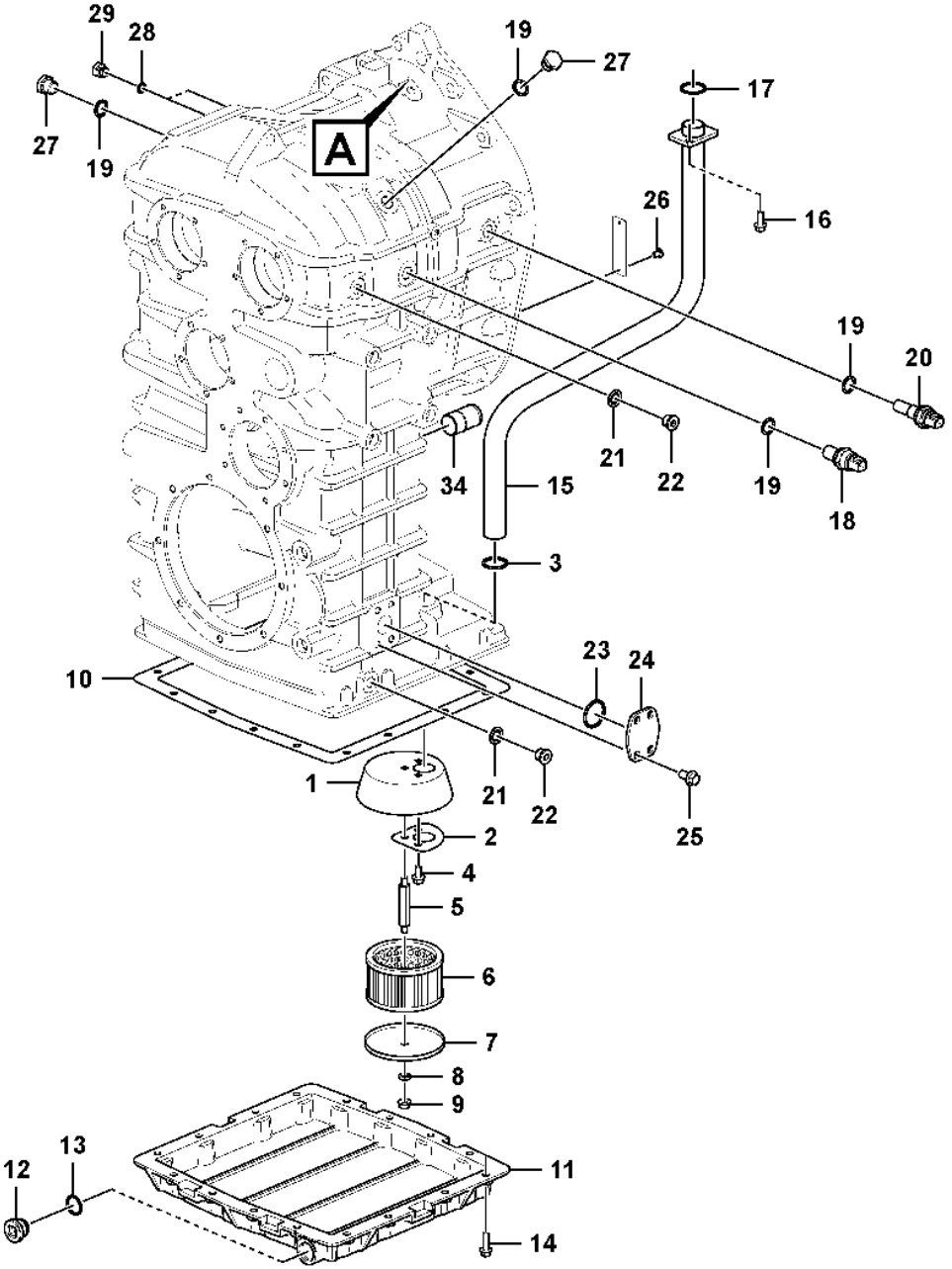
29
28
27
19
A
19
27
17
16
26
19
20
21
22
19
18
34
15
3
10
23
24
1
21
22
25
2
4
5
6
7
8
9
12
13
11
14

Fig.	Part No.	Quantity 1	2	3	PS	KIT	Description	Dénomination	Bezeichnung	Denominación	Benämning	Notes
1	**VOE 17217949**	1					Cover	Capot	Abdeckung	Capó	Kåpa	
2	**VOE 11036023**	1					Gasket	Joint	Dichtung	Junta	Packning	
3	**VOE 944126**	2					O-ring	Joint torique	O-Ring	Anillo tórico	O-ring	
4	**VOE 996328**	2					Flange screw	Vis à embase	Flanschschraube	Tornillo embridado	Flänsskruv	
5	**VOE 17407020**	1					Stud	Goujon	Stiftschraube	Esparrago	Pinnskruv	
6	**VOE 4710278**	1					Strainer	Crépine	Sieb	Colador	Sil	
7	**VOE 17217965**	1					End plate	Tôle extrémité	Endblech	Placa final	Gavelplåt	
8	**VOE 930840**	1					Plain washer	Rondelle plane	Flachscheibe	Arandela plana	Planbricka	
9	**VOE 990940**	1					Flange nut	Écrou à embase	Flanschmutter	Tuerca embridada	Flänsmutter	(VOE 60113140)
10	**VOE 11036370**	1					Gasket	Joint	Dichtung	Junta	Packning	
11	**VOE 4871185**	1					Cover	Capot	Abdeckung	Capó	Kåpa	
12	**VOE 11102187**	1					Magnetic plug	Bouchon magnétique	Magnetstopfen	Tapón magnético	Magnetpropp	
13	**VOE 958228**	1					O-ring	Joint torique	O-Ring	Anillo tórico	O-ring	
14	**VOE 984735**	16					Flange screw	Vis à embase	Flanschschraube	Tornillo embridado	Flänsskruv	(VOE 60113081)
15	**VOE 11419262**	1					Suction pipe	Tuyau aspiration	Saugrohr	Tubo de aspiración	Sugrör	
16	**VOE 984734**	2					Flange screw	Vis à embase	Flanschschraube	Tornillo embridado	Flänsskruv	(VOE 60113080)
17	**VOE 962546**	1					Back-up ring	Bague support	Stützring	Anillo apoyo	Stödring	
18	**VOE 15090257**	1					Induction sensor	Émetteur induction	Induktionsgeber	Sensor de induccion	Induktionssensor	
19	**VOE 7011998**	4					Gasket	Joint	Dichtung	Junta	Packning	
20	**VOE 15090269**	1					Induction sensor	Émetteur induction	Induktionsgeber	Sensor de induccion	Induktionssensor	
21	**VOE 976930**	2					Gasket	Joint	Dichtung	Junta	Packning	
22	**VOE 13966143**	2					Plug	Tampon	Stopfen	Tapón	Plugg	
23	**VOE 949659**	1					O-ring	Joint torique	O-Ring	Anillo tórico	O-ring	
24	**VOE 11037816**	1					Cover	Capot	Abdeckung	Capó	Kåpa	
25	**VOE 984752**	4					Flange screw	Vis à embase	Flanschschraube	Tornillo embridado	Flänsskruv	(VOE 60113092)
26	**VOE 950891**	2					Drive screw	Vis de commande	Durchsetzschraube	Tornillo motriz	Drivskruv	
27	**VOE 960632**	2			SS		Plug	Tampon	Stopfen	Tapón	Plugg	
28	**VOE 949574**	2			SS		O-ring	Joint torique	O-Ring	Anillo tórico	O-ring	
29	**VOE 941371**	2			SS		Plug	Tampon	Stopfen	Tapón	Plugg	
30	**VOE 925059**	1					O-ring	Joint torique	O-Ring	Anillo tórico	O-ring	
31	**VOE 938031**	1					Nipple	Raccord	Nippel	Niple	Nippel	

1		**Oil reservoir and strainer** **Reservoire huile et crepine** **ölvorratsbehälter und Sieb** **Deposito de aceite y colador** **Oljebehållare och sil**	Catalogue id **20105**	Group **421**
2				
3			Illustr. No **1100557**	Section **960**
4				
5		**22736**	Issue **20009038-J**	Page **643**

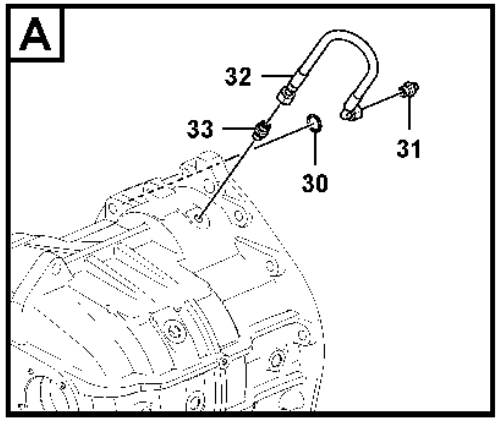
A
32
33
30
31

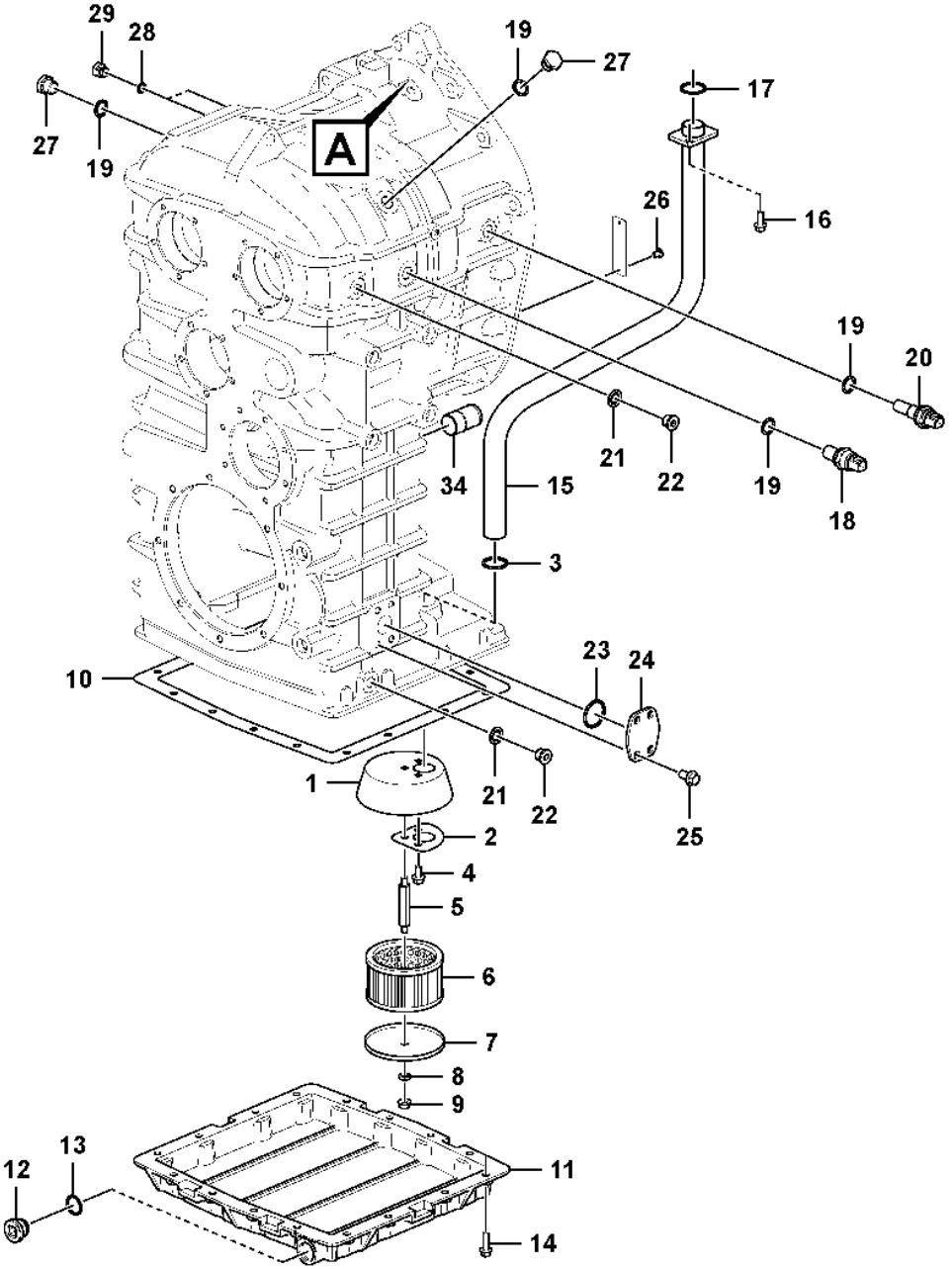
29
28
27
19
A
19
27
17
16
26
19
20
21
22
19
18
34
15
3
10
23
24
1
21
22
25
2
4
5
6
7
8
9
12
13
11
14

Fig.	Part No.	Quantity 1	2	3	PS	KIT	Description	Dénomination	Bezeichnung	Denominación	Benämning	Notes
32	**VOE 936861**	1					Hose assembly	Conduit flexible	Schlauchleitung	Conducto	Slangledning	
33	**VOE 17505057**	1					Reduction nipple	Raccord réducteur	Reduziernippel	Niple reductor	Reducernippel	
34	**VOE 17229696**	1					Pipe	Tuyau	Rohrleitung	Tubo	Rör	

1		**Oil reservoir and strainer** **Reservoire huile et crepine** **ölvorratsbehälter und Sieb** **Deposito de aceite y colador** **Oljebehållare och sil**	Catalogue id **20105**	Group **421**
2				
3			Illustr. No **1100557**	Section **960**
4				
5		**22736**	Issue **20009038-J**	Page **645**

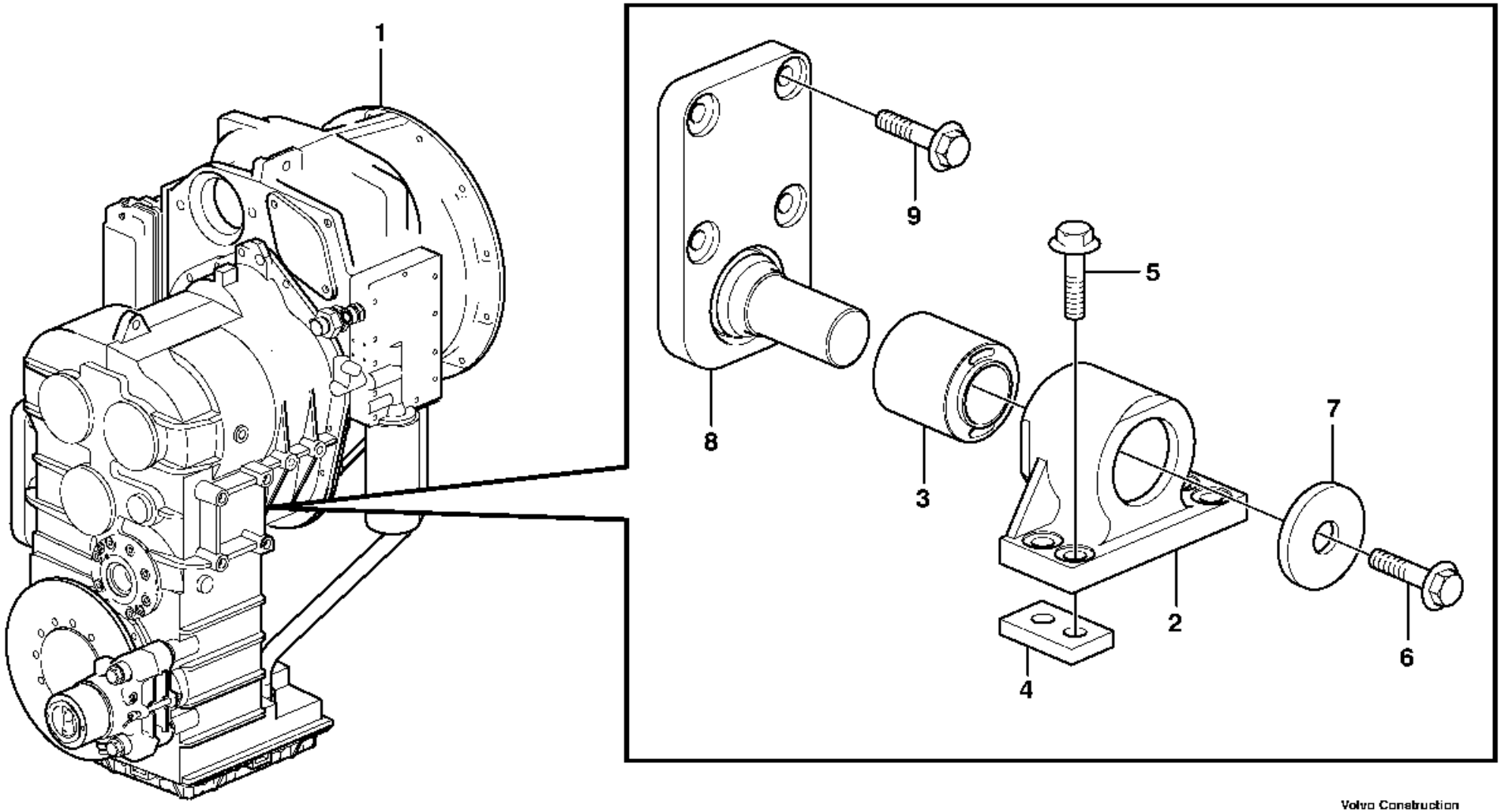

Volvo Construction Equipment

1004607

Fig.	Part No.	Quantity 1	2	3	PS	KIT	Description	Dénomination	Bezeichnung	Denominación	Benämning	Notes
1		1					Hydr xmsn	Trans.hydrauli.	Hydr antrieb	Transm hidraul	Hydraultransm.	
2	**VOE 11173029**	2					Attachment	Fixation	Halterung	Fijacion	Fäste	
3	**VOE 11172072**	1					•Rubber element	•Élément caoutchouc	•Gummiteil	•Taco de goma	•Gummielement	
4	**VOE 4898544**	4					Nut plate	Plaque filetée	Gewindeplatte	Placa de tuerca	Mutterplatta	
5	**VOE 60113129**	8					Flange screw	Vis à embase	Flanschschraube	Tornillo embridado	Flänsskruv	(VOE 13968302)
6	**VOE 60113125**	2					Flange screw	Vis à embase	Flanschschraube	Tornillo embridado	Flänsskruv	(VOE 968435)
7	**VOE 11024597**	2					Washer	Rondelle	Scheibe	Arandela	Bricka	
8	**VOE 11173764**	2					Attachment	Fixation	Halterung	Fijacion	Fäste	
9	**VOE 60113128**	8					Flange screw	Vis à embase	Flanschschraube	Tornillo embridado	Flänsskruv	(VOE 968297)

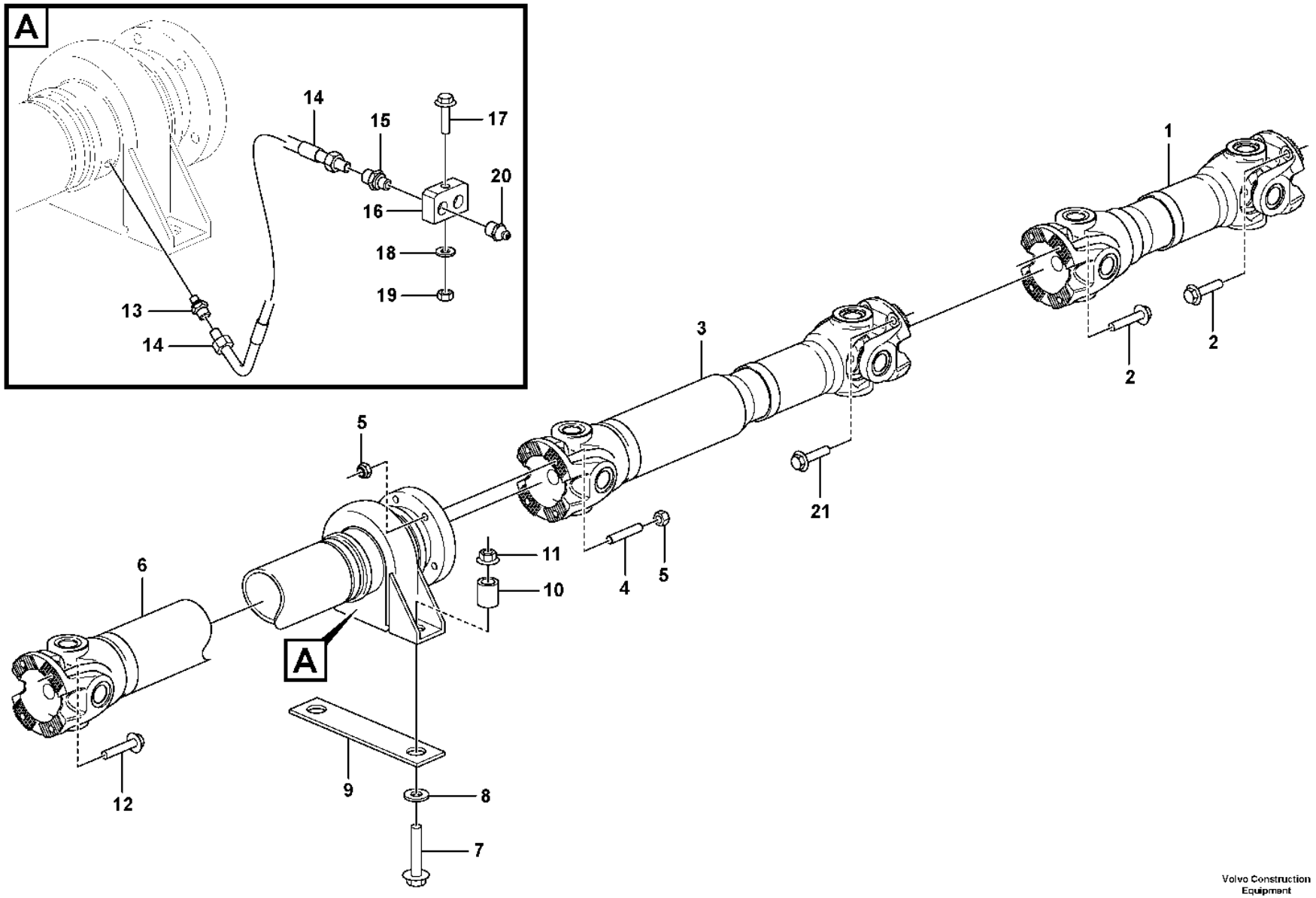

Volvo Construction Equipment
1090130

Fig.	Part No.	Quantity 1	2	3	PS	KIT	Description	Dénomination	Bezeichnung	Denominación	Benämning	Notes
1	**VOE 11410846**	1			SS		Propeller shaft	Arbre de transmission	Gelenkwelle	Árbol de transmisión	Kardanaxel	
2	**VOE 984816**	8					Flange screw	Vis à embase	Flanschschraube	Tornillo embridado	Flänsskruv	
3	**VOE 11172835**	1			SS		Propeller shaft	Arbre de transmission	Gelenkwelle	Árbol de transmisión	Kardanaxel	
4	**VOE 17442805**	4					Ball pin	Rotule	Kugelbolzen	Perno bola	Kultapp	
5	**VOE 997396**	8					Lock nut	Contre-écrou	Sicherungsmutter	Contratuerca	Låsmutter	(VOE 981315)
6	**VOE 15085418**	1					Propeller shaft	Arbre de transmission	Gelenkwelle	Árbol de transmisión	Kardanaxel	
7	**VOE 60113283**	2					Flange screw	Vis à embase	Flanschschraube	Tornillo embridado	Flänsskruv	(VOE 13966366)
8	**VOE 930844**	2					Plain washer	Rondelle plane	Flachscheibe	Arandela plana	Planbricka	
9		2			NS		Shim	Cale Reglage	Nachstellblech	Cuna de calzar	Justerbleck	
10	**VOE 60113605**	2					Spacer sleeve	Douille entretoise	Abstandhülse	Manguito distanciador	Distanshylsa	(VOE 4854494)
11	**VOE 990953**	2					Flange nut	Écrou à embase	Flanschmutter	Tuerca embridada	Flänsmutter	(VOE 971100)
12	**VOE 984816**	4					Flange screw	Vis à embase	Flanschschraube	Tornillo embridado	Flänsskruv	
13	**VOE 11027540**	2					Nipple	Raccord	Nippel	Niple	Nippel	
14	**VOE 15054683**	2					Hose	Flexible	Schlauch	Manguera	Slang	
15	**VOE 946089**	2					Nipple	Raccord	Nippel	Niple	Nippel	
16	**VOE 11015263**	1					Nipple	Raccord	Nippel	Niple	Nippel	
17	**VOE 13965179**	1					Screw	Vis	Schraube	Tornillo	Skruv	
18	**VOE 994848**	1					Washer	Rondelle	Scheibe	Arandela	Bricka	(VOE 11117464)
19	**VOE 60113140**	1					Flange nut	Écrou à embase	Flanschmutter	Tuerca embridada	Flänsmutter	(VOE 13945408)
20	**VOE 11025816**	2					Lubricating nipple	Graisseur	Schmiernippel	Niple lubricador	Smörjnippel	
21	**VOE 984850**	4					Flange screw	Vis à embase	Flanschschraube	Tornillo embridado	Flänsskruv	

1		**Propeller shafts with fitting parts** **Arbres de transmission avec pieces de montage** **Gelenkwelle mit Anbauteilen** **Ejes cardán con accerorios de montaje** **Kardanaxlar med monteringsdetaljer**	Catalogue id **20105**	Group **451**
2			Illustr. No **1090130**	Section **100**
3				
4			Issue **20009038-J**	Page **649**
5				

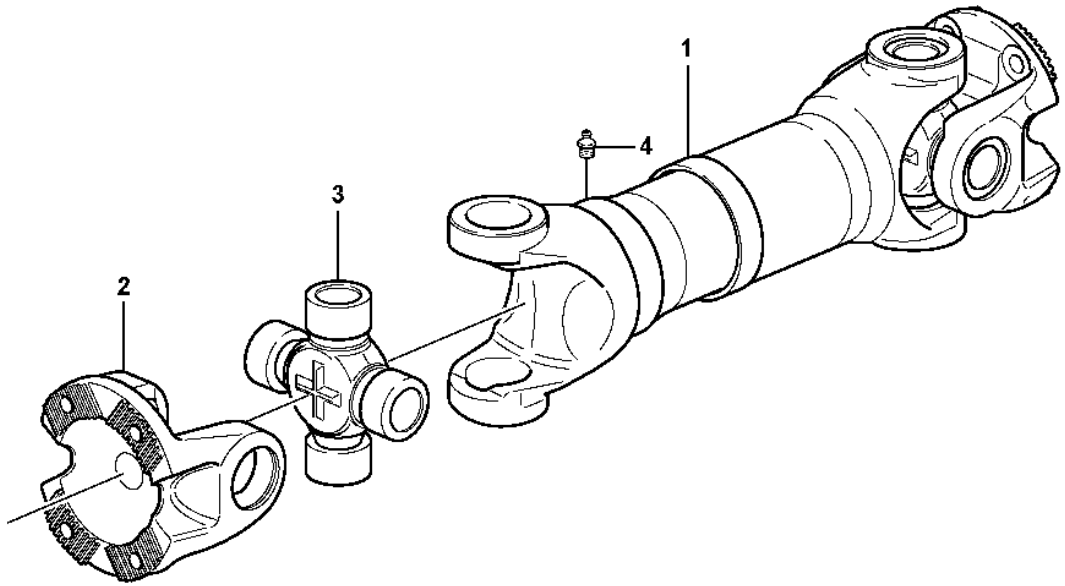
1
2
3
4

Fig.	Part No.	Quantity 1	2	3	PS	KIT	Description	Dénomination	Bezeichnung	Denominación	Benämning	Notes
	VOE 15085422	1					Propeller shaft	Arbre de transmission	Gelenkwelle	Árbol de transmisión	Kardanaxel	
1		1			NS		•Propeller shaft	•Arbre cardan	•Gelenkwelle	•Arbol transm	•Kardanaxel	
2	**VOE 1069507**	2					•Flange yoke	•Chape bridée	•Flanschgabel	•Horquilla embridada	•Flänsgaffel	
3	**VOE 11708996**	2					•Spider kit	•Kit de croissillon	•Achssternsatz	•Juego de cruceta	•Axelkorssats	
	VOE 11712222	2					••Lubricating nipple	••Graisseur	••Schmiernippel	••Niple lubricador	••Smörjnippel	
4	**VOE 966786**	1					•Lubricating nipple	•Graisseur	•Schmiernippel	•Niple lubricador	•Smörjnippel	

1		**Propellershaft rear** **Arbre à cardans, arriére** **Gelenkwelle, hintere** **Eje cardán, trasero** **Kardanaxel bakre**	Catalogue id **20105**	Group **451**
2			Illustr. No **1017530**	Section **150**
3				
4			Issue **20009038-J**	Page **651**
5		**33292, 33298**		

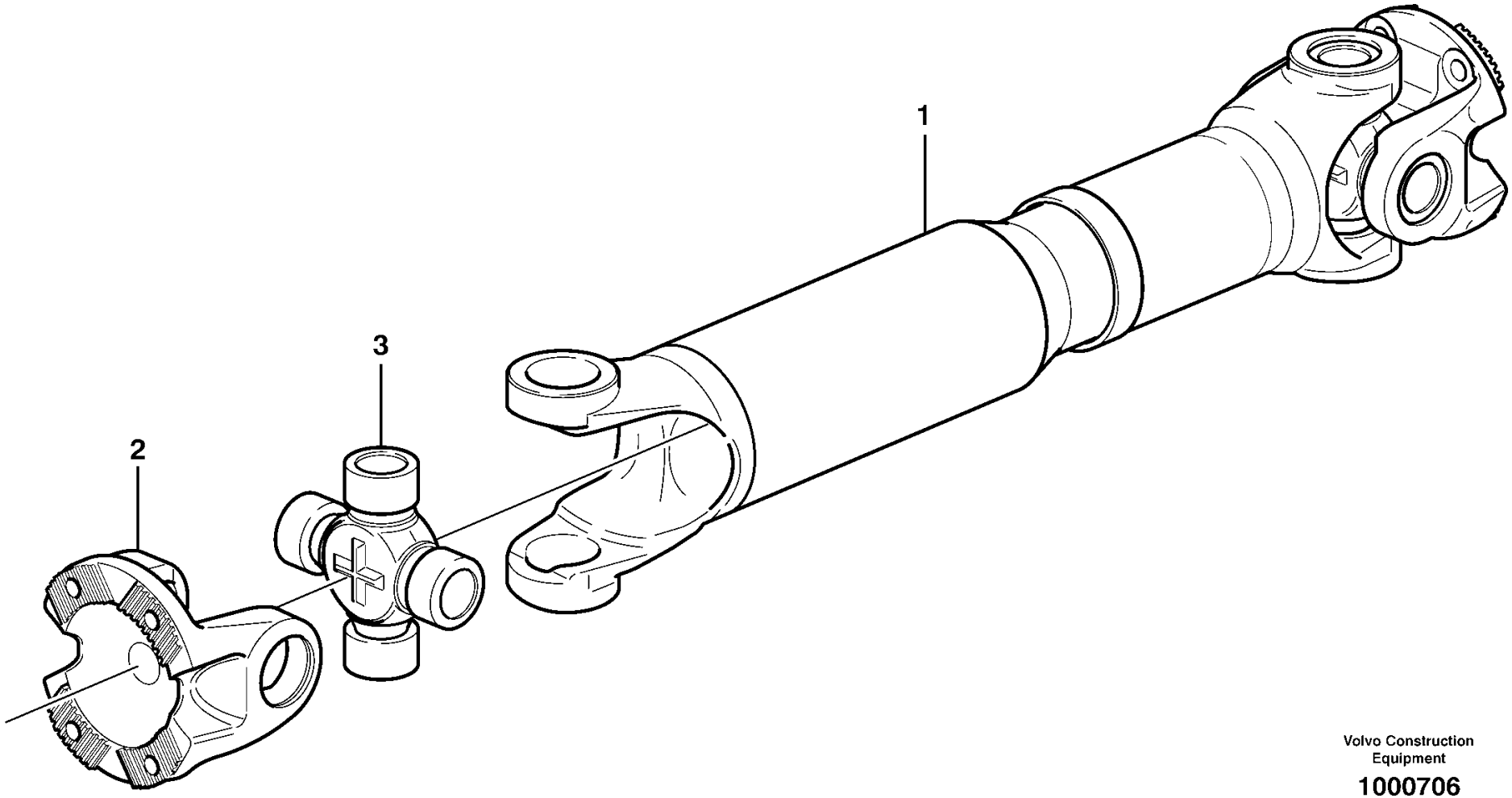

Volvo Construction Equipment

1000706

Fig.	Part No.	Quantity 1	2	3	PS	KIT	Description	Dénomination	Bezeichnung	Denominación	Benämning	Notes
	VOE 15085420	1					Propeller shaft	Arbre de transmission	Gelenkwelle	Árbol de transmisión	Kardanaxel	
1		1			NS		•Propeller shaft	•Arbre cardan	•Gelenkwelle	•Arbol transm	•Kardanaxel	
2	**VOE 1069507**	2					•Flange yoke	•Chape bridée	•Flanschgabel	•Horquilla embridada	•Flänsgaffel	
3	**VOE 11708996**	2					•Spider kit	•Kit de croissillon	•Achssternsatz	•Juego de cruceta	•Axelkorssats	
	VOE 11712222	2					••Lubricating nipple	••Graisseur	••Schmiernippel	••Niple lubricador	••Smörjnippel	

1		**Propeller shaft middle** **Arbre à cardans, médian** **Gelenkwelle, mittere** **Eje cardán, medio** **Kardanaxel mittersta**	Catalogue id **20105**	Group **451**
2			Illustr. No **1000706**	Section **200**
3			Issue **20009038-J**	Page **653**
4				
5				

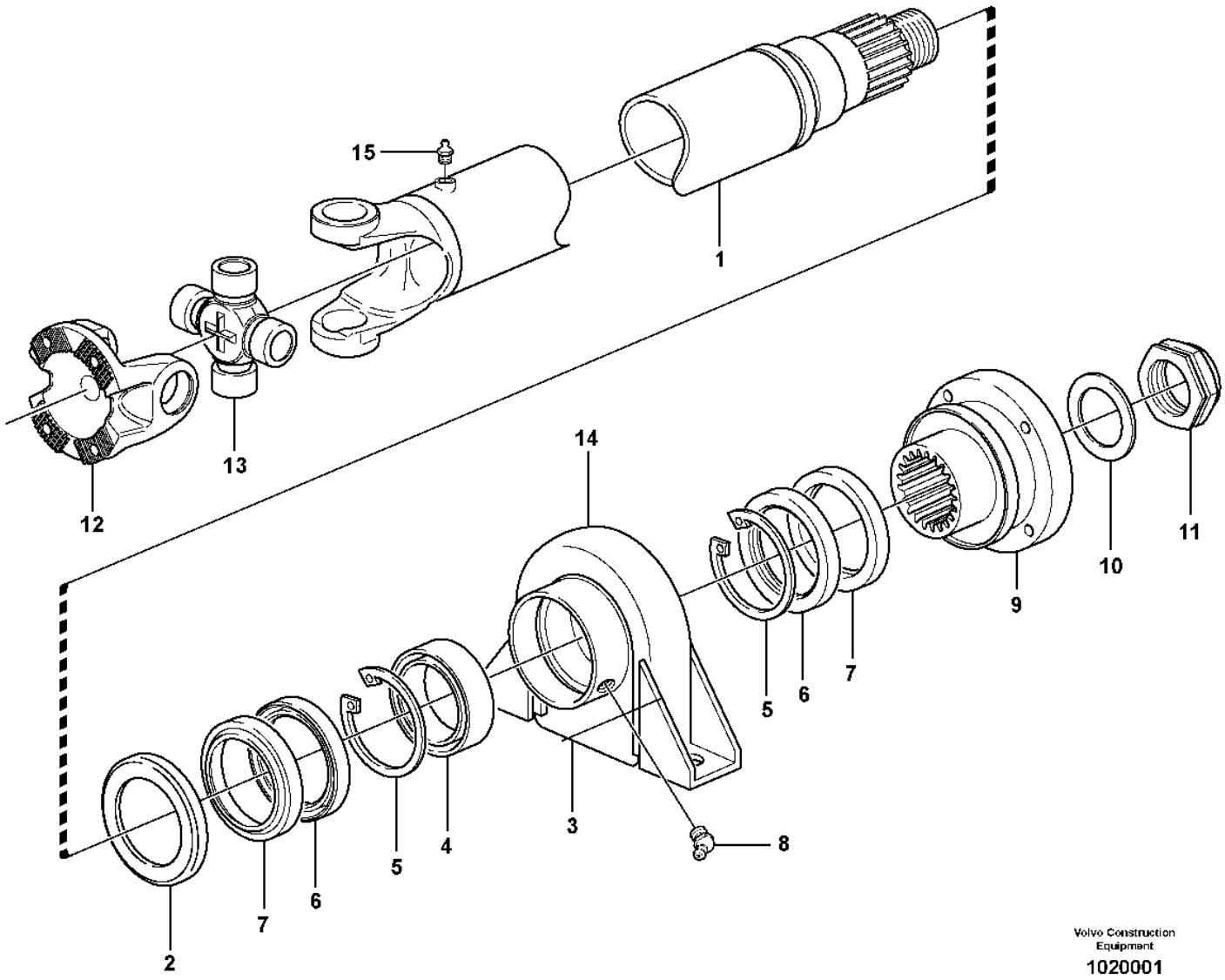

Volvo Construction Equipment

1020001

Fig.	Part No.	Quantity 1	2	3	PS	KIT	Description	Dénomination	Bezeichnung	Denominación	Benämning	Notes
	VOE 15085418	1					Propeller shaft	Arbre de transmission	Gelenkwelle	Árbol de transmisión	Kardanaxel	
1		1			NS		•Propeller shaft	•Arbre cardan	•Gelenkwelle	•Arbol transm	•Kardanaxel	
2	**VOE 263012**	1					•Dust cover	•Pare-poussière	•Staubschutz	•Protección de polvo	•Dammskydd	
3		1			NS		•Support Bearing	•Palier-pilote	•Zwischenlager	•Cojinete Apoyo	•Stödlager	
4	**VOE 6212888**	1					•Support bearing	•Palier de butée	•Stützlager	•Cojinete de apoyo	•Stödlager	
5	**VOE 914548**	2					•Retaining ring	•Bague retenue	•Haltering	•Anillo retén	•Hållarring	
6	**VOE 959042**	2					•Sealing ring	•Bague étanchéité	•Dichtring	•Anillo retén	•Tätningsring	
7	**VOE 263005**	2					•Protecting ring	•Bague protection	•Schutzring	•Anillo protector	•Skyddsring	
8	**VOE 13951740**	2					•Nipple	•Raccord	•Nippel	•Niple	•Nippel	
9	**VOE 11709012**	1					•Connection flange	•Bride de connexion	•Anschlussflansch	•Brida de conexión	•Anslutningsfläns	
10	**VOE 13948269**	1					•Washer	•Rondelle	•Scheibe	•Arandela	•Bricka	
11	**VOE 13948320**	1					•Nut	•Écrou	•Mutter	•Tuerca	•Mutter	
12	**VOE 1069507**	1					•Flange yoke	•Chape bridée	•Flanschgabel	•Horquilla embridada	•Flänsgaffel	
13	**VOE 11708996**	1					•Spider kit	•Kit de croissillon	•Achssternsatz	•Juego de cruceta	•Axelkorssats	
	VOE 11712222	2					••Lubricating nipple	••Graisseur	••Schmiernippel	••Niple lubricador	••Smörjnippel	
14	**VOE 263006**	1					•Clamp	•Collier serrage	•Schelle	•Abrazadera	•Klamma	
15	**VOE 966786**	1					•Lubricating nipple	•Graisseur	•Schmiernippel	•Niple lubricador	•Smörjnippel	

1		**Power shaft front** **Arbre à cardans, antérieur** **Gelenkwelle, vordere** **Eje cardán, delantero** **Kardanaxel främre**	Catalogue id **20105**	Group **451**
2				
3			Illustr. No **1020001**	Section **250**
4				
5			Issue **20009038-J**	Page **655**

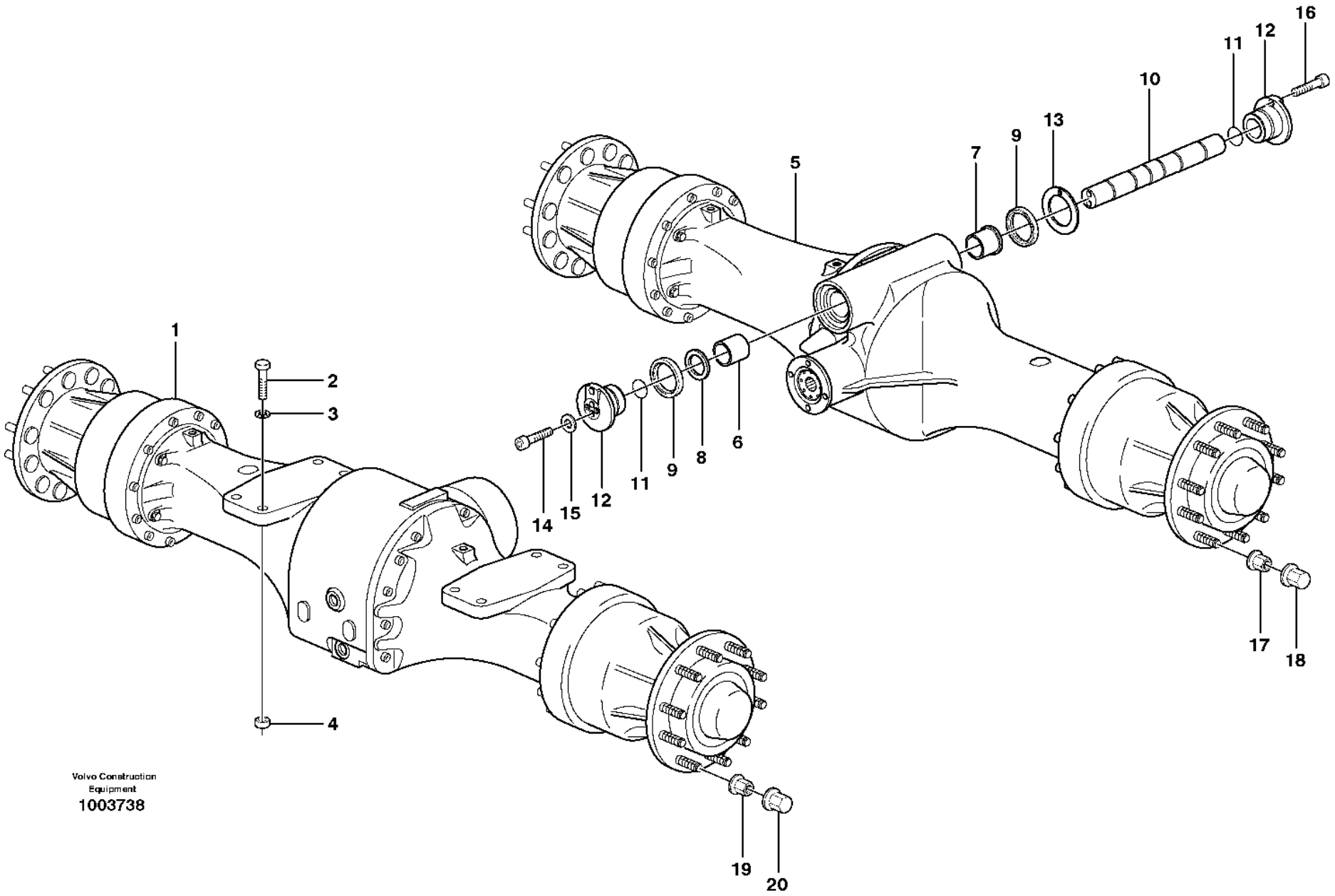

Volvo Construction Equipment
1003738

Fig.	Part No.	Quantity 1	2	3	PS	KIT	Description	Dénomination	Bezeichnung	Denominación	Benämning	Notes
1		1					Planet Shaft	Axe Satellite	Planetenwelle	Eje Planeta	Planetaxel	AWB 25 See group 461-100 page 663
2	**VOE 4935019**	8					Screw	Vis	Schraube	Tornillo	Skruv	
3	**VOE 13930888**	16					Washer	Rondelle	Scheibe	Arandela	Bricka	
4	**VOE 11105306**	8					Nut	Écrou	Mutter	Tuerca	Mutter	
5			1				Planet Shaft	Axe Satellite	Planetenwelle	Eje Planeta	Planetaxel	AWB 20 See group 463-100 page 673
5				1			Planet Shaft	Axe Satellite	Planetenwelle	Eje Planeta	Planetaxel	AWB 20 See group 463-100 page 673
6	**VOE 11168117**		1	1			Bushing	Bague	Buchse	Casquillo	Bussning	
7	**VOE 11168116**		1	1			Bushing	Bague	Buchse	Casquillo	Bussning	
8	**VOE 11168133**		1	1			Washer	Rondelle	Scheibe	Arandela	Bricka	
9	**VOE 11168067**		2	2			Sealing ring	Bague étanchéité	Dichtring	Anillo retén	Tätningsring	
10	**VOE 17409478**		1	1			Shaft	Arbre	Welle	Eje	Axel	(VOE 11168045)
11	**VOE 977016**		2	2			O-ring	Joint torique	O-Ring	Anillo tórico	O-ring	(VOE 925254)
12	**VOE 17409229**		2	2			Sleeve	Douille	Hülse	Manguito	Hylsa	(VOE 11168049)
13	**VOE 11173077**		REQ	REQ			Shim	Cale de réglage	Ausgleichblech	Laminilla de ajuste	Justermellanlägg	THICK=1,0MM
	VOE 11173078		REQ	REQ			Shim	Cale de réglage	Ausgleichblech	Laminilla de ajuste	Justermellanlägg	THICK=0,35MM
	VOE 11173079		REQ	REQ			Shim	Cale de réglage	Ausgleichblech	Laminilla de ajuste	Justermellanlägg	THICK=0,1MM
14	**VOE 949544**		2	2			Hex. socket screw	Vis à six pans creux	Innensechskantschraube	Tornillo de hexágono embutido	Insexskruv	
15	**VOE 4870206**		4	4			Washer	Rondelle	Scheibe	Arandela	Bricka	
16	**VOE 949544**		2	2			Hex. socket screw	Vis à six pans creux	Innensechskantschraube	Tornillo de hexágono embutido	Insexskruv	
17	**VOE 947972**		32	32			Wheel nut	Écrou de roue	Radmutter	Tuerca de rueda	Hjulmutter	
18	**VOE 11100354**		32	32			Nut cap	Capot écrou	Mutterabdeckkappe	Tapa tuerca	Mutterkåpa	
19	**VOE 947972**	36					Wheel nut	Écrou de roue	Radmutter	Tuerca de rueda	Hjulmutter	
20	**VOE 11100354**	36					Nut cap	Capot écrou	Mutterabdeckkappe	Tapa tuerca	Mutterkåpa	

3624) **GB**: Planetary axle rear, Limited slip. **FR**: Axe satelite, Ar, "limited slip". **DE**: Planetenwelle, Rückwärts, "limited slip". **ES**: Eje planeta, trasero, "limited slip". **SE**: Planetaxel bak, "limited slip".

1	**23949, 56008**
2	**23950, 56010 STD**
3	**3624) 23951, 56011 (83428)**
4	
5	

Planet axles with fitting parts
Train planétaire avec pièces de montage
Planetenwellen mit Anbauteilen
Ejes planetarios con accesorios de montaje
Planetaxlar med monteringsdetaljer

Catalogue id	Group
20105	**460**
Illustr. No	Section
1003738	**100**
Issue	Page
20009038-J	**657**

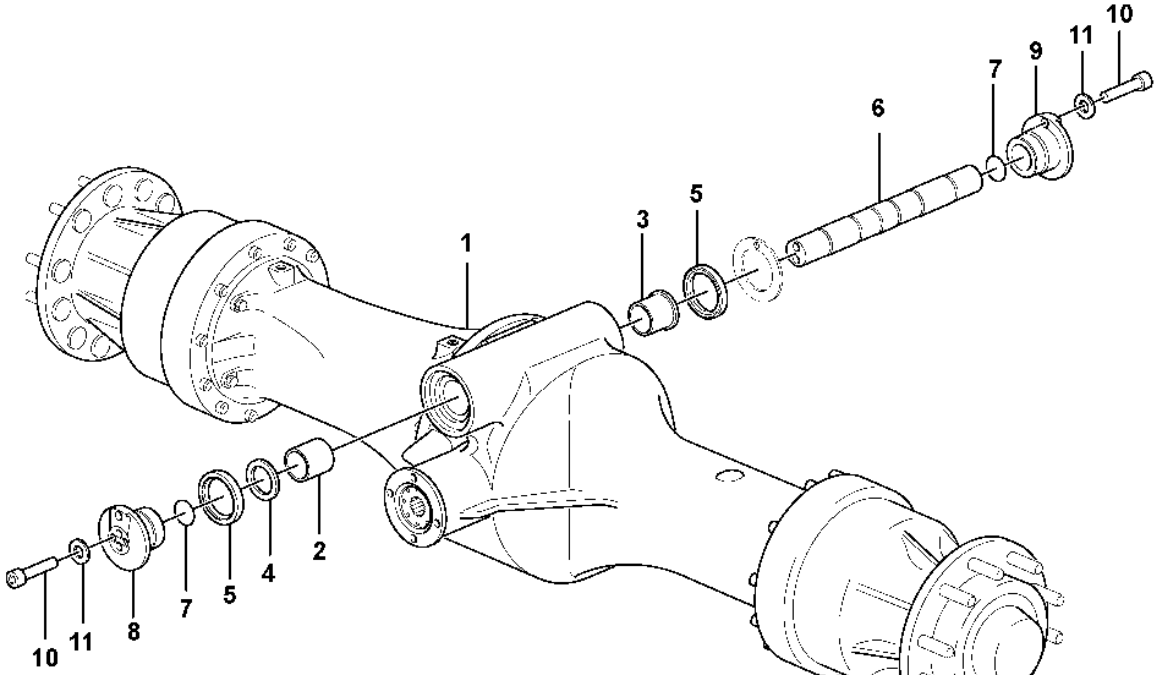
10
11
9
7
6
5
3
1
2
4
5
7
8
11
10

Fig.	Part No.	Quantity 1	2	3	PS	KIT	Description	Dénomination	Bezeichnung	Denominación	Benämning	Notes
1	**VOE 56092**	1					Planetary Axle	Axe Planetaire	Planetenachse	Eje Planetario	Planetaxel	
1	**VOE 56093**	1					Planetary Axle	Axe Planetaire	Planetenachse	Eje Planetario	Planetaxel	
2	**VOE 11168117**	1					•Bushing	•Bague	•Buchse	•Casquillo	•Bussning	
3	**VOE 11168116**	1					•Bushing	•Bague	•Buchse	•Casquillo	•Bussning	
4	**VOE 11168133**	1					•Washer	•Rondelle	•Scheibe	•Arandela	•Bricka	
5	**VOE 11168067**	2					•Sealing ring	•Bague étanchéité	•Dichtring	•Anillo retén	•Tätningsring	
6	**VOE 17409478**	1					•Shaft	•Arbre	•Welle	•Eje	•Axel	
7	**VOE 977016**	2					•O-ring	•Joint torique	•O-Ring	•Anillo tórico	•O-ring	
8	**VOE 17254691**	1					•Sleeve	•Douille	•Hülse	•Manguito	•Hylsa	
9	**VOE 17255162**	1					•Sleeve	•Douille	•Hülse	•Manguito	•Hylsa	
10	**VOE 949544**	4					•Hex. socket screw	•Vis à six pans creux	•Innensechskantschraube	•Tornillo de hexágono embutido	•Insexskruv	
11	**VOE 4870206**	4					•Washer	•Rondelle	•Scheibe	•Arandela	•Bricka	

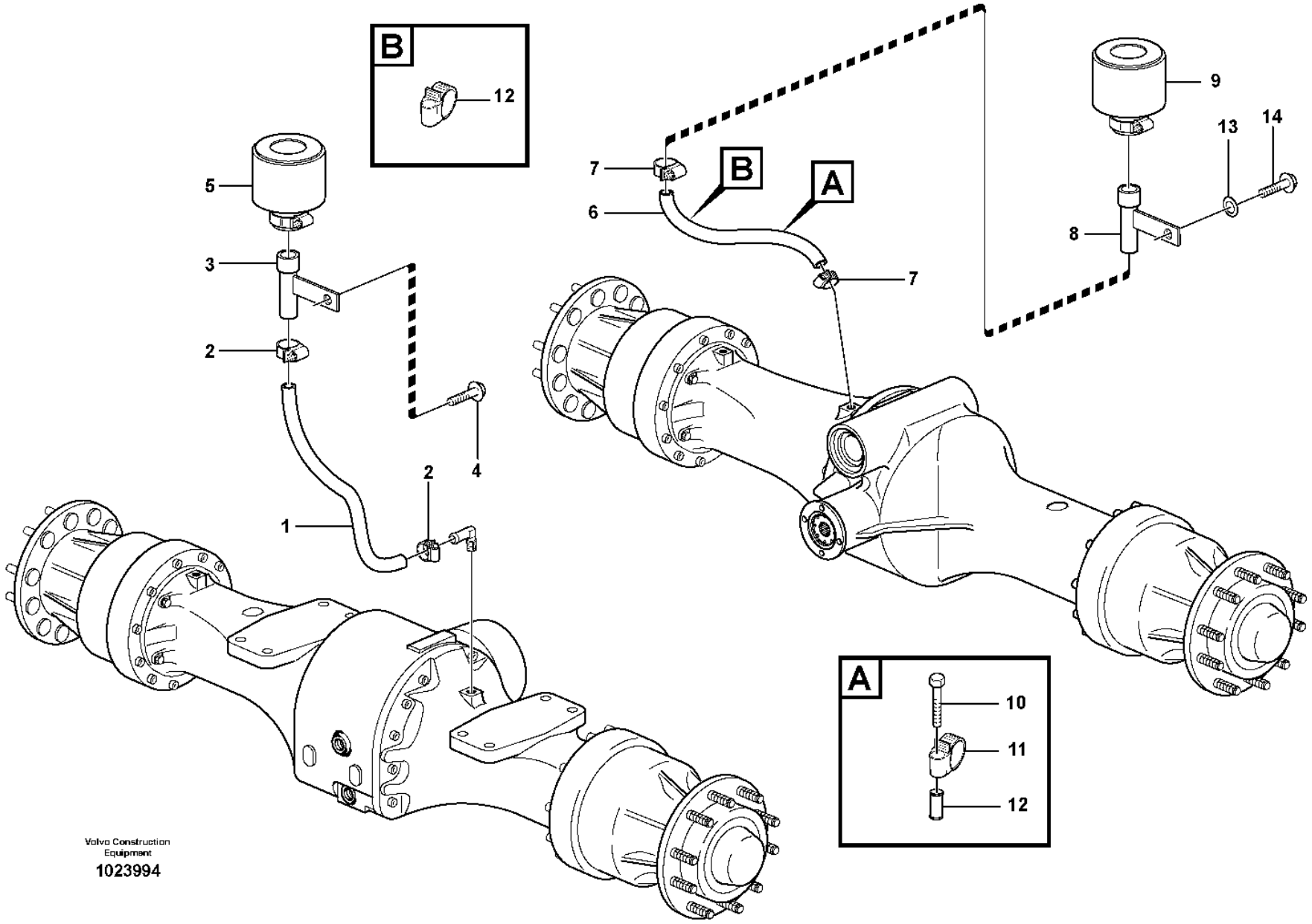
B
12
5
3
2
4
2
1
7
B
A
6
7
9
13
14
8
A
10
11
12
Volvo Construction Equipment
1023994

Fig.	Part No.	Quantity 1	2	3	PS	KIT	Description	Dénomination	Bezeichnung	Denominación	Benämning	Notes
1	**VOE 982551**	REQ					Hose	Flexible	Schlauch	Manguera	Slang	L = 450MM
2	**VOE 13943472**	2					Hose clamp	Collier durite	Schlauchschelle	Abrazadera de manguera	Slangklamma	
3	**VOE 11132263**	1					Attachment bracket	Porte-outil	Geräteträger	Soporte de implementos	Redskapsfäste	
4	**VOE 60113093**	1					Flange screw	Vis à embase	Flanschschraube	Tornillo embridado	Flänsskruv	(VOE 946329)
5	**VOE 11172907**	1					Air filter	Filtre à air	Luftfilter	Filtro de aire	Luftfilter	
6	**VOE 13961192**	REQ					Hydraulic hose	Flexible hydraulique	Druckölschlauch	Manguera hidráulica	Hydraulslang	L = 1050MM
7	**VOE 13943472**	2					Hose clamp	Collier durite	Schlauchschelle	Abrazadera de manguera	Slangklamma	
8	**VOE 11132263**	1					Attachment bracket	Porte-outil	Geräteträger	Soporte de implementos	Redskapsfäste	
9	**VOE 11172907**	1					Air filter	Filtre à air	Luftfilter	Filtro de aire	Luftfilter	
10	**VOE 13965179**	1					Screw	Vis	Schraube	Tornillo	Skruv	
11	**VOE 13977600**	1					Clamp	Collier serrage	Schelle	Abrazadera	Klamma	
12	**VOE 930440**	1					Spacer ring	Bague entretoise	Abstandring	Anillo distanciador	Distansring	
13	**VOE 994848**	1					Washer	Rondelle	Scheibe	Arandela	Bricka	(VOE 11117464)
14		1					Flange screw	Vis à bride	Flanschschraube	Torn embridado	Flänsskruv	

1		**Venting, planetary gear** **Aération, train planétaire** **Lüftung, Planetenachsen** **Ventilación, ejes planetarios** **Avluftning, planetaxlar**
2		
3		
4		
5		

Catalogue id	Group
20105	**460**
Illustr. No	Section
1023994	**150**
Issue	Page
20009038-J	**661**

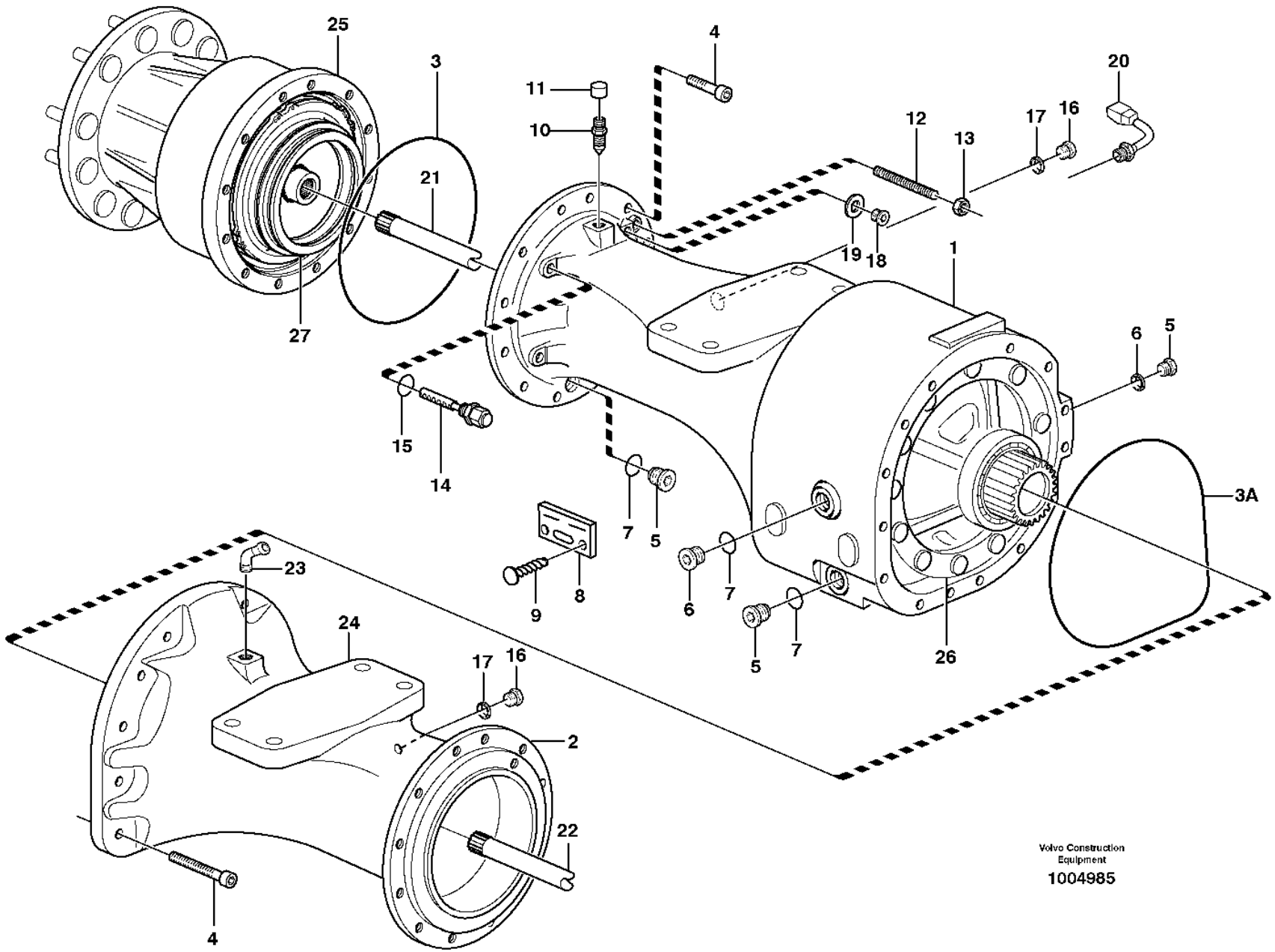

Volvo Construction Equipment

1004985

Fig.	Part No.	Quantity 1	2	3	PS	KIT	Description	Dénomination	Bezeichnung	Denominación	Benämning	Notes
	VOE 23949	1					Planet shaft	Axe satellite	Planetenwelle	Eje planeta	Planetaxel	AWB 25
	VOE 56008		1				Planet shaft	Axe satellite	Planetenwelle	Eje planeta	Planetaxel	AWB 25
1	**VOE 11168138**	1					•Axle casing	•Carter d'essieu	•Achsgehäuse	•Cubierta de eje	•Axelkåpa	
1	**VOE 17201304**		1				•Axle Casing	•Boite Essieu	•Achsgehäuse	•Carter Eje	•Axelkåpa	(VOE 15024786)
2	**VOE 11168137**	1					•Axle casing	•Carter d'essieu	•Achsgehäuse	•Cubierta de eje	•Axelkåpa	
2	**VOE 17425840**		1				•Axle Casing	•Boite Essieu	•Achsgehäuse	•Carter Eje	•Axelkåpa	(VOE 15024774)
3	**VOE 11103303**	2	2				•O-ring	•Joint torique	•O-Ring	•Anillo tórico	•O-ring	
3A	**VOE 11103303**	1	1				•O-ring	•Joint torique	•O-Ring	•Anillo tórico	•O-ring	
4	**VOE 949544**	17	17				•Hex. socket screw	•Vis à six pans creux	•Innensechskantschraube	•Tornillo de hexágono embutido	•Insexskruv	
5	**VOE 11102187**	4	4				•Magnetic plug	•Bouchon magnétique	•Magnetstopfen	•Tapón magnético	•Magnetpropp	
6	**VOE 11034156**	1	1				•Plug	•Tampon	•Stopfen	•Tapón	•Plugg	
7	**VOE 958228**	5	5				•O-ring	•Joint torique	•O-Ring	•Anillo tórico	•O-ring	
8		1	1		NS		•Sign	•Enseigne	•Schild	•Letrero	•Skylt	
9	**VOE 950891**	2	2				•Drive screw	•Vis de commande	•Durchsetzschraube	•Tornillo motriz	•Drivskruv	
10	**VOE 4871469**	2	2				•Air vent valve	•Robinet de purge	•Entlüftungsventil	•Válvula de aireación	•Avluftningsventil	
11	**VOE 11034256**	2	2				••Protecting cap	••Capot de protection	••Schutzhaube	••Cabezal protección	••Skyddshuv	
12	**VOE 11035450**	4					•Screw	•Vis	•Schraube	•Tornillo	•Skruv	
13	**VOE 955793**	4					•Hexagon nut	•Écrou hexagonal	•Sechskantmutter	•Tuerca hexagonal	•Sexkantsmutter	
14	**VOE 11102446**	2	2		SS		•Wear Indicator	•Indicat.d'usure	•Versch.anzeiger	•Indicador Desga	•Slit.indikator	
15	**VOE 976970**	2	2				••O-ring	••Joint torique	••O-Ring	••Anillo tórico	••O-ring	
16	**VOE 13960632**	2	2				•Plug	•Tampon	•Stopfen	•Tapón	•Plugg	
17	**VOE 13947624**	2	2				•Plane gasket	•Joint plan	•Plandichtung	•Junta plana	•Planpackning	
18	**VOE 960630**	3	3				•Plug	•Tampon	•Stopfen	•Tapón	•Plugg	
19	**VOE 13969011**	3	3				•Gasket	•Joint	•Dichtung	•Junta	•Packning	
20	**VOE 15153124**	1	1				•Temperature sensor	•Sonde de température	•Temperaturgeber	•Sensor de temperatura	•Temperatursensor	(VOE 11145324) SE5201
21	**VOE 11168108**	1	1				•Drive shaft	•Arbre d'entrainement	•Antriebswelle	•Eje propulsor	•Drivaxel	
22	**VOE 11168136**	1	1				•Axle shaft	•Arbre de roue	•Antriebswelle	•Eje propulsor	•Drivaxel	AX 10107 -
23	**VOE 942337**	1	1				•Nipple	•Raccord	•Nipple	•Niple	•Nippel	

3631) S/N - 27021 SWE, S/N - 71705 BRA, S/N - 69015 USA, S/N - 43410 IRN
3632) S/N 27022 - SWE, S/N 71706 - BRA, S/N 69016 - USA, S/N 43411 - IRN

1	**3631) 23949**	**Planetary axle, front** **Axe satellite, AV** **Planetenwelle, vorne** **Eje planeta, delantera** **Planetaxel, fram**	Catalogue id **20105**	Group **461**
2	**3632) 56008**		Illustr. No **1004985**	Section **100**
3			Issue **20009038-J**	Page **663**
4				
5				

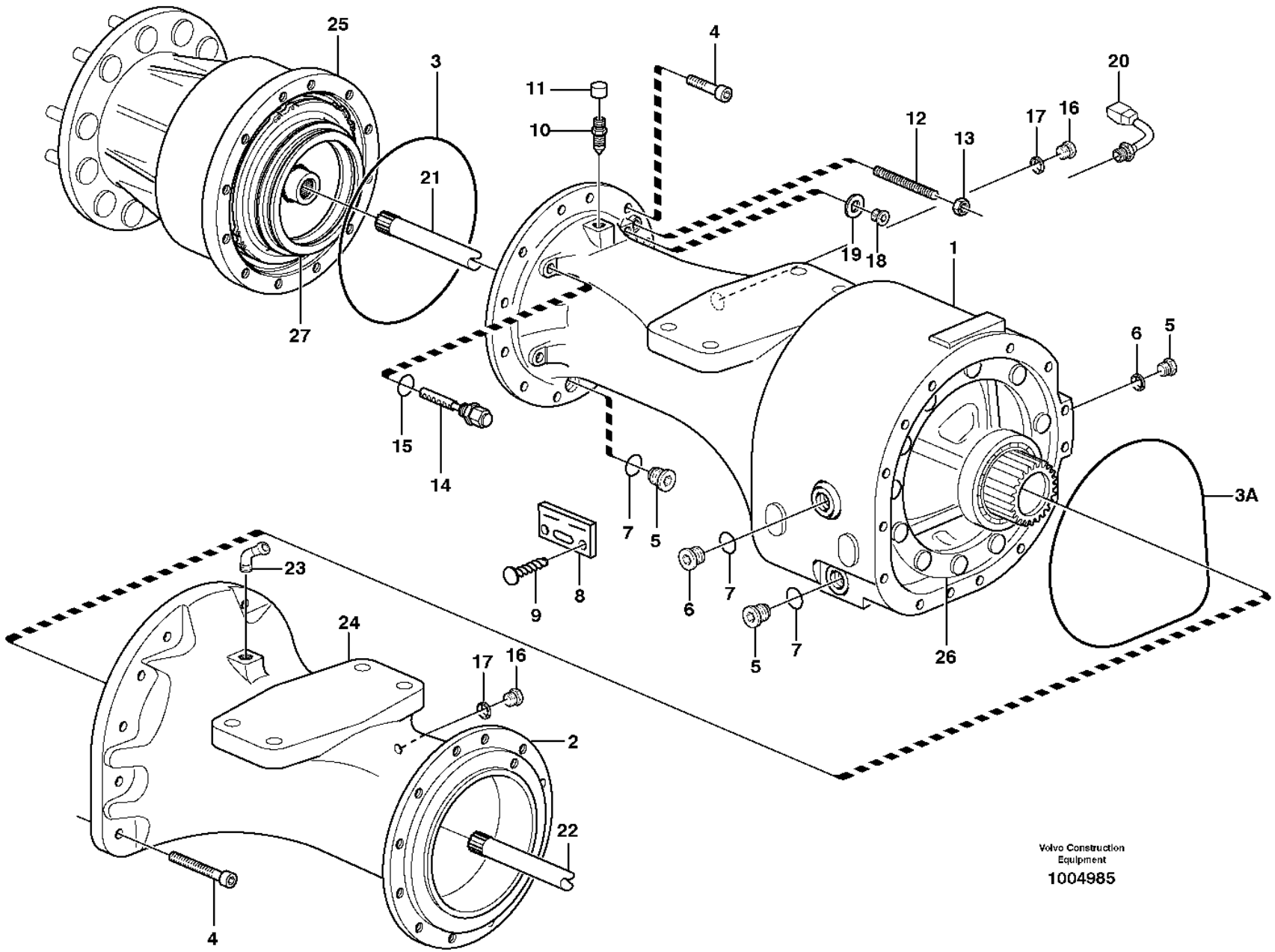

Volvo Construction Equipment

1004985

Fig.	Part No.	Quantity 1	2	3	PS	KIT	Description	Dénomination	Bezeichnung	Denominación	Benämning	Notes
24		1	1				•Differential lock	•Blocage differentiel	•Ausgleichsperre	•Bloqueo diferencial	•Differentialspärr	See group 468-100 page 703
25		1	1				•Hub reduction	•Reducteur moyeu	•Nabenvorgelege	•Reduccioncubo	•Navreduktion	See group 461-200 page 671
26		1	1				•Diff Carrier	•Reducteur Cent.	•Ausgl.getriebe	•Grupo Conico	•Centrumväxel	See group 461-150 page 667
27		1					•Multidisc brake	•Frein multidisq	•Scheibenbremse	•Disco frenos	•Lamellbroms	See group 516-100 page 717
27			1				•Multidisc brake	•Frein multidisq	•Scheibenbremse	•Disco frenos	•Lamellbroms	See group 516-150 page 719

3631) S/N - 27021 SWE, S/N - 71705 BRA, S/N - 69015 USA, S/N - 43410 IRN
3632) S/N 27022 - SWE, S/N 71706 - BRA, S/N 69016 - USA, S/N 43411 - IRN

1	**3631) 23949**	**Planetary axle, front** **Axe satellite, AV** **Planetenwelle, vorne** **Eje planeta, delantera** **Planetaxel, fram**	Catalogue id **20105**	Group **461**
2	**3632) 56008**		Illustr. No **1004985**	Section **100**
3			Issue **20009038-J**	Page **665**
4				
5				

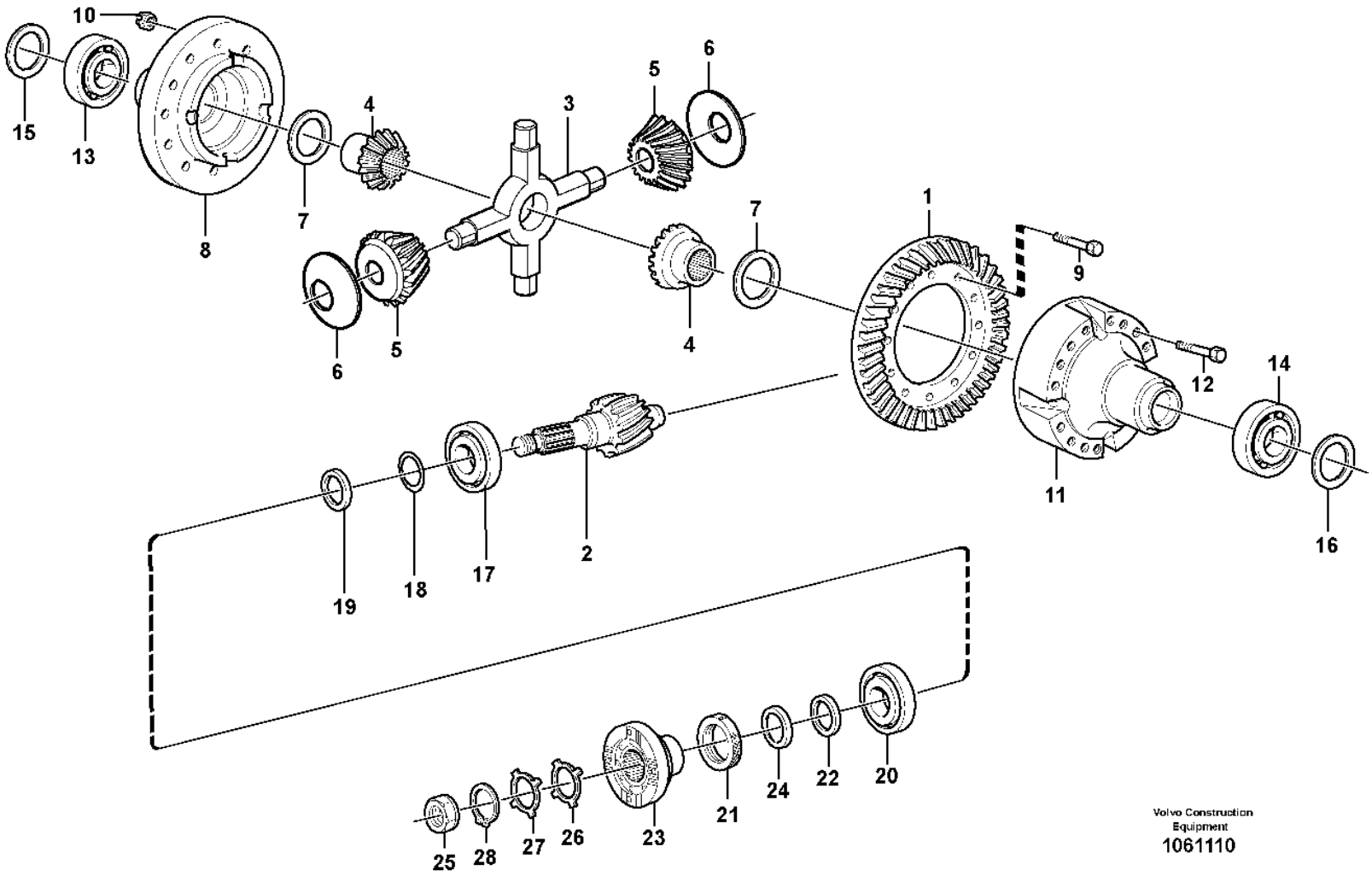

Volvo Construction Equipment
1061110

Fig.	Part No.	Quantity 1	2	3	PS	KIT	Description	Dénomination	Bezeichnung	Denominación	Benämning	Notes
	VOE 11103212	1			SS		Drive gear set	Kit de pignon	Triebsatz	Juego piñón	Drevsats	
1		1			NS		•Crown wheel	•Roue couronne	•Kronrad	•Corona dentada	•Kronhjul	
2		1			NS		•Drive pinion	•Pignon	•Ritzel	•Pinon	•Pinjong	
3	**VOE 11102623**	1					Spider	Croisillon	Achsstern	Cruceta	Axelkors	
4	**VOE 17415136**	2					Differential side gear	Pignon différentiel	Ausgleichstirnrad	Engranaje diferencial	Differentialhjul	(VOE 1069849)
5	**VOE 17415862**	4					Differential side gear	Pignon différentiel	Ausgleichstirnrad	Engranaje diferencial	Differentialhjul	(VOE 1524587)
6	**VOE 17203766**	4					Thrust washer	Disque de butée	Axialscheibe	Arandela axial	Axialbricka	(VOE 11102049)
7	**VOE 11102146**	2					Thrust washer	Disque de butée	Axialscheibe	Arandela axial	Axialbricka	
8	**VOE 11168105**	1					Differential housing	Boîtier différentiel	Ausgleichgetriebegehäuse	Cárter diferencial	Differentialhus	
9	**VOE 11168106**	14					Screw	Vis	Schraube	Tornillo	Skruv	
10	**VOE 13946008**	14					Lock nut	Contre-écrou	Sicherungsmutter	Contratuerca	Låsmutter	
11	**VOE 11168134**	1					Differential housing	Boîtier différentiel	Ausgleichgetriebegehäuse	Cárter diferencial	Differentialhus	
12	**VOE 11168106**	14					Screw	Vis	Schraube	Tornillo	Skruv	
13	**VOE 183704**	1					Roller bearing	Roulement à rouleaux	Rollenlager	Cojínete rodillo	Rullager	
14	**VOE 184637**	1					Roller bearing	Roulement à rouleaux	Rollenlager	Cojínete rodillo	Rullager	
15	**VOE 11168060**	REQ					Shim	Cale de réglage	Ausgleichblech	Laminilla de ajuste	Justermellanlägg	THICK=1,0 MM
	VOE 11168061	REQ					Shim	Cale de réglage	Ausgleichblech	Laminilla de ajuste	Justermellanlägg	THICK=0,35 MM
	VOE 11168062	REQ					Shim	Cale de réglage	Ausgleichblech	Laminilla de ajuste	Justermellanlägg	THICK=0,10 MM
16	**VOE 11168063**	REQ					Shim	Cale de réglage	Ausgleichblech	Laminilla de ajuste	Justermellanlägg	THICK=1,0 MM
	VOE 11168064	REQ					Shim	Cale de réglage	Ausgleichblech	Laminilla de ajuste	Justermellanlägg	THICK=0,35 MM
	VOE 11168065	REQ					Shim	Cale de réglage	Ausgleichblech	Laminilla de ajuste	Justermellanlägg	THICK=0,10 MM
17	**VOE 11035994**	1					Roller bearing	Roulement à rouleaux	Rollenlager	Cojínete rodillo	Rullager	
18	**VOE 11034695**	REQ					Shim	Cale de réglage	Ausgleichblech	Laminilla de ajuste	Justermellanlägg	THICK = 1,0 MM
	VOE 11034696	REQ					Shim	Cale de réglage	Ausgleichblech	Laminilla de ajuste	Justermellanlägg	THICK = 0,35 MM
	VOE 11034697	REQ					Shim	Cale de réglage	Ausgleichblech	Laminilla de ajuste	Justermellanlägg	THICK = 0,10 MM
19	**VOE 11034828**	REQ					Spacer ring	Bague entretoise	Abstandring	Anillo distanciador	Distansring	THICK = 2,82 MM
	VOE 11034829	REQ					Spacer ring	Bague entretoise	Abstandring	Anillo distanciador	Distansring	THICK = 2,85 MM
	VOE 11034830	REQ					Spacer ring	Bague entretoise	Abstandring	Anillo distanciador	Distansring	THICK = 2,91 MM
	VOE 11034831	REQ					Spacer ring	Bague entretoise	Abstandring	Anillo distanciador	Distansring	THICK = 3,06 MM
	VOE 4870247	REQ					Spacer ring	Bague entretoise	Abstandring	Anillo distanciador	Distansring	THICK = 3,21 MM

1		**Final drive** **Reducteur central** **Ausgleichgetriebe** **Grupo conico** **Centrumväxel**	Catalogue id **20105**	Group **461**
2				
3			Illustr. No **1061110**	Section **150**
4				
5		**23949, 56008**	Issue **20009038-J**	Page **667**

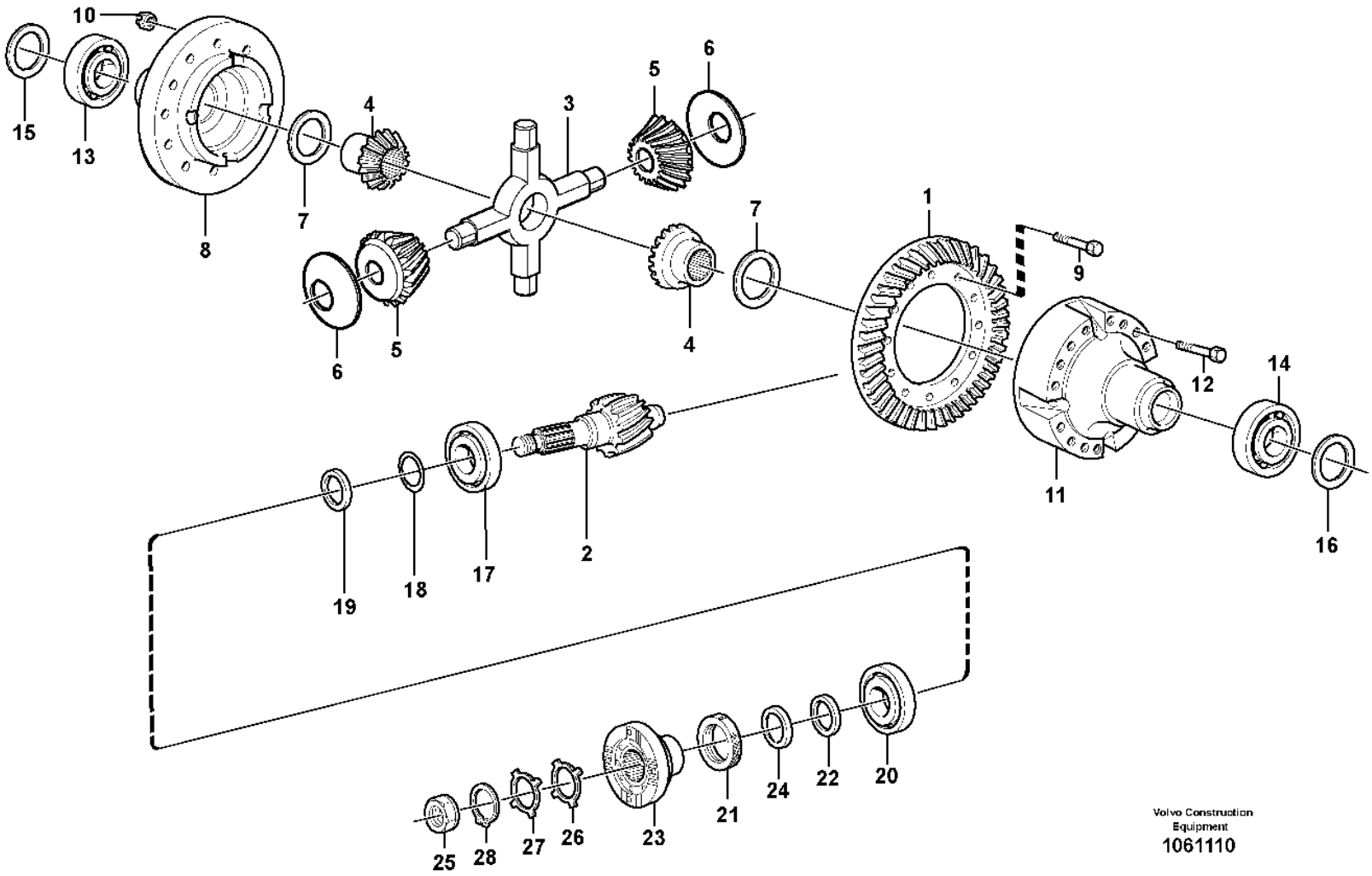

Volvo Construction Equipment
1061110

Fig.	Part No.	Quantity 1	2	3	PS	KIT	Description	Dénomination	Bezeichnung	Denominación	Benämning	Notes
	VOE 4870248	REQ					Spacer ring	Bague entretoise	Abstandring	Anillo distanciador	Distansring	THICK = 3,36 MM
	VOE 4870249	REQ					Spacer ring	Bague entretoise	Abstandring	Anillo distanciador	Distansring	THICK = 3,39 MM
	VOE 4870250	REQ					Spacer ring	Bague entretoise	Abstandring	Anillo distanciador	Distansring	THICK = 3,42 MM
20	**VOE 17221241**	1					Roller bearing	Roulement à rouleaux	Rollenlager	Cojínete rodillo	Rullager	(VOE 184660)
21	**VOE 4717576**	1					Sealing ring	Bague étanchéité	Dichtring	Anillo retén	Tätningsring	
22	**VOE 943142**	1					Sealing ring	Bague étanchéité	Dichtring	Anillo retén	Tätningsring	
23	**VOE 11168030**	1					Companion flange	Flasque entraînement	Antriebsflansch	Brida	Medbringare	
24	**VOE 11168081**	1					•Dust cover	•Pare-poussière	•Staubschutz	•Protección de polvo	•Dammskydd	
25	**VOE 4717504**	1					Nut	Écrou	Mutter	Tuerca	Mutter	
26	**VOE 382779**	REQ					Lock washer	Rondelle verrouillage	Sicherungsscheibe	Arandela seguridad	Låsbricka	0 DEG
27	**VOE 383992**	REQ					Lock washer	Rondelle verrouillage	Sicherungsscheibe	Arandela seguridad	Låsbricka	7,5 DEG
28	**VOE 914480**	1					Retaining ring	Bague retenue	Haltering	Anillo retén	Hållarring	

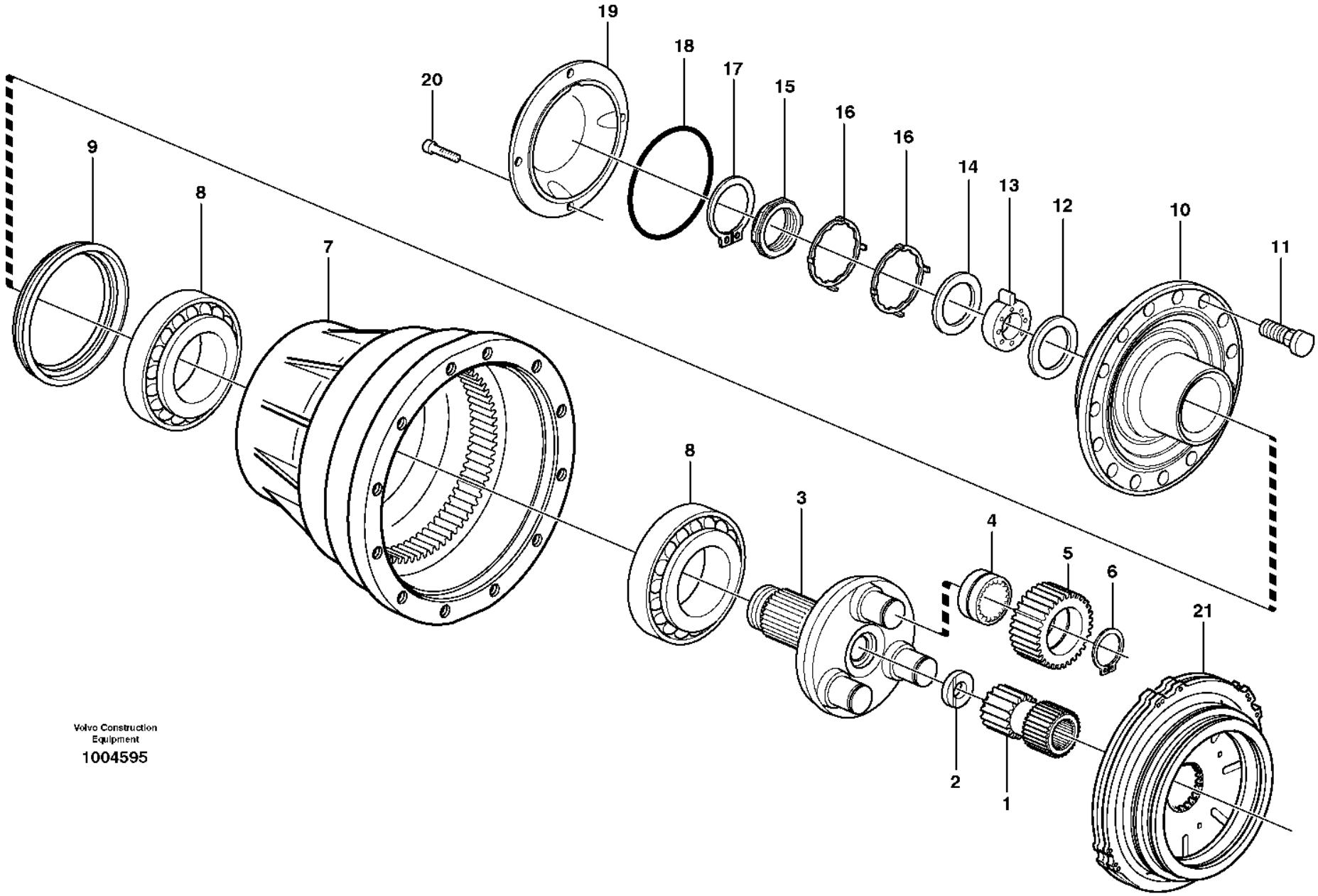

Volvo Construction Equipment

1004595

Fig.	Part No.	Quantity 1	2	3	PS	KIT	Description	Dénomination	Bezeichnung	Denominación	Benämning	Notes
1	**VOE 11168079**	2	2				Sun gear	Planétaire	Sonnenrad	Planeta	Solhjul	
2	**VOE 11035554**	2	2				Washer	Rondelle	Scheibe	Arandela	Bricka	
3	**VOE 17411027**	2	2				Planet Carrier	Porte-satellite	Planetenträger	Portasatelites	Planethållare	(VOE 11168007)
4	**VOE 11035001**	6	6				Bearing	Roulement	Lager	Cojinete	Lager	
5	**VOE 11035819**	6	6				Planet gear	Satellite	Planetenrad	Satélite	Planethjul	
6	**VOE 914474**	6	6				Retaining ring	Bague retenue	Haltering	Anillo retén	Hållarring	
7	**VOE 11168041**	2	2		SS		Hub retainer	Porte-moyeu	Nabenhalter	Retén de cubo	Navhållare	
8	**VOE 184838**	4	4				Roller bearing	Roulement à rouleaux	Rollenlager	Cojínete rodillo	Rullager	
9	**VOE 11102861**	2	2				Sealing ring	Bague étanchéité	Dichtring	Anillo retén	Tätningsring	
10	**VOE 15122260**	2	2				Hub	Moyeu	Nabe	Cubo	Nav	
11	**VOE 15107881**	36	36				Wheel stud	Goujon de roue	Radbolzen	Perno de rueda	Hjulbult	(VOE 11102585)
12	**VOE 11034512**	REQ	REQ				Shim	Cale de réglage	Ausgleichblech	Laminilla de ajuste	Justermellanlägg	
	VOE 11034513	REQ	REQ				Shim	Cale de réglage	Ausgleichblech	Laminilla de ajuste	Justermellanlägg	
	VOE 11034514	REQ	REQ				Shim	Cale de réglage	Ausgleichblech	Laminilla de ajuste	Justermellanlägg	
	VOE 11102823	REQ	REQ				Shim	Cale de réglage	Ausgleichblech	Laminilla de ajuste	Justermellanlägg	
13	**VOE 11034507**	2	2				Washer	Rondelle	Scheibe	Arandela	Bricka	
14	**VOE 1523317**	2	2				Washer	Rondelle	Scheibe	Arandela	Bricka	
15	**VOE 1522293**	2	2				Nut	Écrou	Mutter	Tuerca	Mutter	
16	**VOE 1523318**	REQ	REQ				Lock washer	Rondelle verrouillage	Sicherungsscheibe	Arandela seguridad	Låsbricka	
	VOE 1523319	REQ	REQ				Lock washer	Rondelle verrouillage	Sicherungsscheibe	Arandela seguridad	Låsbricka	
17	**VOE 914484**	2	2				Retaining ring	Bague retenue	Haltering	Anillo retén	Hållarring	
18	**VOE 13946442**	2	2				O-ring	Joint torique	O-Ring	Anillo tórico	O-ring	
19	**VOE 11102336**	2	2				Cover	Capot	Abdeckung	Capó	Kåpa	
20	**VOE 967634**	8	8				Hex. socket screw	Vis à six pans creux	Innensechskantschraube	Tornillo de hexágono embutido	Insexskruv	
21		1					Brake Plate	Plaque Frein	Bremsplatte	Placa De Freno	Bromsplatta	See group 516-100 page 717
21			1				Brake Plate	Plaque Frein	Bremsplatte	Placa De Freno	Bromsplatta	See group 516-150 page 719

3631) S/N - 27021 SWE, S/N - 71705 BRA, S/N - 69015 USA, S/N - 43410 IRN
3632) S/N 27022 - SWE, S/N 71706 - BRA, S/N 69016 - USA, S/N 43411 - IRN

1	**3631) 23949**
2	**3632) 56008**
3	
4	
5	

Planetary axle, Front
Pont moteur, Av
Planetengetriebe, Vordere
Puente motor, delantero
Planethållare, främre.

Catalogue id	Group
20105	**461**
Illustr. No	Section
1004595	**200**
Issue	Page
20009038-J	**671**

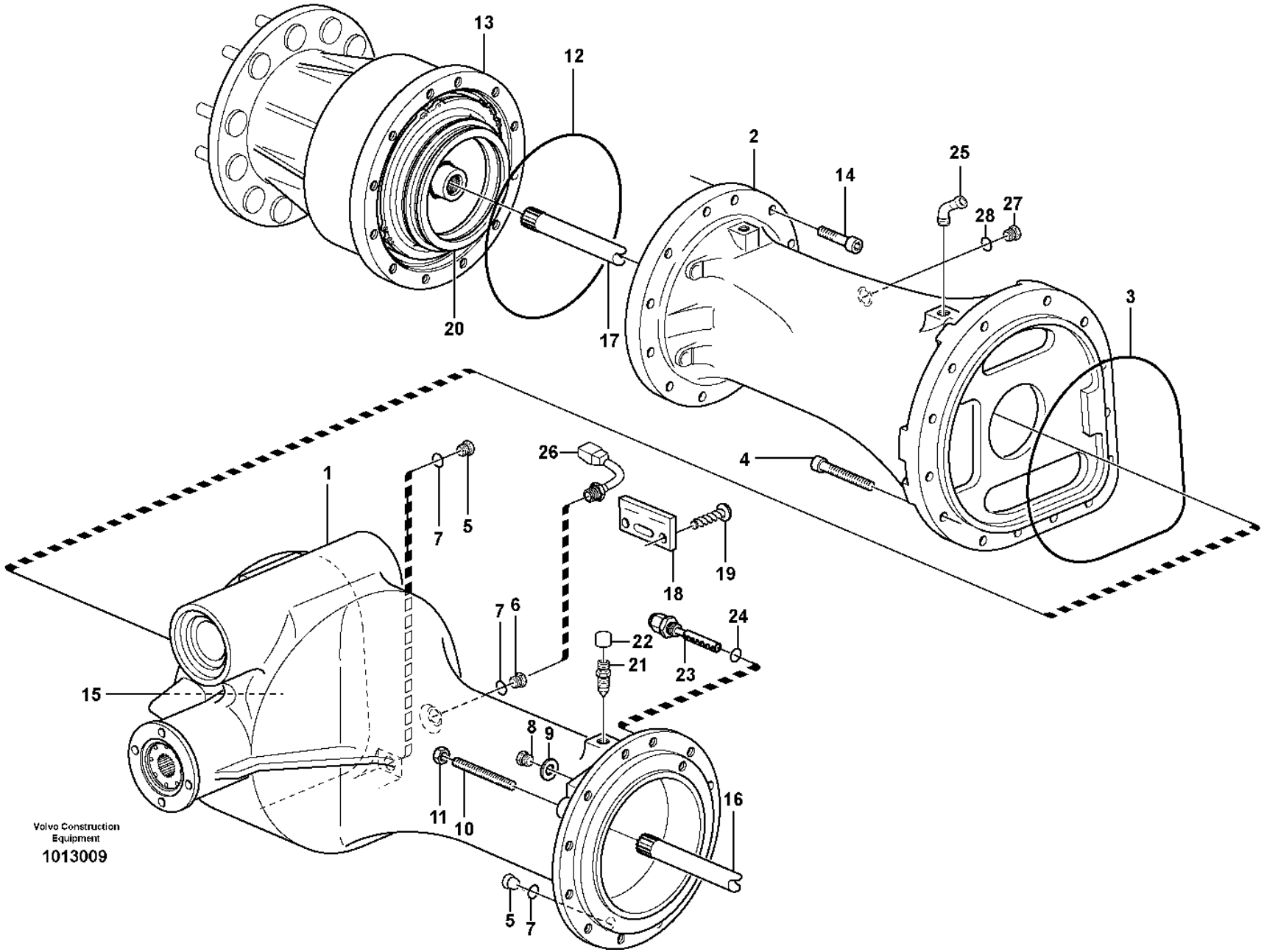
13
12
2
25
14
28
27
3
20
17
4
26
1
7
5
18
19
7
6
24
22
21
23
15
8
9
16
11
10
5
7
Volvo Construction Equipment
1013009

Fig.	Part No.	Quantity 1	2	3	4	5	PS	KIT	Description	Dénomination	Bezeichnung	Denominación	Benämning	Notes
	VOE 56010	1					SS		Planet shaft	Axe satellite	Planetenwelle	Eje planeta	Planetaxel	(VOE 23950) AWB 20
	VOE 56011		1				SS		Planet shaft	Axe satellite	Planetenwelle	Eje planeta	Planetaxel	(VOE 23951) AWB 20
	VOE 56010			1			SS		Planet shaft	Axe satellite	Planetenwelle	Eje planeta	Planetaxel	AWB 20
	VOE 56011				1		SS		Planet shaft	Axe satellite	Planetenwelle	Eje planeta	Planetaxel	3624) 83428 AWB 20
1	**VOE 11103401**	1	1				SS		•Axle casing	•Carter d'essieu	•Achsgehäuse	•Cubierta de eje	•Axelkåpa	(VOE 11168140)
1	**VOE 15198082**			1	1				•Axle Casing	•Boite Essieu	•Achsgehäuse	•Carter Eje	•Axelkåpa	(VOE 15024752)
2	**VOE 11168139**	1	1				SS		•Axle casing	•Carter d'essieu	•Achsgehäuse	•Cubierta de eje	•Axelkåpa	
2	**VOE 17425846**			1	1				•Axle Casing	•Boite Essieu	•Achsgehäuse	•Carter Eje	•Axelkåpa	(VOE 15024530)
3	**VOE 11035031**	1	1	1	1				•O-ring	•Joint torique	•O-Ring	•Anillo tórico	•O-ring	
4	**VOE 949544**	20	20	20	20				•Hex. socket screw	•Vis à six pans creux	•Innensechskantschraube	•Tornillo de hexágono embutido	•Insexskruv	
5	**VOE 11102187**	4	4	4	4				•Magnetic plug	•Bouchon magnétique	•Magnetstopfen	•Tapón magnético	•Magnetpropp	
6	**VOE 11034156**	2	2	2	2				•Plug	•Tampon	•Stopfen	•Tapón	•Plugg	
7	**VOE 958228**	6	6	6	6				•O-ring	•Joint torique	•O-Ring	•Anillo tórico	•O-ring	
8	**VOE 960630**	2	2	2	2				•Plug	•Tampon	•Stopfen	•Tapón	•Plugg	
9	**VOE 976929**	2	2	2	2				•Gasket	•Joint	•Dichtung	•Junta	•Packning	
10	**VOE 11035586**	4	4						•Screw	•Vis	•Schraube	•Tornillo	•Skruv	
11	**VOE 955802**	4	4						•Hexagon nut	•Écrou hexagonal	•Sechskantmutter	•Tuerca hexagonal	•Sexkantsmutter	
12	**VOE 11035032**	2	2	2	2				•O-ring	•Joint torique	•O-Ring	•Anillo tórico	•O-ring	
13		2	2	2	2				•Planet carrier	•Porte-satellite	•Planetenträger	•Portasatelites	•Planethållare	See group 463-200 page 687
14	**VOE 13968816**	32	32	32	32				•Allen Hd Screw	•Vis A 6 Pans Cr	•Inbusschraube	•Torn Hex Embut	•Insexskruv	
15		1		1					•Diff Carrier	•Reducteur Cent.	•Ausgl.getriebe	•Grupo Conico	•Centrumväxel	See group 463-150 page 679
15			1		1				•Diff Carrier	•Reducteur Cent.	•Ausgl.getriebe	•Grupo Conico	•Centrumväxel	See group 463-250 page 695
16	**VOE 11168043**	1	1	1	1				•Axle shaft	•Arbre de roue	•Antriebswelle	•Eje propulsor	•Drivaxel	LH
17	**VOE 11168044**	1	1	1	1				•Axle shaft	•Arbre de roue	•Antriebswelle	•Eje propulsor	•Drivaxel	RH

3631) S/N - 27021 SWE, S/N - 71705 BRA, S/N - 69015 USA, S/N - 43410 IRN
3632) S/N 27022 - SWE, S/N 71706 - BRA, S/N 69016 - USA, S/N 43411 - IRN
3624) **GB**: Planetary axle rear, Limited slip. **FR**: Axe satelite, Ar, "limited slip". **DE**: Planetenwelle, Rückwärts, "limited slip". **ES**: Eje planeta, trasero, "limited slip". **SE**: Planetaxel bak, "limited slip".

1	**3631) 23950, STD**
2	**3631) 23951**
3	**3632) 56010, STD**
4	**3632) 56011, (83428)**
5	

Planet shaft, rear
Essieu moteur, arrière
Planetenwelle, hintere
Eje propulsor, trasero
Planetaxel, bak

Catalogue id **20105**	Group **463**
Illustr. No **1013009**	Section **100**
Issue **20009038-J**	Page **673**

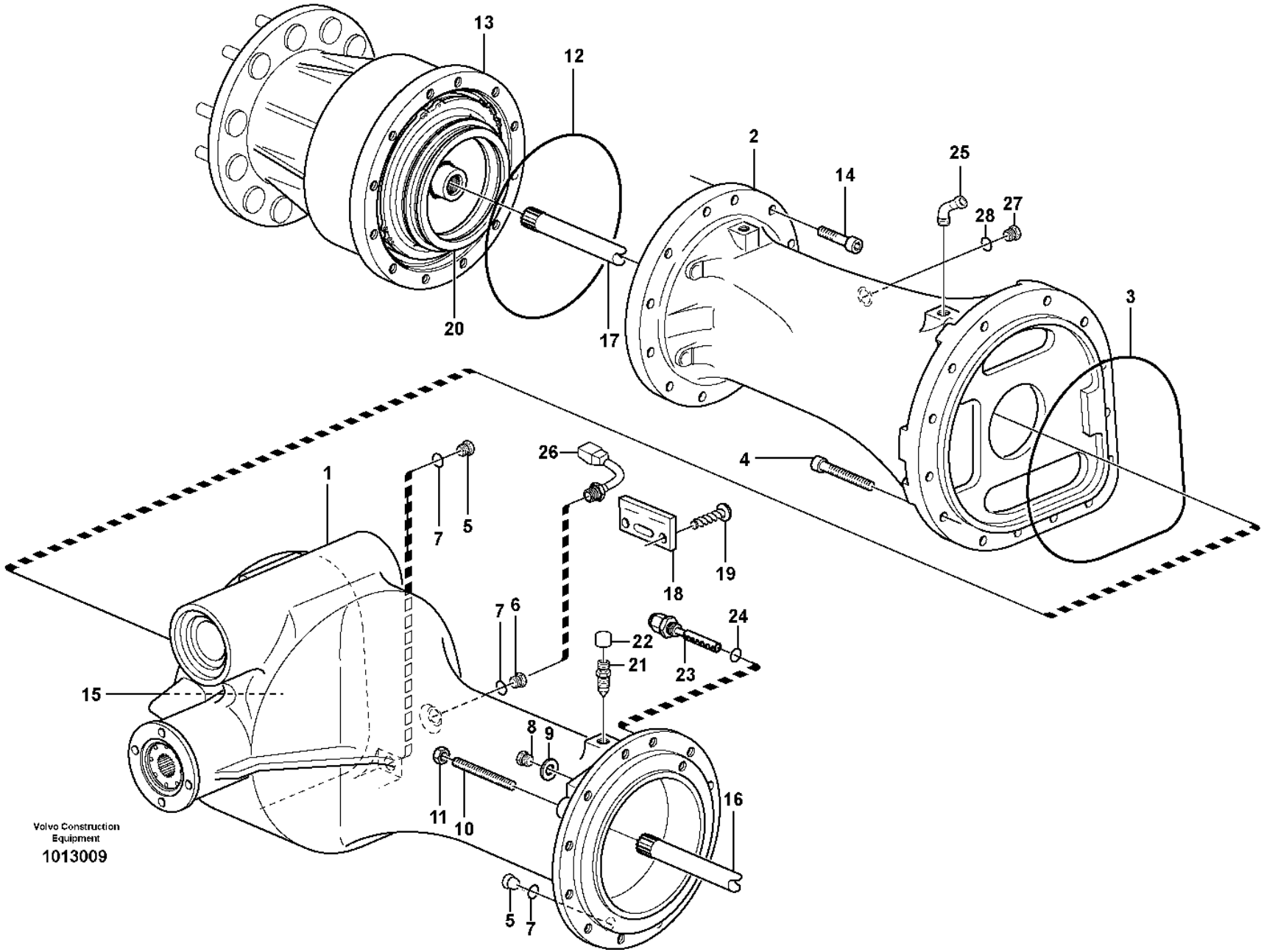
13
12
2
25
14
28
27
3
20
17
4
26
1
7
5
18
19
7
6
24
22
21
23
15
8
9
16
11
10
5
7
Volvo Construction Equipment
1013009

Fig.	Part No.	Quantity 1	2	3	4	5	PS	KIT	Description	Dénomination	Bezeichnung	Denominación	Benämning	Notes
18		1	1	1	1		NS		•Sign	•Enseigne	•Schild	•Letrero	•Skylt	
19	**VOE 950891**	2	2	2	2				•Drive screw	•Vis de commande	•Durchsetzschraube	•Tornillo motriz	•Drivskruv	
20		2	2						•Multidisc brake	•Frein multidisq	•Scheibenbremse	•Disco frenos	•Lamellbroms	See group 517-100 page 721
20				2	2				•Multidisc brake	•Frein multidisq	•Scheibenbremse	•Disco frenos	•Lamellbroms	See group 517-150 page 723
21	**VOE 4871469**	2	2	2	2				•Air vent valve	•Robinet de purge	•Entlüftungsventil	•Válvula de aireación	•Avluftningsventil	
22	**VOE 11034256**	2	2	2	2				••Protecting cap	••Capot de protection	••Schutzhaube	••Cabezal protección	••Skyddshuv	
23	**VOE 11102447**	2	2	2	2		SS		•Wear Indicator	•Indicat.d'usure	•Versch.anzeiger	•Indicador Desga	•Slit.indikator	
24	**VOE 976970**	1	1	1	1				••O-ring	••Joint torique	••O-Ring	••Anillo tórico	••O-ring	
25	**VOE 942337**	1	1	1	1				Nipple	Raccord	Nippel	Niple	Nippel	
26	**VOE 15153124**	1	1	1	1				Temperature sensor	Sonde de température	Temperaturgeber	Sensor de temperatura	Temperatursensor	(VOE 11145324) SE5202
27	**VOE 13960632**	2	2	2	2				Plug	Tampon	Stopfen	Tapón	Plugg	
28	**VOE 13947624**	2	2	2	2				Plane gasket	Joint plan	Plandichtung	Junta plana	Planpackning	

3631) S/N - 27021 SWE, S/N - 71705 BRA, S/N - 69015 USA, S/N - 43410 IRN
3632) S/N 27022 - SWE, S/N 71706 - BRA, S/N 69016 - USA, S/N 43411 - IRN

1	**3631) 23950, STD**
2	**3631) 23951**
3	**3632) 56010, STD**
4	**3632) 56011, (83428)**
5	

Planet shaft, rear
Essieu moteur, arrière
Planetenwelle, hintere
Eje propulsor, trasero
Planetaxel, bak

Catalogue id **20105**	Group **463**
Illustr. No **1013009**	Section **100**
Issue **20009038-J**	Page **675**

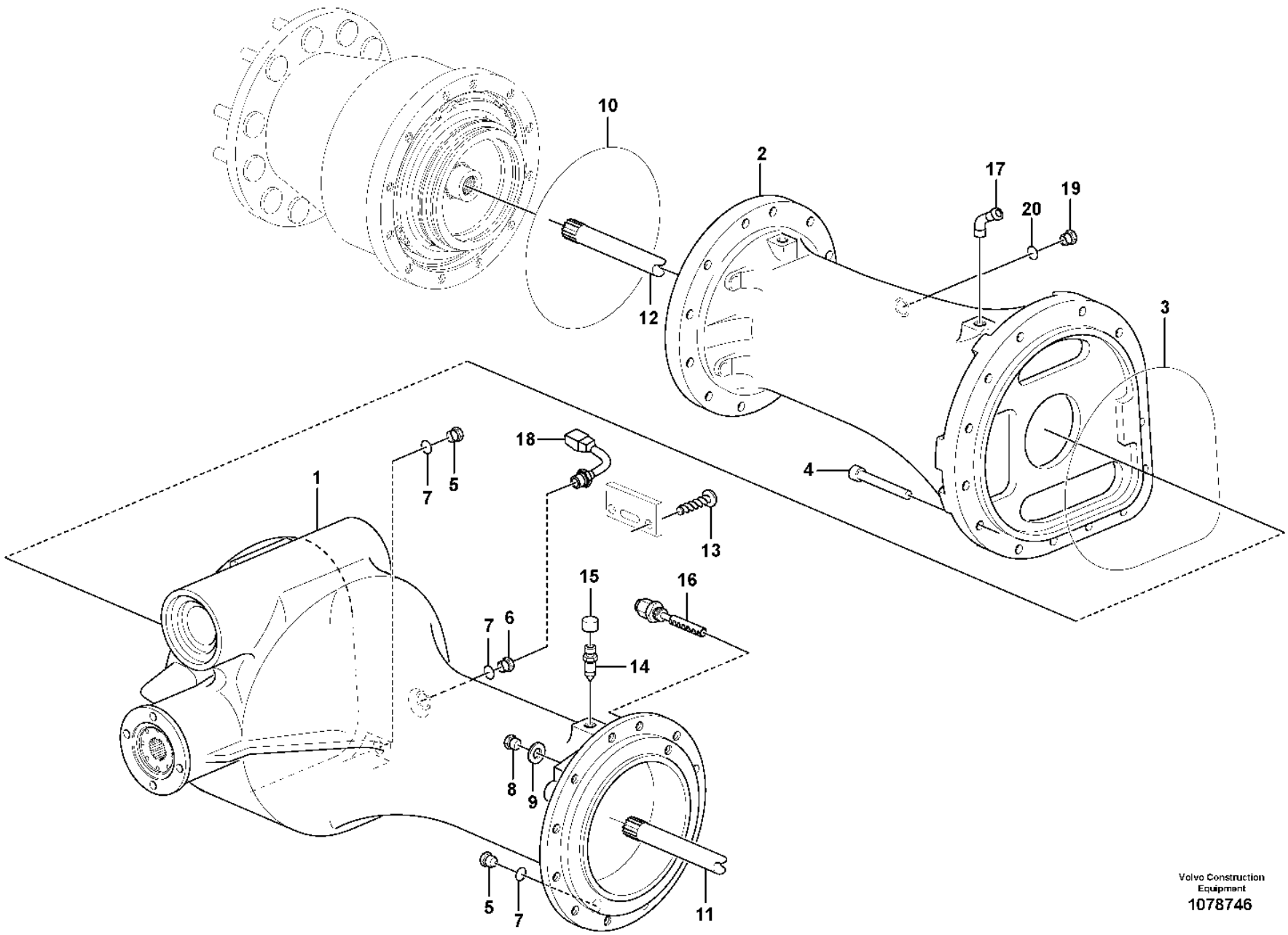

Volvo Construction Equipment
1078746

Fig.	Part No.	Quantity 1	2	3	PS	KIT	Description	Dénomination	Bezeichnung	Denominación	Benämning	Notes
	VOE 56092	1					Planetary Axle	Axe Planetaire	Planetenachse	Eje Planetario	Planetaxel	
	VOE 56093	1					Planetary Axle	Axe Planetaire	Planetenachse	Eje Planetario	Planetaxel	
1	**VOE 15198082**	1					•Axle Casing	•Boite Essieu	•Achsgehäuse	•Carter Eje	•Axelkåpa	(VOE 15024752)
2	**VOE 17425846**	1					•Axle Casing	•Boite Essieu	•Achsgehäuse	•Carter Eje	•Axelkåpa	(VOE 15143166)
3	**VOE 11035031**	1					•O-ring	•Joint torique	•O-Ring	•Anillo tórico	•O-ring	
4	**VOE 949544**	20					•Hex. socket screw	•Vis à six pans creux	•Innensechskantschraube	•Tornillo de hexágono embutido	•Insexskruv	
5	**VOE 11102187**	4					•Magnetic plug	•Bouchon magnétique	•Magnetstopfen	•Tapón magnético	•Magnetpropp	
6	**VOE 11034156**	2					•Plug	•Tampon	•Stopfen	•Tapón	•Plugg	
7	**VOE 958228**	6					•O-ring	•Joint torique	•O-Ring	•Anillo tórico	•O-ring	
8	**VOE 960630**	2					•Plug	•Tampon	•Stopfen	•Tapón	•Plugg	
9	**VOE 13969011**	2					•Gasket	•Joint	•Dichtung	•Junta	•Packning	
10	**VOE 11035032**	2					•O-ring	•Joint torique	•O-Ring	•Anillo tórico	•O-ring	
11	**VOE 11168043**	1					•Axle shaft	•Arbre de roue	•Antriebswelle	•Eje propulsor	•Drivaxel	LH
12	**VOE 11168044**	1					•Axle shaft	•Arbre de roue	•Antriebswelle	•Eje propulsor	•Drivaxel	RH
13	**VOE 950891**	2					•Drive screw	•Vis de commande	•Durchsetzschraube	•Tornillo motriz	•Drivskruv	
14	**VOE 4871469**	2					•Air vent valve	•Robinet de purge	•Entlüftungsventil	•Válvula de aireación	•Avluftningsventil	
15	**VOE 11034256**	2					••Protecting cap	••Capot de protection	••Schutzhaube	••Cabezal protección	••Skyddshuv	
16	**VOE 11102447**	2			SS		•Wear Indicator	•Indicat.d'usure	•Versch.anzeiger	•Indicador Desga	•Slit.indikator	
17	**VOE 942337**	1					Nipple	Raccord	Nippel	Niple	Nippel	
18	**VOE 15153124**	1					Temperature sensor	Sonde de température	Temperaturgeber	Sensor de temperatura	Temperatursensor	
19	**VOE 13960632**	2					Plug	Tampon	Stopfen	Tapón	Plugg	
20	**VOE 13947624**	2					Plane gasket	Joint plan	Plandichtung	Junta plana	Planpackning	

1		**Planetary axle, rear** **Pont moteur, ar.** **Planetengetriebe, hinten** **Puente motor, trasero** **Planethållare, bakre**	Catalogue id **20105**	Group **463**
2				
3			Illustr. No **1078746**	Section **120**
4				
5		**56092, 56093**	Issue **20009038-J**	Page **677**

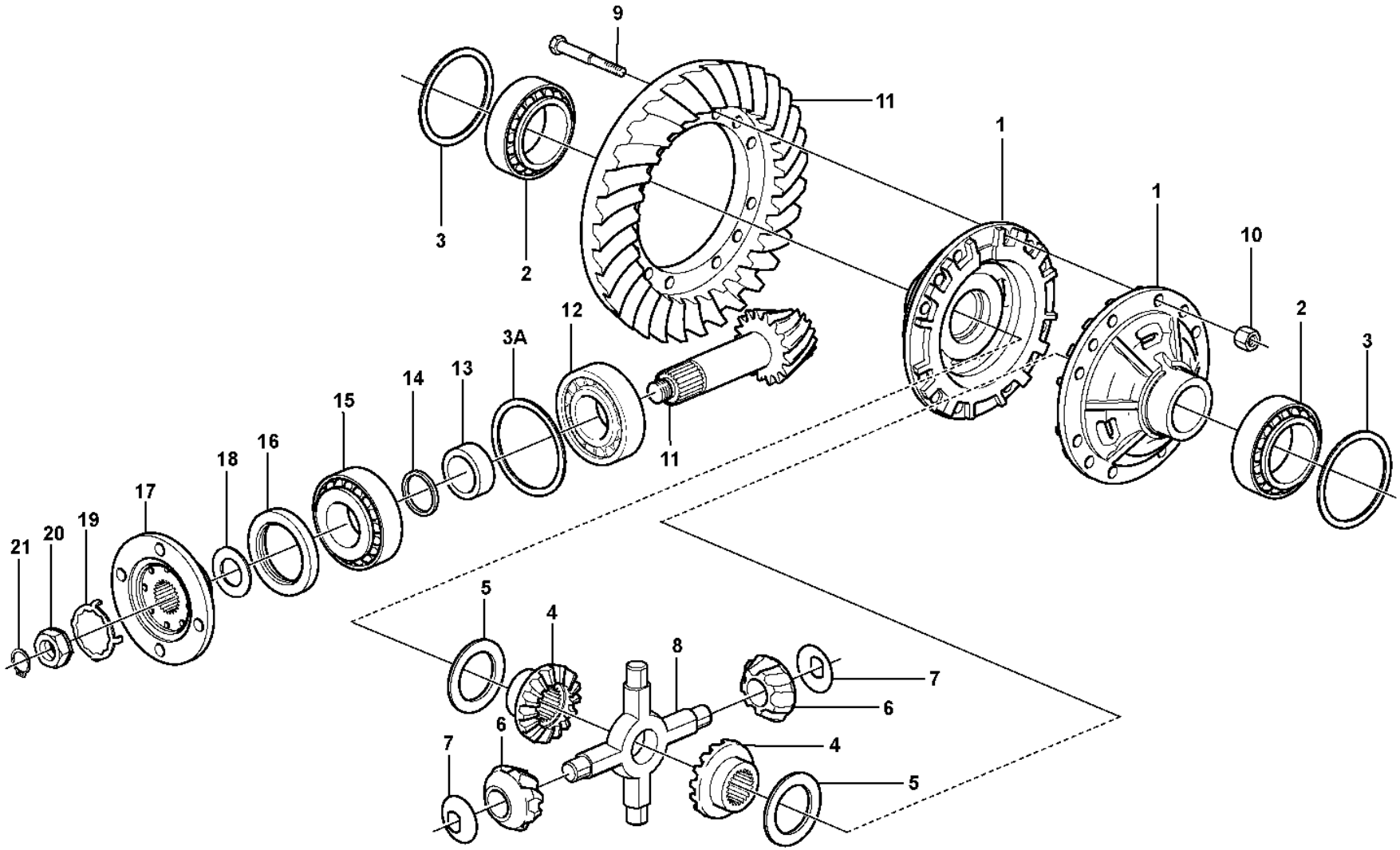

Volvo Construction Equipment
1066721

Fig.	Part No.	Quantity 1	2	3	PS	KIT	Description	Dénomination	Bezeichnung	Denominación	Benämning	Notes
1	**VOE 11168088**	2					Differential housing	Boîtier différentiel	Ausgleichgetriebegehäuse	Cárter diferencial	Differentialhus	
2	**VOE 184688**	2					Roller bearing	Roulement à rouleaux	Rollenlager	Cojínete rodillo	Rullager	
3A	**VOE 11168057**	REQ					Shim	Cale de réglage	Ausgleichblech	Laminilla de ajuste	Justermellanlägg	THICK=1,00MM
	VOE 11168058	REQ					Shim	Cale de réglage	Ausgleichblech	Laminilla de ajuste	Justermellanlägg	THICK=0,35MM
	VOE 11103462	REQ					Shim	Cale de réglage	Ausgleichblech	Laminilla de ajuste	Justermellanlägg	THICK=0,2MM
	VOE 11168059	REQ					Shim	Cale de réglage	Ausgleichblech	Laminilla de ajuste	Justermellanlägg	THICK=0,10MM
3	**VOE 11034319**	REQ					Shim	Cale de réglage	Ausgleichblech	Laminilla de ajuste	Justermellanlägg	T = 1,00 MM
	VOE 11034320	REQ					Shim	Cale de réglage	Ausgleichblech	Laminilla de ajuste	Justermellanlägg	T = 0,35 MM
	VOE 11034321	REQ					Shim	Cale de réglage	Ausgleichblech	Laminilla de ajuste	Justermellanlägg	T = 0,10 MM
4	**VOE 11035625**	2					Differential side gear	Pignon différentiel	Ausgleichstirnrad	Engranaje diferencial	Differentialhjul	
5	**VOE 11035311**	2					Thrust washer	Disque de butée	Axialscheibe	Arandela axial	Axialbricka	
6	**VOE 11102845**	4					Differential side gear	Pignon différentiel	Ausgleichstirnrad	Engranaje diferencial	Differentialhjul	
7	**VOE 17203825**	4					Thrust washer	Disque de butée	Axialscheibe	Arandela axial	Axialbricka	(VOE 11102856)
8	**VOE 11102846**	1					Spider	Croisillon	Achsstern	Cruceta	Axelkors	
9	**VOE 11035875**	16					Screw	Vis	Schraube	Tornillo	Skruv	
10	**VOE 11035850**	16					Nut	Écrou	Mutter	Tuerca	Mutter	
11	**VOE 11103215**	1			SS		Drive gear set	Kit de pignon	Triebsatz	Juego piñón	Drevsats	
		1			NS		•Drive pinion	•Pignon	•Ritzel	•Pinon	•Pinjong	
		1			NS		•Crown wheel	•Couronne	•Tellerrad	•Corona	•Kronhjul	
12	**VOE 17221241**	1					Roller bearing	Roulement à rouleaux	Rollenlager	Cojínete rodillo	Rullager	(VOE 184660)
13	**VOE 11168042**	1					Spacer sleeve	Douille entretoise	Abstandhülse	Manguito distanciador	Distanshylsa	
14	**VOE 11034828**	REQ					Spacer ring	Bague entretoise	Abstandring	Anillo distanciador	Distansring	THICK=2,82MM
	VOE 11034829	REQ					Spacer ring	Bague entretoise	Abstandring	Anillo distanciador	Distansring	THICK=2,85MM
	VOE 11034830	REQ					Spacer ring	Bague entretoise	Abstandring	Anillo distanciador	Distansring	THICK=2,91MM
	VOE 11034831	REQ					Spacer ring	Bague entretoise	Abstandring	Anillo distanciador	Distansring	THICK=3,06MM
	VOE 4870247	REQ					Spacer ring	Bague entretoise	Abstandring	Anillo distanciador	Distansring	THICK=3,21MM
	VOE 4870248	REQ					Spacer ring	Bague entretoise	Abstandring	Anillo distanciador	Distansring	THICK=3,36MM
	VOE 4870249	REQ					Spacer ring	Bague entretoise	Abstandring	Anillo distanciador	Distansring	THICK=3,39MM
	VOE 4870250	REQ					Spacer ring	Bague entretoise	Abstandring	Anillo distanciador	Distansring	THICK=3,42MM
15	**VOE 17221241**	1					Roller bearing	Roulement à rouleaux	Rollenlager	Cojínete rodillo	Rullager	(VOE 184660)

1		**Final drive, rear** **Commandes finales, AR** **Ausgangsgetriebe, rückwärts** **Engranaje cambio central, trasero** **Centrumväxel, bak**	Catalogue id **20105**	Group **463**
2				
3			Illustr. No **1066721**	Section **150**
4				
5		**23950, 56010**	Issue **20009038-J**	Page **679**

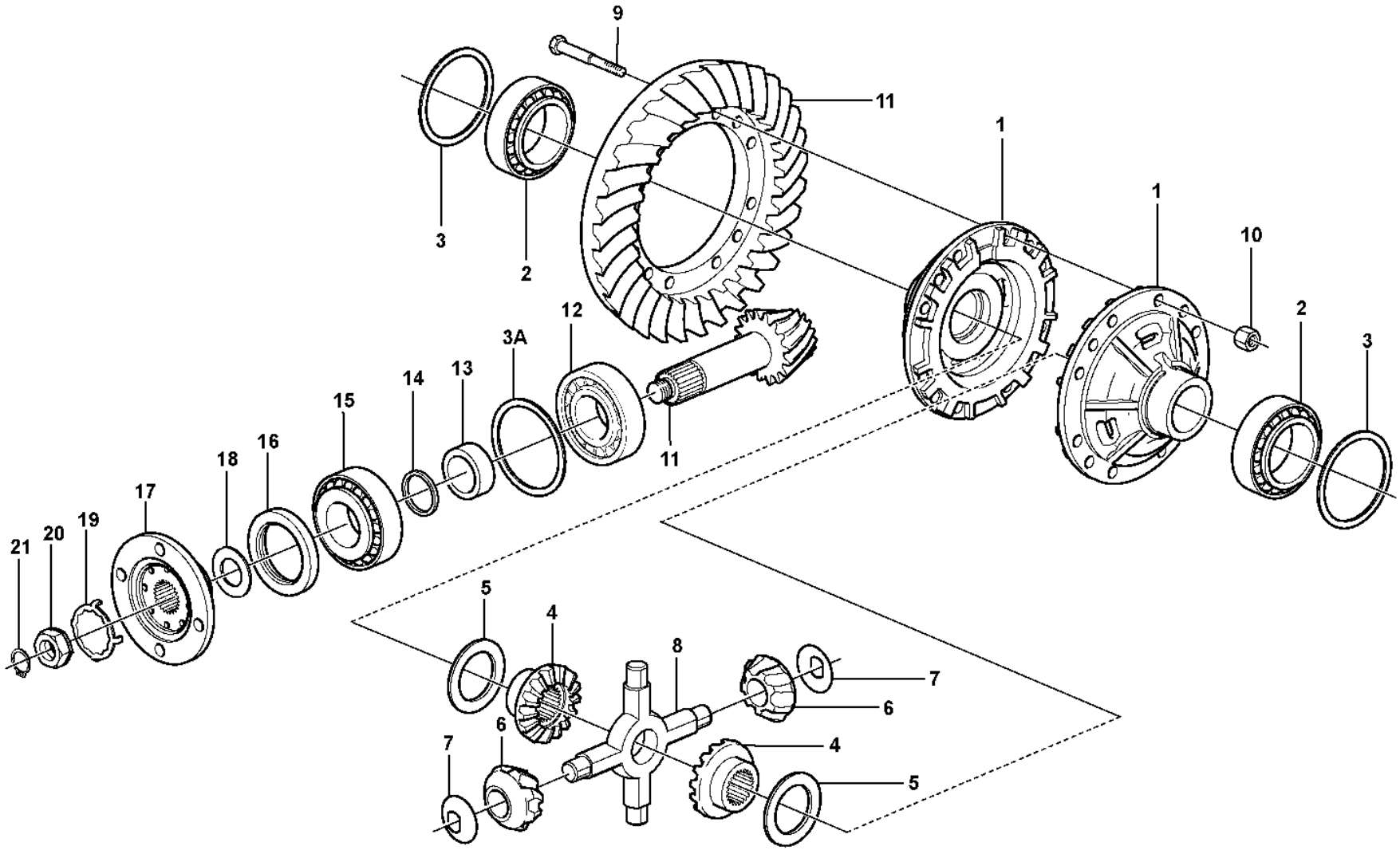

Volvo Construction Equipment
1066721

Fig.	Part No.	Quantity 1	2	3	PS	KIT	Description	Dénomination	Bezeichnung	Denominación	Benämning	Notes
16	**VOE 4717576**	1					Sealing ring	Bague étanchéité	Dichtring	Anillo retén	Tätningsring	
17	**VOE 11168030**	1					Companion flange	Flasque entraînement	Antriebsflansch	Brida	Medbringare	
	VOE 11168081	1					•Dust cover	•Pare-poussière	•Staubschutz	•Protección de polvo	•Dammskydd	
18	**VOE 943142**	1					Sealing ring	Bague étanchéité	Dichtring	Anillo retén	Tätningsring	
19	**VOE 383992**	1					Lock washer	Rondelle verrouillage	Sicherungsscheibe	Arandela seguridad	Låsbricka	ALT
	VOE 382779	1					Lock washer	Rondelle verrouillage	Sicherungsscheibe	Arandela seguridad	Låsbricka	ALT
20	**VOE 4717504**	1					Nut	Écrou	Mutter	Tuerca	Mutter	
21	**VOE 914480**	1					Retaining ring	Bague retenue	Haltering	Anillo retén	Hållarring	

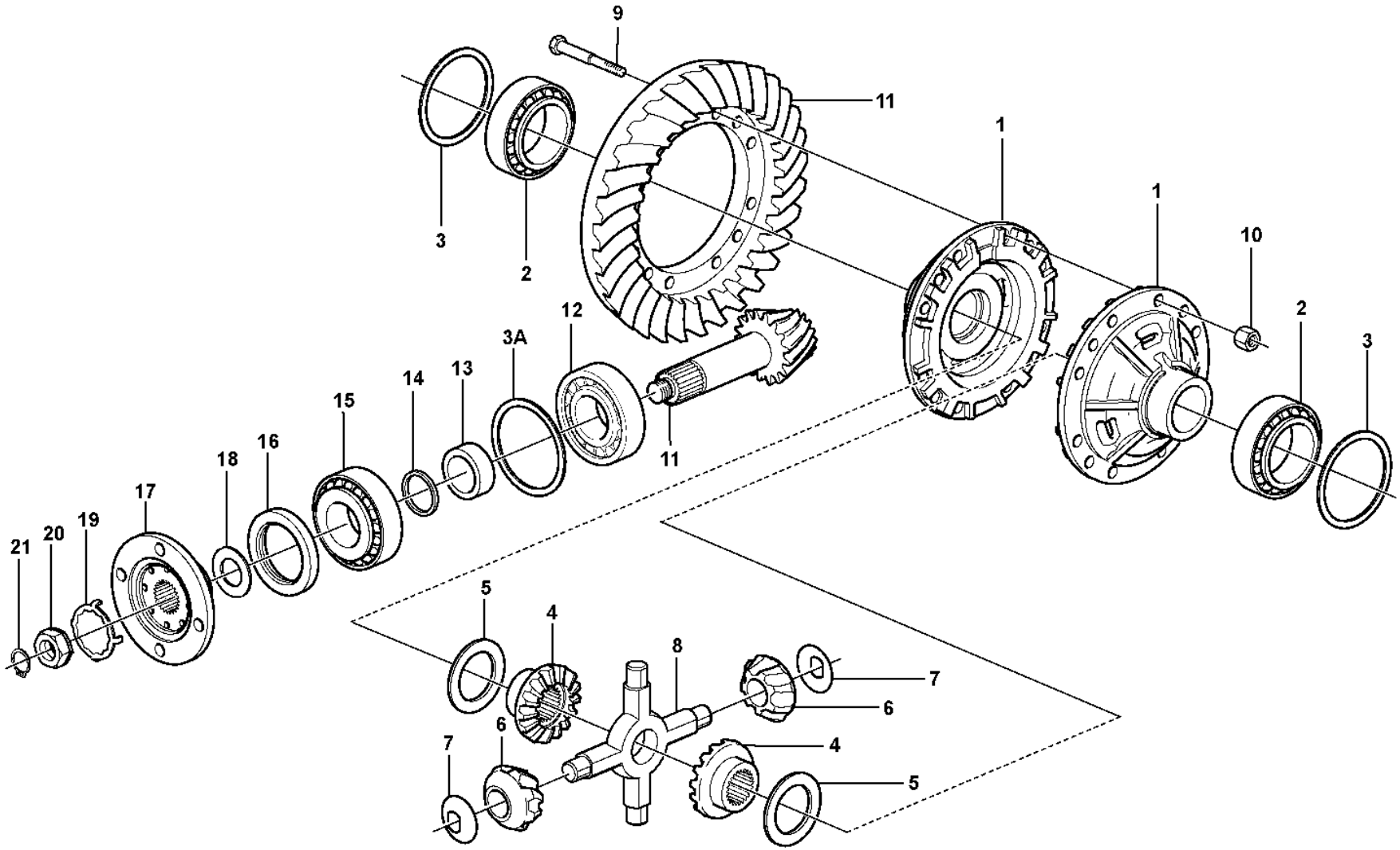

Volvo Construction Equipment
1066721

Fig.	Part No.	Quantity 1	2	3	PS	KIT	Description	Dénomination	Bezeichnung	Denominación	Benämning	Notes
	VOE 56092	1					Planetary Axle	Axe Planetaire	Planetenachse	Eje Planetario	Planetaxel	
1	**VOE 11168088**	2					•Differential housing	•Boîtier différentiel	•Ausgleichgetriebegehäuse	•Cárter diferencial	•Differentialhus	
2	**VOE 184688**	2					•Roller bearing	•Roulement à rouleaux	•Rollenlager	•Cojínete rodillo	•Rullager	
3A	**VOE 11168057**	REQ					•Shim	•Cale de réglage	•Ausgleichblech	•Laminilla de ajuste	•Justermellanlägg	THICK = 1,00 MM
	VOE 11168058	REQ					•Shim	•Cale de réglage	•Ausgleichblech	•Laminilla de ajuste	•Justermellanlägg	THICK = 0,35 MM
	VOE 11103462	REQ					•Shim	•Cale de réglage	•Ausgleichblech	•Laminilla de ajuste	•Justermellanlägg	THICK = 0,20 MM
	VOE 11168059	REQ					•Shim	•Cale de réglage	•Ausgleichblech	•Laminilla de ajuste	•Justermellanlägg	THICK = 0,10 MM
3	**VOE 11034319**	REQ					•Shim	•Cale de réglage	•Ausgleichblech	•Laminilla de ajuste	•Justermellanlägg	THICK = 1,00 MM
	VOE 11034320	REQ					•Shim	•Cale de réglage	•Ausgleichblech	•Laminilla de ajuste	•Justermellanlägg	THICK = 0,35 MM
	VOE 11034321	REQ					•Shim	•Cale de réglage	•Ausgleichblech	•Laminilla de ajuste	•Justermellanlägg	THICK = 0,10 MM
4	**VOE 11035625**	2					•Differential side gear	•Pignon différentiel	•Ausgleichstirnrad	•Engranaje diferencial	•Differentialhjul	
5	**VOE 17204359**	2					•Thrust washer	•Disque de butée	•Axialscheibe	•Arandela axial	•Axialbricka	
6	**VOE 11102845**	4					•Differential side gear	•Pignon différentiel	•Ausgleichstirnrad	•Engranaje diferencial	•Differentialhjul	
7	**VOE 17203825**	4					•Thrust washer	•Disque de butée	•Axialscheibe	•Arandela axial	•Axialbricka	
8	**VOE 11102846**	1					•Spider	•Croisillon	•Achsstern	•Cruceta	•Axelkors	
9	**VOE 11035875**	16					•Screw	•Vis	•Schraube	•Tornillo	•Skruv	
10	**VOE 11035850**	16					•Nut	•Écrou	•Mutter	•Tuerca	•Mutter	
11	**VOE 17210933**	1					•Drive gear set	•Kit de pignon	•Triebsatz	•Juego piñón	•Drevsats	
		1			NS		••Pinion	••Pignon	••Antriebskegelrad	••Piñón	••Pinjong	
		1			NS		••Crown wheel	••Couronne	••Tellerrad	••Corona	••Kronhjul	
12	**VOE 15164989**	1					•Bearing	•Palier	•Lager	•Cojinete	•Lager	
13	**VOE 11168042**	1					•Spacer sleeve	•Douille entretoise	•Abstandhülse	•Manguito distanciador	•Distanshylsa	
14	**VOE 11034828**	REQ					•Spacer ring	•Bague entretoise	•Abstandring	•Anillo distanciador	•Distansring	THICK = 2,82 MM
	VOE 11034829	REQ					•Spacer ring	•Bague entretoise	•Abstandring	•Anillo distanciador	•Distansring	THICK = 2,85 MM
	VOE 11034830	REQ					•Spacer ring	•Bague entretoise	•Abstandring	•Anillo distanciador	•Distansring	THICK = 2,91 MM
	VOE 11034831	REQ					•Spacer ring	•Bague entretoise	•Abstandring	•Anillo distanciador	•Distansring	THICK = 3,06 MM
	VOE 4870247	REQ					•Spacer ring	•Bague entretoise	•Abstandring	•Anillo distanciador	•Distansring	THICK = 3,21 MM
	VOE 4870248	REQ					•Spacer ring	•Bague entretoise	•Abstandring	•Anillo distanciador	•Distansring	THICK = 3,36 MM
	VOE 4870249	REQ					•Spacer ring	•Bague entretoise	•Abstandring	•Anillo distanciador	•Distansring	THICK = 3,39 MM
	VOE 4870250	REQ					•Spacer ring	•Bague entretoise	•Abstandring	•Anillo distanciador	•Distansring	THICK = 3,42 MM

1	
2	
3	
4	
5	

Final drive, rear
Commandes finales, AR
Ausgangsgetriebe, rückwärts
Engranaje cambio central, trasero
Centrumväxel, bak

56092

Catalogue id	Group
20105	**463**
Illustr. No	Section
1066721	**160**
Issue	Page
20009038-J	**683**

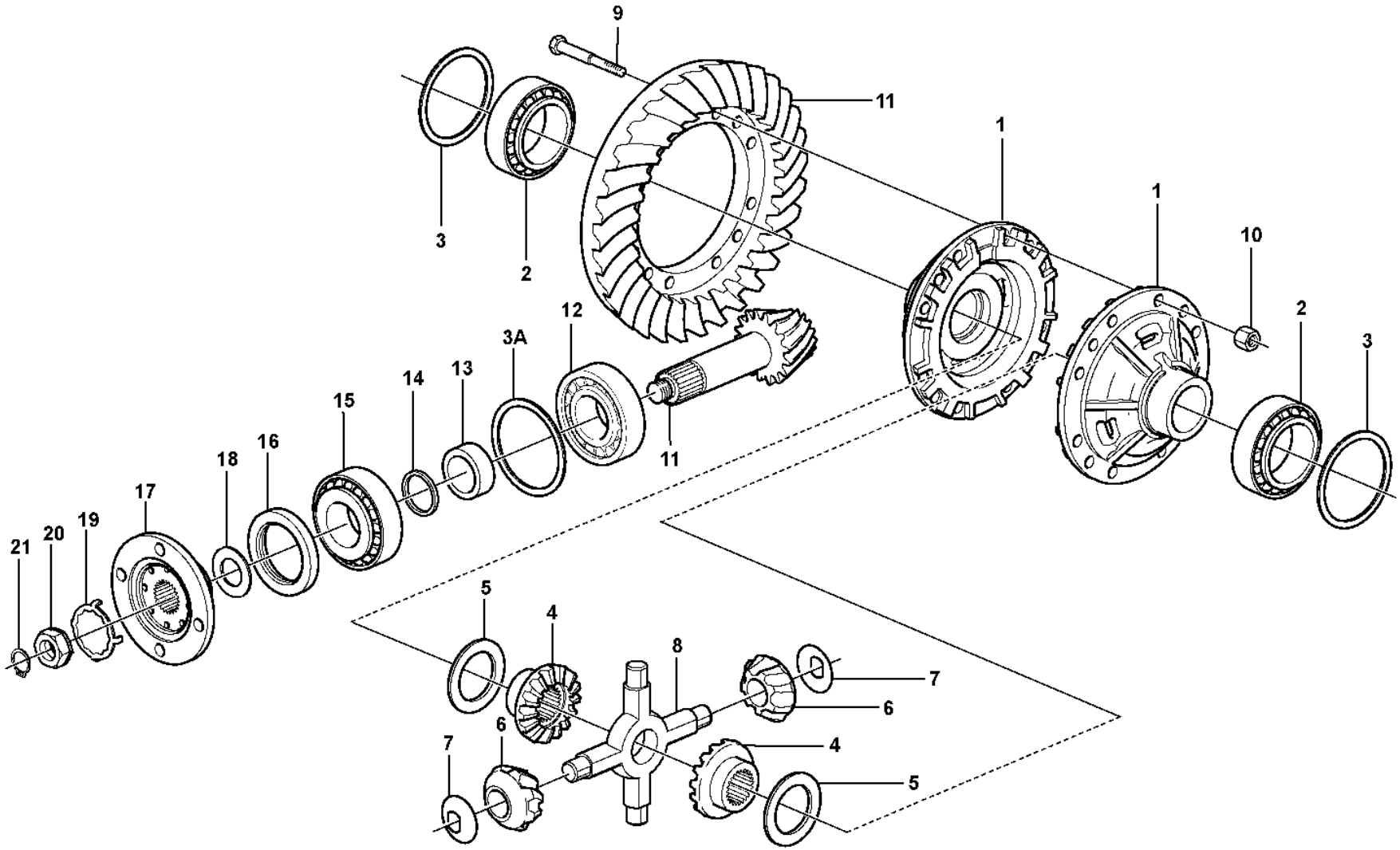

Volvo Construction Equipment
1066721

Fig.	Part No.	Quantity 1	2	3	PS	KIT	Description	Dénomination	Bezeichnung	Denominación	Benämning	Notes
	VOE 4870245	REQ					•Spacer ring	•Bague entretoise	•Abstandring	•Anillo distanciador	•Distansring	THICK = 3,12 MM
	VOE 4870246	REQ					•Spacer ring	•Bague entretoise	•Abstandring	•Anillo distanciador	•Distansring	THICK = 3,15 MM
15	**VOE 15164989**	1					•Bearing	•Palier	•Lager	•Cojinete	•Lager	
16	**VOE 4717576**	1					•Sealing ring	•Bague étanchéité	•Dichtring	•Anillo retén	•Tätningsring	
17	**VOE 11168030**	1					•Companion flange	•Flasque entraînement	•Antriebsflansch	•Brida	•Medbringare	
	VOE 11168081	1					••Dust cover	••Pare-poussière	••Staubschutz	••Protección de polvo	••Dammskydd	
18	**VOE 943142**	1					•Sealing ring	•Bague étanchéité	•Dichtring	•Anillo retén	•Tätningsring	
19	**VOE 383992**	REQ					•Lock washer	•Rondelle verrouillage	•Sicherungsscheibe	•Arandela seguridad	•Låsbricka	
	VOE 382779	REQ					•Lock washer	•Rondelle verrouillage	•Sicherungsscheibe	•Arandela seguridad	•Låsbricka	
20	**VOE 4717504**	1					•Nut	•Écrou	•Mutter	•Tuerca	•Mutter	
21	**VOE 914480**	1					•Retaining ring	•Bague retenue	•Haltering	•Anillo retén	•Hållarring	

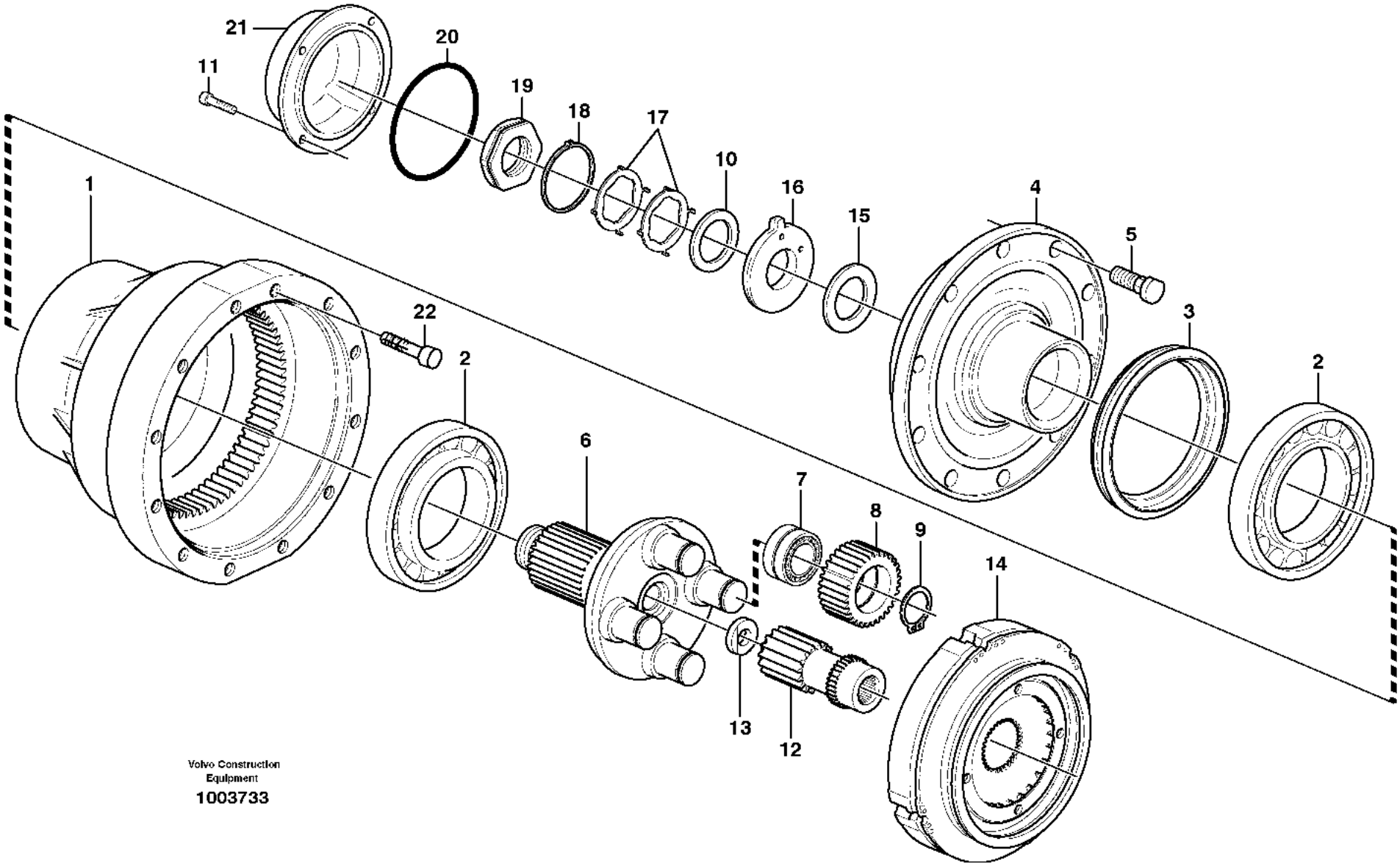

Volvo Construction Equipment

1003733

Fig.	Part No.	Quantity 1	2	3	4	5	PS	KIT	Description	Dénomination	Bezeichnung	Denominación	Benämning	Notes
1	**VOE 17204262**	2	2	2	2		SS		Hub retainer	Porte-moyeu	Nabenhalter	Retén de cubo	Navhållare	(VOE 11168141)
	VOE 17246883	2	2	2	2				•Gear ring	•Couronne	•Zahnkranz	•Corona dentada	•Kuggkrans	
2	**VOE 184838**	4	4	4	4				Roller bearing	Roulement à rouleaux	Rollenlager	Cojínete rodillo	Rullager	
3	**VOE 11102861**	2	2	2	2				Sealing ring	Bague étanchéité	Dichtring	Anillo retén	Tätningsring	
4	**VOE 15122238**	2	2	2	2				Hub	Moyeu	Nabe	Cubo	Nav	
5	**VOE 15107871**	32	32	32	32				•Wheel stud	•Goujon de roue	•Radbolzen	•Perno de rueda	•Hjulbult	
6	**VOE 17424252**	2	2	2	2				Planet Carrier	Porte-satellite	Planetenträger	Portasatelites	Planethållare	(VOE 11102858)
7	**VOE 11035523**	8	8	8	8				Bearing	Roulement	Lager	Cojinete	Lager	
8	**VOE 11035817**	8	8	8	8				Planet gear	Satellite	Planetenrad	Satélite	Planethjul	
9	**VOE 914470**	8	8	8	8				Retaining ring	Bague retenue	Haltering	Anillo retén	Hållarring	
10	**VOE 1523317**	2	2	2	2				Washer	Rondelle	Scheibe	Arandela	Bricka	
11	**VOE 967634**	8	8	8	8				Hex. socket screw	Vis à six pans creux	Innensechskantschraube	Tornillo de hexágono embutido	Insexskruv	
12	**VOE 11035816**	2	2	2	2				Sun gear	Planétaire	Sonnenrad	Planeta	Solhjul	
13	**VOE 11035554**	2	2	2	2				Washer	Rondelle	Scheibe	Arandela	Bricka	
14		2	2						Multidisc brake	Frein multidisq	Scheibenbremse	Disco frenos	Lamellbroms	See group 517-100 page 721
14				2	2				Multidisc brake	Frein multidisq	Scheibenbremse	Disco frenos	Lamellbroms	See group 517-150 page 723
15	**VOE 11102823**	REQ	REQ	REQ	REQ				Shim	Cale de réglage	Ausgleichblech	Laminilla de ajuste	Justermellanlägg	THICK=1,0MM
	VOE 11034512	REQ	REQ	REQ	REQ				Shim	Cale de réglage	Ausgleichblech	Laminilla de ajuste	Justermellanlägg	THICK=0,35MM
	VOE 11034513	REQ	REQ	REQ	REQ				Shim	Cale de réglage	Ausgleichblech	Laminilla de ajuste	Justermellanlägg	THICK=0,25MM
	VOE 11034514	REQ	REQ	REQ	REQ				Shim	Cale de réglage	Ausgleichblech	Laminilla de ajuste	Justermellanlägg	THICK=0,20MM
16	**VOE 11034507**	2	2	2	2				Washer	Rondelle	Scheibe	Arandela	Bricka	
17	**VOE 1523318**	REQ	REQ	REQ	REQ				Lock washer	Rondelle verrouillage	Sicherungsscheibe	Arandela seguridad	Låsbricka	ALT
	VOE 1523319	REQ	REQ	REQ	REQ				Lock washer	Rondelle verrouillage	Sicherungsscheibe	Arandela seguridad	Låsbricka	ALT
18	**VOE 914484**	2	2	2	2				Retaining ring	Bague retenue	Haltering	Anillo retén	Hållarring	
19	**VOE 1522293**	2	2	2	2				Nut	Écrou	Mutter	Tuerca	Mutter	
20	**VOE 13946442**	2	2	2	2				O-ring	Joint torique	O-Ring	Anillo tórico	O-ring	

3631) S/N - 27021 SWE, S/N - 71705 BRA, S/N - 69015 USA, S/N - 43410 IRN
3632) S/N 27022 - SWE, S/N 71706 - BRA, S/N 69016 - USA, S/N 43411 - IRN

1	**3631) 23950 STD**
2	**3631) 23951**
3	**3632) 56010 STD**
4	**3632) 56011 (83428)**
5	

Planetary axle, rear
Pont moteur, ar.
Planetengetriebe, hinten
Puente motor, trasero
Planethållare, bakre

Catalogue id **20105**	Group **463**
Illustr. No **1003733**	Section **200**
Issue **20009038-J**	Page **687**

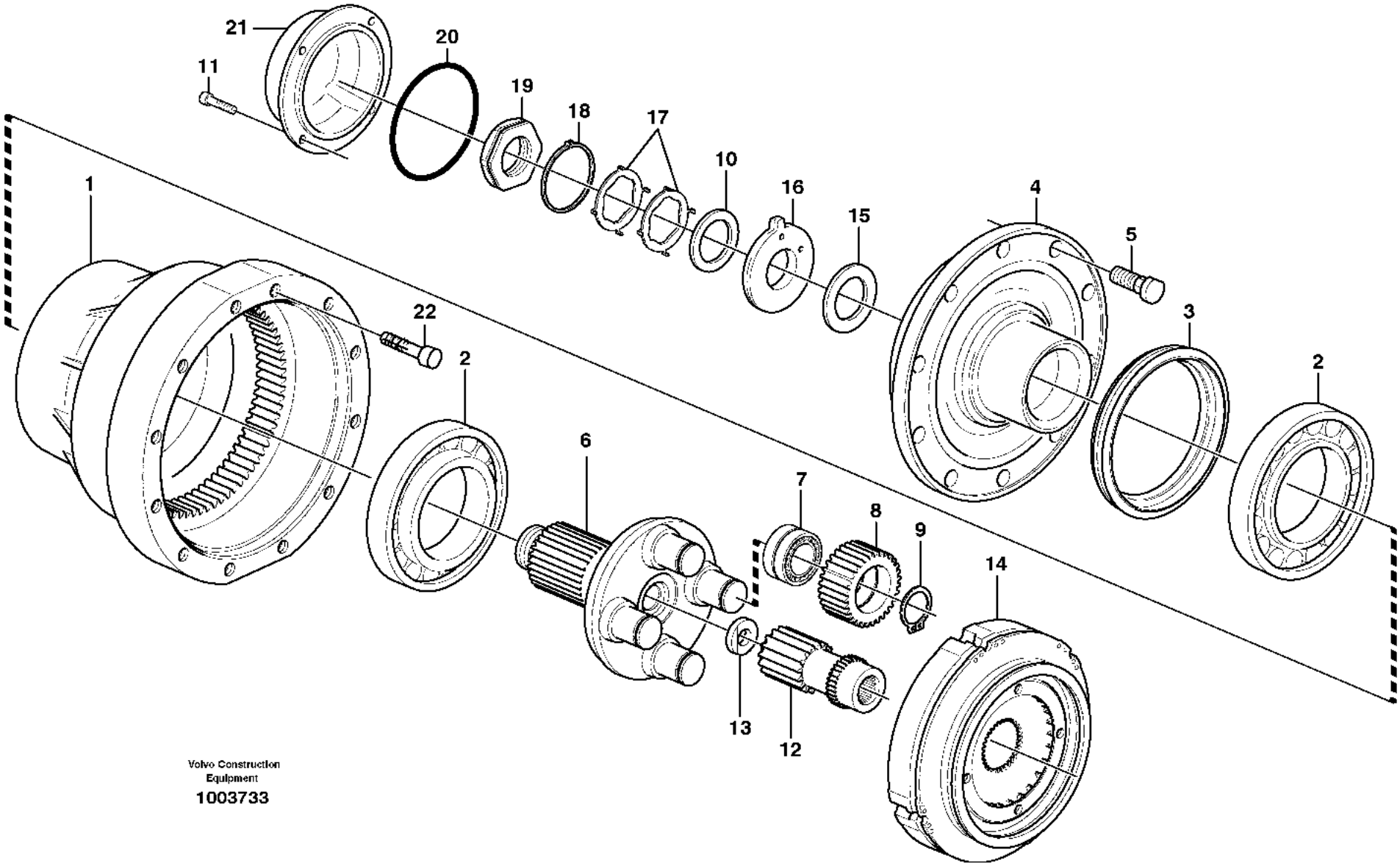

Volvo Construction Equipment

1003733

Fig.	Part No.	Quantity 1	2	3	4	5	PS	KIT	Description	Dénomination	Bezeichnung	Denominación	Benämning	Notes
21	**VOE 11102336**	2	2	2	2				Cover	Capot	Abdeckung	Capó	Kåpa	
22	**VOE 13968816**	32	32	32	32				Allen Hd Screw	Vis A 6 Pans Cr	Inbusschraube	Torn Hex Embut	Insexskruv	

3631) S/N - 27021 SWE, S/N - 71705 BRA, S/N - 69015 USA, S/N - 43410 IRN
3632) S/N 27022 - SWE, S/N 71706 - BRA, S/N 69016 - USA, S/N 43411 - IRN

1	**3631) 23950 STD**	**Planetary axle, rear** **Pont moteur, ar.** **Planetengetriebe, hinten** **Puente motor, trasero** **Planethållare, bakre**	Catalogue id **20105**	Group **463**
2	**3631) 23951**		Illustr. No **1003733**	Section **200**
3	**3632) 56010 STD**			
4	**3632) 56011 (83428)**		Issue **20009038-J**	Page **689**
5				

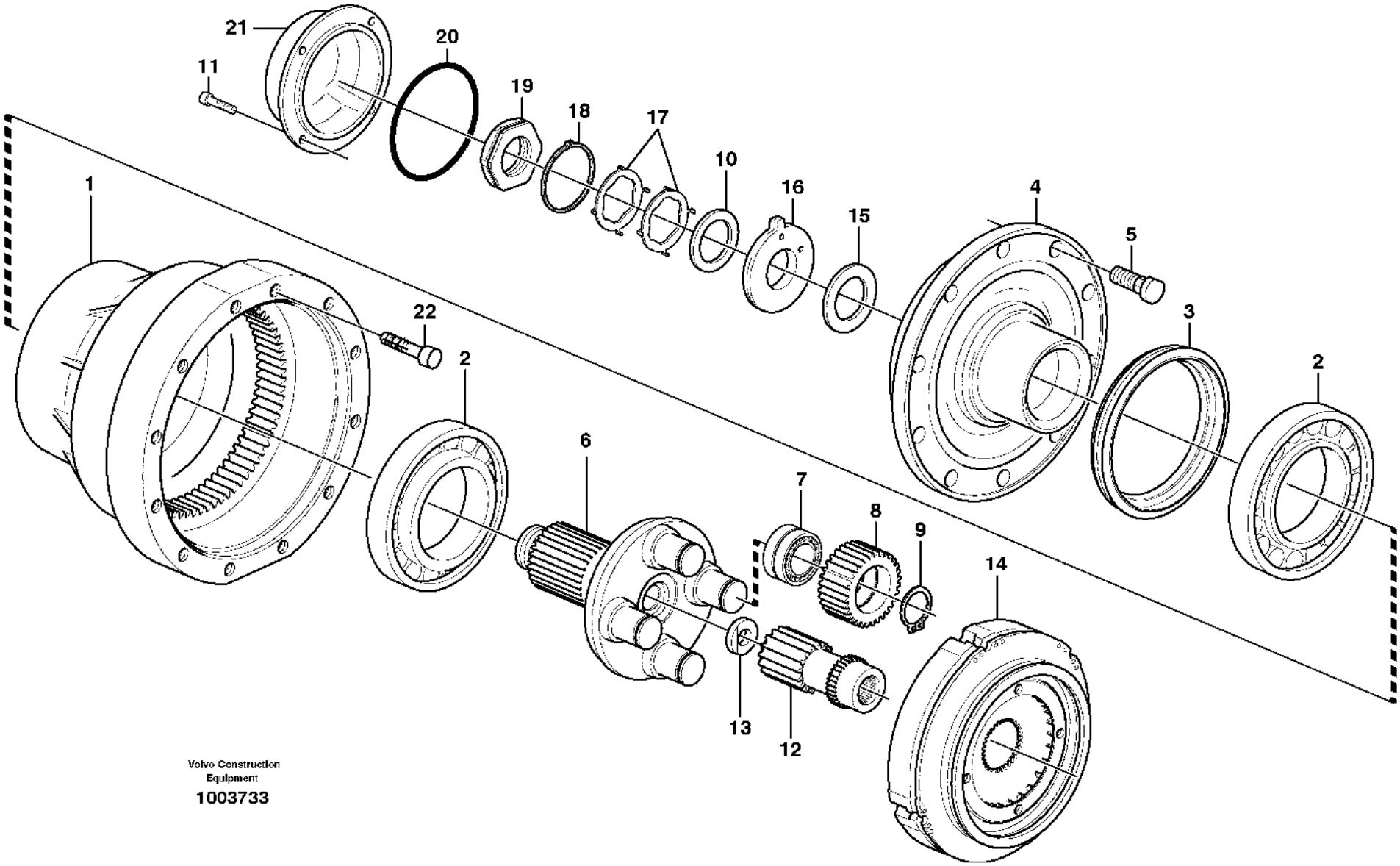

Volvo Construction Equipment

1003733

Fig.	Part No.	Quantity 1	2	3	4	5	PS	KIT	Description	Dénomination	Bezeichnung	Denominación	Benämning	Notes
	VOE 56093	1							Planetary Axle	Axe Planetaire	Planetenachse	Eje Planetario	Planetaxel	
	VOE 56092	1							Planetary Axle	Axe Planetaire	Planetenachse	Eje Planetario	Planetaxel	
1	**VOE 17204262**	2					SS		•Hub retainer	•Porte-moyeu	•Nabenhalter	•Retén de cubo	•Navhållare	
	VOE 17246883	2							••Gear ring	••Couronne	••Zahnkranz	••Corona dentada	••Kuggkrans	
2	**VOE 184838**	4							•Roller bearing	•Roulement à rouleaux	•Rollenlager	•Cojínete rodillo	•Rullager	
3	**VOE 11102861**	2							•Sealing ring	•Bague étanchéité	•Dichtring	•Anillo retén	•Tätningsring	
4	**VOE 15122238**	2							•Hub	•Moyeu	•Nabe	•Cubo	•Nav	
5	**VOE 15107871**	32							••Wheel stud	••Goujon de roue	••Radbolzen	••Perno de rueda	••Hjulbult	
6	**VOE 17424252**	2							•Planet Carrier	•Porte-satellite	•Planetenträger	•Portasatelites	•Planethållare	
7	**VOE 11035523**	8							•Bearing	•Roulement	•Lager	•Cojinete	•Lager	
8	**VOE 11035817**	8							•Planet gear	•Satellite	•Planetenrad	•Satélite	•Planethjul	
9	**VOE 914470**	8							•Retaining ring	•Bague retenue	•Haltering	•Anillo retén	•Hållarring	
10	**VOE 1523317**	2							•Washer	•Rondelle	•Scheibe	•Arandela	•Bricka	
11	**VOE 967634**	8							•Hex. socket screw	•Vis à six pans creux	•Innensechskantschraube	•Tornillo de hexágono embutido	•Insexskruv	
12	**VOE 11035816**	2							•Sun gear	•Planétaire	•Sonnenrad	•Planeta	•Solhjul	
13	**VOE 11035554**	2							•Washer	•Rondelle	•Scheibe	•Arandela	•Bricka	
14	**VOE 15041674**	2							•Brake plate	•Plaque de frein	•	•Placa de freno	•Bromsplatta	See group 517-160 page 725
15	**VOE 11102823**	REQ							•Shim	•Cale de réglage	•Ausgleichblech	•Laminilla de ajuste	•Justermellanlägg	THICK = 1,00 MM
	VOE 11034512	REQ							•Shim	•Cale de réglage	•Ausgleichblech	•Laminilla de ajuste	•Justermellanlägg	THICK = 0,35 MM
	VOE 11034513	REQ							•Shim	•Cale de réglage	•Ausgleichblech	•Laminilla de ajuste	•Justermellanlägg	THICK = 0,25 MM
	VOE 11034514	REQ							•Shim	•Cale de réglage	•Ausgleichblech	•Laminilla de ajuste	•Justermellanlägg	THICK = 0,20 MM
16	**VOE 11034507**	2							•Washer	•Rondelle	•Scheibe	•Arandela	•Bricka	
17	**VOE 1523318**	REQ							•Lock washer	•Rondelle verrouillage	•Sicherungsscheibe	•Arandela seguridad	•Låsbricka	
	VOE 1523319	REQ							•Lock washer	•Rondelle verrouillage	•Sicherungsscheibe	•Arandela seguridad	•Låsbricka	
18	**VOE 914484**	2							•Retaining ring	•Bague retenue	•Haltering	•Anillo retén	•Hållarring	
19	**VOE 1522293**	2							•Nut	•Écrou	•Mutter	•Tuerca	•Mutter	
20	**VOE 13946442**	2							•O-ring	•Joint torique	•O-Ring	•Anillo tórico	•O-ring	
21	**VOE 11102336**	2							•Cover	•Capot	•Abdeckung	•Capó	•Kåpa	

1		**Planetary gear** **Réducteur planétaire** **Planetenradgetriebe** **Engranaje planetario** **Planetväxel**	Catalogue id **20105**	Group **463**
2				
3			Illustr. No **1003733**	Section **220**
4				
5		**56092, 56093**	Issue **20009038-J**	Page **691**

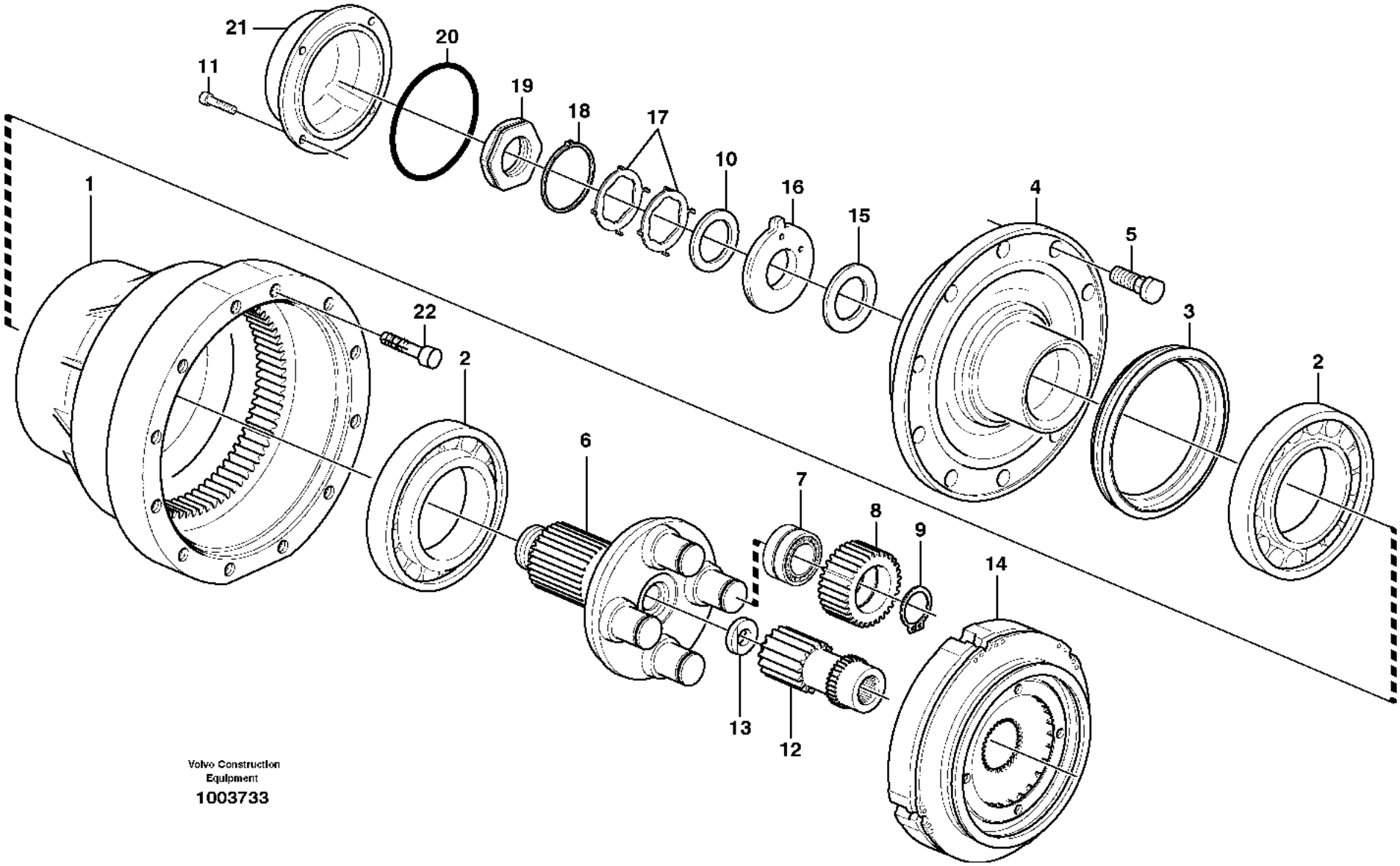

Volvo Construction Equipment

1003733

Fig.	Part No.	Quantity 1	2	3	4	5	PS	KIT	Description	Dénomination	Bezeichnung	Denominación	Benämning	Notes
22	**VOE 13968816**	32							•Allen Hd Screw	•Vis A 6 Pans Cr	•Inbusschraube	•Torn Hex Embut	•Insexskruv	

1		**Planetary gear** **Réducteur planétaire** **Planetenradgetriebe** **Engranaje planetario** **Planetväxel**	Catalogue id **20105**	Group **463**
2				
3			Illustr. No **1003733**	Section **220**
4				
5		**56092, 56093**	Issue **20009038-J**	Page **693**

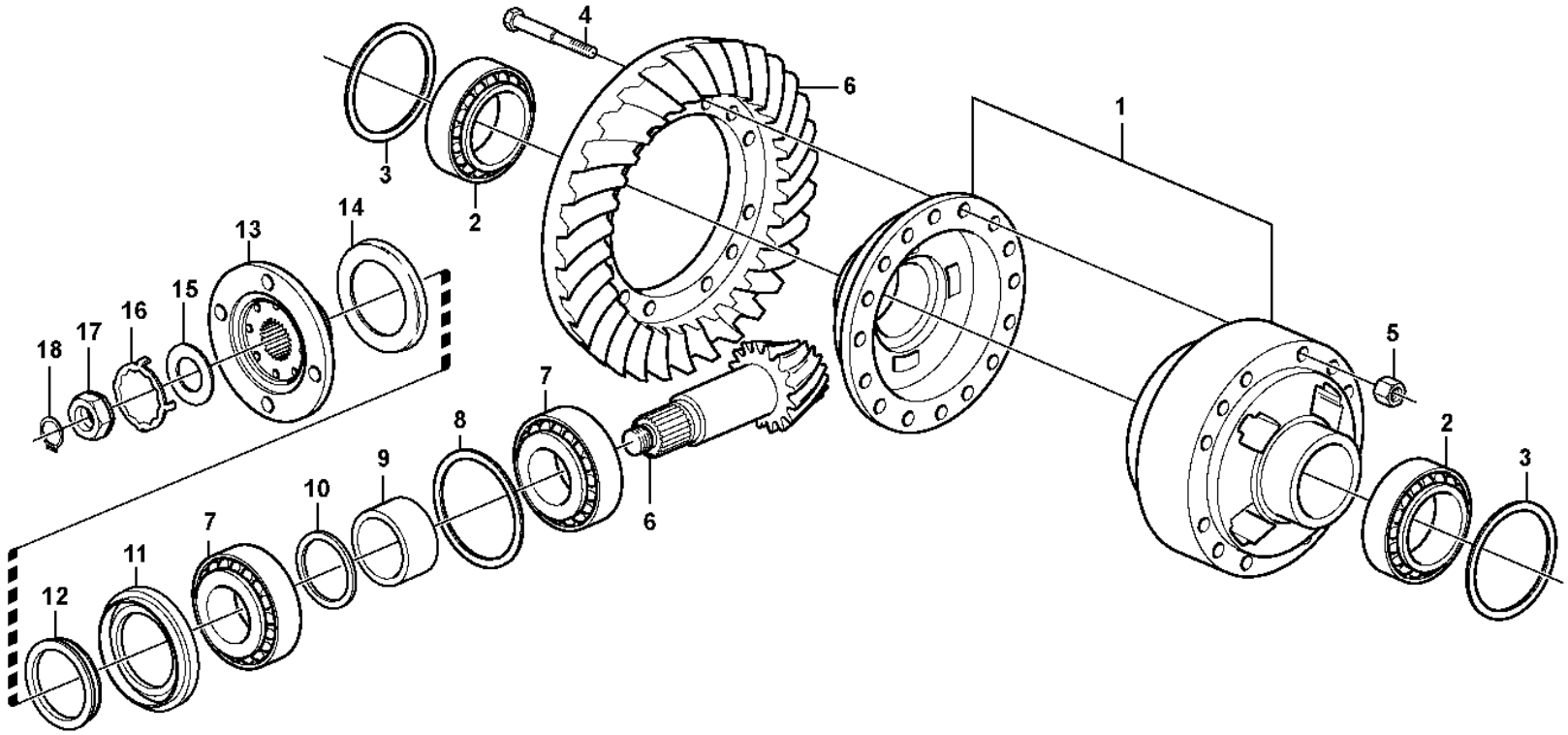

Volvo Construction Equipment

1024393

Fig.	Part No.	Quantity 1	2	3	PS	KIT	Description	Dénomination	Bezeichnung	Denominación	Benämning	Notes
1	**VOE 11168066**	2					Differential	Différentiel	Ausgleichgetriebe	Diferencial	Differential	
2	**VOE 184688**	2					Roller bearing	Roulement à rouleaux	Rollenlager	Cojínete rodillo	Rullager	
3	**VOE 11034319**	REQ					Shim	Cale de réglage	Ausgleichblech	Laminilla de ajuste	Justermellanlägg	T = 1,00 MM
3	**VOE 11034320**	REQ					Shim	Cale de réglage	Ausgleichblech	Laminilla de ajuste	Justermellanlägg	T = 0,35 MM
3	**VOE 11034321**	REQ					Shim	Cale de réglage	Ausgleichblech	Laminilla de ajuste	Justermellanlägg	T = 0,10 MM
4	**VOE 11035998**	16					Screw	Vis	Schraube	Tornillo	Skruv	
5	**VOE 11035850**	16					Nut	Écrou	Mutter	Tuerca	Mutter	
6	**VOE 11103215**	1			SS		Drive gear set	Kit de pignon	Triebsatz	Juego piñón	Drevsats	
6		1			NS		•Pinion	•Pignon	•Ritzel	•Pinon	•Pinjong	
6		1			NS		•Crown Wheel	•Couronne	•Tellerrad	•Corona	•Kronhjul	
7	**VOE 17221241**	2					Roller bearing	Roulement à rouleaux	Rollenlager	Cojínete rodillo	Rullager	(VOE 184660)
8	**VOE 11168057**	REQ					Shim	Cale de réglage	Ausgleichblech	Laminilla de ajuste	Justermellanlägg	THICK=1,00MM
8	**VOE 11168058**	REQ					Shim	Cale de réglage	Ausgleichblech	Laminilla de ajuste	Justermellanlägg	THICK=0,35MM
8	**VOE 11103462**	REQ					Shim	Cale de réglage	Ausgleichblech	Laminilla de ajuste	Justermellanlägg	THICK=0,2MM
8	**VOE 11168059**	REQ					Shim	Cale de réglage	Ausgleichblech	Laminilla de ajuste	Justermellanlägg	THICK=0,10MM
9	**VOE 11168042**	1					Spacer sleeve	Douille entretoise	Abstandhülse	Manguito distanciador	Distanshylsa	
10	**VOE 11034828**	REQ					Spacer ring	Bague entretoise	Abstandring	Anillo distanciador	Distansring	THICK=2,82MM
10	**VOE 11034829**	REQ					Spacer ring	Bague entretoise	Abstandring	Anillo distanciador	Distansring	THICK=2,85MM
10	**VOE 11034830**	REQ					Spacer ring	Bague entretoise	Abstandring	Anillo distanciador	Distansring	THICK=2,91MM
10	**VOE 11034831**	REQ					Spacer ring	Bague entretoise	Abstandring	Anillo distanciador	Distansring	THICK=3,06MM
10	**VOE 4870247**	REQ					Spacer ring	Bague entretoise	Abstandring	Anillo distanciador	Distansring	THICK=3,21MM
10	**VOE 4870248**	REQ					Spacer ring	Bague entretoise	Abstandring	Anillo distanciador	Distansring	THICK=3,36MM
10	**VOE 4870249**	REQ					Spacer ring	Bague entretoise	Abstandring	Anillo distanciador	Distansring	THICK=3,39MM
10	**VOE 4870250**	REQ					Spacer ring	Bague entretoise	Abstandring	Anillo distanciador	Distansring	THICK=3,42MM
11	**VOE 4717576**	1					Sealing ring	Bague étanchéité	Dichtring	Anillo retén	Tätningsring	
12	**VOE 943142**	1					Sealing ring	Bague étanchéité	Dichtring	Anillo retén	Tätningsring	
13	**VOE 11168030**	1					Companion flange	Flasque entraînement	Antriebsflansch	Brida	Medbringare	
14	**VOE 11168081**	1					•Dust cover	•Pare-poussière	•Staubschutz	•Protección de polvo	•Dammskydd	
15	**VOE 383992**	1					Lock washer	Rondelle verrouillage	Sicherungsscheibe	Arandela seguridad	Låsbricka	ALT
16	**VOE 382779**	1					Lock washer	Rondelle verrouillage	Sicherungsscheibe	Arandela seguridad	Låsbricka	ALT
17	**VOE 4717504**	1					Nut	Écrou	Mutter	Tuerca	Mutter	

1		**Final drive, rear** **Commandes finales, AR** **Ausgangsgetriebe, rückwärts** **Engranaje cambio central, trasero** **Centrumväxel, bak**	Catalogue id **20105**	Group **463**
2				
3			Illustr. No **1024393**	Section **250**
4				
5		**23951, 56011 (80950)**	Issue **20009038-J**	Page **695**

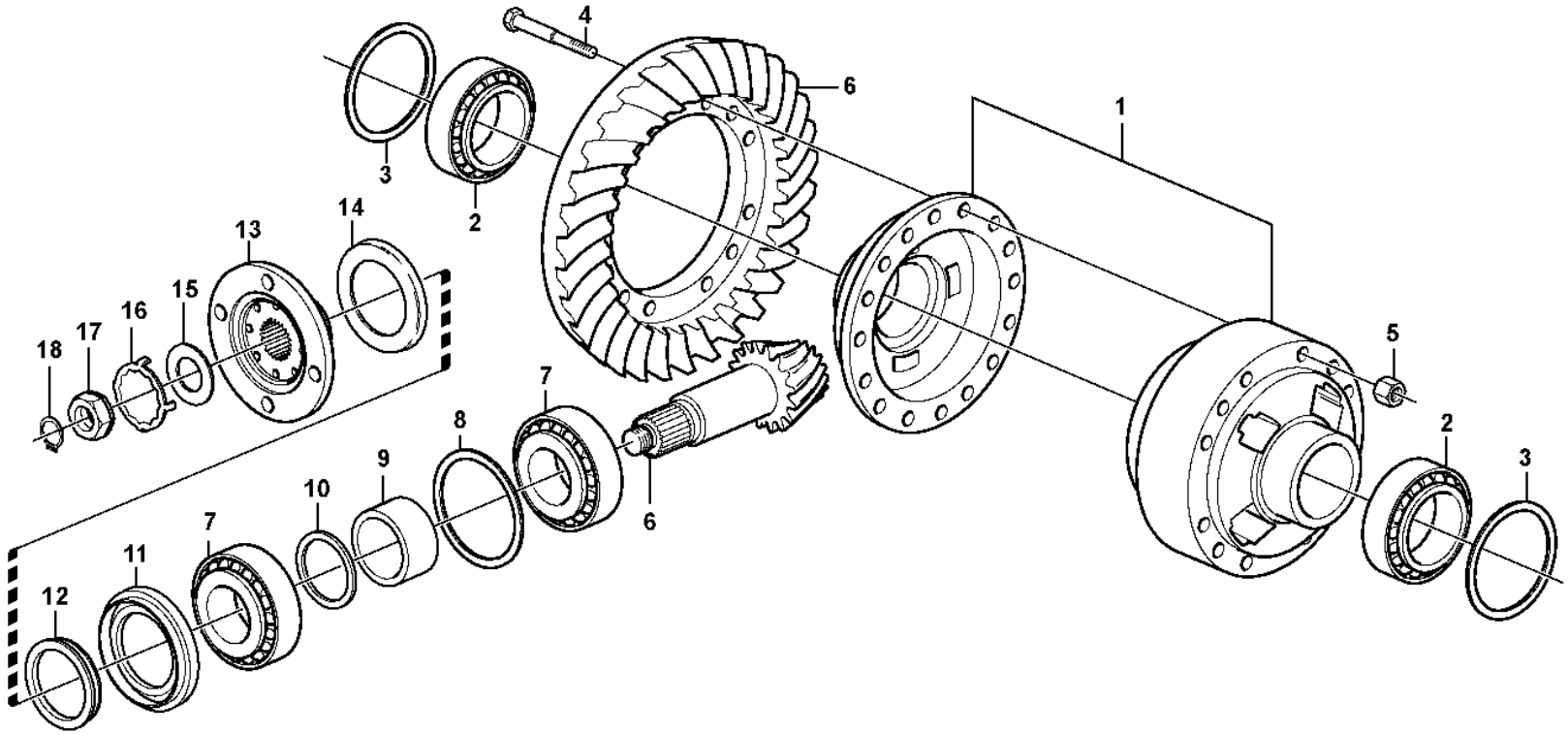

Volvo Construction Equipment

1024393

Fig.	Part No.	Quantity 1	2	3	PS	KIT	Description	Dénomination	Bezeichnung	Denominación	Benämning	Notes
18	**VOE 914480**	1					Retaining ring	Bague retenue	Haltering	Anillo retén	Hållarring	

1		**Final drive, rear** **Commandes finales, AR** **Ausgangsgetriebe, rückwärts** **Engranaje cambio central, trasero** **Centrumväxel, bak**	Catalogue id **20105**	Group **463**
2				
3			Illustr. No **1024393**	Section **250**
4				
5		**23951, 56011 (80950)**	Issue **20009038-J**	Page **697**

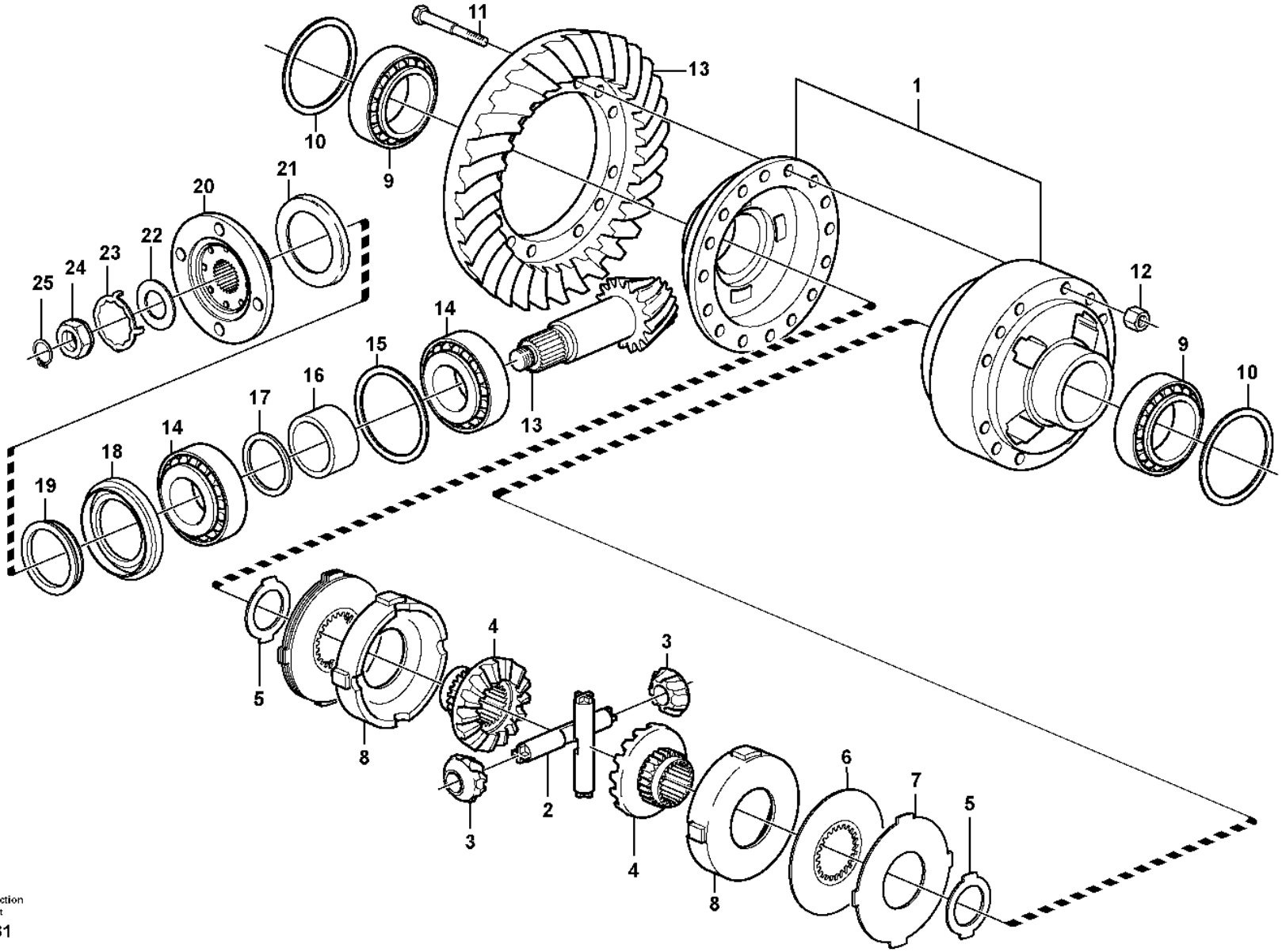

Volvo Construction Equipment

1013031

Fig.	Part No.	Quantity 1	2	3	PS	KIT	Description	Dénomination	Bezeichnung	Denominación	Benämning	Notes
	VOE 56093	1					Planetary Axle	Axe Planetaire	Planetenachse	Eje Planetario	Planetaxel	
1	**VOE 11168066**	1					•Differential	•Différentiel	•Ausgleichgetriebe	•Diferencial	•Differential	
2	**VOE 11712143**	2					••Spider	••Croisillon	••Achsstern	••Cruceta	••Axelkors	
3	**VOE 11712141**	4					••Differential side gear	••Pignon différentiel	••Ausgleichstirnrad	••Engranaje diferencial	••Differentialhjul	
4	**VOE 11712140**	2					••Differential side gear	••Pignon différentiel	••Ausgleichstirnrad	••Engranaje diferencial	••Differentialhjul	
5	**VOE 11701900**	2					••Thrust washer	••Disque de butée	••Axialscheibe	••Arandela axial	••Axialbricka	
6	**VOE 11711999**	4					••Friction disc	••Disque de frottement	••Reibkupplungslamelle	••Disco de fricción	••Friktionslamell	
7	**VOE 11712000**	1					••Friction plate	••Plaque de friction	••Reibschlussplatte	••Plato de fricción	••Friktionsplatta	
7	**VOE 11712137**	2					••Friction plate	••Plaque de friction	••Reibschlussplatte	••Plato de fricción	••Friktionsplatta	
7	**VOE 11712138**	1					••Friction plate	••Plaque de friction	••Reibschlussplatte	••Plato de fricción	••Friktionsplatta	
8	**VOE 11712139**	2					••Plate	••Tôle	••Blech	••Chapa	••Plåt	
9	**VOE 184688**	2					•Roller bearing	•Roulement à rouleaux	•Rollenlager	•Cojínete rodillo	•Rullager	
10	**VOE 11034319**	REQ					•Shim	•Cale de réglage	•Ausgleichblech	•Laminilla de ajuste	•Justermellanlägg	THICK = 1,00 MM
10	**VOE 11034320**	REQ					•Shim	•Cale de réglage	•Ausgleichblech	•Laminilla de ajuste	•Justermellanlägg	THICK = 0,35 MM
10	**VOE 11034321**	REQ					•Shim	•Cale de réglage	•Ausgleichblech	•Laminilla de ajuste	•Justermellanlägg	THICK = 0,10 MM
11	**VOE 11035998**	16					•Screw	•Vis	•Schraube	•Tornillo	•Skruv	
12	**VOE 11035850**	16					•Nut	•Écrou	•Mutter	•Tuerca	•Mutter	
13	**VOE 17210900**	1					•Drive gear set	•Kit de pignon	•Triebsatz	•Juego piñón	•Drevsats	
13		1			NS		••Pinion	••Pignon	••Antriebskegelrad	••Piñón	••Pinjong	
13		1			NS		••Crown Wheel	••Couronne	••Tellerrad	••Corona	••Kronhjul	
14	**VOE 15164989**	2					•Bearing	•Palier	•Lager	•Cojinete	•Lager	
15	**VOE 11168057**	REQ					•Shim	•Cale de réglage	•Ausgleichblech	•Laminilla de ajuste	•Justermellanlägg	THICK = 1,00 MM
15	**VOE 11168058**	REQ					•Shim	•Cale de réglage	•Ausgleichblech	•Laminilla de ajuste	•Justermellanlägg	THICK = 0,35 MM
15	**VOE 11103462**	REQ					•Shim	•Cale de réglage	•Ausgleichblech	•Laminilla de ajuste	•Justermellanlägg	THICK = 0,20 MM
15	**VOE 11168059**	REQ					•Shim	•Cale de réglage	•Ausgleichblech	•Laminilla de ajuste	•Justermellanlägg	THICK = 0,10 MM
16	**VOE 11168042**	1					•Spacer sleeve	•Douille entretoise	•Abstandhülse	•Manguito distanciador	•Distanshylsa	
17	**VOE 11034828**	REQ					•Spacer ring	•Bague entretoise	•Abstandring	•Anillo distanciador	•Distansring	THICK = 2,82 MM
17	**VOE 11034829**	REQ					•Spacer ring	•Bague entretoise	•Abstandring	•Anillo distanciador	•Distansring	THICK = 2,85 MM

1		**Final drive, rear** **Commandes finales, AR** **Ausgangsgetriebe, rückwärts** **Engranaje cambio central, trasero** **Centrumväxel, bak**	Catalogue id **20105**	Group **463**
2				
3			Illustr. No **1013031**	Section **260**
4				
5		**56093**	Issue **20009038-J**	Page **699**

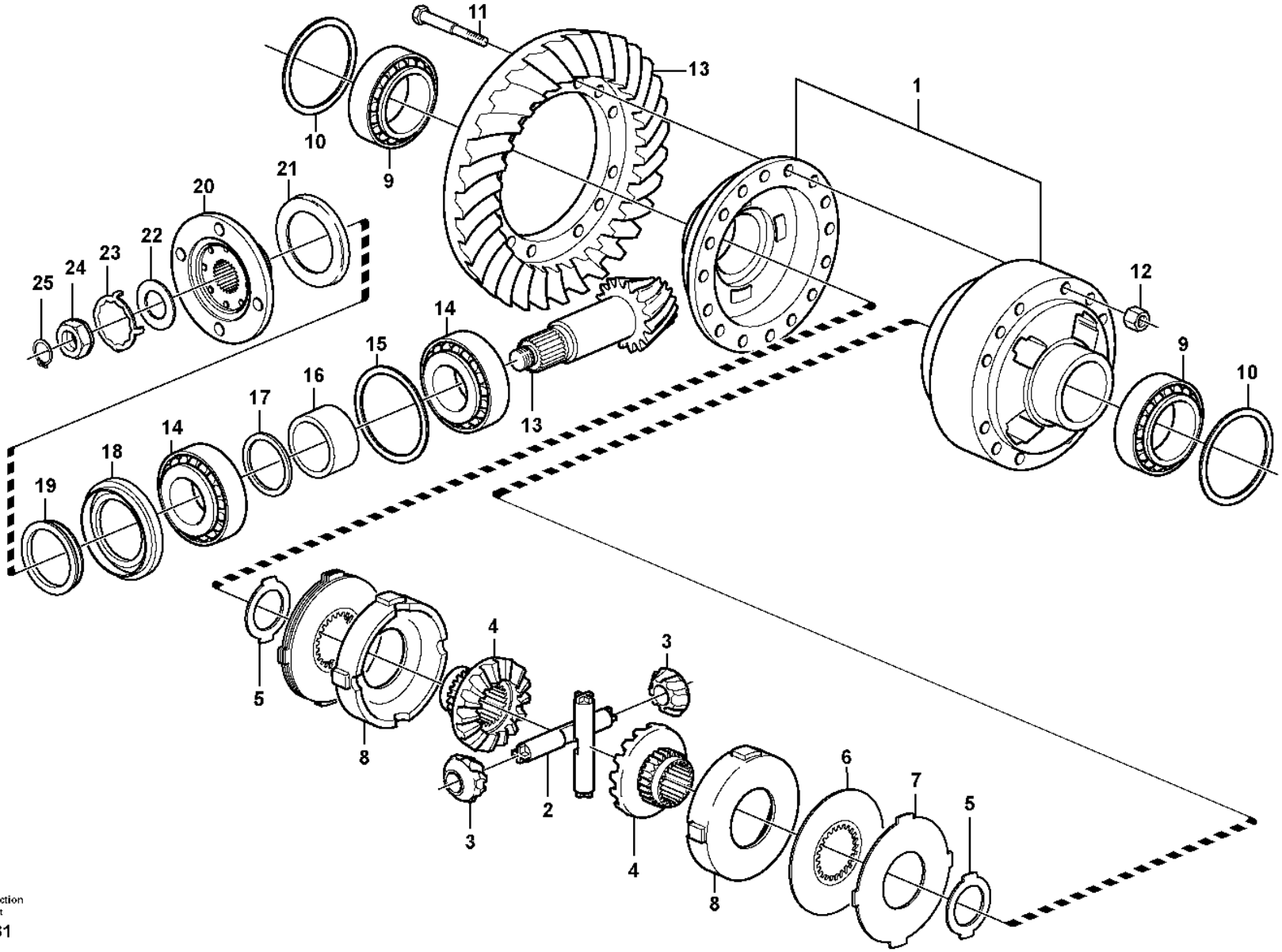

Volvo Construction Equipment

1013031

Fig.	Part No.	Quantity 1	2	3	PS	KIT	Description	Dénomination	Bezeichnung	Denominación	Benämning	Notes
17	**VOE 11034830**	REQ					•Spacer ring	•Bague entretoise	•Abstandring	•Anillo distanciador	•Distansring	THICK = 2,91 MM
17	**VOE 11034831**	REQ					•Spacer ring	•Bague entretoise	•Abstandring	•Anillo distanciador	•Distansring	THICK = 3,06 MM
17	**VOE 4870245**	REQ					•Spacer ring	•Bague entretoise	•Abstandring	•Anillo distanciador	•Distansring	THICK = 3,12 MM
17	**VOE 4870246**	REQ					•Spacer ring	•Bague entretoise	•Abstandring	•Anillo distanciador	•Distansring	THICK = 3,15 MM
17	**VOE 4870247**	REQ					•Spacer ring	•Bague entretoise	•Abstandring	•Anillo distanciador	•Distansring	THICK = 3,21 MM
17	**VOE 4870248**	REQ					•Spacer ring	•Bague entretoise	•Abstandring	•Anillo distanciador	•Distansring	THICK = 3,36 MM
17	**VOE 4870249**	REQ					•Spacer ring	•Bague entretoise	•Abstandring	•Anillo distanciador	•Distansring	THICK = 3,39 MM
17	**VOE 4870250**	REQ					•Spacer ring	•Bague entretoise	•Abstandring	•Anillo distanciador	•Distansring	THICK = 3,42 MM
18	**VOE 4717576**	1					•Sealing ring	•Bague étanchéité	•Dichtring	•Anillo retén	•Tätningsring	
19	**VOE 943142**	1					•Sealing ring	•Bague étanchéité	•Dichtring	•Anillo retén	•Tätningsring	
20	**VOE 11168030**	1					•Companion flange	•Flasque entraînement	•Antriebsflansch	•Brida	•Medbringare	
21	**VOE 11168081**	1					••Dust cover	••Pare-poussière	••Staubschutz	••Protección de polvo	••Dammskydd	
22	**VOE 383992**	REQ					•Lock washer	•Rondelle verrouillage	•Sicherungsscheibe	•Arandela seguridad	•Låsbricka	
23	**VOE 382779**	REQ					•Lock washer	•Rondelle verrouillage	•Sicherungsscheibe	•Arandela seguridad	•Låsbricka	
24	**VOE 4717504**	1					•Nut	•Écrou	•Mutter	•Tuerca	•Mutter	
25	**VOE 914480**	1					•Retaining ring	•Bague retenue	•Haltering	•Anillo retén	•Hållarring	

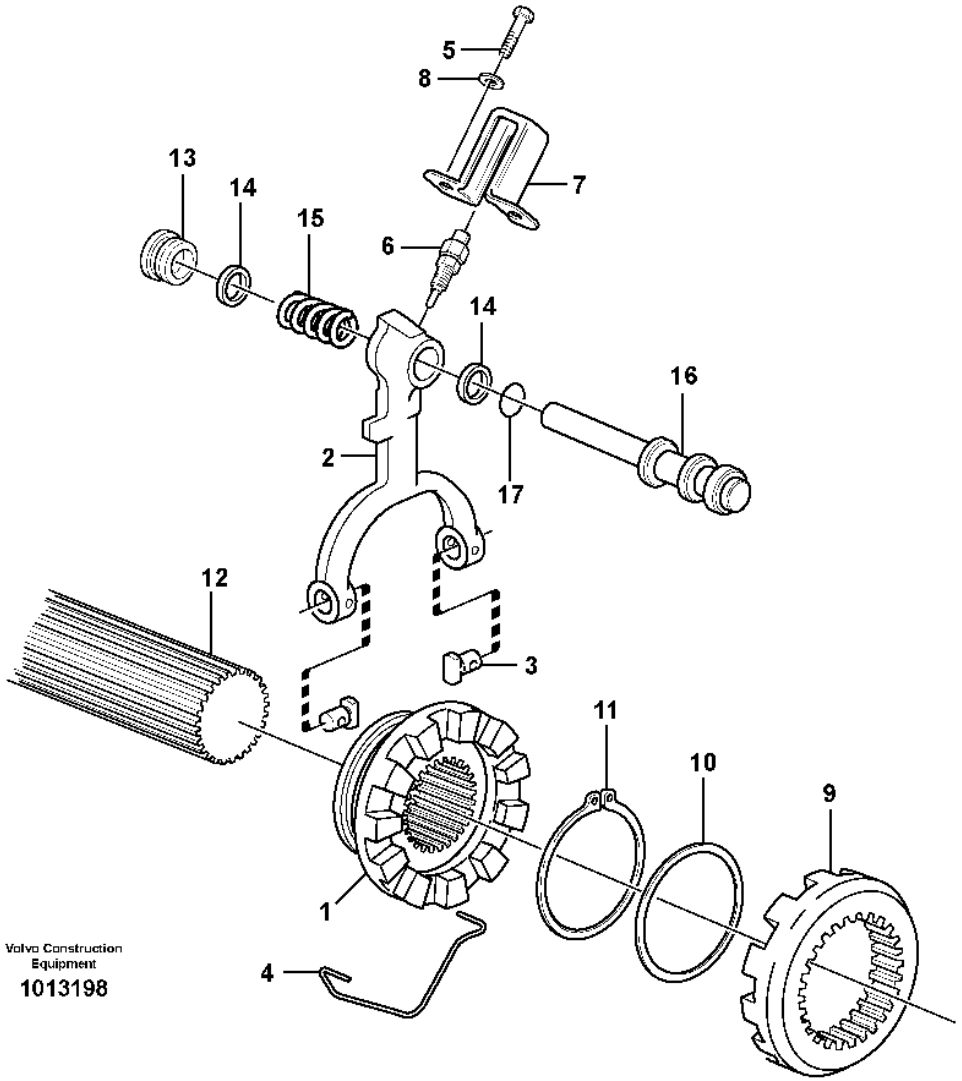
5
8
7
13
14
15
6
14
16
2
17
12
3
11
10
9
1
4
Volvo Construction Equipment
1013198

Fig.	Part No.	Quantity 1	2	3	PS	KIT	Description	Dénomination	Bezeichnung	Denominación	Benämning	Notes
1	**VOE 17413387**	1					Companion flange	Flasque entraînement	Antriebsflansch	Brida	Medbringare	(VOE 1522135)
2	**VOE 11168135**	1					Selector fork	Fourchette	Schaltgabel	Horquilla de cambio	Skiftgaffel	
3	**VOE 1523087**	2					Pin	Goupille	Stift	Pasador	Pinne	
4	**VOE 1523084**	1					Lock brace	Étrier verrouillage	Sperrklinke	Brazo de seguridad	Låsbygel	
5	**VOE 984733**	2					Flange screw	Vis à embase	Flanschschraube	Tornillo embridado	Flänsskruv	(VOE 946440)
6	**VOE 11039219**	1					Switch	Contacteur	Schalter	Interruptor	Strömställare	(SE4608) SE4609
7	**VOE 17209371**	1					Protecting casing	Capot protection	Schutzhaube	Cubierta de protección	Skyddskåpa	(VOE 1522445)
8		2					Spring Washer	Rondelle élastique	Federscheibe	Arandela flexible	Fjäderbricka	
9	**VOE 17415797**	1					Companion flange	Flasque entraînement	Antriebsflansch	Brida	Medbringare	(VOE 1522099)
10	**VOE 1522102**	1					Washer	Rondelle	Scheibe	Arandela	Bricka	
11	**VOE 945506**	1					Retaining ring	Bague retenue	Haltering	Anillo retén	Hållarring	
12		1					Shaft	Arbre	Welle	Arbol	Axel	
13	**VOE 17380348**	1					Bushing	Bague	Buchse	Casquillo	Bussning	(VOE 11168128)
14	**VOE 11168132**	2					Guide ring	Bague guide	Führungsring	Anillo de guía	Styrring	
15	**VOE 11168028**	1					Return spring	Ressort de rappel	Rückholfeder	Resorte antagonista	Returfjäder	
16	**VOE 11168127**	1					Piston	Piston	Kolben	Pistón	Kolv	
17	**VOE 925058**	1					O-ring	Joint torique	O-Ring	Anillo tórico	O-ring	

1		**Differential lock** **Blocage différentiel** **Ausgleichsperre** **Bloqueo del diferencial** **Differentialspärr**	Catalogue id **20105**	Group **468**
2				
3			Illustr. No **1013198**	Section **100**
4				
5		**23949, 56008**	Issue **20009038-J**	Page **703**

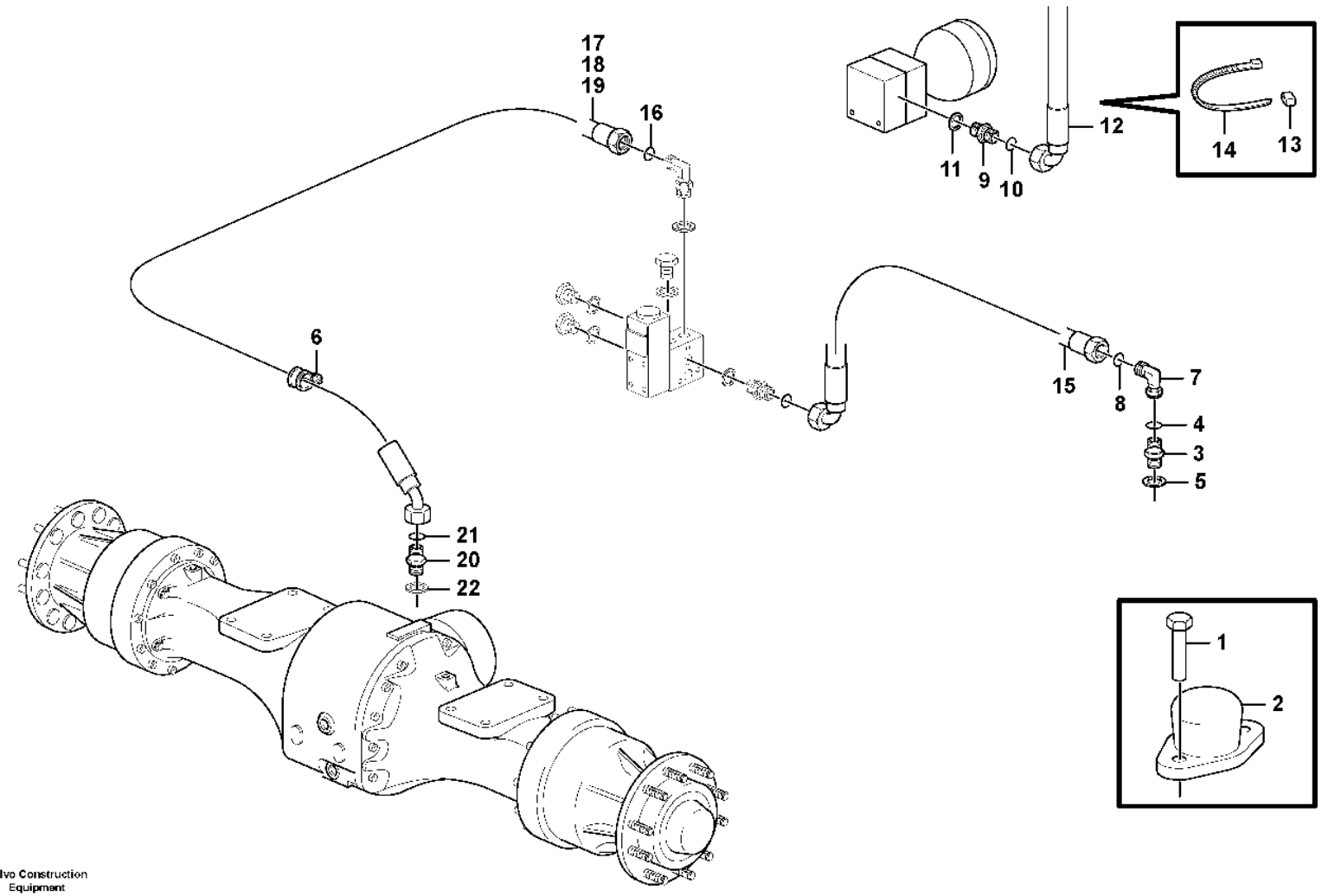

Volvo Construction Equipment

1085123

Fig.	Part No.	Quantity 1	2	3	PS	KIT	Description	Dénomination	Bezeichnung	Denominación	Benämning	Notes
1		2			NS		Screw	Vis	Schraube	Tornillo	Skruv	
2		1					Foot Operated Switch	Contacteur Au Pied	Fusschalter	Contacto Freno	Fotkontakt	(VOE 4880492)
3	**VOE 13933855**	1					Nipple	Raccord	Nippel	Niple	Nippel	MA4603
4	**VOE 990737**	1					•O-ring	•Joint torique	•O-Ring	•Anillo tórico	•O-ring	
5	**VOE 14213676**	1					•Sealing ring	•Bague étanchéité	•Dichtring	•Anillo retén	•Tätningsring	
6	**VOE 952631**	1					Clamp	Collier serrage	Schelle	Abrazadera	Klamma	
7		1			NS		Elbow nipple	Raccord angulaire	Winkelnippel	Niple angular	Vinkelnippel	
8	**VOE 990737**	1					•O-ring	•Joint torique	•O-Ring	•Anillo tórico	•O-ring	
9	**VOE 13933900**	1					Elbow nipple	Raccord coudé	Winkelnippel	Niple angular	V-nippel	S/N 29044 - S/N 72155 -
	VOE 990737	1					•O-ring	•Joint torique	•O-Ring	•Anillo tórico	•O-ring	
9	**VOE 14345423**	1					Nipple	Raccord	Nippel	Niple	Nippel	S/N - 29326, S/N - 72461
9	**VOE 935085**	1					Nipple	Raccord	Nippel	Niple	Nippel	S/N 29327 -, S/N 72462 -
10	**VOE 990737**	1					•O-ring	•Joint torique	•O-Ring	•Anillo tórico	•O-ring	(VOE 4880492)
11	**VOE 14211856**	1					•Sealing ring	•Bague étanchéité	•Dichtring	•Anillo retén	•Tätningsring	S/N - 29326, S/N - 72461
12	**VOE 936655**	1					Hose assembly	Conduit flexible	Schlauchleitung	Conducto	Slangledning	
	VOE 11410581	1					Hose assembly	Conduit flexible	Schlauchleitung	Conducto	Slangledning	84116
13	**VOE 4881457**	2					Marking sleeve	Douille marquage	Kennhülse	Manguito de marcaje	Märkhylsa	
14	**VOE 14016673**	2					Strip clamp	Serrage de ruban	Bandklemme	Abrazadera de cinta	Bandklamma	
15	**VOE 936702**	1					Hose assembly	Conduit flexible	Schlauchleitung	Conducto	Slangledning	
	VOE 11445446	1					Hose assembly	Conduit flexible	Schlauchleitung	Conducto	Slangledning	84116
16	**VOE 990737**	1					•O-ring	•Joint torique	•O-Ring	•Anillo tórico	•O-ring	(VOE 4880492)
17	**VOE 11163103**	1					Hose assembly	Conduit flexible	Schlauchleitung	Conducto	Slangledning	
	VOE 11172988	1					Hose assembly	Conduit flexible	Schlauchleitung	Conducto	Slangledning	84116
18	**VOE 927503**	REQ					•Hydraulic hose	•Flexible hydraulique	•Druckölschlauch	•Manguera hidráulica	•Hydraulslang	
19	**VOE 11172988**	1					Hose assembly	Conduit flexible	Schlauchleitung	Conducto	Slangledning	82076
20	**VOE 14345423**	1					Nipple	Raccord	Nippel	Niple	Nippel	
21	**VOE 990737**	1					•O-ring	•Joint torique	•O-Ring	•Anillo tórico	•O-ring	(VOE 4880492)
22	**VOE 14211856**	1					•Sealing ring	•Bague étanchéité	•Dichtring	•Anillo retén	•Tätningsring	

1		**Controls, differential lock** **Blocage différentiel, commande** **Ausgleichsperre, regler** **Bloqueo differencial, reglaje** **Reglage, differentialspärr**	Catalogue id **20105**	Group **468**
2				
3			Illustr. No **1085123**	Section **200**
4				
5		**33292**	Issue **20009038-J**	Page **705**

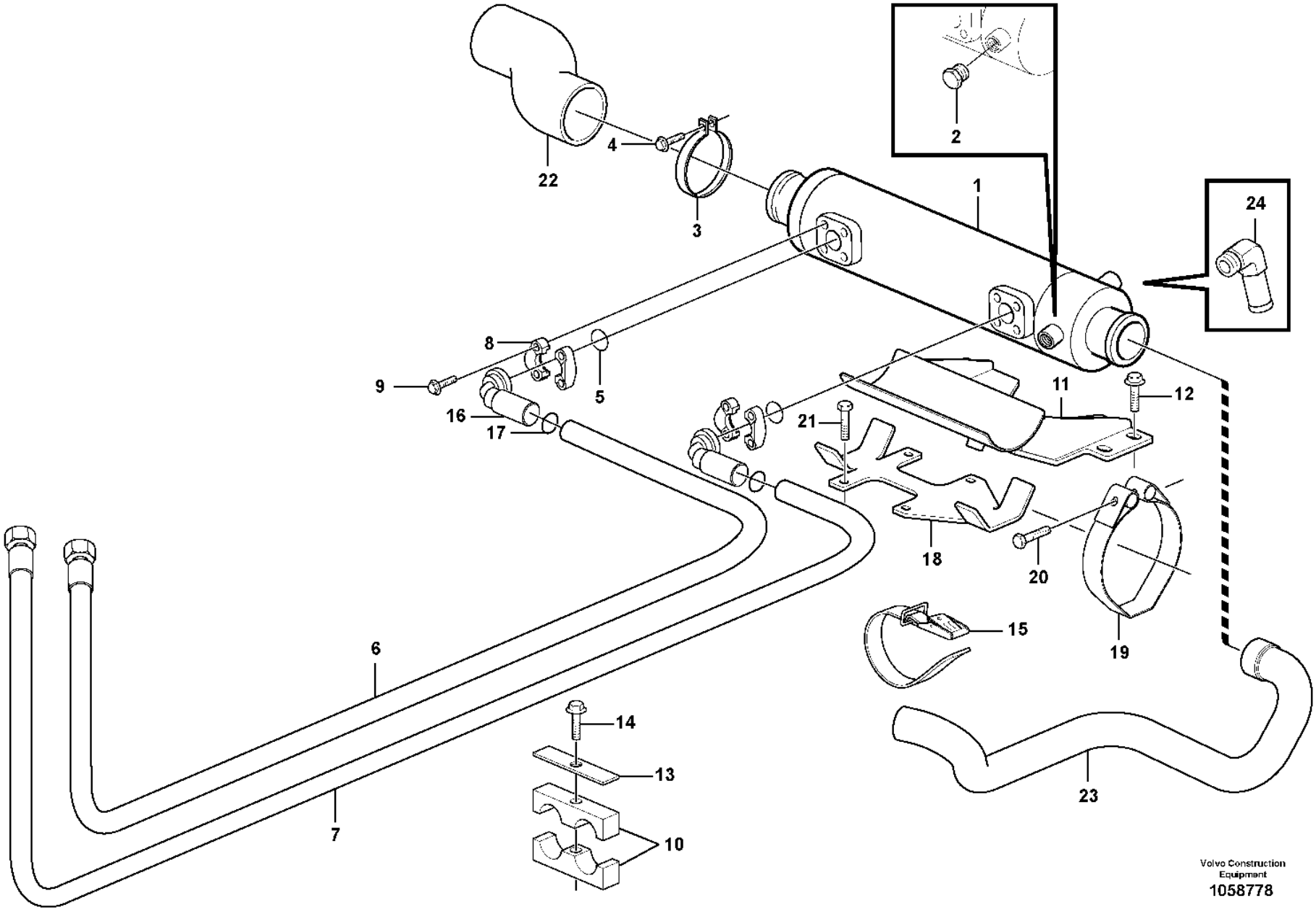
1
2
3
4
5
6
7
8
9
10
11
12
13
14
15
16
17
18
19
20
21
22
23
24
Volvo Construction Equipment
1058778

Fig.	Part No.	Quantity 1	2	3	PS	KIT	Description	Dénomination	Bezeichnung	Denominación	Benämning	Notes
1	**VOE 4775421**	1					Oil cooler	Radiateur huile	Ölkühler	Enfriador de aceite	Oljekylare	
1	**VOE 11033177**		1				Oil cooler	Radiateur huile	Ölkühler	Enfriador de aceite	Oljekylare	
2	**VOE 479956**	1					Plug	Tampon	Stopfen	Tapón	Plugg	
3	**VOE 1545256**	2					Tensioning band	Ruban de serrage	Spannband	Cinta tensora	Spännband	
4	**VOE 1545257**	2					Screw	Vis	Schraube	Tornillo	Skruv	
5	**VOE 990756**	2					Sealing ring	Bague étanchéité	Dichtring	Anillo retén	Tätningsring	
6	**VOE 11411296**	1					Hose assembly	Conduit flexible	Schlauchleitung	Conducto	Slangledning	
7	**VOE 11411295**	1					Hose assembly	Conduit flexible	Schlauchleitung	Conducto	Slangledning	
8	**VOE 11015455**	4					Flange half	Demi-bride	Flanschhälfte	Mitad brida	Flänshalva	
9	**VOE 990861**	8					Flange screw	Vis à embase	Flanschschraube	Tornillo embridado	Flänsskruv	(VOE 946472)
10	**VOE 11411419**	2					Clamp	Collier serrage	Schelle	Abrazadera	Klamma	
11	**VOE 11411284**	1					Bracket	Console	Konsole	Consola	Konsol	
12	**VOE 984734**	4					Flange screw	Vis à embase	Flanschschraube	Tornillo embridado	Flänsskruv	(VOE 13946173)
13	**VOE 4880585**	2					Cover plate	Cache	Abdeckblech	Placa tapa	Täckplåt	
14	**VOE 13965179**	2					Screw	Vis	Schraube	Tornillo	Skruv	
15	**VOE 4881440**	1					Cable tie	Serre-câble	Kabelbinder	Abrazadera de cinta	Buntband	
16	**VOE 11411180**	2					Adapter	Adaptateur	Adapter	Adaptador	Adapter	
17	**VOE 990740**	2					O-ring	Joint torique	O-Ring	Anillo tórico	O-ring	
18	**VOE 15411724**		1				Bracket	Console	Konsole	Consola	Konsol	
19	**VOE 15411741**		1				Clamp	Collier serrage	Schelle	Abrazadera	Klamma	
20	**VOE 1545257**		1				Screw	Vis	Schraube	Tornillo	Skruv	
21	**VOE 984734**		4				Flange screw	Vis à embase	Flanschschraube	Tornillo embridado	Flänsskruv	(VOE 13946173)
22			1				Hose	Durit	Schlauch	Tubo flexible	Slang	See group 261-250 page 161
23			1				Radiator Hose	Durit Radiateur	Kuhlerschlauch	Manguera Radiad	Kylarslang	See group 261-250 page 161
24	**VOE 15170020**		1				Elbow nipple	Raccord coudé	Winkelnippel	Niple angular	V-nippel	

1	**33292**	**Oil cooler** **Radiateur d 'huile** **Ölkühler** **Enfriador de aceite** **Oljekylare**	Catalogue id **20105**	Group **491**
2	**85045**		Illustr. No **1058778**	Section **100**
3			Issue **20009038-J**	Page **707**
4				
5		**S/N - 29067, S/N 68101 - 69044, S/N - 72177**		

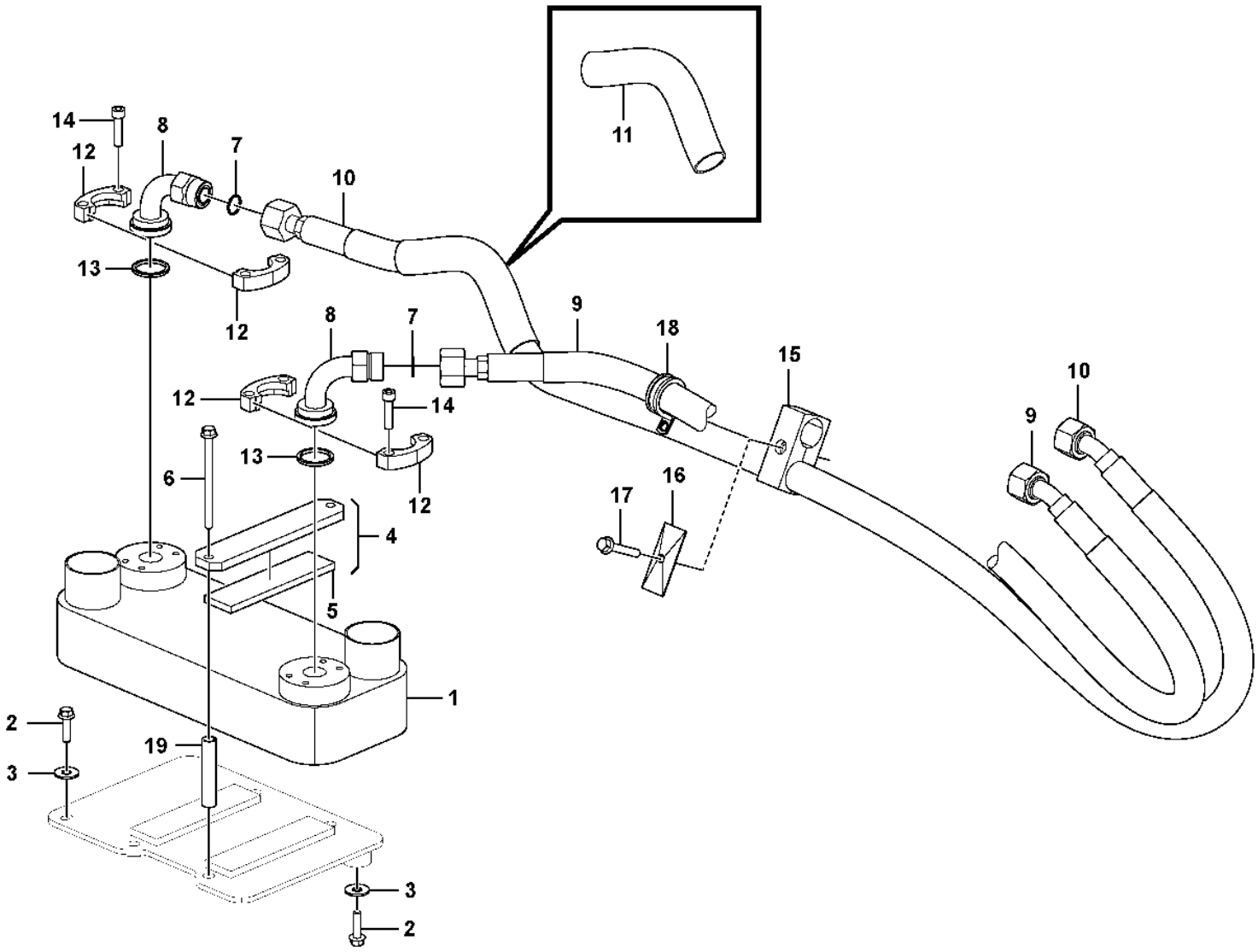

Volvo Construction Equipment
1104655

Fig.	Part No.	Quantity 1	2	3	PS	KIT	Description	Dénomination	Bezeichnung	Denominación	Benämning	Notes
1	**VOE 11110049**	1					Oil cooler	Radiateur huile	Ölkühler	Enfriador de aceite	Oljekylare	S/N -29708, S/N -72518
1	**VOE 17442386**	1					Oil cooler	Radiateur huile	Ölkühler	Enfriador de aceite	Oljekylare	S/N 29709-, S/N 72519-
2	**VOE 60113082**	3					Flange screw	Vis à embase	Flanschschraube	Tornillo embridado	Flänsskruv	(VOE 946671)
3	**VOE 60113866**	3					Plain washer	Rondelle plane	Flachscheibe	Arandela plana	Planbricka	(VOE 13960143)
4	**VOE 11410637**	2					Tensioning plate	Plaque serrage	Spannplatte	Placa tensora	Spännplatta	
5	**VOE 11130496**	2					•Rubber mat	•Tapis caoutchouc	•Gummimatte	•Alfombra de goma	•Gummimatta	
6	**VOE 984745**	4					Flange screw	Vis à embase	Flanschschraube	Tornillo embridado	Flänsskruv	(VOE 968842)
7	**VOE 990740**	2					O-ring	Joint torique	O-Ring	Anillo tórico	O-ring	
8	**VOE 11411180**	2					Adapter	Adaptateur	Adapter	Adaptador	Adapter	
9	**VOE 16628502**	1					Hose assembly	Conduit flexible	Schlauchleitung	Conducto	Slangledning	
10	**VOE 16628498**	1					Hose assembly	Conduit flexible	Schlauchleitung	Conducto	Slangledning	
11	**VOE 4880647**	1					Coiled sheath	Gaine spirale	Spiralhülle	Vaina espiral	Spiralhölje	
12	**VOE 11015455**	4					Flange half	Demi-bride	Flanschhälfte	Mitad brida	Flänshalva	
13	**VOE 990756**	2					Sealing ring	Bague étanchéité	Dichtring	Anillo retén	Tätningsring	
14	**VOE 959239**	8					Hex. socket screw	Vis à six pans creux	Innensechskantschraube	Tornillo de hexágono embutido	Insexskruv	
15	**VOE 11411419**	2					Clamp	Collier serrage	Schelle	Abrazadera	Klamma	
16	**VOE 4880585**	2					Cover plate	Cache	Abdeckblech	Placa tapa	Täckplåt	
17	**VOE 13965179**	2					Screw	Vis	Schraube	Tornillo	Skruv	
18	**VOE 949850**	1					Clamp	Collier serrage	Schelle	Abrazadera	Klamma	
19	**VOE 16845558**	4					Spacer sleeve	Douille entretoise	Abstandhülse	Manguito distanciador	Distanshylsa	S/N -29708, -72518
19	**VOE 16913566**	4					Spacer sleeve	Douille entretoise	Abstandhülse	Manguito distanciador	Distanshylsa	S/N 29709-, 72519-

1		**Oil cooler** **Radiateur d 'huile** **Ölkühler** **Enfriador de aceite** **Oljekylare**	Catalogue id **20105**	Group **491**
2				
3			Illustr. No **1104655**	Section **150**
4				
5		**S/N 29068 -, S/N 72178 -**	Issue **20009038-J**	Page **709**

VOLVO

Volvo Construction Equipment
www.volvoce.com

GROUP		Section	Page
516	Multi-disc brake, front 3631), 23949	100	717
516	Multi-disc brake, front 3632), 56008	150	719
517	Multi-disc brake, rear 3631), 23950, 23951, 83428	100	721
517	Multi-disc brake, rear 3632), 56010, 56011, 83428	150	723
517	Multi-disc brake, rear 56092, 56093	160	725
522	Brake line, valve body - accumulators - accumulator - footbrake valve	100	727
522	Brake lines, footbrake valve - axles	300	731
522	Brake pipes, front axle and rear axle	350	735
525	Dual brake pedals	100	737
525	Footbrake valve 2464)	150	739
525	Footbrake valve 2463)	200	741
527	Valve and accumulators S/N -29326, S/N -72463	100	743
527	Valve and accumulators S/N 29327-, S/N 72464-	200	745
551	Parking brake system	100	747
551	Parking brake	150	751
551	Parking brake S/N SWE - 26403, USA - 68652, BRA - 71643	200	753
551	Parking brake S/N SWE 26404 -, USA 68653 -, BRA 71644 -	250	755
551	Valve	300	757

TABLE DES MATIÈRES

GROUPE		Section	Page
516	Frein à disques, AV 3631), 23949	100	717
516	Frein à disques, AV 3632), 56008	150	719
517	Frein à disques, AR 3631), 23950, 23951, 83428	100	721
517	Frein à disques, AR 3632), 56010, 56011, 83428	150	723
517	Frein à disques, AR 56092, 56093	160	725
522	Conduit frein, bloc soupapes - accu - robinet frein a pied	100	727
522	Conduits de frein, robinet frein à pied - essieux	300	731
522	Conduit de frein, essieu avant - essieu arrière	350	735
525	Pédales de frein couplées	100	737
525	Soupape de frein à pedal 2464)	150	739
525	Soupape de frein à pedal 2463)	200	741
527	Soupape et accu S/N -29326, S/N -72463	100	743
527	Soupape et accu S/N 29327-, S/N 72464-	200	745
551	Système frein de stationnement	100	747
551	Frein parking	150	751
551	Frein parking S/N SWE - 26403, USA - 68652, BRA - 71643	200	753
551	Frein parking S/N SWE 26404 -, USA 68653 -, BRA 71644 -	250	755
551	Valve	300	757

GRUPPE		Abschnitt	Seite
516	Lamellenbremse, vorn 3631), 23949	100	717
516	Lamellenbremse, vorn 3632), 56008	150	719
517	Lamellenbremse, hinten 3631), 23950, 23951, 83428	100	721
517	Lamellenbremse, hinten 3632), 56010, 56011, 83428	150	723
517	Lamellenbremse, hinten 56092, 56093	160	725
522	Bremsleitung, Ventilgrupp - Speicher - Fussbremsventil	100	727
522	Bremsleitungen, Fussbremsventil - Achsen	300	731
522	Bremsleitung, Vorder- und Hinterachse	350	735
525	Doppelte Bremspedale	100	737
525	Fussbremsventil 2464)	150	739
525	Fussbremsventil 2463)	200	741
527	Ventil und Speicher S/N -29326, S/N -72463	100	743
527	Ventil und Speicher S/N 29327-, S/N 72464-	200	745
551	Feststellbremssystem	100	747
551	Feststellbremse	150	751
551	Feststellbremse S/N SWE - 26403, USA - 68652, BRA - 71643	200	753
551	Feststellbremse S/N SWE 26404 -, USA 68653 -, BRA 71644 -	250	755
551	Ventil	300	757

INDICE

Catalogue id 20105 | Group 5
Issue 20009038-J | Page 714

GRUPO		Sección	Página
516	Freno de disco, delantero 3631), 23949	100	717
516	Freno de disco, delantero 3632), 56008	150	719
517	Freno de disco, trasero 3631), 23950, 23951, 83428	100	721
517	Freno de disco, trasero 3632), 56010, 56011, 83428	150	723
517	Freno de disco, trasero 56092, 56093	160	725
522	Conducto de freno, cuerpo valvula - acumulador - valvula freno pie	100	727
522	Conductos de freno, válvula de freno de pie - ejes	300	731
522	Tubos de freno, ejes delantero y trasero	350	735
525	Pedales de freno, dobles	100	737
525	Válvula de freno de servicio 2464)	150	739
525	Válvula de freno de servicio 2463)	200	741
527	Válvula y acumulador S/N -29326, S/N -72463	100	743
527	Válvula y acumulador S/N 29327-, S/N 72464-	200	745
551	Sistema de freno de estacionamiento	100	747
551	Freno estacionamiento	150	751
551	Freno estacionamiento S/N SWE - 26403, USA - 68652, BRA - 71643	200	753
551	Freno estacionamiento S/N SWE 26404 -, USA 68653 -, BRA 71644 -	250	755
551	Válvula	300	757

GRUPP		Avsnitt	Sida
516	Lamellbroms, fram 3631), 23949	100	717
516	Lamellbroms, fram 3632), 56008	150	719
517	Lamellbroms, bak 3631), 23950, 23951, 83428	100	721
517	Lamellbroms, bak 3632), 56010, 56011, 83428	150	723
517	Lamellbroms, bak 56092, 56093	160	725
522	Bromsledning, ventilblock - ackumulator - fotbromsventil	100	727
522	Bromsledningar, fotbromsventil - axlar	300	731
522	Bromsrör, framaxel och bakaxel	350	735
525	Dubbla bromspedaler	100	737
525	Fotbromsventil 2464)	150	739
525	Fotbromsventil 2463)	200	741
527	Ventil och ackumulatorer S/N -29326, S/N -72463	100	743
527	Ventil och ackumulatorer S/N 29327-, S/N 72464-	200	745
551	Parkeringsbromssystem	100	747
551	Parkeringsbroms	150	751
551	Parkeringsbroms S/N SWE - 26403, USA - 68652, BRA - 71643	200	753
551	Parkeringsbroms S/N SWE 26404 -, USA 68653 -, BRA 71644 -	250	755
551	Ventil	300	757

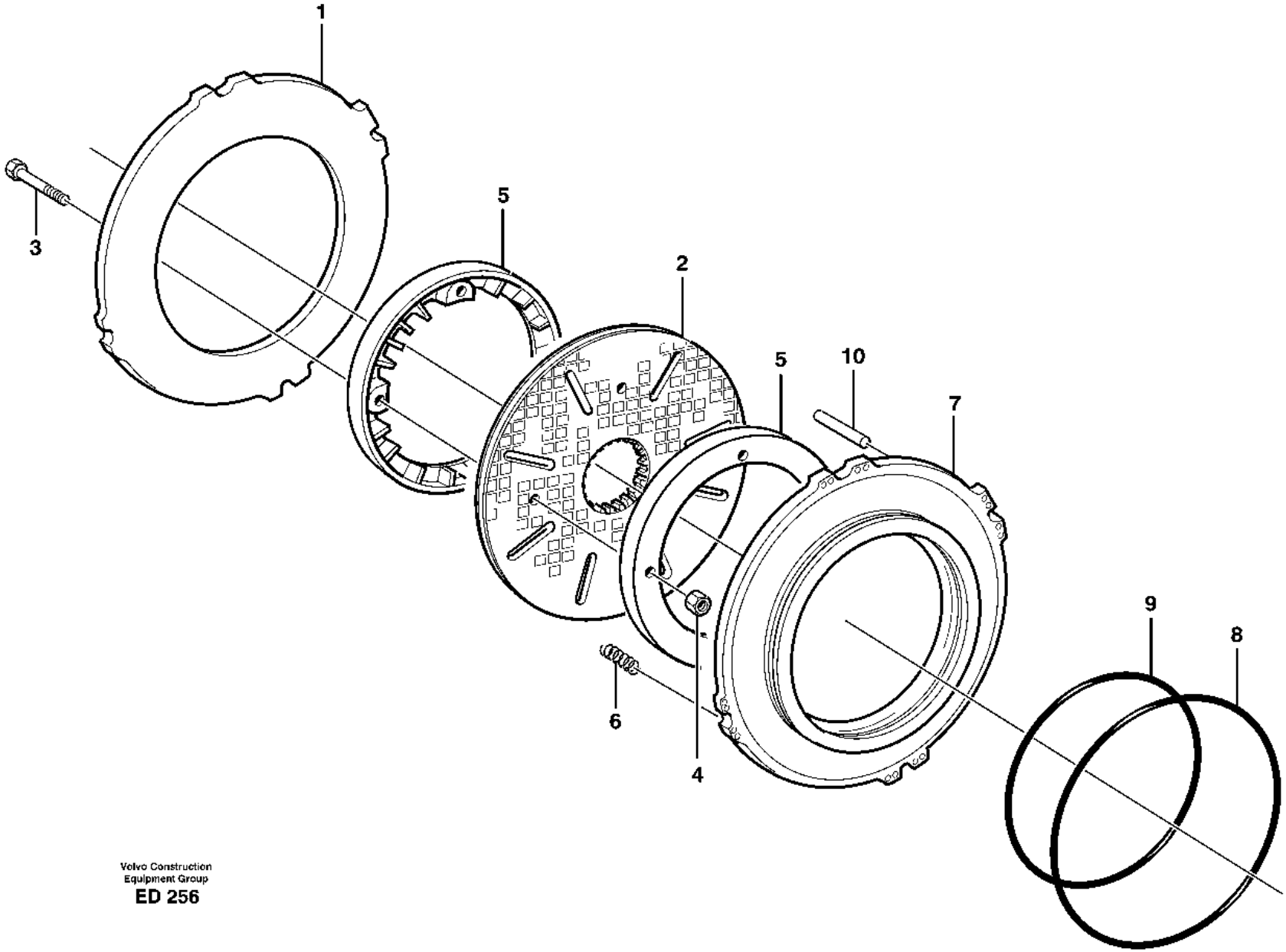

Volvo Construction
Equipment Group
ED 256

Fig.	Part No.	Quantity 1	2	3	PS	KIT	Description	Dénomination	Bezeichnung	Denominación	Benämning	Notes
		1					Planetary axle	Axe planetaire	Planetenachse	Eje planetario	Planetaxel	See group 461-100 page 663
1	**VOE 11103425**	2					•Brake plate	•Plaque de frein	•	•Placa de freno	•Bromsplatta	
	VOE 11703544	2	2			K	•Brake disc kit	•Jeu de disques de frein	•Bremsscheibensatz	•Juego de disco de freno	•Bromsskivesats	
2	**VOE 11103171**	1	1			K	••Brake disc	••Disque de frein	••Bremsscheibe	••Disco de freno	••Bromsskiva	
	VOE 9993875	1	1			K	••Gauge	••Calibre	••Messlehre	••Galga	••Tolk	1270)
	VOE 11999976	2	2			K	••Spring pin	••Goupille tubulaire	••Federstift	••Pasador tubular	••Fjädrande rörpinne	1270)
3	**VOE 13947542**	4	4			K	••Screw	••Vis	••Schraube	••Tornillo	••Skruv	
4	**VOE 13949278**	4	4			K	••Flange lock nut	••Contre-écrou à embase	••Flanschverschlussmutter	••Contratuerca embridada	••Flänslåsmutter	
5	**VOE 11103226**	4					•Impeller	•Impulseur	•Flügelrad	•Rodete	•Impeller	
6	**VOE 11103402**	32					•Compression spring	•Ressort pression	•Druckfeder	•Resorte de presión	•Tryckfjäder	
7	**VOE 11103422**	2					•Brake piston	•Piston de frein	•Bremskolben	•Pistón de frenos	•Bromskolv	
8	**VOE 11103372**	2					•Piston seal	•Étanchéité piston	•Kolbendichtung	•Retén de pistón	•Kolvtätning	
9	**VOE 11103371**	2					•Piston seal	•Étanchéité piston	•Kolbendichtung	•Retén de pistón	•Kolvtätning	
10	**VOE 950629**	8					•Pin	•Goupille	•Stift	•Pasador	•Pinne	

3631) S/N - 27021 SWE, S/N - 71705 BRA, S/N - 69015 USA, S/N - 43410 IRN
1270) **GB**: Assembly tool **FR**: Outil d'assemblage **DE**: Montagewerkzeug **ES**: Herramienta de montaje **SE**: Monteringsverktyg

1	**23949**
2	**11703544**
3	
4	
5	

Multi-disc brake, front
Frein à disques, AV
Lamellenbremse, vorn
Freno de disco, delantero
Lamellbroms, fram

3631), 23949

Catalogue id	Group
20105	**516**
Illustr. No	Section
ED 256	**100**
Issue	Page
20009038-J	**717**

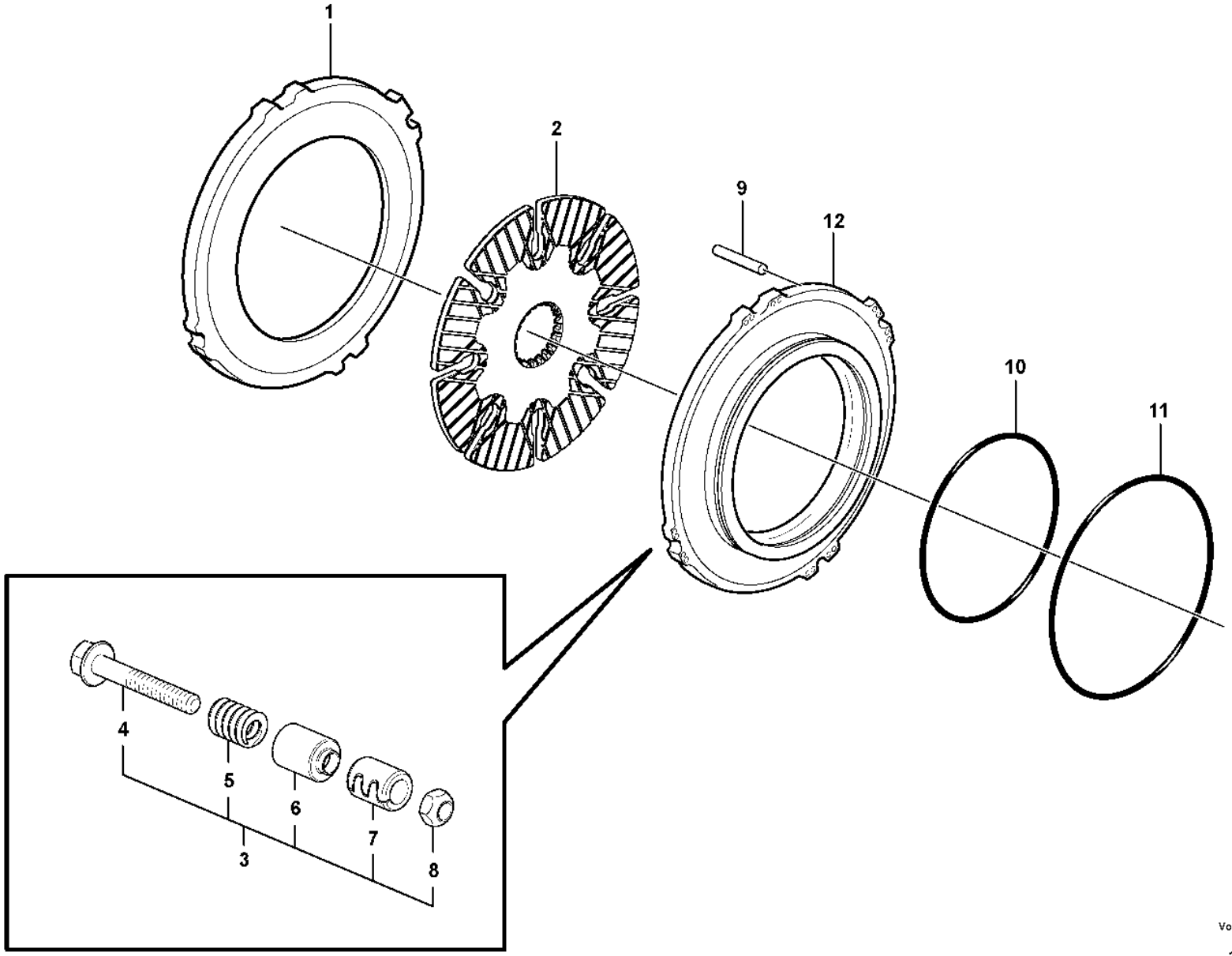

Volvo Construction Equipment
1052826

Fig.	Part No.	Quantity 1	2	3	PS	KIT	Description	Dénomination	Bezeichnung	Denominación	Benämning	Notes
		1					Planetary axle	Axe planetaire	Planetenachse	Eje planetario	Planetaxel	See group 461-100 page 663
1	**VOE 15010225**	2					•Brake plate	•Plaque de frein	•	•Placa de freno	•Bromsplatta	
2	**VOE 15011845**	2					•Brake disc	•Disque de frein	•Bremsscheibe	•Disco de freno	•Bromsskiva	
3	**VOE 15010424**	12					•Adjusting device	•Dispositif réglage	•Nachstellvorrichtung	•Dispositivo de ajuste	•Justeranordning	
4		12			NS		••Screw	••Vis	••Schraube	••Tornillo	••Skruv	
5		12			NS		••Spring	••Ressort	••Feder	••Muelle	••Fjäder	
6		12			NS		••Spacer	••Partie Intermédiaire	••Zwischenstück	••Espaciador	••Mellandel	(VOE 11035366)
7		12			NS		••Sleeve	••Manchon	••Muffe	••Manguito	••Muff	
8		12			NS		••Lock nut	••Contre-ecrou	••Sicherungsmutter	••Contratuerca	••Låsmutter	
9	**VOE 950629**	8					•Pin	•Goupille	•Stift	•Pasador	•Pinne	
10	**VOE 11103371**	2					•Piston seal	•Étanchéité piston	•Kolbendichtung	•Retén de pistón	•Kolvtätning	
11	**VOE 11103372**	2					•Piston seal	•Étanchéité piston	•Kolbendichtung	•Retén de pistón	•Kolvtätning	
12	**VOE 11103470**	2					•Brake piston	•Piston de frein	•Bremskolben	•Pistón de frenos	•Bromskolv	

3632) S/N 27022 - SWE, S/N 71706 - BRA, S/N 69016 - USA, S/N 43411 - IRN

1		**Multi-disc brake, front** **Frein à disques, AV** **Lamellenbremse, vorn** **Freno de disco, delantero** **Lamellbroms, fram**	Catalogue id **20105**	Group **516**
2				
3			Illustr. No **1052826**	Section **150**
4				
5		**3632), 56008**	Issue **20009038-J**	Page **719**

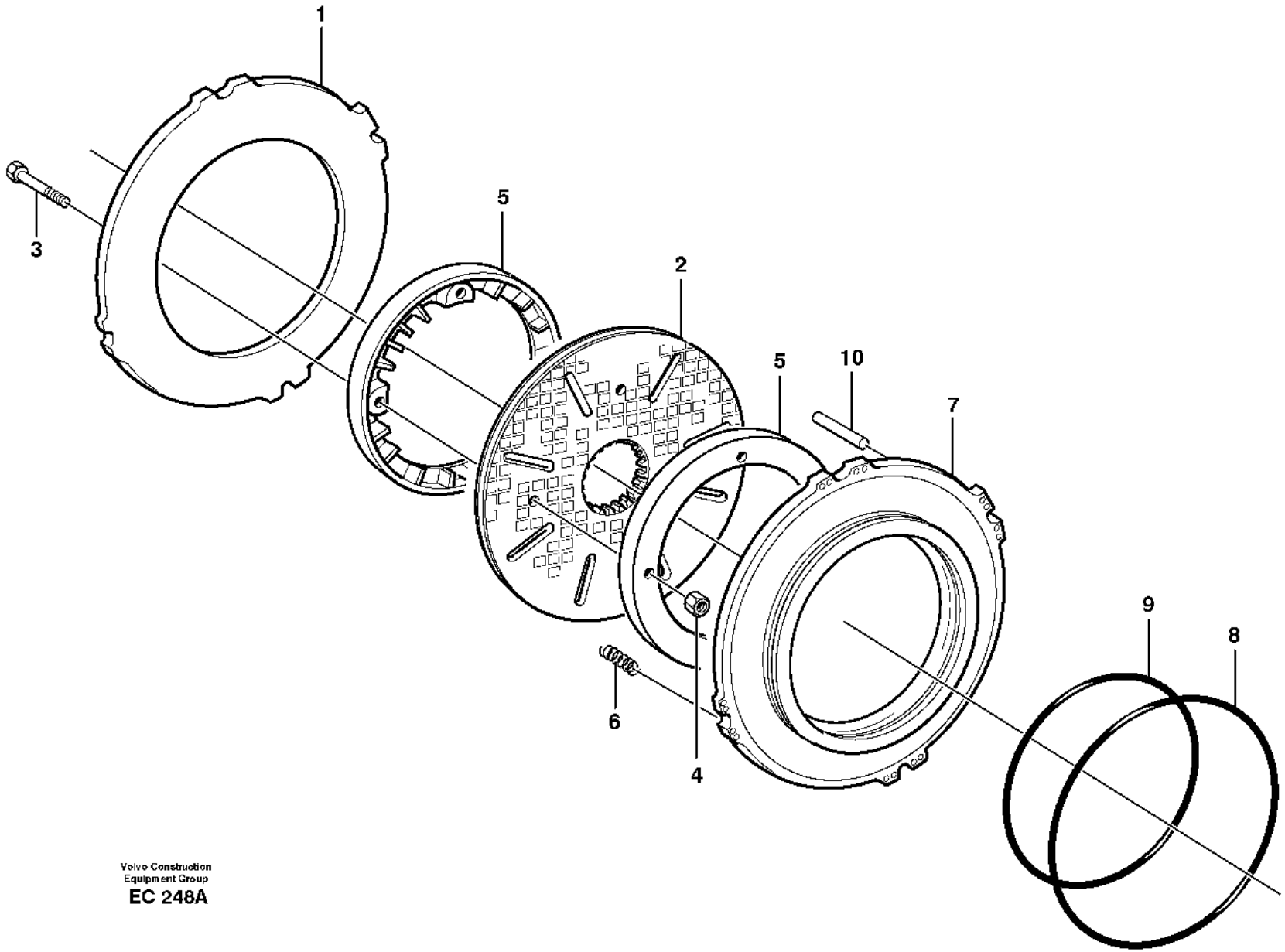

Volvo Construction
Equipment Group
EC 248A

Fig.	Part No.	Quantity 1	2	3	4	5	PS	KIT	Description	Dénomination	Bezeichnung	Denominación	Benämning	Notes
		1	1						Planetary axle	Axe planetaire	Planetenachse	Eje planetario	Planetaxel	See group 463-100 page 673
1	**VOE 11103424**	2	2						•Brake plate	•Plaque de frein	•	•Placa de freno	•Bromsplatta	
2	**VOE 11703590**	2	2	2				K	•Brake disc	•Disque de frein	•Bremsscheibe	•Disco de freno	•Bromsskiva	KIT
	VOE 11103170	2	2	1				K	••Brake disc	••Disque de frein	••Bremsscheibe	••Disco de freno	••Bromsskiva	
	VOE 11999976	4	4	2				K	••Spring pin	••Goupille tubulaire	••Federstift	••Pasador tubular	••Fjädrande rörpinne	1270)
	VOE 9993875	1	1	1				K	••Gauge	••Calibre	••Messlehre	••Galga	••Tolk	1270)
3	**VOE 13947542**	8	8	4				K	••Screw	••Vis	••Schraube	••Tornillo	••Skruv	
4	**VOE 13949278**	8	8	4				K	••Flange lock nut	••Contre-écrou à embase	••Flanschverschlussmutter	••Contratuerca embridada	••Flänslåsmutter	
5	**VOE 11103225**	4	4						•Impeller	•Impulseur	•Flügelrad	•Rodete	•Impeller	
6	**VOE 11103402**	32	32						•Compression spring	•Ressort pression	•Druckfeder	•Resorte de presión	•Tryckfjäder	(VOE 11035366)
7	**VOE 11103421**	2					SS		•Brake piston	•Piston de frein	•Bremskolben	•Pistón de frenos	•Bromskolv	AX - 11296
7	**VOE 11103421**		2				SS		•Brake piston	•Piston de frein	•Bremskolben	•Pistón de frenos	•Bromskolv	AX - 10063
7	**VOE 11103333**	2							Piston	Piston	Kolben	Pistón	Kolv	AX 11297 -
7	**VOE 11103333**		2						Piston	Piston	Kolben	Pistón	Kolv	AX 10064 -
8	**VOE 11035346**	2							•Sealing ring	•Bague étanchéité	•Dichtring	•Anillo retén	•Tätningsring	AX - 11296
8	**VOE 11035346**		2						•Sealing ring	•Bague étanchéité	•Dichtring	•Anillo retén	•Tätningsring	AX - 10063
8	**VOE 15029111**	2							•Seal	•Étanchéité	•dichtung	•Junta	•Tätning	AX 11297 -
8	**VOE 15029111**		2						•Seal	•Étanchéité	•dichtung	•Junta	•Tätning	AX 10064 -
9	**VOE 11035345**	2							•Sealing ring	•Bague étanchéité	•Dichtring	•Anillo retén	•Tätningsring	AX - 11296
9	**VOE 11035345**		2						•Sealing ring	•Bague étanchéité	•Dichtring	•Anillo retén	•Tätningsring	AX - 10063
9	**VOE 15029112**	2							•Seal	•Étanchéité	•dichtung	•Junta	•Tätning	AX 11297 -
9	**VOE 15029112**		2						•Seal	•Étanchéité	•dichtung	•Junta	•Tätning	AX 10064 -
10	**VOE 11035528**	8	8						•Pin	•Goupille	•Stift	•Pasador	•Pinne	

3631) S/N - 27021 SWE, S/N - 71705 BRA, S/N - 69015 USA, S/N - 43410 IRN
1270) **GB**: Assembly tool **FR**: Outil d'assemblage **DE**: Montagewerkzeug **ES**: Herramienta de montaje **SE**: Monteringsverktyg

1	**23950**
2	**23951**
3	**11703590**
4	
5	

Multi-disc brake, rear
Frein à disques, AR
Lamellenbremse, hinten
Freno de disco, trasero
Lamellbroms, bak

3631), 23950, 23951, 83428

Catalogue id	Group
20105	**517**
Illustr. No	Section
EC 248A	**100**
Issue	Page
20009038-J	**721**

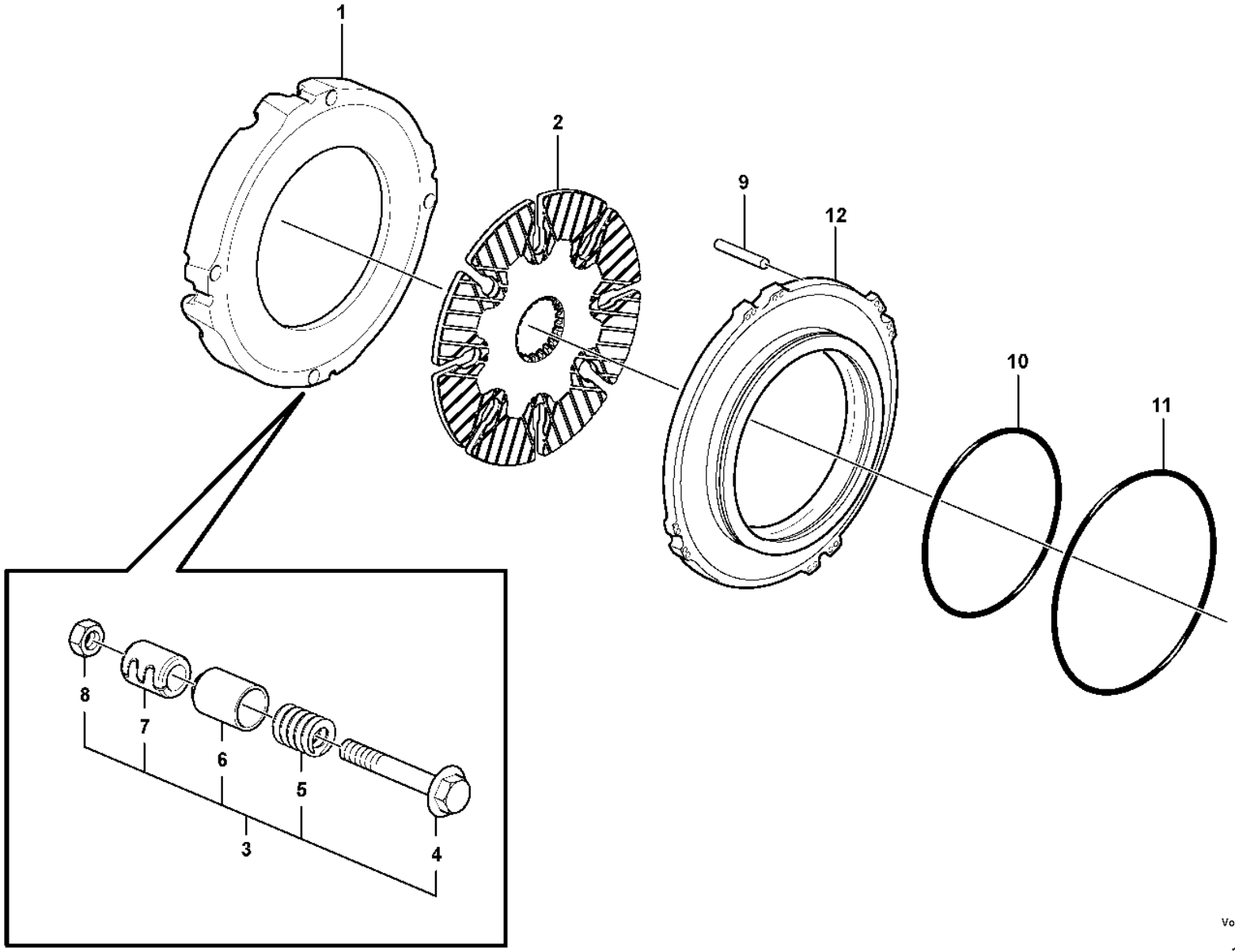

Volvo Construction Equipment
1052165

Fig.	Part No.	Quantity 1	2	3	PS	KIT	Description	Dénomination	Bezeichnung	Denominación	Benämning	Notes
		1					Planetary axle	Axe planetaire	Planetenachse	Eje planetario	Planetaxel	See group 463-100 page 673
1	**VOE 15041674**	2					•Brake plate	•Plaque de frein	•	•Placa de freno	•Bromsplatta	
2	**VOE 15023672**	2					•Brake disc	•Disque de frein	•Bremsscheibe	•Disco de freno	•Bromsskiva	
3	**VOE 15010424**	8					•Adjusting device	•Dispositif réglage	•Nachstellvorrichtung	•Dispositivo de ajuste	•Justeranordning	(VOE 15049076)
4		8			NS		••Screw	••Vis	••Schraube	••Tornillo	••Skruv	
5		8			NS		••Spring	••Ressort	••Feder	••Muelle	••Fjäder	
6		8			NS		••Spacer	••Partie Intermédiaire	••Zwischenstück	••Espaciador	••Mellandel	(VOE 11035366)
7		8			NS		••Sleeve	••Manchon	••Muffe	••Manguito	••Muff	AX - 13820
8		8			NS		••Lock nut	••Contre-ecrou	••Sicherungsmutter	••Contratuerca	••Låsmutter	AX 13821 -
9	**VOE 11035528**	8					•Pin	•Goupille	•Stift	•Pasador	•Pinne	AX - 10205
10	**VOE 11035345**	2					•Sealing ring	•Bague étanchéité	•Dichtring	•Anillo retén	•Tätningsring	56010 AX -11296 56011 AX -10063
10	**VOE 15029112**	2					•Seal	•Étanchéité	•dichtung	•Junta	•Tätning	56010 AX - 11297- 56011 AX - 10064-
11	**VOE 11035346**	2					•Sealing ring	•Bague étanchéité	•Dichtring	•Anillo retén	•Tätningsring	56010 AX -11296 56011 AX -10063
11	**VOE 15029111**	2					•Seal	•Étanchéité	•dichtung	•Junta	•Tätning	56010 AX - 11297- 56011 AX - 10064-
12	**VOE 11103421**	1			SS		•Brake piston	•Piston de frein	•Bremskolben	•Pistón de frenos	•Bromskolv	56010 AX -11296 56011 AX -10063
12	**VOE 11103333**	2					•Piston	•Piston	•Kolben	•Pistón	•Kolv	56010 AX - 11297- 56011 AX - 10064-

3632) S/N 27022 - SWE, S/N 71706 - BRA, S/N 69016 - USA, S/N 43411 - IRN

1		**Multi-disc brake, rear** **Frein à disques, AR** **Lamellenbremse, hinten** **Freno de disco, trasero** **Lamellbroms, bak**	Catalogue id **20105**	Group **517**
2				
3			Illustr. No **1052165**	Section **150**
4				
5		**3632), 56010, 56011, 83428**	Issue **20009038-J**	Page **723**

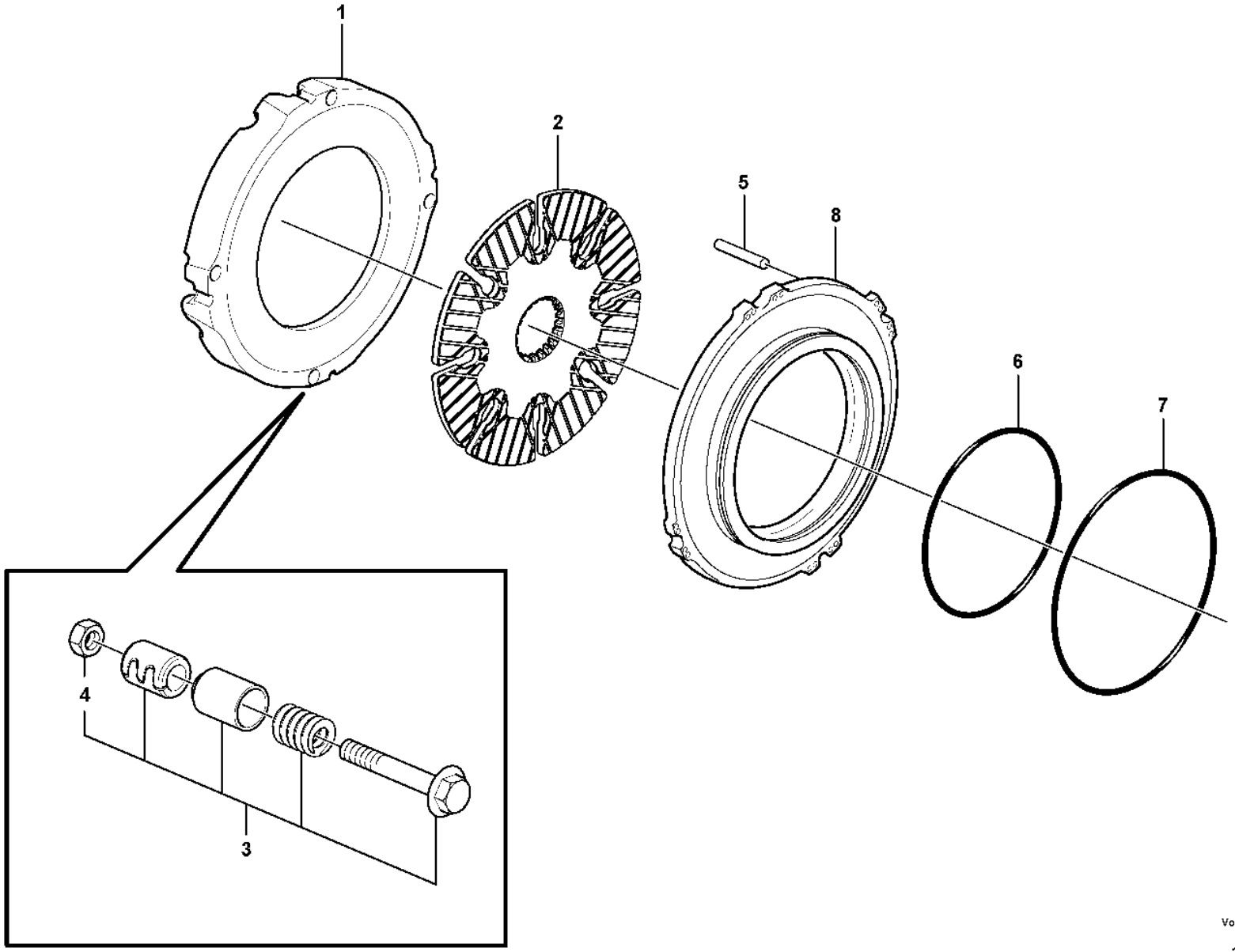

Volvo Construction Equipment
1063030

Fig.	Part No.	Quantity 1	2	3	PS	KIT	Description	Dénomination	Bezeichnung	Denominación	Benämning	Notes
	VOE 56093	1					Planetary Axle	Axe Planetaire	Planetenachse	Eje Planetario	Planetaxel	
	VOE 56092	1					Planetary Axle	Axe Planetaire	Planetenachse	Eje Planetario	Planetaxel	
1	**VOE 15041674**	2					•Brake plate	•Plaque de frein	•	•Placa de freno	•Bromsplatta	
2	**VOE 15023672**	2					•Brake disc	•Disque de frein	•Bremsscheibe	•Disco de freno	•Bromsskiva	
3	**VOE 15010424**	8					•Adjusting device	•Dispositif réglage	•Nachstellvorrichtung	•Dispositivo de ajuste	•Justeranordning	(VOE 15049076)
4	**VOE 997402**	8					••Lock nut	••Contre-ecrou	••Sicherungsmutter	••Contratuerca	••Låsmutter	(VOE 946035)
5	**VOE 11035528**	8					•Pin	•Goupille	•Stift	•Pasador	•Pinne	
6	**VOE 15029112**	2					•Seal	•Étanchéité	•dichtung	•Junta	•Tätning	
7	**VOE 15029111**	2					•Seal	•Étanchéité	•dichtung	•Junta	•Tätning	
8	**VOE 11103333**	2					•Piston	•Piston	•Kolben	•Pistón	•Kolv	

1		**Multi-disc brake, rear** **Frein à disques, AR** **Lamellenbremse, hinten** **Freno de disco, trasero** **Lamellbroms, bak**	Catalogue id **20105**	Group **517**
2				
3			Illustr. No **1063030**	Section **160**
4				
5		**56092, 56093**	Issue **20009038-J**	Page **725**

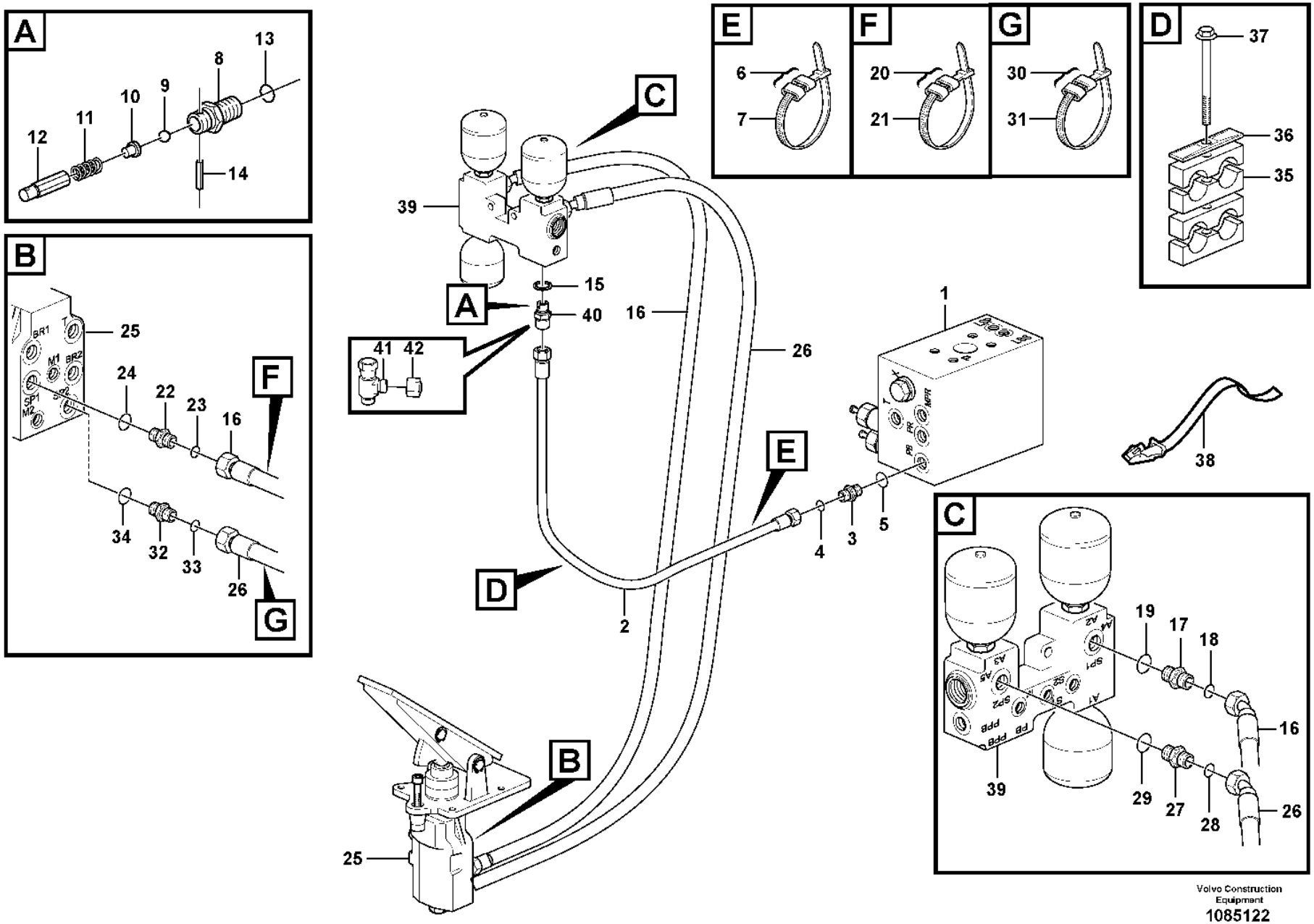
A
12
11
10
9
8
13
14
B
BR1
M1
BR2
SP1
M2
25
24
22
23
16
F
34
32
33
26
G
C
39
A
15
40
16
41
42
26
1
E
4
3
5
D
2
B
25
E
6
7
F
20
21
G
30
31
D
37
36
35
38
C
19
17
18
16
39
29
27
28
26
Volvo Construction Equipment
1085122

Fig.	Part No.	Quantity 1	2	3	PS	KIT	Description	Dénomination	Bezeichnung	Denominación	Benämning	Notes
1		1					Valve block	Bloc-soupape	Ventilblock	Bloque de valvula	Ventilblock	See group 912-300 page 1327
2	**VOE 936515**	1					Hose assembly	Conduit flexible	Schlauchleitung	Conducto	Slangledning	
2	**VOE 11173966**	1					Hose assembly	Conduit flexible	Schlauchleitung	Conducto	Slangledning	84116
3	**VOE 13933855**	1					Nipple	Raccord	Nippel	Niple	Nippel	S/N - 29544, - 72644
3	**VOE 935085**	1					Nipple	Raccord	Nippel	Niple	Nippel	S/N 29545 -, 72645 -
4	**VOE 990737**	1					•O-ring	•Joint torique	•O-Ring	•Anillo tórico	•O-ring	
5	**VOE 14213676**	1					•Sealing ring	•Bague étanchéité	•Dichtring	•Anillo retén	•Tätningsring	S/N - 29544, - 72644
5	**VOE 993320**	1					•O-ring	•Joint torique	•O-Ring	•Anillo tórico	•O-ring	S/N 29545 -, 72645 -
6		2			NS		Marking Sleeve	Douill.marquage	Kennhulse	Manguit Marcaje	Märkhylsa	PINK
6		2			NS		Marking Sleeve	Douill.marquage	Kennhulse	Manguit Marcaje	Märkhylsa	RED
7	**VOE 14016673**	2					Strip clamp	Serrage de ruban	Bandklemme	Abrazadera de cinta	Bandklamma	(VOE 4881438)
	VOE 11411982	1					Non-return valve	Clapet antiretour	Rückschlagventil	Válvula antirretorno	Backventil	S/N -29326, -72463
8		1			NS		•Nipple	•Raccord	•Nippel	•Niple	•Nippel	S/N -29326, -72463
9		1			NS		•Ball	•Bille	•Kugel	•Bola	•Kula	S/N -29326, -72463
10		1			NS		•Peg	•Cheville	•Kegel	•Eslabon	•Kägla	S/N -29326, -72463
11		1			NS		•Spring	•Ressort	•Feder	•Muelle	•Fjäder	S/N -29326, -72463
12		1			NS		•Guide	•Rail	•Führung	•Guia	•Gejd	S/N -29326, -72463
13		1			NS		•O-ring	•Joint Torique	•O-Ring	•Junta torica	•O-ring	S/N -29326, -72463
14		1			NS		•Spring Pin	•Axe de ressort	•Federstift	•Pasador Resorte	•Fjäderpinne	S/N -29326, -72463
15	**VOE 13945653**	1					Plane gasket	Joint plan	Plandichtung	Junta plana	Planpackning	S/N -29326, -72463
16	**VOE 938216**	1					Hose assembly	Conduit flexible	Schlauchleitung	Conducto	Slangledning	SP1, L = 1600MM
16	**VOE 11173969**	1					Hose assembly	Conduit flexible	Schlauchleitung	Conducto	Slangledning	84116
17	**VOE 13933853**	1					Nipple	Raccord	Nippel	Niple	Nippel	S/N -29326, -72463
17	**VOE 13933923**	1					Nipple	Raccord	Nippel	Niple	Nippel	S/N 29327-, 72464-
18	**VOE 990738**	1					O-ring	Joint torique	O-Ring	Anillo tórico	O-ring	
19	**VOE 14211863**	1					•Sealing ring	•Bague étanchéité	•Dichtring	•Anillo retén	•Tätningsring	S/N -29326, -72463
19	**VOE 993321**						O-ring	Joint torique	O-Ring	Anillo tórico	O-ring	S/N 29327-, 72464-
20		2			NS		Marking Sleeve	Douill.marquage	Kennhulse	Manguit Marcaje	Märkhylsa	YELL
20		2			NS		Marking Sleeve	Douill.marquage	Kennhulse	Manguit Marcaje	Märkhylsa	PINK
21	**VOE 14016673**	2					Strip clamp	Serrage de ruban	Bandklemme	Abrazadera de cinta	Bandklamma	(VOE 4881438)

1	
2	
3	
4	
5	

Brake line, valve body - accumulators - accumulator - footbrake valve
Conduit frein, bloc soupapes - accu - robinet frein a pied
Bremsleitung, Ventilgrupp - Speicher - Fussbremsventil
Conducto de freno, cuerpo valvula - acumulador - valvula freno pie
Bromsledning, ventilblock - ackumulator - fotbromsventil

Catalogue id	Group
20105	**522**
Illustr. No	Section
1085122	**100**
Issue	Page
20009038-J	**727**

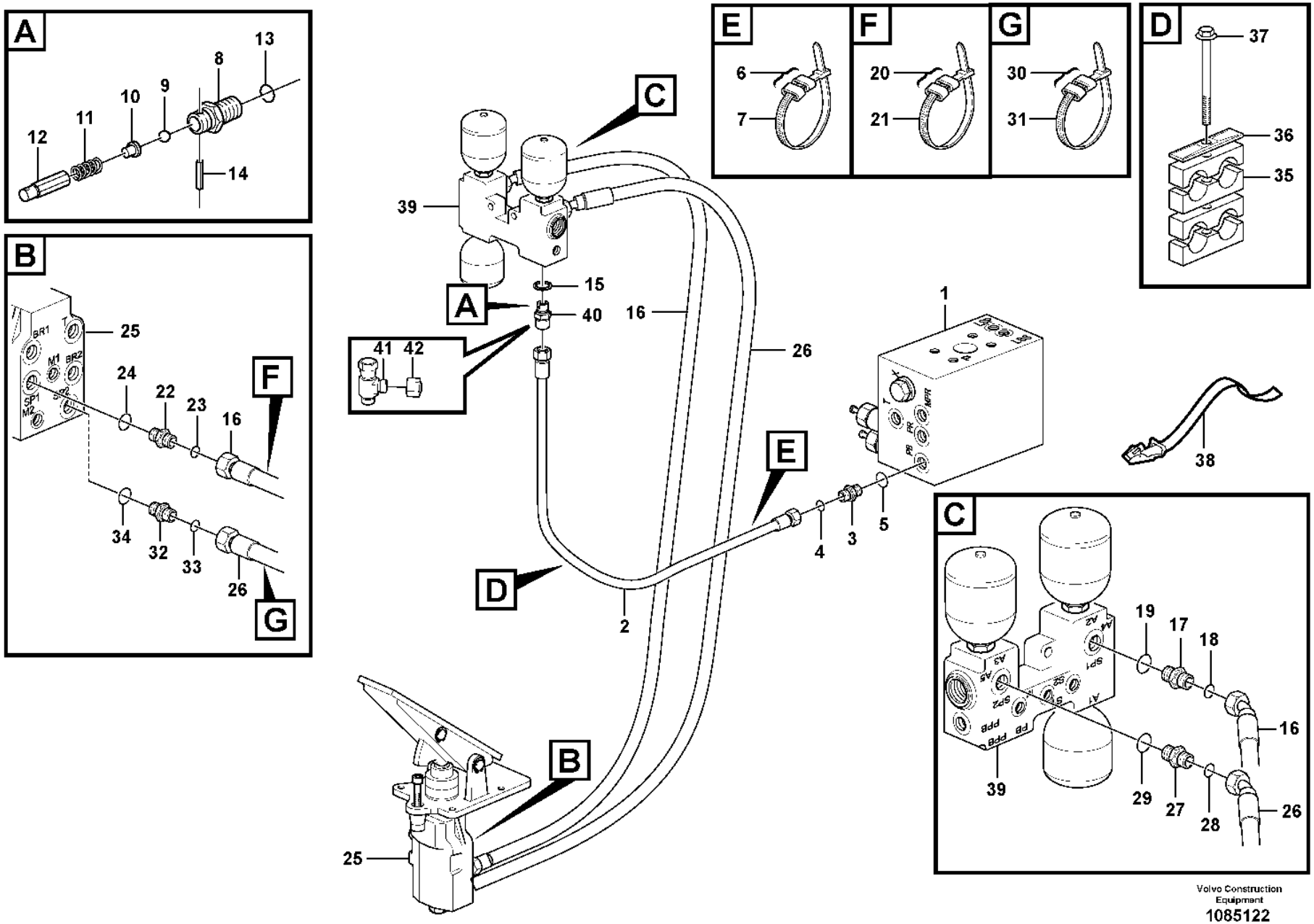
A
12
11
10
9
8
13
14
B
BR1
M1
BR2
SP1
M2
25
24
22
23
16
F
34
32
33
26
G
C
39
A
15
40
16
41
42
26
1
E
4
3
5
D
2
B
25
E
6
7
F
20
21
G
30
31
D
37
36
35
38
C
19
17
18
16
39
29
27
28
26
Volvo Construction Equipment
1085122

Fig.	Part No.	Quantity 1	2	3	PS	KIT	Description	Dénomination	Bezeichnung	Denominación	Benämning	Notes
22	**VOE 11108730**	1					Nipple	Raccord	Nippel	Niple	Nippel	SWE S/N - 29043 BRA S/N - 72154
22	**VOE 17208060**	1					Nipple	Raccord	Nippel	Niple	Nippel	SWE S/N 29044 - BRA S/N 72045 -
23	**VOE 990738**	1					O-ring	Joint torique	O-Ring	Anillo tórico	O-ring	SWE S/N - 29043 BRA S/N - 72154
24	**VOE 967749**	1					O-ring	Joint torique	O-Ring	Anillo tórico	O-ring	SWE S/N - 29043 BRA S/N - 72154
25		1					Footbrake Valve	Robinet Frein A Pied	Fussbremsventil	Valvula Freno Pie	Fotbromsventil	See group 525-150 page 739
26	**VOE 11148988**	1					Hose assembly	Conduit flexible	Schlauchleitung	Conducto	Slangledning	SP2, L = 1435MM
26	**VOE 11173970**	1					Hose assembly	Conduit flexible	Schlauchleitung	Conducto	Slangledning	84116
27	**VOE 13933853**	1					Nipple	Raccord	Nippel	Niple	Nippel	
28	**VOE 990738**	1					O-ring	Joint torique	O-Ring	Anillo tórico	O-ring	
29	**VOE 14211863**	1					•Sealing ring	•Bague étanchéité	•Dichtring	•Anillo retén	•Tätningsring	
30		2			NS		Marking Sleeve	Douill.marquage	Kennhulse	Manguit Marcaje	Märkhylsa	PINK
30		2			NS		Marking Sleeve	Douill.marquage	Kennhulse	Manguit Marcaje	Märkhylsa	BLUE
31	**VOE 14016673**	2					Strip clamp	Serrage de ruban	Bandklemme	Abrazadera de cinta	Bandklamma	(VOE 4881438)
32	**VOE 11108730**	1					Nipple	Raccord	Nippel	Niple	Nippel	SWE S/N - 29043 BRA S/N - 72154
32	**VOE 17208060**	1					Nipple	Raccord	Nippel	Niple	Nippel	SWE S/N 29044 - BRA S/N 72045 -
33	**VOE 990738**	1					O-ring	Joint torique	O-Ring	Anillo tórico	O-ring	SWE S/N - 29043 BRA S/N - 72154
34	**VOE 967749**	1					O-ring	Joint torique	O-Ring	Anillo tórico	O-ring	SWE S/N - 29043 BRA S/N - 72154
35	**VOE 11411417**	4					Clamp	Collier serrage	Schelle	Abrazadera	Klamma	
36	**VOE 4880578**	2					Cover plate	Cache	Abdeckblech	Placa tapa	Täckplåt	
37	**VOE 60113091**	2					Flange screw	Vis à embase	Flanschschraube	Tornillo embridado	Flänsskruv	(VOE 13965182)
38	**VOE 11104606**	1					Retaining strap	Courroie de serrage	Halteriemen	Correa tensora	Spännrem	
39		1					Valve housing	Carter soupape	Ventilgehäuse	Cuerpo valvula	Ventilhus	See group 527-100 page 743
40	**VOE 17361807**	1					Non-return valve	Clapet antiretour	Rückschlagventil	Válvula antirretorno	Backventil	S/N 29327-, 72464-
41	**VOE 13933936**	1					T-nipple	Raccord-t	T-Nippel	Niple t	T-nippel	
	VOE 990737	2					•O-ring	•Joint torique	•O-Ring	•Anillo tórico	•O-ring	
42	**VOE 935100**	1					Plug	Tampon	Stopfen	Tapón	Plugg	

1		**Brake line, valve body - accumulators - accumulator - footbrake valve** **Conduit frein, bloc soupapes - accu - robinet frein a pied** **Bremsleitung, Ventilgrupp - Speicher - Fussbremsventil** **Conducto de freno, cuerpo valvula - acumulador - valvula freno pie** **Bromsledning, ventilblock - ackumulator - fotbromsventil**	Catalogue id **20105**	Group **522**
2				
3			Illustr. No **1085122**	Section **100**
4				
5			Issue **20009038-J**	Page **729**

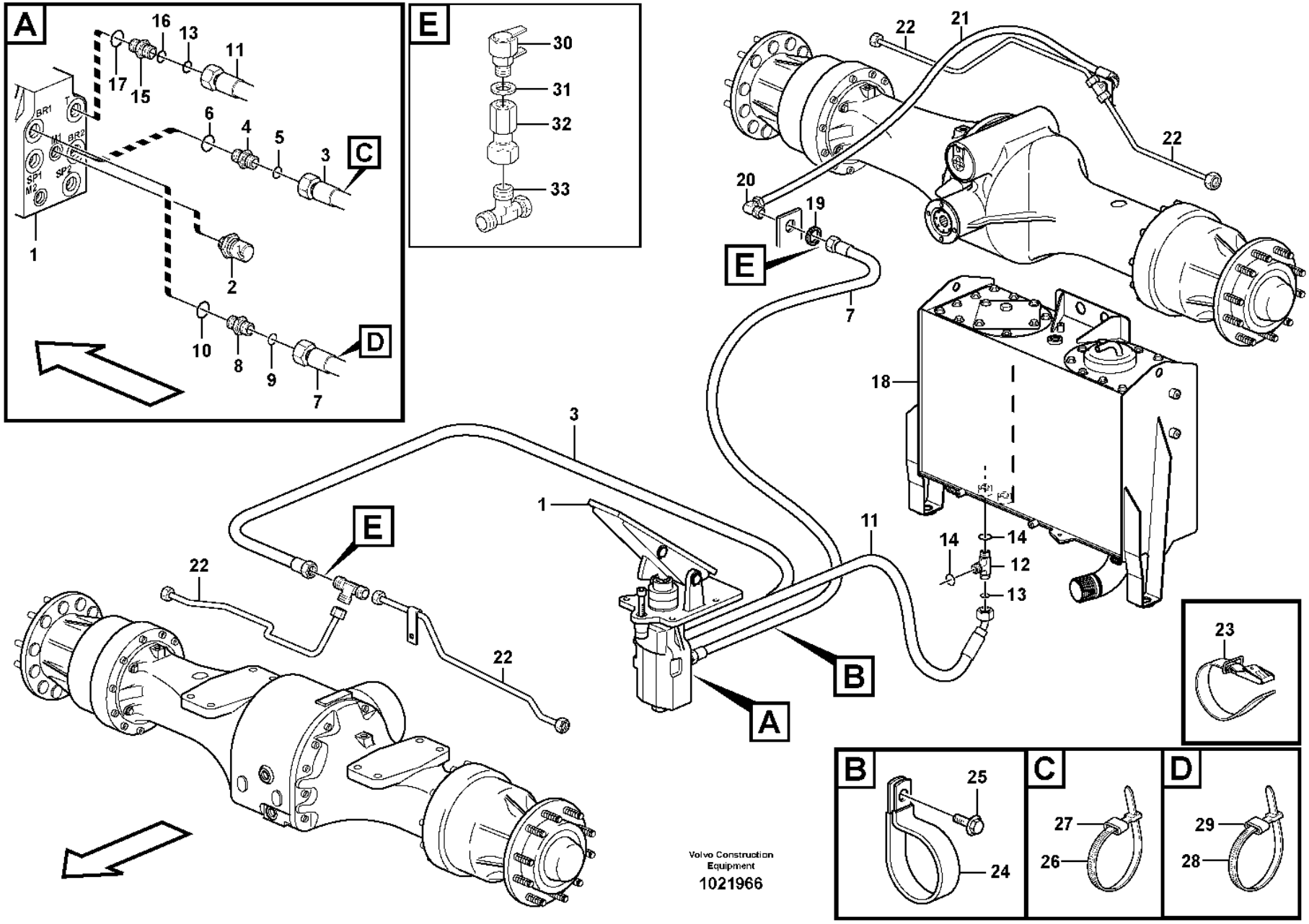
A
16
13
11
17
15
6
4
5
3
C
1
2
10
8
9
7
D
E
30
31
32
33
22
21
22
20
19
E
7
18
3
1
E
22
22
11
14
14
12
13
B
A
23
B
25
24
C
27
26
D
29
28
Volvo Construction Equipment
1021966

Fig.	Part No.	Quantity 1	2	3	PS	KIT	Description	Dénomination	Bezeichnung	Denominación	Benämning	Notes
1		1					Footbrake Valve	Robinet Frein A Pied	Fussbremsventil	Valvula Freno Pie	Fotbromsventil	See group 525-150 page 739
2	**VOE 11170259**	1					Pressure sensor	Capteur de pression	Drucksensor	Sensor de presión	Trycksensor	SE5205
3	**VOE 11173210**	1					Hose assembly	Conduit flexible	Schlauchleitung	Conducto	Slangledning	BR2, L = 3050 MM
	VOE 927503	REQ					•Hydraulic hose	•Flexible hydraulique	•Druckölschlauch	•Manguera hidráulica	•Hydraulslang	
	VOE 11173967	1					Hose assembly	Conduit flexible	Schlauchleitung	Conducto	Slangledning	84116
4	**VOE 11172920**	1					Restricting coupling	Étranglement	Drosselkupplung	Conexion estranguladora	Strypkoppling	
5	**VOE 990737**	1					O-ring	Joint torique	O-Ring	Anillo tórico	O-ring	SWE S/N - 29043 BRA S/N - 72154
6	**VOE 967749**	1					O-ring	Joint torique	O-Ring	Anillo tórico	O-ring	SWE S/N - 29043 BRA S/N - 72154
7	**VOE 11411562**	1					Hose assembly	Conduit flexible	Schlauchleitung	Conducto	Slangledning	BR1, L = 2300 MM
	VOE 11445436	1					Hose assembly	Conduit flexible	Schlauchleitung	Conducto	Slangledning	84116
8	**VOE 11172920**	1					Restricting coupling	Étranglement	Drosselkupplung	Conexion estranguladora	Strypkoppling	
9	**VOE 990737**	1					O-ring	Joint torique	O-Ring	Anillo tórico	O-ring	SWE S/N - 29043 BRA S/N - 72154
10	**VOE 967749**	1					O-ring	Joint torique	O-Ring	Anillo tórico	O-ring	SWE S/N - 29043 BRA S/N - 72154
11	**VOE 936706**	1					Hose assembly	Conduit flexible	Schlauchleitung	Conducto	Slangledning	T, L = 1650 MM
12	**VOE 936932**	1					T-nipple	Raccord-t	T-Nippel	Niple t	T-nippel	
13	**VOE 948883**	1					•Gasket	•Joint	•Dichtung	•Junta	•Packning	
14	**VOE 990737**	2					•O-ring	•Joint torique	•O-Ring	•Anillo tórico	•O-ring	
15	**VOE 13933856**	1					Nipple	Raccord	Nippel	Niple	Nippel	
16	**VOE 990737**	1					•O-ring	•Joint torique	•O-Ring	•Anillo tórico	•O-ring	
17	**VOE 967749**	1					•O-ring	•Joint torique	•O-Ring	•Anillo tórico	•O-ring	
18		1					Hydr fluid tank	Reservoir fluid.hydr.	Druckölbehälter	Dep Aceit Hidr	Hydrauloljetank	See group 911-100 page 1281
19	**VOE 935429**	1					Lock nut	Contre-écrou	Sicherungsmutter	Contratuerca	Låsmutter	
20	**VOE 935427**	1					Elbow nipple	Raccord coudé	Winkelnippel	Niple angular	V-nippel	
21	**VOE 15800675**	1					Hose assembly	Conduit flexible	Schlauchleitung	Conducto	Slangledning	L = 450 MM
	VOE 11173968	1					Hose assembly	Conduit flexible	Schlauchleitung	Conducto	Slangledning	84116
22		4					Brake Pipe	Conduit Frein	Bremsrohr	Tubo Freno	Bromsrör	See group 522-350 page 735
23	**VOE 11104606**	1					Retaining strap	Courroie de serrage	Halteriemen	Correa tensora	Spännrem	

1	
2	
3	
4	
5	

Brake lines, footbrake valve - axles
Conduits de frein, robinet frein à pied - essieux
Bremsleitungen, Fussbremsventil - Achsen
Conductos de freno, válvula de freno de pie - ejes
Bromsledningar, fotbromsventil - axlar

Catalogue id	Group
20105	**522**
Illustr. No	Section
1021966	**300**
Issue	Page
20009038-J	**731**

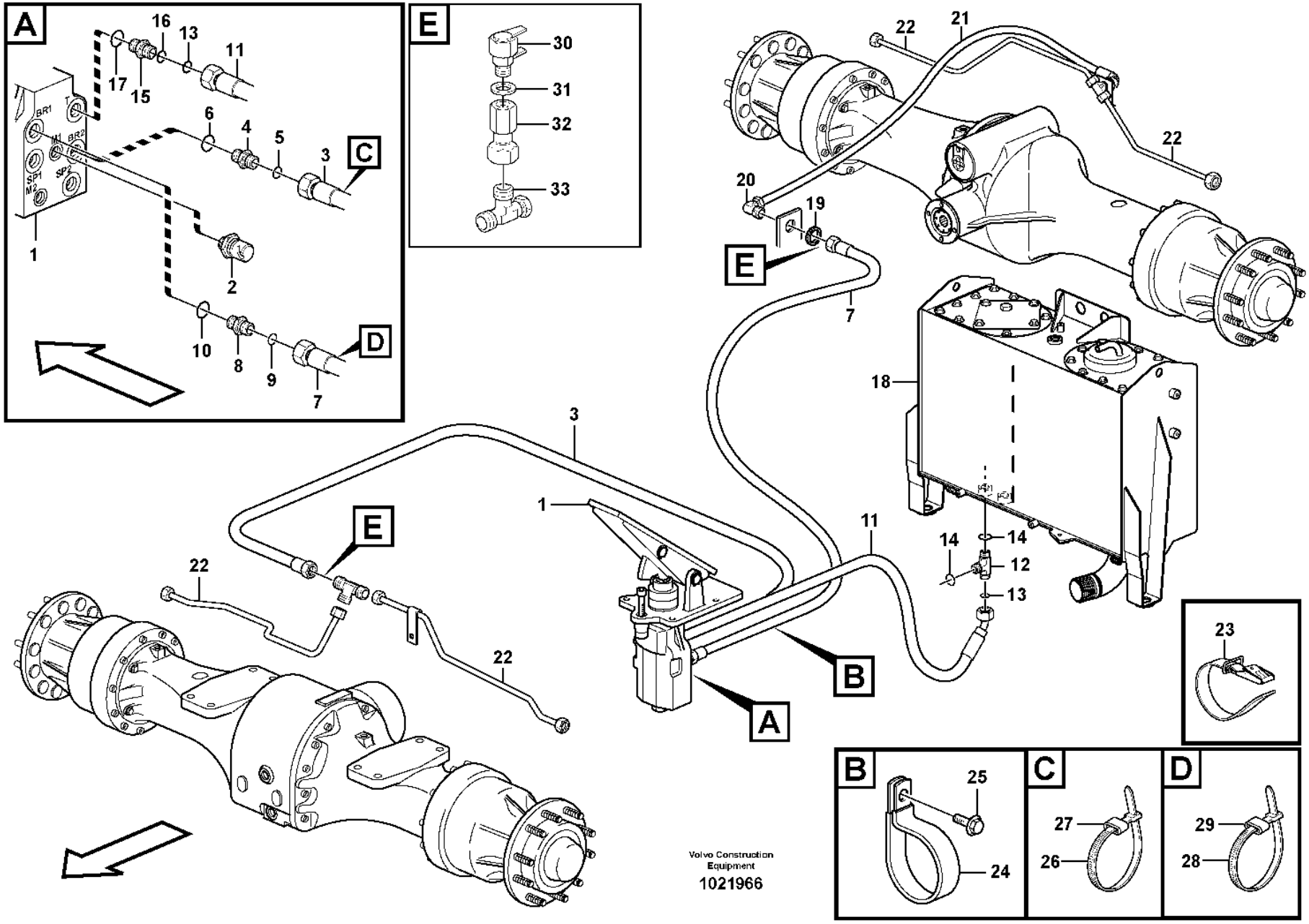
A
16
13
11
17
15
6
4
5
3
C
1
2
10
8
9
7
D
E
30
31
32
33
22
21
22
20
19
E
7
18
3
1
E
22
22
11
14
14
12
13
B
A
23
B
25
24
C
27
26
D
29
28
Volvo Construction Equipment
1021966

Fig.	Part No.	Quantity 1	2	3	PS	KIT	Description	Dénomination	Bezeichnung	Denominación	Benämning	Notes
24	**VOE 11170546**	1					Clamp	Collier serrage	Schelle	Abrazadera	Klamma	
25	**VOE 984734**	1					Flange screw	Vis à embase	Flanschschraube	Tornillo embridado	Flänsskruv	(VOE 13946173)
26	**VOE 14016673**	2					Strip clamp	Serrage de ruban	Bandklemme	Abrazadera de cinta	Bandklamma	
27	**VOE 4881454**	2					Marking sleeve	Douille marquage	Kennhülse	Manguito de marcaje	Märkhylsa	PINK
	VOE 4881452	2					Marking sleeve	Douille marquage	Kennhülse	Manguito de marcaje	Märkhylsa	WHITE
28	**VOE 14016673**	2					Strip clamp	Serrage de ruban	Bandklemme	Abrazadera de cinta	Bandklamma	
29	**VOE 4881454**	2					Marking sleeve	Douille marquage	Kennhülse	Manguito de marcaje	Märkhylsa	PINK
	VOE 4881457	2					Marking sleeve	Douille marquage	Kennhülse	Manguito de marcaje	Märkhylsa	GREEN
30	**VOE 4928801**	2					Testing nipple	Raccord contrôle	Prüfnippel	Niple de medición	Mätnippel	83919
31	**VOE 947083**	2					Gasket	Joint	Dichtung	Junta	Packning	83919
32	**VOE 935040**	2					Nipple	Raccord	Nippel	Niple	Nippel	83919
33	**VOE 13933936**	2					T-nipple	Raccord-t	T-Nippel	Niple t	T-nippel	83919
	VOE 990737	2					•O-ring	•Joint torique	•O-Ring	•Anillo tórico	•O-ring	

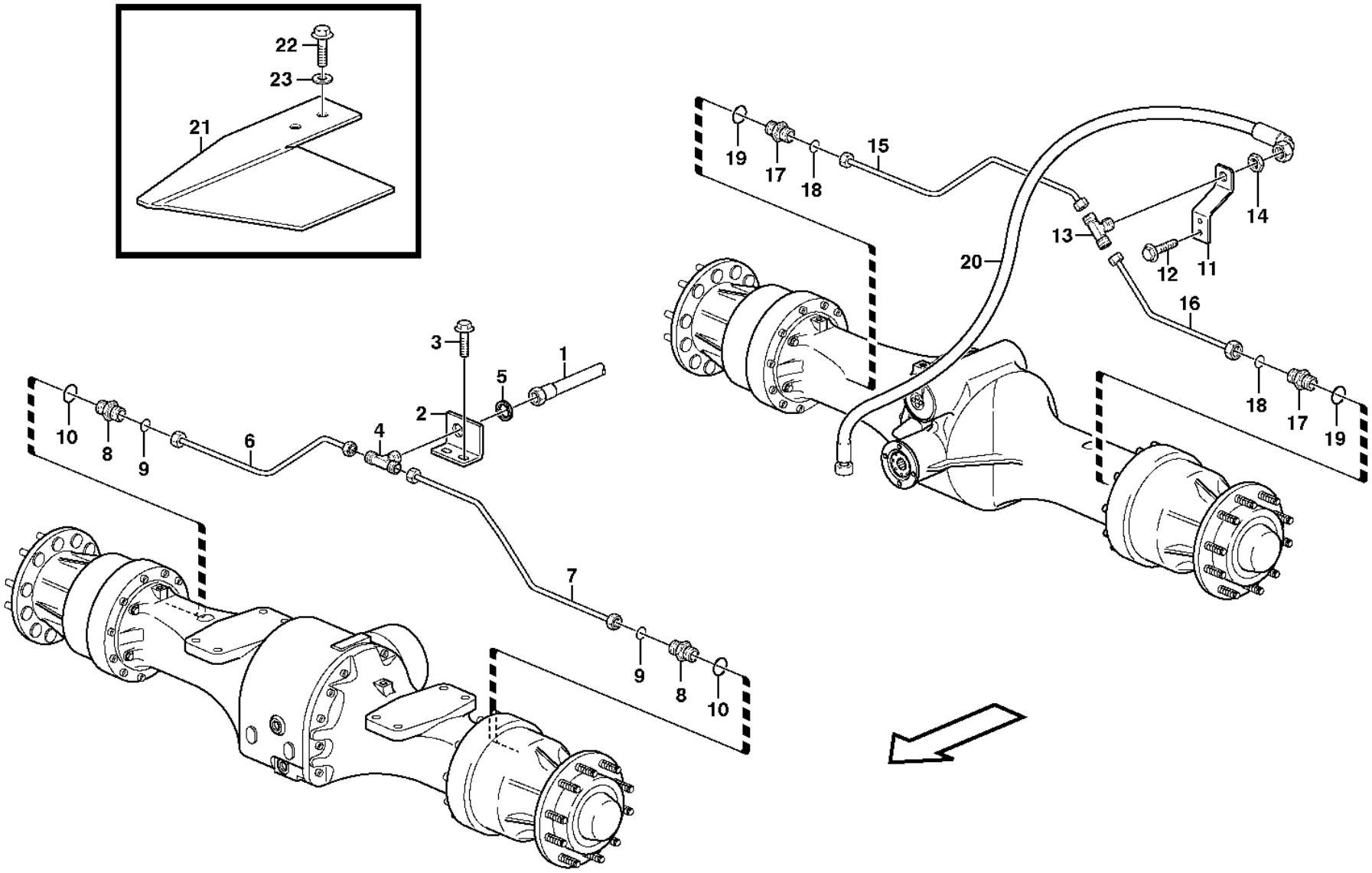

Volvo Construction Equipment

1023977

Fig.	Part No.	Quantity 1	2	3	PS	KIT	Description	Dénomination	Bezeichnung	Denominación	Benämning	Notes
1		1					Hose assembly	Condui.flexible	Schlauchleitung	Conducto	Slangledning	BR2 See group 522-300 page 731
2	**VOE 11172950**	1					Bracket	Console	Konsole	Consola	Konsol	
3	**VOE 984733**	2					Flange screw	Vis à embase	Flanschschraube	Tornillo embridado	Flänsskruv	(VOE 946440)
4	**VOE 935604**	1					T-nipple	Raccord-t	T-Nippel	Niple t	T-nippel	
5	**VOE 935429**	1					Lock nut	Contre-écrou	Sicherungsmutter	Contratuerca	Låsmutter	
6	**VOE 11172700**	1					Pipe	Tuyau	Rohrleitung	Tubo	Rör	
	VOE 11417843	1					Pipe	Tuyau	Rohrleitung	Tubo	Rör	82211
7	**VOE 11410229**	1					Pipe	Tuyau	Rohrleitung	Tubo	Rör	
	VOE 11417844	1					Pipe	Tuyau	Rohrleitung	Tubo	Rör	82211
8	**VOE 14345423**	2					Nipple	Raccord	Nippel	Niple	Nippel	
9	**VOE 14211856**	2					•Sealing ring	•Bague étanchéité	•Dichtring	•Anillo retén	•Tätningsring	
10	**VOE 990737**	2					•O-ring	•Joint torique	•O-Ring	•Anillo tórico	•O-ring	
11	**VOE 11173934**	1					Bracket	Console	Konsole	Consola	Konsol	
12	**VOE 984733**	2					Flange screw	Vis à embase	Flanschschraube	Tornillo embridado	Flänsskruv	(VOE 946440)
13	**VOE 935604**	1					T-nipple	Raccord-t	T-Nippel	Niple t	T-nippel	
14	**VOE 935429**	1					Lock nut	Contre-écrou	Sicherungsmutter	Contratuerca	Låsmutter	
15	**VOE 11172704**	1					Pipe	Tuyau	Rohrleitung	Tubo	Rör	
	VOE 11417845	1					Pipe	Tuyau	Rohrleitung	Tubo	Rör	82211
16	**VOE 11172706**	1					Pipe	Tuyau	Rohrleitung	Tubo	Rör	
	VOE 11417846	1					Pipe	Tuyau	Rohrleitung	Tubo	Rör	82211
17	**VOE 14345423**	2					Nipple	Raccord	Nippel	Niple	Nippel	
18	**VOE 14211856**	2					•Sealing ring	•Bague étanchéité	•Dichtring	•Anillo retén	•Tätningsring	
19	**VOE 990737**	2					•O-ring	•Joint torique	•O-Ring	•Anillo tórico	•O-ring	
20		1					Hose assembly	Condui.flexible	Schlauchleitung	Conducto	Slangledning	See group 522-300 page 731
21	**VOE 11410455**	1					Brake Shield	Couvre-frein	Bremsenschutz	Proteccion Fren	Bromsskydd	
	VOE 11410456	1					Brake Shield	Couvre-frein	Bremsenschutz	Proteccion Fren	Bromsskydd	
22	**VOE 60113093**	4					Flange screw	Vis à embase	Flanschschraube	Tornillo embridado	Flänsskruv	(VOE 946329)
23	**VOE 60113866**	4					Plain washer	Rondelle plane	Flachscheibe	Arandela plana	Planbricka	(VOE 13960143)

1		**Brake pipes, front axle and rear axle** **Conduit de frein, essieu avant - essieu arrière** **Bremsleitung, Vorder- und Hinterachse** **Tubos de freno, ejes delantero y trasero** **Bromsrör, framaxel och bakaxel**	Catalogue id **20105**	Group **522**
2				
3			Illustr. No **1023977**	Section **350**
4				
5			Issue **20009038-J**	Page **735**

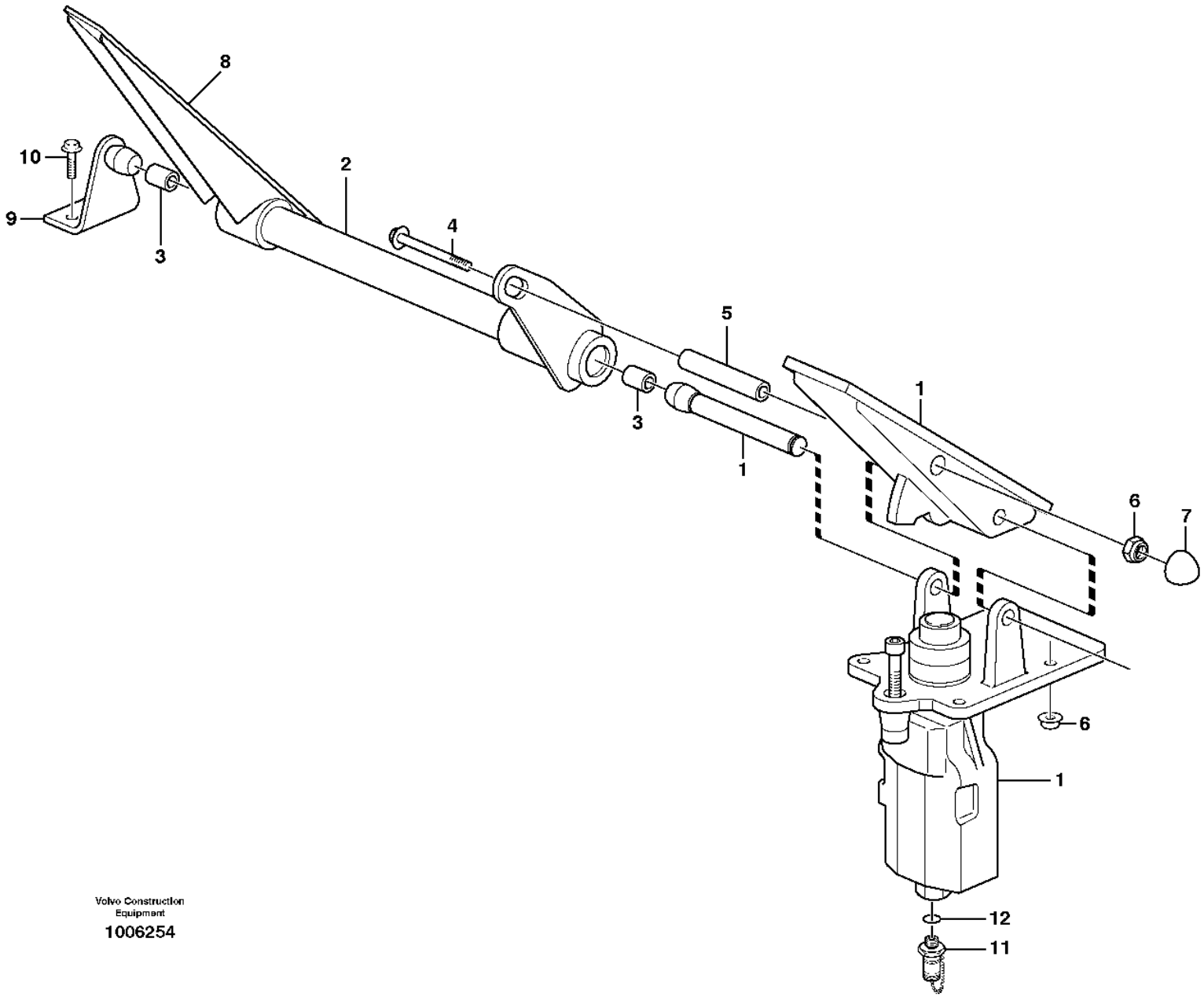

Volvo Construction Equipment

1006254

Fig.	Part No.	Quantity 1	2	3	PS	KIT	Description	Dénomination	Bezeichnung	Denominación	Benämning	Notes
1		1					Footbrake Valve	Robinet Frein A Pied	Fussbremsventil	Valvula Freno Pie	Fotbromsventil	See group 525-150 page 739
2	**VOE 11005990**	1					Pedal	Pédale	Pedal	Pedal	Pedal	
3	**VOE 958668**	2					•Bearing bushing	•Bague de palier	•Lagerbuchse	•Casquillo de cojinete	•Lagerbussning	
4	**VOE 13965184**	1					Flange screw	Vis à embase	Flanschschraube	Tornillo embridado	Flänsskruv	
5	**VOE 16289102**	1					Spacer	Entretoise	Abstandkörper	Distanciador	Distans	
6	**VOE 60113167**	5					Flange lock nut	Contre-écrou à embase	Flanschverschlussmutter	Contratuerca embridada	Flänslåsmutter	(VOE 948645)
7	**VOE 11006824**	1					Protecting cap	Capot de protection	Schutzhaube	Cabezal protección	Skyddshuv	
8	**VOE 11007069**	1					Pedal plate	Plaque pédale	Trittplatte	Placa pedal	Pedalplatta	(VOE 11998442)
9	**VOE 11006248**	1					Anchorage	Fixation	Halterung	Fijación	Fäste	
10	**VOE 13945444**	2					Screw	Vis	Schraube	Tornillo	Skruv	
11	**VOE 936443**	1					Testing nipple	Raccord contrôle	Prüfnippel	Niple de medición	Mätnippel	
12	**VOE 13960211**	1					•O-ring	•Joint torique	•O-Ring	•Anillo tórico	•O-ring	

1		**Dual brake pedals** **Pédales de frein couplées** **Doppelte Bremspedale** **Pedales de freno, dobles** **Dubbla bromspedaler**	Catalogue id **20105**	Group **525**
2				
3			Illustr. No **1006254**	Section **100**
4				
5			Issue **20009038-J**	Page **737**

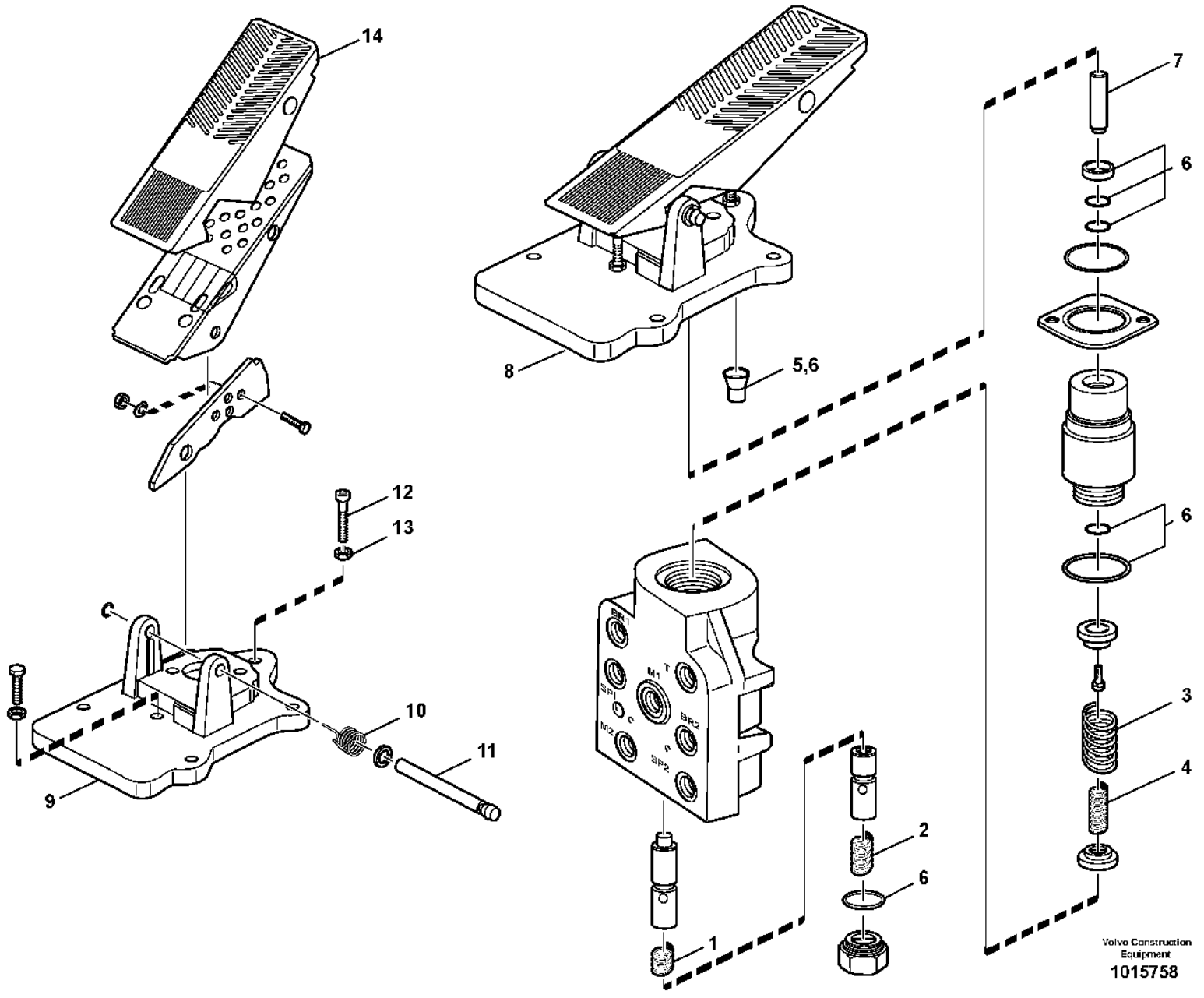
14
12
13
10
11
9
8
5,6
7
6
6
3
4
2
6
1
Volvo Construction Equipment
1015758

Fig.	Part No.	Quantity 1	2	3	PS	KIT	Description	Dénomination	Bezeichnung	Denominación	Benämning	Notes
	VOE 11410418	1			SS		Footbrake valve	Robinet frein à pied	Fußbremsventil	Válvula freno pie	Fotbromsventil	
1	**VOE 11703355**	1			CS		•Compression spring	•Ressort pression	•Druckfeder	•Resorte de presión	•Tryckfjäder	
2	**VOE 11703356**	1			CS		•Compression spring	•Ressort pression	•Druckfeder	•Resorte de presión	•Tryckfjäder	
3	**VOE 11997342**	1			CS		•Spring	•Ressort	•Feder	•Resorte	•Fjäder	
4	**VOE 11997343**	1			CS		•Spring	•Ressort	•Feder	•Resorte	•Fjäder	
5		1			NS		•Closing stamp	•Plomb	•Plombe	•Plomo	•Plomb	
6	**VOE 11707055**	1					•Sealing kit	•Kit plombage	•Plombiersatz	•Kit de precinto	•Plomberingssats	
7	**VOE 15140184**	1			CS		•Pin	•Goupille	•Stift	•Pasador	•Pinne	(VOE 11715841)
8	**VOE 11707078**	1					•Pedal arrangement	•Pédalier	•Pedalbock	•Alojamiento pedal	•Pedalställ	
9		1			NS		••Attaching plate	••Plaque fixation	••Befestigungsplatte	••Placa fijacion	••Fästplatta	
10	**VOE 11994522**	1					••Torsion spring	••Ressort torsion	••Torsionsfeder	••Resorte torsión	••Torsionsfjäder	
11	**VOE 11708511**	1			SS		••Pin	••Goupille	••Stift	••Pasador	••Pinne	
12	**VOE 11704319**	1					••Adjusting screw	••Vis réglage	••Stellschraube	••Tornillo ajuste	••Justerskruv	
13	**VOE 955782**	1					••Hexagon nut	••Écrou hexagonal	••Sechskantmutter	••Tuerca hexagonal	••Sexkantsmutter	
14	**VOE 11007069**	1					••Pedal plate	••Plaque pédale	••Trittplatte	••Placa pedal	••Pedalplatta	(VOE 11998442)

2464) SWE S/N - 25950, USA S/N - 68501, BRA S/N - 71589, IRN S/N - 43250

1		**Footbrake valve** **Soupape de frein à pedal** **Fussbremsventil** **Válvula de freno de servicio** **Fotbromsventil**	Catalogue id **20105**	Group **525**
2				
3			Illustr. No **1015758**	Section **150**
4				
5		**2464)**	Issue **20009038-J**	Page **739**

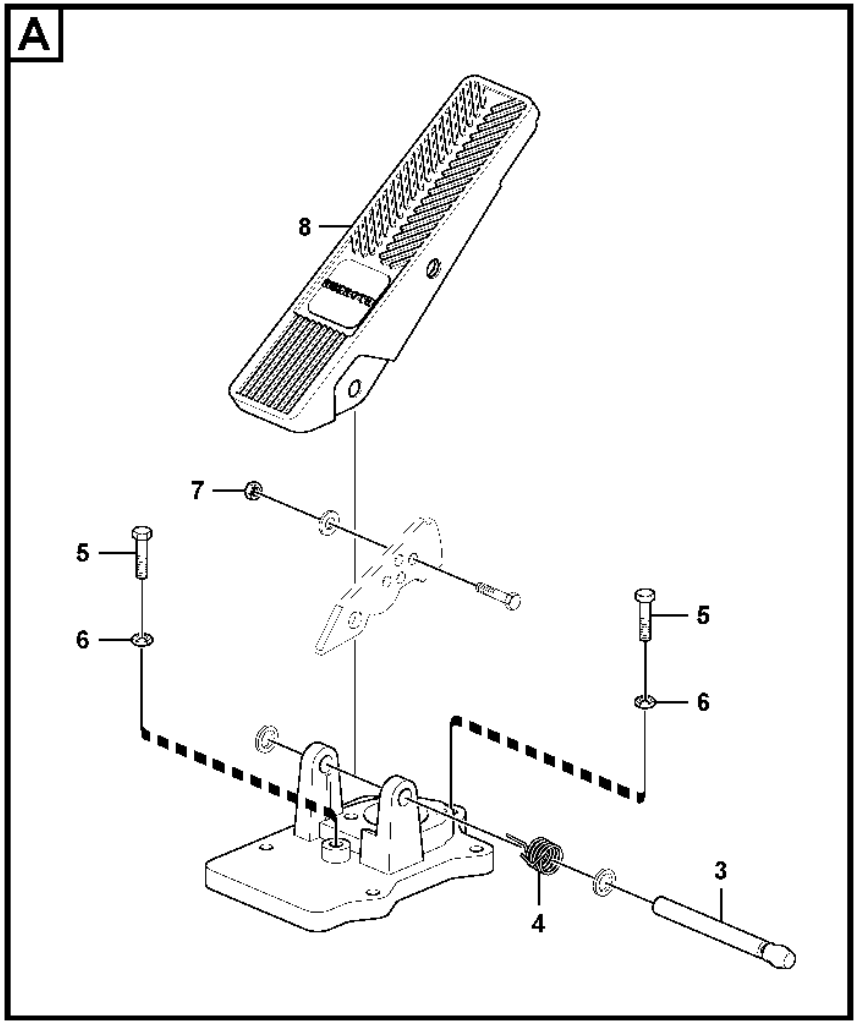
A
8
7
5
6
5
6
4
3

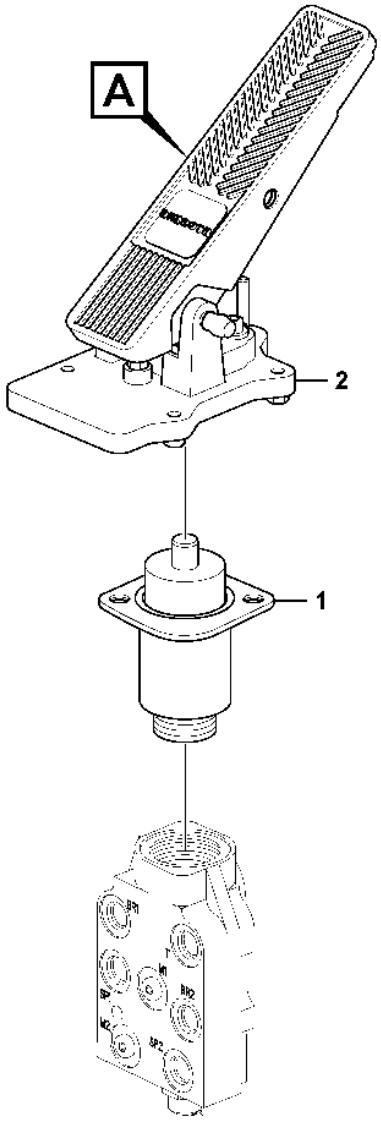
A
2
1

Fig.	Part No.	Quantity 1	2	3	PS	KIT	Description	Dénomination	Bezeichnung	Denominación	Benämning	Notes
	VOE 15045692	1					Footbrake valve	Robinet frein à pied	Fußbremsventil	Válvula freno pie	Fotbromsventil	
1	**VOE 15199232**	1			CS		•Valve kit	•Kit soupapes	•Ventilsatz	•Juego válvula	•Ventilsats	
2	**VOE 15197036**	1			CS		•Pedal	•Pédale	•Pedal	•Pedal	•Pedal	
3	**VOE 15197224**	1			CS		••Bolt	••Boulon	••Bolzen	••Perno	••Bult	
4	**VOE 15197049**	1			CS		••Spring	••Ressort	••Feder	••Resorte	••Fjäder	
5	**VOE 940142**	2					••Hexagon screw	••Vis à tête hexagonale	••Sechskantschraube	••Tornillo hexagonal	••Sexkantsskruv	(VOE 15197053)
6	**VOE 955782**	2					••Hexagon nut	••Écrou hexagonal	••Sechskantmutter	••Tuerca hexagonal	••Sexkantsmutter	(VOE 15197054)
7	**VOE 15197228**	1					••Hexagon nut	••Écrou hexagonal	••Sechskantmutter	••Tuerca hexagonal	••Sexkantsmutter	
8	**VOE 11007069**	1					••Pedal plate	••Plaque pédale	••Trittplatte	••Placa pedal	••Pedalplatta	(VOE 11998442)
	VOE 11997339	1					•Sealing kit	•Kit plombage	•Plombiersatz	•Kit de precinto	•Plomberingssats	(VOE 15199124)

2463) SWE S/N 25951 -, USA S/N 68502 -, Bra S/N 71590 -, IRN S/N 43251 -

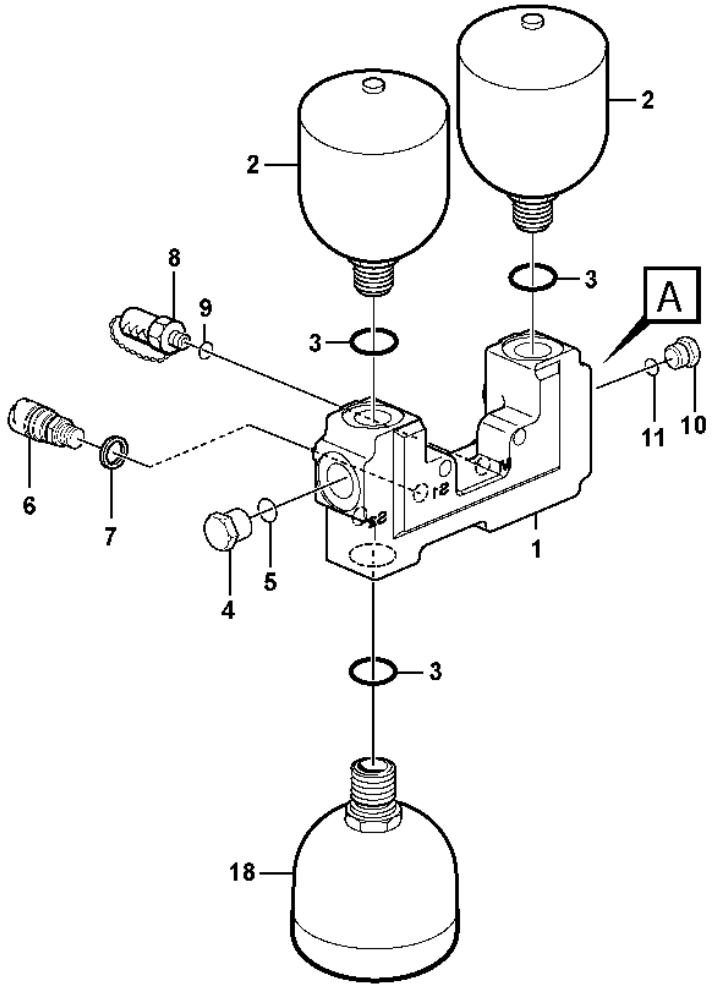
2
2
3
8
9
3
A
6
7
4
5
1
11
10
3
18

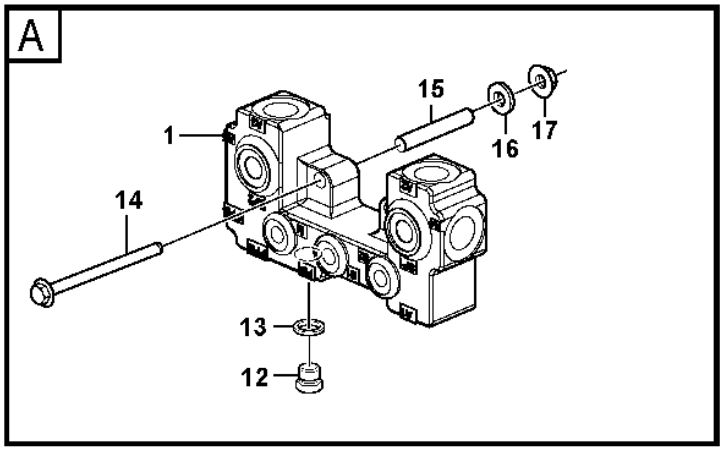
A
15
1
16
17
14
13
12

Fig.	Part No.	Quantity 1	2	3	PS	KIT	Description	Dénomination	Bezeichnung	Denominación	Benämning	Notes
1	**VOE 11148622**	1					Valve housing	Carter soupape	Ventilgehäuse	Cuerpo de válvula	Ventilhus	
2	**VOE 15187036**	2			SS		Accumulator	Accumulateur	Speicher	Acumulador	Ackumulator	(VOE 11173688)
2	**VOE 15193976**	2			SS		Accumulator	Accumulateur	Speicher	Acumulador	Ackumulator	(VOE 11173689) 84116
2	**VOE 15193976**	2			SS		Accumulator	Accumulateur	Speicher	Acumulador	Ackumulator	(VOE 15160595) 85203
2	**VOE 15193976**	2			SS		Accumulator	Accumulateur	Speicher	Acumulador	Ackumulator	85493
3	**VOE 13967752**	3					O-ring	Joint torique	O-Ring	Anillo tórico	O-ring	
4	**VOE 968612**	1					Plug	Tampon	Stopfen	Tapón	Plugg	
5	**VOE 13967752**	1					O-ring	Joint torique	O-Ring	Anillo tórico	O-ring	
6	**VOE 17216328**	1					Pressure sensor	Capteur de pression	Drucksensor	Sensor de presión	Trycksensor	(VOE 17215536) SE5218
7	**VOE 13945653**	1					Plane gasket	Joint plan	Plandichtung	Junta plana	Planpackning	
8	**VOE 936444**	1					Testing nipple	Raccord contrôle	Prüfnippel	Niple de medición	Mätnippel	
9	**VOE 14211856**	1					Sealing ring	Bague étanchéité	Dichtring	Anillo retén	Tätningsring	
10	**VOE 968612**	1					Plug	Tampon	Stopfen	Tapón	Plugg	
11	**VOE 13967752**	1					O-ring	Joint torique	O-Ring	Anillo tórico	O-ring	
12	**VOE 960630**	1					Plug	Tampon	Stopfen	Tapón	Plugg	
13	**VOE 13945653**	1					Plane gasket	Joint plan	Plandichtung	Junta plana	Planpackning	
14	**VOE 60113262**	2					Flange screw	Vis à embase	Flanschschraube	Tornillo embridado	Flänsskruv	(VOE 968237)
15	**VOE 11172458**	2					Spacer	Entretoise	Abstandkörper	Distanciador	Distans	
16	**VOE 60113866**	2					Plain washer	Rondelle plane	Flachscheibe	Arandela plana	Planbricka	(VOE 13960143)
17	**VOE 13971098**	2					Flange nut	Écrou à embase	Flanschmutter	Tuerca embridada	Flänsmutter	
18	**VOE 11173693**	1			SS		Accumulator	Accumulateur	Speicher	Acumulador	Ackumulator	
18	**VOE 15160600**	1			SS		Accumulator	Accumulateur	Speicher	Acumulador	Ackumulator	(VOE 11173694) 84116, 85203, 85493

1		**Valve and accumulators** **Soupape et accu** **Ventil und Speicher** **Válvula y acumulador** **Ventil och ackumulatorer**	Catalogue id **20105**	Group **527**
2				
3			Illustr. No **1109387**	Section **100**
4				
5		**S/N -29326, S/N -72463**	Issue **20009038-J**	Page **743**

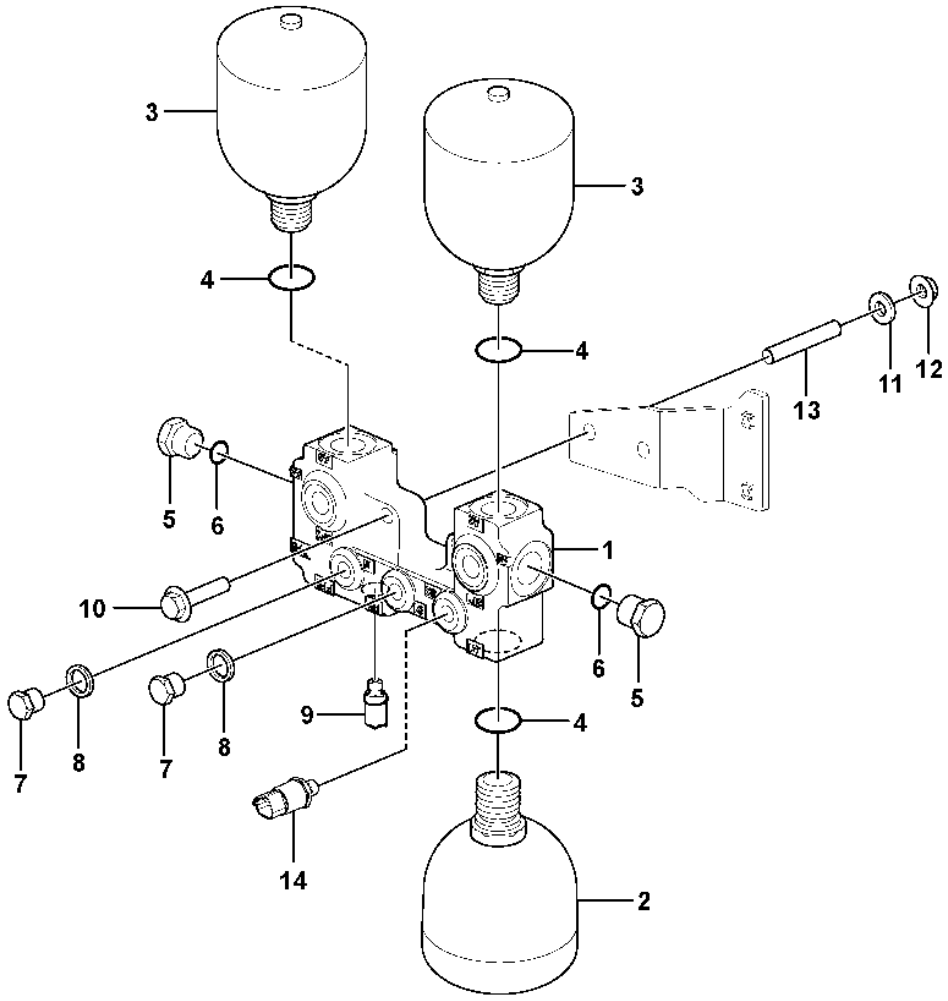
3
3
4
4
5
6
1
10
6
5
9
4
7
8
7
8
14
2
13
11
12

Fig.	Part No.	Quantity 1	2	3	PS	KIT	Description	Dénomination	Bezeichnung	Denominación	Benämning	Notes
1	**VOE 17270707**	1					Accumulator block	Bloc accus	Blockspeicher	Bloque de acumulador	Ackumulatorblock	
2	**VOE 17258321**	1					Accumulator	Accumulateur	Speicher	Acumulador	Ackumulator	
3	**VOE 17258319**	2					Accumulator	Accumulateur	Speicher	Acumulador	Ackumulator	
4	**VOE 993323**	3					O-ring	Joint torique	O-Ring	Anillo tórico	O-ring	
5	**VOE 984657**	2					Plug	Tampon	Stopfen	Tapón	Plugg	
6	**VOE 983025**	2					•O-ring	•Joint torique	•O-Ring	•Anillo tórico	•O-ring	
7	**VOE 984646**	2					Plug	Tampon	Stopfen	Tapón	Plugg	
8	**VOE 984473**	2					•O-ring	•Joint torique	•O-Ring	•Anillo tórico	•O-ring	
9	**VOE 936446**	1					Testing nipple	Raccord contrôle	Prüfnippel	Niple de medición	Mätnippel	
10	**VOE 60113262**	2					Flange screw	Vis à embase	Flanschschraube	Tornillo embridado	Flänsskruv	(VOE 968237)
11	**VOE 60113866**	2					Plain washer	Rondelle plane	Flachscheibe	Arandela plana	Planbricka	(VOE 13960143)
12	**VOE 13971098**	2					Flange nut	Écrou à embase	Flanschmutter	Tuerca embridada	Flänsmutter	
13	**VOE 11172458**	2					Spacer	Entretoise	Abstandkörper	Distanciador	Distans	
14	**VOE 17271141**	1					Pressure sensor	Capteur de pression	Drucksensor	Sensor de presión	Trycksensor	SE5218

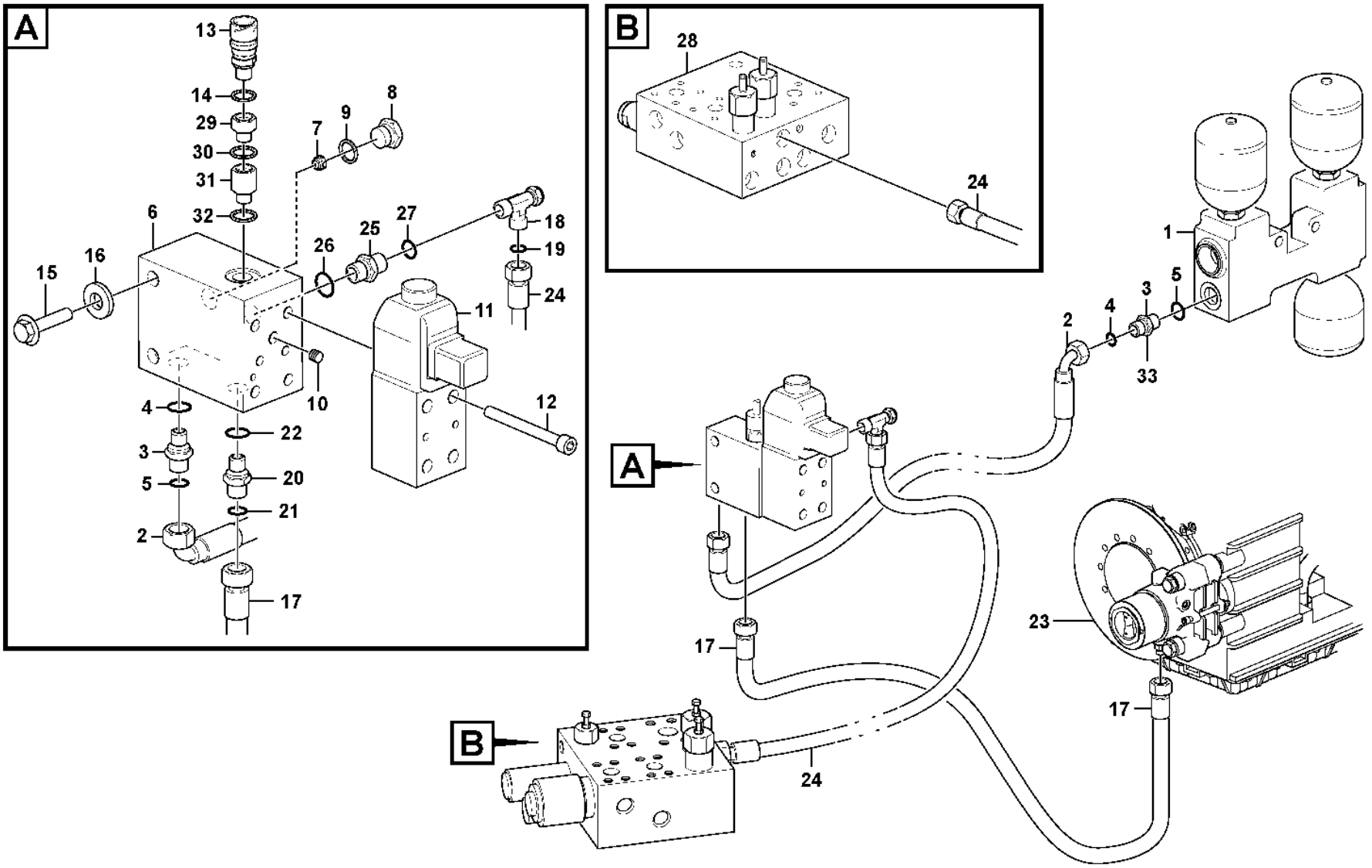

Volvo Construction Equipment
1082482

Fig.	Part No.	Quantity 1	2	3	PS	KIT	Description	Dénomination	Bezeichnung	Denominación	Benämning	Notes
1		1					Valve housing	Carter soupape	Ventilgehäuse	Cuerpo valvula	Ventilhus	See group 527-100 page 743
2	**VOE 11148958**	1					Hose assembly	Conduit flexible	Schlauchleitung	Conducto	Slangledning	PPB - PA, L = 650MM
3	**VOE 14345423**	2					Nipple	Raccord	Nippel	Niple	Nippel	S/N -29326, S/N -72463
3	**VOE 14345423**	1					Nipple	Raccord	Nippel	Niple	Nippel	S/N 29327- S/N 72464-73349
3	**VOE 935085**	3					Nipple	Raccord	Nippel	Niple	Nippel	S/N 73350-
4	**VOE 990737**	2					•O-ring	•Joint torique	•O-Ring	•Anillo tórico	•O-ring	S/N -29326, S/N -72463
4	**VOE 990737**	1					•O-ring	•Joint torique	•O-Ring	•Anillo tórico	•O-ring	S/N 29327- S/N 72464-73349
5	**VOE 14211856**	2					•Sealing ring	•Bague étanchéité	•Dichtring	•Anillo retén	•Tätningsring	S/N -29326, S/N -72463
5	**VOE 14211856**	1					•Sealing ring	•Bague étanchéité	•Dichtring	•Anillo retén	•Tätningsring	S/N 29327- S/N 72464-73349
6	**VOE 11173805**	1					Connection block	Bloc connexion	Kupplungskopf	Bloque de conexión	Kopplingsblock	
7	**VOE 11130749**	1					•Non-return valve	•Clapet antiretour	•Rückschlagventil	•Válvula antirretorno	•Backventil	
8	**VOE 960630**	1					Plug	Tampon	Stopfen	Tapón	Plugg	
9	**VOE 13945653**	1					Plane gasket	Joint plan	Plandichtung	Junta plana	Planpackning	
10	**VOE 11994275**	1			SS		Restrictor	Etrangleur	Drosselung	Estrangulacion	Strypning	
11	**VOE 17202132**	1			SS		Hydraulic valve	Valve hydraulique	Druckölventil	Válvula hidráulica	Hydraulventil	MA5501
	VOE 17221779	1					•Coil	•Bobine	•Wickel	•Bobina	•Spole	
	VOE 11704729	1					•Sealing kit	•Kit plombage	•Plombiersatz	•Kit de precinto	•Plomberingssats	
12	**VOE 994015**	4					Hex. socket screw	Vis à six pans creux	Innensechskantschraube	Tornillo de hexágono embutido	Insexskruv	
13	**VOE 17216328**	1					Pressure sensor	Capteur de pression	Drucksensor	Sensor de presión	Trycksensor	(VOE 17215536) SE5503
14	**VOE 13945653**	1					Plane gasket	Joint plan	Plandichtung	Junta plana	Planpackning	
15	**VOE 13945444**	2					Screw	Vis	Schraube	Tornillo	Skruv	
16	**VOE 994848**	2					Washer	Rondelle	Scheibe	Arandela	Bricka	(VOE 13960141)
17	**VOE 11173211**	1					Hose assembly	Conduit flexible	Schlauchleitung	Conducto	Slangledning	B, L = 1150MM
18	**VOE 13933936**	1					T-nipple	Raccord-t	T-Nippel	Niple t	T-nippel	
19	**VOE 990737**	1					•O-ring	•Joint torique	•O-Ring	•Anillo tórico	•O-ring	
20	**VOE 14345423**	1					Nipple	Raccord	Nippel	Niple	Nippel	
21	**VOE 990737**	1					•O-ring	•Joint torique	•O-Ring	•Anillo tórico	•O-ring	
22	**VOE 14211856**	1					•Sealing ring	•Bague étanchéité	•Dichtring	•Anillo retén	•Tätningsring	

1		**Parking brake system** **Système frein de stationnement** **Feststellbremssystem** **Sistema de freno de estacionamiento** **Parkeringsbromssystem**	Catalogue id **20105**	Group **551**
2				
3			Illustr. No **1082482**	Section **100**
4				
5			Issue **20009038-J**	Page **747**

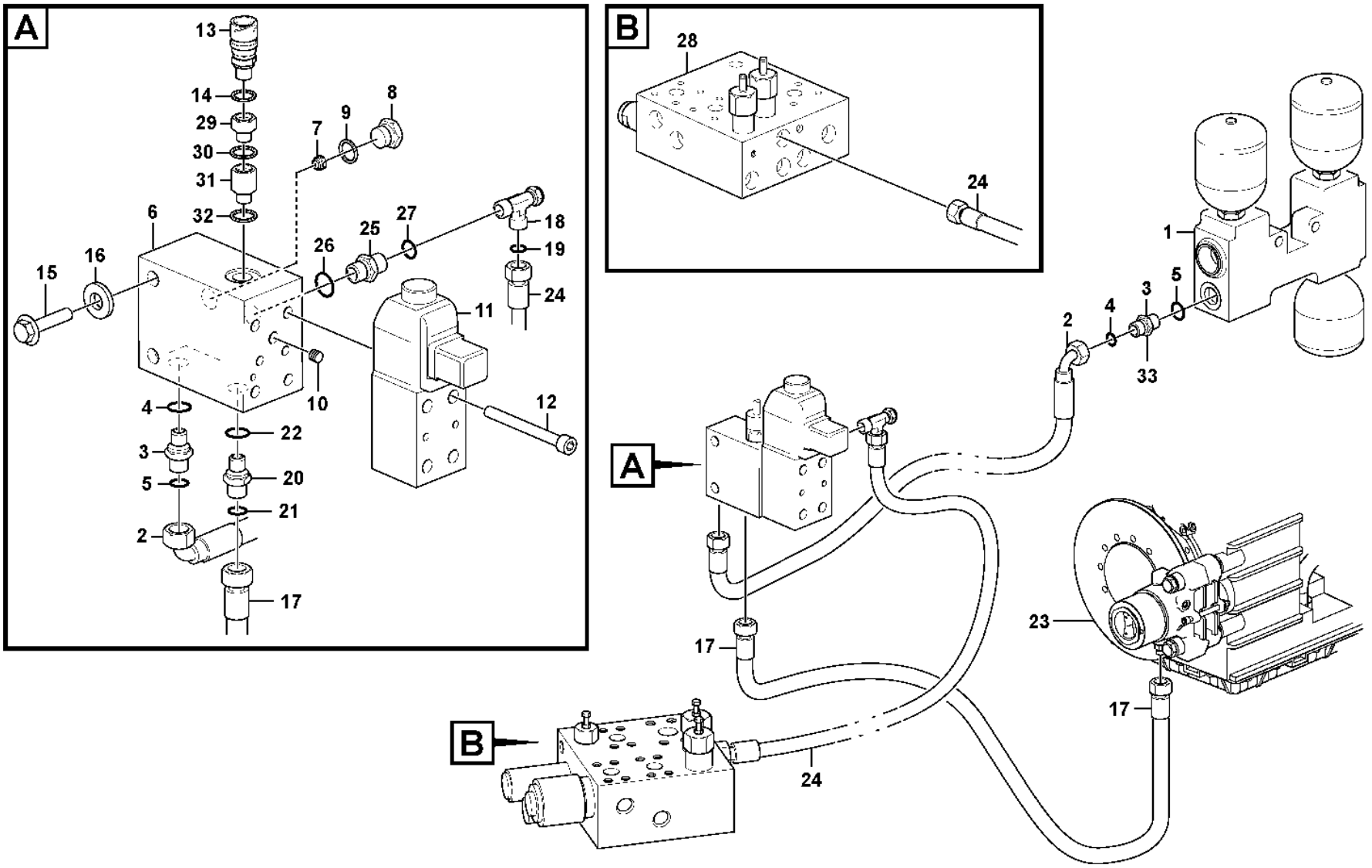

Volvo Construction Equipment
1082482

Fig.	Part No.	Quantity 1	2	3	PS	KIT	Description	Dénomination	Bezeichnung	Denominación	Benämning	Notes
23		1					Parking brake	Frein parking	Feststellbremse	Freio estacion	Parkeringsbroms	See group 551-150 page 751
24	**VOE 11173259**	1					Hose assembly	Conduit flexible	Schlauchleitung	Conducto	Slangledning	T, L = 970MM
25	**VOE 14345423**	1					Nipple	Raccord	Nippel	Niple	Nippel	
26	**VOE 990737**	1					•O-ring	•Joint torique	•O-Ring	•Anillo tórico	•O-ring	
27	**VOE 14211856**	1					•Sealing ring	•Bague étanchéité	•Dichtring	•Anillo retén	•Tätningsring	
28		1					Valve block	Bloc-soupape	Ventilblock	Bloque de valvula	Ventilblock	See group 912-300 page 1327
29	**VOE 13949191**	1					Nipple	Raccord	Nippel	Niple	Nippel	
30	**VOE 976928**	1					Gasket	Joint	Dichtung	Junta	Packning	
31	**VOE 11039658**	1					Reduction nipple	Raccord réducteur	Reduziernippel	Niple reductor	Reducernippel	S/N - 27459 S/N - 71853 PED S/N - 43510 IRN
32	**VOE 947083**	1					Gasket	Joint	Dichtung	Junta	Packning	S/N - 27459 S/N - 71853 PED S/N - 43510 IRN
33	**VOE 935085**	1					Nipple	Raccord	Nippel	Niple	Nippel	S/N -29326, S/N -72463
	VOE 990737	1					•O-ring	•Joint torique	•O-Ring	•Anillo tórico	•O-ring	
	VOE 993320	1					•O-ring	•Joint torique	•O-Ring	•Anillo tórico	•O-ring	

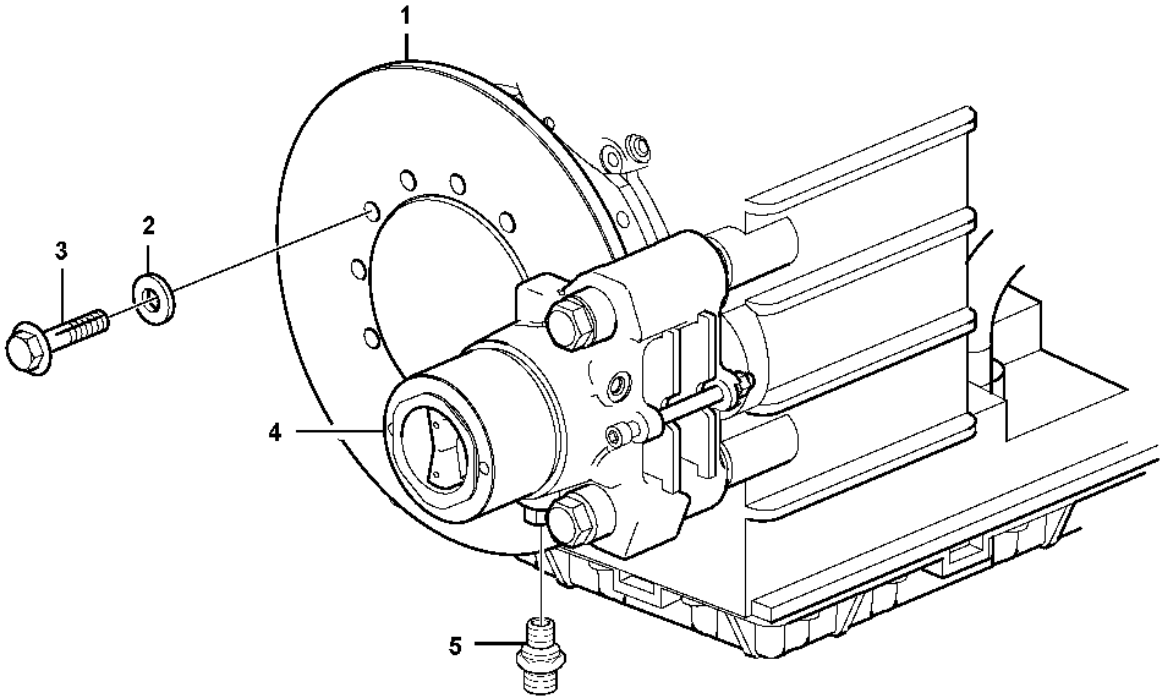

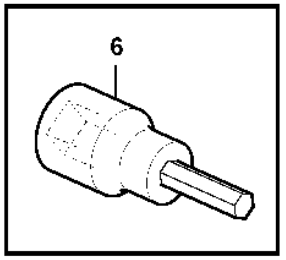

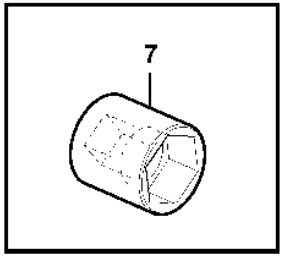

Volvo Construction Equipment
1091538

Fig.	Part No.	Quantity 1	2	3	PS	KIT	Description	Dénomination	Bezeichnung	Denominación	Benämning	Notes
1	**VOE 11145280**	1					Brake disc	Disque de frein	Bremsscheibe	Disco de freno	Bromsskiva	
2	**VOE 930872**	12					Plain washer	Rondelle plane	Flachscheibe	Arandela plana	Planbricka	
3	**VOE 978933**	12					Hexagon screw	Vis à tête hexagonale	Sechskantschraube	Tornillo hexagonal	Sexkantsskruv	
4		1					Parking Brake	Frein Parking	Feststellbremse	Freno Estacion	Parkeringsbroms	See group 551-200 page 753
5	**VOE 935084**	1					Nipple	Raccord	Nippel	Niple	Nippel	
6		1					Hex Skt Wrench		Winkelinbus	Llave Zocal Hex	Insexnyckel	DELETED
7	**VOE 962248**	1					Socket wrench	Clé douille	Steckschlüssel	Llave de manguito	Hylsnyckel	

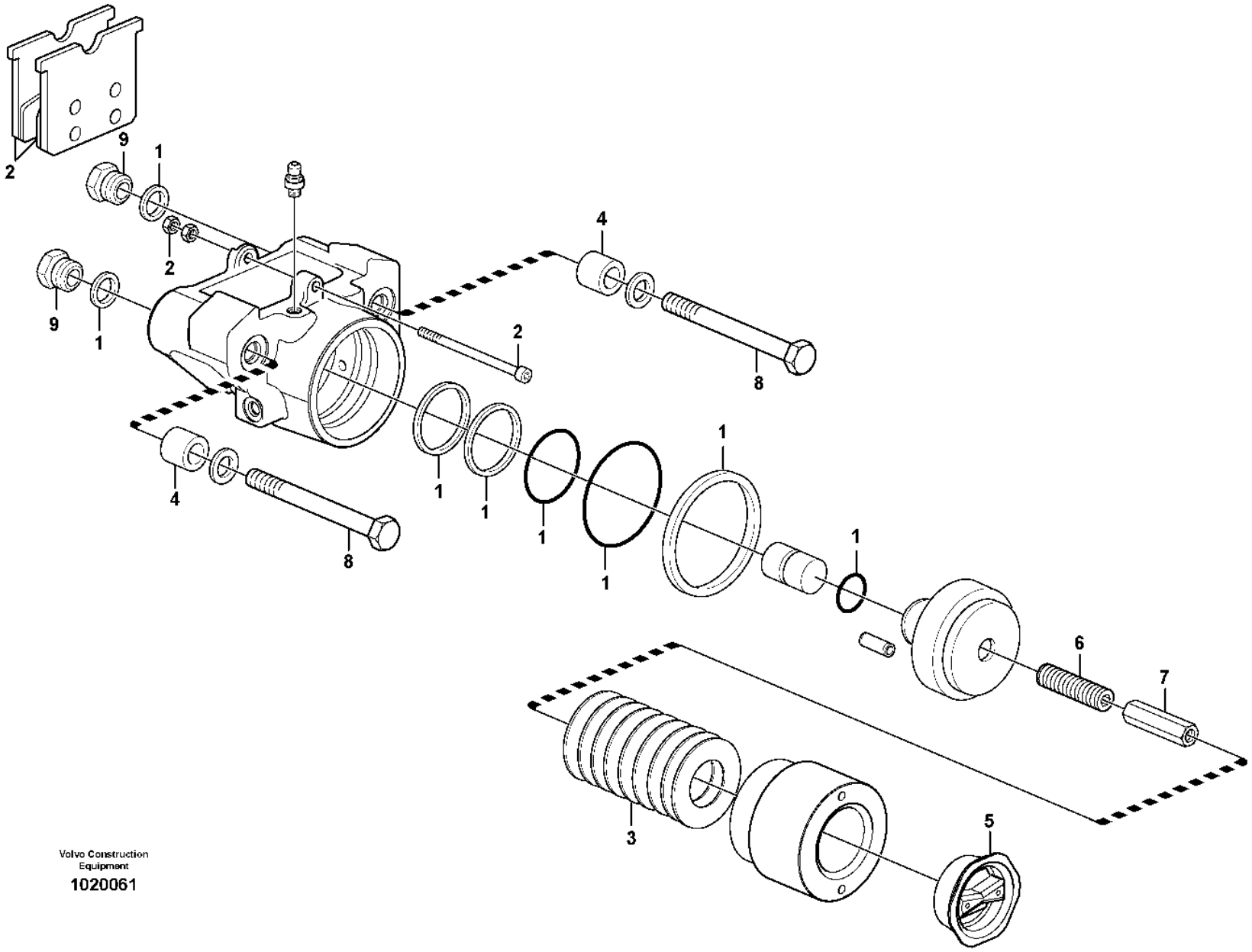

Volvo Construction Equipment

1020061

Fig.	Part No.	Quantity 1	2	3	PS	KIT	Description	Dénomination	Bezeichnung	Denominación	Benämning	Notes
	VOE 11145278	1			SS		Handbrake	Frein à main	Handbremse	Freno de mano	Handbroms	
	VOE 11708885	1					•Repair kit	•Kit de réparation	•Reparatursatz	•Kit de reparación	•Reparationssats	
1	**VOE 11708884**	1					••Sealing kit	••Kit plombage	••Plombiersatz	••Kit de precinto	••Plomberingssats	
2	**VOE 11708883**	1					••Brake lining kit	••Jeu de garnitures frein	••Bremsbelagsatz	••Juego de forro de freno	••Bromsbeläggsats	
3	**VOE 11708882**	1					••Disc kit	••Jeu disques	••Lamellensatz	••Juego de frenos	••Lamellsats	
4	**VOE 11708881**	1					••Spring kit	••Jeu de ressorts	••Federsatz	••Juego de resortes	••Fjädersats	
5	**VOE 11708979**	1					•Cover	•Capot	•Abdeckung	•Capó	•Kåpa	
6	**VOE 11709030**	1					•Screw	•Vis	•Schraube	•Tornillo	•Skruv	
7	**VOE 11709031**	1					•Nut	•Écrou	•Mutter	•Tuerca	•Mutter	
8	**VOE 11713849**	2					•Screw	•Vis	•Schraube	•Tornillo	•Skruv	
9	**VOE 11714734**	2					•Nut	•Ecrou	•Mutter	•Tuerca	•Mutter	

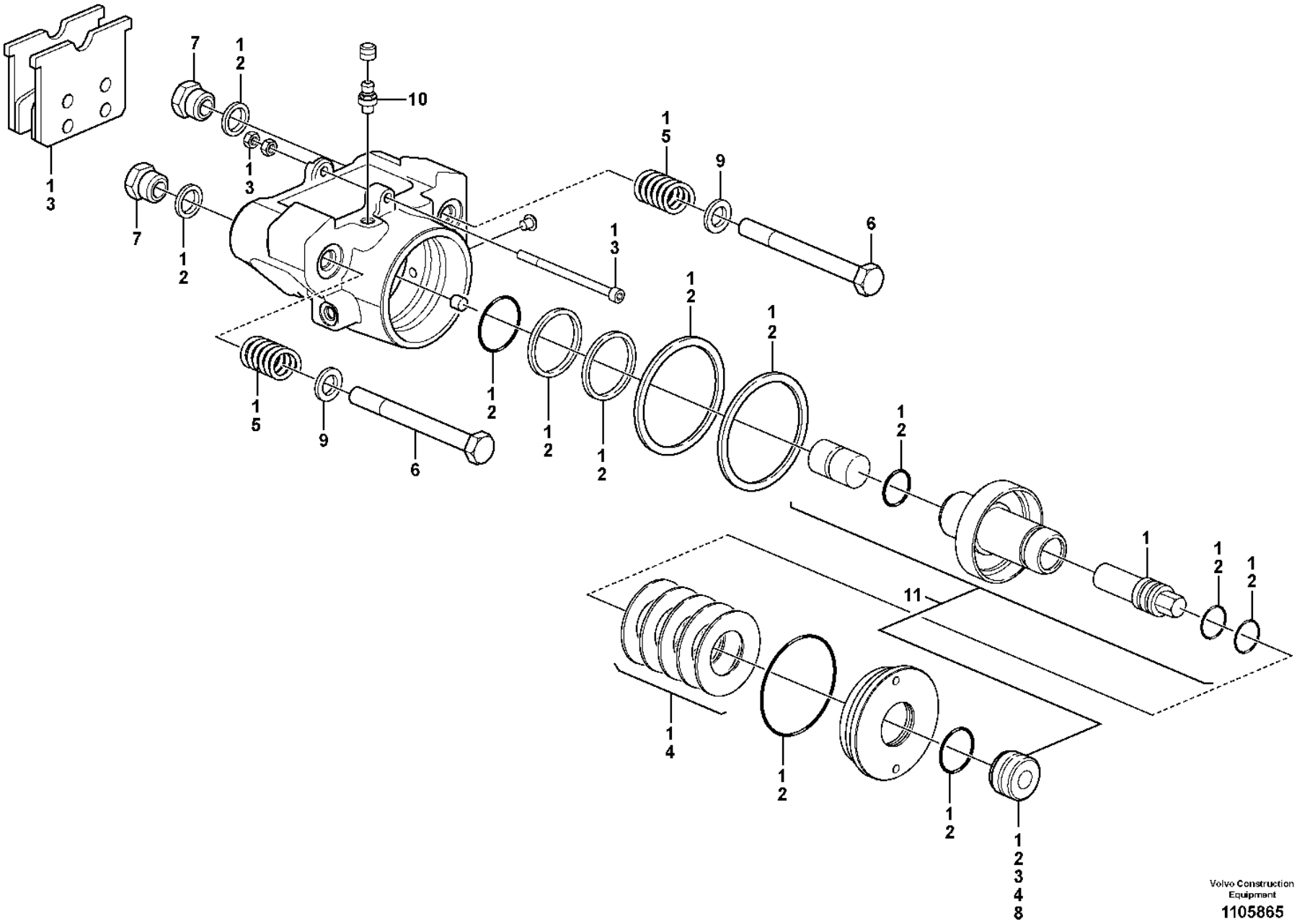
7
12
10
13
15
9
6
11
14
1
12
13
48
Volvo Construction Equipment
1105865

Fig.	Part No.	Quantity 1	2	3	PS	KIT	Description	Dénomination	Bezeichnung	Denominación	Benämning	Notes
	VOE 15063767	1					Handbrake	Frein à main	Handbremse	Freno de mano	Handbroms	
1	**VOE 15088062**	1					•Overhaul kit	•Kit rénovation	•Überholungssatz	•Juego de reacondicionamiento	•Renoveringssats	
2	**VOE 15088077**	1					•Sealing kit	•Kit plombage	•Plombiersatz	•Kit de precinto	•Plomberingssats	
3	**VOE 15088068**	1					•Brake kit	•Kit de freins	•Bremsreparatursatz	•Juego de frenos	•Bromssats	
4	**VOE 15088073**	1					•Spring kit	•Jeu de ressorts	•Federsatz	•Juego de resortes	•Fjädersats	
5	**VOE 11708881**	1					•Spring kit	•Jeu de ressorts	•Federsatz	•Juego de resortes	•Fjädersats	
6	**VOE 11713849**	2					•Screw	•Vis	•Schraube	•Tornillo	•Skruv	
7	**VOE 11714734**	2					•Nut	•Ecrou	•Mutter	•Tuerca	•Mutter	
8	**VOE 17480536**	1					•Cap plug	•Bouchon capuchon	•Verschlussstopfen	•Tapón de sombrerete	•Hattplugg	
9	**VOE 17492860**	1			SS		•Washer	•Rondelle	•Scheibe	•Arandela	•Bricka	
10	**VOE 6212985**	1					•Air Venting Scr	•Vis Purge	•Entluft Schraub	•Tornillo Purga	•Luftningsskruv	
11	**VOE 17466497**	1					•Brake kit	•Kit de freins	•Bremsreparatursatz	•Juego de frenos	•Bromssats	

1	**15063767**	**Parking brake** **Frein parking** **Feststellbremse** **Freno estacionamiento** **Parkeringsbroms**	Catalogue id **20105**	Group **551**
2			Illustr. No **1105865**	Section **250**
3				
4			Issue **20009038-J**	Page **755**
5		**S/N SWE 26404 -, USA 68653 -, BRA 71644 -**		

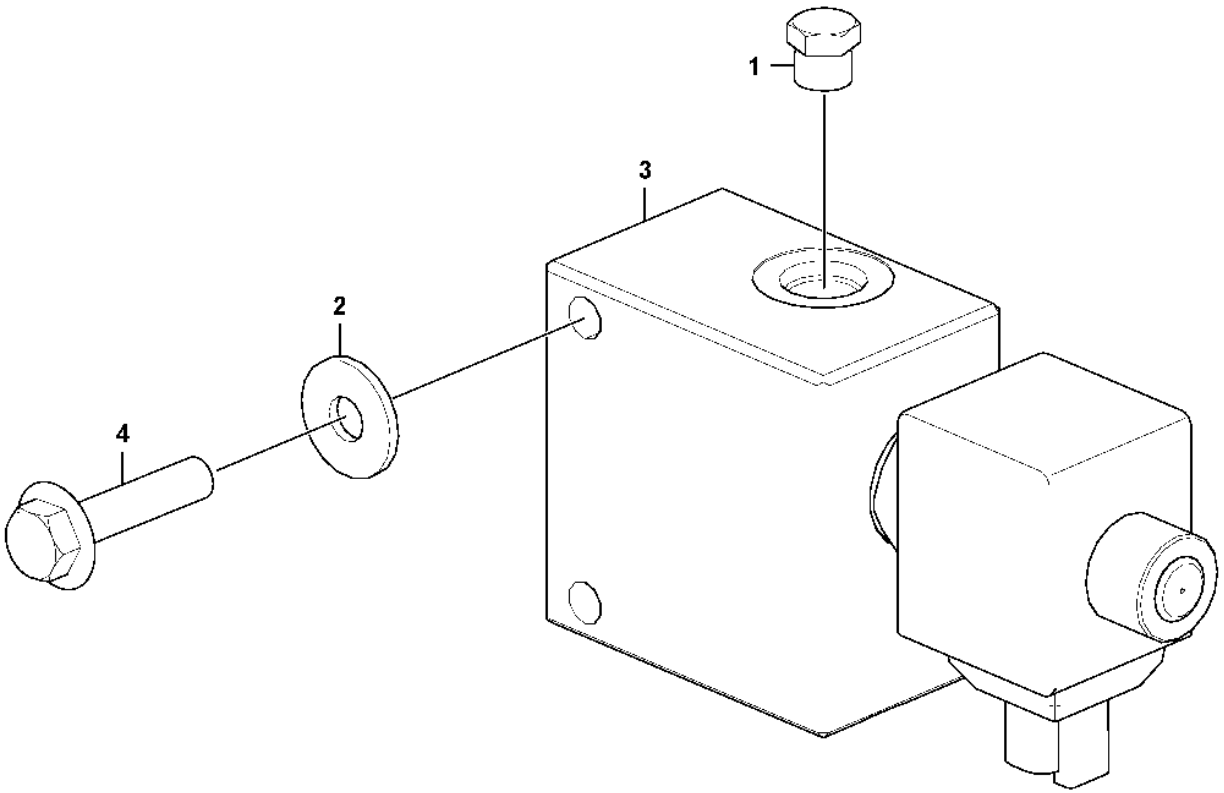
1
2
3
4

Fig.	Part No.	Quantity 1	2	3	PS	KIT	Description	Dénomination	Bezeichnung	Denominación	Benämning	Notes
1	**VOE 984654**	1					Plug	Tampon	Stopfen	Tapón	Plugg	
2	**VOE 60114321**	2					Washer	Rondelle	Scheibe	Arandela	Bricka	
3	**VOE 17469081**	1					Handbrake valve	Robinet frein main	Handbremsventil	Válvula de freno de mano	Handbromsventil	
3	**VOE 17501886**	1					•Solenoid coil	•Bobine magnétique	•Magnetspule	•Bobina magnética	•Magnetspole	
3	**VOE 17489661**	1					•Hydraulic valve	•Valve hydraulique	•Druckölventil	•Válvula hidráulica	•Hydraulventil	
3	**VOE 17522218**	2					••O-ring	••Joint torique	••O-Ring	••Anillo tórico	••O-ring	
3	**VOE 54584563**	1					••Nut	••Écrou	••Mutter	••Tuerca	••Mutter	
4	**VOE 984735**	2					Flange screw	Vis à embase	Flanschschraube	Tornillo embridado	Flänsskruv	

1		**Valve** **Valve** **Ventil** **Válvula** **Ventil**	Catalogue id **20105**	Group **551**
2				
3			Illustr. No **1112486**	Section **300**
4				
5			Issue **20009038-J**	Page **757**

VOLVO L90F

REPLACED PARTS
PIÉCES PÉRIMÉES ET REMPLACÉES
ERSETZTE ARTIKEL

PIEZAS SUBSTITUDAS
ERSATTA ARTIKLAR

Catalogue id	Group
20105	**10**
Issue	Page
20009038-J	**758**

Part No	Replaced By	Quantity
VOE 11006435	* * * USE	
	VOE 15053410	1.00
	VOE 6848760	2.00
VOE 11015747	* * * USE	
	VOE 11177045	1.00
	VOE 180759	2.00
VOE 11018250	* * * USE	
	VOE 15031084	SS
VOE 11019674	* * * USE	
	VOE 16804667	1.00
VOE 11020094	* * * USE	
	VOE 16828285	1.00
VOE 11020637	* * * USE	
	VOE 4789993	1.00
VOE 11102446	* * * USE	
	VOE 17461352	1.00
VOE 11102447	* * * USE	
	VOE 17461353	1.00
VOE 11103212	* * * USE	
	VOE 17210897	1.00
VOE 11103215	* * * USE	
	VOE 17210900	1.00
VOE 11103401	* * * USE	
	VOE 15198082	1.00
	VOE 15041674	1.00
	VOE 15049076	SS
VOE 11103421	* * * USE	
	VOE 11103333	1.00
	VOE 15029112	1.00
	VOE 15029111	1.00
VOE 11104254	* * * USE	
	VOE 15186651	1.00
VOE 11107371	* * * USE	
	VOE 15124240	1.00
VOE 11107853	* * * USE	
	VOE 15120614	SS
VOE 11107854	* * * USE	
	VOE 15119443	SS
VOE 11110594	* * * USE	
	HOT SIDE	
	VOE 17247681	1.00
	COLD SIDE	
	VOE 17247682	1.00
VOE 11114737	* * * USE	
	VOE 11708567	SS
VOE 11121366	* * * USE	
	VOE 17500365	1.00
VOE 11145278	* * * USE	
	VOE 15063767	1.00
VOE 11164324	* * * USE	
	VOE 15053413	1.00
	VOE 6848760	2.00
VOE 11168041	* * * USE	
	VOE 17367461	1.00
VOE 11168139	* * * USE	
	VOE 15143166	SS
	VOE 15041674	2.00
	VOE 15023672	2.00
	VOE 15049076	SS
VOE 11170059	* * * USE	
	VOE 17286452	1.00
	VOE 17509288	1.00
VOE 11170062	* * * USE	
	VOE 17509288	1.00
	VOE 17405001	1.00
VOE 11170321	* * * USE	
	VOE 17204355	1.00
VOE 11171197	* * * USE	
	VOE 17249764	1.00
VOE 11171497	* * * USE	
	VOE 15123365	1.00
	VOE 15123371	1.00
	VOE 13946544	4.00
	VOE 960139	SS
VOE 11171705	* * * USE	
	VOE 15186892	1.00
VOE 11171712	* * * USE	
	VOE 15019080	1.00
VOE 11171713	* * * USE	
	VOE 15019082	1.00
VOE 11171718	* * * USE	
	VOE 15019079	SS
VOE 11171761	* * * USE	
	VOE 15018703	1.00
VOE 11172835	* * * USE	
	VOE 15085420	1.00
VOE 11173033	* * * USE	
	VOE 17404721	1.00
	VOE 17391917	1.00
VOE 11173423	* * * USE	
	VOE 17474880	1.00
VOE 11173693	* * * USE	
	VOE 17262261	1.00
VOE 11173709	* * * USE	
	VOE 16822185	1.00
VOE 11177031	* * * USE	
	VOE 15054591	SS
VOE 11177036	* * * USE	
	VOE 16804667	1.00
VOE 11177409	* * * USE	
	VOE 15153090	2.00
	VOE 15153088	1.00
	VOE 15153091	SS
VOE 11180170	* * * USE	
	VOE 15186066	1.00
VOE 11195905	* * * USE	
	REAR VIEW CAMER	
	L60-90E/G	
	VOE 17245421	1.00
	L110-120 E/G	
	VOE 17436997	1.00
	L150-260 E/G	
	VOE 17217046	1.00
	FOR ART D/F (AL	
	VOE 17215975	1.00
VOE 11204589	* * * USE	
	VOE 11205061	1.00
VOE 11205057	* * * USE	
	VOE 11205061	1.00
VOE 11302220	* * * USE	
	VOE 14616006	1.00
VOE 11380375	* * * USE	
	VOE 11381475	SS
	VOE 11720293	1.00
VOE 11380380	* * * USE	
	VOE 11381480	SS
	VOE 11720294	1.00
VOE 11380400	* * * USE	
	VOE 11381500	SS
	VOE 11720624	1.00
VOE 11381475	* * * USE	
	VOE 11381995	SS
	VOE 11720482	1.00
VOE 11381480	* * * USE	
	VOE 11381990	SS
	VOE 11720483	1.00
VOE 11381500	* * * USE	
	VOE 11383500	1.00
	VOE 11720623	1.00
VOE 11381990	* * * USE	
	VOE 11383880	1.00
	VOE 11720592	1.00
VOE 11381995	* * * USE	
	VOE 11380875	SS
	VOE 11720591	1.00
VOE 11400018	* * * USE	
	VOE 11198422	1.00
VOE 11400142	* * * USE	
	VOE 11400130	1.00
	VOE 11174794	1.00
	VOE 11175609	1.00
	VOE 984753	7.00
	VOE 994878	11.00
	VOE 990861	10.00
	VOE 11400605	1.00
	VOE 60113866	2.00
VOE 11400143	* * * USE	
	VOE 11400131	1.00
	VOE 11174795	1.00
	VOE 11175609	1.00
	VOE 984753	7.00
	VOE 994878	11.00
	VOE 990861	10.00
	VOE 11400605	1.00
	VOE 60113866	2.00
VOE 11400149	* * * USE	
	VOE 11400137	1.00
	VOE 11174793	1.00
	VOE 11175819	1.00
	VOE 984753	8.00
	VOE 994878	12.00
	VOE 990861	10.00
	VOE 11400605	1.00
	VOE 60113866	2.00
VOE 11400768	* * * USE	
	VOE 16872525	1.00
VOE 11410418	* * * USE	
	VOE 15045692	1.00
VOE 11410846	* * * USE	
	VOE 15085422	1.00
VOE 11411904	* * * USE	
	VOE 15023920	1.00
VOE 11412053	* * * USE	
	VOE 15053915	1.00
VOE 11412128	* * * USE	
	VOE 15162422	SS
VOE 11412290	* * * USE	
	VOE 15059394	SS
VOE 11412527	* * * USE	
	VOE 17423696	1.00
VOE 11412638	* * * USE	
	VOE 15022310	SS
VOE 11412767	* * * USE	
	VOE 15144052	1.00
VOE 11412798	* * * USE	
	VOE 15144048	1.00
VOE 11412865	* * * USE	
	VOE 14728362	1.00
VOE 11414150	* * * USE	
	VOE 16860000	1.00
VOE 11414163	* * * USE	
	VOE 15013381	1.00
VOE 11414746	* * * USE	
	VOE 15166246	SS
VOE 11414747	* * * USE	
	VOE 11414749	1.00
	VOE 11174809	1.00
	VOE 994878	10.00
	VOE 990861	10.00

Part No	Replaced By	Quantity
VOE 11418545	* * * USE	
	VOE 17405647	1.00
	VOE 16861128	1.00
VOE 11418546	* * * USE	
	VOE 17405240	1.00
	VOE 16861128	1.00
VOE 11418612	* * * USE	
	VOE 17429013	1.00
VOE 11418615	* * * USE	
	VOE 15087602	1.00
VOE 11419587	* * * USE	
	VOE 17422976	SS
VOE 11428021	* * * USE	
	VOE 11428008	1.00
VOE 11428022	* * * USE	
	VOE 11428023	1.00
VOE 11429089	* * * USE	
	VOE 16301313	1.00
VOE 11432206	* * * USE	
	VOE 15137348	SS
VOE 11432496	* * * USE	
	VOE 11198337	1.00
VOE 11435508	* * * USE	
	VOE 15166479	SS
VOE 11436214	* * * USE	
	VOE 15169937	1.00
VOE 11436247	* * * USE	
	VOE 16839964	1.00
VOE 11439127	* * * USE	
	VOE 15111561	1.00
VOE 11443500	* * * USE	
	VOE 11380375	SS
	VOE 11720212	1.00
VOE 11443700	* * * USE	
	VOE 11380380	SS
	VOE 11720213	1.00
VOE 11443770	* * * USE	
	VOE 11380400	SS
	VOE 11720199	1.00
VOE 11444006	* * * USE	
	VOE 15146850	SS
VOE 11444189	* * * USE	
	VOE 16272988	1.00
	VOE 16685267	1.00
	VOE 17470216	1.00
VOE 11444200	* * * USE	
	VOE 11444212	1.00
VOE 11444209	* * * USE	
	VOE 17270873	SS
VOE 11444210	* * * USE	
	VOE 17270866	SS
VOE 11444254	* * * USE	
	VOE 11444125	1.00
VOE 11444346	* * * USE	
	VOE 15061644	1.00
VOE 11444395	* * * USE	
	VOE 15157519	1.00
VOE 11445024	* * * USE	
	VOE 17410277	1.00
VOE 11445025	* * * USE	
	NON-BRAZILIAN M	
	VOE 17438619	1.00
	FOR BRAZILIAN M	
	VOE 17476046	1.00
VOE 11445363	* * * USE	
	VOE 15118296	1.00
	VOE 15111700	1.00
	VOE 15111549	1.00
	VOE 969981	4.00
	VOE 15111152	1.00
	VOE 15111626	1.00
	VOE 946440	SS
	VOE 15111123	1.00
	VOE 15111706	1.00
	VOE 15112896	2.00
VOE 1161053	* * * USE	
	VOE 85145750	1.00
VOE 11706595	* * * USE	
	FOR WLO	
	VOE 16322016	1.00
	VOE 17508339	1.00
	FOR AH	
	VOE 16322016	1.00
	VOE 17508351	1.00
	FOR EXC	
	VOE 17508339	1.00
	VOE 16322016	1.00
	VOE 14738254	1.00
VOE 11707344	* * * USE	
	VOE 17208799	1.00
VOE 11707360	* * * USE	
	VOE 17225914	1.00
VOE 11707439	* * * USE	
	VOE 15159042	1.00
	VOE 17213655	1.00
VOE 11708511	* * * USE	
	VOE 17440497	1.00
	VOE 17440498	1.00
VOE 11712711	* * * USE	
	VOE 11705093	1.00
VOE 11713599	* * * USE	
	VOE 15208784	1.00
VOE 11714579	* * * USE	
	VOE 17208795	1.00
VOE 11714962	* * * USE	
	VOE 17417761	1.00
VOE 11714963	* * * USE	
	VOE 17417767	1.00
VOE 11803635	* * * USE	
	VOE 15139155	1.00
	VOE 15142659	1.00
VOE 11886866	* * * USE	
	VOE 15139155	1.00
	VOE 15142659	1.00
VOE 11993070	* * * USE	
	VOE 15186103	1.00
VOE 11993255	* * * USE	
	VOE 17424677	1.00
VOE 11993256	* * * USE	
	VOE 17424677	1.00
VOE 11993257	* * * USE	
	VOE 17424677	1.00
VOE 11994275	* * * USE	
	VOE 17217899	1.00
VOE 11998561	* * * USE	
	VOE 17208804	1.00
VOE 11998831	* * * USE	
	VOE 17208802	1.00
VOE 11998863	* * * USE	
	VOE 17435032	SS
VOE 13935001	* * * USE	
	VOE 15414511	1.00
VOE 13949578	* * * USE	
	VOE 994271	SS
VOE 13961613	* * * USE	
	VOE 983302	SS
VOE 13964826	OLD.THAN 3 YEAR	
VOE 13977632	* * * USE	
	VOE 977632	1.00
VOE 14211217	* * * USE	
	VOE 16819458	1.00
VOE 14526798	* * * USE	
	VOE 14615987	SS
VOE 14646439	* * * USE	
	VOE 14726386	1.00
VOE 15000461	* * * USE	
	VOE 15148433	1.00
VOE 15017952	* * * USE	
	VOE 15074205	1.00
VOE 15017958	* * * USE	
	VOE 15074199	SS
	VOE 15069329	1.00
VOE 15019079	* * * USE	
	VOE 17240999	1.00
VOE 15019080	* * * USE	
	VOE 15019082	1.00
VOE 15020560	* * * USE	
	VOE 16249279	1.00
VOE 15031084	* * * USE	
	L90F/L90F IRAN/	
	VOE 15152005	1.00
	L60F	
	VOE 15152052	1.00
VOE 15037808	* * * USE	
	VOE 15161395	SS
VOE 15042557	* * * USE	
	VOE 16303203	1.00
VOE 15045541	* * * USE	
	VOE 16813696	1.00
VOE 15054424	* * * USE	
	VOE 14680828	SS
VOE 15054452	* * * USE	
	VOE 17221049	1.00
VOE 15054593	* * * USE	
	VOE 16933391	1.00
VOE 15058542	* * * USE	
	VOE 16269009	1.00
VOE 15059394	* * * USE	
	VOE 15132172	1.00
VOE 15063541	* * * USE	
	VOE 17204355	1.00
VOE 15069806	* * * USE	
	VOE 17388491	1.00
VOE 15074199	* * * USE	
	VOE 17406544	1.00
	VOE 16861128	1.00
VOE 15080063	* * * USE	
	VOE 17213148	1.00
VOE 15080974	* * * USE	
	VOE 15193725	1.00
VOE 15081188	* * * USE	
	VOE 15080974	SS
VOE 15146319	* * * USE	
	VOE 16870660	1.00
VOE 15146850	* * * USE	
	VOE 15189718	1.00
	VOE 15140510	2.00
	VOE 15144938	2.00
VOE 15148252	* * * USE	
	VOE 17435566	1.00
VOE 15155940	* * * USE	
	VOE 17444646	SS
VOE 15155956	* * * USE	
	VOE 17444648	1.00
VOE 15159985	* * * USE	
	VOE 15197318	1.00
VOE 15160600	* * * USE	
	VOE 17262261	1.00

REPLACED PARTS
PIÉCES PÉRIMÉES ET REMPLACÉES
ERSETZTE ARTIKEL

PIEZAS SUBSTITUDAS
ERSATTA ARTIKLAR

Catalogue id	Group
20105	**10**
Issue	Page
20009038-J	**759**

VOLVO L90F

REPLACED PARTS
PIÉCES PÉRIMÉES ET REMPLACÉES
ERSETZTE ARTIKEL

PIEZAS SUBSTITUDAS
ERSATTA ARTIKLAR

Catalogue id	Group
20105	**10**
Issue	Page
20009038-J	**760**

Part No	Replaced By	Quantity
VOE 15166246	* * * USE	
	VOE 11174808	1.00
	VOE 994878	10.00
	VOE 990861	10.00
	VOE 15166252	1.00
VOE 15166479	* * * USE	
	VOE 11174806	1.00
	VOE 994878	11.00
	VOE 990861	11.00
	VOE 15166487	1.00
VOE 15166596	* * * USE	
	VOE 15165285	1.00
VOE 15176437	* * * USE	
	VOE 17238089	1.00
VOE 15186579	* * * USE	
	VOE 17203588	SS
VOE 15186581	* * * USE	
	VOE 17203589	SS
VOE 15187036	* * * USE	
	VOE 17262259	1.00
VOE 15188515	* * * USE	
	VOE 17214200	1.00
VOE 15193976	* * * USE	
	VOE 17262259	1.00
VOE 15411755	* * * USE	
	VOE 15190412	1.00
VOE 16229310	* * * USE	
	VOE 16269274	SS
VOE 16229325	* * * USE	
	VOE 16269277	SS
VOE 1625880	* * * USE	
	VOE 17479281	1.00
VOE 16268474	* * * USE	
	VOE 17473665	1.00
VOE 16681419	* * * USE	
	VOE 16879257	1.00
VOE 16802765	* * * USE	
	VOE 16823048	1.00
VOE 16825863	* * * USE	
	VOE 16836434	1.00
	VOE 16835582	8.00
	VOE 16835939	4.00
	VOE 13965185	SS
	VOE 925743	4.00
VOE 16826237	* * * USE	
	VOE 16872656	1.00
	VOE 16872657	1.00
	VOE 16860000	2.00
	VOE 13945444	8.00
	VOE 11117464	SS
	VOE 948645	SS
VOE 16826253	* * * USE	
	VOE 16872361	SS
VOE 17202132	* * * USE	
	VOE 17483046	1.00
VOE 17203588	* * * USE	
	VOE 17259922	SS
VOE 17203589	* * * USE	
	VOE 17259922	SS
VOE 17204262	* * * USE	
	VOE 17367092	1.00
VOE 17209469	* * * USE	
	FOR WLO	
	VOE 17444242	SS
	FOR ART	
	VOE 17444243	SS
VOE 17223221	* * * USE	
	VOE 17244526	1.00
VOE 17231567	* * * USE	
	VOE 17228562	1.00
VOE 17246952	* * * USE	
	VOE 17248734	1.00
VOE 17259922	* * * USE	
	VOE 17421664	SS
VOE 17416824	* * * USE	
	VOE 15095844	1.00
	VOE 17416725	1.00
VOE 17422976	* * * USE	
	VOE 17459663	1.00
	VOE 17229696	1.00
	VOE 926370	2.00
	VOE 13949574	2.00
	VOE 13960632	2.00
	VOE 7011998	2.00
	VOE 60110427	1.00
	VOE 976928	1.00
VOE 17430523	* * * USE	
	VOE 16357385	1.00
VOE 17430526	* * * USE	
	VOE 16348001	1.00
VOE 17448134	* * * USE	
	VOE 17501364	1.00
VOE 17492860	* * * USE	
	VOE 17466501	1.00
VOE 184062	* * * USE	
	VOE 17222699	SS
VOE 20390648	* * * USE	
	EXC	
	VOE 14591812	SS
	OTHERS	
	VOE 21255974	1.00
VOE 20459998	* * * USE	
	VOE 21774591	1.00
VOE 20460347	* * * USE	
	VOE 14016673	1.00
VOE 20511773	* * * USE	
	VOE 21695993	SS
VOE 20798896	* * * USE	
	VOE 23164449	1.00
VOE 20850122	* * * USE	
	VOE 22967562	1.00
VOE 20886108	* * * USE	
	VOE 20898038	SS
VOE 20999737	* * * USE	
	VOE 21496666	SS
	VOE 21513204	1.00
	VOE 21511617	1.00
	VOE 20834570	1.00
VOE 21072752	* * * USE	
	VOE 21404508	SS
VOE 21120405	* * * USE	
	VOE 21271184	SS
VOE 21319683	* * * USE	
	VOE 21814817	SS
VOE 21489736	* * * USE	
	VOE 23170999	1.00
VOE 22579	* * * USE	
	VOE 22718	1.00
VOE 3987034	* * * USE	
	VOE 17418494	1.00
VOE 4898495	* * * USE	
	VOE 11004094	SS
VOE 4948092	* * * USE	
	VOE 11003865	1.00
VOE 56010	* * * USE	
	VOE 56092	1.00
	VOE 17409229	2.00
VOE 56011	* * * USE	
	VOE 56093	1.00
	VOE 17409229	2.00
VOE 60113074	* * * USE	
	VOE 984729	1.00
VOE 60113088	* * * USE	
	VOE 984740	1.00
VOE 60113091	* * * USE	
	VOE 984742	1.00
VOE 6213010	* * * USE	
	VOE 17226398	1.00
VOE 874956	* * * USE	
	VOE 11806306	1.00
VOE 936441	* * * USE	
	VOE 17432191	1.00
VOE 941371	* * * USE	
	VOE 926370	SS
VOE 945444	* * * USE	
	FOR VOLVO	
	VOE 13945444	1.00
	FOR MICHIGAN	
	VOE 12000109	CS
VOE 946173	* * * USE	
	FOR VOLVO BM	
	VOE 13946173	SS
	FOR MICHIGAN	
	MI 11702090	CS
VOE 946544	* * * USE	
	FOR VOLVO BM	
	VOE 13946544	1.00
	FOR MICHIGAN	
	VOE 12000515	CS
VOE 947282	* * * USE	
	FOR VOLVO BM	
	VOE 13947282	1.00
	FOR MICHIGAN	
	VOE 12000545	CS
VOE 949278	* * * USE	
	FOR VOLVO BM	
	VOE 13949278	1.00
	FOR MICHIGAN	
	VOE 12000679	CS
VOE 949574	* * * USE	
	FÖR VOLVO BM	
	VOE 13949574	1.00
	FÖR MICHIGAN	
	VOE 12000705	CS
VOE 949657	* * * USE	
	FÖR VOLVO BM	
	VOE 13949657	1.00
	FÖR MICHIGAN	
	VOE 12000719	CS
VOE 949746	* * * USE	
	FOR VOLVO BM	
	VOE 13949746	1.00
	FOR MICHIGAN	
	VOE 12000731	CS
VOE 960141	* * * USE	
	FOR VOLVO BM	
	VOE 11117464	SS
	FOR MICHIGAN	
	VOE 12000870	CS
VOE 960145	* * * USE	
	FOR VOLVO BM	
	VOE 13960145	1.00
	FOR MICHIGAN	
	VOE 12000853	CS
VOE 960148	* * * USE	
	FOR VOLVO BM	
	VOE 976945	1.00
	FOR MICHIGAN	
	VOE 12000856	CS

Part No	Replaced By	Quantity	Part No	Replaced By	Quantity	Part No	Replaced By	Quantity	Part No	Replaced By	Quantity
VOE 960632	* * * USE FOR VOLVO BM										
	VOE 13960632	1.00									
	FOR MICHIGAN										
	VOE 1513575	CS									
	VOE 1513577	CS									
	VOE 1692900	CS									
	VOE 2561052	CS									
	VOE 13803067	CS									
VOE 965196	* * * USE FOR VOLVO BM										
	VOE 13965196	SS									
	FOR MICHIGAN										
	VOE 12003483	CS									
VOE 966800	* * * USE										
	VOE 1598753	1.00									
	VOE 13949003	1.00									

VOLVO

Volvo Construction Equipment
www.volvoce.com

Part No	Group	Sect	Page	Part No	Group	Sect	Page	Part No	Group	Sect	Page	Part No	Group	Sect	Page	Part No	Group	Sect	Page
VOE 1069507	451	150	651	VOE 11003048	841	325	1061	VOE 11005015	945	1000	1481	VOE 11006467	872	150	1141	VOE 11007675	874	250	1197
VOE 1069507	451	200	653	VOE 11003048	872	300	1153	VOE 11005015	945	150	1445	VOE 11006467	872	175	1143	VOE 11014127	916	300	1383
VOE 1069507	451	250	655	VOE 11003048	872	450	1175	VOE 11005015	945	500	1463	VOE 11006474	872	150	1141	VOE 11014257	821	100	977
VOE 1070440	380	200	505	VOE 11003048	872	450	1175	VOE 11005015	945	900	1479	VOE 11006631	872	125	1137	VOE 11015065	945	200	1449
VOE 1078184	371	1500	395	VOE 11003048	911	600	1315	VOE 11005017	945	100	1443	VOE 11006631	872	350	1157	VOE 11015065	945	800	1475
VOE 1078184	371	1525	401	VOE 11003048	916	500	1391	VOE 11005017	945	150	1445	VOE 11006631	872	360	1159	VOE 11015258	945	1100	1485
VOE 1078184	371	1525	403	VOE 11003050	911	500	1311	VOE 11005017	945	200	1449	VOE 11006631	872	370	1163	VOE 11015258	945	600	1469
VOE 1078184	371	1900	423	VOE 11003050	992	110	1489	VOE 11005017	945	550	1467	VOE 11006631	872	375	1167	VOE 11015258	945	600	1469
VOE 1078184	371	1910	425	VOE 11003158	371	2200	445	VOE 11005017	945	800	1477	VOE 11006631	872	400	1171	VOE 11015258	945	650	1471
VOE 1078184	371	2200	445	VOE 11003221	371	700	335	VOE 11005017	945	800	1475	VOE 11006632	872	125	1137	VOE 11015258	945	650	1471
VOE 1078184	390	100	519	VOE 11003221	371	710	337	VOE 11005057	945	500	1463	VOE 11006632	872	350	1157	VOE 11015263	451	100	649
VOE 1078184	841	250	1055	VOE 11003291	872	125	1135	VOE 11005061	945	550	1467	VOE 11006632	872	360	1161	VOE 11015263	945	1100	1485
VOE 1078186	371	1300	381	VOE 11003417	371	2200	445	VOE 11005099	945	200	1449	VOE 11006632	872	370	1163	VOE 11015263	945	650	1471
VOE 1078186	371	950	349	VOE 11003417	914	250	1357	VOE 11005099	945	800	1477	VOE 11006632	872	375	1167	VOE 11015263	993	350	1531
VOE 1078186	371	960	355	VOE 11003417	914	250	1359	VOE 11005107	945	550	1467	VOE 11006632	872	400	1171	VOE 11015350	945	200	1449
VOE 1078189	371	1500	395	VOE 11003531	371	2200	445	VOE 11005427	945	550	1467	VOE 11006635	872	125	1135	VOE 11015350	945	800	1475
VOE 1078189	371	2600	461	VOE 11003865	897	100	1241	VOE 11005990	525	100	737	VOE 11006638	872	125	1135	VOE 11015454	263	100	171
VOE 1078189	371	3000	467	VOE 11003865	897	300	1253	VOE 11006043	914	400	1363	VOE 11006711	881	100	1205	VOE 11015454	645	100	853
VOE 1078189	371	850	345	VOE 11003865	924	150	1421	VOE 11006044	852	100	1081	VOE 11006712	881	100	1205	VOE 11015454	645	125	857
VOE 1078478	371	250	299	VOE 11003865	924	450	1441	VOE 11006044	852	130	1087	VOE 11006824	525	100	737	VOE 11015454	911	250	1293
VOE 1078479	371	250	299	VOE 11004094	897	100	1241	VOE 11006061	641	100	841	VOE 11006880	372	150	495	VOE 11015454	912	150	1321
VOE 1079282	371	400	313	VOE 11004094	897	300	1253	VOE 11006061	641	110	843	VOE 11006924	872	125	1135	VOE 11015454	916	100	1371
VOE 1079282	371	650	331	VOE 11004094	924	150	1421	VOE 11006103	872	125	1137	VOE 11006925	872	125	1137	VOE 11015454	916	125	1375
VOE 1083597	393	100	533	VOE 11004094	924	450	1441	VOE 11006104	371	450	315	VOE 11006983	872	125	1137	VOE 11015455	420	150	569
VOE 1083597	393	150	535	VOE 11004396	945	150	1445	VOE 11006248	525	100	737	VOE 11007005	874	250	1197	VOE 11015455	491	100	707
VOE 1083597	393	160	537	VOE 11004396	945	800	1475	VOE 11006249	874	250	1199	VOE 11007026	872	125	1139	VOE 11015455	491	150	709
VOE 1095059	371	300	303	VOE 11004639	660	200	901	VOE 11006435	874	200	1195	VOE 11007026	872	175	1143	VOE 11015455	912	150	1321
VOE 1095059	371	500	317	VOE 11004639	660	250	903	VOE 11006457	390	150	525	VOE 11007026	872	180	1145	VOE 11015459	716	100	937
VOE 1096614	371	2500	449	VOE 11004943	269	100	191	VOE 11006457	390	175	529	VOE 11007051	371	2125	437	VOE 11015582	897	150	1247
VOE 1096614	371	850	345	VOE 11004943	269	150	193	VOE 11006457	841	100	1053	VOE 11007051	371	2150	441	VOE 11015582	897	350	1259
VOE 1096618	371	2500	449	VOE 11005014	945	100	1443	VOE 11006457	841	100	1053	VOE 11007057	874	250	1197	VOE 11015609	945	100	1443
VOE 1096618	371	850	345	VOE 11005014	945	150	1447	VOE 11006457	841	300	1059	VOE 11007069	525	100	737	VOE 11015609	945	900	1479
VOE 1096806	837	250	1049	VOE 11005014	945	150	1445	VOE 11006457	841	325	1061	VOE 11007069	525	150	739	VOE 11015610	945	150	1445
VOE 11003048	390	150	525	VOE 11005014	945	800	1475	VOE 11006464	872	150	1141	VOE 11007069	525	200	741	VOE 11015610	945	900	1479
VOE 11003048	390	150	525	VOE 11005014	945	900	1479	VOE 11006464	872	175	1143	VOE 11007137	874	250	1197	VOE 11015638	420	150	569
VOE 11003048	841	300	1059	VOE 11005015	945	100	1443	VOE 11006465	872	150	1141	VOE 11007246	851	150	1079	VOE 11015638	420	200	573

NUMERICAL INDEX
RÉPERTOIRE DE NUMÉROS
NUMMERNREGISTER

INDICE DE NÚMERO
NUMMERREGISTER

VOLVO L90F

NUMERICAL INDEX
RÉPERTOIRE DE NUMÉROS
NUMMERNREGISTER

INDICE DE NÚMERO
NUMMERREGISTER

Part No	Group	Sect	Page
VOE 11015638	896	100	1233
VOE 11015639	420	150	569
VOE 11015639	896	100	1233
VOE 11015640	313	100	215
VOE 11015640	313	150	219
VOE 11015641	313	100	215
VOE 11015641	313	150	219
VOE 11015674	945	150	1445
VOE 11015674	945	800	1475
VOE 11015720	874	100	1183
VOE 11015720	874	110	1187
VOE 11015720	874	120	1191
VOE 11015747	945	150	1445
VOE 11015750	945	100	1443
VOE 11015750	945	1000	1481
VOE 11015750	945	500	1463
VOE 11015751	945	200	1449
VOE 11015751	945	800	1477
VOE 11015759	945	300	1457
VOE 11015759	945	900	1479
VOE 11015761	945	1000	1481
VOE 11015761	945	250	1453
VOE 11015763	945	1000	1481
VOE 11015763	945	250	1453
VOE 11015765	945	200	1449
VOE 11015765	945	800	1477
VOE 11015767	945	150	1447
VOE 11015767	945	800	1475
VOE 11016019	945	200	1449
VOE 11016019	945	800	1477
VOE 11016020	945	200	1449
VOE 11016020	945	800	1477
VOE 11016121	945	300	1457
VOE 11016121	945	900	1479
VOE 11018236	420	150	569
VOE 11018236	420	200	573
VOE 11018248	645	350	873
VOE 11018250	645	350	873
VOE 11018588	715	400	927
VOE 11018588	992	110	1489
VOE 11019169	371	450	315
VOE 11019674	711	100	911
VOE 11019676	711	100	911
VOE 11019682	711	100	913
VOE 11020094	645	150	863
VOE 11020098	645	150	863
VOE 11020209	945	600	1469
VOE 11020211	945	600	1469
VOE 11020526	897	250	1251
VOE 11020635	771	100	941
VOE 11020636	771	100	941
VOE 11020637	771	100	941
VOE 11020741	945	150	1445
VOE 11020741	945	800	1475
VOE 11020923	945	200	1449
VOE 11020923	945	800	1477
VOE 11020924	945	200	1449
VOE 11020924	945	800	1477
VOE 11024585	945	400	1459
VOE 11024585	945	410	1461
VOE 11024597	436	100	647
VOE 11024707	371	100	287
VOE 11024720	234	100	109
VOE 11024753	911	600	1315
VOE 11024826	313	100	215
VOE 11025709	371	450	315
VOE 11025816	451	100	649
VOE 11025816	945	100	1443
VOE 11025816	945	1000	1483
VOE 11025816	945	150	1445
VOE 11025816	945	150	1447
VOE 11025816	945	200	1449
VOE 11025816	945	250	1453
VOE 11025816	945	250	1453
VOE 11025816	945	300	1457
VOE 11025816	945	300	1457
VOE 11025816	945	650	1471
VOE 11025816	945	800	1477
VOE 11025816	945	900	1479
VOE 11026256	911	100	1281
VOE 11026287	896	200	1235
VOE 11026547	715	400	927
VOE 11026547	992	110	1489
VOE 11026729	897	100	1241
VOE 11026729	897	300	1253
VOE 11026730	897	100	1241
VOE 11026989	711	100	913
VOE 11027212	945	400	1459
VOE 11027212	945	410	1461
VOE 11027417	897	250	1251
VOE 11027418	217	150	85
VOE 11027540	451	100	649
VOE 11027566	897	100	1241
VOE 11027566	897	300	1253
VOE 11027568	897	150	1247
VOE 11027568	897	350	1259
VOE 11031769	420	150	569
VOE 11033177	491	100	707
VOE 11033214	321	150	223
VOE 11033572	261	250	163
VOE 11033572	261	250	163
VOE 11034156	461	100	663
VOE 11034156	463	100	673
VOE 11034156	463	120	677
VOE 11034256	461	100	663
VOE 11034256	463	100	675
VOE 11034256	463	120	677
VOE 11034319	463	150	679
VOE 11034319	463	160	683
VOE 11034319	463	250	695
VOE 11034319	463	260	699
VOE 11034320	463	150	679
VOE 11034320	463	160	683
VOE 11034320	463	250	695
VOE 11034320	463	260	699
VOE 11034321	463	150	679
VOE 11034321	463	160	683
VOE 11034321	463	250	695
VOE 11034321	463	260	699
VOE 11034507	461	200	671
VOE 11034507	463	200	687
VOE 11034507	463	220	691
VOE 11034512	461	200	671
VOE 11034512	463	200	687
VOE 11034512	463	220	691
VOE 11034513	461	200	671
VOE 11034513	463	200	687
VOE 11034513	463	220	691
VOE 11034514	461	200	671
VOE 11034514	463	200	687
VOE 11034514	463	220	691
VOE 11034695	461	150	667
VOE 11034696	461	150	667
VOE 11034697	461	150	667
VOE 11034828	461	150	667
VOE 11034828	463	150	679
VOE 11034828	463	160	683
VOE 11034828	463	250	695
VOE 11034828	463	260	699
VOE 11034829	461	150	667
VOE 11034829	463	150	679
VOE 11034829	463	160	683
VOE 11034829	463	250	695
VOE 11034829	463	260	699
VOE 11034830	461	150	667
VOE 11034830	463	150	679
VOE 11034830	463	160	683
VOE 11034830	463	250	695
VOE 11034830	463	260	701
VOE 11034831	461	150	667
VOE 11034831	463	150	679
VOE 11034831	463	160	683
VOE 11034831	463	250	695
VOE 11034831	463	260	701
VOE 11035001	461	200	671
VOE 11035031	463	100	673
VOE 11035031	463	120	677
VOE 11035032	463	100	673
VOE 11035032	463	120	677
VOE 11035311	463	150	679
VOE 11035345	517	100	721
VOE 11035345	517	100	721
VOE 11035345	517	150	723
VOE 11035346	517	100	721
VOE 11035346	517	150	723
VOE 11035450	461	100	663
VOE 11035523	463	200	687
VOE 11035523	463	220	691
VOE 11035528	517	100	721
VOE 11035528	517	150	723
VOE 11035528	517	160	725
VOE 11035554	461	200	671
VOE 11035554	463	200	687
VOE 11035554	463	220	691
VOE 11035586	463	100	673
VOE 11035625	463	150	679
VOE 11035625	463	160	683
VOE 11035816	463	200	687
VOE 11035816	463	220	691

Part No	Group	Sect	Page
VOE 11035817	463	200	687
VOE 11035817	463	220	691
VOE 11035819	461	200	671
VOE 11035850	463	150	679
VOE 11035850	463	160	683
VOE 11035850	463	250	695
VOE 11035850	463	260	699
VOE 11035875	463	150	679
VOE 11035875	463	160	683
VOE 11035994	461	150	667
VOE 11035998	463	250	695
VOE 11035998	463	260	699
VOE 11036001	421	100	577
VOE 11036001	421	110	581
VOE 11036023	420	50	559
VOE 11036023	421	950	639
VOE 11036023	421	955	641
VOE 11036023	421	960	643
VOE 11036024	420	50	559
VOE 11036024	421	320	607
VOE 11036024	421	330	609
VOE 11036024	421	450	615
VOE 11036260	421	200	587
VOE 11036260	421	210	591
VOE 11036260	421	220	595
VOE 11036370	420	50	561
VOE 11036370	421	950	639
VOE 11036370	421	955	641
VOE 11036370	421	960	643
VOE 11036468	421	320	607
VOE 11036468	421	330	609
VOE 11036468	421	450	617
VOE 11036825	421	200	585
VOE 11036825	421	210	589
VOE 11036825	421	220	593
VOE 11036826	421	200	585
VOE 11036826	421	210	589
VOE 11036826	421	220	593
VOE 11036827	421	200	585
VOE 11036827	421	210	589
VOE 11036827	421	220	593
VOE 11036828	421	200	585
VOE 11036828	421	210	589
VOE 11036828	421	220	593
VOE 11036829	421	200	585
VOE 11036829	421	210	589
VOE 11036829	421	220	593
VOE 11036831	421	200	585
VOE 11036831	421	210	589
VOE 11036831	421	220	593
VOE 11036832	421	200	585
VOE 11036832	421	210	589
VOE 11036832	421	220	593
VOE 11037108	421	600	621
VOE 11037108	421	650	625
VOE 11037108	421	700	629
VOE 11037108	421	800	633
VOE 11037594	421	750	631
VOE 11037594	421	900	635
VOE 11037594	421	905	637
VOE 11037816	421	950	639
VOE 11037816	421	955	641
VOE 11037816	421	960	643
VOE 11038454	414	100	557
VOE 11038454	420	110	567
VOE 11038835	420	50	561
VOE 11038835	421	600	621
VOE 11038835	421	650	625
VOE 11038835	421	700	629
VOE 11038835	421	750	631
VOE 11038835	421	800	633
VOE 11038835	421	900	635
VOE 11038835	421	905	637
VOE 11039154	371	280	301
VOE 11039154	371	280	301
VOE 11039219	386	150	513
VOE 11039219	468	100	703
VOE 11039224	380	155	501
VOE 11039262	371	400	313
VOE 11039262	371	550	319
VOE 11039276	353	100	251
VOE 11039397	371	1250	377
VOE 11039397	371	1450	393
VOE 11039397	371	1525	401
VOE 11039397	371	1950	429
VOE 11039397	371	280	301
VOE 11039397	371	300	303
VOE 11039397	371	3000	469
VOE 11039397	371	3000	467
VOE 11039397	371	400	313
VOE 11039397	371	550	319
VOE 11039490	371	1350	389
VOE 11039491	371	1250	377
VOE 11039491	371	1450	393
VOE 11039491	371	1500	397
VOE 11039491	371	1525	401
VOE 11039491	371	1750	417
VOE 11039491	371	1850	421
VOE 11039491	371	500	317
VOE 11039491	371	650	331
VOE 11039491	874	250	1199
VOE 11039535	380	155	501
VOE 11039553	353	100	251
VOE 11039557	263	200	179
VOE 11039557	386	150	509
VOE 11039658	551	100	749
VOE 11039663	371	650	331
VOE 11039665	371	1250	377
VOE 11039665	371	1450	393
VOE 11039665	371	1750	417
VOE 11039665	371	1850	421
VOE 11039665	371	1950	429
VOE 11039665	371	300	303
VOE 11039665	371	400	313
VOE 11039665	371	500	317
VOE 11039665	371	550	319
VOE 11039665	371	600	327
VOE 11039665	371	650	333
VOE 11039681	371	1100	365
VOE 11039681	371	1100	365
VOE 11039681	371	1100	365
VOE 11039681	371	1100	365
VOE 11039681	371	1150	367
VOE 11039681	371	1150	367
VOE 11039681	371	1150	367
VOE 11039681	371	1150	367
VOE 11039681	371	1200	371
VOE 11039681	371	1200	371
VOE 11039681	371	1200	371
VOE 11039681	371	1200	371
VOE 11039681	371	1500	395
VOE 11039681	371	1500	395
VOE 11039681	371	1525	401
VOE 11039681	371	1525	401
VOE 11039681	371	2125	437
VOE 11039681	371	2125	437
VOE 11039681	371	2125	439
VOE 11039681	371	2150	441
VOE 11039681	371	2150	441
VOE 11039681	371	2150	443
VOE 11039681	371	3700	471
VOE 11039681	371	3700	471
VOE 11039681	371	3700	471
VOE 11039681	371	3700	471
VOE 11039681	371	3800	475
VOE 11039681	371	3800	475
VOE 11039681	371	3800	475
VOE 11039681	371	3800	475
VOE 11039681	371	3900	477
VOE 11039681	371	3900	477
VOE 11039681	371	3900	477
VOE 11039681	371	3900	477
VOE 11039696	371	1900	423
VOE 11039696	371	2125	437
VOE 11039696	371	2150	441
VOE 11039709	371	1700	415
VOE 11039709	371	1950	429
VOE 11039709	371	500	317
VOE 11039709	371	550	319
VOE 11039709	371	560	323
VOE 11039709	371	570	325
VOE 11039709	371	650	333
VOE 11039709	371	650	331
VOE 11039710	371	600	327
VOE 11039713	371	3000	467
VOE 11039713	371	3000	467
VOE 11039713	371	400	313
VOE 11039714	371	1950	429
VOE 11039714	371	3000	467
VOE 11039714	371	3000	467
VOE 11039714	371	400	313
VOE 11039715	371	1950	429
VOE 11039715	371	3000	467
VOE 11039723	371	400	313
VOE 11039723	371	650	331
VOE 11039727	272	100	197
VOE 11039730	371	1000	359
VOE 11039747	371	560	323
VOE 11039747	371	570	325
VOE 11039800	272	100	197

VOLVO L90F

NUMERICAL INDEX
RÉPERTOIRE DE NUMÉROS
NUMMERNREGISTER

INDICE DE NÚMERO
NUMMERREGISTER

Catalogue id **20105** | Group **10**
Issue **20009038-J** | Page **766**

Part No	Group	Sect	Page
VOE 11039846	353	100	251
VOE 11039846	823	250	993
VOE 11041349	371	850	345
VOE 11043006	945	500	1463
VOE 11043021	924	200	1425
VOE 11043021	924	250	1429
VOE 11043022	916	350	1389
VOE 11043022	916	700	1411
VOE 11045750	924	100	1415
VOE 11045750	924	125	1417
VOE 11046803	269	100	191
VOE 11048019	945	150	1445
VOE 11048019	945	300	1457
VOE 11048019	945	800	1475
VOE 11048019	945	900	1479
VOE 11048020	945	100	1443
VOE 11048020	945	1000	1481
VOE 11048020	945	1000	1481
VOE 11048020	945	150	1445
VOE 11048020	945	200	1449
VOE 11048020	945	250	1453
VOE 11048020	945	250	1453
VOE 11048020	945	300	1457
VOE 11048020	945	800	1475
VOE 11048020	945	900	1479
VOE 11048063	647	200	893
VOE 11048063	647	250	895
VOE 11048081	945	200	1449
VOE 11048081	945	800	1477
VOE 11050490	897	200	1249
VOE 11054692	217	150	85
VOE 11054692	911	150	1287
VOE 11058193	872	150	1141
VOE 11058193	872	175	1143
VOE 11075841	911	550	1313
VOE 11078015	882	100	1211
VOE 11079497	860	150	1121
VOE 11079497	860	150	1121
VOE 11079497	860	150	1121
VOE 11079497	860	150	1121
VOE 11079497	860	150	1121
VOE 11088052	645	200	865
VOE 11088054	945	500	1463
VOE 11088082	945	500	1463
VOE 11088600	945	500	1463
VOE 11091312	924	300	1433
VOE 11091312	945	300	1457
VOE 11091337	945	1000	1481
VOE 11091337	945	250	1453
VOE 11093429	711	100	913
VOE 11093429	716	100	937
VOE 11094574	261	250	161
VOE 11100247	371	100	289
VOE 11100247	371	1525	403
VOE 11100354	460	100	657
VOE 11100354	460	100	657
VOE 11101827	916	200	1381
VOE 11101827	916	200	1381
VOE 11102146	461	150	667
VOE 11102187	421	950	639
VOE 11102187	421	955	641
VOE 11102187	421	960	643
VOE 11102187	461	100	663
VOE 11102187	463	100	673
VOE 11102187	463	120	677
VOE 11102336	461	200	671
VOE 11102336	463	200	689
VOE 11102336	463	220	691
VOE 11102446	461	100	663
VOE 11102447	463	100	675
VOE 11102447	463	120	677
VOE 11102623	461	150	667
VOE 11102823	461	200	671
VOE 11102823	463	200	687
VOE 11102823	463	220	691
VOE 11102845	463	150	679
VOE 11102845	463	160	683
VOE 11102846	463	150	679
VOE 11102846	463	160	683
VOE 11102861	461	200	671
VOE 11102861	463	200	687
VOE 11102861	463	220	691
VOE 11103170	517	100	721
VOE 11103171	516	100	717
VOE 11103212	461	150	667
VOE 11103215	463	150	679
VOE 11103215	463	250	695
VOE 11103225	517	100	721
VOE 11103226	516	100	717
VOE 11103303	461	100	663
VOE 11103303	461	100	663
VOE 11103333	517	100	721
VOE 11103333	517	100	721
VOE 11103333	517	150	723
VOE 11103333	517	160	725
VOE 11103371	516	100	717
VOE 11103371	516	150	719
VOE 11103372	516	100	717
VOE 11103372	516	150	719
VOE 11103401	463	100	673
VOE 11103402	516	100	717
VOE 11103402	517	100	721
VOE 11103421	517	100	721
VOE 11103421	517	100	721
VOE 11103421	517	150	723
VOE 11103422	516	100	717
VOE 11103424	517	100	721
VOE 11103425	516	100	717
VOE 11103462	463	150	679
VOE 11103462	463	160	683
VOE 11103462	463	250	695
VOE 11103462	463	260	699
VOE 11103470	516	150	719
VOE 11104014	852	100	1081
VOE 11104092	852	100	1081
VOE 11104092	852	130	1087
VOE 11104093	852	100	1081
VOE 11104093	852	130	1087
VOE 11104125	852	100	1081
VOE 11104125	852	110	1085
VOE 11104125	852	375	1109
VOE 11104133	897	300	1255
VOE 11104254	852	150	1091
VOE 11104415	872	150	1141
VOE 11104469	837	250	1049
VOE 11104469	872	450	1177
VOE 11104606	263	100	171
VOE 11104606	263	100	171
VOE 11104606	321	150	223
VOE 11104606	371	400	313
VOE 11104606	371	450	315
VOE 11104606	371	450	315
VOE 11104606	371	450	315
VOE 11104606	522	100	729
VOE 11104606	522	300	731
VOE 11104606	645	100	855
VOE 11104606	645	125	859
VOE 11104606	660	100	897
VOE 11104606	660	150	899
VOE 11104606	823	150	989
VOE 11104606	874	100	1183
VOE 11104606	882	600	1225
VOE 11104606	897	250	1251
VOE 11104606	914	115	1345
VOE 11104606	914	120	1349
VOE 11104606	914	200	1355
VOE 11104606	916	125	1375
VOE 11104606	916	700	1409
VOE 11104606	992	250	1499
VOE 11104695	882	200	1215
VOE 11104695	882	800	1231
VOE 11104727	371	1100	365
VOE 11104727	371	1150	367
VOE 11104727	371	1200	373
VOE 11104727	371	3700	471
VOE 11104727	371	3800	475
VOE 11104727	371	3900	477
VOE 11104728	831	150	1037
VOE 11104728	843	100	1065
VOE 11104728	843	100	1065
VOE 11104728	843	120	1067
VOE 11104728	843	120	1067
VOE 11104742	914	350	1361
VOE 11104749	831	100	1033
VOE 11104788	874	250	1199
VOE 11104898	641	100	841
VOE 11104947	715	500	931
VOE 11104947	715	500	931
VOE 11104947	715	600	933
VOE 11104947	715	600	933
VOE 11104947	810	150	967
VOE 11104947	837	250	1049
VOE 11104947	872	300	1153
VOE 11104986	914	250	1359
VOE 11105304	897	250	1251
VOE 11105305	897	350	1261
VOE 11105306	460	100	657
VOE 11107170	945	550	1467
VOE 11107203	945	550	1467
VOE 11107217	945	550	1467

Part No	Group	Sect	Page
VOE 11107268	945	550	1467
VOE 11107294	945	500	1465
VOE 11107295	945	500	1465
VOE 11107298	945	500	1463
VOE 11107348	645	200	865
VOE 11107371	945	550	1467
VOE 11107432	945	550	1467
VOE 11107453	945	550	1467
VOE 11107454	945	500	1463
VOE 11107767	645	200	865
VOE 11107806	945	500	1463
VOE 11107807	945	500	1463
VOE 11107813	945	550	1467
VOE 11107853	945	500	1463
VOE 11107854	945	550	1467
VOE 11107875	945	550	1467
VOE 11107877	945	500	1465
VOE 11107886	945	500	1463
VOE 11108557	263	200	179
VOE 11108607	945	200	1449
VOE 11108607	945	800	1477
VOE 11108730	522	100	729
VOE 11108730	522	100	729
VOE 11108917	911	300	1297
VOE 11110049	491	150	709
VOE 11110175	256	150	141
VOE 11110176	256	150	141
VOE 11110213	256	100	139
VOE 11110273	252	100	129
VOE 11110273	252	110	131
VOE 11110276	252	100	129
VOE 11110309	252	100	129
VOE 11110309	252	110	131
VOE 11110351	252	100	129
VOE 11110351	252	110	131
VOE 11110355	252	100	129
VOE 11110355	252	110	131
VOE 11110409	261	200	159
VOE 11110594	258	100	151
VOE 11110603	256	150	141
VOE 11110624	261	150	157
VOE 11110648	261	150	157
VOE 11110649	261	150	157
VOE 11110651	261	150	157
VOE 11110683	210	60	57
VOE 11110683	233	200	103
VOE 11110702	233	200	103
VOE 11110708	233	200	103
VOE 11110709	233	200	103
VOE 11110719	261	150	157
VOE 11110723	261	150	157
VOE 11110737	233	200	103
VOE 11110737	386	150	509
VOE 11110738	233	200	103
VOE 11110738	386	150	509
VOE 11110751	261	150	157
VOE 11110791	233	200	103
VOE 11111506	897	150	1247
VOE 11111506	897	350	1259
VOE 11113885	882	100	1211
VOE 11114737	882	100	1211
VOE 11115555	269	150	193
VOE 11116814	897	100	1243
VOE 11116814	897	100	1241
VOE 11116814	897	300	1253
VOE 11118857	234	100	109
VOE 11118970	371	2100	435
VOE 11118970	371	2200	445
VOE 11118971	371	2100	435
VOE 11118971	371	2200	445
VOE 11120104	912	150	1321
VOE 11120104	912	200	1325
VOE 11121152	841	100	1053
VOE 11121366	841	300	1059
VOE 11121366	841	325	1061
VOE 11130269	217	150	85
VOE 11130271	261	300	167
VOE 11130393	715	150	917
VOE 11130496	491	150	709
VOE 11130600	715	450	929
VOE 11130641	823	250	993
VOE 11130749	551	100	747
VOE 11130770	371	450	315
VOE 11130770	371	700	335
VOE 11130770	371	710	337
VOE 11130770	873	100	1179
VOE 11130843	916	100	1369
VOE 11130843	916	125	1373
VOE 11130859	914	115	1347
VOE 11130859	916	505	1395
VOE 11130942	897	100	1243
VOE 11130942	897	300	1255
VOE 11130978	916	700	1411
VOE 11132105	371	1250	377
VOE 11132105	371	350	307
VOE 11132105	371	450	315
VOE 11132263	460	150	661
VOE 11132263	460	150	661
VOE 11132499	234	100	109
VOE 11142687	924	100	1415
VOE 11142687	924	125	1417
VOE 11142687	924	150	1421
VOE 11142687	924	400	1435
VOE 11142687	924	450	1441
VOE 11144080	421	100	577
VOE 11144080	421	110	581
VOE 11144861	421	500	619
VOE 11144903	421	100	577
VOE 11144903	421	110	581
VOE 11144904	421	100	577
VOE 11144904	421	110	581
VOE 11144909	421	500	619
VOE 11144935	420	50	561
VOE 11144935	421	200	585
VOE 11144935	421	210	589
VOE 11144935	421	220	593
VOE 11144936	420	50	561
VOE 11144936	420	50	561
VOE 11144936	421	750	631
VOE 11144936	421	900	635
VOE 11144936	421	905	637
VOE 11145186	421	450	615
VOE 11145231	420	50	561
VOE 11145231	421	600	623
VOE 11145231	421	650	625
VOE 11145278	551	200	753
VOE 11145280	551	150	751
VOE 11145321	420	150	571
VOE 11145380	420	50	561
VOE 11145380	421	750	631
VOE 11145380	421	900	635
VOE 11145380	421	905	637
VOE 11145381	421	320	607
VOE 11145381	421	330	609
VOE 11145381	421	450	615
VOE 11145411	421	600	621
VOE 11145411	421	650	625
VOE 11145411	421	700	629
VOE 11145411	421	800	633
VOE 11145432	421	200	587
VOE 11145432	421	210	591
VOE 11145432	421	220	595
VOE 11145522	421	250	597
VOE 11147234	912	100	1319
VOE 11147234	912	150	1323
VOE 11147586	916	350	1389
VOE 11147586	916	700	1411
VOE 11147595	827	100	1025
VOE 11147756	353	200	255
VOE 11147935	263	300	183
VOE 11147946	911	300	1295
VOE 11147946	911	310	1301
VOE 11147978	420	150	571
VOE 11148403	252	100	129
VOE 11148403	252	110	131
VOE 11148622	527	100	743
VOE 11148665	911	250	1293
VOE 11148718	827	100	1025
VOE 11148801	911	150	1285
VOE 11148924	715	200	919
VOE 11148936	911	300	1295
VOE 11148936	916	300	1383
VOE 11148936	916	600	1407
VOE 11148937	911	310	1299
VOE 11148958	551	100	747
VOE 11148958	916	100	1369
VOE 11148960	916	100	1369
VOE 11148960	916	125	1373
VOE 11148973	916	500	1391
VOE 11148984	647	100	883
VOE 11148988	522	100	729
VOE 11152169	269	150	193
VOE 11153057	897	200	1249
VOE 11154125	217	150	85
VOE 11156389	897	300	1255
VOE 11156757	924	100	1415
VOE 11156757	924	125	1417
VOE 11157191	924	100	1415
VOE 11157191	924	125	1417
VOE 11157191	924	150	1421

VOLVO L90F

NUMERICAL INDEX
RÉPERTOIRE DE NUMÉROS
NUMMERNREGISTER

INDICE DE NÚMERO
NUMMERREGISTER

Catalogue id **20105** | Group **10**
Issue **20009038-J** | Page **768**

Part No	Group	Sect	Page
VOE 11157191	924	400	1435
VOE 11157191	924	450	1441
VOE 11157678	924	100	1415
VOE 11157678	924	125	1417
VOE 11157678	924	150	1421
VOE 11157678	924	300	1433
VOE 11157678	924	400	1435
VOE 11157678	924	450	1441
VOE 11163005	645	100	853
VOE 11163021	647	100	883
VOE 11163021	647	125	887
VOE 11163064	217	150	85
VOE 11163066	924	200	1425
VOE 11163066	924	250	1429
VOE 11163066	924	400	1437
VOE 11163073	911	300	1297
VOE 11163073	911	310	1301
VOE 11163086	911	300	1295
VOE 11163086	911	310	1299
VOE 11163088	645	100	855
VOE 11163103	468	200	705
VOE 11164324	874	200	1195
VOE 11164457	874	100	1183
VOE 11164457	874	110	1187
VOE 11164457	874	120	1191
VOE 11164488	390	110	523
VOE 11164488	851	100	1073
VOE 11164488	851	120	1077
VOE 11164554	881	200	1209
VOE 11164639	897	100	1243
VOE 11164639	897	150	1247
VOE 11164639	897	350	1259
VOE 11164642	852	100	1081
VOE 11164642	852	130	1087
VOE 11164644	881	200	1209
VOE 11164731	882	400	1219
VOE 11164742	914	350	1361
VOE 11164763	882	450	1221
VOE 11164765	882	450	1221
VOE 11164767	882	450	1221
VOE 11164769	882	500	1223
VOE 11164771	882	450	1221
VOE 11164775	882	500	1223
VOE 11164780	882	450	1221
VOE 11164780	882	500	1223
VOE 11164789	882	500	1223
VOE 11164796	882	450	1221
VOE 11164799	882	450	1221
VOE 11164931	882	450	1221
VOE 11164941	882	400	1219
VOE 11164943	371	1525	401
VOE 11164943	882	400	1219
VOE 11164951	914	350	1361
VOE 11164957	882	400	1219
VOE 11164957	882	450	1221
VOE 11164989	882	500	1223
VOE 11168028	468	100	703
VOE 11168030	461	150	669
VOE 11168030	463	150	681
VOE 11168030	463	160	685
VOE 11168030	463	250	695
VOE 11168030	463	260	701
VOE 11168041	461	200	671
VOE 11168042	463	150	679
VOE 11168042	463	160	683
VOE 11168042	463	250	695
VOE 11168042	463	260	699
VOE 11168043	463	100	673
VOE 11168043	463	120	677
VOE 11168044	463	100	673
VOE 11168044	463	120	677
VOE 11168057	463	150	679
VOE 11168057	463	160	683
VOE 11168057	463	250	695
VOE 11168057	463	260	699
VOE 11168058	463	150	679
VOE 11168058	463	160	683
VOE 11168058	463	250	695
VOE 11168058	463	260	699
VOE 11168059	463	150	679
VOE 11168059	463	160	683
VOE 11168059	463	250	695
VOE 11168059	463	260	699
VOE 11168060	461	150	667
VOE 11168061	461	150	667
VOE 11168062	461	150	667
VOE 11168063	461	150	667
VOE 11168064	461	150	667
VOE 11168065	461	150	667
VOE 11168066	463	250	695
VOE 11168066	463	260	699
VOE 11168067	460	100	657
VOE 11168067	460	120	659
VOE 11168079	461	200	671
VOE 11168081	461	150	669
VOE 11168081	463	150	681
VOE 11168081	463	160	685
VOE 11168081	463	250	695
VOE 11168081	463	260	701
VOE 11168088	463	150	679
VOE 11168088	463	160	683
VOE 11168105	461	150	667
VOE 11168106	461	150	667
VOE 11168106	461	150	667
VOE 11168108	461	100	663
VOE 11168116	460	100	657
VOE 11168116	460	120	659
VOE 11168117	460	100	657
VOE 11168117	460	120	659
VOE 11168127	468	100	703
VOE 11168132	468	100	703
VOE 11168133	460	100	657
VOE 11168133	460	120	659
VOE 11168134	461	150	667
VOE 11168135	468	100	703
VOE 11168136	461	100	663
VOE 11168137	461	100	663
VOE 11168138	461	100	663
VOE 11168139	463	100	673
VOE 11170005	371	500	317
VOE 11170006	371	1600	409
VOE 11170006	371	500	317
VOE 11170009	352	150	245
VOE 11170010	352	250	247
VOE 11170010	352	300	249
VOE 11170010	353	150	253
VOE 11170016	371	100	289
VOE 11170023	390	100	519
VOE 11170026	321	150	223
VOE 11170040	371	1100	365
VOE 11170040	371	1100	365
VOE 11170040	371	1100	365
VOE 11170040	371	1100	365
VOE 11170040	371	1150	367
VOE 11170040	371	1150	367
VOE 11170040	371	1150	367
VOE 11170040	371	1150	367
VOE 11170040	371	1200	371
VOE 11170040	371	1200	373
VOE 11170040	371	1200	371
VOE 11170040	371	1200	371
VOE 11170040	371	2125	439
VOE 11170040	371	2125	437
VOE 11170040	371	2125	437
VOE 11170040	371	2150	441
VOE 11170040	371	2150	443
VOE 11170040	371	2150	441
VOE 11170040	371	3700	471
VOE 11170040	371	3700	471
VOE 11170040	371	3700	471
VOE 11170040	371	3700	471
VOE 11170040	371	3800	475
VOE 11170040	371	3800	475
VOE 11170040	371	3800	475
VOE 11170040	371	3800	475
VOE 11170040	371	3900	477
VOE 11170040	371	3900	477
VOE 11170040	371	3900	477
VOE 11170040	371	3900	477
VOE 11170042	321	100	221
VOE 11170042	321	150	223
VOE 11170059	352	100	241
VOE 11170060	352	100	241
VOE 11170062	352	100	241
VOE 11170063	352	100	241
VOE 11170064	261	200	159
VOE 11170064	386	150	511
VOE 11170066	371	650	333
VOE 11170068	352	100	243
VOE 11170070	371	650	333
VOE 11170070	371	700	335
VOE 11170070	371	710	337
VOE 11170084	371	250	299
VOE 11170084	371	550	319
VOE 11170084	371	560	323
VOE 11170084	371	570	325
VOE 11170087	362	200	261
VOE 11170091	321	100	221
VOE 11170091	321	150	223
VOE 11170098	362	250	263

Part No	Group	Sect	Page
VOE 11170100	269	100	191
VOE 11170105	321	100	221
VOE 11170121	371	3000	467
VOE 11170130	371	1450	393
VOE 11170149	371	850	345
VOE 11170150	371	400	311
VOE 11170150	371	550	319
VOE 11170150	371	560	323
VOE 11170150	371	570	325
VOE 11170150	371	600	327
VOE 11170150	371	650	331
VOE 11170161	371	560	323
VOE 11170161	371	570	325
VOE 11170170	363	150	275
VOE 11170176	380	155	503
VOE 11170199	371	650	333
VOE 11170244	371	2050	433
VOE 11170246	371	1000	359
VOE 11170248	371	1000	359
VOE 11170248	371	1500	395
VOE 11170248	371	1525	403
VOE 11170248	371	850	347
VOE 11170259	371	1250	377
VOE 11170259	371	1250	377
VOE 11170259	386	150	513
VOE 11170259	386	150	513
VOE 11170259	522	300	731
VOE 11170259	647	100	883
VOE 11170259	647	125	889
VOE 11170260	371	850	347
VOE 11170261	371	850	347
VOE 11170262	371	850	347
VOE 11170263	371	850	347
VOE 11170264	371	850	347
VOE 11170266	269	150	193
VOE 11170282	371	1450	393
VOE 11170282	386	150	513
VOE 11170282	660	200	901
VOE 11170282	660	250	903
VOE 11170287	363	200	277
VOE 11170287	386	150	511
VOE 11170288	371	1100	365
VOE 11170288	371	1150	367
VOE 11170288	371	1200	373
VOE 11170288	371	1500	395
VOE 11170288	371	1525	401
VOE 11170288	371	3700	471
VOE 11170288	371	3800	475
VOE 11170288	371	3900	477
VOE 11170298	371	300	303
VOE 11170299	371	300	303
VOE 11170311	269	100	191
VOE 11170314	371	300	303
VOE 11170315	371	300	303
VOE 11170321	321	100	221
VOE 11170329	371	2050	433
VOE 11170338	371	100	287
VOE 11170339	380	100	497
VOE 11170348	352	300	249
VOE 11170362	398	100	543
VOE 11170362	398	200	545
VOE 11170366	371	2500	449
VOE 11170368	371	100	287
VOE 11170371	881	200	1209
VOE 11170372	371	1100	365
VOE 11170372	371	1150	367
VOE 11170372	371	1200	371
VOE 11170372	371	2125	437
VOE 11170372	371	2150	441
VOE 11170372	371	3700	471
VOE 11170372	371	3800	475
VOE 11170372	371	3900	477
VOE 11170373	371	1100	365
VOE 11170373	371	1150	367
VOE 11170373	371	1200	371
VOE 11170373	371	3700	471
VOE 11170373	371	3800	475
VOE 11170373	371	3900	477
VOE 11170374	371	1100	365
VOE 11170374	371	1150	367
VOE 11170374	371	1200	371
VOE 11170374	371	2125	439
VOE 11170374	371	2150	443
VOE 11170374	371	3700	471
VOE 11170374	371	3800	475
VOE 11170374	371	3900	477
VOE 11170375	371	1100	365
VOE 11170375	371	1150	367
VOE 11170375	371	1200	371
VOE 11170375	371	3700	471
VOE 11170375	371	3800	475
VOE 11170375	371	3900	477
VOE 11170377	371	2100	435
VOE 11170383	841	250	1055
VOE 11170383	841	250	1055
VOE 11170546	522	300	733
VOE 11170698	353	200	255
VOE 11170891	362	200	261
VOE 11170891	362	350	269
VOE 11171038	390	100	519
VOE 11171038	390	200	531
VOE 11171040	390	100	519
VOE 11171055	390	100	519
VOE 11171055	715	400	927
VOE 11171091	371	100	287
VOE 11171189	371	650	331
VOE 11171189	371	700	335
VOE 11171189	371	710	337
VOE 11171191	371	300	303
VOE 11171193	371	250	299
VOE 11171197	371	650	333
VOE 11171254	352	150	245
VOE 11171256	371	1750	417
VOE 11171263	371	1650	411
VOE 11171294	371	100	287
VOE 11171295	371	1700	415
VOE 11171295	371	1700	415
VOE 11171297	371	100	287
VOE 11171299	371	100	287
VOE 11171434	371	350	307
VOE 11171435	371	1450	393
VOE 11171451	333	150	231
VOE 11171451	371	100	289
VOE 11171474	371	1600	409
VOE 11171497	371	100	289
VOE 11171512	269	100	191
VOE 11171512	269	150	193
VOE 11171544	371	1350	389
VOE 11171553	371	1900	423
VOE 11171553	876	100	1201
VOE 11171564	390	100	519
VOE 11171564	390	200	531
VOE 11171574	371	1550	405
VOE 11171575	371	600	327
VOE 11171584	363	200	277
VOE 11171596	371	300	303
VOE 11171599	371	100	287
VOE 11171604	841	250	1057
VOE 11171617	371	1850	421
VOE 11171637	371	1500	395
VOE 11171639	371	100	287
VOE 11171650	371	2050	433
VOE 11171651	371	2050	433
VOE 11171653	371	850	345
VOE 11171654	371	850	345
VOE 11171655	371	2050	433
VOE 11171705	371	100	289
VOE 11171706	371	250	299
VOE 11171707	333	150	231
VOE 11171707	371	1250	377
VOE 11171709	371	1250	377
VOE 11171710	371	250	299
VOE 11171711	371	1250	379
VOE 11171712	371	800	339
VOE 11171712	371	950	349
VOE 11171713	371	1300	381
VOE 11171718	371	1300	381
VOE 11171731	371	1000	359
VOE 11171731	371	1000	359
VOE 11171733	352	300	249
VOE 11171733	353	150	253
VOE 11171755	371	1800	419
VOE 11171761	371	800	339
VOE 11171770	371	1100	365
VOE 11171770	371	1150	367
VOE 11171773	841	250	1055
VOE 11171776	333	150	231
VOE 11171791	371	2100	435
VOE 11171793	371	2500	449
VOE 11171793	398	500	547
VOE 11171793	398	600	549
VOE 11171797	371	1950	427
VOE 11171799	371	1100	365
VOE 11171799	882	250	1217
VOE 11171805	371	1200	371
VOE 11171816	371	400	311
VOE 11171817	371	2125	437
VOE 11171821	371	2125	437
VOE 11171821	371	2150	441
VOE 11171842	371	2200	445

NUMERICAL INDEX
RÉPERTOIRE DE NUMÉROS
NUMMERNREGISTER

INDICE DE NÚMERO
NUMMERREGISTER

Catalogue id	Group
20105	**10**
Issue	Page
20009038-J	**769**

VOLVO L90F

NUMERICAL INDEX
RÉPERTOIRE DE NUMÉROS
NUMMERNREGISTER

INDICE DE NÚMERO
NUMMERREGISTER

Catalogue id **20105** | Group **10**
Issue **20009038-J** | Page **770**

Part No	Group	Sect	Page
VOE 11171843	371	2550	451
VOE 11171857	371	1575	407
VOE 11171857	371	2500	449
VOE 11171857	371	2550	451
VOE 11171857	371	2575	455
VOE 11171857	398	500	547
VOE 11171857	398	600	549
VOE 11171857	872	450	1177
VOE 11171858	371	280	301
VOE 11171859	371	280	301
VOE 11172003	647	100	885
VOE 11172003	647	125	887
VOE 11172003	660	100	897
VOE 11172003	660	150	899
VOE 11172006	924	200	1425
VOE 11172006	924	250	1429
VOE 11172006	924	400	1437
VOE 11172011	263	100	171
VOE 11172046	916	350	1389
VOE 11172046	916	700	1411
VOE 11172072	436	100	647
VOE 11172184	645	125	859
VOE 11172244	252	100	129
VOE 11172244	252	110	131
VOE 11172246	912	100	1319
VOE 11172246	912	150	1321
VOE 11172358	913	200	1337
VOE 11172458	527	100	743
VOE 11172458	527	200	745
VOE 11172507	911	250	1291
VOE 11172509	911	350	1303
VOE 11172549	912	100	1319
VOE 11172549	912	150	1323
VOE 11172595	914	250	1357
VOE 11172599	882	800	1231
VOE 11172599	914	250	1357
VOE 11172700	522	350	735
VOE 11172704	522	350	735
VOE 11172706	522	350	735
VOE 11172713	911	400	1307
VOE 11172713	916	125	1375
VOE 11172835	451	100	649
VOE 11172851	911	250	1291
VOE 11172889	252	100	129
VOE 11172889	252	110	131
VOE 11172892	256	100	139
VOE 11172907	234	100	111
VOE 11172907	460	150	661
VOE 11172907	460	150	661
VOE 11172920	522	300	731
VOE 11172920	522	300	731
VOE 11172946	263	150	177
VOE 11172946	911	600	1315
VOE 11172949	911	500	1311
VOE 11172950	522	350	735
VOE 11172988	468	200	705
VOE 11172988	468	200	705
VOE 11172996	916	505	1397
VOE 11173014	916	350	1387
VOE 11173014	916	700	1409
VOE 11173016	911	250	1291
VOE 11173029	436	100	647
VOE 11173033	911	250	1291
VOE 11173077	460	100	657
VOE 11173078	460	100	657
VOE 11173079	460	100	657
VOE 11173083	911	200	1289
VOE 11173129	912	100	1319
VOE 11173129	912	150	1323
VOE 11173166	916	550	1405
VOE 11173175	420	150	569
VOE 11173176	916	350	1387
VOE 11173210	522	300	731
VOE 11173211	551	100	747
VOE 11173212	660	100	897
VOE 11173212	660	150	899
VOE 11173215	645	100	853
VOE 11173215	645	125	857
VOE 11173216	645	100	853
VOE 11173216	645	125	857
VOE 11173217	645	100	853
VOE 11173220	645	100	853
VOE 11173231	916	100	1369
VOE 11173231	916	125	1373
VOE 11173232	916	100	1371
VOE 11173232	916	125	1375
VOE 11173233	916	100	1369
VOE 11173234	916	100	1371
VOE 11173234	916	125	1375
VOE 11173249	647	100	885
VOE 11173259	551	100	749
VOE 11173259	914	100	1339
VOE 11173259	914	110	1343
VOE 11173259	914	115	1345
VOE 11173259	914	120	1349
VOE 11173260	647	100	885
VOE 11173290	896	300	1239
VOE 11173308	916	500	1391
VOE 11173310	647	100	883
VOE 11173310	647	125	889
VOE 11173316	912	350	1329
VOE 11173316	916	300	1383
VOE 11173316	916	700	1409
VOE 11173318	912	350	1329
VOE 11173318	916	300	1383
VOE 11173318	916	700	1409
VOE 11173325	911	100	1281
VOE 11173325	911	110	1283
VOE 11173355	916	300	1383
VOE 11173355	916	700	1409
VOE 11173370	916	700	1409
VOE 11173386	647	100	883
VOE 11173423	647	150	891
VOE 11173433	911	400	1307
VOE 11173463	896	300	1239
VOE 11173508	217	150	85
VOE 11173522	914	115	1345
VOE 11173522	914	120	1349
VOE 11173522	914	200	1355
VOE 11173586	420	150	569
VOE 11173654	916	600	1407
VOE 11173670	263	100	171
VOE 11173671	911	250	1291
VOE 11173690	914	100	1339
VOE 11173693	527	100	743
VOE 11173709	911	400	1307
VOE 11173764	436	100	647
VOE 11173801	234	100	109
VOE 11173805	551	100	747
VOE 11173806	914	100	1339
VOE 11173827	261	100	155
VOE 11173828	261	100	155
VOE 11173848	924	100	1415
VOE 11173848	924	150	1421
VOE 11173867	647	100	883
VOE 11173867	647	125	887
VOE 11173896	645	100	855
VOE 11173896	645	125	859
VOE 11173915	914	350	1361
VOE 11173915	914	425	1365
VOE 11173930	916	300	1385
VOE 11173934	522	350	735
VOE 11173944	212	200	69
VOE 11173957	420	150	571
VOE 11173966	522	100	727
VOE 11173966	914	115	1347
VOE 11173966	916	505	1397
VOE 11173967	522	300	731
VOE 11173968	522	300	731
VOE 11173969	522	100	727
VOE 11173970	522	100	729
VOE 11173974	911	550	1313
VOE 11173974	911	550	1313
VOE 11173983	647	100	883
VOE 11173983	647	125	887
VOE 11173987	911	350	1303
VOE 11174158	263	200	179
VOE 11174177	897	100	1241
VOE 11174177	897	300	1253
VOE 11174246	252	100	129
VOE 11174317	821	150	981
VOE 11174479	821	100	979
VOE 11174479	823	250	995
VOE 11174763	826	400	1017
VOE 11174764	826	400	1017
VOE 11174767	826	100	1007
VOE 11174767	826	500	1021
VOE 11174768	826	100	1007
VOE 11174768	826	500	1021
VOE 11174773	826	200	1011
VOE 11174774	826	200	1011
VOE 11174791	897	250	1251
VOE 11174792	826	300	1013
VOE 11174793	826	300	1013
VOE 11174794	826	200	1011
VOE 11174795	826	200	1011
VOE 11174800	825	100	999
VOE 11174801	825	100	999
VOE 11174806	826	300	1013
VOE 11174806	826	400	1017

Part No	Group	Sect	Page	Part No	Group	Sect	Page	Part No	Group	Sect	Page	Part No	Group	Sect	Page	Part No	Group	Sect	Page
VOE 11174807	826	300	1013	VOE 11176801	945	900	1479	VOE 11177105	993	250	1521	VOE 11177774	711	100	911	VOE 11180628	715	250	921
VOE 11174807	826	400	1017	VOE 11176804	715	450	929	VOE 11177110	993	250	1521	VOE 11177797	660	200	901	VOE 11180657	256	100	139
VOE 11174808	826	100	1009	VOE 11176847	993	1200	1545	VOE 11177110	993	350	1531	VOE 11177797	660	250	903	VOE 11180664	771	100	941
VOE 11174808	826	500	1021	VOE 11176847	993	300	1527	VOE 11177111	993	250	1521	VOE 11177850	711	100	911	VOE 11180800	945	650	1471
VOE 11174809	826	100	1009	VOE 11176847	993	450	1537	VOE 11177112	993	250	1521	VOE 11177864	716	100	937	VOE 11180801	945	650	1471
VOE 11174809	826	500	1023	VOE 11176847	993	500	1539	VOE 11177136	993	350	1531	VOE 11177889	715	100	915	VOE 11180857	837	300	1051
VOE 11174814	825	100	999	VOE 11176857	993	100	1507	VOE 11177141	945	150	1445	VOE 11177902	660	200	901	VOE 11180894	945	650	1471
VOE 11174815	825	100	999	VOE 11176857	993	300	1527	VOE 11177141	945	800	1475	VOE 11177902	660	250	903	VOE 11180934	916	500	1393
VOE 11175207	823	250	993	VOE 11176859	993	250	1523	VOE 11177152	993	150	1511	VOE 11177935	660	200	901	VOE 11180988	945	400	1459
VOE 11175472	821	150	983	VOE 11176859	993	350	1531	VOE 11177223	993	200	1519	VOE 11177935	660	250	903	VOE 11180991	916	500	1393
VOE 11175609	826	200	1011	VOE 11176873	715	200	919	VOE 11177224	993	200	1519	VOE 11177936	660	200	901	VOE 11181021	897	150	1247
VOE 11175803	827	100	1025	VOE 11176895	711	100	913	VOE 11177226	993	250	1521	VOE 11180049	896	200	1235	VOE 11181021	897	350	1259
VOE 11175819	826	300	1013	VOE 11176935	715	250	921	VOE 11177227	993	100	1507	VOE 11180050	896	200	1235	VOE 11181022	897	150	1247
VOE 11175875	821	150	981	VOE 11176956	993	250	1523	VOE 11177227	993	400	1535	VOE 11180170	771	100	941	VOE 11181022	897	350	1259
VOE 11175876	821	150	981	VOE 11176956	993	350	1531	VOE 11177409	660	200	901	VOE 11180224	827	200	1027	VOE 11190734	390	100	519
VOE 11175881	821	170	985	VOE 11176959	993	250	1523	VOE 11177412	660	200	901	VOE 11180326	827	200	1027	VOE 11190734	390	150	525
VOE 11175882	821	170	985	VOE 11176959	993	350	1531	VOE 11177415	660	200	901	VOE 11180382	771	100	941	VOE 11192121	371	560	323
VOE 11175891	821	100	979	VOE 11176961	993	250	1523	VOE 11177415	660	250	903	VOE 11180416	715	300	923	VOE 11192121	371	570	325
VOE 11175891	823	250	993	VOE 11176961	993	350	1531	VOE 11177421	660	200	901	VOE 11180447	771	100	941	VOE 11193389	827	350	1031
VOE 11175892	821	100	979	VOE 11176983	993	150	1511	VOE 11177421	660	250	903	VOE 11180454	945	600	1469	VOE 11193390	827	350	1031
VOE 11175892	837	200	1045	VOE 11177006	993	150	1511	VOE 11177422	660	200	901	VOE 11180465	371	2050	433	VOE 11193448	872	250	1149
VOE 11175898	823	250	993	VOE 11177006	993	250	1523	VOE 11177422	660	250	903	VOE 11180472	897	150	1247	VOE 11193449	872	250	1149
VOE 11176217	716	100	937	VOE 11177006	993	350	1531	VOE 11177429	660	200	901	VOE 11180472	897	350	1259	VOE 11193753	371	1350	389
VOE 11176254	945	1000	1481	VOE 11177023	993	150	1511	VOE 11177429	660	250	903	VOE 11180499	945	600	1469	VOE 11195905	390	100	519
VOE 11176254	945	250	1453	VOE 11177023	993	250	1521	VOE 11177488	993	150	1511	VOE 11180500	945	600	1469	VOE 11196485	823	300	997
VOE 11176255	945	1000	1481	VOE 11177025	945	400	1459	VOE 11177488	993	250	1521	VOE 11180516	313	150	219	VOE 11198022	897	300	1255
VOE 11176255	945	250	1453	VOE 11177031	945	100	1443	VOE 11177645	945	400	1459	VOE 11180517	313	150	219	VOE 11198337	993	500	1539
VOE 11176281	945	250	1453	VOE 11177036	711	100	911	VOE 11177697	993	750	1543	VOE 11180521	313	150	219	VOE 11198367	398	100	543
VOE 11176383	945	100	1443	VOE 11177038	711	100	911	VOE 11177711	945	150	1445	VOE 11180522	313	150	219	VOE 11198540	823	300	997
VOE 11176383	945	800	1477	VOE 11177038	711	100	911	VOE 11177711	945	150	1445	VOE 11180523	313	150	219	VOE 11200818	872	150	1141
VOE 11176437	945	1000	1481	VOE 11177045	945	150	1447	VOE 11177711	945	150	1445	VOE 11180526	313	150	219	VOE 11200818	872	175	1143
VOE 11176437	945	250	1453	VOE 11177045	945	800	1475	VOE 11177711	945	800	1475	VOE 11180546	771	100	941	VOE 11201898	881	200	1209
VOE 11176487	945	600	1469	VOE 11177103	993	150	1511	VOE 11177711	945	800	1475	VOE 11180565	945	700	1473	VOE 11201899	851	100	1073
VOE 11176539	645	150	863	VOE 11177103	993	250	1521	VOE 11177716	993	100	1507	VOE 11180572	945	700	1473	VOE 11204217	851	100	1073
VOE 11176778	716	100	937	VOE 11177104	993	150	1511	VOE 11177717	993	100	1507	VOE 11180573	945	700	1473	VOE 11204217	882	100	1211
VOE 11176801	945	300	1457	VOE 11177105	993	150	1511	VOE 11177752	945	400	1459	VOE 11180574	945	700	1473	VOE 11204556	823	200	991

VOLVO L90F

NUMERICAL INDEX
RÉPERTOIRE DE NUMÉROS
NUMMERNREGISTER

INDICE DE NÚMERO
NUMMERREGISTER

Catalogue id **20105** | Group **10**
Issue **20009038-J** | Page **772**

Part No	Group	Sect	Page
VOE 11204589	823	200	991
VOE 11204866	810	200	971
VOE 11205057	823	200	991
VOE 11205061	823	200	991
VOE 11205676	831	100	1033
VOE 11205912	860	350	1127
VOE 11298379	380	200	505
VOE 11298379	872	125	1135
VOE 11298379	872	175	1143
VOE 11298380	380	200	505
VOE 11298380	872	125	1135
VOE 11298380	872	175	1143
VOE 11298389	371	2550	451
VOE 11298389	872	150	1141
VOE 11298389	872	300	1153
VOE 11298448	860	350	1127
VOE 11298495	334	200	239
VOE 11298499	390	110	523
VOE 11298502	851	100	1073
VOE 11298502	851	120	1077
VOE 11298503	872	180	1145
VOE 11301361	911	200	1289
VOE 11301425	313	100	215
VOE 11301765	992	100	1487
VOE 11301767	992	100	1487
VOE 11301768	371	1950	427
VOE 11301769	992	150	1493
VOE 11301769	992	200	1495
VOE 11301770	371	1950	427
VOE 11301771	992	100	1487
VOE 11301771	992	110	1489
VOE 11301772	992	100	1487
VOE 11301772	992	110	1489
VOE 11301774	992	100	1487
VOE 11301774	992	110	1489
VOE 11301775	992	100	1487
VOE 11301775	992	110	1489
VOE 11301783	992	150	1493
VOE 11301783	992	200	1495
VOE 11301784	992	150	1493
VOE 11301787	371	2000	431
VOE 11301788	371	2000	431
VOE 11301789	371	2000	431
VOE 11301790	371	1950	427
VOE 11301790	371	2000	431
VOE 11301791	371	1950	427
VOE 11301792	371	1950	427
VOE 11301793	371	1950	427
VOE 11301793	371	2000	431
VOE 11301794	371	2000	431
VOE 11301795	371	2000	431
VOE 11301796	371	1950	427
VOE 11301799	992	150	1493
VOE 11301799	992	200	1495
VOE 11301801	992	150	1493
VOE 11301801	992	200	1495
VOE 11301813	992	150	1493
VOE 11301813	992	200	1495
VOE 11301842	371	1950	427
VOE 11301898	992	150	1493
VOE 11301898	992	200	1495
VOE 11301976	992	200	1495
VOE 11301977	992	200	1495
VOE 11301986	992	200	1495
VOE 11302018	992	200	1495
VOE 11302220	269	100	191
VOE 11370672	914	425	1365
VOE 11380375	366	100	279
VOE 11380375	366	100	279
VOE 11380380	366	150	281
VOE 11380400	380	100	497
VOE 11381207	398	100	543
VOE 11381209	398	100	543
VOE 11381460	398	200	545
VOE 11381465	398	200	545
VOE 11381475	366	100	279
VOE 11381475	372	120	485
VOE 11381480	366	150	281
VOE 11381500	380	100	497
VOE 11381990	366	150	281
VOE 11381995	366	100	279
VOE 11381995	366	100	279
VOE 11383875	366	100	279
VOE 11383875	366	100	279
VOE 11400018	823	250	993
VOE 11400033	897	200	1249
VOE 11400126	825	100	999
VOE 11400127	825	100	999
VOE 11400130	826	200	1011
VOE 11400131	826	200	1011
VOE 11400136	826	300	1013
VOE 11400137	826	300	1013
VOE 11400138	825	100	999
VOE 11400139	825	100	999
VOE 11400142	826	200	1011
VOE 11400143	826	200	1011
VOE 11400148	826	300	1013
VOE 11400149	826	300	1013
VOE 11400281	874	200	1195
VOE 11400344	825	100	999
VOE 11400344	825	200	1003
VOE 11400502	825	150	1001
VOE 11400502	825	250	1005
VOE 11400503	825	150	1001
VOE 11400503	825	250	1005
VOE 11400504	825	150	1001
VOE 11400504	825	250	1005
VOE 11400520	823	150	989
VOE 11400568	715	400	927
VOE 11400605	826	100	1007
VOE 11400605	826	200	1011
VOE 11400605	826	300	1015
VOE 11400605	826	400	1019
VOE 11400605	826	500	1021
VOE 11400605	826	500	1021
VOE 11400621	353	200	255
VOE 11400637	263	250	181
VOE 11400637	263	250	181
VOE 11400637	823	100	987
VOE 11400637	823	300	997
VOE 11400717	821	150	981
VOE 11400768	352	150	245
VOE 11400816	837	150	1043
VOE 11400885	823	150	989
VOE 11400957	715	450	929
VOE 11400998	313	100	215
VOE 11400999	313	100	215
VOE 11410007	916	500	1391
VOE 11410008	916	500	1391
VOE 11410059	263	150	175
VOE 11410190	217	150	85
VOE 11410229	522	350	735
VOE 11410243	911	500	1311
VOE 11410248	911	400	1307
VOE 11410312	945	700	1473
VOE 11410313	945	700	1473
VOE 11410315	647	200	893
VOE 11410316	647	200	893
VOE 11410319	911	550	1313
VOE 11410346	916	350	1387
VOE 11410346	916	500	1391
VOE 11410365	233	300	105
VOE 11410403	911	400	1307
VOE 11410418	525	150	739
VOE 11410428	261	300	167
VOE 11410455	522	350	735
VOE 11410456	522	350	735
VOE 11410464	874	150	1193
VOE 11410469	911	150	1285
VOE 11410470	911	150	1285
VOE 11410471	911	150	1285
VOE 11410472	911	150	1287
VOE 11410506	911	350	1303
VOE 11410581	468	200	705
VOE 11410582	916	500	1391
VOE 11410602	916	500	1391
VOE 11410603	371	700	335
VOE 11410603	371	710	337
VOE 11410603	872	300	1153
VOE 11410605	911	500	1311
VOE 11410636	233	300	105
VOE 11410637	491	150	709
VOE 11410639	916	125	1373
VOE 11410639	916	150	1377
VOE 11410758	896	300	1239
VOE 11410779	263	100	171
VOE 11410779	911	600	1315
VOE 11410833	896	300	1239
VOE 11410846	451	100	649
VOE 11410859	715	150	917
VOE 11410980	645	100	853
VOE 11410981	645	100	853
VOE 11410985	645	100	853
VOE 11411003	896	300	1239
VOE 11411043	234	100	109
VOE 11411044	234	100	109
VOE 11411073	234	100	111
VOE 11411077	234	100	113
VOE 11411077	715	100	915
VOE 11411079	269	150	193

Part No	Group	Sect	Page	Part No	Group	Sect	Page	Part No	Group	Sect	Page	Part No	Group	Sect	Page	Part No	Group	Sect	Page
VOE 11411088	210	100	59	VOE 11411226	261	250	163	VOE 11411577	263	150	175	VOE 11411998	916	550	1405	VOE 11412451	818	100	975
VOE 11411088	210	100	59	VOE 11411228	261	250	161	VOE 11411580	263	150	175	VOE 11412053	843	120	1067	VOE 11412452	818	100	975
VOE 11411088	211	100	61	VOE 11411240	261	300	167	VOE 11411590	916	600	1407	VOE 11412054	831	150	1035	VOE 11412523	837	200	1045
VOE 11411088	212	100	65	VOE 11411267	258	100	151	VOE 11411593	911	200	1289	VOE 11412071	872	200	1147	VOE 11412526	837	200	1045
VOE 11411088	212	150	67	VOE 11411284	491	100	707	VOE 11411597	916	100	1371	VOE 11412071	882	100	1211	VOE 11412527	837	200	1045
VOE 11411088	213	100	71	VOE 11411295	491	100	707	VOE 11411597	916	125	1375	VOE 11412128	851	150	1079	VOE 11412531	841	400	1063
VOE 11411088	214	100	73	VOE 11411296	491	100	707	VOE 11411631	263	150	175	VOE 11412209	843	100	1065	VOE 11412531	851	100	1073
VOE 11411088	215	100	75	VOE 11411335	218	150	89	VOE 11411634	263	150	177	VOE 11412209	843	120	1067	VOE 11412532	390	110	523
VOE 11411088	216	100	77	VOE 11411343	911	600	1315	VOE 11411638	258	100	151	VOE 11412272	810	150	967	VOE 11412532	851	100	1073
VOE 11411088	216	150	81	VOE 11411357	420	150	571	VOE 11411639	258	100	151	VOE 11412273	810	150	967	VOE 11412532	851	120	1077
VOE 11411088	217	100	83	VOE 11411399	390	150	525	VOE 11411654	420	150	571	VOE 11412282	872	125	1135	VOE 11412535	810	150	967
VOE 11411088	218	100	87	VOE 11411399	390	175	529	VOE 11411727	263	350	185	VOE 11412290	831	150	1035	VOE 11412535	810	210	973
VOE 11411088	221	100	91	VOE 11411400	992	110	1489	VOE 11411731	234	100	109	VOE 11412292	831	150	1035	VOE 11412544	380	200	505
VOE 11411088	222	100	93	VOE 11411408	916	300	1383	VOE 11411762	914	1000	1367	VOE 11412307	810	150	967	VOE 11412544	872	180	1145
VOE 11411088	223	100	95	VOE 11411408	916	600	1407	VOE 11411762	914	350	1361	VOE 11412307	810	210	973	VOE 11412552	362	150	259
VOE 11411088	233	100	99	VOE 11411417	522	100	729	VOE 11411791	874	150	1193	VOE 11412309	831	150	1035	VOE 11412552	362	200	261
VOE 11411088	233	150	101	VOE 11411418	263	100	173	VOE 11411803	914	1000	1367	VOE 11412309	831	150	1035	VOE 11412553	362	150	259
VOE 11411088	235	200	123	VOE 11411419	491	100	707	VOE 11411803	914	200	1353	VOE 11412314	843	100	1065	VOE 11412553	362	200	261
VOE 11411088	237	100	125	VOE 11411419	491	150	709	VOE 11411819	818	100	975	VOE 11412314	843	120	1067	VOE 11412553	362	350	269
VOE 11411088	251	100	127	VOE 11411427	916	350	1389	VOE 11411892	821	100	979	VOE 11412315	882	200	1215	VOE 11412556	362	150	259
VOE 11411088	255	100	137	VOE 11411427	916	350	1387	VOE 11411897	235	100	117	VOE 11412315	882	800	1231	VOE 11412556	362	200	261
VOE 11411088	262	100	169	VOE 11411427	916	700	1409	VOE 11411897	235	150	121	VOE 11412331	882	200	1215	VOE 11412561	837	200	1045
VOE 11411088	263	400	187	VOE 11411427	916	700	1411	VOE 11411898	235	100	117	VOE 11412331	882	800	1231	VOE 11412563	831	150	1035
VOE 11411088	263	450	189	VOE 11411428	916	350	1387	VOE 11411904	911	350	1303	VOE 11412346	882	200	1215	VOE 11412564	831	150	1035
VOE 11411088	331	100	227	VOE 11411428	916	350	1389	VOE 11411917	897	150	1247	VOE 11412346	882	800	1231	VOE 11412565	831	150	1035
VOE 11411088	333	100	229	VOE 11411428	916	700	1409	VOE 11411917	897	350	1259	VOE 11412347	882	200	1215	VOE 11412566	831	150	1035
VOE 11411088	371	150	291	VOE 11411534	660	100	897	VOE 11411924	897	150	1247	VOE 11412347	882	800	1231	VOE 11412604	874	250	1197
VOE 11411088	371	160	295	VOE 11411534	660	150	899	VOE 11411924	897	350	1259	VOE 11412355	872	125	1135	VOE 11412605	874	250	1197
VOE 11411120	269	100	191	VOE 11411552	660	100	897	VOE 11411934	916	500	1391	VOE 11412370	380	200	505	VOE 11412606	874	250	1197
VOE 11411143	911	300	1295	VOE 11411553	647	100	885	VOE 11411964	913	100	1333	VOE 11412370	872	180	1145	VOE 11412622	882	200	1215
VOE 11411143	911	310	1299	VOE 11411553	660	100	897	VOE 11411964	913	150	1335	VOE 11412371	380	200	505	VOE 11412622	882	800	1231
VOE 11411159	321	100	221	VOE 11411553	660	150	899	VOE 11411966	911	300	1295	VOE 11412371	872	180	1145	VOE 11412625	882	200	1215
VOE 11411159	321	150	223	VOE 11411554	660	100	897	VOE 11411966	911	310	1299	VOE 11412372	380	200	505	VOE 11412625	882	800	1231
VOE 11411180	491	100	707	VOE 11411561	911	200	1289	VOE 11411982	522	100	727	VOE 11412372	872	125	1137	VOE 11412634	872	150	1141
VOE 11411180	491	150	709	VOE 11411562	522	300	731	VOE 11411988	647	125	889	VOE 11412408	851	100	1073	VOE 11412635	882	250	1217
VOE 11411219	234	100	111	VOE 11411574	911	600	1315	VOE 11411993	261	250	161	VOE 11412450	818	100	975	VOE 11412635	882	800	1231

VOLVO L90F

NUMERICAL INDEX
RÉPERTOIRE DE NUMÉROS
NUMMERNREGISTER

INDICE DE NÚMERO
NUMMERREGISTER

Catalogue id **20105** | Group **10**
Issue **20009038-J** | Page **774**

Part No	Group	Sect	Page	Part No	Group	Sect	Page	Part No	Group	Sect	Page	Part No	Group	Sect	Page	Part No	Group	Sect	Page
VOE 11412636	882	200	1215	VOE 11412798	843	120	1067	VOE 11413233	826	500	1021	VOE 11413775	826	500	1021	VOE 11414592	821	100	977
VOE 11412636	882	800	1231	VOE 11412802	881	100	1207	VOE 11413234	826	400	1017	VOE 11413776	826	100	1007	VOE 11414592	823	100	987
VOE 11412638	852	250	1097	VOE 11412803	881	100	1207	VOE 11413235	826	400	1017	VOE 11413776	826	400	1017	VOE 11414606	837	150	1043
VOE 11412652	390	100	519	VOE 11412841	882	450	1221	VOE 11413247	821	150	983	VOE 11413776	826	500	1021	VOE 11414713	826	100	1009
VOE 11412652	390	200	531	VOE 11412842	882	450	1221	VOE 11413252	313	100	215	VOE 11413778	865	200	1131	VOE 11414713	826	500	1023
VOE 11412655	882	100	1211	VOE 11412844	882	450	1221	VOE 11413269	821	170	985	VOE 11413815	821	150	981	VOE 11414714	826	100	1009
VOE 11412688	882	100	1211	VOE 11412846	882	500	1223	VOE 11413269	865	100	1129	VOE 11413816	821	150	981	VOE 11414714	826	500	1023
VOE 11412689	882	100	1211	VOE 11412864	380	155	501	VOE 11413286	825	150	1001	VOE 11413842	715	400	927	VOE 11414735	826	100	1009
VOE 11412703	837	250	1049	VOE 11412865	380	155	501	VOE 11413286	825	250	1005	VOE 11413858	715	400	927	VOE 11414735	826	500	1023
VOE 11412708	371	2200	445	VOE 11412872	371	1100	365	VOE 11413287	825	150	1001	VOE 11413859	715	400	927	VOE 11414746	826	100	1007
VOE 11412709	371	2100	435	VOE 11412873	371	1150	367	VOE 11413287	825	250	1005	VOE 11413863	821	150	981	VOE 11414747	826	100	1007
VOE 11412709	371	2200	445	VOE 11412927	837	200	1045	VOE 11413288	825	150	1001	VOE 11413864	821	150	981	VOE 11414747	826	500	1021
VOE 11412709	841	250	1057	VOE 11412937	872	250	1149	VOE 11413289	825	150	1001	VOE 11413867	821	150	981	VOE 11414749	826	100	1007
VOE 11412713	872	150	1141	VOE 11412947	810	150	967	VOE 11413290	897	150	1247	VOE 11413868	821	150	981	VOE 11414749	826	500	1023
VOE 11412713	874	100	1183	VOE 11412965	641	100	841	VOE 11413290	897	350	1259	VOE 11413925	823	250	993	VOE 11417477	256	300	147
VOE 11412713	874	110	1185	VOE 11412965	641	150	847	VOE 11413291	897	150	1247	VOE 11413926	823	250	993	VOE 11417478	256	300	147
VOE 11412713	874	120	1189	VOE 11412965	641	200	851	VOE 11413291	897	350	1259	VOE 11414065	823	250	993	VOE 11417479	256	300	147
VOE 11412735	872	150	1141	VOE 11412983	882	100	1211	VOE 11413338	823	250	993	VOE 11414150	827	100	1025	VOE 11417482	256	300	147
VOE 11412735	872	175	1143	VOE 11412995	872	250	1149	VOE 11413359	827	250	1029	VOE 11414150	827	200	1027	VOE 11417489	256	300	147
VOE 11412738	837	250	1049	VOE 11413008	313	100	215	VOE 11413640	897	150	1247	VOE 11414150	827	200	1027	VOE 11417493	256	300	147
VOE 11412739	837	250	1049	VOE 11413022	826	100	1007	VOE 11413640	897	350	1259	VOE 11414163	823	100	987	VOE 11417497	256	300	149
VOE 11412739	872	300	1153	VOE 11413022	826	500	1021	VOE 11413642	897	150	1247	VOE 11414177	823	250	995	VOE 11417498	872	300	1153
VOE 11412741	837	250	1049	VOE 11413023	826	100	1007	VOE 11413642	897	350	1259	VOE 11414185	827	100	1025	VOE 11417593	872	300	1153
VOE 11412743	837	250	1049	VOE 11413023	826	500	1021	VOE 11413647	865	100	1129	VOE 11414185	896	100	1233	VOE 11417593	872	450	1177
VOE 11412744	831	150	1035	VOE 11413026	826	400	1017	VOE 11413653	823	250	995	VOE 11414217	823	250	993	VOE 11417843	522	350	735
VOE 11412753	872	250	1149	VOE 11413027	826	400	1017	VOE 11413654	865	100	1129	VOE 11414308	352	150	245	VOE 11417844	522	350	735
VOE 11412754	872	250	1149	VOE 11413052	823	250	993	VOE 11413660	865	100	1129	VOE 11414387	715	450	929	VOE 11417845	522	350	735
VOE 11412765	831	150	1037	VOE 11413135	313	100	215	VOE 11413662	865	100	1129	VOE 11414391	897	150	1247	VOE 11417846	522	350	735
VOE 11412765	831	250	1039	VOE 11413137	825	150	1001	VOE 11413663	865	100	1129	VOE 11414391	897	350	1259	VOE 11417880	827	250	1029
VOE 11412767	831	150	1037	VOE 11413138	825	150	1001	VOE 11413664	865	100	1129	VOE 11414538	823	150	989	VOE 11417881	827	250	1029
VOE 11412767	831	250	1039	VOE 11413140	825	150	1001	VOE 11413665	865	100	1129	VOE 11414559	821	100	979	VOE 11418206	421	750	631
VOE 11412782	872	150	1141	VOE 11413141	825	150	1001	VOE 11413677	715	400	927	VOE 11414560	321	150	223	VOE 11418206	421	900	635
VOE 11412782	872	175	1143	VOE 11413175	821	150	983	VOE 11413699	715	400	927	VOE 11414562	371	100	287	VOE 11418206	421	905	637
VOE 11412784	872	200	1147	VOE 11413232	826	100	1007	VOE 11413700	715	400	927	VOE 11414577	837	150	1043	VOE 11418262	421	750	631
VOE 11412785	872	200	1147	VOE 11413232	826	500	1021	VOE 11413775	826	100	1007	VOE 11414577	837	150	1043	VOE 11418262	421	900	635
VOE 11412798	843	100	1065	VOE 11413233	826	100	1007	VOE 11413775	826	400	1017	VOE 11414592	263	250	181	VOE 11418262	421	905	637

Part No	Group	Sect	Page	Part No	Group	Sect	Page	Part No	Group	Sect	Page	Part No	Group	Sect	Page	Part No	Group	Sect	Page
VOE 11418263	421	750	631	VOE 11418546	421	700	629	VOE 11419261	421	320	607	VOE 11419549	421	650	625	VOE 11429260	371	2200	445
VOE 11418263	421	900	635	VOE 11418546	421	800	633	VOE 11419261	421	330	609	VOE 11419550	421	750	631	VOE 11429260	841	250	1057
VOE 11418263	421	905	637	VOE 11418547	421	250	597	VOE 11419262	421	950	639	VOE 11419550	421	900	635	VOE 11429270	882	450	1221
VOE 11418309	421	750	631	VOE 11418547	421	300	599	VOE 11419262	421	955	641	VOE 11419550	421	905	637	VOE 11431196	896	200	1235
VOE 11418390	421	750	631	VOE 11418547	421	310	603	VOE 11419262	421	960	643	VOE 11419582	421	200	585	VOE 11431708	261	200	159
VOE 11418390	421	750	631	VOE 11418547	421	400	613	VOE 11419268	420	50	561	VOE 11419582	421	210	589	VOE 11432016	993	1200	1545
VOE 11418390	421	900	635	VOE 11418581	421	100	579	VOE 11419268	421	250	597	VOE 11419582	421	220	593	VOE 11432120	945	100	1443
VOE 11418390	421	900	635	VOE 11418581	421	110	583	VOE 11419268	421	450	615	VOE 11419587	421	200	585	VOE 11432124	945	200	1449
VOE 11418470	421	600	621	VOE 11418612	421	450	615	VOE 11419294	421	600	621	VOE 11419590	421	100	577	VOE 11432124	945	800	1475
VOE 11418471	421	700	629	VOE 11418615	421	450	615	VOE 11419294	421	650	625	VOE 11428004	380	155	501	VOE 11432206	945	150	1445
VOE 11418476	421	600	621	VOE 11418986	421	600	621	VOE 11419294	421	700	629	VOE 11428008	380	155	503	VOE 11432282	945	400	1459
VOE 11418476	421	650	625	VOE 11418986	421	600	621	VOE 11419294	421	800	633	VOE 11428009	380	155	503	VOE 11432282	945	410	1461
VOE 11418476	421	700	629	VOE 11418986	421	650	625	VOE 11419298	421	600	621	VOE 11428010	380	155	503	VOE 11432294	371	1400	391
VOE 11418476	421	800	633	VOE 11418986	421	650	625	VOE 11419298	421	650	625	VOE 11428011	380	155	501	VOE 11432294	993	100	1509
VOE 11418477	421	600	621	VOE 11418986	421	700	629	VOE 11419308	421	700	629	VOE 11428013	362	150	259	VOE 11432335	993	150	1511
VOE 11418477	421	650	625	VOE 11418986	421	700	629	VOE 11419308	421	800	633	VOE 11428017	380	155	501	VOE 11432335	993	150	1511
VOE 11418478	421	600	621	VOE 11418986	421	800	633	VOE 11419311	421	700	629	VOE 11428021	380	155	503	VOE 11432336	993	150	1511
VOE 11418478	421	650	625	VOE 11418986	421	800	633	VOE 11419311	421	800	633	VOE 11428022	380	155	501	VOE 11432338	993	300	1527
VOE 11418485	421	600	621	VOE 11419249	421	200	585	VOE 11419316	421	750	631	VOE 11428023	380	155	501	VOE 11432339	993	200	1519
VOE 11418485	421	650	625	VOE 11419249	421	210	589	VOE 11419316	421	900	635	VOE 11428025	380	155	503	VOE 11432340	993	200	1519
VOE 11418485	421	700	629	VOE 11419249	421	220	593	VOE 11419316	421	905	637	VOE 11428027	371	1650	411	VOE 11432378	993	100	1507
VOE 11418485	421	800	633	VOE 11419251	421	200	587	VOE 11419319	421	750	631	VOE 11428027	371	1660	413	VOE 11432378	993	100	1507
VOE 11418514	421	310	603	VOE 11419251	421	210	591	VOE 11419319	421	900	635	VOE 11428027	371	1700	415	VOE 11432378	993	300	1525
VOE 11418514	421	400	613	VOE 11419251	421	220	595	VOE 11419319	421	905	637	VOE 11428051	371	1000	359	VOE 11432379	993	100	1507
VOE 11418515	420	50	561	VOE 11419252	421	200	585	VOE 11419327	386	150	511	VOE 11428063	371	1000	359	VOE 11432379	993	100	1507
VOE 11418515	421	310	603	VOE 11419252	421	210	589	VOE 11419327	421	950	639	VOE 11428173	371	1700	415	VOE 11432379	993	300	1525
VOE 11418515	421	400	613	VOE 11419252	421	220	593	VOE 11419384	421	100	577	VOE 11428174	371	2200	445	VOE 11432380	993	100	1507
VOE 11418516	421	310	603	VOE 11419254	421	200	585	VOE 11419384	421	110	581	VOE 11429087	882	400	1219	VOE 11432380	993	300	1529
VOE 11418516	421	400	613	VOE 11419254	421	210	589	VOE 11419507	421	200	585	VOE 11429089	882	450	1221	VOE 11432381	993	100	1507
VOE 11418517	420	50	561	VOE 11419254	421	220	593	VOE 11419507	421	210	589	VOE 11429090	882	400	1219	VOE 11432405	945	150	1445
VOE 11418517	421	300	599	VOE 11419255	420	50	561	VOE 11419507	421	220	593	VOE 11429137	852	100	1081	VOE 11432405	945	800	1475
VOE 11418517	421	400	613	VOE 11419255	421	200	585	VOE 11419534	421	600	621	VOE 11429195	860	200	1123	VOE 11432421	715	500	931
VOE 11418522	421	310	603	VOE 11419255	421	210	589	VOE 11419534	421	650	625	VOE 11429247	882	150	1213	VOE 11432421	715	600	933
VOE 11418522	421	315	605	VOE 11419255	421	220	593	VOE 11419534	421	700	629	VOE 11429252	882	150	1213	VOE 11432493	645	150	863
VOE 11418522	421	400	613	VOE 11419256	371	550	319	VOE 11419534	421	800	633	VOE 11429254	841	250	1057	VOE 11432496	993	450	1537
VOE 11418545	421	600	621	VOE 11419261	421	250	597	VOE 11419549	421	600	621	VOE 11429260	371	2100	435	VOE 11432599	837	300	1051

VOLVO L90F

NUMERICAL INDEX
RÉPERTOIRE DE NUMÉROS
NUMMERNREGISTER

INDICE DE NÚMERO
NUMMERREGISTER

Catalogue id **20105** | Group **10**
Issue **20009038-J** | Page **776**

Part No	Group	Sect	Page
VOE 11432602	837	300	1051
VOE 11432742	715	500	931
VOE 11432742	715	600	933
VOE 11435176	874	100	1181
VOE 11435180	823	250	993
VOE 11435185	821	100	977
VOE 11435242	874	100	1181
VOE 11435242	874	110	1185
VOE 11435242	874	120	1189
VOE 11435375	823	100	987
VOE 11435472	823	100	987
VOE 11435473	823	100	987
VOE 11435508	826	300	1013
VOE 11435508	826	400	1017
VOE 11435509	826	300	1013
VOE 11435509	826	400	1017
VOE 11435535	823	100	987
VOE 11435546	821	150	981
VOE 11435547	821	150	981
VOE 11435549	826	200	1011
VOE 11435554	823	200	991
VOE 11435592	263	250	181
VOE 11435593	263	250	181
VOE 11435600	263	250	181
VOE 11435602	715	700	935
VOE 11435602	837	100	1041
VOE 11435629	874	100	1181
VOE 11435688	826	300	1013
VOE 11435688	826	400	1017
VOE 11435689	826	300	1013
VOE 11435689	826	400	1017
VOE 11435743	715	600	933
VOE 11435744	715	600	933
VOE 11435834	821	170	985
VOE 11435839	865	100	1129
VOE 11435899	823	100	987
VOE 11435900	823	100	987
VOE 11435922	715	350	925
VOE 11435997	992	150	1493
VOE 11436031	715	300	923
VOE 11436054	823	100	987
VOE 11436055	823	100	987
VOE 11436065	992	100	1487
VOE 11436086	256	300	149
VOE 11436104	715	350	925
VOE 11436106	715	350	925
VOE 11436140	874	100	1181
VOE 11436150	897	100	1241
VOE 11436150	897	300	1253
VOE 11436163	865	200	1131
VOE 11436164	821	170	985
VOE 11436166	715	350	925
VOE 11436167	715	350	925
VOE 11436173	353	200	255
VOE 11436197	897	150	1247
VOE 11436197	897	350	1259
VOE 11436214	821	100	977
VOE 11436224	313	100	215
VOE 11436225	313	100	215
VOE 11436228	313	150	219
VOE 11436229	313	150	219
VOE 11436234	313	100	217
VOE 11436247	865	200	1131
VOE 11436252	821	170	985
VOE 11436253	821	170	985
VOE 11436254	821	170	985
VOE 11436255	897	150	1247
VOE 11436255	897	350	1259
VOE 11436256	897	150	1247
VOE 11436256	897	350	1259
VOE 11436259	823	200	991
VOE 11436261	827	100	1025
VOE 11436262	827	100	1025
VOE 11436265	823	200	991
VOE 11438029	420	200	573
VOE 11438367	945	700	1473
VOE 11438401	716	100	937
VOE 11438718	715	450	929
VOE 11438719	715	450	929
VOE 11438758	827	350	1031
VOE 11438759	827	350	1031
VOE 11438769	827	350	1031
VOE 11438986	874	100	1181
VOE 11438987	823	300	997
VOE 11438988	823	300	997
VOE 11439004	823	300	997
VOE 11439005	823	300	997
VOE 11439006	823	300	997
VOE 11439007	823	300	997
VOE 11439010	823	300	997
VOE 11439034	924	100	1415
VOE 11439034	924	125	1417
VOE 11439085	823	300	997
VOE 11439088	823	300	997
VOE 11439108	872	300	1153
VOE 11439110	872	300	1153
VOE 11439126	872	300	1153
VOE 11439126	872	450	1177
VOE 11439127	872	300	1153
VOE 11439130	872	300	1153
VOE 11439130	872	450	1175
VOE 11439184	810	200	971
VOE 11443400	872	125	1139
VOE 11443500	366	100	279
VOE 11443700	366	150	281
VOE 11443770	380	100	497
VOE 11443975	398	100	543
VOE 11443992	366	300	285
VOE 11443993	366	200	283
VOE 11444006	831	100	1033
VOE 11444123	881	100	1205
VOE 11444124	881	100	1207
VOE 11444125	872	350	1155
VOE 11444125	872	375	1169
VOE 11444132	881	100	1207
VOE 11444134	914	250	1359
VOE 11444147	841	250	1055
VOE 11444156	872	125	1135
VOE 11444156	872	125	1135
VOE 11444156	872	150	1141
VOE 11444156	872	175	1143
VOE 11444156	872	180	1145
VOE 11444156	872	250	1149
VOE 11444156	872	275	1151
VOE 11444158	831	150	1037
VOE 11444159	843	100	1065
VOE 11444159	843	120	1067
VOE 11444160	881	100	1207
VOE 11444164	851	100	1073
VOE 11444164	851	100	1073
VOE 11444170	852	100	1081
VOE 11444170	852	130	1087
VOE 11444170	852	375	1109
VOE 11444170	852	400	1111
VOE 11444170	852	425	1113
VOE 11444170	852	450	1115
VOE 11444172	831	150	1035
VOE 11444172	837	250	1049
VOE 11444172	881	100	1207
VOE 11444172	882	100	1211
VOE 11444175	872	125	1137
VOE 11444176	872	125	1137
VOE 11444182	831	150	1035
VOE 11444189	641	100	841
VOE 11444190	641	100	841
VOE 11444199	831	150	1035
VOE 11444200	334	100	233
VOE 11444200	831	150	1037
VOE 11444201	334	100	233
VOE 11444201	831	150	1037
VOE 11444203	881	100	1207
VOE 11444205	872	250	1149
VOE 11444206	872	250	1149
VOE 11444206	872	275	1151
VOE 11444206	872	275	1151
VOE 11444207	334	100	233
VOE 11444207	831	150	1037
VOE 11444208	334	100	233
VOE 11444208	831	150	1037
VOE 11444209	831	150	1037
VOE 11444210	831	150	1037
VOE 11444212	334	100	233
VOE 11444212	831	150	1037
VOE 11444213	334	100	233
VOE 11444213	831	150	1037
VOE 11444214	881	100	1205
VOE 11444217	837	200	1045
VOE 11444219	872	125	1135
VOE 11444224	872	125	1137
VOE 11444227	831	150	1035
VOE 11444229	831	150	1035
VOE 11444230	831	150	1035
VOE 11444231	371	1550	405
VOE 11444231	371	2100	435
VOE 11444231	372	100	481
VOE 11444231	372	120	485
VOE 11444237	380	155	501
VOE 11444239	831	150	1037
VOE 11444240	882	100	1211
VOE 11444245	914	350	1361

Part No	Group	Sect	Page
VOE 11444249	371	2150	441
VOE 11444252	872	250	1149
VOE 11444254	872	350	1155
VOE 11444254	872	360	1161
VOE 11444254	874	250	1199
VOE 11444254	874	250	1199
VOE 11444258	872	150	1141
VOE 11444259	872	150	1141
VOE 11444259	872	175	1143
VOE 11444261	897	150	1247
VOE 11444261	897	350	1259
VOE 11444263	897	150	1247
VOE 11444263	897	350	1259
VOE 11444265	882	200	1215
VOE 11444265	882	800	1231
VOE 11444280	380	155	501
VOE 11444283	882	100	1211
VOE 11444287	897	300	1255
VOE 11444288	371	2100	435
VOE 11444294	874	250	1199
VOE 11444296	872	125	1139
VOE 11444298	851	100	1073
VOE 11444300	380	155	501
VOE 11444302	371	2125	437
VOE 11444304	380	155	501
VOE 11444310	852	110	1085
VOE 11444310	852	400	1111
VOE 11444329	872	250	1149
VOE 11444346	872	125	1135
VOE 11444348	852	110	1085
VOE 11444358	852	100	1081
VOE 11444377	872	125	1137
VOE 11444380	371	1500	397
VOE 11444380	371	1525	401
VOE 11444393	860	150	1121
VOE 11444394	860	150	1121
VOE 11444395	860	150	1121
VOE 11444400	860	150	1121
VOE 11444400	860	150	1121
VOE 11444400	860	350	1127
VOE 11444403	860	150	1121
VOE 11444407	860	150	1121
VOE 11444414	860	200	1123
VOE 11444421	860	200	1123
VOE 11444421	860	250	1125
VOE 11444421	860	350	1127
VOE 11444425	860	200	1123
VOE 11444425	860	250	1125
VOE 11444429	872	125	1135
VOE 11444433	882	100	1211
VOE 11445024	911	150	1285
VOE 11445025	911	150	1285
VOE 11445039	256	200	143
VOE 11445059	647	250	895
VOE 11445061	647	125	887
VOE 11445074	256	100	139
VOE 11445112	235	150	121
VOE 11445119	911	550	1313
VOE 11445119	911	550	1313
VOE 11445128	256	200	143
VOE 11445139	263	100	173
VOE 11445140	261	100	155
VOE 11445159	420	150	569
VOE 11445160	420	150	569
VOE 11445173	818	100	975
VOE 11445182	916	350	1387
VOE 11445182	916	700	1411
VOE 11445192	897	150	1247
VOE 11445192	897	350	1259
VOE 11445195	897	100	1243
VOE 11445195	897	100	1241
VOE 11445195	897	300	1253
VOE 11445215	256	200	143
VOE 11445236	212	200	69
VOE 11445267	912	100	1319
VOE 11445267	912	200	1325
VOE 11445271	897	100	1245
VOE 11445271	897	300	1257
VOE 11445277	882	400	1219
VOE 11445277	897	350	1259
VOE 11445291	914	100	1339
VOE 11445291	914	1000	1367
VOE 11445291	914	200	1353
VOE 11445291	916	300	1383
VOE 11445293	914	100	1341
VOE 11445293	914	110	1343
VOE 11445293	914	115	1345
VOE 11445293	914	120	1349
VOE 11445296	914	100	1341
VOE 11445296	914	110	1343
VOE 11445296	914	115	1345
VOE 11445296	914	120	1349
VOE 11445297	916	300	1383
VOE 11445297	916	600	1407
VOE 11445299	914	115	1345
VOE 11445299	914	120	1349
VOE 11445299	914	200	1353
VOE 11445300	916	600	1407
VOE 11445301	914	115	1345
VOE 11445301	914	120	1349
VOE 11445301	914	200	1353
VOE 11445329	660	100	897
VOE 11445329	660	150	899
VOE 11445329	912	400	1331
VOE 11445361	235	100	117
VOE 11445363	252	150	133
VOE 11445365	252	150	133
VOE 11445391	645	100	855
VOE 11445391	645	125	859
VOE 11445422	914	100	1341
VOE 11445422	914	110	1343
VOE 11445425	914	100	1341
VOE 11445425	914	110	1343
VOE 11445426	916	300	1383
VOE 11445428	914	200	1353
VOE 11445430	914	200	1353
VOE 11445435	897	100	1243
VOE 11445435	897	300	1253
VOE 11445436	522	300	731
VOE 11445445	914	100	1339
VOE 11445445	914	110	1343
VOE 11445446	468	200	705
VOE 11445451	916	500	1391
VOE 11445451	916	505	1395
VOE 11448509	421	250	597
VOE 11448509	421	300	599
VOE 11448509	421	305	601
VOE 11448514	421	200	585
VOE 11448514	421	210	589
VOE 1161053	421	450	617
VOE 11700195	645	450	881
VOE 11700373	214	100	73
VOE 11700708	852	140	1089
VOE 11700780	645	450	881
VOE 11701075	993	700	1541
VOE 11701270	645	400	877
VOE 11701272	645	400	875
VOE 11701273	645	400	875
VOE 11701428	912	400	1331
VOE 11701430	912	400	1331
VOE 11701439	912	400	1331
VOE 11701529	874	250	1197
VOE 11701530	874	250	1197
VOE 11701827	945	900	1479
VOE 11701827	945	900	1479
VOE 11701827	993	1200	1545
VOE 11701827	993	150	1511
VOE 11701827	993	250	1523
VOE 11701827	993	450	1537
VOE 11701834	993	200	1517
VOE 11701834	993	200	1519
VOE 11701834	993	200	1519
VOE 11701834	993	200	1517
VOE 11701834	993	200	1517
VOE 11701834	993	200	1519
VOE 11701834	993	200	1519
VOE 11701834	993	200	1517
VOE 11701834	993	200	1517
VOE 11701835	993	200	1519
VOE 11701835	993	200	1519
VOE 11701837	993	150	1511
VOE 11701837	993	250	1521
VOE 11701837	993	350	1531
VOE 11701838	993	1200	1545
VOE 11701838	993	150	1511
VOE 11701838	993	450	1537
VOE 11701838	993	500	1539
VOE 11701842	993	250	1521
VOE 11701842	993	350	1531
VOE 11701843	993	1200	1545
VOE 11701843	993	150	1513
VOE 11701843	993	350	1531
VOE 11701843	993	350	1531
VOE 11701843	993	450	1537
VOE 11701843	993	500	1539
VOE 11701845	993	150	1513
VOE 11701845	993	350	1531
VOE 11701845	993	450	1537
VOE 11701845	993	500	1539
VOE 11701850	993	150	1511

VOLVO L90F

NUMERICAL INDEX
RÉPERTOIRE DE NUMÉROS
NUMMERNREGISTER

INDICE DE NÚMERO
NUMMERREGISTER

Part No	Group	Sect	Page
VOE 11701854	993	100	1507
VOE 11701854	993	1200	1545
VOE 11701854	993	150	1513
VOE 11701854	993	250	1521
VOE 11701854	993	350	1533
VOE 11701854	993	350	1533
VOE 11701854	993	450	1537
VOE 11701854	993	500	1539
VOE 11701900	463	260	699
VOE 11702124	945	650	1471
VOE 11702149	993	200	1515
VOE 11702149	993	400	1535
VOE 11702150	993	200	1515
VOE 11702150	993	300	1525
VOE 11702151	993	200	1515
VOE 11702151	993	400	1535
VOE 11702152	993	200	1515
VOE 11702152	993	400	1535
VOE 11702153	993	200	1515
VOE 11702153	993	300	1525
VOE 11702154	993	200	1517
VOE 11702154	993	300	1525
VOE 11702155	993	1200	1545
VOE 11702155	993	300	1525
VOE 11702155	993	400	1535
VOE 11702155	993	450	1537
VOE 11702155	993	500	1539
VOE 11702156	993	200	1517
VOE 11702174	386	150	517
VOE 11702174	993	200	1519
VOE 11702177	993	300	1525
VOE 11702178	993	400	1535
VOE 11702185	993	700	1541
VOE 11702187	993	700	1541
VOE 11702188	993	700	1541
VOE 11702370	993	200	1517
VOE 11702370	993	300	1525
VOE 11702371	993	200	1517
VOE 11702476	993	300	1525
VOE 11702538	916	100	1369
VOE 11702538	916	125	1373
VOE 11703355	525	150	739
VOE 11703356	525	150	739
VOE 11703508	913	150	1335
VOE 11703544	516	100	717
VOE 11703590	517	100	721
VOE 11703833	913	200	1337
VOE 11703980	872	150	1141
VOE 11703980	872	175	1143
VOE 11703980	872	180	1145
VOE 11704319	525	150	739
VOE 11704359	831	150	1037
VOE 11704359	881	100	1207
VOE 11704363	993	700	1541
VOE 11704530	912	300	1327
VOE 11704535	913	200	1337
VOE 11704538	913	200	1337
VOE 11704541	913	200	1337
VOE 11704546	913	200	1337
VOE 11704547	913	200	1337
VOE 11704549	913	200	1337
VOE 11704551	913	200	1337
VOE 11704553	913	200	1337
VOE 11704557	913	200	1337
VOE 11704559	913	200	1337
VOE 11704711	993	1200	1545
VOE 11704711	993	200	1517
VOE 11704711	993	200	1517
VOE 11704711	993	200	1517
VOE 11704711	993	200	1515
VOE 11704711	993	200	1515
VOE 11704711	993	200	1515
VOE 11704711	993	300	1525
VOE 11704711	993	300	1525
VOE 11704711	993	300	1525
VOE 11704711	993	300	1525
VOE 11704711	993	300	1525
VOE 11704711	993	400	1535
VOE 11704711	993	400	1535
VOE 11704711	993	400	1535
VOE 11704711	993	400	1535
VOE 11704711	993	450	1537
VOE 11704711	993	500	1539
VOE 11704712	993	1200	1545
VOE 11704712	993	200	1517
VOE 11704712	993	200	1515
VOE 11704712	993	200	1515
VOE 11704712	993	200	1517
VOE 11704712	993	200	1517
VOE 11704712	993	200	1515
VOE 11704712	993	200	1515
VOE 11704712	993	200	1517
VOE 11704712	993	300	1527
VOE 11704712	993	300	1525
VOE 11704712	993	300	1525
VOE 11704712	993	300	1525
VOE 11704712	993	300	1525
VOE 11704712	993	300	1525
VOE 11704712	993	400	1535
VOE 11704712	993	400	1535
VOE 11704712	993	400	1535
VOE 11704712	993	450	1537
VOE 11704712	993	500	1539
VOE 11704729	551	100	747
VOE 11705078	914	250	1359
VOE 11705078	914	250	1357
VOE 11705079	914	250	1357
VOE 11705080	914	250	1357
VOE 11705432	993	1200	1545
VOE 11705432	993	200	1517
VOE 11705432	993	200	1515
VOE 11705432	993	200	1517
VOE 11705432	993	200	1515
VOE 11705432	993	200	1517
VOE 11705432	993	200	1515
VOE 11705432	993	200	1517
VOE 11705432	993	200	1515
VOE 11705432	993	300	1525
VOE 11705432	993	300	1527
VOE 11705432	993	300	1525
VOE 11705432	993	300	1525
VOE 11705432	993	300	1525
VOE 11705432	993	400	1535
VOE 11705432	993	400	1535
VOE 11705432	993	400	1535
VOE 11705432	993	400	1535
VOE 11705432	993	450	1537
VOE 11705432	993	500	1539
VOE 11705485	872	150	1141
VOE 11705485	872	175	1143
VOE 11705779	912	350	1329
VOE 11705785	912	350	1329
VOE 11705789	912	350	1329
VOE 11705792	912	350	1329
VOE 11705881	386	150	513
VOE 11705881	421	450	615
VOE 11705909	256	150	141
VOE 11705910	256	150	141
VOE 11705911	256	150	141
VOE 11705917	916	150	1377
VOE 11705917	916	200	1381
VOE 11705918	916	150	1377
VOE 11705921	914	250	1357
VOE 11705961	912	300	1327
VOE 11706009	914	425	1365
VOE 11706035	993	350	1531
VOE 11706035	993	400	1535
VOE 11706044	993	200	1519
VOE 11706062	916	150	1377
VOE 11706062	916	200	1381
VOE 11706064	916	150	1377
VOE 11706064	916	150	1377
VOE 11706064	916	200	1381
VOE 11706067	916	150	1377
VOE 11706068	916	150	1377
VOE 11706069	916	150	1377
VOE 11706070	916	150	1377
VOE 11706071	916	150	1377
VOE 11706074	916	200	1381
VOE 11706075	916	200	1381
VOE 11706173	647	150	891
VOE 11706174	914	250	1359
VOE 11706175	914	250	1359
VOE 11706176	914	250	1359
VOE 11706177	914	250	1359
VOE 11706184	914	400	1363
VOE 11706189	913	150	1335
VOE 11706189	913	200	1337
VOE 11706318	852	150	1091
VOE 11706318	852	200	1093
VOE 11706318	852	250	1097
VOE 11706318	852	275	1099
VOE 11706320	852	150	1091
VOE 11706320	852	200	1093
VOE 11706320	852	250	1097
VOE 11706320	852	275	1099
VOE 11706595	876	100	1201
VOE 11706789	916	200	1381
VOE 11706973	914	425	1365

Part No	Group	Sect	Page
VOE 11706974	914	425	1365
VOE 11706975	914	425	1365
VOE 11706976	914	425	1365
VOE 11706978	914	425	1365
VOE 11706985	914	425	1365
VOE 11706989	914	400	1363
VOE 11706990	914	400	1363
VOE 11706994	914	400	1363
VOE 11706997	914	400	1363
VOE 11707055	525	150	739
VOE 11707077	911	100	1281
VOE 11707077	911	110	1283
VOE 11707078	525	150	739
VOE 11707307	256	200	143
VOE 11707344	852	200	1093
VOE 11707344	852	250	1097
VOE 11707346	852	150	1091
VOE 11707346	852	200	1093
VOE 11707346	852	250	1097
VOE 11707346	852	275	1099
VOE 11707347	852	250	1097
VOE 11707347	852	275	1099
VOE 11707348	852	140	1089
VOE 11707348	852	150	1091
VOE 11707348	852	200	1093
VOE 11707348	852	250	1097
VOE 11707348	852	275	1099
VOE 11707350	852	250	1097
VOE 11707350	852	275	1099
VOE 11707351	852	140	1089
VOE 11707351	852	225	1095
VOE 11707351	852	250	1097
VOE 11707351	852	275	1099
VOE 11707354	852	150	1091
VOE 11707354	852	200	1093
VOE 11707355	852	140	1089
VOE 11707355	852	150	1091
VOE 11707355	852	200	1093
VOE 11707355	852	225	1095
VOE 11707356	852	140	1089
VOE 11707356	852	225	1095
VOE 11707357	852	140	1089
VOE 11707358	852	140	1089
VOE 11707358	852	150	1091
VOE 11707360	852	150	1091
VOE 11707361	852	150	1091
VOE 11707361	852	200	1093
VOE 11707375	993	1200	1545
VOE 11707375	993	300	1527
VOE 11707375	993	450	1537
VOE 11707375	993	500	1539
VOE 11707377	993	150	1513
VOE 11707381	993	100	1507
VOE 11707381	993	1200	1545
VOE 11707381	993	150	1513
VOE 11707381	993	250	1521
VOE 11707381	993	350	1533
VOE 11707381	993	350	1533
VOE 11707381	993	450	1537
VOE 11707381	993	500	1539
VOE 11707382	993	350	1531
VOE 11707383	993	100	1509
VOE 11707383	993	150	1513
VOE 11707383	993	350	1533
VOE 11707384	993	100	1507
VOE 11707386	993	250	1521
VOE 11707389	993	250	1521
VOE 11707428	993	250	1523
VOE 11707428	993	300	1527
VOE 11707439	993	100	1507
VOE 11707439	993	700	1541
VOE 11707564	912	300	1327
VOE 11707567	993	700	1541
VOE 11707569	993	700	1541
VOE 11707578	263	300	183
VOE 11707607	993	700	1541
VOE 11707766	874	100	1181
VOE 11707766	874	110	1187
VOE 11707766	874	120	1191
VOE 11707766	874	150	1193
VOE 11707767	874	150	1193
VOE 11707827	993	700	1541
VOE 11707827	993	700	1541
VOE 11707861	993	200	1519
VOE 11707888	263	300	183
VOE 11707889	263	300	183
VOE 11707890	263	300	183
VOE 11707891	263	300	183
VOE 11707892	263	300	183
VOE 11707893	263	300	183
VOE 11707895	263	300	183
VOE 11707896	263	300	183
VOE 11708033	993	250	1523
VOE 11708033	993	300	1527
VOE 11708035	993	400	1535
VOE 11708082	913	200	1337
VOE 11708084	913	200	1337
VOE 11708130	993	700	1541
VOE 11708231	913	150	1335
VOE 11708231	913	200	1337
VOE 11708248	993	700	1541
VOE 11708249	993	700	1541
VOE 11708257	913	200	1337
VOE 11708289	993	250	1521
VOE 11708290	993	250	1521
VOE 11708291	993	350	1533
VOE 11708308	914	250	1357
VOE 11708308	914	250	1357
VOE 11708511	525	150	739
VOE 11708537	993	300	1527
VOE 11708673	993	700	1541
VOE 11708742	913	150	1335
VOE 11708744	913	150	1335
VOE 11708753	913	200	1337
VOE 11708754	913	200	1337
VOE 11708755	263	300	183
VOE 11708755	913	200	1337
VOE 11708827	914	250	1357
VOE 11708881	551	200	753
VOE 11708881	551	250	755
VOE 11708882	551	200	753
VOE 11708883	551	200	753
VOE 11708884	551	200	753
VOE 11708885	551	200	753
VOE 11708930	916	550	1405
VOE 11708930	916	550	1405
VOE 11708944	841	100	1053
VOE 11708945	841	100	1053
VOE 11708979	551	200	753
VOE 11708996	451	150	651
VOE 11708996	451	200	653
VOE 11708996	451	250	655
VOE 11709012	451	250	655
VOE 11709030	551	200	753
VOE 11709031	551	200	753
VOE 11709387	852	200	1093
VOE 11709389	852	140	1089
VOE 11709390	852	140	1089
VOE 11709390	852	200	1093
VOE 11709391	852	140	1089
VOE 11709391	852	275	1099
VOE 11709392	852	140	1089
VOE 11709392	852	275	1101
VOE 11709423	852	250	1097
VOE 11709423	852	275	1099
VOE 11709582	993	700	1541
VOE 11709637	647	150	891
VOE 11709638	371	1205	375
VOE 11709669	993	100	1507
VOE 11709718	914	100	1339
VOE 11709804	263	350	185
VOE 11709805	263	350	185
VOE 11709806	263	350	185
VOE 11709807	263	350	185
VOE 11709808	263	350	185
VOE 11709811	852	275	1099
VOE 11709829	945	500	1465
VOE 11709832	945	550	1467
VOE 11709837	916	300	1385
VOE 11709839	916	300	1385
VOE 11709859	913	150	1335
VOE 11709861	912	300	1327
VOE 11709861	912	300	1327
VOE 11709862	414	100	557
VOE 11709862	420	50	561
VOE 11709879	912	300	1327
VOE 11709880	912	300	1327
VOE 11709881	912	300	1327
VOE 11709882	912	300	1327
VOE 11709883	912	300	1327
VOE 11709883	912	300	1327
VOE 11709884	912	300	1327
VOE 11709994	993	200	1515
VOE 11709994	993	400	1535
VOE 11710875	993	700	1541
VOE 11711048	912	400	1331
VOE 11711999	463	260	699
VOE 11712000	463	260	699
VOE 11712137	463	260	699
VOE 11712138	463	260	699

NUMERICAL INDEX
RÉPERTOIRE DE NUMÉROS
NUMMERNREGISTER

INDICE DE NÚMERO
NUMMERREGISTER

Catalogue id	Group
20105	**10**
Issue	Page
20009038-J	**779**

VOLVO L90F

NUMERICAL INDEX
RÉPERTOIRE DE NUMÉROS
NUMMERNREGISTER

INDICE DE NÚMERO
NUMMERREGISTER

Part No	Group	Sect	Page
VOE 11712139	463	260	699
VOE 11712140	463	260	699
VOE 11712141	463	260	699
VOE 11712143	463	260	699
VOE 11712222	451	150	651
VOE 11712222	451	200	653
VOE 11712222	451	250	655
VOE 11712312	912	150	1321
VOE 11712312	912	200	1325
VOE 11712331	912	350	1329
VOE 11712358	912	150	1321
VOE 11712364	912	400	1331
VOE 11712500	645	450	881
VOE 11712704	912	150	1321
VOE 11712704	912	200	1325
VOE 11712705	912	150	1321
VOE 11712705	912	200	1325
VOE 11712706	912	150	1321
VOE 11712706	912	200	1325
VOE 11712707	912	150	1321
VOE 11712707	912	200	1325
VOE 11712708	912	150	1321
VOE 11712708	912	150	1321
VOE 11712708	912	200	1325
VOE 11712709	912	150	1321
VOE 11712709	912	200	1325
VOE 11712710	912	150	1321
VOE 11712711	912	150	1321
VOE 11712711	912	200	1325
VOE 11712712	912	150	1321
VOE 11712713	993	700	1541
VOE 11712832	852	1400	1119
VOE 11712832	852	300	1103
VOE 11712832	852	325	1105
VOE 11712832	852	350	1107
VOE 11712834	852	300	1103
VOE 11712834	852	325	1105
VOE 11712842	852	300	1103
VOE 11712925	993	700	1541
VOE 11712926	993	700	1541
VOE 11713081	993	300	1525
VOE 11713081	993	350	1531
VOE 11713081	993	400	1535
VOE 11713082	993	200	1519
VOE 11713082	993	300	1525
VOE 11713087	993	350	1531
VOE 11713087	993	400	1535
VOE 11713148	912	150	1321
VOE 11713148	912	200	1325
VOE 11713273	913	200	1337
VOE 11713395	993	250	1521
VOE 11713512	924	150	1421
VOE 11713512	924	450	1441
VOE 11713513	924	150	1421
VOE 11713513	924	450	1441
VOE 11713533	914	400	1363
VOE 11713565	924	150	1419
VOE 11713565	924	450	1439
VOE 11713567	641	200	851
VOE 11713568	924	150	1419
VOE 11713568	924	450	1439
VOE 11713569	924	150	1419
VOE 11713569	924	450	1439
VOE 11713572	924	150	1419
VOE 11713572	924	450	1439
VOE 11713574	641	200	851
VOE 11713576	924	150	1419
VOE 11713576	924	450	1439
VOE 11713577	924	150	1419
VOE 11713577	924	450	1439
VOE 11713579	924	150	1419
VOE 11713579	924	450	1439
VOE 11713580	641	200	851
VOE 11713581	924	150	1421
VOE 11713581	924	450	1441
VOE 11713582	924	150	1421
VOE 11713582	924	450	1441
VOE 11713584	924	150	1421
VOE 11713584	924	450	1441
VOE 11713597	924	200	1425
VOE 11713597	924	250	1429
VOE 11713598	924	200	1425
VOE 11713598	924	250	1429
VOE 11713599	924	200	1425
VOE 11713599	924	250	1429
VOE 11713601	924	200	1427
VOE 11713601	924	250	1431
VOE 11713604	924	250	1429
VOE 11713605	924	250	1429
VOE 11713606	924	250	1429
VOE 11713607	924	250	1429
VOE 11713608	924	250	1431
VOE 11713609	924	250	1431
VOE 11713611	924	250	1431
VOE 11713849	551	200	753
VOE 11713849	551	250	755
VOE 11713966	924	150	1419
VOE 11713966	924	450	1439
VOE 11713967	924	150	1419
VOE 11713967	924	450	1439
VOE 11713968	924	150	1419
VOE 11713968	924	450	1439
VOE 11713980	362	250	263
VOE 11714037	924	250	1429
VOE 11714080	916	150	1377
VOE 11714081	916	150	1377
VOE 11714081	916	200	1381
VOE 11714082	916	150	1377
VOE 11714083	916	150	1377
VOE 11714083	916	175	1379
VOE 11714213	993	350	1531
VOE 11714213	993	400	1535
VOE 11714218	993	250	1521
VOE 11714218	993	300	1527
VOE 11714219	993	250	1521
VOE 11714219	993	300	1527
VOE 11714323	263	350	185
VOE 11714517	924	150	1419
VOE 11714517	924	450	1439
VOE 11714518	924	150	1419
VOE 11714518	924	450	1439
VOE 11714519	924	150	1421
VOE 11714519	924	450	1441
VOE 11714579	852	250	1097
VOE 11714580	852	200	1093
VOE 11714627	872	300	1153
VOE 11714734	551	200	753
VOE 11714734	551	250	755
VOE 11714962	852	300	1103
VOE 11714962	852	325	1105
VOE 11714963	852	300	1103
VOE 11714963	852	325	1105
VOE 11714964	852	300	1103
VOE 11714964	852	325	1105
VOE 11714964	852	350	1107
VOE 11714965	386	150	515
VOE 11714965	852	300	1103
VOE 11714965	852	325	1105
VOE 11714966	852	300	1103
VOE 11714967	852	300	1103
VOE 11714968	852	300	1103
VOE 11714968	852	325	1105
VOE 11714969	852	300	1103
VOE 11714969	852	325	1105
VOE 11714970	852	300	1103
VOE 11714971	852	300	1103
VOE 11714971	852	325	1105
VOE 11714972	852	300	1103
VOE 11714973	852	300	1103
VOE 11714973	852	325	1105
VOE 11715063	852	1400	1119
VOE 11715063	852	350	1107
VOE 11715063	852	475	1117
VOE 11715065	852	1400	1119
VOE 11715065	852	350	1107
VOE 11715065	852	475	1117
VOE 11715074	852	1400	1119
VOE 11715074	852	350	1107
VOE 11715074	852	475	1117
VOE 11715078	852	1400	1119
VOE 11715078	852	350	1107
VOE 11715078	852	475	1117
VOE 11715266	913	150	1335
VOE 11715353	256	300	147
VOE 11715387	852	300	1103
VOE 11715430	852	250	1097
VOE 11715430	852	275	1099
VOE 11715658	912	350	1329
VOE 11715719	913	200	1337
VOE 11715818	852	140	1089
VOE 11715818	852	150	1091
VOE 11715818	852	200	1093
VOE 11715818	852	250	1097
VOE 11715818	852	275	1099
VOE 11715865	945	500	1465
VOE 11715918	993	700	1541
VOE 11715945	897	200	1249
VOE 11715947	911	150	1285
VOE 11715961	914	250	1357

Part No	Group	Sect	Page
VOE 11716015	913	150	1335
VOE 11716032	414	100	557
VOE 11716033	414	100	557
VOE 11716034	414	100	557
VOE 11716129	914	400	1363
VOE 11716339	993	700	1541
VOE 11716507	993	750	1543
VOE 11716514	993	350	1531
VOE 11716525	993	750	1543
VOE 11716526	993	750	1543
VOE 11716534	363	200	277
VOE 11716761	645	450	881
VOE 11716762	645	400	875
VOE 11716822	272	100	197
VOE 11716831	916	550	1405
VOE 11716832	916	550	1405
VOE 11716860	916	100	1369
VOE 11716860	916	125	1373
VOE 11716861	916	100	1369
VOE 11716861	916	125	1373
VOE 11716862	916	100	1369
VOE 11716862	916	125	1373
VOE 11803635	881	200	1209
VOE 11803693	362	300	265
VOE 11803693	371	1600	409
VOE 11803693	371	2550	451
VOE 11803693	371	2575	455
VOE 11803693	371	2580	459
VOE 11803693	371	2580	459
VOE 11803693	371	3000	467
VOE 11806306	371	1660	413
VOE 11806306	371	2550	453
VOE 11806306	371	2575	457
VOE 11806306	371	2580	459
VOE 11806306	371	2580	459
VOE 11806306	371	400	313
VOE 11886866	881	200	1209
VOE 11988141	914	425	1365
VOE 11988142	914	425	1365
VOE 11988145	914	425	1365
VOE 11988146	914	425	1365
VOE 11988200	352	100	241
VOE 11988201	352	100	241
VOE 11988202	352	100	241
VOE 11988207	645	400	875
VOE 11988441	993	700	1541
VOE 11988778	914	425	1365
VOE 11988895	993	300	1529
VOE 11989797	420	50	561
VOE 11989797	421	600	621
VOE 11989797	421	650	625
VOE 11989797	421	700	629
VOE 11989797	421	800	633
VOE 11989798	420	50	561
VOE 11989798	421	600	621
VOE 11989798	421	650	625
VOE 11989798	421	700	629
VOE 11989798	421	800	633
VOE 11990625	924	200	1425
VOE 11990625	924	400	1437
VOE 11991047	914	250	1357
VOE 11991047	914	250	1359
VOE 11991048	914	250	1357
VOE 11991048	914	250	1359
VOE 11991049	914	250	1357
VOE 11991049	914	250	1359
VOE 11991316	914	250	1359
VOE 11991316	914	250	1357
VOE 11991319	914	250	1359
VOE 11991321	914	250	1359
VOE 11991323	914	250	1359
VOE 11991323	914	250	1357
VOE 11992817	263	300	183
VOE 11992833	913	200	1337
VOE 11993070	911	150	1285
VOE 11993178	852	250	1097
VOE 11993178	852	275	1099
VOE 11993255	924	200	1425
VOE 11993255	924	250	1429
VOE 11993256	924	200	1425
VOE 11993256	924	250	1429
VOE 11993257	924	200	1425
VOE 11993257	924	250	1429
VOE 11993451	645	400	875
VOE 11993452	645	400	877
VOE 11993637	916	550	1405
VOE 11993637	916	550	1405
VOE 11994275	551	100	747
VOE 11994393	914	250	1359
VOE 11994393	914	250	1357
VOE 11994428	645	450	881
VOE 11994484	362	250	263
VOE 11994522	525	150	739
VOE 11996163	852	140	1089
VOE 11996163	852	150	1091
VOE 11996163	852	200	1093
VOE 11996362	645	400	875
VOE 11996374	645	400	875
VOE 11997155	913	150	1335
VOE 11997186	414	100	557
VOE 11997187	414	100	557
VOE 11997265	852	250	1097
VOE 11997265	852	275	1099
VOE 11997271	945	650	1471
VOE 11997339	525	200	741
VOE 11997342	525	150	739
VOE 11997343	525	150	739
VOE 11997939	420	50	561
VOE 11997939	421	600	621
VOE 11997939	421	650	625
VOE 11997939	421	700	629
VOE 11997939	421	750	631
VOE 11997939	421	800	633
VOE 11997939	421	900	635
VOE 11997939	421	905	637
VOE 11998151	914	250	1359
VOE 11998550	852	150	1091
VOE 11998550	852	200	1093
VOE 11998561	852	250	1097
VOE 11998573	645	450	881
VOE 11998654	852	300	1103
VOE 11998654	852	325	1105
VOE 11998677	852	300	1103
VOE 11998677	852	325	1105
VOE 11998811	852	150	1091
VOE 11998811	852	200	1093
VOE 11998811	852	250	1097
VOE 11998831	852	250	1097
VOE 11998842	852	250	1097
VOE 11998863	913	200	1337
VOE 11999242	645	400	875
VOE 11999328	420	50	561
VOE 11999976	516	100	717
VOE 11999976	517	100	721
VOE 1259727	371	100	287
VOE 1259854	371	1300	381
VOE 1259854	371	1900	423
VOE 1259854	371	2550	453
VOE 1259854	371	2575	457
VOE 1259854	371	2580	459
VOE 1259854	371	950	349
VOE 1259854	371	960	357
VOE 1259854	390	100	519
VOE 1271494	874	100	1183
VOE 1271494	874	110	1185
VOE 1271494	874	120	1189
VOE 12741498	363	150	275
VOE 1275379	420	150	569
VOE 1275379	420	200	573
VOE 12818793	334	160	237
VOE 1304841	363	100	271
VOE 1304841	363	110	273
VOE 1304841	363	150	275
VOE 1304841	363	150	275
VOE 1304841	363	200	277
VOE 1304841	881	100	1205
VOE 1307048	371	650	333
VOE 1307049	371	500	317
VOE 1307049	371	650	333
VOE 1307600	371	850	345
VOE 1323485	321	250	225
VOE 1347010	371	950	349
VOE 1347010	371	955	353
VOE 1347010	386	150	515
VOE 1362710	321	250	225
VOE 13907851	263	200	179
VOE 13914468	414	100	557
VOE 13914468	645	150	863
VOE 13930888	460	100	657
VOE 13930908	852	400	1111
VOE 13931675	716	100	937
VOE 13933853	263	100	171
VOE 13933853	263	100	171
VOE 13933853	263	150	175
VOE 13933853	263	150	175
VOE 13933853	522	100	727
VOE 13933853	522	100	729
VOE 13933853	647	100	885
VOE 13933853	647	100	883
VOE 13933853	911	350	1305

NUMERICAL INDEX
RÉPERTOIRE DE NUMÉROS
NUMMERNREGISTER

INDICE DE NÚMERO
NUMMERREGISTER

VOLVO L90F

NUMERICAL INDEX
RÉPERTOIRE DE NUMÉROS
NUMMERNREGISTER

INDICE DE NÚMERO
NUMMERREGISTER

Part No	Group	Sect	Page
VOE 13933855	420	150	571
VOE 13933855	468	200	705
VOE 13933855	522	100	727
VOE 13933855	647	100	883
VOE 13933855	914	100	1339
VOE 13933855	914	110	1343
VOE 13933855	916	100	1369
VOE 13933855	916	125	1373
VOE 13933856	522	300	731
VOE 13933858	645	125	861
VOE 13933858	647	125	887
VOE 13933858	911	310	1299
VOE 13933858	911	310	1301
VOE 13933858	911	310	1299
VOE 13933858	911	310	1301
VOE 13933859	647	100	885
VOE 13933859	647	125	887
VOE 13933862	911	350	1303
VOE 13933862	916	100	1371
VOE 13933862	916	125	1375
VOE 13933865	914	115	1347
VOE 13933865	916	505	1395
VOE 13933865	916	510	1399
VOE 13933867	263	100	171
VOE 13933868	645	100	855
VOE 13933868	645	125	857
VOE 13933869	647	100	885
VOE 13933871	645	100	855
VOE 13933871	645	300	867
VOE 13933871	645	300	867
VOE 13933871	645	300	867
VOE 13933871	645	300	867
VOE 13933872	263	150	175
VOE 13933872	263	150	177
VOE 13933872	263	150	175
VOE 13933872	645	125	859
VOE 13933872	645	300	867
VOE 13933872	645	300	867
VOE 13933872	660	100	897
VOE 13933872	660	100	897
VOE 13933872	660	150	899
VOE 13933872	660	150	899
VOE 13933875	420	100	563
VOE 13933875	421	110	583
VOE 13933875	924	200	1425
VOE 13933875	924	250	1429
VOE 13933877	217	150	85
VOE 13933877	924	200	1425
VOE 13933877	924	250	1429
VOE 13933878	263	100	171
VOE 13933878	645	300	867
VOE 13933878	911	600	1315
VOE 13933882	924	200	1425
VOE 13933882	924	400	1437
VOE 13933897	647	100	883
VOE 13933897	647	125	887
VOE 13933897	916	300	1385
VOE 13933900	263	100	173
VOE 13933900	468	200	705
VOE 13933900	647	125	889
VOE 13933900	916	100	1369
VOE 13933900	916	125	1373
VOE 13933900	916	500	1391
VOE 13933900	916	505	1395
VOE 13933900	916	510	1399
VOE 13933900	924	250	1431
VOE 13933905	660	100	897
VOE 13933905	660	100	897
VOE 13933905	660	150	899
VOE 13933905	660	150	899
VOE 13933905	911	300	1295
VOE 13933905	911	300	1295
VOE 13933905	911	310	1299
VOE 13933905	911	310	1301
VOE 13933905	916	300	1383
VOE 13933905	916	600	1407
VOE 13933906	916	100	1371
VOE 13933906	916	125	1375
VOE 13933910	916	100	1371
VOE 13933910	916	125	1373
VOE 13933912	660	100	897
VOE 13933912	660	150	899
VOE 13933912	916	100	1369
VOE 13933912	916	125	1373
VOE 13933913	916	300	1385
VOE 13933914	647	100	883
VOE 13933914	647	125	887
VOE 13933915	924	150	1423
VOE 13933915	924	200	1425
VOE 13933915	924	250	1429
VOE 13933915	924	400	1437
VOE 13933915	924	450	1441
VOE 13933917	645	300	869
VOE 13933917	645	300	869
VOE 13933922	263	100	171
VOE 13933923	522	100	727
VOE 13933923	645	100	853
VOE 13933923	645	100	853
VOE 13933923	645	125	857
VOE 13933923	645	125	857
VOE 13933923	645	325	871
VOE 13933923	660	100	897
VOE 13933923	660	150	899
VOE 13933923	911	350	1303
VOE 13933923	911	600	1315
VOE 13933927	647	100	883
VOE 13933927	647	125	889
VOE 13933936	522	100	729
VOE 13933936	522	300	733
VOE 13933936	551	100	747
VOE 13933936	911	350	1303
VOE 13933936	916	500	1391
VOE 13933936	916	505	1397
VOE 13933936	916	510	1401
VOE 13933936	924	250	1429
VOE 13935000	897	100	1243
VOE 13935000	897	300	1255
VOE 13935000	897	400	1263
VOE 13935000	924	150	1421
VOE 13935000	924	450	1441
VOE 13935001	897	100	1243
VOE 13935001	897	300	1255
VOE 13935001	897	300	1255
VOE 13940097	831	100	1033
VOE 13940141	882	200	1215
VOE 13941451	993	150	1511
VOE 13941747	914	400	1363
VOE 13941793	645	150	863
VOE 13942668	882	100	1211
VOE 13943472	261	300	167
VOE 13943472	460	150	661
VOE 13943472	460	150	661
VOE 13943472	872	125	1137
VOE 13943472	872	125	1137
VOE 13943472	872	125	1139
VOE 13943472	872	350	1157
VOE 13943472	872	350	1155
VOE 13943472	872	350	1157
VOE 13943472	872	360	1159
VOE 13943472	872	360	1159
VOE 13943472	872	370	1163
VOE 13943472	872	370	1163
VOE 13943472	872	375	1167
VOE 13943472	872	375	1165
VOE 13943472	872	375	1167
VOE 13943472	872	375	1167
VOE 13943472	872	375	1165
VOE 13943474	212	200	69
VOE 13943474	217	150	85
VOE 13943474	872	125	1139
VOE 13943474	872	350	1155
VOE 13943474	872	375	1165
VOE 13943474	873	100	1179
VOE 13944075	420	300	575
VOE 13944184	860	150	1121
VOE 13944184	860	350	1127
VOE 13944494	420	50	561
VOE 13944494	421	450	617
VOE 13945355	896	300	1239
VOE 13945407	261	250	161
VOE 13945407	874	250	1197
VOE 13945407	874	250	1197
VOE 13945407	914	200	1355
VOE 13945444	234	100	109
VOE 13945444	252	150	133
VOE 13945444	256	300	147
VOE 13945444	256	300	147
VOE 13945444	256	300	149
VOE 13945444	256	300	147
VOE 13945444	258	100	151
VOE 13945444	263	250	181
VOE 13945444	362	200	261
VOE 13945444	371	100	289
VOE 13945444	371	1850	421
VOE 13945444	371	2050	433

Part No	Group	Sect	Page	Part No	Group	Sect	Page	Part No	Group	Sect	Page	Part No	Group	Sect	Page	Part No	Group	Sect	Page
VOE 13945444	371	700	335	VOE 13945653	522	100	727	VOE 13946652	872	360	1159	VOE 13947355	945	300	1457	VOE 13948320	451	250	655
VOE 13945444	371	700	335	VOE 13945653	527	100	743	VOE 13946652	872	370	1163	VOE 13947355	945	300	1457	VOE 13948527	645	350	873
VOE 13945444	371	710	337	VOE 13945653	527	100	743	VOE 13946652	872	375	1167	VOE 13947355	945	800	1475	VOE 13948695	872	125	1135
VOE 13945444	371	710	337	VOE 13945653	551	100	747	VOE 13946652	872	400	1173	VOE 13947355	945	900	1479	VOE 13948871	234	100	109
VOE 13945444	390	100	519	VOE 13945653	551	100	747	VOE 13946834	371	1600	409	VOE 13947355	945	900	1479	VOE 13948871	234	100	113
VOE 13945444	390	100	519	VOE 13945653	896	300	1239	VOE 13946834	896	300	1239	VOE 13947355	992	110	1489	VOE 13948871	371	350	307
VOE 13945444	390	200	531	VOE 13945653	911	300	1297	VOE 13946934	363	200	277	VOE 13947542	371	2000	431	VOE 13948995	371	1325	385
VOE 13945444	390	200	531	VOE 13945653	912	150	1323	VOE 13946934	371	100	287	VOE 13947542	516	100	717	VOE 13948995	371	1800	419
VOE 13945444	421	200	585	VOE 13945653	912	350	1329	VOE 13946934	371	100	289	VOE 13947542	517	100	721	VOE 13948995	371	2200	447
VOE 13945444	421	200	585	VOE 13945653	914	100	1339	VOE 13946934	390	150	525	VOE 13947542	872	300	1153	VOE 13948995	371	4000	479
VOE 13945444	421	210	589	VOE 13945653	914	250	1357	VOE 13946934	390	200	531	VOE 13947542	872	450	1175	VOE 13948996	371	2200	447
VOE 13945444	421	210	589	VOE 13945653	914	250	1359	VOE 13946934	825	250	1005	VOE 13947542	992	250	1497	VOE 13948996	371	850	345
VOE 13945444	421	950	639	VOE 13945653	945	500	1465	VOE 13946934	837	200	1045	VOE 13947621	210	50	55	VOE 13949191	551	100	749
VOE 13945444	421	955	641	VOE 13945734	261	250	161	VOE 13946934	872	300	1153	VOE 13947621	210	50	53	VOE 13949278	261	300	167
VOE 13945444	525	100	737	VOE 13946008	461	150	667	VOE 13946934	872	450	1175	VOE 13947621	255	100	137	VOE 13949278	263	200	179
VOE 13945444	551	100	747	VOE 13946222	380	100	497	VOE 13946934	872	450	1177	VOE 13947621	263	450	189	VOE 13949278	362	300	265
VOE 13945444	645	150	863	VOE 13946442	461	200	671	VOE 13946934	992	200	1495	VOE 13947622	223	100	95	VOE 13949278	366	100	279
VOE 13945444	645	300	867	VOE 13946442	463	200	687	VOE 13946934	992	250	1497	VOE 13947622	262	100	169	VOE 13949278	366	150	281
VOE 13945444	660	200	901	VOE 13946442	463	220	691	VOE 13947281	210	50	53	VOE 13947622	262	100	169	VOE 13949278	371	100	287
VOE 13945444	821	100	979	VOE 13946501	993	150	1513	VOE 13947281	210	50	55	VOE 13947622	420	50	561	VOE 13949278	371	2100	435
VOE 13945444	825	200	1003	VOE 13946544	371	2000	431	VOE 13947281	211	100	63	VOE 13947622	421	100	577	VOE 13949278	372	100	481
VOE 13945444	825	200	1003	VOE 13946544	390	100	519	VOE 13947281	212	100	65	VOE 13947622	421	110	581	VOE 13949278	372	120	485
VOE 13945444	825	250	1005	VOE 13946544	390	150	525	VOE 13947281	223	100	97	VOE 13947624	217	100	83	VOE 13949278	372	150	495
VOE 13945444	827	100	1025	VOE 13946544	390	150	525	VOE 13947281	263	450	189	VOE 13947624	420	50	561	VOE 13949278	390	150	525
VOE 13945444	827	350	1031	VOE 13946544	421	320	607	VOE 13947281	896	200	1235	VOE 13947624	421	950	639	VOE 13949278	390	150	525
VOE 13945444	865	100	1129	VOE 13946544	421	450	615	VOE 13947282	212	200	69	VOE 13947624	461	100	663	VOE 13949278	390	150	525
VOE 13945444	872	450	1175	VOE 13946544	660	200	901	VOE 13947282	420	50	561	VOE 13947624	463	100	675	VOE 13949278	390	150	525
VOE 13945444	874	100	1181	VOE 13946544	715	400	927	VOE 13947282	421	320	607	VOE 13947624	463	120	677	VOE 13949278	390	200	531
VOE 13945444	874	110	1185	VOE 13946544	823	300	997	VOE 13947282	421	450	615	VOE 13947628	223	100	95	VOE 13949278	393	100	533
VOE 13945444	874	120	1189	VOE 13946544	881	200	1209	VOE 13947355	945	100	1443	VOE 13947628	262	100	169	VOE 13949278	393	150	535
VOE 13945444	874	150	1193	VOE 13946544	882	450	1221	VOE 13947355	945	1000	1483	VOE 13947628	371	150	291	VOE 13949278	393	160	537
VOE 13945444	881	100	1207	VOE 13946544	914	200	1353	VOE 13947355	945	1000	1481	VOE 13947628	371	160	295	VOE 13949278	516	100	717
VOE 13945444	911	150	1285	VOE 13946544	992	150	1493	VOE 13947355	945	150	1445	VOE 13947902	421	750	631	VOE 13949278	517	100	721
VOE 13945444	916	600	1407	VOE 13946544	992	200	1495	VOE 13947355	945	250	1453	VOE 13947902	421	900	635	VOE 13949278	810	150	967
VOE 13945444	945	600	1469	VOE 13946652	872	350	1157	VOE 13947355	945	250	1453	VOE 13947902	421	905	637	VOE 13949278	821	100	979
VOE 13945461	874	250	1197	VOE 13946652	872	350	1157	VOE 13947355	945	250	1453	VOE 13948269	451	250	655	VOE 13949278	823	250	993

VOLVO L90F

NUMERICAL INDEX
RÉPERTOIRE DE NUMÉROS
NUMMERNREGISTER

INDICE DE NÚMERO
NUMMERREGISTER

Part No	Group	Sect	Page
VOE 13949278	823	250	995
VOE 13949278	825	250	1005
VOE 13949278	837	200	1045
VOE 13949278	837	200	1045
VOE 13949278	837	200	1045
VOE 13949278	872	125	1135
VOE 13949278	872	300	1153
VOE 13949278	872	450	1175
VOE 13949278	872	450	1175
VOE 13949278	872	450	1175
VOE 13949278	872	450	1175
VOE 13949278	876	100	1201
VOE 13949278	897	200	1249
VOE 13949278	897	200	1249
VOE 13949278	914	350	1361
VOE 13949278	916	600	1407
VOE 13949278	992	110	1489
VOE 13949278	992	200	1495
VOE 13949361	896	300	1239
VOE 13949386	234	100	111
VOE 13949386	235	100	119
VOE 13949574	420	50	561
VOE 13949574	421	320	607
VOE 13949574	421	450	617
VOE 13949574	896	300	1239
VOE 13949578	221	100	91
VOE 13949578	233	100	99
VOE 13949578	333	100	229
VOE 13949597	371	1000	359
VOE 13949597	371	1300	381
VOE 13949597	371	1300	383
VOE 13949597	371	1500	397
VOE 13949597	371	1525	401
VOE 13949597	371	1575	407
VOE 13949597	371	1800	419
VOE 13949597	371	2500	449
VOE 13949597	371	2550	453
VOE 13949597	371	2550	451
VOE 13949597	371	2575	455
VOE 13949597	371	2575	457
VOE 13949597	371	950	351
VOE 13949597	371	950	349
VOE 13949597	371	960	355
VOE 13949608	421	100	577
VOE 13949608	421	110	581
VOE 13949657	420	50	561
VOE 13949657	421	320	607
VOE 13949657	421	450	615
VOE 13949657	912	150	1321
VOE 13949746	352	150	245
VOE 13949746	371	1700	415
VOE 13949746	371	350	307
VOE 13949746	371	350	307
VOE 13949746	371	350	307
VOE 13949746	371	450	315
VOE 13949746	371	600	329
VOE 13949746	371	700	335
VOE 13949746	371	700	335
VOE 13949746	371	710	337
VOE 13949746	371	710	337
VOE 13949746	823	200	991
VOE 13949746	874	100	1181
VOE 13949746	874	110	1185
VOE 13949746	874	120	1189
VOE 13949746	945	400	1459
VOE 13949746	945	410	1461
VOE 13949746	992	150	1493
VOE 13949746	992	200	1495
VOE 13949746	992	250	1497
VOE 13949747	235	100	117
VOE 13949747	371	250	299
VOE 13949747	371	280	301
VOE 13949747	371	350	307
VOE 13949747	371	350	307
VOE 13949747	371	550	319
VOE 13949747	371	600	327
VOE 13949747	371	700	335
VOE 13949747	371	710	337
VOE 13949747	874	100	1181
VOE 13949747	874	110	1185
VOE 13949747	874	120	1189
VOE 13949747	916	505	1395
VOE 13949747	916	510	1399
VOE 13949817	821	170	985
VOE 13949817	865	100	1129
VOE 13949867	362	200	261
VOE 13949867	362	350	269
VOE 13949867	810	150	967
VOE 13949867	810	210	973
VOE 13949867	851	100	1073
VOE 13949867	873	100	1179
VOE 13949867	882	800	1231
VOE 13949867	911	600	1315
VOE 13949867	914	150	1351
VOE 13949873	258	100	151
VOE 13949873	715	100	915
VOE 13949873	873	100	1179
VOE 13949997	212	200	69
VOE 13949997	371	350	307
VOE 13949997	371	450	315
VOE 13951740	451	250	655
VOE 13951961	414	100	557
VOE 13951977	660	200	901
VOE 13951977	660	250	903
VOE 13955272	362	300	265
VOE 13955294	992	300	1501
VOE 13955781	371	2600	461
VOE 13955781	380	155	501
VOE 13955900	263	200	179
VOE 13955900	372	120	485
VOE 13955900	810	200	971
VOE 13955900	913	100	1333
VOE 13955900	924	100	1415
VOE 13955900	924	125	1417
VOE 13955900	924	150	1419
VOE 13955900	924	300	1433
VOE 13955900	924	400	1435
VOE 13955900	924	450	1439
VOE 13955985	914	425	1365
VOE 13956967	896	300	1239
VOE 13956967	945	1100	1485
VOE 13956967	945	600	1469
VOE 13956967	945	600	1469
VOE 13956967	945	600	1469
VOE 13956967	945	650	1471
VOE 13956967	945	650	1471
VOE 13958210	371	1200	371
VOE 13958210	371	1325	385
VOE 13958210	371	2100	435
VOE 13958210	371	2125	437
VOE 13958210	371	2150	441
VOE 13958210	371	2200	447
VOE 13958210	371	3700	471
VOE 13958210	371	850	345
VOE 13960138	333	150	231
VOE 13960138	371	1250	377
VOE 13960138	916	700	1411
VOE 13960145	252	100	129
VOE 13960145	252	110	131
VOE 13960145	261	100	155
VOE 13960145	263	250	181
VOE 13960145	313	150	219
VOE 13960145	321	100	221
VOE 13960145	321	150	223
VOE 13960145	660	200	901
VOE 13960145	660	200	901
VOE 13960145	715	100	915
VOE 13960145	715	100	915
VOE 13960145	715	150	917
VOE 13960145	715	200	919
VOE 13960145	715	400	927
VOE 13960145	821	100	977
VOE 13960145	821	100	977
VOE 13960145	821	100	977
VOE 13960145	821	100	977
VOE 13960145	821	150	983
VOE 13960145	821	150	981
VOE 13960145	823	150	989
VOE 13960145	825	100	999
VOE 13960145	825	100	999
VOE 13960145	825	200	1003
VOE 13960145	826	100	1009
VOE 13960145	826	100	1009
VOE 13960145	826	100	1007
VOE 13960145	826	100	1009
VOE 13960145	826	200	1011
VOE 13960145	826	200	1011
VOE 13960145	826	300	1015
VOE 13960145	826	300	1013
VOE 13960145	826	300	1013
VOE 13960145	826	300	1013
VOE 13960145	826	400	1017
VOE 13960145	826	400	1017
VOE 13960145	827	250	1029
VOE 13960145	865	100	1129
VOE 13960145	911	100	1281
VOE 13960145	911	110	1283
VOE 13960145	911	400	1307
VOE 13960145	912	100	1319
VOE 13960145	912	150	1323

Part No	Group	Sect	Page
VOE 13960145	916	300	1383
VOE 13960145	916	700	1409
VOE 13960145	945	410	1461
VOE 13960145	945	410	1461
VOE 13960145	945	410	1461
VOE 13960145	945	700	1473
VOE 13960146	914	250	1357
VOE 13960177	420	50	561
VOE 13960177	421	200	587
VOE 13960177	421	210	591
VOE 13960177	421	220	595
VOE 13960211	525	100	737
VOE 13960213	912	150	1323
VOE 13960632	234	100	111
VOE 13960632	461	100	663
VOE 13960632	463	100	675
VOE 13960632	463	120	677
VOE 13960632	715	100	915
VOE 13961191	872	125	1137
VOE 13961191	882	100	1211
VOE 13961192	460	150	661
VOE 13961613	872	125	1135
VOE 13961647	362	150	259
VOE 13961647	362	200	261
VOE 13961647	362	350	269
VOE 13961962	371	1950	427
VOE 13961962	872	125	1139
VOE 13961962	872	125	1139
VOE 13961962	872	350	1155
VOE 13961962	872	375	1165
VOE 13962033	896	200	1235
VOE 13962075	896	200	1235
VOE 13962213	896	200	1235
VOE 13962298	896	200	1235
VOE 13962531	912	150	1321
VOE 13963110	924	150	1419
VOE 13963110	924	400	1435
VOE 13963110	924	450	1439
VOE 13964110	911	400	1307
VOE 13964826	882	500	1223
VOE 13964844	896	100	1233
VOE 13965175	371	1450	393
VOE 13965175	371	2100	435
VOE 13965175	371	2200	445
VOE 13965175	371	2600	461
VOE 13965175	841	250	1057
VOE 13965175	945	600	1469
VOE 13965176	258	100	151
VOE 13965176	821	100	979
VOE 13965176	882	500	1223
VOE 13965176	911	600	1315
VOE 13965176	916	500	1391
VOE 13965178	235	100	117
VOE 13965178	390	150	525
VOE 13965178	390	150	525
VOE 13965178	872	300	1153
VOE 13965178	872	450	1175
VOE 13965179	252	100	129
VOE 13965179	252	110	131
VOE 13965179	256	200	143
VOE 13965179	451	100	649
VOE 13965179	460	150	661
VOE 13965179	491	100	707
VOE 13965179	491	150	709
VOE 13965179	827	100	1025
VOE 13965179	852	100	1081
VOE 13965179	852	130	1087
VOE 13965179	852	375	1109
VOE 13965179	852	400	1111
VOE 13965179	852	425	1113
VOE 13965179	874	100	1181
VOE 13965179	874	110	1185
VOE 13965179	874	120	1189
VOE 13965179	945	650	1471
VOE 13965179	992	400	1505
VOE 13965179	993	100	1507
VOE 13965179	993	350	1531
VOE 13965180	421	100	577
VOE 13965180	421	100	577
VOE 13965180	421	110	581
VOE 13965180	421	110	581
VOE 13965180	421	250	597
VOE 13965180	421	250	597
VOE 13965180	421	300	599
VOE 13965180	421	320	607
VOE 13965180	421	450	615
VOE 13965180	647	100	885
VOE 13965180	647	125	887
VOE 13965180	715	350	925
VOE 13965180	823	250	993
VOE 13965180	874	100	1181
VOE 13965180	874	110	1185
VOE 13965180	874	120	1189
VOE 13965180	874	200	1195
VOE 13965180	911	300	1297
VOE 13965180	911	310	1301
VOE 13965180	916	350	1389
VOE 13965180	916	350	1387
VOE 13965180	916	600	1407
VOE 13965180	916	700	1411
VOE 13965180	992	150	1493
VOE 13965181	321	100	221
VOE 13965181	390	100	519
VOE 13965181	390	200	531
VOE 13965181	421	300	599
VOE 13965181	421	400	613
VOE 13965181	715	450	929
VOE 13965181	882	500	1223
VOE 13965184	333	100	229
VOE 13965184	421	250	597
VOE 13965184	525	100	737
VOE 13965191	715	100	915
VOE 13965191	715	150	917
VOE 13965191	715	200	919
VOE 13965191	826	100	1009
VOE 13965191	916	300	1383
VOE 13965191	916	700	1409
VOE 13965191	924	150	1419
VOE 13965191	924	400	1435
VOE 13965191	924	450	1439
VOE 13965191	945	700	1473
VOE 13965220	881	100	1205
VOE 13965227	825	200	1003
VOE 13965483	321	150	223
VOE 13965483	823	250	995
VOE 13965540	371	1850	421
VOE 13965540	911	600	1315
VOE 13965552	371	550	319
VOE 13965552	873	100	1179
VOE 13965556	420	150	569
VOE 13965556	874	110	1187
VOE 13965556	874	120	1191
VOE 13965593	371	2125	437
VOE 13965593	371	2150	441
VOE 13965664	860	250	1125
VOE 13965768	914	250	1357
VOE 13965768	914	250	1359
VOE 13966143	421	950	639
VOE 13966143	421	955	641
VOE 13966143	421	960	643
VOE 13966145	911	100	1281
VOE 13966146	911	400	1307
VOE 13966357	992	110	1489
VOE 13966807	371	100	289
VOE 13966807	371	700	335
VOE 13966807	371	710	337
VOE 13966807	372	100	481
VOE 13966807	372	120	485
VOE 13966807	372	120	485
VOE 13967752	527	100	743
VOE 13967752	527	100	743
VOE 13967752	527	100	743
VOE 13967752	914	100	1339
VOE 13967934	362	150	259
VOE 13967934	362	200	261
VOE 13968816	463	100	673
VOE 13968816	463	200	689
VOE 13968816	463	220	693
VOE 13969011	210	50	53
VOE 13969011	223	100	95
VOE 13969011	235	200	123
VOE 13969011	235	200	123
VOE 13969011	461	100	663
VOE 13969011	463	120	677
VOE 13969160	371	1575	407
VOE 13969160	371	2500	449
VOE 13969160	371	2550	451
VOE 13969160	371	2575	455
VOE 13969160	371	3000	467
VOE 13969160	372	150	493
VOE 13969160	390	200	531
VOE 13969162	371	1350	389
VOE 13969162	371	1575	407
VOE 13969162	371	2500	449
VOE 13969162	371	2550	451
VOE 13969162	371	2550	451
VOE 13969162	371	2575	455
VOE 13969162	371	2575	455
VOE 13969162	372	150	493
VOE 13969516	353	100	251

NUMERICAL INDEX
RÉPERTOIRE DE NUMÉROS
NUMMERNREGISTER

INDICE DE NÚMERO
NUMMERREGISTER

VOLVO L90F

NUMERICAL INDEX
RÉPERTOIRE DE NUMÉROS
NUMMERNREGISTER

INDICE DE NÚMERO
NUMMERREGISTER

Catalogue id **20105** | Group **10**
Issue **20009038-J** | Page **786**

Part No	Group	Sect	Page
VOE 13969516	353	200	255
VOE 13969516	371	1950	427
VOE 13969516	660	200	901
VOE 13969516	660	250	903
VOE 13970778	371	1910	425
VOE 13970879	420	100	563
VOE 13970944	993	100	1507
VOE 13970948	421	200	587
VOE 13970948	421	210	591
VOE 13970959	896	200	1235
VOE 13971019	252	100	129
VOE 13971019	252	110	131
VOE 13971080	914	250	1357
VOE 13971080	914	250	1359
VOE 13971080	914	250	1357
VOE 13971089	993	150	1511
VOE 13971090	924	150	1419
VOE 13971090	924	400	1435
VOE 13971090	924	450	1439
VOE 13971098	233	300	105
VOE 13971098	263	200	179
VOE 13971098	321	100	221
VOE 13971098	321	150	223
VOE 13971098	527	100	743
VOE 13971098	527	200	745
VOE 13971098	660	100	897
VOE 13971098	660	150	899
VOE 13971098	711	100	913
VOE 13971098	821	150	981
VOE 13971098	827	100	1025
VOE 13971098	852	110	1085
VOE 13971098	852	110	1085
VOE 13971098	852	110	1085
VOE 13971098	852	400	1111
VOE 13971098	852	425	1113
VOE 13971098	860	200	1123
VOE 13971098	860	250	1125
VOE 13971098	860	250	1125
VOE 13971098	872	300	1153
VOE 13971098	872	450	1175
VOE 13971098	874	150	1193
VOE 13971098	881	100	1205
VOE 13971098	896	300	1239
VOE 13971098	911	500	1311
VOE 13971098	916	350	1387
VOE 13971098	916	700	1411
VOE 13971098	945	400	1459
VOE 13971098	945	410	1461
VOE 13971098	993	150	1513
VOE 13971098	993	250	1521
VOE 13974079	913	150	1335
VOE 13974682	371	1950	427
VOE 13974682	715	350	925
VOE 13974682	992	100	1487
VOE 13974682	992	110	1489
VOE 13975980	914	350	1361
VOE 13976479	882	250	1217
VOE 13976479	882	800	1231
VOE 13976479	914	150	1351
VOE 13976739	371	1050	363
VOE 13976739	371	450	315
VOE 13976739	371	600	329
VOE 13976739	371	700	335
VOE 13976739	371	710	337
VOE 13977600	371	100	287
VOE 13977600	371	100	287
VOE 13977600	371	100	289
VOE 13977600	371	100	289
VOE 13977600	371	1250	377
VOE 13977600	371	450	315
VOE 13977600	371	600	327
VOE 13977600	371	700	335
VOE 13977600	371	700	335
VOE 13977600	371	710	337
VOE 13977600	371	710	337
VOE 13977600	460	150	661
VOE 13977600	873	100	1179
VOE 13977628	882	400	1219
VOE 13977632	825	150	1001
VOE 13977632	825	250	1005
VOE 13980476	261	250	161
VOE 14013067	645	100	855
VOE 14013067	645	125	859
VOE 14013069	645	100	855
VOE 14013069	645	125	859
VOE 14013069	645	300	867
VOE 14013070	916	350	1389
VOE 14013070	916	700	1411
VOE 14013070	924	200	1425
VOE 14013070	924	400	1437
VOE 14016673	234	100	111
VOE 14016673	362	350	269
VOE 14016673	371	1000	361
VOE 14016673	371	1500	399
VOE 14016673	371	1525	403
VOE 14016673	371	1575	407
VOE 14016673	371	1800	419
VOE 14016673	371	2575	455
VOE 14016673	371	450	315
VOE 14016673	371	950	349
VOE 14016673	371	955	353
VOE 14016673	390	110	523
VOE 14016673	390	200	531
VOE 14016673	468	200	705
VOE 14016673	522	100	727
VOE 14016673	522	100	729
VOE 14016673	522	100	727
VOE 14016673	522	300	733
VOE 14016673	522	300	733
VOE 14016673	645	100	855
VOE 14016673	645	125	859
VOE 14016673	872	375	1167
VOE 14016673	896	300	1239
VOE 14016673	911	300	1297
VOE 14016673	911	310	1301
VOE 14016673	911	450	1309
VOE 14016673	914	100	1341
VOE 14016673	914	100	1339
VOE 14016673	914	1000	1367
VOE 14016673	914	110	1343
VOE 14016673	914	115	1345
VOE 14016673	914	120	1349
VOE 14016673	914	200	1353
VOE 14016673	916	300	1383
VOE 14016673	916	500	1391
VOE 14016673	916	600	1407
VOE 14025152	896	300	1239
VOE 14025792	837	200	1045
VOE 14041917	924	150	1419
VOE 14041917	924	400	1437
VOE 14041917	924	450	1439
VOE 14042936	261	300	167
VOE 14042936	924	250	1429
VOE 14043289	945	100	1443
VOE 14043289	945	800	1477
VOE 14047212	924	150	1419
VOE 14047212	924	400	1435
VOE 14047212	924	450	1439
VOE 14048189	911	250	1291
VOE 14048189	911	250	1291
VOE 14048189	911	500	1311
VOE 14048189	911	550	1313
VOE 14048189	912	200	1325
VOE 14211217	313	100	217
VOE 14211217	313	100	217
VOE 14211856	263	100	171
VOE 14211856	420	150	571
VOE 14211856	468	200	705
VOE 14211856	468	200	705
VOE 14211856	522	350	735
VOE 14211856	522	350	735
VOE 14211856	527	100	743
VOE 14211856	551	100	747
VOE 14211856	551	100	747
VOE 14211856	551	100	747
VOE 14211856	551	100	749
VOE 14211856	645	125	861
VOE 14211856	647	100	885
VOE 14211856	647	100	883
VOE 14211856	647	125	889
VOE 14211856	911	250	1291
VOE 14211856	911	300	1295
VOE 14211856	911	300	1297
VOE 14211856	911	300	1295
VOE 14211856	911	300	1295
VOE 14211856	911	310	1301
VOE 14211856	911	310	1299
VOE 14211856	911	310	1299
VOE 14211856	911	310	1301
VOE 14211856	911	310	1299
VOE 14211856	914	100	1341
VOE 14211856	914	100	1341
VOE 14211856	914	100	1339
VOE 14211856	914	100	1339
VOE 14211856	914	1000	1367
VOE 14211856	914	115	1347
VOE 14211856	914	200	1353
VOE 14211856	916	100	1369
VOE 14211856	916	125	1373
VOE 14211856	916	300	1385

Part No	Group	Sect	Page	Part No	Group	Sect	Page	Part No	Group	Sect	Page	Part No	Group	Sect	Page	Part No	Group	Sect	Page
VOE 14211856	916	300	1383	VOE 14211863	647	100	885	VOE 14345423	263	100	171	VOE 14370761	352	300	249	VOE 15000792	911	600	1315
VOE 14211856	916	505	1395	VOE 14211863	911	350	1305	VOE 14345423	420	150	571	VOE 14370761	353	150	253	VOE 15001681	874	250	1197
VOE 14211856	916	510	1399	VOE 14211864	645	100	853	VOE 14345423	468	200	705	VOE 14370761	362	300	265	VOE 15001691	872	125	1135
VOE 14211857	924	150	1423	VOE 14211864	645	125	857	VOE 14345423	468	200	705	VOE 14370761	371	1600	409	VOE 15001955	837	250	1049
VOE 14211857	924	200	1425	VOE 14213026	371	1000	359	VOE 14345423	522	350	735	VOE 14370761	371	3000	467	VOE 15002113	872	125	1135
VOE 14211857	924	250	1429	VOE 14213026	371	1525	403	VOE 14345423	522	350	735	VOE 14376669	269	100	191	VOE 15002231	872	125	1135
VOE 14211857	924	450	1441	VOE 14213026	390	110	523	VOE 14345423	551	100	749	VOE 14514330	380	200	505	VOE 15003234	371	1575	407
VOE 14211858	645	100	855	VOE 14213026	398	100	543	VOE 14345423	551	100	747	VOE 14514330	386	150	515	VOE 15005677	647	125	887
VOE 14211858	645	300	867	VOE 14213026	398	200	545	VOE 14345423	551	100	747	VOE 14514330	882	100	1211	VOE 15007747	837	250	1049
VOE 14211858	645	300	867	VOE 14213026	872	375	1167	VOE 14345423	551	100	747	VOE 14526798	897	100	1241	VOE 15007855	371	950	351
VOE 14211858	645	300	867	VOE 14213266	235	100	117	VOE 14345423	911	350	1303	VOE 14526798	897	300	1253	VOE 15007855	371	955	353
VOE 14211858	645	300	867	VOE 14213266	235	100	117	VOE 14345423	914	100	1339	VOE 14542410	380	155	501	VOE 15007855	386	150	515
VOE 14211858	647	100	883	VOE 14213674	263	150	177	VOE 14345423	914	100	1341	VOE 14549791	261	150	157	VOE 15009220	874	100	1183
VOE 14211858	647	125	887	VOE 14213676	235	100	117	VOE 14345423	914	100	1339	VOE 14587612	380	100	497	VOE 15009220	874	110	1187
VOE 14211859	420	100	565	VOE 14213676	235	100	117	VOE 14345423	914	100	1339	VOE 14587612	380	155	503	VOE 15009220	874	120	1191
VOE 14211859	420	50	561	VOE 14213676	263	150	175	VOE 14345423	914	1000	1367	VOE 14592319	371	1950	429	VOE 15009489	313	100	215
VOE 14211859	421	110	583	VOE 14213676	420	150	571	VOE 14345423	914	115	1347	VOE 14596246	380	155	501	VOE 15009504	313	100	215
VOE 14211859	645	300	869	VOE 14213676	468	200	705	VOE 14345423	914	200	1353	VOE 14616298	897	100	1243	VOE 15010117	837	150	1043
VOE 14211859	645	300	869	VOE 14213676	522	100	727	VOE 14345423	916	100	1369	VOE 14616298	897	300	1255	VOE 15010225	516	150	719
VOE 14211859	916	100	1371	VOE 14213676	647	100	883	VOE 14345423	916	125	1373	VOE 14620497	872	450	1175	VOE 15010248	371	2100	435
VOE 14211859	916	125	1375	VOE 14213676	911	350	1303	VOE 14345423	916	300	1383	VOE 14620498	872	450	1175	VOE 15010278	234	150	115
VOE 14211859	924	200	1425	VOE 14213676	911	350	1303	VOE 14345423	916	505	1395	VOE 14620500	872	450	1175	VOE 15010278	386	150	509
VOE 14211859	924	200	1425	VOE 14213676	914	100	1339	VOE 14345423	916	510	1399	VOE 14637451	363	100	271	VOE 15010283	715	700	935
VOE 14211859	924	250	1429	VOE 14213676	914	110	1343	VOE 14346045	256	100	139	VOE 14637451	363	110	273	VOE 15010283	837	100	1041
VOE 14211859	924	250	1429	VOE 14213676	916	100	1369	VOE 14346256	321	150	223	VOE 14637451	363	150	275	VOE 15010424	516	150	719
VOE 14211859	924	400	1437	VOE 14213676	916	125	1373	VOE 14346322	371	3000	469	VOE 14637451	881	100	1205	VOE 15010424	517	150	723
VOE 14211860	645	100	853	VOE 14215719	911	400	1307	VOE 14346322	371	3000	467	VOE 14646439	334	150	235	VOE 15010424	517	160	725
VOE 14211860	645	300	867	VOE 14236931	911	250	1291	VOE 14346331	371	300	303	VOE 14650713	874	150	1193	VOE 15010599	831	150	1035
VOE 14211860	912	150	1323	VOE 14264044	261	100	155	VOE 14346331	371	550	319	VOE 14680828	872	125	1137	VOE 15010599	831	150	1035
VOE 14211863	263	100	171	VOE 14264045	261	100	155	VOE 14346331	371	560	323	VOE 14722019	398	100	543	VOE 15010653	363	150	275
VOE 14211863	263	100	171	VOE 14267351	371	400	313	VOE 14346331	371	570	325	VOE 14722019	398	200	545	VOE 15010956	914	115	1345
VOE 14211863	263	150	175	VOE 14267351	371	650	331	VOE 14346331	371	650	331	VOE 14726386	334	200	239	VOE 15010956	914	120	1349
VOE 14211863	263	150	175	VOE 14342769	256	100	139	VOE 14370760	352	150	245	VOE 14748580	256	250	145	VOE 15010956	914	200	1353
VOE 14211863	522	100	729	VOE 14342769	256	200	143	VOE 14370760	371	1600	409	VOE 15000461	831	100	1033	VOE 15010956	914	200	1353
VOE 14211863	522	100	727	VOE 14342769	256	300	149	VOE 14370760	371	500	317	VOE 15000538	715	400	927	VOE 15011650	252	150	133
VOE 14211863	647	100	883	VOE 14344606	252	100	129	VOE 14370760	371	650	333	VOE 15000547	715	400	927	VOE 15011845	516	150	719

VOLVO L90F

NUMERICAL INDEX
RÉPERTOIRE DE NUMÉROS
NUMMERNREGISTER

INDICE DE NÚMERO
NUMMERREGISTER

Catalogue id **20105** | Group **10**
Issue **20009038-J** | Page **788**

Part No	Group	Sect	Page
VOE 15011854	210	50	53
VOE 15011856	210	50	53
VOE 15012075	882	100	1211
VOE 15012075	882	100	1211
VOE 15012495	993	150	1511
VOE 15012495	993	200	1515
VOE 15012495	993	200	1515
VOE 15013674	371	1500	397
VOE 15013674	371	1525	401
VOE 15013754	945	700	1473
VOE 15013764	945	700	1473
VOE 15014411	380	155	501
VOE 15014417	371	1325	385
VOE 15014658	882	150	1213
VOE 15015297	882	100	1211
VOE 15015297	882	100	1211
VOE 15015301	380	155	501
VOE 15015567	841	250	1057
VOE 15015692	851	100	1073
VOE 15015738	911	100	1281
VOE 15015738	911	150	1285
VOE 15016595	992	110	1489
VOE 15016753	256	300	149
VOE 15017192	421	750	631
VOE 15017294	421	750	631
VOE 15017330	992	110	1489
VOE 15017422	992	110	1491
VOE 15017482	992	110	1489
VOE 15017498	992	110	1489
VOE 15017952	421	750	631
VOE 15017958	421	750	631
VOE 15018011	992	110	1491
VOE 15018432	371	3700	471
VOE 15018433	371	1200	371
VOE 15018703	371	850	341
VOE 15018705	371	1100	365
VOE 15018705	371	3800	475
VOE 15018705	371	3900	477
VOE 15018706	371	3700	471
VOE 15018707	371	2150	441
VOE 15018796	371	2125	437
VOE 15019077	371	1500	395
VOE 15019079	371	1300	381
VOE 15019079	371	800	339
VOE 15019079	371	950	349
VOE 15019079	371	950	349
VOE 15019080	371	800	339
VOE 15019080	371	950	349
VOE 15019080	371	955	353
VOE 15019082	371	1300	381
VOE 15019446	371	850	345
VOE 15019770	371	2150	441
VOE 15019847	371	1150	367
VOE 15019847	371	3800	475
VOE 15019847	882	800	1231
VOE 15019974	371	1200	371
VOE 15019974	371	3700	471
VOE 15019974	882	800	1231
VOE 15019993	371	3900	477
VOE 15019993	882	250	1217
VOE 15019993	882	800	1231
VOE 15020249	882	400	1219
VOE 15020305	371	3900	477
VOE 15020388	914	350	1361
VOE 15020560	924	150	1419
VOE 15020560	924	200	1425
VOE 15020560	924	450	1439
VOE 15020573	924	150	1419
VOE 15020573	924	200	1425
VOE 15020625	261	250	161
VOE 15020876	837	250	1049
VOE 15020876	860	350	1127
VOE 15020877	837	250	1049
VOE 15020877	860	350	1127
VOE 15021127	371	1500	395
VOE 15021127	882	400	1219
VOE 15021450	380	100	497
VOE 15021451	380	100	499
VOE 15021452	371	1200	373
VOE 15021452	371	2125	437
VOE 15021452	371	2150	441
VOE 15021452	371	3700	471
VOE 15021479	912	300	1327
VOE 15021902	352	300	249
VOE 15021902	810	150	967
VOE 15021902	810	210	973
VOE 15021927	823	300	997
VOE 15021956	823	300	997
VOE 15021969	823	300	997
VOE 15023672	517	150	723
VOE 15023672	517	160	725
VOE 15024190	860	150	1121
VOE 15029111	517	100	721
VOE 15029111	517	100	721
VOE 15029111	517	150	723
VOE 15029111	517	160	725
VOE 15029112	517	100	721
VOE 15029112	517	100	721
VOE 15029112	517	150	723
VOE 15029112	517	160	725
VOE 15029609	371	1500	395
VOE 15029609	371	1525	401
VOE 15031084	645	350	873
VOE 15031135	371	1250	377
VOE 15031135	371	1250	377
VOE 15031730	874	100	1181
VOE 15031730	874	100	1183
VOE 15032411	876	100	1201
VOE 15032656	992	100	1487
VOE 15032656	992	110	1491
VOE 15032664	821	100	977
VOE 15033938	715	150	917
VOE 15034109	823	300	997
VOE 15034479	852	1400	1119
VOE 15034479	852	300	1103
VOE 15034479	852	325	1105
VOE 15034479	852	350	1107
VOE 15037268	911	550	1313
VOE 15037327	911	500	1311
VOE 15037707	911	500	1311
VOE 15037715	911	500	1311
VOE 15037735	911	500	1311
VOE 15037766	916	100	1371
VOE 15037766	916	125	1375
VOE 15037772	916	100	1369
VOE 15037772	916	125	1375
VOE 15037808	851	100	1073
VOE 15038213	831	150	1035
VOE 15041562	363	200	277
VOE 15041674	463	220	691
VOE 15041674	517	150	723
VOE 15041674	517	160	725
VOE 15041831	897	150	1247
VOE 15041831	897	350	1259
VOE 15042402	645	325	871
VOE 15042428	263	100	171
VOE 15042557	874	250	1197
VOE 15043488	715	700	935
VOE 15043488	715	700	935
VOE 15043493	715	700	935
VOE 15043493	715	700	935
VOE 15043634	371	2050	433
VOE 15043714	837	200	1047
VOE 15043714	837	200	1045
VOE 15045122	421	600	621
VOE 15045122	421	700	629
VOE 15045125	421	600	621
VOE 15045125	421	700	629
VOE 15045541	234	150	115
VOE 15045692	525	200	741
VOE 15046972	882	650	1227
VOE 15046972	882	700	1229
VOE 15047153	380	100	497
VOE 15047336	421	450	617
VOE 15047622	913	150	1335
VOE 15048205	897	100	1241
VOE 15048205	897	300	1253
VOE 15048257	897	100	1245
VOE 15048257	897	300	1255
VOE 15048315	897	100	1243
VOE 15048335	897	100	1241
VOE 15048335	897	300	1253
VOE 15048368	897	100	1243
VOE 15048368	897	300	1255
VOE 15048526	897	100	1243
VOE 15048526	897	300	1255
VOE 15048799	234	100	109
VOE 15048941	372	150	489
VOE 15048941	372	150	489
VOE 15052460	380	100	497
VOE 15052786	872	150	1141
VOE 15052786	872	175	1143
VOE 15052786	872	180	1145
VOE 15053594	711	100	911
VOE 15053831	843	100	1065
VOE 15053831	843	120	1067
VOE 15053915	843	100	1065
VOE 15053915	843	120	1067
VOE 15054424	872	350	1155
VOE 15054424	872	375	1165

Part No	Group	Sect	Page
VOE 15054452	872	300	1153
VOE 15054452	872	300	1153
VOE 15054452	872	450	1175
VOE 15054593	945	100	1443
VOE 15054593	945	800	1475
VOE 15054683	451	100	649
VOE 15054849	852	250	1097
VOE 15054849	852	275	1099
VOE 15056319	831	150	1037
VOE 15056319	831	250	1039
VOE 15056319	843	100	1065
VOE 15056319	843	120	1067
VOE 15056797	645	125	859
VOE 15056798	645	125	857
VOE 15056800	645	125	859
VOE 15056800	645	125	859
VOE 15057390	916	150	1377
VOE 15057393	916	150	1377
VOE 15058102	874	250	1197
VOE 15058542	852	110	1085
VOE 15059394	831	100	1033
VOE 15059394	831	150	1035
VOE 15059798	860	250	1125
VOE 15059809	860	350	1127
VOE 15059815	860	350	1127
VOE 15060083	860	350	1127
VOE 15060343	831	250	1039
VOE 15060345	843	150	1069
VOE 15060345	843	175	1071
VOE 15060436	234	100	111
VOE 15061260	872	275	1151
VOE 15061623	872	125	1137
VOE 15061644	872	125	1135
VOE 15062173	872	125	1135
VOE 15063273	852	110	1085
VOE 15063273	852	375	1109
VOE 15063273	852	400	1111
VOE 15063273	852	425	1113
VOE 15063273	852	450	1115
VOE 15063541	321	100	221
VOE 15063767	551	250	755
VOE 15065557	852	300	1103
VOE 15065557	852	325	1105
VOE 15066413	362	300	265
VOE 15066413	362	300	265
VOE 15066986	234	100	111
VOE 15066986	234	150	115
VOE 15067533	321	150	223
VOE 15067533	321	250	225
VOE 15068556	823	250	993
VOE 15068575	823	150	989
VOE 15069329	421	750	631
VOE 15069329	421	900	635
VOE 15069329	421	905	637
VOE 15069703	645	325	871
VOE 15069806	771	100	941
VOE 15069806	771	150	943
VOE 15070198	771	150	943
VOE 15070198	771	175	945
VOE 15070204	771	150	943
VOE 15070204	771	175	945
VOE 15071291	420	50	559
VOE 15073261	872	350	1155
VOE 15073261	872	360	1159
VOE 15073261	872	370	1163
VOE 15073261	872	375	1167
VOE 15073261	872	375	1167
VOE 15073261	872	400	1171
VOE 15073310	872	375	1167
VOE 15073313	872	375	1165
VOE 15073478	913	150	1335
VOE 15073580	352	300	249
VOE 15073652	913	150	1335
VOE 15073699	913	150	1335
VOE 15073700	913	150	1335
VOE 15073801	872	350	1157
VOE 15073801	872	375	1167
VOE 15073805	872	350	1157
VOE 15073805	872	375	1169
VOE 15073815	872	350	1155
VOE 15073815	872	375	1165
VOE 15073817	872	350	1155
VOE 15073817	872	375	1165
VOE 15073819	872	350	1155
VOE 15073819	872	375	1165
VOE 15073820	872	350	1155
VOE 15073820	872	375	1165
VOE 15073822	872	350	1155
VOE 15073822	872	375	1165
VOE 15074185	872	350	1157
VOE 15074185	872	375	1169
VOE 15074199	421	750	631
VOE 15074199	421	900	635
VOE 15074205	421	750	631
VOE 15074372	872	150	1141
VOE 15074710	881	100	1205
VOE 15075801	872	350	1157
VOE 15075801	872	375	1167
VOE 15075805	872	350	1155
VOE 15075805	872	375	1167
VOE 15075805	872	375	1169
VOE 15075807	872	350	1157
VOE 15075807	872	375	1167
VOE 15075808	872	350	1155
VOE 15075808	872	375	1169
VOE 15075808	872	375	1165
VOE 15076813	872	350	1157
VOE 15076813	872	375	1167
VOE 15079052	874	100	1181
VOE 15079052	874	110	1185
VOE 15079052	874	120	1189
VOE 15079072	874	100	1181
VOE 15079072	874	110	1185
VOE 15079072	874	120	1189
VOE 15079149	881	100	1207
VOE 15079149	881	100	1207
VOE 15079714	843	100	1065
VOE 15079714	843	120	1067
VOE 15080063	371	1000	359
VOE 15080063	371	1000	359
VOE 15080063	872	375	1167
VOE 15080401	882	150	1213
VOE 15080974	372	150	489
VOE 15080974	372	150	489
VOE 15081188	372	150	489
VOE 15081227	882	150	1213
VOE 15081493	660	150	899
VOE 15081857	882	150	1213
VOE 15082000	992	250	1497
VOE 15082000	992	250	1497
VOE 15082000	992	250	1497
VOE 15082000	992	250	1499
VOE 15082000	992	250	1497
VOE 15082000	992	250	1497
VOE 15082057	872	180	1145
VOE 15082068	872	175	1143
VOE 15082068	872	180	1145
VOE 15082543	810	150	967
VOE 15082742	874	110	1185
VOE 15082742	874	120	1189
VOE 15082742	874	150	1193
VOE 15084140	258	100	151
VOE 15084764	882	400	1219
VOE 15085418	451	100	649
VOE 15085418	451	250	655
VOE 15085420	451	200	653
VOE 15085422	451	150	651
VOE 15085559	882	700	1229
VOE 15086811	421	320	607
VOE 15086811	421	450	615
VOE 15087248	837	200	1045
VOE 15087248	837	200	1045
VOE 15087602	421	450	615
VOE 15087778	371	1500	395
VOE 15087778	882	400	1219
VOE 15087956	882	400	1219
VOE 15087956	882	500	1223
VOE 15088062	551	250	755
VOE 15088068	551	250	755
VOE 15088073	551	250	755
VOE 15088077	551	250	755
VOE 15088143	841	250	1055
VOE 15088487	872	375	1165
VOE 15089288	874	100	1181
VOE 15090257	421	100	577
VOE 15090257	421	110	583
VOE 15090257	421	950	639
VOE 15090257	421	955	641
VOE 15090257	421	960	643
VOE 15090269	421	955	641
VOE 15090269	421	960	643
VOE 15090317	380	100	497
VOE 15092682	912	300	1327
VOE 15092744	371	1500	395
VOE 15092744	371	1525	401
VOE 15092744	386	150	515
VOE 15093095	872	300	1153
VOE 15093095	872	300	1153
VOE 15093095	872	450	1175
VOE 15093660	881	100	1207

NUMERICAL INDEX
RÉPERTOIRE DE NUMÉROS
NUMMERNREGISTER

INDICE DE NÚMERO
NUMMERREGISTER

VOLVO L90F

NUMERICAL INDEX
RÉPERTOIRE DE NUMÉROS
NUMMERNREGISTER

INDICE DE NÚMERO
NUMMERREGISTER

Catalogue id **20105** | Group **10**
Issue **20009038-J** | Page **790**

Part No	Group	Sect	Page
VOE 15093981	916	150	1377
VOE 15095844	380	100	497
VOE 15095844	380	100	497
VOE 15095844	641	160	849
VOE 15098233	261	250	161
VOE 15099386	645	125	857
VOE 15099884	645	125	859
VOE 15099911	645	125	859
VOE 15100027	371	2200	445
VOE 15100027	914	250	1357
VOE 15100056	645	125	859
VOE 15100424	645	125	857
VOE 15100641	821	100	977
VOE 15100646	825	200	1003
VOE 15100647	825	200	1003
VOE 15100649	825	200	1003
VOE 15100650	825	200	1003
VOE 15100749	233	300	105
VOE 15101942	645	125	859
VOE 15102502	823	300	997
VOE 15103658	386	150	515
VOE 15103658	874	100	1183
VOE 15103658	874	110	1187
VOE 15103658	874	120	1191
VOE 15103658	874	250	1199
VOE 15104274	810	150	969
VOE 15104285	810	150	969
VOE 15104291	810	150	969
VOE 15104297	810	150	969
VOE 15105368	660	200	901
VOE 15105368	660	250	903
VOE 15106044	660	200	901
VOE 15106044	660	250	903
VOE 15107871	463	200	687
VOE 15107871	463	220	691
VOE 15107881	461	200	671
VOE 15107984	252	150	133
VOE 15107986	252	150	133
VOE 15108324	992	250	1497
VOE 15108324	992	250	1497
VOE 15108324	992	250	1497
VOE 15108324	992	250	1499
VOE 15108324	992	250	1497
VOE 15108850	660	150	899
VOE 15109294	256	100	139
VOE 15110974	421	100	577
VOE 15111123	252	160	135
VOE 15111152	252	160	135
VOE 15111485	872	350	1157
VOE 15111485	872	350	1157
VOE 15111485	872	360	1161
VOE 15111485	872	370	1163
VOE 15111485	872	375	1167
VOE 15111485	872	375	1167
VOE 15111485	872	400	1173
VOE 15111549	252	160	135
VOE 15111561	872	450	1177
VOE 15111626	252	160	135
VOE 15111700	252	160	135
VOE 15111706	252	160	135
VOE 15112161	872	275	1151
VOE 15112460	913	150	1335
VOE 15112896	252	160	135
VOE 15116285	371	1500	395
VOE 15116556	911	550	1313
VOE 15116560	911	550	1313
VOE 15118020	371	560	323
VOE 15118296	252	160	135
VOE 15118328	252	150	133
VOE 15118328	252	160	135
VOE 15119058	660	150	899
VOE 15119187	380	100	497
VOE 15119389	831	150	1035
VOE 15119389	831	150	1035
VOE 15121002	825	250	1005
VOE 15121003	825	250	1005
VOE 15121022	825	250	1005
VOE 15121169	371	1525	403
VOE 15122238	463	200	687
VOE 15122238	463	220	691
VOE 15122255	390	100	519
VOE 15122255	390	200	531
VOE 15122260	461	200	671
VOE 15123237	390	100	521
VOE 15123293	390	100	521
VOE 15123293	390	200	531
VOE 15123520	872	175	1143
VOE 15123520	872	180	1145
VOE 15123520	872	180	1145
VOE 15124240	945	550	1467
VOE 15125659	945	500	1463
VOE 15126327	992	400	1505
VOE 15126372	371	2600	461
VOE 15126559	992	300	1501
VOE 15127223	945	500	1463
VOE 15127343	263	250	181
VOE 15128278	911	310	1301
VOE 15132280	924	400	1435
VOE 15134478	872	175	1143
VOE 15134478	872	180	1145
VOE 15134706	992	250	1497
VOE 15134730	992	250	1497
VOE 15134735	992	250	1497
VOE 15134834	992	300	1501
VOE 15134840	992	300	1501
VOE 15135160	645	400	875
VOE 15135160	645	410	879
VOE 15135275	992	250	1497
VOE 15135278	992	250	1497
VOE 15135361	992	250	1497
VOE 15135369	992	250	1497
VOE 15135419	992	250	1497
VOE 15135547	421	320	607
VOE 15135547	421	330	609
VOE 15135547	421	450	615
VOE 15139155	393	200	539
VOE 15140184	525	150	739
VOE 15140510	831	100	1033
VOE 15140510	837	150	1043
VOE 15140510	860	350	1127
VOE 15142071	390	150	525
VOE 15142603	912	150	1321
VOE 15142603	912	200	1325
VOE 15142659	393	200	539
VOE 15143692	711	100	911
VOE 15143692	711	100	911
VOE 15143798	372	120	485
VOE 15144048	843	120	1067
VOE 15144048	843	150	1069
VOE 15144048	843	175	1071
VOE 15144052	831	150	1037
VOE 15144052	831	250	1039
VOE 15144740	334	100	233
VOE 15144740	334	150	235
VOE 15144938	831	100	1033
VOE 15144938	860	350	1127
VOE 15145730	371	2600	461
VOE 15146002	992	300	1501
VOE 15146319	992	300	1501
VOE 15146389	371	2600	461
VOE 15146534	380	100	497
VOE 15146586	924	150	1421
VOE 15146586	924	450	1439
VOE 15146681	371	2600	461
VOE 15146681	371	2610	465
VOE 15146850	831	100	1033
VOE 15146970	641	200	851
VOE 15146975	992	300	1501
VOE 15146994	992	300	1503
VOE 15147466	992	250	1499
VOE 15147822	992	300	1503
VOE 15147877	916	350	1389
VOE 15147877	916	350	1389
VOE 15147877	916	500	1391
VOE 15147877	916	500	1391
VOE 15147877	916	700	1411
VOE 15148252	421	200	587
VOE 15148252	421	210	591
VOE 15148253	421	200	587
VOE 15148253	421	200	587
VOE 15148253	421	210	591
VOE 15148253	421	220	595
VOE 15148433	831	100	1033
VOE 15148433	860	350	1127
VOE 15148478	371	2600	461
VOE 15149017	851	100	1073
VOE 15149324	992	300	1501
VOE 15149327	992	300	1501
VOE 15150010	372	100	481
VOE 15150387	371	1450	393
VOE 15151511	992	300	1503
VOE 15151617	992	300	1503
VOE 15152684	371	2600	461
VOE 15152961	390	150	527
VOE 15153088	660	250	903
VOE 15153090	660	250	903
VOE 15153124	261	100	155
VOE 15153124	386	150	513
VOE 15153124	386	150	513
VOE 15153124	386	150	509

Part No	Group	Sect	Page
VOE 15153124	386	150	513
VOE 15153124	421	320	607
VOE 15153124	421	330	609
VOE 15153124	421	450	617
VOE 15153124	461	100	663
VOE 15153124	463	100	675
VOE 15153124	463	120	677
VOE 15153432	992	300	1503
VOE 15154642	916	125	1373
VOE 15154642	916	175	1379
VOE 15155712	390	150	525
VOE 15155712	390	175	529
VOE 15155940	380	200	505
VOE 15155940	380	300	507
VOE 15155956	380	200	505
VOE 15155979	390	150	525
VOE 15157017	872	300	1153
VOE 15157017	872	450	1175
VOE 15157519	860	350	1127
VOE 15158177	916	125	1373
VOE 15158982	371	1400	391
VOE 15158982	993	100	1509
VOE 15159042	993	100	1507
VOE 15159042	993	700	1541
VOE 15159985	843	100	1065
VOE 15159985	843	120	1067
VOE 15160124	992	300	1501
VOE 15160131	992	300	1501
VOE 15160137	992	300	1501
VOE 15160143	992	300	1501
VOE 15160147	992	300	1501
VOE 15160273	371	2600	461
VOE 15160273	371	2610	465
VOE 15160273	992	300	1503
VOE 15160275	371	2600	461
VOE 15160275	992	300	1503
VOE 15160600	527	100	743
VOE 15160976	897	100	1243
VOE 15160976	897	300	1257
VOE 15161059	916	100	1369
VOE 15161059	916	125	1373
VOE 15161174	912	350	1329
VOE 15161524	912	350	1329
VOE 15162060	912	350	1329
VOE 15162886	831	150	1035
VOE 15163004	992	300	1501
VOE 15163635	945	500	1463
VOE 15164094	810	150	967
VOE 15164234	945	500	1465
VOE 15164283	390	150	525
VOE 15164333	334	100	233
VOE 15164333	334	150	235
VOE 15164333	334	160	237
VOE 15164642	881	100	1205
VOE 15164989	463	160	683
VOE 15164989	463	160	685
VOE 15164989	463	260	699
VOE 15165152	992	250	1497
VOE 15165401	912	150	1321
VOE 15165977	912	400	1331
VOE 15165981	912	400	1331
VOE 15165988	912	400	1331
VOE 15166025	992	300	1501
VOE 15166036	912	400	1331
VOE 15166039	912	400	1331
VOE 15166040	912	400	1331
VOE 15166042	912	400	1331
VOE 15166071	371	2600	463
VOE 15166104	353	200	255
VOE 15166104	992	300	1503
VOE 15166131	827	100	1025
VOE 15166246	826	100	1007
VOE 15166246	826	500	1021
VOE 15166252	826	100	1007
VOE 15166252	826	100	1007
VOE 15166252	826	500	1021
VOE 15166266	992	300	1501
VOE 15166479	826	300	1013
VOE 15166479	826	400	1017
VOE 15166487	826	300	1013
VOE 15166487	826	400	1017
VOE 15166596	912	200	1325
VOE 15166696	912	400	1331
VOE 15166720	837	150	1043
VOE 15166830	851	100	1075
VOE 15166907	821	100	977
VOE 15166935	837	100	1041
VOE 15167737	992	250	1497
VOE 15167739	992	250	1497
VOE 15167740	992	250	1497
VOE 15167741	992	250	1497
VOE 15167793	992	300	1503
VOE 15168088	235	100	119
VOE 15168370	874	150	1193
VOE 15168503	911	250	1293
VOE 15168521	874	150	1193
VOE 15169605	421	905	637
VOE 15169605	421	905	637
VOE 15169937	821	100	977
VOE 15170020	491	100	707
VOE 15170269	852	300	1103
VOE 15170269	852	325	1105
VOE 15170853	837	200	1045
VOE 15171124	421	600	621
VOE 15171124	421	650	625
VOE 15171124	421	800	633
VOE 15171133	421	600	621
VOE 15171133	421	650	625
VOE 15171133	421	800	633
VOE 15172600	421	900	635
VOE 15172600	421	905	637
VOE 15172601	421	900	635
VOE 15172601	421	905	637
VOE 15172702	647	125	889
VOE 15173796	821	100	979
VOE 15173857	911	600	1315
VOE 15175456	363	100	271
VOE 15175456	363	110	273
VOE 15175525	872	450	1175
VOE 15175531	421	600	623
VOE 15175531	421	650	625
VOE 15175558	421	750	631
VOE 15175558	421	900	635
VOE 15175558	421	905	637
VOE 15175837	911	600	1315
VOE 15176437	924	100	1415
VOE 15176437	924	125	1417
VOE 15176437	945	900	1479
VOE 15176917	261	300	167
VOE 15177227	872	450	1175
VOE 15177897	911	600	1315
VOE 15178407	711	100	911
VOE 15178828	992	300	1503
VOE 15178829	992	300	1501
VOE 15179052	421	600	621
VOE 15179053	421	800	633
VOE 15179054	421	900	635
VOE 15180040	371	2200	445
VOE 15180596	371	850	341
VOE 15180716	366	300	285
VOE 15180716	398	100	543
VOE 15180716	398	100	543
VOE 15180716	398	200	545
VOE 15180716	398	200	545
VOE 15182111	872	450	1177
VOE 15182359	945	1100	1485
VOE 15182359	945	650	1471
VOE 15182366	945	1100	1485
VOE 15182366	945	650	1471
VOE 15183461	912	400	1331
VOE 15183468	912	400	1331
VOE 15183641	647	125	887
VOE 15183969	912	400	1331
VOE 15183971	912	400	1331
VOE 15184727	916	700	1411
VOE 15184815	872	450	1177
VOE 15185043	872	450	1177
VOE 15185489	872	350	1155
VOE 15185489	872	375	1165
VOE 15185511	992	300	1501
VOE 15185746	916	505	1397
VOE 15186016	263	150	175
VOE 15186016	263	150	175
VOE 15186066	771	100	941
VOE 15186565	852	130	1087
VOE 15186565	852	140	1089
VOE 15186567	852	200	1093
VOE 15186571	852	275	1099
VOE 15186579	852	300	1103
VOE 15186581	852	300	1103
VOE 15186892	371	100	289
VOE 15186994	852	150	1091
VOE 15186994	852	200	1093
VOE 15186994	852	250	1097
VOE 15186994	852	275	1099
VOE 15186995	852	140	1089
VOE 15186995	852	250	1097
VOE 15186995	852	275	1099
VOE 15186996	852	140	1089
VOE 15186996	852	200	1093

VOLVO L90F

NUMERICAL INDEX
RÉPERTOIRE DE NUMÉROS
NUMMERNREGISTER

INDICE DE NÚMERO
NUMMERREGISTER

Part No	Group	Sect	Page
VOE 15186996	852	250	1097
VOE 15186996	852	275	1099
VOE 15187036	527	100	743
VOE 1518748	852	140	1089
VOE 1518748	852	150	1091
VOE 1518748	852	200	1093
VOE 1518748	852	250	1097
VOE 1518748	852	275	1099
VOE 15187779	771	100	941
VOE 15187779	771	200	947
VOE 15188306	371	1500	397
VOE 15188306	371	1500	397
VOE 15188306	371	1525	401
VOE 15188515	924	150	1421
VOE 15188515	924	450	1439
VOE 15189718	831	100	1033
VOE 15190098	271	100	195
VOE 15190098	271	100	195
VOE 15190098	271	100	195
VOE 15190098	271	100	195
VOE 15190098	271	100	195
VOE 15190098	386	150	511
VOE 15190098	881	100	1205
VOE 15190104	371	850	341
VOE 15190478	363	100	271
VOE 15190546	256	300	147
VOE 15190563	256	300	147
VOE 15191648	912	350	1329
VOE 15192582	860	350	1127
VOE 15192583	860	350	1127
VOE 15192584	860	350	1127
VOE 15193569	851	150	1079
VOE 15193640	851	150	1079
VOE 15193725	372	120	485
VOE 15193725	372	150	489
VOE 15193976	527	100	743
VOE 15193976	527	100	743
VOE 15193976	527	100	743
VOE 15194883	390	175	529
VOE 15195265	916	150	1377
VOE 15195518	992	300	1503
VOE 15195518	992	300	1503
VOE 15195723	992	400	1505
VOE 15195727	992	400	1505
VOE 15195930	233	200	103
VOE 15195930	233	200	103
VOE 15195958	233	200	103
VOE 15195958	233	200	103
VOE 15196615	924	150	1421
VOE 15196615	924	450	1441
VOE 15196981	897	100	1243
VOE 15196981	897	300	1257
VOE 15197036	525	200	741
VOE 15197049	525	200	741
VOE 15197224	525	200	741
VOE 15197228	525	200	741
VOE 15197318	843	150	1069
VOE 15197318	843	175	1071
VOE 15197331	831	250	1039
VOE 15197391	334	160	237
VOE 15197595	843	150	1069
VOE 15197595	843	175	1071
VOE 15197617	843	150	1069
VOE 15197617	843	175	1071
VOE 15197629	843	150	1069
VOE 15197629	843	175	1071
VOE 15197657	831	250	1039
VOE 15197681	831	250	1039
VOE 15197701	831	250	1039
VOE 15197707	831	250	1039
VOE 15197839	771	200	947
VOE 15198082	463	100	673
VOE 15198082	463	120	677
VOE 15199232	525	200	741
VOE 15199486	334	100	233
VOE 15199486	334	150	235
VOE 1522102	468	100	703
VOE 1522293	461	200	671
VOE 1522293	463	200	687
VOE 1522293	463	220	691
VOE 1523084	468	100	703
VOE 1523087	468	100	703
VOE 1523317	461	200	671
VOE 1523317	463	200	687
VOE 1523317	463	220	691
VOE 1523318	461	200	671
VOE 1523318	463	200	687
VOE 1523318	463	220	691
VOE 1523319	461	200	671
VOE 1523319	463	200	687
VOE 1523319	463	220	691
VOE 15402369	313	100	215
VOE 15407703	992	110	1489
VOE 15407710	992	110	1489
VOE 15410359	234	100	109
VOE 15410367	234	100	109
VOE 15411520	371	1525	403
VOE 15411524	371	850	343
VOE 15411524	371	850	343
VOE 15411524	372	120	485
VOE 15411541	371	850	345
VOE 15411541	371	850	345
VOE 15411541	372	120	485
VOE 15411724	491	100	707
VOE 15411741	491	100	707
VOE 15411749	261	250	161
VOE 15411755	363	100	271
VOE 15411759	882	400	1219
VOE 1542778	258	100	151
VOE 1544736	256	100	139
VOE 1545256	491	100	707
VOE 1545257	491	100	707
VOE 1545257	491	100	707
VOE 15638618	313	100	215
VOE 15655719	916	200	1381
VOE 1578835	352	100	243
VOE 1578835	353	100	251
VOE 15800237	660	150	899
VOE 15800401	645	125	857
VOE 15800428	914	115	1347
VOE 15800428	916	505	1395
VOE 15800428	916	510	1399
VOE 15800675	522	300	731
VOE 1582293	371	100	287
VOE 1586917	380	100	497
VOE 1588548	821	150	981
VOE 1588548	823	250	995
VOE 1588548	865	100	1129
VOE 1588548	896	100	1233
VOE 1589502	380	100	499
VOE 1589502	881	100	1205
VOE 1594043	386	150	513
VOE 1594043	647	200	893
VOE 1594043	647	250	895
VOE 16010721	390	100	519
VOE 16013994	390	150	525
VOE 16027695	217	150	85
VOE 16046959	841	400	1063
VOE 1613068	882	100	1211
VOE 16213037	916	505	1397
VOE 16214080	911	550	1313
VOE 16214140	911	550	1313
VOE 16229310	872	350	1155
VOE 16229310	872	375	1165
VOE 16229325	872	375	1165
VOE 16232085	874	120	1191
VOE 16235278	874	110	1187
VOE 1624477	371	1250	377
VOE 1624477	371	1300	381
VOE 1624477	371	300	303
VOE 1624477	371	500	317
VOE 1624477	371	650	333
VOE 1624477	371	950	349
VOE 1624477	371	960	357
VOE 1624613	252	100	129
VOE 1624613	252	110	131
VOE 16247307	916	505	1397
VOE 16247307	916	510	1401
VOE 16247563	924	400	1435
VOE 16247600	924	400	1435
VOE 16247609	924	400	1435
VOE 16247659	924	400	1437
VOE 16247665	924	400	1437
VOE 16247669	897	400	1263
VOE 16247726	924	400	1435
VOE 16248162	924	400	1435
VOE 16248165	924	400	1437
VOE 16249279	897	400	1263
VOE 16249279	924	200	1425
VOE 16249279	924	400	1435
VOE 1625880	321	250	225
VOE 16262073	872	360	1159
VOE 16262073	872	400	1171
VOE 16262089	872	360	1159
VOE 16262089	872	400	1171
VOE 16262119	872	360	1159
VOE 16262119	872	400	1171
VOE 16262136	872	360	1159
VOE 16262136	872	400	1171
VOE 16262162	872	370	1163

Part No	Group	Sect	Page	Part No	Group	Sect	Page	Part No	Group	Sect	Page	Part No	Group	Sect	Page	Part No	Group	Sect	Page
VOE 16263276	872	370	1163	VOE 16308698	841	325	1061	VOE 1660378	256	100	139	VOE 16688268	872	370	1163	VOE 16690973	825	250	1005
VOE 16263276	872	375	1167	VOE 16310728	916	700	1411	VOE 16616601	660	250	903	VOE 16688268	872	375	1165	VOE 16691150	911	110	1283
VOE 16263286	872	370	1163	VOE 16311223	334	200	239	VOE 16623890	261	250	161	VOE 16688268	872	375	1165	VOE 16691150	911	150	1285
VOE 16263286	872	375	1167	VOE 16313963	872	370	1163	VOE 16624218	234	100	111	VOE 16688268	872	400	1171	VOE 1675830	321	100	221
VOE 16263307	872	370	1163	VOE 16313964	872	360	1159	VOE 16628498	491	150	709	VOE 16688288	872	360	1159	VOE 1675830	321	150	223
VOE 16263307	872	375	1167	VOE 16313964	872	370	1163	VOE 16628502	491	150	709	VOE 16688288	872	370	1163	VOE 1676586	874	150	1193
VOE 16265422	390	110	523	VOE 16313964	872	375	1167	VOE 16649180	872	275	1151	VOE 16688288	872	375	1169	VOE 16802517	711	100	911
VOE 16265667	916	505	1395	VOE 16313964	872	400	1171	VOE 16652336	841	100	1053	VOE 16688288	872	375	1169	VOE 16802765	256	100	139
VOE 16265667	916	510	1399	VOE 16314153	872	360	1161	VOE 16652336	841	250	1055	VOE 16688288	872	400	1171	VOE 16804667	711	100	911
VOE 16267063	882	450	1221	VOE 16314153	872	400	1173	VOE 16654307	841	100	1053	VOE 16688293	872	360	1159	VOE 16809335	825	200	1003
VOE 16268474	852	375	1109	VOE 16314622	334	100	233	VOE 16654307	841	250	1055	VOE 16688293	872	370	1163	VOE 16809335	825	200	1003
VOE 16268474	852	400	1111	VOE 16314622	334	150	235	VOE 16663663	825	200	1003	VOE 16688293	872	375	1167	VOE 16810265	837	300	1051
VOE 16268474	852	425	1113	VOE 16314622	334	200	239	VOE 16663702	825	200	1003	VOE 16688293	872	400	1171	VOE 16812426	993	150	1511
VOE 16268478	852	130	1087	VOE 16314623	334	160	237	VOE 16663772	825	200	1003	VOE 16688296	872	350	1155	VOE 16812426	993	200	1515
VOE 16269009	852	450	1115	VOE 16316123	715	300	923	VOE 16663775	825	200	1003	VOE 16688296	872	370	1163	VOE 16812875	386	150	517
VOE 16269655	860	350	1127	VOE 16317001	371	650	333	VOE 16668537	876	100	1201	VOE 16688296	872	375	1165	VOE 16812875	386	150	517
VOE 16271772	872	350	1155	VOE 16317109	352	100	241	VOE 16668537	876	150	1203	VOE 16688298	872	350	1155	VOE 16812875	945	400	1459
VOE 16271772	872	360	1159	VOE 16317241	371	570	325	VOE 16673941	874	110	1185	VOE 16688298	872	360	1159	VOE 16812875	945	410	1461
VOE 16271772	872	375	1169	VOE 16321491	852	450	1115	VOE 16673941	874	120	1189	VOE 16688298	872	370	1163	VOE 16813696	234	150	115
VOE 16271772	872	400	1171	VOE 16322016	876	150	1203	VOE 16681419	874	110	1185	VOE 16688298	872	375	1165	VOE 16814360	945	410	1461
VOE 16272988	641	100	841	VOE 16324953	851	100	1073	VOE 16681419	874	120	1189	VOE 16688298	872	375	1165	VOE 16814673	740	100	939
VOE 16279911	827	100	1025	VOE 16330668	872	200	1147	VOE 16681896	823	200	991	VOE 16688298	872	400	1171	VOE 16816827	825	200	1003
VOE 16279920	826	100	1009	VOE 16330668	872	250	1149	VOE 16681896	823	200	991	VOE 16688303	872	360	1159	VOE 16817051	945	410	1461
VOE 16279920	826	500	1023	VOE 16330668	881	100	1205	VOE 16685267	641	100	841	VOE 16688303	872	400	1171	VOE 16817150	945	410	1461
VOE 16284724	363	100	271	VOE 16333331	881	200	1209	VOE 16685267	641	110	843	VOE 16688307	380	200	505	VOE 16817230	945	410	1461
VOE 16284724	363	110	273	VOE 16335655	362	350	269	VOE 16685676	641	120	845	VOE 16688307	386	150	515	VOE 16819293	992	250	1497
VOE 16284725	363	110	273	VOE 16337056	872	360	1159	VOE 16688136	872	360	1159	VOE 16688307	386	150	515	VOE 16823045	256	100	139
VOE 16284726	363	110	273	VOE 16337056	872	400	1171	VOE 16688136	872	400	1171	VOE 16688307	872	275	1151	VOE 16824539	826	500	1023
VOE 16285718	831	100	1033	VOE 16337057	872	375	1165	VOE 16688256	872	350	1155	VOE 16688307	872	360	1159	VOE 16825863	352	100	241
VOE 16287079	390	175	529	VOE 16337063	872	360	1159	VOE 16688256	872	360	1159	VOE 16688307	872	375	1169	VOE 16826237	827	100	1025
VOE 16289102	525	100	737	VOE 16337063	872	375	1165	VOE 16688256	872	375	1169	VOE 16688307	872	400	1171	VOE 16826253	827	100	1025
VOE 16292343	914	115	1347	VOE 16337063	872	400	1171	VOE 16688256	872	400	1171	VOE 16688307	874	250	1197	VOE 16826314	827	100	1025
VOE 16292343	916	505	1395	VOE 16337065	872	360	1159	VOE 16688265	872	350	1155	VOE 16688881	641	110	843	VOE 16826320	827	100	1025
VOE 16292956	916	505	1395	VOE 16337065	872	400	1171	VOE 16688265	872	375	1167	VOE 16690938	825	250	1005	VOE 16826591	256	100	139
VOE 16299500	882	500	1223	VOE 16337066	872	375	1167	VOE 16688268	872	350	1155	VOE 16690939	825	250	1005	VOE 16826596	256	100	139
VOE 16308698	841	300	1059	VOE 16357222	362	350	269	VOE 16688268	872	360	1159	VOE 16690954	825	250	1005	VOE 16828285	645	150	863

VOLVO L90F

NUMERICAL INDEX
RÉPERTOIRE DE NUMÉROS
NUMMERNREGISTER

INDICE DE NÚMERO
NUMMERREGISTER

Catalogue id **20105** | Group **10**
Issue **20009038-J** | Page **794**

Part No	Group	Sect	Page	Part No	Group	Sect	Page	Part No	Group	Sect	Page	Part No	Group	Sect	Page	Part No	Group	Sect	Page
VOE 16835582	352	100	241	VOE 16883312	371	2600	461	VOE 16901534	897	300	1257	VOE 17202097	371	850	345	VOE 17209469	390	200	531
VOE 16835939	352	100	241	VOE 16883312	371	2610	465	VOE 16901577	897	100	1243	VOE 17202132	551	100	747	VOE 17210900	463	260	699
VOE 16836434	352	100	241	VOE 16885445	233	200	103	VOE 16901577	897	300	1255	VOE 17202136	916	600	1407	VOE 17210933	463	160	683
VOE 16839955	865	200	1131	VOE 16885445	235	100	117	VOE 16901608	897	100	1241	VOE 17202563	421	330	611	VOE 17212272	390	200	531
VOE 16839959	865	200	1131	VOE 16885445	235	100	117	VOE 16901608	897	300	1253	VOE 17203562	740	100	939	VOE 17213148	872	370	1163
VOE 16839961	865	200	1131	VOE 16888132	896	250	1237	VOE 16903667	874	110	1187	VOE 17203588	852	325	1105	VOE 17213148	872	400	1173
VOE 16840105	715	450	929	VOE 16888203	827	200	1027	VOE 16903667	874	120	1191	VOE 17203589	852	325	1105	VOE 17213864	914	115	1347
VOE 16840132	826	500	1023	VOE 16888206	827	200	1027	VOE 16913566	491	150	709	VOE 17203766	461	150	667	VOE 17213867	916	505	1395
VOE 16845558	491	150	709	VOE 16888216	827	200	1027	VOE 16913773	897	100	1243	VOE 17203825	463	150	679	VOE 17213867	916	510	1399
VOE 16846343	897	300	1253	VOE 16888217	827	200	1027	VOE 16913773	897	300	1255	VOE 17203825	463	160	683	VOE 17213867	916	530	1403
VOE 16846378	223	100	95	VOE 16888239	827	200	1027	VOE 16926924	993	250	1523	VOE 17203903	235	100	119	VOE 17214200	924	100	1415
VOE 16849967	865	200	1131	VOE 16891310	217	150	85	VOE 16926924	993	350	1531	VOE 17204262	463	200	687	VOE 17214200	924	125	1417
VOE 16849986	865	200	1131	VOE 16892529	716	100	937	VOE 16929621	897	100	1243	VOE 17204262	463	220	691	VOE 17214200	924	300	1433
VOE 16850515	261	250	163	VOE 16894635	252	110	131	VOE 16929621	897	300	1255	VOE 17204355	321	100	221	VOE 17214200	924	400	1435
VOE 16852208	261	250	161	VOE 16897541	897	100	1245	VOE 16929623	897	100	1241	VOE 17204359	463	160	683	VOE 17214674	261	200	159
VOE 16855635	420	150	569	VOE 16897541	897	300	1257	VOE 16929623	897	300	1253	VOE 17205110	924	100	1415	VOE 17216281	420	50	559
VOE 16855635	911	100	1281	VOE 16897616	897	100	1245	VOE 16929624	874	100	1183	VOE 17205110	924	125	1417	VOE 17216281	421	200	587
VOE 16855635	911	110	1283	VOE 16897616	897	300	1257	VOE 16929674	945	800	1475	VOE 17206205	371	850	341	VOE 17216281	421	200	587
VOE 16859377	825	200	1003	VOE 16900829	911	110	1283	VOE 16930426	897	150	1247	VOE 17206205	372	120	485	VOE 17216281	421	210	591
VOE 16860000	827	200	1027	VOE 16900829	911	150	1285	VOE 16930426	897	350	1259	VOE 17207299	390	150	527	VOE 17216281	421	220	595
VOE 16860000	827	200	1027	VOE 16901162	897	100	1243	VOE 16960000	827	200	1027	VOE 17208060	522	100	729	VOE 17216318	386	150	513
VOE 16861128	421	600	623	VOE 16901162	897	300	1255	VOE 1696529	852	140	1089	VOE 17208060	522	100	729	VOE 17216318	421	450	617
VOE 16861128	421	650	627	VOE 16901339	897	100	1241	VOE 1696529	852	150	1091	VOE 17208454	390	200	531	VOE 17216328	386	150	513
VOE 16861128	421	700	629	VOE 16901339	897	300	1253	VOE 1696529	852	200	1093	VOE 17208795	852	275	1099	VOE 17216328	386	150	513
VOE 16861128	421	750	631	VOE 16901361	897	100	1245	VOE 1696529	852	250	1097	VOE 17208799	852	275	1099	VOE 17216328	527	100	743
VOE 16861128	421	800	633	VOE 16901361	897	300	1255	VOE 1696529	852	275	1099	VOE 17208802	852	275	1099	VOE 17216328	551	100	747
VOE 16861128	421	900	635	VOE 16901370	897	100	1243	VOE 1698183	321	250	225	VOE 17208804	852	275	1099	VOE 17216337	390	175	529
VOE 16861128	421	905	637	VOE 16901370	897	300	1255	VOE 17200049	421	900	635	VOE 17208815	852	140	1089	VOE 17217949	421	950	639
VOE 16862645	911	100	1281	VOE 16901391	897	100	1241	VOE 17200049	421	905	637	VOE 17208815	852	140	1089	VOE 17217949	421	950	639
VOE 16862645	911	110	1283	VOE 16901391	897	300	1253	VOE 17200853	363	100	271	VOE 17208815	852	200	1093	VOE 17217949	421	955	641
VOE 16862767	421	200	587	VOE 16901396	897	500	1267	VOE 17200940	372	120	485	VOE 17208815	852	250	1097	VOE 17217949	421	960	643
VOE 16862767	421	210	591	VOE 16901400	897	100	1241	VOE 17201304	461	100	663	VOE 17208815	852	275	1099	VOE 17217965	421	950	639
VOE 16862767	421	220	595	VOE 16901400	897	300	1253	VOE 17201798	380	100	499	VOE 17208816	852	200	1093	VOE 17217965	421	950	639
VOE 16875632	740	100	939	VOE 16901531	897	100	1243	VOE 17202021	386	150	515	VOE 17208816	852	250	1097	VOE 17217965	421	955	641
VOE 16880002	234	100	111	VOE 16901531	897	300	1255	VOE 17202021	386	150	515	VOE 17208816	852	275	1099	VOE 17217965	421	960	643
VOE 16881340	911	110	1283	VOE 16901534	897	100	1245	VOE 17202021	911	150	1287	VOE 17209371	468	100	703	VOE 17218462	386	150	515

Part No	Group	Sect	Page	Part No	Group	Sect	Page	Part No	Group	Sect	Page	Part No	Group	Sect	Page	Part No	Group	Sect	Page
VOE 17218462	911	300	1297	VOE 17229415	924	100	1415	VOE 17238089	924	300	1433	VOE 17249524	371	1330	387	VOE 17323373	916	200	1381
VOE 17218462	911	310	1301	VOE 17229415	924	125	1417	VOE 17238417	945	550	1467	VOE 17253746	945	500	1465	VOE 17334405	843	150	1069
VOE 17218814	924	400	1435	VOE 17229415	924	300	1433	VOE 17238623	371	1525	401	VOE 17253793	371	2600	461	VOE 17334405	843	175	1071
VOE 17218816	924	400	1435	VOE 17229415	924	400	1435	VOE 17238623	882	400	1219	VOE 17253793	371	2610	465	VOE 17358061	421	320	607
VOE 17218887	924	400	1437	VOE 17229696	421	200	585	VOE 17239344	841	250	1055	VOE 17254063	645	200	865	VOE 17358061	421	330	609
VOE 17218896	924	400	1435	VOE 17229696	421	210	589	VOE 17239346	841	250	1055	VOE 17254691	460	120	659	VOE 17361807	522	100	729
VOE 17220088	390	175	529	VOE 17229696	421	960	645	VOE 17240988	852	140	1089	VOE 17255162	460	120	659	VOE 17374435	371	2575	455
VOE 17220388	852	325	1105	VOE 17229752	852	325	1105	VOE 17240991	852	140	1089	VOE 17258314	645	100	855	VOE 17374435	872	450	1177
VOE 17221241	461	150	669	VOE 17229755	852	325	1105	VOE 17240991	852	225	1095	VOE 17258314	645	125	859	VOE 17380348	468	100	703
VOE 17221241	463	150	679	VOE 17229756	852	325	1105	VOE 17240991	852	275	1099	VOE 17258314	645	125	859	VOE 17388491	771	175	945
VOE 17221241	463	150	679	VOE 17229759	852	325	1105	VOE 17240994	852	140	1089	VOE 17258318	914	110	1343	VOE 17389013	810	150	969
VOE 17221241	463	250	695	VOE 17230740	334	100	233	VOE 17240994	852	225	1095	VOE 17258318	914	115	1345	VOE 17390316	371	1300	381
VOE 17221245	882	600	1225	VOE 17230740	334	150	235	VOE 17240994	852	275	1099	VOE 17258318	914	120	1349	VOE 17391917	911	250	1291
VOE 17221779	551	100	747	VOE 17230740	334	150	235	VOE 17240999	371	950	349	VOE 17258319	527	200	745	VOE 17398593	843	150	1069
VOE 17222542	371	500	317	VOE 17230740	334	200	239	VOE 17241043	647	125	889	VOE 17258321	527	200	745	VOE 17398596	831	250	1039
VOE 17222542	823	200	991	VOE 17231567	872	350	1157	VOE 17241336	362	300	265	VOE 17259808	882	100	1211	VOE 17401294	852	300	1103
VOE 17223221	371	1700	415	VOE 17231567	872	360	1161	VOE 17242311	810	210	973	VOE 17259922	852	350	1107	VOE 17404327	421	320	607
VOE 17223397	362	100	257	VOE 17231567	872	375	1169	VOE 17244189	371	1660	413	VOE 17262258	914	100	1339	VOE 17404327	421	330	609
VOE 17224866	912	300	1327	VOE 17232309	916	175	1379	VOE 17244850	911	200	1289	VOE 17262258	914	110	1343	VOE 17404327	421	450	617
VOE 17225201	645	200	865	VOE 17232309	916	200	1381	VOE 17245353	371	600	327	VOE 17270364	914	110	1343	VOE 17404721	911	250	1291
VOE 17225331	334	100	233	VOE 17232334	916	175	1379	VOE 17245505	233	350	107	VOE 17270364	914	115	1345	VOE 17405000	352	100	241
VOE 17225331	334	150	235	VOE 17232342	916	175	1379	VOE 17246403	860	250	1125	VOE 17270364	914	120	1349	VOE 17405001	352	100	241
VOE 17225331	334	150	235	VOE 17232355	916	175	1379	VOE 17246883	463	200	687	VOE 17270707	527	200	745	VOE 17405240	421	800	633
VOE 17225331	831	150	1037	VOE 17232362	916	175	1379	VOE 17246883	463	220	691	VOE 17271140	371	1250	377	VOE 17405582	421	650	625
VOE 17226400	912	350	1329	VOE 17232367	916	175	1379	VOE 17246952	645	400	875	VOE 17271141	386	150	517	VOE 17405626	421	800	633
VOE 17228594	852	100	1083	VOE 17232368	916	175	1379	VOE 17247561	258	100	151	VOE 17271141	527	200	745	VOE 17405647	421	650	625
VOE 17228594	852	375	1109	VOE 17232649	380	100	499	VOE 17247682	258	100	151	VOE 17276100	924	300	1433	VOE 17406499	421	905	637
VOE 17228594	852	400	1111	VOE 17232837	390	110	523	VOE 17247770	258	100	153	VOE 17276103	924	300	1433	VOE 17406544	421	905	637
VOE 17228594	852	425	1113	VOE 17234411	872	175	1143	VOE 17248712	645	400	875	VOE 17276106	924	300	1433	VOE 17407020	421	955	641
VOE 17228594	852	450	1115	VOE 17234796	810	150	969	VOE 17248712	645	410	879	VOE 17286451	352	100	241	VOE 17407020	421	960	643
VOE 17229006	945	500	1463	VOE 17235086	371	1525	401	VOE 17248723	645	400	875	VOE 17286452	352	100	241	VOE 17408468	852	375	1109
VOE 17229007	945	1000	1481	VOE 17235093	371	1525	403	VOE 17248723	645	410	879	VOE 17318285	645	200	865	VOE 17409229	460	100	657
VOE 17229007	945	500	1463	VOE 17236616	372	100	481	VOE 17248729	645	400	875	VOE 17318293	945	500	1463	VOE 17409412	916	300	1385
VOE 17229009	945	1000	1481	VOE 17236616	372	120	485	VOE 17248729	645	410	879	VOE 17323373	916	175	1379	VOE 17409478	460	100	657
VOE 17229009	945	550	1467	VOE 17237714	371	850	341	VOE 17248734	645	400	875	VOE 17323373	916	175	1379	VOE 17409478	460	120	659
VOE 17229010	945	550	1467	VOE 17237714	372	120	485	VOE 17248734	645	410	879	VOE 17323373	916	200	1381	VOE 17409819	945	550	1467

VOLVO L90F

NUMERICAL INDEX
RÉPERTOIRE DE NUMÉROS
NUMMERNREGISTER

INDICE DE NÚMERO
NUMMERREGISTER

Catalogue id **20105** | Group **10**
Issue **20009038-J** | Page **796**

Part No	Group	Sect	Page
VOE 17410000	924	300	1433
VOE 17410020	924	300	1433
VOE 17410281	911	150	1285
VOE 17410282	911	150	1285
VOE 17410366	872	350	1157
VOE 17410366	872	360	1159
VOE 17410366	872	370	1163
VOE 17410366	872	375	1167
VOE 17410366	872	400	1173
VOE 17410388	872	350	1157
VOE 17410388	872	370	1163
VOE 17410388	872	375	1167
VOE 17411027	461	200	671
VOE 17412551	371	955	353
VOE 17412551	371	960	355
VOE 17412985	421	750	631
VOE 17413387	468	100	703
VOE 17413636	398	500	547
VOE 17413636	398	600	549
VOE 17414915	872	350	1157
VOE 17414915	872	360	1159
VOE 17414915	872	370	1163
VOE 17414915	872	375	1169
VOE 17414915	872	400	1171
VOE 17415136	461	150	667
VOE 17415243	371	600	327
VOE 17415797	468	100	703
VOE 17415862	461	150	667
VOE 17416725	380	100	499
VOE 17416725	641	160	849
VOE 17416824	380	100	497
VOE 17417756	852	1400	1119
VOE 17417756	852	350	1107
VOE 17417761	852	1400	1119
VOE 17417761	852	350	1107
VOE 17417767	852	1400	1119
VOE 17417767	852	350	1107
VOE 17417769	852	350	1107
VOE 17417772	852	350	1107
VOE 17417774	852	1400	1119
VOE 17417774	852	350	1107
VOE 17417778	852	1400	1119
VOE 17417778	852	350	1107
VOE 17417778	852	475	1117
VOE 17417779	852	1400	1119
VOE 17417779	852	350	1107
VOE 17417781	852	1400	1119
VOE 17417781	852	350	1107
VOE 17417781	852	475	1117
VOE 17417782	852	350	1107
VOE 17417783	852	350	1107
VOE 17417784	852	1400	1119
VOE 17417784	852	350	1107
VOE 17417784	852	475	1117
VOE 17418409	362	325	267
VOE 17420366	916	175	1379
VOE 17420366	916	200	1381
VOE 17421664	852	375	1109
VOE 17422971	421	300	599
VOE 17422971	421	320	607
VOE 17422976	421	210	589
VOE 17424252	463	200	687
VOE 17424252	463	220	691
VOE 17424727	945	100	1443
VOE 17424727	945	150	1445
VOE 17424727	945	200	1449
VOE 17424727	945	550	1467
VOE 17424727	945	800	1477
VOE 17424727	945	800	1475
VOE 17424727	945	800	1477
VOE 17424980	641	110	843
VOE 17425840	461	100	663
VOE 17425846	463	100	673
VOE 17425846	463	120	677
VOE 17426597	371	2100	435
VOE 17428067	913	150	1335
VOE 17428298	371	2100	435
VOE 17428521	263	350	185
VOE 17428535	263	350	185
VOE 17428537	263	350	185
VOE 17428948	872	360	1159
VOE 17428948	872	370	1163
VOE 17428948	872	375	1165
VOE 17428948	872	400	1171
VOE 17429005	641	110	843
VOE 17429005	641	160	849
VOE 17429006	641	160	849
VOE 17429013	421	320	607
VOE 17429072	914	115	1347
VOE 17429072	916	530	1403
VOE 17429739	210	60	57
VOE 17429864	916	175	1379
VOE 17430523	852	1400	1119
VOE 17430523	852	400	1111
VOE 17430523	852	450	1115
VOE 17430526	852	425	1113
VOE 17430526	852	475	1117
VOE 17431224	393	210	541
VOE 17431358	371	1500	397
VOE 17431358	371	1525	401
VOE 17431358	371	1800	419
VOE 17431358	386	150	511
VOE 17432191	421	310	603
VOE 17432191	421	315	605
VOE 17432191	421	320	607
VOE 17432191	421	330	609
VOE 17432269	916	175	1379
VOE 17433036	831	250	1039
VOE 17433036	843	150	1069
VOE 17433093	421	700	629
VOE 17433093	421	800	633
VOE 17435122	916	175	1379
VOE 17435566	421	220	595
VOE 17440442	371	3000	467
VOE 17442386	491	150	709
VOE 17442805	451	100	649
VOE 17442903	852	1400	1119
VOE 17442903	852	475	1117
VOE 17442912	852	475	1117
VOE 17442918	852	475	1117
VOE 17442929	852	475	1117
VOE 17442930	852	475	1117
VOE 17442937	852	1400	1119
VOE 17442937	852	475	1117
VOE 17442938	852	1400	1119
VOE 17442938	852	475	1117
VOE 17442946	852	475	1117
VOE 17442953	852	475	1117
VOE 17442954	852	1400	1119
VOE 17442954	852	475	1117
VOE 17442960	852	475	1117
VOE 17445299	911	500	1311
VOE 17445303	911	500	1311
VOE 17445385	421	315	605
VOE 17445417	371	3000	467
VOE 17446105	390	175	529
VOE 17448134	390	100	519
VOE 17449763	362	350	269
VOE 17449998	371	1250	377
VOE 17454258	235	100	117
VOE 17455565	420	110	567
VOE 17455565	421	110	581
VOE 17455745	641	110	843
VOE 17457872	645	200	865
VOE 17458850	916	175	1379
VOE 17459663	420	110	567
VOE 17459663	421	220	593
VOE 17463847	371	4000	479
VOE 17464462	912	300	1327
VOE 17465253	872	450	1175
VOE 17465787	916	600	1407
VOE 17466350	912	300	1327
VOE 17466497	551	250	755
VOE 17468188	362	100	257
VOE 17468897	852	400	1111
VOE 17468897	852	425	1113
VOE 17468897	852	450	1115
VOE 17469081	551	300	757
VOE 17470216	641	100	841
VOE 17473774	371	955	353
VOE 17473774	371	960	355
VOE 17473873	371	2575	455
VOE 17473873	371	2580	459
VOE 17474456	390	175	529
VOE 17474496	911	150	1285
VOE 17474498	911	150	1285
VOE 17479133	852	1400	1119
VOE 17479133	852	475	1117
VOE 17480536	551	250	755
VOE 17480786	398	500	547
VOE 17482949	914	115	1347
VOE 17482949	916	530	1403
VOE 17483054	843	150	1069
VOE 17483054	843	175	1071
VOE 17484659	421	330	609
VOE 17487013	421	315	605
VOE 17487020	421	305	601
VOE 17487020	421	315	605
VOE 17487999	881	100	1207
VOE 17488055	420	110	567

Part No	Group	Sect	Page	Part No	Group	Sect	Page	Part No	Group	Sect	Page	Part No	Group	Sect	Page	Part No	Group	Sect	Page
VOE 17488055	421	305	601	VOE 17505057	421	960	645	VOE 184637	461	150	667	VOE 20367822	390	200	531	VOE 20374662	372	150	491
VOE 17488055	421	330	609	VOE 17506132	421	220	593	VOE 184645	421	200	585	VOE 20367823	371	1000	359	VOE 20374662	372	150	489
VOE 17489661	551	300	757	VOE 17509096	371	1910	425	VOE 184645	421	210	589	VOE 20367823	371	1300	383	VOE 20374662	372	150	491
VOE 17490709	771	100	941	VOE 17510925	916	175	1379	VOE 184645	421	220	593	VOE 20367823	371	850	347	VOE 20374662	372	150	493
VOE 17490709	771	150	943	VOE 17511908	914	115	1347	VOE 184645	421	600	623	VOE 20367823	371	950	351	VOE 20374662	372	150	489
VOE 17490709	771	175	945	VOE 17511908	916	530	1403	VOE 184645	421	650	627	VOE 20367824	371	1350	389	VOE 20374662	372	150	491
VOE 17490709	771	200	947	VOE 17511918	916	530	1403	VOE 184645	421	700	629	VOE 20367824	371	1525	403	VOE 20374662	372	150	489
VOE 17491735	421	305	601	VOE 17511920	916	530	1403	VOE 184645	421	750	631	VOE 20367824	371	850	347	VOE 20374662	372	150	489
VOE 17492613	421	315	605	VOE 17513000	916	150	1377	VOE 184645	421	800	633	VOE 20367824	371	960	355	VOE 20374662	372	150	491
VOE 17492860	551	250	755	VOE 17513001	916	150	1377	VOE 184645	421	900	635	VOE 20367825	371	1525	401	VOE 20374662	372	150	493
VOE 17494576	371	1205	375	VOE 17514330	371	1910	425	VOE 184645	421	905	637	VOE 20367826	371	1000	359	VOE 20374662	372	150	491
VOE 17494576	371	1205	375	VOE 17519279	371	2610	465	VOE 184645	645	400	875	VOE 20367826	371	1300	381	VOE 20374662	372	150	491
VOE 17496978	421	310	603	VOE 17522218	551	300	757	VOE 184688	463	150	679	VOE 20367826	371	1500	395	VOE 20374662	372	150	491
VOE 17496978	421	315	605	VOE 17528755	852	475	1117	VOE 184688	463	160	683	VOE 20367826	371	1500	397	VOE 20374662	372	150	489
VOE 17496978	421	400	613	VOE 17532952	421	900	635	VOE 184688	463	250	695	VOE 20367826	371	1525	403	VOE 20374662	372	150	493
VOE 17497050	390	175	529	VOE 17532952	421	905	637	VOE 184688	463	260	699	VOE 20367826	371	2100	435	VOE 20374662	380	100	497
VOE 17497050	390	200	531	VOE 17533333	421	900	635	VOE 184838	461	200	671	VOE 20367826	371	2600	461	VOE 20375161	371	3000	467
VOE 17500469	363	200	277	VOE 17533333	421	905	637	VOE 184838	463	200	687	VOE 20367826	371	3000	467	VOE 20375161	371	960	355
VOE 17501319	771	200	947	VOE 17535679	210	60	57	VOE 184838	463	220	691	VOE 20367826	371	850	345	VOE 20375161	371	960	355
VOE 17501361	390	110	523	VOE 17535679	222	100	93	VOE 19000101	841	300	1059	VOE 20367826	371	950	349	VOE 20375162	371	3000	467
VOE 17501663	263	200	179	VOE 180759	945	150	1447	VOE 19000104	826	500	1023	VOE 20367826	371	960	355	VOE 20375162	371	960	355
VOE 17501886	551	300	757	VOE 180759	945	800	1477	VOE 190708	896	200	1235	VOE 20367827	371	850	345	VOE 20375162	371	960	355
VOE 17501886	916	600	1407	VOE 183444	420	50	559	VOE 190993	390	100	519	VOE 20368159	371	100	289	VOE 20375162	371	960	355
VOE 17502190	914	425	1365	VOE 183444	421	600	621	VOE 190993	715	400	927	VOE 20374157	371	1525	403	VOE 20390648	372	150	493
VOE 17502194	914	425	1365	VOE 183444	421	650	625	VOE 190993	911	110	1283	VOE 20374157	371	450	315	VOE 20390648	372	150	493
VOE 17502196	914	425	1365	VOE 183704	461	150	667	VOE 192358	217	150	85	VOE 20374157	372	100	483	VOE 20390648	372	150	491
VOE 17502200	914	425	1365	VOE 183824	420	50	559	VOE 192566	421	110	581	VOE 20374157	372	120	485	VOE 20392751	234	100	109
VOE 17502201	914	425	1365	VOE 183824	421	200	585	VOE 192601	912	150	1321	VOE 20374662	352	150	245	VOE 20405504	212	150	67
VOE 17502202	914	425	1365	VOE 183824	421	210	589	VOE 20367490	333	150	231	VOE 20374662	353	150	253	VOE 20405504	237	100	125
VOE 17502204	914	425	1365	VOE 183824	421	220	593	VOE 20367490	371	1250	377	VOE 20374662	371	1550	405	VOE 20405504	333	100	229
VOE 17502205	914	425	1365	VOE 184062	645	200	865	VOE 20367822	371	1500	397	VOE 20374662	371	1575	407	VOE 20405561	221	100	91
VOE 17502207	914	425	1365	VOE 184241	421	600	621	VOE 20367822	371	1525	401	VOE 20374662	371	1700	415	VOE 20405568	255	100	137
VOE 17502208	914	425	1365	VOE 184241	421	650	625	VOE 20367822	371	850	345	VOE 20374662	371	1900	423	VOE 20405599	223	100	95
VOE 17502500	993	1200	1545	VOE 184241	421	700	629	VOE 20367822	371	950	349	VOE 20374662	371	2100	435	VOE 20405603	221	100	91
VOE 17503379	911	250	1291	VOE 184241	421	800	633	VOE 20367822	371	960	355	VOE 20374662	371	2550	451	VOE 20405606	218	100	87
VOE 17503615	911	250	1291	VOE 184428	645	150	863	VOE 20367822	390	150	527	VOE 20374662	371	2575	455	VOE 20405652	215	100	75

VOLVO L90F

NUMERICAL INDEX
RÉPERTOIRE DE NUMÉROS
NUMMERNREGISTER

INDICE DE NÚMERO
NUMMERREGISTER

Part No	Group	Sect	Page	Part No	Group	Sect	Page	Part No	Group	Sect	Page	Part No	Group	Sect	Page	Part No	Group	Sect	Page
VOE 20405672	215	100	75	VOE 20412308	255	100	137	VOE 20443758	872	400	1171	VOE 20450895	223	100	97	VOE 20459905	235	200	123
VOE 20405672	217	100	83	VOE 20412314	210	50	53	VOE 20450628	216	100	77	VOE 20450987	255	100	137	VOE 20459942	210	50	53
VOE 20405672	223	100	95	VOE 20412314	251	100	127	VOE 20450664	235	200	123	VOE 20451012	251	100	127	VOE 20459948	210	50	55
VOE 20405672	371	150	291	VOE 20412314	255	100	137	VOE 20450683	371	150	291	VOE 20451738	221	100	91	VOE 20459948	262	100	169
VOE 20405672	371	160	295	VOE 20412314	255	100	137	VOE 20450683	371	160	295	VOE 20459037	331	100	227	VOE 20459953	210	50	53
VOE 20405693	262	100	169	VOE 20412324	215	100	75	VOE 20450694	371	150	293	VOE 20459123	263	450	189	VOE 20459961	262	100	169
VOE 20405709	371	150	291	VOE 20412324	221	100	91	VOE 20450694	371	150	293	VOE 20459123	913	100	1333	VOE 20459991	216	150	81
VOE 20405709	371	160	295	VOE 20412324	223	100	95	VOE 20450694	371	160	297	VOE 20459144	216	100	77	VOE 20459993	216	150	81
VOE 20405716	212	100	65	VOE 20412324	233	150	101	VOE 20450694	371	160	297	VOE 20459170	263	450	189	VOE 20459994	216	150	81
VOE 20405721	212	100	65	VOE 20412324	262	100	169	VOE 20450707	371	150	293	VOE 20459191	223	100	95	VOE 20459995	216	150	81
VOE 20405723	237	100	125	VOE 20412325	210	50	53	VOE 20450707	371	160	297	VOE 20459191	233	150	101	VOE 20459996	216	150	81
VOE 20405723	237	100	125	VOE 20412325	262	100	169	VOE 20450707	386	150	511	VOE 20459192	210	50	55	VOE 20459998	212	100	65
VOE 20405724	216	100	77	VOE 20412343	217	100	83	VOE 20450707	386	150	511	VOE 20459192	223	100	95	VOE 20459999	212	100	65
VOE 20405729	212	150	67	VOE 20412357	233	100	99	VOE 20450728	233	150	101	VOE 20459192	233	150	101	VOE 20460001	212	100	65
VOE 20405734	233	100	99	VOE 20412589	211	100	61	VOE 20450728	371	150	293	VOE 20459193	210	50	55	VOE 20460006	212	100	65
VOE 20405792	212	100	65	VOE 20412589	217	100	83	VOE 20450728	371	160	297	VOE 20459193	223	100	95	VOE 20460022	210	50	55
VOE 20405792	217	100	83	VOE 20412590	211	100	61	VOE 20450736	262	100	169	VOE 20459193	233	150	101	VOE 20460022	217	100	83
VOE 20405792	221	100	91	VOE 20412733	211	100	61	VOE 20450784	216	150	81	VOE 20459195	223	100	95	VOE 20460024	217	100	83
VOE 20405792	255	100	137	VOE 20412745	211	100	61	VOE 20450786	210	50	55	VOE 20459195	262	100	169	VOE 20460026	212	150	67
VOE 20405792	255	100	137	VOE 20412745	212	100	65	VOE 20450786	216	150	81	VOE 20459200	223	100	95	VOE 20460026	217	100	83
VOE 20405792	262	100	169	VOE 20429800	371	1300	381	VOE 20450801	215	100	75	VOE 20459201	223	100	95	VOE 20460045	235	200	123
VOE 20405822	210	50	53	VOE 20429800	371	950	349	VOE 20450805	263	450	189	VOE 20459203	210	50	55	VOE 20460045	235	200	123
VOE 20405822	255	100	137	VOE 20429800	371	960	355	VOE 20450807	263	450	189	VOE 20459203	223	100	95	VOE 20460055	235	200	123
VOE 20405825	210	50	55	VOE 20429801	371	1300	383	VOE 20450809	263	450	189	VOE 20459204	223	100	95	VOE 20460055	235	200	123
VOE 20405825	217	100	83	VOE 20429842	371	300	303	VOE 20450811	263	450	189	VOE 20459226	251	100	127	VOE 20460055	251	100	127
VOE 20405885	217	100	83	VOE 20429843	371	300	303	VOE 20450815	263	450	189	VOE 20459229	251	100	127	VOE 20460055	251	100	127
VOE 20405885	223	100	95	VOE 20429844	371	300	303	VOE 20450818	263	450	189	VOE 20459230	251	100	127	VOE 20460055	331	100	227
VOE 20405885	223	100	95	VOE 20438083	352	250	247	VOE 20450819	263	450	189	VOE 20459830	251	100	127	VOE 20460055	371	150	291
VOE 20405885	255	100	137	VOE 20441859	212	100	65	VOE 20450819	913	100	1333	VOE 20459837	214	100	73	VOE 20460055	371	160	295
VOE 20405888	210	50	55	VOE 20443755	872	350	1155	VOE 20450820	263	450	189	VOE 20459838	210	50	53	VOE 20460061	262	100	169
VOE 20405888	221	100	91	VOE 20443755	872	360	1159	VOE 20450822	263	450	189	VOE 20459838	211	100	61	VOE 20460061	371	150	293
VOE 20405898	262	100	169	VOE 20443755	872	375	1169	VOE 20450830	216	100	77	VOE 20459839	211	100	61	VOE 20460087	215	100	75
VOE 20405898	371	150	291	VOE 20443755	872	400	1171	VOE 20450835	216	100	77	VOE 20459851	211	100	61	VOE 20460092	215	100	75
VOE 20412308	210	50	53	VOE 20443758	872	350	1155	VOE 20450838	216	100	77	VOE 20459855	210	50	53	VOE 20460101	215	100	75
VOE 20412308	251	100	127	VOE 20443758	872	360	1159	VOE 20450854	218	100	87	VOE 20459855	211	100	61	VOE 20460214	217	100	83
VOE 20412308	255	100	137	VOE 20443758	872	375	1169	VOE 20450890	223	100	97	VOE 20459857	211	100	61	VOE 20460215	217	100	83

Part No	Group	Sect	Page
VOE 20460347	371	150	291
VOE 20460347	371	160	295
VOE 20460793	216	100	77
VOE 20460931	216	150	81
VOE 20460936	237	100	125
VOE 20460936	262	100	169
VOE 20460936	263	450	189
VOE 20483764	211	100	63
VOE 20496256	217	100	83
VOE 20496257	217	100	83
VOE 20496392	221	100	91
VOE 20496587	262	100	169
VOE 20498524	333	100	229
VOE 20502245	223	100	95
VOE 20502245	262	100	169
VOE 20502245	262	100	169
VOE 20503552	218	150	89
VOE 20505959	210	50	53
VOE 20505959	251	100	127
VOE 20508600	212	100	65
VOE 20511773	223	100	95
VOE 20515171	217	100	83
VOE 20515173	217	100	83
VOE 20515173	371	150	293
VOE 20516927	211	100	63
VOE 20516985	216	100	77
VOE 20521558	333	100	229
VOE 20523391	321	100	221
VOE 20524936	371	150	293
VOE 20524936	371	160	295
VOE 20524936	386	150	509
VOE 20524936	386	150	509
VOE 20531832	210	50	53
VOE 20531832	333	100	229
VOE 20535027	218	100	87
VOE 20550336	333	100	229
VOE 20550356	333	100	229
VOE 20551429	262	100	169
VOE 20557208	210	50	53
VOE 20565204	210	50	53
VOE 20565204	333	100	229
VOE 20565961	393	100	533
VOE 20565961	393	150	535
VOE 20565961	393	160	537
VOE 20575921	210	50	53
VOE 20576874	371	250	299
VOE 20592783	258	100	151
VOE 20592783	258	100	151
VOE 20593357	331	100	227
VOE 20711847	371	150	291
VOE 20723978	218	100	87
VOE 20723984	218	100	87
VOE 20724975	393	150	535
VOE 20724975	393	160	537
VOE 20724977	393	100	533
VOE 20726089	333	100	229
VOE 20734603	371	1205	375
VOE 20739572	258	100	153
VOE 20739886	371	150	293
VOE 20739886	371	160	297
VOE 20758403	333	100	229
VOE 20758437	333	100	229
VOE 20781218	235	200	123
VOE 20785813	212	100	65
VOE 20787709	258	100	151
VOE 20787709	258	100	151
VOE 20790837	214	100	73
VOE 20791470	210	50	53
VOE 20791470	262	100	169
VOE 20792140	237	100	125
VOE 20792162	210	50	55
VOE 20792162	237	100	125
VOE 20792408	210	50	53
VOE 20792408	255	100	137
VOE 20793501	212	100	65
VOE 20793558	237	100	125
VOE 20794115	214	100	73
VOE 20795296	214	100	73
VOE 20796066	331	100	227
VOE 20796351	223	100	95
VOE 20797542	211	100	61
VOE 20798020	213	100	71
VOE 20798139	233	150	101
VOE 20798183	210	50	55
VOE 20798183	211	100	61
VOE 20798186	210	50	53
VOE 20798186	211	100	61
VOE 20798191	210	50	55
VOE 20798191	211	100	61
VOE 20798533	211	100	61
VOE 20798683	237	100	125
VOE 20798699	211	100	61
VOE 20798824	212	150	67
VOE 20798827	210	50	53
VOE 20798827	237	100	125
VOE 20798831	212	150	67
VOE 20798843	213	100	71
VOE 20798864	210	50	53
VOE 20798864	214	100	73
VOE 20798896	237	100	125
VOE 20799047	214	100	73
VOE 20799053	214	100	73
VOE 20799056	214	100	73
VOE 20799064	210	50	53
VOE 20799064	237	100	125
VOE 20799065	212	150	67
VOE 20799069	213	100	71
VOE 20799076	214	100	73
VOE 20799084	214	100	73
VOE 20799085	214	100	73
VOE 20799587	216	100	77
VOE 20799647	216	100	77
VOE 20799673	212	150	67
VOE 20799719	237	100	125
VOE 20799942	371	150	291
VOE 20805349	210	60	57
VOE 20805349	233	150	101
VOE 20816389	214	100	73
VOE 20817900	262	100	169
VOE 20818370	233	150	101
VOE 20827892	237	100	125
VOE 20834570	255	100	137
VOE 20834570	371	160	295
VOE 20840219	212	150	67
VOE 20840747	211	100	61
VOE 20840772	211	100	61
VOE 20840801	211	100	61
VOE 20840807	211	100	61
VOE 20840812	212	100	65
VOE 20841035	210	50	55
VOE 20841035	211	100	61
VOE 20841180	216	100	77
VOE 20846136	371	2550	451
VOE 20846136	371	2575	455
VOE 20846136	371	2580	459
VOE 20846136	371	2580	459
VOE 20846136	371	960	355
VOE 20847865	210	50	53
VOE 20847865	251	100	127
VOE 20849976	211	100	61
VOE 20849979	211	100	61
VOE 20850096	216	100	77
VOE 20850097	216	100	77
VOE 20850116	216	100	77
VOE 20850122	216	100	77
VOE 20851091	216	100	77
VOE 20852765	235	100	117
VOE 20852765	235	100	117
VOE 20852765	235	100	117
VOE 20852765	235	100	117
VOE 20852765	235	100	117
VOE 20852765	235	150	121
VOE 20852765	235	150	121
VOE 20855301	211	100	61
VOE 20859647	211	100	61
VOE 20862028	223	100	95
VOE 20879322	261	200	159
VOE 20880927	233	100	99
VOE 20886108	371	150	293
VOE 20886108	386	150	509
VOE 20890422	210	50	55
VOE 20890422	213	100	71
VOE 20913851	214	100	73
VOE 20914266	211	100	61
VOE 20914901	223	100	95
VOE 20914988	371	150	291
VOE 20915014	371	150	291
VOE 20915014	371	160	295
VOE 20917910	216	100	77
VOE 20918003	216	100	77
VOE 20918988	235	200	123
VOE 20929860	210	50	55
VOE 20929860	215	100	75
VOE 20930510	212	150	67
VOE 20933203	210	50	55
VOE 20933203	212	100	65
VOE 20933261	251	100	127
VOE 20933359	211	100	61
VOE 20933362	211	100	63
VOE 20933839	216	100	77

NUMERICAL INDEX
RÉPERTOIRE DE NUMÉROS
NUMMERNREGISTER

INDICE DE NÚMERO
NUMMERREGISTER

VOLVO L90F

NUMERICAL INDEX
RÉPERTOIRE DE NUMÉROS
NUMMERNREGISTER

INDICE DE NÚMERO
NUMMERREGISTER

Catalogue id **20105** | Group **10**
Issue **20009038-J** | Page **800**

Part No	Group	Sect	Page	Part No	Group	Sect	Page	Part No	Group	Sect	Page	Part No	Group	Sect	Page	Part No	Group	Sect	Page
VOE 20937553	262	100	169	VOE 21108673	237	100	125	VOE 21249506	263	450	189	VOE 21531072	371	150	291	VOE 22435058	371	150	293
VOE 20950063	215	100	75	VOE 21108676	235	200	123	VOE 21255974	372	150	493	VOE 21531072	371	160	295	VOE 22435058	371	160	297
VOE 20951647	371	150	291	VOE 21108676	237	100	125	VOE 21255974	372	150	493	VOE 21531072	386	150	511	VOE 22435058	386	150	511
VOE 20971607	212	150	67	VOE 21120405	237	100	125	VOE 21255974	372	150	493	VOE 21531890	210	50	55	VOE 22435058	386	150	511
VOE 20971607	212	150	67	VOE 21134620	211	100	61	VOE 21260018	262	100	169	VOE 21531890	221	100	91	VOE 22444773	215	100	75
VOE 20973777	237	100	125	VOE 21147446	237	100	125	VOE 21291011	371	150	293	VOE 21553115	255	100	137	VOE 22468043	212	100	65
VOE 20977060	217	100	83	VOE 21165424	216	100	77	VOE 21291011	371	160	297	VOE 21554124	371	150	293	VOE 22527900	216	150	81
VOE 20980697	233	100	99	VOE 21165444	255	100	137	VOE 21291011	386	150	509	VOE 21554124	371	160	297	VOE 22562	414	100	557
VOE 20981752	210	50	55	VOE 21165481	235	200	123	VOE 21302231	210	50	55	VOE 21558299	237	100	125	VOE 22562	420	100	563
VOE 20981752	331	100	227	VOE 21165490	235	200	123	VOE 21307519	233	150	101	VOE 21567086	262	100	169	VOE 22562	420	100	563
VOE 20998903	212	100	65	VOE 21165497	237	100	125	VOE 21312943	331	100	227	VOE 21611489	223	100	95	VOE 22562	420	50	559
VOE 20998904	212	100	65	VOE 21190818	992	100	1487	VOE 21319683	371	160	295	VOE 21618972	217	100	83	VOE 22562	421	100	577
VOE 20999737	255	100	137	VOE 21190818	992	110	1489	VOE 21345578	214	100	73	VOE 21628356	210	50	55	VOE 22562	421	200	585
VOE 21000755	216	100	77	VOE 21242584	210	50	53	VOE 21351237	216	100	77	VOE 21638691	237	100	125	VOE 22562	421	200	585
VOE 21008653	352	300	249	VOE 21242584	255	100	137	VOE 21363940	210	50	55	VOE 21638698	333	100	229	VOE 22562	421	250	597
VOE 21011809	223	100	97	VOE 21244697	371	1300	383	VOE 21363940	237	100	125	VOE 21768032	217	100	83	VOE 22562	421	400	613
VOE 21022723	216	100	77	VOE 21244697	371	1910	425	VOE 21371064	313	100	215	VOE 21793270	210	50	53	VOE 22562	421	450	615
VOE 21022829	333	100	229	VOE 21244697	371	3000	467	VOE 21377120	371	150	291	VOE 21793270	251	100	127	VOE 22562	421	500	619
VOE 21038626	212	150	67	VOE 21244697	372	150	491	VOE 21377120	371	160	295	VOE 21793270	255	100	137	VOE 22562	421	600	621
VOE 21045291	235	200	123	VOE 21244697	372	150	491	VOE 21407309	371	150	293	VOE 21793638	214	100	73	VOE 22562	421	700	629
VOE 21052577	371	160	297	VOE 21244697	372	150	493	VOE 21407309	386	150	509	VOE 21815244	210	50	53	VOE 22562	421	750	631
VOE 21061009	235	200	123	VOE 21244697	372	150	491	VOE 21448082	214	100	73	VOE 21815244	251	100	127	VOE 22562	421	950	639
VOE 21063356	371	160	295	VOE 21244697	372	150	489	VOE 21448926	214	100	73	VOE 21866297	371	1500	395	VOE 22579	414	100	557
VOE 21066712	217	100	83	VOE 21244697	372	150	489	VOE 21455743	211	100	63	VOE 21866297	371	3700	471	VOE 22579	420	100	563
VOE 21071773	371	160	297	VOE 21244697	372	150	491	VOE 21455862	216	150	81	VOE 21866297	371	3800	475	VOE 22579	420	100	563
VOE 21072752	262	100	169	VOE 21244697	372	150	489	VOE 21483498	235	200	123	VOE 21866297	371	3900	477	VOE 22579	420	50	559
VOE 21072778	223	100	95	VOE 21244697	372	150	493	VOE 21489736	221	100	91	VOE 21896674	214	100	73	VOE 22579	421	100	577
VOE 21077470	263	450	189	VOE 21244697	372	150	489	VOE 21496591	210	50	55	VOE 21896711	371	160	295	VOE 22579	421	200	585
VOE 21099784	223	100	95	VOE 21244697	372	150	491	VOE 21496591	221	100	91	VOE 22067368	255	100	137	VOE 22579	421	200	585
VOE 21100405	223	100	95	VOE 21244697	372	150	491	VOE 21496705	212	150	67	VOE 22067473	255	100	137	VOE 22579	421	250	597
VOE 21100407	223	100	95	VOE 21244697	372	150	493	VOE 21511601	333	100	229	VOE 22278501	211	100	61	VOE 22579	421	400	613
VOE 21100410	223	100	95	VOE 21244697	372	150	491	VOE 21511617	255	100	137	VOE 22291145	214	100	73	VOE 22579	421	450	615
VOE 21100412	223	100	95	VOE 21244697	372	150	489	VOE 21513204	255	100	137	VOE 22316512	263	450	189	VOE 22579	421	500	619
VOE 21108673	235	200	123	VOE 21244698	372	150	493	VOE 21524802	255	100	137	VOE 22361186	216	100	77	VOE 22579	421	600	621
VOE 21108673	235	200	123	VOE 21244698	372	150	493	VOE 21527767	210	50	55	VOE 22383368	371	150	293	VOE 22579	421	800	633
VOE 21108673	235	200	123	VOE 21244698	372	150	493	VOE 21527801	237	100	125	VOE 22383398	217	100	83	VOE 22579	421	900	635

Part No	Group	Sect	Page
VOE 22579	421	950	639
VOE 22686368	263	450	189
VOE 22718	414	100	557
VOE 22718	420	100	563
VOE 22718	420	100	563
VOE 22718	420	50	559
VOE 22718	421	100	577
VOE 22718	421	210	589
VOE 22718	421	210	589
VOE 22718	421	300	599
VOE 22718	421	310	603
VOE 22718	421	320	607
VOE 22718	421	500	619
VOE 22718	421	650	625
VOE 22718	421	800	633
VOE 22718	421	905	637
VOE 22718	421	955	641
VOE 22736	414	100	557
VOE 22736	420	110	567
VOE 22736	420	110	567
VOE 22736	421	110	581
VOE 22736	421	220	593
VOE 22736	421	220	593
VOE 22736	421	305	601
VOE 22736	421	315	605
VOE 22736	421	330	609
VOE 22736	421	500	619
VOE 22736	421	650	625
VOE 22736	421	800	633
VOE 22736	421	905	637
VOE 22736	421	960	643
VOE 22819604	210	50	53
VOE 22819604	251	100	127
VOE 22851167	331	100	227
VOE 22857659	251	100	127
VOE 22899626	371	160	297
VOE 22915375	251	100	127
VOE 22967564	216	100	77
VOE 22967569	216	100	77
VOE 22996282	256	100	139
VOE 22996282	256	200	143
VOE 23091815	217	100	83
VOE 23307414	256	100	139
VOE 23307414	386	150	509
VOE 23307414	386	150	509
VOE 23377567	215	100	75
VOE 23605014	210	50	55
VOE 23605014	237	100	125
VOE 23949	460	100	657
VOE 23949	461	100	663
VOE 23949	461	100	663
VOE 23949	461	150	667
VOE 23949	461	200	671
VOE 23949	468	100	703
VOE 23949	516	100	717
VOE 23950	460	100	657
VOE 23950	463	100	673
VOE 23950	463	150	679
VOE 23950	463	200	687
VOE 23950	517	100	721
VOE 23951	460	100	657
VOE 23951	463	100	673
VOE 23951	463	200	687
VOE 23951	463	250	695
VOE 23951	517	100	721
VOE 241308	333	150	231
VOE 241308	371	1250	377
VOE 241308	371	1250	377
VOE 244347	321	250	225
VOE 244611	321	250	225
VOE 2514894	371	560	323
VOE 2514894	371	570	325
VOE 25332843	371	2580	459
VOE 25332843	371	960	355
VOE 25350489	371	3000	469
VOE 25350489	371	960	357
VOE 25350489	371	960	355
VOE 25350489	371	960	355
VOE 25350489	371	960	357
VOE 25370978	371	1525	403
VOE 25371042	371	1525	401
VOE 25371063	371	3000	467
VOE 25560440	371	960	355
VOE 263005	451	250	655
VOE 263006	451	250	655
VOE 263012	451	250	655
VOE 3090261	321	250	225
VOE 3090426	321	250	225
VOE 3090431	321	250	225
VOE 3090432	321	250	225
VOE 3090569	852	140	1089
VOE 3090569	852	225	1095
VOE 3091567	321	250	225
VOE 3091568	321	250	225
VOE 3091569	321	250	225
VOE 3091629	852	250	1097
VOE 3183620	258	100	151
VOE 33018	271	100	195
VOE 33018	334	100	233
VOE 33018	334	150	235
VOE 33018	352	250	247
VOE 33018	352	300	249
VOE 33018	363	100	271
VOE 33018	363	110	273
VOE 33018	363	150	275
VOE 33018	363	200	277
VOE 33018	366	100	279
VOE 33018	371	1000	359
VOE 33018	371	2580	459
VOE 33018	371	960	355
VOE 33018	371	3000	469
VOE 33018	371	960	357
VOE 33018	371	960	355
VOE 33018	371	960	355
VOE 33018	371	960	357
VOE 33018	371	1525	403
VOE 33018	371	1525	401
VOE 33018	371	3000	467
VOE 33018	371	960	355
VOE 33018	371	1100	365
VOE 33018	371	800	339
VOE 33018	371	850	341
VOE 33018	371	950	349
VOE 33018	371	955	353
VOE 33018	371	960	355
VOE 33018	372	100	481
VOE 33018	372	120	485
VOE 33018	372	150	489
VOE 33018	380	100	497
VOE 33018	380	155	501
VOE 33018	380	200	505
VOE 33018	641	150	847
VOE 33018	641	160	849
VOE 33018	641	200	851
VOE 33018	810	100	965
VOE 33018	810	100	965
VOE 33018	810	150	967
VOE 33018	831	100	1033
VOE 33018	831	150	1035
VOE 33018	837	200	1045
VOE 33018	837	250	1049
VOE 33018	841	100	1053
VOE 33018	843	120	1067
VOE 33018	843	175	1071
VOE 33018	851	100	1073
VOE 33018	872	125	1135
VOE 33018	872	175	1143
VOE 33018	872	200	1147
VOE 33018	872	250	1149
VOE 33018	872	275	1151
VOE 33018	872	375	1165
VOE 33018	881	100	1205
VOE 33018	882	100	1211
VOE 33018	882	200	1215
VOE 33018	882	250	1217
VOE 33018	897	100	1241
VOE 33018	897	300	1253
VOE 33018	914	100	1339
VOE 33018	914	150	1351
VOE 33018	914	200	1353
VOE 33018	914	250	1357
VOE 33019	271	100	195
VOE 33019	334	100	233
VOE 33019	334	150	235
VOE 33019	363	100	271
VOE 33019	366	100	279
VOE 33019	371	1000	359
VOE 33019	371	850	341
VOE 33019	372	100	481
VOE 33019	380	100	497
VOE 33019	380	200	505
VOE 33019	641	150	847
VOE 33019	810	100	965
VOE 33019	810	150	967
VOE 33019	831	100	1033
VOE 33019	831	150	1035
VOE 33019	837	200	1045
VOE 33019	841	100	1053
VOE 33019	843	120	1067
VOE 33019	843	150	1069
VOE 33019	851	100	1073
VOE 33019	852	130	1087
VOE 33019	852	140	1089
VOE 33019	852	150	1091
VOE 33019	852	225	1095
VOE 33019	872	125	1135
VOE 33019	872	175	1143
VOE 33019	872	200	1147
VOE 33019	872	250	1149
VOE 33019	872	275	1151
VOE 33019	872	375	1165

NUMERICAL INDEX
RÉPERTOIRE DE NUMÉROS
NUMMERNREGISTER

INDICE DE NÚMERO
NUMMERREGISTER

Catalogue id	Group
20105	**10**
Issue	Page
20009038-J	**801**

VOLVO L90F

NUMERICAL INDEX
RÉPERTOIRE DE NUMÉROS
NUMMERNREGISTER

INDICE DE NÚMERO
NUMMERREGISTER

Catalogue id **20105** | Group **10**
Issue **20009038-J** | Page **802**

Part No	Group	Sect	Page
VOE 33019	881	100	1205
VOE 33019	882	100	1211
VOE 33019	897	100	1241
VOE 33034	945	1000	1481
VOE 33034	945	1100	1485
VOE 33034	945	800	1475
VOE 33034	945	900	1479
VOE 33035	945	1000	1481
VOE 33035	945	1100	1485
VOE 33035	945	800	1475
VOE 33035	945	900	1479
VOE 33282	945	100	1443
VOE 33282	945	150	1445
VOE 33282	945	200	1449
VOE 33282	945	650	1471
VOE 33285	945	100	1443
VOE 33285	945	150	1445
VOE 33285	945	200	1449
VOE 33285	945	650	1471
VOE 33292	212	200	69
VOE 33292	217	150	85
VOE 33292	218	150	89
VOE 33292	233	200	103
VOE 33292	234	100	109
VOE 33292	234	150	115
VOE 33292	235	100	117
VOE 33292	235	150	121
VOE 33292	252	100	129
VOE 33292	252	110	131
VOE 33292	256	100	139
VOE 33292	256	150	141
VOE 33292	258	100	151
VOE 33292	261	100	155
VOE 33292	261	150	157
VOE 33292	261	200	159
VOE 33292	261	250	161
VOE 33292	263	300	167
VOE 33292	263	100	171
VOE 33292	263	200	179
VOE 33292	263	250	181
VOE 33292	263	300	183
VOE 33292	321	100	221
VOE 33292	366	100	279
VOE 33292	371	100	287
VOE 33292	371	1100	365
VOE 33292	371	560	323
VOE 33292	371	570	325
VOE 33292	420	150	569
VOE 33292	420	300	575
VOE 33292	436	100	647
VOE 33292	451	100	649
VOE 33292	451	150	651
VOE 33292	451	200	653
VOE 33292	451	250	655
VOE 33292	460	100	657
VOE 33292	460	150	661
VOE 33292	468	200	705
VOE 33292	491	100	707
VOE 33292	491	150	709
VOE 33292	522	100	727
VOE 33292	522	300	731
VOE 33292	527	200	745
VOE 33292	551	250	755
VOE 33292	551	300	757
VOE 33292	645	125	857
VOE 33292	711	100	911
VOE 33292	715	150	917
VOE 33292	715	700	935
VOE 33292	716	100	937
VOE 33292	740	100	939
VOE 33292	823	250	993
VOE 33292	825	200	1003
VOE 33292	825	250	1005
VOE 33292	826	500	1021
VOE 33292	837	250	1049
VOE 33292	872	370	1163
VOE 33292	872	375	1165
VOE 33292	873	100	1179
VOE 33292	897	100	1241
VOE 33292	911	310	1299
VOE 33292	911	350	1303
VOE 33292	912	150	1321
VOE 33292	912	200	1325
VOE 33292	912	300	1327
VOE 33292	914	100	1339
VOE 33292	914	110	1343
VOE 33292	914	200	1353
VOE 33292	945	100	1443
VOE 33292	945	1000	1481
VOE 33292	945	1100	1485
VOE 33292	945	500	1463
VOE 33292	945	550	1467
VOE 33292	945	600	1469
VOE 33292	945	650	1471
VOE 33292	945	800	1475
VOE 33292	945	900	1479
VOE 33293	271	100	195
VOE 33293	334	100	233
VOE 33293	352	250	247
VOE 33293	352	300	249
VOE 33293	363	100	271
VOE 33293	363	150	275
VOE 33293	363	200	277
VOE 33293	366	100	279
VOE 33293	371	1000	359
VOE 33293	371	800	339
VOE 33293	371	850	341
VOE 33293	371	950	349
VOE 33293	372	100	481
VOE 33293	372	150	489
VOE 33293	380	100	497
VOE 33293	380	155	501
VOE 33293	380	200	505
VOE 33293	641	150	847
VOE 33293	810	100	965
VOE 33293	810	100	965
VOE 33293	810	150	967
VOE 33293	831	100	1033
VOE 33293	831	150	1035
VOE 33293	837	200	1045
VOE 33293	841	100	1053
VOE 33293	843	100	1065
VOE 33293	851	100	1073
VOE 33293	872	100	1133
VOE 33293	872	125	1135
VOE 33293	872	150	1141
VOE 33293	872	200	1147
VOE 33293	872	250	1149
VOE 33293	872	275	1151
VOE 33293	872	375	1165
VOE 33293	881	100	1205
VOE 33293	882	100	1211
VOE 33293	882	200	1215
VOE 33293	882	250	1217
VOE 33293	914	100	1339
VOE 33293	914	150	1351
VOE 33293	914	200	1353
VOE 33295	945	100	1443
VOE 33295	945	150	1445
VOE 33295	945	200	1449
VOE 33295	945	650	1471
VOE 33296	945	100	1443
VOE 33296	945	150	1445
VOE 33296	945	200	1449
VOE 33296	945	650	1471
VOE 33297	271	100	195
VOE 33297	334	100	233
VOE 33297	334	150	235
VOE 33297	352	250	247
VOE 33297	352	300	249
VOE 33297	363	100	271
VOE 33297	363	150	275
VOE 33297	363	200	277
VOE 33297	366	100	279
VOE 33297	371	1000	359
VOE 33297	371	800	339
VOE 33297	371	850	341
VOE 33297	371	950	349
VOE 33297	372	100	481
VOE 33297	372	150	489
VOE 33297	380	100	497
VOE 33297	380	155	501
VOE 33297	380	200	505
VOE 33297	641	150	847
VOE 33297	810	100	965
VOE 33297	810	100	965
VOE 33297	810	150	967
VOE 33297	831	100	1033
VOE 33297	831	150	1035
VOE 33297	831	250	1039
VOE 33297	837	200	1045
VOE 33297	841	100	1053
VOE 33297	843	100	1065
VOE 33297	851	100	1073
VOE 33297	872	100	1133
VOE 33297	872	125	1135
VOE 33297	872	150	1141
VOE 33297	872	200	1147
VOE 33297	872	250	1149
VOE 33297	872	375	1165

Part No	Group	Sect	Page
VOE 33297	881	100	1205
VOE 33297	882	100	1211
VOE 33297	882	200	1215
VOE 33297	882	250	1217
VOE 33297	914	100	1339
VOE 33297	914	150	1351
VOE 33297	914	200	1353
VOE 33298	233	200	103
VOE 33298	234	100	109
VOE 33298	234	150	115
VOE 33298	235	100	117
VOE 33298	235	150	121
VOE 33298	256	200	143
VOE 33298	256	250	145
VOE 33298	321	100	221
VOE 33298	371	1050	363
VOE 33298	371	1600	409
VOE 33298	451	150	651
VOE 33298	451	250	655
VOE 33298	711	100	911
VOE 33298	715	500	931
VOE 33298	715	700	935
VOE 33298	771	100	941
VOE 33298	872	350	1155
VOE 33298	873	100	1179
VOE 33298	874	100	1181
VOE 33298	874	150	1193
VOE 33298	874	200	1195
VOE 33298	874	250	1197
VOE 33298	896	200	1235
VOE 33437	271	100	195
VOE 33437	366	100	279
VOE 33437	371	1000	359
VOE 33437	371	850	341
VOE 33437	372	100	481
VOE 33437	372	150	489
VOE 33437	380	100	497
VOE 33437	810	100	965
VOE 33437	810	100	965
VOE 33437	852	150	1091
VOE 33437	852	225	1095
VOE 33437	872	125	1135
VOE 33437	872	350	1155
VOE 3537499	874	110	1187
VOE 3537499	874	120	1191
VOE 3537499	874	250	1197
VOE 3537503	874	250	1197
VOE 3537507	874	100	1181
VOE 3537507	874	110	1185
VOE 3537507	874	120	1189
VOE 3537507	874	250	1197
VOE 3537521	420	150	571
VOE 3537521	874	100	1181
VOE 3537521	874	110	1185
VOE 3537521	874	120	1189
VOE 355877	371	1450	393
VOE 3583078	913	150	1335
VOE 3827491	263	200	179
VOE 382779	461	150	669
VOE 382779	463	150	681
VOE 382779	463	160	685
VOE 382779	463	250	695
VOE 382779	463	260	701
VOE 3838851	233	350	107
VOE 3838852	233	350	107
VOE 383992	461	150	669
VOE 383992	463	150	681
VOE 383992	463	160	685
VOE 383992	463	250	695
VOE 383992	463	260	701
VOE 3943201	371	560	323
VOE 3943201	371	570	325
VOE 3944540	371	400	311
VOE 3944541	371	300	303
VOE 3944972	371	1850	421
VOE 3944972	371	250	299
VOE 3944972	371	2600	461
VOE 3944972	371	280	301
VOE 3944972	371	400	313
VOE 3944972	371	650	331
VOE 3963047	371	250	299
VOE 3963047	371	280	301
VOE 3963173	371	2580	459
VOE 3963409	371	4000	479
VOE 3963412	371	1250	377
VOE 3963412	371	1450	393
VOE 3963412	371	4000	479
VOE 3963412	371	650	331
VOE 3963412	841	250	1055
VOE 3963412	841	250	1055
VOE 3963413	371	1500	397
VOE 3963413	371	1525	403
VOE 3963413	371	1850	421
VOE 3963413	371	250	299
VOE 3963413	371	2600	461
VOE 3963413	371	400	313
VOE 3963413	371	450	315
VOE 3963413	371	700	335
VOE 3963413	371	700	335
VOE 3963413	371	710	337
VOE 3963413	371	710	337
VOE 3963413	371	850	347
VOE 3963413	372	100	481
VOE 3963413	372	120	485
VOE 3963413	841	250	1055
VOE 3963413	852	400	1111
VOE 3963413	852	425	1113
VOE 3963413	852	450	1115
VOE 3985597	371	300	303
VOE 3985598	371	1660	413
VOE 3985598	371	250	299
VOE 3985598	371	280	301
VOE 3986188	371	1550	405
VOE 3986188	371	1575	407
VOE 3986188	371	2500	449
VOE 3986188	371	2550	451
VOE 3986188	371	2575	455
VOE 3986188	390	200	531
VOE 3986351	269	150	193
VOE 3986767	371	250	299
VOE 3987034	371	100	287
VOE 3987478	371	1500	395
VOE 3987478	371	1525	401
VOE 3987478	371	1525	403
VOE 3987478	371	1900	423
VOE 3987478	371	1910	425
VOE 3987478	371	2200	445
VOE 3987478	390	100	519
VOE 3987478	390	150	527
VOE 3987478	390	200	531
VOE 3987478	841	250	1055
VOE 3987479	371	1300	381
VOE 3987479	371	950	349
VOE 3987479	371	960	355
VOE 3987481	371	1525	403
VOE 3987482	371	1500	395
VOE 3987482	371	2600	461
VOE 3987482	371	3000	467
VOE 3987482	371	850	345
VOE 3987483	371	1100	365
VOE 3987483	371	1150	367
VOE 3987483	371	1200	371
VOE 3987483	371	2125	437
VOE 3987483	371	2150	441
VOE 3987483	371	3700	471
VOE 3987483	371	3800	475
VOE 3987483	371	3900	477
VOE 3987767	371	500	317
VOE 3987768	371	300	303
VOE 3988328	371	1850	421
VOE 3988328	371	250	299
VOE 3988328	371	450	315
VOE 3988328	852	400	1111
VOE 3988328	852	425	1113
VOE 3988328	852	450	1115
VOE 4016673	916	505	1395
VOE 4016673	916	510	1399
VOE 421158	420	150	569
VOE 421753	420	150	569
VOE 421753	420	200	573
VOE 4710278	420	50	559
VOE 4710278	421	950	639
VOE 4710278	421	955	641
VOE 4710278	421	960	643
VOE 4714601	641	100	841
VOE 4714697	641	100	841
VOE 4717504	461	150	669
VOE 4717504	463	150	681
VOE 4717504	463	160	685
VOE 4717504	463	250	695
VOE 4717504	463	260	701
VOE 4717576	461	150	669
VOE 4717576	463	150	681
VOE 4717576	463	160	685
VOE 4717576	463	250	695
VOE 4717576	463	260	701
VOE 4718008	421	600	623
VOE 4718167	421	100	577
VOE 4718167	421	110	581
VOE 4742010	821	150	981

VOLVO L90F

NUMERICAL INDEX
RÉPERTOIRE DE NUMÉROS
NUMMERNREGISTER

INDICE DE NÚMERO
NUMMERREGISTER

Catalogue id **20105** | Group **10**
Issue **20009038-J** | Page **804**

Part No	Group	Sect	Page
VOE 4746300	911	100	1281
VOE 4746300	911	110	1283
VOE 4753600	821	100	977
VOE 4763685	945	100	1443
VOE 4766526	313	100	215
VOE 4766526	821	100	979
VOE 4766526	821	100	977
VOE 4766526	821	100	977
VOE 4766526	821	100	979
VOE 4766526	821	150	983
VOE 4766526	821	150	983
VOE 4766526	821	150	983
VOE 4766526	821	150	983
VOE 4766526	823	300	997
VOE 4766526	837	150	1043
VOE 4766526	837	150	1043
VOE 4766526	865	100	1129
VOE 4773684	252	100	129
VOE 4773684	252	110	131
VOE 4775421	491	100	707
VOE 4780941	386	150	511
VOE 4780941	386	150	511
VOE 4780941	421	100	577
VOE 4780941	421	950	639
VOE 4781750	771	100	941
VOE 4781750	771	150	943
VOE 4781750	771	175	945
VOE 4782406	645	200	865
VOE 4782479	645	150	863
VOE 4782718	645	200	865
VOE 4782857	945	500	1465
VOE 4782860	945	550	1467
VOE 4784045	645	200	865
VOE 4784048	945	500	1463
VOE 4785436	823	300	997
VOE 4785459	993	150	1513
VOE 4785462	390	150	525
VOE 4785462	390	175	529
VOE 4785462	841	300	1059
VOE 4785462	841	325	1061
VOE 4785462	872	450	1175
VOE 4785462	872	450	1175
VOE 4785466	945	100	1443
VOE 4785480	992	110	1489
VOE 4785772	420	50	559
VOE 4785772	421	750	631
VOE 4785772	421	900	635
VOE 4785772	421	905	637
VOE 4786031	263	250	181
VOE 4786031	371	1800	419
VOE 4786031	715	500	931
VOE 4786031	715	600	933
VOE 4786031	823	300	997
VOE 4786031	837	150	1043
VOE 4786031	837	300	1051
VOE 4786031	882	700	1229
VOE 4786044	313	150	219
VOE 4786044	313	150	219
VOE 4786044	420	150	569
VOE 4786044	420	200	573
VOE 4786044	837	150	1043
VOE 4786044	896	100	1233
VOE 4786743	945	500	1463
VOE 4787060	645	350	873
VOE 4787062	645	200	865
VOE 4789789	771	100	941
VOE 4789789	771	150	943
VOE 4789789	771	175	945
VOE 4789826	771	100	941
VOE 4789826	771	200	947
VOE 4789869	771	100	941
VOE 4789869	771	150	943
VOE 4789869	771	175	945
VOE 4789869	771	200	947
VOE 4789993	771	100	941
VOE 4789993	771	200	947
VOE 4789996	771	100	941
VOE 479956	491	100	707
VOE 479978	261	300	167
VOE 4803274	371	2050	433
VOE 4803274	371	2200	447
VOE 4803711	371	400	313
VOE 4803711	371	650	331
VOE 4803714	371	300	303
VOE 4803746	371	1250	377
VOE 4803746	371	1650	411
VOE 4803746	371	1660	413
VOE 4803746	371	1700	415
VOE 4803746	371	1950	429
VOE 4803746	371	400	311
VOE 4803746	371	500	317
VOE 4803746	371	550	319
VOE 4803746	371	560	323
VOE 4803746	371	570	325
VOE 4803746	371	600	327
VOE 4803746	371	650	331
VOE 4803746	371	850	345
VOE 4803748	371	400	311
VOE 4803748	371	550	319
VOE 4803748	371	560	323
VOE 4803748	371	570	325
VOE 4803748	371	650	331
VOE 4803751	363	200	277
VOE 4803751	371	400	313
VOE 4803751	371	550	319
VOE 4803751	371	560	323
VOE 4803751	371	570	325
VOE 4803751	371	600	327
VOE 4803751	371	650	331
VOE 4803752	371	400	311
VOE 4803752	371	600	327
VOE 4803752	371	650	331
VOE 4803753	390	100	521
VOE 4803753	390	200	531
VOE 4803754	371	400	311
VOE 4803765	371	1500	397
VOE 4803765	371	1525	401
VOE 4803790	371	400	313
VOE 4803790	371	550	319
VOE 4803791	371	400	313
VOE 4803791	371	550	319
VOE 4803794	371	400	313
VOE 4803794	371	550	319
VOE 4803799	371	550	319
VOE 4804410	261	200	159
VOE 4804563	261	200	159
VOE 4807524	924	150	1421
VOE 4807524	924	450	1441
VOE 4821292	371	1000	361
VOE 4821292	371	1500	399
VOE 4821292	371	1500	397
VOE 4821292	371	1525	401
VOE 4821292	371	1850	421
VOE 4821292	371	2000	431
VOE 4821292	371	2600	461
VOE 4821292	872	125	1137
VOE 4821292	874	250	1197
VOE 4821292	992	300	1503
VOE 4824275	837	250	1049
VOE 4824275	872	450	1177
VOE 4824483	945	150	1445
VOE 4824483	945	300	1457
VOE 4824483	945	800	1475
VOE 4824483	945	900	1479
VOE 4824484	945	100	1443
VOE 4824484	945	1000	1481
VOE 4824484	945	1000	1481
VOE 4824484	945	150	1447
VOE 4824484	945	200	1449
VOE 4824484	945	250	1453
VOE 4824484	945	250	1455
VOE 4824484	945	300	1457
VOE 4824484	945	800	1475
VOE 4824484	945	900	1479
VOE 4824485	945	200	1449
VOE 4824485	945	800	1477
VOE 4832120	897	200	1249
VOE 4833023	645	200	865
VOE 4833220	945	500	1463
VOE 4854513	896	200	1235
VOE 4854855	911	150	1287
VOE 4854856	911	150	1287
VOE 4854955	234	100	111
VOE 4856263	261	250	163
VOE 4861701	874	110	1185
VOE 4861701	874	120	1189
VOE 4870206	460	100	657
VOE 4870206	460	120	659
VOE 4870245	463	160	685
VOE 4870245	463	260	701
VOE 4870246	463	160	685
VOE 4870246	463	260	701
VOE 4870247	461	150	667
VOE 4870247	463	150	679
VOE 4870247	463	160	683
VOE 4870247	463	250	695
VOE 4870247	463	260	701
VOE 4870248	461	150	669
VOE 4870248	463	150	679
VOE 4870248	463	160	683

Part No	Group	Sect	Page
VOE 4870248	463	250	695
VOE 4870248	463	260	701
VOE 4870249	461	150	669
VOE 4870249	463	150	679
VOE 4870249	463	160	683
VOE 4870249	463	250	695
VOE 4870249	463	260	701
VOE 4870250	461	150	669
VOE 4870250	463	150	679
VOE 4870250	463	160	683
VOE 4870250	463	250	695
VOE 4870250	463	260	701
VOE 4870448	371	450	315
VOE 4870448	852	100	1081
VOE 4870448	852	130	1087
VOE 4870448	852	375	1109
VOE 4870448	852	400	1111
VOE 4870448	852	425	1113
VOE 4870448	852	450	1115
VOE 4871185	420	110	567
VOE 4871185	421	950	639
VOE 4871185	421	955	641
VOE 4871185	421	960	643
VOE 4871190	421	200	587
VOE 4871190	421	210	591
VOE 4871190	421	220	595
VOE 4871191	421	200	587
VOE 4871191	421	210	591
VOE 4871191	421	220	595
VOE 4871192	421	200	587
VOE 4871192	421	210	591
VOE 4871192	421	220	595
VOE 4871195	421	200	587
VOE 4871195	421	210	591
VOE 4871195	421	220	595
VOE 4871197	421	500	619
VOE 4871199	421	950	639
VOE 4871210	421	100	577
VOE 4871210	421	110	581
VOE 4871305	421	320	607
VOE 4871305	421	330	609
VOE 4871305	421	450	615
VOE 4871307	421	320	607
VOE 4871307	421	330	609
VOE 4871307	421	450	615
VOE 4871308	421	330	609
VOE 4871308	421	450	615
VOE 4871338	421	750	631
VOE 4871338	421	900	635
VOE 4871338	421	905	637
VOE 4871341	421	600	621
VOE 4871341	421	650	625
VOE 4871341	421	700	629
VOE 4871341	421	800	633
VOE 4871469	461	100	663
VOE 4871469	463	100	675
VOE 4871469	463	120	677
VOE 4871563	421	200	587
VOE 4871563	421	210	591
VOE 4871563	421	220	595
VOE 4871575	421	500	619
VOE 4871579	421	500	619
VOE 4871610	421	200	585
VOE 4871610	421	210	589
VOE 4871610	421	220	593
VOE 4871611	421	200	585
VOE 4871611	421	210	589
VOE 4871611	421	220	593
VOE 4871612	421	200	587
VOE 4871612	421	210	589
VOE 4871612	421	220	593
VOE 4871613	421	200	587
VOE 4871613	421	210	591
VOE 4871613	421	220	593
VOE 4871614	421	200	587
VOE 4871614	421	210	591
VOE 4871614	421	220	595
VOE 4871672	421	320	607
VOE 4871672	421	330	609
VOE 4871672	421	450	615
VOE 4871880	421	320	607
VOE 4871880	421	330	609
VOE 4871880	421	450	615
VOE 4871880	421	450	615
VOE 4871940	421	100	577
VOE 4871940	421	110	581
VOE 4871943	421	100	577
VOE 4871943	421	110	581
VOE 4880194	261	300	167
VOE 4880578	522	100	729
VOE 4880578	874	100	1181
VOE 4880578	874	110	1185
VOE 4880578	874	120	1189
VOE 4880579	916	300	1383
VOE 4880579	916	600	1407
VOE 4880585	491	100	707
VOE 4880585	491	150	709
VOE 4880586	916	350	1387
VOE 4880586	916	350	1389
VOE 4880586	916	700	1409
VOE 4880586	916	700	1411
VOE 4880647	235	100	119
VOE 4880647	491	150	709
VOE 4881034	421	200	585
VOE 4881034	421	210	589
VOE 4881034	421	220	593
VOE 4881440	212	200	69
VOE 4881440	235	100	117
VOE 4881440	256	100	139
VOE 4881440	261	250	163
VOE 4881440	269	100	191
VOE 4881440	269	150	193
VOE 4881440	331	100	227
VOE 4881440	333	150	231
VOE 4881440	362	100	257
VOE 4881440	362	150	259
VOE 4881440	362	200	261
VOE 4881440	362	300	265
VOE 4881440	362	325	267
VOE 4881440	363	200	277
VOE 4881440	371	100	289
VOE 4881440	371	100	289
VOE 4881440	371	1050	363
VOE 4881440	371	1250	377
VOE 4881440	371	1300	383
VOE 4881440	371	1400	391
VOE 4881440	371	1450	393
VOE 4881440	371	150	293
VOE 4881440	371	150	291
VOE 4881440	371	1525	403
VOE 4881440	371	160	295
VOE 4881440	371	1750	417
VOE 4881440	371	1850	421
VOE 4881440	371	1910	425
VOE 4881440	371	1950	429
VOE 4881440	371	2050	433
VOE 4881440	371	2100	435
VOE 4881440	371	2125	439
VOE 4881440	371	2150	443
VOE 4881440	371	2200	447
VOE 4881440	371	250	299
VOE 4881440	371	2550	453
VOE 4881440	371	2550	451
VOE 4881440	371	2575	457
VOE 4881440	371	280	301
VOE 4881440	371	350	307
VOE 4881440	371	350	307
VOE 4881440	371	450	315
VOE 4881440	371	450	315
VOE 4881440	371	600	327
VOE 4881440	371	600	329
VOE 4881440	371	700	335
VOE 4881440	371	700	335
VOE 4881440	371	710	337
VOE 4881440	371	710	337
VOE 4881440	371	850	347
VOE 4881440	380	200	505
VOE 4881440	390	100	519
VOE 4881440	390	150	525
VOE 4881440	390	175	529
VOE 4881440	390	200	531
VOE 4881440	398	100	543
VOE 4881440	398	200	545
VOE 4881440	398	500	547
VOE 4881440	398	600	549
VOE 4881440	420	150	569
VOE 4881440	491	100	707
VOE 4881440	647	100	883
VOE 4881440	647	125	889
VOE 4881440	660	100	897
VOE 4881440	660	150	899
VOE 4881440	823	200	991
VOE 4881440	873	100	1179
VOE 4881440	874	250	1199
VOE 4881440	876	100	1201
VOE 4881440	882	700	1229
VOE 4881440	896	300	1239
VOE 4881440	911	300	1297
VOE 4881440	911	310	1301
VOE 4881440	914	1000	1367

NUMERICAL INDEX
RÉPERTOIRE DE NUMÉROS
NUMMERNREGISTER

INDICE DE NÚMERO
NUMMERREGISTER

Catalogue id	Group
20105	**10**
Issue	Page
20009038-J	**805**

VOLVO L90F

NUMERICAL INDEX
RÉPERTOIRE DE NUMÉROS
NUMMERNREGISTER

INDICE DE NÚMERO
NUMMERREGISTER

Catalogue id **20105** | Group **10**
Issue **20009038-J** | Page **806**

Part No	Group	Sect	Page
VOE 4881440	914	115	1347
VOE 4881440	916	125	1375
VOE 4881440	916	505	1395
VOE 4881440	916	510	1399
VOE 4881440	916	600	1407
VOE 4881440	916	600	1407
VOE 4881440	945	400	1459
VOE 4881440	945	410	1461
VOE 4881440	993	100	1507
VOE 4881440	993	1200	1545
VOE 4881440	993	150	1511
VOE 4881440	993	450	1537
VOE 4881440	993	500	1539
VOE 4881440	993	750	1543
VOE 4881451	911	300	1297
VOE 4881451	911	450	1309
VOE 4881451	914	1000	1367
VOE 4881451	914	115	1345
VOE 4881451	914	120	1349
VOE 4881452	522	300	733
VOE 4881452	911	300	1297
VOE 4881452	914	1000	1367
VOE 4881452	914	115	1345
VOE 4881452	914	120	1349
VOE 4881452	914	200	1353
VOE 4881453	645	100	855
VOE 4881453	896	300	1239
VOE 4881453	911	300	1297
VOE 4881453	916	300	1383
VOE 4881454	522	300	733
VOE 4881454	522	300	733
VOE 4881454	916	300	1385
VOE 4881454	916	500	1391
VOE 4881454	916	505	1395
VOE 4881454	916	510	1399
VOE 4881455	896	300	1239
VOE 4881455	914	100	1341
VOE 4881455	914	1000	1367
VOE 4881455	914	115	1345
VOE 4881455	914	120	1349
VOE 4881456	645	100	855
VOE 4881456	914	1000	1367
VOE 4881456	914	115	1345
VOE 4881456	914	120	1349
VOE 4881457	468	200	705
VOE 4881457	522	300	733
VOE 4881457	911	300	1297
VOE 4881457	914	115	1347
VOE 4881457	916	300	1385
VOE 4881457	916	505	1395
VOE 4881457	916	510	1399
VOE 4881458	914	100	1339
VOE 4881458	914	1000	1367
VOE 4881458	914	115	1345
VOE 4881458	914	120	1349
VOE 4881459	911	450	1309
VOE 4881459	914	1000	1367
VOE 4881459	914	115	1345
VOE 4881459	914	120	1349
VOE 4881459	914	200	1353
VOE 4881470	882	100	1211
VOE 4881656	234	100	111
VOE 4881656	234	100	111
VOE 4881656	234	100	111
VOE 4881656	263	250	181
VOE 4881656	263	250	181
VOE 4881656	371	2050	433
VOE 4881656	715	700	935
VOE 4881656	823	100	987
VOE 4881656	823	100	987
VOE 4881656	837	100	1041
VOE 4881656	837	150	1043
VOE 4881656	837	150	1043
VOE 4881656	837	200	1045
VOE 4881656	865	100	1129
VOE 4881656	865	100	1129
VOE 4881656	865	100	1129
VOE 4881656	865	100	1129
VOE 4881656	872	125	1135
VOE 4881758	256	200	143
VOE 4881758	823	250	995
VOE 4881758	992	100	1487
VOE 4898495	897	400	1263
VOE 4898544	436	100	647
VOE 4928801	522	300	733
VOE 4930797	711	100	913
VOE 4932353	874	250	1197
VOE 4932353	874	250	1197
VOE 4932563	252	100	129
VOE 4932563	252	110	131
VOE 4932875	740	100	939
VOE 4932876	740	100	939
VOE 4932877	740	100	939
VOE 4932882	740	100	939
VOE 4935019	460	100	657
VOE 4935756	362	150	259
VOE 4935756	362	200	261
VOE 4935756	362	350	269
VOE 4936343	420	150	569
VOE 4936343	420	200	573
VOE 4936344	823	100	987
VOE 4937914	882	200	1215
VOE 4937914	882	800	1231
VOE 4939925	740	100	939
VOE 4939926	740	100	939
VOE 4940327	371	1200	371
VOE 4940327	371	2125	437
VOE 4940327	371	2150	441
VOE 4940327	371	2200	447
VOE 4940327	371	2200	447
VOE 4940327	371	3700	471
VOE 4940506	896	200	1235
VOE 4945886	740	100	939
VOE 4945887	740	100	939
VOE 4945888	740	100	939
VOE 4945893	740	100	939
VOE 4945894	740	100	939
VOE 4948092	897	400	1263
VOE 4951048	911	600	1315
VOE 4954460	914	115	1345
VOE 4954460	914	120	1349
VOE 4954460	914	200	1353
VOE 4955075	872	125	1135
VOE 4955075	872	275	1151
VOE 4973473	362	100	257
VOE 4973473	371	1850	421
VOE 4973473	823	100	987
VOE 4973473	823	150	989
VOE 54105864	371	2610	465
VOE 54106249	371	2610	465
VOE 54119500	914	115	1345
VOE 54119500	914	120	1349
VOE 54119500	914	200	1353
VOE 54119502	914	115	1345
VOE 54119502	914	120	1349
VOE 54119502	914	200	1353
VOE 54509502	321	150	223
VOE 54584563	551	300	757
VOE 54605091	916	175	1379
VOE 54864827	896	250	1237
VOE 54864885	896	250	1237
VOE 54864893	896	250	1237
VOE 54864905	896	250	1237
VOE 54864908	896	250	1237
VOE 54864915	896	250	1237
VOE 54864925	896	250	1237
VOE 54877794	913	200	1337
VOE 56008	460	100	657
VOE 56008	461	100	663
VOE 56008	461	100	663
VOE 56008	461	150	667
VOE 56008	461	200	671
VOE 56008	468	100	703
VOE 56008	516	150	719
VOE 56010	460	100	657
VOE 56010	463	100	673
VOE 56010	463	100	673
VOE 56010	463	100	673
VOE 56010	463	150	679
VOE 56010	463	200	687
VOE 56010	517	150	723
VOE 56011	460	100	657
VOE 56011	463	100	673
VOE 56011	463	100	673
VOE 56011	463	100	673
VOE 56011	463	200	687
VOE 56011	463	250	695
VOE 56011	517	150	723
VOE 56092	460	120	659
VOE 56092	460	120	659
VOE 56092	463	120	677
VOE 56092	463	120	677
VOE 56092	463	160	683
VOE 56092	463	160	683
VOE 56092	463	220	691
VOE 56092	463	220	691
VOE 56092	517	160	725
VOE 56092	517	160	725
VOE 56093	460	120	659
VOE 56093	460	120	659

Part No	Group	Sect	Page
VOE 56093	463	120	677
VOE 56093	463	120	677
VOE 56093	463	220	691
VOE 56093	463	220	691
VOE 56093	463	260	699
VOE 56093	463	260	699
VOE 56093	517	160	725
VOE 56093	517	160	725
VOE 595377	645	400	875
VOE 595380	645	400	875
VOE 595381	645	400	875
VOE 595382	645	400	875
VOE 595383	645	400	875
VOE 60100000	371	150	293
VOE 60100000	371	160	297
VOE 60110002	716	100	937
VOE 60110002	716	100	937
VOE 60110002	924	400	1437
VOE 60110091	823	100	987
VOE 60110091	872	125	1139
VOE 60110236	256	300	147
VOE 60110236	256	300	147
VOE 60110236	256	300	147
VOE 60110236	852	100	1081
VOE 60110236	897	250	1251
VOE 60110236	992	300	1503
VOE 60110236	992	300	1501
VOE 60110304	235	100	117
VOE 60110304	362	300	265
VOE 60110304	363	200	277
VOE 60110304	371	100	287
VOE 60110304	371	100	289
VOE 60110304	390	100	519
VOE 60110304	390	110	523
VOE 60110304	390	150	525
VOE 60110304	390	150	525
VOE 60110304	390	150	525
VOE 60110304	390	175	529
VOE 60110304	390	200	531
VOE 60110304	715	400	927
VOE 60110304	810	150	967
VOE 60110304	821	150	981
VOE 60110304	823	250	993
VOE 60110304	823	250	993
VOE 60110304	823	300	997
VOE 60110304	825	250	1005
VOE 60110304	837	150	1043
VOE 60110304	841	300	1059
VOE 60110304	841	325	1061
VOE 60110304	851	100	1073
VOE 60110304	851	120	1077
VOE 60110304	872	125	1139
VOE 60110304	872	300	1153
VOE 60110304	872	450	1175
VOE 60110304	872	450	1177
VOE 60110304	872	450	1175
VOE 60110304	881	200	1209
VOE 60110304	882	150	1213
VOE 60110304	882	150	1213
VOE 60110304	992	110	1489
VOE 60111981	715	450	929
VOE 60111981	874	150	1193
VOE 60112101	821	100	979
VOE 60112101	823	250	995
VOE 60112102	872	250	1149
VOE 60112130	371	1500	397
VOE 60112130	371	1500	397
VOE 60112130	371	1525	401
VOE 60112130	371	1525	401
VOE 60112130	872	250	1149
VOE 60112130	882	450	1221
VOE 60112134	380	100	497
VOE 60112143	362	150	259
VOE 60112301	380	155	501
VOE 60112436	263	450	189
VOE 60112440	217	150	85
VOE 60112441	261	250	163
VOE 60112443	234	100	111
VOE 60112461	217	100	83
VOE 60112465	421	110	581
VOE 60112536	841	300	1059
VOE 60112536	841	325	1061
VOE 60112556	262	100	169
VOE 60112604	945	100	1443
VOE 60112604	945	1000	1481
VOE 60112604	945	1000	1481
VOE 60112604	945	150	1447
VOE 60112604	945	200	1449
VOE 60112604	945	200	1449
VOE 60112604	945	250	1455
VOE 60112604	945	250	1453
VOE 60112604	945	300	1457
VOE 60112604	945	800	1477
VOE 60112604	945	800	1475
VOE 60112604	945	900	1479
VOE 60112633	993	100	1507
VOE 60112633	993	150	1513
VOE 60112633	993	350	1533
VOE 60112635	841	300	1059
VOE 60112967	914	100	1339
VOE 60112992	911	550	1313
VOE 60112992	911	550	1313
VOE 60112992	912	150	1323
VOE 60113069	421	330	609
VOE 60113074	841	325	1061
VOE 60113075	872	300	1153
VOE 60113075	872	450	1175
VOE 60113075	916	600	1407
VOE 60113082	234	100	111
VOE 60113082	234	100	111
VOE 60113082	234	100	111
VOE 60113082	256	100	139
VOE 60113082	258	100	151
VOE 60113082	371	350	307
VOE 60113082	371	450	315
VOE 60113082	371	600	329
VOE 60113082	371	600	329
VOE 60113082	421	250	597
VOE 60113082	421	250	597
VOE 60113082	421	320	607
VOE 60113082	421	330	609
VOE 60113082	491	150	709
VOE 60113082	645	100	855
VOE 60113082	645	125	859
VOE 60113082	647	100	883
VOE 60113082	647	125	887
VOE 60113082	823	100	987
VOE 60113082	823	100	987
VOE 60113082	823	250	993
VOE 60113082	827	100	1025
VOE 60113082	837	150	1043
VOE 60113082	860	200	1123
VOE 60113082	872	300	1153
VOE 60113082	874	100	1181
VOE 60113082	874	110	1187
VOE 60113082	874	110	1185
VOE 60113082	874	120	1189
VOE 60113082	874	120	1191
VOE 60113082	911	150	1287
VOE 60113082	911	300	1297
VOE 60113082	911	310	1301
VOE 60113082	911	600	1315
VOE 60113082	914	100	1339
VOE 60113082	914	110	1343
VOE 60113082	992	150	1493
VOE 60113082	992	400	1505
VOE 60113082	993	100	1509
VOE 60113082	993	350	1533
VOE 60113084	263	250	181
VOE 60113084	321	100	221
VOE 60113084	362	100	257
VOE 60113084	371	1850	421
VOE 60113084	371	350	307
VOE 60113084	420	200	573
VOE 60113084	421	300	599
VOE 60113084	421	305	601
VOE 60113084	421	310	603
VOE 60113084	421	315	605
VOE 60113084	421	400	613
VOE 60113084	421	400	613
VOE 60113084	421	500	619
VOE 60113084	821	100	979
VOE 60113084	821	150	981
VOE 60113084	823	150	989
VOE 60113084	826	100	1009
VOE 60113084	826	500	1023
VOE 60113084	827	100	1025
VOE 60113084	827	200	1027
VOE 60113084	837	200	1045
VOE 60113084	882	400	1219
VOE 60113084	882	500	1223
VOE 60113084	992	110	1491
VOE 60113084	993	250	1521
VOE 60113085	263	100	173
VOE 60113085	873	100	1179
VOE 60113088	421	305	601
VOE 60113088	421	315	605
VOE 60113088	421	330	609

VOLVO L90F

NUMERICAL INDEX
RÉPERTOIRE DE NUMÉROS
NUMMERNREGISTER

INDICE DE NÚMERO
NUMMERREGISTER

Catalogue id	Group
20105	**10**
Issue	Page
20009038-J	**808**

Part No	Group	Sect	Page
VOE 60113090	421	305	601
VOE 60113091	256	200	143
VOE 60113091	522	100	729
VOE 60113091	874	100	1181
VOE 60113091	874	110	1185
VOE 60113091	874	120	1189
VOE 60113091	916	350	1389
VOE 60113091	916	700	1409
VOE 60113091	916	700	1411
VOE 60113091	945	1100	1485
VOE 60113091	945	650	1471
VOE 60113091	992	100	1487
VOE 60113093	235	100	119
VOE 60113093	263	200	179
VOE 60113093	352	100	241
VOE 60113093	352	150	245
VOE 60113093	352	250	247
VOE 60113093	352	300	249
VOE 60113093	353	150	253
VOE 60113093	371	1600	409
VOE 60113093	420	150	571
VOE 60113093	420	150	569
VOE 60113093	460	150	661
VOE 60113093	522	350	735
VOE 60113093	660	100	897
VOE 60113093	660	150	899
VOE 60113093	715	100	915
VOE 60113093	715	250	921
VOE 60113093	715	250	921
VOE 60113093	810	150	967
VOE 60113093	810	210	973
VOE 60113093	823	150	989
VOE 60113093	825	100	999
VOE 60113093	826	100	1009
VOE 60113093	826	200	1011
VOE 60113093	826	300	1013
VOE 60113093	826	300	1013
VOE 60113093	837	300	1051
VOE 60113093	852	110	1085
VOE 60113093	872	300	1153
VOE 60113093	872	450	1175
VOE 60113093	882	200	1215
VOE 60113093	916	350	1389
VOE 60113093	916	700	1411
VOE 60113093	924	150	1421
VOE 60113093	924	400	1437
VOE 60113093	924	450	1441
VOE 60113095	252	100	129
VOE 60113095	252	110	131
VOE 60113095	911	300	1295
VOE 60113095	911	310	1299
VOE 60113095	911	500	1311
VOE 60113095	912	200	1325
VOE 60113095	916	100	1369
VOE 60113095	916	125	1373
VOE 60113096	256	100	139
VOE 60113096	352	100	241
VOE 60113096	421	600	623
VOE 60113096	421	650	627
VOE 60113096	421	700	629
VOE 60113096	421	750	631
VOE 60113096	421	800	633
VOE 60113096	421	900	635
VOE 60113096	421	905	637
VOE 60113096	711	100	913
VOE 60113096	810	200	971
VOE 60113096	818	100	975
VOE 60113096	825	150	1001
VOE 60113096	860	200	1123
VOE 60113096	860	250	1125
VOE 60113096	881	100	1205
VOE 60113096	881	100	1205
VOE 60113097	711	100	913
VOE 60113100	992	300	1501
VOE 60113100	993	150	1511
VOE 60113100	993	250	1521
VOE 60113102	852	450	1115
VOE 60113104	914	200	1353
VOE 60113104	916	100	1371
VOE 60113104	916	100	1369
VOE 60113104	916	125	1373
VOE 60113105	647	100	885
VOE 60113105	827	100	1025
VOE 60113105	914	115	1345
VOE 60113105	914	120	1349
VOE 60113105	914	200	1353
VOE 60113106	911	550	1313
VOE 60113106	945	400	1459
VOE 60113106	945	410	1461
VOE 60113107	826	500	1023
VOE 60113108	852	450	1115
VOE 60113109	715	100	915
VOE 60113109	715	200	919
VOE 60113109	740	100	939
VOE 60113109	865	100	1129
VOE 60113109	865	100	1129
VOE 60113109	911	400	1307
VOE 60113109	911	550	1313
VOE 60113109	912	200	1325
VOE 60113109	945	100	1443
VOE 60113109	945	1000	1481
VOE 60113109	945	1000	1481
VOE 60113109	945	1000	1481
VOE 60113109	945	150	1445
VOE 60113109	945	150	1445
VOE 60113109	945	200	1449
VOE 60113109	945	250	1453
VOE 60113109	945	250	1453
VOE 60113109	945	250	1453
VOE 60113109	945	300	1457
VOE 60113109	945	800	1475
VOE 60113109	945	900	1479
VOE 60113109	992	100	1487
VOE 60113110	911	250	1291
VOE 60113110	911	250	1291
VOE 60113110	911	500	1311
VOE 60113110	916	350	1387
VOE 60113110	916	700	1409
VOE 60113111	218	150	89
VOE 60113111	313	100	215
VOE 60113111	660	200	901
VOE 60113111	660	250	903
VOE 60113111	821	100	977
VOE 60113111	825	100	999
VOE 60113111	825	200	1003
VOE 60113111	826	100	1009
VOE 60113111	826	200	1011
VOE 60113111	826	300	1015
VOE 60113111	826	500	1023
VOE 60113111	912	100	1319
VOE 60113111	912	150	1323
VOE 60113111	912	150	1323
VOE 60113111	924	300	1433
VOE 60113111	945	300	1457
VOE 60113111	945	300	1457
VOE 60113111	945	900	1479
VOE 60113111	992	110	1489
VOE 60113113	821	100	977
VOE 60113113	821	100	977
VOE 60113113	821	100	977
VOE 60113113	821	100	979
VOE 60113113	827	250	1029
VOE 60113113	911	100	1281
VOE 60113113	911	110	1283
VOE 60113113	912	100	1319
VOE 60113113	912	150	1323
VOE 60113113	916	300	1383
VOE 60113113	916	700	1409
VOE 60113114	911	250	1291
VOE 60113115	252	110	131
VOE 60113115	715	150	917
VOE 60113115	715	200	919
VOE 60113115	916	300	1383
VOE 60113115	916	700	1409
VOE 60113115	993	150	1513
VOE 60113116	261	100	155
VOE 60113116	924	100	1415
VOE 60113116	924	125	1417
VOE 60113116	924	150	1421
VOE 60113116	924	300	1433
VOE 60113116	924	400	1435
VOE 60113116	924	450	1441
VOE 60113116	945	600	1469
VOE 60113118	821	100	979
VOE 60113118	837	150	1043
VOE 60113119	740	100	939
VOE 60113121	715	400	927
VOE 60113121	821	150	981
VOE 60113121	827	250	1029
VOE 60113121	911	100	1281
VOE 60113121	911	110	1283
VOE 60113121	911	400	1307
VOE 60113121	924	150	1419
VOE 60113121	924	400	1435
VOE 60113121	924	450	1439
VOE 60113123	218	150	89
VOE 60113125	436	100	647
VOE 60113125	945	150	1445
VOE 60113125	945	200	1449
VOE 60113125	945	200	1449

Part No	Group	Sect	Page
VOE 60113125	945	800	1475
VOE 60113126	818	100	975
VOE 60113126	945	200	1449
VOE 60113126	945	800	1477
VOE 60113128	436	100	647
VOE 60113128	715	400	927
VOE 60113128	716	100	937
VOE 60113128	810	200	971
VOE 60113128	827	100	1025
VOE 60113128	827	350	1031
VOE 60113129	436	100	647
VOE 60113130	716	100	937
VOE 60113131	261	100	155
VOE 60113132	715	400	927
VOE 60113140	252	100	129
VOE 60113140	252	110	131
VOE 60113140	252	150	133
VOE 60113140	256	100	139
VOE 60113140	256	200	143
VOE 60113140	261	250	161
VOE 60113140	261	250	165
VOE 60113140	261	300	167
VOE 60113140	352	150	245
VOE 60113140	371	100	289
VOE 60113140	371	1600	409
VOE 60113140	371	1600	409
VOE 60113140	371	600	329
VOE 60113140	371	600	329
VOE 60113140	371	700	335
VOE 60113140	371	700	335
VOE 60113140	371	710	337
VOE 60113140	371	710	337
VOE 60113140	421	950	639
VOE 60113140	421	955	641
VOE 60113140	451	100	649
VOE 60113140	715	450	929
VOE 60113140	823	100	987
VOE 60113140	852	100	1083
VOE 60113140	852	130	1087
VOE 60113140	874	100	1183
VOE 60113140	874	110	1187
VOE 60113140	874	120	1191
VOE 60113140	916	500	1391
VOE 60113140	945	600	1469
VOE 60113140	945	650	1471
VOE 60113140	992	300	1503
VOE 60113142	252	100	129
VOE 60113142	740	100	939
VOE 60113142	821	100	977
VOE 60113142	821	150	983
VOE 60113142	823	150	989
VOE 60113142	912	150	1323
VOE 60113142	992	110	1489
VOE 60113142	992	110	1489
VOE 60113144	715	400	927
VOE 60113144	810	200	971
VOE 60113167	217	150	85
VOE 60113167	234	100	113
VOE 60113167	256	300	147
VOE 60113167	256	300	147
VOE 60113167	256	300	147
VOE 60113167	269	100	191
VOE 60113167	269	100	191
VOE 60113167	269	150	193
VOE 60113167	269	150	193
VOE 60113167	313	100	215
VOE 60113167	333	150	231
VOE 60113167	353	100	251
VOE 60113167	362	325	267
VOE 60113167	371	100	289
VOE 60113167	371	1850	421
VOE 60113167	371	2050	433
VOE 60113167	371	350	307
VOE 60113167	371	350	307
VOE 60113167	371	550	321
VOE 60113167	390	100	519
VOE 60113167	390	200	531
VOE 60113167	420	150	571
VOE 60113167	525	100	737
VOE 60113167	645	100	855
VOE 60113167	645	125	859
VOE 60113167	715	100	915
VOE 60113167	821	100	979
VOE 60113167	823	150	989
VOE 60113167	823	250	993
VOE 60113167	825	200	1003
VOE 60113167	825	200	1003
VOE 60113167	825	250	1005
VOE 60113167	827	100	1025
VOE 60113167	827	200	1027
VOE 60113167	827	350	1031
VOE 60113167	837	150	1043
VOE 60113167	837	200	1045
VOE 60113167	852	100	1081
VOE 60113167	852	100	1081
VOE 60113167	852	130	1087
VOE 60113167	852	130	1087
VOE 60113167	852	375	1109
VOE 60113167	852	400	1111
VOE 60113167	860	200	1123
VOE 60113167	872	300	1153
VOE 60113167	873	100	1179
VOE 60113167	874	100	1181
VOE 60113167	874	100	1181
VOE 60113167	874	110	1185
VOE 60113167	874	120	1189
VOE 60113167	882	500	1223
VOE 60113167	897	250	1251
VOE 60113167	911	300	1297
VOE 60113167	911	300	1297
VOE 60113167	911	310	1301
VOE 60113167	911	310	1301
VOE 60113167	916	350	1389
VOE 60113167	916	700	1411
VOE 60113167	916	700	1413
VOE 60113167	945	1100	1485
VOE 60113167	945	400	1459
VOE 60113167	945	400	1459
VOE 60113167	945	410	1461
VOE 60113167	945	650	1471
VOE 60113167	992	100	1487
VOE 60113167	992	150	1493
VOE 60113167	992	200	1495
VOE 60113167	992	400	1505
VOE 60113167	993	100	1509
VOE 60113167	993	150	1511
VOE 60113167	993	250	1521
VOE 60113167	993	350	1533
VOE 60113167	993	350	1531
VOE 60113167	993	350	1533
VOE 60113169	252	110	131
VOE 60113169	261	100	155
VOE 60113169	321	100	221
VOE 60113169	321	150	223
VOE 60113169	660	200	901
VOE 60113169	660	250	903
VOE 60113169	715	150	917
VOE 60113169	715	200	919
VOE 60113169	821	150	981
VOE 60113169	826	100	1009
VOE 60113169	865	100	1129
VOE 60113169	896	100	1233
VOE 60113169	911	100	1281
VOE 60113169	911	110	1283
VOE 60113169	911	250	1291
VOE 60113169	912	100	1319
VOE 60113169	916	300	1383
VOE 60113169	916	700	1409
VOE 60113169	945	300	1457
VOE 60113169	945	900	1479
VOE 60113171	362	350	269
VOE 60113248	421	300	599
VOE 60113248	421	305	601
VOE 60113248	421	400	613
VOE 60113249	362	325	267
VOE 60113262	527	100	743
VOE 60113262	527	200	745
VOE 60113283	451	100	649
VOE 60113290	398	500	547
VOE 60113290	398	600	549
VOE 60113296	269	100	191
VOE 60113296	331	100	227
VOE 60113296	390	110	523
VOE 60113296	872	150	1141
VOE 60113296	872	175	1143
VOE 60113296	945	100	1443
VOE 60113296	945	1000	1481
VOE 60113296	945	1000	1481
VOE 60113296	945	150	1447
VOE 60113296	945	150	1445
VOE 60113296	945	200	1449
VOE 60113296	945	200	1449
VOE 60113296	945	250	1455
VOE 60113296	945	250	1453
VOE 60113296	945	300	1457
VOE 60113296	945	300	1457
VOE 60113296	945	800	1477
VOE 60113296	945	800	1475
VOE 60113296	945	800	1475
VOE 60113296	945	900	1479

NUMERICAL INDEX
RÉPERTOIRE DE NUMÉROS
NUMMERNREGISTER

INDICE DE NÚMERO
NUMMERREGISTER

VOLVO L90F

NUMERICAL INDEX
RÉPERTOIRE DE NUMÉROS
NUMMERNREGISTER

INDICE DE NÚMERO
NUMMERREGISTER

Part No	Group	Sect	Page
VOE 60113296	945	900	1479
VOE 60113297	371	2600	461
VOE 60113297	380	155	503
VOE 60113297	380	200	505
VOE 60113297	872	350	1155
VOE 60113297	872	375	1165
VOE 60113297	874	250	1197
VOE 60113297	874	250	1197
VOE 60113297	882	450	1221
VOE 60113297	882	500	1223
VOE 60113303	924	150	1419
VOE 60113303	924	400	1435
VOE 60113303	924	450	1439
VOE 60113329	716	100	937
VOE 60113330	313	100	215
VOE 60113509	235	200	123
VOE 60113509	235	200	123
VOE 60113509	235	200	123
VOE 60113509	255	100	137
VOE 60113509	263	450	189
VOE 60113522	371	1525	403
VOE 60113524	372	120	485
VOE 60113524	390	110	523
VOE 60113524	841	400	1063
VOE 60113524	851	120	1077
VOE 60113524	860	150	1121
VOE 60113524	860	150	1121
VOE 60113524	860	200	1123
VOE 60113524	860	250	1125
VOE 60113524	860	350	1127
VOE 60113527	269	150	193
VOE 60113527	371	100	287
VOE 60113527	371	100	289
VOE 60113527	371	100	287
VOE 60113527	371	300	303
VOE 60113527	371	300	303
VOE 60113527	882	200	1215
VOE 60113528	852	450	1115
VOE 60113548	916	505	1397
VOE 60113548	916	510	1399
VOE 60113550	660	250	903
VOE 60113553	914	115	1347
VOE 60113553	916	505	1395
VOE 60113553	916	510	1399
VOE 60113565	874	100	1181
VOE 60113565	874	110	1185
VOE 60113565	874	120	1189
VOE 60113565	924	300	1433
VOE 60113566	874	100	1181
VOE 60113566	874	110	1185
VOE 60113566	874	120	1189
VOE 60113566	992	110	1491
VOE 60113566	992	150	1493
VOE 60113567	992	400	1505
VOE 60113568	371	450	315
VOE 60113572	914	115	1345
VOE 60113572	914	120	1349
VOE 60113572	914	200	1353
VOE 60113572	914	200	1353
VOE 60113580	715	450	929
VOE 60113585	924	100	1415
VOE 60113585	924	125	1417
VOE 60113593	911	110	1283
VOE 60113597	826	100	1009
VOE 60113597	826	500	1023
VOE 60113599	218	150	89
VOE 60113599	911	550	1313
VOE 60113599	945	100	1443
VOE 60113599	945	1000	1481
VOE 60113599	945	1000	1481
VOE 60113599	945	1000	1483
VOE 60113599	945	150	1445
VOE 60113599	945	150	1445
VOE 60113599	945	200	1449
VOE 60113599	945	250	1453
VOE 60113599	945	250	1453
VOE 60113599	945	250	1453
VOE 60113599	945	300	1457
VOE 60113599	945	300	1457
VOE 60113599	945	800	1475
VOE 60113599	945	900	1479
VOE 60113599	945	900	1479
VOE 60113600	821	100	977
VOE 60113600	821	100	977
VOE 60113600	821	100	977
VOE 60113600	821	100	977
VOE 60113600	825	200	1003
VOE 60113603	252	110	131
VOE 60113603	827	250	1029
VOE 60113604	371	1500	397
VOE 60113604	371	1525	401
VOE 60113605	451	100	649
VOE 60113616	716	100	937
VOE 60113616	827	100	1025
VOE 60113616	827	350	1031
VOE 60113616	945	800	1477
VOE 60113624	715	400	927
VOE 60113866	234	100	111
VOE 60113866	235	100	119
VOE 60113866	252	100	129
VOE 60113866	252	110	131
VOE 60113866	352	100	241
VOE 60113866	352	150	245
VOE 60113866	352	250	247
VOE 60113866	352	300	249
VOE 60113866	353	150	253
VOE 60113866	371	100	287
VOE 60113866	371	1500	399
VOE 60113866	371	1600	409
VOE 60113866	420	200	573
VOE 60113866	491	150	709
VOE 60113866	522	350	735
VOE 60113866	527	100	743
VOE 60113866	527	200	745
VOE 60113866	645	100	855
VOE 60113866	645	125	859
VOE 60113866	645	410	879
VOE 60113866	715	100	915
VOE 60113866	715	250	921
VOE 60113866	715	250	921
VOE 60113866	715	300	923
VOE 60113866	715	500	931
VOE 60113866	715	600	933
VOE 60113866	810	150	967
VOE 60113866	810	210	973
VOE 60113866	821	150	983
VOE 60113866	826	100	1007
VOE 60113866	826	100	1009
VOE 60113866	826	200	1011
VOE 60113866	826	300	1015
VOE 60113866	826	400	1019
VOE 60113866	826	500	1021
VOE 60113866	826	500	1023
VOE 60113866	826	500	1021
VOE 60113866	827	100	1025
VOE 60113866	827	100	1025
VOE 60113866	837	300	1051
VOE 60113866	841	100	1053
VOE 60113866	897	250	1251
VOE 60113866	911	500	1311
VOE 60113866	916	350	1387
VOE 60113866	916	500	1391
VOE 60113866	916	700	1411
VOE 60113866	945	410	1461
VOE 60113866	945	410	1461
VOE 60113866	945	700	1473
VOE 60113866	992	300	1501
VOE 60113866	993	150	1511
VOE 60113866	993	150	1513
VOE 60113866	993	250	1521
VOE 60113866	993	250	1521
VOE 60113870	826	500	1023
VOE 60113870	826	500	1023
VOE 60114056	641	100	841
VOE 60114213	924	150	1419
VOE 60114213	924	400	1435
VOE 60114213	924	450	1439
VOE 60114303	852	100	1081
VOE 60114321	362	325	267
VOE 60114321	362	350	269
VOE 60114321	551	300	757
VOE 60114321	826	500	1023
VOE 60114321	827	200	1027
VOE 60114321	827	200	1027
VOE 60114321	827	200	1027
VOE 60114321	841	400	1063
VOE 60114321	852	450	1115
VOE 60114321	914	115	1345
VOE 60114321	914	120	1349
VOE 60114336	825	150	1001
VOE 60114336	825	250	1005
VOE 60114665	837	200	1045
VOE 60114666	831	100	1033
VOE 60115081	911	110	1283
VOE 6210360	911	150	1285
VOE 6211922	645	400	875
VOE 6212135	256	250	145
VOE 6212135	256	250	145
VOE 6212136	256	250	145
VOE 6212282	256	250	145

Part No	Group	Sect	Page
VOE 6212283	256	250	145
VOE 6212715	414	100	557
VOE 6212716	414	100	557
VOE 6212716	420	50	559
VOE 6212717	414	100	557
VOE 6212717	420	50	559
VOE 6212718	414	100	557
VOE 6212718	420	50	559
VOE 6212720	414	100	557
VOE 6212888	451	250	655
VOE 6212985	551	250	755
VOE 6213010	912	350	1329
VOE 6213261	852	140	1089
VOE 6213261	852	225	1095
VOE 6213305	645	400	875
VOE 6213601	414	100	557
VOE 6213601	420	50	559
VOE 6611274	896	200	1235
VOE 6624649	740	100	939
VOE 6625755	645	400	875
VOE 6633616	771	100	941
VOE 6633616	771	150	943
VOE 6633616	771	175	945
VOE 6633616	771	200	947
VOE 6633616	896	200	1235
VOE 6635976	911	150	1285
VOE 6639845	645	400	875
VOE 6641090	371	1000	359
VOE 6641090	872	125	1139
VOE 667352	363	200	277
VOE 6848760	874	100	1181
VOE 6848760	874	110	1185
VOE 6848760	874	120	1189
VOE 6848760	874	200	1195
VOE 7011097	420	50	559
VOE 7011097	421	200	587
VOE 7011097	421	210	591
VOE 7011097	421	220	595
VOE 7011998	421	100	579
VOE 7011998	421	110	583
VOE 7011998	421	955	641
VOE 7011998	421	960	643
VOE 7017624	333	150	231
VOE 7019283	420	50	559
VOE 7019283	421	500	619
VOE 7025971	371	100	289
VOE 7025971	371	2050	433
VOE 70305651	371	2050	433
VOE 70369702	371	1700	415
VOE 70369702	380	155	503
VOE 70369704	380	155	501
VOE 70369708	371	1100	365
VOE 70369708	371	1150	367
VOE 70369708	371	1200	373
VOE 70369708	371	1525	401
VOE 70369714	371	1100	365
VOE 70369714	371	1150	367
VOE 70369714	371	1200	371
VOE 70369714	371	1500	397
VOE 70369714	371	1525	401
VOE 70369714	371	2125	437
VOE 70369714	371	2150	441
VOE 70369714	371	2200	445
VOE 70369714	371	3700	471
VOE 70369714	371	3800	475
VOE 70369714	371	3900	477
VOE 70369714	371	850	345
VOE 70369714	371	850	345
VOE 70369714	841	250	1055
VOE 70377101	362	150	259
VOE 70377101	371	1650	411
VOE 70377101	371	1660	413
VOE 70377101	371	1700	415
VOE 70377101	371	2200	445
VOE 70377101	380	155	501
VOE 70377101	841	250	1055
VOE 70377112	380	100	497
VOE 70377122	380	155	501
VOE 70377129	380	155	501
VOE 70377146	371	850	345
VOE 70377147	371	850	347
VOE 7081803	810	150	967
VOE 7081803	882	100	1211
VOE 7081803	882	100	1211
VOE 729803	860	350	1127
VOE 753546	896	200	1235
VOE 762681	390	100	521
VOE 762681	390	200	531
VOE 762681	837	250	1049
VOE 762681	872	125	1137
VOE 762681	872	125	1135
VOE 762681	872	150	1141
VOE 767795	421	200	587
VOE 784467	420	50	559
VOE 784467	421	600	621
VOE 784467	421	650	625
VOE 784467	421	700	629
VOE 784467	421	800	633
VOE 795074	896	200	1235
VOE 795433	420	50	559
VOE 795433	421	600	621
VOE 795433	421	650	625
VOE 795433	421	700	629
VOE 795433	421	800	633
VOE 795581	837	150	1043
VOE 80503	852	150	1091
VOE 80503	852	225	1095
VOE 80890	897	200	1249
VOE 80891	897	200	1249
VOE 80891	897	450	1265
VOE 80946	256	100	139
VOE 80953	716	100	937
VOE 81195	852	300	1103
VOE 81397	823	300	997
VOE 8141996	371	1550	405
VOE 8141996	371	1575	407
VOE 8141996	371	1575	407
VOE 8141996	371	1900	423
VOE 8141996	371	1910	425
VOE 8141996	371	2100	435
VOE 8141996	371	2500	449
VOE 8141996	371	2550	451
VOE 8141996	371	2575	455
VOE 8141996	371	3000	467
VOE 8141996	371	850	347
VOE 8142100	371	1910	425
VOE 81426	371	1950	427
VOE 81426	371	2000	431
VOE 81426	992	110	1489
VOE 81426	992	150	1493
VOE 81426	992	200	1495
VOE 8143240	352	150	245
VOE 8143240	353	200	255
VOE 81465	827	250	1029
VOE 8157766	371	100	287
VOE 8159013	371	1250	377
VOE 8159013	371	1650	411
VOE 8159013	371	1700	415
VOE 8159013	371	1750	417
VOE 8159013	371	1850	421
VOE 8159013	371	300	303
VOE 8159013	371	400	311
VOE 8159013	371	500	317
VOE 8159013	371	550	319
VOE 8159013	371	600	327
VOE 8159013	371	850	347
VOE 8159013	945	410	1461
VOE 8159086	371	1300	381
VOE 8159086	371	950	349
VOE 82146	771	100	941
VOE 82174	352	100	241
VOE 82175	352	100	241
VOE 82176	715	450	929
VOE 82177	715	450	929
VOE 82216	945	700	1473
VOE 82228	715	450	929
VOE 82236	715	150	917
VOE 82259	924	150	1419
VOE 82259	924	200	1425
VOE 82260	924	150	1419
VOE 82260	924	200	1425
VOE 82265	945	700	1473
VOE 82266	945	600	1469
VOE 82266	945	650	1471
VOE 82280	715	250	921
VOE 82310	256	100	139
VOE 82342	352	150	245
VOE 82349	715	200	919
VOE 82466757	897	450	1265
VOE 82494	771	100	941
VOE 82517	771	100	941
VOE 82530	993	450	1537
VOE 82552	825	150	1001
VOE 82556	924	100	1415
VOE 82622	771	100	941
VOE 82628	825	150	1001
VOE 82856	352	300	249
VOE 82892	924	250	1429
VOE 82934	993	750	1543
VOE 83033	810	200	971

NUMERICAL INDEX
RÉPERTOIRE DE NUMÉROS
NUMMERNREGISTER

INDICE DE NÚMERO
NUMMERREGISTER

VOLVO L90F

NUMERICAL INDEX
RÉPERTOIRE DE NUMÉROS
NUMMERNREGISTER

INDICE DE NÚMERO
NUMMERREGISTER

Catalogue id **20105** | Group **10**
Issue **20009038-J** | Page **812**

Part No	Group	Sect	Page	Part No	Group	Sect	Page	Part No	Group	Sect	Page	Part No	Group	Sect	Page	Part No	Group	Sect	Page
VOE 83058	233	200	103	VOE 83180	882	450	1221	VOE 83292	916	150	1377	VOE 83458	393	100	533	VOE 83572	715	300	923
VOE 83058	235	150	121	VOE 83180	882	500	1223	VOE 83292	916	200	1381	VOE 83458	881	200	1209	VOE 83584	827	200	1027
VOE 83058	371	1550	405	VOE 83180	912	400	1331	VOE 83343	371	2125	437	VOE 83459	825	200	1003	VOE 83586	896	300	1239
VOE 83058	371	1575	407	VOE 83225	371	2200	445	VOE 83343	914	350	1361	VOE 83459	826	400	1017	VOE 83588	852	110	1085
VOE 83060	252	100	129	VOE 83229	881	200	1209	VOE 83343	914	400	1363	VOE 83463	352	300	249	VOE 83588	852	300	1103
VOE 83060	256	200	143	VOE 83230	881	200	1209	VOE 83343	914	425	1365	VOE 83470	269	150	193	VOE 83588	852	325	1105
VOE 83060	256	250	145	VOE 83247	771	100	941	VOE 83346	371	2150	441	VOE 83476	916	500	1391	VOE 83594	371	1400	391
VOE 83060	371	1600	409	VOE 83267	371	1400	391	VOE 83346	914	350	1361	VOE 83476	916	550	1405	VOE 83594	945	500	1463
VOE 83062	261	150	157	VOE 83267	371	850	341	VOE 83346	914	425	1365	VOE 83479	916	500	1391	VOE 83594	945	550	1467
VOE 83074	362	150	259	VOE 83267	993	200	1515	VOE 83355	362	200	261	VOE 83479	916	550	1405	VOE 83594	993	200	1515
VOE 83074	362	250	263	VOE 83267	993	250	1521	VOE 83358	256	300	147	VOE 83493	353	150	253	VOE 83594	993	250	1521
VOE 83080	371	1000	359	VOE 83267	993	300	1525	VOE 83388	353	200	255	VOE 83505	852	100	1081	VOE 83594	993	300	1525
VOE 83080	371	1050	363	VOE 83267	993	350	1531	VOE 83389	353	200	255	VOE 83505	852	300	1103	VOE 83594	993	350	1531
VOE 83080	874	100	1181	VOE 83267	993	400	1535	VOE 83395	831	150	1035	VOE 83505	852	325	1105	VOE 83594	993	400	1535
VOE 83080	874	150	1193	VOE 83267	993	700	1541	VOE 83395	831	250	1039	VOE 83513	371	1300	381	VOE 83594	993	700	1541
VOE 83080	874	200	1195	VOE 83268	371	850	341	VOE 83406	826	200	1011	VOE 83513	371	1350	389	VOE 83643	715	600	933
VOE 83080	874	250	1197	VOE 83268	945	250	1453	VOE 83408	825	200	1003	VOE 83513	393	150	535	VOE 83643	821	170	985
VOE 83081	371	1000	359	VOE 83280	945	100	1443	VOE 83408	826	300	1013	VOE 83513	881	200	1209	VOE 83643	865	100	1129
VOE 83081	371	1050	363	VOE 83280	945	150	1445	VOE 83428	460	100	657	VOE 83521	841	250	1055	VOE 83643	865	200	1131
VOE 83081	874	100	1181	VOE 83280	945	200	1449	VOE 83428	463	100	673	VOE 83525	390	100	519	VOE 83708	371	1330	387
VOE 83081	874	150	1193	VOE 83280	945	500	1463	VOE 83428	463	200	687	VOE 83527	371	2050	433	VOE 83708	852	250	1097
VOE 83081	874	200	1195	VOE 83280	945	550	1467	VOE 83428	463	250	695	VOE 83527	371	2100	435	VOE 83708	852	275	1099
VOE 83081	874	250	1197	VOE 83280	945	650	1471	VOE 83428	517	100	721	VOE 83530	269	100	191	VOE 83710	715	400	927
VOE 83088	352	150	245	VOE 83282	263	150	175	VOE 83428	517	150	723	VOE 83538	715	500	931	VOE 83722	882	650	1227
VOE 83137	371	1300	381	VOE 83282	263	350	185	VOE 83430	872	150	1141	VOE 83541	321	150	223	VOE 83722	882	700	1229
VOE 83137	393	100	533	VOE 83282	371	1750	417	VOE 83432	860	200	1123	VOE 83541	321	250	225	VOE 83757	371	1325	385
VOE 83137	881	200	1209	VOE 83285	371	1150	367	VOE 83433	831	100	1033	VOE 83541	371	280	301	VOE 83757	852	200	1093
VOE 83179	371	1250	377	VOE 83285	914	250	1357	VOE 83433	837	250	1049	VOE 83555	371	1650	411	VOE 83757	852	225	1095
VOE 83179	647	100	883	VOE 83285	916	300	1383	VOE 83433	860	150	1121	VOE 83555	371	1660	413	VOE 83758	897	350	1259
VOE 83179	647	150	891	VOE 83285	916	350	1387	VOE 83436	334	100	233	VOE 83555	916	100	1369	VOE 83789	945	250	1453
VOE 83179	647	200	893	VOE 83288	371	1200	371	VOE 83436	334	150	235	VOE 83555	916	200	1381	VOE 83790	945	250	1453
VOE 83180	371	1450	393	VOE 83288	914	250	1357	VOE 83436	334	160	237	VOE 83558	371	1950	427	VOE 83800	420	200	573
VOE 83180	371	1500	395	VOE 83288	916	300	1383	VOE 83436	831	150	1035	VOE 83558	371	2000	431	VOE 83800	837	300	1051
VOE 83180	660	100	897	VOE 83288	916	350	1387	VOE 83437	882	600	1225	VOE 83558	992	100	1487	VOE 83827	371	1150	367
VOE 83180	660	200	901	VOE 83292	371	1700	415	VOE 83438	272	100	197	VOE 83558	992	150	1493	VOE 83827	914	250	1357
VOE 83180	882	400	1219	VOE 83292	916	100	1369	VOE 83458	371	1300	381	VOE 83558	992	200	1495	VOE 83827	916	300	1383

Part No	Group	Sect	Page
VOE 83827	916	350	1387
VOE 83830	371	1200	371
VOE 83830	914	250	1357
VOE 83830	916	300	1383
VOE 83830	916	350	1387
VOE 83831	882	150	1213
VOE 83832	882	150	1213
VOE 83833	371	1800	419
VOE 838506	233	350	107
VOE 83860	362	300	265
VOE 83860	371	1850	421
VOE 83874	366	150	281
VOE 83874	371	1450	393
VOE 83874	371	1500	395
VOE 83874	660	100	897
VOE 83874	660	200	901
VOE 83874	882	400	1219
VOE 83874	882	450	1221
VOE 83874	882	500	1223
VOE 83874	912	400	1331
VOE 83899	715	600	933
VOE 83899	821	170	985
VOE 83909	897	100	1241
VOE 83909	897	300	1253
VOE 83911	897	300	1253
VOE 83919	897	200	1249
VOE 83919	897	250	1251
VOE 83920	872	150	1141
VOE 83922	715	350	925
VOE 83925	371	2500	449
VOE 83925	398	100	543
VOE 83926	371	2500	449
VOE 83926	398	100	543
VOE 83934	831	150	1035
VOE 83937	371	1900	423
VOE 83937	371	1910	425
VOE 83937	876	100	1201
VOE 83937	876	150	1203
VOE 83938	852	130	1087
VOE 83938	852	140	1089
VOE 83938	852	150	1091
VOE 83938	852	225	1095
VOE 83943	313	150	219
VOE 83965	827	250	1029
VOE 84116	914	200	1353
VOE 84153	371	2550	451
VOE 84153	872	300	1153
VOE 84322	897	450	1265
VOE 84339	825	200	1003
VOE 84370	897	400	1263
VOE 84370	924	200	1425
VOE 84370	924	400	1435
VOE 84370	924	450	1439
VOE 84371	924	200	1425
VOE 84389	827	350	1031
VOE 84419	872	250	1149
VOE 84471	860	350	1127
VOE 84473	860	250	1125
VOE 84475	897	300	1253
VOE 84475	897	350	1259
VOE 84523	771	150	943
VOE 84524	771	150	943
VOE 84580	234	100	109
VOE 84584	715	600	933
VOE 84584	821	170	985
VOE 84584	865	100	1129
VOE 84584	865	200	1131
VOE 84587	371	1250	377
VOE 84587	647	125	887
VOE 84587	647	150	891
VOE 84587	647	250	895
VOE 84589	366	150	281
VOE 84589	371	1450	393
VOE 84589	371	1500	395
VOE 84589	660	150	899
VOE 84589	660	200	901
VOE 84589	882	400	1219
VOE 84589	882	450	1221
VOE 84589	882	500	1223
VOE 84589	912	400	1331
VOE 84665	371	1000	359
VOE 84665	371	1050	363
VOE 84665	872	360	1159
VOE 84665	874	100	1181
VOE 84665	874	150	1193
VOE 84665	874	200	1195
VOE 84666	371	1000	359
VOE 84666	371	1050	363
VOE 84666	872	360	1159
VOE 84666	874	100	1181
VOE 84666	874	150	1193
VOE 84666	874	200	1195
VOE 846719	233	350	107
VOE 846719	233	350	107
VOE 84859	914	1000	1367
VOE 84867	233	200	103
VOE 84867	233	300	105
VOE 84867	233	350	107
VOE 84876	992	400	1505
VOE 84877	992	400	1505
VOE 84887	825	250	1005
VOE 84889	825	250	1005
VOE 84892	825	200	1003
VOE 84986	366	150	281
VOE 84986	371	1450	393
VOE 84986	371	1525	401
VOE 84986	660	150	899
VOE 84986	660	250	903
VOE 84986	882	400	1219
VOE 84986	882	450	1221
VOE 84986	882	500	1223
VOE 84986	912	400	1331
VOE 85025	897	450	1265
VOE 85030	362	300	265
VOE 85030	371	1850	421
VOE 85045	491	100	707
VOE 85073	393	200	539
VOE 85100098	321	250	225
VOE 85104947	872	125	1135
VOE 85134	841	300	1059
VOE 85134	841	325	1061
VOE 85169	371	2600	461
VOE 85169	992	250	1497
VOE 85169	992	300	1501
VOE 85200	371	1700	415
VOE 85200	916	125	1373
VOE 85200	916	150	1377
VOE 85200	916	175	1379
VOE 85200	916	200	1381
VOE 85249	390	150	525
VOE 85278	993	1200	1545
VOE 85302	371	3700	471
VOE 85302	882	800	1231
VOE 85302	914	1000	1367
VOE 85303	371	3800	475
VOE 85303	882	800	1231
VOE 85303	914	1000	1367
VOE 85304	371	3900	477
VOE 85304	882	800	1231
VOE 85304	914	1000	1367
VOE 85346	924	125	1417
VOE 85376	371	2575	455
VOE 85376	371	2580	459
VOE 85376	872	450	1175
VOE 85528	371	2500	449
VOE 85528	398	100	543
VOE 85529	371	2500	449
VOE 85529	398	100	543
VOE 85530	398	200	545
VOE 85531	398	200	545
VOE 85547	390	200	531
VOE 85554	390	175	529
VOE 855798	371	100	287
VOE 85643	362	100	257
VOE 85651	916	700	1409
VOE 85652	916	700	1409
VOE 85653	916	700	1409
VOE 85654	916	700	1409
VOE 85656	810	210	973
VOE 85724	380	300	507
VOE 86141	371	1050	363
VOE 86141	872	400	1171
VOE 86141	874	110	1185
VOE 86141	874	150	1193
VOE 86142	371	1050	363
VOE 86142	872	400	1171
VOE 86142	874	120	1189
VOE 86142	874	150	1193
VOE 86151	852	1400	1119
VOE 86151	852	350	1107
VOE 86151	852	400	1111
VOE 86242	852	350	1107
VOE 86243	852	450	1115
VOE 86256	771	150	943
VOE 86256	771	175	945
VOE 86261	771	200	947
VOE 86267	771	200	947
VOE 86453	924	300	1433
VOE 86487	366	300	285
VOE 86487	371	2500	449

NUMERICAL INDEX
RÉPERTOIRE DE NUMÉROS
NUMMERNREGISTER

INDICE DE NÚMERO
NUMMERREGISTER

Catalogue id	Group
20105	**10**
Issue	Page
20009038-J	**813**

VOLVO L90F

NUMERICAL INDEX
RÉPERTOIRE DE NUMÉROS
NUMMERNREGISTER

INDICE DE NÚMERO
NUMMERREGISTER

Part No	Group	Sect	Page
VOE 86488	366	200	283
VOE 86488	371	2500	449
VOE 86565	393	210	541
VOE 86578	371	4000	479
VOE 86598	852	425	1113
VOE 86602	641	120	845
VOE 86631	371	3000	467
VOE 86647	398	500	547
VOE 86649	393	160	537
VOE 86649	881	200	1209
VOE 86663	362	325	267
VOE 86891	841	400	1063
VOE 86975	371	1205	375
VOE 86975	914	115	1345
VOE 86976	371	1205	375
VOE 86976	914	115	1345
VOE 86977	371	1205	375
VOE 86977	914	120	1349
VOE 86977	916	505	1395
VOE 86977	916	530	1403
VOE 86978	371	1205	375
VOE 86978	914	120	1349
VOE 86978	916	505	1395
VOE 86978	916	530	1403
VOE 86980	371	1205	375
VOE 86980	914	120	1349
VOE 86980	916	510	1399
VOE 86980	916	530	1403
VOE 87091	362	350	269
VOE 87263	398	500	547
VOE 87306	916	700	1409
VOE 873854	371	1950	429
VOE 873854	371	3000	467
VOE 873854	371	3000	467
VOE 874033	362	300	265
VOE 874033	371	1600	409
VOE 874849	371	1205	375
VOE 874849	371	1600	409
VOE 874849	371	3000	469
VOE 874849	371	960	357
VOE 874849	371	960	357
VOE 874849	371	960	355
VOE 874849	371	960	355
VOE 874955	352	300	249
VOE 874955	353	150	253
VOE 874955	371	1300	381
VOE 874955	371	1850	421
VOE 874955	371	2550	453
VOE 874955	371	2575	457
VOE 874955	371	2580	459
VOE 874955	371	2580	459
VOE 874955	371	3000	467
VOE 874955	371	400	313
VOE 874955	371	500	317
VOE 874955	371	550	319
VOE 874955	371	560	323
VOE 874955	371	570	325
VOE 874955	371	600	327
VOE 874955	371	650	333
VOE 874955	371	950	349
VOE 874955	371	960	357
VOE 874955	371	960	355
VOE 874955	371	960	357
VOE 874955	371	960	355
VOE 874956	371	560	323
VOE 874956	371	560	323
VOE 874956	371	570	325
VOE 874956	371	570	325
VOE 874957	371	1500	397
VOE 874958	371	1500	397
VOE 874958	371	560	323
VOE 874958	371	570	325
VOE 874960	371	1525	401
VOE 874960	371	850	345
VOE 87621	352	100	241
VOE 87622	352	100	241
VOE 87708	897	500	1267
VOE 877768	233	350	107
VOE 888474	223	100	97
VOE 90007	896	200	1235
VOE 907822	896	100	1233
VOE 907884	711	100	911
VOE 907895	711	100	911
VOE 914003	896	200	1235
VOE 914167	645	150	863
VOE 914167	711	100	913
VOE 914167	740	100	939
VOE 914167	924	100	1415
VOE 914167	924	125	1417
VOE 914167	924	300	1433
VOE 914167	945	1100	1485
VOE 914167	945	600	1469
VOE 914167	945	600	1469
VOE 914167	945	650	1471
VOE 914169	945	650	1471
VOE 914170	740	100	939
VOE 914170	945	600	1469
VOE 914394	924	200	1425
VOE 914394	924	400	1437
VOE 914450	924	100	1415
VOE 914450	924	125	1417
VOE 914450	924	150	1421
VOE 914450	924	300	1433
VOE 914450	924	400	1435
VOE 914450	924	450	1441
VOE 914470	463	200	687
VOE 914470	463	220	691
VOE 914472	421	600	621
VOE 914472	421	650	625
VOE 914472	421	700	629
VOE 914472	421	800	633
VOE 914474	461	200	671
VOE 914480	461	150	669
VOE 914480	463	150	681
VOE 914480	463	160	685
VOE 914480	463	250	697
VOE 914480	463	260	701
VOE 914484	461	200	671
VOE 914484	463	200	687
VOE 914484	463	220	691
VOE 914486	421	600	623
VOE 914486	421	650	625
VOE 914510	645	350	873
VOE 914529	414	100	557
VOE 914538	645	200	865
VOE 914548	414	100	557
VOE 914548	421	500	619
VOE 914548	451	250	655
VOE 914552	740	100	939
VOE 91472	234	100	109
VOE 925027	945	500	1463
VOE 925051	647	200	893
VOE 925051	647	250	895
VOE 925058	468	100	703
VOE 925059	421	960	643
VOE 925066	647	200	893
VOE 925066	647	250	895
VOE 925070	420	50	559
VOE 925070	421	200	587
VOE 925070	421	210	591
VOE 925070	421	220	595
VOE 925072	911	150	1285
VOE 925075	234	150	115
VOE 925083	945	500	1463
VOE 925093	945	500	1463
VOE 925094	420	50	559
VOE 925094	421	200	585
VOE 925094	421	210	589
VOE 925094	421	220	593
VOE 925094	645	200	865
VOE 925096	420	50	559
VOE 925096	421	500	619
VOE 925096	913	100	1333
VOE 925257	420	50	559
VOE 925257	421	200	585
VOE 925257	421	210	589
VOE 925257	421	220	593
VOE 925278	420	50	559
VOE 925278	421	200	587
VOE 925278	421	210	591
VOE 925278	421	220	595
VOE 925739	851	100	1073
VOE 925739	874	200	1195
VOE 925739	911	600	1315
VOE 925743	352	100	241
VOE 925743	911	300	1295
VOE 925743	911	310	1299
VOE 926101	420	100	563
VOE 926138	896	200	1235
VOE 926370	421	310	603
VOE 926370	421	320	607
VOE 926370	421	400	613
VOE 926370	421	450	617
VOE 926370	421	450	617
VOE 927503	468	200	705
VOE 927503	522	300	731
VOE 927504	911	600	1315
VOE 930417	992	250	1497
VOE 930418	366	100	279
VOE 930418	366	150	281

Part No	Group	Sect	Page	Part No	Group	Sect	Page	Part No	Group	Sect	Page	Part No	Group	Sect	Page	Part No	Group	Sect	Page
VOE 930418	371	2100	435	VOE 930932	911	150	1285	VOE 935085	914	115	1347	VOE 935427	522	300	731	VOE 935628	924	125	1417
VOE 930418	372	100	481	VOE 931209	420	50	559	VOE 935085	916	505	1395	VOE 935427	916	505	1395	VOE 935628	924	150	1421
VOE 930418	372	120	485	VOE 931209	421	310	603	VOE 935085	916	510	1399	VOE 935427	916	510	1399	VOE 935628	924	300	1433
VOE 930418	393	100	533	VOE 931209	421	320	607	VOE 935085	916	600	1407	VOE 935428	924	100	1415	VOE 935628	924	450	1441
VOE 930418	393	150	535	VOE 931209	421	400	613	VOE 935089	647	125	887	VOE 935428	924	125	1417	VOE 935651	916	500	1393
VOE 930418	393	160	537	VOE 931209	421	450	617	VOE 935094	645	100	853	VOE 935428	924	150	1421	VOE 935664	263	150	177
VOE 930426	881	100	1205	VOE 931209	421	450	617	VOE 935094	645	125	857	VOE 935428	924	300	1433	VOE 935710	263	100	171
VOE 930428	874	100	1181	VOE 931216	420	50	559	VOE 935094	645	325	871	VOE 935428	924	400	1437	VOE 935710	911	600	1315
VOE 930428	874	110	1185	VOE 931216	421	310	603	VOE 935100	522	100	729	VOE 935428	924	450	1441	VOE 935900	916	350	1387
VOE 930428	874	120	1189	VOE 931216	421	320	607	VOE 935105	924	400	1437	VOE 935429	522	300	731	VOE 935900	916	700	1409
VOE 930428	881	100	1205	VOE 931216	421	400	613	VOE 935111	263	150	177	VOE 935429	522	350	735	VOE 935929	924	100	1415
VOE 930428	881	100	1205	VOE 931216	421	450	617	VOE 935203	645	100	853	VOE 935429	522	350	735	VOE 935929	924	125	1417
VOE 930429	852	110	1085	VOE 931216	421	450	617	VOE 935203	645	300	867	VOE 935429	916	500	1391	VOE 935929	924	150	1421
VOE 930440	235	100	117	VOE 935028	660	100	897	VOE 935282	263	150	177	VOE 935429	916	505	1395	VOE 935929	924	300	1433
VOE 930440	460	150	661	VOE 935037	645	100	853	VOE 935286	916	350	1389	VOE 935429	916	510	1399	VOE 935929	924	400	1437
VOE 930444	647	100	883	VOE 935037	645	125	857	VOE 935286	916	350	1387	VOE 935442	916	350	1387	VOE 935929	924	450	1441
VOE 930444	647	125	887	VOE 935038	647	100	883	VOE 935286	916	700	1411	VOE 935442	916	700	1411	VOE 936015	916	350	1387
VOE 930446	924	150	1419	VOE 935040	522	300	733	VOE 935286	916	700	1411	VOE 935452	263	150	175	VOE 936015	916	700	1409
VOE 930446	924	400	1435	VOE 935041	263	150	177	VOE 935308	911	200	1289	VOE 935538	916	300	1383	VOE 936016	916	350	1387
VOE 930446	924	450	1439	VOE 935067	911	300	1295	VOE 935308	911	400	1307	VOE 935538	924	100	1415	VOE 936016	916	700	1409
VOE 930456	263	100	173	VOE 935067	911	310	1299	VOE 935308	912	150	1321	VOE 935538	924	125	1417	VOE 936081	263	150	175
VOE 930757	353	100	251	VOE 935077	647	125	887	VOE 935308	916	350	1387	VOE 935538	924	150	1421	VOE 936121	916	350	1387
VOE 930757	371	1950	427	VOE 935079	911	350	1303	VOE 935308	916	700	1409	VOE 935538	924	300	1433	VOE 936121	916	700	1411
VOE 930760	371	2000	431	VOE 935082	911	300	1295	VOE 935309	911	400	1307	VOE 935538	924	400	1437	VOE 936168	916	350	1389
VOE 930761	353	100	251	VOE 935082	911	310	1299	VOE 935312	911	500	1311	VOE 935538	924	450	1441	VOE 936168	916	700	1411
VOE 930840	258	100	151	VOE 935084	551	150	751	VOE 935312	912	200	1325	VOE 935548	645	125	861	VOE 936339	924	400	1437
VOE 930840	258	100	151	VOE 935085	263	100	171	VOE 935312	916	100	1369	VOE 935548	647	100	885	VOE 936441	421	400	613
VOE 930840	421	950	639	VOE 935085	468	200	705	VOE 935312	916	125	1373	VOE 935548	911	300	1295	VOE 936441	421	450	615
VOE 930840	421	955	641	VOE 935085	522	100	727	VOE 935423	645	100	853	VOE 935548	911	300	1295	VOE 936442	896	300	1239
VOE 930840	421	960	643	VOE 935085	551	100	749	VOE 935423	645	100	853	VOE 935548	911	300	1295	VOE 936443	525	100	737
VOE 930844	218	150	89	VOE 935085	551	100	747	VOE 935423	645	125	857	VOE 935548	911	310	1299	VOE 936444	527	100	743
VOE 930844	451	100	649	VOE 935085	647	125	889	VOE 935423	645	125	857	VOE 935548	911	310	1301	VOE 936444	911	250	1291
VOE 930872	551	150	751	VOE 935085	911	350	1303	VOE 935423	645	300	867	VOE 935548	911	310	1299	VOE 936444	911	300	1295
VOE 930872	852	400	1111	VOE 935085	911	350	1303	VOE 935425	916	500	1391	VOE 935604	522	350	735	VOE 936444	911	310	1299
VOE 930872	852	450	1115	VOE 935085	914	110	1343	VOE 935425	916	505	1397	VOE 935604	522	350	735	VOE 936444	911	550	1313
VOE 930872	992	300	1501	VOE 935085	914	110	1343	VOE 935425	916	510	1399	VOE 935628	924	100	1415	VOE 936444	912	150	1323

VOLVO L90F

NUMERICAL INDEX
RÉPERTOIRE DE NUMÉROS
NUMMERNREGISTER

INDICE DE NÚMERO
NUMMERREGISTER

Catalogue id **20105** | Group **10**
Issue **20009038-J** | Page **816**

Part No	Group	Sect	Page	Part No	Group	Sect	Page	Part No	Group	Sect	Page	Part No	Group	Sect	Page	Part No	Group	Sect	Page
VOE 936444	914	100	1341	VOE 937070	916	350	1389	VOE 941268	256	300	149	VOE 942337	463	120	677	VOE 943477	911	100	1281
VOE 936444	916	100	1369	VOE 937070	916	700	1409	VOE 941268	372	100	481	VOE 942400	261	250	165	VOE 943477	911	110	1283
VOE 936444	916	125	1373	VOE 937081	911	300	1297	VOE 941268	372	120	485	VOE 942400	371	1050	363	VOE 943480	256	100	139
VOE 936445	645	100	855	VOE 937536	916	505	1395	VOE 941268	810	150	967	VOE 942669	823	300	997	VOE 943480	321	150	223
VOE 936445	645	125	859	VOE 937536	916	510	1399	VOE 941269	352	100	241	VOE 942810	261	250	163	VOE 943483	234	100	109
VOE 936445	645	410	879	VOE 937622	916	510	1401	VOE 941269	352	150	245	VOE 942810	371	350	307	VOE 943483	256	300	147
VOE 936446	527	200	745	VOE 937642	916	350	1387	VOE 941269	371	650	333	VOE 942810	916	505	1397	VOE 943483	872	300	1153
VOE 936446	896	300	1239	VOE 937643	916	350	1389	VOE 941269	371	950	351	VOE 942810	916	510	1401	VOE 943483	872	450	1177
VOE 936446	911	310	1299	VOE 938031	421	960	643	VOE 941269	371	955	353	VOE 942866	371	950	351	VOE 943485	256	200	143
VOE 936446	912	150	1323	VOE 938107	911	450	1309	VOE 941269	372	100	481	VOE 942866	371	955	353	VOE 943485	256	300	147
VOE 936446	914	110	1343	VOE 938210	263	100	171	VOE 941269	372	100	481	VOE 942866	851	100	1073	VOE 943485	256	300	147
VOE 936446	914	115	1345	VOE 938216	522	100	727	VOE 941269	372	120	485	VOE 942866	881	200	1209	VOE 943717	420	150	569
VOE 936446	914	120	1349	VOE 938661	660	100	897	VOE 941363	261	250	165	VOE 942866	882	100	1211	VOE 943827	420	150	569
VOE 936507	916	125	1373	VOE 938661	660	150	899	VOE 941363	896	300	1239	VOE 943142	461	150	669	VOE 943835	421	320	607
VOE 936515	522	100	727	VOE 93988	896	250	1237	VOE 941371	421	315	605	VOE 943142	463	150	681	VOE 943835	421	330	609
VOE 936515	914	115	1347	VOE 940094	233	350	107	VOE 941371	421	330	609	VOE 943142	463	160	685	VOE 943835	421	450	615
VOE 936539	916	505	1397	VOE 940142	525	200	741	VOE 941371	421	960	643	VOE 943142	463	250	695	VOE 943920	371	850	347
VOE 936539	916	510	1401	VOE 940197	321	250	225	VOE 941375	911	150	1287	VOE 943142	463	260	701	VOE 943920	372	100	481
VOE 936540	647	125	887	VOE 940284	421	450	617	VOE 941521	896	300	1239	VOE 943299	233	300	105	VOE 943920	372	120	485
VOE 936546	916	505	1395	VOE 941262	363	150	275	VOE 941522	660	200	901	VOE 943367	261	250	163	VOE 943920	872	125	1139
VOE 936546	916	510	1399	VOE 941262	393	100	533	VOE 941522	660	250	903	VOE 943368	873	100	1179	VOE 943920	992	100	1487
VOE 936655	468	200	705	VOE 941262	393	150	535	VOE 941686	421	100	577	VOE 943369	873	100	1179	VOE 943920	992	110	1489
VOE 936655	914	115	1347	VOE 941264	390	110	523	VOE 941686	421	110	581	VOE 943369	914	1000	1367	VOE 944126	269	100	191
VOE 936655	916	505	1395	VOE 941264	390	200	531	VOE 941761	421	250	597	VOE 943369	914	150	1351	VOE 944126	269	150	193
VOE 936655	916	510	1399	VOE 941264	872	250	1149	VOE 941799	420	200	573	VOE 943470	261	250	163	VOE 944126	420	50	559
VOE 936701	914	115	1347	VOE 941264	872	275	1151	VOE 941908	420	100	563	VOE 943470	261	250	163	VOE 944126	421	950	639
VOE 936701	916	505	1395	VOE 941266	826	200	1011	VOE 941908	421	200	587	VOE 943470	261	250	163	VOE 944126	421	955	641
VOE 936701	916	510	1399	VOE 941266	826	300	1015	VOE 941908	421	210	591	VOE 943470	420	300	575	VOE 944126	421	960	643
VOE 936702	468	200	705	VOE 941266	882	200	1215	VOE 941908	421	220	595	VOE 943475	256	300	147	VOE 944364	420	50	559
VOE 936706	522	300	731	VOE 941266	882	800	1231	VOE 941908	945	500	1465	VOE 943475	256	300	149	VOE 944364	421	100	577
VOE 936861	421	960	645	VOE 941267	352	250	247	VOE 941912	945	550	1467	VOE 943476	252	100	129	VOE 944364	421	100	577
VOE 936893	645	125	857	VOE 941267	353	200	255	VOE 941950	371	550	321	VOE 943476	252	110	131	VOE 944364	421	100	577
VOE 936932	263	150	177	VOE 941267	362	150	259	VOE 942314	371	700	335	VOE 943476	420	150	569	VOE 944364	421	110	581
VOE 936932	522	300	731	VOE 941267	362	200	261	VOE 942314	371	710	337	VOE 943476	420	150	569	VOE 944364	421	110	581
VOE 936933	660	150	899	VOE 941267	362	350	269	VOE 942337	461	100	663	VOE 943476	911	100	1281	VOE 944364	421	110	581
VOE 936984	263	150	177	VOE 941267	393	160	537	VOE 942337	463	100	675	VOE 943476	911	110	1283	VOE 944436	380	155	501

Part No	Group	Sect	Page	Part No	Group	Sect	Page	Part No	Group	Sect	Page	Part No	Group	Sect	Page	Part No	Group	Sect	Page
VOE 944507	645	300	867	VOE 946441	916	500	1391	VOE 948295	371	3800	475	VOE 949746	945	410	1461	VOE 950564	421	330	609
VOE 944963	896	300	1239	VOE 946441	916	500	1391	VOE 948295	371	3900	477	VOE 949847	371	350	307	VOE 950564	421	450	615
VOE 945065	212	100	65	VOE 946441	916	700	1411	VOE 948438	882	200	1215	VOE 949850	261	250	163	VOE 950629	516	100	717
VOE 945065	912	150	1323	VOE 946441	916	700	1411	VOE 948438	882	800	1231	VOE 949850	261	250	163	VOE 950629	516	150	719
VOE 945065	912	350	1329	VOE 946441	945	700	1473	VOE 948556	810	150	967	VOE 949850	261	250	163	VOE 950711	421	100	577
VOE 945065	914	250	1357	VOE 946470	371	450	315	VOE 948556	810	210	973	VOE 949850	491	150	709	VOE 950711	421	110	581
VOE 945065	914	250	1359	VOE 946470	823	250	993	VOE 948665	321	150	223	VOE 949874	261	200	159	VOE 950891	421	955	641
VOE 945444	645	325	871	VOE 946470	837	300	1051	VOE 948883	263	150	177	VOE 949874	333	150	231	VOE 950891	421	960	643
VOE 945444	660	250	903	VOE 946470	916	300	1383	VOE 948883	522	300	731	VOE 949874	371	1250	377	VOE 950891	461	100	663
VOE 945506	468	100	703	VOE 946470	916	600	1407	VOE 948883	911	100	1281	VOE 949874	371	450	315	VOE 950891	463	100	675
VOE 945717	872	175	1143	VOE 946471	993	150	1513	VOE 948884	234	100	111	VOE 949874	398	100	543	VOE 950891	463	120	677
VOE 945717	872	175	1143	VOE 946544	660	250	903	VOE 948884	263	150	175	VOE 949874	398	200	545	VOE 950891	924	150	1421
VOE 946089	451	100	649	VOE 946577	837	150	1043	VOE 948884	647	200	893	VOE 949874	872	150	1141	VOE 950891	924	400	1437
VOE 946089	711	100	913	VOE 947043	233	300	105	VOE 948884	647	250	895	VOE 949874	872	175	1143	VOE 950891	924	450	1441
VOE 946089	945	1100	1485	VOE 947083	522	300	733	VOE 948884	715	100	915	VOE 949908	235	100	117	VOE 951667	882	450	1221
VOE 946089	945	600	1469	VOE 947083	551	100	749	VOE 948885	911	100	1281	VOE 949921	371	1450	393	VOE 951668	380	200	505
VOE 946089	945	600	1469	VOE 947083	914	250	1359	VOE 949005	371	850	347	VOE 949921	372	100	481	VOE 951671	831	100	1033
VOE 946089	945	650	1471	VOE 947083	914	250	1357	VOE 949221	234	100	109	VOE 949921	380	155	501	VOE 9518442	234	150	115
VOE 946127	647	150	891	VOE 947107	353	200	255	VOE 949221	234	100	109	VOE 949921	390	150	525	VOE 951940	914	250	1357
VOE 946173	371	450	315	VOE 947107	823	100	987	VOE 949278	992	250	1497	VOE 949921	823	100	987	VOE 951955	821	150	981
VOE 946309	924	400	1437	VOE 947107	823	250	993	VOE 949544	460	100	657	VOE 949921	851	100	1073	VOE 951955	992	110	1489
VOE 946418	872	125	1139	VOE 947107	897	200	1249	VOE 949544	460	100	657	VOE 949921	872	125	1137	VOE 951985	715	400	927
VOE 946441	233	300	105	VOE 947282	421	330	609	VOE 949544	460	120	659	VOE 949921	872	150	1141	VOE 952075	233	350	107
VOE 946441	235	100	119	VOE 947354	810	150	967	VOE 949544	461	100	663	VOE 949921	872	250	1149	VOE 952623	945	600	1469
VOE 946441	261	150	157	VOE 947354	810	210	973	VOE 949544	463	100	673	VOE 949921	874	100	1183	VOE 952624	371	1450	393
VOE 946441	263	150	175	VOE 947502	421	320	607	VOE 949544	463	120	677	VOE 949921	874	110	1185	VOE 952624	390	175	529
VOE 946441	371	100	287	VOE 947502	421	330	609	VOE 949574	421	305	601	VOE 949921	874	120	1189	VOE 952625	874	250	1197
VOE 946441	421	950	639	VOE 947502	421	450	615	VOE 949574	421	315	605	VOE 949921	881	200	1209	VOE 952626	992	250	1497
VOE 946441	421	955	641	VOE 947972	460	100	657	VOE 949574	421	330	609	VOE 949921	882	150	1213	VOE 952627	993	150	1513
VOE 946441	715	300	923	VOE 947972	460	100	657	VOE 949574	421	960	643	VOE 949921	882	150	1213	VOE 952627	993	250	1521
VOE 946441	821	150	983	VOE 948294	882	250	1217	VOE 949657	421	330	609	VOE 949921	882	200	1215	VOE 952627	993	350	1531
VOE 946441	897	250	1251	VOE 948294	882	800	1231	VOE 949659	420	50	559	VOE 949921	882	250	1217	VOE 952630	390	150	525
VOE 946441	911	550	1313	VOE 948295	371	1100	365	VOE 949659	421	950	639	VOE 949921	882	800	1231	VOE 952630	874	250	1197
VOE 946441	916	100	1369	VOE 948295	371	1150	367	VOE 949659	421	955	641	VOE 949921	882	800	1231	VOE 952631	468	200	705
VOE 946441	916	125	1373	VOE 948295	371	1200	371	VOE 949659	421	960	643	VOE 949921	914	350	1361	VOE 952637	390	100	519
VOE 946441	916	350	1389	VOE 948295	371	3700	471	VOE 949708	924	300	1433	VOE 950564	421	320	607	VOE 952637	715	400	927

VOLVO L90F

NUMERICAL INDEX
RÉPERTOIRE DE NUMÉROS
NUMMERNREGISTER

INDICE DE NÚMERO
NUMMERREGISTER

Part No	Group	Sect	Page	Part No	Group	Sect	Page	Part No	Group	Sect	Page	Part No	Group	Sect	Page	Part No	Group	Sect	Page
VOE 952967	261	250	163	VOE 955903	924	400	1437	VOE 959187	380	100	499	VOE 960630	551	100	747	VOE 965196	740	100	939
VOE 952972	256	300	149	VOE 955972	912	150	1321	VOE 959193	916	550	1405	VOE 960630	911	300	1297	VOE 965212	823	250	993
VOE 952972	256	300	147	VOE 955991	914	400	1363	VOE 959207	263	200	179	VOE 960630	914	100	1339	VOE 965225	821	150	981
VOE 955127	234	100	109	VOE 956063	992	300	1501	VOE 959207	993	250	1523	VOE 960630	945	500	1465	VOE 965225	913	100	1333
VOE 955259	945	150	1445	VOE 956958	371	2600	463	VOE 959207	993	350	1531	VOE 960631	911	100	1281	VOE 965225	916	350	1387
VOE 955259	945	300	1457	VOE 956981	945	1100	1485	VOE 959208	993	100	1507	VOE 960632	421	960	643	VOE 965225	916	700	1409
VOE 955259	945	800	1475	VOE 956981	945	600	1469	VOE 959208	993	1200	1545	VOE 961614	882	200	1215	VOE 965561	252	150	133
VOE 955259	945	900	1479	VOE 956981	945	600	1469	VOE 959208	993	150	1513	VOE 961960	261	250	163	VOE 965576	873	100	1179
VOE 955284	992	110	1489	VOE 956981	945	600	1469	VOE 959208	993	150	1513	VOE 961970	352	250	247	VOE 966358	992	110	1489
VOE 955286	874	250	1197	VOE 956981	945	650	1471	VOE 959208	993	250	1521	VOE 961970	371	400	313	VOE 966786	451	150	651
VOE 955376	924	400	1435	VOE 956981	945	650	1471	VOE 959208	993	350	1533	VOE 961970	371	650	333	VOE 966786	451	250	655
VOE 955379	924	150	1419	VOE 958207	371	1575	407	VOE 959208	993	450	1537	VOE 961970	371	850	345	VOE 966786	831	100	1033
VOE 955379	924	450	1439	VOE 958207	371	2500	449	VOE 959208	993	500	1539	VOE 961970	390	150	527	VOE 966800	371	960	357
VOE 955381	924	150	1419	VOE 958207	371	2550	451	VOE 959223	914	350	1361	VOE 961970	390	175	529	VOE 967531	916	500	1391
VOE 955401	716	100	937	VOE 958207	371	2575	455	VOE 959226	914	400	1363	VOE 961970	398	100	543	VOE 967631	992	300	1501
VOE 955411	924	150	1419	VOE 958209	371	2100	435	VOE 959236	715	450	929	VOE 961970	398	200	545	VOE 967633	916	500	1391
VOE 955411	924	400	1435	VOE 958213	371	850	345	VOE 959239	491	150	709	VOE 961970	810	150	967	VOE 967634	461	200	671
VOE 955411	924	450	1439	VOE 958228	210	60	57	VOE 959240	660	150	899	VOE 961970	872	350	1155	VOE 967634	463	200	687
VOE 955513	371	1950	427	VOE 958228	420	50	559	VOE 959240	911	400	1307	VOE 961970	872	375	1165	VOE 967634	463	220	691
VOE 955513	371	2000	431	VOE 958228	421	950	639	VOE 959240	912	150	1321	VOE 962248	551	150	751	VOE 967639	421	200	587
VOE 955700	852	100	1083	VOE 958228	421	955	641	VOE 959245	924	250	1429	VOE 962305	896	200	1235	VOE 967639	421	210	591
VOE 955700	852	110	1085	VOE 958228	421	960	643	VOE 959254	945	1000	1481	VOE 962500	911	150	1287	VOE 967639	421	220	595
VOE 955700	852	375	1109	VOE 958228	461	100	663	VOE 959254	945	250	1453	VOE 962501	945	550	1467	VOE 967730	371	350	307
VOE 955700	852	400	1111	VOE 958228	463	100	673	VOE 959256	911	200	1289	VOE 962528	647	200	893	VOE 967749	263	100	171
VOE 955700	852	425	1113	VOE 958228	463	120	677	VOE 959256	911	400	1307	VOE 962528	647	250	895	VOE 967749	522	100	729
VOE 955700	852	450	1115	VOE 958228	911	150	1287	VOE 959874	852	110	1085	VOE 962546	420	50	559	VOE 967749	522	100	729
VOE 955782	525	150	739	VOE 958229	647	200	893	VOE 960137	353	200	255	VOE 962546	421	950	639	VOE 967749	522	300	731
VOE 955782	525	200	741	VOE 958229	647	250	895	VOE 960137	371	2200	445	VOE 962546	421	955	641	VOE 967749	522	300	731
VOE 955793	461	100	663	VOE 958229	911	150	1287	VOE 960141	235	100	119	VOE 962546	421	960	643	VOE 967749	522	300	731
VOE 955802	463	100	673	VOE 958668	525	100	737	VOE 960145	660	250	903	VOE 962656	372	150	495	VOE 967749	911	600	1315
VOE 955804	641	110	843	VOE 958747	740	100	939	VOE 960148	380	155	501	VOE 963111	924	400	1437	VOE 967750	263	150	177
VOE 955822	641	100	841	VOE 959042	451	250	655	VOE 960148	945	700	1473	VOE 963320	218	150	89	VOE 967750	263	150	175
VOE 955891	992	300	1501	VOE 959080	837	150	1043	VOE 960630	461	100	663	VOE 964198	371	850	347	VOE 967750	263	150	175
VOE 955895	993	100	1507	VOE 959090	837	150	1043	VOE 960630	463	100	673	VOE 964946	882	500	1223	VOE 967750	647	100	885
VOE 955903	715	400	927	VOE 959095	837	150	1043	VOE 960630	463	120	677	VOE 964955	660	200	901	VOE 968007	420	50	559
VOE 955903	716	100	937	VOE 959174	914	250	1357	VOE 960630	527	100	743	VOE 964955	660	250	903	VOE 968007	421	100	577

Part No	Group	Sect	Page	Part No	Group	Sect	Page	Part No	Group	Sect	Page	Part No	Group	Sect	Page	Part No	Group	Sect	Page
VOE 968007	421	100	579	VOE 969423	874	100	1183	VOE 970771	371	4000	479	VOE 973121	371	960	355	VOE 976930	421	950	639
VOE 968007	421	110	583	VOE 969423	874	110	1185	VOE 970772	371	1910	425	VOE 973574	913	150	1335	VOE 976930	421	955	641
VOE 968007	421	110	581	VOE 969423	874	120	1189	VOE 970772	371	1910	425	VOE 973871	911	500	1311	VOE 976930	421	960	643
VOE 968136	911	600	1317	VOE 969464	882	400	1219	VOE 970772	371	2600	463	VOE 973944	234	100	111	VOE 976945	233	300	105
VOE 968299	924	400	1435	VOE 969478	851	100	1073	VOE 970772	371	4000	479	VOE 974081	263	300	183	VOE 976945	420	150	569
VOE 968380	371	1350	389	VOE 969513	371	2200	445	VOE 970772	841	250	1055	VOE 975108	216	100	77	VOE 976945	420	150	571
VOE 968381	371	1350	389	VOE 969556	371	2200	445	VOE 970772	841	250	1055	VOE 975237	380	200	505	VOE 976970	461	100	663
VOE 968562	421	330	611	VOE 969558	380	200	505	VOE 970773	371	1205	375	VOE 975237	831	150	1037	VOE 976970	463	100	675
VOE 968589	810	150	967	VOE 969558	660	200	901	VOE 970773	371	250	299	VOE 975270	235	100	117	VOE 977016	460	100	657
VOE 968589	810	200	971	VOE 969558	660	250	903	VOE 970773	371	280	301	VOE 975370	882	450	1221	VOE 977016	460	120	659
VOE 968589	810	210	973	VOE 969587	353	100	251	VOE 970776	371	960	357	VOE 975372	882	400	1219	VOE 977525	263	400	187
VOE 968612	527	100	743	VOE 969587	390	110	523	VOE 970777	371	960	357	VOE 975372	914	350	1361	VOE 977525	874	150	1193
VOE 968612	527	100	743	VOE 969587	851	100	1073	VOE 970791	269	150	193	VOE 975373	872	180	1145	VOE 977599	261	300	167
VOE 969021	256	100	139	VOE 969587	851	120	1077	VOE 970797	371	2580	459	VOE 975378	234	150	115	VOE 977599	363	200	277
VOE 969161	371	1350	389	VOE 969587	872	125	1139	VOE 971304	380	200	505	VOE 975378	371	1950	427	VOE 977599	371	1525	403
VOE 969161	371	1950	429	VOE 969587	872	125	1139	VOE 971304	872	125	1137	VOE 975387	881	100	1207	VOE 977599	371	450	315
VOE 969161	371	400	313	VOE 969587	872	350	1155	VOE 971304	882	450	1221	VOE 975547	821	100	979	VOE 977599	371	700	335
VOE 969161	372	150	493	VOE 969587	872	375	1165	VOE 971304	882	500	1223	VOE 976162	380	100	497	VOE 977599	371	710	337
VOE 969278	380	100	499	VOE 969587	882	150	1213	VOE 971368	872	125	1135	VOE 976170	831	150	1035	VOE 977599	647	100	885
VOE 969278	881	100	1205	VOE 969587	882	150	1213	VOE 971382	881	100	1207	VOE 976170	837	250	1049	VOE 977599	873	100	1179
VOE 969373	823	250	993	VOE 969600	881	100	1207	VOE 971382	881	100	1207	VOE 976170	882	100	1211	VOE 977742	261	250	163
VOE 969404	421	310	603	VOE 969600	881	100	1205	VOE 971383	823	100	987	VOE 976256	371	1450	393	VOE 977742	916	505	1395
VOE 969404	872	125	1137	VOE 969830	371	4000	479	VOE 971383	851	100	1073	VOE 976256	371	1650	411	VOE 977742	992	300	1503
VOE 969405	269	100	191	VOE 969842	924	150	1421	VOE 971383	872	250	1149	VOE 976256	371	1700	415	VOE 977917	421	450	617
VOE 969405	390	110	523	VOE 969842	924	400	1437	VOE 971383	872	275	1151	VOE 976256	371	1700	415	VOE 978295	371	1205	375
VOE 969405	837	150	1043	VOE 969842	924	450	1441	VOE 972079	371	2100	435	VOE 976256	371	1750	417	VOE 978295	371	1910	425
VOE 969407	333	150	231	VOE 969846	821	100	979	VOE 972079	371	2200	445	VOE 976256	371	1910	425	VOE 978295	371	3000	467
VOE 969407	371	1250	377	VOE 969846	831	150	1035	VOE 972079	823	300	997	VOE 976256	371	600	327	VOE 978295	371	960	355
VOE 969407	371	350	307	VOE 969846	837	200	1047	VOE 972079	841	250	1057	VOE 976256	371	650	333	VOE 978295	390	100	519
VOE 969407	371	450	315	VOE 969846	852	100	1081	VOE 972079	882	150	1213	VOE 976256	371	650	331	VOE 978296	371	960	355
VOE 969407	398	100	543	VOE 969981	252	160	135	VOE 972079	882	150	1213	VOE 976927	421	110	581	VOE 978296	390	100	519
VOE 969419	371	1525	403	VOE 970771	371	1910	425	VOE 972092	872	125	1137	VOE 976928	551	100	749	VOE 978710	262	100	169
VOE 969419	380	155	501	VOE 970771	371	1910	425	VOE 972092	872	125	1139	VOE 976929	463	100	673	VOE 978710	263	400	187
VOE 969423	641	100	841	VOE 970771	371	250	299	VOE 972092	872	125	1139	VOE 976929	914	1000	1367	VOE 978710	321	100	221
VOE 969423	641	110	843	VOE 970771	371	2600	463	VOE 972092	872	150	1141	VOE 976929	914	200	1353	VOE 978710	321	150	223
VOE 969423	872	150	1141	VOE 970771	371	280	301	VOE 972264	234	100	109	VOE 976930	420	50	559	VOE 978925	390	150	527

VOLVO L90F

NUMERICAL INDEX
RÉPERTOIRE DE NUMÉROS
NUMMERNREGISTER

INDICE DE NÚMERO
NUMMERREGISTER

Part No	Group	Sect	Page
VOE 978933	421	200	587
VOE 978933	421	210	591
VOE 978933	551	150	751
VOE 978999	371	3000	467
VOE 978999	372	150	495
VOE 979001	371	1910	425
VOE 979001	371	3000	467
VOE 979002	371	1910	425
VOE 979002	371	2580	459
VOE 979002	371	3000	467
VOE 979151	881	100	1205
VOE 979934	911	250	1291
VOE 980102	911	200	1289
VOE 980614	235	100	119
VOE 980614	269	100	191
VOE 980614	269	100	191
VOE 980614	269	100	191
VOE 980614	269	150	193
VOE 980614	269	150	193
VOE 980614	269	150	193
VOE 980614	353	200	255
VOE 980614	914	200	1353
VOE 980614	993	150	1513
VOE 980841	841	100	1053
VOE 980841	852	100	1081
VOE 980841	852	130	1087
VOE 980841	852	375	1109
VOE 980841	852	400	1111
VOE 980841	882	800	1231
VOE 980841	882	800	1231
VOE 980881	371	700	335
VOE 980881	371	710	337
VOE 980881	852	400	1111
VOE 980881	852	425	1113
VOE 980881	852	450	1115
VOE 980973	263	450	189
VOE 981056	810	150	967
VOE 981056	911	150	1285
VOE 981208	810	150	967
VOE 981208	872	125	1139
VOE 981208	872	350	1155
VOE 981208	872	375	1165
VOE 981208	881	100	1205
VOE 981208	881	100	1207
VOE 981256	881	100	1207
VOE 981256	881	100	1207
VOE 981447	821	150	981
VOE 981447	821	170	985
VOE 981447	865	100	1129
VOE 981635	881	100	1207
VOE 981904	911	100	1281
VOE 981904	911	110	1283
VOE 981945	874	150	1193
VOE 982038	874	100	1181
VOE 982038	874	110	1185
VOE 982038	874	120	1189
VOE 982235	263	250	181
VOE 982444	256	100	139
VOE 982551	460	150	661
VOE 982558	352	100	241
VOE 982617	371	100	289
VOE 982962	263	150	177
VOE 982962	911	600	1315
VOE 983013	371	1910	425
VOE 983017	371	1910	425
VOE 983017	371	1910	425
VOE 983021	371	1100	365
VOE 983021	371	1150	369
VOE 983021	371	1200	373
VOE 983021	371	3700	471
VOE 983021	371	3800	475
VOE 983021	371	3900	477
VOE 983021	372	100	483
VOE 983021	372	120	487
VOE 983021	872	360	1161
VOE 983021	872	370	1163
VOE 983021	872	375	1169
VOE 983021	872	400	1171
VOE 983025	527	200	745
VOE 983241	993	250	1523
VOE 983241	993	350	1531
VOE 983242	258	100	151
VOE 983259	421	500	619
VOE 983336	852	425	1113
VOE 983338	715	400	927
VOE 983338	810	200	971
VOE 983489	914	100	1339
VOE 983502	421	315	605
VOE 983502	421	330	609
VOE 983502	421	400	613
VOE 983502	421	450	615
VOE 983714	371	250	299
VOE 983715	371	100	289
VOE 983715	371	250	299
VOE 983715	371	250	299
VOE 983718	924	150	1421
VOE 983718	924	400	1437
VOE 983718	924	450	1441
VOE 983997	645	200	865
VOE 984086	992	300	1501
VOE 984160	874	150	1193
VOE 984473	527	200	745
VOE 984473	911	110	1283
VOE 984473	912	400	1331
VOE 984473	914	110	1343
VOE 984473	914	115	1345
VOE 984473	914	120	1349
VOE 984529	810	150	967
VOE 984646	527	200	745
VOE 984646	911	110	1283
VOE 984646	912	400	1331
VOE 984646	914	110	1343
VOE 984646	914	115	1345
VOE 984646	914	120	1349
VOE 984647	645	100	855
VOE 984647	645	125	859
VOE 984647	647	125	887
VOE 984648	911	110	1283
VOE 984654	551	300	757
VOE 984654	911	310	1301
VOE 984657	527	200	745
VOE 984725	390	175	529
VOE 984728	258	100	151
VOE 984728	258	100	151
VOE 984728	258	100	153
VOE 984728	831	150	1035
VOE 984728	992	110	1489
VOE 984729	390	175	529
VOE 984733	252	160	135
VOE 984733	252	160	135
VOE 984733	261	250	163
VOE 984733	261	250	163
VOE 984733	261	250	161
VOE 984733	269	100	191
VOE 984733	269	100	191
VOE 984733	269	100	191
VOE 984733	269	150	193
VOE 984733	313	150	219
VOE 984733	371	100	287
VOE 984733	371	100	287
VOE 984733	371	100	289
VOE 984733	371	1575	407
VOE 984733	371	1850	421
VOE 984733	371	250	299
VOE 984733	371	250	299
VOE 984733	371	2550	451
VOE 984733	371	2575	455
VOE 984733	371	350	307
VOE 984733	371	550	319
VOE 984733	372	100	481
VOE 984733	372	120	485
VOE 984733	420	150	569
VOE 984733	468	100	703
VOE 984733	522	350	735
VOE 984733	522	350	735
VOE 984733	645	325	871
VOE 984733	660	200	901
VOE 984733	660	250	903
VOE 984733	715	100	915
VOE 984733	715	700	935
VOE 984733	821	100	979
VOE 984733	823	200	991
VOE 984733	823	250	993
VOE 984733	837	100	1041
VOE 984733	852	110	1085
VOE 984733	872	350	1157
VOE 984733	872	360	1161
VOE 984733	872	370	1163
VOE 984733	872	375	1167
VOE 984733	872	400	1173
VOE 984733	882	200	1215
VOE 984733	882	800	1231
VOE 984733	896	300	1239
VOE 984733	911	100	1281
VOE 984733	911	110	1283
VOE 984733	911	150	1287
VOE 984733	916	500	1391
VOE 984733	916	505	1397
VOE 984733	916	510	1399
VOE 984733	992	250	1497

Part No	Group	Sect	Page
VOE 984733	993	150	1513
VOE 984734	234	100	111
VOE 984734	234	100	111
VOE 984734	234	100	111
VOE 984734	235	100	119
VOE 984734	261	250	163
VOE 984734	261	250	161
VOE 984734	261	250	163
VOE 984734	261	250	165
VOE 984734	263	150	175
VOE 984734	263	200	179
VOE 984734	263	250	181
VOE 984734	263	250	181
VOE 984734	269	100	191
VOE 984734	269	150	193
VOE 984734	269	150	193
VOE 984734	313	100	217
VOE 984734	313	100	215
VOE 984734	313	100	215
VOE 984734	313	150	219
VOE 984734	321	100	221
VOE 984734	321	150	223
VOE 984734	333	150	231
VOE 984734	333	150	231
VOE 984734	352	150	245
VOE 984734	353	200	255
VOE 984734	371	100	289
VOE 984734	371	100	287
VOE 984734	371	1600	409
VOE 984734	371	2050	433
VOE 984734	371	2050	433
VOE 984734	371	2050	433
VOE 984734	371	350	307
VOE 984734	371	350	307
VOE 984734	371	350	307
VOE 984734	371	350	307
VOE 984734	371	350	307
VOE 984734	371	450	315
VOE 984734	371	600	327
VOE 984734	371	700	335
VOE 984734	371	700	335
VOE 984734	371	700	335
VOE 984734	371	700	335
VOE 984734	371	700	335
VOE 984734	371	710	337
VOE 984734	371	710	337
VOE 984734	371	710	337
VOE 984734	371	710	337
VOE 984734	371	710	337
VOE 984734	420	150	569
VOE 984734	421	100	577
VOE 984734	421	100	577
VOE 984734	421	100	577
VOE 984734	421	100	577
VOE 984734	421	110	581
VOE 984734	421	110	581
VOE 984734	421	110	581
VOE 984734	421	110	581
VOE 984734	421	950	639
VOE 984734	421	955	641
VOE 984734	421	960	643
VOE 984734	491	100	707
VOE 984734	491	100	707
VOE 984734	522	300	733
VOE 984734	647	100	885
VOE 984734	660	100	897
VOE 984734	660	150	899
VOE 984734	715	350	925
VOE 984734	715	400	927
VOE 984734	715	450	929
VOE 984734	715	450	929
VOE 984734	715	450	929
VOE 984734	715	700	935
VOE 984734	810	150	967
VOE 984734	810	210	973
VOE 984734	821	100	979
VOE 984734	823	100	987
VOE 984734	823	100	987
VOE 984734	823	300	997
VOE 984734	837	100	1041
VOE 984734	837	150	1043
VOE 984734	872	300	1153
VOE 984734	872	450	1175
VOE 984734	873	100	1179
VOE 984734	874	100	1181
VOE 984734	874	110	1185
VOE 984734	874	120	1189
VOE 984734	882	450	1221
VOE 984734	897	250	1251
VOE 984734	911	600	1317
VOE 984734	911	600	1315
VOE 984734	945	400	1459
VOE 984734	945	410	1461
VOE 984734	945	410	1461
VOE 984734	992	150	1493
VOE 984734	992	200	1495
VOE 984734	992	300	1503
VOE 984735	362	350	269
VOE 984735	421	220	593
VOE 984735	421	220	593
VOE 984735	421	960	643
VOE 984735	551	300	757
VOE 984735	810	210	973
VOE 984735	827	200	1027
VOE 984735	827	200	1027
VOE 984735	916	505	1397
VOE 984735	916	510	1399
VOE 984736	914	115	1345
VOE 984736	914	120	1349
VOE 984736	916	505	1395
VOE 984736	916	510	1399
VOE 984739	852	450	1115
VOE 984745	491	150	709
VOE 984752	421	960	643
VOE 984752	852	425	1113
VOE 984752	852	450	1115
VOE 984752	916	505	1397
VOE 984752	916	510	1401
VOE 984752	916	700	1411
VOE 984753	826	500	1023
VOE 984753	852	450	1115
VOE 984756	371	1500	397
VOE 984756	896	300	1239
VOE 984756	916	125	1373
VOE 984756	916	350	1387
VOE 984756	916	700	1411
VOE 984758	263	100	173
VOE 984758	645	100	855
VOE 984758	645	125	859
VOE 984758	645	410	879
VOE 984758	852	110	1085
VOE 984758	852	110	1085
VOE 984758	852	400	1111
VOE 984758	911	500	1311
VOE 984760	914	115	1345
VOE 984760	914	120	1349
VOE 984816	451	100	649
VOE 984816	451	100	649
VOE 984849	371	1660	413
VOE 984850	451	100	649
VOE 984944	371	1500	395
VOE 984944	371	1525	403
VOE 984944	371	300	303
VOE 984944	371	400	311
VOE 984944	371	650	333
VOE 984944	371	850	345
VOE 984944	841	250	1055
VOE 984976	371	1910	425
VOE 990037	352	100	241
VOE 990549	912	150	1321
VOE 990549	912	200	1325
VOE 990732	333	150	231
VOE 990732	333	150	231
VOE 990732	371	1250	377
VOE 990732	874	110	1185
VOE 990732	874	120	1189
VOE 990736	263	150	177
VOE 990736	263	150	177
VOE 990736	645	100	855
VOE 990736	645	125	859
VOE 990736	645	125	861
VOE 990736	647	100	885
VOE 990736	647	100	885
VOE 990736	647	125	887
VOE 990736	647	125	887
VOE 990736	660	100	897
VOE 990736	660	100	897
VOE 990736	660	150	899
VOE 990736	660	150	899
VOE 990736	911	300	1295
VOE 990736	911	300	1295
VOE 990736	911	300	1295
VOE 990736	911	300	1295
VOE 990736	911	300	1295
VOE 990736	911	300	1295
VOE 990736	911	310	1299
VOE 990736	911	310	1301
VOE 990736	911	310	1299
VOE 990736	911	310	1301

NUMERICAL INDEX
RÉPERTOIRE DE NUMÉROS
NUMMERNREGISTER

INDICE DE NÚMERO
NUMMERREGISTER

Catalogue id	Group
20105	**10**
Issue	Page
20009038-J	**821**

VOLVO L90F

NUMERICAL INDEX
RÉPERTOIRE DE NUMÉROS
NUMMERNREGISTER

INDICE DE NÚMERO
NUMMERREGISTER

Catalogue id **20105** | Group **10**
Issue **20009038-J** | Page **822**

Part No	Group	Sect	Page
VOE 990736	911	310	1301
VOE 990736	911	310	1299
VOE 990736	911	310	1299
VOE 990736	911	310	1299
VOE 990736	916	300	1385
VOE 990736	916	300	1383
VOE 990736	916	600	1407
VOE 990736	924	100	1415
VOE 990736	924	125	1417
VOE 990736	924	150	1421
VOE 990736	924	300	1433
VOE 990736	924	400	1437
VOE 990736	924	450	1441
VOE 990737	263	100	173
VOE 990737	263	100	173
VOE 990737	263	150	177
VOE 990737	420	150	571
VOE 990737	420	150	571
VOE 990737	468	200	705
VOE 990737	468	200	705
VOE 990737	468	200	705
VOE 990737	468	200	705
VOE 990737	468	200	705
VOE 990737	522	100	727
VOE 990737	522	100	729
VOE 990737	522	300	731
VOE 990737	522	300	731
VOE 990737	522	300	733
VOE 990737	522	300	731
VOE 990737	522	300	731
VOE 990737	522	350	735
VOE 990737	522	350	735
VOE 990737	551	100	747
VOE 990737	551	100	749
VOE 990737	551	100	747
VOE 990737	551	100	747
VOE 990737	551	100	747
VOE 990737	647	100	883
VOE 990737	647	100	883
VOE 990737	647	125	889
VOE 990737	647	125	889
VOE 990737	647	125	887
VOE 990737	647	125	887
VOE 990737	660	100	897
VOE 990737	660	150	899
VOE 990737	911	350	1303
VOE 990737	911	350	1303
VOE 990737	911	350	1303
VOE 990737	914	100	1339
VOE 990737	914	100	1339
VOE 990737	914	100	1339
VOE 990737	914	100	1341
VOE 990737	914	100	1339
VOE 990737	914	1000	1367
VOE 990737	914	1000	1367
VOE 990737	914	110	1343
VOE 990737	914	110	1343
VOE 990737	914	115	1347
VOE 990737	914	115	1347
VOE 990737	914	115	1347
VOE 990737	914	200	1353
VOE 990737	914	200	1353
VOE 990737	916	100	1369
VOE 990737	916	100	1369
VOE 990737	916	100	1369
VOE 990737	916	100	1369
VOE 990737	916	125	1373
VOE 990737	916	125	1373
VOE 990737	916	125	1373
VOE 990737	916	125	1373
VOE 990737	916	125	1373
VOE 990737	916	300	1383
VOE 990737	916	300	1385
VOE 990737	916	300	1385
VOE 990737	916	500	1391
VOE 990737	916	500	1393
VOE 990737	916	500	1391
VOE 990737	916	500	1391
VOE 990737	916	505	1395
VOE 990737	916	505	1395
VOE 990737	916	505	1397
VOE 990737	916	505	1397
VOE 990737	916	505	1395
VOE 990737	916	505	1395
VOE 990737	916	510	1399
VOE 990737	916	510	1399
VOE 990737	916	510	1401
VOE 990737	916	510	1399
VOE 990737	916	510	1399
VOE 990737	916	510	1401
VOE 990737	916	600	1407
VOE 990737	924	150	1423
VOE 990737	924	200	1425
VOE 990737	924	200	1425
VOE 990737	924	250	1431
VOE 990737	924	250	1431
VOE 990737	924	250	1429
VOE 990737	924	250	1429
VOE 990737	924	450	1441
VOE 990738	263	100	171
VOE 990738	263	100	171
VOE 990738	263	100	171
VOE 990738	263	100	171
VOE 990738	263	100	171
VOE 990738	263	150	177
VOE 990738	263	150	175
VOE 990738	263	150	177
VOE 990738	263	150	175
VOE 990738	263	150	175
VOE 990738	263	150	175
VOE 990738	263	150	175
VOE 990738	522	100	729
VOE 990738	522	100	727
VOE 990738	522	100	729
VOE 990738	522	100	729
VOE 990738	645	100	855
VOE 990738	645	100	853
VOE 990738	645	100	853
VOE 990738	645	100	855
VOE 990738	645	125	859
VOE 990738	645	125	857
VOE 990738	645	125	857
VOE 990738	645	125	857
VOE 990738	645	300	867
VOE 990738	645	300	867
VOE 990738	645	300	869
VOE 990738	645	300	867
VOE 990738	645	300	869
VOE 990738	645	300	867
VOE 990738	645	300	867
VOE 990738	645	300	867
VOE 990738	645	325	871
VOE 990738	647	100	883
VOE 990738	647	100	885
VOE 990738	647	100	883
VOE 990738	647	100	885
VOE 990738	647	125	889
VOE 990738	660	100	897
VOE 990738	660	100	897
VOE 990738	660	100	897
VOE 990738	660	150	899
VOE 990738	660	150	899
VOE 990738	660	150	899
VOE 990738	911	350	1303
VOE 990738	911	350	1305
VOE 990738	911	600	1315
VOE 990738	911	600	1315
VOE 990738	911	600	1315
VOE 990739	645	100	853
VOE 990739	645	100	853
VOE 990739	645	100	853
VOE 990739	645	100	853
VOE 990739	645	100	853
VOE 990739	645	125	857
VOE 990739	645	125	857
VOE 990739	645	125	857
VOE 990739	645	125	857
VOE 990739	645	125	857
VOE 990739	645	300	867
VOE 990739	645	325	871
VOE 990739	647	100	883
VOE 990739	647	100	883
VOE 990739	647	125	887
VOE 990739	647	125	887
VOE 990739	660	100	897
VOE 990740	217	150	85
VOE 990740	420	100	565
VOE 990740	420	50	561
VOE 990740	421	110	583
VOE 990740	491	100	707
VOE 990740	491	150	709
VOE 990740	911	250	1293
VOE 990740	911	350	1303
VOE 990740	911	350	1303
VOE 990740	911	350	1303
VOE 990740	916	100	1371

Part No	Group	Sect	Page
VOE 990740	916	100	1371
VOE 990740	916	100	1371
VOE 990740	916	125	1375
VOE 990740	916	125	1375
VOE 990740	916	125	1375
VOE 990740	916	350	1389
VOE 990740	916	700	1411
VOE 990740	924	200	1425
VOE 990740	924	250	1429
VOE 990740	993	200	1517
VOE 990740	993	200	1515
VOE 990740	993	200	1515
VOE 990740	993	200	1517
VOE 990740	993	200	1515
VOE 990740	993	200	1515
VOE 990740	993	200	1517
VOE 990740	993	200	1517
VOE 990740	993	300	1527
VOE 990740	993	300	1525
VOE 990740	993	300	1525
VOE 990740	993	300	1525
VOE 990740	993	300	1525
VOE 990740	993	400	1535
VOE 990740	993	400	1535
VOE 990740	993	400	1535
VOE 990740	993	450	1537
VOE 990740	993	500	1539
VOE 990742	263	100	171
VOE 990742	645	100	853
VOE 990742	645	125	857
VOE 990742	647	100	885
VOE 990742	911	250	1293
VOE 990742	911	500	1311
VOE 990742	911	500	1311
VOE 990742	911	550	1313
VOE 990742	912	100	1319
VOE 990742	912	150	1323
VOE 990742	914	100	1339
VOE 990742	916	100	1369
VOE 990742	916	125	1373
VOE 990742	916	350	1387
VOE 990742	916	700	1409
VOE 990743	911	400	1307
VOE 990743	916	350	1387
VOE 990743	916	700	1409
VOE 990756	420	150	569
VOE 990756	491	100	707
VOE 990756	491	150	709
VOE 990756	911	250	1291
VOE 990756	911	250	1291
VOE 990756	911	250	1291
VOE 990756	911	500	1311
VOE 990756	911	550	1313
VOE 990756	912	100	1319
VOE 990756	912	150	1323
VOE 990756	916	350	1387
VOE 990756	916	700	1409
VOE 990756	916	700	1409
VOE 990757	911	200	1289
VOE 990757	911	250	1291
VOE 990757	911	400	1307
VOE 990757	911	400	1307
VOE 990757	916	350	1387
VOE 990757	916	350	1387
VOE 990757	916	700	1409
VOE 990757	916	700	1409
VOE 990861	235	100	117
VOE 990861	252	100	129
VOE 990861	252	110	131
VOE 990861	263	100	171
VOE 990861	352	150	245
VOE 990861	491	100	707
VOE 990861	645	100	853
VOE 990861	645	125	857
VOE 990861	647	100	883
VOE 990861	647	125	887
VOE 990861	715	500	931
VOE 990861	715	600	933
VOE 990861	715	600	933
VOE 990861	740	100	939
VOE 990861	825	100	999
VOE 990861	826	100	1007
VOE 990861	826	100	1009
VOE 990861	826	200	1011
VOE 990861	826	300	1013
VOE 990861	826	300	1013
VOE 990861	826	400	1017
VOE 990861	826	400	1017
VOE 990861	826	500	1021
VOE 990861	826	500	1021
VOE 990861	826	500	1023
VOE 990861	826	500	1021
VOE 990861	827	100	1025
VOE 990861	852	110	1085
VOE 990861	852	110	1085
VOE 990861	852	400	1111
VOE 990861	874	150	1193
VOE 990861	881	100	1207
VOE 990861	911	200	1289
VOE 990861	911	250	1293
VOE 990861	916	100	1369
VOE 990861	924	250	1429
VOE 990861	924	300	1433
VOE 990861	945	700	1473
VOE 990940	421	960	643
VOE 990940	916	505	1397
VOE 990940	916	510	1399
VOE 990941	256	100	139
VOE 990941	352	150	245
VOE 990941	352	250	247
VOE 990941	352	300	249
VOE 990941	353	150	253
VOE 990941	371	1600	409
VOE 990941	810	150	967
VOE 990941	810	210	973
VOE 990941	914	115	1345
VOE 990941	914	120	1349
VOE 990941	914	200	1353
VOE 990941	924	250	1429
VOE 990949	390	175	529
VOE 990949	876	150	1203
VOE 990950	827	200	1027
VOE 990950	827	200	1027
VOE 990950	852	425	1113
VOE 990950	852	450	1115
VOE 990951	852	425	1113
VOE 990951	852	450	1115
VOE 990951	852	450	1115
VOE 990951	916	700	1411
VOE 990952	852	450	1115
VOE 990953	451	100	649
VOE 990976	353	200	255
VOE 990976	353	200	255
VOE 990977	945	100	1443
VOE 990977	945	1000	1481
VOE 990977	945	1000	1481
VOE 990977	945	150	1445
VOE 990977	945	150	1447
VOE 990977	945	200	1449
VOE 990977	945	200	1451
VOE 990977	945	250	1453
VOE 990977	945	250	1455
VOE 990977	945	300	1457
VOE 990977	945	300	1457
VOE 990977	945	800	1477
VOE 990977	945	800	1477
VOE 990977	945	800	1475
VOE 990977	945	900	1479
VOE 990977	945	900	1479
VOE 991046	235	100	117
VOE 991046	235	100	117
VOE 991046	235	100	117
VOE 991046	235	150	121
VOE 991046	235	150	121
VOE 99183	896	200	1235
VOE 992082	872	350	1157
VOE 992082	872	360	1159
VOE 992082	872	370	1163
VOE 992082	872	375	1169
VOE 992082	872	400	1171
VOE 992109	217	150	85
VOE 992516	362	250	263
VOE 992517	352	100	241
VOE 992517	352	150	245
VOE 992517	352	250	247
VOE 992517	352	300	249
VOE 992517	353	100	251
VOE 992517	353	150	253
VOE 992517	823	250	993
VOE 992518	352	100	241
VOE 992520	352	250	247
VOE 992520	353	100	251
VOE 992520	353	200	255
VOE 992521	352	100	241
VOE 992521	352	250	247
VOE 992521	353	100	251
VOE 993319	645	100	855
VOE 993319	645	125	859
VOE 993319	911	300	1295
VOE 993319	911	300	1295

NUMERICAL INDEX
RÉPERTOIRE DE NUMÉROS
NUMMERNREGISTER

INDICE DE NÚMERO
NUMMERREGISTER

VOLVO L90F

NUMERICAL INDEX
RÉPERTOIRE DE NUMÉROS
NUMMERNREGISTER

INDICE DE NÚMERO
NUMMERREGISTER

Part No	Group	Sect	Page
VOE 993319	911	310	1299
VOE 993319	911	310	1299
VOE 993320	263	100	173
VOE 993320	522	100	727
VOE 993320	551	100	749
VOE 993320	645	125	861
VOE 993320	647	125	889
VOE 993320	647	125	887
VOE 993320	896	300	1239
VOE 993320	911	300	1297
VOE 993320	911	310	1301
VOE 993320	911	310	1299
VOE 993320	911	310	1299
VOE 993320	911	350	1303
VOE 993320	911	350	1303
VOE 993320	914	110	1343
VOE 993320	914	110	1343
VOE 993320	914	115	1347
VOE 993320	916	505	1395
VOE 993320	916	510	1399
VOE 993320	916	600	1407
VOE 993321	522	100	727
VOE 993321	645	100	853
VOE 993321	645	100	853
VOE 993321	645	100	853
VOE 993321	645	100	855
VOE 993321	645	125	857
VOE 993321	645	125	857
VOE 993321	645	125	857
VOE 993321	645	125	857
VOE 993321	645	325	871
VOE 993321	645	325	871
VOE 993321	647	125	887
VOE 993321	660	100	897
VOE 993321	660	150	899
VOE 993321	911	350	1303
VOE 993321	911	600	1315
VOE 993322	647	125	887
VOE 993322	911	350	1303
VOE 993323	527	200	745
VOE 993323	911	350	1303
VOE 993323	911	350	1303
VOE 993323	914	110	1343
VOE 993323	914	115	1345
VOE 993323	914	120	1349
VOE 993323	916	100	1371
VOE 993323	916	125	1375
VOE 993357	216	100	79
VOE 993358	211	100	63
VOE 993389	371	1910	425
VOE 993391	371	1910	425
VOE 993596	235	200	123
VOE 993600	217	150	85
VOE 993652	371	1910	425
VOE 993677	212	100	65
VOE 993677	251	100	127
VOE 993677	263	450	189
VOE 993813	235	200	123
VOE 993828	371	1660	413
VOE 993828	371	1700	415
VOE 993828	371	560	323
VOE 993828	371	570	325
VOE 993830	371	560	323
VOE 993830	371	570	325
VOE 993831	371	1660	413
VOE 993831	371	560	323
VOE 993831	371	570	325
VOE 993974	256	300	147
VOE 993974	261	250	163
VOE 993974	261	250	161
VOE 993974	261	250	163
VOE 993974	261	250	161
VOE 993974	261	250	161
VOE 994015	551	100	747
VOE 994158	371	3000	467
VOE 994795	372	100	481
VOE 994795	380	155	501
VOE 994795	390	110	523
VOE 994795	821	170	985
VOE 994795	872	275	1151
VOE 994795	876	100	1201
VOE 994795	897	200	1249
VOE 994796	372	100	481
VOE 994796	810	150	967
VOE 994796	837	200	1045
VOE 994796	837	200	1045
VOE 994796	851	100	1073
VOE 994796	876	100	1201
VOE 994796	876	150	1203
VOE 994796	882	250	1217
VOE 994796	882	250	1217
VOE 994796	882	800	1231
VOE 994796	897	200	1249
VOE 994798	841	400	1063
VOE 994848	234	100	111
VOE 994848	256	200	143
VOE 994848	256	200	143
VOE 994848	261	250	161
VOE 994848	263	250	181
VOE 994848	263	250	181
VOE 994848	263	250	181
VOE 994848	263	250	181
VOE 994848	269	100	191
VOE 994848	269	100	191
VOE 994848	269	150	193
VOE 994848	269	150	193
VOE 994848	313	100	215
VOE 994848	313	100	215
VOE 994848	313	150	219
VOE 994848	352	150	245
VOE 994848	353	200	255
VOE 994848	362	100	257
VOE 994848	362	200	261
VOE 994848	371	100	289
VOE 994848	371	1600	409
VOE 994848	371	1850	421
VOE 994848	371	2050	433
VOE 994848	371	2050	433
VOE 994848	371	2050	433
VOE 994848	371	350	307
VOE 994848	371	600	329
VOE 994848	371	600	329
VOE 994848	371	700	335
VOE 994848	371	710	337
VOE 994848	372	120	487
VOE 994848	390	100	519
VOE 994848	390	100	521
VOE 994848	390	110	523
VOE 994848	390	200	531
VOE 994848	390	200	531
VOE 994848	420	150	569
VOE 994848	421	100	577
VOE 994848	421	100	577
VOE 994848	421	110	581
VOE 994848	421	110	581
VOE 994848	451	100	649
VOE 994848	460	150	661
VOE 994848	551	100	747
VOE 994848	645	100	855
VOE 994848	645	125	859
VOE 994848	645	150	863
VOE 994848	645	300	867
VOE 994848	715	350	925
VOE 994848	715	350	925
VOE 994848	715	400	927
VOE 994848	715	450	929
VOE 994848	715	700	935
VOE 994848	821	100	979
VOE 994848	821	100	979
VOE 994848	821	100	979
VOE 994848	821	150	981
VOE 994848	823	100	987
VOE 994848	823	100	987
VOE 994848	823	100	987
VOE 994848	823	100	987
VOE 994848	823	150	989
VOE 994848	823	250	993
VOE 994848	823	250	993
VOE 994848	823	300	997
VOE 994848	825	200	1003
VOE 994848	825	200	1003
VOE 994848	826	100	1009
VOE 994848	827	100	1025
VOE 994848	837	100	1041
VOE 994848	837	100	1041
VOE 994848	837	200	1045
VOE 994848	837	200	1045
VOE 994848	851	100	1073
VOE 994848	851	120	1077
VOE 994848	852	100	1081
VOE 994848	852	130	1087
VOE 994848	852	130	1087
VOE 994848	852	375	1109
VOE 994848	852	400	1111
VOE 994848	852	425	1113
VOE 994848	860	350	1127
VOE 994848	865	100	1129
VOE 994848	874	100	1183
VOE 994848	874	110	1187

Part No	Group	Sect	Page
VOE 994848	874	120	1191
VOE 994848	882	800	1231
VOE 994848	911	300	1297
VOE 994848	911	310	1301
VOE 994848	911	600	1315
VOE 994848	914	100	1339
VOE 994848	914	110	1343
VOE 994848	916	600	1407
VOE 994848	916	700	1411
VOE 994848	945	400	1459
VOE 994848	945	400	1459
VOE 994848	945	410	1461
VOE 994848	945	600	1469
VOE 994848	992	100	1487
VOE 994848	992	110	1491
VOE 994848	992	150	1493
VOE 994848	992	300	1501
VOE 994848	992	400	1505
VOE 994848	993	100	1509
VOE 994848	993	150	1511
VOE 994848	993	250	1521
VOE 994848	993	250	1523
VOE 994848	993	350	1533
VOE 994848	993	350	1533
VOE 994848	993	350	1531
VOE 994848	993	350	1531
VOE 994868	874	110	1187
VOE 994868	874	120	1191
VOE 994870	821	100	979
VOE 994870	821	100	979
VOE 994870	821	150	981
VOE 994870	821	150	981
VOE 994870	821	150	981
VOE 994870	865	100	1129
VOE 994870	896	100	1233
VOE 994870	911	250	1291
VOE 994870	916	700	1409
VOE 994878	826	500	1023
VOE 994878	826	500	1021
VOE 994878	826	500	1021
VOE 994878	826	500	1021
VOE 9957941	321	150	223
VOE 996328	421	950	639
VOE 996328	421	955	641
VOE 996328	421	960	643
VOE 996704	414	100	557
VOE 996704	420	110	567
VOE 996812	223	100	95
VOE 996813	216	100	77
VOE 996813	218	100	87
VOE 997393	841	300	1059
VOE 997393	841	325	1061
VOE 997396	451	100	649
VOE 997402	517	160	725
VOE 997411	421	500	619
VOE 997430	321	100	221
VOE 997430	321	150	223
VOE 997436	421	220	595
VOE 997437	874	150	1193
VOE 997446	924	100	1415
VOE 997446	924	125	1417
VOE 997447	421	220	595
VOE 997448	421	100	577
VOE 997448	421	110	581
VOE 997469	924	150	1419
VOE 997469	924	450	1439
VOE 997477	715	400	927
VOE 997489	882	400	1219
VOE 997492	421	315	605
VOE 997492	421	400	613
VOE 997500	882	500	1223
VOE 997823	262	100	169
VOE 997859	420	150	569
VOE 997859	911	200	1289
VOE 997859	916	350	1387
VOE 997859	916	700	1409
VOE 997957	321	100	221
VOE 997957	321	150	223
VOE 997964	911	250	1291
VOE 9993875	516	100	717
VOE 9993875	517	100	721
ZM 2283145	913	200	1337

NUMERICAL INDEX
RÉPERTOIRE DE NUMÉROS
NUMMERNREGISTER

INDICE DE NÚMERO
NUMMERREGISTER

VOLVO

Volvo Construction Equipment
www.volvoce.com

VOLVO L90F

Parts catalog
Part 2 Group 6-9

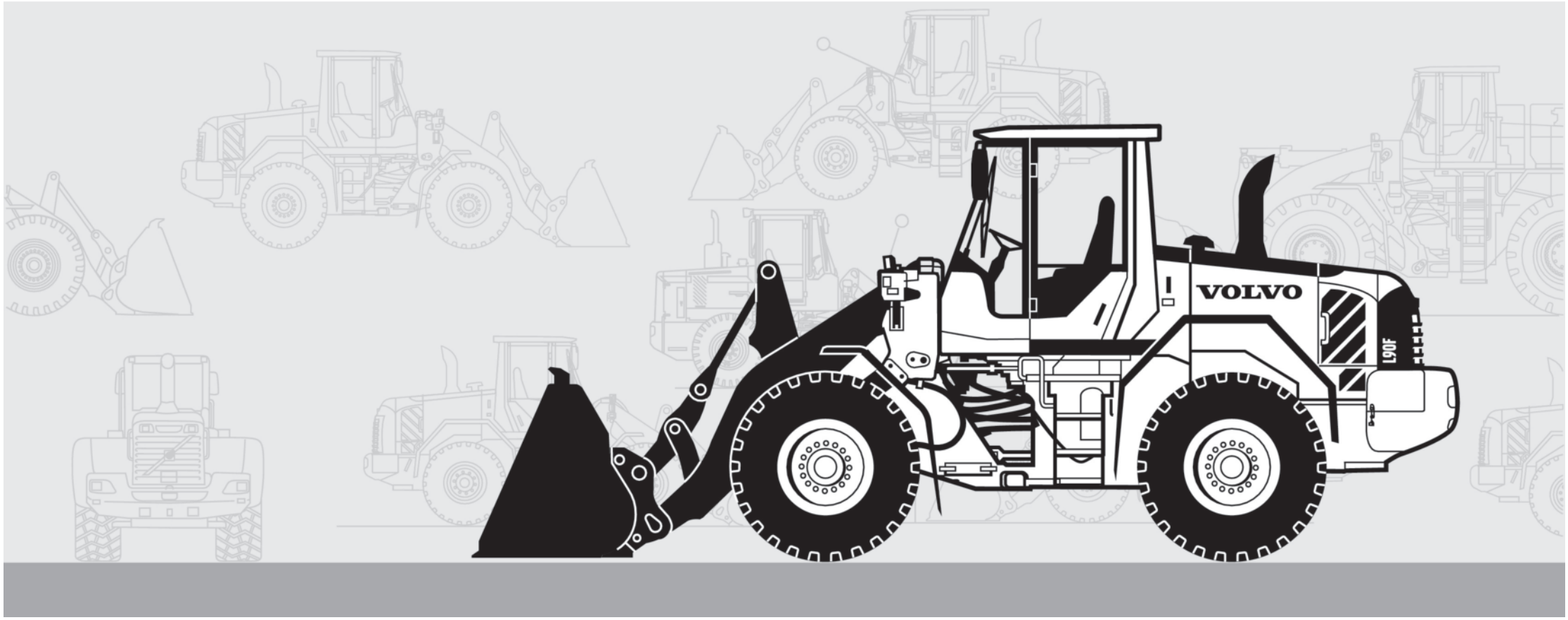

Publ. No. 20009038-J

VOLVO

Volvo Construction Equipment
www.volvoce.com

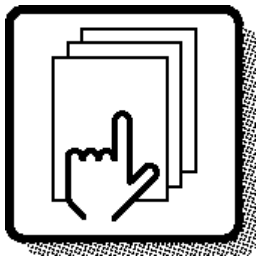

1

Preface and instructions
Préface et instructions
Vorwort und Anweisungen
Prefacio e instrucciones
Förord och anvisningar

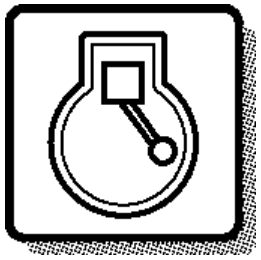

2

Engine
Moteur
Motor
Motor
Motor

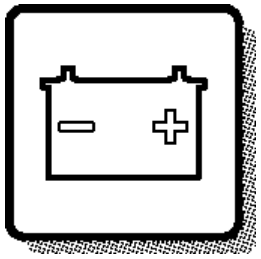

3

Electrical systems and instruments
Système électrique et instruments
Elektrisches System und Instrumente
Sistema eléctrico e instrumentos
Elsystem och instrument

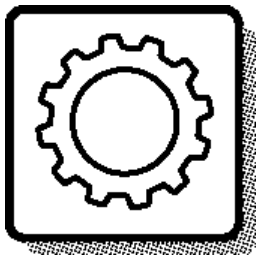

4

Power transmission
Transmission de force
Kraftübertragung
Transmisión de fuerza
Kraftöverföring

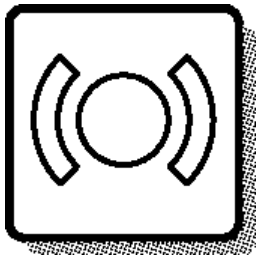

5

Brakes
Freins
Bremsen
Frenos
Bromsar

Steering system
Systèm de direction
Lenksystem
Sistema de dirección
Styrsystem

6

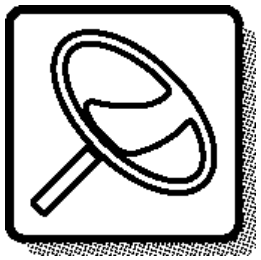

Frame and wheels
Bâti et roues
Rahmen und räder
Bastidor y ruedas
Ram och hjul

7

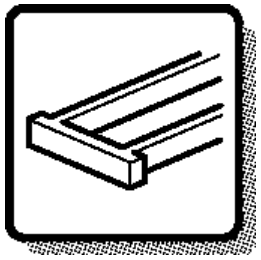

Body with associated parts
Carrosserie avec détails
Aufbau mit Zubehörteilen
Carroceria con detalles
Karosseri

8

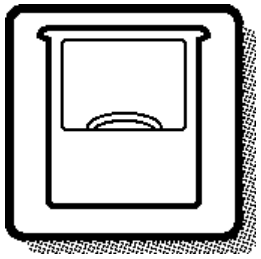

Miscellaneous equipment
Equipments divers
Übrige Ausrüstung
Equipo diverso
Övrig utrustning

9

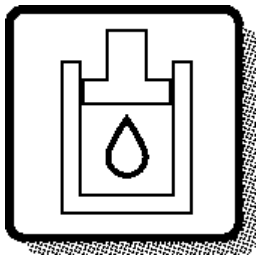

Numerical index
Répertoire numérique
Nummernverzeichnis
Indice numérico
Nummerregister

10

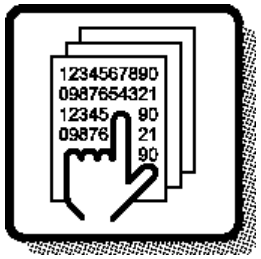

TABLE OF ABBREVIATION
POUR LA LISTE DES ABRÉVIATIONS EMPLOYÉES
ABKÜRZUNGSVERZEICHNIS
PABLO DE ABREVIATIONS
FÖRKORTNINGSTABELL

Catalogue id **20105** | Group **1** | Issue **20009038-J** | Page **830**

ABBREVIATION	ENGLISH	FRANÇAIS	DEUTSCH	ESPAÑOL	SVENSKA
A	ampere	Ampères	Ampere	amperio	ampere
AC	Alternating Current	Courant alternatif	Wechselstrom	Corriente alterna	Växelström
ALT	alternative	alternative	wahlweise	alternativa	alternativ
AWD	All Wheel Drive	Toutes roues motrices	Allradantrieb	Tracción en las todas las ruedas	Allhjulsdrift
AX - ####	up to and incl. axle No.	jusqu'au N° d'essieu	bis Achsennr.	hasta el eje nro	t o m axel nr
AX ####-	as from axle No.	à partir du N° d'essieu	ab Achsennr.	a partir del eje nro	fr o m axel nr
BL	black	noir	schwarz	negro	svart
BLUE	blue	bleu	blau	azul	blå
BR	brown	brun	braun	marrón	brun
BRA	Brazil	Brésil	Brasilien	Brasil	Brasilien
CAB - ####	up to and incl. cab No.	jusqu'au N° de cabine	bis Kabinen-herstellnr.	hasta la cabina nro	t o m hytt nr
CAB #### -	as from cab No.	à partir du N° de cabine	ab Kabinen-herstellnr.	a partir de la cabina	fr o m hytt nr
CAN	Canada	Canada	Kanada	Canadá	Kanada
CENT	centre	au milieu	Mittere	central	mittre
CHN	China	Chine	China	China	Kina
CIN	component identification number	Numéro de référence de sous-ensemble	Bauteil-Identifizierungsnummer	Número de identificación del componente	komponentidentifikationsnummer
CPL	complete	complet	komplett	completo	komplett
CS	Contact Support	Contacter le service assistance	Support kontaktieren	Contacte con el departamento de soporte	Kontakta Support
Cu Yd	Cubic Yard	Yard cube	Kubikyard	Yarda cúbica	Kubikyard
DC	Direct Current	Courant continu	Gleichstrom	Corriente continua	Likström
DEG	numbers of degrees, C°	nombres de degré de chaleur, C°	Anzahl in Graden C°	numero de grado de calor, C°	antal grader, C°
DELETED	deleted	supprimé	Nicht mehr lieferbar	Retirado	utgått
DEU	Germany	Allemagne	Deutschland	Alemania	Tyskland
DNK	Denmark	Danemark	Dänemark	Dinamarca	Danmark
E PROD	early production	production antérieure	Frühere Ausführung	producción anterior	tidigare utförande
EEC	European Economic Community (EEC)	pays du marche commun (EEC)	EU-Markt (EEC)	el mercado común (EEC)	EU-marknad (EEC)
ENG	Engine	moteur	Motor	motor	motor
ENG - ####	up to and incl. engine No.	jusqu'au N° de moteur	bis Motornr.	hasta el motor nro	t o m motor nr
ENG #### -	as from engine No.	à partir du N° de moteur	ab Motornr.	a partir del motor nro	fr o m motor nr
ESP	Spain	Espagne	Spanien	España	Spanien
EU	European Union	Union Européenne	Europäische Union	Unión Europea	Europeiska unionen
EXC - ###	up to and incl. excavator unit No.	jusqu'au N° d'excavateur	bis Bagger-Aggregatnr	hasta el agregado excavador nro	t o m grävaggregat nr

ABBREVIATION	ENGLISH	FRANÇAIS	DEUTSCH	ESPAÑOL	SVENSKA
EXC ### -	as from excavator unit No.	à partir du N° d'excavateur	Ab Bagger-Aggregatnr.	a partir de agregado excavador nro	fr o m grävaggregat nr
EXCL	excluding	exclus	auschliesslich	exclusivo	exklusive
FIN	Finland	Finlande	Finnland	Finlandia	Finland
F-N-R	Forward-Neutral-Reverse	Marche avant-Point mort-Marche arrière	Vorwärts-Neutral-Rückwärts	Adelante - Punto muerto - Atrás	Fram-Neutral-Back
FOPS	Falling Object Protection System	Système de protection contre la chute d'objets	FOPS (Schutz vor herabfallenden Gegenständen)	Sistema de protección contra caída de objetos	Skydd mot fallande föremål
FORW	forward	avant	vordere	delante	främre
FRA	France	France	Frankreich	Francia	Frankrike
g (GRAM)	gram	gramme	Gramm	gramo	gram
GBR	Great Britain	Angleterre	England	Inglaterra	Storbritannien
GREEN	green	vert	grün	verde	grön
GREY	grey	gris	grau	gris	grå
HD	Heavy Duty	Heavy Duty	Heavy Duty	Heavy Duty	Heavy Duty
HT - ####	up to and incl. hydraulic transmission No.	jusqu'au transmission hydraulique Nº	bis Hydraulikgetriebe	hasta el transmisión hidráulico nro	t o m hydraultransmission nr
HT #### -	as from hydraulic transmission No.	à partir du transmission hydraulique Nº	ab Hydraulikgetriebe	a partir de transmisión hidráulico nro	fr o m hydraultransmission nr
ID	diameter, inner	diamètre, intérieur	Innendurchmesser	diámetro, interior	diameter, inre
IN	inch(es)	pouce	Zoll	pulgada	tum
INCL	inclusive	inclus	einschliesslich	inclusive	inklusive
INCL IN	included in	inclus dans	gehört zur	forma parte de	ingår i
INLET	inlet	entrée	Einlass	entrada	inlopp
INNER	inner	intérieur	innen	interior	inre
IRN	Iran	Iran	Iran	Iran	Iran
ITA	Italy	Italie	Italien	Italia	Italien
ITEM NO	see item No.	voir position	siehe Position Nr.	véase posición	se positionsnummer
K	included in parts kits	fait partie du jeu complet de réparation	gehört zur Satzverpackung	forma parte del juego por juego	ingår i satsförpackning
KOR	Korea	Corée	Korea	Corea	Korea
L	litre, length	litre, longueur	Liter, Länge	litros, longitud	liter, längd
L PROD	late production	production postérieure	jetzige Ausführung	producción posterior	senare utförande
LH	left	gauche	links	izquierdo	vänster
LOAD - ####	up to and incl. loading unit No.	jusqu'au N° de chargeur	bis Hubaggregatnr.	hasta unidad carga nro	t o m lastaggregat nr
LOAD #### -	as from loading unit No.	à partir du N° de chargeur	ab Hubaggregatnr.	a partir du unibad carga nro	t o m lastaggregat nr

TABLE OF ABBREVIATION
POUR LA LISTE DES ABRÉVIATIONS EMPLOYÉES
ABKÜRZUNGSVERZEICHNIS
PABLO DE ABREVIATIONS
FÖRKORTNINGSTABELL

TABLE OF ABBREVIATION
POUR LA LISTE DES ABRÉVIATIONS EMPLOYÉES
ABKÜRZUNGSVERZEICHNIS
PABLO DE ABREVIATIONS
FÖRKORTNINGSTABELL

ABBREVIATION	ENGLISH	FRANÇAIS	DEUTSCH	ESPAÑOL	SVENSKA
LOW	lower	dessous	unten	inferior	undre
m (M)	metric	mètre	Meter	métrico	meter
m3 (CU M)	cubic metre	mètre cube	Kubikmeter	metro cúbico	kubikmeter
MARKED	marked	marque de	gekennzeichnet mit	marcado	märkt med
MEX	Mexico	Mexique	Mexiko	México	Mexiko
ml (ML)	millilitre	millilitre	Milliliter	milílitro	milliliter
mm (MM)	millimetre	millimètre	Millimeter	milimetros	millimeter
mm2 (SQ MM)	square millimeters	millimètre carré	Quadratmillimeter	milimetros cuadrados	kvadratmillimeter
MODEL	model designation	Désignation de modèle	Modellbezeichnung	Designación de modelo	modellbeteckning
NLD	Netherlands	Pays-Bas	Holland	Holanda	Nederländerna
NO	number	numéro	Nummer	número	nummer
NOR	Norway	Norvège	Norwegen	Noruega	Norge
NS	part not stocked as spare part	n`est pas stocké comme pièce de rechange	nicht als Ersatzteil vorrätig	no disponible como repuesto pieza de repuesto	detaljen lagerföres ej som reservdel
O SZ	over size	côte supérieur	Übergrösse	sobredimensión	överdimension
OD	diameter, outer	diamètre extérieur	Aussendurchmesser	diámetro, exterior	diameter, yttre
OP	The part is no longer in stock	La pièce n'est plus en stock	Der Artikel wird nicht länger geführt	El artículo no se mantiene ya en stock	Artikeln lagerföres ej längre
OR	orange	orange	orange	naranja	orange
ORDER	order	commander	bestellen	hacer un pedido	beställ
OUTER	outer	extérieur	aussen	exterior	yttre
OUTLET	outlet	échappement	Auslass	escape	utlopp
PAGE	see page	voir page	siehe Seite	véase página	se sida
PAIR	pair	paire	Paar	par	par
PCS	piece(s)	pièce	Stück	cada uno	styck
PIN	product identification number	Numéro d'identification de produit	Produktidentifizierungs-Nummer	Número de identificación del producto	produktidentifikationsnummer
PINK	pink	rose	rosa	rosa	rosa
POL	Poland	Pologne	Polen	Polonia	Polen
PROD NO	product No.	Nº de produit	Produktnr.	nro de producto	produktnummer
PRT	Portugal	Portugal	Portugal	Portugal	Portugal
Q	Quantity l/min	Quantité l/min	Quantität l/min	Cantidad l/min	Kvantitet l/min
REAR	rear	arrière	hinten	detrás	bakre
RED	red	rouge	rot	rojo	röd
REMAN	Remanufactured component	Composant remis à neuf	Generalüberholtes Bauteil	Componente remanufacturado	Renoverad komponent
REPL BY -	replaced by	remplacé par	ersetzt durch	substituido por	ersättes av
REQ	order as required	quantité nécessaire	erforderliche Anzahl	cantidad necesaria	erforderligt antal

ABBREVIATION	ENGLISH	FRANÇAIS	DEUTSCH	ESPAÑOL	SVENSKA
RH	right	droite	rechts	derecha	höger
ROPS	Roll-Over Protection System	Système de protection en cas de retournement	ROPS (Überrollschutz)	Sistema de protección antivuelco	Störtbågar
RPM	revolutions per minute	tours par minute	Umdrehungen je Minute	revoluciones por minuto	varv per minut
S/N - ####	up to and incl. serial No.	jusqu'au N° de série	bis Fabrikationsnr.	hasta el fabricación nro.	t o m tillverkningsnr
S/N #### -	as from serial No.	à partir du N° de série	ab Fabrikationsnr.	a partir de fabricación nro.	fr o m tillverkningsnr
SE	alternative spare part version exists	une version pièce de rechange existe également	Alternative Ersatzteilausführung lieferbar	Existen otras versiones de las piezas de repuesto	alternativt reservdelsutförande finns
SEE GROUP	see group	voir groupe	siehe Gruppe	véase grupo	se grupp
SEE SB	see Service Bulletin	voir bulletin de service	siehe Kundendienstmitteilung	ver boletin de servicio	se servicemeddelande
SER NO - #	up to and incl.serial No.	jusqu'au N° de fabrication	bis Fabrikationsnr.	hasta el fabric. nro	t o m tillverkningsnr
SER NO # -	as from serial No.	à partir du N° de fabrication	ab Fabrikationsnr.	a partir de fabric. nro	fr o m tillverkningsnr
SMV	slow-moving vehicle	véhicule lent	Langsames Fahrzeug	Vehículo lento	långsamtgående fordon
SPECIAL	special model	construction spéciale	Sonderausführung	modelo especial	specialutförande
SS	superseded part	pièce remplacée	ersetztes Teil	pieza substituida	ersatt artikel
STD	standard version	version standard	Standardausführung	versión standard	standardutförande
STD SZ	standard size	dimension standard	Standardabmessung	dimensión standard	standarddimension
SUPPL	supplementary details, no spare part	indication compléter	zuzätliche Angaben	parte completar	kompletterande uppgift, ej reservdel
SWE	Sweden	Suède	Schweden	Suecia	Sverige
THICK	thickness	épaisseur	Dicke	espesor	tjocklek
TM NO - #	up to and incl. transmission No.	jusqu'au N° de transmission	bis Getriebenr.	hasta el de transmisión nro	t o m transmission nr
TM NO # -	as from transmission No.	à partir du N° de transmission	ab Getriebenr.	a partir de transmisión nro	fr o m transmission nr
U SZ	under size	côte interieur	Untergrösse	subdimensión	underdimension
UPPER	upper	supérieur	oben	superior	övre
USA	United States of America	États-Unis	Vereinigte Staaten	Estados Unidos	USA
V	volt	volt	Volt	voltio	volt
VIOL	violet	violet	violett	violeta	violett
VPM	vibrations per minute	vibrations par minute	Vibrationen je Minute	Vibraciones por minuto	vibrationer per minut
W	Watt	watt	Watt	watio	watt
WHITE	white	blanc	weiss	blanco	vit
WID	width	largeur	Breite	ancho	bredd
YELL	yellow	jaune	gelb	amarillo	gul
ZAF	South Africa	Afrique du Sud	Südafrika	Sudáfrica	Sydafrika

VOLVO

Volvo Construction Equipment
www.volvoce.com

GROUP		Section	Page
641	Steering wheel and column S/N - 29415, S/N - 72540	100	841
641	Steering wheel and column S/N 29416 -, S/N 72541 -	110	843
641	Steering Knob Installation 86602	120	845
641	Steering column with fitting parts S/N - 29415, S/N - 72540	150	847
641	Steering column with fitting parts S/N 29416 -, S/N 72541 -	160	849
641	Steering column S/N - 29415, S/N - 72540	200	851
645	Steering system, pressure and return lines S/N - 27133, - 69004, - 71752.	100	853
645	Steering system, pressure and return lines S/N 27134 -, 69005 -, 71753 -.	125	857
645	Hydraulic cylinder with fitting parts	150	863
645	Hydraulic cylinder	200	865
645	Shift valve with fitting parts S/N - 27133, - 69004, - 71752.	300	867
645	Shift valve with fitting parts S/N 27134 -, 69005 -, 71753 -.	325	871
645	Shift valve S/N - 27133, - 69004, - 71752.	350	873
645	Steering unit	400	875
645	Control valve with fitting parts	410	879
645	Valve housing S/N - 29025, S/N - 72281	450	881
647	Secondary steering system. 83179	100	883
647	Secondary steering system. 84587	125	887
647	Pump unit. 83179, 84587	150	891
647	Pressure monitor. 83179	200	893
647	Pressure monitor. 84587	250	895
660	CDC - steering 83180, 83874	100	897
660	CDC - steering 84589, 84986	150	899
660	Angle sensor, steering 83180, 83874, 84589	200	901
660	Angle sensor, steering 84986	250	903

TABLE DES MATIÈRES

Catalogue id 20105 | Group 6 | Issue 20009038-J | Page 836

GROUPE		Section	Page
641	Volant et colonne de volant S/N - 29415, S/N - 72540	100	841
641	Volant et colonne de volant S/N 29416 -, S/N 72541 -	110	843
641	Installation du bouton de direction 86602	120	845
641	Colonne de direction avec pièces de montage S/N - 29415, S/N - 72540	150	847
641	Colonne de direction avec pièces de montage S/N 29416 -, S/N 72541 -	160	849
641	Colonne de direction S/N - 29415, S/N - 72540	200	851
645	Système de direction, conduits de refoulement et de retour S/N - 27133, - 69004, - 71752.	100	853
645	Système de direction, conduits de refoulement et de retour S/N 27134 -, 69005 -, 71753 -.	125	857
645	Vérins hydrauliques avec pièces de montage	150	863
645	Vérins hydrauliques	200	865
645	Valve de sélection avec pièces de montage S/N - 27133, - 69004, - 71752.	300	867
645	Valve de sélection avec pièces de montage S/N 27134 -, 69005 -, 71753 -.	325	871
645	Valve de sélection S/N - 27133, - 69004, - 71752.	350	873
645	Distributeur de direction	400	875
645	Valve de direction avec pièces de montage	410	879
645	Bloc-soupapes S/N - 29025, S/N - 72281	450	881
647	Direction de secours. 83179	100	883
647	Direction de secours. 84587	125	887
647	Groupe pompe-moteur. 83179, 84587	150	891
647	Capteur pression. 83179	200	893
647	Capteur pression. 84587	250	895
660	CDC - direction 83180, 83874	100	897
660	CDC - direction 84589, 84986	150	899
660	Détecteur de position angulaire, direction 83180, 83874, 84589	200	901
660	Détecteur de position angulaire, direction 84986	250	903

GRUPPE		Abschnitt	Seite
641	Lenkrad und Lenksäule S/N - 29415, S/N - 72540	100	841
641	Lenkrad und Lenksäule S/N 29416 -, S/N 72541 -	110	843
641	Lenkradknopf, Einbau 86602	120	845
641	Lenksäule mit Montageteilen S/N - 29415, S/N - 72540	150	847
641	Lenksäule mit Montageteilen S/N 29416 -, S/N 72541 -	160	849
641	Lenkstock S/N - 29415, S/N - 72540	200	851
645	Lenkung, Druck- und Rücklaufleitungen S/N - 27133, - 69004, - 71752.	100	853
645	Lenkung, Druck- und Rücklaufleitungen S/N 27134 -, 69005 -, 71753 -.	125	857
645	Druckölzylinder mit anbauteilen	150	863
645	Hydraulikzylinder	200	865
645	Schiebeventil mit Montageteilen S/N - 27133, - 69004, - 71752.	300	867
645	Schiebeventil mit Montageteilen S/N 27134 -, 69005 -, 71753 -.	325	871
645	Schiebeventil S/N - 27133, - 69004, - 71752.	350	873
645	Lenkventil	400	875
645	Steuerventil mit Anbauteilen	410	879
645	Ventilblock S/N - 29025, S/N - 72281	450	881
647	Hilflenkung. 83179	100	883
647	Hilflenkung. 84587	125	887
647	Pumpaggregat. 83179, 84587	150	891
647	Druckwächter. 83179	200	893
647	Druckwächter. 84587	250	895
660	CDC - Lenkung 83180, 83874	100	897
660	CDC - Lenkung 84589, 84986	150	899
660	Winkelgeber, Lenkung 83180, 83874, 84589	200	901
660	Winkelgeber, Lenkung 84986	250	903

INDICE

Catalogue id 20105 | Group 6
Issue 20009038-J | Page 838

GRUPO		Sección	Página
641	Volante y columna de dirección S/N - 29415, S/N - 72540	100	841
641	Volante y columna de dirección S/N 29416 -, S/N 72541 -	110	843
641	Instalación de pomo de dirección 86602	120	845
641	Columna de dirección con accesorios de montaje S/N - 29415, S/N - 72540	150	847
641	Columna de dirección con accesorios de montaje S/N 29416 -, S/N 72541 -	160	849
641	Columna de dirección S/N - 29415, S/N - 72540	200	851
645	Sistema de dirección, conductos de presión y retorno S/N - 27133, - 69004, - 71752.	100	853
645	Sistema de dirección, conductos de presión y retorno S/N 27134 -, 69005 -, 71753 -.	125	857
645	Cilindros hidráulicos con accesorios de montaje	150	863
645	Cilindros hidráulicos	200	865
645	Válvula de cambio con accesorios de montaje S/N - 27133, - 69004, - 71752.	300	867
645	Válvula de cambio con accesorios de montaje S/N 27134 -, 69005 -, 71753 -.	325	871
645	Válvula de cambio S/N - 27133, - 69004, - 71752.	350	873
645	Válvula de dirección	400	875
645	Válvula de mando con accesorios de montaje	410	879
645	Bloque de válvula S/N - 29025, S/N - 72281	450	881
647	Dirección de emergencia. 83179	100	883
647	Dirección de emergencia. 84587	125	887
647	Unid de bomba. 83179, 84587	150	891
647	Monitor presión. 83179	200	893
647	Monitor presión. 84587	250	895
660	CDC - dirección 83180, 83874	100	897
660	CDC - dirección 84589, 84986	150	899
660	Sensor de ángulo, dirección 83180, 83874, 84589	200	901
660	Sensor de ángulo, dirección 84986	250	903

GRUPP		Avsnitt	Sida
641	Ratt och rattpelare S/N - 29415, S/N - 72540	100	841
641	Ratt och rattpelare S/N 29416 -, S/N 72541 -	110	843
641	Rattknopp, ditsättning 86602	120	845
641	Rattstam med monteringsdetaljer S/N - 29415, S/N - 72540	150	847
641	Rattstam med monteringsdetaljer S/N 29416 -, S/N 72541 -	160	849
641	Rattstam S/N - 29415, S/N - 72540	200	851
645	Styrsystem, tryck- och returledningar S/N - 27133, - 69004, - 71752.	100	853
645	Styrsystem, tryck- och returledningar S/N 27134 -, 69005 -, 71753 -.	125	857
645	Hydraulcylinder med monteringsdetaljer	150	863
645	Hydraulcylinder	200	865
645	Skiftventil med monteringsdetaljer S/N - 27133, - 69004, - 71752.	300	867
645	Skiftventil med monteringsdetaljer S/N 27134 -, 69005 -, 71753 -.	325	871
645	Skiftventil S/N - 27133, - 69004, - 71752.	350	873
645	Styrventil	400	875
645	Styrventil med monteringsdetaljer	410	879
645	Ventilhus S/N - 29025, S/N - 72281	450	881
647	Reservstyrsystem. 83179	100	883
647	Reservstyrsystem. 84587	125	887
647	Pumpaggregat. 83179, 84587	150	891
647	Tryckvakt. 83179	200	893
647	Tryckvakt. 84587	250	895
660	CDC - styrning 83180, 83874	100	897
660	CDC - styrning 84589, 84986	150	899
660	Vinkelgivare, styrning 83180, 83874, 84589	200	901
660	Vinkelgivare, styrning 84986	250	903

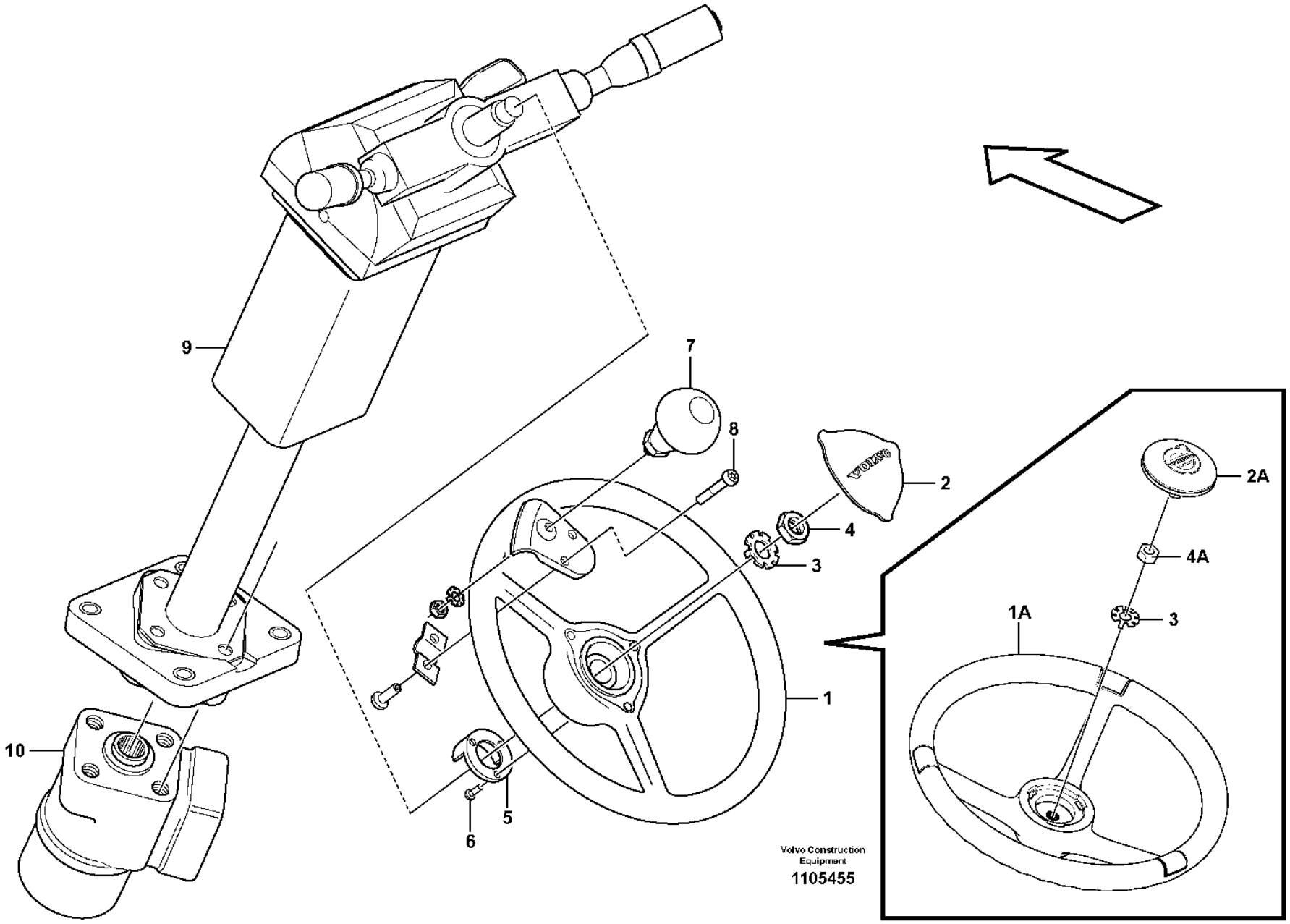
9
7
8
2
4
3
1
10
6
5
2A
4A
1A
3
Volvo Construction Equipment
1105455

Fig.	Part No.	Quantity 1	2	3	PS	KIT	Description	Dénomination	Bezeichnung	Denominación	Benämning	Notes
1	**VOE 11444189**	1			SS		Steering wheel	Volant de direction	Lenkrad	Volante	Ratt	
1A	**VOE 16272988**	1					Steering wheel	Volant de direction	Lenkrad	Volante	Ratt	Replacement version
2	**VOE 11444190**	1					Cover plate	Plaque de recouvrement	Oberblech	Placa recurbrición	Ovanplåt	
2A	**VOE 16685267**	1					Cap	Chapeau	Verschlusskappe	Caperuza	Hatt	Together with 16272988
3	**VOE 11104898**	1					Lock washer	Rondelle verrouillage	Sicherungsscheibe	Arandela seguridad	Låsbricka	
4	**VOE 955822**	1					Hexagon nut	Écrou hexagonal	Sechskantmutter	Tuerca hexagonal	Sexkantsmutter	
4A	**VOE 60114056**	1					Hexagon nut	Écrou hexagonal	Sechskantmutter	Tuerca hexagonal	Sexkantsmutter	Together with 16272988
5	**VOE 4714601**	1					Ring	Bague	Ring	Anillo	Ring	
5	**VOE 17470216**	1					Ring	Bague	Ring	Anillo	Ring	Together with 16272988
6	**VOE 4714697**	1					Screw	Vis	Schraube	Tornillo	Skruv	
7	**VOE 11006061**	1					Knob	Bouton	Bedienungsknopf	Volante	Ratt	80309
8	**VOE 969423**	2					Six point socket screw	Vis à 6 pans creux	Innensechsrundschraube	Tornillo de cabeza hexagonal	Sextandhålskruv	80309
9	**VOE 11412965**	1					Steering column	Colonne de direction	Lenksäule	Columna del volante	Styrkolonn	See group 641-150 page 847
10		1					Control valve	Valve controle	Steuerventil	Válvula control	Kontrollventil	See group 645-400 page 875

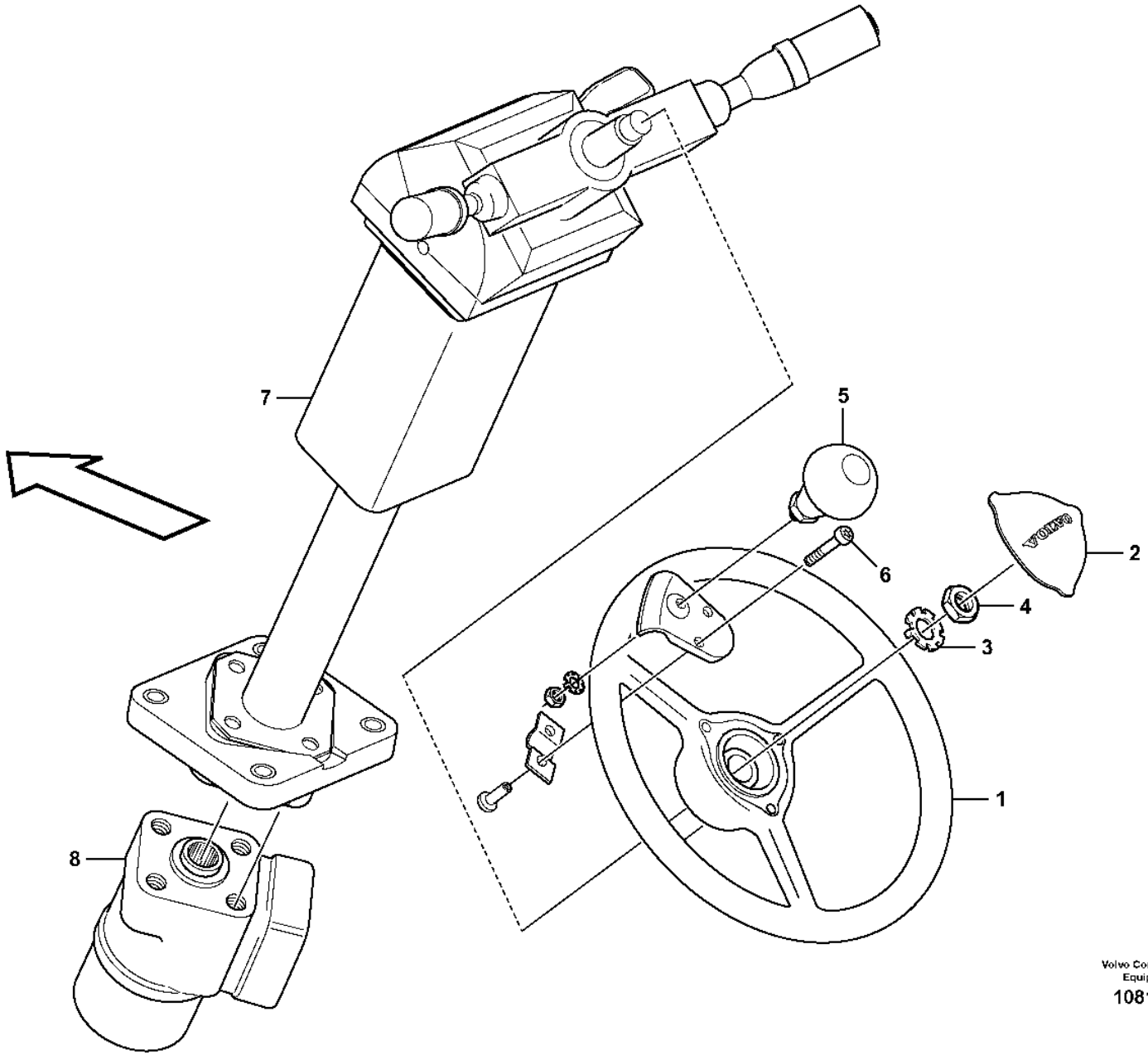

Volvo Construction Equipment
1081845

Fig.	Part No.	Quantity 1	2	3	PS	KIT	Description	Dénomination	Bezeichnung	Denominación	Benämning	Notes
1	**VOE 16688881**	1					Steering wheel	Volant de direction	Lenkrad	Volante	Ratt	
	VOE 17455745	3					•Cap	•Gaine	•Kapsel	•Cápsula	•Kapsel	2624)
2	**VOE 16685267**	1					Cap	Chapeau	Verschlusskappe	Caperuza	Hatt	
3	**VOE 17424980**	1					Lock Washer	Rondel.verroui.	Sicher Scheibe	Arandel Segurid	Låsbricka	
4	**VOE 955804**	1					Hexagon nut	Écrou hexagonal	Sechskantmutter	Tuerca hexagonal	Sexkantsmutter	
5	**VOE 11006061**	1					Knob	Bouton	Bedienungsknopf	Volante	Ratt	80309
6	**VOE 969423**	2					Six point socket screw	Vis à 6 pans creux	Innensechsrundschraube	Tornillo de cabeza hexagonal	Sextandhålskruv	80309
7	**VOE 17429005**	1					Steering column	Colonne de direction	Lenksäule	Columna del volante	Styrkolonn	See group 641-160 page 849
8		1					Control valve	Valve controle	Steuerventil	Válvula control	Kontrollventil	See group 645-400 page 875

2624) **GB**: Not shown **FR**: Non représenté **DE**: Nicht abgebildet **ES**: No ilustrado **SE**: Ej avbildad

1		**Steering wheel and column** **Volant et colonne de volant** **Lenkrad und Lenksäule** **Volante y columna de dirección** **Ratt och rattpelare**	Catalogue id **20105**	Group **641**
2				
3			Illustr. No **1081845**	Section **110**
4				
5		**S/N 29416 -, S/N 72541 -**	Issue **20009038-J**	Page **843**

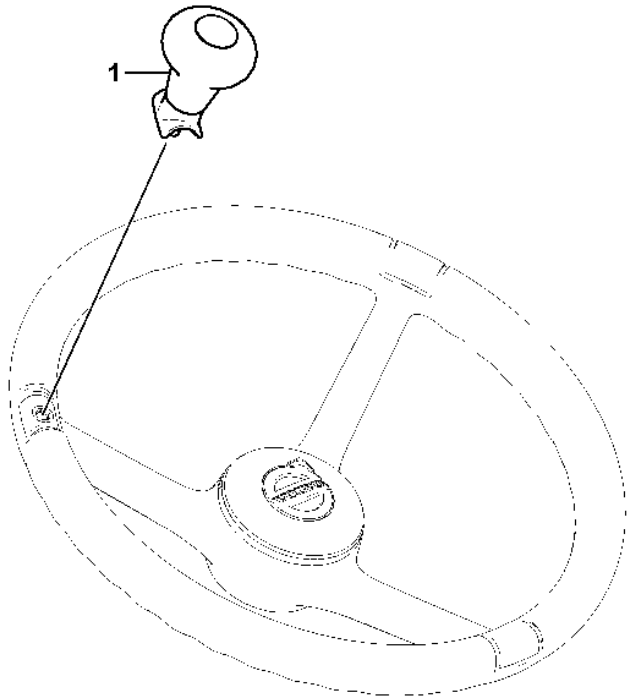
1

Fig.	Part No.	Quantity 1	2	3	PS	KIT	Description	Dénomination	Bezeichnung	Denominación	Benämning	Notes
1	**VOE 16685676**	1					Knob	Bouton	Knauf	Botón	Knopp	

1		**Steering Knob Installation** **Installation du bouton de direction** **Lenkradknopf, Einbau** **Instalación de pomo de dirección** **Rattknopp, ditsättning**	Catalogue id **20105**	Group **641**
2					
3			Illustr. No **1088180**	Section **120**
4					
5		**86602**	Issue **20009038-J**	Page **845**

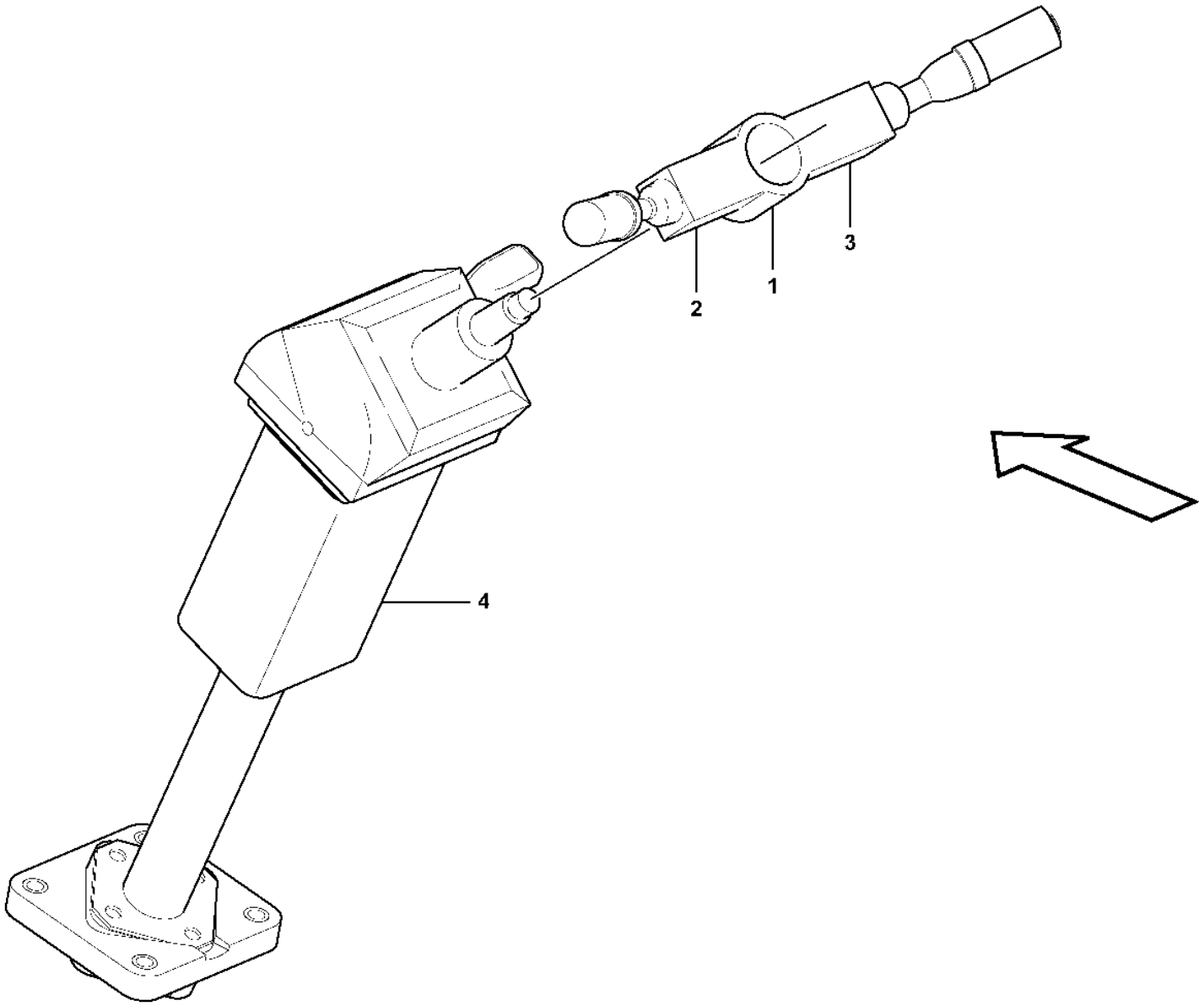

Volvo Construction Equipment
1054539

Fig.	Part No.	Quantity 1	2	3	PS	KIT	Description	Dénomination	Bezeichnung	Denominación	Benämning	Notes
1		1					Switch	Commutateur	Schalter	Contactor	Strömställare	See group 380-100 page 497
2		1					•Contact kit	•Jeu de contacts	•Kontaktsatz	•Juego de contacto	•Kontaktsats	LH
3		1					•Contact kit	•Jeu de contacts	•Kontaktsatz	•Juego de contacto	•Kontaktsats	RH
4	**VOE 11412965**	1					Steering column	Colonne de direction	Lenksäule	Columna del volante	Styrkolonn	See group 641-200 page 851

1	**33293, 33018, 33019, 33297**	**Steering column with fitting parts** **Colonne de direction avec pièces de montage** **Lenksäule mit Montageteilen** **Columna de dirección con accesorios de montaje** **Rattstam med monteringsdetaljer**	Catalogue id **20105**	Group **641**
2				
3			Illustr. No **1054539**	Section **150**
4				
5		**S/N - 29415, S/N - 72540**	Issue **20009038-J**	Page **847**

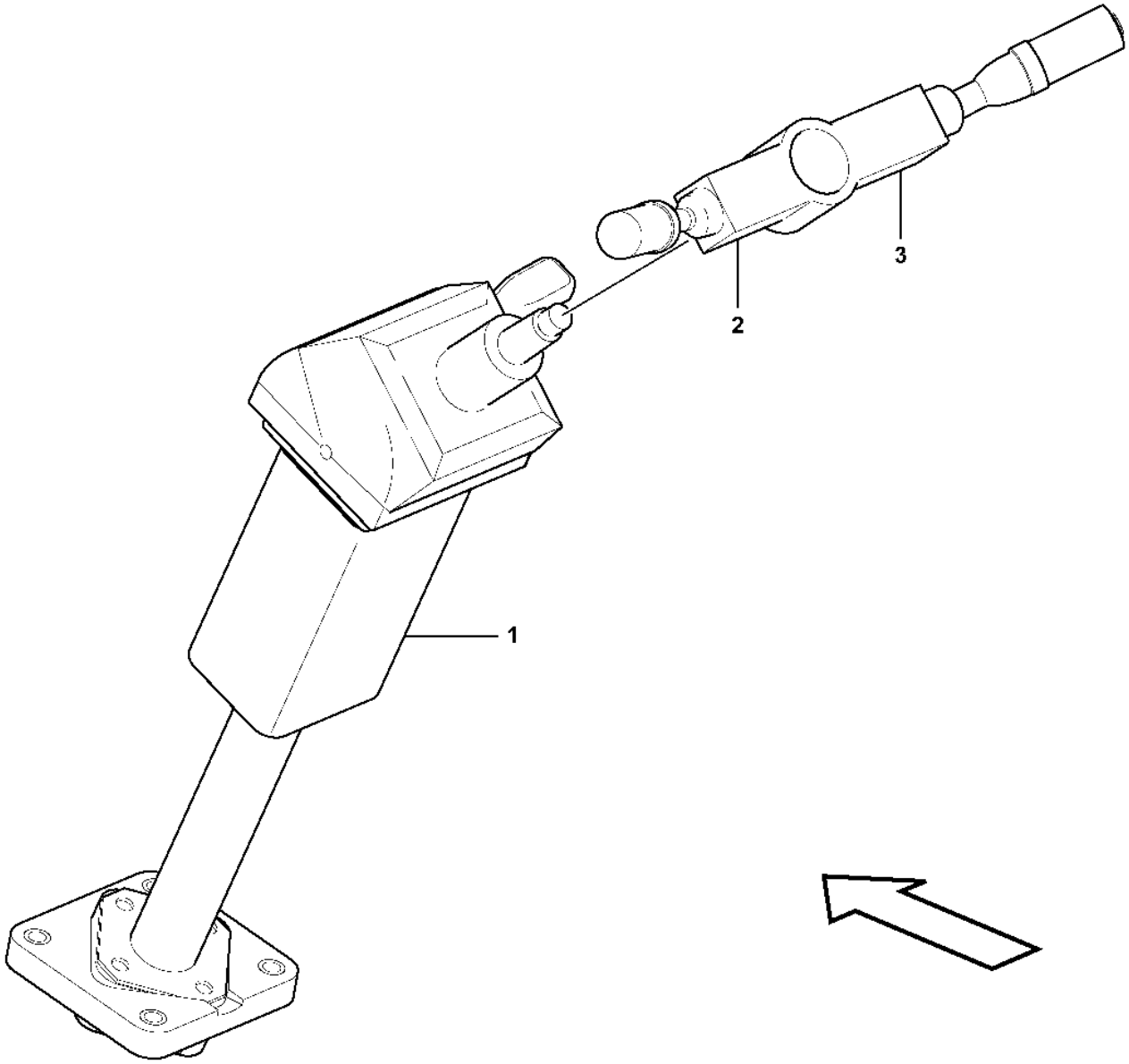

Volvo Construction Equipment
1057212

Fig.	Part No.	Quantity 1	2	3	PS	KIT	Description	Dénomination	Bezeichnung	Denominación	Benämning	Notes
	VOE 17429005	1					Steering column	Colonne de direction	Lenksäule	Columna del volante	Styrkolonn	
1	**VOE 17429006**	1					•Steering column	•Colonne de direction	•Lenksäule	•Columna del volante	•Styrkolonn	
2	**VOE 17416725**	1					•Contact kit	•Jeu de contacts	•Kontaktsatz	•Juego de contacto	•Kontaktsats	(VOE 15095373) LH
3	**VOE 15095844**	1					•Contact kit	•Jeu de contacts	•Kontaktsatz	•Juego de contacto	•Kontaktsats	RH

1	**33018**	**Steering column with fitting parts** **Colonne de direction avec pièces de montage** **Lenksäule mit Montageteilen** **Columna de dirección con accesorios de montaje** **Rattstam med monteringsdetaljer**	Catalogue id **20105**	Group **641**
2				
3			Illustr. No **1057212**	Section **160**
4				
5		**S/N 29416 -, S/N 72541 -**	Issue **20009038-J**	Page **849**

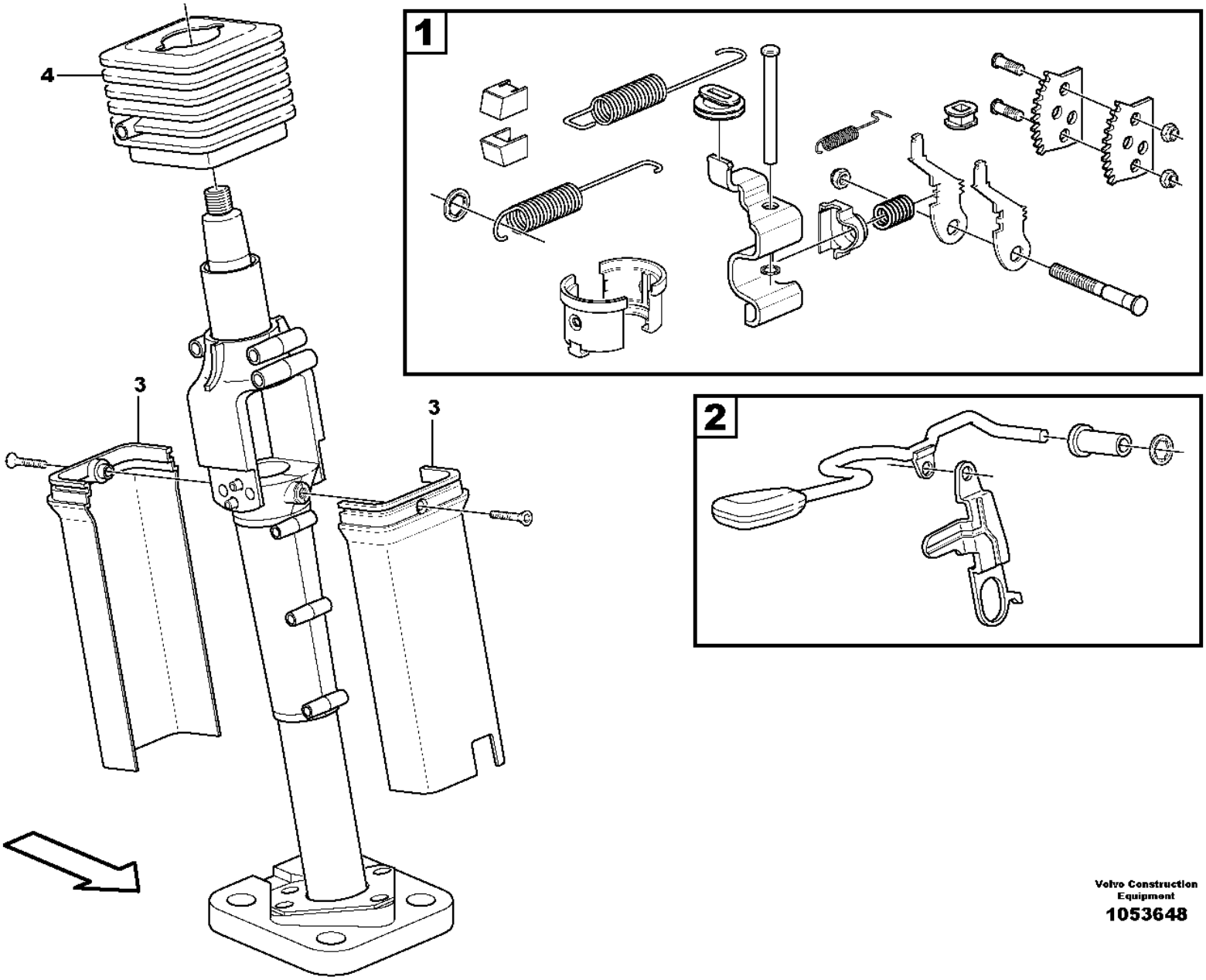

Volvo Construction Equipment

1053648

Fig.	Part No.	Quantity 1	2	3	PS	KIT	Description	Dénomination	Bezeichnung	Denominación	Benämning	Notes
	VOE 11412965	1					Steering column	Colonne de direction	Lenksäule	Columna del volante	Styrkolonn	
1	**VOE 11713580**	1					•Overhaul kit	•Kit rénovation	•Überholungssatz	•Juego de reacondicionamiento	•Renoveringssats	
2	**VOE 11713574**	1					•Lever kit	•Kit leviers	•Hebelsatz	•Juego de palanca	•Hävarmsats	
3	**VOE 15146970**	1					•Casing	•Enveloppe	•Mantel	•Cuerpo	•Mantel	
4	**VOE 11713567**	1					•Bellows	•Soufflet	•Balg	•Fuelle	•Bälg	

1	**33018**	**Steering column** **Colonne de direction** **Lenkstock** **Columna de dirección** **Rattstam**	Catalogue id **20105**	Group **641**
2			Illustr. No **1053648**	Section **200**
3				
4			Issue **20009038-J**	Page **851**
5		**S/N - 29415, S/N - 72540**		

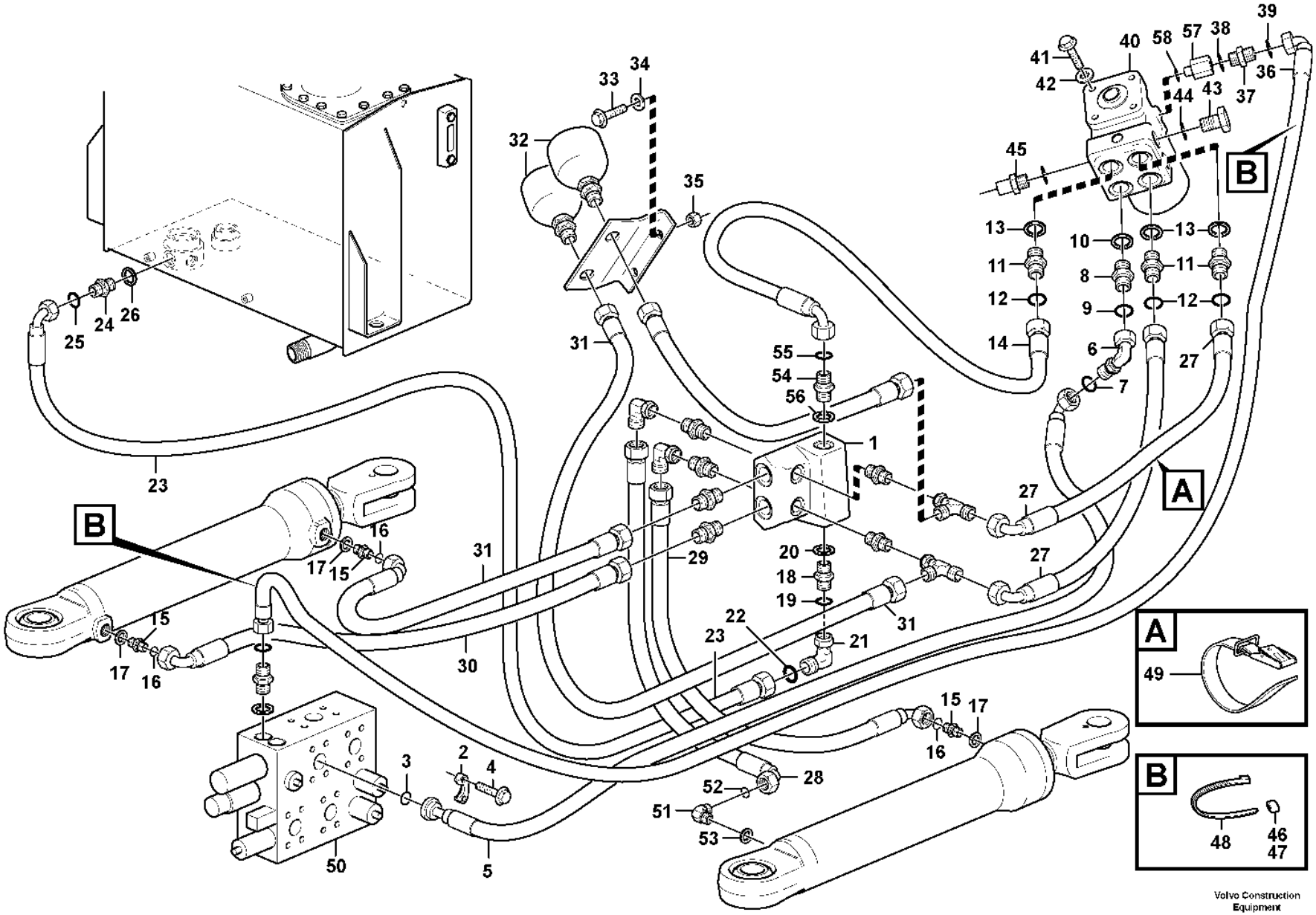

Volvo Construction Equipment
1056734

Fig.	Part No.	Quantity 1	2	3	PS	KIT	Description	Dénomination	Bezeichnung	Denominación	Benämning	Notes
1		1					Valve	Soupape	Ventil	Valvula	Ventil	See group 645-300 page 867
2	**VOE 11015454**	2					Flange half	Demi-bride	Flanschhälfte	Mitad brida	Flänshalva	
3	**VOE 990742**	1					O-ring	Joint torique	O-Ring	Anillo tórico	O-ring	
4	**VOE 990861**	4					Flange screw	Vis à embase	Flanschschraube	Tornillo embridado	Flänsskruv	(VOE 946472)
5	**VOE 11173215**	1					Hose assembly	Conduit flexible	Schlauchleitung	Conducto	Slangledning	L=1450 MM
6	**VOE 935423**	1					Elbow nipple	Raccord coudé	Winkelnippel	Niple angular	V-nippel	
7	**VOE 990739**	1					•O-ring	•Joint torique	•O-Ring	•Anillo tórico	•O-ring	(VOE 4880663)
8	**VOE 935094**	1					Nipple	Raccord	Nippel	Niple	Nippel	
9	**VOE 990739**	1					•O-ring	•Joint torique	•O-Ring	•Anillo tórico	•O-ring	
10	**VOE 993321**	1					•O-ring	•Joint torique	•O-Ring	•Anillo tórico	•O-ring	(VOE 932040)
11	**VOE 13933923**	3					Nipple	Raccord	Nippel	Niple	Nippel	
12	**VOE 990738**	3					•O-ring	•Joint torique	•O-Ring	•Anillo tórico	•O-ring	
13	**VOE 993321**	3					•O-ring	•Joint torique	•O-Ring	•Anillo tórico	•O-ring	(VOE 932040)
14	**VOE 11163005**	1					Hose assembly	Conduit flexible	Schlauchleitung	Conducto	Slangledning	L=780 MM
15	**VOE 13933923**	3					Nipple	Raccord	Nippel	Niple	Nippel	
16	**VOE 990738**	3					O-ring	Joint torique	O-Ring	Anillo tórico	O-ring	(VOE 4880493)
17	**VOE 993321**	3					O-ring	Joint torique	O-Ring	Anillo tórico	O-ring	(VOE 932040)
18	**VOE 935203**	1					Nipple	Raccord	Nippel	Niple	Nippel	
19	**VOE 990739**	1					•O-ring	•Joint torique	•O-Ring	•Anillo tórico	•O-ring	(VOE 4880663)
20	**VOE 14211860**	1					•Sealing ring	•Bague étanchéité	•Dichtring	•Anillo retén	•Tätningsring	
21	**VOE 935423**	1					Elbow nipple	Raccord coudé	Winkelnippel	Niple angular	V-nippel	
22	**VOE 990739**	1					•O-ring	•Joint torique	•O-Ring	•Anillo tórico	•O-ring	(VOE 4880663)
23	**VOE 11173216**	1					Hose assembly	Conduit flexible	Schlauchleitung	Conducto	Slangledning	L=1130 MM
24	**VOE 935037**	1					Nipple	Raccord	Nippel	Niple	Nippel	
25	**VOE 990739**	1					•O-ring	•Joint torique	•O-Ring	•Anillo tórico	•O-ring	(VOE 4880663)
26	**VOE 14211864**	1					•Sealing ring	•Bague étanchéité	•Dichtring	•Anillo retén	•Tätningsring	
27	**VOE 11173217**	2					Hose assembly	Conduit flexible	Schlauchleitung	Conducto	Slangledning	L=830 MM
28	**VOE 11410980**	1					Hose assembly	Conduit flexible	Schlauchleitung	Conducto	Slangledning	L=1000 MM
29	**VOE 11410981**	1					Hose assembly	Conduit flexible	Schlauchleitung	Conducto	Slangledning	L=610 MM
30	**VOE 11410985**	1					Hose assembly	Conduit flexible	Schlauchleitung	Conducto	Slangledning	L=610 MM
31	**VOE 11173220**	2					Hose assembly	Conduit flexible	Schlauchleitung	Conducto	Slangledning	L=600 MM

1		**Steering system, pressure and return lines** **Système de direction, conduits de refoulement et de retour** **Lenkung, Druck- und Rücklaufleitungen** **Sistema de dirección, conductos de presión y retorno** **Styrsystem, tryck- och returledningar**	Catalogue id **20105**	Group **645**
2				
3			Illustr. No **1056734**	Section **100**
4				
5		**S/N - 27133, - 69004, - 71752.**	Issue **20009038-J**	Page **853**

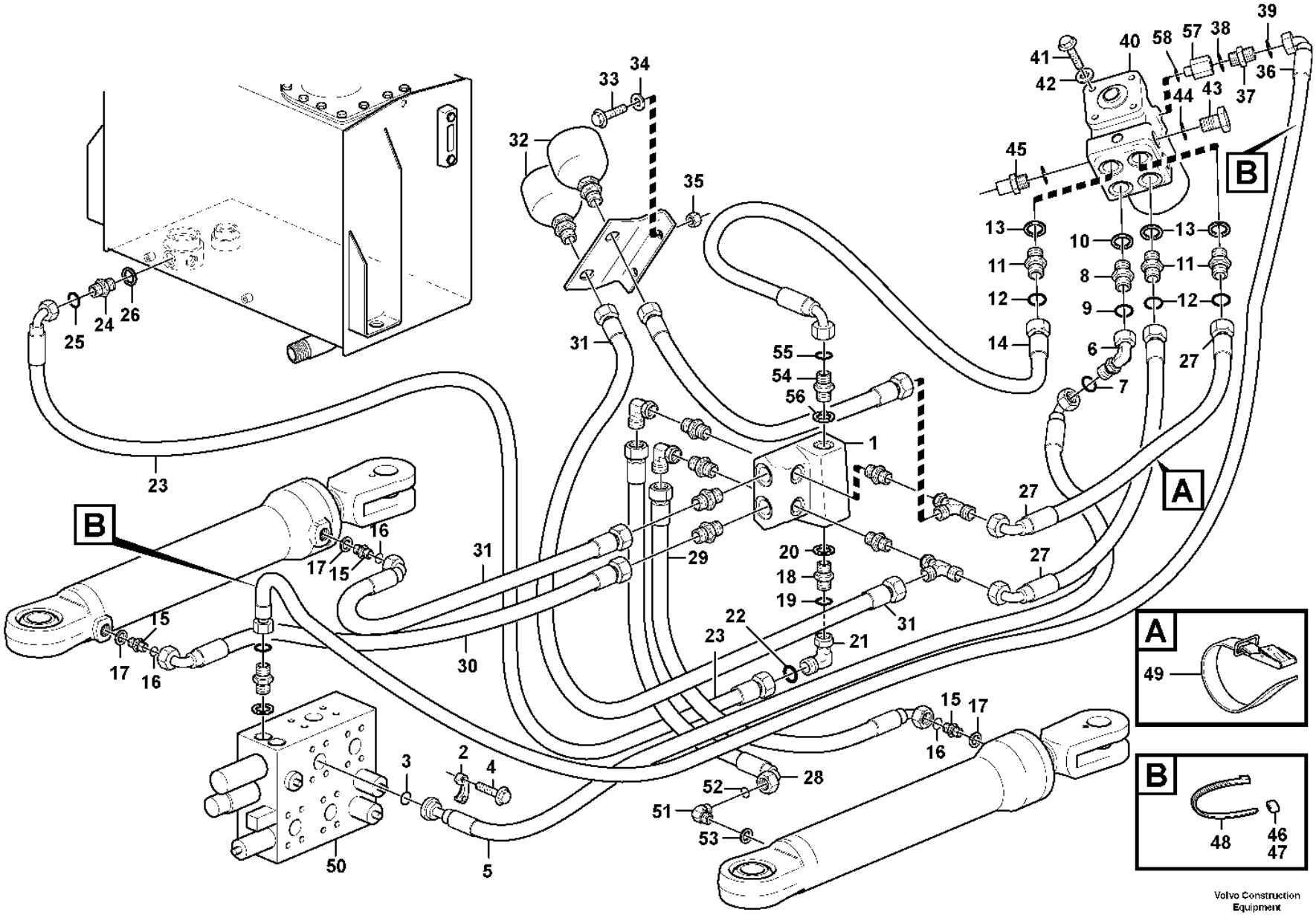

Volvo Construction Equipment
1056734

Fig.	Part No.	Quantity 1	2	3	PS	KIT	Description	Dénomination	Bezeichnung	Denominación	Benämning	Notes
32	**VOE 17258314**	2					Accumulator	Accumulateur	Speicher	Acumulador	Ackumulator	(VOE 11172058)
33	**VOE 60113082**	2					Flange screw	Vis à embase	Flanschschraube	Tornillo embridado	Flänsskruv	(VOE 946671)
34	**VOE 994848**	2					Washer	Rondelle	Scheibe	Arandela	Bricka	(VOE 13960141)
35	**VOE 60113167**	2					Flange lock nut	Contre-écrou à embase	Flanschverschlussmutter	Contratuerca embridada	Flänslåsmutter	(VOE 948645)
36	**VOE 11163088**	1					Hose assembly	Conduit flexible	Schlauchleitung	Conducto	Slangledning	L=1800 MM
37	**VOE 11173896**	1					Restricting reverse valve	Valve etranglement antire	Drosselrückschlagventil	Valvula retencion estrang	Strypbackventil	
38	**VOE 14013067**	1					Sealing washer	Rondelle étanchéité	Dichtscheibe	Arandela de retén	Tätningsbricka	
39	**VOE 990736**	1					O-ring	Joint torique	O-Ring	Anillo tórico	O-ring	
40		1					Control valve	Valve controle	Steuerventil	Válvula control	Kontrollventil	See group 645-400 page 875
41	**VOE 984758**	4					Flange screw	Vis à embase	Flanschschraube	Tornillo embridado	Flänsskruv	(VOE 13965188)
42	**VOE 60113866**	4					Plain washer	Rondelle plane	Flachscheibe	Arandela plana	Planbricka	(VOE 13960143)
43	**VOE 984647**	2					Plug	Tampon	Stopfen	Tapón	Plugg	
44	**VOE 14013069**	2					Sealing washer	Rondelle étanchéité	Dichtscheibe	Arandela de retén	Tätningsbricka	
45	**VOE 936445**	2					Testing nipple	Raccord contrôle	Prüfnippel	Niple de medición	Mätnippel	
46	**VOE 4881456**	2					Marking sleeve	Douille marquage	Kennhülse	Manguito de marcaje	Märkhylsa	
47	**VOE 4881453**	2					Marking sleeve	Douille marquage	Kennhülse	Manguito de marcaje	Märkhylsa	
48	**VOE 14016673**	2					Strip clamp	Serrage de ruban	Bandklemme	Abrazadera de cinta	Bandklamma	(VOE 4881438)
49	**VOE 11104606**	3					Retaining strap	Courroie de serrage	Halteriemen	Correa tensora	Spännrem	
50		1					Valve Body	Corps Valve	Ventilkörper	Cuerpo Valvula	Ventilkropp	See group 912-300 page 1327
51	**VOE 13933868**	1					Elbow nipple	Raccord coudé	Winkelnippel	Niple angular	V-nippel	
52	**VOE 990738**	1					•O-ring	•Joint torique	•O-Ring	•Anillo tórico	•O-ring	(VOE 4880493)
53	**VOE 993321**	1					•O-ring	•Joint torique	•O-Ring	•Anillo tórico	•O-ring	(VOE 932040)
54	**VOE 13933871**	1					Nipple	Raccord	Nippel	Niple	Nippel	
55	**VOE 990738**	1					•O-ring	•Joint torique	•O-Ring	•Anillo tórico	•O-ring	
56	**VOE 14211858**	1					•Sealing ring	•Bague étanchéité	•Dichtring	•Anillo retén	•Tätningsring	
57	**VOE 11445391**	1					Reduction nipple	Raccord réducteur	Reduziernippel	Niple reductor	Reducernippel	
58	**VOE 993319**	1					O-ring	Joint torique	O-Ring	Anillo tórico	O-ring	(VOE 932037)

1		**Steering system, pressure and return lines** **Système de direction, conduits de refoulement et de retour** **Lenkung, Druck- und Rücklaufleitungen** **Sistema de dirección, conductos de presión y retorno** **Styrsystem, tryck- och returledningar**	Catalogue id **20105**	Group **645**
2			Illustr. No **1056734**	Section **100**
3				
4			Issue **20009038-J**	Page **855**
5		**S/N - 27133, - 69004, - 71752.**		

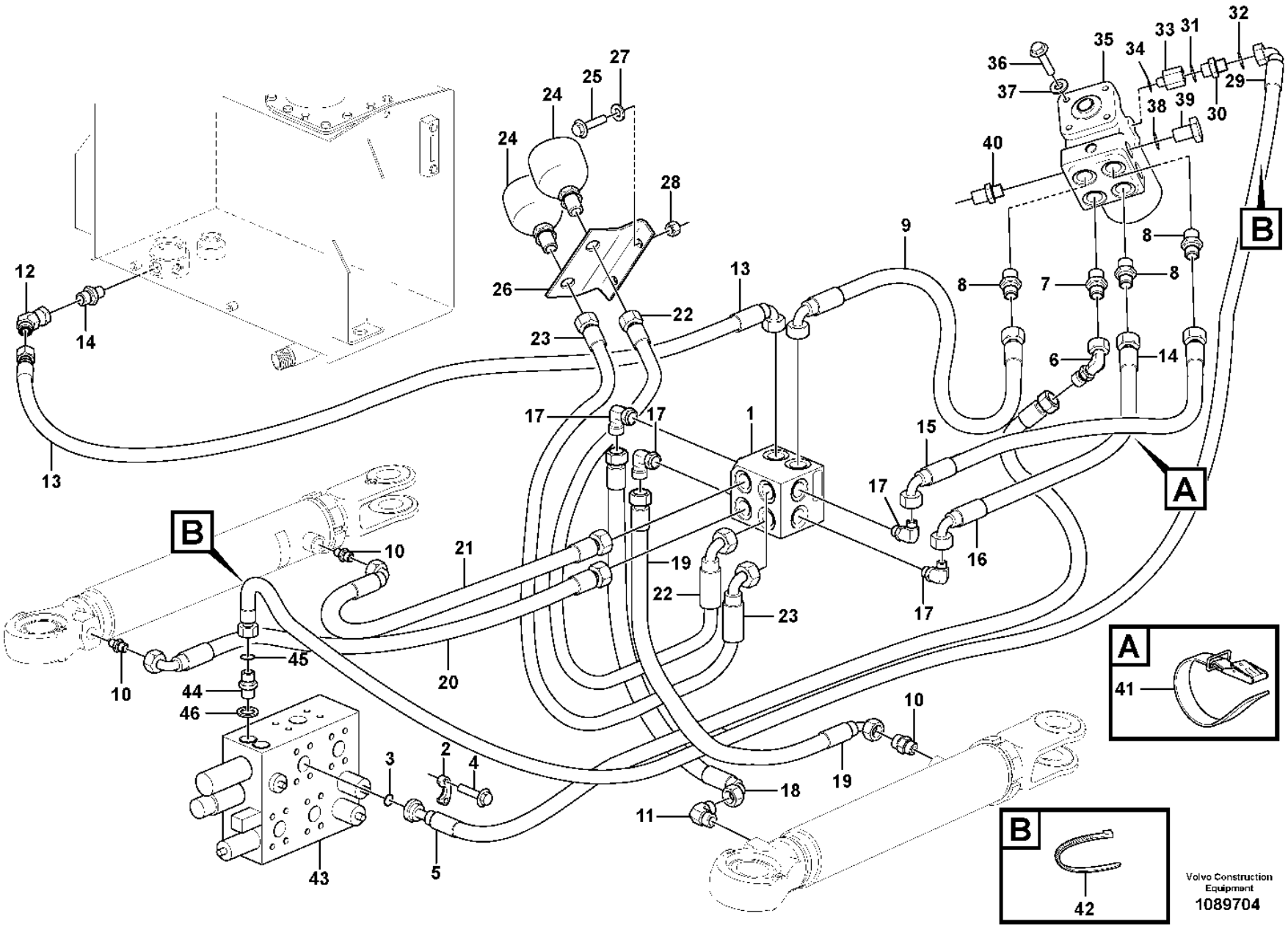
A
41
B
42
Volvo Construction Equipment
1089704

Fig.	Part No.	Quantity 1	2	3	PS	KIT	Description	Dénomination	Bezeichnung	Denominación	Benämning	Notes
1		1					Valve	Soupape	Ventil	Valvula	Ventil	See group 645-325 page 871
2	**VOE 11015454**	2					Flange half	Demi-bride	Flanschhälfte	Mitad brida	Flänshalva	
3	**VOE 990742**	1					O-ring	Joint torique	O-Ring	Anillo tórico	O-ring	
4	**VOE 990861**	4					Flange screw	Vis à embase	Flanschschraube	Tornillo embridado	Flänsskruv	(VOE 946472)
5	**VOE 11173215**	1					Hose assembly	Conduit flexible	Schlauchleitung	Conducto	Slangledning	
6	**VOE 935423**	1					Elbow nipple	Raccord coudé	Winkelnippel	Niple angular	V-nippel	
	VOE 990739	1					•O-ring	•Joint torique	•O-Ring	•Anillo tórico	•O-ring	
7	**VOE 935094**	1					Nipple	Raccord	Nippel	Niple	Nippel	
	VOE 990739	1					•O-ring	•Joint torique	•O-Ring	•Anillo tórico	•O-ring	
	VOE 993321	1					•O-ring	•Joint torique	•O-Ring	•Anillo tórico	•O-ring	
8	**VOE 13933923**	3					Nipple	Raccord	Nippel	Niple	Nippel	
	VOE 990738	3					•O-ring	•Joint torique	•O-Ring	•Anillo tórico	•O-ring	
	VOE 993321	1					•O-ring	•Joint torique	•O-Ring	•Anillo tórico	•O-ring	
9	**VOE 15056798**	1					Hose assembly	Conduit flexible	Schlauchleitung	Conducto	Slangledning	
10	**VOE 13933923**	3					Nipple	Raccord	Nippel	Niple	Nippel	
	VOE 990738	3					•O-ring	•Joint torique	•O-Ring	•Anillo tórico	•O-ring	
	VOE 993321	3					•O-ring	•Joint torique	•O-Ring	•Anillo tórico	•O-ring	
11	**VOE 13933868**	1					Elbow nipple	Raccord coudé	Winkelnippel	Niple angular	V-nippel	
	VOE 990738	1					•O-ring	•Joint torique	•O-Ring	•Anillo tórico	•O-ring	
	VOE 993321	1					•O-ring	•Joint torique	•O-Ring	•Anillo tórico	•O-ring	
12	**VOE 935423**	1					Elbow nipple	Raccord coudé	Winkelnippel	Niple angular	V-nippel	S/N - 72322
	VOE 990739	1					•O-ring	•Joint torique	•O-Ring	•Anillo tórico	•O-ring	
12	**VOE 936893**	1					Nipple	Raccord	Nippel	Niple	Nippel	S/N 72323 -
	VOE 990739	1					•O-ring	•Joint torique	•O-Ring	•Anillo tórico	•O-ring	
13	**VOE 11173216**	1					Hose assembly	Conduit flexible	Schlauchleitung	Conducto	Slangledning	S/N - 72322
13	**VOE 15800401**	1					Hose assembly	Conduit flexible	Schlauchleitung	Conducto	Slangledning	S/N 72323 -
14	**VOE 935037**	1					Nipple	Raccord	Nippel	Niple	Nippel	
	VOE 990739	1					•O-ring	•Joint torique	•O-Ring	•Anillo tórico	•O-ring	
	VOE 14211864	1					•Sealing ring	•Bague étanchéité	•Dichtring	•Anillo retén	•Tätningsring	
15	**VOE 15100424**	1					Hose assembly	Conduit flexible	Schlauchleitung	Conducto	Slangledning	
16	**VOE 15099386**	1					Hose assembly	Conduit flexible	Schlauchleitung	Conducto	Slangledning	

1		**Steering system, pressure and return lines** **Système de direction, conduits de refoulement et de retour** **Lenkung, Druck- und Rücklaufleitungen** **Sistema de dirección, conductos de presión y retorno** **Styrsystem, tryck- och returledningar**	Catalogue id **20105**	Group **645**
2				
3			Illustr. No **1089704**	Section **125**
4				
5		**S/N 27134 -, 69005 -, 71753 -.**	Issue **20009038-J**	Page **857**

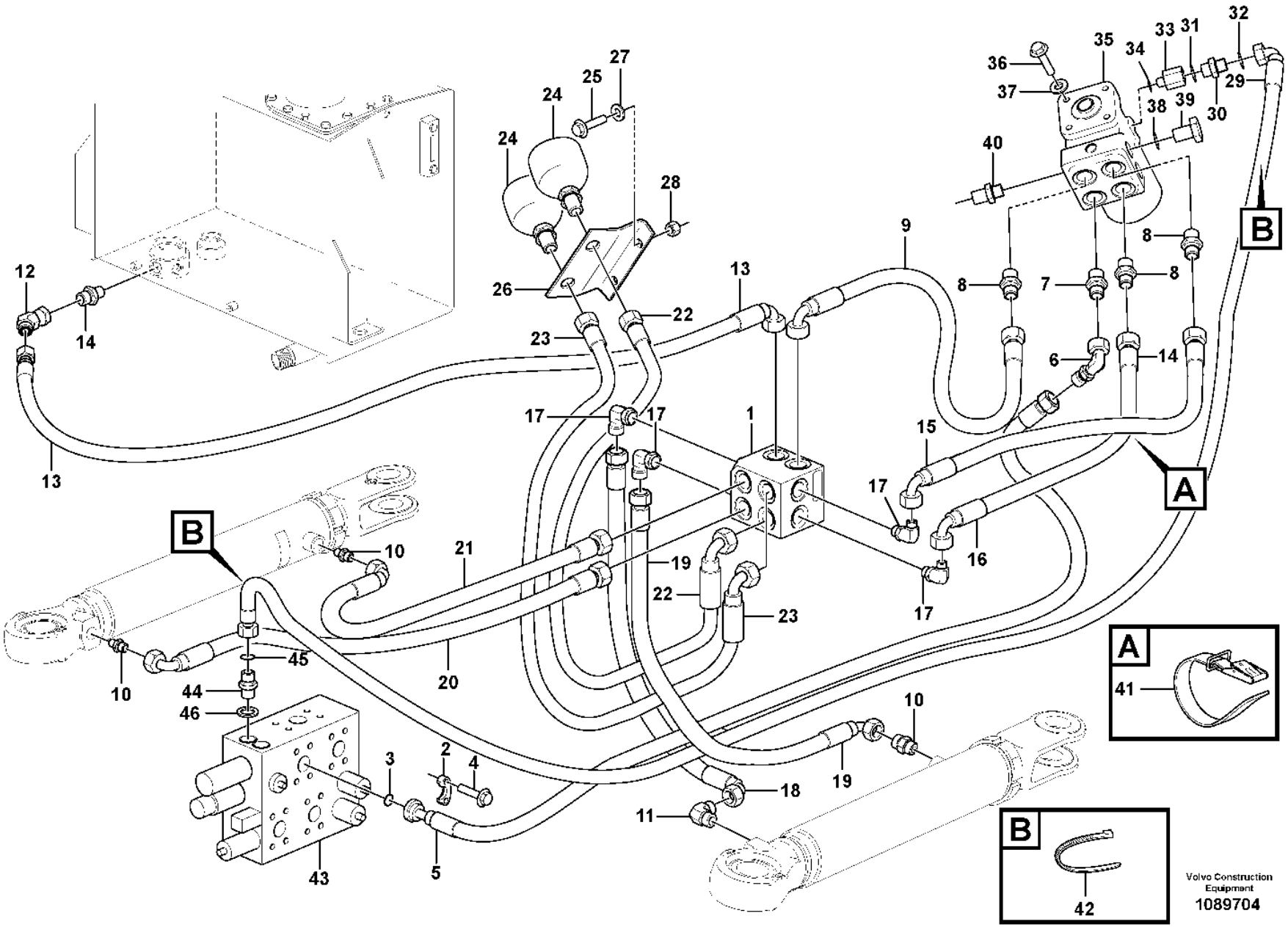
A
41
B
42
Volvo Construction Equipment
1089704

Fig.	Part No.	Quantity 1	2	3	PS	KIT	Description	Dénomination	Bezeichnung	Denominación	Benämning	Notes
17	**VOE 13933872**	4					Elbow nipple	Raccord coudé	Winkelnippel	Niple angular	V-nippel	
	VOE 990738	4					•O-ring	•Joint torique	•O-Ring	•Anillo tórico	•O-ring	
18	**VOE 15099911**	1					Hose assembly	Conduit flexible	Schlauchleitung	Conducto	Slangledning	
19	**VOE 15100056**	1					Hose assembly	Conduit flexible	Schlauchleitung	Conducto	Slangledning	
20	**VOE 15099884**	1					Hose assembly	Conduit flexible	Schlauchleitung	Conducto	Slangledning	
21	**VOE 15056800**	1					Hose assembly	Conduit flexible	Schlauchleitung	Conducto	Slangledning	
22	**VOE 15056800**	1					Hose assembly	Conduit flexible	Schlauchleitung	Conducto	Slangledning	
23	**VOE 15056797**	1					Hose assembly	Conduit flexible	Schlauchleitung	Conducto	Slangledning	
24	**VOE 17258314**	2					Accumulator	Accumulateur	Speicher	Acumulador	Ackumulator	(VOE 11172058) S/N - 29326
24	**VOE 17258314**	2					Accumulator	Accumulateur	Speicher	Acumulador	Ackumulator	S/N 29327 -
25	**VOE 60113082**	2					Flange screw	Vis à embase	Flanschschraube	Tornillo embridado	Flänsskruv	(VOE 946671)
26	**VOE 11172184**	1					Bracket	Console	Konsole	Consola	Konsol	
27	**VOE 994848**	2					Washer	Rondelle	Scheibe	Arandela	Bricka	(VOE 11117464)
28	**VOE 60113167**	2					Flange lock nut	Contre-écrou à embase	Flanschverschlussmutter	Contratuerca embridada	Flänslåsmutter	(VOE 948645)
29	**VOE 15101942**	1					Hose assembly	Conduit flexible	Schlauchleitung	Conducto	Slangledning	
30	**VOE 11173896**	1					Restricting reverse valve	Valve etranglement antire	Drosselrückschlagventil	Valvula retencion estrang	Strypbackventil	
31	**VOE 14013067**	1					Sealing washer	Rondelle étanchéité	Dichtscheibe	Arandela de retén	Tätningsbricka	
32	**VOE 990736**	1					O-ring	Joint torique	O-Ring	Anillo tórico	O-ring	
33	**VOE 11445391**	1					Reduction nipple	Raccord réducteur	Reduziernippel	Niple reductor	Reducernippel	
34	**VOE 993319**	1					•O-ring	•Joint torique	•O-Ring	•Anillo tórico	•O-ring	
35		1					Control valve	Valve controle	Steuerventil	Válvula control	Kontrollventil	See group 645-400 page 875
36	**VOE 984758**	4					Flange screw	Vis à embase	Flanschschraube	Tornillo embridado	Flänsskruv	
37	**VOE 60113866**	4					Plain washer	Rondelle plane	Flachscheibe	Arandela plana	Planbricka	(VOE 13960143)
38	**VOE 14013069**	2					Sealing washer	Rondelle étanchéité	Dichtscheibe	Arandela de retén	Tätningsbricka	
39	**VOE 984647**	2					Plug	Tampon	Stopfen	Tapón	Plugg	
40	**VOE 936445**	2					Testing nipple	Raccord contrôle	Prüfnippel	Niple de medición	Mätnippel	
41	**VOE 11104606**	3					Retaining strap	Courroie de serrage	Halteriemen	Correa tensora	Spännrem	
42	**VOE 14016673**	2					Strip clamp	Serrage de ruban	Bandklemme	Abrazadera de cinta	Bandklamma	(VOE 4881438)
43		1					Valve Body	Corps Valve	Ventilkörper	Cuerpo Valvula	Ventilkropp	See group 912-300 page 1327

1		**Steering system, pressure and return lines** **Système de direction, conduits de refoulement et de retour** **Lenkung, Druck- und Rücklaufleitungen** **Sistema de dirección, conductos de presión y retorno** **Styrsystem, tryck- och returledningar**	Catalogue id **20105**	Group **645**
2				
3			Illustr. No **1089704**	Section **125**
4				
5		**S/N 27134 -, 69005 -, 71753 -.**	Issue **20009038-J**	Page **859**

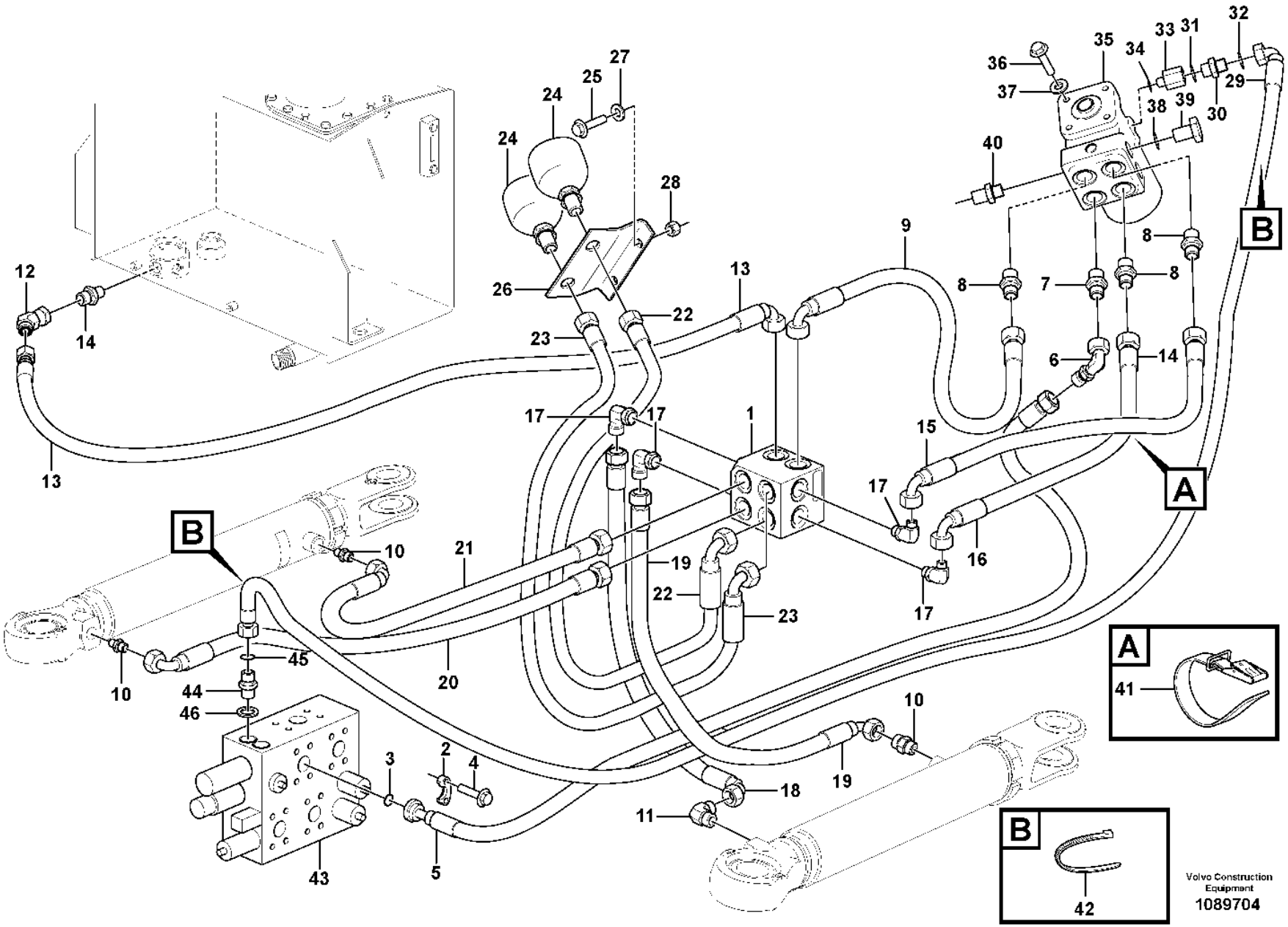
A
41
B
42
Volvo Construction Equipment
1089704

Fig.	Part No.	Quantity 1	2	3	PS	KIT	Description	Dénomination	Bezeichnung	Denominación	Benämning	Notes
44	**VOE 935548**	1					Nipple	Raccord	Nippel	Niple	Nippel	S/N - 29544, - 72644
	VOE 13933858	1					Nipple	Raccord	Nippel	Niple	Nippel	S/N 29545 -, 72645 -
45	**VOE 990736**	1					•O-ring	•Joint torique	•O-Ring	•Anillo tórico	•O-ring	
46	**VOE 14211856**	1					•Sealing ring	•Bague étanchéité	•Dichtring	•Anillo retén	•Tätningsring	S/N - 29544, - 72644
46	**VOE 993320**	1					•O-ring	•Joint torique	•O-Ring	•Anillo tórico	•O-ring	S/N 29545 -, 72645 -

1		**Steering system, pressure and return lines** **Système de direction, conduits de refoulement et de retour** **Lenkung, Druck- und Rücklaufleitungen** **Sistema de dirección, conductos de presión y retorno** **Styrsystem, tryck- och returledningar**	Catalogue id **20105**	Group **645**
2				
3			Illustr. No **1089704**	Section **125**
4				
5		**S/N 27134 -, 69005 -, 71753 -.**	Issue **20009038-J**	Page **861**

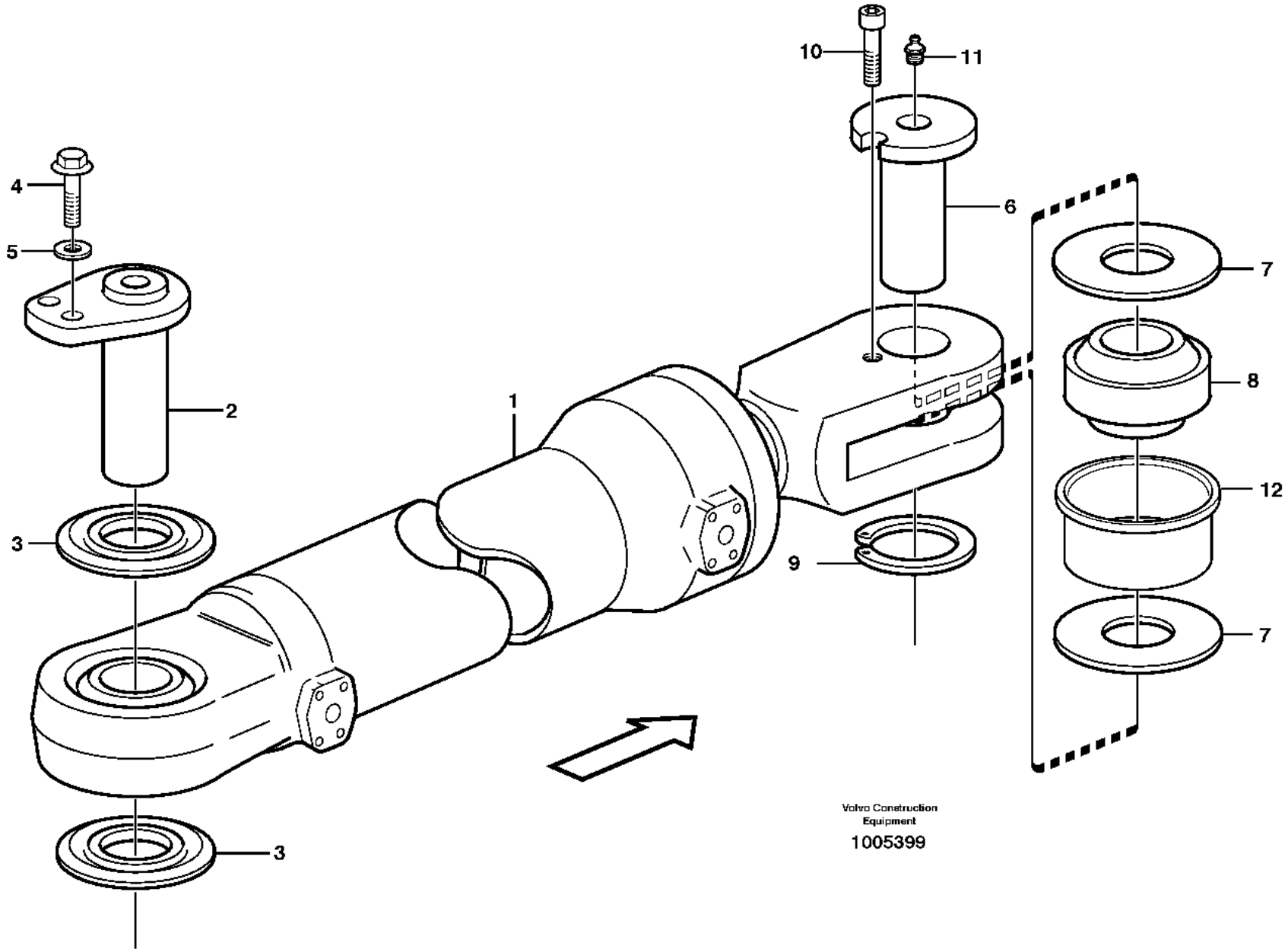
10
11
4
5
6
7
2
1
8
12
3
9
7
3
Volvo Construction Equipment
1005399

Fig.	Part No.	Quantity 1	2	3	PS	KIT	Description	Dénomination	Bezeichnung	Denominación	Benämning	Notes
1		2					Hydraulic cylinder	Verin hydraulique	Hydraulzylinder	Cilindro hidraulico	Hydraulcylinder	See group 645-200 page 865
2	**VOE 11432493**	2					Pin	Goupille	Stift	Pasador	Pinne	
3	**VOE 4782479**	4					Sealing ring	Bague étanchéité	Dichtring	Anillo retén	Tätningsring	
4	**VOE 13945444**	4					Screw	Vis	Schraube	Tornillo	Skruv	
5	**VOE 994848**	4					Washer	Rondelle	Scheibe	Arandela	Bricka	(VOE 13960141)
6	**VOE 11020094**	2			SS		Pin	Goupille	Stift	Pasador	Pinne	S/N - 29070 S/N - 72169
6	**VOE 16828285**	2					Pivot pin	Axe-guide	Drehzapfen	Eje de articulación	Ledtapp	S/N 29071 - S/N 72170 -
7	**VOE 11020098**	4					Washer	Rondelle	Scheibe	Arandela	Bricka	
8	**VOE 184428**	2					Spherical plain bearing	Palier articulé	Pendellager	Cojinete articulación	Ledlager	
9	**VOE 13914468**	2					Snap ring	Circlip	Nutring	Circlip	Spårring	
10	**VOE 13941793**	2					Screw	Vis	Schraube	Tornillo	Skruv	
11	**VOE 914167**	2					Lubricating nipple	Graisseur	Schmiernippel	Niple lubricador	Smörjnippel	
12	**VOE 11176539**	2					Bushing	Bague	Buchse	Casquillo	Bussning	

1		**Hydraulic cylinder with fitting parts** **Vérins hydrauliques avec pièces de montage** **Druckölzylinder mit anbauteilen** **Cilindros hidráulicos con accesorios de montaje** **Hydraulcylinder med monteringsdetaljer**	Catalogue id **20105**	Group **645**
2			Illustr. No **1005399**	Section **150**
3			Issue **20009038-J**	Page **863**
4				
5				

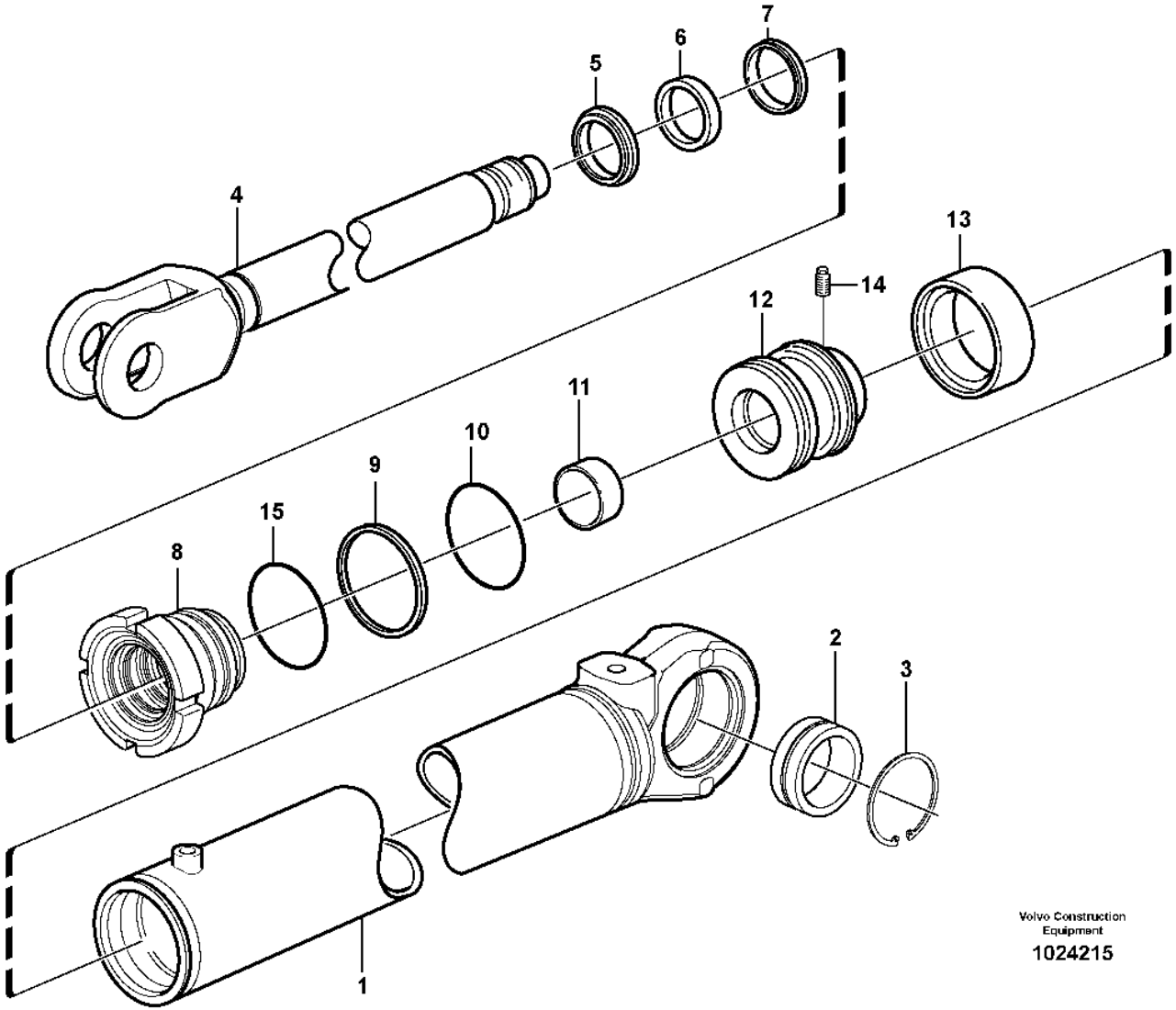

Volvo Construction Equipment

1024215

Fig.	Part No.	Quantity 1	2	3	PS	KIT	Description	Dénomination	Bezeichnung	Denominación	Benämning	Notes
	VOE 17225201	1					Hydraulic cylinder	Vérin hydraulique	Hydraulikzylinder	Cilindro hidráulico	Hydraulcylinder	(VOE 11107769)
1		1			NS		•Cylinder tube	•Tube de cylindre	•Zylinderrohr	•Tubo cilindro	•Cylinderrör	
2	**VOE 184062**	1			SS		•Spherical plain bearing	•Palier articulé	•Pendellager	•Cojinete articulación	•Ledlager	
3	**VOE 914538**	2					•Retaining ring	•Bague retenue	•Haltering	•Anillo retén	•Hållarring	
4	**VOE 17318285**	1					•Piston rod	•Tige piston	•Kolbenstange	•Varilla de pistón	•Kolvstång	
5	**VOE 17457872**	1				K	•Scraper ring	•Bague de racleur	•Abstreifring	•Anillo rascador	•Avstrykarring	
6	**VOE 4784045**	1				K	•Piston rod seal	•Joint de tige de piston	•Kolbenstangendichtung	•Retén varilla de pistón	•Kolvstångstätning	
7	**VOE 11107348**	1				K	•Piston rod seal	•Joint de tige de piston	•Kolbenstangendichtung	•Retén varilla de pistón	•Kolvstångstätning	
8	**VOE 11107767**	1					•Piston rod guide	•Guide tige piston	•Kolbenstangenführung	•Guía varilla de pistón	•Kolvstångsstyrning	
9	**VOE 4787062**	1				K	•Back-up ring	•Bague support	•Stützring	•Anillo de apoyo	•Stödring	
10	**VOE 925094**	1				K	•O-ring	•Joint torique	•O-Ring	•Anillo tórico	•O-ring	
11	**VOE 11088052**	2				K	•Bushing	•Bague	•Buchse	•Casquillo	•Bussning	
12	**VOE 4782406**	1			CS		•Piston	•Piston	•Kolben	•Pistón	•Kolv	
13	**VOE 4833023**	1				K	•Seal	•Étanchéité	•dichtung	•Junta	•Tätning	
14	**VOE 4782718**	1					•Spring pin	•Goupille tubulaire	•Federstift	•Pasador tubular	•Fjädrande rörpinne	
15	**VOE 983997**	1					•O-ring	•Joint torique	•O-Ring	•Anillo tórico	•O-ring	
	VOE 17254063	1					•Sealing kit	•Jeu joints	•Dichtungssatz	•Juego de retenes	•Tätningssats	

1		**Hydraulic cylinder** **Vérins hydrauliques** **Hydraulikzylinder** **Cilindros hidráulicos** **Hydraulcylinder**	Catalogue id **20105**	Group **645**
2				
3			Illustr. No **1024215**	Section **200**
4				
5			Issue **20009038-J**	Page **865**

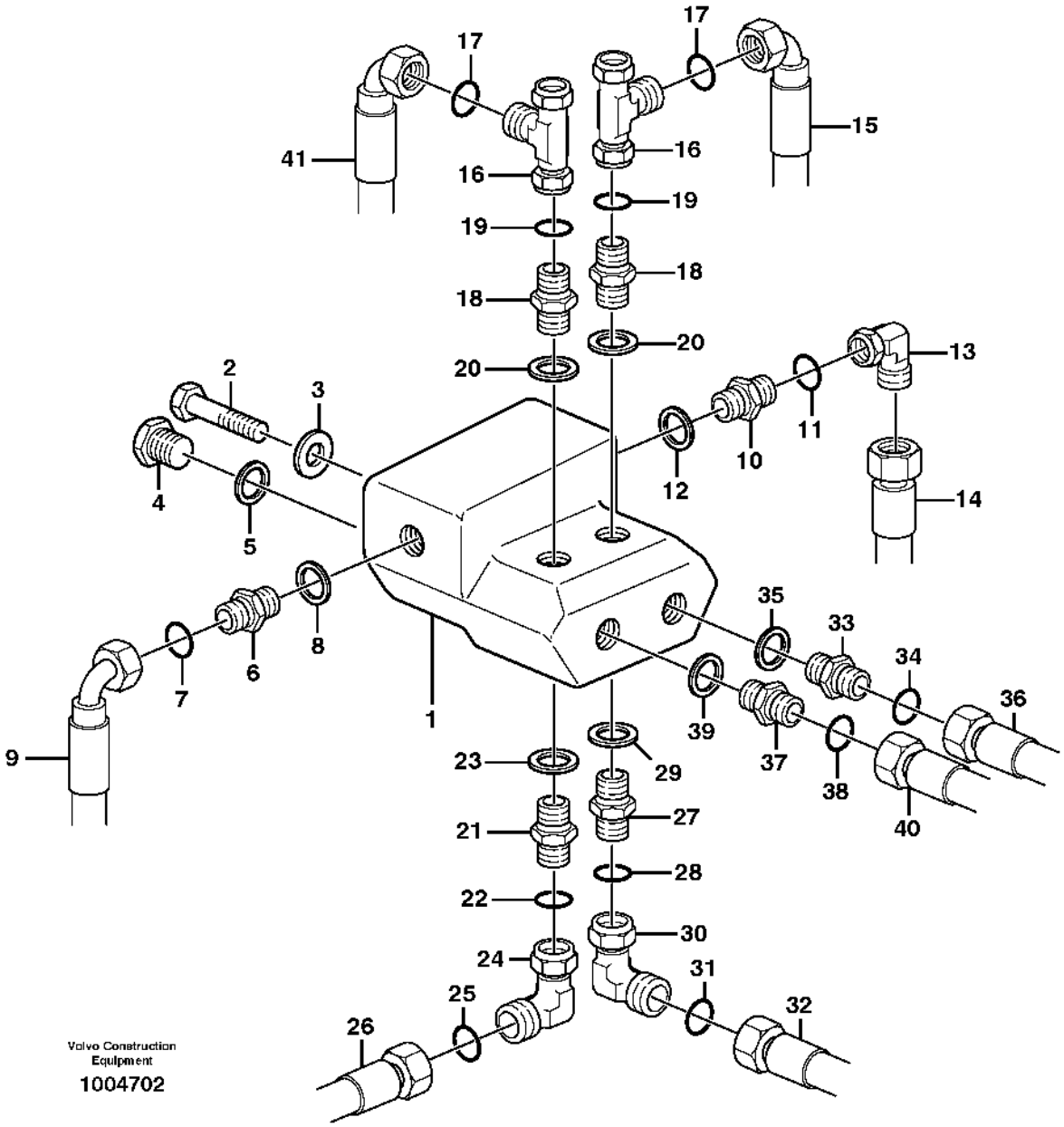
Volvo Construction Equipment
1004702

Fig.	Part No.	Quantity 1	2	3	PS	KIT	Description	Dénomination	Bezeichnung	Denominación	Benämning	Notes
1		1					Valve	Soupape	Ventil	Valvula	Ventil	See group 645-350 page 873
2	**VOE 13945444**	2					Screw	Vis	Schraube	Tornillo	Skruv	
3	**VOE 994848**	2					Washer	Rondelle	Scheibe	Arandela	Bricka	(VOE 13960141)
4	**VOE 944507**	2					Plug	Tampon	Stopfen	Tapón	Plugg	
5	**VOE 14013069**	2					Sealing washer	Rondelle étanchéité	Dichtscheibe	Arandela de retén	Tätningsbricka	
6	**VOE 13933871**	1					Nipple	Raccord	Nippel	Niple	Nippel	
7	**VOE 990738**	1					•O-ring	•Joint torique	•O-Ring	•Anillo tórico	•O-ring	(VOE 4880493)
8	**VOE 14211858**	1					•Sealing ring	•Bague étanchéité	•Dichtring	•Anillo retén	•Tätningsring	
9		1					Hose assembly	Conduit flexible	Schlauchleitung	Conducto	Slangledning	See group 645-100 page 853
10	**VOE 935203**	1					Nipple	Raccord	Nippel	Niple	Nippel	
11	**VOE 990739**	1					•O-ring	•Joint torique	•O-Ring	•Anillo tórico	•O-ring	(VOE 4880663)
12	**VOE 14211860**	1					•Sealing ring	•Bague étanchéité	•Dichtring	•Anillo retén	•Tätningsring	
13	**VOE 935423**	1					Elbow nipple	Raccord coudé	Winkelnippel	Niple angular	V-nippel	
14		1					Hose assembly	Conduit flexible	Schlauchleitung	Conducto	Slangledning	See group 645-100 page 853
15		1					Hose assembly	Conduit flexible	Schlauchleitung	Conducto	Slangledning	See group 645-100 page 853
16	**VOE 13933878**	2					T-nipple	Raccord-t	T-Nippel	Niple t	T-nippel	
17	**VOE 990738**	2					•O-ring	•Joint torique	•O-Ring	•Anillo tórico	•O-ring	(VOE 4880493)
18	**VOE 13933871**	2					Nipple	Raccord	Nippel	Niple	Nippel	
19	**VOE 990738**	2					•O-ring	•Joint torique	•O-Ring	•Anillo tórico	•O-ring	(VOE 4880493)
20	**VOE 14211858**	2					•Sealing ring	•Bague étanchéité	•Dichtring	•Anillo retén	•Tätningsring	
21	**VOE 13933871**	1					Nipple	Raccord	Nippel	Niple	Nippel	
22	**VOE 990738**	1					•O-ring	•Joint torique	•O-Ring	•Anillo tórico	•O-ring	(VOE 4880493)
23	**VOE 14211858**	1					•Sealing ring	•Bague étanchéité	•Dichtring	•Anillo retén	•Tätningsring	
24	**VOE 13933872**	1					Elbow nipple	Raccord coudé	Winkelnippel	Niple angular	V-nippel	
25	**VOE 990738**	1					•O-ring	•Joint torique	•O-Ring	•Anillo tórico	•O-ring	(VOE 4880493)
26		1					Hose assembly	Conduit flexible	Schlauchleitung	Conducto	Slangledning	See group 645-100 page 853
27	**VOE 13933871**	1					Nipple	Raccord	Nippel	Niple	Nippel	
28	**VOE 990738**	1					•O-ring	•Joint torique	•O-Ring	•Anillo tórico	•O-ring	(VOE 4880493)
29	**VOE 14211858**	1					•Sealing ring	•Bague étanchéité	•Dichtring	•Anillo retén	•Tätningsring	
30	**VOE 13933872**	1					Elbow nipple	Raccord coudé	Winkelnippel	Niple angular	V-nippel	
31	**VOE 990738**	1					•O-ring	•Joint torique	•O-Ring	•Anillo tórico	•O-ring	(VOE 4880493)

1		**Shift valve with fitting parts** **Valve de sélection avec pièces de montage** **Schiebeventil mit Montageteilen** **Válvula de cambio con accesorios de montaje** **Skiftventil med monteringsdetaljer**	Catalogue id **20105**	Group **645**
2				
3			Illustr. No **1004702**	Section **300**
4				
5		**S/N - 27133, - 69004, - 71752.**	Issue **20009038-J**	Page **867**

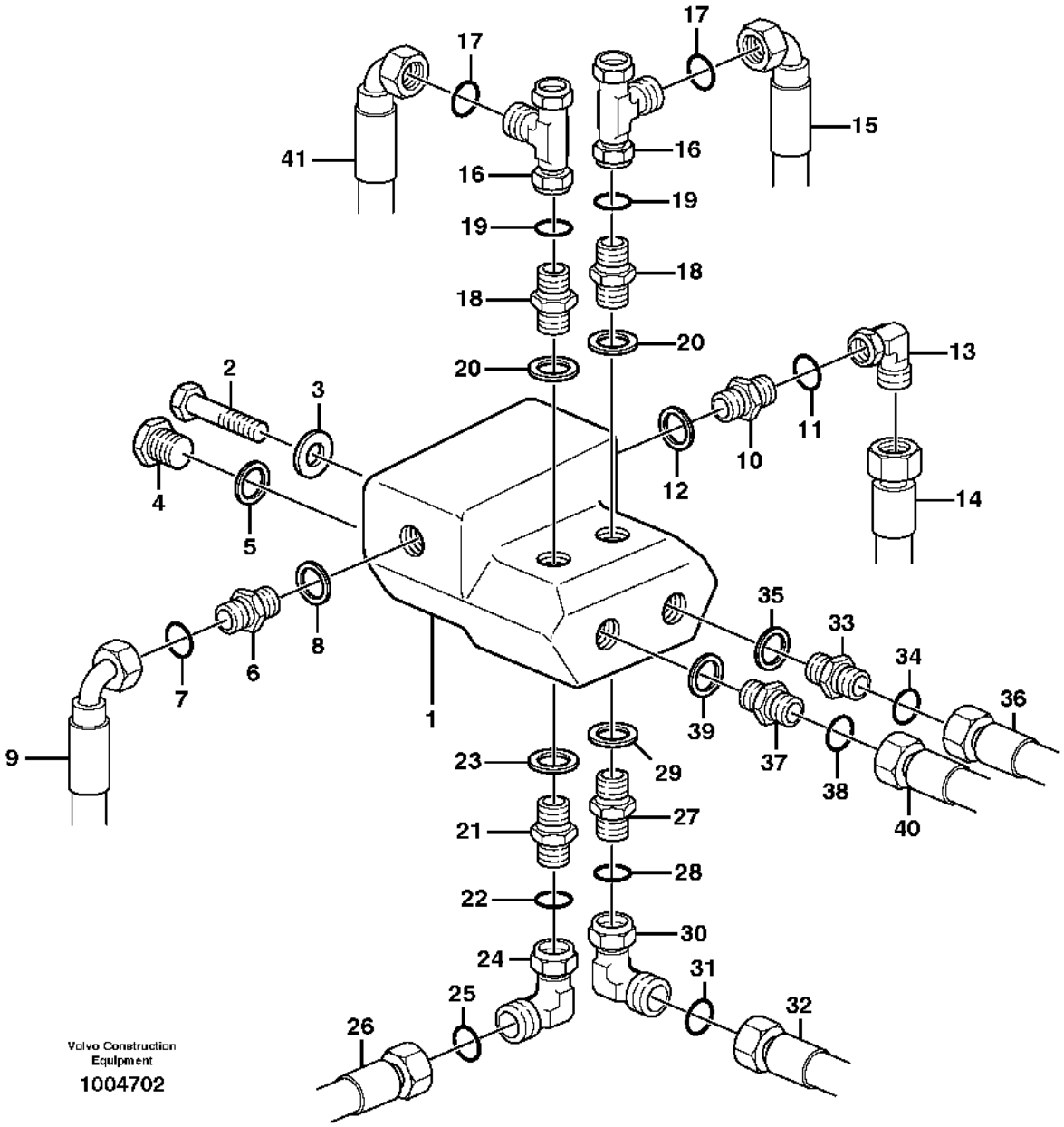
Volvo Construction Equipment
1004702

Fig.	Part No.	Quantity 1	2	3	PS	KIT	Description	Dénomination	Bezeichnung	Denominación	Benämning	Notes
32		1					Hose assembly	Conduit flexible	Schlauchleitung	Conducto	Slangledning	See group 645-100 page 853
33	**VOE 13933917**	1					Nipple	Raccord	Nippel	Niple	Nippel	
34	**VOE 990738**	1					•O-ring	•Joint torique	•O-Ring	•Anillo tórico	•O-ring	(VOE 4880493)
35	**VOE 14211859**	1					•Sealing ring	•Bague étanchéité	•Dichtring	•Anillo retén	•Tätningsring	
36		1					Hose assembly	Conduit flexible	Schlauchleitung	Conducto	Slangledning	See group 645-100 page 853
37	**VOE 13933917**	1					Nipple	Raccord	Nippel	Niple	Nippel	
38	**VOE 990738**	1					•O-ring	•Joint torique	•O-Ring	•Anillo tórico	•O-ring	(VOE 4880493)
39	**VOE 14211859**	1					•Sealing ring	•Bague étanchéité	•Dichtring	•Anillo retén	•Tätningsring	
40		1					Hose assembly	Conduit flexible	Schlauchleitung	Conducto	Slangledning	See group 645-100 page 853
41		1					Hose assembly	Conduit flexible	Schlauchleitung	Conducto	Slangledning	See group 645-100 page 853

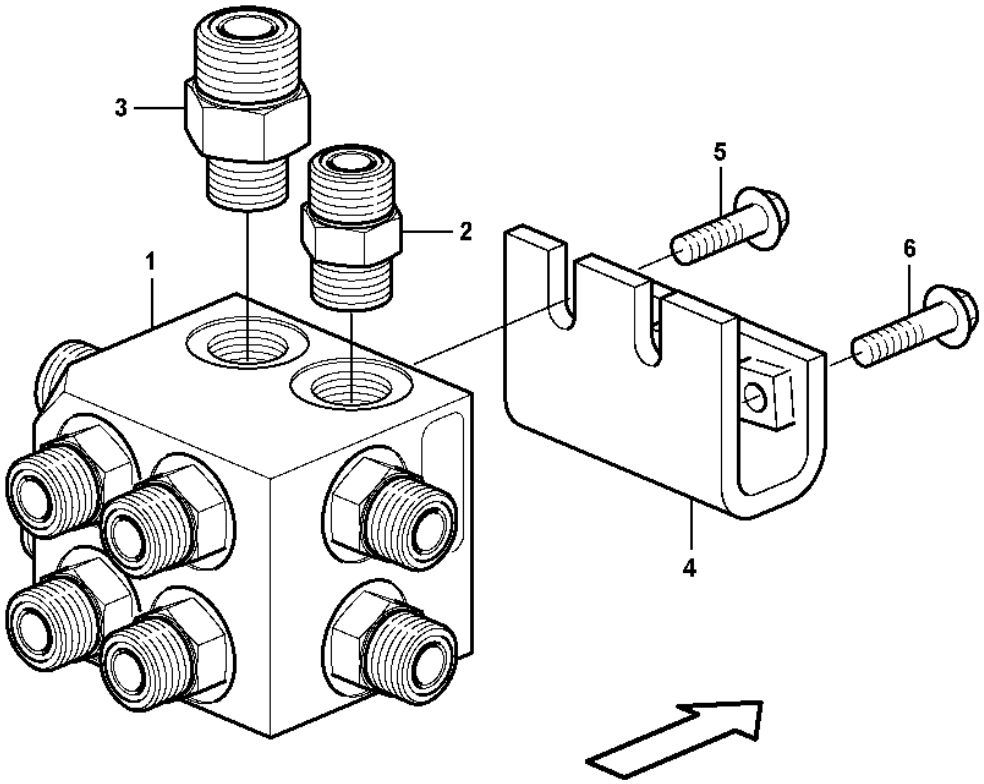
3
2
1
5
6
4

Fig.	Part No.	Quantity 1	2	3	PS	KIT	Description	Dénomination	Bezeichnung	Denominación	Benämning	Notes
1	**VOE 15042402**	1					Hydraulic valve	Valve hydraulique	Druckölventil	Válvula hidráulica	Hydraulventil	
2	**VOE 13933923**	9					•Nipple	•Raccord	•Nippel	•Niple	•Nippel	
	VOE 990738	9					••O-ring	••Joint torique	••O-Ring	••Anillo tórico	••O-ring	
	VOE 993321	9					••O-ring	••Joint torique	••O-Ring	••Anillo tórico	••O-ring	(VOE 932040)
3	**VOE 935094**	1					•Nipple	•Raccord	•Nippel	•Niple	•Nippel	
	VOE 990739	1					••O-ring	••Joint torique	••O-Ring	••Anillo tórico	••O-ring	
	VOE 993321	1					••O-ring	••Joint torique	••O-Ring	••Anillo tórico	••O-ring	(VOE 932040)
4	**VOE 15069703**	1					Bracket	Console	Konsole	Consola	Konsol	
5	**VOE 984733**	2					Flange screw	Vis à embase	Flanschschraube	Tornillo embridado	Flänsskruv	(VOE 946440)
6	**VOE 945444**	2			SS		Flange screw	Vis à embase	Flanschschraube	Tornillo embridado	Flänsskruv	

1		**Shift valve with fitting parts** **Valve de sélection avec pièces de montage** **Schiebeventil mit Montageteilen** **Válvula de cambio con accesorios de montaje** **Skiftventil med monteringsdetaljer**
2		
3		
4		
5		**S/N 27134 -, 69005 -, 71753 -.**

Catalogue id	Group
20105	**645**
Illustr. No	Section
1056810	**325**
Issue	Page
20009038-J	**871**

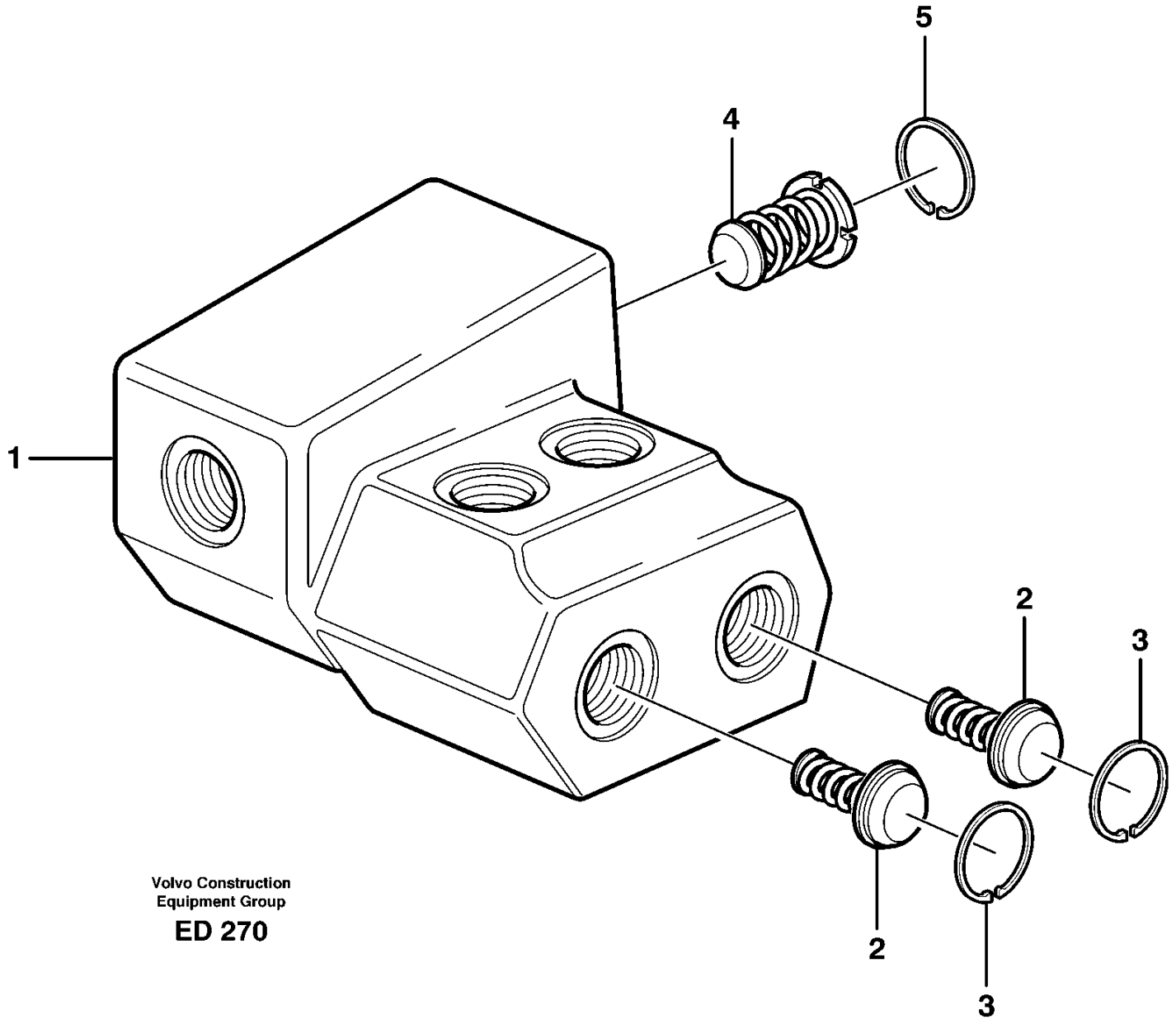

Volvo Construction
Equipment Group

ED 270

Fig.	Part No.	Quantity 1	2	3	PS	KIT	Description	Dénomination	Bezeichnung	Denominación	Benämning	Notes
	VOE 11018250	1			SS		Valve	Valve	Ventil	Válvula	Ventil	S/N - 25792, S/N - 68460 S/N - 71567
	VOE 15031084		1		SS		Valve	Valve	Ventil	Válvula	Ventil	S/N 25793 - 27133 S/N 68461 - 69004 S/N 71568 - 71752
1		1	1		NS		•Valve housing	•Carter soupape	•Ventilgehäuse	•Cuerpo valvula	•Ventilhus	
2	**VOE 4787060**	2	2				•Non-return valve	•Clapet antiretour	•Rückschlagventil	•Válvula antirretorno	•Backventil	
3	**VOE 914510**	2	2				•Retaining ring	•Bague retenue	•Haltering	•Anillo retén	•Hållarring	
4	**VOE 11018248**	1	1				•Non-return valve insert	•Cartouche de clapet antiretour	•Rückschlagventileinsatz	•Elemento de válvula antirretorno	•Backventilinsats	
5	**VOE 13948527**	1	1				•Snap ring	•Circlip	•Nutring	•Circlip	•Spårring	

1	**11018250**	**Shift valve** **Valve de sélection** **Schiebeventil** **Válvula de cambio** **Skiftventil**	Catalogue id **20105**	Group **645**
2	**15031084**			
3			Illustr. No **ED 270**	Section **350**
4				
5		**S/N - 27133, - 69004, - 71752.**	Issue **20009038-J**	Page **873**

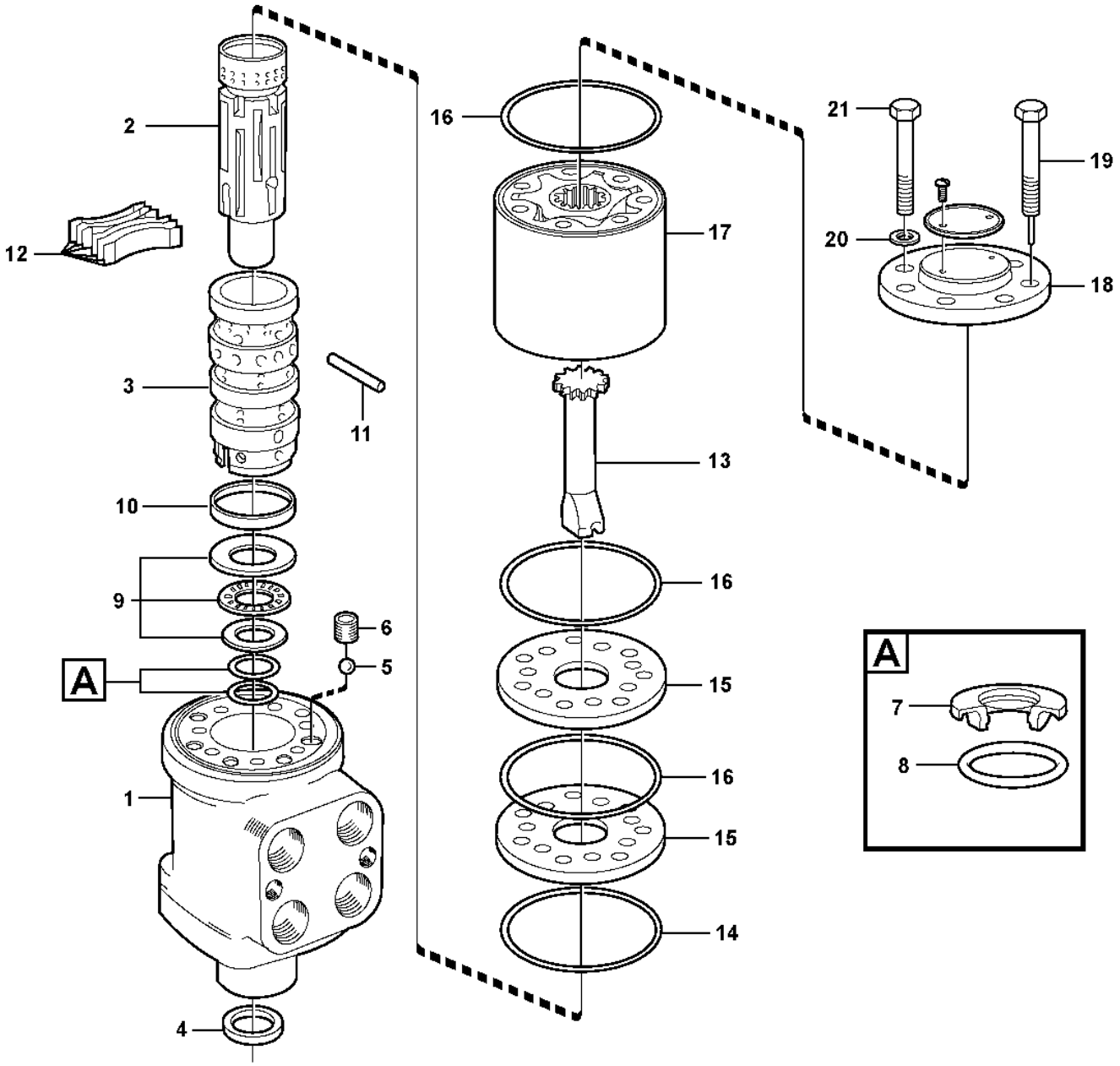

Volvo Construction Equipment

1026020

Fig.	Part No.	Quantity 1	2	3	PS	KIT	Description	Dénomination	Bezeichnung	Denominación	Benämning	Notes
	VOE 11716762	1					Control valve	Valve controle	Steuerventil	Válvula control	Kontrollventil	S/N - 29025 SWE S/N - 72281 BRA
	VOE 15135160		1				Hydraulic valve	Valve hydraulique	Druckölventil	Válvula hidráulica	Hydraulventil	S/N 29026 - SWE S/N 72282 - BRA See group 645-410 page 879
	VOE 17248712		1				•Control unit	•Unité de commande	•Steuergerät	•Unidad de mando	•Styrenhet	
	VOE 17248723		1				•Manifold	•Tubulure	•Verzweigung	•Bifurcación	•Förgrening	
	VOE 17248729		1				•Non-return valve	•Clapet antiretour	•Rückschlagventil	•Válvula antirretorno	•Backventil	
	VOE 17246952		4		SS		•O-ring	•Joint torique	•O-Ring	•Anillo tórico	•O-ring	
	VOE 17248734		1				•Sealing kit	•Kit plombage	•Plombiersatz	•Kit de precinto	•Plomberingssats	
1		1			NS		•Housing	•Carter	•Gehäuse	•Carter	•Hus	
2		1			NS		•Slide	•Tiroir	•Schieber	•Corredera	•Slid	
3		1			NS		•Sleeve	•Douille	•Hülse	•Manguito	•Hylsa	
4	**VOE 6639845**	1				K	•Seal	•Étanchéité	•dichtung	•Junta	•Tätning	
5	**VOE 184645**	1					•Ball	•Bille	•Kugel	•Bola	•Kula	
6	**VOE 595380**	1					•Bushing	•Bague	•Buchse	•Casquillo	•Bussning	
7	**VOE 11701273**	1				K	•Sealing ring	•Bague étanchéité	•Dichtring	•Anillo retén	•Tätningsring	
8	**VOE 11701272**	1				K	•O-ring	•Joint torique	•O-Ring	•Anillo tórico	•O-ring	
9	**VOE 6211922**	1					•Thrust bearing	•Palier butée	•Drucklager	•Cojínete de empuje	•Trycklager	
10	**VOE 6213305**	1					•Ring	•Bague	•Ring	•Anillo	•Ring	
11	**VOE 595377**	1					•Pin	•Goupille	•Stift	•Pasador	•Pinne	
12	**VOE 11996362**	1					•Spring kit	•Jeu de ressorts	•Federsatz	•Juego de resortes	•Fjädersats	
13	**VOE 11996374**	1					•Shaft	•Arbre	•Welle	•Eje	•Axel	
14	**VOE 595381**	1				K	•O-ring	•Joint torique	•O-Ring	•Anillo tórico	•O-ring	
15	**VOE 11988207**	1					•Plate	•Tôle	•Blech	•Chapa	•Plåt	2355)
16	**VOE 595382**	3				K	•O-ring	•Joint torique	•O-Ring	•Anillo tórico	•O-ring	
17	**VOE 11999242**	1					•Rotor kit	•Kit rotor	•Rotorsatz	•Juego rotor	•Rotorsats	
18	**VOE 595383**	1					•Cover	•Capot	•Abdeckung	•Capó	•Kåpa	
19	**VOE 11993451**	1					•Screw	•Vis	•Schraube	•Tornillo	•Skruv	
20	**VOE 6625755**	7				K	•Washer	•Rondelle	•Scheibe	•Arandela	•Bricka	

2355) **GB:** SE- Includes upper and lower distribution plate **FR:** Avec platines de distribution supérieure et inférieure **DE:** Einschl. oberer und unterer Verteilerplatte **ES:** Incluye placas de distribución superior e inferior **SE:** Inkluderar övre och undre distributionsplatta

1	**11716762**
2	**15135160**
3	
4	
5	

Steering unit
Distributeur de direction
Lenkventil
Válvula de dirección
Styrventil

Catalogue id	Group
20105	**645**
Illustr. No	Section
1026020	**400**
Issue	Page
20009038-J	**875**

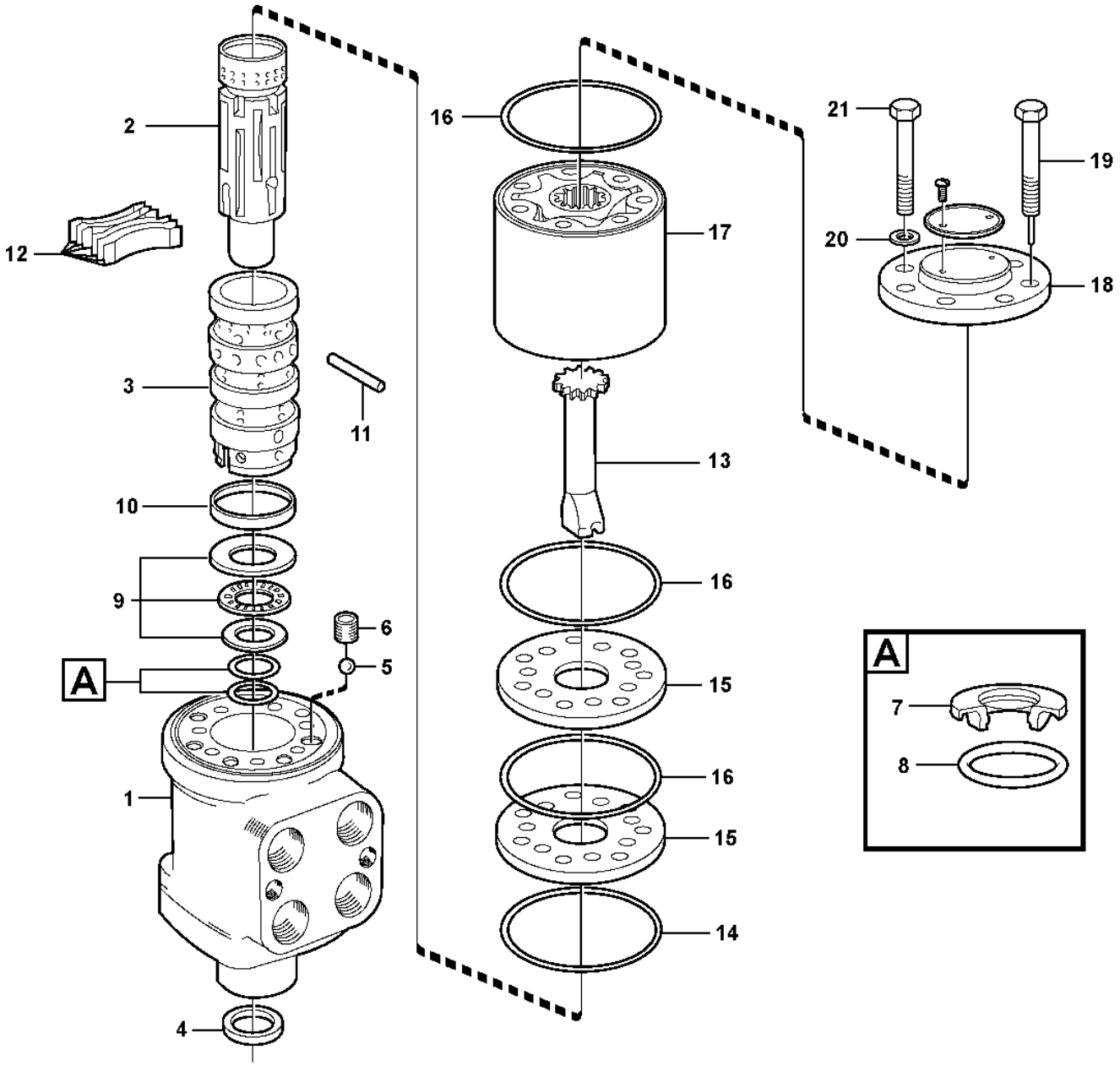

Volvo Construction Equipment

1026020

Fig.	Part No.	Quantity 1	2	3	PS	KIT	Description	Dénomination	Bezeichnung	Denominación	Benämning	Notes
21	**VOE 11993452**	6					•Screw	•Vis	•Schraube	•Tornillo	•Skruv	
	VOE 11701270	1					•Sealing kit	•Kit plombage	•Plombiersatz	•Kit de precinto	•Plomberingssats	

1	**11716762**	**Steering unit** **Distributeur de direction** **Lenkventil** **Válvula de dirección** **Styrventil**	Catalogue id **20105**	Group **645**
2	**15135160**		Illustr. No **1026020**	Section **400**
3				
4			Issue **20009038-J**	Page **877**
5				

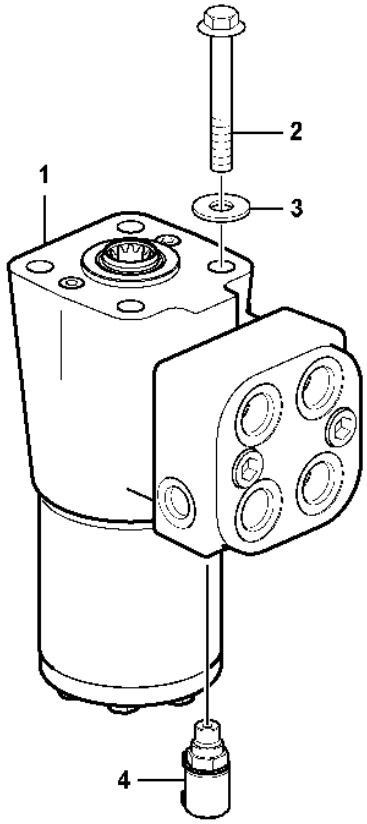
1
2
3
4

Fig.	Part No.	Quantity 1	2	3	PS	KIT	Description	Dénomination	Bezeichnung	Denominación	Benämning	Notes
1	**VOE 15135160**	1					Hydraulic valve	Valve hydraulique	Druckölventil	Válvula hidráulica	Hydraulventil	
	VOE 17248712	1					•Control unit	•Unité de commande	•Steuergerät	•Unidad de mando	•Styrenhet	
	VOE 17248723	1					•Manifold	•Tubulure	•Verzweigung	•Bifurcación	•Förgrening	
	VOE 17248734	1					•Sealing kit	•Kit plombage	•Plombiersatz	•Kit de precinto	•Plomberingssats	
	VOE 17248729	1					•Non-return valve	•Clapet antiretour	•Rückschlagventil	•Válvula antirretorno	•Backventil	
2	**VOE 984758**	4					Flange screw	Vis à embase	Flanschschraube	Tornillo embridado	Flänsskruv	
3	**VOE 60113866**	4					Plain washer	Rondelle plane	Flachscheibe	Arandela plana	Planbricka	(VOE 13960143)
4	**VOE 936445**	1					Testing nipple	Raccord contrôle	Prüfnippel	Niple de medición	Mätnippel	

1		**Control valve with fitting parts** **Valve de direction avec pièces de montage** **Steuerventil mit Anbauteilen** **Válvula de mando con accesorios de montaje** **Styrventil med monteringsdetaljer**
2		
3		
4		
5		

Catalogue id	Group
20105	**645**
Illustr. No	Section
1062679	**410**
Issue	Page
20009038-J	**879**

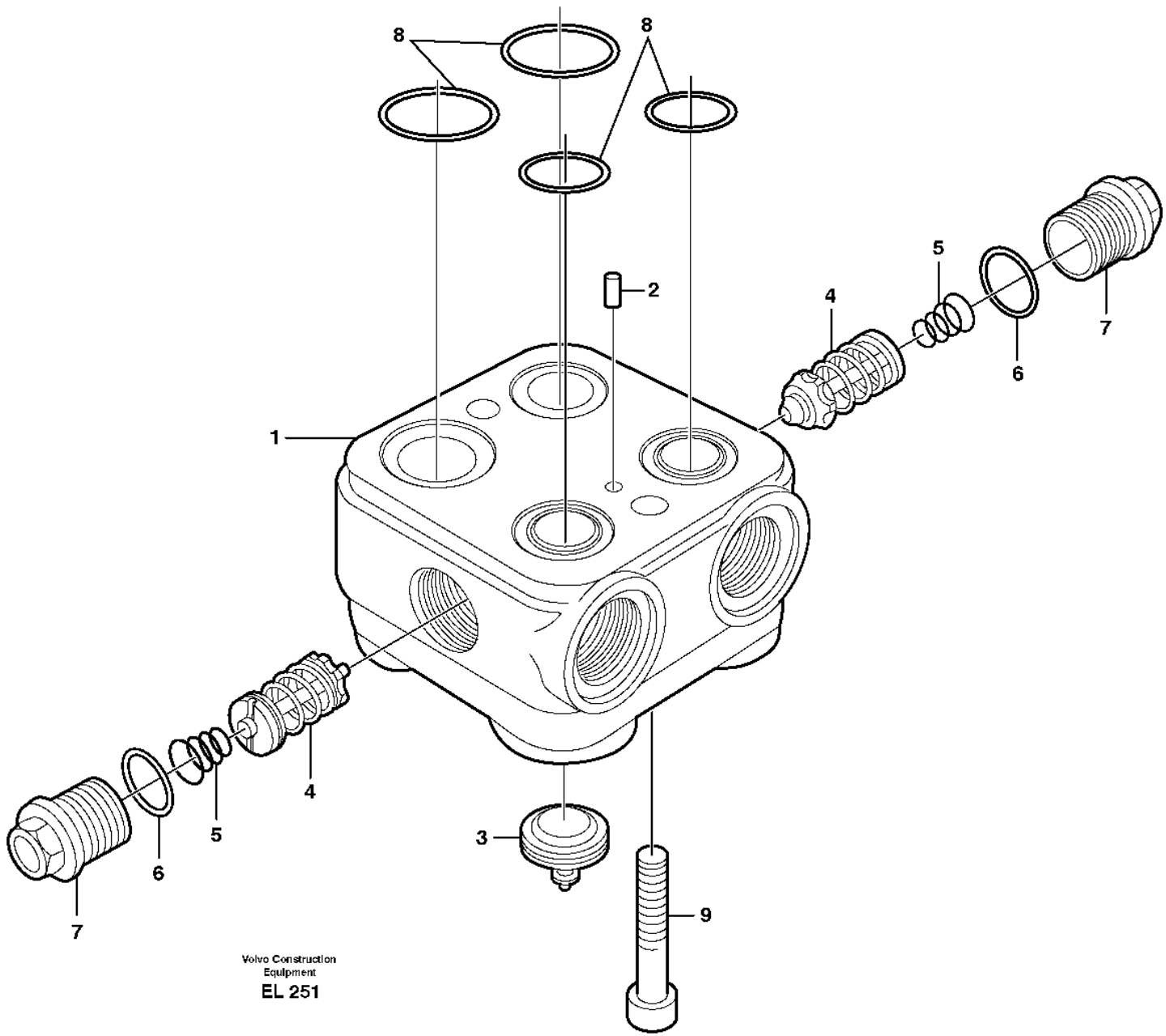

Volvo Construction Equipment

EL 251

Fig.	Part No.	Quantity 1	2	3	PS	KIT	Description	Dénomination	Bezeichnung	Denominación	Benämning	Notes
	VOE 11716761	1					Valve body	Corps de clapet	Ventilgruppe	Bloque de válvula	Ventilblock	
1		1			NS		•Housing	•Carter	•Gehäuse	•Carter	•Hus	
2		1			NS		•Pin	•Goupille	•Stift	•Pasador	•Pinne	
3		1			NS		•Valve	•Soupape	•Ventil	•Valvula	•Ventil	
4	**VOE 11712500**	2					•Shock Valve	•Soupa.antichocs	•Schockventil	•Valvula Control	•Chockventil	
5	**VOE 11998573**	2					•Spring	•Ressort	•Feder	•Resorte	•Fjäder	
6	**VOE 11700195**	2					•O-ring	•Joint torique	•O-Ring	•Anillo tórico	•O-ring	
7	**VOE 11700780**	2					•Plug	•Tampon	•Stopfen	•Tapón	•Plugg	
8	**VOE 11994428**	1					•O-ring kit	•Jeu joint toriques	•O-Ringsatz	•Juego de anillo tórico	•O-ringsats	
9		2			NS		•Screw	•Vis	•Schraube	•Tornillo	•Skruv	

1		**Valve housing** **Bloc-soupapes** **Ventilblock** **Bloque de válvula** **Ventilhus**	Catalogue id **20105**	Group **645**
2				
3			Illustr. No **EL 251**	Section **450**
4				
5		**S/N - 29025, S/N - 72281**	Issue **20009038-J**	Page **881**

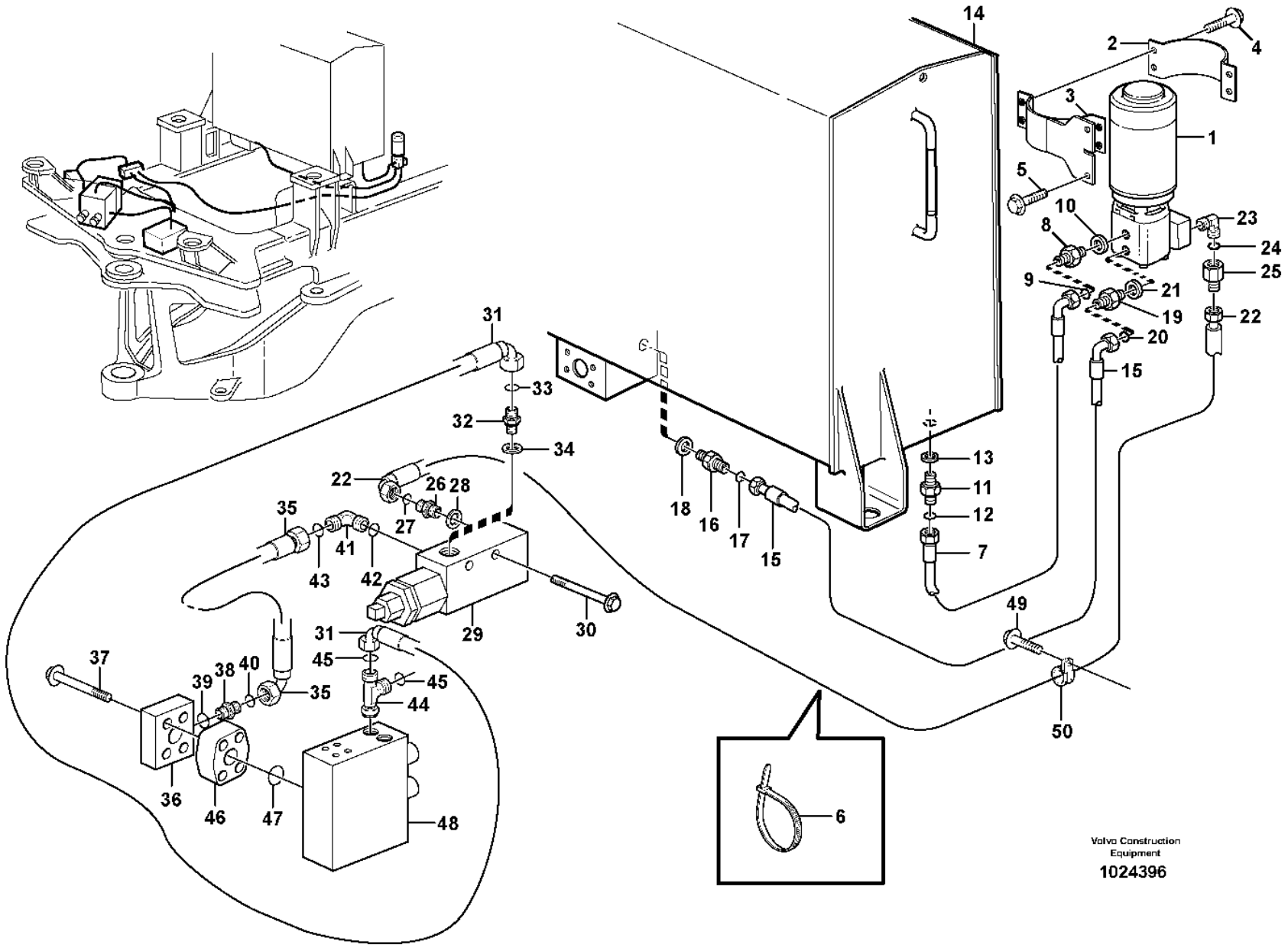
14
2
4
3
1
5
10
8
23
24
9
25
21
19
22
20
15
31
33
32
34
22
26
28
27
35
41
43
42
29
30
18
16
17
15
13
11
12
7
49
50
31
45
45
44
37
39
38
40
35
36
46
47
48
6
Volvo Construction Equipment
1024396

Fig.	Part No.	Quantity 1	2	3	PS	KIT	Description	Dénomination	Bezeichnung	Denominación	Benämning	Notes
1		1					Pump unit	Ensemble pompe	Pumpenaggregat	Unid bomba	Pumpaggregat	See group 647-150 page 891
2	**VOE 11173983**	1					Clamp	Collier serrage	Schelle	Abrazadera	Klamma	
3	**VOE 11173867**	1					Attachment	Fixation	Halterung	Fijacion	Fäste	
4	**VOE 60113082**	4					Flange screw	Vis à embase	Flanschschraube	Tornillo embridado	Flänsskruv	(VOE 946671)
5	**VOE 990861**	2					Flange screw	Vis à embase	Flanschschraube	Tornillo embridado	Flänsskruv	(VOE 946472)
	VOE 930444	2					Spacer ring	Bague entretoise	Abstandring	Anillo distanciador	Distansring	
6	**VOE 4881440**	1					Cable tie	Serre-câble	Kabelbinder	Abrazadera de cinta	Buntband	
7	**VOE 11163021**	1					Hose assembly	Conduit flexible	Schlauchleitung	Conducto	Slangledning	
8	**VOE 13933914**	1					Nipple	Raccord	Nippel	Niple	Nippel	
9	**VOE 990739**	1					•O-ring	•Joint torique	•O-Ring	•Anillo tórico	•O-ring	(VOE 4880663)
10	**VOE 14211858**	1					•Sealing ring	•Bague étanchéité	•Dichtring	•Anillo retén	•Tätningsring	
11	**VOE 935038**	1					Elbow nipple	Raccord coudé	Winkelnippel	Niple angular	V-nippel	
12	**VOE 990739**	1					•O-ring	•Joint torique	•O-Ring	•Anillo tórico	•O-ring	(VOE 4880663)
13		1			NS		•Sealing ring	•Bague d'étanchéité	•Runddichtring	•Anillo reten	•Tätningsring	
14		1					Hydr fluid tank	Reser.fluid.hy.	Druckölbehälter	Dep aceit hidr	Hydrauloljetank	See group 911-100 page 1281
15	**VOE 11173310**	1					Hose assembly	Conduit flexible	Schlauchleitung	Conducto	Slangledning	
16	**VOE 13933855**	1					Nipple	Raccord	Nippel	Niple	Nippel	
17	**VOE 990737**	1					•O-ring	•Joint torique	•O-Ring	•Anillo tórico	•O-ring	(VOE 4880492)
18	**VOE 14213676**	1					•Sealing ring	•Bague étanchéité	•Dichtring	•Anillo retén	•Tätningsring	
19	**VOE 13933897**	1					Nipple	Raccord	Nippel	Niple	Nippel	
20	**VOE 990737**	1					•O-ring	•Joint torique	•O-Ring	•Anillo tórico	•O-ring	(VOE 4880492)
21	**VOE 14211856**	1					•Sealing ring	•Bague étanchéité	•Dichtring	•Anillo retén	•Tätningsring	
22	**VOE 11148984**	1					Hose assembly	Conduit flexible	Schlauchleitung	Conducto	Slangledning	
23	**VOE 13933927**	1					Elbow nipple	Raccord coudé	Winkelnippel	Niple angular	V-nippel	
24	**VOE 990738**	1					•O-ring	•Joint torique	•O-Ring	•Anillo tórico	•O-ring	(VOE 4880493)
25	**VOE 11173386**	1					Non-return valve	Clapet antiretour	Rückschlagventil	Válvula antirretorno	Backventil	
	VOE 11170259	1					Pressure sensor	Capteur de pression	Drucksensor	Sensor de presión	Trycksensor	SE6407 See group 371-1250 page 377
26	**VOE 13933853**	1					Nipple	Raccord	Nippel	Niple	Nippel	
27	**VOE 990738**	1					•O-ring	•Joint torique	•O-Ring	•Anillo tórico	•O-ring	(VOE 4880493)
28	**VOE 14211863**	1					•Sealing ring	•Bague étanchéité	•Dichtring	•Anillo retén	•Tätningsring	

1		**Secondary steering system.** **Direction de secours.** **Hilflenkung.** **Dirección de emergencia.** **Reservstyrsystem.**	Catalogue id **20105**	Group **647**
2				
3			Illustr. No **1024396**	Section **100**
4				
5		**83179**	Issue **20009038-J**	Page **883**

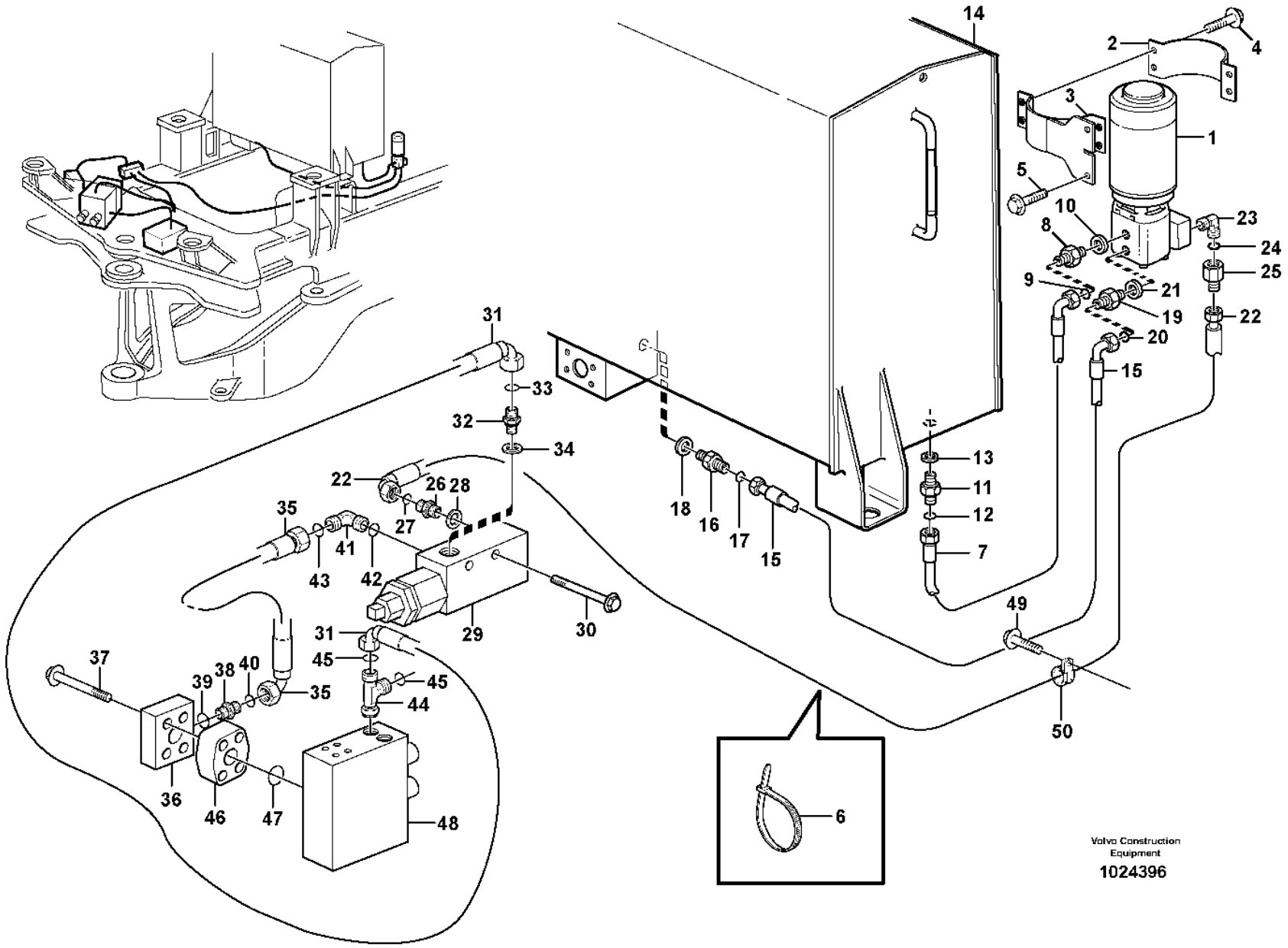
14
2
4
3
1
5
10
8
23
24
9
25
21
19
22
20
15
31
33
32
34
22
26
28
27
35
41
43
42
29
30
18
16
17
15
13
11
12
7
49
50
31
45
45
44
37
39
38
40
35
36
46
47
48
6
Volvo Construction Equipment
1024396

Fig.	Part No.	Quantity 1	2	3	PS	KIT	Description	Dénomination	Bezeichnung	Denominación	Benämning	Notes
29		1					Press monitor	Capteu.pression	Druckwächter	Avisador pres	Tryckvakt	See group 647-200 page 893
30	**VOE 13965180**	2					Screw	Vis	Schraube	Tornillo	Skruv	
31	**VOE 11172003**	1					Hose assembly	Conduit flexible	Schlauchleitung	Conducto	Slangledning	
32	**VOE 935548**	2					Nipple	Raccord	Nippel	Niple	Nippel	
33	**VOE 990736**	2					•O-ring	•Joint torique	•O-Ring	•Anillo tórico	•O-ring	
34	**VOE 14211856**	2					•Sealing ring	•Bague étanchéité	•Dichtring	•Anillo retén	•Tätningsring	
35	**VOE 11411553**	1					Hose assembly	Conduit flexible	Schlauchleitung	Conducto	Slangledning	
36	**VOE 11173260**	1					Connecting block	Bloc raccord	Anschlusssockel	Bloque conector	Anslutningsblock	
37	**VOE 60113105**	4					Flange screw	Vis à embase	Flanschschraube	Tornillo embridado	Flänsskruv	(VOE 13965190)
38	**VOE 13933853**	1					Nipple	Raccord	Nippel	Niple	Nippel	
39	**VOE 14211863**	1					•Sealing ring	•Bague étanchéité	•Dichtring	•Anillo retén	•Tätningsring	
40	**VOE 990738**	1					•O-ring	•Joint torique	•O-Ring	•Anillo tórico	•O-ring	(VOE 4880493)
41	**VOE 13933869**	1					Elbow nipple	Raccord coudé	Winkelnippel	Niple angular	V-nippel	
42	**VOE 990738**	1					•O-ring	•Joint torique	•O-Ring	•Anillo tórico	•O-ring	(VOE 4880493)
43	**VOE 967750**	1					•O-ring	•Joint torique	•O-Ring	•Anillo tórico	•O-ring	
44	**VOE 13933859**	1					T-nipple	Raccord-t	T-Nippel	Niple t	T-nippel	
45	**VOE 990736**	2					O-ring	Joint torique	O-Ring	Anillo tórico	O-ring	
46	**VOE 11173249**	1					Non-return valve	Clapet antiretour	Rückschlagventil	Válvula antirretorno	Backventil	
47	**VOE 990742**	1					O-ring	Joint torique	O-Ring	Anillo tórico	O-ring	
48		1					Valve block	Bloc-soupape	Ventilblock	Bloque de valvula	Ventilblock	See group 912-300 page 1327
49	**VOE 984734**	1					Flange screw	Vis à embase	Flanschschraube	Tornillo embridado	Flänsskruv	(VOE 13946173)
50	**VOE 977599**	1					Clamp	Collier serrage	Schelle	Abrazadera	Klamma	(VOE 13977599)

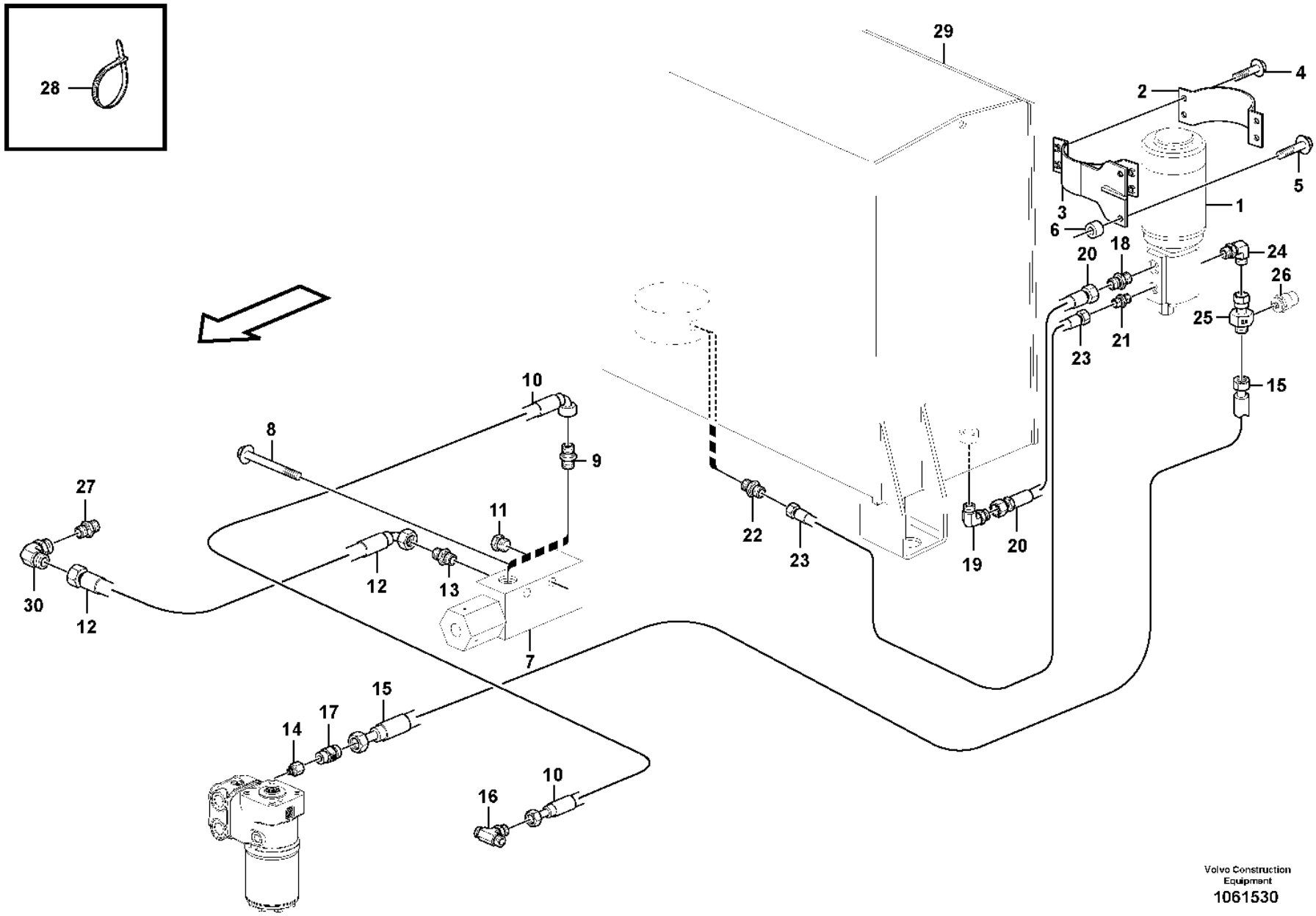

Volvo Construction Equipment
1061530

Fig.	Part No.	Quantity 1	2	3	PS	KIT	Description	Dénomination	Bezeichnung	Denominación	Benämning	Notes
1		1					Pump unit	Ensemble pompe	Pumpenaggregat	Unid bomba	Pumpaggregat	See group 645-150 page 863
2	**VOE 11173983**	1					Clamp	Collier serrage	Schelle	Abrazadera	Klamma	
3	**VOE 11173867**	1					Attachment	Fixation	Halterung	Fijacion	Fäste	
4	**VOE 60113082**	4					Flange screw	Vis à embase	Flanschschraube	Tornillo embridado	Flänsskruv	(VOE 946671)
5	**VOE 990861**	2					Flange screw	Vis à embase	Flanschschraube	Tornillo embridado	Flänsskruv	(VOE 946472)
6	**VOE 930444**	2					Spacer ring	Bague entretoise	Abstandring	Anillo distanciador	Distansring	
7		1					Press Monitor	Capteu.pression	Druckwächter	Avisador Pres	Tryckvakt	See group 647-250 page 895
8	**VOE 13965180**	2					Screw	Vis	Schraube	Tornillo	Skruv	
9	**VOE 13933858**	1					Nipple	Raccord	Nippel	Niple	Nippel	
	VOE 990736	2					•O-ring	•Joint torique	•O-Ring	•Anillo tórico	•O-ring	
	VOE 993320	2					•O-ring	•Joint torique	•O-Ring	•Anillo tórico	•O-ring	(VOE 932039)
10	**VOE 11172003**	1					Hose assembly	Conduit flexible	Schlauchleitung	Conducto	Slangledning	
11	**VOE 984647**	1					Plug	Tampon	Stopfen	Tapón	Plugg	
12	**VOE 936540**	1					Hose assembly	Conduit flexible	Schlauchleitung	Conducto	Slangledning	
13	**VOE 935089**	1					Nipple	Raccord	Nippel	Niple	Nippel	
	VOE 990737	1					•O-ring	•Joint torique	•O-Ring	•Anillo tórico	•O-ring	
	VOE 993321	1					•O-ring	•Joint torique	•O-Ring	•Anillo tórico	•O-ring	(VOE 932040)
14	**VOE 15183641**	1					Nipple	Raccord	Nippel	Niple	Nippel	
15	**VOE 15005677**	1					Hose assembly	Conduit flexible	Schlauchleitung	Conducto	Slangledning	
16	**VOE 13933859**	1					T-nipple	Raccord-t	T-Nippel	Niple t	T-nippel	
	VOE 990736	2					•O-ring	•Joint torique	•O-Ring	•Anillo tórico	•O-ring	
17	**VOE 11445061**	1					Non-return valve	Clapet antiretour	Rückschlagventil	Válvula antirretorno	Backventil	
18	**VOE 13933914**	1					Nipple	Raccord	Nippel	Niple	Nippel	
	VOE 990739	1					•O-ring	•Joint torique	•O-Ring	•Anillo tórico	•O-ring	(VOE 4880663)
	VOE 14211858	1					•Sealing ring	•Bague étanchéité	•Dichtring	•Anillo retén	•Tätningsring	
19	**VOE 935077**	1					Elbow nipple	Raccord coudé	Winkelnippel	Niple angular	V-nippel	
	VOE 990739	1					•O-ring	•Joint torique	•O-Ring	•Anillo tórico	•O-ring	
	VOE 993322	1					•O-ring	•Joint torique	•O-Ring	•Anillo tórico	•O-ring	
20	**VOE 11163021**	1					Hose assembly	Conduit flexible	Schlauchleitung	Conducto	Slangledning	
21	**VOE 13933897**	1					Nipple	Raccord	Nippel	Niple	Nippel	
	VOE 990737	1					•O-ring	•Joint torique	•O-Ring	•Anillo tórico	•O-ring	(VOE 4880492)

1		**Secondary steering system.** **Direction de secours.** **Hilflenkung.** **Dirección de emergencia.** **Reservstyrsystem.**	Catalogue id **20105**	Group **647**
2				
3			Illustr. No **1061530**	Section **125**
4				
5		**84587**	Issue **20009038-J**	Page **887**

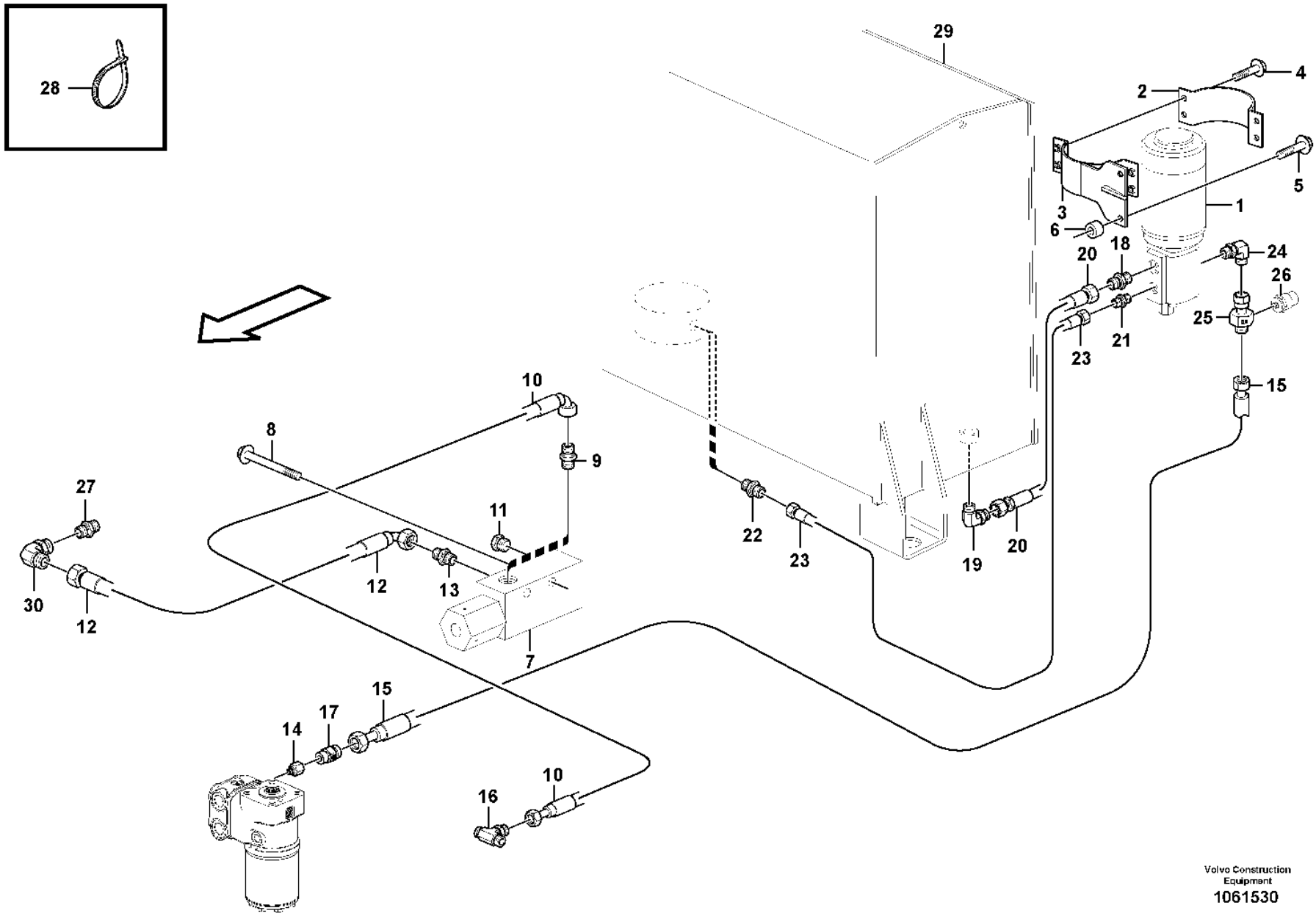

Volvo Construction Equipment
1061530

Fig.	Part No.	Quantity 1	2	3	PS	KIT	Description	Dénomination	Bezeichnung	Denominación	Benämning	Notes
	VOE 14211856	1					•Sealing ring	•Bague étanchéité	•Dichtring	•Anillo retén	•Tätningsring	
22	**VOE 935085**	1					Nipple	Raccord	Nippel	Niple	Nippel	
	VOE 990737	1					•O-ring	•Joint torique	•O-Ring	•Anillo tórico	•O-ring	(VOE 4880492)
	VOE 993320	1					•O-ring	•Joint torique	•O-Ring	•Anillo tórico	•O-ring	
23	**VOE 11173310**	1					Hose assembly	Conduit flexible	Schlauchleitung	Conducto	Slangledning	
24	**VOE 13933927**	1					Elbow nipple	Raccord coudé	Winkelnippel	Niple angular	V-nippel	
	VOE 990738	1					•O-ring	•Joint torique	•O-Ring	•Anillo tórico	•O-ring	(VOE 4880493)
25	**VOE 11411988**	1					Union	Teton de connexion	Anschlussnippel	Niple de conexion	Anslutningsnippel	S/N -29562, -73114
25	**VOE 17241043**	1					T-nipple	Raccord-t	T-Nippel	Niple t	T-nippel	S/N 29563-, 73115-
26	**VOE 11170259**	1					Pressure sensor	Capteur de pression	Drucksensor	Sensor de presión	Trycksensor	SE6407 See group 371-1250 page 377
27	**VOE 15172702**	1					Restricting coupling	Étranglement	Drosselkupplung	Conexion estranguladora	Strypkoppling	
28	**VOE 4881440**	REQ					Cable tie	Serre-câble	Kabelbinder	Abrazadera de cinta	Buntband	
29		1					Hydr fluid tank	Reser.fluid.hy.	Druckölbehälter	Dep aceit hidr	Hydrauloljetank	See group 911-100 page 1281
30	**VOE 13933900**	1					Elbow nipple	Raccord coudé	Winkelnippel	Niple angular	V-nippel	
	VOE 990737	1					•O-ring	•Joint torique	•O-Ring	•Anillo tórico	•O-ring	

1		**Secondary steering system.** **Direction de secours.** **Hilflenkung.** **Dirección de emergencia.** **Reservstyrsystem.**	Catalogue id **20105**	Group **647**
2				
3			Illustr. No **1061530**	Section **125**
4				
5		**84587**	Issue **20009038-J**	Page **889**

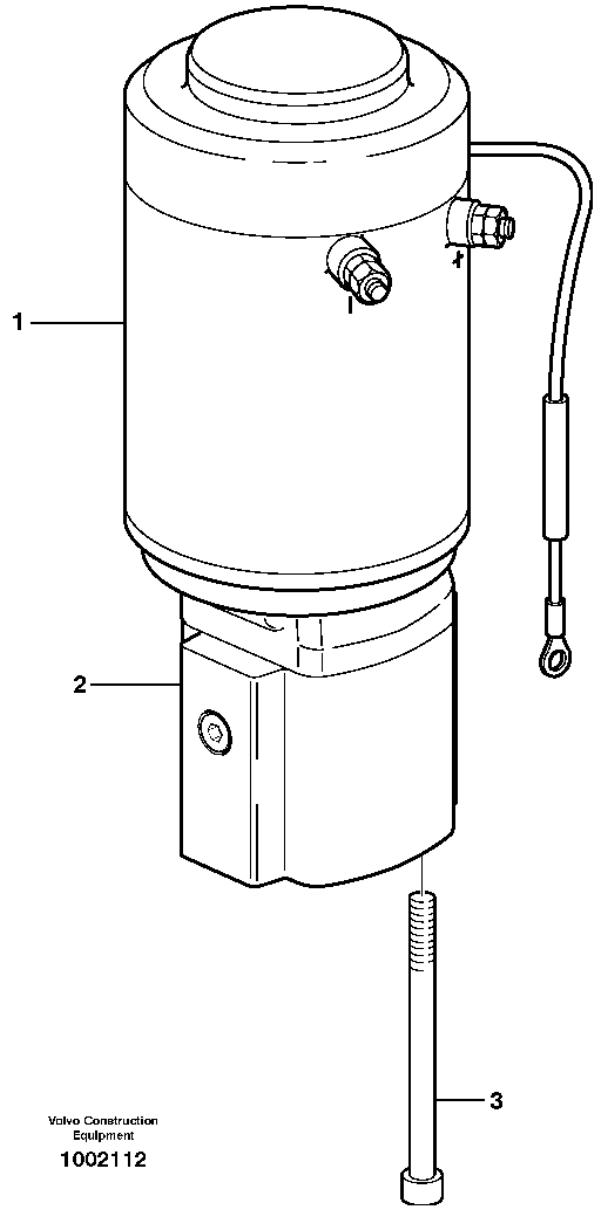
1
2
3
Volvo Construction
Equipment
1002112

Fig.	Part No.	Quantity 1	2	3	PS	KIT	Description	Dénomination	Bezeichnung	Denominación	Benämning	Notes
	VOE 11173423	1			SS		Pump unit	Unité de pompe	Pumpenaggregat	Unidad bomba	Pumpenhet	
1	**VOE 11709637**	1					•Electric motor	•Moteur électrique	•Elektromotor	•Motor eléctrico	•Elmotor	
2	**VOE 11706173**	1					•Pump	•Pompe	•Pumpe	•Bomba	•Pump	
3	**VOE 946127**	2					•Hex. socket screw	•Vis à six pans creux	•Innensechskantschraube	•Tornillo de hexágono embutido	•Insexskruv	

1		**Pump unit.** **Groupe pompe-moteur.** **Pumpaggregat.** **Unid de bomba.** **Pumpaggregat.**	Catalogue id **20105**	Group **647**
2				
3			Illustr. No **1002112**	Section **150**
4				
5		**83179, 84587**	Issue **20009038-J**	Page **891**

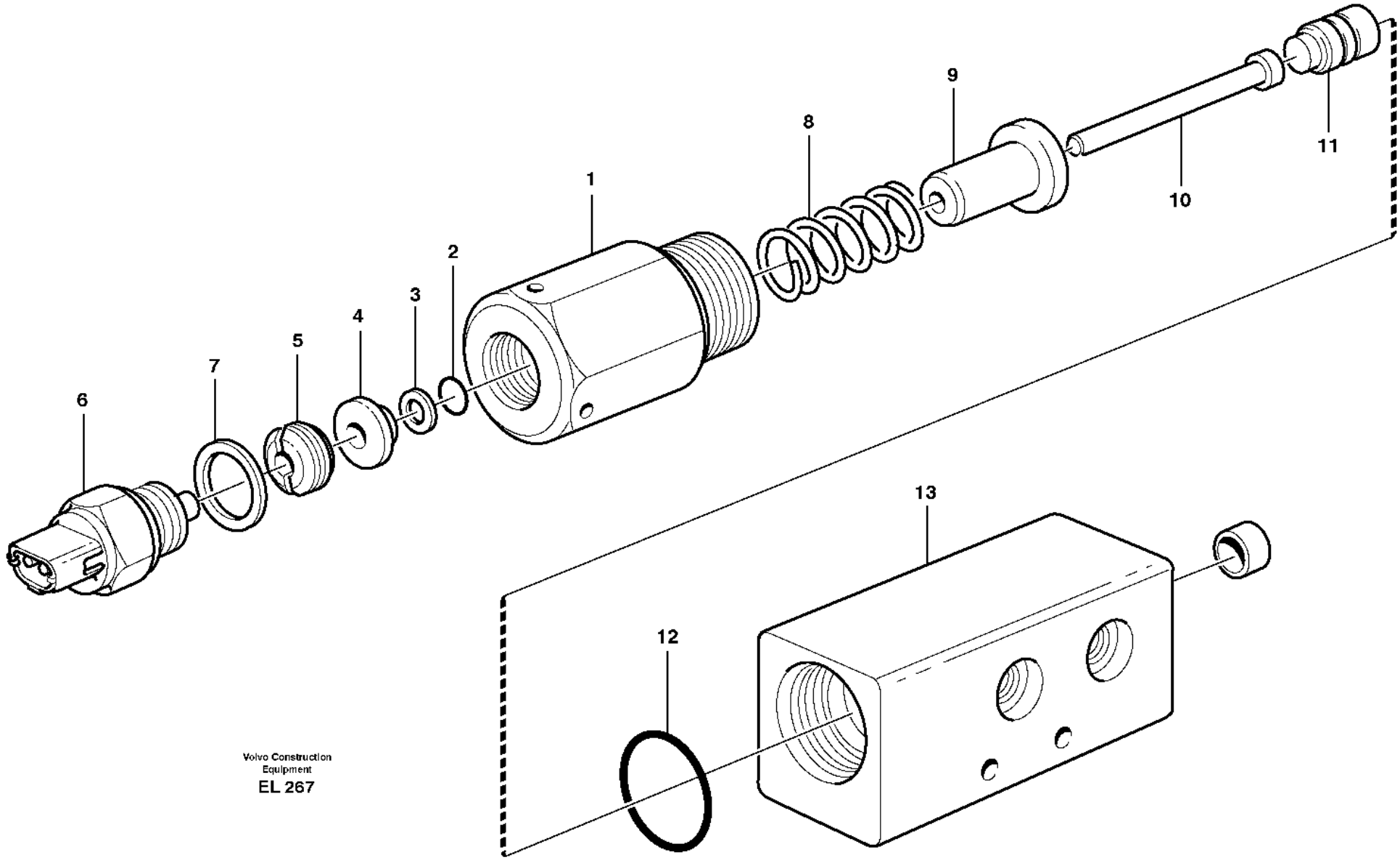

Volvo Construction
Equipment
EL 267

Fig.	Part No.	Quantity 1	2	3	PS	KIT	Description	Dénomination	Bezeichnung	Denominación	Benämning	Notes
	VOE 11410315	1					Pressure monitor	Chien de garde de pression	Druckwächter	Avisador de presión	Tryckvakt	
1		1			NS		•Nipple	•Raccord	•Nippel	•Niple	•Nippel	
	VOE 925066	1					•O-ring	•Joint torique	•O-Ring	•Anillo tórico	•O-ring	
2	**VOE 925051**	1					•O-ring	•Joint torique	•O-Ring	•Anillo tórico	•O-ring	
3	**VOE 962528**	1					•Back-up ring	•Rondelle anti-extrusion	•Stützring	•Anillo Apoyo	•Stödring	
4		1			NS		•Washer	•Rondelle	•Scheibe	•Arandela	•Bricka	
5		1			NS		•Nut	•Ecrou	•Mutter	•Tuerca	•Mutter	
6	**VOE 1594043**	1					•Switch	•Contacteur	•Schalter	•Interruptor	•Strömställare	SE6403
7	**VOE 948884**	1					•Gasket	•Joint	•Dichtung	•Junta	•Packning	
8	**VOE 11048063**	1					•Spring	•Ressort	•Feder	•Resorte	•Fjäder	
9		1			NS		•Guide	•Rail	•Führung	•Guia	•Gejd	
10		1			NS		•Piston	•Piston	•Kolben	•Piston	•Kolv	
11		1			NS		•Peg	•Cheville	•Kegel	•Eslabon	•Kägla	
12	**VOE 958229**	1					•O-ring	•Joint torique	•O-Ring	•Anillo tórico	•O-ring	
13	**VOE 11410316**	1			CS		•Housing	•Carter	•Gehäuse	•Cuerpo	•Hus	

1		**Pressure monitor.** **Capteur pression.** **Druckwächter.** **Monitor presión.** **Tryckvakt.**	Catalogue id **20105**	Group **647**
2				
3			Illustr. No **EL 267**	Section **200**
4				
5		**83179**	Issue **20009038-J**	Page **893**

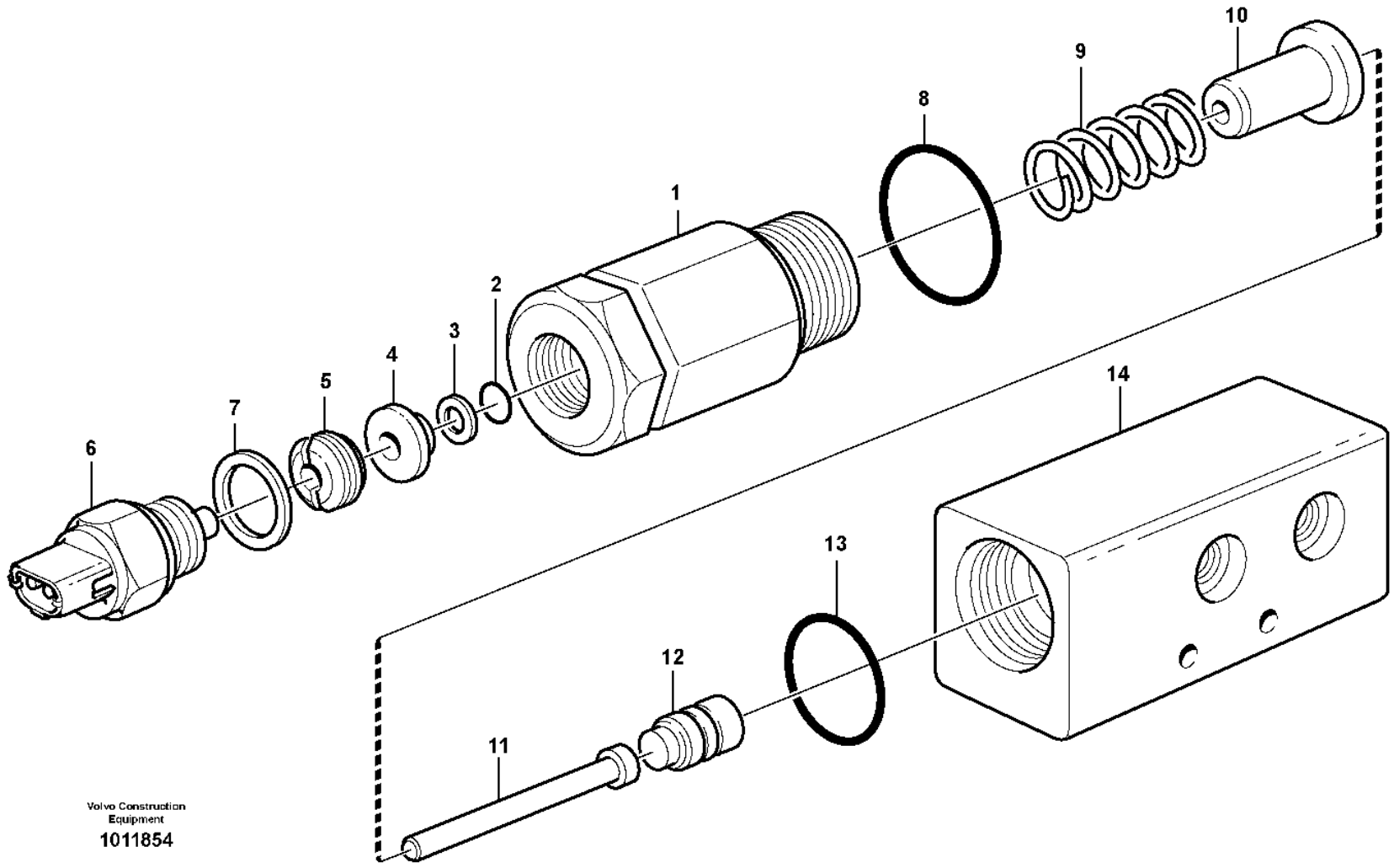

Volvo Construction Equipment

1011854

Fig.	Part No.	Quantity 1	2	3	PS	KIT	Description	Dénomination	Bezeichnung	Denominación	Benämning	Notes
	VOE 11445059	1					Pressure monitor	Chien de garde de pression	Druckwächter	Avisador de presión	Tryckvakt	
1		1			NS		•Nipple	•Raccord	•Nippel	•Niple	•Nippel	
2	**VOE 925051**	1					•O-ring	•Joint torique	•O-Ring	•Anillo tórico	•O-ring	
3	**VOE 962528**	1					•Back-up ring	•Rondelle anti-extrusion	•Stützring	•Anillo Apoyo	•Stödring	
4		1			NS		•Washer	•Rondelle	•Scheibe	•Arandela	•Bricka	
5		1			NS		•Nut	•Ecrou	•Mutter	•Tuerca	•Mutter	
6	**VOE 1594043**	1					•Switch	•Contacteur	•Schalter	•Interruptor	•Strömställare	SE6403
7	**VOE 948884**	1					•Gasket	•Joint	•Dichtung	•Junta	•Packning	
8	**VOE 925066**	1					•O-ring	•Joint torique	•O-Ring	•Anillo tórico	•O-ring	
9	**VOE 11048063**	1					•Spring	•Ressort	•Feder	•Resorte	•Fjäder	
10		1			NS		•Guide	•Rail	•Führung	•Guia	•Gejd	
11		1			NS		•Piston	•Piston	•Kolben	•Piston	•Kolv	
12		1			NS		•Peg	•Cheville	•Kegel	•Eslabon	•Kägla	
13	**VOE 958229**	1					•O-ring	•Joint torique	•O-Ring	•Anillo tórico	•O-ring	
14		1			NS		•Housing	•Carter	•Gehäuse	•Carter	•Hus	

1		**Pressure monitor.** **Capteur pression.** **Druckwächter.** **Monitor presión.** **Tryckvakt.**	Catalogue id **20105**	Group **647**
2				
3			Illustr. No **1011854**	Section **250**
4				
5		**84587**	Issue **20009038-J**	Page **895**

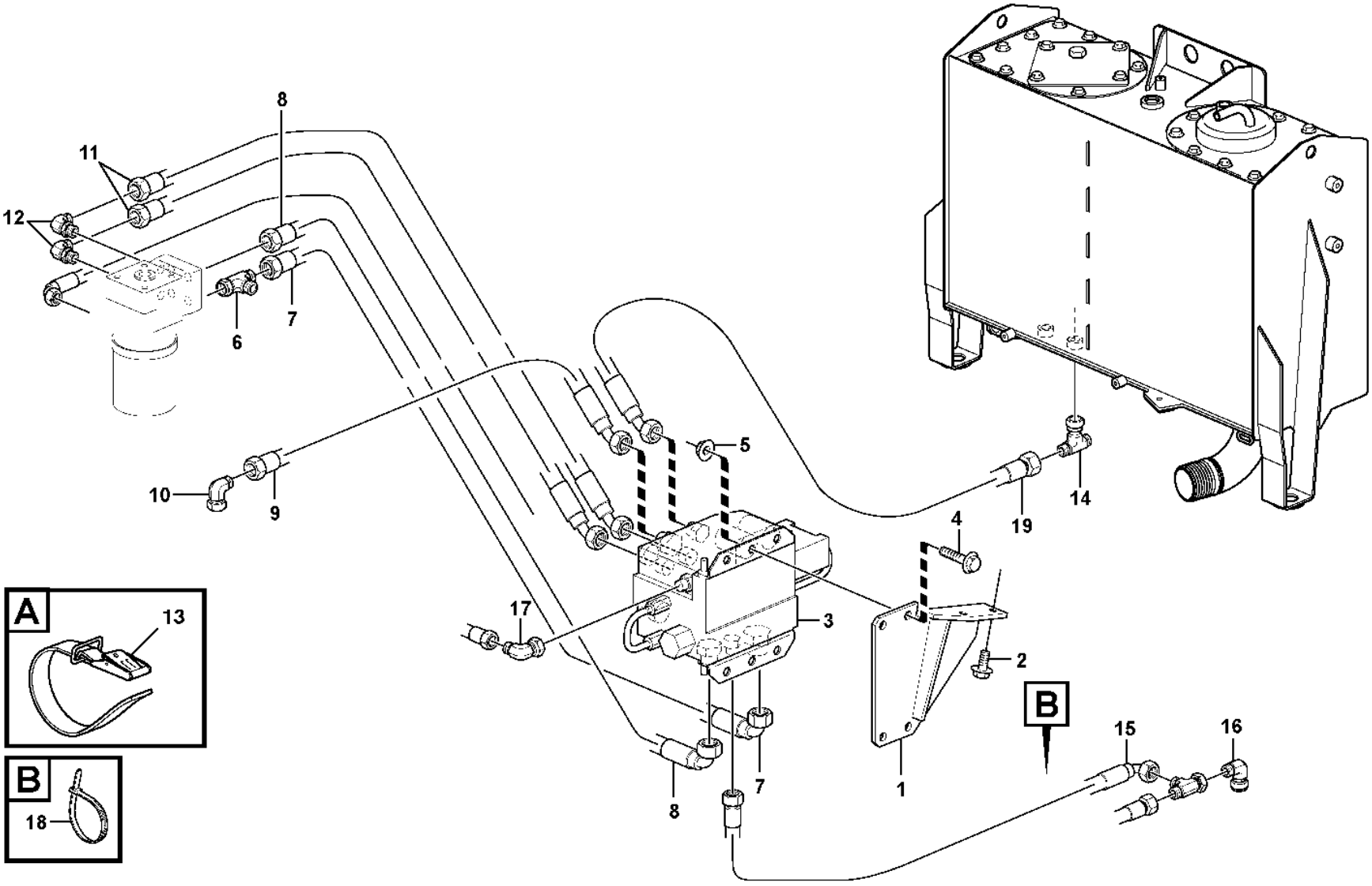

Volvo Construction Equipment

1027212

Fig.	Part No.	Quantity 1	2	3	PS	KIT	Description	Dénomination	Bezeichnung	Denominación	Benämning	Notes
1	**VOE 11411534**	1					Bracket	Console	Konsole	Consola	Konsol	
2	**VOE 984734**	2					Flange screw	Vis à embase	Flanschschraube	Tornillo embridado	Flänsskruv	(VOE 13946173)
3	**VOE 11445329**	1					Hydraulic valve	Valve hydraulique	Druckölventil	Válvula hidráulica	Hydraulventil	See group 912-400 page 1331
4	**VOE 60113093**	4					Flange screw	Vis à embase	Flanschschraube	Tornillo embridado	Flänsskruv	(VOE 946329)
5	**VOE 13971098**	4					Flange nut	Écrou à embase	Flanschmutter	Tuerca embridada	Flänsmutter	
6	**VOE 935028**	1					T-nipple	Raccord-t	T-Nippel	Niple t	T-nippel	
	VOE 990739	2					•O-ring	•Joint torique	•O-Ring	•Anillo tórico	•O-ring	(VOE 4880663)
7	**VOE 11411552**	1					Hose assembly	Conduit flexible	Schlauchleitung	Conducto	Slangledning	
8	**VOE 11173212**	1					Hose assembly	Conduit flexible	Schlauchleitung	Conducto	Slangledning	
9	**VOE 11411553**	1					Hose assembly	Conduit flexible	Schlauchleitung	Conducto	Slangledning	
10	**VOE 13933872**	1					Elbow nipple	Raccord coudé	Winkelnippel	Niple angular	V-nippel	
	VOE 990738	1					•O-ring	•Joint torique	•O-Ring	•Anillo tórico	•O-ring	(VOE 4880493)
11	**VOE 11411554**	2					Hose assembly	Conduit flexible	Schlauchleitung	Conducto	Slangledning	
12	**VOE 13933923**	2					Nipple	Raccord	Nippel	Niple	Nippel	
	VOE 990738	2					•O-ring	•Joint torique	•O-Ring	•Anillo tórico	•O-ring	(VOE 4880493)
	VOE 993321	2					•O-ring	•Joint torique	•O-Ring	•Anillo tórico	•O-ring	(VOE 932040)
12	**VOE 13933872**	2					Elbow nipple	Raccord coudé	Winkelnippel	Niple angular	V-nippel	
	VOE 990738	2					•O-ring	•Joint torique	•O-Ring	•Anillo tórico	•O-ring	(VOE 4880493)
13	**VOE 11104606**	REQ					Retaining strap	Courroie de serrage	Halteriemen	Correa tensora	Spännrem	
14	**VOE 13933912**	1					T-nipple	Raccord-t	T-Nippel	Niple t	T-nippel	
	VOE 990737	2					•O-ring	•Joint torique	•O-Ring	•Anillo tórico	•O-ring	(VOE 4880492)
15	**VOE 11172003**	1					Hose assembly	Conduit flexible	Schlauchleitung	Conducto	Slangledning	
16	**VOE 13933905**	1					Elbow nipple	Raccord coudé	Winkelnippel	Niple angular	V-nippel	
	VOE 990736	1					•O-ring	•Joint torique	•O-Ring	•Anillo tórico	•O-ring	
17	**VOE 13933905**	1					Elbow nipple	Raccord coudé	Winkelnippel	Niple angular	V-nippel	
	VOE 990736	1					•O-ring	•Joint torique	•O-Ring	•Anillo tórico	•O-ring	
18	**VOE 4881440**	REQ					Cable tie	Serre-câble	Kabelbinder	Abrazadera de cinta	Buntband	
19	**VOE 938661**	1					Hose assembly	Conduit flexible	Schlauchleitung	Conducto	Slangledning	(VOE 11411696)

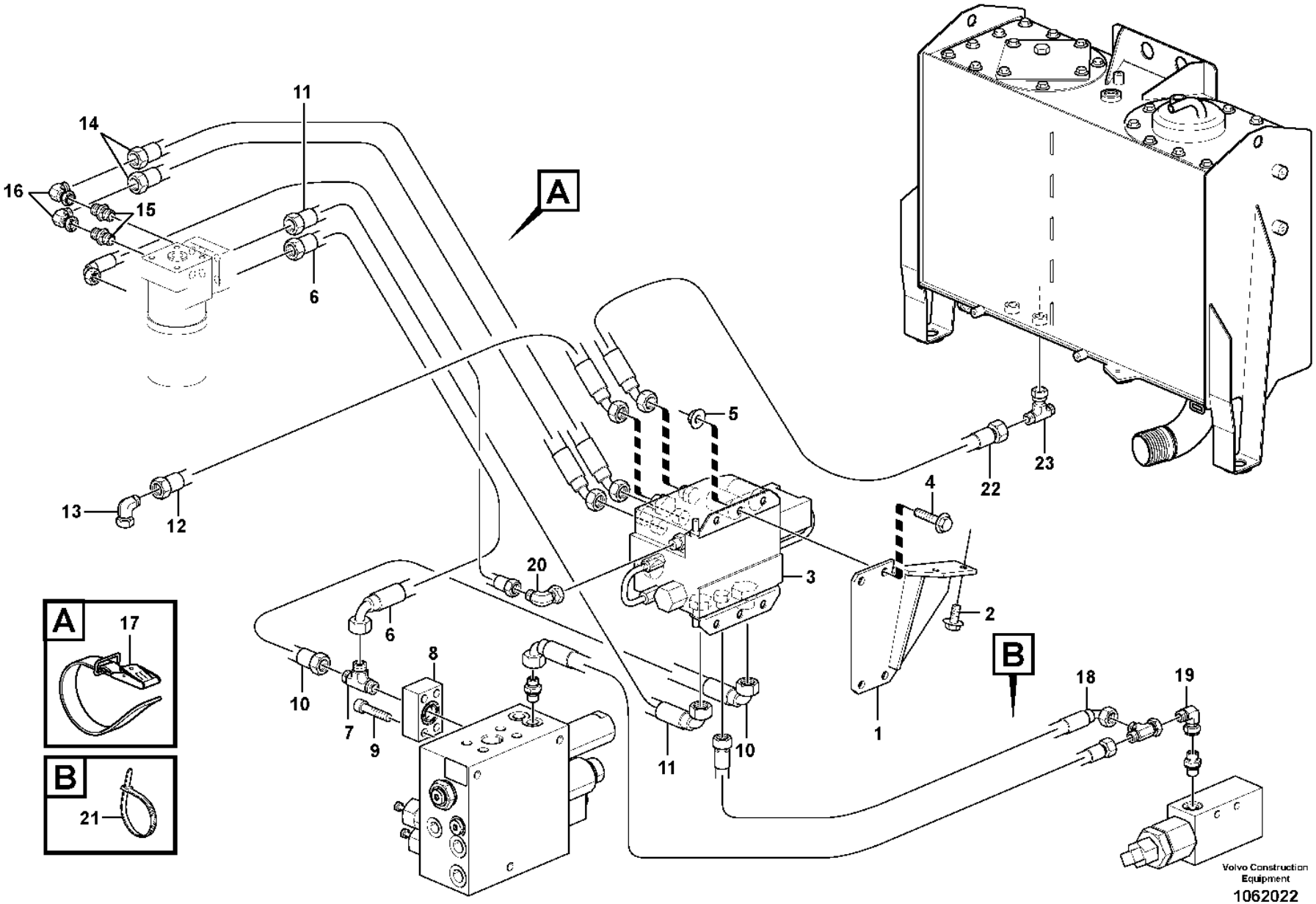
A
B
11
14
16
15
6
13
12
5
22
23
4
3
2
1
20
6
10
8
7
9
11
10
18
19
17
21
Volvo Construction Equipment
1062022

Fig.	Part No.	Quantity 1	2	3	PS	KIT	Description	Dénomination	Bezeichnung	Denominación	Benämning	Notes
1	**VOE 11411534**	1					Bracket	Console	Konsole	Consola	Konsol	
2	**VOE 984734**	2					Flange screw	Vis à embase	Flanschschraube	Tornillo embridado	Flänsskruv	(VOE 13946173)
3	**VOE 11445329**	1					Hydraulic valve	Valve hydraulique	Druckölventil	Válvula hidráulica	Hydraulventil	See group 912-400 page 1331
4	**VOE 60113093**	4					Flange screw	Vis à embase	Flanschschraube	Tornillo embridado	Flänsskruv	(VOE 946329)
5	**VOE 13971098**	4					Flange nut	Écrou à embase	Flanschmutter	Tuerca embridada	Flänsmutter	
6	**VOE 15119058**	1					Hose assembly	Conduit flexible	Schlauchleitung	Conducto	Slangledning	
7	**VOE 936933**	1					T-nipple	Raccord-t	T-Nippel	Niple t	T-nippel	
8	**VOE 15081493**	1					Connecting block	Bloc raccord	Anschlusssockel	Bloque conector	Anslutningsblock	
9	**VOE 959240**	4					Hex. socket screw	Vis à six pans creux	Innensechskantschraube	Tornillo de hexágono embutido	Insexskruv	
10	**VOE 15108850**	1					Hose assembly	Conduit flexible	Schlauchleitung	Conducto	Slangledning	
11	**VOE 11173212**	1					Hose assembly	Conduit flexible	Schlauchleitung	Conducto	Slangledning	
12	**VOE 11411553**	1					Hose assembly	Conduit flexible	Schlauchleitung	Conducto	Slangledning	
13	**VOE 13933872**	1					Elbow nipple	Raccord coudé	Winkelnippel	Niple angular	V-nippel	
	VOE 990738	1					•O-ring	•Joint torique	•O-Ring	•Anillo tórico	•O-ring	(VOE 4880493)
14	**VOE 15800237**	2					Hose assembly	Conduit flexible	Schlauchleitung	Conducto	Slangledning	
15	**VOE 13933923**	2					Nipple	Raccord	Nippel	Niple	Nippel	
	VOE 990738	2					•O-ring	•Joint torique	•O-Ring	•Anillo tórico	•O-ring	(VOE 4880493)
	VOE 993321	2					•O-ring	•Joint torique	•O-Ring	•Anillo tórico	•O-ring	(VOE 932040)
16	**VOE 13933872**	2					Elbow nipple	Raccord coudé	Winkelnippel	Niple angular	V-nippel	
	VOE 990738	2					•O-ring	•Joint torique	•O-Ring	•Anillo tórico	•O-ring	(VOE 4880493)
17	**VOE 11104606**	REQ					Retaining strap	Courroie de serrage	Halteriemen	Correa tensora	Spännrem	
18	**VOE 11172003**	1					Hose assembly	Conduit flexible	Schlauchleitung	Conducto	Slangledning	
19	**VOE 13933905**	1					Elbow nipple	Raccord coudé	Winkelnippel	Niple angular	V-nippel	
	VOE 990736	1					•O-ring	•Joint torique	•O-Ring	•Anillo tórico	•O-ring	
20	**VOE 13933905**	1					Elbow nipple	Raccord coudé	Winkelnippel	Niple angular	V-nippel	
	VOE 990736	1					•O-ring	•Joint torique	•O-Ring	•Anillo tórico	•O-ring	
21	**VOE 4881440**	REQ					Cable tie	Serre-câble	Kabelbinder	Abrazadera de cinta	Buntband	
22	**VOE 938661**	1					Hose assembly	Conduit flexible	Schlauchleitung	Conducto	Slangledning	
23	**VOE 13933912**	1					T-nipple	Raccord-t	T-Nippel	Niple t	T-nippel	
	VOE 990737	2					•O-ring	•Joint torique	•O-Ring	•Anillo tórico	•O-ring	(VOE 4880492)

1	
2	
3	
4	
5	

CDC - steering
CDC - direction
CDC - Lenkung
CDC - dirección
CDC - styrning

84589, 84986

Catalogue id	Group
20105	**660**
Illustr. No	Section
1062022	**150**
Issue	Page
20009038-J	**899**

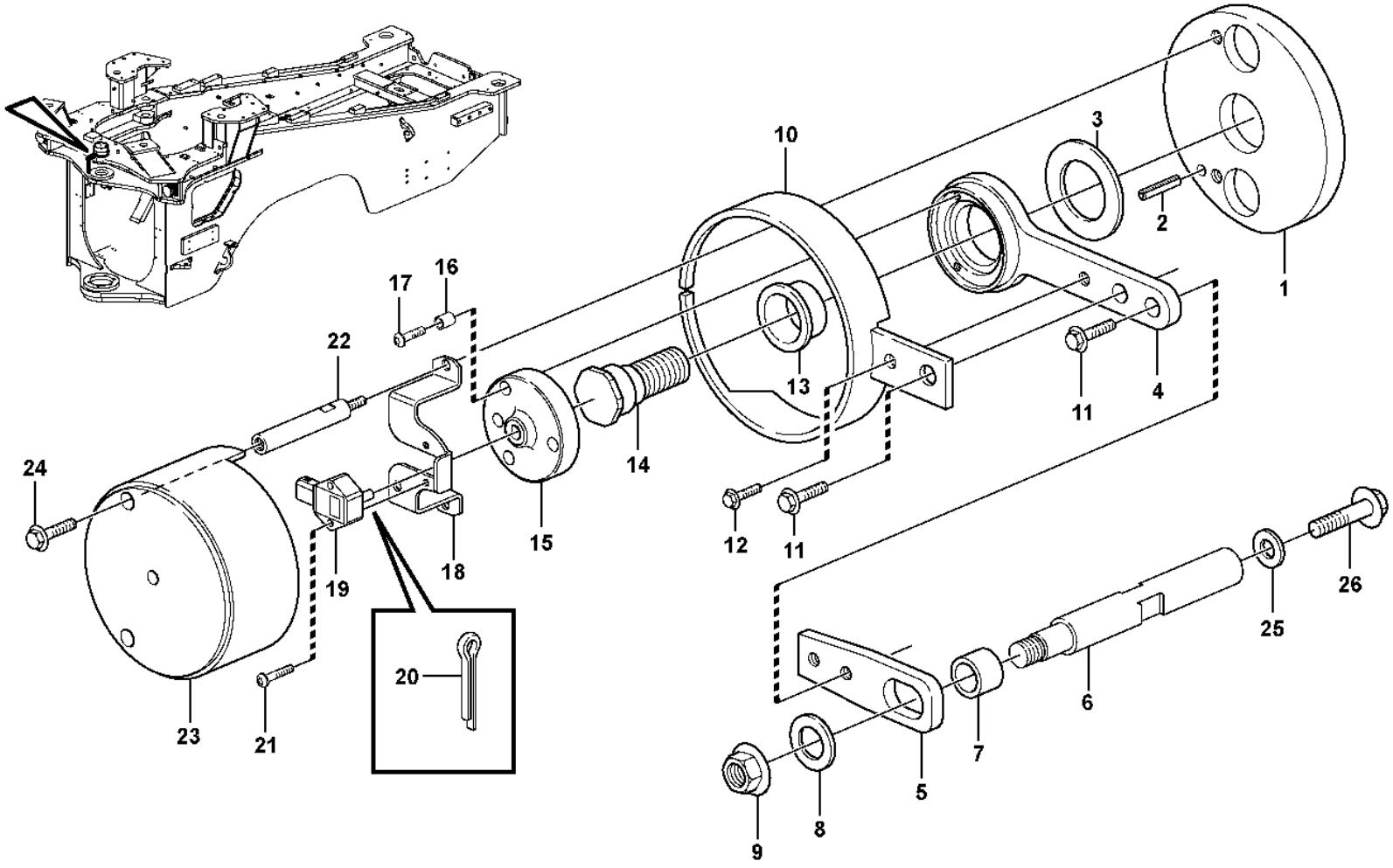

Volvo Construction Equipment

1024885

Fig.	Part No.	Quantity 1	2	3	PS	KIT	Description	Dénomination	Bezeichnung	Denominación	Benämning	Notes
1	**VOE 11177936**	1					Base plate	Plate-forme	Bodenplatte	Placa de fondo	Bottenplatta	
2	**VOE 13951977**	1					Spring pin	Goupille tubulaire	Federstift	Pasador tubular	Fjädrande rörpinne	
3	**VOE 11004639**	1					Washer	Rondelle	Scheibe	Arandela	Bricka	
4	**VOE 11177429**	1					Arm	Bras	Arm	Brazo	Arm	
5	**VOE 11177421**	1					Extension arm	Bras allonge	Verlängerungsarm	Brazo prolongador	Förlängningsarm	
6	**VOE 11177935**	1					Pin	Goupille	Stift	Pasador	Pinne	
7	**VOE 941522**	1					Hose	Flexible	Schlauch	Manguera	Slang	L = 18MM
8	**VOE 13960145**	1					Washer	Rondelle	Scheibe	Arandela	Bricka	
9	**VOE 60113169**	1					Flange lock nut	Contre-écrou à embase	Flanschverschlussmutter	Contratuerca embridada	Flänslåsmutter	(VOE 971099)
10	**VOE 15106044**	1					Protection	Protection	Abdeckung	Protección	Skydd	(VOE 11181212)
11	**VOE 13945444**	2					Screw	Vis	Schraube	Tornillo	Skruv	
12	**VOE 13946544**	1					Screw	Vis	Schraube	Tornillo	Skruv	
13	**VOE 11177415**	1					Bushing	Bague	Buchse	Casquillo	Bussning	
14	**VOE 11177797**	1					Shaft	Arbre	Welle	Eje	Axel	
15	**VOE 11177422**	1					Companion flange	Flasque entraînement	Antriebsflansch	Brida	Medbringare	
16	**VOE 11177902**	3					Spacer	Entretoise	Abstandkörper	Distanciador	Distans	
17	**VOE 13969516**	3					Six point socket screw	Vis à 6 pans creux	Innensechsrundschraube	Tornillo de cabeza hexagonal	Sextandhålskruv	
18	**VOE 11177409**	1			SS		Anchorage	Fixation	Halterung	Fijación	Fäste	
19	**VOE 11170282**	1					Angle sensor	Indicateur d'angle	Winkelgeber	Sensor de angulo	Vinkelsensor	SE6401
20	**VOE 964955**	1					Split pin	Goupille fendue	Splint	Pasador hendido	Saxpinne	
21	**VOE 969558**	2					Six point socket screw	Vis à 6 pans creux	Innensechsrundschraube	Tornillo de cabeza hexagonal	Sextandhålskruv	
22	**VOE 11177412**	2					Screw	Vis	Schraube	Tornillo	Skruv	
23	**VOE 15105368**	1					Protection	Protection	Abdeckung	Protección	Skydd	(VOE 11432567)
24	**VOE 984733**	2					Flange screw	Vis à embase	Flanschschraube	Tornillo embridado	Flänsskruv	(VOE 946440)
25	**VOE 60113111**	1					Flange screw	Vis à embase	Flanschschraube	Tornillo embridado	Flänsskruv	(VOE 13965193)
26	**VOE 13960145**	1					Washer	Rondelle	Scheibe	Arandela	Bricka	

1		**Angle sensor, steering** **Détecteur de position angulaire, direction** **Winkelgeber, Lenkung** **Sensor de ángulo, dirección** **Vinkelgivare, styrning**	Catalogue id **20105**	Group **660**
2				
3			Illustr. No **1024885**	Section **200**
4				
5		**83180, 83874, 84589**	Issue **20009038-J**	Page **901**

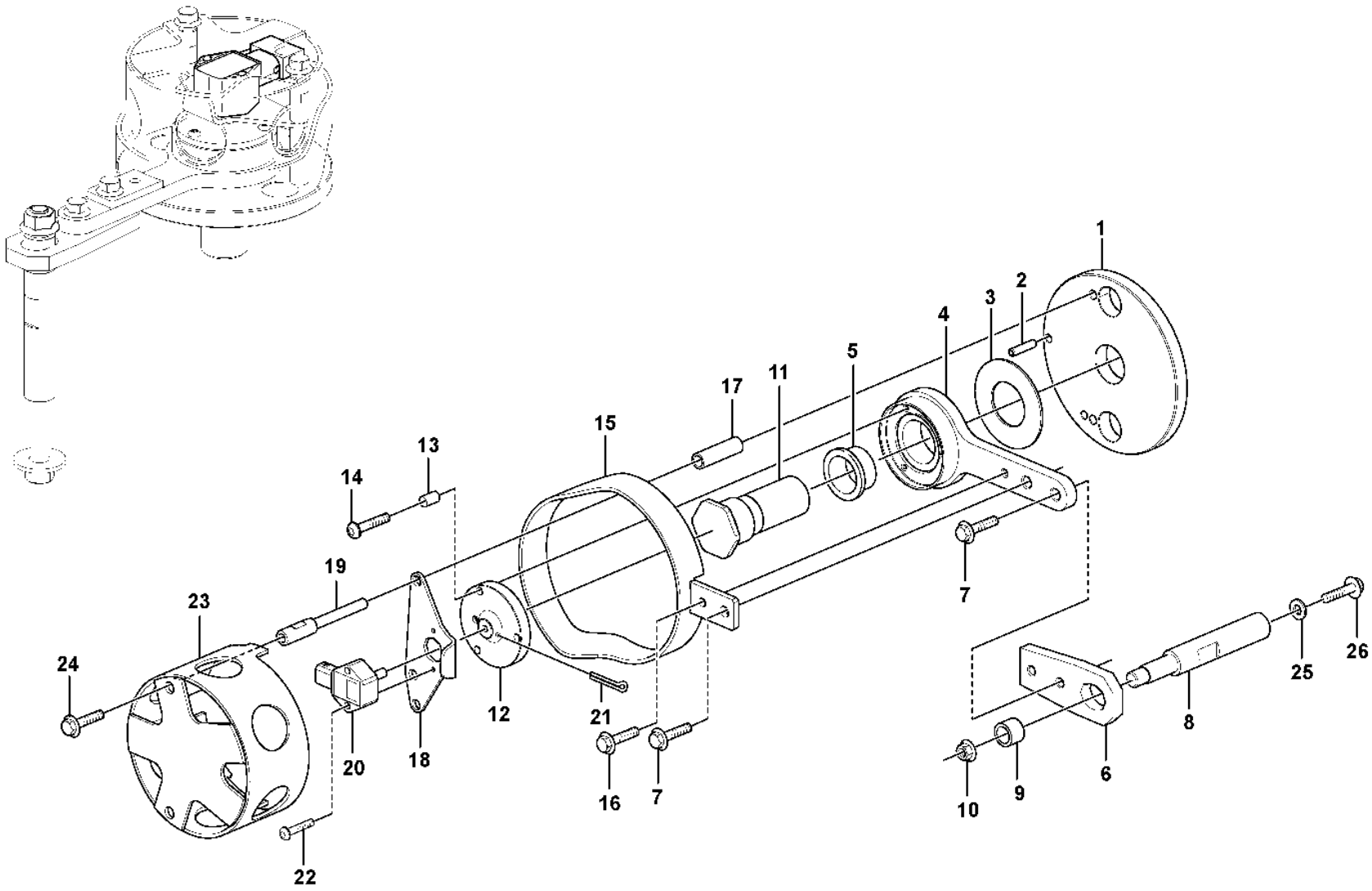

Volvo Construction Equipment

1070693

Fig.	Part No.	Quantity 1	2	3	PS	KIT	Description	Dénomination	Bezeichnung	Denominación	Benämning	Notes
1	**VOE 16616601**	1					Base plate	Plate-forme	Bodenplatte	Placa de fondo	Bottenplatta	
2	**VOE 13951977**	1					Spring pin	Goupille tubulaire	Federstift	Pasador tubular	Fjädrande rörpinne	
3	**VOE 11004639**	1					Washer	Rondelle	Scheibe	Arandela	Bricka	
4	**VOE 11177429**	1					Arm	Bras	Arm	Brazo	Arm	
5	**VOE 11177415**	1					Bushing	Bague	Buchse	Casquillo	Bussning	
6	**VOE 11177421**	1					Extension arm	Bras allonge	Verlängerungsarm	Brazo prolongador	Förlängningsarm	
7	**VOE 945444**	2			SS		Flange screw	Vis à embase	Flanschschraube	Tornillo embridado	Flänsskruv	
8	**VOE 11177935**	1					Pin	Goupille	Stift	Pasador	Pinne	
9	**VOE 941522**	1					Hose	Flexible	Schlauch	Manguera	Slang	
10	**VOE 60113169**	1					Flange lock nut	Contre-écrou à embase	Flanschverschlussmutter	Contratuerca embridada	Flänslåsmutter	(VOE 971099)
11	**VOE 11177797**	1					Shaft	Arbre	Welle	Eje	Axel	
12	**VOE 11177422**	1					Companion flange	Flasque entraînement	Antriebsflansch	Brida	Medbringare	
13	**VOE 11177902**	3					Spacer	Entretoise	Abstandkörper	Distanciador	Distans	
14	**VOE 13969516**	3					Six point socket screw	Vis à 6 pans creux	Innensechsrundschraube	Tornillo de cabeza hexagonal	Sextandhålskruv	
15	**VOE 15106044**	1					Protection	Protection	Abdeckung	Protección	Skydd	
16	**VOE 946544**	1			SS		Flange screw	Vis à embase	Flanschschraube	Tornillo embridado	Flänsskruv	
17	**VOE 60113550**	2					Spacer sleeve	Douille entretoise	Abstandhülse	Manguito distanciador	Distanshylsa	(VOE 15153091)
18	**VOE 15153088**	1					Anchorage	Fixation	Halterung	Fijación	Fäste	
19	**VOE 15153090**	2					Screw	Vis	Schraube	Tornillo	Skruv	
20	**VOE 11170282**	1					Angle sensor	Indicateur d'angle	Winkelgeber	Sensor de angulo	Vinkelsensor	SE6401
21	**VOE 964955**	1					Split pin	Goupille fendue	Splint	Pasador hendido	Saxpinne	
22	**VOE 969558**	2					Six point socket screw	Vis à 6 pans creux	Innensechsrundschraube	Tornillo de cabeza hexagonal	Sextandhålskruv	
23	**VOE 15105368**	1					Protection	Protection	Abdeckung	Protección	Skydd	
24	**VOE 984733**	2					Flange screw	Vis à embase	Flanschschraube	Tornillo embridado	Flänsskruv	(VOE 946440)
25	**VOE 960145**	1			SS		Plain washer	Rondelle plane	Flachscheibe	Arandela plana	Planbricka	
26	**VOE 60113111**	1					Flange screw	Vis à embase	Flanschschraube	Tornillo embridado	Flänsskruv	(VOE 13965193)

1		**Angle sensor, steering** **Détecteur de position angulaire, direction** **Winkelgeber, Lenkung** **Sensor de ángulo, dirección** **Vinkelgivare, styrning**	Catalogue id **20105**	Group **660**
2				
3			Illustr. No **1070693**	Section **250**
4				
5		**84986**	Issue **20009038-J**	Page **903**

VOLVO

Volvo Construction Equipment
www.volvoce.com

GROUP		Section	Page
711	Frame	100	911
715	Bottom-guard plates	100	915
715	Belly guard, front.	150	917
715	Belly guard, rear. 82349	200	919
715	Protecting plates 82280	250	921
715	Protecting plates 83572	300	923
715	Protecting plates 83922	350	925
715	Grille guard, radiator. 83710	400	927
715	Protection for lighting	450	929
715	Belly guard, rear. 83538, 33298	500	931
715	Protecting plates	600	933
715	Protecting plates	700	935
716	Rear hitch and counterweight	100	937
740	Frame link	100	939
771	Wheel	100	941
771	Wheel	150	943
771	Wheel 86256	175	945
771	Wheel 86261, 86267 S/N 29748-	200	947

TABLE DES MATIÈRES

Catalogue id 20105 | Group 7 | Issue 20009038-J | Page 906

GROUPE		Section	Page
711	Chassis	100	911
715	Bottom-guard plates	100	915
715	Tôle capotage, antérieur.	150	917
715	Tôle capotage arrière. 82349	200	919
715	Tole protection 82280	250	921
715	Tole protection 83572	300	923
715	Tole protection 83922	350	925
715	Grille protection, radiateur. 83710	400	927
715	Poutre protection.	450	929
715	Tôle capotage arrière. 83538, 33298	500	931
715	Tole protection	600	933
715	Tole protection	700	935
716	Barre attelage et contrepoids	100	937
740	Articulation chassis	100	939
771	Roue	100	941
771	Roue	150	943
771	Roue 86256	175	945
771	Roue 86261, 86267 S/N 29748-	200	947

GRUPPE		Abschnitt	Seite
711	Rahmen	100	911
715	Bottom-guard plates	100	915
715	Schürzenblech, vorne.	150	917
715	Schützenblech, hinten. 82349	200	919
715	Schutzblechen 82280	250	921
715	Schutzblechen 83572	300	923
715	Schutzblechen 83922	350	925
715	Schutzgitter, Kühler. 83710	400	927
715	Schutz für Beleuchtung.	450	929
715	Schützenblech, hinten. 83538, 33298	500	931
715	Schutzblechen	600	933
715	Schutzblechen	700	935
716	Zug und Gegengewicht	100	937
740	Rahmenknickgelenk	100	939
771	Rad	100	941
771	Rad	150	943
771	Rad 86256	175	945
771	Rad 86261, 86267 S/N 29748-	200	947

INDICE

Catalogue id 20105 | Group 7 | Issue 20009038-J | Page 908

GRUPO		Sección	Página
711	Bastidor	100	911
715	Bottom-guard plates	100	915
715	Defensa, delantera.	150	917
715	Defensa, trasera. 82349	200	919
715	Placas de proteccion 82280	250	921
715	Placas de proteccion 83572	300	923
715	Placas de proteccion 83922	350	925
715	Rejilla proteccion, radiador. 83710	400	927
715	Vigas de protección.	450	929
715	Defensa, trasera. 83538, 33298	500	931
715	Placas de proteccion	600	933
715	Placas de proteccion	700	935
716	Barra de tracción y contrapeso	100	937
740	Articulación de bastidor	100	939
771	Rueda	100	941
771	Rueda	150	943
771	Rueda 86256	175	945
771	Rueda 86261, 86267 S/N 29748-	200	947

GRUPP		Avsnitt	Sida
711	Ram	100	911
715	Bukplåtar	100	915
715	Bukplåt, främre.	150	917
715	Bukplåt, bakre. 82349	200	919
715	Skyddsplåtar 82280	250	921
715	Skyddsplåtar 83572	300	923
715	Skyddsplåtar 83922	350	925
715	Skyddsgaller, kylare. 83710	400	927
715	Skydd för belysning.	450	929
715	Bukplåt, bakre. 83538, 33298	500	931
715	Skyddsplåtar	600	933
715	Skyddsplåtar	700	935
716	Drag och motvikt	100	937
740	Ramled	100	939
771	Hjul	100	941
771	Hjul	150	943
771	Hjul 86256	175	945
771	Hjul 86261, 86267 S/N 29748-	200	947

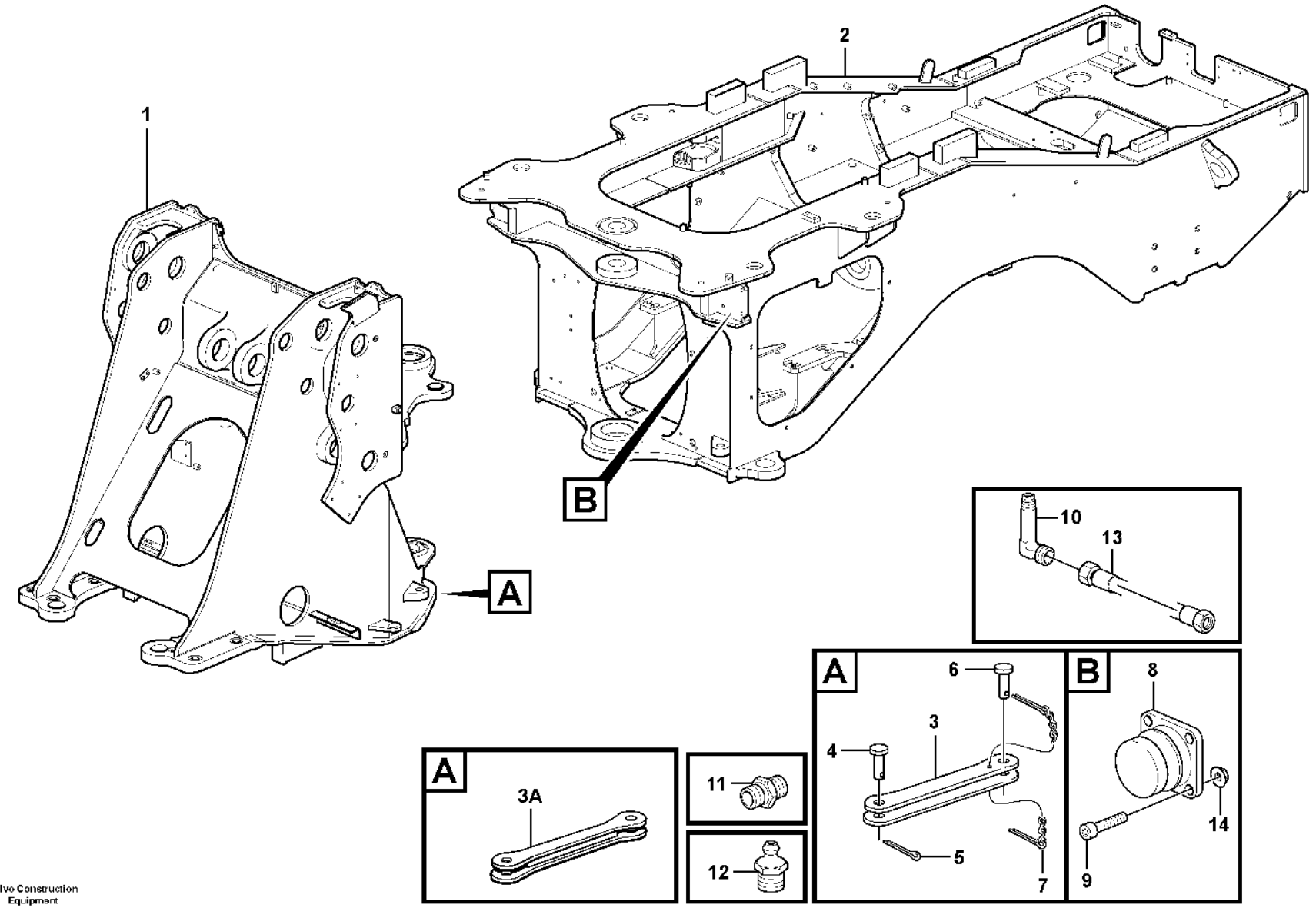

Volvo Construction Equipment

1061183

Fig.	Part No.	Quantity 1	2	3	PS	KIT	Description	Dénomination	Bezeichnung	Denominación	Benämning	Notes
1	**VOE 11177774**	1	1				Front frame	Cadre av	Vorderrahmen	Marco delantero	Framram	S/N - 11998 SWE S/N - 68654 USA S/N - 71610 BRA S/N - 43340 IRN
1	**VOE 15053594**	1	1		CS		Front frame	Châssis av	Frontrahmen	Marco delantero	Frontram	S/N 11999 - 27804 SWE S/N 68655 - USA S/N 71611 - 71934 BRA S/N 43341 - IRN
1	**VOE 16802517**	1			CS		Front frame	Cadre av	Vorderrahmen	Marco delantero	Framram	S/N 27805 - SWE S/N 71935 - BRA
2	**VOE 11177850**	1	1				Rear frame	Cadre ar	Heckrahmen	Bastidor posterior	Bakram	(VOE 11177550) S/N - 27804 SWE S/N - 71934 BRA IRN
2		1	1		NS		Rear frame	Cadre ar	Heckrahmen	Bastidor posterior	Bakram	S/N 27805 - SWE S/N 71935 - BRA
3	**VOE 11177036**	1			SS		Transport lock	Verrou transport	Transportsicherung	Cierre transporte	Transportlås	(VOE 11099101) S/N - 27804 SWE S/N - 71934 BRA
3	**VOE 15178407**	1					Transport lock	Verrou transport	Transportsicherung	Cierre transporte	Transportlås	S/N 27805 - SWE S/N 71935 - BRA
3	**VOE 11019674**		1		SS		Transport lock	Verrou transport	Transportsicherung	Cierre transporte	Transportlås	
3A	**VOE 16804667**	REQ	REQ				Transport lock	Verrou transport	Transportsicherung	Cierre transporte	Transportlås	
4	**VOE 11177038**	1					Pin	Goupille	Stift	Pasador	Pinne	S/N - 27804 SWE S/N - 71934 BRA
4	**VOE 15143692**	1					Pin	Fiche	Stift	Clavija	Stift	S/N 27805 - SWE S/N 71935 - BRA
4	**VOE 11019676**		1				Pivot pin	Boulon articulation	Gelenkbolzen	Perno articulación	Länkbult	
5	**VOE 907884**	1	1				Split pin	Goupille fendue	Splint	Pasador hendido	Saxpinne	S/N - 27804 SWE S/N - 71934 BRA IRAN
5	**VOE 907895**	1					Split pin	Goupille fendue	Splint	Pasador hendido	Saxpinne	S/N 27805 - SWE S/N 71935 - BRA
6	**VOE 11177038**	1	1				Pin	Goupille	Stift	Pasador	Pinne	S/N - 27804 SWE S/N - 71934 BRA IRN
6	**VOE 15143692**	1					Pin	Fiche	Stift	Clavija	Stift	S/N 27805 - SWE S/N 71935 - BRA

1	**33292**
2	**33298**
3	
4	
5	

Frame
Chassis
Rahmen
Bastidor
Ram

Catalogue id	Group
20105	**711**
Illustr. No	Section
1061183	**100**
Issue	Page
20009038-J	**911**

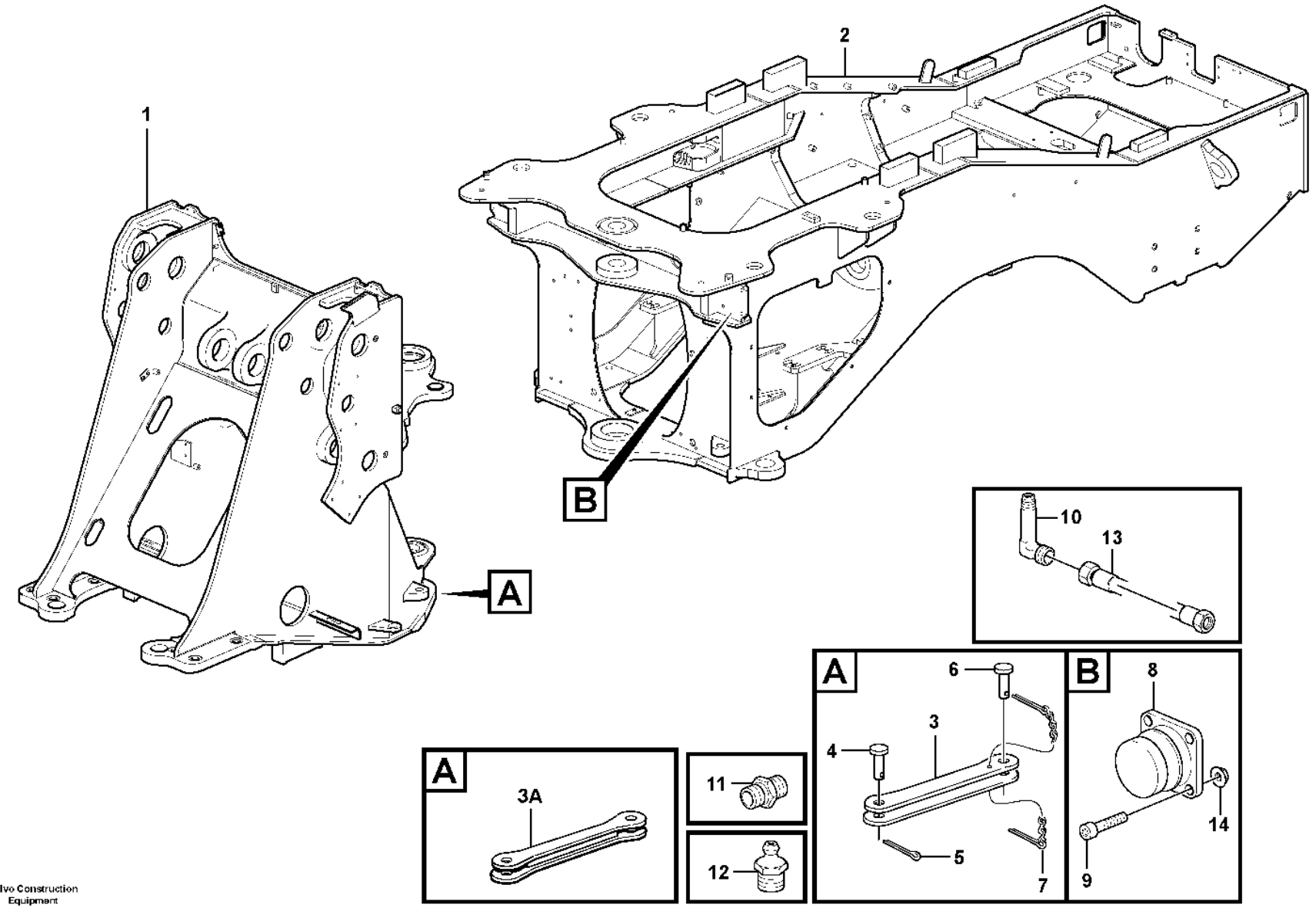

Volvo Construction Equipment

1061183

Fig.	Part No.	Quantity 1	2	3	PS	KIT	Description	Dénomination	Bezeichnung	Denominación	Benämning	Notes
7	**VOE 11019682**	1	1				Lock Pin	Goupille Verro.	Sicherungsstift	Pasador Segurid	Låspinne	S/N - 27804 SWE S/N - 71934 BRA IRN
7	**VOE 11093429**	1					Lock Pin	Goupille Verro.	Sicherungsstift	Pasador Segurid	Låspinne	S/N 27805 - SWE S/N 71935 - BRA
8	**VOE 11026989**	2	2				Steering damper	Amortisseur direction	Lenkungsdämpfer	Amortiguador de dirección	Styrningsdämpare	
9	**VOE 60113097**	8					Flange screw	Vis à embase	Flanschschraube	Tornillo embridado	Flänsskruv	
9	**VOE 60113096**		8				Flange screw	Vis à embase	Flanschschraube	Tornillo embridado	Flänsskruv	(VOE 13965185)
10	**VOE 4930797**	2	2				Nipple	Raccord	Nippel	Niple	Nippel	
11	**VOE 946089**	2	2				Nipple	Raccord	Nippel	Niple	Nippel	
12	**VOE 914167**	2	2				Lubricating nipple	Graisseur	Schmiernippel	Niple lubricador	Smörjnippel	
13	**VOE 11176895**	2	2				Hose	Flexible	Schlauch	Manguera	Slang	
14	**VOE 13971098**	8	8				Flange nut	Écrou à embase	Flanschmutter	Tuerca embridada	Flänsmutter	

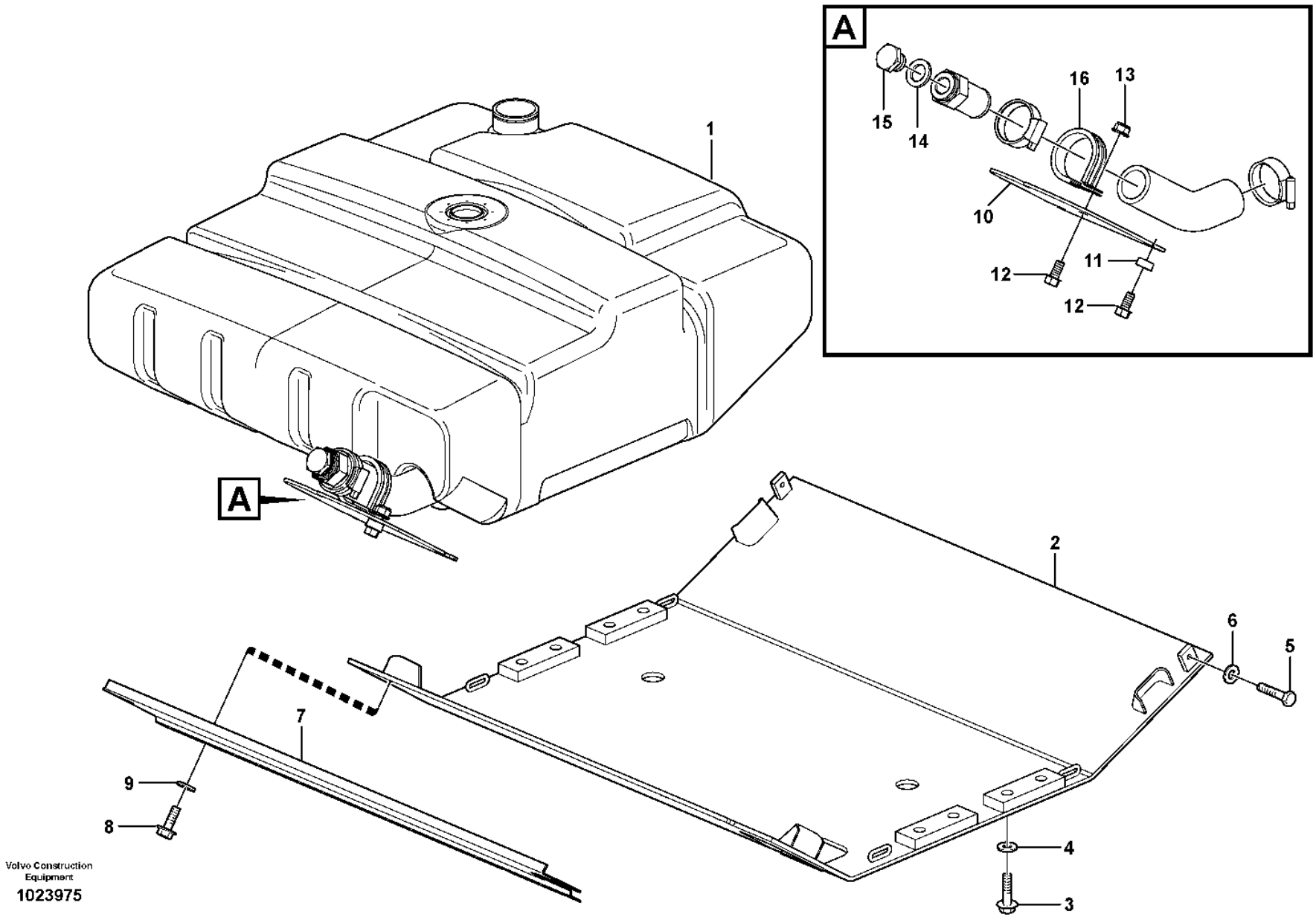

Volvo Construction Equipment

1023975

Fig.	Part No.	Quantity 1	2	3	PS	KIT	Description	Dénomination	Bezeichnung	Denominación	Benämning	Notes
1		1					Fuel tank	Réservoir carburant	Kraftstofftank	Deposit combust	Bränsletank	See group 234-100 page 109
2	**VOE 11177889**	1					Belly Guard	Tole Capotage	Schutzblech	Defensa	Bukplåt	
3	**VOE 60113109**	8					Flange screw	Vis à embase	Flanschschraube	Tornillo embridado	Flänsskruv	(VOE 13965192)
4	**VOE 13960145**	8					Washer	Rondelle	Scheibe	Arandela	Bricka	
5	**VOE 13965191**	2					Screw	Vis	Schraube	Tornillo	Skruv	
6	**VOE 13960145**	2					Washer	Rondelle	Scheibe	Arandela	Bricka	
7		1			NS		Protective Plat	Plaque Protecti	Schutzplatte	Placa protectora	Skyddsplatta	
8	**VOE 60113093**	4					Flange screw	Vis à embase	Flanschschraube	Tornillo embridado	Flänsskruv	(VOE 946329)
9	**VOE 60113866**	4					Plain washer	Rondelle plane	Flachscheibe	Arandela plana	Planbricka	(VOE 13960143)
10	**VOE 11411077**	1					Shield	Bouclier	Schild	Defensa	Sköld	
11	**VOE 13949873**	3					Spacer washer	Rondelle entretoise	Abstandscheibe	Arandela distanciadora	Distansbricka	
12	**VOE 984733**	4					Flange screw	Vis à embase	Flanschschraube	Tornillo embridado	Flänsskruv	(VOE 946440)
13	**VOE 60113167**	1					Flange lock nut	Contre-écrou à embase	Flanschverschlussmutter	Contratuerca embridada	Flänslåsmutter	(VOE 948645)
14	**VOE 948884**	1					Gasket	Joint	Dichtung	Junta	Packning	
15	**VOE 13960632**	1					Plug	Tampon	Stopfen	Tapón	Plugg	
16		1					Clamp	Pince Serrage	Klemme	Abrazadera	Klämma	See group 234-100 page 109

1		**Bottom-guard plates**	Catalogue id **20105**	Group **715**
2		**Bottom-guard plates**		
3		**Bottom-guard plates**	Illustr. No **1023975**	Section **100**
4		**Bukplåtar**		
5			Issue **20009038-J**	Page **915**

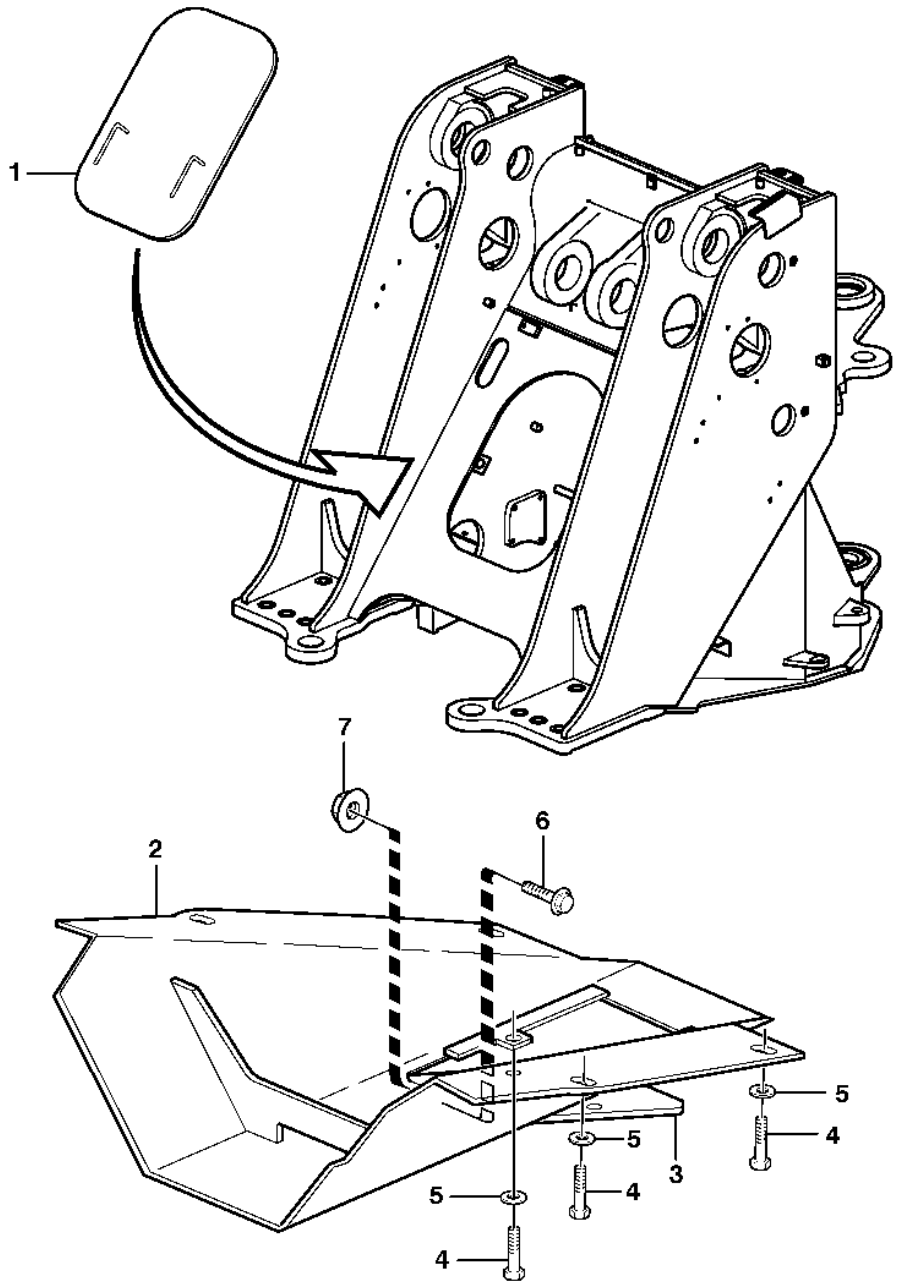

Volvo Construction Equipment

1023974

Fig.	Part No.	Quantity 1	2	3	4	5	PS	KIT	Description	Dénomination	Bezeichnung	Denominación	Benämning	Notes
1	**VOE 11410859**	1							Hatch	Trappe	Klappe	Tapa	Lucka	
2	**VOE 15033938**		1						Protecting plate	Tôle protection	Schutzblech	Placa de protección	Skyddsplåt	(VOE 11180604)
3	**VOE 11130393**		1						Hatch	Trappe	Klappe	Tapa	Lucka	
4	**VOE 13965191**		6						Screw	Vis	Schraube	Tornillo	Skruv	
5	**VOE 13960145**		6						Washer	Rondelle	Scheibe	Arandela	Bricka	
6	**VOE 60113115**		1						Flange screw	Vis à embase	Flanschschraube	Tornillo embridado	Flänsskruv	(VOE 965195)
7	**VOE 60113169**		1						Flange lock nut	Contre-écrou à embase	Flanschverschluss mutter	Contratuerca embridada	Flänslåsmutter	(VOE 13971099)

1	**33292**	**Belly guard, front.** **Tôle capotage, antérieur.** **Schürzenblech, vorne.** **Defensa, delantera.** **Bukplåt, främre.**
2	**82236**	
3		
4		
5		

Catalogue id **20105**	Group **715**
Illustr. No **1023974**	Section **150**
Issue **20009038-J**	Page **917**

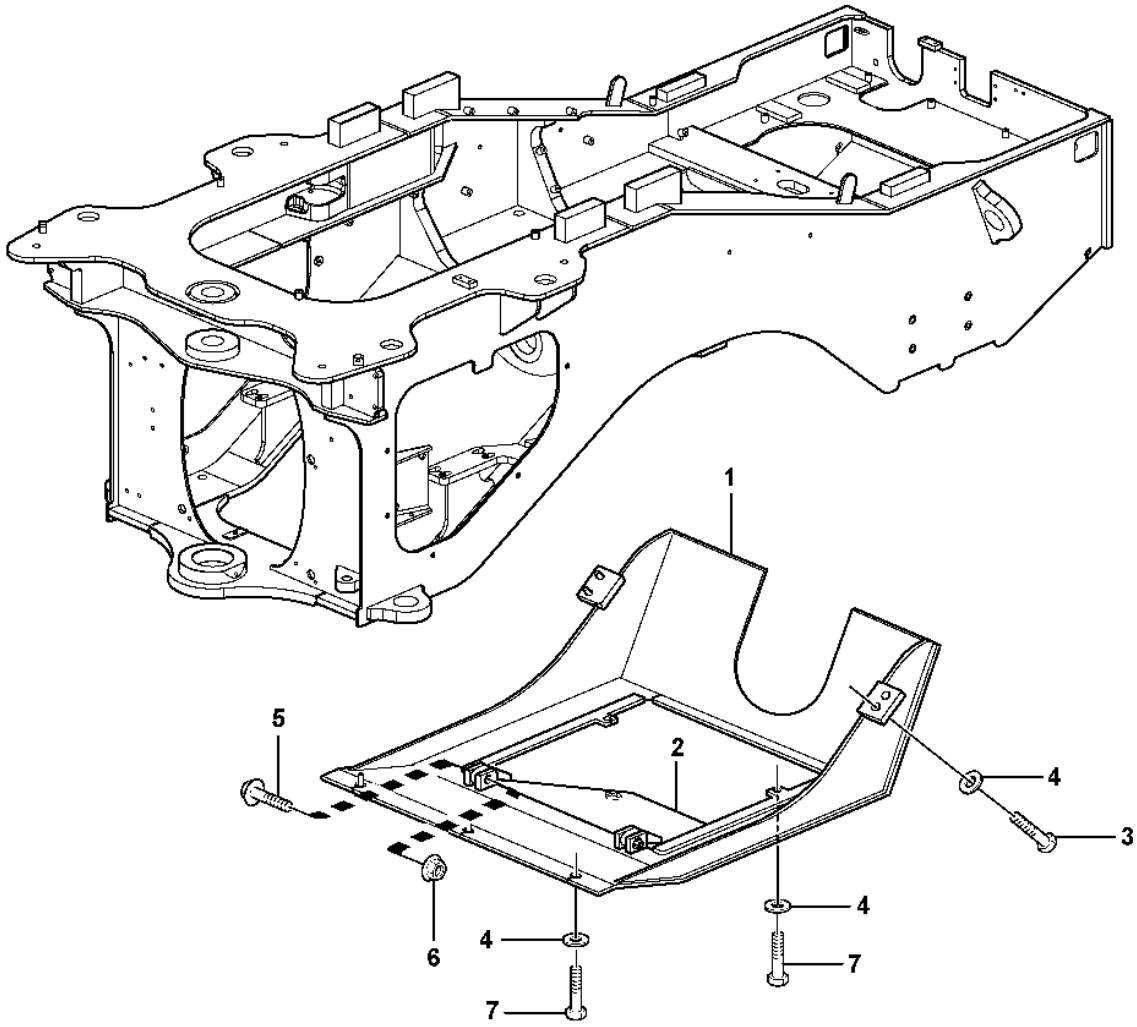

Volvo Construction Equipment

1024466

Fig.	Part No.	Quantity 1	2	3	PS	KIT	Description	Dénomination	Bezeichnung	Denominación	Benämning	Notes
1	**VOE 11176873**	1					Belly Guard	Tole Capotage	Schutzblech	Defensa	Bukplåt	
2	**VOE 11148924**	1					Hatch	Trappe	Klappe	Tapa	Lucka	
3	**VOE 60113109**	4					Flange screw	Vis à embase	Flanschschraube	Tornillo embridado	Flänsskruv	(VOE 13965192)
4	**VOE 13960145**	9					Washer	Rondelle	Scheibe	Arandela	Bricka	
5	**VOE 60113115**	2					Flange screw	Vis à embase	Flanschschraube	Tornillo embridado	Flänsskruv	(VOE 965195)
6	**VOE 60113169**	2					Flange lock nut	Contre-écrou à embase	Flanschverschlussmutter	Contratuerca embridada	Flänslåsmutter	(VOE 13971099)
7	**VOE 13965191**	5					Screw	Vis	Schraube	Tornillo	Skruv	

1		**Belly guard, rear.** **Tôle capotage arrière.** **Schützenblech, hinten.** **Defensa, trasera.** **Bukplåt, bakre.**	Catalogue id **20105**	Group **715**
2				
3			Illustr. No **1024466**	Section **200**
4				
5		**82349**	Issue **20009038-J**	Page **919**

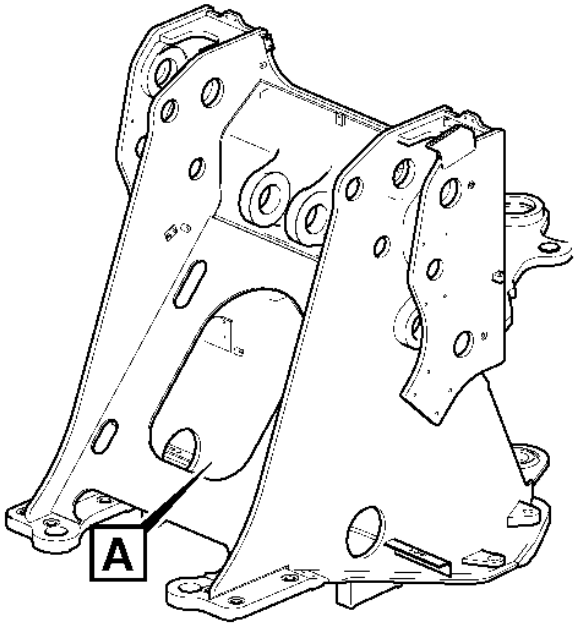
A

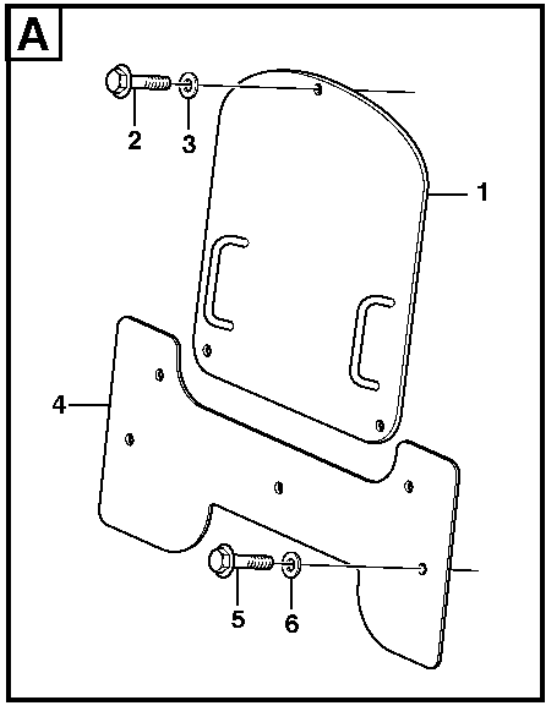
A
2
3
1
4
5
6

Fig.	Part No.	Quantity 1	2	3	PS	KIT	Description	Dénomination	Bezeichnung	Denominación	Benämning	Notes
1	**VOE 11176935**	1					Hatch	Trappe	Klappe	Tapa	Lucka	
2	**VOE 60113093**	3					Flange screw	Vis à embase	Flanschschraube	Tornillo embridado	Flänsskruv	(VOE 946329)
3	**VOE 60113866**	3					Plain washer	Rondelle plane	Flachscheibe	Arandela plana	Planbricka	(VOE 13960143)
4	**VOE 11180628**	1					Protecting plate	Tôle protection	Schutzblech	Placa de protección	Skyddsplåt	
5	**VOE 60113093**	5					Flange screw	Vis à embase	Flanschschraube	Tornillo embridado	Flänsskruv	(VOE 946329)
6	**VOE 60113866**	5					Plain washer	Rondelle plane	Flachscheibe	Arandela plana	Planbricka	(VOE 13960143)

1		**Protecting plates** **Tole protection** **Schutzblechen** **Placas de proteccion** **Skyddsplåtar**	Catalogue id **20105**	Group **715**
2				
3			Illustr. No **1024467**	Section **250**
4				
5		**82280**	Issue **20009038-J**	Page **921**

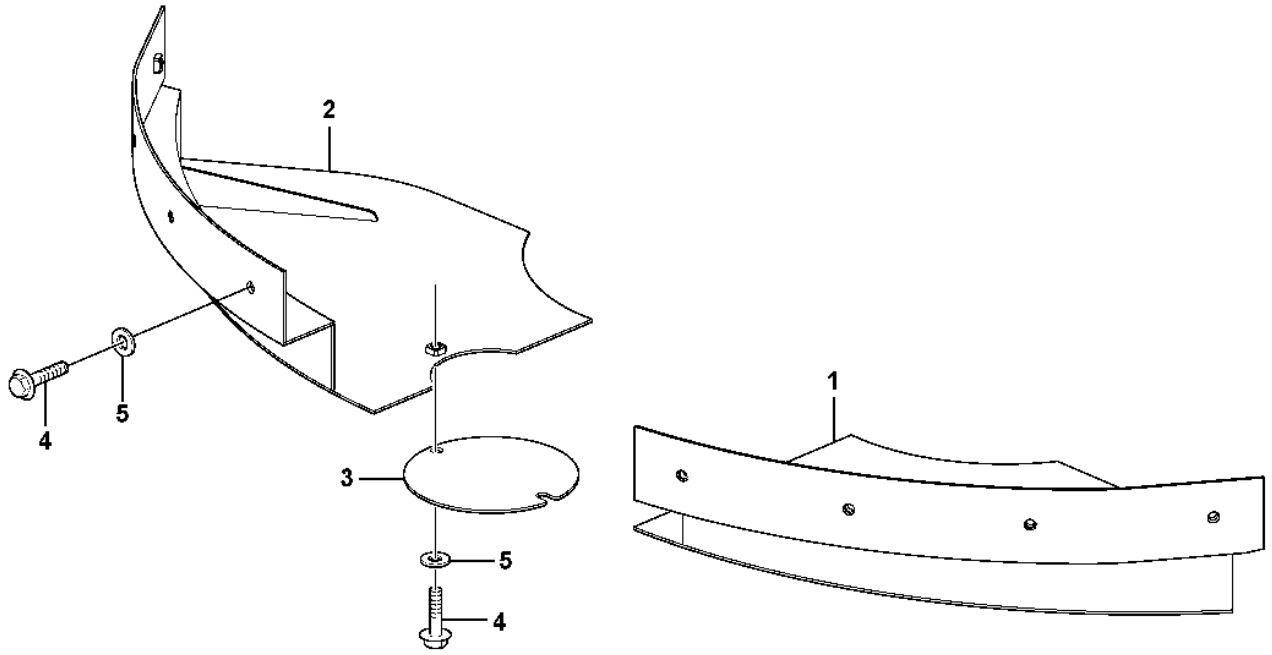
1
2
3
4
5
5
4

Fig.	Part No.	Quantity 1	2	3	PS	KIT	Description	Dénomination	Bezeichnung	Denominación	Benämning	Notes
1	**VOE 16316123**	1					Protecting plate	Tole protection	Schutzblech	Placa proteccion	Skyddsplåt	(VOE 11436030)
2	**VOE 11436031**	1					Protecting plate	Tôle protection	Schutzblech	Placa de protección	Skyddsplåt	
3	**VOE 11180416**	1					Cover	Capot	Abdeckung	Capó	Kåpa	
4	**VOE 946441**	10					Flange screw	Vis à embase	Flanschschraube	Tornillo embridado	Flänsskruv	
5	**VOE 60113866**	10					Plain washer	Rondelle plane	Flachscheibe	Arandela plana	Planbricka	(VOE 13960143)

1		**Protecting plates** **Tole protection** **Schutzblechen** **Placas de proteccion** **Skyddsplåtar**	Catalogue id **20105**	Group **715**
2				
3			Illustr. No **1024468**	Section **300**
4				
5		**83572**	Issue **20009038-J**	Page **923**

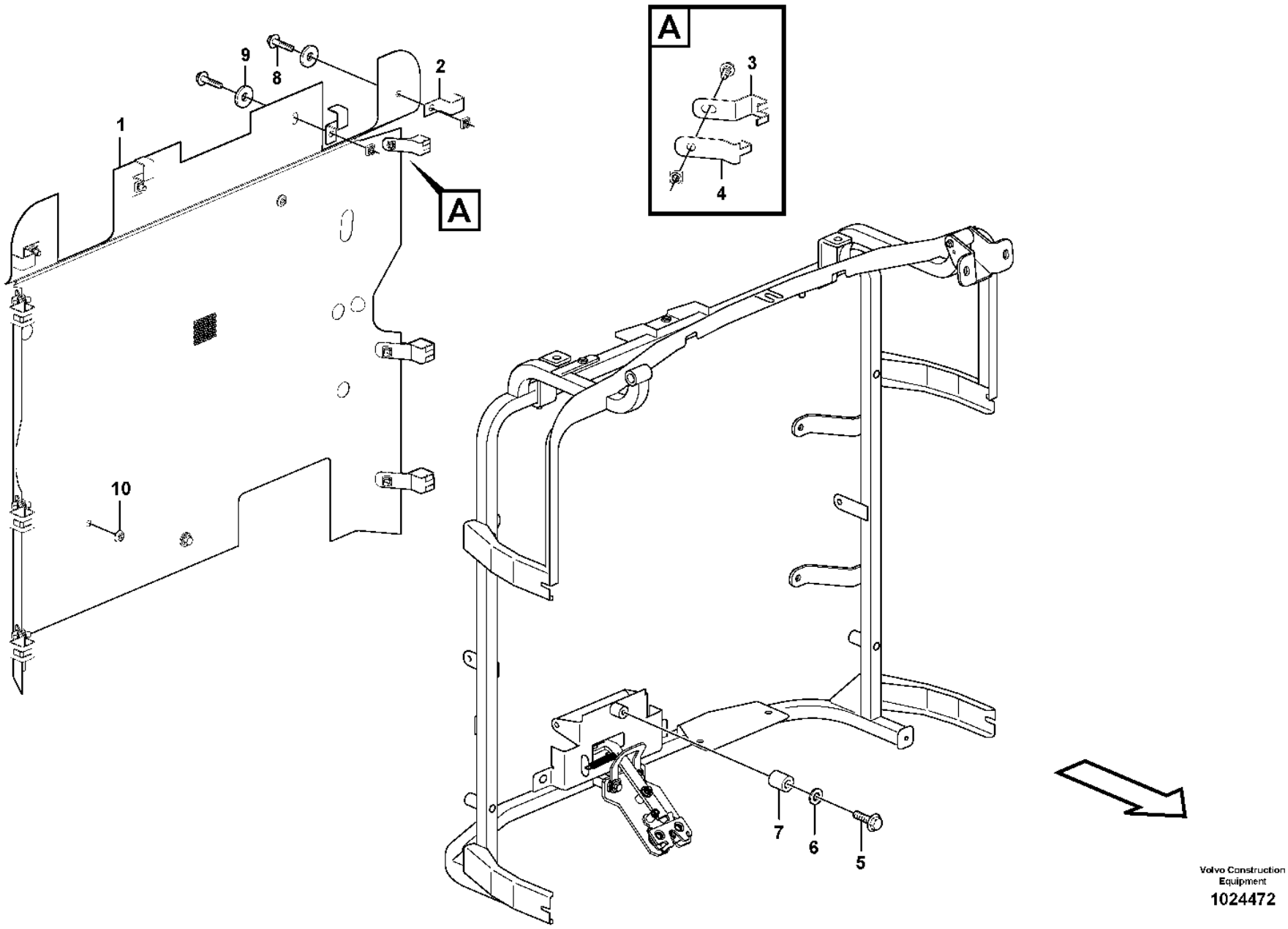

Volvo Construction Equipment

1024472

Fig.	Part No.	Quantity 1	2	3	PS	KIT	Description	Dénomination	Bezeichnung	Denominación	Benämning	Notes
1	**VOE 11435922**	1					Protecting grating	Grille protection	Schutzgitter	Rejilla de protección	Skyddsgaller	
2	**VOE 11436167**	4					Clamp	Collier serrage	Schelle	Abrazadera	Klamma	
3	**VOE 11436104**	6					Clamp	Collier serrage	Schelle	Abrazadera	Klamma	
4	**VOE 11436166**	6					Clamp	Collier serrage	Schelle	Abrazadera	Klamma	
5	**VOE 13965180**	1					Screw	Vis	Schraube	Tornillo	Skruv	
6	**VOE 994848**	1					Washer	Rondelle	Scheibe	Arandela	Bricka	(VOE 13960141)
7	**VOE 11436106**	1					Spacer	Entretoise	Abstandkörper	Distanciador	Distans	
8	**VOE 984734**	10					Flange screw	Vis à embase	Flanschschraube	Tornillo embridado	Flänsskruv	(VOE 13946173)
9	**VOE 994848**	4					Washer	Rondelle	Scheibe	Arandela	Bricka	(VOE 13960141)
10	**VOE 13974682**	2					Plug	Tampon	Stopfen	Tapón	Plugg	

1		**Protecting plates** **Tole protection** **Schutzblechen** **Placas de proteccion** **Skyddsplåtar**	Catalogue id **20105**	Group **715**
2				
3			Illustr. No **1024472**	Section **350**
4				
5		**83922**	Issue **20009038-J**	Page **925**

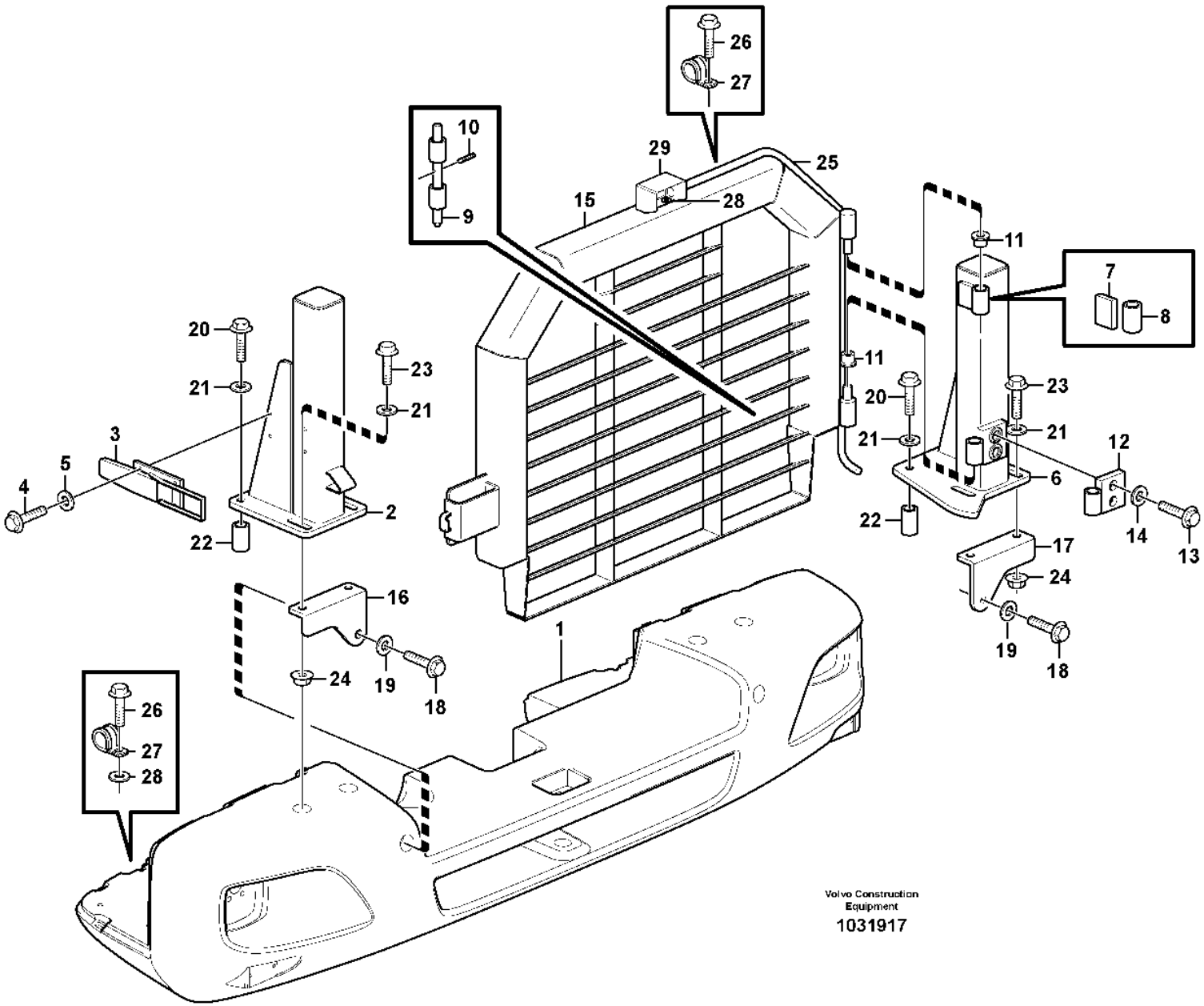
26
27
10
9
29
28
25
15
11
7
8
20
21
23
3
4
5
2
22
16
24
19
18
1
12
6
14
13
17
Volvo Construction Equipment
1031917

Fig.	Part No.	Quantity 1	2	3	PS	KIT	Description	Dénomination	Bezeichnung	Denominación	Benämning	Notes
1		1					Counterweight	Contrepoids	Gegengewicht	Contrapeso	Motvikt	See group 716-100 page 937
2	**VOE 11413677**	1					Pillar	Montant	Säule	Montante	Stolpe	
3	**VOE 11018588**	1					Platform catch	Verrou de plate-forme	Pritschenschloss	Seguro plataforma	Flaklås	
4	**VOE 984734**	4					Flange screw	Vis à embase	Flanschschraube	Tornillo embridado	Flänsskruv	(VOE 13946173)
5	**VOE 994848**	4					Washer	Rondelle	Scheibe	Arandela	Bricka	(VOE 13960141)
6	**VOE 15000538**	1					Pillar	Montant	Säule	Montante	Stolpe	
7	**VOE 11413700**	1					•Plate	•Tôle	•Blech	•Chapa	•Plåt	
8	**VOE 11413842**	1					•Hub	•Moyeu	•Nabe	•Cubo	•Nav	
9	**VOE 11400568**	1					Pin	Goupille	Stift	Pasador	Pinne	
10	**VOE 951985**	1					Spring pin	Goupille tubulaire	Federstift	Pasador tubular	Fjädrande rörpinne	
11	**VOE 11026547**	2					Slide bearing	Palier lisse	Gleitlager	Cojinete de fricción	Glidlager	
12	**VOE 11413699**	1					Hinge	Charnière	Scharnier	Bisagra	Gångjärn	
13	**VOE 60113121**	2					Flange screw	Vis à embase	Flanschschraube	Tornillo embridado	Flänsskruv	(VOE 13946474)
14	**VOE 13960145**	2					Washer	Rondelle	Scheibe	Arandela	Bricka	
15	**VOE 15000547**	1					Protecting grating	Grille protection	Schutzgitter	Rejilla de protección	Skyddsgaller	
16	**VOE 11413858**	1					Bracket	Console	Konsole	Consola	Konsol	
17	**VOE 11413859**	1					Bracket	Console	Konsole	Consola	Konsol	
18	**VOE 997477**	2					Hexagon screw	Vis à tête hexagonale	Sechskantschraube	Tornillo hexagonal	Sexkantsskruv	(VOE 978952)
19	**VOE 955903**	2					Plain washer	Rondelle plane	Flachscheibe	Arandela plana	Planbricka	
20	**VOE 60113132**	4					Flange screw	Vis à embase	Flanschschraube	Tornillo embridado	Flänsskruv	(VOE 968591)
21	**VOE 983338**	12					Plain washer	Rondelle plane	Flachscheibe	Arandela plana	Planbricka	
22	**VOE 60113624**	4					Spacer sleeve	Douille entretoise	Abstandhülse	Manguito distanciador	Distanshylsa	(VOE 11400890)
23	**VOE 60113128**	4					Flange screw	Vis à embase	Flanschschraube	Tornillo embridado	Flänsskruv	(VOE 968297)
24	**VOE 60113144**	4					Flange nut	Écrou à embase	Flanschmutter	Tuerca embridada	Flänsmutter	(VOE 13968904)
25	**VOE 190993**	REQ					Hose	Flexible	Schlauch	Manguera	Slang	1780mm
26	**VOE 952637**	5					Clamp	Collier serrage	Schelle	Abrazadera	Klamma	
27	**VOE 13946544**	7					Screw	Vis	Schraube	Tornillo	Skruv	
28	**VOE 60110304**	2					Washer	Rondelle	Scheibe	Arandela	Bricka	(VOE 960139)
29	**VOE 11171055**	1					Protecting plate	Tôle protection	Schutzblech	Placa de protección	Skyddsplåt	

1		**Grille guard, radiator.** **Grille protection, radiateur.** **Schutzgitter, Kühler.** **Rejilla proteccion, radiador.** **Skyddsgaller, kylare.**	Catalogue id **20105**	Group **715**
2				
3			Illustr. No **1031917**	Section **400**
4				
5		**83710**	Issue **20009038-J**	Page **927**

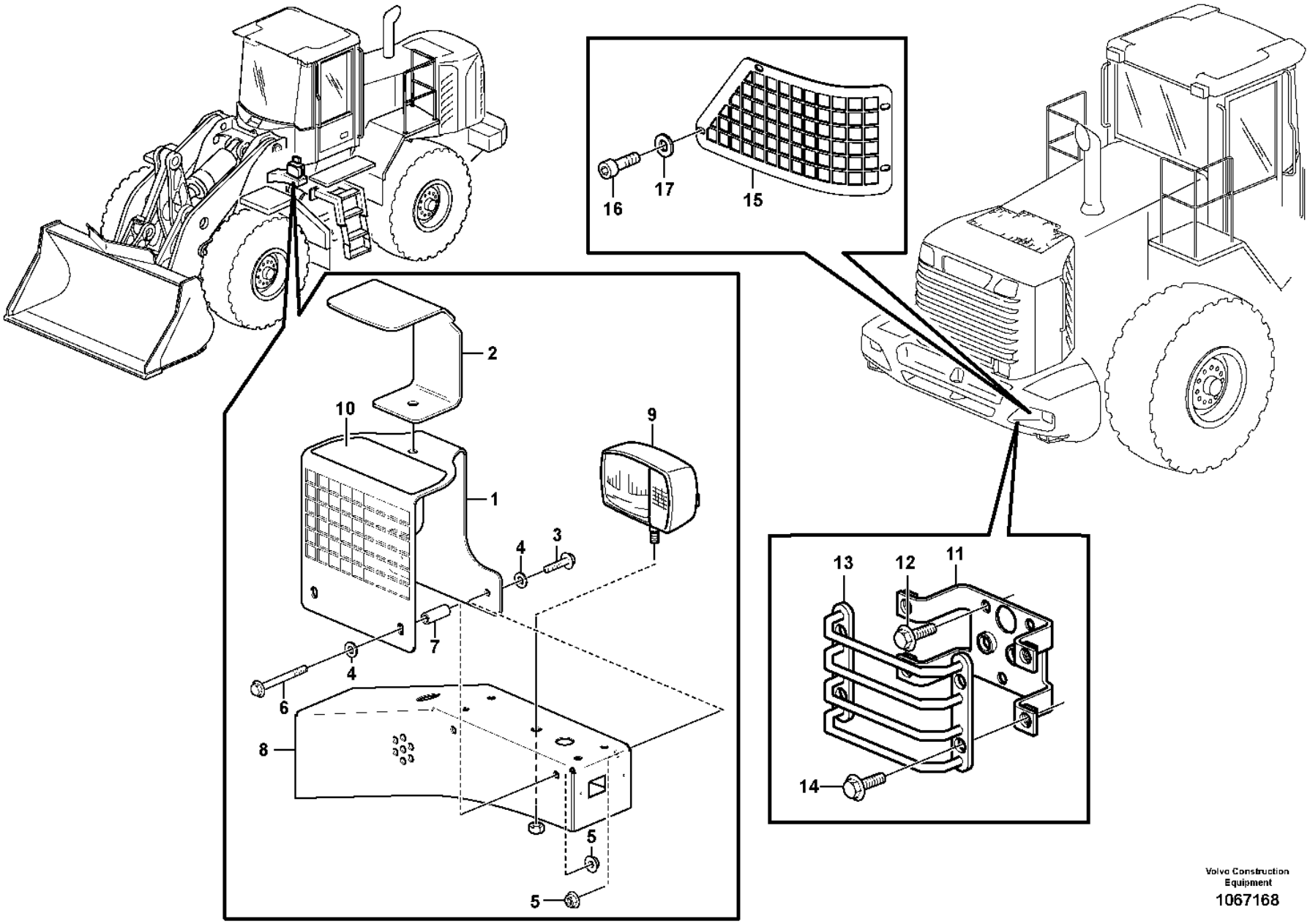

Volvo Construction Equipment

1067168

Fig.	Part No.	Quantity 1	2	3	PS	KIT	Description	Dénomination	Bezeichnung	Denominación	Benämning	Notes
1	**VOE 11400957**	2					Protecting grating	Grille protection	Schutzgitter	Rejilla de protección	Skyddsgaller	
2	**VOE 16840105**	2					Protecting plate	Tôle protection	Schutzblech	Placa de protección	Skyddsplåt	
3	**VOE 984734**	4					Flange screw	Vis à embase	Flanschschraube	Tornillo embridado	Flänsskruv	(VOE 13946173)
4	**VOE 994848**	8					Washer	Rondelle	Scheibe	Arandela	Bricka	(VOE 13960141)
5	**VOE 60113140**	8					Flange nut	Écrou à embase	Flanschmutter	Tuerca embridada	Flänsmutter	(VOE 13945408)
6	**VOE 13965181**	4					Screw	Vis	Schraube	Tornillo	Skruv	
7	**VOE 60113580**	4					Spacer Sleeve	Doui.entretoise	Distanzhülse	Manguito Dist	Distanshylsa	(VOE 11130673)
8		2					Bracket	Console	Konsole	Ménsula	Konsol	See group 352-100 page 241
9		2					Headlamp	Phare	Scheinwerfer	Faro	Strålkastare	See group 352-100 page 241
10	**VOE 11414387**	2			CS		Graphic decal	Autocollant graphique	Grafikaufkleber	Calcomanía gráfica	Grafisk dekal	
11	**VOE 11176804**		2				Bracket	Console	Konsole	Consola	Konsol	
12	**VOE 984734**		6				Flange screw	Vis à embase	Flanschschraube	Tornillo embridado	Flänsskruv	(VOE 13946173)
13	**VOE 11130600**		2				Protecting grating	Grille protection	Schutzgitter	Rejilla de protección	Skyddsgaller	
14	**VOE 984734**		8				Flange screw	Vis à embase	Flanschschraube	Tornillo embridado	Flänsskruv	(VOE 13946173)
15	**VOE 11438719**			1			Protecting grating	Grille protection	Schutzgitter	Rejilla de protección	Skyddsgaller	LH
	VOE 11438718			1			Protecting grating	Grille protection	Schutzgitter	Rejilla de protección	Skyddsgaller	RH
16	**VOE 959236**			8			Hex. socket screw	Vis à six pans creux	Innensechskantschraube	Tornillo de hexágono embutido	Insexskruv	
17	**VOE 60111981**			8			Washer	Rondelle	Scheibe	Arandela	Bricka	(VOE 930842)

1	**82176**	**Protection for lighting** **Poutre protection.** **Schutz für Beleuchtung.** **Vigas de protección.** **Skydd för belysning.**	Catalogue id **20105**	Group **715**
2	**82177**			
3	**82228**		Illustr. No **1067168**	Section **450**
4				
5			Issue **20009038-J**	Page **929**

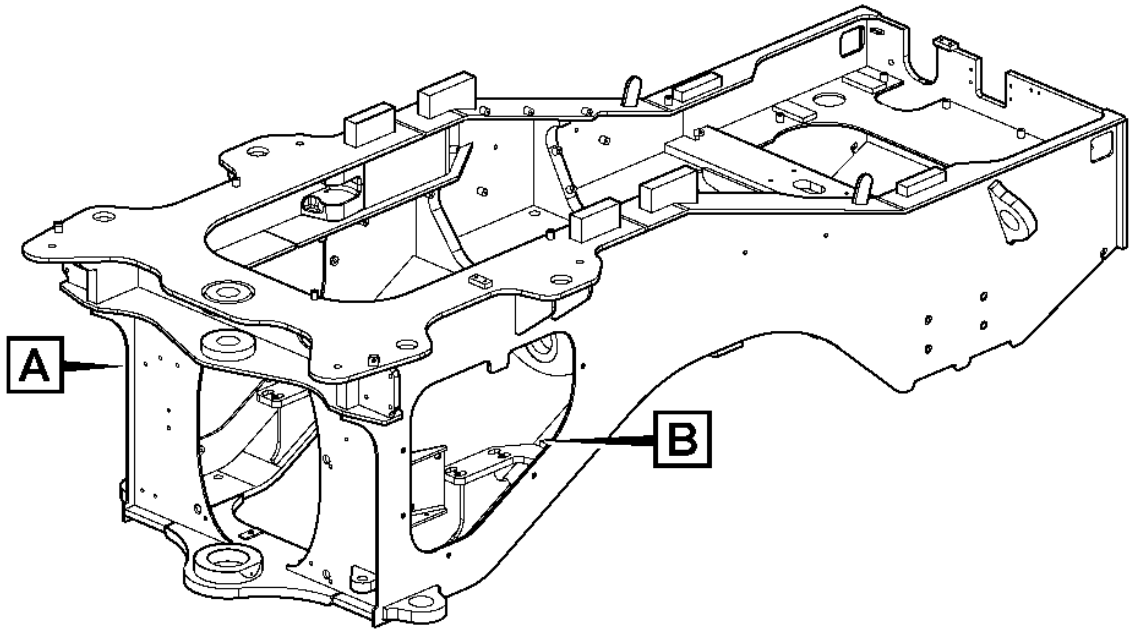
A
B

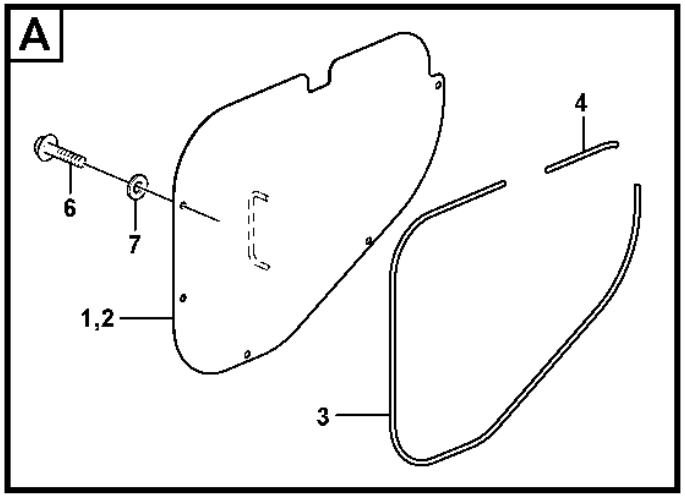
A
6
7
1,2
4
3

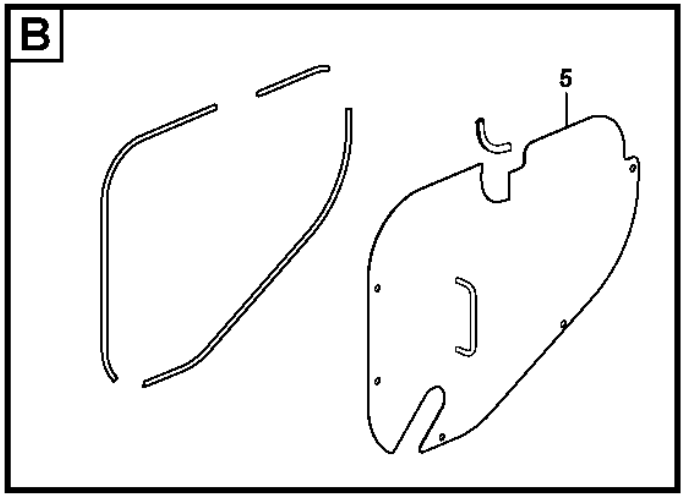
B
5

Fig.	Part No.	Quantity 1	2	3	PS	KIT	Description	Dénomination	Bezeichnung	Denominación	Benämning	Notes
1	**VOE 11432742**	1					Protecting plate	Tôle protection	Schutzblech	Placa de protección	Skyddsplåt	
2		1			NS		•Protecting plate	•Plaque Protect	•Schutzplatte	•Placa Protecc	•Skyddsplatta	
3	**VOE 11104947**	REQ					•Sealing strip	•Bande d'étanchéité	•Dichtleiste	•Moldura retén	•Tätningslist	L = 1670 MM
4	**VOE 11104947**	REQ					•Sealing strip	•Bande d'étanchéité	•Dichtleiste	•Moldura retén	•Tätningslist	L = 135 MM
5	**VOE 11432421**	1					Protecting plate	Tôle protection	Schutzblech	Placa de protección	Skyddsplåt	
	VOE 4786031	1					•Framework moulding	•Baguette claire-voie	•Rahmenleiste	•Moldura armadura	•Skelettlist	
6	**VOE 990861**	10					Flange screw	Vis à embase	Flanschschraube	Tornillo embridado	Flänsskruv	(VOE 946472)
7	**VOE 60113866**	10					Plain washer	Rondelle plane	Flachscheibe	Arandela plana	Planbricka	(VOE 13960143)

1		**Belly guard, rear.** **Tôle capotage arrière.** **Schützenblech, hinten.** **Defensa, trasera.** **Bukplåt, bakre.**	Catalogue id **20105**	Group **715**
2				
3			Illustr. No **1026037**	Section **500**
4				
5		**83538, 33298**	Issue **20009038-J**	Page **931**

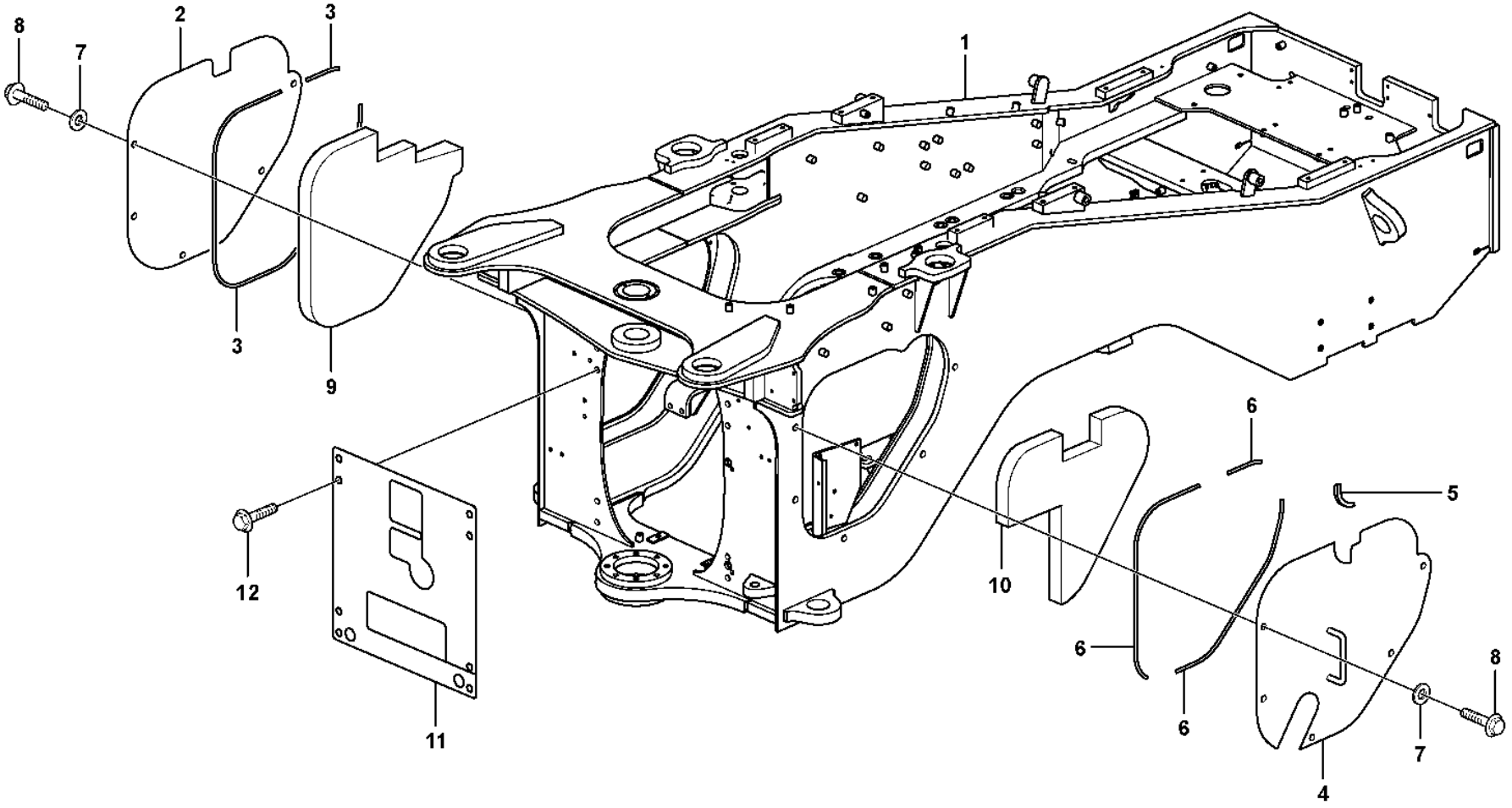

Volvo Construction Equipment

1026317

Fig.	Part No.	Quantity 1	2	3	PS	KIT	Description	Dénomination	Bezeichnung	Denominación	Benämning	Notes
1							Rear frame	Chassis Ar	Hinterrahmen	Bastidor post	Bakram	See group 711-100 page 911
2	**VOE 11432742**	1					Protecting plate	Tôle protection	Schutzblech	Placa de protección	Skyddsplåt	
3	**VOE 11104947**	REQ					•Sealing strip	•Bande d'étanchéité	•Dichtleiste	•Moldura retén	•Tätningslist	L = 1646mm L = 194mm
4	**VOE 11432421**	1					Protecting plate	Tôle protection	Schutzblech	Placa de protección	Skyddsplåt	
5	**VOE 4786031**	1					•Framework moulding	•Baguette claire-voie	•Rahmenleiste	•Moldura armadura	•Skelettlist	
6	**VOE 11104947**	REQ					•Sealing strip	•Bande d'étanchéité	•Dichtleiste	•Moldura retén	•Tätningslist	L = 196mm L = 2 x 755mm
7	**VOE 60113866**	10					Plain washer	Rondelle plane	Flachscheibe	Arandela plana	Planbricka	(VOE 13960143)
8	**VOE 990861**	10					Flange screw	Vis à embase	Flanschschraube	Tornillo embridado	Flänsskruv	(VOE 946472)
9	**VOE 11435743**	1	1	1			Sound absorber	Insonorisant	Schalldämmstoff	Insonorizante	Ljudabsorbent	
10	**VOE 11435744**	1	1	1			Sound absorber	Insonorisant	Schalldämmstoff	Insonorizante	Ljudabsorbent	
11			1		NS		Rubber Cloth	Toile Caoutcho.	Gummituch	Tela Goma	Gummiduk	
12	**VOE 990861**		8	8			Flange screw	Vis à embase	Flanschschraube	Tornillo embridado	Flänsskruv	(VOE 946472)

1	**83899**	**Protecting plates** **Tole protection** **Schutzblechen** **Placas de proteccion** **Skyddsplåtar**	Catalogue id **20105**	Group **715**
2	**83643**			
3	**84584**		Illustr. No **1026317**	Section **600**
4				
5			Issue **20009038-J**	Page **933**

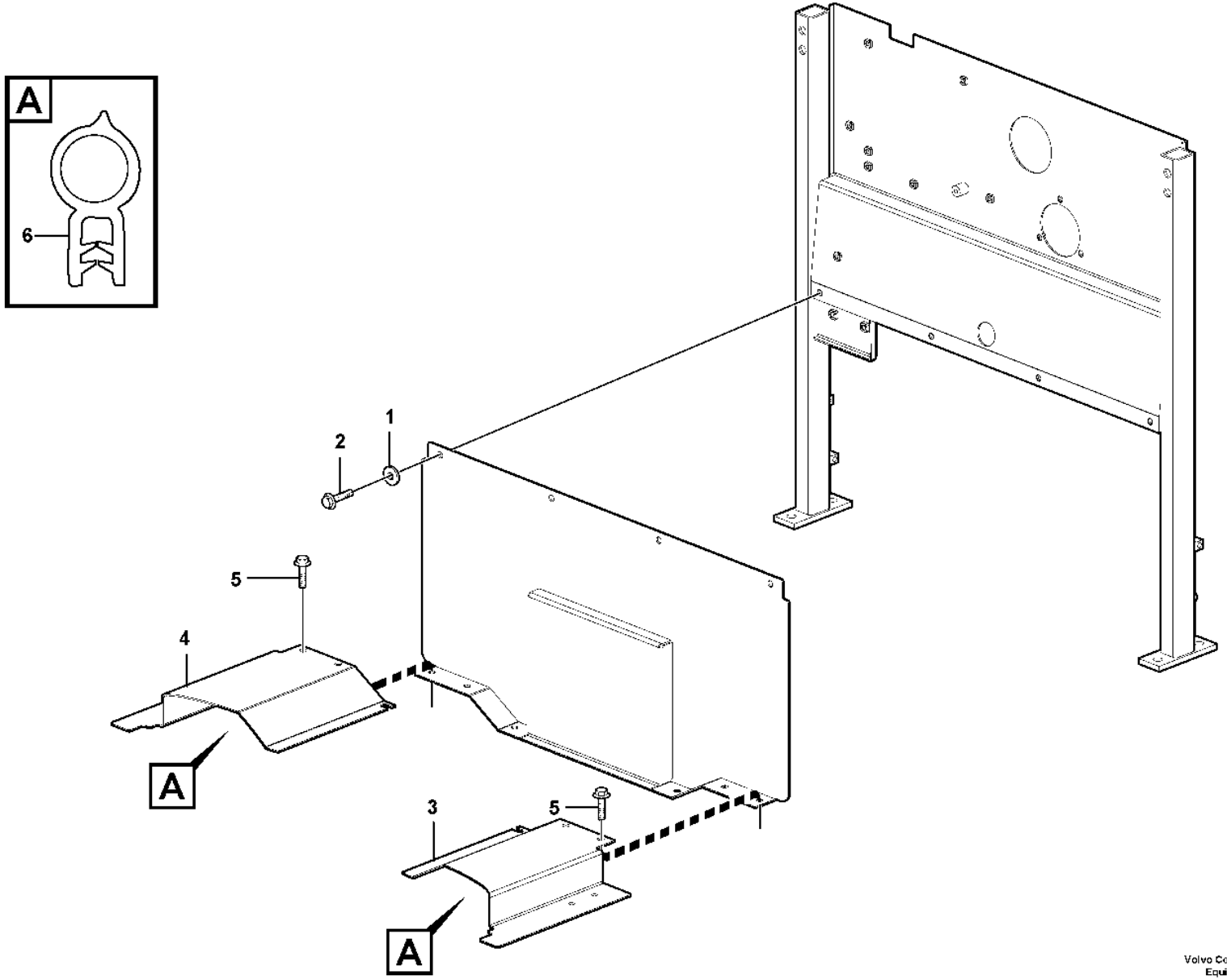

Volvo Construction Equipment
1034937

Fig.	Part No.	Quantity 1	2	3	PS	KIT	Description	Dénomination	Bezeichnung	Denominación	Benämning	Notes
1	**VOE 994848**	14	14				Washer	Rondelle	Scheibe	Arandela	Bricka	(VOE 13960141)
2	**VOE 984734**	13	13				Flange screw	Vis à embase	Flanschschraube	Tornillo embridado	Flänsskruv	(VOE 13946173)
3	**VOE 15043488**	1					Plate	Tôle	Blech	Chapa	Plåt	S/N - 26114
3	**VOE 15010283**		1				Plate	Tôle	Blech	Chapa	Plåt	(VOE 11435601)
3	**VOE 15043488**	1	1				Plate	Tôle	Blech	Chapa	Plåt	S/N 26115-
4	**VOE 15043493**	1					Plate	Tôle	Blech	Chapa	Plåt	S/N - 26114
4	**VOE 11435602**		1				Plate	Tôle	Blech	Chapa	Plåt	
4	**VOE 15043493**	1	1				Plate	Tôle	Blech	Chapa	Plåt	S/N 26115-
5	**VOE 984733**	1	1				Flange screw	Vis à embase	Flanschschraube	Tornillo embridado	Flänsskruv	(VOE 946440)
6	**VOE 4881656**	REQ	REQ				Framework moulding	Baguette claire-voie	Rahmenleiste	Moldura armadura	Skelettlist	L=315MM

1	**33292**	**Protecting plates** **Tole protection** **Schutzblechen** **Placas de proteccion** **Skyddsplåtar**	Catalogue id **20105**	Group **715**
2	**33298**			
3			Illustr. No **1034937**	Section **700**
4				
5			Issue **20009038-J**	Page **935**

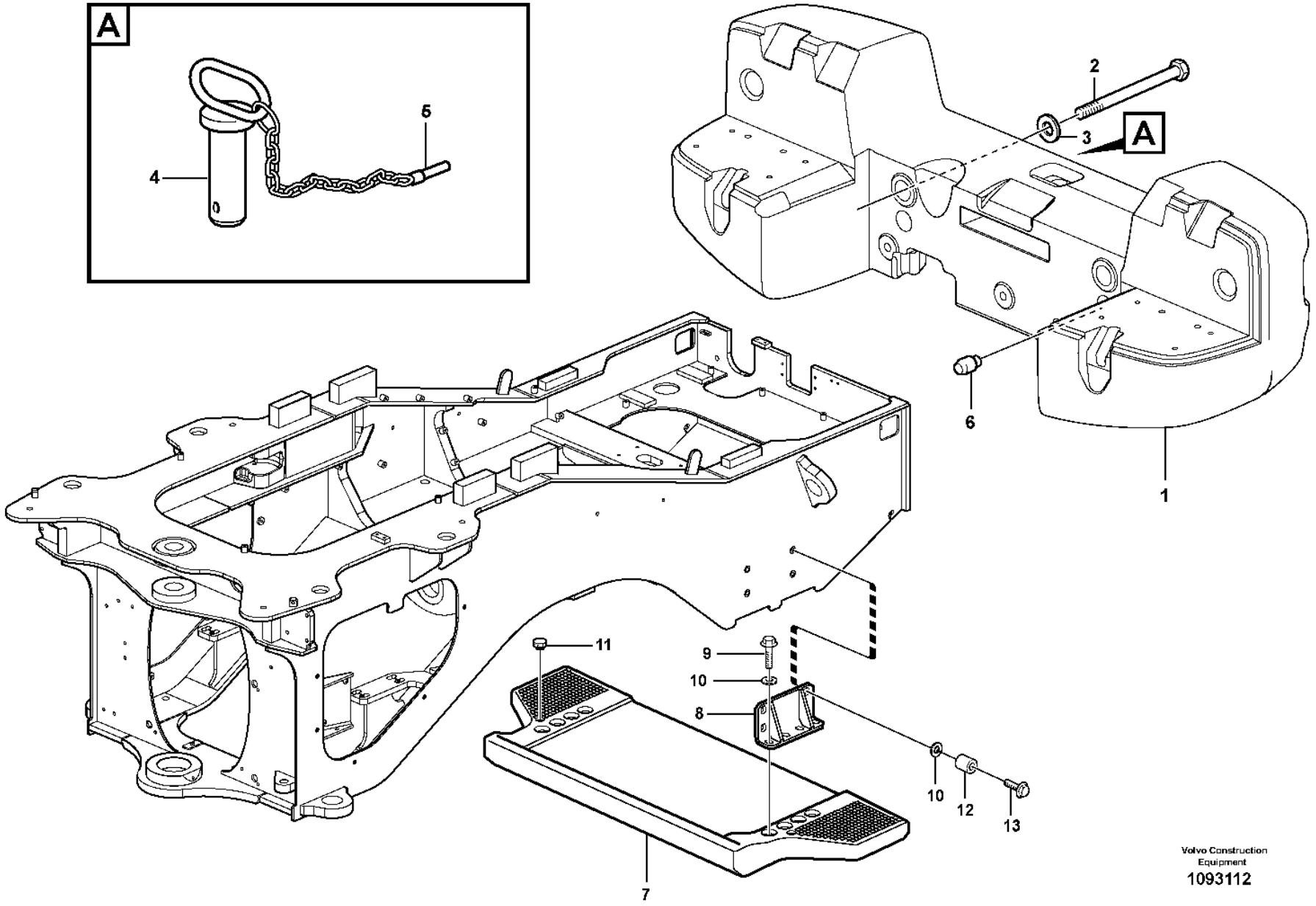

Volvo Construction Equipment
1093112

Fig.	Part No.	Quantity 1	2	3	PS	KIT	Description	Dénomination	Bezeichnung	Denominación	Benämning	Notes
1	**VOE 11177864**	1					Counterweight	Masse d'équilibrage	Gegengewicht	Contrapeso	Motvikt	(VOE 11176214)
	VOE 11438401	1					Counterweight	Masse d'équilibrage	Gegengewicht	Contrapeso	Motvikt	83677
2	**VOE 955401**	2					Hexagon screw	Vis à tête hexagonale	Sechskantschraube	Tornillo hexagonal	Sexkantsskruv	M20 x 180
2	**VOE 60110002**	3					Hexagon screw	Vis à tête hexagonale	Sechskantschraube	Tornillo hexagonal	Sexkantsskruv	(VOE 955396) M20 x 120 S/N - 29494, - 72603
2	**VOE 60110002**	3					Hexagon screw	Vis à tête hexagonale	Sechskantschraube	Tornillo hexagonal	Sexkantsskruv	M20 x 120 S/N 29495 -, 72604 -
3	**VOE 955903**	5					Plain washer	Rondelle plane	Flachscheibe	Arandela plana	Planbricka	
4	**VOE 11176778**	1					Towing pin	Boulon remorquage	Abschleppbolzen	Perno de acoplamiento	Kopplingsbult	
5	**VOE 11093429**	1					•Lock Pin	•Goupille Verro.	•Sicherungsstift	•Pasador Segurid	•Låspinne	
6	**VOE 11015459**	2					Pin	Goupille	Stift	Pasador	Pinne	
7	**VOE 11176217**		1				Counterweight	Masse d'équilibrage	Gegengewicht	Contrapeso	Motvikt	
8	**VOE 16892529**		2				Anchorage	Fixation	Halterung	Fijación	Fäste	
9	**VOE 60113130**		8				Flange screw	Vis à embase	Flanschschraube	Tornillo embridado	Flänsskruv	
10	**VOE 60113329**		16				Washer	Rondelle	Scheibe	Arandela	Bricka	
11	**VOE 13931675**		2				Protecting plug	Tampon de protection	Sicherungsstöpsel	Tapón de protección	Skyddspropp	
12	**VOE 60113616**		8				Spacer sleeve	Douille entretoise	Abstandhülse	Manguito distanciador	Distanshylsa	
13	**VOE 60113128**		8				Flange screw	Vis à embase	Flanschschraube	Tornillo embridado	Flänsskruv	

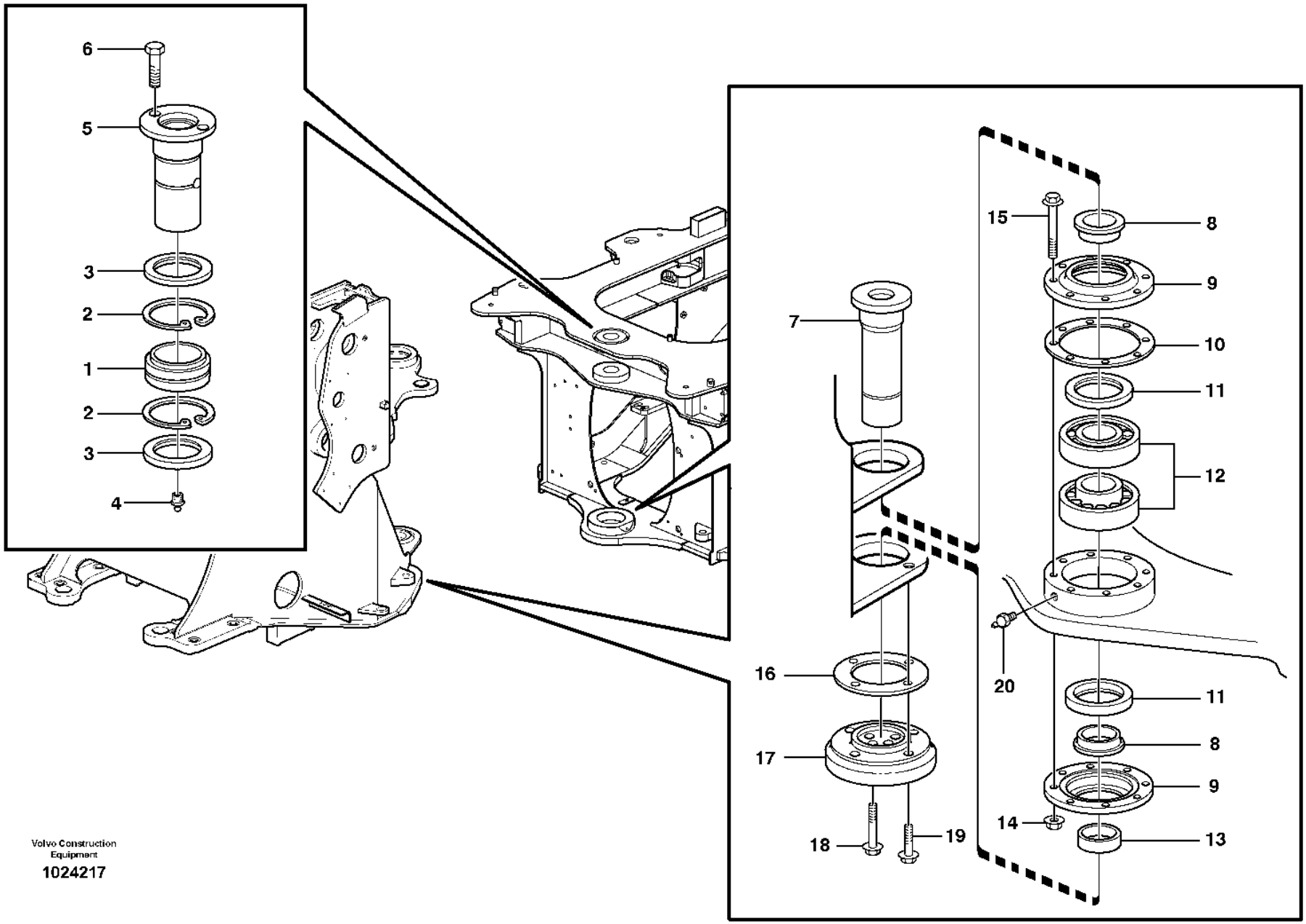

Volvo Construction Equipment

1024217

Fig.	Part No.	Quantity 1	2	3	PS	KIT	Description	Dénomination	Bezeichnung	Denominación	Benämning	Notes
1	**VOE 6624649**	1					Spherical plain bearing	Palier articulé	Pendellager	Cojinete articulación	Ledlager	
2	**VOE 914552**	2					Retaining ring	Bague retenue	Haltering	Anillo retén	Hållarring	
3	**VOE 16875632**	2					Sealing ring	Bague étanchéité	Dichtring	Anillo retén	Tätningsring	
4	**VOE 914170**	1					Lubricating nipple	Graisseur	Schmiernippel	Niple lubricador	Smörjnippel	
5	**VOE 16814673**	1					Pin	Goupille	Stift	Pasador	Pinne	
6	**VOE 990861**	2					Flange screw	Vis à embase	Flanschschraube	Tornillo embridado	Flänsskruv	(VOE 946472)
7	**VOE 4939926**	1					Pin	Goupille	Stift	Pasador	Pinne	
8	**VOE 4945893**	2					Bushing	Bague	Buchse	Casquillo	Bussning	
9	**VOE 4945894**	2					Cover	Capot	Abdeckung	Capó	Kåpa	
10	**VOE 4945888**	REQ					Spacer	Entretoise	Abstandkörper	Distanciador	Distans	
	VOE 4945887	REQ					Spacer	Entretoise	Abstandkörper	Distanciador	Distans	
	VOE 4945886	REQ					Spacer	Entretoise	Abstandkörper	Distanciador	Distans	
11	**VOE 958747**	2					Sealing ring	Bague étanchéité	Dichtring	Anillo retén	Tätningsring	
12	**VOE 17203562**	2					Roller bearing	Roulement à rouleaux	Rollenlager	Cojínete rodillo	Rullager	(VOE 7011094)
13	**VOE 4939925**	1					Bushing	Bague	Buchse	Casquillo	Bussning	
14	**VOE 60113142**	8					Flange nut	Écrou à embase	Flanschmutter	Tuerca embridada	Flänsmutter	(VOE 13971096)
15	**VOE 60113119**	8					Flange screw	Vis à embase	Flanschschraube	Tornillo embridado	Flänsskruv	(VOE 13965197)
16	**VOE 4932875**	REQ					Shim	Cale de réglage	Ausgleichblech	Laminilla de ajuste	Justermellanlägg	
	VOE 4932876	REQ					Shim	Cale de réglage	Ausgleichblech	Laminilla de ajuste	Justermellanlägg	
	VOE 4932877	REQ					Shim	Cale de réglage	Ausgleichblech	Laminilla de ajuste	Justermellanlägg	
17	**VOE 4932882**	1					Attaching washer	Rondelle de fixation	Befestigungsscheibe	Arandela de fijación	Fästbricka	
18	**VOE 965196**	4			SS		Flange screw	Vis à embase	Flanschschraube	Tornillo embridado	Flänsskruv	
19	**VOE 60113109**	4					Flange screw	Vis à embase	Flanschschraube	Tornillo embridado	Flänsskruv	(VOE 13965192)
20	**VOE 914167**	1					Lubricating nipple	Graisseur	Schmiernippel	Niple lubricador	Smörjnippel	

1		**Frame link** **Articulation chassis** **Rahmenknickgelenk** **Articulación de bastidor** **Ramled**	Catalogue id **20105**	Group **740**
2				
3			Illustr. No **1024217**	Section **100**
4				
5			Issue **20009038-J**	Page **939**

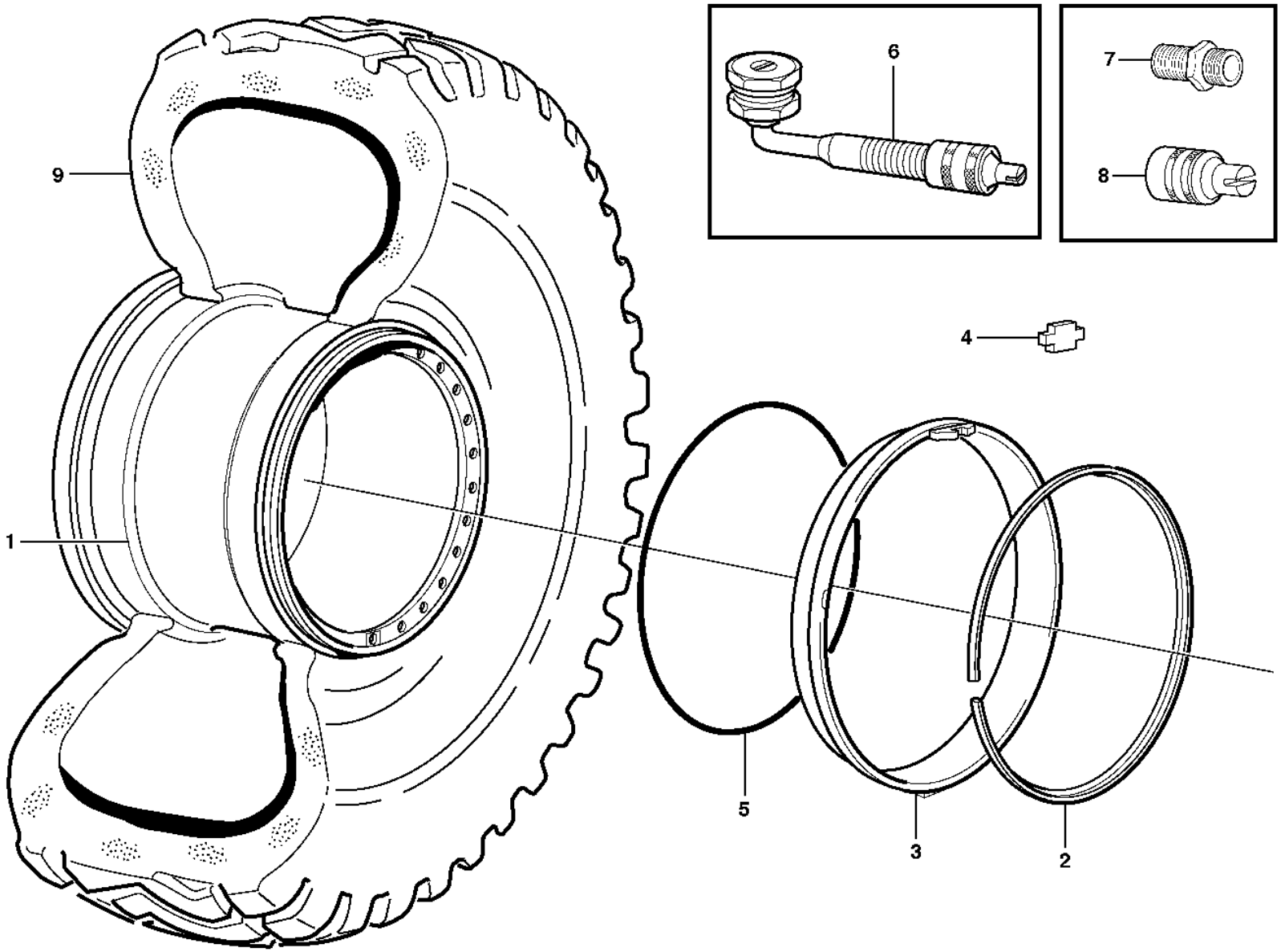

Volvo Construction Equipment

1024504

Fig.	Part No.	Quantity 1	2	3	4	5	PS	KIT	Description	Dénomination	Bezeichnung	Denominación	Benämning	Notes
1	**VOE 15069806**	4	4				SS		Wheel	Roue	Rad	Rueda	Hjul	(VOE 11180053)
	VOE 11180546			4					Wheel	Roue	Rad	Rueda	Hjul	
	VOE 11180170				4	4	SS		Wheel	Roue	Rad	Rueda	Hjul	GKN
	VOE 15186066				4	4			Wheel	Roue	Rad	Rueda	Hjul	TITAN
2	**VOE 4781750**	4	4						•Lock ring	•Anneau verrouillage	•Sicherungsring	•Anillo de seguridad	•Låsring	
	VOE 11180382			4					•Lock ring	•Anneau verrouillage	•Sicherungsring	•Anillo de seguridad	•Låsring	
	VOE 11020636				4	4	CS		•Lock ring	•Anneau verrouillage	•Sicherungsring	•Anillo de seguridad	•Låsring	for GKN
	VOE 4789996				4	4			•Lock ring	•Anneau verrouillage	•Sicherungsring	•Anillo de seguridad	•Låsring	for TITAN
3	**VOE 11180447**	4	4						•Rim flange	•Flanc de jante	•Felgenhorn	•Esquina de llanta	•Fälghorn	
				4			NS		•Rim Flange	•Flanc Jante	•Felgenhorn	•Esquina Llanta	•Fälghorn	
	VOE 11020635				4	4			•Rim flange	•Flanc de jante	•Felgenhorn	•Esquina de llanta	•Fälghorn	for GKN
	VOE 15187779				4	4			•Flange	•Bride	•Flansch	•Brida	•Fläns	for TITAN
4	**VOE 11180664**			4					•Lock lug	•Talon verrouillage	•Sperrzacken	•Talón de cierre	•Låsklack	
	VOE 11020637				4	4	SS		•Lock lug	•Talon verrouillage	•Sperrzacken	•Talón de cierre	•Låsklack	for GKN
	VOE 4789993				4	4			•Lock lug	•Talon verrouillage	•Sperrzacken	•Talón de cierre	•Låsklack	for TITAN
5	**VOE 4789789**	4	4	4					O-ring	Joint torique	O-Ring	Anillo tórico	O-ring	
	VOE 4789826				4	4			O-ring	Joint torique	O-Ring	Anillo tórico	O-ring	
6	**VOE 17490709**	4	4	4	4	4			Valve	Valve	Ventil	Válvula	Ventil	(VOE 11000054)
7	**VOE 6633616**	4	4	4	4	4			•Nipple	•Raccord	•Nippel	•Niple	•Nippel	
8	**VOE 4789869**	4	4	4	4	4			•Cap	•Capot	•Kappe	•Capuchón	•Hatt	
9		4	4	4			NS		Tire	Pneu	Reifen	Neumatico	Däck	80171, 80715, 91494, 91495, 92013, 92905 20.5R25
		4	4	4					Tire	Pneu	Reifen	Neumatico	Däck	80978, 82315, 82316, 83139, 83232, 83931 20.5R25
		4	4	4			NS		Tire	Pneu	Reifen	Neumatico	Däck	84151, 84336 20.5R25
					4	4	NS		Tire	Pneu	Reifen	Neumatico	Däck	80555, 80825, 80994 650/65R25

1	**82494, 33298**
2	**82517**
3	**82622**
4	**82146**
5	**83247**

Wheel
Roue
Rad
Rueda
Hjul

Catalogue id **20105**	Group **771**
Illustr. No **1024504**	Section **100**
Issue **20009038-J**	Page **941**

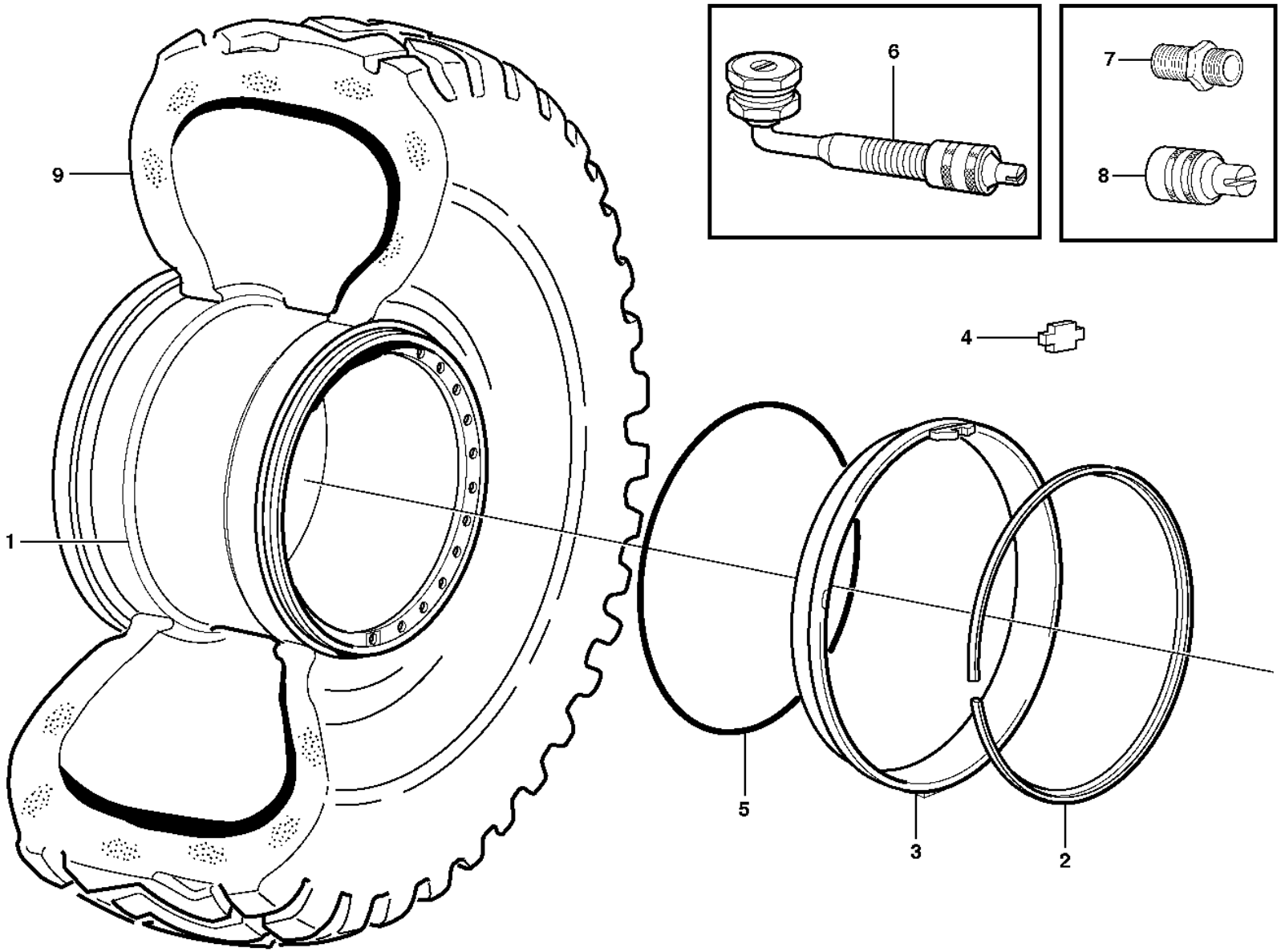

Volvo Construction Equipment

1024504

Fig.	Part No.	Quantity 1	2	3	PS	KIT	Description	Dénomination	Bezeichnung	Denominación	Benämning	Notes
1	**VOE 15069806**	4	4	4	SS		Wheel	Roue	Rad	Rueda	Hjul	
2	**VOE 4781750**	4	4	4			•Lock ring	•Anneau verrouillage	•Sicherungsring	•Anillo de seguridad	•Låsring	
3	**VOE 15070198**	4	4	4			•Flange	•Bride	•Flansch	•Brida	•Fläns	
4	**VOE 15070204**	4	4	4			•Lock lug	•Talon verrouillage	•Sperrzacken	•Talón de cierre	•Låsklack	
5	**VOE 4789789**	4	4	4			O-ring	Joint torique	O-Ring	Anillo tórico	O-ring	
6	**VOE 17490709**	4	4	4			Valve	Valve	Ventil	Válvula	Ventil	(VOE 11000054)
7	**VOE 6633616**	4	4	4			•Nipple	•Raccord	•Nippel	•Niple	•Nippel	
8	**VOE 4789869**	4	4	4			•Cap	•Capot	•Kappe	•Capuchón	•Hatt	
9		4	4	4	NS		Tire	Pneu	Reifen	Neumatico	Däck	

1	**84523**
2	**84524**
3	**86256**
4	
5	

Wheel
Roue
Rad
Rueda
Hjul

Catalogue id **20105**	Group **771**
Illustr. No **1024504**	Section **150**
Issue **20009038-J**	Page **943**

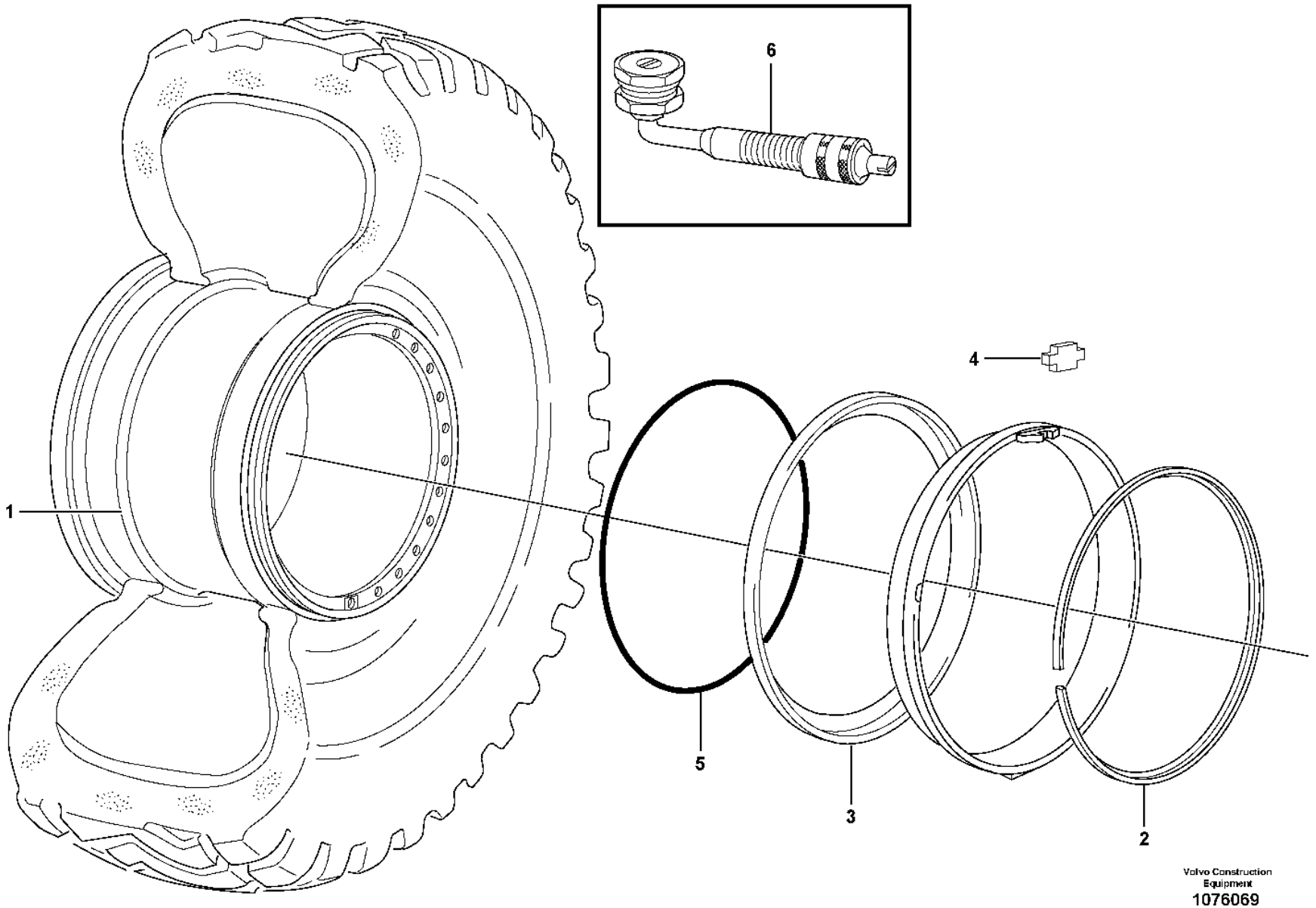

Volvo Construction Equipment
1076069

Fig.	Part No.	Quantity 1	2	3	PS	KIT	Description	Dénomination	Bezeichnung	Denominación	Benämning	Notes
1	**VOE 17388491**	4					Wheel	Roue	Rad	Rueda	Hjul	
2	**VOE 4781750**	4					•Lock ring	•Anneau verrouillage	•Sicherungsring	•Anillo de seguridad	•Låsring	
3	**VOE 15070198**	4					•Flange	•Bride	•Flansch	•Brida	•Fläns	
4	**VOE 15070204**	4					•Lock lug	•Talon verrouillage	•Sperrzacken	•Talón de cierre	•Låsklack	
5	**VOE 4789789**	4					O-ring	Joint torique	O-Ring	Anillo tórico	O-ring	
6	**VOE 17490709**	4					Valve	Valve	Ventil	Válvula	Ventil	(VOE 11000054)
	VOE 6633616	4					•Nipple	•Raccord	•Nippel	•Niple	•Nippel	
	VOE 4789869	4					•Cap	•Capot	•Kappe	•Capuchón	•Hatt	

1		**Wheel** **Roue** **Rad** **Rueda** **Hjul**	Catalogue id **20105**	Group **771**
2				
3			Illustr. No **1076069**	Section **175**
4				
5		**86256**	Issue **20009038-J**	Page **945**

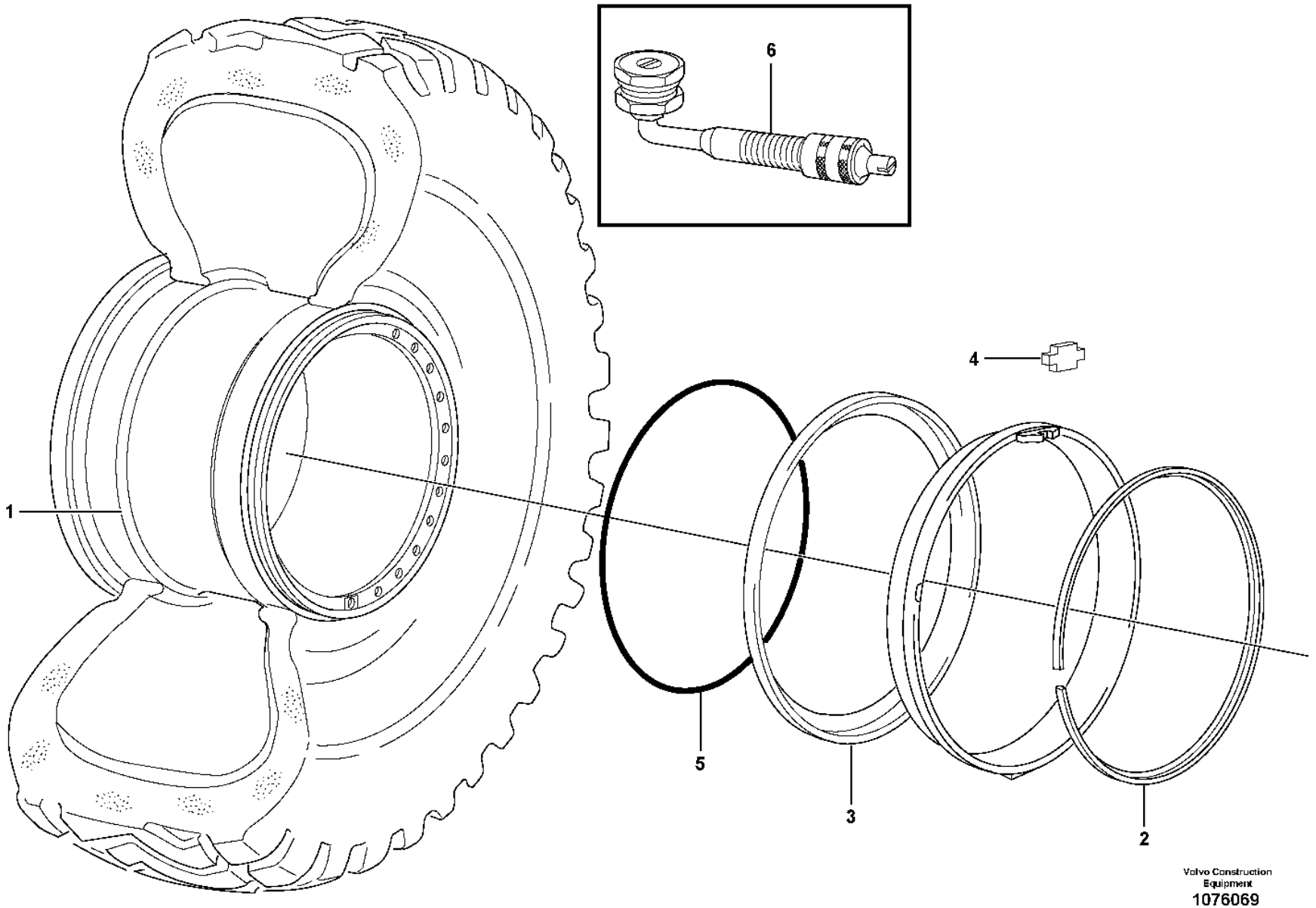

Volvo Construction Equipment
1076069

Fig.	Part No.	Quantity 1	2	3	PS	KIT	Description	Dénomination	Bezeichnung	Denominación	Benämning	Notes
1	**VOE 17501319**	4					Wheel rim				Fälg	(VOE 17395190)
2	**VOE 15197839**	4					•Locating ring	•Bague localisation	•Positionsring	•Anillo de posición	•Lägesring	
3	**VOE 15187779**	4					•Flange	•Bride	•Flansch	•Brida	•Fläns	
4	**VOE 4789993**	4					•Lock lug	•Talon verrouillage	•Sperrzacken	•Talón de cierre	•Låsklack	(ZM 2218950)
5	**VOE 4789826**	4					O-ring	Joint torique	O-Ring	Anillo tórico	O-ring	
6	**VOE 17490709**	4					Valve	Valve	Ventil	Válvula	Ventil	(VOE 11000054)
	VOE 6633616	4					•Nipple	•Raccord	•Nippel	•Niple	•Nippel	
	VOE 4789869	4					•Cap	•Capot	•Kappe	•Capuchón	•Hatt	

VOLVO

Volvo Construction Equipment
www.volvoce.com

GROUP		Section	Page
810	Drivers cab	100	965
810	Cab body: roof and floor panel.	150	967
810	Roof 83033	200	971
810	Roof 85656	210	973
818	Cab mounting block	100	975
821	Engine cover	100	977
821	Top plate, side hatches, rear	150	981
821	Noise reduction.	170	985
823	Radiator casing	100	987
823	Radiator grille	150	989
823	Radiator casing, grille.	200	991
823	Radiator casing, grille.	250	993
823	Protecting plates 81397	300	997
825	Fender, front S/N -26955, -68916	100	999
825	Fenders, front and rear.	150	1001
825	Fender, front 33292 S/N 26956-, 68917-	200	1003
825	Fenders, front and rear.	250	1005
826	Swing out rear mudguard	100	1007
826	Fender, rear 83406	200	1011
826	Fender, rear 83408	300	1013
826	Fender, rear 83459	400	1017
826	Fender, rear	500	1021
827	Foot step	100	1025
827	Foot step 83584	200	1027
827	Foot step	250	1029
827	Foot step	350	1031
831	Door with fitting parts	100	1033
831	Door	150	1035
831	Sliding window 83395, 33297	250	1039
837	Coverplates	100	1041
837	Side hatches, front	150	1043
837	Filter cover	200	1045
837	Coverplates	250	1049
837	Coverplates 83800	300	1051
841	Rear view mirror	100	1053
841	Rear-view mirrors, electric adjustable 83521	250	1055
841	Mirror; forward visibility 85134, E PROD	300	1059
841	Mirror; forward visibility 85134, L PROD	325	1061
841	Rear view mirror 86891	400	1063
843	Glass panes 33293, 33297	100	1065
843	Glass panes 33018, 33019	120	1067
843	Sliding window 33019	150	1069
843	Sliding window 33018	175	1071
851	Cab : accessories 33293, 33297, 33018, 33019, 11298502 CAB -30074	100	1073
851	Cab : accessories 11298502 CAB 30075-	120	1077
851	Insulating matting	150	1079
852	Operator seat with fitting parts	100	1081
852	Operator seat with fitting parts 83588	110	1085
852	Operator seat with fitting parts 33019, 83938	130	1087
852	Driver's seat 33019, 83938	140	1089
852	Operator's seat, ISRI. 33019, 33437, 80503, 83938	150	1091
852	Operator's seat, ISRI. 83757	200	1093
852	Operator's seat. 33019, 33437, 80503, 83938, 83757	225	1095
852	Operator's seat, heated, air suspensioned, ISRI. 83708 S/N -25752	250	1097
852	Operator's seat 83708 S/N 25753-	275	1099
852	Operator's seat, heated, air suspensioned.	300	1103
852	Operator's seat, heated, air suspensioned.	325	1105
852	Operator's seat, heated, air suspensioned. 86242, 86151	350	1107
852	Operator's seat. 86242	375	1109

INDEX OF CONTENTS

INDEX OF CONTENTS

Catalogue id	Group
20105	8
Issue	**Page**
20009038-J	950

GROUP		Section	Page
852	Operator seat with fitting parts 86151	400	1111
852	Operator seat with fitting parts 86598	425	1113
852	Operator seat with fitting parts 86243	450	1115
852	Operator's seat	475	1117
852	Operator's seat 86151	1400	1119
860	Window guards, side and rear windows. 83433	150	1121
860	Windshild guard for windshield. 83432	200	1123
860	Windshild guard for windshield. 84473	250	1125
860	Window guards, side and rear windows 11298448, 84471	350	1127
865	Noise reduction.	100	1129
865	Noise reduction.	200	1131
872	Air distribution	100	1133
872	Fresh air inlet, air filter and fan housing.	125	1135
872	Air filter	150	1141
872	Air filter	175	1143
872	Air filter 11298503	180	1145
872	Air ducts	200	1147
872	Air ducts	250	1149
872	Air ducts 33293 S/N CAB 27320-	275	1151
872	Air filter	300	1153
872	Fresh air inlet, air filter and fan housing.	350	1155
872	Fresh air inlet, air filter and fan housing. 84665, 84666	360	1159
872	Fresh air inlet, air filter and fan housing.	370	1163
872	Fresh air inlet, air filter and fan housing. 33293, 33297, S/N CAB 27320 -	375	1165
872	Fresh air inlet, air filter and fan housing. 86141, 86142	400	1171
872	Air filter 85376	450	1175
873	Heating system 33298, 33292	100	1179
874	Assembly of hose, evaparator, receiver drier and condenser.	100	1181
874	Assembly of hose, evaparator, receiver drier and condenser. 86141	110	1185
874	Assembly of hose, evaparator, receiver drier and condenser. 86142	120	1189
874	Compressor for cooling agent R134a with fitting parts. 33298, 83080, 83081, 84665, 84666, 86141, 86142	150	1193
874	Condenser for cooling agent R134a with fitting parts.	200	1195
874	Evaporator for cooling agent R134a with fitting parts. 83080, 83081, 33298	250	1197
876	Pause cab heater 83937, S/N -72971	100	1201
876	Pause cab heater 83937, S/N 72972-	150	1203
881	Front section	100	1205
881	Radio bracket 83137, 83229, 83230, 83458, 83513, 86649	200	1209
882	Interior equipment, cab	100	1211
882	Interior components, sun blinds.	150	1213
882	Armrest 33293, 33018, 33297	200	1215
882	Cover for servo valves 33293, 33018, 33297	250	1217
882	CDC - steering, arm rest with fitting parts 83180, 83874, 84589, 84986	400	1219
882	CDC - steering, foldable arm rest 83180, 83874, 84589, 84986	450	1221
882	Release mechanism 83180, 83874, 84589, 84986	500	1223
882	Lunch box holder	600	1225
882	Anti-theft	650	1227
882	Anti-theft 83722	700	1229
882	Cover for servo valves	800	1231
896	Tool box	100	1233
896	Tools	200	1235
896	Pump 93988	250	1237
896	Tools oil test 83586	300	1239
897	Sign plates and decals	100	1241
897	Sign plates and decals	150	1247
897	Slow moving vehicle sign.	200	1249
897	German version 83919	250	1251

GROUP		Section	Page
897	Illustrations of sign plates and decals	300	1253
897	Illustrations of sign plates and decals	350	1259
897	Decals 84370, S/N 29383 -	400	1263
897	Warning triangle 84322, 80891, 85025	450	1265
897	Decals 87708	500	1267

VOLVO L90F

TABLE DES MATIÈRES

Catalogue id	Group
20105	**8**
Issue	Page
20009038-J	**952**

GROUPE	Section	Page
810 Cabine	100	965
810 Corps de cabine: toit et tôle plancher.	150	967
810 Toit 83033	200	971
810 Toit 85656	210	973
818 Suspension de cabine	100	975
821 Porte visite moteur	100	977
821 Tole superieure, porte laterale, AR	150	981
821 Equipment insonorisant.	170	985
823 Boitier radiateur	100	987
823 Calandre	150	989
823 Boîtier radiateur, grille.	200	991
823 Boîtier radiateur, grille.	250	993
823 Tole protection 81397	300	997
825 Aile, AV S/N -26955, -68916	100	999
825 Garde-boue,av et Ar	150	1001
825 Aile, AV 33292 S/N 26956-, 68917-	200	1003
825 Garde-boue,av et Ar	250	1005
826 Aile ar pivotant	100	1007
826 Aile, AR 83406	200	1011
826 Aile, AR 83408	300	1013
826 Aile, AR 83459	400	1017
826 Aile, AR	500	1021
827 Marche-pied	100	1025
827 Marche-pied 83584	200	1027
827 Marche-pied	250	1029
827 Marche-pied	350	1031
831 Porte avec pièces de montage	100	1033
831 Porte	150	1035
831 Vitre coulissante 83395, 33297	250	1039
837 Tôles de recouvrement	100	1041
837 Porte latérale, AV	150	1043
837 Couvercle de filtre	200	1045
837 Tôles de recouvrement	250	1049
837 Tôles de recouvrement 83800	300	1051
841 Retroviseur	100	1053
841 Rétroviseurs à réglage électrique 83521	250	1055
841 Miroir orienté vers l'avant 85134, E PROD	300	1059
841 Miroir orienté vers l'avant 85134, L PROD	325	1061
841 Rétroviseur 86891	400	1063
843 Vitres 33293, 33297	100	1065
843 Vitres 33018, 33019	120	1067
843 Vitre coulissante 33019	150	1069
843 Vitre coulissante 33018	175	1071
851 Cabine : accessoires 33293, 33297, 33018, 33019, 11298502 CAB -30074	100	1073
851 Cabine : accessoires 11298502 CAB 30075-	120	1077
851 Tapis isolant	150	1079
852 Siège conducteur avec pièces de montage	100	1081
852 Siège conducteur avec pièces de montage 83588	110	1085
852 Siège conducteur avec pièces de montage 33019, 83938	130	1087
852 Siege 33019, 83938	140	1089
852 Siège du conducteur, ISRI. 33019, 33437, 80503, 83938	150	1091
852 Siège du conducteur, ISRI. 83757	200	1093
852 Siège du condecteur. 33019, 33437, 80503, 83938, 83757	225	1095
852 Siège du conducteur suspension pneumatique, ISRI. 83708 S/N -25752	250	1097
852 Siège du conucteur 83708 S/N 25753-	275	1099
852 Siège du conducteur, suspension pneumatique, chauffage élektrique.	300	1103
852 Siège du conducteur, suspension pneumatique, chauffage élektrique.	325	1105
852 Siège du conducteur, suspension pneumatique, chauffage élektrique. 86242, 86151	350	1107

GROUPE		Section	Page
852	Siège du condecteur. 86242	375	1109
852	Siège conducteur avec pièces de montage 86151	400	1111
852	Siège conducteur avec pièces de montage 86598	425	1113
852	Siège conducteur avec pièces de montage 86243	450	1115
852	Siège du conucteur	475	1117
852	Siège du conucteur 86151	1400	1119
860	Grille protection, vitre laterale et lunette AR. 83433	150	1121
860	Grille protection, par-brise. 83432	200	1123
860	Grille protection, par-brise. 84473	250	1125
860	Grille protection, vitre latérale et lunette Ar 11298448, 84471	350	1127
865	Equipment insonorisant.	100	1129
865	Equipment insonorisant.	200	1131
872	Distribution d'air	100	1133
872	Entrée air frais, filtre a air et boîtier ventilateur.	125	1135
872	Filtre à air	150	1141
872	Filtre à air	175	1143
872	Filtre à air 11298503	180	1145
872	Canalisation d'air	200	1147
872	Canalisation d'air	250	1149
872	Canalisation d'air 33293 S/N CAB 27320-	275	1151
872	Filtre à air	300	1153
872	Entrée air frais, filtre a air et boîtier ventilateur.	350	1155
872	Entrée air frais, filtre a air et boîtier ventilateur. 84665, 84666	360	1159
872	Entrée air frais, filtre a air et boîtier ventilateur.	370	1163
872	Entrée air frais, filtre a air et boîtier ventilateur. 33293, 33297, S/N CAB 27320 -	375	1165
872	Entrée air frais, filtre a air et boîtier ventilateur. 86141, 86142	400	1171
872	Filtre à air 85376	450	1175
873	Système du chauffage 33298, 33292	100	1179
874	Montage flexibles, évaporateur, deshydrat.et condenseur.	100	1181
874	Montage flexibles, évaporateur, deshydrat.et condenseur. 86141	110	1185
874	Montage flexibles, évaporateur, deshydrat.et condenseur. 86142	120	1189
874	Compresseur avec pieces de montage. Refrigerant R134a. 33298, 83080, 83081, 84665, 84666, 86141, 86142	150	1193
874	Condenseur avec pieces de montage. Refrigerant R134a.	200	1195
874	Evaporateur aves pieces de montage. Refrigerant R134a. 83080, 83081, 33298	250	1197
876	Chauffage cabine par récupération 83937, S/N -72971	100	1201
876	Chauffage cabine par récupération 83937, S/N 72972-	150	1203
881	Section avant	100	1205
881	Console radio 83137, 83229, 83230, 83458, 83513, 86649	200	1209
882	Equipement interieur, cabine	100	1211
882	Pièces d'aménagement, jalousie.	150	1213
882	Accoudoir 33293, 33018, 33297	200	1215
882	Capot pour servovalve 33293, 33018, 33297	250	1217
882	CDC - direction, accoudoir avec pièces de montage 83180, 83874, 84589, 84986	400	1219
882	CDC - direction, accoudior rabattable 83180, 83874, 84589, 84986	450	1221
882	Mécanisme d'abaissement 83180, 83874, 84589, 84986	500	1223
882	Fixation, caisse	600	1225
882	Protection antivol	650	1227
882	Protection antivol 83722	700	1229
882	Capot pour servovalve	800	1231
896	Caisse á outils	100	1233
896	Outillage	200	1235
896	Pompe 93988	250	1237
896	Outillage pour le contrôle de l'huile 83586	300	1239
897	Enseignes et décalcomanies	100	1241
897	Enseignes et décalcomanies	150	1247

TABLE DES MATIÈRES

TABLE DES MATIÈRES

GROUPE		Section	Page
897	Panneau avertisseur 'Véhicule lent'	200	1249
897	Version rfa 83919	250	1251
897	Illustration enseignes etdécalcomanies	300	1253
897	Illustration enseignes etdécalcomanies	350	1259
897	Calcomanies 84370, S/N 29383 -	400	1263
897	Triangle presignlisation 84322, 80891, 85025	450	1265
897	Calcomanies 87708	500	1267

GRUPPE		Abschnitt	Seite
810	Fahrerhaus	100	965
810	Fahrerhausgerippe: Dach und Bodenblech.	150	967
810	Dach 83033	200	971
810	Dach 85656	210	973
818	Kabinenaufhängung	100	975
821	Motorklappe	100	977
821	Deckblech, Seitenklappen, hintere	150	981
821	Schallisoliermaterial.	170	985
823	Kühlerhaube	100	987
823	Kühlergrill	150	989
823	Kühlerhaube, Kühlergrill.	200	991
823	Kühlerhaube, Kühlergrill.	250	993
823	Schutzblechen 81397	300	997
825	Kotflügel, vorn S/N -26955, -68916	100	999
825	Vorder- und Hinterkot- flügel	150	1001
825	Kotflügel, vorn 33292 S/N 26956-, 68917-	200	1003
825	Vorder- und Hinterkot- flügel	250	1005
826	Ausschwenkbare hintere Kotflügel	100	1007
826	Kotflügel, hinten 83406	200	1011
826	Kotflügel, hinten 83408	300	1013
826	Kotflügel, hinten 83459	400	1017
826	Kotflügel, hinten	500	1021
827	Trittleiter	100	1025
827	Trittleiter 83584	200	1027
827	Trittleiter	250	1029
827	Trittleiter	350	1031
831	Tür mit Anbauteilen	100	1033
831	Tür	150	1035
831	Schiebefenster 83395, 33297	250	1039
837	Abdeckbleche	100	1041
837	Seitenklappe, vordere	150	1043
837	Filterdeckel	200	1045
837	Abdeckbleche	250	1049
837	Abdeckbleche 83800	300	1051
841	Rückspiegel	100	1053
841	Rückspiegel, elektrisch einstellbar 83521	250	1055
841	Spiegel, Sicht nach vorn 85134, E PROD	300	1059
841	Spiegel, Sicht nach vorn 85134, L PROD	325	1061
841	Rückspiegel 86891	400	1063
843	Fensterscheibe 33293, 33297	100	1065
843	Fensterscheibe 33018, 33019	120	1067
843	Schiebefenster 33019	150	1069
843	Schiebefenster 33018	175	1071
851	Kabine : Zubehör 33293, 33297, 33018, 33019, 11298502 CAB -30074	100	1073
851	Kabine : Zubehör 11298502 CAB 30075-	120	1077
851	Isoliermatten	150	1079
852	Fahrersitz mit Anbauteilen	100	1081
852	Fahrersitz mit Anbauteilen 83588	110	1085
852	Fahrersitz mit Anbauteilen 33019, 83938	130	1087
852	Fahrersitz 33019, 83938	140	1089
852	Fahrersitz, ISRI. 33019, 33437, 80503, 83938	150	1091
852	Fahrersitz, ISRI. 83757	200	1093
852	Fahrersitz. 33019, 33437, 80503, 83938, 83757	225	1095
852	Fahrersitz, Luftfedert, ISRI. 83708 S/N -25752	250	1097
852	Fahrersitz 83708 S/N 25753-	275	1099
852	Fahrersitz, luftgefedert, Elektrische Heizung.	300	1103
852	Fahrersitz, luftgefedert, Elektrische Heizung.	325	1105
852	Fahrersitz, luftgefedert, Elektrische Heizung. 86242, 86151	350	1107
852	Fahrersitz. 86242	375	1109
852	Fahrersitz mit Anbauteilen 86151	400	1111

INHALTSVERZEICHNIS

Catalogue id 20105 | Group 8
Issue 20009038-J | Page 956

GRUPPE		Abschnitt	Seite
852	Fahrersitz mit Anbauteilen 86598	425	1113
852	Fahrersitz mit Anbauteilen 86243	450	1115
852	Fahrersitz	475	1117
852	Fahrersitz 86151	1400	1119
860	Schutzgitter für Seitenscheibe und Heckfenster. 83433	150	1121
860	Schutzgitter für Frontscheibe. 83432	200	1123
860	Schutzgitter für Frontscheibe. 84473	250	1125
860	Schutzgitter für Seitenscheibe und Heckfenster 11298448, 84471	350	1127
865	Schallisoliermaterial.	100	1129
865	Schallisoliermaterial.	200	1131
872	Luftverteilung	100	1133
872	Frischlufteinlass, Luftfilter und Gebläseschacht.	125	1135
872	Luftfilter	150	1141
872	Luftfilter	175	1143
872	Luftfilter 11298503	180	1145
872	Luftkanäle	200	1147
872	Luftkanäle	250	1149
872	Luftkanäle 33293 S/N CAB 27320-	275	1151
872	Luftfilter	300	1153
872	Frischlufteinlass, Luftfilter und Gebläseschacht.	350	1155
872	Frischlufteinlass, Luftfilter und Gebläseschacht. 84665, 84666	360	1159
872	Frischlufteinlass, Luftfilter und Gebläseschacht.	370	1163
872	Frischlufteinlass, Luftfilter und Gebläseschacht. 33293, 33297, S/N CAB 27320 -	375	1165
872	Frischlufteinlass, Luftfilter und Gebläseschacht. 86141, 86142	400	1171
872	Luftfilter 85376	450	1175
873	Heizsystem 33298, 33292	100	1179
874	Anbauteile Schlauch, Verdampfer, Entfeuchter und kondensor.	100	1181
874	Anbauteile Schlauch, Verdampfer, Entfeuchter und kondensor. 86141	110	1185
874	Anbauteile Schlauch, Verdampfer, Entfeuchter und kondensor. 86142	120	1189
874	Kompressor mit anbauteilen. Kältemittel R134a. 33298, 83080, 83081, 84665, 84666, 86141, 86142	150	1193
874	Kondensor mit anbau- teilen. Kältemittel R134a.	200	1195
874	Verdampfer mit anbauteilen. Kältemittel R134a. 83080, 83081, 33298	250	1197
876	Pausenheizung 83937, S/N -72971	100	1201
876	Pausenheizung 83937, S/N 72972-	150	1203
881	Vorderteil	100	1205
881	Radioträger 83137, 83229, 83230, 83458, 83513, 86649	200	1209
882	Innenausrüstung, Fahrerhaus	100	1211
882	Innenausstattung, Sonnenvorhang.	150	1213
882	Armlehne 33293, 33018, 33297	200	1215
882	Haube für Servoventil 33293, 33018, 33297	250	1217
882	CDC - Lenkung, Armlehne mit Anbauteilen 83180, 83874, 84589, 84986	400	1219
882	CDC - Lenkung, klappbare Armlehne 83180, 83874, 84589, 84986	450	1221
882	Freigabemechanismus 83180, 83874, 84589, 84986	500	1223
882	Halterung, Kasten	600	1225
882	Diebstahlschutz	650	1227
882	Diebstahlschutz 83722	700	1229
882	Haube für Servoventil	800	1231
896	Werkzeugkasten	100	1233
896	Werkzeuge	200	1235
896	Pumpe 93988	250	1237
896	Werkzeug für Ölkontrolle 83586	300	1239
897	Schilder und aufklebeschild	100	1241
897	Schilder und aufklebeschild	150	1247
897	Warnschild "Langsames Fahrzeug".	200	1249
897	BRD-Ausführung 83919	250	1251

GRUPPE		Abschnitt	Seite
897	Illustration von Schilderund Aufklebeschild	300	1253
897	Illustration von Schilderund Aufklebeschild	350	1259
897	Aufklebeschild 84370, S/N 29383 -	400	1263
897	Warndreieck 84322, 80891, 85025	450	1265
897	Aufklebeschild 87708	500	1267

VOLVO L90F

INDICE

Catalogue id	Group
20105	**8**
Issue	Page
20009038-J	**958**

GRUPO	Sección	Página
810 Cabina	100	965
810 Cuerpo de cabina: techo yplancha de piso.	150	967
810 Techo 83033	200	971
810 Techo 85656	210	973
818 Suspensión de cabina	100	975
821 Tapa del motor	100	977
821 Placa superior, placa lateral, trasero	150	981
821 Equipo insonorizante.	170	985
823 Cubierta del radiador	100	987
823 Parrilla del radiador	150	989
823 Cubierta del radiador, calandra.	200	991
823 Cubierta del radiador, calandra.	250	993
823 Placas de proteccion 81397	300	997
825 Guardabarros, delantero S/N -26955, -68916	100	999
825 Guardabarros delanteros ytrasero	150	1001
825 Guardabarros, delantero 33292 S/N 26956-, 68917-	200	1003
825 Guardabarros delanteros ytrasero	250	1005
826 Guardabarros posteriores extraíbles	100	1007
826 Guardabarros, trasero 83406	200	1011
826 Guardabarros, trasero 83408	300	1013
826 Guardabarros, trasero 83459	400	1017
826 Guardabarros, trasero	500	1021
827 Escalón de acceso	100	1025
827 Escalón de acceso 83584	200	1027
827 Escalón de acceso	250	1029
827 Escalón de acceso	350	1031
831 Puerta con accesorios de montaje	100	1033
831 Puerta	150	1035
831 Ventanilla deslizante 83395, 33297	250	1039
837 Chapas de cubierta	100	1041
837 Tapas laterales, delanteras	150	1043
837 Tapa de filtro	200	1045
837 Chapas de cubierta	250	1049
837 Chapas de cubierta 83800	300	1051
841 Retrovisor	100	1053
841 Retrovisores, con regulación eléctrica 83521	250	1055
841 Espejo; visibilidad hacia delante 85134, E PROD	300	1059
841 Espejo; visibilidad hacia delante 85134, L PROD	325	1061
841 Espejo retrovisor 86891	400	1063
843 Ventanillas 33293, 33297	100	1065
843 Ventanillas 33018, 33019	120	1067
843 Ventanilla deslizante 33019	150	1069
843 Ventanilla deslizante 33018	175	1071
851 Cabina: accesorios 33293, 33297, 33018, 33019, 11298502 CAB -30074	100	1073
851 Cabina: accesorios 11298502 CAB 30075-	120	1077
851 Alfombras aislantes	150	1079
852 Asiento del conductor con piezas de montaje	100	1081
852 Asiento del conductor con piezas de montaje 83588	110	1085
852 Asiento del conductor con piezas de montaje 33019, 83938	130	1087
852 Asiento del conductor 33019, 83938	140	1089
852 Asiento del conductor, ISRI. 33019, 33437, 80503, 83938	150	1091
852 Asiento del conductor, ISRI. 83757	200	1093
852 Asiento del conductor. 33019, 33437, 80503, 83938, 83757	225	1095
852 Asiento de conducción de suspensión neumática, ISRI. 83708 S/N -25752	250	1097
852 Asiento del conductor 83708 S/N 25753-	275	1099
852 Asiento del conductor de suspensión neumática, caldeo elektrocidad.	300	1103
852 Asiento del conductor de suspensión neumática, caldeo elektrocidad.	325	1105
852 Asiento del conductor de suspensión neumática, caldeo elektrocidad. 86242, 86151	350	1107

GRUPO	Sección	Página
852 Asiento del conductor. 86242	375	1109
852 Asiento del conductor con piezas de montaje 86151	400	1111
852 Asiento del conductor con piezas de montaje 86598	425	1113
852 Asiento del conductor con piezas de montaje 86243	450	1115
852 Asiento del conductor	475	1117
852 Asiento del conductor 86151	1400	1119
860 Rejilla proteccion, ventana lateral y luneta posterior. 83433	150	1121
860 Rejilla proteccion, cristal delantero. 83432	200	1123
860 Rejilla proteccion, cristal delantero. 84473	250	1125
860 Rejilla de protección, ventana lateral y luneta posterior 11298448, 84471	350	1127
865 Equipo insonorizante.	100	1129
865 Equipo insonorizante.	200	1131
872 Distribucion del aire	100	1133
872 Toma aire fresco, filtro de aire y caja ventilador	125	1135
872 Filtro de aire	150	1141
872 Filtro de aire	175	1143
872 Filtro de aire 11298503	180	1145
872 Conductos de aire	200	1147
872 Conductos de aire	250	1149
872 Conductos de aire 33293 S/N CAB 27320-	275	1151
872 Filtro de aire	300	1153
872 Toma aire fresco, filtro de aire y caja ventilador	350	1155
872 Toma aire fresco, filtro de aire y caja ventilador 84665, 84666	360	1159
872 Toma aire fresco, filtro de aire y caja ventilador	370	1163
872 Toma aire fresco, filtro de aire y caja ventilador 33293, 33297, S/N CAB 27320 -	375	1165
872 Toma aire fresco, filtro de aire y caja ventilador 86141, 86142	400	1171
872 Filtro de aire 85376	450	1175
873 Sistema de calefacción 33298, 33292	100	1179
874 Conjunto de mangueras, evaporador, secador y condensador.	100	1181
874 Conjunto de mangueras, evaporador, secador y condensador. 86141	110	1185
874 Conjunto de mangueras, evaporador, secador y condensador. 86142	120	1189
874 Compresor con accesorios de montaje. Frigorigena R134a. 33298, 83080, 83081, 84665, 84666, 86141, 86142	150	1193
874 Condensador con accesorios de montaje. Refrigerante R134a.	200	1195
874 Evaporador con accesorios de montaje. Refrigerante R134a. 83080, 83081, 33298	250	1197
876 Calefactor de cabina para pausas 83937, S/N -72971	100	1201
876 Calefactor de cabina para pausas 83937, S/N 72972-	150	1203
881 Sección frontal	100	1205
881 Panel de radio 83137, 83229, 83230, 83458, 83513, 86649	200	1209
882 Equipo interior, cabina	100	1211
882 Componentes interiores, cortina parasol.	150	1213
882 Reposabrazos 33293, 33018, 33297	200	1215
882 Cubierta para servoválvula 33293, 33018, 33297	250	1217
882 CDC - dirección, reposabrazos con accesorios de montaje 83180, 83874, 84589, 84986	400	1219
882 CDC - dirección, reposabrazos plegable 83180, 83874, 84589, 84986	450	1221
882 Mecanismo de liberación 83180, 83874, 84589, 84986	500	1223
882 Fijacion, caja	600	1225
882 Antirrobo	650	1227
882 Antirrobo 83722	700	1229
882 Cubierta para servoválvula	800	1231
896 Caja herramientas	100	1233
896 Herramientas	200	1235
896 Bomba 93988	250	1237
896 Herramientas, muestras de aceite 83586	300	1239
897 Muestras y decalcomanias	100	1241
897 Muestras y decalcomanias	150	1247

INDICE

GRUPO		Sección	Página
897	Señal de vehículo que se mueve lento.	200	1249
897	Versao alemana 83919	250	1251
897	Ilustración muestras y calcomanías	300	1253
897	Ilustración muestras y calcomanías	350	1259
897	Calcomanías 84370, S/N 29383 -	400	1263
897	Triangulo senalizaciòn 84322, 80891, 85025	450	1265
897	Calcomanías 87708	500	1267

GRUPP		Avsnitt	Sida
810	Hytt	100	965
810	Hyttstomme: tak och golvplåt.	150	967
810	Tak 83033	200	971
810	Tak 85656	210	973
818	Hyttupphängning	100	975
821	Motorlucka	100	977
821	Överplåt, sidoluckor, bakre	150	981
821	Ljudisolering.	170	985
823	Kylarkåpa	100	987
823	Kylargaller	150	989
823	Kylarkåpa, grill.	200	991
823	Kylarkåpa, grill.	250	993
823	Skyddsplåtar 81397	300	997
825	Stänkskärm, fram S/N -26955, -68916	100	999
825	Skärmar, fram och bak.	150	1001
825	Stänkskärm, fram 33292 S/N 26956-, 68917-	200	1003
825	Skärmar, fram och bak.	250	1005
826	Utsvängbar bakskärm	100	1007
826	Stänkskärm, bak 83406	200	1011
826	Stänkskärm, bak 83408	300	1013
826	Stänkskärm, bak 83459	400	1017
826	Stänkskärm, bak	500	1021
827	Fotsteg	100	1025
827	Fotsteg 83584	200	1027
827	Fotsteg	250	1029
827	Fotsteg	350	1031
831	Dörr med monteringsdetaljer	100	1033
831	Dörr	150	1035
831	Skjutfönster 83395, 33297	250	1039
837	Täckplåtar	100	1041
837	Sidoluckor, främre	150	1043
837	Filterkåpa	200	1045
837	Täckplåtar	250	1049
837	Täckplåtar 83800	300	1051
841	Backspeglar	100	1053
841	Backspeglar, elektriskt reglerbara 83521	250	1055
841	Spegel; framåtsikt 85134, E PROD	300	1059
841	Spegel; framåtsikt 85134, L PROD	325	1061
841	Backspegel 86891	400	1063
843	Rutor 33293, 33297	100	1065
843	Rutor 33018, 33019	120	1067
843	Skjutfönster 33019	150	1069
843	Skjutfönster 33018	175	1071
851	Hytt: tillbehör 33293, 33297, 33018, 33019, 11298502 CAB - 30074	100	1073
851	Hytt: tillbehör 11298502 CAB 30075-	120	1077
851	Isolermattor	150	1079
852	Förarstol med monteringsdetaljer	100	1081
852	Förarstol med monteringsdetaljer 83588	110	1085
852	Förarstol med monteringsdetaljer 33019, 83938	130	1087
852	Förarplats 33019, 83938	140	1089
852	Förarstol, ISRI. 33019, 33437, 80503, 83938	150	1091
852	Förarstol, ISRI. 83757	200	1093
852	Förarstol, ISRI. 33019, 33437, 80503, 83938, 83757	225	1095
852	Luftfjädrande förarstol, eluppvärmd, ISRI. 83708 S/N -25752	250	1097
852	Förarstol 83708 S/N 25753-	275	1099
852	Luftfjädrad stol, eluppvärmd.	300	1103
852	Luftfjädrad stol, eluppvärmd.	325	1105
852	Luftfjädrad stol, eluppvärmd. 86242, 86151	350	1107
852	Förarstol, ISRI. 86242	375	1109
852	Förarstol med monteringsdetaljer 86151	400	1111

INNEHÅLLSFÖRTECKNING

INNEHÅLLSFÖRTECKNING

Catalogue id 20105 | Group 8
Issue 20009038-J | Page 962

GRUPP		Avsnitt	Sida
852	Förarstol med monteringsdetaljer 86598	425	1113
852	Förarstol med monteringsdetaljer 86243	450	1115
852	Förarstol	475	1117
852	Förarstol 86151	1400	1119
860	Skyddsgaller, sidorutor och bakruta. 83433	150	1121
860	Skyddsgaller för frontruta. 83432	200	1123
860	Skyddsgaller för frontruta. 84473	250	1125
860	Skyddsgaller, sidorutor och bakruta 11298448, 84471	350	1127
865	Ljudisolering.	100	1129
865	Ljudisolering.	200	1131
872	Luftdistribution	100	1133
872	Friskluftintag, luftfilter och fläkthus.	125	1135
872	Luftfilter	150	1141
872	Luftfilter	175	1143
872	Luftfilter 11298503	180	1145
872	Luftkanaler	200	1147
872	Luftkanaler	250	1149
872	Luftkanaler 33293 S/N CAB 27320-	275	1151
872	Luftfilter	300	1153
872	Friskluftintag, luftfilter och fläkthus.	350	1155
872	Friskluftintag, luftfilter och fläkthus. 84665, 84666	360	1159
872	Friskluftintag, luftfilter och fläkthus.	370	1163
872	Friskluftintag, luftfilter och fläkthus. 33293, 33297, S/N CAB 27320 -	375	1165
872	Friskluftintag, luftfilter och fläkthus. 86141, 86142	400	1171
872	Luftfilter 85376	450	1175
873	Värmesystem 33298, 33292	100	1179
874	Montering av slangar, evaporator, torkare och kondensor.	100	1181
874	Montering av slangar, evaporator, torkare och kondensor. 86141	110	1185
874	Montering av slangar, evaporator, torkare och kondensor. 86142	120	1189
874	Kompressor för kylmedium R134a med monteringsdetaljer. 33298, 83080, 83081, 84665, 84666, 86141, 86142	150	1193
874	Kondensor för kylmedium R134a med monteringsdetaljer.	200	1195
874	Evaporator för kylmedium R134a med monteringsdetaljer. 83080, 83081, 33298	250	1197
876	Pausvärmare 83937, S/N -72971	100	1201
876	Pausvärmare 83937, S/N 72972-	150	1203
881	Frontdel	100	1205
881	Radiokonsol 83137, 83229, 83230, 83458, 83513, 86649	200	1209
882	Invändig utrustning, hytt	100	1211
882	Inredningsdetaljer, solskyddsgardiner.	150	1213
882	Armstöd 33293, 33018, 33297	200	1215
882	Kåpa för servoventil 33293, 33018, 33297	250	1217
882	CDC - styrning, armstöd med monteringsdetaljer 83180, 83874, 84589, 84986	400	1219
882	CDC - styrning, vikbart armstöd 83180, 83874, 84589, 84986	450	1221
882	Fällningsanordning 83180, 83874, 84589, 84986	500	1223
882	Fäste för lunchlåda	600	1225
882	Stöldskydd	650	1227
882	Stöldskydd 83722	700	1229
882	Kåpa för servoventil	800	1231
896	Verktygslåda	100	1233
896	Verktyg	200	1235
896	Pump 93988	250	1237
896	Verktyg oljeprov 83586	300	1239
897	Skyltar och dekaler	100	1241
897	Skyltar och dekaler	150	1247
897	LGF-skylt.	200	1249
897	Tysklandsutförande 83919	250	1251
897	Illustration av skyltar och dekaler	300	1253
897	Illustration av skyltar och dekaler	350	1259

GRUPP		Avsnitt	Sida
897	Dekaler 84370, S/N 29383 -	400	1263
897	Varningstriangel 84322, 80891, 85025	450	1265
897	Dekaler 87708	500	1267

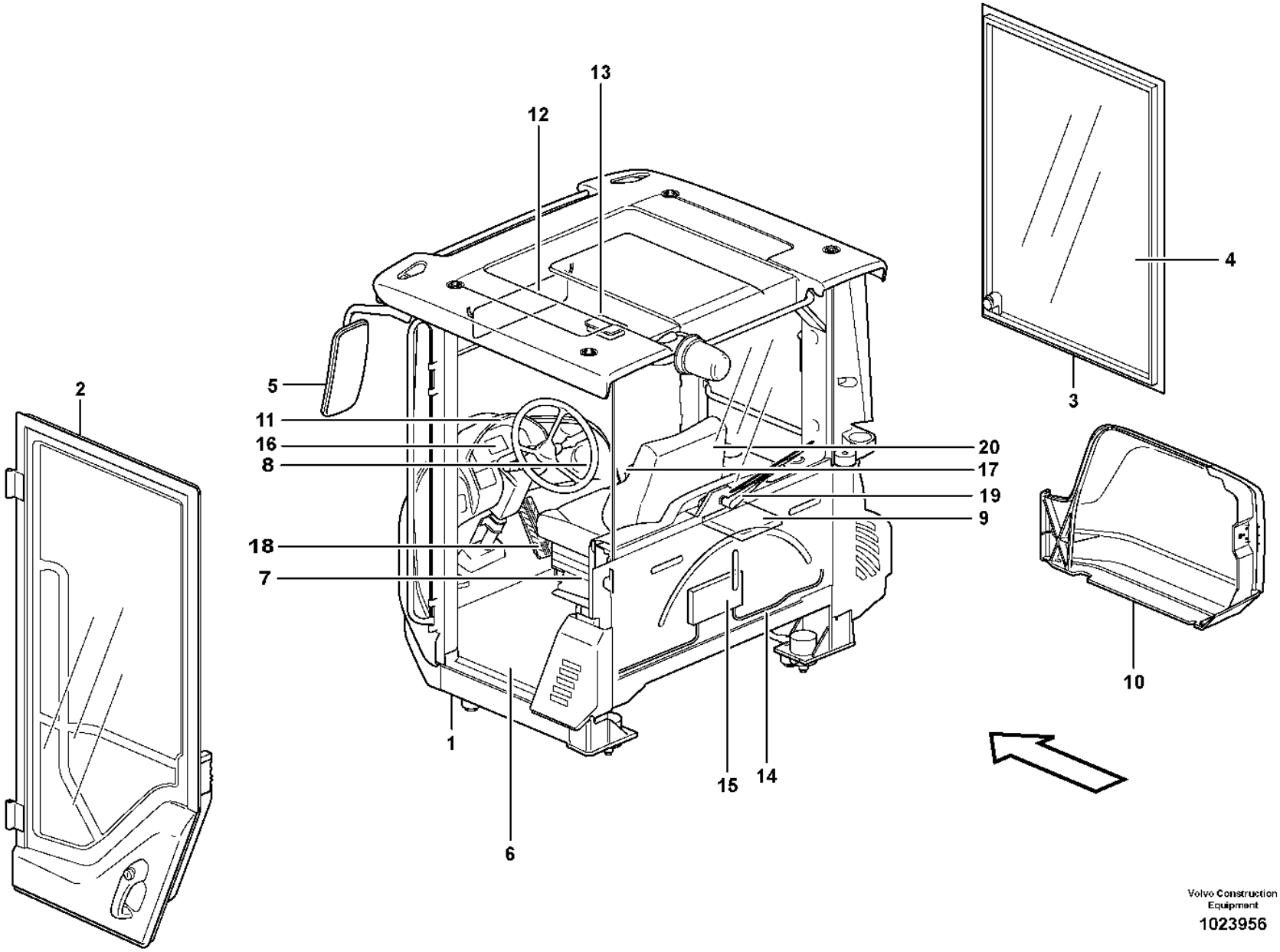

Volvo Construction Equipment

1023956

Fig.	Part No.	Quantity 1	2	3	PS	KIT	Description	Dénomination	Bezeichnung	Denominación	Benämning	Notes
	VOE 33293	1					Cab	Cabine	Fahrerhaus	Cabina	Hytt	
	VOE 33297	1					Cab	Cabine	Fahrerhaus	Cabina	Hytt	
	VOE 33437	1					Cab	Cabine	Fahrerhaus	Cabina	Hytt	
	VOE 33018	1					Cab	Cabine	Fahrerhaus	Cabina	Hytt	
1		1			NS		•Cab Framework	•Carcasse Cabine	•Fahrerhausgerippe	•Armazon Cabine	•Hyttstomme	See group 810-150 page 967
2		1					••Door	••Porte	••Tür	••Puerta	••Dörr	See group 831-100 page 1033
3		1					••Window frame	••Encadrement fenetre	••Fensterrahmen	••Marco ventana	••Fönsterram	See group 843-100 page 1065
4		1					•Glass panes	•Vitres	•Fensterscheibe	•Ventanillas	•Rutor	See group 843-100 page 1065
5		1					•Rear view mirror	•Rétroviseur	•Rückspiegel	•Retrovisor	•Backspeglar	See group 841-100 page 1053
6		1					•Insulating mats	•Tapis isolants	•Isoliermatten	•Alfombrillas	•Isolermattor	See group 851-150 page 1079
7		1					•Slide Rail	•Rail Guidage	•Gleitschiene	•Riel Deslizam	•Glidskena	See group 852-100 page 1081
8		1					•Air duct	•Canal air	•Luftkanal	•Canal aire	•Luftkanal	See group 872-250 page 1149
9		1					•Heating system	•Système du chauffag	•Heizsystem	•Sistema de calefaccio	•Värmesystem	See group 873-100 page 1179
10		1					•Filter cover	•Couvercle de filtre	•Filterdeckel	•Tapa de filtro	•Filterkåpa	See group 837-200 page 1045
11		1					•Instr Panel	•Planche de bord	•Instr Tafel	•Panel Instrum	•Instrumentpanel	See group 881-100 page 1205
12		1					•Interior components	•Pièces d'amènag.	•Innenausstattung	•Detalles interiores	•Inredningsdetaljer	See group 851-100 page 1073
13		1					•Lighting,cab	•Eclairage,cabine	•Beleuchtung,fahrerh.	•Alumbrado,cabina	•Belysning,hytt	See group 352-250 page 247
14		1					•Cable harnesses, cab	•Câble ruban, cabine	•Kabelbäum, fahrerhaus	•Haz, cabina	•Ledningsmatta, hytt	See group 352-250 page 247
15		1					•El Distr Unit	•Centrale Elect	•Elektrozentrale	•Central Electr	•Elcentral	See group 372-100 page 481
16		1					•Instruments	•Instruments	•Instrumente	•Instrumentos	•Instrumentering	See group 380-100 page 497
17		1					•Arm rest	•Accoudoir	•Armlehne	•Reposabrazos	•Armstöd	See group 882-200 page 1215
18		1					•Throttle control	•Comm. accelerateur	•Gasregler	•Mando acelerado	•Gasreglage	See group 271-100 page 195
19		1					•Windshield Wiper	•Lave glace	•Scheibenwischer	•Limpiaparabfisas	•Vindrutetorkare	See group 363-150 page 275
20		1					Operator's Seat	Siège Du Conducteur	Fahrersitz	Asiento Del Conductor	Förarstol	See group 852-100 page 1081

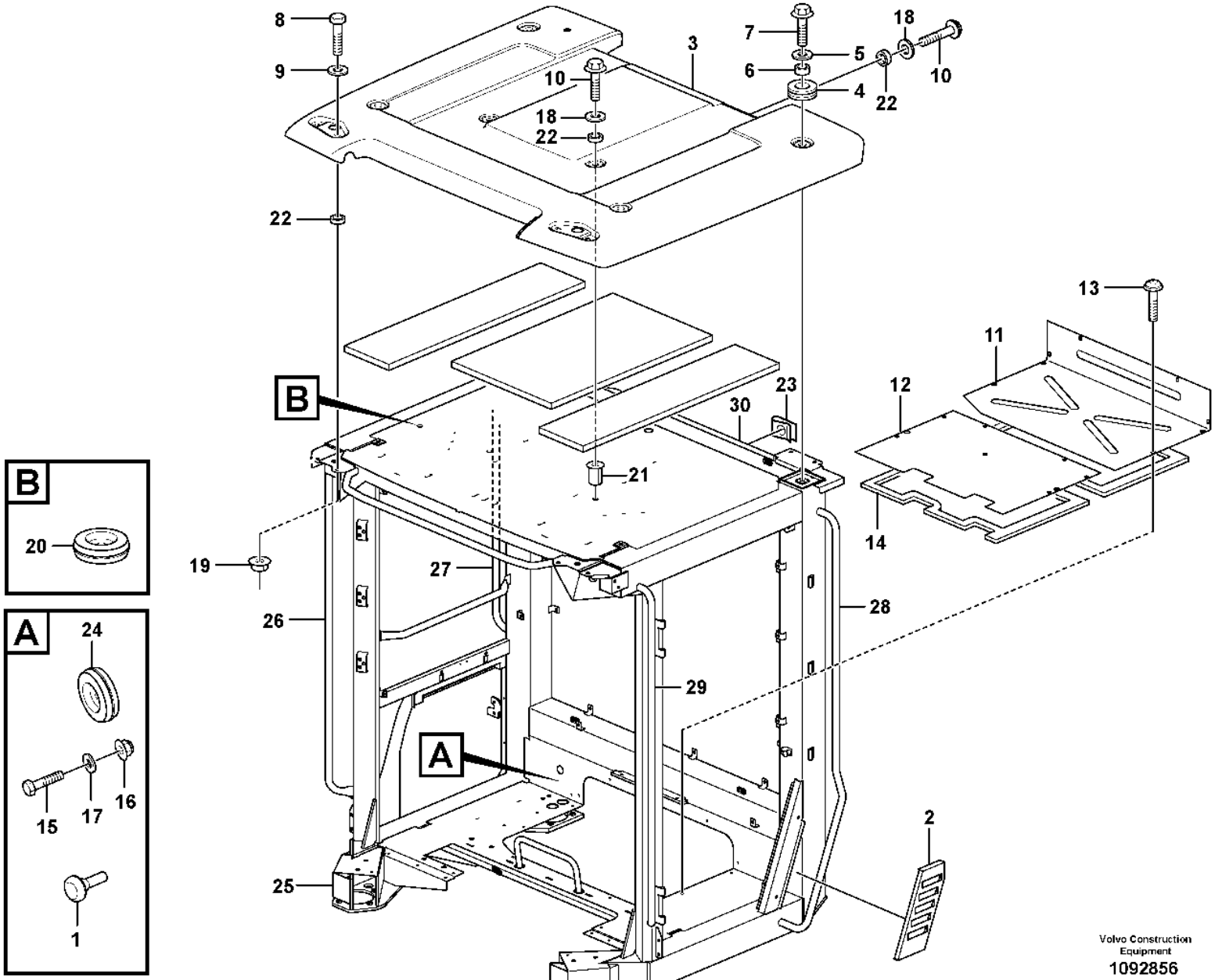

Volvo Construction Equipment
1092856

Fig.	Part No.	Quantity 1	2	3	PS	KIT	Description	Dénomination	Bezeichnung	Denominación	Benämning	Notes
1	**VOE 7081803**		2	2			Rubber button	Bouton caoutchouc	Gummiknopf	Botón de goma	Gummiknapp	
2	**VOE 11412947**	1	1	1			Casing	Enveloppe	Mantel	Cuerpo	Mantel	
3	**VOE 15082543**	1	1	1			Roof	Pavillon	Dach	Techo	Tak	
3	**VOE 15164094**						Roof	Pavillon	Dach	Techo	Tak	
4	**VOE 11412307**	4	4	4			•Grommet	•Passe fil	•Durchführung	•Pasaje	•Genomföring	
5	**VOE 948556**	4	4	4			Plain washer	Rondelle plane	Flachscheibe	Arandela plana	Planbricka	
6	**VOE 11412535**	4	4	4			Spacer ring	Bague entretoise	Abstandring	Anillo distanciador	Distansring	
7	**VOE 968589**	4	4	4			Flange screw	Vis à embase	Flanschschraube	Tornillo embridado	Flänsskruv	
8	**VOE 60113093**	2	2	2			Flange screw	Vis à embase	Flanschschraube	Tornillo embridado	Flänsskruv	(VOE 946329)
9	**VOE 60113866**	2	2	2			Plain washer	Rondelle plane	Flachscheibe	Arandela plana	Planbricka	(VOE 13960143)
10	**VOE 984734**	6	6	6			Flange screw	Vis à embase	Flanschschraube	Tornillo embridado	Flänsskruv	(VOE 13946173)
11	**VOE 11412272**	1					Floor Panel	Tole Plancher	Bodenblech	Plancha Piso	Golvplåt	
12	**VOE 11412273**	1					Plate	Tôle	Blech	Chapa	Plåt	
13	**VOE 981208**	19	19	19			Six point socket screw	Vis à 6 pans creux	Innensechsrundschraube	Tornillo de cabeza hexagonal	Sextandhålskruv	
14	**VOE 11104947**	REQ	REQ	REQ			Sealing strip	Bande d'étanchéité	Dichtleiste	Moldura retén	Tätningslist	L = 4940 MM
15	**VOE 994796**	2					Six Point Socke	Vis Creuse Six	Sechskanthülse	Tornillo de cabeza embutida de 6 dientes	Sextandshål	(VOE 971322)
16	**VOE 13949278**	2					Flange lock nut	Contre-écrou à embase	Flanschverschlussmutter	Contratuerca embridada	Flänslåsmutter	
17	**VOE 60110304**	2					Washer	Rondelle	Scheibe	Arandela	Bricka	(VOE 960139)
18	**VOE 947354**	6	6	6			Washer	Rondelle	Scheibe	Arandela	Bricka	
19	**VOE 990941**	2	2	2			Flange nut	Écrou à embase	Flanschmutter	Tuerca embridada	Flänsmutter	(VOE 13971095)
20	**VOE 941268**	1	1	1			Plug	Tampon	Stopfen	Tapón	Plugg	
21	**VOE 981056**	2	2	2			Rivet nut	Écrou rivet	Nietmutter	Tuerca de remache	Nitmutter	CAB 27606 -
21	**VOE 984529**	2					Rivet nut	Écrou rivet	Nietmutter	Tuerca de remache	Nitmutter	CAB - 27605
22	**VOE 15021902**	8	8	8			Spacer	Entretoise	Abstandkörper	Distanciador	Distans	
23	**VOE 13949867**		4	4			Spring nut	Écrou de ressort	Federverschlussmutter	Tuerca resorte	Fjädermutter	
24	**VOE 961970**	1	1	1			Plug	Tampon	Stopfen	Tapón	Plugg	
25		1			NS		Cab framework	Carcasse cabine	FH-Gerippe	Armazon cabina	Hyttstomme	

3963) S/N - 72030, -69044, - 29218, 29226
3964) S/N 72031 -, 29219 - 29225, 29227 -

1	**33293, 33297**
2	**3963) 33018**
3	**3963) 33019**
4	**3964) 33018**
5	

Cab body: roof and floor panel.
Corps de cabine: toit et tôle plancher.
Fahrerhausgerippe: Dach und Bodenblech.
Cuerpo de cabina: techo yplancha de piso.
Hyttstomme: tak och golvplåt.

Catalogue id	Group
20105	**810**
Illustr. No	Section
1092856	**150**
Issue	Page
20009038-J	**967**

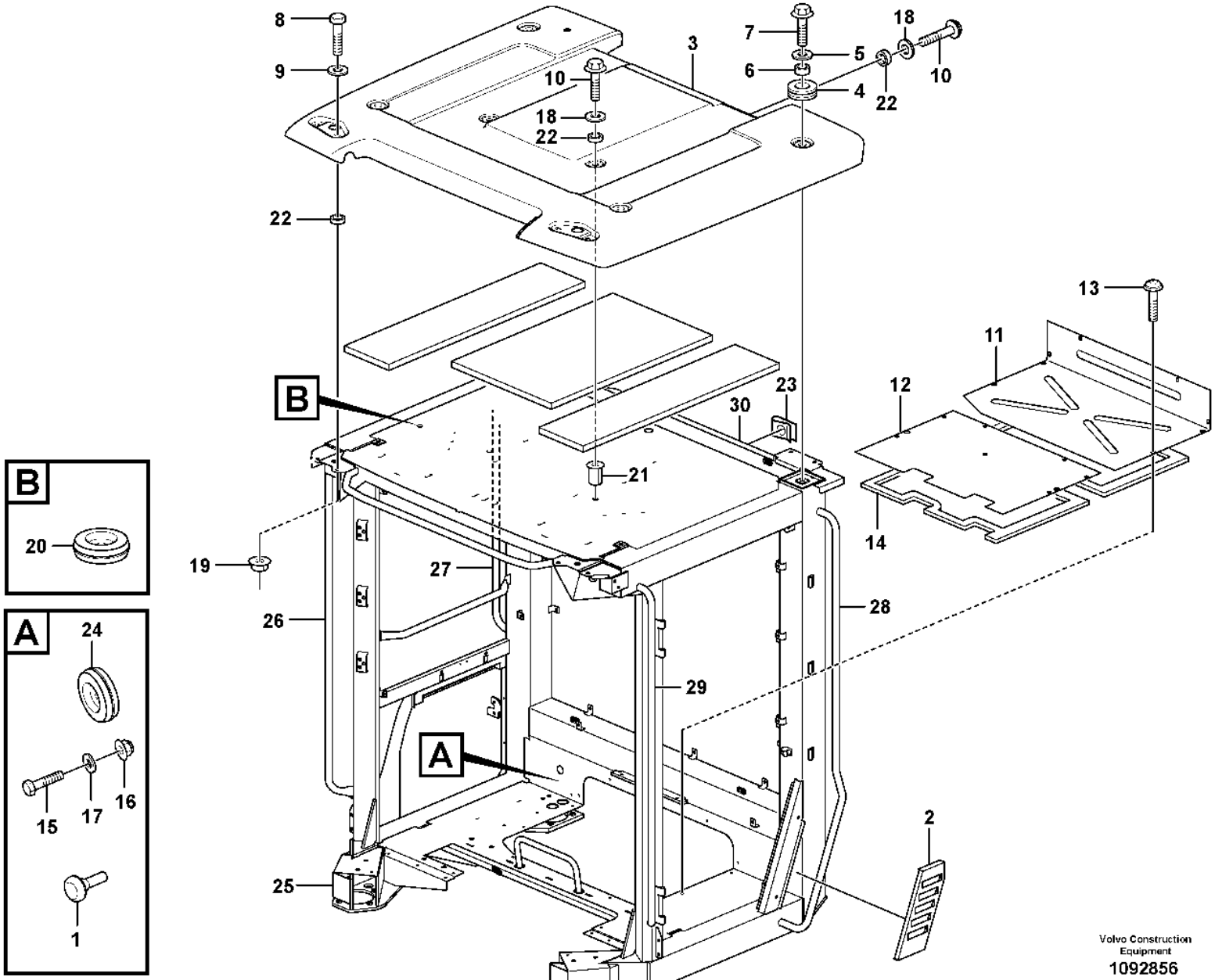

Volvo Construction Equipment
1092856

Fig.	Part No.	Quantity 1	2	3	PS	KIT	Description	Dénomination	Bezeichnung	Denominación	Benämning	Notes
25	**VOE 17389013**		1				Framework	Bati	Rahmengerüst	Armazón	Ramverk	
25				1	NS		Cab framework	Carcasse cabine	Fahrerhausgerippe	Armazón de cabina	Hyttstomme	
26	**VOE 15104291**		1	1			•Hand rail	•Tige articulée	•Handlauf	•Pasamanos	•Ledstång	
27	**VOE 15104297**		1	1			•Hand rail	•Tige articulée	•Handlauf	•Pasamanos	•Ledstång	
28	**VOE 15104274**		1	1			•Hand rail	•Tige articulée	•Handlauf	•Pasamanos	•Ledstång	
29	**VOE 15104285**		1	1			•Hand rail	•Tige articulée	•Handlauf	•Pasamanos	•Ledstång	
30	**VOE 17234796**		1	1			•Handle	•Poignée	•Griff	•Mango	•Handtag	

3963) S/N - 72030, -69044, - 29218, 29226
3964) S/N 72031 -, 29219 - 29225, 29227 -

1	**33293, 33297**	**Cab body: roof and floor panel.** **Corps de cabine: toit et tôle plancher.** **Fahrerhausgerippe: Dach und Bodenblech.** **Cuerpo de cabina: techo yplancha de piso.** **Hyttstomme: tak och golvplåt.**
2	**3963) 33018**	
3	**3963) 33019**	
4	**3964) 33018**	
5		

Catalogue id	Group
20105	**810**
Illustr. No	Section
1092856	**150**
Issue	Page
20009038-J	**969**

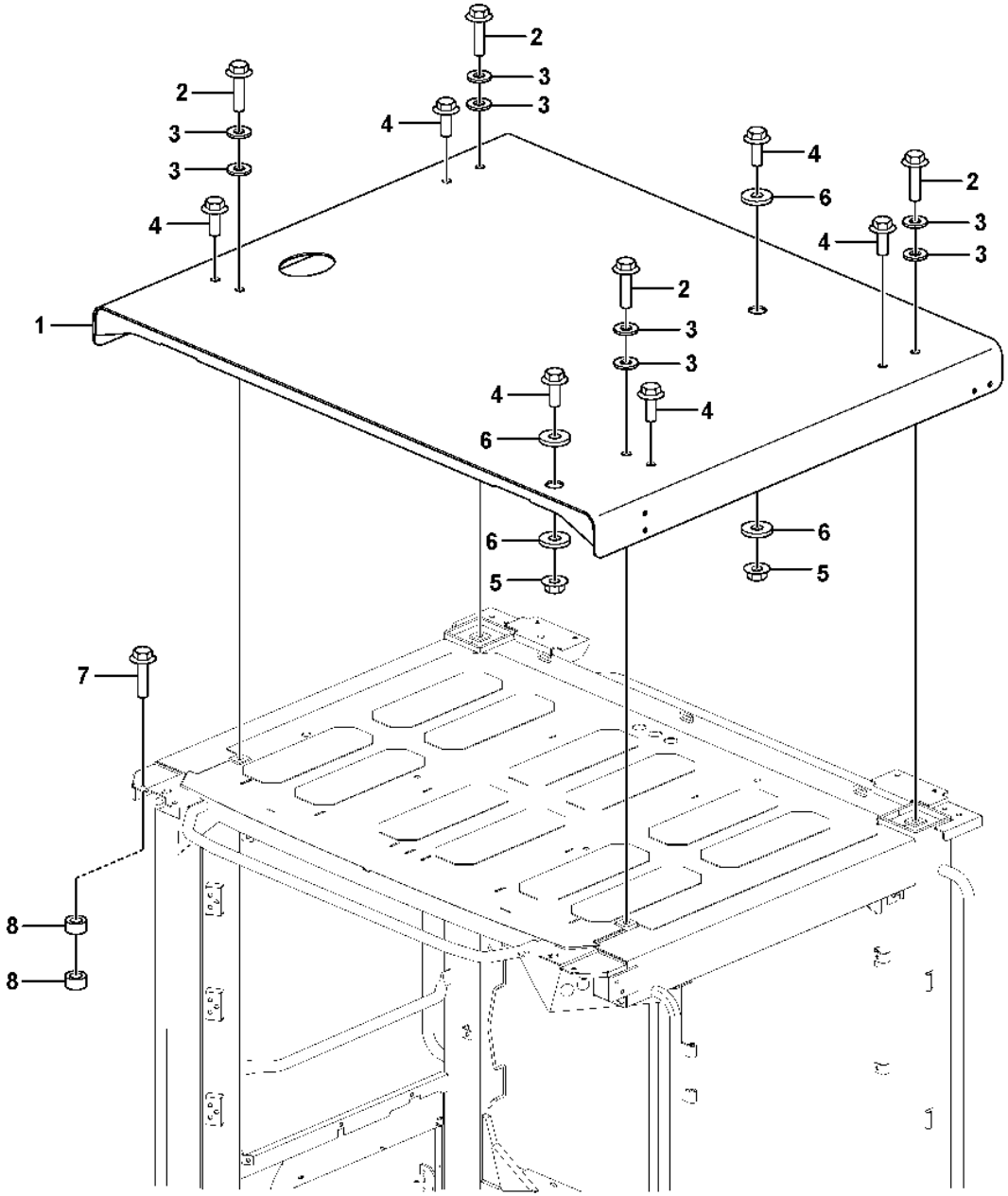

Volvo Construction Equipment
1088567

Fig.	Part No.	Quantity 1	2	3	PS	KIT	Description	Dénomination	Bezeichnung	Denominación	Benämning	Notes
1	**VOE 11439184**	1					Roof	Pavillon	Dach	Techo	Tak	
2	**VOE 60113128**	4					Flange screw	Vis à embase	Flanschschraube	Tornillo embridado	Flänsskruv	(VOE 968297)
3	**VOE 13955900**	8					Washer	Rondelle	Scheibe	Arandela	Bricka	
4	**VOE 968589**	6					Flange screw	Vis à embase	Flanschschraube	Tornillo embridado	Flänsskruv	
5	**VOE 60113144**	2					Flange nut	Écrou à embase	Flanschmutter	Tuerca embridada	Flänsmutter	(VOE 13968904)
6	**VOE 983338**	4					Plain washer	Rondelle plane	Flachscheibe	Arandela plana	Planbricka	
7	**VOE 60113096**	8					Flange screw	Vis à embase	Flanschschraube	Tornillo embridado	Flänsskruv	(VOE 13965185)
8	**VOE 11204866**	16					Spacer	Entretoise	Abstandkörper	Distanciador	Distans	

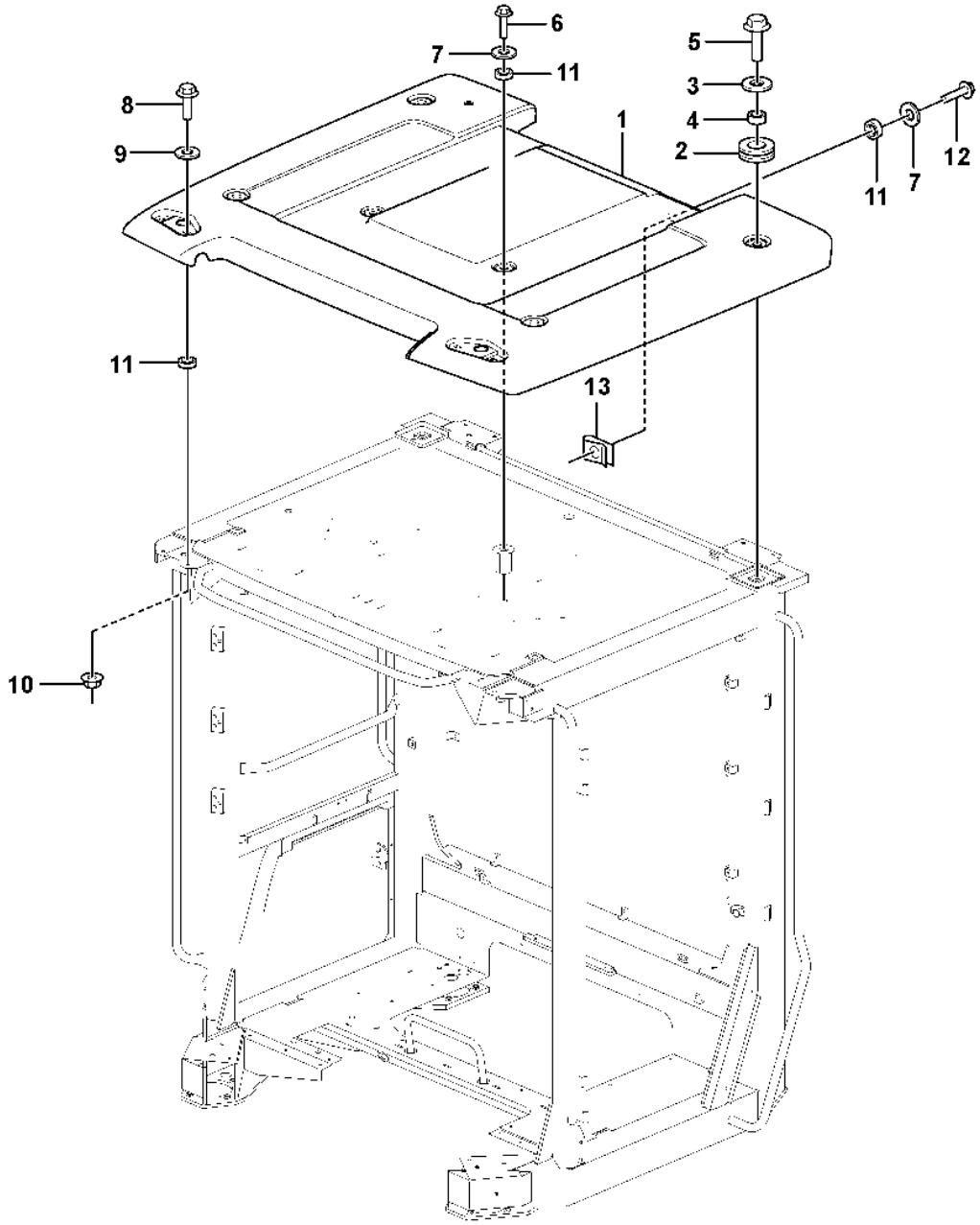

Volvo Construction Equipment
1089757

Fig.	Part No.	Quantity 1	2	3	PS	KIT	Description	Dénomination	Bezeichnung	Denominación	Benämning	Notes
1	**VOE 17242311**	1					Roof	Pavillon	Dach	Techo	Tak	
2	**VOE 11412307**	4					•Grommet	•Passe fil	•Durchführung	•Pasaje	•Genomföring	
3	**VOE 948556**	4					Plain washer	Rondelle plane	Flachscheibe	Arandela plana	Planbricka	
4	**VOE 11412535**	4					Spacer ring	Bague entretoise	Abstandring	Anillo distanciador	Distansring	
5	**VOE 968589**	4					Flange screw	Vis à embase	Flanschschraube	Tornillo embridado	Flänsskruv	
6	**VOE 984734**	2					Flange screw	Vis à embase	Flanschschraube	Tornillo embridado	Flänsskruv	(VOE 13946173)
7	**VOE 947354**	6					Washer	Rondelle	Scheibe	Arandela	Bricka	
8	**VOE 60113093**	2					Flange screw	Vis à embase	Flanschschraube	Tornillo embridado	Flänsskruv	(VOE 946329)
9	**VOE 60113866**	2					Plain washer	Rondelle plane	Flachscheibe	Arandela plana	Planbricka	(VOE 13960143)
10	**VOE 990941**	2					Flange nut	Écrou à embase	Flanschmutter	Tuerca embridada	Flänsmutter	(VOE 13971095)
11	**VOE 15021902**	8					Spacer	Entretoise	Abstandkörper	Distanciador	Distans	
12	**VOE 984735**	4					Flange screw	Vis à embase	Flanschschraube	Tornillo embridado	Flänsskruv	(VOE 60113081)
13	**VOE 13949867**	4					Spring nut	Écrou de ressort	Federverschlussmutter	Tuerca resorte	Fjädermutter	

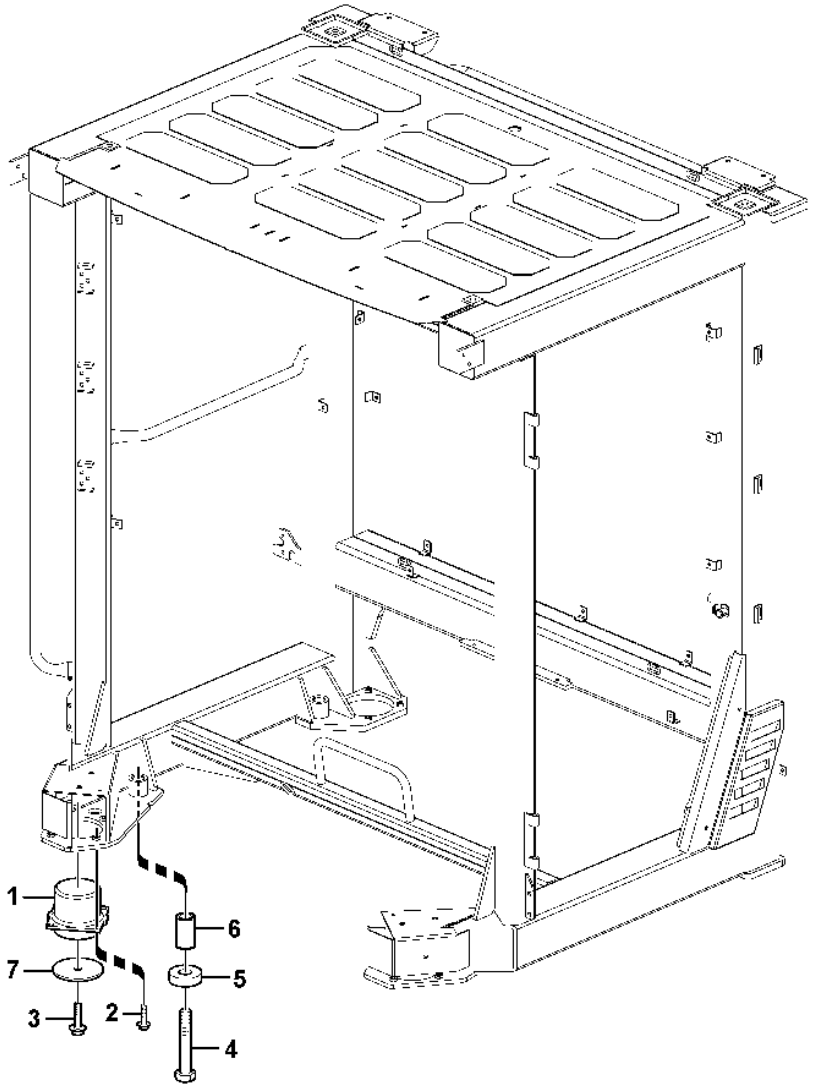

Volvo Construction Equipment
1032797

Fig.	Part No.	Quantity 1	2	3	PS	KIT	Description	Dénomination	Bezeichnung	Denominación	Benämning	Notes
1	**VOE 11445173**	4					Cab suspension	Suspension cabine	Fahrerhausaufhängung	Suspensión de cabina	Hyttupphängning	
2	**VOE 60113096**	16					Flange screw	Vis à embase	Flanschschraube	Tornillo embridado	Flänsskruv	(VOE 13965185)
3	**VOE 60113126**	4					Flange screw	Vis à embase	Flanschschraube	Tornillo embridado	Flänsskruv	(VOE 13968436)
4	**VOE 11412450**	4					Bolt	Boulon	Bolzen	Perno	Bult	
5	**VOE 11412452**	4					Washer	Rondelle	Scheibe	Arandela	Bricka	
6	**VOE 11412451**	4					Spacer	Entretoise	Abstandkörper	Distanciador	Distans	
7	**VOE 11411819**	1					Washer	Rondelle	Scheibe	Arandela	Bricka	

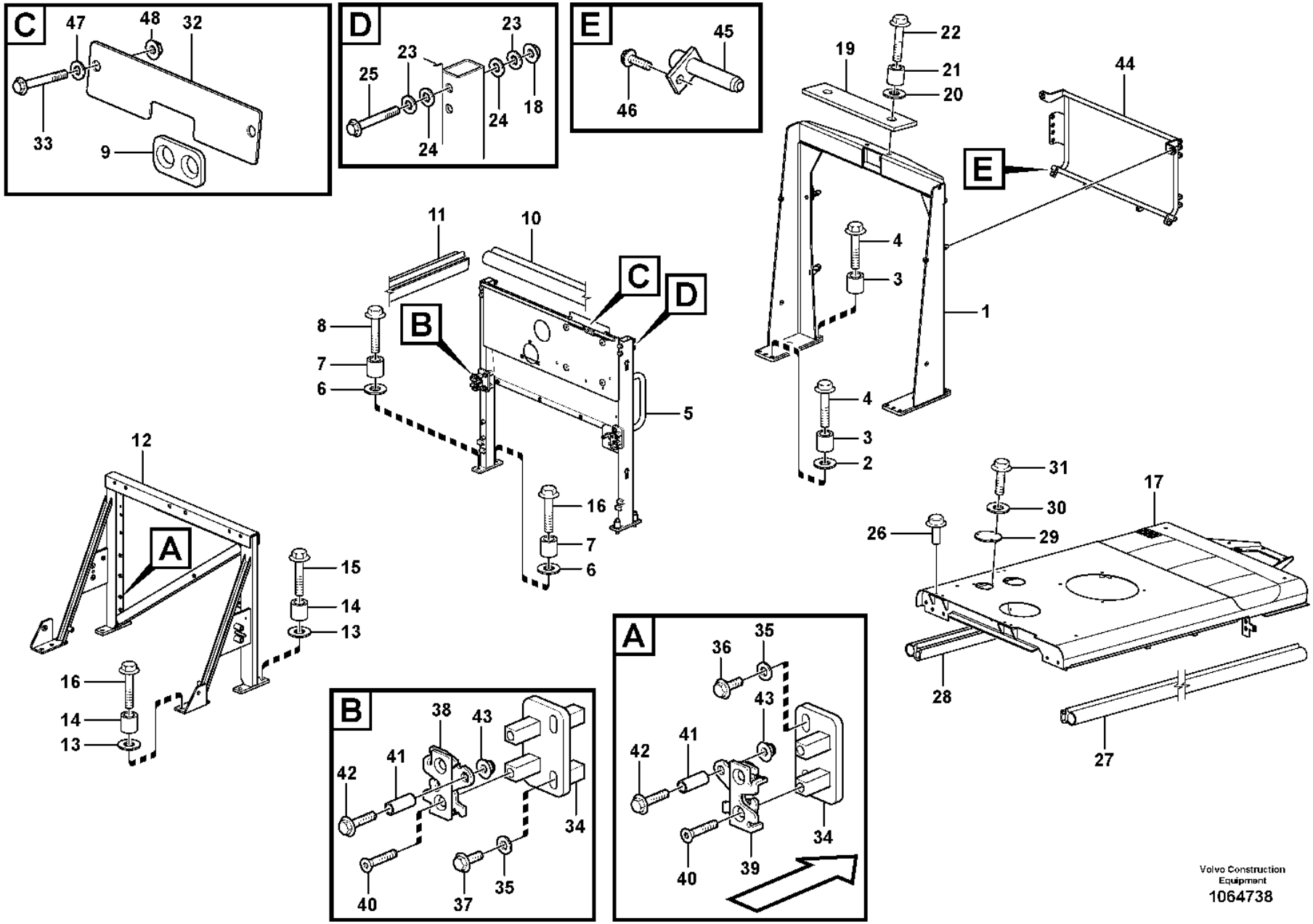

Volvo Construction Equipment
1064738

Fig.	Part No.	Quantity 1	2	3	PS	KIT	Description	Dénomination	Bezeichnung	Denominación	Benämning	Notes
1	**VOE 11435185**	1					Support	Support	Stütze	Apoyo	Stöd	S/N -26953, -68959, -71686, -43420
1	**VOE 15100641**	1					Support	Support	Stütze	Apoyo	Stöd	S/N 26954-, 68960-, 71697-, 43421-
	VOE 11014257	2					•Lock	•Serrure	•Schloss	•Cierre	•Lås	
2	**VOE 13960145**	4					Washer	Rondelle	Scheibe	Arandela	Bricka	
3	**VOE 60113600**	8					Spacer sleeve	Douille entretoise	Abstandhülse	Manguito distanciador	Distanshylsa	(VOE 4861316)
4	**VOE 60113113**	8					Flange screw	Vis à embase	Flanschschraube	Tornillo embridado	Flänsskruv	(VOE 13965194)
5	**VOE 11436214**	1			SS		Partition wall	Paroi intermédiaire	Zwischenwand	Pared intermedio	Mellanvägg	S/N - 26115 S/N - 68596 S/N - 71611 S/N - 43280
5	**VOE 15169937**	1					Partition wall	Paroi intermédiaire	Zwischenwand	Pared intermedio	Mellanvägg	S/N 26116 - S/N 68597 - S/N 71612 - S/N 43281 -
6	**VOE 13960145**	4					Washer	Rondelle	Scheibe	Arandela	Bricka	
7	**VOE 60113600**	4					Spacer sleeve	Douille entretoise	Abstandhülse	Manguito distanciador	Distanshylsa	(VOE 4861316)
8	**VOE 60113113**	4					Flange screw	Vis à embase	Flanschschraube	Tornillo embridado	Flänsskruv	(VOE 13965194)
9	**VOE 11414592**	1					Grommet	Passe fil	Durchführung	Pasaje	Genomföring	
10	**VOE 4766526**	REQ					Sealing strip	Bande d'étanchéité	Dichtleiste	Moldura retén	Tätningslist	L = 651 MM
11	**VOE 4766526**	REQ					Sealing strip	Bande d'étanchéité	Dichtleiste	Moldura retén	Tätningslist	L = 123 MM
12	**VOE 15166907**	1					Support	Support	Stütze	Apoyo	Stöd	
	VOE 4753600	2					•Set ring	•Butée	•Halbscheibe	•Anillo montaje	•Kuts	
13	**VOE 13960145**	6					Washer	Rondelle	Scheibe	Arandela	Bricka	
14	**VOE 60113600**	6					Spacer sleeve	Douille entretoise	Abstandhülse	Manguito distanciador	Distanshylsa	(VOE 4861316)
15	**VOE 60113113**	4					Flange screw	Vis à embase	Flanschschraube	Tornillo embridado	Flänsskruv	(VOE 13965194)
16	**VOE 60113111**	2					Flange screw	Vis à embase	Flanschschraube	Tornillo embridado	Flänsskruv	(VOE 13965193)
17	**VOE 15032664**	1					Top plate	Tôle supérieure	Deckblech	Placa superior	Överplåt	
18	**VOE 60113142**	4					Flange nut	Écrou à embase	Flanschmutter	Tuerca embridada	Flänsmutter	(VOE 971096)
19		1			NS		Plate	Plaque	Platte	Placa	Platta	
20	**VOE 13960145**	2					Washer	Rondelle	Scheibe	Arandela	Bricka	
21	**VOE 60113600**	2					Spacer sleeve	Douille entretoise	Abstandhülse	Manguito distanciador	Distanshylsa	(VOE 4861316)

1	
2	
3	
4	
5	

Engine cover
Porte visite moteur
Motorklappe
Tapa del motor
Motorlucka

Catalogue id	Group
20105	**821**
Illustr. No	Section
1064738	**100**
Issue	Page
20009038-J	**977**

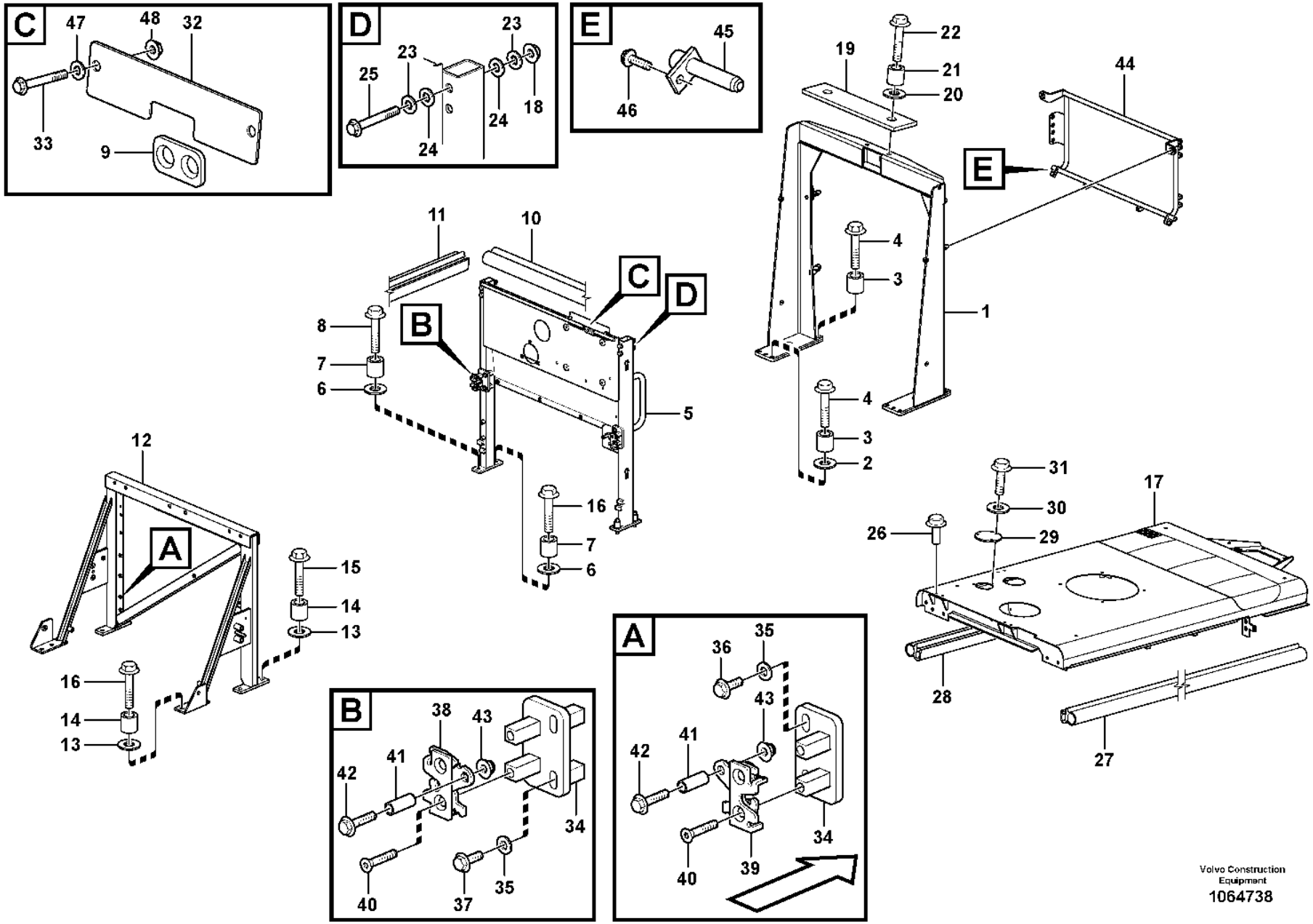

Volvo Construction Equipment
1064738

Fig.	Part No.	Quantity 1	2	3	PS	KIT	Description	Dénomination	Bezeichnung	Denominación	Benämning	Notes
22	**VOE 60113113**	2					Flange screw	Vis à embase	Flanschschraube	Tornillo embridado	Flänsskruv	(VOE 13965194)
23	**VOE 994870**	4					Plain washer	Rondelle plane	Flachscheibe	Arandela plana	Planbricka	(VOE 13955897)
24	**VOE 994870**	4					Plain washer	Rondelle plane	Flachscheibe	Arandela plana	Planbricka	(VOE 13955897)
25	**VOE 60113118**	4					Flange screw	Vis à embase	Flanschschraube	Tornillo embridado	Flänsskruv	(VOE 946473)
26		4			NS		Plug	Bouchon	Stopfen	Tapon	Plugg	
27	**VOE 4766526**	REQ					Sealing strip	Bande d'étanchéité	Dichtleiste	Moldura retén	Tätningslist	L = 920 MM
28	**VOE 4766526**	REQ					Sealing strip	Bande d'étanchéité	Dichtleiste	Moldura retén	Tätningslist	L = 920 MM
29	**VOE 11414559**	1					Plate	Tôle	Blech	Chapa	Plåt	
30	**VOE 994848**	3					Washer	Rondelle	Scheibe	Arandela	Bricka	(VOE 11117464)
31	**VOE 984733**	3					Flange screw	Vis à embase	Flanschschraube	Tornillo embridado	Flänsskruv	(VOE 946440)
32		1			NS		Plate	Plaque	Platte	Placa	Platta	
33	**VOE 984734**	2					Flange screw	Vis à embase	Flanschschraube	Tornillo embridado	Flänsskruv	(VOE 13946173)
34	**VOE 11411892**	4					Plate	Tôle	Blech	Chapa	Plåt	
35	**VOE 994848**	8					Washer	Rondelle	Scheibe	Arandela	Bricka	(VOE 13960141)
36	**VOE 60113084**	4					Flange screw	Vis à embase	Flanschschraube	Tornillo embridado	Flänsskruv	(VOE 13947760)
37	**VOE 13945444**	4					Screw	Vis	Schraube	Tornillo	Skruv	
38	**VOE 11175891**	2					Lock	Serrure	Schloss	Cierre	Lås	
39	**VOE 11175892**	2					Lock	Serrure	Schloss	Cierre	Lås	
40	**VOE 969846**	8					Six point socket screw	Vis à 6 pans creux	Innensechsrundschraube	Tornillo de cabeza hexagonal	Sextandhålskruv	
41	**VOE 975547**	4					Spacer sleeve	Douille entretoise	Abstandhülse	Manguito distanciador	Distanshylsa	
42	**VOE 13965176**	4					Screw	Vis	Schraube	Tornillo	Skruv	
43	**VOE 13949278**	4					Flange lock nut	Contre-écrou à embase	Flanschverschlussmutter	Contratuerca embridada	Flänslåsmutter	
44	**VOE 15173796**	1					Radiator frame	Bâti de radiateur	Kühlerrahmen		Kylarram	S/N 27709 -, S/N 71935 - SEE SB 911/113
45	**VOE 11174479**	2					Pin	Goupille	Stift	Pasador	Pinne	
46	**VOE 60112101**	2					Six point socket screw	Vis à 6 pans creux	Innensechsrundschraube	Tornillo de cabeza hexagonal	Sextandhålskruv	(VOE 971319)
47	**VOE 994848**	2					Washer	Rondelle	Scheibe	Arandela	Bricka	(VOE 13960141)
48	**VOE 60113167**	2					Flange lock nut	Contre-écrou à embase	Flanschverschlussmutter	Contratuerca embridada	Flänslåsmutter	(VOE 948645)

1		**Engine cover** **Porte visite moteur** **Motorklappe** **Tapa del motor** **Motorlucka** TAMPA LATERAL DO MOTOR	Catalogue id **20105**	Group **821**
2			Illustr. No **1064738**	Section **100**
3			Issue **20009038-J**	Page **979**
4				
5				

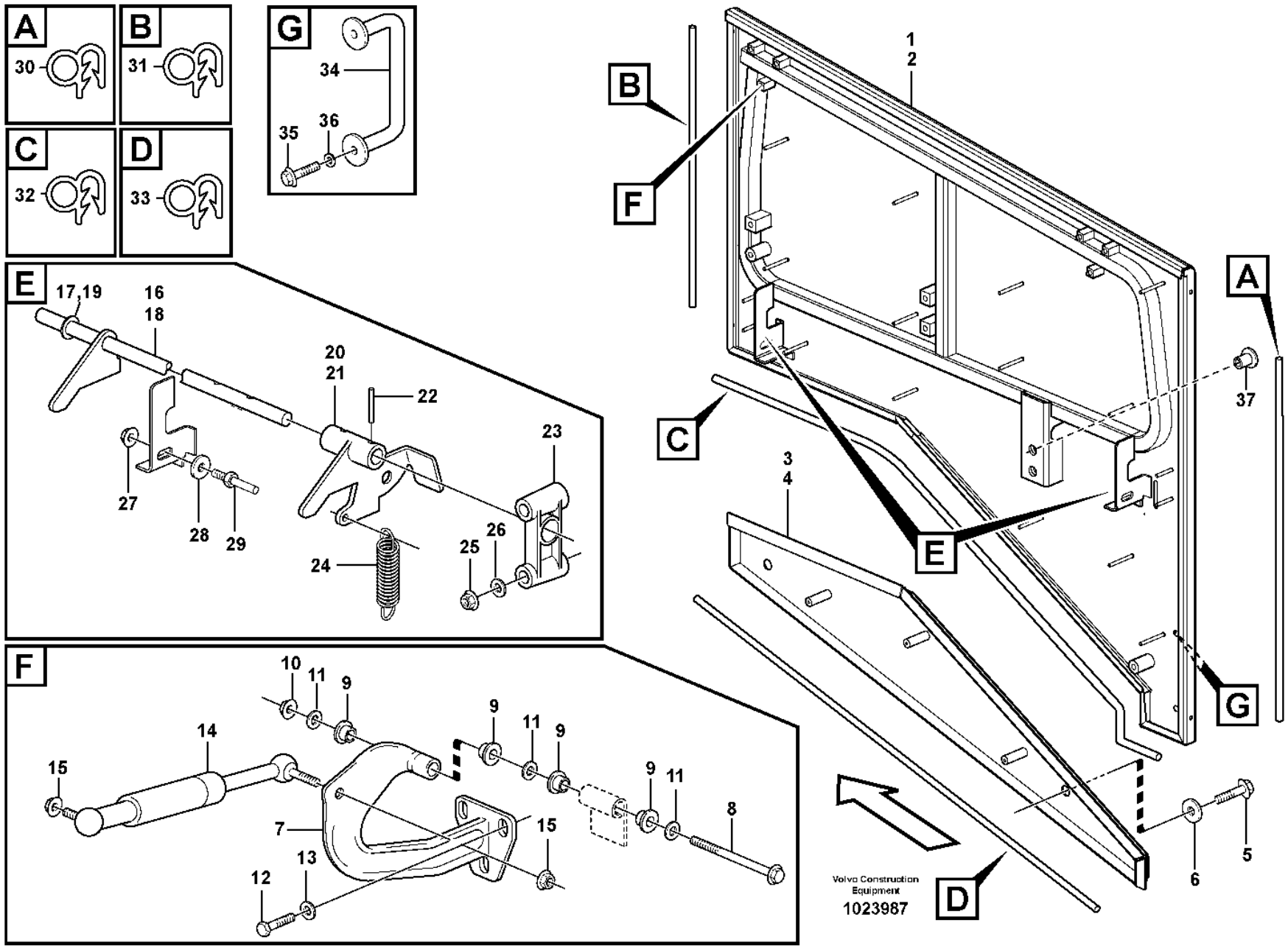
A
30
B
31
C
32
D
33
G
34
35
36
E
17,19
16
18
20
21
22
23
27
28
29
24
25
26
F
10
11
9
14
15
9
11
9
9
11
8
7
15
13
12
1
2
B
F
C
E
A
37
3
4
G
D
6
5
Volvo Construction Equipment
1023987

Fig.	Part No.	Quantity 1	2	3	PS	KIT	Description	Dénomination	Bezeichnung	Denominación	Benämning	Notes
1	**VOE 11413815**	1					Side hatch	Porte latérale	Seitenklappe	Tapa lateral	Sidolucka	RH
2	**VOE 11413816**	1					Side hatch	Porte latérale	Seitenklappe	Tapa lateral	Sidolucka	LH
3	**VOE 11175875**	1					Side plate	Tôle latérale	Seitenwandblech	Placa lateral	Sidoplåt	RH
4	**VOE 11175876**	1					Side plate	Tôle latérale	Seitenwandblech	Placa lateral	Sidoplåt	LH
5	**VOE 965225**	4					Flange screw	Vis à embase	Flanschschraube	Tornillo embridado	Flänsskruv	
6	**VOE 13960145**	4					Washer	Rondelle	Scheibe	Arandela	Bricka	
7	**VOE 11400717**	4					Hinge	Charnière	Scharnier	Bisagra	Gångjärn	
8	**VOE 60113121**	4					Flange screw	Vis à embase	Flanschschraube	Tornillo embridado	Flänsskruv	(VOE 13946474)
9	**VOE 1588548**	16					Bushing	Bague	Buchse	Casquillo	Bussning	
10	**VOE 60113169**	4					Flange lock nut	Contre-écrou à embase	Flanschverschlussmutter	Contratuerca embridada	Flänslåsmutter	(VOE 13971099)
11	**VOE 994870**	12					Plain washer	Rondelle plane	Flachscheibe	Arandela plana	Planbricka	(VOE 13955897)
12	**VOE 60113084**	12					Flange screw	Vis à embase	Flanschschraube	Tornillo embridado	Flänsskruv	(VOE 13947760)
13	**VOE 994848**	12					Washer	Rondelle	Scheibe	Arandela	Bricka	(VOE 13960141)
14	**VOE 11435547**	4					Gas spring	Ressort gaz	Gasfeder	Resorte a gas	Gasfjäder	
14	**VOE 11435546**	4					Gas spring	Ressort gaz	Gasfeder	Resorte a gas	Gasfjäder	4623) 83408
15	**VOE 13971098**	6					Flange nut	Écrou à embase	Flanschmutter	Tuerca embridada	Flänsmutter	
16	**VOE 11413867**	1					Lock shaft	Arbre de verrouillage	Sperrzapfen	Eje bloqueo	Låsaxel	RH
17	**VOE 994870**	1					•Plain washer	•Rondelle plane	•Flachscheibe	•Arandela plana	•Planbricka	(VOE 13955897)
18	**VOE 11413868**	1					Lock shaft	Arbre de verrouillage	Sperrzapfen	Eje bloqueo	Låsaxel	LH
19	**VOE 994870**	1					•Plain washer	•Rondelle plane	•Flachscheibe	•Arandela plana	•Planbricka	(VOE 13955897)
20	**VOE 11413863**	1					Handle	Poignée	Griff	Mango	Handtag	RH
21	**VOE 11413864**	1					Handle	Poignée	Griff	Mango	Handtag	LH
22	**VOE 951955**	4					Spring pin	Goupille tubulaire	Federstift	Pasador tubular	Fjädrande rörpinne	
23	**VOE 11174317**	4					Bearing bracket	Porte-palier	Lagerbock	Soporte de cojinete	Lagerbock	
24	**VOE 4742010**	2					Tension spring	Ressort de traction	Zugfeder	Resorte tensión	Dragfjäder	
25	**VOE 981447**	8					Flange lock nut	Contre-écrou à embase	Flanschverschlussmutter	Contratuerca embridada	Flänslåsmutter	
26	**VOE 60110304**	8					Washer	Rondelle	Scheibe	Arandela	Bricka	(VOE 960139)

4623) **GB**: For special handling, contact your local order desk **FR**: Pour une manipulation spéciale, contacter le bureau de commande local **DE**: Für Sonderbehandlung, bitte an die Auftragsannahme vor Ort wenden **ES**: Para manejo especial, contacte con su servicio local para pedidos **SE**: Kontakta din lokala orderdisk för specialhantering.

1		**Top plate, side hatches, rear** **Tole superieure, porte laterale, AR** **Deckblech, Seitenklappen, hintere** **Placa superior, placa lateral, trasero** **Överplåt, sidoluckor, bakre**	Catalogue id **20105**	Group **821**
2				
3			Illustr. No **1023987**	Section **150**
4				
5			Issue **20009038-J**	Page **981**

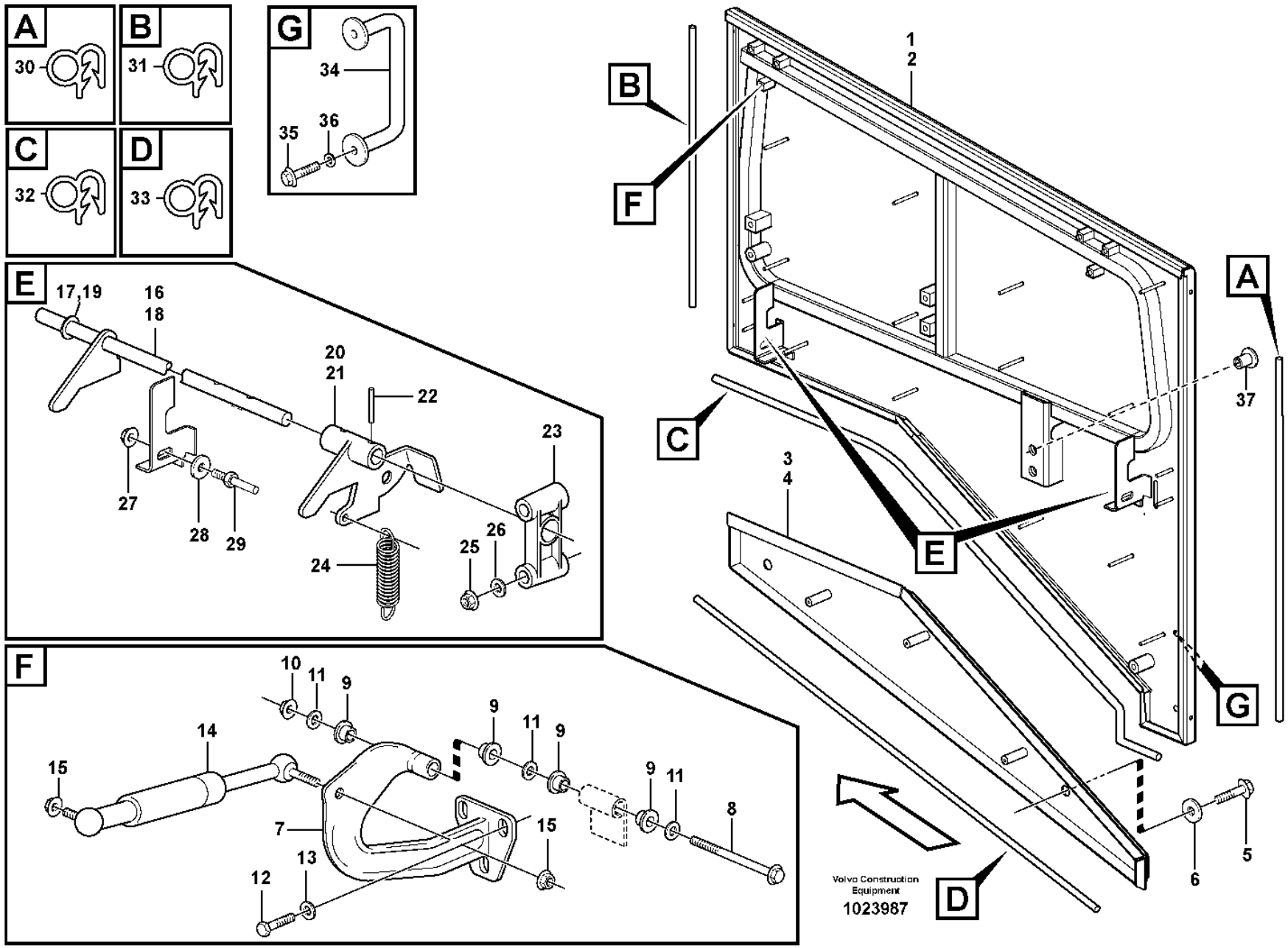
A
30
B
31
C
32
D
33
G
34
35
36
E
17,19
16
18
20
21
22
23
27
28
29
24
25
26
F
10
11
9
14
15
9
11
9
9
11
8
7
15
13
12
1
2
B
F
C
E
A
37
3
4
G
D
6
5
Volvo Construction Equipment
1023987

Fig.	Part No.	Quantity 1	2	3	PS	KIT	Description	Dénomination	Bezeichnung	Denominación	Benämning	Notes
27	**VOE 60113142**	8					Flange nut	Écrou à embase	Flanschmutter	Tuerca embridada	Flänsmutter	(VOE 971096)
28	**VOE 13960145**	8					Washer	Rondelle	Scheibe	Arandela	Bricka	
29	**VOE 11175472**	4					Pin	Goupille	Stift	Pasador	Pinne	
30	**VOE 4766526**	REQ					Sealing strip	Bande d'étanchéité	Dichtleiste	Moldura retén	Tätningslist	L = 2 x 890 MM
31	**VOE 4766526**	REQ					Sealing strip	Bande d'étanchéité	Dichtleiste	Moldura retén	Tätningslist	L = 2 x 655 MM
32	**VOE 4766526**	REQ					Sealing strip	Bande d'étanchéité	Dichtleiste	Moldura retén	Tätningslist	L = 2 x 1030 MM
33	**VOE 4766526**	REQ					Sealing strip	Bande d'étanchéité	Dichtleiste	Moldura retén	Tätningslist	L = 2 x 1020 MM
34	**VOE 11413175**	2					Handle	Poignée	Griff	Mango	Handtag	
35	**VOE 946441**	4					Flange screw	Vis à embase	Flanschschraube	Tornillo embridado	Flänsskruv	
36	**VOE 60113866**	4					Plain washer	Rondelle plane	Flachscheibe	Arandela plana	Planbricka	(VOE 13960143)
37	**VOE 11413247**	6					Plug	Tampon	Stopfen	Tapón	Plugg	

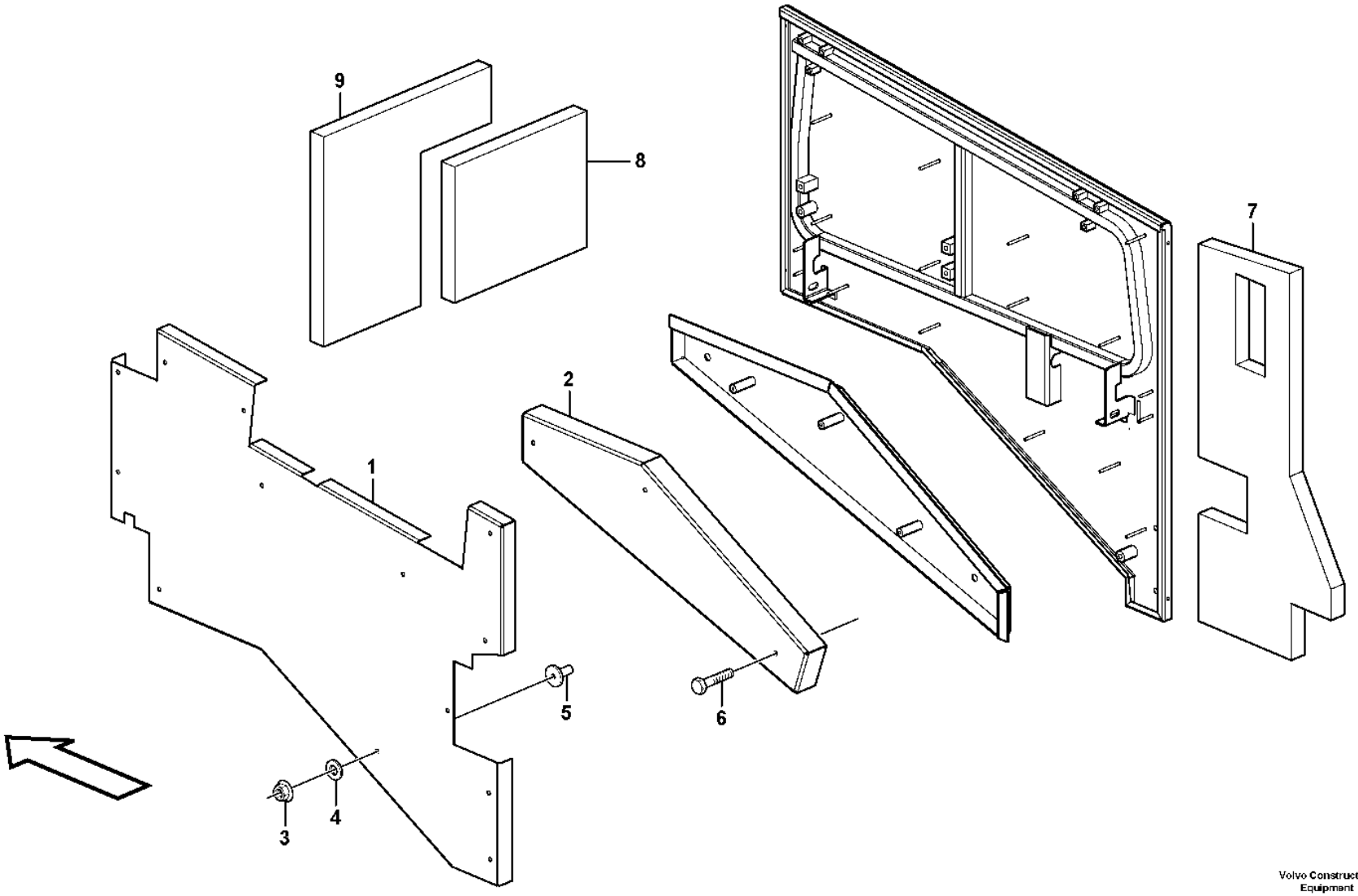

Volvo Construction Equipment

1026321

Fig.	Part No.	Quantity 1	2	3	PS	KIT	Description	Dénomination	Bezeichnung	Denominación	Benämning	Notes
1	**VOE 11436253**	1	1				Sound absorber	Insonorisant	Schalldämmstoff	Insonorizante	Ljudabsorbent	RH
	VOE 11436254	1	1				Sound absorber	Insonorisant	Schalldämmstoff	Insonorizante	Ljudabsorbent	LH
2	**VOE 11175881**	1	1				Sound absorber	Insonorisant	Schalldämmstoff	Insonorizante	Ljudabsorbent	RH
	VOE 11175882	1	1				Sound absorber	Insonorisant	Schalldämmstoff	Insonorizante	Ljudabsorbent	LH
3	**VOE 981447**	26	26				Flange lock nut	Contre-écrou à embase	Flanschverschlussmutter	Contratuerca embridada	Flänslåsmutter	
4	**VOE 13949817**	26	26				Washer	Rondelle	Scheibe	Arandela	Bricka	
5	**VOE 11413269**	11	26				Plastic plug	Tampon plastique	Kunststoffdübel	Tapón plástico	Plastplugg	
6	**VOE 994795**	1	6				Six point socket screw	Vis à 6 pans creux	Innensechsrundschraube	Tornillo de cabeza hexagonal	Sextandhålskruv	(VOE 971321)
7	**VOE 11436164**	1	1				Sound absorber	Insonorisant	Schalldämmstoff	Insonorizante	Ljudabsorbent	
8	**VOE 11436252**	1	1				Sound absorber	Insonorisant	Schalldämmstoff	Insonorizante	Ljudabsorbent	
9	**VOE 11435834**	1	1				Sound absorber	Insonorisant	Schalldämmstoff	Insonorizante	Ljudabsorbent	

1	**83899**
2	**83643, 84584**
3	
4	
5	

Noise reduction.
Equipment insonorisant.
Schallisoliermaterial.
Equipo insonorizante.
Ljudisolering.

Catalogue id **20105**	Group **821**
Illustr. No **1026321**	Section **170**
Issue **20009038-J**	Page **985**

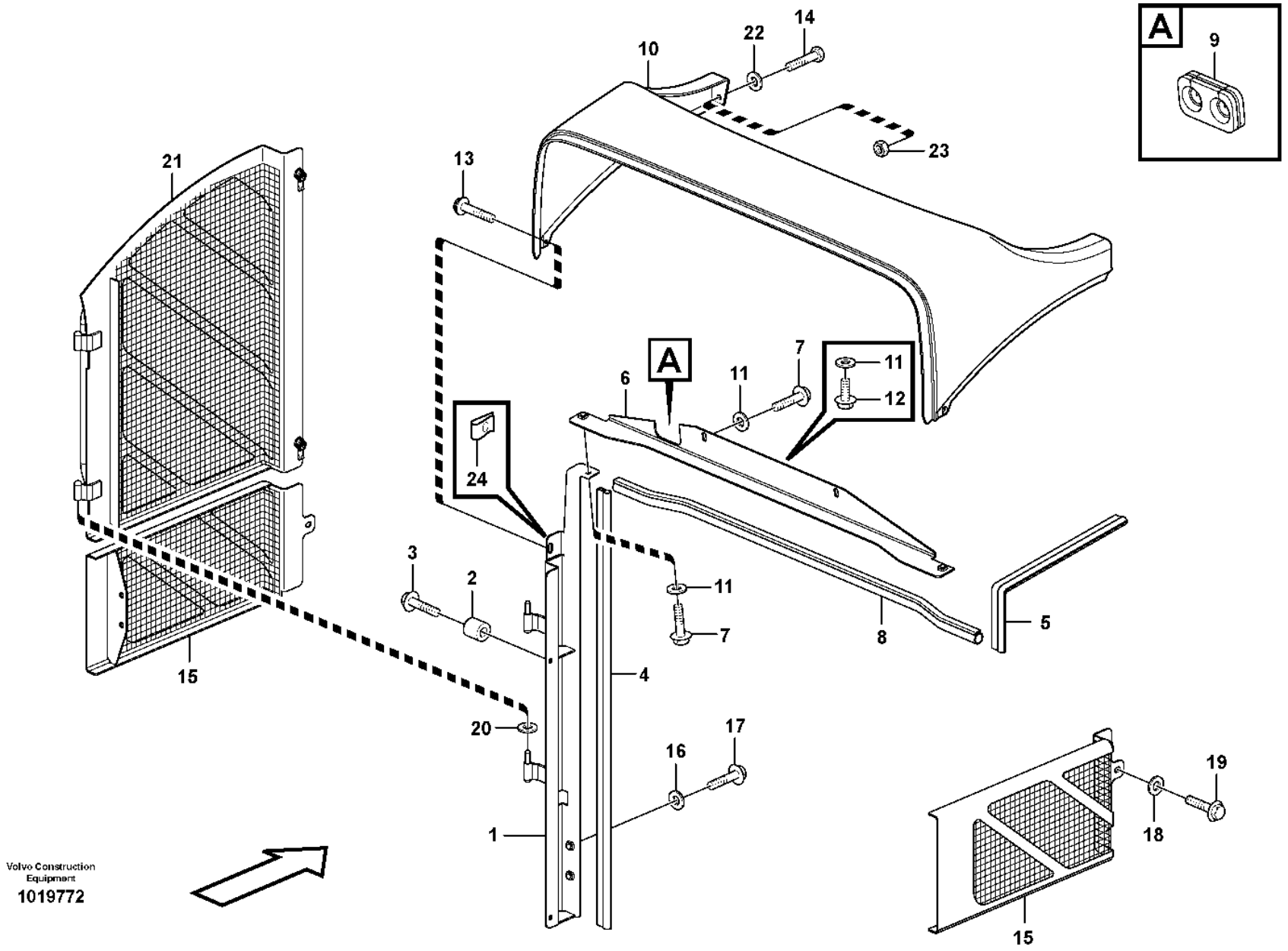

Volvo Construction Equipment

1019772

Fig.	Part No.	Quantity 1	2	3	PS	KIT	Description	Dénomination	Bezeichnung	Denominación	Benämning	Notes
1	**VOE 11435899**	1					Angle plate	Tôle angulaire	Winkelblech	Placa angular	Vinkelplåt	(VOE 11435481) RH
	VOE 11435900	1					Angle plate	Tôle angulaire	Winkelblech	Placa angular	Vinkelplåt	(VOE 11435482) LH
2	**VOE 4973473**	4					Spacer sleeve	Douille entretoise	Abstandhülse	Manguito distanciador	Distanshylsa	
3	**VOE 60113082**	4					Flange screw	Vis à embase	Flanschschraube	Tornillo embridado	Flänsskruv	(VOE 946671)
4	**VOE 4881656**	REQ					Framework moulding	Baguette claire-voie	Rahmenleiste	Moldura armadura	Skelettlist	2 x 875 MM
5	**VOE 4881656**	REQ					Framework moulding	Baguette claire-voie	Rahmenleiste	Moldura armadura	Skelettlist	2 x 455 MM
6	**VOE 11435535**	1					Angle plate	Tôle angulaire	Winkelblech	Placa angular	Vinkelplåt	
7	**VOE 984734**	4					Flange screw	Vis à embase	Flanschschraube	Tornillo embridado	Flänsskruv	(VOE 13946173)
8	**VOE 11400637**	REQ					Sealing strip	Bande d'étanchéité	Dichtleiste	Moldura retén	Tätningslist	L = 935 MM
9	**VOE 11414592**	1					Grommet	Passe fil	Durchführung	Pasaje	Genomföring	
10	**VOE 11414163**	1			SS		Upper section	Partie supérieure	Oberteil	Sección superior	Överdel	
11	**VOE 994848**	5					Washer	Rondelle	Scheibe	Arandela	Bricka	(VOE 13960141)
12	**VOE 947107**	1					Flange screw	Vis à embase	Flanschschraube	Tornillo embridado	Flänsskruv	
13	**VOE 60110091**	2					Six point socket screw	Vis à 6 pans creux	Innensechsrundschraube	Tornillo de cabeza hexagonal	Sextandhålskruv	(VOE 969738)
14	**VOE 971383**	2					Six point socket screw	Vis à 6 pans creux	Innensechsrundschraube	Tornillo de cabeza hexagonal	Sextandhålskruv	
15	**VOE 11435472**	1					Hatch	Trappe	Klappe	Tapa	Lucka	RH
	VOE 11435473	1					Hatch	Trappe	Klappe	Tapa	Lucka	LH
16	**VOE 994848**	4					Washer	Rondelle	Scheibe	Arandela	Bricka	(VOE 13960141)
17	**VOE 984734**	4					Flange screw	Vis à embase	Flanschschraube	Tornillo embridado	Flänsskruv	(VOE 13946173)
18	**VOE 994848**	2					Washer	Rondelle	Scheibe	Arandela	Bricka	(VOE 13960141)
19	**VOE 60113082**	2					Flange screw	Vis à embase	Flanschschraube	Tornillo embridado	Flänsskruv	(VOE 946671)
20	**VOE 4936344**	4					Washer	Rondelle	Scheibe	Arandela	Bricka	
21	**VOE 11436054**	1					Ventilation hatch	Aérateur	Lüftungsklappe	Tapa de ventilación	Ventilationslucka	RH
	VOE 11436055	1					Ventilation hatch	Aérateur	Lüftungsklappe	Tapa de ventilación	Ventilationslucka	LH
	VOE 11435375	2					•Lock	•Serrure	•Schloss	•Cierre	•Lås	
22	**VOE 994848**	2					Washer	Rondelle	Scheibe	Arandela	Bricka	(VOE 13960141)
23	**VOE 60113140**	2					Flange nut	Écrou à embase	Flanschmutter	Tuerca embridada	Flänsmutter	(VOE 13945408)
24	**VOE 949921**	2					Spring nut	Écrou de ressort	Federverschlussmutter	Tuerca resorte	Fjädermutter	

1	
2	
3	
4	
5	

Radiator casing
Boitier radiateur
Kühlerhaube
Cubierta del radiador
Kylarkåpa

TAMPA TRAZEIRA

Catalogue id **20105**	Group **823**
Illustr. No **1019772**	Section **100**
Issue **20009038-J**	Page **987**

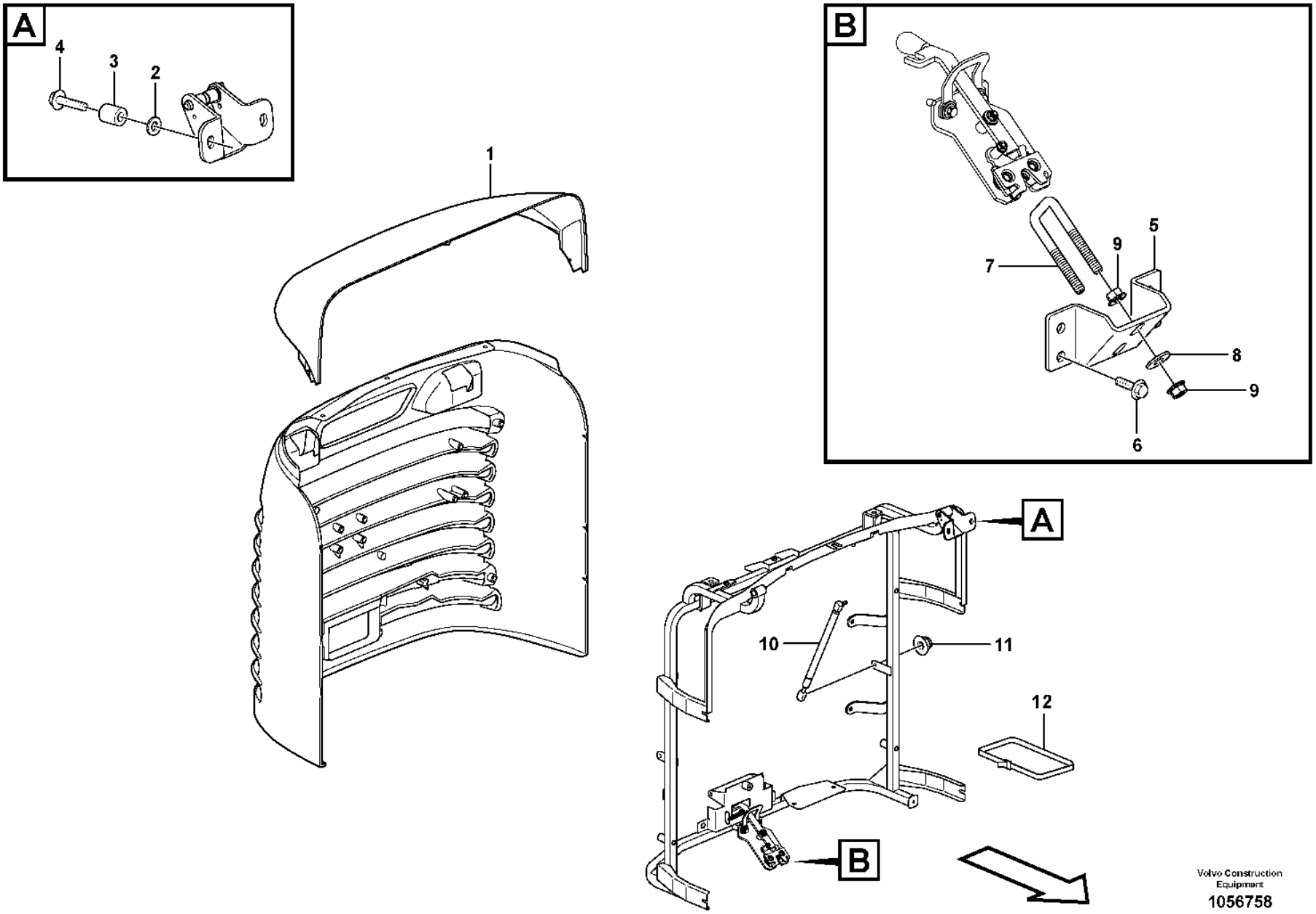

Volvo Construction Equipment

1056758

Fig.	Part No.	Quantity 1	2	3	PS	KIT	Description	Dénomination	Bezeichnung	Denominación	Benämning	Notes
1		1					Radiator grille	Calandre radia.	Kühlergrill	Rejilla radiad	Kylargrill	See group 823-250 page 993
2	**VOE 994848**	4					Washer	Rondelle	Scheibe	Arandela	Bricka	(VOE 13960141)
3	**VOE 4973473**	4					Spacer sleeve	Douille entretoise	Abstandhülse	Manguito distanciador	Distanshylsa	
4	**VOE 60113084**	4					Flange screw	Vis à embase	Flanschschraube	Tornillo embridado	Flänsskruv	(VOE 13947760)
5	**VOE 11400520**	1					Attachment	Fixation	Halterung	Fijacion	Fäste	
6	**VOE 60113093**	2					Flange screw	Vis à embase	Flanschschraube	Tornillo embridado	Flänsskruv	(VOE 946329)
7	**VOE 11400885**	1					Lock brace	Étrier verrouillage	Sperrklinke	Brazo de seguridad	Låsbygel	
8	**VOE 13960145**	4					Washer	Rondelle	Scheibe	Arandela	Bricka	
9	**VOE 60113142**	4					Flange nut	Écrou à embase	Flanschmutter	Tuerca embridada	Flänsmutter	(VOE 971096)
10	**VOE 11414538**	2					Gas spring	Ressort gaz	Gasfeder	Resorte a gas	Gasfjäder	S/N -26953, -68959, -71696, -43420
10	**VOE 15068575**	2					Gas spring	Ressort gaz	Gasfeder	Resorte a gas	Gasfjäder	S/N 26954-, 68960-, 71697-, 43421-
11	**VOE 60113167**	4					Flange lock nut	Contre-écrou à embase	Flanschverschlussmutter	Contratuerca embridada	Flänslåsmutter	(VOE 948645)
12	**VOE 11104606**	1					Retaining strap	Courroie de serrage	Halteriemen	Correa tensora	Spännrem	S/N 68960-, 71697-, 43421-

1		**Radiator grille** **Calandre** **Kühlergrill** **Parrilla del radiador** **Kylargaller**	Catalogue id **20105**	Group **823**
2				
3			Illustr. No **1056758**	Section **150**
4				
5			Issue **20009038-J**	Page **989**

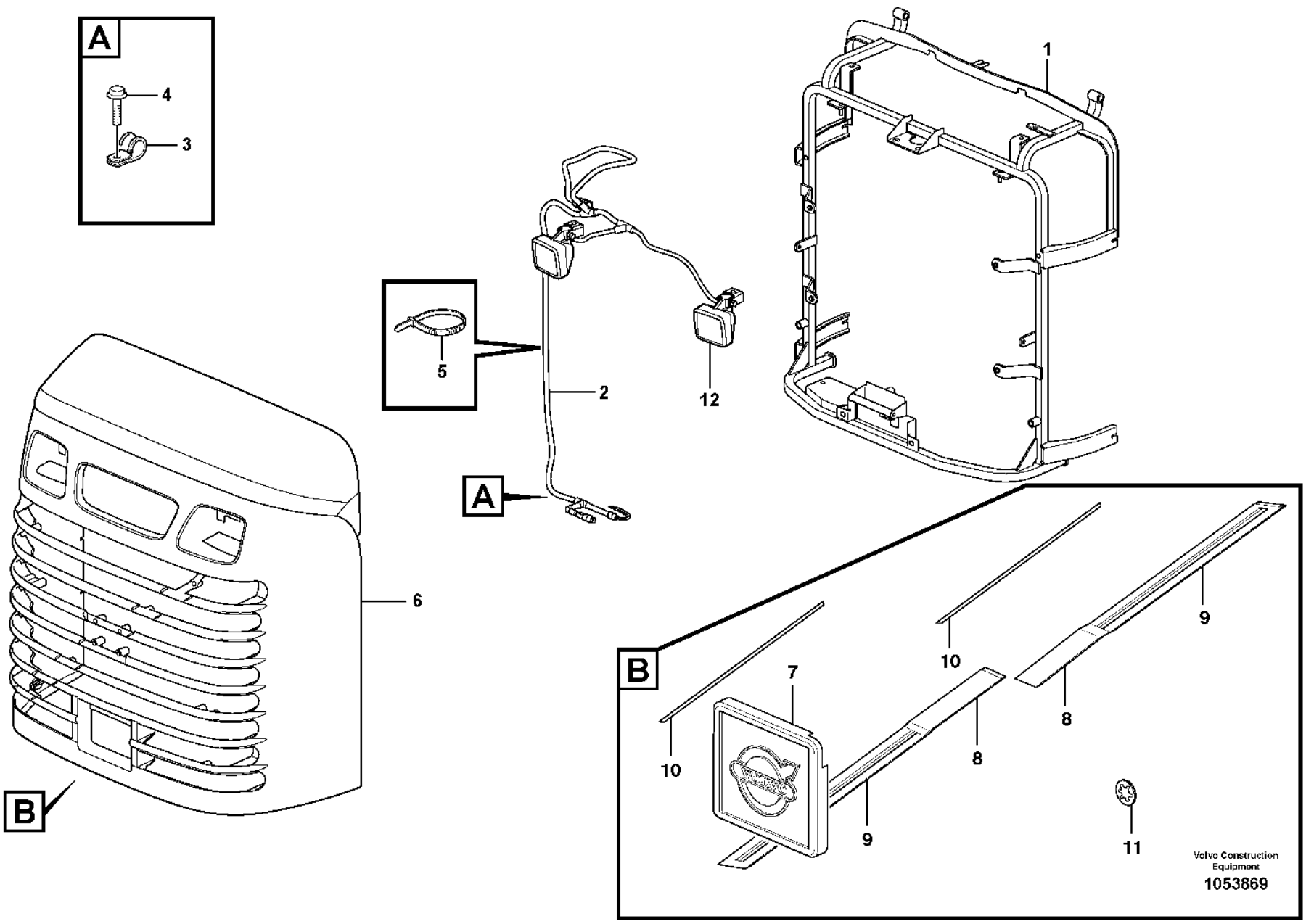
A
4
3
1
5
2
12
A
6
B
B
7
10
10
9
8
8
9
11
Volvo Construction Equipment
1053869

Fig.	Part No.	Quantity 1	2	3	PS	KIT	Description	Dénomination	Bezeichnung	Denominación	Benämning	Notes
1	**VOE 11435554**	1					Radiator grille	Calandre	Kühlergrill	Calandra	Kylargaller	S/N -26953, -68959, -71696, -43420
1	**VOE 16681896**		1				Radiator grille	Calandre	Kühlergrill	Calandra	Kylargaller	(VOE 17226075) S/N 26954-29286 S/N 68960- S/N 71697-72411 S/N 43421-
1	**VOE 16681896**		1				Radiator grille	Calandre	Kühlergrill	Calandra	Kylargaller	S/N 29287- S/N 72412-
2	**VOE 17222542**	1	1				•Wiring harness	•Faisceau de câbles	•Kabelbaum	•Manojo cables	•Ledningsmatta	See group 371-500 page 317
3	**VOE 13949746**	2	2				•Clamp	•Collier serrage	•Schelle	•Abrazadera	•Klamma	
4	**VOE 984733**	2	2				•Flange screw	•Vis à embase	•Flanschschraube	•Tornillo embridado	•Flänsskruv	(VOE 946440)
5	**VOE 4881440**	REQ	REQ				•Cable tie	•Serre-câble	•Kabelbinder	•Abrazadera de cinta	•Buntband	
6		1	1				•Radiator grille	•Calandre radia.	•Kühlergrill	•Rejilla radiad	•Kylargrill	See group 823-250 page 993
7	**VOE 11204556**	1	1				•Emblem	•Embleme	•Emblem	•Emblema	•Emblem	
8	**VOE 11205061**	2	2				•Emblem	•Embleme	•Emblem	•Emblema	•Emblem	
9	**VOE 11204589**	1	1		SS		••Emblem	••Embleme	••Emblem	••Emblema	••Emblem	
10	**VOE 11205057**	1	1		SS		••Plastic strip	••Ruban plastique	••Kunststoffband	••Cinta plástico	••Plastband	
11	**VOE 11436259**	8	8				•Retainer	•Retenue	•Halter	•Soporte	•Hållare	
	VOE 11436265	8	8				•Rubber element	•Élément caoutchouc	•Gummiteil	•Taco de goma	•Gummielement	
12		1	1				Work Lamp	Lampe Travail	Arbeitslampe	Lampara Trabajo	Arbetslampa	See group 353-100 page 251

1	**33292**	**Radiator casing, grille.** **Boîtier radiateur, grille.** **Kühlerhaube, Kühlergrill.** **Cubierta del radiador, calandra.** **Kylarkåpa, grill.**	Catalogue id **20105**	Group **823**
2	**33292**		Illustr. No **1053869**	Section **200**
3			Issue **20009038-J**	Page **991**
4				
5				

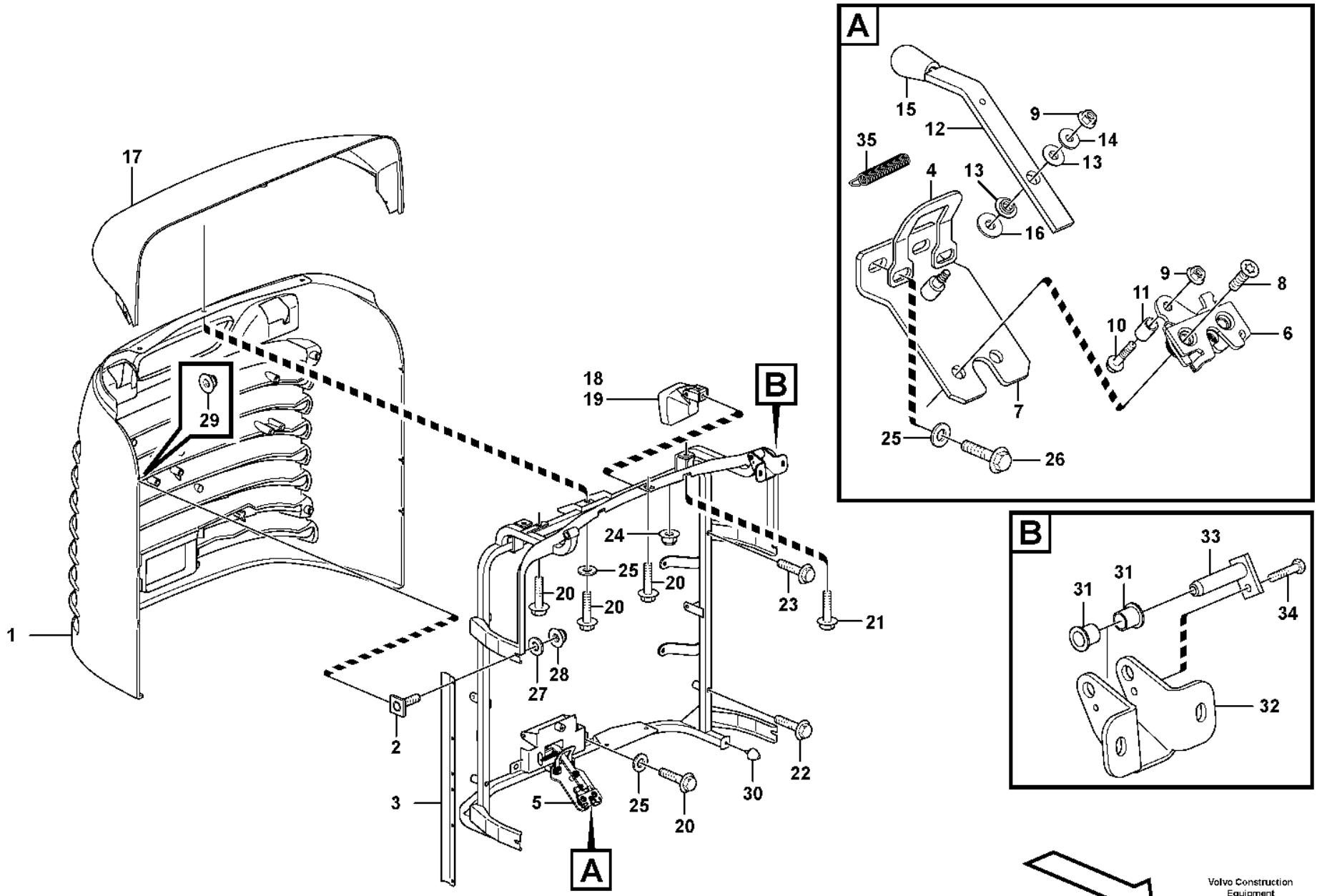

Volvo Construction Equipment
1059731

Fig.	Part No.	Quantity 1	2	3	PS	KIT	Description	Dénomination	Bezeichnung	Denominación	Benämning	Notes
	VOE 15068556	1			CS		Radiator grille	Calandre	Kühlergrill	Calandra	Kylargaller	See group 823-200 page 991
1	**VOE 11400018**	1			SS		•Grating	•Grille	•Gitter	•Rejilla	•Galler	
2	**VOE 11175207**	6					•Screw	•Vis	•Schraube	•Tornillo	•Skruv	
3	**VOE 11414217**	2					•Support plate	•Platine support	•Stützplatte	•Placa de apoyo	•Stödplatta	
4	**VOE 11435180**	1					•Attachment	•Fixation	•Halterung	•Fijacion	•Fäste	
5	**VOE 11413926**	1					•Locking device	•Dispositif de verrouillage	•Verriegelung	•Dispositivo cierre	•Låsanordning	
6	**VOE 11175891**	1					••Lock	••Serrure	••Schloss	••Cierre	••Lås	
7	**VOE 11413338**	1					••Attachment	••Fixation	••Halterung	••Fijacion	••Fäste	
8	**VOE 969373**	2					••Six point socket screw	••Vis à 6 pans creux	••Innensechsrundschraube	••Tornillo de cabeza hexagonal	••Sextandhålskruv	
9	**VOE 13949278**	2					••Flange lock nut	••Contre-écrou à embase	••Flanschverschlussmutter	••Contratuerca embridada	••Flänslåsmutter	
10	**VOE 965212**	1					••Flange screw	••Vis à embase	••Flanschschraube	••Tornillo embridado	••Flänsskruv	(VOE 13965212)
11	**VOE 11130641**	1					••Pipe	••Tuyau	••Rohrleitung	••Tubo	••Rör	
12	**VOE 11413925**	1			CS		••Rod	••Tige	••Stange	••Barra	••Stång	
13	**VOE 11413052**	2					••Bushing	••Bague	••Buchse	••Casquillo	••Bussning	
14	**VOE 60110304**	1					••Washer	••Rondelle	••Scheibe	••Arandela	••Bricka	(VOE 960139)
15	**VOE 11175898**	1					••Handle	••Poignée	••Griff	••Mango	••Handtag	
16	**VOE 994848**	1					••Washer	••Rondelle	••Scheibe	••Arandela	••Bricka	(VOE 13960141)
17	**VOE 11414065**	1					•Upper section	•Partie supérieure	•Oberteil	•Sección superior	•Överdel	
18	**VOE 11039846**	2					•Work lamp	•Projecteur de travail	•Arbeitsscheinwerfer	•Faro de trabajo	•Arbetsstrålkastare	
19	**VOE 992517**	1					••Bulb	••Ampoule	••Glühlampe	••Bombilla	••Glödlampa	(VOE 943903)
20	**VOE 947107**	4					•Flange screw	•Vis à embase	•Flanschschraube	•Tornillo embridado	•Flänsskruv	
21	**VOE 984733**	2					•Flange screw	•Vis à embase	•Flanschschraube	•Tornillo embridado	•Flänsskruv	(VOE 946440)
22	**VOE 13965180**	2					•Screw	•Vis	•Schraube	•Tornillo	•Skruv	
23	**VOE 60113082**	2					•Flange screw	•Vis à embase	•Flanschschraube	•Tornillo embridado	•Flänsskruv	(VOE 946671)
24	**VOE 60113167**	2					•Flange lock nut	•Contre-écrou à embase	•Flanschverschlussmutter	•Contratuerca embridada	•Flänslåsmutter	(VOE 948645)
25	**VOE 994848**	5					•Washer	•Rondelle	•Scheibe	•Arandela	•Bricka	(VOE 13960141)
26	**VOE 946470**	2					•Flange screw	•Vis à embase	•Flanschschraube	•Tornillo embridado	•Flänsskruv	
27	**VOE 60110304**	4					•Washer	•Rondelle	•Scheibe	•Arandela	•Bricka	(VOE 960139)

1	
2	
3	
4	
5	

Radiator casing, grille.
Boîtier radiateur, grille.
Kühlerhaube, Kühlergrill.
Cubierta del radiador, calandra.
Kylarkåpa, grill.

Catalogue id	Group
20105	**823**
Illustr. No	Section
1059731	**250**
Issue	Page
20009038-J	**993**

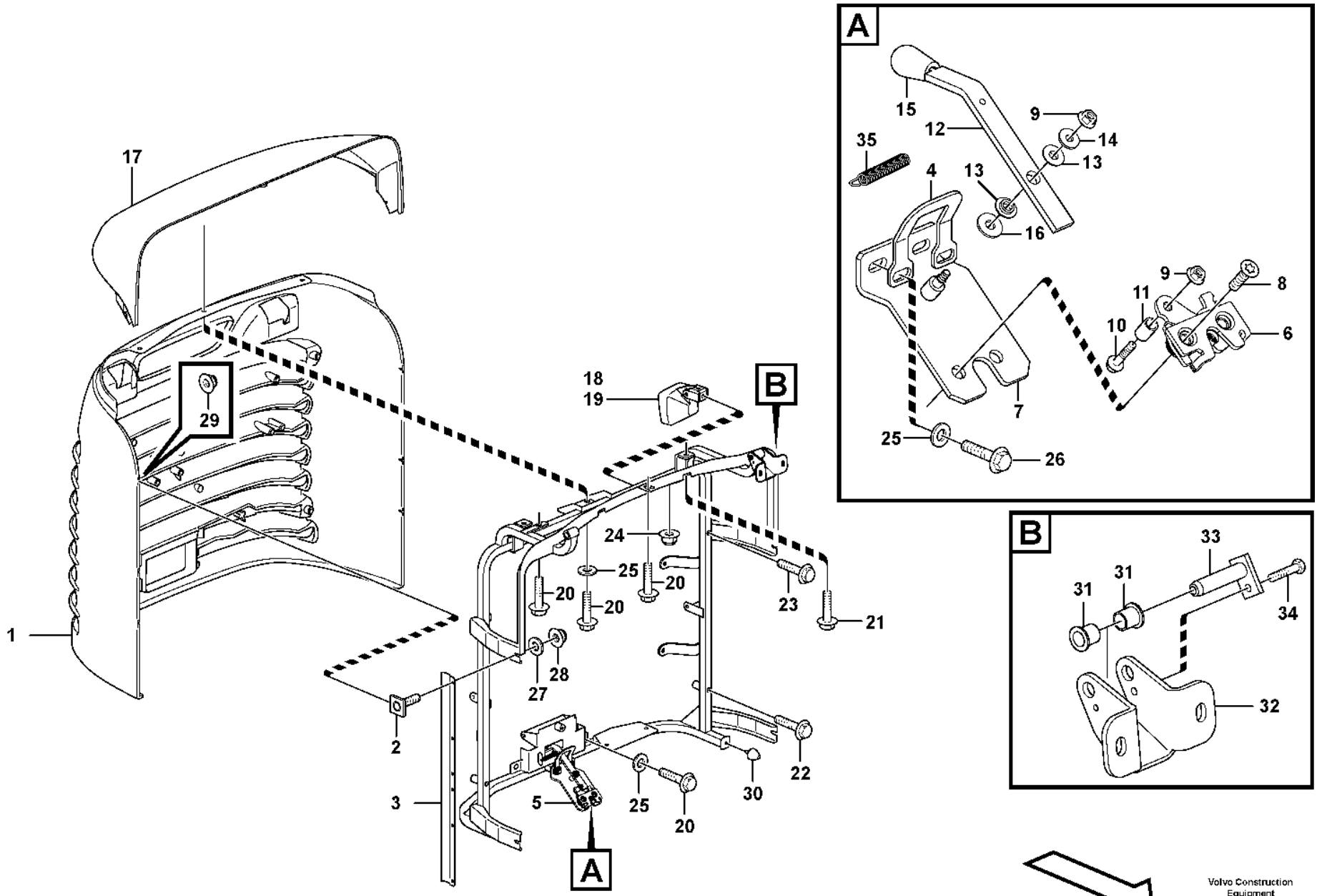

Volvo Construction Equipment
1059731

Fig.	Part No.	Quantity 1	2	3	PS	KIT	Description	Dénomination	Bezeichnung	Denominación	Benämning	Notes
28	**VOE 13949278**	4					•Flange lock nut	•Contre-écrou à embase	•Flanschverschlussmutter	•Contratuerca embridada	•Flänslåsmutter	
29	**VOE 13965483**	6					•Nut	•Écrou	•Mutter	•Tuerca	•Mutter	
30	**VOE 4881758**	2					•Rubber stop	•Butée caoutchouc	•Gummipuffer	•Tope de goma	•Gummistopp	
31	**VOE 1588548**	4					•Bushing	•Bague	•Buchse	•Casquillo	•Bussning	
32	**VOE 11414177**	2					•Hinge	•Charnière	•Scharnier	•Bisagra	•Gångjärn	
33	**VOE 11174479**	2					•Pin	•Goupille	•Stift	•Pasador	•Pinne	
34	**VOE 60112101**	2					•Six point socket screw	•Vis à 6 pans creux	•Innensechsrundschraube	•Tornillo de cabeza hexagonal	•Sextandhålskruv	(VOE 971319)
35	**VOE 11413653**	1					•Tension spring	•Ressort de traction	•Zugfeder	•Resorte tensión	•Dragfjäder	

1		**Radiator casing, grille.**
2		**Boîtier radiateur, grille.**
3		**Kühlerhaube, Kühlergrill.**
4		**Cubierta del radiador, calandra.**
5		**Kylarkåpa, grill.**

Catalogue id	Group
20105	**823**
Illustr. No	Section
1059731	**250**
Issue	Page
20009038-J	**995**

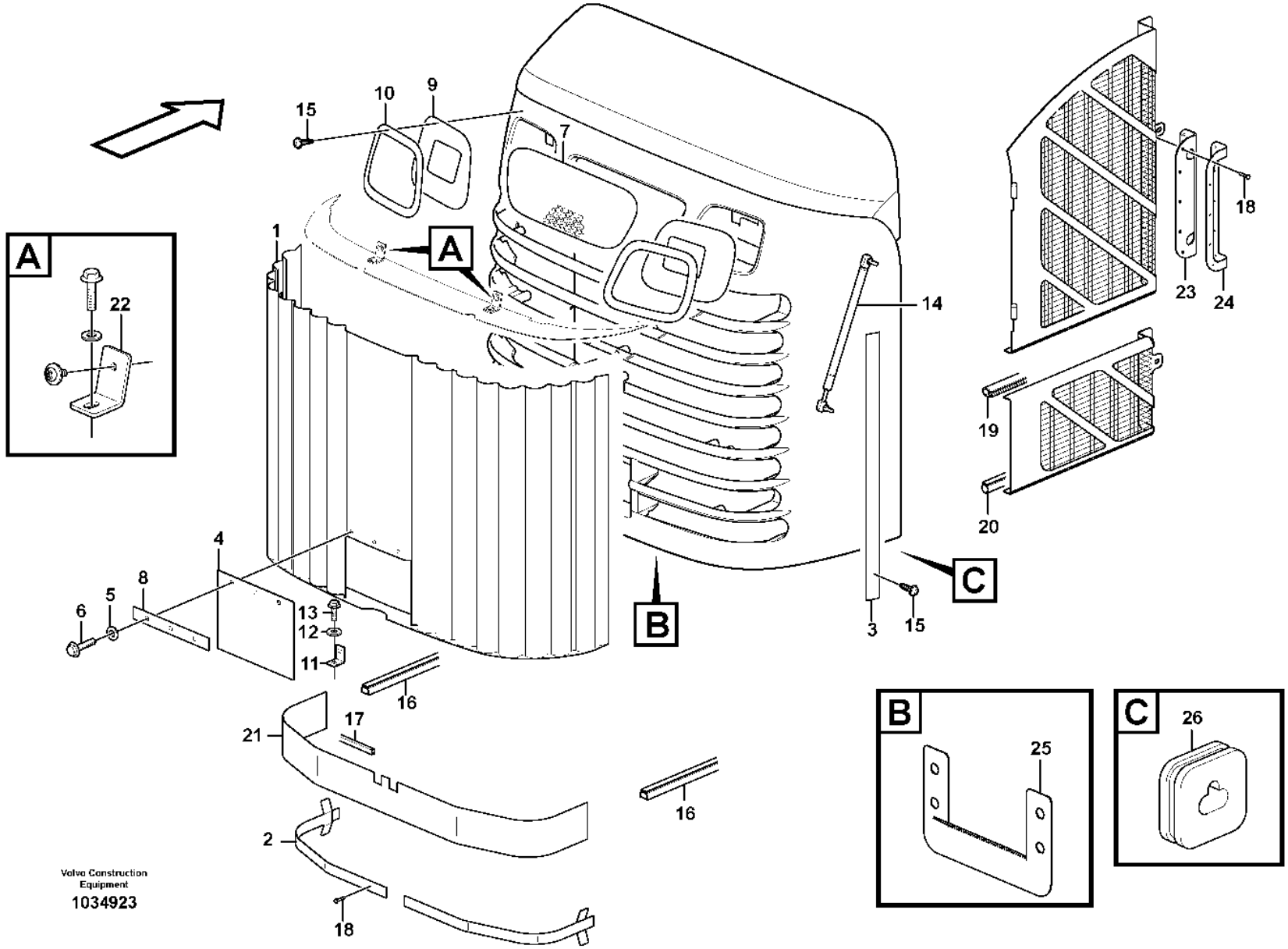

Volvo Construction Equipment

1034923

Fig.	Part No.	Quantity 1	2	3	PS	KIT	Description	Dénomination	Bezeichnung	Denominación	Benämning	Notes
1	**VOE 15021956**	1					Protecting plate	Tôle protection	Schutzblech	Placa de protección	Skyddsplåt	
2	**VOE 11439088**	2					Attaching plate	Plaque de fixation	Befestigungsplatte	Placa de fijación	Fästplatta	
3	**VOE 11439006**	2					Moulding	Moulure	Leiste	Listón	List	
4	**VOE 15021927**	1					Rubber cloth	Toile caoutchouc	Gummituch	Tela de goma	Gummiduk	
5	**VOE 994848**	3					Washer	Rondelle	Scheibe	Arandela	Bricka	(VOE 13960141)
6	**VOE 984734**	3					Flange screw	Vis à embase	Flanschschraube	Tornillo embridado	Flänsskruv	(VOE 13946173)
7	**VOE 15034109**	1					Hole plate	Plaque gabarit	Lochteil	Placa de soporte	Hålplatta	
8	**VOE 15021969**	1					Plate	Tôle	Blech	Chapa	Plåt	
9	**VOE 11439010**	2					Rubber cloth	Toile caoutchouc	Gummituch	Tela de goma	Gummiduk	
10	**VOE 11439007**	2					Moulding	Moulure	Leiste	Listón	List	
11	**VOE 11439004**	2					Angle plate	Tôle angulaire	Winkelblech	Placa angular	Vinkelplåt	
12	**VOE 60110304**	4					Washer	Rondelle	Scheibe	Arandela	Bricka	(VOE 960139)
13	**VOE 13946544**	4					Screw	Vis	Schraube	Tornillo	Skruv	
14	**VOE 15102502**	2					Gas spring	Ressort gaz	Gasfeder	Resorte a gas	Gasfjäder	
15	**VOE 972079**	36					Six point socket screw	Vis à 6 pans creux	Innensechsrundschraube	Tornillo de cabeza hexagonal	Sextandhålskruv	
16	**VOE 11400637**	REQ					Sealing strip	Bande d'étanchéité	Dichtleiste	Moldura retén	Tätningslist	L = 220 MM
17	**VOE 4785436**	REQ					Protecting moulding	Lisse de protection	Schonleiste	Moldura de protección	Skyddslist	L = 155 MM
18	**VOE 942669**	32					Blind rivet	Rivet borgne	Blindniet	Remache ciego	Blindnit	
19	**VOE 4786031**	REQ					Framework moulding	Baguette claire-voie	Rahmenleiste	Moldura armadura	Skelettlist	L = 2700 MM
20	**VOE 4766526**	REQ					Sealing strip	Bande d'étanchéité	Dichtleiste	Moldura retén	Tätningslist	L = 900 MM
21	**VOE 11439085**	1					Rubber mat	Tapis caoutchouc	Gummimatte	Alfombra de goma	Gummimatta	
22	**VOE 11439005**	2					Angle plate	Tôle angulaire	Winkelblech	Placa angular	Vinkelplåt	
23	**VOE 11438988**	2					Rubber mat	Tapis caoutchouc	Gummimatte	Alfombra de goma	Gummimatta	
24	**VOE 11438987**	2					Plate	Tôle	Blech	Chapa	Plåt	
25	**VOE 11198540**	1					Plate	Tôle	Blech	Chapa	Plåt	
26	**VOE 11196485**	2					Seal	Étanchéité	dichtung	Junta	Tätning	

1		**Protecting plates** **Tole protection** **Schutzblechen** **Placas de proteccion** **Skyddsplåtar**	Catalogue id **20105**	Group **823**
2				
3			Illustr. No **1034923**	Section **300**
4				
5		**81397**	Issue **20009038-J**	Page **997**

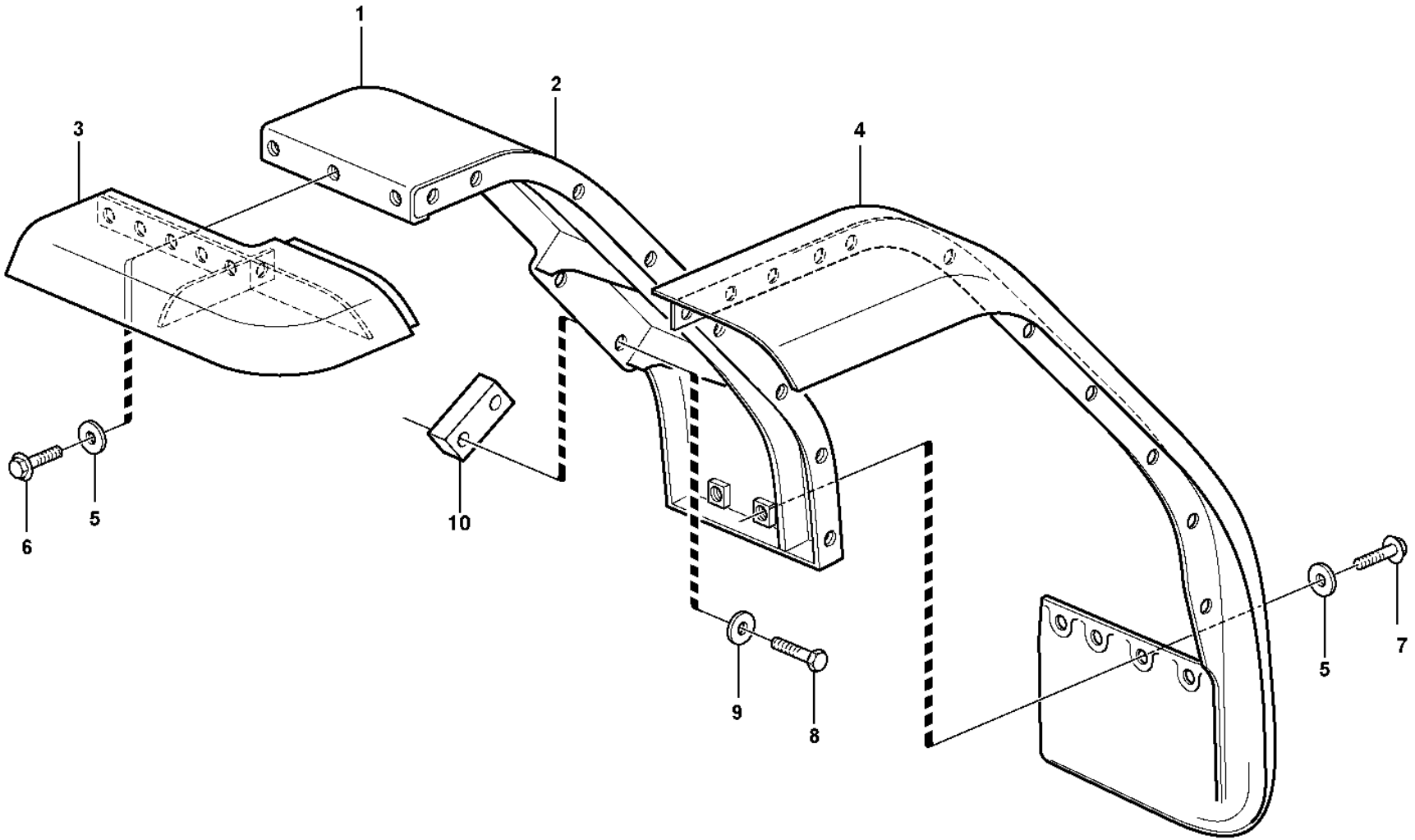

Volvo Construction Equipment

1014651

Fig.	Part No.	Quantity 1	2	3	PS	KIT	Description	Dénomination	Bezeichnung	Denominación	Benämning	Notes
1	**VOE 11400138**	1					Front mudguard	Aile av	Vorderkotflügel	Guardabarros delantero	Framskärm	RH
	VOE 11400139	1					Front mudguard	Aile av	Vorderkotflügel	Guardabarros delantero	Framskärm	LH
2	**VOE 11400126**	1					•Front mudguard	•Aile av	•Vorderkotflügel	•Guardabarros delantero	•Framskärm	RH
	VOE 11400127	1					•Front mudguard	•Aile av	•Vorderkotflügel	•Guardabarros delantero	•Framskärm	LH
3	**VOE 11174814**	1					•Mudguard widener	•Élargisseur d'aile	•Kotflügelansatz	•Guardabarros reforzado	•Skärmbreddare	RH
	VOE 11174815	1					•Mudguard widener	•Élargisseur d'aile	•Kotflügelansatz	•Guardabarros reforzado	•Skärmbreddare	LH
4	**VOE 11174800**	1					•Mudguard widener	•Élargisseur d'aile	•Kotflügelansatz	•Guardabarros reforzado	•Skärmbreddare	RH
	VOE 11174801	1					•Mudguard widener	•Élargisseur d'aile	•Kotflügelansatz	•Guardabarros reforzado	•Skärmbreddare	LH
5	**VOE 13960145**	26					•Washer	•Rondelle	•Scheibe	•Arandela	•Bricka	
6	**VOE 990861**	22					•Flange screw	•Vis à embase	•Flanschschraube	•Tornillo embridado	•Flänsskruv	(VOE 946472)
7	**VOE 60113093**	4					•Flange screw	•Vis à embase	•Flanschschraube	•Tornillo embridado	•Flänsskruv	(VOE 946329)
8	**VOE 60113111**	8					Flange screw	Vis à embase	Flanschschraube	Tornillo embridado	Flänsskruv	(VOE 13965193)
9	**VOE 13960145**	8					Washer	Rondelle	Scheibe	Arandela	Bricka	
10	**VOE 11400344**	4					Spacer plate	Plaque entretoise	Abstandplatte	Placa distanciadora	Distansplatta	

1		**Fender, front** **Aile, AV** **Kotflügel, vorn** **Guardabarros, delantero** **Stänkskärm, fram**	Catalogue id **20105**	Group **825**
2				
3			Illustr. No **1014651**	Section **100**
4				
5		**S/N -26955, -68916**	Issue **20009038-J**	Page **999**

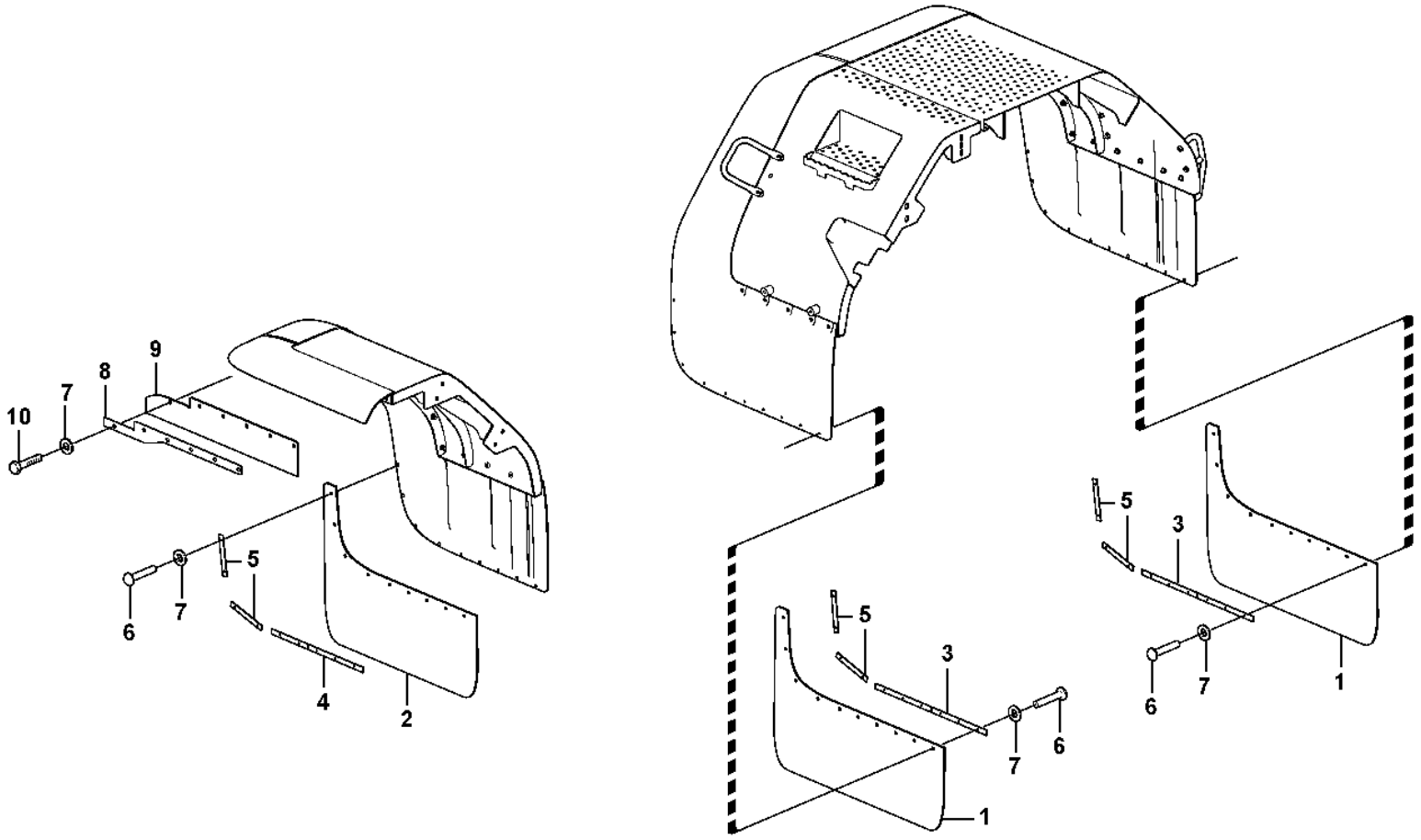

Volvo Construction Equipment

1014760

Fig.	Part No.	Quantity 1	2	3	4	5	PS	KIT	Description	Dénomination	Bezeichnung	Denominación	Benämning	Notes
1	**VOE 11413287**	4							Mudflap	Pare-boue	Schmutzfänger	Parafango	Stänkskydd	
	VOE 11413286		4						Mudflap	Pare-boue	Schmutzfänger	Parafango	Stänkskydd	
2	**VOE 11413289**	2							Mudflap	Pare-boue	Schmutzfänger	Parafango	Stänkskydd	
	VOE 11413288		2						Mudflap	Pare-boue	Schmutzfänger	Parafango	Stänkskydd	
3	**VOE 11400502**	8	8						Attaching rail	Barre de fixation	Befestigungsschiene	Riel de fijación	Fästskena	
4	**VOE 11400503**	2	4						Attaching rail	Barre de fixation	Befestigungsschiene	Riel de fijación	Fästskena	
5	**VOE 11400504**	12	12						Attaching rail	Barre de fixation	Befestigungsschiene	Riel de fijación	Fästskena	
6	**VOE 13977632**	48	54				SS		Blind rivet	Rivet borgne	Blindniet	Remache ciego	Blindnit	
7	**VOE 60114336**	48	54						Washer	Rondelle	Scheibe	Arandela	Bricka	(VOE 120618)
8	**VOE 11413141**	2							Attaching plate	Plaque de fixation	Befestigungsplatte	Placa de fijación	Fästplatta	
	VOE 11413140		2						Attaching plate	Plaque de fixation	Befestigungsplatte	Placa de fijación	Fästplatta	
9	**VOE 11413138**	2							Mudflap	Pare-boue	Schmutzfänger	Parafango	Stänkskydd	
	VOE 11413137		2						Mudflap	Pare-boue	Schmutzfänger	Parafango	Stänkskydd	
10	**VOE 60113096**	6	8						Flange screw	Vis à embase	Flanschschraube	Tornillo embridado	Flänsskruv	(VOE 13965185)

1	**82628**	**Fenders, front and rear.** **Garde-boue,av et Ar** **Vorder- und Hinterkot- flügel** **Guardabarros delanteros ytrasero** **Skärmar, fram och bak.**	Catalogue id **20105**	Group **825**
2	**82552**		Illustr. No **1014760**	Section **150**
3			Issue **20009038-J**	Page **1001**
4				
5				

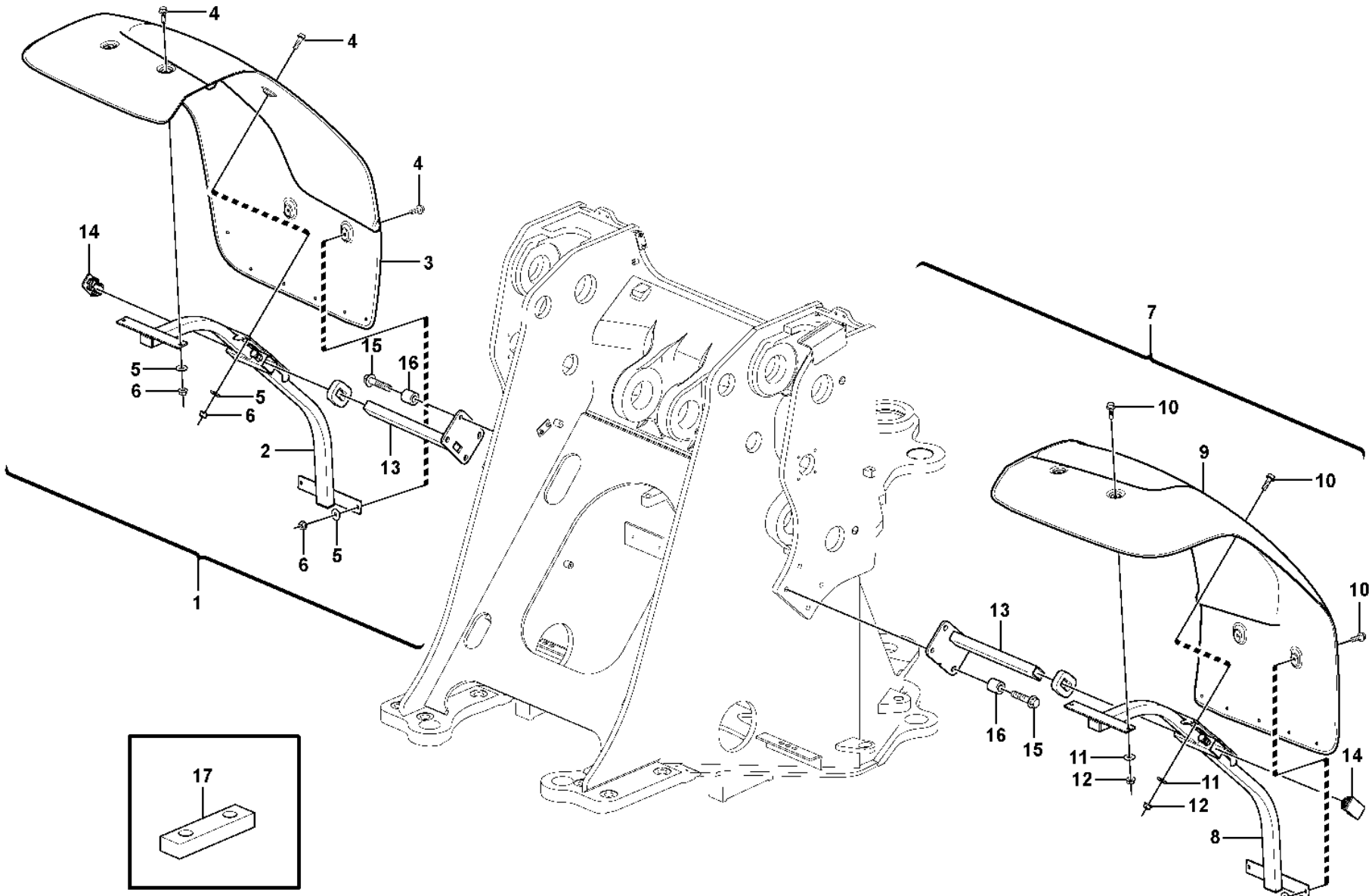

Volvo Construction Equipment

1081966

Fig.	Part No.	Quantity 1	2	3	PS	KIT	Description	Dénomination	Bezeichnung	Denominación	Benämning	Notes
1	**VOE 16663702**	1	1				Front wing	Aile avant	Vorderkotflügel	Guardabarros delantero	Framskärm	
1	**VOE 16663775**			1	CS		Front wing	Aile avant	Vorderkotflügel	Guardabarros delantero	Framskärm	
2	**VOE 16809335**	1	1	1			•Support	•Bâti	•Stativ	•Base	•Stativ	
3	**VOE 15100646**	1	1				•Front mudguard	•Aile av	•Vorderkotflügel	•Guardabarros delantero	•Framskärm	
3	**VOE 15100647**			1			•Front mudguard	•Aile av	•Vorderkotflügel	•Guardabarros delantero	•Framskärm	
4	**VOE 13945444**	6	6	6			•Screw	•Vis	•Schraube	•Tornillo	•Skruv	
5	**VOE 994848**	12	6	12			•Washer	•Rondelle	•Scheibe	•Arandela	•Bricka	(VOE 13960141)
6	**VOE 60113167**	6	6	6			•Flange lock nut	•Contre-écrou à embase	•Flanschverschlussmutter	•Contratuerca embridada	•Flänslåsmutter	(VOE 948645)
7	**VOE 16663663**	1	1				Front wing	Aile avant	Vorderkotflügel	Guardabarros delantero	Framskärm	
7	**VOE 16663772**			1	CS		Front wing	Aile avant	Vorderkotflügel	Guardabarros delantero	Framskärm	
8	**VOE 16809335**	1	1	1			•Support	•Bâti	•Stativ	•Base	•Stativ	
9	**VOE 15100649**	1	1				•Front mudguard	•Aile av	•Vorderkotflügel	•Guardabarros delantero	•Framskärm	
9	**VOE 15100650**			1			•Front mudguard	•Aile av	•Vorderkotflügel	•Guardabarros delantero	•Framskärm	
10	**VOE 13945444**	6	6	6			•Screw	•Vis	•Schraube	•Tornillo	•Skruv	
11	**VOE 994848**	12	6	12			•Washer	•Rondelle	•Scheibe	•Arandela	•Bricka	(VOE 13960141)
12	**VOE 60113167**	6	6	6			•Flange lock nut	•Contre-écrou à embase	•Flanschverschlussmutter	•Contratuerca embridada	•Flänslåsmutter	(VOE 948645)
13	**VOE 16859377**	2	2				Stay	Tirant	Strebe	Barra	Stag	
14	**VOE 16816827**	2	2				Plastic plug	Tampon plastique	Kunststoffdübel	Tapón plástico	Plastplugg	
15	**VOE 60113111**	8	8				Flange screw	Vis à embase	Flanschschraube	Tornillo embridado	Flänsskruv	(VOE 13965193)
15	**VOE 13965227**						Screw	Vis	Schraube	Tornillo	Skruv	
16	**VOE 60113600**	8					Spacer sleeve	Douille entretoise	Abstandhülse	Manguito distanciador	Distanshylsa	(VOE 4861316)
16	**VOE 13960145**		8				Washer	Rondelle	Scheibe	Arandela	Bricka	
17	**VOE 11400344**		4				Spacer plate	Plaque entretoise	Abstandplatte	Placa distanciadora	Distansplatta	

1	**33292**	**Fender, front** **Aile, AV** **Kotflügel, vorn** **Guardabarros, delantero** **Stänkskärm, fram**	Catalogue id **20105**	Group **825**
2	**84892**			
3	**83408, 83459**		Illustr. No **1081966**	Section **200**
4	**84339**			
5		**33292 S/N 26956-, 68917-**	Issue **20009038-J**	Page **1003**

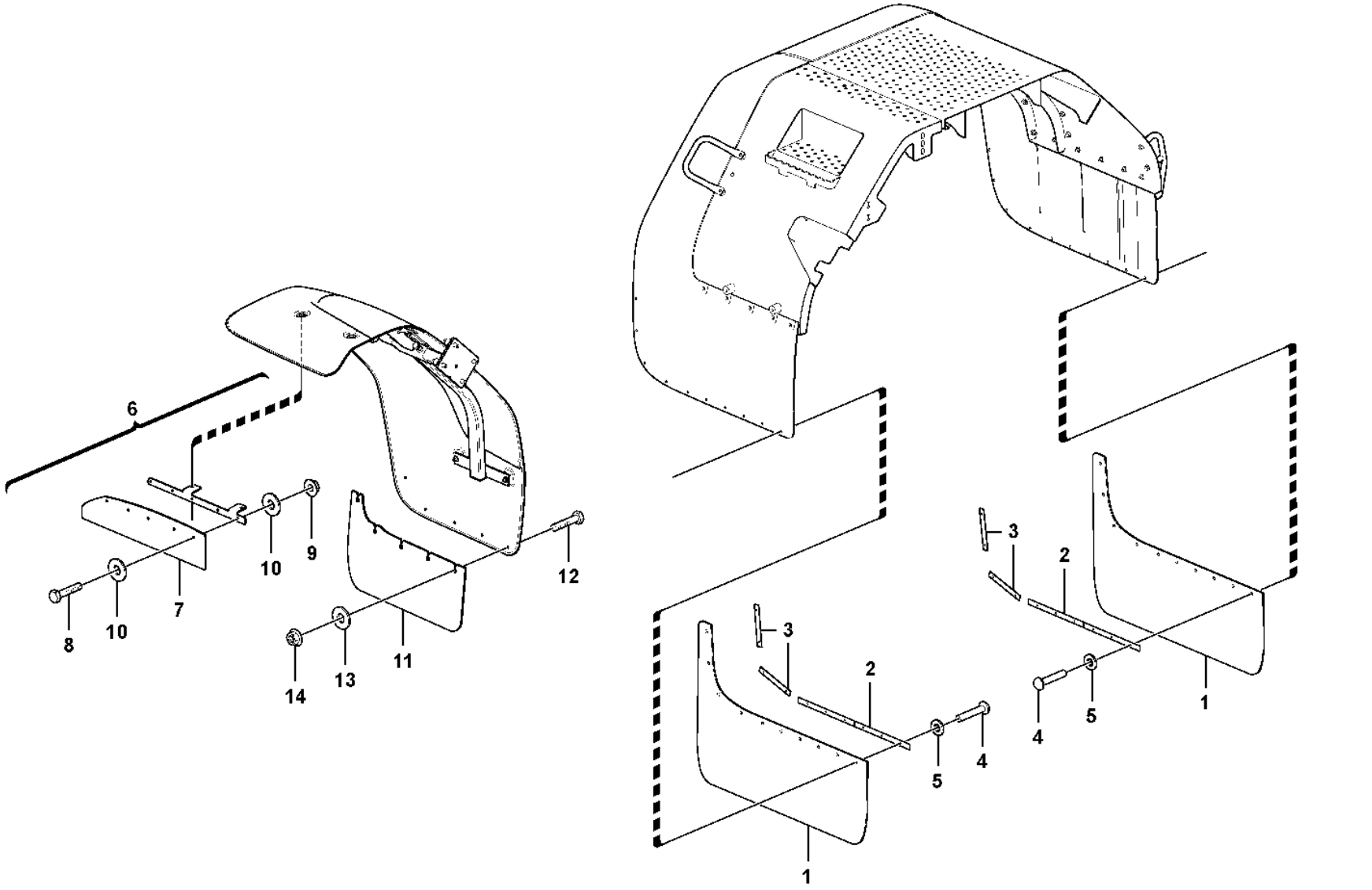

Volvo Construction Equipment
1051693

Fig.	Part No.	Quantity 1	2	3	PS	KIT	Description	Dénomination	Bezeichnung	Denominación	Benämning	Notes
1	**VOE 11413287**	4					Mudflap	Pare-boue	Schmutzfänger	Parafango	Stänkskydd	
1	**VOE 11413286**		4				Mudflap	Pare-boue	Schmutzfänger	Parafango	Stänkskydd	
2	**VOE 11400502**	8	4				Attaching rail	Barre de fixation	Befestigungsschiene	Riel de fijación	Fästskena	
2	**VOE 11400503**		4				Attaching rail	Barre de fixation	Befestigungsschiene	Riel de fijación	Fästskena	
3	**VOE 11400504**	8	8				Attaching rail	Barre de fixation	Befestigungsschiene	Riel de fijación	Fästskena	
4	**VOE 13977632**	32	36		SS		Blind rivet	Rivet borgne	Blindniet	Remache ciego	Blindnit	
5	**VOE 60114336**	32	36				Washer	Rondelle	Scheibe	Arandela	Bricka	(VOE 120618)
6	**VOE 16690939**	1					Mudflap	Pare-boue	Schmutzfänger	Parafango	Stänkskydd	RH
6	**VOE 16690938**	1					Mudflap	Pare-boue	Schmutzfänger	Parafango	Stänkskydd	LH
6	**VOE 16690973**		1				Mudflap	Pare-boue	Schmutzfänger	Parafango	Stänkskydd	RH
6	**VOE 16690954**		1				Mudflap	Pare-boue	Schmutzfänger	Parafango	Stänkskydd	LH
7		2	2		NS		•Mudflap	•Pare-boue	•Schmutzfänger	•Parafango	•Stänkskydd	RH, LH
7			2		NS		•Mudflap	•Pare-boue	•Schmutzfänger	•Parafango	•Stänkskydd	RH, LH
8	**VOE 13946934**	10	12				•Screw	•Vis	•Schraube	•Tornillo	•Skruv	RH, LH
9	**VOE 13949278**	10	12				•Flange lock nut	•Contre-écrou à embase	•Flanschverschlussmutter	•Contratuerca embridada	•Flänslåsmutter	RH, LH
10	**VOE 60110304**	20	24				•Washer	•Rondelle	•Scheibe	•Arandela	•Bricka	(VOE 960139) RH, LH
11	**VOE 15121002**	2					Mudflap	Pare-boue	Schmutzfänger	Parafango	Stänkskydd	
11	**VOE 15121003**		2				Mudflap	Pare-boue	Schmutzfänger	Parafango	Stänkskydd	
12	**VOE 13945444**	10	12				Screw	Vis	Schraube	Tornillo	Skruv	
13	**VOE 15121022**	10	12				Spacer bushing	Bague entretoise	Abstandbuchse	Buje distanciador	Distansbussning	
14	**VOE 60113167**	10	12				Flange lock nut	Contre-écrou à embase	Flanschverschlussmutter	Contratuerca embridada	Flänslåsmutter	(VOE 948645)

1	**84889, 33292**	**Fenders, front and rear.** **Garde-boue,av et Ar** **Vorder- und Hinterkot- flügel** **Guardabarros delanteros ytrasero** **Skärmar, fram och bak.**	Catalogue id **20105**	Group **825**
2	**84887, 33292**		Illustr. No **1051693**	Section **250**
3			Issue **20009038-J**	Page **1005**
4				
5				

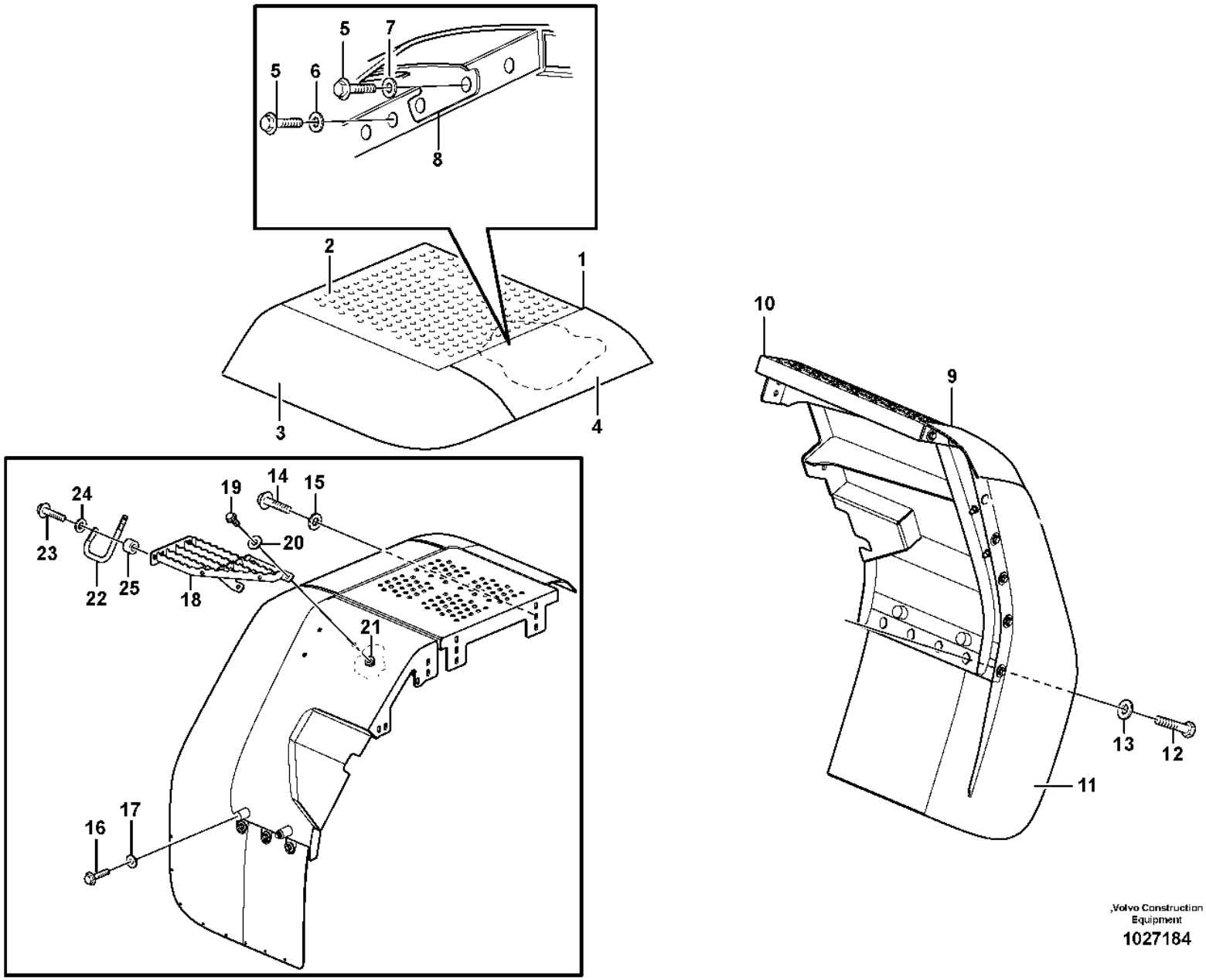

,Volvo Construction Equipment

1027184

Fig.	Part No.	Quantity 1	2	3	PS	KIT	Description	Dénomination	Bezeichnung	Denominación	Benämning	Notes
1	**VOE 11413232**	1					Rear fender	Aile arrière	Hinterkotflügel	Guardabarros posterior	Bakskärm	
	VOE 11413233		1				Rear fender	Aile arrière	Hinterkotflügel	Guardabarros posterior	Bakskärm	
2	**VOE 11413022**	1					•Rear fender	•Aile arrière	•Hinterkotflügel	•Guardabarros posterior	•Bakskärm	84339
	VOE 11413023		1				•Rear fender	•Aile arrière	•Hinterkotflügel	•Guardabarros posterior	•Bakskärm	84339
3	**VOE 11174768**	1					•Mudguard widener	•Élargisseur d'aile	•Kotflügelansatz	•Guardabarros reforzado	•Skärmbreddare	
	VOE 11174767		1				•Mudguard widener	•Élargisseur d'aile	•Kotflügelansatz	•Guardabarros reforzado	•Skärmbreddare	
4	**VOE 11413775**	1					•Mudguard widener	•Élargisseur d'aile	•Kotflügelansatz	•Guardabarros reforzado	•Skärmbreddare	
	VOE 11413776		1				•Mudguard widener	•Élargisseur d'aile	•Kotflügelansatz	•Guardabarros reforzado	•Skärmbreddare	
5	**VOE 990861**	9	9				•Flange screw	•Vis à embase	•Flanschschraube	•Tornillo embridado	•Flänsskruv	(VOE 946472)
6	**VOE 13960145**	7	7				•Washer	•Rondelle	•Scheibe	•Arandela	•Bricka	
7	**VOE 60113866**	2	2				•Plain washer	•Rondelle plane	•Flachscheibe	•Arandela plana	•Planbricka	(VOE 13960143)
8	**VOE 11400605**	1	1				•Support plate	•Platine support	•Stützplatte	•Placa de apoyo	•Stödplatta	
9	**VOE 11414746**	1			SS		Rear fender	Aile arrière	Hinterkotflügel	Guardabarros posterior	Bakskärm	S/N - 27609 SWE S/N - 71910 BRA IRN
	VOE 15166246	1			SS		Rear fender	Aile arrière	Hinterkotflügel	Guardabarros posterior	Bakskärm	S/N 27610 - SWE S/N 71911 - BRA
	VOE 11414747		1		SS		Rear fender	Aile arrière	Hinterkotflügel	Guardabarros posterior	Bakskärm	
10	**VOE 15166252**	1					•Rear fender	•Aile arrière	•Hinterkotflügel	•Guardabarros posterior	•Bakskärm	(VOE 11414748) 84339 S/N - 27609 SWE S/N - 71910 BRA IRN
	VOE 15166252	1					•Rear fender	•Aile arrière	•Hinterkotflügel	•Guardabarros posterior	•Bakskärm	S/N 27610 - SWE S/N 71911 - BRA
	VOE 11414749		1				•Rear fender	•Aile arrière	•Hinterkotflügel	•Guardabarros posterior	•Bakskärm	84339

1	**RH**
2	**LH**
3	
4	
5	

Swing out rear mudguard
Aile ar pivotant
Ausschwenkbare hintere Kotflügel
Guardabarros posteriores extraíbles
Utsvängbar bakskärm

Catalogue id	Group
20105	**826**
Illustr. No	Section
1027184	**100**
Issue	Page
20009038-J	**1007**

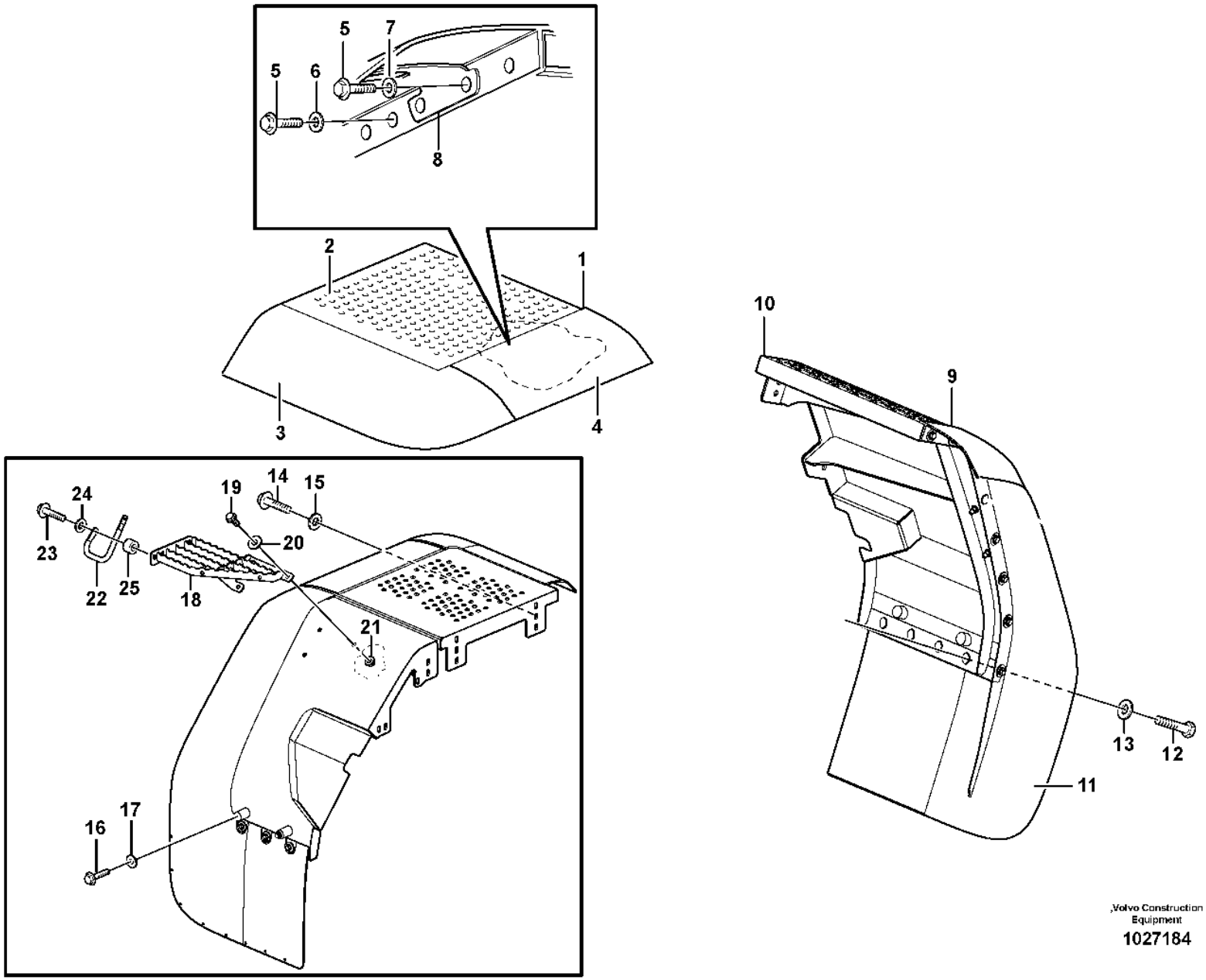

,Volvo Construction Equipment

1027184

Fig.	Part No.	Quantity 1	2	3	PS	KIT	Description	Dénomination	Bezeichnung	Denominación	Benämning	Notes
11	**VOE 11174808**	1					•Mudguard widener	•Élargisseur d'aile	•Kotflügelansatz	•Guardabarros reforzado	•Skärmbreddare	
	VOE 11174809		1				•Mudguard widener	•Élargisseur d'aile	•Kotflügelansatz	•Guardabarros reforzado	•Skärmbreddare	
12	**VOE 990861**	10	10				•Flange screw	•Vis à embase	•Flanschschraube	•Tornillo embridado	•Flänsskruv	(VOE 946472)
13	**VOE 13960145**	10	10				•Washer	•Rondelle	•Scheibe	•Arandela	•Bricka	
14	**VOE 60113111**	7	7				Flange screw	Vis à embase	Flanschschraube	Tornillo embridado	Flänsskruv	(VOE 13965193)
15	**VOE 13960145**	7	7				Washer	Rondelle	Scheibe	Arandela	Bricka	
16	**VOE 60113093**	2	2				Flange screw	Vis à embase	Flanschschraube	Tornillo embridado	Flänsskruv	(VOE 946329)
17	**VOE 60113866**	2	2				Plain washer	Rondelle plane	Flachscheibe	Arandela plana	Planbricka	(VOE 13960143)
18	**VOE 11414713**	1					Platform	Plate-forme	Plattform	Plataforma	Plattform	
	VOE 11414714		1				Platform	Plate-forme	Plattform	Plataforma	Plattform	
19	**VOE 13965191**	3	3				Screw	Vis	Schraube	Tornillo	Skruv	
20	**VOE 13960145**	6	6				Washer	Rondelle	Scheibe	Arandela	Bricka	
21	**VOE 60113169**	3	3				Flange lock nut	Contre-écrou à embase	Flanschverschlussmutter	Contratuerca embridada	Flänslåsmutter	(VOE 971099)
22	**VOE 11414735**		1				Handle	Poignée	Griff	Mango	Handtag	S/N -29544, -72690
22	**VOE 16279920**		1				Handle	Poignée	Griff	Mango	Handtag	S/N 29545-, 72691-
23	**VOE 60113084**		2				Flange screw	Vis à embase	Flanschschraube	Tornillo embridado	Flänsskruv	(VOE 13947760)
24	**VOE 994848**		2				Washer	Rondelle	Scheibe	Arandela	Bricka	(VOE 13960141)
25	**VOE 60113597**		2				Spacer sleeve	Douille entretoise	Abstandhülse	Manguito distanciador	Distanshylsa	(VOE 4859489)

1	**RH**
2	**LH**
3	
4	
5	

Swing out rear mudguard
Aile ar pivotant
Ausschwenkbare hintere Kotflügel
Guardabarros posteriores extraíbles
Utsvängbar bakskärm

Catalogue id **20105**	Group **826**
Illustr. No **1027184**	Section **100**
Issue **20009038-J**	Page **1009**

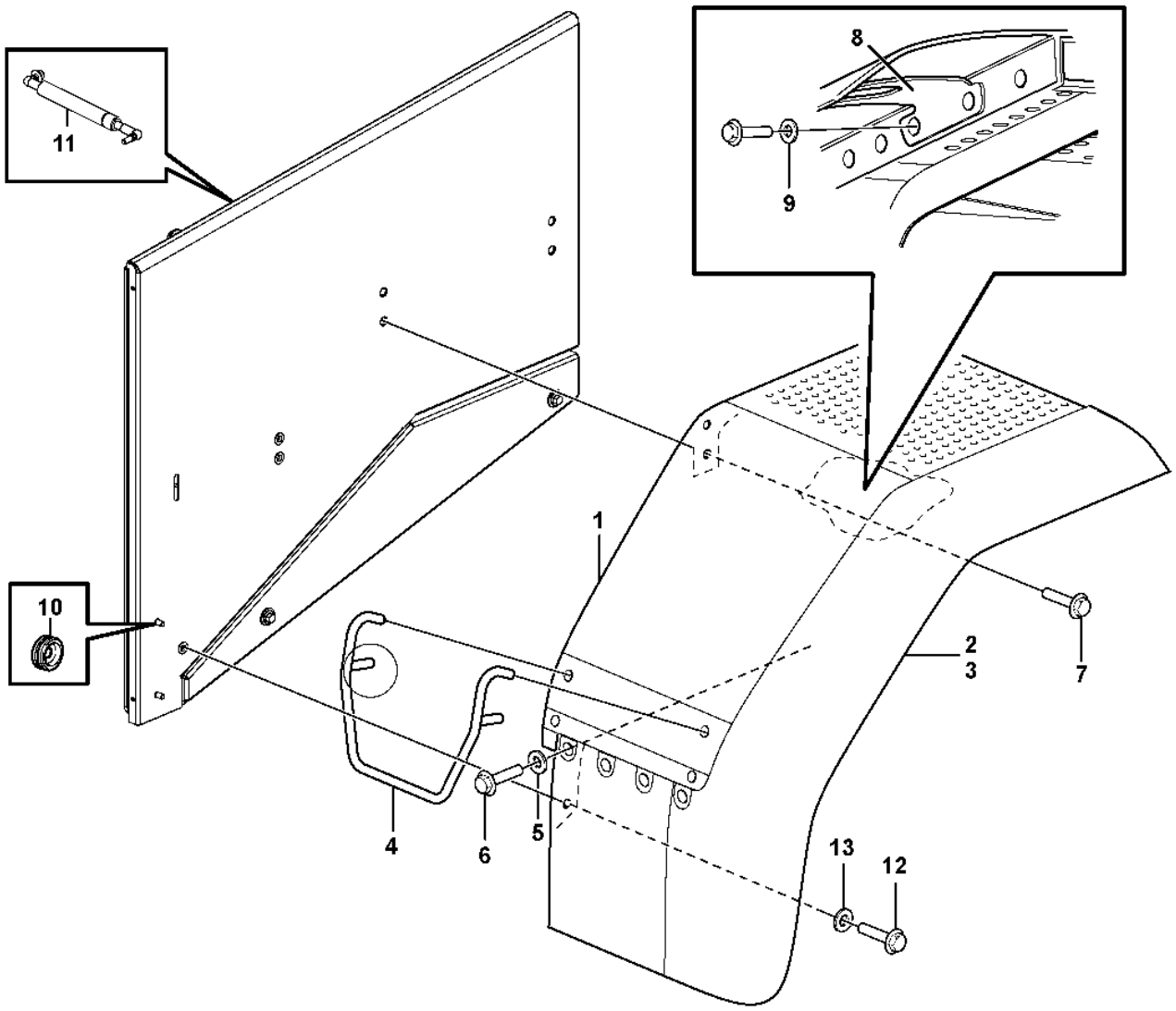

Volvo Construction Equipment
1026116

Fig.	Part No.	Quantity 1	2	3	PS	KIT	Description	Dénomination	Bezeichnung	Denominación	Benämning	Notes
	VOE 11400142	1			SS		Rear fender	Aile arrière	Hinterkotflügel	Guardabarros posterior	Bakskärm	
	VOE 11400143		1		SS		Rear fender	Aile arrière	Hinterkotflügel	Guardabarros posterior	Bakskärm	
1	**VOE 11400130**	1					•Rear fender	•Aile arrière	•Hinterkotflügel	•Guardabarros posterior	•Bakskärm	
1	**VOE 11400131**		1				•Rear fender	•Aile arrière	•Hinterkotflügel	•Guardabarros posterior	•Bakskärm	
2	**VOE 11174794**	1					•Mudguard widener	•Élargisseur d'aile	•Kotflügelansatz	•Guardabarros reforzado	•Skärmbreddare	
	VOE 11174773	1					••Mudguard widener	••Élargisseur d'aile	••Kotflügelansatz	••Guardabarros reforzado	••Skärmbreddare	
3	**VOE 11174795**		1				•Mudguard widener	•Élargisseur d'aile	•Kotflügelansatz	•Guardabarros reforzado	•Skärmbreddare	
	VOE 11174774		1				••Mudguard widener	••Élargisseur d'aile	••Kotflügelansatz	••Guardabarros reforzado	••Skärmbreddare	
4	**VOE 11175609**	1	1				•Handle	•Poignée	•Griff	•Mango	•Handtag	
5	**VOE 13960145**	11	11				•Washer	•Rondelle	•Scheibe	•Arandela	•Bricka	
6	**VOE 60113093**	7	7				•Flange screw	•Vis à embase	•Flanschschraube	•Tornillo embridado	•Flänsskruv	(VOE 946329)
7	**VOE 990861**	10	10				•Flange screw	•Vis à embase	•Flanschschraube	•Tornillo embridado	•Flänsskruv	(VOE 946472)
8	**VOE 11400605**	1	1				•Support plate	•Platine support	•Stützplatte	•Placa de apoyo	•Stödplatta	
9	**VOE 60113866**	2	2				•Plain washer	•Rondelle plane	•Flachscheibe	•Arandela plana	•Planbricka	(VOE 13960143)
10	**VOE 941266**	1	1				Plug	Tampon	Stopfen	Tapón	Plugg	
11	**VOE 11435549**	2	2				Gas spring	Ressort gaz	Gasfeder	Resorte a gas	Gasfjäder	4623)
12	**VOE 60113111**	3	3				Flange screw	Vis à embase	Flanschschraube	Tornillo embridado	Flänsskruv	(VOE 13965193)
13	**VOE 13960145**	3	3				Washer	Rondelle	Scheibe	Arandela	Bricka	

4623) **GB**: For special handling, contact your local order desk **FR**: Pour une manipulation spéciale, contacter le bureau de commande local **DE**: Für Sonderbehandlung, bitte an die Auftragsannahme vor Ort wenden **ES**: Para manejo especial, contacte con su servicio local para pedidos **SE**: Kontakta din lokala orderdisk för specialhantering.

1	RH
2	LH
3	
4	
5	

Fender, rear
Aile, AR
Kotflügel, hinten
Guardabarros, trasero
Stänkskärm, bak

83406

Catalogue id	Group
20105	**826**
Illustr. No	Section
1026116	**200**
Issue	Page
20009038-J	**1011**

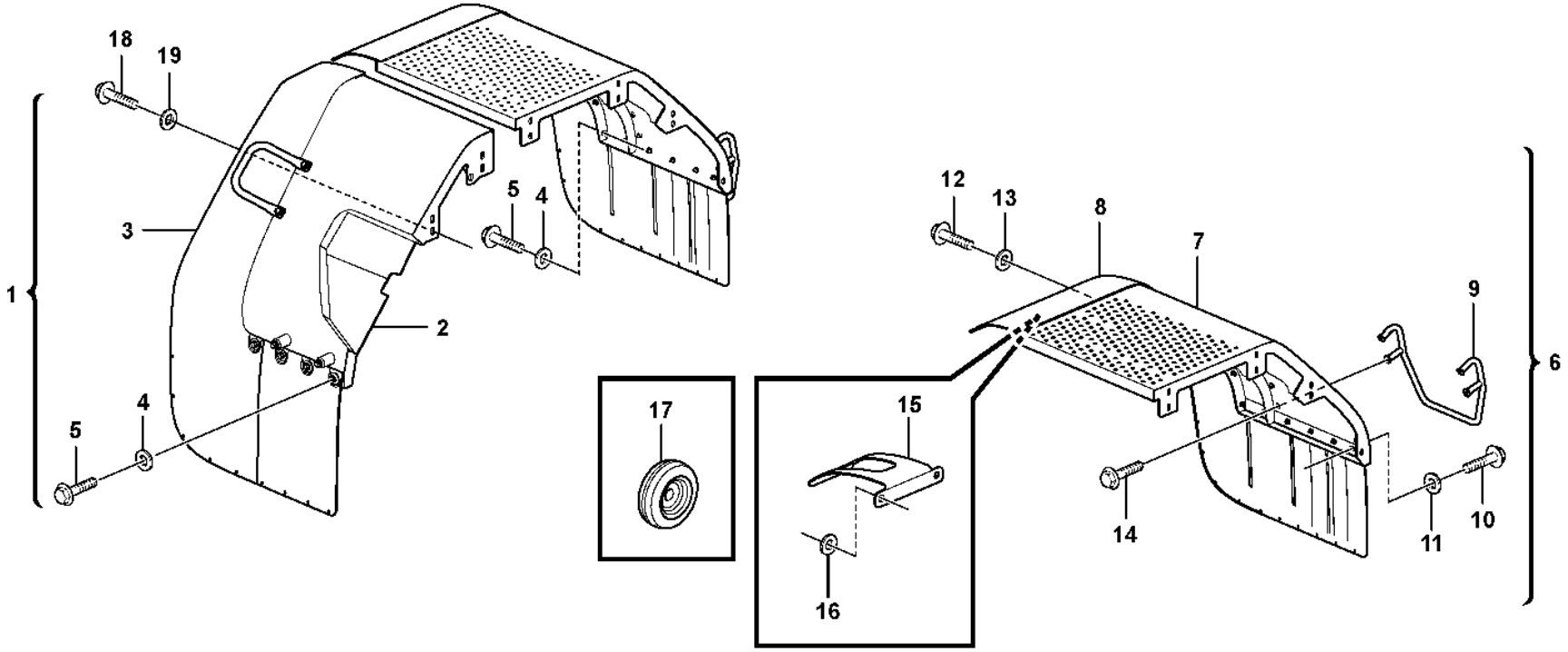
18
19
1
3
5
4
2
5
4
17
15
16
12
13
8
7
9
6
14
11
10

Fig.	Part No.	Quantity 1	2	3	PS	KIT	Description	Dénomination	Bezeichnung	Denominación	Benämning	Notes
1	**VOE 11435508**	1			SS		Rear fender	Aile arrière	Hinterkotflügel	Guardabarros posterior	Bakskärm	E PROD
1	**VOE 15166479**	1			SS		Rear fender	Aile arrière	Hinterkotflügel	Guardabarros posterior	Bakskärm	L PROD
1	**VOE 11435509**		1				Rear fender	Aile arrière	Hinterkotflügel	Guardabarros posterior	Bakskärm	
2	**VOE 11435688**	1			CS		•Rear fender	•Aile arrière	•Hinterkotflügel	•Guardabarros posterior	•Bakskärm	E PROD
2	**VOE 15166487**	1					•Rear fender	•Aile arrière	•Hinterkotflügel	•Guardabarros posterior	•Bakskärm	L PROD
2	**VOE 11435689**		1				•Rear fender	•Aile arrière	•Hinterkotflügel	•Guardabarros posterior	•Bakskärm	
3	**VOE 11174806**	1					•Mudguard widener	•Élargisseur d'aile	•Kotflügelansatz	•Guardabarros reforzado	•Skärmbreddare	
3	**VOE 11174807**		1				•Mudguard widener	•Élargisseur d'aile	•Kotflügelansatz	•Guardabarros reforzado	•Skärmbreddare	
4	**VOE 13960145**	11	11				•Washer	•Rondelle	•Scheibe	•Arandela	•Bricka	
5	**VOE 990861**	11	11				•Flange screw	•Vis à embase	•Flanschschraube	•Tornillo embridado	•Flänsskruv	(VOE 946472)
6	**VOE 11400148**	1					Rear fender	Aile arrière	Hinterkotflügel	Guardabarros posterior	Bakskärm	
6	**VOE 11400149**		1		SS		Rear fender	Aile arrière	Hinterkotflügel	Guardabarros posterior	Bakskärm	
7	**VOE 11400136**	1					•Rear fender	•Aile arrière	•Hinterkotflügel	•Guardabarros posterior	•Bakskärm	
7	**VOE 11400137**		1				•Rear fender	•Aile arrière	•Hinterkotflügel	•Guardabarros posterior	•Bakskärm	
8	**VOE 11174792**	1					•Mudguard widener	•Élargisseur d'aile	•Kotflügelansatz	•Guardabarros reforzado	•Skärmbreddare	
8	**VOE 11174793**		1				•Mudguard widener	•Élargisseur d'aile	•Kotflügelansatz	•Guardabarros reforzado	•Skärmbreddare	
9	**VOE 11175819**	1	1				•Handle	•Poignée	•Griff	•Mango	•Handtag	
10	**VOE 60113093**	4	4				•Flange screw	•Vis à embase	•Flanschschraube	•Tornillo embridado	•Flänsskruv	(VOE 946329)
11	**VOE 13960145**	4	4				•Washer	•Rondelle	•Scheibe	•Arandela	•Bricka	
12	**VOE 990861**	10	10				•Flange screw	•Vis à embase	•Flanschschraube	•Tornillo embridado	•Flänsskruv	(VOE 946472)
13	**VOE 13960145**	8	8				•Washer	•Rondelle	•Scheibe	•Arandela	•Bricka	
14	**VOE 60113093**	4	4				•Flange screw	•Vis à embase	•Flanschschraube	•Tornillo embridado	•Flänsskruv	(VOE 946329)

1	**RH**
2	**LH**
3	
4	
5	

Fender, rear
Aile, AR
Kotflügel, hinten
Guardabarros, trasero
Stänkskärm, bak

83408

Catalogue id	Group
20105	**826**
Illustr. No	Section
1072282	**300**
Issue	Page
20009038-J	**1013**

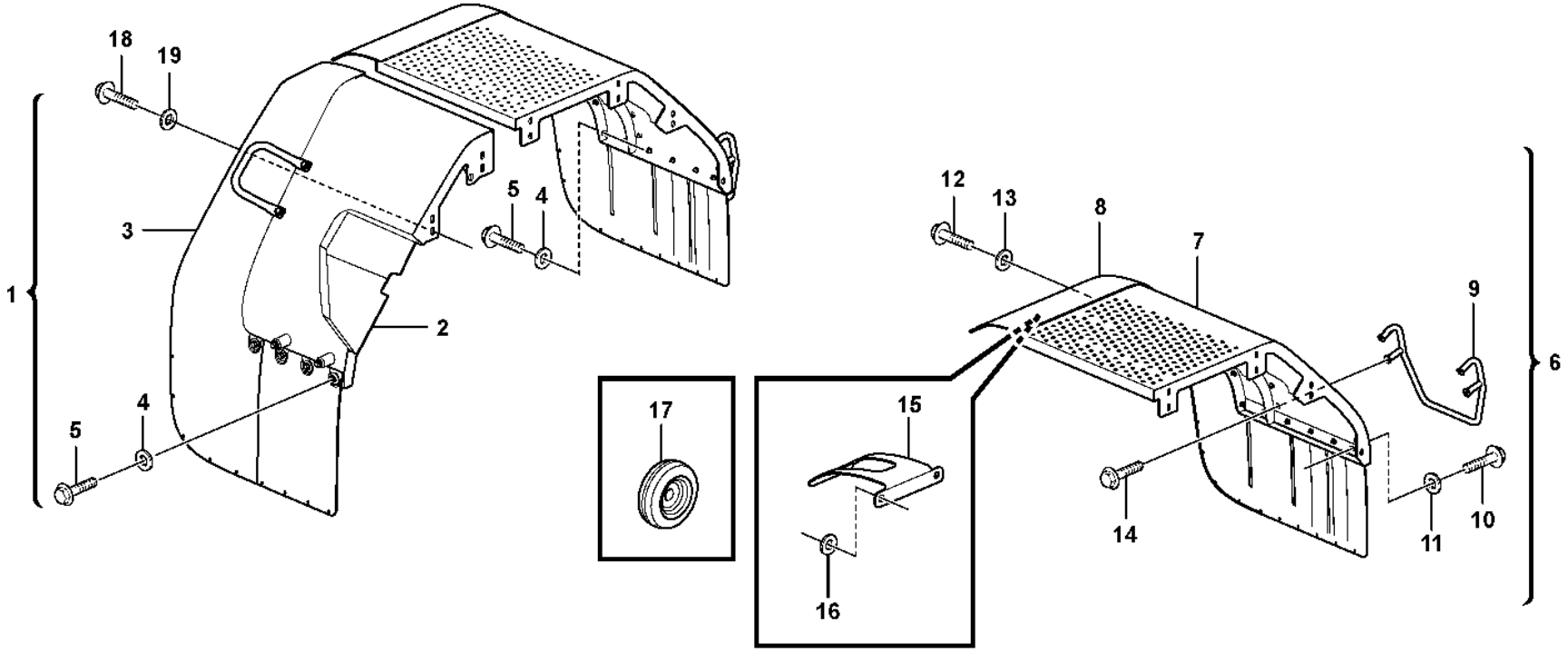
18
19
1
3
5
4
2
5
4
17
15
16
12
13
8
7
9
6
14
11
10

Fig.	Part No.	Quantity 1	2	3	PS	KIT	Description	Dénomination	Bezeichnung	Denominación	Benämning	Notes
15	**VOE 11400605**	1	1				•Support plate	•Platine support	•Stützplatte	•Placa de apoyo	•Stödplatta	
16	**VOE 60113866**	2	2				•Plain washer	•Rondelle plane	•Flachscheibe	•Arandela plana	•Planbricka	(VOE 13960143)
17	**VOE 941266**	2	2				Plug	Tampon	Stopfen	Tapón	Plugg	
18	**VOE 60113111**	6	6				Flange screw	Vis à embase	Flanschschraube	Tornillo embridado	Flänsskruv	(VOE 13965193)
19	**VOE 13960145**	6	6				Washer	Rondelle	Scheibe	Arandela	Bricka	

1	**RH**
2	**LH**
3	
4	
5	

Fender, rear
Aile, AR
Kotflügel, hinten
Guardabarros, trasero
Stänkskärm, bak

83408

Catalogue id	Group
20105	**826**
Illustr. No	Section
1072282	**300**
Issue	Page
20009038-J	**1015**

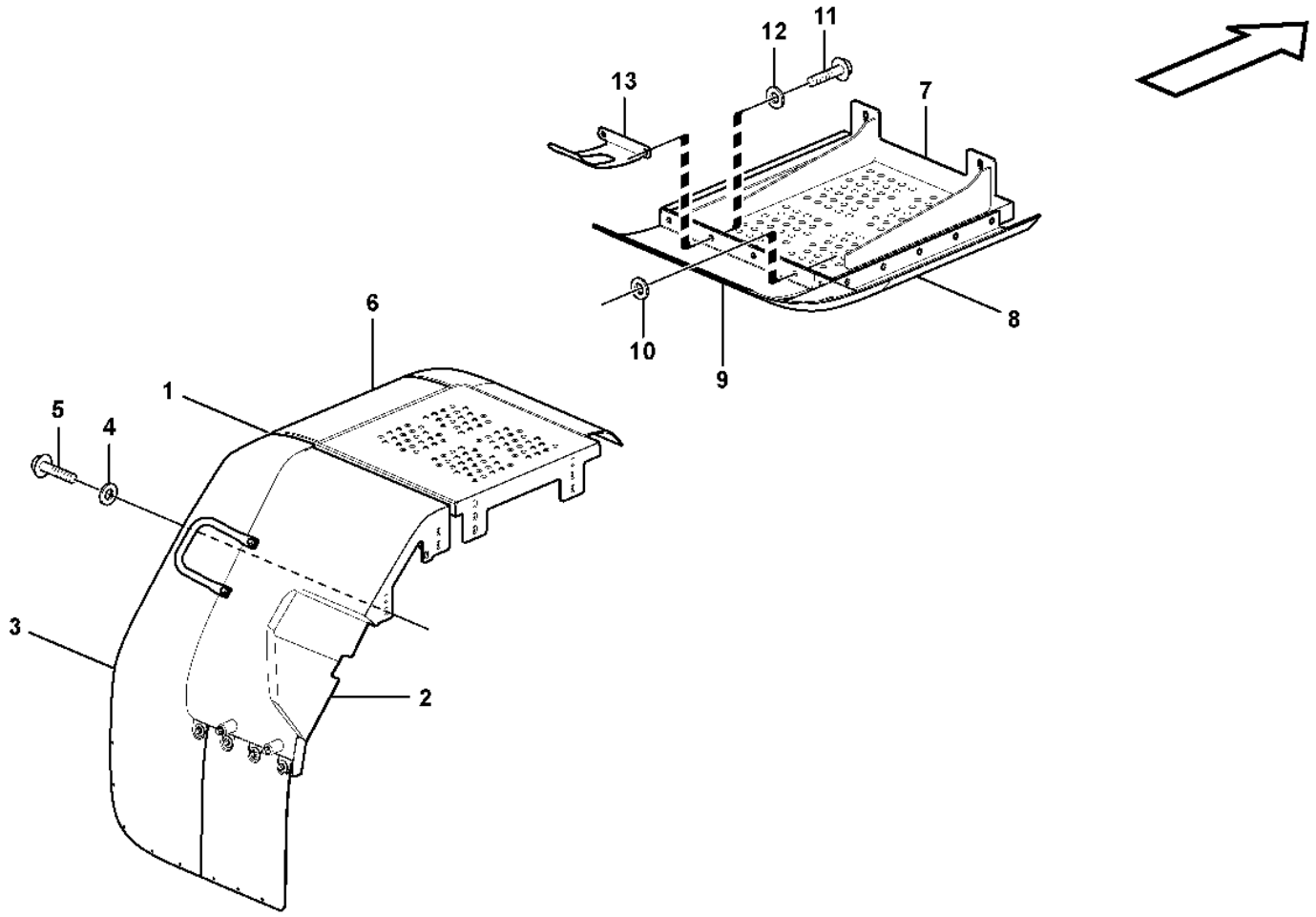

Volvo Construction Equipment
1051778

Fig.	Part No.	Quantity 1	2	3	PS	KIT	Description	Dénomination	Bezeichnung	Denominación	Benämning	Notes
1	**VOE 11435508**	1			SS		Rear fender	Aile arrière	Hinterkotflügel	Guardabarros posterior	Bakskärm	RH. E PROD
1	**VOE 15166479**	1			SS		Rear fender	Aile arrière	Hinterkotflügel	Guardabarros posterior	Bakskärm	RH. L PROD
1	**VOE 11435509**		1				Rear fender	Aile arrière	Hinterkotflügel	Guardabarros posterior	Bakskärm	LH
2	**VOE 11435688**	1			CS		•Rear fender	•Aile arrière	•Hinterkotflügel	•Guardabarros posterior	•Bakskärm	RH. E PROD
2	**VOE 15166487**	1					•Rear fender	•Aile arrière	•Hinterkotflügel	•Guardabarros posterior	•Bakskärm	RH. L PROD
2	**VOE 11435689**		1				•Rear fender	•Aile arrière	•Hinterkotflügel	•Guardabarros posterior	•Bakskärm	LH
3	**VOE 11174806**	1					•Mudguard widener	•Élargisseur d'aile	•Kotflügelansatz	•Guardabarros reforzado	•Skärmbreddare	RH
3	**VOE 11174807**		1				•Mudguard widener	•Élargisseur d'aile	•Kotflügelansatz	•Guardabarros reforzado	•Skärmbreddare	LH
4	**VOE 13960145**	11	11				•Washer	•Rondelle	•Scheibe	•Arandela	•Bricka	
5	**VOE 990861**	11	11				•Flange screw	•Vis à embase	•Flanschschraube	•Tornillo embridado	•Flänsskruv	(VOE 946472)
6	**VOE 11413234**	1					Rear fender	Aile arrière	Hinterkotflügel	Guardabarros posterior	Bakskärm	RH
6	**VOE 11413235**		1				Rear fender	Aile arrière	Hinterkotflügel	Guardabarros posterior	Bakskärm	LH
7	**VOE 11413026**	1					•Rear fender	•Aile arrière	•Hinterkotflügel	•Guardabarros posterior	•Bakskärm	RH
7	**VOE 11413027**		1				•Rear fender	•Aile arrière	•Hinterkotflügel	•Guardabarros posterior	•Bakskärm	LH
8	**VOE 11174764**	1					•Mudguard widener	•Élargisseur d'aile	•Kotflügelansatz	•Guardabarros reforzado	•Skärmbreddare	RH
8	**VOE 11174763**		1				•Mudguard widener	•Élargisseur d'aile	•Kotflügelansatz	•Guardabarros reforzado	•Skärmbreddare	LH
9	**VOE 11413775**	1					•Mudguard widener	•Élargisseur d'aile	•Kotflügelansatz	•Guardabarros reforzado	•Skärmbreddare	RH
9	**VOE 11413776**		1				•Mudguard widener	•Élargisseur d'aile	•Kotflügelansatz	•Guardabarros reforzado	•Skärmbreddare	LH
10	**VOE 13960145**	8	8				•Washer	•Rondelle	•Scheibe	•Arandela	•Bricka	
11	**VOE 990861**	10	10				•Flange screw	•Vis à embase	•Flanschschraube	•Tornillo embridado	•Flänsskruv	(VOE 946472)

1	**RH**
2	**LH**
3	
4	
5	

Fender, rear
Aile, AR
Kotflügel, hinten
Guardabarros, trasero
Stänkskärm, bak

83459

Catalogue id	Group
20105	**826**
Illustr. No	Section
1051778	**400**
Issue	Page
20009038-J	**1017**

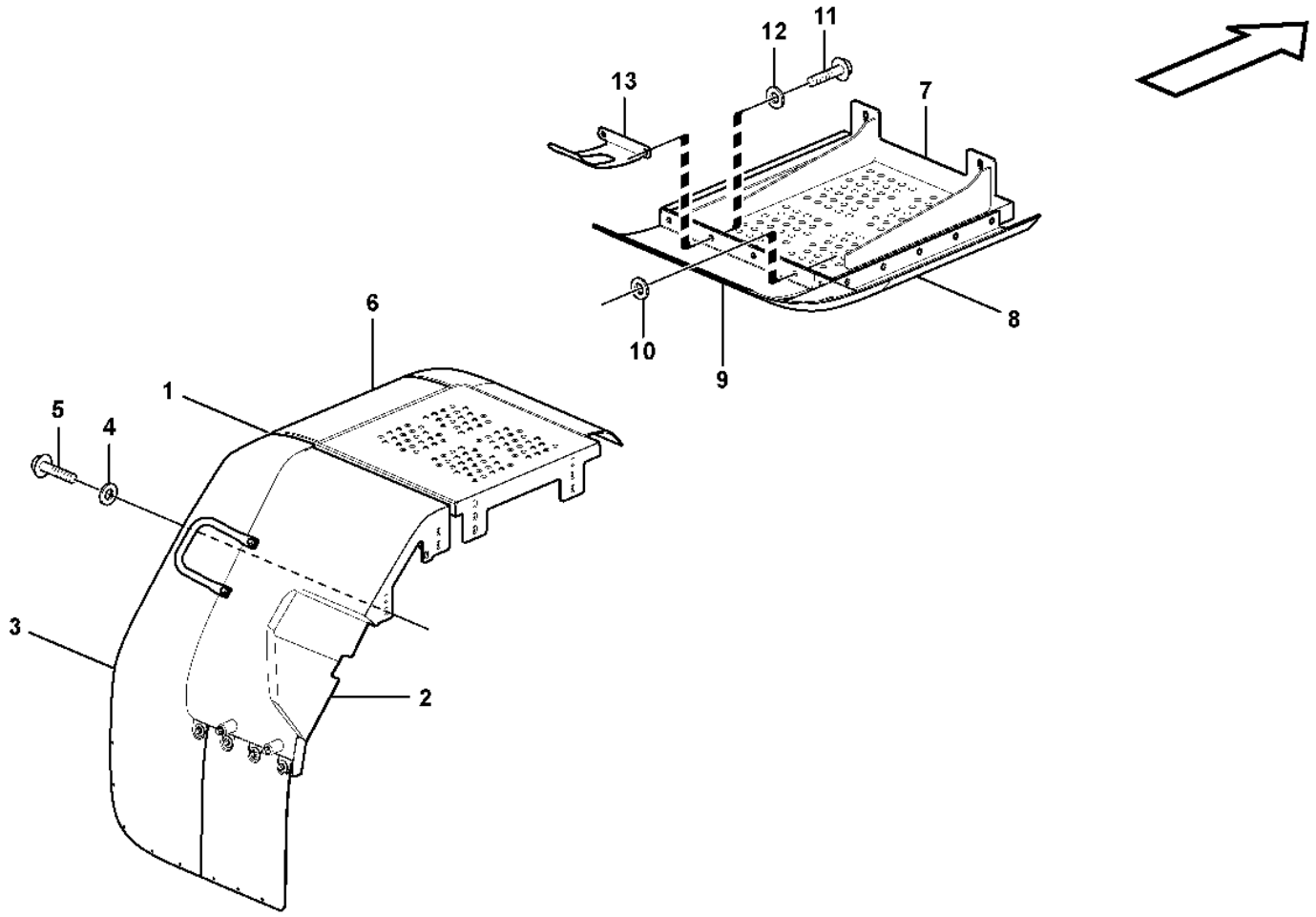

Volvo Construction Equipment
1051778

Fig.	Part No.	Quantity 1	2	3	PS	KIT	Description	Dénomination	Bezeichnung	Denominación	Benämning	Notes
12	**VOE 60113866**	2	2				•Plain washer	•Rondelle plane	•Flachscheibe	•Arandela plana	•Planbricka	(VOE 13960143)
13	**VOE 11400605**	1	1				•Support plate	•Platine support	•Stützplatte	•Placa de apoyo	•Stödplatta	

1	**RH**	**Fender, rear** **Aile, AR** **Kotflügel, hinten** **Guardabarros, trasero** **Stänkskärm, bak**	Catalogue id **20105**	Group **826**
2	**LH**		Illustr. No **1051778**	Section **400**
3			Issue **20009038-J**	Page **1019**
4				
5		**83459**		

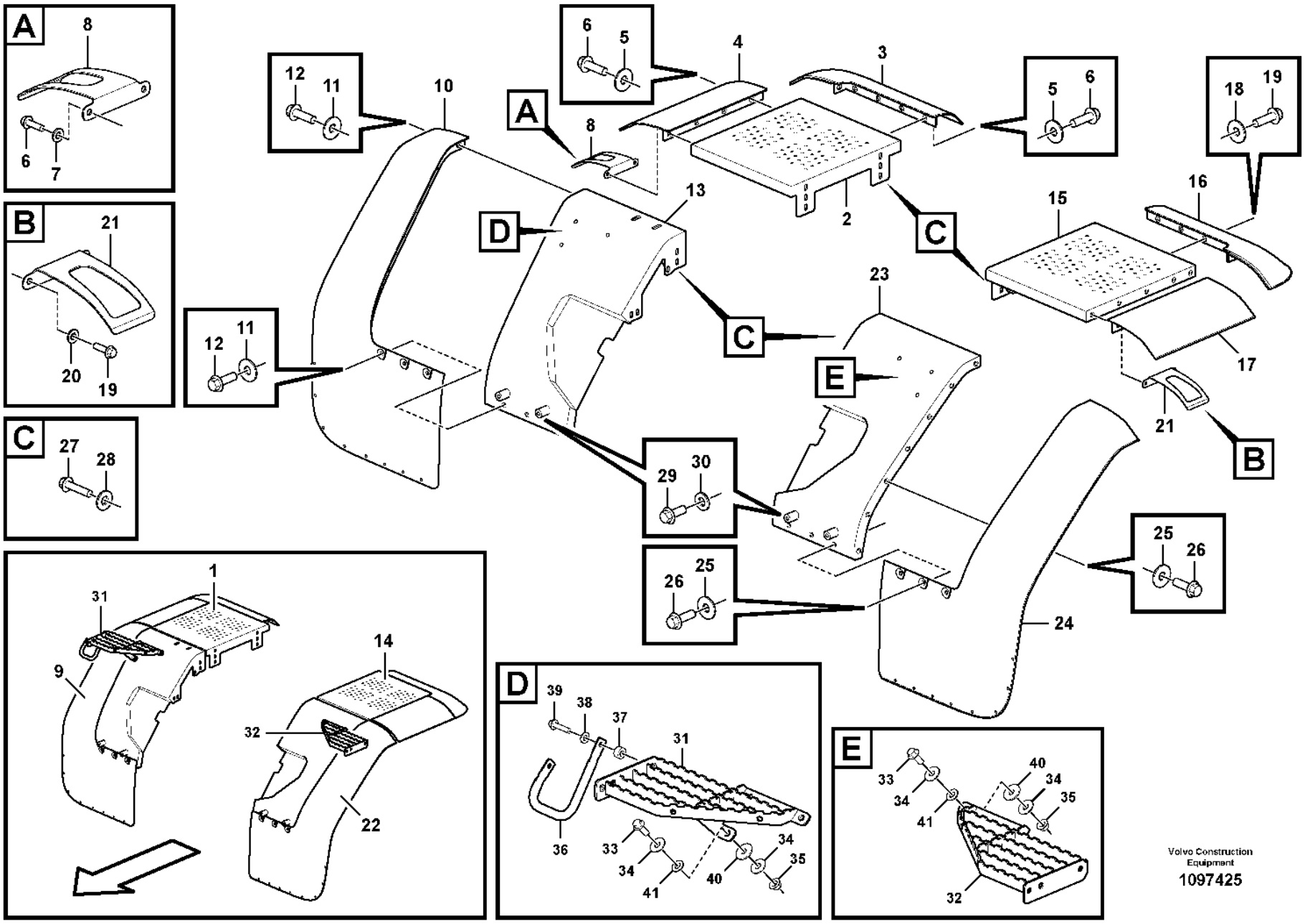
A
8
6
7
B
21
20
19
C
27
28
12
11
10
A
8
6
5
4
3
5
6
18
19
16
15
2
C
D
13
C
23
E
29
30
12
11
17
21
B
25
26
26
25
24
1
31
9
14
32
22
D
39
38
37
31
36
33
34
41
40
34
35
E
33
34
41
40
34
35
32
Volvo Construction Equipment
1097425

Fig.	Part No.	Quantity 1	2	3	PS	KIT	Description	Dénomination	Bezeichnung	Denominación	Benämning	Notes
1	**VOE 11413232**	1					Rear fender	Aile arrière	Hinterkotflügel	Guardabarros posterior	Bakskärm	
2	**VOE 11413022**	1					•Rear fender	•Aile arrière	•Hinterkotflügel	•Guardabarros posterior	•Bakskärm	
3	**VOE 11174768**	1					•Mudguard widener	•Élargisseur d'aile	•Kotflügelansatz	•Guardabarros reforzado	•Skärmbreddare	
4	**VOE 11413775**	1					•Mudguard widener	•Élargisseur d'aile	•Kotflügelansatz	•Guardabarros reforzado	•Skärmbreddare	
5	**VOE 994878**	7					•Washer	•Rondelle	•Scheibe	•Arandela	•Bricka	(VOE 60113804)
6	**VOE 990861**	9					•Flange screw	•Vis à embase	•Flanschschraube	•Tornillo embridado	•Flänsskruv	(VOE 60113094)
7	**VOE 60113866**	2					•Plain washer	•Rondelle plane	•Flachscheibe	•Arandela plana	•Planbricka	(VOE 60113311)
8	**VOE 11400605**	1					•Support plate	•Platine support	•Stützplatte	•Placa de apoyo	•Stödplatta	
9	**VOE 15166246**	1			SS		Rear fender	Aile arrière	Hinterkotflügel	Guardabarros posterior	Bakskärm	
10	**VOE 11174808**	1					•Mudguard widener	•Élargisseur d'aile	•Kotflügelansatz	•Guardabarros reforzado	•Skärmbreddare	
11	**VOE 994878**	10					•Washer	•Rondelle	•Scheibe	•Arandela	•Bricka	(VOE 60113804)
12	**VOE 990861**	10					•Flange screw	•Vis à embase	•Flanschschraube	•Tornillo embridado	•Flänsskruv	(VOE 60113094)
13	**VOE 15166252**	1					•Rear fender	•Aile arrière	•Hinterkotflügel	•Guardabarros posterior	•Bakskärm	
14	**VOE 11413233**	1					Rear fender	Aile arrière	Hinterkotflügel	Guardabarros posterior	Bakskärm	
15	**VOE 11413023**	1					•Rear fender	•Aile arrière	•Hinterkotflügel	•Guardabarros posterior	•Bakskärm	
16	**VOE 11174767**	1					•Mudguard widener	•Élargisseur d'aile	•Kotflügelansatz	•Guardabarros reforzado	•Skärmbreddare	
17	**VOE 11413776**	1					•Mudguard widener	•Élargisseur d'aile	•Kotflügelansatz	•Guardabarros reforzado	•Skärmbreddare	
18	**VOE 994878**	7					•Washer	•Rondelle	•Scheibe	•Arandela	•Bricka	(VOE 60113804)
19	**VOE 990861**	9					•Flange screw	•Vis à embase	•Flanschschraube	•Tornillo embridado	•Flänsskruv	(VOE 60113094)
20	**VOE 60113866**	2					•Plain washer	•Rondelle plane	•Flachscheibe	•Arandela plana	•Planbricka	(VOE 60113311)
21	**VOE 11400605**	1					•Support plate	•Platine support	•Stützplatte	•Placa de apoyo	•Stödplatta	
22	**VOE 11414747**	1			SS		Rear fender	Aile arrière	Hinterkotflügel	Guardabarros posterior	Bakskärm	

1		**Fender, rear** **Aile, AR** **Kotflügel, hinten** **Guardabarros, trasero** **Stänkskärm, bak**	Catalogue id **20105**	Group **826**
2				
3			Illustr. No **1097425**	Section **500**
4				
5			Issue **20009038-J**	Page **1021**

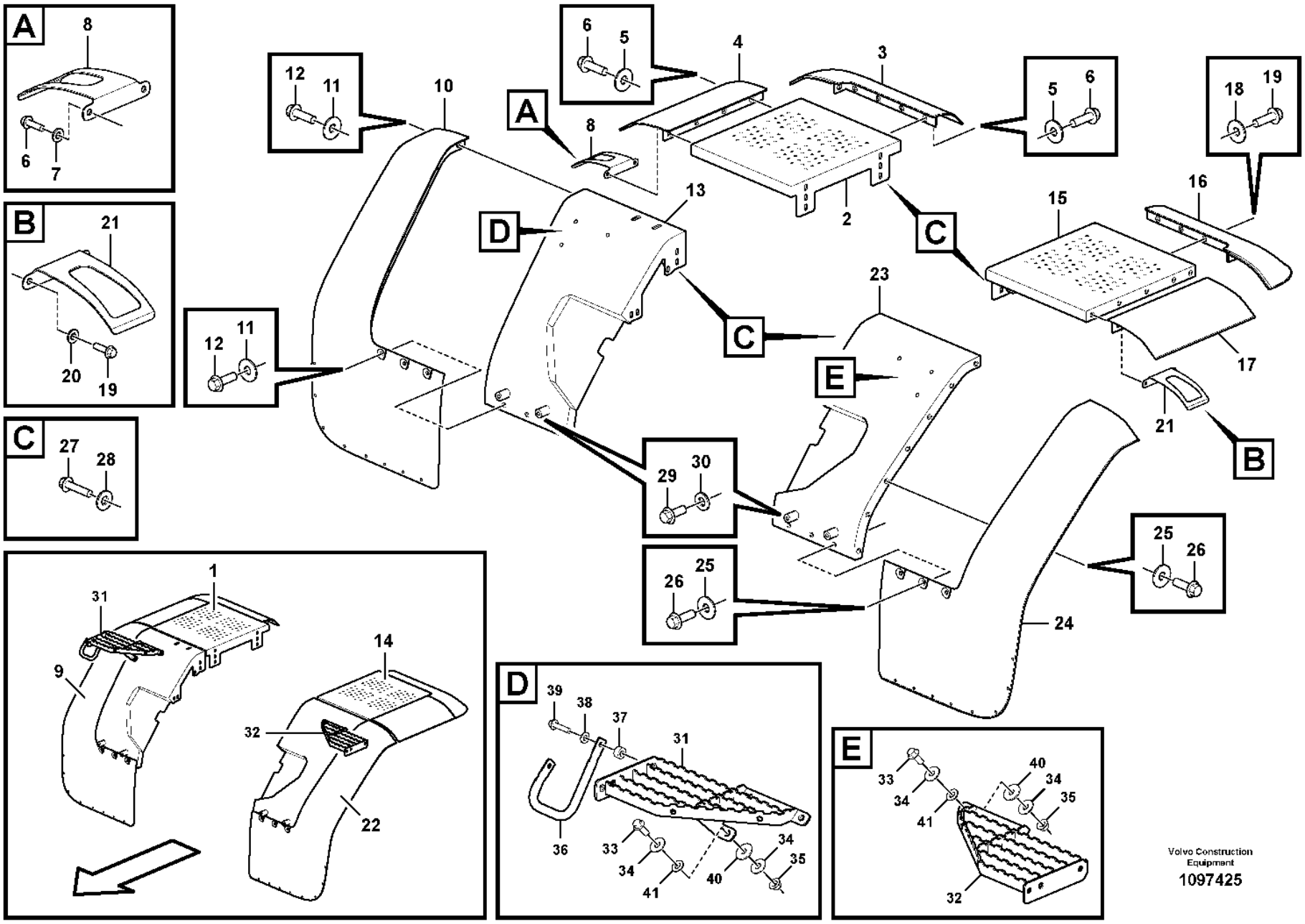
A
8
6
7
B
21
20
19
C
27
28
12
11
10
A
8
6
5
4
3
5
6
18
19
16
15
2
C
D
13
C
23
E
29
30
12
11
17
21
B
25
26
26
25
24
1
31
9
14
32
22
D
39
38
37
31
36
33
34
41
40
34
35
E
33
34
41
40
34
35
32
Volvo Construction Equipment
1097425

Fig.	Part No.	Quantity 1	2	3	PS	KIT	Description	Dénomination	Bezeichnung	Denominación	Benämning	Notes
23	**VOE 11414749**	1					•Rear fender	•Aile arrière	•Hinterkotflügel	•Guardabarros posterior	•Bakskärm	
24	**VOE 11174809**	1					•Mudguard widener	•Élargisseur d'aile	•Kotflügelansatz	•Guardabarros reforzado	•Skärmbreddare	
25	**VOE 994878**	10					•Washer	•Rondelle	•Scheibe	•Arandela	•Bricka	(VOE 60113804)
26	**VOE 990861**	10					•Flange screw	•Vis à embase	•Flanschschraube	•Tornillo embridado	•Flänsskruv	(VOE 60113094)
27	**VOE 60113111**	14					Flange screw	Vis à embase	Flanschschraube	Tornillo embridado	Flänsskruv	
28	**VOE 60113870**	14					Washer	Rondelle	Scheibe	Arandela	Bricka	
29	**VOE 984753**	4					Flange screw	Vis à embase	Flanschschraube	Tornillo embridado	Flänsskruv	(VOE 60113093)
30	**VOE 60113866**	4					Plain washer	Rondelle plane	Flachscheibe	Arandela plana	Planbricka	
31	**VOE 11414713**	1					Platform	Plate-forme	Plattform	Plataforma	Plattform	
32	**VOE 11414714**	1					Platform	Plate-forme	Plattform	Plataforma	Plattform	
33	**VOE 60113107**	6					Flange screw	Vis à embase	Flanschschraube	Tornillo embridado	Flänsskruv	
34	**VOE 60113870**	12					Washer	Rondelle	Scheibe	Arandela	Bricka	
35	**VOE 19000104**	6					Flange lock nut	Contre-écrou à embase	Flanschverschlussmutter	Contratuerca embridada	Flänslåsmutter	
36	**VOE 11414735**	1					Handle	Poignée	Griff	Mango	Handtag	YELL
36	**VOE 16279920**	1					Handle	Poignée	Griff	Mango	Handtag	OR
37	**VOE 60113597**	2					Spacer sleeve	Douille entretoise	Abstandhülse	Manguito distanciador	Distanshylsa	
38	**VOE 60114321**	2					Washer	Rondelle	Scheibe	Arandela	Bricka	(VOE 994848)
39	**VOE 60113084**	2					Flange screw	Vis à embase	Flanschschraube	Tornillo embridado	Flänsskruv	
40	**VOE 16824539**	6					Washer	Rondelle	Scheibe	Arandela	Bricka	
41	**VOE 16840132**	6					Washer	Rondelle	Scheibe	Arandela	Bricka	

1		**Fender, rear** **Aile, AR** **Kotflügel, hinten** **Guardabarros, trasero** **Stänkskärm, bak**	Catalogue id **20105**	Group **826**
2				
3			Illustr. No **1097425**	Section **500**
4				
5			Issue **20009038-J**	Page **1023**

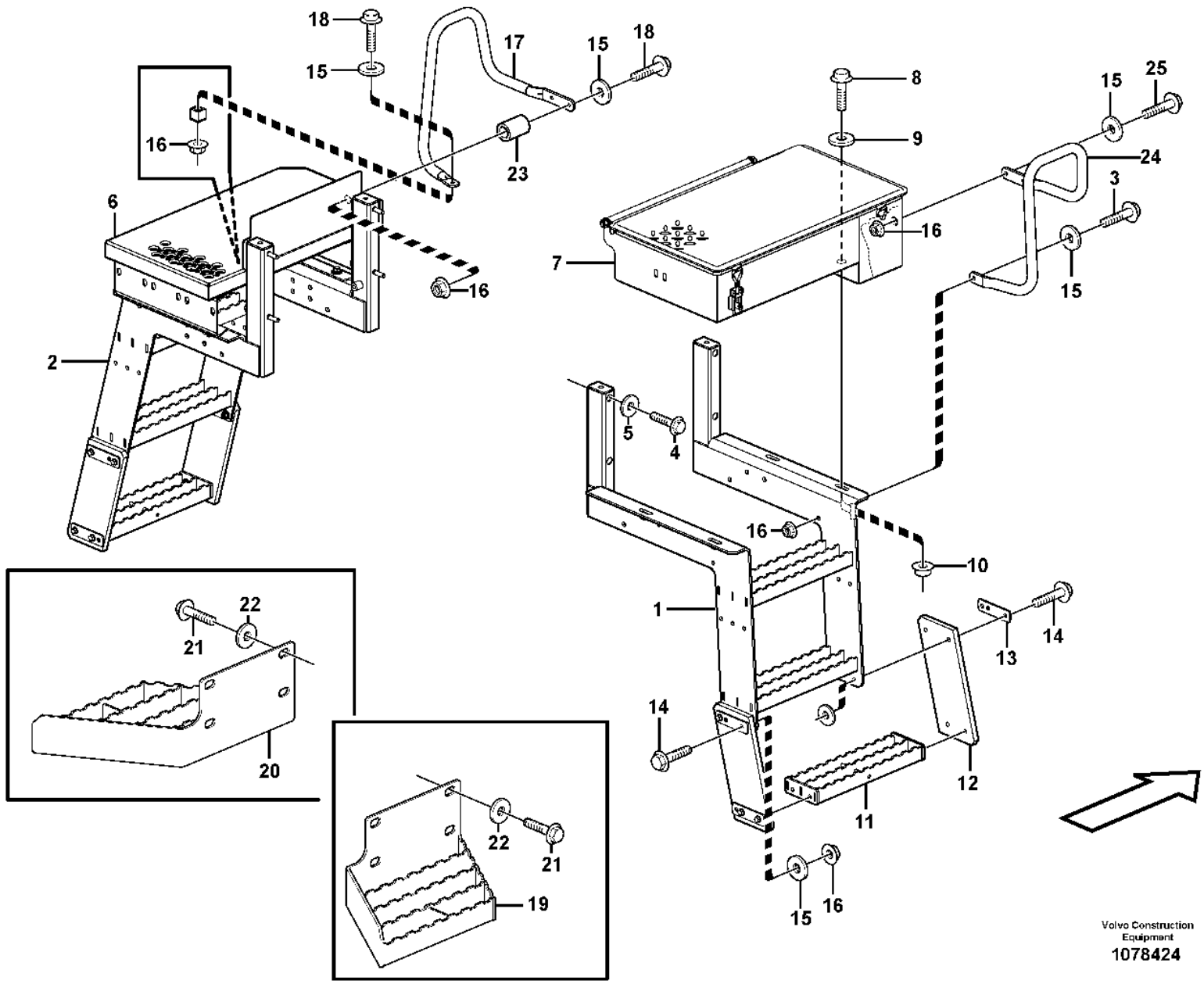

Volvo Construction Equipment
1078424

Fig.	Part No.	Quantity 1	2	3	PS	KIT	Description	Dénomination	Bezeichnung	Denominación	Benämning	Notes
1	**VOE 16826253**	1			SS		Stairs	Escalier	Treppe	Escalera	Trappa	RH
2	**VOE 16826237**	1			SS		Stairs	Escalier	Treppe	Escalera	Trappa	LH
3	**VOE 60113082**	1					Flange screw	Vis à embase	Flanschschraube	Tornillo embridado	Flänsskruv	(VOE 946671)
4	**VOE 60113105**	8					Flange screw	Vis à embase	Flanschschraube	Tornillo embridado	Flänsskruv	(VOE 13965190)
5	**VOE 60113866**	8					Plain washer	Rondelle plane	Flachscheibe	Arandela plana	Planbricka	(VOE 13960143)
6	**VOE 15166131**	1					Platform	Plate-forme	Plattform	Plataforma	Plattform	(VOE 11175923)
7	**VOE 11414185**	1					Tool box	Caisse à outils	Werkzeugkasten	Caja herramientas	Verktygslåda	See group 896-100 page 1233
8	**VOE 990861**	8					Flange screw	Vis à embase	Flanschschraube	Tornillo embridado	Flänsskruv	(VOE 946472)
9	**VOE 60113866**	16					Plain washer	Rondelle plane	Flachscheibe	Arandela plana	Planbricka	(VOE 13960143)
10	**VOE 13971098**	8					Flange nut	Écrou à embase	Flanschmutter	Tuerca embridada	Flänsmutter	
11	**VOE 11414150**	2			SS		Foot step	Marchepied	Trittblech	Estribo	Fotsteg	
12	**VOE 11147595**	4					End plate	Tôle extrémité	Endblech	Placa final	Gavelplåt	
13	**VOE 11148718**	8					Plate	Tôle	Blech	Chapa	Plåt	
14	**VOE 60113084**	16					Flange screw	Vis à embase	Flanschschraube	Tornillo embridado	Flänsskruv	(VOE 13947760)
15	**VOE 994848**	28					Washer	Rondelle	Scheibe	Arandela	Bricka	(VOE 13960141)
16	**VOE 60113167**	22					Flange lock nut	Contre-écrou à embase	Flanschverschlussmutter	Contratuerca embridada	Flänslåsmutter	(VOE 948645)
17	**VOE 11436262**	1					Handle	Poignée	Griff	Mango	Handtag	S/N -29544, -72690
17	**VOE 16279911**	1					Handle	Poignée	Griff	Mango	Handtag	S/N 29545-, 72691-
18	**VOE 13965179**	3					Screw	Vis	Schraube	Tornillo	Skruv	
19	**VOE 16826314**	1					Platform	Plate-forme	Plattform	Plataforma	Plattform	RH
20	**VOE 16826320**	1					Platform	Plate-forme	Plattform	Plataforma	Plattform	LH
21	**VOE 60113128**	8					Flange screw	Vis à embase	Flanschschraube	Tornillo embridado	Flänsskruv	(VOE 968297)
22	**VOE 60113616**	8					Spacer sleeve	Douille entretoise	Abstandhülse	Manguito distanciador	Distanshylsa	(VOE 11108672)
23	**VOE 11175803**	2					Spacer sleeve	Douille entretoise	Abstandhülse	Manguito distanciador	Distanshylsa	
24	**VOE 11436261**	1					Handle	Poignée	Griff	Mango	Handtag	
25	**VOE 13945444**	2					Screw	Vis	Schraube	Tornillo	Skruv	

1		**Foot step** **Marche-pied** **Trittleiter** **Escalón de acceso** **Fotsteg**	Catalogue id **20105**	Group **827**
2				
3			Illustr. No **1078424**	Section **100**
4				
5			Issue **20009038-J**	Page **1025**

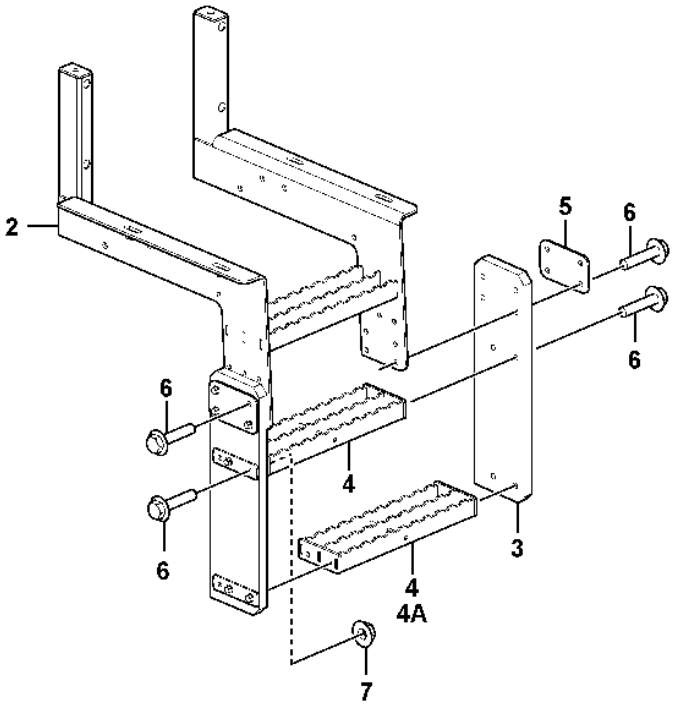
2
5
6
6
6
6
4
3
4
4A
7

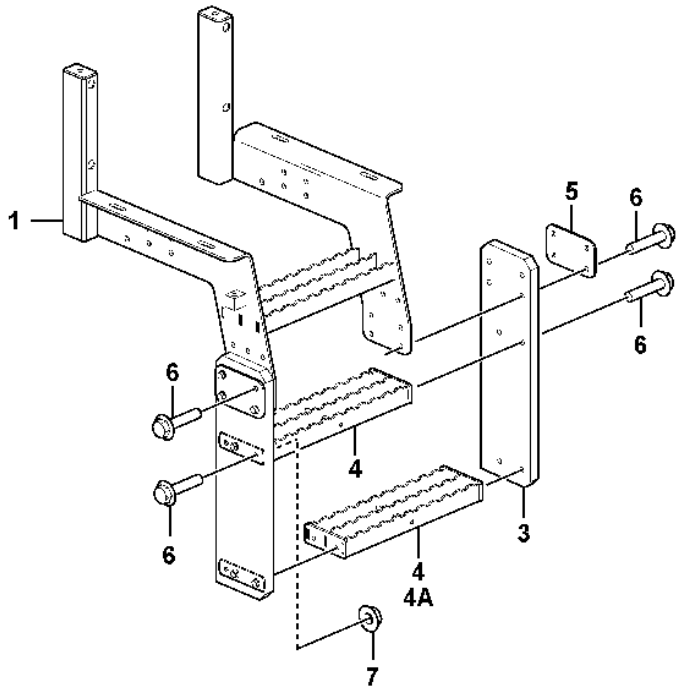
1
5
6
6
6
6
4
3
4
4A
7

Fig.	Part No.	Quantity 1	2	3	PS	KIT	Description	Dénomination	Bezeichnung	Denominación	Benämning	Notes
1	**VOE 16888239**	1					Stairs	Escalier	Treppe	Escalera	Trappa	(VOE 11435675) LH
	VOE 16888203	1					•Side panel	•Panneau latéral	•Seitenverkleidung	•Panel lateral	•Sidopanel	
	VOE 16888206	1					•Side panel	•Panneau latéral	•Seitenverkleidung	•Panel lateral	•Sidopanel	
	VOE 16860000	1					•Foot step	•Marchepied	•Trittblech	•Estribo	•Fotsteg	
	VOE 984735	4					•Flange screw	•Vis à embase	•Flanschschraube	•Tornillo embridado	•Flänsskruv	
	VOE 60114321	8					•Washer	•Rondelle	•Scheibe	•Arandela	•Bricka	
	VOE 990950	4					•Flange lock nut	•Contre-écrou à embase	•Flanschverschlussmutter	•Contratuerca embridada	•Flänslåsmutter	
2		1			NS		Stairs	Escalier	Treppe	Escalera	Trappa	(VOE 11435672) RH
	VOE 16888216	1					•Side panel	•Panneau latéral	•Seitenverkleidung	•Panel lateral	•Sidopanel	
	VOE 16888217	1					•Side panel	•Panneau latéral	•Seitenverkleidung	•Panel lateral	•Sidopanel	
	VOE 16860000	1					•Foot step	•Marchepied	•Trittblech	•Estribo	•Fotsteg	
	VOE 984735	4					•Flange screw	•Vis à embase	•Flanschschraube	•Tornillo embridado	•Flänsskruv	
	VOE 60114321	8					•Washer	•Rondelle	•Scheibe	•Arandela	•Bricka	
	VOE 990950	4					•Flange lock nut	•Contre-écrou à embase	•Flanschverschlussmutter	•Contratuerca embridada	•Flänslåsmutter	
3	**VOE 11180224**	4					End plate	Tôle extrémité	Endblech	Placa final	Gavelplåt	
4	**VOE 11414150**	4			SS		Foot step	Marchepied	Trittblech	Estribo	Fotsteg	S/N -29544, -72690
4	**VOE 11414150**	2			SS		Foot step	Marchepied	Trittblech	Estribo	Fotsteg	S/N 29545-, 72691-
4A	**VOE 16960000**	2					Foot step	Marchepied	Trittblech	Estribo	Fotsteg	S/N 29545-, 72691-
5	**VOE 11180326**	4					Plate	Tôle	Blech	Chapa	Plåt	
6	**VOE 60113084**	32					Flange screw	Vis à embase	Flanschschraube	Tornillo embridado	Flänsskruv	(VOE 13947760)
	VOE 60114321	32					Washer	Rondelle	Scheibe	Arandela	Bricka	
7	**VOE 60113167**	32					Flange lock nut	Contre-écrou à embase	Flanschverschlussmutter	Contratuerca embridada	Flänslåsmutter	(VOE 948645)

1		**Foot step** **Marche-pied** **Trittleiter** **Escalón de acceso** **Fotsteg**	Catalogue id **20105**	Group **827**
2				
3			Illustr. No **1091955**	Section **200**
4				
5		**83584**	Issue **20009038-J**	Page **1027**

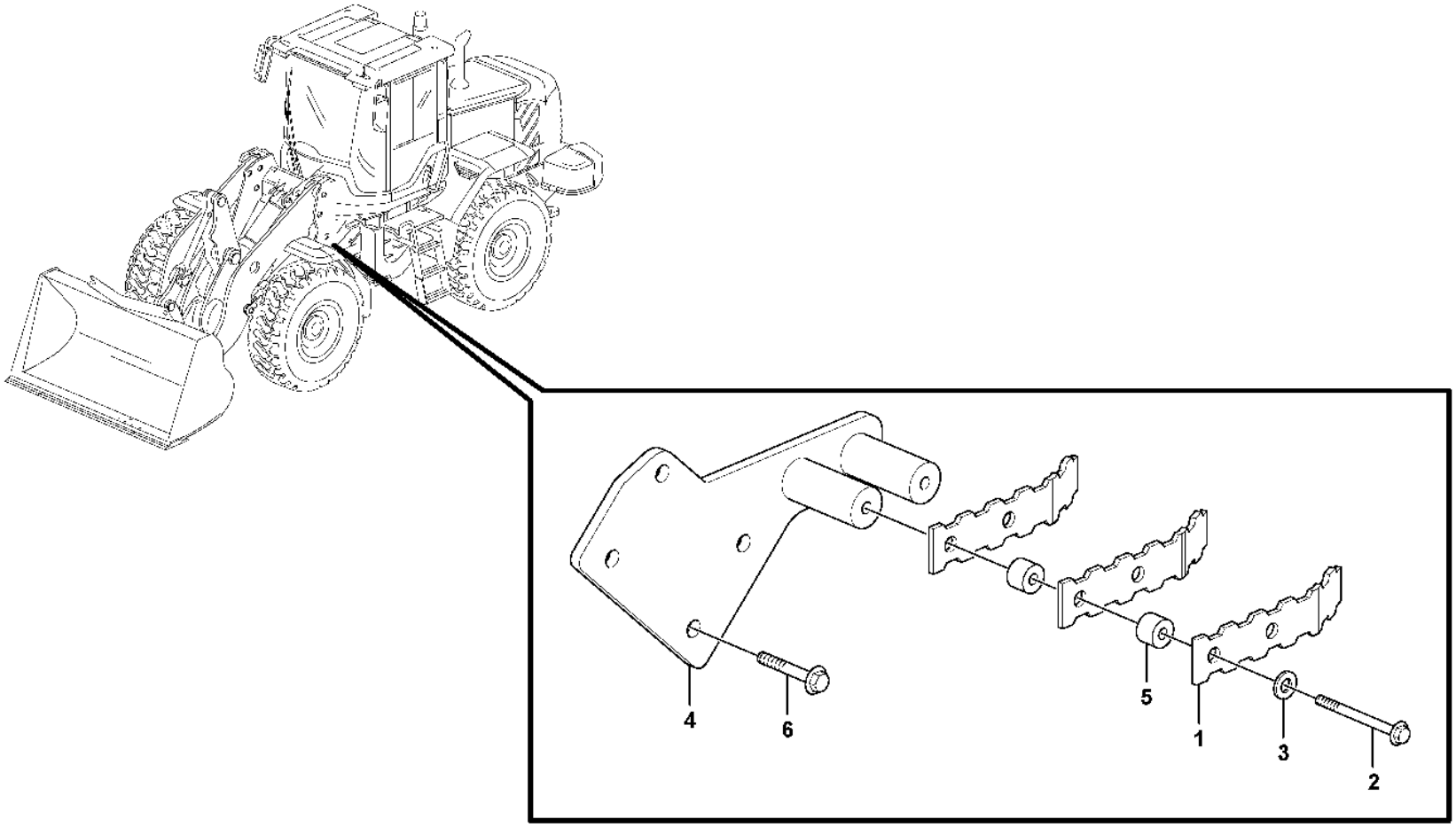
4
6
5
1
3
2

Fig.	Part No.	Quantity 1	2	3	PS	KIT	Description	Dénomination	Bezeichnung	Denominación	Benämning	Notes
1	**VOE 11413359**	6	6				Foot rest	Repose-pied	Fußstütze	Apoyo de pie	Fotstöd	
2	**VOE 60113121**	4	4				Flange screw	Vis à embase	Flanschschraube	Tornillo embridado	Flänsskruv	(VOE 13946474)
3	**VOE 13960145**	4	4				Washer	Rondelle	Scheibe	Arandela	Bricka	
4	**VOE 11417880**	1	1				Anchorage	Fixation	Halterung	Fijación	Fäste	RH
	VOE 11417881	1	1				Anchorage	Fixation	Halterung	Fijación	Fäste	LH
5	**VOE 60113603**	8	8				Spacer sleeve	Douille entretoise	Abstandhülse	Manguito distanciador	Distanshylsa	(VOE 11075797)
6	**VOE 60113113**	8	8				Flange screw	Vis à embase	Flanschschraube	Tornillo embridado	Flänsskruv	(VOE 13965194)

1	**83965**	**Foot step** **Marche-pied** **Trittleiter** **Escalón de acceso** **Fotsteg**	Catalogue id **20105**	Group **827**
2	**81465**		Illustr. No **1026187**	Section **250**
3				
4			Issue **20009038-J**	Page **1029**
5				

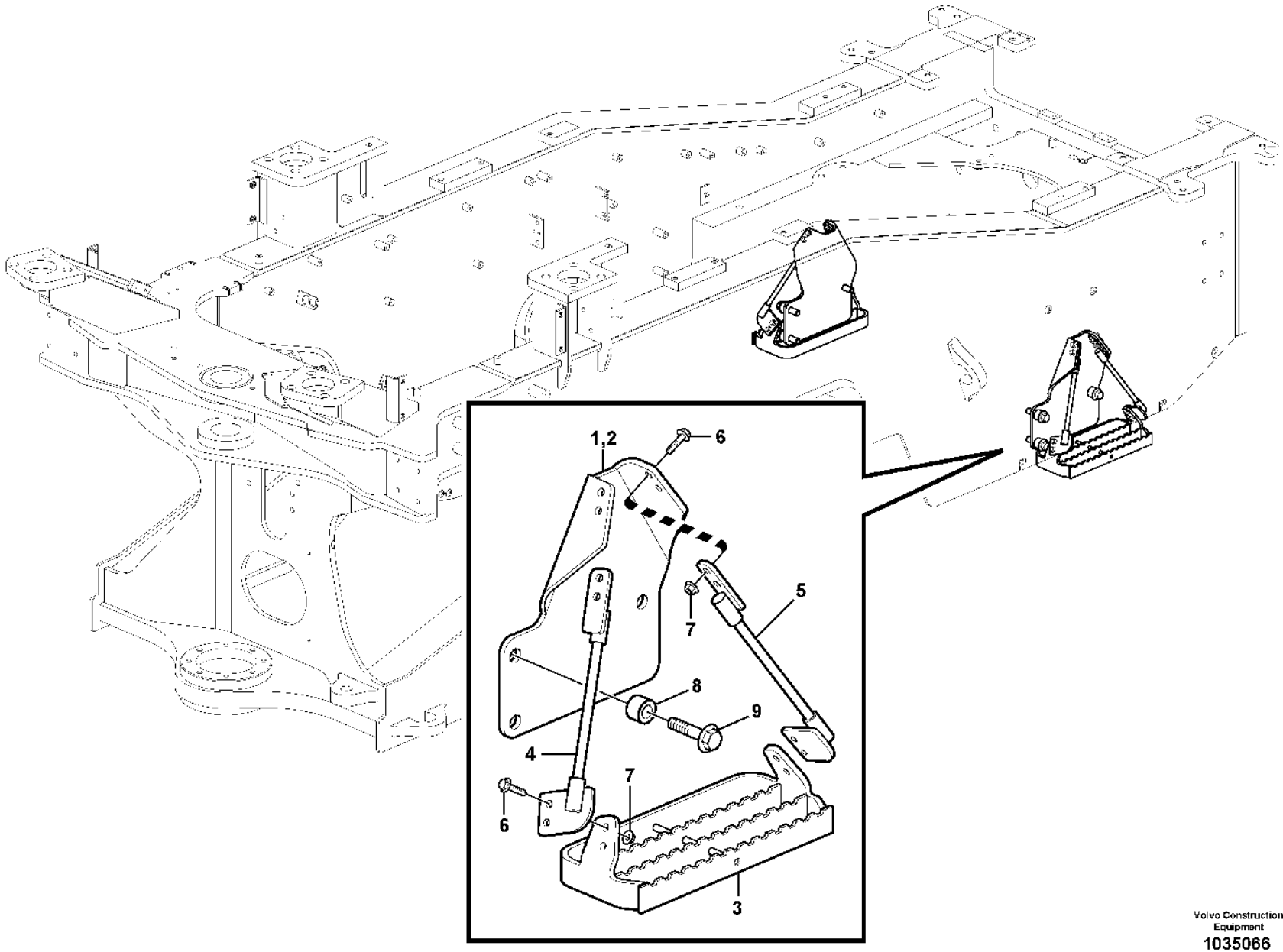

Volvo Construction Equipment
1035066

Fig.	Part No.	Quantity 1	2	3	PS	KIT	Description	Dénomination	Bezeichnung	Denominación	Benämning	Notes
1	**VOE 11438759**	1					Bracket	Console	Konsole	Consola	Konsol	
2	**VOE 11438769**	1					Bracket	Console	Konsole	Consola	Konsol	
3	**VOE 11438758**	2					Foot step	Marchepied	Trittblech	Estribo	Fotsteg	
4	**VOE 11193390**	2					Cable	Câble	Kabel	Cable	Kabel	
5	**VOE 11193389**	2					Cable	Câble	Kabel	Cable	Kabel	
6	**VOE 13945444**	16					Screw	Vis	Schraube	Tornillo	Skruv	
7	**VOE 60113167**	16					Flange lock nut	Contre-écrou à embase	Flanschverschlussmutter	Contratuerca embridada	Flänslåsmutter	(VOE 948645)
8	**VOE 60113616**	6					Spacer sleeve	Douille entretoise	Abstandhülse	Manguito distanciador	Distanshylsa	(VOE 11108672)
9	**VOE 60113128**	6					Flange screw	Vis à embase	Flanschschraube	Tornillo embridado	Flänsskruv	(VOE 968297)

1		**Foot step** **Marche-pied** **Trittleiter** **Escalón de acceso** **Fotsteg**	Catalogue id **20105**	Group **827**
2			Illustr. No **1035066**	Section **350**
3				
4			Issue **20009038-J**	Page **1031**
5				

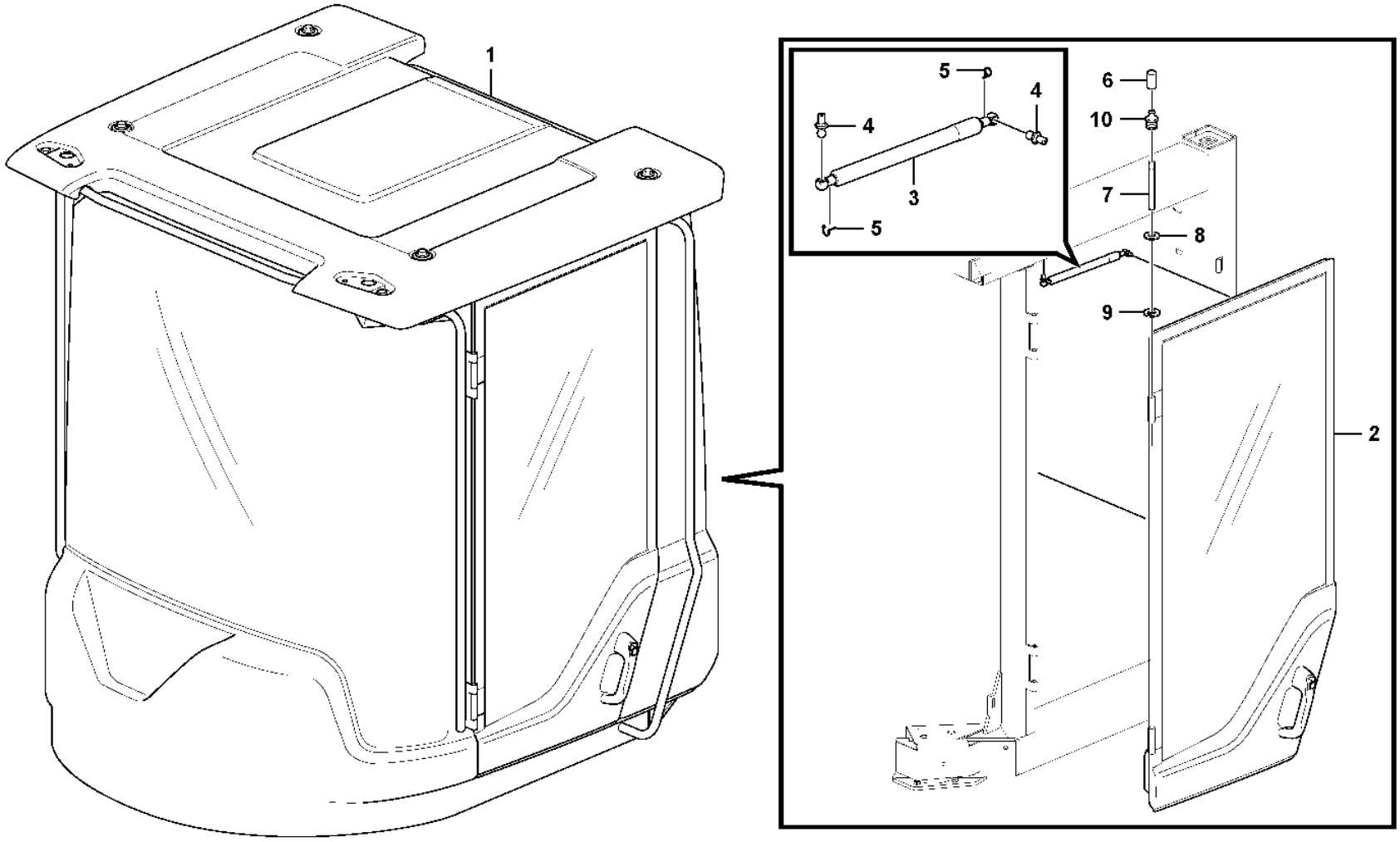
1
2
3
4
4
5
5
6
7
8
9
10

Fig.	Part No.	Quantity 1	2	3	4	5	PS	KIT	Description	Dénomination	Bezeichnung	Denominación	Benämning	Notes
1		1					NS		Cab framework	Carcasse cabine	FH-Gerippe	Armazon cabina	Hyttstomme	
2		1							•Door	•Porte	•Tür	•Puerta	•Dörr	See group 831-150 page 1035
2	**VOE 15059394**			1	1		SS		Door	Porte	Tür	Puerta	Dörr	
3	**VOE 11444006**	1					SS		Gas spring	Ressort gaz	Gasfeder	Resorte a gas	Gasfjäder	
3	**VOE 15000461**		1				SS		Gas spring	Ressort gaz	Gasfeder	Resorte a gas	Gasfjäder	
3	**VOE 15146850**			1	1		SS		Gas spring	Ressort gaz	Gasfeder	Resorte a gas	Gasfjäder	S/N -72644
3	**VOE 15148433**			1					Gas spring	Ressort gaz	Gasfeder	Resorte a gas	Gasfjäder	S/N 72645-
3	**VOE 15189718**			1					•Gas spring	•Ressort gaz	•Gasfeder	•Resorte a gas	•Gasfjäder	S/N -72644
3	**VOE 16285718**			1					•Gas spring	•Ressort gaz	•Gasfeder	•Resorte a gas	•Gasfjäder	S/N 72645-
4	**VOE 15140510**			2					•Ball stud	•Boulon articulation	•Kugelzapfen	•Perno bola	•Kultapp	
5	**VOE 15144938**			2					•Locking device	•Dispositif de verrouillage	•Verriegelung	•Dispositivo cierre	•Låsanordning	
6	**VOE 11104749**	2		2	2				Protecting cover	Couvercle protection	Schutzdeckel	Tapa de protección	Skyddslock	
7	**VOE 11205676**	1		2	2				Hinge pin	Axe charnière	Scharnierstift	Pasador bisagra	Gångjärnspinne	(VOE 11204323)
8	**VOE 13940097**	1		1	1				Washer	Rondelle	Scheibe	Arandela	Bricka	
9	**VOE 951671**	2			2				E-circlip	Jonc d'arrêt	Nutenläufer	Cursor	Spårryttare	
9	**VOE 60114666**			2					E-circlip	Jonc d'arrêt	Nutenläufer	Cursor	Spårryttare	
10	**VOE 966786**	2		2	2				Lubricating nipple	Graisseur	Schmiernippel	Niple lubricador	Smörjnippel	

1	**33293, 33297**	**Door with fitting parts** **Porte avec pièces de montage** **Tür mit Anbauteilen** **Puerta con accesorios de montaje** **Dörr med monteringsdetaljer**	Catalogue id **20105**	Group **831**
2	**83433**			
3	**33018**		Illustr. No **1058587**	Section **100**
4	**33019**			
5			Issue **20009038-J**	Page **1033**

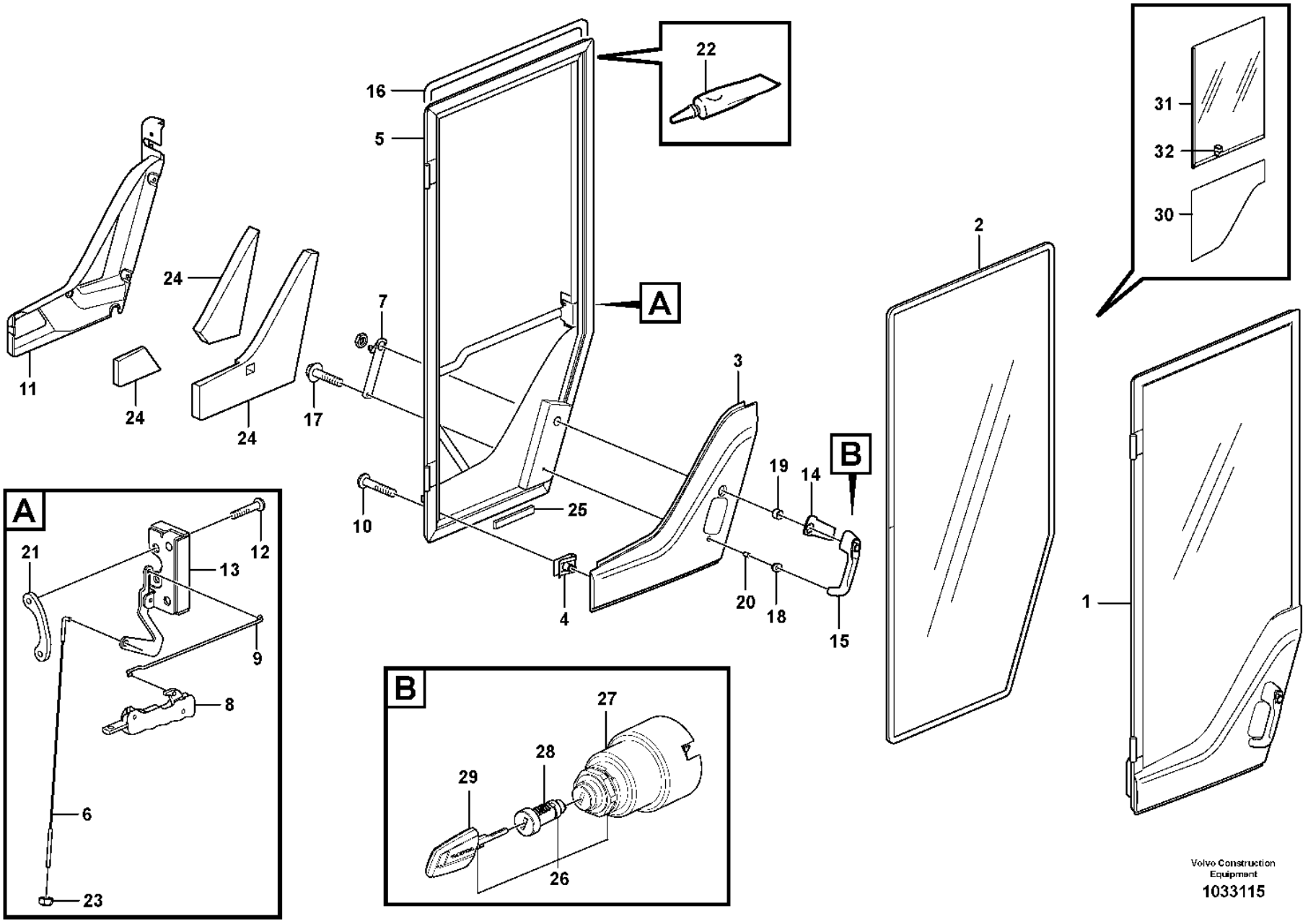

Volvo Construction Equipment

1033115

Fig.	Part No.	Quantity 1	2	3	4	5	PS	KIT	Description	Dénomination	Bezeichnung	Denominación	Benämning	Notes
1	**VOE 11412290**	1					SS		Door	Porte	Tür	Puerta	Dörr	
1	**VOE 15059394**				1		SS		Door	Porte	Tür	Puerta	Dörr	CAB - 27899, - 68998, - 71749, - 43430
1	**VOE 15162886**				1				Door	Porte	Tür	Puerta	Dörr	CAB 27900-, 68999-, 71750-, 43431-
2	**VOE 11412054**	1	1						•Door window	•Cadre de porte	•Türfenster	•Cristal puerta	•Dörruta	
3	**VOE 11412744**	1			1				•Cover	•Capot	•Abdeckung	•Capó	•Kåpa	
4	**VOE 11444172**	8			8				•Spring nut	•Écrou de ressort	•Federverschlussmutter	•Tuerca resorte	•Fjädermutter	
5	**VOE 15119389**	1							•Door framework	•Ossature de porte	•Türgerippe	•Armazón de puerta	•Dörrstomme	(VOE 11444178)
	VOE 11412309	2							••Hinge	••Charnière	••Scharnier	••Bisagra	••Gångjärn	
5	**VOE 15119389**				1				•Door framework	•Ossature de porte	•Türgerippe	•Armazón de puerta	•Dörrstomme	
	VOE 11412309				2				••Hinge	••Charnière	••Scharnier	••Bisagra	••Gångjärn	
6	**VOE 11444230**	1			1				•Link stay	•Tirant articulation	•Gelenkstrebe	•Barra articulación	•Länkstag	
7	**VOE 11444229**	1			1				•Link	•Articulation	•Gelenk	•Articulacion	•Länk	
8	**VOE 15038213**	1			1				•Handle	•Poignée	•Griff	•Mango	•Handtag	
9	**VOE 11412292**	1			1				•Link stay	•Tirant articulation	•Gelenkstrebe	•Barra articulación	•Länkstag	
10	**VOE 976170**	8			8				•Six point socket screw	•Vis à 6 pans creux	•Innensechsrundschraube	•Tornillo de cabeza hexagonal	•Sextandhålskruv	
11	**VOE 15010599**	1							•Panel	•Panneau	•Paneel	•Panel	•Panel	(VOE 11444222)
11	**VOE 15010599**				1				•Panel	•Panneau	•Paneel	•Panel	•Panel	
12	**VOE 969846**	2			2				•Six point socket screw	•Vis à 6 pans creux	•Innensechsrundschraube	•Tornillo de cabeza hexagonal	•Sextandhålskruv	
13	**VOE 11444227**	1			1				•Lock	•Serrure	•Schloss	•Cierre	•Lås	
14	**VOE 11412563**	1			1				•Gasket	•Joint	•Dichtung	•Junta	•Packning	
15	**VOE 11444199**	1			1				•Door handle	•Poignée de porte	•Türgriff	•Manilla puerta	•Dörrhandtag	
16	**VOE 11444182**	REQ			REQ				•Moulding	•Moulure	•Leiste	•Listón	•List	L = 4300 MM
17	**VOE 984728**	1			1				•Flange screw	•Vis à embase	•Flanschschraube	•Tornillo embridado	•Flänsskruv	(VOE 13948356)
18	**VOE 11412564**	1			1				•Gasket	•Joint	•Dichtung	•Junta	•Packning	
19	**VOE 11412565**	1			1				•Spacer ring	•Bague entretoise	•Abstandring	•Anillo distanciador	•Distansring	
20	**VOE 11412566**	1			1				•Spacer ring	•Bague entretoise	•Abstandring	•Anillo distanciador	•Distansring	

1	**33293**
2	**83395, 33297, 83934**
3	**83436, 33297**
4	**33018, 33019**
5	

Door
Porte
Tür
Puerta
Dörr

Catalogue id	Group
20105	**831**
Illustr. No	Section
1033115	**150**
Issue	Page
20009038-J	**1035**

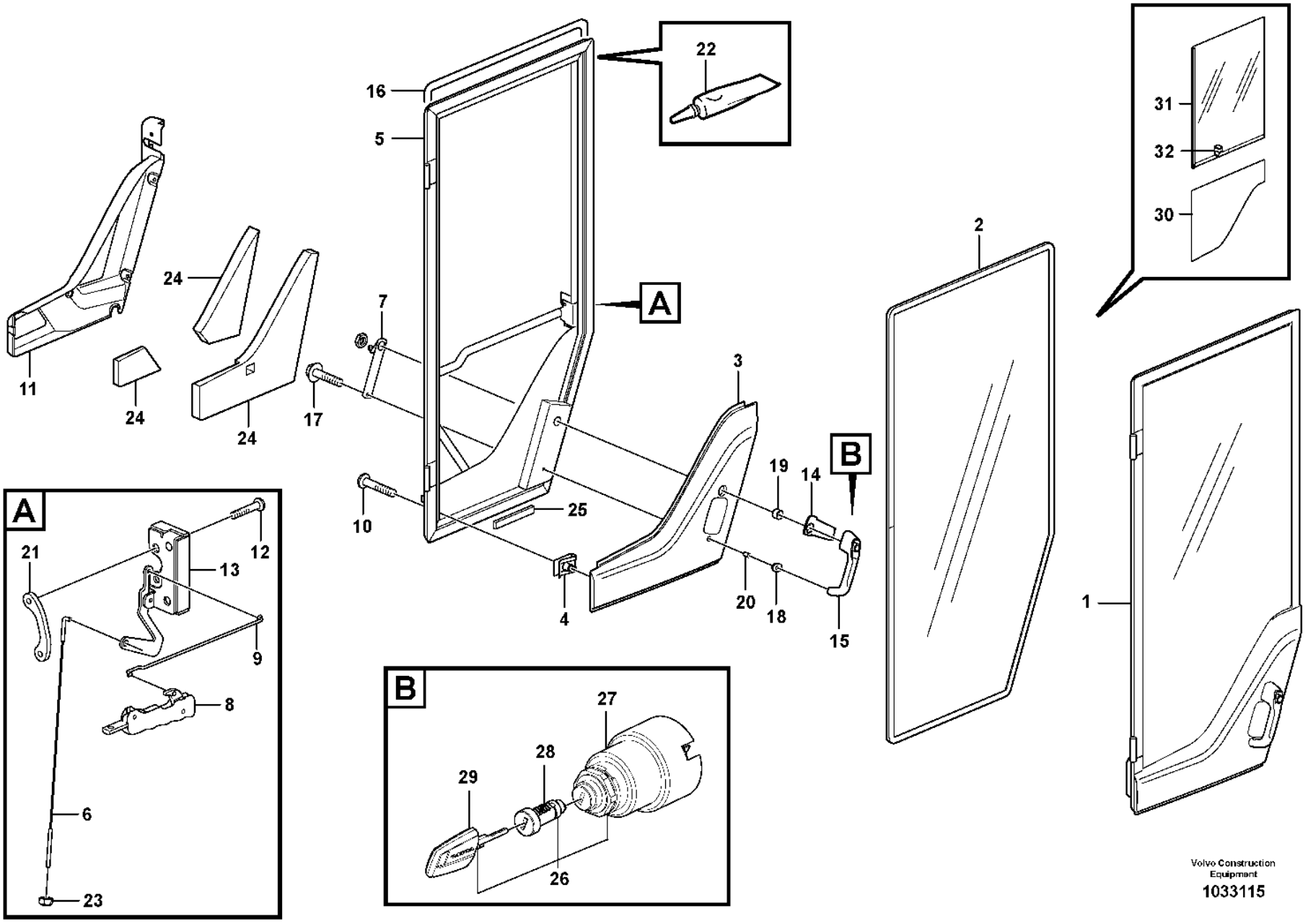

Volvo Construction Equipment

1033115

Fig.	Part No.	Quantity 1	2	3	4	5	PS	KIT	Description	Dénomination	Bezeichnung	Denominación	Benämning	Notes
21	**VOE 11444158**	1			1				•Nut plate	•Plaque filetée	•Gewindeplatte	•Placa de tuerca	•Mutterplatta	
22	**VOE 11704359**	REQ			REQ				•Sealant	•Produit étanchéité	•Dichtmittel	•Producto de estanqueidad	•Tätningsmedel	(VOE 11708567)
23	**VOE 975237**	1			1				•Lock nut	•Contre-écrou	•Sicherungsmutter	•Contratuerca	•Låsmutter	
24	**VOE 11444239**	1					CS		•Insulation	•Isolant	•Isolierung	•Aislante	•Isolering	
25	**VOE 11104728**	REQ			REQ				•Spacer	•Entretoise	•Abstandkörper	•Distanciador	•Distans	L = 60 MM
26	**VOE 11444212**	1			1				Lock cylinder set	Lot cylindre serrure	Schließzylindersatz	Kit de cilindro de cerradura	Låscylindersats	S/N - 28931 See group 334-100 page 233
26	**VOE 11444213**			1					Lock cylinder set	Lot cylindre serrure	Schließzylindersatz	Kit de cilindro de cerradura	Låscylindersats	EPROD See group 334-100 page 233
27	**VOE 11444200**	1			1		SS		•Starter switch	•Verrouillage de démarrage	•Startschloss	•Cerradura de arranque	•Startlås	S/N - 28931
27	**VOE 11444201**			1					•Starter switch	•Verrouillage de démarrage	•Startschloss	•Cerradura de arranque	•Startlås	
28	**VOE 11444209**	2			2		SS		•Lock cylinder	•Barillet de serrure	•Schließzylinder	•Cilindro de cierre	•Låscylinder	S/N - 28931
28	**VOE 11444210**			2			SS		•Lock cylinder	•Barillet de serrure	•Schließzylinder	•Cilindro de cierre	•Låscylinder	
29	**VOE 11444207**	2			2				•Key	•Clé	•Schlüssel	•Llave	•Nyckel	S/N - 28931
29	**VOE 11444208**			2					•Key	•Clé	•Schlüssel	•Llave	•Nyckel	EPROD
29	**VOE 17225331**			2					•Key	•Clé	•Schlüssel	•Llave	•Nyckel	(VOE 17230763) GREEN, LPROD
30	**VOE 11412765**		1						Door window	Cadre de porte	Türfenster	Cristal puerta	Dörruta	See group 831-250 page 1039
31	**VOE 15144052**		1						Sliding window	Vitre coulissante	Schiebefenster	Ventana deslizante	Skjutfönster	See group 831-250 page 1039
31	**VOE 11412767**		1				SS		Sliding window	Vitre coulissante	Schiebefenster	Ventana deslizante	Skjutfönster	See group 831-250 page 1039
32	**VOE 15056319**		1						•Latch	•Loquet	•Riegel	•Pestillo	•Regel	See group 831-250 page 1039

1	**33293**
2	**83395, 33297, 83934**
3	**83436, 33297**
4	**33018, 33019**
5	

Door
Porte
Tür
Puerta
Dörr

Catalogue id	Group
20105	**831**
Illustr. No	Section
1033115	**150**
Issue	Page
20009038-J	**1037**

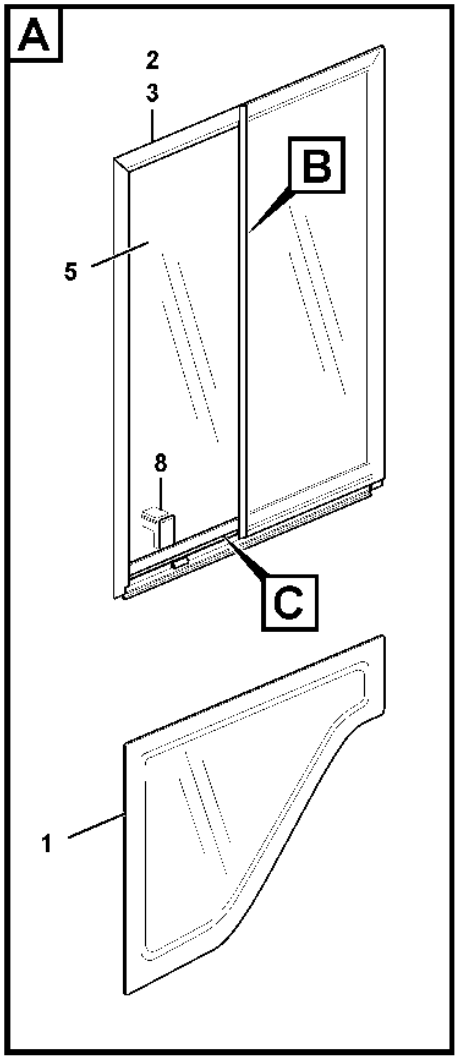
A
2
3
B
5
8
C
1

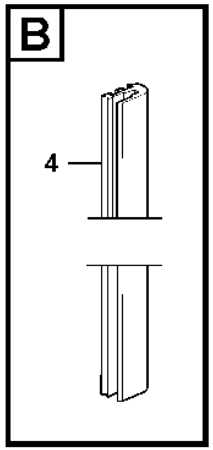
B
4

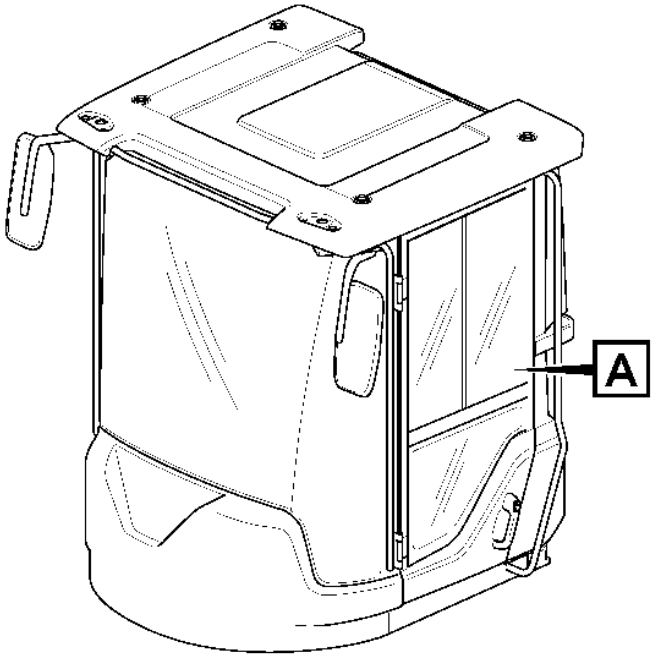
A

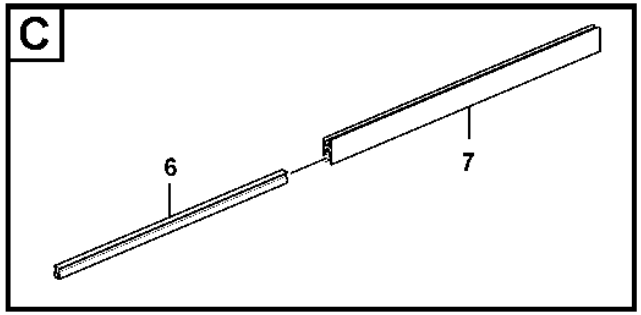
C
6
7

Fig.	Part No.	Quantity 1	2	3	4	5	PS	KIT	Description	Dénomination	Bezeichnung	Denominación	Benämning	Notes
1	**VOE 11412765**	1	1	1	1				Door window	Cadre de porte	Türfenster	Cristal puerta	Dörruta	
2	**VOE 11412767**	1	1				SS		Sliding window	Vitre coulissante	Schiebefenster	Ventana deslizante	Skjutfönster	
2	**VOE 15144052**			1	1				Sliding window	Vitre coulissante	Schiebefenster	Ventana deslizante	Skjutfönster	
3	**VOE 17398596**			1	1				•Sealing strip	•Bande d'étanchéité	•Dichtleiste	•Moldura retén	•Tätningslist	
3	**VOE 17433036**			2	2				•Lock screw	•Vis verrouillage	•Sicherungsschraube	•Tornillo de seguridad	•Låsskruv	
3	**VOE 15197331**			1	1				•Sliding window	•Vitre coulissante	•Schiebefenster	•Ventana deslizante	•Skjutfönster	
4	**VOE 15197657**			1	1				••Seal	••Étanchéité	••dichtung	••Junta	••Tätning	
5	**VOE 15197681**			1	1				••Glass	••Vitre	••Glas	••Cristal	••Glas	
6	**VOE 15197701**			1	1				••Seal	••Étanchéité	••dichtung	••Junta	••Tätning	
7	**VOE 15197707**			1	1		CS		••Profile	••Profilé	••Profil	••Perfil	••Profil	
8	**VOE 15060343**			1	1				••Handle	••Poignée	••Griff	••Mango	••Handtag	
8	**VOE 15056319**	1	1						•Latch	•Loquet	•Riegel	•Pestillo	•Regel	

1	**S/N - 28454 SWE**
2	**S/N - 71910 BRA**
3	**S/N 28455 - SWE**
4	**S/N 71911 - BRA**
5	

Sliding window
Vitre coulissante
Schiebefenster
Ventanilla deslizante
Skjutfönster

83395, 33297

Catalogue id **20105**	Group **831**
Illustr. No **1062552**	Section **250**
Issue **20009038-J**	Page **1039**

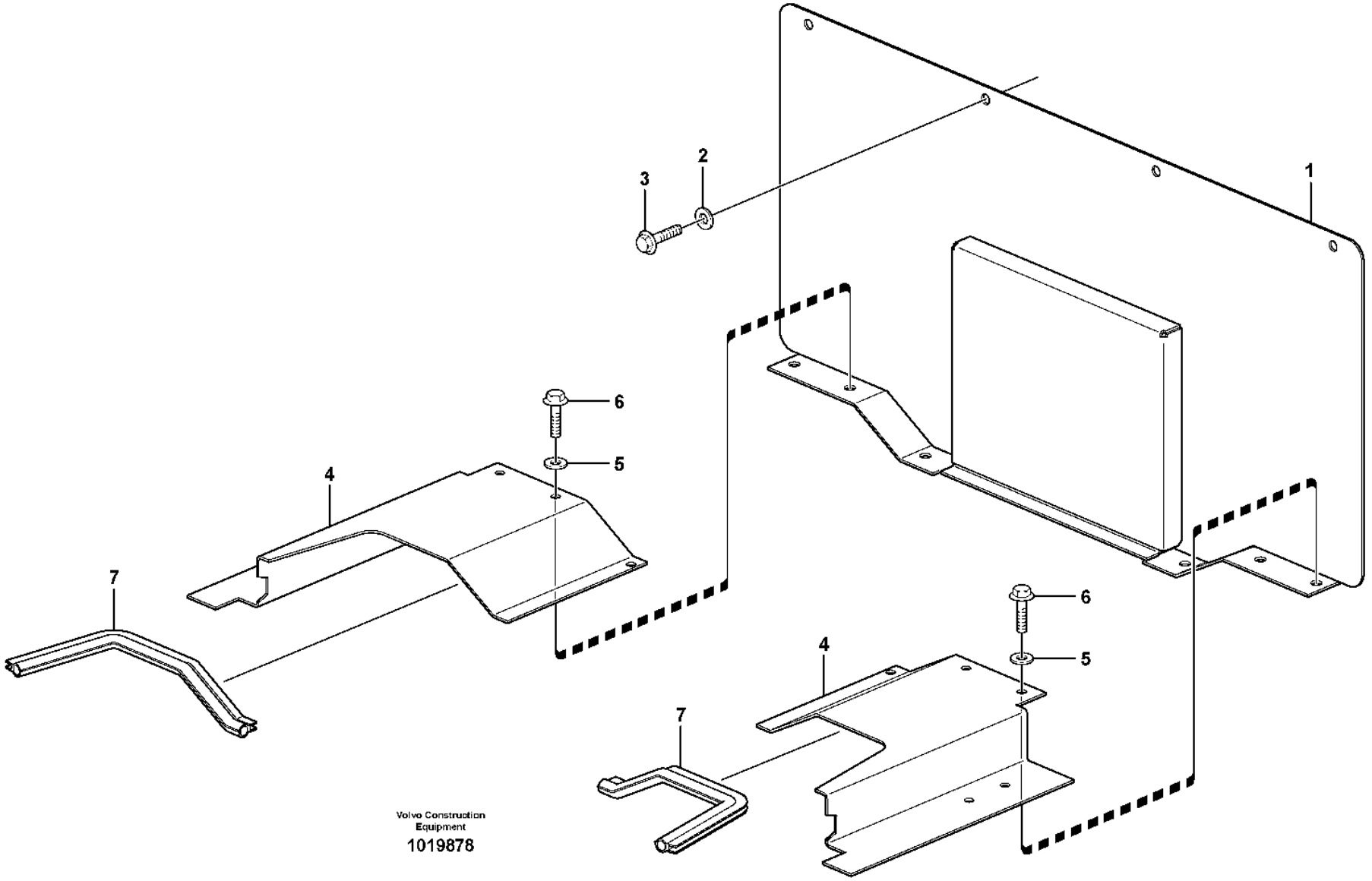
1
2
3
4
5
6
7
4
5
6
7
Volvo Construction Equipment
1019878

Fig.	Part No.	Quantity 1	2	3	PS	KIT	Description	Dénomination	Bezeichnung	Denominación	Benämning	Notes
1		1			NS		Hatch	Trappe	Luke	Trampilla	Lucka	S/N -27171, -69005, -71752
1	**VOE 15166935**	1					Hatch	Trappe	Klappe	Tapa	Lucka	(VOE 15127466) S/N 27172-, 69006-, 71753-
2	**VOE 994848**	4					Washer	Rondelle	Scheibe	Arandela	Bricka	(VOE 13960141)
3	**VOE 984734**	9					Flange screw	Vis à embase	Flanschschraube	Tornillo embridado	Flänsskruv	(VOE 13946173)
4	**VOE 15010283**	1					Plate	Tôle	Blech	Chapa	Plåt	(VOE 11435601) RH
	VOE 11435602	1					Plate	Tôle	Blech	Chapa	Plåt	LH
5	**VOE 994848**	10					Washer	Rondelle	Scheibe	Arandela	Bricka	(VOE 13960141)
6	**VOE 984733**	1					Flange screw	Vis à embase	Flanschschraube	Tornillo embridado	Flänsskruv	(VOE 946440)
7	**VOE 4881656**	REQ					Framework moulding	Baguette claire-voie	Rahmenleiste	Moldura armadura	Skelettlist	L = 2 x 315 MM

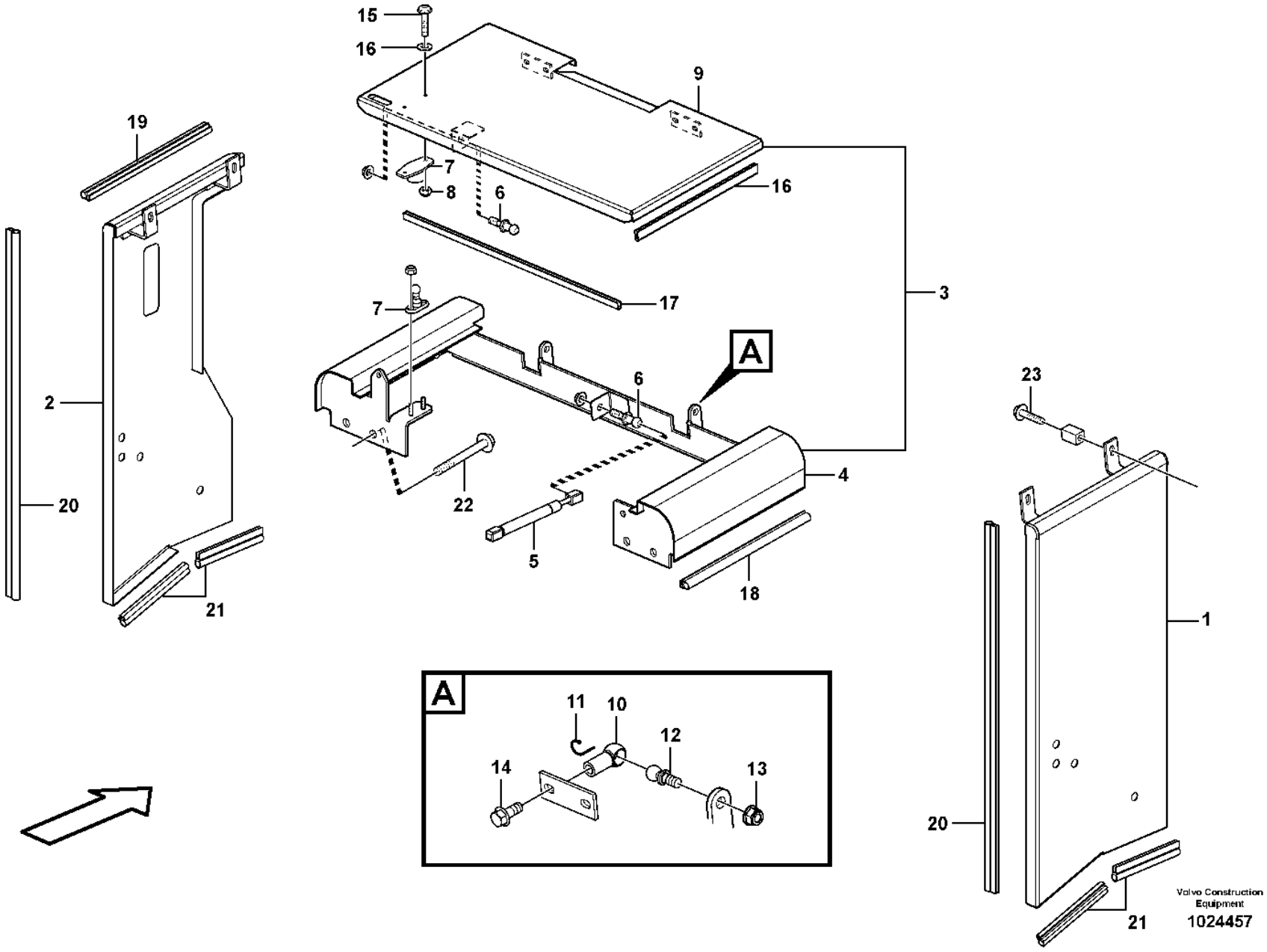

Volvo Construction Equipment

1024457

Fig.	Part No.	Quantity 1	2	3	PS	KIT	Description	Dénomination	Bezeichnung	Denominación	Benämning	Notes
1	**VOE 15166720**	1					Side plate	Tôle latérale	Seitenwandblech	Placa lateral	Sidoplåt	(VOE 11436245)
2	**VOE 15010117**	1					Side plate	Tôle latérale	Seitenwandblech	Placa lateral	Sidoplåt	(VOE 11436243)
3	**VOE 11414577**	1					Top plate	Tôle supérieure	Deckblech	Placa superior	Överplåt	
4	**VOE 11414577**	1					•Top plate	•Tôle supérieure	•Deckblech	•Placa superior	•Överplåt	(VOE 11414607)
5	**VOE 11400816**	1					•Gas spring	•Ressort gaz	•Gasfeder	•Resorte a gas	•Gasfjäder	
6	**VOE 15140510**	2					•Ball stud	•Boulon articulation	•Kugelzapfen	•Perno bola	•Kultapp	(VOE 11174821)
7	**VOE 795581**	1					•Door stop	•Cale-porte	•Türhalter	•Tope de puerta	•Dörrstopp	
8	**VOE 946577**	4					•Lock nut	•Contre-écrou	•Sicherungsmutter	•Contratuerca	•Låsmutter	
9	**VOE 11414606**	1					•Hatch	•Trappe	•Klappe	•Tapa	•Lucka	
10	**VOE 959090**	2					•Ball socket	•Cuvette bille	•Kugelschale	•Asiento de bolas	•Kulskål	
11	**VOE 959095**	2					•Safety brace	•Étrier sécurité	•Sicherungsbügel	•Brida de seguridad	•Säkringsbygel	
12	**VOE 959080**	2					•Angle ball joint	•Rotule angulaire	•Winkelgelenk	•Rótula angular	•Vinkellänk	
13	**VOE 60113167**	2					•Flange lock nut	•Contre-écrou à embase	•Flanschverschlussmutter	•Contratuerca embridada	•Flänslåsmutter	(VOE 948645)
14	**VOE 984734**	2					•Flange screw	•Vis à embase	•Flanschschraube	•Tornillo embridado	•Flänsskruv	(VOE 13946173)
15	**VOE 969405**	2					•Six point socket screw	•Vis à 6 pans creux	•Innensechsrundschraube	•Tornillo de cabeza hexagonal	•Sextandhålskruv	
16	**VOE 60110304**	2					•Washer	•Rondelle	•Scheibe	•Arandela	•Bricka	(VOE 960139)
17	**VOE 4786031**	REQ					•Framework moulding	•Baguette claire-voie	•Rahmenleiste	•Moldura armadura	•Skelettlist	L = 560 MM
18	**VOE 4766526**	REQ					•Sealing strip	•Bande d'étanchéité	•Dichtleiste	•Moldura retén	•Tätningslist	L = 175 MM
19	**VOE 4786044**	REQ					•Sealing strip	•Bande d'étanchéité	•Dichtleiste	•Moldura retén	•Tätningslist	L = 2 x 315 MM
20	**VOE 4881656**	REQ					Framework moulding	Baguette claire-voie	Rahmenleiste	Moldura armadura	Skelettlist	L = 2 x 750 MM
21	**VOE 4766526**	REQ					Sealing strip	Bande d'étanchéité	Dichtleiste	Moldura retén	Tätningslist	L = 2 x 175 MM
	VOE 4881656	REQ					Framework moulding	Baguette claire-voie	Rahmenleiste	Moldura armadura	Skelettlist	L = 2 x 165 MM
22	**VOE 60113118**	4					Flange screw	Vis à embase	Flanschschraube	Tornillo embridado	Flänsskruv	(VOE 946473)
23	**VOE 60113082**	4					Flange screw	Vis à embase	Flanschschraube	Tornillo embridado	Flänsskruv	(VOE 946671)

1		**Side hatches, front** **Porte latérale, AV** **Seitenklappe, vordere** **Tapas laterales, delanteras** **Sidoluckor, främre**
2		
3		
4		
5		

Catalogue id **20105**	Group **837**
Illustr. No **1024457**	Section **150**
Issue **20009038-J**	Page **1043**

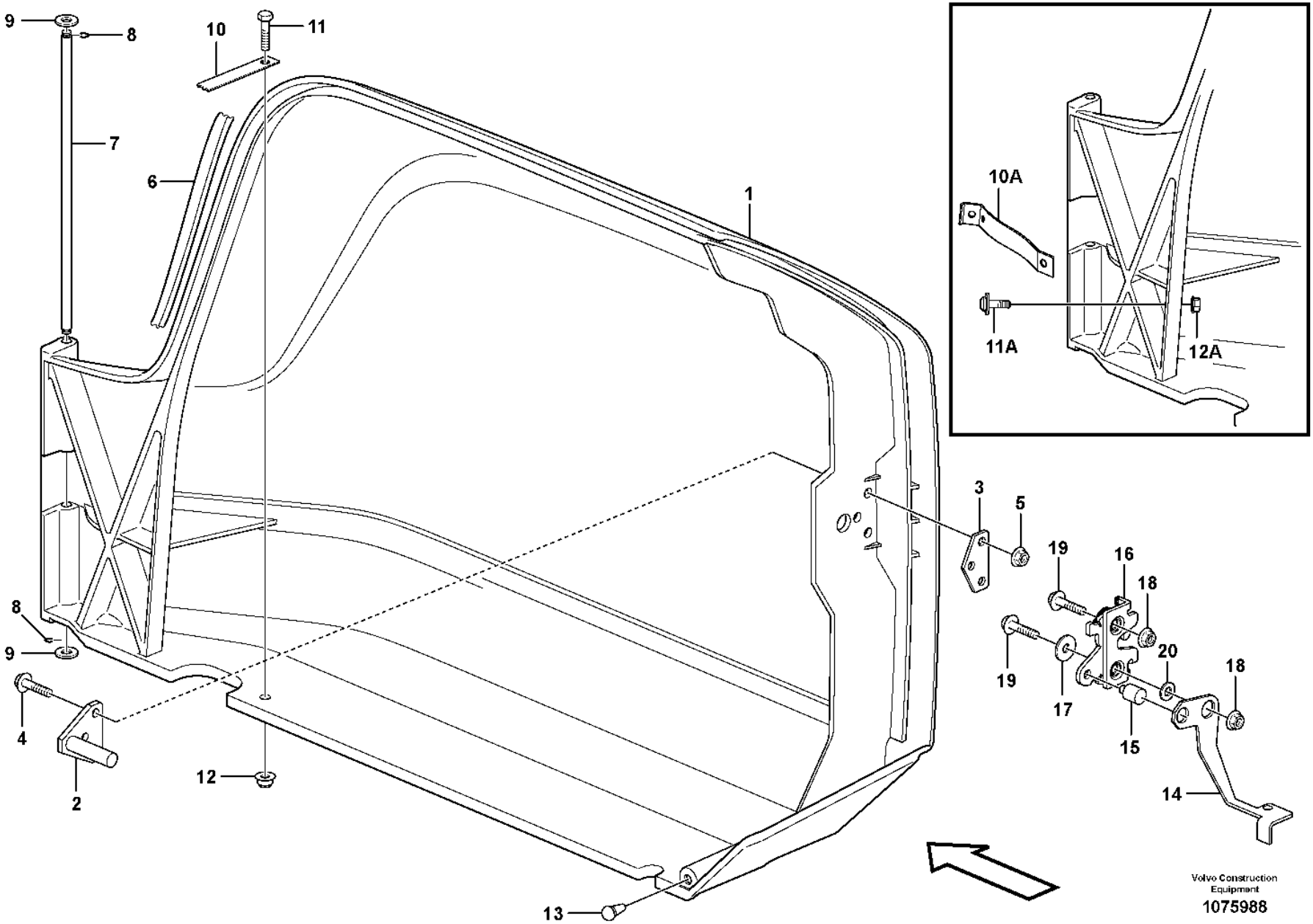
9
8
10
11
7
6
1
10A
11A
12A
3
5
19
16
18
20
17
15
14
4
2
12
13
Volvo Construction Equipment
1075988

Fig.	Part No.	Quantity 1	2	3	PS	KIT	Description	Dénomination	Bezeichnung	Denominación	Benämning	Notes
1	**VOE 15087248**	1					Hatch	Trappe	Klappe	Tapa	Lucka	(VOE 11412736)
1	**VOE 15087248**		1	1			Hatch	Trappe	Klappe	Tapa	Lucka	
2	**VOE 11412523**	1	1	1			•Striker plate	•Gache	•Schließkeil	•Placa bloqueo	•Låsbleck	
3	**VOE 11412526**	1	1	1			•Plate	•Tôle	•Blech	•Chapa	•Plåt	
4	**VOE 13946934**	3	3	3			•Screw	•Vis	•Schraube	•Tornillo	•Skruv	
5	**VOE 13949278**	3	3	3			•Flange lock nut	•Contre-écrou à embase	•Flanschverschlussmutter	•Contratuerca embridada	•Flänslåsmutter	
6	**VOE 4881656**	REQ	REQ	REQ			Framework moulding	Baguette claire-voie	Rahmenleiste	Moldura armadura	Skelettlist	L = 700 MM
7	**VOE 11412561**	1	1	1			Pin	Goupille	Stift	Pasador	Pinne	
8	**VOE 14025792**	2		2			Retaining ring	Bague retenue	Haltering	Anillo retén	Hållarring	
8	**VOE 60114665**		2				E-circlip	Jonc d'arrêt	Nutenläufer	Cursor	Spårryttare	
9	**VOE 994848**	2	2	2			Washer	Rondelle	Scheibe	Arandela	Bricka	(VOE 11117464)
10	**VOE 11444217**	1	1	1			Strap	Sangle	Stropp	Cable	Stropp	CAB S/N 71706 - 72256 CAB S/N 26954 - 28606
10A	**VOE 15170853**		1	1			Retaining strap	Courroie de serrage	Halteriemen	Correa tensora	Spännrem	CAB S/N 72257- CAB S/N 28607-
11	**VOE 994796**	1	1	1			Six Point Socke	Vis Creuse Six	Sechskanthülse	Tornillo de cabeza embutida de 6 dientes	Sextandshål	(VOE 971322) CAB S/N 71706 - 72256 CAB S/N 26954 - 28606
11A	**VOE 994796**		1	1			Six Point Socke	Vis Creuse Six	Sechskanthülse	Tornillo de cabeza embutida de 6 dientes	Sextandshål	(VOE 971322) CAB S/N 72257- CAB S/N 28607-
12	**VOE 13949278**	1	1	1			Flange lock nut	Contre-écrou à embase	Flanschverschlussmutter	Contratuerca embridada	Flänslåsmutter	CAB S/N 71706 - 72256 CAB S/N 26954 - 28606
12A	**VOE 13949278**		1	1			Flange lock nut	Contre-écrou à embase	Flanschverschlussmutter	Contratuerca embridada	Flänslåsmutter	CAB S/N 72257- CAB S/N 28607-
13	**VOE 11412927**	1	1	1			Rubber stop	Butée caoutchouc	Gummipuffer	Tope de goma	Gummistopp	
14	**VOE 11412527**	1	1	1	SS		Arm	Bras	Arm	Brazo	Arm	
15	**VOE 15043714**	1					Bushing	Bague	Buchse	Casquillo	Bussning	(VOE 11412530)
16	**VOE 11175892**	1	1	1			Lock	Serrure	Schloss	Cierre	Lås	
17	**VOE 994848**	1					Washer	Rondelle	Scheibe	Arandela	Bricka	(VOE 11117464)
18	**VOE 60113167**	2	2	2			Flange lock nut	Contre-écrou à embase	Flanschverschlussmutter	Contratuerca embridada	Flänslåsmutter	(VOE 948645)
19	**VOE 60113084**	2					Flange screw	Vis à embase	Flanschschraube	Tornillo embridado	Flänsskruv	(VOE 13947760)

1	**33293, 33297**	**Filter cover** **Couvercle de filtre** **Filterdeckel** **Tapa de filtro** **Filterkåpa**	Catalogue id **20105**	Group **837**
2	**33018**			
3	**33019**		Illustr. No **1075988**	Section **200**
4				
5			Issue **20009038-J**	Page **1045**

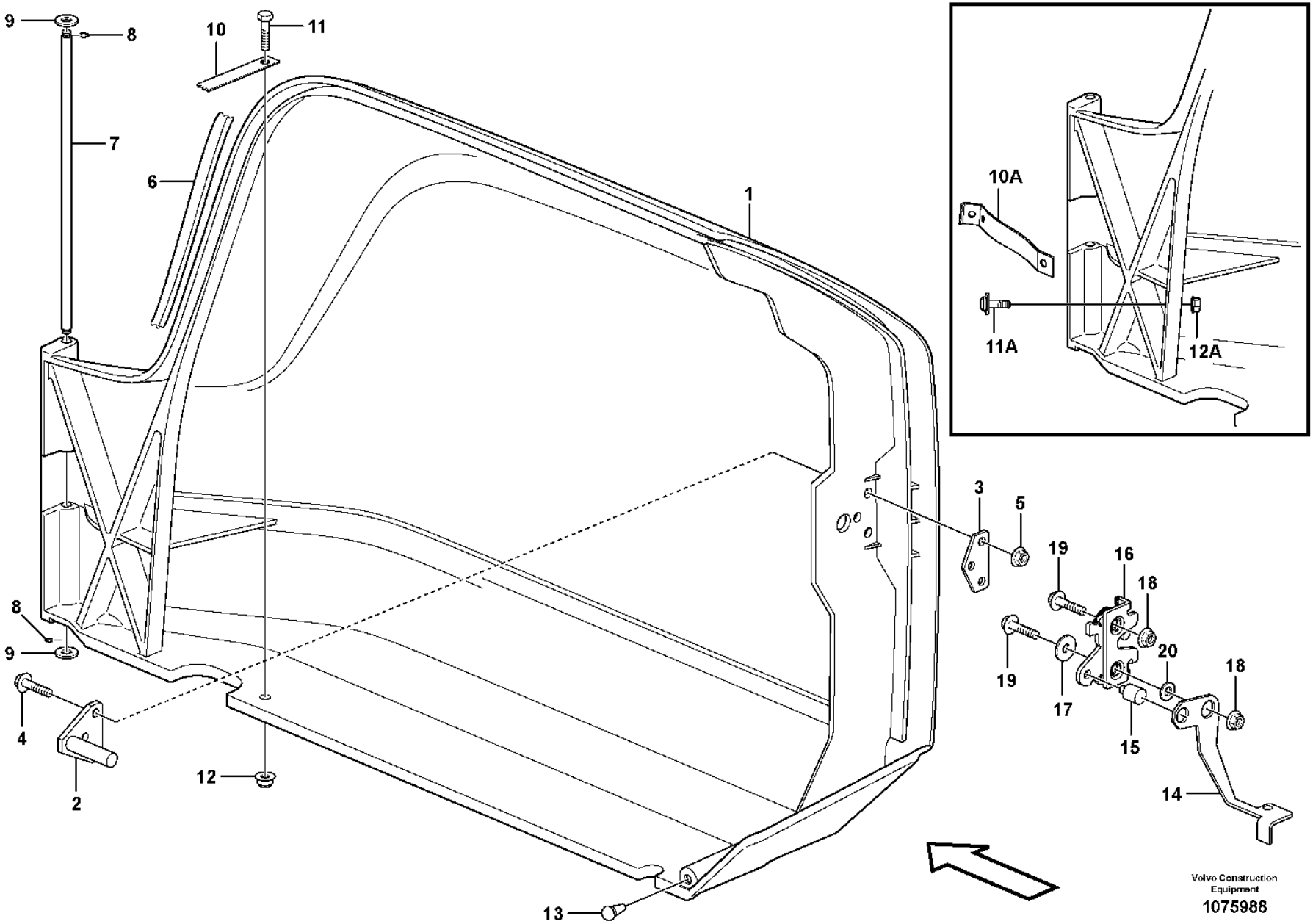
9
8
10
11
7
6
1
10A
11A
12A
3
5
19
16
18
20
17
15
14
4
2
12
13
Volvo Construction Equipment
1075988

Fig.	Part No.	Quantity 1	2	3	PS	KIT	Description	Dénomination	Bezeichnung	Denominación	Benämning	Notes
19	**VOE 969846**		2	2			Six point socket screw	Vis à 6 pans creux	Innensechsrundschraube	Tornillo de cabeza hexagonal	Sextandhålskruv	
20	**VOE 15043714**		1	1			Bushing	Bague	Buchse	Casquillo	Bussning	

1	**33293, 33297**	**Filter cover** **Couvercle de filtre** **Filterdeckel** **Tapa de filtro** **Filterkåpa**	Catalogue id **20105**	Group **837**
2	**33018**		Illustr. No **1075988**	Section **200**
3	**33019**		Issue **20009038-J**	Page **1047**
4				
5				

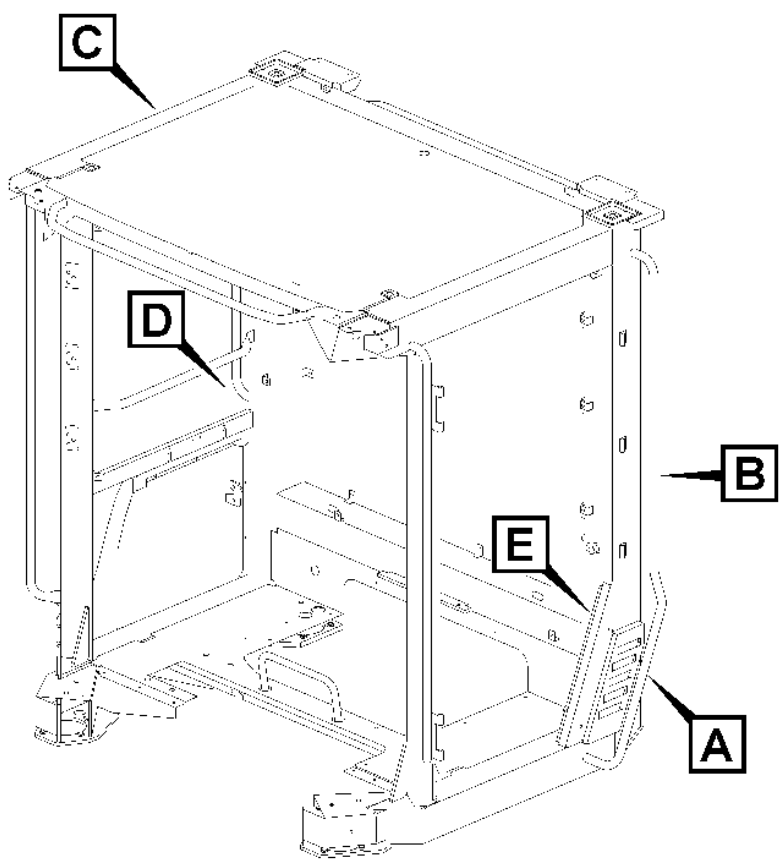

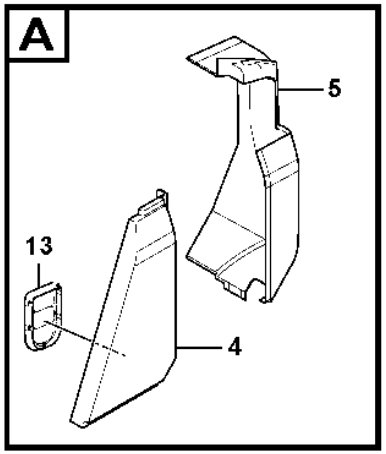

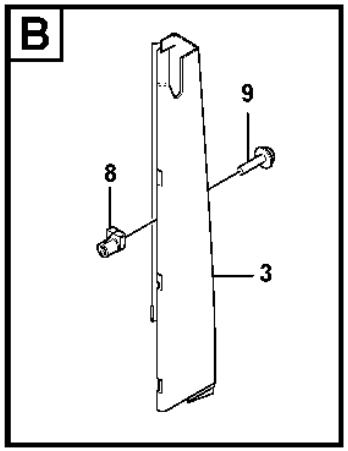

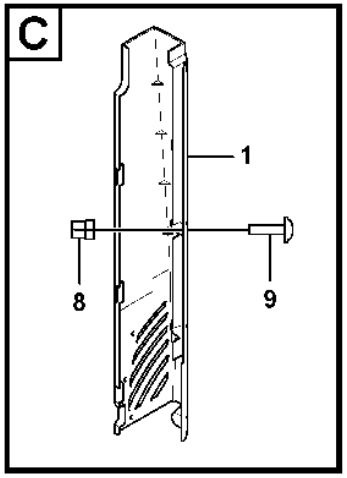

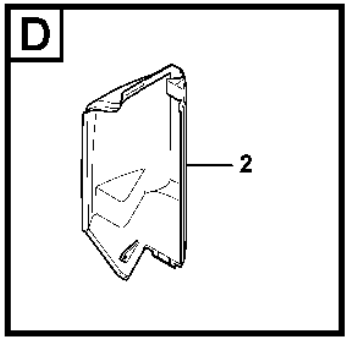

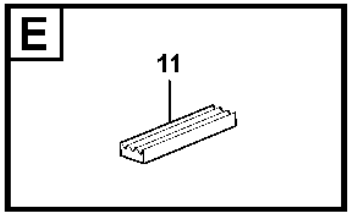

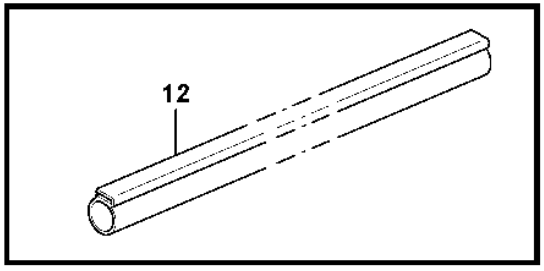

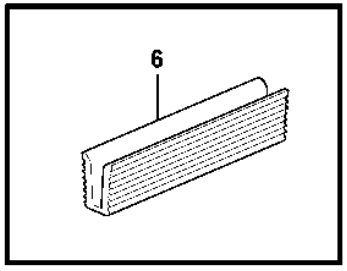

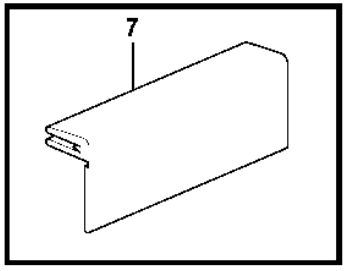

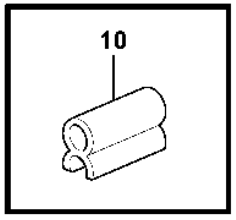

Volvo Construction Equipment
1112521

Fig.	Part No.	Quantity 1	2	3	PS	KIT	Description	Dénomination	Bezeichnung	Denominación	Benämning	Notes
		1			NS		Cab framework	Carcasse cabine	FH-Gerippe	Armazon cabina	Hyttstomme	
1	**VOE 11412738**	1		1			Panel	Panneau	Paneel	Panel	Panel	RH
1	**VOE 15020877**		1				Panel	Panneau	Paneel	Panel	Panel	
2	**VOE 11412739**	1		1			Cover	Capot	Abdeckung	Capó	Kåpa	RH
3	**VOE 11412743**	1		1			Panel	Panneau	Paneel	Panel	Panel	LH
3	**VOE 15020876**		1				Panel	Panneau	Paneel	Panel	Panel	
4	**VOE 15001955**	1		1			Cover	Capot	Haube	Cubierta	Kåpa	LH
5	**VOE 11412741**	1					Cover	Capot	Abdeckung	Capó	Kåpa	
6	**VOE 11412703**	6		6			Moulding	Moulure	Leiste	Listón	List	
7	**VOE 15007747**	5		5			Flap	Volet	Klappe	Compuerta	Klaff	
8	**VOE 11444172**	12		12			Spring nut	Écrou de ressort	Federverschlussmutter	Tuerca resorte	Fjädermutter	
9	**VOE 976170**	10		10			Six point socket screw	Vis à 6 pans creux	Innensechsrundschraube	Tornillo de cabeza hexagonal	Sextandhålskruv	
10	**VOE 11104469**	REQ		REQ			Sealing strip	Bande d'étanchéité	Dichtleiste	Moldura retén	Tätningslist	L = 390 MM
11	**VOE 762681**	REQ					Rubber moulding	Joint caoutchouc	Gummileiste	Listón de goma	Gummilist	L = 660 MM
11	**VOE 11104947**			REQ			Sealing strip	Bande d'étanchéité	Dichtleiste	Moldura retén	Tätningslist	L = 681 MM
12	**VOE 4824275**	REQ		REQ			Profile	Profilé	Profil	Perfil	Profil	L = 400 MM
13	**VOE 1096806**	1					Valve	Valve	Ventil	Válvula	Ventil	

1	**33292**	**Coverplates** **Tôles de recouvrement** **Abdeckbleche** **Chapas de cubierta** **Täckplåtar**
2	**83433**	
3	**33018**	
4		
5		

Catalogue id **20105**	Group **837**
Illustr. No **1112521**	Section **250**
Issue **20009038-J**	Page **1049**

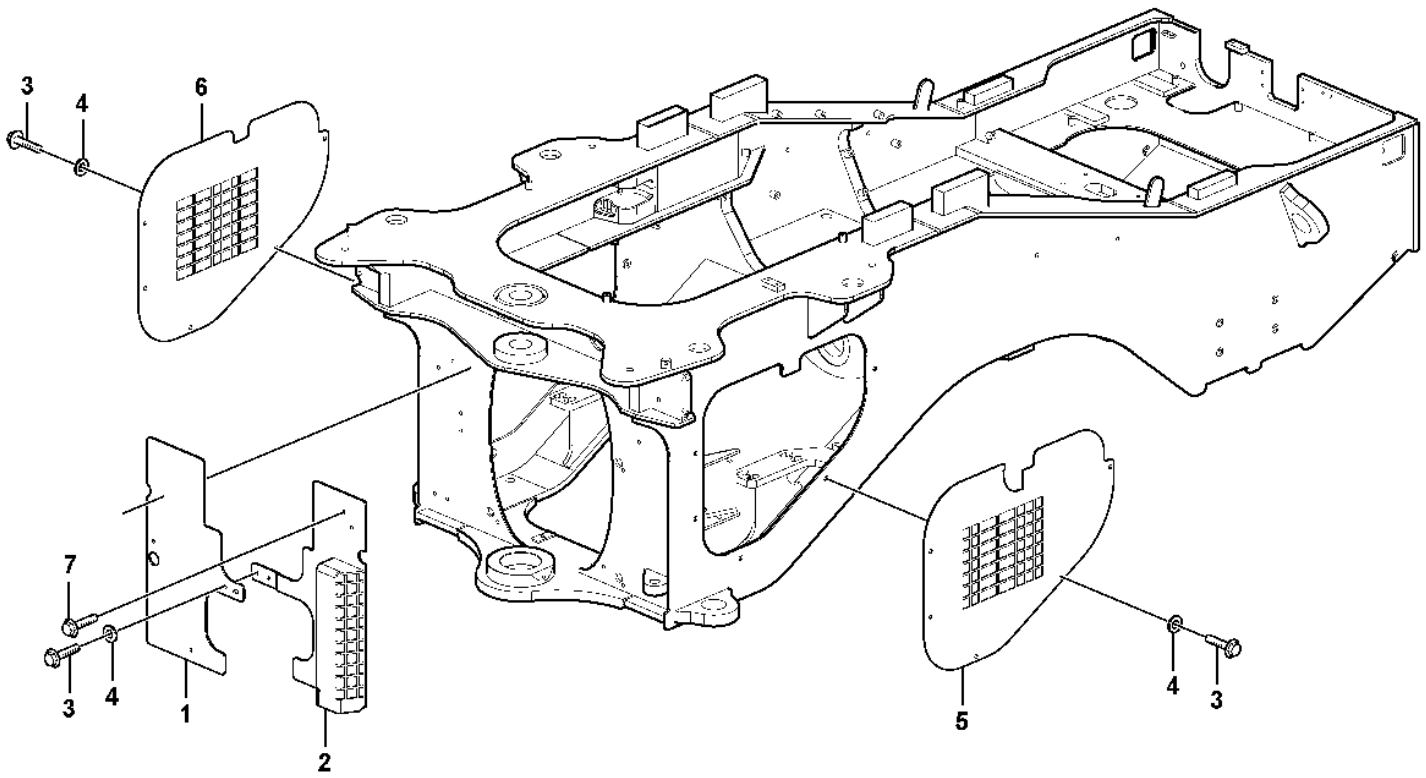

Volvo Construction Equipment
1033681

Fig.	Part No.	Quantity 1	2	3	PS	KIT	Description	Dénomination	Bezeichnung	Denominación	Benämning	Notes
1	**VOE 11180857**	1					Protecting plate	Tôle protection	Schutzblech	Placa de protección	Skyddsplåt	
2	**VOE 16810265**	1					Protection	Protection	Abdeckung	Protección	Skydd	
3	**VOE 60113093**	12					Flange screw	Vis à embase	Flanschschraube	Tornillo embridado	Flänsskruv	(VOE 946329)
4	**VOE 60113866**	12					Plain washer	Rondelle plane	Flachscheibe	Arandela plana	Planbricka	(VOE 13960143)
5	**VOE 11432602**	1					Protecting plate	Tôle protection	Schutzblech	Placa de protección	Skyddsplåt	
	VOE 4786031	REQ					•Framework moulding	•Baguette claire-voie	•Rahmenleiste	•Moldura armadura	•Skelettlist	L = 130 MM
6	**VOE 11432599**	1					Protecting plate	Tôle protection	Schutzblech	Placa de protección	Skyddsplåt	
7	**VOE 946470**	2					Flange screw	Vis à embase	Flanschschraube	Tornillo embridado	Flänsskruv	

1		**Coverplates** **Tôles de recouvrement** **Abdeckbleche** **Chapas de cubierta** **Täckplåtar**	Catalogue id **20105**	Group **837**
2				
3			Illustr. No **1033681**	Section **300**
4				
5		**83800**	Issue **20009038-J**	Page **1051**

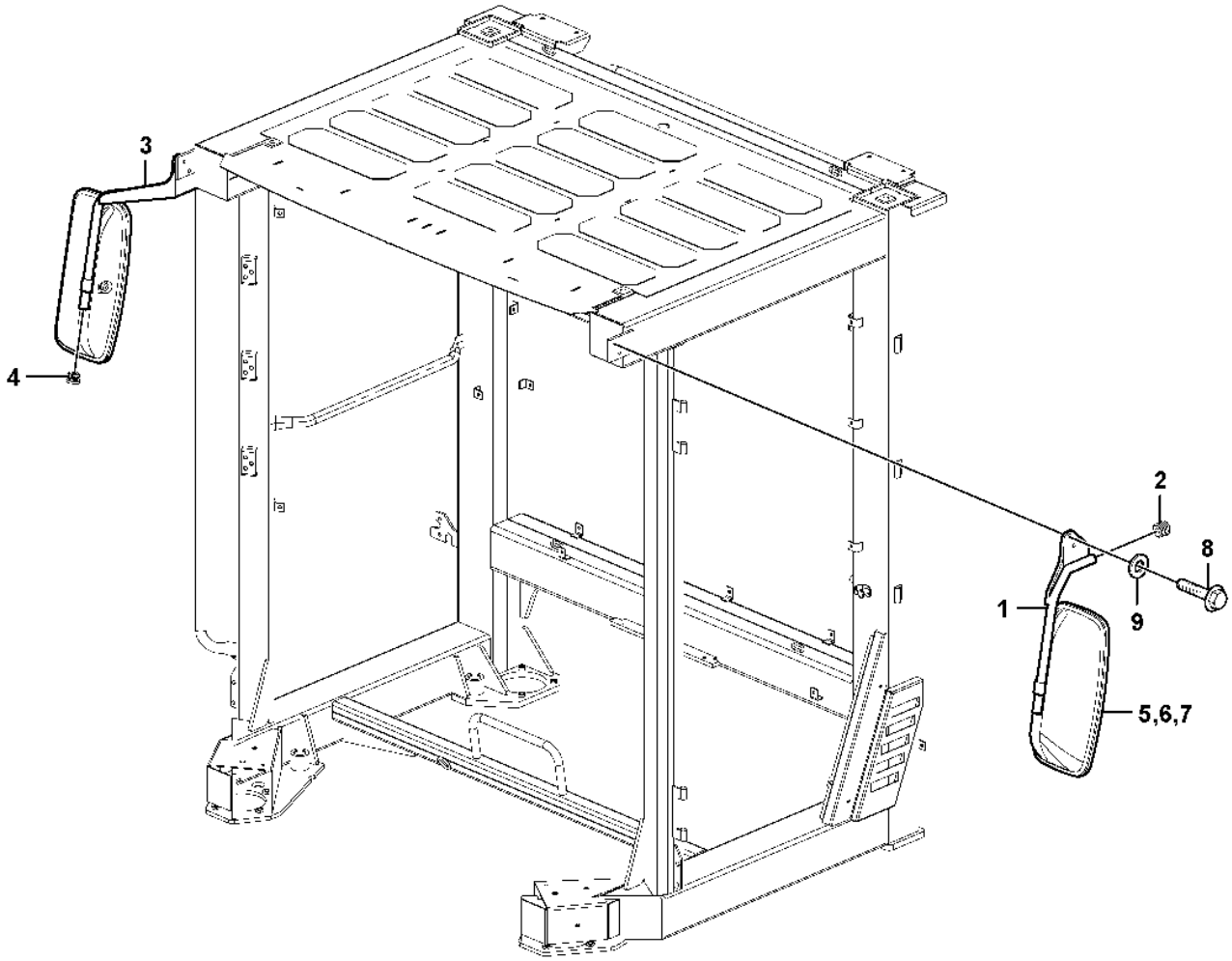

Volvo Construction Equipment

1031200

Fig.	Part No.	Quantity 1	2	3	4	5	PS	KIT	Description	Dénomination	Bezeichnung	Denominación	Benämning	Notes
1	**VOE 16654307**	1	1						Mirror arm	Bras miroir	Spiegelträger	Marco espejo	Spegelarm	
2	**VOE 11006457**	2	2						•Plug	•Tampon	•Stopfen	•Tapón	•Plugg	
3	**VOE 16652336**	1	1						Mirror arm	Bras miroir	Spiegelträger	Marco espejo	Spegelarm	
4	**VOE 11006457**	1	2						•Plug	•Tampon	•Stopfen	•Tapón	•Plugg	
5	**VOE 11121152**	2	2						Rear view mirror	Rétroviseur	Rückblickspiegel	Retrovisor	Backspegel	
6	**VOE 11708944**	1	1						•Rim	•Cadre	•Zarge	•Marco	•Sarg	
7	**VOE 11708945**	1	1						•Lens	•Verre lampe	•Leuchtenglas	•Cristal	•Lyktglas	
8	**VOE 980841**	4	4						Flange screw	Vis à embase	Flanschschraube	Tornillo embridado	Flänsskruv	
9	**VOE 60113866**	4	4						Plain washer	Rondelle plane	Flachscheibe	Arandela plana	Planbricka	(VOE 13960143)

1	**33293, 33297**
2	**33018, 33019**
3	
4	
5	

Rear view mirror
Retroviseur
Rückspiegel
Retrovisor
Backspeglar

Catalogue id	Group
20105	**841**
Illustr. No	Section
1031200	**100**
Issue	Page
20009038-J	**1053**

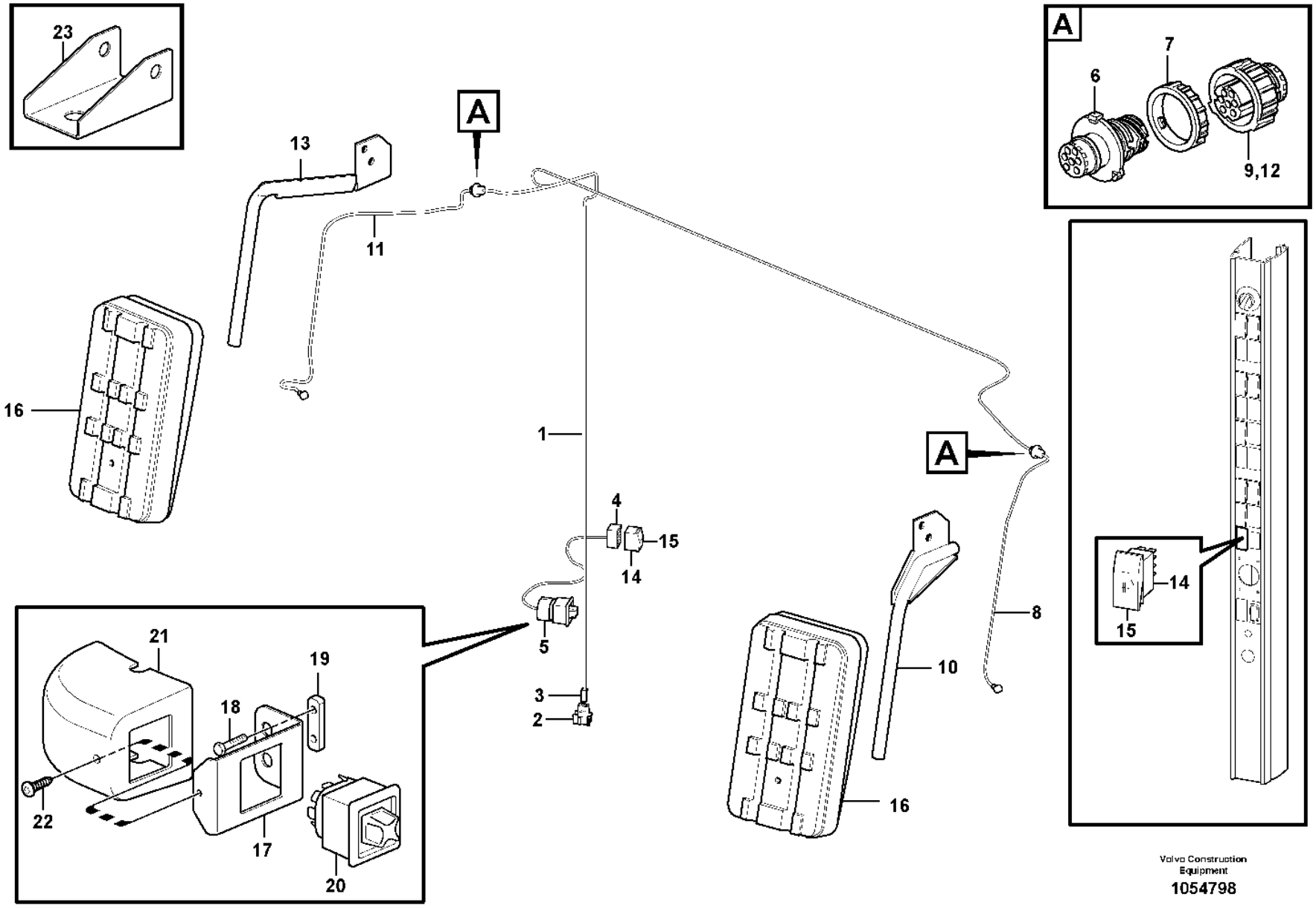

Volvo Construction Equipment

1054798

Fig.	Part No.	Quantity 1	2	3	PS	KIT	Description	Dénomination	Bezeichnung	Denominación	Benämning	Notes
1	**VOE 11171773**	1					Wiring harness	Faisceau de câbles	Kabelbaum	Manojo cables	Ledningsmatta	
							•CONNECTED TO:	•CONNECTÉ A:	•ANGESCHLOSSEN:	•CONECTADO A:	•ANSLUTER TILL:	
							••Cable connection	••Connexion de câble	••Kabelanschluss	••Conexión de cable	••Kabelanslutning	ME
							••Switch	••Commutateur	••Schalter	••Contactor	••Strömställare	SW3601, SW3614
							••Cable connection	••Connexion de câble	••Kabelanschluss	••Conexión de cable	••Kabelanslutning	CG, CF
2	**VOE 3987478**	1					•Housing	•Carter	•Gehäuse	•Cuerpo	•Hus	
3	**VOE 1078184**	1					•Lock plate	•Plaque verrouillage	•Verschlussplatte	•Placa de seguridad	•Låsplatta	
4	**VOE 70369714**	1					•Housing	•Carter	•Gehäuse	•Cuerpo	•Hus	
5		1			NS		•Housing	•Carter	•Gehäuse	•Carter	•Hus	
6	**VOE 984944**	2					•Housing	•Carter	•Gehäuse	•Cuerpo	•Hus	(VOE 3963411)
7	**VOE 3963413**	2					Ring	Bague	Ring	Anillo	Ring	
8	**VOE 17239344**	1					Mirror arm	Bras miroir	Spiegelträger	Marco espejo	Spegelarm	LH
							•CONNECTED TO:	•CONNECTÉ A:	•ANGESCHLOSSEN:	•CONECTADO A:	•ANSLUTER TILL:	
							••R V Mirror	••Retroviseur	••Rückspiegel	••Retrovisor	••Backspegel	LH
							••Cable connection	••Connexion de câble	••Kabelanschluss	••Conexión de cable	••Kabelanslutning	CG
8	**VOE 11170383**	1					•Cable	•Câble	•Kabel	•Cable	•Kabel	
9	**VOE 3963412**	1					•Housing	•Carter	•Gehäuse	•Cuerpo	•Hus	
10	**VOE 16654307**	1					•Mirror arm	•Bras miroir	•Spiegelträger	•Marco espejo	•Spegelarm	LH
	VOE 970772	6					•Single wire seal	•Joint à fil unique	•Einfachdrahtdichtung	•Junta de alambre simple	•Ledningstätning	
11	**VOE 17239346**	1					Mirror arm	Bras miroir	Spiegelträger	Marco espejo	Spegelarm	RH
	VOE 970772	6					•Single wire seal	•Joint à fil unique	•Einfachdrahtdichtung	•Junta de alambre simple	•Ledningstätning	
							•CONNECTED TO:	•CONNECTÉ A:	•ANGESCHLOSSEN:	•CONECTADO A:	•ANSLUTER TILL:	
							••R V Mirror	••Retroviseur	••Rückspiegel	••Retrovisor	••Backspegel	RH
							••Cable connection	••Connexion de câble	••Kabelanschluss	••Conexión de cable	••Kabelanslutning	CF
11	**VOE 11170383**	1					•Cable	•Câble	•Kabel	•Cable	•Kabel	
12	**VOE 3963412**	1					•Housing	•Carter	•Gehäuse	•Cuerpo	•Hus	
13	**VOE 16652336**	1					•Mirror arm	•Bras miroir	•Spiegelträger	•Marco espejo	•Spegelarm	RH
14	**VOE 70377101**	1					Switch	Contacteur	Schalter	Interruptor	Strömställare	
15	**VOE 15088143**	1					Rocker arm	Culbuteur	Kipphebel	Balancín	Vipparm	(VOE 11428018)
16	**VOE 11444147**	2					Rear view mirror	Rétroviseur	Rückblickspiegel	Retrovisor	Backspegel	

1		**Rear-view mirrors, electric adjustable** **Rétroviseurs à réglage électrique** **Rückspiegel, elektrisch einstellbar** **Retrovisores, con regulación eléctrica** **Backspeglar, elektriskt reglerbara**	Catalogue id **20105**	Group **841**
2				
3			Illustr. No **1054798**	Section **250**
4				
5		**83521**	Issue **20009038-J**	Page **1055**

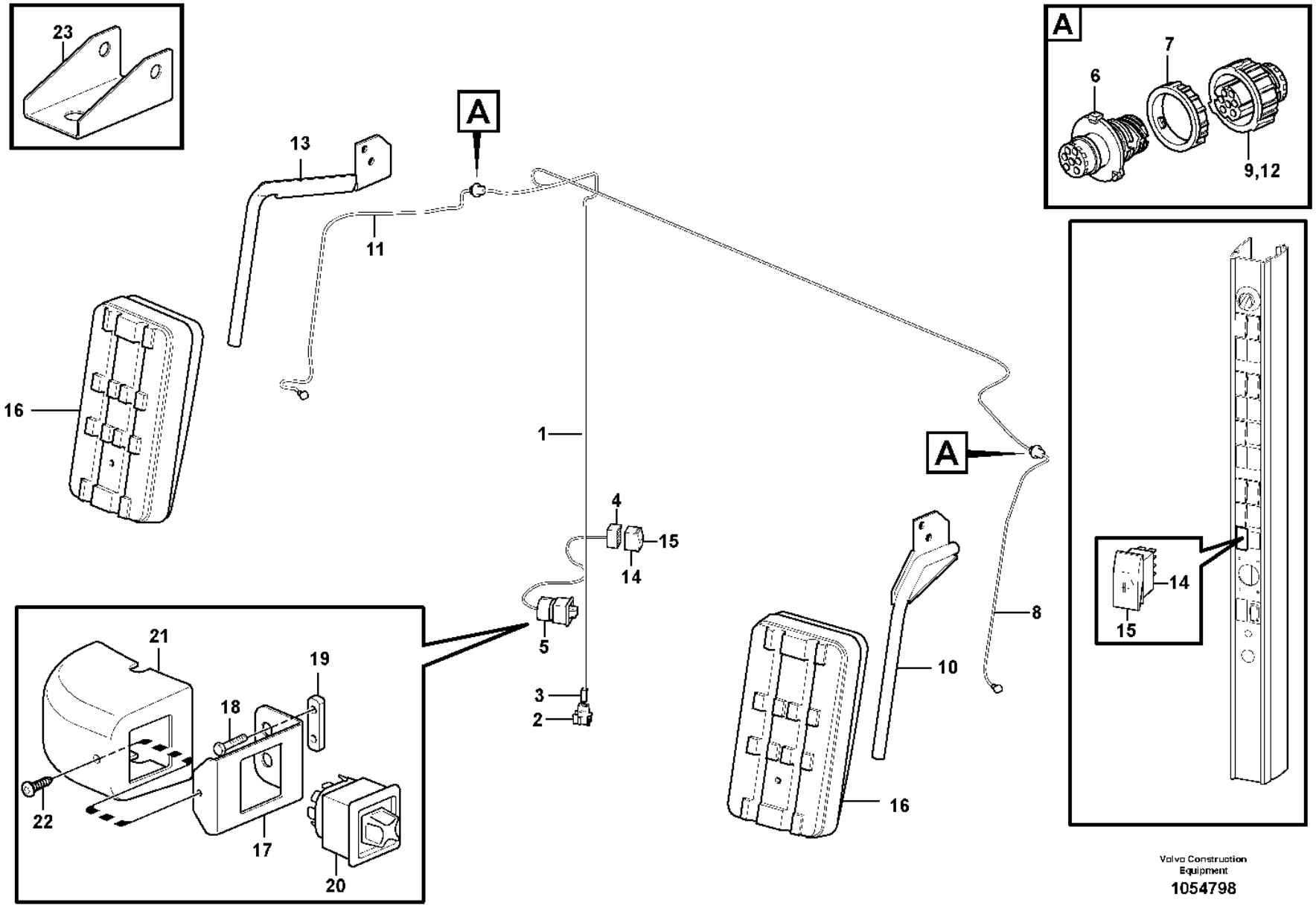

Volvo Construction Equipment

1054798

Fig.	Part No.	Quantity 1	2	3	PS	KIT	Description	Dénomination	Bezeichnung	Denominación	Benämning	Notes
17	**VOE 11429254**	1					Attaching plate	Plaque de fixation	Befestigungsplatte	Placa de fijación	Fästplatta	
18	**VOE 13965175**	2					Screw	Vis	Schraube	Tornillo	Skruv	
19	**VOE 11412709**	1					Nut plate	Plaque filetée	Gewindeplatte	Placa de tuerca	Mutterplatta	
20	**VOE 11171604**	1					Switch	Contacteur	Schalter	Interruptor	Strömställare	
21	**VOE 11429260**	1					Cover	Capot	Abdeckung	Capó	Kåpa	
22	**VOE 972079**	1					Six point socket screw	Vis à 6 pans creux	Innensechsrundschraube	Tornillo de cabeza hexagonal	Sextandhålskruv	
23	**VOE 15015567**	2					Attachment bracket	Porte-outil	Geräteträger	Soporte de implementos	Redskapsfäste	

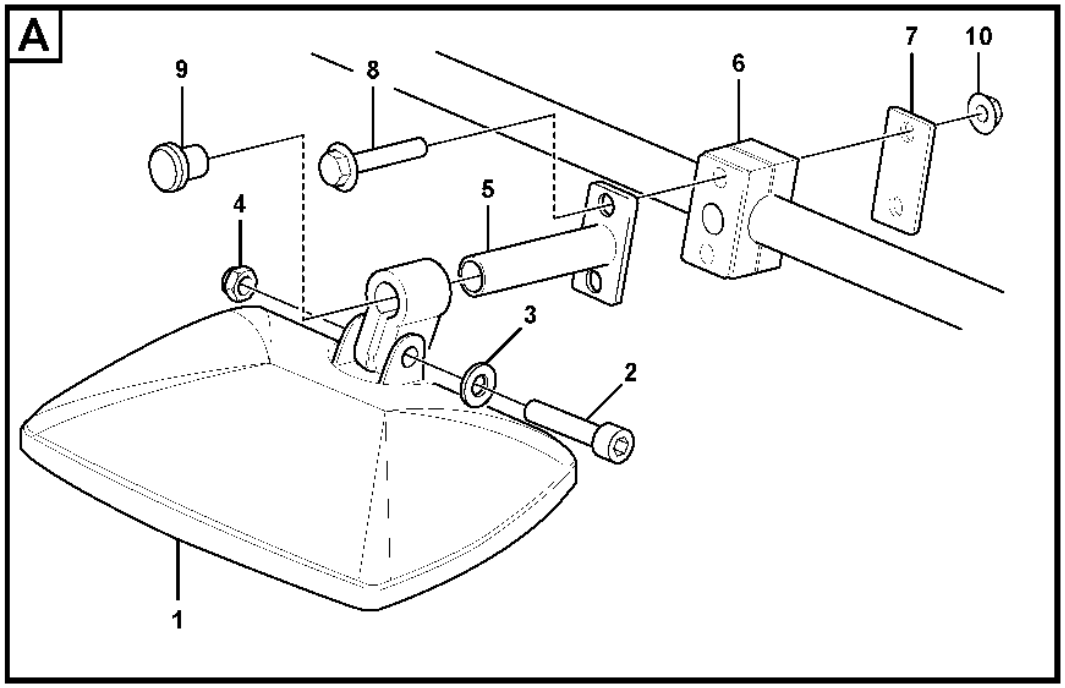

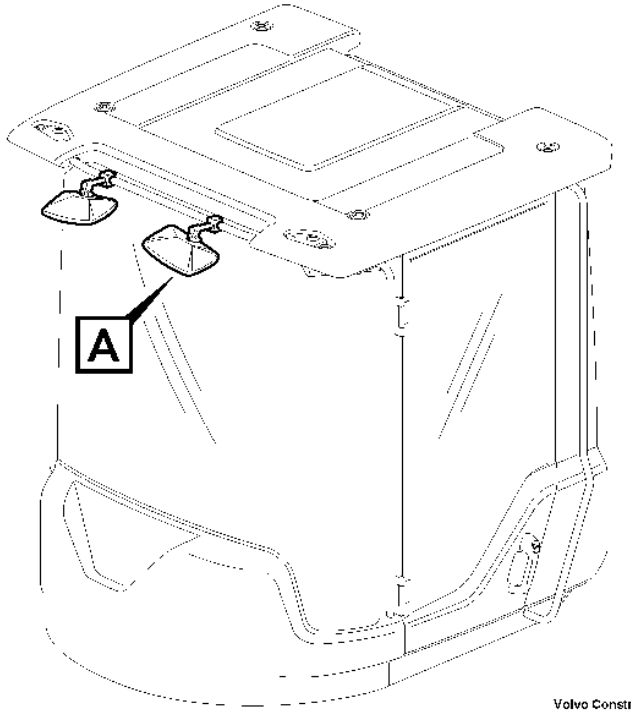

Volvo Construction Equipment
1105510

Fig.	Part No.	Quantity 1	2	3	PS	KIT	Description	Dénomination	Bezeichnung	Denominación	Benämning	Notes
1	**VOE 11121366**	2			SS		Kerb observation mirror	Rétroviseur d'approche	Nahsichtspiegel	Espejo de cercanías	Närsiktspegel	
2	**VOE 60112536**	1					•Hexagon screw	•Vis à tête hexagonale	•Sechskantschraube	•Tornillo hexagonal	•Sexkantsskruv	
3	**VOE 60110304**	1					•Washer	•Rondelle	•Scheibe	•Arandela	•Bricka	
4	**VOE 997393**	1					•Hexagon nut	•Écrou hexagonal	•Sechskantmutter	•Tuerca hexagonal	•Sexkantsmutter	
5	**VOE 16308698**	1					Anchorage	Fixation	Halterung	Fijación	Fäste	
6	**VOE 4785462**	1					Clamp	Collier serrage	Schelle	Abrazadera	Klamma	
7	**VOE 11003048**	1					Cover plate	Cache	Abdeckblech	Placa tapa	Täckplåt	
8	**VOE 60112635**	2					Hex. socket screw	Vis à six pans creux	Innensechskantschraube	Tornillo de hexágono embutido	Insexskruv	
9	**VOE 11006457**	1					Plug	Tampon	Stopfen	Tapón	Plugg	
10	**VOE 19000101**	2					Flange lock nut	Contre-écrou à embase	Flanschverschlussmutter	Contratuerca embridada	Flänslåsmutter	

1		**Mirror; forward visibility** **Miroir orienté vers l'avant** **Spiegel, Sicht nach vorn** **Espejo; visibilidad hacia delante** **Spegel; framåtsikt**	Catalogue id **20105**	Group **841**
2			Illustr. No **1105510**	Section **300**
3				
4			Issue **20009038-J**	Page **1059**
5		**85134, E PROD**		

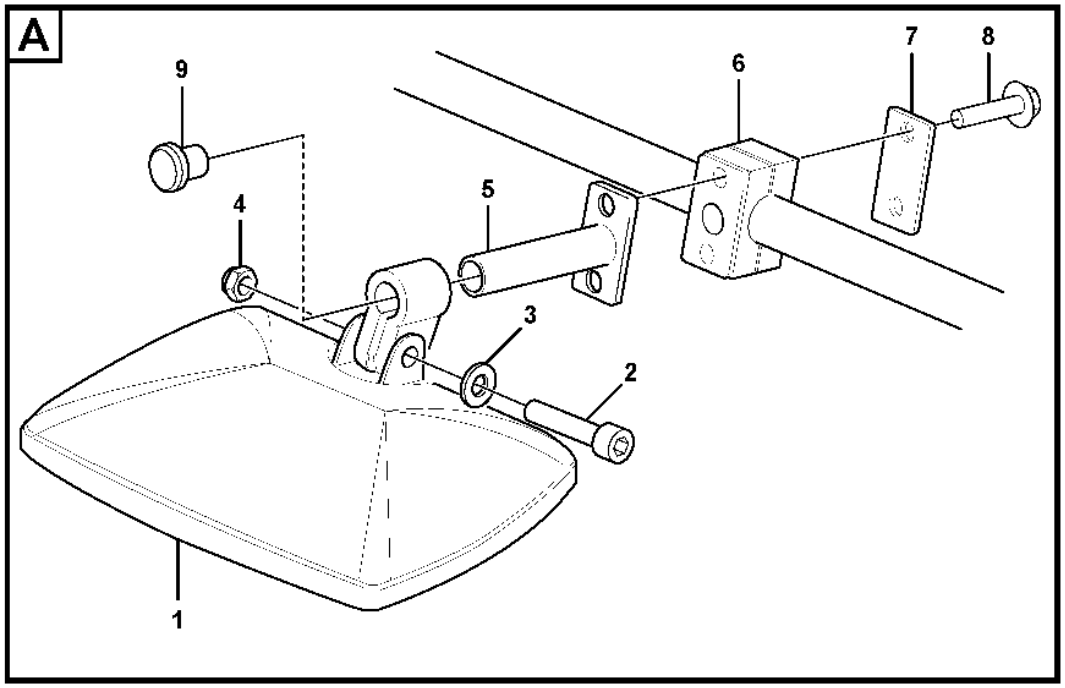

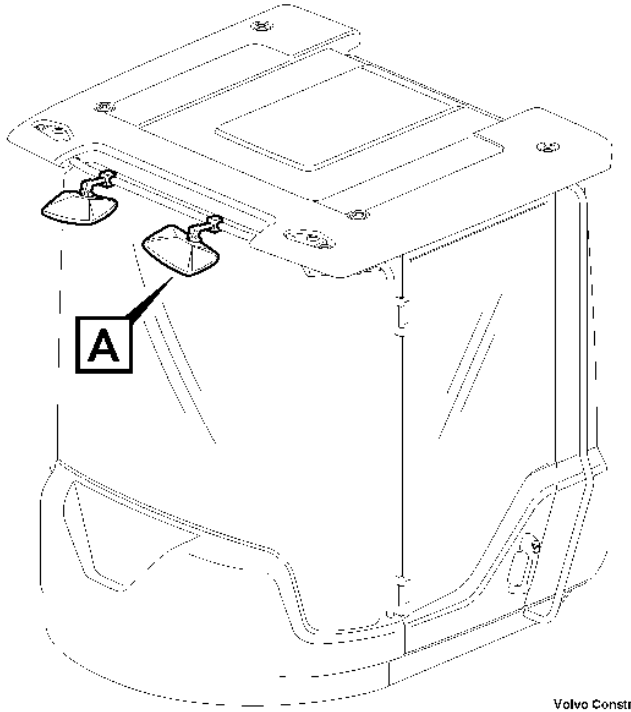

Volvo Construction Equipment
1105511

Fig.	Part No.	Quantity 1	2	3	PS	KIT	Description	Dénomination	Bezeichnung	Denominación	Benämning	Notes
1	**VOE 11121366**	2			SS		Kerb observation mirror	Rétroviseur d'approche	Nahsichtspiegel	Espejo de cercanías	Närsiktspegel	
2	**VOE 60112536**	1					•Hexagon screw	•Vis à tête hexagonale	•Sechskantschraube	•Tornillo hexagonal	•Sexkantsskruv	
3	**VOE 60110304**	1					•Washer	•Rondelle	•Scheibe	•Arandela	•Bricka	
4	**VOE 997393**	1					•Hexagon nut	•Écrou hexagonal	•Sechskantmutter	•Tuerca hexagonal	•Sexkantsmutter	
5	**VOE 16308698**	1					Anchorage	Fixation	Halterung	Fijación	Fäste	
6	**VOE 4785462**	1					Clamp	Collier serrage	Schelle	Abrazadera	Klamma	
7	**VOE 11003048**	1					Cover plate	Cache	Abdeckblech	Placa tapa	Täckplåt	
8	**VOE 60113074**	2			SS		Flange screw	Vis à embase	Flanschschraube	Tornillo embridado	Flänsskruv	
9	**VOE 11006457**	1					Plug	Tampon	Stopfen	Tapón	Plugg	

1		**Mirror; forward visibility** **Miroir orienté vers l'avant** **Spiegel, Sicht nach vorn** **Espejo; visibilidad hacia delante** **Spegel; framåtsikt**	Catalogue id **20105**	Group **841**
2				
3			Illustr. No **1105511**	Section **325**
4				
5		**85134, L PROD**	Issue **20009038-J**	Page **1061**

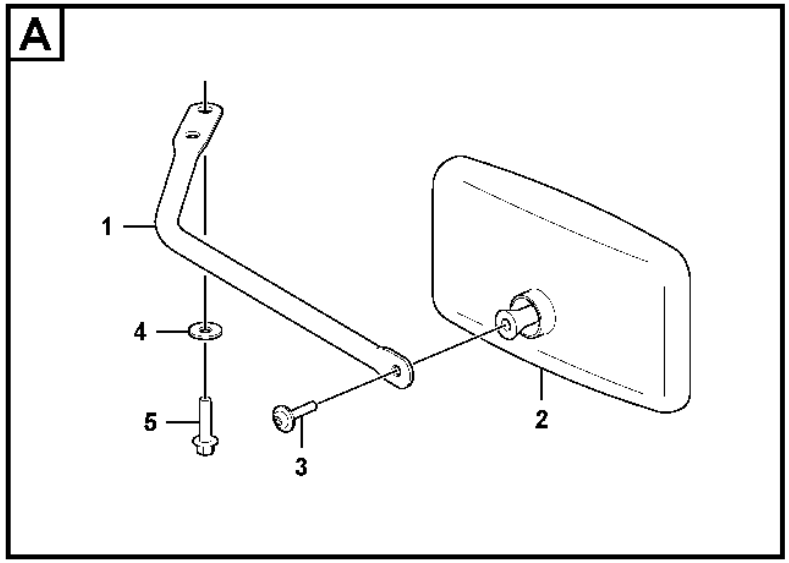

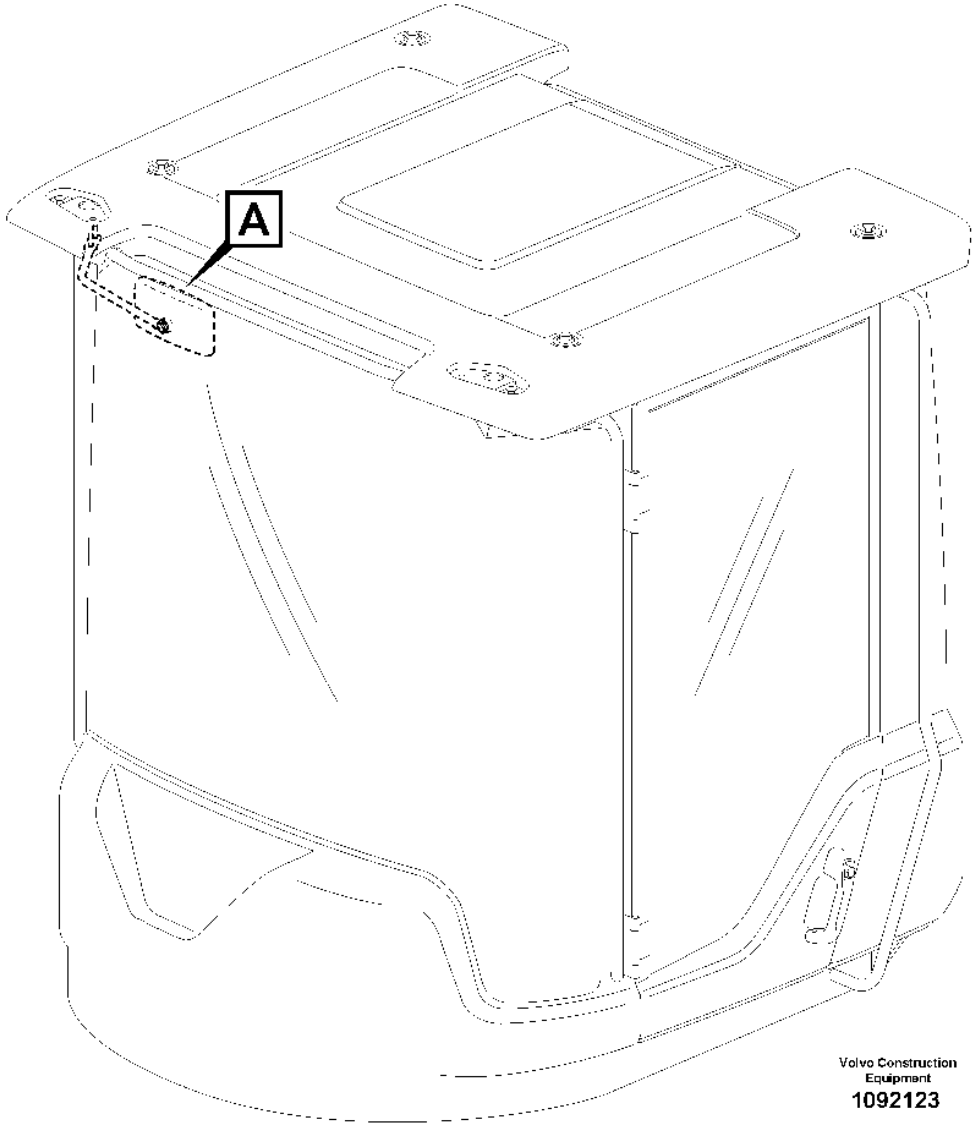

Volvo Construction Equipment
1092123

Fig.	Part No.	Quantity 1	2	3	PS	KIT	Description	Dénomination	Bezeichnung	Denominación	Benämning	Notes
1	**VOE 11412531**	1					Mirror arm	Bras miroir	Spiegelträger	Marco espejo	Spegelarm	
2	**VOE 16046959**	1					Rear view mirror	Rétroviseur	Rückblickspiegel	Retrovisor	Backspegel	
3	**VOE 994798**	1					Six Point Socke	Vis Creuse Six	Sechskanthülse	Tornillo de cabeza embutida de 6 dientes	Sextandshål	
4	**VOE 60114321**	2					Washer	Rondelle	Scheibe	Arandela	Bricka	
5	**VOE 60113524**	2					Flange screw	Vis à embase	Flanschschraube	Tornillo embridado	Flänsskruv	

1		**Rear view mirror** **Rétroviseur** **Rückspiegel** **Espejo retrovisor** **Backspegel**	Catalogue id **20105**	Group **841**
2			Illustr. No **1092123**	Section **400**
3				
4			Issue **20009038-J**	Page **1063**
5		**86891**		

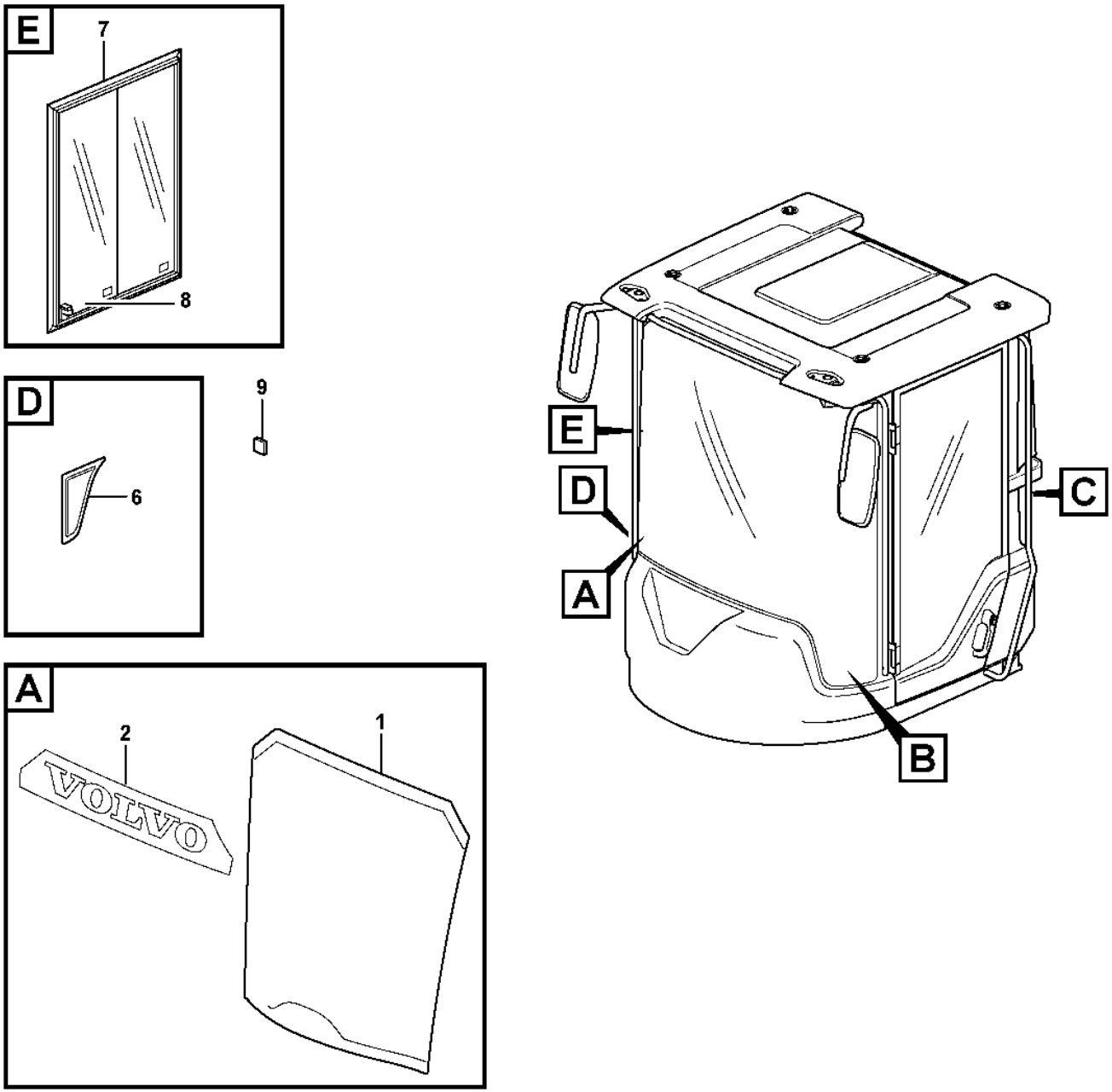

Volvo Construction Equipment

1053824

Fig.	Part No.	Quantity 1	2	3	PS	KIT	Description	Dénomination	Bezeichnung	Denominación	Benämning	Notes
1	**VOE 15079714**	1					Windscreen	Pare-brise	Frontscheibe	Parabrisas	Vindruta	
2	**VOE 11412209**	1					•Decal	•Autocollant	•Aufklebeschild	•Calcomanía	•Dekal	
3	**VOE 15053915**	1					Window	Glace	Fenster	Ventana	Fönster	33293, 33437 LH
3	**VOE 15053831**	1					Window	Glace	Fenster	Ventana	Fönster	33293, 33437 RH
4	**VOE 11444159**	1					Rear window	Lunette ar	Heckfenster	Luneta posterior	Bakruta	
5	**VOE 11104728**	REQ					Spacer	Entretoise	Abstandkörper	Distanciador	Distans	
6	**VOE 11412314**	1					Side window	Glace latérale	Seitenfenster	Ventana lateral	Sidofönster	
7	**VOE 11412798**	1			SS		Sliding window	Vitre coulissante	Schiebefenster	Ventana deslizante	Skjutfönster	
7	**VOE 15056319**	1					•Latch	•Loquet	•Riegel	•Pestillo	•Regel	
8	**VOE 15159985**	1			SS		•Glass	•Vitre	•Glas	•Cristal	•Glas	
9	**VOE 11104728**	REQ					Spacer	Entretoise	Abstandkörper	Distanciador	Distans	

1		**Glass panes** **Vitres** **Fensterscheibe** **Ventanillas** **Rutor**	Catalogue id **20105**	Group **843**
2				
3			Illustr. No **1053824**	Section **100**
4				
5		**33293, 33297**	Issue **20009038-J**	Page **1065**

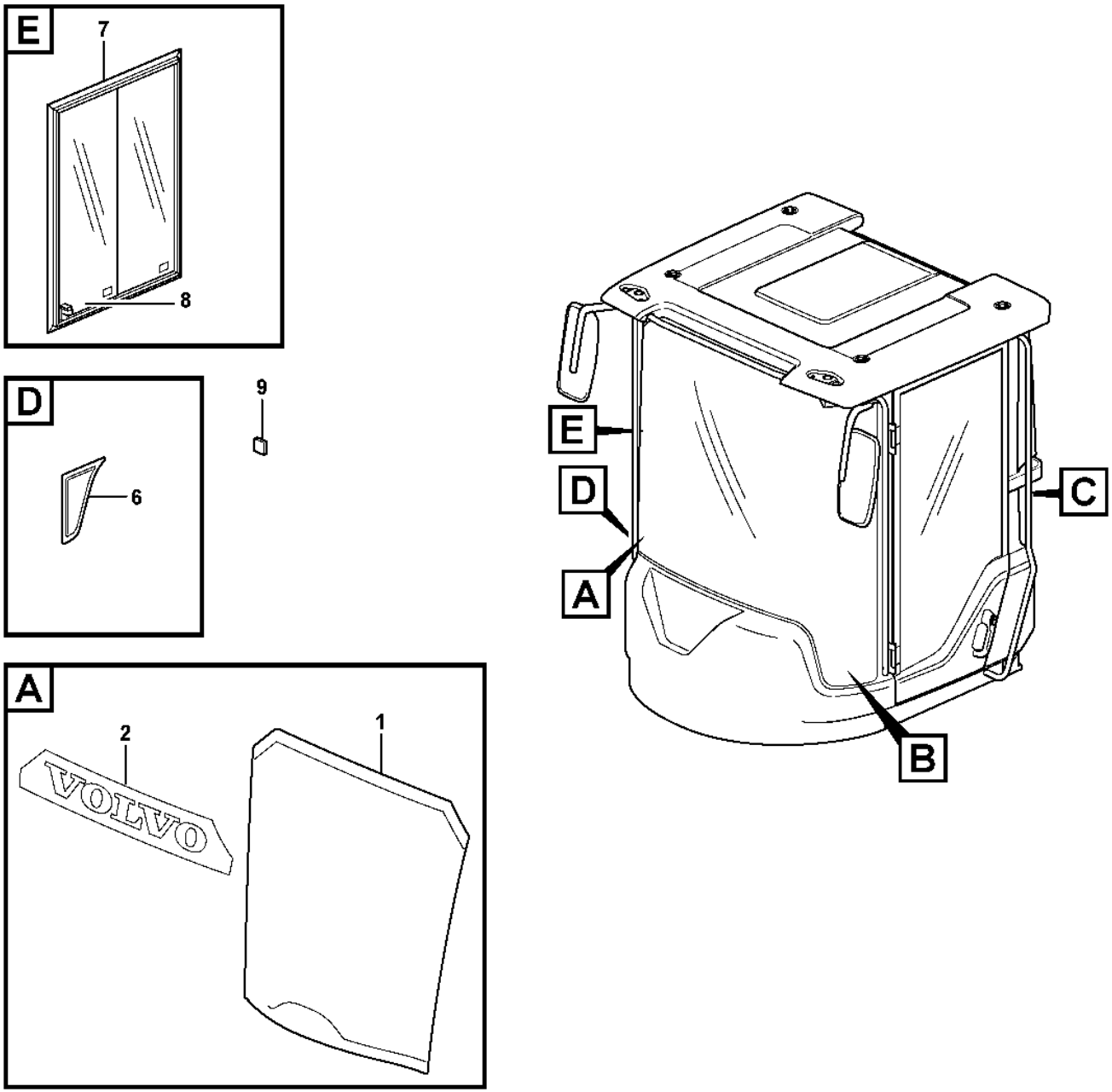

Volvo Construction Equipment

1053824

Fig.	Part No.	Quantity 1	2	3	PS	KIT	Description	Dénomination	Bezeichnung	Denominación	Benämning	Notes
1	**VOE 15079714**	1					Windscreen	Pare-brise	Frontscheibe	Parabrisas	Vindruta	
2	**VOE 11412209**	1					•Decal	•Autocollant	•Aufklebeschild	•Calcomanía	•Dekal	
3	**VOE 11412053**	1			SS		Side window	Glace latérale	Seitenfenster	Ventana lateral	Sidofönster	LH, S/N -71774, 28075
3	**VOE 15053915**	1					Window	Glace	Fenster	Ventana	Fönster	LH, S/N 71775-, 28076-
3	**VOE 15053831**	1					Window	Glace	Fenster	Ventana	Fönster	RH
4	**VOE 11444159**	1					Rear window	Lunette ar	Heckfenster	Luneta posterior	Bakruta	
5	**VOE 11104728**	REQ					Spacer	Entretoise	Abstandkörper	Distanciador	Distans	
6	**VOE 11412314**	1					Side window	Glace latérale	Seitenfenster	Ventana lateral	Sidofönster	
7	**VOE 15144048**	1					Sliding window	Vitre coulissante	Schiebefenster	Ventana deslizante	Skjutfönster	S/N 28455 - SWE S/N 71911 - BRA S/N 43511 - IRN See group 843-150 page 1069
7	**VOE 11412798**	1			SS		Sliding window	Vitre coulissante	Schiebefenster	Ventana deslizante	Skjutfönster	S/N - 28454 SWE S/N - 71910 BRA S/N - 43510 IRN
7	**VOE 15056319**	1					•Latch	•Loquet	•Riegel	•Pestillo	•Regel	
8	**VOE 15159985**	1			SS		•Glass	•Vitre	•Glas	•Cristal	•Glas	
9	**VOE 11104728**	REQ					Spacer	Entretoise	Abstandkörper	Distanciador	Distans	

1		**Glass panes** **Vitres** **Fensterscheibe** **Ventanillas** **Rutor**	Catalogue id **20105**	Group **843**
2				
3			Illustr. No **1053824**	Section **120**
4				
5		**33018, 33019**	Issue **20009038-J**	Page **1067**

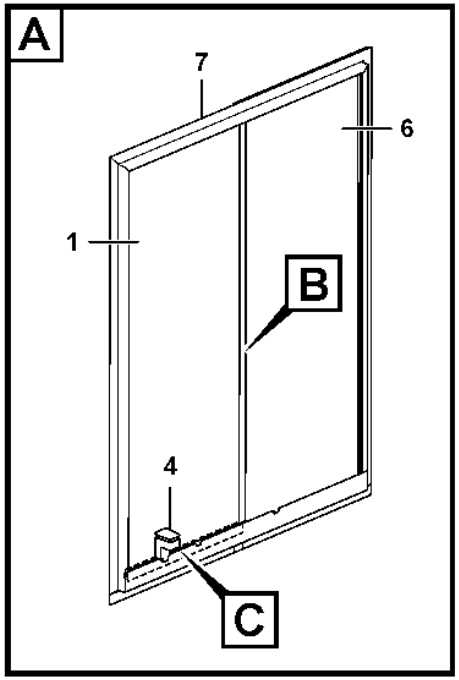

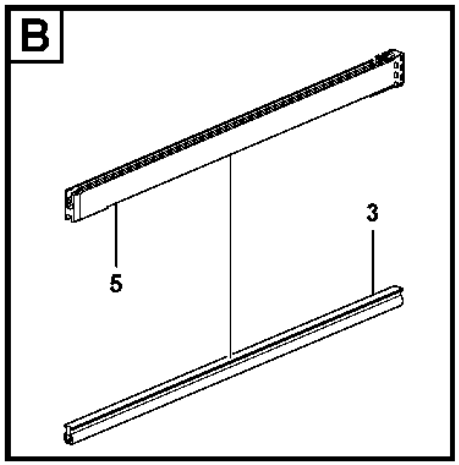

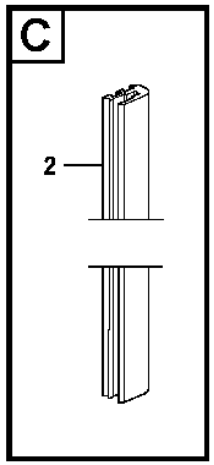

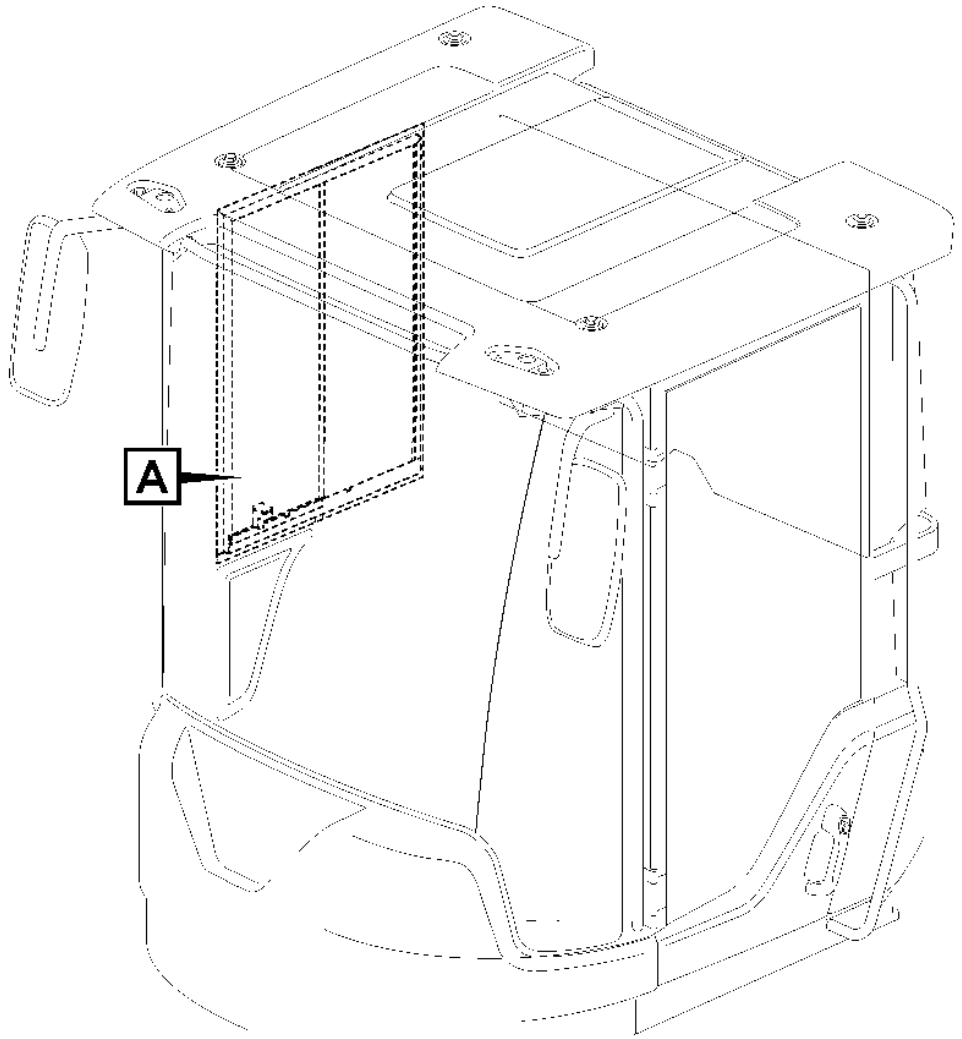

Volvo Construction Equipment
1089605

Fig.	Part No.	Quantity 1	2	3	PS	KIT	Description	Dénomination	Bezeichnung	Denominación	Benämning	Notes
	VOE 15144048	1					Sliding window	Vitre coulissante	Schiebefenster	Ventana deslizante	Skjutfönster	S/N 28455 - SWE S/N 71911 - BRA S/N 43511 - IRN
	VOE 15197318	1					•Sliding window	•Vitre coulissante	•Schiebefenster	•Ventana deslizante	•Skjutfönster	
1	**VOE 15197617**	1					••Glass	••Vitre	••Glas	••Cristal	••Glas	
2	**VOE 15197595**	1					••Seal	••Étanchéité	••dichtung	••Junta	••Tätning	
3	**VOE 15197629**	1					••Seal	••Étanchéité	••dichtung	••Junta	••Tätning	
4	**VOE 15060345**	1					••Handle	••Poignée	••Griff	••Mango	••Handtag	
5	**VOE 17483054**	1					••Guide	••Guide	••Führung	••Guia	••Styrning	
6	**VOE 17334405**	1					•Glass	•Vitre	•Glas	•Cristal	•Glas	
7	**VOE 17398593**	1					•Sealing strip	•Bande d'étanchéité	•Dichtleiste	•Moldura retén	•Tätningslist	
7	**VOE 17433036**	2					•Lock screw	•Vis verrouillage	•Sicherungsschraube	•Tornillo de seguridad	•Låsskruv	

1		**Sliding window** **Vitre coulissante** **Schiebefenster** **Ventanilla deslizante** **Skjutfönster**	Catalogue id **20105**	Group **843**
2				
3			Illustr. No **1089605**	Section **150**
4				
5		**33019**	Issue **20009038-J**	Page **1069**

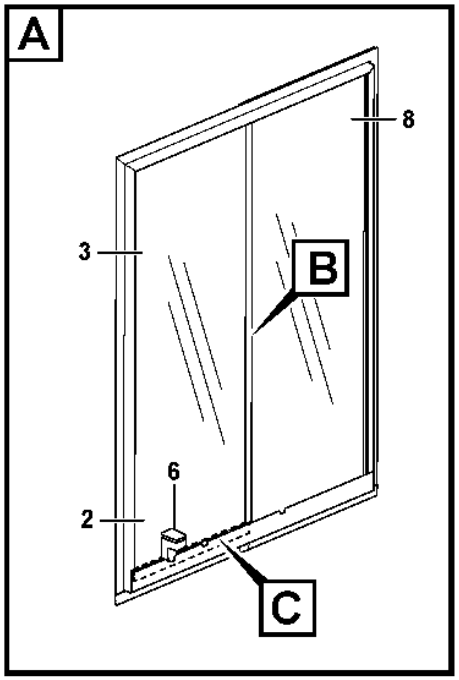
A
8
3
B
6
2
C

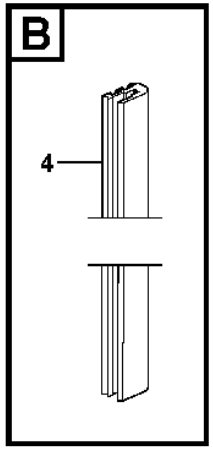
B
4

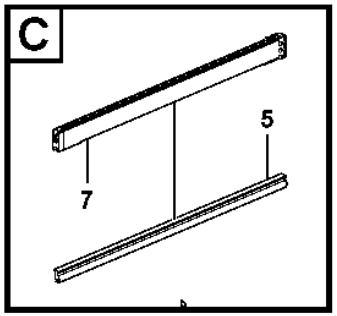
C
5
7

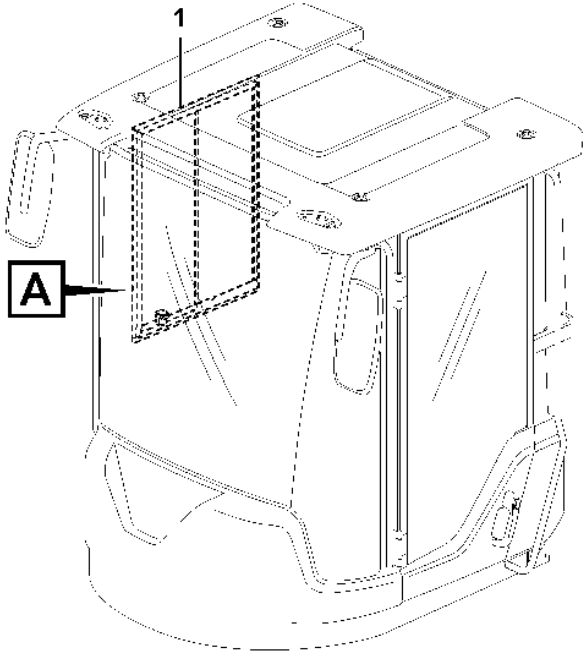
1
A

Fig.	Part No.	Quantity 1	2	3	PS	KIT	Description	Dénomination	Bezeichnung	Denominación	Benämning	Notes
1	**VOE 15144048**	1					Sliding window	Vitre coulissante	Schiebefenster	Ventana deslizante	Skjutfönster	S/N 28455 - SWE S/N 71911 - BRA S/N 43511 - IRN
2	**VOE 15197318**	1					•Sliding window	•Vitre coulissante	•Schiebefenster	•Ventana deslizante	•Skjutfönster	
3	**VOE 15197617**	1					••Glass	••Vitre	••Glas	••Cristal	••Glas	
4	**VOE 15197595**	1					••Seal	••Étanchéité	••dichtung	••Junta	••Tätning	
5	**VOE 15197629**	1					••Seal	••Étanchéité	••dichtung	••Junta	••Tätning	
6	**VOE 15060345**	1					••Handle	••Poignée	••Griff	••Mango	••Handtag	
7	**VOE 17483054**	1					••Guide	••Guide	••Führung	••Guia	••Styrning	
8	**VOE 17334405**	1					•Glass	•Vitre	•Glas	•Cristal	•Glas	

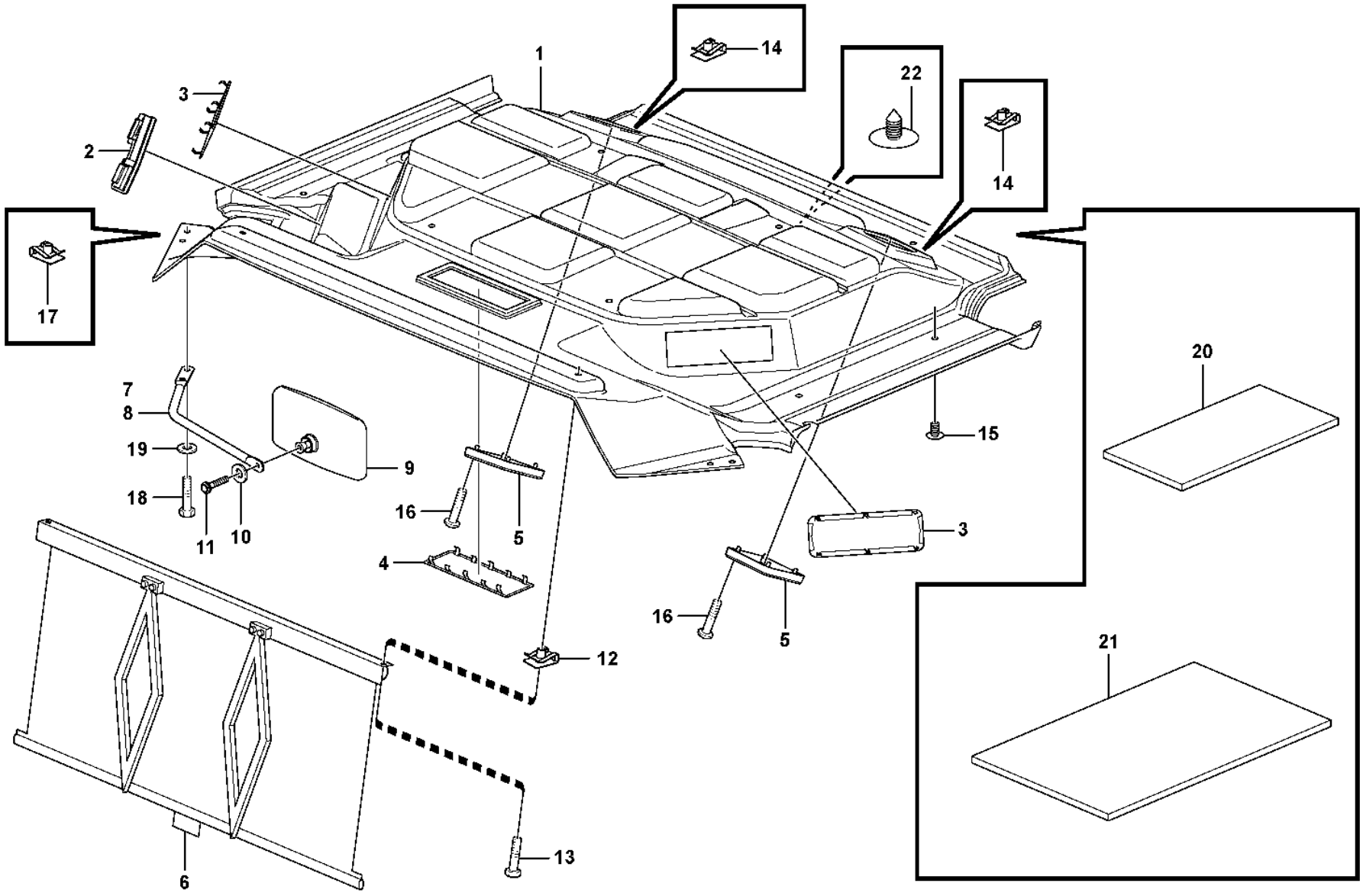
1
2
3
4
5
6
7
8
9
10
11
12
13
14
15
16
17
18
19
20
21
22
Volvo Construction Equipment
1064959

Fig.	Part No.	Quantity 1	2	3	4	5	PS	KIT	Description	Dénomination	Bezeichnung	Denominación	Benämning	Notes
1	**VOE 15037808**	1	1	1			SS		Headlining	Garniture pavillon	Dachhimmel	Techo interior	Innertak	(VOE 11412644)
1	**VOE 16324953**				1				Headlining	Garnit.pavillon	Dachhimmel	Techo Interior	Innertak	(VOE 15161395)
2	**VOE 15149017**	1	1	1	1				Bracket	Console	Konsole	Consola	Konsol	(VOE 11412639)
3	**VOE 11444164**	2	2	2	2				Lid	Porte	Deckel	Tapa	Lock	
4	**VOE 11444164**	1							Lid	Porte	Deckel	Tapa	Lock	
5	**VOE 11201899**	2	2	2	2				Loudspeaker grille	Grille haut-parleur	Lautsprechergitter	Rejilla de altavoz	Högtalargaller	
6	**VOE 11412408**	1	1	1	1				Sun visor	Visiere	Sonnenblende	Visera	Solskydd	
7	**VOE 11412531**	1	1			1			Mirror arm	Bras miroir	Spiegelträger	Marco espejo	Spegelarm	RH
8	**VOE 11412532**	1	1			1			Mirror arm	Bras miroir	Spiegelträger	Marco espejo	Spegelarm	LH
9	**VOE 11164488**	2	2			2			Rear view mirror	Rétroviseur	Rückblickspiegel	Retrovisor	Backspegel	
10	**VOE 60110304**	2	2			2			Washer	Rondelle	Scheibe	Arandela	Bricka	(VOE 960139)
11	**VOE 969587**		2	2	2				Six point socket screw	Vis à 6 pans creux	Innensechsrundschraube	Tornillo de cabeza hexagonal	Sextandhålskruv	
12	**VOE 949921**	2	2	2	2				Spring nut	Écrou de ressort	Federverschlussmutter	Tuerca resorte	Fjädermutter	
13	**VOE 994796**	2	2	2	2				Six Point Socke	Vis Creuse Six	Sechskanthülse	Tornillo de cabeza embutida de 6 dientes	Sextandshål	(VOE 971322)
14	**VOE 942866**	8	8	8	8				Spring nut	Écrou de ressort	Federverschlussmutter	Tuerca resorte	Fjädermutter	
15	**VOE 11204217**	8	8	8	8				Plug	Tampon	Stopfen	Tapón	Plugg	
16	**VOE 969478**	8	8	8	8				Six point socket screw	Vis à 6 pans creux	Innensechsrundschraube	Tornillo de cabeza hexagonal	Sextandhålskruv	
17	**VOE 13949867**	4	4			4			Spring nut	Écrou de ressort	Federverschlussmutter	Tuerca resorte	Fjädermutter	
18	**VOE 971383**	4	4			4			Six point socket screw	Vis à 6 pans creux	Innensechsrundschraube	Tornillo de cabeza hexagonal	Sextandhålskruv	
19	**VOE 925739**	4							Washer	Rondelle	Scheibe	Arandela	Bricka	
19	**VOE 994848**		4			4			Washer	Rondelle	Scheibe	Arandela	Bricka	(VOE 11117464)
20	**VOE 11444298**	2							Insulating sheet	Disque isolant	Isolierscheibe	Disco de aislamiento	Isoleringsskiva	
21	**VOE 15015692**	1							Insulating sheet	Disque isolant	Isolierscheibe	Disco de aislamiento	Isoleringsskiva	

3963) S/N - 72030, -69044, - 29218, 29226
3964) S/N 72031 -, 29219 - 29225, 29227 -

1	**33293, 33297**
2	**33019**
3	**3963) 33018**
4	**3964) 33018**
5	**11298502**

Cab : accessories
Cabine : accessoires
Kabine : Zubehör
Cabina: accesorios
Hytt: tillbehör

33293, 33297, 33018, 33019, 11298502 CAB -30074

Catalogue id	Group
20105	**851**
Illustr. No	Section
1064959	**100**
Issue	Page
20009038-J	**1073**

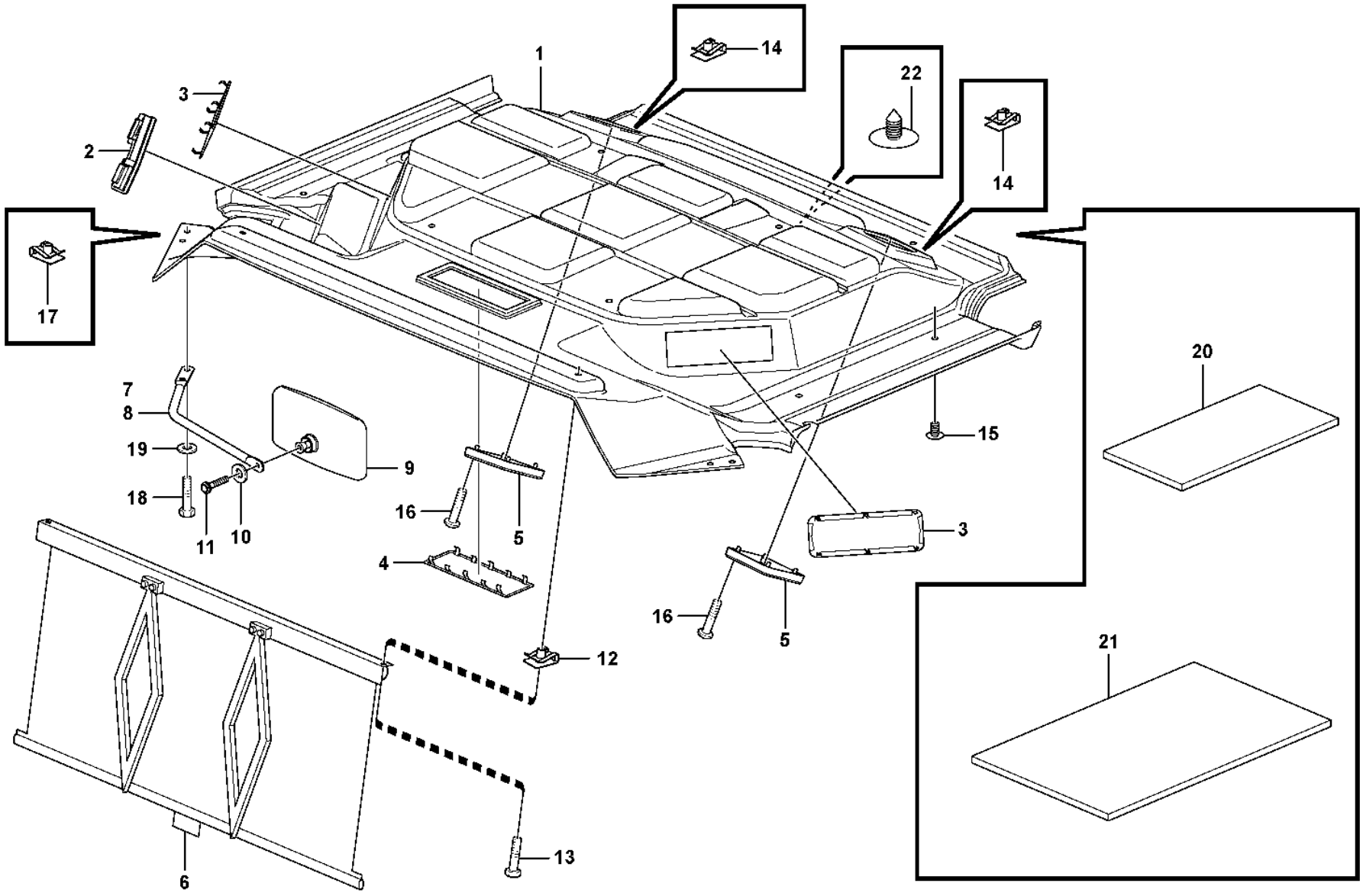
1
2
3
4
5
6
7
8
9
10
11
12
13
14
15
16
17
18
19
20
21
22
Volvo Construction Equipment
1064959

Fig.	Part No.	Quantity 1	2	3	4	5	PS	KIT	Description	Dénomination	Bezeichnung	Denominación	Benämning	Notes
22	**VOE 15166830**				2				Plug	Tampon	Stopfen	Tapón	Plugg	

3963) S/N - 72030, -69044, - 29218, 29226
3964) S/N 72031 -, 29219 - 29225, 29227 -

1	**33293, 33297**	**Cab : accessories** **Cabine : accessoires** **Kabine : Zubehör** **Cabina: accesorios** **Hytt: tillbehör**	Catalogue id **20105**	Group **851**
2	**33019**		Illustr. No **1064959**	Section **100**
3	**3963) 33018**			
4	**3964) 33018**		Issue **20009038-J**	Page **1075**
5	**11298502**	**33293, 33297, 33018, 33019, 11298502 CAB -30074**		

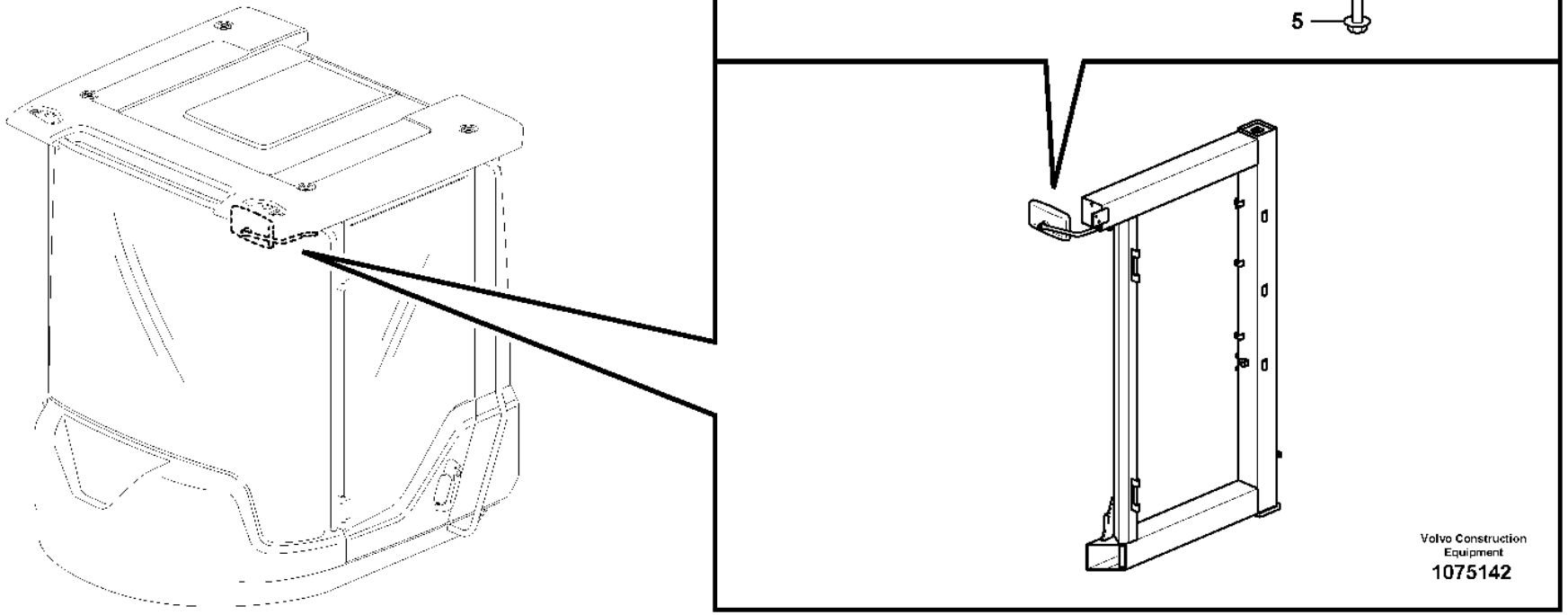
2
3
1
6
4
5
Volvo Construction Equipment
1075142

Fig.	Part No.	Quantity 1	2	3	PS	KIT	Description	Dénomination	Bezeichnung	Denominación	Benämning	Notes
1	**VOE 11412532**	1					Mirror arm	Bras miroir	Spiegelträger	Marco espejo	Spegelarm	
2	**VOE 11164488**	1					Rear view mirror	Rétroviseur	Rückblickspiegel	Retrovisor	Backspegel	
3	**VOE 60110304**	1					Washer	Rondelle	Scheibe	Arandela	Bricka	(VOE 960139)
4	**VOE 969587**	1					Six point socket screw	Vis à 6 pans creux	Innensechsrundschraube	Tornillo de cabeza hexagonal	Sextandhålskruv	
5	**VOE 60113524**	2					Flange screw	Vis à embase	Flanschschraube	Tornillo embridado	Flänsskruv	(VOE 949894)
6	**VOE 994848**	2					Washer	Rondelle	Scheibe	Arandela	Bricka	(VOE 11117464)

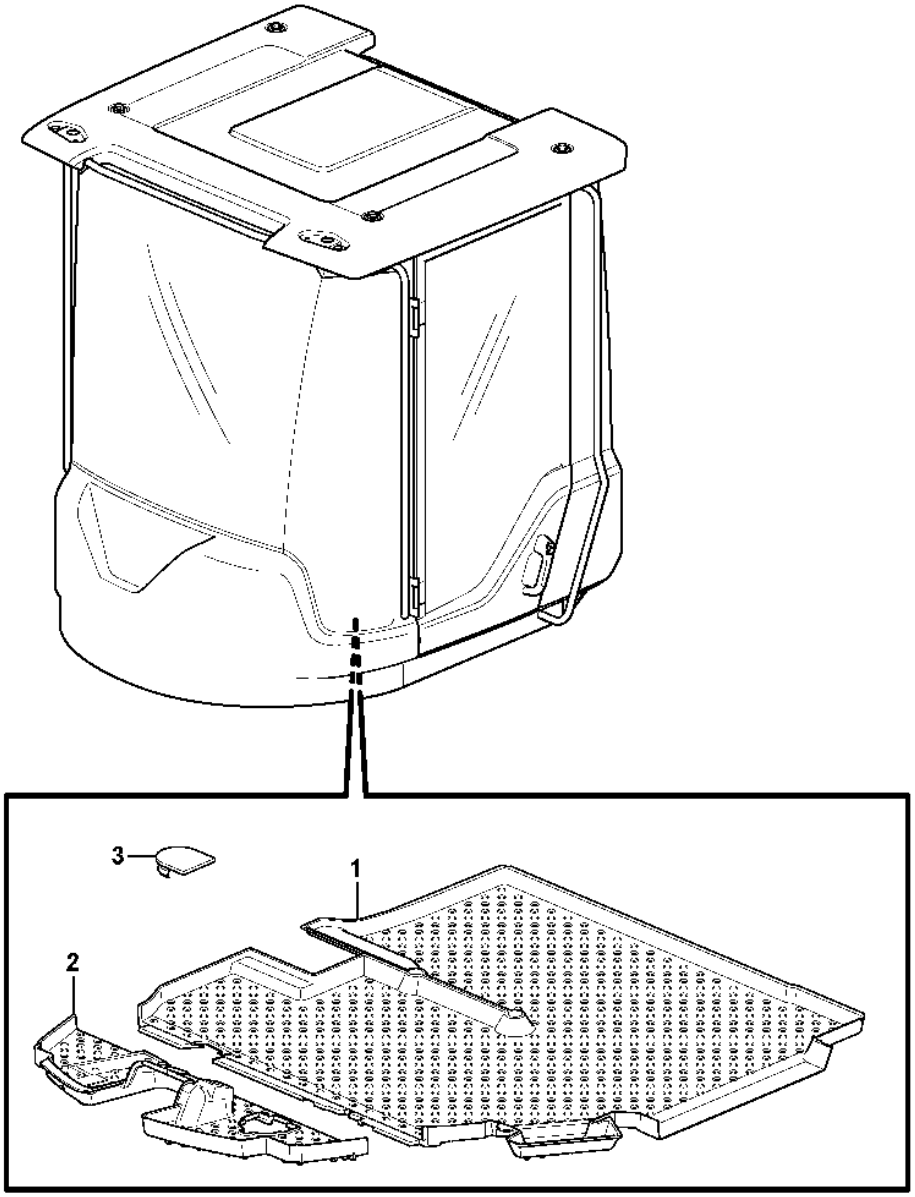

Volvo Construction Equipment

1032102

Fig.	Part No.	Quantity 1	2	3	PS	KIT	Description	Dénomination	Bezeichnung	Denominación	Benämning	Notes
1	**VOE 15193569**	1					Floor mat	Tapis sol	Bodenmatte	Alfombra piso	Golvmatta	
2	**VOE 11412128**	1			SS		Floor mat	Tapis sol	Bodenmatte	Alfombra piso	Golvmatta	33292 S/N - 71831 33298, 33299 S/N - 43500
2	**VOE 15193640**	1					Floor mat	Tapis sol	Bodenmatte	Alfombra piso	Golvmatta	(VOE 15162422) 33292 S/N 71832- 33298, 33299 S/N 43501-
3	**VOE 11007246**	1					Rubber plug	Bouchon caoutchouc	Gummistöpsel	Tapón de goma	Gummipropp	

1		**Insulating matting** **Tapis isolant** **Isoliermatten** **Alfombras aislantes** **Isolermattor**	Catalogue id **20105**	Group **851**
2				
3			Illustr. No **1032102**	Section **150**
4				
5			Issue **20009038-J**	Page **1079**

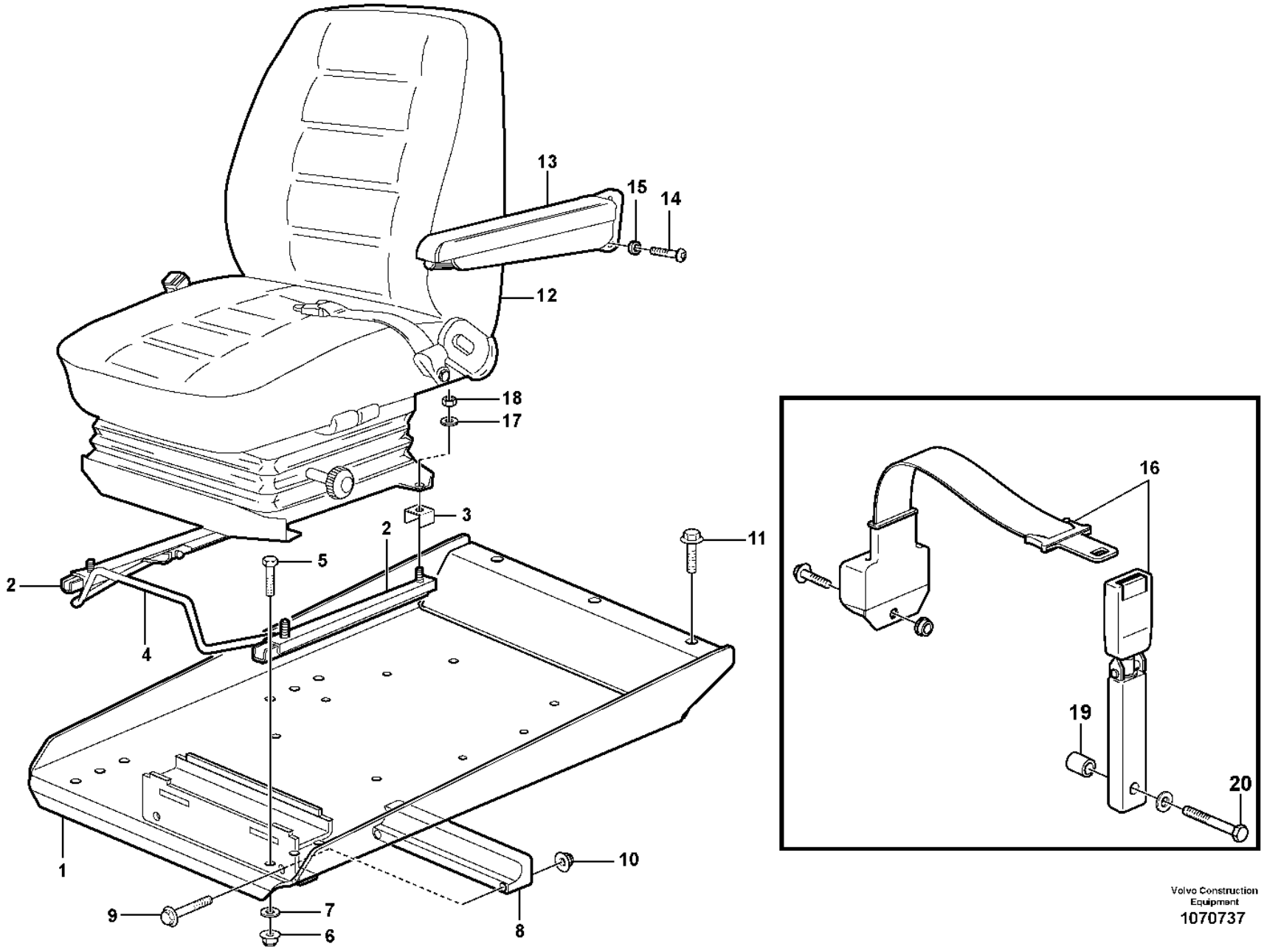

Volvo Construction Equipment
1070737

Fig.	Part No.	Quantity 1	2	3	PS	KIT	Description	Dénomination	Bezeichnung	Denominación	Benämning	Notes
1		1			NS		Seat Bracket	Etrier De Siege	Sitzkonsole	Consola Asiento	Sitskonsol	
	VOE 11444358		1		CS		Seat Bracket	Etrier De Siege	Sitzkonsole	Consola Asiento	Sitskonsol	83708
2	**VOE 11104093**	1					Slide rail	Rail guidage	Gleitschiene	Riel deslizamiento	Glidskena	LH
2	**VOE 11104092**	1					Slide rail	Rail guidage	Gleitschiene	Riel deslizamiento	Glidskena	RH
3	**VOE 11164642**	4					Brace	Étrier	Bügel	Brida	Bygel	
4	**VOE 11006044**	1					Handle	Poignée	Griff	Mango	Handtag	
5	**VOE 4870448**	4					Screw	Vis	Schraube	Tornillo	Skruv	
6	**VOE 60113167**	4					Flange lock nut	Contre-écrou à embase	Flanschverschlussmutter	Contratuerca embridada	Flänslåsmutter	(VOE 948645)
7		4			NS		Washer	Rondelle	Scheibe	Arandela	Bricka	
	VOE 994848		2				Washer	Rondelle	Scheibe	Arandela	Bricka	(VOE 13960141) 83708
8	**VOE 11444170**	1					Bearing	Roulement	Lager	Cojinete	Lager	
9	**VOE 13965179**	2					Screw	Vis	Schraube	Tornillo	Skruv	
10	**VOE 60113167**	2					Flange lock nut	Contre-écrou à embase	Flanschverschlussmutter	Contratuerca embridada	Flänslåsmutter	(VOE 948645)
11	**VOE 980841**	3					Flange screw	Vis à embase	Flanschschraube	Tornillo embridado	Flänsskruv	
12			1				Seat	Siege	Sitz	Asiento	Sits	80505
			1				Seat	Siege	Sitz	Asiento	Sits	83588 See group 852-300 page 1103
			1				Operator seat	Siege conducteur	Fahrersitz	Asiento conductor	Förarstol	83708
			1				Seat	Siege	Sitz	Asiento	Sits	83757
			1				Seat Bracket	Etrier De Siege	Sitzkonsole	Consola Asiento	Sitskonsol	83505, 83588
			1				Seat	Siege	Sitz	Asiento	Sits	See group 852-150 page 1091
13	**VOE 11104014**		1				Arm rest	Accoudoir	Armlehne	Reposabrazos	Armstöd	94916
	VOE 11429137		1				Arm rest	Accoudoir	Armlehne	Reposabrazos	Armstöd	83376
14	**VOE 60114303**		2				Six Point Socket Screw	Vis à six pans creux	Innensechskantschraube	Tornillo de cabeza hexagonal tipo Allen	Sexkantsskruv	(VOE 969436) 94916
	VOE 969846		2				Six point socket screw	Vis à 6 pans creux	Innensechsrundschraube	Tornillo de cabeza hexagonal	Sextandhålskruv	83376
15	**VOE 60110236**		2				Plain washer	Rondelle plane	Flachscheibe	Arandela plana	Planbricka	(VOE 13955894) 94916
16	**VOE 11104125**		1				Seat belt	Ceinture de sécurité	Sicherheitsgurt	Cinturón de seguridad	Bilbälte	94925

1294) **GB**: Not included when cab is ordered **FR**: Non compris dans la commande de la cabine **DE**: Bei Bestellung mit Kabine nicht enthalten **ES**: No se incluye en el pedido **SE**: Ingår ej vid beställning av hytt

1	**83505**
2	**1294) .**
3	
4	
5	

Operator seat with fitting parts
Siège conducteur avec pièces de montage
Fahrersitz mit Anbauteilen
Asiento del conductor con piezas de montaje
Förarstol med monteringsdetaljer

Catalogue id	Group
20105	**852**
Illustr. No	Section
1070737	**100**
Issue	Page
20009038-J	**1081**

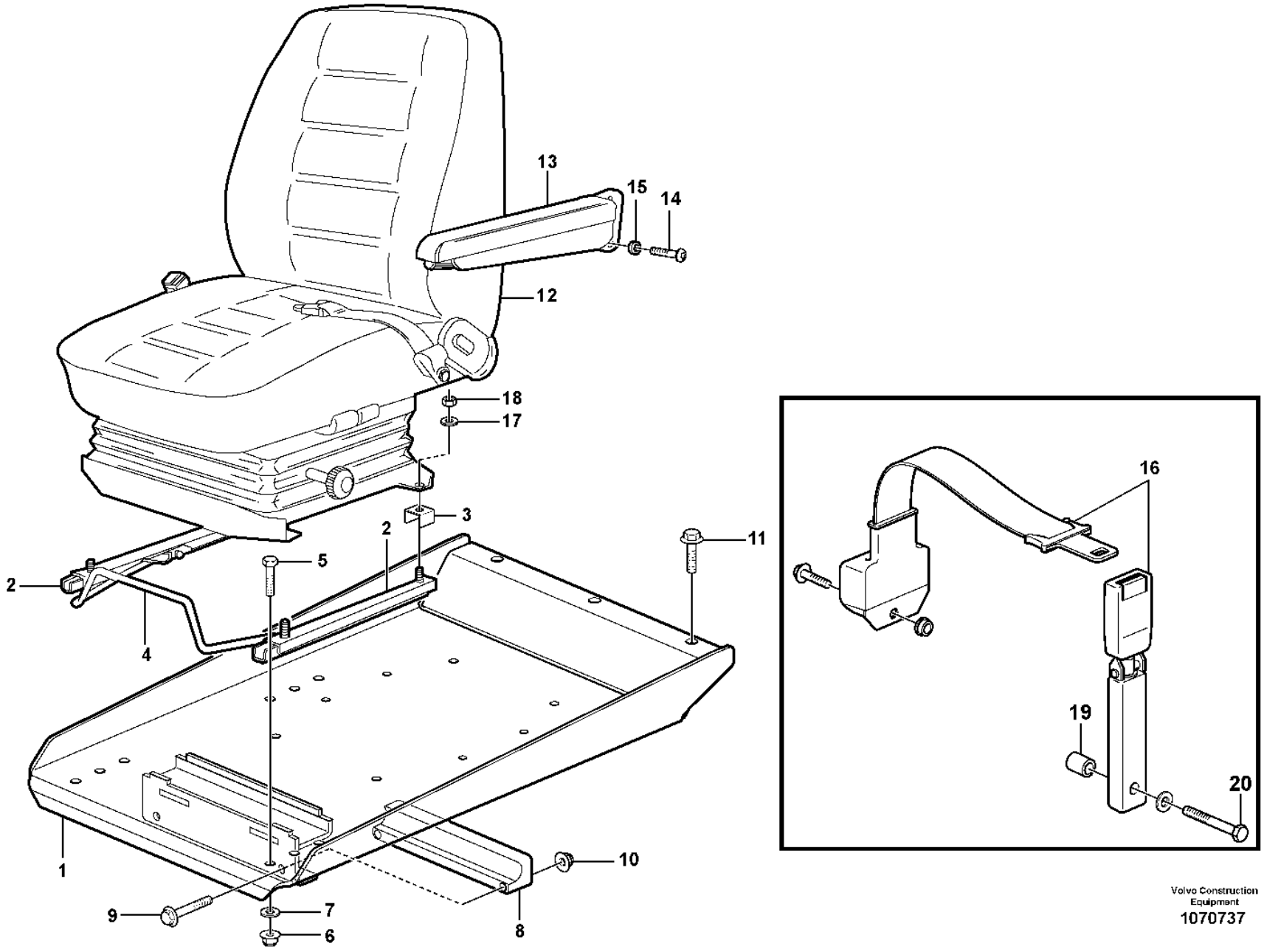

Volvo Construction Equipment
1070737

Fig.	Part No.	Quantity 1	2	3	PS	KIT	Description	Dénomination	Bezeichnung	Denominación	Benämning	Notes
17		4			NS		Washer	Rondelle	Scheibe	Arandela	Bricka	
18	**VOE 60113140**	4					Flange nut	Écrou à embase	Flanschmutter	Tuerca embridada	Flänsmutter	(VOE 13945408)
19	**VOE 17228594**		1				Spacer washer	Rondelle entretoise	Abstandscheibe	Arandela distanciadora	Distansbricka	94925
20	**VOE 955700**		1				Hexagon screw	Vis à tête hexagonale	Sechskantschraube	Tornillo hexagonal	Sexkantsskruv	94925

1294) **GB**: Not included when cab is ordered **FR**: Non compris dans la commande de la cabine **DE**: Bei Bestellung mit Kabine nicht enthalten **ES**: No se incluye en el pedido **SE**: Ingår ej vid beställning av hytt

1	**83505**
2	**1294) .**
3	
4	
5	

Operator seat with fitting parts
Siège conducteur avec pièces de montage
Fahrersitz mit Anbauteilen
Asiento del conductor con piezas de montaje
Förarstol med monteringsdetaljer

Catalogue id **20105**	Group **852**
Illustr. No **1070737**	Section **100**
Issue **20009038-J**	Page **1083**

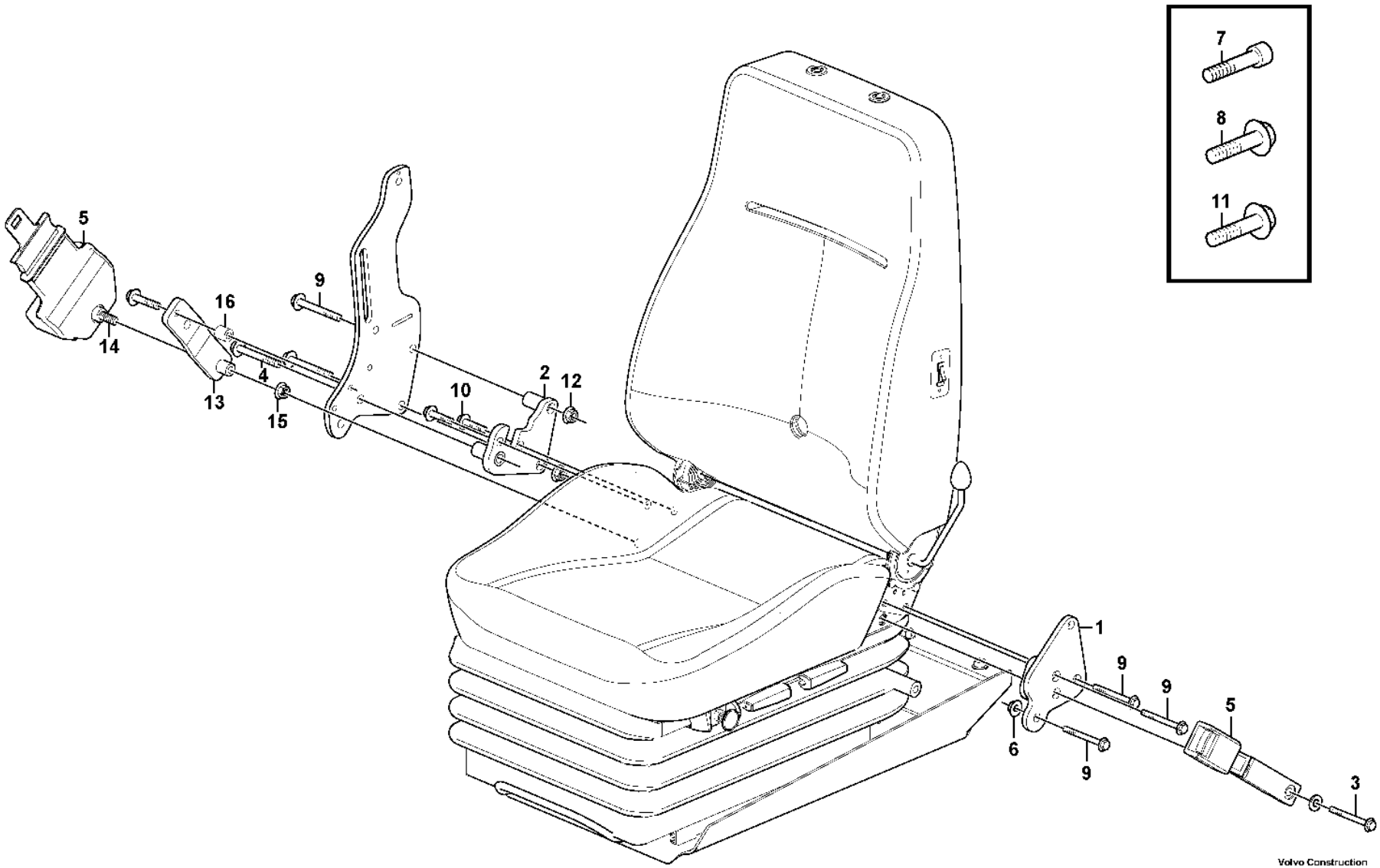

Volvo Construction Equipment

1056463

Fig.	Part No.	Quantity 1	2	3	PS	KIT	Description	Dénomination	Bezeichnung	Denominación	Benämning	Notes
1	**VOE 11444310**	1					Bracket	Console	Konsole	Consola	Konsol	
2	**VOE 15058542**	1			SS		Bracket	Console	Konsole	Consola	Konsol	(VOE 11444127)
3	**VOE 959874**	1					Hexagon screw	Vis à tête hexagonale	Sechskantschraube	Tornillo hexagonal	Sexkantsskruv	
4	**VOE 955700**	1					Hexagon screw	Vis à tête hexagonale	Sechskantschraube	Tornillo hexagonal	Sexkantsskruv	
5	**VOE 11104125**	1					Seat belt	Ceinture de sécurité	Sicherheitsgurt	Cinturón de seguridad	Bilbälte	
6	**VOE 13971098**	2					Flange nut	Écrou à embase	Flanschmutter	Tuerca embridada	Flänsmutter	
7	**VOE 990861**	2					Flange screw	Vis à embase	Flanschschraube	Tornillo embridado	Flänsskruv	(VOE 946472)
8	**VOE 984733**	1					Flange screw	Vis à embase	Flanschschraube	Tornillo embridado	Flänsskruv	(VOE 946440)
9	**VOE 984758**	2					Flange screw	Vis à embase	Flanschschraube	Tornillo embridado	Flänsskruv	(VOE 13965188)
	VOE 930429	1					Spacer ring	Bague entretoise	Abstandring	Anillo distanciador	Distansring	
10	**VOE 60113093**	2					Flange screw	Vis à embase	Flanschschraube	Tornillo embridado	Flänsskruv	(VOE 946329)
11	**VOE 984758**	2					Flange screw	Vis à embase	Flanschschraube	Tornillo embridado	Flänsskruv	(VOE 13965188)
12	**VOE 13971098**	2					Flange nut	Écrou à embase	Flanschmutter	Tuerca embridada	Flänsmutter	
13	**VOE 11444348**	1					Attaching plate	Plaque de fixation	Befestigungsplatte	Placa de fijación	Fästplatta	
14	**VOE 990861**	1					Flange screw	Vis à embase	Flanschschraube	Tornillo embridado	Flänsskruv	(VOE 946472)
15	**VOE 13971098**	1					Flange nut	Écrou à embase	Flanschmutter	Tuerca embridada	Flänsmutter	
16	**VOE 15063273**	1					Spacer	Entretoise	Abstandkörper	Distanciador	Distans	

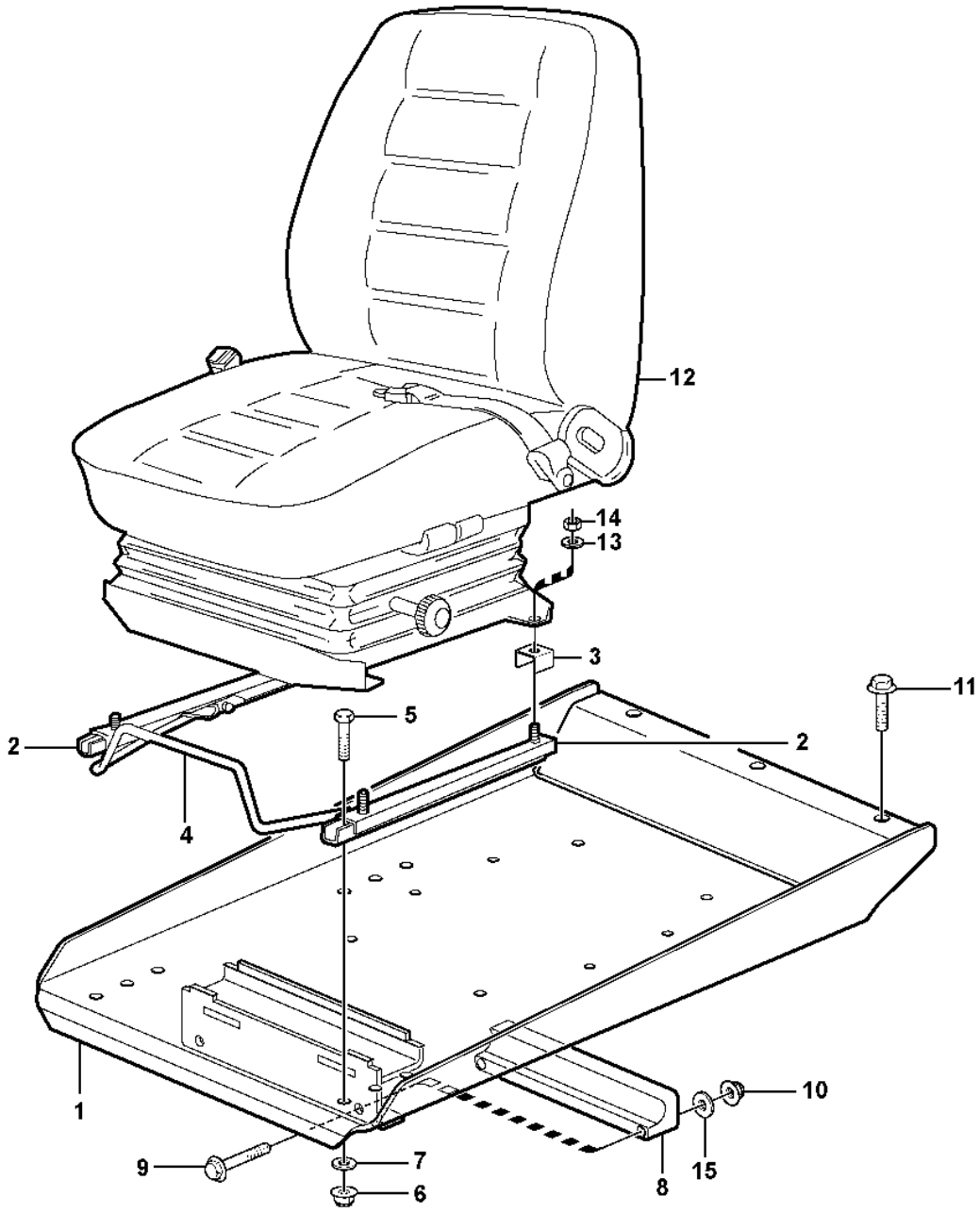

Volvo Construction Equipment
1055511

Fig.	Part No.	Quantity 1	2	3	4	5	PS	KIT	Description	Dénomination	Bezeichnung	Denominación	Benämning	Notes
1	**VOE 16268478**	1	1						Seat bracket	Etrier de siege	Sitzkonsole	Consola de asiento	Sitskonsol	(VOE 11444354)
2	**VOE 11104093**	1	1						Slide rail	Rail guidage	Gleitschiene	Riel deslizamiento	Glidskena	LH
2	**VOE 11104092**	1	1						Slide rail	Rail guidage	Gleitschiene	Riel deslizamiento	Glidskena	RH
3	**VOE 11164642**	4	4						Brace	Étrier	Bügel	Brida	Bygel	
4	**VOE 11006044**	1	1						Handle	Poignée	Griff	Mango	Handtag	
5	**VOE 4870448**	4	4						Screw	Vis	Schraube	Tornillo	Skruv	
6	**VOE 60113167**	4	4						Flange lock nut	Contre-écrou à embase	Flanschverschluss mutter	Contratuerca embridada	Flänslåsmutter	(VOE 948645)
7		4					NS		Washer	Rondelle	Scheibe	Arandela	Bricka	
8	**VOE 11444170**	1	1						Bearing	Roulement	Lager	Cojinete	Lager	
9	**VOE 13965179**	2	2						Screw	Vis	Schraube	Tornillo	Skruv	
10	**VOE 60113167**	2	2						Flange lock nut	Contre-écrou à embase	Flanschverschluss mutter	Contratuerca embridada	Flänslåsmutter	(VOE 948645)
11	**VOE 980841**	3	3						Flange screw	Vis à embase	Flanschschraube	Tornillo embridado	Flänsskruv	
12		1							Seat	Siege	Sitz	Asiento	Sits	E PROD See group 852-150 page 1091
12	**VOE 15186565**	1	1						Seat	Siège	Sitz	Asiento	Stol	L PROD See group 852-140 page 1089
13	**VOE 994848**	2							Washer	Rondelle	Scheibe	Arandela	Bricka	(VOE 13960141)
14	**VOE 60113140**	4	4						Flange nut	Écrou à embase	Flanschmutter	Tuerca embridada	Flänsmutter	(VOE 13945408)
15	**VOE 994848**		2						Washer	Rondelle	Scheibe	Arandela	Bricka	(VOE 11117464)

1	**83938**	**Operator seat with fitting parts** **Siège conducteur avec pièces de montage** **Fahrersitz mit Anbauteilen** **Asiento del conductor con piezas de montaje** **Förarstol med monteringsdetaljer**	Catalogue id **20105**	Group **852**
2	**33019**		Illustr. No **1055511**	Section **130**
3				
4			Issue **20009038-J**	Page **1087**
5		**33019, 83938**		

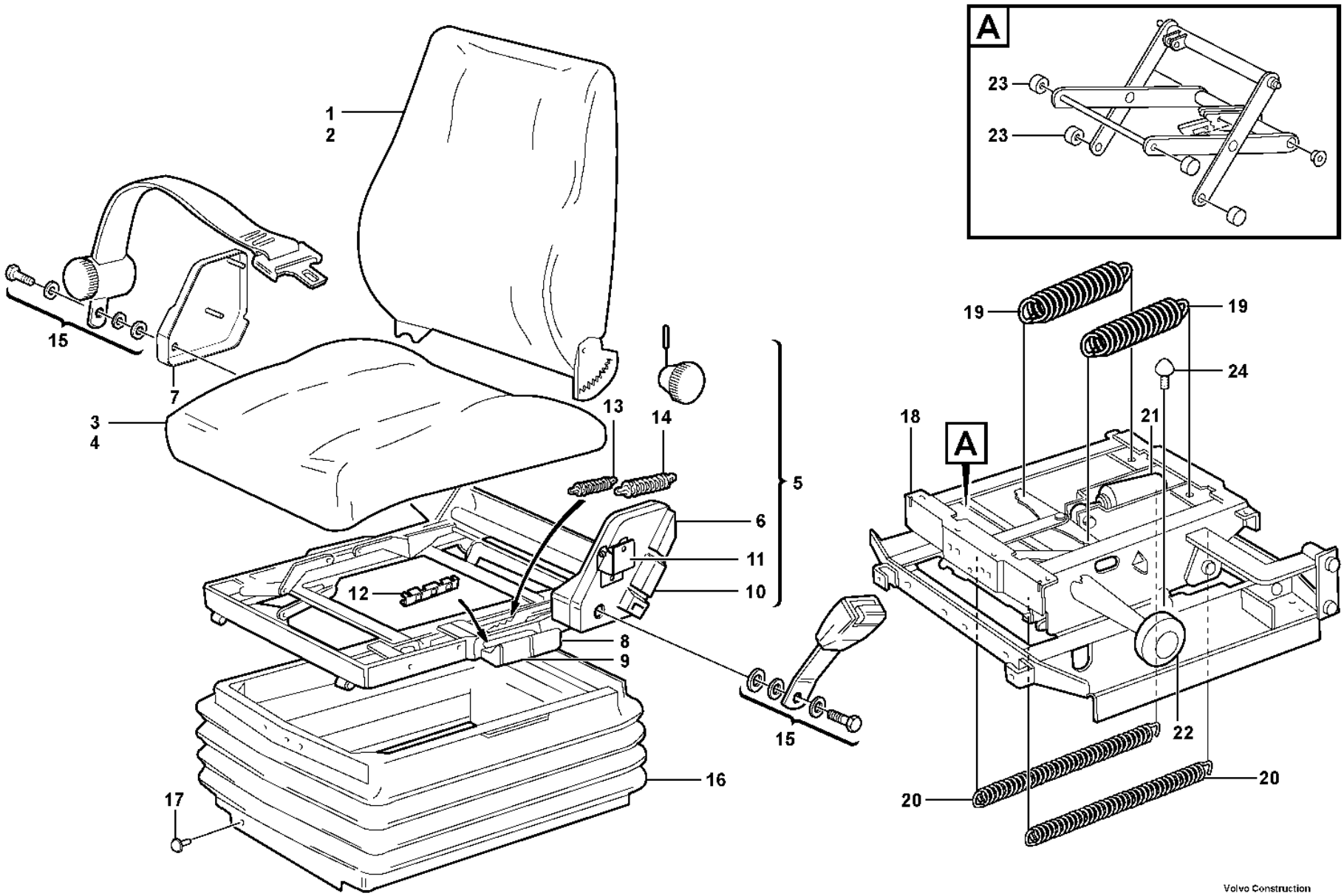

Volvo Construction Equipment
1065719

Fig.	Part No.	Quantity 1	2	3	PS	KIT	Description	Dénomination	Bezeichnung	Denominación	Benämning	Notes
	VOE 15186565						Seat	Siège	Sitz	Asiento	Stol	See group 852-130 page 1087
1	**VOE 11707357**	1					•Backrest	•Support lombaire	•Rückenlehne	•Apoyo respaldo	•Ryggstöd	
2	**VOE 11707358**	1					••Upholstery	••Garniture habitacle	••Bezug	••Tapizado	••Klädsel	
3	**VOE 11700708**	1					•Seat	•Siège	•Sitz	•Asiento	•Stol	
4	**VOE 11996163**	1					••Upholstery	••Garniture habitacle	••Bezug	••Tapizado	••Klädsel	
5	**VOE 17240988**	1					•Seat frame	•Cadre siège	•Sitzrahmen	•Marco asiento	•Sitsram	
6	**VOE 11709389**	1					••Cover	••Capot	••Abdeckung	••Capó	••Kåpa	
7	**VOE 11709390**	1					••Cover	••Capot	••Abdeckung	••Capó	••Kåpa	
8	**VOE 15186995**	1					••Cover	••Capot	••Abdeckung	••Capó	••Kåpa	
9	**VOE 17208815**	1					••Handle	••Poignée	••Griff	••Mango	••Handtag	
10	**VOE 17208815**	1					••Handle	••Poignée	••Griff	••Mango	••Handtag	
11	**VOE 15186996**	1					••Backrest lock control	••Commande blocage dossier	••Rückenlehnensperrk linke	••Control cierre respaldo	••Rygglåsreglage	
12	**VOE 11715818**	1					••Backrest lock	••Blocage support lombaire	••Rückenlehnensperre	••Cierre respaldo	••Ryggstödslås	
13	**VOE 1696529**	2					••Spring	••Ressort	••Feder	••Resorte	••Fjäder	
14	**VOE 1518748**	1					••Spring	••Ressort	••Feder	••Resorte	••Fjäder	
15	**VOE 11707348**	1					•Hip Belt	•Ceinture Hanche	•Hüftgurt	•Cinturon Cadera	•Höftbälte	
16	**VOE 11709391**	1					•Bellows	•Soufflet	•Balg	•Fuelle	•Bälg	
17	**VOE 11709392**	1					•Attachment kit	•Kit de fixation	•Halterungsatz	•Juego de acoplamiento	•Fästsats	
18	**VOE 11707355**	1					•Spring suspension unit	•Unité de suspension	•Federbündel	•Unidad suspensión	•Fjädringsenhet	
19	**VOE 6213261**	2					••Spring	••Ressort	••Feder	••Resorte	••Fjäder	
20	**VOE 11707356**	2					••Spring	••Ressort	••Feder	••Resorte	••Fjäder	
21	**VOE 11707351**	1					••Shock absorber	••Amortisseur	••Stoßdämpfer	••Amortiguador	••Stötdämpare	
22	**VOE 3090569**	1					••Knob	••Bouton	••Bedienungsknopf	••Volante	••Ratt	
23	**VOE 17240991**	4					••Roller	••Galet	••Rolle	••Rodillo	••Rulle	
24	**VOE 17240994**	2					••Buffer	••Butoir	••Puffer	••Tope de goma	••Buffert	

1		**Driver's seat** **Siege** **Fahrersitz** **Asiento del conductor** **Förarplats**	Catalogue id **20105**	Group **852**
2				
3			Illustr. No **1065719**	Section **140**
4				
5		**33019, 83938**	Issue **20009038-J**	Page **1089**

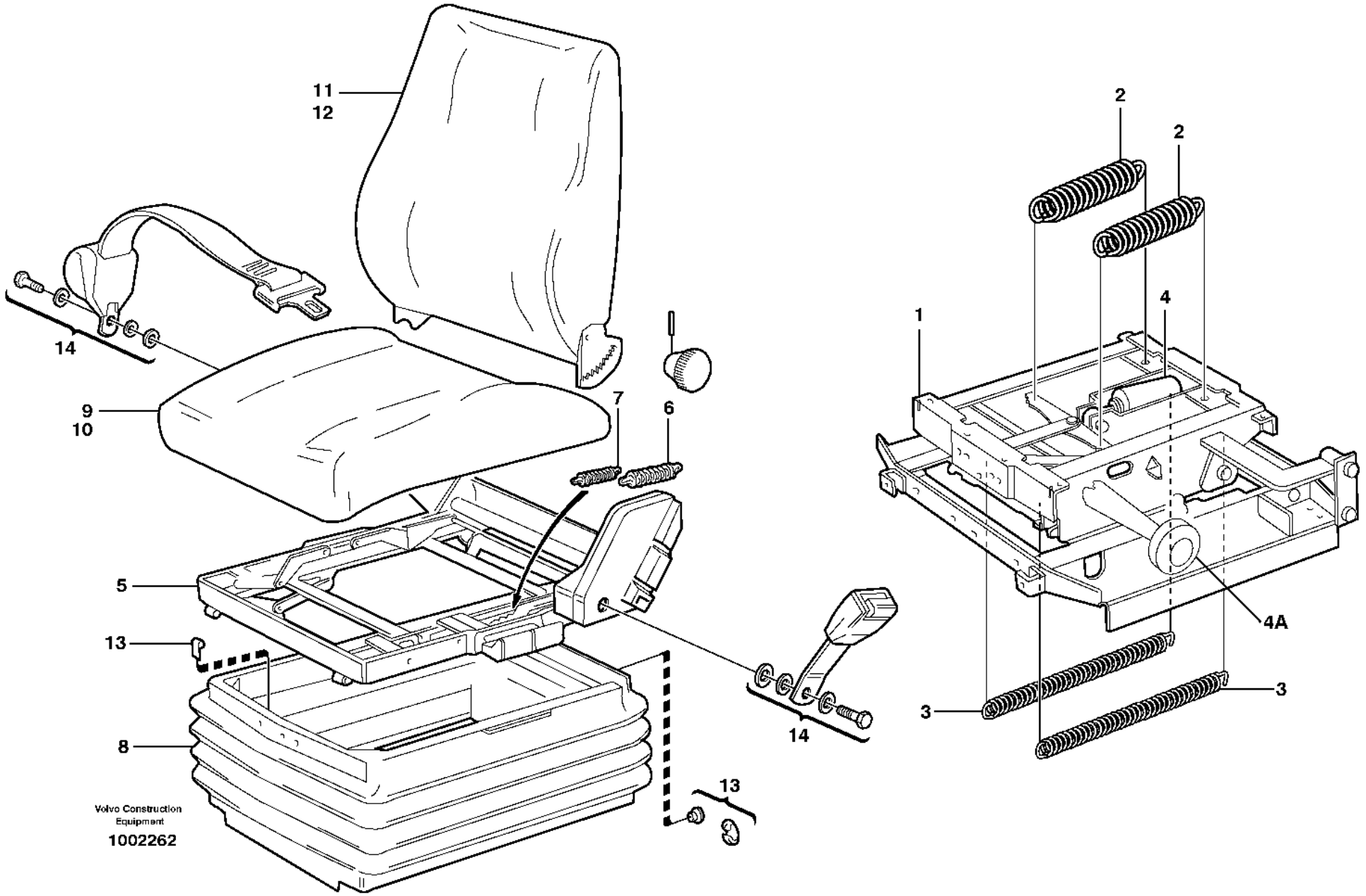
11
12
14
9
10
7
6
5
13
8
14
13
Volvo Construction Equipment
1002262
2
2
4
1
4A
3
3

Fig.	Part No.	Quantity 1	2	3	PS	KIT	Description	Dénomination	Bezeichnung	Denominación	Benämning	Notes
	VOE 11104254	1			SS		Seat	Siège	Sitz	Asiento	Stol	
1	**VOE 11707355**	1					•Spring suspension unit	•Unité de suspension	•Federbündel	•Unidad suspensión	•Fjädringsenhet	See group 852-225 page 1095
2		2					••Spring	••Ressort	••Feder	••Muelle	••Fjäder	
3		2					••Spring	••Ressort	••Feder	••Muelle	••Fjäder	
4		1					••Shock absorber	••Amortisseur	••Stossdämpfer	••Amortiguador	••Stötdämpare	
4A		1					••Knob	••Bouton	••Knauf	••Boton	••Knopp	
5	**VOE 11707354**	1					•Seat frame	•Cadre siège	•Sitzrahmen	•Marco asiento	•Sitsram	
	VOE 15186994	1					••Cover	••Capot	••Abdeckung	••Capó	••Kåpa	(VOE 11708188)
	VOE 11707346	1					••Switch	••Contacteur	••Schalter	••Interruptor	••Strömställare	
	VOE 11715818	1					••Backrest lock	••Blocage support lombaire	••Rückenlehnensperre	••Cierre respaldo	••Ryggstödslås	
6	**VOE 1518748**	1					••Spring	••Ressort	••Feder	••Resorte	••Fjäder	
7	**VOE 1696529**	2					••Spring	••Ressort	••Feder	••Resorte	••Fjäder	
8	**VOE 11998550**	1					•Bellows	•Soufflet	•Balg	•Fuelle	•Bälg	
9	**VOE 11707361**	1					•Seat cushion	•Coussin de siège	•Sitzkissen	•Cojín asiento	•Sittdyna	
	VOE 11706320	1					••Heater	••Réchauffeur	••Heizgerät	••Calefactor	••Värmare	
10	**VOE 11996163**	1					••Upholstery	••Garniture habitacle	••Bezug	••Tapizado	••Klädsel	
11	**VOE 11707360**	1			SS		•Backrest	•Support lombaire	•Rückenlehne	•Apoyo respaldo	•Ryggstöd	
	VOE 11706318	1					••Heater	••Réchauffeur	••Heizgerät	••Calefactor	••Värmare	
12	**VOE 11707358**	1					••Upholstery	••Garniture habitacle	••Bezug	••Tapizado	••Klädsel	
13	**VOE 11998811**	1					•Attachment kit	•Kit de fixation	•Halterungsatz	•Juego de acoplamiento	•Fästsats	
14	**VOE 11707348**	1					•Hip Belt	•Ceinture Hanche	•Hüftgurt	•Cinturon Cadera	•Höftbälte	

1		**Operator's seat, ISRI.** **Siège du conducteur, ISRI.** **Fahrersitz, ISRI.** **Asiento del conductor, ISRI.** **Förarstol, ISRI.**	Catalogue id **20105**	Group **852**
2				
3			Illustr. No **1002262**	Section **150**
4				
5		**33019, 33437, 80503, 83938**	Issue **20009038-J**	Page **1091**

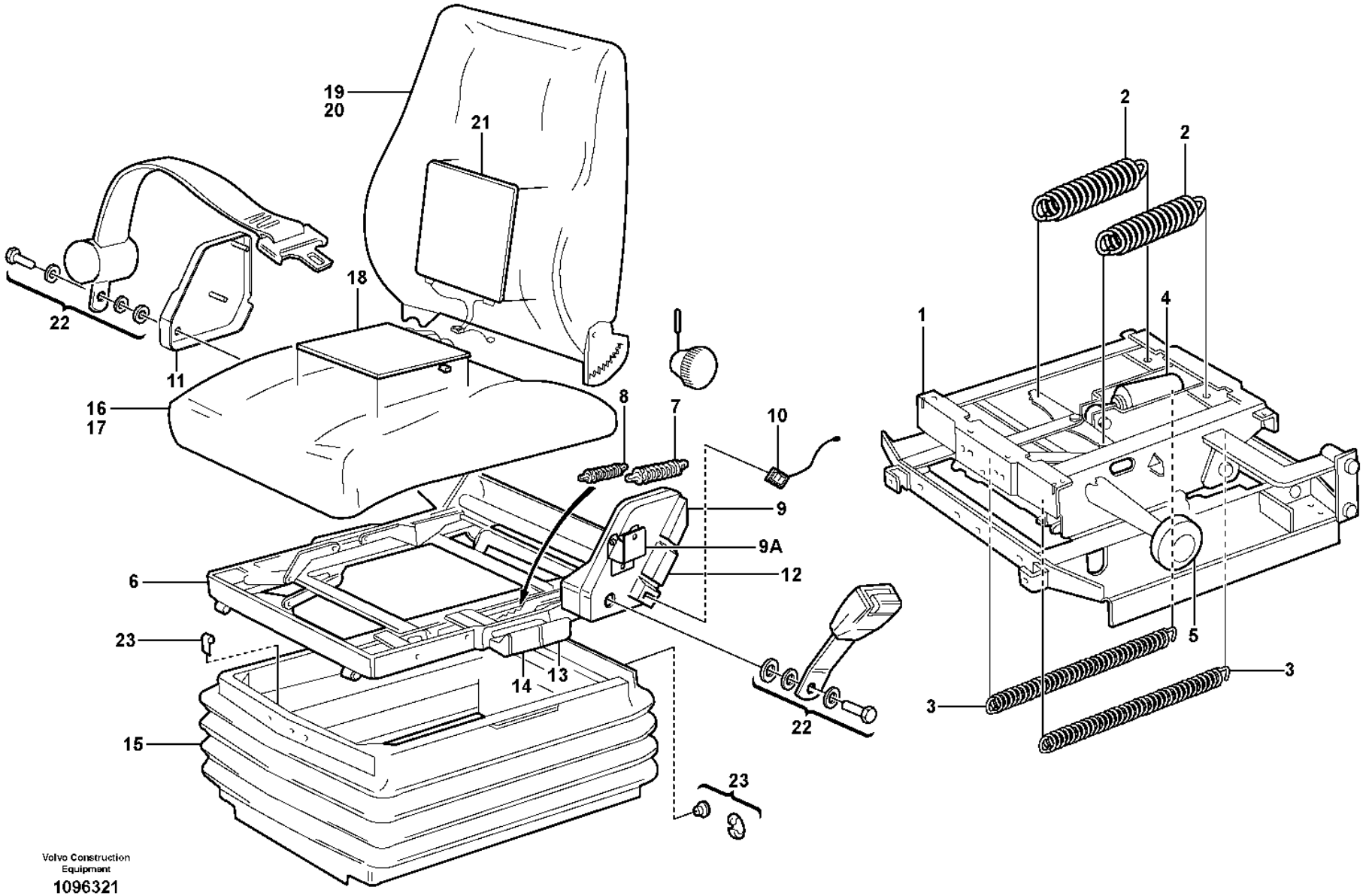

Volvo Construction Equipment

1096321

Fig.	Part No.	Quantity 1	2	3	PS	KIT	Description	Dénomination	Bezeichnung	Denominación	Benämning	Notes
	VOE 15186567	1					Seat	Siège	Sitz	Asiento	Stol	(VOE 11104273)
1	**VOE 11707355**	1					•Spring suspension unit	•Unité de suspension	•Federbündel	•Unidad suspensión	•Fjädringsenhet	See group 852-225 page 1095
2		2					••Spring	••Ressort	••Feder	••Muelle	••Fjäder	
3		2					••Spring	••Ressort	••Feder	••Muelle	••Fjäder	
4		1					••Shock absorber	••Amortisseur	••Stossdämpfer	••Amortiguador	••Stötdämpare	
5		1					••Knob	••Bouton	••Knauf	••Boton	••Knopp	
6	**VOE 11707354**	1					•Seat frame	•Cadre siège	•Sitzrahmen	•Marco asiento	•Sitsram	SE806
7	**VOE 1518748**	1					••Spring	••Ressort	••Feder	••Resorte	••Fjäder	
8	**VOE 1696529**	2					••Spring	••Ressort	••Feder	••Resorte	••Fjäder	
9	**VOE 15186994**	1					••Cover	••Capot	••Abdeckung	••Capó	••Kåpa	(VOE 11708188)
9A	**VOE 11715818**	2					••Backrest lock	••Blocage support lombaire	••Rückenlehnensperre	••Cierre respaldo	••Ryggstödslås	
10	**VOE 11707346**	1					••Switch	••Contacteur	••Schalter	••Interruptor	••Strömställare	
11	**VOE 11709390**	1					••Cover	••Capot	••Abdeckung	••Capó	••Kåpa	
12	**VOE 15186996**	1					••Backrest lock control	••Commande blocage dossier	••Rückenlehnensperrk linke	••Control cierre respaldo	••Rygglåsreglage	
13	**VOE 17208815**	1					••Handle	••Poignée	••Griff	••Mango	••Handtag	
14	**VOE 17208816**	1					••Handle	••Poignée	••Griff	••Mango	••Handtag	
15	**VOE 11998550**	1					•Bellows	•Soufflet	•Balg	•Fuelle	•Bälg	
16	**VOE 11707361**	1					•Seat cushion	•Coussin de siège	•Sitzkissen	•Cojín asiento	•Sittdyna	
17	**VOE 11996163**	1					••Upholstery	••Garniture habitacle	••Bezug	••Tapizado	••Klädsel	
18	**VOE 11706320**	1					••Heater	••Réchauffeur	••Heizgerät	••Calefactor	••Värmare	
19	**VOE 11714580**	1					•Backrest	•Support lombaire	•Rückenlehne	•Apoyo respaldo	•Ryggstöd	
	VOE 11709387	1					••Knob	••Bouton	••Bedienungsknopf	••Volante	••Ratt	
20	**VOE 11707344**	1			SS		••Upholstery	••Garniture habitacle	••Bezug	••Tapizado	••Klädsel	
21	**VOE 11706318**	1					••Heater	••Réchauffeur	••Heizgerät	••Calefactor	••Värmare	
22	**VOE 11707348**	1					•Hip Belt	•Ceinture Hanche	•Hüftgurt	•Cinturon Cadera	•Höftbälte	
23	**VOE 11998811**	1					•Attachment kit	•Kit de fixation	•Halterungsatz	•Juego de acoplamiento	•Fästsats	

1		**Operator's seat, ISRI.** **Siège du conducteur, ISRI.** **Fahrersitz, ISRI.** **Asiento del conductor, ISRI.** **Förarstol, ISRI.**	Catalogue id **20105**	Group **852**
2				
3			Illustr. No **1096321**	Section **200**
4				
5		**83757**	Issue **20009038-J**	Page **1093**

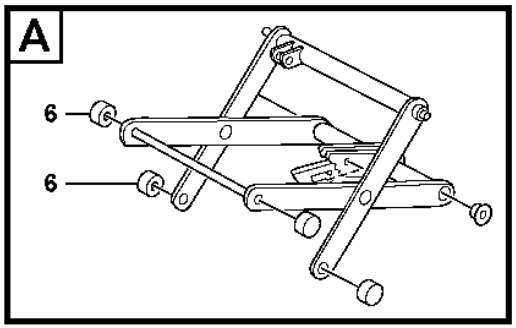
A
6
6

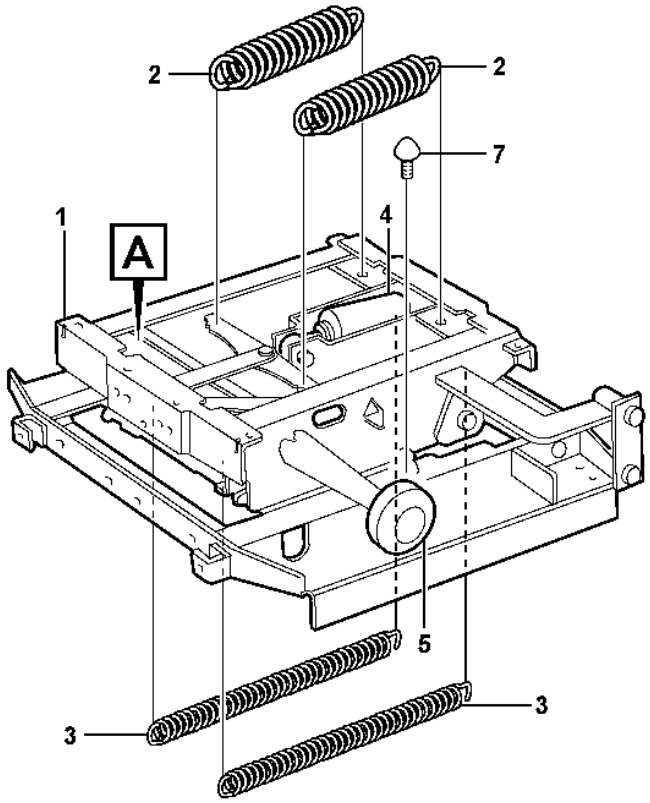
2
2
7
1
A
4
5
3
3

Fig.	Part No.	Quantity 1	2	3	PS	KIT	Description	Dénomination	Bezeichnung	Denominación	Benämning	Notes
1	**VOE 11707355**	1					Spring suspension unit	Unité de suspension	Federbündel	Unidad suspensión	Fjädringsenhet	
2	**VOE 6213261**	2					•Spring	•Ressort	•Feder	•Resorte	•Fjäder	
3	**VOE 11707356**	2					•Spring	•Ressort	•Feder	•Resorte	•Fjäder	
4	**VOE 11707351**	1					•Shock absorber	•Amortisseur	•Stoßdämpfer	•Amortiguador	•Stötdämpare	
5	**VOE 3090569**	1					•Knob	•Bouton	•Bedienungsknopf	•Volante	•Ratt	
6	**VOE 17240991**	4					•Roller	•Galet	•Rolle	•Rodillo	•Rulle	
7	**VOE 17240994**	2					•Buffer	•Butoir	•Puffer	•Tope de goma	•Buffert	

1		**Operator's seat.** **Siège du condecteur.** **Fahrersitz.** **Asiento del conductor.** **Förarstol, ISRI.**	Catalogue id **20105**	Group **852**
2				
3			Illustr. No **1075965**	Section **225**
4				
5		**33019, 33437, 80503, 83938, 83757**	Issue **20009038-J**	Page **1095**

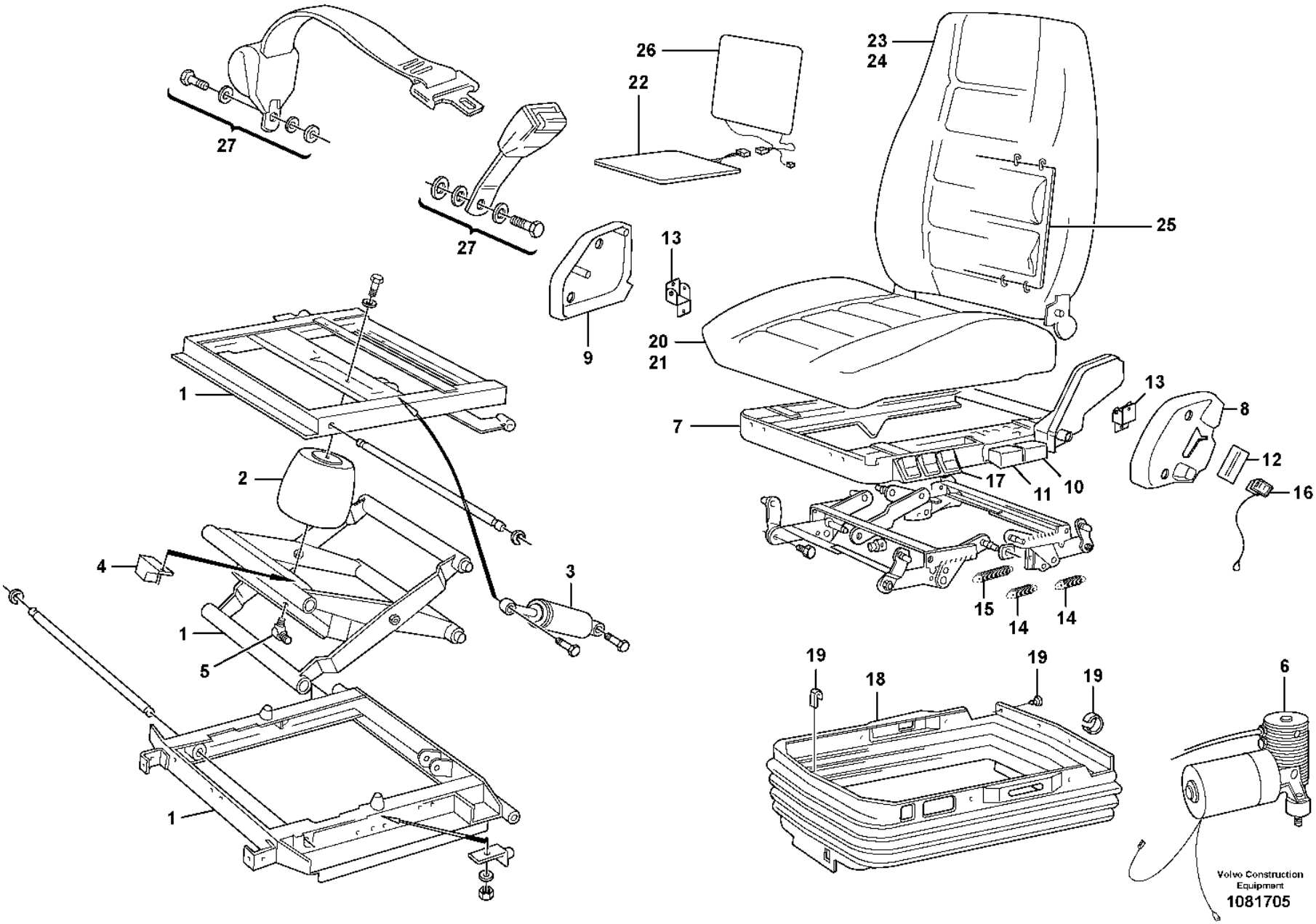
27
27
26
22
23
24
25
13
9
20
21
1
2
4
3
1
5
1
7
13
8
12
16
17
11
10
15
14
14
19
18
19
19
6
Volvo Construction Equipment
1081705

Fig.	Part No.	Quantity 1	2	3	PS	KIT	Description	Dénomination	Bezeichnung	Denominación	Benämning	Notes
	VOE 11412638	1			SS		Seat	Siège	Sitz	Asiento	Stol	
1	**VOE 15054849**	1					•Spring suspension unit	•Unité de suspension	•Federbündel	•Unidad suspensión	•Fjädringsenhet	(VOE 11707349)
2	**VOE 11707350**	1					••Air bellows	••Coussin d'air	••Luftbalg	••Fuelle de aire	••Luftbälg	
3	**VOE 11707351**	1					••Shock absorber	••Amortisseur	••Stoßdämpfer	••Amortiguador	••Stötdämpare	
4	**VOE 11993178**	1					••Relay	••Relais	••Relais	••Relé	••Relä	
5	**VOE 3091629**	1					••Elbow nipple	••Raccord coudé	••Winkelnippel	••Niple angular	••V-nippel	
6	**VOE 11709423**	1					••Compressor	••Compresseur	••Kompressor	••Compresor	••Kompressor	
7	**VOE 11715430**	1					•Seat frame	•Cadre siège	•Sitzrahmen	•Marco asiento	•Sitsram	
8	**VOE 15186994**	1					••Cover	••Capot	••Abdeckung	••Capó	••Kåpa	
9	**VOE 15186995**	1					••Cover	••Capot	••Abdeckung	••Capó	••Kåpa	
10	**VOE 17208815**	1					••Handle	••Poignée	••Griff	••Mango	••Handtag	
11	**VOE 17208816**	1					••Handle	••Poignée	••Griff	••Mango	••Handtag	
12	**VOE 15186996**	1					••Backrest lock control	••Commande blocage dossier	••Rückenlehnensperrk linke	••Control cierre respaldo	••Rygglåsreglage	
13	**VOE 11715818**	1					••Backrest lock	••Blocage support lombaire	••Rückenlehnensperre	••Cierre respaldo	••Ryggstödslås	
14	**VOE 1696529**	2					••Spring	••Ressort	••Feder	••Resorte	••Fjäder	
15	**VOE 1518748**	1					••Spring	••Ressort	••Feder	••Resorte	••Fjäder	
16	**VOE 11707346**	1					••Switch	••Contacteur	••Schalter	••Interruptor	••Strömställare	
17	**VOE 11707347**	1					••Control	••Commande	••Steuervorrichtung	••Reglaje de mando	••Manöverreglage	
18	**VOE 11998842**	1					•Bellows	•Soufflet	•Balg	•Fuelle	•Bälg	
19	**VOE 11998811**	1					•Attachment kit	•Kit de fixation	•Halterungsatz	•Juego de acoplamiento	•Fästsats	
20	**VOE 11998831**	1			SS		•Seat cushion	•Coussin de siège	•Sitzkissen	•Cojín asiento	•Sittdyna	
21	**VOE 11998561**	1			SS		••Upholstery	••Garniture habitacle	••Bezug	••Tapizado	••Klädsel	
22	**VOE 11706320**	1					••Heater	••Réchauffeur	••Heizgerät	••Calefactor	••Värmare	
23	**VOE 11714579**	1			SS		•Backrest	•Support lombaire	•Rückenlehne	•Apoyo respaldo	•Ryggstöd	
24	**VOE 11707344**	1			SS		••Upholstery	••Garniture habitacle	••Bezug	••Tapizado	••Klädsel	
25	**VOE 11997265**	1					••Lumbar support	••Appui lombaire	••Kreuzstütze	••Apoyo lumbar	••Svankstöd	
26	**VOE 11706318**	1					••Heater	••Réchauffeur	••Heizgerät	••Calefactor	••Värmare	
27	**VOE 11707348**	1					•Hip Belt	•Ceinture Hanche	•Hüftgurt	•Cinturon Cadera	•Höftbälte	

1		**Operator's seat, heated, air suspensioned, ISRI.**	Catalogue id **20105**	Group **852**
2		**Siège du conducteur suspension pneumatique, ISRI.**		
3		**Fahrersitz, Luftfedert, ISRI.**	Illustr. No **1081705**	Section **250**
4		**Asiento de conducción de suspensión neumática, ISRI.**		
5		**Luftfjädrande förarstol, eluppvärmd, ISRI.**	Issue **20009038-J**	Page **1097**
		83708 S/N -25752		

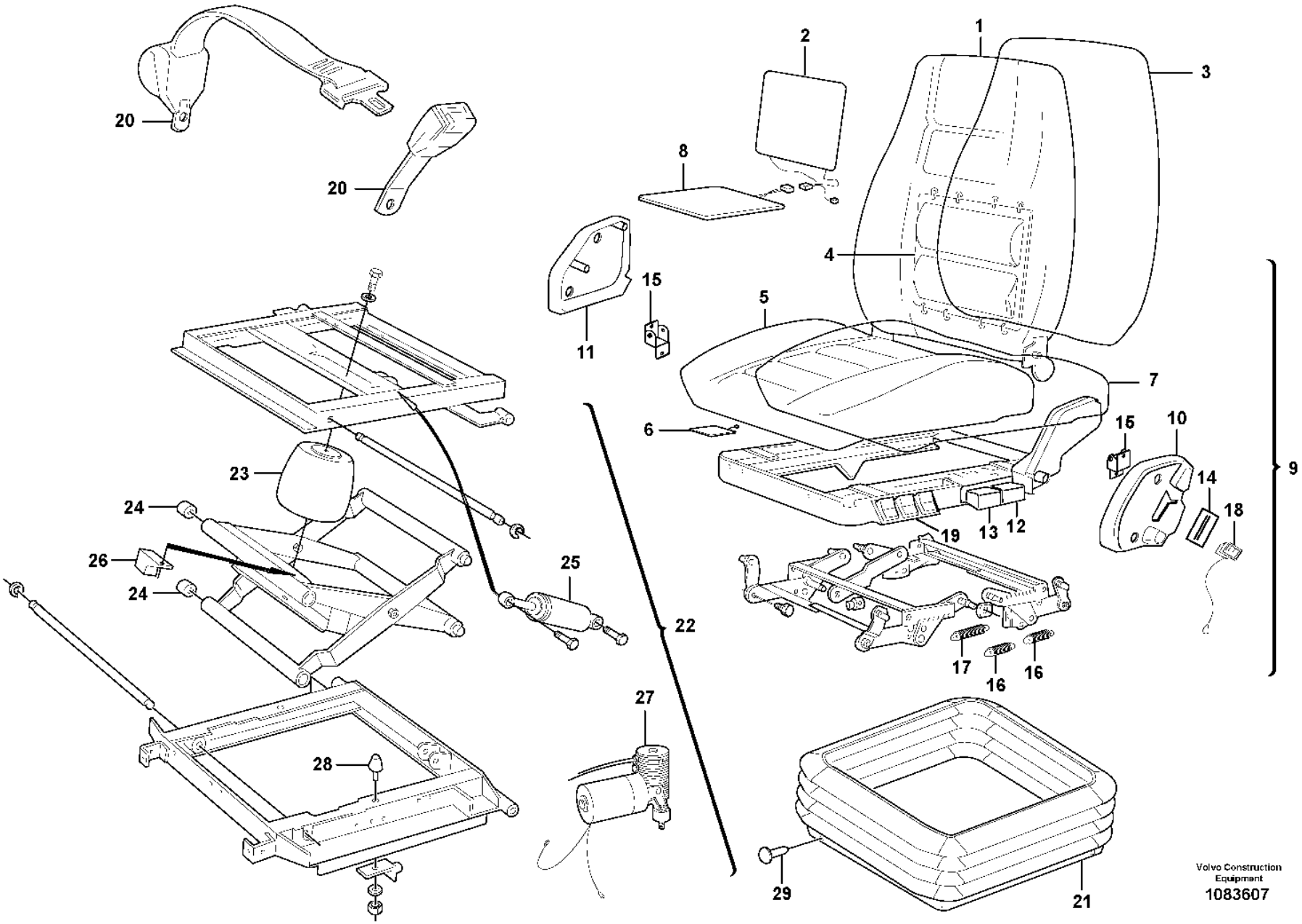
1
2
3
4
5
6
7
8
9
10
11
12
13
14
15
16
17
18
19
20
21
22
23
24
25
26
27
28
29
Volvo Construction Equipment
1083607

Fig.	Part No.	Quantity 1	2	3	PS	KIT	Description	Dénomination	Bezeichnung	Denominación	Benämning	Notes
	VOE 15186571						Seat	Siège	Sitz	Asiento	Stol	
1	**VOE 17208795**	1					•Backrest	•Support lombaire	•Rückenlehne	•Apoyo respaldo	•Ryggstöd	
2	**VOE 11706318**	1					••Heater	••Réchauffeur	••Heizgerät	••Calefactor	••Värmare	
3	**VOE 17208799**	1					••Upholstery	••Garniture habitacle	••Bezug	••Tapizado	••Klädsel	
4	**VOE 11997265**	1					••Lumbar support	••Appui lombaire	••Kreuzstütze	••Apoyo lumbar	••Svankstöd	
6	**VOE 17208802**	1					•Seat cushion	•Coussin de siège	•Sitzkissen	•Cojín asiento	•Sittdyna	
5	**VOE 11709811**	1					••Switch	••Contacteur	••Schalter	••Interruptor	••Strömställare	
7	**VOE 17208804**	1					••Upholstery	••Garniture habitacle	••Bezug	••Tapizado	••Klädsel	
8	**VOE 11706320**	1					••Heater	••Réchauffeur	••Heizgerät	••Calefactor	••Värmare	
9	**VOE 11715430**	1					•Seat frame	•Cadre siège	•Sitzrahmen	•Marco asiento	•Sitsram	
10	**VOE 15186994**	1					••Cover	••Capot	••Abdeckung	••Capó	••Kåpa	
11	**VOE 15186995**	1					••Cover	••Capot	••Abdeckung	••Capó	••Kåpa	
12	**VOE 17208815**	1					••Handle	••Poignée	••Griff	••Mango	••Handtag	
13	**VOE 17208816**	1					••Handle	••Poignée	••Griff	••Mango	••Handtag	
14	**VOE 15186996**	1					••Backrest lock control	••Commande blocage dossier	••Rückenlehnensperrk linke	••Control cierre respaldo	••Rygglåsreglage	
15	**VOE 11715818**	1					••Backrest lock	••Blocage support lombaire	••Rückenlehnensperre	••Cierre respaldo	••Ryggstödslås	
16	**VOE 1696529**	2					••Spring	••Ressort	••Feder	••Resorte	••Fjäder	
17	**VOE 1518748**	1					••Spring	••Ressort	••Feder	••Resorte	••Fjäder	
18	**VOE 11707346**	1					••Switch	••Contacteur	••Schalter	••Interruptor	••Strömställare	
19	**VOE 11707347**	1					••Control	••Commande	••Steuervorrichtung	••Reglaje de mando	••Manöverreglage	
20	**VOE 11707348**	1					•Hip Belt	•Ceinture Hanche	•Hüftgurt	•Cinturon Cadera	•Höftbälte	
21	**VOE 11709391**	1					•Bellows	•Soufflet	•Balg	•Fuelle	•Bälg	
22	**VOE 15054849**	1					•Spring suspension unit	•Unité de suspension	•Federbündel	•Unidad suspensión	•Fjädringsenhet	
23	**VOE 11707350**	1					••Air bellows	••Coussin d'air	••Luftbalg	••Fuelle de aire	••Luftbälg	
24	**VOE 17240991**	4					••Roller	••Galet	••Rolle	••Rodillo	••Rulle	
25	**VOE 11707351**	1					••Shock absorber	••Amortisseur	••Stoßdämpfer	••Amortiguador	••Stötdämpare	
26	**VOE 11993178**	1					••Relay	••Relais	••Relais	••Relé	••Relä	
27	**VOE 11709423**	1					••Compressor	••Compresseur	••Kompressor	••Compresor	••Kompressor	
28	**VOE 17240994**	2					••Buffer	••Butoir	••Puffer	••Tope de goma	••Buffert	

1		**Operator's seat** **Siège du conucteur** **Fahrersitz** **Asiento del conductor** **Förarstol**	Catalogue id **20105**	Group **852**
2				
3			Illustr. No **1083607**	Section **275**
4				
5		**83708 S/N 25753-**	Issue **20009038-J**	Page **1099**

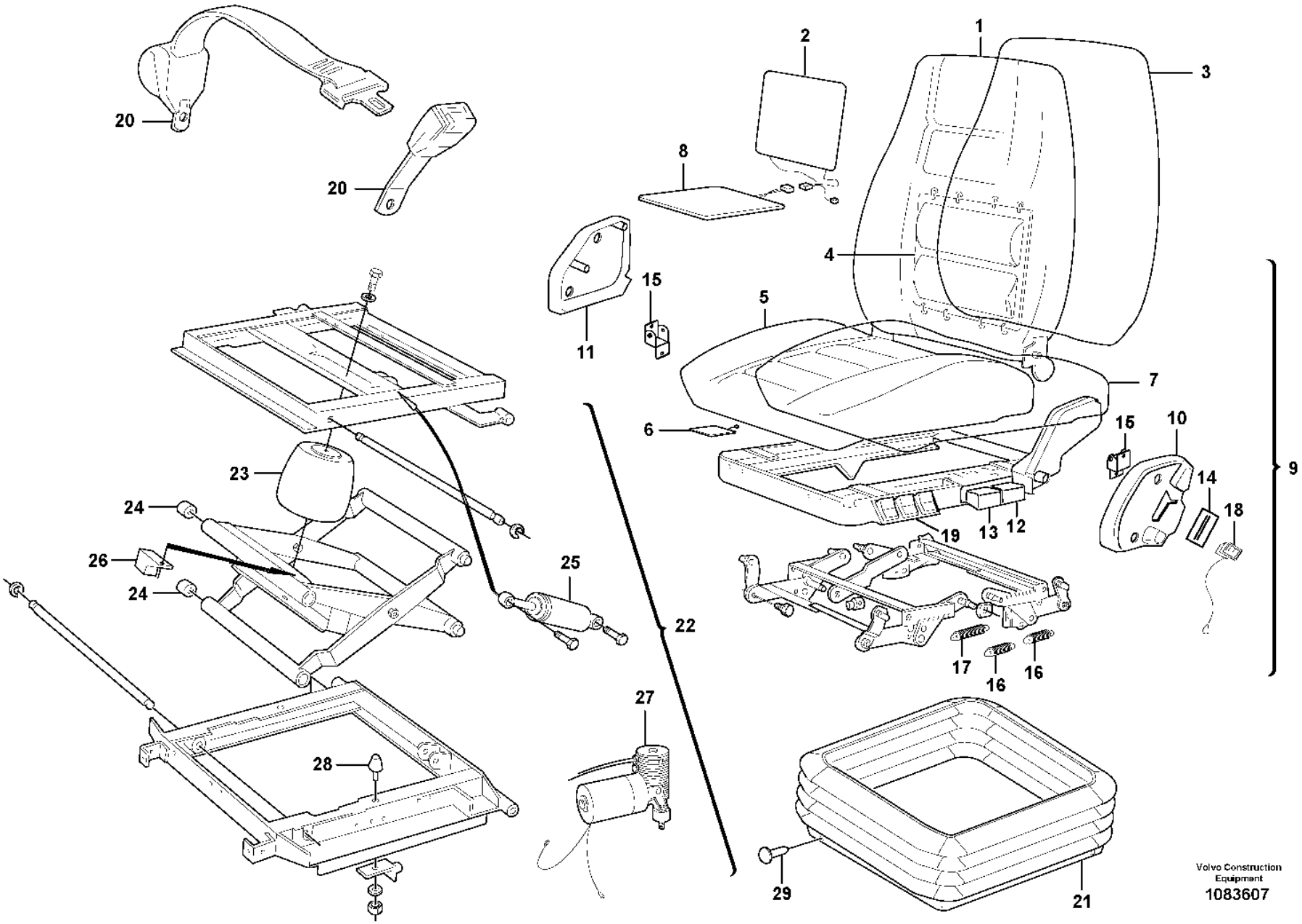
1
2
3
4
5
6
7
8
9
10
11
12
13
14
15
16
17
18
19
20
21
22
23
24
25
26
27
28
29
Volvo Construction Equipment
1083607

Fig.	Part No.	Quantity 1	2	3	PS	KIT	Description	Dénomination	Bezeichnung	Denominación	Benämning	Notes
29	**VOE 11709392**	1					Attachment kit	Kit de fixation	Halterungsatz	Juego de acoplamiento	Fästsats	

1		**Operator's seat** **Siège du conucteur** **Fahrersitz** **Asiento del conductor** **Förarstol**	Catalogue id **20105**	Group **852**
2				
3			Illustr. No **1083607**	Section **275**
4				
5		**83708 S/N 25753-**	Issue **20009038-J**	Page **1101**

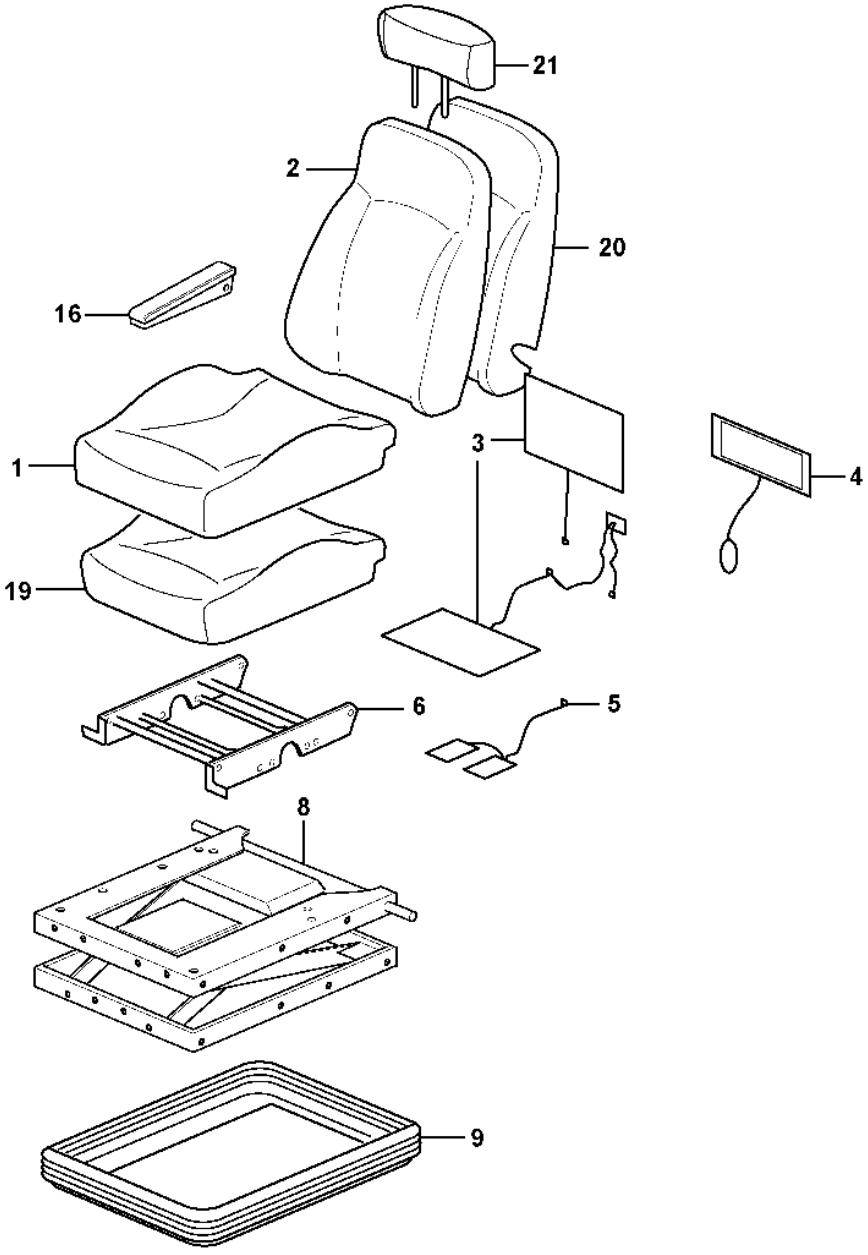

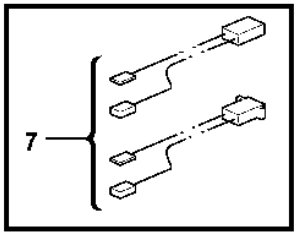

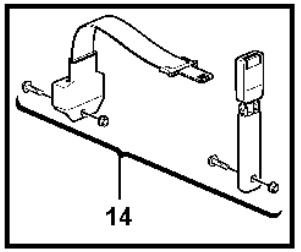

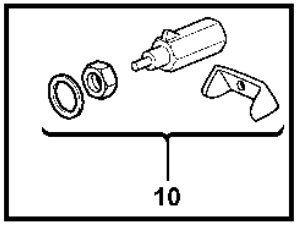

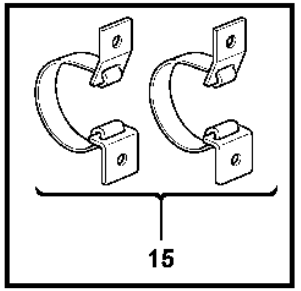

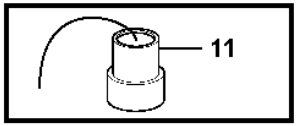

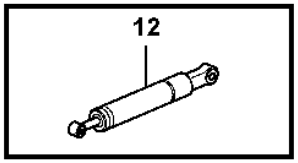

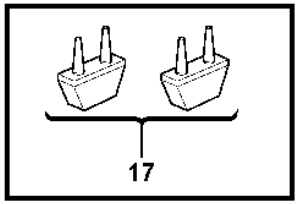

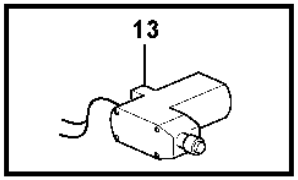

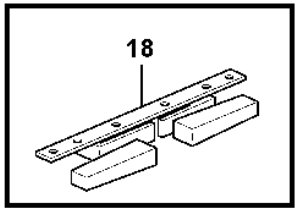

Volvo Construction Equipment

1054895

Fig.	Part No.	Quantity 1	2	3	4	5	PS	KIT	Description	Dénomination	Bezeichnung	Denominación	Benämning	Notes
	VOE 15186579	1					SS		Seat	Siège	Sitz	Asiento	Stol	(VOE 11429033)
	VOE 15186581		1				SS		Seat	Siège	Sitz	Asiento	Stol	(VOE 15036277)
1	**VOE 11714962**	1	1				SS		•Upholstery	•Garniture habitacle	•Bezug	•Tapizado	•Klädsel	
2	**VOE 11714963**	1	1				SS		•Upholstery	•Garniture habitacle	•Bezug	•Tapizado	•Klädsel	
3	**VOE 11714964**	1	1						•Heater	•Réchauffeur	•Heizgerät	•Calefactor	•Värmare	
4	**VOE 11712832**	1	1						•Lumbar support	•Appui lombaire	•Kreuzstütze	•Apoyo lumbar	•Svankstöd	
5	**VOE 11714965**	1	1						•Sensor	•Capteur	•Geber	•Sensor	•Sensor	SE8502
6	**VOE 11712834**	1	1						•Height adjuster	•Réglage hauteur	•Höhenversteller	•Ajuste de altura	•Höjdomställare	
7	**VOE 11714966**	1	1						•Wire	•Fil	•Draht	•Alambre	•Tråd	
8	**VOE 11714967**	1	1						•Support	•Support	•Stütze	•Apoyo	•Stöd	
9	**VOE 11714968**	1	1						•Protecting bellows	•Soufflet protection	•Schutzbalg	•Fuelle de protección	•Skyddsbälg	
10	**VOE 11714969**	1	1						•Valve kit	•Kit soupapes	•Ventilsatz	•Juego válvula	•Ventilsats	
11	**VOE 11712842**	1	1						•Spring suspension unit	•Unité de suspension	•Federbündel	•Unidad suspensión	•Fjädringsenhet	
	VOE 11715387	1	1						••Coupling piece	••Accouplement	••Leitungsverbinder	••Pieza de conexión	••Kopplingsstycke	
12	**VOE 11998654**	1	1						•Shock absorber	•Amortisseur	•Stoßdämpfer	•Amortiguador	•Stötdämpare	
13	**VOE 11714970**	1	1						•Compressor	•Compresseur	•Kompressor	•Compresor	•Kompressor	
14	**VOE 11714971**	1	1						•Seat belt kit	•Kit de ceinture de sécurité	•Sicherheitsgurtsatz	•Juego de cinturón de seguridad	•Bilbältesats	
15	**VOE 11714972**	1	1						•Strap	•Sangle	•Stropp	•Cable	•Stropp	
16	**VOE 11714973**	1	1						•Arm rest	•Accoudoir	•Armlehne	•Reposabrazos	•Armstöd	
17	**VOE 11998677**	1	1						•Absorber	•Amortisseur	•Dämpfer	•Amortiguador	•Dämpare	(VOE 11714974)
18	**VOE 15065557**	1							•Latch	•Loquet	•Riegel	•Pestillo	•Regel	
19	**VOE 15034479**	1							•Seat cushion	•Coussin de siège	•Sitzkissen	•Cojín asiento	•Sittdyna	
20	**VOE 15170269**	1							•Backrest cushion	•Dossier	•Rückenlehnenpolster	•Cojín respaldo	•Ryggdyna	
21	**VOE 17401294**			1					Head restraint	Appui-tête	Kopfstütze	Reposacabezas	Nackskydd	(VOE 11191411)

1	**83505, E PROD**	**Operator's seat, heated, air suspensioned.** **Siège du conducteur, suspension pneumatique, chauffage élektrique.** **Fahrersitz, luftgefedert, Elektrische Heizung.** **Asiento del conductor de suspensión neumática, caldeo elektrocidad.** **Luftfjädrad stol, eluppvärmd.**
2	**83588, E PROD**	
3	**81195**	
4		
5		

Catalogue id	Group
20105	**852**
Illustr. No	Section
1054895	**300**
Issue	Page
20009038-J	**1103**

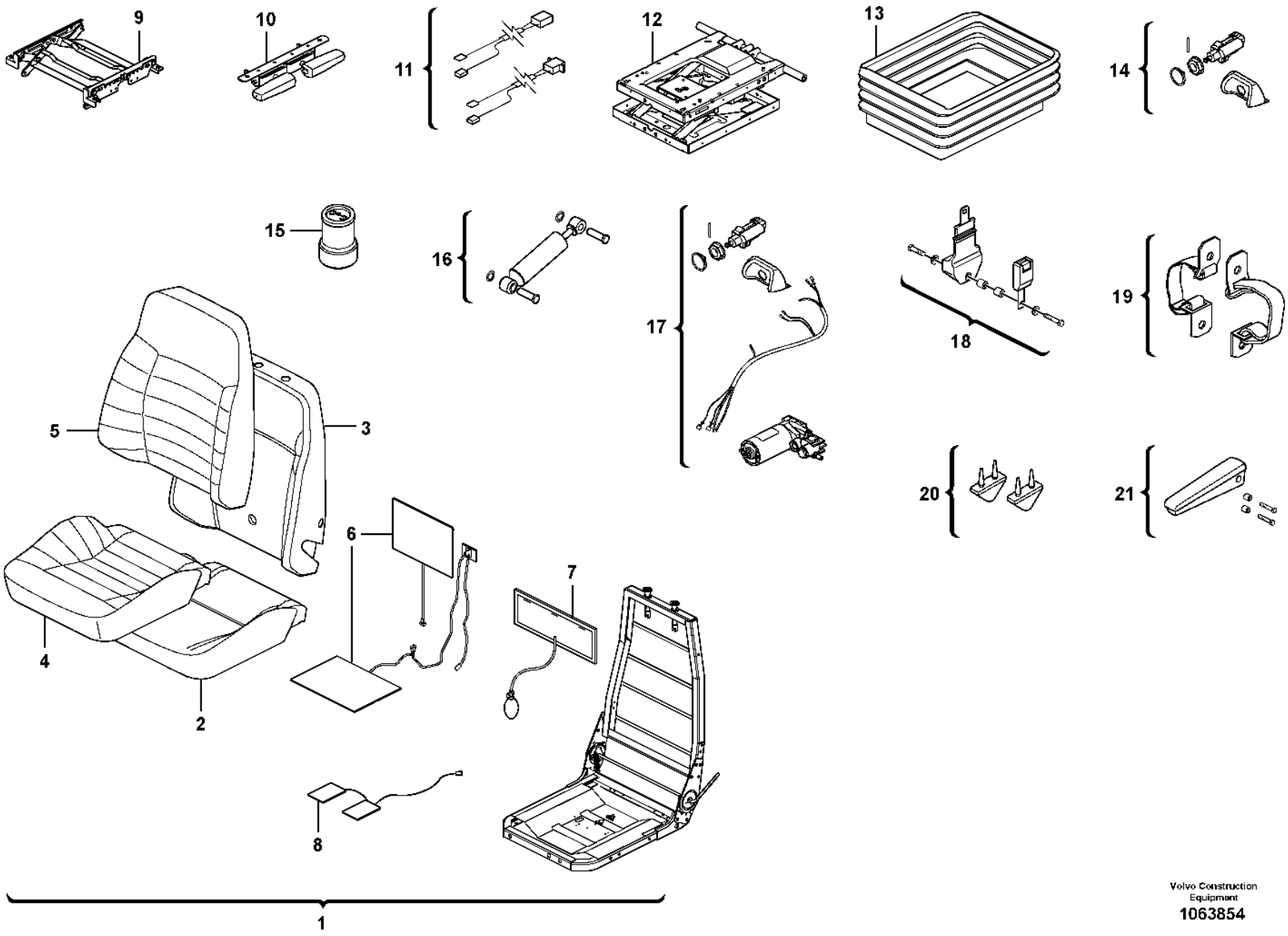

Volvo Construction Equipment
1063854

Fig.	Part No.	Quantity 1	2	3	PS	KIT	Description	Dénomination	Bezeichnung	Denominación	Benämning	Notes
1	**VOE 17203588**	1			SS		Seat	Siège	Sitz	Asiento	Stol	
1	**VOE 17203589**		1		SS		Seat	Siège	Sitz	Asiento	Stol	
2	**VOE 15034479**	1	1				•Seat cushion	•Coussin de siège	•Sitzkissen	•Cojín asiento	•Sittdyna	
3	**VOE 15170269**	1	1				•Backrest cushion	•Dossier	•Rückenlehnenpolster	•Cojín respaldo	•Ryggdyna	
4	**VOE 11714962**	1	1		SS		•Upholstery	•Garniture habitacle	•Bezug	•Tapizado	•Klädsel	
5	**VOE 11714963**	1	1		SS		•Upholstery	•Garniture habitacle	•Bezug	•Tapizado	•Klädsel	
6	**VOE 11714964**	1	1				•Heater	•Réchauffeur	•Heizgerät	•Calefactor	•Värmare	
7	**VOE 11712832**	1	1				•Lumbar support	•Appui lombaire	•Kreuzstütze	•Apoyo lumbar	•Svankstöd	
8	**VOE 11714965**	1	1				•Sensor	•Capteur	•Geber	•Sensor	•Sensor	
9	**VOE 11712834**	1	1				•Height adjuster	•Réglage hauteur	•Höhenversteller	•Ajuste de altura	•Höjdomställare	
10	**VOE 15065557**	1	1				•Latch	•Loquet	•Riegel	•Pestillo	•Regel	
11	**VOE 17229752**	1	1				•Wire	•Fil	•Draht	•Alambre	•Tråd	
12	**VOE 17229755**	1	1				•Suspension kit	•Kit suspension	•Aufhängesatz	•Kit de suspensión	•Upphängningssats	
13	**VOE 11714968**	1	1				•Protecting bellows	•Soufflet protection	•Schutzbalg	•Fuelle de protección	•Skyddsbälg	
14	**VOE 11714969**	1	1				•Valve kit	•Kit soupapes	•Ventilsatz	•Juego válvula	•Ventilsats	
15	**VOE 17229756**	1	1				•Air spring	•Ressort pneumatique	•Luftfeder	•Resorte neumático	•Luftfjäder	
16	**VOE 11998654**	1	1				•Shock absorber	•Amortisseur	•Stoßdämpfer	•Amortiguador	•Stötdämpare	
17	**VOE 17229759**	1	1				•Compressor kit	•Kit de compresseur	•	•Kit de compresores	•Kompressorsats	
18	**VOE 11714971**	1	1				•Seat belt kit	•Kit de ceinture de sécurité	•Sicherheitsgurtsatz	•Juego de cinturón de seguridad	•Bilbältesats	
19	**VOE 17220388**	1	1				•Strap	•Sangle	•Stropp	•Cable	•Stropp	
20	**VOE 11998677**	1	1				•Absorber	•Amortisseur	•Dämpfer	•Amortiguador	•Dämpare	
21	**VOE 11714973**	1	1				•Arm rest	•Accoudoir	•Armlehne	•Reposabrazos	•Armstöd	

1	**83505, L PROD**	**Operator's seat, heated, air suspensioned.** **Siège du conducteur, suspension pneumatique, chauffage élektrique.** **Fahrersitz, luftgefedert, Elektrische Heizung.** **Asiento del conductor de suspensión neumática, caldeo elektrocidad.** **Luftfjädrad stol, eluppvärmd.**	Catalogue id **20105**	Group **852**
2	**83588, L PROD**		Illustr. No **1063854**	Section **325**
3				
4			Issue **20009038-J**	Page **1105**
5				

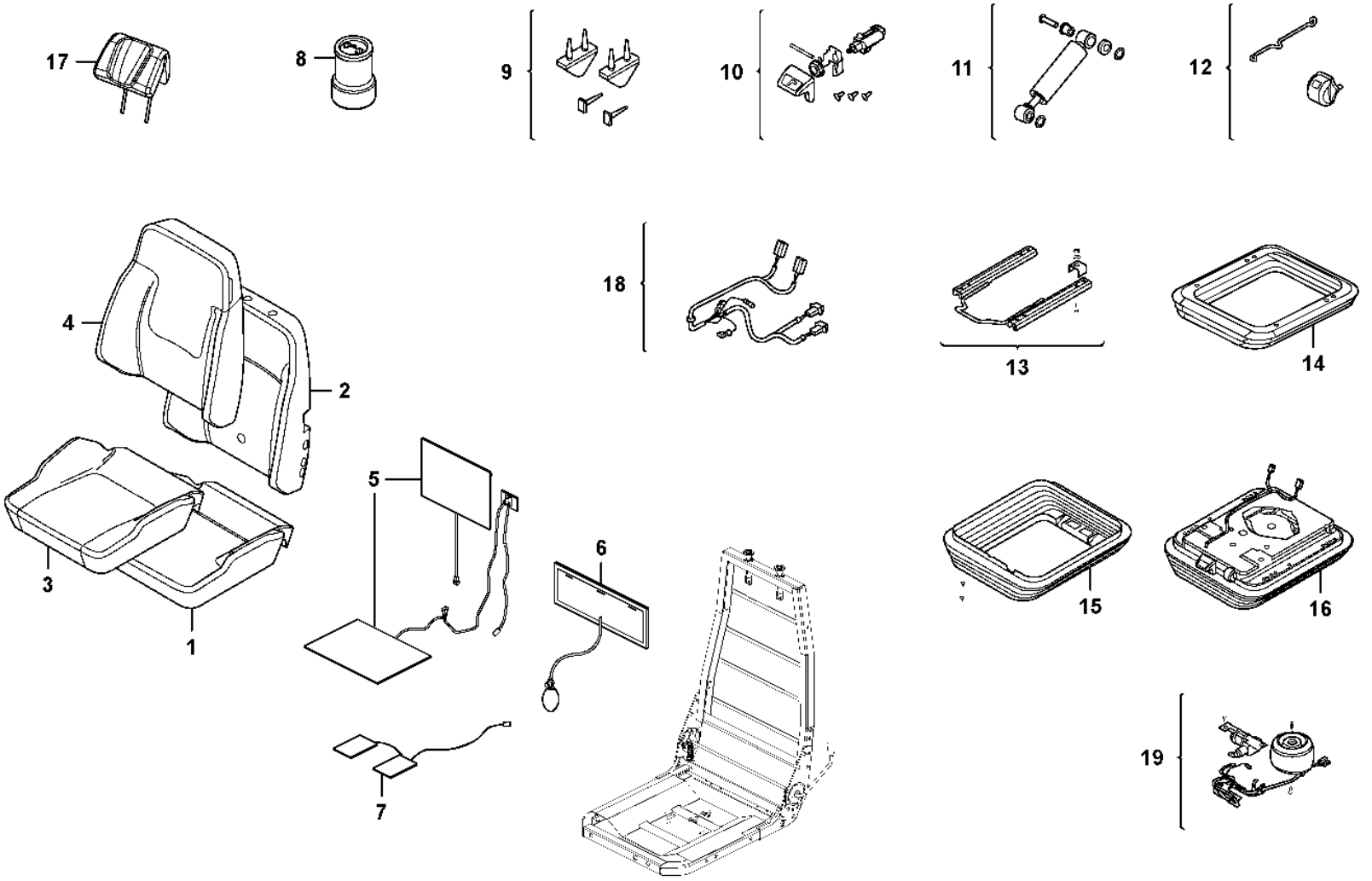
17
8
9
10
11
12
18
13
14
4
2
3
1
5
6
7
15
16
19

Fig.	Part No.	Quantity 1	2	3	PS	KIT	Description	Dénomination	Bezeichnung	Denominación	Benämning	Notes
	VOE 17259922	1			SS		Seat	Siège	Sitz	Asiento	Stol	ORDER WITH 16675253
1	**VOE 15034479**	1					•Seat cushion	•Coussin de siège	•Sitzkissen	•Cojín asiento	•Sittdyna	
2	**VOE 17417756**	1					•Backrest cushion	•Dossier	•Rückenlehnenpolster	•Cojín respaldo	•Ryggdyna	
3	**VOE 17417761**	1					•Seat cover	•Housse de siège	•Sitzbezug	•Cubierta asiento	•Sitsöverdrag	
4	**VOE 17417767**	1					•Upholstery	•Garniture habitacle	•Bezug	•Tapizado	•Klädsel	
5	**VOE 11714964**	1					•Heater	•Réchauffeur	•Heizgerät	•Calefactor	•Värmare	
6	**VOE 11712832**	1					•Lumbar support	•Appui lombaire	•Kreuzstütze	•Apoyo lumbar	•Svankstöd	
7	**VOE 17417769**	1					•Sensor	•Capteur	•Geber	•Sensor	•Sensor	
8	**VOE 17417781**	1					•Air spring	•Ressort pneumatique	•Luftfeder	•Resorte neumático	•Luftfjäder	
9	**VOE 11715065**	1					•Bump stop	•Butée de suspension	•Anschlagpuffer	•Tope de pluma	•Bomningsanslag	
10	**VOE 11715078**	1					•Valve	•Valve	•Ventil	•Válvula	•Ventil	
11	**VOE 11715074**	1					•Shock absorber	•Amortisseur	•Stoßdämpfer	•Amortiguador	•Stötdämpare	
12	**VOE 11715063**	1					•Indicator	•Indicateur	•Indikator	•Indicador	•Indikator	
13	**VOE 17417779**	1					•Slide rail	•Rail guidage	•Gleitschiene	•Riel deslizamiento	•Glidskena	
14	**VOE 17417774**	1					•Suspension kit	•Kit suspension	•Aufhängesatz	•Kit de suspensión	•Upphängningssats	
15	**VOE 17417778**	1					•Protecting bellows	•Soufflet protection	•Schutzbalg	•Fuelle de protección	•Skyddsbälg	
16	**VOE 17417772**	1					•Suspension kit	•Kit suspension	•Aufhängesatz	•Kit de suspensión	•Upphängningssats	
17	**VOE 17417784**	1					•Backrest	•Support lombaire	•Rückenlehne	•Apoyo respaldo	•Ryggstöd	
18	**VOE 17417783**	1					•Wiring harness	•Faisceau de câbles	•Kabelbaum	•Manojo cables	•Ledningsmatta	
19	**VOE 17417782**	1					•Compressor kit	•Kit de compresseur	•	•Kit de compresores	•Kompressorsats	

1		**Operator's seat, heated, air suspensioned.** **Siège du conducteur, suspension pneumatique, chauffage élektrique.** **Fahrersitz, luftgefedert, Elektrische Heizung.** **Asiento del conductor de suspensión neumática, caldeo elektrocidad.** **Luftfjädrad stol, eluppvärmd.**	Catalogue id **20105**	Group **852**
2				
3			Illustr. No **1074507**	Section **350**
4				
5		**86242, 86151**	Issue **20009038-J**	Page **1107**

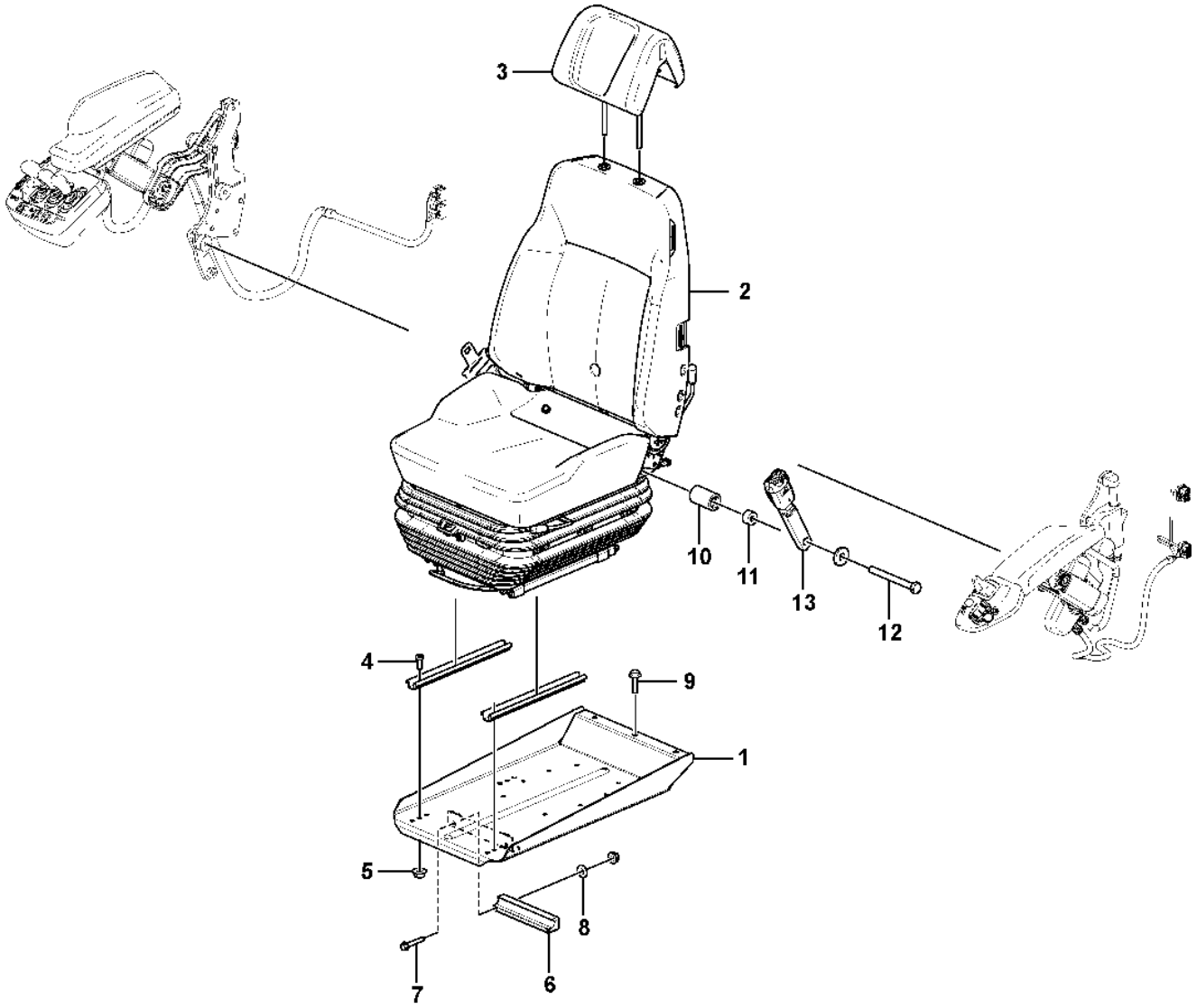

Volvo Construction Equipment
1077270

Fig.	Part No.	Quantity 1	2	3	PS	KIT	Description	Dénomination	Bezeichnung	Denominación	Benämning	Notes
1	**VOE 16268474**	1			SS		Seat bracket	Etrier de siege	Sitzkonsole	Consola de asiento	Sitskonsol	(VOE 16675253)
2	**VOE 17421664**	1					Seat	Siège	Sitz	Asiento	Stol	
3	**VOE 17408468**	1					Head restraint	Appui-tête	Kopfstütze	Reposacabezas	Nackskydd	
4	**VOE 4870448**	4					Screw	Vis	Schraube	Tornillo	Skruv	
5	**VOE 60113167**	6					Flange lock nut	Contre-écrou à embase	Flanschverschlussmutter	Contratuerca embridada	Flänslåsmutter	(VOE 60113167)
6	**VOE 11444170**	1					Bearing	Roulement	Lager	Cojinete	Lager	
7	**VOE 13965179**	2					Screw	Vis	Schraube	Tornillo	Skruv	
8	**VOE 994848**	2					Washer	Rondelle	Scheibe	Arandela	Bricka	(VOE 994848)
9	**VOE 980841**	3					Flange screw	Vis à embase	Flanschschraube	Tornillo embridado	Flänsskruv	
10	**VOE 15063273**	1					Spacer	Entretoise	Abstandkörper	Distanciador	Distans	
11	**VOE 17228594**	1					Spacer washer	Rondelle entretoise	Abstandscheibe	Arandela distanciadora	Distansbricka	
12	**VOE 955700**	1					Hexagon screw	Vis à tête hexagonale	Sechskantschraube	Tornillo hexagonal	Sexkantsskruv	
13	**VOE 11104125**	1					Seat belt	Ceinture de sécurité	Sicherheitsgurt	Cinturón de seguridad	Bilbälte	

1		**Operator's seat.** **Siège du condecteur.** **Fahrersitz.** **Asiento del conductor.** **Förarstol, ISRI.**	Catalogue id **20105**	Group **852**
2				
3			Illustr. No **1077270**	Section **375**
4				
5		**86242**	Issue **20009038-J**	Page **1109**

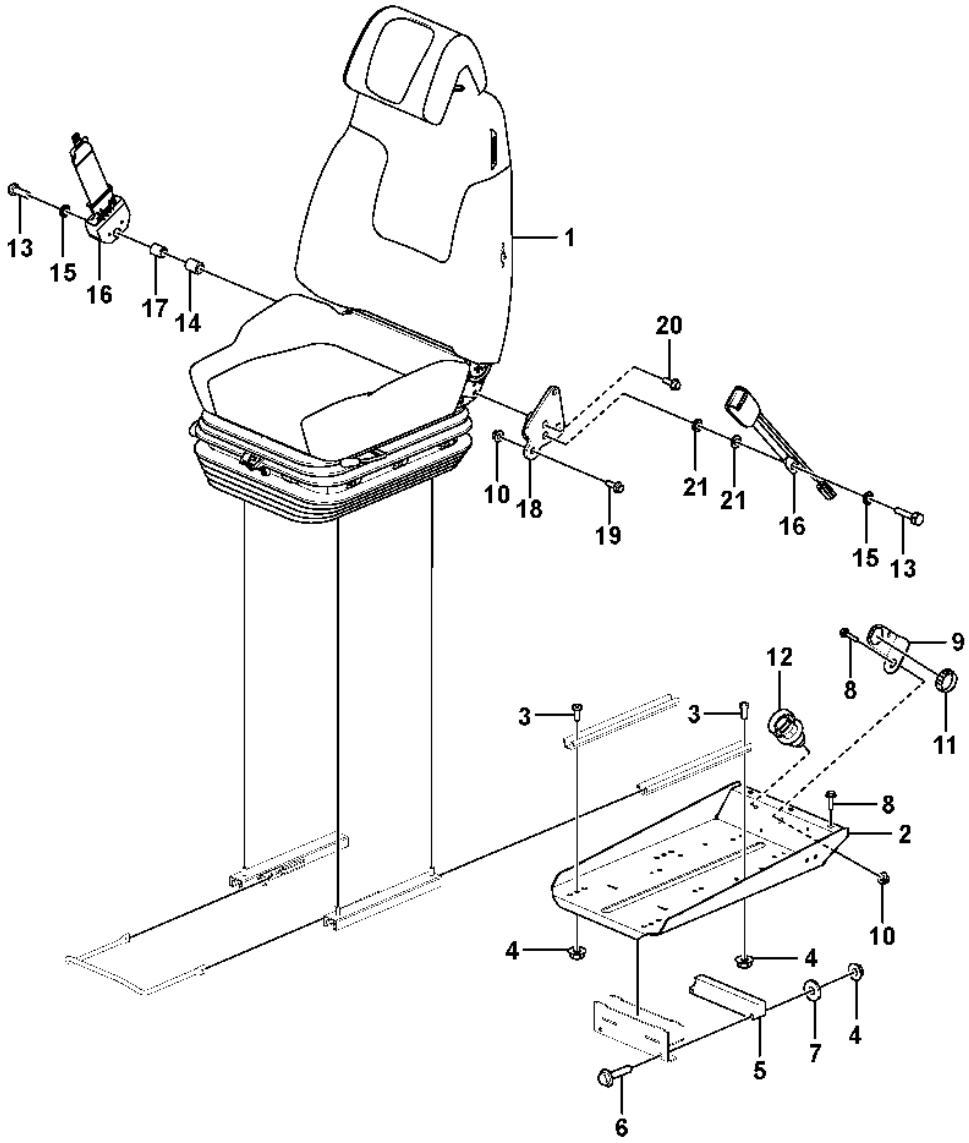

Volvo Construction Equipment
1079184

Fig.	Part No.	Quantity 1	2	3	PS	KIT	Description	Dénomination	Bezeichnung	Denominación	Benämning	Notes
1	**VOE 17430523**	1			SS		Seat	Siège	Sitz	Asiento	Stol	
2	**VOE 16268474**	1			SS		Seat bracket	Etrier de siege	Sitzkonsole	Consola de asiento	Sitskonsol	
3	**VOE 4870448**	4					Screw	Vis	Schraube	Tornillo	Skruv	
4	**VOE 60113167**	6					Flange lock nut	Contre-écrou à embase	Flanschverschlussmutter	Contratuerca embridada	Flänslåsmutter	(VOE 948645)
5	**VOE 11444170**	1					Bearing	Roulement	Lager	Cojinete	Lager	
6	**VOE 13965179**	2					Screw	Vis	Schraube	Tornillo	Skruv	
7	**VOE 994848**	2					Washer	Rondelle	Scheibe	Arandela	Bricka	(VOE 11117464)
8	**VOE 980841**	4					Flange screw	Vis à embase	Flanschschraube	Tornillo embridado	Flänsskruv	
9	**VOE 3988328**	1					Bracket	Console	Konsole	Consola	Konsol	
10	**VOE 13971098**	3					Flange nut	Écrou à embase	Flanschmutter	Tuerca embridada	Flänsmutter	
11	**VOE 3963413**	1					Ring	Bague	Ring	Anillo	Ring	
12	**VOE 980881**	2					Cable tie	Serre-câble	Kabelbinder	Abrazadera de cinta	Buntband	
13	**VOE 955700**	2					Hexagon screw	Vis à tête hexagonale	Sechskantschraube	Tornillo hexagonal	Sexkantsskruv	
14	**VOE 15063273**	1					Spacer	Entretoise	Abstandkörper	Distanciador	Distans	
15	**VOE 930872**	2					Plain washer	Rondelle plane	Flachscheibe	Arandela plana	Planbricka	
16	**VOE 17468897**	1					Seat belt	Ceinture de sécurité	Sicherheitsgurt	Cinturón de seguridad	Bilbälte	(VOE 14684304)
17	**VOE 17228594**	1					Spacer washer	Rondelle entretoise	Abstandscheibe	Arandela distanciadora	Distansbricka	
18	**VOE 11444310**	1					Bracket	Console	Konsole	Consola	Konsol	
19	**VOE 990861**	2					Flange screw	Vis à embase	Flanschschraube	Tornillo embridado	Flänsskruv	(VOE 946472)
20	**VOE 984758**	2					Flange screw	Vis à embase	Flanschschraube	Tornillo embridado	Flänsskruv	
21	**VOE 13930908**	2					Washer	Rondelle	Scheibe	Arandela	Bricka	

1		**Operator seat with fitting parts** **Siège conducteur avec pièces de montage** **Fahrersitz mit Anbauteilen** **Asiento del conductor con piezas de montaje** **Förarstol med monteringsdetaljer**	Catalogue id **20105**	Group **852**
2				
3			Illustr. No **1079184**	Section **400**
4				
5		**86151**	Issue **20009038-J**	Page **1111**

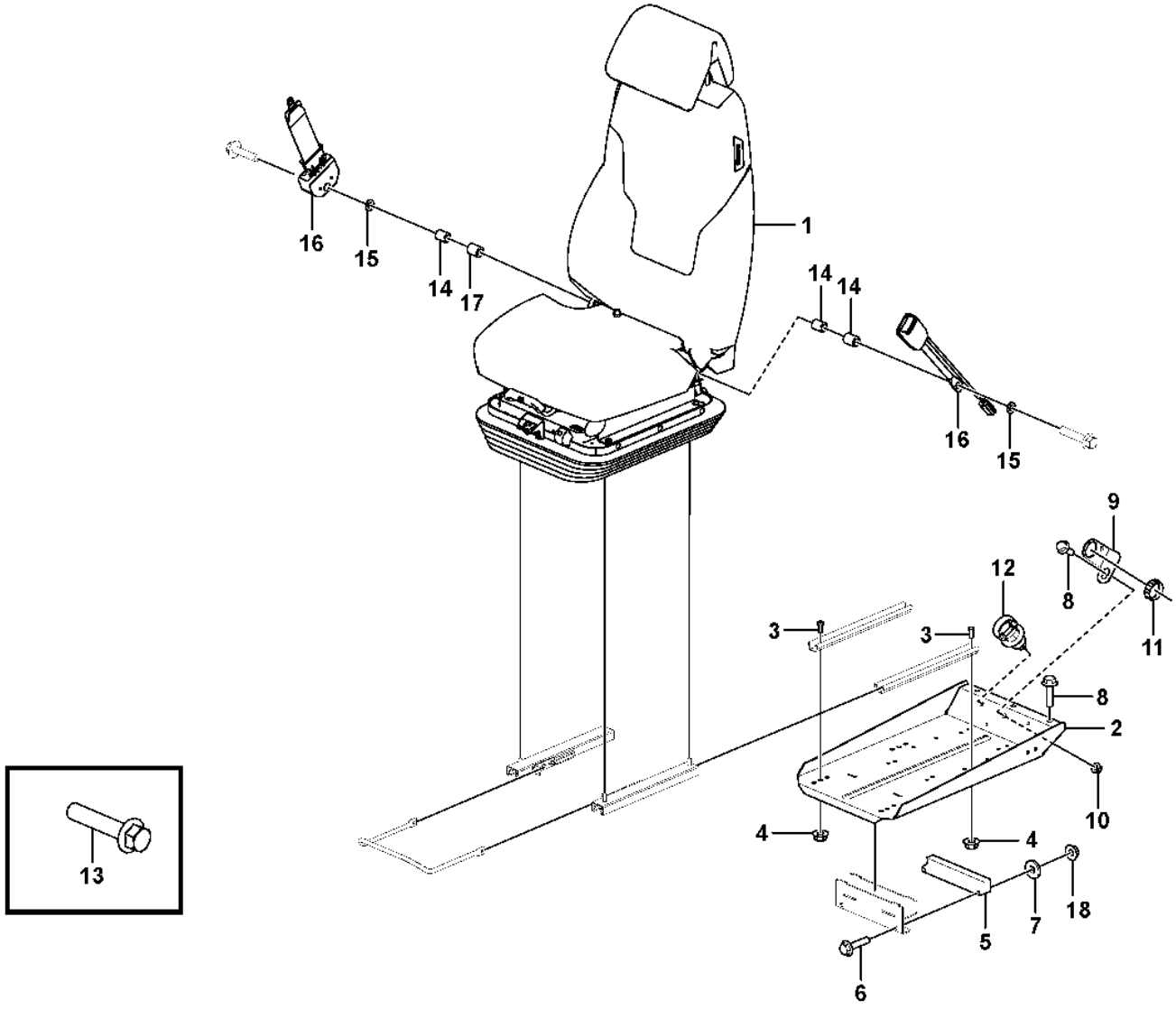
1
2
3
3
4
4
5
6
7
8
8
9
10
11
12
13
14
14
14
15
15
16
16
17
18

Fig.	Part No.	Quantity 1	2	3	PS	KIT	Description	Dénomination	Bezeichnung	Denominación	Benämning	Notes
1	**VOE 17430526**	1			SS		Seat	Siège	Sitz	Asiento	Stol	See group 852-475 page 1117
2	**VOE 16268474**	1			SS		Seat bracket	Etrier de siege	Sitzkonsole	Consola de asiento	Sitskonsol	
3	**VOE 4870448**	4					Screw	Vis	Schraube	Tornillo	Skruv	
4	**VOE 990951**	4					Flange lock nut	Contre-écrou à embase	Flanschverschlussmutter	Contratuerca embridada	Flänslåsmutter	
5	**VOE 11444170**	1					Bearing	Roulement	Lager	Cojinete	Lager	
6	**VOE 13965179**	2					Screw	Vis	Schraube	Tornillo	Skruv	
7	**VOE 994848**	2					Washer	Rondelle	Scheibe	Arandela	Bricka	(VOE 11117464)
8	**VOE 984752**	4					Flange screw	Vis à embase	Flanschschraube	Tornillo embridado	Flänsskruv	(VOE 60113092)
9	**VOE 3988328**	1					Bracket	Console	Konsole	Consola	Konsol	
10	**VOE 13971098**	1					Flange nut	Écrou à embase	Flanschmutter	Tuerca embridada	Flänsmutter	
11	**VOE 3963413**	1					Ring	Bague	Ring	Anillo	Ring	
12	**VOE 980881**	2					Cable tie	Serre-câble	Kabelbinder	Abrazadera de cinta	Buntband	
13	**VOE 955700**	1					Hexagon screw	Vis à tête hexagonale	Sechskantschraube	Tornillo hexagonal	Sexkantsskruv	
14	**VOE 17228594**	3					Spacer washer	Rondelle entretoise	Abstandscheibe	Arandela distanciadora	Distansbricka	
15	**VOE 983336**	2					Plain washer	Rondelle plane	Flachscheibe	Arandela plana	Planbricka	
16	**VOE 17468897**	1					Seat belt	Ceinture de sécurité	Sicherheitsgurt	Cinturón de seguridad	Bilbälte	
17	**VOE 15063273**	1					Spacer	Entretoise	Abstandkörper	Distanciador	Distans	
18	**VOE 990950**	2					Flange lock nut	Contre-écrou à embase	Flanschverschlussmutter	Contratuerca embridada	Flänslåsmutter	

1		**Operator seat with fitting parts** **Siège conducteur avec pièces de montage** **Fahrersitz mit Anbauteilen** **Asiento del conductor con piezas de montaje** **Förarstol med monteringsdetaljer**	Catalogue id **20105**	Group **852**
2				
3			Illustr. No **1099249**	Section **425**
4				
5		**86598**	Issue **20009038-J**	Page **1113**

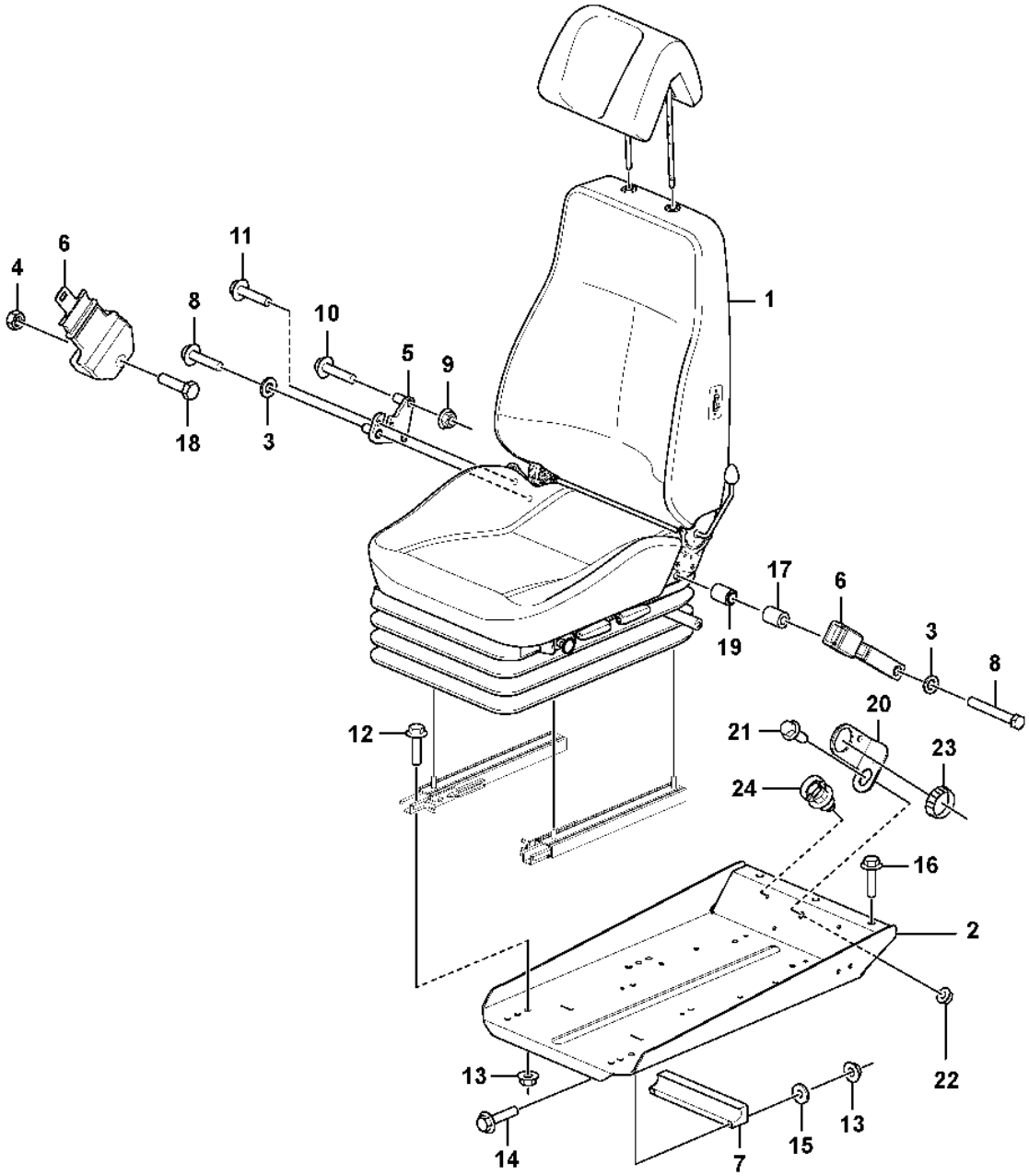

Volvo Construction Equipment
1099275

Fig.	Part No.	Quantity 1	2	3	PS	KIT	Description	Dénomination	Bezeichnung	Denominación	Benämning	Notes
1	**VOE 17430523**	1			SS		Seat	Siège	Sitz	Asiento	Stol	
2	**VOE 16321491**	1					Seat bracket	Etrier de siege	Sitzkonsole	Consola de asiento	Sitskonsol	
3	**VOE 930872**	2					Plain washer	Rondelle plane	Flachscheibe	Arandela plana	Planbricka	
4	**VOE 990952**	1					Flange lock nut	Contre-écrou à embase	Flanschverschlussmutter	Contratuerca embridada	Flänslåsmutter	
5	**VOE 16269009**	1					Bracket	Console	Konsole	Consola	Konsol	
6	**VOE 17468897**	1					Seat belt	Ceinture de sécurité	Sicherheitsgurt	Cinturón de seguridad	Bilbälte	
7	**VOE 11444170**	1					Bearing	Roulement	Lager	Cojinete	Lager	
8	**VOE 955700**	2					Hexagon screw	Vis à tête hexagonale	Sechskantschraube	Tornillo hexagonal	Sexkantsskruv	
9	**VOE 990951**	2					Flange lock nut	Contre-écrou à embase	Flanschverschlussmutter	Contratuerca embridada	Flänslåsmutter	
10	**VOE 60113102**	2					Flange screw	Vis à embase	Flanschschraube	Tornillo embridado	Flänsskruv	
11	**VOE 984753**	2					Flange screw	Vis à embase	Flanschschraube	Tornillo embridado	Flänsskruv	
12	**VOE 4870448**	4					Screw	Vis	Schraube	Tornillo	Skruv	
13	**VOE 990950**	6					Flange lock nut	Contre-écrou à embase	Flanschverschlussmutter	Contratuerca embridada	Flänslåsmutter	
14	**VOE 984739**	2					Flange screw	Vis à embase	Flanschschraube	Tornillo embridado	Flänsskruv	
15	**VOE 60114321**	2					Washer	Rondelle	Scheibe	Arandela	Bricka	
16	**VOE 60113528**	3					Flange screw	Vis à embase	Flanschschraube	Tornillo embridado	Flänsskruv	
17	**VOE 17228594**	1					Spacer washer	Rondelle entretoise	Abstandscheibe	Arandela distanciadora	Distansbricka	
18	**VOE 60113108**	1					Flange screw	Vis à embase	Flanschschraube	Tornillo embridado	Flänsskruv	
19	**VOE 15063273**	1					Spacer	Entretoise	Abstandkörper	Distanciador	Distans	
20	**VOE 3988328**	1					Bracket	Console	Konsole	Consola	Konsol	
21	**VOE 984752**	1					Flange screw	Vis à embase	Flanschschraube	Tornillo embridado	Flänsskruv	
22	**VOE 990951**	1					Flange lock nut	Contre-écrou à embase	Flanschverschlussmutter	Contratuerca embridada	Flänslåsmutter	
23	**VOE 3963413**	1					Ring	Bague	Ring	Anillo	Ring	
24	**VOE 980881**	2					Cable tie	Serre-câble	Kabelbinder	Abrazadera de cinta	Buntband	

1		**Operator seat with fitting parts** **Siège conducteur avec pièces de montage** **Fahrersitz mit Anbauteilen** **Asiento del conductor con piezas de montaje** **Förarstol med monteringsdetaljer**	Catalogue id **20105**	Group **852**
2				
3			Illustr. No **1099275**	Section **450**
4				
5		**86243**	Issue **20009038-J**	Page **1115**

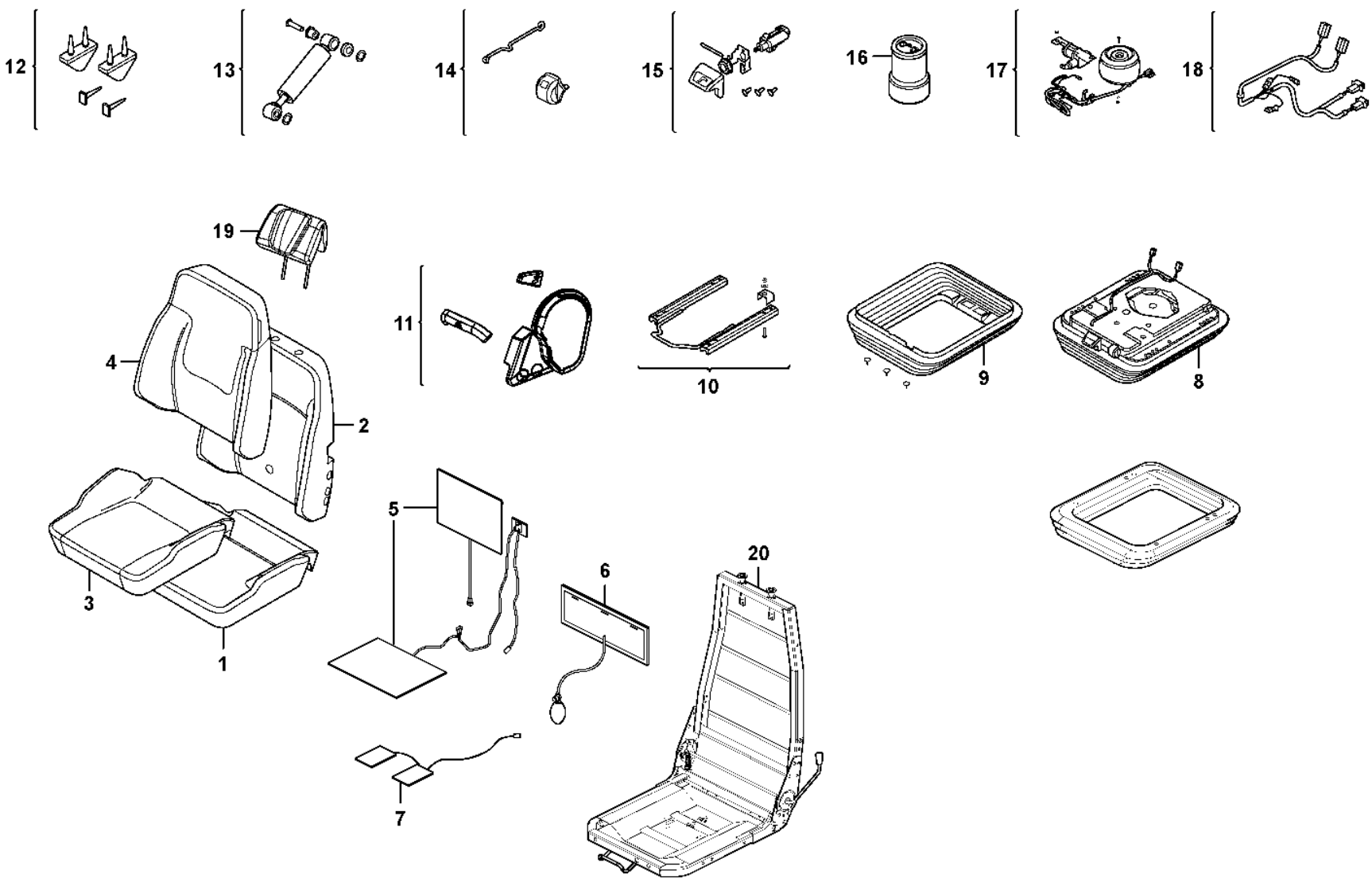
12
13
14
15
16
17
18
19
4
2
3
1
11
10
9
8
5
6
20
7

Fig.	Part No.	Quantity 1	2	3	PS	KIT	Description	Dénomination	Bezeichnung	Denominación	Benämning	Notes
	VOE 17430526	1			SS		Seat	Siège	Sitz	Asiento	Stol	
1	**VOE 17442912**	1					•Seat cushion	•Coussin de siège	•Sitzkissen	•Cojín asiento	•Sittdyna	
2	**VOE 17442918**	1					•Backrest cushion	•Dossier	•Rückenlehnenpolster	•Cojín respaldo	•Ryggdyna	
3	**VOE 17442929**	1					•Seat cover	•Housse de siège	•Sitzbezug	•Cubierta asiento	•Sitsöverdrag	
4	**VOE 17442930**	1					•Upholstery	•Garniture habitacle	•Bezug	•Tapizado	•Klädsel	
5	**VOE 17442903**	1					•Kit	•Lot	•Einbausatz	•Juego	•Sats	
6	**VOE 17442960**	1					•Lumbar support	•Appui lombaire	•Kreuzstütze	•Apoyo lumbar	•Svankstöd	
7	**VOE 17442937**	1					•Sensor kit	•Kit détecteur	•Gebersatz	•Kit sensor	•Sensorsats	
8	**VOE 17442938**	1					•Suspension kit	•Kit suspension	•Aufhängesatz	•Kit de suspensión	•Upphängningssats	
9	**VOE 17417778**	1					•Protecting bellows	•Soufflet protection	•Schutzbalg	•Fuelle de protección	•Skyddsbälg	
10	**VOE 17442946**	1					•Slide rail	•Rail guidage	•Gleitschiene	•Riel deslizamiento	•Glidskena	
11	**VOE 17442953**	1					•Control knob	•Bouton commande	•Bedienungsknopf	•Botón de mando	•Reglageknopp	
12	**VOE 11715065**	1					•Bump stop	•Butée de suspension	•Anschlagpuffer	•Tope de pluma	•Bomningsanslag	
13	**VOE 11715074**	1					•Shock absorber	•Amortisseur	•Stoßdämpfer	•Amortiguador	•Stötdämpare	
14	**VOE 11715063**	1					•Indicator	•Indicateur	•Indikator	•Indicador	•Indikator	
15	**VOE 11715078**	1					•Valve	•Valve	•Ventil	•Válvula	•Ventil	
16	**VOE 17417781**	1					•Air spring	•Ressort pneumatique	•Luftfeder	•Resorte neumático	•Luftfjäder	
17	**VOE 17442954**	1					•Air cushion kit	•Kit coussin pneumatique	•Luftkissensatz	•Kit cojín de aire	•Luftkuddesats	
18	**VOE 17479133**	1					•Wiring harness	•Faisceau de câbles	•Kabelbaum	•Manojo cables	•Ledningsmatta	(VOE 17442955)
19	**VOE 17417784**	1					•Backrest	•Support lombaire	•Rückenlehne	•Apoyo respaldo	•Ryggstöd	
20	**VOE 17528755**	1					•Seat frame	•Cadre siège	•Sitzrahmen	•Marco asiento	•Sitsram	

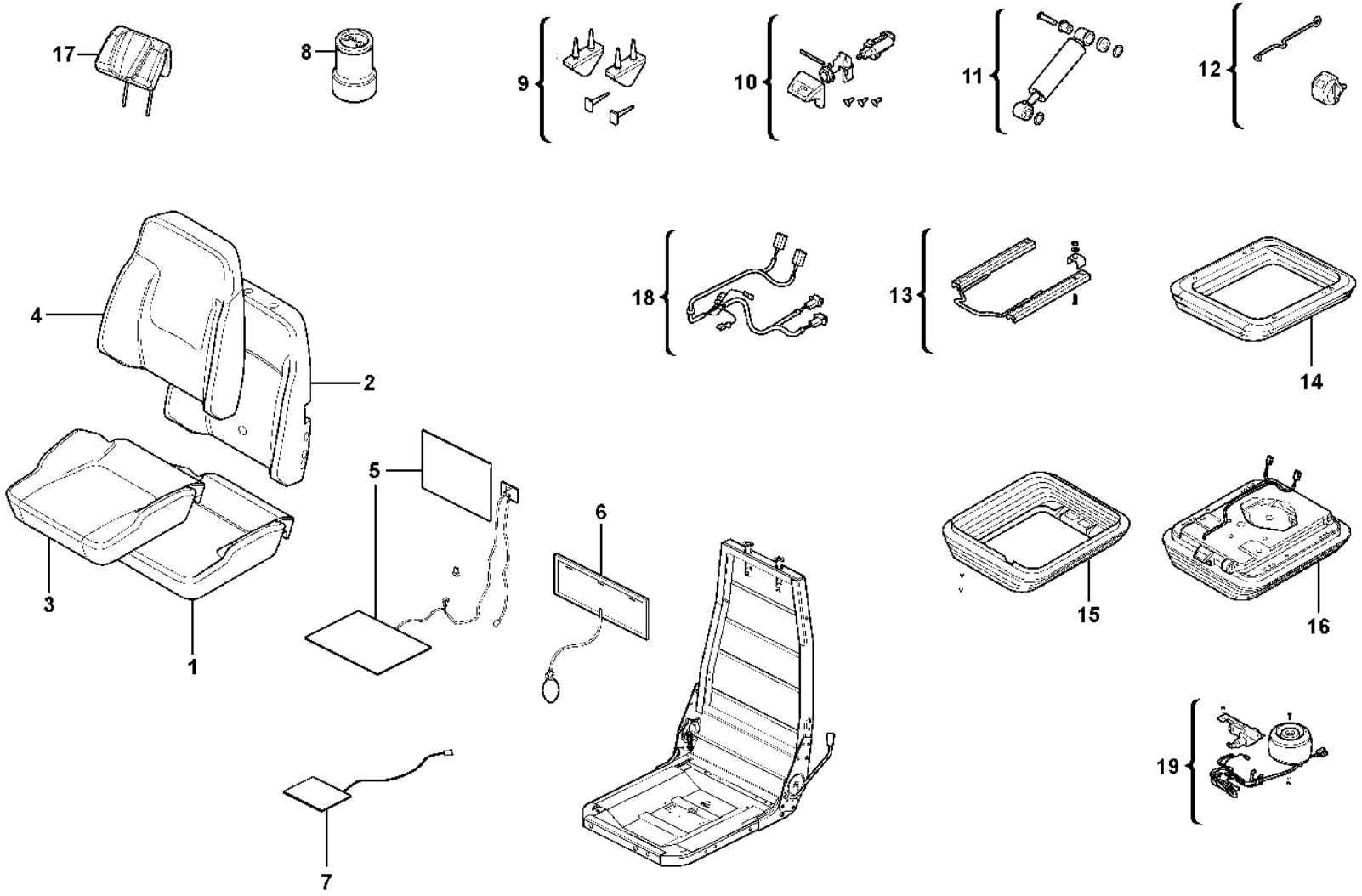
17
8
9
10
11
12
4
2
18
13
14
5
6
3
1
15
16
19
7

Fig.	Part No.	Quantity 1	2	3	PS	KIT	Description	Dénomination	Bezeichnung	Denominación	Benämning	Notes
	VOE 17430523	1			SS		Seat	Siège	Sitz	Asiento	Stol	
1	**VOE 15034479**	1					•Seat cushion	•Coussin de siège	•Sitzkissen	•Cojín asiento	•Sittdyna	
2	**VOE 17417756**	1					•Backrest cushion	•Dossier	•Rückenlehnenpolster	•Cojín respaldo	•Ryggdyna	
3	**VOE 17417761**	1					•Seat cover	•Housse de siège	•Sitzbezug	•Cubierta asiento	•Sitsöverdrag	
4	**VOE 17417767**	1					•Upholstery	•Garniture habitacle	•Bezug	•Tapizado	•Klädsel	
5	**VOE 17442903**	1					•Kit	•Lot	•Einbausatz	•Juego	•Sats	
6	**VOE 11712832**	1					•Lumbar support	•Appui lombaire	•Kreuzstütze	•Apoyo lumbar	•Svankstöd	
7	**VOE 17442937**	1					•Sensor kit	•Kit détecteur	•Gebersatz	•Kit sensor	•Sensorsats	
8	**VOE 17417781**	1					•Air spring	•Ressort pneumatique	•Luftfeder	•Resorte neumático	•Luftfjäder	
9	**VOE 11715065**	1					•Bump stop	•Butée de suspension	•Anschlagpuffer	•Tope de pluma	•Bomningsanslag	
10	**VOE 11715078**	1					•Valve	•Valve	•Ventil	•Válvula	•Ventil	
11	**VOE 11715074**	1					•Shock absorber	•Amortisseur	•Stoßdämpfer	•Amortiguador	•Stötdämpare	
12	**VOE 11715063**	1					•Indicator	•Indicateur	•Indikator	•Indicador	•Indikator	
13	**VOE 17417779**	1					•Slide rail	•Rail guidage	•Gleitschiene	•Riel deslizamiento	•Glidskena	
14	**VOE 17417774**	1					•Suspension kit	•Kit suspension	•Aufhängesatz	•Kit de suspensión	•Upphängningssats	
15	**VOE 17417778**	1					•Protecting bellows	•Soufflet protection	•Schutzbalg	•Fuelle de protección	•Skyddsbälg	
16	**VOE 17442938**	1					•Suspension kit	•Kit suspension	•Aufhängesatz	•Kit de suspensión	•Upphängningssats	
17	**VOE 17417784**	1					•Backrest	•Support lombaire	•Rückenlehne	•Apoyo respaldo	•Ryggstöd	
18	**VOE 17479133**	1					•Wiring harness	•Faisceau de câbles	•Kabelbaum	•Manojo cables	•Ledningsmatta	(VOE 17442955)
19	**VOE 17442954**	1					•Air cushion kit	•Kit coussin pneumatique	•Luftkissensatz	•Kit cojín de aire	•Luftkuddesats	

1		**Operator's seat** **Siège du conucteur** **Fahrersitz** **Asiento del conductor** **Förarstol**	Catalogue id **20105**	Group **852**
2				
3			Illustr. No **1080624**	Section **1400**
4				
5		**86151**	Issue **20009038-J**	Page **1119**

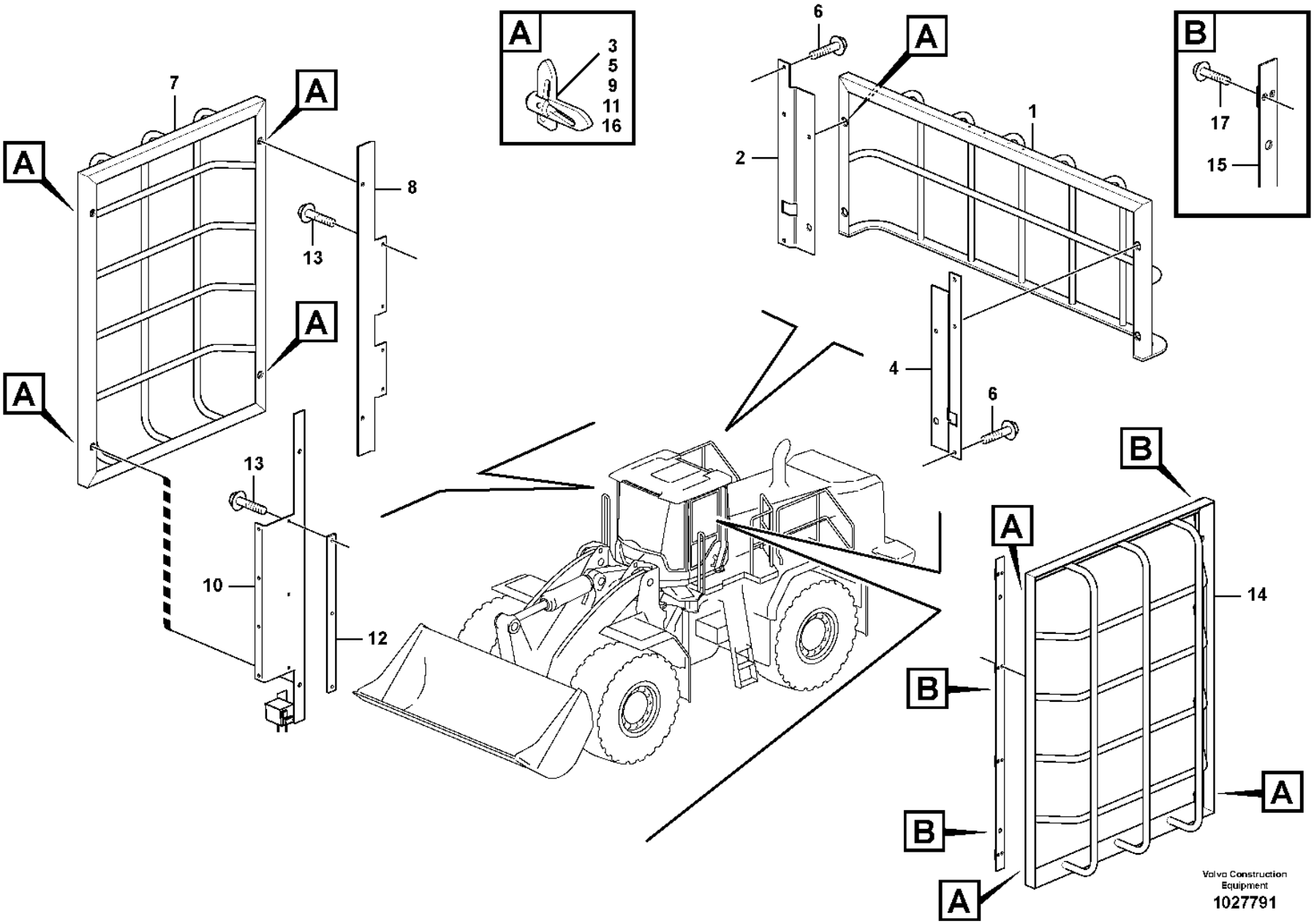
A
3
5
9
11
16
B
17
15
6
A
1
2
B
7
A
8
13
A
A
4
6
13
B
A
10
12
14
B
B
A
A
Volvo Construction Equipment
1027791

Fig.	Part No.	Quantity 1	2	3	PS	KIT	Description	Dénomination	Bezeichnung	Denominación	Benämning	Notes
1	**VOE 11444395**	1			SS		Protecting grating	Grille protection	Schutzgitter	Rejilla de protección	Skyddsgaller	REAR GUARD
2	**VOE 11444394**	1					Anchorage	Fixation	Halterung	Fijación	Fäste	
3	**VOE 11079497**	1					•Lock	•Serrure	•Schloss	•Cierre	•Lås	
4	**VOE 11444393**	1					Anchorage	Fixation	Halterung	Fijación	Fäste	
5	**VOE 11079497**	1					•Lock	•Serrure	•Schloss	•Cierre	•Lås	
6	**VOE 60113524**	6					Flange screw	Vis à embase	Flanschschraube	Tornillo embridado	Flänsskruv	(VOE 949894)
7	**VOE 11444400**	1					Protecting grating	Grille protection	Schutzgitter	Rejilla de protección	Skyddsgaller	RIGHT GUARD
8	**VOE 15024190**	1					Anchorage	Fixation	Halterung	Fijación	Fäste	
9	**VOE 11079497**	2					•Lock	•Serrure	•Schloss	•Cierre	•Lås	
10	**VOE 11444407**	1					Anchorage	Fixation	Halterung	Fijación	Fäste	
11	**VOE 11079497**	2					•Lock	•Serrure	•Schloss	•Cierre	•Lås	
12		1			NS		Plate	Plaque	Platte	Placa	Platta	
13	**VOE 60113524**	4					Flange screw	Vis à embase	Flanschschraube	Tornillo embridado	Flänsskruv	(VOE 949894)
14	**VOE 11444400**	1					Protecting grating	Grille protection	Schutzgitter	Rejilla de protección	Skyddsgaller	LEFT GUARD
15	**VOE 11444403**	2					Anchorage	Fixation	Halterung	Fijación	Fäste	
16	**VOE 11079497**	2					•Lock	•Serrure	•Schloss	•Cierre	•Lås	
17	**VOE 13944184**	8					Blind rivet	Rivet borgne	Blindniet	Remache ciego	Blindnit	

1		**Window guards, side and rear windows.** **Grille protection, vitre laterale et lunette AR.** **Schutzgitter für Seitenscheibe und Heckfenster.** **Rejilla proteccion, ventana lateral y luneta posterior.** **Skyddsgaller, sidorutor och bakruta.**	Catalogue id **20105**	Group **860**
2				
3			Illustr. No **1027791**	Section **150**
4				
5		**83433**	Issue **20009038-J**	Page **1121**

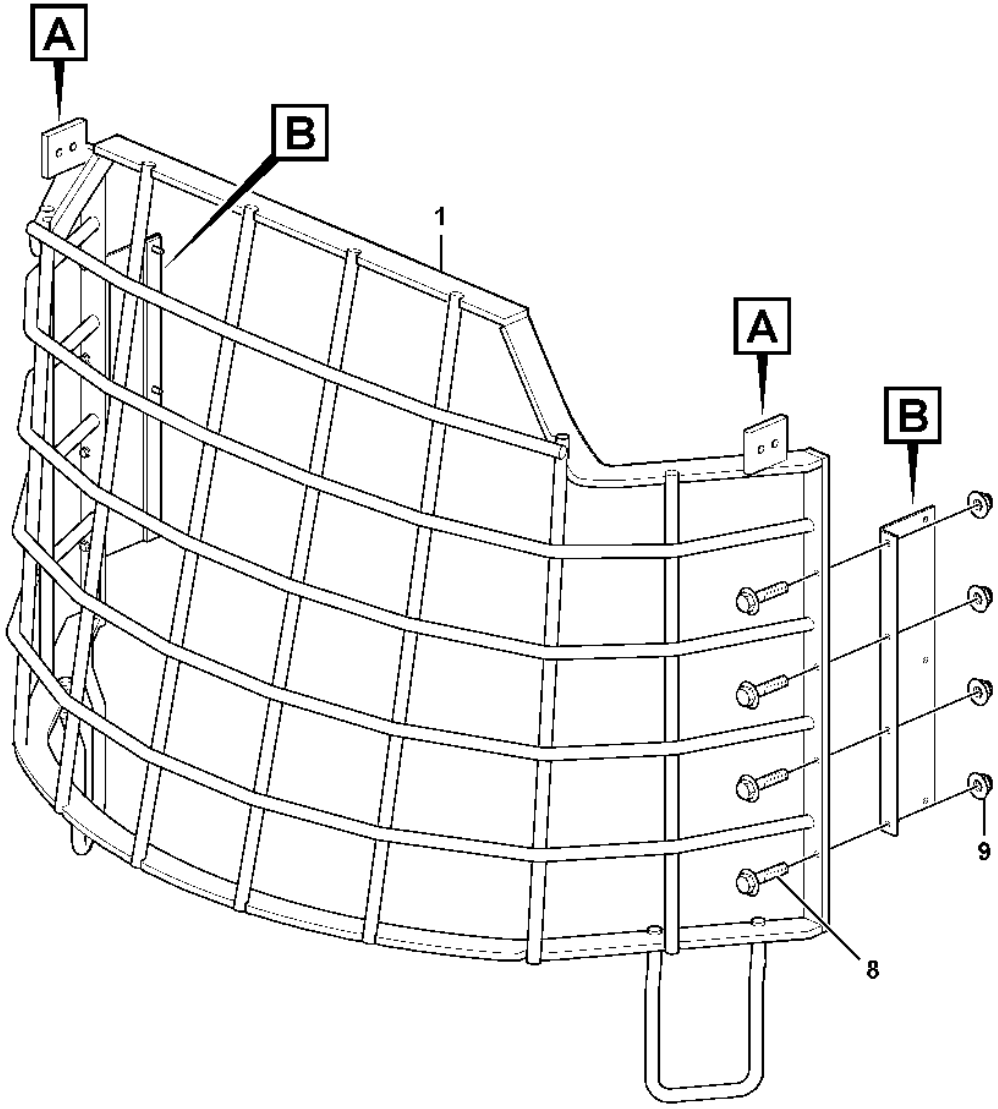

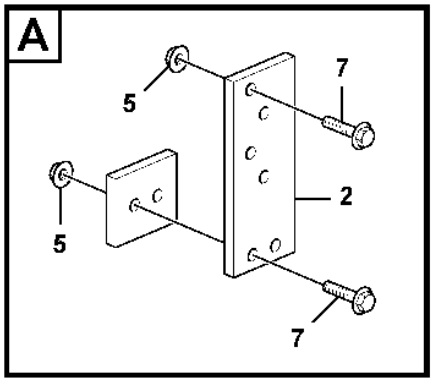

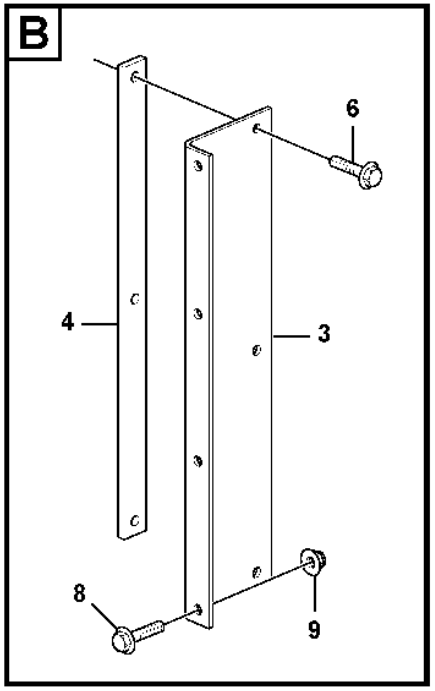

Volvo Construction Equipment

1027745

Fig.	Part No.	Quantity 1	2	3	PS	KIT	Description	Dénomination	Bezeichnung	Denominación	Benämning	Notes
1	**VOE 11429195**	1					Front grating	Grille frontale	Frontgitter	Rejilla frontal	Frontgaller	
2	**VOE 11444425**	2					Anchorage	Fixation	Halterung	Fijación	Fäste	
3	**VOE 11444414**	2					Plate	Tôle	Blech	Chapa	Plåt	
4	**VOE 11444421**	2					Plate	Tôle	Blech	Chapa	Plåt	
5	**VOE 13971098**	12					Flange nut	Écrou à embase	Flanschmutter	Tuerca embridada	Flänsmutter	
6	**VOE 60113524**	6					Flange screw	Vis à embase	Flanschschraube	Tornillo embridado	Flänsskruv	(VOE 949894)
7	**VOE 60113096**	8					Flange screw	Vis à embase	Flanschschraube	Tornillo embridado	Flänsskruv	(VOE 13965185)
8	**VOE 60113082**	8					Flange screw	Vis à embase	Flanschschraube	Tornillo embridado	Flänsskruv	(VOE 946671)
9	**VOE 60113167**	8					Flange lock nut	Contre-écrou à embase	Flanschverschlussmutter	Contratuerca embridada	Flänslåsmutter	(VOE 948645)

1		**Windshild guard for windshield.** **Grille protection, par-brise.** **Schutzgitter für Frontscheibe.** **Rejilla proteccion, cristal delantero.** **Skyddsgaller för frontruta.**	Catalogue id **20105**	Group **860**
2				
3			Illustr. No **1027745**	Section **200**
4				
5		**83432**	Issue **20009038-J**	Page **1123**

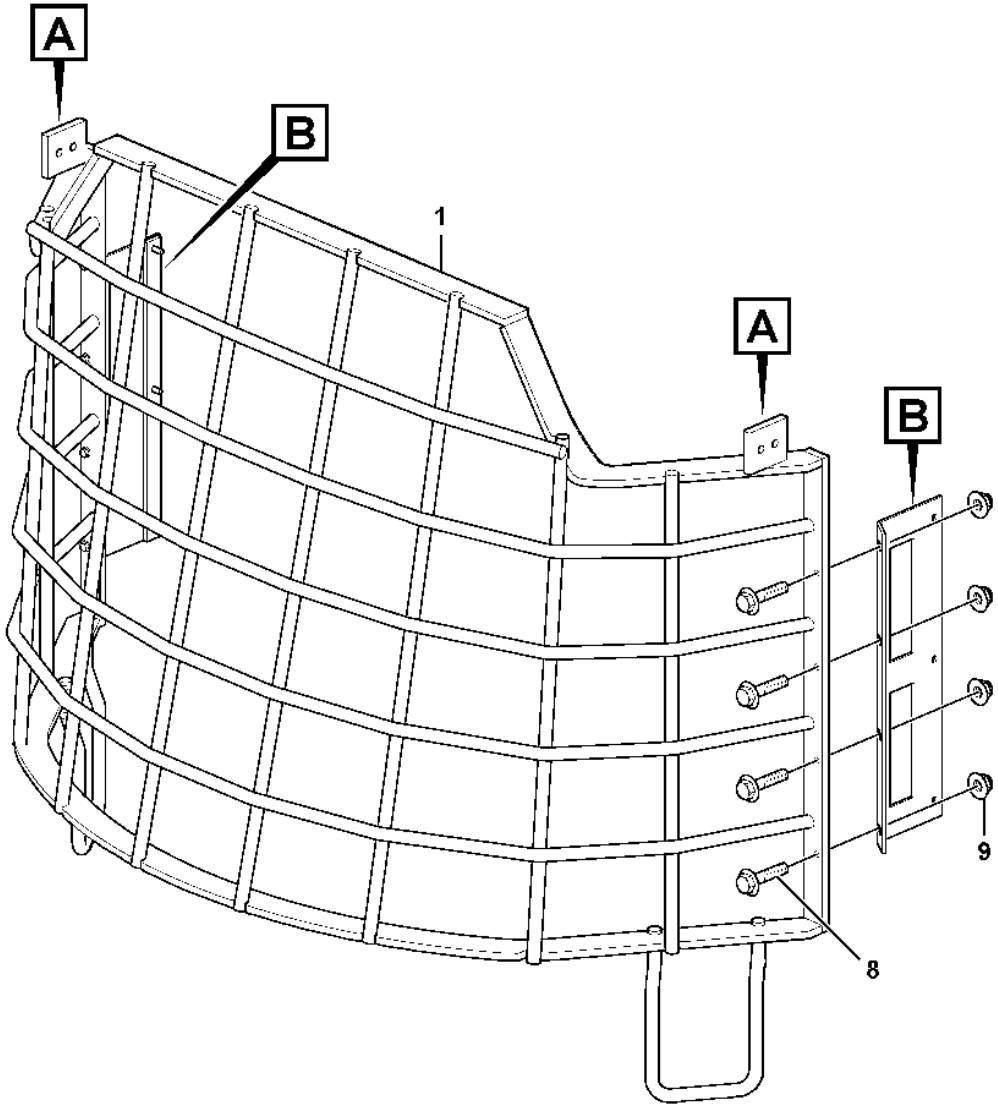

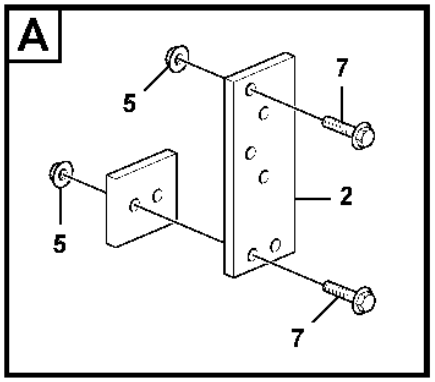

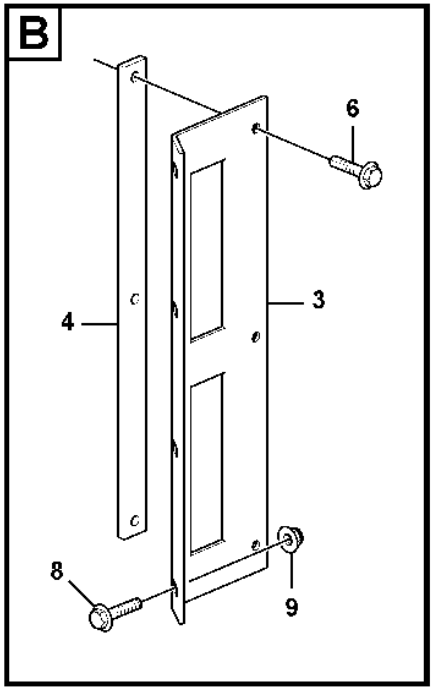

Volvo Construction Equipment

1053225

Fig.	Part No.	Quantity 1	2	3	PS	KIT	Description	Dénomination	Bezeichnung	Denominación	Benämning	Notes
1	**VOE 17246403**	1					Front Grating	Grille Frontale	Frontgitter	Rejilla Frontal	Frontgaller	(VOE 15059743)
2	**VOE 11444425**	2					Anchorage	Fixation	Halterung	Fijación	Fäste	
3	**VOE 15059798**	2					Plate	Tôle	Blech	Chapa	Plåt	
4	**VOE 11444421**	2					Plate	Tôle	Blech	Chapa	Plåt	
5	**VOE 13971098**	12					Flange nut	Écrou à embase	Flanschmutter	Tuerca embridada	Flänsmutter	
6	**VOE 60113524**	6					Flange screw	Vis à embase	Flanschschraube	Tornillo embridado	Flänsskruv	(VOE 949894)
7	**VOE 60113096**	8					Flange screw	Vis à embase	Flanschschraube	Tornillo embridado	Flänsskruv	(VOE 13965185)
8	**VOE 13965664**	8					Screw	Vis	Schraube	Tornillo	Skruv	
9	**VOE 13971098**	8					Flange nut	Écrou à embase	Flanschmutter	Tuerca embridada	Flänsmutter	

1		**Windshild guard for windshield.**
2		**Grille protection, par-brise.**
3		**Schutzgitter für Frontscheibe.**
4		**Rejilla proteccion, cristal delantero.**
5		**Skyddsgaller för frontruta.**
		84473

Catalogue id	Group
20105	**860**
Illustr. No	Section
1053225	**250**
Issue	Page
20009038-J	**1125**

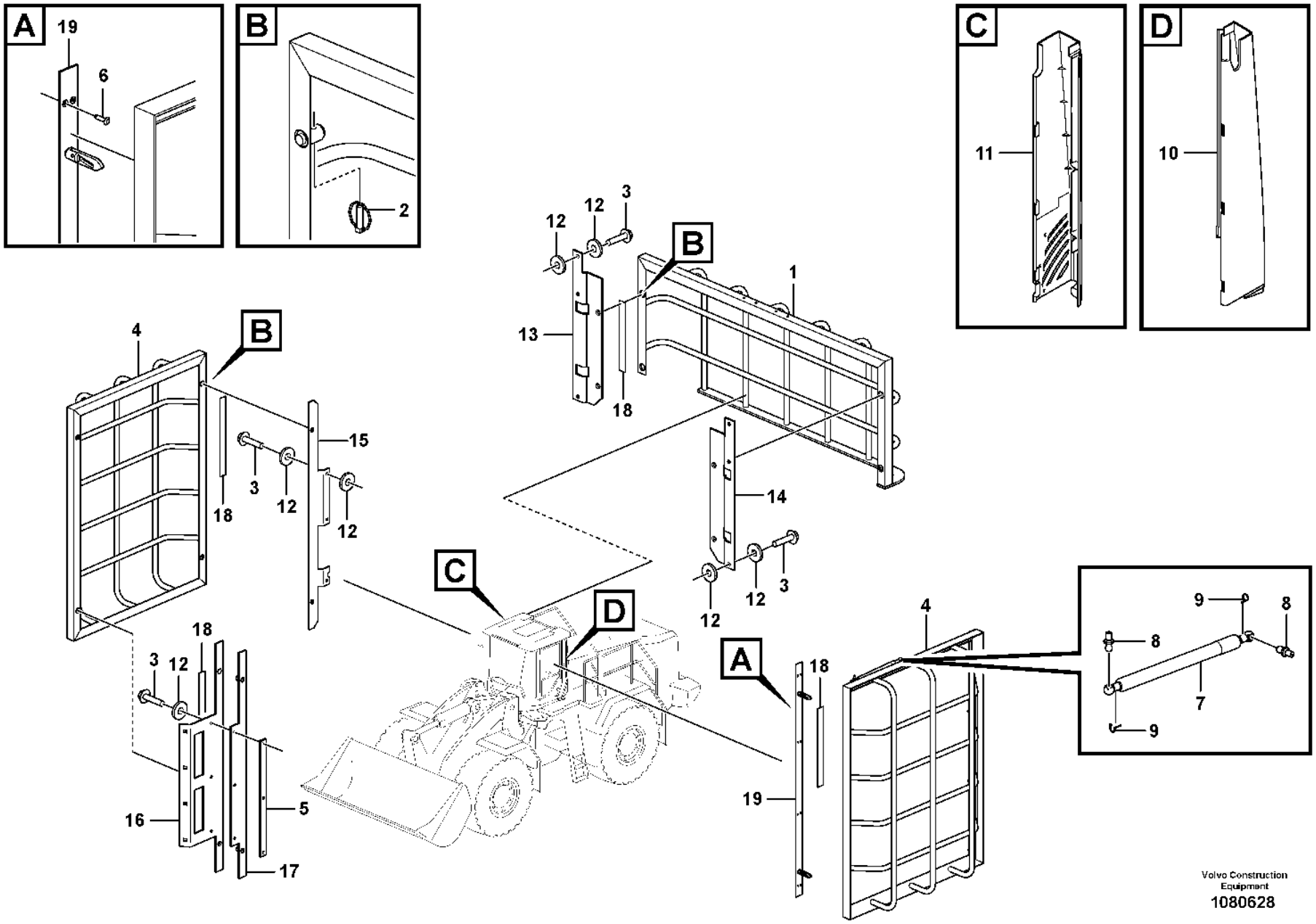

Volvo Construction Equipment
1080628

Fig.	Part No.	Quantity 1	2	3	PS	KIT	Description	Dénomination	Bezeichnung	Denominación	Benämning	Notes
1	**VOE 16269655**	1					Protecting grating	Grille protection	Schutzgitter	Rejilla de protección	Skyddsgaller	
1	**VOE 15157519**		1				Protecting grating	Grille protection	Schutzgitter	Rejilla de protección	Skyddsgaller	
2	**VOE 729803**	8	4				Pin	Goupille	Stift	Pasador	Pinne	
3	**VOE 60113524**	12	6				Flange screw	Vis à embase	Flanschschraube	Tornillo embridado	Flänsskruv	(VOE 949894)
4	**VOE 11444400**	2	2				Protecting grating	Grille protection	Schutzgitter	Rejilla de protección	Skyddsgaller	
5	**VOE 11444421**	1					Plate	Tôle	Blech	Chapa	Plåt	
6	**VOE 13944184**	8	8				Blind rivet	Rivet borgne	Blindniet	Remache ciego	Blindnit	
7	**VOE 15148433**	1	1				Gas spring	Ressort gaz	Gasfeder	Resorte a gas	Gasfjäder	
8	**VOE 15140510**	2	2				•Ball stud	•Boulon articulation	•Kugelzapfen	•Perno bola	•Kultapp	
9	**VOE 15144938**	2	2				•Locking device	•Dispositif de verrouillage	•Verriegelung	•Dispositivo cierre	•Låsanordning	
10	**VOE 15020877**	1	1				Panel	Panneau	Paneel	Panel	Panel	
11	**VOE 15020876**	1	1				Panel	Panneau	Paneel	Panel	Panel	
12	**VOE 994848**	21					Washer	Rondelle	Scheibe	Arandela	Bricka	(VOE 11117464)
13	**VOE 15059815**	1					Anchorage	Fixation	Halterung	Fijación	Fäste	
14	**VOE 15059809**	1					Anchorage	Fixation	Halterung	Fijación	Fäste	
15	**VOE 15192584**	1					Anchorage	Fixation	Halterung	Fijación	Fäste	
16	**VOE 15192582**	1					Anchorage	Fixation	Halterung	Fijación	Fäste	If combination with windshield guard
17	**VOE 15192583**	1					Anchorage	Fixation	Halterung	Fijación	Fäste	If side and rear guard only
18	**VOE 11205912**	10					Plate	Tôle	Blech	Chapa	Plåt	
19	**VOE 15060083**	2					Anchorage	Fixation	Halterung	Fijación	Fäste	

1	**11298448**	**Window guards, side and rear windows** **Grille protection, vitre latérale et lunette Ar** **Schutzgitter für Seitenscheibe und Heckfenster** **Rejilla de protección, ventana lateral y luneta posterior** **Skyddsgaller, sidorutor och bakruta**	Catalogue id **20105**	Group **860**
2	**84471**		Illustr. No **1080628**	Section **350**
3				
4			Issue **20009038-J**	Page **1127**
5		**11298448, 84471**		

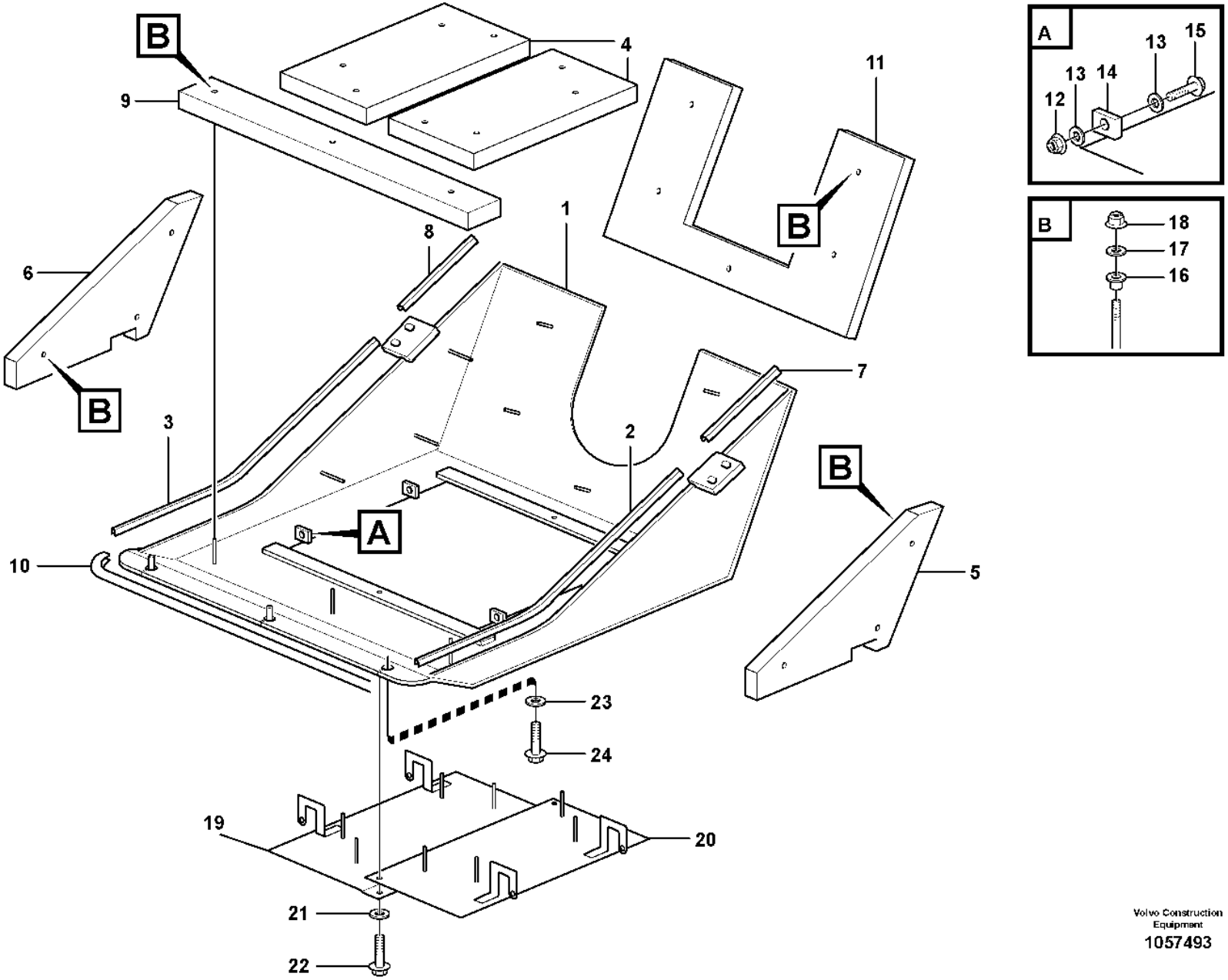

Volvo Construction Equipment

1057493

Fig.	Part No.	Quantity 1	2	3	PS	KIT	Description	Dénomination	Bezeichnung	Denominación	Benämning	Notes
1	**VOE 11435839**	1					Belly Guard	Tole Capotage	Schutzblech	Defensa	Bukplåt	
2	**VOE 4881656**	REQ					Framework moulding	Baguette claire-voie	Rahmenleiste	Moldura armadura	Skelettlist	L = 700 MM
3	**VOE 4881656**	REQ					Framework moulding	Baguette claire-voie	Rahmenleiste	Moldura armadura	Skelettlist	L = 700 MM
4	**VOE 11413654**	2					Sound absorber	Insonorisant	Schalldämmstoff	Insonorizante	Ljudabsorbent	
5	**VOE 11413663**	1					Sound absorber	Insonorisant	Schalldämmstoff	Insonorizante	Ljudabsorbent	RH
6	**VOE 11413664**	1					Sound absorber	Insonorisant	Schalldämmstoff	Insonorizante	Ljudabsorbent	LH
7	**VOE 4881656**	REQ					Framework moulding	Baguette claire-voie	Rahmenleiste	Moldura armadura	Skelettlist	L = 230 MM
8	**VOE 4881656**	REQ					Framework moulding	Baguette claire-voie	Rahmenleiste	Moldura armadura	Skelettlist	L = 230 MM
9	**VOE 11413665**	1					Sound absorber	Insonorisant	Schalldämmstoff	Insonorizante	Ljudabsorbent	
10	**VOE 4766526**	REQ					Sealing strip	Bande d'étanchéité	Dichtleiste	Moldura retén	Tätningslist	L = 880 MM
11	**VOE 11413647**	1					Sound absorber	Insonorisant	Schalldämmstoff	Insonorizante	Ljudabsorbent	
12	**VOE 60113169**	4					Flange lock nut	Contre-écrou à embase	Flanschverschlussmutter	Contratuerca embridada	Flänslåsmutter	(VOE 971099)
13	**VOE 994870**	8					Plain washer	Rondelle plane	Flachscheibe	Arandela plana	Planbricka	(VOE 13955897)
14	**VOE 1588548**	4					Bushing	Bague	Buchse	Casquillo	Bussning	
15	**VOE 60113109**	4					Flange screw	Vis à embase	Flanschschraube	Tornillo embridado	Flänsskruv	(VOE 13965192)
16	**VOE 11413269**	22					Plastic plug	Tampon plastique	Kunststoffdübel	Tapón plástico	Plastplugg	
17	**VOE 13949817**	22					Washer	Rondelle	Scheibe	Arandela	Bricka	
18	**VOE 981447**	22					Flange lock nut	Contre-écrou à embase	Flanschverschlussmutter	Contratuerca embridada	Flänslåsmutter	
19	**VOE 11413660**	1					Hatch	Trappe	Klappe	Tapa	Lucka	
20	**VOE 11413662**	1					Hatch	Trappe	Klappe	Tapa	Lucka	
21	**VOE 994848**	2					Washer	Rondelle	Scheibe	Arandela	Bricka	(VOE 11117464)
22	**VOE 13945444**	2					Screw	Vis	Schraube	Tornillo	Skruv	
23	**VOE 13960145**	7					Washer	Rondelle	Scheibe	Arandela	Bricka	
24	**VOE 60113109**	7					Flange screw	Vis à embase	Flanschschraube	Tornillo embridado	Flänsskruv	(VOE 13965192)

1	**83643, 84584**	**Noise reduction.** **Equipment insonorisant.** **Schallisoliermaterial.** **Equipo insonorizante.** **Ljudisolering.**
2		
3		
4		
5		

Catalogue id **20105**	Group **865**
Illustr. No **1057493**	Section **100**
Issue **20009038-J**	Page **1129**

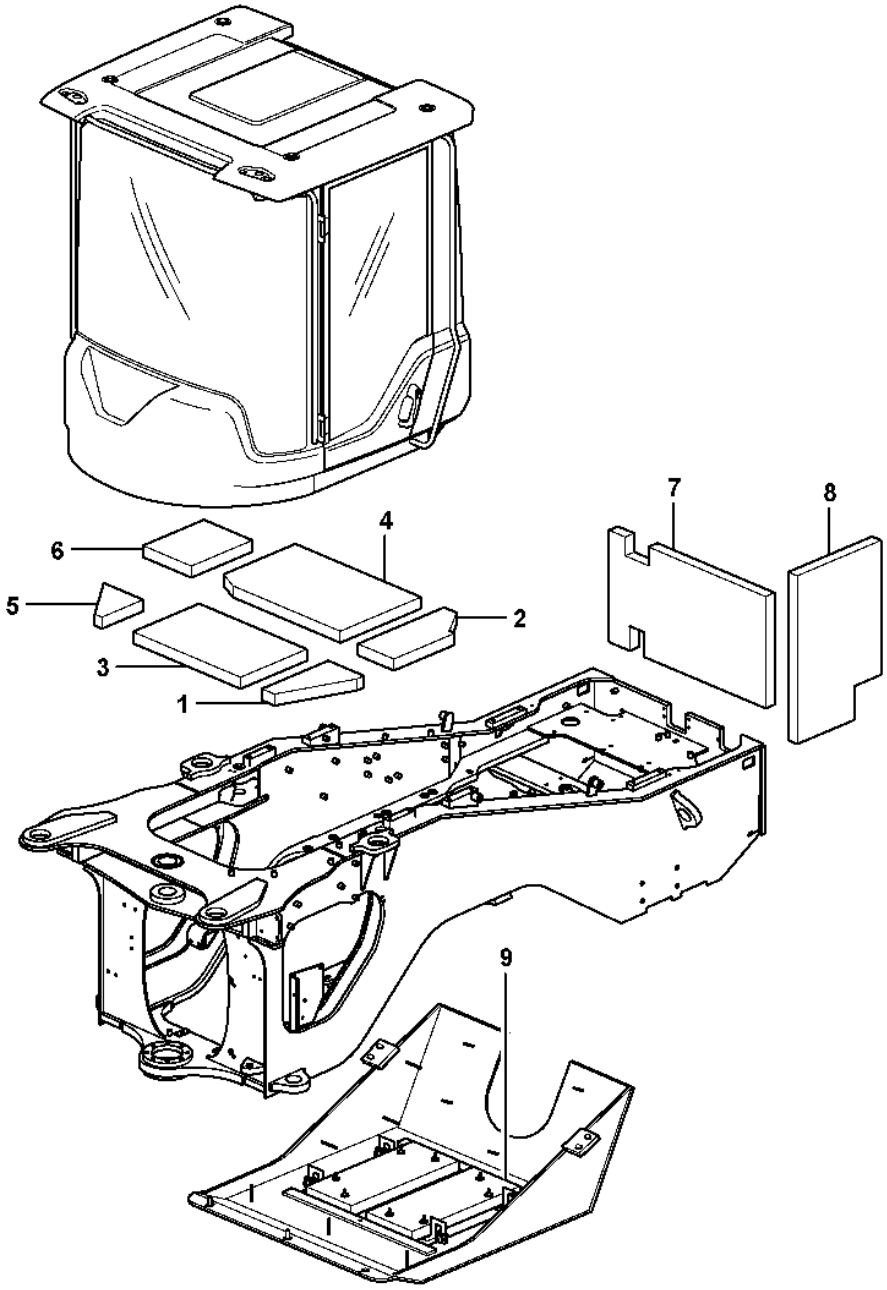

Volvo Construction Equipment

1026322

Fig.	Part No.	Quantity 1	2	3	PS	KIT	Description	Dénomination	Bezeichnung	Denominación	Benämning	Notes
1	**VOE 11436247**	1			SS		Sound absorber	Insonorisant	Schalldämmstoff	Insonorizante	Ljudabsorbent	
2	**VOE 16849986**	1					Sound Absorber	Insonorisant	Schalldämmstoff	Insonorizante	Ljudabsorbent	(VOE 11436251)
3	**VOE 16839961**	1					Sound absorber	Insonorisant	Schalldämmstoff	Insonorizante	Ljudabsorbent	(VOE 11436248)
4	**VOE 16849967**	1					Sound Absorber	Insonorisant	Schalldämmstoff	Insonorizante	Ljudabsorbent	(VOE 11436250)
5	**VOE 16839959**	1					Sound Absorber	Insonorisant	Schalldämmstoff	Insonorizante	Ljudabsorbent	(VOE 11435749)
6	**VOE 16839955**	1					Sound absorber	Insonorisant	Schalldämmstoff	Insonorizante	Ljudabsorbent	(VOE 11436249)
7	**VOE 11413778**	1					Sound absorber	Insonorisant	Schalldämmstoff	Insonorizante	Ljudabsorbent	
8	**VOE 11436163**	1					Sound absorber	Insonorisant	Schalldämmstoff	Insonorizante	Ljudabsorbent	
9		1					Sound Absorber	Insonorisant	Schalldämmstoff	Insonorizante	Ljudabsorbent	See group 865-100 page 1129

1	**83643, 84584**	**Noise reduction.** **Equipment insonorisant.** **Schallisoliermaterial.** **Equipo insonorizante.** **Ljudisolering.**	Catalogue id **20105**	Group **865**
2			Illustr. No **1026322**	Section **200**
3				
4			Issue **20009038-J**	Page **1131**
5				

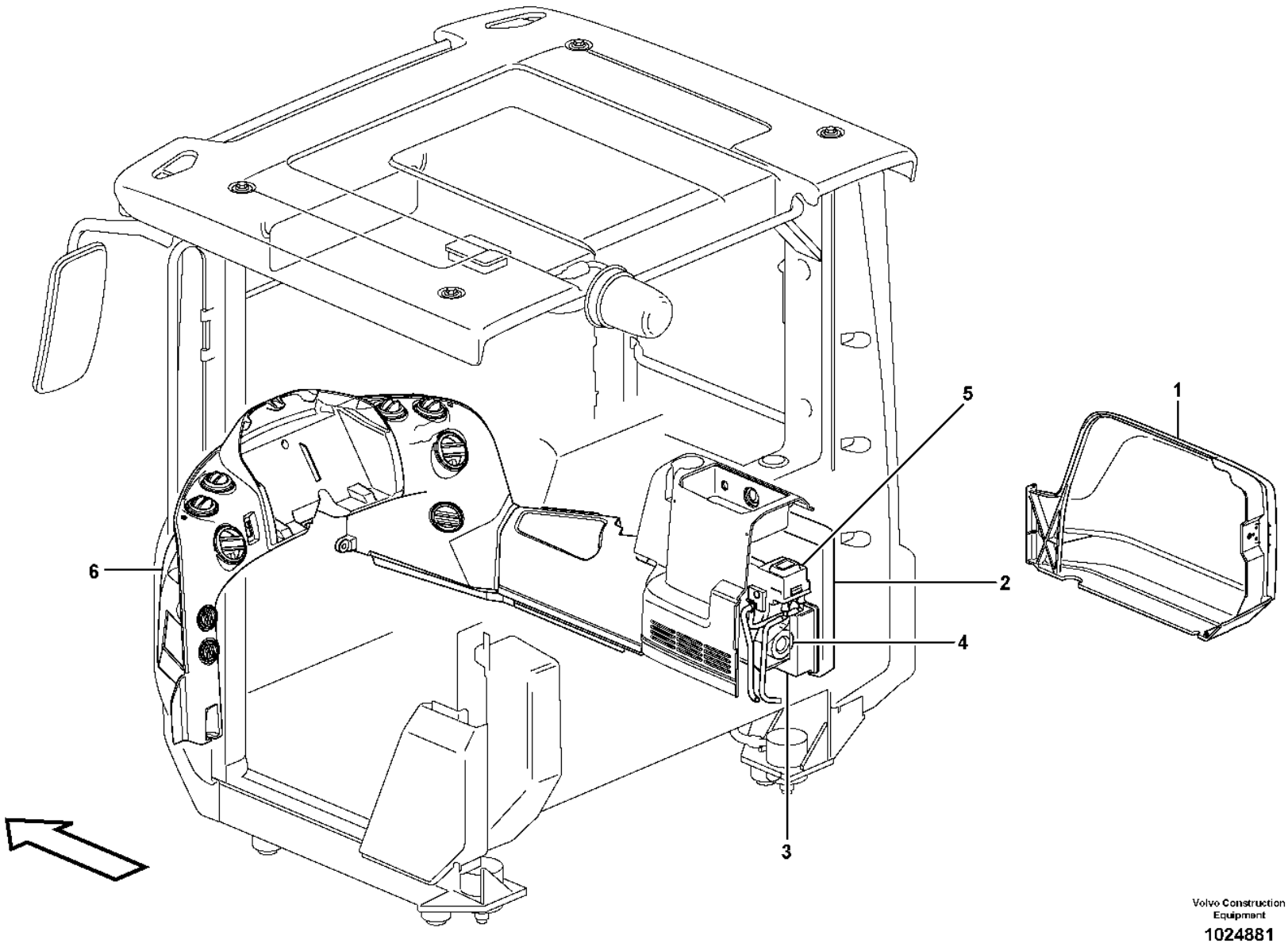

Volvo Construction Equipment

1024881

Fig.	Part No.	Quantity 1	2	3	PS	KIT	Description	Dénomination	Bezeichnung	Denominación	Benämning	Notes
1		1					Fresh air inlet	Entrée air frais	Fischlufteinlass	Toma aire fresco	Friskluftintag	See group 872-125 page 1135
2		1					Filter cover	Couvercle de filtre	Filterdeckel	Tapa de filtro	Filterkåpa	See group 837-200 page 1045
3		1					Air filter	Filtre air	Luftfilter	Filtro aire	Luftfilter	
4		1					Fan housing	Boit.ventilate.	Gebläseschacht	Caja ventil	Fläkthus	See group 872-150 page 1141
5		1					Fan	Ventilateur	Gebläse	Ventilador	Kupéfläkt	See group 872-150 page 1141
6		1					Heat. unit a. control	Radiateur et reglage	Heizkörper und regler	Radiator y reglaje	Radiator och reglage	See group 872-150 page 1141
7		1					Air ducts	Canalisation d'air	Luftkanäle	Canales de aire	Luftkanaler	See group 872-200 page 1147

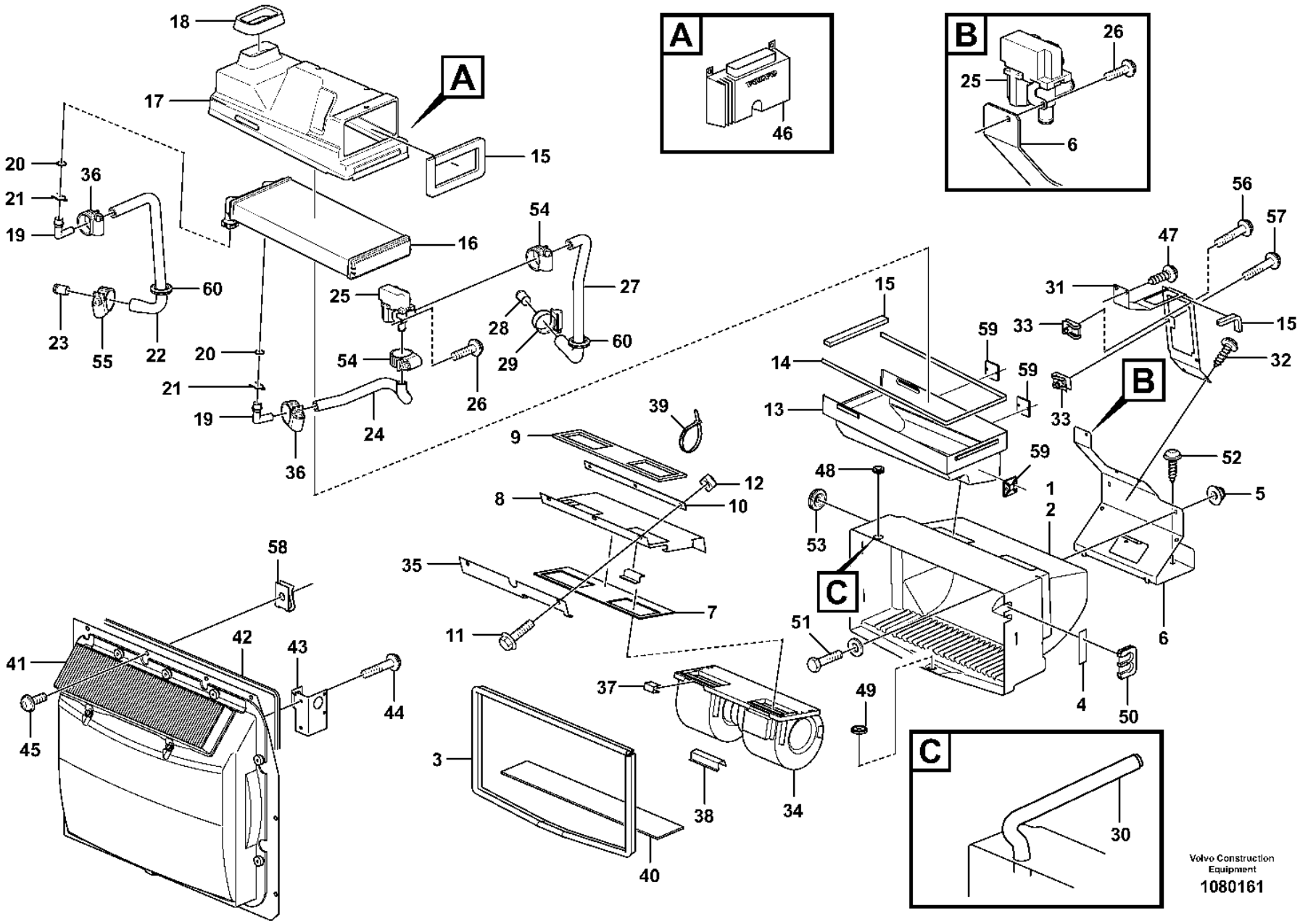
A
B
C
Volvo Construction Equipment
1080161

Fig.	Part No.	Quantity 1	2	3	4	5	PS	KIT	Description	Dénomination	Bezeichnung	Denominación	Benämning	Notes
1	**VOE 11444346**	1					SS		Climate unit	Climatiseur	Klimator	Unidad climatizadora	Klimatenhet	CAB S/N -27030 CAB S/N -68663 CAB S/N -71643
1	**VOE 15061644**	1							Climate unit	Climatiseur	Klimator	Unidad climatizadora	Klimatenhet	CAB S/N -27319
1	**VOE 15062173**			1					Climate unit	Climatiseur	Klimator	Unidad climatizadora	Klimatenhet	CAB S/N -43390
2	**VOE 11412355**	1		1					•Fan housing	•Boîtier de ventilateur	•Gebläseschacht	•Caja ventilador	•Fläkthus	
3	**VOE 4881656**	REQ		REQ					•Framework moulding	•Baguette claire-voie	•Rahmenleiste	•Moldura armadura	•Skelettlist	L = 1500 MM
3	**VOE 11444156**		REQ						Sealing strip	Bande d'étanchéité	Dichtleiste	Moldura retén	Tätningslist	
4	**VOE 11003291**	REQ		REQ					•Tape	•Ruban	•Klebestreifen	•Cinta adhesiva	•Tejp	
5	**VOE 13949278**	2		2					•Flange lock nut	•Contre-écrou à embase	•Flanschverschlussmutter	•Contratuerca embridada	•Flänslåsmutter	
6	**VOE 15002113**	1		1					•Plate	•Tôle	•Blech	•Chapa	•Plåt	
7	**VOE 11006924**	1		1					•Gasket	•Joint	•Dichtung	•Junta	•Packning	
8	**VOE 15002231**	1		1					•Bracket	•Console	•Konsole	•Consola	•Konsol	
9	**VOE 11006638**	2		2					•Seal	•Étanchéité	•dichtung	•Junta	•Tätning	
10	**VOE 11006635**	1		1					•Anchorage	•Fixation	•Halterung	•Fijación	•Fäste	
11	**VOE 971368**	3		3					•Six point socket screw	•Vis à 6 pans creux	•Innensechsrundschraube	•Tornillo de cabeza hexagonal	•Sextandhålskruv	
12	**VOE 13961613**	3		3			SS		•Weld nut	•Ecrou à souder	•Schweißmutter	•Tuerca soldada	•Svetsmutter	
13	**VOE 11444429**	1		1					•Housing	•Carter	•Gehäuse	•Cuerpo	•Hus	
14	**VOE 762681**	REQ		REQ					•Rubber moulding	•Joint caoutchouc	•Gummileiste	•Listón de goma	•Gummilist	L = 700 MM
15	**VOE 11444156**	REQ		REQ					•Sealing strip	•Bande d'étanchéité	•Dichtleiste	•Moldura retén	•Tätningslist	
16	**VOE 85104947**	1		1					•Radiator	•Radiateur	•Kühler	•Radiador	•Kylare	
17	**VOE 11444219**	1		1					•Distribution housing	•Boîtier distributeur	•Verteilerdose	•Cuerpo distribuidor	•Fördelningshus	
18	**VOE 4955075**	REQ		REQ					•Moulding	•Moulure	•Leiste	•Listón	•List	L = 250 MM
19	**VOE 15001691**	2		2					•Adapter	•Adaptateur	•Adapter	•Adaptador	•Adapter	
20	**VOE 13948695**	2		2					•O-ring	•Joint torique	•O-Ring	•Anillo tórico	•O-ring	
21	**VOE 11412282**	2		2					•Lock brace	•Étrier verrouillage	•Sperrklinke	•Brazo de seguridad	•Låsbygel	

1	**33293, 33297**
2	**11298379, 11298380**
3	**33437**
4	**33018, 33019**
5	

Fresh air inlet, air filter and fan housing.
Entrée air frais, filtre a air et boîtier ventilateur.
Frischlufteinlass, Luftfilter und Gebläseschacht.
Toma aire fresco, filtro de aire y caja ventilador
Friskluftintag, luftfilter och fläkthus.

Catalogue id **20105**	Group **872**
Illustr. No **1080161**	Section **125**
Issue **20009038-J**	Page **1135**

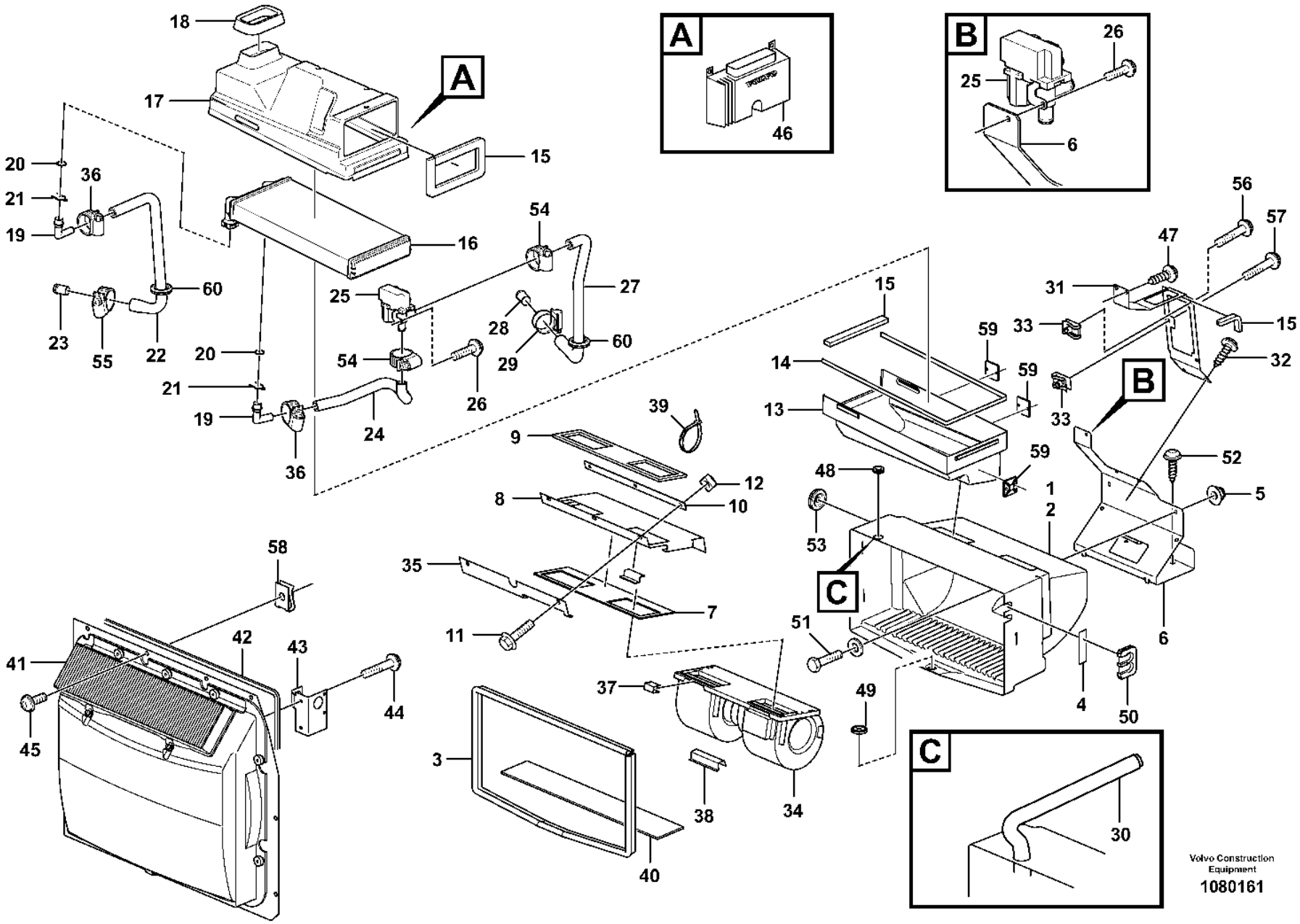
A
B
C
Volvo Construction Equipment
1080161

Fig.	Part No.	Quantity 1	2	3	4	5	PS	KIT	Description	Dénomination	Bezeichnung	Denominación	Benämning	Notes
22	**VOE 11444175**	1		1					•Hose	•Flexible	•Schlauch	•Manguera	•Slang	
23	**VOE 11006631**	1		1					•Tube	•Tube	•Rohr	•Tubo	•Rör	
24	**VOE 11444224**	1		1					•Hose	•Flexible	•Schlauch	•Manguera	•Slang	
25	**VOE 14680828**	1		1					•Valve	•Valve	•Ventil	•Válvula	•Ventil	(VOE 11412407)
26	**VOE 969404**	1		1					•Six point socket screw	•Vis à 6 pans creux	•Innensechsrundschraube	•Tornillo de cabeza hexagonal	•Sextandhålskruv	
27	**VOE 11444176**	1		1					•Hose	•Flexible	•Schlauch	•Manguera	•Slang	
28	**VOE 11006632**	1		1					•Tube	•Tube	•Rohr	•Tubo	•Rör	
29	**VOE 13943472**	1		1					•Hose clamp	•Collier durite	•Schlauchschelle	•Abrazadera de manguera	•Slangklamma	
30	**VOE 13961191**	1							•Hydraulic hose	•Flexible hydraulique	•Druckölschlauch	•Manguera hidráulica	•Hydraulslang	
31	**VOE 11444377**	1		1					•Attaching plate	•Plaque de fixation	•Befestigungsplatte	•Placa de fijación	•Fästplatta	
32	**VOE 972092**	2		2					•Six point socket screw	•Vis à 6 pans creux	•Innensechsrundschraube	•Tornillo de cabeza hexagonal	•Sextandhålskruv	
33	**VOE 949921**	3		3					•Spring nut	•Écrou de ressort	•Federverschlussmutter	•Tuerca resorte	•Fjädermutter	
34	**VOE 15061623**	1		1					•Fan	•Ventilateur	•Gebläse	•Ventilador	•Fläkt	
35	**VOE 11006925**	1		1					•Rule	•Règle	•Latte	•Regla	•Linjal	
36	**VOE 13943472**	2		2					•Hose clamp	•Collier durite	•Schlauchschelle	•Abrazadera de manguera	•Slangklamma	
37	**VOE 11006983**	4		4					•Clip	•Clip	•Clip	•Clip	•Clips	
38	**VOE 11006103**	1		1					•Protection	•Protection	•Abdeckung	•Protección	•Skydd	
39	**VOE 4821292**	2							Cable tie	Serre-câble	Kabelbinder	Abrazadera de cinta	Buntband	
40		1					NS		Seal	Joint	Dichtung	Reten	Tätning	
41		1							Filter	Filtre	Filter	Filtro	Filter	See group 872-150 page 1141
41			1						Filter	Filtre	Filter	Filtro	Filter	See group 872-175 page 1143
42	**VOE 762681**	REQ	REQ						Rubber moulding	Joint caoutchouc	Gummileiste	Listón de goma	Gummilist	L = 2500 MM
43	**VOE 11412372**	1	1		1				Plate	Tôle	Blech	Chapa	Plåt	
44	**VOE 971304**	2	2		2				Six point socket screw	Vis à 6 pans creux	Innensechsrundschraube	Tornillo de cabeza hexagonal	Sextandhålskruv	

1	**33293, 33297**
2	**11298379, 11298380**
3	**33437**
4	**33018, 33019**
5	

Fresh air inlet, air filter and fan housing.
Entrée air frais, filtre a air et boîtier ventilateur.
Frischlufteinlass, Luftfilter und Gebläseschacht.
Toma aire fresco, filtro de aire y caja ventilador
Friskluftintag, luftfilter och fläkthus.

Catalogue id **20105**	Group **872**
Illustr. No **1080161**	Section **125**
Issue **20009038-J**	Page **1137**

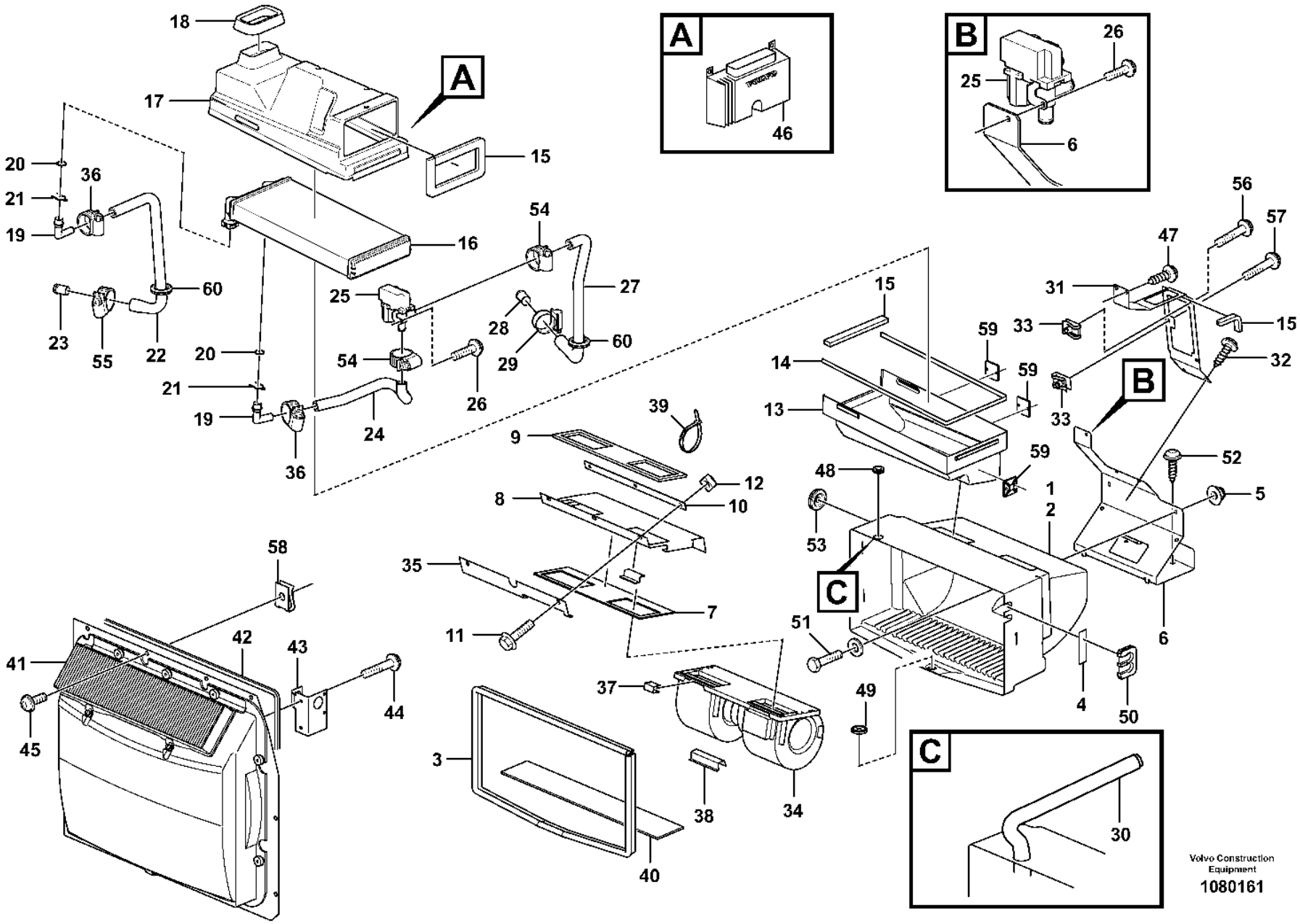
A
B
C
Volvo Construction Equipment
1080161

Fig.	Part No.	Quantity 1	2	3	4	5	PS	KIT	Description	Dénomination	Bezeichnung	Denominación	Benämning	Notes
45	**VOE 972092**	11							Six point socket screw	Vis à 6 pans creux	Innensechsrundschraube	Tornillo de cabeza hexagonal	Sextandhålskruv	
46	**VOE 11443400**	1			1				Electronic unit	Unité électronique	Elektronikeinheit	Unidad electrónica	Elektronikenhet	
47	**VOE 972092**	2							Six point socket screw	Vis à 6 pans creux	Innensechsrundschraube	Tornillo de cabeza hexagonal	Sextandhålskruv	
48	**VOE 943920**	1							Plug	Tampon	Stopfen	Tapón	Plugg	
49	**VOE 11007026**	1							Non-return valve	Clapet antiretour	Rückschlagventil	Válvula antirretorno	Backventil	S/N -27319
50	**VOE 11444296**	1							Grommet	Passe fil	Durchführung	Pasaje	Genomföring	S/N -27319
51	**VOE 969587**	2							Six point socket screw	Vis à 6 pans creux	Innensechsrundschraube	Tornillo de cabeza hexagonal	Sextandhålskruv	S/N -27319
	VOE 60110304	2							Washer	Rondelle	Scheibe	Arandela	Bricka	(VOE 960139) S/N -27319
52	**VOE 981208**	2							Six point socket screw	Vis à 6 pans creux	Innensechsrundschraube	Tornillo de cabeza hexagonal	Sextandhålskruv	S/N -27319
53	**VOE 13961962**	1							Protecting bushing	Bague protection	Schutzhülse	Buje de protección	Skyddsbussning	S/N -27319
54	**VOE 13943472**	2							Hose clamp	Collier durite	Schlauchschelle	Abrazadera de manguera	Slangklamma	S/N -27319
55	**VOE 13943474**	1							Hose clamp	Collier durite	Schlauchschelle	Abrazadera de manguera	Slangklamma	S/N -27319
56	**VOE 60110091**	2							Six point socket screw	Vis à 6 pans creux	Innensechsrundschraube	Tornillo de cabeza hexagonal	Sextandhålskruv	(VOE 969738) S/N -27319
57	**VOE 969587**	2							Six point socket screw	Vis à 6 pans creux	Innensechsrundschraube	Tornillo de cabeza hexagonal	Sextandhålskruv	
58	**VOE 946418**	3							Spring nut	Écrou de ressort	Federverschlussmutter	Tuerca resorte	Fjädermutter	
59	**VOE 6641090**	3							Plate	Tôle	Blech	Chapa	Plåt	
60	**VOE 13961962**	2	2						Protecting bushing	Bague protection	Schutzhülse	Buje de protección	Skyddsbussning	

1	**33293, 33297**
2	**11298379, 11298380**
3	**33437**
4	**33018, 33019**
5	

Fresh air inlet, air filter and fan housing.
Entrée air frais, filtre a air et boîtier ventilateur.
Frischlufteinlass, Luftfilter und Gebläseschacht.
Toma aire fresco, filtro de aire y caja ventilador
Friskluftintag, luftfilter och fläkthus.

Catalogue id **20105**	Group **872**
Illustr. No **1080161**	Section **125**
Issue **20009038-J**	Page **1139**

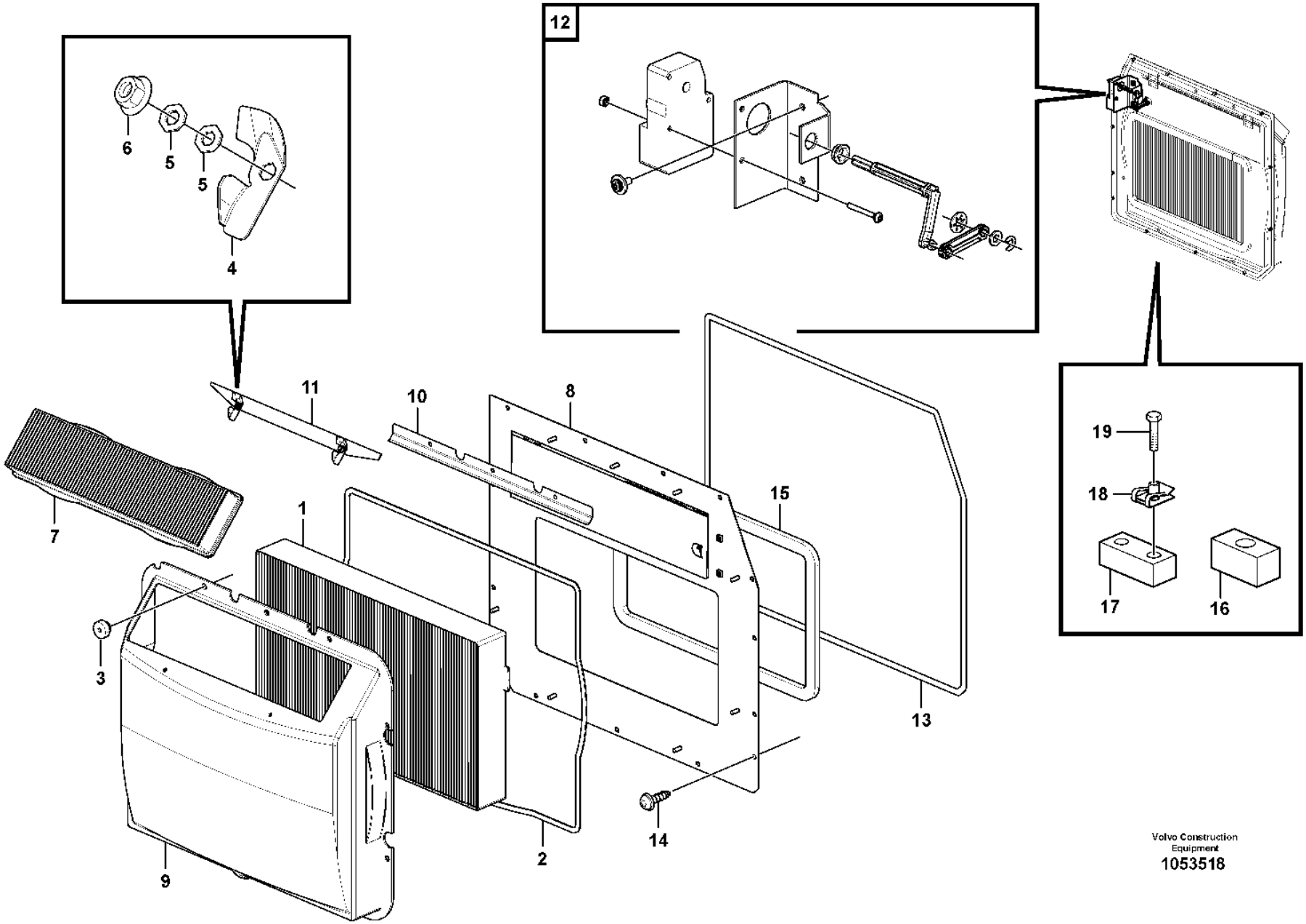

Volvo Construction Equipment
1053518

Fig.	Part No.	Quantity 1	2	3	4	5	PS	KIT	Description	Dénomination	Bezeichnung	Denominación	Benämning	Notes
	VOE 11006474	1							Filter	Filtre	Filter	Filtro	Filter	
	VOE 15074372				1	1			Filter	Filtre	Filter	Filtro	Filter	
	VOE 11412634		1						Filter	Filtre	Filter	Filtro	Filter	
	VOE 11444258			1					Filter	Filtre	Filter	Filtro	Filter	
1	**VOE 11703980**	1			1	1			•Filter	•Filtre	•Filter	•Filtro	•Filter	
1	**VOE 11705485**		1						•Filter	•Filtre	•Filter	•Filtro	•Filter	
1	**VOE 11444259**			1					•Filter	•Filtre	•Filter	•Filtro	•Filter	
2	**VOE 11412735**	1	1	1	1	1			•Rubber moulding	•Joint caoutchouc	•Gummileiste	•Listón de goma	•Gummilist	
3	**VOE 11058193**	9	9	9	9	9			•Knurled nut	•Écrou de volant	•Lenkradmutter	•Tuerca volante	•Rattmutter	
4	**VOE 11200818**	2	2	2	2	2			•Striker plate	•Gache	•Schließkeil	•Placa bloqueo	•Låsbleck	
5	**VOE 60113296**	8	8	8	8	8			•Washer	•Rondelle	•Scheibe	•Arandela	•Bricka	(VOE 13940090)
6	**VOE 949874**	4	4	4	4	4			•Flange lock nut	•Contre-écrou à embase	•Flanschverschlussmutter	•Contratuerca embridada	•Flänslåsmutter	
7	**VOE 15052786**	1	1	1	1	1			•Primary filter	•Préfiltre	•Vorfilter	•Prefiltro	•Förfilter	(VOE 11703979)
8	**VOE 11006465**	1							•Plate	•Tôle	•Blech	•Chapa	•Plåt	
8					1	1	NS		•Plate	•Plaque	•Platte	•Placa	•Platta	
9	**VOE 11006464**	1			1	1			•Cover	•Capot	•Abdeckung	•Capó	•Kåpa	
10	**VOE 11006467**	1			1	1			•Tab	•Agrafe	•Öse	•Abrazadera	•Vikklamma	
11	**VOE 11412782**	1			1	1			•Plate	•Tôle	•Blech	•Chapa	•Plåt	
12		1	1	1	1	1			Actuator	Dispositif Mano	Betätigun Organ	Organos Mando	Manövr.organ	See group 380-200 page 505
13	**VOE 762681**	REQ	REQ	REQ	REQ	REQ			Rubber moulding	Joint caoutchouc	Gummileiste	Listón de goma	Gummilist	L = 2500 MM
14	**VOE 972092**	11	11	11	11	11			Six point socket screw	Vis à 6 pans creux	Innensechsrundschraube	Tornillo de cabeza hexagonal	Sextandhålskruv	
15	**VOE 11444156**	REQ			REQ	REQ			Sealing strip	Bande d'étanchéité	Dichtleiste	Moldura retén	Tätningslist	
16	**VOE 11104415**	1	1	1	1				Seal	Étanchéité	dichtung	Junta	Tätning	
17	**VOE 11412713**	1	1	1	1				Seal	Étanchéité	dichtung	Junta	Tätning	
18	**VOE 949921**	1	1	1	1				Spring nut	Écrou de ressort	Federverschlussmutter	Tuerca resorte	Fjädermutter	
19	**VOE 969423**	1	1	1	1				Six point socket screw	Vis à 6 pans creux	Innensechsrundschraube	Tornillo de cabeza hexagonal	Sextandhålskruv	

3643) S/n - 27319 S/n - 68769
3644) S/n 27320 - S/n 68770 -

1	**3643) 33293, 33297**
2	**83430**
3	**83920**
4	**3644) 33293**
5	**11298389**

Air filter
Filtre à air
Luftfilter
Filtro de aire
Luftfilter

Catalogue id **20105**	Group **872**
Illustr. No **1053518**	Section **150**
Issue **20009038-J**	Page **1141**

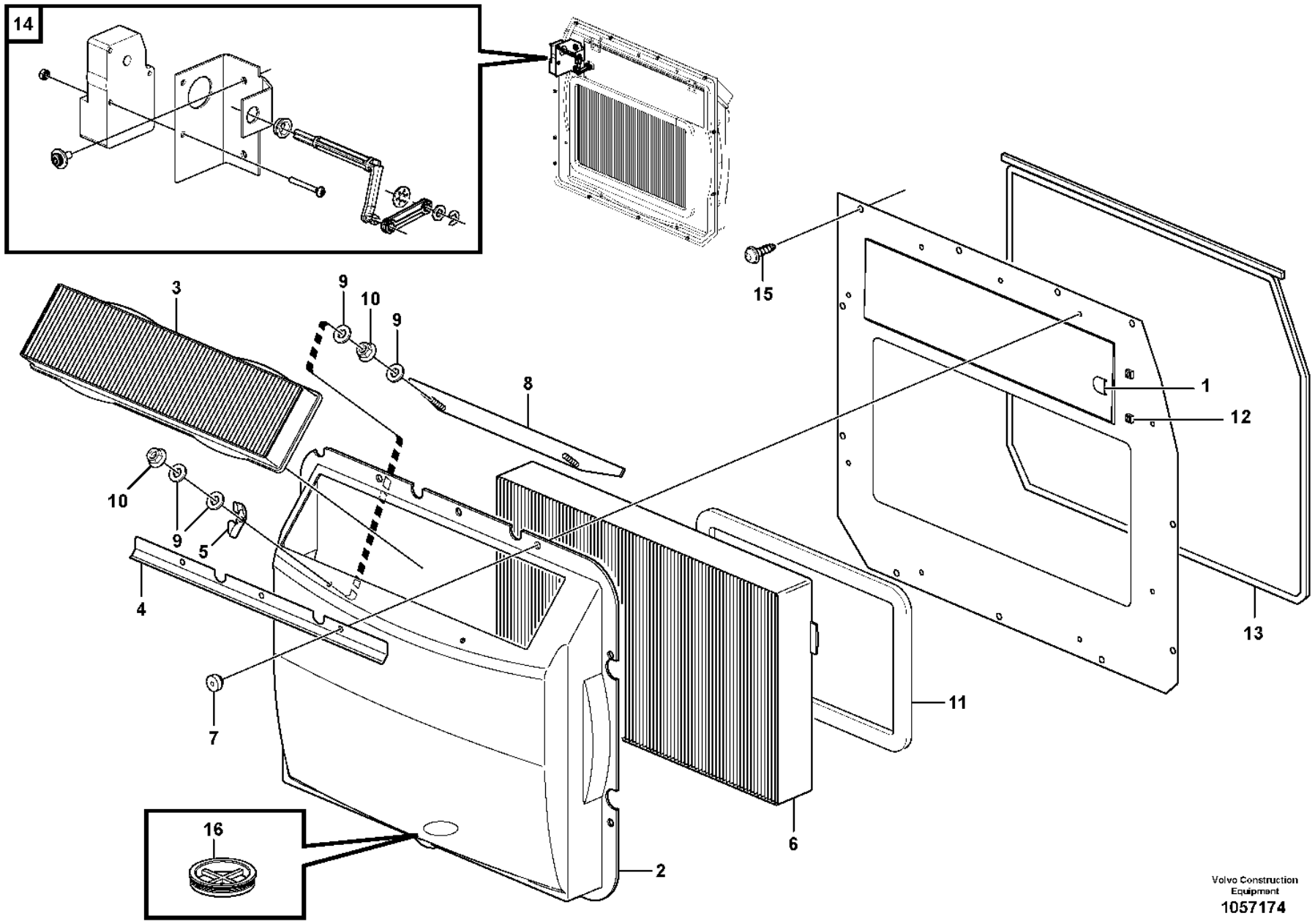

Volvo Construction Equipment
1057174

Fig.	Part No.	Quantity 1	2	3	4	5	PS	KIT	Description	Dénomination	Bezeichnung	Denominación	Benämning	Notes
1	**VOE 945717**			2					Retainer	Retenue	Halter	Soporte	Hållare	
2	**VOE 11006464**			1					Cover	Capot	Abdeckung	Capó	Kåpa	
2	**VOE 15082068**	1	1						Housing	Carter	Gehäuse	Cuerpo	Hus	
	VOE 17234411	REQ	REQ						•Clip	•Clip	•Clip	•Clip	•Clips	
3	**VOE 15052786**	1	1	1					Primary filter	Préfiltre	Vorfilter	Prefiltro	Förfilter	(VOE 11703979)
4	**VOE 11006467**			1					Tab	Agrafe	Öse	Abrazadera	Vikklamma	
5	**VOE 11200818**			2					Striker plate	Gache	Schließkeil	Placa bloqueo	Låsbleck	
6	**VOE 11444259**	1							Filter	Filtre	Filter	Filtro	Filter	
6	**VOE 11705485**		1						Filter	Filtre	Filter	Filtro	Filter	
6	**VOE 11703980**			1					Filter	Filtre	Filter	Filtro	Filter	
7	**VOE 11058193**			9					Knurled nut	Écrou de volant	Lenkradmutter	Tuerca volante	Rattmutter	
8	**VOE 11412782**			1					Plate	Tôle	Blech	Chapa	Plåt	
9	**VOE 60113296**			8					Washer	Rondelle	Scheibe	Arandela	Bricka	(VOE 13940090)
10	**VOE 949874**			4					Flange lock nut	Contre-écrou à embase	Flanschverschluss mutter	Contratuerca embridada	Flänslåsmutter	
11	**VOE 11412735**			1					Rubber moulding	Joint caoutchouc	Gummileiste	Listón de goma	Gummilist	S/N -1231
11	**VOE 11444156**	REQ	REQ	REQ					Sealing strip	Bande d'étanchéité	Dichtleiste	Moldura retén	Tätningslist	L = 1500MM S/N 28147-, 43481-
12	**VOE 945717**			2					Retainer	Retenue	Halter	Soporte	Hållare	
13	**VOE 15123520**	REQ	REQ	REQ					Rubber moulding	Joint caoutchouc	Gummileiste	Listón de goma	Gummilist	L = 3000MM S/N 28147-, 43481-
14		1	1	1					Actuator	Dispositif Mano	Betätigun Organ	Organos Mando	Manövr.organ	S/N 28147-, 43481-
15	**VOE 15134478**	13	13	13					Screw	Vis	Schraube	Tornillo	Skruv	
16	**VOE 11007026**	1	1	1					Non-return valve	Clapet antiretour	Rückschlagventil	Válvula antirretorno	Backventil	

1	**11298380**
2	**11298379**
3	**33018, 33019**
4	
5	

Air filter
Filtre à air
Luftfilter
Filtro de aire
Luftfilter

Catalogue id **20105**	Group **872**
Illustr. No **1057174**	Section **175**
Issue **20009038-J**	Page **1143**

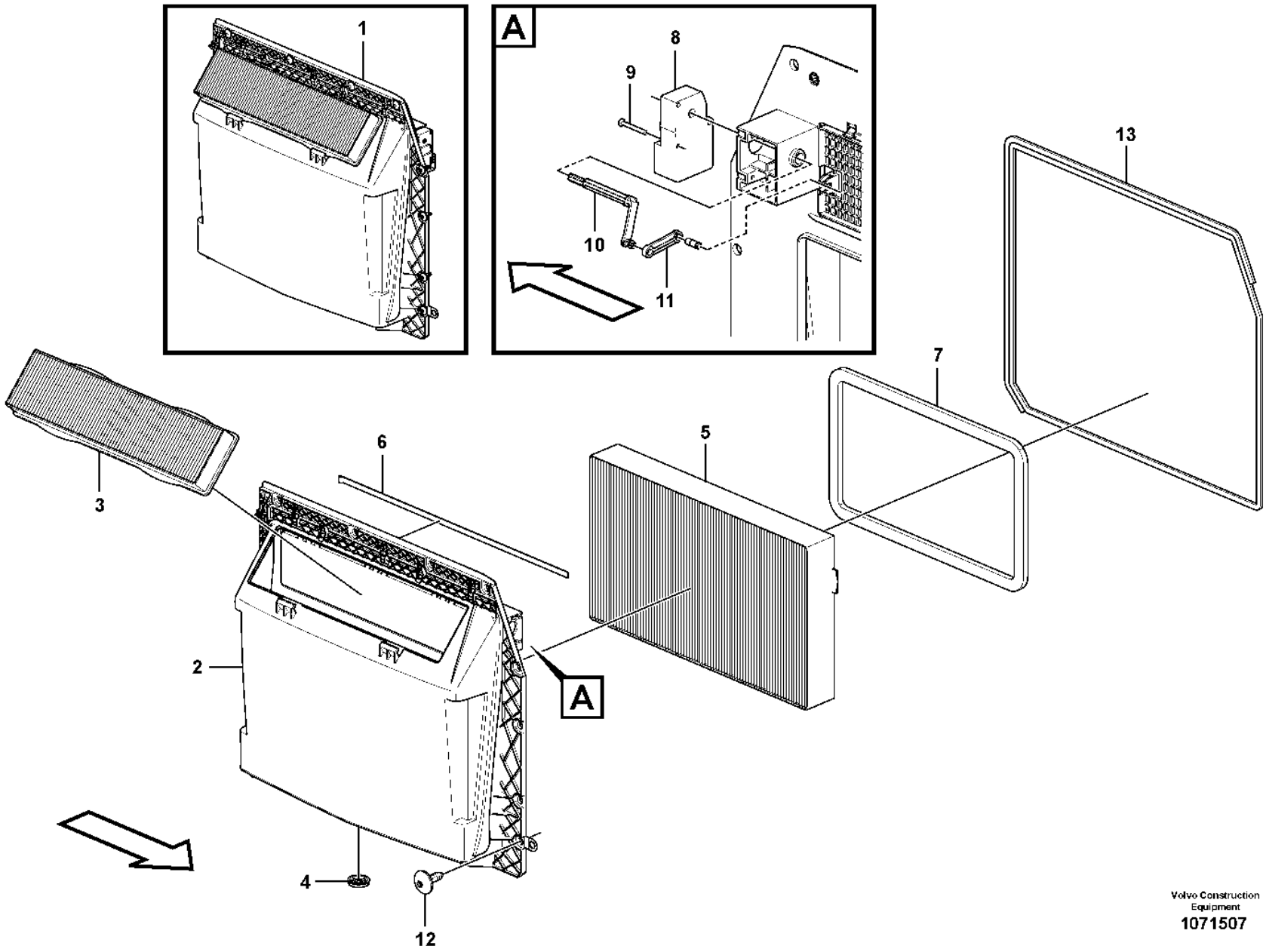

Volvo Construction Equipment
1071507

Fig.	Part No.	Quantity 1	2	3	PS	KIT	Description	Dénomination	Bezeichnung	Denominación	Benämning	Notes
1	**VOE 15082057**	1					Filter kit	Jeu de filtre	Filtersatz	Juego filtro	Filtersats	
2	**VOE 15082068**	1					•Housing	•Carter	•Gehäuse	•Cuerpo	•Hus	
3	**VOE 15052786**	1					•Primary filter	•Préfiltre	•Vorfilter	•Prefiltro	•Förfilter	
4	**VOE 11007026**	1					•Non-return valve	•Clapet antiretour	•Rückschlagventil	•Válvula antirretorno	•Backventil	
5	**VOE 11703980**	1					•Filter	•Filtre	•Filter	•Filtro	•Filter	
6	**VOE 15123520**	REQ					•Rubber moulding	•Joint caoutchouc	•Gummileiste	•Listón de goma	•Gummilist	L = 521 mm
7	**VOE 11444156**	REQ					•Sealing strip	•Bande d'étanchéité	•Dichtleiste	•Moldura retén	•Tätningslist	L = 1500 mm
8	**VOE 11412544**	1					•Actuator	•Actionneur	•Stellorgan	•Actuador	•Aktuator	
9	**VOE 975373**	2					•Six point socket screw	•Vis à 6 pans creux	•Innensechsrundschraube	•Tornillo de cabeza hexagonal	•Sextandhålskruv	
10	**VOE 11412370**	1					•Joint	•Cardan	•Gelenk	•Junta	•Knut	
11	**VOE 11412371**	1					•Joint	•Cardan	•Gelenk	•Junta	•Knut	
12	**VOE 15134478**	13					Screw	Vis	Schraube	Tornillo	Skruv	
13	**VOE 15123520**	REQ					Rubber moulding	Joint caoutchouc	Gummileiste	Listón de goma	Gummilist	L = 3000 mm

1		**Air filter** **Filtre à air** **Luftfilter** **Filtro de aire** **Luftfilter**	Catalogue id **20105**	Group **872**
2				
3			Illustr. No **1071507**	Section **180**
4				
5		**11298503**	Issue **20009038-J**	Page **1145**

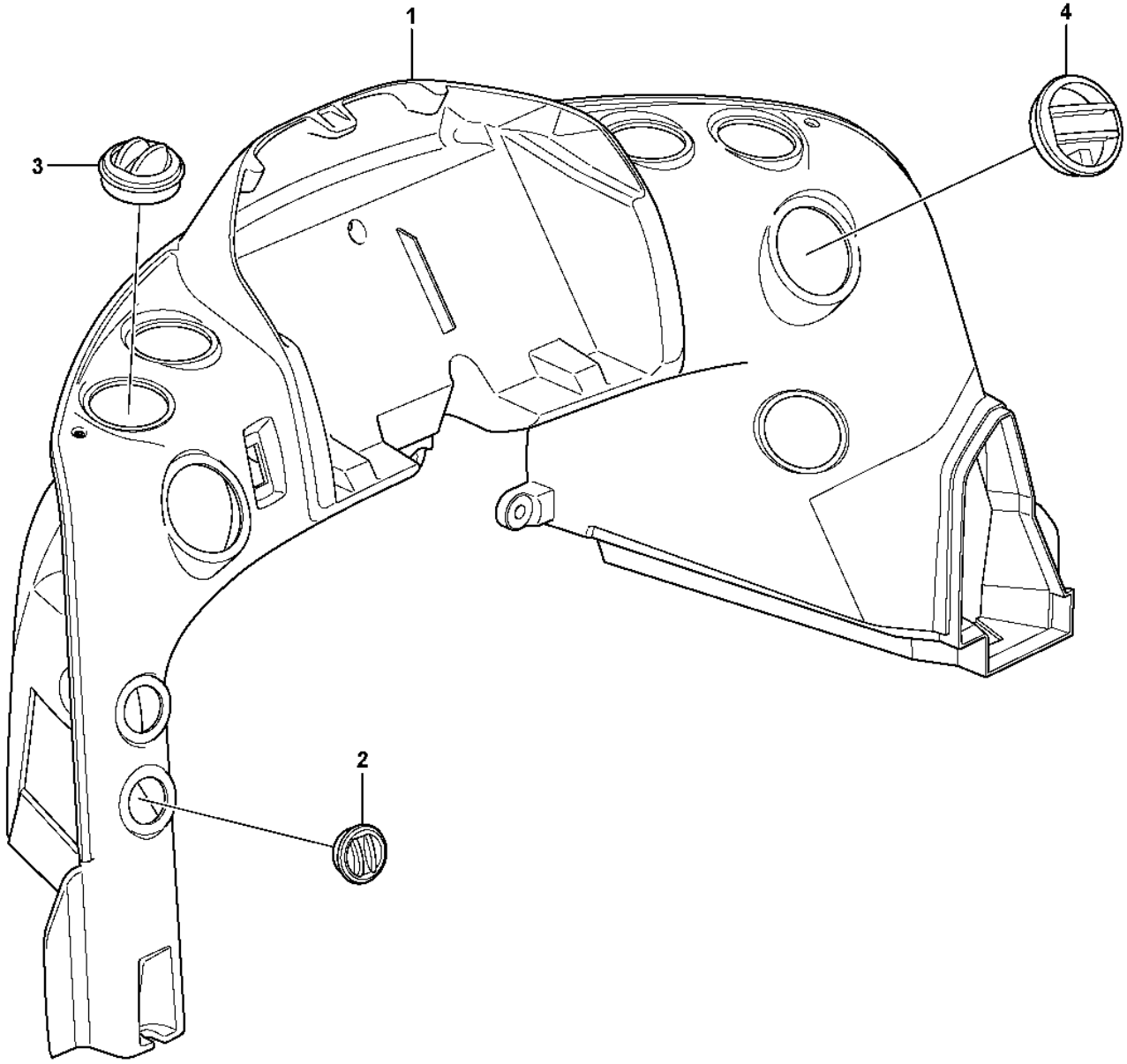

Volvo Construction Equipment
1105090

Fig.	Part No.	Quantity 1	2	3	PS	KIT	Description	Dénomination	Bezeichnung	Denominación	Benämning	Notes
	VOE 16330668	1					Air duct	Canal d'air	Luftkanal	Canal de aire	Luftkanal	
1		1			NS		•Air duct	•Canal d'air	•Luftkanal	•Canal de aire	•Luftkanal	
2	**VOE 11412784**	2					•Air outlet	•Sortie d'air	•Belüftungsdüse	•Boquilla	•Luftmunstycke	
3	**VOE 11412071**	6					•Nozzle	•Gicleur	•Düse	•Difusor	•Munstycke	
4	**VOE 11412785**	2					Air outlet	Sortie d'air	Belüftungsdüse	Boquilla	Luftmunstycke	

1	**33293, 33297**	**Air ducts** **Canalisation d'air** **Luftkanäle** **Conductos de aire** **Luftkanaler**	Catalogue id **20105**	Group **872**
2	**33018, 33019**		Illustr. No **1105090**	Section **200**
3				
4			Issue **20009038-J**	Page **1147**
5				

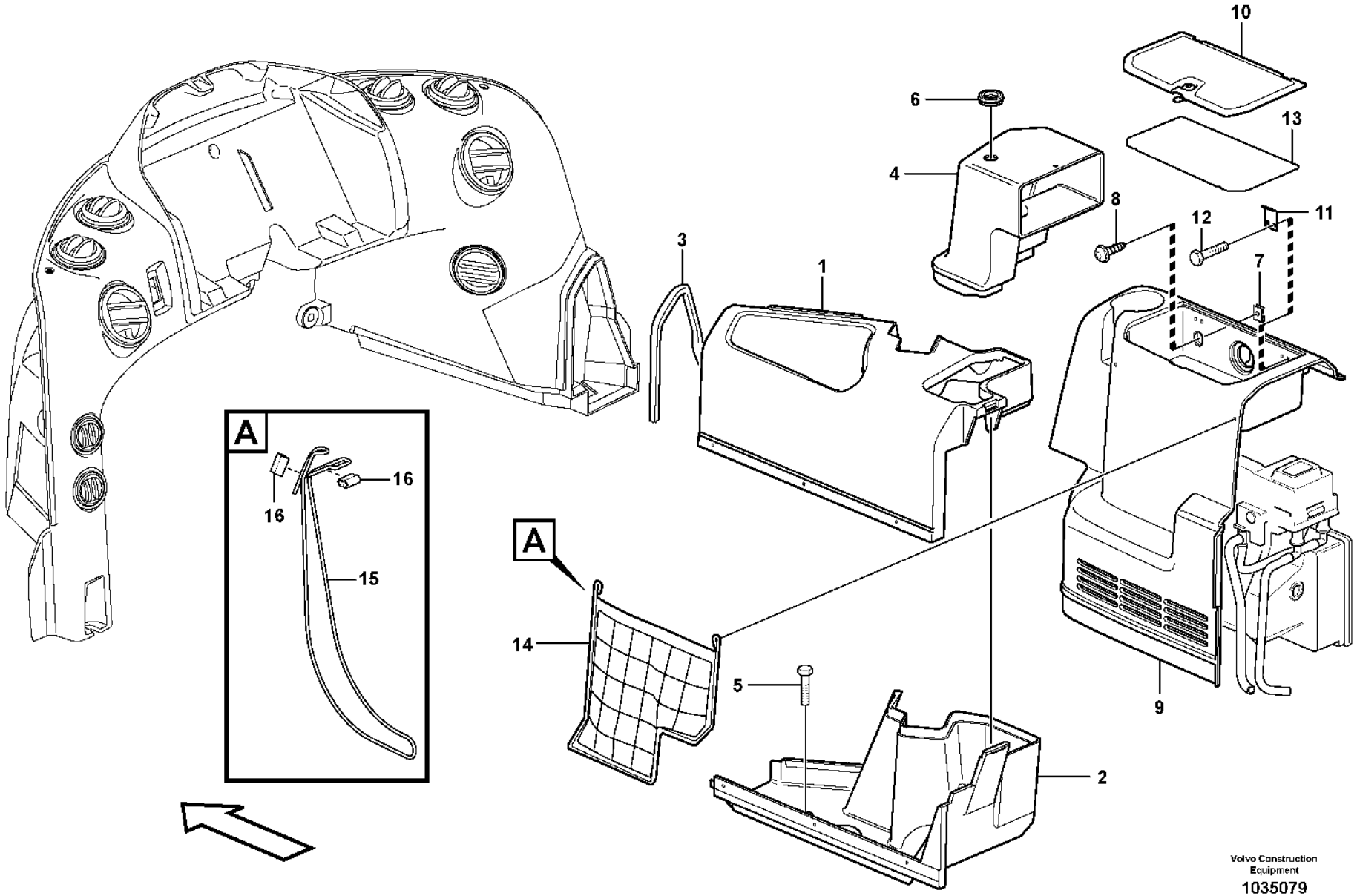

Volvo Construction Equipment

1035079

Fig.	Part No.	Quantity 1	2	3	PS	KIT	Description	Dénomination	Bezeichnung	Denominación	Benämning	Notes
	VOE 16330668	1					Air duct	Canal d'air	Luftkanal	Canal de aire	Luftkanal	
1	**VOE 11444205**	1					Air duct	Canal d'air	Luftkanal	Canal de aire	Luftkanal	S/N -27319
2	**VOE 11444206**	1					Air duct	Canal d'air	Luftkanal	Canal de aire	Luftkanal	
3	**VOE 11444156**	REQ					Sealing strip	Bande d'étanchéité	Dichtleiste	Moldura retén	Tätningslist	S/N -27319
4	**VOE 11412995**	1					Air duct	Canal d'air	Luftkanal	Canal de aire	Luftkanal	S/N -27319
5	**VOE 971383**	1					Six point socket screw	Vis à 6 pans creux	Innensechsrundschraube	Tornillo de cabeza hexagonal	Sextandhålskruv	
6	**VOE 941264**	1					Grommet	Passe fil	Durchführung	Pasaje	Genomföring	S/N -27319
7	**VOE 949921**	1		2			Spring nut	Écrou de ressort	Federverschlussmutter	Tuerca resorte	Fjädermutter	
8	**VOE 60112102**	1		2			Six point socket screw	Vis à 6 pans creux	Innensechsrundschraube	Tornillo de cabeza hexagonal	Sextandhålskruv	(VOE 971330)
	VOE 11412753	1		1			Cover	Capot	Abdeckung	Capó	Kåpa	
9	**VOE 11412754**	1		1			•Cover	•Capot	•Abdeckung	•Capó	•Kåpa	
10	**VOE 11444329**	1		1			•Lid	•Porte	•Deckel	•Tapa	•Lock	
	VOE 11412937	1		1			••Lock cylinder	••Barillet de serrure	••Schließzylinder	••Cilindro de cierre	••Låscylinder	Key included
11		2			NS		•Hinge	•Charniere	•Scharnier	•Bisagra	•Gångjärn	
12	**VOE 60112130**	8		8			•Six point socket screw	•Vis à 6 pans creux	•Innensechsrundschraube	•Tornillo de cabeza hexagonal	•Sextandhålskruv	(VOE 975367)
13		1			NS		•Carpet	•Tapis	•Teppich	•Alfombrilla	•Matta	
14	**VOE 11444252**	1		1			•Net pocket	•Poche filet	•Netztasche	•Bolsa	•Nätficka	
15	**VOE 11193448**		1				Cable	Câble	Kabel	Cable	Kabel	
16	**VOE 11193449**		2				Clamp	Collier serrage	Schelle	Abrazadera	Klamma	

1	**33293, 33297**
2	**84419**
3	**33018, 33019**
4	
5	

Air ducts
Canalisation d'air
Luftkanäle
Conductos de aire
Luftkanaler

Catalogue id **20105**	Group **872**
Illustr. No **1035079**	Section **250**
Issue **20009038-J**	Page **1149**

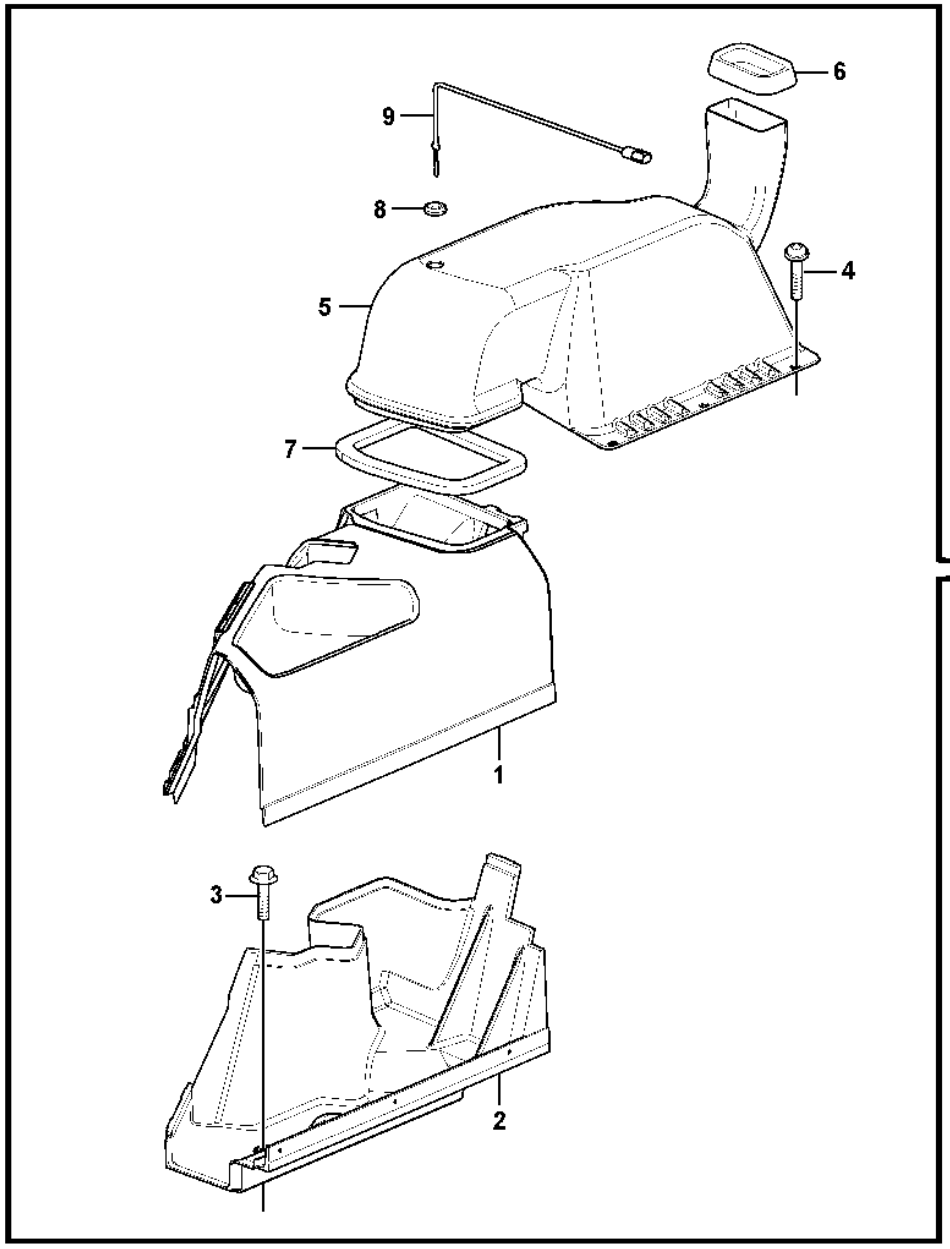

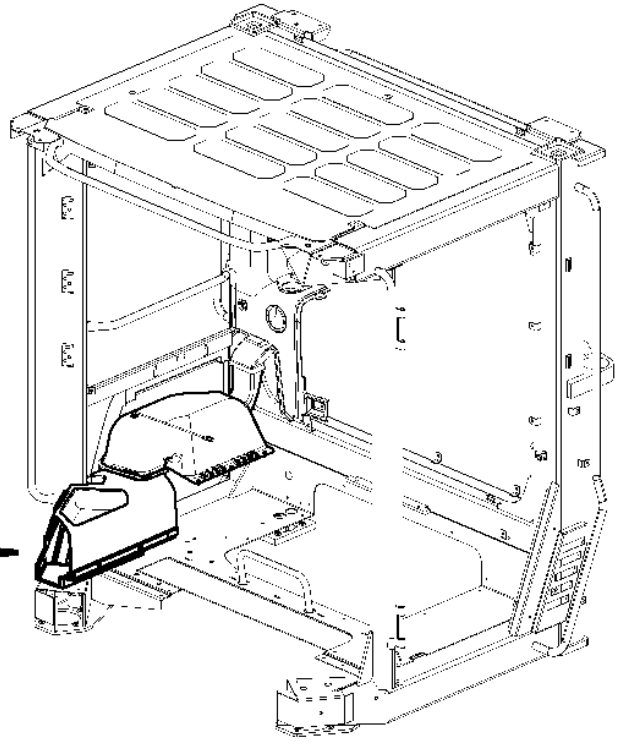

Volvo Construction Equipment
1043530

Fig.	Part No.	Quantity 1	2	3	PS	KIT	Description	Dénomination	Bezeichnung	Denominación	Benämning	Notes
1	**VOE 15061260**	1	1	1			Air duct	Canal d'air	Luftkanal	Canal de aire	Luftkanal	
2	**VOE 11444206**	1		1			Air duct	Canal d'air	Luftkanal	Canal de aire	Luftkanal	
2	**VOE 11444206**		1				Air duct	Canal d'air	Luftkanal	Canal de aire	Luftkanal	S/N CAB - 72177 S/N CAB - 29940
2	**VOE 16649180**		1				Air duct	Canal d'air	Luftkanal	Canal de aire	Luftkanal	S/N CAB 72178- S/N CAB 29941-
3	**VOE 971383**	1	1	1			Six point socket screw	Vis à 6 pans creux	Innensechsrundschraube	Tornillo de cabeza hexagonal	Sextandhålskruv	
4	**VOE 994795**	3	3	3			Six point socket screw	Vis à 6 pans creux	Innensechsrundschraube	Tornillo de cabeza hexagonal	Sextandhålskruv	(VOE 971321)
5	**VOE 15112161**	1					Air duct	Canal d'air	Luftkanal	Canal de aire	Luftkanal	
6	**VOE 4955075**	REQ	REQ	REQ			Moulding	Moulure	Leiste	Listón	List	L = 250MM
7	**VOE 11444156**	REQ	REQ	REQ			Sealing strip	Bande d'étanchéité	Dichtleiste	Moldura retén	Tätningslist	L = 500MM
8	**VOE 941264**	1	1	1			Grommet	Passe fil	Durchführung	Pasaje	Genomföring	
9	**VOE 16688307**	1	1	1			Sensor	Capteur	Geber	Sensor	Sensor	(VOE 14509344)

1	**33293**	**Air ducts** **Canalisation d'air** **Luftkanäle** **Conductos de aire** **Luftkanaler**	Catalogue id **20105**	Group **872**
2	**33018**			
3	**33019**		Illustr. No **1043530**	Section **275**
4				
5		**33293 S/N CAB 27320-**	Issue **20009038-J**	Page **1151**

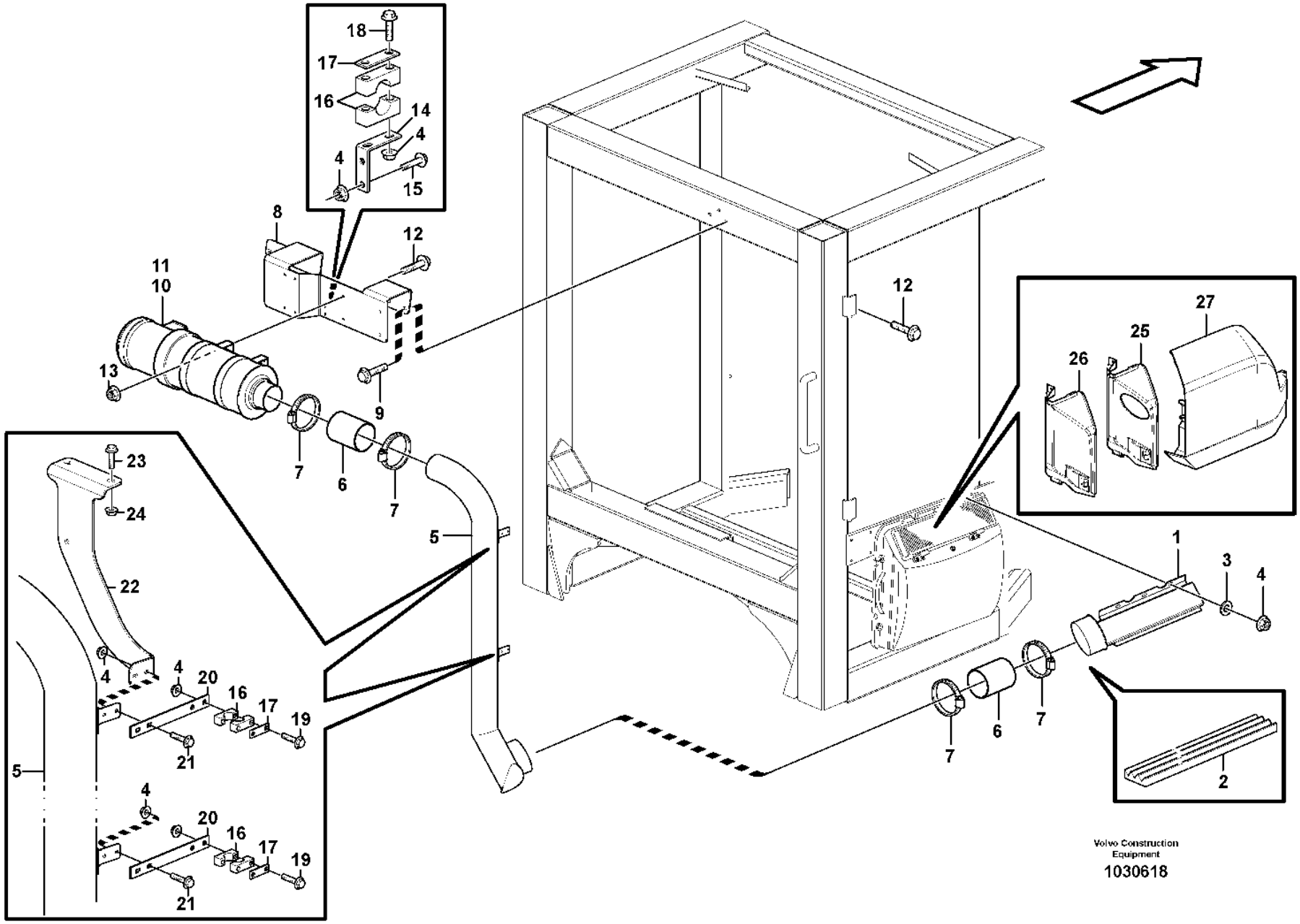
18
17
16
14
4
4
15
8
12
11
10
13
9
7
6
7
12
27
26
25
1
3
4
23
24
22
5
4
4
20
16
17
19
21
5
4
20
16
17
19
21
7
6
7
2
Volvo Construction Equipment
1030618

Fig.	Part No.	Quantity 1	2	3	PS	KIT	Description	Dénomination	Bezeichnung	Denominación	Benämning	Notes
1	**VOE 11439110**	1	1				Air inlet	Entrée d'air	Lufteinlass	Toma de aire	Luftintag	
2	**VOE 11104947**	REQ	REQ				Sealing strip	Bande d'étanchéité	Dichtleiste	Moldura retén	Tätningslist	L = 1500 MM
3	**VOE 60110304**	3	3				Washer	Rondelle	Scheibe	Arandela	Bricka	(VOE 960139)
4	**VOE 13949278**	15	15				Flange lock nut	Contre-écrou à embase	Flanschverschlussmutter	Contratuerca embridada	Flänslåsmutter	
5	**VOE 15157017**	1	1				Pipe	Tuyau	Rohrleitung	Tubo	Rör	(VOE 11439120)
6	**VOE 11417593**	2	2				Hose	Flexible	Schlauch	Manguera	Slang	
7	**VOE 943483**	4	4				Hose clamp	Collier durite	Schlauchschelle	Abrazadera de manguera	Slangklamma	
8	**VOE 11439108**	1	1				Attaching plate	Plaque de fixation	Befestigungsplatte	Placa de fijación	Fästplatta	
9	**VOE 60113082**	4	4				Flange screw	Vis à embase	Flanschschraube	Tornillo embridado	Flänsskruv	(VOE 946671)
10	**VOE 11417498**	1	1				Primary filter	Préfiltre	Vorfilter	Prefiltro	Förfilter	
11	**VOE 11714627**	1	1				•Filter	•Filtre	•Filter	•Filtro	•Filter	
12	**VOE 984734**	4	4				Flange screw	Vis à embase	Flanschschraube	Tornillo embridado	Flänsskruv	(VOE 13946173)
13	**VOE 60113167**	4	4				Flange lock nut	Contre-écrou à embase	Flanschverschlussmutter	Contratuerca embridada	Flänslåsmutter	(VOE 948645)
14	**VOE 11439130**	1	1				Anchorage	Fixation	Halterung	Fijación	Fäste	
15	**VOE 13946934**	2	2				Screw	Vis	Schraube	Tornillo	Skruv	
16	**VOE 11410603**	3	3				Clamp	Collier serrage	Schelle	Abrazadera	Klamma	
17	**VOE 11003048**	3	3				Cover plate	Cache	Abdeckblech	Placa tapa	Täckplåt	
18	**VOE 60113075**	2	2				Flange screw	Vis à embase	Flanschschraube	Tornillo embridado	Flänsskruv	(VOE 13965177)
19	**VOE 13965178**	4	4				Screw	Vis	Schraube	Tornillo	Skruv	
20	**VOE 15054452**	2			SS		Attaching plate	Plaque de fixation	Befestigungsplatte	Placa de fijación	Fästplatta	(VOE 11439122)
20	**VOE 15054452**		2		SS		Attaching plate	Plaque de fixation	Befestigungsplatte	Placa de fijación	Fästplatta	
21	**VOE 13947542**	4	4				Screw	Vis	Schraube	Tornillo	Skruv	
22	**VOE 15093095**	1					Bracket	Console	Konsole	Consola	Konsol	(VOE 11439109)
22	**VOE 15093095**		1				Bracket	Console	Konsole	Consola	Konsol	
23	**VOE 60113093**	2	2				Flange screw	Vis à embase	Flanschschraube	Tornillo embridado	Flänsskruv	(VOE 946329)
24	**VOE 13971098**	2	2				Flange nut	Écrou à embase	Flanschmutter	Tuerca embridada	Flänsmutter	
25	**VOE 11439126**	1	1				Cover	Capot	Abdeckung	Capó	Kåpa	
26	**VOE 11412739**	1					•Cover	•Capot	•Abdeckung	•Capó	•Kåpa	
27	**VOE 11439127**	1			SS		Hatch	Trappe	Klappe	Tapa	Lucka	

1	**84153**
2	**11298389**
3	
4	
5	

Air filter
Filtre à air
Luftfilter
Filtro de aire
Luftfilter

Catalogue id	Group
20105	**872**
Illustr. No	Section
1030618	**300**
Issue	Page
20009038-J	**1153**

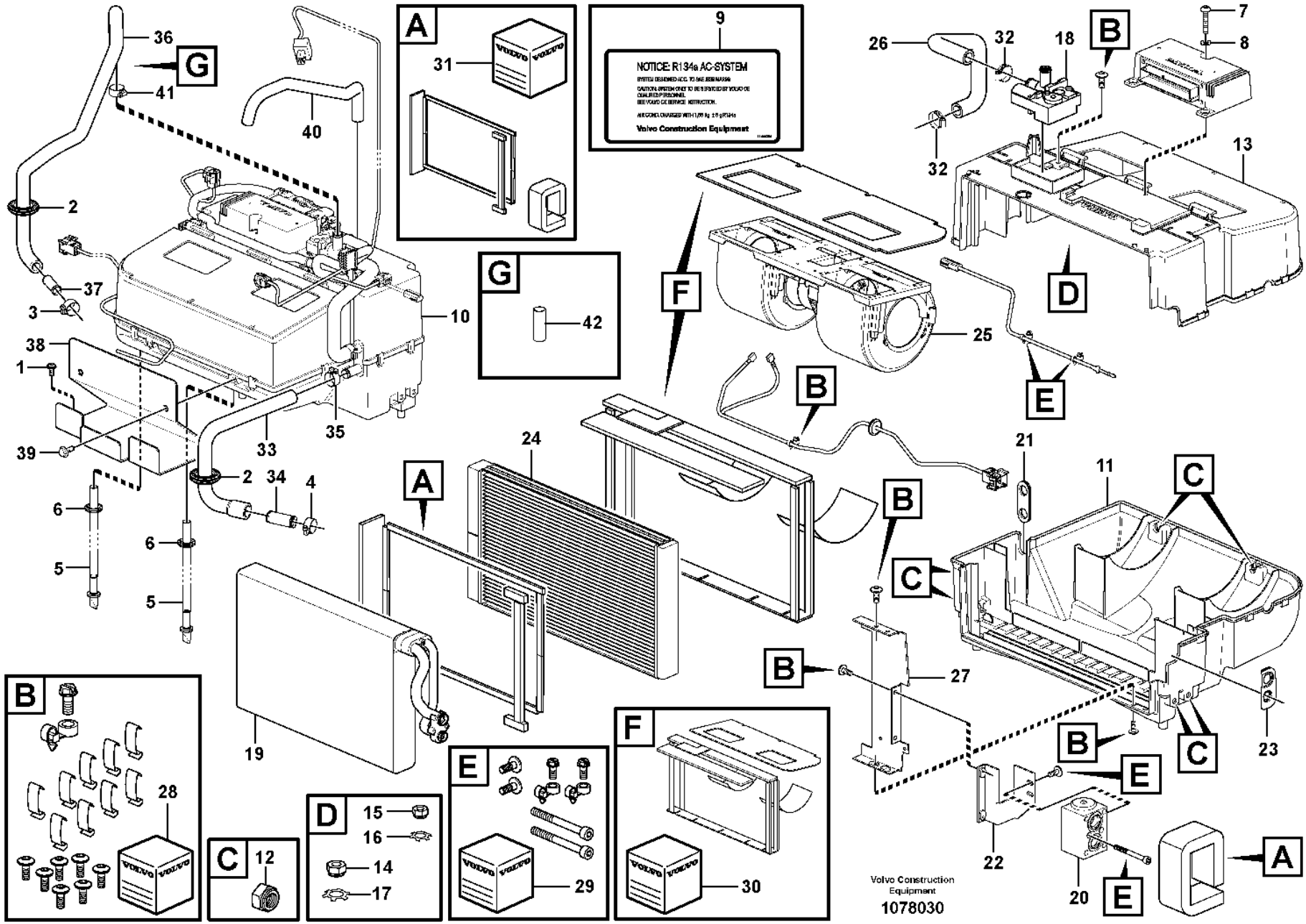
NOTICE: R134a AC-SYSTEM
Volvo Construction Equipment
Volvo Construction Equipment
1078030

Fig.	Part No.	Quantity 1	2	3	PS	KIT	Description	Dénomination	Bezeichnung	Denominación	Benämning	Notes
1	**VOE 981208**	2	2				Six point socket screw	Vis à 6 pans creux	Innensechsrundschraube	Tornillo de cabeza hexagonal	Sextandhålskruv	
2	**VOE 13961962**	2	2				Protecting bushing	Bague protection	Schutzhülse	Buje de protección	Skyddsbussning	
3	**VOE 13943472**	1	1				Hose clamp	Collier durite	Schlauchschelle	Abrazadera de manguera	Slangklamma	
4	**VOE 13943474**	1	1				Hose clamp	Collier durite	Schlauchschelle	Abrazadera de manguera	Slangklamma	
5	**VOE 15185489**	2	2				Hose kit	Jeu flexibles	Schlaucharmatur	Juego de manguera	Slangsats	
6	**VOE 961970**	2	2				Plug	Tampon	Stopfen	Tapón	Plugg	
7	**VOE 969587**	1	1				Six point socket screw	Vis à 6 pans creux	Innensechsrundschraube	Tornillo de cabeza hexagonal	Sextandhålskruv	
8	**VOE 60113297**	1	1				Washer	Rondelle	Scheibe	Arandela	Bricka	(VOE 955892)
9	**VOE 11444254**	1			SS		Decal	Autocollant	Aufklebeschild	Calcomanía	Dekal	
9	**VOE 11444125**		1				Decal	Autocollant	Aufklebeschild	Calcomanía	Dekal	
10	**VOE 16229310**	1	1		SS		Climate unit	Climatiseur	Klimator	Unidad climatizadora	Klimatenhet	(VOE 15193494)
11	**VOE 16688298**	1	1				•Housing	•Carter	•Gehäuse	•Cuerpo	•Hus	(VOE 15073116)
12	**VOE 15073819**	6	6				••Nut	••Écrou	••Mutter	••Tuerca	••Mutter	
13	**VOE 16688296**	1	1				•Housing	•Carter	•Gehäuse	•Cuerpo	•Hus	(VOE 15073133)
14	**VOE 15073815**	4	4				••Nut	••Écrou	••Mutter	••Tuerca	••Mutter	
15	**VOE 15073817**	1	1				••Nut	••Écrou	••Mutter	••Tuerca	••Mutter	
16	**VOE 15073822**	1	1				••Washer	••Rondelle	••Scheibe	••Arandela	••Bricka	
17	**VOE 15073820**	4	4				••Washer	••Rondelle	••Scheibe	••Arandela	••Bricka	
18	**VOE 15054424**	1	1		SS		•Valve	•Valve	•Ventil	•Válvula	•Ventil	
19	**VOE 16688256**	1	1				•Evaporator system	•Système d'évaporation	•Abdampfsystem	•Sistema de evaporación	•Avdunstningssystem	(VOE 15075798)
19	**VOE 20443758**	1	1				••O-ring	••Joint torique	••O-Ring	••Anillo tórico	••O-ring	UPPER
19	**VOE 20443755**	1	1				••O-ring	••Joint torique	••O-Ring	••Anillo tórico	••O-ring	LOWER
20	**VOE 16271772**	1	1				•Valve	•Valve	•Ventil	•Válvula	•Ventil	(VOE 15075800)
21	**VOE 16688268**	1	1				•Grommet	•Passe fil	•Durchführung	•Pasaje	•Genomföring	(VOE 15075803)
22	**VOE 15075808**	1	1				•Bracket	•Console	•Konsole	•Consola	•Konsol	
23	**VOE 15075805**	1	1				•Grommet	•Passe fil	•Durchführung	•Pasaje	•Genomföring	
24	**VOE 16688265**	1	1				•Heater unit	•Bloc chauff/clim	•Heizgerät	•Calefactor	•Bilvärmare	(VOE 17228562)
25	**VOE 15073261**	1	1				•Fan	•Ventilateur	•Gebläse	•Ventilador	•Fläkt	

1	**33437, CAB 43391 -**
2	**33298 S/N 43391-**
3	
4	
5	

Fresh air inlet, air filter and fan housing.
Entrée air frais, filtre a air et boîtier ventilateur.
Frischlufteinlass, Luftfilter und Gebläseschacht.
Toma aire fresco, filtro de aire y caja ventilador
Friskluftintag, luftfilter och fläkthus.

Catalogue id **20105**	Group **872**
Illustr. No **1078030**	Section **350**
Issue **20009038-J**	Page **1155**

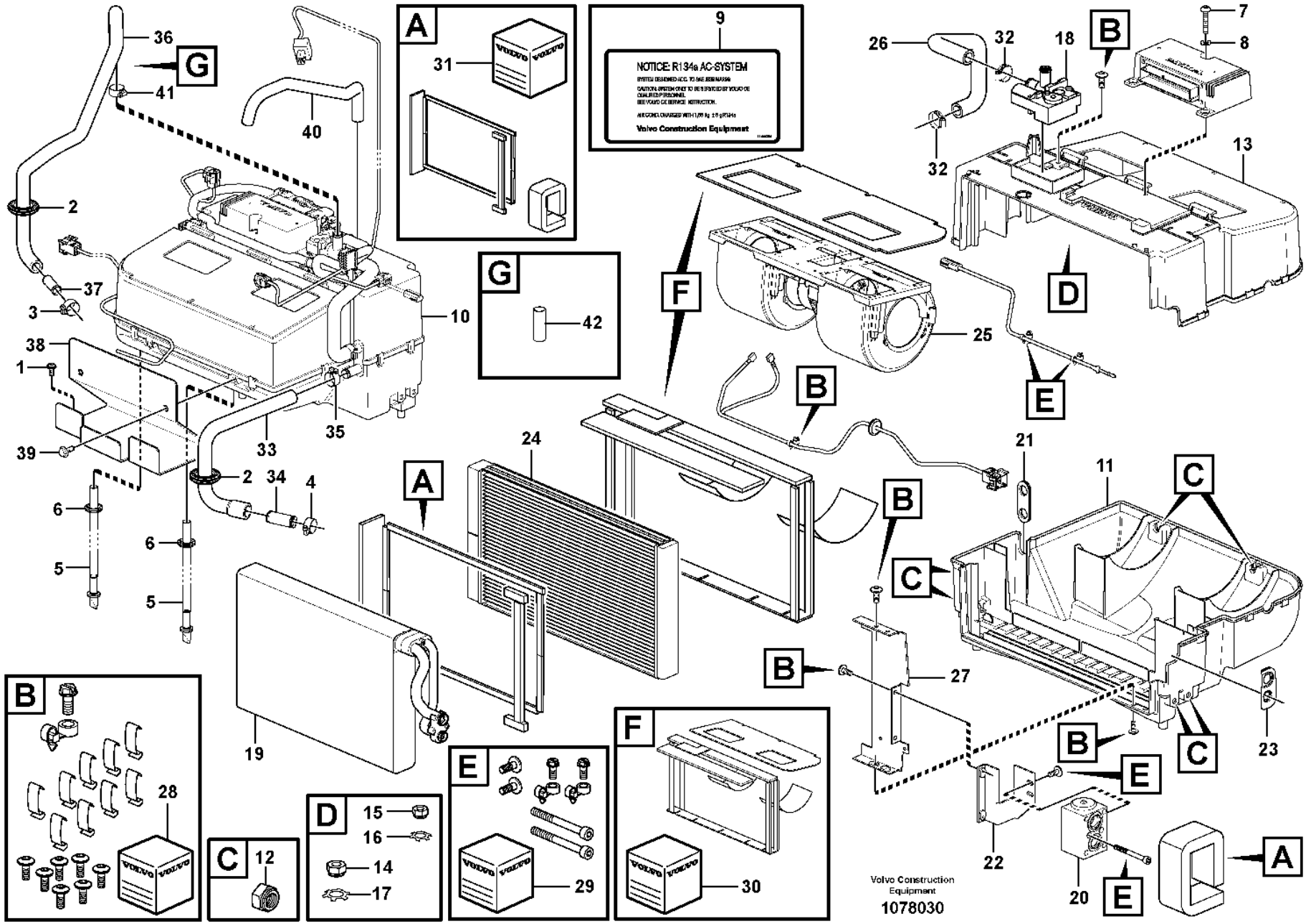
NOTICE: R134a AC-SYSTEM
Volvo Construction Equipment
Volvo Construction Equipment
1078030

Fig.	Part No.	Quantity 1	2	3	PS	KIT	Description	Dénomination	Bezeichnung	Denominación	Benämning	Notes
26	**VOE 15075801**	1	1				•Hose	•Flexible	•Schlauch	•Manguera	•Slang	
27	**VOE 15075807**	1	1				•Retainer	•Retenue	•Halter	•Soporte	•Hållare	
28	**VOE 15076813**	1	1				•Spare parts kit	•Kit pièce de réchange	•Ersatzteilsatz	•Kit de recambios	•Reservdelssats	
29	**VOE 15073805**	1	1				•Spare parts kit	•Kit pièce de réchange	•Ersatzteilsatz	•Kit de recambios	•Reservdelssats	
30	**VOE 15073801**	1	1				•Spare parts kit	•Kit pièce de réchange	•Ersatzteilsatz	•Kit de recambios	•Reservdelssats	
31	**VOE 15074185**	1	1				•Spare parts kit	•Kit pièce de réchange	•Ersatzteilsatz	•Kit de recambios	•Reservdelssats	
32	**VOE 13943472**	2	2				•Hose clamp	•Collier durite	•Schlauchschelle	•Abrazadera de manguera	•Slangklamma	
33	**VOE 17410366**	1	1				Hose	Flexible	Schlauch	Manguera	Slang	
34	**VOE 11006631**	1	1				Tube	Tube	Rohr	Tubo	Rör	
35	**VOE 13943472**	1	1				Hose clamp	Collier durite	Schlauchschelle	Abrazadera de manguera	Slangklamma	
36	**VOE 17410388**	1	1				Hose	Flexible	Schlauch	Manguera	Slang	
37	**VOE 11006632**	1	1				Tube	Tube	Rohr	Tubo	Rör	
38	**VOE 15111485**	1					Plate	Tôle	Blech	Chapa	Plåt	
38	**VOE 15111485**		1				Plate	Tôle	Blech	Chapa	Plåt	
39	**VOE 984733**	2	2				Flange screw	Vis à embase	Flanschschraube	Tornillo embridado	Flänsskruv	(VOE 946440)
40	**VOE 13946652**	REQ					Hose	Flexible	Schlauch	Manguera	Slang	L = 700MM
40	**VOE 13946652**		REQ				Hose	Flexible	Schlauch	Manguera	Slang	L = 700MM
41	**VOE 992082**	1	1				Hose clamp	Collier durite	Schlauchschelle	Abrazadera de manguera	Slangklamma	
42	**VOE 17414915**	1	1				Support sleeve	Douille support	Stützrohr	Manguito de apoyo	Stödhylsa	
	VOE 17231567	1	1		SS		Kit	Lot	Einbausatz	Juego	Sats	

1	**33437, CAB 43391 -**
2	**33298 S/N 43391-**
3	
4	
5	

Fresh air inlet, air filter and fan housing.
Entrée air frais, filtre a air et boîtier ventilateur.
Frischlufteinlass, Luftfilter und Gebläseschacht.
Toma aire fresco, filtro de aire y caja ventilador
Friskluftintag, luftfilter och fläkthus.

Catalogue id **20105**	Group **872**
Illustr. No **1078030**	Section **350**
Issue **20009038-J**	Page **1157**

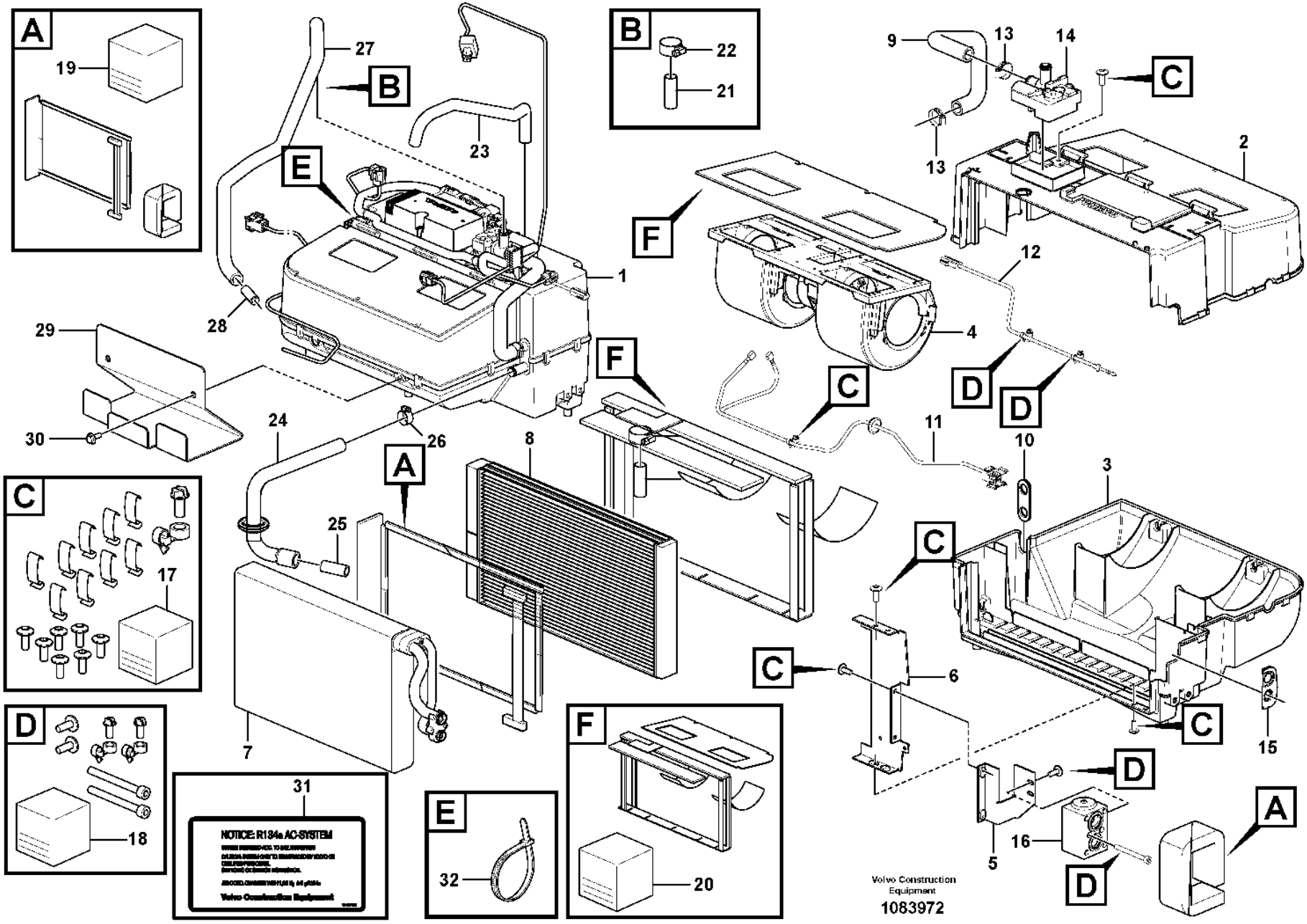
A
19
B
22
21
27
B
23
E
1
28
9
13
14
C
13
2
F
12
4
29
30
F
C
D
D
24
26
A
8
11
10
3
C
25
C
6
17
C
C
15
D
D
18
7
31
NOTICE: R134a AC-SYSTEM
E
32
F
20
5
16
D
A
Volvo Construction Equipment
1083972

Fig.	Part No.	Quantity 1	2	3	PS	KIT	Description	Dénomination	Bezeichnung	Denominación	Benämning	Notes
1	**VOE 16337056**						Climate unit	Climatiseur	Klimator	Unidad climatizadora	Klimatenhet	
2	**VOE 16337063**	1					•Housing	•Carter	•Gehäuse	•Cuerpo	•Hus	
3	**VOE 16688298**	1					•Housing	•Carter	•Gehäuse	•Cuerpo	•Hus	
4	**VOE 15073261**	1					•Fan	•Ventilateur	•Gebläse	•Ventilador	•Fläkt	
5	**VOE 16688136**	1					•Bracket	•Console	•Konsole	•Consola	•Konsol	
6	**VOE 16688303**	1					•Retainer	•Retenue	•Halter	•Soporte	•Hållare	
7	**VOE 16688256**	1					•Evaporator system	•Système d'évaporation	•Abdampfsystem	•Sistema de evaporación	•Avdunstningssystem	
7	**VOE 20443758**	1					••O-ring	••Joint torique	••O-Ring	••Anillo tórico	••O-ring	UPPER
7	**VOE 20443755**	1					••O-ring	••Joint torique	••O-Ring	••Anillo tórico	••O-ring	LOWER
8	**VOE 16313964**	1					•Heater unit	•Bloc chauff/clim	•Heizgerät	•Calefactor	•Bilvärmare	
9	**VOE 16688293**	1					•Hose	•Flexible	•Schlauch	•Manguera	•Slang	
10	**VOE 16688268**	1					•Grommet	•Passe fil	•Durchführung	•Pasaje	•Genomföring	
11	**VOE 16688288**	1					•Wiring harness	•Faisceau de câbles	•Kabelbaum	•Manojo cables	•Ledningsmatta	
12	**VOE 16688307**	1					•Sensor	•Capteur	•Geber	•Sensor	•Sensor	
13	**VOE 13943472**	2					•Hose clamp	•Collier durite	•Schlauchschelle	•Abrazadera de manguera	•Slangklamma	
14	**VOE 17428948**	1					•Valve	•Valve	•Ventil	•Válvula	•Ventil	
15	**VOE 16262073**	1					•Grommet	•Passe fil	•Durchführung	•Pasaje	•Genomföring	
16	**VOE 16271772**	1					•Valve	•Valve	•Ventil	•Válvula	•Ventil	
17	**VOE 16262089**	1					•Spare parts kit	•Kit pièce de réchange	•Ersatzteilsatz	•Kit de recambios	•Reservdelssats	
18	**VOE 16262119**	1					•Spare parts kit	•Kit pièce de réchange	•Ersatzteilsatz	•Kit de recambios	•Reservdelssats	
19	**VOE 16262136**	1					•Spare parts kit	•Kit pièce de réchange	•Ersatzteilsatz	•Kit de recambios	•Reservdelssats	
20	**VOE 16337065**	1					•Spare parts kit	•Kit pièce de réchange	•Ersatzteilsatz	•Kit de recambios	•Reservdelssats	
21	**VOE 17414915**	1					Support sleeve	Douille support	Stützrohr	Manguito de apoyo	Stödhylsa	
22	**VOE 992082**	1					Hose clamp	Collier durite	Schlauchschelle	Abrazadera de manguera	Slangklamma	
23	**VOE 13946652**	REQ					Hose	Flexible	Schlauch	Manguera	Slang	
24	**VOE 17410366**	1					Hose	Flexible	Schlauch	Manguera	Slang	
25	**VOE 11006631**	1					Tube	Tube	Rohr	Tubo	Rör	
26	**VOE 13943472**	1					Hose clamp	Collier durite	Schlauchschelle	Abrazadera de manguera	Slangklamma	

1		**Fresh air inlet, air filter and fan housing.** **Entrée air frais, filtre a air et boîtier ventilateur.** **Frischlufteinlass, Luftfilter und Gebläseschacht.** **Toma aire fresco, filtro de aire y caja ventilador** **Friskluftintag, luftfilter och fläkthus.**	Catalogue id **20105**	Group **872**
2				
3			Illustr. No **1083972**	Section **360**
4				
5		**84665, 84666**	Issue **20009038-J**	Page **1159**

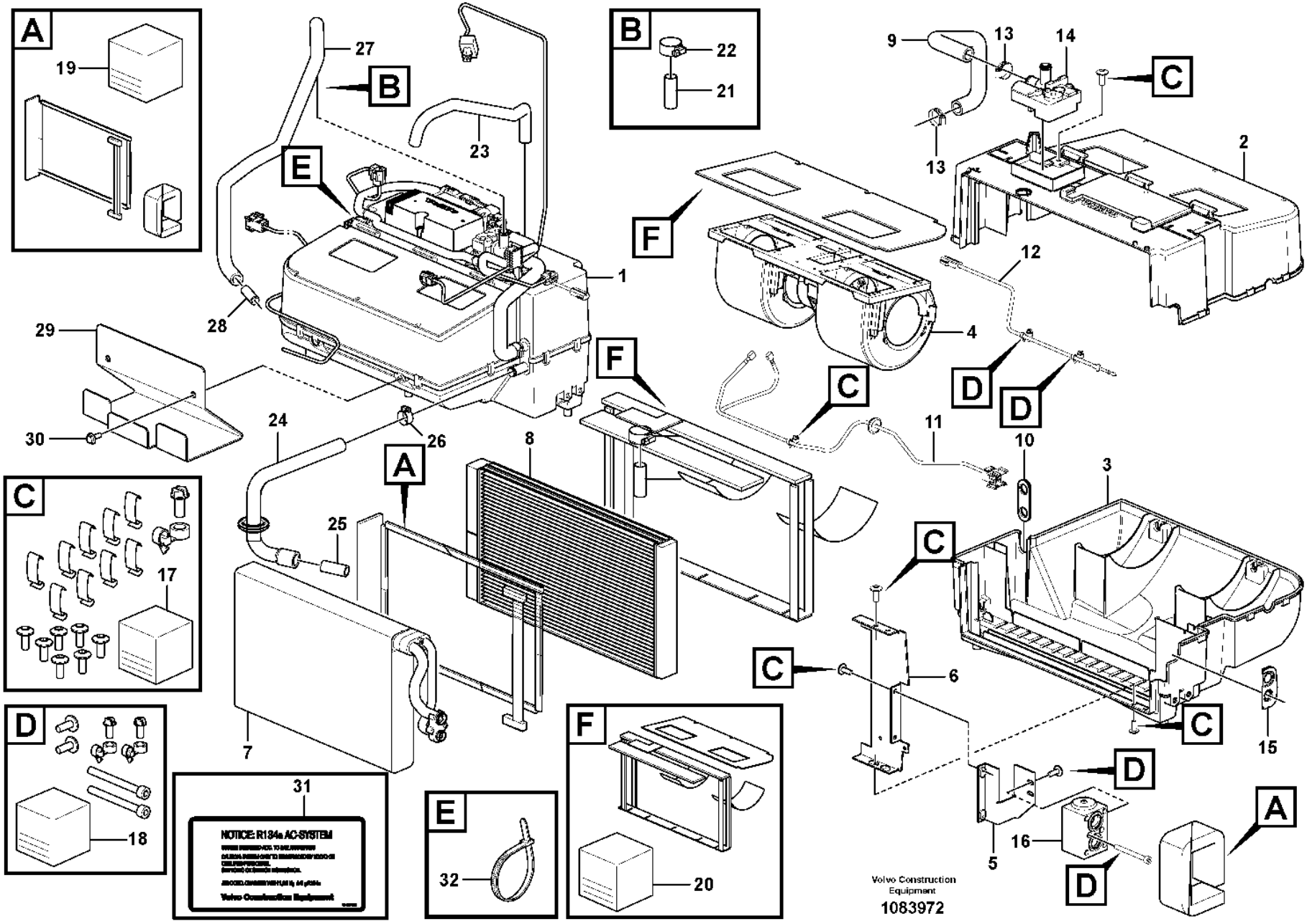
A
19
B
22
21
27
B
23
E
1
28
9
13
14
C
13
2
F
12
4
29
30
F
C
D
D
24
26
A
8
11
10
3
C
25
C
6
17
C
C
15
D
D
18
7
31
NOTICE: R134a AC-SYSTEM
E
32
F
20
5
16
D
A
Volvo Construction Equipment
1083972

Fig.	Part No.	Quantity 1	2	3	PS	KIT	Description	Dénomination	Bezeichnung	Denominación	Benämning	Notes
27	**VOE 16314153**	1					Hose	Flexible	Schlauch	Manguera	Slang	
28	**VOE 11006632**	1					Tube	Tube	Rohr	Tubo	Rör	
29	**VOE 15111485**	1					Plate	Tôle	Blech	Chapa	Plåt	
30	**VOE 984733**	2					Flange screw	Vis à embase	Flanschschraube	Tornillo embridado	Flänsskruv	(VOE 946440)
31	**VOE 11444254**	1			SS		Decal	Autocollant	Aufklebeschild	Calcomanía	Dekal	
32	**VOE 983021**	3					Cable tie	Serre-câble	Kabelbinder	Abrazadera de cinta	Buntband	
	VOE 17231567	1			SS		Kit	Lot	Einbausatz	Juego	Sats	

1		**Fresh air inlet, air filter and fan housing.** **Entrée air frais, filtre a air et boîtier ventilateur.** **Frischlufteinlass, Luftfilter und Gebläseschacht.** **Toma aire fresco, filtro de aire y caja ventilador** **Friskluftintag, luftfilter och fläkthus.**	Catalogue id **20105**	Group **872**
2				
3			Illustr. No **1083972**	Section **360**
4				
5		**84665, 84666**	Issue **20009038-J**	Page **1161**

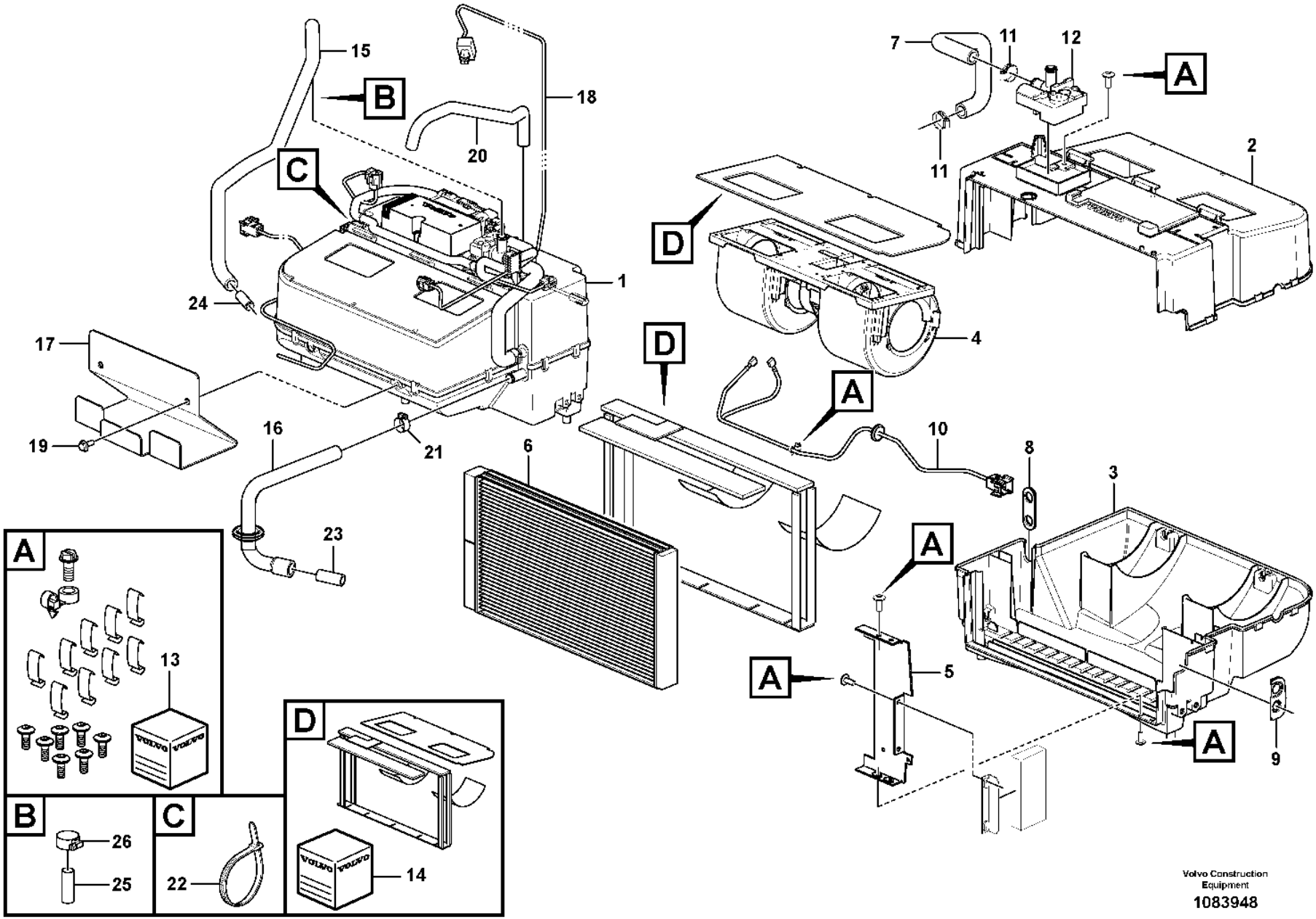
A
B
C
D
1
2
3
4
5
6
7
8
9
10
11
12
13
14
15
16
17
18
19
20
21
22
23
24
25
26
Volvo Construction Equipment
1083948

Fig.	Part No.	Quantity 1	2	3	PS	KIT	Description	Dénomination	Bezeichnung	Denominación	Benämning	Notes
1	**VOE 16313963**	1					Heater unit	Bloc chauff/clim	Heizgerät	Calefactor	Bilvärmare	
2	**VOE 16688296**	1					•Housing	•Carter	•Gehäuse	•Cuerpo	•Hus	
3	**VOE 16688298**	1					•Housing	•Carter	•Gehäuse	•Cuerpo	•Hus	
4	**VOE 15073261**	1					•Fan	•Ventilateur	•Gebläse	•Ventilador	•Fläkt	
5	**VOE 16263276**	1					•Retainer	•Retenue	•Halter	•Soporte	•Hållare	
6	**VOE 16313964**	1					•Heater unit	•Bloc chauff/clim	•Heizgerät	•Calefactor	•Bilvärmare	
7	**VOE 16688293**	1					•Hose	•Flexible	•Schlauch	•Manguera	•Slang	
8	**VOE 16688268**	1					•Grommet	•Passe fil	•Durchführung	•Pasaje	•Genomföring	
9	**VOE 16263286**	1					•Grommet	•Passe fil	•Durchführung	•Pasaje	•Genomföring	
10	**VOE 16688288**	1					•Wiring harness	•Faisceau de câbles	•Kabelbaum	•Manojo cables	•Ledningsmatta	
11	**VOE 13943472**	2					•Hose clamp	•Collier durite	•Schlauchschelle	•Abrazadera de manguera	•Slangklamma	UPPER
12	**VOE 17428948**	1					•Valve	•Valve	•Ventil	•Válvula	•Ventil	LOWER
13	**VOE 16263307**	1					•Spare parts kit	•Kit pièce de réchange	•Ersatzteilsatz	•Kit de recambios	•Reservdelssats	
14	**VOE 16262162**	1					•Spare parts kit	•Kit pièce de réchange	•Ersatzteilsatz	•Kit de recambios	•Reservdelssats	
15	**VOE 17410388**	1					Hose	Flexible	Schlauch	Manguera	Slang	SE8702
16	**VOE 17410366**	1					Hose	Flexible	Schlauch	Manguera	Slang	
17	**VOE 15111485**	1					Plate	Tôle	Blech	Chapa	Plåt	
18	**VOE 17213148**	1					Wiring harness	Faisceau de câbles	Kabelbaum	Manojo cables	Ledningsmatta	
19	**VOE 984733**	2					Flange screw	Vis à embase	Flanschschraube	Tornillo embridado	Flänsskruv	(VOE 946440)
20	**VOE 13946652**	REQ					Hose	Flexible	Schlauch	Manguera	Slang	L = 700mm
21	**VOE 13943472**	1					Hose clamp	Collier durite	Schlauchschelle	Abrazadera de manguera	Slangklamma	
22	**VOE 983021**	1					Cable tie	Serre-câble	Kabelbinder	Abrazadera de cinta	Buntband	
23	**VOE 11006631**	1					Tube	Tube	Rohr	Tubo	Rör	
24	**VOE 11006632**	1					Tube	Tube	Rohr	Tubo	Rör	MO8703
25	**VOE 17414915**	1					Support sleeve	Douille support	Stützrohr	Manguito de apoyo	Stödhylsa	
26	**VOE 992082**	1					Hose clamp	Collier durite	Schlauchschelle	Abrazadera de manguera	Slangklamma	

1		**Fresh air inlet, air filter and fan housing.**
2		**Entrée air frais, filtre a air et boîtier ventilateur.**
3		**Frischlufteinlass, Luftfilter und Gebläseschacht.**
4		**Toma aire fresco, filtro de aire y caja ventilador**
5		**Friskluftintag, luftfilter och fläkthus.**

Catalogue id	Group
20105	**872**
Illustr. No	Section
1083948	**370**
Issue	Page
20009038-J	**1163**

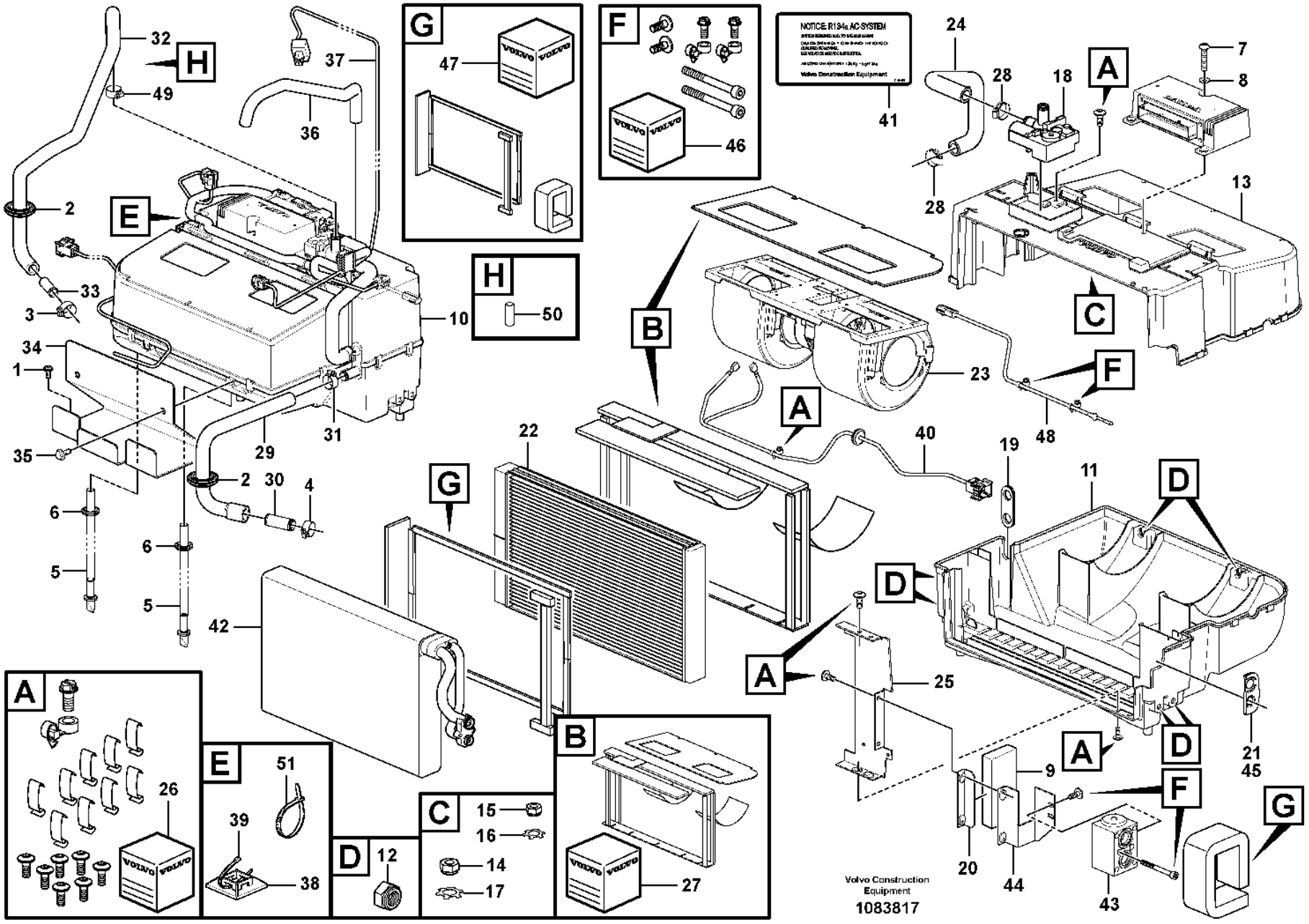
NOTICE R134a AC-SYSTEM
Volvo Construction Equipment
Volvo Construction Equipment
1083817

Fig.	Part No.	Quantity 1	2	3	PS	KIT	Description	Dénomination	Bezeichnung	Denominación	Benämning	Notes
1	**VOE 981208**	2	2	2			Six point socket screw	Vis à 6 pans creux	Innensechsrundschraube	Tornillo de cabeza hexagonal	Sextandhålskruv	
2	**VOE 13961962**	2	2	2			Protecting bushing	Bague protection	Schutzhülse	Buje de protección	Skyddsbussning	
3	**VOE 13943472**	1	1	1			Hose clamp	Collier durite	Schlauchschelle	Abrazadera de manguera	Slangklamma	
4	**VOE 13943474**	1		1			Hose clamp	Collier durite	Schlauchschelle	Abrazadera de manguera	Slangklamma	
4	**VOE 13943472**		1				Hose clamp	Collier durite	Schlauchschelle	Abrazadera de manguera	Slangklamma	
5	**VOE 15185489**	2	2	2			Hose kit	Jeu flexibles	Schlaucharmatur	Juego de manguera	Slangsats	
6	**VOE 961970**	2	2	2			Plug	Tampon	Stopfen	Tapón	Plugg	
7	**VOE 969587**	1	1	1			Six point socket screw	Vis à 6 pans creux	Innensechsrundschraube	Tornillo de cabeza hexagonal	Sextandhålskruv	
8	**VOE 60113297**	1	1	1			Washer	Rondelle	Scheibe	Arandela	Bricka	(VOE 955892)
9	**VOE 15088487**	1	2	2			Seal	Étanchéité	dichtung	Junta	Tätning	
10	**VOE 16229325**	1			SS		Climate unit	Climatiseur	Klimator	Unidad climatizadora	Klimatenhet	
10	**VOE 16337057**		1				Heater unit	Bloc chauff/clim	Heizgerät	Calefactor	Bilvärmare	
10	**VOE 16229310**			1	SS		Climate unit	Climatiseur	Klimator	Unidad climatizadora	Klimatenhet	(VOE 15193494)
11	**VOE 16688298**	1		1			•Housing	•Carter	•Gehäuse	•Cuerpo	•Hus	(VOE 15073116)
11	**VOE 16688298**		1				•Housing	•Carter	•Gehäuse	•Cuerpo	•Hus	
12	**VOE 15073819**	6		6			••Nut	••Écrou	••Mutter	••Tuerca	••Mutter	
13	**VOE 16688296**	1		1			•Housing	•Carter	•Gehäuse	•Cuerpo	•Hus	(VOE 15073133)
13	**VOE 16337063**		1				•Housing	•Carter	•Gehäuse	•Cuerpo	•Hus	
14	**VOE 15073815**	4		4			••Nut	••Écrou	••Mutter	••Tuerca	••Mutter	
15	**VOE 15073817**	1		1			••Nut	••Écrou	••Mutter	••Tuerca	••Mutter	
16	**VOE 15073822**	1		1			••Washer	••Rondelle	••Scheibe	••Arandela	••Bricka	
17	**VOE 15073820**	4		4			••Washer	••Rondelle	••Scheibe	••Arandela	••Bricka	
18	**VOE 15054424**	1		1	SS		•Valve	•Valve	•Ventil	•Válvula	•Ventil	
18	**VOE 17428948**		1				•Valve	•Valve	•Ventil	•Válvula	•Ventil	
19	**VOE 16688268**	1		1			•Grommet	•Passe fil	•Durchführung	•Pasaje	•Genomföring	(VOE 15075803)
19	**VOE 16688268**		1				•Grommet	•Passe fil	•Durchführung	•Pasaje	•Genomföring	
20	**VOE 15073313**	1					•Bracket	•Console	•Konsole	•Consola	•Konsol	
20	**VOE 15075808**			1			•Bracket	•Console	•Konsole	•Consola	•Konsol	

1	**33293, 33297**
2	**33018**
3	**33019**
4	
5	

Fresh air inlet, air filter and fan housing.
Entrée air frais, filtre a air et boîtier ventilateur.
Frischlufteinlass, Luftfilter und Gebläseschacht.
Toma aire fresco, filtro de aire y caja ventilador
Friskluftintag, luftfilter och fläkthus.

33293, 33297, S/N CAB 27320 -

Catalogue id **20105**	Group **872**
Illustr. No **1083817**	Section **375**
Issue **20009038-J**	Page **1165**

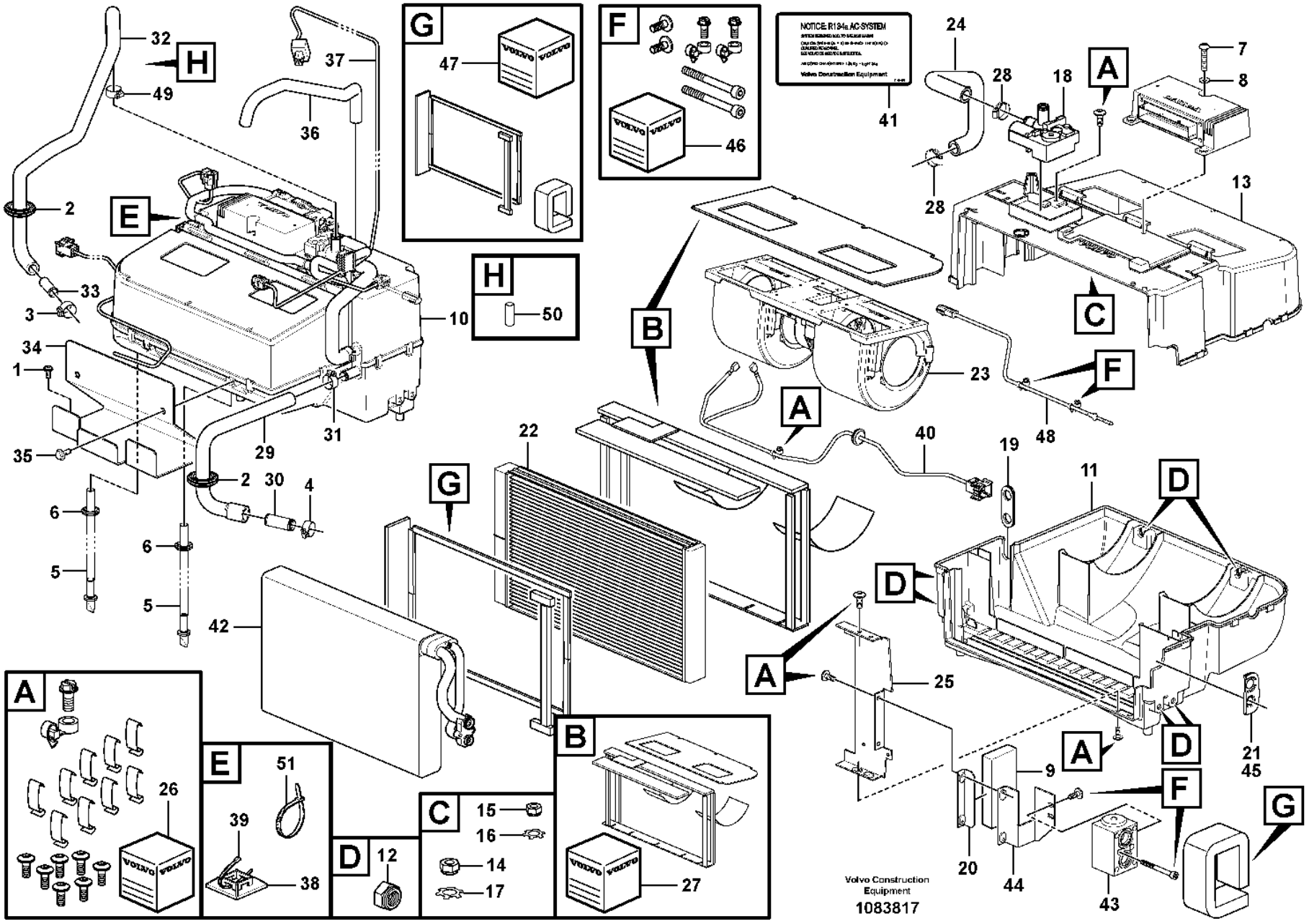
NOTICE R134a AC-SYSTEM
Volvo Construction Equipment
Volvo Construction Equipment
1083817

Fig.	Part No.	Quantity 1	2	3	PS	KIT	Description	Dénomination	Bezeichnung	Denominación	Benämning	Notes
21	**VOE 15073310**	1					•Grommet	•Passe fil	•Durchführung	•Pasaje	•Genomföring	
21	**VOE 15075805**			1			•Grommet	•Passe fil	•Durchführung	•Pasaje	•Genomföring	
21	**VOE 16263286**		1				•Grommet	•Passe fil	•Durchführung	•Pasaje	•Genomföring	
22	**VOE 16688265**	1		1			•Heater unit	•Bloc chauff/clim	•Heizgerät	•Calefactor	•Bilvärmare	(VOE 17228562)
22	**VOE 16313964**		1				•Heater unit	•Bloc chauff/clim	•Heizgerät	•Calefactor	•Bilvärmare	
23	**VOE 15073261**	1		1			•Fan	•Ventilateur	•Gebläse	•Ventilador	•Fläkt	
23	**VOE 15073261**		1				•Fan	•Ventilateur	•Gebläse	•Ventilador	•Fläkt	
24	**VOE 15075801**	1		1			•Hose	•Flexible	•Schlauch	•Manguera	•Slang	
24	**VOE 16688293**		1				•Hose	•Flexible	•Schlauch	•Manguera	•Slang	
25	**VOE 15075807**	1		1			•Retainer	•Retenue	•Halter	•Soporte	•Hållare	
25	**VOE 16263276**		1				•Retainer	•Retenue	•Halter	•Soporte	•Hållare	
26	**VOE 15076813**	1		1			•Spare parts kit	•Kit pièce de réchange	•Ersatzteilsatz	•Kit de recambios	•Reservdelssats	
26	**VOE 16263307**		1				•Spare parts kit	•Kit pièce de réchange	•Ersatzteilsatz	•Kit de recambios	•Reservdelssats	
27	**VOE 15073801**	1		1			•Spare parts kit	•Kit pièce de réchange	•Ersatzteilsatz	•Kit de recambios	•Reservdelssats	
27	**VOE 16337066**		1				•Spare parts kit	•Kit pièce de réchange	•Ersatzteilsatz	•Kit de recambios	•Reservdelssats	
28	**VOE 13943472**	2		2			•Hose clamp	•Collier durite	•Schlauchschelle	•Abrazadera de manguera	•Slangklamma	
28	**VOE 13943472**		2				•Hose clamp	•Collier durite	•Schlauchschelle	•Abrazadera de manguera	•Slangklamma	
29	**VOE 17410366**	1	1	1			Hose	Flexible	Schlauch	Manguera	Slang	
30	**VOE 11006631**	1	1	1			Tube	Tube	Rohr	Tubo	Rör	
31	**VOE 13943472**	1	1	1			Hose clamp	Collier durite	Schlauchschelle	Abrazadera de manguera	Slangklamma	
32	**VOE 17410388**	1	1	1			Hose	Flexible	Schlauch	Manguera	Slang	
33	**VOE 11006632**	1	1	1			Tube	Tube	Rohr	Tubo	Rör	
34	**VOE 15111485**	1					Plate	Tôle	Blech	Chapa	Plåt	
34	**VOE 15111485**		1	1			Plate	Tôle	Blech	Chapa	Plåt	
35	**VOE 984733**	2	2	2			Flange screw	Vis à embase	Flanschschraube	Tornillo embridado	Flänsskruv	(VOE 946440)
36	**VOE 13946652**	REQ	REQ	REQ			Hose	Flexible	Schlauch	Manguera	Slang	L = 700 MM
37	**VOE 15080063**		1	1	SS		Wiring harness	Faisceau de câbles	Kabelbaum	Manojo cables	Ledningsmatta	See group 371-1000 page 359
38	**VOE 14213026**	3		3			Tie plate	Tôle jointure	Knotenblech	Placa unión	Knutplåt	
39	**VOE 14016673**	3		3			Strip clamp	Serrage de ruban	Bandklemme	Abrazadera de cinta	Bandklamma	

1	**33293, 33297**	**Fresh air inlet, air filter and fan housing.** **Entrée air frais, filtre a air et boîtier ventilateur.** **Frischlufteinlass, Luftfilter und Gebläseschacht.** **Toma aire fresco, filtro de aire y caja ventilador** **Friskluftintag, luftfilter och fläkthus.**
2	**33018**	
3	**33019**	
4		
5		**33293, 33297, S/N CAB 27320 -**

Catalogue id	Group
20105	**872**
Illustr. No	Section
1083817	**375**
Issue	Page
20009038-J	**1167**

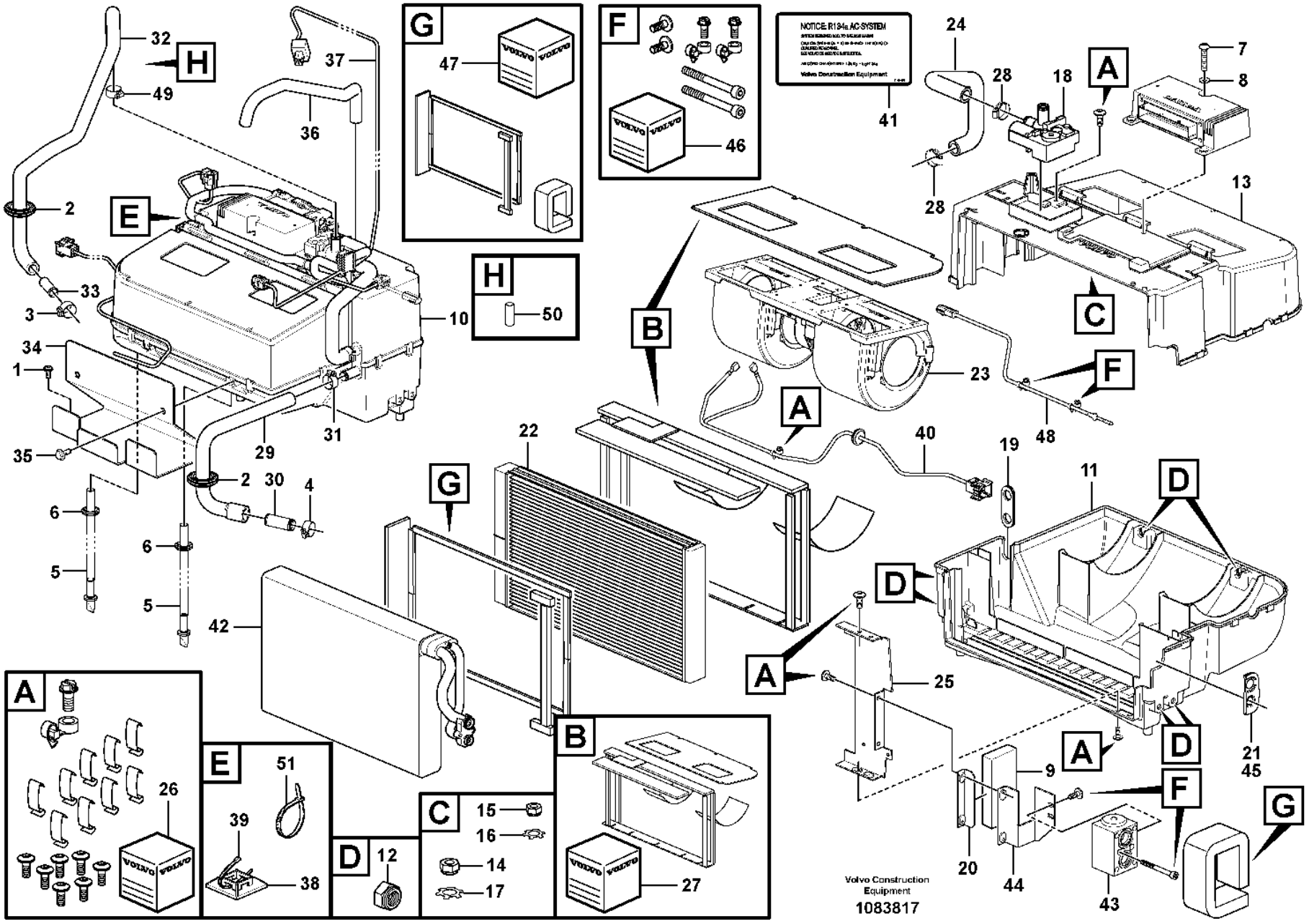
NOTICE R134a AC-SYSTEM
Volvo Construction Equipment
Volvo Construction Equipment
1083817

Fig.	Part No.	Quantity 1	2	3	PS	KIT	Description	Dénomination	Bezeichnung	Denominación	Benämning	Notes
40	**VOE 16688288**			1			•Wiring harness	•Faisceau de câbles	•Kabelbaum	•Manojo cables	•Ledningsmatta	(VOE 15073278)
40	**VOE 16688288**		1				•Wiring harness	•Faisceau de câbles	•Kabelbaum	•Manojo cables	•Ledningsmatta	
41	**VOE 11444125**			1			Decal	Autocollant	Aufklebeschild	Calcomanía	Dekal	
42	**VOE 16688256**			1			•Evaporator system	•Système d'évaporation	•Abdampfsystem	•Sistema de evaporación	•Avdunstningssystem	(VOE 15075798)
42	**VOE 20443758**			1			••O-ring	••Joint torique	••O-Ring	••Anillo tórico	••O-ring	UPPER
42	**VOE 20443755**			1			••O-ring	••Joint torique	••O-Ring	••Anillo tórico	••O-ring	LOWER
43	**VOE 16271772**			1			•Valve	•Valve	•Ventil	•Válvula	•Ventil	(VOE 15075800)
44	**VOE 15075808**			1			•Bracket	•Console	•Konsole	•Consola	•Konsol	
45	**VOE 15075805**			1			•Grommet	•Passe fil	•Durchführung	•Pasaje	•Genomföring	
46	**VOE 15073805**			1			•Spare parts kit	•Kit pièce de réchange	•Ersatzteilsatz	•Kit de recambios	•Reservdelssats	
47	**VOE 15074185**			1			•Spare parts kit	•Kit pièce de réchange	•Ersatzteilsatz	•Kit de recambios	•Reservdelssats	
48	**VOE 16688307**			1			•Sensor	•Capteur	•Geber	•Sensor	•Sensor	(VOE 14509344)
	VOE 17231567	1	1	1	SS		Kit	Lot	Einbausatz	Juego	Sats	
49	**VOE 992082**	1	1	1			Hose clamp	Collier durite	Schlauchschelle	Abrazadera de manguera	Slangklamma	
50	**VOE 17414915**	1	1	1			Support sleeve	Douille support	Stützrohr	Manguito de apoyo	Stödhylsa	
51	**VOE 983021**		3				Cable tie	Serre-câble	Kabelbinder	Abrazadera de cinta	Buntband	

1	**33293, 33297**
2	**33018**
3	**33019**
4	
5	

Fresh air inlet, air filter and fan housing.
Entrée air frais, filtre a air et boîtier ventilateur.
Frischlufteinlass, Luftfilter und Gebläseschacht.
Toma aire fresco, filtro de aire y caja ventilador
Friskluftintag, luftfilter och fläkthus.

33293, 33297, S/N CAB 27320 -

Catalogue id	Group
20105	**872**
Illustr. No	Section
1083817	**375**
Issue	Page
20009038-J	**1169**

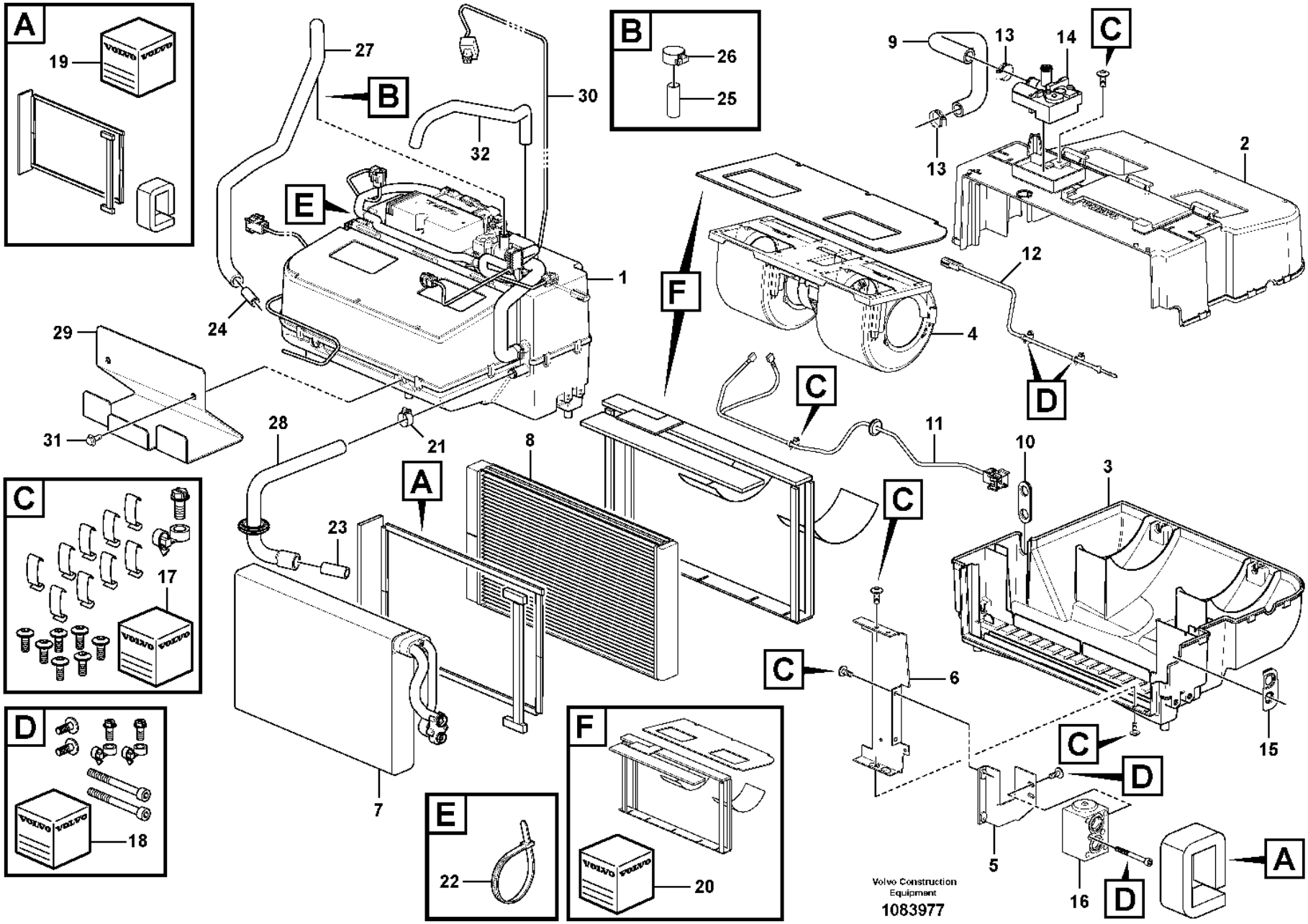
A
19
B
27
30
32
26
25
C
9
13
14
2
E
1
24
F
4
12
29
31
28
21
8
23
7
D
11
10
3
6
15
5
16
17
18
22
20
Volvo Construction Equipment
1083977

Fig.	Part No.	Quantity 1	2	3	PS	KIT	Description	Dénomination	Bezeichnung	Denominación	Benämning	Notes
1	**VOE 16337056**	1					Climate unit	Climatiseur	Klimator	Unidad climatizadora	Klimatenhet	
2	**VOE 16337063**	1					•Housing	•Carter	•Gehäuse	•Cuerpo	•Hus	
3	**VOE 16688298**	1					•Housing	•Carter	•Gehäuse	•Cuerpo	•Hus	
4	**VOE 15073261**	1					•Fan	•Ventilateur	•Gebläse	•Ventilador	•Fläkt	
5	**VOE 16688136**	1					•Bracket	•Console	•Konsole	•Consola	•Konsol	
6	**VOE 16688303**	1					•Retainer	•Retenue	•Halter	•Soporte	•Hållare	
7	**VOE 16688256**	1					•Evaporator system	•Système d'évaporation	•Abdampfsystem	•Sistema de evaporación	•Avdunstningssystem	
7	**VOE 20443758**	1					••O-ring	••Joint torique	••O-Ring	••Anillo tórico	••O-ring	UPPER
7	**VOE 20443755**	1					••O-ring	••Joint torique	••O-Ring	••Anillo tórico	••O-ring	LOWER
8	**VOE 16313964**	1					•Heater unit	•Bloc chauff/clim	•Heizgerät	•Calefactor	•Bilvärmare	
9	**VOE 16688293**	1					•Hose	•Flexible	•Schlauch	•Manguera	•Slang	
10	**VOE 16688268**	1					•Grommet	•Passe fil	•Durchführung	•Pasaje	•Genomföring	
11	**VOE 16688288**	1					•Wiring harness	•Faisceau de câbles	•Kabelbaum	•Manojo cables	•Ledningsmatta	UPPER
12	**VOE 16688307**	1					•Sensor	•Capteur	•Geber	•Sensor	•Sensor	LOWER
13	**VOE 13943472**	2					•Hose clamp	•Collier durite	•Schlauchschelle	•Abrazadera de manguera	•Slangklamma	
14	**VOE 17428948**	1					•Valve	•Valve	•Ventil	•Válvula	•Ventil	
15	**VOE 16262073**	1					•Grommet	•Passe fil	•Durchführung	•Pasaje	•Genomföring	SE8702
16	**VOE 16271772**	1					•Valve	•Valve	•Ventil	•Válvula	•Ventil	
17	**VOE 16262089**	1					•Spare parts kit	•Kit pièce de réchange	•Ersatzteilsatz	•Kit de recambios	•Reservdelssats	
18	**VOE 16262119**	1					•Spare parts kit	•Kit pièce de réchange	•Ersatzteilsatz	•Kit de recambios	•Reservdelssats	
19	**VOE 16262136**	1					•Spare parts kit	•Kit pièce de réchange	•Ersatzteilsatz	•Kit de recambios	•Reservdelssats	
20	**VOE 16337065**	1					•Spare parts kit	•Kit pièce de réchange	•Ersatzteilsatz	•Kit de recambios	•Reservdelssats	
21	**VOE 13943472**	1					Hose clamp	Collier durite	Schlauchschelle	Abrazadera de manguera	Slangklamma	
22	**VOE 983021**	3					Cable tie	Serre-câble	Kabelbinder	Abrazadera de cinta	Buntband	
23	**VOE 11006631**	1					Tube	Tube	Rohr	Tubo	Rör	
24	**VOE 11006632**	1					Tube	Tube	Rohr	Tubo	Rör	MO8703
25	**VOE 17414915**	1					Support sleeve	Douille support	Stützrohr	Manguito de apoyo	Stödhylsa	
26	**VOE 992082**	1					Hose clamp	Collier durite	Schlauchschelle	Abrazadera de manguera	Slangklamma	

1		**Fresh air inlet, air filter and fan housing.** **Entrée air frais, filtre a air et boîtier ventilateur.** **Frischlufteinlass, Luftfilter und Gebläseschacht.** **Toma aire fresco, filtro de aire y caja ventilador** **Friskluftintag, luftfilter och fläkthus.**
2		
3		
4		
5		**86141, 86142**

Catalogue id	Group
20105	**872**
Illustr. No	Section
1083977	**400**
Issue	Page
20009038-J	**1171**

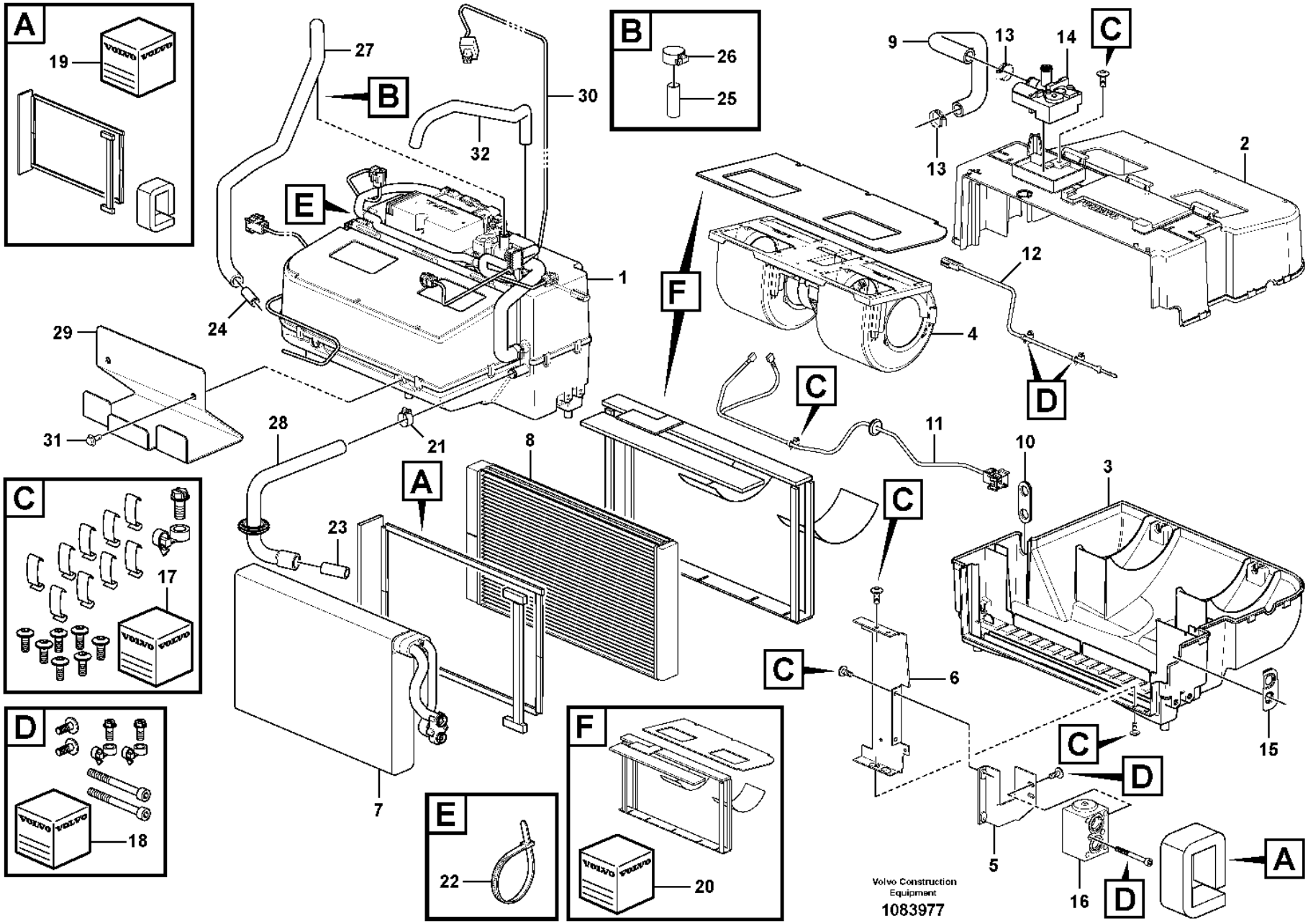
A
19
B
27
30
32
26
25
C
9
13
14
2
E
1
24
F
4
12
29
31
28
21
8
23
7
D
11
10
3
6
15
5
16
17
18
22
20
Volvo Construction Equipment
1083977

Fig.	Part No.	Quantity 1	2	3	PS	KIT	Description	Dénomination	Bezeichnung	Denominación	Benämning	Notes
27	**VOE 16314153**	1					Hose	Flexible	Schlauch	Manguera	Slang	
28	**VOE 17410366**	1					Hose	Flexible	Schlauch	Manguera	Slang	
29	**VOE 15111485**	1					Plate	Tôle	Blech	Chapa	Plåt	
30	**VOE 17213148**	1					Wiring harness	Faisceau de câbles	Kabelbaum	Manojo cables	Ledningsmatta	
31	**VOE 984733**	2					Flange screw	Vis à embase	Flanschschraube	Tornillo embridado	Flänsskruv	(VOE 946440)
32	**VOE 13946652**	REQ					Hose	Flexible	Schlauch	Manguera	Slang	L = 700MM

1		**Fresh air inlet, air filter and fan housing.** **Entrée air frais, filtre a air et boîtier ventilateur.** **Frischlufteinlass, Luftfilter und Gebläseschacht.** **Toma aire fresco, filtro de aire y caja ventilador** **Friskluftintag, luftfilter och fläkthus.**	Catalogue id **20105**	Group **872**
2				
3			Illustr. No **1083977**	Section **400**
4				
5		**86141, 86142**	Issue **20009038-J**	Page **1173**

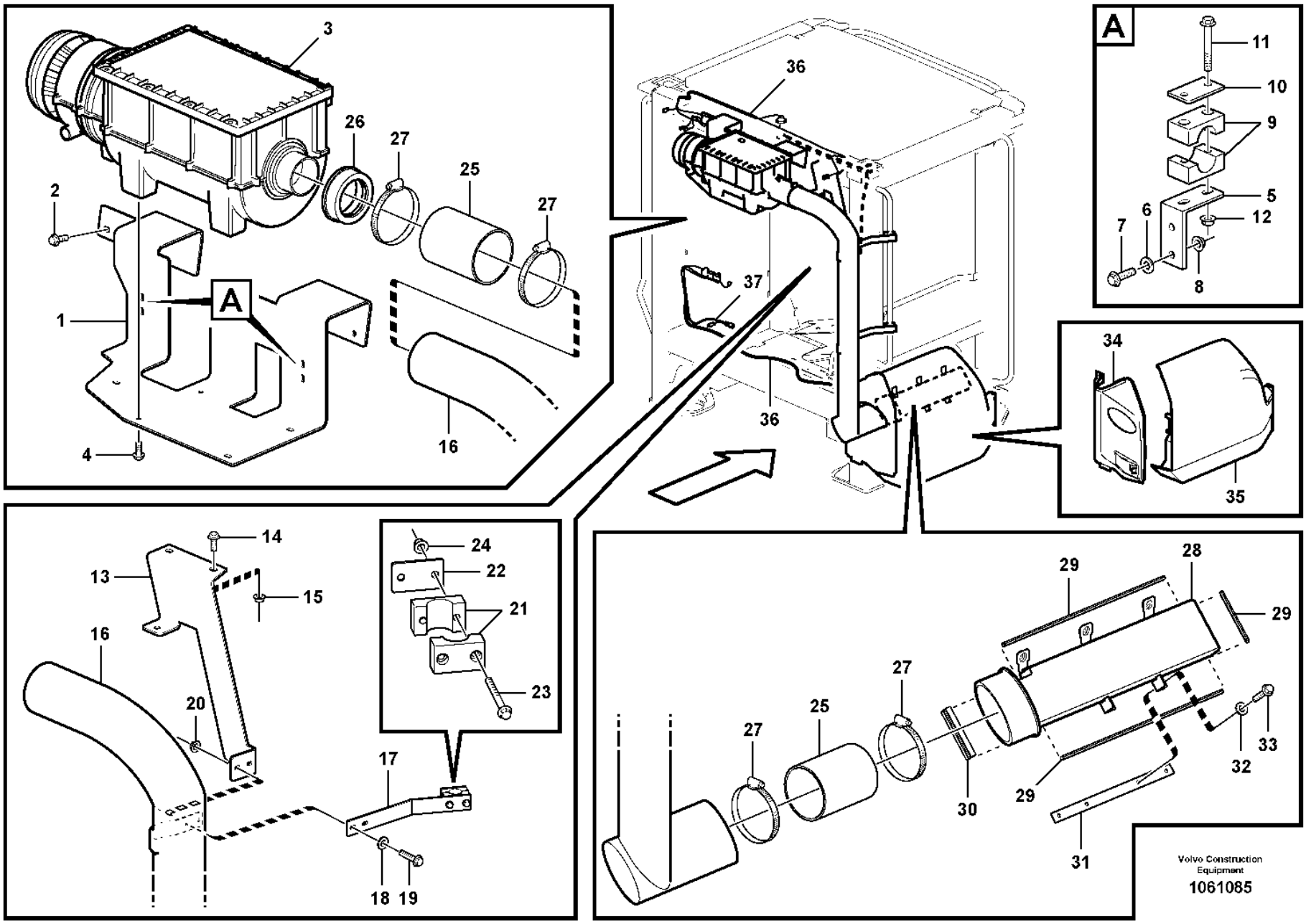
A
A
1
2
3
4
5
6
7
8
9
10
11
12
13
14
15
16
17
18
19
20
21
22
23
24
25
26
27
28
29
30
31
32
33
34
35
36
37
Volvo Construction Equipment
1061085

Fig.	Part No.	Quantity 1	2	3	PS	KIT	Description	Dénomination	Bezeichnung	Denominación	Benämning	Notes
1	**VOE 15175525**	1					Bracket	Console	Konsole	Consola	Konsol	
2	**VOE 13945444**	4					Screw	Vis	Schraube	Tornillo	Skruv	
3	**VOE 15177227**	1					Primary filter	Préfiltre	Vorfilter	Prefiltro	Förfilter	
	VOE 14620497	1					•Filter	•Filtre	•Filter	•Filtro	•Filter	
	VOE 14620498	1					•Gasket	•Joint	•Dichtung	•Junta	•Packning	
	VOE 14620500	1					•Rain cap	•Protège-pluie	•Regendach	•Protección lluvia	•Regnskydd	
	VOE 17465253	1					•Kit	•Lot	•Einbausatz	•Juego	•Sats	
4	**VOE 984734**	5					Flange screw	Vis à embase	Flanschschraube	Tornillo embridado	Flänsskruv	(VOE 13946173)
5	**VOE 11439130**	2					Anchorage	Fixation	Halterung	Fijación	Fäste	
6	**VOE 60110304**	4					Washer	Rondelle	Scheibe	Arandela	Bricka	(VOE 960139)
7	**VOE 13946934**	4					Screw	Vis	Schraube	Tornillo	Skruv	
8	**VOE 13949278**	4					Flange lock nut	Contre-écrou à embase	Flanschverschlussmutter	Contratuerca embridada	Flänslåsmutter	
9	**VOE 4785462**	2					Clamp	Collier serrage	Schelle	Abrazadera	Klamma	
10	**VOE 11003048**	2					Cover plate	Cache	Abdeckblech	Placa tapa	Täckplåt	
11	**VOE 60113075**	4					Flange screw	Vis à embase	Flanschschraube	Tornillo embridado	Flänsskruv	(VOE 13965177)
12	**VOE 13949278**	4					Flange lock nut	Contre-écrou à embase	Flanschverschlussmutter	Contratuerca embridada	Flänslåsmutter	
13	**VOE 15093095**	1					Bracket	Console	Konsole	Consola	Konsol	
14	**VOE 60113093**	2					Flange screw	Vis à embase	Flanschschraube	Tornillo embridado	Flänsskruv	(VOE 946329)
15	**VOE 13971098**	2					Flange nut	Écrou à embase	Flanschmutter	Tuerca embridada	Flänsmutter	
16	**VOE 15157017**	1					Pipe	Tuyau	Rohrleitung	Tubo	Rör	
17	**VOE 15054452**	2			SS		Attaching plate	Plaque de fixation	Befestigungsplatte	Placa de fijación	Fästplatta	
18	**VOE 60110304**	4					Washer	Rondelle	Scheibe	Arandela	Bricka	(VOE 960139)
19	**VOE 13947542**	4					Screw	Vis	Schraube	Tornillo	Skruv	
20	**VOE 13949278**	4					Flange lock nut	Contre-écrou à embase	Flanschverschlussmutter	Contratuerca embridada	Flänslåsmutter	
21	**VOE 4785462**	2					Clamp	Collier serrage	Schelle	Abrazadera	Klamma	
22	**VOE 11003048**	2					Cover plate	Cache	Abdeckblech	Placa tapa	Täckplåt	
23	**VOE 13965178**	4					Screw	Vis	Schraube	Tornillo	Skruv	
24	**VOE 13949278**	4					Flange lock nut	Contre-écrou à embase	Flanschverschlussmutter	Contratuerca embridada	Flänslåsmutter	

1		**Air filter** **Filtre à air** **Luftfilter** **Filtro de aire** **Luftfilter**	Catalogue id **20105**	Group **872**
2				
3			Illustr. No **1061085**	Section **450**
4				
5		**85376**	Issue **20009038-J**	Page **1175**

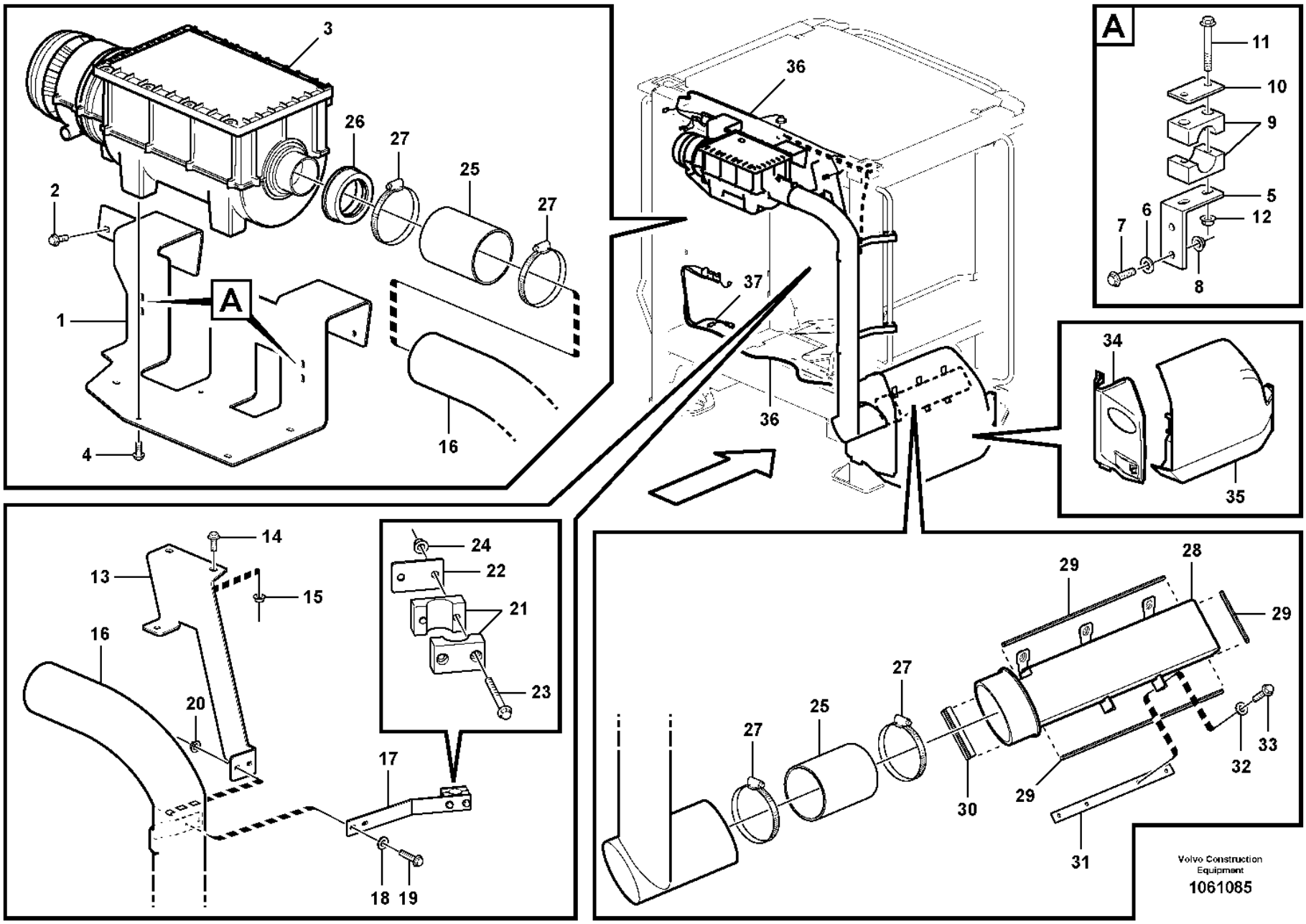
A
A
1
2
3
4
5
6
7
8
9
10
11
12
13
14
15
16
17
18
19
20
21
22
23
24
25
26
27
28
29
30
31
32
33
34
35
36
37
Volvo Construction Equipment
1061085

Fig.	Part No.	Quantity 1	2	3	PS	KIT	Description	Dénomination	Bezeichnung	Denominación	Benämning	Notes
25	**VOE 11417593**	2					Hose	Flexible	Schlauch	Manguera	Slang	
26	**VOE 15182111**	1					Adapter sleeve	Manchon adaptateur	Adapterhülse	Manguito de adaptacion	Anpassningshylsa	
27	**VOE 943483**	4					Hose clamp	Collier durite	Schlauchschelle	Abrazadera de manguera	Slangklamma	
28	**VOE 15184815**	1					Air inlet	Entrée d'air	Lufteinlass	Toma de aire	Luftintag	
29	**VOE 11104469**	REQ					Sealing strip	Bande d'étanchéité	Dichtleiste	Moldura retén	Tätningslist	L = 1000 MM
30	**VOE 4824275**	REQ					Profile	Profilé	Profil	Perfil	Profil	L = 110 MM
31	**VOE 15185043**	1					Attaching plate	Plaque de fixation	Befestigungsplatte	Placa de fijación	Fästplatta	
32	**VOE 60110304**	4					Washer	Rondelle	Scheibe	Arandela	Bricka	(VOE 960139)
33	**VOE 13946934**	4					Screw	Vis	Schraube	Tornillo	Skruv	
34	**VOE 11439126**	1					Cover	Capot	Abdeckung	Capó	Kåpa	
35	**VOE 15111561**	1					Hatch	Trappe	Klappe	Tapa	Lucka	
36	**VOE 17374435**	1					Wiring harness	Faisceau de câbles	Kabelbaum	Manojo cables	Ledningsmatta	See group 371-2575 page 455
37	**VOE 11171857**	1					Wiring harness	Faisceau de câbles	Kabelbaum	Manojo cables	Ledningsmatta	See group 371-2575 page 455

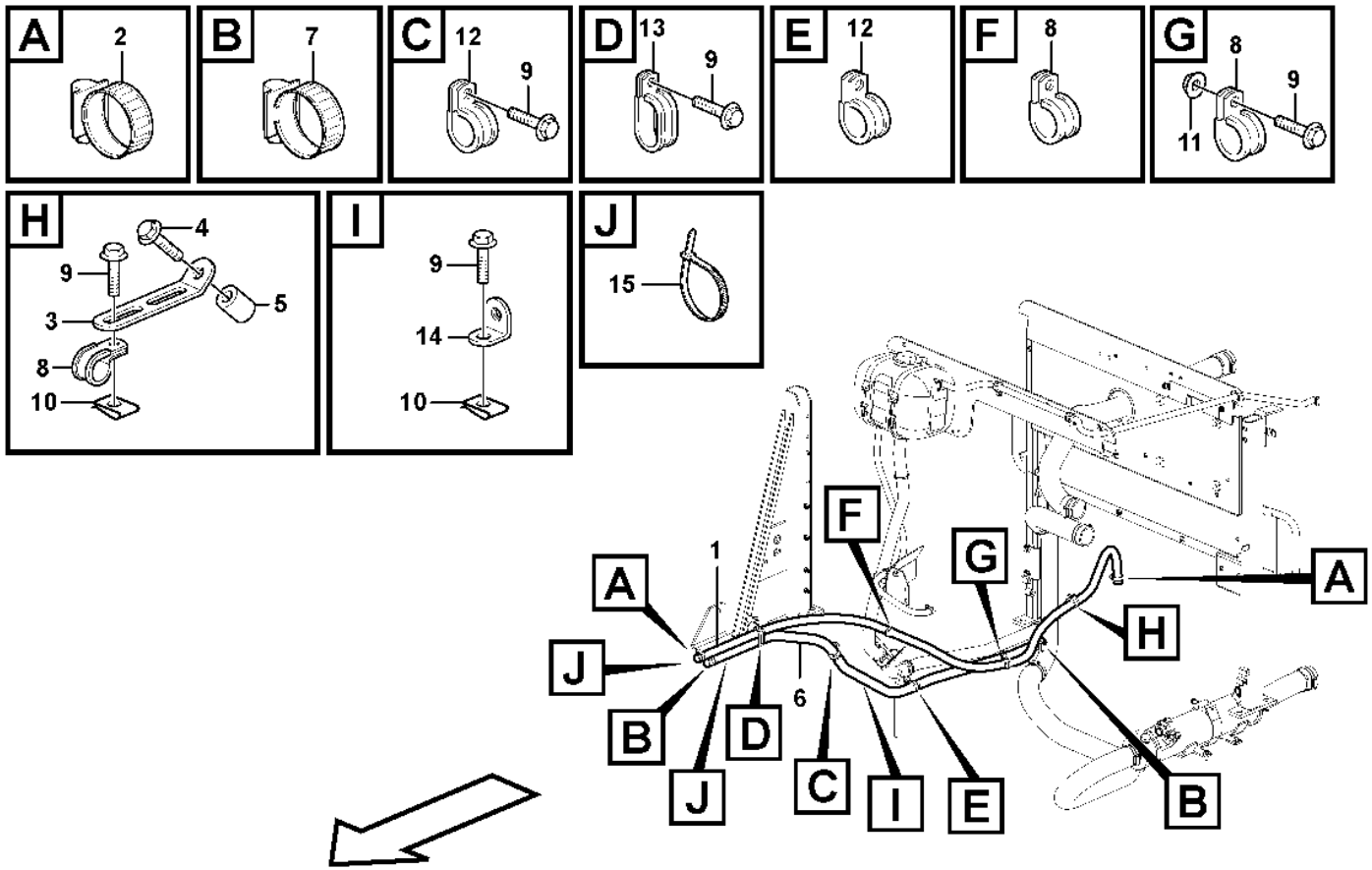
A
2
B
7
C
12
9
D
13
9
E
12
F
8
G
8
9
11
H
4
9
3
5
8
10
I
9
14
10
J
15
1
A
J
B
J
D
6
C
I
E
F
G
H
A
B

Fig.	Part No.	Quantity 1	2	3	PS	KIT	Description	Dénomination	Bezeichnung	Denominación	Benämning	Notes
1	**VOE 943368**	REQ					Hose	Flexible	Schlauch	Manguera	Slang	L = 2100 MM
2	**VOE 13943472**	2					Hose clamp	Collier durite	Schlauchschelle	Abrazadera de manguera	Slangklamma	
3	**VOE 965576**	1					Bracket	Console	Konsole	Consola	Konsol	
4	**VOE 60113085**	1					Flange screw	Vis à embase	Flanschschraube	Tornillo embridado	Flänsskruv	(VOE 13948217)
5	**VOE 13949873**	1					Spacer washer	Rondelle entretoise	Abstandscheibe	Arandela distanciadora	Distansbricka	
6	**VOE 943369**	REQ					Hose	Flexible	Schlauch	Manguera	Slang	L = 1600 MM
7	**VOE 13943474**	2					Hose clamp	Collier durite	Schlauchschelle	Abrazadera de manguera	Slangklamma	(VOE 943473)
8	**VOE 977599**	3					Clamp	Collier serrage	Schelle	Abrazadera	Klamma	
9	**VOE 984734**	5					Flange screw	Vis à embase	Flanschschraube	Tornillo embridado	Flänsskruv	(VOE 13946173)
10	**VOE 13949867**	2					Spring nut	Écrou de ressort	Federverschlussmutter	Tuerca resorte	Fjädermutter	
11	**VOE 60113167**	1					Flange lock nut	Contre-écrou à embase	Flanschverschlussmutter	Contratuerca embridada	Flänslåsmutter	(VOE 948645)
12	**VOE 13977600**	2					Clamp	Collier serrage	Schelle	Abrazadera	Klamma	
13	**VOE 11130770**	1					Clamp	Collier serrage	Schelle	Abrazadera	Klamma	
14	**VOE 13965552**	1					Bracket	Console	Konsole	Consola	Konsol	
15	**VOE 4881440**	2					Cable tie	Serre-câble	Kabelbinder	Abrazadera de cinta	Buntband	

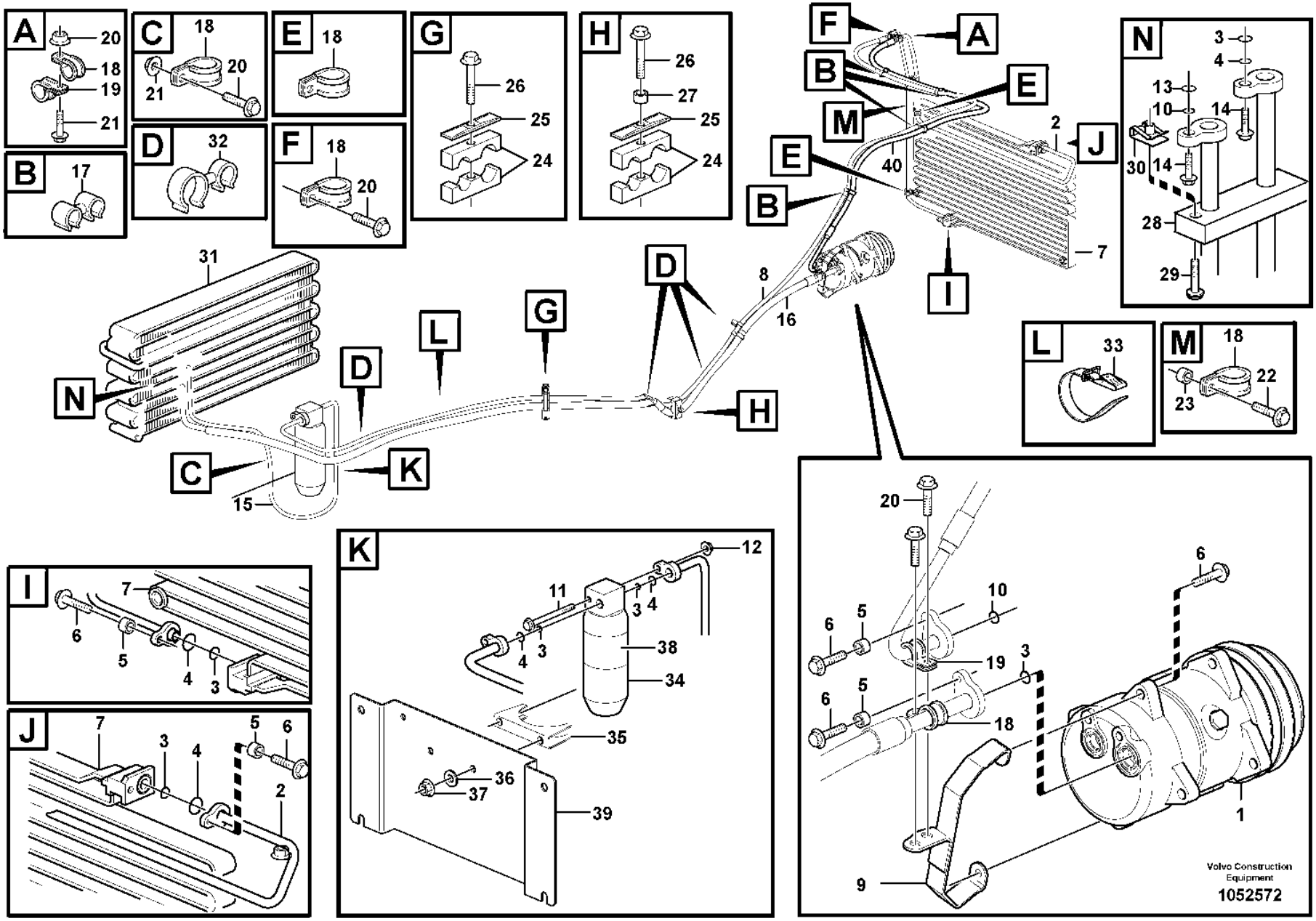
A
20
18
19
21
B
17
C
18
20
21
D
32
E
18
F
18
20
G
26
25
24
H
26
27
25
24
F
A
B
E
M
E
B
40
2
J
I
7
N
3
4
13
10
14
30
14
28
29
L
33
M
18
22
23
31
N
D
L
G
D
8
16
H
C
K
15
I
7
6
5
4
3
J
7
3
4
5
6
2
K
12
11
3
4
4
3
38
34
35
36
37
39
20
6
10
6
5
19
3
6
5
18
1
9
Volvo Construction Equipment
1052572

Fig.	Part No.	Quantity 1	2	3	PS	KIT	Description	Dénomination	Bezeichnung	Denominación	Benämning	Notes
1		1	1	1			Compressor	Compresseur	Kompressor	Compresor	Kompressor	See group 874-150 page 1193
2	**VOE 15031730**	1	1	1			Hose assembly	Conduit flexible	Schlauchleitung	Conducto	Slangledning	(VOE 11435945)
3	**VOE 3537507**	6	6	6			O-ring	Joint torique	O-Ring	Anillo tórico	O-ring	
4	**VOE 6848760**	5	6	7			O-ring	Joint torique	O-Ring	Anillo tórico	O-ring	
5	**VOE 60113566**	4	4	4			Spacer sleeve	Douille entretoise	Abstandhülse	Manguito distanciador	Distanshylsa	(VOE 930431)
6	**VOE 60113082**	6	6	6			Flange screw	Vis à embase	Flanschschraube	Tornillo embridado	Flänsskruv	(VOE 946671)
7		1	1	1			Condenser	Condenseur	Kondensator	Condensador	Kondensor	See group 874-200 page 1195
8	**VOE 11438986**	1	1	1			Hose assembly	Conduit flexible	Schlauchleitung	Conducto	Slangledning	
9	**VOE 11435176**	1	1	1			Retainer	Retenue	Halter	Soporte	Hållare	
10	**VOE 3537521**	2	2	2			O-ring	Joint torique	O-Ring	Anillo tórico	O-ring	
11	**VOE 60113091**	1	1	1			Flange screw	Vis à embase	Flanschschraube	Tornillo embridado	Flänsskruv	(VOE 13965182)
12	**VOE 60113167**	1	1	1			Flange lock nut	Contre-écrou à embase	Flanschverschlussmutter	Contratuerca embridada	Flänslåsmutter	(VOE 948645)
13	**VOE 11707766**	1	1	1			O-ring	Joint torique	O-Ring	Anillo tórico	O-ring	
14	**VOE 13945444**	2	2	2			Screw	Vis	Schraube	Tornillo	Skruv	
15	**VOE 11435629**	1	1				Hose assembly	Conduit flexible	Schlauchleitung	Conducto	Slangledning	33298 S/N -43390
15	**VOE 15079052**	1		1			Hose assembly	Conduit flexible	Schlauchleitung	Conducto	Slangledning	33298 S/N 43391-
16	**VOE 11436140**	1	1				Hose assembly	Conduit flexible	Schlauchleitung	Conducto	Slangledning	33298 S/N -43390
16	**VOE 15089288**			1			Hose assembly	Conduit flexible	Schlauchleitung	Conducto	Slangledning	
16	**VOE 15079072**	1					Hose assembly	Conduit flexible	Schlauchleitung	Conducto	Slangledning	S/N 43391-
17	**VOE 982038**	4	4	4			Retainer	Retenue	Halter	Soporte	Hållare	
18	**VOE 13949746**	7	7	7			Clamp	Collier serrage	Schelle	Abrazadera	Klamma	
19	**VOE 13949747**	3	3	3			Clamp	Collier serrage	Schelle	Abrazadera	Klamma	
20	**VOE 984734**	5	5	5			Flange screw	Vis à embase	Flanschschraube	Tornillo embridado	Flänsskruv	(VOE 13946173)
21	**VOE 60113167**	2	2	2			Flange lock nut	Contre-écrou à embase	Flanschverschlussmutter	Contratuerca embridada	Flänslåsmutter	(VOE 948645)
22	**VOE 13965179**	1	1	1			Screw	Vis	Schraube	Tornillo	Skruv	
23	**VOE 60113565**	1	1	1			Spacer sleeve	Douille entretoise	Abstandhülse	Manguito distanciador	Distanshylsa	(VOE 930430)
24	**VOE 11435242**	2	2	2			Clamp	Collier serrage	Schelle	Abrazadera	Klamma	
25	**VOE 4880578**	2	2	2			Cover plate	Cache	Abdeckblech	Placa tapa	Täckplåt	
26	**VOE 13965180**	2	2	2			Screw	Vis	Schraube	Tornillo	Skruv	
27	**VOE 930428**	1	1	1			Spacer ring	Bague entretoise	Abstandring	Anillo distanciador	Distansring	

1	**33298**
2	**83080, 83081**
3	**84665, 84666**
4	
5	

Assembly of hose, evaparator, receiver drier and condenser.
Montage flexibles, évaporateur, deshydrat.et condenseur.
Anbauteile Schlauch, Verdampfer, Entfeuchter und kondensor.
Conjunto de mangueras, evaporador, secador y condensador.
Montering av slangar, evaporator, torkare och kondensor.

Catalogue id **20105**	Group **874**
Illustr. No **1052572**	Section **100**
Issue **20009038-J**	Page **1181**

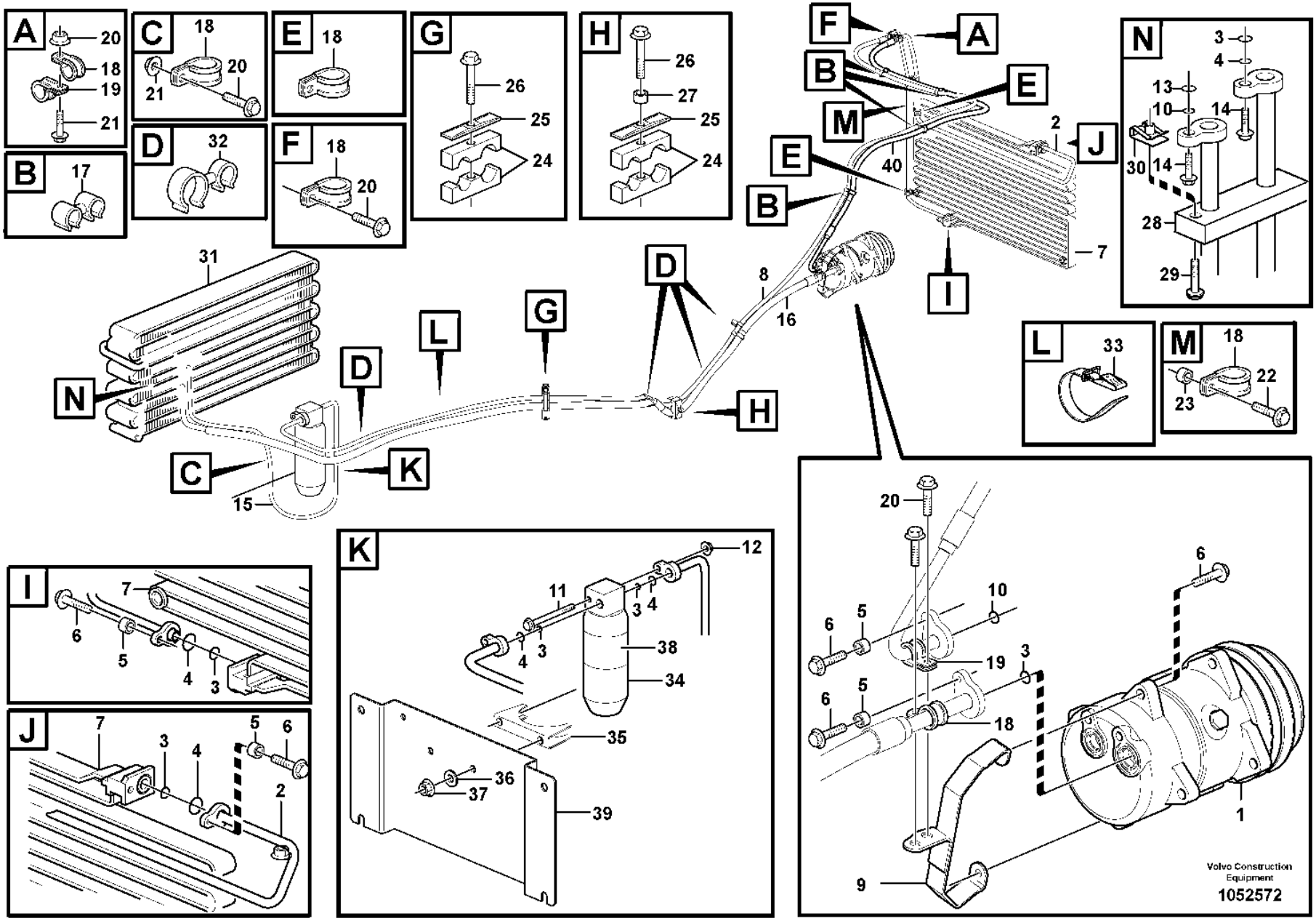
A
20
18
19
21
B
17
C
18
20
21
D
32
E
18
F
18
20
G
26
25
24
H
26
27
25
24
F
A
B
E
M
E
B
40
2
J
I
7
N
3
4
13
10
14
30
14
28
29
L
33
M
18
22
23
31
N
D
L
G
D
8
16
H
C
K
15
I
7
6
5
4
3
J
7
3
4
5
6
2
K
12
11
3
4
4
3
38
34
35
36
37
39
20
6
10
6
5
19
3
6
5
18
1
9
Volvo Construction Equipment
1052572

Fig.	Part No.	Quantity 1	2	3	PS	KIT	Description	Dénomination	Bezeichnung	Denominación	Benämning	Notes
28	**VOE 11412713**	1	1	1			Seal	Étanchéité	dichtung	Junta	Tätning	
29	**VOE 969423**	1	1	1			Six point socket screw	Vis à 6 pans creux	Innensechsrundschraube	Tornillo de cabeza hexagonal	Sextandhålskruv	
30	**VOE 949921**	1	1	1			Spring nut	Écrou de ressort	Federverschlussmutter	Tuerca resorte	Fjädermutter	
31		1	1				Evaporator	Evaporateur	Verdampfer	Evaporador	Evaporator	See group 874-250 page 1197
32	**VOE 1271494**	4	4	4			Retainer	Retenue	Halter	Soporte	Hållare	
33	**VOE 11104606**	1	1	1			Retaining strap	Courroie de serrage	Halteriemen	Correa tensora	Spännrem	
34	**VOE 11164457**	1	1	1			Receiver drier	Déshydrateur	Entfeuchter	Secador	Torkare	
35	**VOE 11015720**	1	1	1			Clamp	Collier serrage	Schelle	Abrazadera	Klamma	
36	**VOE 994848**	2	2	2			Washer	Rondelle	Scheibe	Arandela	Bricka	(VOE 11117464)
37	**VOE 60113140**	2	2	2			Flange nut	Écrou à embase	Flanschmutter	Tuerca embridada	Flänsmutter	(VOE 13945408)
38	**VOE 16929624**	2	2	2			Safety decal	Autocollant de sécurité	Sicherheitsaufkleber	Calcomanía de seguridad	Säkerhetsdekal	(VOE 13935003)
39	**VOE 15009220**		1				Attaching plate	Plaque de fixation	Befestigungsplatte	Placa de fijación	Fästplatta	
40	**VOE 15031730**	1					Hose assembly	Conduit flexible	Schlauchleitung	Conducto	Slangledning	
	VOE 15103658	1					Pressure sensor	Capteur de pression	Drucksensor	Sensor de presión	Trycksensor	S/N 43391-

1	**33298**
2	**83080, 83081**
3	**84665, 84666**
4	
5	

Assembly of hose, evaparator, receiver drier and condenser.
Montage flexibles, évaporateur, deshydrat.et condenseur.
Anbauteile Schlauch, Verdampfer, Entfeuchter und kondensor.
Conjunto de mangueras, evaporador, secador y condensador.
Montering av slangar, evaporator, torkare och kondensor.

Catalogue id **20105**	Group **874**
Illustr. No **1052572**	Section **100**
Issue **20009038-J**	Page **1183**

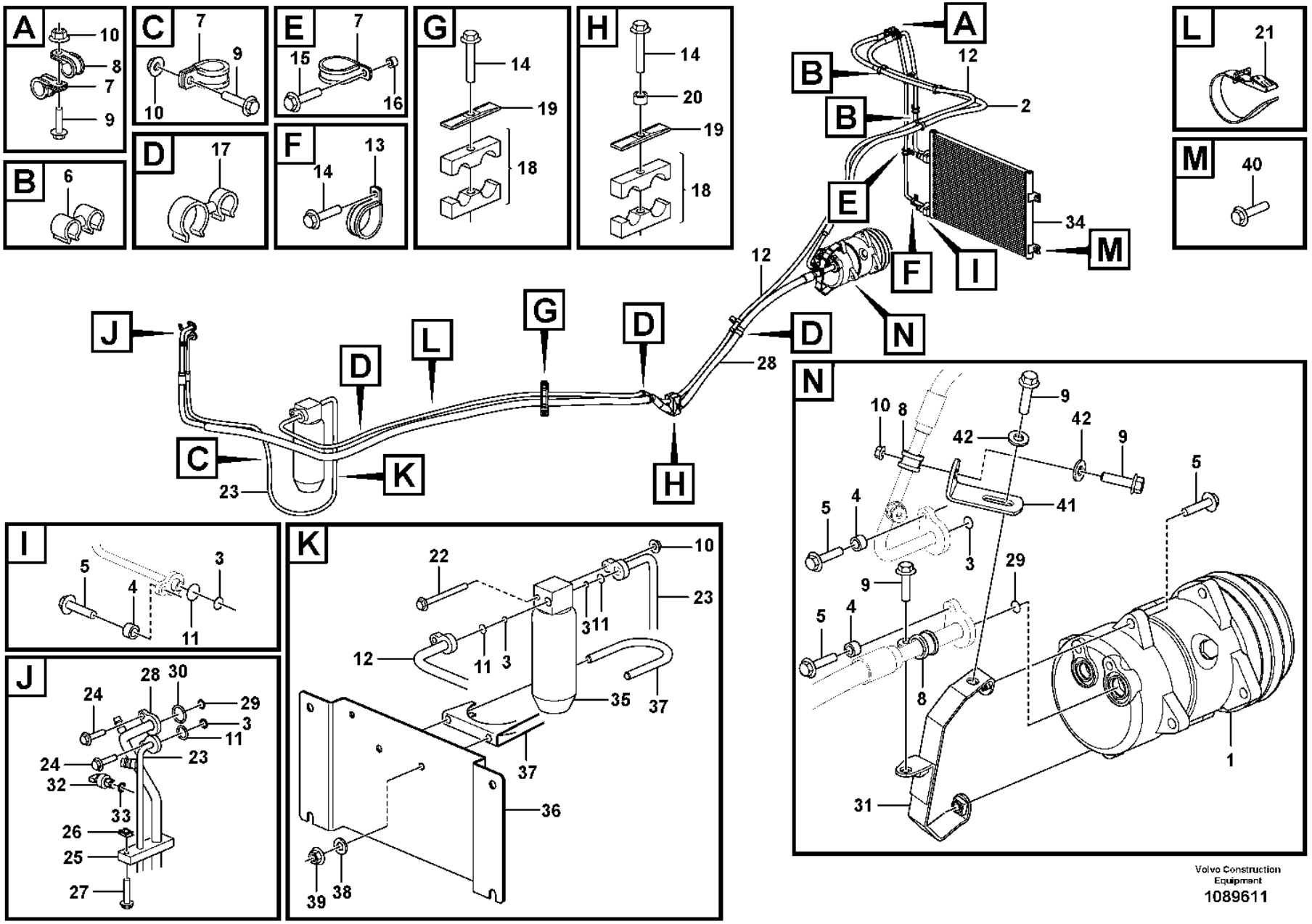

Volvo Construction Equipment

1089611

Fig.	Part No.	Quantity 1	2	3	PS	KIT	Description	Dénomination	Bezeichnung	Denominación	Benämning	Notes
1	**VOE 15082742**	1					Compressor	Compresseur	Kompressor	Compresor	Kompressor	See group 874-150 page 1193
2	**VOE 16673941**	1					Hose assembly	Conduit flexible	Schlauchleitung	Conducto	Slangledning	
3	**VOE 3537507**	6					O-ring	Joint torique	O-Ring	Anillo tórico	O-ring	
4	**VOE 60113566**	4					Spacer sleeve	Douille entretoise	Abstandhülse	Manguito distanciador	Distanshylsa	(VOE 930431)
5	**VOE 60113082**	6					Flange screw	Vis à embase	Flanschschraube	Tornillo embridado	Flänsskruv	(VOE 946671)
6	**VOE 982038**	4					Retainer	Retenue	Halter	Soporte	Hållare	
7	**VOE 13949746**	5					Clamp	Collier serrage	Schelle	Abrazadera	Klamma	
8	**VOE 13949747**	3					Clamp	Collier serrage	Schelle	Abrazadera	Klamma	
9	**VOE 984734**	5					Flange screw	Vis à embase	Flanschschraube	Tornillo embridado	Flänsskruv	(VOE 13946173)
10	**VOE 60113167**	4					Flange lock nut	Contre-écrou à embase	Flanschverschlussmutter	Contratuerca embridada	Flänslåsmutter	(VOE 948645)
11	**VOE 6848760**	5					O-ring	Joint torique	O-Ring	Anillo tórico	O-ring	
12	**VOE 16681419**	1			SS		Hose assembly	Conduit flexible	Schlauchleitung	Conducto	Slangledning	
13	**VOE 990732**	1					Clamp	Collier serrage	Schelle	Abrazadera	Klamma	
14	**VOE 13965180**	3					Screw	Vis	Schraube	Tornillo	Skruv	
15	**VOE 13965179**	1					Screw	Vis	Schraube	Tornillo	Skruv	
16	**VOE 60113565**	1					Spacer sleeve	Douille entretoise	Abstandhülse	Manguito distanciador	Distanshylsa	(VOE 930430)
17	**VOE 1271494**	4					Retainer	Retenue	Halter	Soporte	Hållare	
18	**VOE 11435242**	2					Clamp	Collier serrage	Schelle	Abrazadera	Klamma	
19	**VOE 4880578**	2					Cover plate	Cache	Abdeckblech	Placa tapa	Täckplåt	
20	**VOE 930428**	1					Spacer ring	Bague entretoise	Abstandring	Anillo distanciador	Distansring	
21	**VOE 4861701**	1					Retaining strap	Courroie de serrage	Halteriemen	Correa tensora	Spännrem	
22	**VOE 60113091**	1					Flange screw	Vis à embase	Flanschschraube	Tornillo embridado	Flänsskruv	(VOE 13965182)
23	**VOE 15079052**	1					Hose assembly	Conduit flexible	Schlauchleitung	Conducto	Slangledning	
24	**VOE 13945444**	2					Screw	Vis	Schraube	Tornillo	Skruv	
25	**VOE 11412713**	1					Seal	Étanchéité	dichtung	Junta	Tätning	
26	**VOE 949921**	1					Spring nut	Écrou de ressort	Federverschlussmutter	Tuerca resorte	Fjädermutter	
27	**VOE 969423**	1					Six point socket screw	Vis à 6 pans creux	Innensechsrundschraube	Tornillo de cabeza hexagonal	Sextandhålskruv	
28	**VOE 15079072**	1					Hose assembly	Conduit flexible	Schlauchleitung	Conducto	Slangledning	
29	**VOE 3537521**	2					O-ring	Joint torique	O-Ring	Anillo tórico	O-ring	

1		**Assembly of hose, evaparator, receiver drier and condenser.** **Montage flexibles, évaporateur, deshydrat.et condenseur.** **Anbauteile Schlauch, Verdampfer, Entfeuchter und kondensor.** **Conjunto de mangueras, evaporador, secador y condensador.** **Montering av slangar, evaporator, torkare och kondensor.**	Catalogue id **20105**	Group **874**
2				
3			Illustr. No **1089611**	Section **110**
4				
5		**86141**	Issue **20009038-J**	Page **1185**

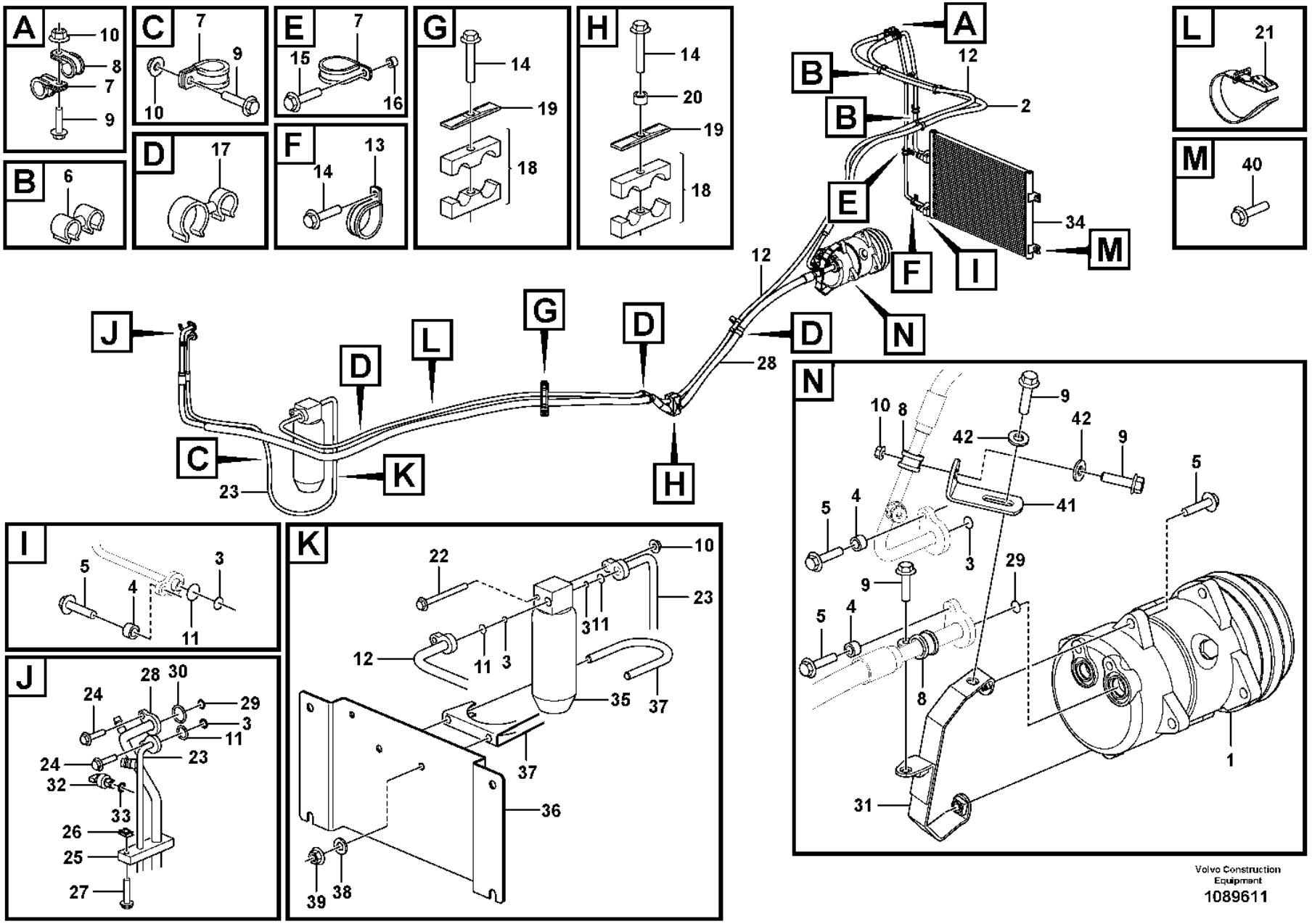

Volvo Construction Equipment

1089611

Fig.	Part No.	Quantity 1	2	3	PS	KIT	Description	Dénomination	Bezeichnung	Denominación	Benämning	Notes
30	**VOE 11707766**	1					O-ring	Joint torique	O-Ring	Anillo tórico	O-ring	
31	**VOE 16903667**	1					Retainer	Retenue	Halter	Soporte	Hållare	
32	**VOE 15103658**	1					Pressure sensor	Capteur de pression	Drucksensor	Sensor de presión	Trycksensor	
33	**VOE 3537499**	1					O-ring	Joint torique	O-Ring	Anillo tórico	O-ring	
34	**VOE 16235278**	1					Condenser	Condenseur	Kondensor	Condensador	Kondensor	
35	**VOE 11164457**	1					Receiver drier	Déshydrateur	Entfeuchter	Secador	Torkare	
36	**VOE 15009220**	1					Attaching plate	Plaque de fixation	Befestigungsplatte	Placa de fijación	Fästplatta	
37	**VOE 11015720**	1					Clamp	Collier serrage	Schelle	Abrazadera	Klamma	
38	**VOE 994848**	2					Washer	Rondelle	Scheibe	Arandela	Bricka	(VOE 11117464)
39	**VOE 60113140**	2					Flange nut	Écrou à embase	Flanschmutter	Tuerca embridada	Flänsmutter	(VOE 13945408)
40	**VOE 60113082**	4					Flange screw	Vis à embase	Flanschschraube	Tornillo embridado	Flänsskruv	(VOE 946671)
41	**VOE 13965556**	1					Bracket	Console	Konsole	Consola	Konsol	
42	**VOE 994868**	2					Plain washer	Rondelle plane	Flachscheibe	Arandela plana	Planbricka	(VOE 60110236)

1		**Assembly of hose, evaparator, receiver drier and condenser.**
2		**Montage flexibles, évaporateur, deshydrat.et condenseur.**
3		**Anbauteile Schlauch, Verdampfer, Entfeuchter und kondensor.**
4		**Conjunto de mangueras, evaporador, secador y condensador.**
5		**Montering av slangar, evaporator, torkare och kondensor.**
		86141

Catalogue id	Group
20105	**874**
Illustr. No	Section
1089611	**110**
Issue	Page
20009038-J	**1187**

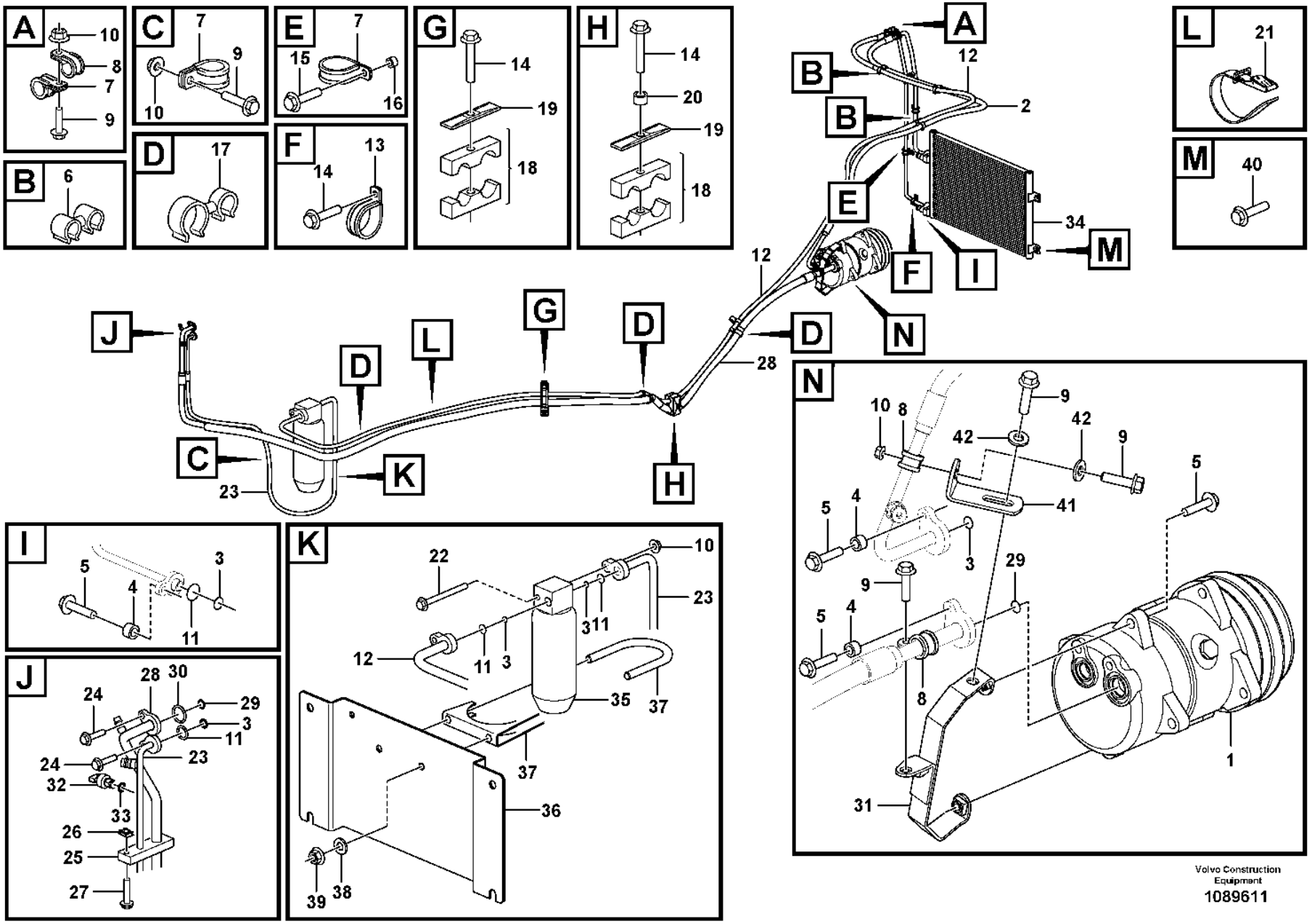

Volvo Construction Equipment

1089611

Fig.	Part No.	Quantity 1	2	3	PS	KIT	Description	Dénomination	Bezeichnung	Denominación	Benämning	Notes
1	**VOE 15082742**	1					Compressor	Compresseur	Kompressor	Compresor	Kompressor	See group 874-150 page 1193
2	**VOE 16673941**	1					Hose assembly	Conduit flexible	Schlauchleitung	Conducto	Slangledning	
3	**VOE 3537507**	6					O-ring	Joint torique	O-Ring	Anillo tórico	O-ring	
4	**VOE 60113566**	4					Spacer sleeve	Douille entretoise	Abstandhülse	Manguito distanciador	Distanshylsa	(VOE 930431)
5	**VOE 60113082**	6					Flange screw	Vis à embase	Flanschschraube	Tornillo embridado	Flänsskruv	(VOE 946671)
6	**VOE 982038**	4					Retainer	Retenue	Halter	Soporte	Hållare	
7	**VOE 13949746**	5					Clamp	Collier serrage	Schelle	Abrazadera	Klamma	
8	**VOE 13949747**	3					Clamp	Collier serrage	Schelle	Abrazadera	Klamma	
9	**VOE 984734**	5					Flange screw	Vis à embase	Flanschschraube	Tornillo embridado	Flänsskruv	(VOE 13946173)
10	**VOE 60113167**	4					Flange lock nut	Contre-écrou à embase	Flanschverschlussmutter	Contratuerca embridada	Flänslåsmutter	(VOE 948645)
11	**VOE 6848760**	5					O-ring	Joint torique	O-Ring	Anillo tórico	O-ring	
12	**VOE 16681419**	1			SS		Hose assembly	Conduit flexible	Schlauchleitung	Conducto	Slangledning	
13	**VOE 990732**	1					Clamp	Collier serrage	Schelle	Abrazadera	Klamma	
14	**VOE 13965180**	3					Screw	Vis	Schraube	Tornillo	Skruv	
15	**VOE 13965179**	1					Screw	Vis	Schraube	Tornillo	Skruv	
16	**VOE 60113565**	1					Spacer sleeve	Douille entretoise	Abstandhülse	Manguito distanciador	Distanshylsa	(VOE 930430)
17	**VOE 1271494**	4					Retainer	Retenue	Halter	Soporte	Hållare	
18	**VOE 11435242**	2					Clamp	Collier serrage	Schelle	Abrazadera	Klamma	
19	**VOE 4880578**	2					Cover plate	Cache	Abdeckblech	Placa tapa	Täckplåt	
20	**VOE 930428**	1					Spacer ring	Bague entretoise	Abstandring	Anillo distanciador	Distansring	
21	**VOE 4861701**	1					Retaining strap	Courroie de serrage	Halteriemen	Correa tensora	Spännrem	
22	**VOE 60113091**	1					Flange screw	Vis à embase	Flanschschraube	Tornillo embridado	Flänsskruv	(VOE 13965182)
23	**VOE 15079052**	1					Hose assembly	Conduit flexible	Schlauchleitung	Conducto	Slangledning	
24	**VOE 13945444**	2					Screw	Vis	Schraube	Tornillo	Skruv	
25	**VOE 11412713**	1					Seal	Étanchéité	dichtung	Junta	Tätning	
26	**VOE 949921**	1					Spring nut	Écrou de ressort	Federverschlussmutter	Tuerca resorte	Fjädermutter	
27	**VOE 969423**	1					Six point socket screw	Vis à 6 pans creux	Innensechsrundschraube	Tornillo de cabeza hexagonal	Sextandhålskruv	
28	**VOE 15079072**	1					Hose assembly	Conduit flexible	Schlauchleitung	Conducto	Slangledning	
29	**VOE 3537521**	2					O-ring	Joint torique	O-Ring	Anillo tórico	O-ring	

1		**Assembly of hose, evaparator, receiver drier and condenser.** **Montage flexibles, évaporateur, deshydrat.et condenseur.** **Anbauteile Schlauch, Verdampfer, Entfeuchter und kondensor.** **Conjunto de mangueras, evaporador, secador y condensador.** **Montering av slangar, evaporator, torkare och kondensor.**	Catalogue id **20105**	Group **874**
2				
3			Illustr. No **1089611**	Section **120**
4				
5		**86142**	Issue **20009038-J**	Page **1189**

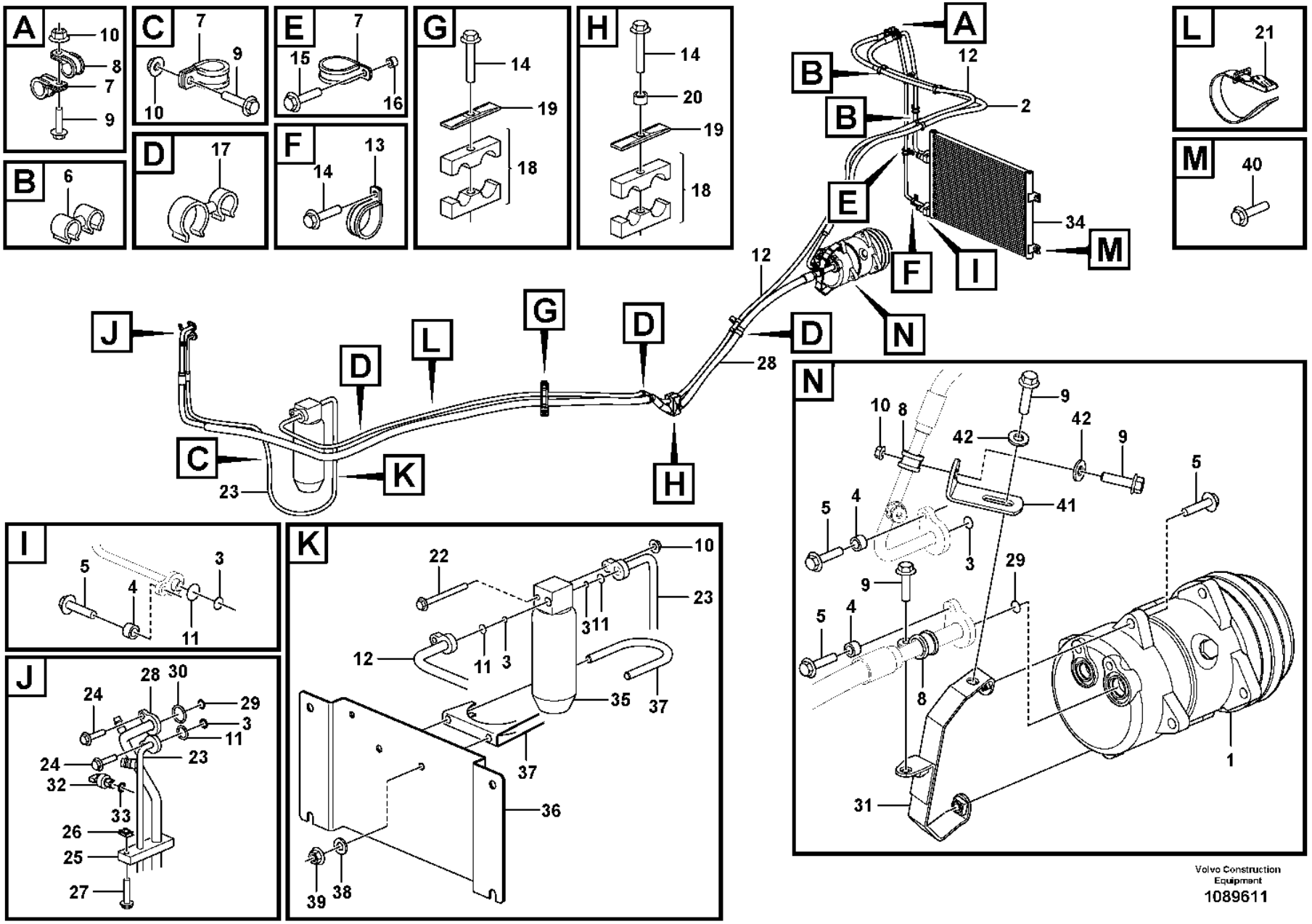

Volvo Construction Equipment

1089611

Fig.	Part No.	Quantity 1	2	3	PS	KIT	Description	Dénomination	Bezeichnung	Denominación	Benämning	Notes
30	**VOE 11707766**	1					O-ring	Joint torique	O-Ring	Anillo tórico	O-ring	
31	**VOE 16903667**	1					Retainer	Retenue	Halter	Soporte	Hållare	
32	**VOE 15103658**	1					Pressure sensor	Capteur de pression	Drucksensor	Sensor de presión	Trycksensor	
33	**VOE 3537499**	1					O-ring	Joint torique	O-Ring	Anillo tórico	O-ring	
34	**VOE 16232085**	1					Condenser	Condenseur	Kondensor	Condensador	Kondensor	
35	**VOE 11164457**	1					Receiver drier	Déshydrateur	Entfeuchter	Secador	Torkare	
36	**VOE 15009220**	1					Attaching plate	Plaque de fixation	Befestigungsplatte	Placa de fijación	Fästplatta	
37	**VOE 11015720**	1					Clamp	Collier serrage	Schelle	Abrazadera	Klamma	
38	**VOE 994848**	2					Washer	Rondelle	Scheibe	Arandela	Bricka	(VOE 11117464)
39	**VOE 60113140**	2					Flange nut	Écrou à embase	Flanschmutter	Tuerca embridada	Flänsmutter	(VOE 13945408)
40	**VOE 60113082**	4					Flange screw	Vis à embase	Flanschschraube	Tornillo embridado	Flänsskruv	(VOE 946671)
41	**VOE 13965556**	1					Bracket	Console	Konsole	Consola	Konsol	
42	**VOE 994868**	2					Plain washer	Rondelle plane	Flachscheibe	Arandela plana	Planbricka	(VOE 60110236)

1		**Assembly of hose, evaparator, receiver drier and condenser.**
2		**Montage flexibles, évaporateur, deshydrat.et condenseur.**
3		**Anbauteile Schlauch, Verdampfer, Entfeuchter und kondensor.**
4		**Conjunto de mangueras, evaporador, secador y condensador.**
		Montering av slangar, evaporator, torkare och kondensor.
5		**86142**

Catalogue id	Group
20105	**874**
Illustr. No	Section
1089611	**120**
Issue	Page
20009038-J	**1191**

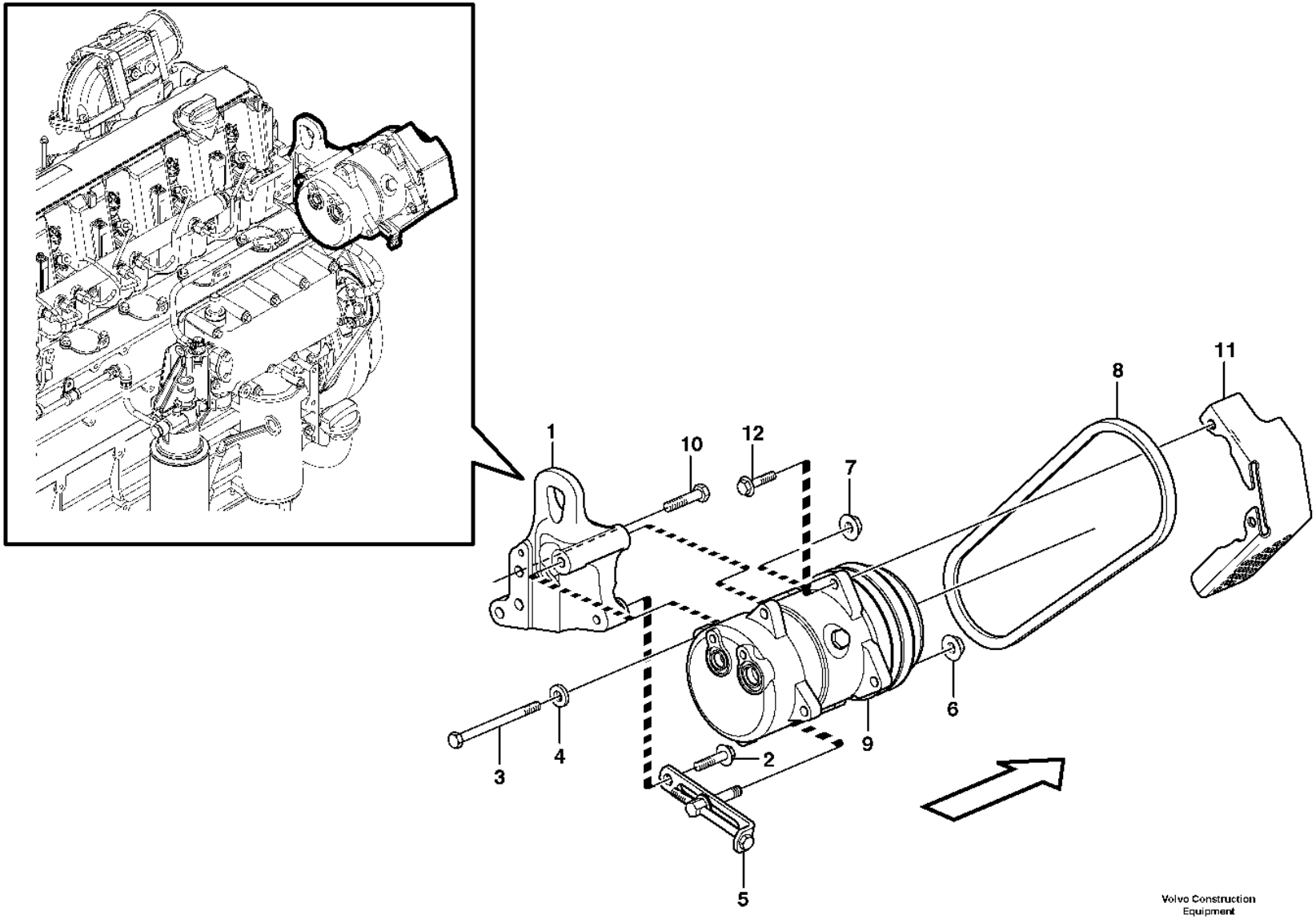

Volvo Construction Equipment

1020212

Fig.	Part No.	Quantity 1	2	3	PS	KIT	Description	Dénomination	Bezeichnung	Denominación	Benämning	Notes
1	**VOE 11410464**	1					Anchorage	Fixation	Halterung	Fijación	Fäste	
2	**VOE 990861**	1					Flange screw	Vis à embase	Flanschschraube	Tornillo embridado	Flänsskruv	(VOE 946472)
3	**VOE 984160**	1					Hexagon screw	Vis à tête hexagonale	Sechskantschraube	Tornillo hexagonal	Sexkantsskruv	
4	**VOE 60111981**	1					Washer	Rondelle	Scheibe	Arandela	Bricka	(VOE 13930842)
5	**VOE 1676586**	1					Tensioner	Bride de serrage	Spanneisen	Barra de tensión	Spännjärn	33292 S/N -27467, -71847 33298 S/N -43511
5	**VOE 15168370**	1					Tensioner	Bride de serrage	Spanneisen	Barra de tensión	Spännjärn	33292 S/N 27468-, 71848- 33298 S/N 43512-
6	**VOE 13971098**	1					Flange nut	Écrou à embase	Flanschmutter	Tuerca embridada	Flänsmutter	
7	**VOE 981945**	1					Flange lock nut	Contre-écrou à embase	Flanschverschlussmutter	Contratuerca embridada	Flänslåsmutter	
8	**VOE 977525**	1					V-belt	Courroie trapézoïdale	Keilriemen	Correa trapezoidal	Kilrem	L = 888MM
9	**VOE 15082742**	1					Compressor	Compresseur	Kompressor	Compresor	Kompressor	
9	**VOE 14650713**	1					•Clutch	•Embrayage	•Kupplung	•Embrague	•Koppling	
9	**VOE 11707766**	1					•O-ring	•Joint torique	•O-Ring	•Anillo tórico	•O-ring	SUCTION
9	**VOE 11707767**	1					•O-ring	•Joint torique	•O-Ring	•Anillo tórico	•O-ring	DISCHARGE
10	**VOE 997437**	3					Hexagon screw	Vis à tête hexagonale	Sechskantschraube	Tornillo hexagonal	Sexkantsskruv	(VOE 983253)
11	**VOE 11411791**	1					Belt protector	Garde-courroie	Riemenschutz	Protección de correa	Remskydd	33292 S/N -27467-, -71847 33298 S/N -43511
11	**VOE 15168521**	1					Belt protector	Garde-courroie	Riemenschutz	Protección de correa	Remskydd	33292 S/N 27468-, 71848- 33298 S/N 43512-
12	**VOE 13945444**	2					Screw	Vis	Schraube	Tornillo	Skruv	

1		**Compressor for cooling agent R134a with fitting parts.** **Compresseur avec pieces de montage. Refrigerant R134a.** **Kompressor mit anbauteilen. Kältemittel R134a.** **Compresor con accesorios de montaje. Frigorigena R134a.** **Kompressor för kylmedium R134a med monteringsdetaljer.**
2		
3		
4		
5		**33298, 83080, 83081, 84665, 84666, 86141, 86142**

Catalogue id	Group
20105	**874**
Illustr. No	Section
1020212	**150**
Issue	Page
20009038-J	**1193**

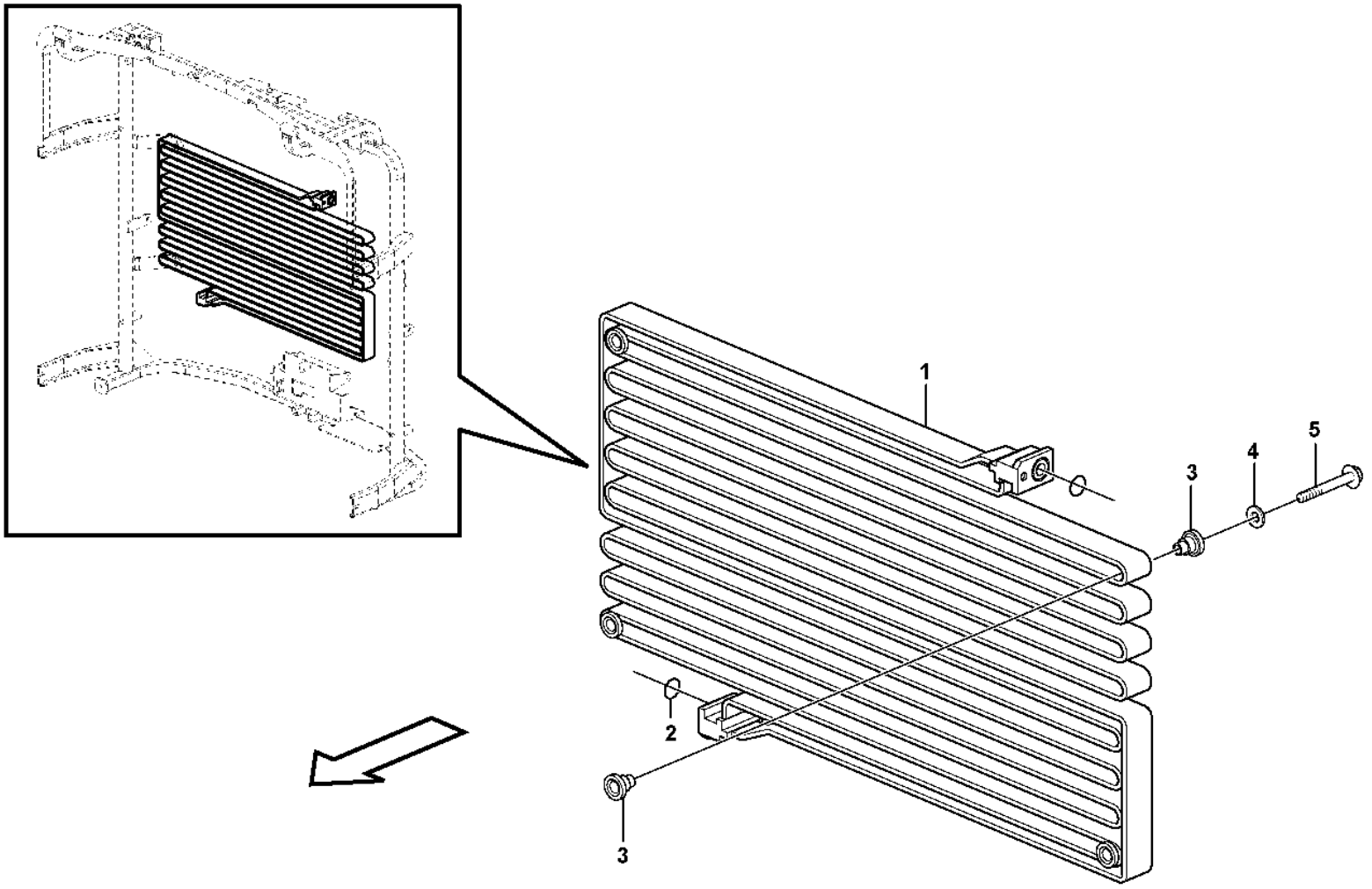

Volvo Construction Equipment

1020220

Fig.	Part No.	Quantity 1	2	3	PS	KIT	Description	Dénomination	Bezeichnung	Denominación	Benämning	Notes
1	**VOE 11006435**	1			SS		Condenser	Condenseur	Kondensor	Condensador	Kondensor	
	VOE 11164324		1		SS		Condenser	Condenseur	Kondensor	Condensador	Kondensor	
2	**VOE 6848760**	1	1				•O-ring	•Joint torique	•O-Ring	•Anillo tórico	•O-ring	
3	**VOE 11400281**	8	8				Rubber element	Élément caoutchouc	Gummiteil	Taco de goma	Gummielement	
4	**VOE 925739**	4	4				Washer	Rondelle	Scheibe	Arandela	Bricka	
5	**VOE 13965180**	4	4				Screw	Vis	Schraube	Tornillo	Skruv	

1	**83080, 33298, 84665**
2	**83081, 84666**
3	
4	
5	

Condenser for cooling agent R134a with fitting parts.
Condenseur avec pieces de montage. Refrigerant R134a.
Kondensor mit anbau- teilen. Kältemittel R134a.
Condensador con accesorios de montaje. Refrigerante R134a.
Kondensor för kylmedium R134a med monteringsdetaljer.

Catalogue id **20105**	Group **874**
Illustr. No **1020220**	Section **200**
Issue **20009038-J**	Page **1195**

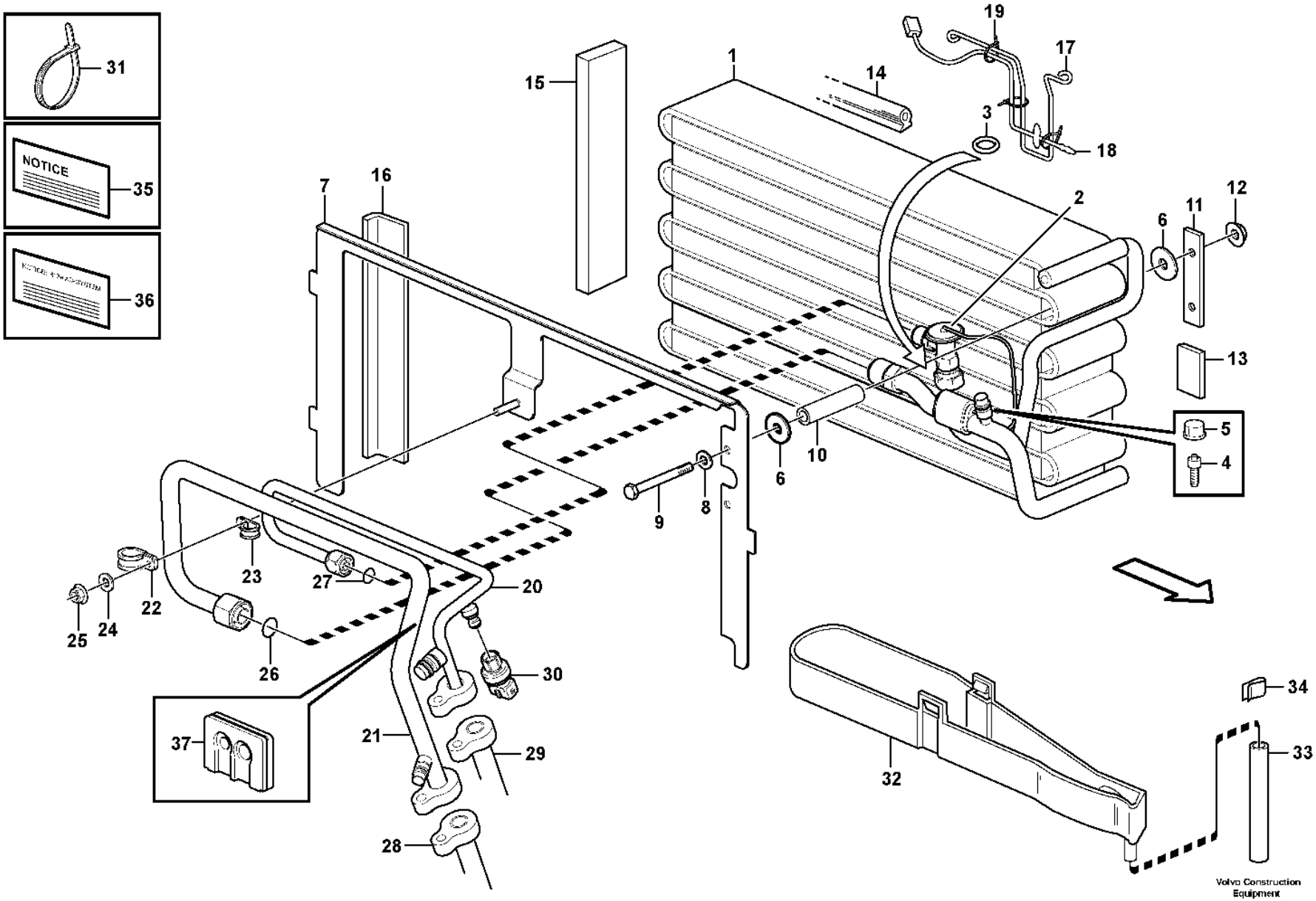
31
NOTICE
35
36
19
17
15
1
14
3
18
7
16
2
6
11
12
13
5
4
10
6
9
8
23
27
20
22
25
24
26
30
37
21
29
28
32
34
33
Volvo Construction Equipment
1026301

Fig.	Part No.	Quantity 1	2	3	PS	KIT	Description	Dénomination	Bezeichnung	Denominación	Benämning	Notes
1	**VOE 15042557**	1			SS		Evaporator system	Système d'évaporation	Abdampfsystem	Sistema de evaporación	Avdunstningssystem	(VOE 11412984)
2	**VOE 15058102**	1					•Expansion valve	•Robinet d'expansion	•Expansionsventil	•Válvula de expansión	•Expansionsventil	(VOE 11711958)
3	**VOE 3537503**	1					•O-ring	•Joint torique	•O-Ring	•Anillo tórico	•O-ring	
4	**VOE 11701530**	1					•Needle valve	•Pointeau	•Nadelventil	•Válvula de agujas	•Nålventil	
5	**VOE 11701529**	1					•Cap	•Capot	•Kappe	•Capuchón	•Hatt	
6	**VOE 11007675**	4					Washer	Rondelle	Scheibe	Arandela	Bricka	
7	**VOE 11412604**	1					Anchorage	Fixation	Halterung	Fijación	Fäste	
8	**VOE 60113297**	2					Washer	Rondelle	Scheibe	Arandela	Bricka	(VOE 955892)
9	**VOE 955286**	2					Hexagon screw	Vis à tête hexagonale	Sechskantschraube	Tornillo hexagonal	Sexkantsskruv	
10	**VOE 13945461**	REQ					Plastic pipe	Tube plastique	Kunststoffrohr	Tubo plástico	Plaströr	L = 2 x 70 MM
11	**VOE 11007057**	1					Anchorage	Fixation	Halterung	Fijación	Fäste	
12	**VOE 13945407**	2					Nut	Écrou	Mutter	Tuerca	Mutter	
13	**VOE 4932353**	REQ					Rubber moulding	Joint caoutchouc	Gummileiste	Listón de goma	Gummilist	L = 40 MM
14	**VOE 11007005**	REQ					Sealing strip	Bande d'étanchéité	Dichtleiste	Moldura retén	Tätningslist	L = 500 MM
15	**VOE 11007137**	1					Gasket	Joint	Dichtung	Junta	Packning	
16	**VOE 4932353**	REQ					Rubber moulding	Joint caoutchouc	Gummileiste	Listón de goma	Gummilist	L = 235 MM
17	**VOE 15001681**	1					Brace	Étrier	Bügel	Brida	Bygel	(VOE 11444411)
18	**VOE 16688307**	1					Sensor	Capteur	Geber	Sensor	Sensor	(VOE 14509344) SE8702
19	**VOE 4821292**	3					Cable tie	Serre-câble	Kabelbinder	Abrazadera de cinta	Buntband	
20	**VOE 11412606**	1					Pipe	Tuyau	Rohrleitung	Tubo	Rör	
21	**VOE 11412605**	1					Tube	Tube	Rohr	Tubo	Rör	
22	**VOE 952630**	1					Clamp	Collier serrage	Schelle	Abrazadera	Klamma	
23	**VOE 952625**	1					Clamp	Collier serrage	Schelle	Abrazadera	Klamma	
24	**VOE 60113297**	4					Washer	Rondelle	Scheibe	Arandela	Bricka	(VOE 955892)
25	**VOE 13945407**	1					Nut	Écrou	Mutter	Tuerca	Mutter	
26	**VOE 3537507**	1					O-ring	Joint torique	O-Ring	Anillo tórico	O-ring	YELL
27	**VOE 3537499**	2					O-ring	Joint torique	O-Ring	Anillo tórico	O-ring	
28		1					Hose	Flexible	Schlauch	Manguera	Slang	See group 874-100 page 1181
29		1					Hose	Flexible	Schlauch	Manguera	Slang	See group 874-100 page 1181

1		**Evaporator for cooling agent R134a with fitting parts.** **Evaporateur aves pieces de montage. Refrigerant R134a.** **Verdampfer mit anbauteilen. Kältemittel R134a.** **Evaporador con accesorios de montaje. Refrigerante R134a.** **Evaporator för kylmedium R134a med monteringsdetaljer.**	Catalogue id **20105**	Group **874**
2				
3			Illustr. No **1026301**	Section **250**
4				
5		**83080, 83081, 33298**	Issue **20009038-J**	Page **1197**

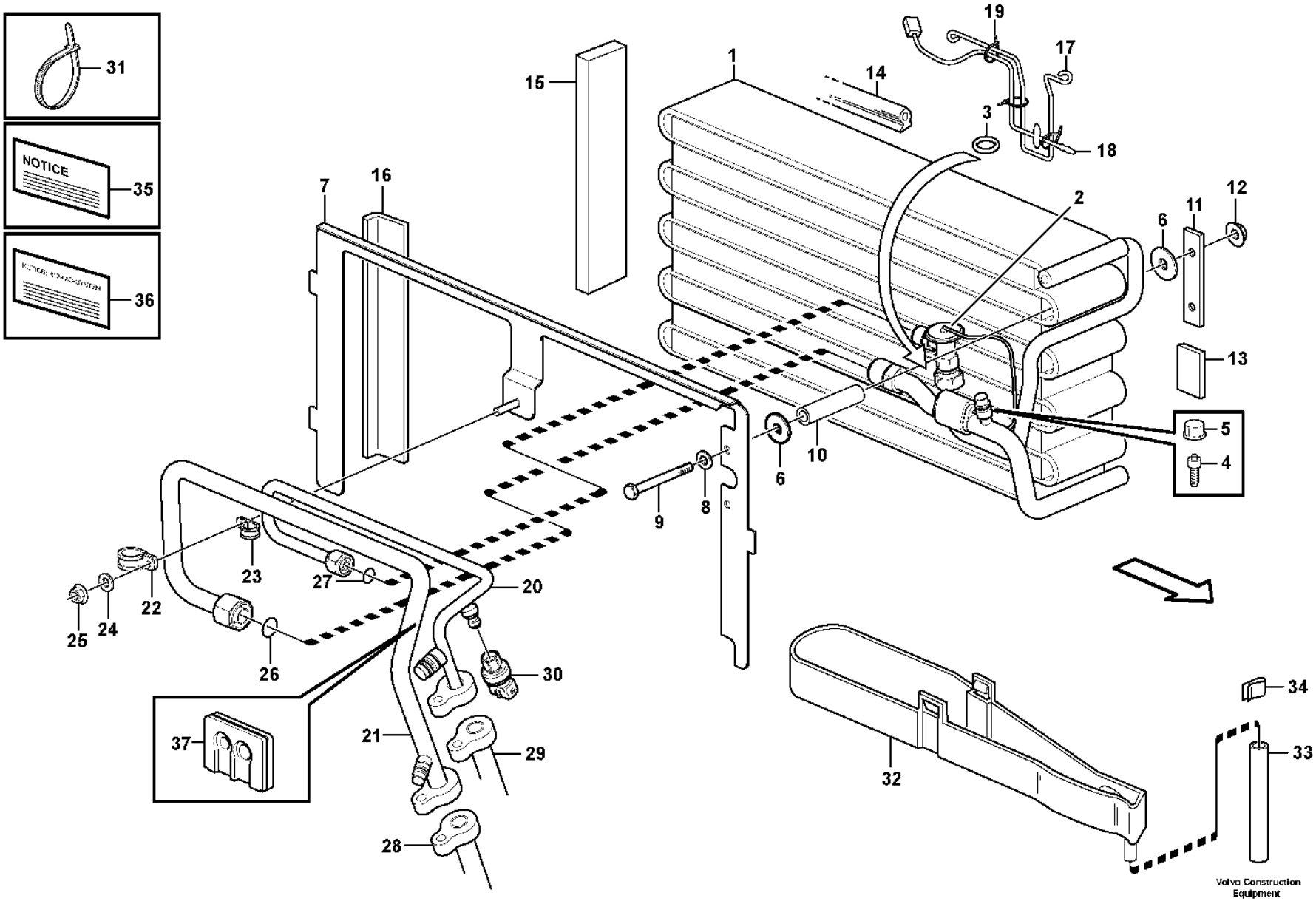
31
NOTICE
35
36
19
17
15
1
14
3
18
7
16
2
6
11
12
13
5
4
10
6
9
8
23
27
20
22
25
24
26
30
37
21
29
28
32
34
33
Volvo Construction Equipment
1026301

Fig.	Part No.	Quantity 1	2	3	PS	KIT	Description	Dénomination	Bezeichnung	Denominación	Benämning	Notes
30	**VOE 15103658**	1					Pressure sensor	Capteur de pression	Drucksensor	Sensor de presión	Trycksensor	(VOE 11444373) SE8709
31	**VOE 4881440**	1					Cable tie	Serre-câble	Kabelbinder	Abrazadera de cinta	Buntband	
32	**VOE 11104788**	1					Bowl	Bol	Schale	Taza	Skål	
33	**VOE 11039491**	REQ					Hose	Flexible	Schlauch	Manguera	Slang	L = 500 MM
34	**VOE 11006249**	1					Clip	Clip	Clip	Clip	Clips	
35	**VOE 11444254**	1			SS		Decal	Autocollant	Aufklebeschild	Calcomanía	Dekal	
36	**VOE 11444254**	1			SS		Decal	Autocollant	Aufklebeschild	Calcomanía	Dekal	
37	**VOE 11444294**	1					Grommet	Passe fil	Durchführung	Pasaje	Genomföring	

1		**Evaporator for cooling agent R134a with fitting parts.**
2		**Evaporateur aves pieces de montage. Refrigerant R134a.**
3		**Verdampfer mit anbauteilen. Kältemittel R134a.**
4		**Evaporador con accesorios de montaje. Refrigerante R134a.**
5		**Evaporator för kylmedium R134a med monteringsdetaljer.**
		83080, 83081, 33298

Catalogue id	Group
20105	**874**
Illustr. No	Section
1026301	**250**
Issue	Page
20009038-J	**1199**

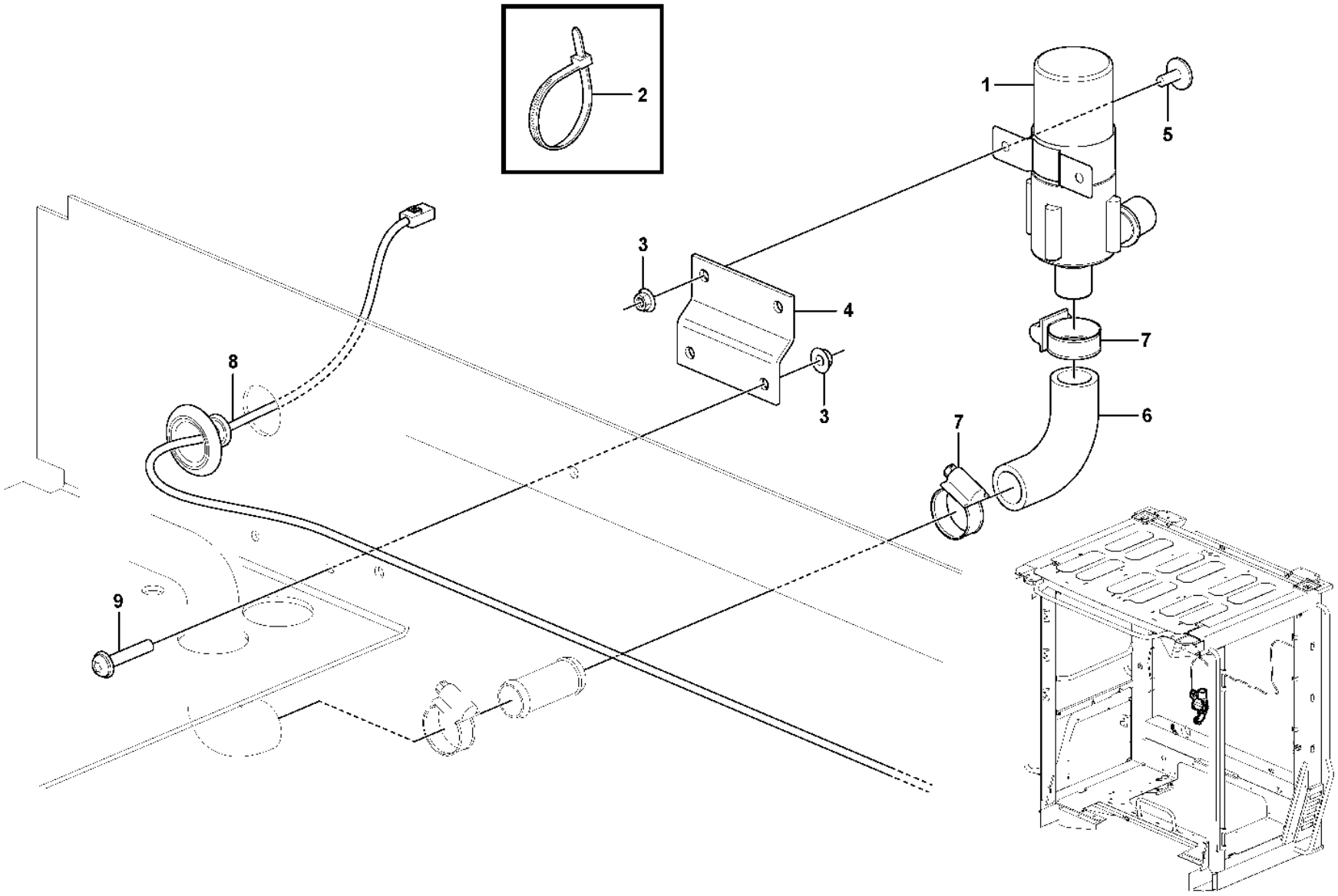

Volvo Construction Equipment

1089968

Fig.	Part No.	Quantity 1	2	3	PS	KIT	Description	Dénomination	Bezeichnung	Denominación	Benämning	Notes
1	**VOE 11706595**	1			SS		Pump	Pompe	Pumpe	Bomba	Pump	
2	**VOE 4881440**	REQ					Cable tie	Serre-câble	Kabelbinder	Abrazadera de cinta	Buntband	
3	**VOE 13949278**	4					Flange lock nut	Contre-écrou à embase	Flanschverschlussmutter	Contratuerca embridada	Flänslåsmutter	
4	**VOE 15032411**	1					Attaching plate	Plaque de fixation	Befestigungsplatte	Placa de fijación	Fästplatta	
5	**VOE 994795**	2					Six point socket screw	Vis à 6 pans creux	Innensechsrundschraube	Tornillo de cabeza hexagonal	Sextandhålskruv	(VOE 971321)
6	**VOE 16668537**	1					Hose	Flexible	Schlauch	Manguera	Slang	
7	**VOE 13943472**	2					Hose clamp	Collier durite	Schlauchschelle	Abrazadera de manguera	Slangklamma	
8	**VOE 11171553**	1					Wiring harness	Faisceau de câbles	Kabelbaum	Manojo cables	Ledningsmatta	See group 371-1900 page 423
9	**VOE 994796**	2					Six Point Socke	Vis Creuse Six	Sechskanthülse	Tornillo de cabeza embutida de 6 dientes	Sextandshål	(VOE 971322)

1		**Pause cab heater** **Chauffage cabine par récupération** **Pausenheizung** **Calefactor de cabina para pausas** **Pausvärmare**	Catalogue id **20105**	Group **876**
2				
3			Illustr. No **1090028**	Section **100**
4				
5		**83937, S/N -72971**	Issue **20009038-J**	Page **1201**

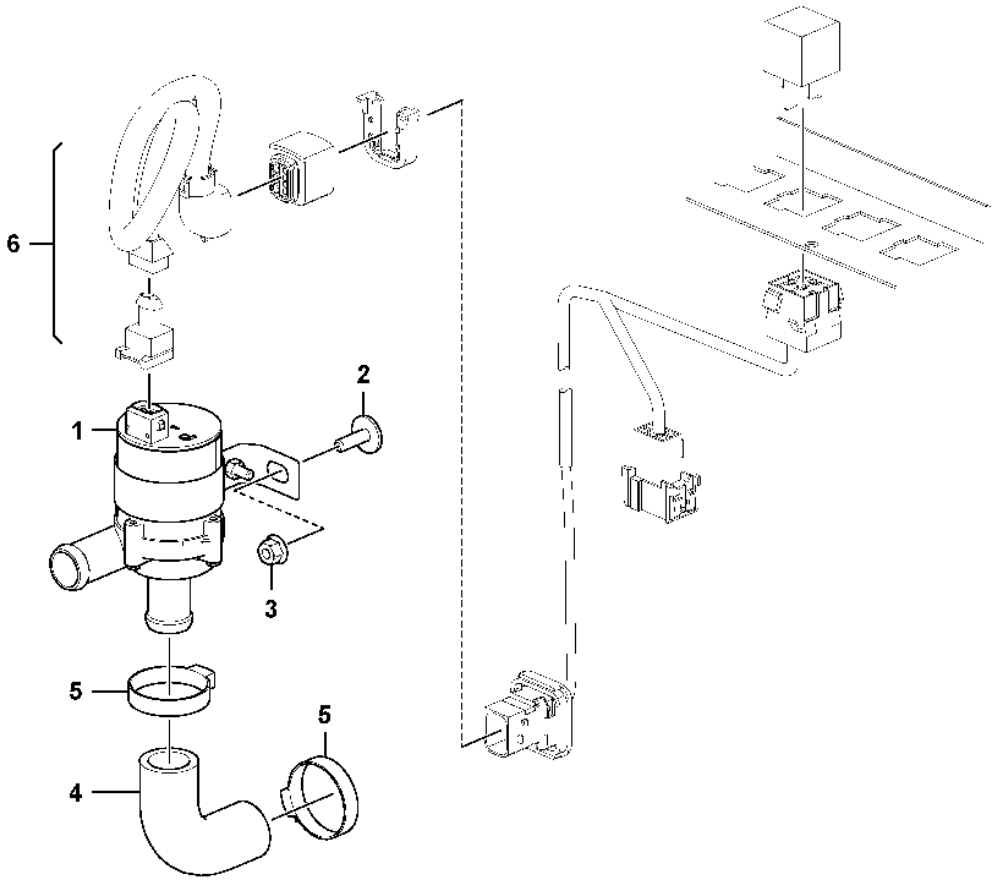
6
1
2
3
5
5
4

Fig.	Part No.	Quantity 1	2	3	PS	KIT	Description	Dénomination	Bezeichnung	Denominación	Benämning	Notes
1	**VOE 16322016**	1					Pump	Pompe	Pumpe	Bomba	Pump	MO8711
2	**VOE 994796**	2					Six Point Socke	Vis Creuse Six	Sechskanthülse	Tornillo de cabeza embutida de 6 dientes	Sextandshål	
3	**VOE 990949**	2					Flange lock nut	Contre-écrou à embase	Flanschverschlussmutter	Contratuerca embridada	Flänslåsmutter	
4	**VOE 16668537**	1					Hose	Flexible	Schlauch	Manguera	Slang	
5	**VOE 13943472**	2					Hose clamp	Collier durite	Schlauchschelle	Abrazadera de manguera	Slangklamma	
6							Wiring Harness	Faisceau de câbles	Kabelbaum	Cableado	Ledningsmatta	See group 371-1910 page 425

1		**Pause cab heater** **Chauffage cabine par récupération** **Pausenheizung** **Calefactor de cabina para pausas** **Pausvärmare**	Catalogue id **20105**	Group **876**
2				
3			Illustr. No **1105731**	Section **150**
4				
5		**83937, S/N 72972-**	Issue **20009038-J**	Page **1203**

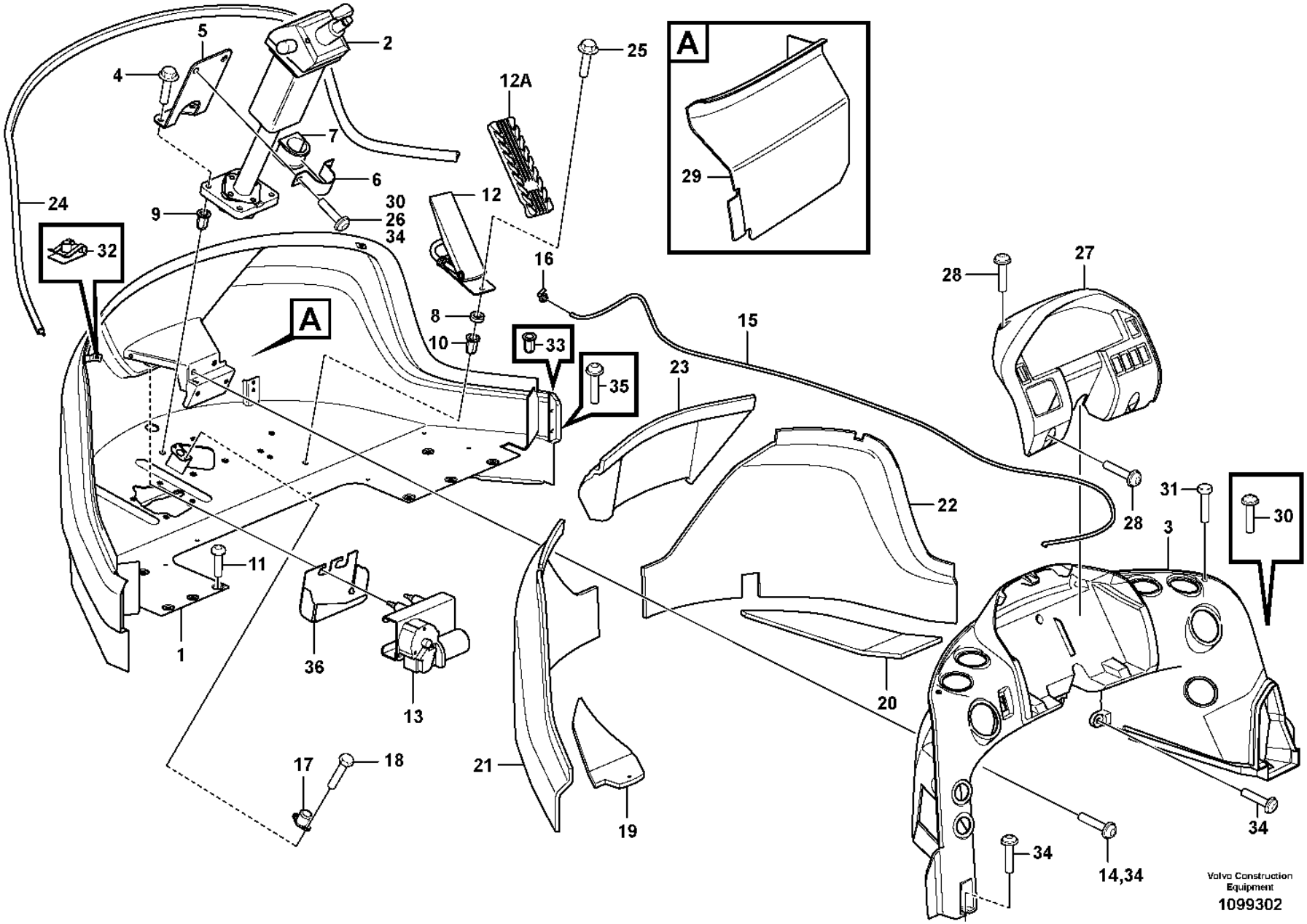
A
A
1
2
3
4
5
6
7
8
9
10
11
12
12A
13
14,34
15
16
17
18
19
20
21
22
23
24
25
26
27
28
28
29
30
30
31
32
33
34
34
35
36
Volvo Construction Equipment
1099302

Fig.	Part No.	Quantity 1	2	3	PS	KIT	Description	Dénomination	Bezeichnung	Denominación	Benämning	Notes
1	**VOE 15074710**	1					Front plate	Tôle frontale	Frontblech	Placa frontal	Frontplåt	
2		1			NS		Steering Column	Colonne direction	Lenksäule	Columna direccion	Rattstam	See group 641-100 page 841
3	**VOE 16330668**	1	1				Air duct	Canal d'air	Luftkanal	Canal de aire	Luftkanal	See group 872-200 page 1147
4	**VOE 60113096**	4					Flange screw	Vis à embase	Flanschschraube	Tornillo embridado	Flänsskruv	(VOE 13965185)
4	**VOE 60113096**		4				Flange screw	Vis à embase	Flanschschraube	Tornillo embridado	Flänsskruv	(VOE 13965185) S/N -28825 S/N -72001
4	**VOE 13965220**		4				Screw	Vis	Schraube	Tornillo	Skruv	S/N 28825- S/N 72001-
5	**VOE 11444214**	1					Plate	Tôle	Blech	Chapa	Plåt	
6	**VOE 11006712**	1	1				Clamp	Collier serrage	Schelle	Abrazadera	Klamma	
7	**VOE 11006711**	1	1				Rubber bushing	Bague caoutchouc	Gummibuchse	Buje de goma	Gummibussning	
8	**VOE 930428**	3					Spacer ring	Bague entretoise	Abstandring	Anillo distanciador	Distansring	
8	**VOE 930428**		3				Spacer ring	Bague entretoise	Abstandring	Anillo distanciador	Distansring	S/N -28825 S/N -72001
8	**VOE 930426**		3				Spacer ring	Bague entretoise	Abstandring	Anillo distanciador	Distansring	S/N 28825- S/N 72001-
9	**VOE 13971098**	4	4				Flange nut	Écrou à embase	Flanschmutter	Tuerca embridada	Flänsmutter	
10	**VOE 979151**	17					Rivet nut	Écrou rivet	Nietmutter	Tuerca de remache	Nitmutter	
11	**VOE 981208**	6	6				Six point socket screw	Vis à 6 pans creux	Innensechsrundschraube	Tornillo de cabeza hexagonal	Sextandhålskruv	
12	**VOE 15190098**	1	1				Accelerator pedal	Pédale accélérateur	Gaspedal	Pedal acelerador	Gaspedal	(VOE 11170155) See group 271-100 page 195
12A	**VOE 15164642**	1	1				Pedal pad	Renfort pédale	Pedalbeschlag	Goma pedal	Pedalskoning	
13		1	1				Wiper Motor	Moteur essuie glace	Wischermotor	Motor Limp	Torkarmotor	(VOE 11444264) See group 363-100 page 271
14	**VOE 969600**	4					Six point socket screw	Vis à 6 pans creux	Innensechsrundschraube	Tornillo de cabeza hexagonal	Sextandhålskruv	
15	**VOE 1304841**	REQ	REQ				Hose	Flexible	Schlauch	Manguera	Slang	L = 2300 MM
16	**VOE 14637451**	1	1				Elbow	Coude	Winkel	Ángulo	Vinkel	(VOE 14508639)
17	**VOE 1589502**	1	1				Foot operated switch	Contacteur au pied	Fußschalter	Contacto freno	Fotkontakt	See group 380-100 page 497
18	**VOE 969278**	2	2				Six point socket screw	Vis à 6 pans creux	Innensechsrundschraube	Tornillo de cabeza hexagonal	Sextandhålskruv	
19	**VOE 11444123**	1	1				Insulation	Isolation	Isolierung	Aislamiento	Isolering	

1	**33293, 33297**
2	**33018, 33019**
3	
4	
5	

Front section
Section avant
Vorderteil
Sección frontal
Frontdel

Catalogue id	Group
20105	**881**
Illustr. No	Section
1099302	**100**
Issue	Page
20009038-J	**1205**

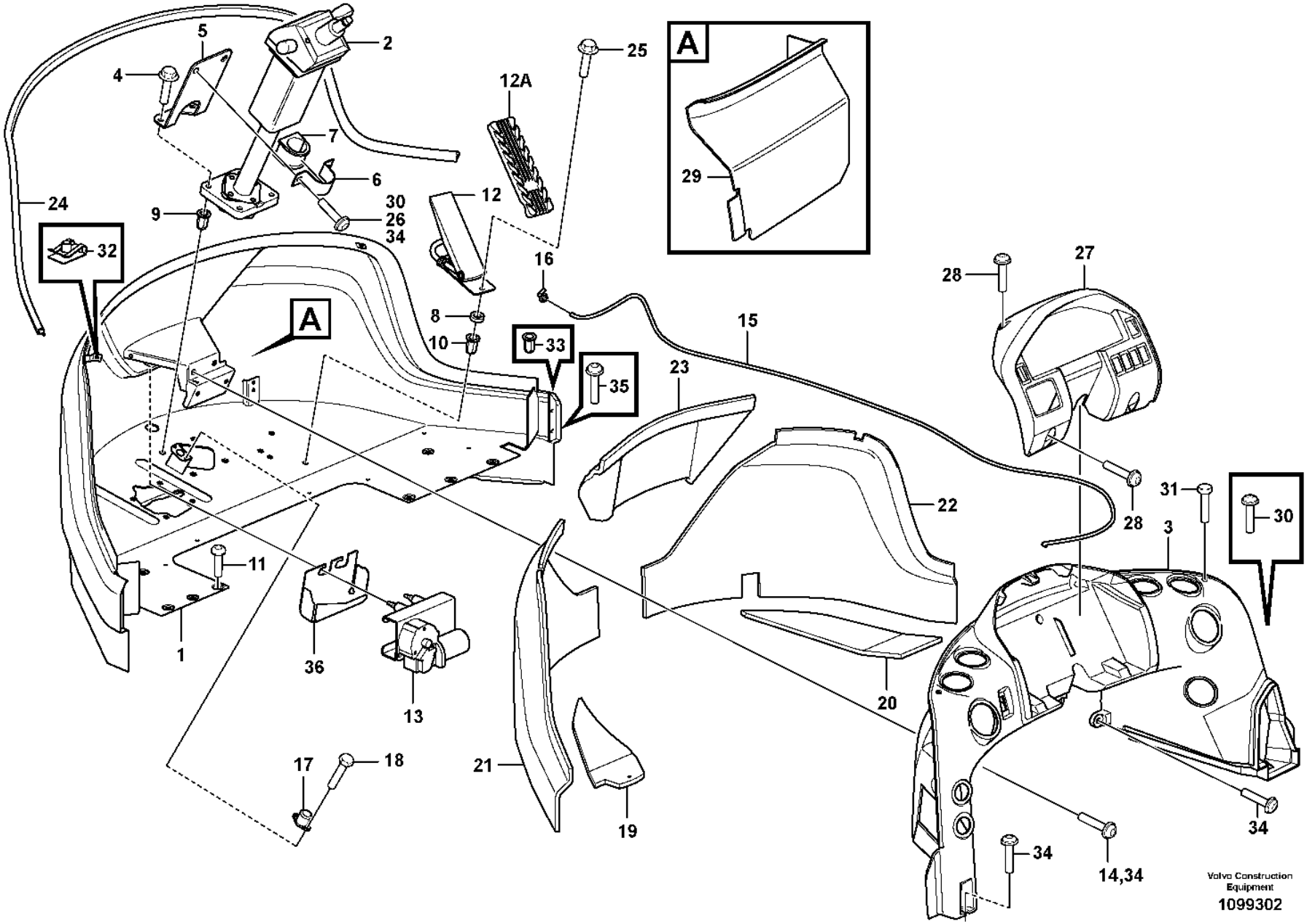
A
A
1
2
3
4
5
6
7
8
9
10
11
12
12A
13
14,34
15
16
17
18
19
20
21
22
23
24
25
26
27
28
28
29
30
30
31
32
33
34
34
35
36
Volvo Construction Equipment
1099302

Fig.	Part No.	Quantity 1	2	3	PS	KIT	Description	Dénomination	Bezeichnung	Denominación	Benämning	Notes
20	**VOE 11444124**	1	1				Insulation	Isolation	Isolierung	Aislamiento	Isolering	
21	**VOE 11412802**	1	1				Insulation	Isolation	Isolierung	Aislamiento	Isolering	
22	**VOE 11412803**	1	1				Insulation	Isolation	Isolierung	Aislamiento	Isolering	
23	**VOE 11444132**	1	1				Insulation	Isolation	Isolierung	Aislamiento	Isolering	
24	**VOE 11444160**	REQ	REQ				Moulding	Moulure	Leiste	Listón	List	L = 2500 MM
25	**VOE 13945444**	2	2				Screw	Vis	Schraube	Tornillo	Skruv	
26	**VOE 981208**	12					Six point socket screw	Vis à 6 pans creux	Innensechsrundschraube	Tornillo de cabeza hexagonal	Sextandhålskruv	
27	**VOE 11444203**	1	1				Panel	Panneau	Paneel	Panel	Panel	
28	**VOE 975387**	4	4				Six point socket screw	Vis à 6 pans creux	Innensechsrundschraube	Tornillo de cabeza hexagonal	Sextandhålskruv	
29	**VOE 15079149**	1					Cover panel	Panneau de recouvrement	Verkleidung	Panel de cubierta	Täckpanel	(VOE 15013995)
29	**VOE 15079149**		1		CS		Cover panel	Panneau de recouvrement	Verkleidung	Panel de cubierta	Täckpanel	
30	**VOE 971382**	8					Six point socket screw	Vis à 6 pans creux	Innensechsrundschraube	Tornillo de cabeza hexagonal	Sextandhålskruv	
31	**VOE 981635**	2	2				Six point socket screw	Vis à 6 pans creux	Innensechsrundschraube	Tornillo de cabeza hexagonal	Sextandhålskruv	
32	**VOE 11444172**	2	2				Spring nut	Écrou de ressort	Federverschlussmutter	Tuerca resorte	Fjädermutter	
33	**VOE 981256**		4				Rivet nut	Écrou rivet	Nietmutter	Tuerca de remache	Nitmutter	S/N -28825 S/N -72001
33	**VOE 981256**		13				Rivet nut	Écrou rivet	Nietmutter	Tuerca de remache	Nitmutter	S/N 72536 -
34	**VOE 971382**		8				Six point socket screw	Vis à 6 pans creux	Innensechsrundschraube	Tornillo de cabeza hexagonal	Sextandhålskruv	
35	**VOE 969600**		4				Six point socket screw	Vis à 6 pans creux	Innensechsrundschraube	Tornillo de cabeza hexagonal	Sextandhålskruv	S/N -28825 S/N -72001
35	**VOE 990861**		2				Flange screw	Vis à embase	Flanschschraube	Tornillo embridado	Flänsskruv	(VOE 946472) S/N 28825- S/N 72001-
	VOE 11704359		REQ				Sealant	Produit étanchéité	Dichtmittel	Producto de estanqueidad	Tätningsmedel	(VOE 11708567)
36	**VOE 15093660**		1				Protecting plate	Tôle protection	Schutzblech	Placa de protección	Skyddsplåt	S/N -29749, -72764
36	**VOE 17487999**		1				Cover	Capot	Abdeckung	Capó	Kåpa	S/N 72765-

1	**33293, 33297**	**Front section** **Section avant** **Vorderteil** **Sección frontal** **Frontdel**	Catalogue id **20105**	Group **881**
2	**33018, 33019**		Illustr. No **1099302**	Section **100**
3				
4			Issue **20009038-J**	Page **1207**
5				

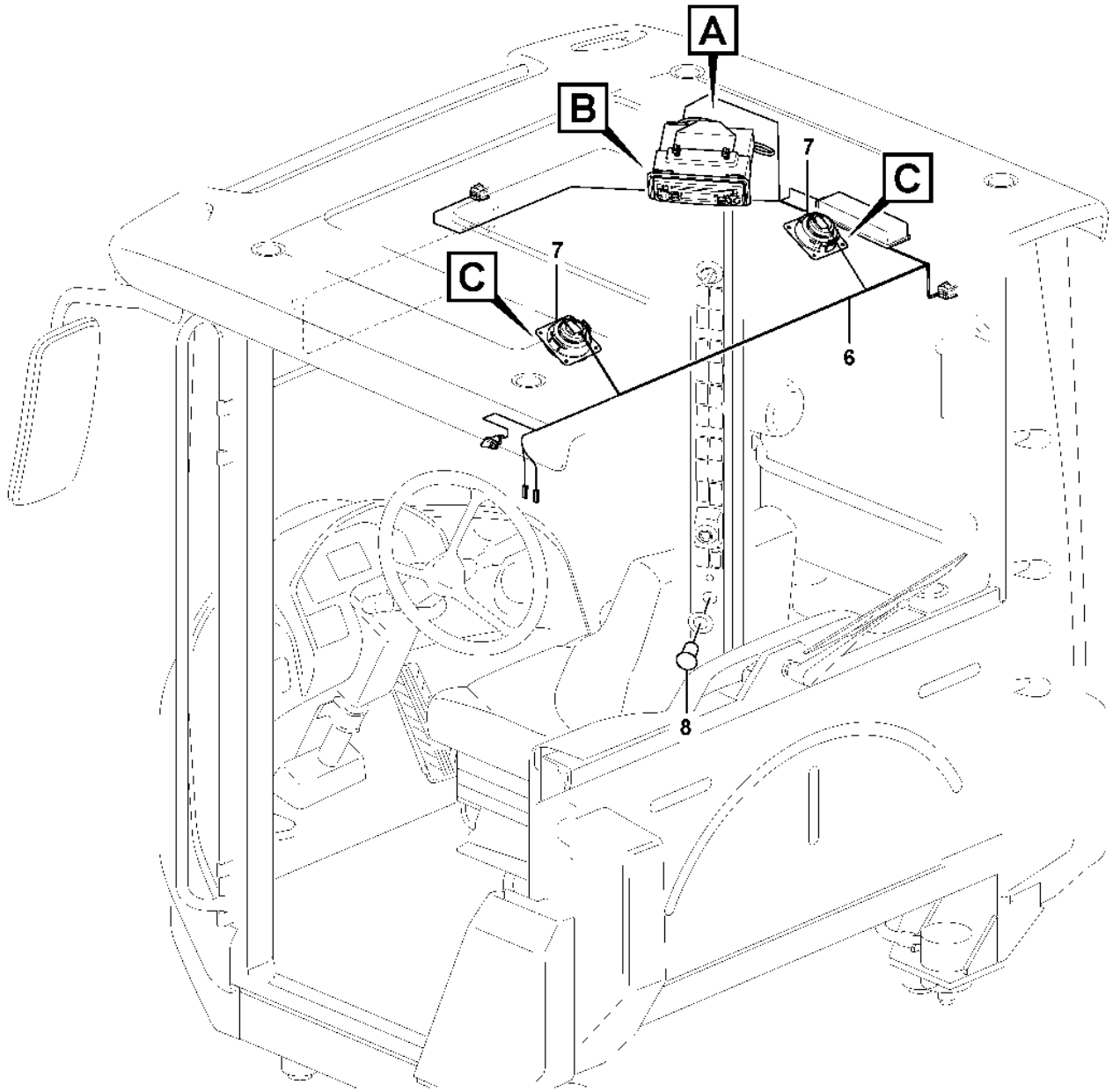

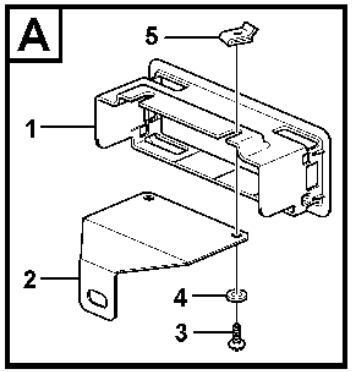

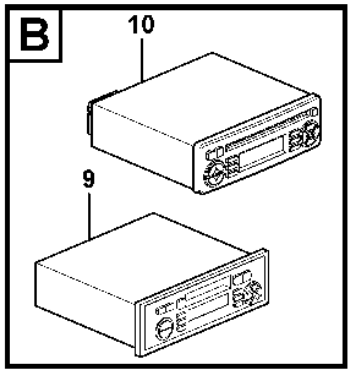

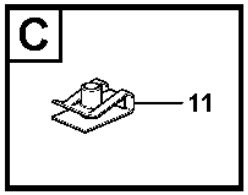

Volvo Construction Equipment
1090290

Fig.	Part No.	Quantity 1	2	3	4	5	PS	KIT	Description	Dénomination	Bezeichnung	Denominación	Benämning	Notes
1	**VOE 11164554**	1			1	1			Radio bracket	Support radio	Radioträger	Consola radio	Radiokonsol	
2	**VOE 11164644**	1			1				Anchorage	Fixation	Halterung	Fijación	Fäste	
3	**VOE 13946544**	2			2	2			Screw	Vis	Schraube	Tornillo	Skruv	
4	**VOE 60110304**	2			2	2			Washer	Rondelle	Scheibe	Arandela	Bricka	(VOE 960139)
5	**VOE 949921**	2			2	2			Spring nut	Écrou de ressort	Federverschlussmutter	Tuerca resorte	Fjädermutter	
6		1							Cable harness	Faisceau cables	Kabelbaum	Manojo cables	Ledningsmatta	See group 393-100 page 533
6					1				Cable harness	Faisceau cables	Kabelbaum	Manojo cables	Ledningsmatta	See group 393-150 page 535
7	**VOE 11201898**	2							Loudspeaker	Haut-parleur	Lautsprecher	Altavoz	Högtalare	
7	**VOE 16333331**				2	2			Loudspeaker	Diffuseur	Lautsprecher	Altavoz	Högtalare	(VOE 17431016)
8	**VOE 11170371**	1			1	1			Power outlet	Prise électrique	Steckdose	Toma corriente	Eluttag	
9	**VOE 11803635**		1				SS		Radio	Radio	Radio	Radio	Radio	
10	**VOE 11886866**			1			SS		Radio	Radio	Radio	Radio	Radio	
11	**VOE 942866**				8	8			Spring nut	Écrou de ressort	Federverschlussmutter	Tuerca resorte	Fjädermutter	

1	**83137, 83458**	**Radio bracket** **Console radio** **Radioträger** **Panel de radio** **Radiokonsol**	Catalogue id **20105**	Group **881**
2	**83229**			
3	**83230**		Illustr. No **1090290**	Section **200**
4	**83513**			
5	**86649**	**83137, 83229, 83230, 83458, 83513, 86649**	Issue **20009038-J**	Page **1209**

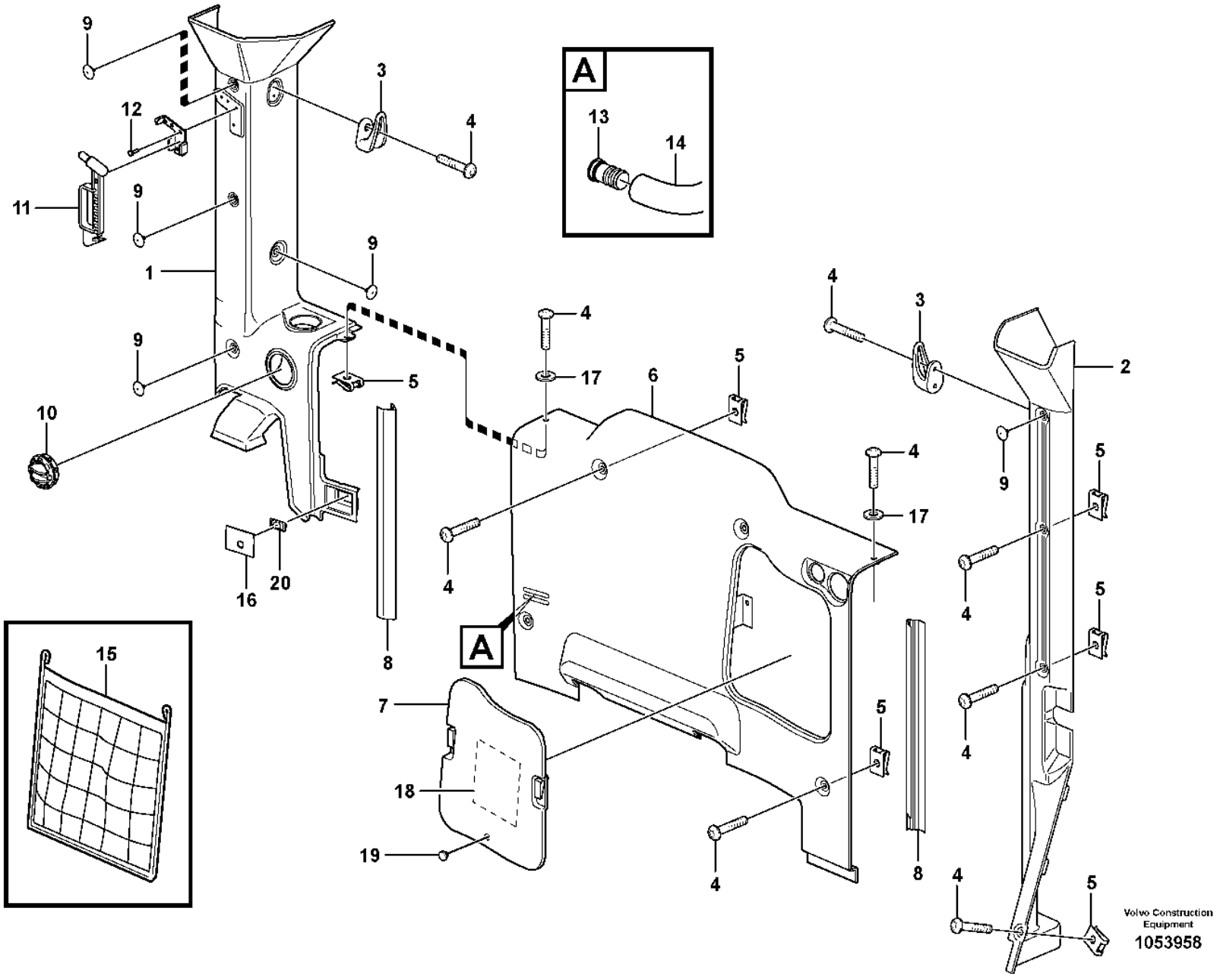
A
A
Volvo Construction Equipment
1053958

Fig.	Part No.	Quantity 1	2	3	PS	KIT	Description	Dénomination	Bezeichnung	Denominación	Benämning	Notes
1	**VOE 15015297**	1					Cover	Couvercle	Deckel	Tapa	Lock	(VOE 11412647)
1	**VOE 15015297**		1				Cover	Couvercle	Deckel	Tapa	Lock	
2	**VOE 11412655**	1					Cover	Capot	Abdeckung	Capó	Kåpa	S/N - 25774
	VOE 17259808	1	1				Cover	Capot	Abdeckung	Capó	Kåpa	(VOE 15011506) S/N 25775 -
3	**VOE 11078015**	1	2				Clothes hook	Crochet de pâterre	Kleiderhaken	Gancho ropa	Klädkrok	
4	**VOE 976170**	8	8				Six point socket screw	Vis à 6 pans creux	Innensechsrundschraube	Tornillo de cabeza hexagonal	Sextandhålskruv	
	VOE 942866		4				Spring nut	Écrou de ressort	Federverschlussmutter	Tuerca resorte	Fjädermutter	
5	**VOE 11444172**	8	8				Spring nut	Écrou de ressort	Federverschlussmutter	Tuerca resorte	Fjädermutter	
6	**VOE 11412688**	1	1				Rear section	Section ar	Rückwand	Sección posterior	Bakstycke	
7	**VOE 11412689**	1	1				•Lid	•Porte	•Deckel	•Tapa	•Lock	
8	**VOE 15012075**	1					Panel	Panneau	Paneel	Panel	Panel	(VOE 11412238) LH
8	**VOE 15012075**		1				Panel	Panneau	Paneel	Panel	Panel	
9	**VOE 1613068**	8					Plug	Bouchon	Stopfen	Tapon	Plugg	
9	**VOE 11204217**		8				Plug	Tampon	Stopfen	Tapón	Plugg	
10	**VOE 11412071**	2	2				Nozzle	Gicleur	Düse	Difusor	Munstycke	
11	**VOE 11113885**	1	1				Hammer	Marteau	Hammer	Martillo	Hammare	
12	**VOE 13942668**	4					Blind rivet	Rivet borgne	Blindniet	Remache ciego	Blindnit	
13	**VOE 11412983**	1					Nipple	Raccord	Nippel	Niple	Nippel	
14	**VOE 13961191**	REQ					Hydraulic hose	Flexible hydraulique	Druckölschlauch	Manguera hidráulica	Hydraulslang	
15	**VOE 4881470**	1					Net pocket	Poche filet	Netztasche	Bolsa	Nätficka	
16	**VOE 11444433**	1	1				Seal	Étanchéité	dichtung	Junta	Tätning	
17	**VOE 11444240**	2	2				•Washer	•Rondelle	•Scheibe	•Arandela	•Bricka	
18	**VOE 11444283**	1					Decal	Autocollant	Aufklebeschild	Calcomanía	Dekal	
19	**VOE 7081803**		2				•Rubber button	•Bouton caoutchouc	•Gummiknopf	•Botón de goma	•Gummiknapp	
	VOE 7081803	2					Rubber button	Bouton caoutchouc	Gummiknopf	Botón de goma	Gummiknapp	
20	**VOE 14514330**		1				Sensor	Capteur	Geber	Sensor	Sensor	
	VOE 11114737		REQ		SS		Adhesive	Colle	Leim	Cola	Lim	

1	**33293, 33297**
2	**33018, 33019**
3	
4	
5	

Interior equipment, cab
Equipement interieur, cabine
Innenausrüstung, Fahrerhaus
Equipo interior, cabina
Invändig utrustning, hytt

Catalogue id **20105**	Group **882**
Illustr. No **1053958**	Section **100**
Issue **20009038-J**	Page **1211**

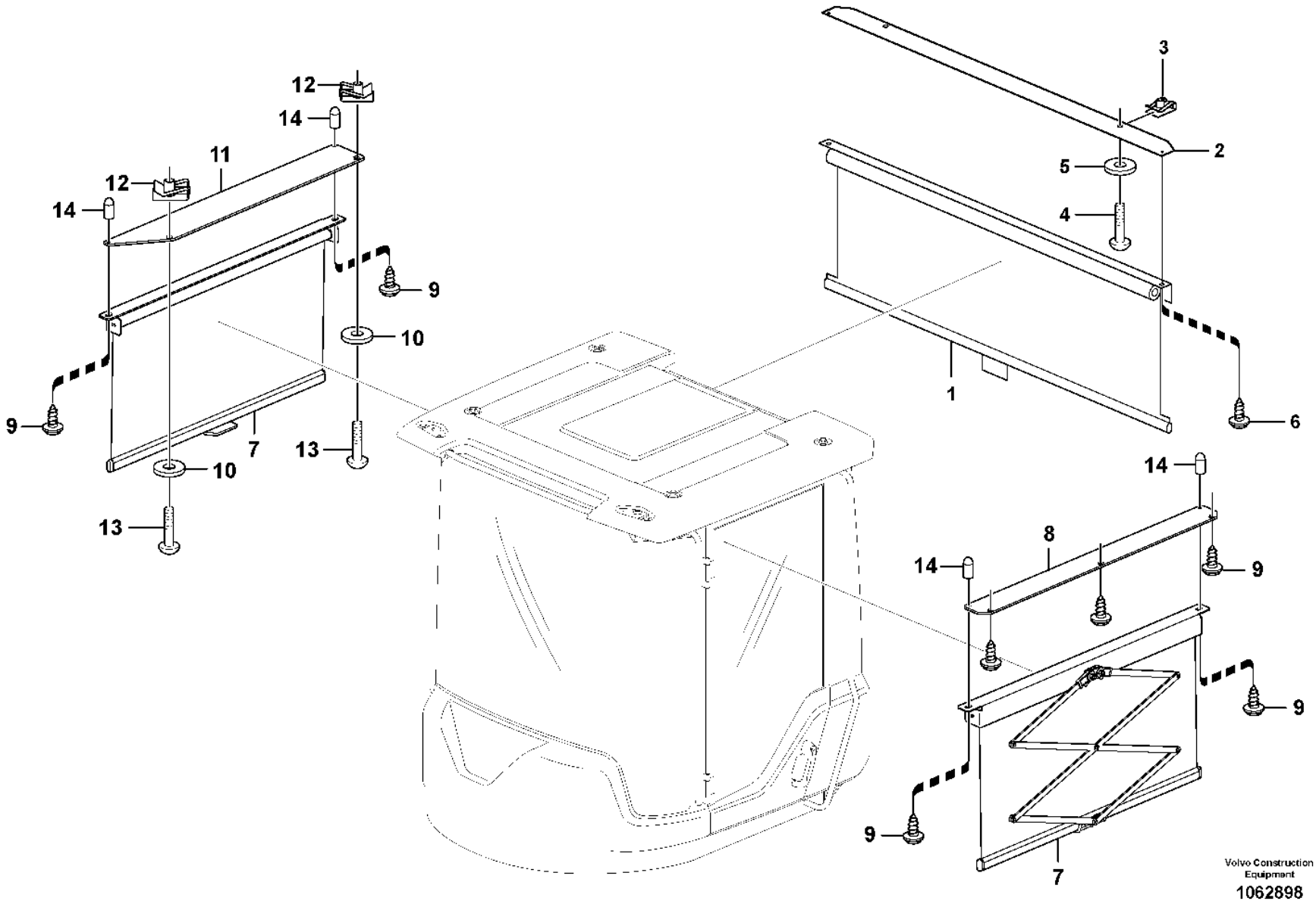

Volvo Construction Equipment

1062898

Fig.	Part No.	Quantity 1	2	3	PS	KIT	Description	Dénomination	Bezeichnung	Denominación	Benämning	Notes
1	**VOE 15081227**	1					Sun blind	Store	Sonnenvorhang	Cortina parasol	Solskyddsgardin	
2	**VOE 11429252**	1					Attaching plate	Plaque de fixation	Befestigungsplatte	Placa de fijación	Fästplatta	
3	**VOE 949921**	2					Spring nut	Écrou de ressort	Federverschlussmutter	Tuerca resorte	Fjädermutter	
4	**VOE 969587**	2					Six point socket screw	Vis à 6 pans creux	Innensechsrundschraube	Tornillo de cabeza hexagonal	Sextandhålskruv	
5	**VOE 60110304**	2					Washer	Rondelle	Scheibe	Arandela	Bricka	(VOE 960139)
6	**VOE 972079**	2					Six point socket screw	Vis à 6 pans creux	Innensechsrundschraube	Tornillo de cabeza hexagonal	Sextandhålskruv	
7	**VOE 15080401**		2				Sun blind	Store	Sonnenvorhang	Cortina parasol	Solskyddsgardin	
8	**VOE 11429247**		1				Plate	Tôle	Blech	Chapa	Plåt	
9	**VOE 972079**		7				Six point socket screw	Vis à 6 pans creux	Innensechsrundschraube	Tornillo de cabeza hexagonal	Sextandhålskruv	
10	**VOE 60110304**		2				Washer	Rondelle	Scheibe	Arandela	Bricka	(VOE 960139)
11	**VOE 15014658**		1				Attaching plate	Plaque de fixation	Befestigungsplatte	Placa de fijación	Fästplatta	
12	**VOE 949921**		2				Spring nut	Écrou de ressort	Federverschlussmutter	Tuerca resorte	Fjädermutter	
13	**VOE 969587**		2				Six point socket screw	Vis à 6 pans creux	Innensechsrundschraube	Tornillo de cabeza hexagonal	Sextandhålskruv	
14	**VOE 15081857**		4				Protecting cover	Couvercle protection	Schutzdeckel	Tapa de protección	Skyddslock	

1	**83831**	**Interior components, sun blinds.** **Pièces d'aménagement, jalousie.** **Innenausstattung, Sonnenvorhang.** **Componentes interiores, cortina parasol.** **Inredningsdetaljer, solskyddsgardiner.**	Catalogue id **20105**	Group **882**
2	**83832**		Illustr. No **1062898**	Section **150**
3				
4			Issue **20009038-J**	Page **1213**
5				

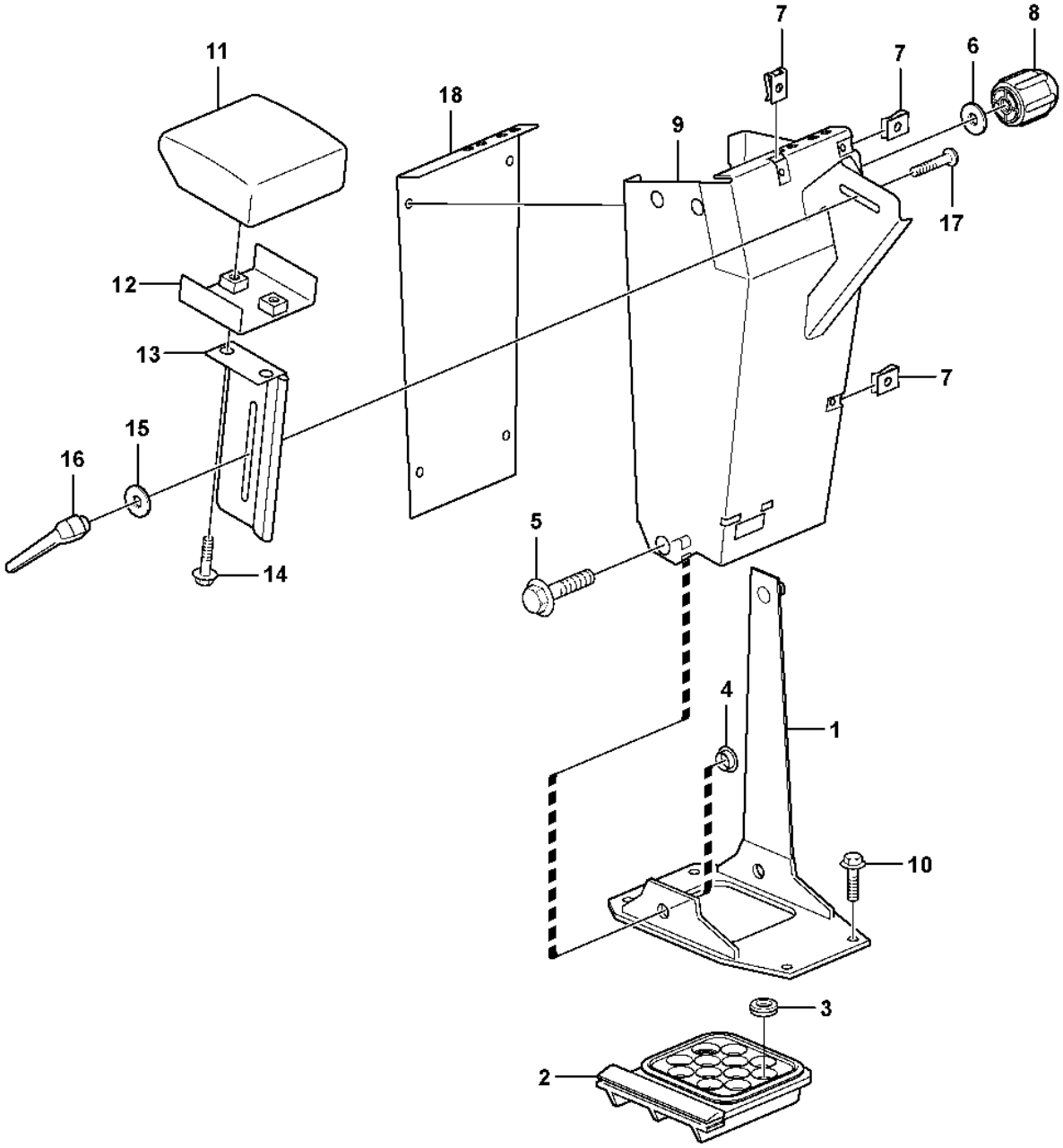

Volvo Construction Equipment

1024790

Fig.	Part No.	Quantity 1	2	3	PS	KIT	Description	Dénomination	Bezeichnung	Denominación	Benämning	Notes
		1			NS		Gear lever	Levier de vitesse	Schaltschwinge	Palanca de marcha	Växelhävarm	
1	**VOE 11412346**	1					•Anchorage	•Fixation	•Halterung	•Fijación	•Fäste	
2	**VOE 11412331**	1					•Grommet	•Passe fil	•Durchführung	•Pasaje	•Genomföring	
3	**VOE 941266**	5					•Plug	•Tampon	•Stopfen	•Tapón	•Plugg	
4	**VOE 11412347**	2					•Spacer	•Entretoise	•Abstandkörper	•Distanciador	•Distans	
5	**VOE 60113093**	2					•Flange screw	•Vis à embase	•Flanschschraube	•Tornillo embridado	•Flänsskruv	(VOE 946329)
6	**VOE 13940141**	2					•Washer	•Rondelle	•Scheibe	•Arandela	•Bricka	
7	**VOE 949921**	7					•Spring nut	•Écrou de ressort	•Federverschlussmutter	•Tuerca resorte	•Fjädermutter	
8	**VOE 11412636**	1					•Knob	•Bouton	•Bedienungsknopf	•Volante	•Ratt	
9	**VOE 11412622**	1					•Gear lever carrier	•Renvoi levier	•Schaltbock	•Alojamiento palanca	•Spakställ	
10	**VOE 60113527**	4					Flange screw	Vis à embase	Flanschschraube	Tornillo embridado	Flänsskruv	(VOE 13949888)
11	**VOE 4937914**	1					Support	Support	Stütze	Apoyo	Stöd	
12	**VOE 961614**	2					•Square weld nut	•Écrou carré soudé	•Vierkant-Schweißmutter	•	•Fyrkantssvetsmutter	
13	**VOE 11412625**	1					Plate	Tôle	Blech	Chapa	Plåt	
14	**VOE 984733**	2					Flange screw	Vis à embase	Flanschschraube	Tornillo embridado	Flänsskruv	(VOE 946440)
15	**VOE 11444265**	1					Washer	Rondelle	Scheibe	Arandela	Bricka	
16	**VOE 11104695**	1					Lock lever	Levier blocage	Sperriegel	Palanca de bloqueo	Låshävarm	
17	**VOE 948438**	1					Square neck screw	Vis à tête bombée	Schraube m. 4-Kantansatz	Tornillo rótula	Kullerskruv	(VOE 13948438)
18	**VOE 11412315**	1					Plate	Tôle	Blech	Chapa	Plåt	

1		**Armrest** **Accoudoir** **Armlehne** **Reposabrazos** **Armstöd**	Catalogue id **20105**	Group **882**
2				
3			Illustr. No **1024790**	Section **200**
4				
5		**33293, 33018, 33297**	Issue **20009038-J**	Page **1215**

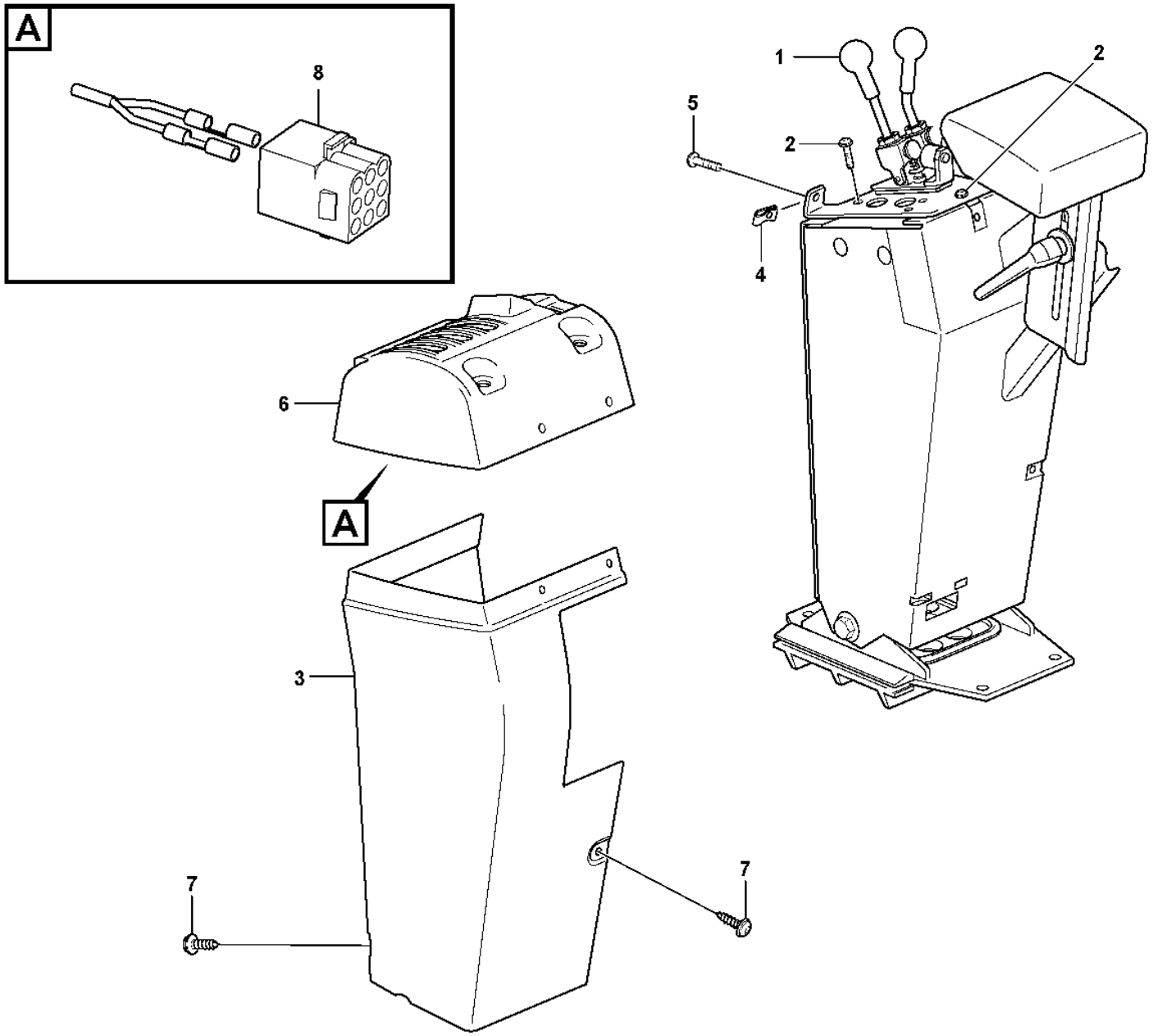

Volvo Construction Equipment
1032685

Fig.	Part No.	Quantity 1	2	3	PS	KIT	Description	Dénomination	Bezeichnung	Denominación	Benämning	Notes
1		1					Servo valve	Servovalve	Servoventil	Valvula servo	Servoventil	See group 914-150 page 1351
2	**VOE 13976479**	4					Six point socket screw	Vis à 6 pans creux	Innensechsrundschraube	Tornillo de cabeza hexagonal	Sextandhålskruv	
3	**VOE 11412635**	1					Cover	Capot	Abdeckung	Capó	Kåpa	
4	**VOE 949921**	4					Spring nut	Écrou de ressort	Federverschlussmutter	Tuerca resorte	Fjädermutter	
5	**VOE 994796**	9					Six Point Socke	Vis Creuse Six	Sechskanthülse	Tornillo de cabeza embutida de 6 dientes	Sextandshål	(VOE 971322)
6	**VOE 11171799**	1					Cover	Capot	Abdeckung	Capó	Kåpa	S/N - 25774 SWE S/N - 68357, 68363, 68366 68368, 68369, 68374, 68376 USA
												S/N - 71537 BRA
	VOE 15019993	1					Cover	Capot	Abdeckung	Capó	Kåpa	S/N 25775 - SWE S/N 68358-68362, 68364, 68365, 68367, 68370-68373, 68375,
												68377-68381, 68382 - USA S/N 71538 - BRA
7	**VOE 994796**	7					Six Point Socke	Vis Creuse Six	Sechskanthülse	Tornillo de cabeza embutida de 6 dientes	Sextandshål	(VOE 971322)
8	**VOE 948294**	1					Insulator	Isolateur	Isolator	Aislador	Isolator	

1		**Cover for servo valves** **Capot pour servovalve** **Haube für Servoventil** **Cubierta para servoválvula** **Kåpa för servoventil**	Catalogue id **20105**	Group **882**
2				
3			Illustr. No **1032685**	Section **250**
4				
5		**33293, 33018, 33297**	Issue **20009038-J**	Page **1217**

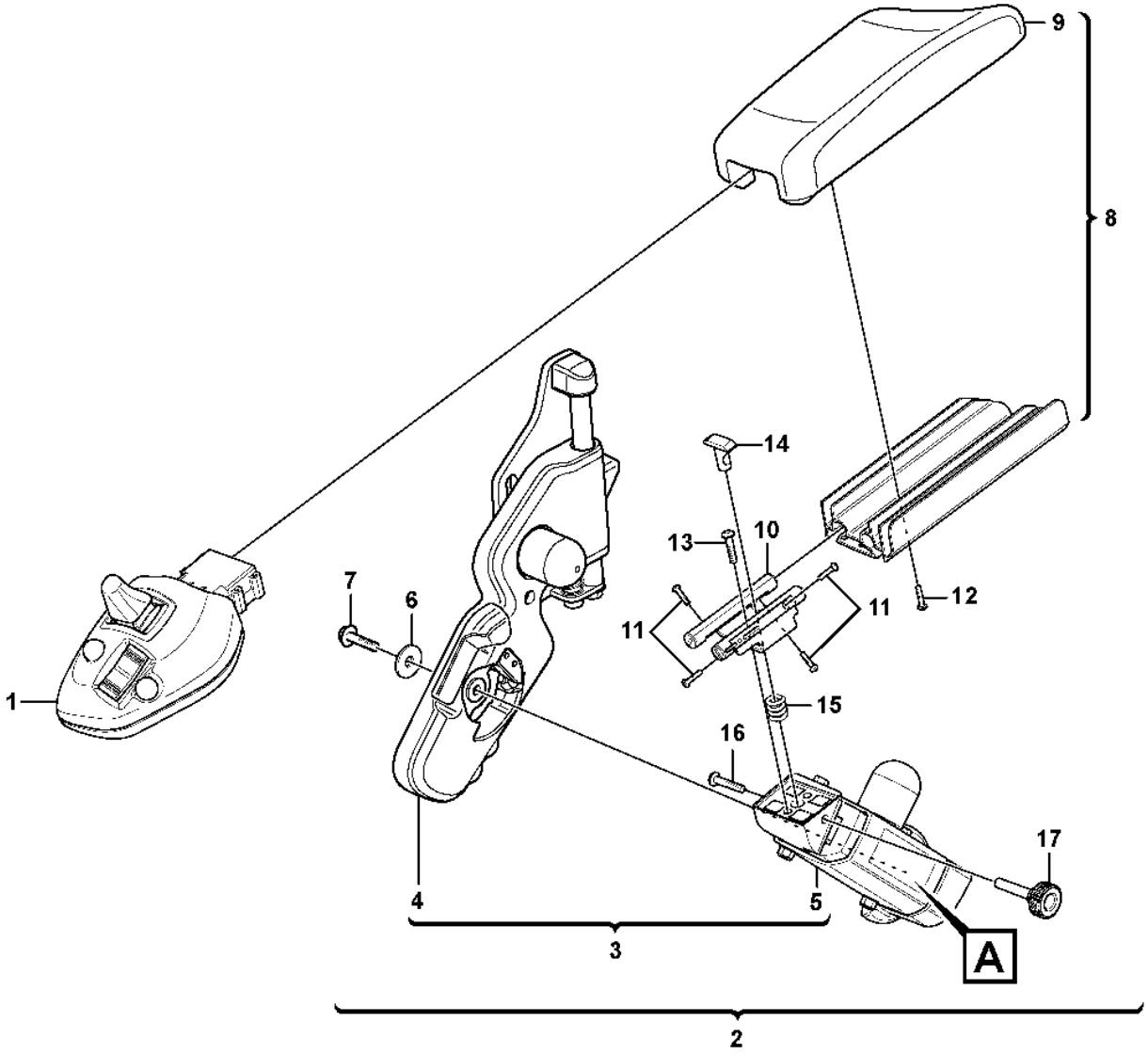

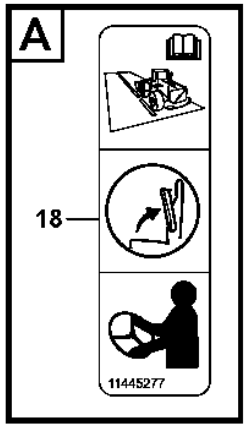

Volvo Construction Equipment

1061936

Fig.	Part No.	Quantity 1	2	3	PS	KIT	Description	Dénomination	Bezeichnung	Denominación	Benämning	Notes
	VOE 15087778	1					Lever steering	Direction par levier	Hebellenkung	Direccion de palanca	Spakstyrning	(VOE 15021824) See group 371-1500 page 395
	VOE 17238623		1				Lever steering	Direction par levier	Hebellenkung	Direccion de palanca	Spakstyrning	See group 371-1525 page 401
1	**VOE 15021127**	1					•Control lever	•Levier de commande	•Steuerhebel	•Palanca de control	•Styrspak	See group 371-1500 page 395
1	**VOE 15411759**		1				•Control lever	•Levier de commande	•Bedienungshebel	•Palanca mando	•Manöverspak	
2		1	1		NS		•Arm rest	•Accoudoir	•Armlehne	•Reposabrazos	•Armstöd	
3		1	1		NS		••Release mechanism	••Dispositif d'inclinaison	••Klappvorrichtung	••Mecanismo liberador	••Fällningsanordning	
4	**VOE 11164957**	1	1				•••Release mechanism	•••Dispositif d'inclinaison	•••Klappvorrichtung	•••Mecanismo liberador	•••Fällningsanordning	See group 882-450 page 1221
5	**VOE 15087956**	1	1				•••Release mechanism	•••Dispositif d'inclinaison	•••Klappvorrichtung	•••Mecanismo liberador	•••Fällningsanordning	See group 882-500 page 1223
6	**VOE 15084764**	1	1				•••Washer	•••Rondelle	•••Scheibe	•••Arandela	•••Bricka	
7	**VOE 60113084**	1	1				•••Flange screw	•••Vis à embase	•••Flanschschraube	•••Tornillo embridado	•••Flänsskruv	(VOE 13947760)
8	**VOE 11164943**	1	1				••Arm rest	••Accoudoir	••Armlehne	••Reposabrazos	••Armstöd	
9	**VOE 11164941**	1	1				•••Arm rest	•••Accoudoir	•••Armlehne	•••Reposabrazos	•••Armstöd	
10	**VOE 11164731**	4	4				•••Slide rail	•••Rail guidage	•••Gleitschiene	•••Riel deslizamiento	•••Glidskena	
11	**VOE 969464**	4	4				•••Six point socket screw	•••Vis à 6 pans creux	•••Innensechsrundschraube	•••Tornillo de cabeza hexagonal	•••Sextandhålskruv	
12	**VOE 975372**	4	4				•••Six point socket screw	•••Vis à 6 pans creux	•••Innensechsrundschraube	•••Tornillo de cabeza hexagonal	•••Sextandhålskruv	
13	**VOE 13977628**	2	2				••Six point socket screw	••Vis à 6 pans creux	••Innensechsrundschraube	••Tornillo de cabeza hexagonal	••Sextandhålskruv	(VOE 969818)
14	**VOE 11429087**	1	1				••Lock brace	••Étrier verrouillage	••Sperrklinke	••Brazo de seguridad	••Låsbygel	
15	**VOE 11429090**	1	1				••Spring	••Ressort	••Feder	••Resorte	••Fjäder	
16	**VOE 997489**	1	1				••Six point socket screw	••Vis à 6 pans creux	••Innensechsrundschraube	••Tornillo de cabeza hexagonal	••Sextandhålskruv	(VOE 969518)
17	**VOE 15020249**	1	1				••Locking knob	••Bouton de blocage	••Verriegelungsrad	••Botón de cierre	••Låsratt	
18	**VOE 11445277**	1	1				••Decal	••Autocollant	••Aufklebeschild	••Calcomanía	••Dekal	

1	**83874, 84589**	**CDC - steering, arm rest with fitting parts** **CDC - direction, accoudoir avec pièces de montage** **CDC - Lenkung, Armlehne mit Anbauteilen** **CDC - dirección, reposabrazos con accesorios de montaje** **CDC - styrning, armstöd med monteringsdetaljer**	Catalogue id **20105**	Group **882**
2	**84986**			
3			Illustr. No **1061936**	Section **400**
4				
5		**83180, 83874, 84589, 84986**	Issue **20009038-J**	Page **1219**

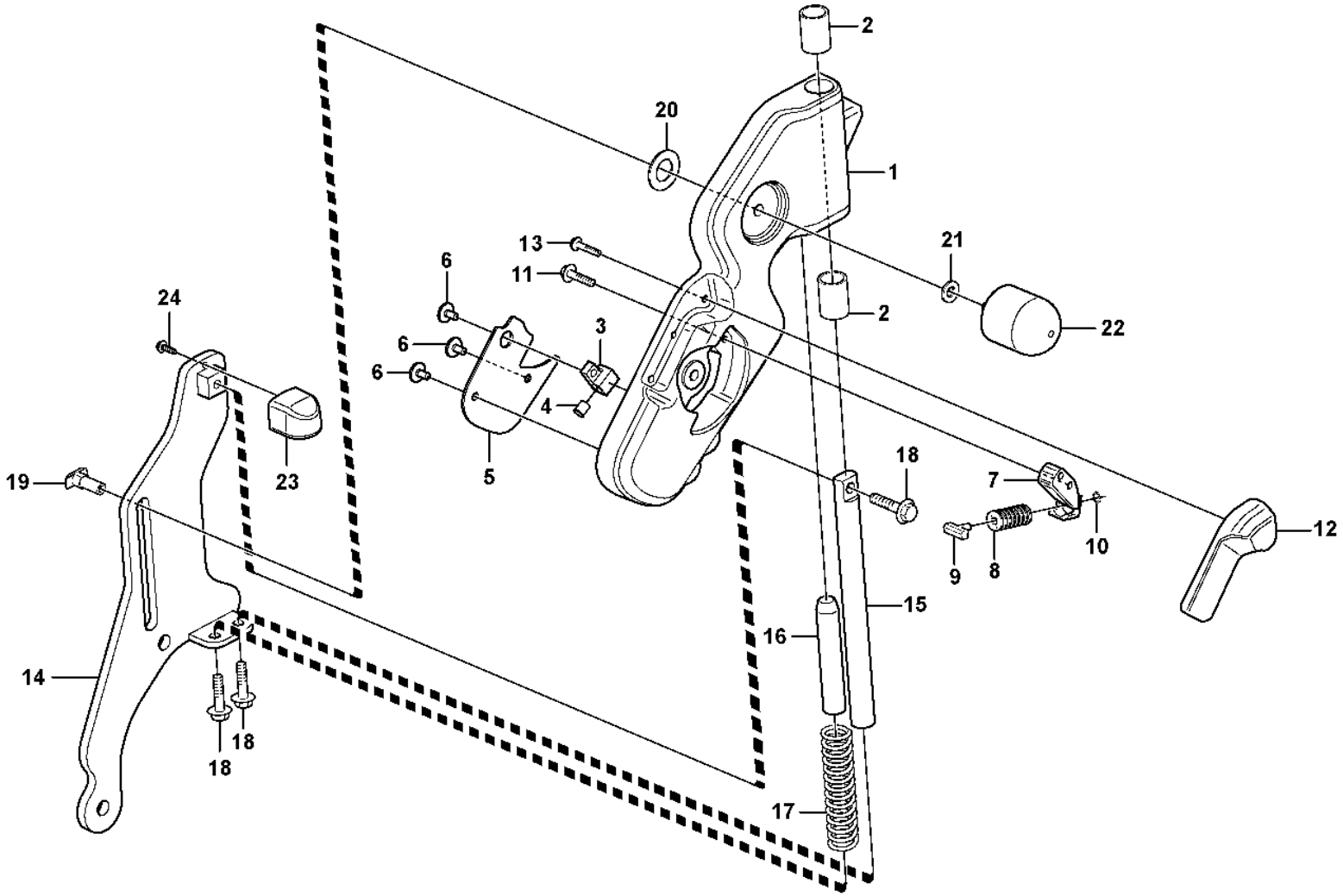

Volvo Construction Equipment

1024943

Fig.	Part No.	Quantity 1	2	3	PS	KIT	Description	Dénomination	Bezeichnung	Denominación	Benämning	Notes
	VOE 11164957	1					Release mechanism	Dispositif d'inclinaison	Klappvorrichtung	Mecanismo liberador	Fällningsanordning	
	VOE 16267063	1					•Support arm	•Bras support	•Stützarm	•Brazo de apoyo	•Stödarm	
1	**VOE 11164765**	1			CS		••Support arm	••Bras support	••Stützarm	••Brazo de apoyo	••Stödarm	
2	**VOE 11164763**	2					••Bushing	••Bague	••Buchse	••Casquillo	••Bussning	
3	**VOE 11164771**	1					•Sleeve	•Manchon	•Muffe	•Manguito	•Muff	
4	**VOE 11164796**	1					•Button	•Bouton	•Knopf	•Botón	•Knapp	
5	**VOE 11164931**	1					•Cover plate	•Plaque de recouvrement	•Oberblech	•Placa recurbrición	•Ovanplåt	
6	**VOE 971304**	3					•Six point socket screw	•Vis à 6 pans creux	•Innensechsrundschraube	•Tornillo de cabeza hexagonal	•Sextandhålskruv	
7	**VOE 11164799**	1					•Block	•Bloc	•Block	•Bloque	•Block	
8	**VOE 11412844**	8					•Disc spring	•Ressort diaphragme	•Tellerfeder	•Resorte de disco	•Tallriksfjäder	
9	**VOE 11429089**	1			SS		•Block	•Bloc	•Block	•Bloque	•Block	
10	**VOE 951667**	1					•Retaining ring	•Bague retenue	•Haltering	•Anillo retén	•Hållarring	
11	**VOE 13946544**	2					•Screw	•Vis	•Schraube	•Tornillo	•Skruv	
12	**VOE 11412842**	1					•Cover	•Capot	•Abdeckung	•Capó	•Kåpa	
13	**VOE 60112130**	3					•Six point socket screw	•Vis à 6 pans creux	•Innensechsrundschraube	•Tornillo de cabeza hexagonal	•Sextandhålskruv	(VOE 975367)
14	**VOE 11429270**	1					•Attaching plate	•Tôle de fixation	•Befestigungsblech	•Chapa de fijación	•Fästplåt	
15		1			NS		•Shaft	•Arbre	•Welle	•Eje	•Axel	
16		1			NS		•Shaft	•Arbre	•Welle	•Arbol	•Axel	
17		1			NS		•Spring	•Ressort	•Feder	•Muelle	•Fjäder	
18	**VOE 984734**	3					•Flange screw	•Vis à embase	•Flanschschraube	•Tornillo embridado	•Flänsskruv	(VOE 13946173)
19	**VOE 11164767**	1					•Lock brace	•Étrier verrouillage	•Sperrklinke	•Brazo de seguridad	•Låsbygel	
20		1			NS		•Wear washer	•Rondelle d'usure	•Schleifring	•Arandela de desgaste	•Slitbricka	
21	**VOE 60113297**	1					•Washer	•Rondelle	•Scheibe	•Arandela	•Bricka	(VOE 955892)
22	**VOE 11164780**	1					•Knob	•Bouton	•Bedienungsknopf	•Volante	•Ratt	
23	**VOE 11412841**	1					•Cover	•Capot	•Abdeckung	•Capó	•Kåpa	
24	**VOE 975370**	1					•Six point socket screw	•Vis à 6 pans creux	•Innensechsrundschraube	•Tornillo de cabeza hexagonal	•Sextandhålskruv	

1		**CDC - steering, foldable arm rest**
2		**CDC - direction, accoudior rabattable**
3		**CDC - Lenkung, klappbare Armlehne**
4		**CDC - dirección, reposabrazos plegable**
5		**CDC - styrning, vikbart armstöd**
		83180, 83874, 84589, 84986

Catalogue id	Group
20105	**882**
Illustr. No	Section
1024943	**450**
Issue	Page
20009038-J	**1221**

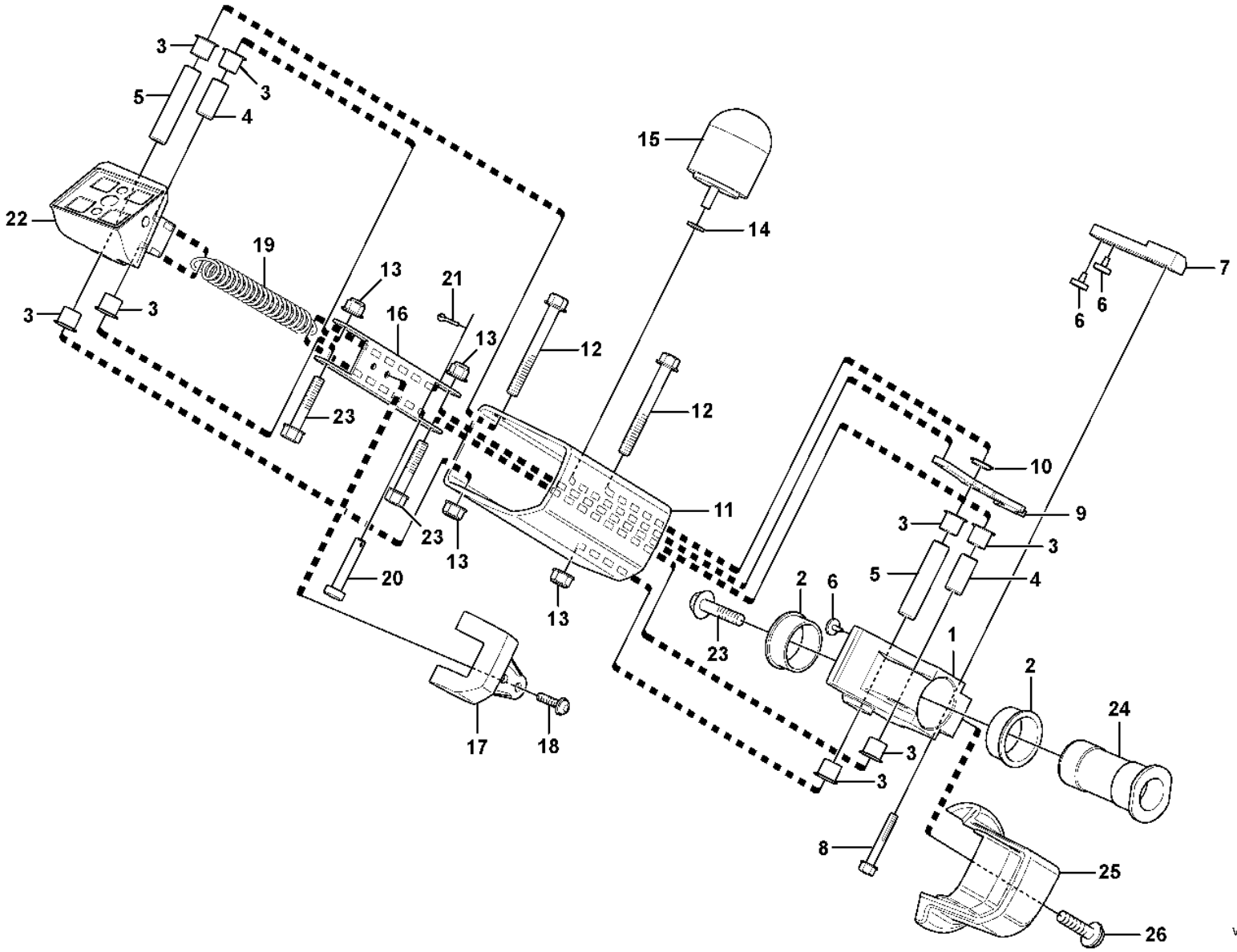

Volvo Construction Equipment

1024944

Fig.	Part No.	Quantity 1	2	3	PS	KIT	Description	Dénomination	Bezeichnung	Denominación	Benämning	Notes
	VOE 15087956	1					Release mechanism	Dispositif d'inclinaison	Klappvorrichtung	Mecanismo liberador	Fällningsanordning	
1		1			NS		•Hub	•Bossage	•Nabe	•Asiento	•Nav	
2	**VOE 11164775**	2					•Bushing	•Bague	•Buchse	•Casquillo	•Bussning	
3		8			NS		•Bushing	•Bague	•Buchse	•Casquillo	•Bussning	
4		2			NS		•Bearing	•Palier	•Lager	•Cojinete	•Lager	
5		2			NS		•Bearing	•Palier	•Lager	•Cojinete	•Lager	
6	**VOE 11412846**	4					•Stop	•Arrêt	•Anschlag	•Parada	•Stopp	
7	**VOE 16299500**	1					•Lock lug	•Talon verrouillage	•Sperrzacken	•Talón de cierre	•Låsklack	
8	**VOE 13965176**	2					•Screw	•Vis	•Schraube	•Tornillo	•Skruv	
9	**VOE 11164769**	1					•Lock arm	•Bras verrouillage	•Sperrhebel	•Brazo bloqueo	•Låsarm	
10		1			NS		•Bushing	•Bague	•Buchse	•Casquillo	•Bussning	
11		1			NS		•Arm	•Bras	•Arm	•Brazo	•Arm	
12	**VOE 13965181**	2					•Screw	•Vis	•Schraube	•Tornillo	•Skruv	
13	**VOE 60113167**	4					•Flange lock nut	•Contre-écrou à embase	•Flanschverschlussmutter	•Contratuerca embridada	•Flänslåsmutter	(VOE 948645)
14	**VOE 60113297**	1					•Washer	•Rondelle	•Scheibe	•Arandela	•Bricka	(VOE 955892)
15	**VOE 11164780**	1					•Knob	•Bouton	•Bedienungsknopf	•Volante	•Ratt	
16		1			NS		•Arm	•Bras	•Arm	•Brazo	•Arm	
17		1			NS		•Cover	•Capot	•Haube	•Capo	•Lock	
18	**VOE 971304**	2					•Six point socket screw	•Vis à 6 pans creux	•Innensechsrundschraube	•Tornillo de cabeza hexagonal	•Sextandhålskruv	
19	**VOE 11164989**	1					•Spring	•Ressort	•Feder	•Resorte	•Fjäder	
20	**VOE 13964826**	1			SS		•Clevis Pin	•Vis A Oeuillet	•Zylinderbolzen	•Espiga	•Cyl.bult	
21	**VOE 964946**	1					•Split pin	•Goupille fendue	•Splint	•Pasador hendido	•Saxpinne	
22		1			NS		•Joint	•Cardan	•Gelenk	•Junta	•Knut	
23	**VOE 60113084**	3					•Flange screw	•Vis à embase	•Flanschschraube	•Tornillo embridado	•Flänsskruv	(VOE 13947760)
24		1			NS		•Shaft	•Arbre	•Welle	•Arbol	•Axel	
25	**VOE 11164789**	1					•Cover	•Capot	•Abdeckung	•Capó	•Kåpa	
26	**VOE 997500**	1					•Six point socket screw	•Vis à 6 pans creux	•Innensechsrundschraube	•Tornillo de cabeza hexagonal	•Sextandhålskruv	(VOE 969420)

1		**Release mechanism** **Mécanisme d'abaissement** **Freigabemechanismus** **Mecanismo de liberación** **Fällningsanordning**	Catalogue id **20105**	Group **882**
2				
3			Illustr. No **1024944**	Section **500**
4				
5		**83180, 83874, 84589, 84986**	Issue **20009038-J**	Page **1223**

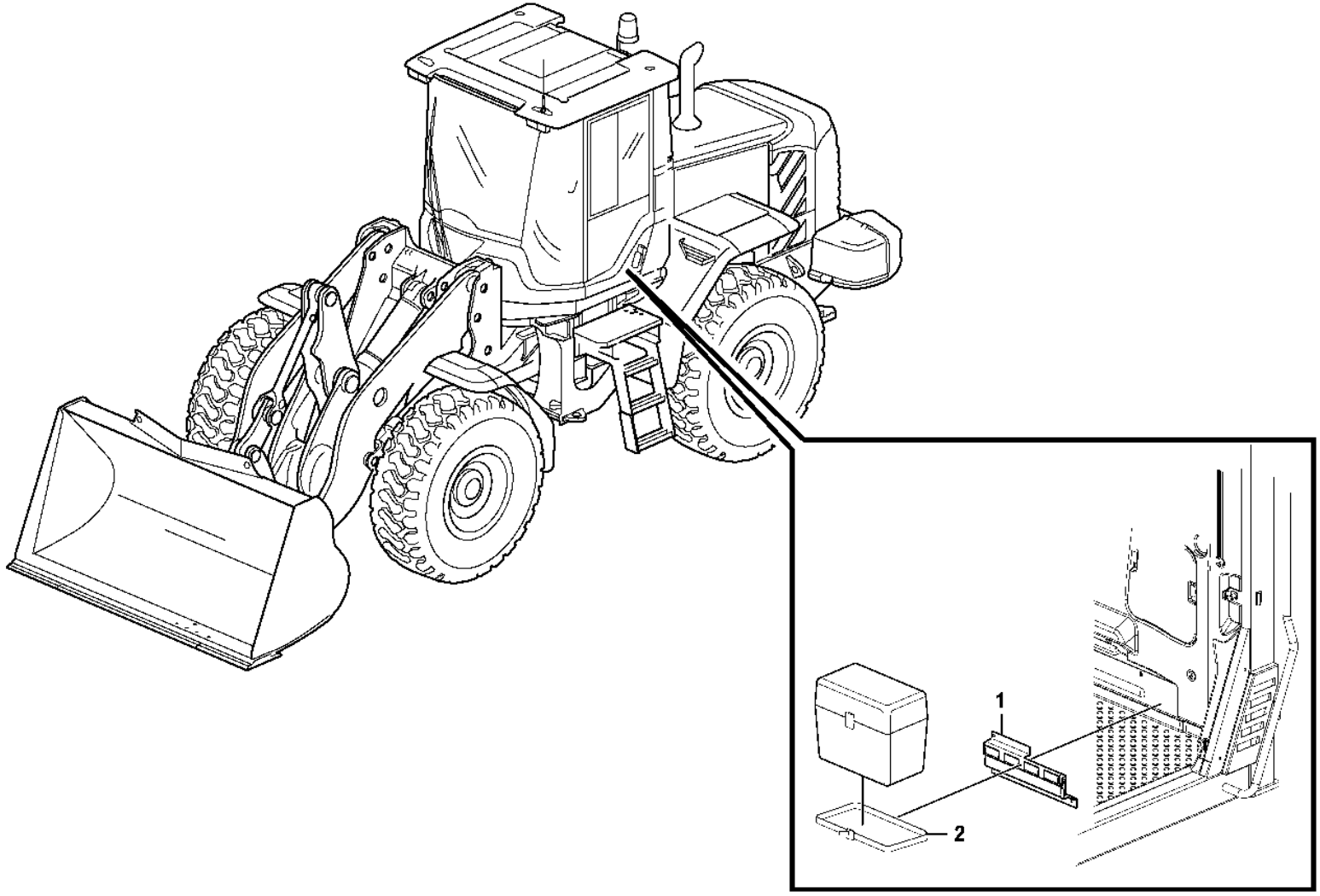

Volvo Construction Equipment

1026331

Fig.	Part No.	Quantity 1	2	3	PS	KIT	Description	Dénomination	Bezeichnung	Denominación	Benämning	Notes
1	**VOE 17221245**	1					Anchorage	Fixation	Halterung	Fijación	Fäste	(VOE 11444374)
2	**VOE 11104606**	2					Retaining strap	Courroie de serrage	Halteriemen	Correa tensora	Spännrem	

1	**83437**	**Lunch box holder** **Fixation, caisse** **Halterung, Kasten** **Fijacion, caja** **Fäste för lunchlåda**	Catalogue id **20105**	Group **882**
2			Illustr. No **1026331**	Section **600**
3				
4			Issue **20009038-J**	Page **1225**
5				

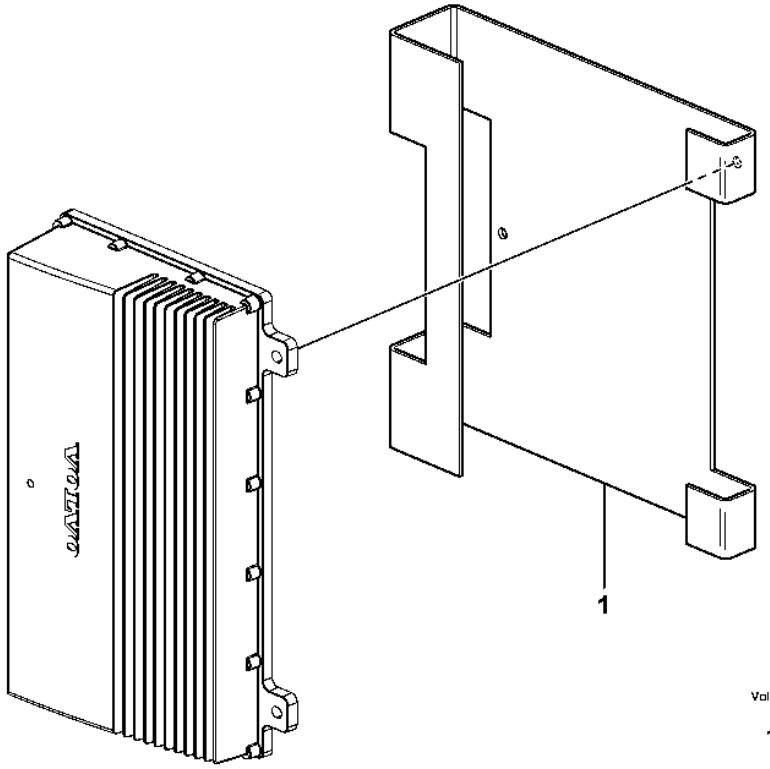

Volvo Construction Equipment

1026336

Fig.	Part No.	Quantity 1	2	3	PS	KIT	Description	Dénomination	Bezeichnung	Denominación	Benämning	Notes
1		1			NS		Brace	Etrier	Bügel	Brida	Bygel	
	VOE 15046972	3					Nut	Écrou	Mutter	Tuerca	Mutter	

1	**83722**	**Anti-theft** **Protection antivol** **Diebstahlschutz** **Antirrobo** **Stöldskydd**	Catalogue id **20105**	Group **882**
2			Illustr. No **1026336**	Section **650**
3				
4			Issue **20009038-J**	Page **1227**
5				

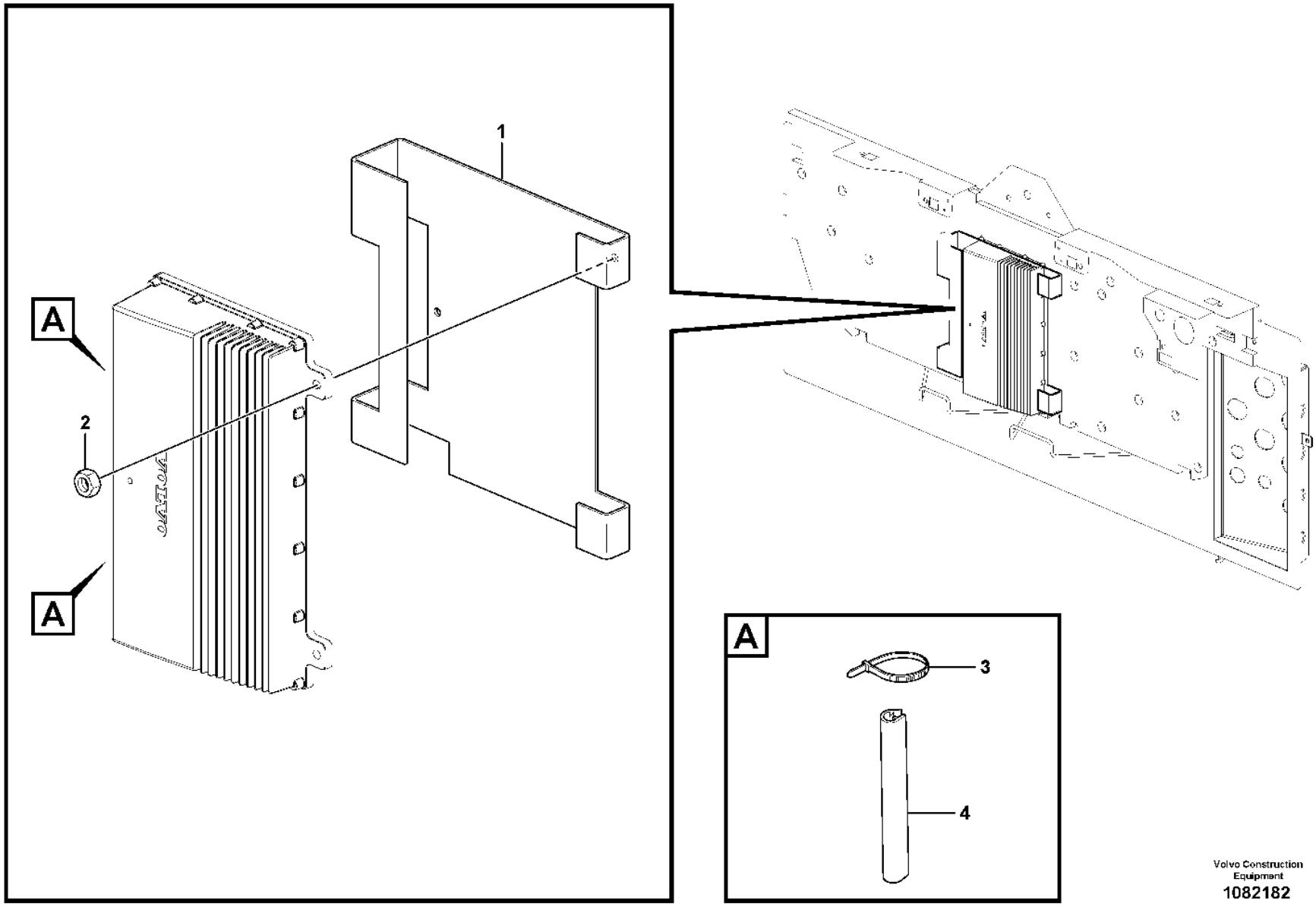

Volvo Construction Equipment
1082182

Fig.	Part No.	Quantity 1	2	3	PS	KIT	Description	Dénomination	Bezeichnung	Denominación	Benämning	Notes
1	**VOE 15085559**	1					Brace	Étrier	Bügel	Brida	Bygel	
2	**VOE 15046972**	3					Nut	Écrou	Mutter	Tuerca	Mutter	
3	**VOE 4881440**	4					Cable tie	Serre-câble	Kabelbinder	Abrazadera de cinta	Buntband	
4	**VOE 4786031**	REQ					Framework moulding	Baguette claire-voie	Rahmenleiste	Moldura armadura	Skelettlist	L = 60 MM, 60 MM

1		**Anti-theft** **Protection antivol** **Diebstahlschutz** **Antirrobo** **Stöldskydd**	Catalogue id **20105**	Group **882**
2				
3			Illustr. No **1082182**	Section **700**
4				
5		**83722**	Issue **20009038-J**	Page **1229**

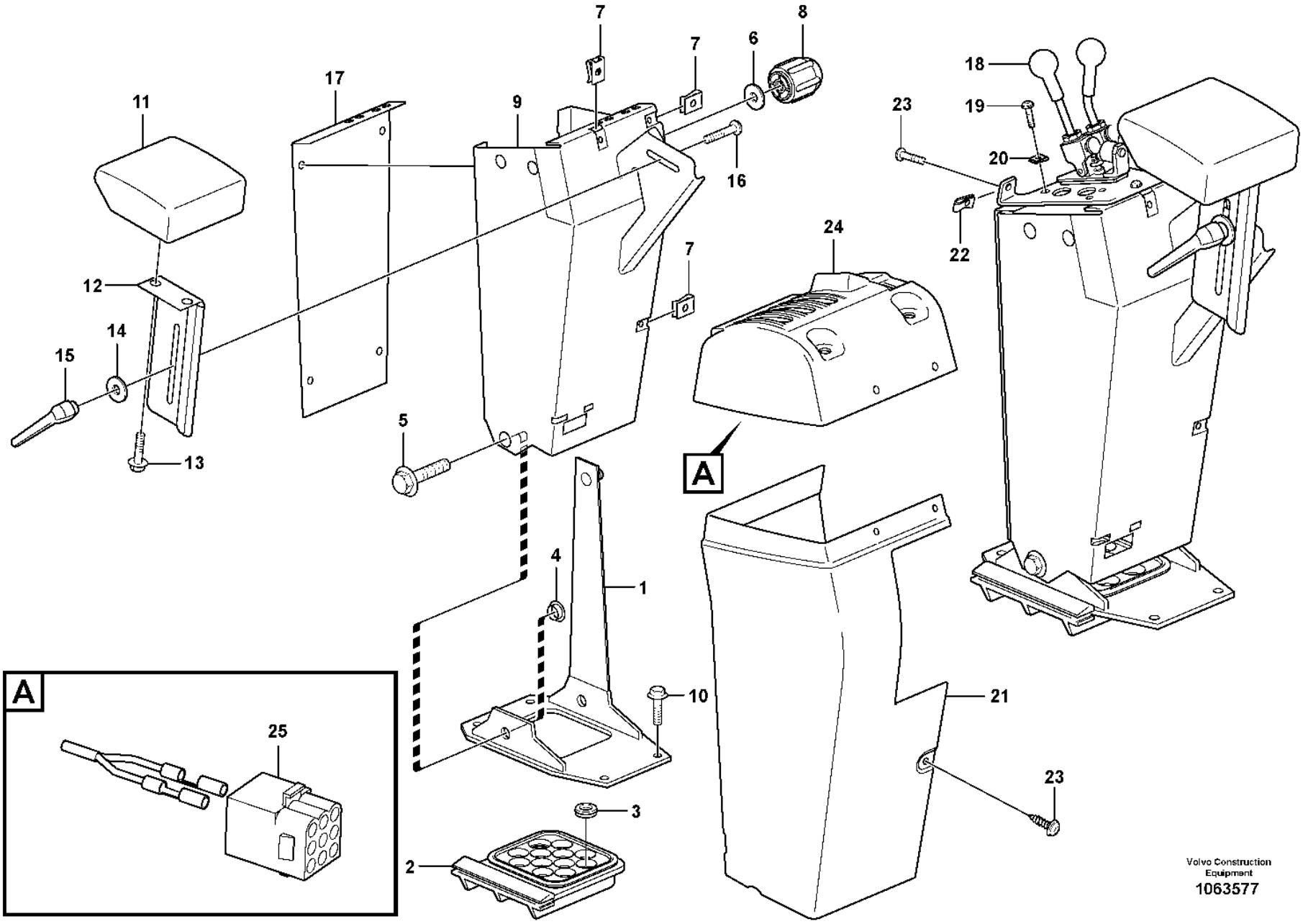

Volvo Construction Equipment
1063577

Fig.	Part No.	Quantity 1	2	3	PS	KIT	Description	Dénomination	Bezeichnung	Denominación	Benämning	Notes
1	**VOE 11412346**	1	1	1			Anchorage	Fixation	Halterung	Fijación	Fäste	
2	**VOE 11412331**	1	1	1			Grommet	Passe fil	Durchführung	Pasaje	Genomföring	
3	**VOE 941266**	5	5	5			Plug	Tampon	Stopfen	Tapón	Plugg	
4	**VOE 11412347**	2	2	2			Spacer	Entretoise	Abstandkörper	Distanciador	Distans	
5	**VOE 980841**	2	2	2			Flange screw	Vis à embase	Flanschschraube	Tornillo embridado	Flänsskruv	
6	**VOE 994848**	2	2	2			Washer	Rondelle	Scheibe	Arandela	Bricka	(VOE 11117464)
7	**VOE 949921**	7	7	7			Spring nut	Écrou de ressort	Federverschlussmutter	Tuerca resorte	Fjädermutter	
8	**VOE 11412636**	1	1	1			Knob	Bouton	Bedienungsknopf	Volante	Ratt	
9	**VOE 11412622**	1	1	1			Gear lever carrier	Renvoi levier	Schaltbock	Alojamiento palanca	Spakställ	
10	**VOE 980841**	4	4	4			Flange screw	Vis à embase	Flanschschraube	Tornillo embridado	Flänsskruv	
11	**VOE 4937914**	1	1	1			Support	Support	Stütze	Apoyo	Stöd	
12	**VOE 11412625**	1	1	1			Plate	Tôle	Blech	Chapa	Plåt	
13	**VOE 984733**	2	2	2			Flange screw	Vis à embase	Flanschschraube	Tornillo embridado	Flänsskruv	(VOE 946440)
14	**VOE 11444265**	1	1	1			Washer	Rondelle	Scheibe	Arandela	Bricka	
15	**VOE 11104695**	1	1	1			Lock lever	Levier blocage	Sperriegel	Palanca de bloqueo	Låshävarm	
16	**VOE 948438**	1	1	1			Square neck screw	Vis à tête bombée	Schraube m. 4-Kantansatz	Tornillo rótula	Kullerskruv	
17	**VOE 11412315**	1	1	1			Plate	Tôle	Blech	Chapa	Plåt	
18	**VOE 11172599**	1	1	1			Servo valve	Servovalve	Servoventil	Válvula servo	Servoventil	See group 914-1000 page 1367
19	**VOE 13976479**	4	4	4			Six point socket screw	Vis à 6 pans creux	Innensechsrundschraube	Tornillo de cabeza hexagonal	Sextandhålskruv	
20	**VOE 13949867**	4	4	4			Spring nut	Écrou de ressort	Federverschlussmutter	Tuerca resorte	Fjädermutter	
21	**VOE 11412635**	1	1	1			Cover	Capot	Abdeckung	Capó	Kåpa	
22	**VOE 949921**	2	2	2			Spring nut	Écrou de ressort	Federverschlussmutter	Tuerca resorte	Fjädermutter	
23	**VOE 994796**	9	9	9			Six Point Socke	Vis Creuse Six	Sechskanthülse	Tornillo de cabeza embutida de 6 dientes	Sextandshål	(VOE 971322)
24	**VOE 15019974**	1					Cover	Capot	Abdeckung	Capó	Kåpa	See group 371-3700 page 471
24	**VOE 15019847**		1				Cover	Capot	Abdeckung	Capó	Kåpa	See group 371-3800 page 475
24	**VOE 15019993**			1			Cover	Capot	Abdeckung	Capó	Kåpa	See group 371-3900 page 477
25	**VOE 948294**	1	1	1			Insulator	Isolateur	Isolator	Aislador	Isolator	

1	**85302**	**Cover for servo valves** **Capot pour servovalve** **Haube für Servoventil** **Cubierta para servoválvula** **Kåpa för servoventil**	Catalogue id **20105**	Group **882**
2	**85303**			
3	**85304**		Illustr. No **1063577**	Section **800**
4				
5			Issue **20009038-J**	Page **1231**

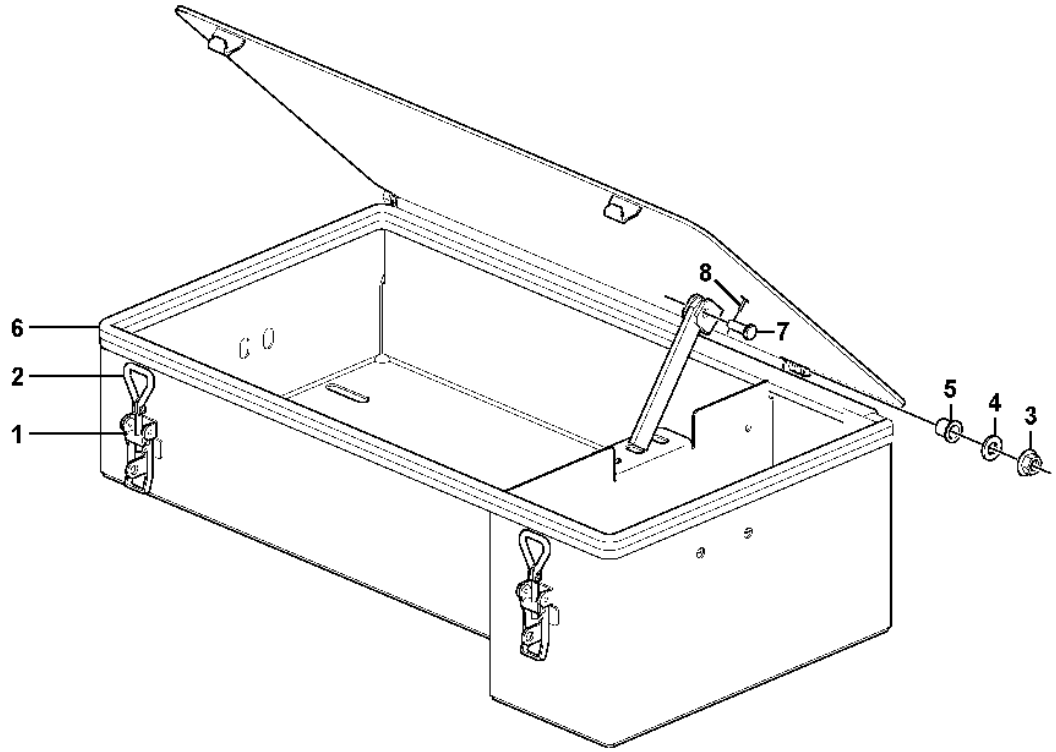
6
2
1
8
7
5
4
3

Fig.	Part No.	Quantity 1	2	3	PS	KIT	Description	Dénomination	Bezeichnung	Denominación	Benämning	Notes
	VOE 11414185	1					Tool box	Caisse à outils	Werkzeugkasten	Caja herramientas	Verktygslåda	
1	**VOE 11015639**	1					•Eccentric lock	•Verrou excentrique	•Exzentersicherung	•Cerradura excéntrica	•Excenterlås	
2	**VOE 11015638**	1					•Eye bolt	•Vis oeillet	•Ringschraube	•Ojo tornillo	•Ögleskruv	
3	**VOE 60113169**	2					•Flange lock nut	•Contre-écrou à embase	•Flanschverschlussmutter	•Contratuerca embridada	•Flänslåsmutter	(VOE 971099)
4	**VOE 994870**	2					•Plain washer	•Rondelle plane	•Flachscheibe	•Arandela plana	•Planbricka	(VOE 13955897)
5	**VOE 1588548**	2					•Bushing	•Bague	•Buchse	•Casquillo	•Bussning	
6	**VOE 4786044**	REQ					•Sealing strip	•Bande d'étanchéité	•Dichtleiste	•Moldura retén	•Tätningslist	L = 1940 MM
7	**VOE 13964844**	1					•Clevis pin	•Boulon à trou goupille	•Splintbolzen	•Perno pasador hendido	•Sprintbult	
8	**VOE 907822**	1					•Split pin	•Goupille fendue	•Splint	•Pasador hendido	•Saxpinne	L = 1940 MM

1		**Tool box** **Caisse á outils** **Werkzeugkasten** **Caja herramientas** **Verktygslåda**	Catalogue id **20105**	Group **896**
2				
3			Illustr. No **1026030**	Section **100**
4				
5			Issue **20009038-J**	Page **1233**

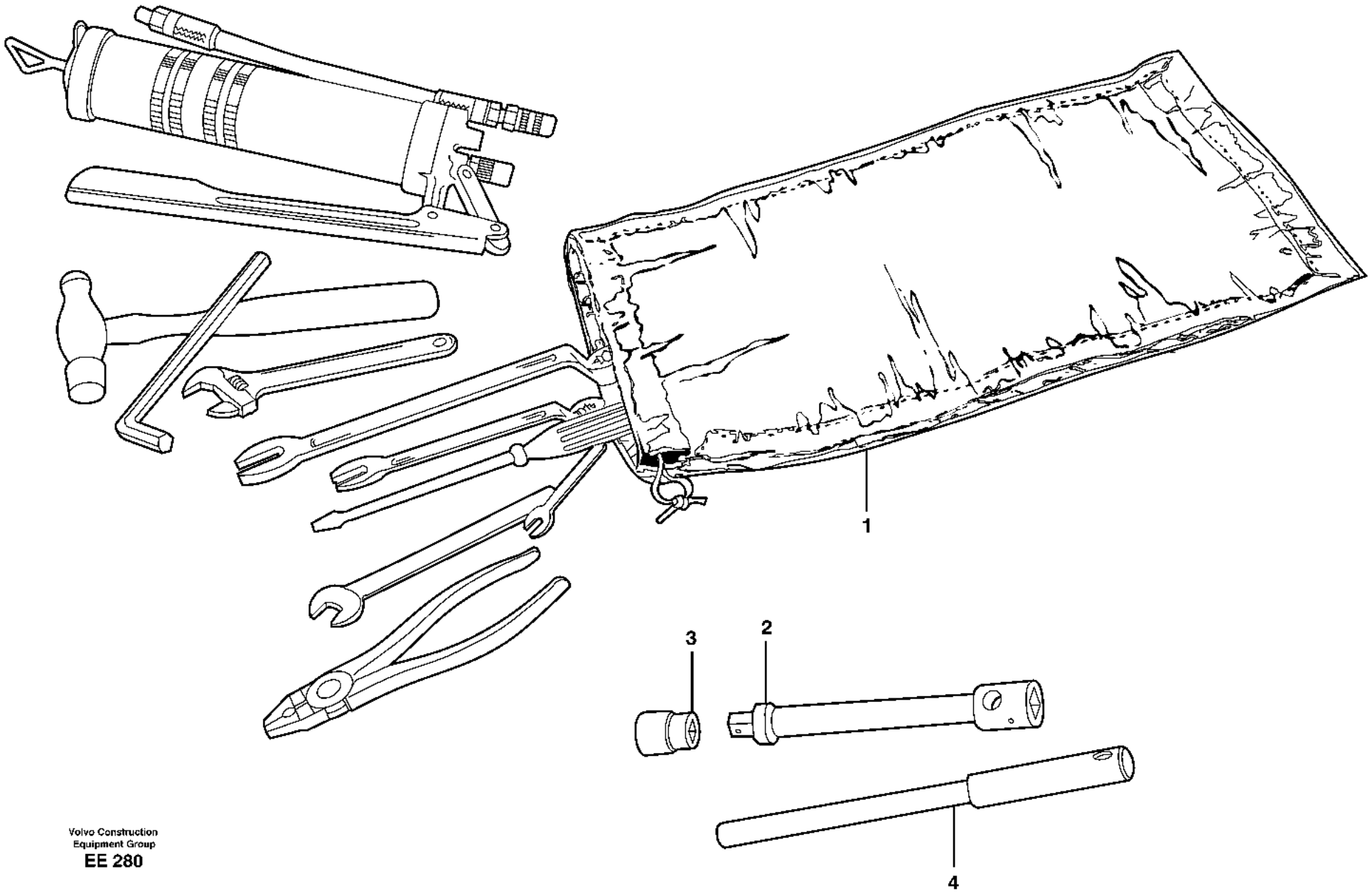

Volvo Construction
Equipment Group
EE 280

Fig.	Part No.	Quantity 1	2	3	PS	KIT	Description	Dénomination	Bezeichnung	Denominación	Benämning	Notes
1	**VOE 11431196**	1					Tool bag	Sacoche porte-outils	Werkzeugtasche	Estuche herramientas	Verktygsväska	(VOE 736392)
	VOE 13962033	1					Pliers	Pince	Zange	Alicates	Tång	
	VOE 13962213	1					Ball peen hammer	Marteau à panne ronde	Ballhammer	Martillo bola	Kulhammare	
	VOE 11026287	1					Combination screwdriver	Tournevis combiné	Kombischraubenzieher	Destornillador combinado	Kombinationsskruvmejsel	
	VOE 6611274	1					Key	Clé	Schlüssel	Llave	Nyckel	N 10
	VOE 11180050	1					Adjustable spanner	Clé à molette	Rollgabelschlüssel	Llave ajustable	Skiftnyckel	1 5/16
	VOE 11180049	1					Adjustable spanner	Clé à molette	Rollgabelschlüssel	Llave ajustable	Skiftnyckel	3/4
	VOE 13962075	1					Spanner	Clé	Schraubenschlüssel	Llave	Nyckel	41
	VOE 914003	1					Allen key	Clé hexagonale mate	Innensechskantschlüssel	Llave hexagonal	Insexnyckel	6
	VOE 190708	1					Square spanner	Clé carrée	Vierkantschlüssel	Llave cuadrada	Fyrkantnyckel	
	VOE 6633616	1					Nipple	Raccord	Nippel	Niple	Nippel	
	VOE 753546	1					Grease gun	Pistolet à graisse	Schmierspritze	Jeringa de grasa	Fettspruta	
	VOE 926138	1					Hose assembly	Conduit flexible	Schlauchleitung	Conducto	Slangledning	
	VOE 795074	1					Clutch	Embrayage	Kupplung	Embrague	Koppling	
	VOE 13970959	3					Hexagon screw	Vis à tête hexagonale	Sechskantschraube	Tornillo hexagonal	Sexkantsskruv	
	VOE 13947281	3					Gasket	Joint	Dichtung	Junta	Packning	
	VOE 4940506	2					Blind nut	Écrou borgne	Blindmutter	Tuerca ciega	Blindmutter	
2	**VOE 13962298**		1				Extension	Allonge	Verlängerer	Prolongador	Verktygsförlängare	
3	**VOE 962305**		1				Socket wrench	Prise douille	Schlüsselmehrkantzapfen	Manguito de llave	Hylsgrepp	
4	**VOE 4854513**		1				Handle	Poignée	Griff	Mango	Handtag	

1	**99183, 33298**
2	**90007, 33298**
3	
4	
5	

Tools
Outillage
Werkzeuge
Herramientas
Verktyg

Catalogue id	Group
20105	**896**
Illustr. No	Section
EE 280	**200**
Issue	Page
20009038-J	**1235**

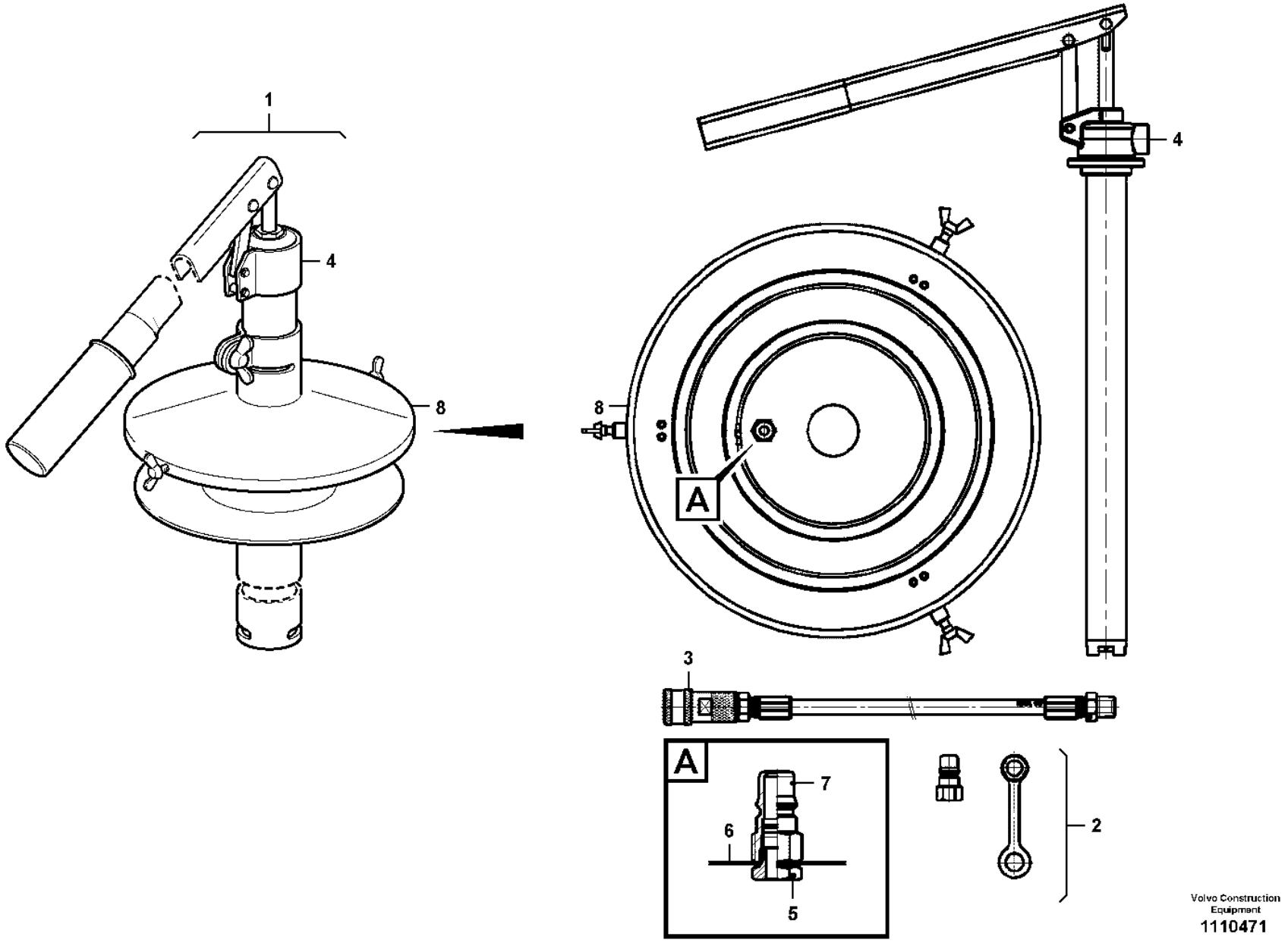

Volvo Construction Equipment
1110471

Fig.	Part No.	Quantity 1	2	3	PS	KIT	Description	Dénomination	Bezeichnung	Denominación	Benämning	Notes
1	**VOE 16888132**	1					Hand pump	Pompe à main	Handpumpe	Bomba manual	Handpump	
2	**VOE 54864905**	1					•Coupling kit	•Kit accouplement	•Schaltsatz	•Kit de acoplamiento	•Kopplingssats	
3	**VOE 54864925**	1					•High pressure hose	•Durit haute pression	•Hochdruckschlauch	•Manguera de alta presión	•Högtrycksslang	
4	**VOE 54864908**	1					•Pump	•Pompe	•Pumpe	•Bomba	•Pump	
5	**VOE 54864827**	1					•Adapter	•Adaptateur	•Adapter	•Adaptador	•Adapter	
6	**VOE 54864885**	1					•Sealing washer	•Rondelle étanchéité	•Dichtscheibe	•Arandela de retén	•Tätningsbricka	
7	**VOE 54864893**	1					•Quick coupling	•Raccord rapide	•Schnellkupplung	•Acoplamiento rápido	•Snabbkoppling	
8	**VOE 54864915**	1					•Pump housing cover	•Couvercle de pompe	•Pumpengehäuseabdeckung	•Cubierta cuerpo de bomba	•Pumphuslock	

1		**Pump** **Pompe** **Pumpe** **Bomba** **Pump**	Catalogue id **20105**	Group **896**
2				
3			Illustr. No **1110471**	Section **250**
4				
5		**93988**	Issue **20009038-J**	Page **1237**

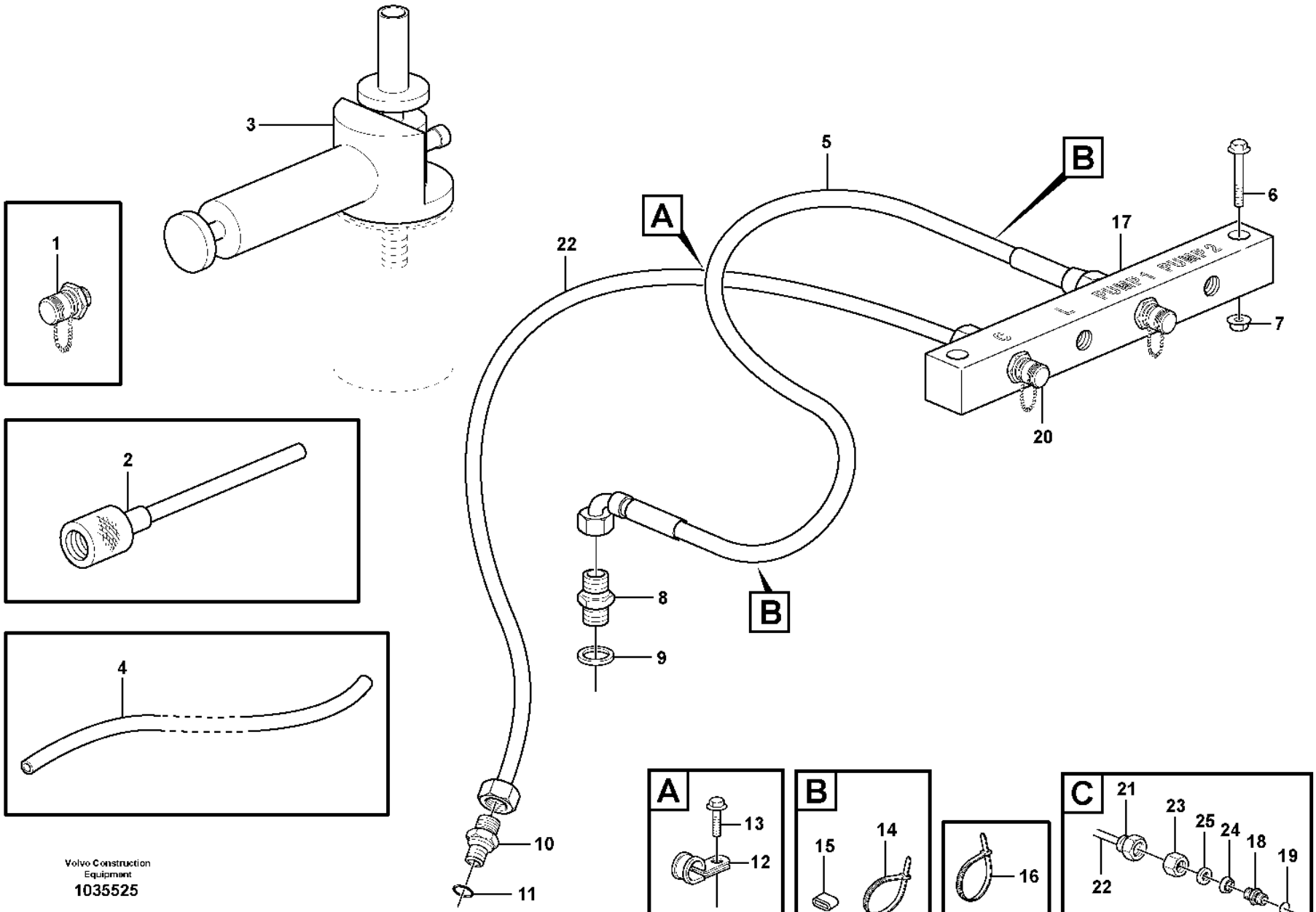

Volvo Construction Equipment
1035525

Fig.	Part No.	Quantity 1	2	3	PS	KIT	Description	Dénomination	Bezeichnung	Denominación	Benämning	Notes
1	**VOE 936442**	1					Nipple	Raccord	Nippel	Niple	Nippel	
2	**VOE 14025152**	1					Hose	Flexible	Schlauch	Manguera	Slang	
3	**VOE 11411003**	1					Vacuum pump	Pompe à vide	Vakuumpumpe	Bomba de vacío	Vakuumpump	
4	**VOE 941363**	1					Hose	Flexible	Schlauch	Manguera	Slang	L = 500 MM
5	**VOE 11173463**	1					Hose assembly	Conduit flexible	Schlauchleitung	Conducto	Slangledning	
6	**VOE 984756**	2					Flange screw	Vis à embase	Flanschschraube	Tornillo embridado	Flänsskruv	(VOE 13965186)
7	**VOE 13971098**	2					Flange nut	Écrou à embase	Flanschmutter	Tuerca embridada	Flänsmutter	
8	**VOE 11173290**	1					Nipple	Raccord	Nippel	Niple	Nippel	
9	**VOE 13945653**	1					Plane gasket	Joint plan	Plandichtung	Junta plana	Planpackning	
10	**VOE 13945355**	1					Nipple	Raccord	Nippel	Niple	Nippel	(VOE 13963968)
11	**VOE 13949574**	1					O-ring	Joint torique	O-Ring	Anillo tórico	O-ring	
12	**VOE 13946834**	1					Clamp	Collier serrage	Schelle	Abrazadera	Klamma	
13	**VOE 984733**	1					Flange screw	Vis à embase	Flanschschraube	Tornillo embridado	Flänsskruv	(VOE 946440)
14	**VOE 14016673**	2					Strip clamp	Serrage de ruban	Bandklemme	Abrazadera de cinta	Bandklamma	
15	**VOE 4881455**	2					Marking sleeve	Douille marquage	Kennhülse	Manguito de marcaje	Märkhylsa	
16	**VOE 4881440**	REQ					Cable tie	Serre-câble	Kabelbinder	Abrazadera de cinta	Buntband	
17	**VOE 11410758**	1					Testing block	Bloc contrôle	Messblock	Bloque medición	Mätblock	
18	**VOE 11410833**	2					Nipple	Raccord	Nippel	Niple	Nippel	
19	**VOE 993320**	2					O-ring	Joint torique	O-Ring	Anillo tórico	O-ring	(VOE 932039)
20	**VOE 936446**	2					Testing nipple	Raccord contrôle	Prüfnippel	Niple de medición	Mätnippel	
21	**VOE 4881453**	2					Marking sleeve	Douille marquage	Kennhülse	Manguito de marcaje	Märkhylsa	
22	**VOE 944963**	REQ					Plastic pipe	Tube plastique	Kunststoffrohr	Tubo plástico	Plaströr	L = 1500MM
23	**VOE 941521**	2					Fitting nut	Écrou accouplement	Überwurfmutter	Tuerca de acoplamiento	Kopplingsmutter	
24	**VOE 13956967**	2					Ferrule	Bague de sûreté	Schneidring	Anillo de acoplamiento	Skärring	
25	**VOE 13949361**	2					Sleeve	Manchon	Muffe	Manguito	Muff	

1		**Tools oil test** **Outillage pour le contrôle de l'huile** **Werkzeug für Ölkontrolle** **Herramientas, muestras de aceite** **Verktyg oljeprov**	Catalogue id **20105**	Group **896**
2				
3			Illustr. No **1035525**	Section **300**
4				
5		**83586**	Issue **20009038-J**	Page **1239**

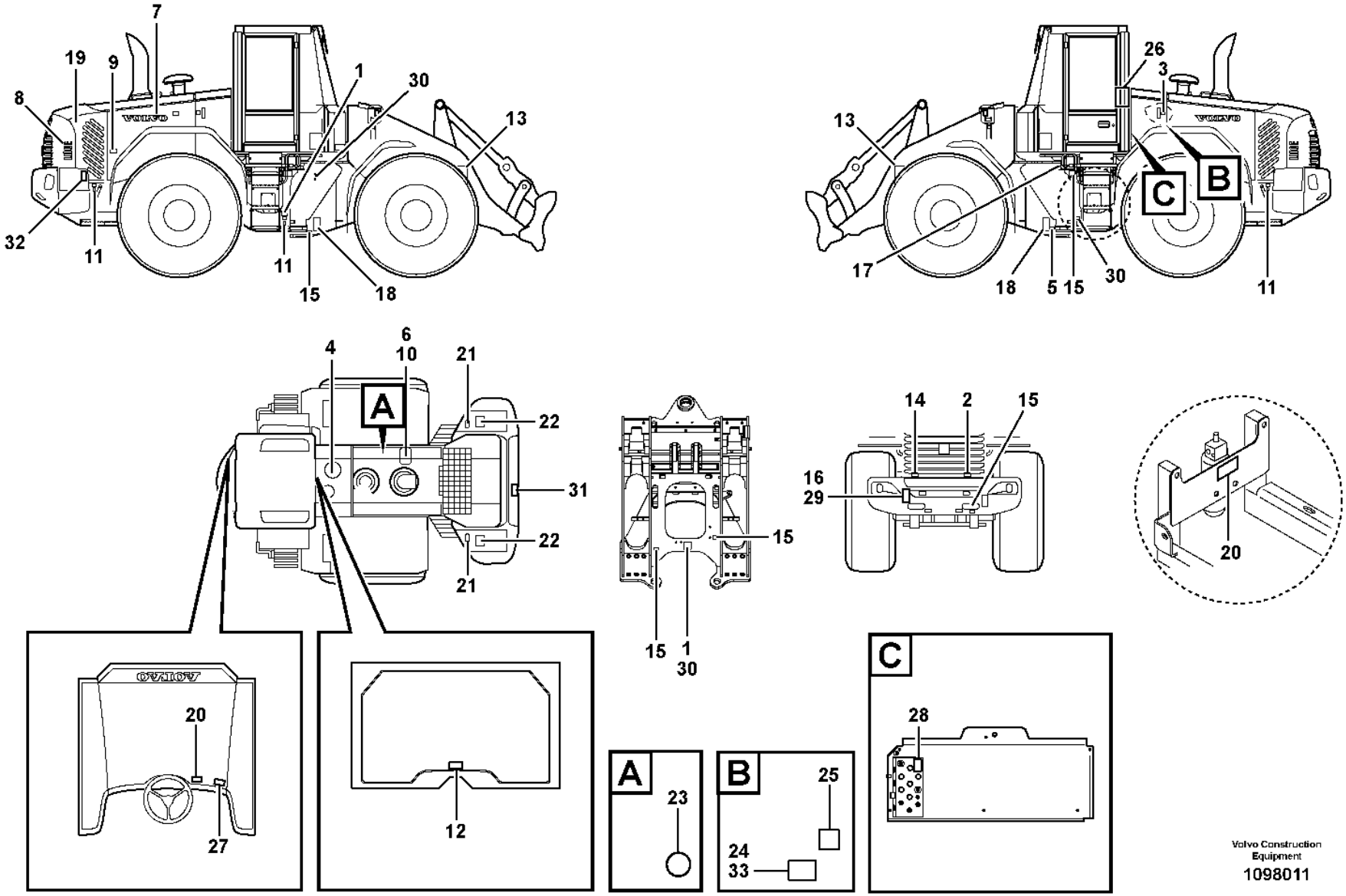

Volvo Construction Equipment

1098011

Fig.	Part No.	Quantity 1	2	3	PS	KIT	Description	Dénomination	Bezeichnung	Denominación	Benämning	Notes
	VOE 11003865	REQ					Decal	Autocollant	Aufklebeschild	Calcomanía	Dekal	85200
1		REQ			NS		•Decal	•Decalcomanie	•Abziehbild	•Decalcomania	•Dekal	PRESSURE WARN BRAKE
2		REQ			NS		•Decal	•Decalcomanie	•Abziehbild	•Decalcomania	•Dekal	DIESEL-FUEL
3		REQ			NS		•Decal	•Decalcomanie	•Abziehbild	•Decalcomania	•Dekal	HYDRAULIC OIL LEVEL
4		REQ			NS		•Decal	•Decalcomanie	•Abziehbild	•Decalcomania	•Dekal	HYDRAULIC SYSTEM
5	**VOE 11445195**	REQ					Decal	Autocollant	Aufklebeschild	Calcomanía	Dekal	LUBRICATION
6	**VOE 14526798**	REQ			SS		Decal	Autocollant	Aufklebeschild	Calcomanía	Dekal	STEAM WARNING
7	**VOE 11174177**	REQ					Decal	Autocollant	Aufklebeschild	Calcomanía	Dekal	VOLVO
8	**VOE 11436150**	REQ					Decal	Autocollant	Aufklebeschild	Calcomanía	Dekal	L90F
9	**VOE 16901391**	REQ					Safety decal	Autocollant de sécurité	Sicherheitsaufkleber	Calcomanía de seguridad	Säkerhetsdekal	WARNING HOT
9	**VOE 16929623**			2			Safety decal	Autocollant de sécurité	Sicherheitsaufkleber	Calcomanía de seguridad	Säkerhetsdekal	(VOE 14531179)
10	**VOE 16901608**	REQ					Safety decal	Autocollant de sécurité	Sicherheitsaufkleber	Calcomanía de seguridad	Säkerhetsdekal	COOLANT
11	**VOE 11004094**	REQ					Decal	Autocollant	Aufklebeschild	Calcomanía	Dekal	LIFTING HOOK S/N -29749, S/N -69044, S/N -72741
12	**VOE 11116814**	REQ					Decal	Autocollant	Aufklebeschild	Calcomanía	Dekal	EMERGENCY EXIT
13	**VOE 11027566**			2			Safety decal	Autocollant de sécurité	Sicherheitsaufkleber	Calcomanía de seguridad	Säkerhetsdekal	DO NOT WALK UNDER BUCKET
13	**VOE 15048335**	REQ					Warning decal	Autocollant d'avertissement	Warnaufkleber	Calcomanía advertencia	Varningsdekal	DO NOT WALK UNDER BUCKET S/N -29749, S/N -69044, S/N -72741
13	**VOE 16901339**	REQ					Safety decal	Autocollant de sécurité	Sicherheitsaufkleber	Calcomanía de seguridad	Säkerhetsdekal	DO NOT WALK UNDER BUCKET S/N 72742-
14	**VOE 11026729**	REQ					Information decal	Autocollant d'information	Hinweisaufkleber	Calcomanía de información	Informationsdekal	BATTERY DISCONNECT
15	**VOE 11026730**	REQ					Information decal	Autocollant d'information	Hinweisaufkleber	Calcomanía de información	Informationsdekal	TIE DOWNS
16	**VOE 15048205**	REQ					Safety decal	Autocollant de sécurité	Sicherheitsaufkleber	Calcomanía de seguridad	Säkerhetsdekal	DO NOT STAND BEHIND MACHINE S/N -29749, S/N -69044, S/N -72741
16	**VOE 16901400**	REQ					Safety decal	Autocollant de sécurité	Sicherheitsaufkleber	Calcomanía de seguridad	Säkerhetsdekal	DO NOT STAND BEHIND MACHINE S/N 72742-

1	**33292**
2	**33018, 33019**
3	**83909**
4	
5	

Sign plates and decals
Enseignes et décalcomanies
Schilder und aufklebeschild
Muestras y decalcomanias
Skyltar och dekaler

Catalogue id **20105**	Group **897**
Illustr. No **1098011**	Section **100**
Issue **20009038-J**	Page **1241**

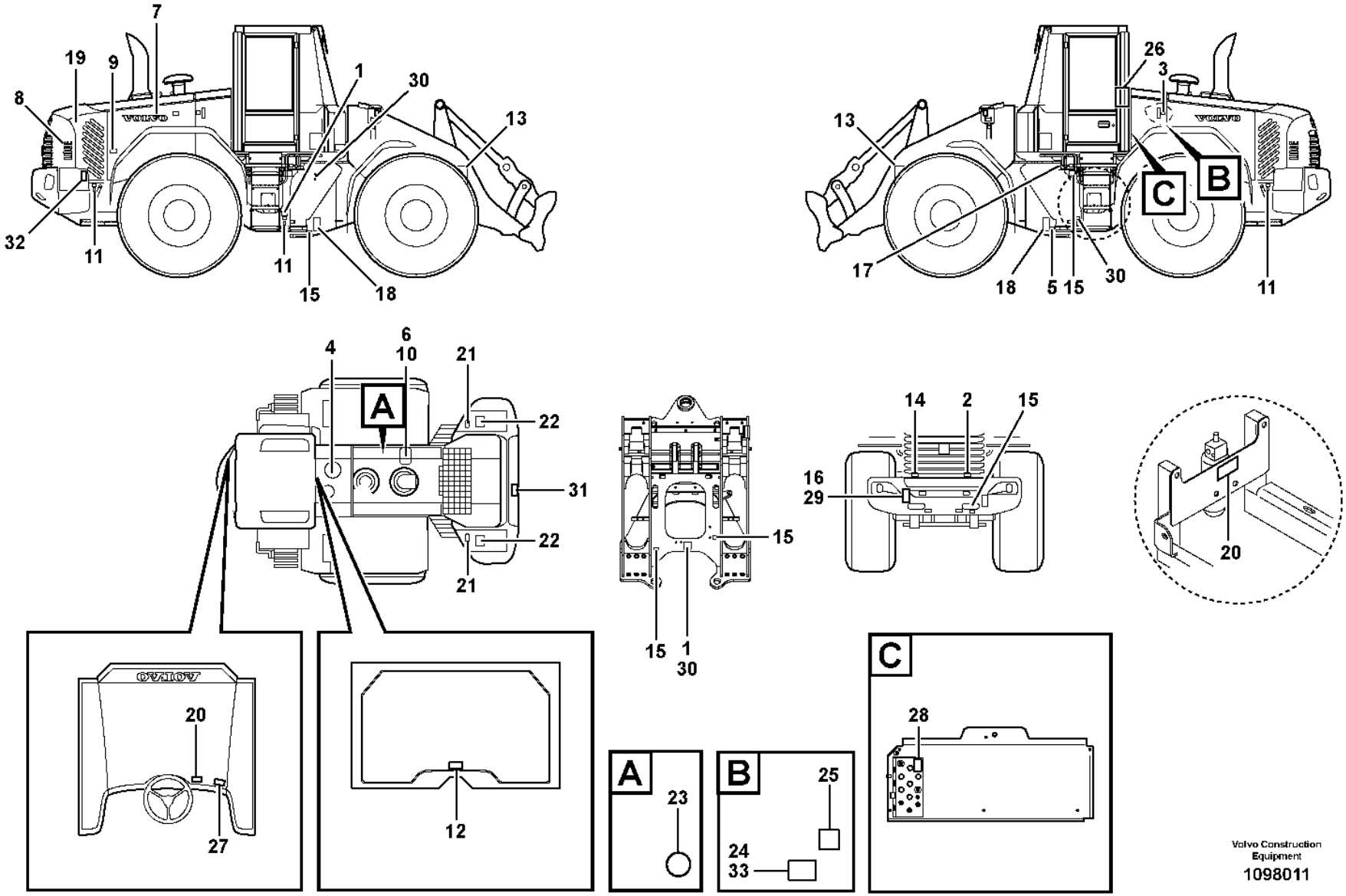

Volvo Construction Equipment

1098011

Fig.	Part No.	Quantity 1	2	3	PS	KIT	Description	Dénomination	Bezeichnung	Denominación	Benämning	Notes
17	**VOE 11130942**	REQ					Decal	Autocollant	Aufklebeschild	Calcomanía	Dekal	TRANSMISSION OIL FILL AND SEE INSTR. BOOK S/N -29749, S/N -69044, S/N -72741
17	**VOE 16901577**	REQ					Information decal	Autocollant d'information	Hinweisaufkleber	Calcomanía de información	Informationsdekal	TRANSMISSION OIL FILL AND SEE INSTR. BOOK S/N 72742-
18	**VOE 13935000**			3			Safety decal	Autocollant de sécurité	Sicherheitsaufkleber	Calcomanía de seguridad	Säkerhetsdekal	ARTICULATION
18	**VOE 15048526**	REQ					Warning decal	Autocollant d'avertissement	Warnaufkleber	Calcomanía advertencia	Varningsdekal	ARTICULATION S/N -29749, S/N -69044, S/N -72741
18	**VOE 16901162**	REQ					Safety decal	Autocollant de sécurité	Sicherheitsaufkleber	Calcomanía de seguridad	Säkerhetsdekal	ARTICULATION S/N 72742-
19	**VOE 13935001**			2	SS		Safety decal	Autocollant de sécurité	Sicherheitsaufkleber	Calcomanía de seguridad	Säkerhetsdekal	FAN PROTECTION
19	**VOE 15048368**	REQ					Warning decal	Autocollant d'avertissement	Warnaufkleber	Calcomanía advertencia	Varningsdekal	FAN PROTECTION S/N -29749, S/N -69044, S/N -72741
19	**VOE 16901370**	REQ					Safety decal	Autocollant de sécurité	Sicherheitsaufkleber	Calcomanía de seguridad	Säkerhetsdekal	FAN PROTECTION S/N 72742-
20	**VOE 14616298**	REQ		2			Decal	Autocollant	Aufklebeschild	Calcomanía	Dekal	SEE INSTR. BOOK
21	**VOE 16929621**			2			Safety decal	Autocollant de sécurité	Sicherheitsaufkleber	Calcomanía de seguridad	Säkerhetsdekal	(VOE 13935004) BATTERY
22	**VOE 16913773**			2			Decal	Autocollant	Aufklebeschild	Calcomanía	Dekal	(VOE 11026072) DO NOT STEP ON
22	**VOE 16901531**	REQ					Safety decal	Autocollant de sécurité	Sicherheitsaufkleber	Calcomanía de seguridad	Säkerhetsdekal	DO NOT STEP ON
23	**VOE 11116814**		1				Decal	Autocollant	Aufklebeschild	Calcomanía	Dekal	
24	**VOE 11164639**		1				Decal	Autocollant	Aufklebeschild	Calcomanía	Dekal	
25	**VOE 15048315**		1				Warning decal	Autocollant d'avertissement	Warnaufkleber	Calcomanía advertencia	Varningsdekal	
26	**VOE 11445195**		1				Decal	Autocollant	Aufklebeschild	Calcomanía	Dekal	
27	**VOE 15160976**		1				Decal	Autocollant	Aufklebeschild	Calcomanía	Dekal	33018 S/N 28069-,71808-, 33019 S/N 43471-
28	**VOE 15196981**		1				Decal	Autocollant	Aufklebeschild	Calcomanía	Dekal	33018
29	**VOE 11445435**			1			Safety decal	Autocollant de sécurité	Sicherheitsaufkleber	Calcomanía de seguridad	Säkerhetsdekal	

1	**33292**
2	**33018, 33019**
3	**83909**
4	
5	

Sign plates and decals
Enseignes et décalcomanies
Schilder und aufklebeschild
Muestras y decalcomanias
Skyltar och dekaler

Catalogue id **20105**	Group **897**
Illustr. No **1098011**	Section **100**
Issue **20009038-J**	Page **1243**

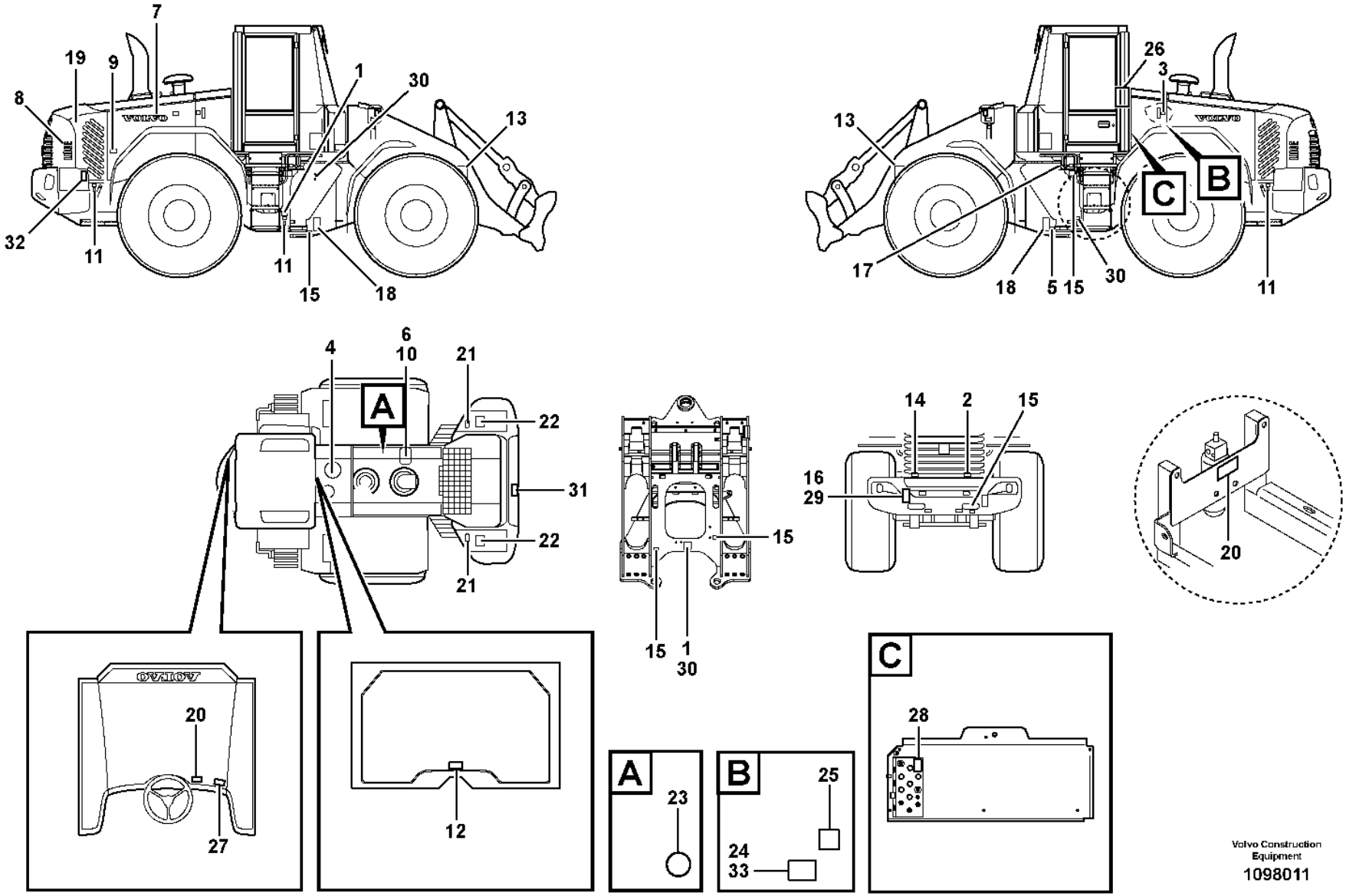

Volvo Construction Equipment

1098011

Fig.	Part No.	Quantity 1	2	3	PS	KIT	Description	Dénomination	Bezeichnung	Denominación	Benämning	Notes
30	**VOE 16901534**	3					Safety decal	Autocollant de sécurité	Sicherheitsaufkleber	Calcomanía de seguridad	Säkerhetsdekal	
31	**VOE 11445271**	1					Decal	Autocollant	Aufklebeschild	Calcomanía	Dekal	S/N -29749, S/N -69044, S/N -72741
31	**VOE 16897541**	1					Information decal	Autocollant d'information	Hinweisaufkleber	Calcomanía de información	Informationsdekal	S/N 72742-
32	**VOE 15048257**	2					Warning decal	Autocollant d'avertissement	Warnaufkleber	Calcomanía advertencia	Varningsdekal	S/N -29749, S/N -69044, S/N -72741
32	**VOE 16901361**	2					Safety decal	Autocollant de sécurité	Sicherheitsaufkleber	Calcomanía de seguridad	Säkerhetsdekal	S/N 72742-
33	**VOE 16897616**	1					Information decal	Autocollant d'information	Hinweisaufkleber	Calcomanía de información	Informationsdekal	S/N 72742-

1	**33292**
2	**33018, 33019**
3	**83909**
4	
5	

Sign plates and decals
Enseignes et décalcomanies
Schilder und aufklebeschild
Muestras y decalcomanias
Skyltar och dekaler

Catalogue id **20105**	Group **897**
Illustr. No **1098011**	Section **100**
Issue **20009038-J**	Page **1245**

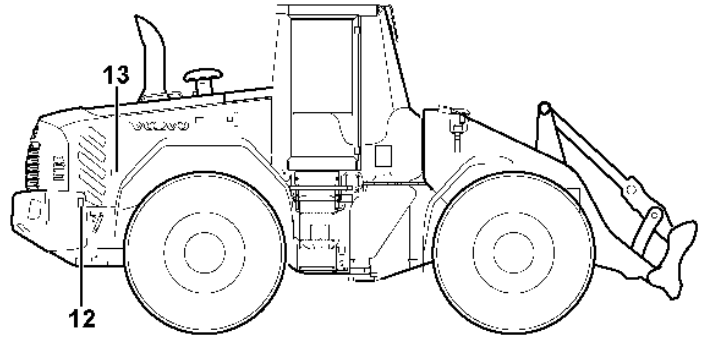

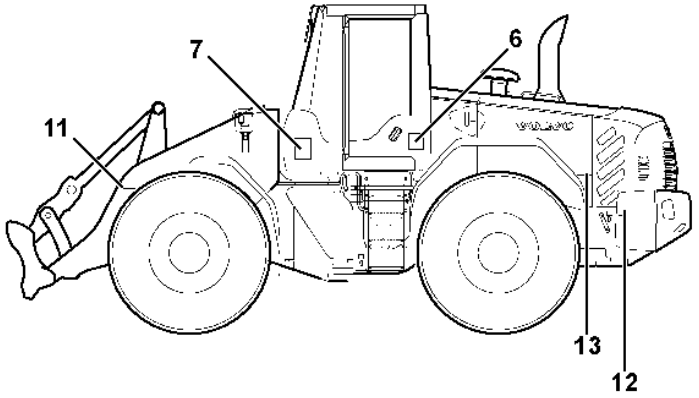

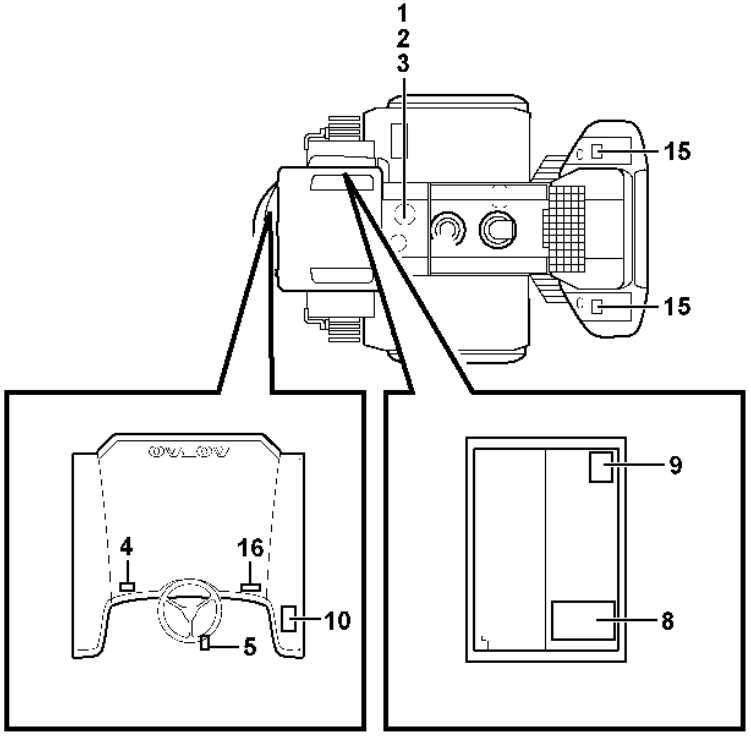

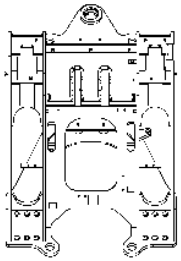

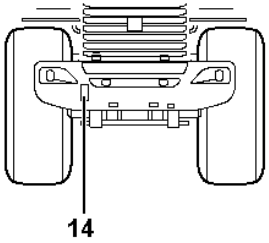

Volvo Construction Equipment

1031987

Fig.	Part No.	Quantity 1	2	3	4	5	PS	KIT	Description	Dénomination	Bezeichnung	Denominación	Benämning	Notes
1	**VOE 11413642**	REQ							Decal	Autocollant	Aufklebeschild	Calcomanía	Dekal	
	VOE 11413640	REQ							Decal	Autocollant	Aufklebeschild	Calcomanía	Dekal	
	VOE 11411917	REQ							Decal	Autocollant	Aufklebeschild	Calcomanía	Dekal	
	VOE 11411924	REQ							Information decal	Autocollant d'information	Hinweisaufkleber	Calcomanía de información	Informationsdekal	
2	**VOE 11181021**	REQ							Information decal	Autocollant d'information	Hinweisaufkleber	Calcomanía de información	Informationsdekal	
3	**VOE 11181022**	REQ							Decal	Autocollant	Aufklebeschild	Calcomanía	Dekal	
4	**VOE 11414391**	REQ							Decal	Autocollant	Aufklebeschild	Calcomanía	Dekal	
5	**VOE 11180472**	REQ							Sign	Enseigne	Schild	Letrero	Skylt	
	VOE 16930426	REQ							Sign	Enseigne	Schild	Letrero	Skylt	(VOE 4952170)
6	**VOE 11436197**	REQ							Decal	Autocollant	Aufklebeschild	Calcomanía	Dekal	
	VOE 11436255	REQ							Decal	Autocollant	Aufklebeschild	Calcomanía	Dekal	
7		REQ					NS		Decal	Decalcomanie	Abziehbild	Decalcomania	Dekal	
	VOE 11445192	REQ							Decal	Autocollant	Aufklebeschild	Calcomanía	Dekal	
8	**VOE 11444263**	REQ							Decal	Autocollant	Aufklebeschild	Calcomanía	Dekal	
8	**VOE 15041831**	REQ							Decal	Autocollant	Aufklebeschild	Calcomanía	Dekal	
9	**VOE 11164639**	REQ							Decal	Autocollant	Aufklebeschild	Calcomanía	Dekal	
10	**VOE 11444261**	REQ							Decal	Autocollant	Aufklebeschild	Calcomanía	Dekal	
11	**VOE 11027568**	REQ							Warning decal	Autocollant d'avertissement	Warnaufkleber	Calcomanía advertencia	Varningsdekal	
12	**VOE 11015582**	REQ							Warning decal	Autocollant d'avertissement	Warnaufkleber	Calcomanía advertencia	Varningsdekal	
13	**VOE 11436256**	REQ							Decal	Autocollant	Aufklebeschild	Calcomanía	Dekal	
14	**VOE 11413291**	REQ							Decal	Autocollant	Aufklebeschild	Calcomanía	Dekal	
15	**VOE 11413290**	REQ							Decal	Autocollant	Aufklebeschild	Calcomanía	Dekal	
16	**VOE 11111506**	REQ							Warning decal	Autocollant d'avertissement	Warnaufkleber	Calcomanía advertencia	Varningsdekal	

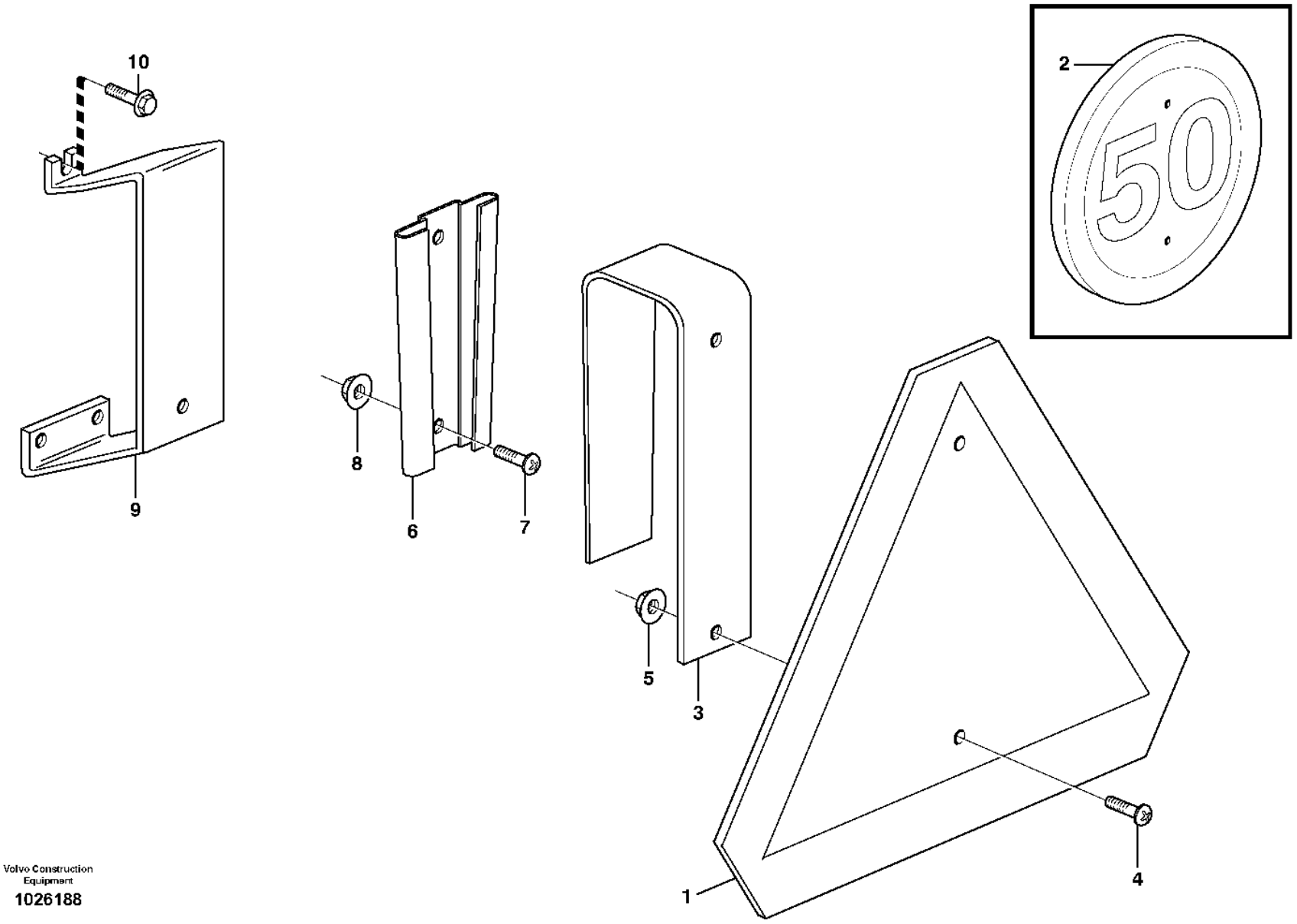

Volvo Construction Equipment

1026188

Fig.	Part No.	Quantity 1	2	3	PS	KIT	Description	Dénomination	Bezeichnung	Denominación	Benämning	Notes
1	**VOE 11715945**	1					Slow moving machine plate	Plaque véhicule lent	Kriechfahrt-Schild	Letrero lgf	Lgf-skylt	(VOE 6627784)
2	**VOE 11050490**		1	1			Sign	Enseigne	Schild	Letrero	Skylt	
3	**VOE 11153057**	1	1	1			Attachment	Fixation	Halterung	Fijacion	Fäste	
4	**VOE 994796**	2	2	2			Six Point Socke	Vis Creuse Six	Sechskanthülse	Tornillo de cabeza embutida de 6 dientes	Sextandshål	(VOE 971322)
5	**VOE 13949278**	2	2	2			Flange lock nut	Contre-écrou à embase	Flanschverschlussmutter	Contratuerca embridada	Flänslåsmutter	
6	**VOE 4832120**	1	1	1			Retainer	Retenue	Halter	Soporte	Hållare	
7	**VOE 994795**	2	2	2			Six point socket screw	Vis à 6 pans creux	Innensechsrundschraube	Tornillo de cabeza hexagonal	Sextandhålskruv	(VOE 971321)
8	**VOE 13949278**	2	2	2			Flange lock nut	Contre-écrou à embase	Flanschverschlussmutter	Contratuerca embridada	Flänslåsmutter	
9	**VOE 11400033**	1	1	1			Attachment	Fixation	Halterung	Fijacion	Fäste	
10	**VOE 947107**	3	3	3			Flange screw	Vis à embase	Flanschschraube	Tornillo embridado	Flänsskruv	

1	**80890**	**Slow moving vehicle sign.** **Panneau avertisseur 'Véhicule lent'** **Warnschild "Langsames Fahrzeug".** **Señal de vehículo que se mueve lento.** **LGF-skylt.**
2	**80891**	
3	**83919**	
4		
5		

Catalogue id **20105**	Group **897**
Illustr. No **1026188**	Section **200**
Issue **20009038-J**	Page **1249**

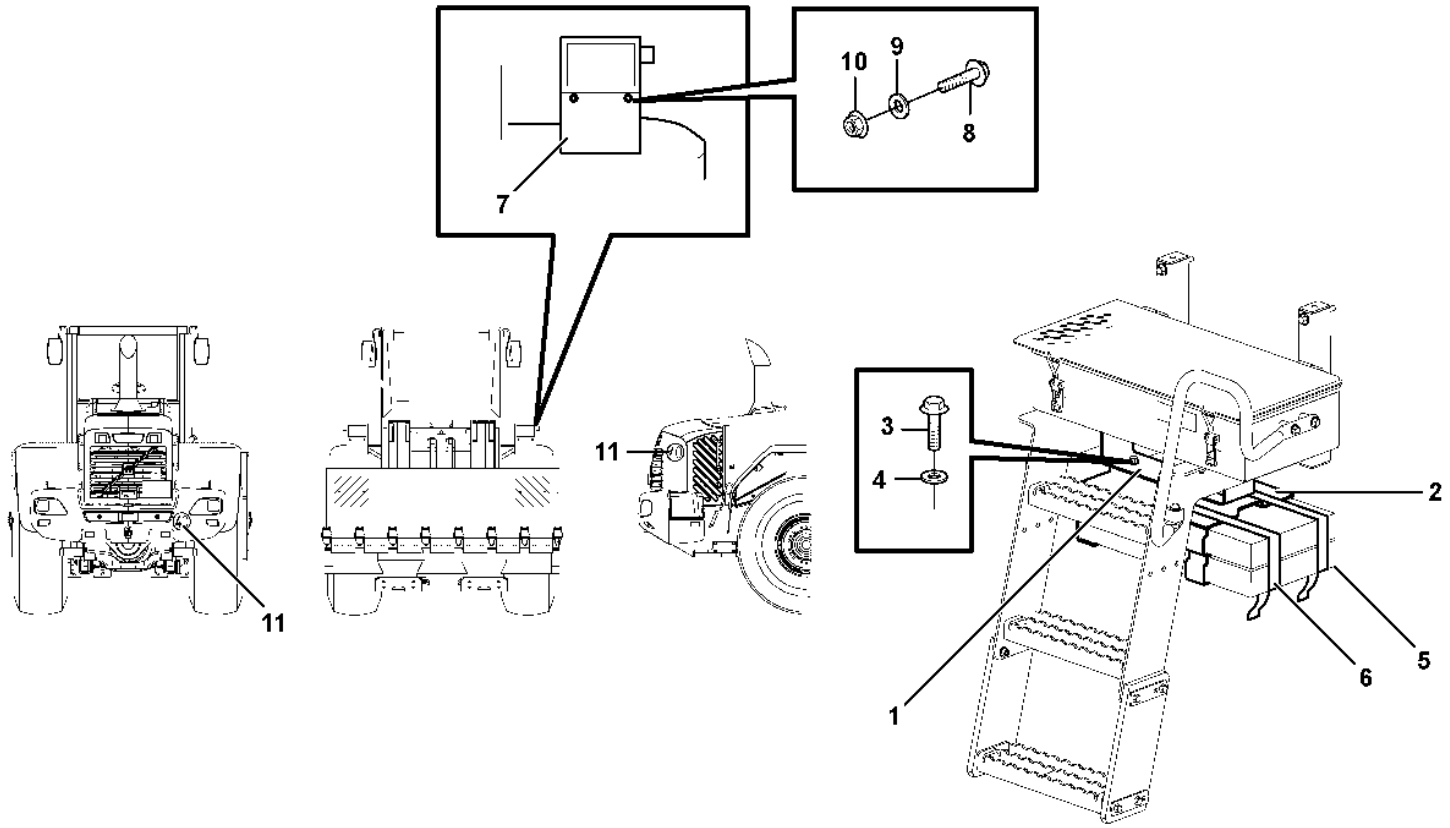

Volvo Construction Equipment

1031990

Fig.	Part No.	Quantity 1	2	3	PS	KIT	Description	Dénomination	Bezeichnung	Denominación	Benämning	Notes
1	**VOE 11174791**	1					Attachment	Fixation	Halterung	Fijacion	Fäste	
2	**VOE 11027417**	1					Retainer	Retenue	Halter	Soporte	Hållare	
3	**VOE 946441**	6					Flange screw	Vis à embase	Flanschschraube	Tornillo embridado	Flänsskruv	
4	**VOE 60113866**	6					Plain washer	Rondelle plane	Flachscheibe	Arandela plana	Planbricka	(VOE 13960143)
5	**VOE 11020526**	2					Wedge	Cale	Keil	Chaveta	Kil	
6	**VOE 11104606**	2					Retaining strap	Courroie de serrage	Halteriemen	Correa tensora	Spännrem	
7		1					Lic Plate Rtnr	Porte-plaque No	Kennzeichenhakt	Sop Matricula	Nummerplåthåll.	
8	**VOE 984734**	4					Flange screw	Vis à embase	Flanschschraube	Tornillo embridado	Flänsskruv	(VOE 13946173)
9	**VOE 60110236**	4					Plain washer	Rondelle plane	Flachscheibe	Arandela plana	Planbricka	(VOE 13955894)
10	**VOE 60113167**	4					Flange lock nut	Contre-écrou à embase	Flanschverschlussmutter	Contratuerca embridada	Flänslåsmutter	(VOE 948645)
11	**VOE 11105304**	3					Information decal	Autocollant d'information	Hinweisaufkleber	Calcomanía de información	Informationsdekal	83784

1		**German version** **Version rfa** **BRD-Ausführung** **Versao alemana** **Tysklandsutförande**	Catalogue id **20105**	Group **897**
2				
3			Illustr. No **1031990**	Section **250**
4				
5		**83919**	Issue **20009038-J**	Page **1251**

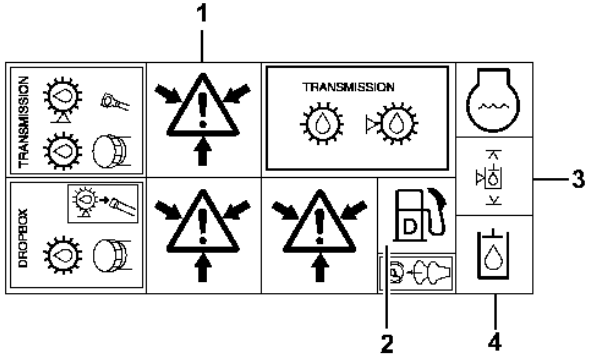

1 2 3 4

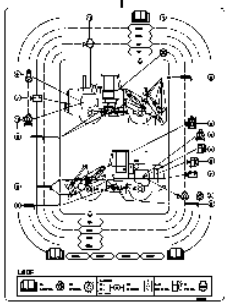

5



6

VOLVO

7

L90F

8



9

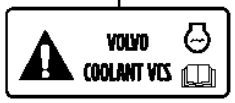

10

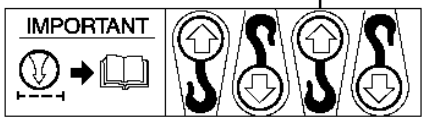

11



12



13

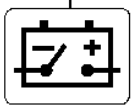

14

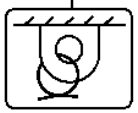

15



16

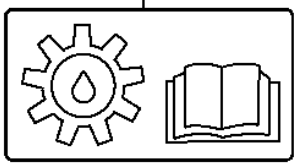

17



18



19

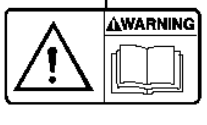

20

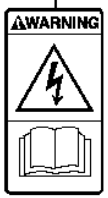

21



22

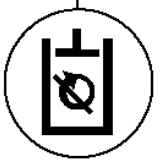

23

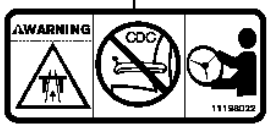

24



25



26

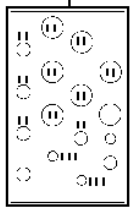

27

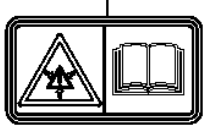

28

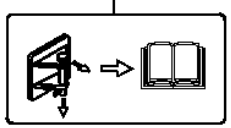

29

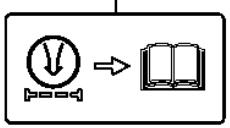

30

Volvo Construction Equipment
1098013

Fig.	Part No.	Quantity 1	2	3	PS	KIT	Description	Dénomination	Bezeichnung	Denominación	Benämning	Notes
	VOE 11003865	REQ					Decal	Autocollant	Aufklebeschild	Calcomanía	Dekal	85200
1		REQ			NS		•Decal	•Decalcomanie	•Abziehbild	•Decalcomania	•Dekal	PRESSURE WARN BRAKE
2		REQ			NS		•Decal	•Decalcomanie	•Abziehbild	•Decalcomania	•Dekal	DIESEL-FUEL
3		REQ			NS		•Decal	•Decalcomanie	•Abziehbild	•Decalcomania	•Dekal	HYDRAULIC OIL LEVEL
4		REQ			NS		•Decal	•Decalcomanie	•Abziehbild	•Decalcomania	•Dekal	HYDRAULIC SYSTEM
5	**VOE 11445195**	REQ					Decal	Autocollant	Aufklebeschild	Calcomanía	Dekal	LUBRICATION
6	**VOE 14526798**	REQ			SS		Decal	Autocollant	Aufklebeschild	Calcomanía	Dekal	STEAM WARNING
7	**VOE 11174177**	REQ					Decal	Autocollant	Aufklebeschild	Calcomanía	Dekal	VOLVO
8	**VOE 11436150**	REQ					Decal	Autocollant	Aufklebeschild	Calcomanía	Dekal	L90F
9	**VOE 16901391**	REQ					Safety decal	Autocollant de sécurité	Sicherheitsaufkleber	Calcomanía de seguridad	Säkerhetsdekal	WARNING HOT
9	**VOE 16929623**		2				Safety decal	Autocollant de sécurité	Sicherheitsaufkleber	Calcomanía de seguridad	Säkerhetsdekal	(VOE 14531179) 83909, 83911, 84475
10	**VOE 16901608**	REQ					Safety decal	Autocollant de sécurité	Sicherheitsaufkleber	Calcomanía de seguridad	Säkerhetsdekal	COOLANT
11	**VOE 11004094**	REQ					Decal	Autocollant	Aufklebeschild	Calcomanía	Dekal	LIFTING HOOK S/N -29749, S/N -69044, S/N -72741
12	**VOE 11116814**	REQ					Decal	Autocollant	Aufklebeschild	Calcomanía	Dekal	EMERGENCY EXIT
13	**VOE 11027566**		4				Safety decal	Autocollant de sécurité	Sicherheitsaufkleber	Calcomanía de seguridad	Säkerhetsdekal	83909, 83911, 84475 DO NOT WALK UNDER BUCKET
13	**VOE 15048335**	REQ					Warning decal	Autocollant d'avertissement	Warnaufkleber	Calcomanía advertencia	Varningsdekal	DO NOT WALK UNDER BUCKET
13	**VOE 16901339**	REQ					Safety decal	Autocollant de sécurité	Sicherheitsaufkleber	Calcomanía de seguridad	Säkerhetsdekal	DO NOT WALK UNDER BUCKET
14	**VOE 11026729**	REQ					Information decal	Autocollant d'information	Hinweisaufkleber	Calcomanía de información	Informationsdekal	BATTERY DISCONNECT
15	**VOE 16846343**	REQ					Information decal	Autocollant d'information	Hinweisaufkleber	Calcomanía de información	Informationsdekal	TIE DOWNS
16	**VOE 11445435**		2				Safety decal	Autocollant de sécurité	Sicherheitsaufkleber	Calcomanía de seguridad	Säkerhetsdekal	83909, 83911 DO NOT STAND BEHIND MACHINE
16	**VOE 15048205**	REQ					Safety decal	Autocollant de sécurité	Sicherheitsaufkleber	Calcomanía de seguridad	Säkerhetsdekal	DO NOT STAND BEHIND MACHINE
16	**VOE 16901400**	REQ					Safety decal	Autocollant de sécurité	Sicherheitsaufkleber	Calcomanía de seguridad	Säkerhetsdekal	DO NOT STAND BEHIND MACHINE

1	**STD**
2	**OPTION**
3	**33018**
4	
5	

Illustrations of sign plates and decals
Illustration enseignes etdécalcomanies
Illustration von Schilderund Aufklebeschild
Ilustración muestras y calcomanías
Illustration av skyltar och dekaler

Catalogue id **20105**	Group **897**
Illustr. No **1098013**	Section **300**
Issue **20009038-J**	Page **1253**

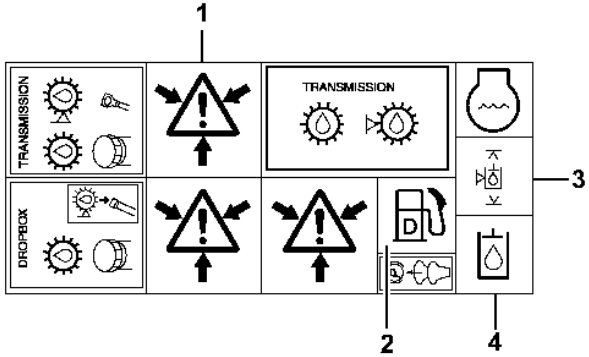

1 2 3 4

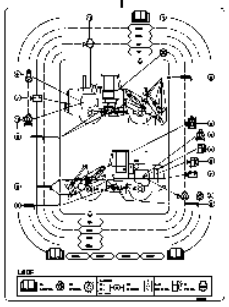

5



6

VOLVO

7

L90F

8



9

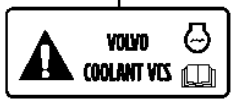

10

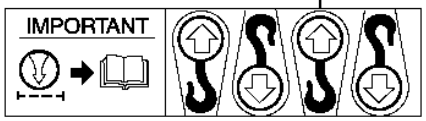

11



12



13

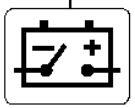

14

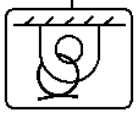

15



16

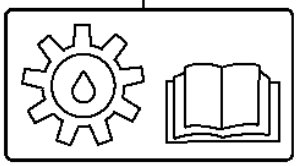

17



18



19

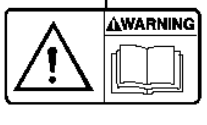

20

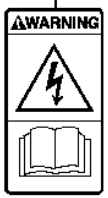

21



22

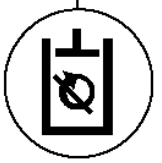

23

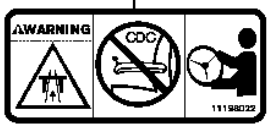

24



25



26

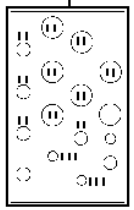

27

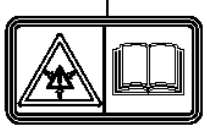

28

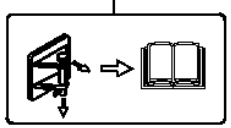

29

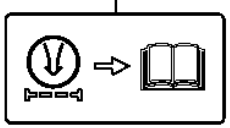

30

Volvo Construction Equipment
1098013

Fig.	Part No.	Quantity 1	2	3	PS	KIT	Description	Dénomination	Bezeichnung	Denominación	Benämning	Notes
17	**VOE 11130942**	REQ					Decal	Autocollant	Aufklebeschild	Calcomanía	Dekal	TRANSMISSION OIL FILL AND SEE INSTR. BOOK
17	**VOE 16901577**	REQ					Information decal	Autocollant d'information	Hinweisaufkleber	Calcomanía de información	Informationsdekal	TRANSMISSION OIL FILL AND SEE INSTR. BOOK
18	**VOE 13935000**		2				Safety decal	Autocollant de sécurité	Sicherheitsaufkleber	Calcomanía de seguridad	Säkerhetsdekal	83909, 83911, 84475 ARTICULATION
18	**VOE 15048526**	REQ					Warning decal	Autocollant d'avertissement	Warnaufkleber	Calcomanía advertencia	Varningsdekal	ARTICULATION
18	**VOE 16901162**	REQ					Safety decal	Autocollant de sécurité	Sicherheitsaufkleber	Calcomanía de seguridad	Säkerhetsdekal	ARTICULATION
19	**VOE 13935001**		2		SS		Safety decal	Autocollant de sécurité	Sicherheitsaufkleber	Calcomanía de seguridad	Säkerhetsdekal	83909, 83911 FAN PROTECTION
19	**VOE 13935001**		4		SS		Safety decal	Autocollant de sécurité	Sicherheitsaufkleber	Calcomanía de seguridad	Säkerhetsdekal	84475
19	**VOE 15048368**	REQ					Warning decal	Autocollant d'avertissement	Warnaufkleber	Calcomanía advertencia	Varningsdekal	FAN PROTECTION
19	**VOE 16901370**	REQ					Safety decal	Autocollant de sécurité	Sicherheitsaufkleber	Calcomanía de seguridad	Säkerhetsdekal	FAN PROTECTION
20	**VOE 14616298**		2				Decal	Autocollant	Aufklebeschild	Calcomanía	Dekal	83909, 83911, 84475 SEE INSTR. BOOK
21	**VOE 16929621**		2				Safety decal	Autocollant de sécurité	Sicherheitsaufkleber	Calcomanía de seguridad	Säkerhetsdekal	(VOE 13935004) 83909, 83911, 84475 BATTERY
21	**VOE 15048257**	2					Warning decal	Autocollant d'avertissement	Warnaufkleber	Calcomanía advertencia	Varningsdekal	
21	**VOE 16901361**	2					Safety decal	Autocollant de sécurité	Sicherheitsaufkleber	Calcomanía de seguridad	Säkerhetsdekal	
22	**VOE 16913773**		2				Decal	Autocollant	Aufklebeschild	Calcomanía	Dekal	(VOE 11026072) 83909, 83911, 84475 DO NOT STEP ON
22	**VOE 16901531**	2					Safety decal	Autocollant de sécurité	Sicherheitsaufkleber	Calcomanía de seguridad	Säkerhetsdekal	DO NOT STEP ON
23	**VOE 11444287**	REQ					Decal	Autocollant	Aufklebeschild	Calcomanía	Dekal	83225
24	**VOE 11198022**		1				Decal	Autocollant	Aufklebeschild	Calcomanía	Dekal	
24	**VOE 11104133**		1				Decal	Autocollant	Aufklebeschild	Calcomanía	Dekal	
25	**VOE 11156389**		1				Warning decal	Autocollant d'avertissement	Warnaufkleber	Calcomanía advertencia	Varningsdekal	

1	**STD**
2	**OPTION**
3	**33018**
4	
5	

Illustrations of sign plates and decals
Illustration enseignes etdécalcomanies
Illustration von Schilderund Aufklebeschild
Ilustración muestras y calcomanías
Illustration av skyltar och dekaler

Catalogue id **20105**	Group **897**
Illustr. No **1098013**	Section **300**
Issue **20009038-J**	Page **1255**

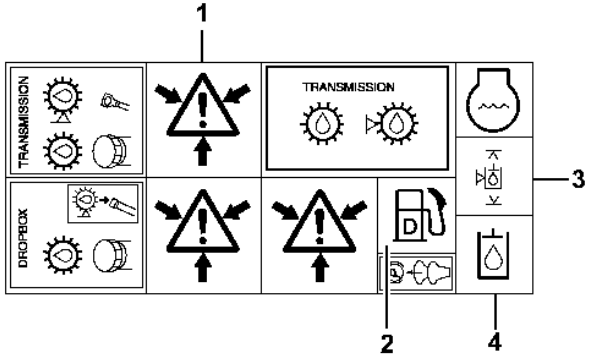

1 2 3 4

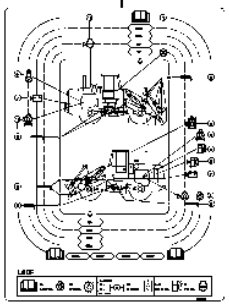

5



6

VOLVO

7

L90F

8



9

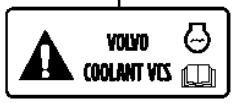

10

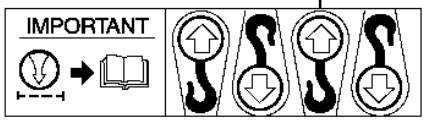

11



12



13

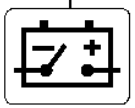

14

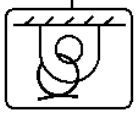

15



16

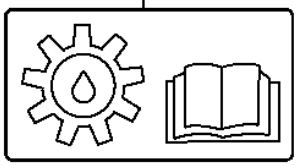

17



18



19

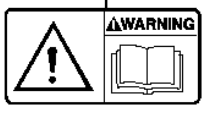

20

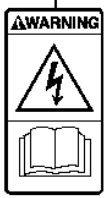

21



22

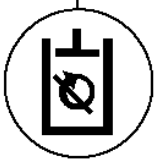

23

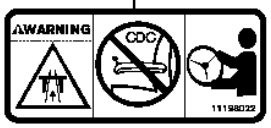

24



25



26

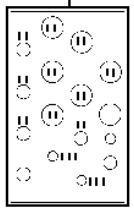

27

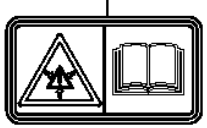

28

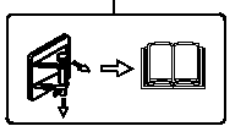

29

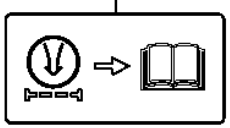

30

Volvo Construction Equipment
1098013

Fig.	Part No.	Quantity 1	2	3	PS	KIT	Description	Dénomination	Bezeichnung	Denominación	Benämning	Notes
26	**VOE 15160976**			1			Decal	Autocollant	Aufklebeschild	Calcomanía	Dekal	33018 S/N 28069-, 71808- 33019 S/N 43471-
27	**VOE 15196981**			1			Decal	Autocollant	Aufklebeschild	Calcomanía	Dekal	
28	**VOE 16901534**	3					Safety decal	Autocollant de sécurité	Sicherheitsaufkleber	Calcomanía de seguridad	Säkerhetsdekal	
29	**VOE 11445271**	1					Decal	Autocollant	Aufklebeschild	Calcomanía	Dekal	S/N -29749, S/N -69044, S/N -72741
29	**VOE 16897541**	1					Information decal	Autocollant d'information	Hinweisaufkleber	Calcomanía de información	Informationsdekal	S/N 72742-
30	**VOE 16897616**	1					Information decal	Autocollant d'information	Hinweisaufkleber	Calcomanía de información	Informationsdekal	S/N 72742-

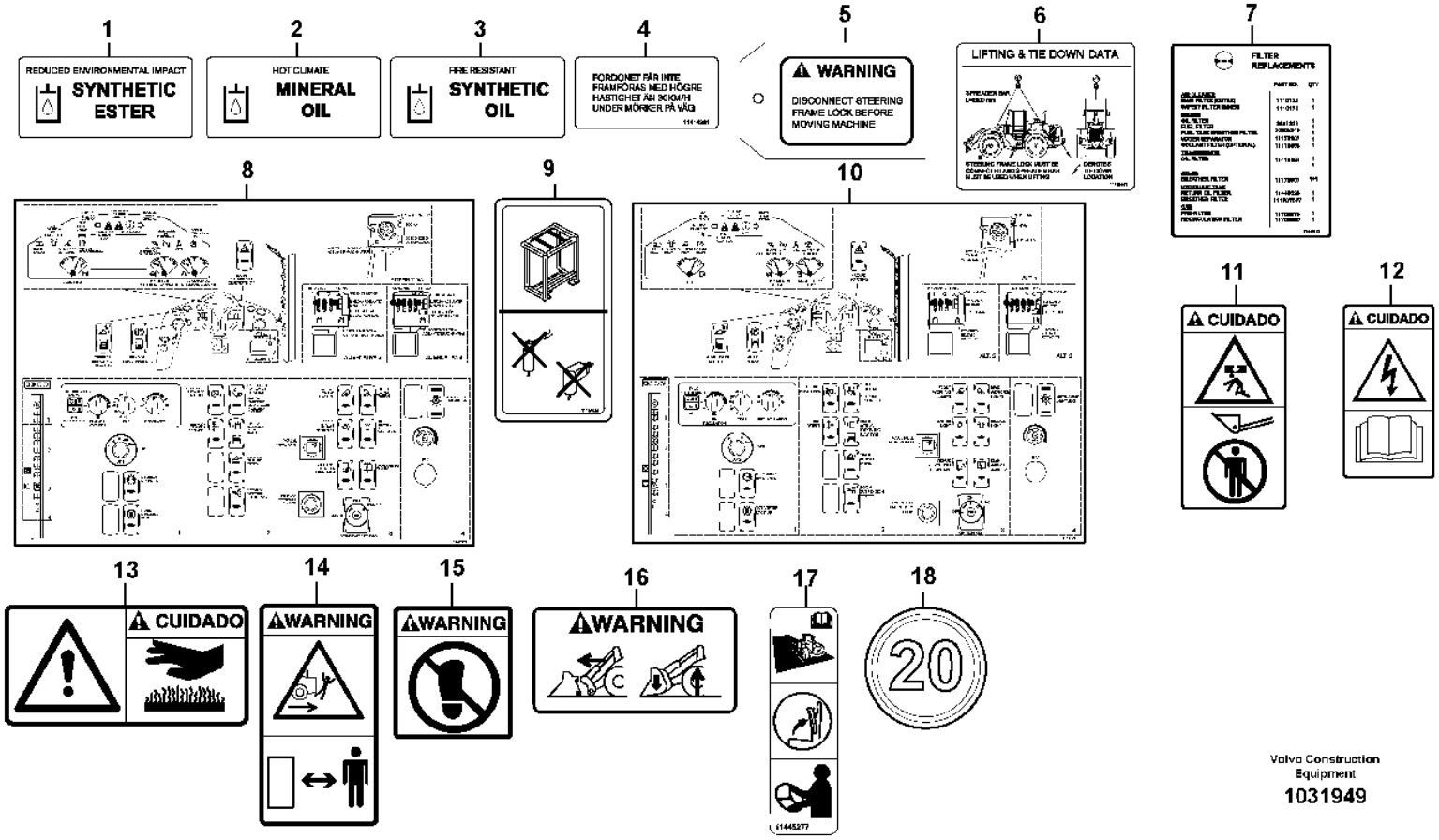

Volvo Construction Equipment

1031949

Fig.	Part No.	Quantity 1	2	3	4	5	PS	KIT	Description	Dénomination	Bezeichnung	Denominación	Benämning	Notes
1	**VOE 11413642**	REQ							Decal	Autocollant	Aufklebeschild	Calcomanía	Dekal	82333
	VOE 11413640	REQ							Decal	Autocollant	Aufklebeschild	Calcomanía	Dekal	82336
	VOE 11411917	REQ							Decal	Autocollant	Aufklebeschild	Calcomanía	Dekal	82373
	VOE 11411924	REQ							Information decal	Autocollant d'information	Hinweisaufkleber	Calcomanía de información	Informationsdekal	83450, 84479
2	**VOE 11181021**	REQ							Information decal	Autocollant d'information	Hinweisaufkleber	Calcomanía de información	Informationsdekal	83174
3	**VOE 11181022**	REQ							Decal	Autocollant	Aufklebeschild	Calcomanía	Dekal	83309
4	**VOE 11414391**	REQ							Decal	Autocollant	Aufklebeschild	Calcomanía	Dekal	80891
5	**VOE 11180472**	REQ							Sign	Enseigne	Schild	Letrero	Skylt	83909
	VOE 16930426	REQ							Sign	Enseigne	Schild	Letrero	Skylt	(VOE 4952170) 83911
6	**VOE 11436197**	REQ							Decal	Autocollant	Aufklebeschild	Calcomanía	Dekal	83911
	VOE 11436255	REQ							Decal	Autocollant	Aufklebeschild	Calcomanía	Dekal	83909
7		REQ					NS		Decal	Decalcomanie	Abziehbild	Decalcomania	Dekal	83909
	VOE 11445192	REQ							Decal	Autocollant	Aufklebeschild	Calcomanía	Dekal	83911
8	**VOE 11444263**	REQ							Decal	Autocollant	Aufklebeschild	Calcomanía	Dekal	83909 S/N -26953, -68916
8	**VOE 15041831**	REQ							Decal	Autocollant	Aufklebeschild	Calcomanía	Dekal	83909, 83911 S/N 26954-, 68917-
9	**VOE 11164639**		REQ						Decal	Autocollant	Aufklebeschild	Calcomanía	Dekal	83909
10	**VOE 11444261**	REQ							Decal	Autocollant	Aufklebeschild	Calcomanía	Dekal	83909, 83911 S/N -26953, -68916
11	**VOE 11027568**	REQ							Warning decal	Autocollant d'avertissement	Warnaufkleber	Calcomanía advertencia	Varningsdekal	83914
12	**VOE 11015582**	REQ							Warning decal	Autocollant d'avertissement	Warnaufkleber	Calcomanía advertencia	Varningsdekal	83914
13	**VOE 11436256**	REQ							Decal	Autocollant	Aufklebeschild	Calcomanía	Dekal	83914
14	**VOE 11413291**	REQ							Decal	Autocollant	Aufklebeschild	Calcomanía	Dekal	83914
15	**VOE 11413290**	REQ							Decal	Autocollant	Aufklebeschild	Calcomanía	Dekal	83914
16	**VOE 11111506**	REQ							Warning decal	Autocollant d'avertissement	Warnaufkleber	Calcomanía advertencia	Varningsdekal	83476, 83479, 86977, 86978, 86980
17	**VOE 11445277**	1							Decal	Autocollant	Aufklebeschild	Calcomanía	Dekal	83180

1	**OPTION**
2	**STD**
3	
4	
5	

Illustrations of sign plates and decals
Illustration enseignes etdécalcomanies
Illustration von Schilderund Aufklebeschild
Ilustración muestras y calcomanías
Illustration av skyltar och dekaler

Catalogue id **20105**	Group **897**
Illustr. No **1031949**	Section **350**
Issue **20009038-J**	Page **1259**

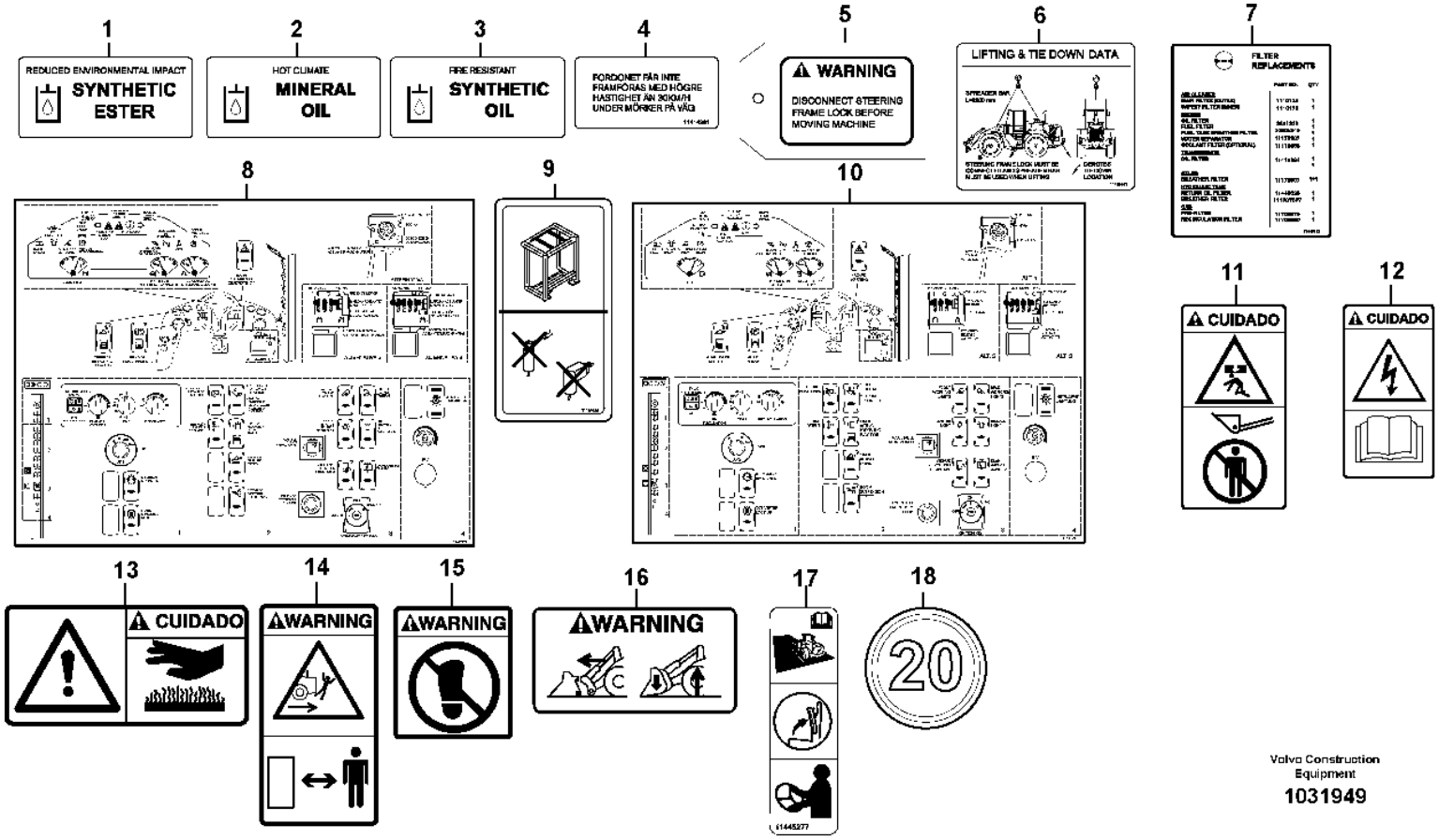

Volvo Construction Equipment

1031949

Fig.	Part No.	Quantity 1	2	3	4	5	PS	KIT	Description	Dénomination	Bezeichnung	Denominación	Benämning	Notes
18	**VOE 11105305**	3							Information decal	Autocollant d'information	Hinweisaufkleber	Calcomanía de información	Informationsdekal	83758

1	**OPTION**	**Illustrations of sign plates and decals** **Illustration enseignes etdécalcomanies** **Illustration von Schilderund Aufklebeschild** **Ilustración muestras y calcomanías** **Illustration av skyltar och dekaler**	Catalogue id **20105**	Group **897**
2	**STD**		Illustr. No **1031949**	Section **350**
3			Issue **20009038-J**	Page **1261**
4				
5				

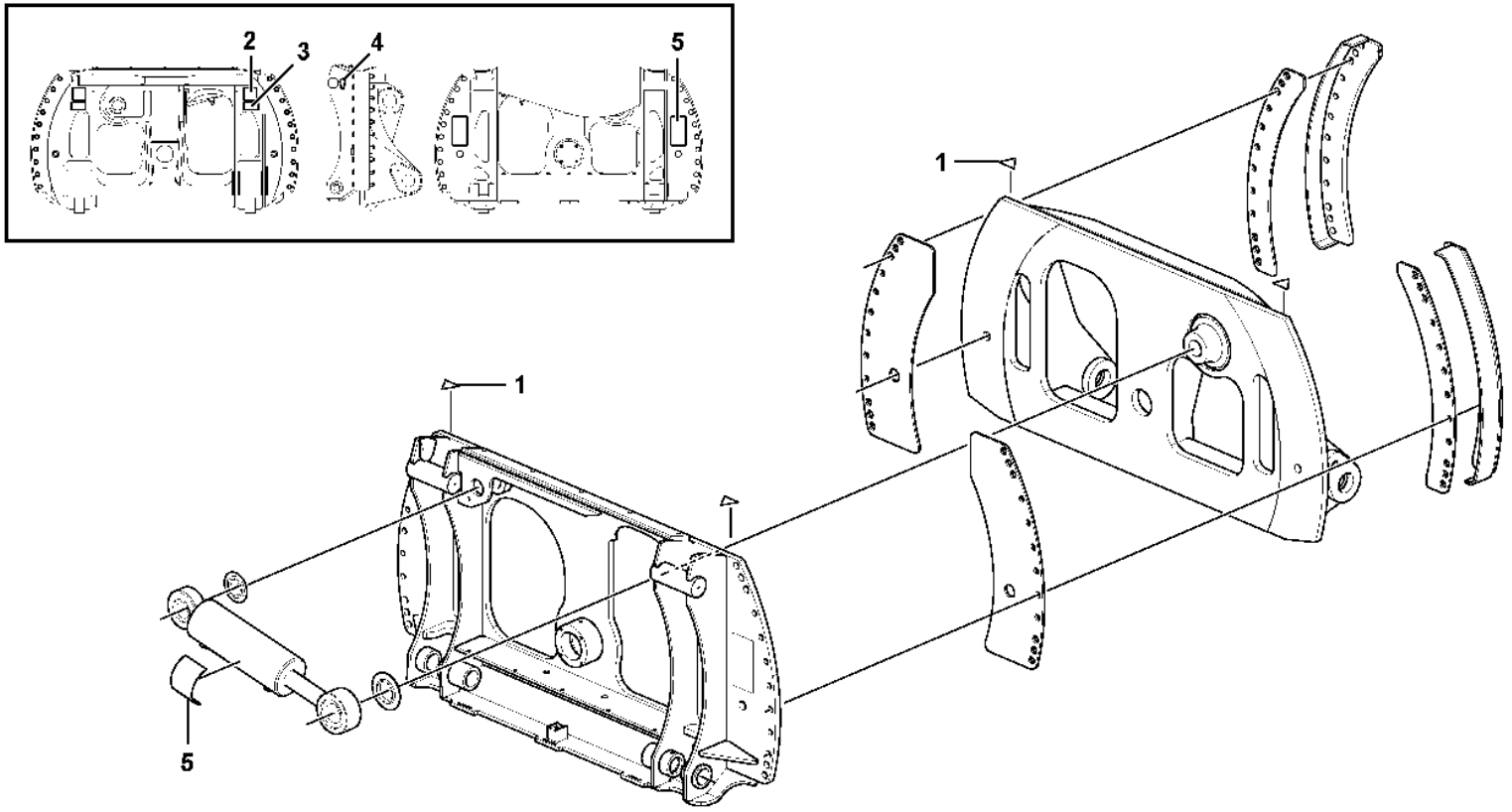

Volvo Construction Equipment
1078438

Fig.	Part No.	Quantity 1	2	3	PS	KIT	Description	Dénomination	Bezeichnung	Denominación	Benämning	Notes
	VOE 16249279	1					Attachment bracket	Porte-outil	Geräteträger	Soporte Impleme	Redskapsfäste	See group 924-400 page 1435
1		4			NS		•Decal	•Decalcomanie	•Abziehbild	•Decalcomania	•Dekal	
2	**VOE 4948092**	2			SS		•Decal	•Autocollant	•Aufklebeschild	•Calcomanía	•Dekal	
3	**VOE 16247669**	2					•Decal	•Autocollant	•Aufklebeschild	•Calcomanía	•Dekal	
4	**VOE 4898495**	2			SS		•Decal	•Autocollant	•Aufklebeschild	•Calcomanía	•Dekal	
5	**VOE 13935000**	2					•Safety decal	•Autocollant de sécurité	•Sicherheitsaufkleber	•Calcomanía de seguridad	•Säkerhetsdekal	

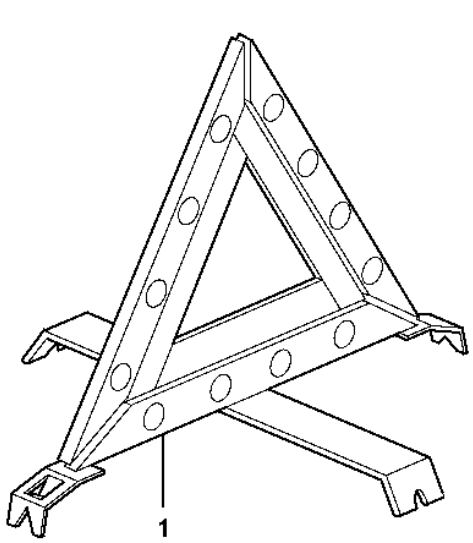

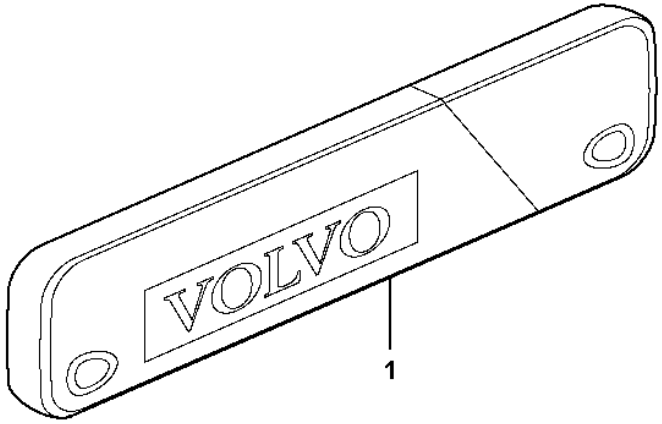

Volvo Construction Equipment

1071970

Fig.	Part No.	Quantity 1	2	3	PS	KIT	Description	Dénomination	Bezeichnung	Denominación	Benämning	Notes
1	**VOE 82466757**	1					Warning triangle	Triangle de présignalisation	Warndreieck	Triángulo de señalización	Varningstriangel	

1		**Warning triangle** **Triangle presignlisation** **Warndreieck** **Triangulo senalizaciòn** **Varningstriangel**	Catalogue id **20105**	Group **897**
2				
3			Illustr. No **1071970**	Section **450**
4				
5		**84322, 80891, 85025**	Issue **20009038-J**	Page **1265**

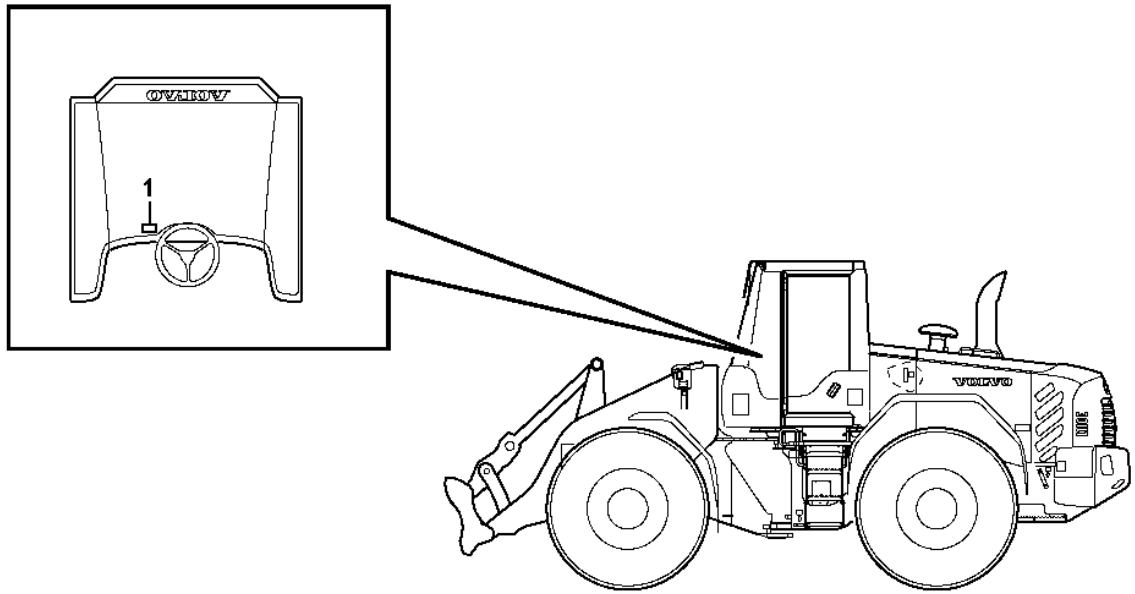

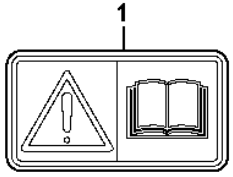

Volvo Construction Equipment

1106137

Fig.	Part No.	Quantity 1	2	3	PS	KIT	Description	Dénomination	Bezeichnung	Denominación	Benämning	Notes
1	**VOE 16901396**	1					Safety decal	Autocollant de sécurité	Sicherheitsaufkleber	Calcomanía de seguridad	Säkerhetsdekal	

1		**Decals** **Calcomanies** **Aufklebeschild** **Calcomanías** **Dekaler**	Catalogue id **20105**	Group **897**
2				
3			Illustr. No **1106137**	Section **500**
4				
5		**87708**	Issue **20009038-J**	Page **1267**

VOLVO

Volvo Construction Equipment
www.volvoce.com

GROUP		Section	Page
911	Hydraulic oil tank, with fitting parts S/N - 29394, S/N - 72518	100	1281
911	Hydraulic oil tank, with fitting parts S/N 29395 -, S/N 72519 -	110	1283
911	Hydraulic oil tank	150	1285
911	Suction line, tank - pump	200	1289
911	Hydraulic system, feed line	250	1291
911	Feed line, pump - central block S/N - 26370 SWE, - 68673 USA, - 43320 IRN	300	1295
911	Feed line, pump - central block S/N 26371 - SWE, 68674 - USA, 43321 - IRN	310	1299
911	Hydraulic system, return line	350	1303
911	Hydraulic system, return line	400	1307
911	Drainage line, control valve	450	1309
911	Hydraulic system, lift function	500	1311
911	Hydraulic system, tilt function	550	1313
911	Oil cooler with hoses	600	1315
912	Control valve with fitting parts.	100	1319
912	Control valve with fitting parts. 33292	150	1321
912	Control valve 33292	200	1325
912	Valve body: Central block	300	1327
912	Control valve	350	1329
912	Control valve 83180, 83874, 84589, 84986	400	1331
913	Hydraulic pump with fitting parts	100	1333
913	Hydraulic pump	150	1335
913	Hydraulic pump	200	1337
914	Servo - hydraulic	100	1339
914	Servo - hydraulic S/N 29327 - S/N 72462 -	110	1343
914	Servo - hydraulic 86975, 86976	115	1345
914	Servo - hydraulic 86977, 86978, 86980	120	1349
914	Servo valve with fitting parts 33293, 33018, 33297	150	1351
914	Control lines	200	1353
914	Servo valve	250	1357
914	Servo valve with fitting parts.	350	1361
914	Control valve. 83343	400	1363
914	Servo valve, single levercontrol 83343, 83346	425	1365
914	Servo - hydraulic	1000	1367
916	Boom suspension system 83292, 83555	100	1369
916	Boom suspension system 85200	125	1373
916	Relief valve. 83292, 85200 (S/N - 29068)	150	1377
916	Relief valve. 85200 (S/N 29069 -)	175	1379
916	Valve, circuit body and return valve	200	1381
916	Hydraulic Control 3rd-4th	300	1383
916	Hydraulic Control 3rd-4th	350	1387
916	Hydraulic system, attachment bracket.	500	1391
916	Hydraulic system, attachment bracket. 86977, 86978	505	1395
916	Hydraulic system, attachment bracket. 86980	510	1399
916	Hydraulic valve 86977, 86978, 86980	530	1403
916	Valve 83476, 83479	550	1405
916	Hydraulic Control 3rd-4th 85653, 85654	600	1407
916	Hydraulic Control 3rd-4th	700	1409
924	Attachment bracket 82556	100	1415
924	Attachment bracket 85346	125	1417
924	Attachment bracket, rotary.	150	1419
924	Attachment bracket, rotary.	200	1425
924	Hydraulic system rotary hook-on attachment bracket 82892	250	1429
924	Attachment bracket 86453	300	1433
924	Attachment bracket, rotary. 84370, S/N 29383 -	400	1435
924	Attachment bracket, rotary. 84370, S/N - 29382	450	1439
945	Lifting frame work with assembly parts	100	1443
945	Forward links with fitting parts	150	1445
945	Rear links with assembly parts 33282, 33285, 33295, 33296	200	1449
945	Lifting- and tilt cylinder with assembly parts.	250	1453

INDEX OF CONTENTS

Catalogue id	Group
20105	**9**
Issue	Page
20009038-J	**1269**

INDEX OF CONTENTS

Catalogue id	Group
20105	9
Issue	Page
20009038-J	1270

GROUP	Section	Page
945 Assemble attachment bracket.	300	1457
945 Bucket positioner and boom kickout S/N - 29155, S/N - 72217	400	1459
945 Bucket positioner and boom kickout S/N 29156 -, S/N 72218 -	410	1461
945 Hydraulic cylinder, lifting 33292, 83280, 83594	500	1463
945 Hydraulic cylinder, tilt 33292,83280,83594	550	1467
945 Extended lube points for lift arm system	600	1469
945 Extended lube points for lift arm system	650	1471
945 Hose protection, lift cylinder 82216, 82265	700	1473
945 Lifting frame work with assembly parts	800	1475
945 Assemble attachment bracket.	900	1479
945 Lifting- and tilt cylinder with assembly parts.	1000	1481
945 Extended lube points for lift arm system	1100	1485
992 Fire suppression system 83558	100	1487
992 Fire suppression system 81426	110	1489
992 Fire suppression system	150	1493
992 Fire suppression system 83558, 81426	200	1495
992 Fire suppression system 85169	250	1497
992 Fire suppression system 85169	300	1501
992 Fire extinguisher	400	1505
993 Central lubrication	100	1507
993 Central lubrication with fitting parts. B1	150	1511
993 Distribution block, B1	200	1515
993 Central lubrication with fitting parts. B2	250	1521
993 Distribution block, B2	300	1525
993 Central lubrication with fitting parts. B3	350	1531
993 Distribution block, B3	400	1535
993 Central lubrication, tool bar 82530	450	1537
993 Central lubrication, tool bar	500	1539
993 Pump:central lubrication	700	1541
993 Central lubrication, tool bar.	750	1543
993 Central lubrication for tool bar.	1200	1545

GROUPE		Section	Page
911	Réservoir á huile avec pièces de montaje S/N - 29394, S/N - 72518	100	1281
911	Réservoir á huile avec pièces de montaje S/N 29395 -, S/N 72519 -	110	1283
911	Réservoir d'huile hydraulique	150	1285
911	Conduit d'aspiration, réservoir - pompe	200	1289
911	Système hydraulique, conduit alimentation	250	1291
911	Conduit alimentation, pompe - bloc-soupape S/N - 26370 SWE, - 68673 USA, - 43320 IRN	300	1295
911	Conduit alimentation, pompe - bloc-soupape S/N 26371 - SWE, 68674 - USA, 43321 - IRN	310	1299
911	Système hydraulique, conduit retour	350	1303
911	Système hydraulique, conduit retour	400	1307
911	Conduit drainage, vanne de commande	450	1309
911	Système hydraulique, relevage hydraulique	500	1311
911	Système hydraulique, culbutage hydraulique	550	1313
911	Radiateur avec flexible	600	1315
912	Valve de commande avec pièces de montage.	100	1319
912	Valve de commande avec pièces de montage. 33292	150	1321
912	Valve de commande 33292	200	1325
912	Bloc-soupapes: Central Bloc	300	1327
912	Valve de commande	350	1329
912	Valve de commande 83180, 83874, 84589, 84986	400	1331
913	Pompe hydraulique avec pièces de montage	100	1333
913	Pompe hydraulique	150	1335
913	Pompe hydraulique	200	1337
914	Servohydraulique	100	1339
914	Servohydraulique S/N 29327 - S/N 72462 -	110	1343
914	Servohydraulique 86975, 86976	115	1345
914	Servohydraulique 86977, 86978, 86980	120	1349
914	Servo soupape avec pièces de montage 33293, 33018, 33297	150	1351
914	Canalisations de commande	200	1353
914	Servo soupape	250	1357
914	Servo-soupape avec pièces de montage.	350	1361
914	Soupape de commande. 83343	400	1363
914	Servo soupape, commande aun levier 83343, 83346	425	1365
914	Servohydraulique	1000	1367
916	Suspension des bras de levage 83292, 83555	100	1369
916	Suspension des bras de levage 85200	125	1373
916	Soupape. 83292, 85200 (S/N - 29068)	150	1377
916	Soupape. 85200 (S/N 29069 -)	175	1379
916	Soupape	200	1381
916	3eme et 4eme fonctions hydrauliques	300	1383
916	3eme et 4eme fonctions hydrauliques	350	1387
916	Système hydraulique, fixation d'outil.	500	1391
916	Système hydraulique, fixation d'outil. 86977, 86978	505	1395
916	Système hydraulique, fixation d'outil. 86980	510	1399
916	Distributeur hydraulique 86977, 86978, 86980	530	1403
916	Valve 83476, 83479	550	1405
916	3eme et 4eme fonctions hydrauliques 85653, 85654	600	1407
916	3eme et 4eme fonctions hydrauliques	700	1409
924	Porte - outil 82556	100	1415
924	Porte - outil 85346	125	1417
924	Porte-outil pivotant.	150	1419
924	Porte-outil pivotant.	200	1425
924	Système hydraulique, porte-outil pivotant à montage direct 82892	250	1429
924	Porte - outil 86453	300	1433
924	Porte-outil pivotant. 84370, S/N 29383 -	400	1435
924	Porte-outil pivotant. 84370, S/N - 29382	450	1439
945	Chassis levage avec pièces de montage	100	1443
945	Raccords arriere avec pièces de montage	150	1445

TABLE DES MATIÈRES

TABLE DES MATIÈRES

GROUPE	Section	Page
945 Raccords arrière avec pièces de montage 33282, 33285, 33295, 33296	200	1449
945 Verin levage- et redressement avec pièces de montage.	250	1453
945 Montage de porte-outil.	300	1457
945 Automatique de levage et automatique godet S/N - 29155, S/N - 72217	400	1459
945 Automatique de levage et automatique godet S/N 29156 -, S/N 72218 -	410	1461
945 Vérin hydraulique, relevage 33292, 83280, 83594	500	1463
945 Cylindre hydraulique, cavage 33292,83280,83594	550	1467
945 Tuyau graissagepour d'élévateur	600	1469
945 Tuyau graissagepour d'élévateur	650	1471
945 Protection de flexible, vérin de levage 82216, 82265	700	1473
945 Chassis levage avec pièces de montage	800	1475
945 Montage de porte-outil.	900	1479
945 Verin levage- et redressement avec pièces de montage.	1000	1481
945 Tuyau graissagepour d'élévateur	1100	1485
992 Système d'extinction incendie 83558	100	1487
992 Système d'extinction incendie 81426	110	1489
992 Système d'extinction incendie	150	1493
992 Système d'extinction incendie 83558, 81426	200	1495
992 Système d'extinction incendie 85169	250	1497
992 Système d'extinction incendie 85169	300	1501
992 Extincteur	400	1505
993 Graissage central	100	1507
993 Graissage central avec pièces de montage. B1	150	1511
993 Boîtier de dérivation, B1	200	1515
993 Graissage central avec pièces de montage. B2	250	1521
993 Boîtier de dérivation, B2	300	1525
993 Graissage central avec pièces de montage. B3	350	1531
993 Boîtier de dérivation, B3	400	1535
993 Graissage central, fixation outil 82530	450	1537
993 Graissage central, fixation outil	500	1539
993 Pompe:graissage central	700	1541
993 Graissage central, fixation outil.	750	1543
993 Graissage central, fixation outil.	1200	1545

GRUPPE		Abschnitt	Seite
911	Druckölbehälter mit Anbauteilen S/N - 29394, S/N - 72518	100	1281
911	Druckölbehälter mit Anbauteilen S/N 29395 -, S/N 72519 -	110	1283
911	Hydrauliköltank	150	1285
911	Saugleitung, Tank - Pumpe	200	1289
911	Druckölsystem, Druckleitung	250	1291
911	Druckleitung, Pumpe - Ventilgruppe S/N - 26370 SWE, - 68673 USA, - 43320 IRN	300	1295
911	Druckleitung, Pumpe - Ventilgruppe S/N 26371 - SWE, 68674 - USA, 43321 - IRN	310	1299
911	Druckölsystem, Rücklaufleitung	350	1303
911	Druckölsystem, Rücklaufleitung	400	1307
911	Abflussleitung, Steuerventil	450	1309
911	Druckölsystem, Hubhydraulik	500	1311
911	Druckölsystem, Schwenkhydraulik	550	1313
911	Ölkühler mit Schlauch	600	1315
912	Steuerventil mit Anbauteilen.	100	1319
912	Steuerventil mit Anbauteilen. 33292	150	1321
912	Steuerventil 33292	200	1325
912	Ventilgruppe: Zentralblock	300	1327
912	Steuerventil	350	1329
912	Steuerventil 83180, 83874, 84589, 84986	400	1331
913	Druckölpumpe mit Anbauteilen	100	1333
913	Hydraulikpumpe	150	1335
913	Hydraulikpumpe	200	1337
914	Servohydraulik	100	1339
914	Servohydraulik S/N 29327 - S/N 72462 -	110	1343
914	Servohydraulik 86975, 86976	115	1345
914	Servohydraulik 86977, 86978, 86980	120	1349
914	Servoventil mit Anbauteilen 33293, 33018, 33297	150	1351
914	Manövrierleitungen	200	1353
914	Servoventil	250	1357
914	Servoventil mit Einbauteilen.	350	1361
914	Manövrierventil. 83343	400	1363
914	Servoventil, einhebelsteuerung 83343, 83346	425	1365
914	Servohydraulik	1000	1367
916	Hubgerüstdämpfung 83292, 83555	100	1369
916	Hubgerüstdämpfung 85200	125	1373
916	Ventil. 83292, 85200 (S/N - 29068)	150	1377
916	Ventil. 85200 (S/N 29069 -)	175	1379
916	Ventil	200	1381
916	3. und 4. Druckölfunktion	300	1383
916	3. und 4. Druckölfunktion	350	1387
916	Hydrauliksystem, Gerätebefestigung.	500	1391
916	Hydrauliksystem, Gerätebefestigung. 86977, 86978	505	1395
916	Hydrauliksystem, Gerätebefestigung. 86980	510	1399
916	Druckölventil 86977, 86978, 86980	530	1403
916	Ventil 83476, 83479	550	1405
916	3. und 4. Druckölfunktion 85653, 85654	600	1407
916	3. und 4. Druckölfunktion	700	1409
924	Geräteschnellkupplung 82556	100	1415
924	Geräteschnellkupplung 85346	125	1417
924	Geräteträger, drehbar	150	1419
924	Geräteträger, drehbar	200	1425
924	Hydraulikanlage, drehbarer direkt montierter Geräteträger 82892	250	1429
924	Geräteschnellkupplung 86453	300	1433
924	Geräteträger, drehbar 84370, S/N 29383 -	400	1435
924	Geräteträger, drehbar 84370, S/N - 29382	450	1439
945	Hubgerüst mit Anbauteilen	100	1443
945	Vordere Gelenken mit Anbauteilen	150	1445
945	Hintere Gelenke mit Anbauteilen 33282, 33285, 33295, 33296	200	1449

INHALTSVERZEICHNIS

GRUPPE	Abschnitt	Seite
945 Hub- und Schwenkzylinder mit Anbauteilen.	250	1453
945 Montieren Geräteträger.	300	1457
945 Hubwerk- und Schaufelautomatik S/N - 29155, S/N - 72217	400	1459
945 Hubwerk- und Schaufelautomatik S/N 29156 -, S/N 72218 -	410	1461
945 Hydraulikzylinder, Hubhydraulik 33292, 83280, 83594	500	1463
945 Schwenkzylinder 33292,83280,83594	550	1467
945 Hubaggregatschmierung	600	1469
945 Hubaggregatschmierung	650	1471
945 Schlauchschutz, Hubzylinder 82216, 82265	700	1473
945 Hubgerüst mit Anbauteilen	800	1475
945 Montieren Geräteträger.	900	1479
945 Hub- und Schwenkzylinder mit Anbauteilen.	1000	1481
945 Hubaggregatschmierung	1100	1485
992 Feuerlöschanlage 83558	100	1487
992 Feuerlöschanlage 81426	110	1489
992 Feuerlöschanlage	150	1493
992 Feuerlöschanlage 83558, 81426	200	1495
992 Feuerlöschanlage 85169	250	1497
992 Feuerlöschanlage 85169	300	1501
992 Feuerlöscher	400	1505
993 Zentralschmierung	100	1507
993 Zentralschmierung mit Anbauteilen. B1	150	1511
993 Verteilergruppe, B1	200	1515
993 Zentralschmierung mit Anbauteilen. B2	250	1521
993 Verteilergruppe, B2	300	1525
993 Zentralschmierung mit Anbauteilen. B3	350	1531
993 Verteilergruppe, B3	400	1535
993 Zentralschmierung, Geräteträger 82530	450	1537
993 Zentralschmierung, Geräteträger	500	1539
993 Pumpe:zentralschmierung	700	1541
993 Zentralschmierung, Geräteträger.	750	1543
993 Zentralschmierung für Geräteträger.	1200	1545

GRUPO		Sección	Página
911	Depósito de aceite hidráulico con accesorios de montaje S/N - 29394, S/N - 72518	100	1281
911	Depósito de aceite hidráulico con accesorios de montaje S/N 29395 -, S/N 72519 -	110	1283
911	Depósito de aceite hidráulico	150	1285
911	Conducto de aspiración, deposito - bomba	200	1289
911	Sistema hidráulico, conducto de presión	250	1291
911	Conducto de presión, bomba - bloque central S/N - 26370 SWE, - 68673 USA, - 43320 IRN	300	1295
911	Conducto de presión, bomba - bloque central S/N 26371 - SWE, 68674 - USA, 43321 - IRN	310	1299
911	Sistema hidráulico, conducto de retorno	350	1303
911	Sistema hidráulico, conducto de retorno	400	1307
911	Conducto de drenaje, válvula de mando	450	1309
911	Sistema hidráulico, función de elevación	500	1311
911	Sistema hidráulico, función de inclinación	550	1313
911	Enfriador de aceite con mangueras	600	1315
912	Válvula de mando con piezas se montaje.	100	1319
912	Válvula de mando con piezas se montaje. 33292	150	1321
912	Válvula de mando 33292	200	1325
912	Bloque de válvulas	300	1327
912	Válvula de mando	350	1329
912	Válvula de mando 83180, 83874, 84589, 84986	400	1331
913	Bomba hidráulica con accesorios de montaje	100	1333
913	Bomba hidráulica	150	1335
913	Bomba hidráulica	200	1337
914	Servo hidráulico	100	1339
914	Servo hidráulico S/N 29327 - S/N 72462 -	110	1343
914	Servo hidráulico 86975, 86976	115	1345
914	Servo hidráulico 86977, 86978, 86980	120	1349
914	Servoválvula con accesorios de montaje 33293, 33018, 33297	150	1351
914	Tuberías de maniobra	200	1353
914	Servoválvula	250	1357
914	Servoválvula con accesorios de montaje.	350	1361
914	Válvula de mando. 83343	400	1363
914	Servoválvula, monomando 83343, 83346	425	1365
914	Servo hidráulico	1000	1367
916	Suspensión del brazo de carga 83292, 83555	100	1369
916	Suspensión del brazo de carga 85200	125	1373
916	Válvula. 83292, 85200 (S/N - 29068)	150	1377
916	Válvula. 85200 (S/N 29069 -)	175	1379
916	Vàlvula	200	1381
916	3a y 4a fincciones hidraulicaas	300	1383
916	3a y 4a fincciones hidraulicaas	350	1387
916	Sistema hidráulico, soporte de implemento.	500	1391
916	Sistema hidráulico, soporte de implemento. 86977, 86978	505	1395
916	Sistema hidráulico, soporte de implemento. 86980	510	1399
916	Válvula hidráulica 86977, 86978, 86980	530	1403
916	Válvula 83476, 83479	550	1405
916	3a y 4a fincciones hidraulicaas 85653, 85654	600	1407
916	3a y 4a fincciones hidraulicaas	700	1409
924	Soporte de implementos 82556	100	1415
924	Soporte de implementos 85346	125	1417
924	Attachment bracket, rotary.	150	1419
924	Attachment bracket, rotary.	200	1425
924	Hydraulic system rotary hook-on attachment bracket 82892	250	1429
924	Soporte de implementos 86453	300	1433
924	Attachment bracket, rotary. 84370, S/N 29383 -	400	1435
924	Attachment bracket, rotary. 84370, S/N - 29382	450	1439
945	Bastidor elevacion con accesorios de montaje	100	1443
945	Eslabones delante con accesorios de montaje	150	1445
945	Brazos traseros con piezas de montaje 33282, 33285, 33295, 33296	200	1449

INDICE

GRUPO		Sección	Página
945	Cilindro elevacion- y volquete con accesorios de montaje.	250	1453
945	Montaje de soporte de implementos.	300	1457
945	Elevador automático y automatismo de cuchara S/N - 29155, S/N - 72217	400	1459
945	Elevador automático y automatismo de cuchara S/N 29156 -, S/N 72218 -	410	1461
945	Cilindro hidráulico, elevación 33292, 83280, 83594	500	1463
945	Cilindro hidráulico, volquet 33292,83280,83594	550	1467
945	Tubo lubricante para de unid elevadora	600	1469
945	Tubo lubricante para de unid elevadora	650	1471
945	Protección de manguera, cilindro de elevación 82216, 82265	700	1473
945	Bastidor elevacion con accesorios de montaje	800	1475
945	Montaje de soporte de implementos.	900	1479
945	Cilindro elevacion- y volquete con accesorios de montaje.	1000	1481
945	Tubo lubricante para de unid elevadora	1100	1485
992	Sistema de extinción de incendios 83558	100	1487
992	Sistema de extinción de incendios 81426	110	1489
992	Sistema de extinción de incendios	150	1493
992	Sistema de extinción de incendios 83558, 81426	200	1495
992	Sistema de extinción de incendios 85169	250	1497
992	Sistema de extinción de incendios 85169	300	1501
992	Extintor	400	1505
993	Lubricacion central	100	1507
993	Lubricación central conaccesorios de montaje. B1	150	1511
993	Bloque distribución, B1	200	1515
993	Lubricación central conaccesorios de montaje. B2	250	1521
993	Bloque distribución, B2	300	1525
993	Lubricación central conaccesorios de montaje. B3	350	1531
993	Bloque distribución, B3	400	1535
993	Lubricación central Fijacion herramientas 82530	450	1537
993	Lubricación central Fijacion herramientas	500	1539
993	Bomba:lubricacion central	700	1541
993	Lubricacion cantral, fijacion herramientas.	750	1543
993	Lubricacion central, fijacion herramientas.	1200	1545

GRUPP		Avsnitt	Sida
911	Hydrauloljetank med monteringsdetaljer S/N - 29394, S/N - 72518	100	1281
911	Hydrauloljetank med monteringsdetaljer S/N 29395 -, S/N 72519 -	110	1283
911	Hydrauloljetank	150	1285
911	Sugledning, tank - pump	200	1289
911	Hydraulsystem, tryckledning	250	1291
911	Tryckledning, pump - centralblock S/N - 26370 SWE, - 68673 USA, - 43320 IRN	300	1295
911	Tryckledning, pump - centralblock S/N 26371 - SWE, 68674 - USA, 43321 - IRN	310	1299
911	Hydraulsystem, returledning	350	1303
911	Hydraulsystem, returledning	400	1307
911	Dräneringsledning, manöverventil	450	1309
911	Hydraulsystem, lyftfunktion	500	1311
911	Hydraulsystem, tiltfunktion	550	1313
911	Oljekylare med slangar	600	1315
912	Manöverventil med monteringsdetaljer.	100	1319
912	Manöverventil med monteringsdetaljer. 33292	150	1321
912	Manöverventil 33292	200	1325
912	Ventilblock: Centralblock	300	1327
912	Manöverventil	350	1329
912	Manöverventil 83180, 83874, 84589, 84986	400	1331
913	Hydraulpump med monteringsdetaljer	100	1333
913	Hydraulpump	150	1335
913	Hydraulpump	200	1337
914	Servohydraulik	100	1339
914	Servohydraulik S/N 29327 - S/N 72462 -	110	1343
914	Servohydraulik 86975, 86976	115	1345
914	Servohydraulik 86977, 86978, 86980	120	1349
914	Servoventil med monteringsdetaljer 33293, 33018, 33297	150	1351
914	Manöverledningar	200	1353
914	Servoventil	250	1357
914	Servoventil med monteringsdetaljer.	350	1361
914	Manöverventil. 83343	400	1363
914	Servoventil, enspaksreglage 83343, 83346	425	1365
914	Servohydraulik	1000	1367
916	Lastarmsfjädring 83292, 83555	100	1369
916	Lastarmsfjädring 85200	125	1373
916	Avlastningsventil. 83292, 85200 (S/N - 29068)	150	1377
916	Avlastningsventil. 85200 (S/N 29069 -)	175	1379
916	Ventil, kretsblock och returventil	200	1381
916	Hydraulfunktion 3:e/4:e	300	1383
916	Hydraulfunktion 3:e/4:e	350	1387
916	Hydraulsystem, redskapsfäste.	500	1391
916	Hydraulsystem, redskapsfäste. 86977, 86978	505	1395
916	Hydraulsystem, redskapsfäste. 86980	510	1399
916	Hydraulventil 86977, 86978, 86980	530	1403
916	Ventil 83476, 83479	550	1405
916	Hydraulfunktion 3:e/4:e 85653, 85654	600	1407
916	Hydraulfunktion 3:e/4:e	700	1409
924	Redskapsfäste 82556	100	1415
924	Redskapsfäste 85346	125	1417
924	Redskapsfäste vridbart.	150	1419
924	Redskapsfäste vridbart.	200	1425
924	Hydraulsystem vridbart redskapsinfäst redskapsfäste 82892	250	1429
924	Redskapsfäste 86453	300	1433
924	Redskapsfäste vridbart. 84370, S/N 29383 -	400	1435
924	Redskapsfäste vridbart. 84370, S/N - 29382	450	1439
945	Lyftramverk med monteringsdetaljer	100	1443
945	Främre länkar med monteringsdetaljer	150	1445
945	Bakre länkar med monteringsdetaljer 33282, 33285, 33295, 33296	200	1449

INNEHÅLLSFÖRTECKNING

INNEHÅLLSFÖRTECKNING

Catalogue id 20105 | Group 9
Issue 20009038-J | Page 1278

GRUPP	Avsnitt	Sida
945 Lyft- och tiltcylinder med monteringsdetaljer.	250	1453
945 Montering redskapsfäste.	300	1457
945 Skop- och lyftautomatik S/N - 29155, S/N - 72217	400	1459
945 Skop- och lyftautomatik S/N 29156 -, S/N 72218 -	410	1461
945 Hydraulcylinder, lyft 33292, 83280, 83594	500	1463
945 Hydraulcylinder, tilt 33292,83280,83594	550	1467
945 Framdragna smörjpunkter för lyftarmssystem	600	1469
945 Framdragna smörjpunkter för lyftarmssystem	650	1471
945 Slangskydd, lyftcylinder 82216, 82265	700	1473
945 Lyftramverk med monteringsdetaljer	800	1475
945 Montering redskapsfäste.	900	1479
945 Lyft- och tiltcylinder med monteringsdetaljer.	1000	1481
945 Framdragna smörjpunkter för lyftarmssystem	1100	1485
992 Brandskyddssystem 83558	100	1487
992 Brandskyddssystem 81426	110	1489
992 Brandskyddssystem	150	1493
992 Brandskyddssystem 83558, 81426	200	1495
992 Brandskyddssystem 85169	250	1497
992 Brandskyddssystem 85169	300	1501
992 Brandsläckare	400	1505
993 Centralsmörjning	100	1507
993 Centralsmörjning med monterings detaljer. B1	150	1511
993 Fördelningsblock, B1	200	1515
993 Centralsmörjning med monterings detaljer. B2	250	1521
993 Fördelningsblock, B2	300	1525
993 Centralsmörjning med monterings detaljer. B3	350	1531
993 Fördelningsblock, B3	400	1535
993 Centralsmörjning, redskapsfäste 82530	450	1537
993 Centralsmörjning, redskapsfäste	500	1539
993 Pump:centralsmörjning	700	1541
993 Centralsmörjning, redskapsfäste.	750	1543
993 Centralsmörjning för redskapsfäste.	1200	1545

VOLVO

Volvo Construction Equipment
www.volvoce.com

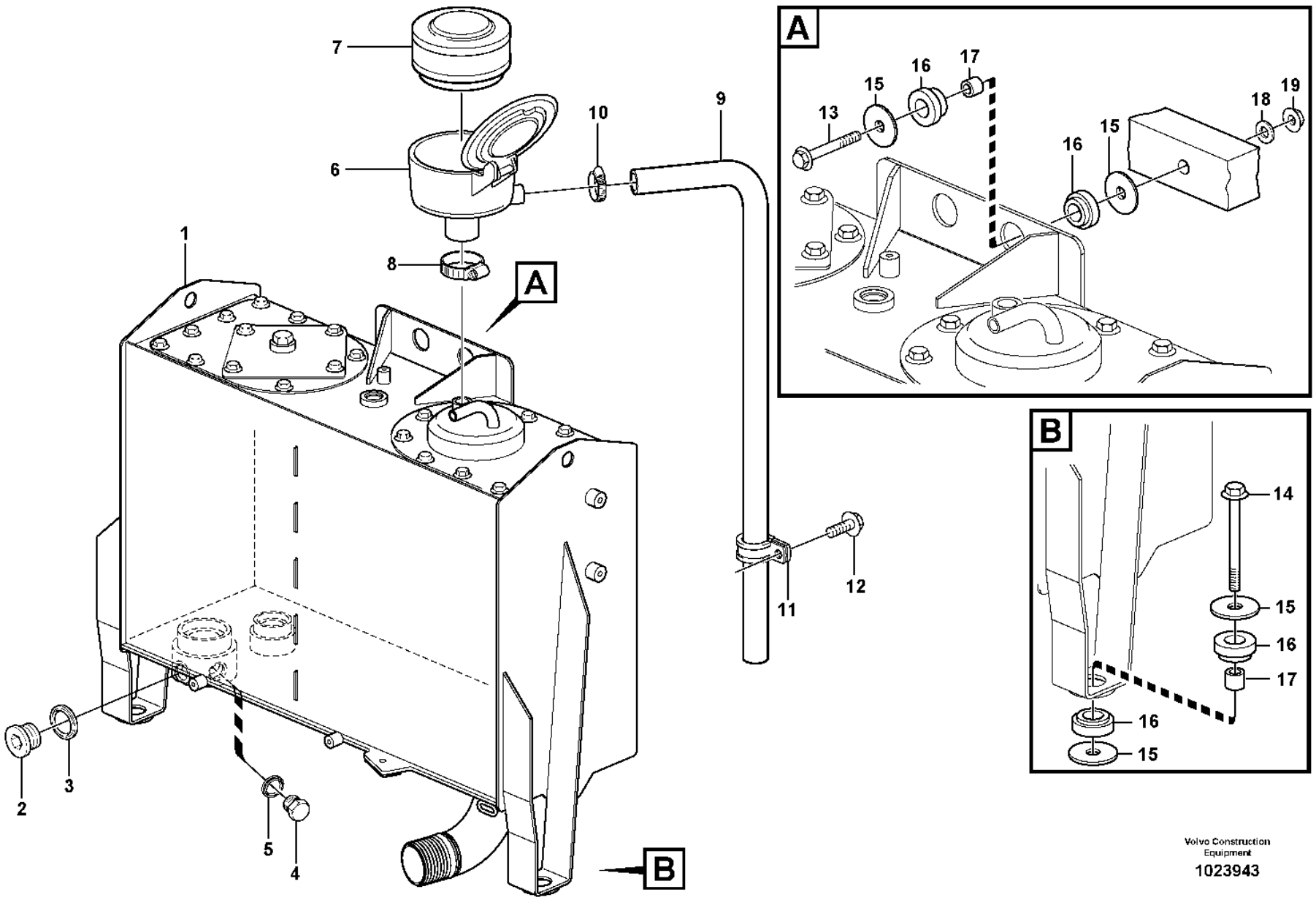

Volvo Construction Equipment

1023943

Fig.	Part No.	Quantity 1	2	3	PS	KIT	Description	Dénomination	Bezeichnung	Denominación	Benämning	Notes
1	**VOE 15015738**	1					Hydraulic fluid tank	Réservoir fluide hydraul.	Hydrauliktank	Depósito de aceite hidráulico	Hydrauloljetank	See group 911-150 page 1285
2	**VOE 13966145**	1					Plug	Tampon	Stopfen	Tapón	Plugg	
3	**VOE 948885**	1					Plane gasket	Joint plan	Plandichtung	Junta plana	Planpackning	L = 1175 MM
4	**VOE 960631**	1					Plug	Tampon	Stopfen	Tapón	Plugg	
5	**VOE 948883**	1					Gasket	Joint	Dichtung	Junta	Packning	
6	**VOE 11173325**	1					Air filter	Filtre à air	Luftfilter	Filtro de aire	Luftfilter	
7	**VOE 11707077**	1					•Filter insert	•Cartouche de filtre	•Filtereinsatz	•Cartucho filtrante	•Filterinsats	
8	**VOE 943477**	1					•Hose clamp	•Collier durite	•Schlauchschelle	•Abrazadera de manguera	•Slangklamma	
9	**VOE 16855635**	REQ					Hose	Flexible	Schlauch	Manguera	Slang	L = 1200 MM
10	**VOE 943476**	1					Hose clamp	Collier durite	Schlauchschelle	Abrazadera de manguera	Slangklamma	
11	**VOE 981904**	1					Clamp	Collier serrage	Schelle	Abrazadera	Klamma	
12	**VOE 984733**	1					Flange screw	Vis à embase	Flanschschraube	Tornillo embridado	Flänsskruv	(VOE 946440)
13	**VOE 60113113**	2					Flange screw	Vis à embase	Flanschschraube	Tornillo embridado	Flänsskruv	(VOE 13965194)
14	**VOE 60113121**	2					Flange screw	Vis à embase	Flanschschraube	Tornillo embridado	Flänsskruv	(VOE 13946474)
15	**VOE 16862645**	8					Washer	Rondelle	Scheibe	Arandela	Bricka	
16	**VOE 4746300**	8					Rubber block	Plot caoutchouc	Gummiklotz	Pastilla de goma	Gummiklots	
17	**VOE 11026256**	4					Spacer ring	Bague entretoise	Abstandring	Anillo distanciador	Distansring	
18	**VOE 13960145**	2					Washer	Rondelle	Scheibe	Arandela	Bricka	
19	**VOE 60113169**	2					Flange lock nut	Contre-écrou à embase	Flanschverschlussmutter	Contratuerca embridada	Flänslåsmutter	(VOE 971099)

1		**Hydraulic oil tank, with fitting parts** **Réservoir á huile avec pièces de montaje** **Druckölbehälter mit Anbauteilen** **Depósito de aceite hidráulico con accesorios de montaje** **Hydrauloljetank med monteringsdetaljer**	Catalogue id **20105**	Group **911**
2			Illustr. No **1023943**	Section **100**
3				
4			Issue **20009038-J**	Page **1281**
5		**S/N - 29394, S/N - 72518**		

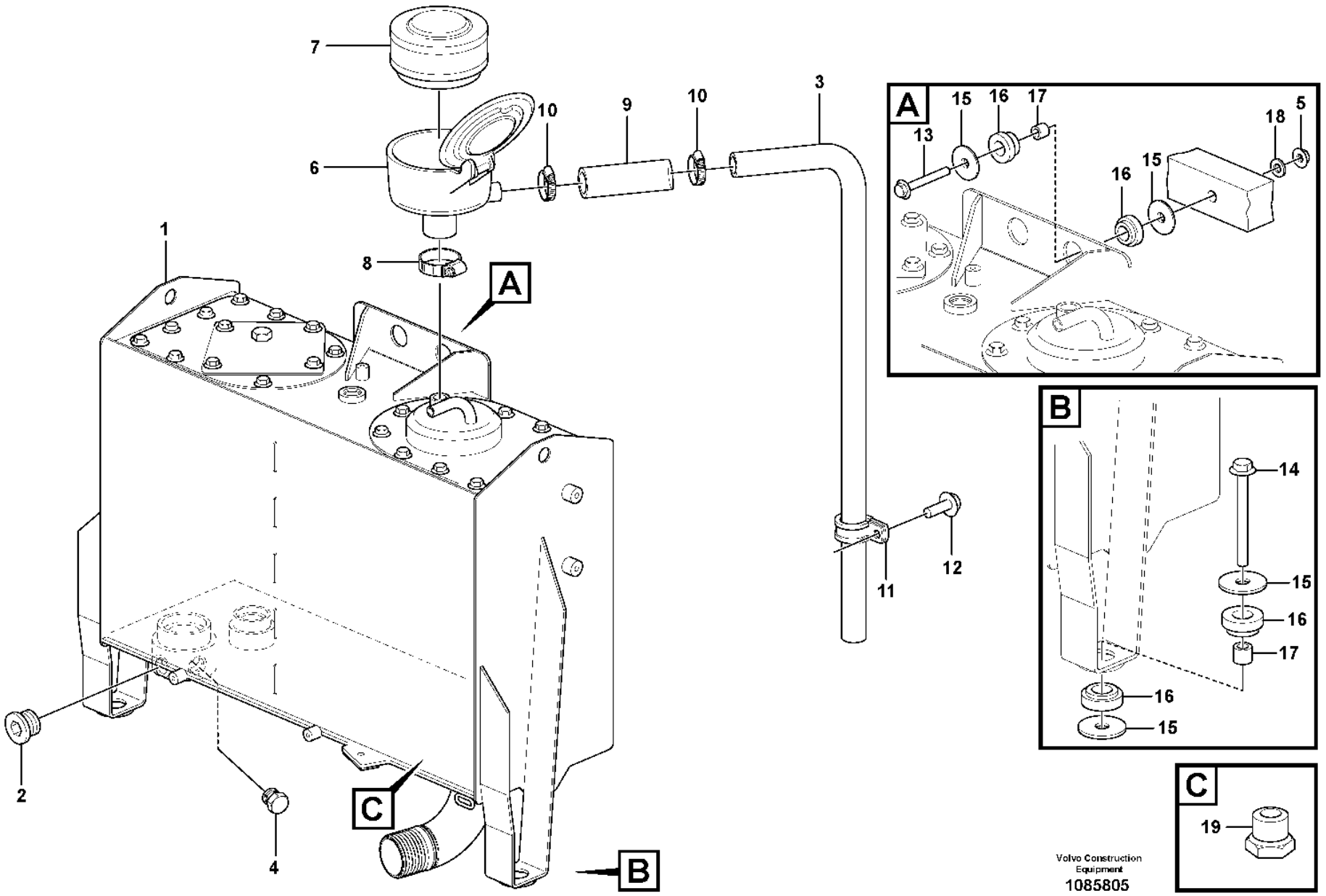

Volvo Construction Equipment
1085805

Fig.	Part No.	Quantity 1	2	3	PS	KIT	Description	Dénomination	Bezeichnung	Denominación	Benämning	Notes
1	**VOE 16691150**	1					Hydraulic fluid tank	Réservoir fluide hydraul.	Hydrauliktank	Depósito de aceite hidráulico	Hydrauloljetank	S/N -29506, -72644 See group 911-150 page 1285
	VOE 16900829	1					Hydraulic fluid tank	Réservoir fluide hydraul.	Hydrauliktank	Depósito de aceite hidráulico	Hydrauloljetank	S/N 29507-, 72645- See group 911-150 page 1285
2	**VOE 984648**	1					Plug	Tampon	Stopfen	Tapón	Plugg	
3	**VOE 190993**	1					Hose	Flexible	Schlauch	Manguera	Slang	L = 1175 MM
4	**VOE 984646**	1					Plug	Tampon	Stopfen	Tapón	Plugg	
	VOE 984473	1					•O-ring	•Joint torique	•O-Ring	•Anillo tórico	•O-ring	
5	**VOE 60113169**	2					Flange lock nut	Contre-écrou à embase	Flanschverschlussmutter	Contratuerca embridada	Flänslåsmutter	(VOE 971099)
6	**VOE 16881340**	1					Air filter	Filtre à air	Luftfilter	Filtro de aire	Luftfilter	S/N 29473 -, 72603 -
6	**VOE 11173325**	1					Air filter	Filtre à air	Luftfilter	Filtro de aire	Luftfilter	S/N - 29472, - 72602
7	**VOE 11707077**	1					•Filter insert	•Cartouche de filtre	•Filtereinsatz	•Cartucho filtrante	•Filterinsats	
8	**VOE 943477**	1					•Hose clamp	•Collier durite	•Schlauchschelle	•Abrazadera de manguera	•Slangklamma	
9	**VOE 16855635**	REQ					Hose	Flexible	Schlauch	Manguera	Slang	L = 90 MM
10	**VOE 943476**	2					Hose clamp	Collier durite	Schlauchschelle	Abrazadera de manguera	Slangklamma	
11	**VOE 981904**	1					Clamp	Collier serrage	Schelle	Abrazadera	Klamma	
12	**VOE 984733**	1					Flange screw	Vis à embase	Flanschschraube	Tornillo embridado	Flänsskruv	(VOE 946440)
13	**VOE 60113113**	2					Flange screw	Vis à embase	Flanschschraube	Tornillo embridado	Flänsskruv	(VOE 13965194)
14	**VOE 60113121**	2					Flange screw	Vis à embase	Flanschschraube	Tornillo embridado	Flänsskruv	(VOE 13946474)
15	**VOE 16862645**	8					Washer	Rondelle	Scheibe	Arandela	Bricka	
16	**VOE 4746300**	8					Rubber block	Plot caoutchouc	Gummiklotz	Pastilla de goma	Gummiklots	
17	**VOE 60113593**	4					Spacer sleeve	Douille entretoise	Abstandhülse	Manguito distanciador	Distanshylsa	
18	**VOE 13960145**	2					Washer	Rondelle	Scheibe	Arandela	Bricka	
19	**VOE 60115081**	1					Plug	Tampon	Stopfen	Tapón	Plugg	

1	
2	
3	
4	
5	

Hydraulic oil tank, with fitting parts
Réservoir á huile avec pièces de montaje
Druckölbehälter mit Anbauteilen
Depósito de aceite hidráulico con accesorios de montaje
Hydrauloljetank med monteringsdetaljer

S/N 29395 -, S/N 72519 -

Catalogue id	Group
20105	**911**
Illustr. No	Section
1085805	**110**
Issue	Page
20009038-J	**1283**

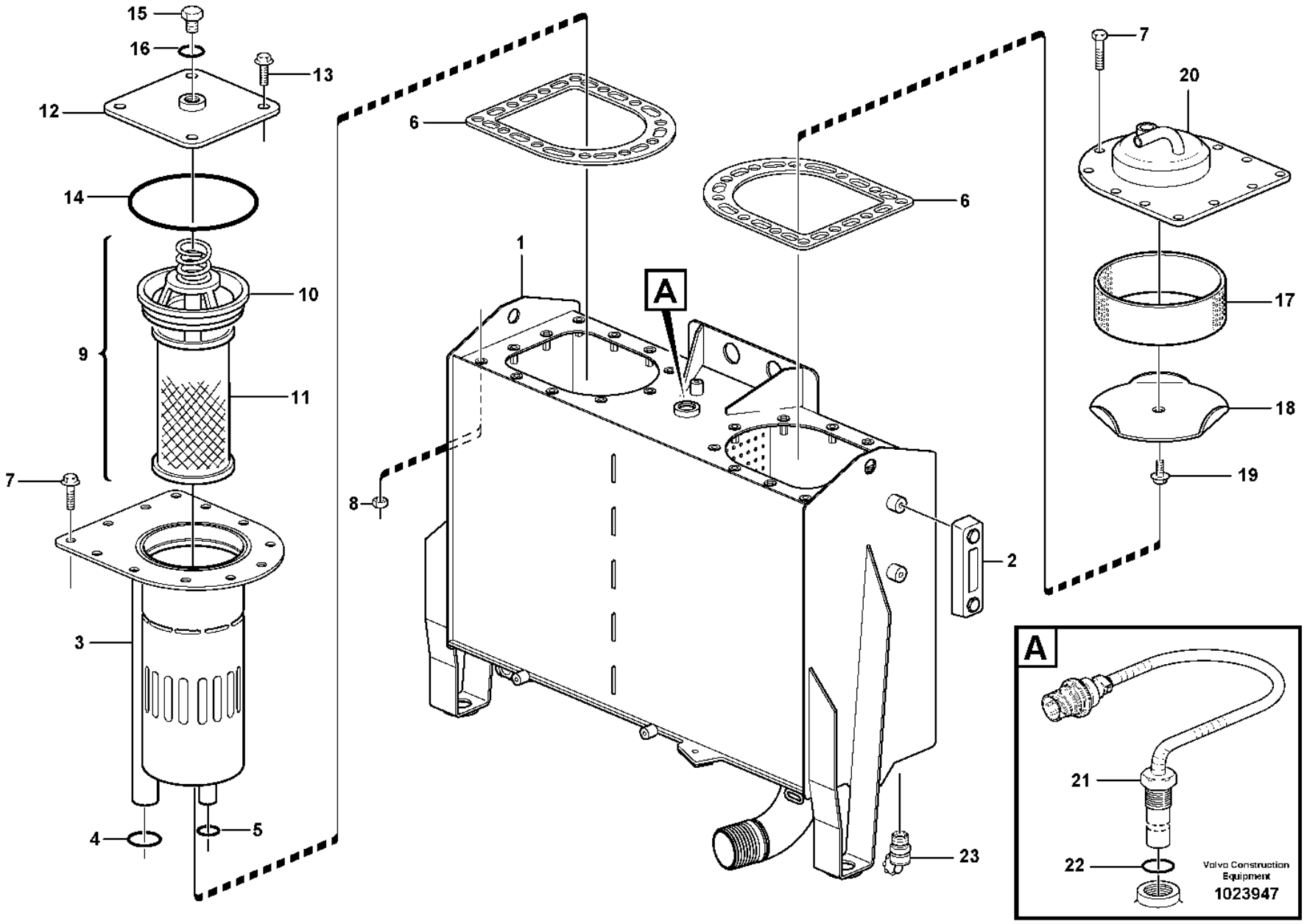
15
16
13
12
14
10
9
11
7
3
4
5
6
1
A
8
2
23
7
20
17
18
19
A
21
22
Volvo Construction Equipment
1023947

Fig.	Part No.	Quantity 1	2	3	PS	KIT	Description	Dénomination	Bezeichnung	Denominación	Benämning	Notes
1	**VOE 15015738**	1					Hydraulic fluid tank	Réservoir fluide hydraul.	Hydrauliktank	Depósito de aceite hidráulico	Hydrauloljetank	S/N -29394, -43499, -69044, -72518
1	**VOE 16691150**	1					Hydraulic fluid tank	Réservoir fluide hydraul.	Hydrauliktank	Depósito de aceite hidráulico	Hydrauloljetank	S/N 29395 -29506 S/N 72519 -72644
1	**VOE 16900829**	1					Hydraulic fluid tank	Réservoir fluide hydraul.	Hydrauliktank	Depósito de aceite hidráulico	Hydrauloljetank	S/N 29507-, 72645-
1		1			NS		•Hydraulic fluid tank	•Reservoir fluide hydraul.	•Druckölbehälter	•Deposito aceite hidraulic	•Hydrauloljetank	
2	**VOE 11148801**	1					•Level Inspection Glass	•Regard Vitre	•Schauglas	•Ventana Nivel	•Nivåglas	
3	**VOE 11410469**	1					•Filter housing	•Cloche de filtre	•Filtergehäuse	•Caja del filtro	•Filterhus	
4	**VOE 925072**	1					•O-ring	•Joint torique	•O-Ring	•Anillo tórico	•O-ring	
5	**VOE 930932**	1					•O-ring	•Joint torique	•O-Ring	•Anillo tórico	•O-ring	
6	**VOE 11410471**	2					•Gasket	•Joint	•Dichtung	•Junta	•Packning	
7	**VOE 13945444**	19					•Screw	•Vis	•Schraube	•Tornillo	•Skruv	
8	**VOE 981056**	22					•Rivet nut	•Écrou rivet	•Nietmutter	•Tuerca de remache	•Nitmutter	
9	**VOE 11445024**	1			SS		•Filter insert	•Cartouche de filtre	•Filtereinsatz	•Cartucho filtrante	•Filterinsats	S/N -29506, -43499, -69044, -72644
9	**VOE 17410281**	1					•Filter kit	•Jeu de filtre	•Filtersatz	•Juego filtro	•Filtersats	S/N 29507-, 72645-
10		1			NS		••Filter Retainer	••Porte-filtre	••Filtertopf	••Soporte Filtro	••Filterhållare	S/N -29506, -43499, -69044, -72644
	VOE 6635976	1					•••Spring	•••Ressort	•••Feder	•••Resorte	•••Fjäder	S/N -29506, -43499, -69044, -72644
	VOE 6210360	1					•••O-ring	•••Joint torique	•••O-Ring	•••Anillo tórico	•••O-ring	S/N -29506, -43499, -69044, -72644
	VOE 11993070	1			SS		•••Spring kit	•••Jeu de ressorts	•••Federsatz	•••Juego de resortes	•••Fjädersats	S/N -29506, -43499, -69044, -72644
11	**VOE 11445025**	1			SS		••Filter cartridge	••Cartouche filtrante	••Filterpatrone	••Patrón filtrante	••Filterpatron	S/N -29506, -43499, -69044, -72644
	VOE 11715947	1					••Sleeve	••Manchon	••Muffe	••Manguito	••Muff	S/N -29506, -43499, -69044, -72644
	VOE 17474496	1					••Sealing kit	••Jeu joints	••Dichtungssatz	••Juego de reténes	••Tätningssats	S/N 29507-, 72645-
	VOE 17474498	1					••Retainer kit	••Kit support	••Haltesatz	••Kit de soporte	••Hållarsats	S/N 29507-, 72645-
	VOE 17410282	1					••Filter element	••Elément de filtre	••Filterelement	••Cartucho de filtro	••Filterelement	S/N 29507-, 72645-
12	**VOE 11410470**	1					•Cover	•Capot	•Abdeckung	•Capó	•Kåpa	

1		**Hydraulic oil tank** **Réservoir d'huile hydraulique** **Hydrauliköltank** **Depósito de aceite hidráulico** **Hydrauloljetank**	Catalogue id **20105**	Group **911**
2			Illustr. No **1023947**	Section **150**
3			Issue **20009038-J**	Page **1285**
4				
5				

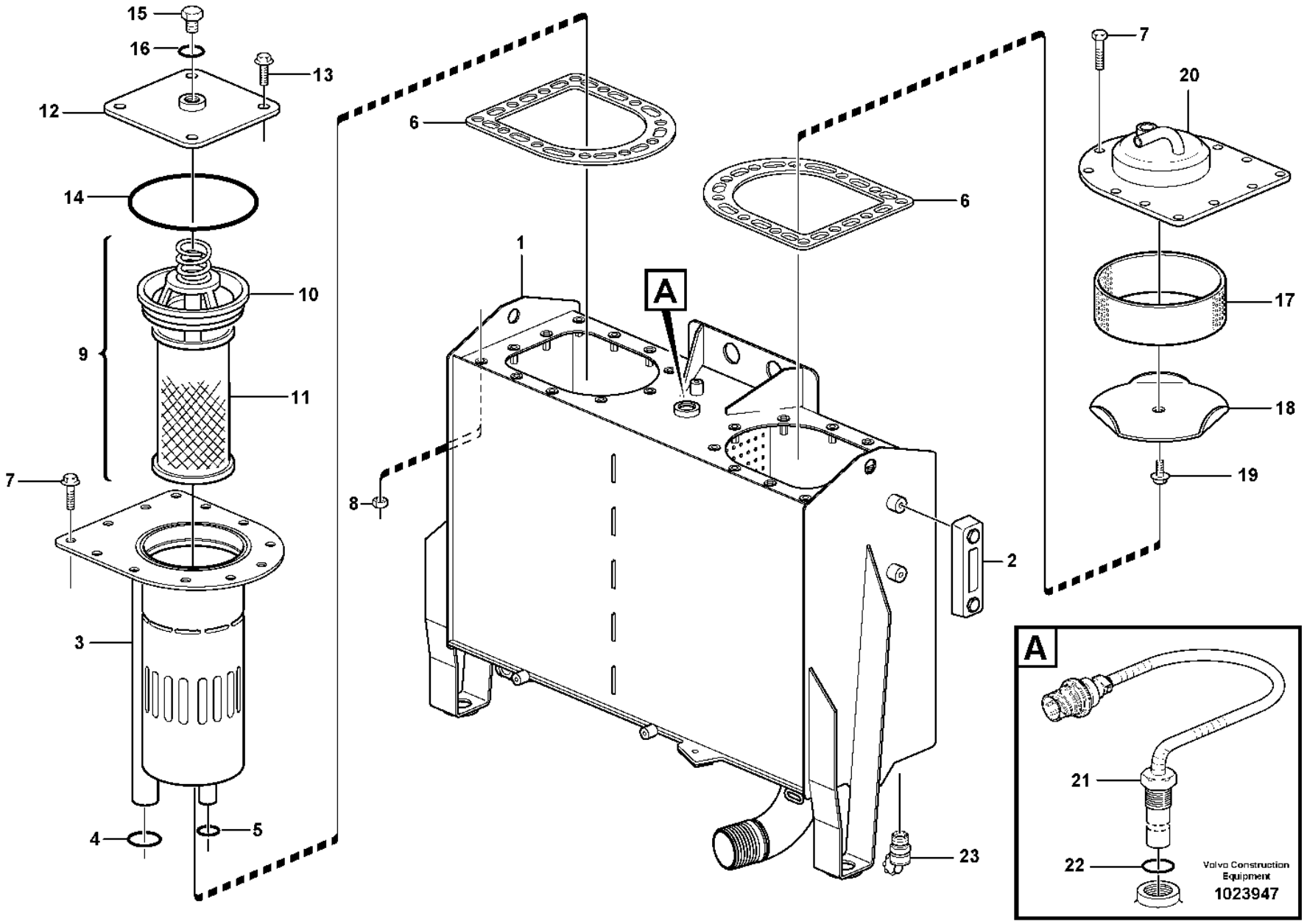
15
16
13
12
14
10
9
11
7
3
4
5
6
1
A
8
2
23
7
20
17
18
19
A
21
22
Volvo Construction Equipment
1023947

Fig.	Part No.	Quantity 1	2	3	PS	KIT	Description	Dénomination	Bezeichnung	Denominación	Benämning	Notes
13	**VOE 60113082**	4					•Flange screw	•Vis à embase	•Flanschschraube	•Tornillo embridado	•Flänsskruv	(VOE 946671)
14	**VOE 962500**	1					•O-ring	•Joint torique	•O-Ring	•Anillo tórico	•O-ring	
15	**VOE 941375**	1					•Plug	•Tampon	•Stopfen	•Tapón	•Plugg	
16	**VOE 958229**	1					•O-ring	•Joint torique	•O-Ring	•Anillo tórico	•O-ring	
17	**VOE 4854855**	1					•Ring	•Bague	•Ring	•Anillo	•Ring	
18	**VOE 4854856**	1					•Cover	•Capot	•Abdeckung	•Capó	•Kåpa	
19	**VOE 984733**	1					•Flange screw	•Vis à embase	•Flanschschraube	•Tornillo embridado	•Flänsskruv	(VOE 946440)
20	**VOE 11410472**	1					•Cover	•Capot	•Abdeckung	•Capó	•Kåpa	
21	**VOE 17202021**	1					•Level sensor	•Capteur de niveau	•Füllstandgeber	•Emisor de nivel	•Nivåsensor	SE9101, SE9102
22	**VOE 958228**	1					••O-ring	••Joint torique	••O-Ring	••Anillo tórico	••O-ring	
23	**VOE 11054692**	1					•Valve	•Valve	•Ventil	•Válvula	•Ventil	

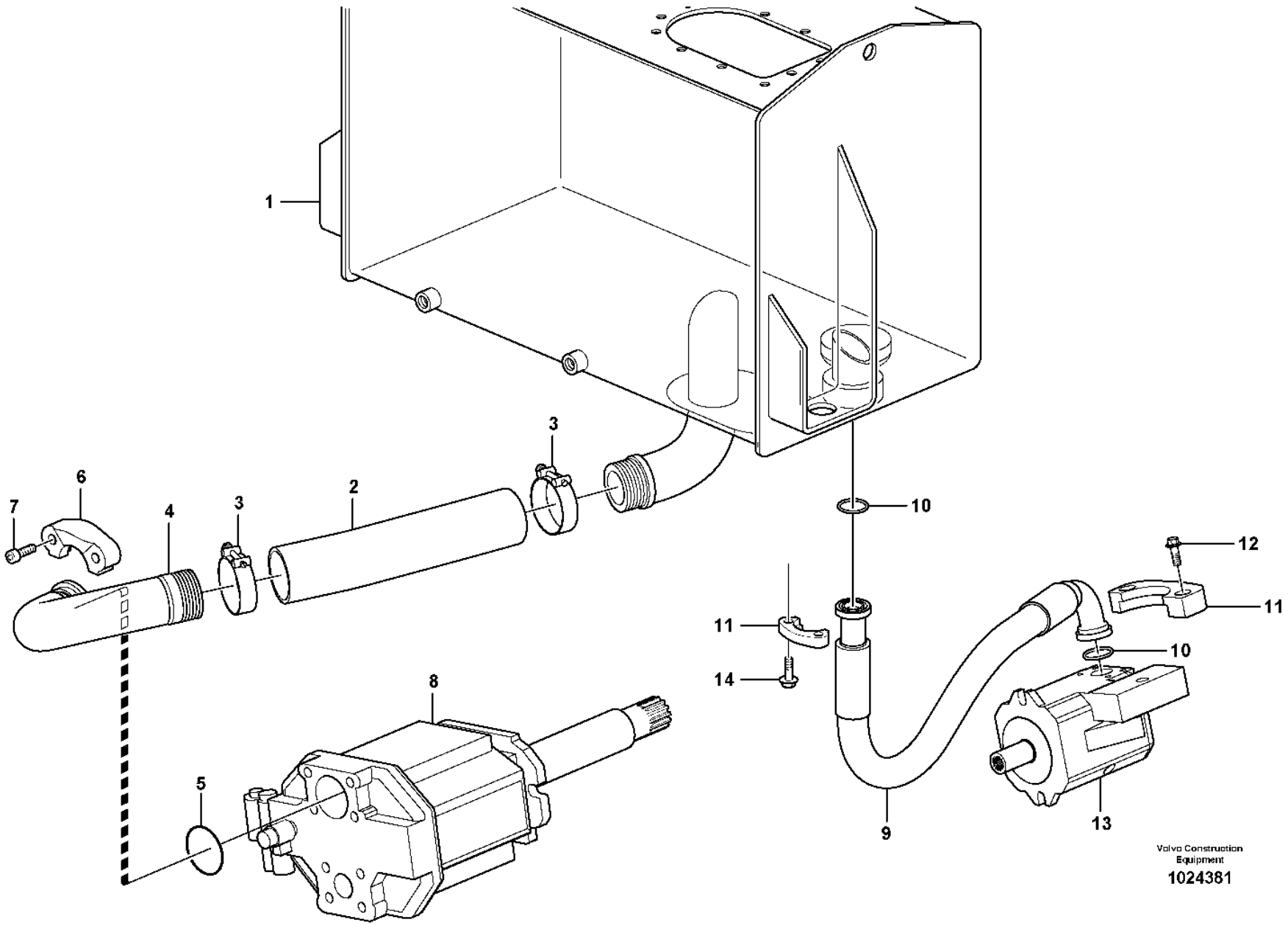
1
2
3
3
4
5
6
7
8
9
10
10
11
11
12
13
14
Volvo Construction Equipment
1024381

Fig.	Part No.	Quantity 1	2	3	PS	KIT	Description	Dénomination	Bezeichnung	Denominación	Benämning	Notes
1		1					Hydr fluid tank	Reservoir fluid.hydr.	Druckölbehälter	Dep Aceit Hidr	Hydrauloljetank	See group 911-100 page 1281
2	**VOE 11411593**	1					Suction hose	Durit aspiration	Saugschlauch	Manguera de aspiración	Sugslang	
3	**VOE 11173083**	2					Hose clamp	Collier durite	Schlauchschelle	Abrazadera de manguera	Slangklamma	
4	**VOE 17244850**	1					Pipe	Tuyau	Rohrleitung	Tubo	Rör	
5	**VOE 980102**	1					O-ring	Joint torique	O-Ring	Anillo tórico	O-ring	(VOE 13980102)
6	**VOE 11301361**	2					Flange half	Demi-bride	Flanschhälfte	Mitad brida	Flänshalva	
7	**VOE 959256**	4					Hex. socket screw	Vis à six pans creux	Innensechskantschraube	Tornillo de hexágono embutido	Insexskruv	
8		1					Hydraulic Pump	Pompe Hydraulique	Hydraulikpumpe	Bomba Hidraulica	Hydraulpump	See group 913-100 page 1333
9	**VOE 11411561**	1					Hose assembly	Conduit flexible	Schlauchleitung	Conducto	Slangledning	
10	**VOE 990757**	2					Sealing ring	Bague étanchéité	Dichtring	Anillo retén	Tätningsring	
11	**VOE 935308**	4					Flange half	Demi-bride	Flanschhälfte	Mitad brida	Flänshalva	
12	**VOE 990861**	4					Flange screw	Vis à embase	Flanschschraube	Tornillo embridado	Flänsskruv	(VOE 946472)
13		1					Hydraulic Pump	Pompe Hydraulique	Hydraulikpumpe	Bomba Hidraulica	Hydraulpump	See group 913-100 page 1333
14	**VOE 997859**	4					Hex. socket screw	Vis à six pans creux	Innensechskantschraube	Tornillo de hexágono embutido	Insexskruv	(VOE 984080)

1		**Suction line, tank - pump** **Conduit d'aspiration, réservoir - pompe** **Saugleitung, Tank - Pumpe** **Conducto de aspiración, deposito - bomba** **Sugledning, tank - pump**	Catalogue id **20105**	Group **911**
2				
3			Illustr. No **1024381**	Section **200**
4				
5			Issue **20009038-J**	Page **1289**

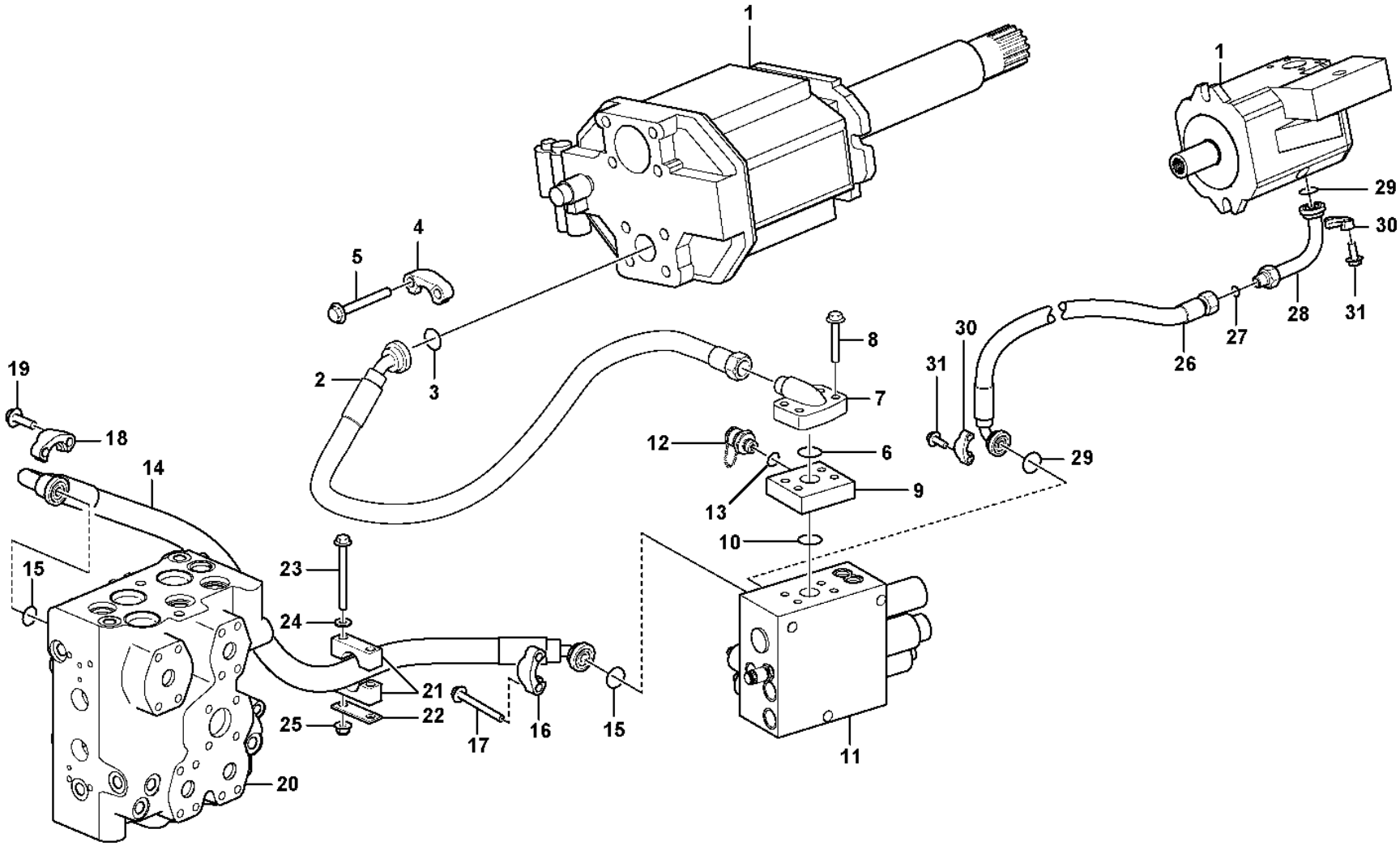

Volvo Construction Equipment
1099317

Fig.	Part No.	Quantity 1	2	3	PS	KIT	Description	Dénomination	Bezeichnung	Denominación	Benämning	Notes
1		2					Hydraulic Pump	Pompe Hydraulique	Hydraulikpumpe	Bomba Hidraulica	Hydraulpump	See group 913-100 page 1333
2	**VOE 17503615**	1					Hose assembly	Conduit flexible	Schlauchleitung	Conducto	Slangledning	
3	**VOE 990757**	1					Sealing ring	Bague étanchéité	Dichtring	Anillo retén	Tätningsring	
4	**VOE 14236931**	2					Flange half	Demi-bride	Flanschhälfte	Mitad brida	Flänshalva	
5	**VOE 997964**	4					Hexagon screw	Vis à tête hexagonale	Sechskantschraube	Tornillo hexagonal	Sexkantsskruv	(VOE 13970997)
6	**VOE 990756**	1					Sealing ring	Bague étanchéité	Dichtring	Anillo retén	Tätningsring	
7	**VOE 17503379**	1					Elbow nipple	Raccord coudé	Winkelnippel	Niple angular	V-nippel	
8	**VOE 60113114**	4					Flange screw	Vis à embase	Flanschschraube	Tornillo embridado	Flänsskruv	(VOE 13948039)
9	**VOE 11172851**	1					Connecting block	Bloc raccord	Anschlusssockel	Bloque conector	Anslutningsblock	P
10	**VOE 990756**	1					Sealing ring	Bague étanchéité	Dichtring	Anillo retén	Tätningsring	
11		1					Valve block	Bloc-soupape	Ventilblock	Bloque de valvula	Ventilblock	See group 912-300 page 1327
12	**VOE 936444**	1					Testing nipple	Raccord contrôle	Prüfnippel	Niple de medición	Mätnippel	
13	**VOE 14211856**	1					Sealing ring	Bague étanchéité	Dichtring	Anillo retén	Tätningsring	
14	**VOE 11173033**	1			SS		Hose assembly	Conduit flexible	Schlauchleitung	Conducto	Slangledning	S/N ARV -29352, S/N PED -72459
14	**VOE 17404721**	1					Hose assembly	Conduit flexible	Schlauchleitung	Conducto	Slangledning	S/N ARV 29353-, S/N PED 72460-
15	**VOE 990756**	2					Sealing ring	Bague étanchéité	Dichtring	Anillo retén	Tätningsring	
16	**VOE 14048189**	2					Flange half	Demi-bride	Flanschhälfte	Mitad brida	Flänshalva	
17	**VOE 60113110**	4					Flange screw	Vis à embase	Flanschschraube	Tornillo embridado	Flänsskruv	(VOE 13965226)
18	**VOE 14048189**	2					Flange half	Demi-bride	Flanschhälfte	Mitad brida	Flänshalva	
19	**VOE 60113110**	4					Flange screw	Vis à embase	Flanschschraube	Tornillo embridado	Flänsskruv	(VOE 13965226)
20		1					Control valve	Valve de commande	Steuerventil	Válvula de mando	Manöverventil	See group 912-100 page 1319
21	**VOE 11173016**	1					Clamp	Collier serrage	Schelle	Abrazadera	Klamma	S/N ARV -29352, S/N PED -72459
21	**VOE 17391917**	1					Clamp	Collier serrage	Schelle	Abrazadera	Klamma	S/N ARV 29353-, S/N PED 72460-
22	**VOE 11172507**	1					Plate	Tôle	Blech	Chapa	Plåt	
23	**VOE 979934**	2					Flange screw	Vis à embase	Flanschschraube	Tornillo embridado	Flänsskruv	
24	**VOE 994870**	2					Plain washer	Rondelle plane	Flachscheibe	Arandela plana	Planbricka	(VOE 13955897)
25	**VOE 60113169**	2					Flange lock nut	Contre-écrou à embase	Flanschverschlussmutter	Contratuerca embridada	Flänslåsmutter	(VOE 971099)
26	**VOE 11173671**	1					Hose assembly	Conduit flexible	Schlauchleitung	Conducto	Slangledning	S/N -6995, S/N -72249

1		**Hydraulic system, feed line** **Système hydraulique, conduit alimentation** **Druckölsystem, Druckleitung** **Sistema hidráulico, conducto de presión** **Hydraulsystem, tryckledning**	Catalogue id **20105**	Group **911**
2				
3			Illustr. No **1099317**	Section **250**
4				
5			Issue **20009038-J**	Page **1291**

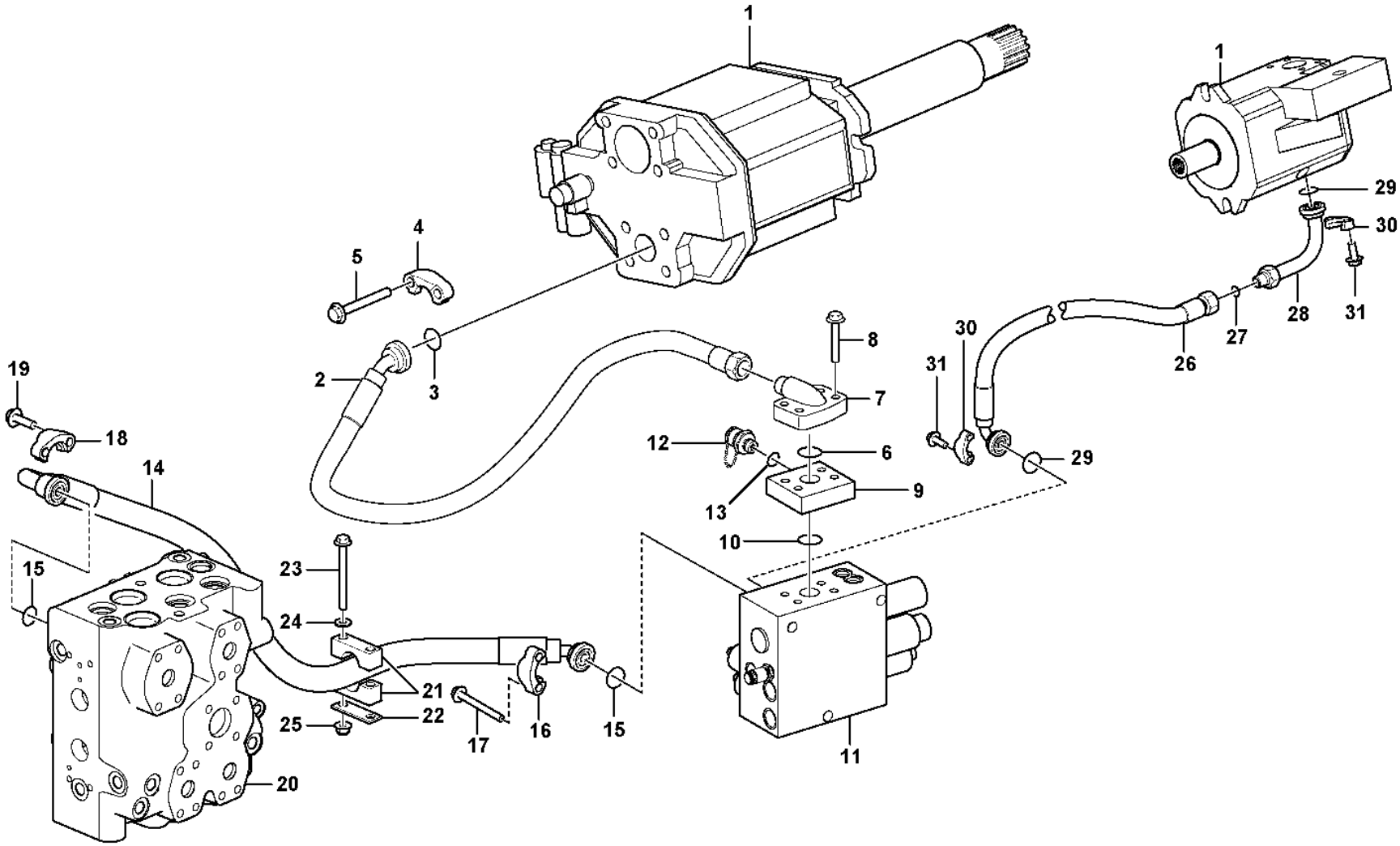

Volvo Construction Equipment
1099317

Fig.	Part No.	Quantity 1	2	3	PS	KIT	Description	Dénomination	Bezeichnung	Denominación	Benämning	Notes
	VOE 15168503	1					Hose assembly	Conduit flexible	Schlauchleitung	Conducto	Slangledning	S/N 6996-, S/N 72250-
27	**VOE 990740**	1					O-ring	Joint torique	O-Ring	Anillo tórico	O-ring	
28	**VOE 11148665**	1					Adapter	Adaptateur	Adapter	Adaptador	Adapter	
29	**VOE 990742**	2					O-ring	Joint torique	O-Ring	Anillo tórico	O-ring	
30	**VOE 11015454**	4					Flange half	Demi-bride	Flanschhälfte	Mitad brida	Flänshalva	
31	**VOE 990861**	8					Flange screw	Vis à embase	Flanschschraube	Tornillo embridado	Flänsskruv	(VOE 946472)

1		**Hydraulic system, feed line** **Système hydraulique, conduit alimentation** **Druckölsystem, Druckleitung** **Sistema hidráulico, conducto de presión** **Hydraulsystem, tryckledning**	Catalogue id **20105**	Group **911**
2			Illustr. No **1099317**	Section **250**
3			Issue **20009038-J**	Page **1293**
4				
5				

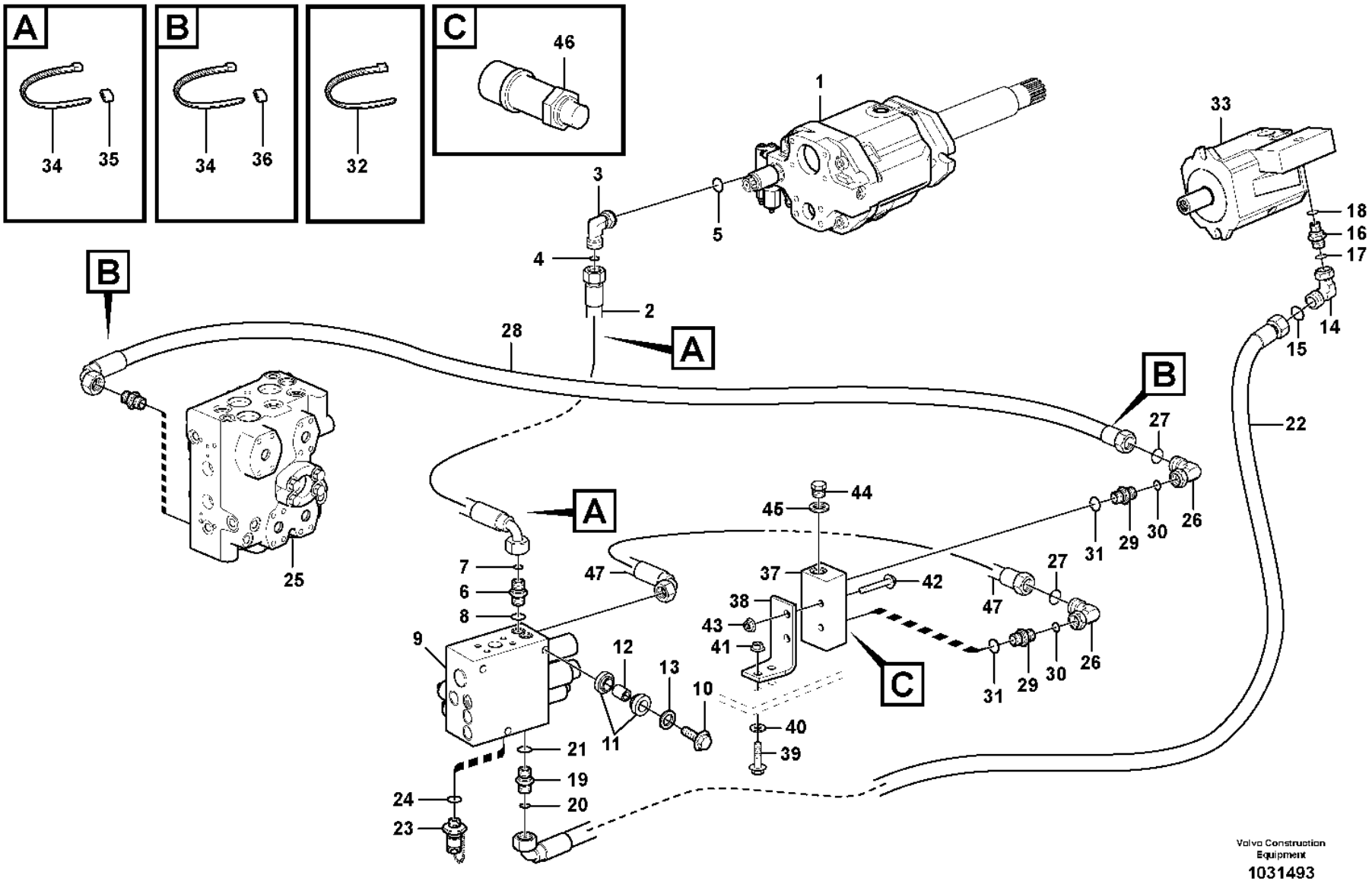
A
34
35
B
34
36
32
C
46
1
33
3
5
4
2
18
16
17
14
15
28
A
B
22
27
B
25
A
44
45
7
6
8
47
37
42
38
43
41
C
9
12
13
10
11
21
19
20
24
23
40
39
47
27
31
29
30
26
31
29
30
26
Volvo Construction Equipment
1031493

Fig.	Part No.	Quantity 1	2	3	PS	KIT	Description	Dénomination	Bezeichnung	Denominación	Benämning	Notes
1		1					Hydraulic Pump	Pompe Hydraulique	Hydraulikpumpe	Bomba Hidraulica	Hydraulpump	See group 913-100 page 1333
2	**VOE 11148936**	1					Hose assembly	Conduit flexible	Schlauchleitung	Conducto	Slangledning	L = 900 MM
3	**VOE 935067**	1					Elbow nipple	Raccord coudé	Winkelnippel	Niple angular	V-nippel	
4	**VOE 990736**	1					•O-ring	•Joint torique	•O-Ring	•Anillo tórico	•O-ring	
5	**VOE 993319**	1					•O-ring	•Joint torique	•O-Ring	•Anillo tórico	•O-ring	(VOE 932037)
6	**VOE 935548**	1					Nipple	Raccord	Nippel	Niple	Nippel	LSP
7	**VOE 990736**	1					•O-ring	•Joint torique	•O-Ring	•Anillo tórico	•O-ring	
8	**VOE 14211856**	1					•Sealing ring	•Bague étanchéité	•Dichtring	•Anillo retén	•Tätningsring	
9		1					Valve block	Bloc-soupape	Ventilblock	Bloque de valvula	Ventilblock	See group 912-300 page 1327
10	**VOE 60113095**	3					Flange screw	Vis à embase	Flanschschraube	Tornillo embridado	Flänsskruv	(VOE 13946752)
11	**VOE 11411143**	6					Rubber damper	Amortisseur caoutchouc	Gummidämpfer	Amortiguador de goma	Gummidämpare	
12	**VOE 11411966**	3					Spacer ring	Bague entretoise	Abstandring	Anillo distanciador	Distansring	
13	**VOE 925743**	3					Washer	Rondelle	Scheibe	Arandela	Bricka	
14	**VOE 13933905**	1					Elbow nipple	Raccord coudé	Winkelnippel	Niple angular	V-nippel	
15	**VOE 990736**	1					•O-ring	•Joint torique	•O-Ring	•Anillo tórico	•O-ring	
16	**VOE 935082**	1					Nipple	Raccord	Nippel	Niple	Nippel	
17	**VOE 990736**	1					•O-ring	•Joint torique	•O-Ring	•Anillo tórico	•O-ring	
18	**VOE 993319**	1					•O-ring	•Joint torique	•O-Ring	•Anillo tórico	•O-ring	(VOE 932037)
19	**VOE 935548**	1					Nipple	Raccord	Nippel	Niple	Nippel	LSF
20	**VOE 990736**	1					•O-ring	•Joint torique	•O-Ring	•Anillo tórico	•O-ring	
21	**VOE 14211856**	1					•Sealing ring	•Bague étanchéité	•Dichtring	•Anillo retén	•Tätningsring	
22	**VOE 11163086**	1					Hose assembly	Conduit flexible	Schlauchleitung	Conducto	Slangledning	L = 1650 MM
23	**VOE 936444**	1					Testing nipple	Raccord contrôle	Prüfnippel	Niple de medición	Mätnippel	PFF
24	**VOE 14211856**	1					Sealing ring	Bague étanchéité	Dichtring	Anillo retén	Tätningsring	
25		1					Control valve	Valve de commande	Steuerventil	Válvula de mando	Manöverventil	See group 912-100 page 1319
26	**VOE 13933905**	2					Elbow nipple	Raccord coudé	Winkelnippel	Niple angular	V-nippel	
27	**VOE 990736**	2					•O-ring	•Joint torique	•O-Ring	•Anillo tórico	•O-ring	
28	**VOE 11147946**	1					Hose assembly	Conduit flexible	Schlauchleitung	Conducto	Slangledning	
29	**VOE 935548**	2					Nipple	Raccord	Nippel	Niple	Nippel	LSW
30	**VOE 990736**	2					•O-ring	•Joint torique	•O-Ring	•Anillo tórico	•O-ring	

1		**Feed line, pump - central block** **Conduit alimentation, pompe - bloc-soupape** **Druckleitung, Pumpe - Ventilgruppe** **Conducto de presión, bomba - bloque central** **Tryckledning, pump - centralblock**	Catalogue id **20105**	Group **911**
2				
3			Illustr. No **1031493**	Section **300**
4				
5		**S/N - 26370 SWE, - 68673 USA, - 43320 IRN**	Issue **20009038-J**	Page **1295**

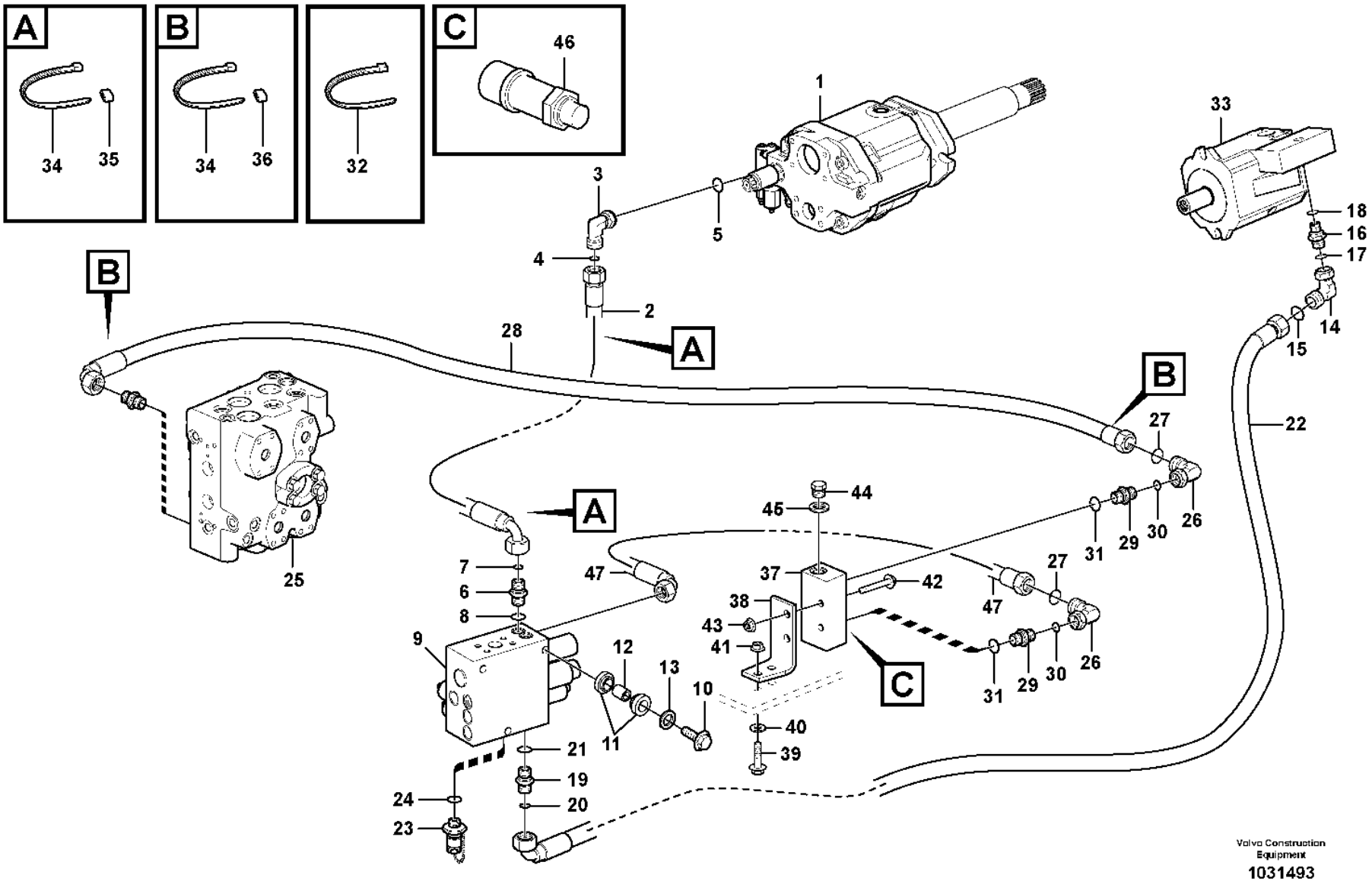
A
34
35
B
34
36
32
C
46
1
33
3
5
4
2
18
16
17
14
15
28
A
B
22
27
B
25
A
44
45
7
6
8
47
37
42
38
43
41
C
9
12
13
10
11
21
19
20
24
23
40
39
47
27
31
29
30
26
31
29
30
26
Volvo Construction Equipment
1031493

Fig.	Part No.	Quantity 1	2	3	PS	KIT	Description	Dénomination	Bezeichnung	Denominación	Benämning	Notes
31	**VOE 14211856**	2					•Sealing ring	•Bague étanchéité	•Dichtring	•Anillo retén	•Tätningsring	
32	**VOE 4881440**	1					Cable tie	Serre-câble	Kabelbinder	Abrazadera de cinta	Buntband	
33		1					Hydraulic Pump	Pompe Hydraulique	Hydraulikpumpe	Bomba Hidraulica	Hydraulpump	
34	**VOE 14016673**	6					Strip clamp	Serrage de ruban	Bandklemme	Abrazadera de cinta	Bandklamma	
35	**VOE 4881453**	2					Marking sleeve	Douille marquage	Kennhülse	Manguito de marcaje	Märkhylsa	VIOL
	VOE 4881457	2					Marking sleeve	Douille marquage	Kennhülse	Manguito de marcaje	Märkhylsa	GREEN
36	**VOE 4881451**	2					Marking sleeve	Douille marquage	Kennhülse	Manguito de marcaje	Märkhylsa	YELL
	VOE 4881452	2					Marking sleeve	Douille marquage	Kennhülse	Manguito de marcaje	Märkhylsa	WHITE
37	**VOE 11108917**	1					Connecting block	Bloc raccord	Anschlusssockel	Bloque conector	Anslutningsblock	
38		1			NS		Angle Plate	Tole Angulaire	Winkelblech	Placa Angular	Vinkelplåt	
39	**VOE 60113082**	2					Flange screw	Vis à embase	Flanschschraube	Tornillo embridado	Flänsskruv	(VOE 946671)
40	**VOE 994848**	2					Washer	Rondelle	Scheibe	Arandela	Bricka	(VOE 11117464)
41	**VOE 60113167**	2					Flange lock nut	Contre-écrou à embase	Flanschverschlussmutter	Contratuerca embridada	Flänslåsmutter	(VOE 948645)
42	**VOE 13965180**	2					Screw	Vis	Schraube	Tornillo	Skruv	
43	**VOE 60113167**	2					Flange lock nut	Contre-écrou à embase	Flanschverschlussmutter	Contratuerca embridada	Flänslåsmutter	(VOE 948645)
44	**VOE 960630**	1					Plug	Tampon	Stopfen	Tapón	Plugg	
45	**VOE 13945653**	1					Plane gasket	Joint plan	Plandichtung	Junta plana	Planpackning	
46	**VOE 17218462**	1					Pressure Sensor	Detect.pression	Druckmelder	Sensor Presion	Tryckgivare	(VOE 11170250) SE9107
	VOE 937081	1					Nipple	Raccord	Nippel	Niple	Nippel	
	VOE 993320	1					O-ring	Joint torique	O-Ring	Anillo tórico	O-ring	(VOE 932039)
47	**VOE 11163073**	1					Hose assembly	Conduit flexible	Schlauchleitung	Conducto	Slangledning	L = 400 MM

1		**Feed line, pump - central block** **Conduit alimentation, pompe - bloc-soupape** **Druckleitung, Pumpe - Ventilgruppe** **Conducto de presión, bomba - bloque central** **Tryckledning, pump - centralblock**	Catalogue id **20105**	Group **911**
2				
3			Illustr. No **1031493**	Section **300**
4				
5		**S/N - 26370 SWE, - 68673 USA, - 43320 IRN**	Issue **20009038-J**	Page **1297**

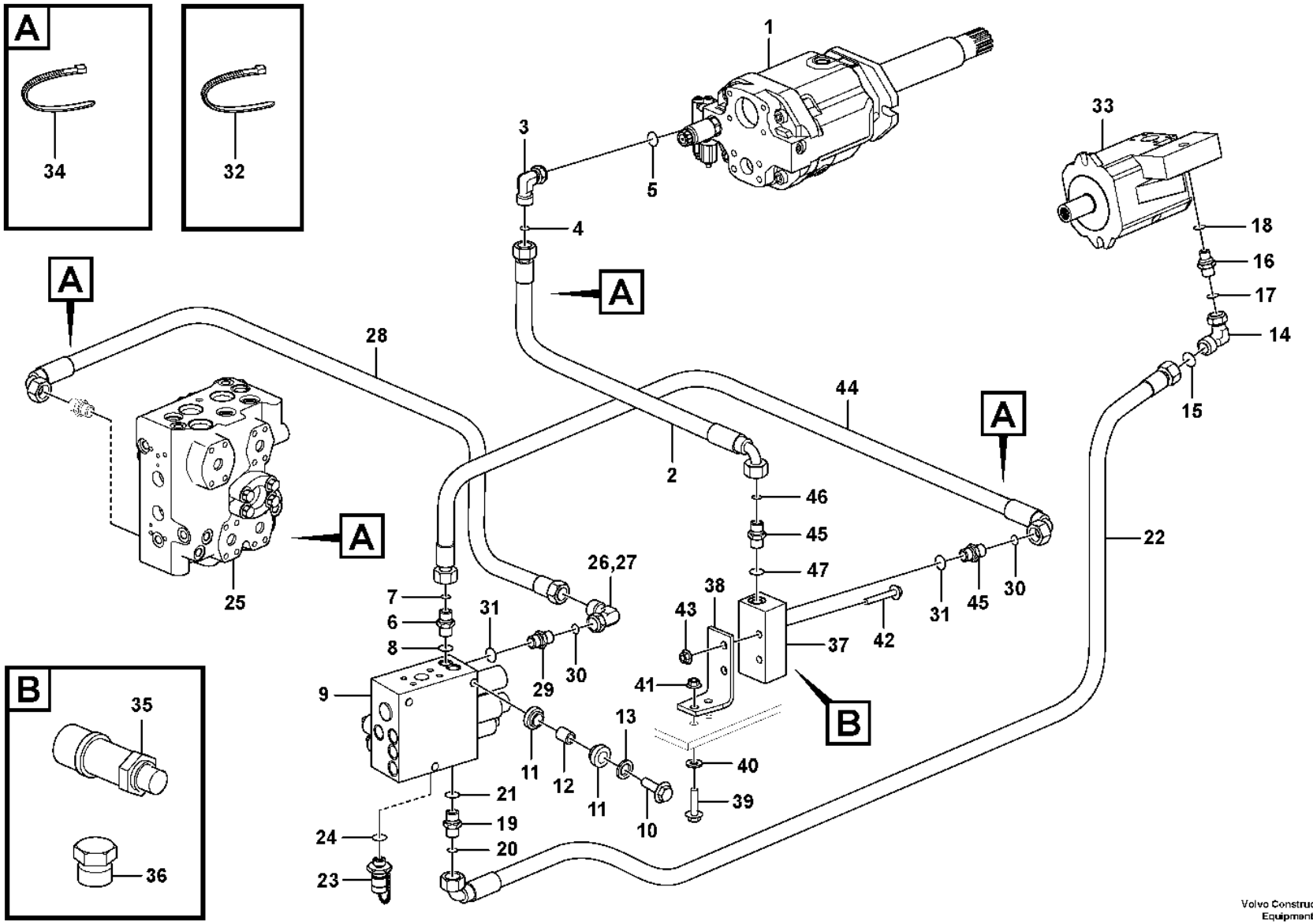

Volvo Construction Equipment
1090076

Fig.	Part No.	Quantity 1	2	3	PS	KIT	Description	Dénomination	Bezeichnung	Denominación	Benämning	Notes
1		1					Hydraulic Pump	Pompe Hydraulique	Hydraulikpumpe	Bomba Hidraulica	Hydraulpump	See group 913-100 page 1333
2	**VOE 11148937**	1					Hose assembly	Conduit flexible	Schlauchleitung	Conducto	Slangledning	
3	**VOE 935067**	1					Elbow nipple	Raccord coudé	Winkelnippel	Niple angular	V-nippel	
4	**VOE 990736**	1					•O-ring	•Joint torique	•O-Ring	•Anillo tórico	•O-ring	
5	**VOE 993319**	1					•O-ring	•Joint torique	•O-Ring	•Anillo tórico	•O-ring	
6	**VOE 935548**	1					Nipple	Raccord	Nippel	Niple	Nippel	LSP, S/N - 29544, - 72644
6	**VOE 13933858**	1					Nipple	Raccord	Nippel	Niple	Nippel	S/N 29545 -, 72645 -
7	**VOE 990736**	1					•O-ring	•Joint torique	•O-Ring	•Anillo tórico	•O-ring	
8	**VOE 14211856**	1					•Sealing ring	•Bague étanchéité	•Dichtring	•Anillo retén	•Tätningsring	S/N - 29544, - 72644
8	**VOE 993320**	1					•O-ring	•Joint torique	•O-Ring	•Anillo tórico	•O-ring	S/N 29545 -, 72645 -
9		1					Valve block	Bloc-soupape	Ventilblock	Bloque de valvula	Ventilblock	See group 912-300 page 1327
10	**VOE 60113095**	3					Flange screw	Vis à embase	Flanschschraube	Tornillo embridado	Flänsskruv	(VOE 13946752)
11	**VOE 11411143**	6					Rubber damper	Amortisseur caoutchouc	Gummidämpfer	Amortiguador de goma	Gummidämpare	
12	**VOE 11411966**	3					Spacer ring	Bague entretoise	Abstandring	Anillo distanciador	Distansring	
13	**VOE 925743**	3					Washer	Rondelle	Scheibe	Arandela	Bricka	
14	**VOE 13933905**	1					Elbow nipple	Raccord coudé	Winkelnippel	Niple angular	V-nippel	
15	**VOE 990736**	1					•O-ring	•Joint torique	•O-Ring	•Anillo tórico	•O-ring	
16	**VOE 935082**	1					Nipple	Raccord	Nippel	Niple	Nippel	
17	**VOE 990736**	1					•O-ring	•Joint torique	•O-Ring	•Anillo tórico	•O-ring	
18	**VOE 993319**	1					•O-ring	•Joint torique	•O-Ring	•Anillo tórico	•O-ring	
19	**VOE 935548**	1					Nipple	Raccord	Nippel	Niple	Nippel	LSF, S/N - 29544, - 72644
19	**VOE 13933858**	1					Nipple	Raccord	Nippel	Niple	Nippel	S/N 29545 -, 72645 -
20	**VOE 990736**	1					•O-ring	•Joint torique	•O-Ring	•Anillo tórico	•O-ring	
21	**VOE 14211856**	1					•Sealing ring	•Bague étanchéité	•Dichtring	•Anillo retén	•Tätningsring	S/N - 29544, - 72644
21	**VOE 993320**	1					•O-ring	•Joint torique	•O-Ring	•Anillo tórico	•O-ring	S/N 29545 -, 72645 -
22	**VOE 11163086**	1					Hose assembly	Conduit flexible	Schlauchleitung	Conducto	Slangledning	L = 1650 MM
23	**VOE 936444**	1					Testing nipple	Raccord contrôle	Prüfnippel	Niple de medición	Mätnippel	PFF, S/N - 29544, - 72644
23	**VOE 936446**	1					Testing nipple	Raccord contrôle	Prüfnippel	Niple de medición	Mätnippel	S/N 29545 - S/N 72645 -
24	**VOE 14211856**	1					Sealing ring	Bague étanchéité	Dichtring	Anillo retén	Tätningsring	
25		1					Control valve	Valve de commande	Steuerventil	Válvula de mando	Manöverventil	See group 912-100 page 1319

1		**Feed line, pump - central block** **Conduit alimentation, pompe - bloc-soupape** **Druckleitung, Pumpe - Ventilgruppe** **Conducto de presión, bomba - bloque central** **Tryckledning, pump - centralblock**	Catalogue id **20105**	Group **911**
2				
3			Illustr. No **1090076**	Section **310**
4				
5		**S/N 26371 - SWE, 68674 - USA, 43321 - IRN**	Issue **20009038-J**	Page **1299**

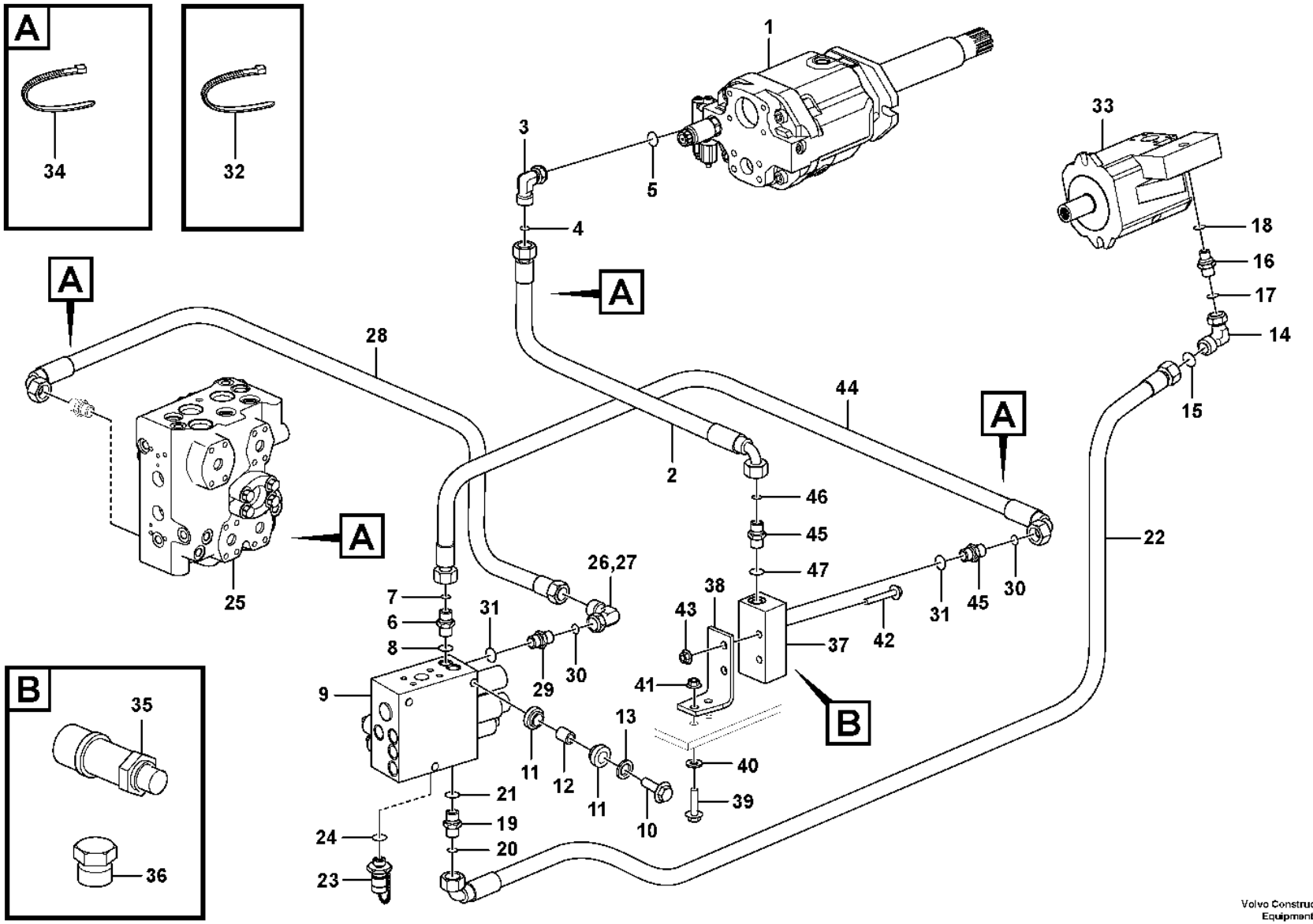

Volvo Construction Equipment
1090076

Fig.	Part No.	Quantity 1	2	3	PS	KIT	Description	Dénomination	Bezeichnung	Denominación	Benämning	Notes
26	**VOE 13933905**	2					Elbow nipple	Raccord coudé	Winkelnippel	Niple angular	V-nippel	
27	**VOE 990736**	2					•O-ring	•Joint torique	•O-Ring	•Anillo tórico	•O-ring	
28	**VOE 11147946**	1					Hose assembly	Conduit flexible	Schlauchleitung	Conducto	Slangledning	
29	**VOE 935548**	1					Nipple	Raccord	Nippel	Niple	Nippel	LSW, S/N - 29544, - 72644
29	**VOE 13933858**	1					Nipple	Raccord	Nippel	Niple	Nippel	LSW, S/N 29545-, 72645-
30	**VOE 990736**	1					•O-ring	•Joint torique	•O-Ring	•Anillo tórico	•O-ring	
31	**VOE 14211856**	1					•Sealing ring	•Bague étanchéité	•Dichtring	•Anillo retén	•Tätningsring	S/N - 29544, - 72644
31	**VOE 993320**	2					•O-ring	•Joint torique	•O-Ring	•Anillo tórico	•O-ring	S/N 29545 -, 72645 -
32	**VOE 4881440**	1					Cable tie	Serre-câble	Kabelbinder	Abrazadera de cinta	Buntband	
33		1					Hydraulic Pump	Pompe Hydraulique	Hydraulikpumpe	Bomba Hidraulica	Hydraulpump	
34	**VOE 14016673**	6					Strip clamp	Serrage de ruban	Bandklemme	Abrazadera de cinta	Bandklamma	
35	**VOE 17218462**	1					Pressure Sensor	Detect.pression	Druckmelder	Sensor Presion	Tryckgivare	(VOE 11170250) SE9107
36	**VOE 984654**	1					Plug	Tampon	Stopfen	Tapón	Plugg	YELL
37	**VOE 15128278**	1					Connecting block	Bloc raccord	Anschlusssockel	Bloque conector	Anslutningsblock	
38		1			NS		Angle Plate	Tole Angulaire	Winkelblech	Placa Angular	Vinkelplåt	
39	**VOE 60113082**	2					Flange screw	Vis à embase	Flanschschraube	Tornillo embridado	Flänsskruv	(VOE 946671)
40	**VOE 994848**	2					Washer	Rondelle	Scheibe	Arandela	Bricka	(VOE 11117464)
41	**VOE 60113167**	2					Flange lock nut	Contre-écrou à embase	Flanschverschlussmutter	Contratuerca embridada	Flänslåsmutter	(VOE 948645)
42	**VOE 13965180**	2					Screw	Vis	Schraube	Tornillo	Skruv	
43	**VOE 60113167**	2					Flange lock nut	Contre-écrou à embase	Flanschverschlussmutter	Contratuerca embridada	Flänslåsmutter	(VOE 948645)
44	**VOE 11163073**	1					Hose assembly	Conduit flexible	Schlauchleitung	Conducto	Slangledning	
45	**VOE 13933858**	2					Nipple	Raccord	Nippel	Niple	Nippel	SE9107
46	**VOE 990736**	2					•O-ring	•Joint torique	•O-Ring	•Anillo tórico	•O-ring	
47	**VOE 14211856**	2					•Sealing ring	•Bague étanchéité	•Dichtring	•Anillo retén	•Tätningsring	

1		**Feed line, pump - central block** **Conduit alimentation, pompe - bloc-soupape** **Druckleitung, Pumpe - Ventilgruppe** **Conducto de presión, bomba - bloque central** **Tryckledning, pump - centralblock**	Catalogue id **20105**	Group **911**
2			Illustr. No **1090076**	Section **310**
3			Issue **20009038-J**	Page **1301**
4				
5		**S/N 26371 - SWE, 68674 - USA, 43321 - IRN**		

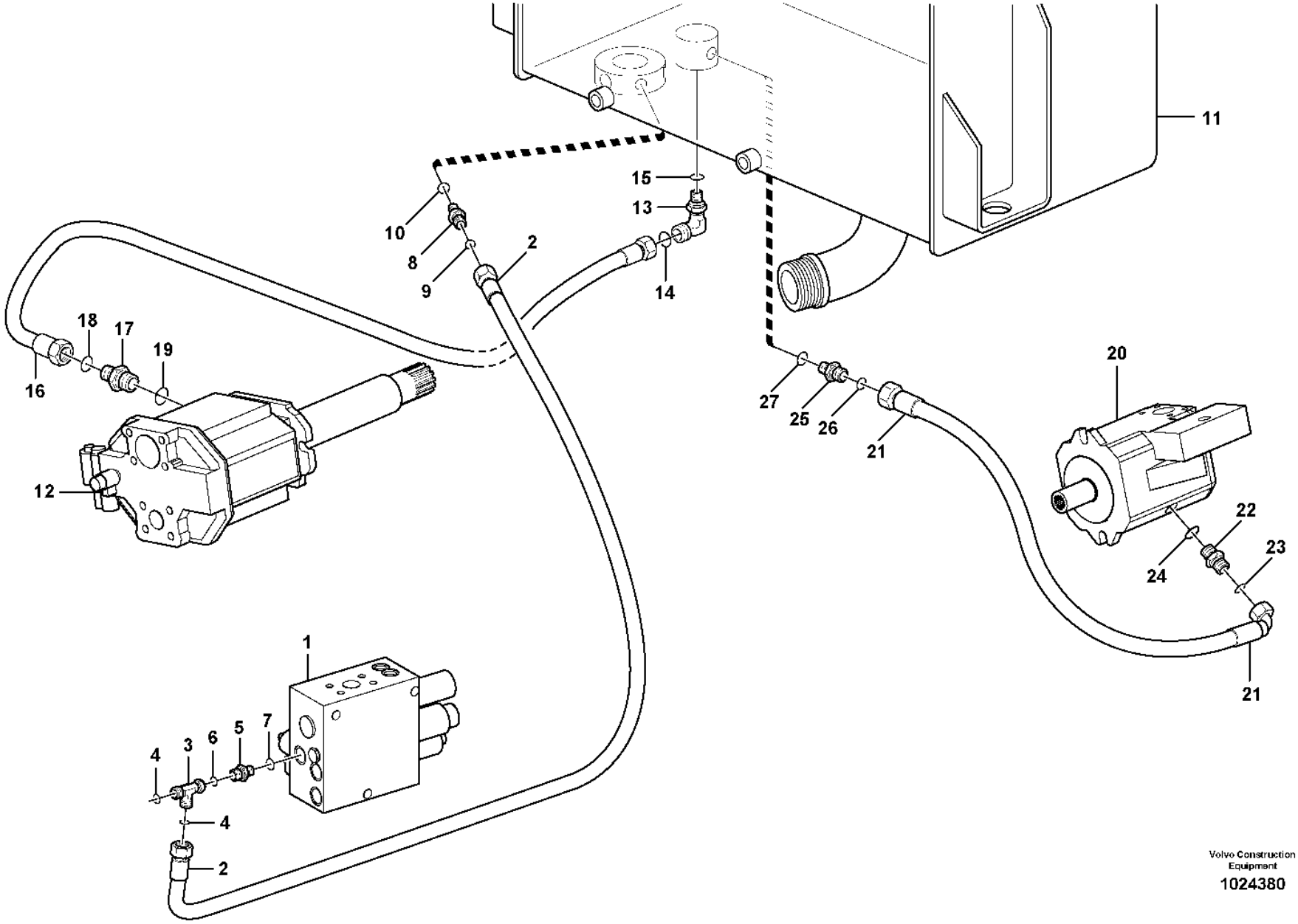

Volvo Construction Equipment

1024380

Fig.	Part No.	Quantity 1	2	3	PS	KIT	Description	Dénomination	Bezeichnung	Denominación	Benämning	Notes
1		1					Valve block	Bloc-soupape	Ventilblock	Bloque de valvula	Ventilblock	See group 912-300 page 1327
2	**VOE 11173987**	1					Hose assembly	Conduit flexible	Schlauchleitung	Conducto	Slangledning	
3	**VOE 13933936**	1					T-nipple	Raccord-t	T-Nippel	Niple t	T-nippel	
4	**VOE 990737**	2					•O-ring	•Joint torique	•O-Ring	•Anillo tórico	•O-ring	
5	**VOE 14345423**	1					Nipple	Raccord	Nippel	Niple	Nippel	S/N - 29544, - 72644
5	**VOE 935085**	1					Nipple	Raccord	Nippel	Niple	Nippel	S/N 29545 -, 72645 -
6	**VOE 990737**	1					•O-ring	•Joint torique	•O-Ring	•Anillo tórico	•O-ring	
7	**VOE 14213676**	1					•Sealing ring	•Bague étanchéité	•Dichtring	•Anillo retén	•Tätningsring	S/N - 29544, - 72644
7	**VOE 993320**	1					•O-ring	•Joint torique	•O-Ring	•Anillo tórico	•O-ring	S/N 29545 -, 72645 -
8	**VOE 935085**	1					Nipple	Raccord	Nippel	Niple	Nippel	
	VOE 990737	1					•O-ring	•Joint torique	•O-Ring	•Anillo tórico	•O-ring	
	VOE 993320	1					•O-ring	•Joint torique	•O-Ring	•Anillo tórico	•O-ring	
9	**VOE 990737**	1					•O-ring	•Joint torique	•O-Ring	•Anillo tórico	•O-ring	
10	**VOE 14213676**	1					•Sealing ring	•Bague étanchéité	•Dichtring	•Anillo retén	•Tätningsring	
11		1					Hydr fluid tank	Reservoir fluid.hydr.	Druckölbehälter	Dep Aceit Hidr	Hydrauloljetank	See group 911-100 page 1281
12		1					Hydraulic Pump	Pompe Hydraulique	Hydraulikpumpe	Bomba Hidraulica	Hydraulpump	See group 913-100 page 1333
13	**VOE 935079**	1					Elbow nipple	Raccord coudé	Winkelnippel	Niple angular	V-nippel	
14	**VOE 990740**	1					•O-ring	•Joint torique	•O-Ring	•Anillo tórico	•O-ring	
15	**VOE 993322**	1					•O-ring	•Joint torique	•O-Ring	•Anillo tórico	•O-ring	
16	**VOE 11411904**	1			SS		Hose assembly	Conduit flexible	Schlauchleitung	Conducto	Slangledning	L = 500 MM
17	**VOE 13933862**	1					Nipple	Raccord	Nippel	Niple	Nippel	S/N 29271 -
	VOE 993323	1					•O-ring	•Joint torique	•O-Ring	•Anillo tórico	•O-ring	
	VOE 990740	1					•O-ring	•Joint torique	•O-Ring	•Anillo tórico	•O-ring	
17	**VOE 11410506**	1					Nipple	Raccord	Nippel	Niple	Nippel	S/N - 29270
18	**VOE 990740**	1					•O-ring	•Joint torique	•O-Ring	•Anillo tórico	•O-ring	
19	**VOE 993323**	1					•O-ring	•Joint torique	•O-Ring	•Anillo tórico	•O-ring	
20		1					Hydraulic Pump	Pompe Hydraulique	Hydraulikpumpe	Bomba Hidraulica	Hydraulpump	See group 913-100 page 1333
21	**VOE 11172509**	1					Hose assembly	Conduit flexible	Schlauchleitung	Conducto	Slangledning	
22	**VOE 13933923**	1					Nipple	Raccord	Nippel	Niple	Nippel	
23	**VOE 990738**	1					•O-ring	•Joint torique	•O-Ring	•Anillo tórico	•O-ring	
24	**VOE 993321**	1					•O-ring	•Joint torique	•O-Ring	•Anillo tórico	•O-ring	

1		**Hydraulic system, return line** **Système hydraulique, conduit retour** **Druckölsystem, Rücklaufleitung** **Sistema hidráulico, conducto de retorno** **Hydraulsystem, returledning**	Catalogue id **20105**	Group **911**
2				
3			Illustr. No **1024380**	Section **350**
4				
5			Issue **20009038-J**	Page **1303**

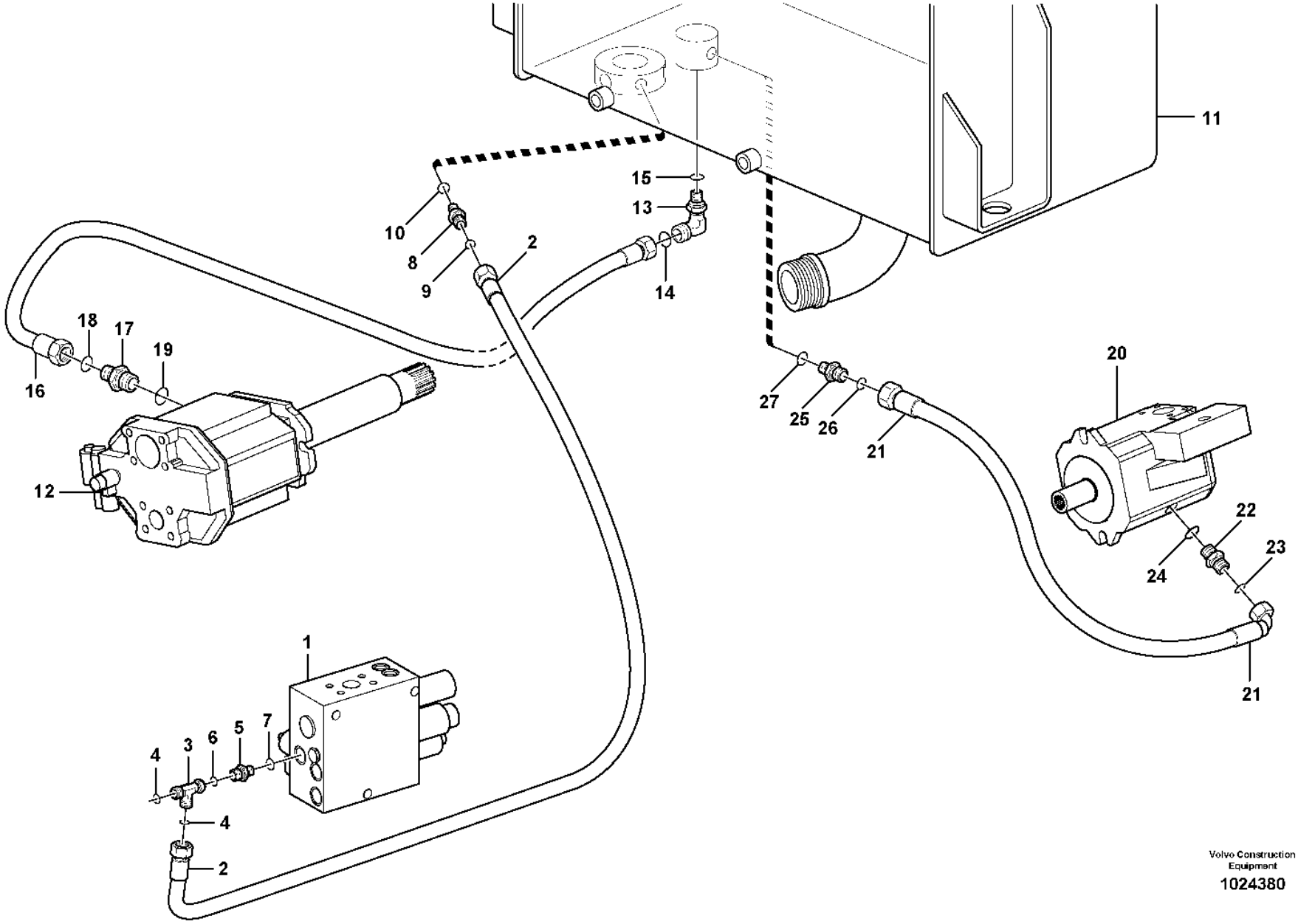

Volvo Construction Equipment

1024380

Fig.	Part No.	Quantity 1	2	3	PS	KIT	Description	Dénomination	Bezeichnung	Denominación	Benämning	Notes
25	**VOE 13933853**	1					Nipple	Raccord	Nippel	Niple	Nippel	
26	**VOE 990738**	1					•O-ring	•Joint torique	•O-Ring	•Anillo tórico	•O-ring	
27	**VOE 14211863**	1					•Sealing ring	•Bague étanchéité	•Dichtring	•Anillo retén	•Tätningsring	

1		**Hydraulic system, return line** **Système hydraulique, conduit retour** **Druckölsystem, Rücklaufleitung** **Sistema hidráulico, conducto de retorno** **Hydraulsystem, returledning**	Catalogue id **20105**	Group **911**
2				
3			Illustr. No **1024380**	Section **350**
4				
5			Issue **20009038-J**	Page **1305**

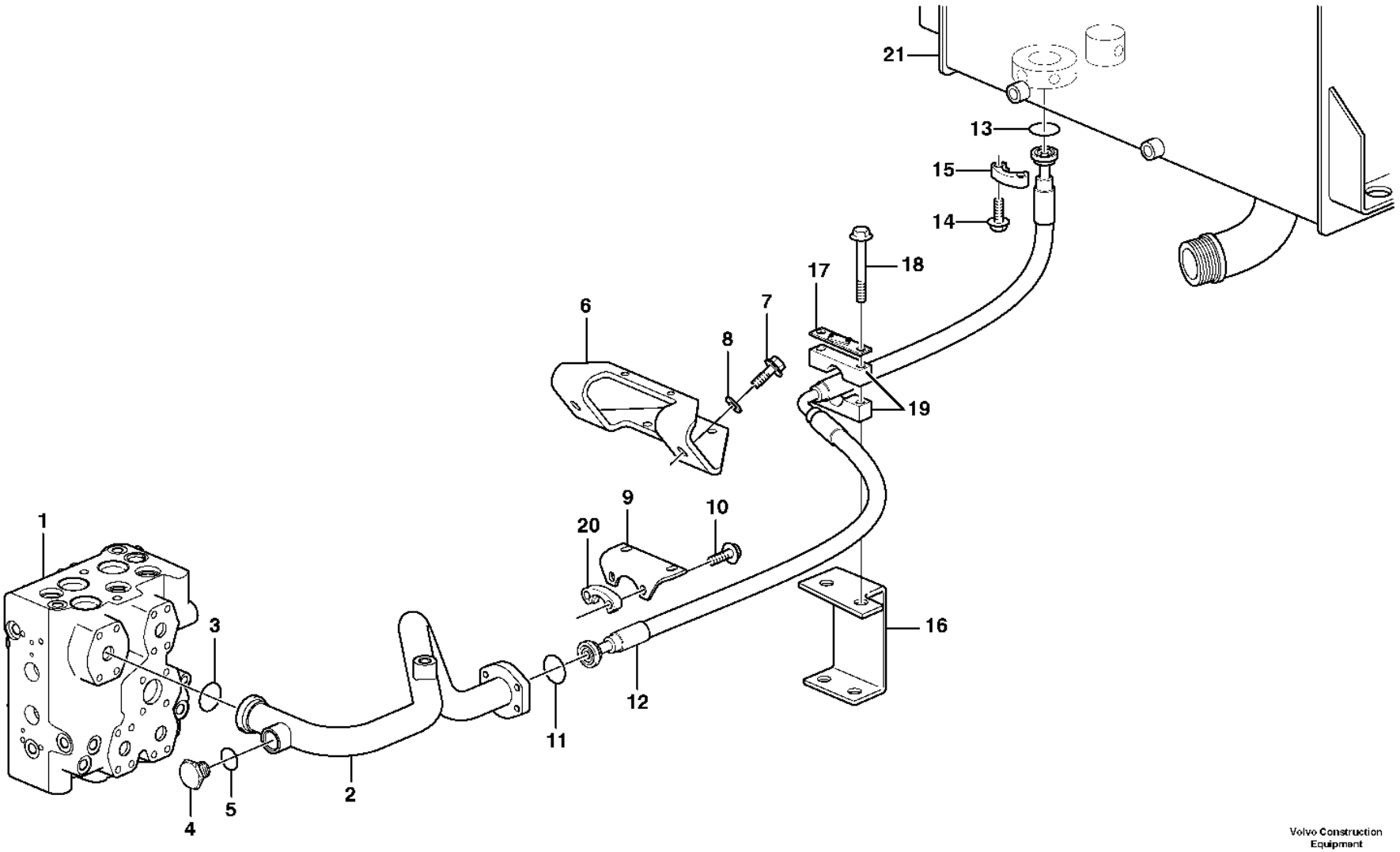

Volvo Construction Equipment

1021970

Fig.	Part No.	Quantity 1	2	3	PS	KIT	Description	Dénomination	Bezeichnung	Denominación	Benämning	Notes
1		1					Control valve	Valve de commande	Steuerventil	Válvula de mando	Manöverventil	See group 912-100 page 1319
2	**VOE 11172713**	1					Return line	Conduit de retour	Rücklaufleitung	Conducto de retorno	Returledning	
3	**VOE 990757**	1					Sealing ring	Bague étanchéité	Dichtring	Anillo retén	Tätningsring	
4	**VOE 13966146**	1					Plug	Tampon	Stopfen	Tapón	Plugg	
5	**VOE 13964110**	1					Gasket	Joint	Dichtung	Junta	Packning	
6		1			NS		Bracket	Console	Konsole	Ménsula	Konsol	
7	**VOE 60113109**	2					Flange screw	Vis à embase	Flanschschraube	Tornillo embridado	Flänsskruv	(VOE 13965192)
8	**VOE 13960145**	2					Washer	Rondelle	Scheibe	Arandela	Bricka	
9	**VOE 11410248**	1					Plate	Tôle	Blech	Chapa	Plåt	
10	**VOE 959240**	4					Hex. socket screw	Vis à six pans creux	Innensechskantschraube	Tornillo de hexágono embutido	Insexskruv	
11	**VOE 990757**	1					Sealing ring	Bague étanchéité	Dichtring	Anillo retén	Tätningsring	
12	**VOE 11410403**	1					Hose assembly	Conduit flexible	Schlauchleitung	Conducto	Slangledning	
13	**VOE 990743**	1					O-ring	Joint torique	O-Ring	Anillo tórico	O-ring	
14	**VOE 959256**	4					Hex. socket screw	Vis à six pans creux	Innensechskantschraube	Tornillo de hexágono embutido	Insexskruv	
15	**VOE 935309**	2					Flange half	Demi-bride	Flanschhälfte	Mitad brida	Flänshalva	
16	**VOE 11173433**	1					Attachment bracket	Porte-outil	Geräteträger	Soporte de implementos	Redskapsfäste	
17	**VOE 11173709**	1			SS		Attaching plate	Plaque de fixation	Befestigungsplatte	Placa de fijación	Fästplatta	
18	**VOE 60113121**	2					Flange screw	Vis à embase	Flanschschraube	Tornillo embridado	Flänsskruv	(VOE 13946474)
19	**VOE 14215719**	2					Half clamp	Demi-collier	Klemmenhälfte	Mitad abrazadera	Klamhalva	
20	**VOE 935308**	2					Flange half	Demi-bride	Flanschhälfte	Mitad brida	Flänshalva	
21		1					Hydr fluid tank	Reservoir fluid.hydr.	Druckölbehälter	Dep Aceit Hidr	Hydrauloljetank	See group 911-100 page 1281

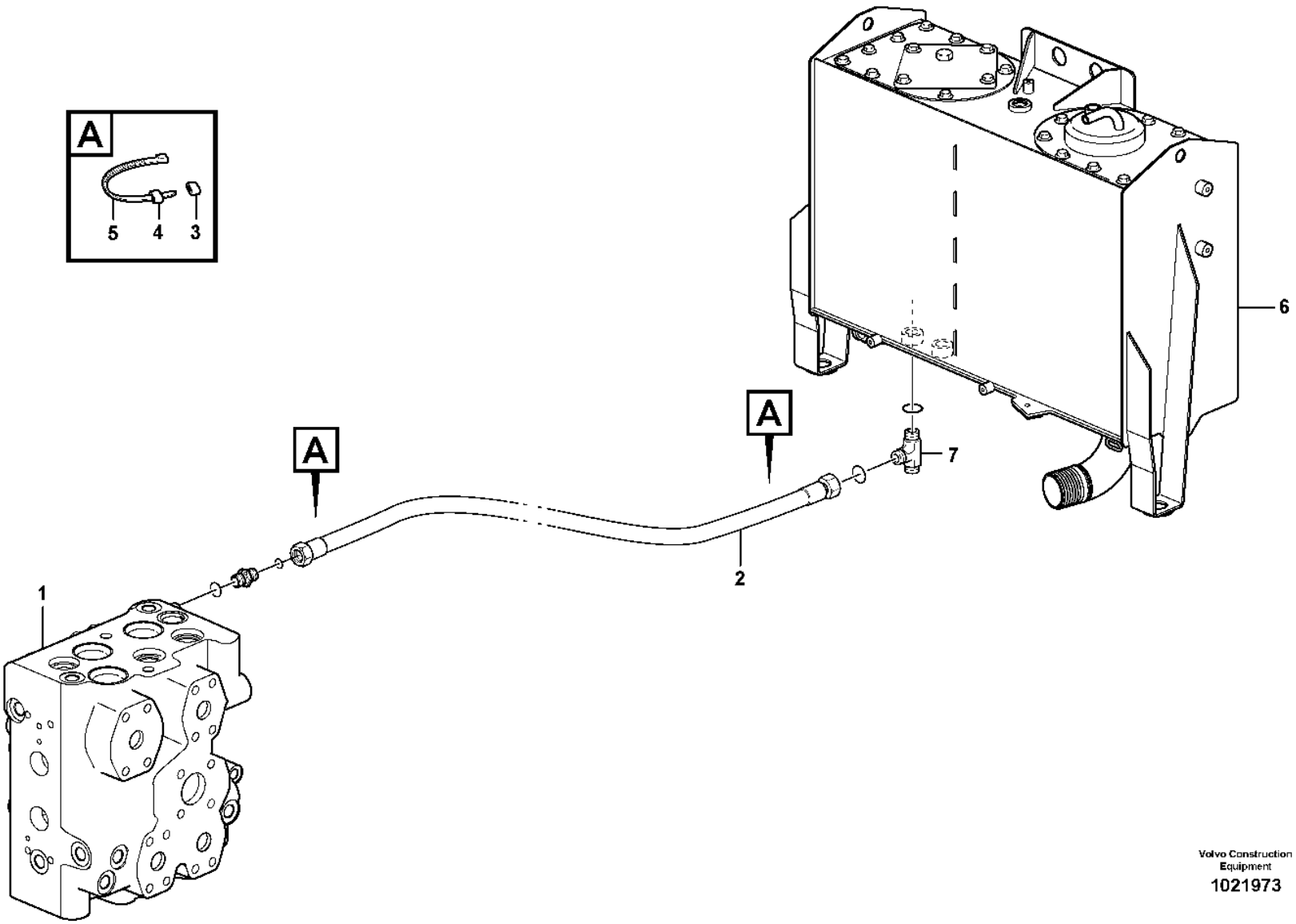

Volvo Construction Equipment
1021973

Fig.	Part No.	Quantity 1	2	3	PS	KIT	Description	Dénomination	Bezeichnung	Denominación	Benämning	Notes
1		1					Control valve	Valve controle	Steuerventil	Válvula control	Kontrollventil	See group 912-100 page 1319
2	**VOE 938107**	1					Hose assembly	Conduit flexible	Schlauchleitung	Conducto	Slangledning	L = 2200 MM
3	**VOE 4881451**	2					Marking sleeve	Douille marquage	Kennhülse	Manguito de marcaje	Märkhylsa	YELL
4	**VOE 4881459**	2					Marking sleeve	Douille marquage	Kennhülse	Manguito de marcaje	Märkhylsa	BLUE
5	**VOE 14016673**	4					Strip clamp	Serrage de ruban	Bandklemme	Abrazadera de cinta	Bandklamma	
6		1					Hydr fluid tank	Reservoir fluid.hydr.	Druckölbehälter	Dep Aceit Hidr	Hydrauloljetank	See group 911-100 page 1281
7		1					T-nipple	Raccord-t	T-Nippel	Niple T	T-nippel	See group 522-300 page 731

1		**Drainage line, control valve** **Conduit drainage, vanne de commande** **Abflussleitung, Steuerventil** **Conducto de drenaje, válvula de mando** **Dräneringsledning, manöverventil**
2		
3		
4		
5		

Catalogue id	Group
20105	**911**
Illustr. No	Section
1021973	**450**
Issue	Page
20009038-J	**1309**

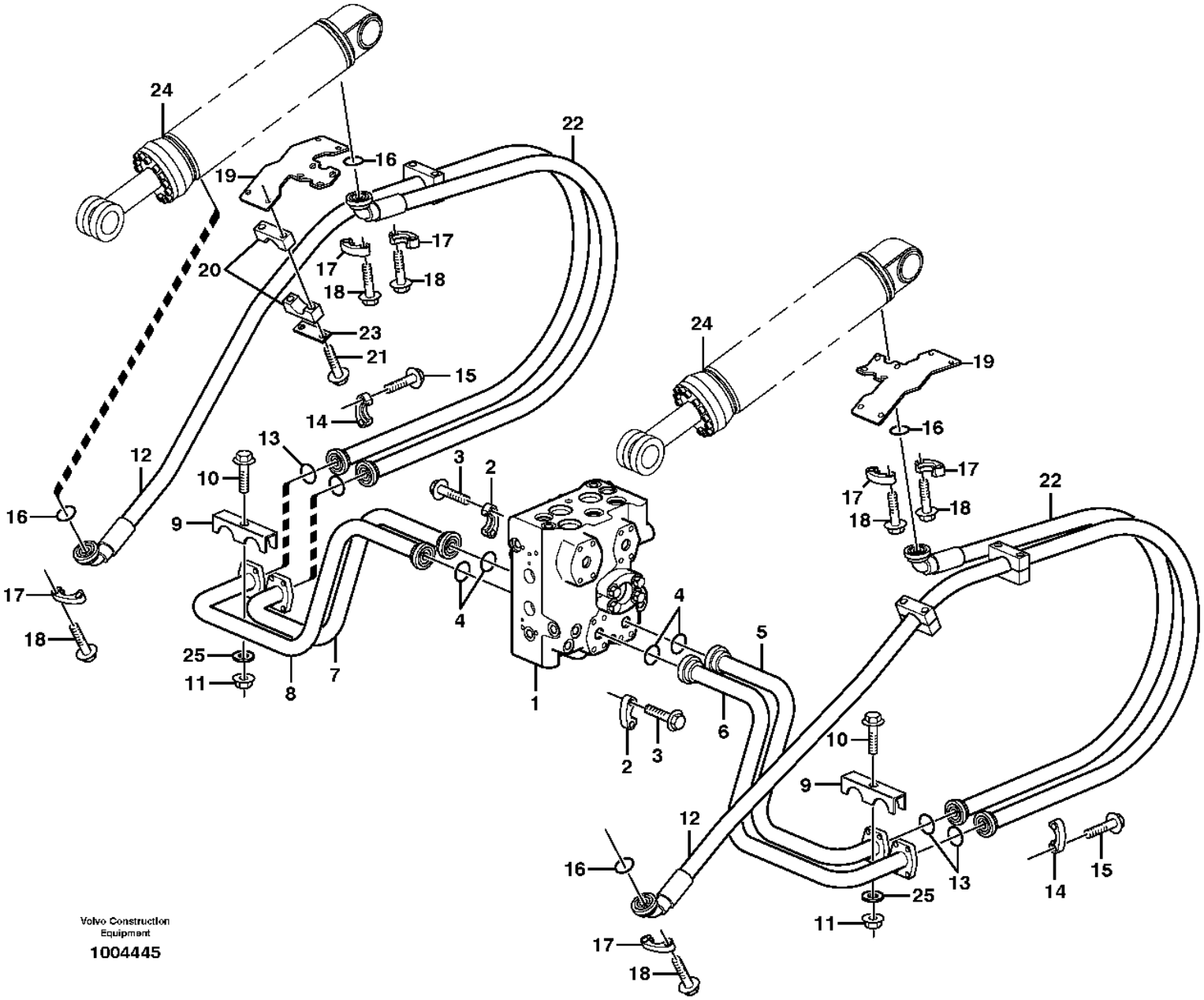
24
22
19
16
20
17
18
23
21
15
14
12
13
10
9
3
2
4
5
6
7
8
1
25
11
16
17
18
24
19
16
17
18
22
10
9
12
16
13
15
14
25
11
17
18
Volvo Construction Equipment
1004445

Fig.	Part No.	Quantity 1	2	3	PS	KIT	Description	Dénomination	Bezeichnung	Denominación	Benämning	Notes
1		1					Control valve	Valve de commande	Steuerventil	Válvula de mando	Manöverventil	See group 912-100 page 1319
2					NS		•Flange Half	•Demi-bride	•Flanschhälfte	•Media brida	•Flänshalva	
3					NS		•Screw	•Vis	•Schraube	•Tornillo	•Skruv	
4	**VOE 990742**	4					O-ring	Joint torique	O-Ring	Anillo tórico	O-ring	
5	**VOE 15037715**	1					Feed line	Conduit d'alimentation	Zufuhrleitung	Conducto alimentación	Matarledning	(VOE 11172718) LH (+), A2
6	**VOE 15037735**	1					Feed line	Conduit d'alimentation	Zufuhrleitung	Conducto alimentación	Matarledning	(VOE 11172720) LH (-), B2
7	**VOE 15037327**	1					Feed line	Conduit d'alimentation	Zufuhrleitung	Conducto alimentación	Matarledning	(VOE 11172714) RH (+), A2
8	**VOE 15037707**	1					Feed line	Conduit d'alimentation	Zufuhrleitung	Conducto alimentación	Matarledning	(VOE 11172716) RH (-), B2
9	**VOE 11172949**	2					Clamp	Collier serrage	Schelle	Abrazadera	Klamma	
10	**VOE 984758**	2					Flange screw	Vis à embase	Flanschschraube	Tornillo embridado	Flänsskruv	(VOE 13965188)
11	**VOE 13971098**	2					Flange nut	Écrou à embase	Flanschmutter	Tuerca embridada	Flänsmutter	
12	**VOE 17445299**	2					Hose assembly	Conduit flexible	Schlauchleitung	Conducto	Slangledning	(VOE 11410311) L = 1940 MM
13	**VOE 990756**	4					Sealing ring	Bague étanchéité	Dichtring	Anillo retén	Tätningsring	
14	**VOE 14048189**	8					Flange half	Demi-bride	Flanschhälfte	Mitad brida	Flänshalva	
15	**VOE 60113110**	16					Flange screw	Vis à embase	Flanschschraube	Tornillo embridado	Flänsskruv	(VOE 13965226)
16	**VOE 990742**	4					O-ring	Joint torique	O-Ring	Anillo tórico	O-ring	
17	**VOE 935312**	8					Flange half	Demi-bride	Flanschhälfte	Mitad brida	Flänshalva	
18	**VOE 60113095**	12					Flange screw	Vis à embase	Flanschschraube	Tornillo embridado	Flänsskruv	(VOE 13946752)
19	**VOE 11410243**	2					Attachment	Fixation	Halterung	Fijacion	Fäste	
20	**VOE 11410605**	4					Clamp	Collier serrage	Schelle	Abrazadera	Klamma	
21	**VOE 973871**	8					Flange screw	Vis à embase	Flanschschraube	Tornillo embridado	Flänsskruv	
22	**VOE 17445303**	2					Hose assembly	Conduit flexible	Schlauchleitung	Conducto	Slangledning	(VOE 11410310) L = 1130 MM
23	**VOE 11003050**	4					Cover plate	Cache	Abdeckblech	Placa tapa	Täckplåt	
24		2					Hydraulic cylinder	Vérin hydraulique	Hydraulzylinder	Cilindro hidráulico	Hydraulcylinder	See group 945-500 page 1463
25	**VOE 60113866**	2					Plain washer	Rondelle plane	Flachscheibe	Arandela plana	Planbricka	(VOE 13960143)

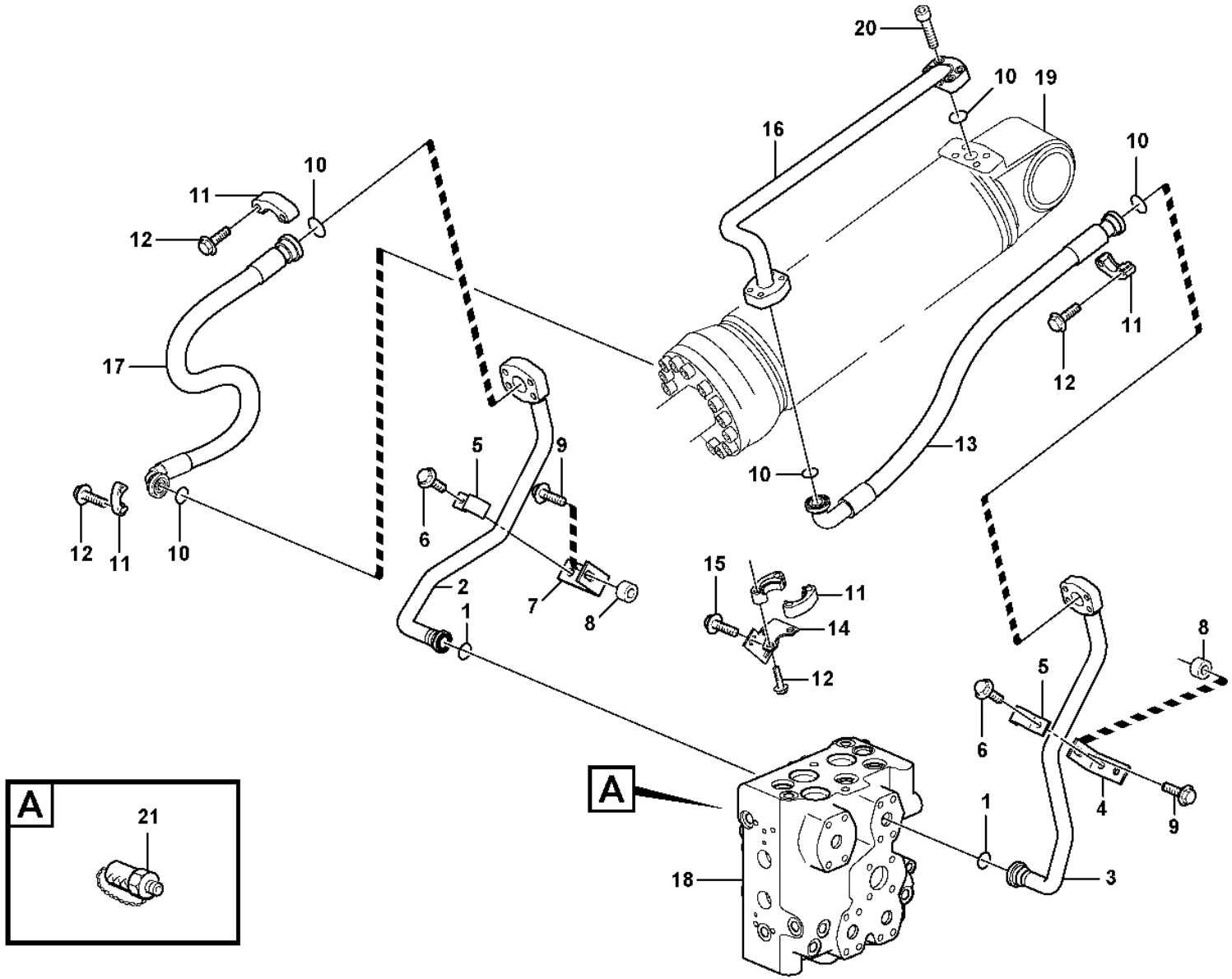

Volvo Construction Equipment

1021969

Fig.	Part No.	Quantity 1	2	3	PS	KIT	Description	Dénomination	Bezeichnung	Denominación	Benämning	Notes
1	**VOE 990742**	2					O-ring	Joint torique	O-Ring	Anillo tórico	O-ring	
2	**VOE 15116556**	1					Pipe	Tuyau	Rohrleitung	Tubo	Rör	TILT -
3	**VOE 15116560**	1					Pipe	Tuyau	Rohrleitung	Tubo	Rör	TILT +
4	**VOE 16214080**	1					Bracket	Console	Konsole	Consola	Konsol	(VOE 11173420)
5	**VOE 11075841**	2					Clamp	Collier serrage	Schelle	Abrazadera	Klamma	
6	**VOE 946441**	2					Flange screw	Vis à embase	Flanschschraube	Tornillo embridado	Flänsskruv	
7	**VOE 16214140**	1					Bracket	Console	Konsole	Consola	Konsol	(VOE 11173399)
8	**VOE 60113599**	2					Spacer sleeve	Douille entretoise	Abstandhülse	Manguito distanciador	Distanshylsa	(VOE 11025923)
9	**VOE 60113109**	2					Flange screw	Vis à embase	Flanschschraube	Tornillo embridado	Flänsskruv	(VOE 13965192)
10	**VOE 990756**	5					Sealing ring	Bague étanchéité	Dichtring	Anillo retén	Tätningsring	
11	**VOE 14048189**	8					Flange half	Demi-bride	Flanschhälfte	Mitad brida	Flänshalva	
12	**VOE 60112992**	16					Hex. socket screw	Vis à six pans creux	Innensechskantschraube	Tornillo de hexágono embutido	Insexskruv	(VOE 13959258)
13	**VOE 11445119**	1					Hose assembly	Conduit flexible	Schlauchleitung	Conducto	Slangledning	L = 860 MM
	VOE 11173974	1					Hose assembly	Conduit flexible	Schlauchleitung	Conducto	Slangledning	84116
14	**VOE 11410319**	1					Anchorage	Fixation	Halterung	Fijacion	Fäste	
15	**VOE 60113106**	2					Flange screw	Vis à embase	Flanschschraube	Tornillo embridado	Flänsskruv	(VOE 13946817)
16	**VOE 15037268**	1					Pipe	Tuyau	Rohrleitung	Tubo	Rör	(VOE 11410320)
17	**VOE 11445119**	1					Hose assembly	Conduit flexible	Schlauchleitung	Conducto	Slangledning	L = 860 MM
	VOE 11173974	1					Hose assembly	Conduit flexible	Schlauchleitung	Conducto	Slangledning	84116
18		1					Control valve	Valve de commande	Steuerventil	Válvula de mando	Manöverventil	See group 912-100 page 1319
19		1					Hydraulic cylinder	Vérin hydraulique	Hydraulzylinder	Cilindro hidráulico	Hydraulcylinder	See group 945-550 page 1467
20	**VOE 60112992**	4					Hex. socket screw	Vis à six pans creux	Innensechskantschraube	Tornillo de hexágono embutido	Insexskruv	(VOE 13959258)
21	**VOE 936444**	2					Testing nipple	Raccord contrôle	Prüfnippel	Niple de medición	Mätnippel	A1,B1

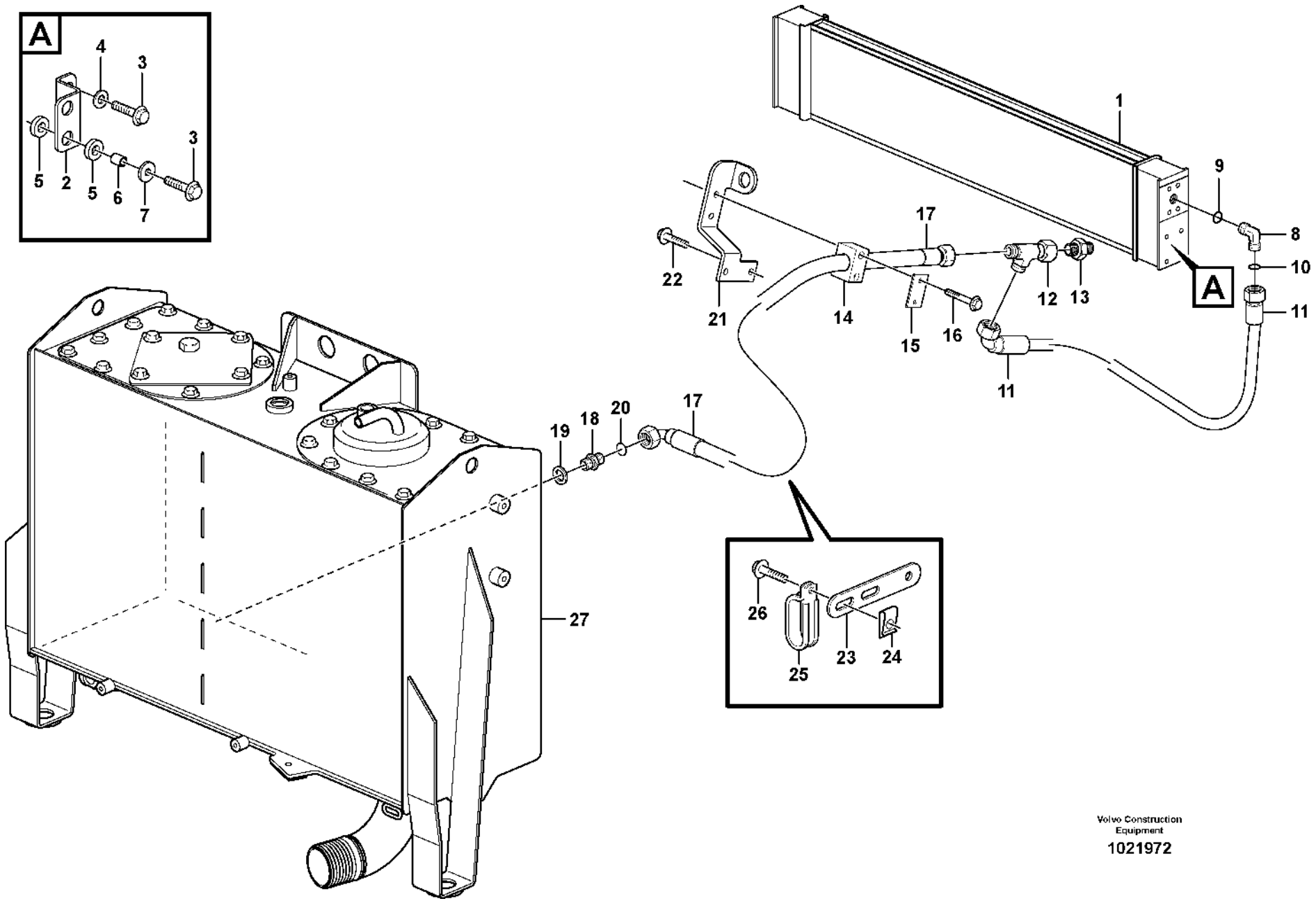

Volvo Construction Equipment

1021972

Fig.	Part No.	Quantity 1	2	3	PS	KIT	Description	Dénomination	Bezeichnung	Denominación	Benämning	Notes
1	**VOE 15175837**	1					Hydraulic oil cooler	Radiateur fluide hydraulique	Hydraulikölkühler	Enfriador de aceite hidráulico	Hydrauloljekylare	(VOE 11110371)
	VOE 15177897	1					Hydraulic oil cooler	Radiateur fluide hydraulique	Hydraulikölkühler	Enfriador de aceite hidráulico	Hydrauloljekylare	(VOE 11110389) 83062
2	**VOE 15173857**	1					Plate	Tôle	Blech	Chapa	Plåt	S/N 27709 -, S/N 71935 - SEE SB 911/113
3	**VOE 60113082**	6					Flange screw	Vis à embase	Flanschschraube	Tornillo embridado	Flänsskruv	(VOE 946671)
4	**VOE 994848**	2					Washer	Rondelle	Scheibe	Arandela	Bricka	(VOE 11117464)
5	**VOE 11024753**	8					Rubber damper	Amortisseur caoutchouc	Gummidämpfer	Amortiguador de goma	Gummidämpare	
6	**VOE 4951048**	4					Tube	Tube	Rohr	Tubo	Rör	
7	**VOE 925739**	4					Washer	Rondelle	Scheibe	Arandela	Bricka	
8	**VOE 935710**	1					Elbow nipple	Raccord coudé	Winkelnippel	Niple angular	V-nippel	
9	**VOE 967749**	1					•O-ring	•Joint torique	•O-Ring	•Anillo tórico	•O-ring	
10	**VOE 990738**	1					•O-ring	•Joint torique	•O-Ring	•Anillo tórico	•O-ring	
11	**VOE 11410779**	1					Hose assembly	Conduit flexible	Schlauchleitung	Conducto	Slangledning	L = 1800 MM
	VOE 927504	REQ			CS		•Hydraulic hose	•Flexible hydraulique	•Druckölschlauch	•Manguera hidráulica	•Hydraulslang	
12	**VOE 13933878**	1					T-nipple	Raccord-t	T-Nippel	Niple t	T-nippel	
	VOE 990738	2					•O-ring	•Joint torique	•O-Ring	•Anillo tórico	•O-ring	
13	**VOE 11172946**	1					Non-return valve	Clapet antiretour	Rückschlagventil	Válvula antirretorno	Backventil	
	VOE 982962	2					•O-ring	•Joint torique	•O-Ring	•Anillo tórico	•O-ring	
14	**VOE 11411343**	1					Clamp	Collier serrage	Schelle	Abrazadera	Klamma	
15	**VOE 11003048**	1					Cover plate	Cache	Abdeckblech	Placa tapa	Täckplåt	
16	**VOE 13965176**	2					Screw	Vis	Schraube	Tornillo	Skruv	
17	**VOE 15000792**	1					Hose assembly	Conduit flexible	Schlauchleitung	Conducto	Slangledning	L = 1700 MM
18	**VOE 13933923**	1					Nipple	Raccord	Nippel	Niple	Nippel	
19	**VOE 990738**	1					•O-ring	•Joint torique	•O-Ring	•Anillo tórico	•O-ring	
20	**VOE 993321**	1					•O-ring	•Joint torique	•O-Ring	•Anillo tórico	•O-ring	
21	**VOE 11411574**	1					Attachment	Fixation	Halterung	Fijacion	Fäste	
22	**VOE 984734**	2					Flange screw	Vis à embase	Flanschschraube	Tornillo embridado	Flänsskruv	(VOE 13946173)
23	**VOE 13965540**	1					Bracket	Console	Konsole	Consola	Konsol	
24	**VOE 13949867**	1					Spring nut	Écrou de ressort	Federverschlussmutter	Tuerca resorte	Fjädermutter	

1	
2	
3	
4	
5	

Oil cooler with hoses
Radiateur avec flexible
Ölkühler mit Schlauch
Enfriador de aceite con mangueras
Oljekylare med slangar

Catalogue id **20105**	Group **911**
Illustr. No **1021972**	Section **600**
Issue **20009038-J**	Page **1315**

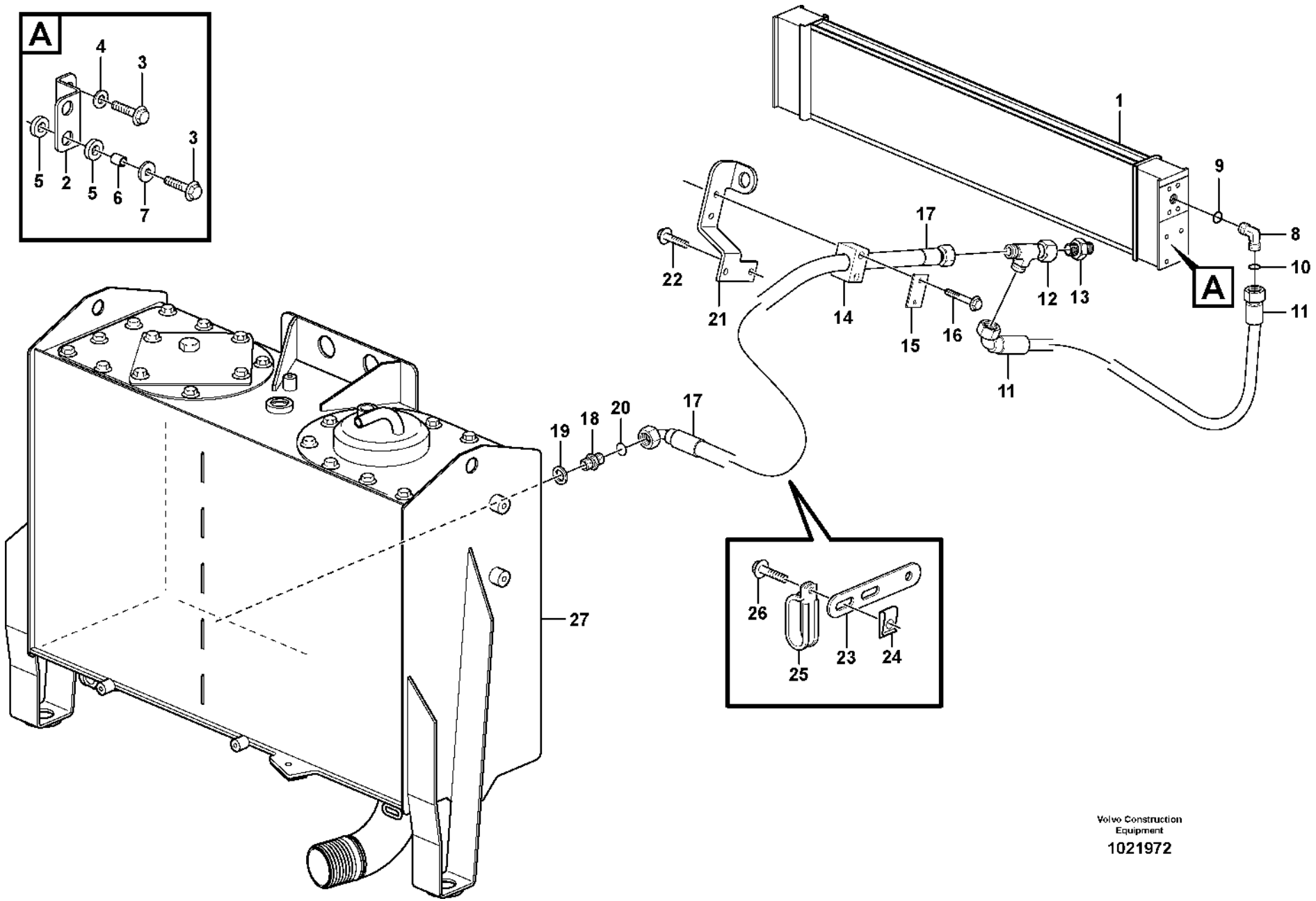

Volvo Construction Equipment

1021972

Fig.	Part No.	Quantity 1	2	3	PS	KIT	Description	Dénomination	Bezeichnung	Denominación	Benämning	Notes
25	**VOE 968136**	1					Clamp	Collier serrage	Schelle	Abrazadera	Klamma	
26	**VOE 984734**	1					Flange screw	Vis à embase	Flanschschraube	Tornillo embridado	Flänsskruv	(VOE 13946173)
27		1					Hydr fluid tank	Reservoir fluid.hydr.	Druckölbehälter	Dep Aceit Hidr	Hydrauloljetank	See group 911-100 page 1281

1		**Oil cooler with hoses** **Radiateur avec flexible** **Ölkühler mit Schlauch** **Enfriador de aceite con mangueras** **Oljekylare med slangar**	Catalogue id **20105**	Group **911**
2				
3			Illustr. No **1021972**	Section **600**
4				
5			Issue **20009038-J**	Page **1317**

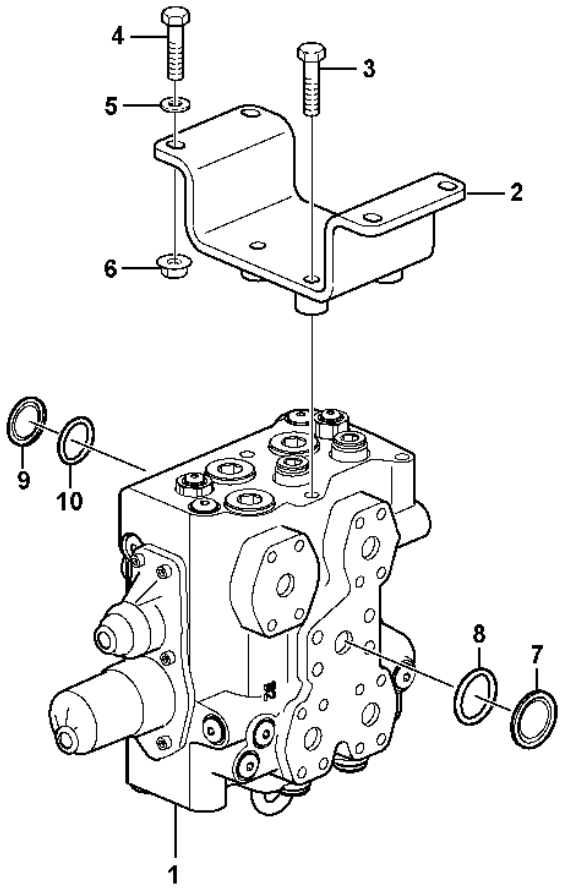

Volvo Construction Equipment

1021974

Fig.	Part No.	Quantity 1	2	3	4	5	PS	KIT	Description	Dénomination	Bezeichnung	Denominación	Benämning	Notes
1	**VOE 11445267**	1					CS		Control valve	Valve commande	Steuerventil	Válvula de mando	Manöverventil	S/N - 25406 SWE S/N - 68270 USA See group 912-200 page 1325
	VOE 11172246	1							Hydraulic valve	Valve hydraulique	Druckölventil	Válvula hidráulica	Hydraulventil	S/N 25407 - SWE S/N 68271 - USA See group 912-150 page 1321
2	**VOE 11173129**	1							Bracket	Console	Konsole	Consola	Konsol	
3	**VOE 60113111**	3							Flange screw	Vis à embase	Flanschschraube	Tornillo embridado	Flänsskruv	(VOE 13965193)
4	**VOE 60113113**	4							Flange screw	Vis à embase	Flanschschraube	Tornillo embridado	Flänsskruv	(VOE 13965194)
5	**VOE 13960145**	4							Washer	Rondelle	Scheibe	Arandela	Bricka	
6	**VOE 60113169**	4							Flange lock nut	Contre-écrou à embase	Flanschverschluss mutter	Contratuerca embridada	Flänslåsmutter	(VOE 971099)
7	**VOE 11172549**	1							Plug	Tampon	Stopfen	Tapón	Plugg	
8	**VOE 990756**	1							Sealing ring	Bague étanchéité	Dichtring	Anillo retén	Tätningsring	
9	**VOE 11147234**	1							Plug	Tampon	Stopfen	Tapón	Plugg	
10	**VOE 990742**	1							O-ring	Joint torique	O-Ring	Anillo tórico	O-ring	

1		**Control valve with fitting parts.** **Valve de commande avec pièces de montage.** **Steuerventil mit Anbauteilen.** **Válvula de mando con piezas se montaje.** **Manöverventil med monteringsdetaljer.**
2		
3		
4		
5		

Catalogue id	Group
20105	**912**
Illustr. No	Section
1021974	**100**
Issue	Page
20009038-J	**1319**

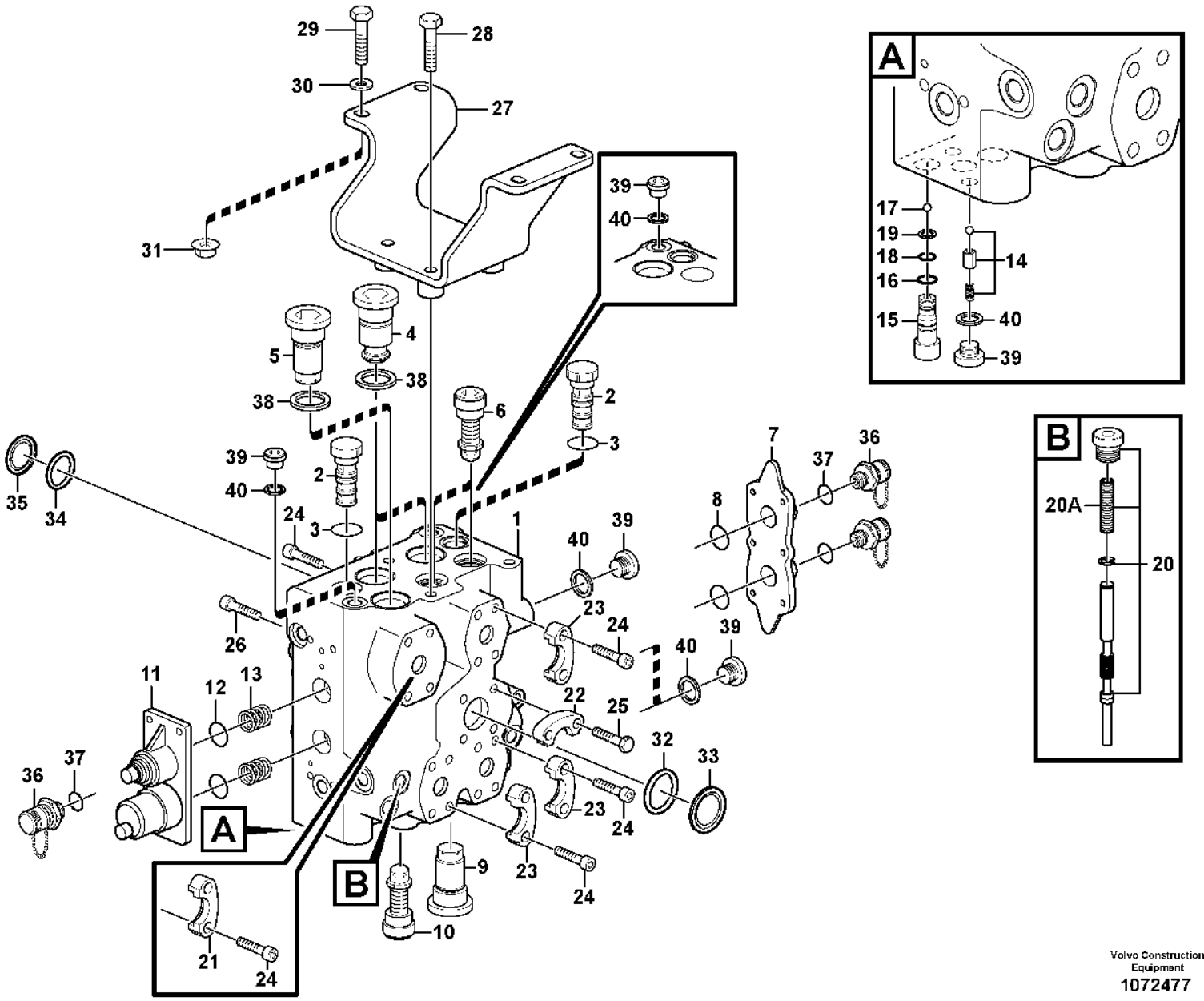

Volvo Construction Equipment
1072477

Fig.	Part No.	Quantity 1	2	3	4	5	PS	KIT	Description	Dénomination	Bezeichnung	Denominación	Benämning	Notes
1	**VOE 11172246**	1							Hydraulic valve	Valve hydraulique	Druckölventil	Válvula hidráulica	Hydraulventil	
2	**VOE 15142603**	4							•Valve	•Valve	•Ventil	•Válvula	•Ventil	(VOE 11712703)
3	**VOE 11712704**	4							••Sealing kit	••Kit plombage	••Plombiersatz	••Kit de precinto	••Plomberingssats	
4	**VOE 11712705**	4							•Non-return valve	•Clapet antiretour	•Rückschlagventil	•Válvula antirretorno	•Backventil	
5	**VOE 11712706**	1							•Delivery valve	•Soupape de refoulement	•Druckventil	•Válvula de presión	•Tryckventil	
6	**VOE 11712312**	2							•Relief valve	•Soupape de surpression	•Überdruckventil	•Válvula de sobrepresión	•Övertrycksventil	
7	**VOE 11712707**	1							•Cover	•Capot	•Abdeckung	•Capó	•Kåpa	
8	**VOE 11712708**	1							••Sealing kit	••Kit plombage	••Plombiersatz	••Kit de precinto	••Plomberingssats	
9	**VOE 11713148**	1							•Shock Valve	•Soupa.antichocs	•Schockventil	•Valvula Control	•Chockventil	
10	**VOE 11712709**	1							•Valve	•Valve	•Ventil	•Válvula	•Ventil	
	VOE 990549	1							••O-ring	••Joint torique	••O-Ring	••Anillo tórico	••O-ring	
11	**VOE 11712358**	1							•Casing	•Enveloppe	•Mantel	•Cuerpo	•Mantel	
12	**VOE 11712708**	1							••Sealing kit	••Kit plombage	••Plombiersatz	••Kit de precinto	••Plomberingssats	
13	**VOE 11712710**	2							•Spring kit	•Jeu de ressorts	•Federsatz	•Juego de resortes	•Fjädersats	
14	**VOE 11712711**	1					SS		•Non-return valve	•Clapet antiretour	•Rückschlagventil	•Válvula antirretorno	•Backventil	
15	**VOE 11120104**	1							•Shuttle valve	•Valve navette	•Wechselventil	•Válvula lanzadera	•Skyttelventil	
16	**VOE 13949657**	1							••O-ring	••Joint torique	••O-Ring	••Anillo tórico	••O-ring	
17	**VOE 192601**	1							••Ball	••Bille	••Kugel	••Bola	••Kula	
18	**VOE 955972**	1							••O-ring	••Joint torique	••O-Ring	••Anillo tórico	••O-ring	
19	**VOE 13962531**	2							••Back-up ring	••Bague support	••Stützring	••Anillo de apoyo	••Stödring	
20	**VOE 15165401**	1							•Valve slide	•Tiroir	•Ventilschieber	•Corredera válvula	•Ventilslid	
20A	**VOE 11712712**	1							••Spring	••Ressort	••Feder	••Resorte	••Fjäder	
21	**VOE 935308**	2							•Flange half	•Demi-bride	•Flanschhälfte	•Mitad brida	•Flänshalva	
22	**VOE 11015455**	4							•Flange half	•Demi-bride	•Flanschhälfte	•Mitad brida	•Flänshalva	
23	**VOE 11015454**	14							•Flange half	•Demi-bride	•Flanschhälfte	•Mitad brida	•Flänshalva	
24	**VOE 959240**	32							•Hex. socket screw	•Vis à six pans creux	•Innensechskantschraube	•Tornillo de hexágono embutido	•Insexskruv	

1		**Control valve with fitting parts.** **Valve de commande avec pièces de montage.** **Steuerventil mit Anbauteilen.** **Válvula de mando con piezas se montaje.** **Manöverventil med monteringsdetaljer.**	Catalogue id **20105**	Group **912**
2				
3			Illustr. No **1072477**	Section **150**
4				
5		**33292**	Issue **20009038-J**	Page **1321**

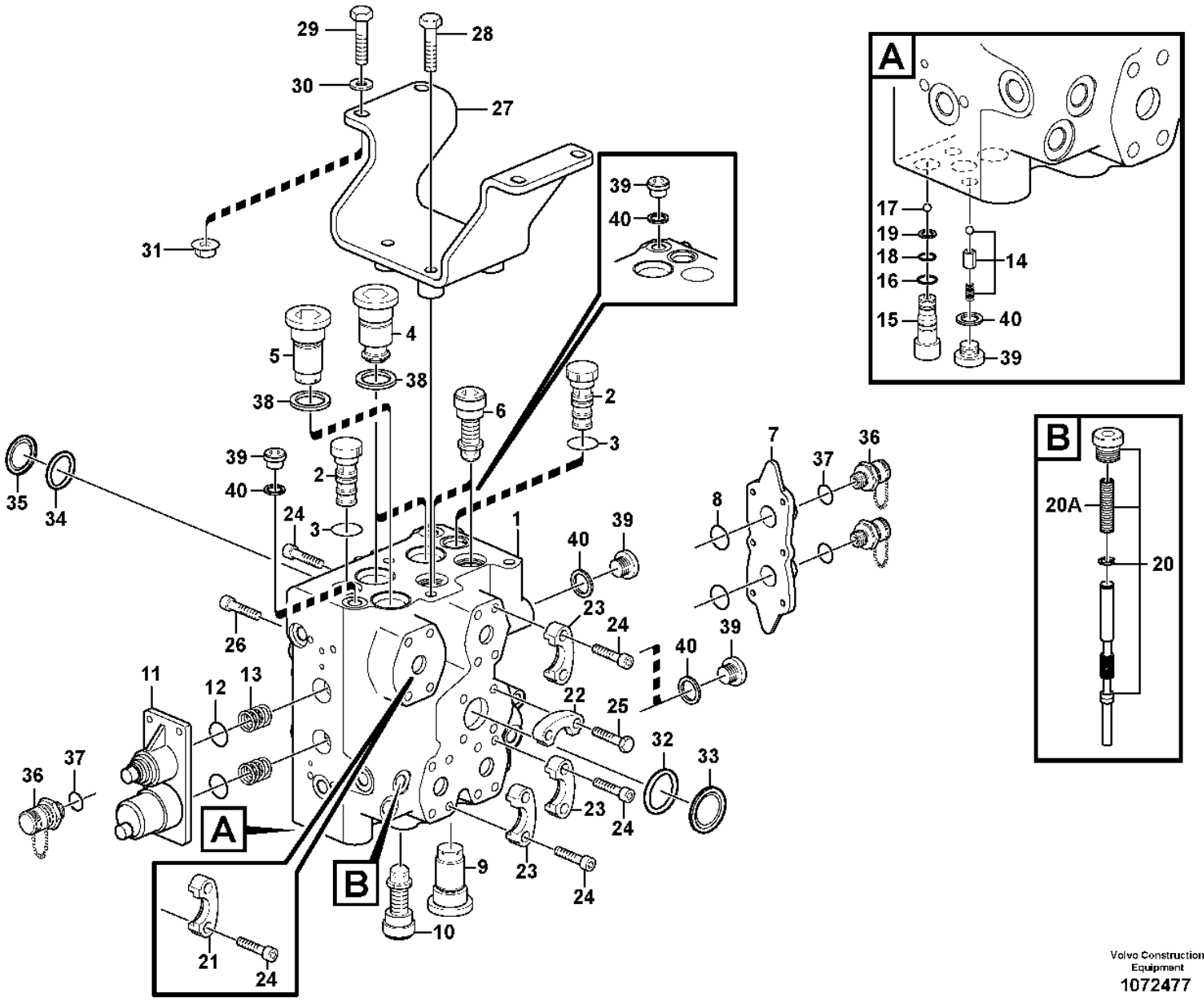

Volvo Construction Equipment
1072477

Fig.	Part No.	Quantity 1	2	3	4	5	PS	KIT	Description	Dénomination	Bezeichnung	Denominación	Benämning	Notes
25	**VOE 60113111**	4							•Flange screw	•Vis à embase	•Flanschschraube	•Tornillo embridado	•Flänsskruv	(VOE 13965193)
26	**VOE 60112992**	4							•Hex. socket screw	•Vis à six pans creux	•Innensechskantschraube	•Tornillo de hexágono embutido	•Insexskruv	(VOE 13959258)
27	**VOE 11173129**	1							Bracket	Console	Konsole	Consola	Konsol	
28	**VOE 60113111**	3							Flange screw	Vis à embase	Flanschschraube	Tornillo embridado	Flänsskruv	(VOE 13965193)
29	**VOE 60113113**	4							Flange screw	Vis à embase	Flanschschraube	Tornillo embridado	Flänsskruv	(VOE 13965194)
30	**VOE 13960145**	4							Washer	Rondelle	Scheibe	Arandela	Bricka	
31	**VOE 60113142**	4							Flange nut	Écrou à embase	Flanschmutter	Tuerca embridada	Flänsmutter	(VOE 13971096)
32	**VOE 990756**	1							Sealing ring	Bague étanchéité	Dichtring	Anillo retén	Tätningsring	
33	**VOE 11172549**	1							Plug	Tampon	Stopfen	Tapón	Plugg	
34	**VOE 990742**	1							O-ring	Joint torique	O-Ring	Anillo tórico	O-ring	(VOE 13948699)
35	**VOE 11147234**	1							Plug	Tampon	Stopfen	Tapón	Plugg	
36	**VOE 936444**	3							Testing nipple	Raccord contrôle	Prüfnippel	Niple de medición	Mätnippel	(VOE 13933251) A1, A2, B1
36	**VOE 936446**	3							Testing nipple	Raccord contrôle	Prüfnippel	Niple de medición	Mätnippel	A1, A2, B1
37	**VOE 13960213**	3							•O-ring	•Joint torique	•O-Ring	•Anillo tórico	•O-ring	
38	**VOE 14211860**	3							Sealing ring	Bague étanchéité	Dichtring	Anillo retén	Tätningsring	
39	**VOE 945065**	5							Plug	Tampon	Stopfen	Tapón	Plugg	
40	**VOE 13945653**	5							Plane gasket	Joint plan	Plandichtung	Junta plana	Planpackning	

1		**Control valve with fitting parts.** **Valve de commande avec pièces de montage.** **Steuerventil mit Anbauteilen.** **Válvula de mando con piezas se montaje.** **Manöverventil med monteringsdetaljer.**	Catalogue id **20105**	Group **912**
2				
3			Illustr. No **1072477**	Section **150**
4				
5		**33292**	Issue **20009038-J**	Page **1323**

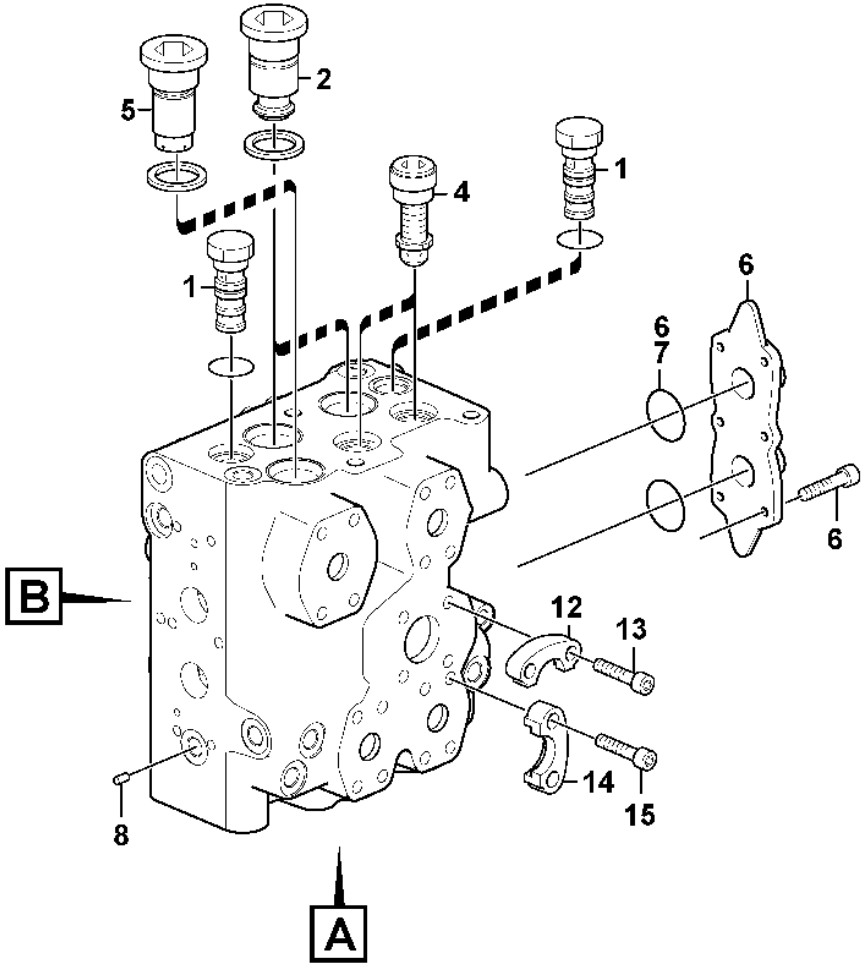
5
2
4
1
1
6
6
7
6
B
12
13
14
15
8
A

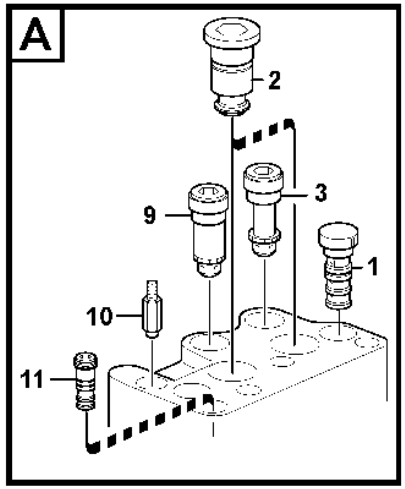
A
2
3
9
1
10
11

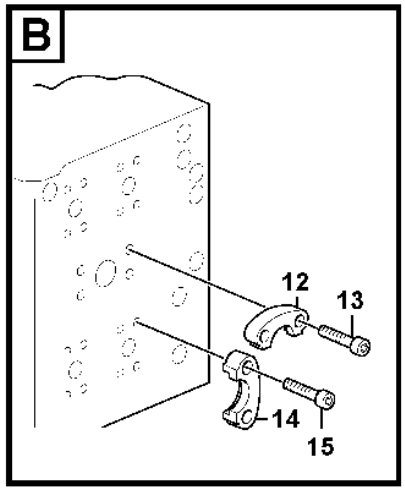
B
12
13
14
15

Fig.	Part No.	Quantity 1	2	3	4	5	PS	KIT	Description	Dénomination	Bezeichnung	Denominación	Benämning	Notes
	VOE 11445267	1					CS		Control valve	Valve commande	Steuerventil	Válvula de mando	Manöverventil	
1	**VOE 15142603**	3							•Valve	•Valve	•Ventil	•Válvula	•Ventil	
	VOE 11712704	1							••Sealing kit	••Kit plombage	••Plombiersatz	••Kit de precinto	••Plomberingssats	
2	**VOE 11712705**	4							•Non-return valve	•Clapet antiretour	•Rückschlagventil	•Válvula antirretorno	•Backventil	
3	**VOE 11712709**	1							•Valve	•Valve	•Ventil	•Válvula	•Ventil	
	VOE 990549	1							••O-ring	••Joint torique	••O-Ring	••Anillo tórico	••O-ring	
4	**VOE 11712312**	2							•Relief valve	•Soupape de surpression	•Überdruckventil	•Válvula de sobrepresión	•Övertrycksventil	
5	**VOE 11712706**	1							•Delivery valve	•Soupape de refoulement	•Druckventil	•Válvula de presión	•Tryckventil	
6	**VOE 11712707**	1							•Cover	•Capot	•Abdeckung	•Capó	•Kåpa	
7	**VOE 11712708**	1							••Sealing kit	••Kit plombage	••Plombiersatz	••Kit de precinto	••Plomberingssats	
8	**VOE 15166596**	1					SS		Restrictor	Etrangleur	Drosselung	Estrangulacion	Strypning	
9	**VOE 11713148**	1							•Shock Valve	•Soupa.antichocs	•Schockventil	•Valvula Control	•Chockventil	
10	**VOE 11712711**	1					SS		Non-return valve	Clapet antiretour	Rückschlagventil	Válvula antirretorno	Backventil	
11	**VOE 11120104**	1							Shuttle valve	Valve navette	Wechselventil	Válvula lanzadera	Skyttelventil	
12	**VOE 14048189**	4							Flange half	Demi-bride	Flanschhälfte	Mitad brida	Flänshalva	
13	**VOE 60113109**	8							Flange screw	Vis à embase	Flanschschraube	Tornillo embridado	Flänsskruv	(VOE 13965192)
14	**VOE 935312**	10							Flange half	Demi-bride	Flanschhälfte	Mitad brida	Flänshalva	
15	**VOE 60113095**	20							Flange screw	Vis à embase	Flanschschraube	Tornillo embridado	Flänsskruv	(VOE 13946752)

1		**Control valve** **Valve de commande** **Steuerventil** **Válvula de mando** **Manöverventil**	Catalogue id **20105**	Group **912**
2				
3			Illustr. No **1054843**	Section **200**
4				
5		**33292**	Issue **20009038-J**	Page **1325**

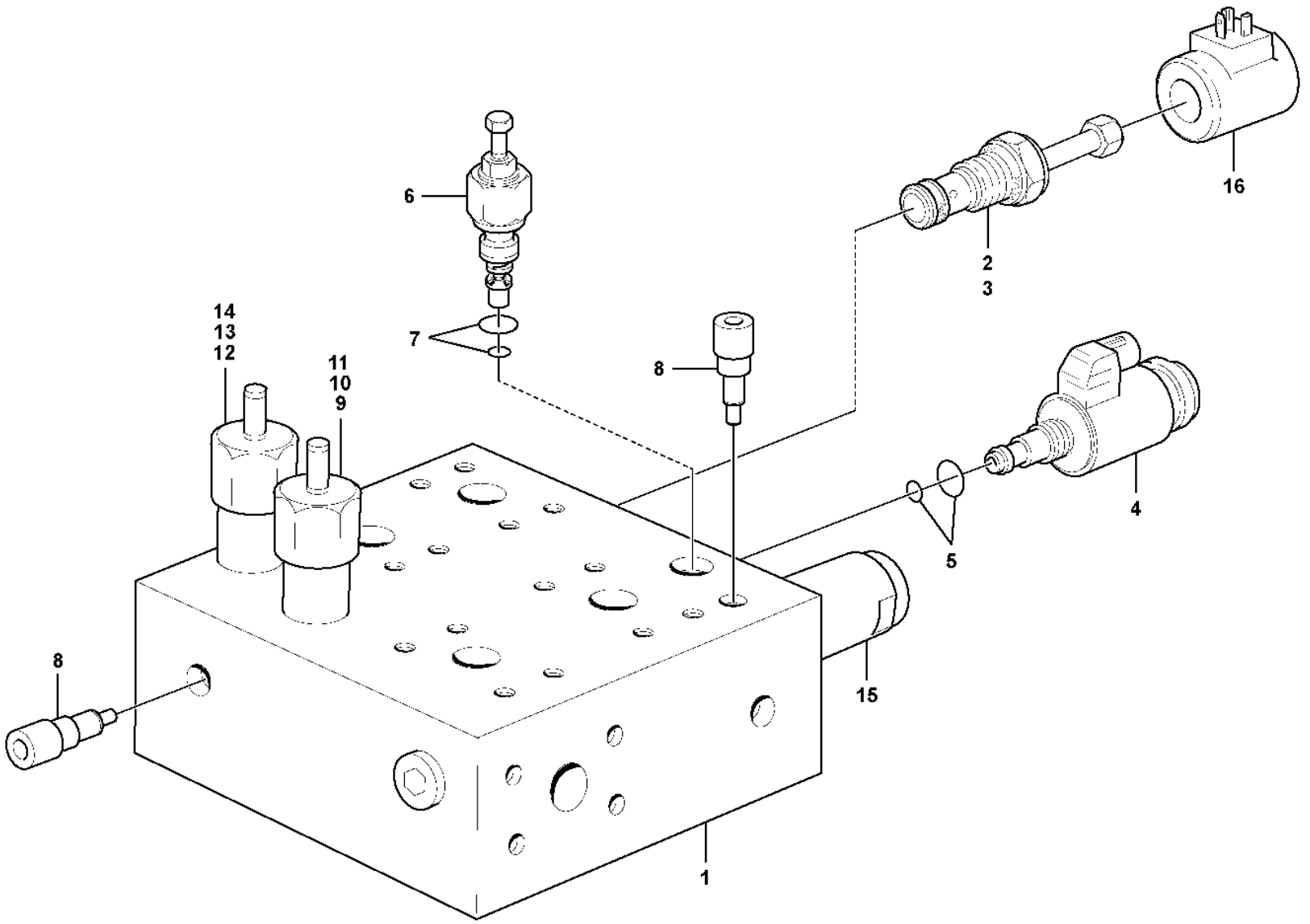

Volvo Construction Equipment
1086935

Fig.	Part No.	Quantity 1	2	3	PS	KIT	Description	Dénomination	Bezeichnung	Denominación	Benämning	Notes
1	**VOE 15021479**	1					Valve body	Corps de clapet	Ventilgruppe	Bloque de válvula	Ventilblock	S/N - 29544, - 72644
1	**VOE 17464462**	1					Hydraulic valve	Valve hydraulique	Druckölventil	Válvula hidráulica	Hydraulventil	S/N 29545 -, 72645 -
2	**VOE 17224866**	1					•Solenoid valve	•Électrovanne	•Magnetventil	•Electroválvula	•Magnetventil	MA5502
3	**VOE 11709880**	1					••Sealing kit	••Kit plombage	••Plombiersatz	••Kit de precinto	••Plomberingssats	
4	**VOE 11709879**	1					•Pressure regulator	•Régulateur de pression	•Druckregler	•Regulador de presión	•Tryckregulator	PWM2601
5	**VOE 11709881**	1					••Sealing kit	••Kit plombage	••Plombiersatz	••Kit de precinto	••Plomberingssats	
6	**VOE 11705961**	1					•Pressure limiting valve	•Valve limitatrice de pression	•Druckbegrenzungsventil	•Válvula limitadora de presión	•Tryckbegränsningsventil	
7	**VOE 11704530**	1					••Sealing kit	••Kit plombage	••Plombiersatz	••Kit de precinto	••Plomberingssats	
8	**VOE 11707564**	2					•Shuttle valve	•Valve navette	•Wechselventil	•Válvula lanzadera	•Skyttelventil	
9	**VOE 11709882**	1					•Pressure regulator	•Régulateur de pression	•Druckregler	•Regulador de presión	•Tryckregulator	
10	**VOE 11709861**	1					••Reducing valve	••Détendeur	••Reduzierventil	••Válvula reductora	••Reducerventil	
11	**VOE 11709883**	1					••Sealing kit	••Kit plombage	••Plombiersatz	••Kit de precinto	••Plomberingssats	
12	**VOE 11709884**	1					•Pressure regulator	•Régulateur de pression	•Druckregler	•Regulador de presión	•Tryckregulator	
13	**VOE 11709861**	1					••Reducing valve	••Détendeur	••Reduzierventil	••Válvula reductora	••Reducerventil	
14	**VOE 11709883**	1					••Sealing kit	••Kit plombage	••Plombiersatz	••Kit de precinto	••Plomberingssats	
15	**VOE 17466350**	1					•Non-return valve	•Clapet antiretour	•Rückschlagventil	•Válvula antirretorno	•Backventil	
16	**VOE 15092682**	1					•Solenoid	•Électro-aimant	•Elektromagnet	•Electroimán	•Elektromagnet	

1		**Valve body: Central block** **Bloc-soupapes: Central Bloc** **Ventilgruppe: Zentralblock** **Bloque de válvulas** **Ventilblock: Centralblock**	Catalogue id **20105**	Group **912**
2			Illustr. No **1086935**	Section **300**
3			Issue **20009038-J**	Page **1327**
4				
5				

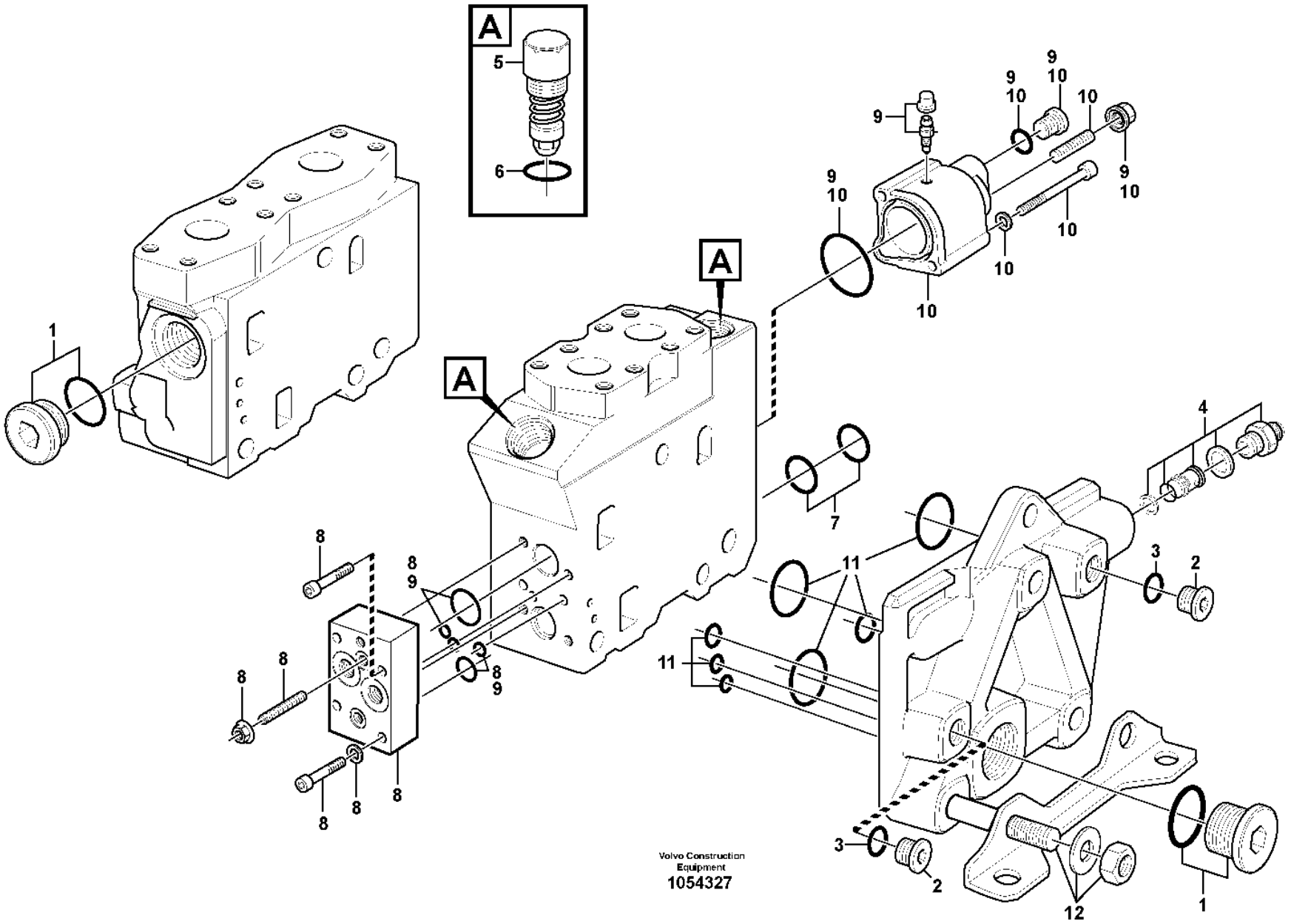
A
5
6
A
A
1
9
10
7
4
11
3
2
8
12
Volvo Construction Equipment
1054327

Fig.	Part No.	Quantity 1	2	3	4	5	PS	KIT	Description	Dénomination	Bezeichnung	Denominación	Benämning	Notes
	VOE 11173316	1							Hydraulic valve	Valve hydraulique	Druckölventil	Válvula hidráulica	Hydraulventil	
	VOE 11173318		1						Direction valve	Valve directionelle	Richtungsventil	Válvula de orientación	Riktningsventil	
1	**VOE 11705779**	2	2						•Plug	•Tampon	•Stopfen	•Tapón	•Plugg	
	VOE 17226400	2	2						••O-ring	••Joint torique	••O-Ring	••Anillo tórico	••O-ring	(VOE 11704089)
2	**VOE 945065**	2	2						•Plug	•Tampon	•Stopfen	•Tapón	•Plugg	
3	**VOE 13945653**	2	2						•Plane gasket	•Joint plan	•Plandichtung	•Junta plana	•Planpackning	
4	**VOE 15161524**	1	1						•Connector	•Connexion	•Anschluss	•Unión	•Anslutning	
5	**VOE 11715658**	2	4						•Relief valve	•Valve décharge	•Entlastungsventil	•Válvula de descarga	•Avlastningsventil	
		2	4				NS		••O-ring	••Joint Torique	••O-Ring	••Junta torica	••O-ring	
6	**VOE 6213010**	1	2				SS		•O-ring	•Joint torique	•O-Ring	•Anillo tórico	•O-ring	
7	**VOE 15162060**	1	2						•Sealing kit	•Jeu joints	•Dichtungssatz	•Juego de retenes	•Tätningssats	
8	**VOE 11712331**	1	2						•Cap	•Capot	•Kappe	•Capuchón	•Hatt	(VOE 15164747)
9	**VOE 15161174**	1	2						•Sealing kit	•Jeu joints	•Dichtungssatz	•Juego de retenes	•Tätningssats	
10	**VOE 11705785**	1	2						•Actuator	•Actionneur	•Stellorgan	•Actuador	•Aktuator	
11	**VOE 11705792**	2	3						•Sealing kit	•Kit plombage	•Plombiersatz	•Kit de precinto	•Plomberingssats	
12	**VOE 11705789**	1							•Rod	•Tige	•Stange	•Barra	•Stång	
12	**VOE 15191648**		1						•Towing pin	•Boulon remorquage	•Abschleppbolzen	•Perno de acoplamiento	•Kopplingsbult	(VOE 15166616)

1	**83285, 83827**	**Control valve** **Valve de commande** **Steuerventil** **Válvula de mando** **Manöverventil**	Catalogue id **20105**	Group **912**
2	**83288, 83830**		Illustr. No **1054327**	Section **350**
3				
4			Issue **20009038-J**	Page **1329**
5				

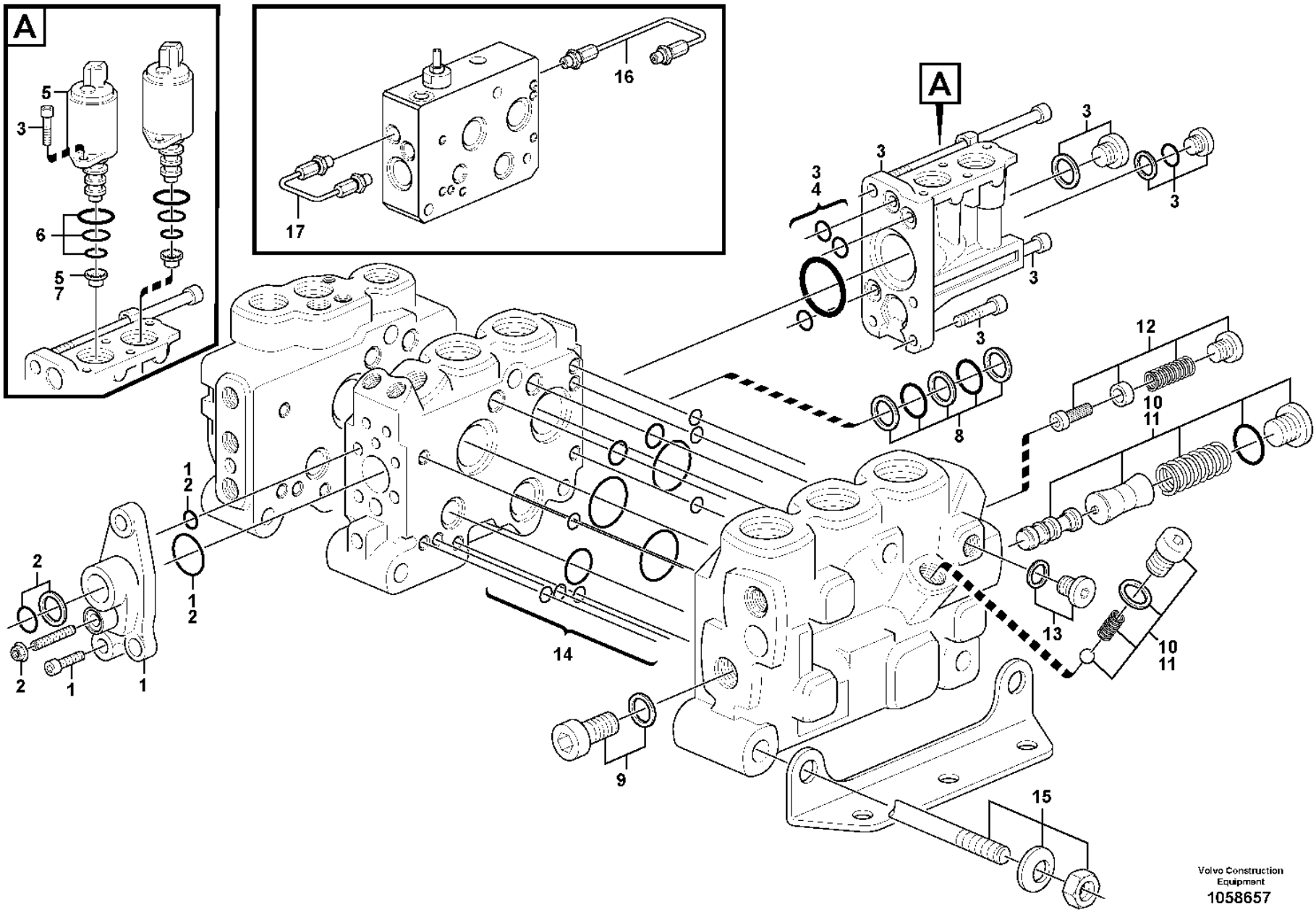
A
5
3
6
5
7
16
17
A
3
3
4
3
3
3
3
8
12
10
11
1
2
1
2
2
2
1
1
14
13
10
11
9
15
Volvo Construction Equipment
1058657

Fig.	Part No.	Quantity 1	2	3	4	5	PS	KIT	Description	Dénomination	Bezeichnung	Denominación	Benämning	Notes
	VOE 11445329	1							Hydraulic valve	Valve hydraulique	Druckölventil	Válvula hidráulica	Hydraulventil	
1	**VOE 11712364**	1							•Cover	•Capot	•Abdeckung	•Capó	•Kåpa	
2	**VOE 15183468**	1							•Sealing kit	•Kit plombage	•Plombiersatz	•Kit de precinto	•Plomberingssats	BSP
2	**VOE 15183461**	1							•Sealing kit	•Kit plombage	•Plombiersatz	•Kit de precinto	•Plomberingssats	UNF
3	**VOE 15165977**	1							•Kit	•Lot	•Einbausatz	•Juego	•Sats	
4	**VOE 15165981**	1							•Sealing kit	•Jeu joints	•Dichtungssatz	•Juego de reténes	•Tätningssats	
5	**VOE 11711048**	2							•Solenoid valve	•Électrovanne	•Magnetventil	•Electroválvula	•Magnetventil	
6	**VOE 11701430**	2							••Sealing kit	••Kit plombage	••Plombiersatz	••Kit de precinto	••Plomberingssats	
7	**VOE 15165988**	1							•Restrictor	•Etrangleur	•Drosselung	•Estrangulacion	•Strypning	
8	**VOE 11701428**	1							•Sealing kit	•Kit plombage	•Plombiersatz	•Kit de precinto	•Plomberingssats	
9	**VOE 15166036**	1							•Screw kit	•Kit de vis	•Schraubensatz	•Juego de tornillos	•Skruvsats	
10	**VOE 15166039**	1							•Reducer	•Reducteur	•Reduzierstück	•Reductor	•Reducerstycke	GREEN
11	**VOE 15166040**	1							•Reducer	•Reducteur	•Reduzierstück	•Reductor	•Reducerstycke	RED
12	**VOE 15166042**	1							•Reducer	•Reducteur	•Reduzierstück	•Reductor	•Reducerstycke	
13	**VOE 984646**	1							•Plug	•Tampon	•Stopfen	•Tapón	•Plugg	
	VOE 984473	1							••O-ring	••Joint torique	••O-Ring	••Anillo tórico	••O-ring	
14	**VOE 11701439**	1							•Sealing kit	•Kit plombage	•Plombiersatz	•Kit de precinto	•Plomberingssats	
15	**VOE 15166696**	1							•Rod	•Tige	•Stange	•Barra	•Stång	
16	**VOE 15183971**	1							Pipe	Tuyau	Rohrleitung	Tubo	Rör	
17	**VOE 15183969**	1							Pipe	Tuyau	Rohrleitung	Tubo	Rör	

1		**Control valve** **Valve de commande** **Steuerventil** **Válvula de mando** **Manöverventil**	Catalogue id **20105**	Group **912**
2				
3			Illustr. No **1058657**	Section **400**
4				
5		**83180, 83874, 84589, 84986**	Issue **20009038-J**	Page **1331**

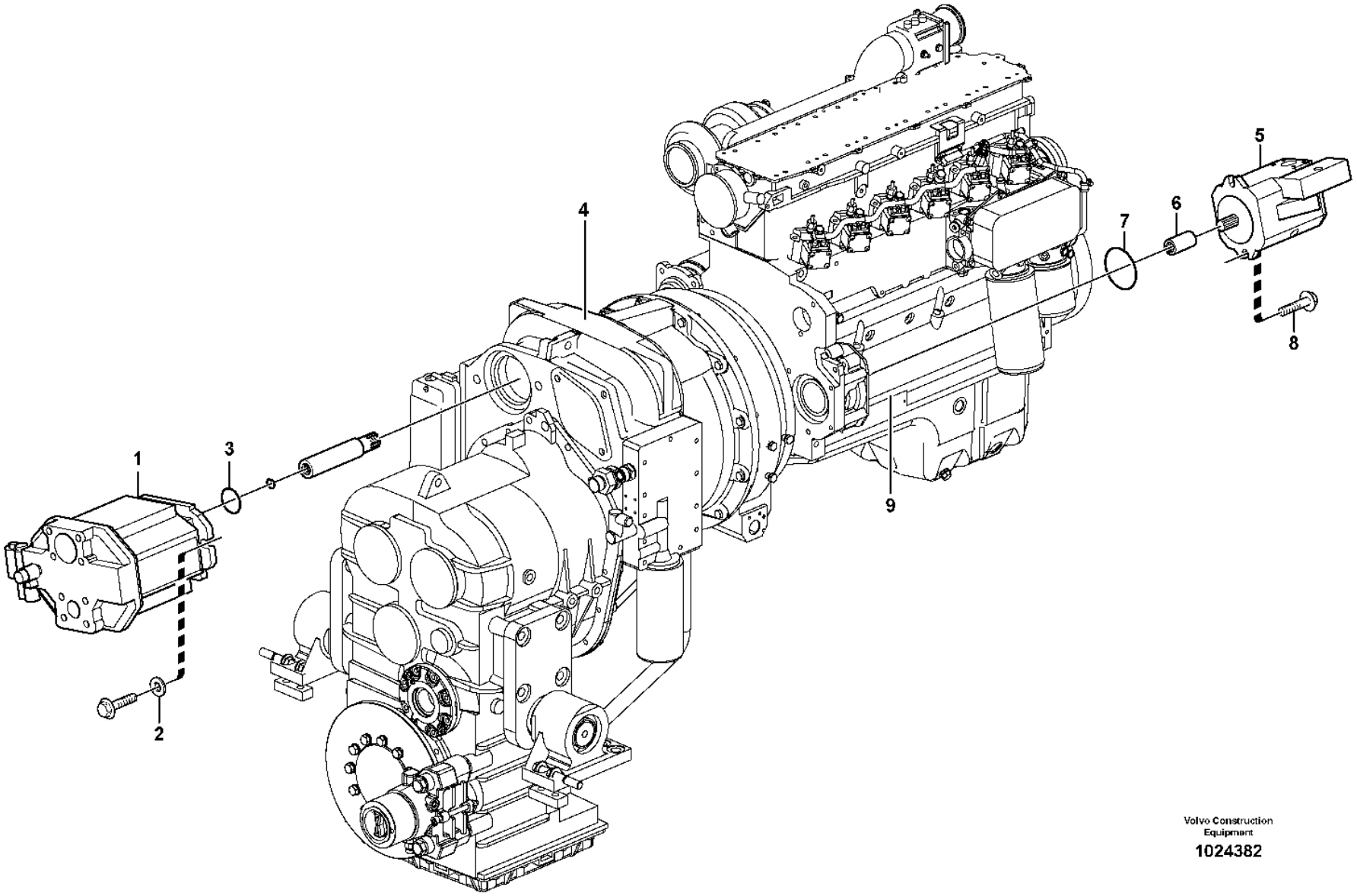

Volvo Construction Equipment

1024382

Fig.	Part No.	Quantity 1	2	3	PS	KIT	Description	Dénomination	Bezeichnung	Denominación	Benämning	Notes
1	**VOE 11411964**	1					Hydraulic pump	Pompe hydraulique	Hydraulikpumpe	Bomba de hidráulica	Hydraulpump	
2	**VOE 13955900**	2					Washer	Rondelle	Scheibe	Arandela	Bricka	
3	**VOE 925096**	1					O-ring	Joint torique	O-Ring	Anillo tórico	O-ring	
4		1					Housing	Carter	Gehäuse	Carter	Hus	See group 421-100 page 577
5		1					Hydraulic Pump	Pompe Hydraulique	Hydraulikpumpe	Bomba Hidraulica	Hydraulpump	See group 913-200 page 1337
6	**VOE 20459123**	1					Sleeve	Douille	Hülse	Manguito	Hylsa	
7	**VOE 20450819**	1					O-ring	Joint torique	O-Ring	Anillo tórico	O-ring	
8	**VOE 965225**	2					Flange screw	Vis à embase	Flanschschraube	Tornillo embridado	Flänsskruv	
9		1					Engine	Moteur	Verbrenn Motor	Motor	Motor	See group 210-100 page 59

1		**Hydraulic pump with fitting parts** **Pompe hydraulique avec pièces de montage** **Druckölpumpe mit Anbauteilen** **Bomba hidráulica con accesorios de montaje** **Hydraulpump med monteringsdetaljer**
2		
3		
4		
5		

Catalogue id	Group
20105	**913**
Illustr. No	Section
1024382	**100**
Issue	Page
20009038-J	**1333**

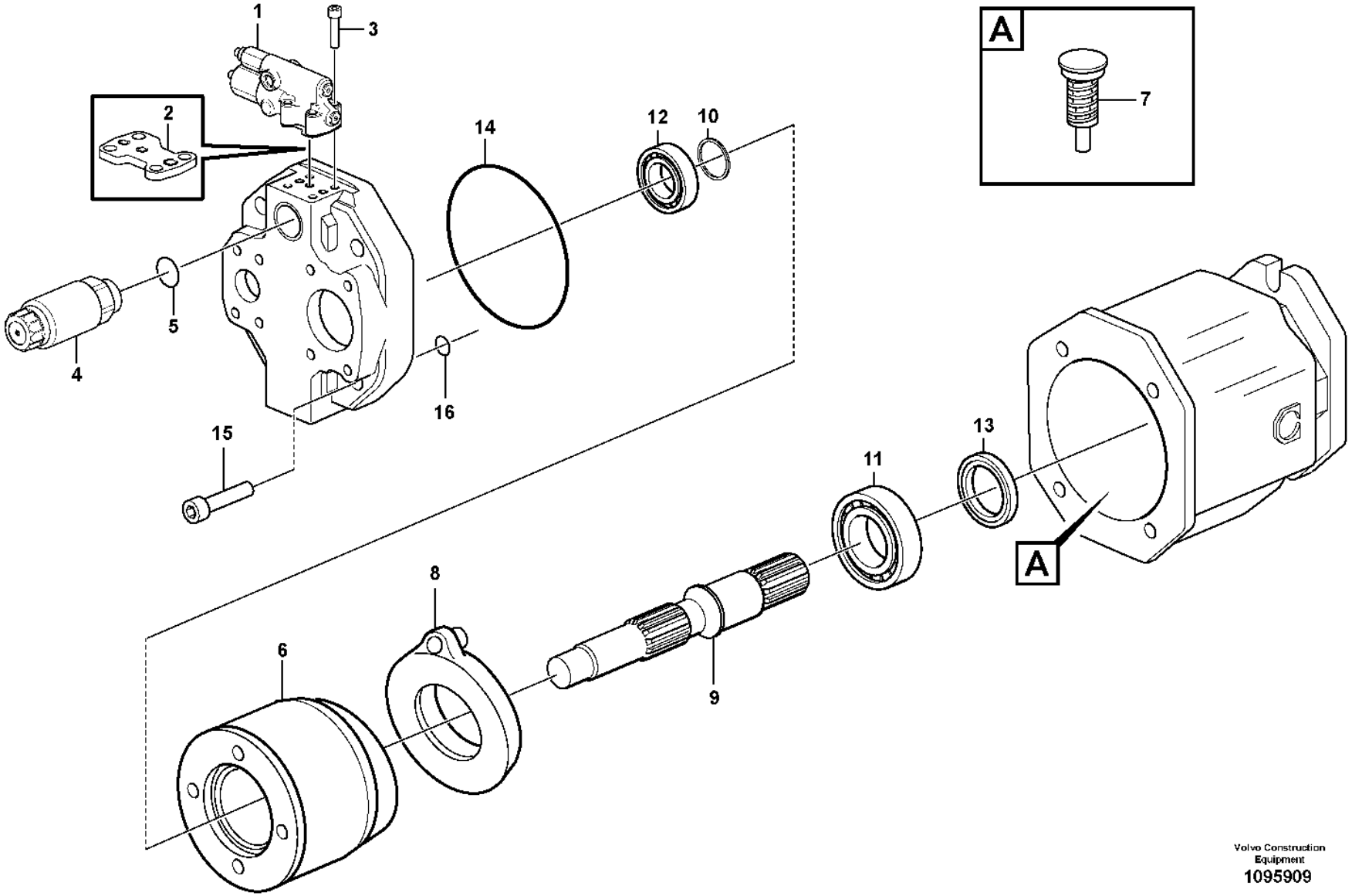

Volvo Construction Equipment
1095909

Fig.	Part No.	Quantity 1	2	3	PS	KIT	Description	Dénomination	Bezeichnung	Denominación	Benämning	Notes
	VOE 11411964	1					Hydraulic pump	Pompe hydraulique	Hydraulikpumpe	Bomba de hidráulica	Hydraulpump	
1	**VOE 11716015**	1					•Control valve	•Valve commande	•Steuerventil	•Válvula de mando	•Manöverventil	
2	**VOE 11715266**	1				K	••Gasket	••Joint	••Dichtung	••Junta	••Packning	
3	**VOE 13974079**	4					••Allen Hd Screw	••Vis A 6 Pans Cr	••Inbusschraube	••Torn Hex Embut	••Insexskruv	
4	**VOE 15047622**	1					•Solenoid valve	•Électrovanne	•Magnetventil	•Electroválvula	•Magnetventil	PWM9133
	VOE 15112460	1					••Solenoid	••Électro-aimant	••Elektromagnet	••Electroimán	••Elektromagnet	
	VOE 17428067	1			CS		••Spring	••Ressort	••Feder	••Resorte	••Fjäder	
5	**VOE 11708231**	1				K	••O-ring	••Joint torique	••O-Ring	••Anillo tórico	••O-ring	
6	**VOE 15073652**	1			CS		•Pump element	•Élément de pompe	•Pumpelement	•Elemento de bomba	•Pumpelement	
7	**VOE 11706189**	1					•Non-return valve	•Clapet antiretour	•Rückschlagventil	•Válvula antirretorno	•Backventil	
8	**VOE 15073699**	1			CS		•Cylinder	•Cylindre	•Zylinder	•Cilindro	•Cylinder	
9	**VOE 15073700**	1					•Drive shaft	•Arbre d'entrainement	•Antriebswelle	•Eje propulsor	•Drivaxel	
10	**VOE 11708742**	1					•Shim	•Cale de réglage	•Ausgleichblech	•Laminilla de ajuste	•Justermellanlägg	
11	**VOE 11997155**	1					•Bearing	•Roulement	•Lager	•Cojinete	•Lager	
12	**VOE 11708744**	1					•Roller bearing	•Roulement à rouleaux	•Rollenlager	•Cojínete rodillo	•Rullager	
13	**VOE 11703508**	1				K	•Sealing ring	•Bague étanchéité	•Dichtring	•Anillo retén	•Tätningsring	
14	**VOE 11709859**	1				K	•O-ring	•Joint torique	•O-Ring	•Anillo tórico	•O-ring	
15	**VOE 973574**	4					•Hex. socket screw	•Vis à six pans creux	•Innensechskantschraube	•Tornillo de hexágono embutido	•Insexskruv	
16	**VOE 3583078**	4				K	•O-ring	•Joint torique	•O-Ring	•Anillo tórico	•O-ring	
	VOE 15073478	1				K	•Sealing kit	•Jeu joints	•Dichtungssatz	•Juego de reténes	•Tätningssats	

1		**Hydraulic pump** **Pompe hydraulique** **Hydraulikpumpe** **Bomba hidráulica** **Hydraulpump**	Catalogue id **20105**	Group **913**
2				
3			Illustr. No **1095909**	Section **150**
4				
5			Issue **20009038-J**	Page **1335**

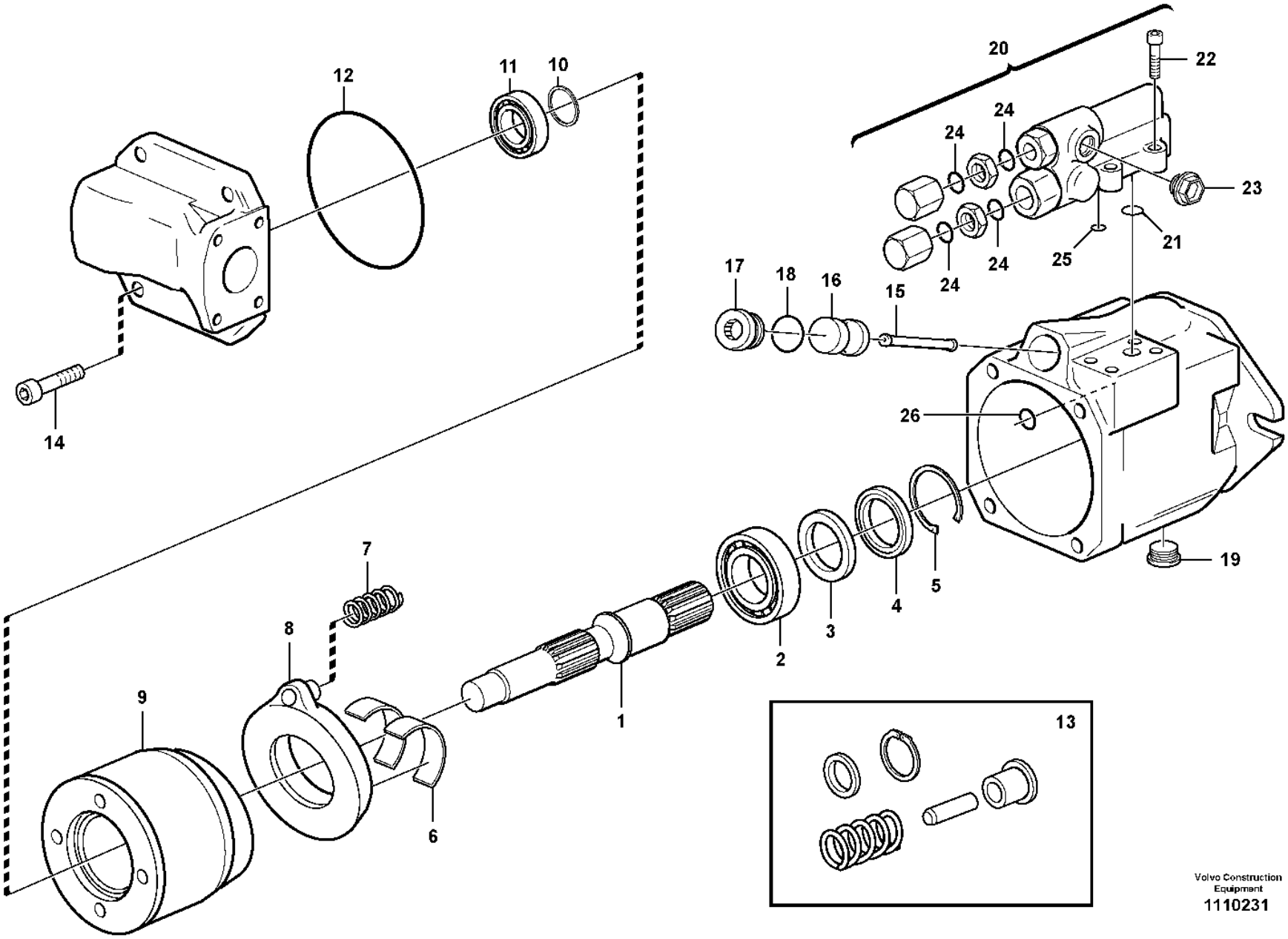

Volvo Construction Equipment
1110231

Fig.	Part No.	Quantity 1	2	3	PS	KIT	Description	Dénomination	Bezeichnung	Denominación	Benämning	Notes
	VOE 11172358	1					Hydraulic pump	Pompe hydraulique	Hydraulikpumpe	Bomba de hidráulica	Hydraulpump	18CC
1	**VOE 11708082**	1					•Drive shaft	•Arbre d'entrainement	•Antriebswelle	•Eje propulsor	•Drivaxel	
2	**VOE 11704547**	1					•Roller bearing	•Roulement à rouleaux	•Rollenlager	•Cojínete rodillo	•Rullager	
3	**VOE 11708754**	1					•Stop ring	•Anneau butée	•Anschlagring	•Anillo tope	•Stoppring	
4	**VOE 11704551**	1					•Sealing ring	•Bague étanchéité	•Dichtring	•Anillo retén	•Tätningsring	
5	**VOE 11708755**	1					•Lock ring	•Anneau verrouillage	•Sicherungsring	•Anillo de seguridad	•Låsring	
6	**VOE 11704549**	2					•Bearing	•Roulement	•Lager	•Cojinete	•Lager	
7	**VOE 11704541**	1					•Spring	•Ressort	•Feder	•Resorte	•Fjäder	
8	**VOE 11715719**	1					•Yoke	•Etrier	•Joch	•Mordaza	•Ok	(VOE 11708129)
9	**VOE 11704535**	1					•Pump element	•Élément de pompe	•Pumpelement	•Elemento de bomba	•Pumpelement	
10	**VOE 11708084**	1					•Shim	•Cale de réglage	•Ausgleichblech	•Laminilla de ajuste	•Justermellanlägg	
11	**VOE 11704546**	1					•Roller bearing	•Roulement à rouleaux	•Rollenlager	•Cojínete rodillo	•Rullager	
12	**VOE 11704553**	1					•O-ring	•Joint torique	•O-Ring	•Anillo tórico	•O-ring	
13	**VOE 11706189**	1					•Non-return valve	•Clapet antiretour	•Rückschlagventil	•Válvula antirretorno	•Backventil	
14	**VOE 11704557**	4					•Allen Hd Screw	•Vis A 6 Pans Cr	•Inbusschraube	•Torn Hex Embut	•Insexskruv	
15	**VOE 11704538**	1					•Piston rod	•Tige piston	•Kolbenstange	•Varilla de pistón	•Kolvstång	
16	**VOE 11703833**	1					•Piston	•Piston	•Kolben	•Pistón	•Kolv	
17	**VOE 11708753**	1					•Plug	•Tampon	•Stopfen	•Tapón	•Plugg	
18	**VOE 11708231**	1					•O-ring	•Joint torique	•O-Ring	•Anillo tórico	•O-ring	
19	**VOE 11704559**	1					•Plug	•Tampon	•Stopfen	•Tapón	•Plugg	
20	**VOE 11998863**	1			SS		•Valve	•Valve	•Ventil	•Válvula	•Ventil	
21	**ZM 2283145**	3					••O-ring	••Joint torique	••O-Ring	••Anillo torico	••O-ring	
22	**VOE 11713273**	4					••Screw	••Vis	••Schraube	••Tornillo	••Skruv	
23	**VOE 11992833**	1					••Plug	••Tampon	••Stopfen	••Tapón	••Plugg	
24		4			NS		••O-ring	••Joint Torique	••O-Ring	••Junta torica	••O-ring	
25	**VOE 54877794**	1					••O-ring	••Joint torique	••O-Ring	••Anillo tórico	••O-ring	
26	**VOE 11708257**	1					•O-ring	•Joint torique	•O-Ring	•Anillo tórico	•O-ring	

1		**Hydraulic pump** **Pompe hydraulique** **Hydraulikpumpe** **Bomba hidráulica** **Hydraulpump**	Catalogue id **20105**	Group **913**
2				
3			Illustr. No **1110231**	Section **200**
4				
5			Issue **20009038-J**	Page **1337**

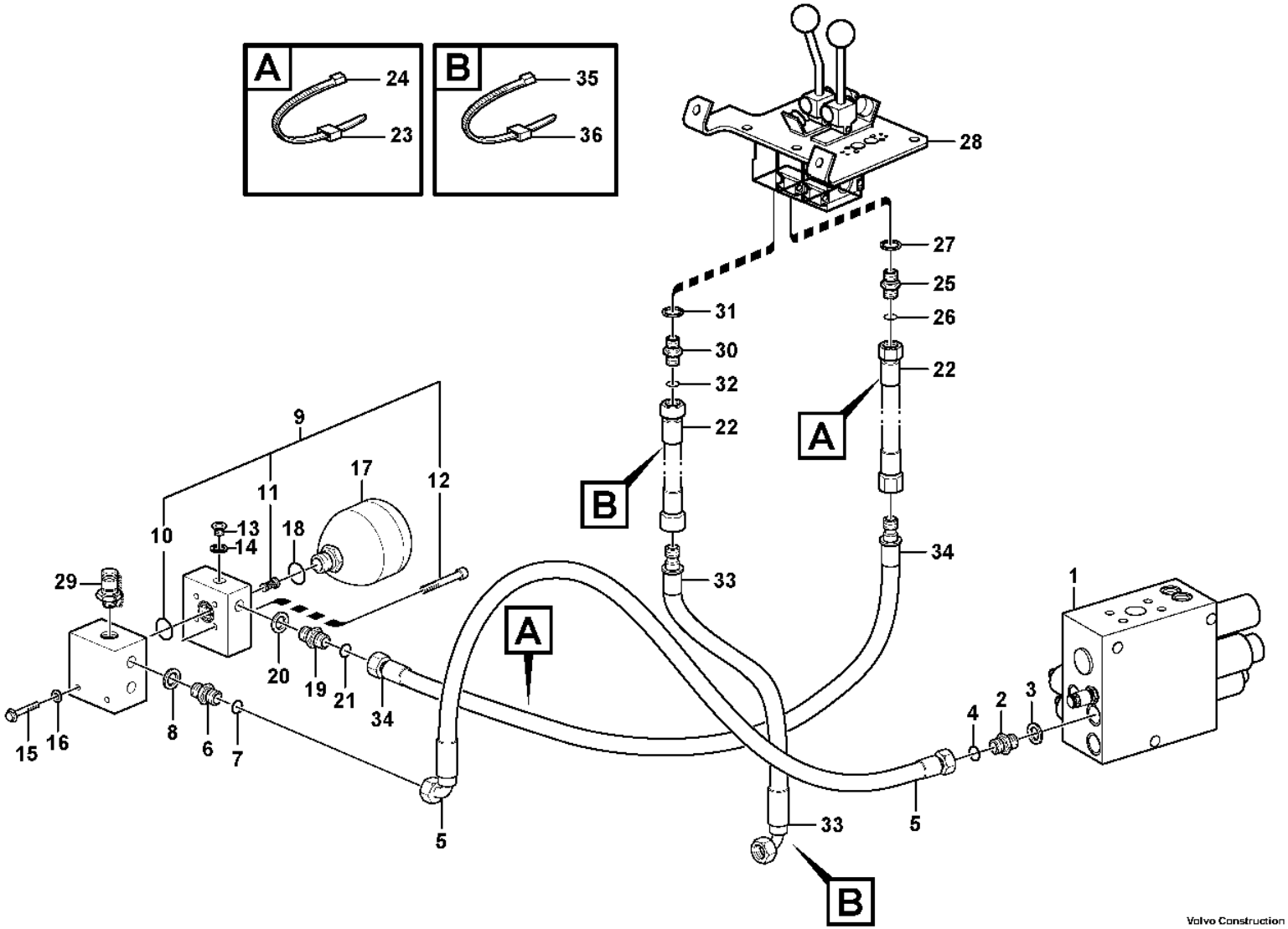

Volvo Construction Equipment

1023962

Fig.	Part No.	Quantity 1	2	3	PS	KIT	Description	Dénomination	Bezeichnung	Denominación	Benämning	Notes
1		1					Valve block	Bloc-soupape	Ventilblock	Bloque de valvula	Ventilblock	See group 912-100 page 1319
2	**VOE 13933855**	1					Nipple	Raccord	Nippel	Niple	Nippel	
3	**VOE 14213676**	1					•Sealing ring	•Bague étanchéité	•Dichtring	•Anillo retén	•Tätningsring	
4	**VOE 990737**	1					•O-ring	•Joint torique	•O-Ring	•Anillo tórico	•O-ring	(VOE 4880492)
5	**VOE 11173259**	1					Hose assembly	Conduit flexible	Schlauchleitung	Conducto	Slangledning	
	VOE 11445445	1					Hose assembly	Conduit flexible	Schlauchleitung	Conducto	Slangledning	84116
6	**VOE 14345423**	1					Nipple	Raccord	Nippel	Niple	Nippel	
7	**VOE 990737**	1					•O-ring	•Joint torique	•O-Ring	•Anillo tórico	•O-ring	(VOE 4880492)
8	**VOE 14211856**	1					•Sealing ring	•Bague étanchéité	•Dichtring	•Anillo retén	•Tätningsring	
9	**VOE 11173806**	1					Connection block	Bloc connexion	Kupplungskopf	Bloque de conexión	Kopplingsblock	
10	**VOE 990742**	1					•O-ring	•Joint torique	•O-Ring	•Anillo tórico	•O-ring	(VOE 13948699)
11	**VOE 11709718**	1					•Non-return valve	•Clapet antiretour	•Rückschlagventil	•Válvula antirretorno	•Backventil	
	VOE 983489	1					•O-ring	•Joint torique	•O-Ring	•Anillo tórico	•O-ring	
12	**VOE 60112967**	4					•Hex. Socket Screw	•Vis hexagonale	•Schraube mit Innensechskant	•Tornillo de hexágono embutido	•Insexskruv	(VOE 959227)
13	**VOE 960630**	1					Plug	Tampon	Stopfen	Tapón	Plugg	
14	**VOE 13945653**	1					Plane gasket	Joint plan	Plandichtung	Junta plana	Planpackning	
15	**VOE 60113082**	2					Flange screw	Vis à embase	Flanschschraube	Tornillo embridado	Flänsskruv	(VOE 946671)
16	**VOE 994848**	2					Washer	Rondelle	Scheibe	Arandela	Bricka	(VOE 13960141)
17	**VOE 11173690**	1					Accumulator	Accumulateur	Speicher	Acumulador	Ackumulator	
	VOE 17262258	1					Accumulator	Accumulateur	Speicher	Acumulador	Ackumulator	(VOE 11173691) 84116 S/N - 29326, S/N - 72461
18	**VOE 13967752**	1					O-ring	Joint torique	O-Ring	Anillo tórico	O-ring	
19	**VOE 14345423**	1					Nipple	Raccord	Nippel	Niple	Nippel	
20	**VOE 14211856**	1					•Sealing ring	•Bague étanchéité	•Dichtring	•Anillo retén	•Tätningsring	
21	**VOE 990737**	1					•O-ring	•Joint torique	•O-Ring	•Anillo tórico	•O-ring	(VOE 4880492)
22	**VOE 11445291**		2	2			Hose assembly	Conduit flexible	Schlauchleitung	Conducto	Slangledning	
23	**VOE 4881458**	2	2	2			Marking sleeve	Douille marquage	Kennhülse	Manguito de marcaje	Märkhylsa	
24	**VOE 14016673**	2	2	2			Strip clamp	Serrage de ruban	Bandklemme	Abrazadera de cinta	Bandklamma	(VOE 4881438)
25	**VOE 14345423**		1	1			Nipple	Raccord	Nippel	Niple	Nippel	
26	**VOE 990737**		1	1			•O-ring	•Joint torique	•O-Ring	•Anillo tórico	•O-ring	(VOE 4880492)

1	**33292 S/N - 29326 S/N - 72461**
2	**33293, 33297**
3	**33018**
4	
5	

Servo - hydraulic
Servohydraulique
Servohydraulik
Servo hidráulico
Servohydraulik

Catalogue id **20105**	Group **914**
Illustr. No **1023962**	Section **100**
Issue **20009038-J**	Page **1339**

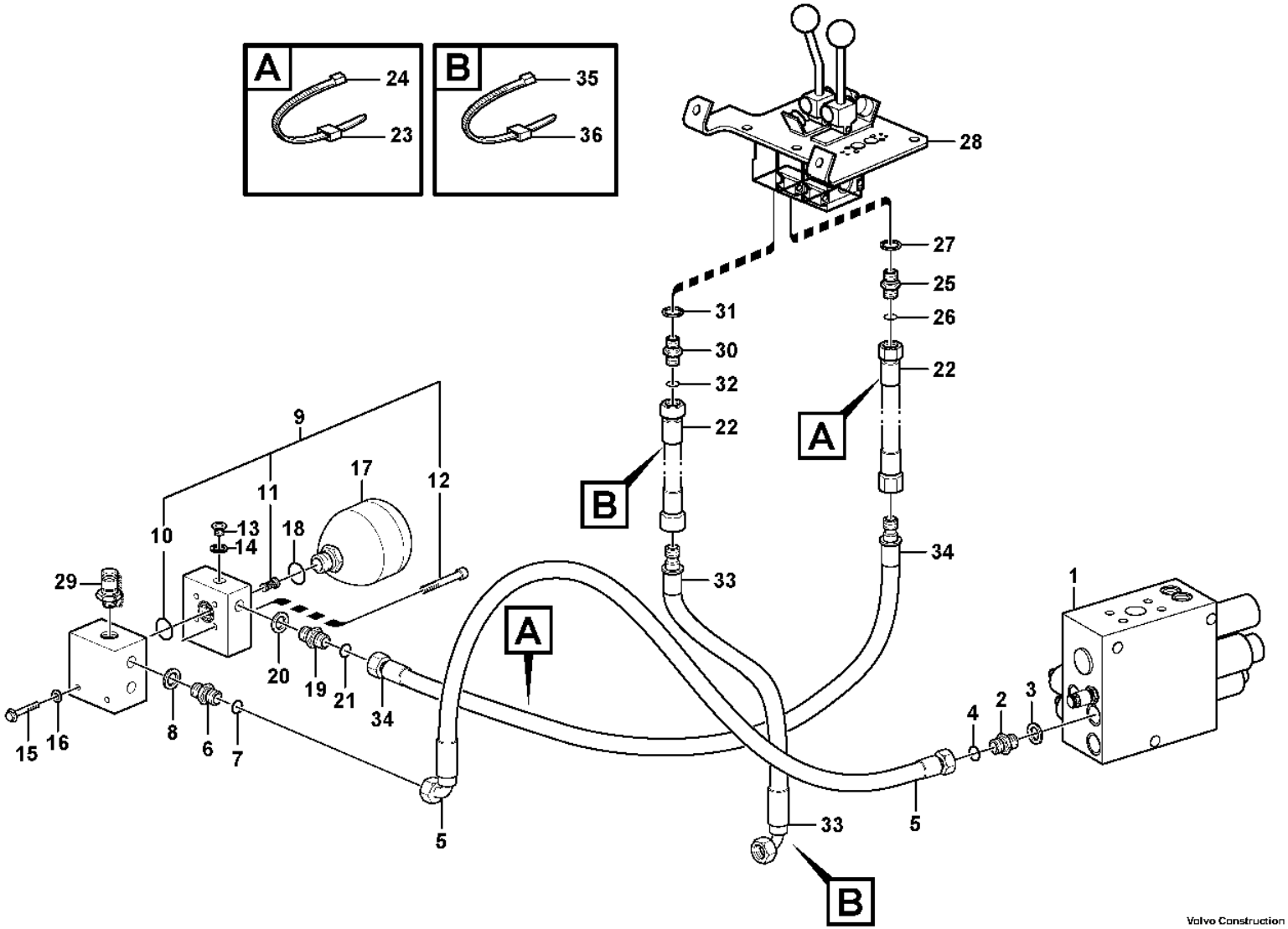

Volvo Construction Equipment

1023962

Fig.	Part No.	Quantity 1	2	3	PS	KIT	Description	Dénomination	Bezeichnung	Denominación	Benämning	Notes
27	**VOE 14211856**		1	1			•Sealing ring	•Bague étanchéité	•Dichtring	•Anillo retén	•Tätningsring	
28			1	1			Servo valve	Servovalve	Servoventil	Valvula servo	Servoventil	See group 914-150 page 1351
29	**VOE 936444**	1					Testing nipple	Raccord contrôle	Prüfnippel	Niple de medición	Mätnippel	
30	**VOE 14345423**		1	1			Nipple	Raccord	Nippel	Niple	Nippel	
31	**VOE 14211856**		1	1			•Sealing ring	•Bague étanchéité	•Dichtring	•Anillo retén	•Tätningsring	
32	**VOE 990737**		1	1			•O-ring	•Joint torique	•O-Ring	•Anillo tórico	•O-ring	(VOE 4880492)
33	**VOE 11445293**	1					Hose assembly	Conduit flexible	Schlauchleitung	Conducto	Slangledning	
	VOE 11445422	1					Hose assembly	Conduit flexible	Schlauchleitung	Conducto	Slangledning	84116
34	**VOE 11445296**	1					Hose assembly	Conduit flexible	Schlauchleitung	Conducto	Slangledning	
	VOE 11445425	1					Hose assembly	Conduit flexible	Schlauchleitung	Conducto	Slangledning	84116
35	**VOE 14016673**	2	2	2			Strip clamp	Serrage de ruban	Bandklemme	Abrazadera de cinta	Bandklamma	(VOE 4881438)
36	**VOE 4881455**	2	2	2			Marking sleeve	Douille marquage	Kennhülse	Manguito de marcaje	Märkhylsa	

1	**33292 S/N - 29326 S/N - 72461**
2	**33293, 33297**
3	**33018**
4	
5	

Servo - hydraulic
Servohydraulique
Servohydraulik
Servo hidráulico
Servohydraulik

Catalogue id **20105**	Group **914**
Illustr. No **1023962**	Section **100**
Issue **20009038-J**	Page **1341**

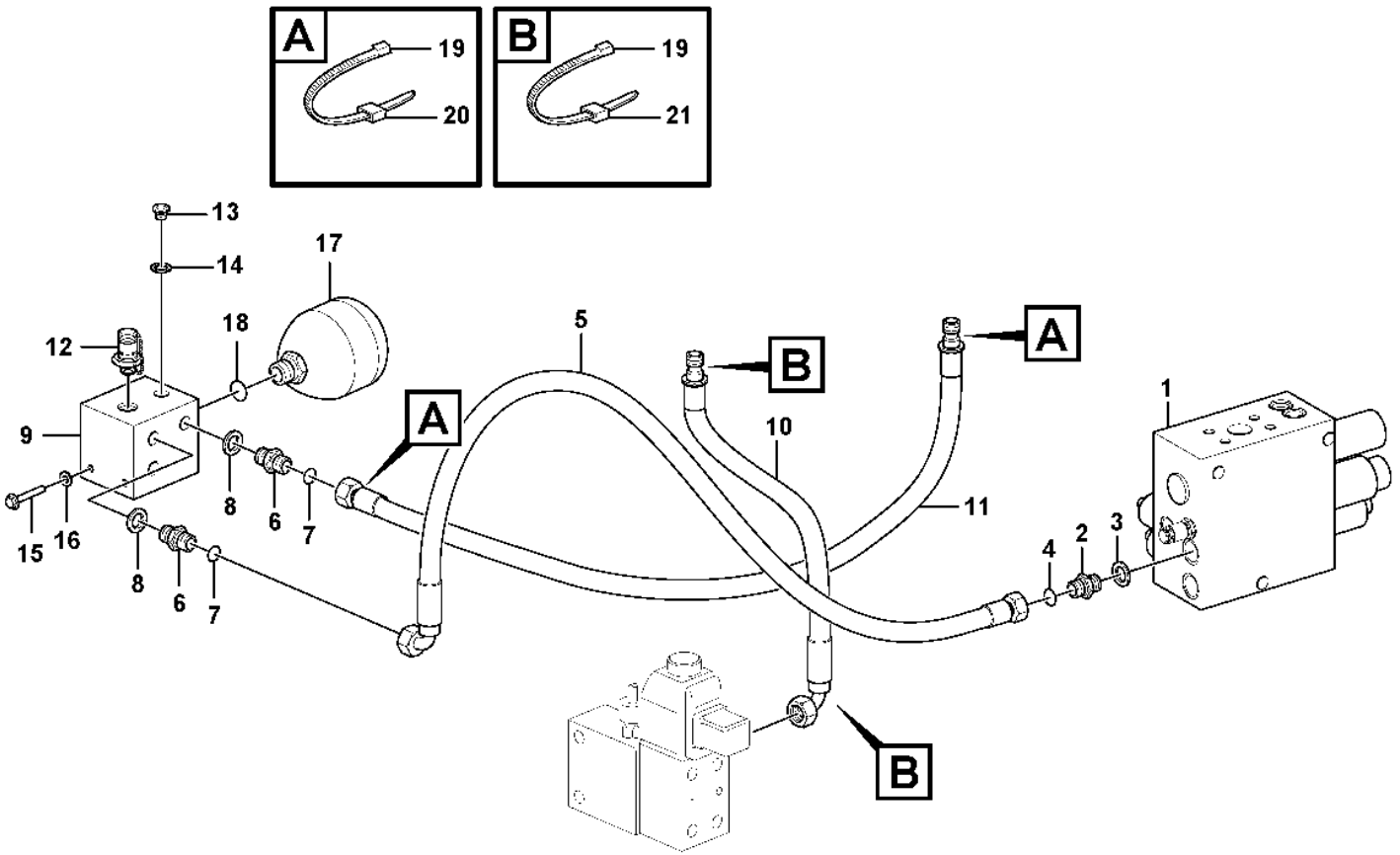
A
19
20
B
19
21
13
14
17
18
12
5
B
A
1
9
10
11
A
15
16
8
6
7
8
6
7
4
2
3
B

Fig.	Part No.	Quantity 1	2	3	PS	KIT	Description	Dénomination	Bezeichnung	Denominación	Benämning	Notes
1		1					Valve block	Bloc-soupape	Ventilblock	Bloque de valvula	Ventilblock	See group 912-100 page 1319
2	**VOE 13933855**	1					Nipple	Raccord	Nippel	Niple	Nippel	S/N - 29544, - 72644
2	**VOE 935085**	1					Nipple	Raccord	Nippel	Niple	Nippel	S/N 29545 -, 72645 -
3	**VOE 14213676**	1					•Sealing ring	•Bague étanchéité	•Dichtring	•Anillo retén	•Tätningsring	S/N - 29544, - 72644
2	**VOE 993320**	1					•O-ring	•Joint torique	•O-Ring	•Anillo tórico	•O-ring	S/N 29545 -, 72645 -
4	**VOE 990737**	1					•O-ring	•Joint torique	•O-Ring	•Anillo tórico	•O-ring	
5	**VOE 11173259**	1					Hose assembly	Conduit flexible	Schlauchleitung	Conducto	Slangledning	
	VOE 11445445	1					Hose assembly	Conduit flexible	Schlauchleitung	Conducto	Slangledning	84116
6	**VOE 935085**	2					Nipple	Raccord	Nippel	Niple	Nippel	
7	**VOE 990737**	2					•O-ring	•Joint torique	•O-Ring	•Anillo tórico	•O-ring	
8	**VOE 993320**	2					•O-ring	•Joint torique	•O-Ring	•Anillo tórico	•O-ring	
9	**VOE 17270364**	1					Accumulator block	Bloc accus	Blockspeicher	Bloque de acumulador	Ackumulatorblock	
10	**VOE 11445293**	1					Hose assembly	Conduit flexible	Schlauchleitung	Conducto	Slangledning	
	VOE 11445422	1					Hose assembly	Conduit flexible	Schlauchleitung	Conducto	Slangledning	84116
11	**VOE 11445296**	1					Hose assembly	Conduit flexible	Schlauchleitung	Conducto	Slangledning	
	VOE 11445425	1					Hose assembly	Conduit flexible	Schlauchleitung	Conducto	Slangledning	84116
12	**VOE 936446**	1					Testing nipple	Raccord contrôle	Prüfnippel	Niple de medición	Mätnippel	
13	**VOE 984646**	1					Plug	Tampon	Stopfen	Tapón	Plugg	
14	**VOE 984473**	1					•O-ring	•Joint torique	•O-Ring	•Anillo tórico	•O-ring	
15	**VOE 60113082**	2					Flange screw	Vis à embase	Flanschschraube	Tornillo embridado	Flänsskruv	(VOE 946671)
16	**VOE 994848**	2					Washer	Rondelle	Scheibe	Arandela	Bricka	(VOE 11117464)
17	**VOE 17258318**	1					Accumulator	Accumulateur	Speicher	Acumulador	Ackumulator	
17	**VOE 17262258**	1					Accumulator	Accumulateur	Speicher	Acumulador	Ackumulator	84116
18	**VOE 993323**	1					O-ring	Joint torique	O-Ring	Anillo tórico	O-ring	
19	**VOE 14016673**	4					Strip clamp	Serrage de ruban	Bandklemme	Abrazadera de cinta	Bandklamma	(VOE 4881438)
20		2			NS		Marking Sleeve	Douill.marquage	Kennhulse	Manguit Marcaje	Märkhylsa	
21		2			NS		Marking Sleeve	Douill.marquage	Kennhulse	Manguit Marcaje	Märkhylsa	

1		**Servo - hydraulic** **Servohydraulique** **Servohydraulik** **Servo hidráulico** **Servohydraulik**	Catalogue id **20105**	Group **914**
2				
3			Illustr. No **1082285**	Section **110**
4				
5		**S/N 29327 - S/N 72462 -**	Issue **20009038-J**	Page **1343**

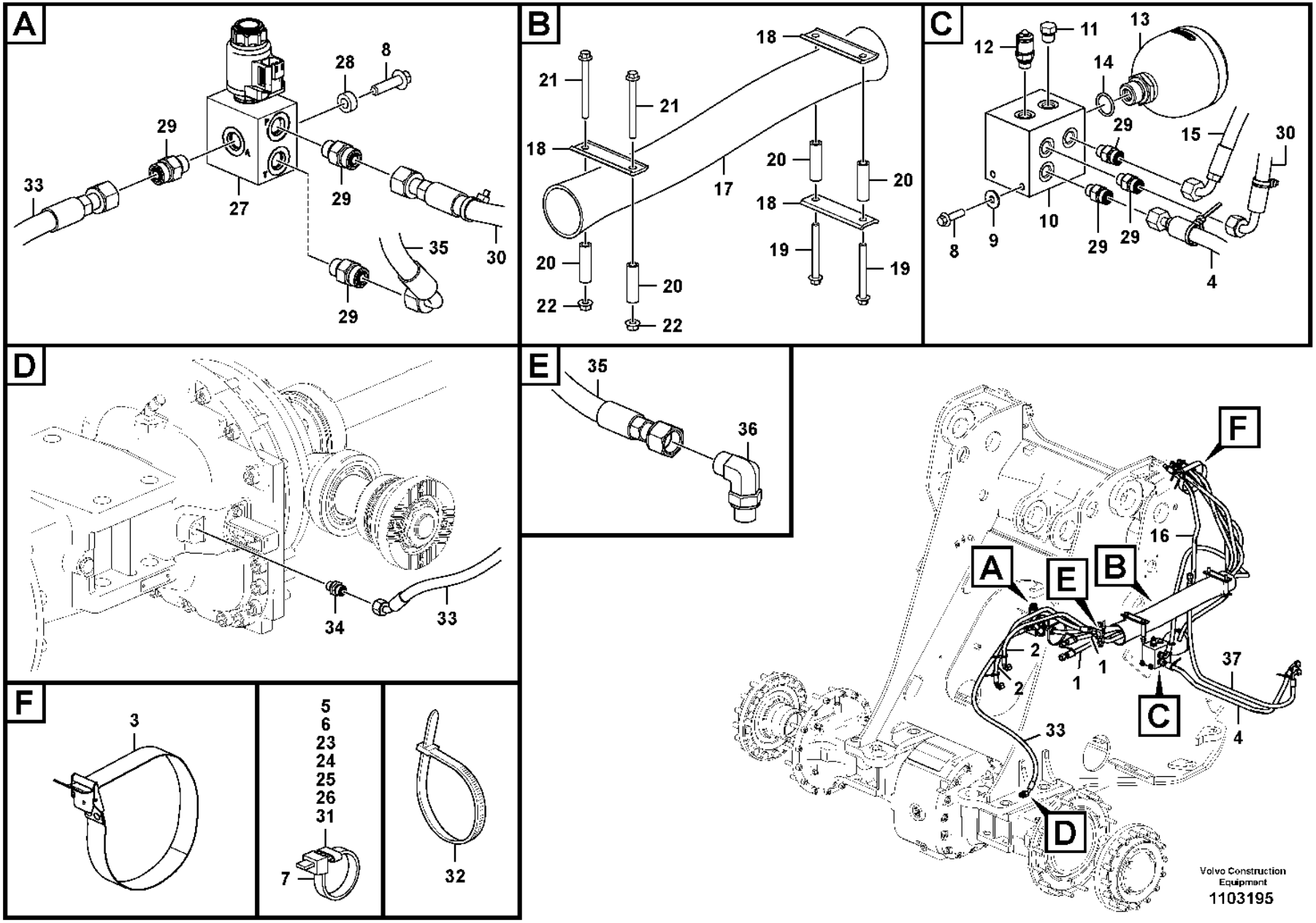
A
28
8
29
33
27
29
35
30
29
B
18
21
21
18
20
20
18
17
20
19
19
20
22
22
C
12
11
13
14
29
15
30
10
8
9
29
29
4
D
34
33
E
35
36
F
3
5
6
23
24
25
26
31
7
32
A
E
B
F
16
2
2
1
1
37
C
4
33
D
Volvo Construction Equipment
1103195

Fig.	Part No.	Quantity 1	2	3	PS	KIT	Description	Dénomination	Bezeichnung	Denominación	Benämning	Notes
1	**VOE 11445299**	2	2				Hose assembly	Conduit flexible	Schlauchleitung	Conducto	Slangledning	
2	**VOE 11445301**	2	2				Hose assembly	Conduit flexible	Schlauchleitung	Conducto	Slangledning	
	VOE 54119502	1	1				•O-ring	•Joint torique	•O-Ring	•Anillo tórico	•O-ring	
	VOE 54119500	1	1				•O-ring	•Joint torique	•O-Ring	•Anillo tórico	•O-ring	
	VOE 15010956	1	1				•Clip	•Clip	•Clip	•Clip	•Clips	
3	**VOE 11104606**	1	1				Retaining strap	Courroie de serrage	Halteriemen	Correa tensora	Spännrem	
4	**VOE 11173259**	1	1				Hose assembly	Conduit flexible	Schlauchleitung	Conducto	Slangledning	
5	**VOE 4881458**	4	4				Marking sleeve	Douille marquage	Kennhülse	Manguito de marcaje	Märkhylsa	
6	**VOE 4881455**	4	4				Marking sleeve	Douille marquage	Kennhülse	Manguito de marcaje	Märkhylsa	
7	**VOE 14016673**	REQ	REQ				Strip clamp	Serrage de ruban	Bandklemme	Abrazadera de cinta	Bandklamma	
8	**VOE 984736**	3	3				Flange screw	Vis à embase	Flanschschraube	Tornillo embridado	Flänsskruv	
9	**VOE 60114321**	2	2				Washer	Rondelle	Scheibe	Arandela	Bricka	
10	**VOE 17270364**	1	1				Accumulator block	Bloc accus	Blockspeicher	Bloque de acumulador	Ackumulatorblock	
11	**VOE 984646**	1	1				Plug	Tampon	Stopfen	Tapón	Plugg	
	VOE 984473	1	1				•O-ring	•Joint torique	•O-Ring	•Anillo tórico	•O-ring	
12	**VOE 936446**	1	1				Testing nipple	Raccord contrôle	Prüfnippel	Niple de medición	Mätnippel	
13	**VOE 17258318**	1	1				Accumulator	Accumulateur	Speicher	Acumulador	Ackumulator	
14	**VOE 993323**	1	1				O-ring	Joint torique	O-Ring	Anillo tórico	O-ring	
15	**VOE 11445296**	1	1				Hose assembly	Conduit flexible	Schlauchleitung	Conducto	Slangledning	
16	**VOE 11445293**	1	1				Hose assembly	Conduit flexible	Schlauchleitung	Conducto	Slangledning	
17	**VOE 11173522**	1	1				Protecting hose	Gaine de protection	Schutzschlauch	Manguera de protección	Skyddsslang	
18	**VOE 4954460**	3	3				Retainer	Retenue	Halter	Soporte	Hållare	
19	**VOE 984760**	2	2				Flange screw	Vis à embase	Flanschschraube	Tornillo embridado	Flänsskruv	
20	**VOE 60113572**	4	4				Spacer sleeve	Douille entretoise	Abstandhülse	Manguito distanciador	Distanshylsa	
21	**VOE 60113105**	2	2				Flange screw	Vis à embase	Flanschschraube	Tornillo embridado	Flänsskruv	
22	**VOE 990941**	2	2				Flange nut	Écrou à embase	Flanschmutter	Tuerca embridada	Flänsmutter	
23	**VOE 4881451**	2	2				Marking sleeve	Douille marquage	Kennhülse	Manguito de marcaje	Märkhylsa	
24	**VOE 4881452**	2	2				Marking sleeve	Douille marquage	Kennhülse	Manguito de marcaje	Märkhylsa	
25	**VOE 4881459**	2	2				Marking sleeve	Douille marquage	Kennhülse	Manguito de marcaje	Märkhylsa	
26	**VOE 4881456**	2	2				Marking sleeve	Douille marquage	Kennhülse	Manguito de marcaje	Märkhylsa	

1	**86975**	**Servo - hydraulic** **Servohydraulique** **Servohydraulik** **Servo hidráulico** **Servohydraulik**	Catalogue id **20105**	Group **914**
2	**86976**			
3			Illustr. No **1103195**	Section **115**
4				
5		**86975, 86976**	Issue **20009038-J**	Page **1345**

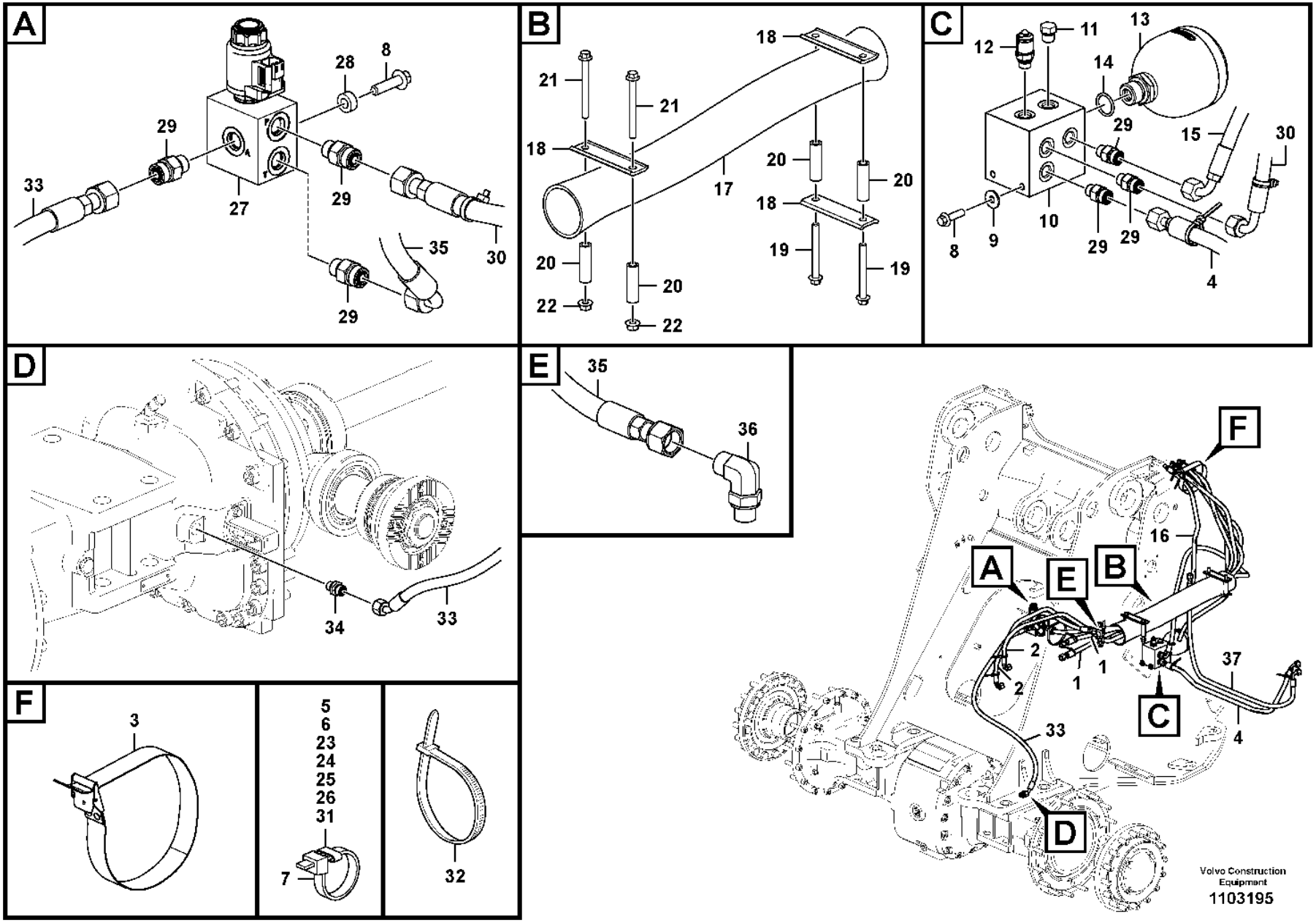
A
28
8
29
33
27
29
35
30
29
B
18
21
21
18
20
20
18
17
20
19
19
20
22
22
C
12
11
13
14
29
15
30
10
8
9
29
29
4
D
34
33
E
35
36
F
3
5
6
23
24
25
26
31
7
32
A
E
B
F
16
2
2
1
1
37
C
4
33
D
Volvo Construction Equipment
1103195

Fig.	Part No.	Quantity 1	2	3	PS	KIT	Description	Dénomination	Bezeichnung	Denominación	Benämning	Notes
27	**VOE 17213864**	1	1				Hydraulic valve	Valve hydraulique	Druckölventil	Válvula hidráulica	Hydraulventil	
	VOE 17429072	1	1				•Solenoid valve	•Électrovanne	•Magnetventil	•Electroválvula	•Magnetventil	
	VOE 17482949	1	1				•Coil	•Bobine	•Wickel	•Bobina	•Spole	
	VOE 17511908	1	1				•Non-return valve	•Clapet antiretour	•Rückschlagventil	•Válvula antirretorno	•Backventil	
28	**VOE 60113553**	1	1				Spacer sleeve	Douille entretoise	Abstandhülse	Manguito distanciador	Distanshylsa	
29	**VOE 935085**	6	6				Nipple	Raccord	Nippel	Niple	Nippel	
	VOE 990737	6	6				•O-ring	•Joint torique	•O-Ring	•Anillo tórico	•O-ring	
	VOE 993320	6	6				•O-ring	•Joint torique	•O-Ring	•Anillo tórico	•O-ring	
30	**VOE 936655**	1					Hose assembly	Conduit flexible	Schlauchleitung	Conducto	Slangledning	
30	**VOE 11130859**		1				Hose assembly	Conduit flexible	Schlauchleitung	Conducto	Slangledning	
31	**VOE 4881457**	2	2				Marking sleeve	Douille marquage	Kennhülse	Manguito de marcaje	Märkhylsa	
32	**VOE 4881440**	2	2				Cable tie	Serre-câble	Kabelbinder	Abrazadera de cinta	Buntband	
33	**VOE 15800428**	1					Hose assembly	Conduit flexible	Schlauchleitung	Conducto	Slangledning	
33	**VOE 16292343**		1				Hose assembly	Conduit flexible	Schlauchleitung	Conducto	Slangledning	
34	**VOE 14345423**	1	1				Nipple	Raccord	Nippel	Niple	Nippel	
	VOE 990737	1	1				•O-ring	•Joint torique	•O-Ring	•Anillo tórico	•O-ring	
	VOE 14211856	1	1				•Sealing ring	•Bague étanchéité	•Dichtring	•Anillo retén	•Tätningsring	
35	**VOE 936701**	1	1				Hose assembly	Conduit flexible	Schlauchleitung	Conducto	Slangledning	
36	**VOE 13933865**	1	1				Elbow nipple	Raccord coudé	Winkelnippel	Niple angular	V-nippel	
	VOE 990737	1	1				•O-ring	•Joint torique	•O-Ring	•Anillo tórico	•O-ring	
37	**VOE 936515**	1					Hose assembly	Conduit flexible	Schlauchleitung	Conducto	Slangledning	
37	**VOE 11173966**		1				Hose assembly	Conduit flexible	Schlauchleitung	Conducto	Slangledning	

1	**86975**	**Servo - hydraulic** **Servohydraulique** **Servohydraulik** **Servo hidráulico** **Servohydraulik**	Catalogue id **20105**	Group **914**
2	**86976**			
3			Illustr. No **1103195**	Section **115**
4				
5		**86975, 86976**	Issue **20009038-J**	Page **1347**

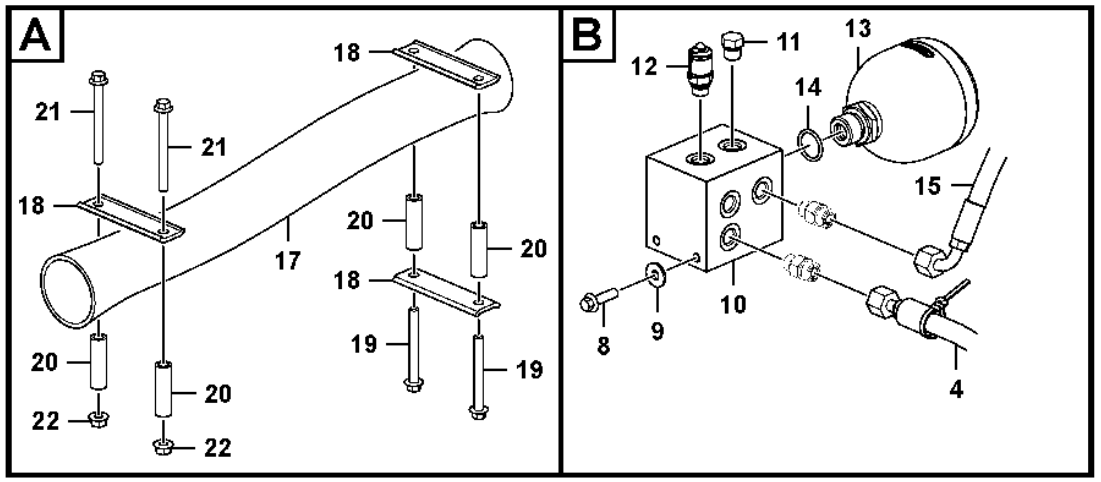
A
18
21
21
18
17
20
20
18
20
19
19
20
22
20
22
B
12
11
13
14
15
10
8
9
4

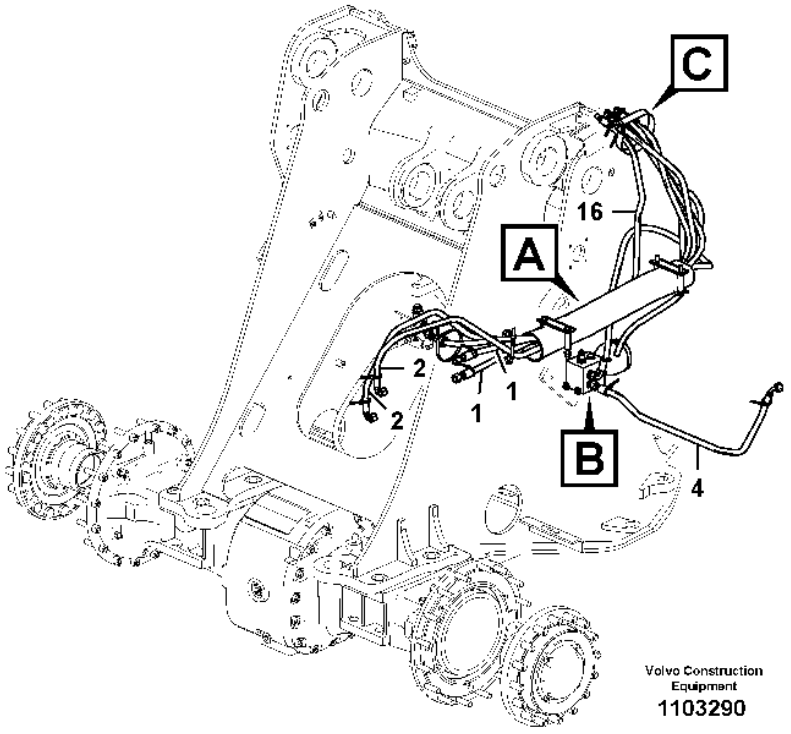
C
16
A
2
2
1
1
B
4
Volvo Construction Equipment
1103290

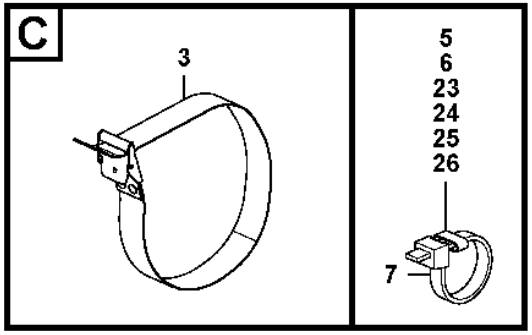
C
3
5
6
23
24
25
26
7

Fig.	Part No.	Quantity 1	2	3	PS	KIT	Description	Dénomination	Bezeichnung	Denominación	Benämning	Notes
1	**VOE 11445299**	2					Hose assembly	Conduit flexible	Schlauchleitung	Conducto	Slangledning	
2	**VOE 11445301**	2					Hose assembly	Conduit flexible	Schlauchleitung	Conducto	Slangledning	
	VOE 54119502	1					•O-ring	•Joint torique	•O-Ring	•Anillo tórico	•O-ring	
	VOE 54119500	1					•O-ring	•Joint torique	•O-Ring	•Anillo tórico	•O-ring	
	VOE 15010956	1					•Clip	•Clip	•Clip	•Clip	•Clips	
3	**VOE 11104606**	1					Retaining strap	Courroie de serrage	Halteriemen	Correa tensora	Spännrem	
4	**VOE 11173259**	1					Hose assembly	Conduit flexible	Schlauchleitung	Conducto	Slangledning	
5	**VOE 4881458**	4					Marking sleeve	Douille marquage	Kennhülse	Manguito de marcaje	Märkhylsa	
6	**VOE 4881455**	4					Marking sleeve	Douille marquage	Kennhülse	Manguito de marcaje	Märkhylsa	
7	**VOE 14016673**	REQ					Strip clamp	Serrage de ruban	Bandklemme	Abrazadera de cinta	Bandklamma	
8	**VOE 984736**	2					Flange screw	Vis à embase	Flanschschraube	Tornillo embridado	Flänsskruv	
9	**VOE 60114321**	2					Washer	Rondelle	Scheibe	Arandela	Bricka	
10	**VOE 17270364**	1					Accumulator block	Bloc accus	Blockspeicher	Bloque de acumulador	Ackumulatorblock	
11	**VOE 984646**	1					Plug	Tampon	Stopfen	Tapón	Plugg	
	VOE 984473	1					•O-ring	•Joint torique	•O-Ring	•Anillo tórico	•O-ring	
12	**VOE 936446**	1					Testing nipple	Raccord contrôle	Prüfnippel	Niple de medición	Mätnippel	
13	**VOE 17258318**	1					Accumulator	Accumulateur	Speicher	Acumulador	Ackumulator	
14	**VOE 993323**	1					O-ring	Joint torique	O-Ring	Anillo tórico	O-ring	
15	**VOE 11445296**	1					Hose assembly	Conduit flexible	Schlauchleitung	Conducto	Slangledning	
16	**VOE 11445293**	1					Hose assembly	Conduit flexible	Schlauchleitung	Conducto	Slangledning	
17	**VOE 11173522**	1					Protecting hose	Gaine de protection	Schutzschlauch	Manguera de protección	Skyddsslang	
18	**VOE 4954460**	3					Retainer	Retenue	Halter	Soporte	Hållare	
19	**VOE 984760**	2					Flange screw	Vis à embase	Flanschschraube	Tornillo embridado	Flänsskruv	
20	**VOE 60113572**	4					Spacer sleeve	Douille entretoise	Abstandhülse	Manguito distanciador	Distanshylsa	
21	**VOE 60113105**	2					Flange screw	Vis à embase	Flanschschraube	Tornillo embridado	Flänsskruv	
22	**VOE 990941**	2					Flange nut	Écrou à embase	Flanschmutter	Tuerca embridada	Flänsmutter	
23	**VOE 4881451**	2					Marking sleeve	Douille marquage	Kennhülse	Manguito de marcaje	Märkhylsa	
24	**VOE 4881452**	2					Marking sleeve	Douille marquage	Kennhülse	Manguito de marcaje	Märkhylsa	
25	**VOE 4881459**	2					Marking sleeve	Douille marquage	Kennhülse	Manguito de marcaje	Märkhylsa	
26	**VOE 4881456**	2					Marking sleeve	Douille marquage	Kennhülse	Manguito de marcaje	Märkhylsa	

1		**Servo - hydraulic** **Servohydraulique** **Servohydraulik** **Servo hidráulico** **Servohydraulik**	Catalogue id **20105**	Group **914**
2				
3			Illustr. No **1103290**	Section **120**
4				
5		**86977, 86978, 86980**	Issue **20009038-J**	Page **1349**

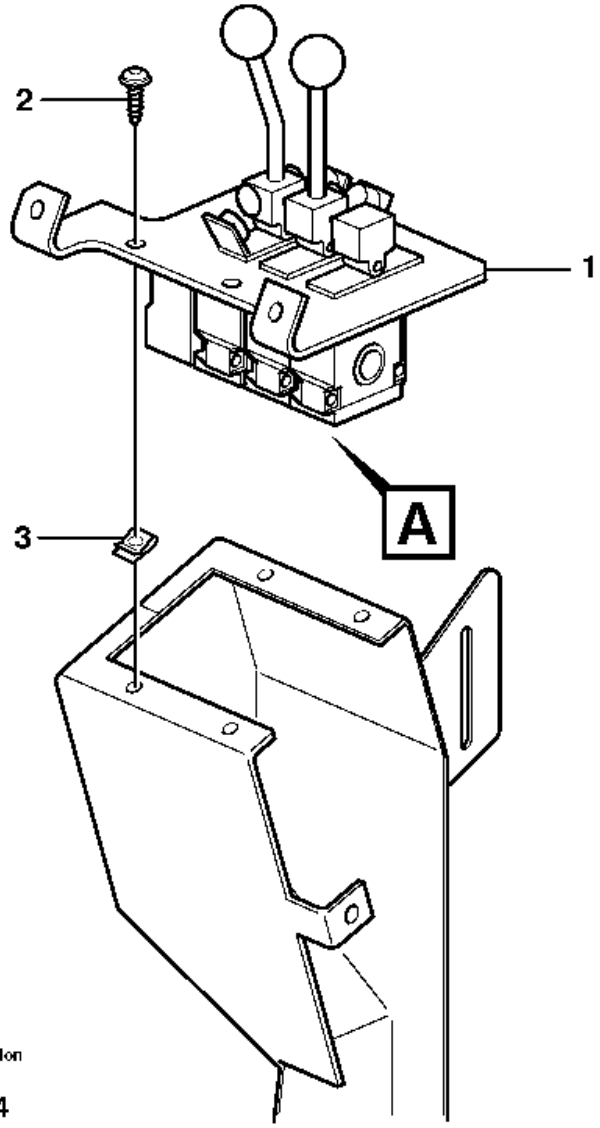

Volvo Construction Equipment

1005284

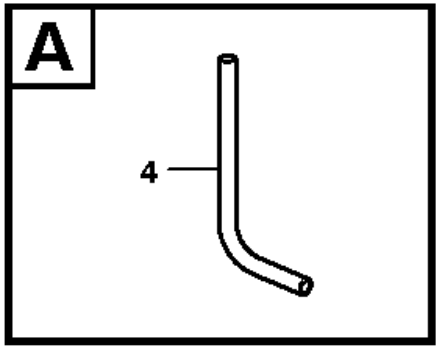

Fig.	Part No.	Quantity 1	2	3	PS	KIT	Description	Dénomination	Bezeichnung	Denominación	Benämning	Notes
1		1					Servo Valve	Servovalve	Servoventil	Valvula Servo	Servoventil	See group 914-250 page 1357
2	**VOE 13976479**	4					Six point socket screw	Vis à 6 pans creux	Innensechsrundschraube	Tornillo de cabeza hexagonal	Sextandhålskruv	
3	**VOE 13949867**	4					Spring nut	Écrou de ressort	Federverschlussmutter	Tuerca resorte	Fjädermutter	
4	**VOE 943369**	1					Hose	Flexible	Schlauch	Manguera	Slang	L = 500 MM

1		**Servo valve with fitting parts** **Servo soupape avec pièces de montage** **Servoventil mit Anbauteilen** **Servoválvula con accesorios de montaje** **Servoventil med monteringsdetaljer**	Catalogue id **20105**	Group **914**
2				
3			Illustr. No **1005284**	Section **150**
4				
5		**33293, 33018, 33297**	Issue **20009038-J**	Page **1351**

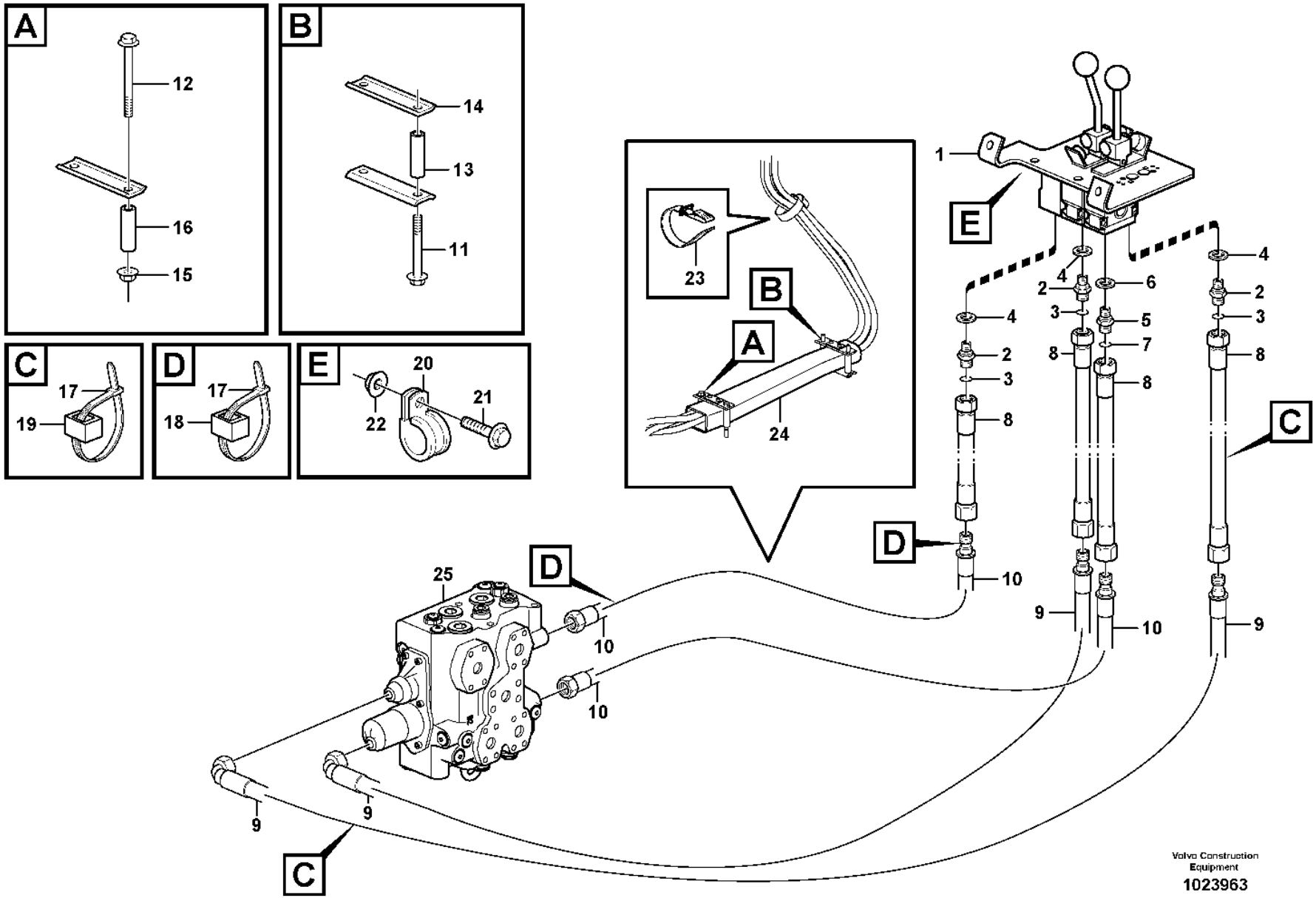
A
12
16
15
B
14
13
11
C
17
19
D
17
18
E
20
22
21
23
B
A
24
1
E
4
2
3
8
10
6
5
7
D
25
10
9
C
Volvo Construction Equipment
1023963

Fig.	Part No.	Quantity 1	2	3	4	5	PS	KIT	Description	Dénomination	Bezeichnung	Denominación	Benämning	Notes
1			1	1					Servo valve	Servovalve	Servoventil	Valvula servo	Servoventil	See group 914-250 page 1357
2	**VOE 14345423**		3	3					Nipple	Raccord	Nippel	Niple	Nippel	
3	**VOE 990737**		3	3					•O-ring	•Joint torique	•O-Ring	•Anillo tórico	•O-ring	(VOE 4880492)
4	**VOE 14211856**		3	3					•Sealing ring	•Bague étanchéité	•Dichtring	•Anillo retén	•Tätningsring	
5	**VOE 11411803**		1	1					Restricting coupling	Étranglement	Drosselkupplung	Conexion estranguladora	Strypkoppling	
6	**VOE 976929**		1	1					Gasket	Joint	Dichtung	Junta	Packning	
7	**VOE 990737**		1	1					O-ring	Joint torique	O-Ring	Anillo tórico	O-ring	
8	**VOE 11445291**		4	4					Hose assembly	Conduit flexible	Schlauchleitung	Conducto	Slangledning	
9	**VOE 11445301**	2							Hose assembly	Conduit flexible	Schlauchleitung	Conducto	Slangledning	
	VOE 15010956	1							•Clip	•Clip	•Clip	•Clip	•Clips	
	VOE 54119502	1							•O-ring	•Joint torique	•O-Ring	•Anillo tórico	•O-ring	
	VOE 54119500	1							•O-ring	•Joint torique	•O-Ring	•Anillo tórico	•O-ring	
	VOE 11445430				2				Hose assembly	Conduit flexible	Schlauchleitung	Conducto	Slangledning	
10	**VOE 11445299**	2							Hose assembly	Conduit flexible	Schlauchleitung	Conducto	Slangledning	
	VOE 15010956	2							•Clip	•Clip	•Clip	•Clip	•Clips	
	VOE 11445428				2				Hose assembly	Conduit flexible	Schlauchleitung	Conducto	Slangledning	
11	**VOE 60113104**	2							Flange screw	Vis à embase	Flanschschraube	Tornillo embridado	Flänsskruv	(VOE 13965189)
12	**VOE 60113105**	2							Flange screw	Vis à embase	Flanschschraube	Tornillo embridado	Flänsskruv	(VOE 13965190)
13	**VOE 60113572**	2							Spacer sleeve	Douille entretoise	Abstandhülse	Manguito distanciador	Distanshylsa	(VOE 11025954)
14	**VOE 4954460**	3							Retainer	Retenue	Halter	Soporte	Hållare	
15	**VOE 990941**	2							Flange nut	Écrou à embase	Flanschmutter	Tuerca embridada	Flänsmutter	(VOE 13971095)
16	**VOE 60113572**	2							Spacer sleeve	Douille entretoise	Abstandhülse	Manguito distanciador	Distanshylsa	(VOE 11025954)
17	**VOE 14016673**	4	4						Strip clamp	Serrage de ruban	Bandklemme	Abrazadera de cinta	Bandklamma	(VOE 4881438)
18	**VOE 4881459**	2	2						Marking sleeve	Douille marquage	Kennhülse	Manguito de marcaje	Märkhylsa	
19	**VOE 4881452**	2	2						Marking sleeve	Douille marquage	Kennhülse	Manguito de marcaje	Märkhylsa	
20	**VOE 980614**	1							Clamp	Collier serrage	Schelle	Abrazadera	Klamma	
21	**VOE 13946544**	1							Screw	Vis	Schraube	Tornillo	Skruv	

1	**33292**
2	**33293, 33297**
3	**33018**
4	**84116**
5	

Control lines
Canalisations de commande
Manövrierleitungen
Tuberías de maniobra
Manöverledningar

Catalogue id **20105**	Group **914**
Illustr. No **1023963**	Section **200**
Issue **20009038-J**	Page **1353**

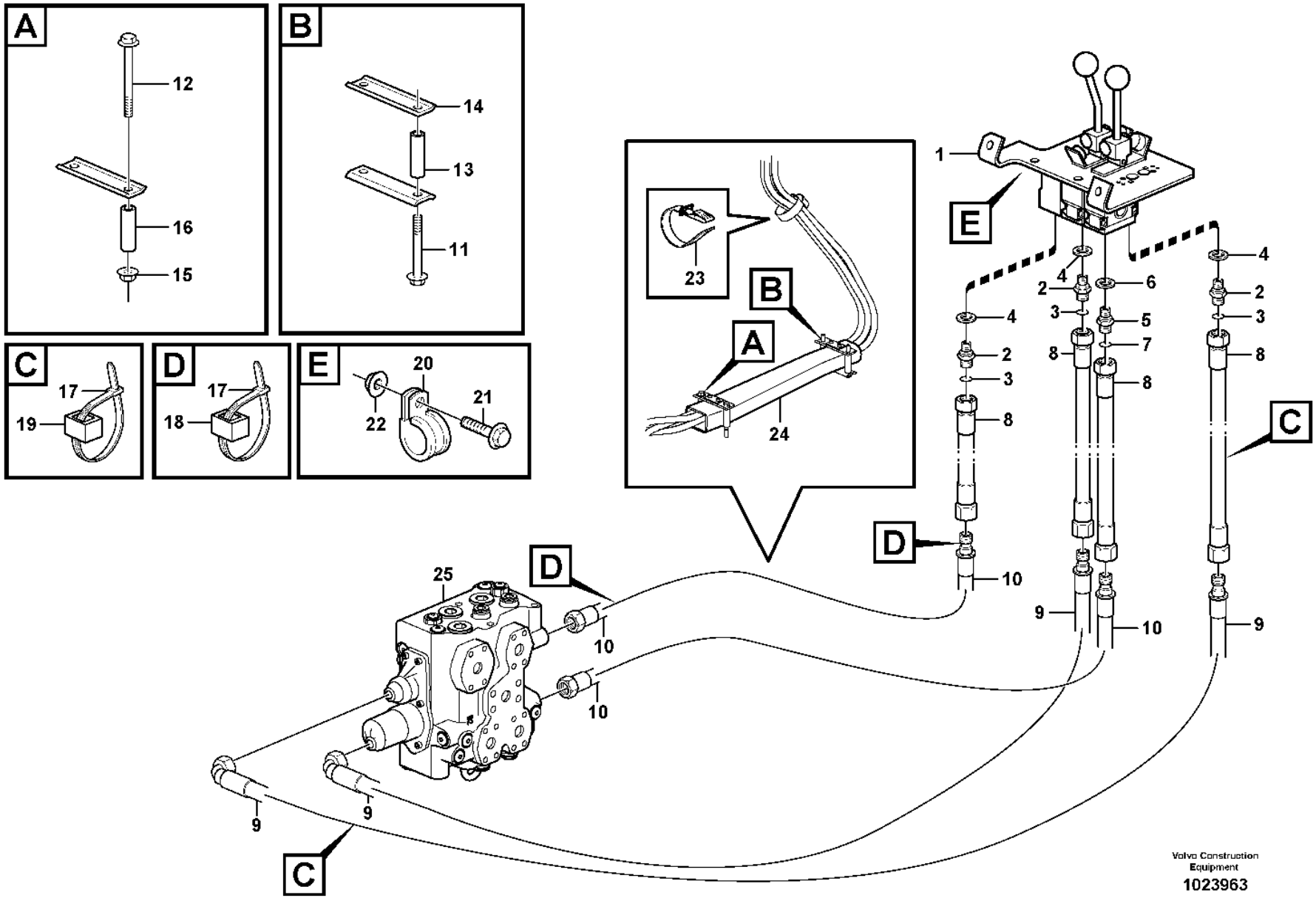
A
12
16
15
B
14
13
11
C
17
19
D
17
18
E
20
22
21
23
B
A
24
1
E
4
2
3
8
10
6
5
7
D
25
10
9
C
Volvo Construction Equipment
1023963

Fig.	Part No.	Quantity 1	2	3	4	5	PS	KIT	Description	Dénomination	Bezeichnung	Denominación	Benämning	Notes
22	**VOE 13945407**	1							Nut	Écrou	Mutter	Tuerca	Mutter	
23	**VOE 11104606**	1							Retaining strap	Courroie de serrage	Halteriemen	Correa tensora	Spännrem	
24	**VOE 11173522**	1							Protecting hose	Gaine de protection	Schutzschlauch	Manguera de protección	Skyddsslang	
25		1							Control valve	Valve de commande	Steuerventil	Válvula de mando	Manöverventil	See group 912-100 page 1319

1	**33292**
2	**33293, 33297**
3	**33018**
4	**84116**
5	

Control lines
Canalisations de commande
Manövrierleitungen
Tuberías de maniobra
Manöverledningar

Catalogue id **20105**	Group **914**
Illustr. No **1023963**	Section **200**
Issue **20009038-J**	Page **1355**

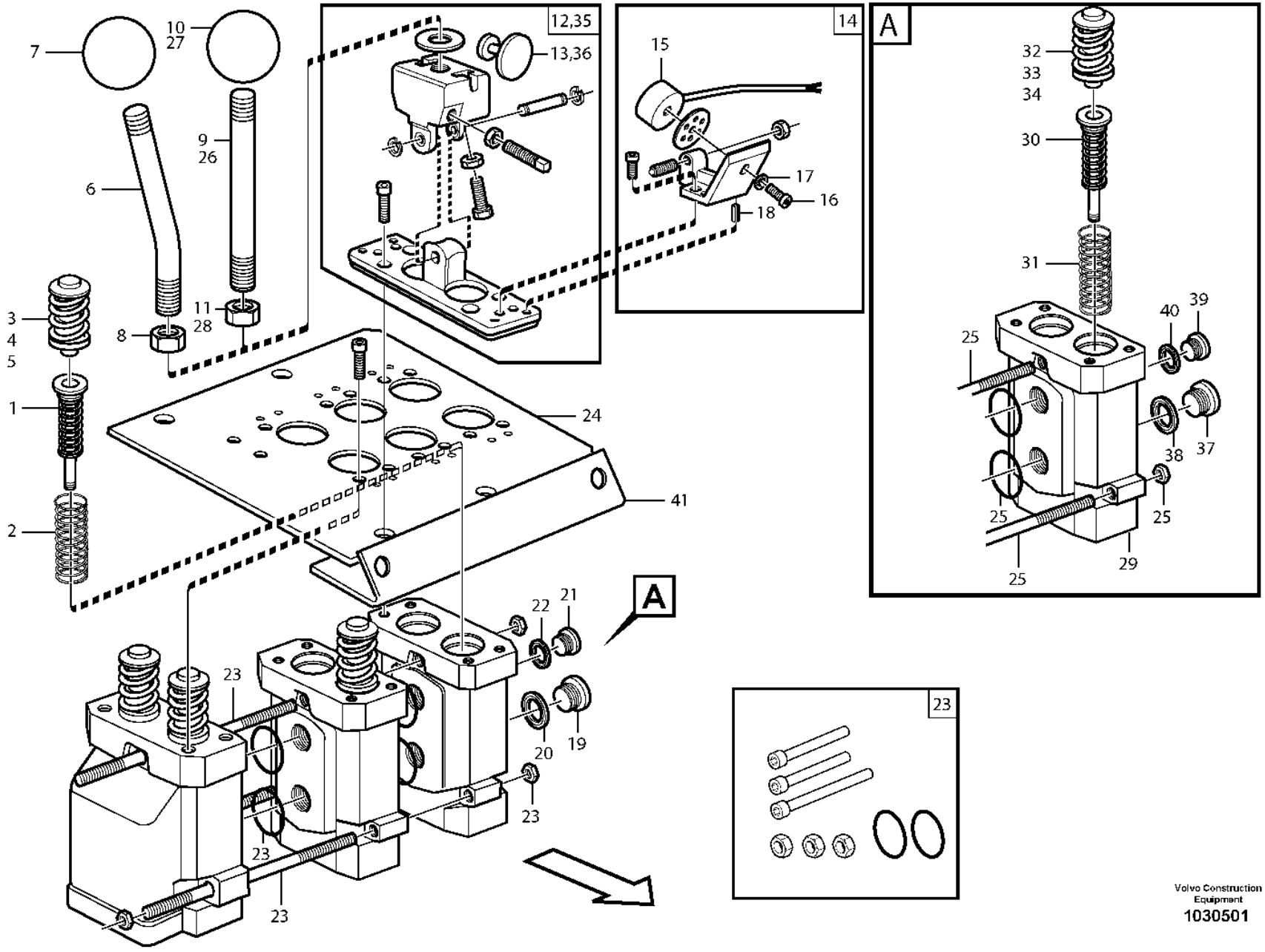

Volvo Construction Equipment
1030501

Fig.	Part No.	Quantity 1	2	3	PS	KIT	Description	Dénomination	Bezeichnung	Denominación	Benämning	Notes
	VOE 11172599	1	1	1			Servo valve	Servovalve	Servoventil	Válvula servo	Servoventil	
1	**VOE 11705921**	4	4	4			•Spring assembly	•Paquet de ressorts	•Federpaket	•Paquete de resortes	•Fjäderpaket	
2	**VOE 11994393**	4	4	4			•Return spring	•Ressort de rappel	•Rückholfeder	•Resorte antagonista	•Returfjäder	
3	**VOE 11991323**	4	4	4			•Valve	•Valve	•Ventil	•Válvula	•Ventil	
4	**VOE 11991047**	4	4	4			••Sealing kit	••Kit plombage	••Plombiersatz	••Kit de precinto	••Plomberingssats	
5	**VOE 11991048**	4	4	4			••Spacer washer	••Rondelle entretoise	••Abstandscheibe	••Arandela distanciadora	••Distansbricka	THICK = 0.2 MM
5	**VOE 11991049**	4	4	4			••Spacer washer	••Rondelle entretoise	••Abstandscheibe	••Arandela distanciadora	••Distansbricka	THICK = 0.3 MM
5	**VOE 11991316**	4	4	4			••Spacer washer	••Rondelle entretoise	••Abstandscheibe	••Arandela distanciadora	••Distansbricka	THICK = 0.5 MM
6	**VOE 11172595**	1	1	1			•Hand lever	•Levier	•Hebel	•Palanca	•Spak	(VOE 11708826)
7	**VOE 11708308**	1	1	1			••Ball	••Bille	••Kugel	••Bola	••Kula	
8	**VOE 13971080**	1	1	1			••Hexagon nut	••Écrou hexagonal	••Sechskantmutter	••Tuerca hexagonal	••Sexkantsmutter	
9	**VOE 11708827**	1	1	1			•Lever kit	•Kit leviers	•Hebelsatz	•Juego de palanca	•Hävarmsats	
10	**VOE 11708308**	1	1	1			••Ball	••Bille	••Kugel	••Bola	••Kula	
11	**VOE 13971080**	1	1	1			••Hexagon nut	••Écrou hexagonal	••Sechskantmutter	••Tuerca hexagonal	••Sexkantsmutter	
12	**VOE 11705078**	2	2	2			•Hand lever	•Levier	•Hebel	•Palanca	•Spak	
13	**VOE 11003417**	2	2	2			••Anchor plate	••Plateau d'ancrage	••Ankerplatte	••Placa de anclaje	••Ankarplatta	
14	**VOE 11705079**	3	3	3			•Magnet	•Aimant	•Magnet	•Imán	•Magnet	
15	**VOE 15100027**	3	3	3			••Magnet	••Aimant	••Magnet	••Imán	••Magnet	(VOE 11003153) MA9141, MA9142, MA9143
16	**VOE 959174**	3	3	3			••Hex. socket screw	••Vis à six pans creux	••Innensechskantschraube	••Tornillo de hexágono embutido	••Insexskruv	
17	**VOE 13960146**	3	3	3			••Washer	••Rondelle	••Scheibe	••Arandela	••Bricka	
18	**VOE 951940**	6	6	6			••Spring pin	••Goupille tubulaire	••Federstift	••Pasador tubular	••Fjädrande rörpinne	
19	**VOE 945065**	1	1	1			•Plug	•Tampon	•Stopfen	•Tapón	•Plugg	
20	**VOE 13945653**	1	1	1			•Plane gasket	•Joint plan	•Plandichtung	•Junta plana	•Planpackning	
21	**VOE 13965768**	1	1	1			•Plug	•Tampon	•Stopfen	•Tapón	•Plugg	
22	**VOE 947083**	1	1	1			•Gasket	•Joint	•Dichtung	•Junta	•Packning	
23	**VOE 11705080**	1	1	1			•Track rod kit	•Lot barre de remorquage	•Deichselsatz	•Juego de barra de tracción	•Dragstångsats	
24	**VOE 11715961**	1	1				Valve plate	Plaque soupape	Ventilplatte	Placa de válvula	Ventilplatta	1-3

1	**33292**
2	**83285, 83827**
3	**83288, 83830**
4	**33018**
5	

Servo valve
Servo soupape
Servoventil
Servoválvula
Servoventil

Catalogue id	Group
20105	**914**
Illustr. No	Section
1030501	**250**
Issue	Page
20009038-J	**1357**

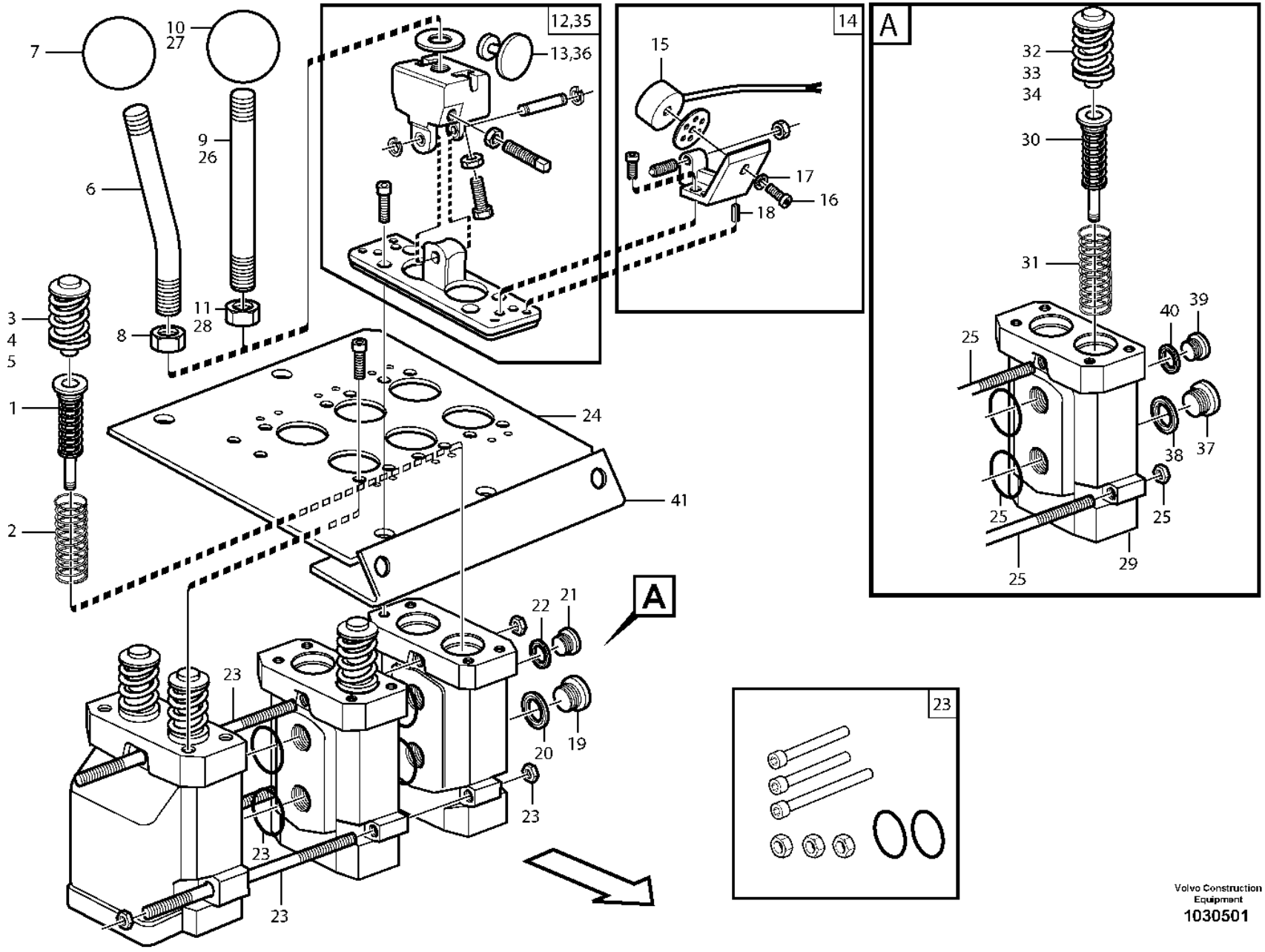

Volvo Construction Equipment
1030501

Fig.	Part No.	Quantity 1	2	3	PS	KIT	Description	Dénomination	Bezeichnung	Denominación	Benämning	Notes
24	**VOE 11104986**			1			Attaching plate	Plaque de fixation	Befestigungsplatte	Placa de fijación	Fästplatta	4
25	**VOE 11991319**		1				Pull rod	Barre de traction	Zugstange	Varilla tracción	Manöverstång	
25	**VOE 11706176**			1			Track rod kit	Lot barre de remorquage	Deichselsatz	Juego de barra de tracción	Dragstångsats	
26	**VOE 11998151**		1	1			Lever kit	Kit leviers	Hebelsatz	Juego de palanca	Hävarmsats	3
26	**VOE 11706177**			1			Lever kit	Kit leviers	Hebelsatz	Juego de palanca	Hävarmsats	4
27	**VOE 11991321**		1	1			•Ball	•Bille	•Kugel	•Bola	•Kula	3,4
28	**VOE 13971080**		1	1			•Hexagon nut	•Écrou hexagonal	•Sechskantmutter	•Tuerca hexagonal	•Sexkantsmutter	3,4
29	**VOE 11706174**		1	2			Servo valve	Servovalve	Servoventil	Válvula servo	Servoventil	
30	**VOE 11706175**		2	4			•Spring assembly	•Paquet de ressorts	•Federpaket	•Paquete de resortes	•Fjäderpaket	
31	**VOE 11994393**		2	4			•Return spring	•Ressort de rappel	•Rückholfeder	•Resorte antagonista	•Returfjäder	
32	**VOE 11991323**		2	4			•Valve	•Valve	•Ventil	•Válvula	•Ventil	
33	**VOE 11991047**		2	4			••Sealing kit	••Kit plombage	••Plombiersatz	••Kit de precinto	••Plomberingssats	
34	**VOE 11991048**		2	4			••Spacer washer	••Rondelle entretoise	••Abstandscheibe	••Arandela distanciadora	••Distansbricka	THICK = 0.2 MM
34	**VOE 11991049**		2	4			••Spacer washer	••Rondelle entretoise	••Abstandscheibe	••Arandela distanciadora	••Distansbricka	THICK = 0.3 MM
34	**VOE 11991316**		2	4			••Spacer washer	••Rondelle entretoise	••Abstandscheibe	••Arandela distanciadora	••Distansbricka	THICK = 0.5 MM
35	**VOE 11705078**		1	2			•Hand lever	•Levier	•Hebel	•Palanca	•Spak	
36	**VOE 11003417**		1	2			••Anchor plate	••Plateau d'ancrage	••Ankerplatte	••Placa de anclaje	••Ankarplatta	
37	**VOE 945065**		1	2			•Plug	•Tampon	•Stopfen	•Tapón	•Plugg	
38	**VOE 13945653**		1	2			•Plane gasket	•Joint plan	•Plandichtung	•Junta plana	•Planpackning	
39	**VOE 13965768**		1	2			•Plug	•Tampon	•Stopfen	•Tapón	•Plugg	
40	**VOE 947083**		1	2			•Gasket	•Joint	•Dichtung	•Junta	•Packning	
41	**VOE 11444134**			1			Attaching bracket	Équerre de fixation	Befestigungswinkel	Fijación angular	Fästvinkel	

1	**33292**
2	**83285, 83827**
3	**83288, 83830**
4	**33018**
5	

Servo valve
Servo soupape
Servoventil
Servoválvula
Servoventil

Catalogue id	Group
20105	**914**
Illustr. No	Section
1030501	**250**
Issue	Page
20009038-J	**1359**

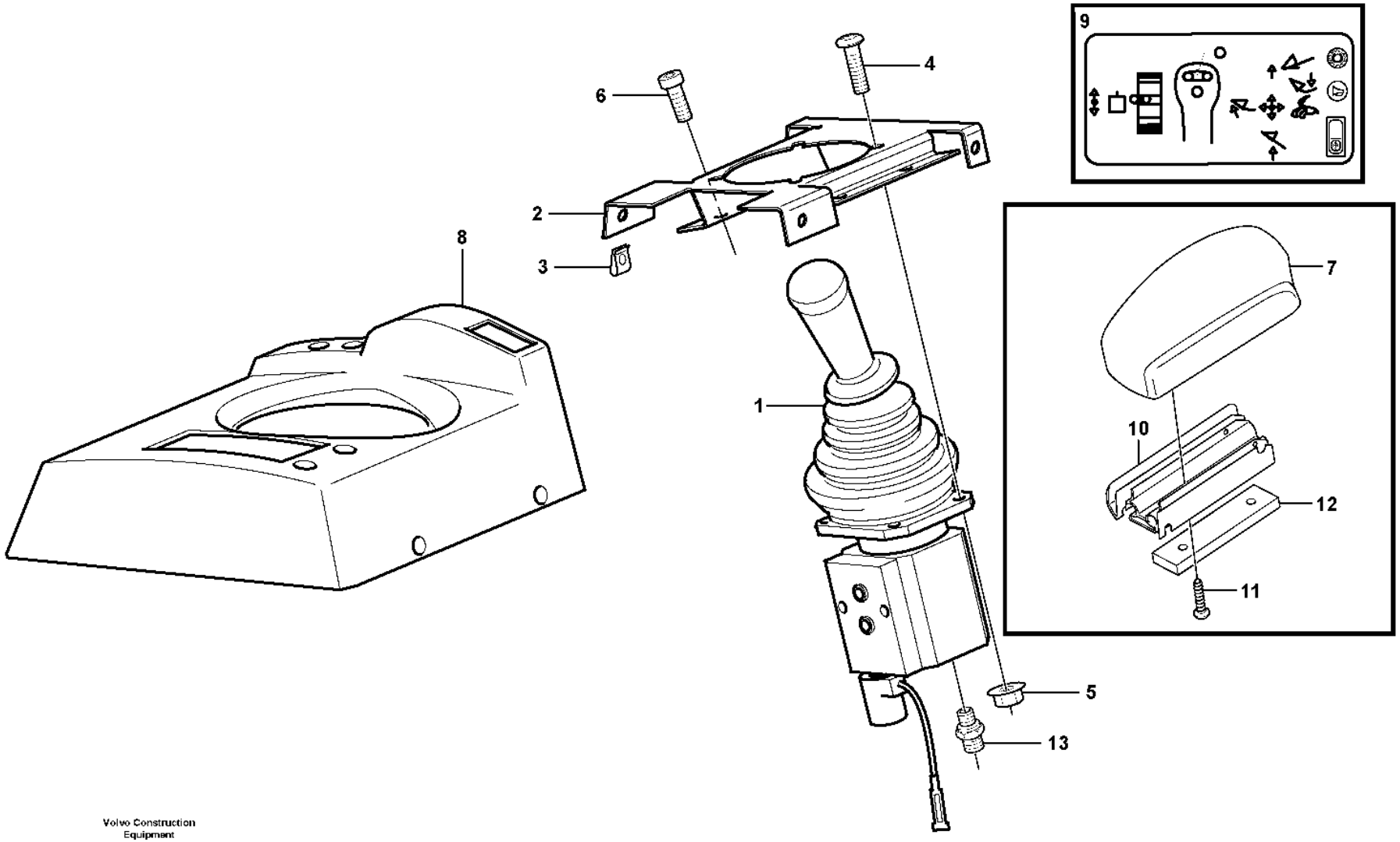

Volvo Construction Equipment
1034941

Fig.	Part No.	Quantity 1	2	3	PS	KIT	Description	Dénomination	Bezeichnung	Denominación	Benämning	Notes
1	**VOE 11173915**	1	1				Single Lever Control	Command un lev.	Einhebelsteuer.	Monomando	Enspaksreglage	See group 914-425 page 1365
2	**VOE 11104742**	1	1				Attaching plate	Plaque de fixation	Befestigungsplatte	Placa de fijación	Fästplatta	
3	**VOE 949921**	2	2				Spring nut	Écrou de ressort	Federverschlussmutter	Tuerca resorte	Fjädermutter	
4	**VOE 13975980**	4	4				Six point socket screw	Vis à 6 pans creux	Innensechsrundschraube	Tornillo de cabeza hexagonal	Sextandhålskruv	
5	**VOE 13949278**	4	4				Flange lock nut	Contre-écrou à embase	Flanschverschlussmutter	Contratuerca embridada	Flänslåsmutter	
6	**VOE 959223**	4	4				Hex. socket screw	Vis à six pans creux	Innensechskantschraube	Tornillo de hexágono embutido	Insexskruv	
7	**VOE 11164951**	1	1				Arm rest	Accoudoir	Armlehne	Reposabrazos	Armstöd	
8		1					Casing	Boitier	Gehäuse	Cubierta	Kåpa	See group 371-2125 page 437
8			1				Casing	Boitier	Gehäuse	Cubierta	Kåpa	See group 371-2150 page 441
9	**VOE 15020388**	1	1				Decal	Autocollant	Aufklebeschild	Calcomanía	Dekal	
10	**VOE 11164742**	1	1				Profile	Profilé	Profil	Perfil	Profil	
11	**VOE 975372**	4	4				Six point socket screw	Vis à 6 pans creux	Innensechsrundschraube	Tornillo de cabeza hexagonal	Sextandhålskruv	
12	**VOE 11444245**	1	1				Plate	Tôle	Blech	Chapa	Plåt	
13	**VOE 11411762**	1	1				Restricting coupling	Étranglement	Drosselkupplung	Conexion estranguladora	Strypkoppling	X3

1	**83343**	**Servo valve with fitting parts.** **Servo-soupape avec pièces de montage.** **Servoventil mit Einbauteilen.** **Servoválvula con accesorios de montaje.** **Servoventil med monteringsdetaljer.**
2	**83346**	
3		
4		
5		

Catalogue id **20105**	Group **914**
Illustr. No **1034941**	Section **350**
Issue **20009038-J**	Page **1361**

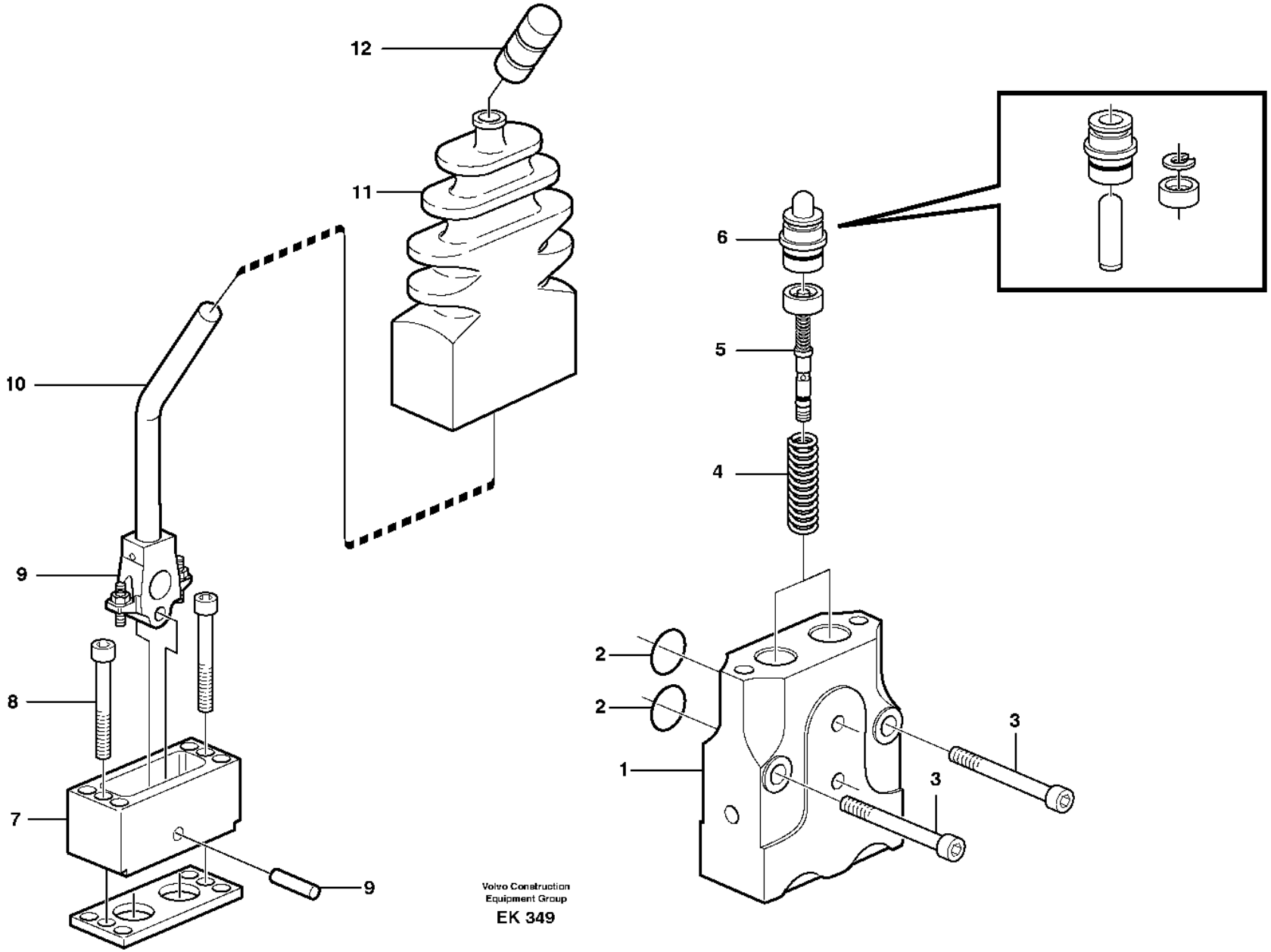

Volvo Construction
Equipment Group
EK 349

Fig.	Part No.	Quantity 1	2	3	PS	KIT	Description	Dénomination	Bezeichnung	Denominación	Benämning	Notes
	VOE 11006043	1					Valve	Valve	Ventil	Válvula	Ventil	
1		1			NS		•Housing	•Carter	•Gehäuse	•Carter	•Hus	
2	**VOE 955991**	1					•O-ring	•Joint torique	•O-Ring	•Anillo tórico	•O-ring	
3	**VOE 959226**	2					•Allen Hd Screw	•Vis A 6 Pans Cr	•Inbusschraube	•Torn Hex Embut	•Insexskruv	
4	**VOE 11706994**	1					•Spring kit	•Jeu de ressorts	•Federsatz	•Juego de resortes	•Fjädersats	
5	**VOE 11706997**	1					•Control slide	•Coulisse de commande	•Regelschieber	•Corredera de regulación	•Reglerslid	
6	**VOE 11716129**	1					•Piston kit	•Jeu pistons	•Kolbensatz	•Juego de pistones	•Kolvsats	(VOE 11701184)
7		1			NS		•Housing	•Carter	•Gehäuse	•Carter	•Hus	
8	**VOE 13941747**	2					•Screw	•Vis	•Schraube	•Tornillo	•Skruv	
9	**VOE 11706990**	1					•Repair kit	•Kit de réparation	•Reparatursatz	•Kit de reparación	•Reparationssats	
10	**VOE 11713533**	1					•Lever kit	•Kit leviers	•Hebelsatz	•Juego de palanca	•Hävarmsats	
11	**VOE 11706989**	1					•Bellows	•Soufflet	•Balg	•Fuelle	•Bälg	
12	**VOE 11706184**	1					•Knob	•Bouton	•Bedienungsknopf	•Volante	•Ratt	

1		**Control valve.** **Soupape de commande.** **Manövrierventil.** **Válvula de mando.** **Manöverventil.**	Catalogue id **20105**	Group **914**
2				
3			Illustr. No **EK 349**	Section **400**
4				
5		**83343**	Issue **20009038-J**	Page **1363**

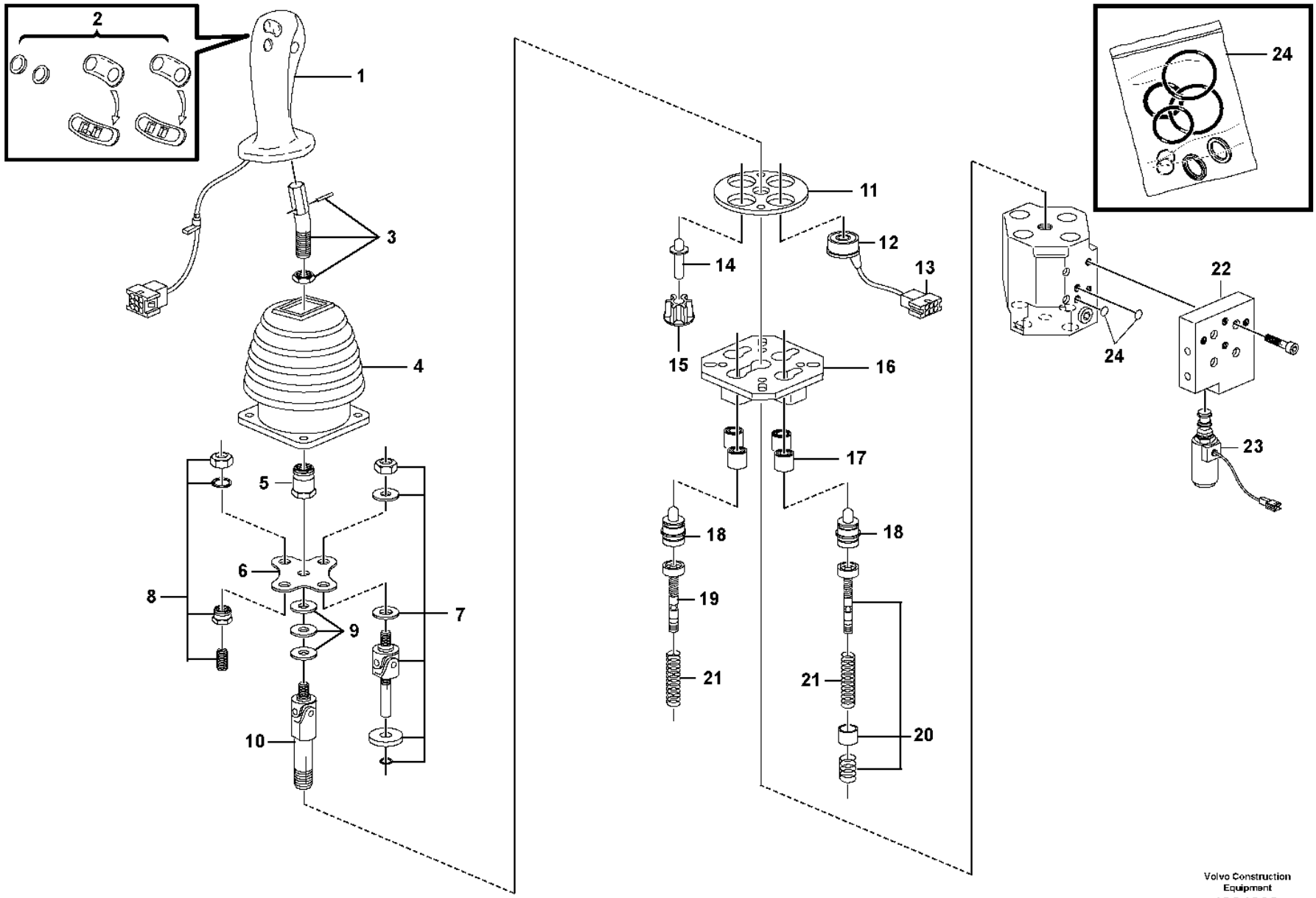

Volvo Construction Equipment
1094662

Fig.	Part No.	Quantity 1	2	3	PS	KIT	Description	Dénomination	Bezeichnung	Denominación	Benämning	Notes
	VOE 11173915	1					Single Lever Control	Command un lev.	Einhebelsteuer.	Monomando	Enspaksreglage	
1	**VOE 17502190**	1					•Handle	•Poignée	•Griff	•Mango	•Handtag	
2	**VOE 11706009**	1					•Button	•Bouton	•Knopf	•Botón	•Knapp	
3	**VOE 11370672**	1					•Adapter	•Adaptateur	•Adapter	•Adaptador	•Adapter	
4	**VOE 11706973**	1					•Bellows	•Soufflet	•Balg	•Fuelle	•Bälg	
5	**VOE 11988778**	1			CS		•Lock nut	•Contre-écrou	•Sicherungsmutter	•Contratuerca	•Låsmutter	
6	**VOE 17502194**	1					•Bracket	•Console	•Konsole	•Consola	•Konsol	
7	**VOE 11706974**	3					•Repair kit	•Kit de réparation	•Reparatursatz	•Kit de reparación	•Reparationssats	
8	**VOE 11706975**	1					•Repair kit	•Kit de réparation	•Reparatursatz	•Kit de reparación	•Reparationssats	
9	**VOE 17502196**	12					•Shim	•Cale de réglage	•Ausgleichblech	•Laminilla de ajuste	•Justermellanlägg	
10	**VOE 11706976**	4					•Universal joint	•Joint cardan	•Kreuzgelenk	•Junta universal	•Kardanknut	
11	**VOE 17502200**	1					•Flange	•Bride	•Flansch	•Brida	•Fläns	
12	**VOE 11988141**	3					•Solenoid	•Électro-aimant	•Elektromagnet	•Electroimán	•Elektromagnet	
13	**VOE 11706985**	3					•Socket	•Socle	•Steckdose	•Toma de corriente	•Stickdosa	
14	**VOE 11706978**	4					•Control plunger	•Piston de contrôle	•Stößel	•Pasador de accionamiento	•Manöverpinne	
15	**VOE 17502201**	4					•Control plunger	•Piston de contrôle	•Stößel	•Pasador de accionamiento	•Manöverpinne	
16	**VOE 17502202**	1					•Bracket	•Console	•Konsole	•Consola	•Konsol	
17	**VOE 17502204**	4					•Bushing kit	•Jeu de bagues	•Buchsensatz	•Juego de casquillo	•Bussningsats	
18	**VOE 11988142**	4					•Control plunger	•Piston de contrôle	•Stößel	•Pasador de accionamiento	•Manöverpinne	
19	**VOE 17502205**	1					•Regulator arm	•Bras régulateur	•Reglerarm	•Brazo regulador	•Regulatorarm	
20	**VOE 17502207**	3					•Regulator arm	•Bras régulateur	•Reglerarm	•Brazo regulador	•Regulatorarm	
21	**VOE 11988145**	4					•Spring kit	•Jeu de ressorts	•Federsatz	•Juego de resortes	•Fjädersats	
22	**VOE 17502208**	1					•Flange	•Bride	•Flansch	•Brida	•Fläns	
23	**VOE 11988146**	1					•Solenoid valve	•Électrovanne	•Magnetventil	•Electroválvula	•Magnetventil	
24	**VOE 13955985**	1					Sealing kit	Jeu joints	Dichtungssatz	Juego de reténes	Tätningssats	

1		**Servo valve, single levercontrol** **Servo soupape, commande aun levier** **Servoventil, einhebelsteuerung** **Servoválvula, monomando** **Servoventil, enspaksreglage**	Catalogue id **20105**	Group **914**
2				
3			Illustr. No **1094662**	Section **425**
4				
5		**83343, 83346**	Issue **20009038-J**	Page **1365**

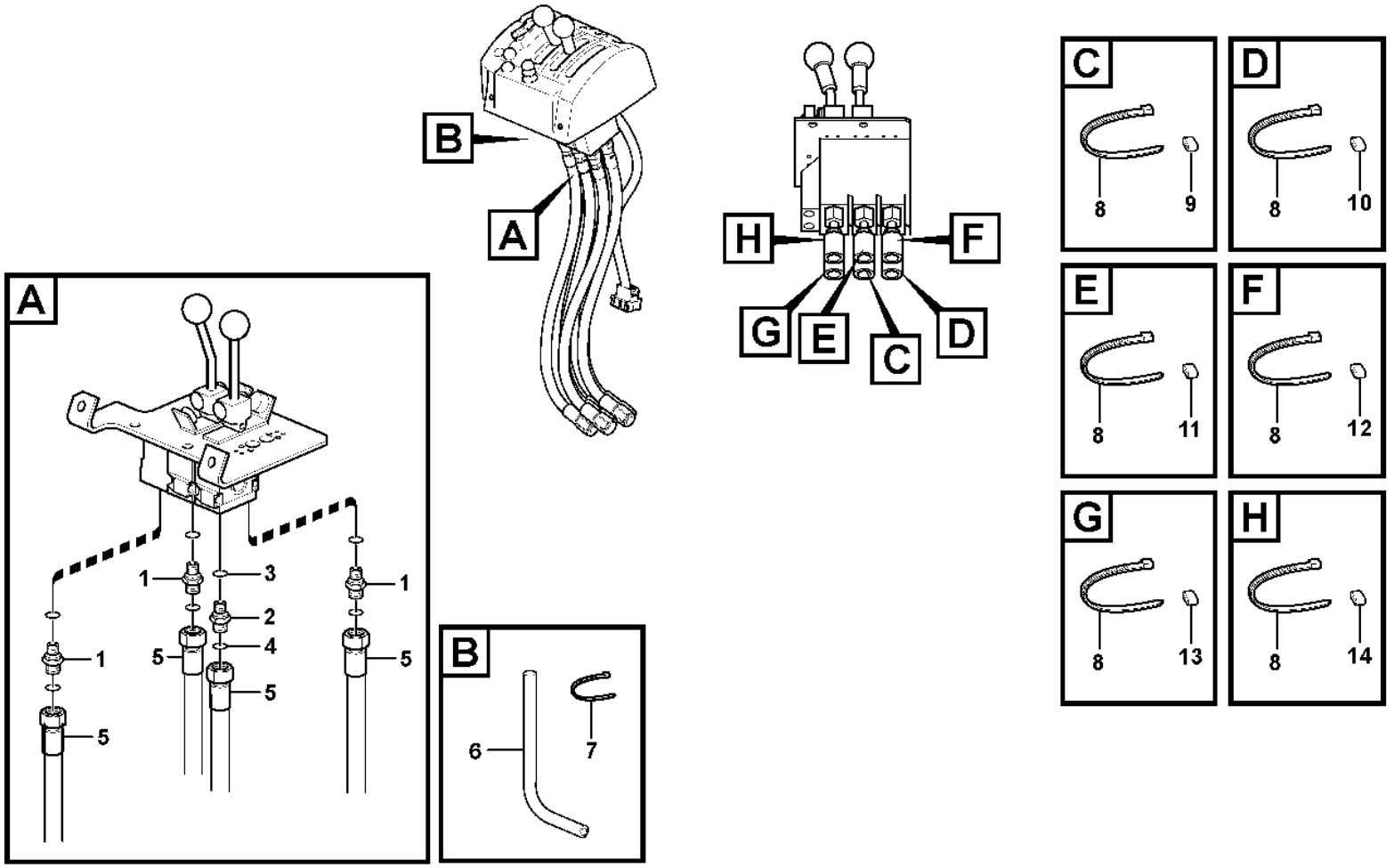
A
1
3
2
4
5
5
1
1
5
5
5
B
6
7
B
A
H
F
G
E
C
D
C
8
9
D
8
10
E
8
11
F
8
12
G
8
13
H
8
14

Fig.	Part No.	Quantity 1	2	3	PS	KIT	Description	Dénomination	Bezeichnung	Denominación	Benämning	Notes
1	**VOE 14345423**	10	8	5			Nipple	Raccord	Nippel	Niple	Nippel	
	VOE 990737	10	8	5			•O-ring	•Joint torique	•O-Ring	•Anillo tórico	•O-ring	
	VOE 14211856	10	8	5			•Sealing ring	•Bague étanchéité	•Dichtring	•Anillo retén	•Tätningsring	
2	**VOE 11411803**	1	1	1			Restricting coupling	Étranglement	Drosselkupplung	Conexion estranguladora	Strypkoppling	
2	**VOE 11411762**						Restricting coupling	Étranglement	Drosselkupplung	Conexion estranguladora	Strypkoppling	
3	**VOE 976929**	1	1	1			Gasket	Joint	Dichtung	Junta	Packning	
4	**VOE 990737**	1	1	1			O-ring	Joint torique	O-Ring	Anillo tórico	O-ring	
5	**VOE 11445291**	10	8	5			Hose assembly	Conduit flexible	Schlauchleitung	Conducto	Slangledning	
6	**VOE 943369**	REQ	REQ	REQ			Hose	Flexible	Schlauch	Manguera	Slang	L = 500 MM
7	**VOE 4881440**	1	1	1			Cable tie	Serre-câble	Kabelbinder	Abrazadera de cinta	Buntband	
8	**VOE 14016673**	12	12	12			Strip clamp	Serrage de ruban	Bandklemme	Abrazadera de cinta	Bandklamma	
9	**VOE 4881451**	2	2	2			Marking sleeve	Douille marquage	Kennhülse	Manguito de marcaje	Märkhylsa	YELL
10	**VOE 4881452**	2	2	2			Marking sleeve	Douille marquage	Kennhülse	Manguito de marcaje	Märkhylsa	WHITE
11	**VOE 4881455**	2	2	2			Marking sleeve	Douille marquage	Kennhülse	Manguito de marcaje	Märkhylsa	RED
12	**VOE 4881459**	2	2	2			Marking sleeve	Douille marquage	Kennhülse	Manguito de marcaje	Märkhylsa	BLUE
13	**VOE 4881458**	2	2	2			Marking sleeve	Douille marquage	Kennhülse	Manguito de marcaje	Märkhylsa	BR
14	**VOE 4881456**	2	2	2			Marking sleeve	Douille marquage	Kennhülse	Manguito de marcaje	Märkhylsa	OR

1	**85302**	**Servo - hydraulic** **Servohydraulique** **Servohydraulik** **Servo hidráulico** **Servohydraulik**	Catalogue id **20105**	Group **914**
2	**85302**			
3	**85302**		Illustr. No **1063595**	Section **1000**
4	**84859**			
5			Issue **20009038-J**	Page **1367**

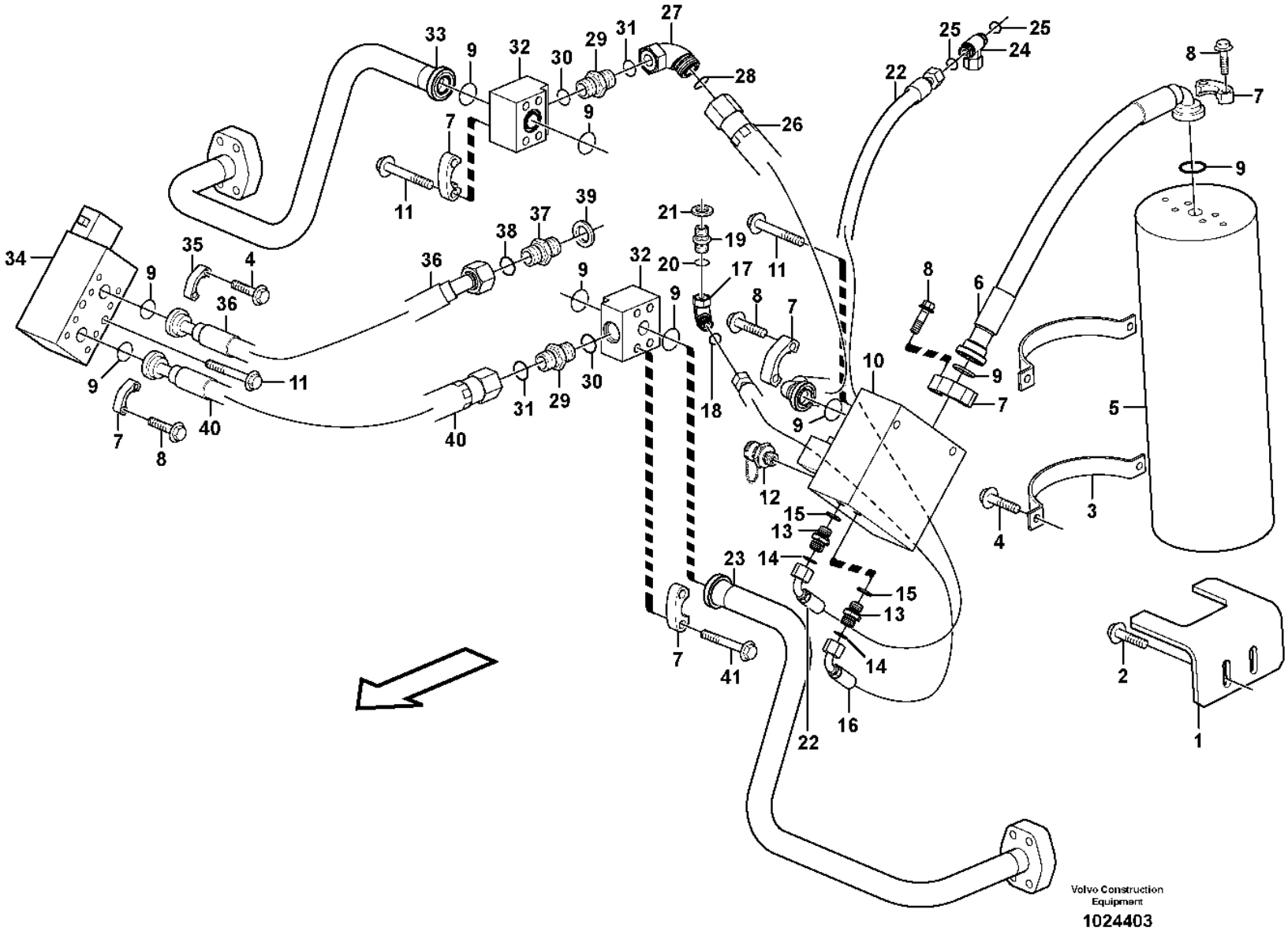
Volvo Construction Equipment
1024403

Fig.	Part No.	Quantity 1	2	3	PS	KIT	Description	Dénomination	Bezeichnung	Denominación	Benämning	Notes
1	**VOE 15161059**	1					Attaching bracket	Équerre de fixation	Befestigungswinkel	Fijación angular	Fästvinkel	(VOE 11148028)
2	**VOE 946441**	2					Flange screw	Vis à embase	Flanschschraube	Tornillo embridado	Flänsskruv	
3	**VOE 11130843**	2					Clamp	Collier serrage	Schelle	Abrazadera	Klamma	
4	**VOE 990861**	8	4				Flange screw	Vis à embase	Flanschschraube	Tornillo embridado	Flänsskruv	(VOE 946472)
5	**VOE 11716860**	1					Accumulator	Accumulateur	Speicher	Acumulador	Ackumulator	
	VOE 11716861	1					•Sealing Kit	•Jeu Joints	•Dichtungssatz	•Juego Retenes	•Tätningssats	38)
	VOE 11716862	1					•Sealing Kit	•Jeu Joints	•Dichtungssatz	•Juego Retenes	•Tätningssats	35)
	VOE 11702538	1					•Decal	•Autocollant	•Aufklebeschild	•Calcomanía	•Dekal	
6	**VOE 11173233**	1					Hose assembly	Conduit flexible	Schlauchleitung	Conducto	Slangledning	
7	**VOE 935312**	12	2				Flange half	Demi-bride	Flanschhälfte	Mitad brida	Flänshalva	
8	**VOE 60113095**	16	4				Flange screw	Vis à embase	Flanschschraube	Tornillo embridado	Flänsskruv	(VOE 13946752)
9	**VOE 990742**	9	4				O-ring	Joint torique	O-Ring	Anillo tórico	O-ring	
10		1					Valve	Soupape	Ventil	Valvula	Ventil	See group 916-150 page 1377
11	**VOE 60113104**	10	2				Flange screw	Vis à embase	Flanschschraube	Tornillo embridado	Flänsskruv	(VOE 13965189)
12	**VOE 936444**	1					Testing nipple	Raccord contrôle	Prüfnippel	Niple de medición	Mätnippel	
13	**VOE 13933855**	2					Nipple	Raccord	Nippel	Niple	Nippel	
14	**VOE 990737**	1					•O-ring	•Joint torique	•O-Ring	•Anillo tórico	•O-ring	
15	**VOE 14213676**	1					•Sealing ring	•Bague étanchéité	•Dichtring	•Anillo retén	•Tätningsring	
16	**VOE 11148958**	1					Hose assembly	Conduit flexible	Schlauchleitung	Conducto	Slangledning	
17	**VOE 13933900**	1					Elbow nipple	Raccord coudé	Winkelnippel	Niple angular	V-nippel	
18	**VOE 990737**	1					•O-ring	•Joint torique	•O-Ring	•Anillo tórico	•O-ring	
19	**VOE 14345423**	1					Nipple	Raccord	Nippel	Niple	Nippel	
20	**VOE 990737**	1					•O-ring	•Joint torique	•O-Ring	•Anillo tórico	•O-ring	
21	**VOE 14211856**	1					•Sealing ring	•Bague étanchéité	•Dichtring	•Anillo retén	•Tätningsring	
22	**VOE 11148960**	1					Hose assembly	Conduit flexible	Schlauchleitung	Conducto	Slangledning	
23	**VOE 15037772**	1					Feed line	Conduit d'alimentation	Zufuhrleitung	Conducto alimentación	Matarledning	(VOE 11172979)
24	**VOE 13933912**	1					T-nipple	Raccord-t	T-Nippel	Niple t	T-nippel	
25	**VOE 990737**	2					•O-ring	•Joint torique	•O-Ring	•Anillo tórico	•O-ring	
26	**VOE 11173231**	1					Hose assembly	Conduit flexible	Schlauchleitung	Conducto	Slangledning	

38) **GB**: Sealing kit without piston **FR**: Jeu de joints, sans piston **DE**: Dichtungssatz ohne Kolben **ES**: Juego de juntas sin pistón **SE**: Tätningssats utan kolv
35) **GB**: Sealing kit with piston **FR**: Jeu de joints, avec piston **DE**: Dichtungssatz mit Kolben **ES**: Juego de juntas con pistón **SE**: Tätningssats med kolv

1	**83292**
2	**83555**
3	
4	
5	

Boom suspension system
Suspension des bras de levage
Hubgerüstdämpfung
Suspensión del brazo de carga
Lastarmsfjädring

83292, 83555

Catalogue id	Group
20105	**916**
Illustr. No	Section
1024403	**100**
Issue	Page
20009038-J	**1369**

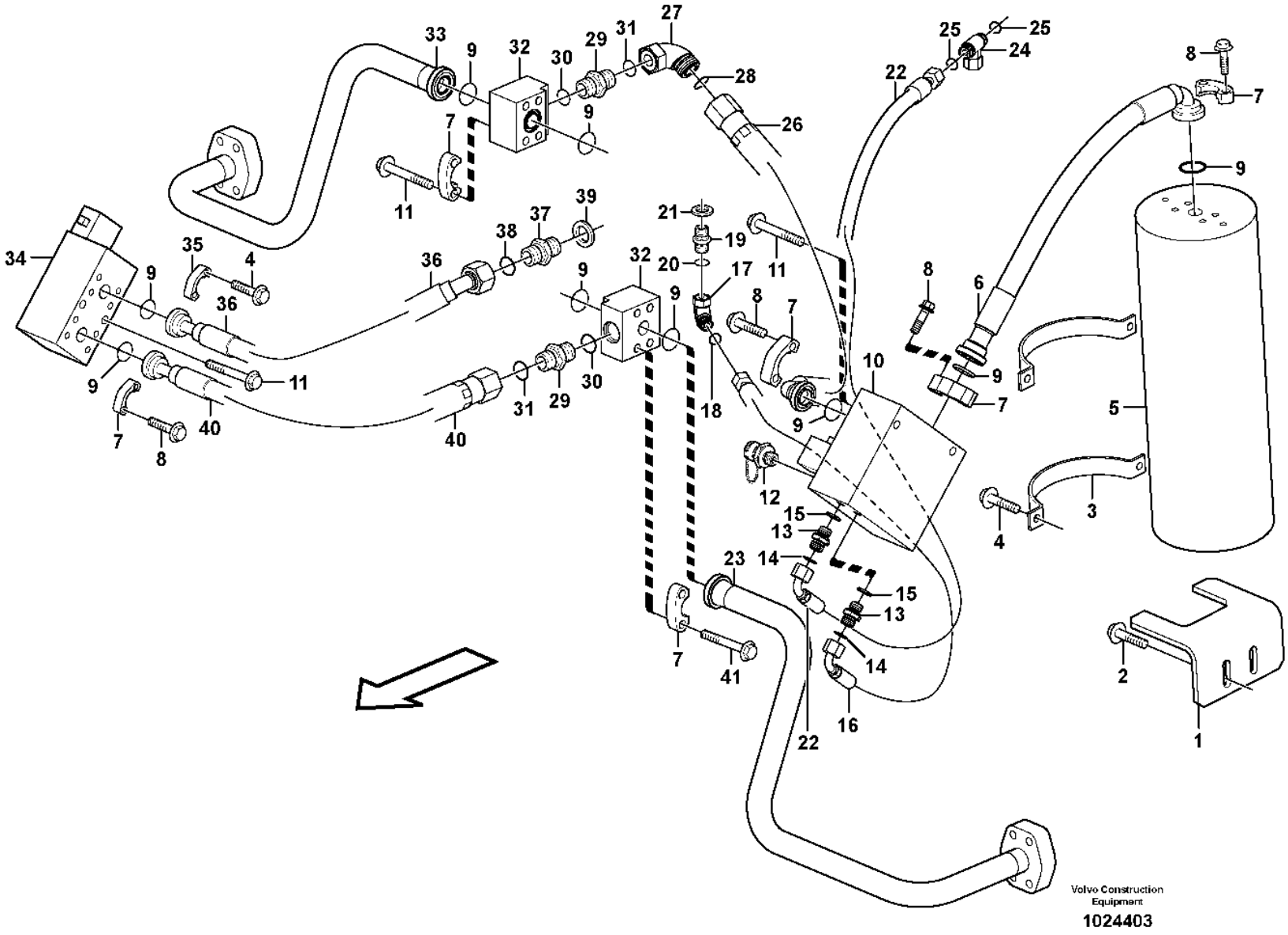
Volvo Construction Equipment
1024403

Fig.	Part No.	Quantity 1	2	3	PS	KIT	Description	Dénomination	Bezeichnung	Denominación	Benämning	Notes
27	**VOE 13933910**	1					Elbow nipple	Raccord coudé	Winkelnippel	Niple angular	V-nippel	
28	**VOE 990740**	1					•O-ring	•Joint torique	•O-Ring	•Anillo tórico	•O-ring	
29	**VOE 13933862**	2	1				Nipple	Raccord	Nippel	Niple	Nippel	
30	**VOE 990740**	1	1				•O-ring	•Joint torique	•O-Ring	•Anillo tórico	•O-ring	
31	**VOE 993323**	1	1				•O-ring	•Joint torique	•O-Ring	•Anillo tórico	•O-ring	(VOE 932042)
32	**VOE 11411597**	2	1				Connecting block	Bloc raccord	Anschlusssockel	Bloque conector	Anslutningsblock	
33	**VOE 15037766**	1					Feed line	Conduit d'alimentation	Zufuhrleitung	Conducto alimentación	Matarledning	(VOE 11172976)
34		1	1				Valve	Soupape	Ventil	Valvula	Ventil	See group 916-200 page 1381
35	**VOE 11015454**	2	2				Flange half	Demi-bride	Flanschhälfte	Mitad brida	Flänshalva	
36	**VOE 11173234**	1	1				Hose assembly	Conduit flexible	Schlauchleitung	Conducto	Slangledning	
37	**VOE 13933906**	1	1				Nipple	Raccord	Nippel	Niple	Nippel	
38	**VOE 990740**	1	1				•O-ring	•Joint torique	•O-Ring	•Anillo tórico	•O-ring	
39	**VOE 14211859**	1	1				•Sealing ring	•Bague étanchéité	•Dichtring	•Anillo retén	•Tätningsring	
40	**VOE 11173232**	1	1				Hose assembly	Conduit flexible	Schlauchleitung	Conducto	Slangledning	
41	**VOE 60113104**	4	4				Flange screw	Vis à embase	Flanschschraube	Tornillo embridado	Flänsskruv	(VOE 13965189)

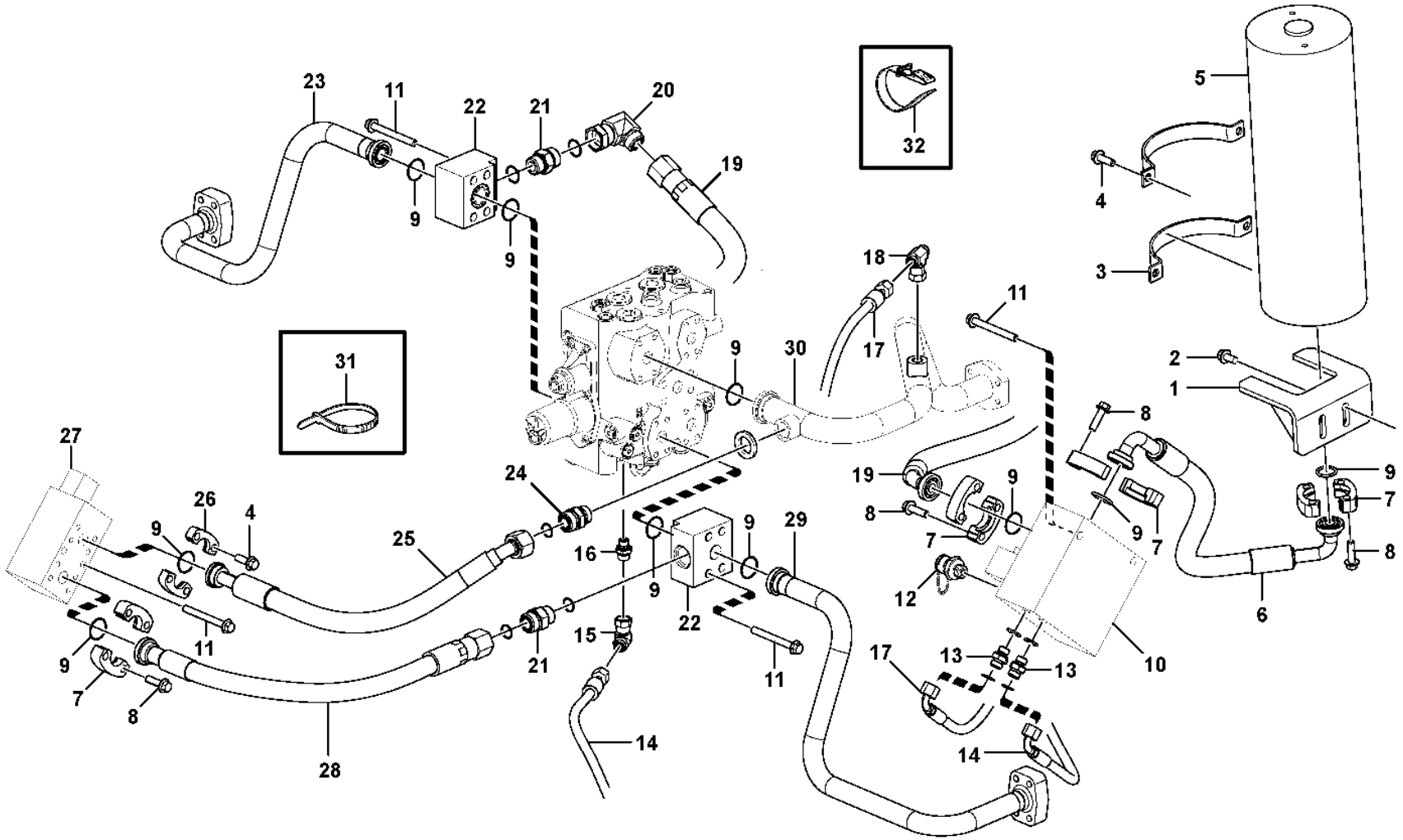

Volvo Construction Equipment
1064852

Fig.	Part No.	Quantity 1	2	3	PS	KIT	Description	Dénomination	Bezeichnung	Denominación	Benämning	Notes
1	**VOE 15161059**	1					Attaching bracket	Équerre de fixation	Befestigungswinkel	Fijación angular	Fästvinkel	
2	**VOE 946441**	2					Flange screw	Vis à embase	Flanschschraube	Tornillo embridado	Flänsskruv	
3	**VOE 11130843**	4					Clamp	Collier serrage	Schelle	Abrazadera	Klamma	
4	**VOE 984756**	8					Flange screw	Vis à embase	Flanschschraube	Tornillo embridado	Flänsskruv	(VOE 13965186)
5	**VOE 11716860**	1					Accumulator	Accumulateur	Speicher	Acumulador	Ackumulator	
	VOE 11716861	1					•Sealing Kit	•Jeu Joints	•Dichtungssatz	•Juego Retenes	•Tätningssats	
	VOE 11716862	1					•Sealing Kit	•Jeu Joints	•Dichtungssatz	•Juego Retenes	•Tätningssats	
	VOE 11702538	1					•Decal	•Autocollant	•Aufklebeschild	•Calcomanía	•Dekal	
6	**VOE 15158177**	1					Hose assembly	Conduit flexible	Schlauchleitung	Conducto	Slangledning	
7	**VOE 935312**	8					Flange half	Demi-bride	Flanschhälfte	Mitad brida	Flänshalva	
8	**VOE 60113095**	16					Flange screw	Vis à embase	Flanschschraube	Tornillo embridado	Flänsskruv	(VOE 13946752)
9	**VOE 990742**	9					O-ring	Joint torique	O-Ring	Anillo tórico	O-ring	
10	**VOE 11410639**	1					Valve	Valve	Ventil	Válvula	Ventil	S/N - 29068 See group 916-150 page 1377
10	**VOE 15154642**	1					Hydraulic valve	Valve hydraulique	Druckölventil	Válvula hidráulica	Hydraulventil	S/N 29069 - See group 916-175 page 1379
11	**VOE 60113104**	12					Flange screw	Vis à embase	Flanschschraube	Tornillo embridado	Flänsskruv	(VOE 13965189)
12	**VOE 936444**	1					Testing nipple	Raccord contrôle	Prüfnippel	Niple de medición	Mätnippel	
13	**VOE 13933855**	2					Nipple	Raccord	Nippel	Niple	Nippel	
	VOE 990737	2					•O-ring	•Joint torique	•O-Ring	•Anillo tórico	•O-ring	
	VOE 14213676	2					•Sealing ring	•Bague étanchéité	•Dichtring	•Anillo retén	•Tätningsring	
14	**VOE 936507**	1					Hose assembly	Conduit flexible	Schlauchleitung	Conducto	Slangledning	
15	**VOE 13933900**	1					Elbow nipple	Raccord coudé	Winkelnippel	Niple angular	V-nippel	
	VOE 990737	1					•O-ring	•Joint torique	•O-Ring	•Anillo tórico	•O-ring	
16	**VOE 14345423**	1					Nipple	Raccord	Nippel	Niple	Nippel	
	VOE 990737	1					•O-ring	•Joint torique	•O-Ring	•Anillo tórico	•O-ring	
	VOE 14211856	1					•Sealing ring	•Bague étanchéité	•Dichtring	•Anillo retén	•Tätningsring	
17	**VOE 11148960**	1					Hose assembly	Conduit flexible	Schlauchleitung	Conducto	Slangledning	
18	**VOE 13933912**	1					T-nipple	Raccord-t	T-Nippel	Niple t	T-nippel	
	VOE 990737	2					•O-ring	•Joint torique	•O-Ring	•Anillo tórico	•O-ring	
19	**VOE 11173231**	1					Hose assembly	Conduit flexible	Schlauchleitung	Conducto	Slangledning	
20	**VOE 13933910**	1					Elbow nipple	Raccord coudé	Winkelnippel	Niple angular	V-nippel	

1		**Boom suspension system** **Suspension des bras de levage** **Hubgerüstdämpfung** **Suspensión del brazo de carga** **Lastarmsfjädring**	Catalogue id **20105**	Group **916**
2				
3			Illustr. No **1064852**	Section **125**
4				
5		**85200**	Issue **20009038-J**	Page **1373**

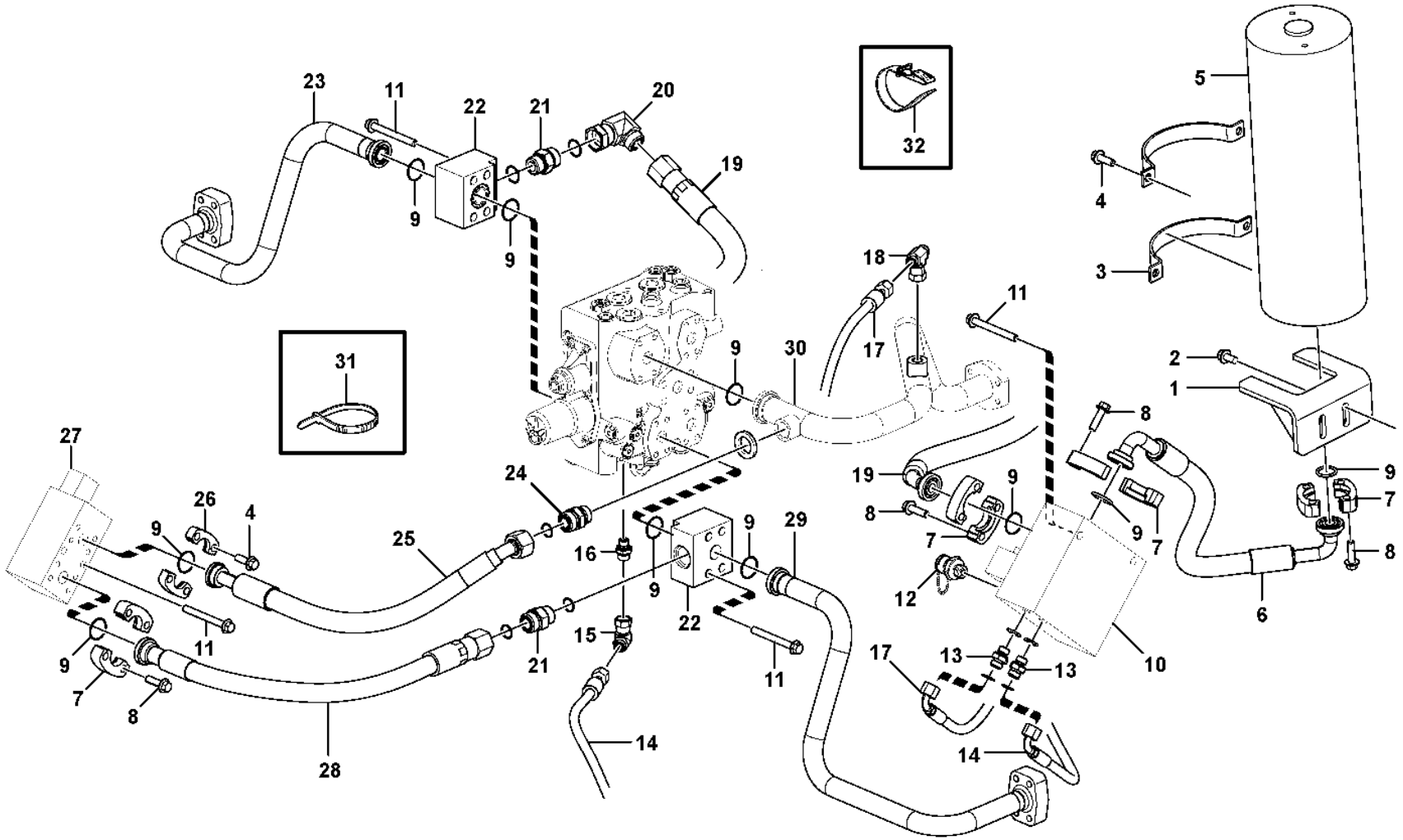

Volvo Construction Equipment
1064852

Fig.	Part No.	Quantity 1	2	3	PS	KIT	Description	Dénomination	Bezeichnung	Denominación	Benämning	Notes
	VOE 990740	1					•O-ring	•Joint torique	•O-Ring	•Anillo tórico	•O-ring	
21	**VOE 13933862**	2					Nipple	Raccord	Nippel	Niple	Nippel	
	VOE 990740	2					•O-ring	•Joint torique	•O-Ring	•Anillo tórico	•O-ring	
	VOE 993323	2					•O-ring	•Joint torique	•O-Ring	•Anillo tórico	•O-ring	(VOE 932042)
22	**VOE 11411597**	2					Connecting block	Bloc raccord	Anschlusssockel	Bloque conector	Anslutningsblock	
23	**VOE 15037766**	1					Feed line	Conduit d'alimentation	Zufuhrleitung	Conducto alimentación	Matarledning	
24	**VOE 13933906**	1					Nipple	Raccord	Nippel	Niple	Nippel	
	VOE 990740	1					•O-ring	•Joint torique	•O-Ring	•Anillo tórico	•O-ring	
	VOE 14211859	1					•Sealing ring	•Bague étanchéité	•Dichtring	•Anillo retén	•Tätningsring	
25	**VOE 11173234**	1					Hose assembly	Conduit flexible	Schlauchleitung	Conducto	Slangledning	
26	**VOE 11015454**	2					Flange half	Demi-bride	Flanschhälfte	Mitad brida	Flänshalva	
27		1					Valve	Soupape	Ventil	Valvula	Ventil	See group 916-200 page 1381
28	**VOE 11173232**	1					Hose assembly	Conduit flexible	Schlauchleitung	Conducto	Slangledning	
29	**VOE 15037772**	1					Feed line	Conduit d'alimentation	Zufuhrleitung	Conducto alimentación	Matarledning	
30	**VOE 11172713**	1					Return line	Conduit de retour	Rücklaufleitung	Conducto de retorno	Returledning	See group 911-400 page 1307
31	**VOE 4881440**	REQ					Cable tie	Serre-câble	Kabelbinder	Abrazadera de cinta	Buntband	
32	**VOE 11104606**	1					Retaining strap	Courroie de serrage	Halteriemen	Correa tensora	Spännrem	

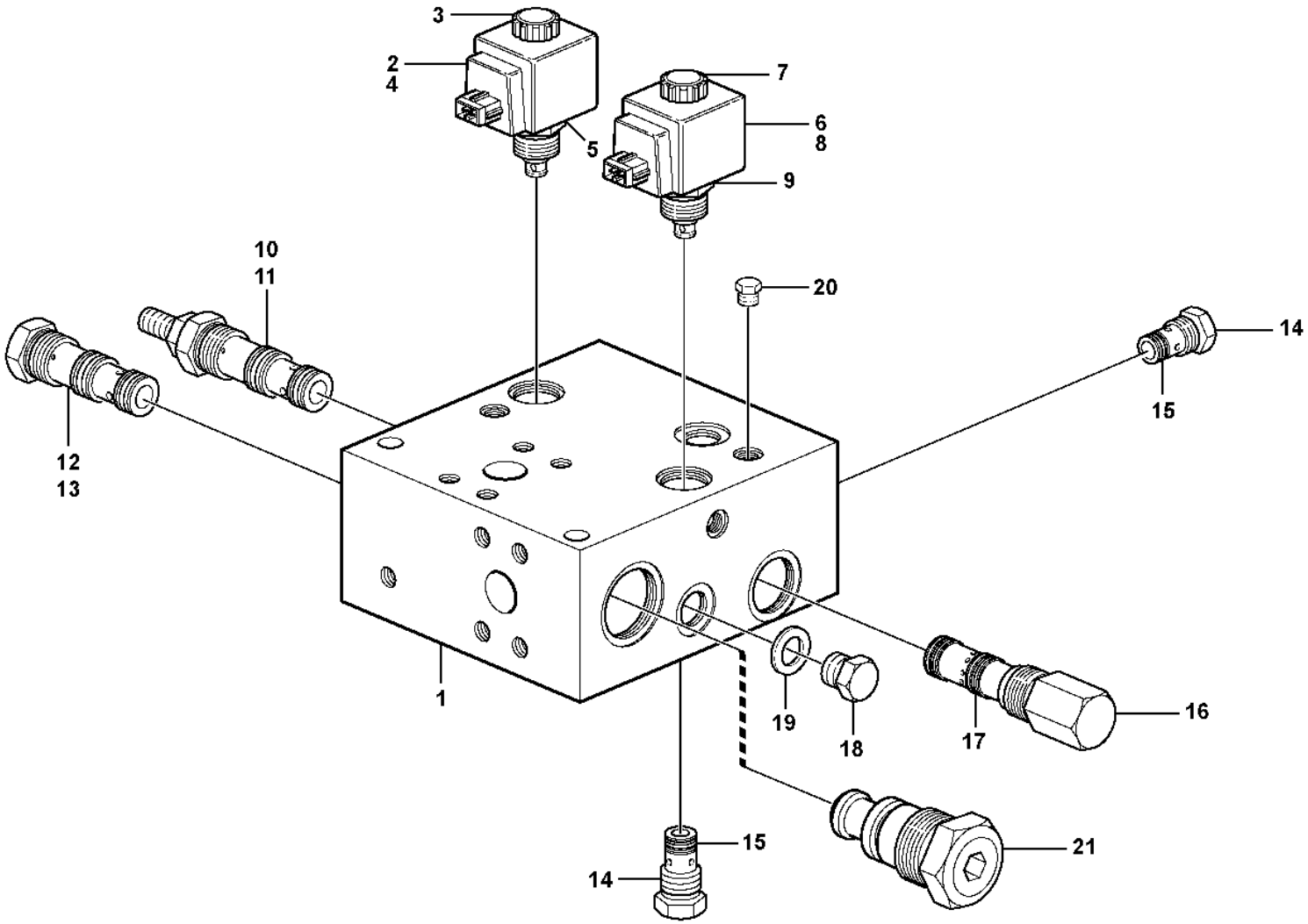
3
2
4
5
7
6
8
9
10
11
20
14
15
12
13
1
19
18
17
16
15
14
21
Volvo Construction Equipment
1057972

Fig.	Part No.	Quantity 1	2	3	PS	KIT	Description	Dénomination	Bezeichnung	Denominación	Benämning	Notes
1	**VOE 11410639**	1					Valve	Valve	Ventil	Válvula	Ventil	
2	**VOE 11705917**	1					•Solenoid valve kit	•Jeu électrovannes	•Magnetventilsatz	•Juego de electroválvula	•Magnetventilsats	CT1 (MA9102)
3	**VOE 11706062**	1					••Nut set	••Jeu d'ecrous	••Mutternsatz	••Juego tuercas	••Muttersats	
4	**VOE 11714081**	1					••Coil	••Bobine	••Wickel	••Bobina	••Spole	
5	**VOE 11706064**	1					••Sealing kit	••Kit plombage	••Plombiersatz	••Kit de precinto	••Plomberingssats	
6	**VOE 11705918**	1					•Solenoid valve kit	•Jeu électrovannes	•Magnetventilsatz	•Juego de electroválvula	•Magnetventilsats	CT4 (MA9103)
7	**VOE 17513000**	1					••Nut	••Écrou	••Mutter	••Tuerca	••Mutter	M13
7	**VOE 17513001**	1					••Nut	••Écrou	••Mutter	••Tuerca	••Mutter	G1/8"
8	**VOE 11714081**	1					••Coil	••Bobine	••Wickel	••Bobina	••Spole	
9	**VOE 11706064**	1					••Sealing kit	••Kit plombage	••Plombiersatz	••Kit de precinto	••Plomberingssats	
10	**VOE 11706070**	1					•Valve	•Valve	•Ventil	•Válvula	•Ventil	CT8
11	**VOE 11706071**	1					••Sealing kit	••Kit plombage	••Plombiersatz	••Kit de precinto	••Plomberingssats	
12	**VOE 11714082**	1					•Shuttle valve	•Valve navette	•Wechselventil	•Válvula lanzadera	•Skyttelventil	CT3
13	**VOE 11714083**	1					••Sealing kit	••Kit plombage	••Plombiersatz	••Kit de precinto	••Plomberingssats	
14	**VOE 11714080**	2					•Non-return valve	•Clapet antiretour	•Rückschlagventil	•Válvula antirretorno	•Backventil	CT5, CT6
15	**VOE 11706067**	2					••Sealing kit	••Kit plombage	••Plombiersatz	••Kit de precinto	••Plomberingssats	
16	**VOE 11706068**	1					•Pressure regulator	•Régulateur de pression	•Druckregler	•Regulador de presión	•Tryckregulator	CT7
17	**VOE 11706069**	1					••Sealing kit	••Jeu joints	••Dichtungssatz	••Juego de retenes	••Tätningssats	
18	**VOE 15057390**	1					•Plug	•Tampon	•Stopfen	•Tapón	•Plugg	
19	**VOE 15057393**	1					•Seal	•Étanchéité	•dichtung	•Junta	•Tätning	
20	**VOE 15093981**	9					•Plug	•Tampon	•Stopfen	•Tapón	•Plugg	
21	**VOE 15195265**	1					•Valve	•Valve	•Ventil	•Válvula	•Ventil	

1		**Relief valve.** **Soupape.** **Ventil.** **Válvula.** **Avlastningsventil.**	Catalogue id **20105**	Group **916**
2				
3			Illustr. No **1057972**	Section **150**
4				
5		**83292, 85200 (S/N - 29068)**	Issue **20009038-J**	Page **1377**

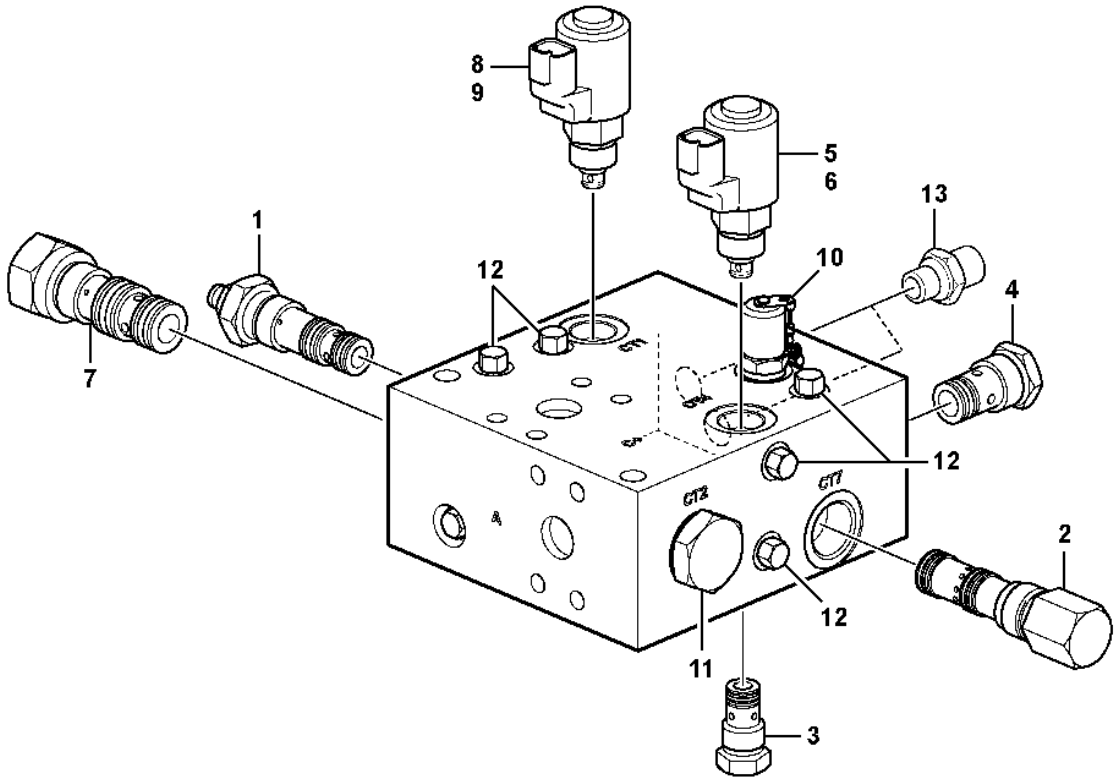
8
9
5
6
13
1
12
10
4
7
12
CT2
CT1
2
12
11
3

Fig.	Part No.	Quantity 1	2	3	PS	KIT	Description	Dénomination	Bezeichnung	Denominación	Benämning	Notes
	VOE 15154642	1					Hydraulic valve	Valve hydraulique	Druckölventil	Válvula hidráulica	Hydraulventil	
1	**VOE 17232334**	1					•Pressure reducing valve	•Réducteur de pression	•Druckreduzierventil	•	•Tryckreduceringsventil	CT8
2	**VOE 17232342**	1					•Pressure regulator	•Régulateur de pression	•Druckregler	•Regulador de presión	•Tryckregulator	CT7
	VOE 17429864	1					••Sealing kit	••Jeu joints	••Dichtungssatz	••Juego de retenes	••Tätningssats	
3	**VOE 17232355**	1					•Non-return valve	•Clapet antiretour	•Rückschlagventil	•Válvula antirretorno	•Backventil	CT6
	VOE 54605091	1					••Sealing kit	••Jeu joints	••Dichtungssatz	••Juego de retenes	••Tätningssats	
4	**VOE 17232362**	1					•Non-return valve	•Clapet antiretour	•Rückschlagventil	•Válvula antirretorno	•Backventil	CT5
5	**VOE 17232367**	1				K	•Solenoid valve kit	•Jeu électrovannes	•Magnetventilsatz	•Juego de electroválvula	•Magnetventilsats	CT4
6	**VOE 17323373**	1					•Coil	•Bobine	•Wickel	•Bobina	•Spole	
7	**VOE 17232368**	1					•Shuttle valve	•Valve navette	•Wechselventil	•Válvula lanzadera	•Skyttelventil	CT3
	VOE 11714083	1					••Sealing kit	••Kit plombage	••Plombiersatz	••Kit de precinto	••Plomberingssats	
8	**VOE 17232309**	1				K	•Solenoid valve kit	•Jeu électrovannes	•Magnetventilsatz	•Juego de electroválvula	•Magnetventilsats	CT1
9	**VOE 17323373**	1					•Coil	•Bobine	•Wickel	•Bobina	•Spole	
10	**VOE 17435122**	1					•Test nipple	•Raccord test	•Prüfnippel	•Niple de prueba	•Testnippel	
11	**VOE 17458850**	1					•Valve	•Valve	•Ventil	•Válvula	•Ventil	CT2
12	**VOE 17432269**	8					•Plug	•Bouchon	•Stöpsel	•Tapón	•Propp	
13	**VOE 17510925**	2					•Nipple	•Raccord	•Nippel	•Niple	•Nippel	
	VOE 17420366	1					Sealing kit	Kit plombage	Plombiersatz	Kit de precinto	Plomberingssats	FOR CT1 + CT4

1		**Relief valve.** **Soupape.** **Ventil.** **Válvula.** **Avlastningsventil.**	Catalogue id **20105**	Group **916**
2				
3			Illustr. No **1098564**	Section **175**
4				
5		**85200 (S/N 29069 -)**	Issue **20009038-J**	Page **1379**

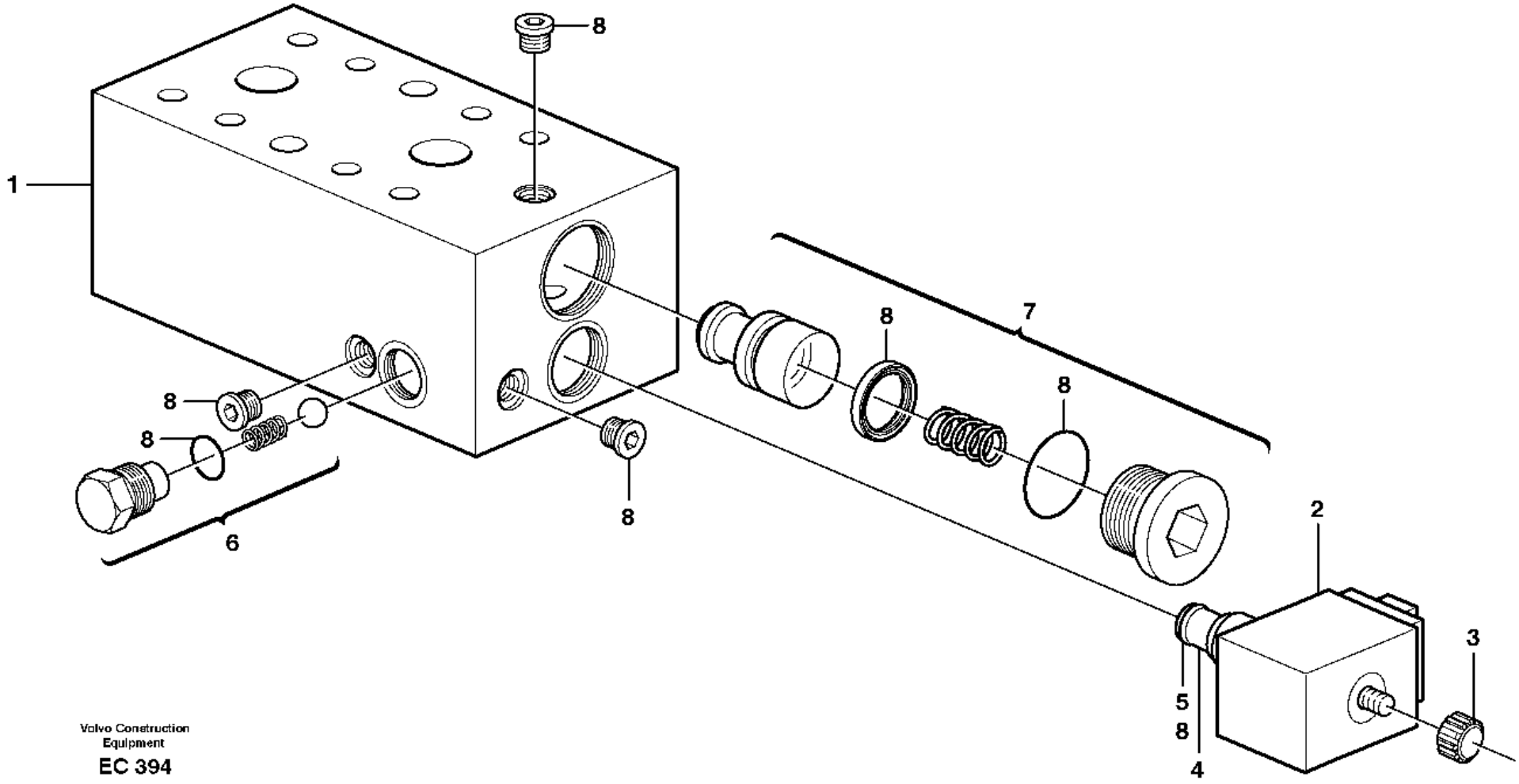

Volvo Construction Equipment

EC 394

Fig.	Part No.	Quantity 1	2	3	PS	KIT	Description	Dénomination	Bezeichnung	Denominación	Benämning	Notes
1	**VOE 11101827**	1					Valve	Valve	Ventil	Válvula	Ventil	
1	**VOE 11101827**		1				Valve	Valve	Ventil	Válvula	Ventil	S/N - 29068
1	**VOE 15655719**			1			Hydraulic valve	Valve hydraulique	Druckölventil	Válvula hidráulica	Hydraulventil	S/N 29069 -
2	**VOE 11705917**	1	1				•Solenoid valve kit	•Jeu électrovannes	•Magnetventilsatz	•Juego de electroválvula	•Magnetventilsats	CT1, (MA9104)
2	**VOE 17323373**			1			Coil	Bobine	Wickel	Bobina	Spole	
3	**VOE 11706062**	1	1				••Nut set	••Jeu d'ecrous	••Mutternsatz	••Juego tuercas	••Muttersats	
4	**VOE 11714081**	1	1				••Coil	••Bobine	••Wickel	••Bobina	••Spole	
5	**VOE 11706064**	1	1				••Sealing kit	••Kit plombage	••Plombiersatz	••Kit de precinto	••Plomberingssats	
6	**VOE 11706074**	1	1	1			•Non-return valve kit	•Kit clapet antiretour	•Rückschlagventilsatz	•Juego de válvula antirretorno	•Backventilsats	CT2
7	**VOE 11706075**	1	1	1			•Valve	•Valve	•Ventil	•Válvula	•Ventil	CT3
8	**VOE 11706789**	1	1				Sealing kit	Kit plombage	Plombiersatz	Kit de precinto	Plomberingssats	
	VOE 17232309			1			•Solenoid valve kit	•Jeu électrovannes	•Magnetventilsatz	•Juego de electroválvula	•Magnetventilsats	
	VOE 17323373			1			•Coil	•Bobine	•Wickel	•Bobina	•Spole	
	VOE 17420366			1			Sealing kit	Kit plombage	Plombiersatz	Kit de precinto	Plomberingssats	

1	**83292**
2	**85200, 83555**
3	**85200, 83555**
4	
5	

Valve, circuit body and return valve
Soupape
Ventil
Vàlvula
Ventil, kretsblock och returventil

Catalogue id **20105**	Group **916**
Illustr. No **EC 394**	Section **200**
Issue **20009038-J**	Page **1381**

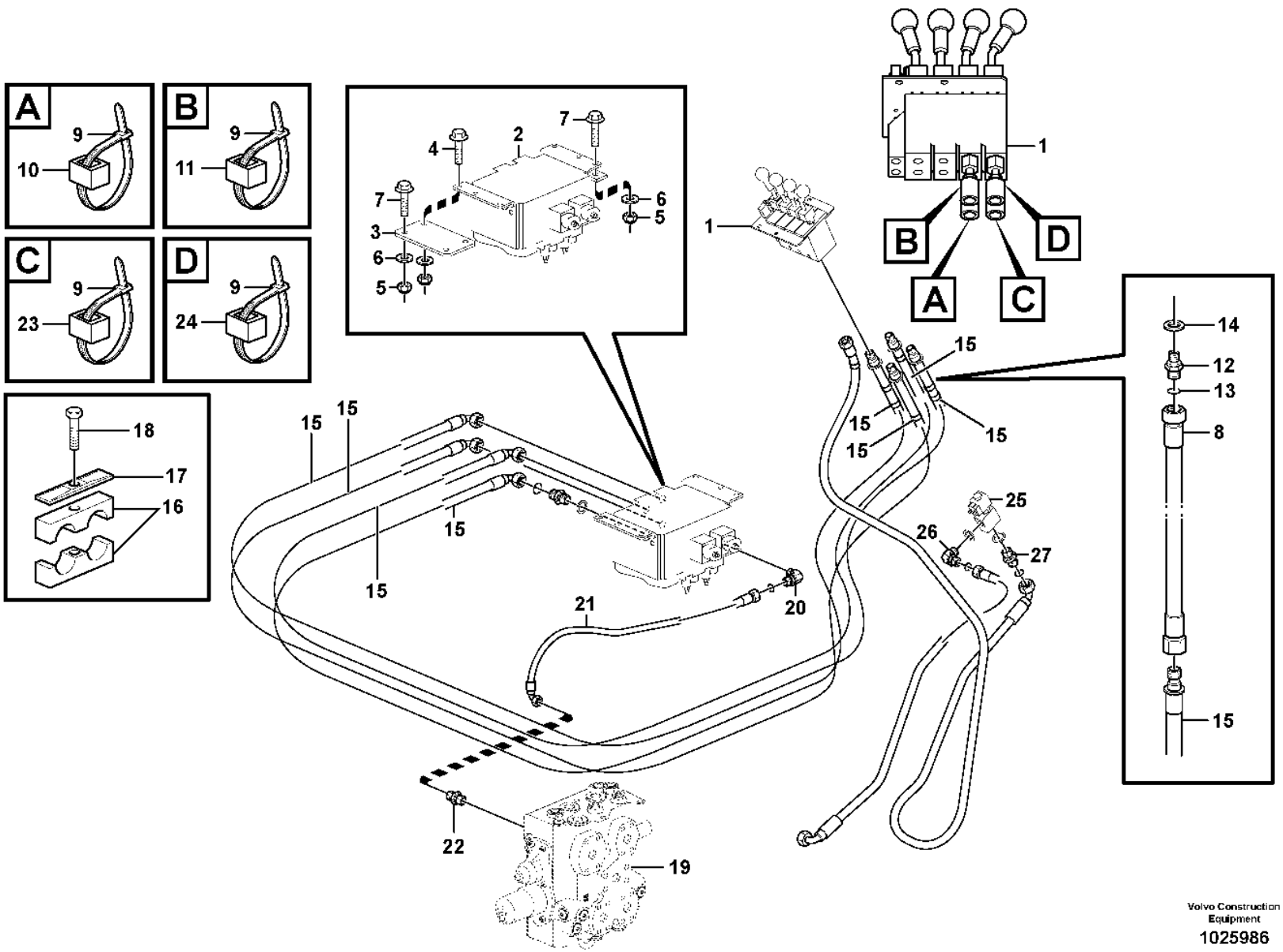

Volvo Construction Equipment

1025986

Fig.	Part No.	Quantity 1	2	3	4	5	PS	KIT	Description	Dénomination	Bezeichnung	Denominación	Benämning	Notes
1		1	1	1	1				Servo Valve	Servovalve	Servoventil	Valvula Servo	Servoventil	See group 914-250 page 1357
2	**VOE 11173316**	1		1					Hydraulic valve	Valve hydraulique	Druckölventil	Válvula hidráulica	Hydraulventil	See group 912-350 page 1329
	VOE 11173318		1		1				Direction valve	Valve directionelle	Richtungsventil	Válvula de orientación	Riktningsventil	See group 912-350 page 1329
3	**VOE 11173355**	1	1	1	1				Attachment	Fixation	Halterung	Fijacion	Fäste	
4	**VOE 13965191**	4	2	4	2				Screw	Vis	Schraube	Tornillo	Skruv	
5	**VOE 60113169**	8	6	8	6				Flange lock nut	Contre-écrou à embase	Flanschverschluss mutter	Contratuerca embridada	Flänslåsmutter	(VOE 971099)
6	**VOE 13960145**	8	6	8	6				Washer	Rondelle	Scheibe	Arandela	Bricka	
7	**VOE 60113113**	4	2	4	2				Flange screw	Vis à embase	Flanschschraube	Tornillo embridado	Flänsskruv	(VOE 13965194)
	VOE 60113115		2		2				Flange screw	Vis à embase	Flanschschraube	Tornillo embridado	Flänsskruv	(VOE 965195)
8	**VOE 11445291**	2	4	2	4				Hose assembly	Conduit flexible	Schlauchleitung	Conducto	Slangledning	L = 500 MM A3, B3
9	**VOE 14016673**	4	8	4	8				Strip clamp	Serrage de ruban	Bandklemme	Abrazadera de cinta	Bandklamma	
10	**VOE 4881453**	4	4	4	4				Marking sleeve	Douille marquage	Kennhülse	Manguito de marcaje	Märkhylsa	VIOL, A3
11	**VOE 11014127**	4	4	4	4				Marking sleeve	Douille marquage	Kennhülse	Manguito de marcaje	Märkhylsa	GREY, B3
12	**VOE 14345423**	2	4	2	4				Nipple	Raccord	Nippel	Niple	Nippel	
13	**VOE 990737**	2	4	2	4				O-ring	Joint torique	O-Ring	Anillo tórico	O-ring	
14	**VOE 14211856**	2	4	2	4				Sealing ring	Bague étanchéité	Dichtring	Anillo retén	Tätningsring	
15	**VOE 11445297**	2	4	2	4				Hose assembly	Conduit flexible	Schlauchleitung	Conducto	Slangledning	L = 1250 MM A3, B3
	VOE 11445426	2	4	2	4				Hose assembly	Conduit flexible	Schlauchleitung	Conducto	Slangledning	84116
16	**VOE 11411408**	1	2	1	2				Clamp	Collier serrage	Schelle	Abrazadera	Klamma	
17	**VOE 4880579**	1	2	1	2				Cover plate	Plaque de recouvrement	Oberblech	Placa recurbrición	Ovanplåt	
18	**VOE 946470**	1	1	1	1				Flange screw	Vis à embase	Flanschschraube	Tornillo embridado	Flänsskruv	
19		1	1	1	1				Control Valve	Valve Commande	Steuerventil	Valvula Mando	Manöverventil	See group 912-100 page 1319
20	**VOE 13933905**	1	1	1	1				Elbow nipple	Raccord coudé	Winkelnippel	Niple angular	V-nippel	
	VOE 990736	1	1	1	1				•O-ring	•Joint torique	•O-Ring	•Anillo tórico	•O-ring	
21	**VOE 11148936**	1	1	1	1				Hose assembly	Conduit flexible	Schlauchleitung	Conducto	Slangledning	L = 900 MM
22	**VOE 935538**	1	1	1	1				Elbow nipple	Raccord coudé	Winkelnippel	Niple angular	V-nippel	

1	**83285**
2	**83288**
3	**83827**
4	**83830**
5	

Hydraulic Control 3rd-4th
3eme et 4eme fonctions hydrauliques
3. und 4. Druckölfunktion
3a y 4a fincciones hidraulicaas
Hydraulfunktion 3:e/4:e

Catalogue id **20105**	Group **916**
Illustr. No **1025986**	Section **300**
Issue **20009038-J**	Page **1383**

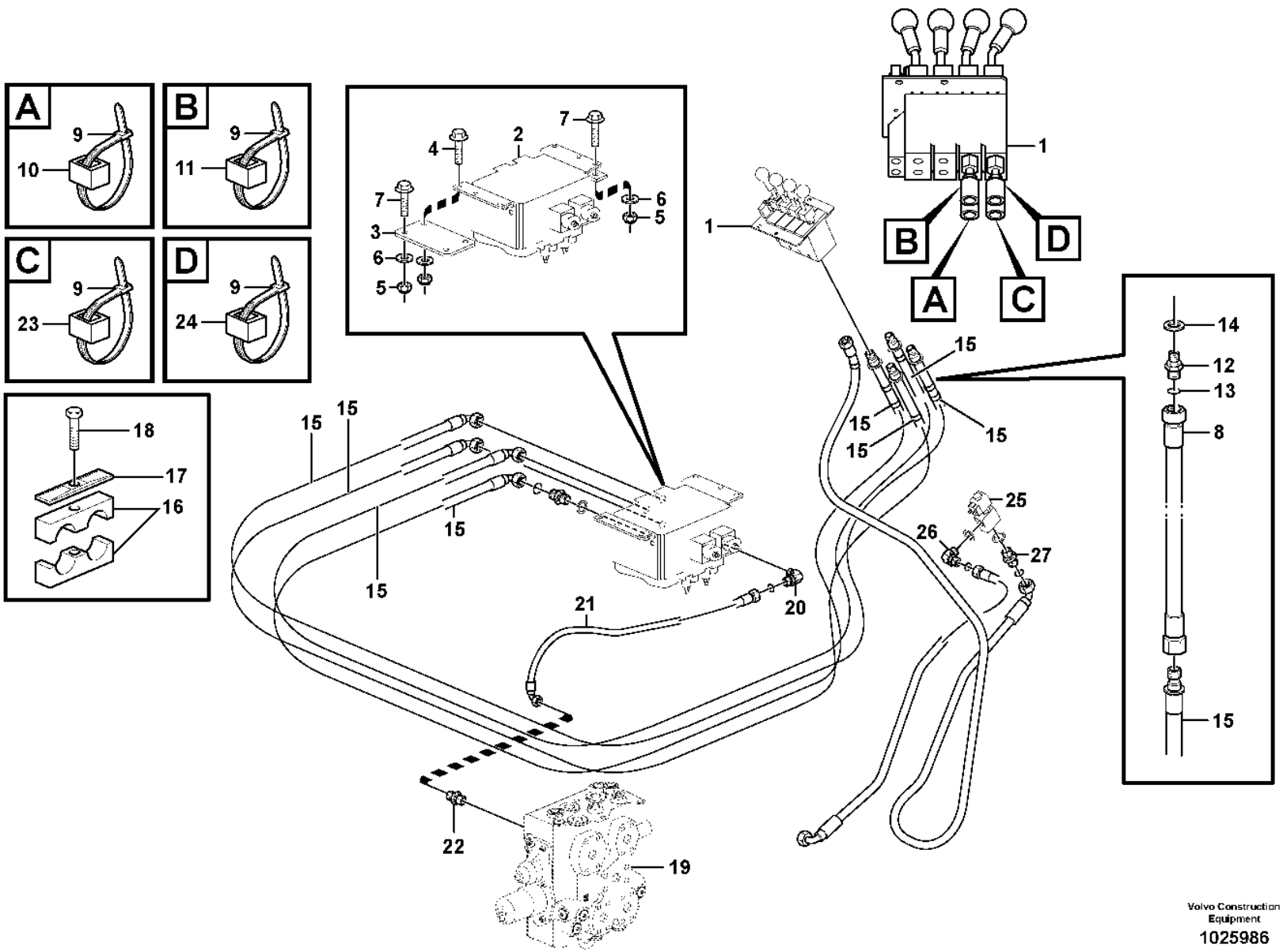

Volvo Construction Equipment

1025986

Fig.	Part No.	Quantity 1	2	3	4	5	PS	KIT	Description	Dénomination	Bezeichnung	Denominación	Benämning	Notes
22	**VOE 990736**	1	1	1	1				•O-ring	•Joint torique	•O-Ring	•Anillo tórico	•O-ring	
23	**VOE 4881457**		4		4				Marking sleeve	Douille marquage	Kennhülse	Manguito de marcaje	Märkhylsa	GREEN, A4
24	**VOE 4881454**		4		4				Marking sleeve	Douille marquage	Kennhülse	Manguito de marcaje	Märkhylsa	PINK, B4
25	**VOE 11173930**		1		1				Valve	Valve	Ventil	Válvula	Ventil	
	VOE 11709837		1		1				•Coil	•Bobine	•Wickel	•Bobina	•Spole	
	VOE 17409412		1		1				•Sealing kit	•Kit plombage	•Plombiersatz	•Kit de precinto	•Plomberingssats	(VOE 11709838)
	VOE 11709839		1		1				•Nut	•Écrou	•Mutter	•Tuerca	•Mutter	
26	**VOE 13933913**		1		1				Elbow nipple	Raccord coudé	Winkelnippel	Niple angular	V-nippel	
	VOE 990737		1		1				•O-ring	•Joint torique	•O-Ring	•Anillo tórico	•O-ring	
27	**VOE 13933897**		1		1				Nipple	Raccord	Nippel	Niple	Nippel	
	VOE 990737		1		1				•O-ring	•Joint torique	•O-Ring	•Anillo tórico	•O-ring	
	VOE 14211856		1		1				•Sealing ring	•Bague étanchéité	•Dichtring	•Anillo retén	•Tätningsring	

1	**83285**	**Hydraulic Control 3rd-4th** **3eme et 4eme fonctions hydrauliques** **3. und 4. Druckölfunktion** **3a y 4a fincciones hidraulicaas** **Hydraulfunktion 3:e/4:e**	Catalogue id **20105**	Group **916**
2	**83288**		Illustr. No **1025986**	Section **300**
3	**83827**		Issue **20009038-J**	Page **1385**
4	**83830**			
5				

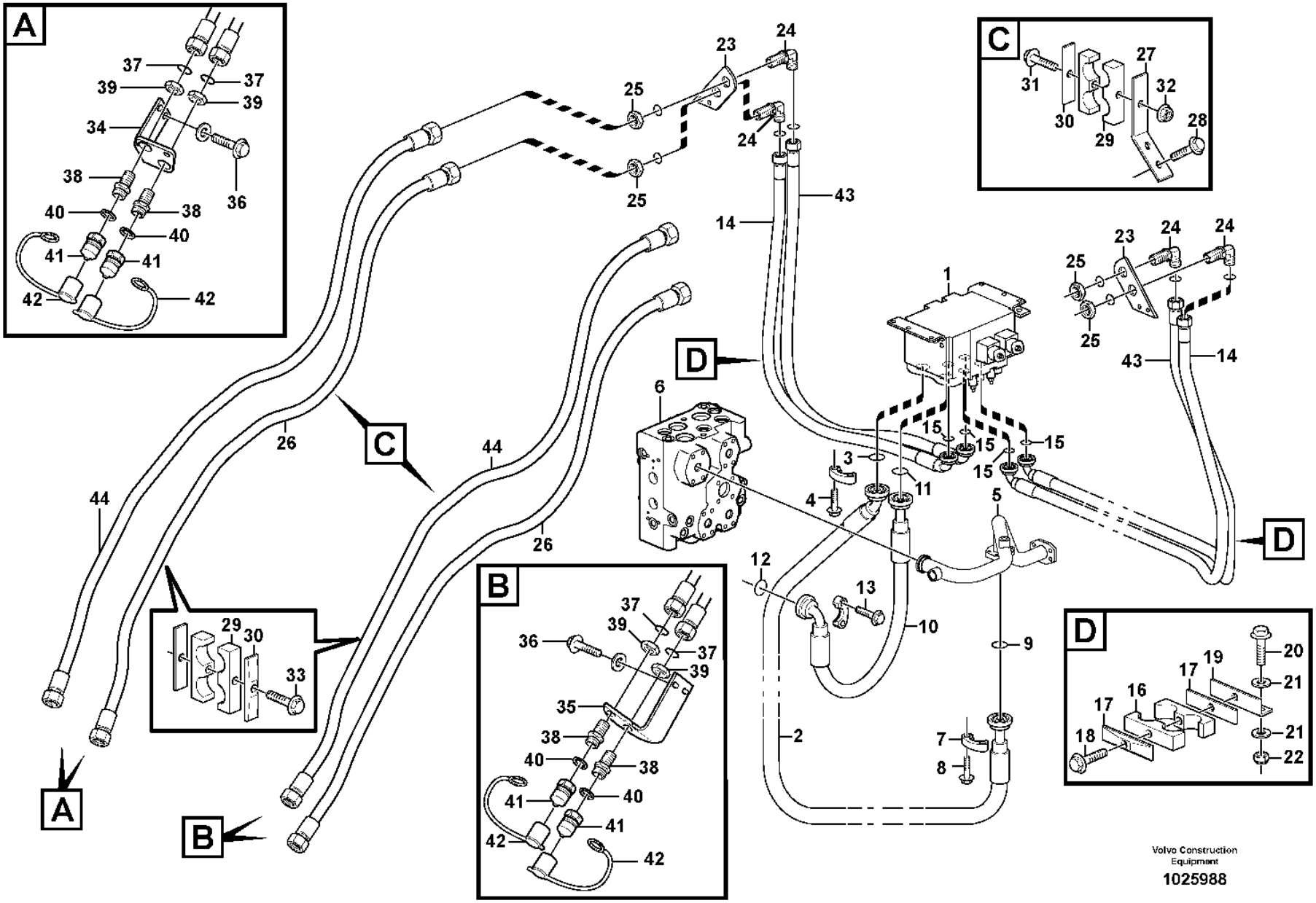

Volvo Construction Equipment

1025988

Fig.	Part No.	Quantity 1	2	3	4	5	PS	KIT	Description	Dénomination	Bezeichnung	Denominación	Benämning	Notes
1		1	1	1	1				Direction Valve	Valve Direction	Wegeventil	Valvula Orient	Riktningsventil	See group 916-300 page 1383
2	**VOE 936016**	1	1	1	1				Hose assembly	Conduit flexible	Schlauchleitung	Conducto	Slangledning	L = 930 MM
3	**VOE 990743**	1	1	1	1				O-ring	Joint torique	O-Ring	Anillo tórico	O-ring	
4	**VOE 965225**	4	4	4	4				Flange screw	Vis à embase	Flanschschraube	Tornillo embridado	Flänsskruv	
5	**VOE 11173014**	1	1	1	1				Return line	Conduit de retour	Rücklaufleitung	Conducto de retorno	Returledning	
6		1	1	1	1				Control Valve	Valve Commande	Steuerventil	Valvula Mando	Manöverventil	See group 912-100 page 1319
7	**VOE 935308**	2	2	2	2				Flange half	Demi-bride	Flanschhälfte	Mitad brida	Flänshalva	
8	**VOE 997859**	4	4	4	4				Hex. socket screw	Vis à six pans creux	Innensechskantschraube	Tornillo de hexágono embutido	Insexskruv	(VOE 984080)
9	**VOE 990757**	1	1	1	1				Sealing ring	Bague étanchéité	Dichtring	Anillo retén	Tätningsring	
10	**VOE 936015**	1	1	1	1				Hose assembly	Conduit flexible	Schlauchleitung	Conducto	Slangledning	L = 710 MM
11	**VOE 990757**	1	1	1	1				Sealing ring	Bague étanchéité	Dichtring	Anillo retén	Tätningsring	
12	**VOE 990756**	1	1	1	1				Sealing ring	Bague étanchéité	Dichtring	Anillo retén	Tätningsring	
13	**VOE 60113110**	4	4	4	4				Flange screw	Vis à embase	Flanschschraube	Tornillo embridado	Flänsskruv	(VOE 965226)
14	**VOE 935900**	2	2	2	2				Hose assembly	Conduit flexible	Schlauchleitung	Conducto	Slangledning	L = 1420 MM
15	**VOE 990742**	2	4	2	4				O-ring	Joint torique	O-Ring	Anillo tórico	O-ring	
16	**VOE 11411428**	2		2					Clamp	Collier serrage	Schelle	Abrazadera	Klamma	
	VOE 11411427		2		2				Clamp	Collier serrage	Schelle	Abrazadera	Klamma	
17	**VOE 4880586**	2	2	2	2				Cover plate	Cache	Abdeckblech	Placa tapa	Täckplåt	
18	**VOE 13965180**	2	2	2	2				Screw	Vis	Schraube	Tornillo	Skruv	
19	**VOE 11173176**	2	2	2	2				Attachment	Fixation	Halterung	Fijacion	Fäste	
20	**VOE 984756**	4	4	4	4				Flange screw	Vis à embase	Flanschschraube	Tornillo embridado	Flänsskruv	(VOE 13965186)
21	**VOE 60113866**	8	8	8	8				Plain washer	Rondelle plane	Flachscheibe	Arandela plana	Planbricka	(VOE 13960143)
22	**VOE 13971098**	2	4	2	4				Flange nut	Écrou à embase	Flanschmutter	Tuerca embridada	Flänsmutter	
23	**VOE 11410346**	2	2	2	2				Bracket	Console	Konsole	Consola	Konsol	
24	**VOE 935442**	2	4	2	4				Nipple	Raccord	Nippel	Niple	Nippel	
25	**VOE 935286**	2	4	2	4				Lock nut	Contre-écrou	Sicherungsmutter	Contratuerca	Låsmutter	
26	**VOE 936121**	2	2						Hose assembly	Conduit flexible	Schlauchleitung	Conducto	Slangledning	L = 2030 MM
	VOE 937642			2	2				Hose assembly	Conduit flexible	Schlauchleitung	Conducto	Slangledning	L = 2340 MM
27	**VOE 11445182**	2	2	2	2				Attaching plate	Plaque de fixation	Befestigungsplatte	Placa de fijación	Fästplatta	

1	**83285**	**Hydraulic Control 3rd-4th** **3eme et 4eme fonctions hydrauliques** **3. und 4. Druckölfunktion** **3a y 4a fincciones hidraulicaas** **Hydraulfunktion 3:e/4:e**
2	**83288**	
3	**83827**	
4	**83830**	
5		

Catalogue id	Group
20105	**916**
Illustr. No	Section
1025988	**350**
Issue	Page
20009038-J	**1387**

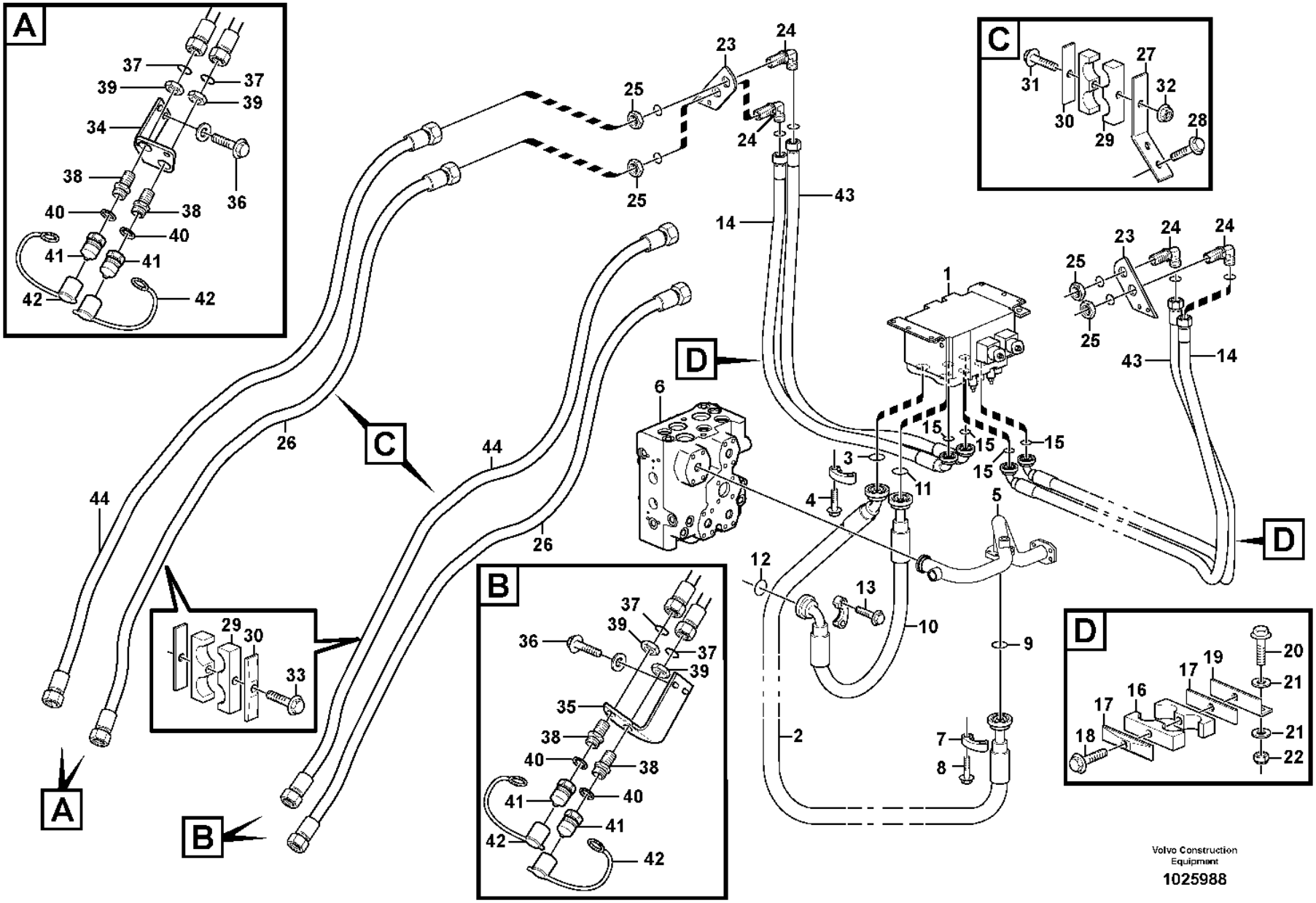

Volvo Construction Equipment

1025988

Fig.	Part No.	Quantity 1	2	3	4	5	PS	KIT	Description	Dénomination	Bezeichnung	Denominación	Benämning	Notes
28	**VOE 60113093**	4	4	4	4				Flange screw	Vis à embase	Flanschschraube	Tornillo embridado	Flänsskruv	(VOE 946329)
29	**VOE 11411428**	4		4					Clamp	Collier serrage	Schelle	Abrazadera	Klamma	
	VOE 11411427		4		4				Clamp	Collier serrage	Schelle	Abrazadera	Klamma	
30	**VOE 4880586**	4	4	4	4				Cover plate	Cache	Abdeckblech	Placa tapa	Täckplåt	
31	**VOE 60113091**	2	2	2	2				Flange screw	Vis à embase	Flanschschraube	Tornillo embridado	Flänsskruv	(VOE 13965182)
32	**VOE 60113167**	2	2	2	2				Flange lock nut	Contre-écrou à embase	Flanschverschluss mutter	Contratuerca embridada	Flänslåsmutter	(VOE 948645)
33	**VOE 13965180**	2	2	2	2				Screw	Vis	Schraube	Tornillo	Skruv	
34	**VOE 15147877**	1	1	1	1				Bracket	Console	Konsole	Consola	Konsol	RH
35	**VOE 15147877**	1	1	1	1				Bracket	Console	Konsole	Consola	Konsol	LH
36	**VOE 946441**	4	4	4	4				Flange screw	Vis à embase	Flanschschraube	Tornillo embridado	Flänsskruv	
37	**VOE 990740**	2	4	2	4				O-ring	Joint torique	O-Ring	Anillo tórico	O-ring	
38	**VOE 11172046**	2	4	2	4				Nipple	Raccord	Nippel	Niple	Nippel	
39	**VOE 935286**	2	4	2	4				Lock nut	Contre-écrou	Sicherungsmutter	Contratuerca	Låsmutter	
40	**VOE 14013070**	2	4	2	4				Sealing washer	Rondelle étanchéité	Dichtscheibe	Arandela de retén	Tätningsbricka	
41	**VOE 11043022**	2	4	2	4				Nipple	Raccord	Nippel	Niple	Nippel	
42	**VOE 11147586**	2	4	2	4				Dust cover	Pare-poussière	Staubschutz	Protección de polvo	Dammskydd	
43	**VOE 937070**		2		2				Hose assembly	Conduit flexible	Schlauchleitung	Conducto	Slangledning	L = 1490 MM
44	**VOE 937643**				2				Hose assembly	Conduit flexible	Schlauchleitung	Conducto	Slangledning	L = 2410 MM
	VOE 936168		2						Hose assembly	Conduit flexible	Schlauchleitung	Conducto	Slangledning	L = 2100 MM

1	**83285**	**Hydraulic Control 3rd-4th** **3eme et 4eme fonctions hydrauliques** **3. und 4. Druckölfunktion** **3a y 4a fincciones hidraulicaas** **Hydraulfunktion 3:e/4:e**	Catalogue id **20105**	Group **916**
2	**83288**			
3	**83827**		Illustr. No **1025988**	Section **350**
4	**83830**			
5			Issue **20009038-J**	Page **1389**

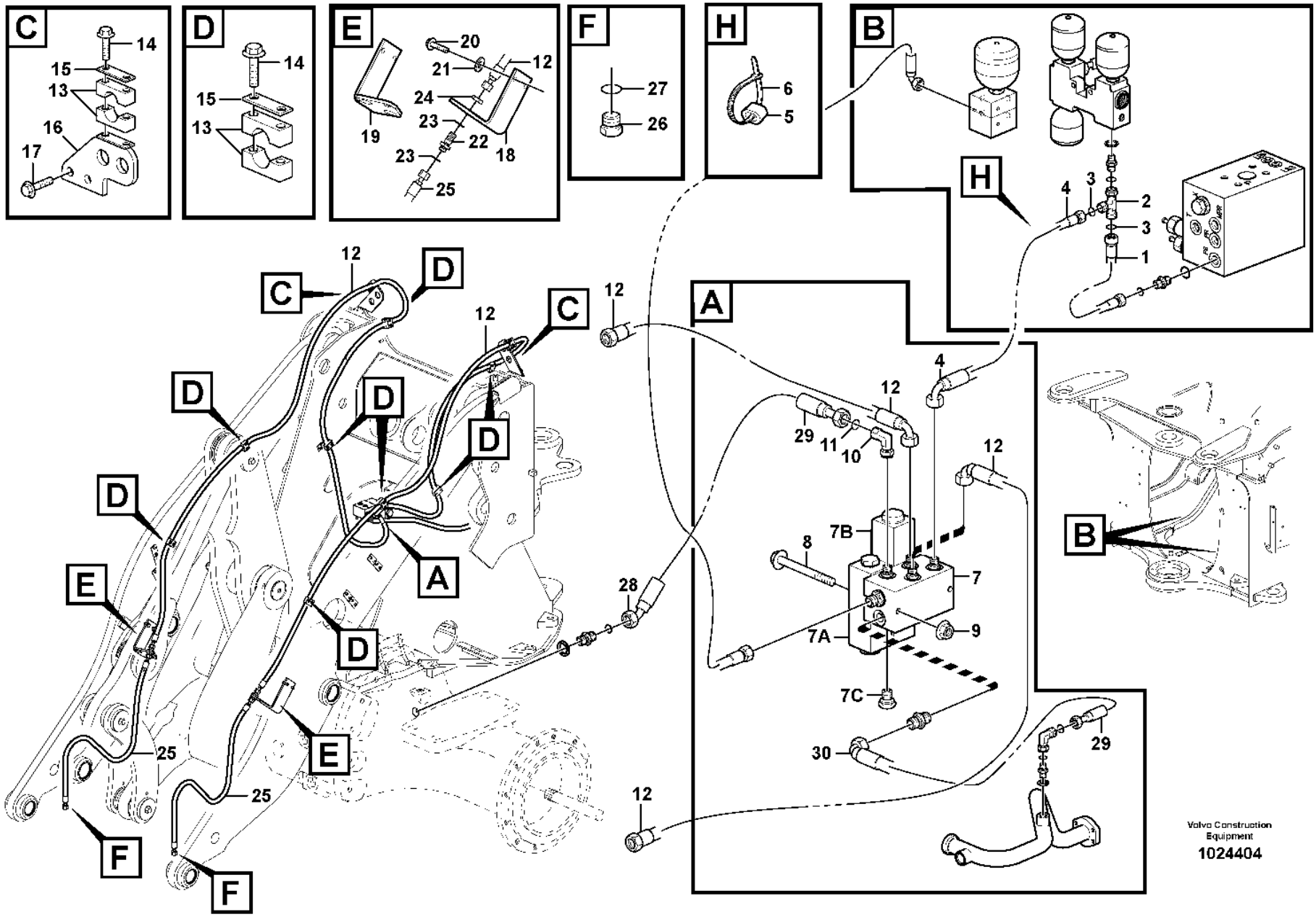
C
14
15
13
16
17
D
14
15
13
E
20
21
12
24
23
22
18
19
23
25
F
27
26
H
6
5
B
H
4
3
2
3
1
A
12
4
29
11
10
12
7B
8
7
9
7A
7C
30
29
28
12
12
C
D
12
C
D
D
D
D
D
A
E
D
E
25
25
F
F
B
Volvo Construction Equipment
1024404

Fig.	Part No.	Quantity 1	2	3	PS	KIT	Description	Dénomination	Bezeichnung	Denominación	Benämning	Notes
1	**VOE 11148973**	1	1				Hose assembly	Conduit flexible	Schlauchleitung	Conducto	Slangledning	L = 1100 MM
	VOE 11410582	1	1				Hose assembly	Conduit flexible	Schlauchleitung	Conducto	Slangledning	84130
2	**VOE 13933936**	1	1				T-nipple	Raccord-t	T-Nippel	Niple t	T-nippel	
3	**VOE 990737**	2	2				•O-ring	•Joint torique	•O-Ring	•Anillo tórico	•O-ring	
4	**VOE 11173308**	1	1				Hose assembly	Conduit flexible	Schlauchleitung	Conducto	Slangledning	L = 1550 MM
	VOE 11445451	1	1				Hose assembly	Conduit flexible	Schlauchleitung	Conducto	Slangledning	84130
5	**VOE 4881454**	2	2				Marking sleeve	Douille marquage	Kennhülse	Manguito de marcaje	Märkhylsa	
6	**VOE 14016673**	2	2				Strip clamp	Serrage de ruban	Bandklemme	Abrazadera de cinta	Bandklamma	
7		1	1				Valve	Soupape	Ventil	Valvula	Ventil	See group 916-550 page 1405
8	**VOE 967633**	2	2				Hex. socket screw	Vis à six pans creux	Innensechskantschraube	Tornillo de hexágono embutido	Insexskruv	
9	**VOE 60113140**	2	2				Flange nut	Écrou à embase	Flanschmutter	Tuerca embridada	Flänsmutter	(VOE 13945408)
10	**VOE 13933900**	1	1				Elbow nipple	Raccord coudé	Winkelnippel	Niple angular	V-nippel	
11	**VOE 990737**	1	1				•O-ring	•Joint torique	•O-Ring	•Anillo tórico	•O-ring	
12	**VOE 11410007**	2					Hose assembly	Conduit flexible	Schlauchleitung	Conducto	Slangledning	L = 4250 MM
	VOE 11411934		2				Hose assembly	Conduit flexible	Schlauchleitung	Conducto	Slangledning	L = 4600 MM
	VOE 11410008	2	2				Hose assembly	Conduit flexible	Schlauchleitung	Conducto	Slangledning	84130
13	**VOE 11410602**	6	6				Clamp	Collier serrage	Schelle	Abrazadera	Klamma	
	VOE 967531	2	2				Clamp	Collier serrage	Schelle	Abrazadera	Klamma	
14	**VOE 13965176**	12	12				Screw	Vis	Schraube	Tornillo	Skruv	
	VOE 946441	2	2				Flange screw	Vis à embase	Flanschschraube	Tornillo embridado	Flänsskruv	
15	**VOE 11003048**	6	6				Cover plate	Cache	Abdeckblech	Placa tapa	Täckplåt	
16	**VOE 11410346**	2	2				Bracket	Console	Konsole	Consola	Konsol	
17	**VOE 984733**	4	4				Flange screw	Vis à embase	Flanschschraube	Tornillo embridado	Flänsskruv	(VOE 946440)
18	**VOE 15147877**	1	1				Bracket	Console	Konsole	Consola	Konsol	
19	**VOE 15147877**	1	1				Bracket	Console	Konsole	Consola	Konsol	
20	**VOE 946441**	4	4				Flange screw	Vis à embase	Flanschschraube	Tornillo embridado	Flänsskruv	
21	**VOE 60113866**	4	4				Plain washer	Rondelle plane	Flachscheibe	Arandela plana	Planbricka	(VOE 13960143)
22	**VOE 935425**	2	2				Nipple	Raccord	Nippel	Niple	Nippel	
23	**VOE 990737**	2	2				•O-ring	•Joint torique	•O-Ring	•Anillo tórico	•O-ring	
24	**VOE 935429**	2	2				Lock nut	Contre-écrou	Sicherungsmutter	Contratuerca	Låsmutter	

1	**83476**	**Hydraulic system, attachment bracket.** **Système hydraulique, fixation d'outil.** **Hydrauliksystem, Gerätebefestigung.** **Sistema hidráulico, soporte de implemento.** **Hydraulsystem, redskapsfäste.**
2	**83479**	
3		
4		
5		

Catalogue id	Group
20105	**916**
Illustr. No	Section
1024404	**500**
Issue	Page
20009038-J	**1391**

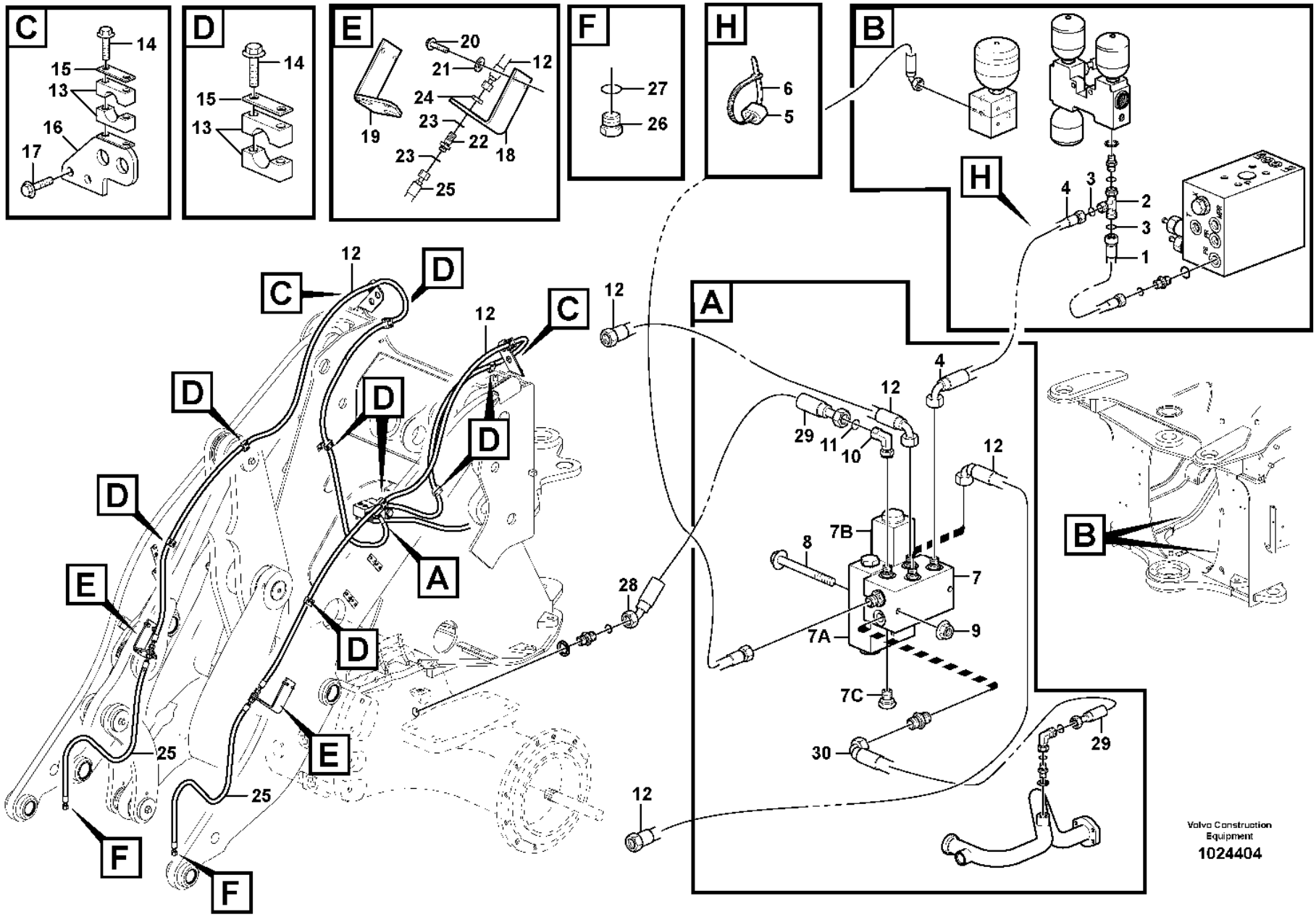
C
14
15
13
16
17
D
14
15
13
E
20
21
12
24
23
22
18
19
23
25
F
27
26
H
6
5
B
H
4
3
2
3
1
A
12
4
29
11
10
12
7B
8
7
9
7A
7C
30
29
28
12
12
C
D
12
C
D
D
D
D
D
A
E
D
E
25
25
F
F
B
Volvo Construction Equipment
1024404

Fig.	Part No.	Quantity 1	2	3	PS	KIT	Description	Dénomination	Bezeichnung	Denominación	Benämning	Notes
25	**VOE 11180934**	2	2				Hose assembly	Conduit flexible	Schlauchleitung	Conducto	Slangledning	L = 1300 MM
	VOE 11180991	2	2				Hose assembly	Conduit flexible	Schlauchleitung	Conducto	Slangledning	84130
26	**VOE 935651**	2	2				Plug	Tampon	Stopfen	Tapón	Plugg	
27	**VOE 990737**	2	2				•O-ring	•Joint torique	•O-Ring	•Anillo tórico	•O-ring	
28		1	1				Hose assembly	Conduit flexible	Schlauchleitung	Conducto	Slangledning	See group 468-200 page 705
29		1	1				Hose assembly	Conduit flexible	Schlauchleitung	Conducto	Slangledning	See group 468-200 page 705

1	**83476**	**Hydraulic system, attachment bracket.** **Système hydraulique, fixation d'outil.** **Hydrauliksystem, Gerätebefestigung.** **Sistema hidráulico, soporte de implemento.** **Hydraulsystem, redskapsfäste.**	Catalogue id **20105**	Group **916**
2	**83479**		Illustr. No **1024404**	Section **500**
3			Issue **20009038-J**	Page **1393**
4				
5				

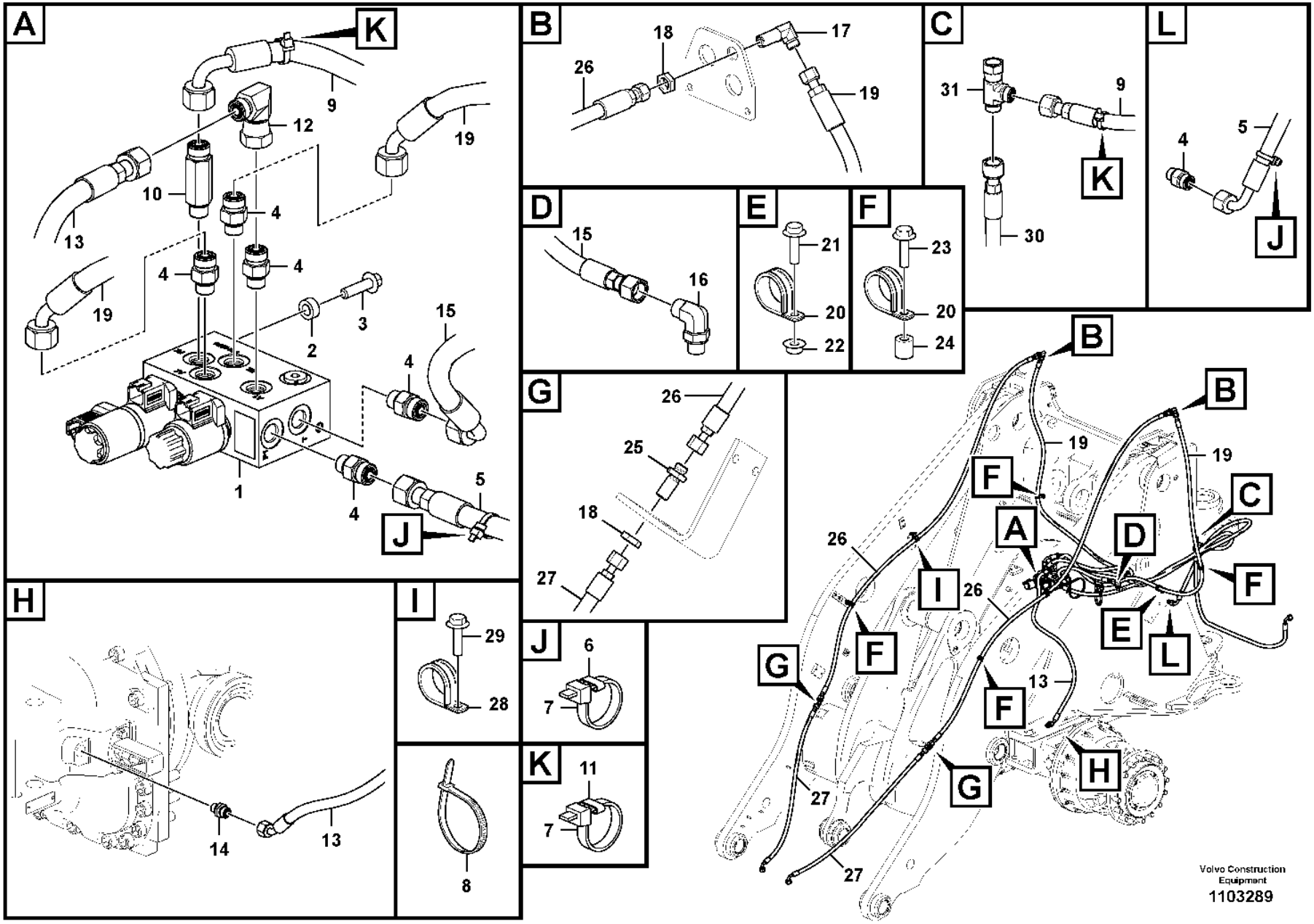
A
K
9
12
19
10
4
13
4
4
19
3
2
15
4
1
4
5
J
B
18
17
26
19
C
31
9
K
30
L
4
5
J
D
15
16
E
21
20
22
F
23
20
24
G
26
25
18
27
H
14
13
I
29
28
8
J
6
7
K
11
7
B
B
19
19
F
C
A
D
26
I
26
F
F
E
L
G
F
13
F
H
G
27
27
Volvo Construction Equipment
1103289

Fig.	Part No.	Quantity 1	2	3	PS	KIT	Description	Dénomination	Bezeichnung	Denominación	Benämning	Notes
1	**VOE 17213867**	1	1				Hydraulic valve	Valve hydraulique	Druckölventil	Válvula hidráulica	Hydraulventil	See group 916-530 page 1403
2	**VOE 60113553**	2	2				Spacer sleeve	Douille entretoise	Abstandhülse	Manguito distanciador	Distanshylsa	
3	**VOE 984736**	2	2				Flange screw	Vis à embase	Flanschschraube	Tornillo embridado	Flänsskruv	
4	**VOE 935085**	6	6				Nipple	Raccord	Nippel	Niple	Nippel	
	VOE 990737	6	6				•O-ring	•Joint torique	•O-Ring	•Anillo tórico	•O-ring	
	VOE 993320	6	6				•O-ring	•Joint torique	•O-Ring	•Anillo tórico	•O-ring	
5	**VOE 936655**	1					Hose assembly	Conduit flexible	Schlauchleitung	Conducto	Slangledning	
5	**VOE 11130859**		1				Hose assembly	Conduit flexible	Schlauchleitung	Conducto	Slangledning	
6	**VOE 4881457**	2	2				Marking sleeve	Douille marquage	Kennhülse	Manguito de marcaje	Märkhylsa	
7	**VOE 4016673**	4	4				Strip Clamp	Ruban Serrage	Kabelbinder	Abraz Cinta	Bandklamma	
8	**VOE 4881440**	2	2				Cable tie	Serre-câble	Kabelbinder	Abrazadera de cinta	Buntband	
9	**VOE 936546**	1					Hose assembly	Conduit flexible	Schlauchleitung	Conducto	Slangledning	
9	**VOE 11445451**		1				Hose assembly	Conduit flexible	Schlauchleitung	Conducto	Slangledning	
10	**VOE 937536**	1	1				Nipple	Raccord	Nippel	Niple	Nippel	
11	**VOE 4881454**	2	2				Marking sleeve	Douille marquage	Kennhülse	Manguito de marcaje	Märkhylsa	
12	**VOE 13933900**	1	1				Elbow nipple	Raccord coudé	Winkelnippel	Niple angular	V-nippel	
	VOE 990737	1	1				•O-ring	•Joint torique	•O-Ring	•Anillo tórico	•O-ring	
13	**VOE 15800428**	1					Hose assembly	Conduit flexible	Schlauchleitung	Conducto	Slangledning	
13	**VOE 16292343**		1				Hose assembly	Conduit flexible	Schlauchleitung	Conducto	Slangledning	
14	**VOE 14345423**	1	1				Nipple	Raccord	Nippel	Niple	Nippel	
	VOE 990737	1	1				•O-ring	•Joint torique	•O-Ring	•Anillo tórico	•O-ring	
	VOE 14211856	1	1				•Sealing ring	•Bague étanchéité	•Dichtring	•Anillo retén	•Tätningsring	
15	**VOE 936701**	1	1				Hose assembly	Conduit flexible	Schlauchleitung	Conducto	Slangledning	
16	**VOE 13933865**	1	1				Elbow nipple	Raccord coudé	Winkelnippel	Niple angular	V-nippel	
	VOE 990737	1	1				•O-ring	•Joint torique	•O-Ring	•Anillo tórico	•O-ring	
17	**VOE 935427**	2	2				Elbow nipple	Raccord coudé	Winkelnippel	Niple angular	V-nippel	
18	**VOE 935429**	4	4				Lock nut	Contre-écrou	Sicherungsmutter	Contratuerca	Låsmutter	
19	**VOE 16265667**	2					Hose assembly	Conduit flexible	Schlauchleitung	Conducto	Slangledning	
19	**VOE 16292956**		2				Hose assembly	Conduit flexible	Schlauchleitung	Conducto	Slangledning	
20	**VOE 13949747**	6					Clamp	Collier serrage	Schelle	Abrazadera	Klamma	
20	**VOE 977742**		6				Clamp	Collier serrage	Schelle	Abrazadera	Klamma	

1	**86977**	**Hydraulic system, attachment bracket.** **Système hydraulique, fixation d'outil.** **Hydrauliksystem, Gerätebefestigung.** **Sistema hidráulico, soporte de implemento.** **Hydraulsystem, redskapsfäste.**	Catalogue id **20105**	Group **916**
2	**86978**		Illustr. No **1103289**	Section **505**
3				
4			Issue **20009038-J**	Page **1395**
5		**86977, 86978**		

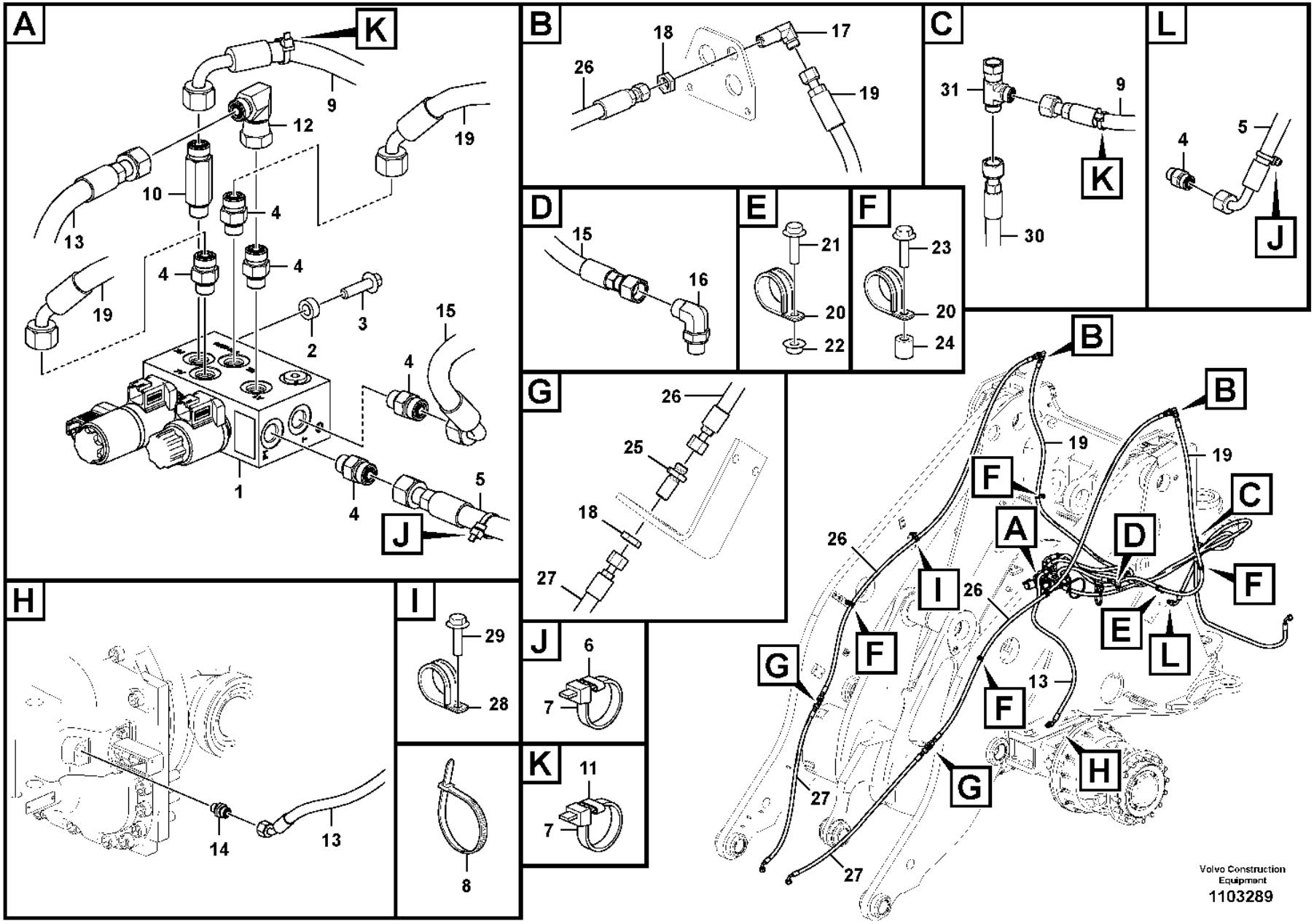
A
K
9
12
19
10
4
13
4
4
19
3
2
15
4
1
4
5
J
B
18
17
26
19
C
31
9
K
30
L
4
5
J
D
15
16
E
21
20
22
F
23
20
24
G
26
25
18
27
H
14
13
I
29
28
8
J
6
7
K
11
7
B
B
19
19
F
C
A
D
26
I
26
F
F
E
L
G
F
13
F
H
G
27
27
Volvo Construction Equipment
1103289

Fig.	Part No.	Quantity 1	2	3	PS	KIT	Description	Dénomination	Bezeichnung	Denominación	Benämning	Notes
21	**VOE 984735**	2	2				Flange screw	Vis à embase	Flanschschraube	Tornillo embridado	Flänsskruv	
22	**VOE 990940**	2	2				Flange nut	Écrou à embase	Flanschmutter	Tuerca embridada	Flänsmutter	
23	**VOE 984733**	4	4				Flange screw	Vis à embase	Flanschschraube	Tornillo embridado	Flänsskruv	
24	**VOE 60113548**	4	4				Spacer sleeve	Douille entretoise	Abstandhülse	Manguito distanciador	Distanshylsa	
25	**VOE 935425**	2	2				Nipple	Raccord	Nippel	Niple	Nippel	
	VOE 990737	2	2				•O-ring	•Joint torique	•O-Ring	•Anillo tórico	•O-ring	
26	**VOE 15185746**	2					Hose assembly	Conduit flexible	Schlauchleitung	Conducto	Slangledning	
26	**VOE 11172996**		2				Hose assembly	Conduit flexible	Schlauchleitung	Conducto	Slangledning	
27	**VOE 16247307**	2					Hose assembly	Conduit flexible	Schlauchleitung	Conducto	Slangledning	
27	**VOE 16213037**		2				Hose assembly	Conduit flexible	Schlauchleitung	Conducto	Slangledning	
28	**VOE 942810**	2	2				Clamp	Collier serrage	Schelle	Abrazadera	Klamma	
29	**VOE 984752**	2	2				Flange screw	Vis à embase	Flanschschraube	Tornillo embridado	Flänsskruv	
30	**VOE 936539**	1					Hose assembly	Conduit flexible	Schlauchleitung	Conducto	Slangledning	
30	**VOE 11173966**		1				Hose assembly	Conduit flexible	Schlauchleitung	Conducto	Slangledning	
31	**VOE 13933936**	1	1				T-nipple	Raccord-t	T-Nippel	Niple t	T-nippel	
	VOE 990737	2	2				•O-ring	•Joint torique	•O-Ring	•Anillo tórico	•O-ring	

1	**86977**	**Hydraulic system, attachment bracket.** **Système hydraulique, fixation d'outil.** **Hydrauliksystem, Gerätebefestigung.** **Sistema hidráulico, soporte de implemento.** **Hydraulsystem, redskapsfäste.**	Catalogue id **20105**	Group **916**
2	**86978**		Illustr. No **1103289**	Section **505**
3				
4			Issue **20009038-J**	Page **1397**
5		**86977, 86978**		

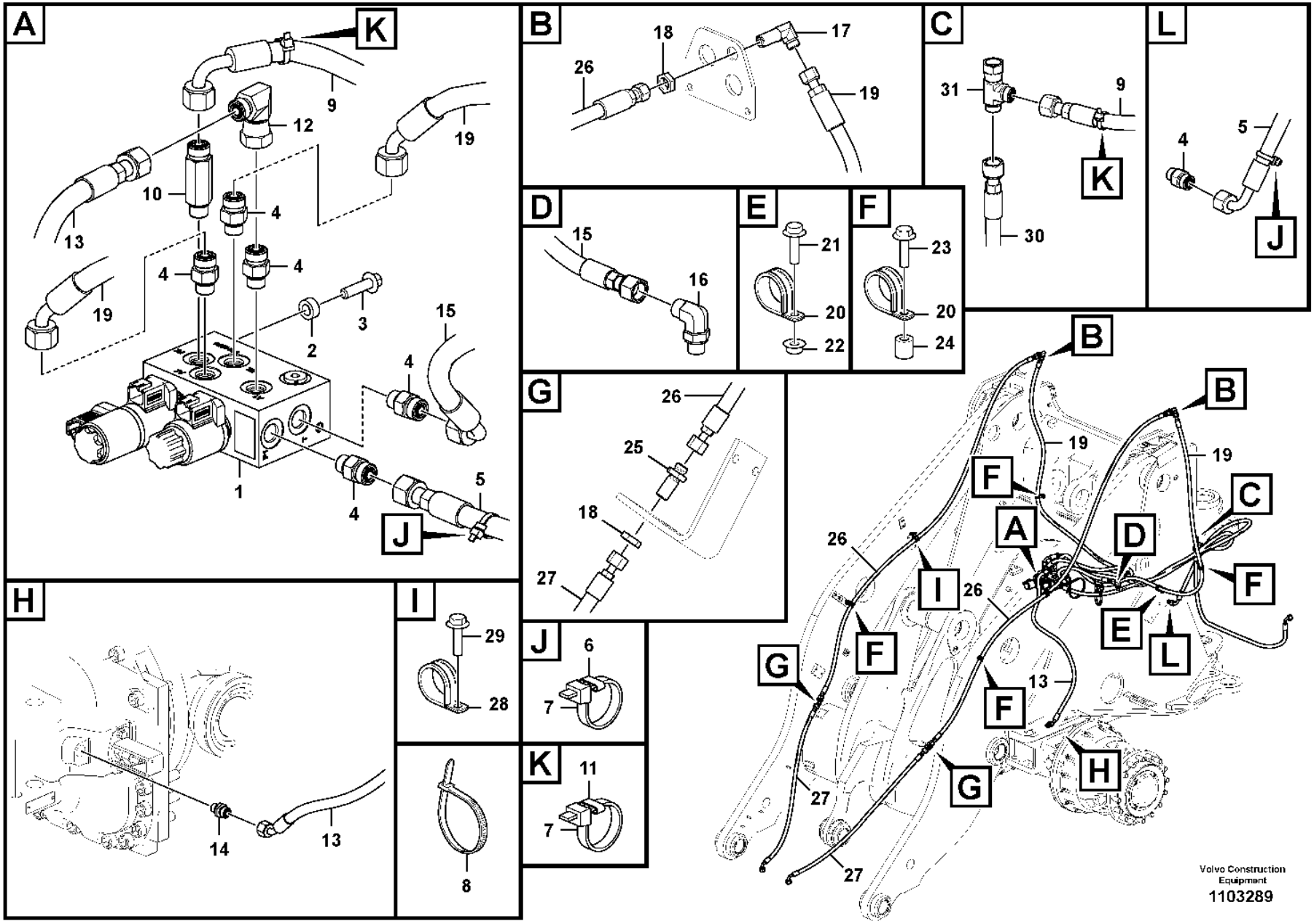
A
K
9
12
19
10
4
13
4
4
19
3
2
15
4
1
4
5
J
B
18
17
26
19
C
31
9
K
30
L
4
5
J
D
15
16
E
21
20
22
F
23
20
24
G
26
25
18
27
H
14
13
I
29
28
8
J
6
7
K
11
7
B
B
19
19
F
C
A
D
26
I
26
F
F
E
L
G
F
13
F
H
G
27
27
Volvo Construction Equipment
1103289

Fig.	Part No.	Quantity 1	2	3	PS	KIT	Description	Dénomination	Bezeichnung	Denominación	Benämning	Notes
1	**VOE 17213867**	1					Hydraulic valve	Valve hydraulique	Druckölventil	Válvula hidráulica	Hydraulventil	See group 916-530 page 1403
2	**VOE 60113553**	2					Spacer sleeve	Douille entretoise	Abstandhülse	Manguito distanciador	Distanshylsa	
3	**VOE 984736**	2					Flange screw	Vis à embase	Flanschschraube	Tornillo embridado	Flänsskruv	
4	**VOE 935085**	6					Nipple	Raccord	Nippel	Niple	Nippel	
	VOE 990737	6					•O-ring	•Joint torique	•O-Ring	•Anillo tórico	•O-ring	
	VOE 993320	6					•O-ring	•Joint torique	•O-Ring	•Anillo tórico	•O-ring	
5	**VOE 936655**	1					Hose assembly	Conduit flexible	Schlauchleitung	Conducto	Slangledning	
6	**VOE 4881457**	2					Marking sleeve	Douille marquage	Kennhülse	Manguito de marcaje	Märkhylsa	
7	**VOE 4016673**	4					Strip Clamp	Ruban Serrage	Kabelbinder	Abraz Cinta	Bandklamma	
8	**VOE 4881440**	2					Cable tie	Serre-câble	Kabelbinder	Abrazadera de cinta	Buntband	
9	**VOE 936546**	1					Hose assembly	Conduit flexible	Schlauchleitung	Conducto	Slangledning	
10	**VOE 937536**	1					Nipple	Raccord	Nippel	Niple	Nippel	
11	**VOE 4881454**	2					Marking sleeve	Douille marquage	Kennhülse	Manguito de marcaje	Märkhylsa	
12	**VOE 13933900**	1					Elbow nipple	Raccord coudé	Winkelnippel	Niple angular	V-nippel	
	VOE 990737	1					•O-ring	•Joint torique	•O-Ring	•Anillo tórico	•O-ring	
13	**VOE 15800428**	1					Hose assembly	Conduit flexible	Schlauchleitung	Conducto	Slangledning	
14	**VOE 14345423**	1					Nipple	Raccord	Nippel	Niple	Nippel	
	VOE 990737	1					•O-ring	•Joint torique	•O-Ring	•Anillo tórico	•O-ring	
	VOE 14211856	1					•Sealing ring	•Bague étanchéité	•Dichtring	•Anillo retén	•Tätningsring	
15	**VOE 936701**	1					Hose assembly	Conduit flexible	Schlauchleitung	Conducto	Slangledning	
16	**VOE 13933865**	1					Elbow nipple	Raccord coudé	Winkelnippel	Niple angular	V-nippel	
	VOE 990737	1					•O-ring	•Joint torique	•O-Ring	•Anillo tórico	•O-ring	
17	**VOE 935427**	2					Elbow nipple	Raccord coudé	Winkelnippel	Niple angular	V-nippel	
18	**VOE 935429**	4					Lock nut	Contre-écrou	Sicherungsmutter	Contratuerca	Låsmutter	
19	**VOE 16265667**	2					Hose assembly	Conduit flexible	Schlauchleitung	Conducto	Slangledning	
20	**VOE 13949747**	6					Clamp	Collier serrage	Schelle	Abrazadera	Klamma	
21	**VOE 984735**	2					Flange screw	Vis à embase	Flanschschraube	Tornillo embridado	Flänsskruv	
22	**VOE 990940**	2					Flange nut	Écrou à embase	Flanschmutter	Tuerca embridada	Flänsmutter	
23	**VOE 984733**	4					Flange screw	Vis à embase	Flanschschraube	Tornillo embridado	Flänsskruv	
24	**VOE 60113548**	4					Spacer sleeve	Douille entretoise	Abstandhülse	Manguito distanciador	Distanshylsa	
25	**VOE 935425**	2					Nipple	Raccord	Nippel	Niple	Nippel	

1		**Hydraulic system, attachment bracket.**
2		**Système hydraulique, fixation d'outil.**
3		**Hydrauliksystem, Gerätebefestigung.**
4		**Sistema hidráulico, soporte de implemento.**
5		**Hydraulsystem, redskapsfäste.**
		86980

Catalogue id	Group
20105	**916**
Illustr. No	Section
1103289	**510**
Issue	Page
20009038-J	**1399**

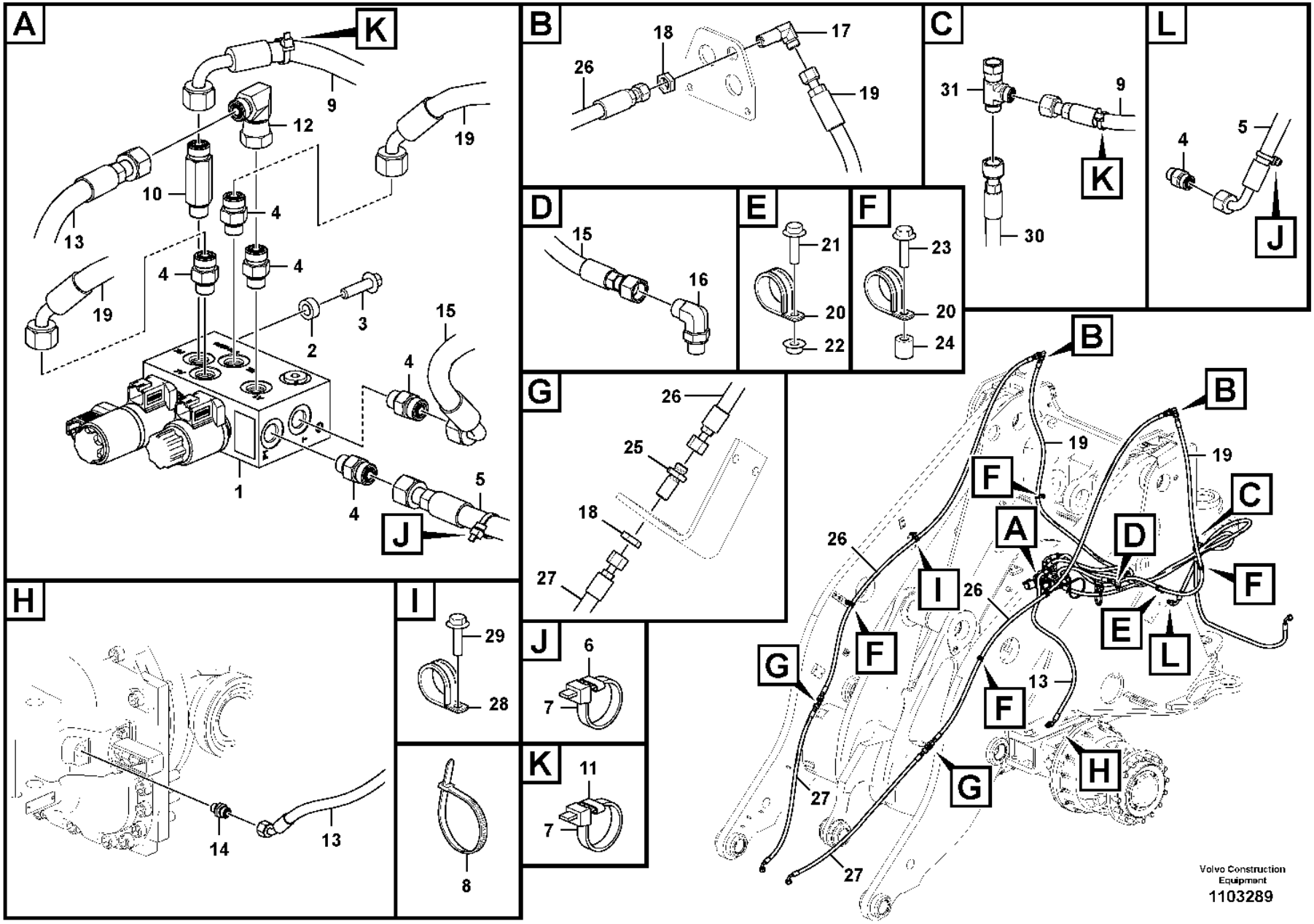
A
K
9
12
19
10
4
13
4
4
19
3
2
15
4
1
4
5
J
B
18
17
26
19
C
31
9
K
30
L
4
5
J
D
15
16
E
21
20
22
F
23
20
24
G
26
25
18
27
H
14
13
I
29
28
8
J
6
7
K
11
7
B
B
19
19
F
C
A
D
26
I
26
F
F
E
L
G
F
13
F
H
G
27
27
Volvo Construction Equipment
1103289

Fig.	Part No.	Quantity 1	2	3	PS	KIT	Description	Dénomination	Bezeichnung	Denominación	Benämning	Notes
	VOE 990737	2					•O-ring	•Joint torique	•O-Ring	•Anillo tórico	•O-ring	
26	**VOE 937622**	2					Hose assembly	Conduit flexible	Schlauchleitung	Conducto	Slangledning	
27	**VOE 16247307**	2					Hose assembly	Conduit flexible	Schlauchleitung	Conducto	Slangledning	
28	**VOE 942810**	2					Clamp	Collier serrage	Schelle	Abrazadera	Klamma	
29	**VOE 984752**	2					Flange screw	Vis à embase	Flanschschraube	Tornillo embridado	Flänsskruv	
30	**VOE 936539**	1					Hose assembly	Conduit flexible	Schlauchleitung	Conducto	Slangledning	
31	**VOE 13933936**	1					T-nipple	Raccord-t	T-Nippel	Niple t	T-nippel	
	VOE 990737	2					•O-ring	•Joint torique	•O-Ring	•Anillo tórico	•O-ring	

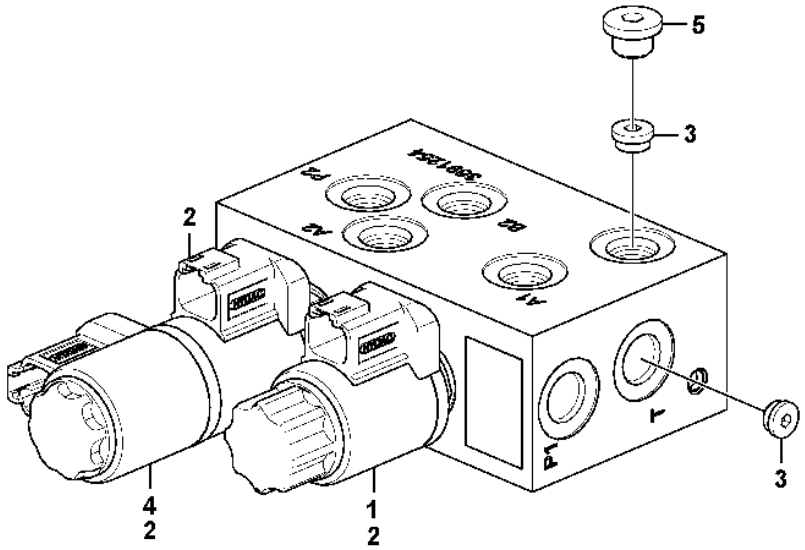
5
3
2
4
2
1
2
3

Fig.	Part No.	Quantity 1	2	3	PS	KIT	Description	Dénomination	Bezeichnung	Denominación	Benämning	Notes
	VOE 17213867	1					Hydraulic valve	Valve hydraulique	Druckölventil	Válvula hidráulica	Hydraulventil	
1	**VOE 17429072**	1					•Solenoid valve	•Électrovanne	•Magnetventil	•Electroválvula	•Magnetventil	
2	**VOE 17482949**	3					•Coil	•Bobine	•Wickel	•Bobina	•Spole	MA9106, MA9101, MA4603
3	**VOE 17511908**	2					•Non-return valve	•Clapet antiretour	•Rückschlagventil	•Válvula antirretorno	•Backventil	
4	**VOE 17511918**	1					•Solenoid valve	•Électrovanne	•Magnetventil	•Electroválvula	•Magnetventil	
5	**VOE 17511920**	1					•Plug	•Tampon	•Stopfen	•Tapón	•Plugg	

1		**Hydraulic valve** **Distributeur hydraulique** **Druckölventil** **Válvula hidráulica** **Hydraulventil**	Catalogue id **20105**	Group **916**
2				
3			Illustr. No **1106160**	Section **530**
4				
5		**86977, 86978, 86980**	Issue **20009038-J**	Page **1403**

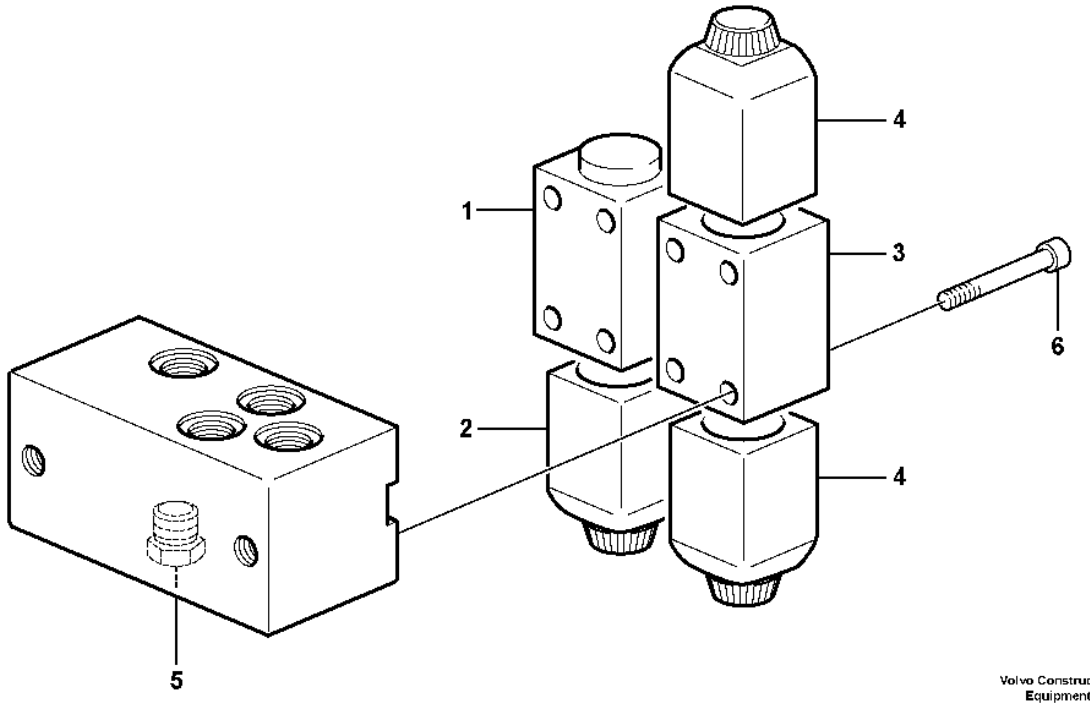

Volvo Construction Equipment

1011582

Fig.	Part No.	Quantity 1	2	3	PS	KIT	Description	Dénomination	Bezeichnung	Denominación	Benämning	Notes
	VOE 11411998	1					Hydraulic valve	Valve hydraulique	Druckölventil	Válvula hidráulica	Hydraulventil	
1	**VOE 11173166**	1					•Solenoid valve	•Électrovanne	•Magnetventil	•Electroválvula	•Magnetventil	
2	**VOE 11708930**	1					••Magnet	••Aimant	••Magnet	••Imán	••Magnet	
	VOE 11993637	1					••Sealing kit	••Kit plombage	••Plombiersatz	••Kit de precinto	••Plomberingssats	
3	**VOE 11716831**	1					•Solenoid valve	•Électrovanne	•Magnetventil	•Electroválvula	•Magnetventil	
4	**VOE 11708930**	2					••Magnet	••Aimant	••Magnet	••Imán	••Magnet	
	VOE 11993637	1					••Sealing kit	••Kit plombage	••Plombiersatz	••Kit de precinto	••Plomberingssats	
5	**VOE 11716832**	1					•Non-return valve	•Clapet antiretour	•Rückschlagventil	•Válvula antirretorno	•Backventil	
6	**VOE 959193**	4					•Hex. socket screw	•Vis à six pans creux	•Innensechskantschraube	•Tornillo de hexágono embutido	•Insexskruv	

1		**Valve** **Valve** **Ventil** **Válvula** **Ventil**	Catalogue id **20105**	Group **916**
2				
3			Illustr. No **1011582**	Section **550**
4				
5		**83476, 83479**	Issue **20009038-J**	Page **1405**

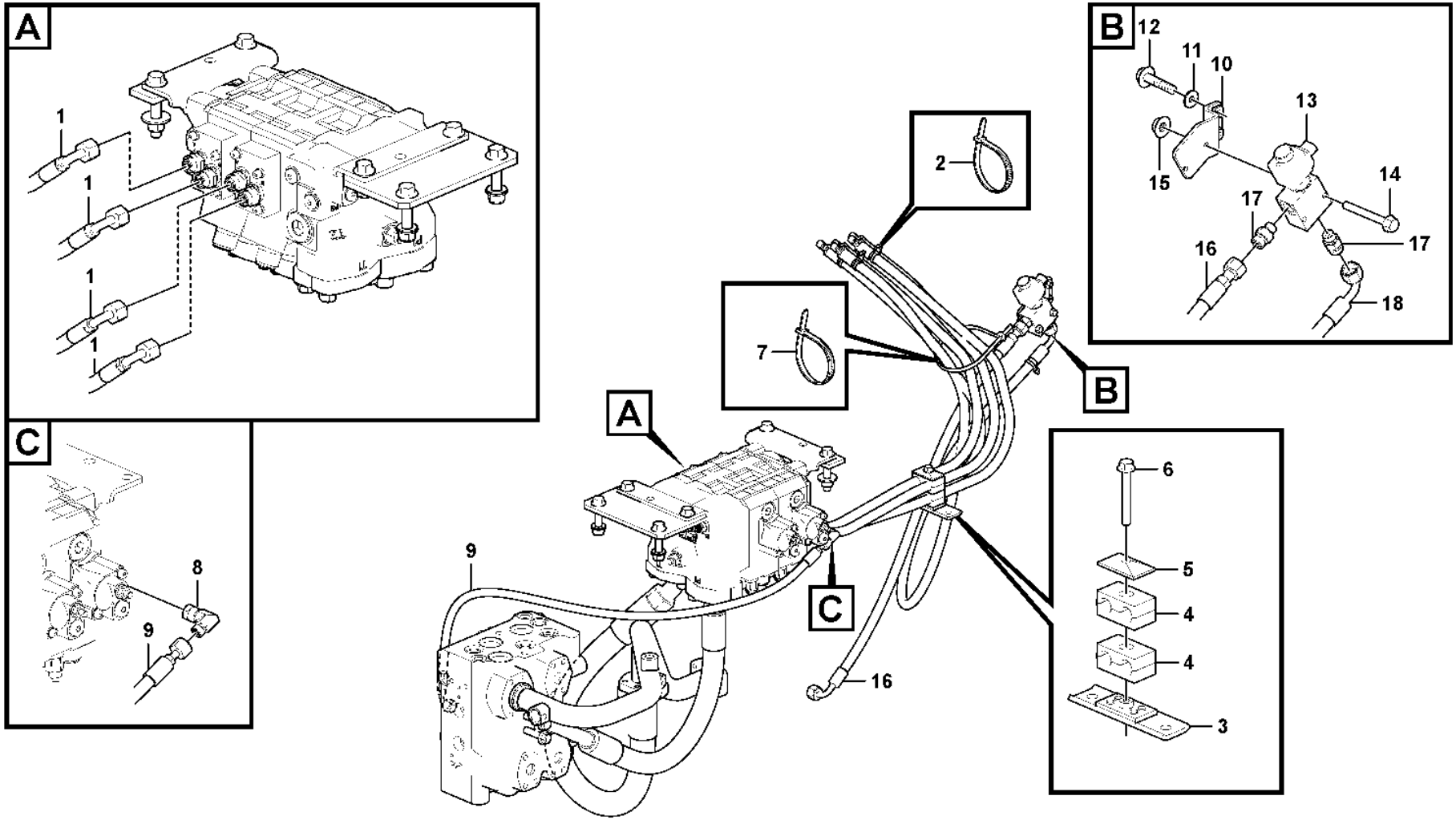

Volvo Construction Equipment
1072191

Fig.	Part No.	Quantity 1	2	3	PS	KIT	Description	Dénomination	Bezeichnung	Denominación	Benämning	Notes
1	**VOE 11445297**	2	2				Hose assembly	Conduit flexible	Schlauchleitung	Conducto	Slangledning	
2	**VOE 14016673**	8	4				Strip clamp	Serrage de ruban	Bandklemme	Abrazadera de cinta	Bandklamma	
3	**VOE 11411590**	1	1				Retainer	Retenue	Halter	Soporte	Hållare	
4	**VOE 11411408**	2	1				Clamp	Collier serrage	Schelle	Abrazadera	Klamma	
5	**VOE 4880579**	1	1				Cover plate	Plaque de recouvrement	Oberblech	Placa recurbrición	Ovanplåt	
6	**VOE 13965180**	1					Screw	Vis	Schraube	Tornillo	Skruv	
6	**VOE 946470**		1				Flange screw	Vis à embase	Flanschschraube	Tornillo embridado	Flänsskruv	
7	**VOE 4881440**	2	1				Cable tie	Serre-câble	Kabelbinder	Abrazadera de cinta	Buntband	
8	**VOE 13933905**	1	1				Elbow nipple	Raccord coudé	Winkelnippel	Niple angular	V-nippel	
	VOE 990736	1	1				•O-ring	•Joint torique	•O-Ring	•Anillo tórico	•O-ring	
9	**VOE 11148936**	1	1				Hose assembly	Conduit flexible	Schlauchleitung	Conducto	Slangledning	
10	**VOE 4881440**	1					Cable tie	Serre-câble	Kabelbinder	Abrazadera de cinta	Buntband	
11	**VOE 994848**	2					Washer	Rondelle	Scheibe	Arandela	Bricka	(VOE 11117464)
12	**VOE 13945444**	2					Screw	Vis	Schraube	Tornillo	Skruv	
13	**VOE 17202136**	1					Hydraulic valve	Valve hydraulique	Druckölventil	Válvula hidráulica	Hydraulventil	
	VOE 17465787	1					•Valve	•Valve	•Ventil	•Válvula	•Ventil	
	VOE 17501886	1					•Solenoid coil	•Bobine magnétique	•Magnetspule	•Bobina magnética	•Magnetspole	(VOE 17465790)
14	**VOE 60113075**	2					Flange screw	Vis à embase	Flanschschraube	Tornillo embridado	Flänsskruv	(VOE 13965177)
15	**VOE 13949278**	2					Flange lock nut	Contre-écrou à embase	Flanschverschlussmutter	Contratuerca embridada	Flänslåsmutter	
16	**VOE 11173654**	1					Hose assembly	Conduit flexible	Schlauchleitung	Conducto	Slangledning	
17	**VOE 935085**	2					Nipple	Raccord	Nippel	Niple	Nippel	
	VOE 990737	2					•O-ring	•Joint torique	•O-Ring	•Anillo tórico	•O-ring	
	VOE 993320	2					•O-ring	•Joint torique	•O-Ring	•Anillo tórico	•O-ring	(VOE 932039)
18	**VOE 11445300**	1					Hose assembly	Conduit flexible	Schlauchleitung	Conducto	Slangledning	

1	**85653, 85654**	**Hydraulic Control 3rd-4th** **3eme et 4eme fonctions hydrauliques** **3. und 4. Druckölfunktion** **3a y 4a fincciones hidraulicaas** **Hydraulfunktion 3:e/4:e**	Catalogue id **20105**	Group **916**
2	**85651, 85652**		Illustr. No **1072191**	Section **600**
3				
4			Issue **20009038-J**	Page **1407**
5		**85653, 85654**		

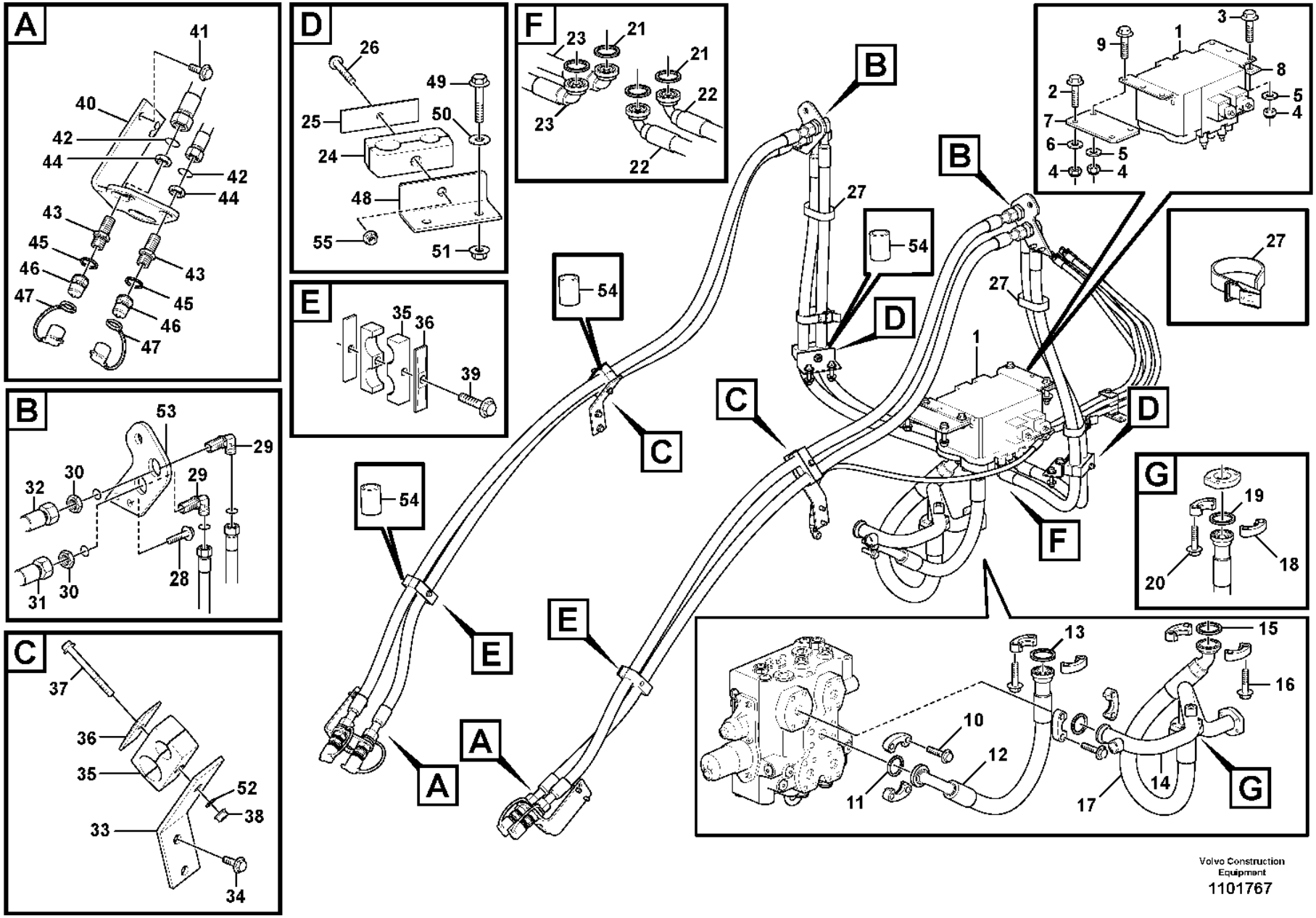

Volvo Construction Equipment
1101767

Fig.	Part No.	Quantity 1	2	3	PS	KIT	Description	Dénomination	Bezeichnung	Denominación	Benämning	Notes
1	**VOE 11173318**	1					Direction valve	Valve directionelle	Richtungsventil	Válvula de orientación	Riktningsventil	See group 916-300 page 1383
1	**VOE 11173316**		1				Hydraulic valve	Valve hydraulique	Druckölventil	Válvula hidráulica	Hydraulventil	See group 912-350 page 1329
2	**VOE 60113113**	2	4				Flange screw	Vis à embase	Flanschschraube	Tornillo embridado	Flänsskruv	(VOE 13965194)
3	**VOE 60113115**	2					Flange screw	Vis à embase	Flanschschraube	Tornillo embridado	Flänsskruv	(VOE 965195)
4	**VOE 60113169**	6	8				Flange lock nut	Contre-écrou à embase	Flanschverschlussmutter	Contratuerca embridada	Flänslåsmutter	(VOE 971099)
5	**VOE 13960145**	4	6				Washer	Rondelle	Scheibe	Arandela	Bricka	
6	**VOE 994870**	2	2				Plain washer	Rondelle plane	Flachscheibe	Arandela plana	Planbricka	(VOE 13955897)
7	**VOE 11173355**	1	2				Attachment	Fixation	Halterung	Fijacion	Fäste	
8	**VOE 11173370**	1					Washer	Rondelle	Scheibe	Arandela	Bricka	
9	**VOE 13965191**	2	4				Screw	Vis	Schraube	Tornillo	Skruv	
10	**VOE 60113110**	4	4				Flange screw	Vis à embase	Flanschschraube	Tornillo embridado	Flänsskruv	(VOE 13965226)
11	**VOE 990756**	1	1				Sealing ring	Bague étanchéité	Dichtring	Anillo retén	Tätningsring	
12	**VOE 936015**	1	1				Hose assembly	Conduit flexible	Schlauchleitung	Conducto	Slangledning	
13	**VOE 990757**	1	1				Sealing ring	Bague étanchéité	Dichtring	Anillo retén	Tätningsring	
14	**VOE 11173014**	1	1				Return line	Conduit de retour	Rücklaufleitung	Conducto de retorno	Returledning	
15	**VOE 990743**	1	1				O-ring	Joint torique	O-Ring	Anillo tórico	O-ring	
16	**VOE 965225**	4	4				Flange screw	Vis à embase	Flanschschraube	Tornillo embridado	Flänsskruv	
17	**VOE 936016**	1	1				Hose assembly	Conduit flexible	Schlauchleitung	Conducto	Slangledning	
18	**VOE 935308**	2	2				Flange half	Demi-bride	Flanschhälfte	Mitad brida	Flänshalva	
19	**VOE 990757**	1					Sealing ring	Bague étanchéité	Dichtring	Anillo retén	Tätningsring	
19	**VOE 990756**		1				Sealing ring	Bague étanchéité	Dichtring	Anillo retén	Tätningsring	
20	**VOE 997859**	4	4				Hex. socket screw	Vis à six pans creux	Innensechskantschraube	Tornillo de hexágono embutido	Insexskruv	(VOE 984080)
21	**VOE 990742**	4	2				O-ring	Joint torique	O-Ring	Anillo tórico	O-ring	
22	**VOE 935900**	2	2				Hose assembly	Conduit flexible	Schlauchleitung	Conducto	Slangledning	
23	**VOE 937070**	2					Hose assembly	Conduit flexible	Schlauchleitung	Conducto	Slangledning	
24	**VOE 11411427**	2					Clamp	Collier serrage	Schelle	Abrazadera	Klamma	
24	**VOE 11411428**		2				Clamp	Collier serrage	Schelle	Abrazadera	Klamma	
25	**VOE 4880586**	2	2				Cover plate	Cache	Abdeckblech	Placa tapa	Täckplåt	
26	**VOE 60113091**	2	2	2	SS		Flange screw	Vis à embase	Flanschschraube	Tornillo embridado	Flänsskruv	
27	**VOE 11104606**	4					Retaining strap	Courroie de serrage	Halteriemen	Correa tensora	Spännrem	

1	**85653, 85654**
2	**85651, 85652**
3	**87306**
4	
5	

Hydraulic Control 3rd-4th
3eme et 4eme fonctions hydrauliques
3. und 4. Druckölfunktion
3a y 4a fincciones hidraulicaas
Hydraulfunktion 3:e/4:e

Catalogue id **20105**	Group **916**
Illustr. No **1101767**	Section **700**
Issue **20009038-J**	Page **1409**

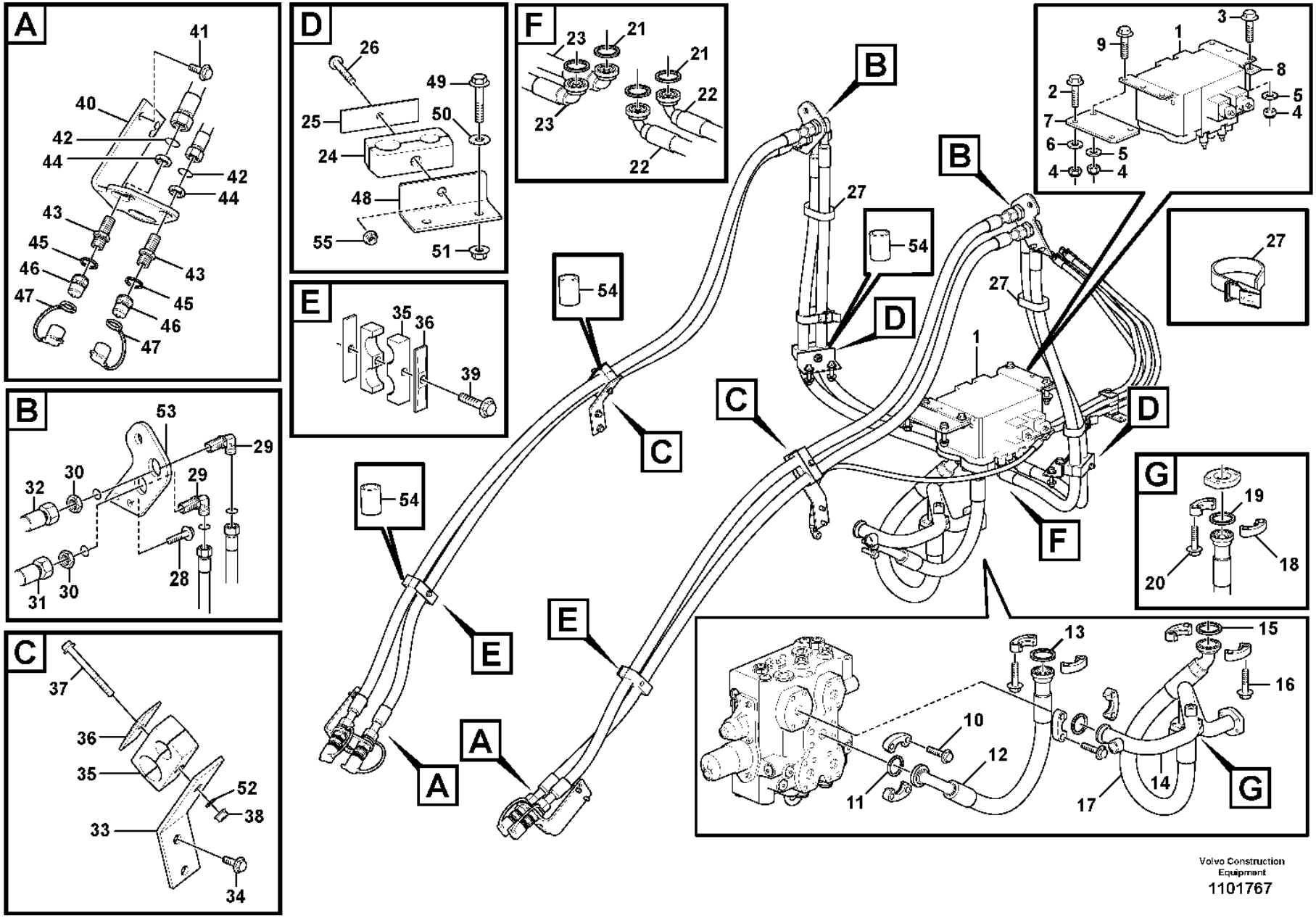

Volvo Construction Equipment
1101767

Fig.	Part No.	Quantity 1	2	3	PS	KIT	Description	Dénomination	Bezeichnung	Denominación	Benämning	Notes
28	**VOE 60113093**	4	4				Flange screw	Vis à embase	Flanschschraube	Tornillo embridado	Flänsskruv	(VOE 946329)
28	**VOE 984752**			4			Flange screw	Vis à embase	Flanschschraube	Tornillo embridado	Flänsskruv	
29	**VOE 935442**	4	2				Nipple	Raccord	Nippel	Niple	Nippel	
30	**VOE 935286**	4	2				Lock nut	Contre-écrou	Sicherungsmutter	Contratuerca	Låsmutter	
31	**VOE 936121**	2	2				Hose assembly	Conduit flexible	Schlauchleitung	Conducto	Slangledning	
32	**VOE 936168**	2					Hose assembly	Conduit flexible	Schlauchleitung	Conducto	Slangledning	
33	**VOE 11445182**	2					Attaching plate	Plaque de fixation	Befestigungsplatte	Placa de fijación	Fästplatta	
34	**VOE 946441**	4					Flange screw	Vis à embase	Flanschschraube	Tornillo embridado	Flänsskruv	
35	**VOE 11411427**	4	4				Clamp	Collier serrage	Schelle	Abrazadera	Klamma	
36	**VOE 4880586**	4	4				Cover plate	Cache	Abdeckblech	Placa tapa	Täckplåt	
37	**VOE 60113091**	2	2				Flange screw	Vis à embase	Flanschschraube	Tornillo embridado	Flänsskruv	(VOE 13965182)
38	**VOE 60113167**	2					Flange lock nut	Contre-écrou à embase	Flanschverschlussmutter	Contratuerca embridada	Flänslåsmutter	(VOE 948645)
39	**VOE 13965180**	2					Screw	Vis	Schraube	Tornillo	Skruv	
40	**VOE 15147877**	2	2	2			Bracket	Console	Konsole	Consola	Konsol	
41	**VOE 946441**	4	4	4			Flange screw	Vis à embase	Flanschschraube	Tornillo embridado	Flänsskruv	
42	**VOE 990740**	4	2				O-ring	Joint torique	O-Ring	Anillo tórico	O-ring	
43	**VOE 11172046**	4	2				Nipple	Raccord	Nippel	Niple	Nippel	
44	**VOE 935286**	4	2				Lock nut	Contre-écrou	Sicherungsmutter	Contratuerca	Låsmutter	
45	**VOE 14013070**	4	2				Sealing washer	Rondelle étanchéité	Dichtscheibe	Arandela de retén	Tätningsbricka	
46	**VOE 11043022**	4	2				Nipple	Raccord	Nippel	Niple	Nippel	
47	**VOE 11147586**	4	2				Dust cover	Pare-poussière	Staubschutz	Protección de polvo	Dammskydd	
48	**VOE 16310728**	2	2	2			Bracket	Console	Konsole	Consola	Konsol	
49	**VOE 984756**	4	4	4			Flange screw	Vis à embase	Flanschschraube	Tornillo embridado	Flänsskruv	(VOE 13965186)
50	**VOE 60113866**	8	8				Plain washer	Rondelle plane	Flachscheibe	Arandela plana	Planbricka	(VOE 13960143)
50	**VOE 994848**			8			Washer	Rondelle	Scheibe	Arandela	Bricka	(VOE 11117464)
51	**VOE 13971098**	4					Flange nut	Écrou à embase	Flanschmutter	Tuerca embridada	Flänsmutter	
51	**VOE 990951**			4			Flange lock nut	Contre-écrou à embase	Flanschverschlussmutter	Contratuerca embridada	Flänslåsmutter	
52	**VOE 13960138**	2					Washer	Rondelle	Scheibe	Arandela	Bricka	
53	**VOE 15184727**	2	2	2			Bracket	Console	Konsole	Consola	Konsol	
54	**VOE 11130978**		6				Spacer	Entretoise	Abstandkörper	Distanciador	Distans	

1	**85653, 85654**
2	**85651, 85652**
3	**87306**
4	
5	

Hydraulic Control 3rd-4th
3eme et 4eme fonctions hydrauliques
3. und 4. Druckölfunktion
3a y 4a fincciones hidraulicaas
Hydraulfunktion 3:e/4:e

Catalogue id **20105**	Group **916**
Illustr. No **1101767**	Section **700**
Issue **20009038-J**	Page **1411**

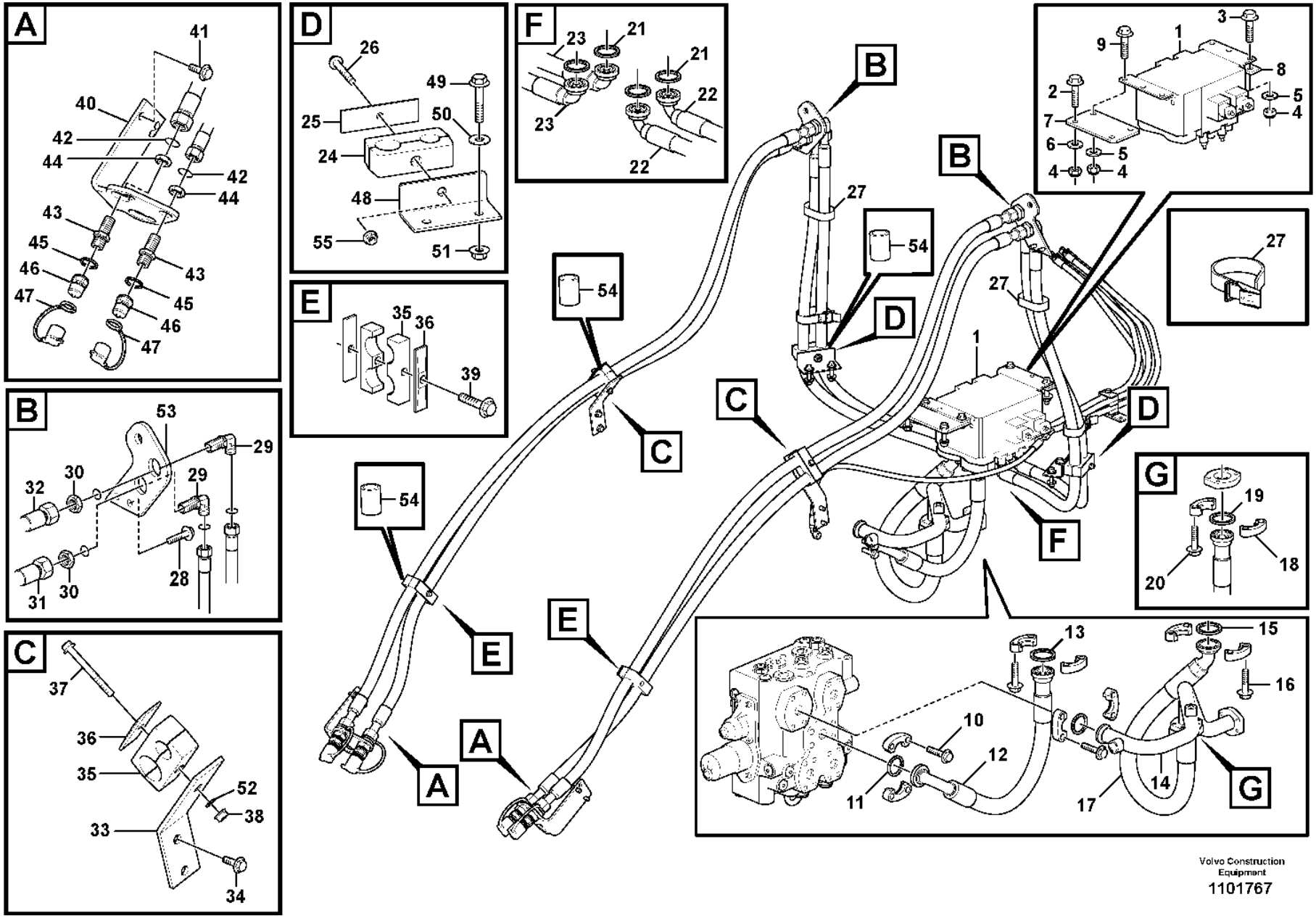

Volvo Construction Equipment
1101767

Fig.	Part No.	Quantity 1	2	3	PS	KIT	Description	Dénomination	Bezeichnung	Denominación	Benämning	Notes
55	**VOE 60113167**	2	2	2			Flange lock nut	Contre-écrou à embase	Flanschverschlussmutter	Contratuerca embridada	Flänslåsmutter	

1	**85653, 85654**	**Hydraulic Control 3rd-4th** **3eme et 4eme fonctions hydrauliques** **3. und 4. Druckölfunktion** **3a y 4a fincciones hidraulicaas** **Hydraulfunktion 3:e/4:e**	Catalogue id **20105**	Group **916**
2	**85651, 85652**			
3	**87306**		Illustr. No **1101767**	Section **700**
4				
5			Issue **20009038-J**	Page **1413**

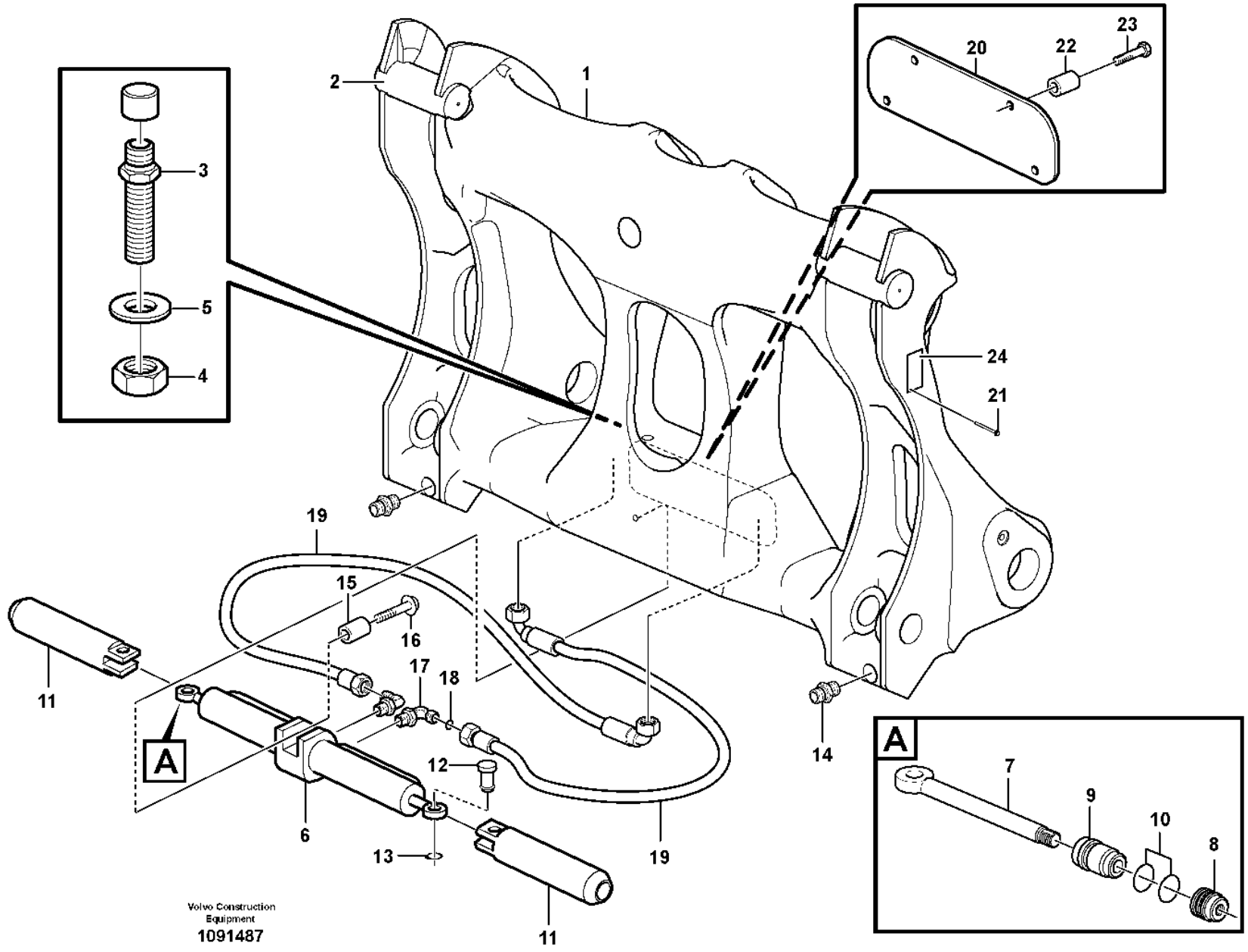
1
2
3
4
5
6
7
8
9
10
11
12
13
14
15
16
17
18
19
20
21
22
23
24
A
A
Volvo Construction Equipment
1091487

Fig.	Part No.	Quantity 1	2	3	PS	KIT	Description	Dénomination	Bezeichnung	Denominación	Benämning	Notes
	VOE 15176437	1			SS		Attachment bracket	Porte-outil	Geräteträger	Soporte de implementos	Redskapsfäste	(VOE 11157800)
1					NS		•Frame	•Cadre châssis	•Rahmen	•Bastidor	•Ram	
2	**VOE 17205110**	2					••Pin	••Goupille	••Stift	••Pasador	••Pinne	
3	**VOE 935929**	2					•Nipple	•Raccord	•Nippel	•Niple	•Nippel	
4	**VOE 935428**	2					•Lock nut	•Contre-écrou	•Sicherungsmutter	•Contratuerca	•Låsmutter	
5	**VOE 13955900**	2					•Washer	•Rondelle	•Scheibe	•Arandela	•Bricka	
6	**VOE 17214200**	1					•Cylinder	•Cylindre	•Zylinder	•Cilindro	•Cylinder	
7		2					••Piston rod	••Bielle de piston	••Kolbenstange	••Biela de piston	••Kolvstång	
8		2			CS		••Piston	••Piston	••Kolben	••Piston	••Kolv	
9		2					••Guide	••Rail	••Führung	••Guia	••Gejd	
10	**VOE 17229415**	2					••Sealing kit	••Jeu joints	••Dichtungssatz	••Juego de reténes	••Tätningssats	
11	**VOE 11157191**	2					•Pin	•Goupille	•Stift	•Pasador	•Pinne	
12	**VOE 11142687**	2					•Pin	•Goupille	•Stift	•Pasador	•Pinne	
13	**VOE 914450**	2					•Retaining ring	•Bague retenue	•Haltering	•Anillo retén	•Hållarring	
14	**VOE 914167**	2					•Lubricating nipple	•Graisseur	•Schmiernippel	•Niple lubricador	•Smörjnippel	
15	**VOE 11157678**	1					•Spacer	•Entretoise	•Abstandkörper	•Distanciador	•Distans	
16	**VOE 60113116**	1					•Flange screw	•Vis à embase	•Flanschschraube	•Tornillo embridado	•Flänsskruv	(VOE 13965196)
17	**VOE 935538**	2					•Elbow nipple	•Raccord coudé	•Winkelnippel	•Niple angular	•V-nippel	
18	**VOE 990736**	1					••O-ring	••Joint torique	••O-Ring	••Anillo tórico	••O-ring	
19	**VOE 935628**	2					•Hose assembly	•Conduit flexible	•Schlauchleitung	•Conducto	•Slangledning	
	VOE 11173848	2					Hose assembly	Conduit flexible	Schlauchleitung	Conducto	Slangledning	84130
20	**VOE 11156757**	1					•Plate	•Tôle	•Blech	•Chapa	•Plåt	
21	**VOE 11045750**	4					•Rivet	•Rivet	•Niet	•Remache	•Nit	
22	**VOE 60113585**	4					•Spacer sleeve	•Douille entretoise	•Abstandhülse	•Manguito distanciador	•Distanshylsa	(VOE 930445)
23	**VOE 997446**	4					•Hexagon screw	•Vis à tête hexagonale	•Sechskantschraube	•Tornillo hexagonal	•Sexkantsskruv	(VOE 13970970)
24	**VOE 11439034**	1			CS		•Sign	•Enseigne	•Schild	•Letrero	•Skylt	

1		**Attachment bracket** **Porte - outil** **Geräteschnellkupplung** **Soporte de implementos** **Redskapsfäste**	Catalogue id **20105**	Group **924**
2				
3			Illustr. No **1091487**	Section **100**
4				
5		**82556**	Issue **20009038-J**	Page **1415**

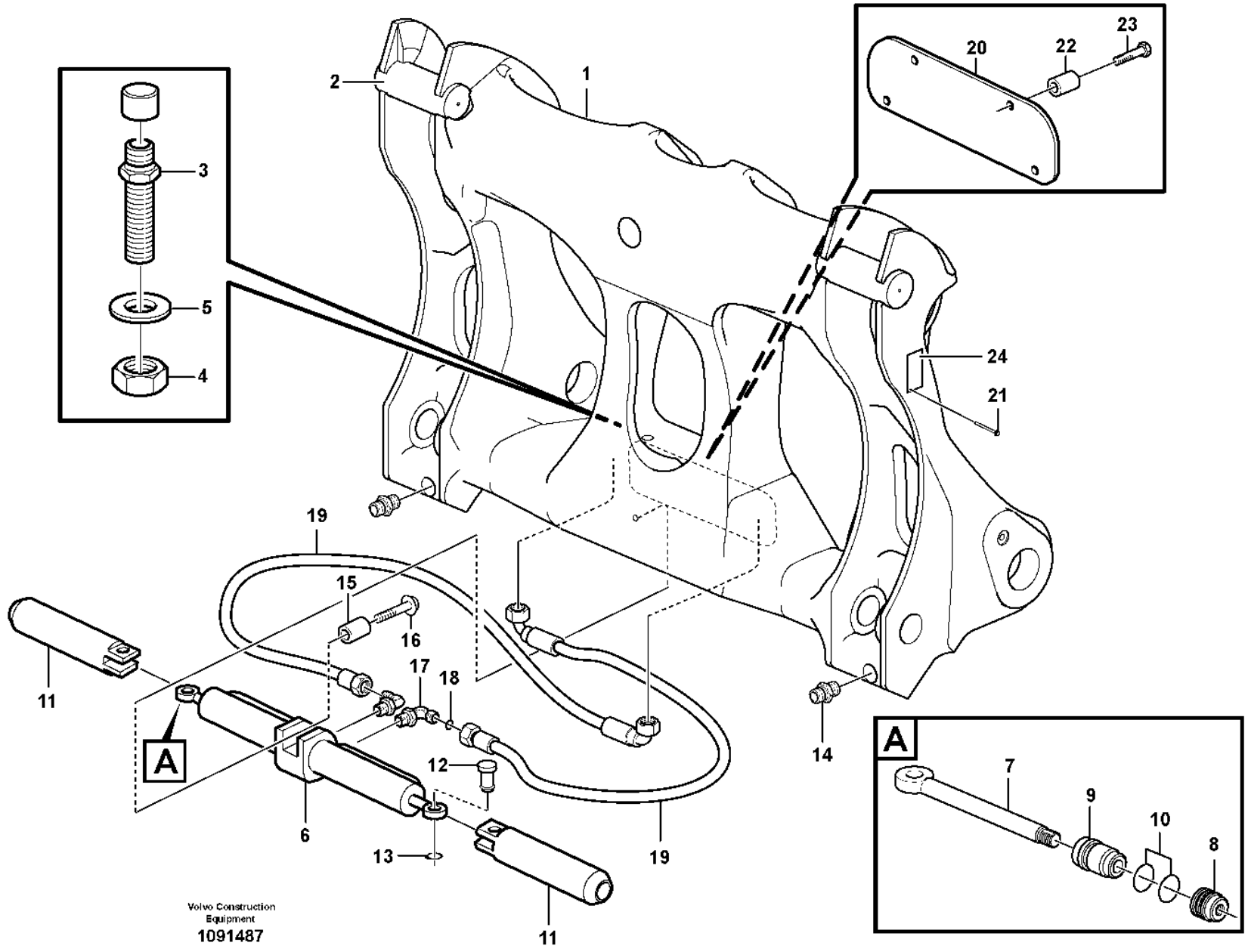
1
2
3
4
5
6
7
8
9
10
11
12
13
14
15
16
17
18
19
20
21
22
23
24
A
A
Volvo Construction Equipment
1091487

Fig.	Part No.	Quantity 1	2	3	PS	KIT	Description	Dénomination	Bezeichnung	Denominación	Benämning	Notes
	VOE 15176437	1			SS		Attachment bracket	Porte-outil	Geräteträger	Soporte de implementos	Redskapsfäste	
1		1			NS		•Frame	•Cadre châssis	•Rahmen	•Bastidor	•Ram	
2	**VOE 17205110**	2					••Pin	••Goupille	••Stift	••Pasador	••Pinne	
3	**VOE 935929**	2					•Nipple	•Raccord	•Nippel	•Niple	•Nippel	
4	**VOE 935428**	2					•Lock nut	•Contre-écrou	•Sicherungsmutter	•Contratuerca	•Låsmutter	
5	**VOE 13955900**	2					•Washer	•Rondelle	•Scheibe	•Arandela	•Bricka	
6	**VOE 17214200**	1					•Cylinder	•Cylindre	•Zylinder	•Cilindro	•Cylinder	
7		2			NS		••Piston rod	••Bielle de piston	••Kolbenstange	••Biela de piston	••Kolvstång	
8		2			NS		••Piston	••Piston	••Kolben	••Piston	••Kolv	
9		1			NS		••Guide	••Rail	••Führung	••Guia	••Gejd	
10	**VOE 17229415**	1					••Sealing kit	••Jeu joints	••Dichtungssatz	••Juego de retenes	••Tätningssats	
11	**VOE 11157191**	2					•Pin	•Goupille	•Stift	•Pasador	•Pinne	
12	**VOE 11142687**	2					•Pin	•Goupille	•Stift	•Pasador	•Pinne	
13	**VOE 914450**	2					•Retaining ring	•Bague retenue	•Haltering	•Anillo retén	•Hållarring	
14	**VOE 914167**	2					•Lubricating nipple	•Graisseur	•Schmiernippel	•Niple lubricador	•Smörjnippel	
15	**VOE 11157678**	1					•Spacer	•Entretoise	•Abstandkörper	•Distanciador	•Distans	
16	**VOE 60113116**	1					•Flange screw	•Vis à embase	•Flanschschraube	•Tornillo embridado	•Flänsskruv	(VOE 13965196)
17	**VOE 935538**	2					•Elbow nipple	•Raccord coudé	•Winkelnippel	•Niple angular	•V-nippel	
18	**VOE 990736**	1					••O-ring	••Joint torique	••O-Ring	••Anillo tórico	••O-ring	
19	**VOE 935628**	2					•Hose assembly	•Conduit flexible	•Schlauchleitung	•Conducto	•Slangledning	
20	**VOE 11156757**	1					•Plate	•Tôle	•Blech	•Chapa	•Plåt	
21	**VOE 11045750**	4					•Rivet	•Rivet	•Niet	•Remache	•Nit	
22	**VOE 60113585**	4					•Spacer sleeve	•Douille entretoise	•Abstandhülse	•Manguito distanciador	•Distanshylsa	(VOE 930445)
23	**VOE 997446**	4					•Hexagon screw	•Vis à tête hexagonale	•Sechskantschraube	•Tornillo hexagonal	•Sexkantsskruv	(VOE 13970970)
24	**VOE 11439034**	1			CS		•Sign	•Enseigne	•Schild	•Letrero	•Skylt	

1		**Attachment bracket** **Porte - outil** **Geräteschnellkupplung** **Soporte de implementos** **Redskapsfäste**	Catalogue id **20105**	Group **924**
2				
3			Illustr. No **1091487**	Section **125**
4				
5		**85346**	Issue **20009038-J**	Page **1417**

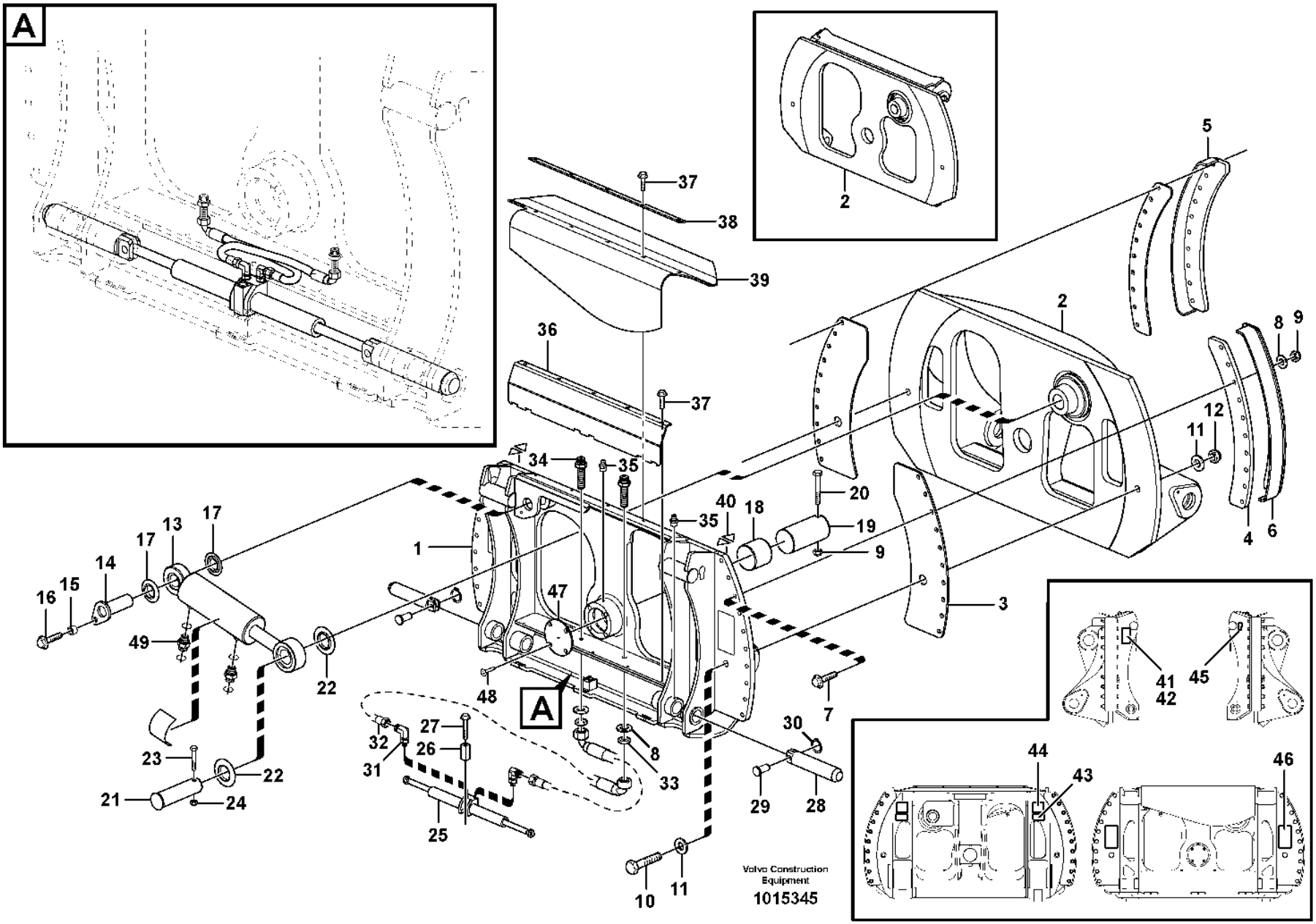
A
2
37
38
39
36
37
5
2
8
9
12
11
4
6
34
35
40
18
20
19
9
3
1
47
48
A
7
16
15
14
17
13
17
49
22
23
22
21
24
27
26
32
31
25
8
33
30
29
28
10
11
41
42
45
44
43
46
Volvo Construction Equipment
1015345

Fig.	Part No.	Quantity 1	2	3	PS	KIT	Description	Dénomination	Bezeichnung	Denominación	Benämning	Notes
	VOE 15020560	1			SS		Attachment bracket	Porte-outil	Geräteträger	Soporte de implementos	Redskapsfäste	(VOE 11438265)
	VOE 15020573		1				Attachment bracket	Porte-outil	Geräteträger	Soporte de implementos	Redskapsfäste	(VOE 11438266)
1		1	1		NS		•Front Bracket	•Fixation AV	•Vordere Befestigung	•Front Bracket	•Främre Fäste	
2		1	1		NS		•Rear Bracket	•Fixation AR	•Hintere Befestigung	•Rear Bracket	•Bakre Fäste	
3	**VOE 11713568**	2	2		CS		•Slide plate	•Plaque guidage	•Gleitplatte	•Disco deslizante	•Glidplatta	
4	**VOE 11713569**	2	2		CS		•Slide plate	•Plaque guidage	•Gleitplatte	•Disco deslizante	•Glidplatta	
5	**VOE 11713572**	1	1				•Guide	•Guide	•Führung	•Guía	•Styrning	
6	**VOE 11713576**	1	1				•Guide	•Guide	•Führung	•Guía	•Styrning	
7	**VOE 997469**	20	20				•Hexagon screw	•Vis à tête hexagonale	•Sechskantschraube	•Tornillo hexagonal	•Sexkantsskruv	(VOE 980466)
8	**VOE 13955900**	42	42				•Washer	•Rondelle	•Scheibe	•Arandela	•Bricka	
9	**VOE 13963110**	21	21				•Lock nut	•Contre-écrou	•Sicherungsmutter	•Contratuerca	•Låsmutter	
10	**VOE 955411**	2	2				•Hexagon screw	•Vis à tête hexagonale	•Sechskantschraube	•Tornillo hexagonal	•Sexkantsskruv	
11	**VOE 60113303**	4	4				•Washer	•Rondelle	•Scheibe	•Arandela	•Bricka	(VOE 930853)
12	**VOE 60114213**	2	2				•Lock nut	•Contre-ecrou	•Sicherungsmutter	•Contratuerca	•Låsmutter	(VOE 13963096)
13	**VOE 11713577**	1	1				•Hydraulic cylinder	•Vérin hydraulique	•Hydraulikzylinder	•Cilindro hidráulico	•Hydraulcylinder	
	VOE 11713967	1	1		CS		••Link bearing	••Palier articulé	••Pendellager	••Cojinete articulación	••Länklager	Tube
	VOE 11713968	1	1		CS		••Link bearing	••Palier articulé	••Pendellager	••Cojinete articulación	••Länklager	Rod
	VOE 11713966	1	1				••Sealing kit	••Kit plombage	••Plombiersatz	••Kit de precinto	••Plomberingssats	
14	**VOE 11713565**	1	1		CS		•Pin	•Goupille	•Stift	•Pasador	•Pinne	
15	**VOE 930446**	1	1				•Spacer ring	•Bague entretoise	•Abstandring	•Anillo distanciador	•Distansring	
16	**VOE 13965191**	1	1				•Screw	•Vis	•Schraube	•Tornillo	•Skruv	
17	**VOE 14047212**	2	2				•Sealing ring	•Bague étanchéité	•Dichtring	•Anillo retén	•Tätningsring	
18	**VOE 11714517**	1	1				•Slide bearing	•Palier lisse	•Gleitlager	•Cojinete de fricción	•Glidlager	
19	**VOE 11714518**	1	1				•Shaft	•Arbre	•Welle	•Eje	•Axel	
20	**VOE 955379**	1					•Hexagon screw	•Vis à tête hexagonale	•Sechskantschraube	•Tornillo hexagonal	•Sexkantsskruv	
20	**VOE 955381**		1				•Hexagon screw	•Vis à tête hexagonale	•Sechskantschraube	•Tornillo hexagonal	•Sexkantsskruv	
21	**VOE 11713579**	1	1		CS		•Shaft	•Arbre	•Welle	•Eje	•Axel	
22	**VOE 14041917**	2	2				•Sealing ring	•Bague étanchéité	•Dichtring	•Anillo retén	•Tätningsring	
23	**VOE 60113121**	1	1				•Flange screw	•Vis à embase	•Flanschschraube	•Tornillo embridado	•Flänsskruv	(VOE 13946474)
24	**VOE 13971090**	1	1				•Lock nut	•Contre-écrou	•Sicherungsmutter	•Contratuerca	•Låsmutter	

1	**82259**
2	**82260**
3	
4	
5	

Attachment bracket, rotary.
Porte-outil pivotant.
Geräteträger, drehbar
Attachment bracket, rotary.
Redskapsfäste vridbart.

Catalogue id **20105**	Group **924**
Illustr. No **1015345**	Section **150**
Issue **20009038-J**	Page **1419**

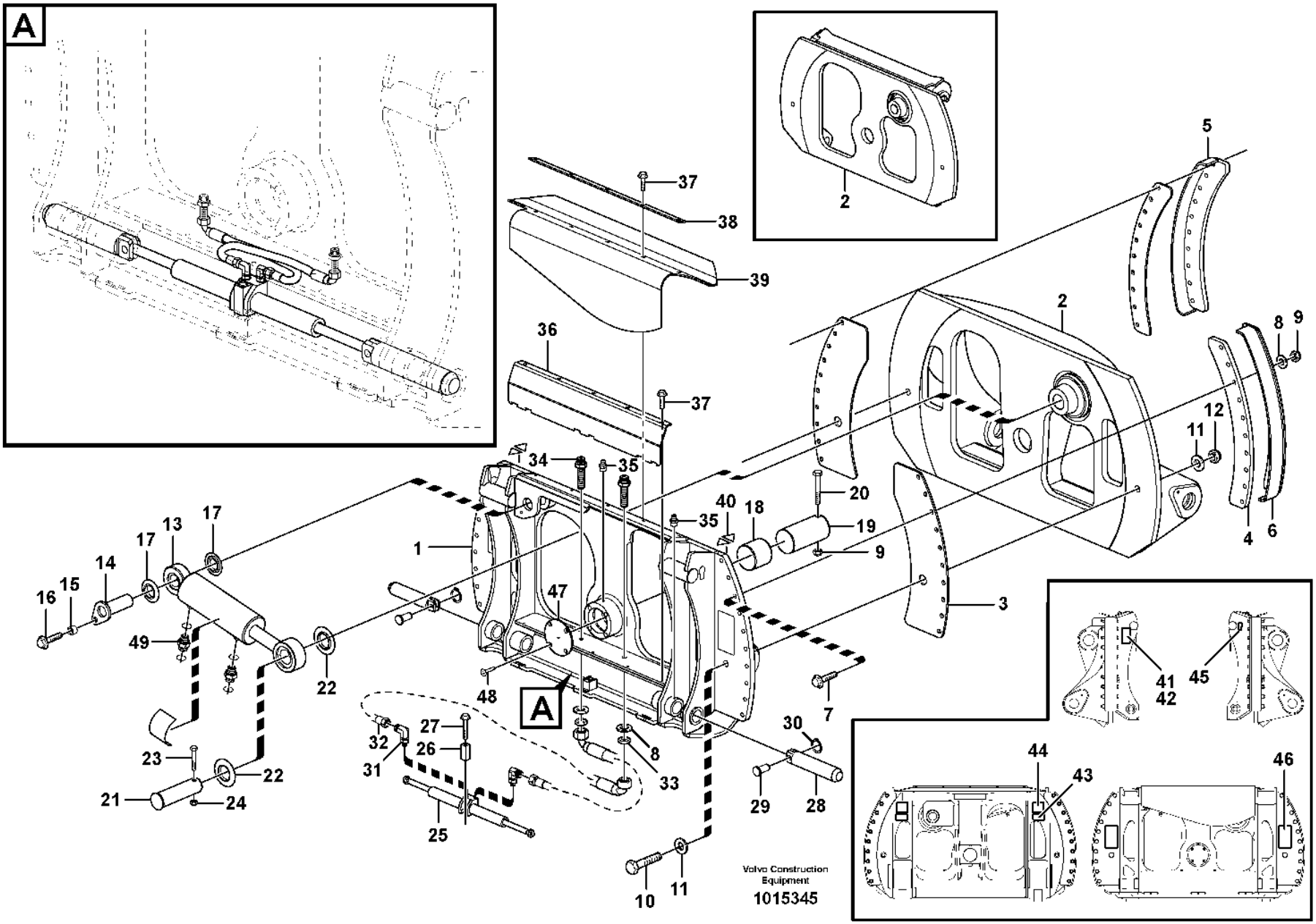
A
2
37
38
39
36
37
5
2
8
9
12
11
4
6
34
35
40
18
20
19
9
3
1
47
48
A
7
16
15
14
17
13
17
49
22
23
22
21
24
27
26
32
31
25
8
33
30
29
28
10
11
41
42
45
44
43
46
Volvo Construction Equipment
1015345

Fig.	Part No.	Quantity 1	2	3	PS	KIT	Description	Dénomination	Bezeichnung	Denominación	Benämning	Notes
25	**VOE 15188515**	1	1		SS		•Cylinder	•Cylindre	•Zylinder	•Cilindro	•Cylinder	
	VOE 15146586	2	2				••Piston rod	••Bielle de piston	••Kolbenstange	••Biela de piston	••Kolvstång	
	VOE 15196615	2	2				••Sealing kit	••Kit plombage	••Plombiersatz	••Kit de precinto	••Plomberingssats	
26	**VOE 11157678**	1	1				•Spacer	•Entretoise	•Abstandkörper	•Distanciador	•Distans	
27	**VOE 60113116**	1	1				•Flange screw	•Vis à embase	•Flanschschraube	•Tornillo embridado	•Flänsskruv	(VOE 13965196)
28	**VOE 11157191**	2	2				•Pin	•Goupille	•Stift	•Pasador	•Pinne	
29	**VOE 11142687**	2	2				•Pin	•Goupille	•Stift	•Pasador	•Pinne	
30	**VOE 914450**	2	2				•Retaining ring	•Bague retenue	•Haltering	•Anillo retén	•Hållarring	
31	**VOE 935538**	2	2				•Elbow nipple	•Raccord coudé	•Winkelnippel	•Niple angular	•V-nippel	
	VOE 990736	2	2				••O-ring	••Joint torique	••O-Ring	••Anillo tórico	••O-ring	
32	**VOE 935628**	2	2				•Hose assembly	•Conduit flexible	•Schlauchleitung	•Conducto	•Slangledning	
	VOE 11173848	2	2				Hose assembly	Conduit flexible	Schlauchleitung	Conducto	Slangledning	84130
33	**VOE 935428**	2	2				•Lock nut	•Contre-écrou	•Sicherungsmutter	•Contratuerca	•Låsmutter	
34	**VOE 935929**	2	2				•Nipple	•Raccord	•Nippel	•Niple	•Nippel	
35	**VOE 983718**	3	3				•Lubricating nipple	•Graisseur	•Schmiernippel	•Niple lubricador	•Smörjnippel	
36	**VOE 11713581**	1	1				•Cover	•Capot	•Abdeckung	•Capó	•Kåpa	
37	**VOE 60113093**	10	10				•Flange screw	•Vis à embase	•Flanschschraube	•Tornillo embridado	•Flänsskruv	(VOE 946329)
38	**VOE 11713584**	1	1				•Rail	•Rail	•Schiene	•Riel	•Skena	
39	**VOE 11713582**	1	1				•Rubber mat	•Tapis caoutchouc	•Gummimatte	•Alfombra de goma	•Gummimatta	
40	**VOE 11713512**	4	4				•Warning plate	•Panneau d'avertissement	•Warnschild	•Letrero de advertencia	•Varningsskylt	
41	**VOE 4807524**	1	1				•Sign	•Enseigne	•Schild	•Letrero	•Skylt	
42	**VOE 950891**	4	4				•Drive screw	•Vis de commande	•Durchsetzschraube	•Tornillo motriz	•Drivskruv	
43	**VOE 11713513**	2	2		CS		•Warning plate	•Panneau d'avertissement	•Warnschild	•Letrero de advertencia	•Varningsskylt	
44	**VOE 11003865**	2	2				•Decal	•Autocollant	•Aufklebeschild	•Calcomanía	•Dekal	
45	**VOE 11004094**	2	2				•Decal	•Autocollant	•Aufklebeschild	•Calcomanía	•Dekal	
46	**VOE 13935000**	3	3				•Safety decal	•Autocollant de sécurité	•Sicherheitsaufkleber	•Calcomanía de seguridad	•Säkerhetsdekal	
47	**VOE 11714519**	1	1		CS		•Cover	•Capot	•Abdeckung	•Capó	•Kåpa	
48	**VOE 969842**	4	4				•Six point socket screw	•Vis à 6 pans creux	•Innensechsrundschraube	•Tornillo de cabeza hexagonal	•Sextandhålskruv	

1	**82259**	**Attachment bracket, rotary.** **Porte-outil pivotant.** **Geräteträger, drehbar** **Attachment bracket, rotary.** **Redskapsfäste vridbart.**
2	**82260**	
3		
4		
5		

Catalogue id	Group
20105	**924**
Illustr. No	Section
1015345	**150**
Issue	Page
20009038-J	**1421**

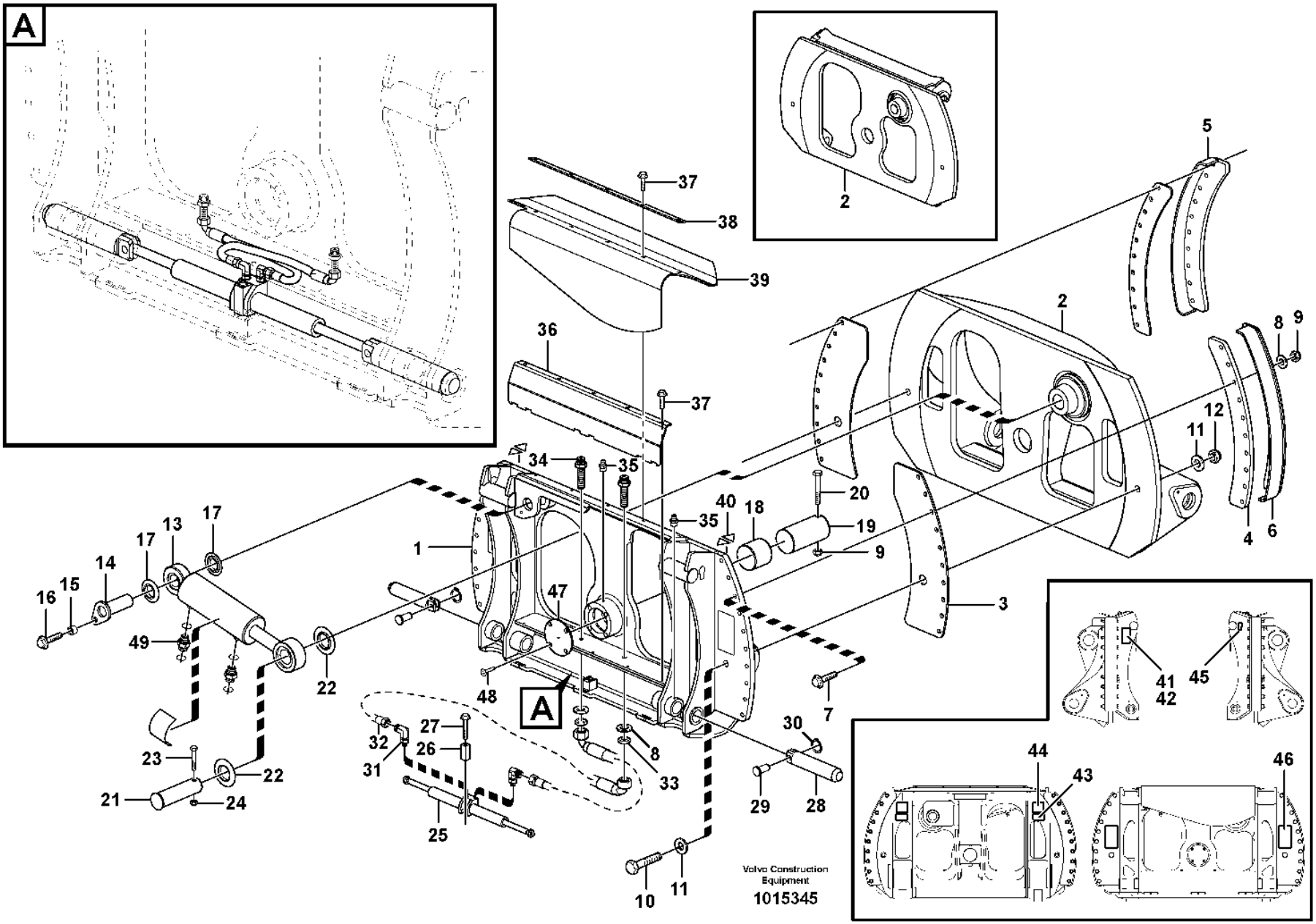
A
2
37
38
39
36
37
5
2
8
9
12
11
4
6
34
35
40
18
20
19
9
3
1
47
48
A
7
16
15
14
17
13
17
49
22
23
22
21
24
27
26
32
31
25
8
33
30
29
28
10
11
41
42
45
44
43
46
Volvo Construction Equipment
1015345

Fig.	Part No.	Quantity 1	2	3	PS	KIT	Description	Dénomination	Bezeichnung	Denominación	Benämning	Notes
49	**VOE 13933915**	2	2				•Nipple	•Raccord	•Nippel	•Niple	•Nippel	
	VOE 990737	2	2				••O-ring	••Joint torique	••O-Ring	••Anillo tórico	••O-ring	(VOE 4880492)
	VOE 14211857	2	2				••Sealing ring	••Bague étanchéité	••Dichtring	••Anillo retén	••Tätningsring	

1	**82259**	**Attachment bracket, rotary.** **Porte-outil pivotant.** **Geräteträger, drehbar** **Attachment bracket, rotary.** **Redskapsfäste vridbart.**	Catalogue id **20105**	Group **924**
2	**82260**		Illustr. No **1015345**	Section **150**
3			Issue **20009038-J**	Page **1423**
4				
5				

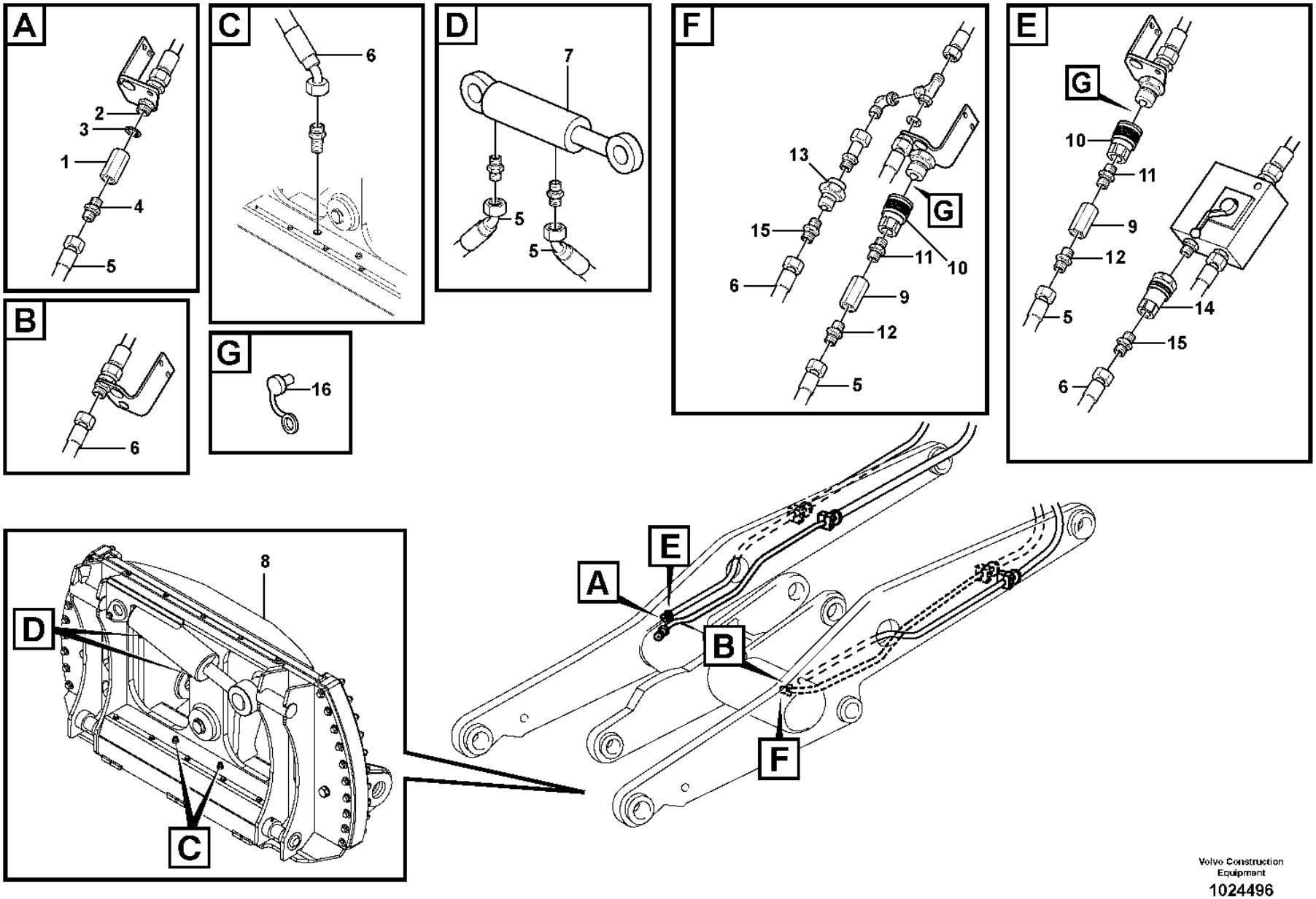

Volvo Construction Equipment

1024496

Fig.	Part No.	Quantity 1	2	3	4	5	PS	KIT	Description	Dénomination	Bezeichnung	Denominación	Benämning	Notes
1	**VOE 11990625**	2							Nipple	Raccord	Nippel	Niple	Nippel	
2	**VOE 914394**	2							Plug	Tampon	Stopfen	Tapón	Plugg	
3	**VOE 14013070**	2							Sealing washer	Rondelle étanchéité	Dichtscheibe	Arandela de retén	Tätningsbricka	
4	**VOE 13933882**	2							Nipple	Raccord	Nippel	Niple	Nippel	
	VOE 990737	2							•O-ring	•Joint torique	•O-Ring	•Anillo tórico	•O-ring	(VOE 4880492)
	VOE 14211859	2							•Sealing ring	•Bague étanchéité	•Dichtring	•Anillo retén	•Tätningsring	
5	**VOE 11172006**	2	2						Hose assembly	Conduit flexible	Schlauchleitung	Conducto	Slangledning	
6	**VOE 11163066**	2	2						Hose assembly	Conduit flexible	Schlauchleitung	Conducto	Slangledning	
7		1	1						Hydraulic cylinder	Vérin hydraulique	Hydraulzylinder	Cilindro hidráulico	Hydraulcylinder	See group 924-150 page 1419
8		1	1						Attachment bracket	Porte-outil	Geräteträger	Soporte Impleme	Redskapsfäste	See group 924-150 page 1419
8	**VOE 15020560**			1			SS		Attachment bracket	Porte-outil	Geräteträger	Soporte de implementos	Redskapsfäste	S/N - 29382 See group 924-450 page 1439
8	**VOE 16249279**			1					Attachment bracket	Porte-outil	Geräteträger	Soporte Impleme	Redskapsfäste	S/N 29383 - See group 924-400 page 1435
8	**VOE 15020573**				1				Attachment bracket	Porte-outil	Geräteträger	Soporte de implementos	Redskapsfäste	
9	**VOE 13933877**		2						Nut	Écrou	Mutter	Tuerca	Mutter	(VOE 11713600)
10	**VOE 11043021**		2						Sleeve	Manchon	Muffe	Manguito	Muff	
	VOE 11993255		2				SS		•O-ring	•Joint torique	•O-Ring	•Anillo tórico	•O-ring	
	VOE 11993256		2				SS		•O-ring	•Joint torique	•O-Ring	•Anillo tórico	•O-ring	
	VOE 11993257		2				SS		•Back-up ring	•Bague support	•Stützring	•Anillo de apoyo	•Stödring	
11	**VOE 13933875**		2						Nipple	Raccord	Nippel	Niple	Nippel	
	VOE 14211859		2						•Sealing ring	•Bague étanchéité	•Dichtring	•Anillo retén	•Tätningsring	
	VOE 990740		2						•O-ring	•Joint torique	•O-Ring	•Anillo tórico	•O-ring	
12	**VOE 11713599**		2				SS		Reduction nipple	Raccord réducteur	Reduziernippel	Niple reductor	Reducernippel	
13	**VOE 11713598**		1						Coupling piece	Accouplement	Leitungsverbinder	Pieza de conexión	Kopplingsstycke	
14	**VOE 11713597**		1						Coupling piece	Accouplement	Leitungsverbinder	Pieza de conexión	Kopplingsstycke	
15	**VOE 13933915**		2						Nipple	Raccord	Nippel	Niple	Nippel	
	VOE 14211857		2						•Sealing ring	•Bague étanchéité	•Dichtring	•Anillo retén	•Tätningsring	
	VOE 990737		2						•O-ring	•Joint torique	•O-Ring	•Anillo tórico	•O-ring	

1	**82259**	**Attachment bracket, rotary.** **Porte-outil pivotant.** **Geräteträger, drehbar** **Attachment bracket, rotary.** **Redskapsfäste vridbart.**
2	**82260**	
3	**84370**	
4	**84371**	
5		

Catalogue id **20105**	Group **924**
Illustr. No **1024496**	Section **200**
Issue **20009038-J**	Page **1425**

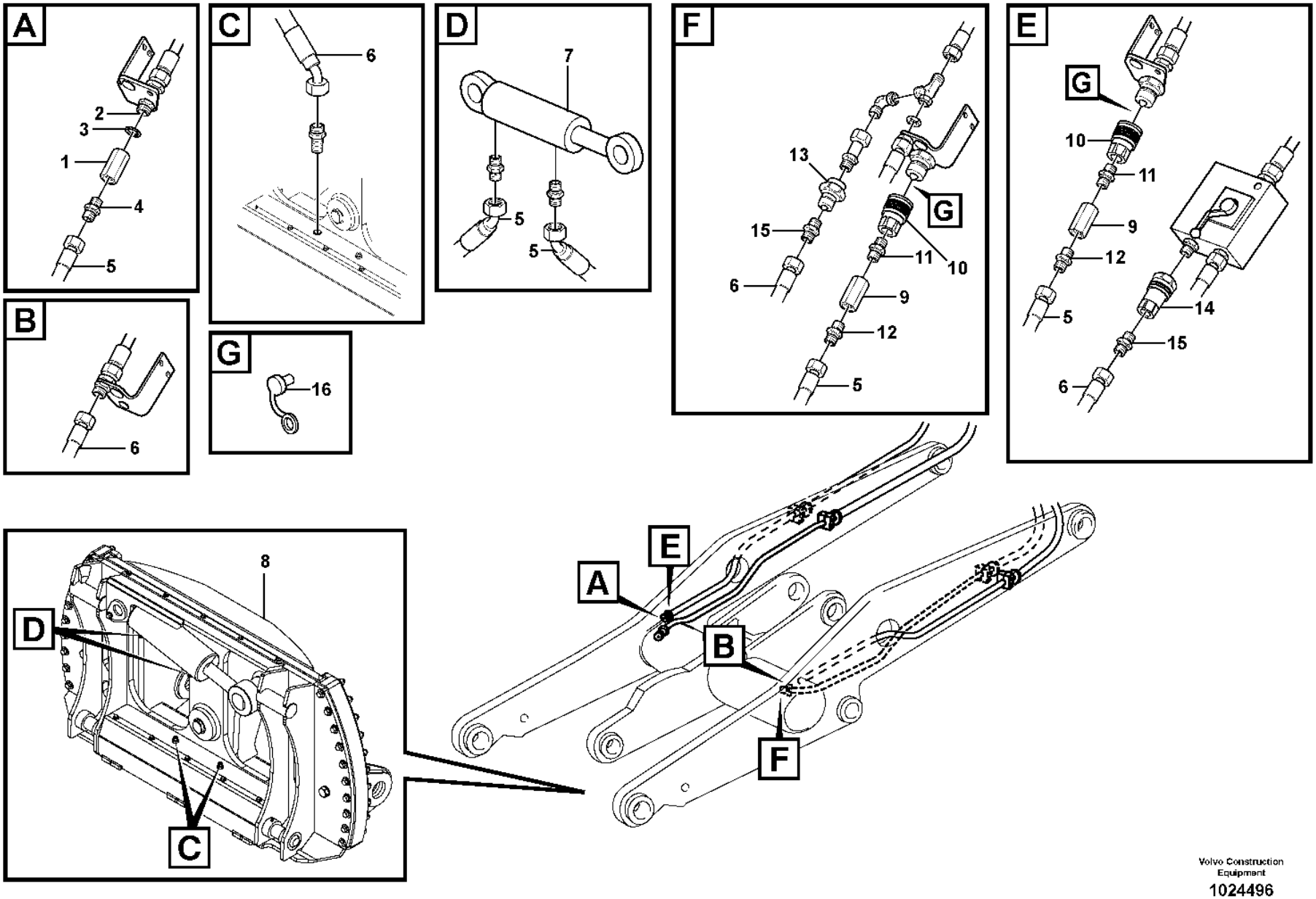

Volvo Construction Equipment

1024496

Fig.	Part No.	Quantity 1	2	3	4	5	PS	KIT	Description	Dénomination	Bezeichnung	Denominación	Benämning	Notes
16	**VOE 11713601**		2						Dust cover	Pare-poussière	Staubschutz	Protección de polvo	Dammskydd	

1	**82259**	**Attachment bracket, rotary.** **Porte-outil pivotant.** **Geräteträger, drehbar** **Attachment bracket, rotary.** **Redskapsfäste vridbart.**	Catalogue id **20105**	Group **924**
2	**82260**			
3	**84370**		Illustr. No **1024496**	Section **200**
4	**84371**			
5			Issue **20009038-J**	Page **1427**

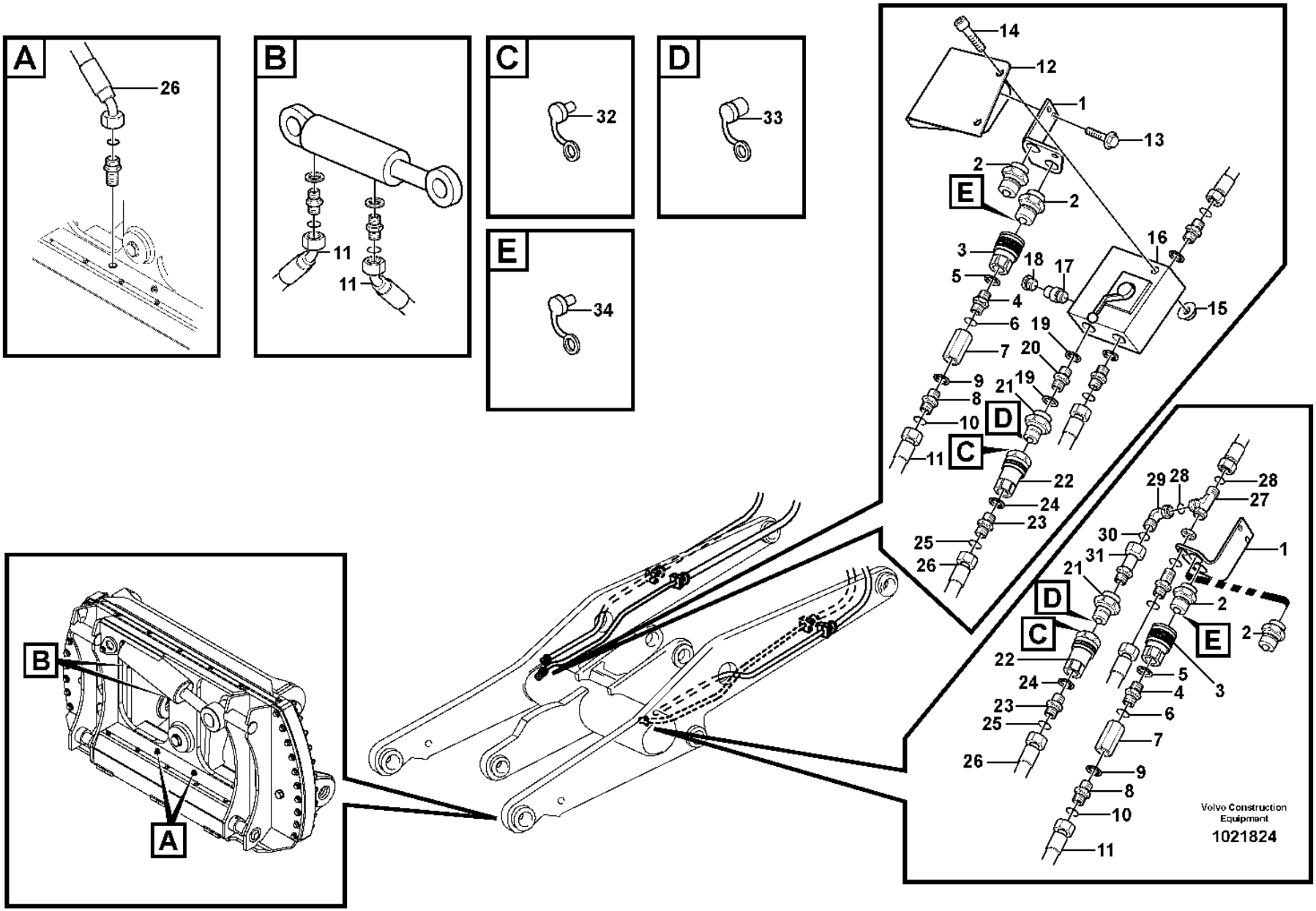
A
26
B
11
11
C
32
D
33
E
34
14
12
1
13
2
E
2
3
18
17
16
5
4
6
19
15
7
20
9
21
19
8
D
10
C
11
22
24
23
25
26
B
A
29
28
28
27
30
31
1
21
D
2
C
E
2
22
5
24
4
3
23
6
25
7
26
9
8
10
11
Volvo Construction Equipment
1021824

Fig.	Part No.	Quantity 1	2	3	PS	KIT	Description	Dénomination	Bezeichnung	Denominación	Benämning	Notes
1		2					Attachment	Fixation	Halterung	Fijacion	Fäste	See group 916-350 page 1387
2		4					Quick Coupling	Accouple.rapide	Schnellkupplung	Acoplam Rapido	Snabbkoppling	See group 916-350 page 1387
3	**VOE 11043021**	2					Sleeve	Manchon	Muffe	Manguito	Muff	
	VOE 11993255	2			SS		•O-ring	•Joint torique	•O-Ring	•Anillo tórico	•O-ring	
	VOE 11993256	2			SS		•O-ring	•Joint torique	•O-Ring	•Anillo tórico	•O-ring	
	VOE 11993257	2			SS		•Back-up ring	•Bague support	•Stützring	•Anillo de apoyo	•Stödring	
4	**VOE 13933875**	2					Nipple	Raccord	Nippel	Niple	Nippel	
5	**VOE 14211859**	2					•Sealing ring	•Bague étanchéité	•Dichtring	•Anillo retén	•Tätningsring	
6	**VOE 990740**	2					•O-ring	•Joint torique	•O-Ring	•Anillo tórico	•O-ring	
7	**VOE 13933877**	2					Nut	Écrou	Mutter	Tuerca	Mutter	(VOE 11713600)
8	**VOE 11713599**	2			SS		Reduction nipple	Raccord réducteur	Reduziernippel	Niple reductor	Reducernippel	
9	**VOE 14211859**	2					•Sealing ring	•Bague étanchéité	•Dichtring	•Anillo retén	•Tätningsring	
10	**VOE 990737**	2					•O-ring	•Joint torique	•O-Ring	•Anillo tórico	•O-ring	
11	**VOE 11172006**	2					Hose assembly	Conduit flexible	Schlauchleitung	Conducto	Slangledning	
12	**VOE 11713605**	1					Attachment	Fixation	Halterung	Fijacion	Fäste	
13	**VOE 990861**	2					Flange screw	Vis à embase	Flanschschraube	Tornillo embridado	Flänsskruv	(VOE 946472)
14	**VOE 959245**	2					Hex. socket screw	Vis à six pans creux	Innensechskantschraube	Tornillo de hexágono embutido	Insexskruv	
15	**VOE 990941**	2					Flange nut	Écrou à embase	Flanschmutter	Tuerca embridada	Flänsmutter	(VOE 13971095)
16	**VOE 11713604**	1					Valve body	Corps de clapet	Ventilgruppe	Bloque de válvula	Ventilblock	
17	**VOE 11714037**	1					Non-return valve	Clapet antiretour	Rückschlagventil	Válvula antirretorno	Backventil	
18	**VOE 11713606**	1					Plug	Bouchon	Stopfen	Tapon	Plugg	
19	**VOE 14042936**	2					Sealing washer	Rondelle étanchéité	Dichtscheibe	Arandela de retén	Tätningsbricka	
20	**VOE 11713607**	1					Nipple	Raccord	Nippel	Niple	Nippel	
21	**VOE 11713598**	2					Coupling piece	Accouplement	Leitungsverbinder	Pieza de conexión	Kopplingsstycke	
22	**VOE 11713597**	2					Coupling piece	Accouplement	Leitungsverbinder	Pieza de conexión	Kopplingsstycke	
23	**VOE 13933915**	2					Nipple	Raccord	Nippel	Niple	Nippel	
24	**VOE 14211857**	2					•Sealing ring	•Bague étanchéité	•Dichtring	•Anillo retén	•Tätningsring	
25	**VOE 990737**	2					•O-ring	•Joint torique	•O-Ring	•Anillo tórico	•O-ring	
26	**VOE 11163066**	2					Hose assembly	Conduit flexible	Schlauchleitung	Conducto	Slangledning	
27	**VOE 13933936**	1					T-nipple	Raccord-t	T-Nippel	Niple t	T-nippel	

1		**Hydraulic system rotary hook-on attachment bracket** **Système hydraulique, porte-outil pivotant à montage direct** **Hydraulikanlage, drehbarer direkt montierter Geräteträger** **Hydraulic system rotary hook-on attachment bracket** **Hydraulsystem vridbart redskapsinfäst redskapsfäste**	Catalogue id **20105**	Group **924**
2			Illustr. No **1021824**	Section **250**
3				
4			Issue **20009038-J**	Page **1429**
5		**82892**		

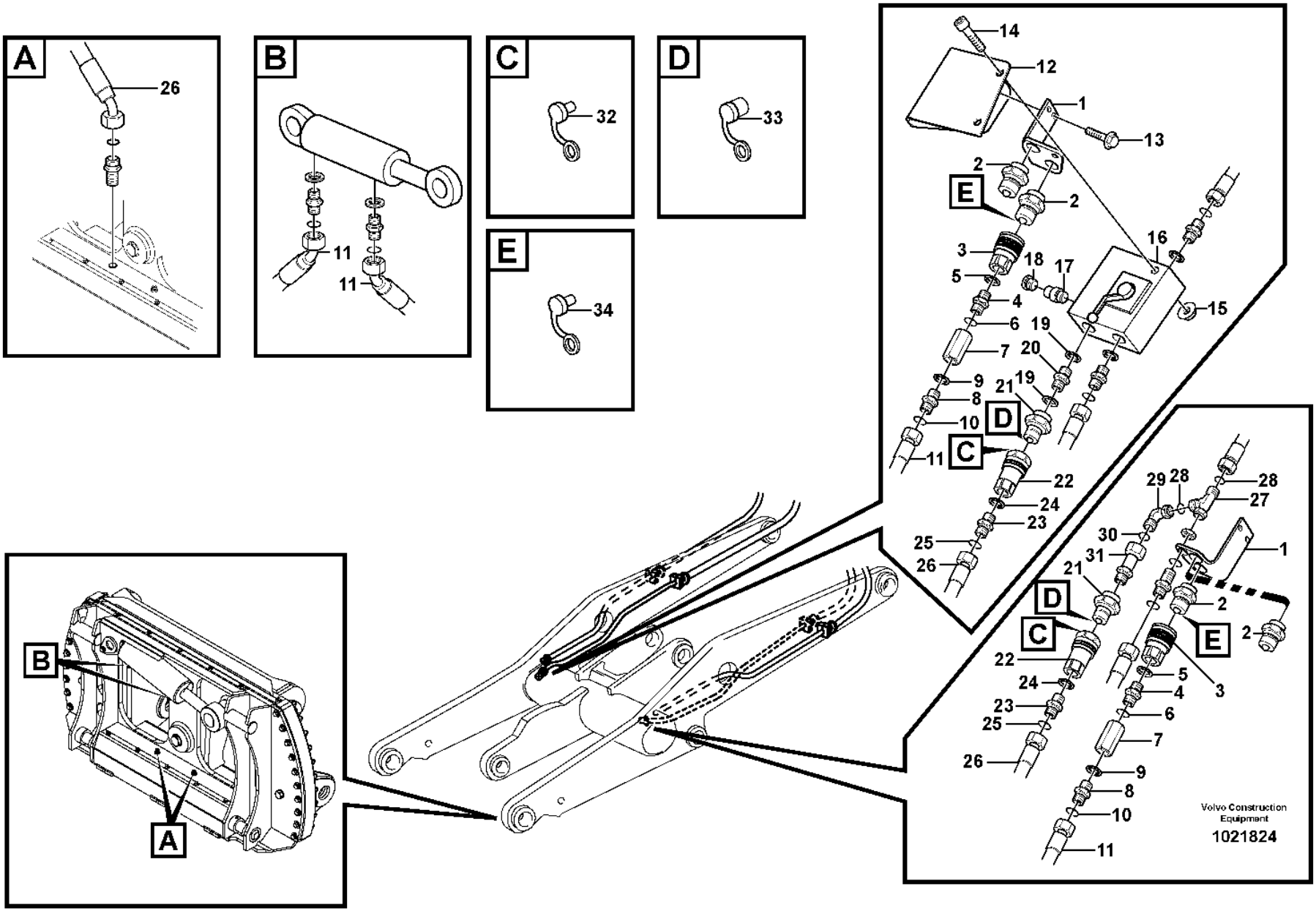
A
26
B
11
11
C
32
D
33
E
34
14
12
1
13
2
E
2
3
18
17
16
5
4
6
19
15
7
20
9
21
19
8
D
10
C
11
22
24
23
25
26
B
A
29
28
28
27
30
31
1
21
D
2
C
E
2
22
5
24
4
3
23
6
25
7
26
9
8
10
11
Volvo Construction Equipment
1021824

Fig.	Part No.	Quantity 1	2	3	PS	KIT	Description	Dénomination	Bezeichnung	Denominación	Benämning	Notes
28	**VOE 990737**	1					•O-ring	•Joint torique	•O-Ring	•Anillo tórico	•O-ring	
29	**VOE 13933900**	1					Elbow nipple	Raccord coudé	Winkelnippel	Niple angular	V-nippel	
30	**VOE 990737**	1					•O-ring	•Joint torique	•O-Ring	•Anillo tórico	•O-ring	
31	**VOE 11713608**	1					Nipple	Raccord	Nippel	Niple	Nippel	
32	**VOE 11713609**	1			CS		Dust cover	Pare-poussière	Staubschutz	Protección de polvo	Dammskydd	
33	**VOE 11713611**	1			CS		Dust cover	Pare-poussière	Staubschutz	Protección de polvo	Dammskydd	
34	**VOE 11713601**	2					Dust cover	Pare-poussière	Staubschutz	Protección de polvo	Dammskydd	

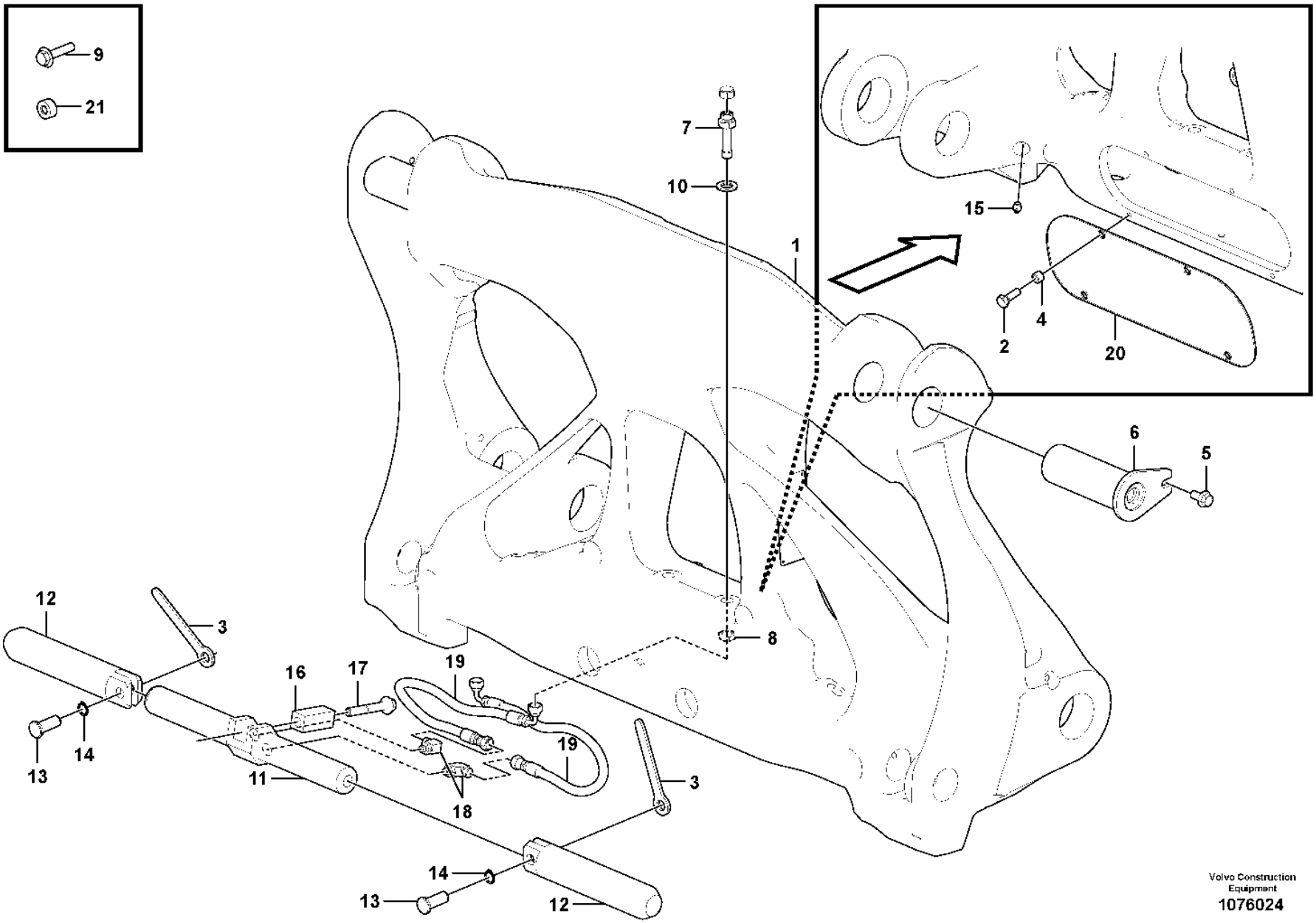

Volvo Construction Equipment
1076024

Fig.	Part No.	Quantity 1	2	3	PS	KIT	Description	Dénomination	Bezeichnung	Denominación	Benämning	Notes
1	**VOE 17238089**	1					Attachment bracket	Porte-outil	Geräteträger	Soporte de implementos	Redskapsfäste	(VOE 17380000)
2	**VOE 990861**	4					•Flange screw	•Vis à embase	•Flanschschraube	•Tornillo embridado	•Flänsskruv	(VOE 946472)
3	**VOE 17410000**	2					•Indication arm	•Bras indicateur	•Anzeigefinger	•Brazo de indicación	•Indikeringsarm	(VOE 17276107)
4	**VOE 60113565**	4					•Spacer sleeve	•Douille entretoise	•Abstandhülse	•Manguito distanciador	•Distanshylsa	(VOE 930430)
5	**VOE 949708**	2					•Flange screw	•Vis à embase	•Flanschschraube	•Tornillo embridado	•Flänsskruv	
6	**VOE 17276100**	2			CS		•Pin	•Goupille	•Stift	•Pasador	•Pinne	
7	**VOE 935929**	2					•Nipple	•Raccord	•Nippel	•Niple	•Nippel	
8	**VOE 935428**	2					•Lock nut	•Contre-écrou	•Sicherungsmutter	•Contratuerca	•Låsmutter	
9	**VOE 60113111**	2					Flange screw	Vis à embase	Flanschschraube	Tornillo embridado	Flänsskruv	(VOE 13965193)
10	**VOE 13955900**	2					•Washer	•Rondelle	•Scheibe	•Arandela	•Bricka	
11	**VOE 17214200**	1					•Cylinder	•Cylindre	•Zylinder	•Cilindro	•Cylinder	
	VOE 17229415	1					••Sealing kit	••Jeu joints	••Dichtungssatz	••Juego de reténes	••Tätningssats	
12	**VOE 17276103**	2					•Pin	•Goupille	•Stift	•Pasador	•Pinne	
13	**VOE 17410020**	2					•Pin	•Goupille	•Stift	•Pasador	•Pinne	(VOE 17276108)
14	**VOE 914450**	2					•Retaining ring	•Bague retenue	•Haltering	•Anillo retén	•Hållarring	
15	**VOE 914167**	2					•Lubricating nipple	•Graisseur	•Schmiernippel	•Niple lubricador	•Smörjnippel	
16	**VOE 11157678**	1					•Spacer	•Entretoise	•Abstandkörper	•Distanciador	•Distans	
17	**VOE 60113116**	1					•Flange screw	•Vis à embase	•Flanschschraube	•Tornillo embridado	•Flänsskruv	(VOE 13965196)
18	**VOE 935538**	2					•Elbow nipple	•Raccord coudé	•Winkelnippel	•Niple angular	•V-nippel	
	VOE 990736	2					••O-ring	••Joint torique	••O-Ring	••Anillo tórico	••O-ring	
19	**VOE 935628**	2					•Hose assembly	•Conduit flexible	•Schlauchleitung	•Conducto	•Slangledning	
20	**VOE 17276106**	1					•Plate	•Tôle	•Blech	•Chapa	•Plåt	
21	**VOE 11091312**	2					Spacer	Entretoise	Abstandkörper	Distanciador	Distans	

1		**Attachment bracket** **Porte - outil** **Geräteschnellkupplung** **Soporte de implementos** **Redskapsfäste**	Catalogue id **20105**	Group **924**
2				
3			Illustr. No **1076024**	Section **300**
4				
5		**86453**	Issue **20009038-J**	Page **1433**

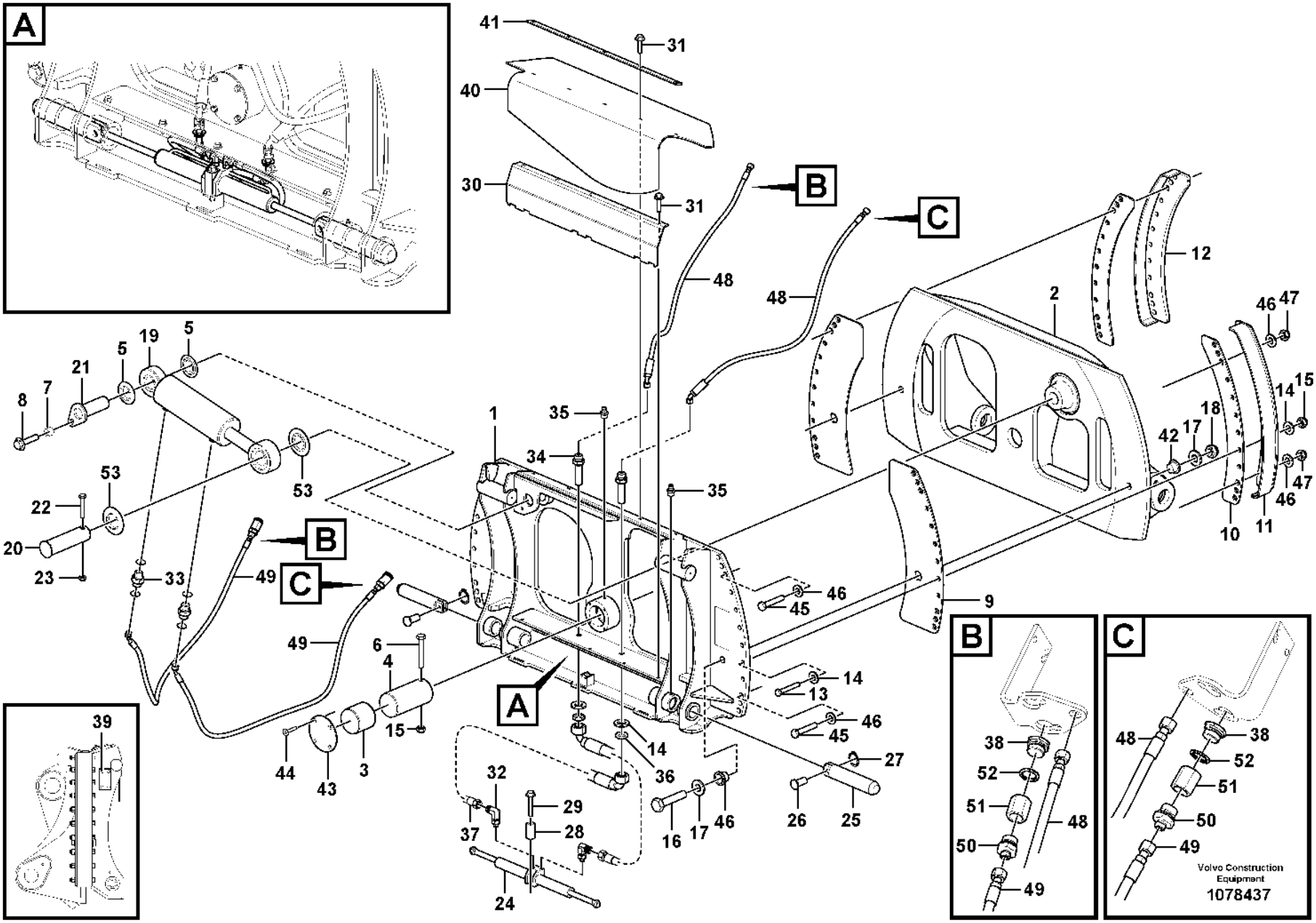
A
B
C
41
40
30
31
48
12
2
46
47
15
14
18
17
42
10
11
1
35
34
53
22
20
23
33
49
6
4
15
44
43
3
45
27
26
25
16
36
32
37
29
28
24
38
52
51
50
39
Volvo Construction Equipment
1078437

Fig.	Part No.	Quantity 1	2	3	PS	KIT	Description	Dénomination	Bezeichnung	Denominación	Benämning	Notes
	VOE 16249279						Attachment bracket	Porte-outil	Geräteträger	Soporte Impleme	Redskapsfäste	
1		1			NS		•Front frame	•Cadre av	•Vorderrahmen	•Marco delantero	•Framram	
2		1			NS		•Rear frame	•Cadre ar	•Heckrahmen	•Bastidor posterior	•Bakram	
3	**VOE 17218816**	1					•Bushing	•Bague	•Buchse	•Casquillo	•Bussning	
4	**VOE 17218814**	1					•Axle shaft	•Arbre de roue	•Antriebswelle	•Eje propulsor	•Drivaxel	
5	**VOE 14047212**	2					•Sealing ring	•Bague étanchéité	•Dichtring	•Anillo retén	•Tätningsring	
6	**VOE 968299**	1					•Flange screw	•Vis à embase	•Flanschschraube	•Tornillo embridado	•Flänsskruv	
7	**VOE 930446**	1					•Spacer ring	•Bague entretoise	•Abstandring	•Anillo distanciador	•Distansring	
8	**VOE 13965191**	1					•Screw	•Vis	•Schraube	•Tornillo	•Skruv	
9	**VOE 17218896**	2					•Side plate	•Tôle latérale	•Seitenwandblech	•Placa lateral	•Sidoplåt	
10	**VOE 16247563**	2					•Slide plate	•Plaque guidage	•Gleitplatte	•Disco deslizante	•Glidplatta	
11	**VOE 16247600**	1					•Guide	•Guide	•Führung	•Guía	•Styrning	
12	**VOE 16247609**	1					•Guide	•Guide	•Führung	•Guía	•Styrning	
13	**VOE 955376**	12					•Hexagon screw	•Vis à tête hexagonale	•Sechskantschraube	•Tornillo hexagonal	•Sexkantsskruv	
14	**VOE 13955900**	26					•Washer	•Rondelle	•Scheibe	•Arandela	•Bricka	
15	**VOE 13963110**	13					•Lock nut	•Contre-écrou	•Sicherungsmutter	•Contratuerca	•Låsmutter	
16	**VOE 955411**	2					•Hexagon screw	•Vis à tête hexagonale	•Sechskantschraube	•Tornillo hexagonal	•Sexkantsskruv	
17	**VOE 60113303**	4					•Washer	•Rondelle	•Scheibe	•Arandela	•Bricka	(VOE 930853)
18	**VOE 60114213**	2					•Lock nut	•Contre-ecrou	•Sicherungsmutter	•Contratuerca	•Låsmutter	(VOE 13963096)
19	**VOE 15132280**	1					•Hydraulic cylinder	•Vérin hydraulique	•Hydraulikzylinder	•Cilindro hidráulico	•Hydraulcylinder	
20	**VOE 16248162**	1					•Shaft	•Arbre	•Welle	•Eje	•Axel	
21	**VOE 16247726**	1					•Shaft	•Arbre	•Welle	•Eje	•Axel	
22	**VOE 60113121**	1					•Flange screw	•Vis à embase	•Flanschschraube	•Tornillo embridado	•Flänsskruv	(VOE 13946474)
23	**VOE 13971090**	1					•Lock nut	•Contre-écrou	•Sicherungsmutter	•Contratuerca	•Låsmutter	
24	**VOE 17214200**	1					•Cylinder	•Cylindre	•Zylinder	•Cilindro	•Cylinder	
	VOE 17229415	1					••Sealing kit	••Jeu joints	••Dichtungssatz	••Juego de reténes	••Tätningssats	
25	**VOE 11157191**	2					•Pin	•Goupille	•Stift	•Pasador	•Pinne	
26	**VOE 11142687**	2					•Pin	•Goupille	•Stift	•Pasador	•Pinne	
27	**VOE 914450**	2					•Retaining ring	•Bague retenue	•Haltering	•Anillo retén	•Hållarring	
28	**VOE 11157678**	1					•Spacer	•Entretoise	•Abstandkörper	•Distanciador	•Distans	
29	**VOE 60113116**	1					•Flange screw	•Vis à embase	•Flanschschraube	•Tornillo embridado	•Flänsskruv	(VOE 13965196)

1		**Attachment bracket, rotary.** **Porte-outil pivotant.** **Geräteträger, drehbar** **Attachment bracket, rotary.** **Redskapsfäste vridbart.**	Catalogue id **20105**	Group **924**
2				
3			Illustr. No **1078437**	Section **400**
4				
5		**84370, S/N 29383 -**	Issue **20009038-J**	Page **1435**

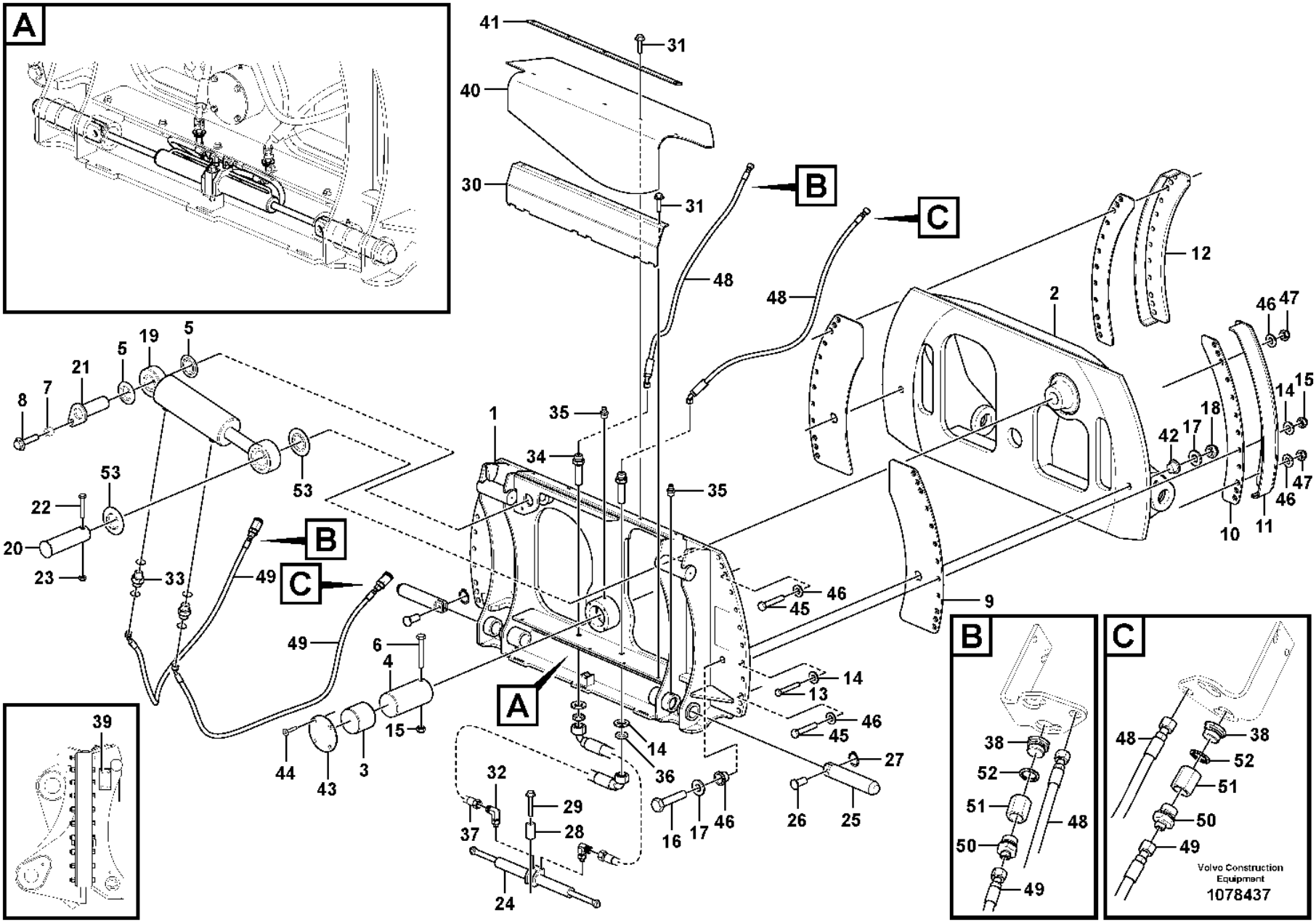
A
B
C
41
40
30
31
48
12
2
46
47
15
14
18
17
42
10
11
1
35
34
53
22
20
23
33
49
6
4
15
44
43
3
45
27
26
25
16
36
32
37
29
28
24
38
52
51
50
39
Volvo Construction Equipment
1078437

Fig.	Part No.	Quantity 1	2	3	PS	KIT	Description	Dénomination	Bezeichnung	Denominación	Benämning	Notes
30	**VOE 16248165**	1					•Cover	•Capot	•Abdeckung	•Capó	•Kåpa	
31	**VOE 60113093**	10					•Flange screw	•Vis à embase	•Flanschschraube	•Tornillo embridado	•Flänsskruv	(VOE 946329)
32	**VOE 935538**	2					•Elbow nipple	•Raccord coudé	•Winkelnippel	•Niple angular	•V-nippel	
	VOE 990736	2					••O-ring	••Joint torique	••O-Ring	••Anillo tórico	••O-ring	(VOE 4881722)
33	**VOE 13933915**	2					•Nipple	•Raccord	•Nippel	•Niple	•Nippel	
	VOE 935105	2					••Sealing ring	••Bague étanchéité	••Dichtring	••Anillo retén	••Tätningsring	
34	**VOE 935929**	2					•Nipple	•Raccord	•Nippel	•Niple	•Nippel	
35	**VOE 983718**	3					•Lubricating nipple	•Graisseur	•Schmiernippel	•Niple lubricador	•Smörjnippel	
36	**VOE 935428**	2					•Lock nut	•Contre-écrou	•Sicherungsmutter	•Contratuerca	•Låsmutter	
37	**VOE 936339**	2					•Hose assembly	•Conduit flexible	•Schlauchleitung	•Conducto	•Slangledning	
38	**VOE 914394**	2					•Plug	•Tampon	•Stopfen	•Tapón	•Plugg	
39	**VOE 950891**	4					•Drive screw	•Vis de commande	•Durchsetzschraube	•Tornillo motriz	•Drivskruv	
40	**VOE 16247659**	1					•Rubber cover	•Capot caoutchouc	•Gummihaube	•Cubierta de goma	•Gummihuv	
41	**VOE 16247665**	1					•Support rail	•Rail support	•Stützlatte	•Riel de apoyo	•Stödskena	
42	**VOE 946309**	4					•Plug	•Tampon	•Stopfen	•Tapón	•Plugg	
43	**VOE 17218887**	1					•Cover	•Capot	•Abdeckung	•Capó	•Kåpa	
44	**VOE 969842**	4					•Six point socket screw	•Vis à 6 pans creux	•Innensechsrundschraube	•Tornillo de cabeza hexagonal	•Sextandhålskruv	
45	**VOE 60110002**	12					•Hexagon screw	•Vis à tête hexagonale	•Sechskantschraube	•Tornillo hexagonal	•Sexkantsskruv	(VOE 955396)
46	**VOE 955903**	24					•Plain washer	•Rondelle plane	•Flachscheibe	•Arandela plana	•Planbricka	
47	**VOE 963111**	12					•Lock nut	•Contre-écrou	•Sicherungsmutter	•Contratuerca	•Låsmutter	
48	**VOE 11163066**	2					•Hose assembly	•Conduit flexible	•Schlauchleitung	•Conducto	•Slangledning	
49	**VOE 11172006**	2					•Hose assembly	•Conduit flexible	•Schlauchleitung	•Conducto	•Slangledning	
50	**VOE 13933882**	2					•Nipple	•Raccord	•Nippel	•Niple	•Nippel	
	VOE 14211859	2					••Sealing ring	••Bague étanchéité	••Dichtring	••Anillo retén	••Tätningsring	
51	**VOE 11990625**	2					•Nipple	•Raccord	•Nippel	•Niple	•Nippel	
52	**VOE 14013070**	2					•Sealing washer	•Rondelle étanchéité	•Dichtscheibe	•Arandela de retén	•Tätningsbricka	
53	**VOE 14041917**	2					•Sealing ring	•Bague étanchéité	•Dichtring	•Anillo retén	•Tätningsring	

1		**Attachment bracket, rotary.** **Porte-outil pivotant.** **Geräteträger, drehbar** **Attachment bracket, rotary.** **Redskapsfäste vridbart.**	Catalogue id **20105**	Group **924**
2				
3			Illustr. No **1078437**	Section **400**
4				
5		**84370, S/N 29383 -**	Issue **20009038-J**	Page **1437**

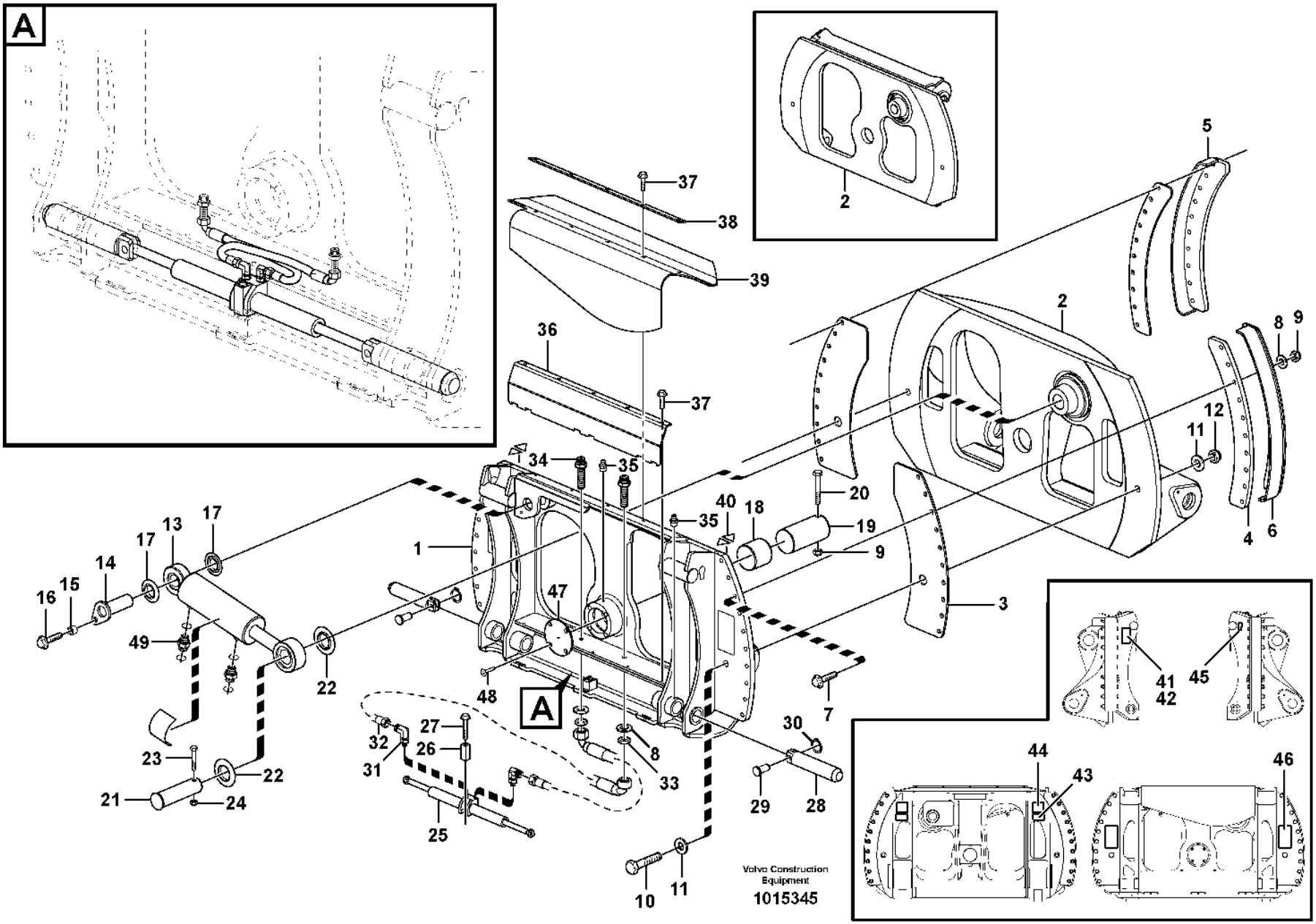
A
2
37
38
39
36
37
5
2
8
9
12
11
4
6
34
35
40
18
20
19
9
3
1
47
48
A
7
16
15
14
17
13
17
49
22
23
22
21
24
27
26
32
31
25
8
33
30
29
28
10
11
41
42
45
44
43
46
Volvo Construction Equipment
1015345

Fig.	Part No.	Quantity 1	2	3	PS	KIT	Description	Dénomination	Bezeichnung	Denominación	Benämning	Notes
	VOE 15020560	1			SS		Attachment bracket	Porte-outil	Geräteträger	Soporte de implementos	Redskapsfäste	
1		1			NS		•Front Bracket	•Fixation AV	•Vordere Befestigung	•Front Bracket	•Främre Fäste	
2		1			NS		•Rear Bracket	•Fixation AR	•Hintere Befestigung	•Rear Bracket	•Bakre Fäste	
3	**VOE 11713568**	2			CS		•Slide plate	•Plaque guidage	•Gleitplatte	•Disco deslizante	•Glidplatta	
4	**VOE 11713569**	2			CS		•Slide plate	•Plaque guidage	•Gleitplatte	•Disco deslizante	•Glidplatta	
5	**VOE 11713572**	1					•Guide	•Guide	•Führung	•Guía	•Styrning	
6	**VOE 11713576**	1					•Guide	•Guide	•Führung	•Guía	•Styrning	
7	**VOE 997469**	20					•Hexagon screw	•Vis à tête hexagonale	•Sechskantschraube	•Tornillo hexagonal	•Sexkantsskruv	(VOE 980466)
8	**VOE 13955900**	42					•Washer	•Rondelle	•Scheibe	•Arandela	•Bricka	
9	**VOE 13963110**	21					•Lock nut	•Contre-écrou	•Sicherungsmutter	•Contratuerca	•Låsmutter	
10	**VOE 955411**	2					•Hexagon screw	•Vis à tête hexagonale	•Sechskantschraube	•Tornillo hexagonal	•Sexkantsskruv	
11	**VOE 60113303**	4					•Washer	•Rondelle	•Scheibe	•Arandela	•Bricka	(VOE 930853)
12	**VOE 60114213**	2					•Lock nut	•Contre-ecrou	•Sicherungsmutter	•Contratuerca	•Låsmutter	(VOE 13963096)
13	**VOE 11713577**	1					•Hydraulic cylinder	•Vérin hydraulique	•Hydraulikzylinder	•Cilindro hidráulico	•Hydraulcylinder	
	VOE 11713967	1			CS		••Link bearing	••Palier articulé	••Pendellager	••Cojinete articulación	••Länklager	
	VOE 11713968	1			CS		••Link bearing	••Palier articulé	••Pendellager	••Cojinete articulación	••Länklager	
	VOE 11713966	1					••Sealing kit	••Kit plombage	••Plombiersatz	••Kit de precinto	••Plomberingssats	
14	**VOE 11713565**	1			CS		•Pin	•Goupille	•Stift	•Pasador	•Pinne	
15	**VOE 930446**	1					•Spacer ring	•Bague entretoise	•Abstandring	•Anillo distanciador	•Distansring	
16	**VOE 13965191**	1					•Screw	•Vis	•Schraube	•Tornillo	•Skruv	
17	**VOE 14047212**	2					•Sealing ring	•Bague étanchéité	•Dichtring	•Anillo retén	•Tätningsring	
18	**VOE 11714517**	1					•Slide bearing	•Palier lisse	•Gleitlager	•Cojinete de fricción	•Glidlager	
19	**VOE 11714518**	1					•Shaft	•Arbre	•Welle	•Eje	•Axel	
20	**VOE 955379**	1					•Hexagon screw	•Vis à tête hexagonale	•Sechskantschraube	•Tornillo hexagonal	•Sexkantsskruv	
21	**VOE 11713579**	1			CS		•Shaft	•Arbre	•Welle	•Eje	•Axel	
22	**VOE 14041917**	2					•Sealing ring	•Bague étanchéité	•Dichtring	•Anillo retén	•Tätningsring	
23	**VOE 60113121**	1					•Flange screw	•Vis à embase	•Flanschschraube	•Tornillo embridado	•Flänsskruv	(VOE 13946474)
24	**VOE 13971090**	1					•Lock nut	•Contre-écrou	•Sicherungsmutter	•Contratuerca	•Låsmutter	
25	**VOE 15188515**	1			SS		•Cylinder	•Cylindre	•Zylinder	•Cilindro	•Cylinder	
	VOE 15146586	2					••Piston rod	••Bielle de piston	••Kolbenstange	••Biela de piston	••Kolvstång	

1		**Attachment bracket, rotary.** **Porte-outil pivotant.** **Geräteträger, drehbar** **Attachment bracket, rotary.** **Redskapsfäste vridbart.**	Catalogue id **20105**	Group **924**
2				
3			Illustr. No **1015345**	Section **450**
4				
5		**84370, S/N - 29382**	Issue **20009038-J**	Page **1439**

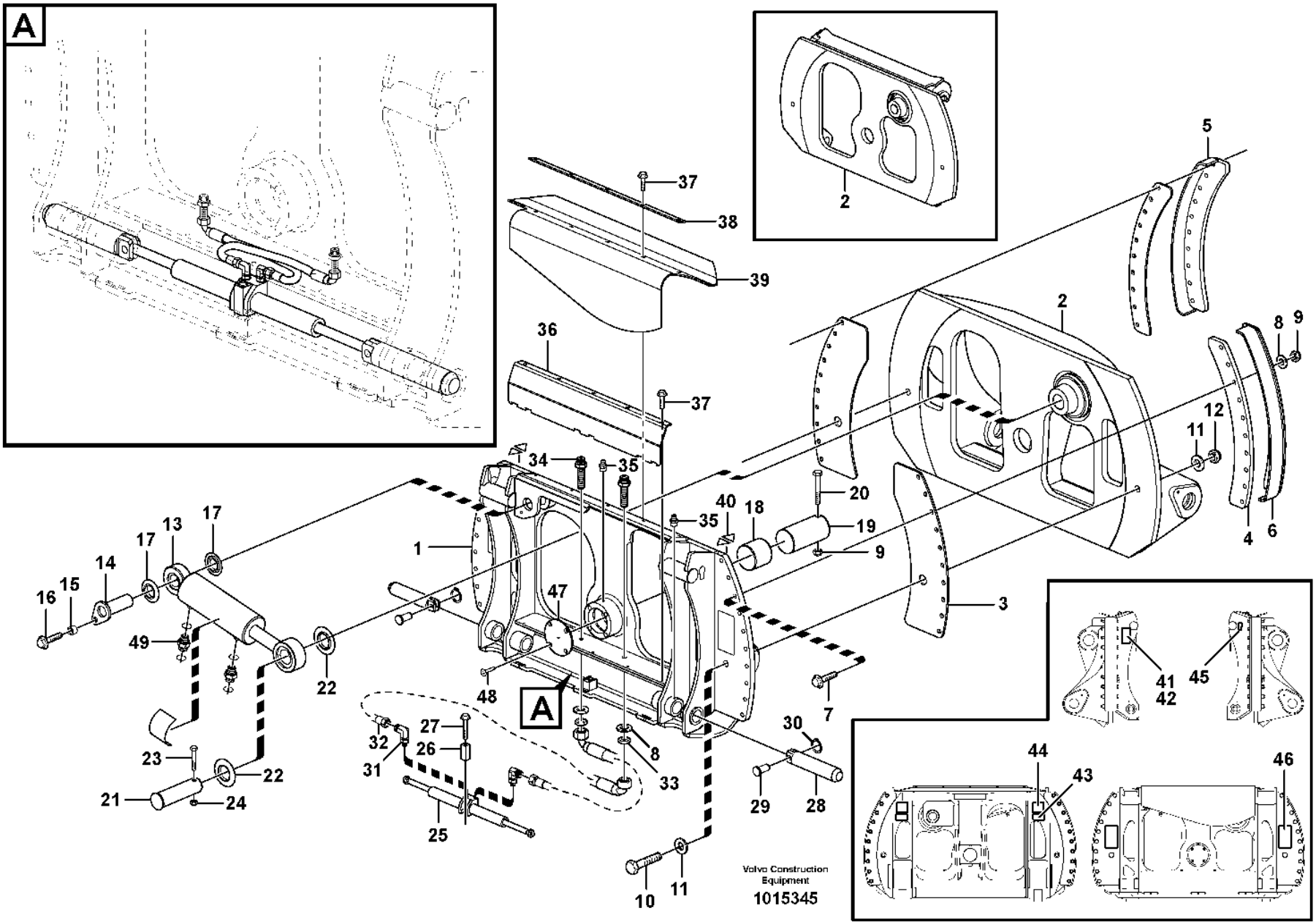
A
2
37
38
39
36
37
5
2
8
9
12
11
4
6
34
35
40
18
20
19
9
3
1
47
48
A
7
16
15
14
17
13
17
49
22
23
22
21
24
27
26
32
31
25
8
33
30
29
28
10
11
41
42
45
44
43
46
Volvo Construction Equipment
1015345

Fig.	Part No.	Quantity 1	2	3	PS	KIT	Description	Dénomination	Bezeichnung	Denominación	Benämning	Notes
	VOE 15196615	2					••Sealing kit	••Kit plombage	••Plombiersatz	••Kit de precinto	••Plomberingssats	
26	**VOE 11157678**	1					•Spacer	•Entretoise	•Abstandkörper	•Distanciador	•Distans	
27	**VOE 60113116**	1					•Flange screw	•Vis à embase	•Flanschschraube	•Tornillo embridado	•Flänsskruv	(VOE 13965196)
28	**VOE 11157191**	2					•Pin	•Goupille	•Stift	•Pasador	•Pinne	
29	**VOE 11142687**	2					•Pin	•Goupille	•Stift	•Pasador	•Pinne	
30	**VOE 914450**	2					•Retaining ring	•Bague retenue	•Haltering	•Anillo retén	•Hållarring	
31	**VOE 935538**	2					•Elbow nipple	•Raccord coudé	•Winkelnippel	•Niple angular	•V-nippel	
	VOE 990736	2					••O-ring	••Joint torique	••O-Ring	••Anillo tórico	••O-ring	
32	**VOE 935628**	2					•Hose assembly	•Conduit flexible	•Schlauchleitung	•Conducto	•Slangledning	
33	**VOE 935428**	2					•Lock nut	•Contre-écrou	•Sicherungsmutter	•Contratuerca	•Låsmutter	
34	**VOE 935929**	2					•Nipple	•Raccord	•Nippel	•Niple	•Nippel	
35	**VOE 983718**	3					•Lubricating nipple	•Graisseur	•Schmiernippel	•Niple lubricador	•Smörjnippel	
36	**VOE 11713581**	1					•Cover	•Capot	•Abdeckung	•Capó	•Kåpa	
37	**VOE 60113093**	10					•Flange screw	•Vis à embase	•Flanschschraube	•Tornillo embridado	•Flänsskruv	(VOE 946329)
38	**VOE 11713584**	1					•Rail	•Rail	•Schiene	•Riel	•Skena	
39	**VOE 11713582**	1					•Rubber mat	•Tapis caoutchouc	•Gummimatte	•Alfombra de goma	•Gummimatta	
40	**VOE 11713512**	4					•Warning plate	•Panneau d'avertissement	•Warnschild	•Letrero de advertencia	•Varningsskylt	
41	**VOE 4807524**	1					•Sign	•Enseigne	•Schild	•Letrero	•Skylt	
42	**VOE 950891**	4					•Drive screw	•Vis de commande	•Durchsetzschraube	•Tornillo motriz	•Drivskruv	
43	**VOE 11713513**	2			CS		•Warning plate	•Panneau d'avertissement	•Warnschild	•Letrero de advertencia	•Varningsskylt	
44	**VOE 11003865**	2					•Decal	•Autocollant	•Aufklebeschild	•Calcomanía	•Dekal	
45	**VOE 11004094**	2					•Decal	•Autocollant	•Aufklebeschild	•Calcomanía	•Dekal	
46	**VOE 13935000**	3					•Safety decal	•Autocollant de sécurité	•Sicherheitsaufkleber	•Calcomanía de seguridad	•Säkerhetsdekal	
47	**VOE 11714519**	1			CS		•Cover	•Capot	•Abdeckung	•Capó	•Kåpa	
48	**VOE 969842**	4					•Six point socket screw	•Vis à 6 pans creux	•Innensechsrundschraube	•Tornillo de cabeza hexagonal	•Sextandhålskruv	
49	**VOE 13933915**	2					•Nipple	•Raccord	•Nippel	•Niple	•Nippel	
	VOE 990737	2					••O-ring	••Joint torique	••O-Ring	••Anillo tórico	••O-ring	
	VOE 14211857	2					••Sealing ring	••Bague étanchéité	••Dichtring	••Anillo retén	••Tätningsring	

1		**Attachment bracket, rotary.** **Porte-outil pivotant.** **Geräteträger, drehbar** **Attachment bracket, rotary.** **Redskapsfäste vridbart.**	Catalogue id **20105**	Group **924**
2				
3			Illustr. No **1015345**	Section **450**
4				
5		**84370, S/N - 29382**	Issue **20009038-J**	Page **1441**

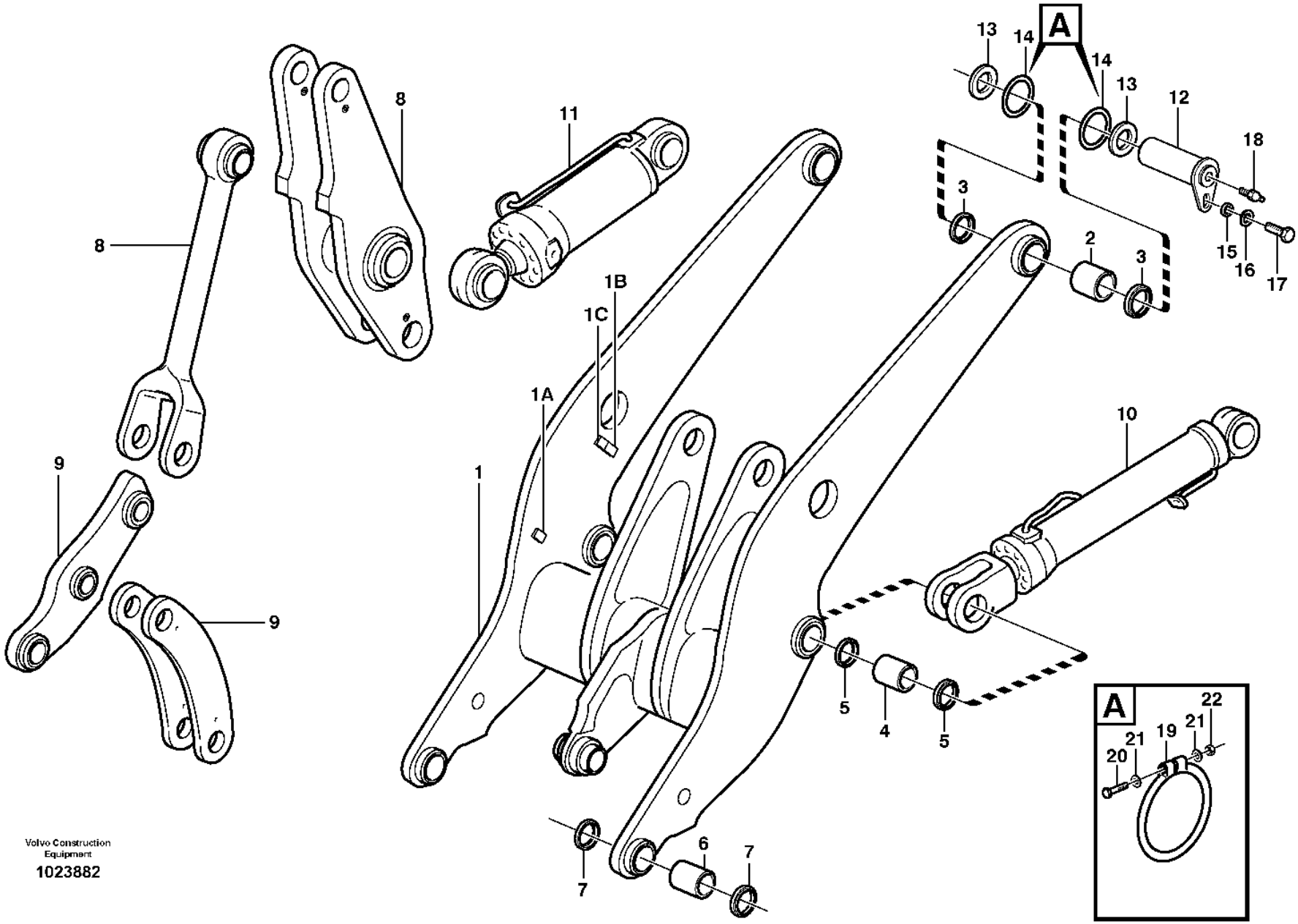

Volvo Construction Equipment

1023882

Fig.	Part No.	Quantity 1	2	3	PS	KIT	Description	Dénomination	Bezeichnung	Denominación	Benämning	Notes
1	**VOE 11177031**	1			SS		Lifting frame work	Châssis levage	Hubgerüst	Bastidor elevación	Lyftramverk	
	VOE 15054593			1	SS		Lifting frame work	Châssis levage	Hubgerüst	Bastidor elevación	Lyftramverk	(VOE 11432121)
	VOE 11432120			1			•Lifting frame work	•Châssis levage	•Hubgerüst	•Bastidor elevación	•Lyftramverk	
1A	**VOE 4763685**			4			••Weld plate	••Plaque soudage	••Schweißplatte	••Placa soldadura	••Svetsplatta	
1B				2	NS		••Weld Plate	••Plaque Soudage	••Schweissplatte	••Placa Soldadura	••Svetsplatta	
1C	**VOE 4785466**			4			••Weld plate	••Plaque soudage	••Schweißplatte	••Placa soldadura	••Svetsplatta	
2	**VOE 17424727**	2		2			Bushing	Bague	Buchse	Casquillo	Bussning	(VOE 11015748)
3	**VOE 11005017**	4		4			Scraper ring	Bague de racleur	Abstreifring	Anillo rascador	Avstrykarring	
4	**VOE 11015750**	2		2			Bushing	Bague	Buchse	Casquillo	Bussning	
5	**VOE 11005015**	4		4			Scraper ring	Bague de racleur	Abstreifring	Anillo rascador	Avstrykarring	
6	**VOE 11015609**	2		2			Bushing	Bague	Buchse	Casquillo	Bussning	
7	**VOE 11005014**	4		4			Scraper ring	Bague de racleur	Abstreifring	Anillo rascador	Avstrykarring	
8		1		1			Link, rear	Articulation, arriere	Gelenk, hinten	Articulacion, detras	Länk, bakre	See group 945-200 page 1449
9		1		1			Link, forward	Articulation, avant	Gelenk, vordere	Articulacion, delante	Länk, främre	See group 945-150 page 1445
10			2				Lifting cylinder	Verin levage	Hubzylinder	Cilindro elevacion	Lyftcylinder	See group 945-500 page 1463
11			1				Tilt cylinder	Verin tilt	Tiltzylinder	Cilindro tilt	Tiltcylinder	See group 945-550 page 1467
12	**VOE 11176383**		2				Pin	Goupille	Stift	Pasador	Pinne	
13	**VOE 14043289**		6				Spacer	Entretoise	Abstandkörper	Distanciador	Distans	
14	**VOE 11048020**		4				Sealing ring	Bague étanchéité	Dichtring	Anillo retén	Tätningsring	
15	**VOE 60113599**		2				Spacer sleeve	Douille entretoise	Abstandhülse	Manguito distanciador	Distanshylsa	(VOE 11025923)
16	**VOE 13947355**		2				Washer	Rondelle	Scheibe	Arandela	Bricka	
17	**VOE 60113109**		2				Flange screw	Vis à embase	Flanschschraube	Tornillo embridado	Flänsskruv	(VOE 13965192)
18	**VOE 11025816**		2				Lubricating nipple	Graisseur	Schmiernippel	Niple lubricador	Smörjnippel	
19	**VOE 4824484**		4				O-ring	Joint torique	O-Ring	Anillo tórico	O-ring	1)
20	**VOE 60112604**		4				Six Point Socket Screw	Vis à six pans creux	Innensechskantschraube	Tornillo de cabeza hexagonal tipo Allen	Sexkantsskruv	(VOE 955260)
21	**VOE 60113296**		8				Washer	Rondelle	Scheibe	Arandela	Bricka	(VOE 13940090)
22	**VOE 990977**		4				Lock nut	Contre-écrou	Sicherungsmutter	Contratuerca	Låsmutter	(VOE 13963104)

1) **GB**: Replacement version **FR**: Version piéce de rechange. **DE**: Ersatzteil-ausführung. **ES**: Version piezas de repuesto. **SE**: Reservdelsutförande

1	**33282, 33285**
2	**33292**
3	**33295, 33296**
4	
5	

Lifting frame work with assembly parts
Chassis levage avec pièces de montage
Hubgerüst mit Anbauteilen
Bastidor elevacion con accesorios de montaje
Lyftramverk med monteringsdetaljer

Catalogue id **20105**	Group **945**
Illustr. No **1023882**	Section **100**
Issue **20009038-J**	Page **1443**

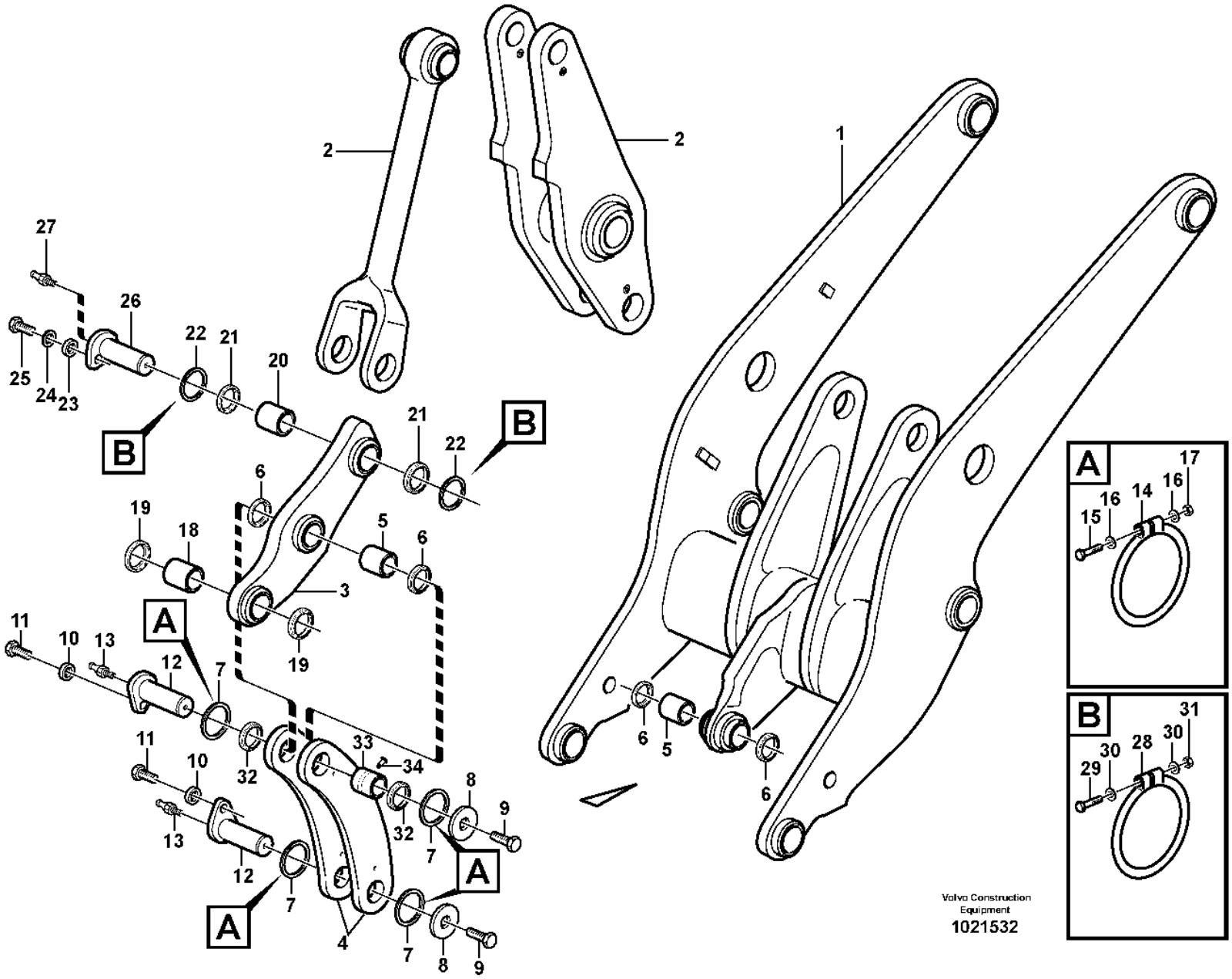
1
2
2
3
4
5
6
7
8
9
10
11
12
13
15
16
17
18
19
20
21
22
23
24
25
26
27
28
29
30
31
32
33
34
A
B
Volvo Construction Equipment
1021532

Fig.	Part No.	Quantity 1	2	3	PS	KIT	Description	Dénomination	Bezeichnung	Denominación	Benämning	Notes
1		1	1				Lft frame work	Chassis levage	Hubgerust	Bastid elev	Lyftramverk	See group 945-100 page 1443
2		1	1				Link	Articulation	Gelenk	Articulacion	Länk	See group 945-200 page 1449
3	**VOE 11177141**	1					Link	Articulation	Gelenk	Articulación	Länk	
	VOE 11177711	2					•Screw	•Vis	•Schraube	•Tornillo	•Skruv	
3	**VOE 11432206**		1		SS		Link	Articulation	Gelenk	Articulación	Länk	E PROD
3	**VOE 11432405**		1				Link	Articulation	Gelenk	Articulación	Länk	L PROD
	VOE 11177711		2				•Screw	•Vis	•Schraube	•Tornillo	•Skruv	
4	**VOE 11020741**	2	2				Link	Articulation	Gelenk	Articulación	Länk	
5	**VOE 11015747**	2	2		SS		Bushing	Bague	Buchse	Casquillo	Bussning	
6	**VOE 11005014**	4	4				Scraper ring	Bague de racleur	Abstreifring	Anillo rascador	Avstrykarring	
7	**VOE 11048019**	4	4				Sealing ring	Bague étanchéité	Dichtring	Anillo retén	Tätningsring	
8	**VOE 11004396**	2	2				Washer	Rondelle	Scheibe	Arandela	Bricka	
9	**VOE 60113125**	2	2				Flange screw	Vis à embase	Flanschschraube	Tornillo embridado	Flänsskruv	(VOE 968435)
9	**VOE 11177711**	10	10				Screw	Vis	Schraube	Tornillo	Skruv	33285, 33296
10	**VOE 60113599**	2	2				Spacer sleeve	Douille entretoise	Abstandhülse	Manguito distanciador	Distanshylsa	(VOE 11025923)
11	**VOE 60113109**	2	2				Flange screw	Vis à embase	Flanschschraube	Tornillo embridado	Flänsskruv	(VOE 13965192)
12	**VOE 11015674**	2	2				Pin	Goupille	Stift	Pasador	Pinne	
13	**VOE 11025816**	2	2				Lubricating nipple	Graisseur	Schmiernippel	Niple lubricador	Smörjnippel	
14	**VOE 4824483**	4	4				O-ring	Joint torique	O-Ring	Anillo tórico	O-ring	1)
15	**VOE 955259**	4	4				Hexagon screw	Vis à tête hexagonale	Sechskantschraube	Tornillo hexagonal	Sexkantsskruv	
16	**VOE 60113296**	8	8				Washer	Rondelle	Scheibe	Arandela	Bricka	(VOE 13940090)
17	**VOE 990977**	4	4				Lock nut	Contre-écrou	Sicherungsmutter	Contratuerca	Låsmutter	(VOE 13963104)
18	**VOE 11015610**	1	1				Bushing	Bague	Buchse	Casquillo	Bussning	
19	**VOE 11005015**	2	2				Scraper ring	Bague de racleur	Abstreifring	Anillo rascador	Avstrykarring	
20	**VOE 17424727**	1	1				Bushing	Bague	Buchse	Casquillo	Bussning	(VOE 11015748)
21	**VOE 11005017**	2	2				Scraper ring	Bague de racleur	Abstreifring	Anillo rascador	Avstrykarring	
22	**VOE 11048020**	2	2				Sealing ring	Bague étanchéité	Dichtring	Anillo retén	Tätningsring	
23	**VOE 60113599**	1	1				Spacer sleeve	Douille entretoise	Abstandhülse	Manguito distanciador	Distanshylsa	(VOE 11025923)
24	**VOE 13947355**	1	1				Washer	Rondelle	Scheibe	Arandela	Bricka	
25	**VOE 60113109**	1	1				Flange screw	Vis à embase	Flanschschraube	Tornillo embridado	Flänsskruv	(VOE 13965192)

1) **GB**: Replacement version **FR**: Version piéce de rechange. **DE**: Ersatzteil-ausführung. **ES**: Version piezas de repuesto. **SE**: Reservdelsutförande

1	**33282, 33285**
2	**33295, 33296**
3	
4	
5	

Forward links with fitting parts
Raccords arriere avec pièces de montage
Vordere Gelenken mit Anbauteilen
Eslabones delante con accesorios de montaje
Främre länkar med monteringsdetaljer

Catalogue id	Group
20105	**945**
Illustr. No	Section
1021532	**150**
Issue	Page
20009038-J	**1445**

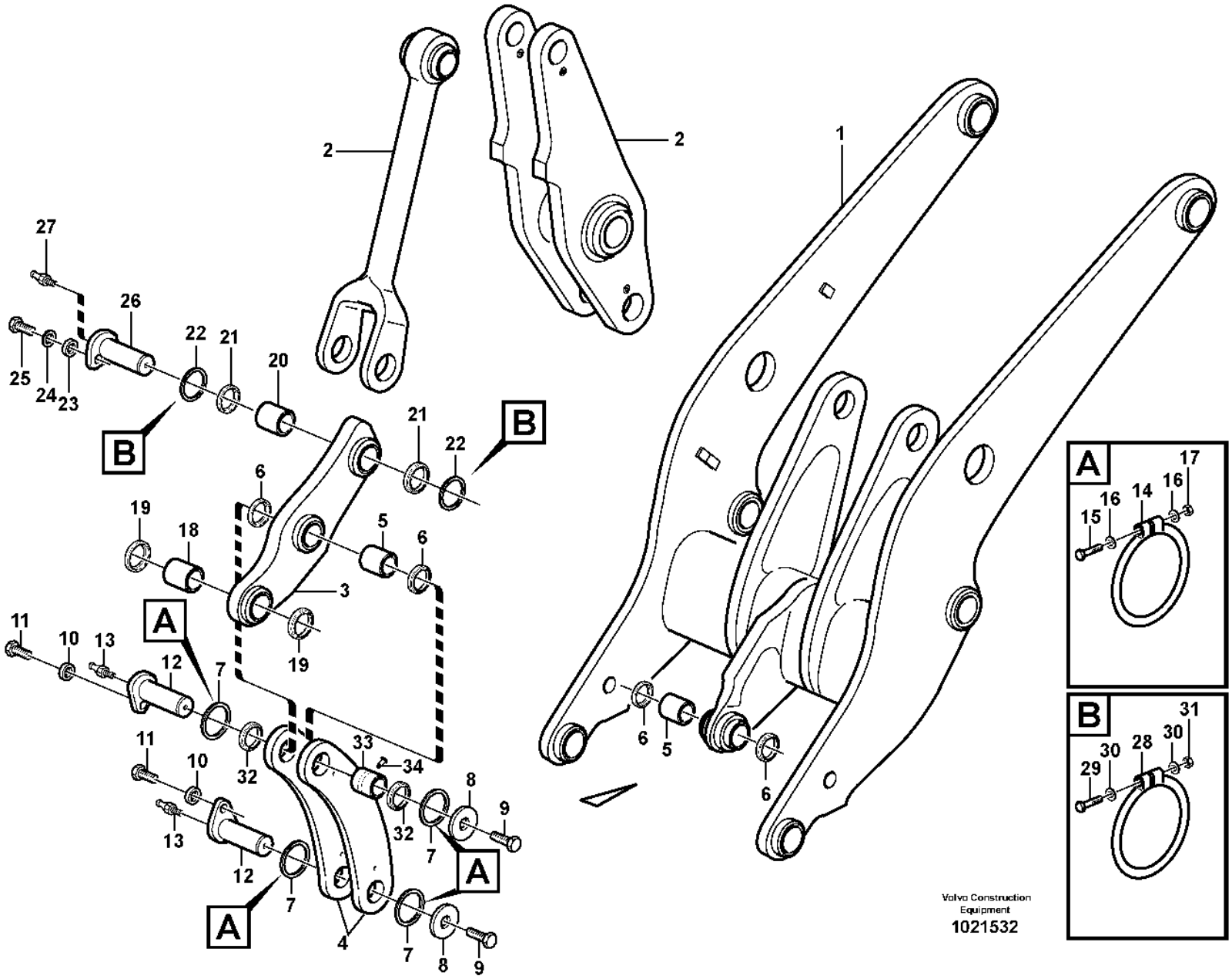
1
2
2
3
4
5
6
7
8
9
10
11
12
13
15
16
17
18
19
20
21
22
23
24
25
26
27
28
29
30
31
32
33
34
A
B
Volvo Construction Equipment
1021532

Fig.	Part No.	Quantity 1	2	3	PS	KIT	Description	Dénomination	Bezeichnung	Denominación	Benämning	Notes
26	**VOE 11015767**	1	1				Pin	Goupille	Stift	Pasador	Pinne	
27	**VOE 11025816**	1	1				Lubricating nipple	Graisseur	Schmiernippel	Niple lubricador	Smörjnippel	
28	**VOE 4824484**	2	2				O-ring	Joint torique	O-Ring	Anillo tórico	O-ring	1)
29	**VOE 60112604**	2	2				Six Point Socket Screw	Vis à six pans creux	Innensechskantschraube	Tornillo de cabeza hexagonal tipo Allen	Sexkantsskruv	(VOE 955260)
30	**VOE 60113296**	4	4				Washer	Rondelle	Scheibe	Arandela	Bricka	(VOE 13940090)
31	**VOE 990977**	2	2				Lock nut	Contre-écrou	Sicherungsmutter	Contratuerca	Låsmutter	(VOE 13963104)
32	**VOE 11005014**	2	2				Scraper ring	Bague de racleur	Abstreifring	Anillo rascador	Avstrykarring	
33	**VOE 11177045**	2	2				Bushing	Bague	Buchse	Casquillo	Bussning	
34	**VOE 180759**	1	1				Plug	Tampon	Stopfen	Tapón	Plugg	

1) **GB**: Replacement version **FR**: Version piéce de rechange. **DE**: Ersatzteil-ausführung. **ES**: Version piezas de repuesto. **SE**: Reservdelsutförande

1	**33282, 33285**
2	**33295, 33296**
3	
4	
5	

Forward links with fitting parts
Raccords arriere avec pièces de montage
Vordere Gelenken mit Anbauteilen
Eslabones delante con accesorios de montaje
Främre länkar med monteringsdetaljer

Catalogue id **20105**	Group **945**
Illustr. No **1021532**	Section **150**
Issue **20009038-J**	Page **1447**

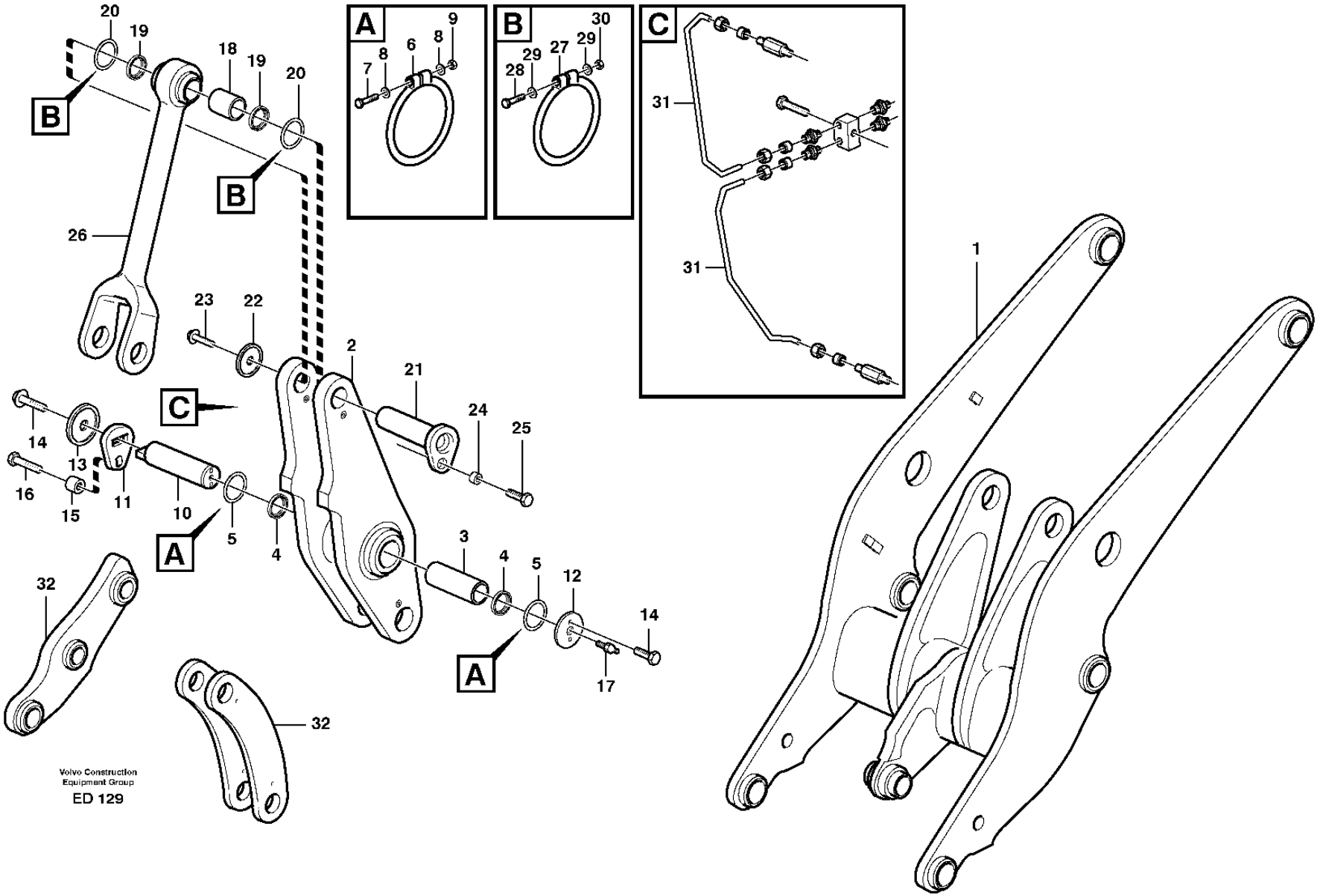
A
B
C
20
19
18
19
20
26
23
22
2
21
24
25
14
13
16
15
11
10
5
4
3
4
5
12
14
17
32
32
31
31
1
7
8
6
8
9
28
29
27
29
30
Volvo Construction
Equipment Group
ED 129

Fig.	Part No.	Quantity 1	2	3	PS	KIT	Description	Dénomination	Bezeichnung	Denominación	Benämning	Notes
1		1					Lft frame work	Chassis levage	Hubgerust	Bastid elev	Lyftramverk	See group 945-100 page 1443
2	**VOE 11432124**	1					Link	Articulation	Gelenk	Articulación	Länk	
3	**VOE 11015751**	1					Bushing	Bague	Buchse	Casquillo	Bussning	
4	**VOE 11005099**	2					Scraper ring	Bague de racleur	Abstreifring	Anillo rascador	Avstrykarring	
5	**VOE 11048081**	2					Sealing ring	Bague étanchéité	Dichtring	Anillo retén	Tätningsring	
6	**VOE 4824485**	2					O-ring	Joint torique	O-Ring	Anillo tórico	O-ring	1)
7	**VOE 60112604**	2					Six Point Socket Screw	Vis à six pans creux	Innensechskantschraube	Tornillo de cabeza hexagonal tipo Allen	Sexkantsskruv	(VOE 955260)
8	**VOE 60113296**	4					Washer	Rondelle	Scheibe	Arandela	Bricka	(VOE 13940090)
9	**VOE 990977**	2					Lock nut	Contre-écrou	Sicherungsmutter	Contratuerca	Låsmutter	(VOE 13963104)
10	**VOE 11016020**	1					Pin	Clavette	Splint	Pasador	Sprint	
11	**VOE 11020923**	1					Lock plate	Plaque verrouillage	Verschlussplatte	Placa de seguridad	Låsplatta	
12	**VOE 11020924**	1					Washer	Rondelle	Scheibe	Arandela	Bricka	
13	**VOE 11108607**	1					Lock washer	Rondelle verrouillage	Sicherungsscheibe	Arandela seguridad	Låsbricka	
14	**VOE 60113125**	3					Flange screw	Vis à embase	Flanschschraube	Tornillo embridado	Flänsskruv	(VOE 968435)
15	**VOE 11016019**	1					Spacer	Entretoise	Abstandkörper	Distanciador	Distans	
16	**VOE 60113126**	1					Flange screw	Vis à embase	Flanschschraube	Tornillo embridado	Flänsskruv	(VOE 13968436)
17	**VOE 11025816**	1					Lubricating nipple	Graisseur	Schmiernippel	Niple lubricador	Smörjnippel	
18	**VOE 17424727**	1					Bushing	Bague	Buchse	Casquillo	Bussning	(VOE 11015748)
19	**VOE 11005017**	2					Scraper ring	Bague de racleur	Abstreifring	Anillo rascador	Avstrykarring	
20	**VOE 11048020**	2					Sealing ring	Bague étanchéité	Dichtring	Anillo retén	Tätningsring	
21	**VOE 11015765**	1					Pin	Goupille	Stift	Pasador	Pinne	
22	**VOE 11015065**	1					Washer	Rondelle	Scheibe	Arandela	Bricka	
23	**VOE 60113125**	1					Flange screw	Vis à embase	Flanschschraube	Tornillo embridado	Flänsskruv	(VOE 968435)
24	**VOE 60113599**	1					Spacer sleeve	Douille entretoise	Abstandhülse	Manguito distanciador	Distanshylsa	(VOE 11025923)
25	**VOE 60113109**	1					Flange screw	Vis à embase	Flanschschraube	Tornillo embridado	Flänsskruv	(VOE 13965192)
26	**VOE 11015350**	1					Link	Articulation	Gelenk	Articulación	Länk	
27	**VOE 4824484**	2					O-ring	Joint torique	O-Ring	Anillo tórico	O-ring	1)
28	**VOE 60112604**	2					Six Point Socket Screw	Vis à six pans creux	Innensechskantschraube	Tornillo de cabeza hexagonal tipo Allen	Sexkantsskruv	(VOE 955260)
29	**VOE 60113296**	4					Washer	Rondelle	Scheibe	Arandela	Bricka	(VOE 13940090)

1) **GB**: Replacement version **FR**: Version piéce de rechange. **DE**: Ersatzteil-ausführung. **ES**: Version piezas de repuesto. **SE**: Reservdelsutförande

1		**Rear links with assembly parts** **Raccords arrière avec pièces de montage** **Hintere Gelenke mit Anbauteilen** **Brazos traseros con piezas de montaje** **Bakre länkar med monteringsdetaljer**	Catalogue id **20105**	Group **945**
2				
3			Illustr. No **ED 129**	Section **200**
4				
5		**33282, 33285, 33295, 33296**	Issue **20009038-J**	Page **1449**

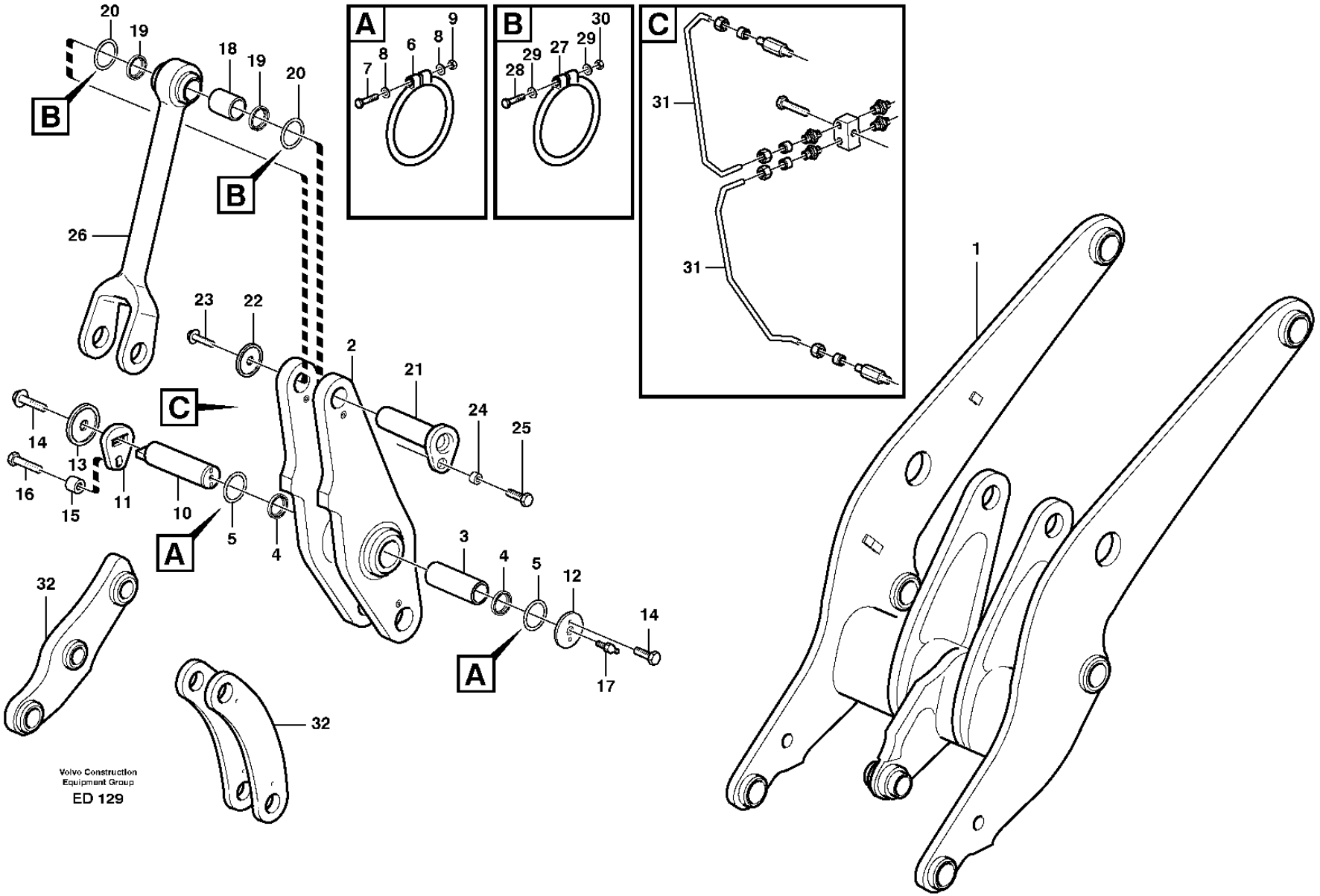
A
B
C
20
19
18
19
20
26
23
22
2
21
24
25
14
13
16
15
11
10
5
4
3
4
5
12
14
17
32
32
31
31
1
7
8
6
8
9
28
29
27
29
30
Volvo Construction
Equipment Group
ED 129

Fig.	Part No.	Quantity 1	2	3	PS	KIT	Description	Dénomination	Bezeichnung	Denominación	Benämning	Notes
30	**VOE 990977**	2					Lock nut	Contre-écrou	Sicherungsmutter	Contratuerca	Låsmutter	(VOE 13963104)
31		1					Lubricating pipe	Tuyau graissage	Schmierrohr	Tubo lubricante	Smörjrör	See group 945-650 page 1471
32		1					Link	Articulation	Gelenk	Articulacion	Länk	See group 945-150 page 1445

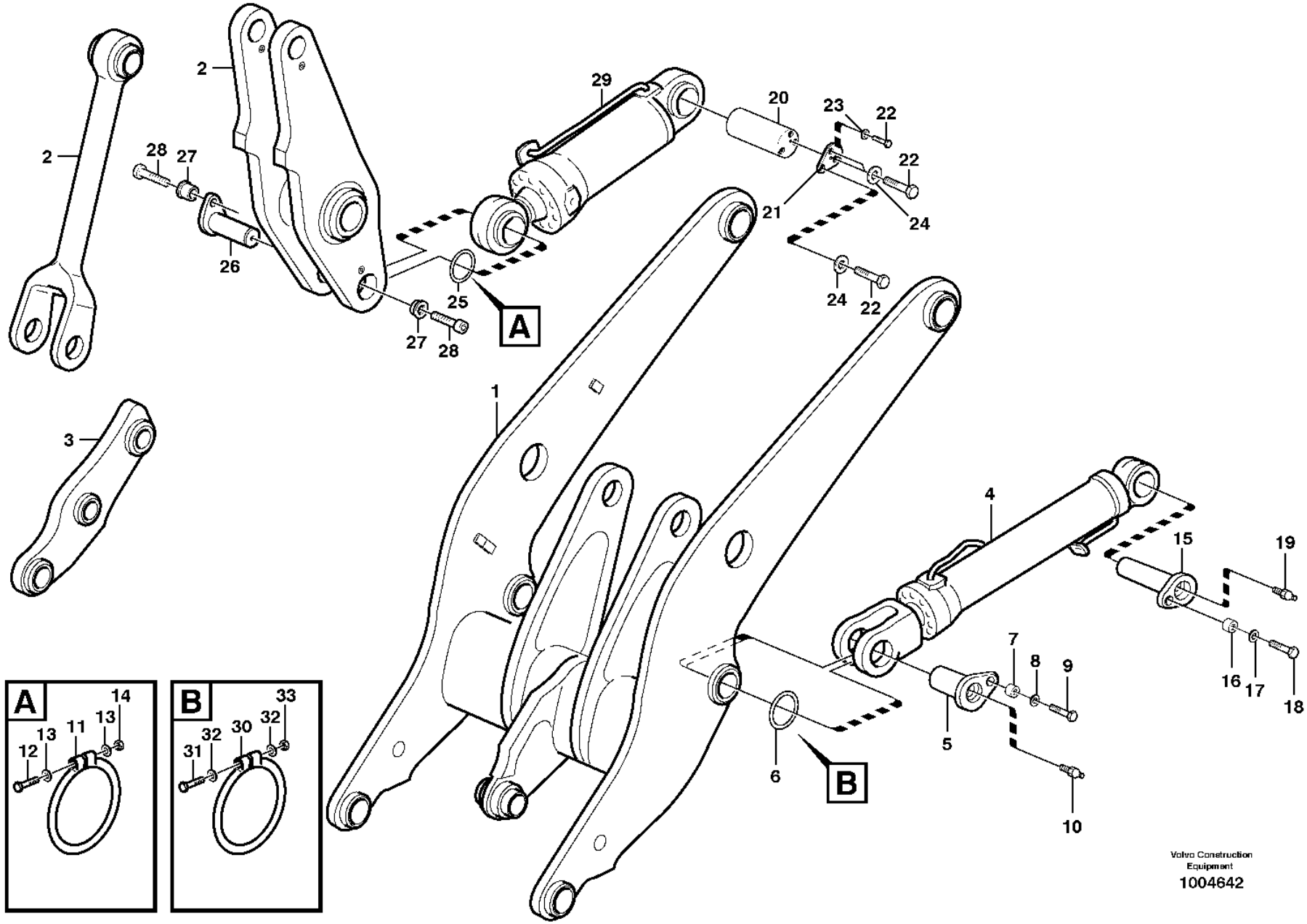
A
B
1
2
2
3
4
5
6
7
8
9
10
15
16
17
18
19
20
21
22
22
22
23
24
24
25
26
27
27
28
28
29
A
B
11
12
13
13
14
30
31
32
32
33
Volvo Construction Equipment
1004642

Fig.	Part No.	Quantity 1	2	3	PS	KIT	Description	Dénomination	Bezeichnung	Denominación	Benämning	Notes
1		1					Lft frame work	Chassis levage	Hubgerust	Bastid elev	Lyftramverk	See group 945-100 page 1443
2		1					Link	Articulation	Gelenk	Articulacion	Länk	See group 945-200 page 1449
3		1					Link	Articulation	Gelenk	Articulacion	Länk	See group 945-150 page 1445
4		2					Lifting cylinder	Verin levage	Hubzylinder	Cilindro elevacion	Lyftcylinder	See group 945-500 page 1463
5	**VOE 11015761**	2					Pin	Goupille	Stift	Pasador	Pinne	
	VOE 11176281		2				Pin	Goupille	Stift	Pasador	Pinne	
6	**VOE 11048020**	4					Sealing ring	Bague étanchéité	Dichtring	Anillo retén	Tätningsring	
7	**VOE 60113599**	2					Spacer sleeve	Douille entretoise	Abstandhülse	Manguito distanciador	Distanshylsa	(VOE 11025923)
8	**VOE 13947355**	2					Washer	Rondelle	Scheibe	Arandela	Bricka	
9	**VOE 60113109**	2					Flange screw	Vis à embase	Flanschschraube	Tornillo embridado	Flänsskruv	(VOE 13965192)
10	**VOE 11025816**	2					Lubricating nipple	Graisseur	Schmiernippel	Niple lubricador	Smörjnippel	
11	**VOE 4824484**	2					O-ring	Joint torique	O-Ring	Anillo tórico	O-ring	1)
12	**VOE 60112604**	2					Six Point Socket Screw	Vis à six pans creux	Innensechskantschraube	Tornillo de cabeza hexagonal tipo Allen	Sexkantsskruv	(VOE 955260)
13	**VOE 60113296**	4					Washer	Rondelle	Scheibe	Arandela	Bricka	(VOE 13940090)
14	**VOE 990977**	2					Lock nut	Contre-écrou	Sicherungsmutter	Contratuerca	Låsmutter	(VOE 13963104)
15	**VOE 11176437**	2					Pin	Goupille	Stift	Pasador	Pinne	
16	**VOE 60113599**	2					Spacer sleeve	Douille entretoise	Abstandhülse	Manguito distanciador	Distanshylsa	(VOE 11025923)
17	**VOE 13947355**	2					Washer	Rondelle	Scheibe	Arandela	Bricka	
18	**VOE 60113109**	2					Flange screw	Vis à embase	Flanschschraube	Tornillo embridado	Flänsskruv	(VOE 13965192)
19	**VOE 11025816**	2					Lubricating nipple	Graisseur	Schmiernippel	Niple lubricador	Smörjnippel	
20	**VOE 11176254**	1					Pin	Goupille	Stift	Pasador	Pinne	
21	**VOE 11176255**	1					Lock plate	Plaque verrouillage	Verschlussplatte	Placa de seguridad	Låsplatta	
22	**VOE 60113109**	4					Flange screw	Vis à embase	Flanschschraube	Tornillo embridado	Flänsskruv	(VOE 13965192)
23	**VOE 13947355**	1					Washer	Rondelle	Scheibe	Arandela	Bricka	
24	**VOE 60113599**	3					Spacer sleeve	Douille entretoise	Abstandhülse	Manguito distanciador	Distanshylsa	(VOE 11025923)
25	**VOE 11048020**	2					Sealing ring	Bague étanchéité	Dichtring	Anillo retén	Tätningsring	
26	**VOE 11015763**	1					Pin	Goupille	Stift	Pasador	Pinne	
27	**VOE 11091337**	2					Spacer	Entretoise	Abstandkörper	Distanciador	Distans	
28	**VOE 959254**	2					Hex. socket screw	Vis à six pans creux	Innensechskantschraube	Tornillo de hexágono embutido	Insexskruv	

1) **GB**: Replacement version **FR**: Version piéce de rechange. **DE**: Ersatzteil-ausführung. **ES**: Version piezas de repuesto. **SE**: Reservdelsutförande

1	**STD**
2	**83268,83789,83790**
3	
4	
5	

Lifting- and tilt cylinder with assembly parts.
Verin levage- et redressement avec pièces de montage.
Hub- und Schwenkzylinder mit Anbauteilen.
Cilindro elevacion- y volquete con accesorios de montaje.
Lyft- och tiltcylinder med monteringsdetaljer.

Catalogue id	Group
20105	**945**
Illustr. No	Section
1004642	**250**
Issue	Page
20009038-J	**1453**

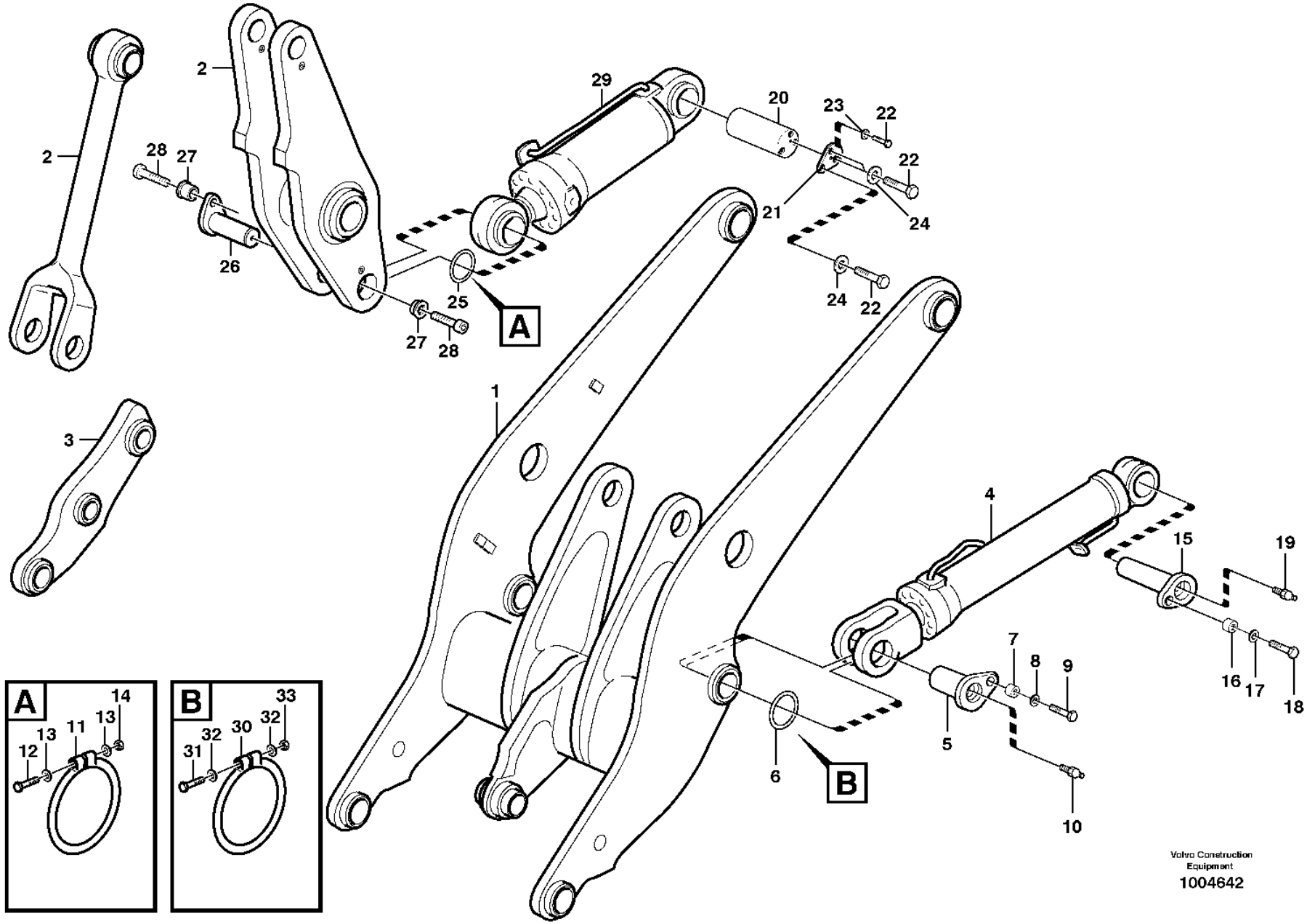
A
B
1
2
2
3
4
5
6
7
8
9
10
15
16
17
18
19
20
21
22
22
22
23
24
24
25
26
27
27
28
28
29
A
B
11
12
13
13
14
30
31
32
32
33
Volvo Construction Equipment
1004642

Fig.	Part No.	Quantity 1	2	3	PS	KIT	Description	Dénomination	Bezeichnung	Denominación	Benämning	Notes
29		1					Tilt cylinder	Verin tilt	Tiltzylinder	Cilindro tilt	Tiltcylinder	See group 945-550 page 1467
30	**VOE 4824484**	2					O-ring	Joint torique	O-Ring	Anillo tórico	O-ring	1)
31	**VOE 60112604**	2					Six Point Socket Screw	Vis à six pans creux	Innensechskantschraube	Tornillo de cabeza hexagonal tipo Allen	Sexkantsskruv	(VOE 955260)
32	**VOE 60113296**	4					Washer	Rondelle	Scheibe	Arandela	Bricka	(VOE 13940090)
33	**VOE 990977**	2					Lock nut	Contre-écrou	Sicherungsmutter	Contratuerca	Låsmutter	(VOE 13963104)

1) **GB**: Replacement version **FR**: Version piéce de rechange. **DE**: Ersatzteil-ausführung. **ES**: Version piezas de repuesto. **SE**: Reservdelsutförande

1	**STD**	**Lifting- and tilt cylinder with assembly parts.** **Verin levage- et redressement avec pièces de montage.** **Hub- und Schwenkzylinder mit Anbauteilen.** **Cilindro elevacion- y volquete con accesorios de montaje.** **Lyft- och tiltcylinder med monteringsdetaljer.**	Catalogue id **20105**	Group **945**
2	**83268,83789,83790**		Illustr. No **1004642**	Section **250**
3			Issue **20009038-J**	Page **1455**
4				
5				

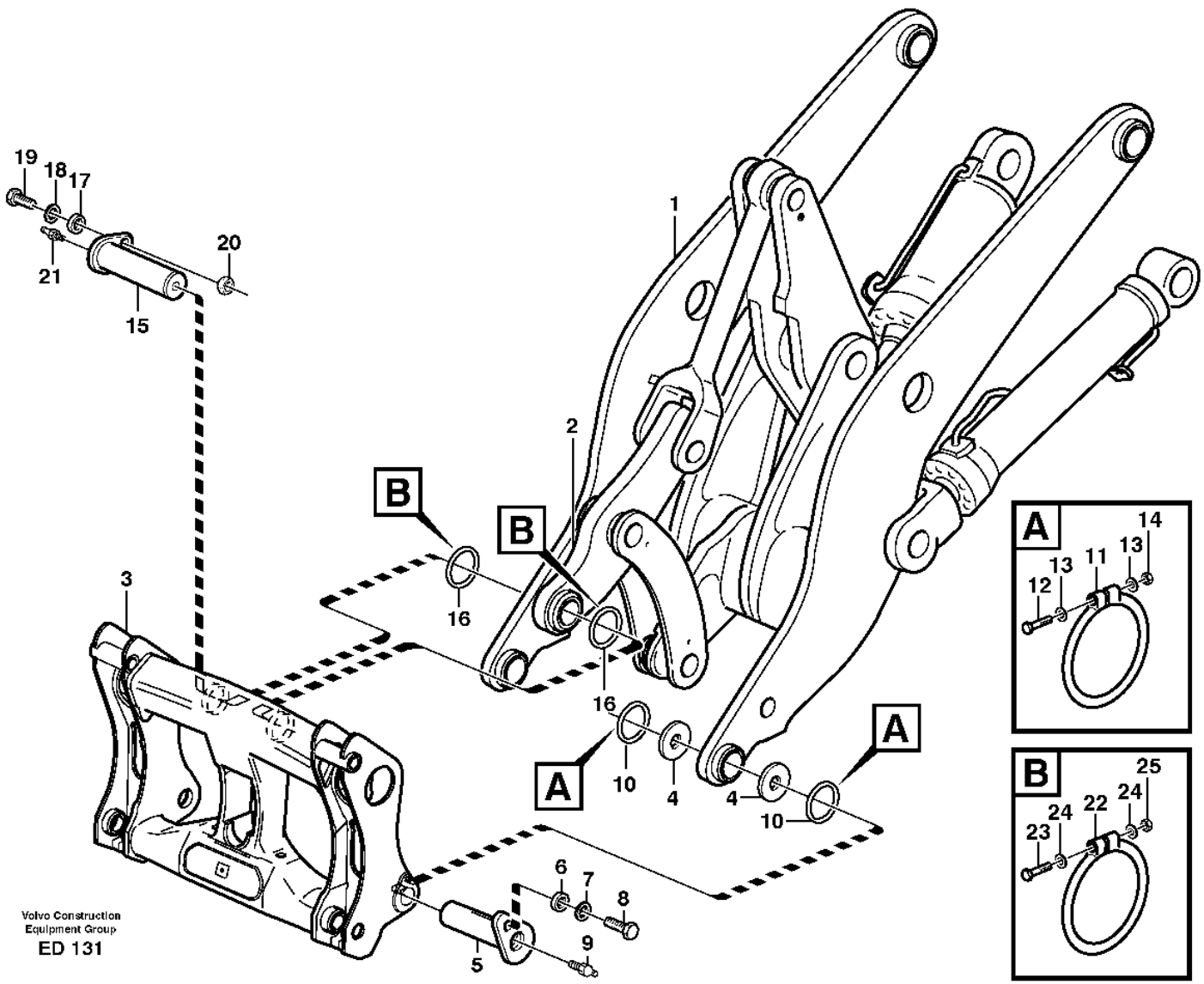

Volvo Construction
Equipment Group
ED 131

Fig.	Part No.	Quantity 1	2	3	PS	KIT	Description	Dénomination	Bezeichnung	Denominación	Benämning	Notes
1		1					Lft frame work	Chassis levage	Hubgerust	Bastid elev	Lyftramverk	See group 945-100 page 1443
2		1					•Link	•Articulation	•Gelenk	•Articulacion	•Länk	See group 945-100 page 1443
3		1					Attachment bracket	Porte-outil	Geräteträger	Soporte Impleme	Redskapsfäste	See group 924-100 page 1415
4	**VOE 11176801**	4					Shim	Cale de réglage	Ausgleichblech	Laminilla de ajuste	Justermellanlägg	
5	**VOE 11015759**	2					Pin	Goupille	Stift	Pasador	Pinne	
6	**VOE 60113599**	2					Spacer sleeve	Douille entretoise	Abstandhülse	Manguito distanciador	Distanshylsa	(VOE 11025923)
	VOE 11091312	2					Spacer	Entretoise	Abstandkörper	Distanciador	Distans	82556
7	**VOE 13947355**	2					Washer	Rondelle	Scheibe	Arandela	Bricka	
8	**VOE 60113109**	2					Flange screw	Vis à embase	Flanschschraube	Tornillo embridado	Flänsskruv	(VOE 13965192)
	VOE 60113111	2					Flange screw	Vis à embase	Flanschschraube	Tornillo embridado	Flänsskruv	(VOE 13965193) 82556
9	**VOE 11025816**	2					Lubricating nipple	Graisseur	Schmiernippel	Niple lubricador	Smörjnippel	
10	**VOE 11048019**	4					Sealing ring	Bague étanchéité	Dichtring	Anillo retén	Tätningsring	
11	**VOE 4824483**	4					O-ring	Joint torique	O-Ring	Anillo tórico	O-ring	1)
12	**VOE 955259**	4					Hexagon screw	Vis à tête hexagonale	Sechskantschraube	Tornillo hexagonal	Sexkantsskruv	
13	**VOE 60113296**	8					Washer	Rondelle	Scheibe	Arandela	Bricka	(VOE 13940090)
14	**VOE 990977**	4					Lock nut	Contre-écrou	Sicherungsmutter	Contratuerca	Låsmutter	(VOE 13963104)
15	**VOE 11016121**	1					Pin	Goupille	Stift	Pasador	Pinne	
16	**VOE 11048020**	2					Sealing ring	Bague étanchéité	Dichtring	Anillo retén	Tätningsring	
17	**VOE 60113599**	1					Spacer sleeve	Douille entretoise	Abstandhülse	Manguito distanciador	Distanshylsa	(VOE 11025923)
18	**VOE 13947355**	1					Washer	Rondelle	Scheibe	Arandela	Bricka	
19	**VOE 60113111**	1					Flange screw	Vis à embase	Flanschschraube	Tornillo embridado	Flänsskruv	(VOE 13965193)
20	**VOE 60113169**	1					Flange lock nut	Contre-écrou à embase	Flanschverschlussmutter	Contratuerca embridada	Flänslåsmutter	(VOE 971099)
21	**VOE 11025816**	1					Lubricating nipple	Graisseur	Schmiernippel	Niple lubricador	Smörjnippel	
22	**VOE 4824484**	2					O-ring	Joint torique	O-Ring	Anillo tórico	O-ring	1)
23	**VOE 60112604**	2					Six Point Socket Screw	Vis à six pans creux	Innensechskantschraube	Tornillo de cabeza hexagonal tipo Allen	Sexkantsskruv	(VOE 955260)
24	**VOE 60113296**	4					Washer	Rondelle	Scheibe	Arandela	Bricka	(VOE 13940090)
25	**VOE 990977**	2					Lock nut	Contre-écrou	Sicherungsmutter	Contratuerca	Låsmutter	(VOE 13963104)

1) **GB**: Replacement version **FR**: Version piéce de rechange. **DE**: Ersatzteil-ausführung. **ES**: Version piezas de repuesto. **SE**: Reservdelsutförande

1		**Assemble attachment bracket.** **Montage de porte-outil.** **Montieren Geräteträger.** **Montaje de soporte de implementos.** **Montering redskapsfäste.**
2		
3		
4		
5		

Catalogue id **20105**	Group **945**
Illustr. No **ED 131**	Section **300**
Issue **20009038-J**	Page **1457**

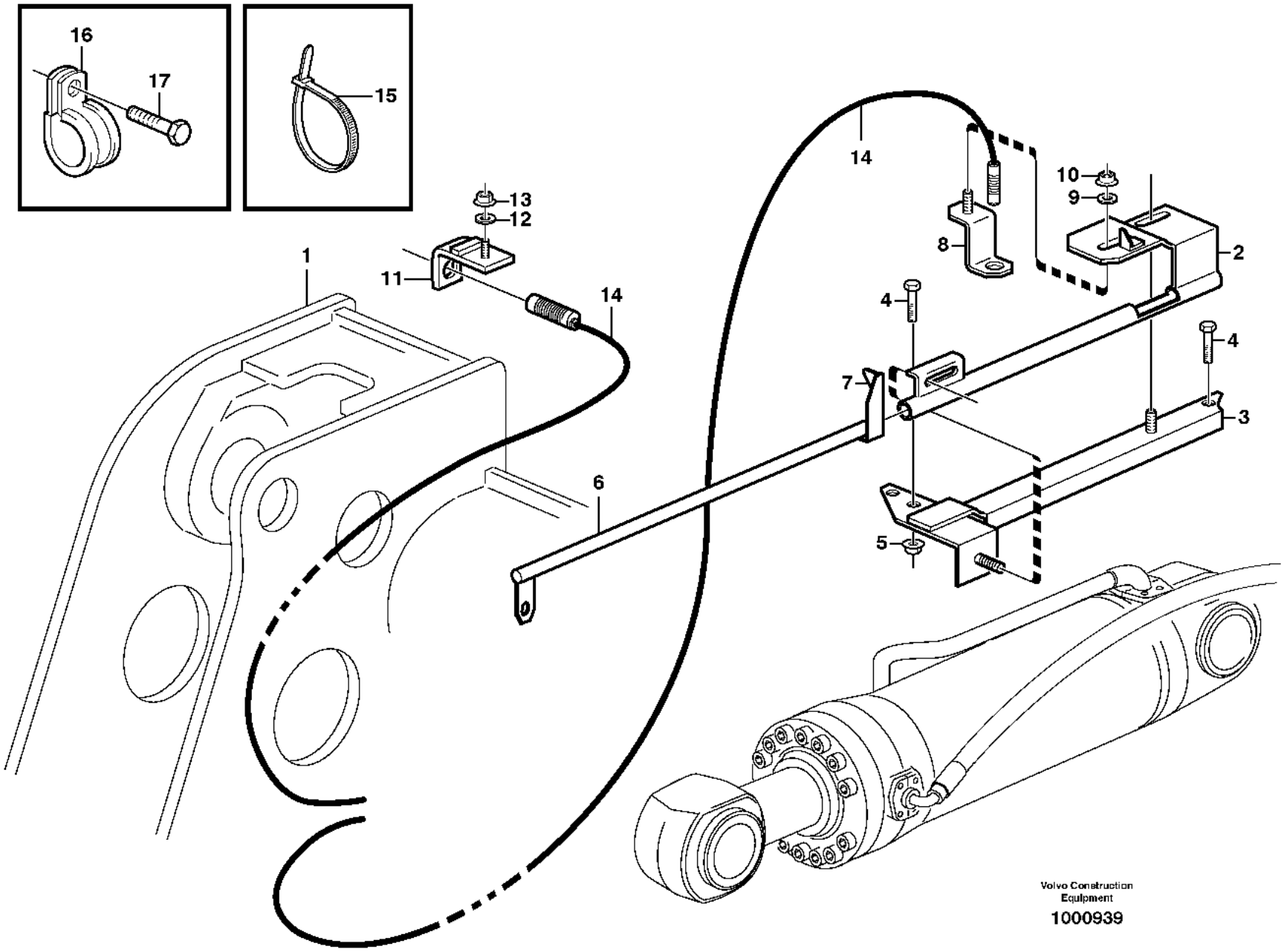
16
17
15
13
12
1
11
14
14
10
9
8
2
4
4
7
3
6
5
Volvo Construction Equipment
1000939

Fig.	Part No.	Quantity 1	2	3	PS	KIT	Description	Dénomination	Bezeichnung	Denominación	Benämning	Notes
1		1					Front frame	Chassis av	Vorderrahmen	Marco delant	Framram	See group 711-100 page 911
2	**VOE 11177752**	1					Bracket	Console	Konsole	Consola	Konsol	(VOE 11176245)
3	**VOE 11180988**	1					Bracket	Console	Konsole	Consola	Konsol	(VOE 11176242)
4	**VOE 60113106**	3					Flange screw	Vis à embase	Flanschschraube	Tornillo embridado	Flänsskruv	(VOE 13946817)
5	**VOE 13971098**	2					Flange nut	Écrou à embase	Flanschmutter	Tuerca embridada	Flänsmutter	
6	**VOE 11177025**	1					Indicator	Indicateur	Indikator	Indicador	Indikator	
	VOE 11432282	1					Indicator	Indicateur	Indikator	Indicador	Indikator	83280
7	**VOE 11027212**	1					Information decal	Autocollant d'information	Hinweisaufkleber	Calcomanía de información	Informationsdekal	
8	**VOE 11177645**	1					Attachment	Fixation	Halterung	Fijacion	Fäste	(VOE 11020538)
9	**VOE 994848**	1					Washer	Rondelle	Scheibe	Arandela	Bricka	(VOE 13960141)
10	**VOE 60113167**	1					Flange lock nut	Contre-écrou à embase	Flanschverschlussmutter	Contratuerca embridada	Flänslåsmutter	(VOE 948645)
11	**VOE 11024585**	1					Retainer	Retenue	Halter	Soporte	Hållare	
12	**VOE 994848**	1					Washer	Rondelle	Scheibe	Arandela	Bricka	(VOE 13960141)
13	**VOE 60113167**	1					Flange lock nut	Contre-écrou à embase	Flanschverschlussmutter	Contratuerca embridada	Flänslåsmutter	(VOE 948645)
14	**VOE 16812875**	2					Induction sensor	Émetteur induction	Induktionsgeber	Sensor de induccion	Induktionssensor	SE9141, SE9142
15	**VOE 4881440**	4					Cable tie	Serre-câble	Kabelbinder	Abrazadera de cinta	Buntband	
16	**VOE 13949746**	3					Clamp	Collier serrage	Schelle	Abrazadera	Klamma	
17	**VOE 984734**	3					Flange screw	Vis à embase	Flanschschraube	Tornillo embridado	Flänsskruv	(VOE 13946173)

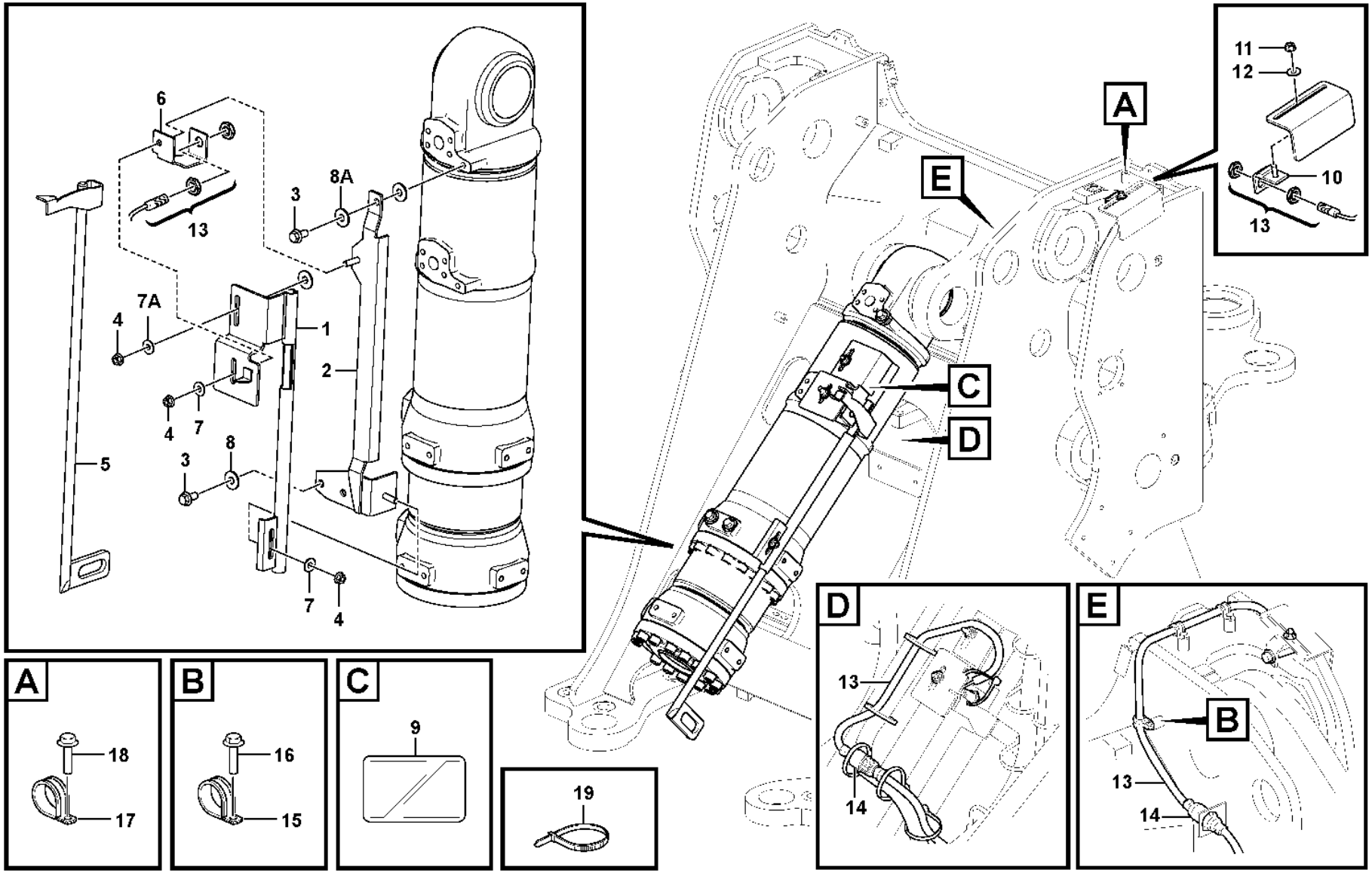

Volvo Construction Equipment
1072661

Fig.	Part No.	Quantity 1	2	3	PS	KIT	Description	Dénomination	Bezeichnung	Denominación	Benämning	Notes
1	**VOE 16817150**	1					Bracket	Console	Konsole	Consola	Konsol	
2	**VOE 16814360**	1					Bracket	Console	Konsole	Consola	Konsol	
3	**VOE 60113106**	3					Flange screw	Vis à embase	Flanschschraube	Tornillo embridado	Flänsskruv	(VOE 13946817)
4	**VOE 13971098**	3					Flange nut	Écrou à embase	Flanschmutter	Tuerca embridada	Flänsmutter	
5	**VOE 16817051**	1					Indicator	Indicateur	Indikator	Indicador	Indikator	
5	**VOE 11432282**	1					Indicator	Indicateur	Indikator	Indicador	Indikator	83280
6	**VOE 16817230**	1					Attachment bracket	Porte-outil	Geräteträger	Soporte de implementos	Redskapsfäste	
7	**VOE 60113866**	2					Plain washer	Rondelle plane	Flachscheibe	Arandela plana	Planbricka	(VOE 13960143)
7A	**VOE 60113866**	1					Plain washer	Rondelle plane	Flachscheibe	Arandela plana	Planbricka	(VOE 13960143)
7A	**VOE 13960145**	1					Washer	Rondelle	Scheibe	Arandela	Bricka	
8	**VOE 13960145**	2					Washer	Rondelle	Scheibe	Arandela	Bricka	
8A	**VOE 13960145**	2					Washer	Rondelle	Scheibe	Arandela	Bricka	
9	**VOE 11027212**	1					Information decal	Autocollant d'information	Hinweisaufkleber	Calcomanía de información	Informationsdekal	
10	**VOE 11024585**	1					Retainer	Retenue	Halter	Soporte	Hållare	
11	**VOE 60113167**	1					Flange lock nut	Contre-écrou à embase	Flanschverschlussmutter	Contratuerca embridada	Flänslåsmutter	(VOE 948645)
12	**VOE 994848**	1					Washer	Rondelle	Scheibe	Arandela	Bricka	(VOE 11117464)
13	**VOE 16812875**	2					Induction sensor	Émetteur induction	Induktionsgeber	Sensor de induccion	Induktionssensor	SE9141, SE9142
14	**VOE 8159013**	2					•Housing	•Carter	•Gehäuse	•Cuerpo	•Hus	
15	**VOE 949746**	1			SS		Clamp	Collier serrage	Schelle	Abrazadera	Klamma	
16	**VOE 984734**	1					Flange screw	Vis à embase	Flanschschraube	Tornillo embridado	Flänsskruv	(VOE 13946173)
17	**VOE 13949746**	2					Clamp	Collier serrage	Schelle	Abrazadera	Klamma	
18	**VOE 984734**	2					Flange screw	Vis à embase	Flanschschraube	Tornillo embridado	Flänsskruv	(VOE 13946173)
19	**VOE 4881440**	REQ					Cable tie	Serre-câble	Kabelbinder	Abrazadera de cinta	Buntband	

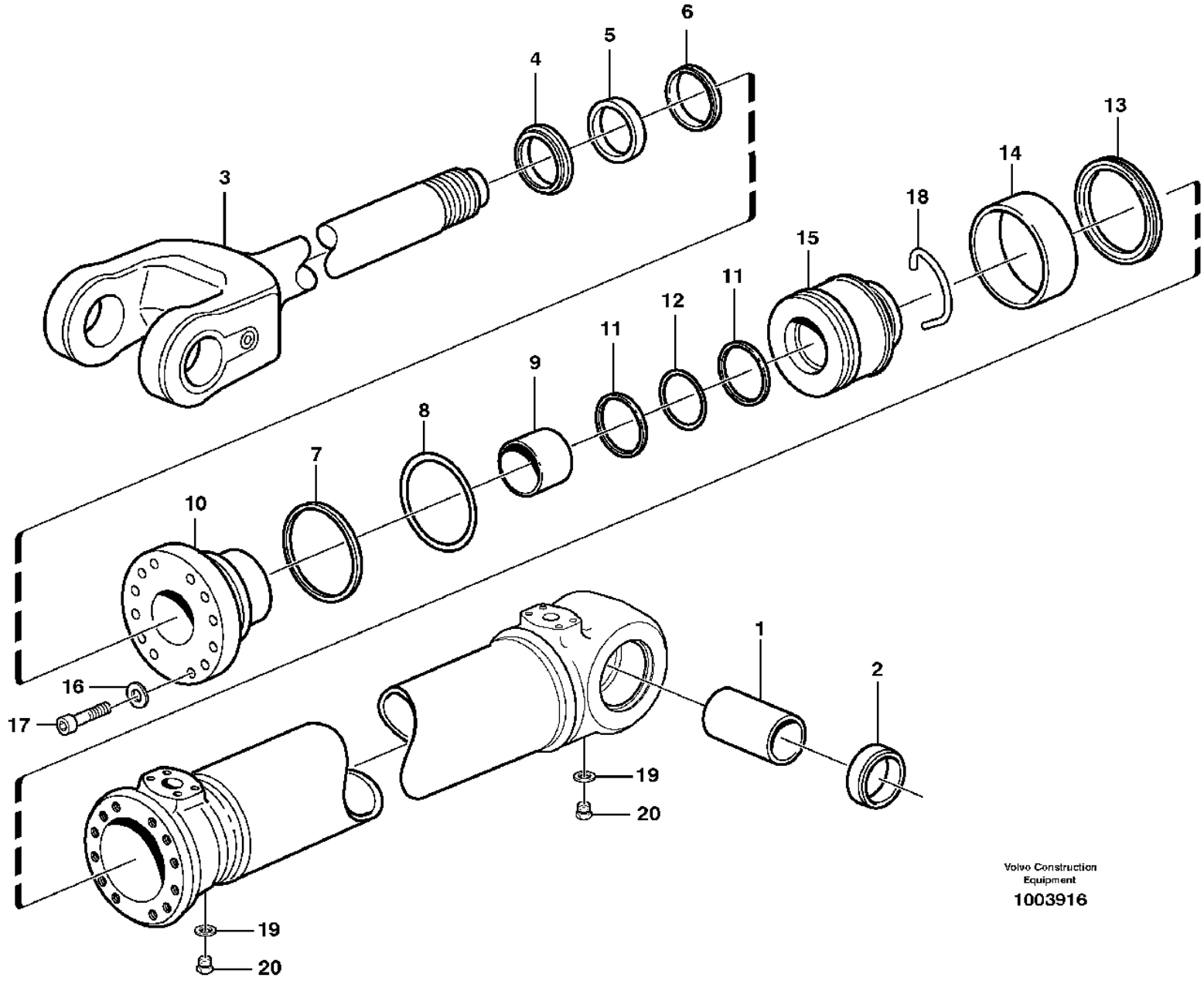

Volvo Construction Equipment

1003916

Fig.	Part No.	Quantity 1	2	3	PS	KIT	Description	Dénomination	Bezeichnung	Denominación	Benämning	Notes
	VOE 11107853	1			SS		Hydraulic cylinder	Vérin hydraulique	Hydraulikzylinder	Cilindro hidráulico	Hydraulcylinder	S/N - 29043 SWE S/N - 72166 BRA
	VOE 17229007		1				Hydraulic cylinder	Vérin hydraulique	Hydraulikzylinder	Cilindro hidráulico	Hydraulcylinder	S/N 29044 - SWE S/N 72167 - BRA
	VOE 17229006			1			Hydraulic cylinder	Vérin hydraulique	Hydraulikzylinder	Cilindro hidráulico	Hydraulcylinder	(VOE 11107844) 83280, 83594
1	**VOE 11015750**	1	1	1			•Bushing	•Bague	•Buchse	•Casquillo	•Bussning	
2	**VOE 11005015**	2	2	2		K	•Scraper ring	•Bague de racleur	•Abstreifring	•Anillo rascador	•Avstrykarring	
3	**VOE 17318293**	1	1	1			•Piston rod	•Tige piston	•Kolbenstange	•Varilla piston	•Kolvstång	(VOE 11107296)
4	**VOE 11005057**	1	1	1		K	•Scraper ring	•Bague de racleur	•Abstreifring	•Anillo rascador	•Avstrykarring	
5	**VOE 4784048**	1	1	1		K	•Piston rod seal	•Joint de tige de piston	•Kolbenstangendichtung	•Retén varilla de pistón	•Kolvstångstätning	
6	**VOE 11088082**	1		1		K	•Piston rod seal	•Joint de tige de piston	•Kolbenstangendichtung	•Retén varilla de pistón	•Kolvstångstätning	
	VOE 15127223		1				•Piston rod seal	•Joint de tige de piston	•Kolbenstangendichtung	•Retén varilla de pistón	•Kolvstångstätning	
7	**VOE 11043006**	1	1			K	•Back-up ring	•Bague support	•Stützring	•Anillo de apoyo	•Stödring	
	VOE 4786743			1		K	•Back-up ring	•Bague support	•Stützring	•Anillo de apoyo	•Stödring	
8	**VOE 925083**	1	1			K	•O-ring	•Joint torique	•O-Ring	•Anillo tórico	•O-ring	
	VOE 925027			1		K	•O-ring	•Joint torique	•O-Ring	•Anillo tórico	•O-ring	
9	**VOE 11088054**	3	3	3			•Bushing	•Bague	•Buchse	•Casquillo	•Bussning	
10	**VOE 11107454**	1					•Piston rod guide	•Guide tige piston	•Kolbenstangenführung	•Guía varilla de pistón	•Kolvstångsstyrning	
	VOE 15125659		1				•Piston rod guide	•Guide tige piston	•Kolbenstangenführung	•Guía varilla de pistón	•Kolvstångsstyrning	
	VOE 11107886			1			•Piston rod guide	•Guide tige piston	•Kolbenstangenführung	•Guía varilla de pistón	•Kolvstångsstyrning	
11	**VOE 11088600**	2		2		K	•Back-up ring	•Bague support	•Stützring	•Anillo de apoyo	•Stödring	
12	**VOE 925093**	1		1		K	•O-ring	•Joint torique	•O-Ring	•Anillo tórico	•O-ring	
	VOE 15163635		1				•O-ring	•Joint torique	•O-Ring	•Anillo tórico	•O-ring	
13	**VOE 11107806**	1	1			K	•Piston seal	•Étanchéité piston	•Kolbendichtung	•Retén de pistón	•Kolvtätning	
	VOE 11107807			1		K	•Piston seal	•Étanchéité piston	•Kolbendichtung	•Retén de pistón	•Kolvtätning	
14	**VOE 11107298**	2	2				•Guide ring	•Bague guide	•Führungsring	•Anillo de guía	•Styrring	
	VOE 4833220			2			•Guide ring	•Bague guide	•Führungsring	•Anillo de guía	•Styrring	

1	**11107853**	**Hydraulic cylinder, lifting** **Vérin hydraulique, relevage** **Hydraulikzylinder, Hubhydraulik** **Cilindro hidráulico, elevación** **Hydraulcylinder, lyft**	Catalogue id **20105**	Group **945**
2	**17229007**			
3	**17229006**		Illustr. No **1003916**	Section **500**
4				
5		**33292, 83280, 83594**	Issue **20009038-J**	Page **1463**

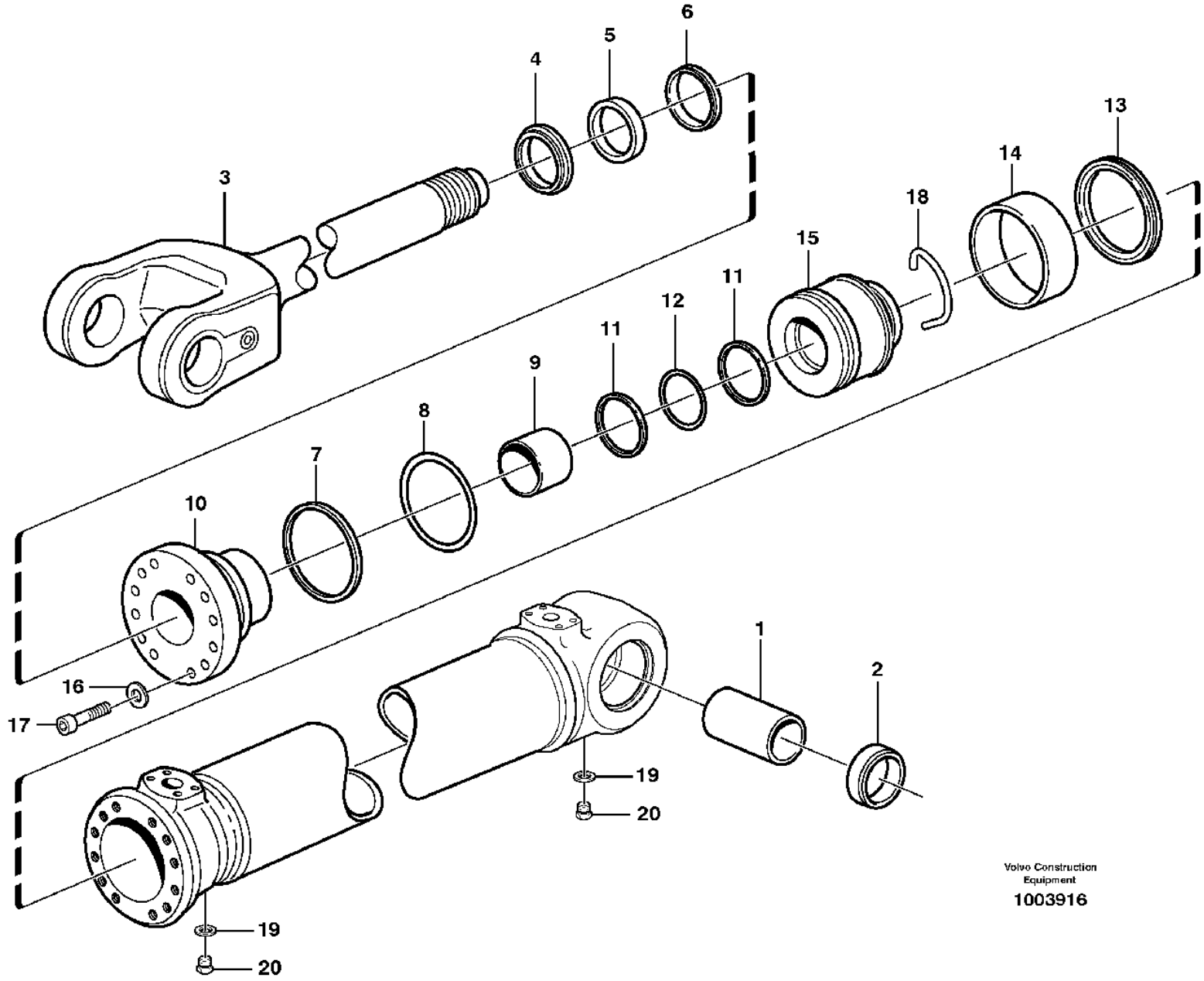

Volvo Construction Equipment

1003916

Fig.	Part No.	Quantity 1	2	3	PS	KIT	Description	Dénomination	Bezeichnung	Denominación	Benämning	Notes
15	**VOE 11107295**	1			CS		•Piston	•Piston	•Kolben	•Pistón	•Kolv	
	VOE 15164234		1				•Piston	•Piston	•Kolben	•Pistón	•Kolv	
	VOE 11107877			1	CS		•Piston	•Piston	•Kolben	•Pistón	•Kolv	
16	**VOE 941908**	12	12	12			•Spring washer	•Rondelle élastique	•Federscheibe	•Arandela elástica	•Fjäderbricka	
17	**VOE 4782857**	12	12	12			•Screw	•Vis	•Schraube	•Tornillo	•Skruv	
18	**VOE 11107294**	1	1	1			•Lock brace	•Étrier verrouillage	•Sperrklinke	•Brazo de seguridad	•Låsbygel	
19	**VOE 13945653**	2	1	1			•Plane gasket	•Joint plan	•Plandichtung	•Junta plana	•Planpackning	
20	**VOE 960630**	2	1	1			•Plug	•Tampon	•Stopfen	•Tapón	•Plugg	
	VOE 11709829	1					Sealing kit	Kit plombage	Plombiersatz	Kit de precinto	Plomberingssats	
	VOE 17253746		1				Sealing kit	Jeu joints	Dichtungssatz	Juego de retenes	Tätningssats	
	VOE 11715865			1			Sealing kit	Kit plombage	Plombiersatz	Kit de precinto	Plomberingssats	

1	**11107853**	**Hydraulic cylinder, lifting** **Vérin hydraulique, relevage** **Hydraulikzylinder, Hubhydraulik** **Cilindro hidráulico, elevación** **Hydraulcylinder, lyft**	Catalogue id **20105**	Group **945**
2	**17229007**			
3	**17229006**		Illustr. No **1003916**	Section **500**
4				
5		**33292, 83280, 83594**	Issue **20009038-J**	Page **1465**

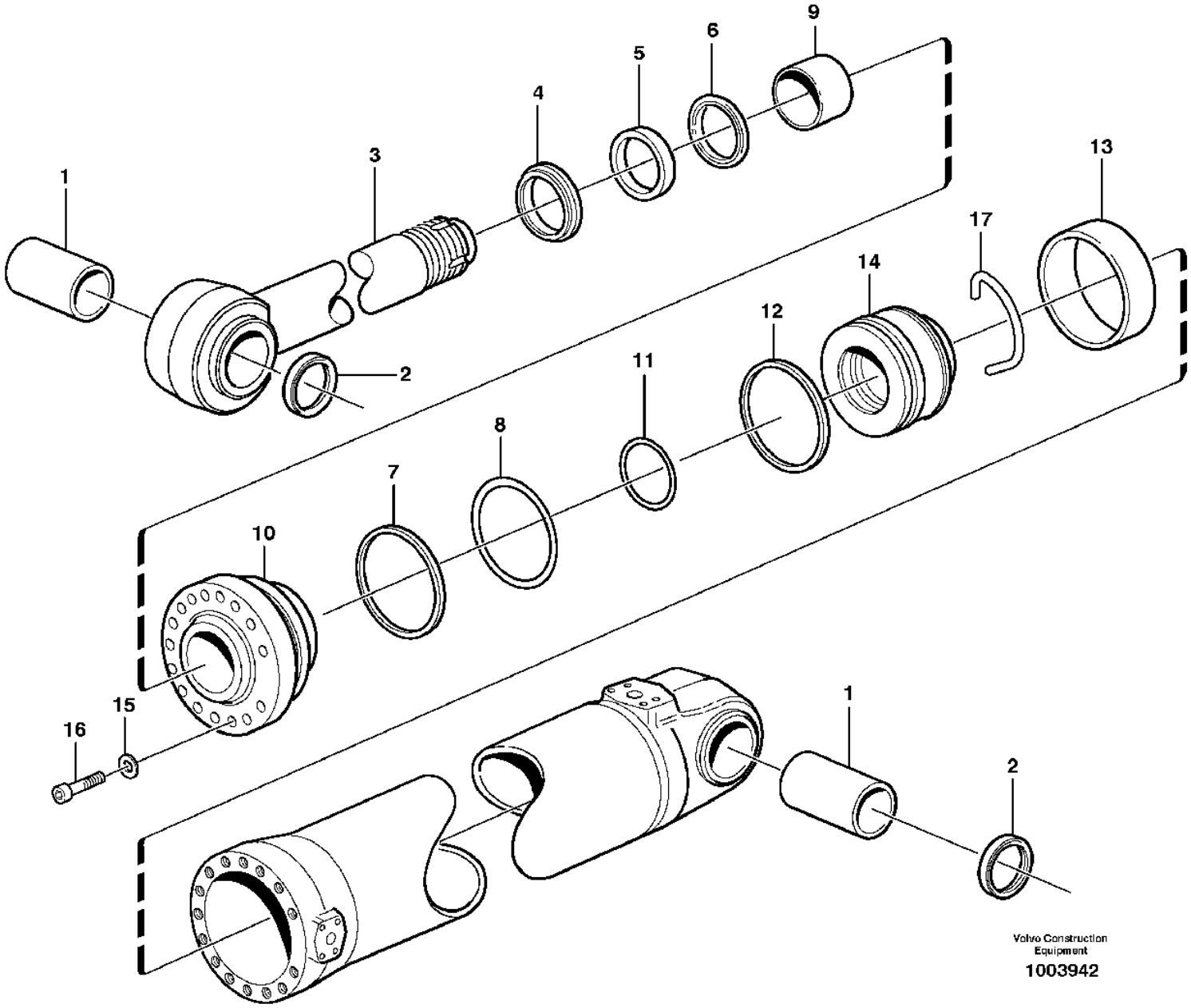
1
3
4
5
6
9
13
17
14
12
2
11
8
7
10
15
16
1
2
Volvo Construction Equipment
1003942

Fig.	Part No.	Quantity 1	2	3	PS	KIT	Description	Dénomination	Bezeichnung	Denominación	Benämning	Notes
	VOE 11107854	1			SS		Hydraulic cylinder	Vérin hydraulique	Hydraulikzylinder	Cilindro hidráulico	Hydraulcylinder	33292 S/N - 29043 SWE S/N - 72166 BRA
	VOE 17229009		1				Hydraulic cylinder	Vérin hydraulique	Hydraulikzylinder	Cilindro hidráulico	Hydraulcylinder	(VOE 15119443) 33292 S/N 29044 - SWE S/N 72167 - BRA
	VOE 17229010			1			Hydraulic cylinder	Vérin hydraulique	Hydraulikzylinder	Cilindro hidráulico	Hydraulcylinder	83280, 83594
1	**VOE 17424727**	2	2	2			•Bushing	•Bague	•Buchse	•Casquillo	•Bussning	(VOE 11015748)
2	**VOE 11005017**	4	4	4		K	•Scraper ring	•Bague de racleur	•Abstreifring	•Anillo rascador	•Avstrykarring	
3	**VOE 17409819**	1	1				•Piston rod	•Tige piston	•Kolbenstange	•Varilla de pistón	•Kolvstång	(VOE 11107301)
	VOE 11107875			1			•Piston rod	•Tige piston	•Kolbenstange	•Varilla de pistón	•Kolvstång	
4	**VOE 11005061**	1	1	1		K	•Scraper ring	•Bague de racleur	•Abstreifring	•Anillo rascador	•Avstrykarring	
5	**VOE 11005107**	1	1	1		K	•Piston rod seal	•Joint de tige de piston	•Kolbenstangendichtung	•Retén varilla de pistón	•Kolvstångstätning	
6	**VOE 11107371**	1			SS	K	•Piston rod seal	•Joint de tige de piston	•Kolbenstangendichtung	•Retén varilla de pistón	•Kolvstångstätning	
	VOE 15124240		1	1			•Piston rod seal	•Joint de tige de piston	•Kolbenstangendichtung	•Retén varilla de pistón	•Kolvstångstätning	
7	**VOE 11107203**	1	1	1		K	•Back-up ring	•Bague support	•Stützring	•Anillo de apoyo	•Stödring	
8	**VOE 962501**	1	1	1		K	•O-ring	•Joint torique	•O-Ring	•Anillo tórico	•O-ring	
9	**VOE 11005427**	2	2	2			•Bushing	•Bague	•Buchse	•Casquillo	•Bussning	
10	**VOE 11107453**	1	1	1			•Piston rod guide	•Guide tige piston	•Kolbenstangenführung	•Guía varilla de pistón	•Kolvstångsstyrning	
11	**VOE 11107170**	1	1	1		K	•O-ring	•Joint torique	•O-Ring	•Anillo tórico	•O-ring	
12	**VOE 11107813**	1	1	1		K	•Piston seal	•Étanchéité piston	•Kolbendichtung	•Retén de pistón	•Kolvtätning	
13	**VOE 11107217**	2	2	2			•Guide ring	•Bague guide	•Führungsring	•Anillo de guía	•Styrring	
14	**VOE 11107432**	1	1	1			•Piston	•Piston	•Kolben	•Pistón	•Kolv	
15	**VOE 941912**	15	15	15			•Spring washer	•Rondelle élastique	•Federscheibe	•Arandela elástica	•Fjäderbricka	
16	**VOE 4782860**	15	15	15			•Hex. socket screw	•Vis à six pans creux	•Innensechskantschraube	•Tornillo de hexágono embutido	•Insexskruv	
17	**VOE 11107268**	1	1	1			•Lock brace	•Étrier verrouillage	•Sperrklinke	•Brazo de seguridad	•Låsbygel	
	VOE 11709832	1					Sealing kit	Kit plombage	Plombiersatz	Kit de precinto	Plomberingssats	
	VOE 17238417		1	1			Sealing kit	Jeu joints	Dichtungssatz	Juego de retenes	Tätningssats	

1	**11107854**	**Hydraulic cylinder, tilt** **Cylindre hydraulique, cavage** **Schwenkzylinder** **Cilindro hidráulico, volquet** **Hydraulcylinder, tilt**	Catalogue id **20105**	Group **945**
2	**15119443**			
3	**15184362**		Illustr. No **1003942**	Section **550**
4				
5		**33292,83280,83594**	Issue **20009038-J**	Page **1467**

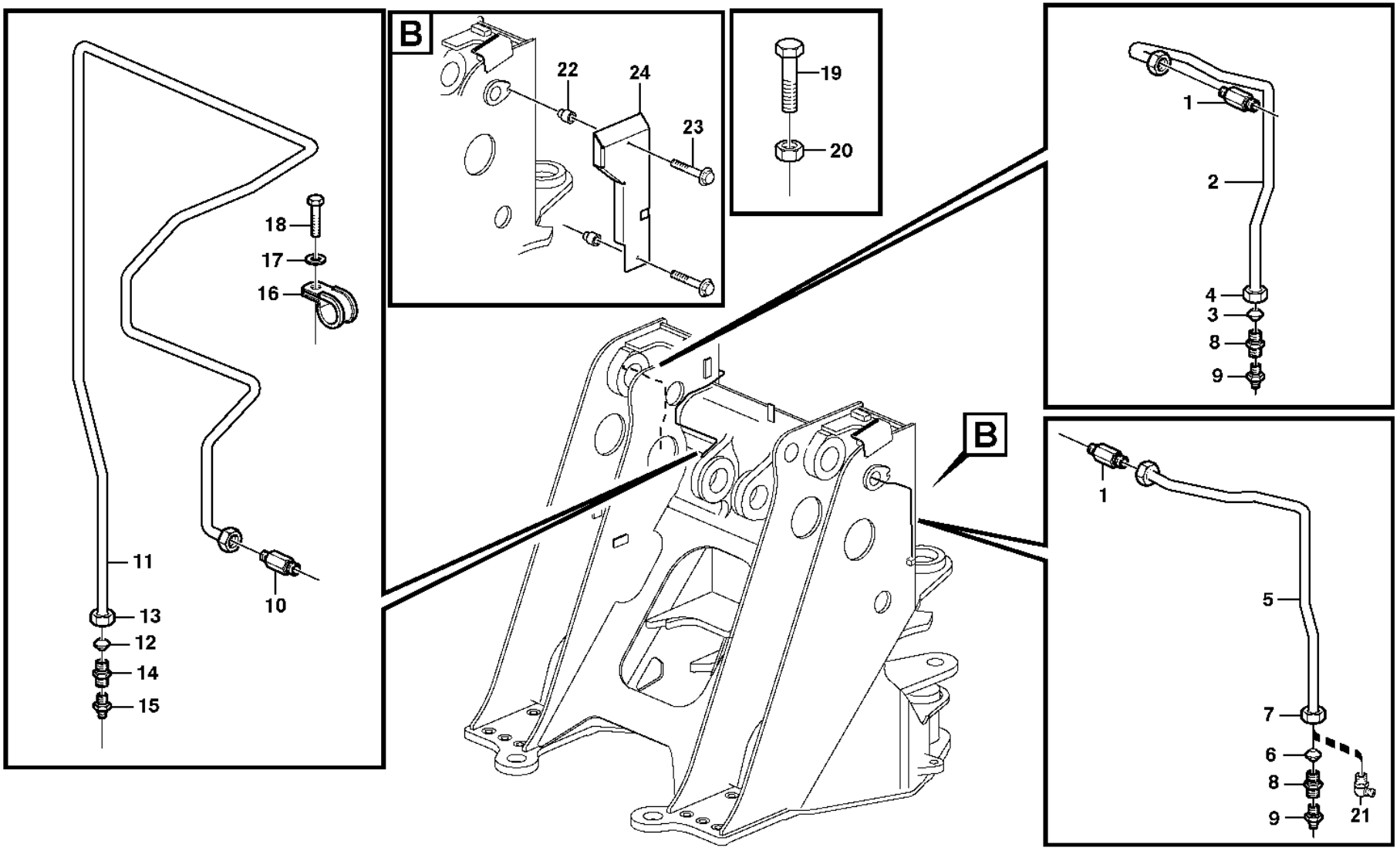

Volvo Construction Equipment

1024506

Fig.	Part No.	Quantity 1	2	3	PS	KIT	Description	Dénomination	Bezeichnung	Denominación	Benämning	Notes
1	**VOE 11015258**	2					Nipple	Raccord	Nippel	Niple	Nippel	
2	**VOE 11020209**	1					Pipe	Tuyau	Rohrleitung	Tubo	Rör	
3	**VOE 13956967**	2					•Ferrule	•Bague de sûreté	•Schneidring	•Anillo de acoplamiento	•Skärring	
4	**VOE 956981**	2					•Fitting nut	•Écrou accouplement	•Überwurfmutter	•Tuerca de acoplamiento	•Kopplingsmutter	
5	**VOE 11020211**	1					Pipe	Canalisation	Rohrleitung	Canalizacion	Rör	
6	**VOE 13956967**	2					•Ferrule	•Bague de sûreté	•Schneidring	•Anillo de acoplamiento	•Skärring	
7	**VOE 956981**	2					•Fitting nut	•Écrou accouplement	•Überwurfmutter	•Tuerca de acoplamiento	•Kopplingsmutter	
8	**VOE 946089**	2					Nipple	Raccord	Nippel	Niple	Nippel	
9	**VOE 914167**	2					Lubricating nipple	Graisseur	Schmiernippel	Niple lubricador	Smörjnippel	
10	**VOE 11015258**	1					Nipple	Raccord	Nippel	Niple	Nippel	
11	**VOE 11176487**	1					Pipe	Tuyau	Rohrleitung	Tubo	Rör	
12	**VOE 13956967**	2					•Ferrule	•Bague de sûreté	•Schneidring	•Anillo de acoplamiento	•Skärring	
13	**VOE 956981**	2					•Fitting nut	•Écrou accouplement	•Überwurfmutter	•Tuerca de acoplamiento	•Kopplingsmutter	
14	**VOE 946089**	1					Nipple	Raccord	Nippel	Niple	Nippel	
15	**VOE 914167**	1					Lubricating nipple	Graisseur	Schmiernippel	Niple lubricador	Smörjnippel	
16	**VOE 952623**	1					Clamp	Collier serrage	Schelle	Abrazadera	Klamma	
17	**VOE 994848**	1					Washer	Rondelle	Scheibe	Arandela	Bricka	(VOE 13960141)
18	**VOE 13965175**	1					Screw	Vis	Schraube	Tornillo	Skruv	
19	**VOE 13945444**	2					Screw	Vis	Schraube	Tornillo	Skruv	
20	**VOE 60113140**	2					Flange nut	Écrou à embase	Flanschmutter	Tuerca embridada	Flänsmutter	(VOE 13945408)
21	**VOE 914170**		2				Lubricating nipple	Graisseur	Schmiernippel	Niple lubricador	Smörjnippel	
22	**VOE 11180454**		4				Spacer	Entretoise	Abstandkörper	Distanciador	Distans	
23	**VOE 60113116**		4				Flange screw	Vis à embase	Flanschschraube	Tornillo embridado	Flänsskruv	(VOE 13965196)
24	**VOE 11180500**		1				Cover plate	Plaque de recouvrement	Oberblech	Placa recurbrición	Ovanplåt	LH
24	**VOE 11180499**		1				Cover plate	Plaque de recouvrement	Oberblech	Placa recurbrición	Ovanplåt	RH

1	**33292**	**Extended lube points for lift arm system** **Tuyau graissagepour d'élévateur** **Hubaggregatschmierung** **Tubo lubricante para de unid elevadora** **Framdragna smörjpunkter för lyftarmssystem**	Catalogue id **20105**	Group **945**
2	**82266**		Illustr. No **1024506**	Section **600**
3			Issue **20009038-J**	Page **1469**
4				
5				

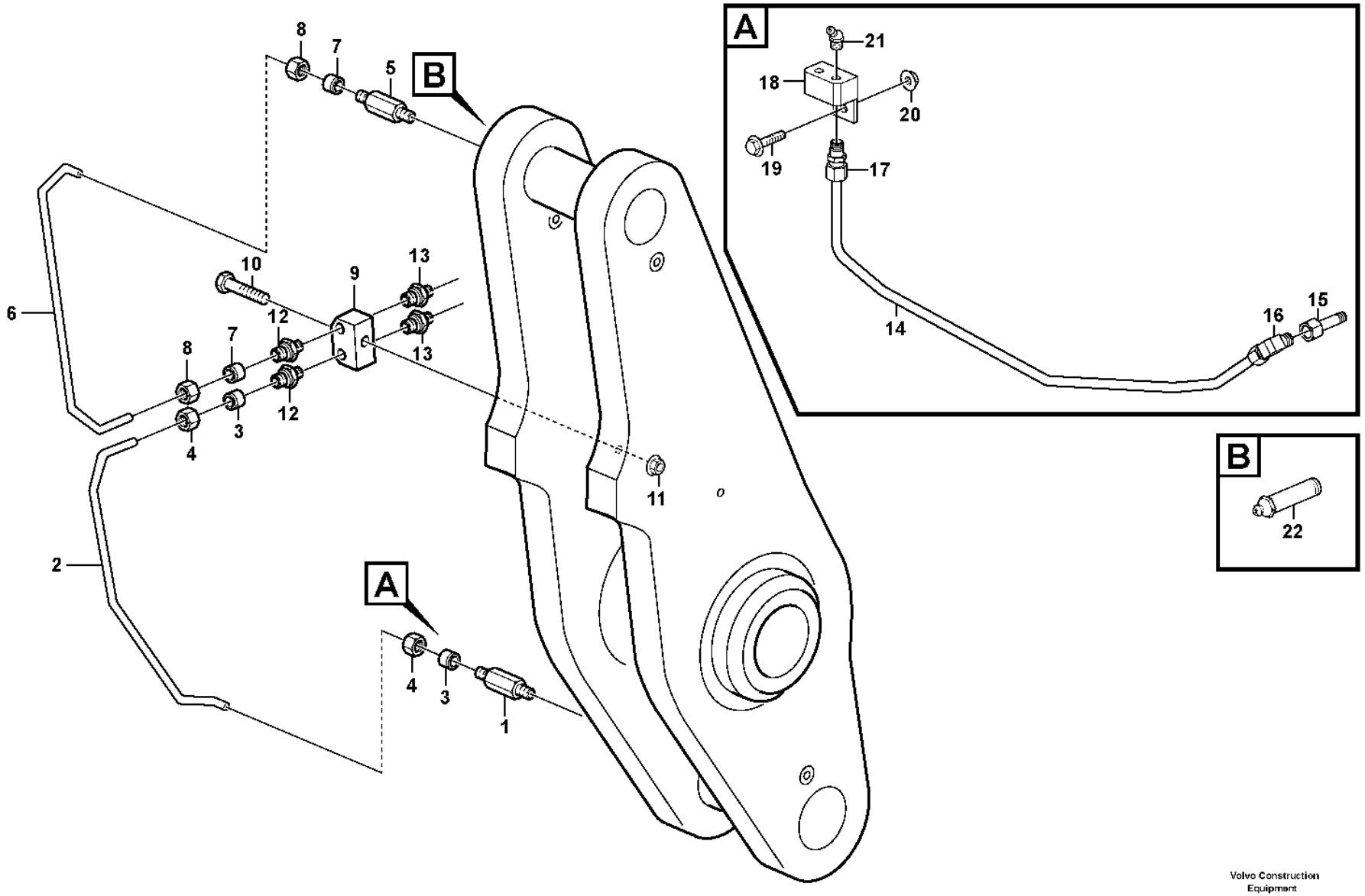

Volvo Construction Equipment
1074988

Fig.	Part No.	Quantity 1	2	3	4	5	PS	KIT	Description	Dénomination	Bezeichnung	Denominación	Benämning	Notes
1	**VOE 11015258**	1							Nipple	Raccord	Nippel	Niple	Nippel	
2	**VOE 15182366**	1							Tube	Tube	Rohr	Tubo	Rör	
3	**VOE 13956967**	2							•Ferrule	•Bague de sûreté	•Schneidring	•Anillo de acoplamiento	•Skärring	
4	**VOE 956981**	2							•Fitting nut	•Écrou accouplement	•Überwurfmutter	•Tuerca de acoplamiento	•Kopplingsmutter	
5	**VOE 11015258**		1	1					Nipple	Raccord	Nippel	Niple	Nippel	
6	**VOE 15182359**		1	1					Tube	Tube	Rohr	Tubo	Rör	
7	**VOE 13956967**		2	1					•Ferrule	•Bague de sûreté	•Schneidring	•Anillo de acoplamiento	•Skärring	
8	**VOE 956981**		2	1					•Fitting nut	•Écrou accouplement	•Überwurfmutter	•Tuerca de acoplamiento	•Kopplingsmutter	
9	**VOE 11015263**		1	1					Nipple	Raccord	Nippel	Niple	Nippel	
10	**VOE 60113091**		1	1					Flange screw	Vis à embase	Flanschschraube	Tornillo embridado	Flänsskruv	(VOE 13965182)
11	**VOE 60113167**		1	1					Flange lock nut	Contre-écrou à embase	Flanschverschlussmutter	Contratuerca embridada	Flänslåsmutter	(VOE 948645)
12	**VOE 946089**		2	2					Nipple	Raccord	Nippel	Niple	Nippel	
13	**VOE 914167**		2	2					Lubricating nipple	Graisseur	Schmiernippel	Niple lubricador	Smörjnippel	
14	**VOE 11180894**				1				Tube	Tube	Rohr	Tubo	Rör	
15	**VOE 11180800**				1				Adapter	Adaptateur	Adapter	Adaptador	Adapter	
16	**VOE 11997271**				1				Elbow union	Coude raccord	Winkelverschraubung	Unión angular	Vinkelförskruvning	
17	**VOE 11702124**				1				Connector	Pièce connexion	Verbindungsstück	Pieza de conexión	Förbindningsstycke	
18	**VOE 11180801**				1				Retainer	Retenue	Halter	Soporte	Hållare	
19	**VOE 13965179**				1				Screw	Vis	Schraube	Tornillo	Skruv	
20	**VOE 60113140**				1				Flange nut	Écrou à embase	Flanschmutter	Tuerca embridada	Flänsmutter	(VOE 13945408)
21	**VOE 914169**				1				Lubricating nipple	Graisseur	Schmiernippel	Niple lubricador	Smörjnippel	
22	**VOE 11025816**				1				Lubricating nipple	Graisseur	Schmiernippel	Niple lubricador	Smörjnippel	

1	**33292**	**Extended lube points for lift arm system** **Tuyau graissagepour d'élévateur** **Hubaggregatschmierung** **Tubo lubricante para de unid elevadora** **Framdragna smörjpunkter för lyftarmssystem**
2	**33296, 33285**	
3	**33295, 33282**	
4	**82266**	
5		

Catalogue id	Group
20105	**945**
Illustr. No	Section
1074988	**650**
Issue	Page
20009038-J	**1471**

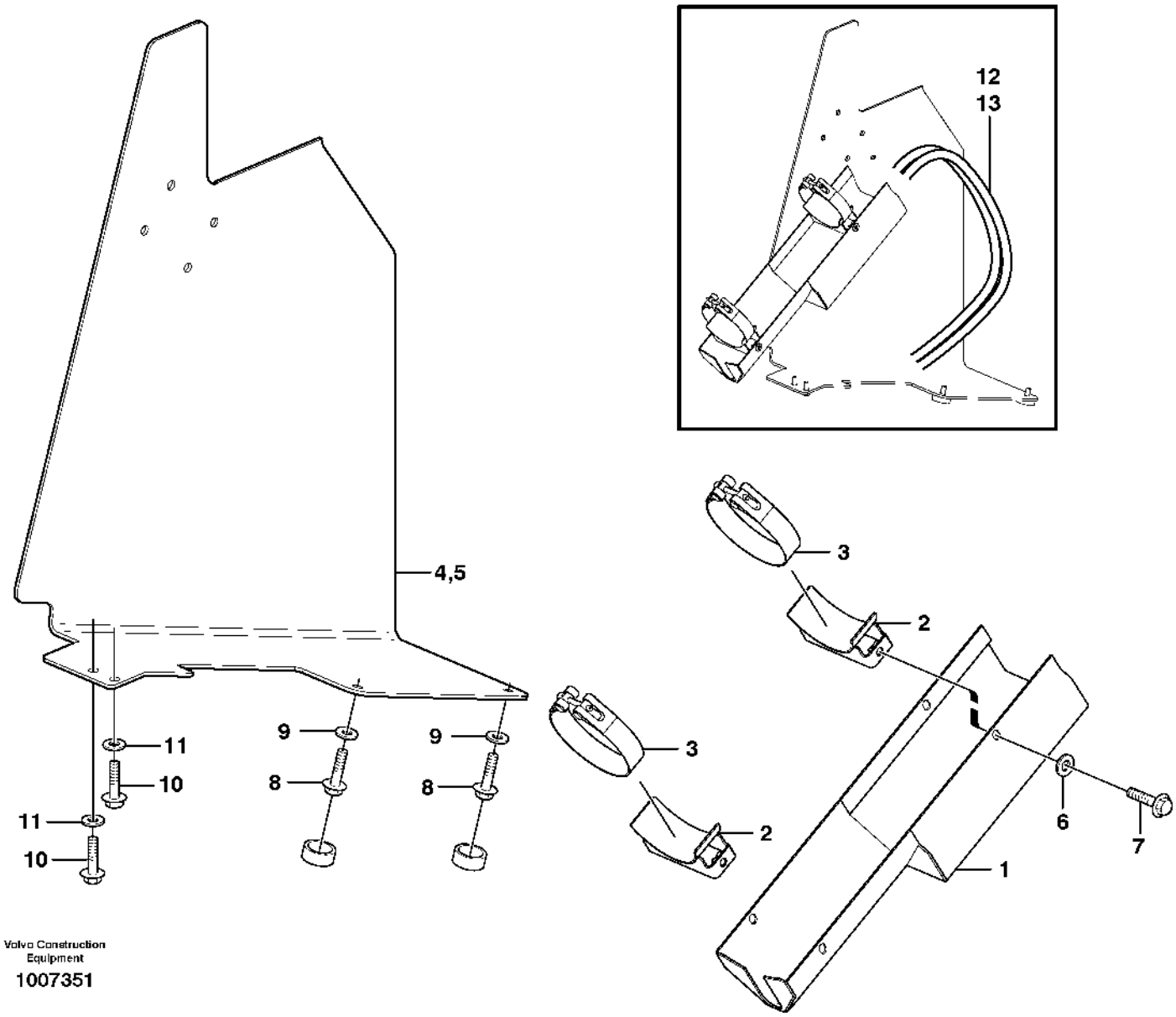

Volvo Construction Equipment

1007351

Fig.	Part No.	Quantity 1	2	3	PS	KIT	Description	Dénomination	Bezeichnung	Denominación	Benämning	Notes
1	**VOE 11180565**	2	2				Guard	Protection	Schutz	Protección	Skydd	
2	**VOE 15013754**	4					Bracket	Console	Konsole	Consola	Konsol	
2	**VOE 15013764**		4				Bracket	Console	Konsole	Consola	Konsol	
3	**VOE 11180572**	4					Tensioning band	Ruban de serrage	Spannband	Cinta tensora	Spännband	
3	**VOE 11438367**		4				Tensioning band	Ruban de serrage	Spannband	Cinta tensora	Spännband	
4	**VOE 11180573**	1	1				Guard	Protection	Schutz	Protección	Skydd	RH
5	**VOE 11180574**	1	1				Guard	Protection	Schutz	Protección	Skydd	LH
6	**VOE 960148**	8	8		SS		Plain washer	Rondelle plane	Flachscheibe	Arandela plana	Planbricka	
7	**VOE 946441**	8	8				Flange screw	Vis à embase	Flanschschraube	Tornillo embridado	Flänsskruv	
8	**VOE 13965191**	4	4				Screw	Vis	Schraube	Tornillo	Skruv	
9	**VOE 13960145**	4	4				Washer	Rondelle	Scheibe	Arandela	Bricka	
10	**VOE 990861**	4	4				Flange screw	Vis à embase	Flanschschraube	Tornillo embridado	Flänsskruv	(VOE 946472)
11	**VOE 60113866**	4	4				Plain washer	Rondelle plane	Flachscheibe	Arandela plana	Planbricka	(VOE 13960143)
12	**VOE 11410313**	2	2				Hose assembly	Conduit flexible	Schlauchleitung	Conducto	Slangledning	L = 1130MM
13	**VOE 11410312**	2	2				Hose assembly	Conduit flexible	Schlauchleitung	Conducto	Slangledning	L = 1940MM

1	**82216**	**Hose protection, lift cylinder** **Protection de flexible, vérin de levage** **Schlauchschutz, Hubzylinder** **Protección de manguera, cilindro de elevación** **Slangskydd, lyftcylinder**	Catalogue id **20105**	Group **945**
2	**82265**			
3			Illustr. No **1007351**	Section **700**
4				
5		**82216, 82265**	Issue **20009038-J**	Page **1473**

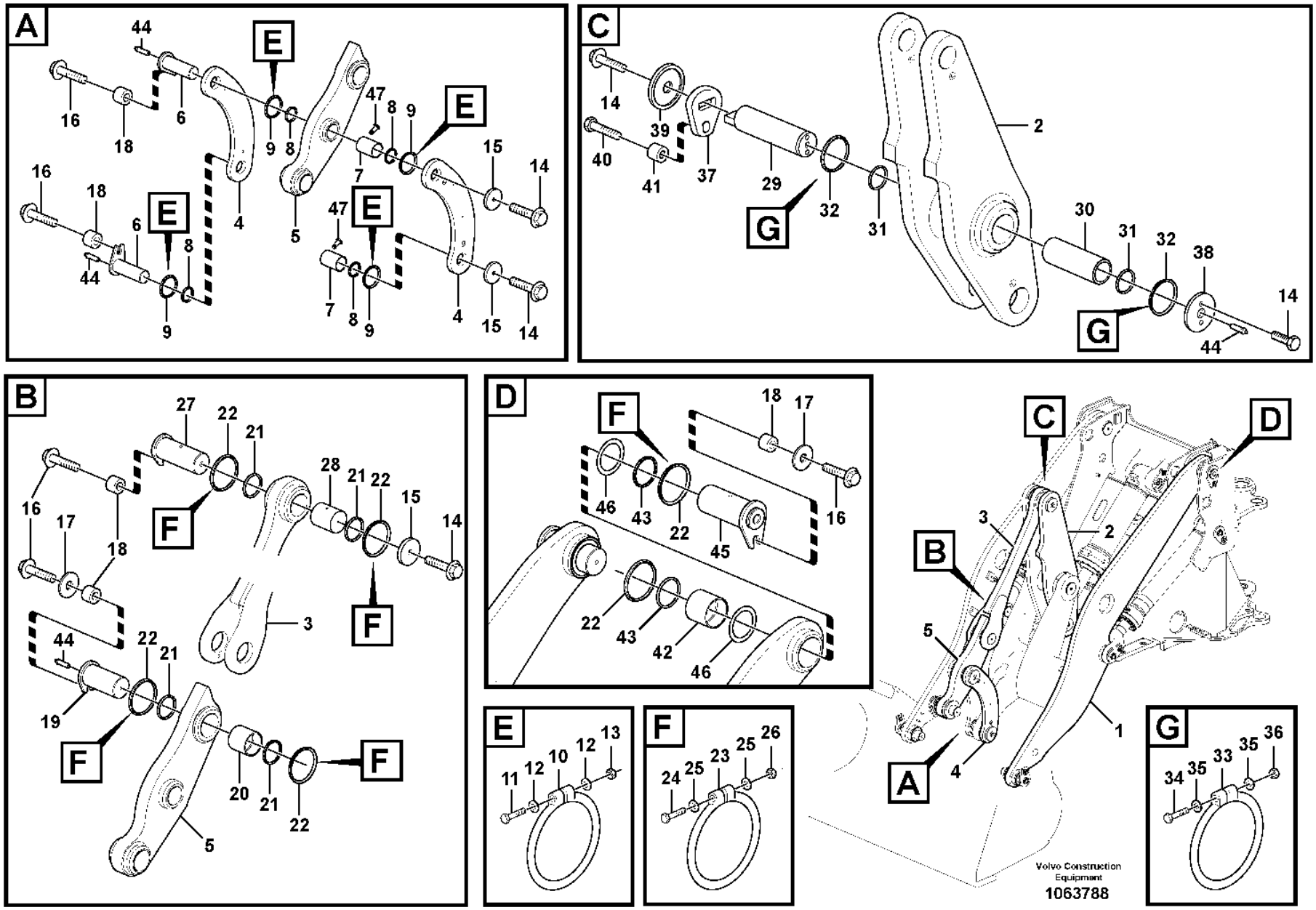
A
B
C
D
E
F
G
Volvo Construction Equipment
1063788

Fig.	Part No.	Quantity 1	2	3	PS	KIT	Description	Dénomination	Bezeichnung	Denominación	Benämning	Notes
1	**VOE 16929674**	1					Lifting frame work	Châssis levage	Hubgerüst	Bastidor elevación	Lyftramverk	(VOE 15054591)
1	**VOE 15054593**		1		SS		Lifting frame work	Châssis levage	Hubgerüst	Bastidor elevación	Lyftramverk	
2	**VOE 11432124**	1	1				Link	Articulation	Gelenk	Articulación	Länk	
3	**VOE 11015350**	1	1				Link	Articulation	Gelenk	Articulación	Länk	
4	**VOE 11020741**	2	2				Link	Articulation	Gelenk	Articulación	Länk	
5	**VOE 11177141**	1					Link	Articulation	Gelenk	Articulación	Länk	
	VOE 11177711	2					•Screw	•Vis	•Schraube	•Tornillo	•Skruv	
5	**VOE 11432405**		1				Link	Articulation	Gelenk	Articulación	Länk	
	VOE 11177711		2				•Screw	•Vis	•Schraube	•Tornillo	•Skruv	
6	**VOE 11015674**	2	2				Pin	Goupille	Stift	Pasador	Pinne	
7	**VOE 11177045**	2	2				Bushing	Bague	Buchse	Casquillo	Bussning	
8	**VOE 11005014**	4	4				Scraper ring	Bague de racleur	Abstreifring	Anillo rascador	Avstrykarring	
9	**VOE 11048019**	4	4				Sealing ring	Bague étanchéité	Dichtring	Anillo retén	Tätningsring	
10	**VOE 4824483**	4	4				O-ring	Joint torique	O-Ring	Anillo tórico	O-ring	1)
11	**VOE 955259**	4	4				Hexagon screw	Vis à tête hexagonale	Sechskantschraube	Tornillo hexagonal	Sexkantsskruv	
12	**VOE 60113296**	8	8				Washer	Rondelle	Scheibe	Arandela	Bricka	(VOE 13940090)
13	**VOE 990977**	4	4				Lock nut	Contre-écrou	Sicherungsmutter	Contratuerca	Låsmutter	(VOE 13963104)
14	**VOE 60113125**	6	6				Flange screw	Vis à embase	Flanschschraube	Tornillo embridado	Flänsskruv	(VOE 968435)
15	**VOE 11004396**	2	2				Washer	Rondelle	Scheibe	Arandela	Bricka	
15	**VOE 11015065**	1	1				Washer	Rondelle	Scheibe	Arandela	Bricka	
16	**VOE 60113109**	4	4	2			Flange screw	Vis à embase	Flanschschraube	Tornillo embridado	Flänsskruv	(VOE 13965192)
17	**VOE 13947355**	1	1	2			Washer	Rondelle	Scheibe	Arandela	Bricka	
18	**VOE 60113599**	4	4	2			Spacer sleeve	Douille entretoise	Abstandhülse	Manguito distanciador	Distanshylsa	(VOE 11025923)
19	**VOE 11015767**	1	1				Pin	Goupille	Stift	Pasador	Pinne	
20	**VOE 17424727**	1	1				Bushing	Bague	Buchse	Casquillo	Bussning	(VOE 11015748)
21	**VOE 11005017**	4	4				Scraper ring	Bague de racleur	Abstreifring	Anillo rascador	Avstrykarring	
22	**VOE 11048020**	4	4	4			Sealing ring	Bague étanchéité	Dichtring	Anillo retén	Tätningsring	
23	**VOE 4824484**	4	4	4			O-ring	Joint torique	O-Ring	Anillo tórico	O-ring	1)
24	**VOE 60112604**	4	4	4			Six Point Socket Screw	Vis à six pans creux	Innensechskantschraube	Tornillo de cabeza hexagonal tipo Allen	Sexkantsskruv	(VOE 955260)
25	**VOE 60113296**	8	8	8			Washer	Rondelle	Scheibe	Arandela	Bricka	(VOE 13940090)

1) **GB**: Replacement version **FR**: Version piéce de rechange. **DE**: Ersatzteil-ausführung. **ES**: Version piezas de repuesto. **SE**: Reservdelsutförande

1	**33035**
2	**33034**
3	**33292**
4	
5	

Lifting frame work with assembly parts
Chassis levage avec pièces de montage
Hubgerüst mit Anbauteilen
Bastidor elevacion con accesorios de montaje
Lyftramverk med monteringsdetaljer

Catalogue id **20105**	Group **945**
Illustr. No **1063788**	Section **800**
Issue **20009038-J**	Page **1475**

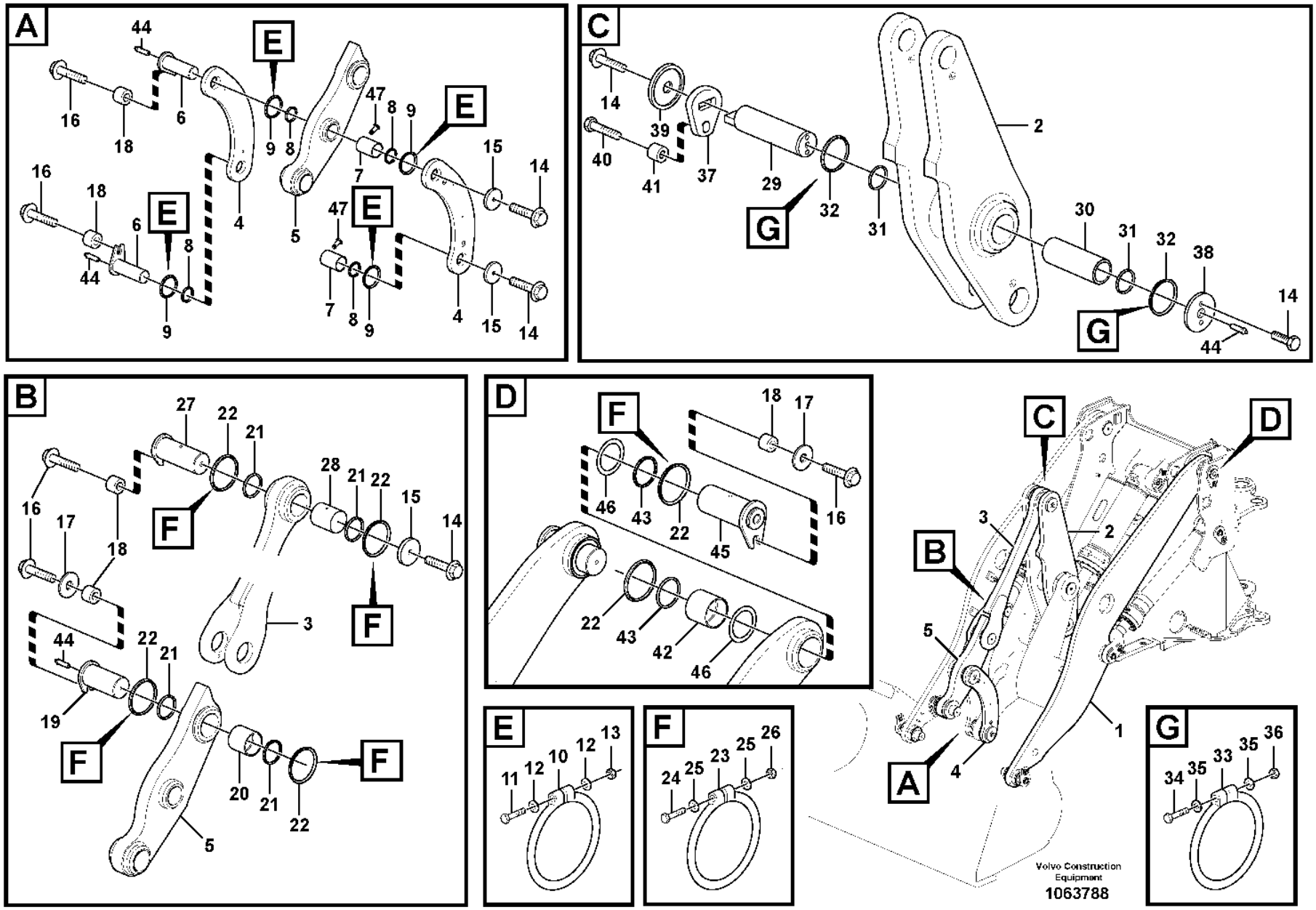
A
B
C
D
E
F
G
Volvo Construction Equipment
1063788

Fig.	Part No.	Quantity 1	2	3	PS	KIT	Description	Dénomination	Bezeichnung	Denominación	Benämning	Notes
26	**VOE 990977**	4	4	4			Lock nut	Contre-écrou	Sicherungsmutter	Contratuerca	Låsmutter	(VOE 13963104)
27	**VOE 11015765**	1	1				Pin	Goupille	Stift	Pasador	Pinne	
28	**VOE 17424727**	1	1				Bushing	Bague	Buchse	Casquillo	Bussning	(VOE 11015748)
29	**VOE 11016020**	1	1				Pin	Clavette	Splint	Pasador	Sprint	
30	**VOE 11015751**	1	1				Bushing	Bague	Buchse	Casquillo	Bussning	
31	**VOE 11005099**	2	2				Scraper ring	Bague de racleur	Abstreifring	Anillo rascador	Avstrykarring	
32	**VOE 11048081**	2	2				Sealing ring	Bague étanchéité	Dichtring	Anillo retén	Tätningsring	
33	**VOE 4824485**	2	2				O-ring	Joint torique	O-Ring	Anillo tórico	O-ring	1)
34	**VOE 60112604**	2	2				Six Point Socket Screw	Vis à six pans creux	Innensechskantschraube	Tornillo de cabeza hexagonal tipo Allen	Sexkantsskruv	(VOE 955260)
35	**VOE 60113296**	4	4				Washer	Rondelle	Scheibe	Arandela	Bricka	(VOE 13940090)
36	**VOE 990977**	2	2				Lock nut	Contre-écrou	Sicherungsmutter	Contratuerca	Låsmutter	(VOE 13963104)
37	**VOE 11020923**	1	1				Lock plate	Plaque verrouillage	Verschlussplatte	Placa de seguridad	Låsplatta	
38	**VOE 11020924**	1	1				Washer	Rondelle	Scheibe	Arandela	Bricka	
39	**VOE 11108607**	1	1				Lock washer	Rondelle verrouillage	Sicherungsscheibe	Arandela seguridad	Låsbricka	
40	**VOE 60113126**	1	1				Flange screw	Vis à embase	Flanschschraube	Tornillo embridado	Flänsskruv	(VOE 13968436)
41	**VOE 11016019**	1					Spacer	Entretoise	Abstandkörper	Distanciador	Distans	
41	**VOE 60113616**		1				Spacer sleeve	Douille entretoise	Abstandhülse	Manguito distanciador	Distanshylsa	(VOE 11108672)
42	**VOE 17424727**	2	2				Bushing	Bague	Buchse	Casquillo	Bussning	(VOE 11015748)
43	**VOE 11005017**	4	4				Scraper ring	Bague de racleur	Abstreifring	Anillo rascador	Avstrykarring	
44	**VOE 11025816**	4	4				Lubricating nipple	Graisseur	Schmiernippel	Niple lubricador	Smörjnippel	
45	**VOE 11176383**			2			Pin	Goupille	Stift	Pasador	Pinne	
46	**VOE 14043289**			REQ			Spacer	Entretoise	Abstandkörper	Distanciador	Distans	
47	**VOE 180759**	4	4				Plug	Tampon	Stopfen	Tapón	Plugg	

1) **GB**: Replacement version **FR**: Version piéce de rechange. **DE**: Ersatzteil-ausführung. **ES**: Version piezas de repuesto. **SE**: Reservdelsutförande

1	**33035**
2	**33034**
3	**33292**
4	
5	

Lifting frame work with assembly parts
Chassis levage avec pièces de montage
Hubgerüst mit Anbauteilen
Bastidor elevacion con accesorios de montaje
Lyftramverk med monteringsdetaljer

Catalogue id **20105**	Group **945**
Illustr. No **1063788**	Section **800**
Issue **20009038-J**	Page **1477**

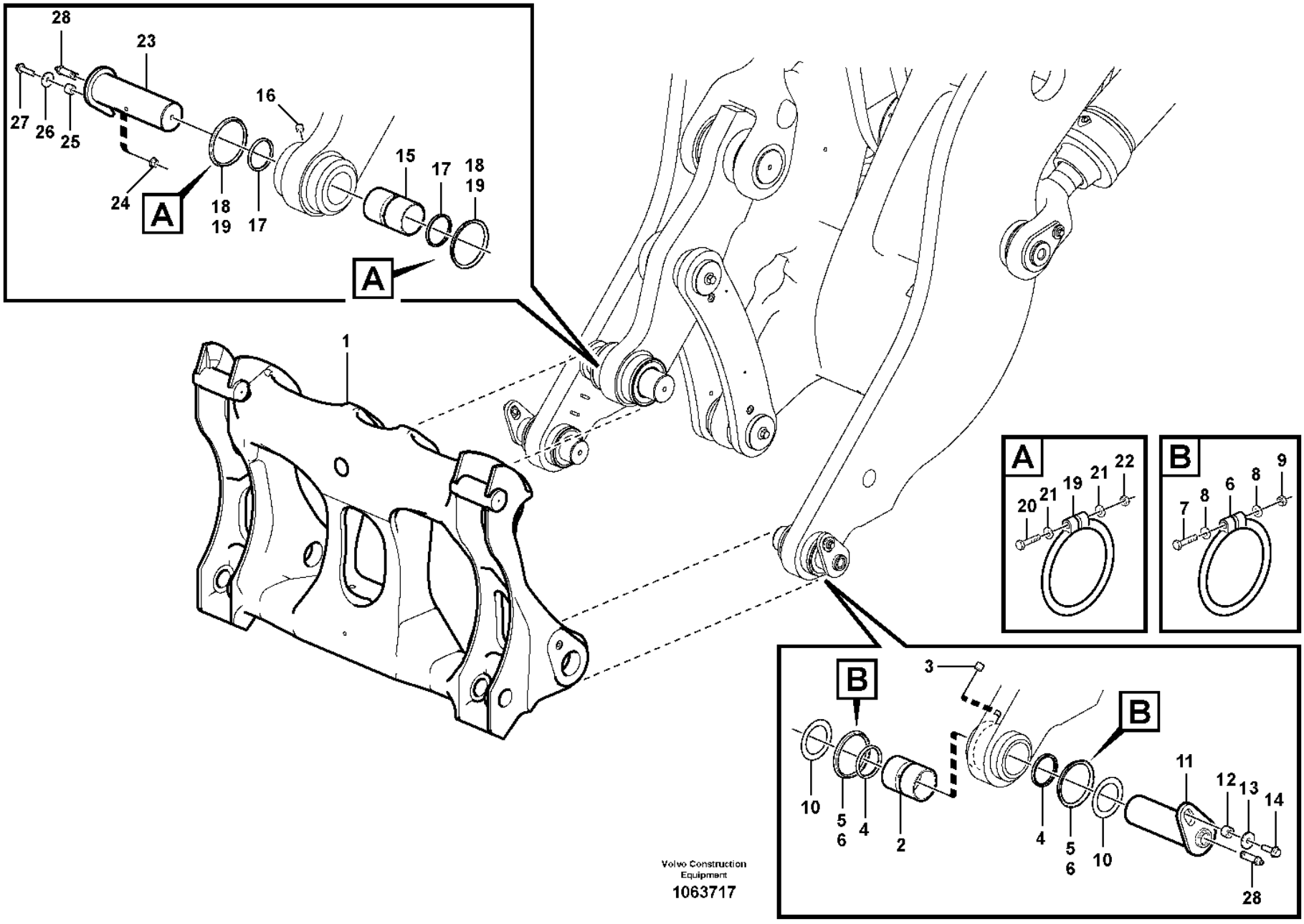

Volvo Construction Equipment

1063717

Fig.	Part No.	Quantity 1	2	3	PS	KIT	Description	Dénomination	Bezeichnung	Denominación	Benämning	Notes
1	**VOE 15176437**	1			SS		Attachment bracket	Porte-outil	Geräteträger	Soporte de implementos	Redskapsfäste	See group 924-100 page 1415
2	**VOE 11015609**		2				Bushing	Bague	Buchse	Casquillo	Bussning	
3	**VOE 11701827**		2				Plug	Tampon	Stopfen	Tapón	Plugg	
4	**VOE 11005014**		4				Scraper ring	Bague de racleur	Abstreifring	Anillo rascador	Avstrykarring	
5	**VOE 11048019**	4					Sealing ring	Bague étanchéité	Dichtring	Anillo retén	Tätningsring	
6	**VOE 4824483**	4					O-ring	Joint torique	O-Ring	Anillo tórico	O-ring	1)
7	**VOE 955259**	4					Hexagon screw	Vis à tête hexagonale	Sechskantschraube	Tornillo hexagonal	Sexkantsskruv	
8	**VOE 60113296**	8					Washer	Rondelle	Scheibe	Arandela	Bricka	(VOE 13940090)
9	**VOE 990977**	4					Lock nut	Contre-écrou	Sicherungsmutter	Contratuerca	Låsmutter	(VOE 13963104)
10	**VOE 11176801**	REQ					Shim	Cale de réglage	Ausgleichblech	Laminilla de ajuste	Justermellanlägg	
11	**VOE 11015759**	2					Pin	Goupille	Stift	Pasador	Pinne	
12	**VOE 60113599**	2					Spacer sleeve	Douille entretoise	Abstandhülse	Manguito distanciador	Distanshylsa	(VOE 11025923)
13	**VOE 13947355**	2					Washer	Rondelle	Scheibe	Arandela	Bricka	
14	**VOE 60113109**	2					Flange screw	Vis à embase	Flanschschraube	Tornillo embridado	Flänsskruv	(VOE 13965192)
15	**VOE 11015610**		1				Bushing	Bague	Buchse	Casquillo	Bussning	
16	**VOE 11701827**		1				Plug	Tampon	Stopfen	Tapón	Plugg	
17	**VOE 11005015**		2				Scraper ring	Bague de racleur	Abstreifring	Anillo rascador	Avstrykarring	
18	**VOE 11048020**	2					Sealing ring	Bague étanchéité	Dichtring	Anillo retén	Tätningsring	
19	**VOE 4824484**	2					O-ring	Joint torique	O-Ring	Anillo tórico	O-ring	1)
20	**VOE 60112604**	2					Six Point Socket Screw	Vis à six pans creux	Innensechskantschraube	Tornillo de cabeza hexagonal tipo Allen	Sexkantsskruv	(VOE 955260)
21	**VOE 60113296**	4					Washer	Rondelle	Scheibe	Arandela	Bricka	(VOE 13940090)
22	**VOE 990977**	2					Lock nut	Contre-écrou	Sicherungsmutter	Contratuerca	Låsmutter	(VOE 13963104)
23	**VOE 11016121**	1					Pin	Goupille	Stift	Pasador	Pinne	
24	**VOE 60113169**	1					Flange lock nut	Contre-écrou à embase	Flanschverschlussmutter	Contratuerca embridada	Flänslåsmutter	(VOE 971099)
25	**VOE 60113599**	1					Spacer sleeve	Douille entretoise	Abstandhülse	Manguito distanciador	Distanshylsa	(VOE 11025923)
26	**VOE 13947355**	1					Washer	Rondelle	Scheibe	Arandela	Bricka	
27	**VOE 60113111**	1					Flange screw	Vis à embase	Flanschschraube	Tornillo embridado	Flänsskruv	(VOE 13965193)
28	**VOE 11025816**	3					Lubricating nipple	Graisseur	Schmiernippel	Niple lubricador	Smörjnippel	

1) **GB**: Replacement version **FR**: Version piéce de rechange. **DE**: Ersatzteil-ausführung. **ES**: Version piezas de repuesto. **SE**: Reservdelsutförande

1	**33292**
2	**33035, 33034**
3	
4	
5	

Assemble attachment bracket.
Montage de porte-outil.
Montieren Geräteträger.
Montaje de soporte de implementos.
Montering redskapsfäste.

Catalogue id **20105**	Group **945**
Illustr. No **1063717**	Section **900**
Issue **20009038-J**	Page **1479**

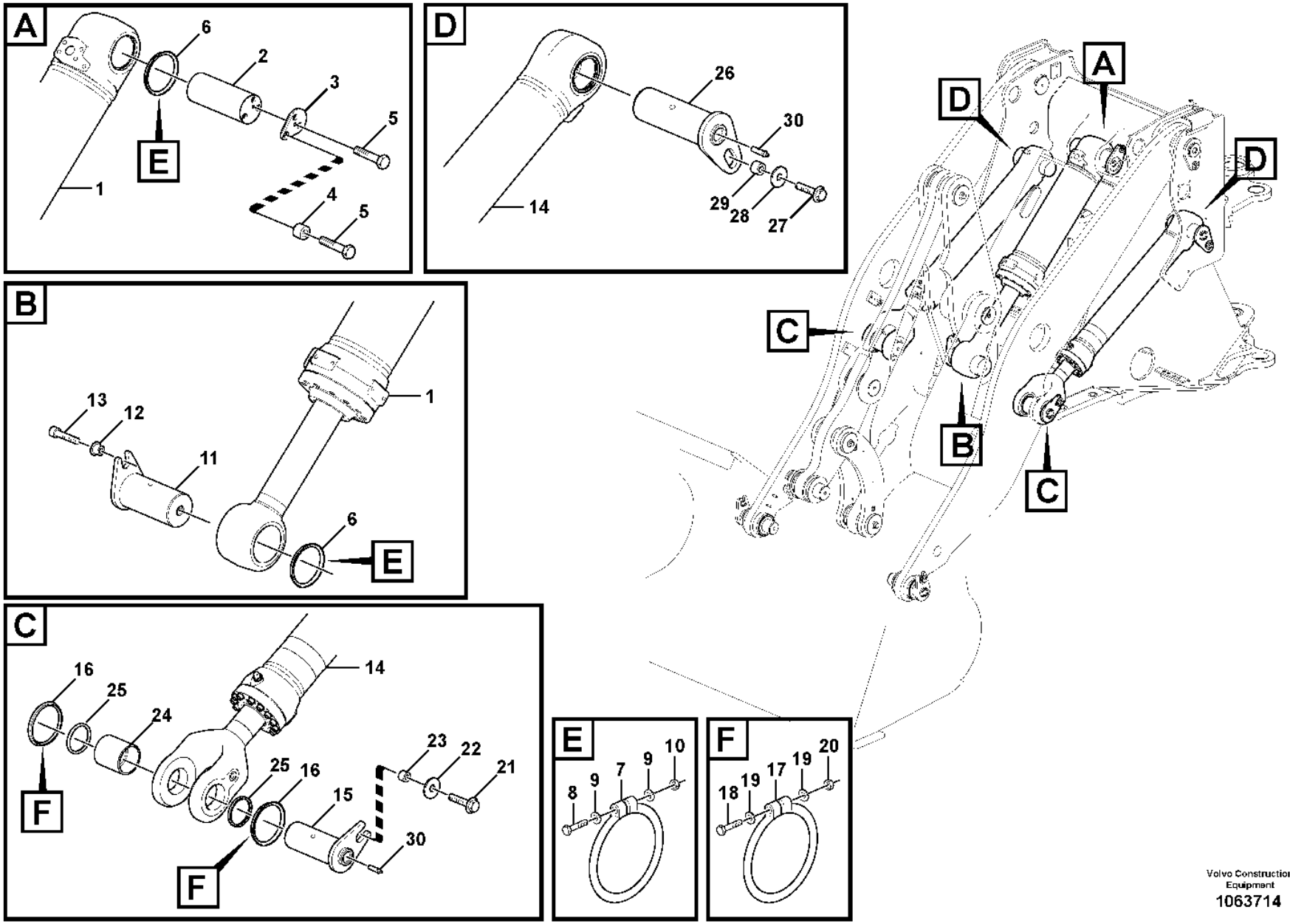

Volvo Construction Equipment
1063714

Fig.	Part No.	Quantity 1	2	3	PS	KIT	Description	Dénomination	Bezeichnung	Denominación	Benämning	Notes
1	**VOE 17229009**	1					Hydraulic cylinder	Vérin hydraulique	Hydraulikzylinder	Cilindro hidráulico	Hydraulcylinder	(VOE 15119443) See group 945-550 page 1467
2	**VOE 11176254**	1					Pin	Goupille	Stift	Pasador	Pinne	
3	**VOE 11176255**	1					Lock plate	Plaque verrouillage	Verschlussplatte	Placa de seguridad	Låsplatta	
4	**VOE 60113599**	3					Spacer sleeve	Douille entretoise	Abstandhülse	Manguito distanciador	Distanshylsa	(VOE 11025923)
5	**VOE 60113109**	4					Flange screw	Vis à embase	Flanschschraube	Tornillo embridado	Flänsskruv	(VOE 13965192)
6	**VOE 11048020**	4					Sealing ring	Bague étanchéité	Dichtring	Anillo retén	Tätningsring	
7	**VOE 4824484**	4					O-ring	Joint torique	O-Ring	Anillo tórico	O-ring	1)
8	**VOE 60112604**	4					Six Point Socket Screw	Vis à six pans creux	Innensechskantschraube	Tornillo de cabeza hexagonal tipo Allen	Sexkantsskruv	(VOE 955260)
9	**VOE 60113296**	8					Washer	Rondelle	Scheibe	Arandela	Bricka	(VOE 13940090)
10	**VOE 990977**	4					Lock nut	Contre-écrou	Sicherungsmutter	Contratuerca	Låsmutter	(VOE 13963104)
11	**VOE 11015763**	1					Pin	Goupille	Stift	Pasador	Pinne	
12	**VOE 11091337**	2					Spacer	Entretoise	Abstandkörper	Distanciador	Distans	
13	**VOE 959254**	2					Hex. socket screw	Vis à six pans creux	Innensechskantschraube	Tornillo de hexágono embutido	Insexskruv	
14	**VOE 17229007**	2					Hydraulic cylinder	Vérin hydraulique	Hydraulikzylinder	Cilindro hidráulico	Hydraulcylinder	(VOE 15120614) See group 945-500 page 1463
15	**VOE 11015761**	2					Pin	Goupille	Stift	Pasador	Pinne	
16	**VOE 11048020**	4					Sealing ring	Bague étanchéité	Dichtring	Anillo retén	Tätningsring	
17	**VOE 4824484**	4					O-ring	Joint torique	O-Ring	Anillo tórico	O-ring	1)
18	**VOE 60112604**	4					Six Point Socket Screw	Vis à six pans creux	Innensechskantschraube	Tornillo de cabeza hexagonal tipo Allen	Sexkantsskruv	(VOE 955260)
19	**VOE 60113296**	8					Washer	Rondelle	Scheibe	Arandela	Bricka	(VOE 13940090)
20	**VOE 990977**	4					Lock nut	Contre-écrou	Sicherungsmutter	Contratuerca	Låsmutter	(VOE 13963104)
21	**VOE 60113109**	2					Flange screw	Vis à embase	Flanschschraube	Tornillo embridado	Flänsskruv	(VOE 13965192)
22	**VOE 13947355**	2					Washer	Rondelle	Scheibe	Arandela	Bricka	
23	**VOE 60113599**	2					Spacer sleeve	Douille entretoise	Abstandhülse	Manguito distanciador	Distanshylsa	(VOE 11025923)
24	**VOE 11015750**		2				Bushing	Bague	Buchse	Casquillo	Bussning	
25	**VOE 11005015**		4				Scraper ring	Bague de racleur	Abstreifring	Anillo rascador	Avstrykarring	
26	**VOE 11176437**	2					Pin	Goupille	Stift	Pasador	Pinne	
27	**VOE 60113109**	2					Flange screw	Vis à embase	Flanschschraube	Tornillo embridado	Flänsskruv	(VOE 13965192)

1) **GB**: Replacement version **FR**: Version piéce de rechange. **DE**: Ersatzteil-ausführung. **ES**: Version piezas de repuesto. **SE**: Reservdelsutförande

1	**33292**
2	**33035, 33034**
3	
4	
5	

Lifting- and tilt cylinder with assembly parts.
Verin levage- et redressement avec pièces de montage.
Hub- und Schwenkzylinder mit Anbauteilen.
Cilindro elevacion- y volquete con accesorios de montaje.
Lyft- och tiltcylinder med monteringsdetaljer.

Catalogue id	Group
20105	**945**
Illustr. No	Section
1063714	**1000**
Issue	Page
20009038-J	**1481**

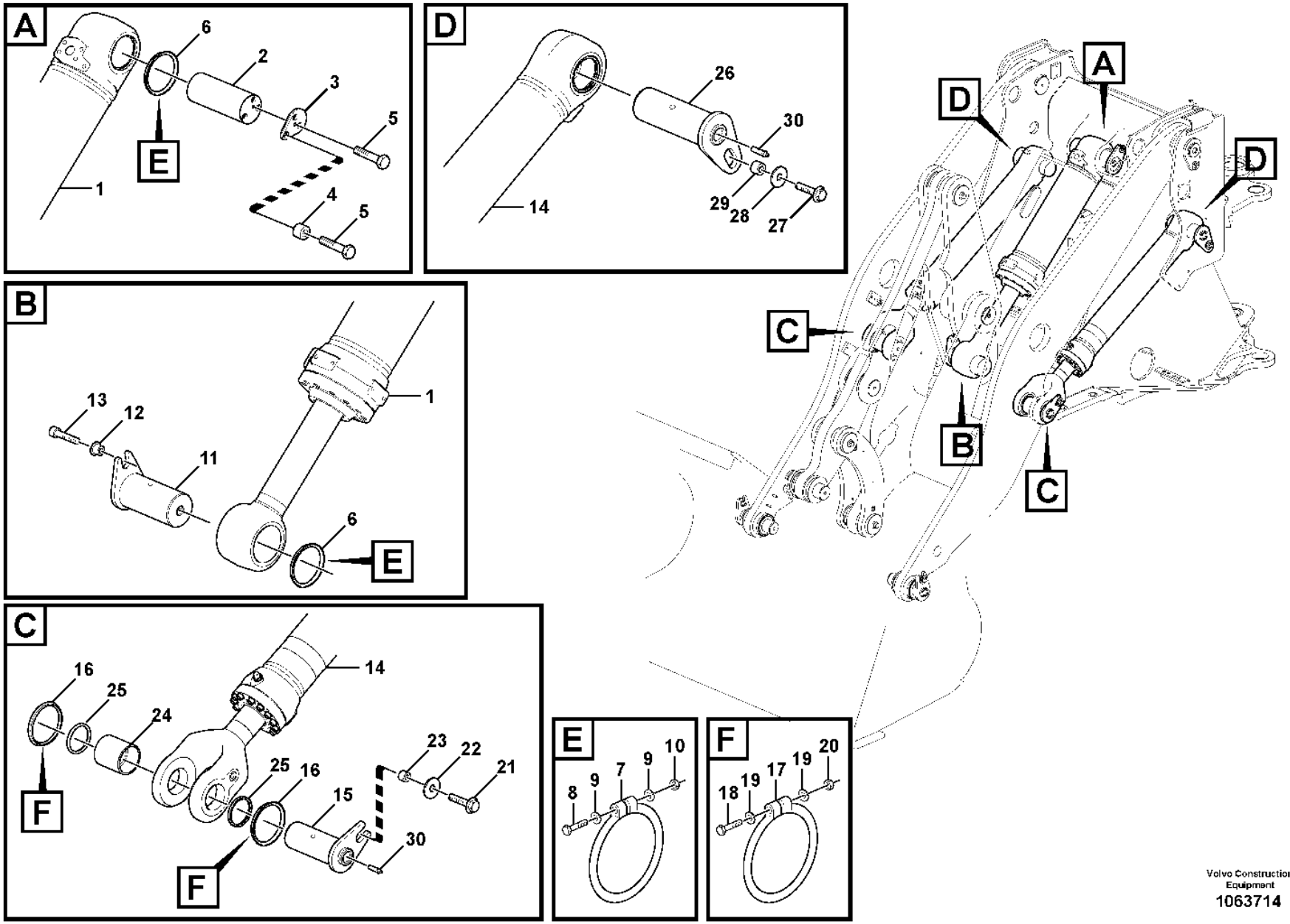

Volvo Construction Equipment
1063714

Fig.	Part No.	Quantity 1	2	3	PS	KIT	Description	Dénomination	Bezeichnung	Denominación	Benämning	Notes
28	**VOE 13947355**	2					Washer	Rondelle	Scheibe	Arandela	Bricka	
29	**VOE 60113599**	2					Spacer sleeve	Douille entretoise	Abstandhülse	Manguito distanciador	Distanshylsa	(VOE 11025923)
30	**VOE 11025816**	4					Lubricating nipple	Graisseur	Schmiernippel	Niple lubricador	Smörjnippel	

1	**33292**	**Lifting- and tilt cylinder with assembly parts.** **Verin levage- et redressement avec pièces de montage.** **Hub- und Schwenkzylinder mit Anbauteilen.** **Cilindro elevacion- y volquete con accesorios de montaje.** **Lyft- och tiltcylinder med monteringsdetaljer.**	Catalogue id **20105**	Group **945**
2	**33035, 33034**		Illustr. No **1063714**	Section **1000**
3				
4			Issue **20009038-J**	Page **1483**
5				

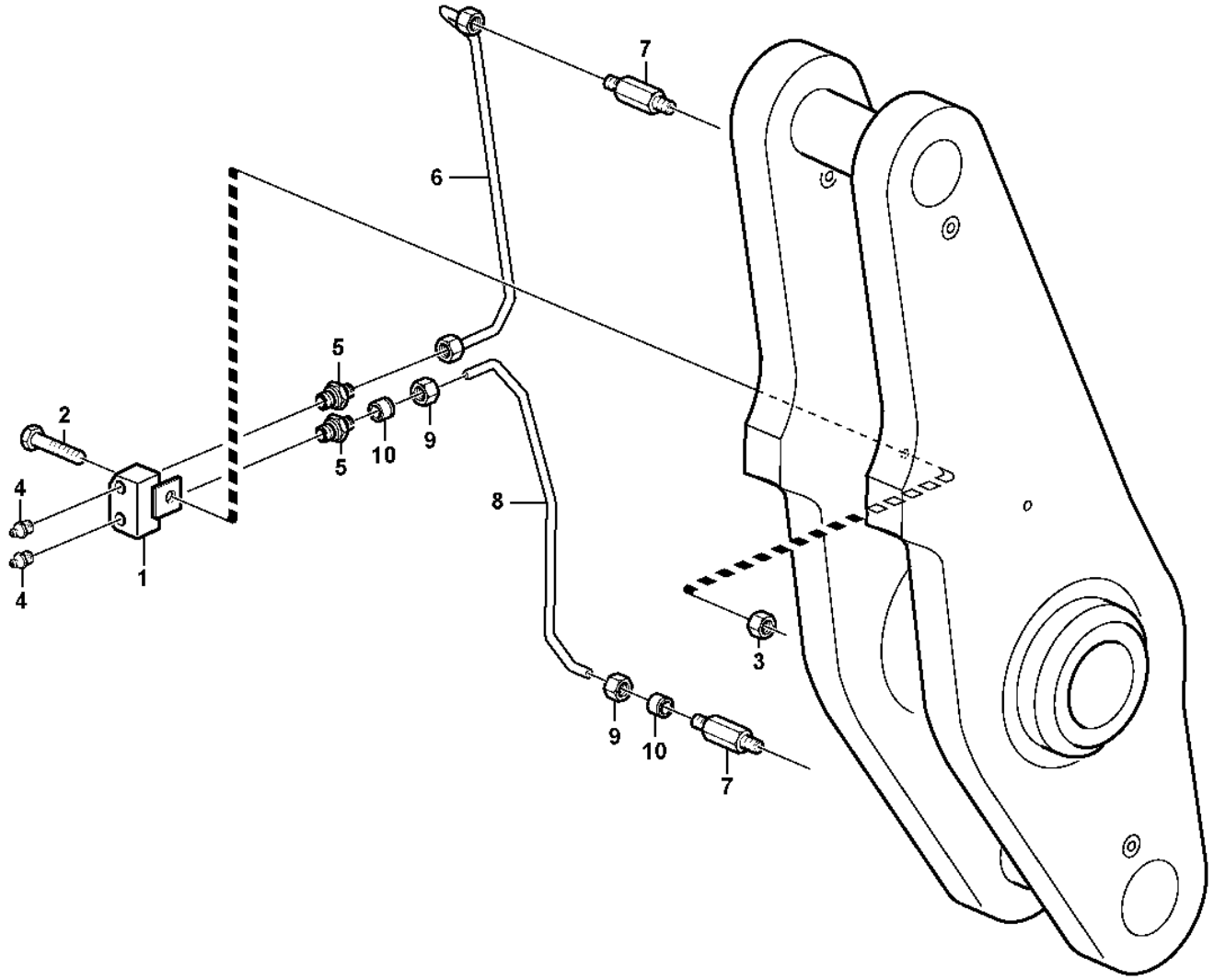

Volvo Construction Equipment
1063799

Fig.	Part No.	Quantity 1	2	3	4	5	PS	KIT	Description	Dénomination	Bezeichnung	Denominación	Benämning	Notes
1	**VOE 11015263**	1							Nipple	Raccord	Nippel	Niple	Nippel	
2	**VOE 60113091**	1							Flange screw	Vis à embase	Flanschschraube	Tornillo embridado	Flänsskruv	(VOE 13965182)
3	**VOE 60113167**	1							Flange lock nut	Contre-écrou à embase	Flanschverschluss mutter	Contratuerca embridada	Flänslåsmutter	(VOE 948645)
4	**VOE 914167**	2							Lubricating nipple	Graisseur	Schmiernippel	Niple lubricador	Smörjnippel	
5	**VOE 946089**	2							Nipple	Raccord	Nippel	Niple	Nippel	
6	**VOE 15182359**	1							Tube	Tube	Rohr	Tubo	Rör	
7	**VOE 11015258**	1	1						Nipple	Raccord	Nippel	Niple	Nippel	
8	**VOE 15182366**		1						Tube	Tube	Rohr	Tubo	Rör	
9	**VOE 956981**		2						•Fitting nut	•Écrou accouplement	•Überwurfmutter	•Tuerca de acoplamiento	•Kopplingsmutter	
10	**VOE 13956967**		2						•Ferrule	•Bague de sûreté	•Schneidring	•Anillo de acoplamiento	•Skärring	

1	**33035, 33034**	**Extended lube points for lift arm system** **Tuyau graissagepour d'élévateur** **Hubaggregatschmierung** **Tubo lubricante para de unid elevadora** **Framdragna smörjpunkter för lyftarmssystem**	Catalogue id **20105**	Group **945**
2	**33292**		Illustr. No **1063799**	Section **1100**
3				
4			Issue **20009038-J**	Page **1485**
5				

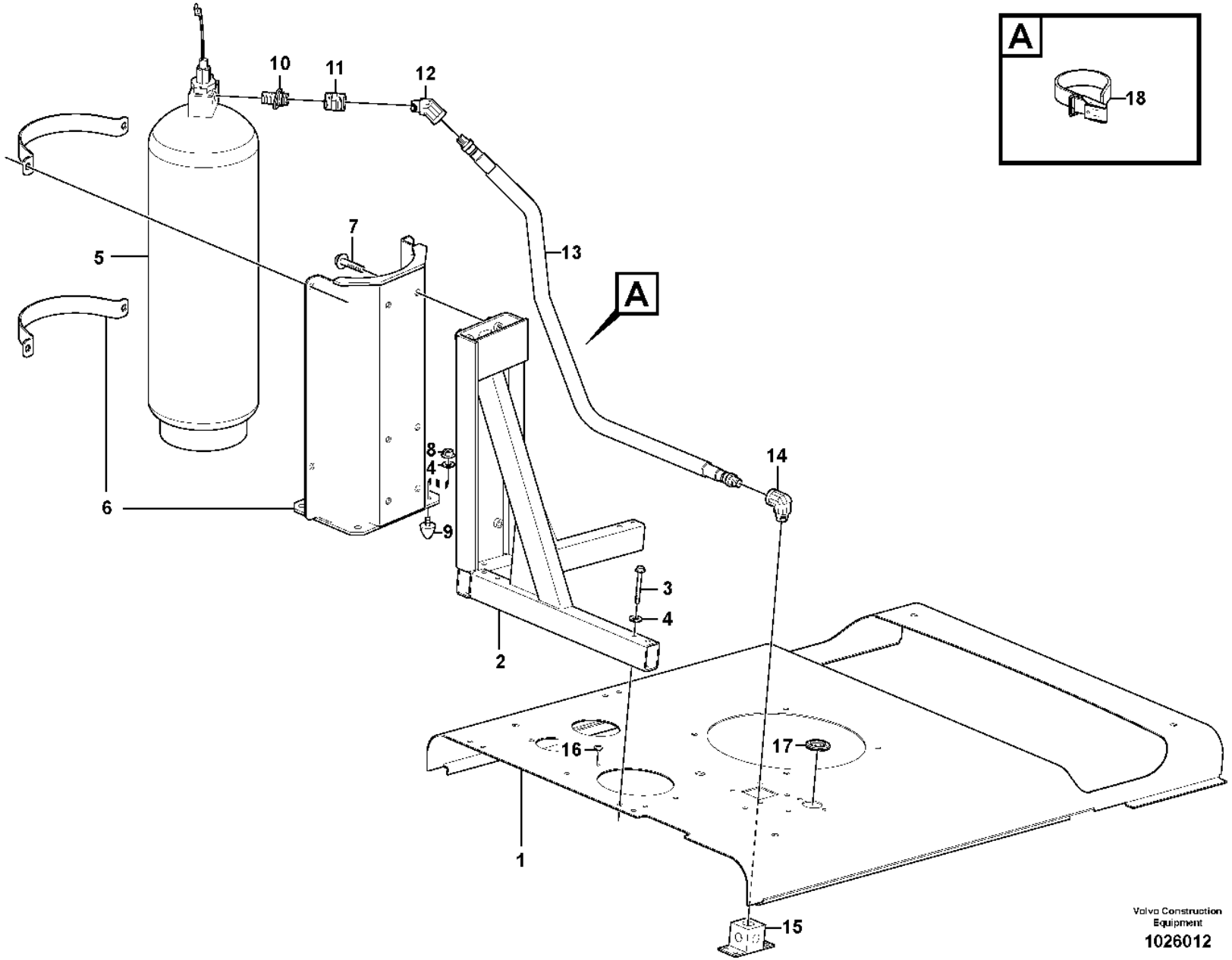

Volvo Construction Equipment

1026012

Fig.	Part No.	Quantity 1	2	3	PS	KIT	Description	Dénomination	Bezeichnung	Denominación	Benämning	Notes
1	**VOE 15032656**	1					Top plate	Tôle supérieure	Deckblech	Placa superior	Överplåt	
2	**VOE 11436065**	1					Frame	Cadre châssis	Rahmen	Bastidor	Ram	
3	**VOE 60113091**	6					Flange screw	Vis à embase	Flanschschraube	Tornillo embridado	Flänsskruv	(VOE 13965182)
4	**VOE 994848**	7					Washer	Rondelle	Scheibe	Arandela	Bricka	(VOE 13960141)
5	**VOE 11301765**	1					Tank	Réservoir	Tank	Depósito	Tank	
6	**VOE 11301767**	1					Bracket	Console	Konsole	Consola	Konsol	
7	**VOE 60113109**	6					Flange screw	Vis à embase	Flanschschraube	Tornillo embridado	Flänsskruv	(VOE 13965192)
8	**VOE 60113167**	1					Flange lock nut	Contre-écrou à embase	Flanschverschlussmutter	Contratuerca embridada	Flänslåsmutter	(VOE 948645)
9	**VOE 4881758**	1					Rubber stop	Butée caoutchouc	Gummipuffer	Tope de goma	Gummistopp	
10	**VOE 11301771**	1					Fitting	Écrou raccord	Verschraubung	Racor	Förskruvning	
11	**VOE 11301772**	1					Clutch	Embrayage	Kupplung	Embrague	Koppling	
12	**VOE 11301775**	1					Elbow	Coude	Winkel	Ángulo	Vinkel	
13		1			NS		Hose assembly	Conduit flexible	Schlauchleitung	Conducto	Slangledning	
14	**VOE 11301774**	1					Elbow	Coude	Winkel	Ángulo	Vinkel	
15		1					Block	Bloc	Block	Bloque	Block	See group 992-150 page 1493
16	**VOE 13974682**	8					Plug	Tampon	Stopfen	Tapón	Plugg	
17	**VOE 943920**	1					Plug	Tampon	Stopfen	Tapón	Plugg	
18	**VOE 21190818**	REQ					V-ribbed belt	Courroie striée	Mehrspurriemen	Correa en v	Flerspårsrem	(VOE 20412534)

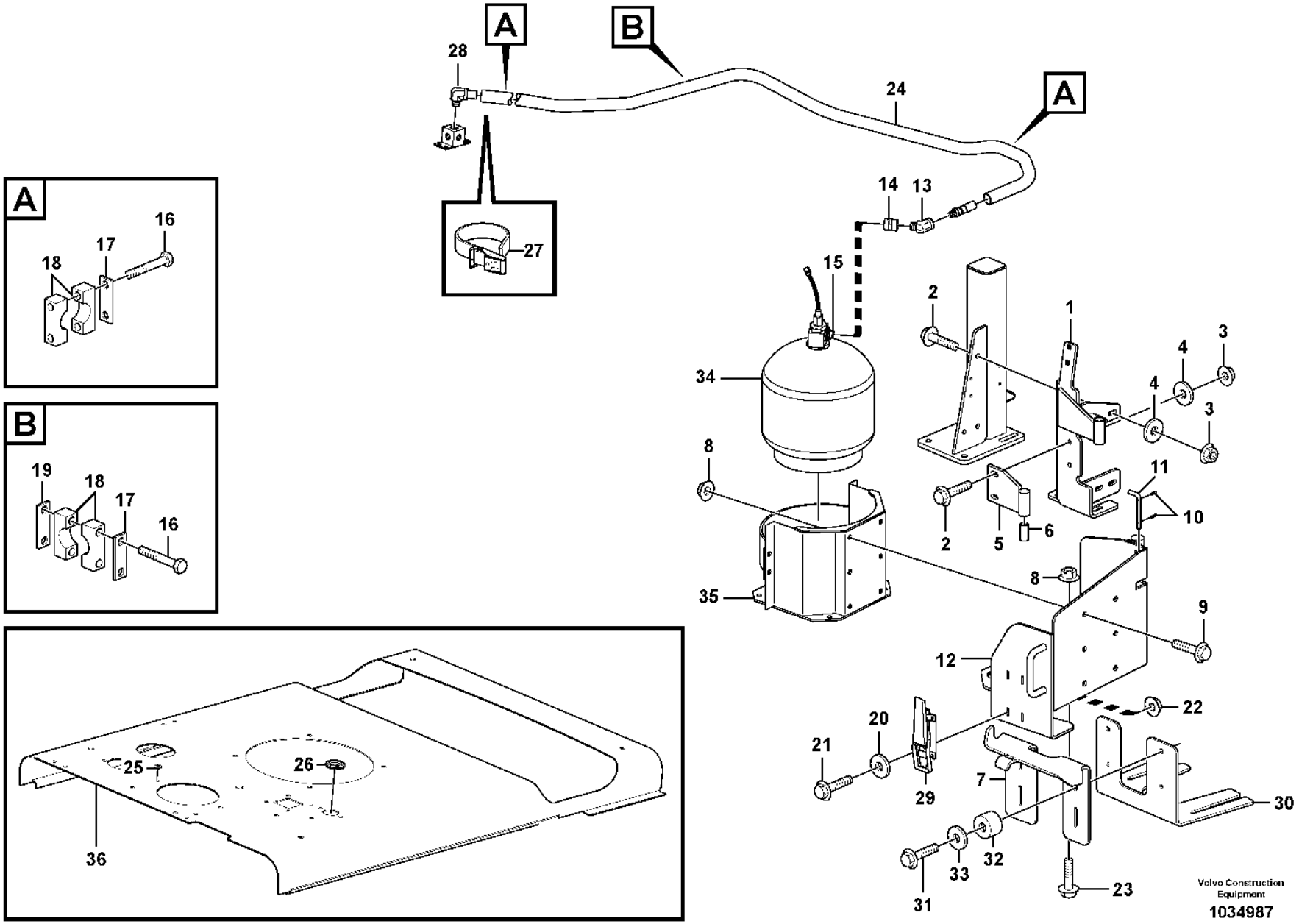
A
B
28
24
A
14
13
27
15
2
1
34
4
3
4
3
8
11
10
2
5
6
35
8
9
12
22
20
21
7
29
30
33
32
31
23
25
26
36
Volvo Construction Equipment
1034987

Fig.	Part No.	Quantity 1	2	3	PS	KIT	Description	Dénomination	Bezeichnung	Denominación	Benämning	Notes
1	**VOE 15016595**	1					Bracket	Console	Konsole	Consola	Konsol	
2	**VOE 60113111**	5					Flange screw	Vis à embase	Flanschschraube	Tornillo embridado	Flänsskruv	(VOE 13965193)
3	**VOE 60113142**	5					Flange nut	Écrou à embase	Flanschmutter	Tuerca embridada	Flänsmutter	(VOE 971096)
4	**VOE 13947355**	5					Washer	Rondelle	Scheibe	Arandela	Bricka	
5	**VOE 15017482**	1					Bracket	Console	Konsole	Consola	Konsol	
6	**VOE 11026547**	2					Slide bearing	Palier lisse	Gleitlager	Cojinete de fricción	Glidlager	
7	**VOE 15407703**	1					Bracket	Console	Konsole	Consola	Konsol	
8	**VOE 60113142**	10					Flange nut	Écrou à embase	Flanschmutter	Tuerca embridada	Flänsmutter	(VOE 13971097)
9	**VOE 13966357**	6					Flange screw	Vis à embase	Flanschschraube	Tornillo embridado	Flänsskruv	
10	**VOE 951955**	2					Spring pin	Goupille tubulaire	Federstift	Pasador tubular	Fjädrande rörpinne	
11	**VOE 15017330**	1					Pivot pin	Axe-guide	Drehzapfen	Eje de articulación	Ledtapp	
12	**VOE 15017498**	1					Bracket	Console	Konsole	Consola	Konsol	
13	**VOE 11301775**	2					Elbow	Coude	Winkel	Ángulo	Vinkel	
14	**VOE 11301772**	1					Clutch	Embrayage	Kupplung	Embrague	Koppling	
15	**VOE 11301771**	1					Fitting	Écrou raccord	Verschraubung	Racor	Förskruvning	
16	**VOE 955284**	6					Hexagon screw	Vis à tête hexagonale	Sechskantschraube	Tornillo hexagonal	Sexkantsskruv	
17	**VOE 11003050**	3					Cover plate	Cache	Abdeckblech	Placa tapa	Täckplåt	
18	**VOE 11411400**	6					Clamp	Collier serrage	Schelle	Abrazadera	Klamma	
19	**VOE 4785480**	1					Weld plate	Plaque soudage	Schweißplatte	Placa soldadura	Svetsplatta	
20	**VOE 60110304**	4					Washer	Rondelle	Scheibe	Arandela	Bricka	(VOE 960139)
21	**VOE 984728**	4					Flange screw	Vis à embase	Flanschschraube	Tornillo embridado	Flänsskruv	(VOE 13948356)
22	**VOE 13949278**	4					Flange lock nut	Contre-écrou à embase	Flanschverschlussmutter	Contratuerca embridada	Flänslåsmutter	
23	**VOE 966358**	4					Flange screw	Vis à embase	Flanschschraube	Tornillo embridado	Flänsskruv	
24		1			NS		Hose assembly	Conduit flexible	Schlauchleitung	Conducto	Slangledning	
25	**VOE 13974682**	8					Plug	Tampon	Stopfen	Tapón	Plugg	
26	**VOE 943920**	1					Plug	Tampon	Stopfen	Tapón	Plugg	
27	**VOE 21190818**	REQ					V-ribbed belt	Courroie striée	Mehrspurriemen	Correa en v	Flerspårsrem	(VOE 20412534)
28	**VOE 11301774**	1					Elbow	Coude	Winkel	Ángulo	Vinkel	
29	**VOE 11018588**	1					Platform catch	Verrou de plate-forme	Pritschenschloss	Seguro plataforma	Flaklås	
30	**VOE 15407710**	1					Bracket	Console	Konsole	Consola	Konsol	

1		**Fire suppression system** **Système d'extinction incendie** **Feuerlöschanlage** **Sistema de extinción de incendios** **Brandskyddssystem**	Catalogue id **20105**	Group **992**
2				
3			Illustr. No **1034987**	Section **110**
4				
5		**81426**	Issue **20009038-J**	Page **1489**

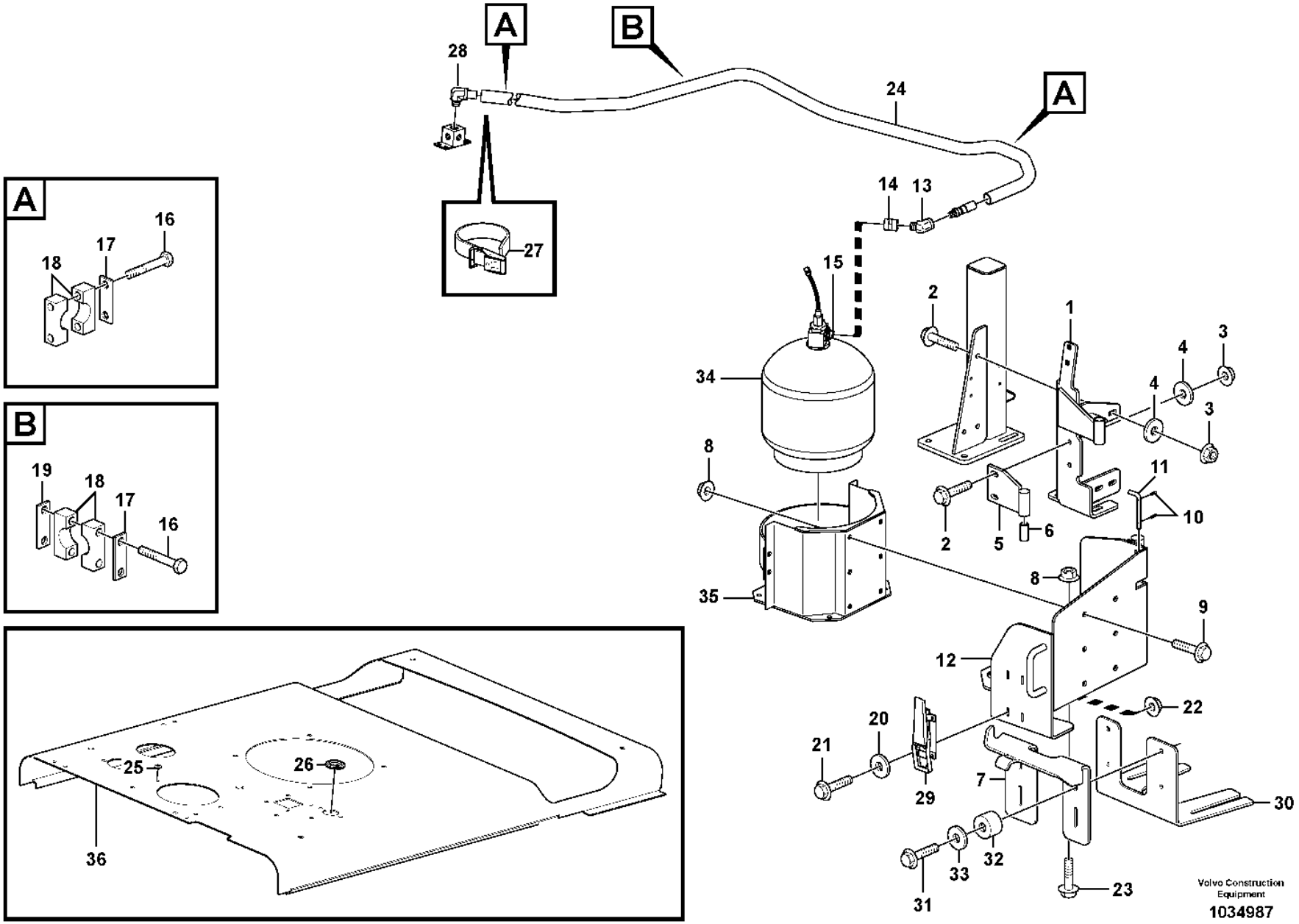
A
B
28
24
A
14
13
27
15
2
1
34
4
3
4
3
8
11
10
2
5
6
35
8
9
12
22
20
21
7
29
30
33
32
31
23
25
26
36
Volvo Construction Equipment
1034987

Fig.	Part No.	Quantity 1	2	3	PS	KIT	Description	Dénomination	Bezeichnung	Denominación	Benämning	Notes
31	**VOE 60113084**	4					Flange screw	Vis à embase	Flanschschraube	Tornillo embridado	Flänsskruv	(VOE 13947760)
32	**VOE 60113566**	4					Spacer sleeve	Douille entretoise	Abstandhülse	Manguito distanciador	Distanshylsa	(VOE 930431)
33	**VOE 994848**	5					Washer	Rondelle	Scheibe	Arandela	Bricka	(VOE 13960141)
34	**VOE 15017422**	1					Tank	Réservoir	Tank	Depósito	Tank	
35	**VOE 15018011**	1					Bracket	Console	Konsole	Consola	Konsol	
36	**VOE 15032656**	1					Top plate	Tôle supérieure	Deckblech	Placa superior	Överplåt	

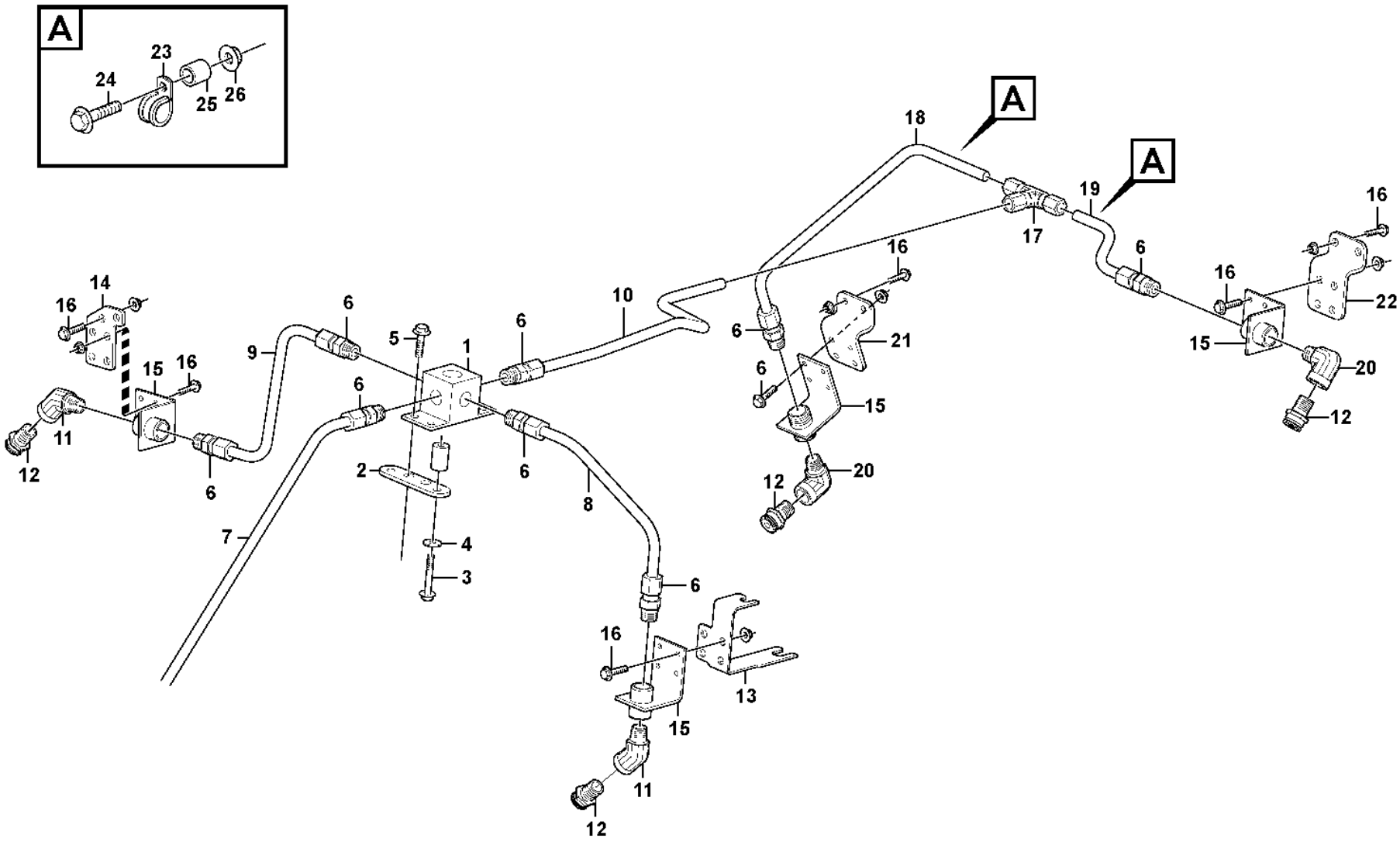

Volvo Construction Equipment

1026013

Fig.	Part No.	Quantity 1	2	3	PS	KIT	Description	Dénomination	Bezeichnung	Denominación	Benämning	Notes
1	**VOE 11301784**	1	1				Block	Bloc	Block	Bloque	Block	
2		2	2		NS		Retaining Plate	Plaque Retenue	Halteplatte	Placa Soporte	Hållplatta	
3	**VOE 13965180**	4	4				Screw	Vis	Schraube	Tornillo	Skruv	
4	**VOE 994848**	4					Washer	Rondelle	Scheibe	Arandela	Bricka	(VOE 13960141)
5	**VOE 984734**	4	4				Flange screw	Vis à embase	Flanschschraube	Tornillo embridado	Flänsskruv	(VOE 13946173)
6	**VOE 11301813**	8	8				Fitting	Écrou raccord	Verschraubung	Racor	Förskruvning	
7		1	1				Hose assembly	Conduit flexible	Schlauchleitung	Conducto	Slangledning	See group 992-200 page 1495
8		1	1		NS		Tube	Tube	Rohr	Tubo	Rör	
9		1	1		NS		Tube	Tube	Rohr	Tubo	Rör	
10		1	1		NS		Tube	Tube	Rohr	Tubo	Rör	
11	**VOE 11301801**	2	2				Elbow	Coude	Winkel	Ángulo	Vinkel	
12	**VOE 11301769**	4	4				Nozzle	Gicleur	Düse	Difusor	Munstycke	
13		1	1		NS		Attaching Plate	Fer Fixation	Befestigungslasche	Plato Fijacion	Fästjärn	
14		1	1		NS		Attaching Plate	Fer Fixation	Befestigungslasche	Plato Fijacion	Fästjärn	
15	**VOE 11301783**	4	4				Bracket	Console	Konsole	Consola	Konsol	
16	**VOE 13946544**	22	22				Screw	Vis	Schraube	Tornillo	Skruv	
17	**VOE 11301898**	1	1				Fitting	Écrou raccord	Verschraubung	Racor	Förskruvning	
18	**VOE 11435997**	1	1		CS		Tube	Tube	Rohr	Tubo	Rör	
19		1	1		NS		Tube	Tube	Rohr	Tubo	Rör	
20	**VOE 11301799**	2	2				Elbow	Coude	Winkel	Ángulo	Vinkel	
21		1	1		NS		Bracket	Console	Konsole	Ménsula	Konsol	
22		1	1		NS		Attaching Plate	Fer Fixation	Befestigungslasche	Plato Fijacion	Fästjärn	
23	**VOE 13949746**	2	2				Clamp	Collier serrage	Schelle	Abrazadera	Klamma	
24	**VOE 60113082**	2	2				Flange screw	Vis à embase	Flanschschraube	Tornillo embridado	Flänsskruv	(VOE 946671)
25	**VOE 60113566**	2	2				Spacer sleeve	Douille entretoise	Abstandhülse	Manguito distanciador	Distanshylsa	(VOE 930431)
26	**VOE 60113167**	2	2				Flange lock nut	Contre-écrou à embase	Flanschverschlussmutter	Contratuerca embridada	Flänslåsmutter	(VOE 948645)

1	**83558**
2	**81426**
3	
4	
5	

Fire suppression system
Système d'extinction incendie
Feuerlöschanlage
Sistema de extinción de incendios
Brandskyddssystem

Catalogue id **20105**	Group **992**
Illustr. No **1026013**	Section **150**
Issue **20009038-J**	Page **1493**

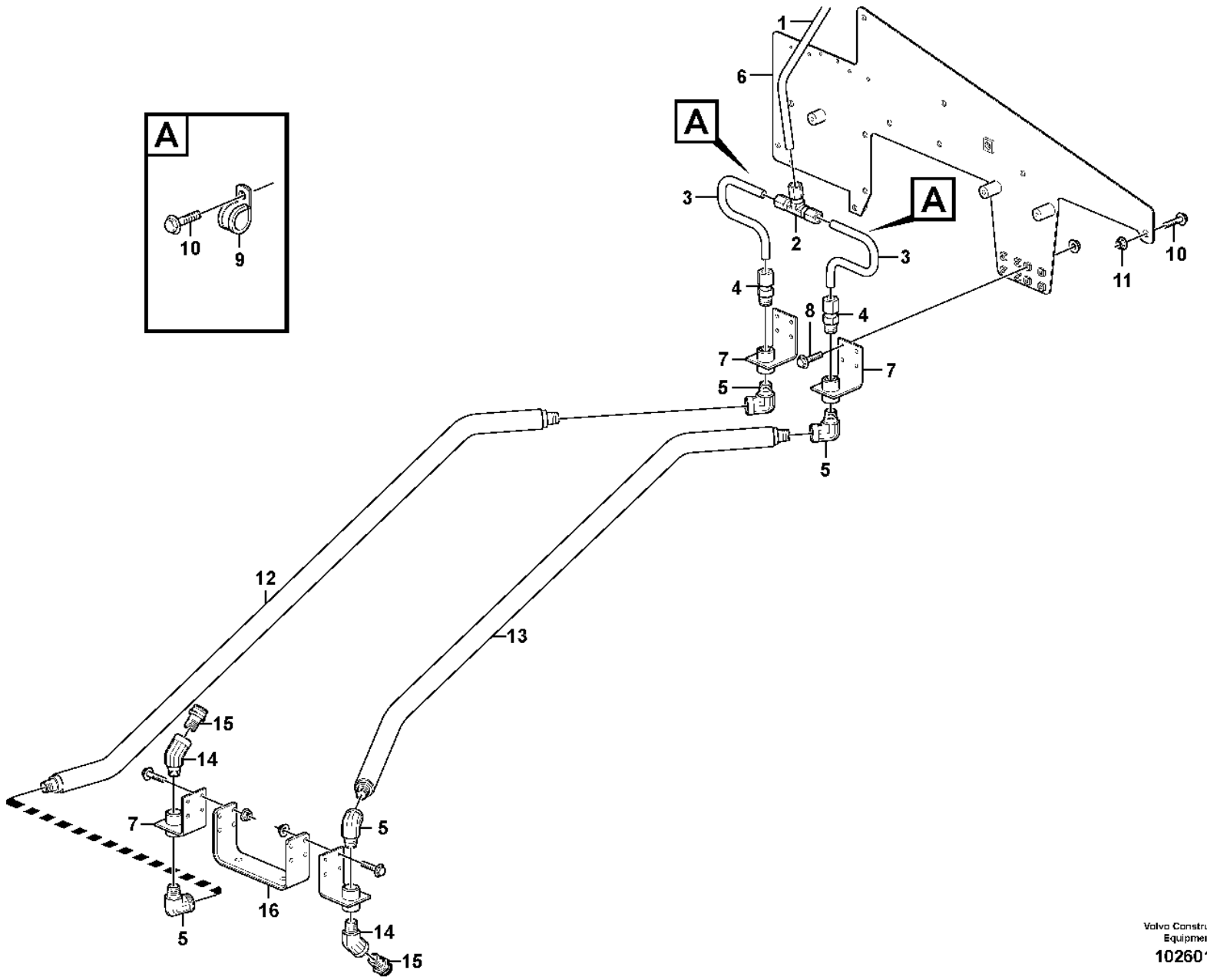

Volvo Construction Equipment
1026014

Fig.	Part No.	Quantity 1	2	3	PS	KIT	Description	Dénomination	Bezeichnung	Denominación	Benämning	Notes
1		1			NS		Tube	Tube	Rohr	Tubo	Rör	
2	**VOE 11301898**	1					Fitting	Écrou raccord	Verschraubung	Racor	Förskruvning	
3	**VOE 11301986**	2					Tube	Tube	Rohr	Tubo	Rör	
4	**VOE 11301813**	2					Fitting	Écrou raccord	Verschraubung	Racor	Förskruvning	
5	**VOE 11301799**	4					Elbow	Coude	Winkel	Ángulo	Vinkel	
6		1			NS		Bracket	Console	Konsole	Ménsula	Konsol	
7	**VOE 11301783**	4					Bracket	Console	Konsole	Consola	Konsol	
8	**VOE 13946544**	8					Screw	Vis	Schraube	Tornillo	Skruv	
9	**VOE 13949746**	2					Clamp	Collier serrage	Schelle	Abrazadera	Klamma	
10	**VOE 984734**	3					Flange screw	Vis à embase	Flanschschraube	Tornillo embridado	Flänsskruv	(VOE 13946173)
11	**VOE 60113167**	1					Flange lock nut	Contre-écrou à embase	Flanschverschlussmutter	Contratuerca embridada	Flänslåsmutter	(VOE 948645)
12	**VOE 11301977**	1					Hose assembly	Conduit flexible	Schlauchleitung	Conducto	Slangledning	
13	**VOE 11301976**	1					Hose assembly	Conduit flexible	Schlauchleitung	Conducto	Slangledning	
14	**VOE 11301801**	2					Elbow	Coude	Winkel	Ángulo	Vinkel	
15	**VOE 11301769**	2					Nozzle	Gicleur	Düse	Difusor	Munstycke	
16	**VOE 11302018**	1					Anchorage	Fixation	Halterung	Fijacion	Fäste	
17	**VOE 13946934**	8					Screw	Vis	Schraube	Tornillo	Skruv	
18	**VOE 13949278**	8					Flange lock nut	Contre-écrou à embase	Flanschverschlussmutter	Contratuerca embridada	Flänslåsmutter	

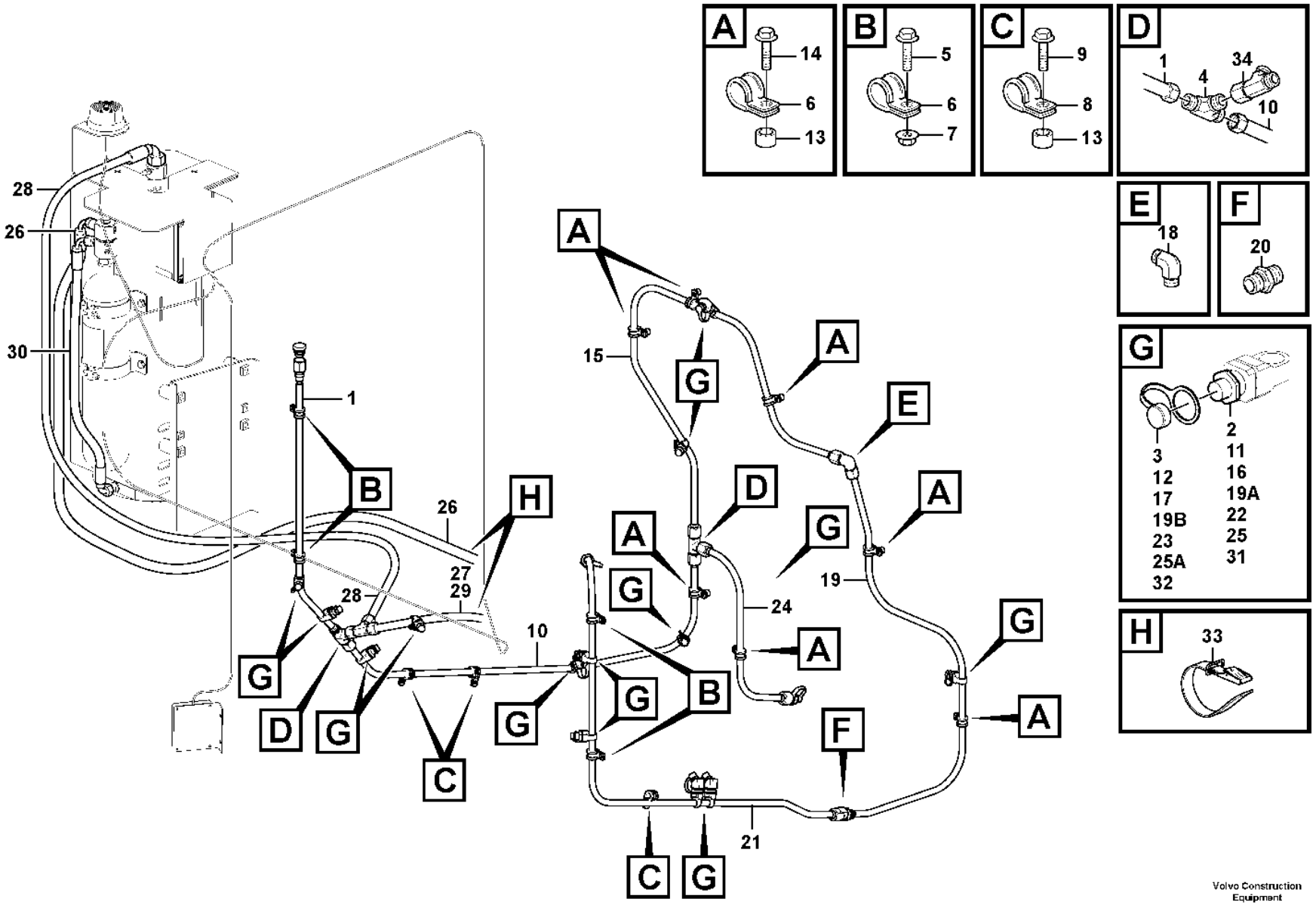

Volvo Construction Equipment
1056725

Fig.	Part No.	Quantity 1	2	3	PS	KIT	Description	Dénomination	Bezeichnung	Denominación	Benämning	Notes
1	**VOE 15134706**	1					Tube	Tube	Rohr	Tubo	Rör	
2	**VOE 15082000**	2					•Nozzle	•Gicleur	•Düse	•Difusor	•Munstycke	(VOE 15184855)
3	**VOE 15108324**	2					•Protecting cap	•Capot de protection	•Schutzhaube	•Cabezal protección	•Skyddshuv	
4	**VOE 15135275**	2					T-nipple	Raccord-t	T-Nippel	Niple t	T-nippel	
5	**VOE 13946934**	1					Screw	Vis	Schraube	Tornillo	Skruv	
6	**VOE 952626**	11					Clamp	Collier serrage	Schelle	Abrazadera	Klamma	
7	**VOE 949278**	6			SS		Flange lock nut	Contre-écrou à embase	Flanschverschlussmutter	Contratuerca embridada	Flänslåsmutter	
8	**VOE 13949746**	3					Clamp	Collier serrage	Schelle	Abrazadera	Klamma	
9	**VOE 984733**	3					Flange screw	Vis à embase	Flanschschraube	Tornillo embridado	Flänsskruv	(VOE 946440)
10	**VOE 15134730**	1					Tube	Tube	Rohr	Tubo	Rör	
11	**VOE 15082000**	3					•Nozzle	•Gicleur	•Düse	•Difusor	•Munstycke	(VOE 15184855)
12	**VOE 15108324**	3					•Protecting cap	•Capot de protection	•Schutzhaube	•Cabezal protección	•Skyddshuv	
13	**VOE 930417**	10					Spacer ring	Bague entretoise	Abstandring	Anillo distanciador	Distansring	
14	**VOE 13947542**	7					Screw	Vis	Schraube	Tornillo	Skruv	
15	**VOE 15134735**	1					Tube	Tube	Rohr	Tubo	Rör	
16	**VOE 15082000**	2					•Nozzle	•Gicleur	•Düse	•Difusor	•Munstycke	(VOE 15184855)
17	**VOE 15108324**	2					•Protecting cap	•Capot de protection	•Schutzhaube	•Cabezal protección	•Skyddshuv	
18	**VOE 15165152**	1					Nipple	Raccord	Nippel	Niple	Nippel	
19	**VOE 15135361**	1					Tube	Tube	Rohr	Tubo	Rör	
20	**VOE 15135278**	2					Nipple	Raccord	Nippel	Niple	Nippel	
21	**VOE 15135369**	1					Tube	Tube	Rohr	Tubo	Rör	
22	**VOE 15082000**	3					•Nozzle	•Gicleur	•Düse	•Difusor	•Munstycke	(VOE 15184855)
23	**VOE 15108324**	3					•Protecting cap	•Capot de protection	•Schutzhaube	•Cabezal protección	•Skyddshuv	
24	**VOE 15135419**	1					Tube	Tube	Rohr	Tubo	Rör	
25	**VOE 15082000**	1					•Nozzle	•Gicleur	•Düse	•Difusor	•Munstycke	(VOE 15184855)
26	**VOE 15167737**	1					Hose	Flexible	Schlauch	Manguera	Slang	
27	**VOE 15167739**	1					Hose	Flexible	Schlauch	Manguera	Slang	
28	**VOE 15167740**	1					Hose	Flexible	Schlauch	Manguera	Slang	
29	**VOE 15167741**	1					Hose	Flexible	Schlauch	Manguera	Slang	
30	**VOE 16819293**	1					Hose	Flexible	Schlauch	Manguera	Slang	

1		**Fire suppression system** **Système d'extinction incendie** **Feuerlöschanlage** **Sistema de extinción de incendios** **Brandskyddssystem**	Catalogue id **20105**	Group **992**
2				
3			Illustr. No **1056725**	Section **250**
4				
5		**85169**	Issue **20009038-J**	Page **1497**

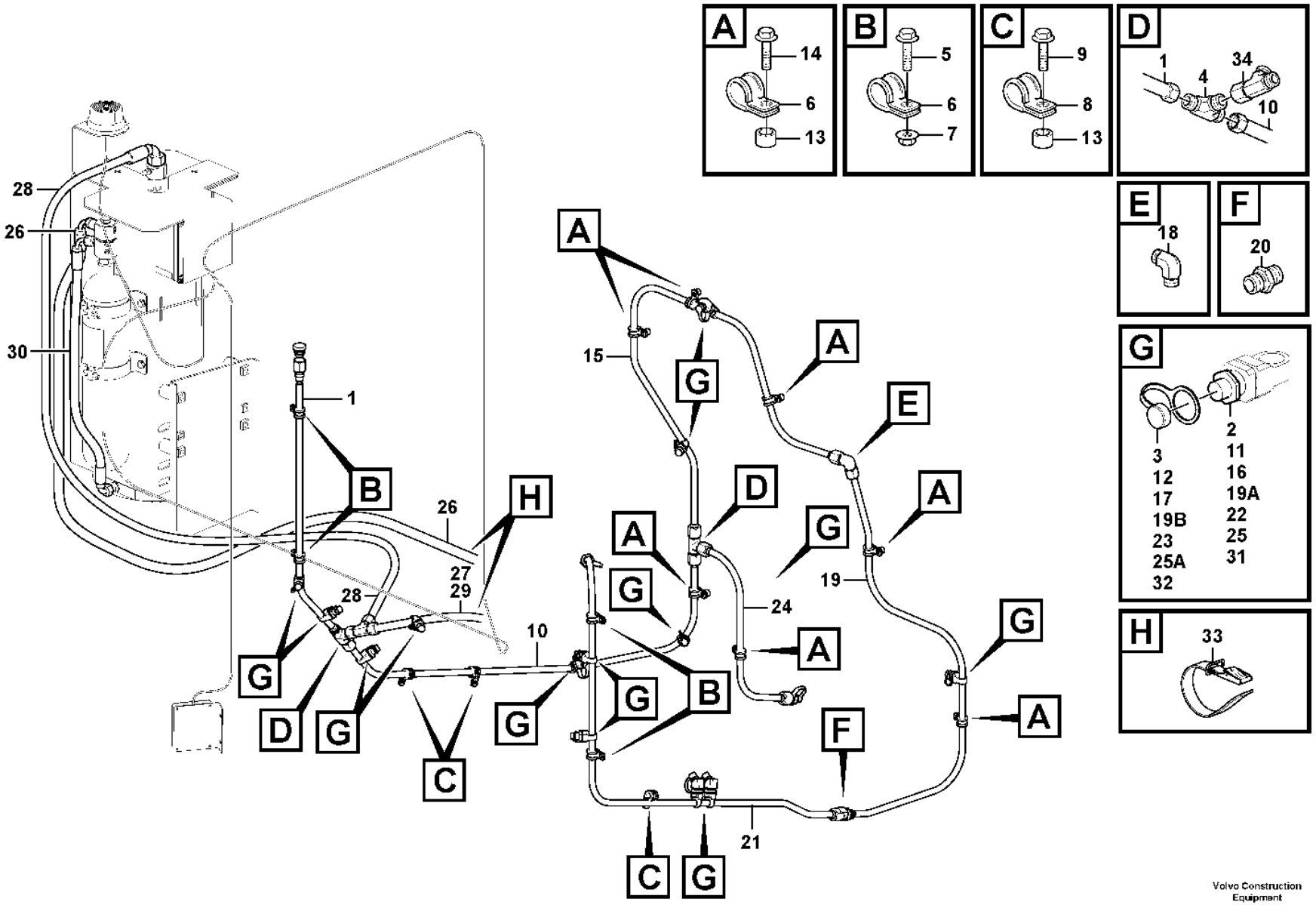

Volvo Construction Equipment
1056725

Fig.	Part No.	Quantity 1	2	3	PS	KIT	Description	Dénomination	Bezeichnung	Denominación	Benämning	Notes
31	**VOE 15082000**	1					Nozzle	Gicleur	Düse	Difusor	Munstycke	(VOE 15184855)
32	**VOE 15108324**	1					Protecting cap	Capot de protection	Schutzhaube	Cabezal protección	Skyddshuv	
33	**VOE 11104606**	REQ					Retaining strap	Courroie de serrage	Halteriemen	Correa tensora	Spännrem	
34	**VOE 15147466**	1					Nipple	Raccord	Nippel	Niple	Nippel	

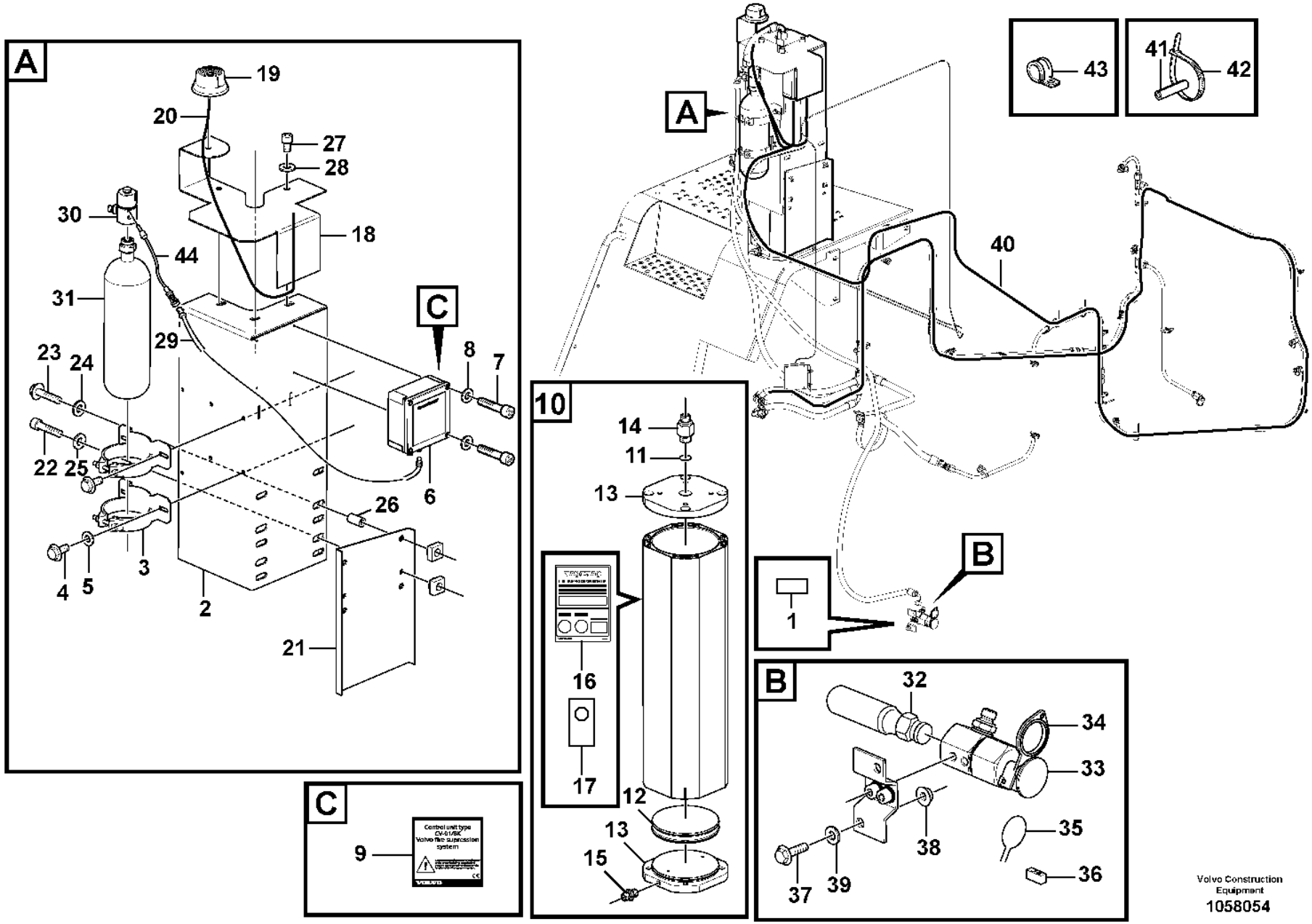

Volvo Construction Equipment
1058054

Fig.	Part No.	Quantity 1	2	3	PS	KIT	Description	Dénomination	Bezeichnung	Denominación	Benämning	Notes
1	**VOE 15126559**	1					Decal	Autocollant	Aufklebeschild	Calcomanía	Dekal	
2	**VOE 15178829**	1					Bracket	Console	Konsole	Consola	Konsol	
3	**VOE 15185511**	2					•Clamp	•Collier serrage	•Schelle	•Abrazadera	•Klamma	
4	**VOE 13955294**	4					•Screw	•Vis	•Schraube	•Tornillo	•Skruv	
5	**VOE 60110236**	4					•Plain washer	•Rondelle plane	•Flachscheibe	•Arandela plana	•Planbricka	(VOE 13955894)
6	**VOE 15146319**	1			SS		•Control unit	•Unité de commande	•Automatikeinheit	•Unidad automática	•Automatikenhet	(VOE 15185513) CU9902
7	**VOE 956063**	4					•Cross recessed screw	•Vis empreinte cruciforme	•Kreuzschlitzschraube	•Tornillo cruz	•Krysskruv	
8	**VOE 955891**	4					•Plain washer	•Rondelle plane	•Flachscheibe	•Arandela plana	•Planbricka	
9	**VOE 15149327**	1					•Decal	•Autocollant	•Aufklebeschild	•Calcomanía	•Dekal	
10	**VOE 15134834**	1					Container	Conteneur	Container	Contenedor	Container	
11	**VOE 15160124**	1					•Sealing disc	•Disque étanchéité	•Dichtlamelle	•Disco retén	•Tätningslamell	
12	**VOE 15160131**	1					•Piston kit	•Jeu pistons	•Kolbensatz	•Juego de pistones	•Kolvsats	
13	**VOE 15160137**	2					•O-ring	•Joint torique	•O-Ring	•Anillo tórico	•O-ring	
14	**VOE 15160143**	1					•Nipple	•Raccord	•Nippel	•Niple	•Nippel	
15	**VOE 15160147**	1					•Bleeder valve	•Purgeur	•Entlüftungsventil	•Válvula de purga	•Avluftningsventil	
16	**VOE 15149324**	1					•Decal	•Autocollant	•Aufklebeschild	•Calcomanía	•Dekal	
17	**VOE 15163004**	1					•Decal	•Autocollant	•Aufklebeschild	•Calcomanía	•Dekal	
18	**VOE 15146002**	1					Bracket	Console	Konsole	Consola	Konsol	
19	**VOE 15134840**	1					Warning lamp	Témoin lumineux	Warnleuchte	Lámpara de advertencia	Varningslampa	LA9901, SA9902
20	**VOE 15146975**	1					Cable	Câble	Kabel	Cable	Kabel	
21	**VOE 15166025**	1					Bracket	Console	Konsole	Consola	Konsol	
22	**VOE 967631**	2					Hex. socket screw	Vis à six pans creux	Innensechskantschraube	Tornillo de hexágono embutido	Insexskruv	
23	**VOE 60113100**	4					Flange screw	Vis à embase	Flanschschraube	Tornillo embridado	Flänsskruv	(VOE 13965187)
24	**VOE 60113866**	4					Plain washer	Rondelle plane	Flachscheibe	Arandela plana	Planbricka	(VOE 13960143)
25	**VOE 994848**	2					Washer	Rondelle	Scheibe	Arandela	Bricka	(VOE 13960141)
26	**VOE 15166266**	1					Spacer	Entretoise	Abstandkörper	Distanciador	Distans	
27	**VOE 984086**	5					Hex. socket screw	Vis à six pans creux	Innensechskantschraube	Tornillo de hexágono embutido	Insexskruv	
28	**VOE 930872**	5					Plain washer	Rondelle plane	Flachscheibe	Arandela plana	Planbricka	

1		**Fire suppression system** **Système d'extinction incendie** **Feuerlöschanlage** **Sistema de extinción de incendios** **Brandskyddssystem**	Catalogue id **20105**	Group **992**
2				
3			Illustr. No **1058054**	Section **300**
4				
5		**85169**	Issue **20009038-J**	Page **1501**

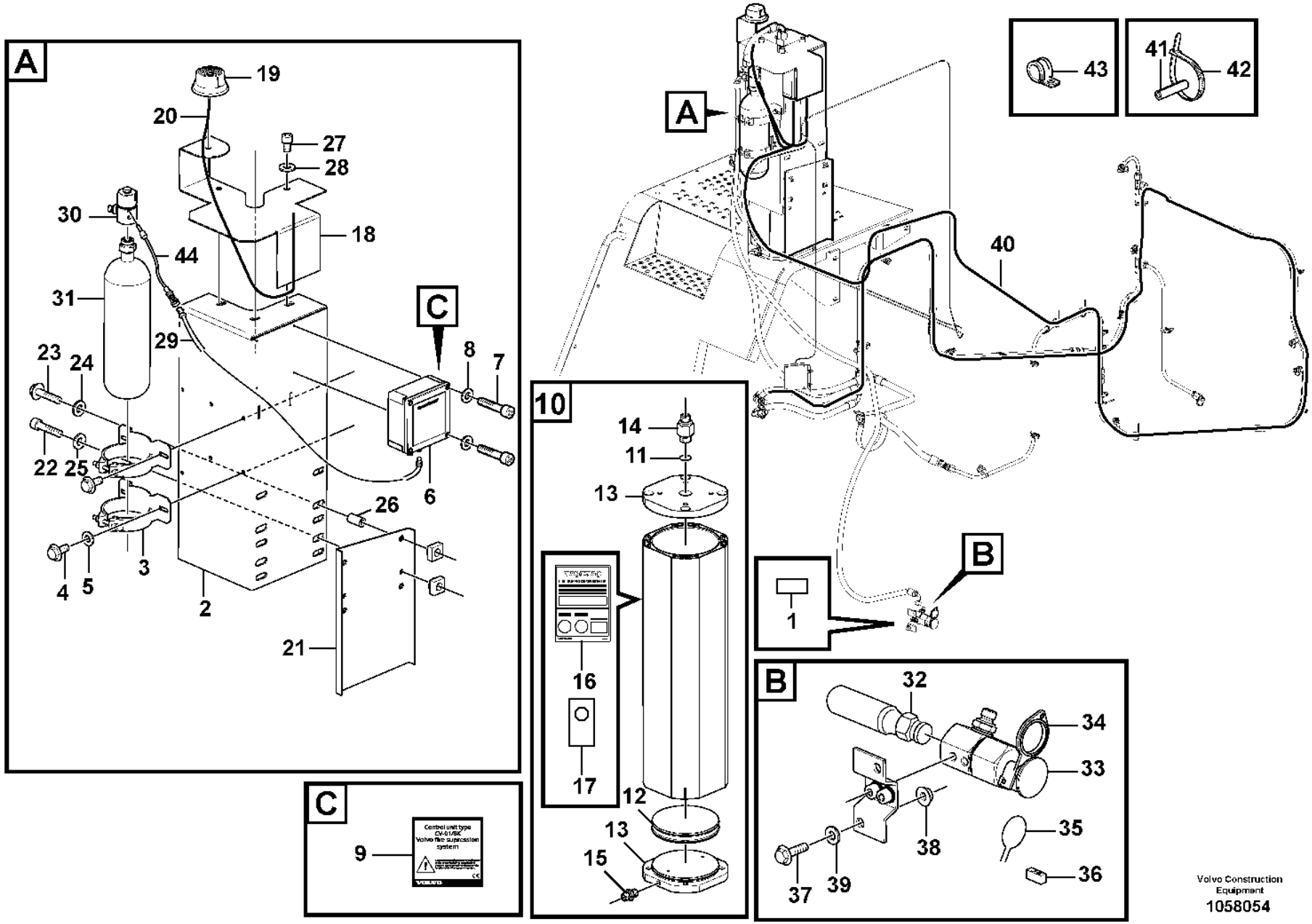

Volvo Construction Equipment
1058054

Fig.	Part No.	Quantity 1	2	3	PS	KIT	Description	Dénomination	Bezeichnung	Denominación	Benämning	Notes
29	**VOE 15146994**	1					Cable	Câble	Kabel	Cable	Kabel	
30	**VOE 15147822**	1					Connector	Pièce connexion	Verbindungsstück	Pieza de conexión	Förbindningsstycke	
	VOE 15195518	1					•Actuator	•Actionneur	•Stellorgan	•Actuador	•Aktuator	
31	**VOE 15178828**	1					Container	Conteneur	Container	Contenedor	Container	
32	**VOE 15153432**	1					Container	Conteneur	Container	Contenedor	Container	
33	**VOE 15151617**	1					Release mechanism	Dispositif d'inclinaison	Klappvorrichtung	Mecanismo liberador	Fällningsanordning	
34	**VOE 15151511**	1					•Safety catch	•Blocage sécurité	•Sicherheitsriegel	•Bloqueo de seguridad	•Säkerhetsspärr	
35	**VOE 15160275**	REQ					•Sealing wire	•Fil plombage	•Plombierdraht	•Alambre de precinto	•Plomberingstråd	
36	**VOE 15160273**	1					•Anti-tamper sealing	•Plomb	•Plombe	•Precinto	•Plomb	
37	**VOE 984734**	2					Flange screw	Vis à embase	Flanschschraube	Tornillo embridado	Flänsskruv	(VOE 13946173)
38	**VOE 60113140**	2					Flange nut	Écrou à embase	Flanschmutter	Tuerca embridada	Flänsmutter	(VOE 13945408)
39	**VOE 60110236**	4					Plain washer	Rondelle plane	Flachscheibe	Arandela plana	Planbricka	(VOE 13955894)
40	**VOE 15167793**	1					Detector	Détecteur	Detektor	Detector	Detektor	
41	**VOE 15166104**	1					Protecting sleeve	Manchon protection	Schutzhülle	Manguito de protección	Skyddshylsa	20 PCS
42	**VOE 4821292**	REQ					Cable tie	Serre-câble	Kabelbinder	Abrazadera de cinta	Buntband	
43	**VOE 977742**	2					Clamp	Collier serrage	Schelle	Abrazadera	Klamma	
44	**VOE 15195518**	1					Actuator	Actionneur	Stellorgan	Actuador	Aktuator	

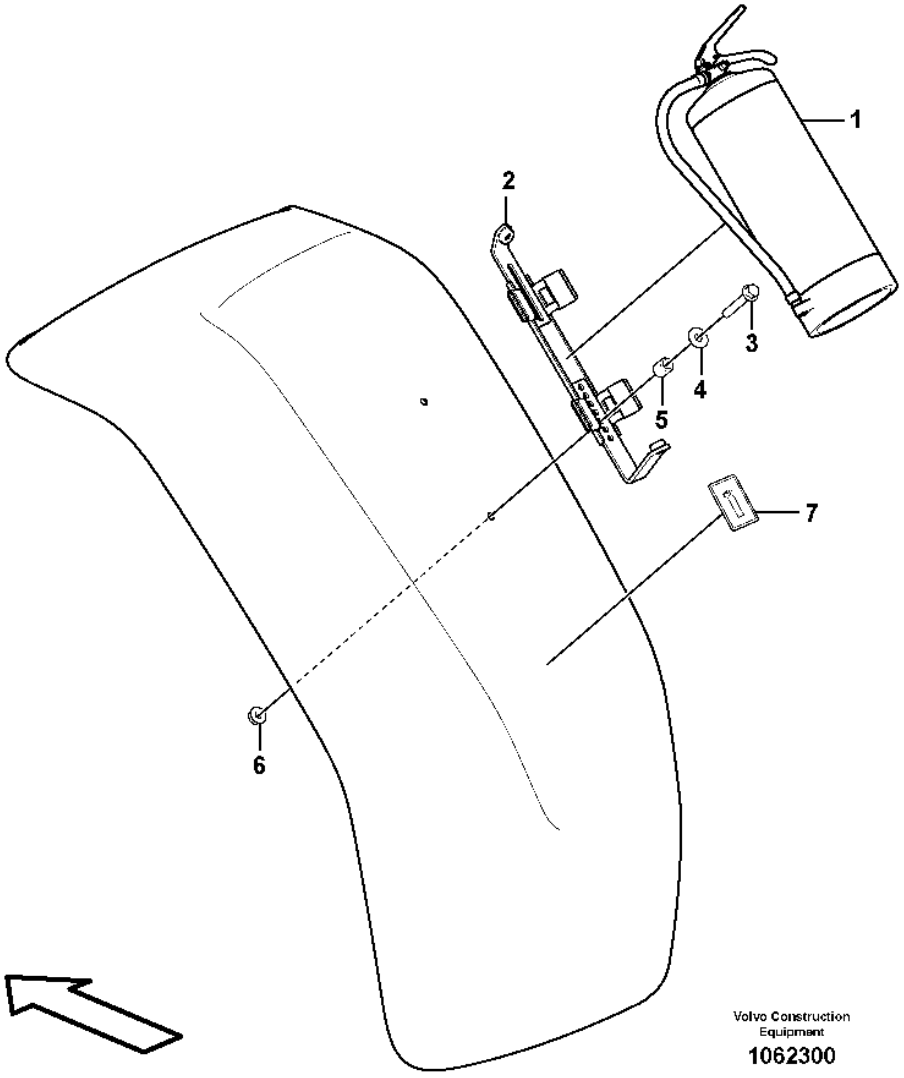
1
2
3
4
5
6
7
Volvo Construction Equipment
1062300

Fig.	Part No.	Quantity 1	2	3	PS	KIT	Description	Dénomination	Bezeichnung	Denominación	Benämning	Notes
1	**VOE 15195723**	1					Fire extinguisher	Extincteur	Feuerlöscher	Extintor	Brandsläckare	
2	**VOE 15195727**		1				Bracket	Console	Konsole	Consola	Konsol	
3	**VOE 60113082**		2				Flange screw	Vis à embase	Flanschschraube	Tornillo embridado	Flänsskruv	(VOE 946671) L=30 MM
3	**VOE 13965179**		2				Screw	Vis	Schraube	Tornillo	Skruv	L=50 MM
4	**VOE 994848**		4				Washer	Rondelle	Scheibe	Arandela	Bricka	(VOE 11117464)
5	**VOE 60113567**		2				Spacer sleeve	Douille entretoise	Abstandhülse	Manguito distanciador	Distanshylsa	(VOE 930432)
6	**VOE 60113167**		2				Flange lock nut	Contre-écrou à embase	Flanschverschlussmutter	Contratuerca embridada	Flänslåsmutter	(VOE 948645)
7	**VOE 15126327**		1				Decal	Autocollant	Aufklebeschild	Calcomanía	Dekal	

1	**84876**	**Fire extinguisher** **Extincteur** **Feuerlöscher** **Extintor** **Brandsläckare**	Catalogue id **20105**	Group **992**
2	**84877**			
3			Illustr. No **1062300**	Section **400**
4				
5			Issue **20009038-J**	Page **1505**

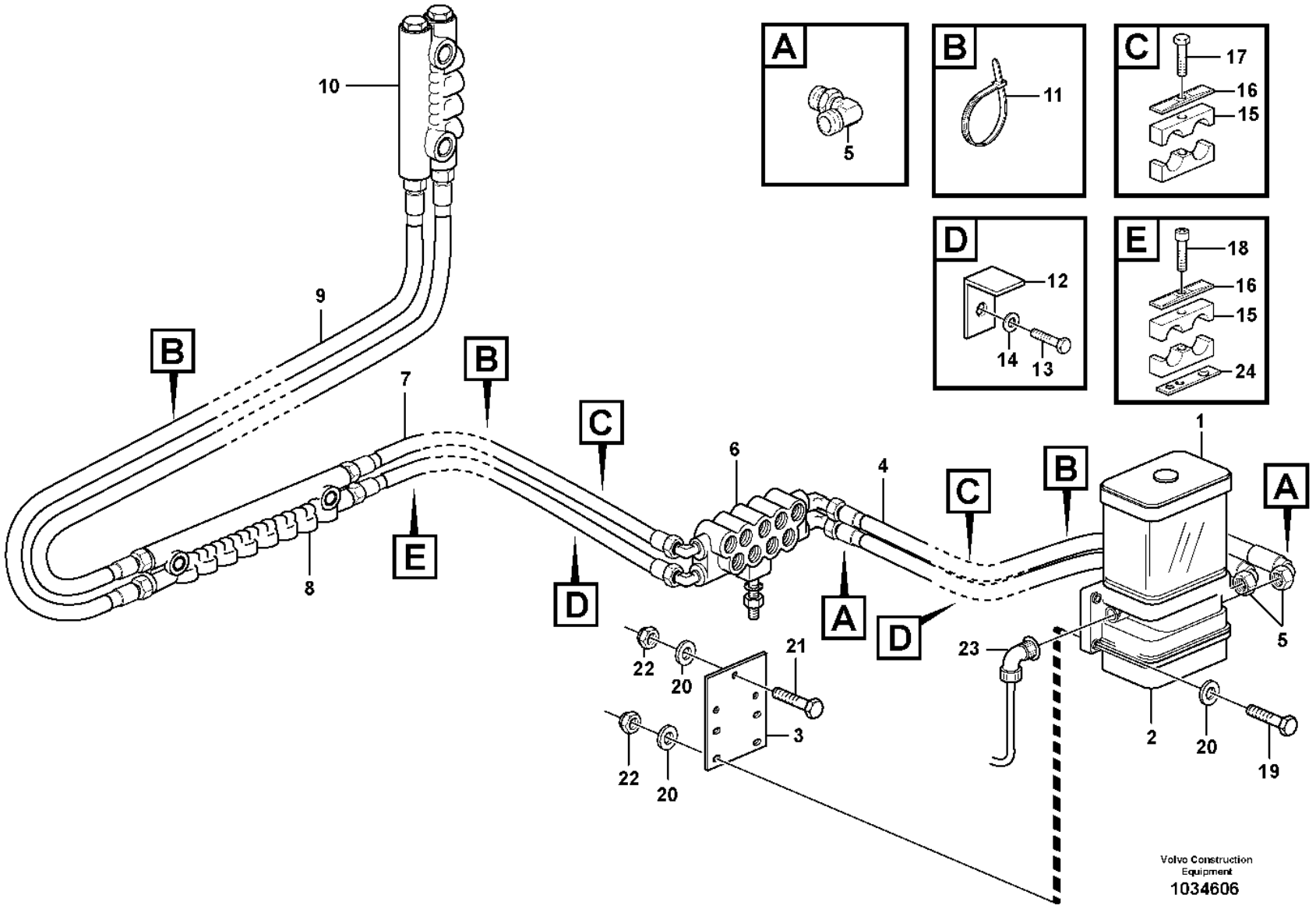
A
B
C
D
E
1
2
3
4
5
6
7
8
9
10
11
12
13
14
15
16
17
18
19
20
21
22
23
24
Volvo Construction Equipment
1034606

Fig.	Part No.	Quantity 1	2	3	PS	KIT	Description	Dénomination	Bezeichnung	Denominación	Benämning	Notes
1		1	1	1			Ctl Lubrication	Graissage Cent.	Zentr Schmierg	Lubric Central	Centralsmörjn.	CPL
2	**VOE 11707439**	1	1		SS		•Pump	•Pompe	•Pumpe	•Bomba	•Pump	
2	**VOE 15159042**			1			•Pump unit	•Unité de pompe	•Pumpenaggregat	•Unidad bomba	•Pumpenhet	
3	**VOE 11709669**	1		1			•Attaching plate	•Plaque de fixation	•Befestigungsplatte	•Placa de fijación	•Fästplatta	
4	**VOE 11177716**	2	2	2			•Hose	•Flexible	•Schlauch	•Manguera	•Slang	H1, L = 2 x 2500 MM
5	**VOE 11177717**	2	2	2			•Connector	•Pièce connexion	•Verbindungsstück	•Pieza de conexión	•Förbindningsstycke	
6	**VOE 11432378**	1		1			•Distribution block	•Boîtier de dérivation	•Verteilergruppe	•Bloque de distribución	•Fördelningsblock	
6	**VOE 11432379**		1				•Distribution block	•Boîtier de dérivation	•Verteilergruppe	•Bloque de distribución	•Fördelningsblock	
7	**VOE 11432381**	2		2			•Hose	•Flexible	•Schlauch	•Manguera	•Slang	
7	**VOE 11432380**		2				•Hose	•Flexible	•Schlauch	•Manguera	•Slang	
8	**VOE 11432378**	1		1			•Distribution block	•Boîtier de dérivation	•Verteilergruppe	•Bloque de distribución	•Fördelningsblock	BL2
8	**VOE 11432379**		1				•Distribution block	•Boîtier de dérivation	•Verteilergruppe	•Bloque de distribución	•Fördelningsblock	
9	**VOE 11176857**	2	2	2			•Hose	•Flexible	•Schlauch	•Manguera	•Slang	H3, L = 750 MM
10	**VOE 11177227**	1	1	1			•Distribution block	•Boîtier de dérivation	•Verteilergruppe	•Bloque de distribución	•Fördelningsblock	BL3
11	**VOE 4881440**	REQ		REQ			•Cable tie	•Serre-câble	•Kabelbinder	•Abrazadera de cinta	•Buntband	
12	**VOE 11707384**	1	1	1			•Bracket	•Console	•Konsole	•Consola	•Konsol	
13	**VOE 13970944**	1	1	1			•Hexagon screw	•Vis à tête hexagonale	•Sechskantschraube	•Tornillo hexagonal	•Sexkantsskruv	
14	**VOE 955895**	1	1	1			•Plain washer	•Rondelle plane	•Flachscheibe	•Arandela plana	•Planbricka	
15	**VOE 11701854**	6		6			•Clamp	•Collier serrage	•Schelle	•Abrazadera	•Klamma	
16	**VOE 11707381**	6	4	6			•Cover plate	•Cache	•Abdeckblech	•Placa tapa	•Täckplåt	
17	**VOE 60112633**	3	2	3			•Hex. socket screw	•Vis à six pans creux	•Innensechskantschraube	•Tornillo de hexágono embutido	•Insexskruv	(VOE 13959209)
18	**VOE 959208**	3	4	3			•Hex. socket screw	•Vis à six pans creux	•Innensechskantschraube	•Tornillo de hexágono embutido	•Insexskruv	
19	**VOE 13965179**	4	4	4			•Screw	•Vis	•Schraube	•Tornillo	•Skruv	

3850) **GB**: Automatic greasing system Twin-2 **FR**: Système de graissage automatique Twin-2 **DE**: Automatische Schmieranlage Twin-2 **ES**: Sistema de engrase automático Twin-2 **SE**: Automatiskt smörjsystem Twin-2
3851) **GB**: Automatic greasing system Twin-3 **FR**: Système de graissage automatique Twin-3 **DE**: Automatische Schmieranlage Twin-3 **ES**: Sistema de engrase automático Twin-3 **SE**: Automatiskt smörjsystem Twin-3

1	**3850) 83267**
2	**3850) 83594**
3	**3851) 83267**
4	**3851) 83594**
5	

Central lubrication
Graissage central
Zentralschmierung
Lubricacion central
Centralsmörjning

Catalogue id **20105**	Group **993**
Illustr. No **1034606**	Section **100**
Issue **20009038-J**	Page **1507**

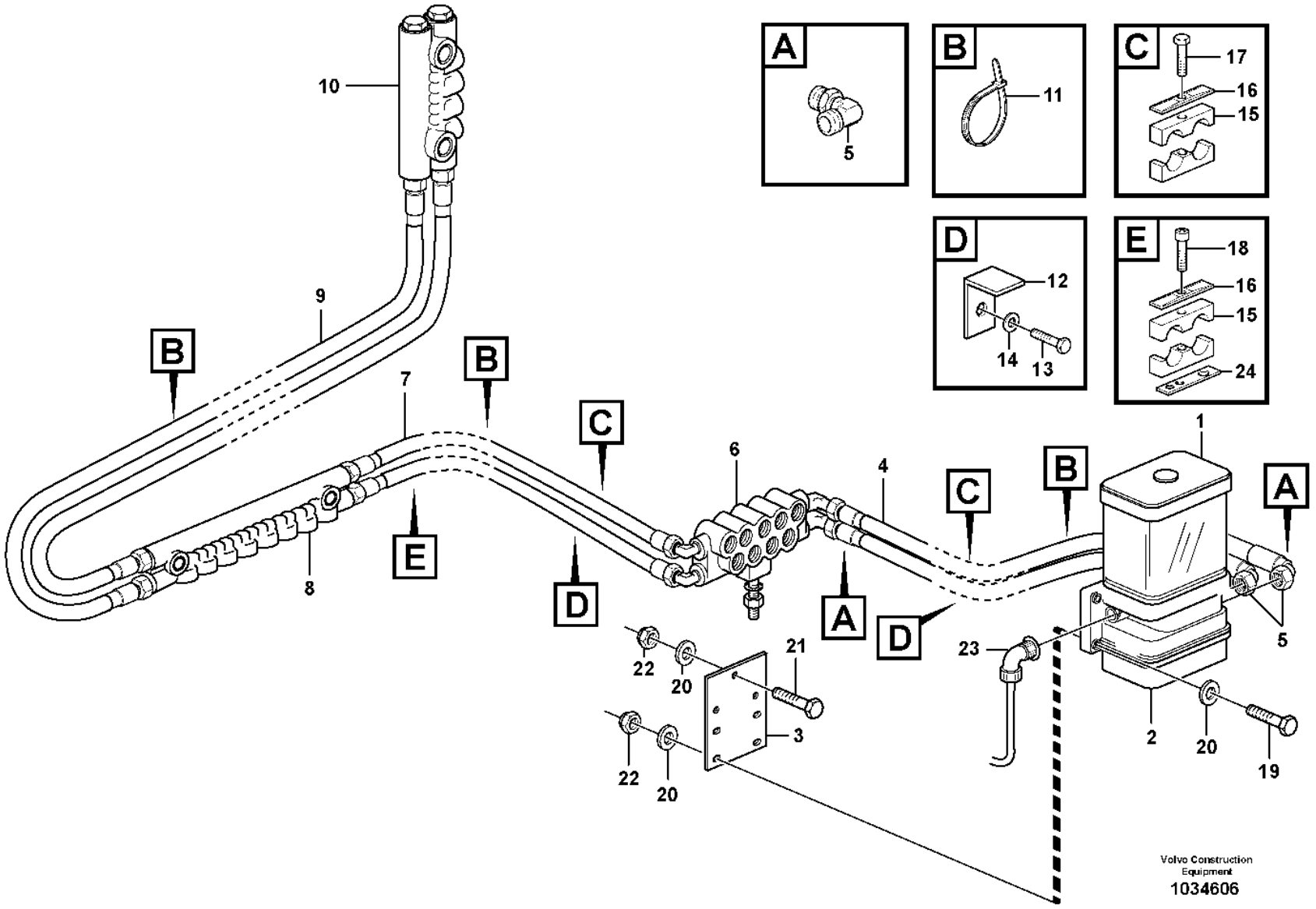
A
B
C
D
E
1
2
3
4
5
6
7
8
9
10
11
12
13
14
15
16
17
18
19
20
21
22
23
24
Volvo Construction Equipment
1034606

Fig.	Part No.	Quantity 1	2	3	PS	KIT	Description	Dénomination	Bezeichnung	Denominación	Benämning	Notes
20	**VOE 994848**	6	6	6			•Washer	•Rondelle	•Scheibe	•Arandela	•Bricka	(VOE 13960141)
21	**VOE 60113082**	3	3	3			•Flange screw	•Vis à embase	•Flanschschraube	•Tornillo embridado	•Flänsskruv	(VOE 946671)
22	**VOE 60113167**	4	4	4			•Flange lock nut	•Contre-écrou à embase	•Flanschverschlussmutter	•Contratuerca embridada	•Flänslåsmutter	(VOE 948645)
23	**VOE 11432294**	1	1				•Cable	•Câble	•Kabel	•Cable	•Kabel	See group 371-1400 page 391
23	**VOE 15158982**			1			Cable	Câble	Kabel	Cable	Kabel	
24	**VOE 11707383**	1	1	1			•Bracket	•Console	•Konsole	•Consola	•Konsol	

3850) **GB**: Automatic greasing system Twin-2 **FR**: Système de graissage automatique Twin-2 **DE**: Automatische Schmieranlage Twin-2 **ES**: Sistema de engrase automático Twin-2 **SE**: Automatiskt smörjsystem Twin-2
3851) **GB**: Automatic greasing system Twin-3 **FR**: Système de graissage automatique Twin-3 **DE**: Automatische Schmieranlage Twin-3 **ES**: Sistema de engrase automático Twin-3 **SE**: Automatiskt smörjsystem Twin-3

1	**3850) 83267**	**Central lubrication** **Graissage central** **Zentralschmierung** **Lubricacion central** **Centralsmörjning**	Catalogue id **20105**	Group **993**
2	**3850) 83594**			
3	**3851) 83267**		Illustr. No **1034606**	Section **100**
4	**3851) 83594**			
5			Issue **20009038-J**	Page **1509**

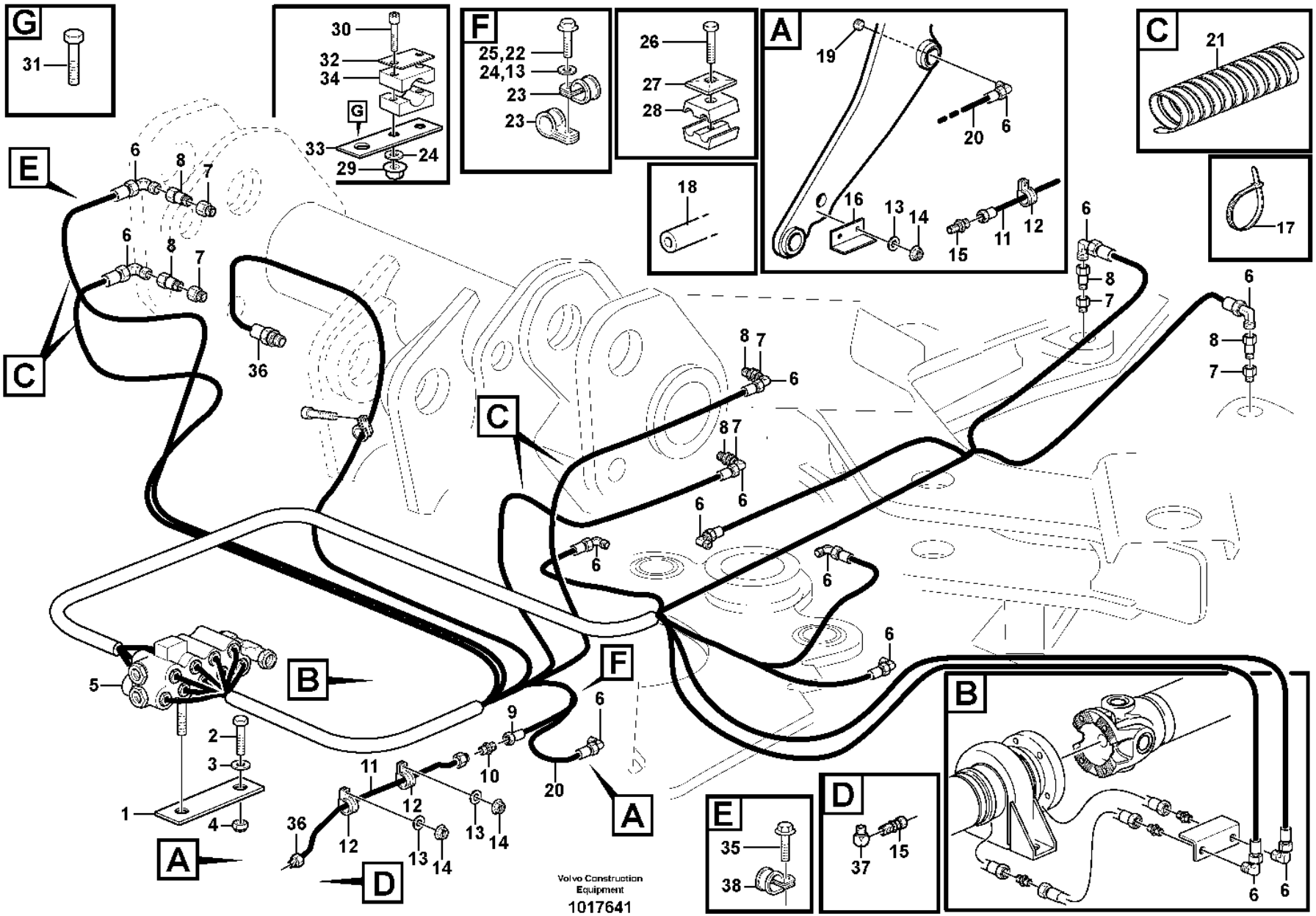
G
31
30
32
34
G
33
29
24
F
25,22
24,13
23
23
26
27
28
18
A
19
20
6
16
13
14
15
11
12
C
21
17
E
6
8
7
6
8
7
C
36
8
7
6
C
8
7
6
6
6
6
6
6
8
7
6
8
7
B
5
2
3
1
4
A
9
10
11
12
13
14
20
F
6
A
36
12
13
14
D
Volvo Construction Equipment
1017641
E
35
38
D
37
15
B
6
6

Fig.	Part No.	Quantity 1	2	3	4	5	PS	KIT	Description	Dénomination	Bezeichnung	Denominación	Benämning	Notes
1	**VOE 11177152**	1	1	1	1				Bracket	Console	Konsole	Consola	Konsol	
2	**VOE 60113100**	1		1					Flange screw	Vis à embase	Flanschschraube	Tornillo embridado	Flänsskruv	(VOE 13965187)
3	**VOE 60113866**	1	1	1	1				Plain washer	Rondelle plane	Flachscheibe	Arandela plana	Planbricka	(VOE 13960143)
4	**VOE 13971089**	1		1					Lock nut	Contre-écrou	Sicherungsmutter	Contratuerca	Låsmutter	
5	**VOE 15012495**	1	1						Distribution block	Boîtier de dérivation	Verteilergruppe	Bloque de distribución	Fördelningsblock	B1
5	**VOE 16812426**			1	1				Distribution block	Boîtier de dérivation	Verteilergruppe	Bloque de distribución	Fördelningsblock	
6	**VOE 11701837**	13	13	13	13				Connector	Connecteur	Stecker	Contactor	Kontaktstycke	
7	**VOE 11701838**	4	4	4	4				Adapter	Adaptateur	Adapter	Adaptador	Adapter	
8	**VOE 11701850**	6	6	6	6				Adapter	Adaptateur	Adapter	Adaptador	Adapter	
9	**VOE 11432335**	1	1	1	1				Hose	Flexible	Schlauch	Manguera	Slang	S/N 22516 -
10	**VOE 11177105**	2	2	2	2				Connector	Raccord	Anschluss	Union	Anslutning	
11	**VOE 11177104**	1	1	1	1				Tube	Tube	Rohr	Tubo	Rör	LH
12	**VOE 11177023**	2	2	2	2				Clamp	Collier serrage	Schelle	Abrazadera	Klamma	
13	**VOE 994848**	6	8	6	8				Washer	Rondelle	Scheibe	Arandela	Bricka	(VOE 13960141)
14	**VOE 60113167**	4	4	4	4				Flange lock nut	Contre-écrou à embase	Flanschverschluss mutter	Contratuerca embridada	Flänslåsmutter	(VOE 948645)
15	**VOE 11177488**	1		1					Connector	Pièce connexion	Verbindungsstück	Pieza de conexión	Förbindningsstycke	
15	**VOE 11177103**		1		1				Connector	Connecteur	Stecker	Contactor	Kontaktstycke	
16	**VOE 11177006**	1	1	1	1				Protecting moulding	Lisse de protection	Schonleiste	Moldura de protección	Skyddslist	
17	**VOE 4881440**	REQ	REQ	REQ	REQ				Cable tie	Serre-câble	Kabelbinder	Abrazadera de cinta	Buntband	
18	**VOE 13941451**		REQ		REQ				Hose	Flexible	Schlauch	Manguera	Slang	
19	**VOE 11701827**	1	1	1	1				Plug	Tampon	Stopfen	Tapón	Plugg	
20	**VOE 11432336**	REQ		REQ					Hose	Flexible	Schlauch	Manguera	Slang	S/N 22516 -
20	**VOE 11432335**		REQ		REQ				Hose	Flexible	Schlauch	Manguera	Slang	
21	**VOE 11176983**	REQ	REQ	REQ	REQ				Sheath	Gaine Spirale	Spiralhulle	Vaina Espiral	Spiralhölje	L = 1400 MM

3850) **GB**: Automatic greasing system Twin-2 **FR**: Système de graissage automatique Twin-2 **DE**: Automatische Schmieranlage Twin-2 **ES**: Sistema de engrase automático Twin-2 **SE**: Automatiskt smörjsystem Twin-2
3851) **GB**: Automatic greasing system Twin-3 **FR**: Système de graissage automatique Twin-3 **DE**: Automatische Schmieranlage Twin-3 **ES**: Sistema de engrase automático Twin-3 **SE**: Automatiskt smörjsystem Twin-3

1	**3850) 83267**
2	**3850) 83594**
3	**3851) 83267**
4	**3851) 83594**
5	

Central lubrication with fitting parts. B1
Graissage central avec pièces de montage. B1
Zentralschmierung mit Anbauteilen. B1
Lubricación central conaccesorios de montaje. B1
Centralsmörjning med monterings detaljer. B1

Catalogue id	Group
20105	**993**
Illustr. No	Section
1017641	**150**
Issue	Page
20009038-J	**1511**

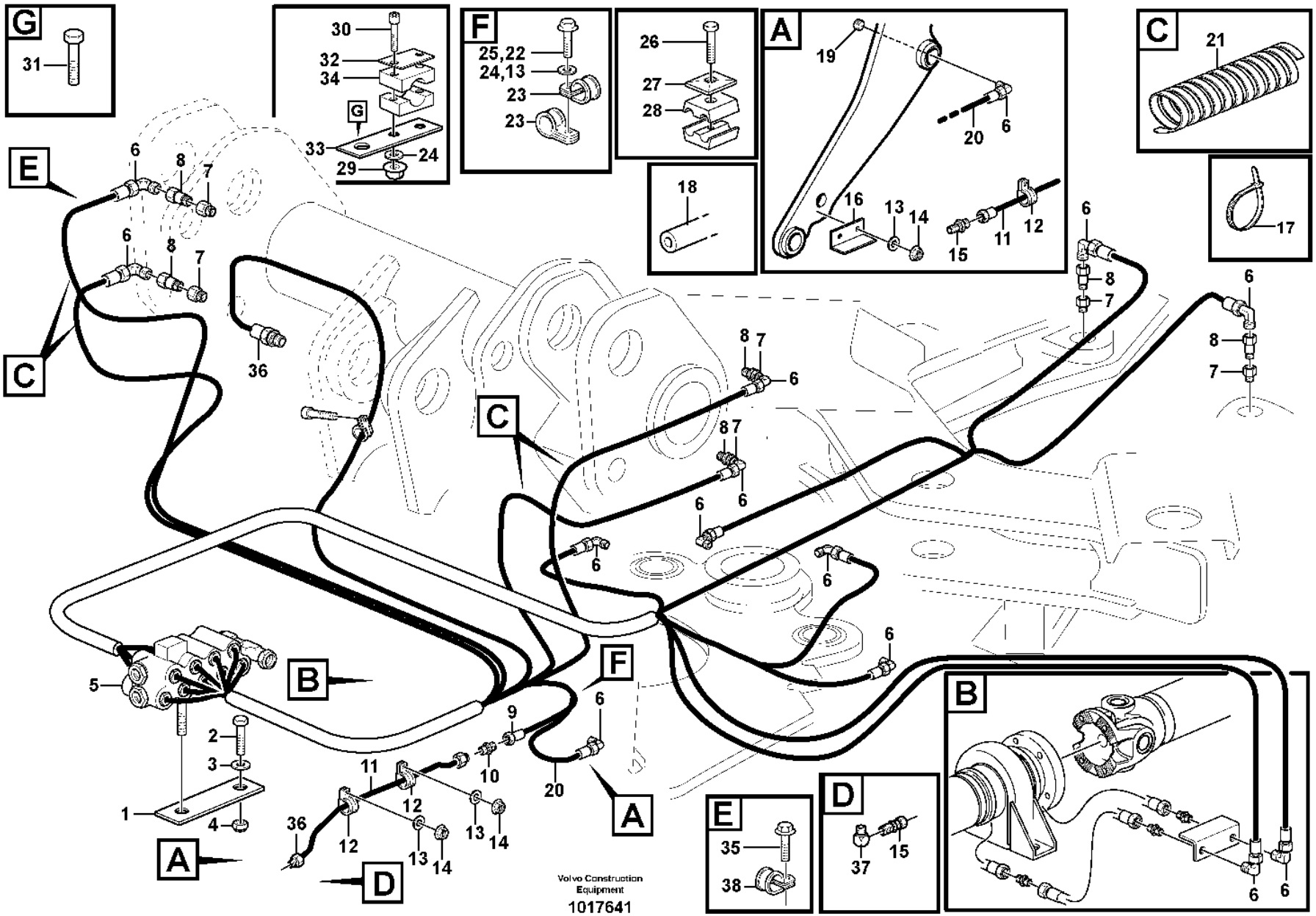
G
31
30
32
34
G
33
29
24
F
25,22
24,13
23
23
26
27
28
18
A
19
20
6
16
13
14
15
11
12
C
21
17
E
6
8
7
6
8
7
C
36
8
7
6
C
8
7
6
6
6
6
6
6
8
7
6
8
7
B
5
2
3
1
4
A
9
10
11
12
13
14
20
F
6
A
36
12
13
14
D
Volvo Construction Equipment
1017641
E
35
38
D
37
15
B
6
6

Fig.	Part No.	Quantity 1	2	3	4	5	PS	KIT	Description	Dénomination	Bezeichnung	Denominación	Benämning	Notes
22	**VOE 984733**	2		2					Flange screw	Vis à embase	Flanschschraube	Tornillo embridado	Flänsskruv	(VOE 946440)
23	**VOE 980614**	4		4					Clamp	Collier serrage	Schelle	Abrazadera	Klamma	
24	**VOE 60113866**	1		1					Plain washer	Rondelle plane	Flachscheibe	Arandela plana	Planbricka	(VOE 13960143)
25	**VOE 946471**	1		1					Flange screw	Vis à embase	Flanschschraube	Tornillo embridado	Flänsskruv	
26	**VOE 959208**	1	1	1	1				Hex. socket screw	Vis à six pans creux	Innensechskantschraube	Tornillo de hexágono embutido	Insexskruv	
26	**VOE 60112633**	2	2	2	2				Hex. socket screw	Vis à six pans creux	Innensechskantschraube	Tornillo de hexágono embutido	Insexskruv	(VOE 13959209)
27	**VOE 11707381**	4	4	4	4				Cover plate	Cache	Abdeckblech	Placa tapa	Täckplåt	
28	**VOE 11701854**	4	4	4	4				Clamp	Collier serrage	Schelle	Abrazadera	Klamma	
29	**VOE 13971098**	1	1	1	1				Flange nut	Écrou à embase	Flanschmutter	Tuerca embridada	Flänsmutter	
30	**VOE 959208**	2	2	2	2				Hex. socket screw	Vis à six pans creux	Innensechskantschraube	Tornillo de hexágono embutido	Insexskruv	
31	**VOE 60113115**	1	1	1	1				Flange screw	Vis à embase	Flanschschraube	Tornillo embridado	Flänsskruv	(VOE 965195) M10 X 50
32	**VOE 11707377**	1	1	1	1				Cover plate	Plaque de recouvrement	Oberblech	Placa recurbrición	Ovanplåt	
33	**VOE 11707383**	1	1	1	1				Bracket	Console	Konsole	Consola	Konsol	
34	**VOE 4785459**	1	1	1	1				Clamp	Collier serrage	Schelle	Abrazadera	Klamma	
35	**VOE 13946501**	1		1					Screw	Vis	Schraube	Tornillo	Skruv	
36	**VOE 11701843**	1	1	1	1				Connector	Pièce connexion	Verbindungsstück	Pieza de conexión	Förbindningsstycke	
37	**VOE 11701845**	1	1	1	1				Connector	Pièce connexion	Verbindungsstück	Pieza de conexión	Förbindningsstycke	
38	**VOE 952627**	1		1					Clamp	Collier serrage	Schelle	Abrazadera	Klamma	

3850) **GB**: Automatic greasing system Twin-2 **FR**: Système de graissage automatique Twin-2 **DE**: Automatische Schmieranlage Twin-2 **ES**: Sistema de engrase automático Twin-2 **SE**: Automatiskt smörjsystem Twin-2
3851) **GB**: Automatic greasing system Twin-3 **FR**: Système de graissage automatique Twin-3 **DE**: Automatische Schmieranlage Twin-3 **ES**: Sistema de engrase automático Twin-3 **SE**: Automatiskt smörjsystem Twin-3

1	**3850) 83267**	**Central lubrication with fitting parts. B1** **Graissage central avec pièces de montage. B1** **Zentralschmierung mit Anbauteilen. B1** **Lubricación central conaccesorios de montaje. B1** **Centralsmörjning med monterings detaljer. B1**	Catalogue id **20105**	Group **993**
2	**3850) 83594**			
3	**3851) 83267**		Illustr. No **1017641**	Section **150**
4	**3851) 83594**			
5			Issue **20009038-J**	Page **1513**

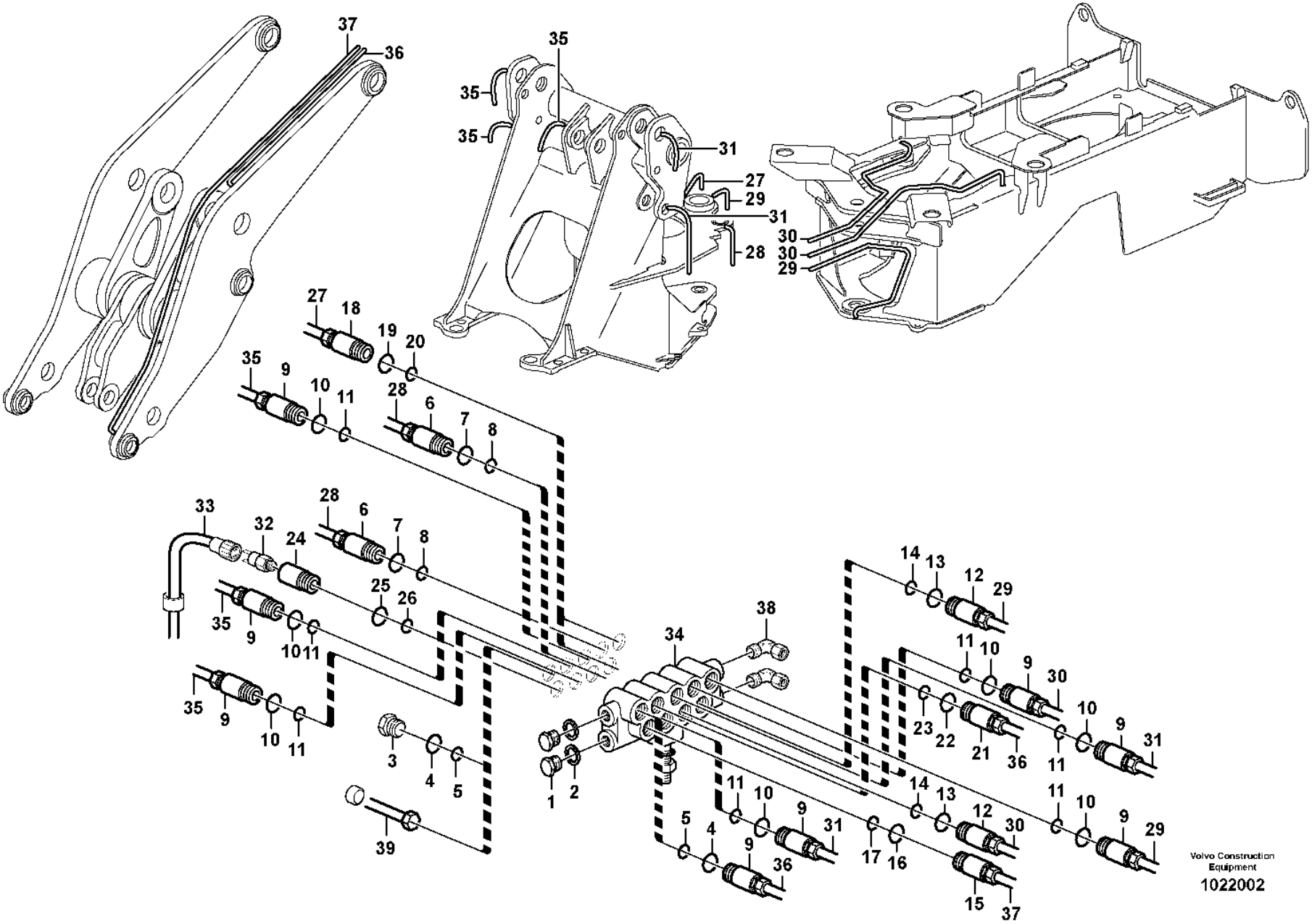
Volvo Construction Equipment
1022002

Fig.	Part No.	Quantity 1	2	3	PS	KIT	Description	Dénomination	Bezeichnung	Denominación	Benämning	Notes
	VOE 15012495	1					Distribution block	Boîtier de dérivation	Verteilergruppe	Bloque de distribución	Fördelningsblock	
	VOE 15012495		1				Distribution block	Boîtier de dérivation	Verteilergruppe	Bloque de distribución	Fördelningsblock	
	VOE 16812426			1			Distribution block	Boîtier de dérivation	Verteilergruppe	Bloque de distribución	Fördelningsblock	
1	**VOE 11702149**	2					•Plug	•Tampon	•Stopfen	•Tapón	•Plugg	
2	**VOE 11709994**	2					•Sealing ring	•Bague étanchéité	•Dichtring	•Anillo retén	•Tätningsring	
3	**VOE 11702150**	2	2				•Plug	•Tampon	•Stopfen	•Tapón	•Plugg	
	VOE 11704711	2	2				••Ferrule	••Bague de sûreté	••Schneidring	••Anillo de acoplamiento	••Skärring	
	VOE 11704712	2	2				••Nut	••Écrou	••Mutter	••Tuerca	••Mutter	
4	**VOE 990740**	2	2				••O-ring	••Joint torique	••O-Ring	••Anillo tórico	••O-ring	(VOE 981289)
5	**VOE 11705432**	2	2				••O-ring	••Joint torique	••O-Ring	••Anillo tórico	••O-ring	
6	**VOE 11702151**	2	2				•Dosage valve	•Valve de dosage	•Dosierventil	•Válvula dosificadora	•Doseringsventil	NO 2
	VOE 11704711	2	2				••Ferrule	••Bague de sûreté	••Schneidring	••Anillo de acoplamiento	••Skärring	
	VOE 11704712	2	2				••Nut	••Écrou	••Mutter	••Tuerca	••Mutter	
7	**VOE 990740**	2	2				••O-ring	••Joint torique	••O-Ring	••Anillo tórico	••O-ring	(VOE 981289)
8	**VOE 11705432**	2	2				••O-ring	••Joint torique	••O-Ring	••Anillo tórico	••O-ring	
9	**VOE 11702152**	7	7				•Dosage valve	•Valve de dosage	•Dosierventil	•Válvula dosificadora	•Doseringsventil	NO 3
	VOE 11704711	7	7				••Ferrule	••Bague de sûreté	••Schneidring	••Anillo de acoplamiento	••Skärring	
	VOE 11704712	7	7				••Nut	••Écrou	••Mutter	••Tuerca	••Mutter	
10	**VOE 990740**	7	7				••O-ring	••Joint torique	••O-Ring	••Anillo tórico	••O-ring	(VOE 981289)
11	**VOE 11705432**	7	7				••O-ring	••Joint torique	••O-Ring	••Anillo tórico	••O-ring	
12	**VOE 11702153**	2	2				•Dosage valve	•Valve de dosage	•Dosierventil	•Válvula dosificadora	•Doseringsventil	NO 4
	VOE 11704711	2	2				••Ferrule	••Bague de sûreté	••Schneidring	••Anillo de acoplamiento	••Skärring	
	VOE 11704712	2	2				••Nut	••Écrou	••Mutter	••Tuerca	••Mutter	
13	**VOE 990740**	2	2				••O-ring	••Joint torique	••O-Ring	••Anillo tórico	••O-ring	(VOE 981289)
14	**VOE 11705432**	2	2				••O-ring	••Joint torique	••O-Ring	••Anillo tórico	••O-ring	

3850) **GB**: Automatic greasing system Twin-2 **FR**: Système de graissage automatique Twin-2 **DE**: Automatische Schmieranlage Twin-2 **ES**: Sistema de engrase automático Twin-2 **SE**: Automatiskt smörjsystem Twin-2
3851) **GB**: Automatic greasing system Twin-3 **FR**: Système de graissage automatique Twin-3 **DE**: Automatische Schmieranlage Twin-3 **ES**: Sistema de engrase automático Twin-3 **SE**: Automatiskt smörjsystem Twin-3

1	**3850) 83267**
2	**3850) 83594**
3	**3851) 83267, 83594**
4	
5	

Distribution block, B1
Boîtier de dérivation, B1
Verteilergruppe, B1
Bloque distribución, B1
Fördelningsblock, B1

Catalogue id	Group
20105	**993**
Illustr. No	Section
1022002	**200**
Issue	Page
20009038-J	**1515**

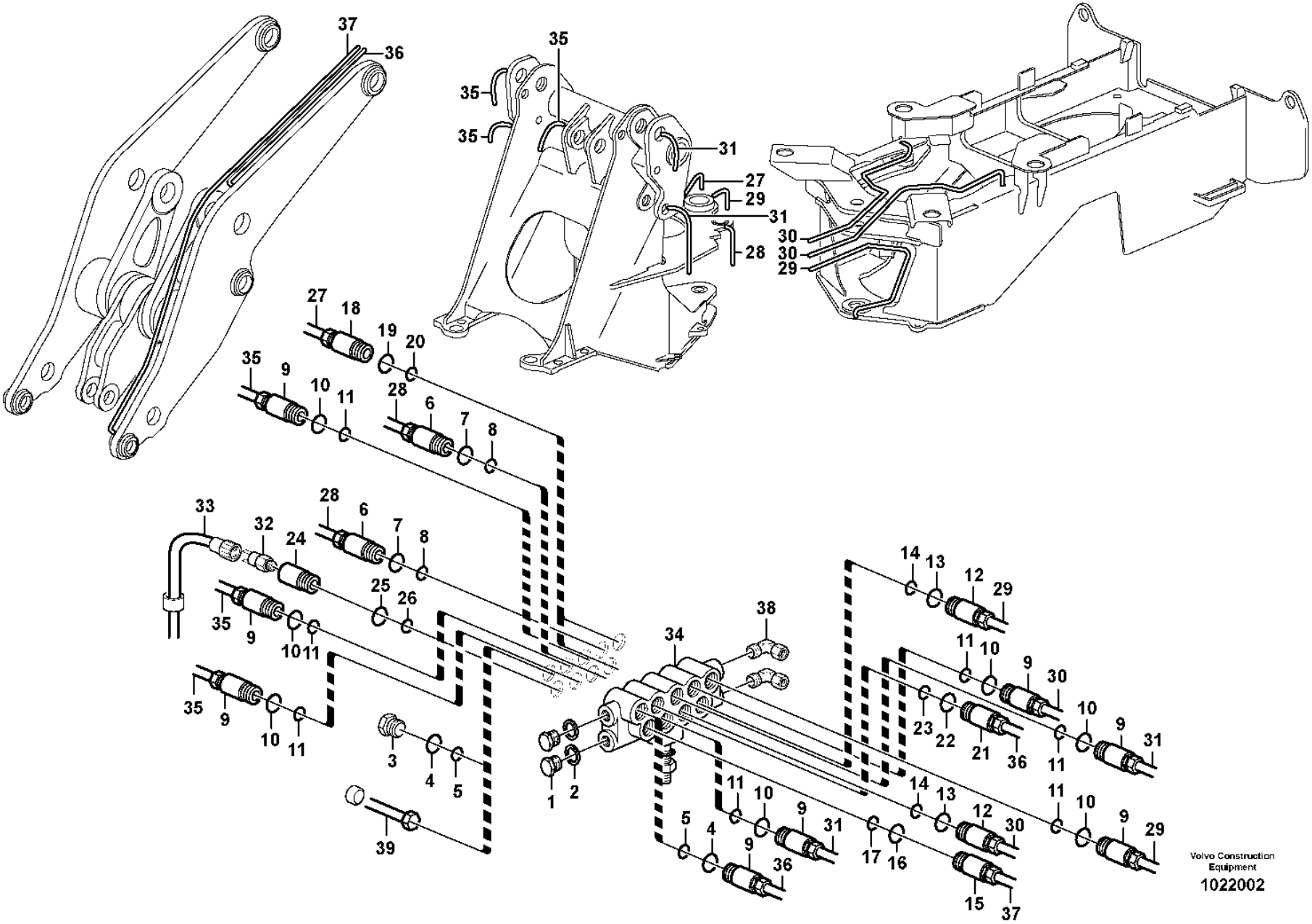
Volvo Construction Equipment
1022002

Fig.	Part No.	Quantity 1	2	3	PS	KIT	Description	Dénomination	Bezeichnung	Denominación	Benämning	Notes
15	**VOE 11702154**	1	1				•Dosage valve	•Valve de dosage	•Dosierventil	•Válvula dosificadora	•Doseringsventil	NO 9
	VOE 11704711	1	1				••Ferrule	••Bague de sûreté	••Schneidring	••Anillo de acoplamiento	••Skärring	
	VOE 11704712	1	1				••Nut	••Écrou	••Mutter	••Tuerca	••Mutter	
16	**VOE 990740**	1	1				••O-ring	••Joint torique	••O-Ring	••Anillo tórico	••O-ring	(VOE 981289)
17	**VOE 11705432**	1	1				••O-ring	••Joint torique	••O-Ring	••Anillo tórico	••O-ring	
18	**VOE 11702371**	1	2				•Dosage valve	•Valve de dosage	•Dosierventil	•Válvula dosificadora	•Doseringsventil	NO 1
	VOE 11704711	1	2				••Ferrule	••Bague de sûreté	••Schneidring	••Anillo de acoplamiento	••Skärring	
	VOE 11704712	1	2				••Nut	••Écrou	••Mutter	••Tuerca	••Mutter	
19	**VOE 990740**	1	2				••O-ring	••Joint torique	••O-Ring	••Anillo tórico	••O-ring	(VOE 981289)
20	**VOE 11705432**	1	2				••O-ring	••Joint torique	••O-Ring	••Anillo tórico	••O-ring	
21	**VOE 11702370**	1	1				•Dosage valve	•Valve de dosage	•Dosierventil	•Válvula dosificadora	•Doseringsventil	NO 6
	VOE 11704711	1	1				••Ferrule	••Bague de sûreté	••Schneidring	••Anillo de acoplamiento	••Skärring	
	VOE 11704712	1	1				••Nut	••Écrou	••Mutter	••Tuerca	••Mutter	
22	**VOE 990740**	1	1				••O-ring	••Joint torique	••O-Ring	••Anillo tórico	••O-ring	(VOE 981289)
23	**VOE 11705432**	1	1				••O-ring	••Joint torique	••O-Ring	••Anillo tórico	••O-ring	
24	**VOE 11702156**	1					•Valve	•Valve	•Ventil	•Válvula	•Ventil	
	VOE 11704711	1					••Ferrule	••Bague de sûreté	••Schneidring	••Anillo de acoplamiento	••Skärring	
	VOE 11704712	1					••Nut	••Écrou	••Mutter	••Tuerca	••Mutter	
25	**VOE 990740**	1					••O-ring	••Joint torique	••O-Ring	••Anillo tórico	••O-ring	(VOE 981289)
26	**VOE 11705432**	1					••O-ring	••Joint torique	••O-Ring	••Anillo tórico	••O-ring	
27	**VOE 11701834**	REQ					•Lubricant line	•Conduit d'huile	•Ölleitung	•Conducto lubricante	•Smörjledning	L = 1500 MM
27	**VOE 11701834**		REQ				•Lubricant line	•Conduit d'huile	•Ölleitung	•Conducto lubricante	•Smörjledning	L = 1750 MM
28	**VOE 11701834**	REQ	REQ				•Lubricant line	•Conduit d'huile	•Ölleitung	•Conducto lubricante	•Smörjledning	L = 2000 MM
29	**VOE 11701834**	REQ					•Lubricant line	•Conduit d'huile	•Ölleitung	•Conducto lubricante	•Smörjledning	L = 3500 MM
29	**VOE 11701834**		REQ				•Lubricant line	•Conduit d'huile	•Ölleitung	•Conducto lubricante	•Smörjledning	L = 4000 MM

3850) **GB**: Automatic greasing system Twin-2 **FR**: Système de graissage automatique Twin-2 **DE**: Automatische Schmieranlage Twin-2 **ES**: Sistema de engrase automático Twin-2 **SE**: Automatiskt smörjsystem Twin-2
3851) **GB**: Automatic greasing system Twin-3 **FR**: Système de graissage automatique Twin-3 **DE**: Automatische Schmieranlage Twin-3 **ES**: Sistema de engrase automático Twin-3 **SE**: Automatiskt smörjsystem Twin-3

1	**3850) 83267**
2	**3850) 83594**
3	**3851) 83267, 83594**
4	
5	

Distribution block, B1
Boîtier de dérivation, B1
Verteilergruppe, B1
Bloque distribución, B1
Fördelningsblock, B1

Catalogue id **20105**	Group **993**
Illustr. No **1022002**	Section **200**
Issue **20009038-J**	Page **1517**

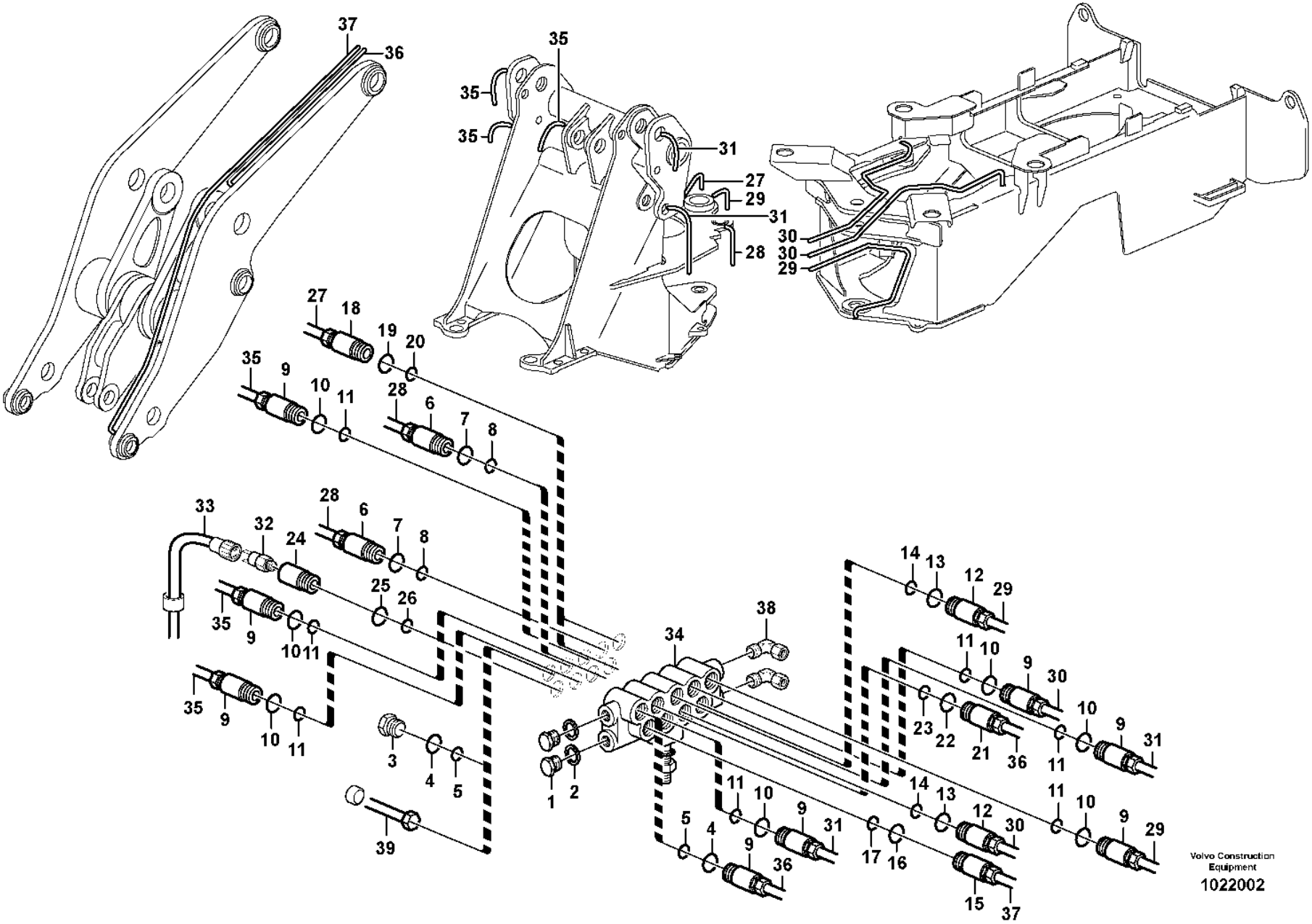
Volvo Construction Equipment
1022002

Fig.	Part No.	Quantity 1	2	3	PS	KIT	Description	Dénomination	Bezeichnung	Denominación	Benämning	Notes
30	**VOE 11701834**	REQ					•Lubricant line	•Conduit d'huile	•Ölleitung	•Conducto lubricante	•Smörjledning	L = 3500 MM
30	**VOE 11701834**		REQ				•Lubricant line	•Conduit d'huile	•Ölleitung	•Conducto lubricante	•Smörjledning	L = 2100 MM
31	**VOE 11701834**	REQ					•Lubricant line	•Conduit d'huile	•Ölleitung	•Conducto lubricante	•Smörjledning	L = 2000 MM
32	**VOE 11702174**	1					•Pressure switch	•Rupteur pression	•Druckschalter	•Interruptor presión	•Tryckbrytare	SE9901
33	**VOE 11707861**	1	1				•Wiring harness	•Faisceau de câbles	•Kabelbaum	•Manojo cables	•Ledningsmatta	
34	**VOE 11706044**	1	1				•Distribution block	•Boîtier de dérivation	•Verteilergruppe	•Bloque de distribución	•Fördelningsblock	
35	**VOE 11701835**	REQ					•Lubricant line	•Conduit d'huile	•Ölleitung	•Conducto lubricante	•Smörjledning	L = 2000 MM
35	**VOE 11701835**		REQ				•Lubricant line	•Conduit d'huile	•Ölleitung	•Conducto lubricante	•Smörjledning	L = 2100 MM
36	**VOE 11177224**	REQ					•Hose	•Flexible	•Schlauch	•Manguera	•Slang	L = 3400 MM
36	**VOE 11432340**		REQ				•Hose	•Flexible	•Schlauch	•Manguera	•Slang	
37	**VOE 11177223**	REQ					•Hose	•Flexible	•Schlauch	•Manguera	•Slang	L = 3900 MM
37	**VOE 11432339**		1				•Hose	•Flexible	•Schlauch	•Manguera	•Slang	(VOE 11716038)
38	**VOE 11713082**		4				•Nipple	•Raccord	•Nippel	•Niple	•Nippel	
39	**VOE 11701834**		REQ				•Lubricant line	•Conduit d'huile	•Ölleitung	•Conducto lubricante	•Smörjledning	L = 4000 MM

3850) **GB**: Automatic greasing system Twin-2 **FR**: Système de graissage automatique Twin-2 **DE**: Automatische Schmieranlage Twin-2 **ES**: Sistema de engrase automático Twin-2 **SE**: Automatiskt smörjsystem Twin-2
3851) **GB**: Automatic greasing system Twin-3 **FR**: Système de graissage automatique Twin-3 **DE**: Automatische Schmieranlage Twin-3 **ES**: Sistema de engrase automático Twin-3 **SE**: Automatiskt smörjsystem Twin-3

1	**3850) 83267**
2	**3850) 83594**
3	**3851) 83267, 83594**
4	
5	

Distribution block, B1
Boîtier de dérivation, B1
Verteilergruppe, B1
Bloque distribución, B1
Fördelningsblock, B1

Catalogue id **20105**	Group **993**
Illustr. No **1022002**	Section **200**
Issue **20009038-J**	Page **1519**

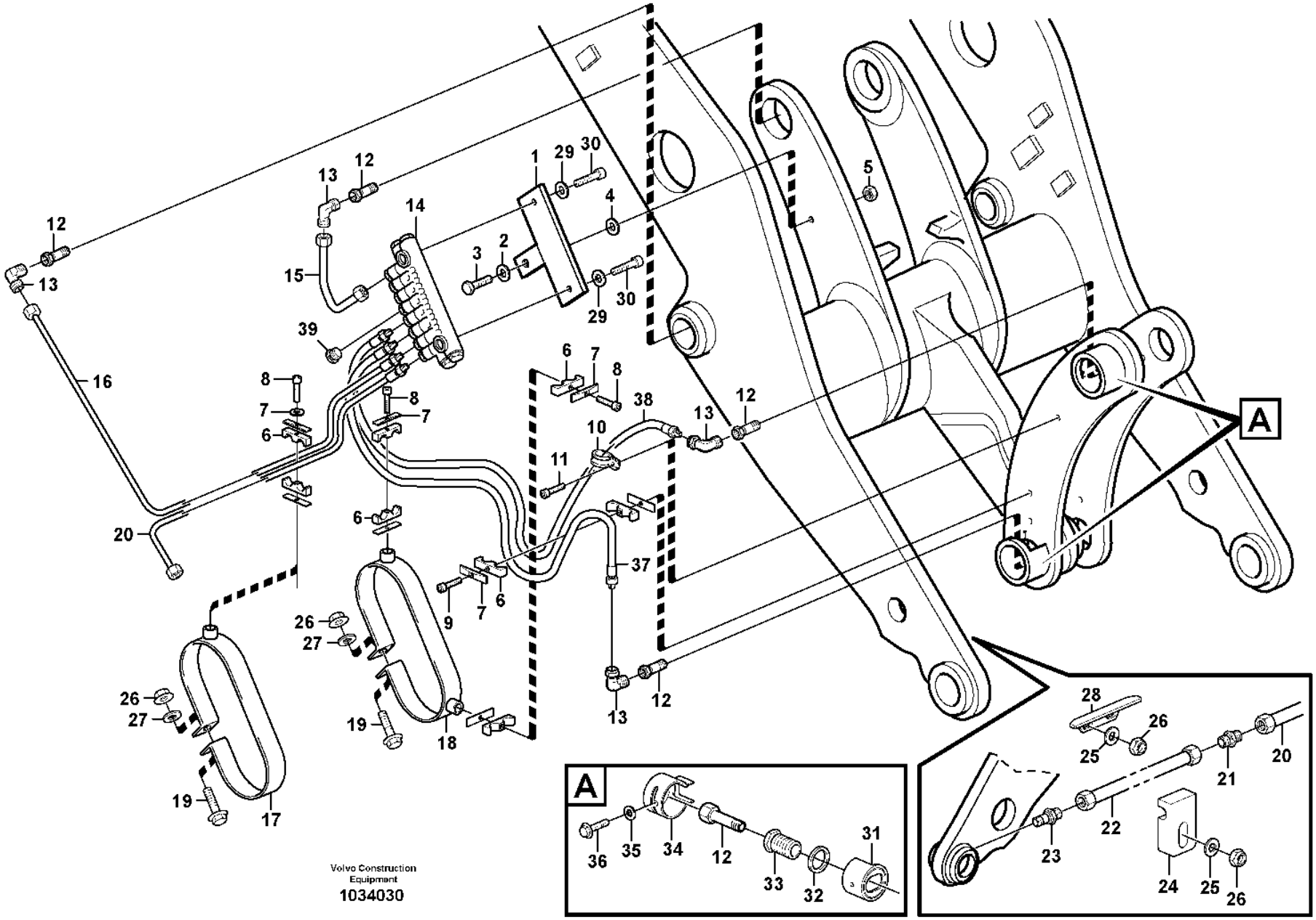
A
A
Volvo Construction Equipment
1034030

Fig.	Part No.	Quantity 1	2	3	PS	KIT	Description	Dénomination	Bezeichnung	Denominación	Benämning	Notes
1	**VOE 11707386**	1	1				Attachment	Fixation	Halterung	Fijacion	Fäste	
2	**VOE 60113866**	1					Plain washer	Rondelle plane	Flachscheibe	Arandela plana	Planbricka	(VOE 13960143)
3	**VOE 60113100**	1	1				Flange screw	Vis à embase	Flanschschraube	Tornillo embridado	Flänsskruv	(VOE 13965187)
4	**VOE 11707389**	1	1				Sleeve	Manchon	Muffe	Manguito	Muff	
5	**VOE 13971098**	1	1				Flange nut	Écrou à embase	Flanschmutter	Tuerca embridada	Flänsmutter	
6	**VOE 11701854**	4	4				Clamp	Collier serrage	Schelle	Abrazadera	Klamma	ID=12
7	**VOE 11707381**	4	4				Cover plate	Cache	Abdeckblech	Placa tapa	Täckplåt	
8	**VOE 959208**	3	3				Hex. socket screw	Vis à six pans creux	Innensechskantschraube	Tornillo de hexágono embutido	Insexskruv	
9	**VOE 11177111**	1	1				Screw	Vis	Schraube	Tornillo	Skruv	
10	**VOE 952627**	1	1				Clamp	Collier serrage	Schelle	Abrazadera	Klamma	
11	**VOE 11177110**	1	1				Screw	Vis	Schraube	Tornillo	Skruv	
12	**VOE 11701842**	3	3				Adapter	Adaptateur	Adapter	Adaptador	Adapter	
13	**VOE 11701837**	4	4				Connector	Connecteur	Stecker	Contactor	Kontaktstycke	
14	**VOE 11177226**	1					Distribution block	Boîtier de dérivation	Verteilergruppe	Bloque de distribución	Fördelningsblock	B2
15	**VOE 11714219**	1					Lubricating hose	Durit graissage	Schmierschlauch	Manguera de lubricación	Smörjslang	L = 250 MM
16	**VOE 11714218**	1					Lubricating hose	Durit graissage	Schmierschlauch	Manguera de lubricación	Smörjslang	L = 600 MM
17	**VOE 11708289**	1	1				Clamp	Collier serrage	Schelle	Abrazadera	Klamma	
18	**VOE 11708290**	1	1				Clamp	Collier serrage	Schelle	Abrazadera	Klamma	
19	**VOE 60113084**	2	2				Flange screw	Vis à embase	Flanschschraube	Tornillo embridado	Flänsskruv	(VOE 13947760)
20	**VOE 11713395**	1					Lubricating hose	Durit graissage	Schmierschlauch	Manguera de lubricación	Smörjslang	L = 550 MM
21	**VOE 11177105**	1					Connector	Raccord	Anschluss	Union	Anslutning	
22	**VOE 11177112**	1	1				Tube	Tube	Rohr	Tubo	Rör	
23	**VOE 11177488**	1					Connector	Pièce connexion	Verbindungsstück	Pieza de conexión	Förbindningsstycke	
23	**VOE 11177103**		1				Connector	Connecteur	Stecker	Contactor	Kontaktstycke	
24	**VOE 11177023**	2	2				Clamp	Collier serrage	Schelle	Abrazadera	Klamma	
25	**VOE 994848**	8	8				Washer	Rondelle	Scheibe	Arandela	Bricka	(VOE 13960141)
26	**VOE 60113167**	6	6				Flange lock nut	Contre-écrou à embase	Flanschverschlussmutter	Contratuerca embridada	Flänslåsmutter	(VOE 948645)
27	**VOE 60113866**	1	1				Plain washer	Rondelle plane	Flachscheibe	Arandela plana	Planbricka	(VOE 13960143)

1	**83267**	**Central lubrication with fitting parts. B2** **Graissage central avec pièces de montage. B2** **Zentralschmierung mit Anbauteilen. B2** **Lubricación central conaccesorios de montaje. B2** **Centralsmörjning med monterings detaljer. B2**
2	**83594**	
3		
4		
5		

Catalogue id **20105**	Group **993**
Illustr. No **1034030**	Section **250**
Issue **20009038-J**	Page **1521**

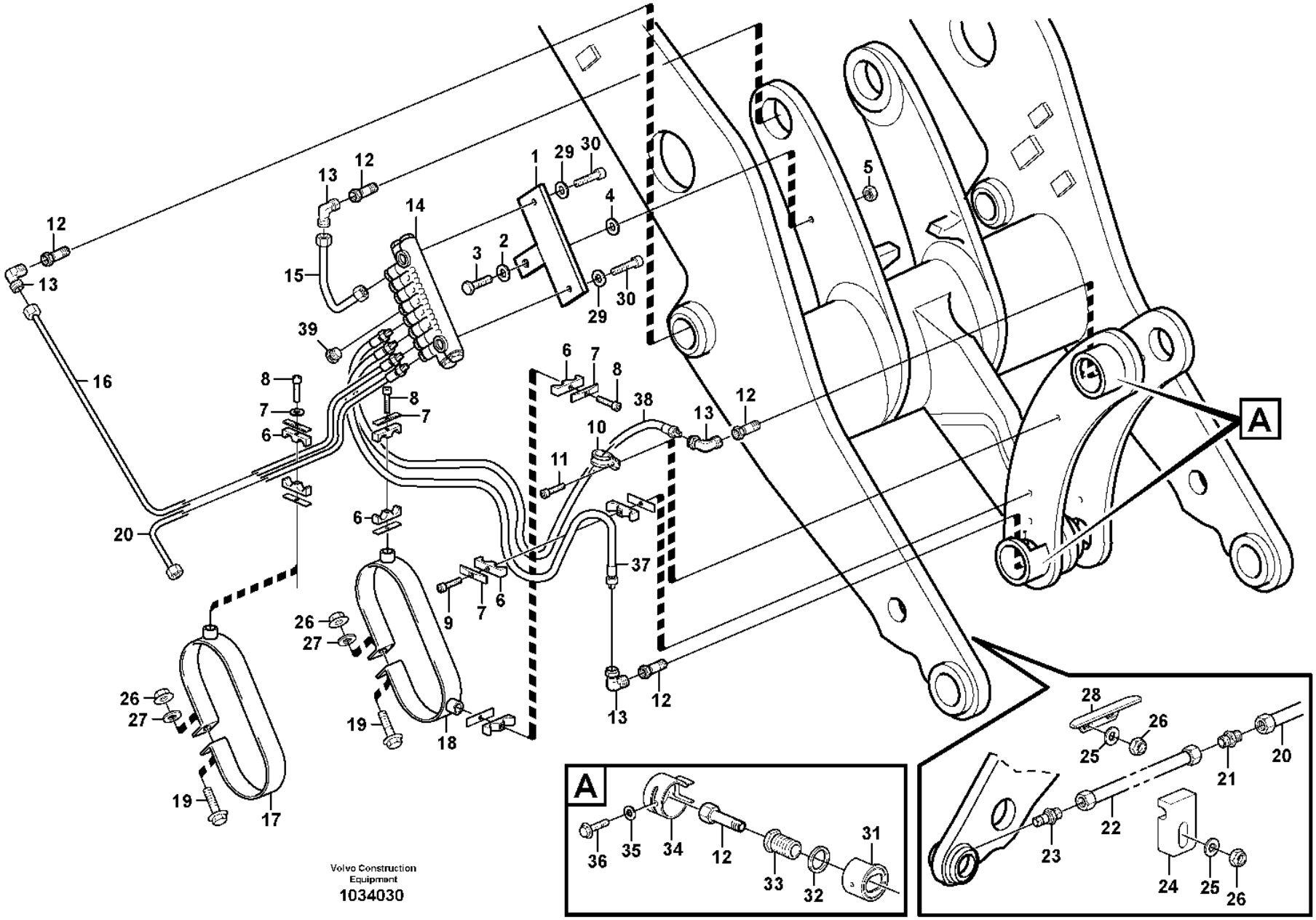
A
A
Volvo Construction Equipment
1034030

Fig.	Part No.	Quantity 1	2	3	PS	KIT	Description	Dénomination	Bezeichnung	Denominación	Benämning	Notes
28	**VOE 11177006**	1	1				Protecting moulding	Lisse de protection	Schonleiste	Moldura de protección	Skyddslist	
29	**VOE 11176859**	2	2				Washer	Rondelle	Scheibe	Arandela	Bricka	
30	**VOE 959207**	2	2				Hex. socket screw	Vis à six pans creux	Innensechskantschraube	Tornillo de hexágono embutido	Insexskruv	
31	**VOE 16926924**	2	2				Protecting ring	Bague protection	Schutzring	Anillo protector	Skyddsring	(VOE 11176963)
32	**VOE 11176961**	2	2				Washer	Rondelle	Scheibe	Arandela	Bricka	
33	**VOE 11176956**	2	2				Screw	Vis	Schraube	Tornillo	Skruv	
34	**VOE 11176959**	2	2				Protecting ring	Bague protection	Schutzring	Anillo protector	Skyddsring	
35	**VOE 994848**	3					Washer	Rondelle	Scheibe	Arandela	Bricka	(VOE 13960141)
36	**VOE 983241**	1	1				Hexagon screw	Vis à tête hexagonale	Sechskantschraube	Tornillo hexagonal	Sexkantsskruv	
37	**VOE 11707428**	1					Lubricating hose	Durit graissage	Schmierschlauch	Manguera de lubricación	Smörjslang	L = 1900 MM
38	**VOE 11708033**	1					Lubricating hose	Durit graissage	Schmierschlauch	Manguera de lubricación	Smörjslang	L = 1700 MM
39	**VOE 11701827**	1	1				Plug	Tampon	Stopfen	Tapón	Plugg	

1	**83267**	**Central lubrication with fitting parts. B2** **Graissage central avec pièces de montage. B2** **Zentralschmierung mit Anbauteilen. B2** **Lubricación central conaccesorios de montaje. B2** **Centralsmörjning med monterings detaljer. B2**	Catalogue id **20105**	Group **993**
2	**83594**		Illustr. No **1034030**	Section **250**
3			Issue **20009038-J**	Page **1523**
4				
5				

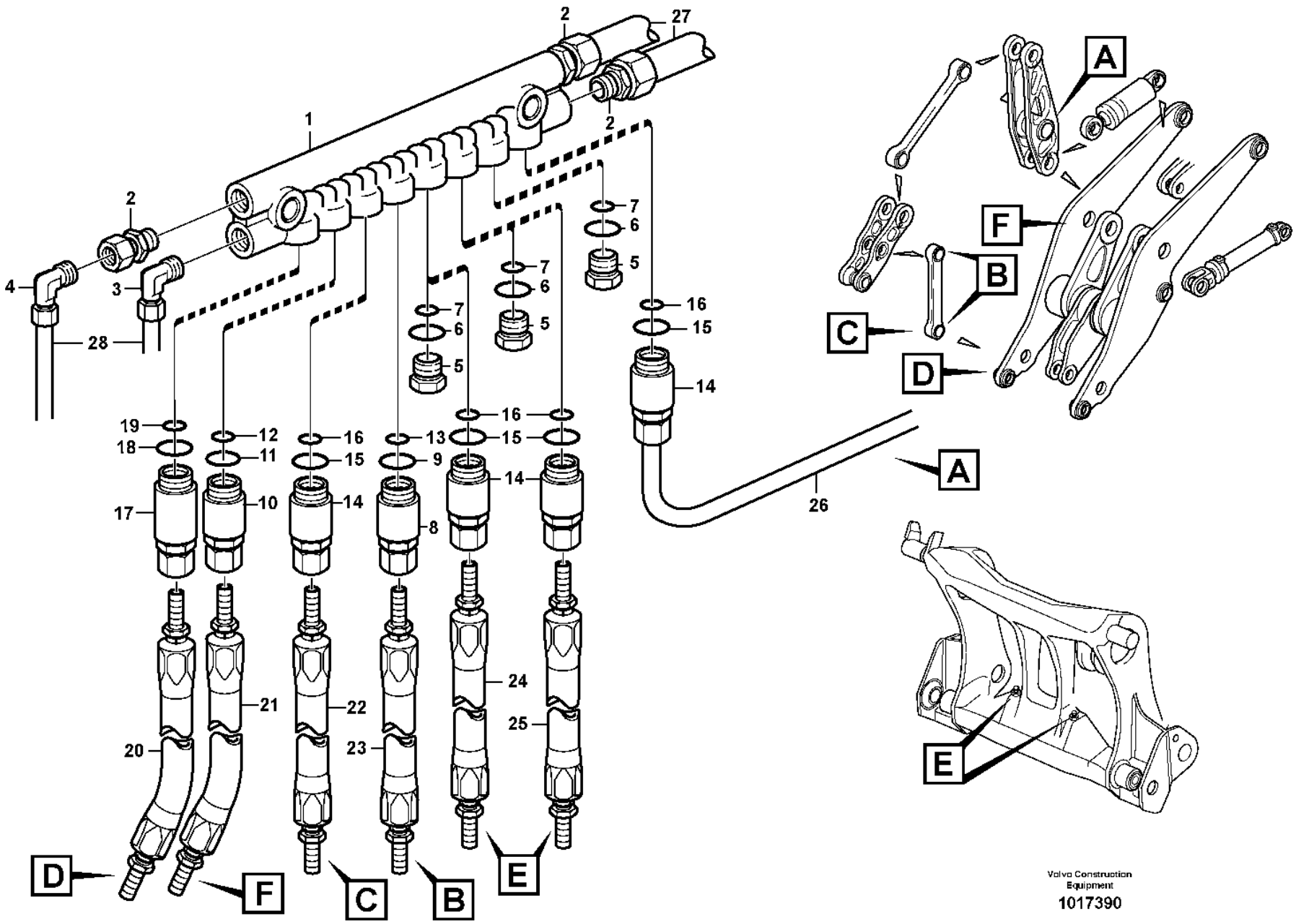

Volvo Construction Equipment

1017390

Fig.	Part No.	Quantity 1	2	3	PS	KIT	Description	Dénomination	Bezeichnung	Denominación	Benämning	Notes
	VOE 11432378	1					Distribution block	Boîtier de dérivation	Verteilergruppe	Bloque de distribución	Fördelningsblock	CPL B2
	VOE 11432379		1				Distribution block	Boîtier de dérivation	Verteilergruppe	Bloque de distribución	Fördelningsblock	
1	**VOE 11702177**	1	1				•Valve body	•Corps de clapet	•Ventilgruppe	•Bloque de válvula	•Ventilblock	
2	**VOE 11713081**	3	3				•Nipple	•Raccord	•Nippel	•Niple	•Nippel	
3	**VOE 11713082**	1	1				•Nipple	•Raccord	•Nippel	•Niple	•Nippel	
4	**VOE 11702476**	1	1				•L-connection	•Raccord angulaire	•Winkelankupplung	•Conexión angular	•Vinkelkoppling	
5	**VOE 11702150**	3	3				•Plug	•Tampon	•Stopfen	•Tapón	•Plugg	
	VOE 11704711	3	3				••Ferrule	••Bague de sûreté	••Schneidring	••Anillo de acoplamiento	••Skärring	
	VOE 11704712	3	3				••Nut	••Écrou	••Mutter	••Tuerca	••Mutter	
6	**VOE 990740**	3	3				••O-ring	••Joint torique	••O-Ring	••Anillo tórico	••O-ring	(VOE 981289)
7	**VOE 11705432**	3	3				••O-ring	••Joint torique	••O-Ring	••Anillo tórico	••O-ring	
8	**VOE 11702153**	2	1				•Dosage valve	•Valve de dosage	•Dosierventil	•Válvula dosificadora	•Doseringsventil	NO 4
	VOE 11704711	2	1				••Ferrule	••Bague de sûreté	••Schneidring	••Anillo de acoplamiento	••Skärring	
	VOE 11704712	2	1				••Nut	••Écrou	••Mutter	••Tuerca	••Mutter	
9	**VOE 990740**	2	1				••O-ring	••Joint torique	••O-Ring	••Anillo tórico	••O-ring	(VOE 981289)
10	**VOE 11702370**	1	1				•Dosage valve	•Valve de dosage	•Dosierventil	•Válvula dosificadora	•Doseringsventil	NO 6
	VOE 11704711	1	1				••Ferrule	••Bague de sûreté	••Schneidring	••Anillo de acoplamiento	••Skärring	
	VOE 11704712	1	1				••Nut	••Écrou	••Mutter	••Tuerca	••Mutter	
11	**VOE 990740**	1	1				••O-ring	••Joint torique	••O-Ring	••Anillo tórico	••O-ring	(VOE 981289)
12	**VOE 11705432**	1	1				••O-ring	••Joint torique	••O-Ring	••Anillo tórico	••O-ring	
13	**VOE 11705432**	2	2				••O-ring	••Joint torique	••O-Ring	••Anillo tórico	••O-ring	
14	**VOE 11702155**	2	2				•Dosage valve	•Valve de dosage	•Dosierventil	•Válvula dosificadora	•Doseringsventil	NO 8
	VOE 11704711	2	2				••Ferrule	••Bague de sûreté	••Schneidring	••Anillo de acoplamiento	••Skärring	
	VOE 11704712	2	2				••Nut	••Écrou	••Mutter	••Tuerca	••Mutter	
15	**VOE 990740**	2	2				••O-ring	••Joint torique	••O-Ring	••Anillo tórico	••O-ring	(VOE 981289)
16	**VOE 11705432**	2	2				••O-ring	••Joint torique	••O-Ring	••Anillo tórico	••O-ring	
17	**VOE 11702154**	1	1				•Dosage valve	•Valve de dosage	•Dosierventil	•Válvula dosificadora	•Doseringsventil	NO 9
	VOE 11704711	1	1				••Ferrule	••Bague de sûreté	••Schneidring	••Anillo de acoplamiento	••Skärring	

1	**83267**	**Distribution block, B2** **Boîtier de dérivation, B2** **Verteilergruppe, B2** **Bloque distribución, B2** **Fördelningsblock, B2**	Catalogue id **20105**	Group **993**
2	**83594**		Illustr. No **1017390**	Section **300**
3			Issue **20009038-J**	Page **1525**
4				
5				

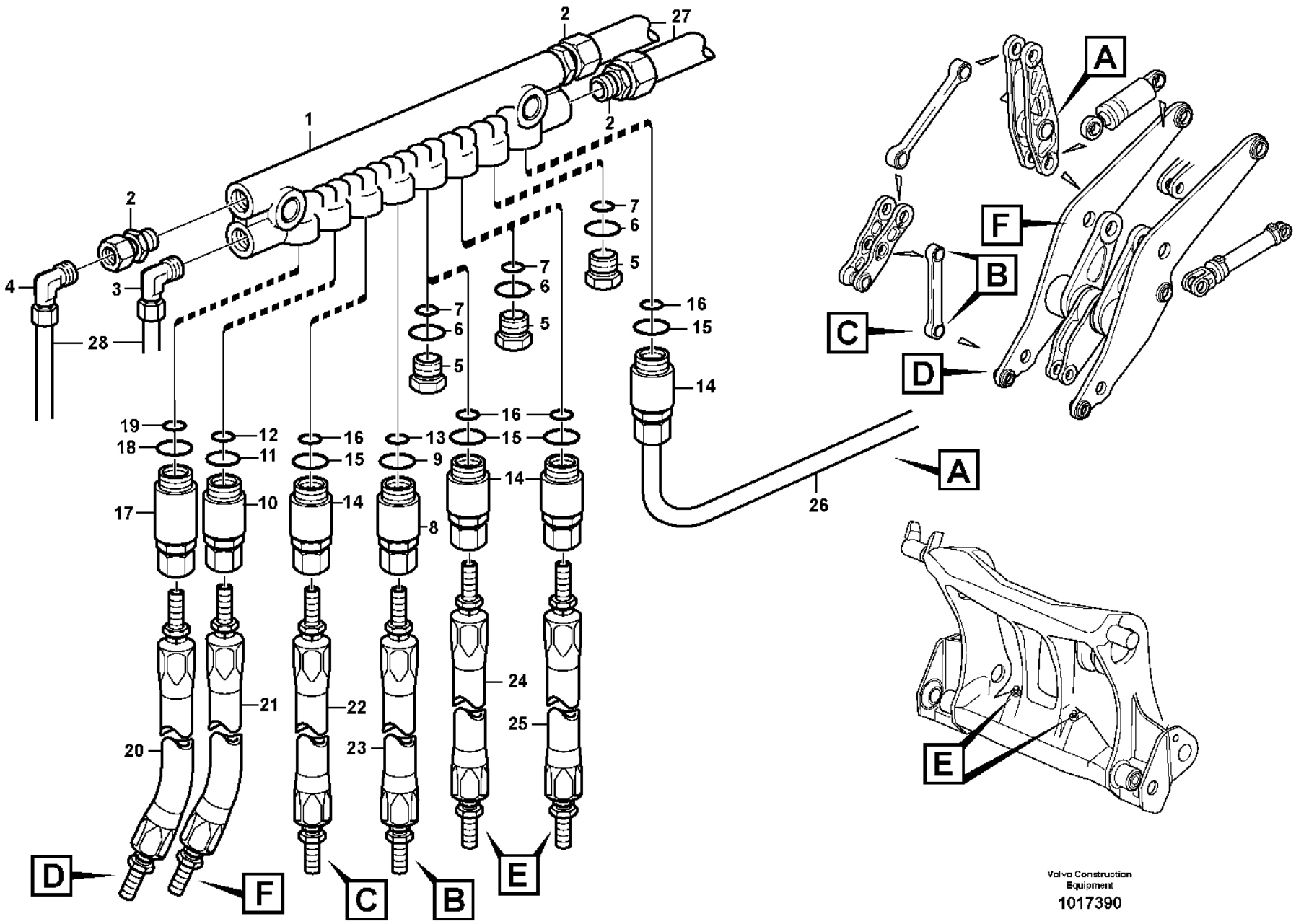

Volvo Construction Equipment

1017390

Fig.	Part No.	Quantity 1	2	3	PS	KIT	Description	Dénomination	Bezeichnung	Denominación	Benämning	Notes
	VOE 11704712	1	1				••Nut	••Écrou	••Mutter	••Tuerca	••Mutter	
18	**VOE 990740**	1	1				••O-ring	••Joint torique	••O-Ring	••Anillo tórico	••O-ring	(VOE 981289)
19	**VOE 11705432**	1	1				••O-ring	••Joint torique	••O-Ring	••Anillo tórico	••O-ring	
20	**VOE 11432338**	1	1				•Hose	•Flexible	•Schlauch	•Manguera	•Slang	
							••CONNECTED TO:	••CONNECTÉ A:	••ANGESCHLOSSEN:	••CONECTADO A:	••ANSLUTER TILL:	
							••Brg arr D	••Bague palier D	••Lagerung D	••Apoyo cojinete D	••Lagring D	
21	**VOE 11714218**	1					•Lubricating hose	•Durit graissage	•Schmierschlauch	•Manguera de lubricación	•Smörjslang	L = 600 MM
21	**VOE 11708537**		1				•Lubricating hose	•Durit graissage	•Schmierschlauch	•Manguera de lubricación	•Smörjslang	
							••CONNECTED TO:	••CONNECTÉ A:	••ANGESCHLOSSEN:	••CONECTADO A:	••ANSLUTER TILL:	
							••Bearing F	••Palier F	••Lagerung F	••Bearing F	••Lagring F	
22	**VOE 11708033**	1	1				•Lubricating hose	•Durit graissage	•Schmierschlauch	•Manguera de lubricación	•Smörjslang	L = 1700 MM
							••CONNECTED TO:	••CONNECTÉ A:	••ANGESCHLOSSEN:	••CONECTADO A:	••ANSLUTER TILL:	
							••Brg arr C	••Bague palier C	••Lagerung C	••Apoyo cojinete C	••Lagring C	
23	**VOE 11707428**	1	1				•Lubricating hose	•Durit graissage	•Schmierschlauch	•Manguera de lubricación	•Smörjslang	L = 1900 MM
							••CONNECTED TO:	••CONNECTÉ A:	••ANGESCHLOSSEN:	••CONECTADO A:	••ANSLUTER TILL:	
							••Brg arr B	••Bague palier B	••Lagerung B	••Apoyo cojinete B	••Lagring B	
24	**VOE 11707375**	1					•Lubricating hose	•Durit graissage	•Schmierschlauch	•Manguera de lubricación	•Smörjslang	
							••Connected To:e	••Connecté A:e	••Angeschlossen:e	••Conectado A:e	••Ansluter Till:e	
							••Atch bracket E	••Porte-outil E	••Geräteträger E	••Soporte impleme E	••Redskapsfäste E	
25	**VOE 11176847**	1					Hose	Flexible	Schlauch	Manguera	Slang	
							••Connected To:e	••Connecté A:e	••Angeschlossen:e	••Conectado A:e	••Ansluter Till:e	
							••Atch bracket E	••Porte-outil E	••Geräteträger E	••Soporte impleme E	••Redskapsfäste E	
26	**VOE 11714219**	REQ	REQ				Lubricating hose	Durit graissage	Schmierschlauch	Manguera de lubricación	Smörjslang	L = 250 MM
							••CONNECTED TO:	••CONNECTÉ A:	••ANGESCHLOSSEN:	••CONECTADO A:	••ANSLUTER TILL:	
							••Brg arr A	••Bague palier A	••Lagerung A	••Apoyo cojinete A	••Lagring A	
27	**VOE 11176857**	2					Hose	Flexible	Schlauch	Manguera	Slang	L = 750 MM
							••CONNECTED TO:	••CONNECTÉ A:	••ANGESCHLOSSEN:	••CONECTADO A:	••ANSLUTER TILL:	

1	**83267**	**Distribution block, B2** **Boîtier de dérivation, B2** **Verteilergruppe, B2** **Bloque distribución, B2** **Fördelningsblock, B2**
2	**83594**	
3		
4		
5		

Catalogue id **20105**	Group **993**
Illustr. No **1017390**	Section **300**
Issue **20009038-J**	Page **1527**

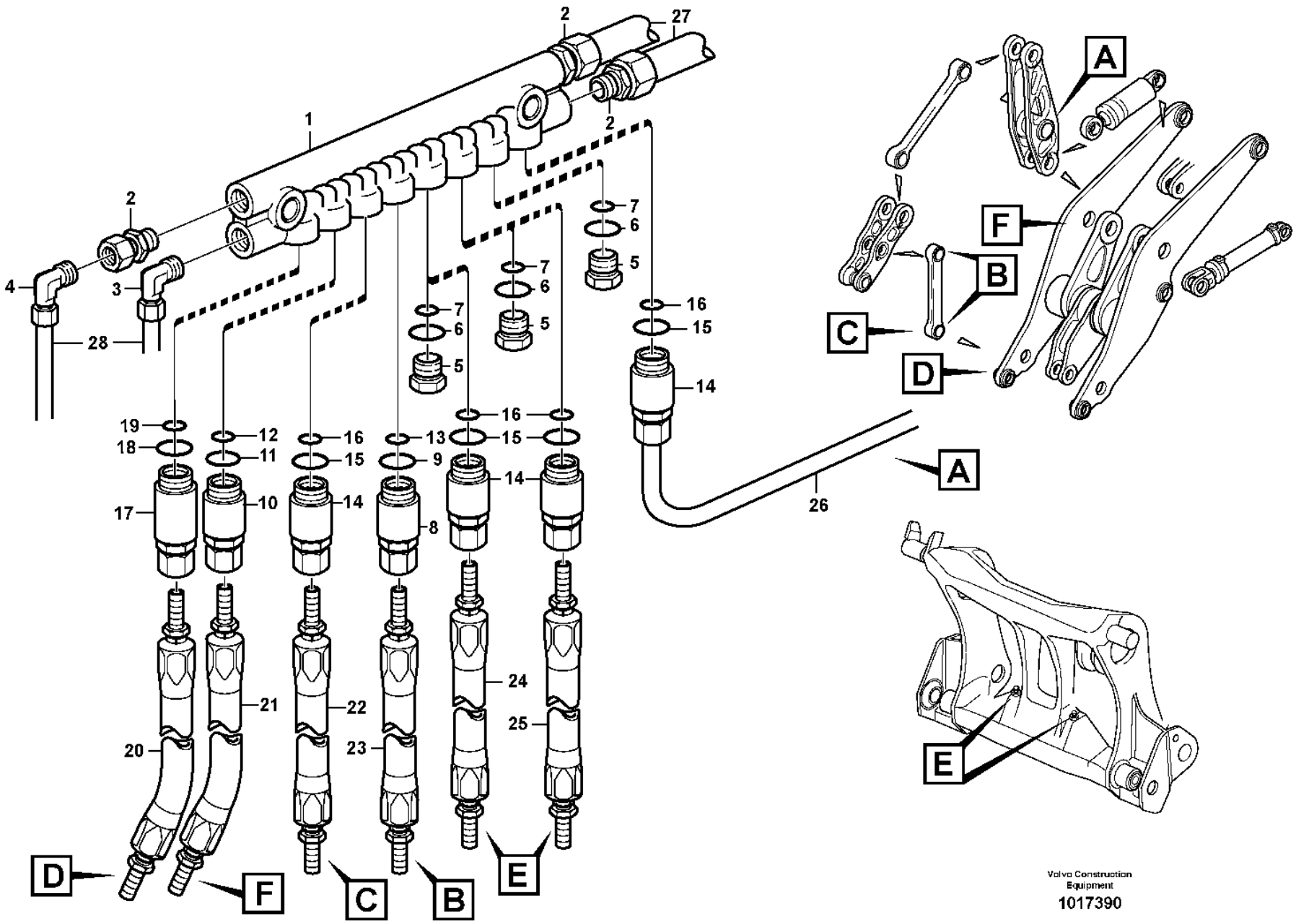

Volvo Construction Equipment

1017390

Fig.	Part No.	Quantity 1	2	3	PS	KIT	Description	Dénomination	Bezeichnung	Denominación	Benämning	Notes
							••Distribution block	••Distributeur	••Verteilerblock	••Bloque distribución	••Fördelarblock	B3
28	**VOE 11988895**	2					Lubricating hose	Durit graissage	Schmierschlauch	Manguera de lubricación	Smörjslang	L = 4000 MM
							CONNECTED TO:	CONNECTÉ A:	ANGESCHLOSSEN:	CONECTADO A:	ANSLUTER TILL:	
							Distribution block	Distributeur	Verteilerblock	Bloque distribución	Fördelarblock	B1
28	**VOE 11432380**		2				Hose	Flexible	Schlauch	Manguera	Slang	

1	**83267**	**Distribution block, B2** **Boîtier de dérivation, B2** **Verteilergruppe, B2** **Bloque distribución, B2** **Fördelningsblock, B2**	Catalogue id **20105**	Group **993**
2	**83594**		Illustr. No **1017390**	Section **300**
3			Issue **20009038-J**	Page **1529**
4				
5				

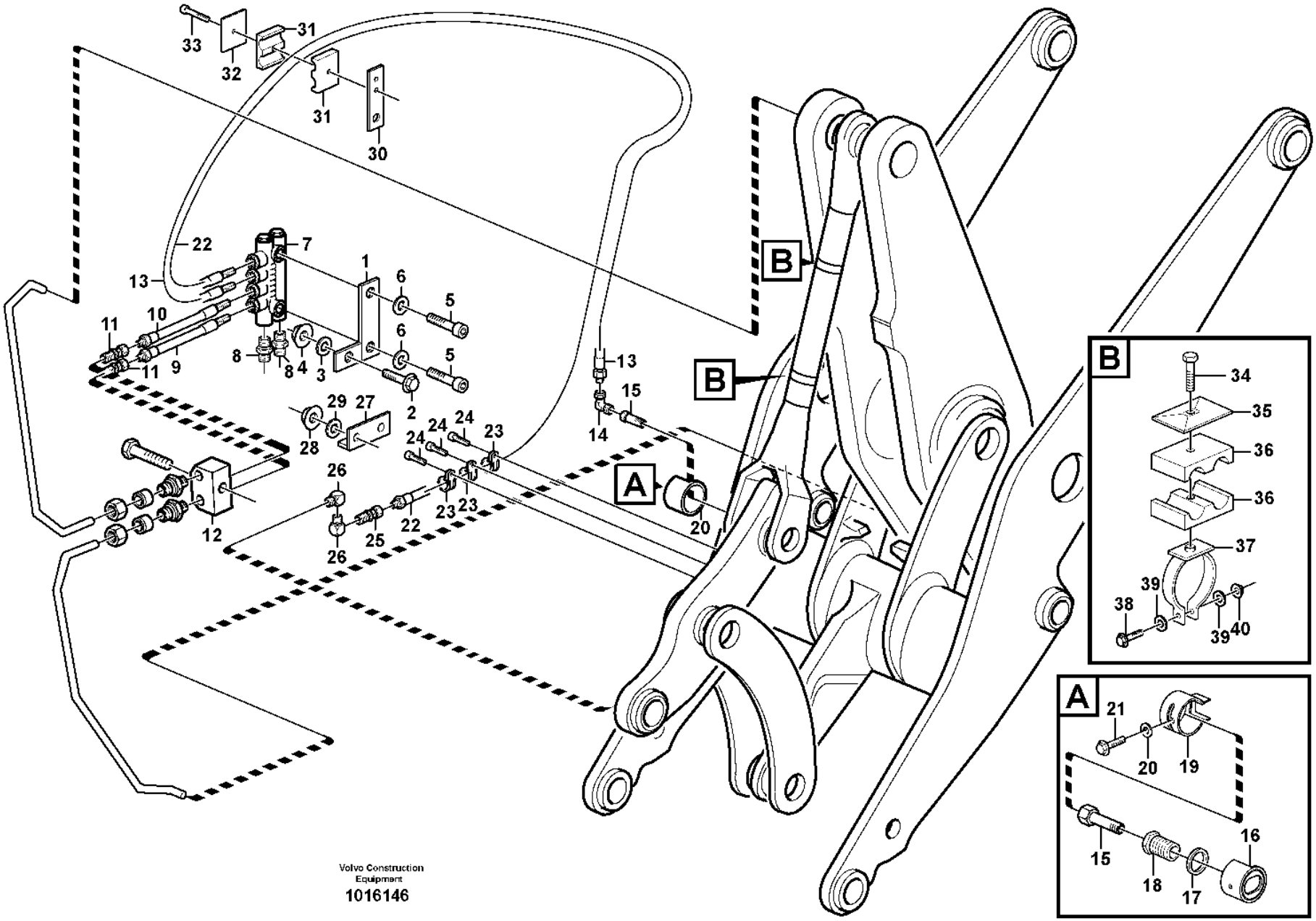

Volvo Construction Equipment

1016146

Fig.	Part No.	Quantity 1	2	3	PS	KIT	Description	Dénomination	Bezeichnung	Denominación	Benämning	Notes
1	**VOE 11707382**	1	1				Bracket	Console	Konsole	Consola	Konsol	
2	**VOE 13965179**	1	1				Screw	Vis	Schraube	Tornillo	Skruv	
3	**VOE 994848**	1	1				Washer	Rondelle	Scheibe	Arandela	Bricka	(VOE 13960141)
4	**VOE 60113167**	1	1				Flange lock nut	Contre-écrou à embase	Flanschverschlussmutter	Contratuerca embridada	Flänslåsmutter	(VOE 948645)
5	**VOE 959207**	2	2				Hex. socket screw	Vis à six pans creux	Innensechskantschraube	Tornillo de hexágono embutido	Insexskruv	
6	**VOE 11176859**	2	2				Washer	Rondelle	Scheibe	Arandela	Bricka	
7		1	1				Distr block	Boitier deriv	Verteilergruppe	Bloque distrib	Fördeln.block	B3
8	**VOE 11713081**	2	2				Nipple	Raccord	Nippel	Niple	Nippel	
9	**VOE 11713087**	1	1				Hose	Flexible	Schlauch	Manguera	Slang	L = 250 MM
10	**VOE 11714213**	1	1				Lubricating hose	Durit graissage	Schmierschlauch	Manguera de lubricación	Smörjslang	L = 300 MM
11	**VOE 11701843**	2	3				Connector	Pièce connexion	Verbindungsstück	Pieza de conexión	Förbindningsstycke	
12	**VOE 11015263**	1	1				Nipple	Raccord	Nippel	Niple	Nippel	
13	**VOE 11716514**	REQ	REQ				Lubricating hose	Durit graissage	Schmierschlauch	Manguera de lubricación	Smörjslang	L = 1150 MM
14	**VOE 11701837**	1	1				Connector	Connecteur	Stecker	Contactor	Kontaktstycke	
15	**VOE 11701842**	1	1				Adapter	Adaptateur	Adapter	Adaptador	Adapter	
16	**VOE 16926924**	1	1				Protecting ring	Bague protection	Schutzring	Anillo protector	Skyddsring	(VOE 11176963)
17	**VOE 11176961**	1	1				Washer	Rondelle	Scheibe	Arandela	Bricka	
18	**VOE 11176956**	1	1				Screw	Vis	Schraube	Tornillo	Skruv	
19	**VOE 11176959**	1	1				Protecting ring	Bague protection	Schutzring	Anillo protector	Skyddsring	
20	**VOE 994848**	1	1				Washer	Rondelle	Scheibe	Arandela	Bricka	(VOE 13960141)
21	**VOE 983241**	1	1				Hexagon screw	Vis à tête hexagonale	Sechskantschraube	Tornillo hexagonal	Sexkantsskruv	
22	**VOE 11706035**	1	1				Lubricating hose	Durit graissage	Schmierschlauch	Manguera de lubricación	Smörjslang	L = 2750 MM
23	**VOE 952627**	3					Clamp	Collier serrage	Schelle	Abrazadera	Klamma	
23	**VOE 11177136**		2				Clamp	Collier serrage	Schelle	Abrazadera	Klamma	
24	**VOE 11177110**	3	2				Screw	Vis	Schraube	Tornillo	Skruv	
25	**VOE 11701843**	1					Connector	Pièce connexion	Verbindungsstück	Pieza de conexión	Förbindningsstycke	
26	**VOE 11701845**	2	2				Connector	Pièce connexion	Verbindungsstück	Pieza de conexión	Förbindningsstycke	
27	**VOE 11177006**	1	1				Protecting moulding	Lisse de protection	Schonleiste	Moldura de protección	Skyddslist	

1	**83594**	**Central lubrication with fitting parts. B3** **Graissage central avec pièces de montage. B3** **Zentralschmierung mit Anbauteilen. B3** **Lubricación central conaccesorios de montaje. B3** **Centralsmörjning med monterings detaljer. B3**
2	**83267**	
3		
4		
5		

Catalogue id **20105**	Group **993**
Illustr. No **1016146**	Section **350**
Issue **20009038-J**	Page **1531**

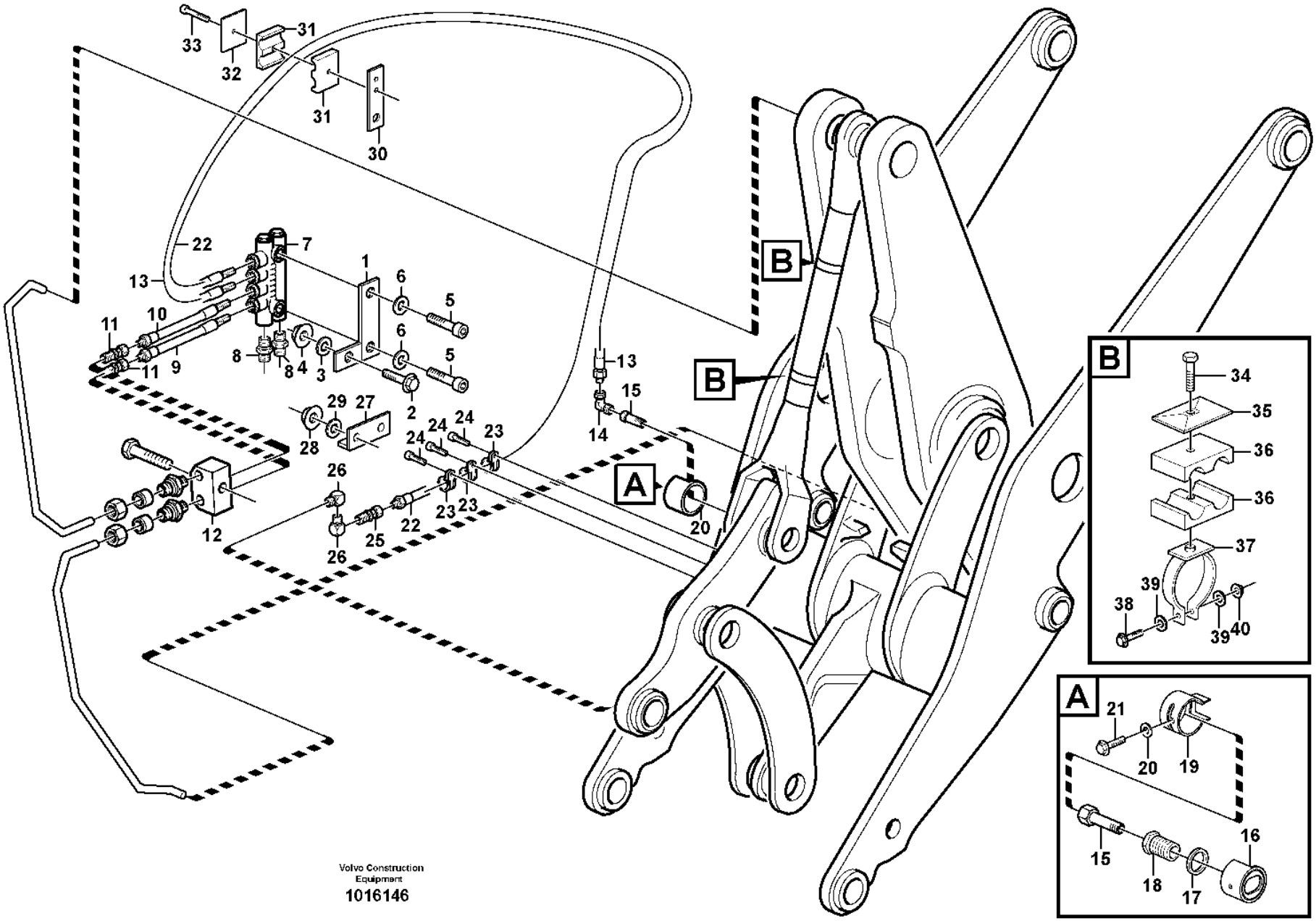

Volvo Construction Equipment

1016146

Fig.	Part No.	Quantity 1	2	3	PS	KIT	Description	Dénomination	Bezeichnung	Denominación	Benämning	Notes
28	**VOE 60113167**	2	2				Flange lock nut	Contre-écrou à embase	Flanschverschlussmutter	Contratuerca embridada	Flänslåsmutter	(VOE 948645)
29	**VOE 994848**	2	2				Washer	Rondelle	Scheibe	Arandela	Bricka	(VOE 13960141)
30	**VOE 11707383**	1	1				Bracket	Console	Konsole	Consola	Konsol	
31	**VOE 11701854**	1	1				Clamp	Collier serrage	Schelle	Abrazadera	Klamma	
32	**VOE 11707381**	1	1				Cover plate	Cache	Abdeckblech	Placa tapa	Täckplåt	
33	**VOE 60112633**	1	1				Hex. socket screw	Vis à six pans creux	Innensechskantschraube	Tornillo de hexágono embutido	Insexskruv	(VOE 13959209)
34	**VOE 959208**	2	2				Hex. socket screw	Vis à six pans creux	Innensechskantschraube	Tornillo de hexágono embutido	Insexskruv	
35	**VOE 11707381**	2	2				Cover plate	Cache	Abdeckblech	Placa tapa	Täckplåt	
36	**VOE 11701854**	2	2				Clamp	Collier serrage	Schelle	Abrazadera	Klamma	
37	**VOE 11708291**	2	2				Clamp	Collier serrage	Schelle	Abrazadera	Klamma	
38	**VOE 60113082**	2	2				Flange screw	Vis à embase	Flanschschraube	Tornillo embridado	Flänsskruv	(VOE 946671)
39	**VOE 994848**	4	3				Washer	Rondelle	Scheibe	Arandela	Bricka	(VOE 13960141)
40	**VOE 60113167**	2	2				Flange lock nut	Contre-écrou à embase	Flanschverschlussmutter	Contratuerca embridada	Flänslåsmutter	(VOE 948645)

1	**83594**	**Central lubrication with fitting parts. B3** **Graissage central avec pièces de montage. B3** **Zentralschmierung mit Anbauteilen. B3** **Lubricación central conaccesorios de montaje. B3** **Centralsmörjning med monterings detaljer. B3**	Catalogue id **20105**	Group **993**
2	**83267**			
3			Illustr. No **1016146**	Section **350**
4				
5			Issue **20009038-J**	Page **1533**

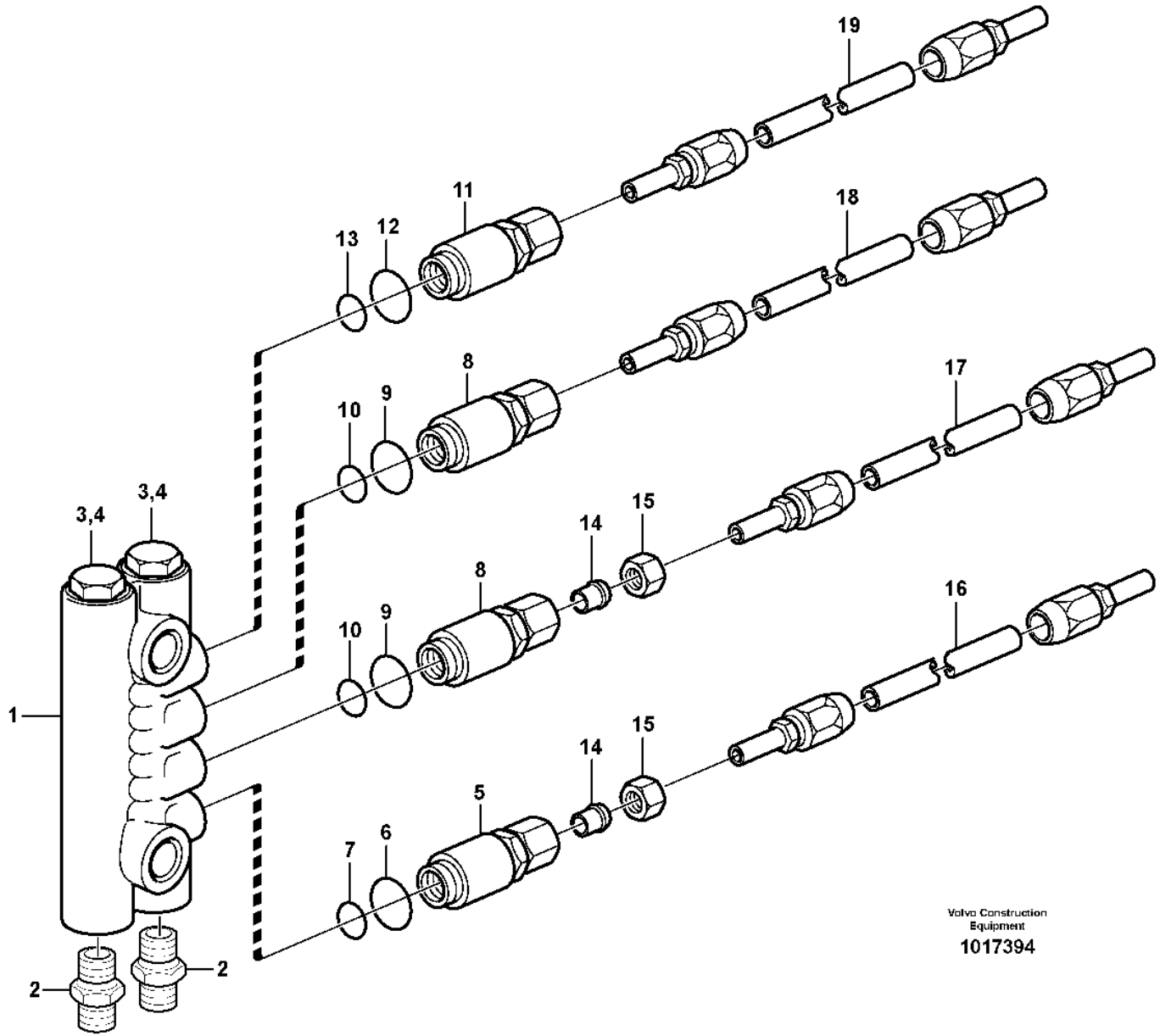

Volvo Construction Equipment

1017394

Fig.	Part No.	Quantity 1	2	3	PS	KIT	Description	Dénomination	Bezeichnung	Denominación	Benämning	Notes
	VOE 11177227	1					Distribution block	Boîtier de dérivation	Verteilergruppe	Bloque de distribución	Fördelningsblock	
1	**VOE 11702178**	1					•Valve body	•Corps de clapet	•Ventilgruppe	•Bloque de válvula	•Ventilblock	
2	**VOE 11713081**	2					•Nipple	•Raccord	•Nippel	•Niple	•Nippel	
3	**VOE 11702149**	2					•Plug	•Tampon	•Stopfen	•Tapón	•Plugg	
4	**VOE 11709994**	2					•Sealing ring	•Bague étanchéité	•Dichtring	•Anillo retén	•Tätningsring	
5	**VOE 11702151**	1					•Dosage valve	•Valve de dosage	•Dosierventil	•Válvula dosificadora	•Doseringsventil	NO 2
	VOE 11704711	1					••Ferrule	••Bague de sûreté	••Schneidring	••Anillo de acoplamiento	••Skärring	
	VOE 11704712	1					••Nut	••Écrou	••Mutter	••Tuerca	••Mutter	
6	**VOE 990740**	1					••O-ring	••Joint torique	••O-Ring	••Anillo tórico	••O-ring	(VOE 981289)
7	**VOE 11705432**	1					••O-ring	••Joint torique	••O-Ring	••Anillo tórico	••O-ring	
8	**VOE 11702152**	2					•Dosage valve	•Valve de dosage	•Dosierventil	•Válvula dosificadora	•Doseringsventil	NO 3
	VOE 11704711	2					••Ferrule	••Bague de sûreté	••Schneidring	••Anillo de acoplamiento	••Skärring	
	VOE 11704712	2					••Nut	••Écrou	••Mutter	••Tuerca	••Mutter	
9	**VOE 990740**	2					••O-ring	••Joint torique	••O-Ring	••Anillo tórico	••O-ring	(VOE 981289)
10	**VOE 11705432**	2					••O-ring	••Joint torique	••O-Ring	••Anillo tórico	••O-ring	
11	**VOE 11702155**	1					•Dosage valve	•Valve de dosage	•Dosierventil	•Válvula dosificadora	•Doseringsventil	NO 8
	VOE 11704711	1					••Ferrule	••Bague de sûreté	••Schneidring	••Anillo de acoplamiento	••Skärring	
	VOE 11704712	1					••Nut	••Écrou	••Mutter	••Tuerca	••Mutter	
12	**VOE 990740**	1					••O-ring	••Joint torique	••O-Ring	••Anillo tórico	••O-ring	(VOE 981289)
13	**VOE 11705432**	1					••O-ring	••Joint torique	••O-Ring	••Anillo tórico	••O-ring	
14	**VOE 11704711**	2					••Ferrule	••Bague de sûreté	••Schneidring	••Anillo de acoplamiento	••Skärring	
15	**VOE 11704712**	2					••Nut	••Écrou	••Mutter	••Tuerca	••Mutter	
16	**VOE 11713087**	REQ					•Hose	•Flexible	•Schlauch	•Manguera	•Slang	
17	**VOE 11714213**	REQ					•Lubricating hose	•Durit graissage	•Schmierschlauch	•Manguera de lubricación	•Smörjslang	
18	**VOE 11708035**	REQ					•Lubricating hose	•Durit graissage	•Schmierschlauch	•Manguera de lubricación	•Smörjslang	
19	**VOE 11706035**	REQ					•Lubricating hose	•Durit graissage	•Schmierschlauch	•Manguera de lubricación	•Smörjslang	

1		**Distribution block, B3** **Boîtier de dérivation, B3** **Verteilergruppe, B3** **Bloque distribución, B3** **Fördelningsblock, B3**	Catalogue id **20105**	Group **993**
2			Illustr. No **1017394**	Section **400**
3				
4			Issue **20009038-J**	Page **1535**
5				

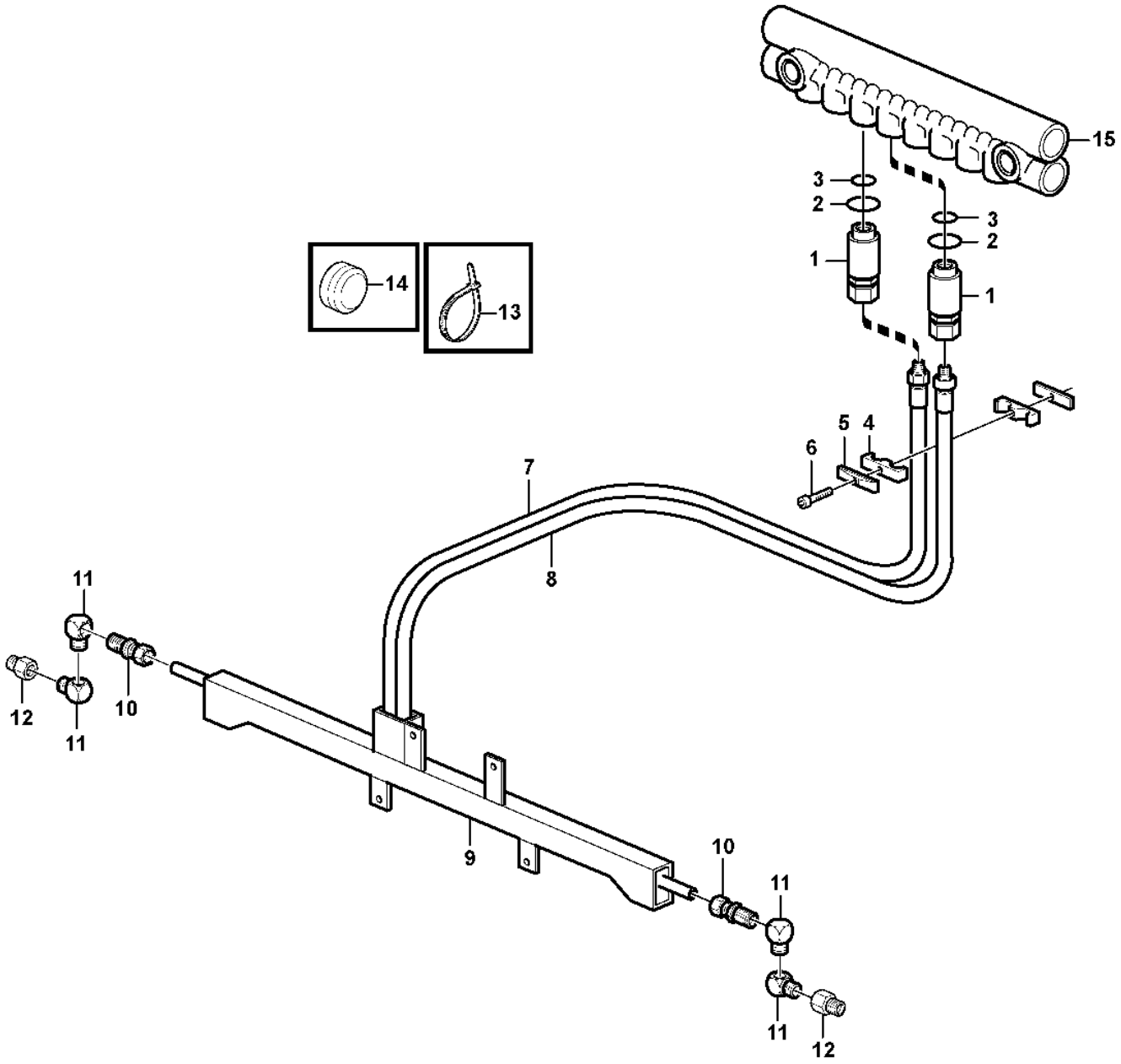

Volvo Construction Equipment

1024510

Fig.	Part No.	Quantity 1	2	3	PS	KIT	Description	Dénomination	Bezeichnung	Denominación	Benämning	Notes
1	**VOE 11702155**	2					Dosage valve	Valve de dosage	Dosierventil	Válvula dosificadora	Doseringsventil	NO.8
	VOE 11704711	2					•Ferrule	•Bague de sûreté	•Schneidring	•Anillo de acoplamiento	•Skärring	
	VOE 11704712	2					•Nut	•Écrou	•Mutter	•Tuerca	•Mutter	
2	**VOE 990740**	2					•O-ring	•Joint torique	•O-Ring	•Anillo tórico	•O-ring	(VOE 981289)
3	**VOE 11705432**	2					•O-ring	•Joint torique	•O-Ring	•Anillo tórico	•O-ring	
4	**VOE 11701854**	1					Clamp	Collier serrage	Schelle	Abrazadera	Klamma	
5	**VOE 11707381**	1					Cover plate	Cache	Abdeckblech	Placa tapa	Täckplåt	
6	**VOE 959208**	1					Hex. socket screw	Vis à six pans creux	Innensechskantschraube	Tornillo de hexágono embutido	Insexskruv	
7	**VOE 11176847**	1					Hose	Flexible	Schlauch	Manguera	Slang	L = 2300 MM
8	**VOE 11707375**	1					Lubricating hose	Durit graissage	Schmierschlauch	Manguera de lubricación	Smörjslang	L = 2600 MM
9	**VOE 11432496**	1			SS		Protecting casing	Capot protection	Schutzhaube	Cubierta de protección	Skyddskåpa	
10	**VOE 11701843**	2					Connector	Pièce connexion	Verbindungsstück	Pieza de conexión	Förbindningsstycke	
11	**VOE 11701845**	4					Connector	Pièce connexion	Verbindungsstück	Pieza de conexión	Förbindningsstycke	
12	**VOE 11701838**	2					Adapter	Adaptateur	Adapter	Adaptador	Adapter	
13	**VOE 4881440**	REQ					Cable tie	Serre-câble	Kabelbinder	Abrazadera de cinta	Buntband	
14	**VOE 11701827**	2					Plug	Tampon	Stopfen	Tapón	Plugg	
15		1					Distr Block	Distributeur	Verteilerblock	Bloque Distrib	Fördelarblock	

1		**Central lubrication, tool bar** **Graissage central, fixation outil** **Zentralschmierung, Geräteträger** **Lubricación central Fijacion herramientas** **Centralsmörjning, redskapsfäste**	Catalogue id **20105**	Group **993**
2				
3			Illustr. No **1024510**	Section **450**
4				
5		**82530**	Issue **20009038-J**	Page **1537**

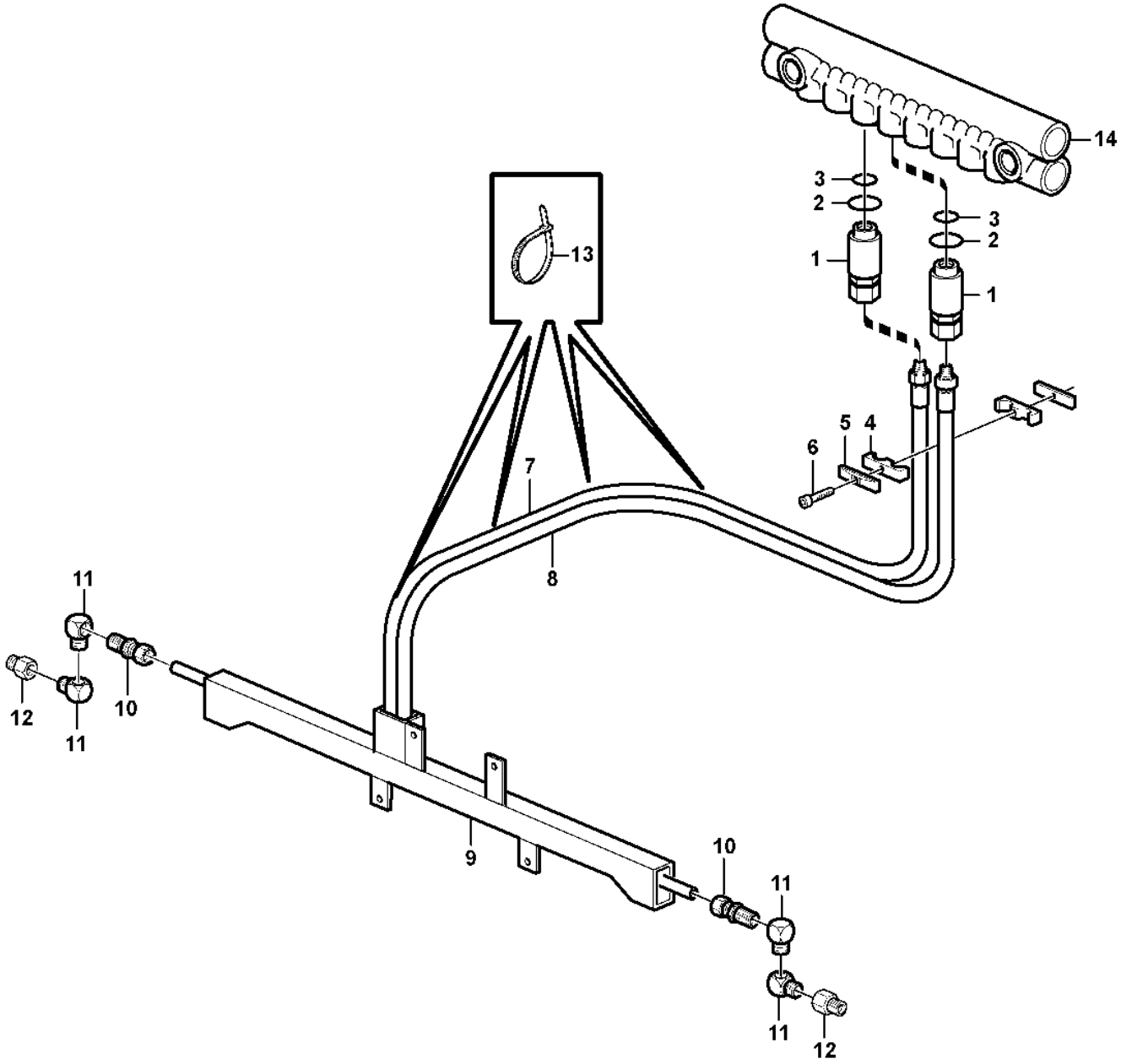

Volvo Construction Equipment

1016157

Fig.	Part No.	Quantity 1	2	3	PS	KIT	Description	Dénomination	Bezeichnung	Denominación	Benämning	Notes
1	**VOE 11702155**	2					Dosage valve	Valve de dosage	Dosierventil	Válvula dosificadora	Doseringsventil	
	VOE 11704711	2					•Ferrule	•Bague de sûreté	•Schneidring	•Anillo de acoplamiento	•Skärring	
	VOE 11704712	2					•Nut	•Écrou	•Mutter	•Tuerca	•Mutter	
2	**VOE 990740**	2					•O-ring	•Joint torique	•O-Ring	•Anillo tórico	•O-ring	(VOE 981289)
3	**VOE 11705432**	2					•O-ring	•Joint torique	•O-Ring	•Anillo tórico	•O-ring	
4	**VOE 11701854**	1					Clamp	Collier serrage	Schelle	Abrazadera	Klamma	
5	**VOE 11707381**	1					Cover plate	Cache	Abdeckblech	Placa tapa	Täckplåt	
6	**VOE 959208**	1					Hex. socket screw	Vis à six pans creux	Innensechskantschraube	Tornillo de hexágono embutido	Insexskruv	
7	**VOE 11176847**	1					Hose	Flexible	Schlauch	Manguera	Slang	L = 2300 MM
8	**VOE 11707375**	1					Lubricating hose	Durit graissage	Schmierschlauch	Manguera de lubricación	Smörjslang	L = 2600 MM
9	**VOE 11198337**	1					Protecting plate	Tôle protection	Schutzblech	Placa de protección	Skyddsplåt	
10	**VOE 11701843**	2					Connector	Pièce connexion	Verbindungsstück	Pieza de conexión	Förbindningsstycke	
11	**VOE 11701845**	4					Connector	Pièce connexion	Verbindungsstück	Pieza de conexión	Förbindningsstycke	
12	**VOE 11701838**	2					Adapter	Adaptateur	Adapter	Adaptador	Adapter	
13	**VOE 4881440**	REQ					Cable tie	Serre-câble	Kabelbinder	Abrazadera de cinta	Buntband	
14		1					Distr Block	Distributeur	Verteilerblock	Bloque Distrib	Fördelarblock	

1		**Central lubrication, tool bar** **Graissage central, fixation outil** **Zentralschmierung, Geräteträger** **Lubricación central Fijacion herramientas** **Centralsmörjning, redskapsfäste**	Catalogue id **20105**	Group **993**
2				
3			Illustr. No **1016157**	Section **500**
4				
5			Issue **20009038-J**	Page **1539**

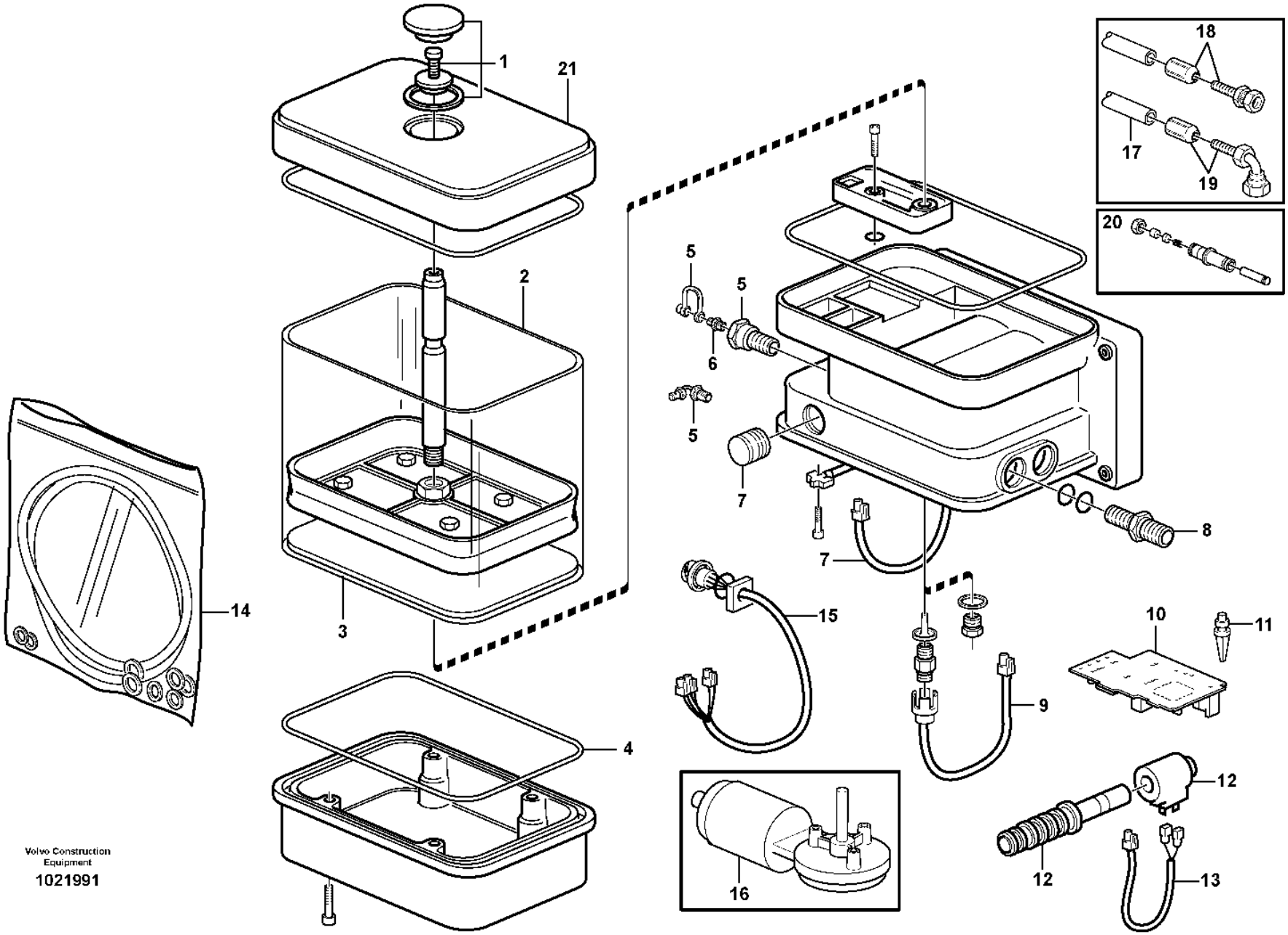

Volvo Construction Equipment

1021991

Fig.	Part No.	Quantity 1	2	3	PS	KIT	Description	Dénomination	Bezeichnung	Denominación	Benämning	Notes
	VOE 11707439	1			SS		Pump	Pompe	Pumpe	Bomba	Pump	
	VOE 15159042		1				Pump unit	Unité de pompe	Pumpenaggregat	Unidad bomba	Pumpenhet	
1	**VOE 11702188**	1					•Lock kit	•Collection verrou	•Schlossteilsatz	•Juego de seguridad	•Låssats	
2	**VOE 11707569**	1					•Reservoir	•Réservoir	•Behälter	•Depósito	•Behållare	
3	**VOE 11708130**	1					•Diaphragm	•Diaphragme	•Membrane	•Diafragma	•Membran	
4	**VOE 11704363**	1					•Gasket	•Joint	•Dichtung	•Junta	•Packning	
5	**VOE 11707827**	1					•Filler nipple	•Raccord de remplissage	•Füllnippel	•Niple de llenado	•Påfyllningsnippel	
6	**VOE 11707827**	1					•Filler nipple	•Raccord de remplissage	•Füllnippel	•Niple de llenado	•Påfyllningsnippel	(VOE 11988199)
7	**VOE 11710875**	1					•Switch	•Contacteur	•Schalter	•Interruptor	•Strömställare	
8	**VOE 11702187**	1					•Connector	•Pièce connexion	•Verbindungsstück	•Pieza de conexión	•Förbindningsstycke	
9	**VOE 11709582**	1					•Wiring harness	•Faisceau de câbles	•Kabelbaum	•Manojo cables	•Ledningsmatta	
10	**VOE 11708673**	1					•Ptd Circuit Bd	•Carte Circuit	•Leiterbahnpl	•Placa Circuito	•Kretskort	
11	**VOE 11708249**	1					•Anchorage	•Fixation	•Halterung	•Fijación	•Fäste	
12	**VOE 11707607**	1					•Solenoid valve	•Électrovanne	•Magnetventil	•Electroválvula	•Magnetventil	
	VOE 11702185	1					••Solenoid coil	••Bobine magnétique	••Magnetspule	••Bobina magnética	••Magnetspole	
13	**VOE 11988441**	1			CS		••Cable	••Câble	••Kabel	••Cable	••Kabel	
14	**VOE 11715918**	1					•Sealing kit	•Kit plombage	•Plombiersatz	•Kit de precinto	•Plomberingssats	(VOE 11702184)
15	**VOE 11708248**	1					•Wiring harness	•Faisceau de câbles	•Kabelbaum	•Manojo cables	•Ledningsmatta	
16	**VOE 11712713**	1					•Electric motor	•Moteur électrique	•Elektromotor	•Motor eléctrico	•Elmotor	
17	**VOE 11701075**	REQ					•Hose	•Flexible	•Schlauch	•Manguera	•Slang	
18	**VOE 11712925**	1					•Nipple	•Raccord	•Nippel	•Niple	•Nippel	
19	**VOE 11712926**	1					•Nipple	•Raccord	•Nippel	•Niple	•Nippel	
20	**VOE 11707567**	1					•Piston kit	•Jeu pistons	•Kolbensatz	•Juego de pistones	•Kolvsats	
21	**VOE 11716339**	1					•Cover	•Capot	•Abdeckung	•Capó	•Kåpa	

3850) **GB**: Automatic greasing system Twin-2 **FR**: Système de graissage automatique Twin-2 **DE**: Automatische Schmieranlage Twin-2 **ES**: Sistema de engrase automático Twin-2 **SE**: Automatiskt smörjsystem Twin-2
3851) **GB**: Automatic greasing system Twin-3 **FR**: Système de graissage automatique Twin-3 **DE**: Automatische Schmieranlage Twin-3 **ES**: Sistema de engrase automático Twin-3 **SE**: Automatiskt smörjsystem Twin-3

1	**3850) 83267, 83594**
2	**3851) 83267, 83594**
3	
4	
5	

Pump:central lubrication
Pompe:graissage central
Pumpe:zentralschmierung
Bomba:lubricacion central
Pump:centralsmörjning

Catalogue id **20105**	Group **993**
Illustr. No **1021991**	Section **700**
Issue **20009038-J**	Page **1541**

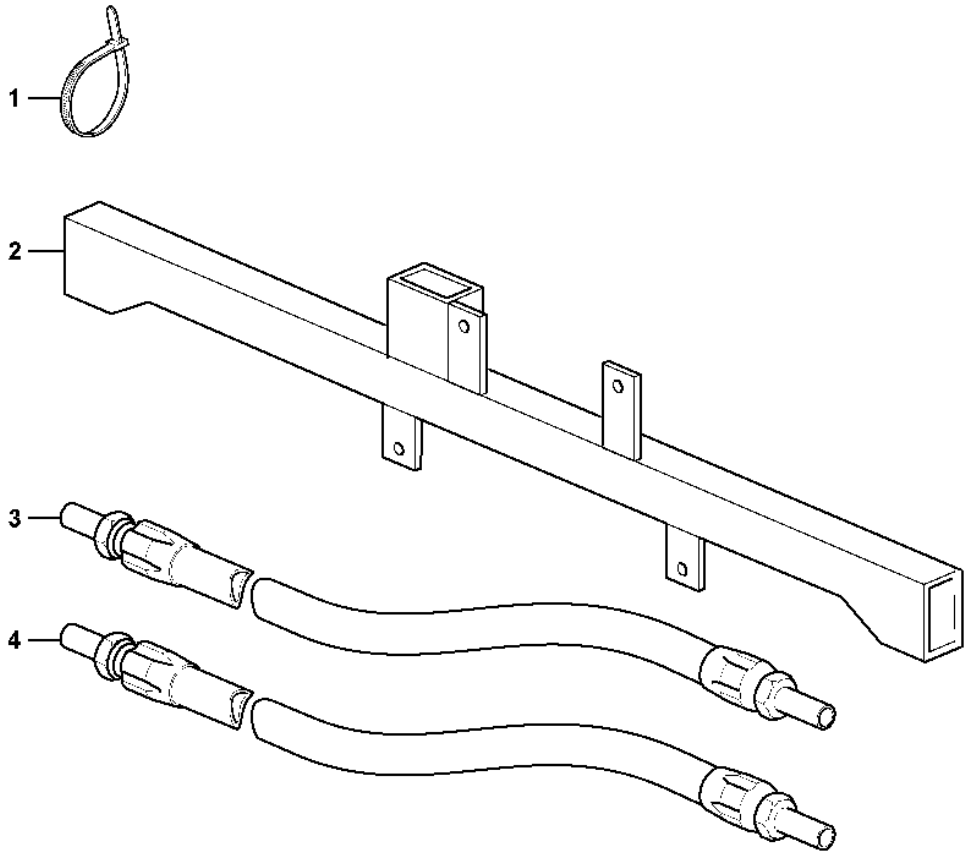

Volvo Construction Equipment

1032075

Fig.	Part No.	Quantity 1	2	3	PS	KIT	Description	Dénomination	Bezeichnung	Denominación	Benämning	Notes
	VOE 11177697				CS		Central lubrication	Graissage centralisé	Zentralschmierung	Lubricación central	Centralsmörjning	
1	**VOE 4881440**	6					•Cable tie	•Serre-câble	•Kabelbinder	•Abrazadera de cinta	•Buntband	
2	**VOE 11716526**	1					•Attachment	•Fixation	•Halterung	•Fijacion	•Fäste	
3	**VOE 11716507**	1					•Hose	•Flexible	•Schlauch	•Manguera	•Slang	(VOE 11716524)
4	**VOE 11716525**	1					•Hose	•Flexible	•Schlauch	•Manguera	•Slang	

1		**Central lubrication, tool bar.** **Graissage central, fixation outil.** **Zentralschmierung, Geräteträger.** **Lubricacion cantral, fijacion herramientas.** **Centralsmörjning, redskapsfäste.**	Catalogue id **20105**	Group **993**
2				
3			Illustr. No **1032075**	Section **750**
4				
5			Issue **20009038-J**	Page **1543**

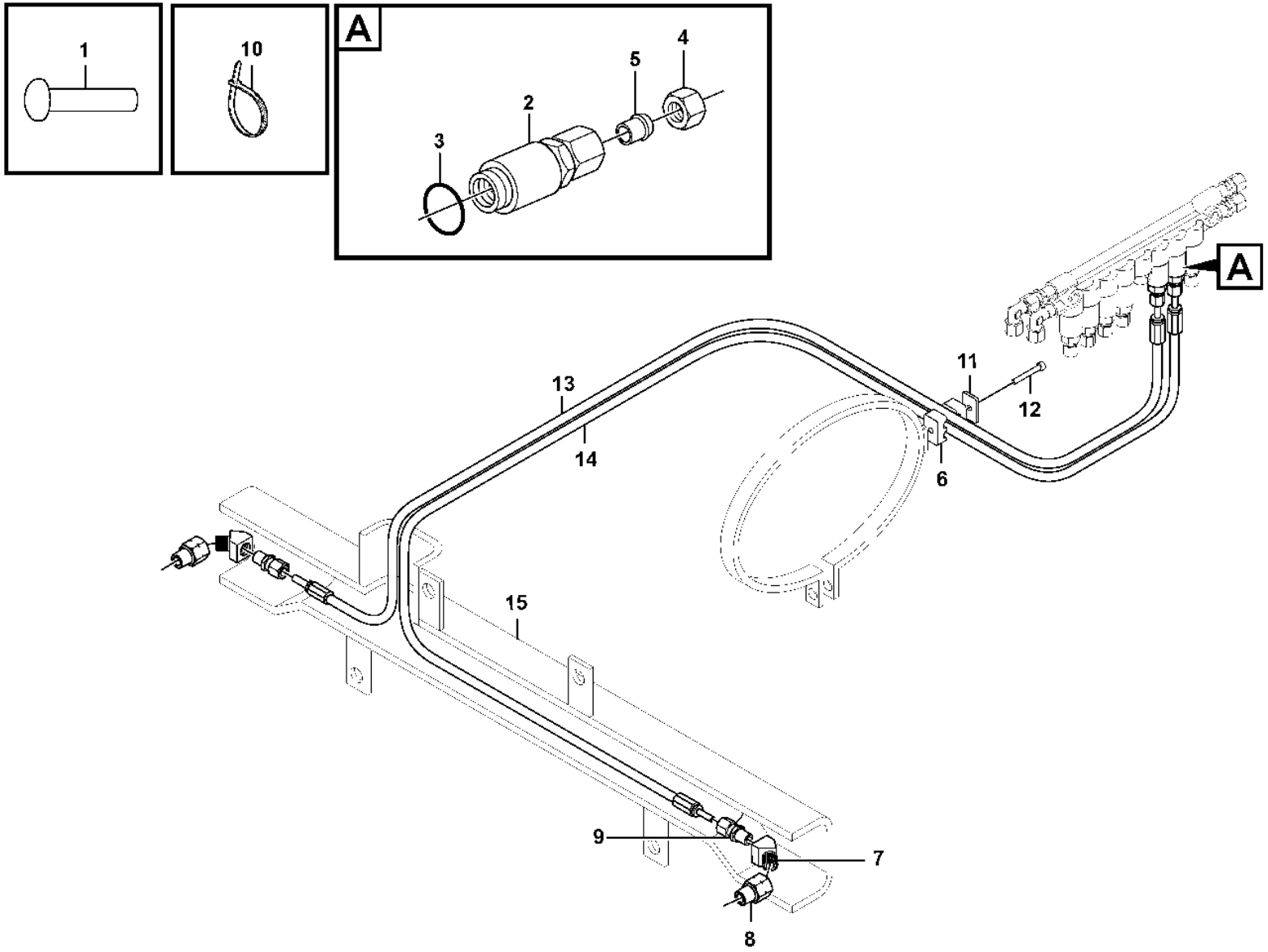
1
10
A
5
4
2
3
A
13
14
11
12
6
15
9
7
8

Fig.	Part No.	Quantity 1	2	3	PS	KIT	Description	Dénomination	Bezeichnung	Denominación	Benämning	Notes
1	**VOE 11701827**	2					Plug	Tampon	Stopfen	Tapón	Plugg	
2	**VOE 11702155**	2					Dosage valve	Valve de dosage	Dosierventil	Válvula dosificadora	Doseringsventil	
3	**VOE 11705432**	1					•O-ring	•Joint torique	•O-Ring	•Anillo tórico	•O-ring	
4	**VOE 11704712**	1					•Nut	•Écrou	•Mutter	•Tuerca	•Mutter	
5	**VOE 11704711**	1					•Ferrule	•Bague de sûreté	•Schneidring	•Anillo de acoplamiento	•Skärring	
6	**VOE 11701854**	2					Clamp	Collier serrage	Schelle	Abrazadera	Klamma	
7	**VOE 11432016**	2					Adapter	Adaptateur	Adapter	Adaptador	Adapter	
8	**VOE 11701838**	2					Adapter	Adaptateur	Adapter	Adaptador	Adapter	L = 2000MM
9	**VOE 11701843**	2					Connector	Pièce connexion	Verbindungsstück	Pieza de conexión	Förbindningsstycke	L = 1500MM
10	**VOE 4881440**	10					Cable tie	Serre-câble	Kabelbinder	Abrazadera de cinta	Buntband	
11	**VOE 11707381**	1					Cover plate	Cache	Abdeckblech	Placa tapa	Täckplåt	
12	**VOE 959208**	1					Hex. socket screw	Vis à six pans creux	Innensechskantschraube	Tornillo de hexágono embutido	Insexskruv	
13	**VOE 11176847**	1					Hose	Flexible	Schlauch	Manguera	Slang	
14	**VOE 11707375**	1					Lubricating hose	Durit graissage	Schmierschlauch	Manguera de lubricación	Smörjslang	
15	**VOE 17502500**	1					Protecting Cove	Couvercle Prote	Schutzdeckel	Tapa De Protecc	Skyddslock	(VOE 15171237)

1	**85278**	**Central lubrication for tool bar.** **Graissage central, fixation outil.** **Zentralschmierung für Geräteträger.** **Lubricacion central, fijacion herramientas.** **Centralsmörjning för redskapsfäste.**
2		
3		
4		
5		

Catalogue id **20105**	Group **993**
Illustr. No **1061332**	Section **1200**
Issue **20009038-J**	Page **1545**

VOLVO L90F

REPLACED PARTS
PIÉCES PÉRIMÉES ET REMPLACÉES
ERSETZTE ARTIKEL

PIEZAS SUBSTITUDAS
ERSATTA ARTIKLAR

Catalogue id **20105** | Group **10**
Issue **20009038-J** | Page **1546**

Part No	Replaced By	Quantity
VOE 11006435	* * * USE	
	VOE 15053410	1.00
	VOE 6848760	2.00
VOE 11015747	* * * USE	
	VOE 11177045	1.00
	VOE 180759	2.00
VOE 11018250	* * * USE	
	VOE 15031084	SS
VOE 11019674	* * * USE	
	VOE 16804667	1.00
VOE 11020094	* * * USE	
	VOE 16828285	1.00
VOE 11020637	* * * USE	
	VOE 4789993	1.00
VOE 11102446	* * * USE	
	VOE 17461352	1.00
VOE 11102447	* * * USE	
	VOE 17461353	1.00
VOE 11103212	* * * USE	
	VOE 17210897	1.00
VOE 11103215	* * * USE	
	VOE 17210900	1.00
VOE 11103401	* * * USE	
	VOE 15198082	1.00
	VOE 15041674	1.00
	VOE 15049076	SS
VOE 11103421	* * * USE	
	VOE 11103333	1.00
	VOE 15029112	1.00
	VOE 15029111	1.00
VOE 11104254	* * * USE	
	VOE 15186651	1.00
VOE 11107371	* * * USE	
	VOE 15124240	1.00
VOE 11107853	* * * USE	
	VOE 15120614	SS
VOE 11107854	* * * USE	
	VOE 15119443	SS
VOE 11110594	* * * USE	
	HOT SIDE	
	VOE 17247681	1.00
	COLD SIDE	
	VOE 17247682	1.00
VOE 11114737	* * * USE	
	VOE 11708567	SS
VOE 11121366	* * * USE	
	VOE 17500365	1.00
VOE 11145278	* * * USE	
	VOE 15063767	1.00
VOE 11164324	* * * USE	
	VOE 15053413	1.00
	VOE 6848760	2.00
VOE 11168041	* * * USE	
	VOE 17367461	1.00
VOE 11168139	* * * USE	
	VOE 15143166	SS
	VOE 15041674	2.00
	VOE 15023672	2.00
	VOE 15049076	SS
VOE 11170059	* * * USE	
	VOE 17286452	1.00
	VOE 17509288	1.00
VOE 11170062	* * * USE	
	VOE 17509288	1.00
	VOE 17405001	1.00
VOE 11170321	* * * USE	
	VOE 17204355	1.00
VOE 11171197	* * * USE	
	VOE 17249764	1.00
VOE 11171497	* * * USE	
	VOE 15123365	1.00
	VOE 15123371	1.00
	VOE 13946544	4.00
	VOE 960139	SS
VOE 11171705	* * * USE	
	VOE 15186892	1.00
VOE 11171712	* * * USE	
	VOE 15019080	1.00
VOE 11171713	* * * USE	
	VOE 15019082	1.00
VOE 11171718	* * * USE	
	VOE 15019079	SS
VOE 11171761	* * * USE	
	VOE 15018703	1.00
VOE 11172835	* * * USE	
	VOE 15085420	1.00
VOE 11173033	* * * USE	
	VOE 17404721	1.00
	VOE 17391917	1.00
VOE 11173423	* * * USE	
	VOE 17474880	1.00
VOE 11173693	* * * USE	
	VOE 17262261	1.00
VOE 11173709	* * * USE	
	VOE 16822185	1.00
VOE 11177031	* * * USE	
	VOE 15054591	SS
VOE 11177036	* * * USE	
	VOE 16804667	1.00
VOE 11177409	* * * USE	
	VOE 15153090	2.00
	VOE 15153088	1.00
	VOE 15153091	SS
VOE 11180170	* * * USE	
	VOE 15186066	1.00
VOE 11195905	* * * USE	
	REAR VIEW CAMER	
	L60-90E/G	
	VOE 17245421	1.00
	L110-120 E/G	
	VOE 17436997	1.00
	L150-260 E/G	
	VOE 17217046	1.00
	FOR ART D/F (AL	
	VOE 17215975	1.00
VOE 11204589	* * * USE	
	VOE 11205061	1.00
VOE 11205057	* * * USE	
	VOE 11205061	1.00
VOE 11302220	* * * USE	
	VOE 14616006	1.00
VOE 11380375	* * * USE	
	VOE 11381475	SS
	VOE 11720293	1.00
VOE 11380380	* * * USE	
	VOE 11381480	SS
	VOE 11720294	1.00
VOE 11380400	* * * USE	
	VOE 11381500	SS
	VOE 11720624	1.00
VOE 11381475	* * * USE	
	VOE 11381995	SS
	VOE 11720482	1.00
VOE 11381480	* * * USE	
	VOE 11381990	SS
	VOE 11720483	1.00
VOE 11381500	* * * USE	
	VOE 11383500	1.00
	VOE 11720623	1.00
VOE 11381990	* * * USE	
	VOE 11383880	1.00
	VOE 11720592	1.00
VOE 11381995	* * * USE	
	VOE 11380875	SS
	VOE 11720591	1.00
VOE 11400018	* * * USE	
	VOE 11198422	1.00
VOE 11400142	* * * USE	
	VOE 11400130	1.00
	VOE 11174794	1.00
	VOE 11175609	1.00
	VOE 984753	7.00
	VOE 994878	11.00
	VOE 990861	10.00
	VOE 11400605	1.00
	VOE 60113866	2.00
VOE 11400143	* * * USE	
	VOE 11400131	1.00
	VOE 11174795	1.00
	VOE 11175609	1.00
	VOE 984753	7.00
	VOE 994878	11.00
	VOE 990861	10.00
	VOE 11400605	1.00
	VOE 60113866	2.00
VOE 11400149	* * * USE	
	VOE 11400137	1.00
	VOE 11174793	1.00
	VOE 11175819	1.00
	VOE 984753	8.00
	VOE 994878	12.00
	VOE 990861	10.00
	VOE 11400605	1.00
	VOE 60113866	2.00
VOE 11400768	* * * USE	
	VOE 16872525	1.00
VOE 11410418	* * * USE	
	VOE 15045692	1.00
VOE 11410846	* * * USE	
	VOE 15085422	1.00
VOE 11411904	* * * USE	
	VOE 15023920	1.00
VOE 11412053	* * * USE	
	VOE 15053915	1.00
VOE 11412128	* * * USE	
	VOE 15162422	SS
VOE 11412290	* * * USE	
	VOE 15059394	SS
VOE 11412527	* * * USE	
	VOE 17423696	1.00
VOE 11412638	* * * USE	
	VOE 15022310	SS
VOE 11412767	* * * USE	
	VOE 15144052	1.00
VOE 11412798	* * * USE	
	VOE 15144048	1.00
VOE 11412865	* * * USE	
	VOE 14728362	1.00
VOE 11414150	* * * USE	
	VOE 16860000	1.00
VOE 11414163	* * * USE	
	VOE 15013381	1.00
VOE 11414746	* * * USE	
	VOE 15166246	SS
VOE 11414747	* * * USE	
	VOE 11414749	1.00
	VOE 11174809	1.00
	VOE 994878	10.00
	VOE 990861	10.00

Part No	Replaced By	Quantity
VOE 11418545	* * * USE	
	VOE 17405647	1.00
	VOE 16861128	1.00
VOE 11418546	* * * USE	
	VOE 17405240	1.00
	VOE 16861128	1.00
VOE 11418612	* * * USE	
	VOE 17429013	1.00
VOE 11418615	* * * USE	
	VOE 15087602	1.00
VOE 11419587	* * * USE	
	VOE 17422976	SS
VOE 11428021	* * * USE	
	VOE 11428008	1.00
VOE 11428022	* * * USE	
	VOE 11428023	1.00
VOE 11429089	* * * USE	
	VOE 16301313	1.00
VOE 11432206	* * * USE	
	VOE 15137348	SS
VOE 11432496	* * * USE	
	VOE 11198337	1.00
VOE 11435508	* * * USE	
	VOE 15166479	SS
VOE 11436214	* * * USE	
	VOE 15169937	1.00
VOE 11436247	* * * USE	
	VOE 16839964	1.00
VOE 11439127	* * * USE	
	VOE 15111561	1.00
VOE 11443500	* * * USE	
	VOE 11380375	SS
	VOE 11720212	1.00
VOE 11443700	* * * USE	
	VOE 11380380	SS
	VOE 11720213	1.00
VOE 11443770	* * * USE	
	VOE 11380400	SS
	VOE 11720199	1.00
VOE 11444006	* * * USE	
	VOE 15146850	SS
VOE 11444189	* * * USE	
	VOE 16272988	1.00
	VOE 16685267	1.00
	VOE 17470216	1.00
VOE 11444200	* * * USE	
	VOE 11444212	1.00
VOE 11444209	* * * USE	
	VOE 17270873	SS
VOE 11444210	* * * USE	
	VOE 17270866	SS
VOE 11444254	* * * USE	
	VOE 11444125	1.00
VOE 11444346	* * * USE	
	VOE 15061644	1.00
VOE 11444395	* * * USE	
	VOE 15157519	1.00
VOE 11445024	* * * USE	
	VOE 17410277	1.00
VOE 11445025	* * * USE	
	NON-BRAZILIAN M	
	VOE 17438619	1.00
	FOR BRAZILIAN M	
	VOE 17476046	1.00
VOE 11445363	* * * USE	
	VOE 15118296	1.00
	VOE 15111700	1.00
	VOE 15111549	1.00
	VOE 969981	4.00
	VOE 15111152	1.00
	VOE 15111626	1.00
	VOE 946440	SS
	VOE 15111123	1.00
	VOE 15111706	1.00
	VOE 15112896	2.00
VOE 1161053	* * * USE	
	VOE 85145750	1.00
VOE 11706595	* * * USE	
	FOR WLO	
	VOE 16322016	1.00
	VOE 17508339	1.00
	FOR AH	
	VOE 16322016	1.00
	VOE 17508351	1.00
	FOR EXC	
	VOE 17508339	1.00
	VOE 16322016	1.00
	VOE 14738254	1.00
VOE 11707344	* * * USE	
	VOE 17208799	1.00
VOE 11707360	* * * USE	
	VOE 17225914	1.00
VOE 11707439	* * * USE	
	VOE 15159042	1.00
	VOE 17213655	1.00
VOE 11708511	* * * USE	
	VOE 17440497	1.00
	VOE 17440498	1.00
VOE 11712711	* * * USE	
	VOE 11705093	1.00
VOE 11713599	* * * USE	
	VOE 15208784	1.00
VOE 11714579	* * * USE	
	VOE 17208795	1.00
VOE 11714962	* * * USE	
	VOE 17417761	1.00
VOE 11714963	* * * USE	
	VOE 17417767	1.00
VOE 11803635	* * * USE	
	VOE 15139155	1.00
	VOE 15142659	1.00
VOE 11886866	* * * USE	
	VOE 15139155	1.00
	VOE 15142659	1.00
VOE 11993070	* * * USE	
	VOE 15186103	1.00
VOE 11993255	* * * USE	
	VOE 17424677	1.00
VOE 11993256	* * * USE	
	VOE 17424677	1.00
VOE 11993257	* * * USE	
	VOE 17424677	1.00
VOE 11994275	* * * USE	
	VOE 17217899	1.00
VOE 11998561	* * * USE	
	VOE 17208804	1.00
VOE 11998831	* * * USE	
	VOE 17208802	1.00
VOE 11998863	* * * USE	
	VOE 17435032	SS
VOE 13935001	* * * USE	
	VOE 15414511	1.00
VOE 13949578	* * * USE	
	VOE 994271	SS
VOE 13961613	* * * USE	
	VOE 983302	SS
VOE 13964826	OLD.THAN 3 YEAR	
VOE 13977632	* * * USE	
	VOE 977632	1.00
VOE 14211217	* * * USE	
	VOE 16819458	1.00
VOE 14526798	* * * USE	
	VOE 14615987	SS
VOE 14646439	* * * USE	
	VOE 14726386	1.00
VOE 15000461	* * * USE	
	VOE 15148433	1.00
VOE 15017952	* * * USE	
	VOE 15074205	1.00
VOE 15017958	* * * USE	
	VOE 15074199	SS
	VOE 15069329	1.00
VOE 15019079	* * * USE	
	VOE 17240999	1.00
VOE 15019080	* * * USE	
	VOE 15019082	1.00
VOE 15020560	* * * USE	
	VOE 16249279	1.00
VOE 15031084	* * * USE	
	L90F/L90F IRAN/	
	VOE 15152005	1.00
	L60F	
	VOE 15152052	1.00
VOE 15037808	* * * USE	
	VOE 15161395	SS
VOE 15042557	* * * USE	
	VOE 16303203	1.00
VOE 15045541	* * * USE	
	VOE 16813696	1.00
VOE 15054424	* * * USE	
	VOE 14680828	SS
VOE 15054452	* * * USE	
	VOE 17221049	1.00
VOE 15054593	* * * USE	
	VOE 16933391	1.00
VOE 15058542	* * * USE	
	VOE 16269009	1.00
VOE 15059394	* * * USE	
	VOE 15132172	1.00
VOE 15063541	* * * USE	
	VOE 17204355	1.00
VOE 15069806	* * * USE	
	VOE 17388491	1.00
VOE 15074199	* * * USE	
	VOE 17406544	1.00
	VOE 16861128	1.00
VOE 15080063	* * * USE	
	VOE 17213148	1.00
VOE 15080974	* * * USE	
	VOE 15193725	1.00
VOE 15081188	* * * USE	
	VOE 15080974	SS
VOE 15146319	* * * USE	
	VOE 16870660	1.00
VOE 15146850	* * * USE	
	VOE 15189718	1.00
	VOE 15140510	2.00
	VOE 15144938	2.00
VOE 15148252	* * * USE	
	VOE 17435566	1.00
VOE 15155940	* * * USE	
	VOE 17444646	SS
VOE 15155956	* * * USE	
	VOE 17444648	1.00
VOE 15159985	* * * USE	
	VOE 15197318	1.00
VOE 15160600	* * * USE	
	VOE 17262261	1.00

REPLACED PARTS
PIÉCES PÉRIMÉES ET REMPLACÉES
ERSETZTE ARTIKEL

PIEZAS SUBSTITUDAS
ERSATTA ARTIKLAR

Catalogue id	Group
20105	**10**
Issue	Page
20009038-J	**1547**

VOLVO L90F

REPLACED PARTS
PIÉCES PÉRIMÉES ET REMPLACÉES
ERSETZTE ARTIKEL

PIEZAS SUBSTITUDAS
ERSATTA ARTIKLAR

Catalogue id	Group
20105	**10**
Issue	Page
20009038-J	**1548**

Part No	Replaced By	Quantity
VOE 15166246	* * * USE	
	VOE 11174808	1.00
	VOE 994878	10.00
	VOE 990861	10.00
	VOE 15166252	1.00
VOE 15166479	* * * USE	
	VOE 11174806	1.00
	VOE 994878	11.00
	VOE 990861	11.00
	VOE 15166487	1.00
VOE 15166596	* * * USE	
	VOE 15165285	1.00
VOE 15176437	* * * USE	
	VOE 17238089	1.00
VOE 15186579	* * * USE	
	VOE 17203588	SS
VOE 15186581	* * * USE	
	VOE 17203589	SS
VOE 15187036	* * * USE	
	VOE 17262259	1.00
VOE 15188515	* * * USE	
	VOE 17214200	1.00
VOE 15193976	* * * USE	
	VOE 17262259	1.00
VOE 15411755	* * * USE	
	VOE 15190412	1.00
VOE 16229310	* * * USE	
	VOE 16269274	SS
VOE 16229325	* * * USE	
	VOE 16269277	SS
VOE 1625880	* * * USE	
	VOE 17479281	1.00
VOE 16268474	* * * USE	
	VOE 17473665	1.00
VOE 16681419	* * * USE	
	VOE 16879257	1.00
VOE 16802765	* * * USE	
	VOE 16823048	1.00
VOE 16825863	* * * USE	
	VOE 16836434	1.00
	VOE 16835582	8.00
	VOE 16835939	4.00
	VOE 13965185	SS
	VOE 925743	4.00
VOE 16826237	* * * USE	
	VOE 16872656	1.00
	VOE 16872657	1.00
	VOE 16860000	2.00
	VOE 13945444	8.00
	VOE 11117464	SS
	VOE 948645	SS
VOE 16826253	* * * USE	
	VOE 16872361	SS
VOE 17202132	* * * USE	
	VOE 17483046	1.00
VOE 17203588	* * * USE	
	VOE 17259922	SS
VOE 17203589	* * * USE	
	VOE 17259922	SS
VOE 17204262	* * * USE	
	VOE 17367092	1.00
VOE 17209469	* * * USE	
	FOR WLO	
	VOE 17444242	SS
	FOR ART	
	VOE 17444243	SS
VOE 17223221	* * * USE	
	VOE 17244526	1.00
VOE 17231567	* * * USE	
	VOE 17228562	1.00
VOE 17246952	* * * USE	
	VOE 17248734	1.00
VOE 17259922	* * * USE	
	VOE 17421664	SS
VOE 17416824	* * * USE	
	VOE 15095844	1.00
	VOE 17416725	1.00
VOE 17422976	* * * USE	
	VOE 17459663	1.00
	VOE 17229696	1.00
	VOE 926370	2.00
	VOE 13949574	2.00
	VOE 13960632	2.00
	VOE 7011998	2.00
	VOE 60110427	1.00
	VOE 976928	1.00
VOE 17430523	* * * USE	
	VOE 16357385	1.00
VOE 17430526	* * * USE	
	VOE 16348001	1.00
VOE 17448134	* * * USE	
	VOE 17501364	1.00
VOE 17492860	* * * USE	
	VOE 17466501	1.00
VOE 184062	* * * USE	
	VOE 17222699	SS
VOE 20390648	* * * USE	
	EXC	
	VOE 14591812	SS
	OTHERS	
	VOE 21255974	1.00
VOE 20459998	* * * USE	
	VOE 21774591	1.00
VOE 20460347	* * * USE	
	VOE 14016673	1.00
VOE 20511773	* * * USE	
	VOE 21695993	SS
VOE 20798896	* * * USE	
	VOE 23164449	1.00
VOE 20850122	* * * USE	
	VOE 22967562	1.00
VOE 20886108	* * * USE	
	VOE 20898038	SS
VOE 20999737	* * * USE	
	VOE 21496666	SS
	VOE 21513204	1.00
	VOE 21511617	1.00
	VOE 20834570	1.00
VOE 21072752	* * * USE	
	VOE 21404508	SS
VOE 21120405	* * * USE	
	VOE 21271184	SS
VOE 21319683	* * * USE	
	VOE 21814817	SS
VOE 21489736	* * * USE	
	VOE 23170999	1.00
VOE 22579	* * * USE	
	VOE 22718	1.00
VOE 3987034	* * * USE	
	VOE 17418494	1.00
VOE 4898495	* * * USE	
	VOE 11004094	SS
VOE 4948092	* * * USE	
	VOE 11003865	1.00
VOE 56010	* * * USE	
	VOE 56092	1.00
	VOE 17409229	2.00
VOE 56011	* * * USE	
	VOE 56093	1.00
	VOE 17409229	2.00
VOE 60113074	* * * USE	
	VOE 984729	1.00
VOE 60113088	* * * USE	
	VOE 984740	1.00
VOE 60113091	* * * USE	
	VOE 984742	1.00
VOE 6213010	* * * USE	
	VOE 17226398	1.00
VOE 874956	* * * USE	
	VOE 11806306	1.00
VOE 936441	* * * USE	
	VOE 17432191	1.00
VOE 941371	* * * USE	
	VOE 926370	SS
VOE 945444	* * * USE	
	FOR VOLVO	
	VOE 13945444	1.00
	FOR MICHIGAN	
	VOE 12000109	CS
VOE 946173	* * * USE	
	FOR VOLVO BM	
	VOE 13946173	SS
	FOR MICHIGAN	
	MI 11702090	CS
VOE 946544	* * * USE	
	FOR VOLVO BM	
	VOE 13946544	1.00
	FOR MICHIGAN	
	VOE 12000515	CS
VOE 947282	* * * USE	
	FOR VOLVO BM	
	VOE 13947282	1.00
	FOR MICHIGAN	
	VOE 12000545	CS
VOE 949278	* * * USE	
	FOR VOLVO BM	
	VOE 13949278	1.00
	FOR MICHIGAN	
	VOE 12000679	CS
VOE 949574	* * * USE	
	FÖR VOLVO BM	
	VOE 13949574	1.00
	FÖR MICHIGAN	
	VOE 12000705	CS
VOE 949657	* * * USE	
	FÖR VOLVO BM	
	VOE 13949657	1.00
	FÖR MICHIGAN	
	VOE 12000719	CS
VOE 949746	* * * USE	
	FOR VOLVO BM	
	VOE 13949746	1.00
	FOR MICHIGAN	
	VOE 12000731	CS
VOE 960141	* * * USE	
	FOR VOLVO BM	
	VOE 11117464	SS
	FOR MICHIGAN	
	VOE 12000870	CS
VOE 960145	* * * USE	
	FOR VOLVO BM	
	VOE 13960145	1.00
	FOR MICHIGAN	
	VOE 12000853	CS
VOE 960148	* * * USE	
	FOR VOLVO BM	
	VOE 976945	1.00
	FOR MICHIGAN	
	VOE 12000856	CS

Part No	Replaced By	Quantity	Part No	Replaced By	Quantity	Part No	Replaced By	Quantity	Part No	Replaced By	Quantity
VOE 960632	* * * USE FOR VOLVO BM										
	VOE 13960632	1.00									
	FOR MICHIGAN										
	VOE 1513575	CS									
	VOE 1513577	CS									
	VOE 1692900	CS									
	VOE 2561052	CS									
	VOE 13803067	CS									
VOE 965196	* * * USE FOR VOLVO BM										
	VOE 13965196	SS									
	FOR MICHIGAN										
	VOE 12003483	CS									
VOE 966800	* * * USE										
	VOE 1598753	1.00									
	VOE 13949003	1.00									

REPLACED PARTS
PIÉCES PÉRIMÉES ET REMPLACÉES
ERSETZTE ARTIKEL

PIEZAS SUBSTITUDAS
ERSATTA ARTIKLAR

Catalogue id	Group
20105	**10**
Issue	Page
20009038-J	**1549**

VOLVO

Volvo Construction Equipment
www.volvoce.com

Part No	Group	Sect	Page	Part No	Group	Sect	Page	Part No	Group	Sect	Page	Part No	Group	Sect	Page	Part No	Group	Sect	Page
VOE 1069507	451	150	651	VOE 11003048	841	325	1061	VOE 11005015	945	1000	1481	VOE 11006467	872	150	1141	VOE 11007675	874	250	1197
VOE 1069507	451	200	653	VOE 11003048	872	300	1153	VOE 11005015	945	150	1445	VOE 11006467	872	175	1143	VOE 11014127	916	300	1383
VOE 1069507	451	250	655	VOE 11003048	872	450	1175	VOE 11005015	945	500	1463	VOE 11006474	872	150	1141	VOE 11014257	821	100	977
VOE 1070440	380	200	505	VOE 11003048	872	450	1175	VOE 11005015	945	900	1479	VOE 11006631	872	125	1137	VOE 11015065	945	200	1449
VOE 1078184	371	1500	395	VOE 11003048	911	600	1315	VOE 11005017	945	100	1443	VOE 11006631	872	350	1157	VOE 11015065	945	800	1475
VOE 1078184	371	1525	401	VOE 11003048	916	500	1391	VOE 11005017	945	150	1445	VOE 11006631	872	360	1159	VOE 11015258	945	1100	1485
VOE 1078184	371	1525	403	VOE 11003050	911	500	1311	VOE 11005017	945	200	1449	VOE 11006631	872	370	1163	VOE 11015258	945	600	1469
VOE 1078184	371	1900	423	VOE 11003050	992	110	1489	VOE 11005017	945	550	1467	VOE 11006631	872	375	1167	VOE 11015258	945	600	1469
VOE 1078184	371	1910	425	VOE 11003158	371	2200	445	VOE 11005017	945	800	1477	VOE 11006631	872	400	1171	VOE 11015258	945	650	1471
VOE 1078184	371	2200	445	VOE 11003221	371	700	335	VOE 11005017	945	800	1475	VOE 11006632	872	125	1137	VOE 11015258	945	650	1471
VOE 1078184	390	100	519	VOE 11003221	371	710	337	VOE 11005057	945	500	1463	VOE 11006632	872	350	1157	VOE 11015263	451	100	649
VOE 1078184	841	250	1055	VOE 11003291	872	125	1135	VOE 11005061	945	550	1467	VOE 11006632	872	360	1161	VOE 11015263	945	1100	1485
VOE 1078186	371	1300	381	VOE 11003417	371	2200	445	VOE 11005099	945	200	1449	VOE 11006632	872	370	1163	VOE 11015263	945	650	1471
VOE 1078186	371	950	349	VOE 11003417	914	250	1357	VOE 11005099	945	800	1477	VOE 11006632	872	375	1167	VOE 11015263	993	350	1531
VOE 1078186	371	960	355	VOE 11003417	914	250	1359	VOE 11005107	945	550	1467	VOE 11006632	872	400	1171	VOE 11015350	945	200	1449
VOE 1078189	371	1500	395	VOE 11003531	371	2200	445	VOE 11005427	945	550	1467	VOE 11006635	872	125	1135	VOE 11015350	945	800	1475
VOE 1078189	371	2600	461	VOE 11003865	897	100	1241	VOE 11005990	525	100	737	VOE 11006638	872	125	1135	VOE 11015454	263	100	171
VOE 1078189	371	3000	467	VOE 11003865	897	300	1253	VOE 11006043	914	400	1363	VOE 11006711	881	100	1205	VOE 11015454	645	100	853
VOE 1078189	371	850	345	VOE 11003865	924	150	1421	VOE 11006044	852	100	1081	VOE 11006712	881	100	1205	VOE 11015454	645	125	857
VOE 1078478	371	250	299	VOE 11003865	924	450	1441	VOE 11006044	852	130	1087	VOE 11006824	525	100	737	VOE 11015454	911	250	1293
VOE 1078479	371	250	299	VOE 11004094	897	100	1241	VOE 11006061	641	100	841	VOE 11006880	372	150	495	VOE 11015454	912	150	1321
VOE 1079282	371	400	313	VOE 11004094	897	300	1253	VOE 11006061	641	110	843	VOE 11006924	872	125	1135	VOE 11015454	916	100	1371
VOE 1079282	371	650	331	VOE 11004094	924	150	1421	VOE 11006103	872	125	1137	VOE 11006925	872	125	1137	VOE 11015454	916	125	1375
VOE 1083597	393	100	533	VOE 11004094	924	450	1441	VOE 11006104	371	450	315	VOE 11006983	872	125	1137	VOE 11015455	420	150	569
VOE 1083597	393	150	535	VOE 11004396	945	150	1445	VOE 11006248	525	100	737	VOE 11007005	874	250	1197	VOE 11015455	491	100	707
VOE 1083597	393	160	537	VOE 11004396	945	800	1475	VOE 11006249	874	250	1199	VOE 11007026	872	125	1139	VOE 11015455	491	150	709
VOE 1095059	371	300	303	VOE 11004639	660	200	901	VOE 11006435	874	200	1195	VOE 11007026	872	175	1143	VOE 11015455	912	150	1321
VOE 1095059	371	500	317	VOE 11004639	660	250	903	VOE 11006457	390	150	525	VOE 11007026	872	180	1145	VOE 11015459	716	100	937
VOE 1096614	371	2500	449	VOE 11004943	269	100	191	VOE 11006457	390	175	529	VOE 11007051	371	2125	437	VOE 11015582	897	150	1247
VOE 1096614	371	850	345	VOE 11004943	269	150	193	VOE 11006457	841	100	1053	VOE 11007051	371	2150	441	VOE 11015582	897	350	1259
VOE 1096618	371	2500	449	VOE 11005014	945	100	1443	VOE 11006457	841	100	1053	VOE 11007057	874	250	1197	VOE 11015609	945	100	1443
VOE 1096618	371	850	345	VOE 11005014	945	150	1447	VOE 11006457	841	300	1059	VOE 11007069	525	100	737	VOE 11015609	945	900	1479
VOE 1096806	837	250	1049	VOE 11005014	945	150	1445	VOE 11006457	841	325	1061	VOE 11007069	525	150	739	VOE 11015610	945	150	1445
VOE 11003048	390	150	525	VOE 11005014	945	800	1475	VOE 11006464	872	150	1141	VOE 11007069	525	200	741	VOE 11015610	945	900	1479
VOE 11003048	390	150	525	VOE 11005014	945	900	1479	VOE 11006464	872	175	1143	VOE 11007137	874	250	1197	VOE 11015638	420	150	569
VOE 11003048	841	300	1059	VOE 11005015	945	100	1443	VOE 11006465	872	150	1141	VOE 11007246	851	150	1079	VOE 11015638	420	200	573

NUMERICAL INDEX
RÉPERTOIRE DE NUMÉROS
NUMMERNREGISTER

INDICE DE NÚMERO
NUMMERREGISTER

VOLVO L90F

NUMERICAL INDEX
RÉPERTOIRE DE NUMÉROS
NUMMERNREGISTER

INDICE DE NÚMERO
NUMMERREGISTER

Part No	Group	Sect	Page
VOE 11015638	896	100	1233
VOE 11015639	420	150	569
VOE 11015639	896	100	1233
VOE 11015640	313	100	215
VOE 11015640	313	150	219
VOE 11015641	313	100	215
VOE 11015641	313	150	219
VOE 11015674	945	150	1445
VOE 11015674	945	800	1475
VOE 11015720	874	100	1183
VOE 11015720	874	110	1187
VOE 11015720	874	120	1191
VOE 11015747	945	150	1445
VOE 11015750	945	100	1443
VOE 11015750	945	1000	1481
VOE 11015750	945	500	1463
VOE 11015751	945	200	1449
VOE 11015751	945	800	1477
VOE 11015759	945	300	1457
VOE 11015759	945	900	1479
VOE 11015761	945	1000	1481
VOE 11015761	945	250	1453
VOE 11015763	945	1000	1481
VOE 11015763	945	250	1453
VOE 11015765	945	200	1449
VOE 11015765	945	800	1477
VOE 11015767	945	150	1447
VOE 11015767	945	800	1475
VOE 11016019	945	200	1449
VOE 11016019	945	800	1477
VOE 11016020	945	200	1449
VOE 11016020	945	800	1477
VOE 11016121	945	300	1457
VOE 11016121	945	900	1479
VOE 11018236	420	150	569
VOE 11018236	420	200	573
VOE 11018248	645	350	873
VOE 11018250	645	350	873
VOE 11018588	715	400	927
VOE 11018588	992	110	1489
VOE 11019169	371	450	315
VOE 11019674	711	100	911
VOE 11019676	711	100	911
VOE 11019682	711	100	913
VOE 11020094	645	150	863
VOE 11020098	645	150	863
VOE 11020209	945	600	1469
VOE 11020211	945	600	1469
VOE 11020526	897	250	1251
VOE 11020635	771	100	941
VOE 11020636	771	100	941
VOE 11020637	771	100	941
VOE 11020741	945	150	1445
VOE 11020741	945	800	1475
VOE 11020923	945	200	1449
VOE 11020923	945	800	1477
VOE 11020924	945	200	1449
VOE 11020924	945	800	1477
VOE 11024585	945	400	1459
VOE 11024585	945	410	1461
VOE 11024597	436	100	647
VOE 11024707	371	100	287
VOE 11024720	234	100	109
VOE 11024753	911	600	1315
VOE 11024826	313	100	215
VOE 11025709	371	450	315
VOE 11025816	451	100	649
VOE 11025816	945	100	1443
VOE 11025816	945	1000	1483
VOE 11025816	945	150	1445
VOE 11025816	945	150	1447
VOE 11025816	945	200	1449
VOE 11025816	945	250	1453
VOE 11025816	945	250	1453
VOE 11025816	945	300	1457
VOE 11025816	945	300	1457
VOE 11025816	945	650	1471
VOE 11025816	945	800	1477
VOE 11025816	945	900	1479
VOE 11026256	911	100	1281
VOE 11026287	896	200	1235
VOE 11026547	715	400	927
VOE 11026547	992	110	1489
VOE 11026729	897	100	1241
VOE 11026729	897	300	1253
VOE 11026730	897	100	1241
VOE 11026989	711	100	913
VOE 11027212	945	400	1459
VOE 11027212	945	410	1461
VOE 11027417	897	250	1251
VOE 11027418	217	150	85
VOE 11027540	451	100	649
VOE 11027566	897	100	1241
VOE 11027566	897	300	1253
VOE 11027568	897	150	1247
VOE 11027568	897	350	1259
VOE 11031769	420	150	569
VOE 11033177	491	100	707
VOE 11033214	321	150	223
VOE 11033572	261	250	163
VOE 11033572	261	250	163
VOE 11034156	461	100	663
VOE 11034156	463	100	673
VOE 11034156	463	120	677
VOE 11034256	461	100	663
VOE 11034256	463	100	675
VOE 11034256	463	120	677
VOE 11034319	463	150	679
VOE 11034319	463	160	683
VOE 11034319	463	250	695
VOE 11034319	463	260	699
VOE 11034320	463	150	679
VOE 11034320	463	160	683
VOE 11034320	463	250	695
VOE 11034320	463	260	699
VOE 11034321	463	150	679
VOE 11034321	463	160	683
VOE 11034321	463	250	695
VOE 11034321	463	260	699
VOE 11034507	461	200	671
VOE 11034507	463	200	687
VOE 11034507	463	220	691
VOE 11034512	461	200	671
VOE 11034512	463	200	687
VOE 11034512	463	220	691
VOE 11034513	461	200	671
VOE 11034513	463	200	687
VOE 11034513	463	220	691
VOE 11034514	461	200	671
VOE 11034514	463	200	687
VOE 11034514	463	220	691
VOE 11034695	461	150	667
VOE 11034696	461	150	667
VOE 11034697	461	150	667
VOE 11034828	461	150	667
VOE 11034828	463	150	679
VOE 11034828	463	160	683
VOE 11034828	463	250	695
VOE 11034828	463	260	699
VOE 11034829	461	150	667
VOE 11034829	463	150	679
VOE 11034829	463	160	683
VOE 11034829	463	250	695
VOE 11034829	463	260	699
VOE 11034830	461	150	667
VOE 11034830	463	150	679
VOE 11034830	463	160	683
VOE 11034830	463	250	695
VOE 11034830	463	260	701
VOE 11034831	461	150	667
VOE 11034831	463	150	679
VOE 11034831	463	160	683
VOE 11034831	463	250	695
VOE 11034831	463	260	701
VOE 11035001	461	200	671
VOE 11035031	463	100	673
VOE 11035031	463	120	677
VOE 11035032	463	100	673
VOE 11035032	463	120	677
VOE 11035311	463	150	679
VOE 11035345	517	100	721
VOE 11035345	517	100	721
VOE 11035345	517	150	723
VOE 11035346	517	100	721
VOE 11035346	517	100	721
VOE 11035346	517	150	723
VOE 11035450	461	100	663
VOE 11035523	463	200	687
VOE 11035523	463	220	691
VOE 11035528	517	100	721
VOE 11035528	517	150	723
VOE 11035528	517	160	725
VOE 11035554	461	200	671
VOE 11035554	463	200	687
VOE 11035554	463	220	691
VOE 11035586	463	100	673
VOE 11035625	463	150	679
VOE 11035625	463	160	683
VOE 11035816	463	200	687
VOE 11035816	463	220	691

Part No	Group	Sect	Page
VOE 11035817	463	200	687
VOE 11035817	463	220	691
VOE 11035819	461	200	671
VOE 11035850	463	150	679
VOE 11035850	463	160	683
VOE 11035850	463	250	695
VOE 11035850	463	260	699
VOE 11035875	463	150	679
VOE 11035875	463	160	683
VOE 11035994	461	150	667
VOE 11035998	463	250	695
VOE 11035998	463	260	699
VOE 11036001	421	100	577
VOE 11036001	421	110	581
VOE 11036023	420	50	559
VOE 11036023	421	950	639
VOE 11036023	421	955	641
VOE 11036023	421	960	643
VOE 11036024	420	50	559
VOE 11036024	421	320	607
VOE 11036024	421	330	609
VOE 11036024	421	450	615
VOE 11036260	421	200	587
VOE 11036260	421	210	591
VOE 11036260	421	220	595
VOE 11036370	420	50	561
VOE 11036370	421	950	639
VOE 11036370	421	955	641
VOE 11036370	421	960	643
VOE 11036468	421	320	607
VOE 11036468	421	330	609
VOE 11036468	421	450	617
VOE 11036825	421	200	585
VOE 11036825	421	210	589
VOE 11036825	421	220	593
VOE 11036826	421	200	585
VOE 11036826	421	210	589
VOE 11036826	421	220	593
VOE 11036827	421	200	585
VOE 11036827	421	210	589
VOE 11036827	421	220	593
VOE 11036828	421	200	585
VOE 11036828	421	210	589
VOE 11036828	421	220	593
VOE 11036829	421	200	585
VOE 11036829	421	210	589
VOE 11036829	421	220	593
VOE 11036831	421	200	585
VOE 11036831	421	210	589
VOE 11036831	421	220	593
VOE 11036832	421	200	585
VOE 11036832	421	210	589
VOE 11036832	421	220	593
VOE 11037108	421	600	621
VOE 11037108	421	650	625
VOE 11037108	421	700	629
VOE 11037108	421	800	633
VOE 11037594	421	750	631
VOE 11037594	421	900	635
VOE 11037594	421	905	637
VOE 11037816	421	950	639
VOE 11037816	421	955	641
VOE 11037816	421	960	643
VOE 11038454	414	100	557
VOE 11038454	420	110	567
VOE 11038835	420	50	561
VOE 11038835	421	600	621
VOE 11038835	421	650	625
VOE 11038835	421	700	629
VOE 11038835	421	750	631
VOE 11038835	421	800	633
VOE 11038835	421	900	635
VOE 11038835	421	905	637
VOE 11039154	371	280	301
VOE 11039154	371	280	301
VOE 11039219	386	150	513
VOE 11039219	468	100	703
VOE 11039224	380	155	501
VOE 11039262	371	400	313
VOE 11039262	371	550	319
VOE 11039276	353	100	251
VOE 11039397	371	1250	377
VOE 11039397	371	1450	393
VOE 11039397	371	1525	401
VOE 11039397	371	1950	429
VOE 11039397	371	280	301
VOE 11039397	371	300	303
VOE 11039397	371	3000	469
VOE 11039397	371	3000	467
VOE 11039397	371	400	313
VOE 11039397	371	550	319
VOE 11039490	371	1350	389
VOE 11039491	371	1250	377
VOE 11039491	371	1450	393
VOE 11039491	371	1500	397
VOE 11039491	371	1525	401
VOE 11039491	371	1750	417
VOE 11039491	371	1850	421
VOE 11039491	371	500	317
VOE 11039491	371	650	331
VOE 11039491	874	250	1199
VOE 11039535	380	155	501
VOE 11039553	353	100	251
VOE 11039557	263	200	179
VOE 11039557	386	150	509
VOE 11039658	551	100	749
VOE 11039663	371	650	331
VOE 11039665	371	1250	377
VOE 11039665	371	1450	393
VOE 11039665	371	1750	417
VOE 11039665	371	1850	421
VOE 11039665	371	1950	429
VOE 11039665	371	300	303
VOE 11039665	371	400	313
VOE 11039665	371	500	317
VOE 11039665	371	550	319
VOE 11039665	371	600	327
VOE 11039665	371	650	333
VOE 11039681	371	1100	365
VOE 11039681	371	1100	365
VOE 11039681	371	1100	365
VOE 11039681	371	1100	365
VOE 11039681	371	1150	367
VOE 11039681	371	1150	367
VOE 11039681	371	1150	367
VOE 11039681	371	1150	367
VOE 11039681	371	1200	371
VOE 11039681	371	1200	371
VOE 11039681	371	1200	371
VOE 11039681	371	1200	371
VOE 11039681	371	1500	395
VOE 11039681	371	1500	395
VOE 11039681	371	1525	401
VOE 11039681	371	1525	401
VOE 11039681	371	2125	437
VOE 11039681	371	2125	437
VOE 11039681	371	2125	439
VOE 11039681	371	2150	441
VOE 11039681	371	2150	441
VOE 11039681	371	2150	443
VOE 11039681	371	3700	471
VOE 11039681	371	3700	471
VOE 11039681	371	3700	471
VOE 11039681	371	3700	471
VOE 11039681	371	3800	475
VOE 11039681	371	3800	475
VOE 11039681	371	3800	475
VOE 11039681	371	3800	475
VOE 11039681	371	3900	477
VOE 11039681	371	3900	477
VOE 11039681	371	3900	477
VOE 11039681	371	3900	477
VOE 11039696	371	1900	423
VOE 11039696	371	2125	437
VOE 11039696	371	2150	441
VOE 11039709	371	1700	415
VOE 11039709	371	1950	429
VOE 11039709	371	500	317
VOE 11039709	371	550	319
VOE 11039709	371	560	323
VOE 11039709	371	570	325
VOE 11039709	371	650	333
VOE 11039709	371	650	331
VOE 11039710	371	600	327
VOE 11039713	371	3000	467
VOE 11039713	371	3000	467
VOE 11039713	371	400	313
VOE 11039714	371	1950	429
VOE 11039714	371	3000	467
VOE 11039714	371	3000	467
VOE 11039714	371	400	313
VOE 11039715	371	1950	429
VOE 11039715	371	3000	467
VOE 11039723	371	400	313
VOE 11039723	371	650	331
VOE 11039727	272	100	197
VOE 11039730	371	1000	359
VOE 11039747	371	560	323
VOE 11039747	371	570	325
VOE 11039800	272	100	197

NUMERICAL INDEX
RÉPERTOIRE DE NUMÉROS
NUMMERNREGISTER

INDICE DE NÚMERO
NUMMERREGISTER

Catalogue id	Group
20105	**10**
Issue	Page
20009038-J	**1553**

VOLVO L90F

NUMERICAL INDEX
RÉPERTOIRE DE NUMÉROS
NUMMERNREGISTER

INDICE DE NÚMERO
NUMMERREGISTER

Catalogue id **20105** | Group **10**
Issue **20009038-J** | Page **1554**

Part No	Group	Sect	Page
VOE 11039846	353	100	251
VOE 11039846	823	250	993
VOE 11041349	371	850	345
VOE 11043006	945	500	1463
VOE 11043021	924	200	1425
VOE 11043021	924	250	1429
VOE 11043022	916	350	1389
VOE 11043022	916	700	1411
VOE 11045750	924	100	1415
VOE 11045750	924	125	1417
VOE 11046803	269	100	191
VOE 11048019	945	150	1445
VOE 11048019	945	300	1457
VOE 11048019	945	800	1475
VOE 11048019	945	900	1479
VOE 11048020	945	100	1443
VOE 11048020	945	1000	1481
VOE 11048020	945	1000	1481
VOE 11048020	945	150	1445
VOE 11048020	945	200	1449
VOE 11048020	945	250	1453
VOE 11048020	945	250	1453
VOE 11048020	945	300	1457
VOE 11048020	945	800	1475
VOE 11048020	945	900	1479
VOE 11048063	647	200	893
VOE 11048063	647	250	895
VOE 11048081	945	200	1449
VOE 11048081	945	800	1477
VOE 11050490	897	200	1249
VOE 11054692	217	150	85
VOE 11054692	911	150	1287
VOE 11058193	872	150	1141
VOE 11058193	872	175	1143
VOE 11075841	911	550	1313
VOE 11078015	882	100	1211
VOE 11079497	860	150	1121
VOE 11079497	860	150	1121
VOE 11079497	860	150	1121
VOE 11079497	860	150	1121
VOE 11079497	860	150	1121
VOE 11088052	645	200	865
VOE 11088054	945	500	1463
VOE 11088082	945	500	1463
VOE 11088600	945	500	1463
VOE 11091312	924	300	1433
VOE 11091312	945	300	1457
VOE 11091337	945	1000	1481
VOE 11091337	945	250	1453
VOE 11093429	711	100	913
VOE 11093429	716	100	937
VOE 11094574	261	250	161
VOE 11100247	371	100	289
VOE 11100247	371	1525	403
VOE 11100354	460	100	657
VOE 11100354	460	100	657
VOE 11101827	916	200	1381
VOE 11101827	916	200	1381
VOE 11102146	461	150	667
VOE 11102187	421	950	639
VOE 11102187	421	955	641
VOE 11102187	421	960	643
VOE 11102187	461	100	663
VOE 11102187	463	100	673
VOE 11102187	463	120	677
VOE 11102336	461	200	671
VOE 11102336	463	200	689
VOE 11102336	463	220	691
VOE 11102446	461	100	663
VOE 11102447	463	100	675
VOE 11102447	463	120	677
VOE 11102623	461	150	667
VOE 11102823	461	200	671
VOE 11102823	463	200	687
VOE 11102823	463	220	691
VOE 11102845	463	150	679
VOE 11102845	463	160	683
VOE 11102846	463	150	679
VOE 11102846	463	160	683
VOE 11102861	461	200	671
VOE 11102861	463	200	687
VOE 11102861	463	220	691
VOE 11103170	517	100	721
VOE 11103171	516	100	717
VOE 11103212	461	150	667
VOE 11103215	463	150	679
VOE 11103215	463	250	695
VOE 11103225	517	100	721
VOE 11103226	516	100	717
VOE 11103303	461	100	663
VOE 11103303	461	100	663
VOE 11103333	517	100	721
VOE 11103333	517	100	721
VOE 11103333	517	150	723
VOE 11103333	517	160	725
VOE 11103371	516	100	717
VOE 11103371	516	150	719
VOE 11103372	516	100	717
VOE 11103372	516	150	719
VOE 11103401	463	100	673
VOE 11103402	516	100	717
VOE 11103402	517	100	721
VOE 11103421	517	100	721
VOE 11103421	517	100	721
VOE 11103421	517	150	723
VOE 11103422	516	100	717
VOE 11103424	517	100	721
VOE 11103425	516	100	717
VOE 11103462	463	150	679
VOE 11103462	463	160	683
VOE 11103462	463	250	695
VOE 11103462	463	260	699
VOE 11103470	516	150	719
VOE 11104014	852	100	1081
VOE 11104092	852	100	1081
VOE 11104092	852	130	1087
VOE 11104093	852	100	1081
VOE 11104093	852	130	1087
VOE 11104125	852	100	1081
VOE 11104125	852	110	1085
VOE 11104125	852	375	1109
VOE 11104133	897	300	1255
VOE 11104254	852	150	1091
VOE 11104415	872	150	1141
VOE 11104469	837	250	1049
VOE 11104469	872	450	1177
VOE 11104606	263	100	171
VOE 11104606	263	100	171
VOE 11104606	321	150	223
VOE 11104606	371	400	313
VOE 11104606	371	450	315
VOE 11104606	371	450	315
VOE 11104606	371	450	315
VOE 11104606	522	100	729
VOE 11104606	522	300	731
VOE 11104606	645	100	855
VOE 11104606	645	125	859
VOE 11104606	660	100	897
VOE 11104606	660	150	899
VOE 11104606	823	150	989
VOE 11104606	874	100	1183
VOE 11104606	882	600	1225
VOE 11104606	897	250	1251
VOE 11104606	914	115	1345
VOE 11104606	914	120	1349
VOE 11104606	914	200	1355
VOE 11104606	916	125	1375
VOE 11104606	916	700	1409
VOE 11104606	992	250	1499
VOE 11104695	882	200	1215
VOE 11104695	882	800	1231
VOE 11104727	371	1100	365
VOE 11104727	371	1150	367
VOE 11104727	371	1200	373
VOE 11104727	371	3700	471
VOE 11104727	371	3800	475
VOE 11104727	371	3900	477
VOE 11104728	831	150	1037
VOE 11104728	843	100	1065
VOE 11104728	843	100	1065
VOE 11104728	843	120	1067
VOE 11104728	843	120	1067
VOE 11104742	914	350	1361
VOE 11104749	831	100	1033
VOE 11104788	874	250	1199
VOE 11104898	641	100	841
VOE 11104947	715	500	931
VOE 11104947	715	500	931
VOE 11104947	715	600	933
VOE 11104947	715	600	933
VOE 11104947	810	150	967
VOE 11104947	837	250	1049
VOE 11104947	872	300	1153
VOE 11104986	914	250	1359
VOE 11105304	897	250	1251
VOE 11105305	897	350	1261
VOE 11105306	460	100	657
VOE 11107170	945	550	1467
VOE 11107203	945	550	1467
VOE 11107217	945	550	1467

Part No	Group	Sect	Page
VOE 11107268	945	550	1467
VOE 11107294	945	500	1465
VOE 11107295	945	500	1465
VOE 11107298	945	500	1463
VOE 11107348	645	200	865
VOE 11107371	945	550	1467
VOE 11107432	945	550	1467
VOE 11107453	945	550	1467
VOE 11107454	945	500	1463
VOE 11107767	645	200	865
VOE 11107806	945	500	1463
VOE 11107807	945	500	1463
VOE 11107813	945	550	1467
VOE 11107853	945	500	1463
VOE 11107854	945	550	1467
VOE 11107875	945	550	1467
VOE 11107877	945	500	1465
VOE 11107886	945	500	1463
VOE 11108557	263	200	179
VOE 11108607	945	200	1449
VOE 11108607	945	800	1477
VOE 11108730	522	100	729
VOE 11108730	522	100	729
VOE 11108917	911	300	1297
VOE 11110049	491	150	709
VOE 11110175	256	150	141
VOE 11110176	256	150	141
VOE 11110213	256	100	139
VOE 11110273	252	100	129
VOE 11110273	252	110	131
VOE 11110276	252	100	129
VOE 11110309	252	100	129
VOE 11110309	252	110	131
VOE 11110351	252	100	129
VOE 11110351	252	110	131
VOE 11110355	252	100	129
VOE 11110355	252	110	131
VOE 11110409	261	200	159
VOE 11110594	258	100	151
VOE 11110603	256	150	141
VOE 11110624	261	150	157
VOE 11110648	261	150	157
VOE 11110649	261	150	157
VOE 11110651	261	150	157
VOE 11110683	210	60	57
VOE 11110683	233	200	103
VOE 11110702	233	200	103
VOE 11110708	233	200	103
VOE 11110709	233	200	103
VOE 11110719	261	150	157
VOE 11110723	261	150	157
VOE 11110737	233	200	103
VOE 11110737	386	150	509
VOE 11110738	233	200	103
VOE 11110738	386	150	509
VOE 11110751	261	150	157
VOE 11110791	233	200	103
VOE 11111506	897	150	1247
VOE 11111506	897	350	1259
VOE 11113885	882	100	1211
VOE 11114737	882	100	1211
VOE 11115555	269	150	193
VOE 11116814	897	100	1243
VOE 11116814	897	100	1241
VOE 11116814	897	300	1253
VOE 11118857	234	100	109
VOE 11118970	371	2100	435
VOE 11118970	371	2200	445
VOE 11118971	371	2100	435
VOE 11118971	371	2200	445
VOE 11120104	912	150	1321
VOE 11120104	912	200	1325
VOE 11121152	841	100	1053
VOE 11121366	841	300	1059
VOE 11121366	841	325	1061
VOE 11130269	217	150	85
VOE 11130271	261	300	167
VOE 11130393	715	150	917
VOE 11130496	491	150	709
VOE 11130600	715	450	929
VOE 11130641	823	250	993
VOE 11130749	551	100	747
VOE 11130770	371	450	315
VOE 11130770	371	700	335
VOE 11130770	371	710	337
VOE 11130770	873	100	1179
VOE 11130843	916	100	1369
VOE 11130843	916	125	1373
VOE 11130859	914	115	1347
VOE 11130859	916	505	1395
VOE 11130942	897	100	1243
VOE 11130942	897	300	1255
VOE 11130978	916	700	1411
VOE 11132105	371	1250	377
VOE 11132105	371	350	307
VOE 11132105	371	450	315
VOE 11132263	460	150	661
VOE 11132263	460	150	661
VOE 11132499	234	100	109
VOE 11142687	924	100	1415
VOE 11142687	924	125	1417
VOE 11142687	924	150	1421
VOE 11142687	924	400	1435
VOE 11142687	924	450	1441
VOE 11144080	421	100	577
VOE 11144080	421	110	581
VOE 11144861	421	500	619
VOE 11144903	421	100	577
VOE 11144903	421	110	581
VOE 11144904	421	100	577
VOE 11144904	421	110	581
VOE 11144909	421	500	619
VOE 11144935	420	50	561
VOE 11144935	421	200	585
VOE 11144935	421	210	589
VOE 11144935	421	220	593
VOE 11144936	420	50	561
VOE 11144936	420	50	561
VOE 11144936	421	750	631
VOE 11144936	421	900	635
VOE 11144936	421	905	637
VOE 11145186	421	450	615
VOE 11145231	420	50	561
VOE 11145231	421	600	623
VOE 11145231	421	650	625
VOE 11145278	551	200	753
VOE 11145280	551	150	751
VOE 11145321	420	150	571
VOE 11145380	420	50	561
VOE 11145380	421	750	631
VOE 11145380	421	900	635
VOE 11145380	421	905	637
VOE 11145381	421	320	607
VOE 11145381	421	330	609
VOE 11145381	421	450	615
VOE 11145411	421	600	621
VOE 11145411	421	650	625
VOE 11145411	421	700	629
VOE 11145411	421	800	633
VOE 11145432	421	200	587
VOE 11145432	421	210	591
VOE 11145432	421	220	595
VOE 11145522	421	250	597
VOE 11147234	912	100	1319
VOE 11147234	912	150	1323
VOE 11147586	916	350	1389
VOE 11147586	916	700	1411
VOE 11147595	827	100	1025
VOE 11147756	353	200	255
VOE 11147935	263	300	183
VOE 11147946	911	300	1295
VOE 11147946	911	310	1301
VOE 11147978	420	150	571
VOE 11148403	252	100	129
VOE 11148403	252	110	131
VOE 11148622	527	100	743
VOE 11148665	911	250	1293
VOE 11148718	827	100	1025
VOE 11148801	911	150	1285
VOE 11148924	715	200	919
VOE 11148936	911	300	1295
VOE 11148936	916	300	1383
VOE 11148936	916	600	1407
VOE 11148937	911	310	1299
VOE 11148958	551	100	747
VOE 11148958	916	100	1369
VOE 11148960	916	100	1369
VOE 11148960	916	125	1373
VOE 11148973	916	500	1391
VOE 11148984	647	100	883
VOE 11148988	522	100	729
VOE 11152169	269	150	193
VOE 11153057	897	200	1249
VOE 11154125	217	150	85
VOE 11156389	897	300	1255
VOE 11156757	924	100	1415
VOE 11156757	924	125	1417
VOE 11157191	924	100	1415
VOE 11157191	924	125	1417
VOE 11157191	924	150	1421

NUMERICAL INDEX
RÉPERTOIRE DE NUMÉROS
NUMMERNREGISTER

INDICE DE NÚMERO
NUMMERREGISTER

VOLVO L90F

NUMERICAL INDEX
RÉPERTOIRE DE NUMÉROS
NUMMERNREGISTER

INDICE DE NÚMERO
NUMMERREGISTER

Catalogue id **20105** | Group **10**
Issue **20009038-J** | Page **1556**

Part No	Group	Sect	Page
VOE 11157191	924	400	1435
VOE 11157191	924	450	1441
VOE 11157678	924	100	1415
VOE 11157678	924	125	1417
VOE 11157678	924	150	1421
VOE 11157678	924	300	1433
VOE 11157678	924	400	1435
VOE 11157678	924	450	1441
VOE 11163005	645	100	853
VOE 11163021	647	100	883
VOE 11163021	647	125	887
VOE 11163064	217	150	85
VOE 11163066	924	200	1425
VOE 11163066	924	250	1429
VOE 11163066	924	400	1437
VOE 11163073	911	300	1297
VOE 11163073	911	310	1301
VOE 11163086	911	300	1295
VOE 11163086	911	310	1299
VOE 11163088	645	100	855
VOE 11163103	468	200	705
VOE 11164324	874	200	1195
VOE 11164457	874	100	1183
VOE 11164457	874	110	1187
VOE 11164457	874	120	1191
VOE 11164488	390	110	523
VOE 11164488	851	100	1073
VOE 11164488	851	120	1077
VOE 11164554	881	200	1209
VOE 11164639	897	100	1243
VOE 11164639	897	150	1247
VOE 11164639	897	350	1259
VOE 11164642	852	100	1081
VOE 11164642	852	130	1087
VOE 11164644	881	200	1209
VOE 11164731	882	400	1219
VOE 11164742	914	350	1361
VOE 11164763	882	450	1221
VOE 11164765	882	450	1221
VOE 11164767	882	450	1221
VOE 11164769	882	500	1223
VOE 11164771	882	450	1221
VOE 11164775	882	500	1223
VOE 11164780	882	450	1221
VOE 11164780	882	500	1223
VOE 11164789	882	500	1223
VOE 11164796	882	450	1221
VOE 11164799	882	450	1221
VOE 11164931	882	450	1221
VOE 11164941	882	400	1219
VOE 11164943	371	1525	401
VOE 11164943	882	400	1219
VOE 11164951	914	350	1361
VOE 11164957	882	400	1219
VOE 11164957	882	450	1221
VOE 11164989	882	500	1223
VOE 11168028	468	100	703
VOE 11168030	461	150	669
VOE 11168030	463	150	681
VOE 11168030	463	160	685
VOE 11168030	463	250	695
VOE 11168030	463	260	701
VOE 11168041	461	200	671
VOE 11168042	463	150	679
VOE 11168042	463	160	683
VOE 11168042	463	250	695
VOE 11168042	463	260	699
VOE 11168043	463	100	673
VOE 11168043	463	120	677
VOE 11168044	463	100	673
VOE 11168044	463	120	677
VOE 11168057	463	150	679
VOE 11168057	463	160	683
VOE 11168057	463	250	695
VOE 11168057	463	260	699
VOE 11168058	463	150	679
VOE 11168058	463	160	683
VOE 11168058	463	250	695
VOE 11168058	463	260	699
VOE 11168059	463	150	679
VOE 11168059	463	160	683
VOE 11168059	463	250	695
VOE 11168059	463	260	699
VOE 11168060	461	150	667
VOE 11168061	461	150	667
VOE 11168062	461	150	667
VOE 11168063	461	150	667
VOE 11168064	461	150	667
VOE 11168065	461	150	667
VOE 11168066	463	250	695
VOE 11168066	463	260	699
VOE 11168067	460	100	657
VOE 11168067	460	120	659
VOE 11168079	461	200	671
VOE 11168081	461	150	669
VOE 11168081	463	150	681
VOE 11168081	463	160	685
VOE 11168081	463	250	695
VOE 11168081	463	260	701
VOE 11168088	463	150	679
VOE 11168088	463	160	683
VOE 11168105	461	150	667
VOE 11168106	461	150	667
VOE 11168106	461	150	667
VOE 11168108	461	100	663
VOE 11168116	460	100	657
VOE 11168116	460	120	659
VOE 11168117	460	100	657
VOE 11168117	460	120	659
VOE 11168127	468	100	703
VOE 11168132	468	100	703
VOE 11168133	460	100	657
VOE 11168133	460	120	659
VOE 11168134	461	150	667
VOE 11168135	468	100	703
VOE 11168136	461	100	663
VOE 11168137	461	100	663
VOE 11168138	461	100	663
VOE 11168139	463	100	673
VOE 11170005	371	500	317
VOE 11170006	371	1600	409
VOE 11170006	371	500	317
VOE 11170009	352	150	245
VOE 11170010	352	250	247
VOE 11170010	352	300	249
VOE 11170010	353	150	253
VOE 11170016	371	100	289
VOE 11170023	390	100	519
VOE 11170026	321	150	223
VOE 11170040	371	1100	365
VOE 11170040	371	1100	365
VOE 11170040	371	1100	365
VOE 11170040	371	1100	365
VOE 11170040	371	1150	367
VOE 11170040	371	1150	367
VOE 11170040	371	1150	367
VOE 11170040	371	1150	367
VOE 11170040	371	1200	371
VOE 11170040	371	1200	373
VOE 11170040	371	1200	371
VOE 11170040	371	1200	371
VOE 11170040	371	2125	439
VOE 11170040	371	2125	437
VOE 11170040	371	2125	437
VOE 11170040	371	2150	441
VOE 11170040	371	2150	443
VOE 11170040	371	2150	441
VOE 11170040	371	3700	471
VOE 11170040	371	3700	471
VOE 11170040	371	3700	471
VOE 11170040	371	3700	471
VOE 11170040	371	3800	475
VOE 11170040	371	3800	475
VOE 11170040	371	3800	475
VOE 11170040	371	3800	475
VOE 11170040	371	3900	477
VOE 11170040	371	3900	477
VOE 11170040	371	3900	477
VOE 11170040	371	3900	477
VOE 11170042	321	100	221
VOE 11170042	321	150	223
VOE 11170059	352	100	241
VOE 11170060	352	100	241
VOE 11170062	352	100	241
VOE 11170063	352	100	241
VOE 11170064	261	200	159
VOE 11170064	386	150	511
VOE 11170066	371	650	333
VOE 11170068	352	100	243
VOE 11170070	371	650	333
VOE 11170070	371	700	335
VOE 11170070	371	710	337
VOE 11170084	371	250	299
VOE 11170084	371	550	319
VOE 11170084	371	560	323
VOE 11170084	371	570	325
VOE 11170087	362	200	261
VOE 11170091	321	100	221
VOE 11170091	321	150	223
VOE 11170098	362	250	263

Part No	Group	Sect	Page
VOE 11170100	269	100	191
VOE 11170105	321	100	221
VOE 11170121	371	3000	467
VOE 11170130	371	1450	393
VOE 11170149	371	850	345
VOE 11170150	371	400	311
VOE 11170150	371	550	319
VOE 11170150	371	560	323
VOE 11170150	371	570	325
VOE 11170150	371	600	327
VOE 11170150	371	650	331
VOE 11170161	371	560	323
VOE 11170161	371	570	325
VOE 11170170	363	150	275
VOE 11170176	380	155	503
VOE 11170199	371	650	333
VOE 11170244	371	2050	433
VOE 11170246	371	1000	359
VOE 11170248	371	1000	359
VOE 11170248	371	1500	395
VOE 11170248	371	1525	403
VOE 11170248	371	850	347
VOE 11170259	371	1250	377
VOE 11170259	371	1250	377
VOE 11170259	386	150	513
VOE 11170259	386	150	513
VOE 11170259	522	300	731
VOE 11170259	647	100	883
VOE 11170259	647	125	889
VOE 11170260	371	850	347
VOE 11170261	371	850	347
VOE 11170262	371	850	347
VOE 11170263	371	850	347
VOE 11170264	371	850	347
VOE 11170266	269	150	193
VOE 11170282	371	1450	393
VOE 11170282	386	150	513
VOE 11170282	660	200	901
VOE 11170282	660	250	903
VOE 11170287	363	200	277
VOE 11170287	386	150	511
VOE 11170288	371	1100	365
VOE 11170288	371	1150	367
VOE 11170288	371	1200	373
VOE 11170288	371	1500	395
VOE 11170288	371	1525	401
VOE 11170288	371	3700	471
VOE 11170288	371	3800	475
VOE 11170288	371	3900	477
VOE 11170298	371	300	303
VOE 11170299	371	300	303
VOE 11170311	269	100	191
VOE 11170314	371	300	303
VOE 11170315	371	300	303
VOE 11170321	321	100	221
VOE 11170329	371	2050	433
VOE 11170338	371	100	287
VOE 11170339	380	100	497
VOE 11170348	352	300	249
VOE 11170362	398	100	543
VOE 11170362	398	200	545
VOE 11170366	371	2500	449
VOE 11170368	371	100	287
VOE 11170371	881	200	1209
VOE 11170372	371	1100	365
VOE 11170372	371	1150	367
VOE 11170372	371	1200	371
VOE 11170372	371	2125	437
VOE 11170372	371	2150	441
VOE 11170372	371	3700	471
VOE 11170372	371	3800	475
VOE 11170372	371	3900	477
VOE 11170373	371	1100	365
VOE 11170373	371	1150	367
VOE 11170373	371	1200	371
VOE 11170373	371	3700	471
VOE 11170373	371	3800	475
VOE 11170373	371	3900	477
VOE 11170374	371	1100	365
VOE 11170374	371	1150	367
VOE 11170374	371	1200	371
VOE 11170374	371	2125	439
VOE 11170374	371	2150	443
VOE 11170374	371	3700	471
VOE 11170374	371	3800	475
VOE 11170374	371	3900	477
VOE 11170375	371	1100	365
VOE 11170375	371	1150	367
VOE 11170375	371	1200	371
VOE 11170375	371	3700	471
VOE 11170375	371	3800	475
VOE 11170375	371	3900	477
VOE 11170377	371	2100	435
VOE 11170383	841	250	1055
VOE 11170383	841	250	1055
VOE 11170546	522	300	733
VOE 11170698	353	200	255
VOE 11170891	362	200	261
VOE 11170891	362	350	269
VOE 11171038	390	100	519
VOE 11171038	390	200	531
VOE 11171040	390	100	519
VOE 11171055	390	100	519
VOE 11171055	715	400	927
VOE 11171091	371	100	287
VOE 11171189	371	650	331
VOE 11171189	371	700	335
VOE 11171189	371	710	337
VOE 11171191	371	300	303
VOE 11171193	371	250	299
VOE 11171197	371	650	333
VOE 11171254	352	150	245
VOE 11171256	371	1750	417
VOE 11171263	371	1650	411
VOE 11171294	371	100	287
VOE 11171295	371	1700	415
VOE 11171295	371	1700	415
VOE 11171297	371	100	287
VOE 11171299	371	100	287
VOE 11171434	371	350	307
VOE 11171435	371	1450	393
VOE 11171451	333	150	231
VOE 11171451	371	100	289
VOE 11171474	371	1600	409
VOE 11171497	371	100	289
VOE 11171512	269	100	191
VOE 11171512	269	150	193
VOE 11171544	371	1350	389
VOE 11171553	371	1900	423
VOE 11171553	876	100	1201
VOE 11171564	390	100	519
VOE 11171564	390	200	531
VOE 11171574	371	1550	405
VOE 11171575	371	600	327
VOE 11171584	363	200	277
VOE 11171596	371	300	303
VOE 11171599	371	100	287
VOE 11171604	841	250	1057
VOE 11171617	371	1850	421
VOE 11171637	371	1500	395
VOE 11171639	371	100	287
VOE 11171650	371	2050	433
VOE 11171651	371	2050	433
VOE 11171653	371	850	345
VOE 11171654	371	850	345
VOE 11171655	371	2050	433
VOE 11171705	371	100	289
VOE 11171706	371	250	299
VOE 11171707	333	150	231
VOE 11171707	371	1250	377
VOE 11171709	371	1250	377
VOE 11171710	371	250	299
VOE 11171711	371	1250	379
VOE 11171712	371	800	339
VOE 11171712	371	950	349
VOE 11171713	371	1300	381
VOE 11171718	371	1300	381
VOE 11171731	371	1000	359
VOE 11171731	371	1000	359
VOE 11171733	352	300	249
VOE 11171733	353	150	253
VOE 11171755	371	1800	419
VOE 11171761	371	800	339
VOE 11171770	371	1100	365
VOE 11171770	371	1150	367
VOE 11171773	841	250	1055
VOE 11171776	333	150	231
VOE 11171791	371	2100	435
VOE 11171793	371	2500	449
VOE 11171793	398	500	547
VOE 11171793	398	600	549
VOE 11171797	371	1950	427
VOE 11171799	371	1100	365
VOE 11171799	882	250	1217
VOE 11171805	371	1200	371
VOE 11171816	371	400	311
VOE 11171817	371	2125	437
VOE 11171821	371	2125	437
VOE 11171821	371	2150	441
VOE 11171842	371	2200	445

NUMERICAL INDEX
RÉPERTOIRE DE NUMÉROS
NUMMERNREGISTER

INDICE DE NÚMERO
NUMMERREGISTER

Catalogue id	Group
20105	**10**
Issue	Page
20009038-J	**1557**

VOLVO L90F

VOLVO L90F

NUMERICAL INDEX
RÉPERTOIRE DE NUMÉROS
NUMMERNREGISTER

INDICE DE NÚMERO
NUMMERREGISTER

Catalogue id **20105** | Group **10**
Issue **20009038-J** | Page **1558**

Part No	Group	Sect	Page
VOE 11171843	371	2550	451
VOE 11171857	371	1575	407
VOE 11171857	371	2500	449
VOE 11171857	371	2550	451
VOE 11171857	371	2575	455
VOE 11171857	398	500	547
VOE 11171857	398	600	549
VOE 11171857	872	450	1177
VOE 11171858	371	280	301
VOE 11171859	371	280	301
VOE 11172003	647	100	885
VOE 11172003	647	125	887
VOE 11172003	660	100	897
VOE 11172003	660	150	899
VOE 11172006	924	200	1425
VOE 11172006	924	250	1429
VOE 11172006	924	400	1437
VOE 11172011	263	100	171
VOE 11172046	916	350	1389
VOE 11172046	916	700	1411
VOE 11172072	436	100	647
VOE 11172184	645	125	859
VOE 11172244	252	100	129
VOE 11172244	252	110	131
VOE 11172246	912	100	1319
VOE 11172246	912	150	1321
VOE 11172358	913	200	1337
VOE 11172458	527	100	743
VOE 11172458	527	200	745
VOE 11172507	911	250	1291
VOE 11172509	911	350	1303
VOE 11172549	912	100	1319
VOE 11172549	912	150	1323
VOE 11172595	914	250	1357
VOE 11172599	882	800	1231
VOE 11172599	914	250	1357
VOE 11172700	522	350	735
VOE 11172704	522	350	735
VOE 11172706	522	350	735
VOE 11172713	911	400	1307
VOE 11172713	916	125	1375
VOE 11172835	451	100	649
VOE 11172851	911	250	1291
VOE 11172889	252	100	129
VOE 11172889	252	110	131
VOE 11172892	256	100	139
VOE 11172907	234	100	111
VOE 11172907	460	150	661
VOE 11172907	460	150	661
VOE 11172920	522	300	731
VOE 11172920	522	300	731
VOE 11172946	263	150	177
VOE 11172946	911	600	1315
VOE 11172949	911	500	1311
VOE 11172950	522	350	735
VOE 11172988	468	200	705
VOE 11172988	468	200	705
VOE 11172996	916	505	1397
VOE 11173014	916	350	1387
VOE 11173014	916	700	1409
VOE 11173016	911	250	1291
VOE 11173029	436	100	647
VOE 11173033	911	250	1291
VOE 11173077	460	100	657
VOE 11173078	460	100	657
VOE 11173079	460	100	657
VOE 11173083	911	200	1289
VOE 11173129	912	100	1319
VOE 11173129	912	150	1323
VOE 11173166	916	550	1405
VOE 11173175	420	150	569
VOE 11173176	916	350	1387
VOE 11173210	522	300	731
VOE 11173211	551	100	747
VOE 11173212	660	100	897
VOE 11173212	660	150	899
VOE 11173215	645	100	853
VOE 11173215	645	125	857
VOE 11173216	645	100	853
VOE 11173216	645	125	857
VOE 11173217	645	100	853
VOE 11173220	645	100	853
VOE 11173231	916	100	1369
VOE 11173231	916	125	1373
VOE 11173232	916	100	1371
VOE 11173232	916	125	1375
VOE 11173233	916	100	1369
VOE 11173234	916	100	1371
VOE 11173234	916	125	1375
VOE 11173249	647	100	885
VOE 11173259	551	100	749
VOE 11173259	914	100	1339
VOE 11173259	914	110	1343
VOE 11173259	914	115	1345
VOE 11173259	914	120	1349
VOE 11173260	647	100	885
VOE 11173290	896	300	1239
VOE 11173308	916	500	1391
VOE 11173310	647	100	883
VOE 11173310	647	125	889
VOE 11173316	912	350	1329
VOE 11173316	916	300	1383
VOE 11173316	916	700	1409
VOE 11173318	912	350	1329
VOE 11173318	916	300	1383
VOE 11173318	916	700	1409
VOE 11173325	911	100	1281
VOE 11173325	911	110	1283
VOE 11173355	916	300	1383
VOE 11173355	916	700	1409
VOE 11173370	916	700	1409
VOE 11173386	647	100	883
VOE 11173423	647	150	891
VOE 11173433	911	400	1307
VOE 11173463	896	300	1239
VOE 11173508	217	150	85
VOE 11173522	914	115	1345
VOE 11173522	914	120	1349
VOE 11173522	914	200	1355
VOE 11173586	420	150	569
VOE 11173654	916	600	1407
VOE 11173670	263	100	171
VOE 11173671	911	250	1291
VOE 11173690	914	100	1339
VOE 11173693	527	100	743
VOE 11173709	911	400	1307
VOE 11173764	436	100	647
VOE 11173801	234	100	109
VOE 11173805	551	100	747
VOE 11173806	914	100	1339
VOE 11173827	261	100	155
VOE 11173828	261	100	155
VOE 11173848	924	100	1415
VOE 11173848	924	150	1421
VOE 11173867	647	100	883
VOE 11173867	647	125	887
VOE 11173896	645	100	855
VOE 11173896	645	125	859
VOE 11173915	914	350	1361
VOE 11173915	914	425	1365
VOE 11173930	916	300	1385
VOE 11173934	522	350	735
VOE 11173944	212	200	69
VOE 11173957	420	150	571
VOE 11173966	522	100	727
VOE 11173966	914	115	1347
VOE 11173966	916	505	1397
VOE 11173967	522	300	731
VOE 11173968	522	300	731
VOE 11173969	522	100	727
VOE 11173970	522	100	729
VOE 11173974	911	550	1313
VOE 11173974	911	550	1313
VOE 11173983	647	100	883
VOE 11173983	647	125	887
VOE 11173987	911	350	1303
VOE 11174158	263	200	179
VOE 11174177	897	100	1241
VOE 11174177	897	300	1253
VOE 11174246	252	100	129
VOE 11174317	821	150	981
VOE 11174479	821	100	979
VOE 11174479	823	250	995
VOE 11174763	826	400	1017
VOE 11174764	826	400	1017
VOE 11174767	826	100	1007
VOE 11174767	826	500	1021
VOE 11174768	826	100	1007
VOE 11174768	826	500	1021
VOE 11174773	826	200	1011
VOE 11174774	826	200	1011
VOE 11174791	897	250	1251
VOE 11174792	826	300	1013
VOE 11174793	826	300	1013
VOE 11174794	826	200	1011
VOE 11174795	826	200	1011
VOE 11174800	825	100	999
VOE 11174801	825	100	999
VOE 11174806	826	300	1013
VOE 11174806	826	400	1017

Part No	Group	Sect	Page	Part No	Group	Sect	Page	Part No	Group	Sect	Page	Part No	Group	Sect	Page	Part No	Group	Sect	Page
VOE 11174807	826	300	1013	VOE 11176801	945	900	1479	VOE 11177105	993	250	1521	VOE 11177774	711	100	911	VOE 11180628	715	250	921
VOE 11174807	826	400	1017	VOE 11176804	715	450	929	VOE 11177110	993	250	1521	VOE 11177797	660	200	901	VOE 11180657	256	100	139
VOE 11174808	826	100	1009	VOE 11176847	993	1200	1545	VOE 11177110	993	350	1531	VOE 11177797	660	250	903	VOE 11180664	771	100	941
VOE 11174808	826	500	1021	VOE 11176847	993	300	1527	VOE 11177111	993	250	1521	VOE 11177850	711	100	911	VOE 11180800	945	650	1471
VOE 11174809	826	100	1009	VOE 11176847	993	450	1537	VOE 11177112	993	250	1521	VOE 11177864	716	100	937	VOE 11180801	945	650	1471
VOE 11174809	826	500	1023	VOE 11176847	993	500	1539	VOE 11177136	993	350	1531	VOE 11177889	715	100	915	VOE 11180857	837	300	1051
VOE 11174814	825	100	999	VOE 11176857	993	100	1507	VOE 11177141	945	150	1445	VOE 11177902	660	200	901	VOE 11180894	945	650	1471
VOE 11174815	825	100	999	VOE 11176857	993	300	1527	VOE 11177141	945	800	1475	VOE 11177902	660	250	903	VOE 11180934	916	500	1393
VOE 11175207	823	250	993	VOE 11176859	993	250	1523	VOE 11177152	993	150	1511	VOE 11177935	660	200	901	VOE 11180988	945	400	1459
VOE 11175472	821	150	983	VOE 11176859	993	350	1531	VOE 11177223	993	200	1519	VOE 11177935	660	250	903	VOE 11180991	916	500	1393
VOE 11175609	826	200	1011	VOE 11176873	715	200	919	VOE 11177224	993	200	1519	VOE 11177936	660	200	901	VOE 11181021	897	150	1247
VOE 11175803	827	100	1025	VOE 11176895	711	100	913	VOE 11177226	993	250	1521	VOE 11180049	896	200	1235	VOE 11181021	897	350	1259
VOE 11175819	826	300	1013	VOE 11176935	715	250	921	VOE 11177227	993	100	1507	VOE 11180050	896	200	1235	VOE 11181022	897	150	1247
VOE 11175875	821	150	981	VOE 11176956	993	250	1523	VOE 11177227	993	400	1535	VOE 11180170	771	100	941	VOE 11181022	897	350	1259
VOE 11175876	821	150	981	VOE 11176956	993	350	1531	VOE 11177409	660	200	901	VOE 11180224	827	200	1027	VOE 11190734	390	100	519
VOE 11175881	821	170	985	VOE 11176959	993	250	1523	VOE 11177412	660	200	901	VOE 11180326	827	200	1027	VOE 11190734	390	150	525
VOE 11175882	821	170	985	VOE 11176959	993	350	1531	VOE 11177415	660	200	901	VOE 11180382	771	100	941	VOE 11192121	371	560	323
VOE 11175891	821	100	979	VOE 11176961	993	250	1523	VOE 11177415	660	250	903	VOE 11180416	715	300	923	VOE 11192121	371	570	325
VOE 11175891	823	250	993	VOE 11176961	993	350	1531	VOE 11177421	660	200	901	VOE 11180447	771	100	941	VOE 11193389	827	350	1031
VOE 11175892	821	100	979	VOE 11176983	993	150	1511	VOE 11177421	660	250	903	VOE 11180454	945	600	1469	VOE 11193390	827	350	1031
VOE 11175892	837	200	1045	VOE 11177006	993	150	1511	VOE 11177422	660	200	901	VOE 11180465	371	2050	433	VOE 11193448	872	250	1149
VOE 11175898	823	250	993	VOE 11177006	993	250	1523	VOE 11177422	660	250	903	VOE 11180472	897	150	1247	VOE 11193449	872	250	1149
VOE 11176217	716	100	937	VOE 11177006	993	350	1531	VOE 11177429	660	200	901	VOE 11180472	897	350	1259	VOE 11193753	371	1350	389
VOE 11176254	945	1000	1481	VOE 11177023	993	150	1511	VOE 11177429	660	250	903	VOE 11180499	945	600	1469	VOE 11195905	390	100	519
VOE 11176254	945	250	1453	VOE 11177023	993	250	1521	VOE 11177488	993	150	1511	VOE 11180500	945	600	1469	VOE 11196485	823	300	997
VOE 11176255	945	1000	1481	VOE 11177025	945	400	1459	VOE 11177488	993	250	1521	VOE 11180516	313	150	219	VOE 11198022	897	300	1255
VOE 11176255	945	250	1453	VOE 11177031	945	100	1443	VOE 11177645	945	400	1459	VOE 11180517	313	150	219	VOE 11198337	993	500	1539
VOE 11176281	945	250	1453	VOE 11177036	711	100	911	VOE 11177697	993	750	1543	VOE 11180521	313	150	219	VOE 11198367	398	100	543
VOE 11176383	945	100	1443	VOE 11177038	711	100	911	VOE 11177711	945	150	1445	VOE 11180522	313	150	219	VOE 11198540	823	300	997
VOE 11176383	945	800	1477	VOE 11177038	711	100	911	VOE 11177711	945	150	1445	VOE 11180523	313	150	219	VOE 11200818	872	150	1141
VOE 11176437	945	1000	1481	VOE 11177045	945	150	1447	VOE 11177711	945	150	1445	VOE 11180526	313	150	219	VOE 11200818	872	175	1143
VOE 11176437	945	250	1453	VOE 11177045	945	800	1475	VOE 11177711	945	800	1475	VOE 11180546	771	100	941	VOE 11201898	881	200	1209
VOE 11176487	945	600	1469	VOE 11177103	993	150	1511	VOE 11177711	945	800	1475	VOE 11180565	945	700	1473	VOE 11201899	851	100	1073
VOE 11176539	645	150	863	VOE 11177103	993	250	1521	VOE 11177716	993	100	1507	VOE 11180572	945	700	1473	VOE 11204217	851	100	1073
VOE 11176778	716	100	937	VOE 11177104	993	150	1511	VOE 11177717	993	100	1507	VOE 11180573	945	700	1473	VOE 11204217	882	100	1211
VOE 11176801	945	300	1457	VOE 11177105	993	150	1511	VOE 11177752	945	400	1459	VOE 11180574	945	700	1473	VOE 11204556	823	200	991

VOLVO L90F

NUMERICAL INDEX
RÉPERTOIRE DE NUMÉROS
NUMMERNREGISTER

INDICE DE NÚMERO
NUMMERREGISTER

Catalogue id **20105** | Group **10**
Issue **20009038-J** | Page **1560**

Part No	Group	Sect	Page
VOE 11204589	823	200	991
VOE 11204866	810	200	971
VOE 11205057	823	200	991
VOE 11205061	823	200	991
VOE 11205676	831	100	1033
VOE 11205912	860	350	1127
VOE 11298379	380	200	505
VOE 11298379	872	125	1135
VOE 11298379	872	175	1143
VOE 11298380	380	200	505
VOE 11298380	872	125	1135
VOE 11298380	872	175	1143
VOE 11298389	371	2550	451
VOE 11298389	872	150	1141
VOE 11298389	872	300	1153
VOE 11298448	860	350	1127
VOE 11298495	334	200	239
VOE 11298499	390	110	523
VOE 11298502	851	100	1073
VOE 11298502	851	120	1077
VOE 11298503	872	180	1145
VOE 11301361	911	200	1289
VOE 11301425	313	100	215
VOE 11301765	992	100	1487
VOE 11301767	992	100	1487
VOE 11301768	371	1950	427
VOE 11301769	992	150	1493
VOE 11301769	992	200	1495
VOE 11301770	371	1950	427
VOE 11301771	992	100	1487
VOE 11301771	992	110	1489
VOE 11301772	992	100	1487
VOE 11301772	992	110	1489
VOE 11301774	992	100	1487
VOE 11301774	992	110	1489
VOE 11301775	992	100	1487
VOE 11301775	992	110	1489
VOE 11301783	992	150	1493
VOE 11301783	992	200	1495
VOE 11301784	992	150	1493
VOE 11301787	371	2000	431
VOE 11301788	371	2000	431
VOE 11301789	371	2000	431
VOE 11301790	371	1950	427
VOE 11301790	371	2000	431
VOE 11301791	371	1950	427
VOE 11301792	371	1950	427
VOE 11301793	371	1950	427
VOE 11301793	371	2000	431
VOE 11301794	371	2000	431
VOE 11301795	371	2000	431
VOE 11301796	371	1950	427
VOE 11301799	992	150	1493
VOE 11301799	992	200	1495
VOE 11301801	992	150	1493
VOE 11301801	992	200	1495
VOE 11301813	992	150	1493
VOE 11301813	992	200	1495
VOE 11301842	371	1950	427
VOE 11301898	992	150	1493
VOE 11301898	992	200	1495
VOE 11301976	992	200	1495
VOE 11301977	992	200	1495
VOE 11301986	992	200	1495
VOE 11302018	992	200	1495
VOE 11302220	269	100	191
VOE 11370672	914	425	1365
VOE 11380375	366	100	279
VOE 11380375	366	100	279
VOE 11380380	366	150	281
VOE 11380400	380	100	497
VOE 11381207	398	100	543
VOE 11381209	398	100	543
VOE 11381460	398	200	545
VOE 11381465	398	200	545
VOE 11381475	366	100	279
VOE 11381475	372	120	485
VOE 11381480	366	150	281
VOE 11381500	380	100	497
VOE 11381990	366	150	281
VOE 11381995	366	100	279
VOE 11381995	366	100	279
VOE 11383875	366	100	279
VOE 11383875	366	100	279
VOE 11400018	823	250	993
VOE 11400033	897	200	1249
VOE 11400126	825	100	999
VOE 11400127	825	100	999
VOE 11400130	826	200	1011
VOE 11400131	826	200	1011
VOE 11400136	826	300	1013
VOE 11400137	826	300	1013
VOE 11400138	825	100	999
VOE 11400139	825	100	999
VOE 11400142	826	200	1011
VOE 11400143	826	200	1011
VOE 11400148	826	300	1013
VOE 11400149	826	300	1013
VOE 11400281	874	200	1195
VOE 11400344	825	100	999
VOE 11400344	825	200	1003
VOE 11400502	825	150	1001
VOE 11400502	825	250	1005
VOE 11400503	825	150	1001
VOE 11400503	825	250	1005
VOE 11400504	825	150	1001
VOE 11400504	825	250	1005
VOE 11400520	823	150	989
VOE 11400568	715	400	927
VOE 11400605	826	100	1007
VOE 11400605	826	200	1011
VOE 11400605	826	300	1015
VOE 11400605	826	400	1019
VOE 11400605	826	500	1021
VOE 11400605	826	500	1021
VOE 11400621	353	200	255
VOE 11400637	263	250	181
VOE 11400637	263	250	181
VOE 11400637	823	100	987
VOE 11400637	823	300	997
VOE 11400717	821	150	981
VOE 11400768	352	150	245
VOE 11400816	837	150	1043
VOE 11400885	823	150	989
VOE 11400957	715	450	929
VOE 11400998	313	100	215
VOE 11400999	313	100	215
VOE 11410007	916	500	1391
VOE 11410008	916	500	1391
VOE 11410059	263	150	175
VOE 11410190	217	150	85
VOE 11410229	522	350	735
VOE 11410243	911	500	1311
VOE 11410248	911	400	1307
VOE 11410312	945	700	1473
VOE 11410313	945	700	1473
VOE 11410315	647	200	893
VOE 11410316	647	200	893
VOE 11410319	911	550	1313
VOE 11410346	916	350	1387
VOE 11410346	916	500	1391
VOE 11410365	233	300	105
VOE 11410403	911	400	1307
VOE 11410418	525	150	739
VOE 11410428	261	300	167
VOE 11410455	522	350	735
VOE 11410456	522	350	735
VOE 11410464	874	150	1193
VOE 11410469	911	150	1285
VOE 11410470	911	150	1285
VOE 11410471	911	150	1285
VOE 11410472	911	150	1287
VOE 11410506	911	350	1303
VOE 11410581	468	200	705
VOE 11410582	916	500	1391
VOE 11410602	916	500	1391
VOE 11410603	371	700	335
VOE 11410603	371	710	337
VOE 11410603	872	300	1153
VOE 11410605	911	500	1311
VOE 11410636	233	300	105
VOE 11410637	491	150	709
VOE 11410639	916	125	1373
VOE 11410639	916	150	1377
VOE 11410758	896	300	1239
VOE 11410779	263	100	171
VOE 11410779	911	600	1315
VOE 11410833	896	300	1239
VOE 11410846	451	100	649
VOE 11410859	715	150	917
VOE 11410980	645	100	853
VOE 11410981	645	100	853
VOE 11410985	645	100	853
VOE 11411003	896	300	1239
VOE 11411043	234	100	109
VOE 11411044	234	100	109
VOE 11411073	234	100	111
VOE 11411077	234	100	113
VOE 11411077	715	100	915
VOE 11411079	269	150	193

Part No	Group	Sect	Page
VOE 11411088	210	100	59
VOE 11411088	210	100	59
VOE 11411088	211	100	61
VOE 11411088	212	100	65
VOE 11411088	212	150	67
VOE 11411088	213	100	71
VOE 11411088	214	100	73
VOE 11411088	215	100	75
VOE 11411088	216	100	77
VOE 11411088	216	150	81
VOE 11411088	217	100	83
VOE 11411088	218	100	87
VOE 11411088	221	100	91
VOE 11411088	222	100	93
VOE 11411088	223	100	95
VOE 11411088	233	100	99
VOE 11411088	233	150	101
VOE 11411088	235	200	123
VOE 11411088	237	100	125
VOE 11411088	251	100	127
VOE 11411088	255	100	137
VOE 11411088	262	100	169
VOE 11411088	263	400	187
VOE 11411088	263	450	189
VOE 11411088	331	100	227
VOE 11411088	333	100	229
VOE 11411088	371	150	291
VOE 11411088	371	160	295
VOE 11411120	269	100	191
VOE 11411143	911	300	1295
VOE 11411143	911	310	1299
VOE 11411159	321	100	221
VOE 11411159	321	150	223
VOE 11411180	491	100	707
VOE 11411180	491	150	709
VOE 11411219	234	100	111
VOE 11411226	261	250	163
VOE 11411228	261	250	161
VOE 11411240	261	300	167
VOE 11411267	258	100	151
VOE 11411284	491	100	707
VOE 11411295	491	100	707
VOE 11411296	491	100	707
VOE 11411335	218	150	89
VOE 11411343	911	600	1315
VOE 11411357	420	150	571
VOE 11411399	390	150	525
VOE 11411399	390	175	529
VOE 11411400	992	110	1489
VOE 11411408	916	300	1383
VOE 11411408	916	600	1407
VOE 11411417	522	100	729
VOE 11411418	263	100	173
VOE 11411419	491	100	707
VOE 11411419	491	150	709
VOE 11411427	916	350	1389
VOE 11411427	916	350	1387
VOE 11411427	916	700	1409
VOE 11411427	916	700	1411
VOE 11411428	916	350	1387
VOE 11411428	916	350	1389
VOE 11411428	916	700	1409
VOE 11411534	660	100	897
VOE 11411534	660	150	899
VOE 11411552	660	100	897
VOE 11411553	647	100	885
VOE 11411553	660	100	897
VOE 11411553	660	150	899
VOE 11411554	660	100	897
VOE 11411561	911	200	1289
VOE 11411562	522	300	731
VOE 11411574	911	600	1315
VOE 11411577	263	150	175
VOE 11411580	263	150	175
VOE 11411590	916	600	1407
VOE 11411593	911	200	1289
VOE 11411597	916	100	1371
VOE 11411597	916	125	1375
VOE 11411631	263	150	175
VOE 11411634	263	150	177
VOE 11411638	258	100	151
VOE 11411639	258	100	151
VOE 11411654	420	150	571
VOE 11411727	263	350	185
VOE 11411731	234	100	109
VOE 11411762	914	1000	1367
VOE 11411762	914	350	1361
VOE 11411791	874	150	1193
VOE 11411803	914	1000	1367
VOE 11411803	914	200	1353
VOE 11411819	818	100	975
VOE 11411892	821	100	979
VOE 11411897	235	100	117
VOE 11411897	235	150	121
VOE 11411898	235	100	117
VOE 11411904	911	350	1303
VOE 11411917	897	150	1247
VOE 11411917	897	350	1259
VOE 11411924	897	150	1247
VOE 11411924	897	350	1259
VOE 11411934	916	500	1391
VOE 11411964	913	100	1333
VOE 11411964	913	150	1335
VOE 11411966	911	300	1295
VOE 11411966	911	310	1299
VOE 11411982	522	100	727
VOE 11411988	647	125	889
VOE 11411993	261	250	161
VOE 11411998	916	550	1405
VOE 11412053	843	120	1067
VOE 11412054	831	150	1035
VOE 11412071	872	200	1147
VOE 11412071	882	100	1211
VOE 11412128	851	150	1079
VOE 11412209	843	100	1065
VOE 11412209	843	120	1067
VOE 11412272	810	150	967
VOE 11412273	810	150	967
VOE 11412282	872	125	1135
VOE 11412290	831	150	1035
VOE 11412292	831	150	1035
VOE 11412307	810	150	967
VOE 11412307	810	210	973
VOE 11412309	831	150	1035
VOE 11412309	831	150	1035
VOE 11412314	843	100	1065
VOE 11412314	843	120	1067
VOE 11412315	882	200	1215
VOE 11412315	882	800	1231
VOE 11412331	882	200	1215
VOE 11412331	882	800	1231
VOE 11412346	882	200	1215
VOE 11412346	882	800	1231
VOE 11412347	882	200	1215
VOE 11412347	882	800	1231
VOE 11412355	872	125	1135
VOE 11412370	380	200	505
VOE 11412370	872	180	1145
VOE 11412371	380	200	505
VOE 11412371	872	180	1145
VOE 11412372	380	200	505
VOE 11412372	872	125	1137
VOE 11412408	851	100	1073
VOE 11412450	818	100	975
VOE 11412451	818	100	975
VOE 11412452	818	100	975
VOE 11412523	837	200	1045
VOE 11412526	837	200	1045
VOE 11412527	837	200	1045
VOE 11412531	841	400	1063
VOE 11412531	851	100	1073
VOE 11412532	390	110	523
VOE 11412532	851	100	1073
VOE 11412532	851	120	1077
VOE 11412535	810	150	967
VOE 11412535	810	210	973
VOE 11412544	380	200	505
VOE 11412544	872	180	1145
VOE 11412552	362	150	259
VOE 11412552	362	200	261
VOE 11412553	362	150	259
VOE 11412553	362	200	261
VOE 11412553	362	350	269
VOE 11412556	362	150	259
VOE 11412556	362	200	261
VOE 11412561	837	200	1045
VOE 11412563	831	150	1035
VOE 11412564	831	150	1035
VOE 11412565	831	150	1035
VOE 11412566	831	150	1035
VOE 11412604	874	250	1197
VOE 11412605	874	250	1197
VOE 11412606	874	250	1197
VOE 11412622	882	200	1215
VOE 11412622	882	800	1231
VOE 11412625	882	200	1215
VOE 11412625	882	800	1231
VOE 11412634	872	150	1141
VOE 11412635	882	250	1217
VOE 11412635	882	800	1231

NUMERICAL INDEX
RÉPERTOIRE DE NUMÉROS
NUMMERNREGISTER

INDICE DE NÚMERO
NUMMERREGISTER

Catalogue id	Group
20105	**10**
Issue	Page
20009038-J	**1561**

VOLVO L90F

NUMERICAL INDEX
RÉPERTOIRE DE NUMÉROS
NUMMERNREGISTER

INDICE DE NÚMERO
NUMMERREGISTER

Catalogue id **20105** | Group **10**
Issue **20009038-J** | Page **1562**

Part No	Group	Sect	Page
VOE 11412636	882	200	1215
VOE 11412636	882	800	1231
VOE 11412638	852	250	1097
VOE 11412652	390	100	519
VOE 11412652	390	200	531
VOE 11412655	882	100	1211
VOE 11412688	882	100	1211
VOE 11412689	882	100	1211
VOE 11412703	837	250	1049
VOE 11412708	371	2200	445
VOE 11412709	371	2100	435
VOE 11412709	371	2200	445
VOE 11412709	841	250	1057
VOE 11412713	872	150	1141
VOE 11412713	874	100	1183
VOE 11412713	874	110	1185
VOE 11412713	874	120	1189
VOE 11412735	872	150	1141
VOE 11412735	872	175	1143
VOE 11412738	837	250	1049
VOE 11412739	837	250	1049
VOE 11412739	872	300	1153
VOE 11412741	837	250	1049
VOE 11412743	837	250	1049
VOE 11412744	831	150	1035
VOE 11412753	872	250	1149
VOE 11412754	872	250	1149
VOE 11412765	831	150	1037
VOE 11412765	831	250	1039
VOE 11412767	831	150	1037
VOE 11412767	831	250	1039
VOE 11412782	872	150	1141
VOE 11412782	872	175	1143
VOE 11412784	872	200	1147
VOE 11412785	872	200	1147
VOE 11412798	843	100	1065
VOE 11412798	843	120	1067
VOE 11412802	881	100	1207
VOE 11412803	881	100	1207
VOE 11412841	882	450	1221
VOE 11412842	882	450	1221
VOE 11412844	882	450	1221
VOE 11412846	882	500	1223
VOE 11412864	380	155	501
VOE 11412865	380	155	501
VOE 11412872	371	1100	365
VOE 11412873	371	1150	367
VOE 11412927	837	200	1045
VOE 11412937	872	250	1149
VOE 11412947	810	150	967
VOE 11412965	641	100	841
VOE 11412965	641	150	847
VOE 11412965	641	200	851
VOE 11412983	882	100	1211
VOE 11412995	872	250	1149
VOE 11413008	313	100	215
VOE 11413022	826	100	1007
VOE 11413022	826	500	1021
VOE 11413023	826	100	1007
VOE 11413023	826	500	1021
VOE 11413026	826	400	1017
VOE 11413027	826	400	1017
VOE 11413052	823	250	993
VOE 11413135	313	100	215
VOE 11413137	825	150	1001
VOE 11413138	825	150	1001
VOE 11413140	825	150	1001
VOE 11413141	825	150	1001
VOE 11413175	821	150	983
VOE 11413232	826	100	1007
VOE 11413232	826	500	1021
VOE 11413233	826	100	1007
VOE 11413233	826	500	1021
VOE 11413234	826	400	1017
VOE 11413235	826	400	1017
VOE 11413247	821	150	983
VOE 11413252	313	100	215
VOE 11413269	821	170	985
VOE 11413269	865	100	1129
VOE 11413286	825	150	1001
VOE 11413286	825	250	1005
VOE 11413287	825	150	1001
VOE 11413287	825	250	1005
VOE 11413288	825	150	1001
VOE 11413289	825	150	1001
VOE 11413290	897	150	1247
VOE 11413290	897	350	1259
VOE 11413291	897	150	1247
VOE 11413291	897	350	1259
VOE 11413338	823	250	993
VOE 11413359	827	250	1029
VOE 11413640	897	150	1247
VOE 11413640	897	350	1259
VOE 11413642	897	150	1247
VOE 11413642	897	350	1259
VOE 11413647	865	100	1129
VOE 11413653	823	250	995
VOE 11413654	865	100	1129
VOE 11413660	865	100	1129
VOE 11413662	865	100	1129
VOE 11413663	865	100	1129
VOE 11413664	865	100	1129
VOE 11413665	865	100	1129
VOE 11413677	715	400	927
VOE 11413699	715	400	927
VOE 11413700	715	400	927
VOE 11413775	826	100	1007
VOE 11413775	826	400	1017
VOE 11413775	826	500	1021
VOE 11413776	826	100	1007
VOE 11413776	826	400	1017
VOE 11413776	826	500	1021
VOE 11413778	865	200	1131
VOE 11413815	821	150	981
VOE 11413816	821	150	981
VOE 11413842	715	400	927
VOE 11413858	715	400	927
VOE 11413859	715	400	927
VOE 11413863	821	150	981
VOE 11413864	821	150	981
VOE 11413867	821	150	981
VOE 11413868	821	150	981
VOE 11413925	823	250	993
VOE 11413926	823	250	993
VOE 11414065	823	250	993
VOE 11414150	827	100	1025
VOE 11414150	827	200	1027
VOE 11414150	827	200	1027
VOE 11414163	823	100	987
VOE 11414177	823	250	995
VOE 11414185	827	100	1025
VOE 11414185	896	100	1233
VOE 11414217	823	250	993
VOE 11414308	352	150	245
VOE 11414387	715	450	929
VOE 11414391	897	150	1247
VOE 11414391	897	350	1259
VOE 11414538	823	150	989
VOE 11414559	821	100	979
VOE 11414560	321	150	223
VOE 11414562	371	100	287
VOE 11414577	837	150	1043
VOE 11414577	837	150	1043
VOE 11414592	263	250	181
VOE 11414592	821	100	977
VOE 11414592	823	100	987
VOE 11414606	837	150	1043
VOE 11414713	826	100	1009
VOE 11414713	826	500	1023
VOE 11414714	826	100	1009
VOE 11414714	826	500	1023
VOE 11414735	826	100	1009
VOE 11414735	826	500	1023
VOE 11414746	826	100	1007
VOE 11414747	826	100	1007
VOE 11414747	826	500	1021
VOE 11414749	826	100	1007
VOE 11414749	826	500	1023
VOE 11417477	256	300	147
VOE 11417478	256	300	147
VOE 11417479	256	300	147
VOE 11417482	256	300	147
VOE 11417489	256	300	147
VOE 11417493	256	300	147
VOE 11417497	256	300	149
VOE 11417498	872	300	1153
VOE 11417593	872	300	1153
VOE 11417593	872	450	1177
VOE 11417843	522	350	735
VOE 11417844	522	350	735
VOE 11417845	522	350	735
VOE 11417846	522	350	735
VOE 11417880	827	250	1029
VOE 11417881	827	250	1029
VOE 11418206	421	750	631
VOE 11418206	421	900	635
VOE 11418206	421	905	637
VOE 11418262	421	750	631
VOE 11418262	421	900	635
VOE 11418262	421	905	637

Part No	Group	Sect	Page	Part No	Group	Sect	Page	Part No	Group	Sect	Page	Part No	Group	Sect	Page	Part No	Group	Sect	Page
VOE 11418263	421	750	631	VOE 11418546	421	700	629	VOE 11419261	421	320	607	VOE 11419549	421	650	625	VOE 11429260	371	2200	445
VOE 11418263	421	900	635	VOE 11418546	421	800	633	VOE 11419261	421	330	609	VOE 11419550	421	750	631	VOE 11429260	841	250	1057
VOE 11418263	421	905	637	VOE 11418547	421	250	597	VOE 11419262	421	950	639	VOE 11419550	421	900	635	VOE 11429270	882	450	1221
VOE 11418309	421	750	631	VOE 11418547	421	300	599	VOE 11419262	421	955	641	VOE 11419550	421	905	637	VOE 11431196	896	200	1235
VOE 11418390	421	750	631	VOE 11418547	421	310	603	VOE 11419262	421	960	643	VOE 11419582	421	200	585	VOE 11431708	261	200	159
VOE 11418390	421	750	631	VOE 11418547	421	400	613	VOE 11419268	420	50	561	VOE 11419582	421	210	589	VOE 11432016	993	1200	1545
VOE 11418390	421	900	635	VOE 11418581	421	100	579	VOE 11419268	421	250	597	VOE 11419582	421	220	593	VOE 11432120	945	100	1443
VOE 11418390	421	900	635	VOE 11418581	421	110	583	VOE 11419268	421	450	615	VOE 11419587	421	200	585	VOE 11432124	945	200	1449
VOE 11418470	421	600	621	VOE 11418612	421	450	615	VOE 11419294	421	600	621	VOE 11419590	421	100	577	VOE 11432124	945	800	1475
VOE 11418471	421	700	629	VOE 11418615	421	450	615	VOE 11419294	421	650	625	VOE 11428004	380	155	501	VOE 11432206	945	150	1445
VOE 11418476	421	600	621	VOE 11418986	421	600	621	VOE 11419294	421	700	629	VOE 11428008	380	155	503	VOE 11432282	945	400	1459
VOE 11418476	421	650	625	VOE 11418986	421	600	621	VOE 11419294	421	800	633	VOE 11428009	380	155	503	VOE 11432282	945	410	1461
VOE 11418476	421	700	629	VOE 11418986	421	650	625	VOE 11419298	421	600	621	VOE 11428010	380	155	503	VOE 11432294	371	1400	391
VOE 11418476	421	800	633	VOE 11418986	421	650	625	VOE 11419298	421	650	625	VOE 11428011	380	155	501	VOE 11432294	993	100	1509
VOE 11418477	421	600	621	VOE 11418986	421	700	629	VOE 11419308	421	700	629	VOE 11428013	362	150	259	VOE 11432335	993	150	1511
VOE 11418477	421	650	625	VOE 11418986	421	700	629	VOE 11419308	421	800	633	VOE 11428017	380	155	501	VOE 11432335	993	150	1511
VOE 11418478	421	600	621	VOE 11418986	421	800	633	VOE 11419311	421	700	629	VOE 11428021	380	155	503	VOE 11432336	993	150	1511
VOE 11418478	421	650	625	VOE 11418986	421	800	633	VOE 11419311	421	800	633	VOE 11428022	380	155	501	VOE 11432338	993	300	1527
VOE 11418485	421	600	621	VOE 11419249	421	200	585	VOE 11419316	421	750	631	VOE 11428023	380	155	501	VOE 11432339	993	200	1519
VOE 11418485	421	650	625	VOE 11419249	421	210	589	VOE 11419316	421	900	635	VOE 11428025	380	155	503	VOE 11432340	993	200	1519
VOE 11418485	421	700	629	VOE 11419249	421	220	593	VOE 11419316	421	905	637	VOE 11428027	371	1650	411	VOE 11432378	993	100	1507
VOE 11418485	421	800	633	VOE 11419251	421	200	587	VOE 11419319	421	750	631	VOE 11428027	371	1660	413	VOE 11432378	993	100	1507
VOE 11418514	421	310	603	VOE 11419251	421	210	591	VOE 11419319	421	900	635	VOE 11428027	371	1700	415	VOE 11432378	993	300	1525
VOE 11418514	421	400	613	VOE 11419251	421	220	595	VOE 11419319	421	905	637	VOE 11428051	371	1000	359	VOE 11432379	993	100	1507
VOE 11418515	420	50	561	VOE 11419252	421	200	585	VOE 11419327	386	150	511	VOE 11428063	371	1000	359	VOE 11432379	993	100	1507
VOE 11418515	421	310	603	VOE 11419252	421	210	589	VOE 11419327	421	950	639	VOE 11428173	371	1700	415	VOE 11432379	993	300	1525
VOE 11418515	421	400	613	VOE 11419252	421	220	593	VOE 11419384	421	100	577	VOE 11428174	371	2200	445	VOE 11432380	993	100	1507
VOE 11418516	421	310	603	VOE 11419254	421	200	585	VOE 11419384	421	110	581	VOE 11429087	882	400	1219	VOE 11432380	993	300	1529
VOE 11418516	421	400	613	VOE 11419254	421	210	589	VOE 11419507	421	200	585	VOE 11429089	882	450	1221	VOE 11432381	993	100	1507
VOE 11418517	420	50	561	VOE 11419254	421	220	593	VOE 11419507	421	210	589	VOE 11429090	882	400	1219	VOE 11432405	945	150	1445
VOE 11418517	421	300	599	VOE 11419255	420	50	561	VOE 11419507	421	220	593	VOE 11429137	852	100	1081	VOE 11432405	945	800	1475
VOE 11418517	421	400	613	VOE 11419255	421	200	585	VOE 11419534	421	600	621	VOE 11429195	860	200	1123	VOE 11432421	715	500	931
VOE 11418522	421	310	603	VOE 11419255	421	210	589	VOE 11419534	421	650	625	VOE 11429247	882	150	1213	VOE 11432421	715	600	933
VOE 11418522	421	315	605	VOE 11419255	421	220	593	VOE 11419534	421	700	629	VOE 11429252	882	150	1213	VOE 11432493	645	150	863
VOE 11418522	421	400	613	VOE 11419256	371	550	319	VOE 11419534	421	800	633	VOE 11429254	841	250	1057	VOE 11432496	993	450	1537
VOE 11418545	421	600	621	VOE 11419261	421	250	597	VOE 11419549	421	600	621	VOE 11429260	371	2100	435	VOE 11432599	837	300	1051

VOLVO L90F

NUMERICAL INDEX
RÉPERTOIRE DE NUMÉROS
NUMMERNREGISTER

INDICE DE NÚMERO
NUMMERREGISTER

Part No	Group	Sect	Page	Part No	Group	Sect	Page	Part No	Group	Sect	Page	Part No	Group	Sect	Page	Part No	Group	Sect	Page
VOE 11432602	837	300	1051	VOE 11435900	823	100	987	VOE 11436262	827	100	1025	VOE 11443993	366	200	283	VOE 11444190	641	100	841
VOE 11432742	715	500	931	VOE 11435922	715	350	925	VOE 11436265	823	200	991	VOE 11444006	831	100	1033	VOE 11444199	831	150	1035
VOE 11432742	715	600	933	VOE 11435997	992	150	1493	VOE 11438029	420	200	573	VOE 11444123	881	100	1205	VOE 11444200	334	100	233
VOE 11435176	874	100	1181	VOE 11436031	715	300	923	VOE 11438367	945	700	1473	VOE 11444124	881	100	1207	VOE 11444200	831	150	1037
VOE 11435180	823	250	993	VOE 11436054	823	100	987	VOE 11438401	716	100	937	VOE 11444125	872	350	1155	VOE 11444201	334	100	233
VOE 11435185	821	100	977	VOE 11436055	823	100	987	VOE 11438718	715	450	929	VOE 11444125	872	375	1169	VOE 11444201	831	150	1037
VOE 11435242	874	100	1181	VOE 11436065	992	100	1487	VOE 11438719	715	450	929	VOE 11444132	881	100	1207	VOE 11444203	881	100	1207
VOE 11435242	874	110	1185	VOE 11436086	256	300	149	VOE 11438758	827	350	1031	VOE 11444134	914	250	1359	VOE 11444205	872	250	1149
VOE 11435242	874	120	1189	VOE 11436104	715	350	925	VOE 11438759	827	350	1031	VOE 11444147	841	250	1055	VOE 11444206	872	250	1149
VOE 11435375	823	100	987	VOE 11436106	715	350	925	VOE 11438769	827	350	1031	VOE 11444156	872	125	1135	VOE 11444206	872	275	1151
VOE 11435472	823	100	987	VOE 11436140	874	100	1181	VOE 11438986	874	100	1181	VOE 11444156	872	125	1135	VOE 11444206	872	275	1151
VOE 11435473	823	100	987	VOE 11436150	897	100	1241	VOE 11438987	823	300	997	VOE 11444156	872	150	1141	VOE 11444207	334	100	233
VOE 11435508	826	300	1013	VOE 11436150	897	300	1253	VOE 11438988	823	300	997	VOE 11444156	872	175	1143	VOE 11444207	831	150	1037
VOE 11435508	826	400	1017	VOE 11436163	865	200	1131	VOE 11439004	823	300	997	VOE 11444156	872	180	1145	VOE 11444208	334	100	233
VOE 11435509	826	300	1013	VOE 11436164	821	170	985	VOE 11439005	823	300	997	VOE 11444156	872	250	1149	VOE 11444208	831	150	1037
VOE 11435509	826	400	1017	VOE 11436166	715	350	925	VOE 11439006	823	300	997	VOE 11444156	872	275	1151	VOE 11444209	831	150	1037
VOE 11435535	823	100	987	VOE 11436167	715	350	925	VOE 11439007	823	300	997	VOE 11444158	831	150	1037	VOE 11444210	831	150	1037
VOE 11435546	821	150	981	VOE 11436173	353	200	255	VOE 11439010	823	300	997	VOE 11444159	843	100	1065	VOE 11444212	334	100	233
VOE 11435547	821	150	981	VOE 11436197	897	150	1247	VOE 11439034	924	100	1415	VOE 11444159	843	120	1067	VOE 11444212	831	150	1037
VOE 11435549	826	200	1011	VOE 11436197	897	350	1259	VOE 11439034	924	125	1417	VOE 11444160	881	100	1207	VOE 11444213	334	100	233
VOE 11435554	823	200	991	VOE 11436214	821	100	977	VOE 11439085	823	300	997	VOE 11444164	851	100	1073	VOE 11444213	831	150	1037
VOE 11435592	263	250	181	VOE 11436224	313	100	215	VOE 11439088	823	300	997	VOE 11444164	851	100	1073	VOE 11444214	881	100	1205
VOE 11435593	263	250	181	VOE 11436225	313	100	215	VOE 11439108	872	300	1153	VOE 11444170	852	100	1081	VOE 11444217	837	200	1045
VOE 11435600	263	250	181	VOE 11436228	313	150	219	VOE 11439110	872	300	1153	VOE 11444170	852	130	1087	VOE 11444219	872	125	1135
VOE 11435602	715	700	935	VOE 11436229	313	150	219	VOE 11439126	872	300	1153	VOE 11444170	852	375	1109	VOE 11444224	872	125	1137
VOE 11435602	837	100	1041	VOE 11436234	313	100	217	VOE 11439126	872	450	1177	VOE 11444170	852	400	1111	VOE 11444227	831	150	1035
VOE 11435629	874	100	1181	VOE 11436247	865	200	1131	VOE 11439127	872	300	1153	VOE 11444170	852	425	1113	VOE 11444229	831	150	1035
VOE 11435688	826	300	1013	VOE 11436252	821	170	985	VOE 11439130	872	300	1153	VOE 11444170	852	450	1115	VOE 11444230	831	150	1035
VOE 11435688	826	400	1017	VOE 11436253	821	170	985	VOE 11439130	872	450	1175	VOE 11444172	831	150	1035	VOE 11444231	371	1550	405
VOE 11435689	826	300	1013	VOE 11436254	821	170	985	VOE 11439184	810	200	971	VOE 11444172	837	250	1049	VOE 11444231	371	2100	435
VOE 11435689	826	400	1017	VOE 11436255	897	150	1247	VOE 11443400	872	125	1139	VOE 11444172	881	100	1207	VOE 11444231	372	100	481
VOE 11435743	715	600	933	VOE 11436255	897	350	1259	VOE 11443500	366	100	279	VOE 11444172	882	100	1211	VOE 11444231	372	120	485
VOE 11435744	715	600	933	VOE 11436256	897	150	1247	VOE 11443700	366	150	281	VOE 11444175	872	125	1137	VOE 11444237	380	155	501
VOE 11435834	821	170	985	VOE 11436256	897	350	1259	VOE 11443770	380	100	497	VOE 11444176	872	125	1137	VOE 11444239	831	150	1037
VOE 11435839	865	100	1129	VOE 11436259	823	200	991	VOE 11443975	398	100	543	VOE 11444182	831	150	1035	VOE 11444240	882	100	1211
VOE 11435899	823	100	987	VOE 11436261	827	100	1025	VOE 11443992	366	300	285	VOE 11444189	641	100	841	VOE 11444245	914	350	1361

Part No	Group	Sect	Page
VOE 11444249	371	2150	441
VOE 11444252	872	250	1149
VOE 11444254	872	350	1155
VOE 11444254	872	360	1161
VOE 11444254	874	250	1199
VOE 11444254	874	250	1199
VOE 11444258	872	150	1141
VOE 11444259	872	150	1141
VOE 11444259	872	175	1143
VOE 11444261	897	150	1247
VOE 11444261	897	350	1259
VOE 11444263	897	150	1247
VOE 11444263	897	350	1259
VOE 11444265	882	200	1215
VOE 11444265	882	800	1231
VOE 11444280	380	155	501
VOE 11444283	882	100	1211
VOE 11444287	897	300	1255
VOE 11444288	371	2100	435
VOE 11444294	874	250	1199
VOE 11444296	872	125	1139
VOE 11444298	851	100	1073
VOE 11444300	380	155	501
VOE 11444302	371	2125	437
VOE 11444304	380	155	501
VOE 11444310	852	110	1085
VOE 11444310	852	400	1111
VOE 11444329	872	250	1149
VOE 11444346	872	125	1135
VOE 11444348	852	110	1085
VOE 11444358	852	100	1081
VOE 11444377	872	125	1137
VOE 11444380	371	1500	397
VOE 11444380	371	1525	401
VOE 11444393	860	150	1121
VOE 11444394	860	150	1121
VOE 11444395	860	150	1121
VOE 11444400	860	150	1121
VOE 11444400	860	150	1121
VOE 11444400	860	350	1127
VOE 11444403	860	150	1121
VOE 11444407	860	150	1121
VOE 11444414	860	200	1123
VOE 11444421	860	200	1123
VOE 11444421	860	250	1125
VOE 11444421	860	350	1127
VOE 11444425	860	200	1123
VOE 11444425	860	250	1125
VOE 11444429	872	125	1135
VOE 11444433	882	100	1211
VOE 11445024	911	150	1285
VOE 11445025	911	150	1285
VOE 11445039	256	200	143
VOE 11445059	647	250	895
VOE 11445061	647	125	887
VOE 11445074	256	100	139
VOE 11445112	235	150	121
VOE 11445119	911	550	1313
VOE 11445119	911	550	1313
VOE 11445128	256	200	143
VOE 11445139	263	100	173
VOE 11445140	261	100	155
VOE 11445159	420	150	569
VOE 11445160	420	150	569
VOE 11445173	818	100	975
VOE 11445182	916	350	1387
VOE 11445182	916	700	1411
VOE 11445192	897	150	1247
VOE 11445192	897	350	1259
VOE 11445195	897	100	1243
VOE 11445195	897	100	1241
VOE 11445195	897	300	1253
VOE 11445215	256	200	143
VOE 11445236	212	200	69
VOE 11445267	912	100	1319
VOE 11445267	912	200	1325
VOE 11445271	897	100	1245
VOE 11445271	897	300	1257
VOE 11445277	882	400	1219
VOE 11445277	897	350	1259
VOE 11445291	914	100	1339
VOE 11445291	914	1000	1367
VOE 11445291	914	200	1353
VOE 11445291	916	300	1383
VOE 11445293	914	100	1341
VOE 11445293	914	110	1343
VOE 11445293	914	115	1345
VOE 11445293	914	120	1349
VOE 11445296	914	100	1341
VOE 11445296	914	110	1343
VOE 11445296	914	115	1345
VOE 11445296	914	120	1349
VOE 11445297	916	300	1383
VOE 11445297	916	600	1407
VOE 11445299	914	115	1345
VOE 11445299	914	120	1349
VOE 11445299	914	200	1353
VOE 11445300	916	600	1407
VOE 11445301	914	115	1345
VOE 11445301	914	120	1349
VOE 11445301	914	200	1353
VOE 11445329	660	100	897
VOE 11445329	660	150	899
VOE 11445329	912	400	1331
VOE 11445361	235	100	117
VOE 11445363	252	150	133
VOE 11445365	252	150	133
VOE 11445391	645	100	855
VOE 11445391	645	125	859
VOE 11445422	914	100	1341
VOE 11445422	914	110	1343
VOE 11445425	914	100	1341
VOE 11445425	914	110	1343
VOE 11445426	916	300	1383
VOE 11445428	914	200	1353
VOE 11445430	914	200	1353
VOE 11445435	897	100	1243
VOE 11445435	897	300	1253
VOE 11445436	522	300	731
VOE 11445445	914	100	1339
VOE 11445445	914	110	1343
VOE 11445446	468	200	705
VOE 11445451	916	500	1391
VOE 11445451	916	505	1395
VOE 11448509	421	250	597
VOE 11448509	421	300	599
VOE 11448509	421	305	601
VOE 11448514	421	200	585
VOE 11448514	421	210	589
VOE 1161053	421	450	617
VOE 11700195	645	450	881
VOE 11700373	214	100	73
VOE 11700708	852	140	1089
VOE 11700780	645	450	881
VOE 11701075	993	700	1541
VOE 11701270	645	400	877
VOE 11701272	645	400	875
VOE 11701273	645	400	875
VOE 11701428	912	400	1331
VOE 11701430	912	400	1331
VOE 11701439	912	400	1331
VOE 11701529	874	250	1197
VOE 11701530	874	250	1197
VOE 11701827	945	900	1479
VOE 11701827	945	900	1479
VOE 11701827	993	1200	1545
VOE 11701827	993	150	1511
VOE 11701827	993	250	1523
VOE 11701827	993	450	1537
VOE 11701834	993	200	1517
VOE 11701834	993	200	1519
VOE 11701834	993	200	1519
VOE 11701834	993	200	1517
VOE 11701834	993	200	1517
VOE 11701834	993	200	1519
VOE 11701834	993	200	1519
VOE 11701834	993	200	1517
VOE 11701834	993	200	1517
VOE 11701835	993	200	1519
VOE 11701835	993	200	1519
VOE 11701837	993	150	1511
VOE 11701837	993	250	1521
VOE 11701837	993	350	1531
VOE 11701838	993	1200	1545
VOE 11701838	993	150	1511
VOE 11701838	993	450	1537
VOE 11701838	993	500	1539
VOE 11701842	993	250	1521
VOE 11701842	993	350	1531
VOE 11701843	993	1200	1545
VOE 11701843	993	150	1513
VOE 11701843	993	350	1531
VOE 11701843	993	350	1531
VOE 11701843	993	450	1537
VOE 11701843	993	500	1539
VOE 11701845	993	150	1513
VOE 11701845	993	350	1531
VOE 11701845	993	450	1537
VOE 11701845	993	500	1539
VOE 11701850	993	150	1511

VOLVO L90F

NUMERICAL INDEX
RÉPERTOIRE DE NUMÉROS
NUMMERNREGISTER

INDICE DE NÚMERO
NUMMERREGISTER

Catalogue id **20105** | Group **10**
Issue **20009038-J** | Page **1566**

Part No	Group	Sect	Page
VOE 11701854	993	100	1507
VOE 11701854	993	1200	1545
VOE 11701854	993	150	1513
VOE 11701854	993	250	1521
VOE 11701854	993	350	1533
VOE 11701854	993	350	1533
VOE 11701854	993	450	1537
VOE 11701854	993	500	1539
VOE 11701900	463	260	699
VOE 11702124	945	650	1471
VOE 11702149	993	200	1515
VOE 11702149	993	400	1535
VOE 11702150	993	200	1515
VOE 11702150	993	300	1525
VOE 11702151	993	200	1515
VOE 11702151	993	400	1535
VOE 11702152	993	200	1515
VOE 11702152	993	400	1535
VOE 11702153	993	200	1515
VOE 11702153	993	300	1525
VOE 11702154	993	200	1517
VOE 11702154	993	300	1525
VOE 11702155	993	1200	1545
VOE 11702155	993	300	1525
VOE 11702155	993	400	1535
VOE 11702155	993	450	1537
VOE 11702155	993	500	1539
VOE 11702156	993	200	1517
VOE 11702174	386	150	517
VOE 11702174	993	200	1519
VOE 11702177	993	300	1525
VOE 11702178	993	400	1535
VOE 11702185	993	700	1541
VOE 11702187	993	700	1541
VOE 11702188	993	700	1541
VOE 11702370	993	200	1517
VOE 11702370	993	300	1525
VOE 11702371	993	200	1517
VOE 11702476	993	300	1525
VOE 11702538	916	100	1369
VOE 11702538	916	125	1373
VOE 11703355	525	150	739
VOE 11703356	525	150	739
VOE 11703508	913	150	1335
VOE 11703544	516	100	717
VOE 11703590	517	100	721
VOE 11703833	913	200	1337
VOE 11703980	872	150	1141
VOE 11703980	872	175	1143
VOE 11703980	872	180	1145
VOE 11704319	525	150	739
VOE 11704359	831	150	1037
VOE 11704359	881	100	1207
VOE 11704363	993	700	1541
VOE 11704530	912	300	1327
VOE 11704535	913	200	1337
VOE 11704538	913	200	1337
VOE 11704541	913	200	1337
VOE 11704546	913	200	1337
VOE 11704547	913	200	1337
VOE 11704549	913	200	1337
VOE 11704551	913	200	1337
VOE 11704553	913	200	1337
VOE 11704557	913	200	1337
VOE 11704559	913	200	1337
VOE 11704711	993	1200	1545
VOE 11704711	993	200	1517
VOE 11704711	993	200	1517
VOE 11704711	993	200	1517
VOE 11704711	993	200	1515
VOE 11704711	993	200	1515
VOE 11704711	993	200	1515
VOE 11704711	993	300	1525
VOE 11704711	993	300	1525
VOE 11704711	993	300	1525
VOE 11704711	993	300	1525
VOE 11704711	993	300	1525
VOE 11704711	993	300	1525
VOE 11704711	993	300	1525
VOE 11704711	993	400	1535
VOE 11704711	993	400	1535
VOE 11704711	993	400	1535
VOE 11704711	993	400	1535
VOE 11704711	993	450	1537
VOE 11704711	993	500	1539
VOE 11704712	993	1200	1545
VOE 11704712	993	200	1517
VOE 11704712	993	200	1515
VOE 11704712	993	200	1515
VOE 11704712	993	200	1517
VOE 11704712	993	200	1517
VOE 11704712	993	200	1515
VOE 11704712	993	200	1515
VOE 11704712	993	200	1517
VOE 11704712	993	300	1527
VOE 11704712	993	300	1525
VOE 11704712	993	300	1525
VOE 11704712	993	300	1525
VOE 11704712	993	300	1525
VOE 11704712	993	300	1525
VOE 11704712	993	400	1535
VOE 11704712	993	400	1535
VOE 11704712	993	400	1535
VOE 11704712	993	450	1537
VOE 11704712	993	500	1539
VOE 11704729	551	100	747
VOE 11705078	914	250	1359
VOE 11705078	914	250	1357
VOE 11705079	914	250	1357
VOE 11705080	914	250	1357
VOE 11705432	993	1200	1545
VOE 11705432	993	200	1517
VOE 11705432	993	200	1515
VOE 11705432	993	200	1517
VOE 11705432	993	200	1515
VOE 11705432	993	200	1517
VOE 11705432	993	200	1515
VOE 11705432	993	200	1517
VOE 11705432	993	200	1515
VOE 11705432	993	300	1525
VOE 11705432	993	300	1527
VOE 11705432	993	300	1525
VOE 11705432	993	300	1525
VOE 11705432	993	300	1525
VOE 11705432	993	400	1535
VOE 11705432	993	400	1535
VOE 11705432	993	400	1535
VOE 11705432	993	450	1537
VOE 11705432	993	500	1539
VOE 11705485	872	150	1141
VOE 11705485	872	175	1143
VOE 11705779	912	350	1329
VOE 11705785	912	350	1329
VOE 11705789	912	350	1329
VOE 11705792	912	350	1329
VOE 11705881	386	150	513
VOE 11705881	421	450	615
VOE 11705909	256	150	141
VOE 11705910	256	150	141
VOE 11705911	256	150	141
VOE 11705917	916	150	1377
VOE 11705917	916	200	1381
VOE 11705918	916	150	1377
VOE 11705921	914	250	1357
VOE 11705961	912	300	1327
VOE 11706009	914	425	1365
VOE 11706035	993	350	1531
VOE 11706035	993	400	1535
VOE 11706044	993	200	1519
VOE 11706062	916	150	1377
VOE 11706062	916	200	1381
VOE 11706064	916	150	1377
VOE 11706064	916	150	1377
VOE 11706064	916	200	1381
VOE 11706067	916	150	1377
VOE 11706068	916	150	1377
VOE 11706069	916	150	1377
VOE 11706070	916	150	1377
VOE 11706071	916	150	1377
VOE 11706074	916	200	1381
VOE 11706075	916	200	1381
VOE 11706173	647	150	891
VOE 11706174	914	250	1359
VOE 11706175	914	250	1359
VOE 11706176	914	250	1359
VOE 11706177	914	250	1359
VOE 11706184	914	400	1363
VOE 11706189	913	150	1335
VOE 11706189	913	200	1337
VOE 11706318	852	150	1091
VOE 11706318	852	200	1093
VOE 11706318	852	250	1097
VOE 11706318	852	275	1099
VOE 11706320	852	150	1091
VOE 11706320	852	200	1093
VOE 11706320	852	250	1097
VOE 11706320	852	275	1099
VOE 11706595	876	100	1201
VOE 11706789	916	200	1381
VOE 11706973	914	425	1365

Part No	Group	Sect	Page
VOE 11706974	914	425	1365
VOE 11706975	914	425	1365
VOE 11706976	914	425	1365
VOE 11706978	914	425	1365
VOE 11706985	914	425	1365
VOE 11706989	914	400	1363
VOE 11706990	914	400	1363
VOE 11706994	914	400	1363
VOE 11706997	914	400	1363
VOE 11707055	525	150	739
VOE 11707077	911	100	1281
VOE 11707077	911	110	1283
VOE 11707078	525	150	739
VOE 11707307	256	200	143
VOE 11707344	852	200	1093
VOE 11707344	852	250	1097
VOE 11707346	852	150	1091
VOE 11707346	852	200	1093
VOE 11707346	852	250	1097
VOE 11707346	852	275	1099
VOE 11707347	852	250	1097
VOE 11707347	852	275	1099
VOE 11707348	852	140	1089
VOE 11707348	852	150	1091
VOE 11707348	852	200	1093
VOE 11707348	852	250	1097
VOE 11707348	852	275	1099
VOE 11707350	852	250	1097
VOE 11707350	852	275	1099
VOE 11707351	852	140	1089
VOE 11707351	852	225	1095
VOE 11707351	852	250	1097
VOE 11707351	852	275	1099
VOE 11707354	852	150	1091
VOE 11707354	852	200	1093
VOE 11707355	852	140	1089
VOE 11707355	852	150	1091
VOE 11707355	852	200	1093
VOE 11707355	852	225	1095
VOE 11707356	852	140	1089
VOE 11707356	852	225	1095
VOE 11707357	852	140	1089
VOE 11707358	852	140	1089
VOE 11707358	852	150	1091
VOE 11707360	852	150	1091
VOE 11707361	852	150	1091
VOE 11707361	852	200	1093
VOE 11707375	993	1200	1545
VOE 11707375	993	300	1527
VOE 11707375	993	450	1537
VOE 11707375	993	500	1539
VOE 11707377	993	150	1513
VOE 11707381	993	100	1507
VOE 11707381	993	1200	1545
VOE 11707381	993	150	1513
VOE 11707381	993	250	1521
VOE 11707381	993	350	1533
VOE 11707381	993	350	1533
VOE 11707381	993	450	1537
VOE 11707381	993	500	1539
VOE 11707382	993	350	1531
VOE 11707383	993	100	1509
VOE 11707383	993	150	1513
VOE 11707383	993	350	1533
VOE 11707384	993	100	1507
VOE 11707386	993	250	1521
VOE 11707389	993	250	1521
VOE 11707428	993	250	1523
VOE 11707428	993	300	1527
VOE 11707439	993	100	1507
VOE 11707439	993	700	1541
VOE 11707564	912	300	1327
VOE 11707567	993	700	1541
VOE 11707569	993	700	1541
VOE 11707578	263	300	183
VOE 11707607	993	700	1541
VOE 11707766	874	100	1181
VOE 11707766	874	110	1187
VOE 11707766	874	120	1191
VOE 11707766	874	150	1193
VOE 11707767	874	150	1193
VOE 11707827	993	700	1541
VOE 11707827	993	700	1541
VOE 11707861	993	200	1519
VOE 11707888	263	300	183
VOE 11707889	263	300	183
VOE 11707890	263	300	183
VOE 11707891	263	300	183
VOE 11707892	263	300	183
VOE 11707893	263	300	183
VOE 11707895	263	300	183
VOE 11707896	263	300	183
VOE 11708033	993	250	1523
VOE 11708033	993	300	1527
VOE 11708035	993	400	1535
VOE 11708082	913	200	1337
VOE 11708084	913	200	1337
VOE 11708130	993	700	1541
VOE 11708231	913	150	1335
VOE 11708231	913	200	1337
VOE 11708248	993	700	1541
VOE 11708249	993	700	1541
VOE 11708257	913	200	1337
VOE 11708289	993	250	1521
VOE 11708290	993	250	1521
VOE 11708291	993	350	1533
VOE 11708308	914	250	1357
VOE 11708308	914	250	1357
VOE 11708511	525	150	739
VOE 11708537	993	300	1527
VOE 11708673	993	700	1541
VOE 11708742	913	150	1335
VOE 11708744	913	150	1335
VOE 11708753	913	200	1337
VOE 11708754	913	200	1337
VOE 11708755	263	300	183
VOE 11708755	913	200	1337
VOE 11708827	914	250	1357
VOE 11708881	551	200	753
VOE 11708881	551	250	755
VOE 11708882	551	200	753
VOE 11708883	551	200	753
VOE 11708884	551	200	753
VOE 11708885	551	200	753
VOE 11708930	916	550	1405
VOE 11708930	916	550	1405
VOE 11708944	841	100	1053
VOE 11708945	841	100	1053
VOE 11708979	551	200	753
VOE 11708996	451	150	651
VOE 11708996	451	200	653
VOE 11708996	451	250	655
VOE 11709012	451	250	655
VOE 11709030	551	200	753
VOE 11709031	551	200	753
VOE 11709387	852	200	1093
VOE 11709389	852	140	1089
VOE 11709390	852	140	1089
VOE 11709390	852	200	1093
VOE 11709391	852	140	1089
VOE 11709391	852	275	1099
VOE 11709392	852	140	1089
VOE 11709392	852	275	1101
VOE 11709423	852	250	1097
VOE 11709423	852	275	1099
VOE 11709582	993	700	1541
VOE 11709637	647	150	891
VOE 11709638	371	1205	375
VOE 11709669	993	100	1507
VOE 11709718	914	100	1339
VOE 11709804	263	350	185
VOE 11709805	263	350	185
VOE 11709806	263	350	185
VOE 11709807	263	350	185
VOE 11709808	263	350	185
VOE 11709811	852	275	1099
VOE 11709829	945	500	1465
VOE 11709832	945	550	1467
VOE 11709837	916	300	1385
VOE 11709839	916	300	1385
VOE 11709859	913	150	1335
VOE 11709861	912	300	1327
VOE 11709861	912	300	1327
VOE 11709862	414	100	557
VOE 11709862	420	50	561
VOE 11709879	912	300	1327
VOE 11709880	912	300	1327
VOE 11709881	912	300	1327
VOE 11709882	912	300	1327
VOE 11709883	912	300	1327
VOE 11709883	912	300	1327
VOE 11709884	912	300	1327
VOE 11709994	993	200	1515
VOE 11709994	993	400	1535
VOE 11710875	993	700	1541
VOE 11711048	912	400	1331
VOE 11711999	463	260	699
VOE 11712000	463	260	699
VOE 11712137	463	260	699
VOE 11712138	463	260	699

NUMERICAL INDEX
RÉPERTOIRE DE NUMÉROS
NUMMERNREGISTER

INDICE DE NÚMERO
NUMMERREGISTER

Catalogue id	Group
20105	**10**
Issue	Page
20009038-J	**1567**

VOLVO L90F

NUMERICAL INDEX
RÉPERTOIRE DE NUMÉROS
NUMMERNREGISTER

INDICE DE NÚMERO
NUMMERREGISTER

Catalogue id **20105** | Group **10**
Issue **20009038-J** | Page **1568**

Part No	Group	Sect	Page
VOE 11712139	463	260	699
VOE 11712140	463	260	699
VOE 11712141	463	260	699
VOE 11712143	463	260	699
VOE 11712222	451	150	651
VOE 11712222	451	200	653
VOE 11712222	451	250	655
VOE 11712312	912	150	1321
VOE 11712312	912	200	1325
VOE 11712331	912	350	1329
VOE 11712358	912	150	1321
VOE 11712364	912	400	1331
VOE 11712500	645	450	881
VOE 11712704	912	150	1321
VOE 11712704	912	200	1325
VOE 11712705	912	150	1321
VOE 11712705	912	200	1325
VOE 11712706	912	150	1321
VOE 11712706	912	200	1325
VOE 11712707	912	150	1321
VOE 11712707	912	200	1325
VOE 11712708	912	150	1321
VOE 11712708	912	150	1321
VOE 11712708	912	200	1325
VOE 11712709	912	150	1321
VOE 11712709	912	200	1325
VOE 11712710	912	150	1321
VOE 11712711	912	150	1321
VOE 11712711	912	200	1325
VOE 11712712	912	150	1321
VOE 11712713	993	700	1541
VOE 11712832	852	1400	1119
VOE 11712832	852	300	1103
VOE 11712832	852	325	1105
VOE 11712832	852	350	1107
VOE 11712834	852	300	1103
VOE 11712834	852	325	1105
VOE 11712842	852	300	1103
VOE 11712925	993	700	1541
VOE 11712926	993	700	1541
VOE 11713081	993	300	1525
VOE 11713081	993	350	1531
VOE 11713081	993	400	1535
VOE 11713082	993	200	1519
VOE 11713082	993	300	1525
VOE 11713087	993	350	1531
VOE 11713087	993	400	1535
VOE 11713148	912	150	1321
VOE 11713148	912	200	1325
VOE 11713273	913	200	1337
VOE 11713395	993	250	1521
VOE 11713512	924	150	1421
VOE 11713512	924	450	1441
VOE 11713513	924	150	1421
VOE 11713513	924	450	1441
VOE 11713533	914	400	1363
VOE 11713565	924	150	1419
VOE 11713565	924	450	1439
VOE 11713567	641	200	851
VOE 11713568	924	150	1419
VOE 11713568	924	450	1439
VOE 11713569	924	150	1419
VOE 11713569	924	450	1439
VOE 11713572	924	150	1419
VOE 11713572	924	450	1439
VOE 11713574	641	200	851
VOE 11713576	924	150	1419
VOE 11713576	924	450	1439
VOE 11713577	924	150	1419
VOE 11713577	924	450	1439
VOE 11713579	924	150	1419
VOE 11713579	924	450	1439
VOE 11713580	641	200	851
VOE 11713581	924	150	1421
VOE 11713581	924	450	1441
VOE 11713582	924	150	1421
VOE 11713582	924	450	1441
VOE 11713584	924	150	1421
VOE 11713584	924	450	1441
VOE 11713597	924	200	1425
VOE 11713597	924	250	1429
VOE 11713598	924	200	1425
VOE 11713598	924	250	1429
VOE 11713599	924	200	1425
VOE 11713599	924	250	1429
VOE 11713601	924	200	1427
VOE 11713601	924	250	1431
VOE 11713604	924	250	1429
VOE 11713605	924	250	1429
VOE 11713606	924	250	1429
VOE 11713607	924	250	1429
VOE 11713608	924	250	1431
VOE 11713609	924	250	1431
VOE 11713611	924	250	1431
VOE 11713849	551	200	753
VOE 11713849	551	250	755
VOE 11713966	924	150	1419
VOE 11713966	924	450	1439
VOE 11713967	924	150	1419
VOE 11713967	924	450	1439
VOE 11713968	924	150	1419
VOE 11713968	924	450	1439
VOE 11713980	362	250	263
VOE 11714037	924	250	1429
VOE 11714080	916	150	1377
VOE 11714081	916	150	1377
VOE 11714081	916	200	1381
VOE 11714082	916	150	1377
VOE 11714083	916	150	1377
VOE 11714083	916	175	1379
VOE 11714213	993	350	1531
VOE 11714213	993	400	1535
VOE 11714218	993	250	1521
VOE 11714218	993	300	1527
VOE 11714219	993	250	1521
VOE 11714219	993	300	1527
VOE 11714323	263	350	185
VOE 11714517	924	150	1419
VOE 11714517	924	450	1439
VOE 11714518	924	150	1419
VOE 11714518	924	450	1439
VOE 11714519	924	150	1421
VOE 11714519	924	450	1441
VOE 11714579	852	250	1097
VOE 11714580	852	200	1093
VOE 11714627	872	300	1153
VOE 11714734	551	200	753
VOE 11714734	551	250	755
VOE 11714962	852	300	1103
VOE 11714962	852	325	1105
VOE 11714963	852	300	1103
VOE 11714963	852	325	1105
VOE 11714964	852	300	1103
VOE 11714964	852	325	1105
VOE 11714964	852	350	1107
VOE 11714965	386	150	515
VOE 11714965	852	300	1103
VOE 11714965	852	325	1105
VOE 11714966	852	300	1103
VOE 11714967	852	300	1103
VOE 11714968	852	300	1103
VOE 11714968	852	325	1105
VOE 11714969	852	300	1103
VOE 11714969	852	325	1105
VOE 11714970	852	300	1103
VOE 11714971	852	300	1103
VOE 11714971	852	325	1105
VOE 11714972	852	300	1103
VOE 11714973	852	300	1103
VOE 11714973	852	325	1105
VOE 11715063	852	1400	1119
VOE 11715063	852	350	1107
VOE 11715063	852	475	1117
VOE 11715065	852	1400	1119
VOE 11715065	852	350	1107
VOE 11715065	852	475	1117
VOE 11715074	852	1400	1119
VOE 11715074	852	350	1107
VOE 11715074	852	475	1117
VOE 11715078	852	1400	1119
VOE 11715078	852	350	1107
VOE 11715078	852	475	1117
VOE 11715266	913	150	1335
VOE 11715353	256	300	147
VOE 11715387	852	300	1103
VOE 11715430	852	250	1097
VOE 11715430	852	275	1099
VOE 11715658	912	350	1329
VOE 11715719	913	200	1337
VOE 11715818	852	140	1089
VOE 11715818	852	150	1091
VOE 11715818	852	200	1093
VOE 11715818	852	250	1097
VOE 11715818	852	275	1099
VOE 11715865	945	500	1465
VOE 11715918	993	700	1541
VOE 11715945	897	200	1249
VOE 11715947	911	150	1285
VOE 11715961	914	250	1357

Part No	Group	Sect	Page
VOE 11716015	913	150	1335
VOE 11716032	414	100	557
VOE 11716033	414	100	557
VOE 11716034	414	100	557
VOE 11716129	914	400	1363
VOE 11716339	993	700	1541
VOE 11716507	993	750	1543
VOE 11716514	993	350	1531
VOE 11716525	993	750	1543
VOE 11716526	993	750	1543
VOE 11716534	363	200	277
VOE 11716761	645	450	881
VOE 11716762	645	400	875
VOE 11716822	272	100	197
VOE 11716831	916	550	1405
VOE 11716832	916	550	1405
VOE 11716860	916	100	1369
VOE 11716860	916	125	1373
VOE 11716861	916	100	1369
VOE 11716861	916	125	1373
VOE 11716862	916	100	1369
VOE 11716862	916	125	1373
VOE 11803635	881	200	1209
VOE 11803693	362	300	265
VOE 11803693	371	1600	409
VOE 11803693	371	2550	451
VOE 11803693	371	2575	455
VOE 11803693	371	2580	459
VOE 11803693	371	2580	459
VOE 11803693	371	3000	467
VOE 11806306	371	1660	413
VOE 11806306	371	2550	453
VOE 11806306	371	2575	457
VOE 11806306	371	2580	459
VOE 11806306	371	2580	459
VOE 11806306	371	400	313
VOE 11886866	881	200	1209
VOE 11988141	914	425	1365
VOE 11988142	914	425	1365
VOE 11988145	914	425	1365
VOE 11988146	914	425	1365
VOE 11988200	352	100	241
VOE 11988201	352	100	241
VOE 11988202	352	100	241
VOE 11988207	645	400	875
VOE 11988441	993	700	1541
VOE 11988778	914	425	1365
VOE 11988895	993	300	1529
VOE 11989797	420	50	561
VOE 11989797	421	600	621
VOE 11989797	421	650	625
VOE 11989797	421	700	629
VOE 11989797	421	800	633
VOE 11989798	420	50	561
VOE 11989798	421	600	621
VOE 11989798	421	650	625
VOE 11989798	421	700	629
VOE 11989798	421	800	633
VOE 11990625	924	200	1425
VOE 11990625	924	400	1437
VOE 11991047	914	250	1357
VOE 11991047	914	250	1359
VOE 11991048	914	250	1357
VOE 11991048	914	250	1359
VOE 11991049	914	250	1357
VOE 11991049	914	250	1359
VOE 11991316	914	250	1359
VOE 11991316	914	250	1357
VOE 11991319	914	250	1359
VOE 11991321	914	250	1359
VOE 11991323	914	250	1359
VOE 11991323	914	250	1357
VOE 11992817	263	300	183
VOE 11992833	913	200	1337
VOE 11993070	911	150	1285
VOE 11993178	852	250	1097
VOE 11993178	852	275	1099
VOE 11993255	924	200	1425
VOE 11993255	924	250	1429
VOE 11993256	924	200	1425
VOE 11993256	924	250	1429
VOE 11993257	924	200	1425
VOE 11993257	924	250	1429
VOE 11993451	645	400	875
VOE 11993452	645	400	877
VOE 11993637	916	550	1405
VOE 11993637	916	550	1405
VOE 11994275	551	100	747
VOE 11994393	914	250	1359
VOE 11994393	914	250	1357
VOE 11994428	645	450	881
VOE 11994484	362	250	263
VOE 11994522	525	150	739
VOE 11996163	852	140	1089
VOE 11996163	852	150	1091
VOE 11996163	852	200	1093
VOE 11996362	645	400	875
VOE 11996374	645	400	875
VOE 11997155	913	150	1335
VOE 11997186	414	100	557
VOE 11997187	414	100	557
VOE 11997265	852	250	1097
VOE 11997265	852	275	1099
VOE 11997271	945	650	1471
VOE 11997339	525	200	741
VOE 11997342	525	150	739
VOE 11997343	525	150	739
VOE 11997939	420	50	561
VOE 11997939	421	600	621
VOE 11997939	421	650	625
VOE 11997939	421	700	629
VOE 11997939	421	750	631
VOE 11997939	421	800	633
VOE 11997939	421	900	635
VOE 11997939	421	905	637
VOE 11998151	914	250	1359
VOE 11998550	852	150	1091
VOE 11998550	852	200	1093
VOE 11998561	852	250	1097
VOE 11998573	645	450	881
VOE 11998654	852	300	1103
VOE 11998654	852	325	1105
VOE 11998677	852	300	1103
VOE 11998677	852	325	1105
VOE 11998811	852	150	1091
VOE 11998811	852	200	1093
VOE 11998811	852	250	1097
VOE 11998831	852	250	1097
VOE 11998842	852	250	1097
VOE 11998863	913	200	1337
VOE 11999242	645	400	875
VOE 11999328	420	50	561
VOE 11999976	516	100	717
VOE 11999976	517	100	721
VOE 1259727	371	100	287
VOE 1259854	371	1300	381
VOE 1259854	371	1900	423
VOE 1259854	371	2550	453
VOE 1259854	371	2575	457
VOE 1259854	371	2580	459
VOE 1259854	371	950	349
VOE 1259854	371	960	357
VOE 1259854	390	100	519
VOE 1271494	874	100	1183
VOE 1271494	874	110	1185
VOE 1271494	874	120	1189
VOE 12741498	363	150	275
VOE 1275379	420	150	569
VOE 1275379	420	200	573
VOE 12818793	334	160	237
VOE 1304841	363	100	271
VOE 1304841	363	110	273
VOE 1304841	363	150	275
VOE 1304841	363	150	275
VOE 1304841	363	200	277
VOE 1304841	881	100	1205
VOE 1307048	371	650	333
VOE 1307049	371	500	317
VOE 1307049	371	650	333
VOE 1307600	371	850	345
VOE 1323485	321	250	225
VOE 1347010	371	950	349
VOE 1347010	371	955	353
VOE 1347010	386	150	515
VOE 1362710	321	250	225
VOE 13907851	263	200	179
VOE 13914468	414	100	557
VOE 13914468	645	150	863
VOE 13930888	460	100	657
VOE 13930908	852	400	1111
VOE 13931675	716	100	937
VOE 13933853	263	100	171
VOE 13933853	263	100	171
VOE 13933853	263	150	175
VOE 13933853	263	150	175
VOE 13933853	522	100	727
VOE 13933853	522	100	729
VOE 13933853	647	100	885
VOE 13933853	647	100	883
VOE 13933853	911	350	1305

NUMERICAL INDEX
RÉPERTOIRE DE NUMÉROS
NUMMERNREGISTER

INDICE DE NÚMERO
NUMMERREGISTER

Catalogue id	Group
20105	**10**
Issue	Page
20009038-J	**1569**

VOLVO L90F

VOLVO L90F

NUMERICAL INDEX
RÉPERTOIRE DE NUMÉROS
NUMMERNREGISTER

INDICE DE NÚMERO
NUMMERREGISTER

Catalogue id **20105** | Group **10**
Issue **20009038-J** | Page **1570**

Part No	Group	Sect	Page
VOE 13933855	420	150	571
VOE 13933855	468	200	705
VOE 13933855	522	100	727
VOE 13933855	647	100	883
VOE 13933855	914	100	1339
VOE 13933855	914	110	1343
VOE 13933855	916	100	1369
VOE 13933855	916	125	1373
VOE 13933856	522	300	731
VOE 13933858	645	125	861
VOE 13933858	647	125	887
VOE 13933858	911	310	1299
VOE 13933858	911	310	1301
VOE 13933858	911	310	1299
VOE 13933858	911	310	1301
VOE 13933859	647	100	885
VOE 13933859	647	125	887
VOE 13933862	911	350	1303
VOE 13933862	916	100	1371
VOE 13933862	916	125	1375
VOE 13933865	914	115	1347
VOE 13933865	916	505	1395
VOE 13933865	916	510	1399
VOE 13933867	263	100	171
VOE 13933868	645	100	855
VOE 13933868	645	125	857
VOE 13933869	647	100	885
VOE 13933871	645	100	855
VOE 13933871	645	300	867
VOE 13933871	645	300	867
VOE 13933871	645	300	867
VOE 13933871	645	300	867
VOE 13933872	263	150	175
VOE 13933872	263	150	177
VOE 13933872	263	150	175
VOE 13933872	645	125	859
VOE 13933872	645	300	867
VOE 13933872	645	300	867
VOE 13933872	660	100	897
VOE 13933872	660	100	897
VOE 13933872	660	150	899
VOE 13933872	660	150	899
VOE 13933875	420	100	563
VOE 13933875	421	110	583
VOE 13933875	924	200	1425
VOE 13933875	924	250	1429
VOE 13933877	217	150	85
VOE 13933877	924	200	1425
VOE 13933877	924	250	1429
VOE 13933878	263	100	171
VOE 13933878	645	300	867
VOE 13933878	911	600	1315
VOE 13933882	924	200	1425
VOE 13933882	924	400	1437
VOE 13933897	647	100	883
VOE 13933897	647	125	887
VOE 13933897	916	300	1385
VOE 13933900	263	100	173
VOE 13933900	468	200	705
VOE 13933900	647	125	889
VOE 13933900	916	100	1369
VOE 13933900	916	125	1373
VOE 13933900	916	500	1391
VOE 13933900	916	505	1395
VOE 13933900	916	510	1399
VOE 13933900	924	250	1431
VOE 13933905	660	100	897
VOE 13933905	660	100	897
VOE 13933905	660	150	899
VOE 13933905	660	150	899
VOE 13933905	911	300	1295
VOE 13933905	911	300	1295
VOE 13933905	911	310	1299
VOE 13933905	911	310	1301
VOE 13933905	916	300	1383
VOE 13933905	916	600	1407
VOE 13933906	916	100	1371
VOE 13933906	916	125	1375
VOE 13933910	916	100	1371
VOE 13933910	916	125	1373
VOE 13933912	660	100	897
VOE 13933912	660	150	899
VOE 13933912	916	100	1369
VOE 13933912	916	125	1373
VOE 13933913	916	300	1385
VOE 13933914	647	100	883
VOE 13933914	647	125	887
VOE 13933915	924	150	1423
VOE 13933915	924	200	1425
VOE 13933915	924	250	1429
VOE 13933915	924	400	1437
VOE 13933915	924	450	1441
VOE 13933917	645	300	869
VOE 13933917	645	300	869
VOE 13933922	263	100	171
VOE 13933923	522	100	727
VOE 13933923	645	100	853
VOE 13933923	645	100	853
VOE 13933923	645	125	857
VOE 13933923	645	125	857
VOE 13933923	645	325	871
VOE 13933923	660	100	897
VOE 13933923	660	150	899
VOE 13933923	911	350	1303
VOE 13933923	911	600	1315
VOE 13933927	647	100	883
VOE 13933927	647	125	889
VOE 13933936	522	100	729
VOE 13933936	522	300	733
VOE 13933936	551	100	747
VOE 13933936	911	350	1303
VOE 13933936	916	500	1391
VOE 13933936	916	505	1397
VOE 13933936	916	510	1401
VOE 13933936	924	250	1429
VOE 13935000	897	100	1243
VOE 13935000	897	300	1255
VOE 13935000	897	400	1263
VOE 13935000	924	150	1421
VOE 13935000	924	450	1441
VOE 13935001	897	100	1243
VOE 13935001	897	300	1255
VOE 13935001	897	300	1255
VOE 13940097	831	100	1033
VOE 13940141	882	200	1215
VOE 13941451	993	150	1511
VOE 13941747	914	400	1363
VOE 13941793	645	150	863
VOE 13942668	882	100	1211
VOE 13943472	261	300	167
VOE 13943472	460	150	661
VOE 13943472	460	150	661
VOE 13943472	872	125	1137
VOE 13943472	872	125	1137
VOE 13943472	872	125	1139
VOE 13943472	872	350	1157
VOE 13943472	872	350	1155
VOE 13943472	872	350	1157
VOE 13943472	872	360	1159
VOE 13943472	872	360	1159
VOE 13943472	872	370	1163
VOE 13943472	872	370	1163
VOE 13943472	872	375	1167
VOE 13943472	872	375	1165
VOE 13943472	872	375	1167
VOE 13943472	872	375	1167
VOE 13943472	872	375	1165
VOE 13943472	872	400	1171
VOE 13943472	872	400	1171
VOE 13943472	873	100	1179
VOE 13943472	876	100	1201
VOE 13943472	876	150	1203
VOE 13943474	212	200	69
VOE 13943474	217	150	85
VOE 13943474	872	125	1139
VOE 13943474	872	350	1155
VOE 13943474	872	375	1165
VOE 13943474	873	100	1179
VOE 13944075	420	300	575
VOE 13944184	860	150	1121
VOE 13944184	860	350	1127
VOE 13944494	420	50	561
VOE 13944494	421	450	617
VOE 13945355	896	300	1239
VOE 13945407	261	250	161
VOE 13945407	874	250	1197
VOE 13945407	874	250	1197
VOE 13945407	914	200	1355
VOE 13945444	234	100	109
VOE 13945444	252	150	133
VOE 13945444	256	300	147
VOE 13945444	256	300	147
VOE 13945444	256	300	149
VOE 13945444	256	300	147
VOE 13945444	258	100	151
VOE 13945444	263	250	181
VOE 13945444	362	200	261
VOE 13945444	371	100	289
VOE 13945444	371	1850	421
VOE 13945444	371	2050	433

Part No	Group	Sect	Page	Part No	Group	Sect	Page	Part No	Group	Sect	Page	Part No	Group	Sect	Page	Part No	Group	Sect	Page
VOE 13945444	371	700	335	VOE 13945653	522	100	727	VOE 13946652	872	360	1159	VOE 13947355	945	300	1457	VOE 13948320	451	250	655
VOE 13945444	371	700	335	VOE 13945653	527	100	743	VOE 13946652	872	370	1163	VOE 13947355	945	300	1457	VOE 13948527	645	350	873
VOE 13945444	371	710	337	VOE 13945653	527	100	743	VOE 13946652	872	375	1167	VOE 13947355	945	800	1475	VOE 13948695	872	125	1135
VOE 13945444	371	710	337	VOE 13945653	551	100	747	VOE 13946652	872	400	1173	VOE 13947355	945	900	1479	VOE 13948871	234	100	109
VOE 13945444	390	100	519	VOE 13945653	551	100	747	VOE 13946834	371	1600	409	VOE 13947355	945	900	1479	VOE 13948871	234	100	113
VOE 13945444	390	100	519	VOE 13945653	896	300	1239	VOE 13946834	896	300	1239	VOE 13947355	992	110	1489	VOE 13948871	371	350	307
VOE 13945444	390	200	531	VOE 13945653	911	300	1297	VOE 13946934	363	200	277	VOE 13947542	371	2000	431	VOE 13948995	371	1325	385
VOE 13945444	390	200	531	VOE 13945653	912	150	1323	VOE 13946934	371	100	287	VOE 13947542	516	100	717	VOE 13948995	371	1800	419
VOE 13945444	421	200	585	VOE 13945653	912	350	1329	VOE 13946934	371	100	289	VOE 13947542	517	100	721	VOE 13948995	371	2200	447
VOE 13945444	421	200	585	VOE 13945653	914	100	1339	VOE 13946934	390	150	525	VOE 13947542	872	300	1153	VOE 13948995	371	4000	479
VOE 13945444	421	210	589	VOE 13945653	914	250	1357	VOE 13946934	390	200	531	VOE 13947542	872	450	1175	VOE 13948996	371	2200	447
VOE 13945444	421	210	589	VOE 13945653	914	250	1359	VOE 13946934	825	250	1005	VOE 13947542	992	250	1497	VOE 13948996	371	850	345
VOE 13945444	421	950	639	VOE 13945653	945	500	1465	VOE 13946934	837	200	1045	VOE 13947621	210	50	55	VOE 13949191	551	100	749
VOE 13945444	421	955	641	VOE 13945734	261	250	161	VOE 13946934	872	300	1153	VOE 13947621	210	50	53	VOE 13949278	261	300	167
VOE 13945444	525	100	737	VOE 13946008	461	150	667	VOE 13946934	872	450	1175	VOE 13947621	255	100	137	VOE 13949278	263	200	179
VOE 13945444	551	100	747	VOE 13946222	380	100	497	VOE 13946934	872	450	1177	VOE 13947621	263	450	189	VOE 13949278	362	300	265
VOE 13945444	645	150	863	VOE 13946442	461	200	671	VOE 13946934	992	200	1495	VOE 13947622	223	100	95	VOE 13949278	366	100	279
VOE 13945444	645	300	867	VOE 13946442	463	200	687	VOE 13946934	992	250	1497	VOE 13947622	262	100	169	VOE 13949278	366	150	281
VOE 13945444	660	200	901	VOE 13946442	463	220	691	VOE 13947281	210	50	53	VOE 13947622	262	100	169	VOE 13949278	371	100	287
VOE 13945444	821	100	979	VOE 13946501	993	150	1513	VOE 13947281	210	50	55	VOE 13947622	420	50	561	VOE 13949278	371	2100	435
VOE 13945444	825	200	1003	VOE 13946544	371	2000	431	VOE 13947281	211	100	63	VOE 13947622	421	100	577	VOE 13949278	372	100	481
VOE 13945444	825	200	1003	VOE 13946544	390	100	519	VOE 13947281	212	100	65	VOE 13947622	421	110	581	VOE 13949278	372	120	485
VOE 13945444	825	250	1005	VOE 13946544	390	150	525	VOE 13947281	223	100	97	VOE 13947624	217	100	83	VOE 13949278	372	150	495
VOE 13945444	827	100	1025	VOE 13946544	390	150	525	VOE 13947281	263	450	189	VOE 13947624	420	50	561	VOE 13949278	390	150	525
VOE 13945444	827	350	1031	VOE 13946544	421	320	607	VOE 13947281	896	200	1235	VOE 13947624	421	950	639	VOE 13949278	390	150	525
VOE 13945444	865	100	1129	VOE 13946544	421	450	615	VOE 13947282	212	200	69	VOE 13947624	461	100	663	VOE 13949278	390	150	525
VOE 13945444	872	450	1175	VOE 13946544	660	200	901	VOE 13947282	420	50	561	VOE 13947624	463	100	675	VOE 13949278	390	150	525
VOE 13945444	874	100	1181	VOE 13946544	715	400	927	VOE 13947282	421	320	607	VOE 13947624	463	120	677	VOE 13949278	390	200	531
VOE 13945444	874	110	1185	VOE 13946544	823	300	997	VOE 13947282	421	450	615	VOE 13947628	223	100	95	VOE 13949278	393	100	533
VOE 13945444	874	120	1189	VOE 13946544	881	200	1209	VOE 13947355	945	100	1443	VOE 13947628	262	100	169	VOE 13949278	393	150	535
VOE 13945444	874	150	1193	VOE 13946544	882	450	1221	VOE 13947355	945	1000	1483	VOE 13947628	371	150	291	VOE 13949278	393	160	537
VOE 13945444	881	100	1207	VOE 13946544	914	200	1353	VOE 13947355	945	1000	1481	VOE 13947628	371	160	295	VOE 13949278	516	100	717
VOE 13945444	911	150	1285	VOE 13946544	992	150	1493	VOE 13947355	945	150	1445	VOE 13947902	421	750	631	VOE 13949278	517	100	721
VOE 13945444	916	600	1407	VOE 13946544	992	200	1495	VOE 13947355	945	250	1453	VOE 13947902	421	900	635	VOE 13949278	810	150	967
VOE 13945444	945	600	1469	VOE 13946652	872	350	1157	VOE 13947355	945	250	1453	VOE 13947902	421	905	637	VOE 13949278	821	100	979
VOE 13945461	874	250	1197	VOE 13946652	872	350	1157	VOE 13947355	945	250	1453	VOE 13948269	451	250	655	VOE 13949278	823	250	993

VOLVO L90F

NUMERICAL INDEX
RÉPERTOIRE DE NUMÉROS
NUMMERNREGISTER

INDICE DE NÚMERO
NUMMERREGISTER

Part No	Group	Sect	Page
VOE 13949278	823	250	995
VOE 13949278	825	250	1005
VOE 13949278	837	200	1045
VOE 13949278	837	200	1045
VOE 13949278	837	200	1045
VOE 13949278	872	125	1135
VOE 13949278	872	300	1153
VOE 13949278	872	450	1175
VOE 13949278	872	450	1175
VOE 13949278	872	450	1175
VOE 13949278	872	450	1175
VOE 13949278	876	100	1201
VOE 13949278	897	200	1249
VOE 13949278	897	200	1249
VOE 13949278	914	350	1361
VOE 13949278	916	600	1407
VOE 13949278	992	110	1489
VOE 13949278	992	200	1495
VOE 13949361	896	300	1239
VOE 13949386	234	100	111
VOE 13949386	235	100	119
VOE 13949574	420	50	561
VOE 13949574	421	320	607
VOE 13949574	421	450	617
VOE 13949574	896	300	1239
VOE 13949578	221	100	91
VOE 13949578	233	100	99
VOE 13949578	333	100	229
VOE 13949597	371	1000	359
VOE 13949597	371	1300	381
VOE 13949597	371	1300	383
VOE 13949597	371	1500	397
VOE 13949597	371	1525	401
VOE 13949597	371	1575	407
VOE 13949597	371	1800	419
VOE 13949597	371	2500	449
VOE 13949597	371	2550	453
VOE 13949597	371	2550	451
VOE 13949597	371	2575	455
VOE 13949597	371	2575	457
VOE 13949597	371	950	351
VOE 13949597	371	950	349
VOE 13949597	371	960	355
VOE 13949608	421	100	577
VOE 13949608	421	110	581
VOE 13949657	420	50	561
VOE 13949657	421	320	607
VOE 13949657	421	450	615
VOE 13949657	912	150	1321
VOE 13949746	352	150	245
VOE 13949746	371	1700	415
VOE 13949746	371	350	307
VOE 13949746	371	350	307
VOE 13949746	371	350	307
VOE 13949746	371	450	315
VOE 13949746	371	600	329
VOE 13949746	371	700	335
VOE 13949746	371	700	335
VOE 13949746	371	710	337
VOE 13949746	371	710	337
VOE 13949746	823	200	991
VOE 13949746	874	100	1181
VOE 13949746	874	110	1185
VOE 13949746	874	120	1189
VOE 13949746	945	400	1459
VOE 13949746	945	410	1461
VOE 13949746	992	150	1493
VOE 13949746	992	200	1495
VOE 13949746	992	250	1497
VOE 13949747	235	100	117
VOE 13949747	371	250	299
VOE 13949747	371	280	301
VOE 13949747	371	350	307
VOE 13949747	371	350	307
VOE 13949747	371	550	319
VOE 13949747	371	600	327
VOE 13949747	371	700	335
VOE 13949747	371	710	337
VOE 13949747	874	100	1181
VOE 13949747	874	110	1185
VOE 13949747	874	120	1189
VOE 13949747	916	505	1395
VOE 13949747	916	510	1399
VOE 13949817	821	170	985
VOE 13949817	865	100	1129
VOE 13949867	362	200	261
VOE 13949867	362	350	269
VOE 13949867	810	150	967
VOE 13949867	810	210	973
VOE 13949867	851	100	1073
VOE 13949867	873	100	1179
VOE 13949867	882	800	1231
VOE 13949867	911	600	1315
VOE 13949867	914	150	1351
VOE 13949873	258	100	151
VOE 13949873	715	100	915
VOE 13949873	873	100	1179
VOE 13949997	212	200	69
VOE 13949997	371	350	307
VOE 13949997	371	450	315
VOE 13951740	451	250	655
VOE 13951961	414	100	557
VOE 13951977	660	200	901
VOE 13951977	660	250	903
VOE 13955272	362	300	265
VOE 13955294	992	300	1501
VOE 13955781	371	2600	461
VOE 13955781	380	155	501
VOE 13955900	263	200	179
VOE 13955900	372	120	485
VOE 13955900	810	200	971
VOE 13955900	913	100	1333
VOE 13955900	924	100	1415
VOE 13955900	924	125	1417
VOE 13955900	924	150	1419
VOE 13955900	924	300	1433
VOE 13955900	924	400	1435
VOE 13955900	924	450	1439
VOE 13955985	914	425	1365
VOE 13956967	896	300	1239
VOE 13956967	945	1100	1485
VOE 13956967	945	600	1469
VOE 13956967	945	600	1469
VOE 13956967	945	600	1469
VOE 13956967	945	650	1471
VOE 13956967	945	650	1471
VOE 13958210	371	1200	371
VOE 13958210	371	1325	385
VOE 13958210	371	2100	435
VOE 13958210	371	2125	437
VOE 13958210	371	2150	441
VOE 13958210	371	2200	447
VOE 13958210	371	3700	471
VOE 13958210	371	850	345
VOE 13960138	333	150	231
VOE 13960138	371	1250	377
VOE 13960138	916	700	1411
VOE 13960145	252	100	129
VOE 13960145	252	110	131
VOE 13960145	261	100	155
VOE 13960145	263	250	181
VOE 13960145	313	150	219
VOE 13960145	321	100	221
VOE 13960145	321	150	223
VOE 13960145	660	200	901
VOE 13960145	660	200	901
VOE 13960145	715	100	915
VOE 13960145	715	100	915
VOE 13960145	715	150	917
VOE 13960145	715	200	919
VOE 13960145	715	400	927
VOE 13960145	821	100	977
VOE 13960145	821	100	977
VOE 13960145	821	100	977
VOE 13960145	821	100	977
VOE 13960145	821	150	983
VOE 13960145	821	150	981
VOE 13960145	823	150	989
VOE 13960145	825	100	999
VOE 13960145	825	100	999
VOE 13960145	825	200	1003
VOE 13960145	826	100	1009
VOE 13960145	826	100	1009
VOE 13960145	826	100	1007
VOE 13960145	826	100	1009
VOE 13960145	826	200	1011
VOE 13960145	826	200	1011
VOE 13960145	826	300	1015
VOE 13960145	826	300	1013
VOE 13960145	826	300	1013
VOE 13960145	826	300	1013
VOE 13960145	826	400	1017
VOE 13960145	826	400	1017
VOE 13960145	827	250	1029
VOE 13960145	865	100	1129
VOE 13960145	911	100	1281
VOE 13960145	911	110	1283
VOE 13960145	911	400	1307
VOE 13960145	912	100	1319
VOE 13960145	912	150	1323

Part No	Group	Sect	Page
VOE 13960145	916	300	1383
VOE 13960145	916	700	1409
VOE 13960145	945	410	1461
VOE 13960145	945	410	1461
VOE 13960145	945	410	1461
VOE 13960145	945	700	1473
VOE 13960146	914	250	1357
VOE 13960177	420	50	561
VOE 13960177	421	200	587
VOE 13960177	421	210	591
VOE 13960177	421	220	595
VOE 13960211	525	100	737
VOE 13960213	912	150	1323
VOE 13960632	234	100	111
VOE 13960632	461	100	663
VOE 13960632	463	100	675
VOE 13960632	463	120	677
VOE 13960632	715	100	915
VOE 13961191	872	125	1137
VOE 13961191	882	100	1211
VOE 13961192	460	150	661
VOE 13961613	872	125	1135
VOE 13961647	362	150	259
VOE 13961647	362	200	261
VOE 13961647	362	350	269
VOE 13961962	371	1950	427
VOE 13961962	872	125	1139
VOE 13961962	872	125	1139
VOE 13961962	872	350	1155
VOE 13961962	872	375	1165
VOE 13962033	896	200	1235
VOE 13962075	896	200	1235
VOE 13962213	896	200	1235
VOE 13962298	896	200	1235
VOE 13962531	912	150	1321
VOE 13963110	924	150	1419
VOE 13963110	924	400	1435
VOE 13963110	924	450	1439
VOE 13964110	911	400	1307
VOE 13964826	882	500	1223
VOE 13964844	896	100	1233
VOE 13965175	371	1450	393
VOE 13965175	371	2100	435
VOE 13965175	371	2200	445
VOE 13965175	371	2600	461
VOE 13965175	841	250	1057
VOE 13965175	945	600	1469
VOE 13965176	258	100	151
VOE 13965176	821	100	979
VOE 13965176	882	500	1223
VOE 13965176	911	600	1315
VOE 13965176	916	500	1391
VOE 13965178	235	100	117
VOE 13965178	390	150	525
VOE 13965178	390	150	525
VOE 13965178	872	300	1153
VOE 13965178	872	450	1175
VOE 13965179	252	100	129
VOE 13965179	252	110	131
VOE 13965179	256	200	143
VOE 13965179	451	100	649
VOE 13965179	460	150	661
VOE 13965179	491	100	707
VOE 13965179	491	150	709
VOE 13965179	827	100	1025
VOE 13965179	852	100	1081
VOE 13965179	852	130	1087
VOE 13965179	852	375	1109
VOE 13965179	852	400	1111
VOE 13965179	852	425	1113
VOE 13965179	874	100	1181
VOE 13965179	874	110	1185
VOE 13965179	874	120	1189
VOE 13965179	945	650	1471
VOE 13965179	992	400	1505
VOE 13965179	993	100	1507
VOE 13965179	993	350	1531
VOE 13965180	421	100	577
VOE 13965180	421	100	577
VOE 13965180	421	110	581
VOE 13965180	421	110	581
VOE 13965180	421	250	597
VOE 13965180	421	250	597
VOE 13965180	421	300	599
VOE 13965180	421	320	607
VOE 13965180	421	450	615
VOE 13965180	647	100	885
VOE 13965180	647	125	887
VOE 13965180	715	350	925
VOE 13965180	823	250	993
VOE 13965180	874	100	1181
VOE 13965180	874	110	1185
VOE 13965180	874	120	1189
VOE 13965180	874	200	1195
VOE 13965180	911	300	1297
VOE 13965180	911	310	1301
VOE 13965180	916	350	1389
VOE 13965180	916	350	1387
VOE 13965180	916	600	1407
VOE 13965180	916	700	1411
VOE 13965180	992	150	1493
VOE 13965181	321	100	221
VOE 13965181	390	100	519
VOE 13965181	390	200	531
VOE 13965181	421	300	599
VOE 13965181	421	400	613
VOE 13965181	715	450	929
VOE 13965181	882	500	1223
VOE 13965184	333	100	229
VOE 13965184	421	250	597
VOE 13965184	525	100	737
VOE 13965191	715	100	915
VOE 13965191	715	150	917
VOE 13965191	715	200	919
VOE 13965191	826	100	1009
VOE 13965191	916	300	1383
VOE 13965191	916	700	1409
VOE 13965191	924	150	1419
VOE 13965191	924	400	1435
VOE 13965191	924	450	1439
VOE 13965191	945	700	1473
VOE 13965220	881	100	1205
VOE 13965227	825	200	1003
VOE 13965483	321	150	223
VOE 13965483	823	250	995
VOE 13965540	371	1850	421
VOE 13965540	911	600	1315
VOE 13965552	371	550	319
VOE 13965552	873	100	1179
VOE 13965556	420	150	569
VOE 13965556	874	110	1187
VOE 13965556	874	120	1191
VOE 13965593	371	2125	437
VOE 13965593	371	2150	441
VOE 13965664	860	250	1125
VOE 13965768	914	250	1357
VOE 13965768	914	250	1359
VOE 13966143	421	950	639
VOE 13966143	421	955	641
VOE 13966143	421	960	643
VOE 13966145	911	100	1281
VOE 13966146	911	400	1307
VOE 13966357	992	110	1489
VOE 13966807	371	100	289
VOE 13966807	371	700	335
VOE 13966807	371	710	337
VOE 13966807	372	100	481
VOE 13966807	372	120	485
VOE 13966807	372	120	485
VOE 13967752	527	100	743
VOE 13967752	527	100	743
VOE 13967752	527	100	743
VOE 13967752	914	100	1339
VOE 13967934	362	150	259
VOE 13967934	362	200	261
VOE 13968816	463	100	673
VOE 13968816	463	200	689
VOE 13968816	463	220	693
VOE 13969011	210	50	53
VOE 13969011	223	100	95
VOE 13969011	235	200	123
VOE 13969011	235	200	123
VOE 13969011	461	100	663
VOE 13969011	463	120	677
VOE 13969160	371	1575	407
VOE 13969160	371	2500	449
VOE 13969160	371	2550	451
VOE 13969160	371	2575	455
VOE 13969160	371	3000	467
VOE 13969160	372	150	493
VOE 13969160	390	200	531
VOE 13969162	371	1350	389
VOE 13969162	371	1575	407
VOE 13969162	371	2500	449
VOE 13969162	371	2550	451
VOE 13969162	371	2550	451
VOE 13969162	371	2575	455
VOE 13969162	371	2575	455
VOE 13969162	372	150	493
VOE 13969516	353	100	251

NUMERICAL INDEX
RÉPERTOIRE DE NUMÉROS
NUMMERNREGISTER

INDICE DE NÚMERO
NUMMERREGISTER

Catalogue id	Group
20105	**10**
Issue	Page
20009038-J	**1573**

VOLVO L90F

NUMERICAL INDEX
RÉPERTOIRE DE NUMÉROS
NUMMERNREGISTER

INDICE DE NÚMERO
NUMMERREGISTER

Catalogue id **20105** | Group **10**
Issue **20009038-J** | Page **1574**

Part No	Group	Sect	Page
VOE 13969516	353	200	255
VOE 13969516	371	1950	427
VOE 13969516	660	200	901
VOE 13969516	660	250	903
VOE 13970778	371	1910	425
VOE 13970879	420	100	563
VOE 13970944	993	100	1507
VOE 13970948	421	200	587
VOE 13970948	421	210	591
VOE 13970959	896	200	1235
VOE 13971019	252	100	129
VOE 13971019	252	110	131
VOE 13971080	914	250	1357
VOE 13971080	914	250	1359
VOE 13971080	914	250	1357
VOE 13971089	993	150	1511
VOE 13971090	924	150	1419
VOE 13971090	924	400	1435
VOE 13971090	924	450	1439
VOE 13971098	233	300	105
VOE 13971098	263	200	179
VOE 13971098	321	100	221
VOE 13971098	321	150	223
VOE 13971098	527	100	743
VOE 13971098	527	200	745
VOE 13971098	660	100	897
VOE 13971098	660	150	899
VOE 13971098	711	100	913
VOE 13971098	821	150	981
VOE 13971098	827	100	1025
VOE 13971098	852	110	1085
VOE 13971098	852	110	1085
VOE 13971098	852	110	1085
VOE 13971098	852	400	1111
VOE 13971098	852	425	1113
VOE 13971098	860	200	1123
VOE 13971098	860	250	1125
VOE 13971098	860	250	1125
VOE 13971098	872	300	1153
VOE 13971098	872	450	1175
VOE 13971098	874	150	1193
VOE 13971098	881	100	1205
VOE 13971098	896	300	1239
VOE 13971098	911	500	1311
VOE 13971098	916	350	1387
VOE 13971098	916	700	1411
VOE 13971098	945	400	1459
VOE 13971098	945	410	1461
VOE 13971098	993	150	1513
VOE 13971098	993	250	1521
VOE 13974079	913	150	1335
VOE 13974682	371	1950	427
VOE 13974682	715	350	925
VOE 13974682	992	100	1487
VOE 13974682	992	110	1489
VOE 13975980	914	350	1361
VOE 13976479	882	250	1217
VOE 13976479	882	800	1231
VOE 13976479	914	150	1351
VOE 13976739	371	1050	363
VOE 13976739	371	450	315
VOE 13976739	371	600	329
VOE 13976739	371	700	335
VOE 13976739	371	710	337
VOE 13977600	371	100	287
VOE 13977600	371	100	287
VOE 13977600	371	100	289
VOE 13977600	371	100	289
VOE 13977600	371	1250	377
VOE 13977600	371	450	315
VOE 13977600	371	600	327
VOE 13977600	371	700	335
VOE 13977600	371	700	335
VOE 13977600	371	710	337
VOE 13977600	371	710	337
VOE 13977600	460	150	661
VOE 13977600	873	100	1179
VOE 13977628	882	400	1219
VOE 13977632	825	150	1001
VOE 13977632	825	250	1005
VOE 13980476	261	250	161
VOE 14013067	645	100	855
VOE 14013067	645	125	859
VOE 14013069	645	100	855
VOE 14013069	645	125	859
VOE 14013069	645	300	867
VOE 14013070	916	350	1389
VOE 14013070	916	700	1411
VOE 14013070	924	200	1425
VOE 14013070	924	400	1437
VOE 14016673	234	100	111
VOE 14016673	362	350	269
VOE 14016673	371	1000	361
VOE 14016673	371	1500	399
VOE 14016673	371	1525	403
VOE 14016673	371	1575	407
VOE 14016673	371	1800	419
VOE 14016673	371	2575	455
VOE 14016673	371	450	315
VOE 14016673	371	950	349
VOE 14016673	371	955	353
VOE 14016673	390	110	523
VOE 14016673	390	200	531
VOE 14016673	468	200	705
VOE 14016673	522	100	727
VOE 14016673	522	100	729
VOE 14016673	522	100	727
VOE 14016673	522	300	733
VOE 14016673	522	300	733
VOE 14016673	645	100	855
VOE 14016673	645	125	859
VOE 14016673	872	375	1167
VOE 14016673	896	300	1239
VOE 14016673	911	300	1297
VOE 14016673	911	310	1301
VOE 14016673	911	450	1309
VOE 14016673	914	100	1341
VOE 14016673	914	100	1339
VOE 14016673	914	1000	1367
VOE 14016673	914	110	1343
VOE 14016673	914	115	1345
VOE 14016673	914	120	1349
VOE 14016673	914	200	1353
VOE 14016673	916	300	1383
VOE 14016673	916	500	1391
VOE 14016673	916	600	1407
VOE 14025152	896	300	1239
VOE 14025792	837	200	1045
VOE 14041917	924	150	1419
VOE 14041917	924	400	1437
VOE 14041917	924	450	1439
VOE 14042936	261	300	167
VOE 14042936	924	250	1429
VOE 14043289	945	100	1443
VOE 14043289	945	800	1477
VOE 14047212	924	150	1419
VOE 14047212	924	400	1435
VOE 14047212	924	450	1439
VOE 14048189	911	250	1291
VOE 14048189	911	250	1291
VOE 14048189	911	500	1311
VOE 14048189	911	550	1313
VOE 14048189	912	200	1325
VOE 14211217	313	100	217
VOE 14211217	313	100	217
VOE 14211856	263	100	171
VOE 14211856	420	150	571
VOE 14211856	468	200	705
VOE 14211856	468	200	705
VOE 14211856	522	350	735
VOE 14211856	522	350	735
VOE 14211856	527	100	743
VOE 14211856	551	100	747
VOE 14211856	551	100	747
VOE 14211856	551	100	747
VOE 14211856	551	100	749
VOE 14211856	645	125	861
VOE 14211856	647	100	885
VOE 14211856	647	100	883
VOE 14211856	647	125	889
VOE 14211856	911	250	1291
VOE 14211856	911	300	1295
VOE 14211856	911	300	1297
VOE 14211856	911	300	1295
VOE 14211856	911	300	1295
VOE 14211856	911	310	1301
VOE 14211856	911	310	1299
VOE 14211856	911	310	1299
VOE 14211856	911	310	1301
VOE 14211856	911	310	1299
VOE 14211856	914	100	1341
VOE 14211856	914	100	1341
VOE 14211856	914	100	1339
VOE 14211856	914	100	1339
VOE 14211856	914	1000	1367
VOE 14211856	914	115	1347
VOE 14211856	914	200	1353
VOE 14211856	916	100	1369
VOE 14211856	916	125	1373
VOE 14211856	916	300	1385

Part No	Group	Sect	Page	Part No	Group	Sect	Page	Part No	Group	Sect	Page	Part No	Group	Sect	Page	Part No	Group	Sect	Page
VOE 14211856	916	300	1383	VOE 14211863	647	100	885	VOE 14345423	263	100	171	VOE 14370761	352	300	249	VOE 15000792	911	600	1315
VOE 14211856	916	505	1395	VOE 14211863	911	350	1305	VOE 14345423	420	150	571	VOE 14370761	353	150	253	VOE 15001681	874	250	1197
VOE 14211856	916	510	1399	VOE 14211864	645	100	853	VOE 14345423	468	200	705	VOE 14370761	362	300	265	VOE 15001691	872	125	1135
VOE 14211857	924	150	1423	VOE 14211864	645	125	857	VOE 14345423	468	200	705	VOE 14370761	371	1600	409	VOE 15001955	837	250	1049
VOE 14211857	924	200	1425	VOE 14213026	371	1000	359	VOE 14345423	522	350	735	VOE 14370761	371	3000	467	VOE 15002113	872	125	1135
VOE 14211857	924	250	1429	VOE 14213026	371	1525	403	VOE 14345423	522	350	735	VOE 14376669	269	100	191	VOE 15002231	872	125	1135
VOE 14211857	924	450	1441	VOE 14213026	390	110	523	VOE 14345423	551	100	749	VOE 14514330	380	200	505	VOE 15003234	371	1575	407
VOE 14211858	645	100	855	VOE 14213026	398	100	543	VOE 14345423	551	100	747	VOE 14514330	386	150	515	VOE 15005677	647	125	887
VOE 14211858	645	300	867	VOE 14213026	398	200	545	VOE 14345423	551	100	747	VOE 14514330	882	100	1211	VOE 15007747	837	250	1049
VOE 14211858	645	300	867	VOE 14213026	872	375	1167	VOE 14345423	551	100	747	VOE 14526798	897	100	1241	VOE 15007855	371	950	351
VOE 14211858	645	300	867	VOE 14213266	235	100	117	VOE 14345423	911	350	1303	VOE 14526798	897	300	1253	VOE 15007855	371	955	353
VOE 14211858	645	300	867	VOE 14213266	235	100	117	VOE 14345423	914	100	1339	VOE 14542410	380	155	501	VOE 15007855	386	150	515
VOE 14211858	647	100	883	VOE 14213674	263	150	177	VOE 14345423	914	100	1341	VOE 14549791	261	150	157	VOE 15009220	874	100	1183
VOE 14211858	647	125	887	VOE 14213676	235	100	117	VOE 14345423	914	100	1339	VOE 14587612	380	100	497	VOE 15009220	874	110	1187
VOE 14211859	420	100	565	VOE 14213676	235	100	117	VOE 14345423	914	100	1339	VOE 14587612	380	155	503	VOE 15009220	874	120	1191
VOE 14211859	420	50	561	VOE 14213676	263	150	175	VOE 14345423	914	1000	1367	VOE 14592319	371	1950	429	VOE 15009489	313	100	215
VOE 14211859	421	110	583	VOE 14213676	420	150	571	VOE 14345423	914	115	1347	VOE 14596246	380	155	501	VOE 15009504	313	100	215
VOE 14211859	645	300	869	VOE 14213676	468	200	705	VOE 14345423	914	200	1353	VOE 14616298	897	100	1243	VOE 15010117	837	150	1043
VOE 14211859	645	300	869	VOE 14213676	522	100	727	VOE 14345423	916	100	1369	VOE 14616298	897	300	1255	VOE 15010225	516	150	719
VOE 14211859	916	100	1371	VOE 14213676	647	100	883	VOE 14345423	916	125	1373	VOE 14620497	872	450	1175	VOE 15010248	371	2100	435
VOE 14211859	916	125	1375	VOE 14213676	911	350	1303	VOE 14345423	916	300	1383	VOE 14620498	872	450	1175	VOE 15010278	234	150	115
VOE 14211859	924	200	1425	VOE 14213676	911	350	1303	VOE 14345423	916	505	1395	VOE 14620500	872	450	1175	VOE 15010278	386	150	509
VOE 14211859	924	200	1425	VOE 14213676	914	100	1339	VOE 14345423	916	510	1399	VOE 14637451	363	100	271	VOE 15010283	715	700	935
VOE 14211859	924	250	1429	VOE 14213676	914	110	1343	VOE 14346045	256	100	139	VOE 14637451	363	110	273	VOE 15010283	837	100	1041
VOE 14211859	924	250	1429	VOE 14213676	916	100	1369	VOE 14346256	321	150	223	VOE 14637451	363	150	275	VOE 15010424	516	150	719
VOE 14211859	924	400	1437	VOE 14213676	916	125	1373	VOE 14346322	371	3000	469	VOE 14637451	881	100	1205	VOE 15010424	517	150	723
VOE 14211860	645	100	853	VOE 14215719	911	400	1307	VOE 14346322	371	3000	467	VOE 14646439	334	150	235	VOE 15010424	517	160	725
VOE 14211860	645	300	867	VOE 14236931	911	250	1291	VOE 14346331	371	300	303	VOE 14650713	874	150	1193	VOE 15010599	831	150	1035
VOE 14211860	912	150	1323	VOE 14264044	261	100	155	VOE 14346331	371	550	319	VOE 14680828	872	125	1137	VOE 15010599	831	150	1035
VOE 14211863	263	100	171	VOE 14264045	261	100	155	VOE 14346331	371	560	323	VOE 14722019	398	100	543	VOE 15010653	363	150	275
VOE 14211863	263	100	171	VOE 14267351	371	400	313	VOE 14346331	371	570	325	VOE 14722019	398	200	545	VOE 15010956	914	115	1345
VOE 14211863	263	150	175	VOE 14267351	371	650	331	VOE 14346331	371	650	331	VOE 14726386	334	200	239	VOE 15010956	914	120	1349
VOE 14211863	263	150	175	VOE 14342769	256	100	139	VOE 14370760	352	150	245	VOE 14748580	256	250	145	VOE 15010956	914	200	1353
VOE 14211863	522	100	729	VOE 14342769	256	200	143	VOE 14370760	371	1600	409	VOE 15000461	831	100	1033	VOE 15010956	914	200	1353
VOE 14211863	522	100	727	VOE 14342769	256	300	149	VOE 14370760	371	500	317	VOE 15000538	715	400	927	VOE 15011650	252	150	133
VOE 14211863	647	100	883	VOE 14344606	252	100	129	VOE 14370760	371	650	333	VOE 15000547	715	400	927	VOE 15011845	516	150	719

VOLVO L90F

NUMERICAL INDEX
RÉPERTOIRE DE NUMÉROS
NUMMERNREGISTER

INDICE DE NÚMERO
NUMMERREGISTER

Catalogue id **20105** | Group **10**
Issue **20009038-J** | Page **1576**

Part No	Group	Sect	Page	Part No	Group	Sect	Page	Part No	Group	Sect	Page	Part No	Group	Sect	Page	Part No	Group	Sect	Page
VOE 15011854	210	50	53	VOE 15018705	371	3800	475	VOE 15020877	837	250	1049	VOE 15032656	992	100	1487	VOE 15045122	421	600	621
VOE 15011856	210	50	53	VOE 15018705	371	3900	477	VOE 15020877	860	350	1127	VOE 15032656	992	110	1491	VOE 15045122	421	700	629
VOE 15012075	882	100	1211	VOE 15018706	371	3700	471	VOE 15021127	371	1500	395	VOE 15032664	821	100	977	VOE 15045125	421	600	621
VOE 15012075	882	100	1211	VOE 15018707	371	2150	441	VOE 15021127	882	400	1219	VOE 15033938	715	150	917	VOE 15045125	421	700	629
VOE 15012495	993	150	1511	VOE 15018796	371	2125	437	VOE 15021450	380	100	497	VOE 15034109	823	300	997	VOE 15045541	234	150	115
VOE 15012495	993	200	1515	VOE 15019077	371	1500	395	VOE 15021451	380	100	499	VOE 15034479	852	1400	1119	VOE 15045692	525	200	741
VOE 15012495	993	200	1515	VOE 15019079	371	1300	381	VOE 15021452	371	1200	373	VOE 15034479	852	300	1103	VOE 15046972	882	650	1227
VOE 15013674	371	1500	397	VOE 15019079	371	800	339	VOE 15021452	371	2125	437	VOE 15034479	852	325	1105	VOE 15046972	882	700	1229
VOE 15013674	371	1525	401	VOE 15019079	371	950	349	VOE 15021452	371	2150	441	VOE 15034479	852	350	1107	VOE 15047153	380	100	497
VOE 15013754	945	700	1473	VOE 15019079	371	950	349	VOE 15021452	371	3700	471	VOE 15037268	911	550	1313	VOE 15047336	421	450	617
VOE 15013764	945	700	1473	VOE 15019080	371	800	339	VOE 15021479	912	300	1327	VOE 15037327	911	500	1311	VOE 15047622	913	150	1335
VOE 15014411	380	155	501	VOE 15019080	371	950	349	VOE 15021902	352	300	249	VOE 15037707	911	500	1311	VOE 15048205	897	100	1241
VOE 15014417	371	1325	385	VOE 15019080	371	955	353	VOE 15021902	810	150	967	VOE 15037715	911	500	1311	VOE 15048205	897	300	1253
VOE 15014658	882	150	1213	VOE 15019082	371	1300	381	VOE 15021902	810	210	973	VOE 15037735	911	500	1311	VOE 15048257	897	100	1245
VOE 15015297	882	100	1211	VOE 15019446	371	850	345	VOE 15021927	823	300	997	VOE 15037766	916	100	1371	VOE 15048257	897	300	1255
VOE 15015297	882	100	1211	VOE 15019770	371	2150	441	VOE 15021956	823	300	997	VOE 15037766	916	125	1375	VOE 15048315	897	100	1243
VOE 15015301	380	155	501	VOE 15019847	371	1150	367	VOE 15021969	823	300	997	VOE 15037772	916	100	1369	VOE 15048335	897	100	1241
VOE 15015567	841	250	1057	VOE 15019847	371	3800	475	VOE 15023672	517	150	723	VOE 15037772	916	125	1375	VOE 15048335	897	300	1253
VOE 15015692	851	100	1073	VOE 15019847	882	800	1231	VOE 15023672	517	160	725	VOE 15037808	851	100	1073	VOE 15048368	897	100	1243
VOE 15015738	911	100	1281	VOE 15019974	371	1200	371	VOE 15024190	860	150	1121	VOE 15038213	831	150	1035	VOE 15048368	897	300	1255
VOE 15015738	911	150	1285	VOE 15019974	371	3700	471	VOE 15029111	517	100	721	VOE 15041562	363	200	277	VOE 15048526	897	100	1243
VOE 15016595	992	110	1489	VOE 15019974	882	800	1231	VOE 15029111	517	100	721	VOE 15041674	463	220	691	VOE 15048526	897	300	1255
VOE 15016753	256	300	149	VOE 15019993	371	3900	477	VOE 15029111	517	150	723	VOE 15041674	517	150	723	VOE 15048799	234	100	109
VOE 15017192	421	750	631	VOE 15019993	882	250	1217	VOE 15029111	517	160	725	VOE 15041674	517	160	725	VOE 15048941	372	150	489
VOE 15017294	421	750	631	VOE 15019993	882	800	1231	VOE 15029112	517	100	721	VOE 15041831	897	150	1247	VOE 15048941	372	150	489
VOE 15017330	992	110	1489	VOE 15020249	882	400	1219	VOE 15029112	517	100	721	VOE 15041831	897	350	1259	VOE 15052460	380	100	497
VOE 15017422	992	110	1491	VOE 15020305	371	3900	477	VOE 15029112	517	150	723	VOE 15042402	645	325	871	VOE 15052786	872	150	1141
VOE 15017482	992	110	1489	VOE 15020388	914	350	1361	VOE 15029112	517	160	725	VOE 15042428	263	100	171	VOE 15052786	872	175	1143
VOE 15017498	992	110	1489	VOE 15020560	924	150	1419	VOE 15029609	371	1500	395	VOE 15042557	874	250	1197	VOE 15052786	872	180	1145
VOE 15017952	421	750	631	VOE 15020560	924	200	1425	VOE 15029609	371	1525	401	VOE 15043488	715	700	935	VOE 15053594	711	100	911
VOE 15017958	421	750	631	VOE 15020560	924	450	1439	VOE 15031084	645	350	873	VOE 15043488	715	700	935	VOE 15053831	843	100	1065
VOE 15018011	992	110	1491	VOE 15020573	924	150	1419	VOE 15031135	371	1250	377	VOE 15043493	715	700	935	VOE 15053831	843	120	1067
VOE 15018432	371	3700	471	VOE 15020573	924	200	1425	VOE 15031135	371	1250	377	VOE 15043493	715	700	935	VOE 15053915	843	100	1065
VOE 15018433	371	1200	371	VOE 15020625	261	250	161	VOE 15031730	874	100	1181	VOE 15043634	371	2050	433	VOE 15053915	843	120	1067
VOE 15018703	371	850	341	VOE 15020876	837	250	1049	VOE 15031730	874	100	1183	VOE 15043714	837	200	1047	VOE 15054424	872	350	1155
VOE 15018705	371	1100	365	VOE 15020876	860	350	1127	VOE 15032411	876	100	1201	VOE 15043714	837	200	1045	VOE 15054424	872	375	1165

Part No	Group	Sect	Page
VOE 15054452	872	300	1153
VOE 15054452	872	300	1153
VOE 15054452	872	450	1175
VOE 15054593	945	100	1443
VOE 15054593	945	800	1475
VOE 15054683	451	100	649
VOE 15054849	852	250	1097
VOE 15054849	852	275	1099
VOE 15056319	831	150	1037
VOE 15056319	831	250	1039
VOE 15056319	843	100	1065
VOE 15056319	843	120	1067
VOE 15056797	645	125	859
VOE 15056798	645	125	857
VOE 15056800	645	125	859
VOE 15056800	645	125	859
VOE 15057390	916	150	1377
VOE 15057393	916	150	1377
VOE 15058102	874	250	1197
VOE 15058542	852	110	1085
VOE 15059394	831	100	1033
VOE 15059394	831	150	1035
VOE 15059798	860	250	1125
VOE 15059809	860	350	1127
VOE 15059815	860	350	1127
VOE 15060083	860	350	1127
VOE 15060343	831	250	1039
VOE 15060345	843	150	1069
VOE 15060345	843	175	1071
VOE 15060436	234	100	111
VOE 15061260	872	275	1151
VOE 15061623	872	125	1137
VOE 15061644	872	125	1135
VOE 15062173	872	125	1135
VOE 15063273	852	110	1085
VOE 15063273	852	375	1109
VOE 15063273	852	400	1111
VOE 15063273	852	425	1113
VOE 15063273	852	450	1115
VOE 15063541	321	100	221
VOE 15063767	551	250	755
VOE 15065557	852	300	1103
VOE 15065557	852	325	1105
VOE 15066413	362	300	265
VOE 15066413	362	300	265
VOE 15066986	234	100	111
VOE 15066986	234	150	115
VOE 15067533	321	150	223
VOE 15067533	321	250	225
VOE 15068556	823	250	993
VOE 15068575	823	150	989
VOE 15069329	421	750	631
VOE 15069329	421	900	635
VOE 15069329	421	905	637
VOE 15069703	645	325	871
VOE 15069806	771	100	941
VOE 15069806	771	150	943
VOE 15070198	771	150	943
VOE 15070198	771	175	945
VOE 15070204	771	150	943
VOE 15070204	771	175	945
VOE 15071291	420	50	559
VOE 15073261	872	350	1155
VOE 15073261	872	360	1159
VOE 15073261	872	370	1163
VOE 15073261	872	375	1167
VOE 15073261	872	375	1167
VOE 15073261	872	400	1171
VOE 15073310	872	375	1167
VOE 15073313	872	375	1165
VOE 15073478	913	150	1335
VOE 15073580	352	300	249
VOE 15073652	913	150	1335
VOE 15073699	913	150	1335
VOE 15073700	913	150	1335
VOE 15073801	872	350	1157
VOE 15073801	872	375	1167
VOE 15073805	872	350	1157
VOE 15073805	872	375	1169
VOE 15073815	872	350	1155
VOE 15073815	872	375	1165
VOE 15073817	872	350	1155
VOE 15073817	872	375	1165
VOE 15073819	872	350	1155
VOE 15073819	872	375	1165
VOE 15073820	872	350	1155
VOE 15073820	872	375	1165
VOE 15073822	872	350	1155
VOE 15073822	872	375	1165
VOE 15074185	872	350	1157
VOE 15074185	872	375	1169
VOE 15074199	421	750	631
VOE 15074199	421	900	635
VOE 15074205	421	750	631
VOE 15074372	872	150	1141
VOE 15074710	881	100	1205
VOE 15075801	872	350	1157
VOE 15075801	872	375	1167
VOE 15075805	872	350	1155
VOE 15075805	872	375	1167
VOE 15075805	872	375	1169
VOE 15075807	872	350	1157
VOE 15075807	872	375	1167
VOE 15075808	872	350	1155
VOE 15075808	872	375	1169
VOE 15075808	872	375	1165
VOE 15076813	872	350	1157
VOE 15076813	872	375	1167
VOE 15079052	874	100	1181
VOE 15079052	874	110	1185
VOE 15079052	874	120	1189
VOE 15079072	874	100	1181
VOE 15079072	874	110	1185
VOE 15079072	874	120	1189
VOE 15079149	881	100	1207
VOE 15079149	881	100	1207
VOE 15079714	843	100	1065
VOE 15079714	843	120	1067
VOE 15080063	371	1000	359
VOE 15080063	371	1000	359
VOE 15080063	872	375	1167
VOE 15080401	882	150	1213
VOE 15080974	372	150	489
VOE 15080974	372	150	489
VOE 15081188	372	150	489
VOE 15081227	882	150	1213
VOE 15081493	660	150	899
VOE 15081857	882	150	1213
VOE 15082000	992	250	1497
VOE 15082000	992	250	1497
VOE 15082000	992	250	1497
VOE 15082000	992	250	1499
VOE 15082000	992	250	1497
VOE 15082000	992	250	1497
VOE 15082057	872	180	1145
VOE 15082068	872	175	1143
VOE 15082068	872	180	1145
VOE 15082543	810	150	967
VOE 15082742	874	110	1185
VOE 15082742	874	120	1189
VOE 15082742	874	150	1193
VOE 15084140	258	100	151
VOE 15084764	882	400	1219
VOE 15085418	451	100	649
VOE 15085418	451	250	655
VOE 15085420	451	200	653
VOE 15085422	451	150	651
VOE 15085559	882	700	1229
VOE 15086811	421	320	607
VOE 15086811	421	450	615
VOE 15087248	837	200	1045
VOE 15087248	837	200	1045
VOE 15087602	421	450	615
VOE 15087778	371	1500	395
VOE 15087778	882	400	1219
VOE 15087956	882	400	1219
VOE 15087956	882	500	1223
VOE 15088062	551	250	755
VOE 15088068	551	250	755
VOE 15088073	551	250	755
VOE 15088077	551	250	755
VOE 15088143	841	250	1055
VOE 15088487	872	375	1165
VOE 15089288	874	100	1181
VOE 15090257	421	100	577
VOE 15090257	421	110	583
VOE 15090257	421	950	639
VOE 15090257	421	955	641
VOE 15090257	421	960	643
VOE 15090269	421	955	641
VOE 15090269	421	960	643
VOE 15090317	380	100	497
VOE 15092682	912	300	1327
VOE 15092744	371	1500	395
VOE 15092744	371	1525	401
VOE 15092744	386	150	515
VOE 15093095	872	300	1153
VOE 15093095	872	300	1153
VOE 15093095	872	450	1175
VOE 15093660	881	100	1207

NUMERICAL INDEX
RÉPERTOIRE DE NUMÉROS
NUMMERNREGISTER

INDICE DE NÚMERO
NUMMERREGISTER

Catalogue id	Group
20105	**10**
Issue	Page
20009038-J	**1577**

VOLVO L90F

VOLVO L90F

NUMERICAL INDEX
RÉPERTOIRE DE NUMÉROS
NUMMERNREGISTER

INDICE DE NÚMERO
NUMMERREGISTER

Catalogue id **20105** | Group **10**
Issue **20009038-J** | Page **1578**

Part No	Group	Sect	Page
VOE 15093981	916	150	1377
VOE 15095844	380	100	497
VOE 15095844	380	100	497
VOE 15095844	641	160	849
VOE 15098233	261	250	161
VOE 15099386	645	125	857
VOE 15099884	645	125	859
VOE 15099911	645	125	859
VOE 15100027	371	2200	445
VOE 15100027	914	250	1357
VOE 15100056	645	125	859
VOE 15100424	645	125	857
VOE 15100641	821	100	977
VOE 15100646	825	200	1003
VOE 15100647	825	200	1003
VOE 15100649	825	200	1003
VOE 15100650	825	200	1003
VOE 15100749	233	300	105
VOE 15101942	645	125	859
VOE 15102502	823	300	997
VOE 15103658	386	150	515
VOE 15103658	874	100	1183
VOE 15103658	874	110	1187
VOE 15103658	874	120	1191
VOE 15103658	874	250	1199
VOE 15104274	810	150	969
VOE 15104285	810	150	969
VOE 15104291	810	150	969
VOE 15104297	810	150	969
VOE 15105368	660	200	901
VOE 15105368	660	250	903
VOE 15106044	660	200	901
VOE 15106044	660	250	903
VOE 15107871	463	200	687
VOE 15107871	463	220	691
VOE 15107881	461	200	671
VOE 15107984	252	150	133
VOE 15107986	252	150	133
VOE 15108324	992	250	1497
VOE 15108324	992	250	1497
VOE 15108324	992	250	1497
VOE 15108324	992	250	1499
VOE 15108324	992	250	1497
VOE 15108850	660	150	899
VOE 15109294	256	100	139
VOE 15110974	421	100	577
VOE 15111123	252	160	135
VOE 15111152	252	160	135
VOE 15111485	872	350	1157
VOE 15111485	872	350	1157
VOE 15111485	872	360	1161
VOE 15111485	872	370	1163
VOE 15111485	872	375	1167
VOE 15111485	872	375	1167
VOE 15111485	872	400	1173
VOE 15111549	252	160	135
VOE 15111561	872	450	1177
VOE 15111626	252	160	135
VOE 15111700	252	160	135
VOE 15111706	252	160	135
VOE 15112161	872	275	1151
VOE 15112460	913	150	1335
VOE 15112896	252	160	135
VOE 15116285	371	1500	395
VOE 15116556	911	550	1313
VOE 15116560	911	550	1313
VOE 15118020	371	560	323
VOE 15118296	252	160	135
VOE 15118328	252	150	133
VOE 15118328	252	160	135
VOE 15119058	660	150	899
VOE 15119187	380	100	497
VOE 15119389	831	150	1035
VOE 15119389	831	150	1035
VOE 15121002	825	250	1005
VOE 15121003	825	250	1005
VOE 15121022	825	250	1005
VOE 15121169	371	1525	403
VOE 15122238	463	200	687
VOE 15122238	463	220	691
VOE 15122255	390	100	519
VOE 15122255	390	200	531
VOE 15122260	461	200	671
VOE 15123237	390	100	521
VOE 15123293	390	100	521
VOE 15123293	390	200	531
VOE 15123520	872	175	1143
VOE 15123520	872	180	1145
VOE 15123520	872	180	1145
VOE 15124240	945	550	1467
VOE 15125659	945	500	1463
VOE 15126327	992	400	1505
VOE 15126372	371	2600	461
VOE 15126559	992	300	1501
VOE 15127223	945	500	1463
VOE 15127343	263	250	181
VOE 15128278	911	310	1301
VOE 15132280	924	400	1435
VOE 15134478	872	175	1143
VOE 15134478	872	180	1145
VOE 15134706	992	250	1497
VOE 15134730	992	250	1497
VOE 15134735	992	250	1497
VOE 15134834	992	300	1501
VOE 15134840	992	300	1501
VOE 15135160	645	400	875
VOE 15135160	645	410	879
VOE 15135275	992	250	1497
VOE 15135278	992	250	1497
VOE 15135361	992	250	1497
VOE 15135369	992	250	1497
VOE 15135419	992	250	1497
VOE 15135547	421	320	607
VOE 15135547	421	330	609
VOE 15135547	421	450	615
VOE 15139155	393	200	539
VOE 15140184	525	150	739
VOE 15140510	831	100	1033
VOE 15140510	837	150	1043
VOE 15140510	860	350	1127
VOE 15142071	390	150	525
VOE 15142603	912	150	1321
VOE 15142603	912	200	1325
VOE 15142659	393	200	539
VOE 15143692	711	100	911
VOE 15143692	711	100	911
VOE 15143798	372	120	485
VOE 15144048	843	120	1067
VOE 15144048	843	150	1069
VOE 15144048	843	175	1071
VOE 15144052	831	150	1037
VOE 15144052	831	250	1039
VOE 15144740	334	100	233
VOE 15144740	334	150	235
VOE 15144938	831	100	1033
VOE 15144938	860	350	1127
VOE 15145730	371	2600	461
VOE 15146002	992	300	1501
VOE 15146319	992	300	1501
VOE 15146389	371	2600	461
VOE 15146534	380	100	497
VOE 15146586	924	150	1421
VOE 15146586	924	450	1439
VOE 15146681	371	2600	461
VOE 15146681	371	2610	465
VOE 15146850	831	100	1033
VOE 15146970	641	200	851
VOE 15146975	992	300	1501
VOE 15146994	992	300	1503
VOE 15147466	992	250	1499
VOE 15147822	992	300	1503
VOE 15147877	916	350	1389
VOE 15147877	916	350	1389
VOE 15147877	916	500	1391
VOE 15147877	916	500	1391
VOE 15147877	916	700	1411
VOE 15148252	421	200	587
VOE 15148252	421	210	591
VOE 15148253	421	200	587
VOE 15148253	421	200	587
VOE 15148253	421	210	591
VOE 15148253	421	220	595
VOE 15148433	831	100	1033
VOE 15148433	860	350	1127
VOE 15148478	371	2600	461
VOE 15149017	851	100	1073
VOE 15149324	992	300	1501
VOE 15149327	992	300	1501
VOE 15150010	372	100	481
VOE 15150387	371	1450	393
VOE 15151511	992	300	1503
VOE 15151617	992	300	1503
VOE 15152684	371	2600	461
VOE 15152961	390	150	527
VOE 15153088	660	250	903
VOE 15153090	660	250	903
VOE 15153124	261	100	155
VOE 15153124	386	150	513
VOE 15153124	386	150	513
VOE 15153124	386	150	509

Part No	Group	Sect	Page
VOE 15153124	386	150	513
VOE 15153124	421	320	607
VOE 15153124	421	330	609
VOE 15153124	421	450	617
VOE 15153124	461	100	663
VOE 15153124	463	100	675
VOE 15153124	463	120	677
VOE 15153432	992	300	1503
VOE 15154642	916	125	1373
VOE 15154642	916	175	1379
VOE 15155712	390	150	525
VOE 15155712	390	175	529
VOE 15155940	380	200	505
VOE 15155940	380	300	507
VOE 15155956	380	200	505
VOE 15155979	390	150	525
VOE 15157017	872	300	1153
VOE 15157017	872	450	1175
VOE 15157519	860	350	1127
VOE 15158177	916	125	1373
VOE 15158982	371	1400	391
VOE 15158982	993	100	1509
VOE 15159042	993	100	1507
VOE 15159042	993	700	1541
VOE 15159985	843	100	1065
VOE 15159985	843	120	1067
VOE 15160124	992	300	1501
VOE 15160131	992	300	1501
VOE 15160137	992	300	1501
VOE 15160143	992	300	1501
VOE 15160147	992	300	1501
VOE 15160273	371	2600	461
VOE 15160273	371	2610	465
VOE 15160273	992	300	1503
VOE 15160275	371	2600	461
VOE 15160275	992	300	1503
VOE 15160600	527	100	743
VOE 15160976	897	100	1243
VOE 15160976	897	300	1257
VOE 15161059	916	100	1369
VOE 15161059	916	125	1373
VOE 15161174	912	350	1329
VOE 15161524	912	350	1329
VOE 15162060	912	350	1329
VOE 15162886	831	150	1035
VOE 15163004	992	300	1501
VOE 15163635	945	500	1463
VOE 15164094	810	150	967
VOE 15164234	945	500	1465
VOE 15164283	390	150	525
VOE 15164333	334	100	233
VOE 15164333	334	150	235
VOE 15164333	334	160	237
VOE 15164642	881	100	1205
VOE 15164989	463	160	683
VOE 15164989	463	160	685
VOE 15164989	463	260	699
VOE 15165152	992	250	1497
VOE 15165401	912	150	1321
VOE 15165977	912	400	1331
VOE 15165981	912	400	1331
VOE 15165988	912	400	1331
VOE 15166025	992	300	1501
VOE 15166036	912	400	1331
VOE 15166039	912	400	1331
VOE 15166040	912	400	1331
VOE 15166042	912	400	1331
VOE 15166071	371	2600	463
VOE 15166104	353	200	255
VOE 15166104	992	300	1503
VOE 15166131	827	100	1025
VOE 15166246	826	100	1007
VOE 15166246	826	500	1021
VOE 15166252	826	100	1007
VOE 15166252	826	100	1007
VOE 15166252	826	500	1021
VOE 15166266	992	300	1501
VOE 15166479	826	300	1013
VOE 15166479	826	400	1017
VOE 15166487	826	300	1013
VOE 15166487	826	400	1017
VOE 15166596	912	200	1325
VOE 15166696	912	400	1331
VOE 15166720	837	150	1043
VOE 15166830	851	100	1075
VOE 15166907	821	100	977
VOE 15166935	837	100	1041
VOE 15167737	992	250	1497
VOE 15167739	992	250	1497
VOE 15167740	992	250	1497
VOE 15167741	992	250	1497
VOE 15167793	992	300	1503
VOE 15168088	235	100	119
VOE 15168370	874	150	1193
VOE 15168503	911	250	1293
VOE 15168521	874	150	1193
VOE 15169605	421	905	637
VOE 15169605	421	905	637
VOE 15169937	821	100	977
VOE 15170020	491	100	707
VOE 15170269	852	300	1103
VOE 15170269	852	325	1105
VOE 15170853	837	200	1045
VOE 15171124	421	600	621
VOE 15171124	421	650	625
VOE 15171124	421	800	633
VOE 15171133	421	600	621
VOE 15171133	421	650	625
VOE 15171133	421	800	633
VOE 15172600	421	900	635
VOE 15172600	421	905	637
VOE 15172601	421	900	635
VOE 15172601	421	905	637
VOE 15172702	647	125	889
VOE 15173796	821	100	979
VOE 15173857	911	600	1315
VOE 15175456	363	100	271
VOE 15175456	363	110	273
VOE 15175525	872	450	1175
VOE 15175531	421	600	623
VOE 15175531	421	650	625
VOE 15175558	421	750	631
VOE 15175558	421	900	635
VOE 15175558	421	905	637
VOE 15175837	911	600	1315
VOE 15176437	924	100	1415
VOE 15176437	924	125	1417
VOE 15176437	945	900	1479
VOE 15176917	261	300	167
VOE 15177227	872	450	1175
VOE 15177897	911	600	1315
VOE 15178407	711	100	911
VOE 15178828	992	300	1503
VOE 15178829	992	300	1501
VOE 15179052	421	600	621
VOE 15179053	421	800	633
VOE 15179054	421	900	635
VOE 15180040	371	2200	445
VOE 15180596	371	850	341
VOE 15180716	366	300	285
VOE 15180716	398	100	543
VOE 15180716	398	100	543
VOE 15180716	398	200	545
VOE 15180716	398	200	545
VOE 15182111	872	450	1177
VOE 15182359	945	1100	1485
VOE 15182359	945	650	1471
VOE 15182366	945	1100	1485
VOE 15182366	945	650	1471
VOE 15183461	912	400	1331
VOE 15183468	912	400	1331
VOE 15183641	647	125	887
VOE 15183969	912	400	1331
VOE 15183971	912	400	1331
VOE 15184727	916	700	1411
VOE 15184815	872	450	1177
VOE 15185043	872	450	1177
VOE 15185489	872	350	1155
VOE 15185489	872	375	1165
VOE 15185511	992	300	1501
VOE 15185746	916	505	1397
VOE 15186016	263	150	175
VOE 15186016	263	150	175
VOE 15186066	771	100	941
VOE 15186565	852	130	1087
VOE 15186565	852	140	1089
VOE 15186567	852	200	1093
VOE 15186571	852	275	1099
VOE 15186579	852	300	1103
VOE 15186581	852	300	1103
VOE 15186892	371	100	289
VOE 15186994	852	150	1091
VOE 15186994	852	200	1093
VOE 15186994	852	250	1097
VOE 15186994	852	275	1099
VOE 15186995	852	140	1089
VOE 15186995	852	250	1097
VOE 15186995	852	275	1099
VOE 15186996	852	140	1089
VOE 15186996	852	200	1093

VOLVO L90F

NUMERICAL INDEX
RÉPERTOIRE DE NUMÉROS
NUMMERNREGISTER

INDICE DE NÚMERO
NUMMERREGISTER

Catalogue id **20105** | Group **10**
Issue **20009038-J** | Page **1580**

Part No	Group	Sect	Page
VOE 15186996	852	250	1097
VOE 15186996	852	275	1099
VOE 15187036	527	100	743
VOE 1518748	852	140	1089
VOE 1518748	852	150	1091
VOE 1518748	852	200	1093
VOE 1518748	852	250	1097
VOE 1518748	852	275	1099
VOE 15187779	771	100	941
VOE 15187779	771	200	947
VOE 15188306	371	1500	397
VOE 15188306	371	1500	397
VOE 15188306	371	1525	401
VOE 15188515	924	150	1421
VOE 15188515	924	450	1439
VOE 15189718	831	100	1033
VOE 15190098	271	100	195
VOE 15190098	271	100	195
VOE 15190098	271	100	195
VOE 15190098	271	100	195
VOE 15190098	271	100	195
VOE 15190098	386	150	511
VOE 15190098	881	100	1205
VOE 15190104	371	850	341
VOE 15190478	363	100	271
VOE 15190546	256	300	147
VOE 15190563	256	300	147
VOE 15191648	912	350	1329
VOE 15192582	860	350	1127
VOE 15192583	860	350	1127
VOE 15192584	860	350	1127
VOE 15193569	851	150	1079
VOE 15193640	851	150	1079
VOE 15193725	372	120	485
VOE 15193725	372	150	489
VOE 15193976	527	100	743
VOE 15193976	527	100	743
VOE 15193976	527	100	743
VOE 15194883	390	175	529
VOE 15195265	916	150	1377
VOE 15195518	992	300	1503
VOE 15195518	992	300	1503
VOE 15195723	992	400	1505
VOE 15195727	992	400	1505
VOE 15195930	233	200	103
VOE 15195930	233	200	103
VOE 15195958	233	200	103
VOE 15195958	233	200	103
VOE 15196615	924	150	1421
VOE 15196615	924	450	1441
VOE 15196981	897	100	1243
VOE 15196981	897	300	1257
VOE 15197036	525	200	741
VOE 15197049	525	200	741
VOE 15197224	525	200	741
VOE 15197228	525	200	741
VOE 15197318	843	150	1069
VOE 15197318	843	175	1071
VOE 15197331	831	250	1039
VOE 15197391	334	160	237
VOE 15197595	843	150	1069
VOE 15197595	843	175	1071
VOE 15197617	843	150	1069
VOE 15197617	843	175	1071
VOE 15197629	843	150	1069
VOE 15197629	843	175	1071
VOE 15197657	831	250	1039
VOE 15197681	831	250	1039
VOE 15197701	831	250	1039
VOE 15197707	831	250	1039
VOE 15197839	771	200	947
VOE 15198082	463	100	673
VOE 15198082	463	120	677
VOE 15199232	525	200	741
VOE 15199486	334	100	233
VOE 15199486	334	150	235
VOE 1522102	468	100	703
VOE 1522293	461	200	671
VOE 1522293	463	200	687
VOE 1522293	463	220	691
VOE 1523084	468	100	703
VOE 1523087	468	100	703
VOE 1523317	461	200	671
VOE 1523317	463	200	687
VOE 1523317	463	220	691
VOE 1523318	461	200	671
VOE 1523318	463	200	687
VOE 1523318	463	220	691
VOE 1523319	461	200	671
VOE 1523319	463	200	687
VOE 1523319	463	220	691
VOE 15402369	313	100	215
VOE 15407703	992	110	1489
VOE 15407710	992	110	1489
VOE 15410359	234	100	109
VOE 15410367	234	100	109
VOE 15411520	371	1525	403
VOE 15411524	371	850	343
VOE 15411524	371	850	343
VOE 15411524	372	120	485
VOE 15411541	371	850	345
VOE 15411541	371	850	345
VOE 15411541	372	120	485
VOE 15411724	491	100	707
VOE 15411741	491	100	707
VOE 15411749	261	250	161
VOE 15411755	363	100	271
VOE 15411759	882	400	1219
VOE 1542778	258	100	151
VOE 1544736	256	100	139
VOE 1545256	491	100	707
VOE 1545257	491	100	707
VOE 1545257	491	100	707
VOE 15638618	313	100	215
VOE 15655719	916	200	1381
VOE 1578835	352	100	243
VOE 1578835	353	100	251
VOE 15800237	660	150	899
VOE 15800401	645	125	857
VOE 15800428	914	115	1347
VOE 15800428	916	505	1395
VOE 15800428	916	510	1399
VOE 15800675	522	300	731
VOE 1582293	371	100	287
VOE 1586917	380	100	497
VOE 1588548	821	150	981
VOE 1588548	823	250	995
VOE 1588548	865	100	1129
VOE 1588548	896	100	1233
VOE 1589502	380	100	499
VOE 1589502	881	100	1205
VOE 1594043	386	150	513
VOE 1594043	647	200	893
VOE 1594043	647	250	895
VOE 16010721	390	100	519
VOE 16013994	390	150	525
VOE 16027695	217	150	85
VOE 16046959	841	400	1063
VOE 1613068	882	100	1211
VOE 16213037	916	505	1397
VOE 16214080	911	550	1313
VOE 16214140	911	550	1313
VOE 16229310	872	350	1155
VOE 16229310	872	375	1165
VOE 16229325	872	375	1165
VOE 16232085	874	120	1191
VOE 16235278	874	110	1187
VOE 1624477	371	1250	377
VOE 1624477	371	1300	381
VOE 1624477	371	300	303
VOE 1624477	371	500	317
VOE 1624477	371	650	333
VOE 1624477	371	950	349
VOE 1624477	371	960	357
VOE 1624613	252	100	129
VOE 1624613	252	110	131
VOE 16247307	916	505	1397
VOE 16247307	916	510	1401
VOE 16247563	924	400	1435
VOE 16247600	924	400	1435
VOE 16247609	924	400	1435
VOE 16247659	924	400	1437
VOE 16247665	924	400	1437
VOE 16247669	897	400	1263
VOE 16247726	924	400	1435
VOE 16248162	924	400	1435
VOE 16248165	924	400	1437
VOE 16249279	897	400	1263
VOE 16249279	924	200	1425
VOE 16249279	924	400	1435
VOE 1625880	321	250	225
VOE 16262073	872	360	1159
VOE 16262073	872	400	1171
VOE 16262089	872	360	1159
VOE 16262089	872	400	1171
VOE 16262119	872	360	1159
VOE 16262119	872	400	1171
VOE 16262136	872	360	1159
VOE 16262136	872	400	1171
VOE 16262162	872	370	1163

Part No	Group	Sect	Page
VOE 16263276	872	370	1163
VOE 16263276	872	375	1167
VOE 16263286	872	370	1163
VOE 16263286	872	375	1167
VOE 16263307	872	370	1163
VOE 16263307	872	375	1167
VOE 16265422	390	110	523
VOE 16265667	916	505	1395
VOE 16265667	916	510	1399
VOE 16267063	882	450	1221
VOE 16268474	852	375	1109
VOE 16268474	852	400	1111
VOE 16268474	852	425	1113
VOE 16268478	852	130	1087
VOE 16269009	852	450	1115
VOE 16269655	860	350	1127
VOE 16271772	872	350	1155
VOE 16271772	872	360	1159
VOE 16271772	872	375	1169
VOE 16271772	872	400	1171
VOE 16272988	641	100	841
VOE 16279911	827	100	1025
VOE 16279920	826	100	1009
VOE 16279920	826	500	1023
VOE 16284724	363	100	271
VOE 16284724	363	110	273
VOE 16284725	363	110	273
VOE 16284726	363	110	273
VOE 16285718	831	100	1033
VOE 16287079	390	175	529
VOE 16289102	525	100	737
VOE 16292343	914	115	1347
VOE 16292343	916	505	1395
VOE 16292956	916	505	1395
VOE 16299500	882	500	1223
VOE 16308698	841	300	1059
VOE 16308698	841	325	1061
VOE 16310728	916	700	1411
VOE 16311223	334	200	239
VOE 16313963	872	370	1163
VOE 16313964	872	360	1159
VOE 16313964	872	370	1163
VOE 16313964	872	375	1167
VOE 16313964	872	400	1171
VOE 16314153	872	360	1161
VOE 16314153	872	400	1173
VOE 16314622	334	100	233
VOE 16314622	334	150	235
VOE 16314622	334	200	239
VOE 16314623	334	160	237
VOE 16316123	715	300	923
VOE 16317001	371	650	333
VOE 16317109	352	100	241
VOE 16317241	371	570	325
VOE 16321491	852	450	1115
VOE 16322016	876	150	1203
VOE 16324953	851	100	1073
VOE 16330668	872	200	1147
VOE 16330668	872	250	1149
VOE 16330668	881	100	1205
VOE 16333331	881	200	1209
VOE 16335655	362	350	269
VOE 16337056	872	360	1159
VOE 16337056	872	400	1171
VOE 16337057	872	375	1165
VOE 16337063	872	360	1159
VOE 16337063	872	375	1165
VOE 16337063	872	400	1171
VOE 16337065	872	360	1159
VOE 16337065	872	400	1171
VOE 16337066	872	375	1167
VOE 16357222	362	350	269
VOE 1660378	256	100	139
VOE 16616601	660	250	903
VOE 16623890	261	250	161
VOE 16624218	234	100	111
VOE 16628498	491	150	709
VOE 16628502	491	150	709
VOE 16649180	872	275	1151
VOE 16652336	841	100	1053
VOE 16652336	841	250	1055
VOE 16654307	841	100	1053
VOE 16654307	841	250	1055
VOE 16663663	825	200	1003
VOE 16663702	825	200	1003
VOE 16663772	825	200	1003
VOE 16663775	825	200	1003
VOE 16668537	876	100	1201
VOE 16668537	876	150	1203
VOE 16673941	874	110	1185
VOE 16673941	874	120	1189
VOE 16681419	874	110	1185
VOE 16681419	874	120	1189
VOE 16681896	823	200	991
VOE 16681896	823	200	991
VOE 16685267	641	100	841
VOE 16685267	641	110	843
VOE 16685676	641	120	845
VOE 16688136	872	360	1159
VOE 16688136	872	400	1171
VOE 16688256	872	350	1155
VOE 16688256	872	360	1159
VOE 16688256	872	375	1169
VOE 16688256	872	400	1171
VOE 16688265	872	350	1155
VOE 16688265	872	375	1167
VOE 16688268	872	350	1155
VOE 16688268	872	360	1159
VOE 16688268	872	370	1163
VOE 16688268	872	375	1165
VOE 16688268	872	375	1165
VOE 16688268	872	400	1171
VOE 16688288	872	360	1159
VOE 16688288	872	370	1163
VOE 16688288	872	375	1169
VOE 16688288	872	375	1169
VOE 16688288	872	400	1171
VOE 16688293	872	360	1159
VOE 16688293	872	370	1163
VOE 16688293	872	375	1167
VOE 16688293	872	400	1171
VOE 16688296	872	350	1155
VOE 16688296	872	370	1163
VOE 16688296	872	375	1165
VOE 16688298	872	350	1155
VOE 16688298	872	360	1159
VOE 16688298	872	370	1163
VOE 16688298	872	375	1165
VOE 16688298	872	375	1165
VOE 16688298	872	400	1171
VOE 16688303	872	360	1159
VOE 16688303	872	400	1171
VOE 16688307	380	200	505
VOE 16688307	386	150	515
VOE 16688307	386	150	515
VOE 16688307	872	275	1151
VOE 16688307	872	360	1159
VOE 16688307	872	375	1169
VOE 16688307	872	400	1171
VOE 16688307	874	250	1197
VOE 16688881	641	110	843
VOE 16690938	825	250	1005
VOE 16690939	825	250	1005
VOE 16690954	825	250	1005
VOE 16690973	825	250	1005
VOE 16691150	911	110	1283
VOE 16691150	911	150	1285
VOE 1675830	321	100	221
VOE 1675830	321	150	223
VOE 1676586	874	150	1193
VOE 16802517	711	100	911
VOE 16802765	256	100	139
VOE 16804667	711	100	911
VOE 16809335	825	200	1003
VOE 16809335	825	200	1003
VOE 16810265	837	300	1051
VOE 16812426	993	150	1511
VOE 16812426	993	200	1515
VOE 16812875	386	150	517
VOE 16812875	386	150	517
VOE 16812875	945	400	1459
VOE 16812875	945	410	1461
VOE 16813696	234	150	115
VOE 16814360	945	410	1461
VOE 16814673	740	100	939
VOE 16816827	825	200	1003
VOE 16817051	945	410	1461
VOE 16817150	945	410	1461
VOE 16817230	945	410	1461
VOE 16819293	992	250	1497
VOE 16823045	256	100	139
VOE 16824539	826	500	1023
VOE 16825863	352	100	241
VOE 16826237	827	100	1025
VOE 16826253	827	100	1025
VOE 16826314	827	100	1025
VOE 16826320	827	100	1025
VOE 16826591	256	100	139
VOE 16826596	256	100	139
VOE 16828285	645	150	863

NUMERICAL INDEX
RÉPERTOIRE DE NUMÉROS
NUMMERNREGISTER

INDICE DE NÚMERO
NUMMERREGISTER

VOLVO L90F

NUMERICAL INDEX
RÉPERTOIRE DE NUMÉROS
NUMMERNREGISTER

INDICE DE NÚMERO
NUMMERREGISTER

Catalogue id **20105** | Group **10**
Issue **20009038-J** | Page **1582**

Part No	Group	Sect	Page	Part No	Group	Sect	Page	Part No	Group	Sect	Page	Part No	Group	Sect	Page	Part No	Group	Sect	Page
VOE 16835582	352	100	241	VOE 16883312	371	2600	461	VOE 16901534	897	300	1257	VOE 17202097	371	850	345	VOE 17209469	390	200	531
VOE 16835939	352	100	241	VOE 16883312	371	2610	465	VOE 16901577	897	100	1243	VOE 17202132	551	100	747	VOE 17210900	463	260	699
VOE 16836434	352	100	241	VOE 16885445	233	200	103	VOE 16901577	897	300	1255	VOE 17202136	916	600	1407	VOE 17210933	463	160	683
VOE 16839955	865	200	1131	VOE 16885445	235	100	117	VOE 16901608	897	100	1241	VOE 17202563	421	330	611	VOE 17212272	390	200	531
VOE 16839959	865	200	1131	VOE 16885445	235	100	117	VOE 16901608	897	300	1253	VOE 17203562	740	100	939	VOE 17213148	872	370	1163
VOE 16839961	865	200	1131	VOE 16888132	896	250	1237	VOE 16903667	874	110	1187	VOE 17203588	852	325	1105	VOE 17213148	872	400	1173
VOE 16840105	715	450	929	VOE 16888203	827	200	1027	VOE 16903667	874	120	1191	VOE 17203589	852	325	1105	VOE 17213864	914	115	1347
VOE 16840132	826	500	1023	VOE 16888206	827	200	1027	VOE 16913566	491	150	709	VOE 17203766	461	150	667	VOE 17213867	916	505	1395
VOE 16845558	491	150	709	VOE 16888216	827	200	1027	VOE 16913773	897	100	1243	VOE 17203825	463	150	679	VOE 17213867	916	510	1399
VOE 16846343	897	300	1253	VOE 16888217	827	200	1027	VOE 16913773	897	300	1255	VOE 17203825	463	160	683	VOE 17213867	916	530	1403
VOE 16846378	223	100	95	VOE 16888239	827	200	1027	VOE 16926924	993	250	1523	VOE 17203903	235	100	119	VOE 17214200	924	100	1415
VOE 16849967	865	200	1131	VOE 16891310	217	150	85	VOE 16926924	993	350	1531	VOE 17204262	463	200	687	VOE 17214200	924	125	1417
VOE 16849986	865	200	1131	VOE 16892529	716	100	937	VOE 16929621	897	100	1243	VOE 17204262	463	220	691	VOE 17214200	924	300	1433
VOE 16850515	261	250	163	VOE 16894635	252	110	131	VOE 16929621	897	300	1255	VOE 17204355	321	100	221	VOE 17214200	924	400	1435
VOE 16852208	261	250	161	VOE 16897541	897	100	1245	VOE 16929623	897	100	1241	VOE 17204359	463	160	683	VOE 17214674	261	200	159
VOE 16855635	420	150	569	VOE 16897541	897	300	1257	VOE 16929623	897	300	1253	VOE 17205110	924	100	1415	VOE 17216281	420	50	559
VOE 16855635	911	100	1281	VOE 16897616	897	100	1245	VOE 16929624	874	100	1183	VOE 17205110	924	125	1417	VOE 17216281	421	200	587
VOE 16855635	911	110	1283	VOE 16897616	897	300	1257	VOE 16929674	945	800	1475	VOE 17206205	371	850	341	VOE 17216281	421	200	587
VOE 16859377	825	200	1003	VOE 16900829	911	110	1283	VOE 16930426	897	150	1247	VOE 17206205	372	120	485	VOE 17216281	421	210	591
VOE 16860000	827	200	1027	VOE 16900829	911	150	1285	VOE 16930426	897	350	1259	VOE 17207299	390	150	527	VOE 17216281	421	220	595
VOE 16860000	827	200	1027	VOE 16901162	897	100	1243	VOE 16960000	827	200	1027	VOE 17208060	522	100	729	VOE 17216318	386	150	513
VOE 16861128	421	600	623	VOE 16901162	897	300	1255	VOE 1696529	852	140	1089	VOE 17208060	522	100	729	VOE 17216318	421	450	617
VOE 16861128	421	650	627	VOE 16901339	897	100	1241	VOE 1696529	852	150	1091	VOE 17208454	390	200	531	VOE 17216328	386	150	513
VOE 16861128	421	700	629	VOE 16901339	897	300	1253	VOE 1696529	852	200	1093	VOE 17208795	852	275	1099	VOE 17216328	386	150	513
VOE 16861128	421	750	631	VOE 16901361	897	100	1245	VOE 1696529	852	250	1097	VOE 17208799	852	275	1099	VOE 17216328	527	100	743
VOE 16861128	421	800	633	VOE 16901361	897	300	1255	VOE 1696529	852	275	1099	VOE 17208802	852	275	1099	VOE 17216328	551	100	747
VOE 16861128	421	900	635	VOE 16901370	897	100	1243	VOE 1698183	321	250	225	VOE 17208804	852	275	1099	VOE 17216337	390	175	529
VOE 16861128	421	905	637	VOE 16901370	897	300	1255	VOE 17200049	421	900	635	VOE 17208815	852	140	1089	VOE 17217949	421	950	639
VOE 16862645	911	100	1281	VOE 16901391	897	100	1241	VOE 17200049	421	905	637	VOE 17208815	852	140	1089	VOE 17217949	421	950	639
VOE 16862645	911	110	1283	VOE 16901391	897	300	1253	VOE 17200853	363	100	271	VOE 17208815	852	200	1093	VOE 17217949	421	955	641
VOE 16862767	421	200	587	VOE 16901396	897	500	1267	VOE 17200940	372	120	485	VOE 17208815	852	250	1097	VOE 17217949	421	960	643
VOE 16862767	421	210	591	VOE 16901400	897	100	1241	VOE 17201304	461	100	663	VOE 17208815	852	275	1099	VOE 17217965	421	950	639
VOE 16862767	421	220	595	VOE 16901400	897	300	1253	VOE 17201798	380	100	499	VOE 17208816	852	200	1093	VOE 17217965	421	950	639
VOE 16875632	740	100	939	VOE 16901531	897	100	1243	VOE 17202021	386	150	515	VOE 17208816	852	250	1097	VOE 17217965	421	955	641
VOE 16880002	234	100	111	VOE 16901531	897	300	1255	VOE 17202021	386	150	515	VOE 17208816	852	275	1099	VOE 17217965	421	960	643
VOE 16881340	911	110	1283	VOE 16901534	897	100	1245	VOE 17202021	911	150	1287	VOE 17209371	468	100	703	VOE 17218462	386	150	515

Part No	Group	Sect	Page	Part No	Group	Sect	Page	Part No	Group	Sect	Page	Part No	Group	Sect	Page	Part No	Group	Sect	Page
VOE 17218462	911	300	1297	VOE 17229415	924	100	1415	VOE 17238089	924	300	1433	VOE 17249524	371	1330	387	VOE 17323373	916	200	1381
VOE 17218462	911	310	1301	VOE 17229415	924	125	1417	VOE 17238417	945	550	1467	VOE 17253746	945	500	1465	VOE 17334405	843	150	1069
VOE 17218814	924	400	1435	VOE 17229415	924	300	1433	VOE 17238623	371	1525	401	VOE 17253793	371	2600	461	VOE 17334405	843	175	1071
VOE 17218816	924	400	1435	VOE 17229415	924	400	1435	VOE 17238623	882	400	1219	VOE 17253793	371	2610	465	VOE 17358061	421	320	607
VOE 17218887	924	400	1437	VOE 17229696	421	200	585	VOE 17239344	841	250	1055	VOE 17254063	645	200	865	VOE 17358061	421	330	609
VOE 17218896	924	400	1435	VOE 17229696	421	210	589	VOE 17239346	841	250	1055	VOE 17254691	460	120	659	VOE 17361807	522	100	729
VOE 17220088	390	175	529	VOE 17229696	421	960	645	VOE 17240988	852	140	1089	VOE 17255162	460	120	659	VOE 17374435	371	2575	455
VOE 17220388	852	325	1105	VOE 17229752	852	325	1105	VOE 17240991	852	140	1089	VOE 17258314	645	100	855	VOE 17374435	872	450	1177
VOE 17221241	461	150	669	VOE 17229755	852	325	1105	VOE 17240991	852	225	1095	VOE 17258314	645	125	859	VOE 17380348	468	100	703
VOE 17221241	463	150	679	VOE 17229756	852	325	1105	VOE 17240991	852	275	1099	VOE 17258314	645	125	859	VOE 17388491	771	175	945
VOE 17221241	463	150	679	VOE 17229759	852	325	1105	VOE 17240994	852	140	1089	VOE 17258318	914	110	1343	VOE 17389013	810	150	969
VOE 17221241	463	250	695	VOE 17230740	334	100	233	VOE 17240994	852	225	1095	VOE 17258318	914	115	1345	VOE 17390316	371	1300	381
VOE 17221245	882	600	1225	VOE 17230740	334	150	235	VOE 17240994	852	275	1099	VOE 17258318	914	120	1349	VOE 17391917	911	250	1291
VOE 17221779	551	100	747	VOE 17230740	334	150	235	VOE 17240999	371	950	349	VOE 17258319	527	200	745	VOE 17398593	843	150	1069
VOE 17222542	371	500	317	VOE 17230740	334	200	239	VOE 17241043	647	125	889	VOE 17258321	527	200	745	VOE 17398596	831	250	1039
VOE 17222542	823	200	991	VOE 17231567	872	350	1157	VOE 17241336	362	300	265	VOE 17259808	882	100	1211	VOE 17401294	852	300	1103
VOE 17223221	371	1700	415	VOE 17231567	872	360	1161	VOE 17242311	810	210	973	VOE 17259922	852	350	1107	VOE 17404327	421	320	607
VOE 17223397	362	100	257	VOE 17231567	872	375	1169	VOE 17244189	371	1660	413	VOE 17262258	914	100	1339	VOE 17404327	421	330	609
VOE 17224866	912	300	1327	VOE 17232309	916	175	1379	VOE 17244850	911	200	1289	VOE 17262258	914	110	1343	VOE 17404327	421	450	617
VOE 17225201	645	200	865	VOE 17232309	916	200	1381	VOE 17245353	371	600	327	VOE 17270364	914	110	1343	VOE 17404721	911	250	1291
VOE 17225331	334	100	233	VOE 17232334	916	175	1379	VOE 17245505	233	350	107	VOE 17270364	914	115	1345	VOE 17405000	352	100	241
VOE 17225331	334	150	235	VOE 17232342	916	175	1379	VOE 17246403	860	250	1125	VOE 17270364	914	120	1349	VOE 17405001	352	100	241
VOE 17225331	334	150	235	VOE 17232355	916	175	1379	VOE 17246883	463	200	687	VOE 17270707	527	200	745	VOE 17405240	421	800	633
VOE 17225331	831	150	1037	VOE 17232362	916	175	1379	VOE 17246883	463	220	691	VOE 17271140	371	1250	377	VOE 17405582	421	650	625
VOE 17226400	912	350	1329	VOE 17232367	916	175	1379	VOE 17246952	645	400	875	VOE 17271141	386	150	517	VOE 17405626	421	800	633
VOE 17228594	852	100	1083	VOE 17232368	916	175	1379	VOE 17247561	258	100	151	VOE 17271141	527	200	745	VOE 17405647	421	650	625
VOE 17228594	852	375	1109	VOE 17232649	380	100	499	VOE 17247682	258	100	151	VOE 17276100	924	300	1433	VOE 17406499	421	905	637
VOE 17228594	852	400	1111	VOE 17232837	390	110	523	VOE 17247770	258	100	153	VOE 17276103	924	300	1433	VOE 17406544	421	905	637
VOE 17228594	852	425	1113	VOE 17234411	872	175	1143	VOE 17248712	645	400	875	VOE 17276106	924	300	1433	VOE 17407020	421	955	641
VOE 17228594	852	450	1115	VOE 17234796	810	150	969	VOE 17248712	645	410	879	VOE 17286451	352	100	241	VOE 17407020	421	960	643
VOE 17229006	945	500	1463	VOE 17235086	371	1525	401	VOE 17248723	645	400	875	VOE 17286452	352	100	241	VOE 17408468	852	375	1109
VOE 17229007	945	1000	1481	VOE 17235093	371	1525	403	VOE 17248723	645	410	879	VOE 17318285	645	200	865	VOE 17409229	460	100	657
VOE 17229007	945	500	1463	VOE 17236616	372	100	481	VOE 17248729	645	400	875	VOE 17318293	945	500	1463	VOE 17409412	916	300	1385
VOE 17229009	945	1000	1481	VOE 17236616	372	120	485	VOE 17248729	645	410	879	VOE 17323373	916	175	1379	VOE 17409478	460	100	657
VOE 17229009	945	550	1467	VOE 17237714	371	850	341	VOE 17248734	645	400	875	VOE 17323373	916	175	1379	VOE 17409478	460	120	659
VOE 17229010	945	550	1467	VOE 17237714	372	120	485	VOE 17248734	645	410	879	VOE 17323373	916	200	1381	VOE 17409819	945	550	1467

VOLVO L90F

NUMERICAL INDEX
RÉPERTOIRE DE NUMÉROS
NUMMERNREGISTER

INDICE DE NÚMERO
NUMMERREGISTER

Part No	Group	Sect	Page
VOE 17410000	924	300	1433
VOE 17410020	924	300	1433
VOE 17410281	911	150	1285
VOE 17410282	911	150	1285
VOE 17410366	872	350	1157
VOE 17410366	872	360	1159
VOE 17410366	872	370	1163
VOE 17410366	872	375	1167
VOE 17410366	872	400	1173
VOE 17410388	872	350	1157
VOE 17410388	872	370	1163
VOE 17410388	872	375	1167
VOE 17411027	461	200	671
VOE 17412551	371	955	353
VOE 17412551	371	960	355
VOE 17412985	421	750	631
VOE 17413387	468	100	703
VOE 17413636	398	500	547
VOE 17413636	398	600	549
VOE 17414915	872	350	1157
VOE 17414915	872	360	1159
VOE 17414915	872	370	1163
VOE 17414915	872	375	1169
VOE 17414915	872	400	1171
VOE 17415136	461	150	667
VOE 17415243	371	600	327
VOE 17415797	468	100	703
VOE 17415862	461	150	667
VOE 17416725	380	100	499
VOE 17416725	641	160	849
VOE 17416824	380	100	497
VOE 17417756	852	1400	1119
VOE 17417756	852	350	1107
VOE 17417761	852	1400	1119
VOE 17417761	852	350	1107
VOE 17417767	852	1400	1119
VOE 17417767	852	350	1107
VOE 17417769	852	350	1107
VOE 17417772	852	350	1107
VOE 17417774	852	1400	1119
VOE 17417774	852	350	1107
VOE 17417778	852	1400	1119
VOE 17417778	852	350	1107
VOE 17417778	852	475	1117
VOE 17417779	852	1400	1119
VOE 17417779	852	350	1107
VOE 17417781	852	1400	1119
VOE 17417781	852	350	1107
VOE 17417781	852	475	1117
VOE 17417782	852	350	1107
VOE 17417783	852	350	1107
VOE 17417784	852	1400	1119
VOE 17417784	852	350	1107
VOE 17417784	852	475	1117
VOE 17418409	362	325	267
VOE 17420366	916	175	1379
VOE 17420366	916	200	1381
VOE 17421664	852	375	1109
VOE 17422971	421	300	599
VOE 17422971	421	320	607
VOE 17422976	421	210	589
VOE 17424252	463	200	687
VOE 17424252	463	220	691
VOE 17424727	945	100	1443
VOE 17424727	945	150	1445
VOE 17424727	945	200	1449
VOE 17424727	945	550	1467
VOE 17424727	945	800	1477
VOE 17424727	945	800	1475
VOE 17424727	945	800	1477
VOE 17424980	641	110	843
VOE 17425840	461	100	663
VOE 17425846	463	100	673
VOE 17425846	463	120	677
VOE 17426597	371	2100	435
VOE 17428067	913	150	1335
VOE 17428298	371	2100	435
VOE 17428521	263	350	185
VOE 17428535	263	350	185
VOE 17428537	263	350	185
VOE 17428948	872	360	1159
VOE 17428948	872	370	1163
VOE 17428948	872	375	1165
VOE 17428948	872	400	1171
VOE 17429005	641	110	843
VOE 17429005	641	160	849
VOE 17429006	641	160	849
VOE 17429013	421	320	607
VOE 17429072	914	115	1347
VOE 17429072	916	530	1403
VOE 17429739	210	60	57
VOE 17429864	916	175	1379
VOE 17430523	852	1400	1119
VOE 17430523	852	400	1111
VOE 17430523	852	450	1115
VOE 17430526	852	425	1113
VOE 17430526	852	475	1117
VOE 17431224	393	210	541
VOE 17431358	371	1500	397
VOE 17431358	371	1525	401
VOE 17431358	371	1800	419
VOE 17431358	386	150	511
VOE 17432191	421	310	603
VOE 17432191	421	315	605
VOE 17432191	421	320	607
VOE 17432191	421	330	609
VOE 17432269	916	175	1379
VOE 17433036	831	250	1039
VOE 17433036	843	150	1069
VOE 17433093	421	700	629
VOE 17433093	421	800	633
VOE 17435122	916	175	1379
VOE 17435566	421	220	595
VOE 17440442	371	3000	467
VOE 17442386	491	150	709
VOE 17442805	451	100	649
VOE 17442903	852	1400	1119
VOE 17442903	852	475	1117
VOE 17442912	852	475	1117
VOE 17442918	852	475	1117
VOE 17442929	852	475	1117
VOE 17442930	852	475	1117
VOE 17442937	852	1400	1119
VOE 17442937	852	475	1117
VOE 17442938	852	1400	1119
VOE 17442938	852	475	1117
VOE 17442946	852	475	1117
VOE 17442953	852	475	1117
VOE 17442954	852	1400	1119
VOE 17442954	852	475	1117
VOE 17442960	852	475	1117
VOE 17445299	911	500	1311
VOE 17445303	911	500	1311
VOE 17445385	421	315	605
VOE 17445417	371	3000	467
VOE 17446105	390	175	529
VOE 17448134	390	100	519
VOE 17449763	362	350	269
VOE 17449998	371	1250	377
VOE 17454258	235	100	117
VOE 17455565	420	110	567
VOE 17455565	421	110	581
VOE 17455745	641	110	843
VOE 17457872	645	200	865
VOE 17458850	916	175	1379
VOE 17459663	420	110	567
VOE 17459663	421	220	593
VOE 17463847	371	4000	479
VOE 17464462	912	300	1327
VOE 17465253	872	450	1175
VOE 17465787	916	600	1407
VOE 17466350	912	300	1327
VOE 17466497	551	250	755
VOE 17468188	362	100	257
VOE 17468897	852	400	1111
VOE 17468897	852	425	1113
VOE 17468897	852	450	1115
VOE 17469081	551	300	757
VOE 17470216	641	100	841
VOE 17473774	371	955	353
VOE 17473774	371	960	355
VOE 17473873	371	2575	455
VOE 17473873	371	2580	459
VOE 17474456	390	175	529
VOE 17474496	911	150	1285
VOE 17474498	911	150	1285
VOE 17479133	852	1400	1119
VOE 17479133	852	475	1117
VOE 17480536	551	250	755
VOE 17480786	398	500	547
VOE 17482949	914	115	1347
VOE 17482949	916	530	1403
VOE 17483054	843	150	1069
VOE 17483054	843	175	1071
VOE 17484659	421	330	609
VOE 17487013	421	315	605
VOE 17487020	421	305	601
VOE 17487020	421	315	605
VOE 17487999	881	100	1207
VOE 17488055	420	110	567

Part No	Group	Sect	Page	Part No	Group	Sect	Page	Part No	Group	Sect	Page	Part No	Group	Sect	Page	Part No	Group	Sect	Page
VOE 17488055	421	305	601	VOE 17505057	421	960	645	VOE 184637	461	150	667	VOE 20367822	390	200	531	VOE 20374662	372	150	491
VOE 17488055	421	330	609	VOE 17506132	421	220	593	VOE 184645	421	200	585	VOE 20367823	371	1000	359	VOE 20374662	372	150	489
VOE 17489661	551	300	757	VOE 17509096	371	1910	425	VOE 184645	421	210	589	VOE 20367823	371	1300	383	VOE 20374662	372	150	491
VOE 17490709	771	100	941	VOE 17510925	916	175	1379	VOE 184645	421	220	593	VOE 20367823	371	850	347	VOE 20374662	372	150	493
VOE 17490709	771	150	943	VOE 17511908	914	115	1347	VOE 184645	421	600	623	VOE 20367823	371	950	351	VOE 20374662	372	150	489
VOE 17490709	771	175	945	VOE 17511908	916	530	1403	VOE 184645	421	650	627	VOE 20367824	371	1350	389	VOE 20374662	372	150	491
VOE 17490709	771	200	947	VOE 17511918	916	530	1403	VOE 184645	421	700	629	VOE 20367824	371	1525	403	VOE 20374662	372	150	489
VOE 17491735	421	305	601	VOE 17511920	916	530	1403	VOE 184645	421	750	631	VOE 20367824	371	850	347	VOE 20374662	372	150	489
VOE 17492613	421	315	605	VOE 17513000	916	150	1377	VOE 184645	421	800	633	VOE 20367824	371	960	355	VOE 20374662	372	150	491
VOE 17492860	551	250	755	VOE 17513001	916	150	1377	VOE 184645	421	900	635	VOE 20367825	371	1525	401	VOE 20374662	372	150	493
VOE 17494576	371	1205	375	VOE 17514330	371	1910	425	VOE 184645	421	905	637	VOE 20367826	371	1000	359	VOE 20374662	372	150	491
VOE 17494576	371	1205	375	VOE 17519279	371	2610	465	VOE 184645	645	400	875	VOE 20367826	371	1300	381	VOE 20374662	372	150	491
VOE 17496978	421	310	603	VOE 17522218	551	300	757	VOE 184688	463	150	679	VOE 20367826	371	1500	395	VOE 20374662	372	150	491
VOE 17496978	421	315	605	VOE 17528755	852	475	1117	VOE 184688	463	160	683	VOE 20367826	371	1500	397	VOE 20374662	372	150	489
VOE 17496978	421	400	613	VOE 17532952	421	900	635	VOE 184688	463	250	695	VOE 20367826	371	1525	403	VOE 20374662	372	150	493
VOE 17497050	390	175	529	VOE 17532952	421	905	637	VOE 184688	463	260	699	VOE 20367826	371	2100	435	VOE 20374662	380	100	497
VOE 17497050	390	200	531	VOE 17533333	421	900	635	VOE 184838	461	200	671	VOE 20367826	371	2600	461	VOE 20375161	371	3000	467
VOE 17500469	363	200	277	VOE 17533333	421	905	637	VOE 184838	463	200	687	VOE 20367826	371	3000	467	VOE 20375161	371	960	355
VOE 17501319	771	200	947	VOE 17535679	210	60	57	VOE 184838	463	220	691	VOE 20367826	371	850	345	VOE 20375161	371	960	355
VOE 17501361	390	110	523	VOE 17535679	222	100	93	VOE 19000101	841	300	1059	VOE 20367826	371	950	349	VOE 20375162	371	3000	467
VOE 17501663	263	200	179	VOE 180759	945	150	1447	VOE 19000104	826	500	1023	VOE 20367826	371	960	355	VOE 20375162	371	960	355
VOE 17501886	551	300	757	VOE 180759	945	800	1477	VOE 190708	896	200	1235	VOE 20367827	371	850	345	VOE 20375162	371	960	355
VOE 17501886	916	600	1407	VOE 183444	420	50	559	VOE 190993	390	100	519	VOE 20368159	371	100	289	VOE 20375162	371	960	355
VOE 17502190	914	425	1365	VOE 183444	421	600	621	VOE 190993	715	400	927	VOE 20374157	371	1525	403	VOE 20390648	372	150	493
VOE 17502194	914	425	1365	VOE 183444	421	650	625	VOE 190993	911	110	1283	VOE 20374157	371	450	315	VOE 20390648	372	150	493
VOE 17502196	914	425	1365	VOE 183704	461	150	667	VOE 192358	217	150	85	VOE 20374157	372	100	483	VOE 20390648	372	150	491
VOE 17502200	914	425	1365	VOE 183824	420	50	559	VOE 192566	421	110	581	VOE 20374157	372	120	485	VOE 20392751	234	100	109
VOE 17502201	914	425	1365	VOE 183824	421	200	585	VOE 192601	912	150	1321	VOE 20374662	352	150	245	VOE 20405504	212	150	67
VOE 17502202	914	425	1365	VOE 183824	421	210	589	VOE 20367490	333	150	231	VOE 20374662	353	150	253	VOE 20405504	237	100	125
VOE 17502204	914	425	1365	VOE 183824	421	220	593	VOE 20367490	371	1250	377	VOE 20374662	371	1550	405	VOE 20405504	333	100	229
VOE 17502205	914	425	1365	VOE 184062	645	200	865	VOE 20367822	371	1500	397	VOE 20374662	371	1575	407	VOE 20405561	221	100	91
VOE 17502207	914	425	1365	VOE 184241	421	600	621	VOE 20367822	371	1525	401	VOE 20374662	371	1700	415	VOE 20405568	255	100	137
VOE 17502208	914	425	1365	VOE 184241	421	650	625	VOE 20367822	371	850	345	VOE 20374662	371	1900	423	VOE 20405599	223	100	95
VOE 17502500	993	1200	1545	VOE 184241	421	700	629	VOE 20367822	371	950	349	VOE 20374662	371	2100	435	VOE 20405603	221	100	91
VOE 17503379	911	250	1291	VOE 184241	421	800	633	VOE 20367822	371	960	355	VOE 20374662	371	2550	451	VOE 20405606	218	100	87
VOE 17503615	911	250	1291	VOE 184428	645	150	863	VOE 20367822	390	150	527	VOE 20374662	371	2575	455	VOE 20405652	215	100	75

VOLVO L90F

NUMERICAL INDEX
RÉPERTOIRE DE NUMÉROS
NUMMERNREGISTER

INDICE DE NÚMERO
NUMMERREGISTER

Part No	Group	Sect	Page	Part No	Group	Sect	Page	Part No	Group	Sect	Page	Part No	Group	Sect	Page	Part No	Group	Sect	Page
VOE 20405672	215	100	75	VOE 20412308	255	100	137	VOE 20443758	872	400	1171	VOE 20450895	223	100	97	VOE 20459905	235	200	123
VOE 20405672	217	100	83	VOE 20412314	210	50	53	VOE 20450628	216	100	77	VOE 20450987	255	100	137	VOE 20459942	210	50	53
VOE 20405672	223	100	95	VOE 20412314	251	100	127	VOE 20450664	235	200	123	VOE 20451012	251	100	127	VOE 20459948	210	50	55
VOE 20405672	371	150	291	VOE 20412314	255	100	137	VOE 20450683	371	150	291	VOE 20451738	221	100	91	VOE 20459948	262	100	169
VOE 20405672	371	160	295	VOE 20412314	255	100	137	VOE 20450683	371	160	295	VOE 20459037	331	100	227	VOE 20459953	210	50	53
VOE 20405693	262	100	169	VOE 20412324	215	100	75	VOE 20450694	371	150	293	VOE 20459123	263	450	189	VOE 20459961	262	100	169
VOE 20405709	371	150	291	VOE 20412324	221	100	91	VOE 20450694	371	150	293	VOE 20459123	913	100	1333	VOE 20459991	216	150	81
VOE 20405709	371	160	295	VOE 20412324	223	100	95	VOE 20450694	371	160	297	VOE 20459144	216	100	77	VOE 20459993	216	150	81
VOE 20405716	212	100	65	VOE 20412324	233	150	101	VOE 20450694	371	160	297	VOE 20459170	263	450	189	VOE 20459994	216	150	81
VOE 20405721	212	100	65	VOE 20412324	262	100	169	VOE 20450707	371	150	293	VOE 20459191	223	100	95	VOE 20459995	216	150	81
VOE 20405723	237	100	125	VOE 20412325	210	50	53	VOE 20450707	371	160	297	VOE 20459191	233	150	101	VOE 20459996	216	150	81
VOE 20405723	237	100	125	VOE 20412325	262	100	169	VOE 20450707	386	150	511	VOE 20459192	210	50	55	VOE 20459998	212	100	65
VOE 20405724	216	100	77	VOE 20412343	217	100	83	VOE 20450707	386	150	511	VOE 20459192	223	100	95	VOE 20459999	212	100	65
VOE 20405729	212	150	67	VOE 20412357	233	100	99	VOE 20450728	233	150	101	VOE 20459192	233	150	101	VOE 20460001	212	100	65
VOE 20405734	233	100	99	VOE 20412589	211	100	61	VOE 20450728	371	150	293	VOE 20459193	210	50	55	VOE 20460006	212	100	65
VOE 20405792	212	100	65	VOE 20412589	217	100	83	VOE 20450728	371	160	297	VOE 20459193	223	100	95	VOE 20460022	210	50	55
VOE 20405792	217	100	83	VOE 20412590	211	100	61	VOE 20450736	262	100	169	VOE 20459193	233	150	101	VOE 20460022	217	100	83
VOE 20405792	221	100	91	VOE 20412733	211	100	61	VOE 20450784	216	150	81	VOE 20459195	223	100	95	VOE 20460024	217	100	83
VOE 20405792	255	100	137	VOE 20412745	211	100	61	VOE 20450786	210	50	55	VOE 20459195	262	100	169	VOE 20460026	212	150	67
VOE 20405792	255	100	137	VOE 20412745	212	100	65	VOE 20450786	216	150	81	VOE 20459200	223	100	95	VOE 20460026	217	100	83
VOE 20405792	262	100	169	VOE 20429800	371	1300	381	VOE 20450801	215	100	75	VOE 20459201	223	100	95	VOE 20460045	235	200	123
VOE 20405822	210	50	53	VOE 20429800	371	950	349	VOE 20450805	263	450	189	VOE 20459203	210	50	55	VOE 20460045	235	200	123
VOE 20405822	255	100	137	VOE 20429800	371	960	355	VOE 20450807	263	450	189	VOE 20459203	223	100	95	VOE 20460055	235	200	123
VOE 20405825	210	50	55	VOE 20429801	371	1300	383	VOE 20450809	263	450	189	VOE 20459204	223	100	95	VOE 20460055	235	200	123
VOE 20405825	217	100	83	VOE 20429842	371	300	303	VOE 20450811	263	450	189	VOE 20459226	251	100	127	VOE 20460055	251	100	127
VOE 20405885	217	100	83	VOE 20429843	371	300	303	VOE 20450815	263	450	189	VOE 20459229	251	100	127	VOE 20460055	251	100	127
VOE 20405885	223	100	95	VOE 20429844	371	300	303	VOE 20450818	263	450	189	VOE 20459230	251	100	127	VOE 20460055	331	100	227
VOE 20405885	223	100	95	VOE 20438083	352	250	247	VOE 20450819	263	450	189	VOE 20459830	251	100	127	VOE 20460055	371	150	291
VOE 20405885	255	100	137	VOE 20441859	212	100	65	VOE 20450819	913	100	1333	VOE 20459837	214	100	73	VOE 20460055	371	160	295
VOE 20405888	210	50	55	VOE 20443755	872	350	1155	VOE 20450820	263	450	189	VOE 20459838	210	50	53	VOE 20460061	262	100	169
VOE 20405888	221	100	91	VOE 20443755	872	360	1159	VOE 20450822	263	450	189	VOE 20459838	211	100	61	VOE 20460061	371	150	293
VOE 20405898	262	100	169	VOE 20443755	872	375	1169	VOE 20450830	216	100	77	VOE 20459839	211	100	61	VOE 20460087	215	100	75
VOE 20405898	371	150	291	VOE 20443755	872	400	1171	VOE 20450835	216	100	77	VOE 20459851	211	100	61	VOE 20460092	215	100	75
VOE 20412308	210	50	53	VOE 20443758	872	350	1155	VOE 20450838	216	100	77	VOE 20459855	210	50	53	VOE 20460101	215	100	75
VOE 20412308	251	100	127	VOE 20443758	872	360	1159	VOE 20450854	218	100	87	VOE 20459855	211	100	61	VOE 20460214	217	100	83
VOE 20412308	255	100	137	VOE 20443758	872	375	1169	VOE 20450890	223	100	97	VOE 20459857	211	100	61	VOE 20460215	217	100	83

Part No	Group	Sect	Page
VOE 20460347	371	150	291
VOE 20460347	371	160	295
VOE 20460793	216	100	77
VOE 20460931	216	150	81
VOE 20460936	237	100	125
VOE 20460936	262	100	169
VOE 20460936	263	450	189
VOE 20483764	211	100	63
VOE 20496256	217	100	83
VOE 20496257	217	100	83
VOE 20496392	221	100	91
VOE 20496587	262	100	169
VOE 20498524	333	100	229
VOE 20502245	223	100	95
VOE 20502245	262	100	169
VOE 20502245	262	100	169
VOE 20503552	218	150	89
VOE 20505959	210	50	53
VOE 20505959	251	100	127
VOE 20508600	212	100	65
VOE 20511773	223	100	95
VOE 20515171	217	100	83
VOE 20515173	217	100	83
VOE 20515173	371	150	293
VOE 20516927	211	100	63
VOE 20516985	216	100	77
VOE 20521558	333	100	229
VOE 20523391	321	100	221
VOE 20524936	371	150	293
VOE 20524936	371	160	295
VOE 20524936	386	150	509
VOE 20524936	386	150	509
VOE 20531832	210	50	53
VOE 20531832	333	100	229
VOE 20535027	218	100	87
VOE 20550336	333	100	229
VOE 20550356	333	100	229
VOE 20551429	262	100	169
VOE 20557208	210	50	53
VOE 20565204	210	50	53
VOE 20565204	333	100	229
VOE 20565961	393	100	533
VOE 20565961	393	150	535
VOE 20565961	393	160	537
VOE 20575921	210	50	53
VOE 20576874	371	250	299
VOE 20592783	258	100	151
VOE 20592783	258	100	151
VOE 20593357	331	100	227
VOE 20711847	371	150	291
VOE 20723978	218	100	87
VOE 20723984	218	100	87
VOE 20724975	393	150	535
VOE 20724975	393	160	537
VOE 20724977	393	100	533
VOE 20726089	333	100	229
VOE 20734603	371	1205	375
VOE 20739572	258	100	153
VOE 20739886	371	150	293
VOE 20739886	371	160	297
VOE 20758403	333	100	229
VOE 20758437	333	100	229
VOE 20781218	235	200	123
VOE 20785813	212	100	65
VOE 20787709	258	100	151
VOE 20787709	258	100	151
VOE 20790837	214	100	73
VOE 20791470	210	50	53
VOE 20791470	262	100	169
VOE 20792140	237	100	125
VOE 20792162	210	50	55
VOE 20792162	237	100	125
VOE 20792408	210	50	53
VOE 20792408	255	100	137
VOE 20793501	212	100	65
VOE 20793558	237	100	125
VOE 20794115	214	100	73
VOE 20795296	214	100	73
VOE 20796066	331	100	227
VOE 20796351	223	100	95
VOE 20797542	211	100	61
VOE 20798020	213	100	71
VOE 20798139	233	150	101
VOE 20798183	210	50	55
VOE 20798183	211	100	61
VOE 20798186	210	50	53
VOE 20798186	211	100	61
VOE 20798191	210	50	55
VOE 20798191	211	100	61
VOE 20798533	211	100	61
VOE 20798683	237	100	125
VOE 20798699	211	100	61
VOE 20798824	212	150	67
VOE 20798827	210	50	53
VOE 20798827	237	100	125
VOE 20798831	212	150	67
VOE 20798843	213	100	71
VOE 20798864	210	50	53
VOE 20798864	214	100	73
VOE 20798896	237	100	125
VOE 20799047	214	100	73
VOE 20799053	214	100	73
VOE 20799056	214	100	73
VOE 20799064	210	50	53
VOE 20799064	237	100	125
VOE 20799065	212	150	67
VOE 20799069	213	100	71
VOE 20799076	214	100	73
VOE 20799084	214	100	73
VOE 20799085	214	100	73
VOE 20799587	216	100	77
VOE 20799647	216	100	77
VOE 20799673	212	150	67
VOE 20799719	237	100	125
VOE 20799942	371	150	291
VOE 20805349	210	60	57
VOE 20805349	233	150	101
VOE 20816389	214	100	73
VOE 20817900	262	100	169
VOE 20818370	233	150	101
VOE 20827892	237	100	125
VOE 20834570	255	100	137
VOE 20834570	371	160	295
VOE 20840219	212	150	67
VOE 20840747	211	100	61
VOE 20840772	211	100	61
VOE 20840801	211	100	61
VOE 20840807	211	100	61
VOE 20840812	212	100	65
VOE 20841035	210	50	55
VOE 20841035	211	100	61
VOE 20841180	216	100	77
VOE 20846136	371	2550	451
VOE 20846136	371	2575	455
VOE 20846136	371	2580	459
VOE 20846136	371	2580	459
VOE 20846136	371	960	355
VOE 20847865	210	50	53
VOE 20847865	251	100	127
VOE 20849976	211	100	61
VOE 20849979	211	100	61
VOE 20850096	216	100	77
VOE 20850097	216	100	77
VOE 20850116	216	100	77
VOE 20850122	216	100	77
VOE 20851091	216	100	77
VOE 20852765	235	100	117
VOE 20852765	235	100	117
VOE 20852765	235	100	117
VOE 20852765	235	100	117
VOE 20852765	235	100	117
VOE 20852765	235	150	121
VOE 20852765	235	150	121
VOE 20855301	211	100	61
VOE 20859647	211	100	61
VOE 20862028	223	100	95
VOE 20879322	261	200	159
VOE 20880927	233	100	99
VOE 20886108	371	150	293
VOE 20886108	386	150	509
VOE 20890422	210	50	55
VOE 20890422	213	100	71
VOE 20913851	214	100	73
VOE 20914266	211	100	61
VOE 20914901	223	100	95
VOE 20914988	371	150	291
VOE 20915014	371	150	291
VOE 20915014	371	160	295
VOE 20917910	216	100	77
VOE 20918003	216	100	77
VOE 20918988	235	200	123
VOE 20929860	210	50	55
VOE 20929860	215	100	75
VOE 20930510	212	150	67
VOE 20933203	210	50	55
VOE 20933203	212	100	65
VOE 20933261	251	100	127
VOE 20933359	211	100	61
VOE 20933362	211	100	63
VOE 20933839	216	100	77

NUMERICAL INDEX
RÉPERTOIRE DE NUMÉROS
NUMMERNREGISTER

INDICE DE NÚMERO
NUMMERREGISTER

VOLVO L90F

NUMERICAL INDEX
RÉPERTOIRE DE NUMÉROS
NUMMERNREGISTER

INDICE DE NÚMERO
NUMMERREGISTER

Part No	Group	Sect	Page
VOE 20937553	262	100	169
VOE 20950063	215	100	75
VOE 20951647	371	150	291
VOE 20971607	212	150	67
VOE 20971607	212	150	67
VOE 20973777	237	100	125
VOE 20977060	217	100	83
VOE 20980697	233	100	99
VOE 20981752	210	50	55
VOE 20981752	331	100	227
VOE 20998903	212	100	65
VOE 20998904	212	100	65
VOE 20999737	255	100	137
VOE 21000755	216	100	77
VOE 21008653	352	300	249
VOE 21011809	223	100	97
VOE 21022723	216	100	77
VOE 21022829	333	100	229
VOE 21038626	212	150	67
VOE 21045291	235	200	123
VOE 21052577	371	160	297
VOE 21061009	235	200	123
VOE 21063356	371	160	295
VOE 21066712	217	100	83
VOE 21071773	371	160	297
VOE 21072752	262	100	169
VOE 21072778	223	100	95
VOE 21077470	263	450	189
VOE 21099784	223	100	95
VOE 21100405	223	100	95
VOE 21100407	223	100	95
VOE 21100410	223	100	95
VOE 21100412	223	100	95
VOE 21108673	235	200	123
VOE 21108673	235	200	123
VOE 21108673	235	200	123
VOE 21108673	237	100	125
VOE 21108676	235	200	123
VOE 21108676	237	100	125
VOE 21120405	237	100	125
VOE 21134620	211	100	61
VOE 21147446	237	100	125
VOE 21165424	216	100	77
VOE 21165444	255	100	137
VOE 21165481	235	200	123
VOE 21165490	235	200	123
VOE 21165497	237	100	125
VOE 21190818	992	100	1487
VOE 21190818	992	110	1489
VOE 21242584	210	50	53
VOE 21242584	255	100	137
VOE 21244697	371	1300	383
VOE 21244697	371	1910	425
VOE 21244697	371	3000	467
VOE 21244697	372	150	491
VOE 21244697	372	150	491
VOE 21244697	372	150	493
VOE 21244697	372	150	491
VOE 21244697	372	150	489
VOE 21244697	372	150	489
VOE 21244697	372	150	491
VOE 21244697	372	150	489
VOE 21244697	372	150	493
VOE 21244697	372	150	489
VOE 21244697	372	150	491
VOE 21244697	372	150	491
VOE 21244697	372	150	493
VOE 21244697	372	150	491
VOE 21244697	372	150	489
VOE 21244698	372	150	493
VOE 21244698	372	150	493
VOE 21244698	372	150	493
VOE 21249506	263	450	189
VOE 21255974	372	150	493
VOE 21255974	372	150	493
VOE 21255974	372	150	493
VOE 21260018	262	100	169
VOE 21291011	371	150	293
VOE 21291011	371	160	297
VOE 21291011	386	150	509
VOE 21302231	210	50	55
VOE 21307519	233	150	101
VOE 21312943	331	100	227
VOE 21319683	371	160	295
VOE 21345578	214	100	73
VOE 21351237	216	100	77
VOE 21363940	210	50	55
VOE 21363940	237	100	125
VOE 21371064	313	100	215
VOE 21377120	371	150	291
VOE 21377120	371	160	295
VOE 21407309	371	150	293
VOE 21407309	386	150	509
VOE 21448082	214	100	73
VOE 21448926	214	100	73
VOE 21455743	211	100	63
VOE 21455862	216	150	81
VOE 21483498	235	200	123
VOE 21489736	221	100	91
VOE 21496591	210	50	55
VOE 21496591	221	100	91
VOE 21496705	212	150	67
VOE 21511601	333	100	229
VOE 21511617	255	100	137
VOE 21513204	255	100	137
VOE 21524802	255	100	137
VOE 21527767	210	50	55
VOE 21527801	237	100	125
VOE 21531072	371	150	291
VOE 21531072	371	160	295
VOE 21531072	386	150	511
VOE 21531890	210	50	55
VOE 21531890	221	100	91
VOE 21553115	255	100	137
VOE 21554124	371	150	293
VOE 21554124	371	160	297
VOE 21558299	237	100	125
VOE 21567086	262	100	169
VOE 21611489	223	100	95
VOE 21618972	217	100	83
VOE 21628356	210	50	55
VOE 21638691	237	100	125
VOE 21638698	333	100	229
VOE 21768032	217	100	83
VOE 21793270	210	50	53
VOE 21793270	251	100	127
VOE 21793270	255	100	137
VOE 21793638	214	100	73
VOE 21815244	210	50	53
VOE 21815244	251	100	127
VOE 21866297	371	1500	395
VOE 21866297	371	3700	471
VOE 21866297	371	3800	475
VOE 21866297	371	3900	477
VOE 21896674	214	100	73
VOE 21896711	371	160	295
VOE 22067368	255	100	137
VOE 22067473	255	100	137
VOE 22278501	211	100	61
VOE 22291145	214	100	73
VOE 22316512	263	450	189
VOE 22361186	216	100	77
VOE 22383368	371	150	293
VOE 22383398	217	100	83
VOE 22435058	371	150	293
VOE 22435058	371	160	297
VOE 22435058	386	150	511
VOE 22435058	386	150	511
VOE 22444773	215	100	75
VOE 22468043	212	100	65
VOE 22527900	216	150	81
VOE 22562	414	100	557
VOE 22562	420	100	563
VOE 22562	420	100	563
VOE 22562	420	50	559
VOE 22562	421	100	577
VOE 22562	421	200	585
VOE 22562	421	200	585
VOE 22562	421	250	597
VOE 22562	421	400	613
VOE 22562	421	450	615
VOE 22562	421	500	619
VOE 22562	421	600	621
VOE 22562	421	700	629
VOE 22562	421	750	631
VOE 22562	421	950	639
VOE 22579	414	100	557
VOE 22579	420	100	563
VOE 22579	420	100	563
VOE 22579	420	50	559
VOE 22579	421	100	577
VOE 22579	421	200	585
VOE 22579	421	200	585
VOE 22579	421	250	597
VOE 22579	421	400	613
VOE 22579	421	450	615
VOE 22579	421	500	619
VOE 22579	421	600	621
VOE 22579	421	800	633
VOE 22579	421	900	635

Part No	Group	Sect	Page
VOE 22579	421	950	639
VOE 22686368	263	450	189
VOE 22718	414	100	557
VOE 22718	420	100	563
VOE 22718	420	100	563
VOE 22718	420	50	559
VOE 22718	421	100	577
VOE 22718	421	210	589
VOE 22718	421	210	589
VOE 22718	421	300	599
VOE 22718	421	310	603
VOE 22718	421	320	607
VOE 22718	421	500	619
VOE 22718	421	650	625
VOE 22718	421	800	633
VOE 22718	421	905	637
VOE 22718	421	955	641
VOE 22736	414	100	557
VOE 22736	420	110	567
VOE 22736	420	110	567
VOE 22736	421	110	581
VOE 22736	421	220	593
VOE 22736	421	220	593
VOE 22736	421	305	601
VOE 22736	421	315	605
VOE 22736	421	330	609
VOE 22736	421	500	619
VOE 22736	421	650	625
VOE 22736	421	800	633
VOE 22736	421	905	637
VOE 22736	421	960	643
VOE 22819604	210	50	53
VOE 22819604	251	100	127
VOE 22851167	331	100	227
VOE 22857659	251	100	127
VOE 22899626	371	160	297
VOE 22915375	251	100	127
VOE 22967564	216	100	77
VOE 22967569	216	100	77
VOE 22996282	256	100	139
VOE 22996282	256	200	143
VOE 23091815	217	100	83
VOE 23307414	256	100	139
VOE 23307414	386	150	509
VOE 23307414	386	150	509
VOE 23377567	215	100	75
VOE 23605014	210	50	55
VOE 23605014	237	100	125
VOE 23949	460	100	657
VOE 23949	461	100	663
VOE 23949	461	100	663
VOE 23949	461	150	667
VOE 23949	461	200	671
VOE 23949	468	100	703
VOE 23949	516	100	717
VOE 23950	460	100	657
VOE 23950	463	100	673
VOE 23950	463	150	679
VOE 23950	463	200	687
VOE 23950	517	100	721
VOE 23951	460	100	657
VOE 23951	463	100	673
VOE 23951	463	200	687
VOE 23951	463	250	695
VOE 23951	517	100	721
VOE 241308	333	150	231
VOE 241308	371	1250	377
VOE 241308	371	1250	377
VOE 244347	321	250	225
VOE 244611	321	250	225
VOE 2514894	371	560	323
VOE 2514894	371	570	325
VOE 25332843	371	2580	459
VOE 25332843	371	960	355
VOE 25350489	371	3000	469
VOE 25350489	371	960	357
VOE 25350489	371	960	355
VOE 25350489	371	960	355
VOE 25350489	371	960	357
VOE 25370978	371	1525	403
VOE 25371042	371	1525	401
VOE 25371063	371	3000	467
VOE 25560440	371	960	355
VOE 263005	451	250	655
VOE 263006	451	250	655
VOE 263012	451	250	655
VOE 3090261	321	250	225
VOE 3090426	321	250	225
VOE 3090431	321	250	225
VOE 3090432	321	250	225
VOE 3090569	852	140	1089
VOE 3090569	852	225	1095
VOE 3091567	321	250	225
VOE 3091568	321	250	225
VOE 3091569	321	250	225
VOE 3091629	852	250	1097
VOE 3183620	258	100	151
VOE 33018	271	100	195
VOE 33018	334	100	233
VOE 33018	334	150	235
VOE 33018	352	250	247
VOE 33018	352	300	249
VOE 33018	363	100	271
VOE 33018	363	110	273
VOE 33018	363	150	275
VOE 33018	363	200	277
VOE 33018	366	100	279
VOE 33018	371	1000	359
VOE 33018	371	2580	459
VOE 33018	371	960	355
VOE 33018	371	3000	469
VOE 33018	371	960	357
VOE 33018	371	960	355
VOE 33018	371	960	355
VOE 33018	371	960	357
VOE 33018	371	1525	403
VOE 33018	371	1525	401
VOE 33018	371	3000	467
VOE 33018	371	960	355
VOE 33018	371	1100	365
VOE 33018	371	800	339
VOE 33018	371	850	341
VOE 33018	371	950	349
VOE 33018	371	955	353
VOE 33018	371	960	355
VOE 33018	372	100	481
VOE 33018	372	120	485
VOE 33018	372	150	489
VOE 33018	380	100	497
VOE 33018	380	155	501
VOE 33018	380	200	505
VOE 33018	641	150	847
VOE 33018	641	160	849
VOE 33018	641	200	851
VOE 33018	810	100	965
VOE 33018	810	100	965
VOE 33018	810	150	967
VOE 33018	831	100	1033
VOE 33018	831	150	1035
VOE 33018	837	200	1045
VOE 33018	837	250	1049
VOE 33018	841	100	1053
VOE 33018	843	120	1067
VOE 33018	843	175	1071
VOE 33018	851	100	1073
VOE 33018	872	125	1135
VOE 33018	872	175	1143
VOE 33018	872	200	1147
VOE 33018	872	250	1149
VOE 33018	872	275	1151
VOE 33018	872	375	1165
VOE 33018	881	100	1205
VOE 33018	882	100	1211
VOE 33018	882	200	1215
VOE 33018	882	250	1217
VOE 33018	897	100	1241
VOE 33018	897	300	1253
VOE 33018	914	100	1339
VOE 33018	914	150	1351
VOE 33018	914	200	1353
VOE 33018	914	250	1357
VOE 33019	271	100	195
VOE 33019	334	100	233
VOE 33019	334	150	235
VOE 33019	363	100	271
VOE 33019	366	100	279
VOE 33019	371	1000	359
VOE 33019	371	850	341
VOE 33019	372	100	481
VOE 33019	380	100	497
VOE 33019	380	200	505
VOE 33019	641	150	847
VOE 33019	810	100	965
VOE 33019	810	150	967
VOE 33019	831	100	1033
VOE 33019	831	150	1035
VOE 33019	837	200	1045
VOE 33019	841	100	1053
VOE 33019	843	120	1067
VOE 33019	843	150	1069
VOE 33019	851	100	1073
VOE 33019	852	130	1087
VOE 33019	852	140	1089
VOE 33019	852	150	1091
VOE 33019	852	225	1095
VOE 33019	872	125	1135
VOE 33019	872	175	1143
VOE 33019	872	200	1147
VOE 33019	872	250	1149
VOE 33019	872	275	1151
VOE 33019	872	375	1165

NUMERICAL INDEX
RÉPERTOIRE DE NUMÉROS
NUMMERNREGISTER

INDICE DE NÚMERO
NUMMERREGISTER

Catalogue id	Group
20105	**10**
Issue	Page
20009038-J	**1589**

VOLVO L90F

NUMERICAL INDEX
RÉPERTOIRE DE NUMÉROS
NUMMERNREGISTER

INDICE DE NÚMERO
NUMMERREGISTER

Catalogue id **20105** | Group **10**
Issue **20009038-J** | Page **1590**

Part No	Group	Sect	Page
VOE 33019	881	100	1205
VOE 33019	882	100	1211
VOE 33019	897	100	1241
VOE 33034	945	1000	1481
VOE 33034	945	1100	1485
VOE 33034	945	800	1475
VOE 33034	945	900	1479
VOE 33035	945	1000	1481
VOE 33035	945	1100	1485
VOE 33035	945	800	1475
VOE 33035	945	900	1479
VOE 33282	945	100	1443
VOE 33282	945	150	1445
VOE 33282	945	200	1449
VOE 33282	945	650	1471
VOE 33285	945	100	1443
VOE 33285	945	150	1445
VOE 33285	945	200	1449
VOE 33285	945	650	1471
VOE 33292	212	200	69
VOE 33292	217	150	85
VOE 33292	218	150	89
VOE 33292	233	200	103
VOE 33292	234	100	109
VOE 33292	234	150	115
VOE 33292	235	100	117
VOE 33292	235	150	121
VOE 33292	252	100	129
VOE 33292	252	110	131
VOE 33292	256	100	139
VOE 33292	256	150	141
VOE 33292	258	100	151
VOE 33292	261	100	155
VOE 33292	261	150	157
VOE 33292	261	200	159
VOE 33292	261	250	161
VOE 33292	263	300	167
VOE 33292	263	100	171
VOE 33292	263	200	179
VOE 33292	263	250	181
VOE 33292	263	300	183
VOE 33292	321	100	221
VOE 33292	366	100	279
VOE 33292	371	100	287
VOE 33292	371	1100	365
VOE 33292	371	560	323
VOE 33292	371	570	325
VOE 33292	420	150	569
VOE 33292	420	300	575
VOE 33292	436	100	647
VOE 33292	451	100	649
VOE 33292	451	150	651
VOE 33292	451	200	653
VOE 33292	451	250	655
VOE 33292	460	100	657
VOE 33292	460	150	661
VOE 33292	468	200	705
VOE 33292	491	100	707
VOE 33292	491	150	709
VOE 33292	522	100	727
VOE 33292	522	300	731
VOE 33292	527	200	745
VOE 33292	551	250	755
VOE 33292	551	300	757
VOE 33292	645	125	857
VOE 33292	711	100	911
VOE 33292	715	150	917
VOE 33292	715	700	935
VOE 33292	716	100	937
VOE 33292	740	100	939
VOE 33292	823	250	993
VOE 33292	825	200	1003
VOE 33292	825	250	1005
VOE 33292	826	500	1021
VOE 33292	837	250	1049
VOE 33292	872	370	1163
VOE 33292	872	375	1165
VOE 33292	873	100	1179
VOE 33292	897	100	1241
VOE 33292	911	310	1299
VOE 33292	911	350	1303
VOE 33292	912	150	1321
VOE 33292	912	200	1325
VOE 33292	912	300	1327
VOE 33292	914	100	1339
VOE 33292	914	110	1343
VOE 33292	914	200	1353
VOE 33292	945	100	1443
VOE 33292	945	1000	1481
VOE 33292	945	1100	1485
VOE 33292	945	500	1463
VOE 33292	945	550	1467
VOE 33292	945	600	1469
VOE 33292	945	650	1471
VOE 33292	945	800	1475
VOE 33292	945	900	1479
VOE 33293	271	100	195
VOE 33293	334	100	233
VOE 33293	352	250	247
VOE 33293	352	300	249
VOE 33293	363	100	271
VOE 33293	363	150	275
VOE 33293	363	200	277
VOE 33293	366	100	279
VOE 33293	371	1000	359
VOE 33293	371	800	339
VOE 33293	371	850	341
VOE 33293	371	950	349
VOE 33293	372	100	481
VOE 33293	372	150	489
VOE 33293	380	100	497
VOE 33293	380	155	501
VOE 33293	380	200	505
VOE 33293	641	150	847
VOE 33293	810	100	965
VOE 33293	810	100	965
VOE 33293	810	150	967
VOE 33293	831	100	1033
VOE 33293	831	150	1035
VOE 33293	837	200	1045
VOE 33293	841	100	1053
VOE 33293	843	100	1065
VOE 33293	851	100	1073
VOE 33293	872	100	1133
VOE 33293	872	125	1135
VOE 33293	872	150	1141
VOE 33293	872	200	1147
VOE 33293	872	250	1149
VOE 33293	872	275	1151
VOE 33293	872	375	1165
VOE 33293	881	100	1205
VOE 33293	882	100	1211
VOE 33293	882	200	1215
VOE 33293	882	250	1217
VOE 33293	914	100	1339
VOE 33293	914	150	1351
VOE 33293	914	200	1353
VOE 33295	945	100	1443
VOE 33295	945	150	1445
VOE 33295	945	200	1449
VOE 33295	945	650	1471
VOE 33296	945	100	1443
VOE 33296	945	150	1445
VOE 33296	945	200	1449
VOE 33296	945	650	1471
VOE 33297	271	100	195
VOE 33297	334	100	233
VOE 33297	334	150	235
VOE 33297	352	250	247
VOE 33297	352	300	249
VOE 33297	363	100	271
VOE 33297	363	150	275
VOE 33297	363	200	277
VOE 33297	366	100	279
VOE 33297	371	1000	359
VOE 33297	371	800	339
VOE 33297	371	850	341
VOE 33297	371	950	349
VOE 33297	372	100	481
VOE 33297	372	150	489
VOE 33297	380	100	497
VOE 33297	380	155	501
VOE 33297	380	200	505
VOE 33297	641	150	847
VOE 33297	810	100	965
VOE 33297	810	100	965
VOE 33297	810	150	967
VOE 33297	831	100	1033
VOE 33297	831	150	1035
VOE 33297	831	250	1039
VOE 33297	837	200	1045
VOE 33297	841	100	1053
VOE 33297	843	100	1065
VOE 33297	851	100	1073
VOE 33297	872	100	1133
VOE 33297	872	125	1135
VOE 33297	872	150	1141
VOE 33297	872	200	1147
VOE 33297	872	250	1149
VOE 33297	872	375	1165

Part No	Group	Sect	Page
VOE 33297	881	100	1205
VOE 33297	882	100	1211
VOE 33297	882	200	1215
VOE 33297	882	250	1217
VOE 33297	914	100	1339
VOE 33297	914	150	1351
VOE 33297	914	200	1353
VOE 33298	233	200	103
VOE 33298	234	100	109
VOE 33298	234	150	115
VOE 33298	235	100	117
VOE 33298	235	150	121
VOE 33298	256	200	143
VOE 33298	256	250	145
VOE 33298	321	100	221
VOE 33298	371	1050	363
VOE 33298	371	1600	409
VOE 33298	451	150	651
VOE 33298	451	250	655
VOE 33298	711	100	911
VOE 33298	715	500	931
VOE 33298	715	700	935
VOE 33298	771	100	941
VOE 33298	872	350	1155
VOE 33298	873	100	1179
VOE 33298	874	100	1181
VOE 33298	874	150	1193
VOE 33298	874	200	1195
VOE 33298	874	250	1197
VOE 33298	896	200	1235
VOE 33437	271	100	195
VOE 33437	366	100	279
VOE 33437	371	1000	359
VOE 33437	371	850	341
VOE 33437	372	100	481
VOE 33437	372	150	489
VOE 33437	380	100	497
VOE 33437	810	100	965
VOE 33437	810	100	965
VOE 33437	852	150	1091
VOE 33437	852	225	1095
VOE 33437	872	125	1135
VOE 33437	872	350	1155
VOE 3537499	874	110	1187
VOE 3537499	874	120	1191
VOE 3537499	874	250	1197
VOE 3537503	874	250	1197
VOE 3537507	874	100	1181
VOE 3537507	874	110	1185
VOE 3537507	874	120	1189
VOE 3537507	874	250	1197
VOE 3537521	420	150	571
VOE 3537521	874	100	1181
VOE 3537521	874	110	1185
VOE 3537521	874	120	1189
VOE 355877	371	1450	393
VOE 3583078	913	150	1335
VOE 3827491	263	200	179
VOE 382779	461	150	669
VOE 382779	463	150	681
VOE 382779	463	160	685
VOE 382779	463	250	695
VOE 382779	463	260	701
VOE 3838851	233	350	107
VOE 3838852	233	350	107
VOE 383992	461	150	669
VOE 383992	463	150	681
VOE 383992	463	160	685
VOE 383992	463	250	695
VOE 383992	463	260	701
VOE 3943201	371	560	323
VOE 3943201	371	570	325
VOE 3944540	371	400	311
VOE 3944541	371	300	303
VOE 3944972	371	1850	421
VOE 3944972	371	250	299
VOE 3944972	371	2600	461
VOE 3944972	371	280	301
VOE 3944972	371	400	313
VOE 3944972	371	650	331
VOE 3963047	371	250	299
VOE 3963047	371	280	301
VOE 3963173	371	2580	459
VOE 3963409	371	4000	479
VOE 3963412	371	1250	377
VOE 3963412	371	1450	393
VOE 3963412	371	4000	479
VOE 3963412	371	650	331
VOE 3963412	841	250	1055
VOE 3963412	841	250	1055
VOE 3963413	371	1500	397
VOE 3963413	371	1525	403
VOE 3963413	371	1850	421
VOE 3963413	371	250	299
VOE 3963413	371	2600	461
VOE 3963413	371	400	313
VOE 3963413	371	450	315
VOE 3963413	371	700	335
VOE 3963413	371	700	335
VOE 3963413	371	710	337
VOE 3963413	371	710	337
VOE 3963413	371	850	347
VOE 3963413	372	100	481
VOE 3963413	372	120	485
VOE 3963413	841	250	1055
VOE 3963413	852	400	1111
VOE 3963413	852	425	1113
VOE 3963413	852	450	1115
VOE 3985597	371	300	303
VOE 3985598	371	1660	413
VOE 3985598	371	250	299
VOE 3985598	371	280	301
VOE 3986188	371	1550	405
VOE 3986188	371	1575	407
VOE 3986188	371	2500	449
VOE 3986188	371	2550	451
VOE 3986188	371	2575	455
VOE 3986188	390	200	531
VOE 3986351	269	150	193
VOE 3986767	371	250	299
VOE 3987034	371	100	287
VOE 3987478	371	1500	395
VOE 3987478	371	1525	401
VOE 3987478	371	1525	403
VOE 3987478	371	1900	423
VOE 3987478	371	1910	425
VOE 3987478	371	2200	445
VOE 3987478	390	100	519
VOE 3987478	390	150	527
VOE 3987478	390	200	531
VOE 3987478	841	250	1055
VOE 3987479	371	1300	381
VOE 3987479	371	950	349
VOE 3987479	371	960	355
VOE 3987481	371	1525	403
VOE 3987482	371	1500	395
VOE 3987482	371	2600	461
VOE 3987482	371	3000	467
VOE 3987482	371	850	345
VOE 3987483	371	1100	365
VOE 3987483	371	1150	367
VOE 3987483	371	1200	371
VOE 3987483	371	2125	437
VOE 3987483	371	2150	441
VOE 3987483	371	3700	471
VOE 3987483	371	3800	475
VOE 3987483	371	3900	477
VOE 3987767	371	500	317
VOE 3987768	371	300	303
VOE 3988328	371	1850	421
VOE 3988328	371	250	299
VOE 3988328	371	450	315
VOE 3988328	852	400	1111
VOE 3988328	852	425	1113
VOE 3988328	852	450	1115
VOE 4016673	916	505	1395
VOE 4016673	916	510	1399
VOE 421158	420	150	569
VOE 421753	420	150	569
VOE 421753	420	200	573
VOE 4710278	420	50	559
VOE 4710278	421	950	639
VOE 4710278	421	955	641
VOE 4710278	421	960	643
VOE 4714601	641	100	841
VOE 4714697	641	100	841
VOE 4717504	461	150	669
VOE 4717504	463	150	681
VOE 4717504	463	160	685
VOE 4717504	463	250	695
VOE 4717504	463	260	701
VOE 4717576	461	150	669
VOE 4717576	463	150	681
VOE 4717576	463	160	685
VOE 4717576	463	250	695
VOE 4717576	463	260	701
VOE 4718008	421	600	623
VOE 4718167	421	100	577
VOE 4718167	421	110	581
VOE 4742010	821	150	981

VOLVO L90F

NUMERICAL INDEX
RÉPERTOIRE DE NUMÉROS
NUMMERNREGISTER

INDICE DE NÚMERO
NUMMERREGISTER

Catalogue id **20105** | Group **10**
Issue **20009038-J** | Page **1592**

Part No	Group	Sect	Page
VOE 4746300	911	100	1281
VOE 4746300	911	110	1283
VOE 4753600	821	100	977
VOE 4763685	945	100	1443
VOE 4766526	313	100	215
VOE 4766526	821	100	979
VOE 4766526	821	100	977
VOE 4766526	821	100	977
VOE 4766526	821	100	979
VOE 4766526	821	150	983
VOE 4766526	821	150	983
VOE 4766526	821	150	983
VOE 4766526	821	150	983
VOE 4766526	823	300	997
VOE 4766526	837	150	1043
VOE 4766526	837	150	1043
VOE 4766526	865	100	1129
VOE 4773684	252	100	129
VOE 4773684	252	110	131
VOE 4775421	491	100	707
VOE 4780941	386	150	511
VOE 4780941	386	150	511
VOE 4780941	421	100	577
VOE 4780941	421	950	639
VOE 4781750	771	100	941
VOE 4781750	771	150	943
VOE 4781750	771	175	945
VOE 4782406	645	200	865
VOE 4782479	645	150	863
VOE 4782718	645	200	865
VOE 4782857	945	500	1465
VOE 4782860	945	550	1467
VOE 4784045	645	200	865
VOE 4784048	945	500	1463
VOE 4785436	823	300	997
VOE 4785459	993	150	1513
VOE 4785462	390	150	525
VOE 4785462	390	175	529
VOE 4785462	841	300	1059
VOE 4785462	841	325	1061
VOE 4785462	872	450	1175
VOE 4785462	872	450	1175
VOE 4785466	945	100	1443
VOE 4785480	992	110	1489
VOE 4785772	420	50	559
VOE 4785772	421	750	631
VOE 4785772	421	900	635
VOE 4785772	421	905	637
VOE 4786031	263	250	181
VOE 4786031	371	1800	419
VOE 4786031	715	500	931
VOE 4786031	715	600	933
VOE 4786031	823	300	997
VOE 4786031	837	150	1043
VOE 4786031	837	300	1051
VOE 4786031	882	700	1229
VOE 4786044	313	150	219
VOE 4786044	313	150	219
VOE 4786044	420	150	569
VOE 4786044	420	200	573
VOE 4786044	837	150	1043
VOE 4786044	896	100	1233
VOE 4786743	945	500	1463
VOE 4787060	645	350	873
VOE 4787062	645	200	865
VOE 4789789	771	100	941
VOE 4789789	771	150	943
VOE 4789789	771	175	945
VOE 4789826	771	100	941
VOE 4789826	771	200	947
VOE 4789869	771	100	941
VOE 4789869	771	150	943
VOE 4789869	771	175	945
VOE 4789869	771	200	947
VOE 4789993	771	100	941
VOE 4789993	771	200	947
VOE 4789996	771	100	941
VOE 479956	491	100	707
VOE 479978	261	300	167
VOE 4803274	371	2050	433
VOE 4803274	371	2200	447
VOE 4803711	371	400	313
VOE 4803711	371	650	331
VOE 4803714	371	300	303
VOE 4803746	371	1250	377
VOE 4803746	371	1650	411
VOE 4803746	371	1660	413
VOE 4803746	371	1700	415
VOE 4803746	371	1950	429
VOE 4803746	371	400	311
VOE 4803746	371	500	317
VOE 4803746	371	550	319
VOE 4803746	371	560	323
VOE 4803746	371	570	325
VOE 4803746	371	600	327
VOE 4803746	371	650	331
VOE 4803746	371	850	345
VOE 4803748	371	400	311
VOE 4803748	371	550	319
VOE 4803748	371	560	323
VOE 4803748	371	570	325
VOE 4803748	371	650	331
VOE 4803751	363	200	277
VOE 4803751	371	400	313
VOE 4803751	371	550	319
VOE 4803751	371	560	323
VOE 4803751	371	570	325
VOE 4803751	371	600	327
VOE 4803751	371	650	331
VOE 4803752	371	400	311
VOE 4803752	371	600	327
VOE 4803752	371	650	331
VOE 4803753	390	100	521
VOE 4803753	390	200	531
VOE 4803754	371	400	311
VOE 4803765	371	1500	397
VOE 4803765	371	1525	401
VOE 4803790	371	400	313
VOE 4803790	371	550	319
VOE 4803791	371	400	313
VOE 4803791	371	550	319
VOE 4803794	371	400	313
VOE 4803794	371	550	319
VOE 4803799	371	550	319
VOE 4804410	261	200	159
VOE 4804563	261	200	159
VOE 4807524	924	150	1421
VOE 4807524	924	450	1441
VOE 4821292	371	1000	361
VOE 4821292	371	1500	399
VOE 4821292	371	1500	397
VOE 4821292	371	1525	401
VOE 4821292	371	1850	421
VOE 4821292	371	2000	431
VOE 4821292	371	2600	461
VOE 4821292	872	125	1137
VOE 4821292	874	250	1197
VOE 4821292	992	300	1503
VOE 4824275	837	250	1049
VOE 4824275	872	450	1177
VOE 4824483	945	150	1445
VOE 4824483	945	300	1457
VOE 4824483	945	800	1475
VOE 4824483	945	900	1479
VOE 4824484	945	100	1443
VOE 4824484	945	1000	1481
VOE 4824484	945	1000	1481
VOE 4824484	945	150	1447
VOE 4824484	945	200	1449
VOE 4824484	945	250	1453
VOE 4824484	945	250	1455
VOE 4824484	945	300	1457
VOE 4824484	945	800	1475
VOE 4824484	945	900	1479
VOE 4824485	945	200	1449
VOE 4824485	945	800	1477
VOE 4832120	897	200	1249
VOE 4833023	645	200	865
VOE 4833220	945	500	1463
VOE 4854513	896	200	1235
VOE 4854855	911	150	1287
VOE 4854856	911	150	1287
VOE 4854955	234	100	111
VOE 4856263	261	250	163
VOE 4861701	874	110	1185
VOE 4861701	874	120	1189
VOE 4870206	460	100	657
VOE 4870206	460	120	659
VOE 4870245	463	160	685
VOE 4870245	463	260	701
VOE 4870246	463	160	685
VOE 4870246	463	260	701
VOE 4870247	461	150	667
VOE 4870247	463	150	679
VOE 4870247	463	160	683
VOE 4870247	463	250	695
VOE 4870247	463	260	701
VOE 4870248	461	150	669
VOE 4870248	463	150	679
VOE 4870248	463	160	683

Part No	Group	Sect	Page
VOE 4870248	463	250	695
VOE 4870248	463	260	701
VOE 4870249	461	150	669
VOE 4870249	463	150	679
VOE 4870249	463	160	683
VOE 4870249	463	250	695
VOE 4870249	463	260	701
VOE 4870250	461	150	669
VOE 4870250	463	150	679
VOE 4870250	463	160	683
VOE 4870250	463	250	695
VOE 4870250	463	260	701
VOE 4870448	371	450	315
VOE 4870448	852	100	1081
VOE 4870448	852	130	1087
VOE 4870448	852	375	1109
VOE 4870448	852	400	1111
VOE 4870448	852	425	1113
VOE 4870448	852	450	1115
VOE 4871185	420	110	567
VOE 4871185	421	950	639
VOE 4871185	421	955	641
VOE 4871185	421	960	643
VOE 4871190	421	200	587
VOE 4871190	421	210	591
VOE 4871190	421	220	595
VOE 4871191	421	200	587
VOE 4871191	421	210	591
VOE 4871191	421	220	595
VOE 4871192	421	200	587
VOE 4871192	421	210	591
VOE 4871192	421	220	595
VOE 4871195	421	200	587
VOE 4871195	421	210	591
VOE 4871195	421	220	595
VOE 4871197	421	500	619
VOE 4871199	421	950	639
VOE 4871210	421	100	577
VOE 4871210	421	110	581
VOE 4871305	421	320	607
VOE 4871305	421	330	609
VOE 4871305	421	450	615
VOE 4871307	421	320	607
VOE 4871307	421	330	609
VOE 4871307	421	450	615
VOE 4871308	421	330	609
VOE 4871308	421	450	615
VOE 4871338	421	750	631
VOE 4871338	421	900	635
VOE 4871338	421	905	637
VOE 4871341	421	600	621
VOE 4871341	421	650	625
VOE 4871341	421	700	629
VOE 4871341	421	800	633
VOE 4871469	461	100	663
VOE 4871469	463	100	675
VOE 4871469	463	120	677
VOE 4871563	421	200	587
VOE 4871563	421	210	591
VOE 4871563	421	220	595
VOE 4871575	421	500	619
VOE 4871579	421	500	619
VOE 4871610	421	200	585
VOE 4871610	421	210	589
VOE 4871610	421	220	593
VOE 4871611	421	200	585
VOE 4871611	421	210	589
VOE 4871611	421	220	593
VOE 4871612	421	200	587
VOE 4871612	421	210	589
VOE 4871612	421	220	593
VOE 4871613	421	200	587
VOE 4871613	421	210	591
VOE 4871613	421	220	593
VOE 4871614	421	200	587
VOE 4871614	421	210	591
VOE 4871614	421	220	595
VOE 4871672	421	320	607
VOE 4871672	421	330	609
VOE 4871672	421	450	615
VOE 4871880	421	320	607
VOE 4871880	421	330	609
VOE 4871880	421	450	615
VOE 4871880	421	450	615
VOE 4871940	421	100	577
VOE 4871940	421	110	581
VOE 4871943	421	100	577
VOE 4871943	421	110	581
VOE 4880194	261	300	167
VOE 4880578	522	100	729
VOE 4880578	874	100	1181
VOE 4880578	874	110	1185
VOE 4880578	874	120	1189
VOE 4880579	916	300	1383
VOE 4880579	916	600	1407
VOE 4880585	491	100	707
VOE 4880585	491	150	709
VOE 4880586	916	350	1387
VOE 4880586	916	350	1389
VOE 4880586	916	700	1409
VOE 4880586	916	700	1411
VOE 4880647	235	100	119
VOE 4880647	491	150	709
VOE 4881034	421	200	585
VOE 4881034	421	210	589
VOE 4881034	421	220	593
VOE 4881440	212	200	69
VOE 4881440	235	100	117
VOE 4881440	256	100	139
VOE 4881440	261	250	163
VOE 4881440	269	100	191
VOE 4881440	269	150	193
VOE 4881440	331	100	227
VOE 4881440	333	150	231
VOE 4881440	362	100	257
VOE 4881440	362	150	259
VOE 4881440	362	200	261
VOE 4881440	362	300	265
VOE 4881440	362	325	267
VOE 4881440	363	200	277
VOE 4881440	371	100	289
VOE 4881440	371	100	289
VOE 4881440	371	1050	363
VOE 4881440	371	1250	377
VOE 4881440	371	1300	383
VOE 4881440	371	1400	391
VOE 4881440	371	1450	393
VOE 4881440	371	150	293
VOE 4881440	371	150	291
VOE 4881440	371	1525	403
VOE 4881440	371	160	295
VOE 4881440	371	1750	417
VOE 4881440	371	1850	421
VOE 4881440	371	1910	425
VOE 4881440	371	1950	429
VOE 4881440	371	2050	433
VOE 4881440	371	2100	435
VOE 4881440	371	2125	439
VOE 4881440	371	2150	443
VOE 4881440	371	2200	447
VOE 4881440	371	250	299
VOE 4881440	371	2550	453
VOE 4881440	371	2550	451
VOE 4881440	371	2575	457
VOE 4881440	371	280	301
VOE 4881440	371	350	307
VOE 4881440	371	350	307
VOE 4881440	371	450	315
VOE 4881440	371	450	315
VOE 4881440	371	600	327
VOE 4881440	371	600	329
VOE 4881440	371	700	335
VOE 4881440	371	700	335
VOE 4881440	371	710	337
VOE 4881440	371	710	337
VOE 4881440	371	850	347
VOE 4881440	380	200	505
VOE 4881440	390	100	519
VOE 4881440	390	150	525
VOE 4881440	390	175	529
VOE 4881440	390	200	531
VOE 4881440	398	100	543
VOE 4881440	398	200	545
VOE 4881440	398	500	547
VOE 4881440	398	600	549
VOE 4881440	420	150	569
VOE 4881440	491	100	707
VOE 4881440	647	100	883
VOE 4881440	647	125	889
VOE 4881440	660	100	897
VOE 4881440	660	150	899
VOE 4881440	823	200	991
VOE 4881440	873	100	1179
VOE 4881440	874	250	1199
VOE 4881440	876	100	1201
VOE 4881440	882	700	1229
VOE 4881440	896	300	1239
VOE 4881440	911	300	1297
VOE 4881440	911	310	1301
VOE 4881440	914	1000	1367

NUMERICAL INDEX
RÉPERTOIRE DE NUMÉROS
NUMMERNREGISTER

INDICE DE NÚMERO
NUMMERREGISTER

Catalogue id	Group
20105	**10**
Issue	Page
20009038-J	**1593**

VOLVO L90F

NUMERICAL INDEX
RÉPERTOIRE DE NUMÉROS
NUMMERNREGISTER

INDICE DE NÚMERO
NUMMERREGISTER

Catalogue id **20105** | Group **10**
Issue **20009038-J** | Page **1594**

Part No	Group	Sect	Page
VOE 4881440	914	115	1347
VOE 4881440	916	125	1375
VOE 4881440	916	505	1395
VOE 4881440	916	510	1399
VOE 4881440	916	600	1407
VOE 4881440	916	600	1407
VOE 4881440	945	400	1459
VOE 4881440	945	410	1461
VOE 4881440	993	100	1507
VOE 4881440	993	1200	1545
VOE 4881440	993	150	1511
VOE 4881440	993	450	1537
VOE 4881440	993	500	1539
VOE 4881440	993	750	1543
VOE 4881451	911	300	1297
VOE 4881451	911	450	1309
VOE 4881451	914	1000	1367
VOE 4881451	914	115	1345
VOE 4881451	914	120	1349
VOE 4881452	522	300	733
VOE 4881452	911	300	1297
VOE 4881452	914	1000	1367
VOE 4881452	914	115	1345
VOE 4881452	914	120	1349
VOE 4881452	914	200	1353
VOE 4881453	645	100	855
VOE 4881453	896	300	1239
VOE 4881453	911	300	1297
VOE 4881453	916	300	1383
VOE 4881454	522	300	733
VOE 4881454	522	300	733
VOE 4881454	916	300	1385
VOE 4881454	916	500	1391
VOE 4881454	916	505	1395
VOE 4881454	916	510	1399
VOE 4881455	896	300	1239
VOE 4881455	914	100	1341
VOE 4881455	914	1000	1367
VOE 4881455	914	115	1345
VOE 4881455	914	120	1349
VOE 4881456	645	100	855
VOE 4881456	914	1000	1367
VOE 4881456	914	115	1345
VOE 4881456	914	120	1349
VOE 4881457	468	200	705
VOE 4881457	522	300	733
VOE 4881457	911	300	1297
VOE 4881457	914	115	1347
VOE 4881457	916	300	1385
VOE 4881457	916	505	1395
VOE 4881457	916	510	1399
VOE 4881458	914	100	1339
VOE 4881458	914	1000	1367
VOE 4881458	914	115	1345
VOE 4881458	914	120	1349
VOE 4881459	911	450	1309
VOE 4881459	914	1000	1367
VOE 4881459	914	115	1345
VOE 4881459	914	120	1349
VOE 4881459	914	200	1353
VOE 4881470	882	100	1211
VOE 4881656	234	100	111
VOE 4881656	234	100	111
VOE 4881656	234	100	111
VOE 4881656	263	250	181
VOE 4881656	263	250	181
VOE 4881656	371	2050	433
VOE 4881656	715	700	935
VOE 4881656	823	100	987
VOE 4881656	823	100	987
VOE 4881656	837	100	1041
VOE 4881656	837	150	1043
VOE 4881656	837	150	1043
VOE 4881656	837	200	1045
VOE 4881656	865	100	1129
VOE 4881656	865	100	1129
VOE 4881656	865	100	1129
VOE 4881656	865	100	1129
VOE 4881656	872	125	1135
VOE 4881758	256	200	143
VOE 4881758	823	250	995
VOE 4881758	992	100	1487
VOE 4898495	897	400	1263
VOE 4898544	436	100	647
VOE 4928801	522	300	733
VOE 4930797	711	100	913
VOE 4932353	874	250	1197
VOE 4932353	874	250	1197
VOE 4932563	252	100	129
VOE 4932563	252	110	131
VOE 4932875	740	100	939
VOE 4932876	740	100	939
VOE 4932877	740	100	939
VOE 4932882	740	100	939
VOE 4935019	460	100	657
VOE 4935756	362	150	259
VOE 4935756	362	200	261
VOE 4935756	362	350	269
VOE 4936343	420	150	569
VOE 4936343	420	200	573
VOE 4936344	823	100	987
VOE 4937914	882	200	1215
VOE 4937914	882	800	1231
VOE 4939925	740	100	939
VOE 4939926	740	100	939
VOE 4940327	371	1200	371
VOE 4940327	371	2125	437
VOE 4940327	371	2150	441
VOE 4940327	371	2200	447
VOE 4940327	371	2200	447
VOE 4940327	371	3700	471
VOE 4940506	896	200	1235
VOE 4945886	740	100	939
VOE 4945887	740	100	939
VOE 4945888	740	100	939
VOE 4945893	740	100	939
VOE 4945894	740	100	939
VOE 4948092	897	400	1263
VOE 4951048	911	600	1315
VOE 4954460	914	115	1345
VOE 4954460	914	120	1349
VOE 4954460	914	200	1353
VOE 4955075	872	125	1135
VOE 4955075	872	275	1151
VOE 4973473	362	100	257
VOE 4973473	371	1850	421
VOE 4973473	823	100	987
VOE 4973473	823	150	989
VOE 54105864	371	2610	465
VOE 54106249	371	2610	465
VOE 54119500	914	115	1345
VOE 54119500	914	120	1349
VOE 54119500	914	200	1353
VOE 54119502	914	115	1345
VOE 54119502	914	120	1349
VOE 54119502	914	200	1353
VOE 54509502	321	150	223
VOE 54584563	551	300	757
VOE 54605091	916	175	1379
VOE 54864827	896	250	1237
VOE 54864885	896	250	1237
VOE 54864893	896	250	1237
VOE 54864905	896	250	1237
VOE 54864908	896	250	1237
VOE 54864915	896	250	1237
VOE 54864925	896	250	1237
VOE 54877794	913	200	1337
VOE 56008	460	100	657
VOE 56008	461	100	663
VOE 56008	461	100	663
VOE 56008	461	150	667
VOE 56008	461	200	671
VOE 56008	468	100	703
VOE 56008	516	150	719
VOE 56010	460	100	657
VOE 56010	463	100	673
VOE 56010	463	100	673
VOE 56010	463	100	673
VOE 56010	463	150	679
VOE 56010	463	200	687
VOE 56010	517	150	723
VOE 56011	460	100	657
VOE 56011	463	100	673
VOE 56011	463	100	673
VOE 56011	463	100	673
VOE 56011	463	200	687
VOE 56011	463	250	695
VOE 56011	517	150	723
VOE 56092	460	120	659
VOE 56092	460	120	659
VOE 56092	463	120	677
VOE 56092	463	120	677
VOE 56092	463	160	683
VOE 56092	463	160	683
VOE 56092	463	220	691
VOE 56092	463	220	691
VOE 56092	517	160	725
VOE 56092	517	160	725
VOE 56093	460	120	659
VOE 56093	460	120	659

Part No	Group	Sect	Page
VOE 56093	463	120	677
VOE 56093	463	120	677
VOE 56093	463	220	691
VOE 56093	463	220	691
VOE 56093	463	260	699
VOE 56093	463	260	699
VOE 56093	517	160	725
VOE 56093	517	160	725
VOE 595377	645	400	875
VOE 595380	645	400	875
VOE 595381	645	400	875
VOE 595382	645	400	875
VOE 595383	645	400	875
VOE 60100000	371	150	293
VOE 60100000	371	160	297
VOE 60110002	716	100	937
VOE 60110002	716	100	937
VOE 60110002	924	400	1437
VOE 60110091	823	100	987
VOE 60110091	872	125	1139
VOE 60110236	256	300	147
VOE 60110236	256	300	147
VOE 60110236	256	300	147
VOE 60110236	852	100	1081
VOE 60110236	897	250	1251
VOE 60110236	992	300	1503
VOE 60110236	992	300	1501
VOE 60110304	235	100	117
VOE 60110304	362	300	265
VOE 60110304	363	200	277
VOE 60110304	371	100	287
VOE 60110304	371	100	289
VOE 60110304	390	100	519
VOE 60110304	390	110	523
VOE 60110304	390	150	525
VOE 60110304	390	150	525
VOE 60110304	390	150	525
VOE 60110304	390	175	529
VOE 60110304	390	200	531
VOE 60110304	715	400	927
VOE 60110304	810	150	967
VOE 60110304	821	150	981
VOE 60110304	823	250	993
VOE 60110304	823	250	993
VOE 60110304	823	300	997
VOE 60110304	825	250	1005
VOE 60110304	837	150	1043
VOE 60110304	841	300	1059
VOE 60110304	841	325	1061
VOE 60110304	851	100	1073
VOE 60110304	851	120	1077
VOE 60110304	872	125	1139
VOE 60110304	872	300	1153
VOE 60110304	872	450	1175
VOE 60110304	872	450	1177
VOE 60110304	872	450	1175
VOE 60110304	881	200	1209
VOE 60110304	882	150	1213
VOE 60110304	882	150	1213
VOE 60110304	992	110	1489
VOE 60111981	715	450	929
VOE 60111981	874	150	1193
VOE 60112101	821	100	979
VOE 60112101	823	250	995
VOE 60112102	872	250	1149
VOE 60112130	371	1500	397
VOE 60112130	371	1500	397
VOE 60112130	371	1525	401
VOE 60112130	371	1525	401
VOE 60112130	872	250	1149
VOE 60112130	882	450	1221
VOE 60112134	380	100	497
VOE 60112143	362	150	259
VOE 60112301	380	155	501
VOE 60112436	263	450	189
VOE 60112440	217	150	85
VOE 60112441	261	250	163
VOE 60112443	234	100	111
VOE 60112461	217	100	83
VOE 60112465	421	110	581
VOE 60112536	841	300	1059
VOE 60112536	841	325	1061
VOE 60112556	262	100	169
VOE 60112604	945	100	1443
VOE 60112604	945	1000	1481
VOE 60112604	945	1000	1481
VOE 60112604	945	150	1447
VOE 60112604	945	200	1449
VOE 60112604	945	200	1449
VOE 60112604	945	250	1455
VOE 60112604	945	250	1453
VOE 60112604	945	300	1457
VOE 60112604	945	800	1477
VOE 60112604	945	800	1475
VOE 60112604	945	900	1479
VOE 60112633	993	100	1507
VOE 60112633	993	150	1513
VOE 60112633	993	350	1533
VOE 60112635	841	300	1059
VOE 60112967	914	100	1339
VOE 60112992	911	550	1313
VOE 60112992	911	550	1313
VOE 60112992	912	150	1323
VOE 60113069	421	330	609
VOE 60113074	841	325	1061
VOE 60113075	872	300	1153
VOE 60113075	872	450	1175
VOE 60113075	916	600	1407
VOE 60113082	234	100	111
VOE 60113082	234	100	111
VOE 60113082	234	100	111
VOE 60113082	256	100	139
VOE 60113082	258	100	151
VOE 60113082	371	350	307
VOE 60113082	371	450	315
VOE 60113082	371	600	329
VOE 60113082	371	600	329
VOE 60113082	421	250	597
VOE 60113082	421	250	597
VOE 60113082	421	320	607
VOE 60113082	421	330	609
VOE 60113082	491	150	709
VOE 60113082	645	100	855
VOE 60113082	645	125	859
VOE 60113082	647	100	883
VOE 60113082	647	125	887
VOE 60113082	823	100	987
VOE 60113082	823	100	987
VOE 60113082	823	250	993
VOE 60113082	827	100	1025
VOE 60113082	837	150	1043
VOE 60113082	860	200	1123
VOE 60113082	872	300	1153
VOE 60113082	874	100	1181
VOE 60113082	874	110	1187
VOE 60113082	874	110	1185
VOE 60113082	874	120	1189
VOE 60113082	874	120	1191
VOE 60113082	911	150	1287
VOE 60113082	911	300	1297
VOE 60113082	911	310	1301
VOE 60113082	911	600	1315
VOE 60113082	914	100	1339
VOE 60113082	914	110	1343
VOE 60113082	992	150	1493
VOE 60113082	992	400	1505
VOE 60113082	993	100	1509
VOE 60113082	993	350	1533
VOE 60113084	263	250	181
VOE 60113084	321	100	221
VOE 60113084	362	100	257
VOE 60113084	371	1850	421
VOE 60113084	371	350	307
VOE 60113084	420	200	573
VOE 60113084	421	300	599
VOE 60113084	421	305	601
VOE 60113084	421	310	603
VOE 60113084	421	315	605
VOE 60113084	421	400	613
VOE 60113084	421	400	613
VOE 60113084	421	500	619
VOE 60113084	821	100	979
VOE 60113084	821	150	981
VOE 60113084	823	150	989
VOE 60113084	826	100	1009
VOE 60113084	826	500	1023
VOE 60113084	827	100	1025
VOE 60113084	827	200	1027
VOE 60113084	837	200	1045
VOE 60113084	882	400	1219
VOE 60113084	882	500	1223
VOE 60113084	992	110	1491
VOE 60113084	993	250	1521
VOE 60113085	263	100	173
VOE 60113085	873	100	1179
VOE 60113088	421	305	601
VOE 60113088	421	315	605
VOE 60113088	421	330	609

VOLVO L90F

NUMERICAL INDEX
RÉPERTOIRE DE NUMÉROS
NUMMERNREGISTER

INDICE DE NÚMERO
NUMMERREGISTER

Catalogue id **20105** | Group **10**
Issue **20009038-J** | Page **1596**

Part No	Group	Sect	Page
VOE 60113090	421	305	601
VOE 60113091	256	200	143
VOE 60113091	522	100	729
VOE 60113091	874	100	1181
VOE 60113091	874	110	1185
VOE 60113091	874	120	1189
VOE 60113091	916	350	1389
VOE 60113091	916	700	1409
VOE 60113091	916	700	1411
VOE 60113091	945	1100	1485
VOE 60113091	945	650	1471
VOE 60113091	992	100	1487
VOE 60113093	235	100	119
VOE 60113093	263	200	179
VOE 60113093	352	100	241
VOE 60113093	352	150	245
VOE 60113093	352	250	247
VOE 60113093	352	300	249
VOE 60113093	353	150	253
VOE 60113093	371	1600	409
VOE 60113093	420	150	571
VOE 60113093	420	150	569
VOE 60113093	460	150	661
VOE 60113093	522	350	735
VOE 60113093	660	100	897
VOE 60113093	660	150	899
VOE 60113093	715	100	915
VOE 60113093	715	250	921
VOE 60113093	715	250	921
VOE 60113093	810	150	967
VOE 60113093	810	210	973
VOE 60113093	823	150	989
VOE 60113093	825	100	999
VOE 60113093	826	100	1009
VOE 60113093	826	200	1011
VOE 60113093	826	300	1013
VOE 60113093	826	300	1013
VOE 60113093	837	300	1051
VOE 60113093	852	110	1085
VOE 60113093	872	300	1153
VOE 60113093	872	450	1175
VOE 60113093	882	200	1215
VOE 60113093	916	350	1389
VOE 60113093	916	700	1411
VOE 60113093	924	150	1421
VOE 60113093	924	400	1437
VOE 60113093	924	450	1441
VOE 60113095	252	100	129
VOE 60113095	252	110	131
VOE 60113095	911	300	1295
VOE 60113095	911	310	1299
VOE 60113095	911	500	1311
VOE 60113095	912	200	1325
VOE 60113095	916	100	1369
VOE 60113095	916	125	1373
VOE 60113096	256	100	139
VOE 60113096	352	100	241
VOE 60113096	421	600	623
VOE 60113096	421	650	627
VOE 60113096	421	700	629
VOE 60113096	421	750	631
VOE 60113096	421	800	633
VOE 60113096	421	900	635
VOE 60113096	421	905	637
VOE 60113096	711	100	913
VOE 60113096	810	200	971
VOE 60113096	818	100	975
VOE 60113096	825	150	1001
VOE 60113096	860	200	1123
VOE 60113096	860	250	1125
VOE 60113096	881	100	1205
VOE 60113096	881	100	1205
VOE 60113097	711	100	913
VOE 60113100	992	300	1501
VOE 60113100	993	150	1511
VOE 60113100	993	250	1521
VOE 60113102	852	450	1115
VOE 60113104	914	200	1353
VOE 60113104	916	100	1371
VOE 60113104	916	100	1369
VOE 60113104	916	125	1373
VOE 60113105	647	100	885
VOE 60113105	827	100	1025
VOE 60113105	914	115	1345
VOE 60113105	914	120	1349
VOE 60113105	914	200	1353
VOE 60113106	911	550	1313
VOE 60113106	945	400	1459
VOE 60113106	945	410	1461
VOE 60113107	826	500	1023
VOE 60113108	852	450	1115
VOE 60113109	715	100	915
VOE 60113109	715	200	919
VOE 60113109	740	100	939
VOE 60113109	865	100	1129
VOE 60113109	865	100	1129
VOE 60113109	911	400	1307
VOE 60113109	911	550	1313
VOE 60113109	912	200	1325
VOE 60113109	945	100	1443
VOE 60113109	945	1000	1481
VOE 60113109	945	1000	1481
VOE 60113109	945	1000	1481
VOE 60113109	945	150	1445
VOE 60113109	945	150	1445
VOE 60113109	945	200	1449
VOE 60113109	945	250	1453
VOE 60113109	945	250	1453
VOE 60113109	945	250	1453
VOE 60113109	945	300	1457
VOE 60113109	945	800	1475
VOE 60113109	945	900	1479
VOE 60113109	992	100	1487
VOE 60113110	911	250	1291
VOE 60113110	911	250	1291
VOE 60113110	911	500	1311
VOE 60113110	916	350	1387
VOE 60113110	916	700	1409
VOE 60113111	218	150	89
VOE 60113111	313	100	215
VOE 60113111	660	200	901
VOE 60113111	660	250	903
VOE 60113111	821	100	977
VOE 60113111	825	100	999
VOE 60113111	825	200	1003
VOE 60113111	826	100	1009
VOE 60113111	826	200	1011
VOE 60113111	826	300	1015
VOE 60113111	826	500	1023
VOE 60113111	912	100	1319
VOE 60113111	912	150	1323
VOE 60113111	912	150	1323
VOE 60113111	924	300	1433
VOE 60113111	945	300	1457
VOE 60113111	945	300	1457
VOE 60113111	945	900	1479
VOE 60113111	992	110	1489
VOE 60113113	821	100	977
VOE 60113113	821	100	977
VOE 60113113	821	100	977
VOE 60113113	821	100	979
VOE 60113113	827	250	1029
VOE 60113113	911	100	1281
VOE 60113113	911	110	1283
VOE 60113113	912	100	1319
VOE 60113113	912	150	1323
VOE 60113113	916	300	1383
VOE 60113113	916	700	1409
VOE 60113114	911	250	1291
VOE 60113115	252	110	131
VOE 60113115	715	150	917
VOE 60113115	715	200	919
VOE 60113115	916	300	1383
VOE 60113115	916	700	1409
VOE 60113115	993	150	1513
VOE 60113116	261	100	155
VOE 60113116	924	100	1415
VOE 60113116	924	125	1417
VOE 60113116	924	150	1421
VOE 60113116	924	300	1433
VOE 60113116	924	400	1435
VOE 60113116	924	450	1441
VOE 60113116	945	600	1469
VOE 60113118	821	100	979
VOE 60113118	837	150	1043
VOE 60113119	740	100	939
VOE 60113121	715	400	927
VOE 60113121	821	150	981
VOE 60113121	827	250	1029
VOE 60113121	911	100	1281
VOE 60113121	911	110	1283
VOE 60113121	911	400	1307
VOE 60113121	924	150	1419
VOE 60113121	924	400	1435
VOE 60113121	924	450	1439
VOE 60113123	218	150	89
VOE 60113125	436	100	647
VOE 60113125	945	150	1445
VOE 60113125	945	200	1449
VOE 60113125	945	200	1449

Part No	Group	Sect	Page
VOE 60113125	945	800	1475
VOE 60113126	818	100	975
VOE 60113126	945	200	1449
VOE 60113126	945	800	1477
VOE 60113128	436	100	647
VOE 60113128	715	400	927
VOE 60113128	716	100	937
VOE 60113128	810	200	971
VOE 60113128	827	100	1025
VOE 60113128	827	350	1031
VOE 60113129	436	100	647
VOE 60113130	716	100	937
VOE 60113131	261	100	155
VOE 60113132	715	400	927
VOE 60113140	252	100	129
VOE 60113140	252	110	131
VOE 60113140	252	150	133
VOE 60113140	256	100	139
VOE 60113140	256	200	143
VOE 60113140	261	250	161
VOE 60113140	261	250	165
VOE 60113140	261	300	167
VOE 60113140	352	150	245
VOE 60113140	371	100	289
VOE 60113140	371	1600	409
VOE 60113140	371	1600	409
VOE 60113140	371	600	329
VOE 60113140	371	600	329
VOE 60113140	371	700	335
VOE 60113140	371	700	335
VOE 60113140	371	710	337
VOE 60113140	371	710	337
VOE 60113140	421	950	639
VOE 60113140	421	955	641
VOE 60113140	451	100	649
VOE 60113140	715	450	929
VOE 60113140	823	100	987
VOE 60113140	852	100	1083
VOE 60113140	852	130	1087
VOE 60113140	874	100	1183
VOE 60113140	874	110	1187
VOE 60113140	874	120	1191
VOE 60113140	916	500	1391
VOE 60113140	945	600	1469
VOE 60113140	945	650	1471
VOE 60113140	992	300	1503
VOE 60113142	252	100	129
VOE 60113142	740	100	939
VOE 60113142	821	100	977
VOE 60113142	821	150	983
VOE 60113142	823	150	989
VOE 60113142	912	150	1323
VOE 60113142	992	110	1489
VOE 60113142	992	110	1489
VOE 60113144	715	400	927
VOE 60113144	810	200	971
VOE 60113167	217	150	85
VOE 60113167	234	100	113
VOE 60113167	256	300	147
VOE 60113167	256	300	147
VOE 60113167	256	300	147
VOE 60113167	269	100	191
VOE 60113167	269	100	191
VOE 60113167	269	150	193
VOE 60113167	269	150	193
VOE 60113167	313	100	215
VOE 60113167	333	150	231
VOE 60113167	353	100	251
VOE 60113167	362	325	267
VOE 60113167	371	100	289
VOE 60113167	371	1850	421
VOE 60113167	371	2050	433
VOE 60113167	371	350	307
VOE 60113167	371	350	307
VOE 60113167	371	550	321
VOE 60113167	390	100	519
VOE 60113167	390	200	531
VOE 60113167	420	150	571
VOE 60113167	525	100	737
VOE 60113167	645	100	855
VOE 60113167	645	125	859
VOE 60113167	715	100	915
VOE 60113167	821	100	979
VOE 60113167	823	150	989
VOE 60113167	823	250	993
VOE 60113167	825	200	1003
VOE 60113167	825	200	1003
VOE 60113167	825	250	1005
VOE 60113167	827	100	1025
VOE 60113167	827	200	1027
VOE 60113167	827	350	1031
VOE 60113167	837	150	1043
VOE 60113167	837	200	1045
VOE 60113167	852	100	1081
VOE 60113167	852	100	1081
VOE 60113167	852	130	1087
VOE 60113167	852	130	1087
VOE 60113167	852	375	1109
VOE 60113167	852	400	1111
VOE 60113167	860	200	1123
VOE 60113167	872	300	1153
VOE 60113167	873	100	1179
VOE 60113167	874	100	1181
VOE 60113167	874	100	1181
VOE 60113167	874	110	1185
VOE 60113167	874	120	1189
VOE 60113167	882	500	1223
VOE 60113167	897	250	1251
VOE 60113167	911	300	1297
VOE 60113167	911	300	1297
VOE 60113167	911	310	1301
VOE 60113167	911	310	1301
VOE 60113167	916	350	1389
VOE 60113167	916	700	1411
VOE 60113167	916	700	1413
VOE 60113167	945	1100	1485
VOE 60113167	945	400	1459
VOE 60113167	945	400	1459
VOE 60113167	945	410	1461
VOE 60113167	945	650	1471
VOE 60113167	992	100	1487
VOE 60113167	992	150	1493
VOE 60113167	992	200	1495
VOE 60113167	992	400	1505
VOE 60113167	993	100	1509
VOE 60113167	993	150	1511
VOE 60113167	993	250	1521
VOE 60113167	993	350	1533
VOE 60113167	993	350	1531
VOE 60113167	993	350	1533
VOE 60113169	252	110	131
VOE 60113169	261	100	155
VOE 60113169	321	100	221
VOE 60113169	321	150	223
VOE 60113169	660	200	901
VOE 60113169	660	250	903
VOE 60113169	715	150	917
VOE 60113169	715	200	919
VOE 60113169	821	150	981
VOE 60113169	826	100	1009
VOE 60113169	865	100	1129
VOE 60113169	896	100	1233
VOE 60113169	911	100	1281
VOE 60113169	911	110	1283
VOE 60113169	911	250	1291
VOE 60113169	912	100	1319
VOE 60113169	916	300	1383
VOE 60113169	916	700	1409
VOE 60113169	945	300	1457
VOE 60113169	945	900	1479
VOE 60113171	362	350	269
VOE 60113248	421	300	599
VOE 60113248	421	305	601
VOE 60113248	421	400	613
VOE 60113249	362	325	267
VOE 60113262	527	100	743
VOE 60113262	527	200	745
VOE 60113283	451	100	649
VOE 60113290	398	500	547
VOE 60113290	398	600	549
VOE 60113296	269	100	191
VOE 60113296	331	100	227
VOE 60113296	390	110	523
VOE 60113296	872	150	1141
VOE 60113296	872	175	1143
VOE 60113296	945	100	1443
VOE 60113296	945	1000	1481
VOE 60113296	945	1000	1481
VOE 60113296	945	150	1447
VOE 60113296	945	150	1445
VOE 60113296	945	200	1449
VOE 60113296	945	200	1449
VOE 60113296	945	250	1455
VOE 60113296	945	250	1453
VOE 60113296	945	300	1457
VOE 60113296	945	300	1457
VOE 60113296	945	800	1477
VOE 60113296	945	800	1475
VOE 60113296	945	800	1475
VOE 60113296	945	900	1479

NUMERICAL INDEX
RÉPERTOIRE DE NUMÉROS
NUMMERNREGISTER

INDICE DE NÚMERO
NUMMERREGISTER

Catalogue id	Group
20105	**10**
Issue	Page
20009038-J	**1597**

VOLVO L90F

NUMERICAL INDEX
RÉPERTOIRE DE NUMÉROS
NUMMERNREGISTER

INDICE DE NÚMERO
NUMMERREGISTER

Catalogue id **20105** | Group **10**
Issue **20009038-J** | Page **1598**

Part No	Group	Sect	Page
VOE 60113296	945	900	1479
VOE 60113297	371	2600	461
VOE 60113297	380	155	503
VOE 60113297	380	200	505
VOE 60113297	872	350	1155
VOE 60113297	872	375	1165
VOE 60113297	874	250	1197
VOE 60113297	874	250	1197
VOE 60113297	882	450	1221
VOE 60113297	882	500	1223
VOE 60113303	924	150	1419
VOE 60113303	924	400	1435
VOE 60113303	924	450	1439
VOE 60113329	716	100	937
VOE 60113330	313	100	215
VOE 60113509	235	200	123
VOE 60113509	235	200	123
VOE 60113509	235	200	123
VOE 60113509	255	100	137
VOE 60113509	263	450	189
VOE 60113522	371	1525	403
VOE 60113524	372	120	485
VOE 60113524	390	110	523
VOE 60113524	841	400	1063
VOE 60113524	851	120	1077
VOE 60113524	860	150	1121
VOE 60113524	860	150	1121
VOE 60113524	860	200	1123
VOE 60113524	860	250	1125
VOE 60113524	860	350	1127
VOE 60113527	269	150	193
VOE 60113527	371	100	287
VOE 60113527	371	100	289
VOE 60113527	371	100	287
VOE 60113527	371	300	303
VOE 60113527	371	300	303
VOE 60113527	882	200	1215
VOE 60113528	852	450	1115
VOE 60113548	916	505	1397
VOE 60113548	916	510	1399
VOE 60113550	660	250	903
VOE 60113553	914	115	1347
VOE 60113553	916	505	1395
VOE 60113553	916	510	1399
VOE 60113565	874	100	1181
VOE 60113565	874	110	1185
VOE 60113565	874	120	1189
VOE 60113565	924	300	1433
VOE 60113566	874	100	1181
VOE 60113566	874	110	1185
VOE 60113566	874	120	1189
VOE 60113566	992	110	1491
VOE 60113566	992	150	1493
VOE 60113567	992	400	1505
VOE 60113568	371	450	315
VOE 60113572	914	115	1345
VOE 60113572	914	120	1349
VOE 60113572	914	200	1353
VOE 60113572	914	200	1353
VOE 60113580	715	450	929
VOE 60113585	924	100	1415
VOE 60113585	924	125	1417
VOE 60113593	911	110	1283
VOE 60113597	826	100	1009
VOE 60113597	826	500	1023
VOE 60113599	218	150	89
VOE 60113599	911	550	1313
VOE 60113599	945	100	1443
VOE 60113599	945	1000	1481
VOE 60113599	945	1000	1481
VOE 60113599	945	1000	1483
VOE 60113599	945	150	1445
VOE 60113599	945	150	1445
VOE 60113599	945	200	1449
VOE 60113599	945	250	1453
VOE 60113599	945	250	1453
VOE 60113599	945	250	1453
VOE 60113599	945	300	1457
VOE 60113599	945	300	1457
VOE 60113599	945	800	1475
VOE 60113599	945	900	1479
VOE 60113599	945	900	1479
VOE 60113600	821	100	977
VOE 60113600	821	100	977
VOE 60113600	821	100	977
VOE 60113600	821	100	977
VOE 60113600	825	200	1003
VOE 60113603	252	110	131
VOE 60113603	827	250	1029
VOE 60113604	371	1500	397
VOE 60113604	371	1525	401
VOE 60113605	451	100	649
VOE 60113616	716	100	937
VOE 60113616	827	100	1025
VOE 60113616	827	350	1031
VOE 60113616	945	800	1477
VOE 60113624	715	400	927
VOE 60113866	234	100	111
VOE 60113866	235	100	119
VOE 60113866	252	100	129
VOE 60113866	252	110	131
VOE 60113866	352	100	241
VOE 60113866	352	150	245
VOE 60113866	352	250	247
VOE 60113866	352	300	249
VOE 60113866	353	150	253
VOE 60113866	371	100	287
VOE 60113866	371	1500	399
VOE 60113866	371	1600	409
VOE 60113866	420	200	573
VOE 60113866	491	150	709
VOE 60113866	522	350	735
VOE 60113866	527	100	743
VOE 60113866	527	200	745
VOE 60113866	645	100	855
VOE 60113866	645	125	859
VOE 60113866	645	410	879
VOE 60113866	715	100	915
VOE 60113866	715	250	921
VOE 60113866	715	250	921
VOE 60113866	715	300	923
VOE 60113866	715	500	931
VOE 60113866	715	600	933
VOE 60113866	810	150	967
VOE 60113866	810	210	973
VOE 60113866	821	150	983
VOE 60113866	826	100	1007
VOE 60113866	826	100	1009
VOE 60113866	826	200	1011
VOE 60113866	826	300	1015
VOE 60113866	826	400	1019
VOE 60113866	826	500	1021
VOE 60113866	826	500	1023
VOE 60113866	826	500	1021
VOE 60113866	827	100	1025
VOE 60113866	827	100	1025
VOE 60113866	837	300	1051
VOE 60113866	841	100	1053
VOE 60113866	897	250	1251
VOE 60113866	911	500	1311
VOE 60113866	916	350	1387
VOE 60113866	916	500	1391
VOE 60113866	916	700	1411
VOE 60113866	945	410	1461
VOE 60113866	945	410	1461
VOE 60113866	945	700	1473
VOE 60113866	992	300	1501
VOE 60113866	993	150	1511
VOE 60113866	993	150	1513
VOE 60113866	993	250	1521
VOE 60113866	993	250	1521
VOE 60113870	826	500	1023
VOE 60113870	826	500	1023
VOE 60114056	641	100	841
VOE 60114213	924	150	1419
VOE 60114213	924	400	1435
VOE 60114213	924	450	1439
VOE 60114303	852	100	1081
VOE 60114321	362	325	267
VOE 60114321	362	350	269
VOE 60114321	551	300	757
VOE 60114321	826	500	1023
VOE 60114321	827	200	1027
VOE 60114321	827	200	1027
VOE 60114321	827	200	1027
VOE 60114321	841	400	1063
VOE 60114321	852	450	1115
VOE 60114321	914	115	1345
VOE 60114321	914	120	1349
VOE 60114336	825	150	1001
VOE 60114336	825	250	1005
VOE 60114665	837	200	1045
VOE 60114666	831	100	1033
VOE 60115081	911	110	1283
VOE 6210360	911	150	1285
VOE 6211922	645	400	875
VOE 6212135	256	250	145
VOE 6212135	256	250	145
VOE 6212136	256	250	145
VOE 6212282	256	250	145

Part No	Group	Sect	Page
VOE 6212283	256	250	145
VOE 6212715	414	100	557
VOE 6212716	414	100	557
VOE 6212716	420	50	559
VOE 6212717	414	100	557
VOE 6212717	420	50	559
VOE 6212718	414	100	557
VOE 6212718	420	50	559
VOE 6212720	414	100	557
VOE 6212888	451	250	655
VOE 6212985	551	250	755
VOE 6213010	912	350	1329
VOE 6213261	852	140	1089
VOE 6213261	852	225	1095
VOE 6213305	645	400	875
VOE 6213601	414	100	557
VOE 6213601	420	50	559
VOE 6611274	896	200	1235
VOE 6624649	740	100	939
VOE 6625755	645	400	875
VOE 6633616	771	100	941
VOE 6633616	771	150	943
VOE 6633616	771	175	945
VOE 6633616	771	200	947
VOE 6633616	896	200	1235
VOE 6635976	911	150	1285
VOE 6639845	645	400	875
VOE 6641090	371	1000	359
VOE 6641090	872	125	1139
VOE 667352	363	200	277
VOE 6848760	874	100	1181
VOE 6848760	874	110	1185
VOE 6848760	874	120	1189
VOE 6848760	874	200	1195
VOE 7011097	420	50	559
VOE 7011097	421	200	587
VOE 7011097	421	210	591
VOE 7011097	421	220	595
VOE 7011998	421	100	579
VOE 7011998	421	110	583
VOE 7011998	421	955	641
VOE 7011998	421	960	643
VOE 7017624	333	150	231
VOE 7019283	420	50	559
VOE 7019283	421	500	619
VOE 7025971	371	100	289
VOE 7025971	371	2050	433
VOE 70305651	371	2050	433
VOE 70369702	371	1700	415
VOE 70369702	380	155	503
VOE 70369704	380	155	501
VOE 70369708	371	1100	365
VOE 70369708	371	1150	367
VOE 70369708	371	1200	373
VOE 70369708	371	1525	401
VOE 70369714	371	1100	365
VOE 70369714	371	1150	367
VOE 70369714	371	1200	371
VOE 70369714	371	1500	397
VOE 70369714	371	1525	401
VOE 70369714	371	2125	437
VOE 70369714	371	2150	441
VOE 70369714	371	2200	445
VOE 70369714	371	3700	471
VOE 70369714	371	3800	475
VOE 70369714	371	3900	477
VOE 70369714	371	850	345
VOE 70369714	371	850	345
VOE 70369714	841	250	1055
VOE 70377101	362	150	259
VOE 70377101	371	1650	411
VOE 70377101	371	1660	413
VOE 70377101	371	1700	415
VOE 70377101	371	2200	445
VOE 70377101	380	155	501
VOE 70377101	841	250	1055
VOE 70377112	380	100	497
VOE 70377122	380	155	501
VOE 70377129	380	155	501
VOE 70377146	371	850	345
VOE 70377147	371	850	347
VOE 7081803	810	150	967
VOE 7081803	882	100	1211
VOE 7081803	882	100	1211
VOE 729803	860	350	1127
VOE 753546	896	200	1235
VOE 762681	390	100	521
VOE 762681	390	200	531
VOE 762681	837	250	1049
VOE 762681	872	125	1137
VOE 762681	872	125	1135
VOE 762681	872	150	1141
VOE 767795	421	200	587
VOE 784467	420	50	559
VOE 784467	421	600	621
VOE 784467	421	650	625
VOE 784467	421	700	629
VOE 784467	421	800	633
VOE 795074	896	200	1235
VOE 795433	420	50	559
VOE 795433	421	600	621
VOE 795433	421	650	625
VOE 795433	421	700	629
VOE 795433	421	800	633
VOE 795581	837	150	1043
VOE 80503	852	150	1091
VOE 80503	852	225	1095
VOE 80890	897	200	1249
VOE 80891	897	200	1249
VOE 80891	897	450	1265
VOE 80946	256	100	139
VOE 80953	716	100	937
VOE 81195	852	300	1103
VOE 81397	823	300	997
VOE 8141996	371	1550	405
VOE 8141996	371	1575	407
VOE 8141996	371	1575	407
VOE 8141996	371	1900	423
VOE 8141996	371	1910	425
VOE 8141996	371	2100	435
VOE 8141996	371	2500	449
VOE 8141996	371	2550	451
VOE 8141996	371	2575	455
VOE 8141996	371	3000	467
VOE 8141996	371	850	347
VOE 8142100	371	1910	425
VOE 81426	371	1950	427
VOE 81426	371	2000	431
VOE 81426	992	110	1489
VOE 81426	992	150	1493
VOE 81426	992	200	1495
VOE 8143240	352	150	245
VOE 8143240	353	200	255
VOE 81465	827	250	1029
VOE 8157766	371	100	287
VOE 8159013	371	1250	377
VOE 8159013	371	1650	411
VOE 8159013	371	1700	415
VOE 8159013	371	1750	417
VOE 8159013	371	1850	421
VOE 8159013	371	300	303
VOE 8159013	371	400	311
VOE 8159013	371	500	317
VOE 8159013	371	550	319
VOE 8159013	371	600	327
VOE 8159013	371	850	347
VOE 8159013	945	410	1461
VOE 8159086	371	1300	381
VOE 8159086	371	950	349
VOE 82146	771	100	941
VOE 82174	352	100	241
VOE 82175	352	100	241
VOE 82176	715	450	929
VOE 82177	715	450	929
VOE 82216	945	700	1473
VOE 82228	715	450	929
VOE 82236	715	150	917
VOE 82259	924	150	1419
VOE 82259	924	200	1425
VOE 82260	924	150	1419
VOE 82260	924	200	1425
VOE 82265	945	700	1473
VOE 82266	945	600	1469
VOE 82266	945	650	1471
VOE 82280	715	250	921
VOE 82310	256	100	139
VOE 82342	352	150	245
VOE 82349	715	200	919
VOE 82466757	897	450	1265
VOE 82494	771	100	941
VOE 82517	771	100	941
VOE 82530	993	450	1537
VOE 82552	825	150	1001
VOE 82556	924	100	1415
VOE 82622	771	100	941
VOE 82628	825	150	1001
VOE 82856	352	300	249
VOE 82892	924	250	1429
VOE 82934	993	750	1543
VOE 83033	810	200	971

NUMERICAL INDEX
RÉPERTOIRE DE NUMÉROS
NUMMERNREGISTER

INDICE DE NÚMERO
NUMMERREGISTER

Catalogue id	Group
20105	**10**
Issue	Page
20009038-J	**1599**

VOLVO L90F

NUMERICAL INDEX
RÉPERTOIRE DE NUMÉROS
NUMMERNREGISTER

INDICE DE NÚMERO
NUMMERREGISTER

Catalogue id **20105** | Group **10**
Issue **20009038-J** | Page **1600**

Part No	Group	Sect	Page
VOE 83058	233	200	103
VOE 83058	235	150	121
VOE 83058	371	1550	405
VOE 83058	371	1575	407
VOE 83060	252	100	129
VOE 83060	256	200	143
VOE 83060	256	250	145
VOE 83060	371	1600	409
VOE 83062	261	150	157
VOE 83074	362	150	259
VOE 83074	362	250	263
VOE 83080	371	1000	359
VOE 83080	371	1050	363
VOE 83080	874	100	1181
VOE 83080	874	150	1193
VOE 83080	874	200	1195
VOE 83080	874	250	1197
VOE 83081	371	1000	359
VOE 83081	371	1050	363
VOE 83081	874	100	1181
VOE 83081	874	150	1193
VOE 83081	874	200	1195
VOE 83081	874	250	1197
VOE 83088	352	150	245
VOE 83137	371	1300	381
VOE 83137	393	100	533
VOE 83137	881	200	1209
VOE 83179	371	1250	377
VOE 83179	647	100	883
VOE 83179	647	150	891
VOE 83179	647	200	893
VOE 83180	371	1450	393
VOE 83180	371	1500	395
VOE 83180	660	100	897
VOE 83180	660	200	901
VOE 83180	882	400	1219
VOE 83180	882	450	1221
VOE 83180	882	500	1223
VOE 83180	912	400	1331
VOE 83225	371	2200	445
VOE 83229	881	200	1209
VOE 83230	881	200	1209
VOE 83247	771	100	941
VOE 83267	371	1400	391
VOE 83267	371	850	341
VOE 83267	993	200	1515
VOE 83267	993	250	1521
VOE 83267	993	300	1525
VOE 83267	993	350	1531
VOE 83267	993	400	1535
VOE 83267	993	700	1541
VOE 83268	371	850	341
VOE 83268	945	250	1453
VOE 83280	945	100	1443
VOE 83280	945	150	1445
VOE 83280	945	200	1449
VOE 83280	945	500	1463
VOE 83280	945	550	1467
VOE 83280	945	650	1471
VOE 83282	263	150	175
VOE 83282	263	350	185
VOE 83282	371	1750	417
VOE 83285	371	1150	367
VOE 83285	914	250	1357
VOE 83285	916	300	1383
VOE 83285	916	350	1387
VOE 83288	371	1200	371
VOE 83288	914	250	1357
VOE 83288	916	300	1383
VOE 83288	916	350	1387
VOE 83292	371	1700	415
VOE 83292	916	100	1369
VOE 83292	916	150	1377
VOE 83292	916	200	1381
VOE 83343	371	2125	437
VOE 83343	914	350	1361
VOE 83343	914	400	1363
VOE 83343	914	425	1365
VOE 83346	371	2150	441
VOE 83346	914	350	1361
VOE 83346	914	425	1365
VOE 83355	362	200	261
VOE 83358	256	300	147
VOE 83388	353	200	255
VOE 83389	353	200	255
VOE 83395	831	150	1035
VOE 83395	831	250	1039
VOE 83406	826	200	1011
VOE 83408	825	200	1003
VOE 83408	826	300	1013
VOE 83428	460	100	657
VOE 83428	463	100	673
VOE 83428	463	200	687
VOE 83428	463	250	695
VOE 83428	517	100	721
VOE 83428	517	150	723
VOE 83430	872	150	1141
VOE 83432	860	200	1123
VOE 83433	831	100	1033
VOE 83433	837	250	1049
VOE 83433	860	150	1121
VOE 83436	334	100	233
VOE 83436	334	150	235
VOE 83436	334	160	237
VOE 83436	831	150	1035
VOE 83437	882	600	1225
VOE 83438	272	100	197
VOE 83458	371	1300	381
VOE 83458	393	100	533
VOE 83458	881	200	1209
VOE 83459	825	200	1003
VOE 83459	826	400	1017
VOE 83463	352	300	249
VOE 83470	269	150	193
VOE 83476	916	500	1391
VOE 83476	916	550	1405
VOE 83479	916	500	1391
VOE 83479	916	550	1405
VOE 83493	353	150	253
VOE 83505	852	100	1081
VOE 83505	852	300	1103
VOE 83505	852	325	1105
VOE 83513	371	1300	381
VOE 83513	371	1350	389
VOE 83513	393	150	535
VOE 83513	881	200	1209
VOE 83521	841	250	1055
VOE 83525	390	100	519
VOE 83527	371	2050	433
VOE 83527	371	2100	435
VOE 83530	269	100	191
VOE 83538	715	500	931
VOE 83541	321	150	223
VOE 83541	321	250	225
VOE 83541	371	280	301
VOE 83555	371	1650	411
VOE 83555	371	1660	413
VOE 83555	916	100	1369
VOE 83555	916	200	1381
VOE 83558	371	1950	427
VOE 83558	371	2000	431
VOE 83558	992	100	1487
VOE 83558	992	150	1493
VOE 83558	992	200	1495
VOE 83572	715	300	923
VOE 83584	827	200	1027
VOE 83586	896	300	1239
VOE 83588	852	110	1085
VOE 83588	852	300	1103
VOE 83588	852	325	1105
VOE 83594	371	1400	391
VOE 83594	945	500	1463
VOE 83594	945	550	1467
VOE 83594	993	200	1515
VOE 83594	993	250	1521
VOE 83594	993	300	1525
VOE 83594	993	350	1531
VOE 83594	993	400	1535
VOE 83594	993	700	1541
VOE 83643	715	600	933
VOE 83643	821	170	985
VOE 83643	865	100	1129
VOE 83643	865	200	1131
VOE 83708	371	1330	387
VOE 83708	852	250	1097
VOE 83708	852	275	1099
VOE 83710	715	400	927
VOE 83722	882	650	1227
VOE 83722	882	700	1229
VOE 83757	371	1325	385
VOE 83757	852	200	1093
VOE 83757	852	225	1095
VOE 83758	897	350	1259
VOE 83789	945	250	1453
VOE 83790	945	250	1453
VOE 83800	420	200	573
VOE 83800	837	300	1051
VOE 83827	371	1150	367
VOE 83827	914	250	1357
VOE 83827	916	300	1383

Part No	Group	Sect	Page
VOE 83827	916	350	1387
VOE 83830	371	1200	371
VOE 83830	914	250	1357
VOE 83830	916	300	1383
VOE 83830	916	350	1387
VOE 83831	882	150	1213
VOE 83832	882	150	1213
VOE 83833	371	1800	419
VOE 838506	233	350	107
VOE 83860	362	300	265
VOE 83860	371	1850	421
VOE 83874	366	150	281
VOE 83874	371	1450	393
VOE 83874	371	1500	395
VOE 83874	660	100	897
VOE 83874	660	200	901
VOE 83874	882	400	1219
VOE 83874	882	450	1221
VOE 83874	882	500	1223
VOE 83874	912	400	1331
VOE 83899	715	600	933
VOE 83899	821	170	985
VOE 83909	897	100	1241
VOE 83909	897	300	1253
VOE 83911	897	300	1253
VOE 83919	897	200	1249
VOE 83919	897	250	1251
VOE 83920	872	150	1141
VOE 83922	715	350	925
VOE 83925	371	2500	449
VOE 83925	398	100	543
VOE 83926	371	2500	449
VOE 83926	398	100	543
VOE 83934	831	150	1035
VOE 83937	371	1900	423
VOE 83937	371	1910	425
VOE 83937	876	100	1201
VOE 83937	876	150	1203
VOE 83938	852	130	1087
VOE 83938	852	140	1089
VOE 83938	852	150	1091
VOE 83938	852	225	1095
VOE 83943	313	150	219
VOE 83965	827	250	1029
VOE 84116	914	200	1353
VOE 84153	371	2550	451
VOE 84153	872	300	1153
VOE 84322	897	450	1265
VOE 84339	825	200	1003
VOE 84370	897	400	1263
VOE 84370	924	200	1425
VOE 84370	924	400	1435
VOE 84370	924	450	1439
VOE 84371	924	200	1425
VOE 84389	827	350	1031
VOE 84419	872	250	1149
VOE 84471	860	350	1127
VOE 84473	860	250	1125
VOE 84475	897	300	1253
VOE 84475	897	350	1259
VOE 84523	771	150	943
VOE 84524	771	150	943
VOE 84580	234	100	109
VOE 84584	715	600	933
VOE 84584	821	170	985
VOE 84584	865	100	1129
VOE 84584	865	200	1131
VOE 84587	371	1250	377
VOE 84587	647	125	887
VOE 84587	647	150	891
VOE 84587	647	250	895
VOE 84589	366	150	281
VOE 84589	371	1450	393
VOE 84589	371	1500	395
VOE 84589	660	150	899
VOE 84589	660	200	901
VOE 84589	882	400	1219
VOE 84589	882	450	1221
VOE 84589	882	500	1223
VOE 84589	912	400	1331
VOE 84665	371	1000	359
VOE 84665	371	1050	363
VOE 84665	872	360	1159
VOE 84665	874	100	1181
VOE 84665	874	150	1193
VOE 84665	874	200	1195
VOE 84666	371	1000	359
VOE 84666	371	1050	363
VOE 84666	872	360	1159
VOE 84666	874	100	1181
VOE 84666	874	150	1193
VOE 84666	874	200	1195
VOE 846719	233	350	107
VOE 846719	233	350	107
VOE 84859	914	1000	1367
VOE 84867	233	200	103
VOE 84867	233	300	105
VOE 84867	233	350	107
VOE 84876	992	400	1505
VOE 84877	992	400	1505
VOE 84887	825	250	1005
VOE 84889	825	250	1005
VOE 84892	825	200	1003
VOE 84986	366	150	281
VOE 84986	371	1450	393
VOE 84986	371	1525	401
VOE 84986	660	150	899
VOE 84986	660	250	903
VOE 84986	882	400	1219
VOE 84986	882	450	1221
VOE 84986	882	500	1223
VOE 84986	912	400	1331
VOE 85025	897	450	1265
VOE 85030	362	300	265
VOE 85030	371	1850	421
VOE 85045	491	100	707
VOE 85073	393	200	539
VOE 85100098	321	250	225
VOE 85104947	872	125	1135
VOE 85134	841	300	1059
VOE 85134	841	325	1061
VOE 85169	371	2600	461
VOE 85169	992	250	1497
VOE 85169	992	300	1501
VOE 85200	371	1700	415
VOE 85200	916	125	1373
VOE 85200	916	150	1377
VOE 85200	916	175	1379
VOE 85200	916	200	1381
VOE 85249	390	150	525
VOE 85278	993	1200	1545
VOE 85302	371	3700	471
VOE 85302	882	800	1231
VOE 85302	914	1000	1367
VOE 85303	371	3800	475
VOE 85303	882	800	1231
VOE 85303	914	1000	1367
VOE 85304	371	3900	477
VOE 85304	882	800	1231
VOE 85304	914	1000	1367
VOE 85346	924	125	1417
VOE 85376	371	2575	455
VOE 85376	371	2580	459
VOE 85376	872	450	1175
VOE 85528	371	2500	449
VOE 85528	398	100	543
VOE 85529	371	2500	449
VOE 85529	398	100	543
VOE 85530	398	200	545
VOE 85531	398	200	545
VOE 85547	390	200	531
VOE 85554	390	175	529
VOE 855798	371	100	287
VOE 85643	362	100	257
VOE 85651	916	700	1409
VOE 85652	916	700	1409
VOE 85653	916	700	1409
VOE 85654	916	700	1409
VOE 85656	810	210	973
VOE 85724	380	300	507
VOE 86141	371	1050	363
VOE 86141	872	400	1171
VOE 86141	874	110	1185
VOE 86141	874	150	1193
VOE 86142	371	1050	363
VOE 86142	872	400	1171
VOE 86142	874	120	1189
VOE 86142	874	150	1193
VOE 86151	852	1400	1119
VOE 86151	852	350	1107
VOE 86151	852	400	1111
VOE 86242	852	350	1107
VOE 86243	852	450	1115
VOE 86256	771	150	943
VOE 86256	771	175	945
VOE 86261	771	200	947
VOE 86267	771	200	947
VOE 86453	924	300	1433
VOE 86487	366	300	285
VOE 86487	371	2500	449

NUMERICAL INDEX
RÉPERTOIRE DE NUMÉROS
NUMMERNREGISTER

INDICE DE NÚMERO
NUMMERREGISTER

Catalogue id	Group
20105	**10**
Issue	Page
20009038-J	**1601**

VOLVO L90F

VOLVO L90F

NUMERICAL INDEX
RÉPERTOIRE DE NUMÉROS
NUMMERNREGISTER

INDICE DE NÚMERO
NUMMERREGISTER

Part No	Group	Sect	Page
VOE 86488	366	200	283
VOE 86488	371	2500	449
VOE 86565	393	210	541
VOE 86578	371	4000	479
VOE 86598	852	425	1113
VOE 86602	641	120	845
VOE 86631	371	3000	467
VOE 86647	398	500	547
VOE 86649	393	160	537
VOE 86649	881	200	1209
VOE 86663	362	325	267
VOE 86891	841	400	1063
VOE 86975	371	1205	375
VOE 86975	914	115	1345
VOE 86976	371	1205	375
VOE 86976	914	115	1345
VOE 86977	371	1205	375
VOE 86977	914	120	1349
VOE 86977	916	505	1395
VOE 86977	916	530	1403
VOE 86978	371	1205	375
VOE 86978	914	120	1349
VOE 86978	916	505	1395
VOE 86978	916	530	1403
VOE 86980	371	1205	375
VOE 86980	914	120	1349
VOE 86980	916	510	1399
VOE 86980	916	530	1403
VOE 87091	362	350	269
VOE 87263	398	500	547
VOE 87306	916	700	1409
VOE 873854	371	1950	429
VOE 873854	371	3000	467
VOE 873854	371	3000	467
VOE 874033	362	300	265
VOE 874033	371	1600	409
VOE 874849	371	1205	375
VOE 874849	371	1600	409
VOE 874849	371	3000	469
VOE 874849	371	960	357
VOE 874849	371	960	357
VOE 874849	371	960	355
VOE 874849	371	960	355
VOE 874955	352	300	249
VOE 874955	353	150	253
VOE 874955	371	1300	381
VOE 874955	371	1850	421
VOE 874955	371	2550	453
VOE 874955	371	2575	457
VOE 874955	371	2580	459
VOE 874955	371	2580	459
VOE 874955	371	3000	467
VOE 874955	371	400	313
VOE 874955	371	500	317
VOE 874955	371	550	319
VOE 874955	371	560	323
VOE 874955	371	570	325
VOE 874955	371	600	327
VOE 874955	371	650	333
VOE 874955	371	950	349
VOE 874955	371	960	357
VOE 874955	371	960	355
VOE 874955	371	960	357
VOE 874955	371	960	355
VOE 874956	371	560	323
VOE 874956	371	560	323
VOE 874956	371	570	325
VOE 874956	371	570	325
VOE 874957	371	1500	397
VOE 874958	371	1500	397
VOE 874958	371	560	323
VOE 874958	371	570	325
VOE 874960	371	1525	401
VOE 874960	371	850	345
VOE 87621	352	100	241
VOE 87622	352	100	241
VOE 87708	897	500	1267
VOE 877768	233	350	107
VOE 888474	223	100	97
VOE 90007	896	200	1235
VOE 907822	896	100	1233
VOE 907884	711	100	911
VOE 907895	711	100	911
VOE 914003	896	200	1235
VOE 914167	645	150	863
VOE 914167	711	100	913
VOE 914167	740	100	939
VOE 914167	924	100	1415
VOE 914167	924	125	1417
VOE 914167	924	300	1433
VOE 914167	945	1100	1485
VOE 914167	945	600	1469
VOE 914167	945	600	1469
VOE 914167	945	650	1471
VOE 914169	945	650	1471
VOE 914170	740	100	939
VOE 914170	945	600	1469
VOE 914394	924	200	1425
VOE 914394	924	400	1437
VOE 914450	924	100	1415
VOE 914450	924	125	1417
VOE 914450	924	150	1421
VOE 914450	924	300	1433
VOE 914450	924	400	1435
VOE 914450	924	450	1441
VOE 914470	463	200	687
VOE 914470	463	220	691
VOE 914472	421	600	621
VOE 914472	421	650	625
VOE 914472	421	700	629
VOE 914472	421	800	633
VOE 914474	461	200	671
VOE 914480	461	150	669
VOE 914480	463	150	681
VOE 914480	463	160	685
VOE 914480	463	250	697
VOE 914480	463	260	701
VOE 914484	461	200	671
VOE 914484	463	200	687
VOE 914484	463	220	691
VOE 914486	421	600	623
VOE 914486	421	650	625
VOE 914510	645	350	873
VOE 914529	414	100	557
VOE 914538	645	200	865
VOE 914548	414	100	557
VOE 914548	421	500	619
VOE 914548	451	250	655
VOE 914552	740	100	939
VOE 91472	234	100	109
VOE 925027	945	500	1463
VOE 925051	647	200	893
VOE 925051	647	250	895
VOE 925058	468	100	703
VOE 925059	421	960	643
VOE 925066	647	200	893
VOE 925066	647	250	895
VOE 925070	420	50	559
VOE 925070	421	200	587
VOE 925070	421	210	591
VOE 925070	421	220	595
VOE 925072	911	150	1285
VOE 925075	234	150	115
VOE 925083	945	500	1463
VOE 925093	945	500	1463
VOE 925094	420	50	559
VOE 925094	421	200	585
VOE 925094	421	210	589
VOE 925094	421	220	593
VOE 925094	645	200	865
VOE 925096	420	50	559
VOE 925096	421	500	619
VOE 925096	913	100	1333
VOE 925257	420	50	559
VOE 925257	421	200	585
VOE 925257	421	210	589
VOE 925257	421	220	593
VOE 925278	420	50	559
VOE 925278	421	200	587
VOE 925278	421	210	591
VOE 925278	421	220	595
VOE 925739	851	100	1073
VOE 925739	874	200	1195
VOE 925739	911	600	1315
VOE 925743	352	100	241
VOE 925743	911	300	1295
VOE 925743	911	310	1299
VOE 926101	420	100	563
VOE 926138	896	200	1235
VOE 926370	421	310	603
VOE 926370	421	320	607
VOE 926370	421	400	613
VOE 926370	421	450	617
VOE 926370	421	450	617
VOE 927503	468	200	705
VOE 927503	522	300	731
VOE 927504	911	600	1315
VOE 930417	992	250	1497
VOE 930418	366	100	279
VOE 930418	366	150	281

Part No	Group	Sect	Page
VOE 930418	371	2100	435
VOE 930418	372	100	481
VOE 930418	372	120	485
VOE 930418	393	100	533
VOE 930418	393	150	535
VOE 930418	393	160	537
VOE 930426	881	100	1205
VOE 930428	874	100	1181
VOE 930428	874	110	1185
VOE 930428	874	120	1189
VOE 930428	881	100	1205
VOE 930428	881	100	1205
VOE 930429	852	110	1085
VOE 930440	235	100	117
VOE 930440	460	150	661
VOE 930444	647	100	883
VOE 930444	647	125	887
VOE 930446	924	150	1419
VOE 930446	924	400	1435
VOE 930446	924	450	1439
VOE 930456	263	100	173
VOE 930757	353	100	251
VOE 930757	371	1950	427
VOE 930760	371	2000	431
VOE 930761	353	100	251
VOE 930840	258	100	151
VOE 930840	258	100	151
VOE 930840	421	950	639
VOE 930840	421	955	641
VOE 930840	421	960	643
VOE 930844	218	150	89
VOE 930844	451	100	649
VOE 930872	551	150	751
VOE 930872	852	400	1111
VOE 930872	852	450	1115
VOE 930872	992	300	1501
VOE 930932	911	150	1285
VOE 931209	420	50	559
VOE 931209	421	310	603
VOE 931209	421	320	607
VOE 931209	421	400	613
VOE 931209	421	450	617
VOE 931209	421	450	617
VOE 931216	420	50	559
VOE 931216	421	310	603
VOE 931216	421	320	607
VOE 931216	421	400	613
VOE 931216	421	450	617
VOE 931216	421	450	617
VOE 935028	660	100	897
VOE 935037	645	100	853
VOE 935037	645	125	857
VOE 935038	647	100	883
VOE 935040	522	300	733
VOE 935041	263	150	177
VOE 935067	911	300	1295
VOE 935067	911	310	1299
VOE 935077	647	125	887
VOE 935079	911	350	1303
VOE 935082	911	300	1295
VOE 935082	911	310	1299
VOE 935084	551	150	751
VOE 935085	263	100	171
VOE 935085	468	200	705
VOE 935085	522	100	727
VOE 935085	551	100	749
VOE 935085	551	100	747
VOE 935085	647	125	889
VOE 935085	911	350	1303
VOE 935085	911	350	1303
VOE 935085	914	110	1343
VOE 935085	914	110	1343
VOE 935085	914	115	1347
VOE 935085	916	505	1395
VOE 935085	916	510	1399
VOE 935085	916	600	1407
VOE 935089	647	125	887
VOE 935094	645	100	853
VOE 935094	645	125	857
VOE 935094	645	325	871
VOE 935100	522	100	729
VOE 935105	924	400	1437
VOE 935111	263	150	177
VOE 935203	645	100	853
VOE 935203	645	300	867
VOE 935282	263	150	177
VOE 935286	916	350	1389
VOE 935286	916	350	1387
VOE 935286	916	700	1411
VOE 935286	916	700	1411
VOE 935308	911	200	1289
VOE 935308	911	400	1307
VOE 935308	912	150	1321
VOE 935308	916	350	1387
VOE 935308	916	700	1409
VOE 935309	911	400	1307
VOE 935312	911	500	1311
VOE 935312	912	200	1325
VOE 935312	916	100	1369
VOE 935312	916	125	1373
VOE 935423	645	100	853
VOE 935423	645	100	853
VOE 935423	645	125	857
VOE 935423	645	125	857
VOE 935423	645	300	867
VOE 935425	916	500	1391
VOE 935425	916	505	1397
VOE 935425	916	510	1399
VOE 935427	522	300	731
VOE 935427	916	505	1395
VOE 935427	916	510	1399
VOE 935428	924	100	1415
VOE 935428	924	125	1417
VOE 935428	924	150	1421
VOE 935428	924	300	1433
VOE 935428	924	400	1437
VOE 935428	924	450	1441
VOE 935429	522	300	731
VOE 935429	522	350	735
VOE 935429	522	350	735
VOE 935429	916	500	1391
VOE 935429	916	505	1395
VOE 935429	916	510	1399
VOE 935442	916	350	1387
VOE 935442	916	700	1411
VOE 935452	263	150	175
VOE 935538	916	300	1383
VOE 935538	924	100	1415
VOE 935538	924	125	1417
VOE 935538	924	150	1421
VOE 935538	924	300	1433
VOE 935538	924	400	1437
VOE 935538	924	450	1441
VOE 935548	645	125	861
VOE 935548	647	100	885
VOE 935548	911	300	1295
VOE 935548	911	300	1295
VOE 935548	911	300	1295
VOE 935548	911	310	1299
VOE 935548	911	310	1301
VOE 935548	911	310	1299
VOE 935604	522	350	735
VOE 935604	522	350	735
VOE 935628	924	100	1415
VOE 935628	924	125	1417
VOE 935628	924	150	1421
VOE 935628	924	300	1433
VOE 935628	924	450	1441
VOE 935651	916	500	1393
VOE 935664	263	150	177
VOE 935710	263	100	171
VOE 935710	911	600	1315
VOE 935900	916	350	1387
VOE 935900	916	700	1409
VOE 935929	924	100	1415
VOE 935929	924	125	1417
VOE 935929	924	150	1421
VOE 935929	924	300	1433
VOE 935929	924	400	1437
VOE 935929	924	450	1441
VOE 936015	916	350	1387
VOE 936015	916	700	1409
VOE 936016	916	350	1387
VOE 936016	916	700	1409
VOE 936081	263	150	175
VOE 936121	916	350	1387
VOE 936121	916	700	1411
VOE 936168	916	350	1389
VOE 936168	916	700	1411
VOE 936339	924	400	1437
VOE 936441	421	400	613
VOE 936441	421	450	615
VOE 936442	896	300	1239
VOE 936443	525	100	737
VOE 936444	527	100	743
VOE 936444	911	250	1291
VOE 936444	911	300	1295
VOE 936444	911	310	1299
VOE 936444	911	550	1313
VOE 936444	912	150	1323

NUMERICAL INDEX
RÉPERTOIRE DE NUMÉROS
NUMMERNREGISTER

INDICE DE NÚMERO
NUMMERREGISTER

Catalogue id	Group
20105	**10**
Issue	Page
20009038-J	**1603**

VOLVO L90F

NUMERICAL INDEX
RÉPERTOIRE DE NUMÉROS
NUMMERNREGISTER

INDICE DE NÚMERO
NUMMERREGISTER

Part No	Group	Sect	Page
VOE 936444	914	100	1341
VOE 936444	916	100	1369
VOE 936444	916	125	1373
VOE 936445	645	100	855
VOE 936445	645	125	859
VOE 936445	645	410	879
VOE 936446	527	200	745
VOE 936446	896	300	1239
VOE 936446	911	310	1299
VOE 936446	912	150	1323
VOE 936446	914	110	1343
VOE 936446	914	115	1345
VOE 936446	914	120	1349
VOE 936507	916	125	1373
VOE 936515	522	100	727
VOE 936515	914	115	1347
VOE 936539	916	505	1397
VOE 936539	916	510	1401
VOE 936540	647	125	887
VOE 936546	916	505	1395
VOE 936546	916	510	1399
VOE 936655	468	200	705
VOE 936655	914	115	1347
VOE 936655	916	505	1395
VOE 936655	916	510	1399
VOE 936701	914	115	1347
VOE 936701	916	505	1395
VOE 936701	916	510	1399
VOE 936702	468	200	705
VOE 936706	522	300	731
VOE 936861	421	960	645
VOE 936893	645	125	857
VOE 936932	263	150	177
VOE 936932	522	300	731
VOE 936933	660	150	899
VOE 936984	263	150	177
VOE 937070	916	350	1389
VOE 937070	916	700	1409
VOE 937081	911	300	1297
VOE 937536	916	505	1395
VOE 937536	916	510	1399
VOE 937622	916	510	1401
VOE 937642	916	350	1387
VOE 937643	916	350	1389
VOE 938031	421	960	643
VOE 938107	911	450	1309
VOE 938210	263	100	171
VOE 938216	522	100	727
VOE 938661	660	100	897
VOE 938661	660	150	899
VOE 93988	896	250	1237
VOE 940094	233	350	107
VOE 940142	525	200	741
VOE 940197	321	250	225
VOE 940284	421	450	617
VOE 941262	363	150	275
VOE 941262	393	100	533
VOE 941262	393	150	535
VOE 941264	390	110	523
VOE 941264	390	200	531
VOE 941264	872	250	1149
VOE 941264	872	275	1151
VOE 941266	826	200	1011
VOE 941266	826	300	1015
VOE 941266	882	200	1215
VOE 941266	882	800	1231
VOE 941267	352	250	247
VOE 941267	353	200	255
VOE 941267	362	150	259
VOE 941267	362	200	261
VOE 941267	362	350	269
VOE 941267	393	160	537
VOE 941268	256	300	149
VOE 941268	372	100	481
VOE 941268	372	120	485
VOE 941268	810	150	967
VOE 941269	352	100	241
VOE 941269	352	150	245
VOE 941269	371	650	333
VOE 941269	371	950	351
VOE 941269	371	955	353
VOE 941269	372	100	481
VOE 941269	372	100	481
VOE 941269	372	120	485
VOE 941363	261	250	165
VOE 941363	896	300	1239
VOE 941371	421	315	605
VOE 941371	421	330	609
VOE 941371	421	960	643
VOE 941375	911	150	1287
VOE 941521	896	300	1239
VOE 941522	660	200	901
VOE 941522	660	250	903
VOE 941686	421	100	577
VOE 941686	421	110	581
VOE 941761	421	250	597
VOE 941799	420	200	573
VOE 941908	420	100	563
VOE 941908	421	200	587
VOE 941908	421	210	591
VOE 941908	421	220	595
VOE 941908	945	500	1465
VOE 941912	945	550	1467
VOE 941950	371	550	321
VOE 942314	371	700	335
VOE 942314	371	710	337
VOE 942337	461	100	663
VOE 942337	463	100	675
VOE 942337	463	120	677
VOE 942400	261	250	165
VOE 942400	371	1050	363
VOE 942669	823	300	997
VOE 942810	261	250	163
VOE 942810	371	350	307
VOE 942810	916	505	1397
VOE 942810	916	510	1401
VOE 942866	371	950	351
VOE 942866	371	955	353
VOE 942866	851	100	1073
VOE 942866	881	200	1209
VOE 942866	882	100	1211
VOE 943142	461	150	669
VOE 943142	463	150	681
VOE 943142	463	160	685
VOE 943142	463	250	695
VOE 943142	463	260	701
VOE 943299	233	300	105
VOE 943367	261	250	163
VOE 943368	873	100	1179
VOE 943369	873	100	1179
VOE 943369	914	1000	1367
VOE 943369	914	150	1351
VOE 943470	261	250	163
VOE 943470	261	250	163
VOE 943470	261	250	163
VOE 943470	420	300	575
VOE 943475	256	300	147
VOE 943475	256	300	149
VOE 943476	252	100	129
VOE 943476	252	110	131
VOE 943476	420	150	569
VOE 943476	420	150	569
VOE 943476	911	100	1281
VOE 943476	911	110	1283
VOE 943477	911	100	1281
VOE 943477	911	110	1283
VOE 943480	256	100	139
VOE 943480	321	150	223
VOE 943483	234	100	109
VOE 943483	256	300	147
VOE 943483	872	300	1153
VOE 943483	872	450	1177
VOE 943485	256	200	143
VOE 943485	256	300	147
VOE 943485	256	300	147
VOE 943717	420	150	569
VOE 943827	420	150	569
VOE 943835	421	320	607
VOE 943835	421	330	609
VOE 943835	421	450	615
VOE 943920	371	850	347
VOE 943920	372	100	481
VOE 943920	372	120	485
VOE 943920	872	125	1139
VOE 943920	992	100	1487
VOE 943920	992	110	1489
VOE 944126	269	100	191
VOE 944126	269	150	193
VOE 944126	420	50	559
VOE 944126	421	950	639
VOE 944126	421	955	641
VOE 944126	421	960	643
VOE 944364	420	50	559
VOE 944364	421	100	577
VOE 944364	421	100	577
VOE 944364	421	100	577
VOE 944364	421	110	581
VOE 944364	421	110	581
VOE 944364	421	110	581
VOE 944436	380	155	501

Part No	Group	Sect	Page
VOE 944507	645	300	867
VOE 944963	896	300	1239
VOE 945065	212	100	65
VOE 945065	912	150	1323
VOE 945065	912	350	1329
VOE 945065	914	250	1357
VOE 945065	914	250	1359
VOE 945444	645	325	871
VOE 945444	660	250	903
VOE 945506	468	100	703
VOE 945717	872	175	1143
VOE 945717	872	175	1143
VOE 946089	451	100	649
VOE 946089	711	100	913
VOE 946089	945	1100	1485
VOE 946089	945	600	1469
VOE 946089	945	600	1469
VOE 946089	945	650	1471
VOE 946127	647	150	891
VOE 946173	371	450	315
VOE 946309	924	400	1437
VOE 946418	872	125	1139
VOE 946441	233	300	105
VOE 946441	235	100	119
VOE 946441	261	150	157
VOE 946441	263	150	175
VOE 946441	371	100	287
VOE 946441	421	950	639
VOE 946441	421	955	641
VOE 946441	715	300	923
VOE 946441	821	150	983
VOE 946441	897	250	1251
VOE 946441	911	550	1313
VOE 946441	916	100	1369
VOE 946441	916	125	1373
VOE 946441	916	350	1389
VOE 946441	916	500	1391
VOE 946441	916	500	1391
VOE 946441	916	700	1411
VOE 946441	916	700	1411
VOE 946441	945	700	1473
VOE 946470	371	450	315
VOE 946470	823	250	993
VOE 946470	837	300	1051
VOE 946470	916	300	1383
VOE 946470	916	600	1407
VOE 946471	993	150	1513
VOE 946544	660	250	903
VOE 946577	837	150	1043
VOE 947043	233	300	105
VOE 947083	522	300	733
VOE 947083	551	100	749
VOE 947083	914	250	1359
VOE 947083	914	250	1357
VOE 947107	353	200	255
VOE 947107	823	100	987
VOE 947107	823	250	993
VOE 947107	897	200	1249
VOE 947282	421	330	609
VOE 947354	810	150	967
VOE 947354	810	210	973
VOE 947502	421	320	607
VOE 947502	421	330	609
VOE 947502	421	450	615
VOE 947972	460	100	657
VOE 947972	460	100	657
VOE 948294	882	250	1217
VOE 948294	882	800	1231
VOE 948295	371	1100	365
VOE 948295	371	1150	367
VOE 948295	371	1200	371
VOE 948295	371	3700	471
VOE 948295	371	3800	475
VOE 948295	371	3900	477
VOE 948438	882	200	1215
VOE 948438	882	800	1231
VOE 948556	810	150	967
VOE 948556	810	210	973
VOE 948665	321	150	223
VOE 948883	263	150	177
VOE 948883	522	300	731
VOE 948883	911	100	1281
VOE 948884	234	100	111
VOE 948884	263	150	175
VOE 948884	647	200	893
VOE 948884	647	250	895
VOE 948884	715	100	915
VOE 948885	911	100	1281
VOE 949005	371	850	347
VOE 949221	234	100	109
VOE 949221	234	100	109
VOE 949278	992	250	1497
VOE 949544	460	100	657
VOE 949544	460	100	657
VOE 949544	460	120	659
VOE 949544	461	100	663
VOE 949544	463	100	673
VOE 949544	463	120	677
VOE 949574	421	305	601
VOE 949574	421	315	605
VOE 949574	421	330	609
VOE 949574	421	960	643
VOE 949657	421	330	609
VOE 949659	420	50	559
VOE 949659	421	950	639
VOE 949659	421	955	641
VOE 949659	421	960	643
VOE 949708	924	300	1433
VOE 949746	945	410	1461
VOE 949847	371	350	307
VOE 949850	261	250	163
VOE 949850	261	250	163
VOE 949850	261	250	163
VOE 949850	491	150	709
VOE 949874	261	200	159
VOE 949874	333	150	231
VOE 949874	371	1250	377
VOE 949874	371	450	315
VOE 949874	398	100	543
VOE 949874	398	200	545
VOE 949874	872	150	1141
VOE 949874	872	175	1143
VOE 949908	235	100	117
VOE 949921	371	1450	393
VOE 949921	372	100	481
VOE 949921	380	155	501
VOE 949921	390	150	525
VOE 949921	823	100	987
VOE 949921	851	100	1073
VOE 949921	872	125	1137
VOE 949921	872	150	1141
VOE 949921	872	250	1149
VOE 949921	874	100	1183
VOE 949921	874	110	1185
VOE 949921	874	120	1189
VOE 949921	881	200	1209
VOE 949921	882	150	1213
VOE 949921	882	150	1213
VOE 949921	882	200	1215
VOE 949921	882	250	1217
VOE 949921	882	800	1231
VOE 949921	882	800	1231
VOE 949921	914	350	1361
VOE 950564	421	320	607
VOE 950564	421	330	609
VOE 950564	421	450	615
VOE 950629	516	100	717
VOE 950629	516	150	719
VOE 950711	421	100	577
VOE 950711	421	110	581
VOE 950891	421	955	641
VOE 950891	421	960	643
VOE 950891	461	100	663
VOE 950891	463	100	675
VOE 950891	463	120	677
VOE 950891	924	150	1421
VOE 950891	924	400	1437
VOE 950891	924	450	1441
VOE 951667	882	450	1221
VOE 951668	380	200	505
VOE 951671	831	100	1033
VOE 9518442	234	150	115
VOE 951940	914	250	1357
VOE 951955	821	150	981
VOE 951955	992	110	1489
VOE 951985	715	400	927
VOE 952075	233	350	107
VOE 952623	945	600	1469
VOE 952624	371	1450	393
VOE 952624	390	175	529
VOE 952625	874	250	1197
VOE 952626	992	250	1497
VOE 952627	993	150	1513
VOE 952627	993	250	1521
VOE 952627	993	350	1531
VOE 952630	390	150	525
VOE 952630	874	250	1197
VOE 952631	468	200	705
VOE 952637	390	100	519
VOE 952637	715	400	927

NUMERICAL INDEX
RÉPERTOIRE DE NUMÉROS
NUMMERNREGISTER

INDICE DE NÚMERO
NUMMERREGISTER

Catalogue id	Group
20105	**10**
Issue	Page
20009038-J	**1605**

VOLVO L90F

VOLVO L90F

NUMERICAL INDEX
RÉPERTOIRE DE NUMÉROS
NUMMERNREGISTER

INDICE DE NÚMERO
NUMMERREGISTER

Part No	Group	Sect	Page
VOE 952967	261	250	163
VOE 952972	256	300	149
VOE 952972	256	300	147
VOE 955127	234	100	109
VOE 955259	945	150	1445
VOE 955259	945	300	1457
VOE 955259	945	800	1475
VOE 955259	945	900	1479
VOE 955284	992	110	1489
VOE 955286	874	250	1197
VOE 955376	924	400	1435
VOE 955379	924	150	1419
VOE 955379	924	450	1439
VOE 955381	924	150	1419
VOE 955401	716	100	937
VOE 955411	924	150	1419
VOE 955411	924	400	1435
VOE 955411	924	450	1439
VOE 955513	371	1950	427
VOE 955513	371	2000	431
VOE 955700	852	100	1083
VOE 955700	852	110	1085
VOE 955700	852	375	1109
VOE 955700	852	400	1111
VOE 955700	852	425	1113
VOE 955700	852	450	1115
VOE 955782	525	150	739
VOE 955782	525	200	741
VOE 955793	461	100	663
VOE 955802	463	100	673
VOE 955804	641	110	843
VOE 955822	641	100	841
VOE 955891	992	300	1501
VOE 955895	993	100	1507
VOE 955903	715	400	927
VOE 955903	716	100	937
VOE 955903	924	400	1437
VOE 955972	912	150	1321
VOE 955991	914	400	1363
VOE 956063	992	300	1501
VOE 956958	371	2600	463
VOE 956981	945	1100	1485
VOE 956981	945	600	1469
VOE 956981	945	600	1469
VOE 956981	945	600	1469
VOE 956981	945	650	1471
VOE 956981	945	650	1471
VOE 958207	371	1575	407
VOE 958207	371	2500	449
VOE 958207	371	2550	451
VOE 958207	371	2575	455
VOE 958209	371	2100	435
VOE 958213	371	850	345
VOE 958228	210	60	57
VOE 958228	420	50	559
VOE 958228	421	950	639
VOE 958228	421	955	641
VOE 958228	421	960	643
VOE 958228	461	100	663
VOE 958228	463	100	673
VOE 958228	463	120	677
VOE 958228	911	150	1287
VOE 958229	647	200	893
VOE 958229	647	250	895
VOE 958229	911	150	1287
VOE 958668	525	100	737
VOE 958747	740	100	939
VOE 959042	451	250	655
VOE 959080	837	150	1043
VOE 959090	837	150	1043
VOE 959095	837	150	1043
VOE 959174	914	250	1357
VOE 959187	380	100	499
VOE 959193	916	550	1405
VOE 959207	263	200	179
VOE 959207	993	250	1523
VOE 959207	993	350	1531
VOE 959208	993	100	1507
VOE 959208	993	1200	1545
VOE 959208	993	150	1513
VOE 959208	993	150	1513
VOE 959208	993	250	1521
VOE 959208	993	350	1533
VOE 959208	993	450	1537
VOE 959208	993	500	1539
VOE 959223	914	350	1361
VOE 959226	914	400	1363
VOE 959236	715	450	929
VOE 959239	491	150	709
VOE 959240	660	150	899
VOE 959240	911	400	1307
VOE 959240	912	150	1321
VOE 959245	924	250	1429
VOE 959254	945	1000	1481
VOE 959254	945	250	1453
VOE 959256	911	200	1289
VOE 959256	911	400	1307
VOE 959874	852	110	1085
VOE 960137	353	200	255
VOE 960137	371	2200	445
VOE 960141	235	100	119
VOE 960145	660	250	903
VOE 960148	380	155	501
VOE 960148	945	700	1473
VOE 960630	461	100	663
VOE 960630	463	100	673
VOE 960630	463	120	677
VOE 960630	527	100	743
VOE 960630	551	100	747
VOE 960630	911	300	1297
VOE 960630	914	100	1339
VOE 960630	945	500	1465
VOE 960631	911	100	1281
VOE 960632	421	960	643
VOE 961614	882	200	1215
VOE 961960	261	250	163
VOE 961970	352	250	247
VOE 961970	371	400	313
VOE 961970	371	650	333
VOE 961970	371	850	345
VOE 961970	390	150	527
VOE 961970	390	175	529
VOE 961970	398	100	543
VOE 961970	398	200	545
VOE 961970	810	150	967
VOE 961970	872	350	1155
VOE 961970	872	375	1165
VOE 962248	551	150	751
VOE 962305	896	200	1235
VOE 962500	911	150	1287
VOE 962501	945	550	1467
VOE 962528	647	200	893
VOE 962528	647	250	895
VOE 962546	420	50	559
VOE 962546	421	950	639
VOE 962546	421	955	641
VOE 962546	421	960	643
VOE 962656	372	150	495
VOE 963111	924	400	1437
VOE 963320	218	150	89
VOE 964198	371	850	347
VOE 964946	882	500	1223
VOE 964955	660	200	901
VOE 964955	660	250	903
VOE 965196	740	100	939
VOE 965212	823	250	993
VOE 965225	821	150	981
VOE 965225	913	100	1333
VOE 965225	916	350	1387
VOE 965225	916	700	1409
VOE 965561	252	150	133
VOE 965576	873	100	1179
VOE 966358	992	110	1489
VOE 966786	451	150	651
VOE 966786	451	250	655
VOE 966786	831	100	1033
VOE 966800	371	960	357
VOE 967531	916	500	1391
VOE 967631	992	300	1501
VOE 967633	916	500	1391
VOE 967634	461	200	671
VOE 967634	463	200	687
VOE 967634	463	220	691
VOE 967639	421	200	587
VOE 967639	421	210	591
VOE 967639	421	220	595
VOE 967730	371	350	307
VOE 967749	263	100	171
VOE 967749	522	100	729
VOE 967749	522	100	729
VOE 967749	522	300	731
VOE 967749	522	300	731
VOE 967749	522	300	731
VOE 967749	911	600	1315
VOE 967750	263	150	177
VOE 967750	263	150	175
VOE 967750	263	150	175
VOE 967750	647	100	885
VOE 968007	420	50	559
VOE 968007	421	100	577

Part No	Group	Sect	Page	Part No	Group	Sect	Page	Part No	Group	Sect	Page	Part No	Group	Sect	Page	Part No	Group	Sect	Page
VOE 968007	421	100	579	VOE 969423	874	100	1183	VOE 970771	371	4000	479	VOE 973121	371	960	355	VOE 976930	421	950	639
VOE 968007	421	110	583	VOE 969423	874	110	1185	VOE 970772	371	1910	425	VOE 973574	913	150	1335	VOE 976930	421	955	641
VOE 968007	421	110	581	VOE 969423	874	120	1189	VOE 970772	371	1910	425	VOE 973871	911	500	1311	VOE 976930	421	960	643
VOE 968136	911	600	1317	VOE 969464	882	400	1219	VOE 970772	371	2600	463	VOE 973944	234	100	111	VOE 976945	233	300	105
VOE 968299	924	400	1435	VOE 969478	851	100	1073	VOE 970772	371	4000	479	VOE 974081	263	300	183	VOE 976945	420	150	569
VOE 968380	371	1350	389	VOE 969513	371	2200	445	VOE 970772	841	250	1055	VOE 975108	216	100	77	VOE 976945	420	150	571
VOE 968381	371	1350	389	VOE 969556	371	2200	445	VOE 970772	841	250	1055	VOE 975237	380	200	505	VOE 976970	461	100	663
VOE 968562	421	330	611	VOE 969558	380	200	505	VOE 970773	371	1205	375	VOE 975237	831	150	1037	VOE 976970	463	100	675
VOE 968589	810	150	967	VOE 969558	660	200	901	VOE 970773	371	250	299	VOE 975270	235	100	117	VOE 977016	460	100	657
VOE 968589	810	200	971	VOE 969558	660	250	903	VOE 970773	371	280	301	VOE 975370	882	450	1221	VOE 977016	460	120	659
VOE 968589	810	210	973	VOE 969587	353	100	251	VOE 970776	371	960	357	VOE 975372	882	400	1219	VOE 977525	263	400	187
VOE 968612	527	100	743	VOE 969587	390	110	523	VOE 970777	371	960	357	VOE 975372	914	350	1361	VOE 977525	874	150	1193
VOE 968612	527	100	743	VOE 969587	851	100	1073	VOE 970791	269	150	193	VOE 975373	872	180	1145	VOE 977599	261	300	167
VOE 969021	256	100	139	VOE 969587	851	120	1077	VOE 970797	371	2580	459	VOE 975378	234	150	115	VOE 977599	363	200	277
VOE 969161	371	1350	389	VOE 969587	872	125	1139	VOE 971304	380	200	505	VOE 975378	371	1950	427	VOE 977599	371	1525	403
VOE 969161	371	1950	429	VOE 969587	872	125	1139	VOE 971304	872	125	1137	VOE 975387	881	100	1207	VOE 977599	371	450	315
VOE 969161	371	400	313	VOE 969587	872	350	1155	VOE 971304	882	450	1221	VOE 975547	821	100	979	VOE 977599	371	700	335
VOE 969161	372	150	493	VOE 969587	872	375	1165	VOE 971304	882	500	1223	VOE 976162	380	100	497	VOE 977599	371	710	337
VOE 969278	380	100	499	VOE 969587	882	150	1213	VOE 971368	872	125	1135	VOE 976170	831	150	1035	VOE 977599	647	100	885
VOE 969278	881	100	1205	VOE 969587	882	150	1213	VOE 971382	881	100	1207	VOE 976170	837	250	1049	VOE 977599	873	100	1179
VOE 969373	823	250	993	VOE 969600	881	100	1207	VOE 971382	881	100	1207	VOE 976170	882	100	1211	VOE 977742	261	250	163
VOE 969404	421	310	603	VOE 969600	881	100	1205	VOE 971383	823	100	987	VOE 976256	371	1450	393	VOE 977742	916	505	1395
VOE 969404	872	125	1137	VOE 969830	371	4000	479	VOE 971383	851	100	1073	VOE 976256	371	1650	411	VOE 977742	992	300	1503
VOE 969405	269	100	191	VOE 969842	924	150	1421	VOE 971383	872	250	1149	VOE 976256	371	1700	415	VOE 977917	421	450	617
VOE 969405	390	110	523	VOE 969842	924	400	1437	VOE 971383	872	275	1151	VOE 976256	371	1700	415	VOE 978295	371	1205	375
VOE 969405	837	150	1043	VOE 969842	924	450	1441	VOE 972079	371	2100	435	VOE 976256	371	1750	417	VOE 978295	371	1910	425
VOE 969407	333	150	231	VOE 969846	821	100	979	VOE 972079	371	2200	445	VOE 976256	371	1910	425	VOE 978295	371	3000	467
VOE 969407	371	1250	377	VOE 969846	831	150	1035	VOE 972079	823	300	997	VOE 976256	371	600	327	VOE 978295	371	960	355
VOE 969407	371	350	307	VOE 969846	837	200	1047	VOE 972079	841	250	1057	VOE 976256	371	650	333	VOE 978295	390	100	519
VOE 969407	371	450	315	VOE 969846	852	100	1081	VOE 972079	882	150	1213	VOE 976256	371	650	331	VOE 978296	371	960	355
VOE 969407	398	100	543	VOE 969981	252	160	135	VOE 972079	882	150	1213	VOE 976927	421	110	581	VOE 978296	390	100	519
VOE 969419	371	1525	403	VOE 970771	371	1910	425	VOE 972092	872	125	1137	VOE 976928	551	100	749	VOE 978710	262	100	169
VOE 969419	380	155	501	VOE 970771	371	1910	425	VOE 972092	872	125	1139	VOE 976929	463	100	673	VOE 978710	263	400	187
VOE 969423	641	100	841	VOE 970771	371	250	299	VOE 972092	872	125	1139	VOE 976929	914	1000	1367	VOE 978710	321	100	221
VOE 969423	641	110	843	VOE 970771	371	2600	463	VOE 972092	872	150	1141	VOE 976929	914	200	1353	VOE 978710	321	150	223
VOE 969423	872	150	1141	VOE 970771	371	280	301	VOE 972264	234	100	109	VOE 976930	420	50	559	VOE 978925	390	150	527

VOLVO L90F

NUMERICAL INDEX
RÉPERTOIRE DE NUMÉROS
NUMMERNREGISTER

INDICE DE NÚMERO
NUMMERREGISTER

Catalogue id **20105** | Group **10**
Issue **20009038-J** | Page **1608**

Part No	Group	Sect	Page
VOE 978933	421	200	587
VOE 978933	421	210	591
VOE 978933	551	150	751
VOE 978999	371	3000	467
VOE 978999	372	150	495
VOE 979001	371	1910	425
VOE 979001	371	3000	467
VOE 979002	371	1910	425
VOE 979002	371	2580	459
VOE 979002	371	3000	467
VOE 979151	881	100	1205
VOE 979934	911	250	1291
VOE 980102	911	200	1289
VOE 980614	235	100	119
VOE 980614	269	100	191
VOE 980614	269	100	191
VOE 980614	269	100	191
VOE 980614	269	150	193
VOE 980614	269	150	193
VOE 980614	269	150	193
VOE 980614	353	200	255
VOE 980614	914	200	1353
VOE 980614	993	150	1513
VOE 980841	841	100	1053
VOE 980841	852	100	1081
VOE 980841	852	130	1087
VOE 980841	852	375	1109
VOE 980841	852	400	1111
VOE 980841	882	800	1231
VOE 980841	882	800	1231
VOE 980881	371	700	335
VOE 980881	371	710	337
VOE 980881	852	400	1111
VOE 980881	852	425	1113
VOE 980881	852	450	1115
VOE 980973	263	450	189
VOE 981056	810	150	967
VOE 981056	911	150	1285
VOE 981208	810	150	967
VOE 981208	872	125	1139
VOE 981208	872	350	1155
VOE 981208	872	375	1165
VOE 981208	881	100	1205
VOE 981208	881	100	1207
VOE 981256	881	100	1207
VOE 981256	881	100	1207
VOE 981447	821	150	981
VOE 981447	821	170	985
VOE 981447	865	100	1129
VOE 981635	881	100	1207
VOE 981904	911	100	1281
VOE 981904	911	110	1283
VOE 981945	874	150	1193
VOE 982038	874	100	1181
VOE 982038	874	110	1185
VOE 982038	874	120	1189
VOE 982235	263	250	181
VOE 982444	256	100	139
VOE 982551	460	150	661
VOE 982558	352	100	241
VOE 982617	371	100	289
VOE 982962	263	150	177
VOE 982962	911	600	1315
VOE 983013	371	1910	425
VOE 983017	371	1910	425
VOE 983017	371	1910	425
VOE 983021	371	1100	365
VOE 983021	371	1150	369
VOE 983021	371	1200	373
VOE 983021	371	3700	471
VOE 983021	371	3800	475
VOE 983021	371	3900	477
VOE 983021	372	100	483
VOE 983021	372	120	487
VOE 983021	872	360	1161
VOE 983021	872	370	1163
VOE 983021	872	375	1169
VOE 983021	872	400	1171
VOE 983025	527	200	745
VOE 983241	993	250	1523
VOE 983241	993	350	1531
VOE 983242	258	100	151
VOE 983259	421	500	619
VOE 983336	852	425	1113
VOE 983338	715	400	927
VOE 983338	810	200	971
VOE 983489	914	100	1339
VOE 983502	421	315	605
VOE 983502	421	330	609
VOE 983502	421	400	613
VOE 983502	421	450	615
VOE 983714	371	250	299
VOE 983715	371	100	289
VOE 983715	371	250	299
VOE 983715	371	250	299
VOE 983718	924	150	1421
VOE 983718	924	400	1437
VOE 983718	924	450	1441
VOE 983997	645	200	865
VOE 984086	992	300	1501
VOE 984160	874	150	1193
VOE 984473	527	200	745
VOE 984473	911	110	1283
VOE 984473	912	400	1331
VOE 984473	914	110	1343
VOE 984473	914	115	1345
VOE 984473	914	120	1349
VOE 984529	810	150	967
VOE 984646	527	200	745
VOE 984646	911	110	1283
VOE 984646	912	400	1331
VOE 984646	914	110	1343
VOE 984646	914	115	1345
VOE 984646	914	120	1349
VOE 984647	645	100	855
VOE 984647	645	125	859
VOE 984647	647	125	887
VOE 984648	911	110	1283
VOE 984654	551	300	757
VOE 984654	911	310	1301
VOE 984657	527	200	745
VOE 984725	390	175	529
VOE 984728	258	100	151
VOE 984728	258	100	151
VOE 984728	258	100	153
VOE 984728	831	150	1035
VOE 984728	992	110	1489
VOE 984729	390	175	529
VOE 984733	252	160	135
VOE 984733	252	160	135
VOE 984733	261	250	163
VOE 984733	261	250	163
VOE 984733	261	250	161
VOE 984733	269	100	191
VOE 984733	269	100	191
VOE 984733	269	100	191
VOE 984733	269	150	193
VOE 984733	313	150	219
VOE 984733	371	100	287
VOE 984733	371	100	287
VOE 984733	371	100	289
VOE 984733	371	1575	407
VOE 984733	371	1850	421
VOE 984733	371	250	299
VOE 984733	371	250	299
VOE 984733	371	2550	451
VOE 984733	371	2575	455
VOE 984733	371	350	307
VOE 984733	371	550	319
VOE 984733	372	100	481
VOE 984733	372	120	485
VOE 984733	420	150	569
VOE 984733	468	100	703
VOE 984733	522	350	735
VOE 984733	522	350	735
VOE 984733	645	325	871
VOE 984733	660	200	901
VOE 984733	660	250	903
VOE 984733	715	100	915
VOE 984733	715	700	935
VOE 984733	821	100	979
VOE 984733	823	200	991
VOE 984733	823	250	993
VOE 984733	837	100	1041
VOE 984733	852	110	1085
VOE 984733	872	350	1157
VOE 984733	872	360	1161
VOE 984733	872	370	1163
VOE 984733	872	375	1167
VOE 984733	872	400	1173
VOE 984733	882	200	1215
VOE 984733	882	800	1231
VOE 984733	896	300	1239
VOE 984733	911	100	1281
VOE 984733	911	110	1283
VOE 984733	911	150	1287
VOE 984733	916	500	1391
VOE 984733	916	505	1397
VOE 984733	916	510	1399
VOE 984733	992	250	1497

Part No	Group	Sect	Page
VOE 984733	993	150	1513
VOE 984734	234	100	111
VOE 984734	234	100	111
VOE 984734	234	100	111
VOE 984734	235	100	119
VOE 984734	261	250	163
VOE 984734	261	250	161
VOE 984734	261	250	163
VOE 984734	261	250	165
VOE 984734	263	150	175
VOE 984734	263	200	179
VOE 984734	263	250	181
VOE 984734	263	250	181
VOE 984734	269	100	191
VOE 984734	269	150	193
VOE 984734	269	150	193
VOE 984734	313	100	217
VOE 984734	313	100	215
VOE 984734	313	100	215
VOE 984734	313	150	219
VOE 984734	321	100	221
VOE 984734	321	150	223
VOE 984734	333	150	231
VOE 984734	333	150	231
VOE 984734	352	150	245
VOE 984734	353	200	255
VOE 984734	371	100	289
VOE 984734	371	100	287
VOE 984734	371	1600	409
VOE 984734	371	2050	433
VOE 984734	371	2050	433
VOE 984734	371	2050	433
VOE 984734	371	350	307
VOE 984734	371	350	307
VOE 984734	371	350	307
VOE 984734	371	350	307
VOE 984734	371	350	307
VOE 984734	371	450	315
VOE 984734	371	600	327
VOE 984734	371	700	335
VOE 984734	371	700	335
VOE 984734	371	700	335
VOE 984734	371	700	335
VOE 984734	371	700	335
VOE 984734	371	710	337
VOE 984734	371	710	337
VOE 984734	371	710	337
VOE 984734	371	710	337
VOE 984734	371	710	337
VOE 984734	420	150	569
VOE 984734	421	100	577
VOE 984734	421	100	577
VOE 984734	421	100	577
VOE 984734	421	100	577
VOE 984734	421	110	581
VOE 984734	421	110	581
VOE 984734	421	110	581
VOE 984734	421	110	581
VOE 984734	421	950	639
VOE 984734	421	955	641
VOE 984734	421	960	643
VOE 984734	491	100	707
VOE 984734	491	100	707
VOE 984734	522	300	733
VOE 984734	647	100	885
VOE 984734	660	100	897
VOE 984734	660	150	899
VOE 984734	715	350	925
VOE 984734	715	400	927
VOE 984734	715	450	929
VOE 984734	715	450	929
VOE 984734	715	450	929
VOE 984734	715	700	935
VOE 984734	810	150	967
VOE 984734	810	210	973
VOE 984734	821	100	979
VOE 984734	823	100	987
VOE 984734	823	100	987
VOE 984734	823	300	997
VOE 984734	837	100	1041
VOE 984734	837	150	1043
VOE 984734	872	300	1153
VOE 984734	872	450	1175
VOE 984734	873	100	1179
VOE 984734	874	100	1181
VOE 984734	874	110	1185
VOE 984734	874	120	1189
VOE 984734	882	450	1221
VOE 984734	897	250	1251
VOE 984734	911	600	1317
VOE 984734	911	600	1315
VOE 984734	945	400	1459
VOE 984734	945	410	1461
VOE 984734	945	410	1461
VOE 984734	992	150	1493
VOE 984734	992	200	1495
VOE 984734	992	300	1503
VOE 984735	362	350	269
VOE 984735	421	220	593
VOE 984735	421	220	593
VOE 984735	421	960	643
VOE 984735	551	300	757
VOE 984735	810	210	973
VOE 984735	827	200	1027
VOE 984735	827	200	1027
VOE 984735	916	505	1397
VOE 984735	916	510	1399
VOE 984736	914	115	1345
VOE 984736	914	120	1349
VOE 984736	916	505	1395
VOE 984736	916	510	1399
VOE 984739	852	450	1115
VOE 984745	491	150	709
VOE 984752	421	960	643
VOE 984752	852	425	1113
VOE 984752	852	450	1115
VOE 984752	916	505	1397
VOE 984752	916	510	1401
VOE 984752	916	700	1411
VOE 984753	826	500	1023
VOE 984753	852	450	1115
VOE 984756	371	1500	397
VOE 984756	896	300	1239
VOE 984756	916	125	1373
VOE 984756	916	350	1387
VOE 984756	916	700	1411
VOE 984758	263	100	173
VOE 984758	645	100	855
VOE 984758	645	125	859
VOE 984758	645	410	879
VOE 984758	852	110	1085
VOE 984758	852	110	1085
VOE 984758	852	400	1111
VOE 984758	911	500	1311
VOE 984760	914	115	1345
VOE 984760	914	120	1349
VOE 984816	451	100	649
VOE 984816	451	100	649
VOE 984849	371	1660	413
VOE 984850	451	100	649
VOE 984944	371	1500	395
VOE 984944	371	1525	403
VOE 984944	371	300	303
VOE 984944	371	400	311
VOE 984944	371	650	333
VOE 984944	371	850	345
VOE 984944	841	250	1055
VOE 984976	371	1910	425
VOE 990037	352	100	241
VOE 990549	912	150	1321
VOE 990549	912	200	1325
VOE 990732	333	150	231
VOE 990732	333	150	231
VOE 990732	371	1250	377
VOE 990732	874	110	1185
VOE 990732	874	120	1189
VOE 990736	263	150	177
VOE 990736	263	150	177
VOE 990736	645	100	855
VOE 990736	645	125	859
VOE 990736	645	125	861
VOE 990736	647	100	885
VOE 990736	647	100	885
VOE 990736	647	125	887
VOE 990736	647	125	887
VOE 990736	660	100	897
VOE 990736	660	100	897
VOE 990736	660	150	899
VOE 990736	660	150	899
VOE 990736	911	300	1295
VOE 990736	911	300	1295
VOE 990736	911	300	1295
VOE 990736	911	300	1295
VOE 990736	911	300	1295
VOE 990736	911	300	1295
VOE 990736	911	310	1299
VOE 990736	911	310	1301
VOE 990736	911	310	1299
VOE 990736	911	310	1301

NUMERICAL INDEX
RÉPERTOIRE DE NUMÉROS
NUMMERNREGISTER

INDICE DE NÚMERO
NUMMERREGISTER

Catalogue id	Group
20105	**10**
Issue	Page
20009038-J	**1609**

VOLVO L90F

NUMERICAL INDEX
RÉPERTOIRE DE NUMÉROS
NUMMERNREGISTER

INDICE DE NÚMERO
NUMMERREGISTER

Catalogue id **20105** | Group **10**
Issue **20009038-J** | Page **1610**

Part No	Group	Sect	Page
VOE 990736	911	310	1301
VOE 990736	911	310	1299
VOE 990736	911	310	1299
VOE 990736	911	310	1299
VOE 990736	916	300	1385
VOE 990736	916	300	1383
VOE 990736	916	600	1407
VOE 990736	924	100	1415
VOE 990736	924	125	1417
VOE 990736	924	150	1421
VOE 990736	924	300	1433
VOE 990736	924	400	1437
VOE 990736	924	450	1441
VOE 990737	263	100	173
VOE 990737	263	100	173
VOE 990737	263	150	177
VOE 990737	420	150	571
VOE 990737	420	150	571
VOE 990737	468	200	705
VOE 990737	468	200	705
VOE 990737	468	200	705
VOE 990737	468	200	705
VOE 990737	468	200	705
VOE 990737	522	100	727
VOE 990737	522	100	729
VOE 990737	522	300	731
VOE 990737	522	300	731
VOE 990737	522	300	733
VOE 990737	522	300	731
VOE 990737	522	300	731
VOE 990737	522	350	735
VOE 990737	522	350	735
VOE 990737	551	100	747
VOE 990737	551	100	749
VOE 990737	551	100	747
VOE 990737	551	100	747
VOE 990737	551	100	747
VOE 990737	647	100	883
VOE 990737	647	100	883
VOE 990737	647	125	889
VOE 990737	647	125	889
VOE 990737	647	125	887
VOE 990737	647	125	887
VOE 990737	660	100	897
VOE 990737	660	150	899
VOE 990737	911	350	1303
VOE 990737	911	350	1303
VOE 990737	911	350	1303
VOE 990737	914	100	1339
VOE 990737	914	100	1339
VOE 990737	914	100	1339
VOE 990737	914	100	1341
VOE 990737	914	100	1339
VOE 990737	914	1000	1367
VOE 990737	914	1000	1367
VOE 990737	914	110	1343
VOE 990737	914	110	1343
VOE 990737	914	115	1347
VOE 990737	914	115	1347
VOE 990737	914	115	1347
VOE 990737	914	200	1353
VOE 990737	914	200	1353
VOE 990737	916	100	1369
VOE 990737	916	100	1369
VOE 990737	916	100	1369
VOE 990737	916	100	1369
VOE 990737	916	125	1373
VOE 990737	916	125	1373
VOE 990737	916	125	1373
VOE 990737	916	125	1373
VOE 990737	916	125	1373
VOE 990737	916	300	1383
VOE 990737	916	300	1385
VOE 990737	916	300	1385
VOE 990737	916	500	1391
VOE 990737	916	500	1393
VOE 990737	916	500	1391
VOE 990737	916	500	1391
VOE 990737	916	505	1395
VOE 990737	916	505	1395
VOE 990737	916	505	1397
VOE 990737	916	505	1397
VOE 990737	916	505	1395
VOE 990737	916	505	1395
VOE 990737	916	510	1399
VOE 990737	916	510	1399
VOE 990737	916	510	1401
VOE 990737	916	510	1399
VOE 990737	916	510	1399
VOE 990737	916	510	1401
VOE 990737	916	600	1407
VOE 990737	924	150	1423
VOE 990737	924	200	1425
VOE 990737	924	200	1425
VOE 990737	924	250	1431
VOE 990737	924	250	1431
VOE 990737	924	250	1429
VOE 990737	924	250	1429
VOE 990737	924	450	1441
VOE 990738	263	100	171
VOE 990738	263	100	171
VOE 990738	263	100	171
VOE 990738	263	100	171
VOE 990738	263	100	171
VOE 990738	263	150	177
VOE 990738	263	150	175
VOE 990738	263	150	177
VOE 990738	263	150	175
VOE 990738	263	150	175
VOE 990738	263	150	175
VOE 990738	263	150	175
VOE 990738	522	100	729
VOE 990738	522	100	727
VOE 990738	522	100	729
VOE 990738	522	100	729
VOE 990738	645	100	855
VOE 990738	645	100	853
VOE 990738	645	100	853
VOE 990738	645	100	855
VOE 990738	645	125	859
VOE 990738	645	125	857
VOE 990738	645	125	857
VOE 990738	645	125	857
VOE 990738	645	300	867
VOE 990738	645	300	867
VOE 990738	645	300	869
VOE 990738	645	300	867
VOE 990738	645	300	869
VOE 990738	645	300	867
VOE 990738	645	300	867
VOE 990738	645	300	867
VOE 990738	645	325	871
VOE 990738	647	100	883
VOE 990738	647	100	885
VOE 990738	647	100	883
VOE 990738	647	100	885
VOE 990738	647	125	889
VOE 990738	660	100	897
VOE 990738	660	100	897
VOE 990738	660	100	897
VOE 990738	660	150	899
VOE 990738	660	150	899
VOE 990738	660	150	899
VOE 990738	911	350	1303
VOE 990738	911	350	1305
VOE 990738	911	600	1315
VOE 990738	911	600	1315
VOE 990738	911	600	1315
VOE 990739	645	100	853
VOE 990739	645	100	853
VOE 990739	645	100	853
VOE 990739	645	100	853
VOE 990739	645	100	853
VOE 990739	645	125	857
VOE 990739	645	125	857
VOE 990739	645	125	857
VOE 990739	645	125	857
VOE 990739	645	125	857
VOE 990739	645	300	867
VOE 990739	645	325	871
VOE 990739	647	100	883
VOE 990739	647	100	883
VOE 990739	647	125	887
VOE 990739	647	125	887
VOE 990739	660	100	897
VOE 990740	217	150	85
VOE 990740	420	100	565
VOE 990740	420	50	561
VOE 990740	421	110	583
VOE 990740	491	100	707
VOE 990740	491	150	709
VOE 990740	911	250	1293
VOE 990740	911	350	1303
VOE 990740	911	350	1303
VOE 990740	911	350	1303
VOE 990740	916	100	1371

Part No	Group	Sect	Page
VOE 990740	916	100	1371
VOE 990740	916	100	1371
VOE 990740	916	125	1375
VOE 990740	916	125	1375
VOE 990740	916	125	1375
VOE 990740	916	350	1389
VOE 990740	916	700	1411
VOE 990740	924	200	1425
VOE 990740	924	250	1429
VOE 990740	993	200	1517
VOE 990740	993	200	1515
VOE 990740	993	200	1515
VOE 990740	993	200	1517
VOE 990740	993	200	1515
VOE 990740	993	200	1515
VOE 990740	993	200	1517
VOE 990740	993	200	1517
VOE 990740	993	300	1527
VOE 990740	993	300	1525
VOE 990740	993	300	1525
VOE 990740	993	300	1525
VOE 990740	993	300	1525
VOE 990740	993	400	1535
VOE 990740	993	400	1535
VOE 990740	993	400	1535
VOE 990740	993	450	1537
VOE 990740	993	500	1539
VOE 990742	263	100	171
VOE 990742	645	100	853
VOE 990742	645	125	857
VOE 990742	647	100	885
VOE 990742	911	250	1293
VOE 990742	911	500	1311
VOE 990742	911	500	1311
VOE 990742	911	550	1313
VOE 990742	912	100	1319
VOE 990742	912	150	1323
VOE 990742	914	100	1339
VOE 990742	916	100	1369
VOE 990742	916	125	1373
VOE 990742	916	350	1387
VOE 990742	916	700	1409
VOE 990743	911	400	1307
VOE 990743	916	350	1387
VOE 990743	916	700	1409
VOE 990756	420	150	569
VOE 990756	491	100	707
VOE 990756	491	150	709
VOE 990756	911	250	1291
VOE 990756	911	250	1291
VOE 990756	911	250	1291
VOE 990756	911	500	1311
VOE 990756	911	550	1313
VOE 990756	912	100	1319
VOE 990756	912	150	1323
VOE 990756	916	350	1387
VOE 990756	916	700	1409
VOE 990756	916	700	1409
VOE 990757	911	200	1289
VOE 990757	911	250	1291
VOE 990757	911	400	1307
VOE 990757	911	400	1307
VOE 990757	916	350	1387
VOE 990757	916	350	1387
VOE 990757	916	700	1409
VOE 990757	916	700	1409
VOE 990861	235	100	117
VOE 990861	252	100	129
VOE 990861	252	110	131
VOE 990861	263	100	171
VOE 990861	352	150	245
VOE 990861	491	100	707
VOE 990861	645	100	853
VOE 990861	645	125	857
VOE 990861	647	100	883
VOE 990861	647	125	887
VOE 990861	715	500	931
VOE 990861	715	600	933
VOE 990861	715	600	933
VOE 990861	740	100	939
VOE 990861	825	100	999
VOE 990861	826	100	1007
VOE 990861	826	100	1009
VOE 990861	826	200	1011
VOE 990861	826	300	1013
VOE 990861	826	300	1013
VOE 990861	826	400	1017
VOE 990861	826	400	1017
VOE 990861	826	500	1021
VOE 990861	826	500	1021
VOE 990861	826	500	1023
VOE 990861	826	500	1021
VOE 990861	827	100	1025
VOE 990861	852	110	1085
VOE 990861	852	110	1085
VOE 990861	852	400	1111
VOE 990861	874	150	1193
VOE 990861	881	100	1207
VOE 990861	911	200	1289
VOE 990861	911	250	1293
VOE 990861	916	100	1369
VOE 990861	924	250	1429
VOE 990861	924	300	1433
VOE 990861	945	700	1473
VOE 990940	421	960	643
VOE 990940	916	505	1397
VOE 990940	916	510	1399
VOE 990941	256	100	139
VOE 990941	352	150	245
VOE 990941	352	250	247
VOE 990941	352	300	249
VOE 990941	353	150	253
VOE 990941	371	1600	409
VOE 990941	810	150	967
VOE 990941	810	210	973
VOE 990941	914	115	1345
VOE 990941	914	120	1349
VOE 990941	914	200	1353
VOE 990941	924	250	1429
VOE 990949	390	175	529
VOE 990949	876	150	1203
VOE 990950	827	200	1027
VOE 990950	827	200	1027
VOE 990950	852	425	1113
VOE 990950	852	450	1115
VOE 990951	852	425	1113
VOE 990951	852	450	1115
VOE 990951	852	450	1115
VOE 990951	916	700	1411
VOE 990952	852	450	1115
VOE 990953	451	100	649
VOE 990976	353	200	255
VOE 990976	353	200	255
VOE 990977	945	100	1443
VOE 990977	945	1000	1481
VOE 990977	945	1000	1481
VOE 990977	945	150	1445
VOE 990977	945	150	1447
VOE 990977	945	200	1449
VOE 990977	945	200	1451
VOE 990977	945	250	1453
VOE 990977	945	250	1455
VOE 990977	945	300	1457
VOE 990977	945	300	1457
VOE 990977	945	800	1477
VOE 990977	945	800	1477
VOE 990977	945	800	1475
VOE 990977	945	900	1479
VOE 990977	945	900	1479
VOE 991046	235	100	117
VOE 991046	235	100	117
VOE 991046	235	100	117
VOE 991046	235	150	121
VOE 991046	235	150	121
VOE 99183	896	200	1235
VOE 992082	872	350	1157
VOE 992082	872	360	1159
VOE 992082	872	370	1163
VOE 992082	872	375	1169
VOE 992082	872	400	1171
VOE 992109	217	150	85
VOE 992516	362	250	263
VOE 992517	352	100	241
VOE 992517	352	150	245
VOE 992517	352	250	247
VOE 992517	352	300	249
VOE 992517	353	100	251
VOE 992517	353	150	253
VOE 992517	823	250	993
VOE 992518	352	100	241
VOE 992520	352	250	247
VOE 992520	353	100	251
VOE 992520	353	200	255
VOE 992521	352	100	241
VOE 992521	352	250	247
VOE 992521	353	100	251
VOE 993319	645	100	855
VOE 993319	645	125	859
VOE 993319	911	300	1295
VOE 993319	911	300	1295

NUMERICAL INDEX
RÉPERTOIRE DE NUMÉROS
NUMMERNREGISTER

INDICE DE NÚMERO
NUMMERREGISTER

VOLVO L90F

NUMERICAL INDEX
RÉPERTOIRE DE NUMÉROS
NUMMERNREGISTER

INDICE DE NÚMERO
NUMMERREGISTER

Catalogue id **20105** | Group **10**
Issue **20009038-J** | Page **1612**

Part No	Group	Sect	Page
VOE 993319	911	310	1299
VOE 993319	911	310	1299
VOE 993320	263	100	173
VOE 993320	522	100	727
VOE 993320	551	100	749
VOE 993320	645	125	861
VOE 993320	647	125	889
VOE 993320	647	125	887
VOE 993320	896	300	1239
VOE 993320	911	300	1297
VOE 993320	911	310	1301
VOE 993320	911	310	1299
VOE 993320	911	310	1299
VOE 993320	911	350	1303
VOE 993320	911	350	1303
VOE 993320	914	110	1343
VOE 993320	914	110	1343
VOE 993320	914	115	1347
VOE 993320	916	505	1395
VOE 993320	916	510	1399
VOE 993320	916	600	1407
VOE 993321	522	100	727
VOE 993321	645	100	853
VOE 993321	645	100	853
VOE 993321	645	100	853
VOE 993321	645	100	855
VOE 993321	645	125	857
VOE 993321	645	125	857
VOE 993321	645	125	857
VOE 993321	645	125	857
VOE 993321	645	325	871
VOE 993321	645	325	871
VOE 993321	647	125	887
VOE 993321	660	100	897
VOE 993321	660	150	899
VOE 993321	911	350	1303
VOE 993321	911	600	1315
VOE 993322	647	125	887
VOE 993322	911	350	1303
VOE 993323	527	200	745
VOE 993323	911	350	1303
VOE 993323	911	350	1303
VOE 993323	914	110	1343
VOE 993323	914	115	1345
VOE 993323	914	120	1349
VOE 993323	916	100	1371
VOE 993323	916	125	1375
VOE 993357	216	100	79
VOE 993358	211	100	63
VOE 993389	371	1910	425
VOE 993391	371	1910	425
VOE 993596	235	200	123
VOE 993600	217	150	85
VOE 993652	371	1910	425
VOE 993677	212	100	65
VOE 993677	251	100	127
VOE 993677	263	450	189
VOE 993813	235	200	123
VOE 993828	371	1660	413
VOE 993828	371	1700	415
VOE 993828	371	560	323
VOE 993828	371	570	325
VOE 993830	371	560	323
VOE 993830	371	570	325
VOE 993831	371	1660	413
VOE 993831	371	560	323
VOE 993831	371	570	325
VOE 993974	256	300	147
VOE 993974	261	250	163
VOE 993974	261	250	161
VOE 993974	261	250	163
VOE 993974	261	250	161
VOE 993974	261	250	161
VOE 994015	551	100	747
VOE 994158	371	3000	467
VOE 994795	372	100	481
VOE 994795	380	155	501
VOE 994795	390	110	523
VOE 994795	821	170	985
VOE 994795	872	275	1151
VOE 994795	876	100	1201
VOE 994795	897	200	1249
VOE 994796	372	100	481
VOE 994796	810	150	967
VOE 994796	837	200	1045
VOE 994796	837	200	1045
VOE 994796	851	100	1073
VOE 994796	876	100	1201
VOE 994796	876	150	1203
VOE 994796	882	250	1217
VOE 994796	882	250	1217
VOE 994796	882	800	1231
VOE 994796	897	200	1249
VOE 994798	841	400	1063
VOE 994848	234	100	111
VOE 994848	256	200	143
VOE 994848	256	200	143
VOE 994848	261	250	161
VOE 994848	263	250	181
VOE 994848	263	250	181
VOE 994848	263	250	181
VOE 994848	263	250	181
VOE 994848	269	100	191
VOE 994848	269	100	191
VOE 994848	269	150	193
VOE 994848	269	150	193
VOE 994848	313	100	215
VOE 994848	313	100	215
VOE 994848	313	150	219
VOE 994848	352	150	245
VOE 994848	353	200	255
VOE 994848	362	100	257
VOE 994848	362	200	261
VOE 994848	371	100	289
VOE 994848	371	1600	409
VOE 994848	371	1850	421
VOE 994848	371	2050	433
VOE 994848	371	2050	433
VOE 994848	371	2050	433
VOE 994848	371	350	307
VOE 994848	371	600	329
VOE 994848	371	600	329
VOE 994848	371	700	335
VOE 994848	371	710	337
VOE 994848	372	120	487
VOE 994848	390	100	519
VOE 994848	390	100	521
VOE 994848	390	110	523
VOE 994848	390	200	531
VOE 994848	390	200	531
VOE 994848	420	150	569
VOE 994848	421	100	577
VOE 994848	421	100	577
VOE 994848	421	110	581
VOE 994848	421	110	581
VOE 994848	451	100	649
VOE 994848	460	150	661
VOE 994848	551	100	747
VOE 994848	645	100	855
VOE 994848	645	125	859
VOE 994848	645	150	863
VOE 994848	645	300	867
VOE 994848	715	350	925
VOE 994848	715	350	925
VOE 994848	715	400	927
VOE 994848	715	450	929
VOE 994848	715	700	935
VOE 994848	821	100	979
VOE 994848	821	100	979
VOE 994848	821	100	979
VOE 994848	821	150	981
VOE 994848	823	100	987
VOE 994848	823	100	987
VOE 994848	823	100	987
VOE 994848	823	100	987
VOE 994848	823	150	989
VOE 994848	823	250	993
VOE 994848	823	250	993
VOE 994848	823	300	997
VOE 994848	825	200	1003
VOE 994848	825	200	1003
VOE 994848	826	100	1009
VOE 994848	827	100	1025
VOE 994848	837	100	1041
VOE 994848	837	100	1041
VOE 994848	837	200	1045
VOE 994848	837	200	1045
VOE 994848	851	100	1073
VOE 994848	851	120	1077
VOE 994848	852	100	1081
VOE 994848	852	130	1087
VOE 994848	852	130	1087
VOE 994848	852	375	1109
VOE 994848	852	400	1111
VOE 994848	852	425	1113
VOE 994848	860	350	1127
VOE 994848	865	100	1129
VOE 994848	874	100	1183
VOE 994848	874	110	1187

Part No	Group	Sect	Page
VOE 994848	874	120	1191
VOE 994848	882	800	1231
VOE 994848	911	300	1297
VOE 994848	911	310	1301
VOE 994848	911	600	1315
VOE 994848	914	100	1339
VOE 994848	914	110	1343
VOE 994848	916	600	1407
VOE 994848	916	700	1411
VOE 994848	945	400	1459
VOE 994848	945	400	1459
VOE 994848	945	410	1461
VOE 994848	945	600	1469
VOE 994848	992	100	1487
VOE 994848	992	110	1491
VOE 994848	992	150	1493
VOE 994848	992	300	1501
VOE 994848	992	400	1505
VOE 994848	993	100	1509
VOE 994848	993	150	1511
VOE 994848	993	250	1521
VOE 994848	993	250	1523
VOE 994848	993	350	1533
VOE 994848	993	350	1533
VOE 994848	993	350	1531
VOE 994848	993	350	1531
VOE 994868	874	110	1187
VOE 994868	874	120	1191
VOE 994870	821	100	979
VOE 994870	821	100	979
VOE 994870	821	150	981
VOE 994870	821	150	981
VOE 994870	821	150	981
VOE 994870	865	100	1129
VOE 994870	896	100	1233
VOE 994870	911	250	1291
VOE 994870	916	700	1409
VOE 994878	826	500	1023
VOE 994878	826	500	1021
VOE 994878	826	500	1021
VOE 994878	826	500	1021
VOE 9957941	321	150	223
VOE 996328	421	950	639
VOE 996328	421	955	641
VOE 996328	421	960	643
VOE 996704	414	100	557
VOE 996704	420	110	567
VOE 996812	223	100	95
VOE 996813	216	100	77
VOE 996813	218	100	87
VOE 997393	841	300	1059
VOE 997393	841	325	1061
VOE 997396	451	100	649
VOE 997402	517	160	725
VOE 997411	421	500	619
VOE 997430	321	100	221
VOE 997430	321	150	223
VOE 997436	421	220	595
VOE 997437	874	150	1193
VOE 997446	924	100	1415
VOE 997446	924	125	1417
VOE 997447	421	220	595
VOE 997448	421	100	577
VOE 997448	421	110	581
VOE 997469	924	150	1419
VOE 997469	924	450	1439
VOE 997477	715	400	927
VOE 997489	882	400	1219
VOE 997492	421	315	605
VOE 997492	421	400	613
VOE 997500	882	500	1223
VOE 997823	262	100	169
VOE 997859	420	150	569
VOE 997859	911	200	1289
VOE 997859	916	350	1387
VOE 997859	916	700	1409
VOE 997957	321	100	221
VOE 997957	321	150	223
VOE 997964	911	250	1291
VOE 9993875	516	100	717
VOE 9993875	517	100	721
ZM 2283145	913	200	1337

NUMERICAL INDEX
RÉPERTOIRE DE NUMÉROS
NUMMERNREGISTER

INDICE DE NÚMERO
NUMMERREGISTER

VOLVO L90F

Parts catalog
Part 1 Group 1-5

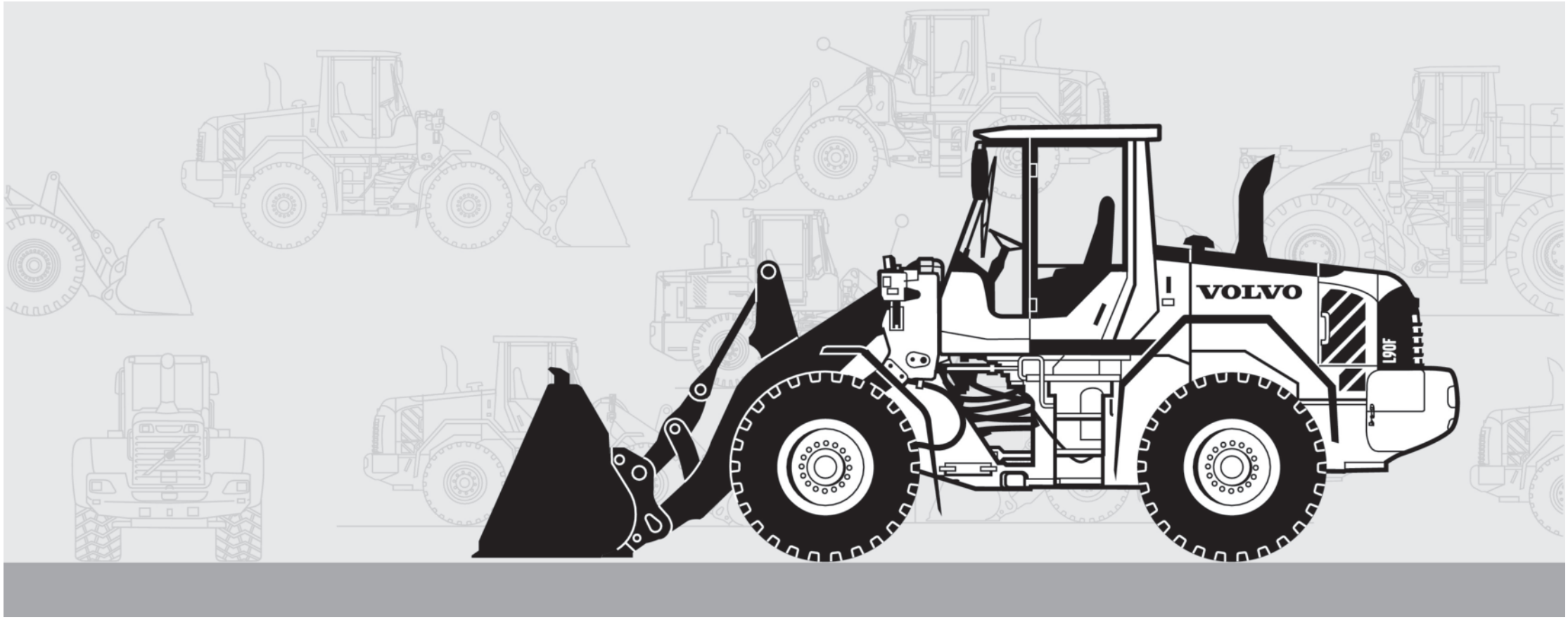

Publ. No. 20009038-J