RUTHZIL TRATOR COMERCIAL DE PEÇAS LTDA 11 97083-6812 ROLANDO

LG918 装载机

2017

零部件图册

2017

LG918 WHEEL LOADER PARTS CATALOG

SDLG

山东临工工程机械有限公司

SHANDONG LINGONG CONSTRUCTION MACHINERY CO.,LTD.

配件与服务Spare parts and services

对于山东临工机器的所有者来说，只有山东临工配件和服务才能够使您的机器更好地保持原有的特性。

For the owner of the machines of SDLG,only the spare parts and services of SDLG can make your machine to better maintain the original features.

只有山东临工才能够为您提供完美匹配且优质纯正的配件和对您的机器了如指掌的专业维修人员。这样才能保证及其可持续的高产能和更长的使用寿命。

Only SDLG is able to provide you with the perfect match of pure quality spare parts for your machine and knowledge of professional maintenance staff.Only in this way it can ensure sustainable high productivity and longer service life.

LG918 装载机零部件图册

LG918 WHEEL LOADER PARTS CATALOG

BOM发布时间:2017-10-23 17:47:43 文档创建时间:2017-12-23 15:53:08

BOM RELEASE DATE:2017-10-23 17:47:43 FILE CREATION DATE:2017-12-23 15:53:08

山 东 临 工 工 程 机 械 有 限 公 司

SHANDONG LINGONG CONSTRUCTION MACHINERY CO.,LTD.

地址：中国 · 临沂经济技术开发区临工工业园

Add：Lingong Industry Park,Economic &Technological Development Area,Linyi,Shandong 276023,P.R.China

电话：86-0539-8785668 Tel：86-0539-8785624/86-0531-66590955

传真：86-0539-8785698 Fax：86-0539-8785618/86-0531-66590959

技术服务：86-0539-8785800 400-6587999 Web：www.sdlg.cn www.lcm.cn

前言

LG918装载机零部件图册，是为了方便用户使用、维修和保养而绘制的，以供在使用过程中查阅及参考，也可帮助用户了解本机的结构和装配关系。发动机的零部件详见其随机资料，图册不再绘出。

本图册按系统划分绘制出了各零部件的图形及其相互装配关系。凡装机后不可拆卸的部件（如焊接件、铆合件），只标出部件代号，不另列其组成零件。本图册明细表采用中英文对照编排。

本图册根据LG918标准配置编绘，其它非标准配置，可参照执行，详情请咨询山东临工、或当地经销商、或登录山东临工网站查询。随着科技的进步，产品将会不断改进，故本图册的内容可能会有部分与以后的产品不一致，恕不另行通知。敬请用户在定购配件时，指明所购整车的出厂日期和编号。

编者

2017年12月

FOREWORD

This parts catalog of LG918 wheel loader is made for the convenience of users to use, repair and maintain the machine, which can be refered in the process of using. It can also help the users to be familiar with the structure and assembly relation of the machine. Parts of the engine are showed in details in its structure handbook, which are no longer contained in the catalog.

The catalog identifies drawings and assembly relations of different parts according to the system.Components which can not be taken apart, such as welding parts or riveted assemblies,are marked only by their code without the list of their consisting parts .The list in the catalog is arranged in Chinese and English.

This catalog is based on the LG918 standard product, which can be a reference for the other nonstandard products, for more information, please consult SDLG, the local dealer or LinGong website. With the advancement of technology, we will keep on improving the product, so some content in the catalog may be inconsistent with the future products, which will not notice the users. When ordering the spare parts, please be kindly inform us the manufacturing date and serial number of the machine.

THE COMPILER

2017.12

目录 CONTENTS

A. 发动机系统 Diesel engine system

A0100-2901002668.S 发动机总成
Engine system 12
A2-2902001411 燃油箱总成
Fuel tank system 16
A2-2902001416 燃油箱总成
Fuel tank system 18
A3-2903000982 散热器总成
Cooling system 20

B. 变矩器系统 Torque converter system

B1-2904000761 变矩器系统
Torque converter system 24
B0410-4110000217 变矩器(370804)
Torque converter 26

C. 变速箱系统 Transmission system

C1-2905000651 变速箱系统
Transmission system 34
C2-4110000218 前进低档离合器(370804)
Shaft and clutch assembly 36
C3-4110000218 倒退高档离合器(370804)
Shaft and clutch assembly 38
C4-4110000218 中间轴部件 I(370804)
Drive shaft 40
C5-4110000218 输出轴部分(370804)
Output shaft 42

C6-4110000218 输入部分(370804)	
Input shaft	44
C7-4110000218 箱体及管路附件(370804)	
Transmission housing	46

D. 变速操纵系统 Transmission control system

D1-2906000809 变速操纵总成	
Shift mechanism system	52

E. 驱动桥系统 Axle system

E2-2907000651 前桥总成	
Front axle system	56
E6-2908000651 传动轴总成	
Propeller shaft assembly	58
E3-2909000651 后桥总成	
Rear axle system	60
E6-2907000652 轮胎轮辋总成	
Wheel assembly	62
E1-2907001000 A506前驱动桥总成	
Front axle assembly	64
E4-2909000799 A506后驱动桥总成	
Real axle assembly	66
E3-2907001002 前主传动总成	
Front final drive assembly	68
E4-2909000800 后主传动总成	
Rear final drive assembly	72
E5-2907001003 轮边减速器总成	
Hub reduction	76
E8-4120001827 制动钳-LG918(371104)	
Break caliper	80

E10-2050900108 轮胎（520101）
Tyre 82

F. 工作装置液压系统 Implement hydraulic system

F1-2912001722 液压操纵总成
Hydraulic control system 86
F3-2913001166 举升缸总成
Lifting cylinder system 92
F4-2914001110 转斗缸总成
Tilt cylinder system 94
F5-2910000651 液压油箱总成
Hydraulic fluid tank system 98
F7-4120001085 转斗油缸（371368）
Tilt cylinder 100
F9-4120001153 动臂油缸（371368）
Lifting cylinder assembly 102

H. 工作装置 Working equipment

H1-2915001484 工作装置
Working equipment 106

I. 转向系统 Steering system

I1-2919000774 转向泵总成
Steering pump system 112
I2-2920001057 转向器总成
Steering gear system 114
I3-2921000973 转向缸总成
Steering cylinder system 116
I5-4120001821 转向油缸（371368）

Steering cylinder	118
I7-4120000709 优先阀VLE-150(370802)	
Priority valve	120
J. 制动系统 Brake system	
J1-2922001562 行车制动总成	
Travel brake system	124
J2-2922000661 储气罐	
Air pressure tank	128
J3-4120000090 加力泵(340201)	
Pneumatic cylinder	130
J4-2923000651 驻车制动系统	
Parking brake syetem	132
J7-4120000090 加力泵(330604)	
Pneumatic cylinder	134
K. 车架 Frame	
K1-2924000778 前车架总成	
Front frame system	138
K2-2926001418 后车架总成	
Rear frame system	142
K3-2928000811 配重铁总成	
Counter weight	146
L. 驾驶室 Cab group	
L1-2190901434 LG918驾驶室围板总成（防滚翻）	
Cab assembly	150
L1-2929001172 驾驶室总成	
Cab system	152

L3-2931001631 驾驶室附件
Cab equipment 154
L4-2930000820 座椅总成
Driver seat assembly 156
L5-2932000955 操纵箱总成
Control box 158

M. 覆盖件系统 Cover system

M1-2933002861 发动机罩
Engine hood system 162
M2-2934000668 左台架总成
Platform assembiy 164
M3-2934000652 右台架总成
Platform assembiy 166
M4-2934000695 后灯罩
Tail lamp protection 168
M5-2936001348 标志与标识
Sign and logo 170
M6-2934001729 左、右电瓶箱
Battery box assembiy 172

N. 空调系统 Air conditioner system

N2-2935000949 空调系统
Air conditioning system 176

O. 电气系统 Electric system

O1-2937001524 电气系统
Electric system 180
O2-2937001526 仪表盘总成

Instruction panel assembly	184
O3-2937001580 仪表台总成	
Instruction panel assembly	188

A 发动机系统

DIESEL ENGINE SYSTEM

SDLG

山东临工工程机械有限公司

SHANDONG LINGONG CONSTRUCTION MACHINERY CO.,LTD.

发动机总成 Engine system

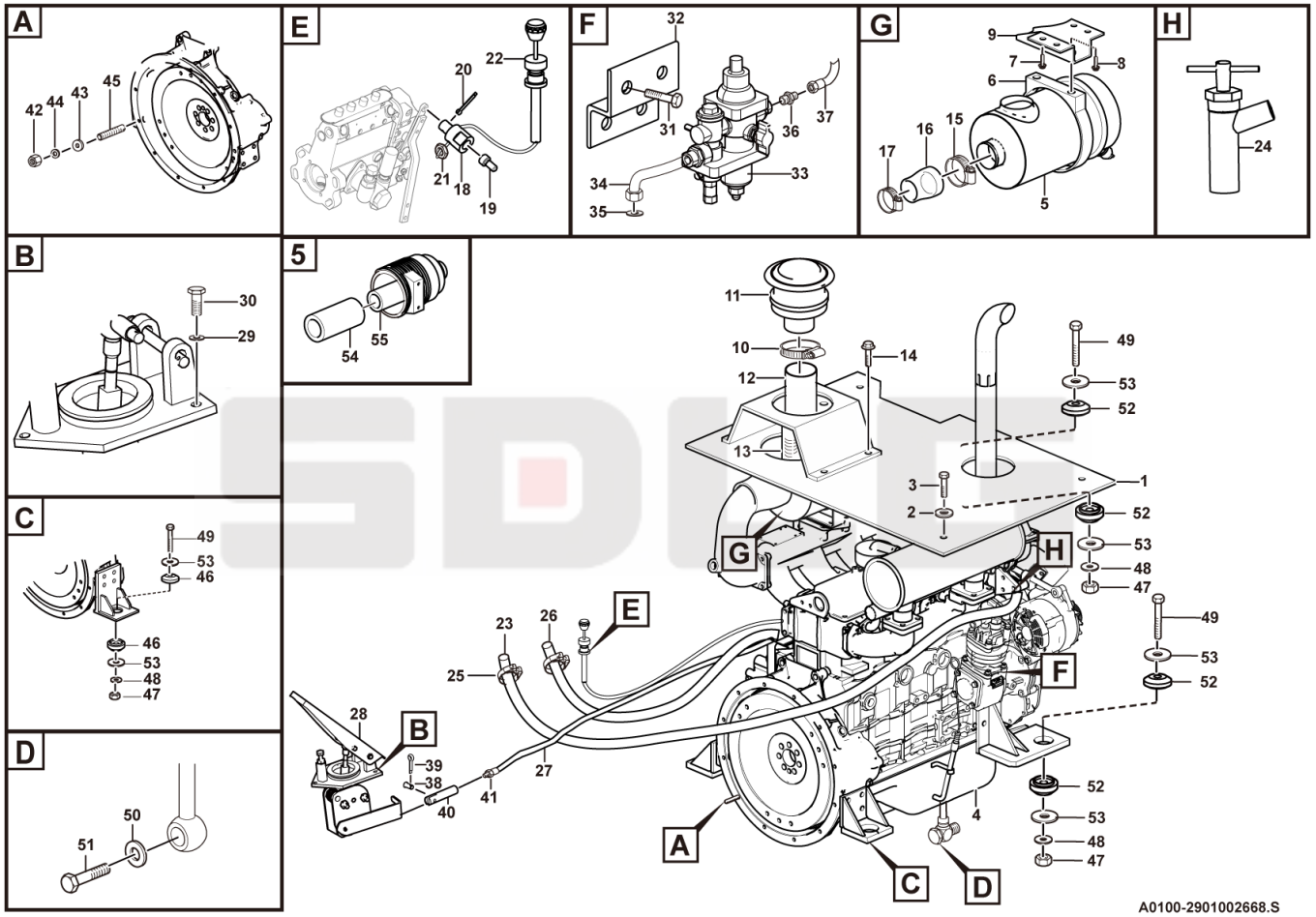

序号 Key	零件代号 Part No.		名称 Description	是否配件 Spare parts Y/N	数量 Qty	备注 Remarks
1	29010022801	上盖板	Cover plate	Y	1	
2	4015000197	垫圈GB96.1-10EpZn-300HV	Washer	Y	10	
3	4011000081	螺栓GB5783-M10*20EpZn-8.8	Bolt	Y	10	
4	4110001571	发动机总成YC4D80-T20（D7QGF-T1）	Engine	Y	1	
5	4110000697	空滤器G082525	Air cleaner	Y	1	
6	4110000699	安装抱箍P777732	Clamp	Y	1	
7	4011000447	螺栓GB16674-M10*20EpZn-8.8	Bolt	Y	4	
8	4011000481	螺栓GB16674-M8*30EpZn-8.8	Bolt	Y	2	
9	29010022781	空滤支架	Bracket	Y	1	
10	4017000005	喉箍JB8870-d120	Clamp	Y	2	
11	4110001071	空气预滤器KA30A-4	Primary filter	Y	1	
12	29010022761	连接钢管	Pipe	Y	1	
13	29010022721	连接胶管	Hose	Y	1	
14	4011000474	螺栓GB16674-M10*25EpZn-8.8	Bolt	Y	4	
15	4017000012	喉箍JB8870-d110	Clamp	Y	1	
16	29010022711	进气胶管	Hose	Y	1	
17	4017000006	喉箍JB8870-d100	Clamp	Y	1	
18	29010001071	螺栓轴	Screw	Y	1	
19	4014000020	螺钉GB75-M6*10EpZn-22H	Screw	Y	1	
20	4016000120	开口销GB91-2*12EpZn-Q235A	Split pin	Y	1	
21	4013000028	螺母GB6170-M6EpZn-8	Nut	Y	2	
22	29010019161	操纵软轴	Control cable	Y	1	
23	4090000194	胶管HG2491-16*2000	Hose	Y	1	
24	4120000067	暖风机水阀LG12-NFJSF	Valve	Y	2	
25	4017000024	环箍QC390-D26	Clamp	Y	4	
26	4090000195	胶管HG2491-16*1500	Hose	Y	1	
27	29010006671	操纵软轴	Control cable	Y	1	
28	4120000096	油门踏板ZY75-00	Pedal	Y	1	
29	4015000035	垫圈GB93-6-65Mn	Spring washer	Y	3	
30	4011000101	螺栓GB5783-M6*20EpZn-8.8	Bolt	Y	3	

发动机总成 Engine system

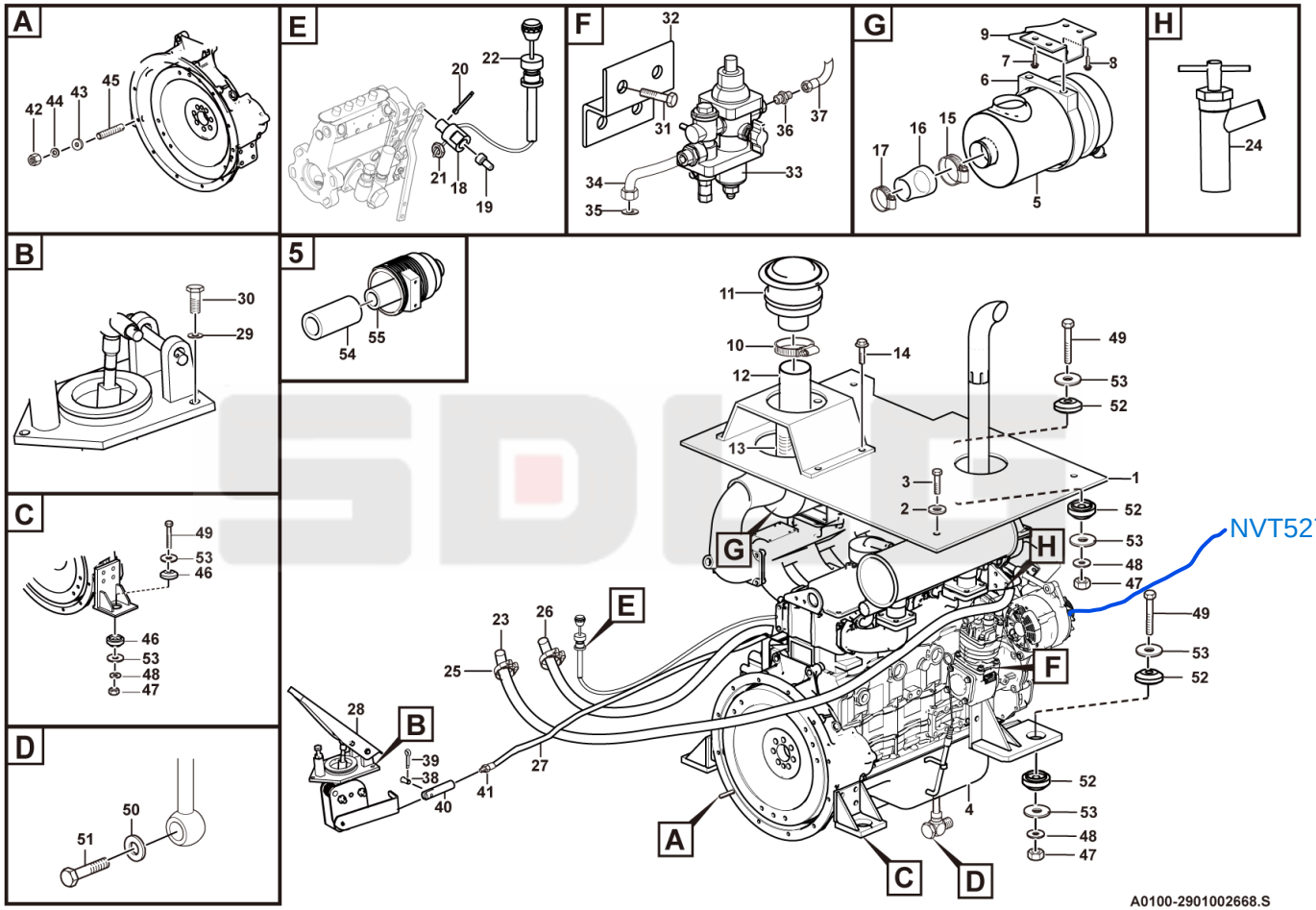

序号 Key	零件代号 Part No.		名称 Description	是否配件 Spare parts Y/N	数量 Qty	备注 Remarks
31	4011000488	螺栓GB16674-M10*16EpZn-8.8	Bolt	Y	2	
32	29010006541	油水分离器支架	Bracket	Y	1	
33	4120000084	油水分离器组合阀ST-50G	Valve	Y	1	
34	4120000750	金属软管	Tube	Y	1	
35	29220000171	垫圈	Washer	Y	2	
36	29220001191	直接头	Nipple	Y	2	
37	4041001224	软管LGB144-105180	Hose assembly	Y	1	
38	4016000138	销轴GB882-B6*22EpZn-35	Clevis pin	Y	2	
39	4016000100	开口销GB91-2*20EpZn-Q235A	Split pin	Y	2	
40	29010006681	连接叉	Link yoke	Y	1	
41	4013000033	螺母GB6170-M8EpZn-8	Nut	Y	1	
42	4013000011	螺母GB6170-M12EpZn-8	Nut	Y	9	
43	4015000168	垫圈GB97.1-12EpZn-300HV	Washer	Y	9	
44	4015000026	垫圈GB93-12-65Mn	Spring washer	Y	9	
45	29010006591	双头螺栓	Stud	Y	9	
46	29010012051	减震垫	Shock absorber	Y	4	
47	4013000129	螺母GB889.2-M16*1.5EpZn-8	Lock nut	Y	4	
48	4015000181	垫圈GB97.1-16EpZn-300HV	Washer	Y	4	
49	4011000656	螺栓GB5785-M16*1.5*110EpZn-8.8	Bolt	Y	4	
50	4015000121	垫圈JB982-14	Washer	Y	4	
51	4011000641	螺栓JB6013-M14*1.5EpZn-45	Bolt	Y	2	
52	29010012001	减震垫	Shock absorber	Y	4	
53	29010006601	垫圈	Washer	Y	8	
54	4110000697002	外滤芯（空气滤清器主滤芯）	Air filter insert	Y	1	
55	4110000697003	空气滤清器安全滤芯	Air filter insert	Y	1	

燃油箱总成 Fuel tank system

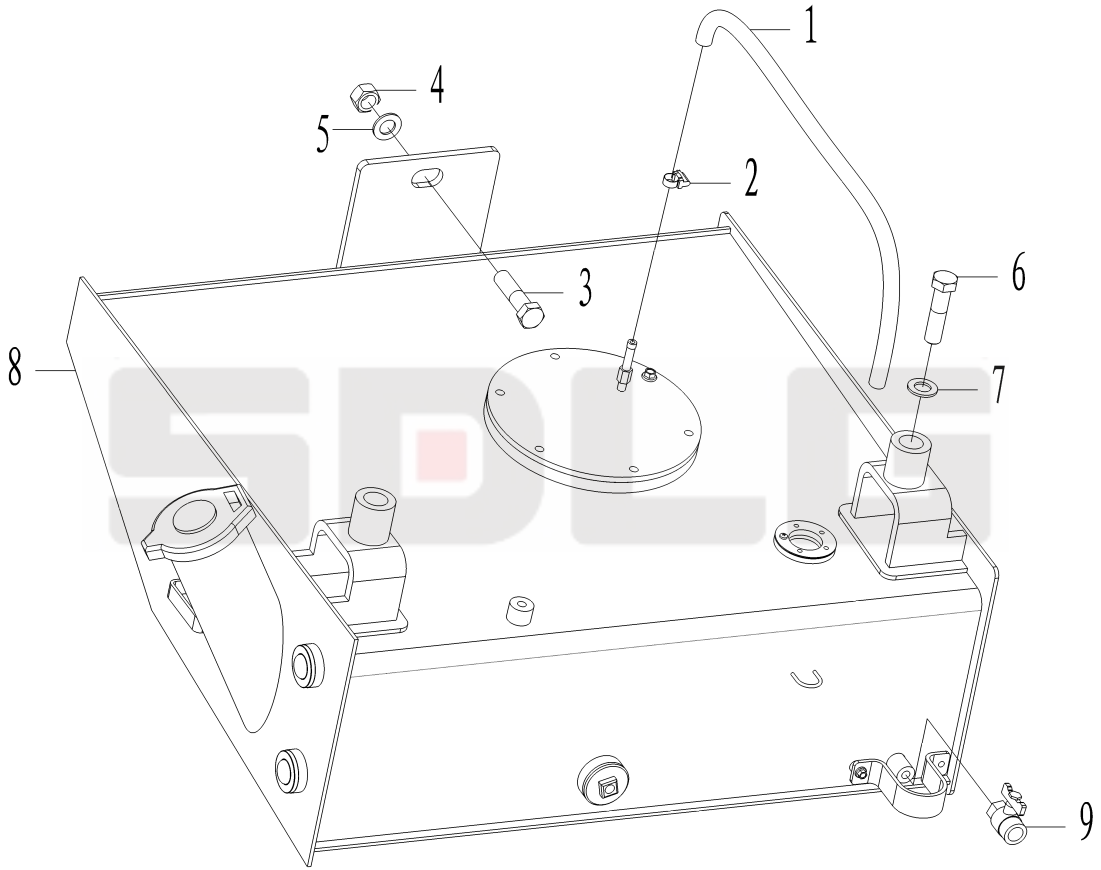

序号 Key	零件代号 Part No.		名称 Description	是否配件 Spare parts Y/N	数量 Qty	备注 Remarks
1	4120000046	胶管JB8406-A10*560	Hose assembly	Y	1	
2	4017000010	喉箍JB8870-d20	Clamp	Y	1	
3	4011000114	螺栓GB5785-M20*2*60EpZn-8.8	Bolt	Y	1	
4	4013000040	螺母GB6171-M20*2EpZn-8	Nut	Y	1	
5	4015000176	垫圈GB97.1-20EpZn-300HV	Washer	Y	1	
6	4011000446	螺栓GB5785-M24*2*120EpZn-8.8	Screw	Y	2	
7	4015000187	垫圈GB96.1-24EpZn-300HV	Washer	Y	2	
8	29020014161	燃油箱总成	Fuel tank	Y	1	
9	4120000099	球阀MBS216-1/2"	Valve	Y	1	

燃油箱总成 Fuel tank system

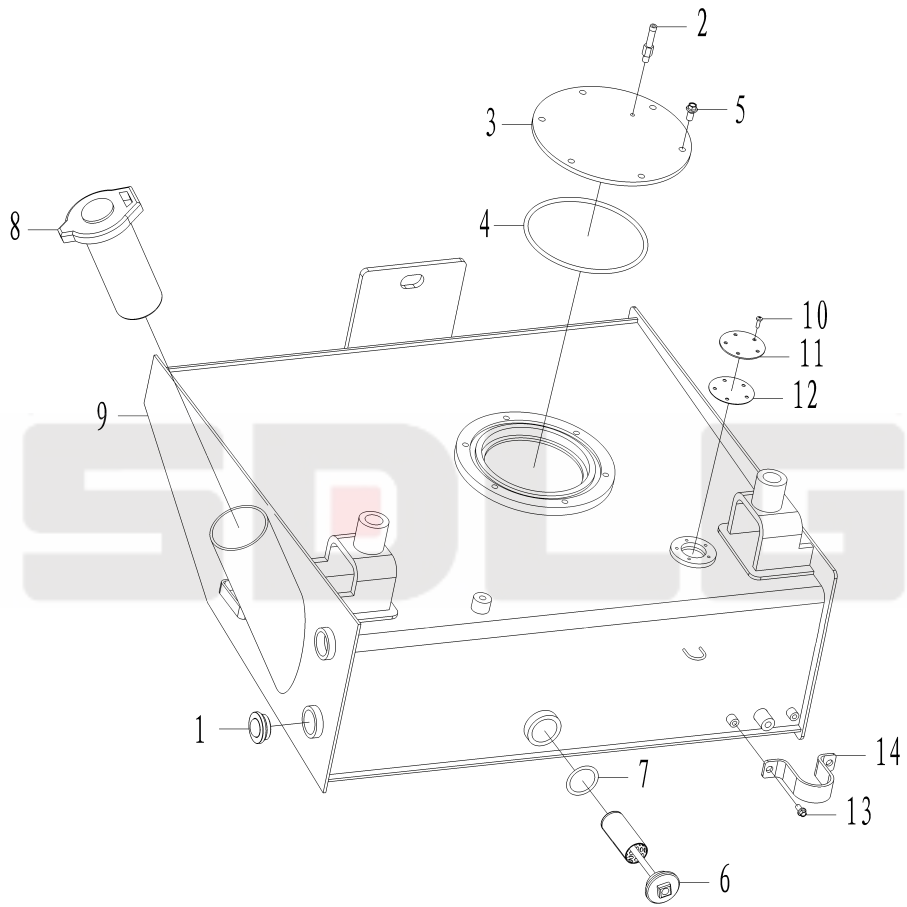

序号 Key	零件代号 Part No.		名称 Description	是否配件 Spare parts Y/N	数量 Qty	备注 Remarks
1	4110000807	圆形油标YB-M42*1.5	Level gauge	Y	2	
2	29020006561	透气钢管	Tube	Y	1	
3	29020006571	盖板	Cover plate	Y	1	
4	4030000022	O形圈GB3452.1-200*7.00G	O-ring	Y	1	
5	4011000447	螺栓GB16674-M10*20EpZn-8.8	Bolt	Y	6	
6	29020006581	滤油器总成	Fuel filter	Y	1	
7	29020000062	垫圈	Washer	Y	1	
8	4120001404	带锁液压过滤器SL-50A	Hydraulic fluid filter	Y	1	
9	29020014151	燃油箱体	Fuel tank	N	1	
10	4014000047	螺钉GB818-M5*8EpZn-4.8	Screw	Y	5	
11	29020006841	法兰盖	Cover plate	Y	1	
12	29020006851	垫片	Spacer	Y	1	
13	4011000455	螺栓GB16674-M8*25EpZn-8.8	Bolt	Y	2	
14	29020006591	护板	Protecting plate	Y	1	

散热器总成 Cooling system

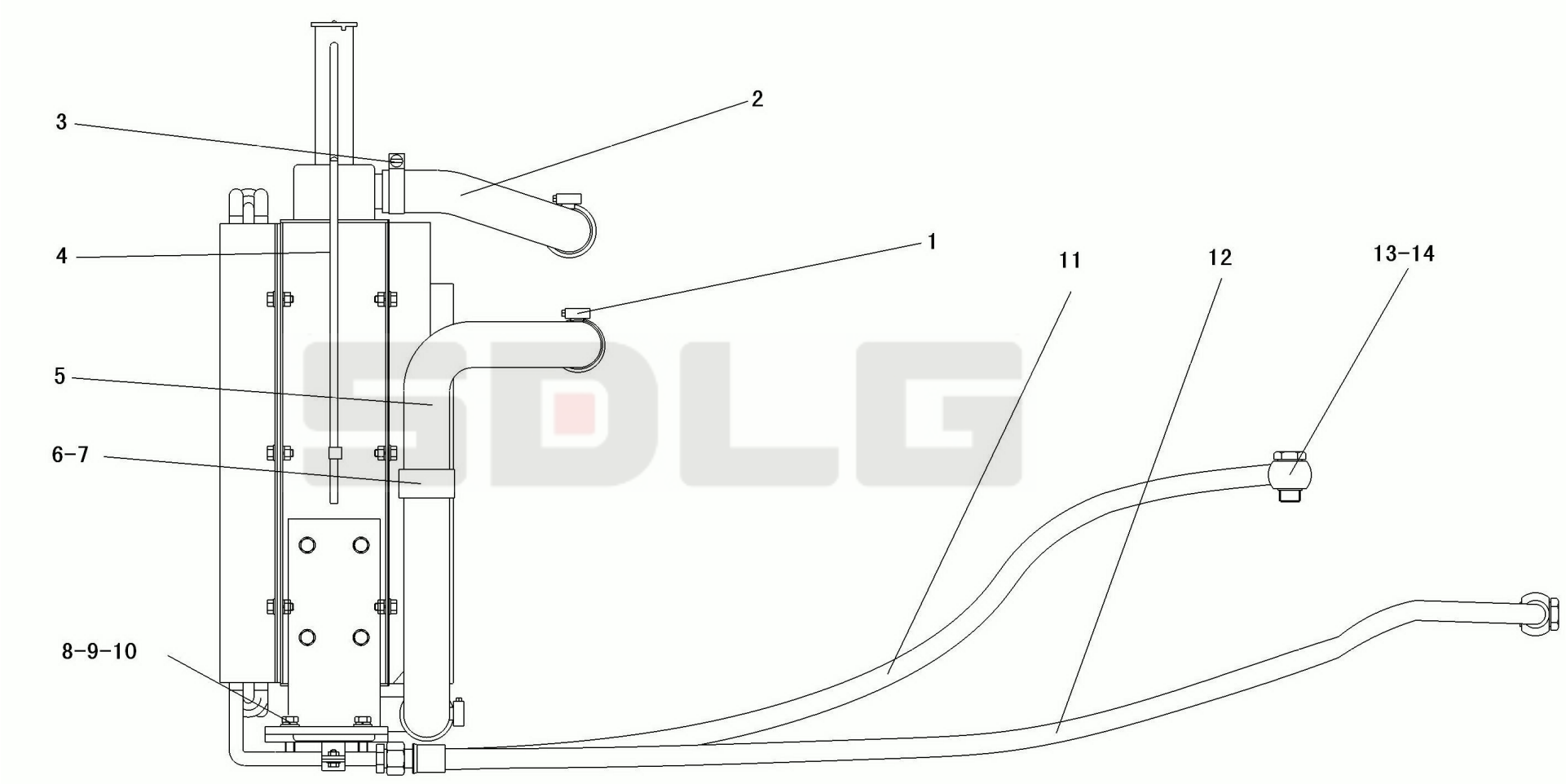

序号 Key	零件代号 Part No.		名称 Description	是否配件 Spare parts Y/N	数量 Qty	备注 Remarks
1	4017000018	喉箍JB8870-d70	Clamp	Y	1	
2	29030009831	散热器进水管	Hose	Y	1	
3	4017000007	喉箍JB8870-d60	Clamp	Y	3	
4	4110001557	水油散热器LG920-1	Cooling package	Y	1	
5	29030009841	散热器出水管	Hose	Y	1	
6	29030006531	管夹	Clamp	Y	1	
7	4011000461	螺栓GB16674-M8*16EpZn-8.8	Bolt	Y	1	
8	4011000091	螺栓GB5783-M12*40EpZn-8.8	Bolt	Y	4	
9	4015000168	垫圈GB97.1-12EpZn-300HV	Washer	Y	4	
10	4015000026	垫圈GB93-12-65Mn	Spring washer	Y	4	
11	29030008121	变矩器至散热器胶管	Hose assembly	Y	1	
12	29030008131	散热器至变速箱胶管	Hose assembly	Y	1	
13	4011000147	螺栓JB999-M27*2*55EpZn-35	Bolt	Y	2	
14	4030000062	垫圈JB1002-27-T2	Washer	Y	4	

B 变矩器系统
TORQUE CONVERTER SYSTEM

SDLG

山东临工工程机械有限公司
SHANDONG LINGONG CONSTRUCTION MACHINERY CO.,LTD.

变矩器系统 Torque converter system

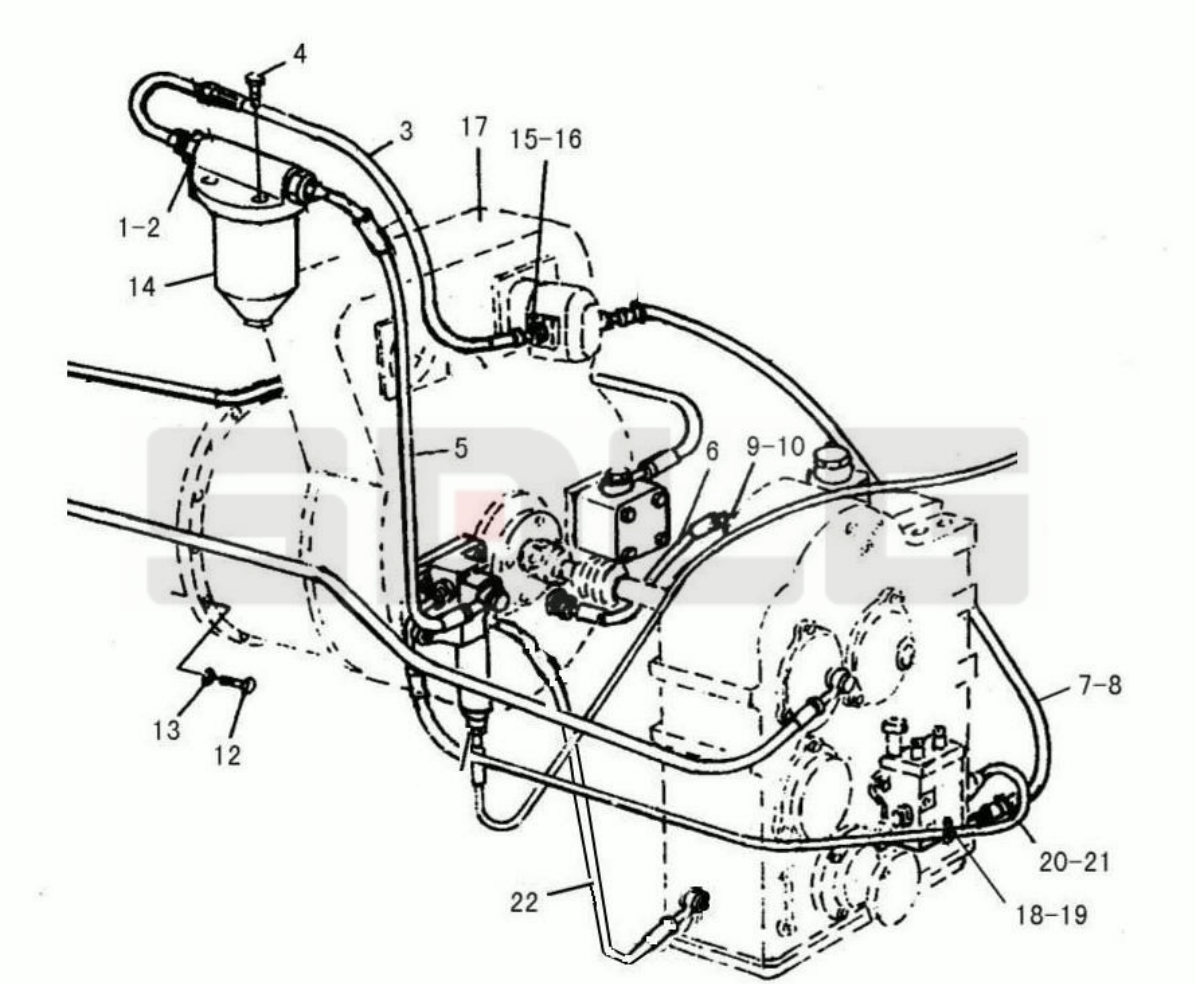

序号 Key	零件代号 Part No.		名称 Description	是否配件 Spare parts Y/N	数量 Qty	备注 Remarks
1	29040006521	接头体	Nipple	Y	2	
2	4030000211	O形圈GB3452.1-30.0*2.65G	O-ring	Y	2	
3	29040007621	变速泵至滤清器胶管	Hose assembly	Y	1	
4	4011000481	螺栓GB16674-M8*30EpZn-8.8	Bolt	Y	2	
5	29040006541	滤清器至变矩器胶管	Hose assembly	Y	1	
6	4030000267	胶管JB8406-B19*450	Hose	Y	1	
7	4017000011	喉箍JB8870-d32	Clamp	Y	6	
8	4030000207	胶管JB8406-B19*1100	Hose	Y	1	
9	29040006551	接头体	Nipple	Y	1	
10	4030000059	垫圈JB1002-20-T2	Washer	Y	1	
11	kongbai	kongbai	Kongbai	N	1	
12	4011000085	螺栓GB5783-M10*35EpZn-8.8	Bolt	Y	12	
13	4015000025	垫圈GB93-10-65Mn	Spring washer	Y	12	
14	4110000507	滤清器QF60M33G-1	Oil filter	Y	1	
15	4011000147	螺栓JB999-M27*2*55EpZn-35	Bolt	Y	1	
16	4030000062	垫圈JB1002-27-T2	Washer	Y	1	
17	4110000217	变矩器YJ280-4DL	Torque converter	Y	1	
18	29350000021	管夹	Hose clamp	Y	1	
19	4011000461	螺栓GB16674-M8*16EpZn-8.8	Bolt	Y	1	
20	29040006581	变矩器至变速阀胶管	Hose assembly	Y	1	
21	4030000179	O形圈GB3452.1-8.50*1.80G	O-ring	Y	2	
22	4120000174	胶管JB8406-B19*900	Hose assembly	Y	1	

变矩器(370804) Torque converter

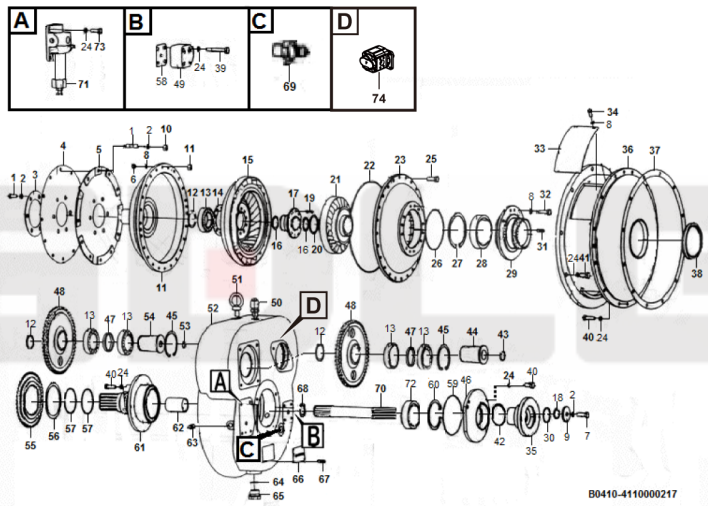

序号 Key	零件代号 Part No.		名称 Description	是否配件 Spare parts Y/N	数量 Qty	备注 Remarks
1	4110000960006	螺栓 M12X25 01010-81225	Screw	Y	15	
2	4110000160054	垫圈01602-21236	Gasket	Y	16	
3	4110000011116	圆垫板YB315Z5-04	Shim	Y	1	
4	4110000217071	弹性板YJ265-00002	Plate	Y	1	
5	4110000217072	弹性板总成YJ265-10000	Plate	Y	1	
6	4013000162	螺母GB6170-M8-8	Nut	Y	24	
7	4011000061	螺栓GB5782-M12*35EpZn-8.8	Bolt	Y	1	
8	4110000084130	垫圈8 01602-20825	Washer	Y	40	
9	7200000857	垫片YJ280-1C-00004	Shim	N	1	
10	4110000194006	螺母M12-01580-11210	Nut	Y	9	
11	4110000217039	罩轮YJ280-1C-00005	Cover	Y	1	
12	4110000217073	挡圈04064-05020 50	Washer	Y	3	
13	4021000011	滚动轴承GB276-6010	Ball bearing	Y	5	
14	7200000804	垫板YJ280-4A-10002	Plate	N	1	
15	4110000004015	涡轮YJ280-4A-10003	Turbine	N	1	
16	4110000084103	挡圈04064-03818	Retaining ring	Y	2	
17	7200000807	涡轮毂YJ280-4A-10001	Turbo housing kit	N	1	
18	4110000217036	O形圈YJ315D-00022B	O-ring	Y	1	
19	7200000809	铆钉8*2004400-00820	Rivet	N	10	
20	4110000217064	挡圈04064-05520 55	Washer	Y	1	
21	4110000217041	导轮YJ280-4A-00005	Stator	N	1	
22	4030000616	O形圈GB3452.1-300*3.55G	O-ring	Y	1	
23	4110000004007	泵轮YJ280-4A-00006	Impeller	Y	1	
24	4015000381	垫圈GB7244-10-65Mn	Washer	N	41	
25	4110002525001	螺栓01010-80835 M8*35	Screw	Y	24	
26	4110000004016	O 型圈 130×3.1 07000-E2130	O-ring	Y	1	
27	4015000241	挡圈GB893.1-110-65Mn	Retaining ring	Y	1	
28	4021000113	滚动轴承GB276-6212	Ball bearing	Y	1	
29	4110000217022	泵轮座YJ2804A00015	Seat	Y	1	
30	4110000217048	垫片1YJ315D-00021B	Rubber washer	Y	1	

变矩器(370804) Torque converter

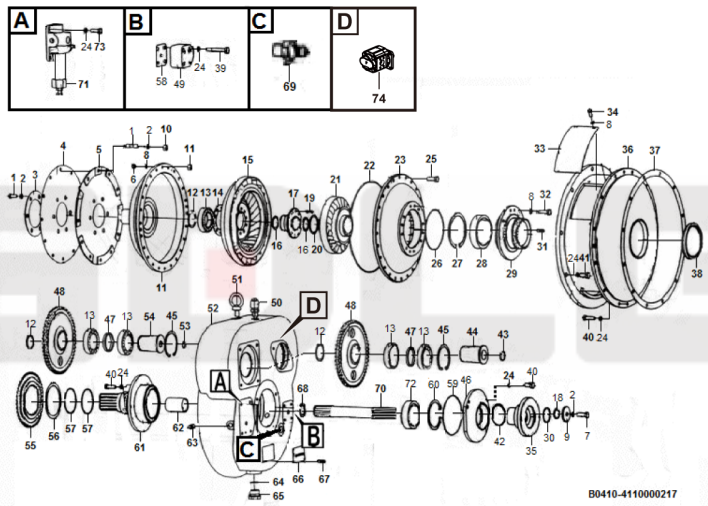

序号 Key	零件代号 Part No.		名称 Description	是否配件 Spare parts Y/N	数量 Qty	备注 Remarks
31	4110000084064	定位销ZL30D-11-22	Pin	Y	4	
32	4110000004019	螺栓 M8×22 01010-80822	Screw	Y	8	
33	4110000217054	盖板YJ280-4A-00007	Cover plate	Y	2	
34	4110002525003	螺栓01010-80816 M8*16	Screw	Y	8	
35	4110000217047	输出法兰YJ315D-00020B	Flange	Y	1	
36	4110000217040	中节YJ280-4A-00001	Flange	Y	1	
37	4110000217084	密封垫YJ280-4A-00016	Gasket	Y	1	
38	4110000217052	骨架油封ZL30D-11-54 100*120*13	Sealing ring	Y	1	
39	4110000217057	螺栓01010-81095 M10*95	Screw	Y	4	
40	4110000960010	螺栓Bolt M10X30 01010-81030	Screw	Y	21	
41	4110000004020	螺栓 M10×40 01010-81040	Screw	Y	12	
42	4110002580011	骨架油封07012-70055	Sealing ring	Y	1	
43	4110000217095	挡圈20 04064-02010	Washer	N	1	
44	4110000004014	油泵轴YJ280-4A-00017	Pump shaft	Y	1	
45	4110000217065	挡圈04064-08025 80	Washer	Y	1	
46	4110000217028	油封座YJ2801C00003	Seat	Y	1	
47	4110000004013	轴套YJ280-4A-00009	Bushing	Y	2	
48	4110000217046	齿轮YJ280-4DL-00002	Gear	Y	2	
49	4110000217099	回油阀YJ265-40000	Oil valve	Y	1	
50	4110000217049	呼吸器YJ320-20000	Breather cap	Y	1	
51	4110000217067	吊环螺钉04530-11222 M12×22	Screw	Y	1	
52	4110000217019	齿轮箱YJ2801C00001	Housing	Y	1	
53	7200000836	挡圈3004065-03012	Retaining ring	Y	1	
54	4110000217043	油泵轴YJ280-4A-00010X	Shaft	Y	1	
55	4110000217045	齿轮YJ280-4DL-00001	Gear	Y	1	
56	4110000217061	挡圈04064-01030 100	Washer	Y	1	
57	4110000217051	密封环ZL30D-11-19	Spacer ring	Y	2	
58	4110000217037	纸垫YJ265-00012	Gasket	Y	1	
59	4110000217097	O型圈 07000-02125	O-ring	Y	1	
60	4110000217066	挡圈04065-09030 90	Washer	Y	1	

变矩器(370804) Torque converter

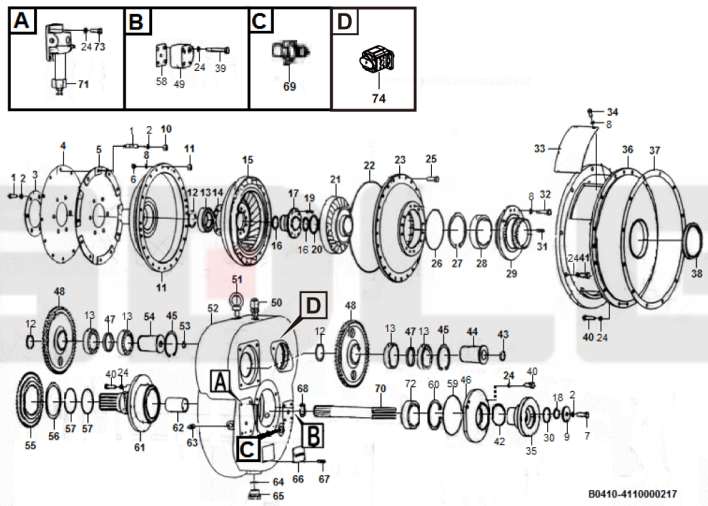

序号 Key	零件代号 Part No.		名称 Description	是否配件 Spare parts Y/N	数量 Qty	备注 Remarks
61	4110000217020	导轮座YJ2804A00014	Seat	Y	1	
62	7200000842	分油套YJ280-4A-00011	Sleeve	Y	1	
63	4110000217033	螺塞07043-00312	Plug	Y	1	
64	4110000218006	O 形圈07002-02434	O-ring	Y	1	
65	4110000218083	螺塞07044-12412	Plug	Y	1	
66	4110000217098	标牌YJ280-4DL-BP	Name plate	N	1	
67	7200000846	铆钉3*6 04418-03060	Rivet	Y	4	
68	4110000217069	密封环YJ265-00014	Sealing ring	Y	1	
69	4110000217018	接头YJ2804C00007	Nipple	Y	1	
70	4110000217006	涡轮轴YJ2801C00002	Turbine shaft	Y	1	
71	4110000217001	减压阀YJ320-10000	Pressure reducing valve	Y	1	
72	4021000021	滚动轴承GB276-6308	Ball bearing	Y	1	
73	4110000960005	螺栓01010-81025	Screw	Y	4	
74	4110000217087	变速泵CB-FA25-FL-X	Gear pump	Y	1	

C 变速箱系统

TRANSMISSION SYSTEM

SDLG

山东临工工程机械有限公司

SHANDONG LINGONG CONSTRUCTION MACHINERY CO.,LTD.

变速箱系统 Transmission system

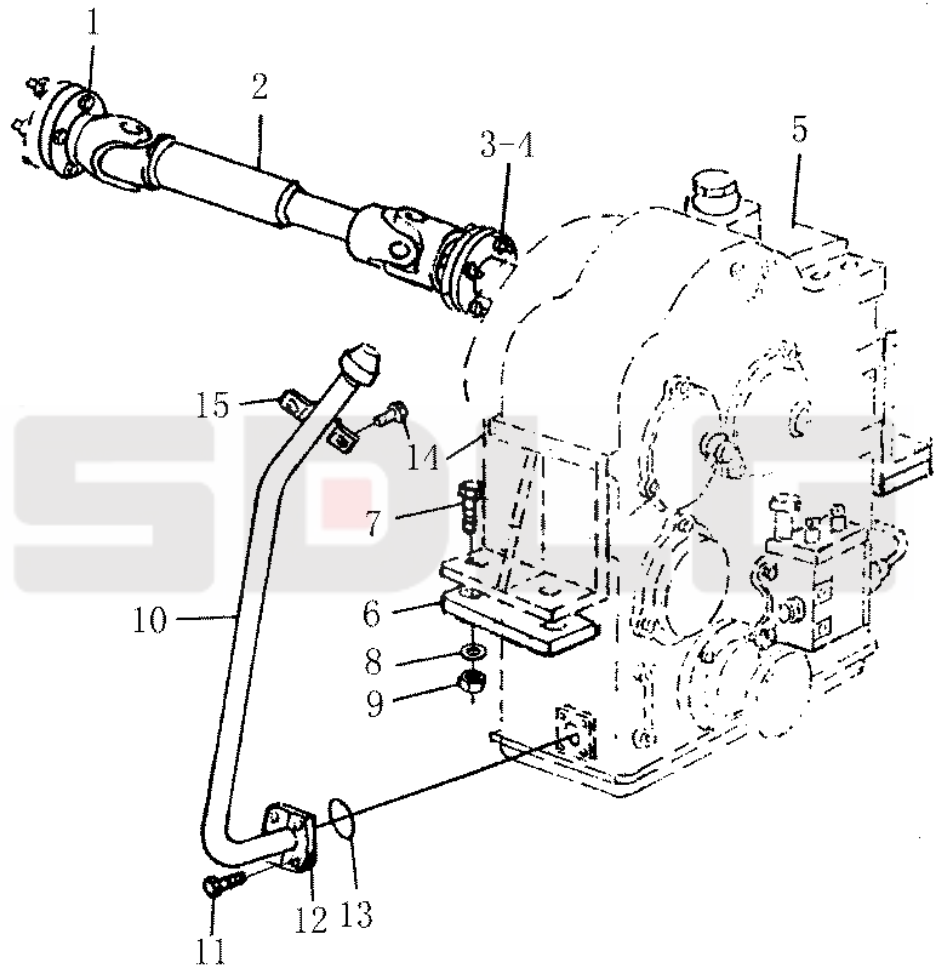

序号 Key	零件代号 Part No.		名称 Description	是否配件 Spare parts Y/N	数量 Qty	备注 Remarks
1	29050006521	螺栓	Screw	Y	4	
2	29050006531	主传动轴	Drive shaft	Y	1	
3	29050006541	螺栓	Screw	Y	4	
4	4013000072	螺母GB889.2-M12*1.25EpZn-10	Lock nut	Y	8	
5	4110000218	变速箱BD05N1	Transmission	Y	1	
6	29050006551	橡胶垫	Rubber plate	Y	2	
7	4011000499	螺栓GB5785-M16*1.5*70EpZn-8.8	Bolt	Y	4	
8	4015000181	垫圈GB97.1-16EpZn-300HV	Washer	Y	4	
9	4013000129	螺母GB889.2-M16*1.5EpZn-8	Lock nut	Y	4	
10	29050006562	加油管	Hose assembly	Y	1	
11	4011000481	螺栓GB16674-M8*30EpZn-8.8	Bolt	Y	4	
12	29050006571	压盖	Cover	Y	1	
13	4030000152	O形圈GB3452.1-25.0*2.65G	O-ring	Y	1	
14	4011000461	螺栓GB16674-M8*16EpZn-8.8	Bolt	Y	2	
15	29050006581	管夹	Clamp	Y	1	

前进低档离合器(370804) Shaft and clutch assembly

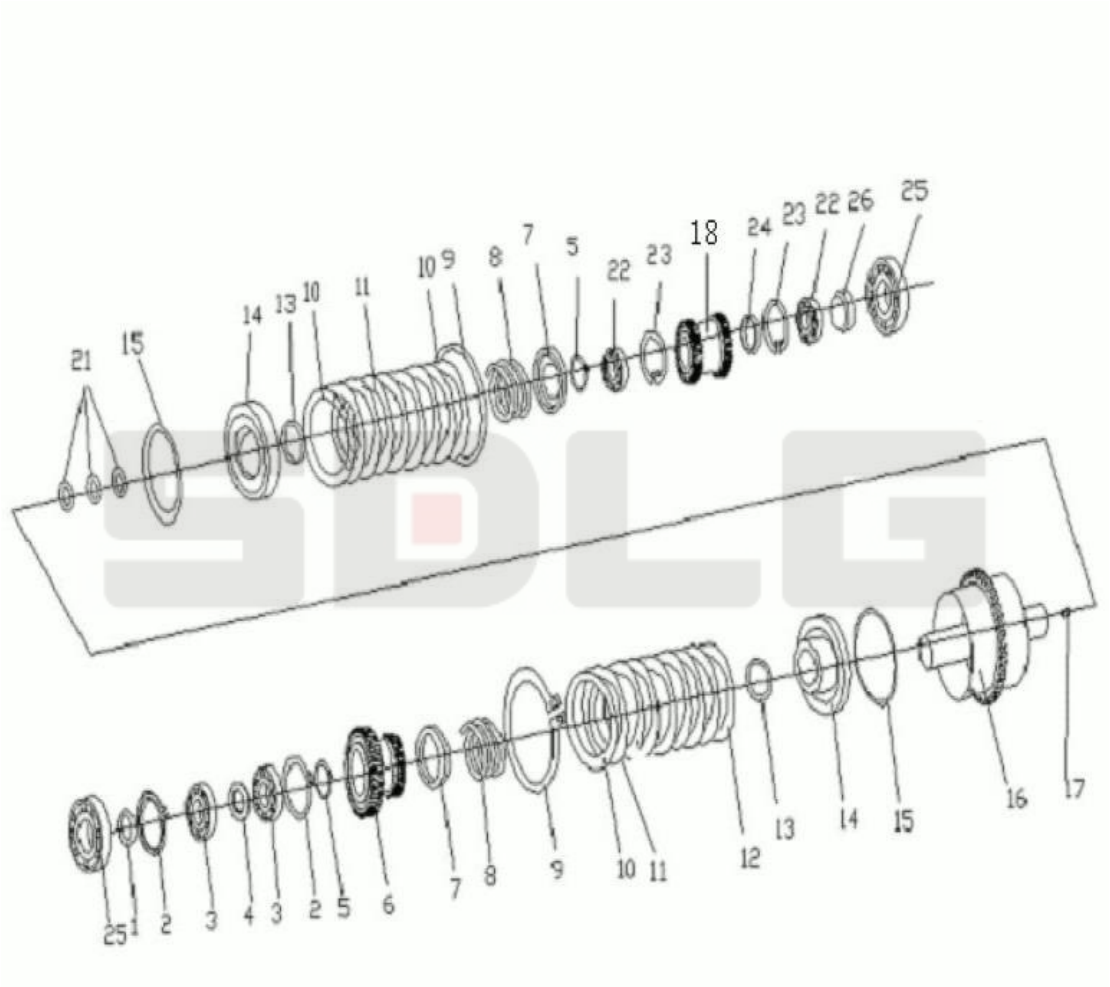

序号 Key	零件代号 Part No.		名称 Description	是否配件 Spare parts Y/N	数量 Qty	备注 Remarks
1	4110000218029	挡圈BD05-01012	Retaining ring	Y	1	
2	4021000190	止动环GB305-80/86.6	Retaining ring	Y	2	
3	4021000170	P轴承GB276-6208N	Ball bearing	Y	2	
4	4110000218028	挡圈BD05-01001	Retaining ring	Y	1	
5	4015000046	挡圈GB894.1-50-65Mn	Retaining ring	Y	2	
6	4110000218016	齿轮BD05-01002	Gear	Y	2	
7	4110000218023	弹簧支承座BD05-01010	Spring seat	Y	2	
8	4110000218077	离合器弹簧BD05-01005	Spring	Y	2	
9	4015000300	挡圈GB893.1-150-65Mn	Retaining ring	Y	2	
10	4110000218078	离合器活塞压板BD05-01003	Anchor plate	Y	2	
11	4110000218036	垫板BD05-01004	Washer	Y	8	
12	4110000218095	磨擦片BD05-01300	Friction disc	Y	8	
13	4030000035	O形圈GB3452.1-53.0*5.30G	O-ring	Y	2	
14	4110000218068	活塞BD05-01101	Cylinder piston	Y	2	
15	4110000218094	密封环BD05-01103	Spacer ring	Y	2	
16	4110000218096	前进低档离合器壳体BD05-01200	Converter housing	Y	1	
17	4110000218082	螺塞07043-00108	Plug	Y	2	
18	4110000218017	齿轮BD05-01006	Gear	Y	1	
19	kongbai	kongbai	Kongbai	N	1	
20	kongbai	kongbai	Kongbai	N	1	
21	4110000218093	密封环BD05-01008	Spacer ring	Y	3	
22	4021000009	滚动轴承GB276-6008	Ball bearing	Y	2	
23	4015000199	挡圈GB893.1-68-65Mn	Retaining ring	Y	2	
24	4110000218024	挡环BD05-01007	Retaining ring	Y	1	
25	4021000021	滚动轴承GB276-6308	Ball bearing	Y	2	
26	4110000218025	挡环BD05-01009	Retaining ring	Y	1	

倒退高档离合器(370804) Shaft and clutch assembly

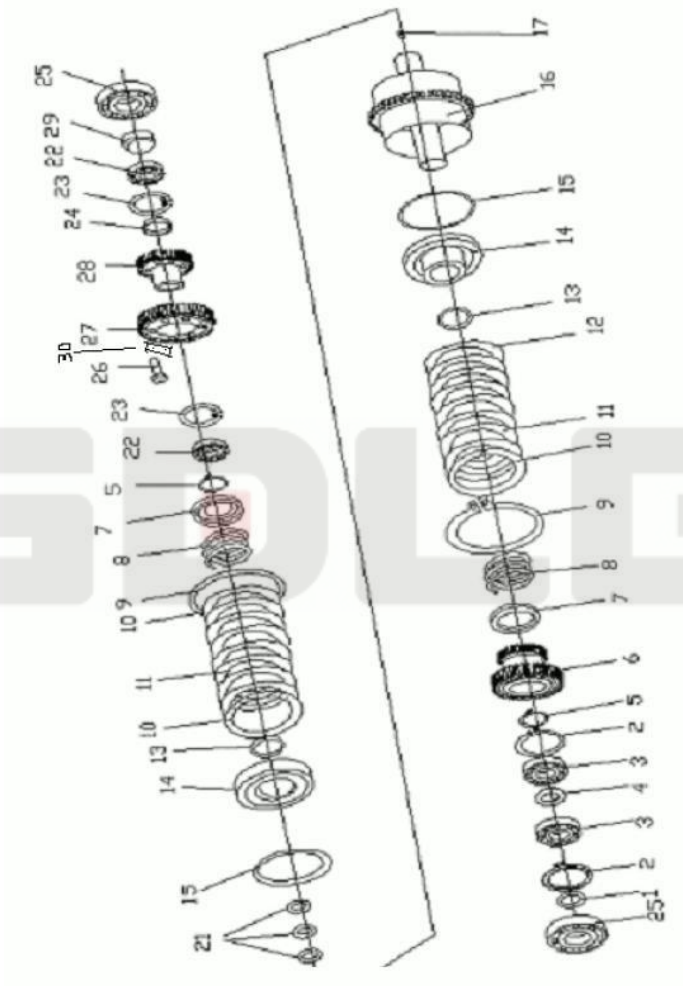

序号 Key	零件代号 Part No.		名称 Description	是否配件 Spare parts Y/N	数量 Qty	备注 Remarks
1	4110000218029	挡圈BD05-01012	Retaining ring	Y	1	
2	4021000190	止动环GB305-80/86.6	Retaining ring	Y	2	
3	4021000170	P轴承GB276-6208N	Ball bearing	Y	2	
4	4110000218028	挡圈BD05-01001	Retaining ring	Y	1	
5	4015000046	挡圈GB894.1-50-65Mn	Retaining ring	Y	2	
6	4110000218016	齿轮BD05-01002	Gear	Y	1	
7	4110000218023	弹簧支承座BD05-01010	Spring seat	Y	2	
8	4110000218077	离合器弹簧BD05-01005	Spring	Y	2	
9	4015000300	挡圈GB893.1-150-65Mn	Retaining ring	Y	2	
10	4110000218078	离合器活塞压板BD05-01003	Anchor plate	Y	2	
11	4110000218036	垫板BD05-01004	Washer	Y	8	
12	4110000218095	磨擦片BD05-01300	Friction disc	Y	8	
13	4030000035	O形圈GB3452.1-53.0*5.30G	O-ring	Y	2	
14	4110000218068	活塞BD05-01101	Cylinder piston	Y	2	
15	4110000218094	密封环BD05-01103	Spacer ring	Y	2	
16	4110000218030	倒退高档离合器壳体BD05-02100A	Converter housing	Y	1	
17	4110000218082	螺塞07043-00108	Plug	Y	2	
18	kongbai	kongbai	Kongbai	N	1	
19	kongbai	kongbai	Kongbai	N	1	
20	kongbai	kongbai	Kongbai	N	1	
21	4110000218093	密封环BD05-01008	Spacer ring	Y	3	
22	4021000021	滚动轴承GB276-6308	Ball bearing	Y	2	
23	4015000199	挡圈GB893.1-68-65Mn	Retaining ring	Y	2	
24	4110000218026	挡环BD05-02001A	Retaining ring	Y	1	
25	4021000021	滚动轴承GB276-6308	Ball bearing	Y	2	
26	4110000218090	螺栓01010-31225 M12*25	Screw	Y	6	
27	4110000218018	齿轮BD05-02201A	Gear	Y	1	
28	4110000218019	齿轮BD05-02202A	Gear	Y	1	
29	4110000218027	挡环BD05-02002A	Retaining ring	Y	1	
30	4110000218104	止动垫BD05-02203	Thrust washer	Y	3	

中间轴部件 I(370804) Drive shaft

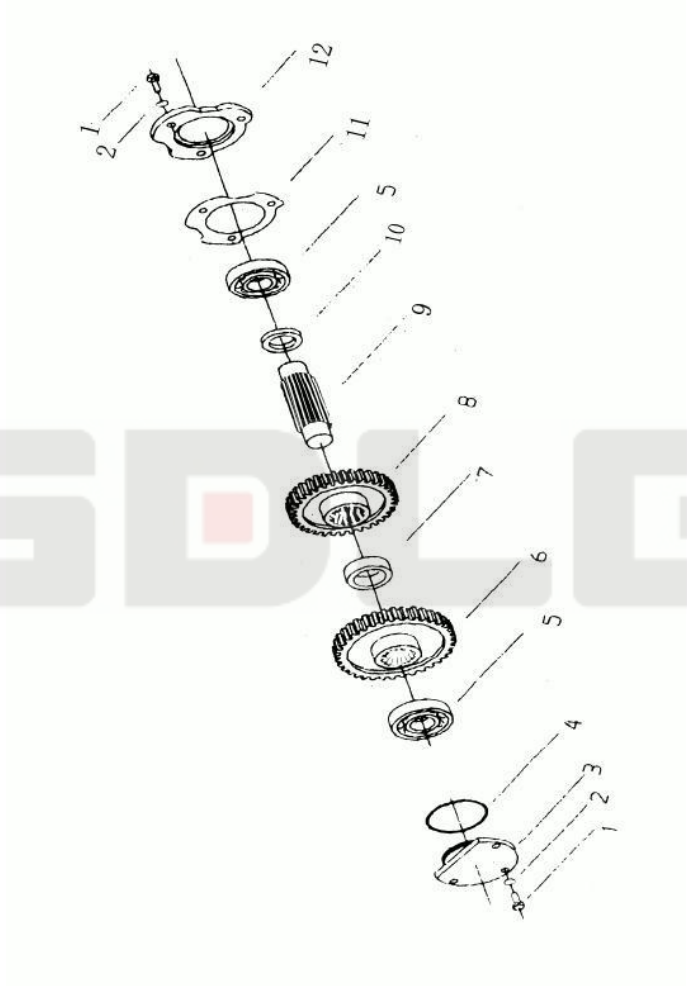

序号 Key	零件代号 Part No.		名称 Description	是否配件 Spare parts Y/N	数量 Qty	备注 Remarks
1	4110000218086	螺栓01010-31025 M10*25	Screw	Y	6	
2	4110000011097	垫圈10 01602-11030	Washer	Y	6	
3	4110000218048	端盖BD05-00018	Cover plate	Y	1	
4	4110000218003	O 形圈07000-02085 85*2.5	O-ring	Y	1	
5	4021000021	滚动轴承GB276-6308	Ball bearing	Y	2	
6	4110000218014	齿轮BDS05-00017	Gear	Y	1	
7	4110000218055	隔套BD05-00019	Spacer sleeve	Y	1	
8	4110000218013	齿轮BD05-00002	Gear	Y	1	
9	4110000218107	中间轴BD05-00003	Shaft	Y	1	
10	4110000218054	隔套BD05-00005	Spacer sleeve	Y	1	
11	4110000218032	垫BD05-00006	Gasket	Y	1	
12	4110000218047	端盖BD05-00004	Cover plate	Y	1	

输出轴部分(370804) Output shaft



序号 Key	零件代号 Part No.		名称 Description	是否配件 Spare parts Y/N	数量 Qty	备注 Remarks
1	4110000218075	开口销04050-04030	Pin	Y	2	
2	4110000218080	螺母BD05-00010	Nut	Y	2	
3	4110000218022	大垫圈01643-32260	Washer	Y	2	
4	4110000218005	O 形圈07000-03032 32*3.5	O-ring	Y	2	
5	4110000218050	法兰盘BD05K-03000	Flange	Y	1	
6	4110000218057	骨架油封 07012-00048	Sealing ring	Y	2	
7	4110000218058	骨架油封07012-70050	Sealing ring	Y	1	
8	4110000218090	螺栓01010-31225 M12*25	Screw	Y	8	
9	4110000011108	垫圈12 01602-11236	Washer	Y	8	
10	4110000218110	轴承座BD05-00008	Seat	Y	1	
11	4110000218046	调整垫BD05-00014	Shim	Y	6	
12	4110000218007	O 形圈07000-02105 105*3.1	O-ring	Y	4	
13	4021000171	P轴承GB297-30308	Roller bearing	Y	2	
14	4110000218099	输出齿轮BDS05-00016	Gear	Y	1	
15	4110000218056	隔套BD05-00007	Spacer sleeve	Y	1	
16	4110000218100	输出轴BD05L-00003	Output shaft	Y	1	
17	4110000218111	轴承座BD05L-00002	Seat	Y	1	
18	4110000218091	螺栓01010-51235 M12*35	Screw	Y	4	
19	4110000218105	制动器支座ZL15E-00002	Seat	Y	1	
20	4110000223005	制动器0DFX.2-15C	Brake system	Y	1	
21	4110000218043	垫圈01602-01030 10	Washer	Y	1	
22	4014000185	螺钉GB70-M10*30EpZn-8.8	Screw	Y	4	
23	4110000218049	法兰BD05K-00001	Flange	Y	1	
24	4110000218086	螺栓01010-31025 M10*25	Screw	Y	8	

输入部分(370804) Input shaft

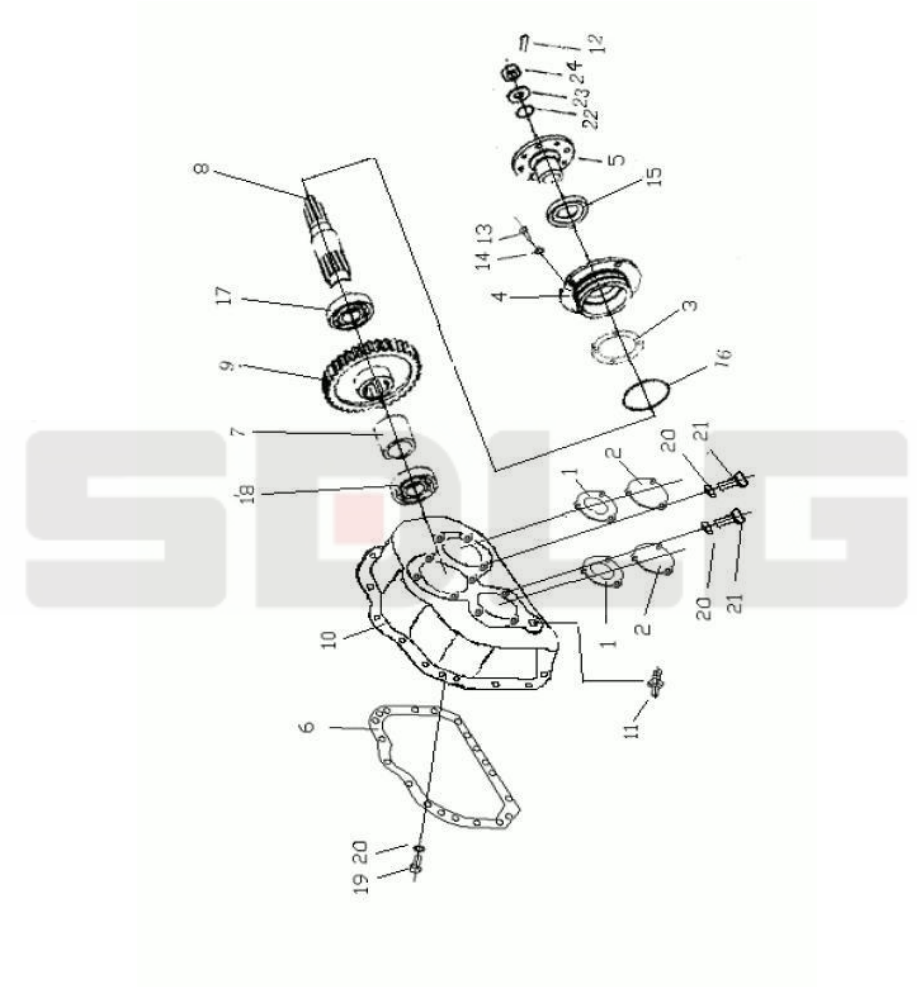

序号 Key	零件代号 Part No.		名称 Description	是否配件 Spare parts Y/N	数量 Qty	备注 Remarks
1	4110000218108	轴承盖BDX05-00001	Cover	Y	2	
2	4110000218038	垫片BDX05-00002	Rubber washer	Y	2	
3	4110000218039	垫片BDX05-00003	Rubber washer	Y	1	
4	4110000218109	轴承座BDX05-00004	Seat	Y	1	
5	4110000218101	输入法兰盘BDX05-01000	Flange	Y	1	
6	4110000218092	密封垫BDX05-00006	Gasket	Y	1	
7	4110000218045	调整垫BDX05-00008	Shim	Y	1	
8	4110000218102	输入轴BDX05-00009	Input shaft	Y	1	
9	4110000218015	齿轮BDX05-00010	Gear	Y	1	
10	4110000218021	传动箱壳体BDX05-00011	Housing	Y	1	
11	4110000218065	管接头BDX05-00012	Nipple	Y	1	
12	4110000218075	开口销04050-04030	Pin	Y	1	
13	4110000218088	螺栓01010-31230 M12*30	Screw	Y	4	
14	4110000011108	垫圈12 01602-11236	Washer	Y	4	
15	4110000218057	骨架油封 07012-00048	Sealing ring	Y	1	
16	4110000218004	O 形圈07000-02105 105*2.5	O-ring	Y	1	
17	4021000021	滚动轴承GB276-6308	Ball bearing	Y	1	
18	4021000169	P轴承GB276-6006	Ball bearing	Y	1	
19	4110000218087	螺栓01010-31030 M10*30	Screw	Y	15	
20	4110000011097	垫圈10 01602-11030	Washer	Y	21	
21	4110000218086	螺栓01010-31025 M10*25	Screw	Y	6	
22	4110000218005	O 形圈07000-03032 32*3.5	O-ring	Y	1	
23	4110000218022	大垫圈01643-32260	Washer	Y	1	
24	4110000218080	螺母BD05-00010	Nut	Y	1	

箱体及管路附件(370804) Transmission housing

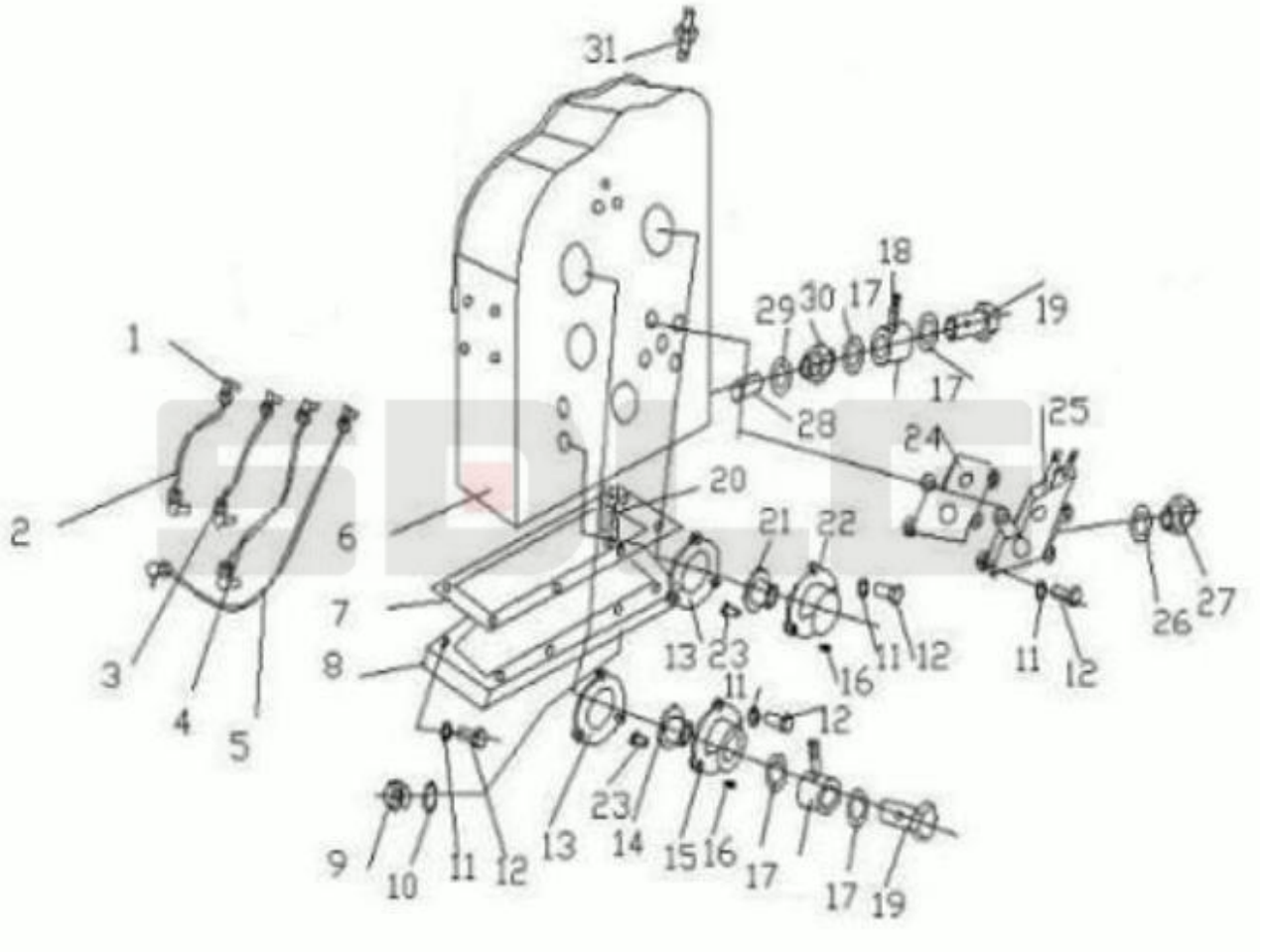

序号 Key	零件代号 Part No.		名称 Description	是否配件 Spare parts Y/N	数量 Qty	备注 Remarks
1	4110000218103	弯管接头BD05-00024	Nipple	Y	8	
2	4110000218059	管BD05-08000	Hose assembly	Y	1	
3	4110000218060	管BD05-09000	Hose assembly	Y	1	
4	4110000218061	管BD05-10000	Hose assembly	Y	1	
5	4110000218062	管BD05-11000	Hose assembly	Y	1	
6	4110000218076	壳体BD05-00001	Housing	Y	1	
7	4110000218033	垫BD05-00013	Gasket	Y	1	
8	4110000218031	底板BD05-00012	Anchor plate	Y	1	
9	4110000218083	螺塞07044-12412	Plug	Y	1	
10	4110000218006	O 形圈07002-02434	O-ring	Y	1	
11	4110000011097	垫圈10 01602-11030	Washer	Y	22	
12	4110000218086	螺栓01010-31025 M10*25	Screw	Y	22	
13	4110000218037	垫片BD05-03004	Rubber washer	Y	2	
14	4110000218011	衬套BD05-04002	Bearing bushing	Y	1	
15	4110000218053	盖BD05-04001	Cover plate	Y	1	
16	4110000218082	螺塞07043-00108	Plug	Y	5	
17	4015000091	垫圈JB982-27	Washer	Y	2	
18	4110000218070	接头BD05N1-03000	Nipple	Y	1	
19	4110000218089	螺栓ZL15B-00001	Screw	Y	2	
20	4110000218051	检油塞1305C-010	Plug	Y	2	
21	4110000218012	衬套BD05-03001	Bearing bushing	Y	1	
22	4110000218052	盖BD05-03002	Cover plate	Y	1	
23	4110000218079	螺钉BD05-03003	Screw	Y	6	
24	4110000218034	垫BD05-00025	Washer	Y	1	
25	4110000218010	变速箱操纵阀ZL15G	Control valve	Y	1	
26	4015000298	垫圈JB982-18	Washer	Y	2	
27	4110000013033	接头BD05N1-00003	Nipple	Y	1	
28	4110000218001	滤油器 BD05-13000	Oil filter	Y	1	
29	4015000299	垫圈JB982-48	Washer	Y	1	
30	4110000218084	螺塞BD05-00027	Plug	Y	1	

箱体及管路附件(370804) Transmission housing

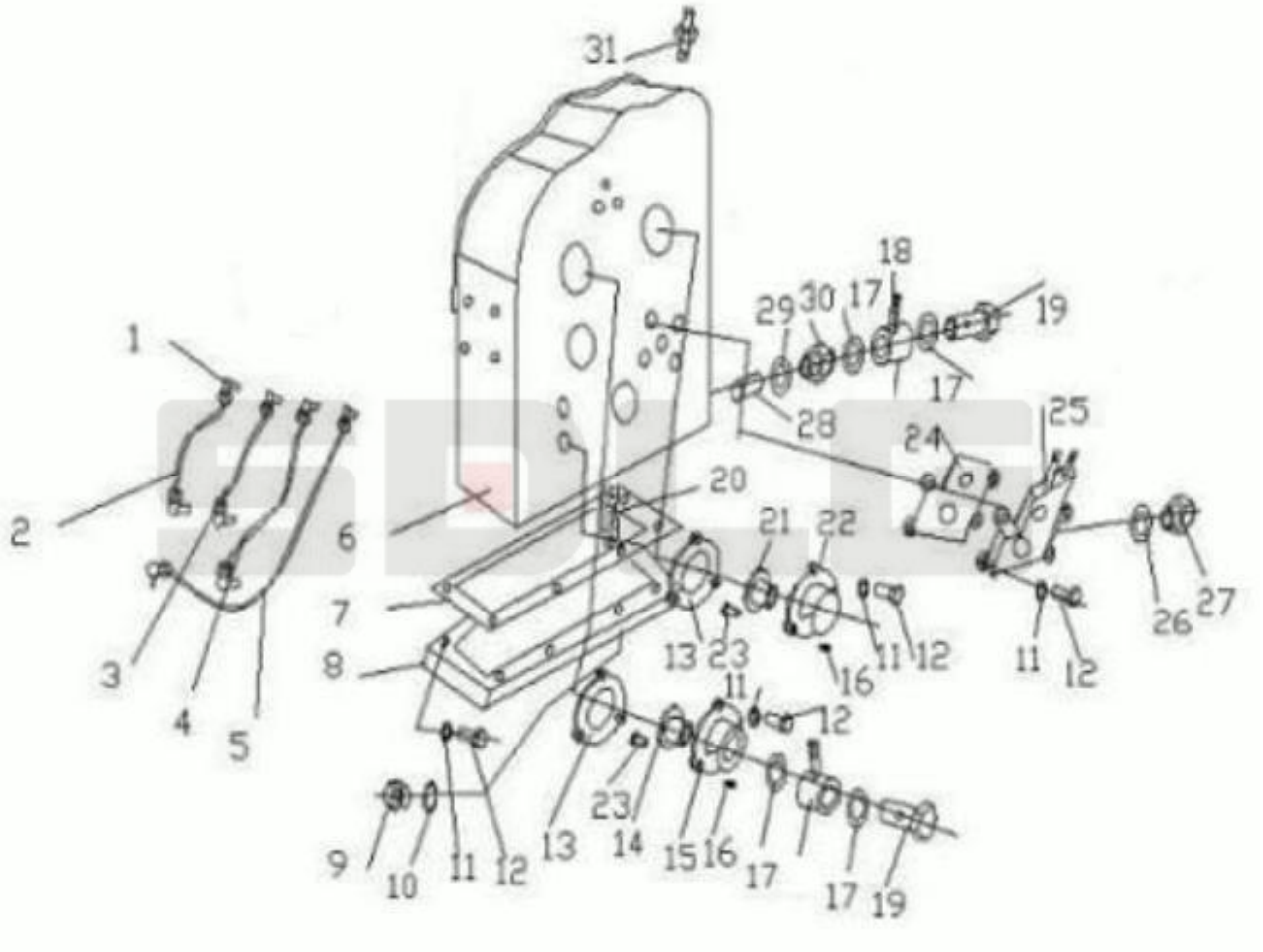

序号 Key	零件代号 Part No.		名称 Description	是否配件 Spare parts Y/N	数量 Qty	备注 Remarks
31	4110000223018	呼吸器1BD05N1-05000	Breather cap	Y	1	

D 变速操纵系统

TRANSMISSION CONTROL SYSTEM

SDLG

山东临工工程机械有限公司

SHANDONG LINGONG CONSTRUCTION MACHINERY CO.,LTD.

变速操纵总成 Shift mechanism system

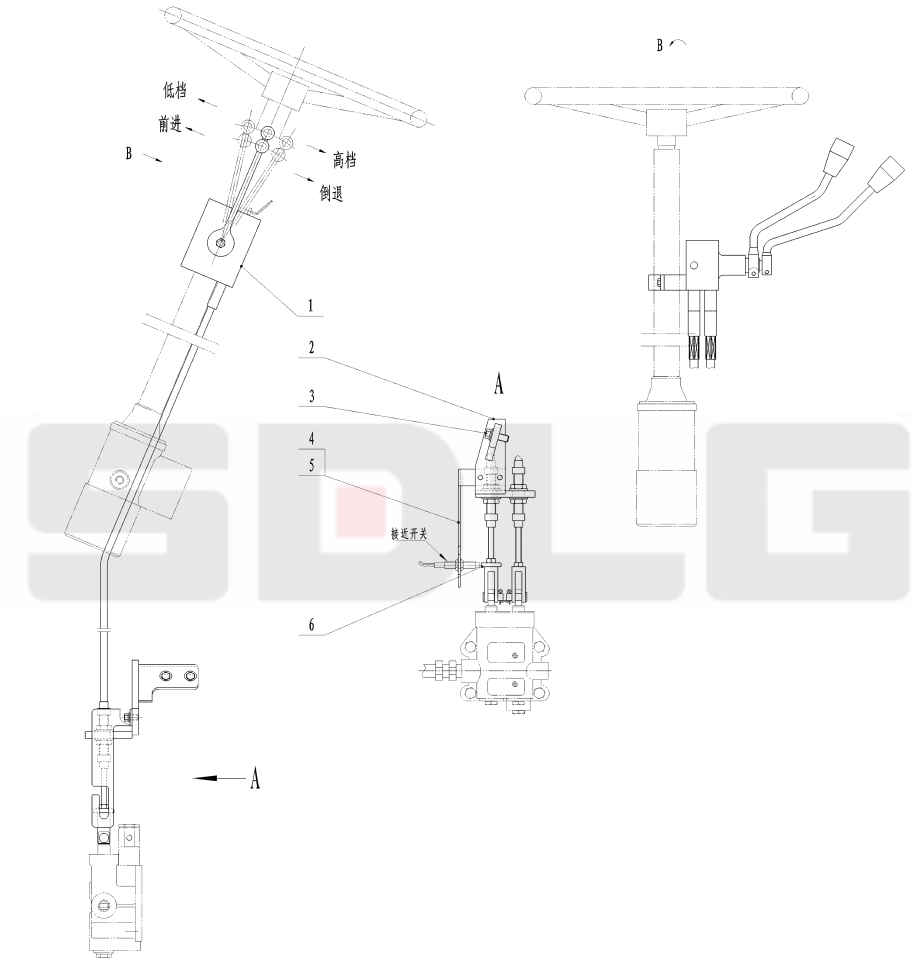

序号 Key	零件代号 Part No.	名称 Description		是否配件 Spare parts Y/N	数量 Qty	备注 Remarks
1	4110002065	档位操纵机构	Control mechanism	Y	1	
2	29060008191	软轴固定支架	Bracket	Y	1	
3	4011000474	螺栓GB16674-M10*25EpZn-8.8	Bolt	Y	2	
4	4011000807	螺栓GB16674-M8*12EpZn-8.8	Bolt	Y	2	
5	29060009321	支架	Bracket	Y	1	
6	29060009331	感应块	Block	Y	1	

E 驱动桥系统

AXLE SYSTEM

SDLG

山东临工工程机械有限公司

SHANDONG LINGONG CONSTRUCTION MACHINERY CO.,LTD.

前桥总成 Front axle system

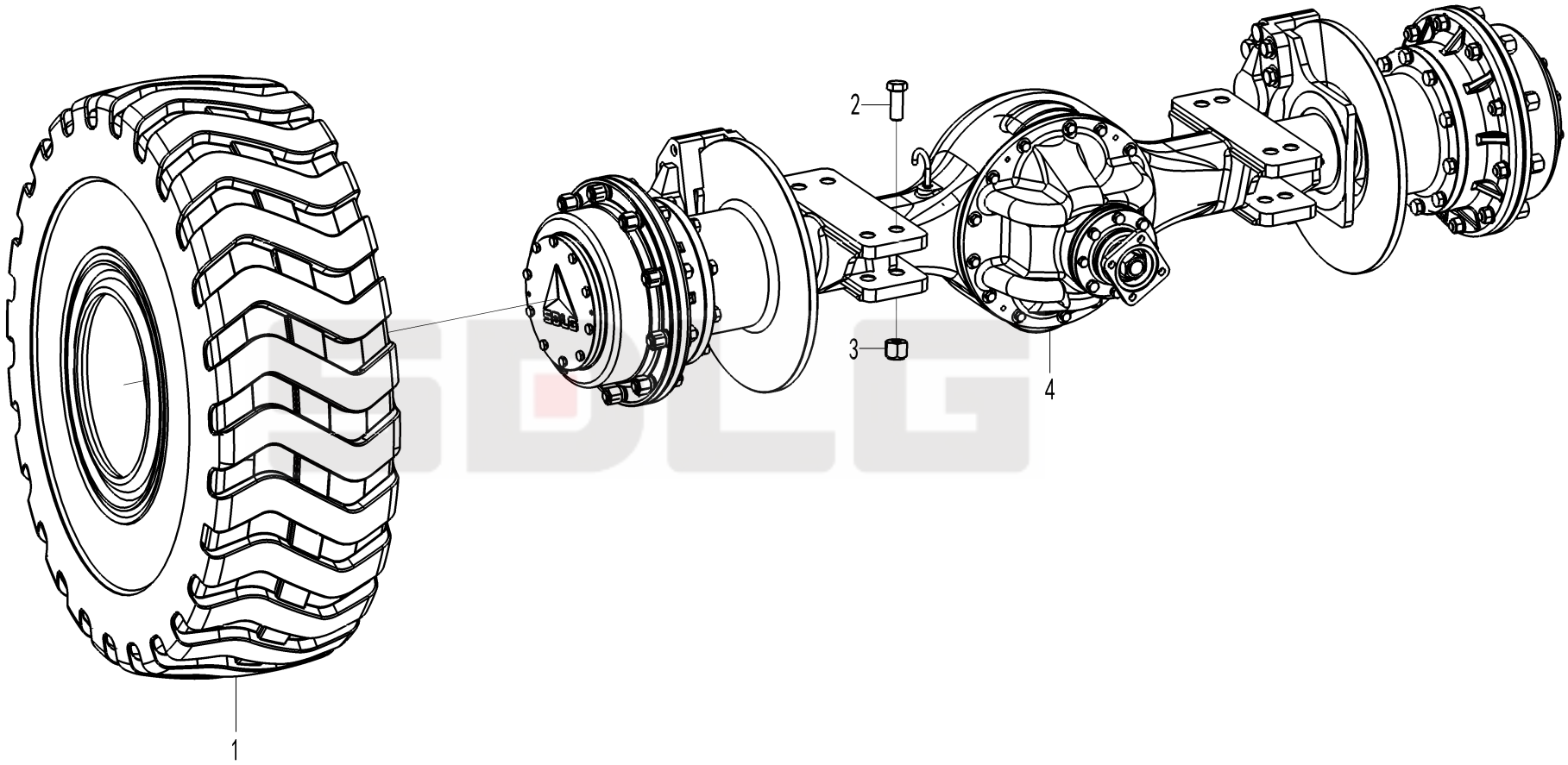

序号 Key	零件代号 Part No.		名称 Description	是否配件 Spare parts Y/N	数量 Qty	备注 Remarks
1	29070006521	车轮总成	Rear wheel	Y	2	
2	4011000848	螺栓GB5785-M20*1.5*185EpZn-8.8	Bolt	Y	8	
3	4013000160	螺母GB889.2-M20*1.5EpZn-8	Lock nut	Y	8	
4	29070010001	A506前驱动桥总成	Front axle	Y	1	

传动轴总成 Propeller shaft assembly

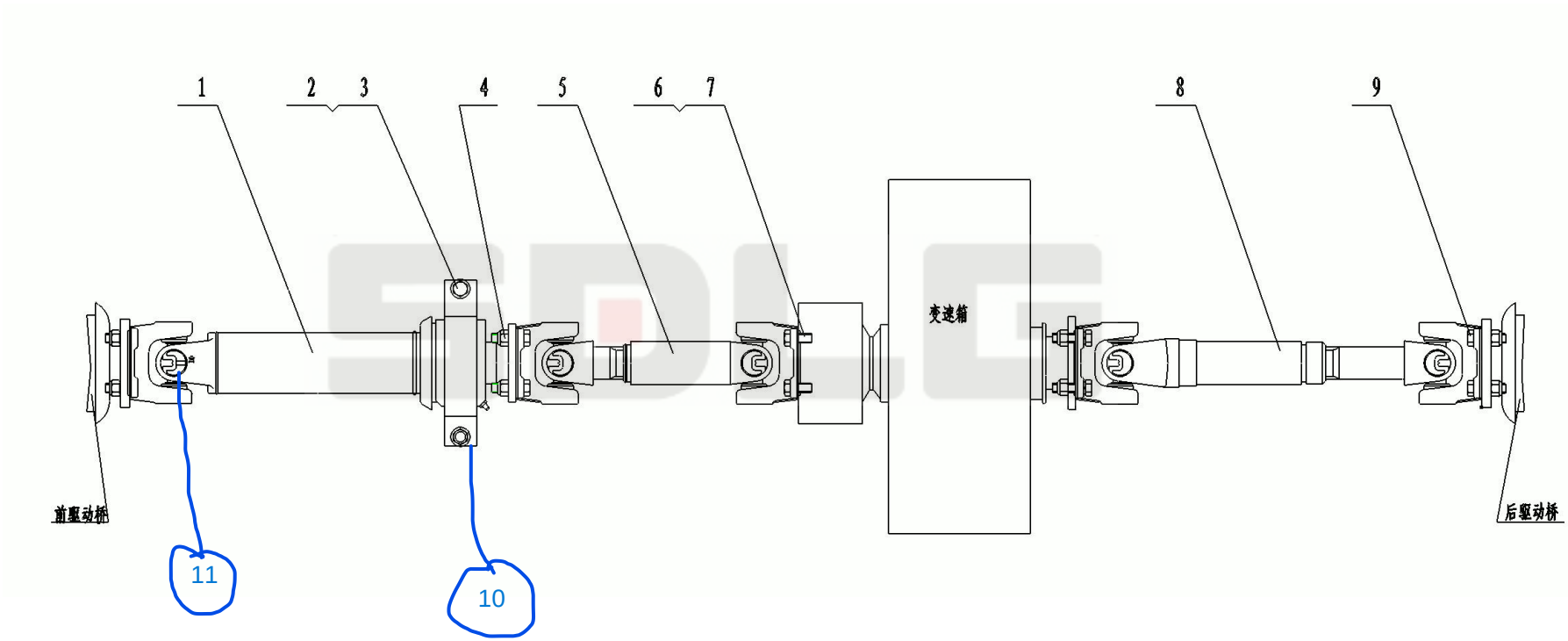

序号 Key	零件代号 Part No.		名称 Description	是否配件 Spare parts Y/N	数量 Qty	备注 Remarks
1	29080006521	前传动轴	Propeller shaft	Y	1	
2	4011000568	螺栓GB5786-M12*1.25*40EpZn-10.9	Bolt	Y	2	
3	4015000168	垫圈GB97.1-12EpZn-300HV	Washer	Y	2	
4	4013000072	螺母GB889.2-M12*1.25EpZn-10	Lock nut	Y	18	
5	29050006531	主传动轴	Drive shaft	Y	1	
6	29080001031	螺栓	Screw	Y	4	
7	29080008031	止动垫圈	Washer	Y	2	
8	29080006531	后传动轴	Propeller shaft	Y	1	
9	29050006541	螺栓	Screw	Y	16	
10	290 8000652001		mancal do cardan			
11	2908000652002		CRUZETA DE 4 COPOS 33 X 93			

后桥总成 Rear axle system

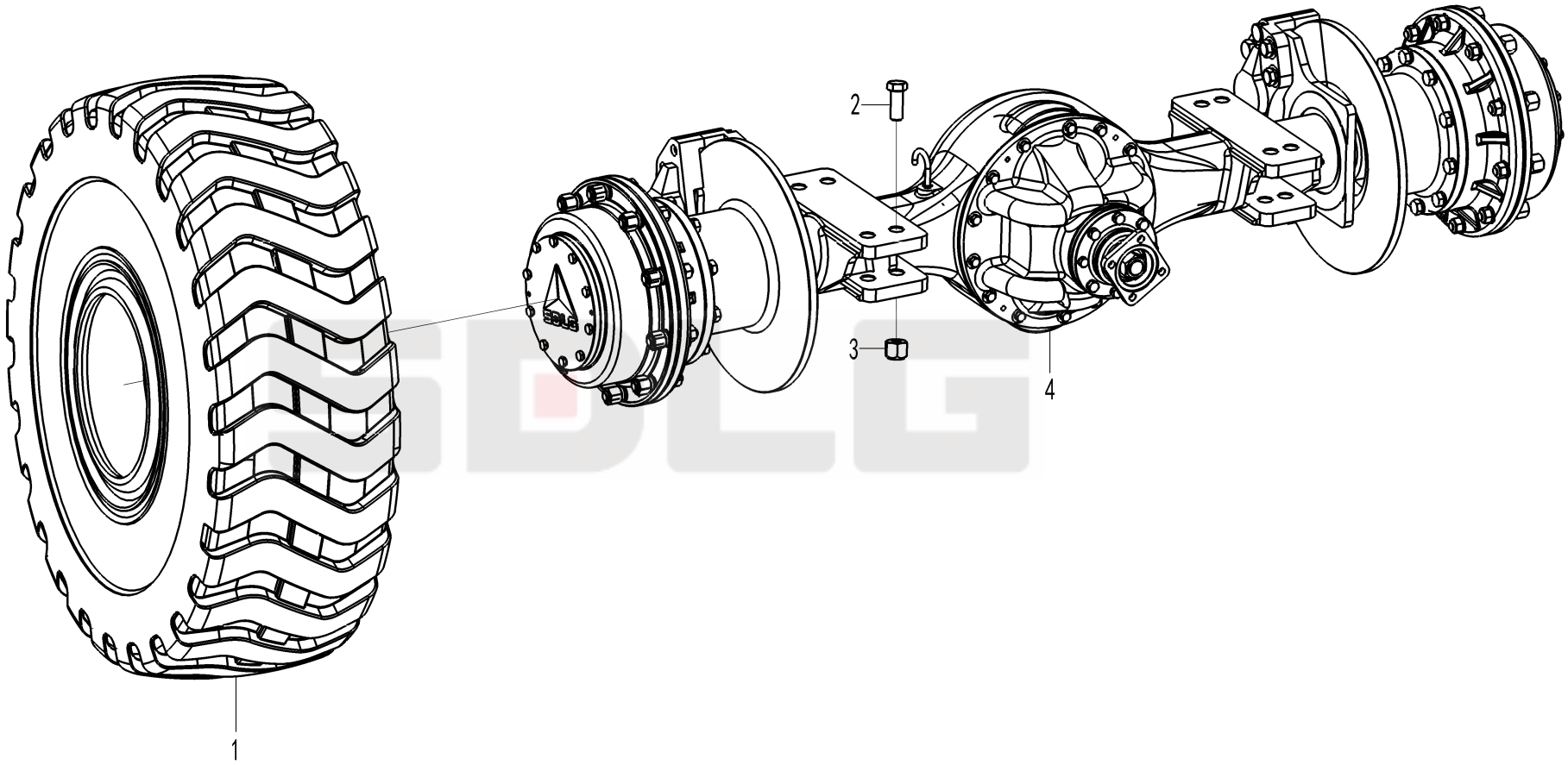

序号 Key	零件代号 Part No.		名称 Description	是否配件 Spare parts Y/N	数量 Qty	备注 Remarks
1	29070006521	车轮总成	Rear wheel	Y	2	
2	4011000848	螺栓GB5785-M20*1.5*185EpZn-8.8	Bolt	Y	8	
3	4013000160	螺母GB889.2-M20*1.5EpZn-8	Lock nut	Y	8	
4	29090007991	A506后驱动桥总成	Rear axle	Y	1	

轮胎轮辋总成 Wheel assembly

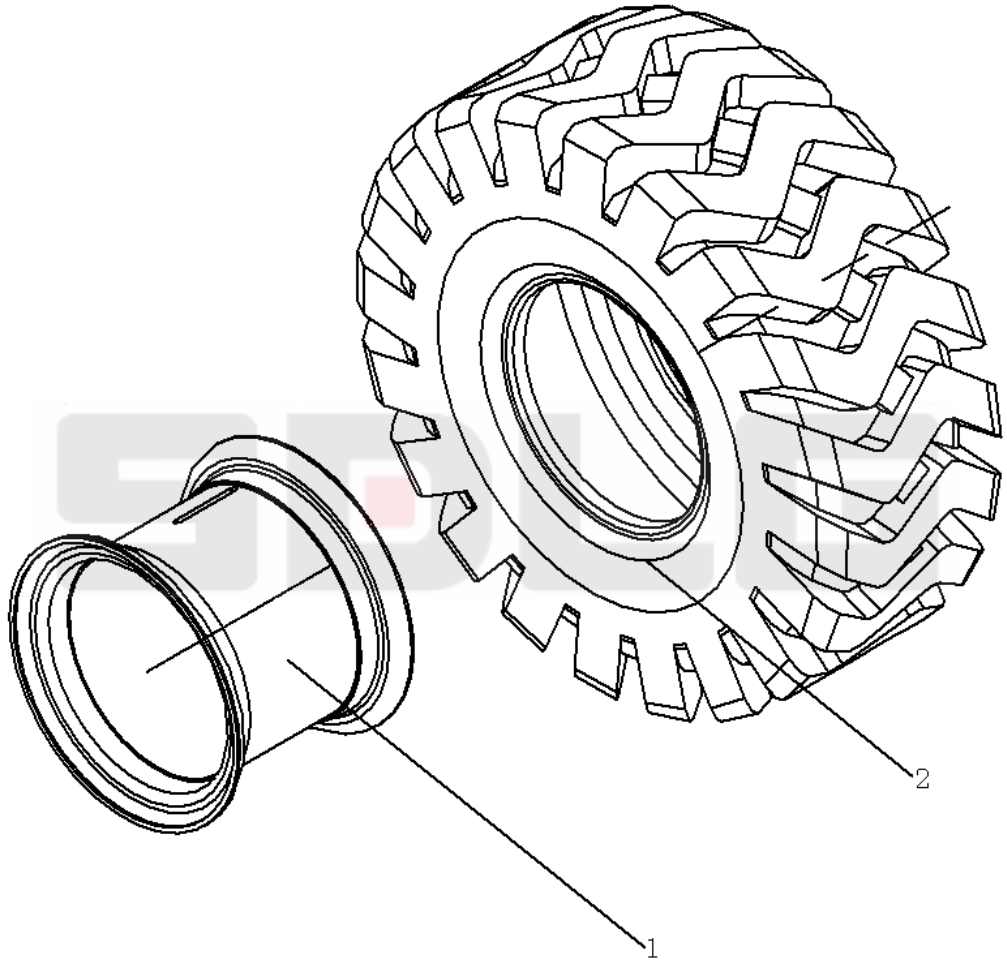

序号 Key	零件代号 Part No.		名称 Description	是否配件 Spare parts Y/N	数量 Qty	备注 Remarks
1	4110000384	轮辋LY13-20.918	Rim	Y	4	
2	4110000016	轮胎GB2980-16/70-20	Tire	Y	1	

A506前驱动桥总成 Front axle assembly

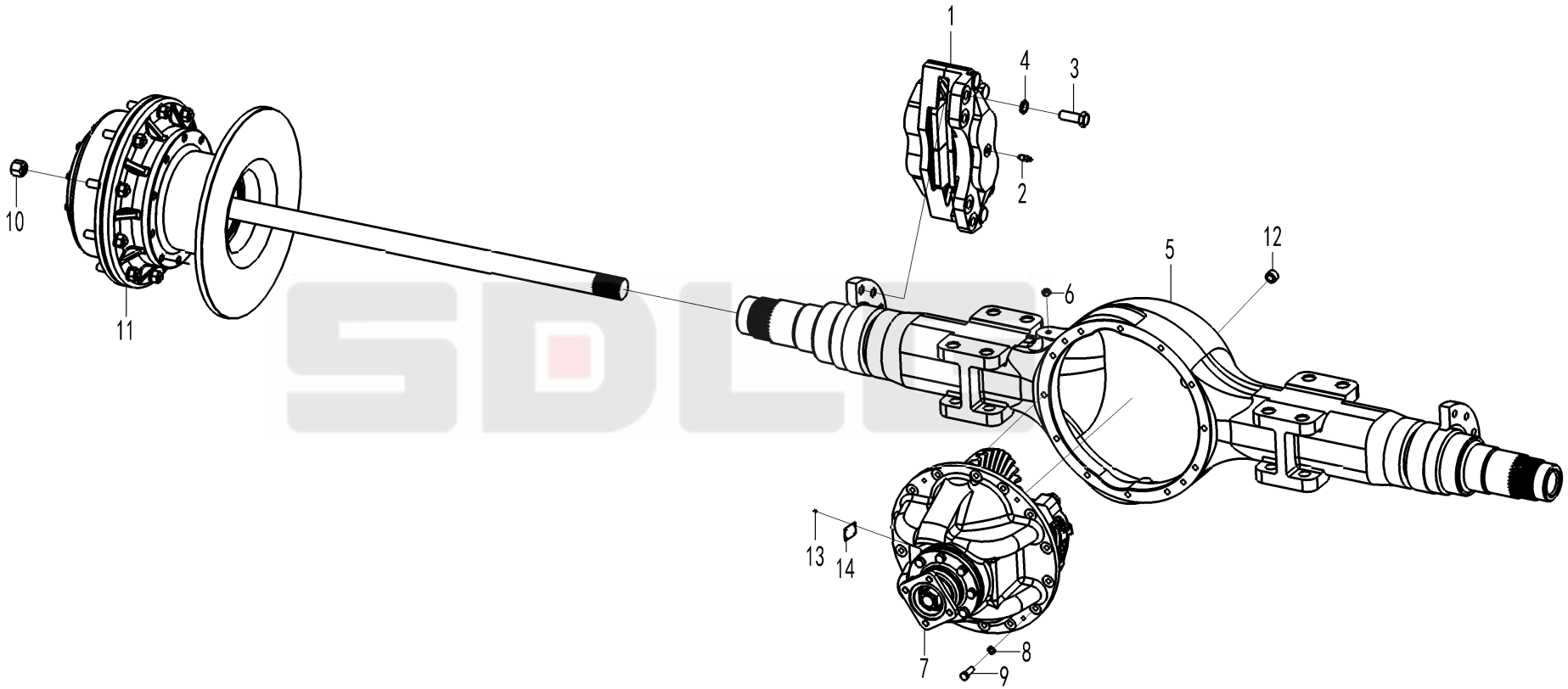

序号 Key	零件代号 Part No.		名称 Description	是否配件 Spare parts Y/N	数量 Qty	备注 Remarks
1	4120001827	制动钳-LG918	Disc brake	Y	2	
2	4120001740	放气嘴	Nipple	Y	2	
3	4011000698	螺栓GB5786-M16*1.5*55EpZn-8.8	Bolt	Y	8	
4	29070009511	垫圈	Washer	Y	8	
5	29070014731	前桥壳总成	Front axle casing	Y	1	
6	4110000818	透气嘴	Nozzle	Y	1	
7	29070010021	前主传动	Final drive	Y	1	
8	4015000026	垫圈GB93-12-65Mn	Spring washer	Y	12	
9	4011000568	螺栓GB5786-M12*1.25*40EpZn-10.9	Bolt	Y	12	
10	3050900003	轮辋螺母	Nut	Y	16	
11	29070010031	轮边减速器	Hub reduction	N	2	
12	4120000080	螺塞Q/ZB286-ZG3/4"-Q235A	Plug	Y	2	
13	4019000012	铆钉GB827-3*5-BL2	Rivet	Y	4	
14	29070016421	A506前桥标牌	Name plate	N	1	

A506后驱动桥总成 Real axle assembly

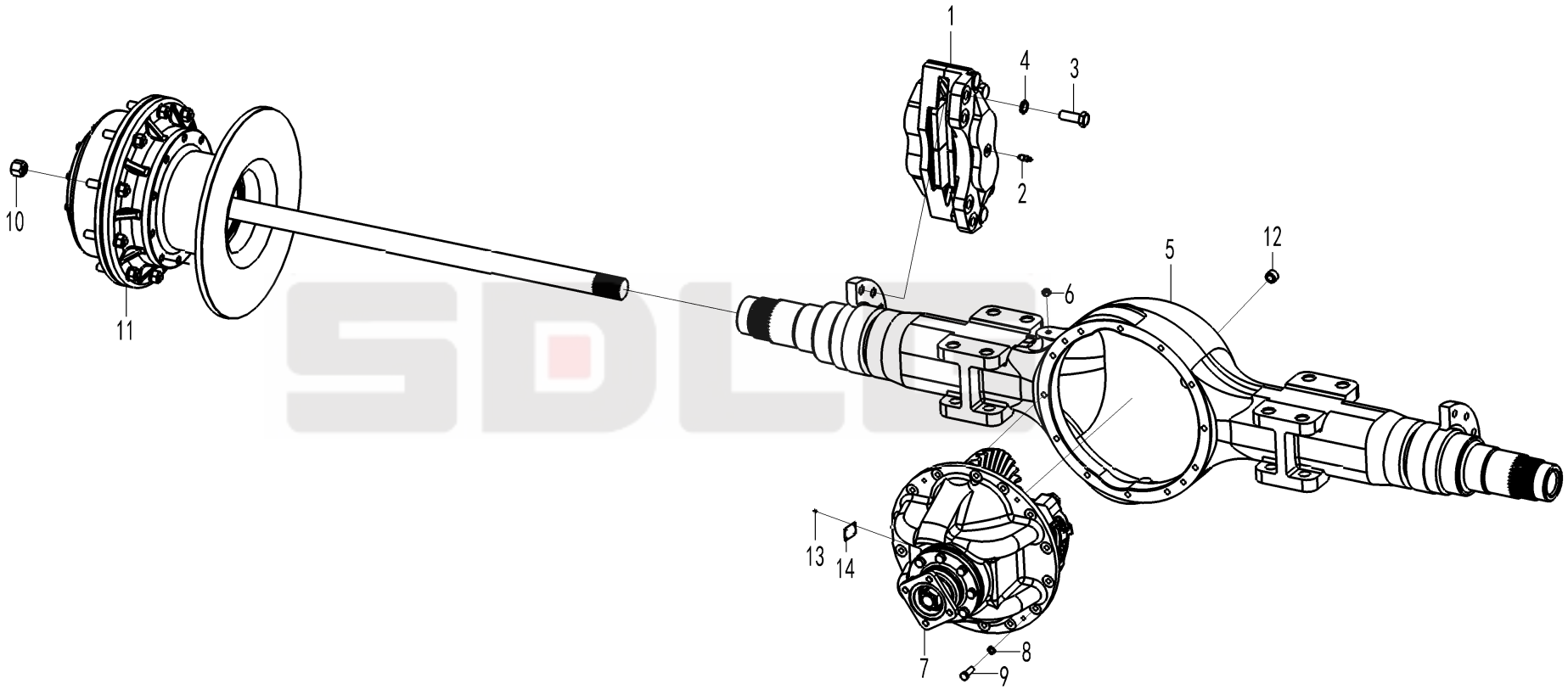

序号 Key	零件代号 Part No.		名称 Description	是否配件 Spare parts Y/N	数量 Qty	备注 Remarks
1	4120001827	制动钳-LG918	Disc brake	Y	2	
2	4120001740	放气嘴	Nipple	Y	2	
3	4011000698	螺栓GB5786-M16*1.5*55EpZn-8.8	Bolt	Y	8	
4	29070009511	垫圈	Washer	Y	8	
5	29070014731	前桥壳总成	Front axle casing	Y	1	
6	4110000818	透气嘴	Nozzle	Y	1	
7	29090008001	后主传动	Final drive	Y	1	
8	4015000026	垫圈GB93-12-65Mn	Spring washer	Y	12	
9	4011000568	螺栓GB5786-M12*1.25*40EpZn-10.9	Bolt	Y	12	
10	3050900003	轮辋螺母	Nut	Y	16	
11	29070010031	轮边减速器	Hub reduction	N	2	
12	4120000080	螺塞Q/ZB286-ZG3/4"-Q235A	Plug	Y	2	
13	4019000012	铆钉GB827-3*5-BL2	Rivet	Y	4	
14	29090010161	A506后桥标牌	Name plate	N	1	

前主传动总成 Front final drive assembly

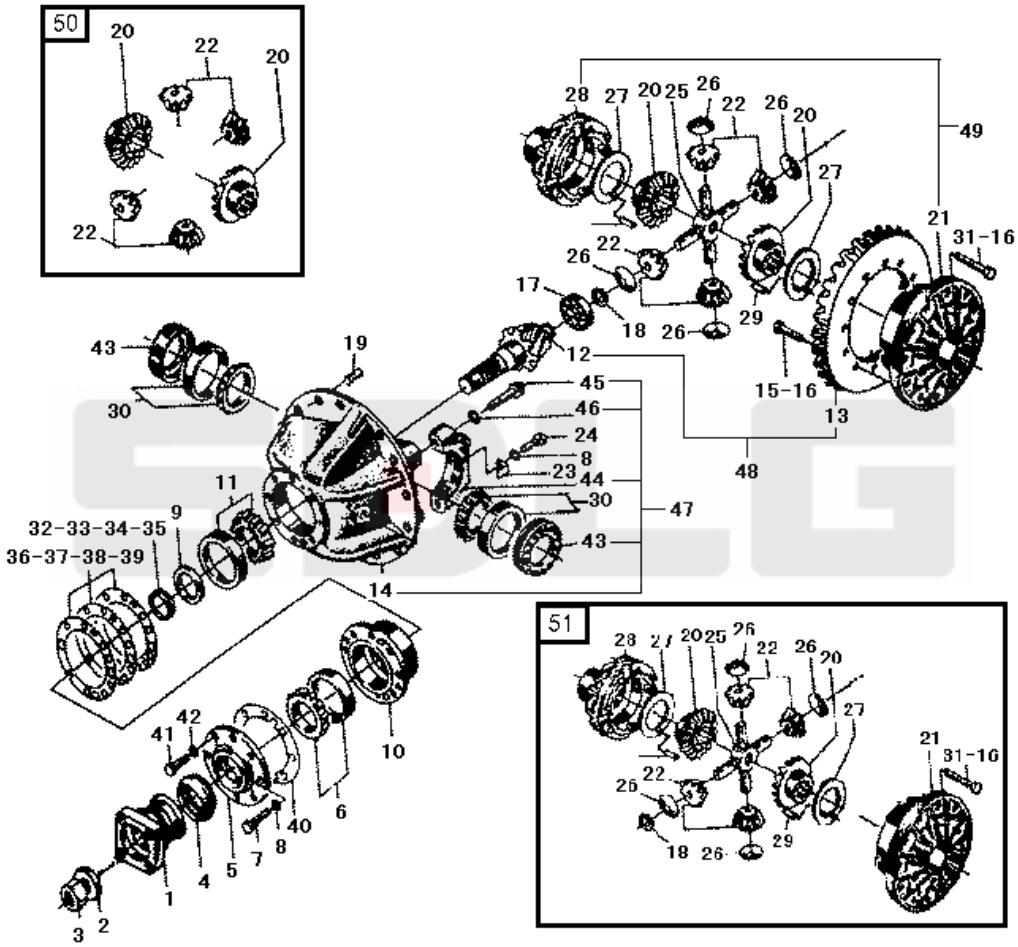

序号 Key	零件代号 Part No.		名称 Description	是否配件 Spare parts Y/N	数量 Qty	备注 Remarks
1	29070010041	输入法兰	Connection flange	Y	1	
2	29070010521	垫圈	Washer	Y	1	
3	4013000042	螺母GB6171-M24*2EpZn-8	Nut	Y	1	
4	4030000854	密封圈GB13871.1-FB06008508-F	Sealing ring	Y	1	
5	29070010071	密封盖	Sealing cover	Y	1	
6	4021000132	滚动轴承GB297-31309	Roller bearing	Y	1	
7	4011000048	螺栓GB5782-M10*50EpZn-8.8	Bolt	Y	1	
8	4015000025	垫圈GB93-10-65Mn	Spring washer	Y	3	
9	29070010081	轴套	Sleeve	Y	1	
10	29070010091	轴承套	Bearing bushing	Y	1	
11	4021000028	滚动轴承GB297-31310	Roller bearing	Y	1	
12	29070010101	主动螺旋伞齿轮（左）	Crown wheel (left)	N	1	
13	29070010111	从动螺旋伞齿轮（右）	Crown wheel(right)	N	1	
14	29070010311	托架	Centre housing	N	1	
15	4011000599	螺栓GB5786-M12*1.25*30EpZn-10.9	Bolt	Y	12	
16	29070010131	垫圈	Washer	Y	20	
17	4021000133	滚动轴承GB283-NUP2305	Roller bearing	Y	1	
18	4015000130	挡圈GB894.1-25-65Mn	Retaining ring	Y	1	
19	4016000124	销GB119.2-10u8*30	Pin	Y	2	
20	29070010141	半轴齿轮	Differential side gear	Y	2	
21	29070010151	差速器左壳	Differential housing	N	1	
22	29070010161	锥齿轮	Differential pinion	Y	4	
23	3050900024	锁紧片	Lock washer	Y	2	
24	4011000597	螺栓GB5786-M10*1*20EpZn-8.8	Bolt	Y	2	
25	29070010171	十字轴	Spider	Y	1	
26	29070014241	锥齿轮垫片	Thrust washer	Y	4	
27	29070014261	半轴齿轮垫片	Shim	Y	2	
28	29070010201	差速器右壳	Differential housing	N	1	
29	29070010211	固定销	Pin	Y	4	
30	4021000134	滚动轴承GB297-32212	Roller bearing	Y	2	

前主传动总成 Front final drive assembly

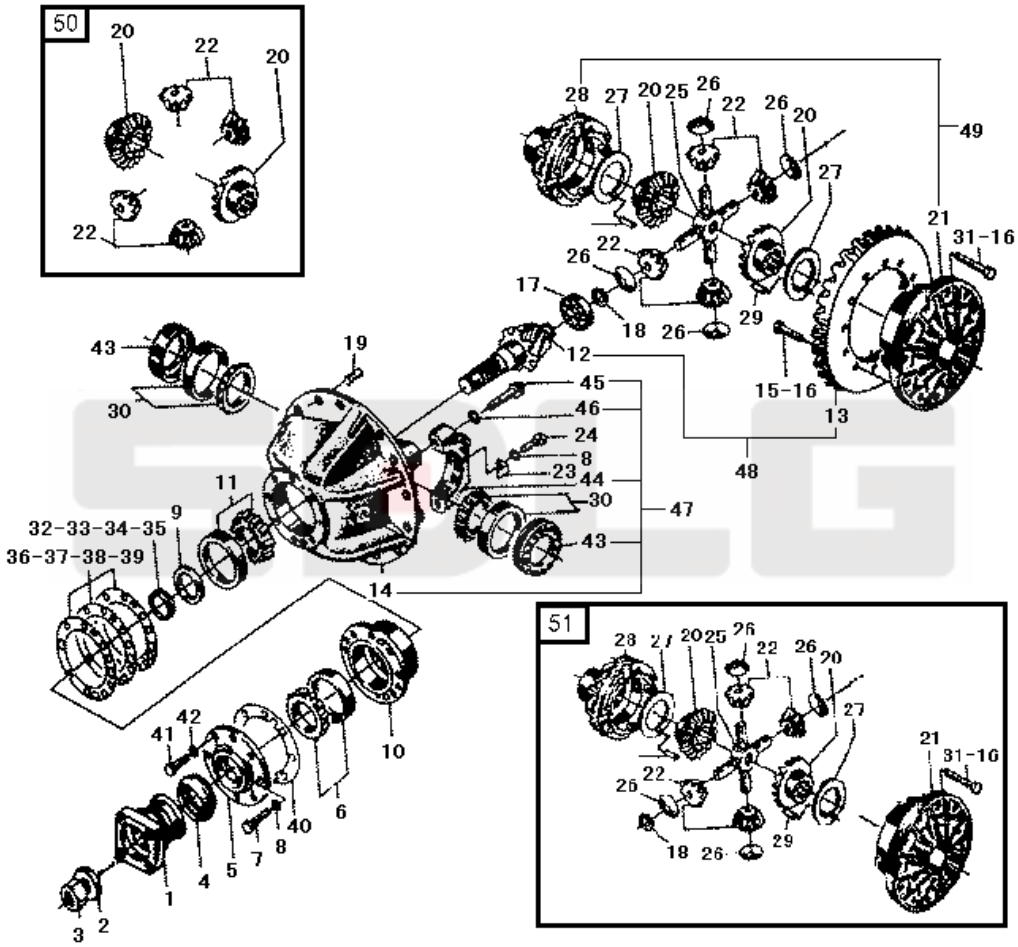

序号 Key	零件代号 Part No.		名称 Description	是否配件 Spare parts Y/N	数量 Qty	备注 Remarks
31	4011000699	螺栓GB5785-M12*1.25*50EpZn-10.9	Bolt	Y	8	
32	29070010221	调整垫片	Shim	Y	2	
33	29070010231	调整垫片	Shim	Y	2	
34	29070010241	调整垫片	Shim	Y	3	
35	29070010251	调整垫片	Shim	Y	3	
36	29070010261	调整垫片	Shim	Y	1	
37	29070010271	调整垫片	Shim	Y	3	
38	29070010281	调整垫片	Shim	Y	4	
39	29070010291	调整垫片	Shim	Y	5	
40	29070010301	密封垫片	Gasket	Y	1	
41	4011000064	螺栓GB5782-M12*50EpZn-8.8	Bolt	Y	7	
42	4015000026	垫圈GB93-12-65Mn	Spring washer	Y	7	
43	29070010321	调整螺母	Nut	Y	2	
44	29070010331	轴承座	Bearing seat	N	2	
45	4011000231	螺栓GB5782-M16*70EpZn-8.8	Screw	Y	4	
46	29070009511	垫圈	Washer	Y	4	
47	29070010121	托架总成	Center housing	Y	1	
48	21909001171	前主从动螺旋伞齿轮	Crown wheel	Y	1	
49	21909001181	差速器壳	Housing	Y	1	
50	21909006451	锥齿半齿总成	Gear kit	Y	1	
51	29070019581	差速器总成	Differential spider	Y	1	

后主传动总成 Rear final drive assembly

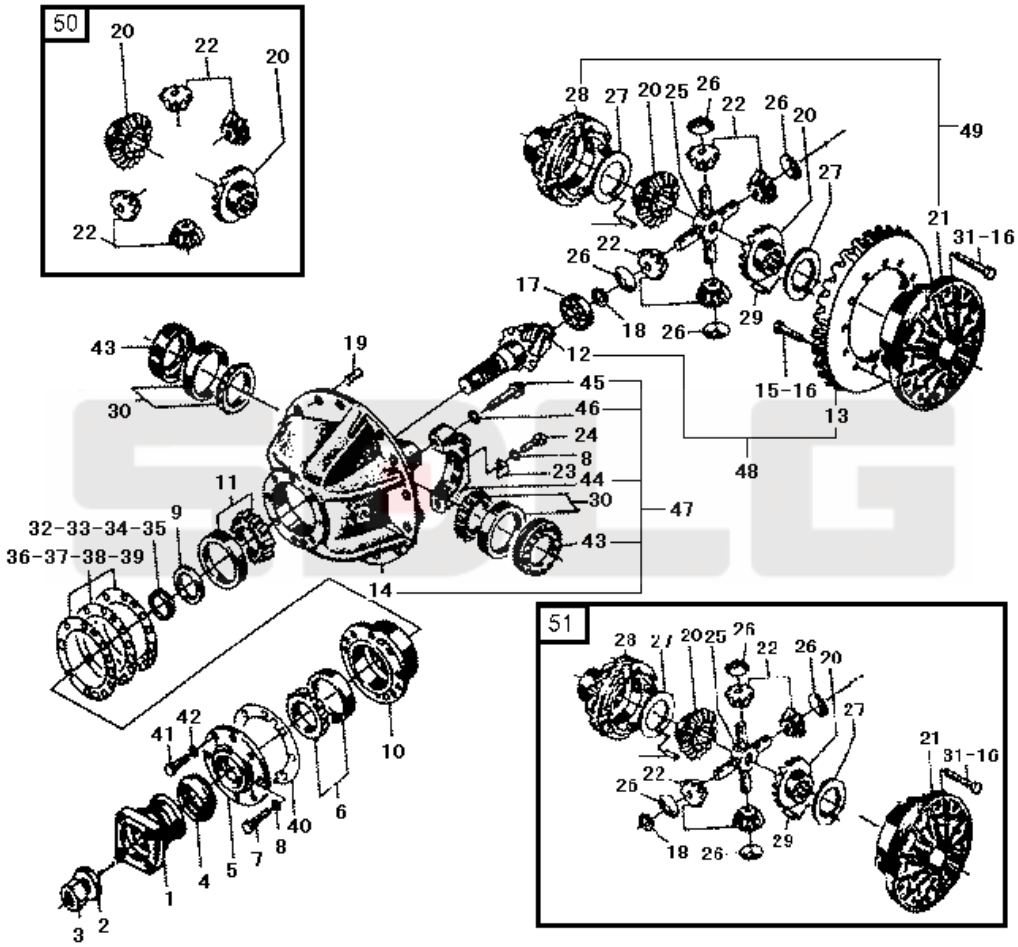

序号 Key	零件代号 Part No.		名称 Description	是否配件 Spare parts Y/N	数量 Qty	备注 Remarks
1	29070010041	输入法兰	Connection flange	Y	1	
2	29070010521	垫圈	Washer	Y	1	
3	4013000042	螺母GB6171-M24*2EpZn-8	Nut	Y	1	
4	4030000854	密封圈GB13871.1-FB06008508-F	Sealing ring	Y	1	
5	29070010071	密封盖	Sealing cover	Y	1	
6	4021000132	滚动轴承GB297-31309	Roller bearing	Y	1	
7	4011000048	螺栓GB5782-M10*50EpZn-8.8	Bolt	Y	1	
8	4015000025	垫圈GB93-10-65Mn	Spring washer	Y	3	
9	29070010081	轴套	Sleeve	Y	1	
10	29070010091	轴承套	Bearing bushing	Y	1	
11	4021000028	滚动轴承GB297-31310	Roller bearing	Y	1	
12	29090008011	主动螺旋伞齿轮（右）	Crown wheel(right)	N	1	
13	29090008031	从动螺旋伞齿轮（左）	Crown wheel(left)	N	1	
14	29070010311	托架	Centre housing	N	1	
15	4011000599	螺栓GB5786-M12*1.25*30EpZn-10.9	Bolt	Y	12	
16	29070010131	垫圈	Washer	Y	20	
17	4021000133	滚动轴承GB283-NUP2305	Roller bearing	Y	1	
18	4015000130	挡圈GB894.1-25-65Mn	Retaining ring	Y	1	
19	4016000124	销GB119.2-10u8*30	Pin	Y	2	
20	29070010141	半轴齿轮	Differential side gear	Y	2	
21	29070010151	差速器左壳	Differential housing	N	1	
22	29070010161	锥齿轮	Differential pinion	Y	4	
23	3050900024	锁紧片	Lock washer	Y	2	
24	4011000597	螺栓GB5786-M10*1*20EpZn-8.8	Bolt	Y	2	
25	29070010171	十字轴	Spider	Y	1	
26	29070014241	锥齿轮垫片	Thrust washer	Y	4	
27	29070014261	半轴齿轮垫片	Shim	Y	2	
28	29070010201	差速器右壳	Differential housing	N	1	
29	29070010211	固定销	Pin	Y	4	
30	4021000134	滚动轴承GB297-32212	Roller bearing	Y	2	

后主传动总成 Rear final drive assembly

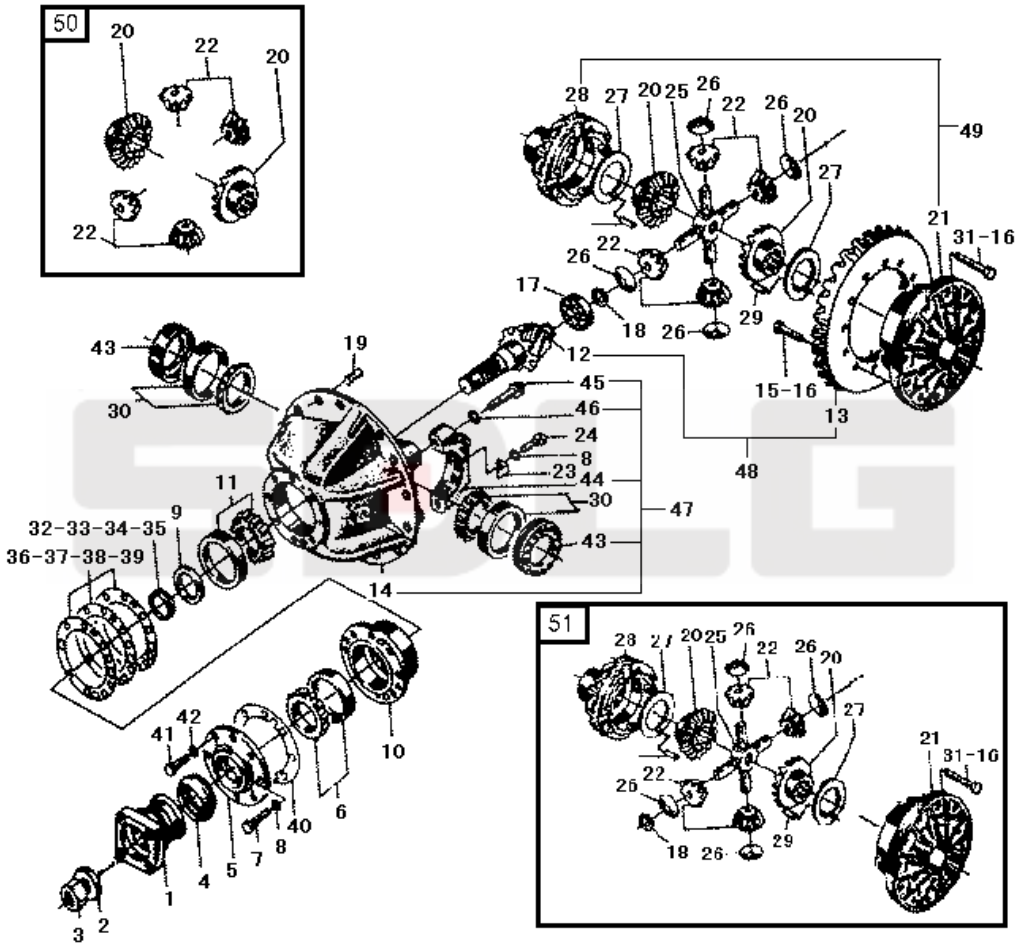

序号 Key	零件代号 Part No.		名称 Description	是否配件 Spare parts Y/N	数量 Qty	备注 Remarks
31	4011000699	螺栓GB5785-M12*1.25*50EpZn-10.9	Bolt	Y	8	
32	29070010221	调整垫片	Shim	Y	2	
33	29070010231	调整垫片	Shim	Y	2	
34	29070010241	调整垫片	Shim	Y	3	
35	29070010251	调整垫片	Shim	Y	3	
36	29070010261	调整垫片	Shim	Y	1	
37	29070010271	调整垫片	Shim	Y	3	
38	29070010281	调整垫片	Shim	Y	4	
39	29070010291	调整垫片	Shim	Y	5	
40	29070010301	密封垫片	Gasket	Y	1	
41	4011000064	螺栓GB5782-M12*50EpZn-8.8	Bolt	Y	7	
42	4015000026	垫圈GB93-12-65Mn	Spring washer	Y	7	
43	29070010321	调整螺母	Nut	Y	2	
44	29070010331	轴承座	Bearing seat	N	2	
45	4011000231	螺栓GB5782-M16*70EpZn-8.8	Screw	Y	4	
46	29070009511	垫圈	Washer	Y	4	
47	29070010121	托架总成	Center housing	Y	1	
48	21909001161	后主从动螺旋伞齿轮	Crown wheel	Y	1	
49	21909001181	差速器壳	Housing	Y	1	
50	21909006451	锥齿半齿总成	Gear kit	Y	1	
51	29070019581	差速器总成	Differential spider	Y	1	

轮边减速器总成 Hub reduction

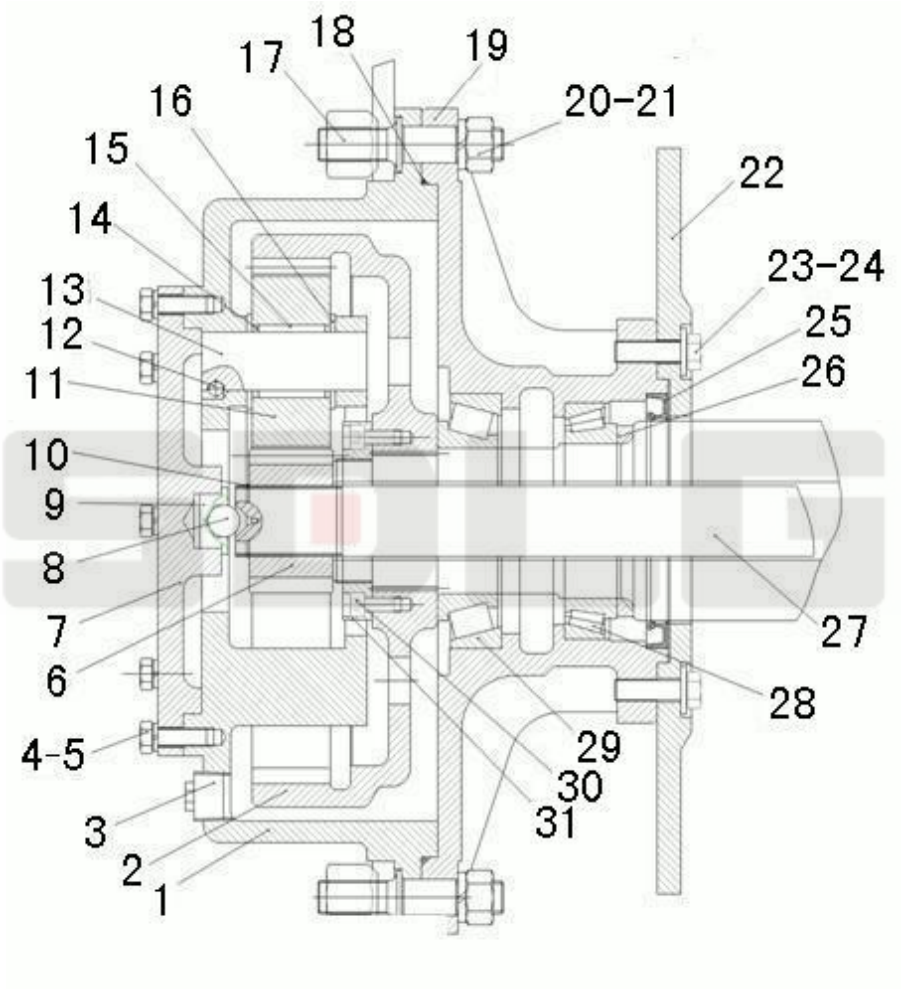

序号 Key	零件代号 Part No.		名称 Description	是否配件 Spare parts Y/N	数量 Qty	备注 Remarks
1	29070010371	行星轮架	Planet carrier	Y	1	
2	29070010381	内齿圈	Gear ring	Y	1	
3	4120000080	螺塞Q/ZB286-ZG3/4"-Q235A	Plug	Y	1	
4	4011000084	螺栓GB5783-M10*30EpZn-8.8	Bolt	Y	8	
5	4015000025	垫圈GB93-10-65Mn	Spring washer	Y	8	
6	29070010391	太阳轮	Sun gear	Y	1	
7	29070010401	轮边端盖	End plate	Y	1	
8	4090000006	钢球GB308-17.462-GCr15	Ball	Y	1	
9	29070009161	定位块	Block	Y	1	
10	4015000257	挡圈GB894.1-38-65Mn	Retaining ring	Y	1	
11	29070010411	行星齿轮	Planet gear	Y	3	
12	4090000007	钢球GB308-8-GCr15	Ball	Y	3	
13	29070010421	行星齿轮轴	Planet gear shaft	Y	3	
14	3050900042	挡环	Retaining ring	Y	6	
15	4090000001	滚针GB309-4*35-GCr15	Needle roller	Y	84	
16	29070010881	垫片	Shim	Y	6	
17	29070010441	轮辋螺栓	Stud	Y	8	
18	3050900045	O形圈	O-ring	Y	1	
19	29070010461	轮毂	Front wheel hub	Y	1	
20	4013000136	螺母GB6171-M18*1.5EpZn-8	Nut	Y	8	
21	4015000029	垫圈GB93-18-65Mn	Spring washer	Y	8	
22	29070010481	制动盘	Disc brake	Y	1	
23	4011000568	螺栓GB5786-M12*1.25*40EpZn-10.9	Bolt	Y	16	
24	29070010131	垫圈	Washer	Y	16	
25	4030000559	密封圈GB9877.1-FB110*140*12D	Sealing ring	Y	1	
26	29070010491	轴承隔套	Spacer sleeve	Y	1	
27	29070010501	半轴	Shaft half	Y	1	
28	4021000135	滚动轴承GB297-32017	Roller bearing	Y	1	
29	4021000036	滚动轴承GB297-32216	Roller bearing	Y	1	
30	4014000118	螺钉GB70-M8*1*20-8.8	Screw	Y	2	

轮边减速器总成 Hub reduction

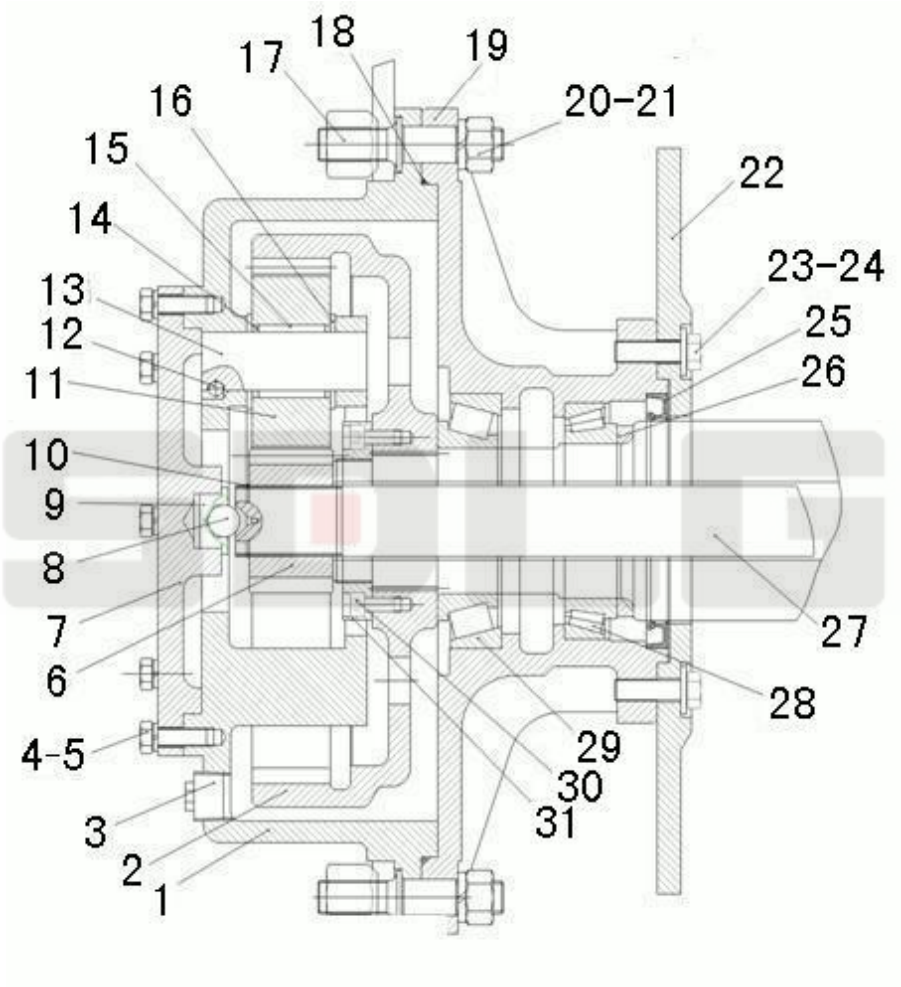

序号 Key	零件代号 Part No.		名称 Description	是否配件 Spare parts Y/N	数量 Qty	备注 Remarks
31	29070010511	圆螺母	Round nut	Y	1	

制动钳-LG918(371104) Break caliper

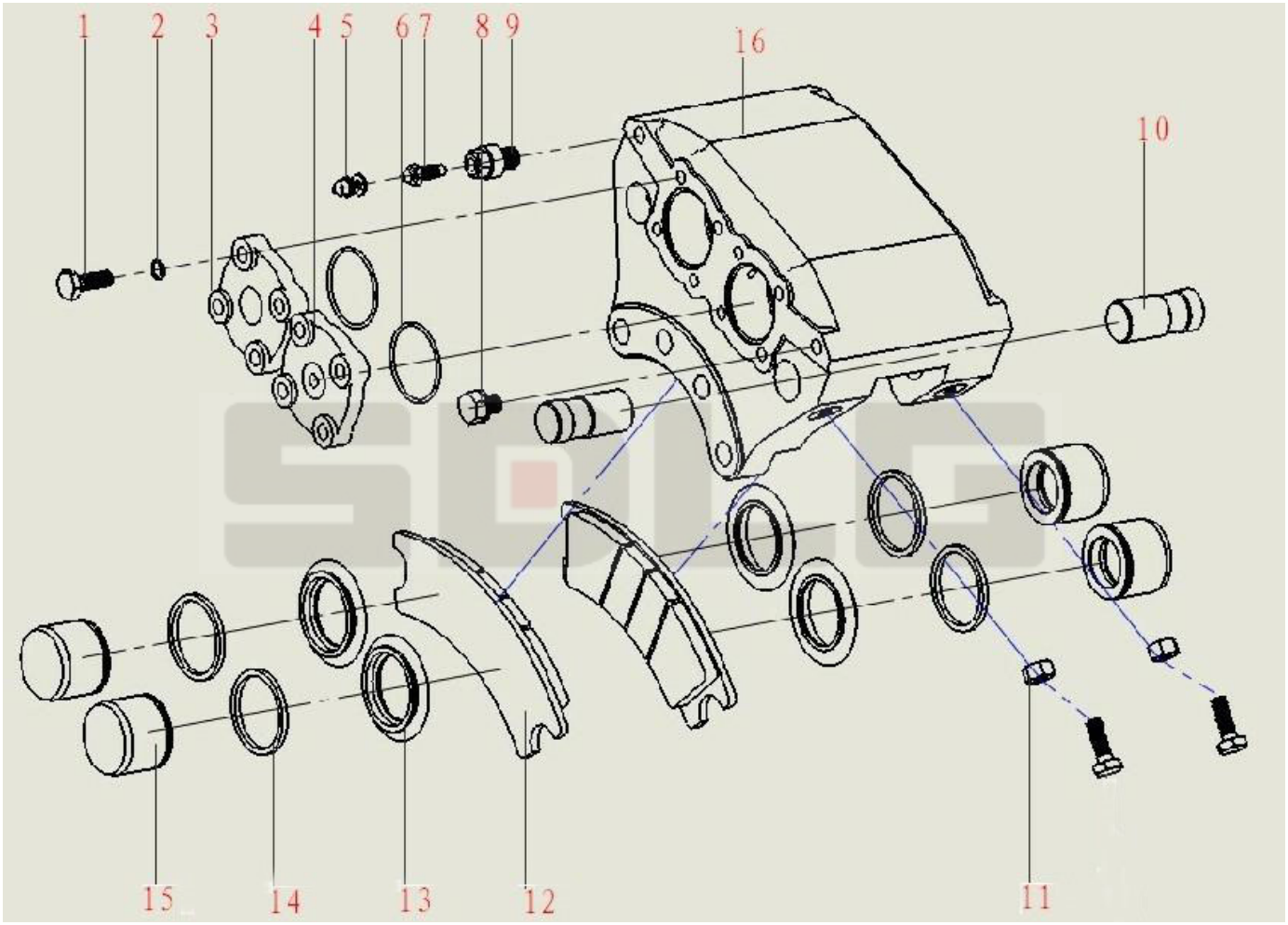

序号 Key	零件代号 Part No.		名称 Description	是否配件 Spare parts Y/N	数量 Qty	备注 Remarks
1	4011000084	螺栓GB5783-M10*30EpZn-8.8	Bolt	Y	12	
2	4015000025	垫圈GB93-10-65Mn	Spring washer	Y	8	
3	4120001827009	封油分泵盖JF.A.ZL15.08	Pump cover	Y	1	
4	4120001827006	进油分泵盖JF.A.ZL15.06	Pump cover	Y	1	
5	4120001827010	防漏垫圈	Washer	Y	2	
6	4030000747	O形圈JB7757.2-50*3.1	O-ring	Y	2	
7	4120001740	放气嘴	Nipple	Y	1	
8	4120001827007	孔塞JF.A.ZL15.09	Plug	Y	1	
9	4120001827011	放气嘴座JF.A.ZL15.10	Seat	Y	2	
10	4120001827003	销轴JF.A.ZL15.02	Pin	Y	4	
11	4013000007	螺母GB6170-M10EpZn-8	Nut	Y	4	
12	4120001827001	摩擦片总成JF.A.ZL15.03	Friction disc	Y	2	
13	4120001827004	防尘罩JF.A.ZL15.04	Dust cover	Y	4	
14	4120001827005	矩型圈JF.A.ZL15.05	Sealing ring	Y	4	
15	4120001827008	活塞JF.A.ZL15.07	Cylinder piston	Y	4	
16	4120001827002	夹钳体JF.A.ZL15.01	Binder	N	1	

轮胎（520101） Tyre

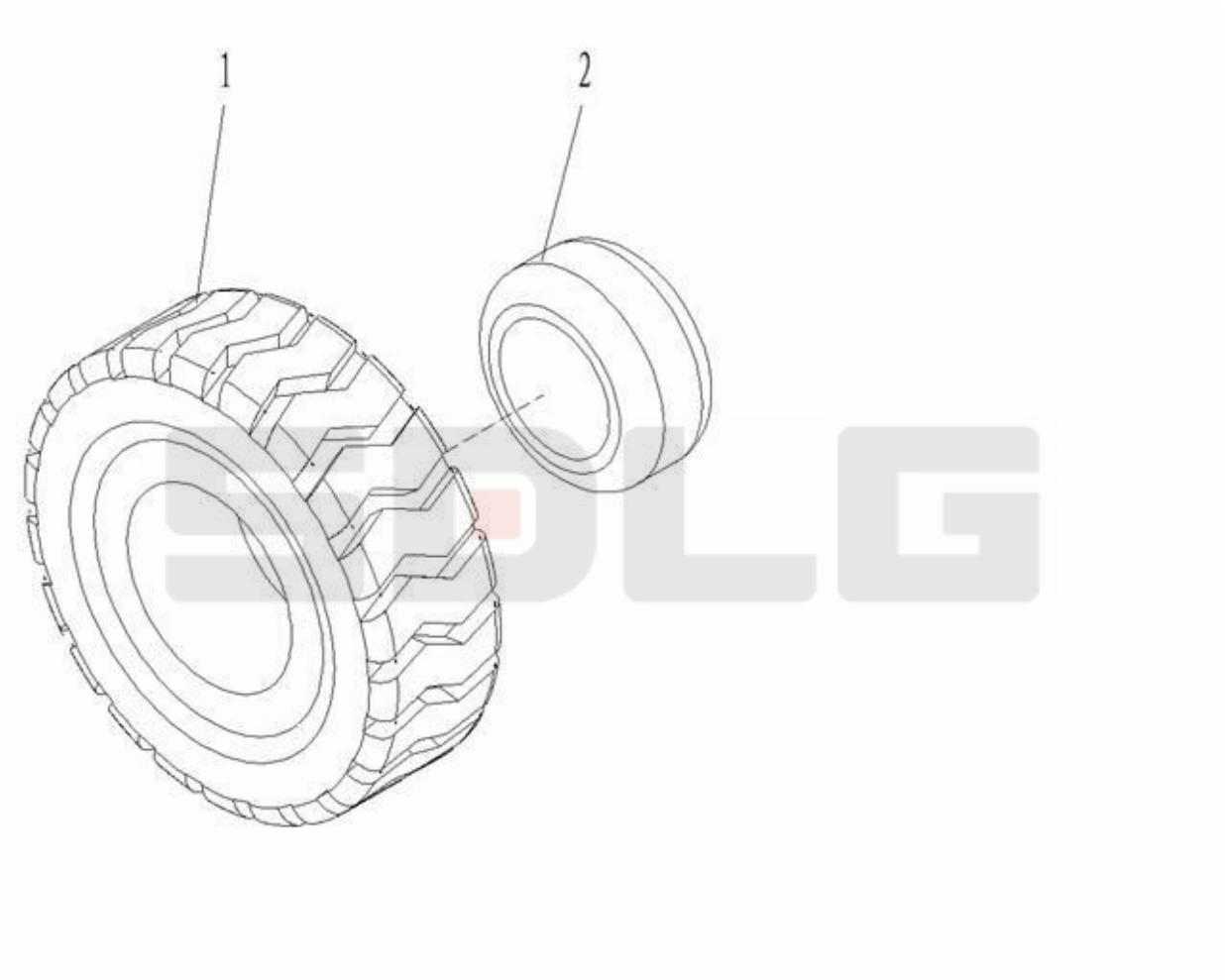

序号 Key	零件代号 Part No.		名称 Description	是否配件 Spare parts Y/N	数量 Qty	备注 Remarks
1	2050900108002	轮胎外胎	Tire	Y	1	
2	2050900108001	918轮胎内胎GB2980-16/70-20	Inner tube	N	1	

F 工作装置液压系统

IMPLEMENT HYDRAULIC SYSTEM

SDLG

山东临工工程机械有限公司

SHANDONG LINGONG CONSTRUCTION MACHINERY CO.,LTD.

液压操纵总成 Hydraulic control system

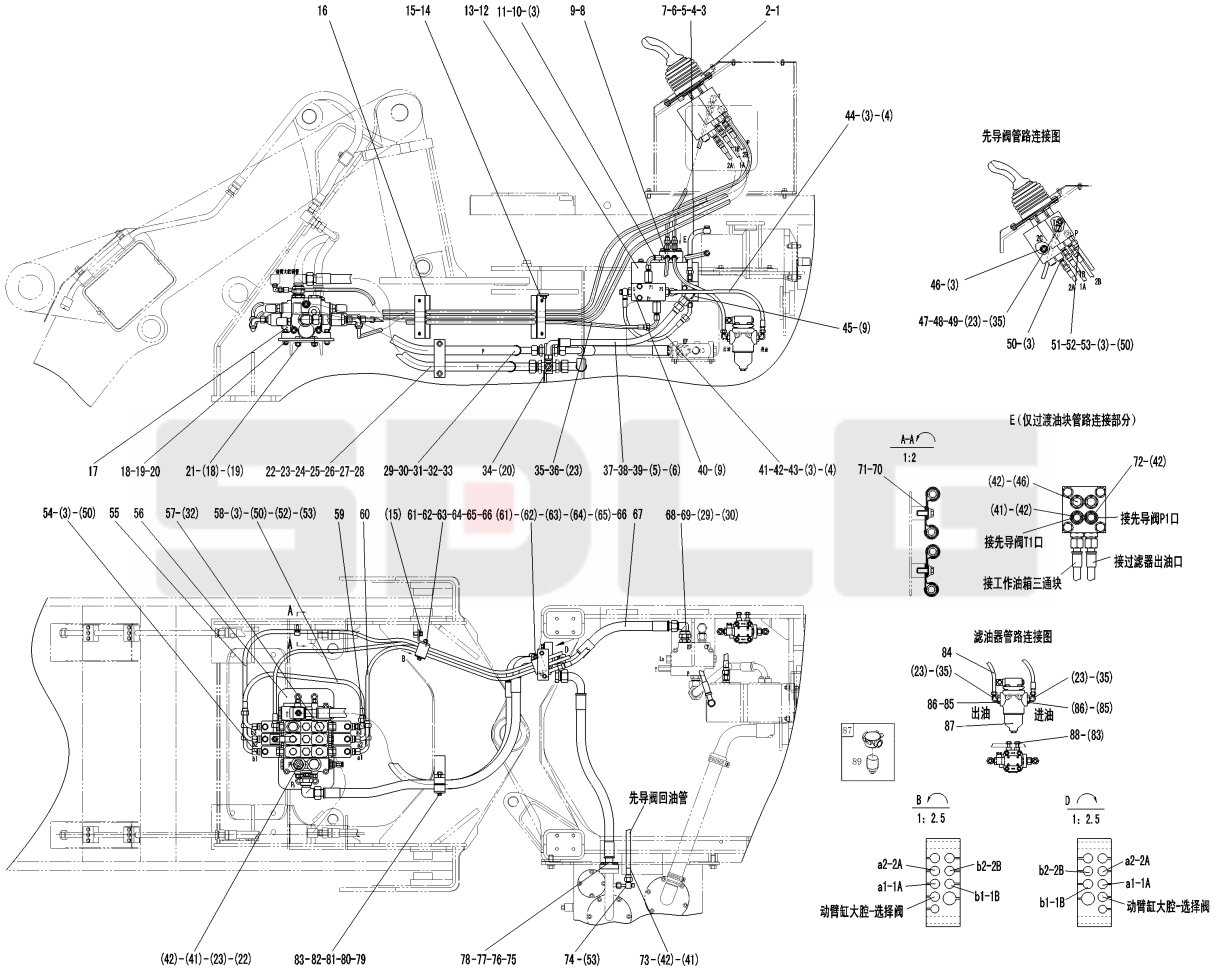

序号 Key	零件代号 Part No.		名称 Description	是否配件 Spare parts Y/N	数量 Qty	备注 Remarks
1	4120000370	先导阀总成DXS-00	Control lever	Y	1	
2	4011000475	螺栓GB16674-M10*30EpZn-8.8	Bolt	Y	4	
3	29120014931	垫圈	Washer	Y	19	
4	4011000344	螺栓JB999-M14*1.5*32EpZn-35	Bolt	Y	3	
5	4041000095	直接头LGB120-02218	Nipple	Y	2	
6	4041000768	O形圈LGB168-11524	O-ring	Y	2	
7	29120010031	先导泵回油管	Hose assembly	Y	1	
8	29120010301	过渡块	Block	Y	1	
9	4011000279	螺栓GB16674-M10*60EpZn-8.8	Bolt	Y	8	
10	4041000580	软管LGB125-004040	Hose assembly	Y	1	
11	29120007651	接头	Nipple	Y	1	
12	29120010021	支架	Bracket	Y	1	
13	4011000474	螺栓GB16674-M10*25EpZn-8.8	Bolt	Y	2	
14	29120015671	固定板	Anchor plate	Y	1	
15	4011000137	螺栓GB16674-M12*20EpZn-8.8	Bolt	Y	4	
16	29120015661	固定板	Anchor plate	Y	1	
17	4120001964	多路阀ZL20DYL-03	Control valve	Y	1	
18	4015000168	垫圈GB97.1-12EpZn-300HV	Washer	Y	8	
19	4013000011	螺母GB6170-M12EpZn-8	Nut	Y	8	
20	4011000467	螺栓GB16674-M12*45EpZn-8.8	Screw	Y	6	
21	4011000479	螺栓GB16674-M12*30EpZn-8.8	Bolt	Y	4	
22	4041000598	堵塞LGB142-01604	Plug	Y	2	
23	4030000240	O形圈GB3452.1-8.00*1.80G	O-ring	Y	6	
24	4041000577	直接头LGB120-03633	Nipple	Y	1	
25	4041000765	O形圈LGB168-12931	O-ring	Y	1	
26	29120010461	组合直角接头	Elbow nipple	Y	1	
27	4030000504	O形圈GB3452.1-25.8*1.80G	O-ring	Y	1	
28	4041000599	软管LGB165-014140	Hose assembly	Y	1	
29	29120006551	组合直角接头	Nipple	Y	2	
30	4030000501	O形圈GB3452.1-15.0*1.80G	O-ring	Y	2	

液压操纵总成 Hydraulic control system

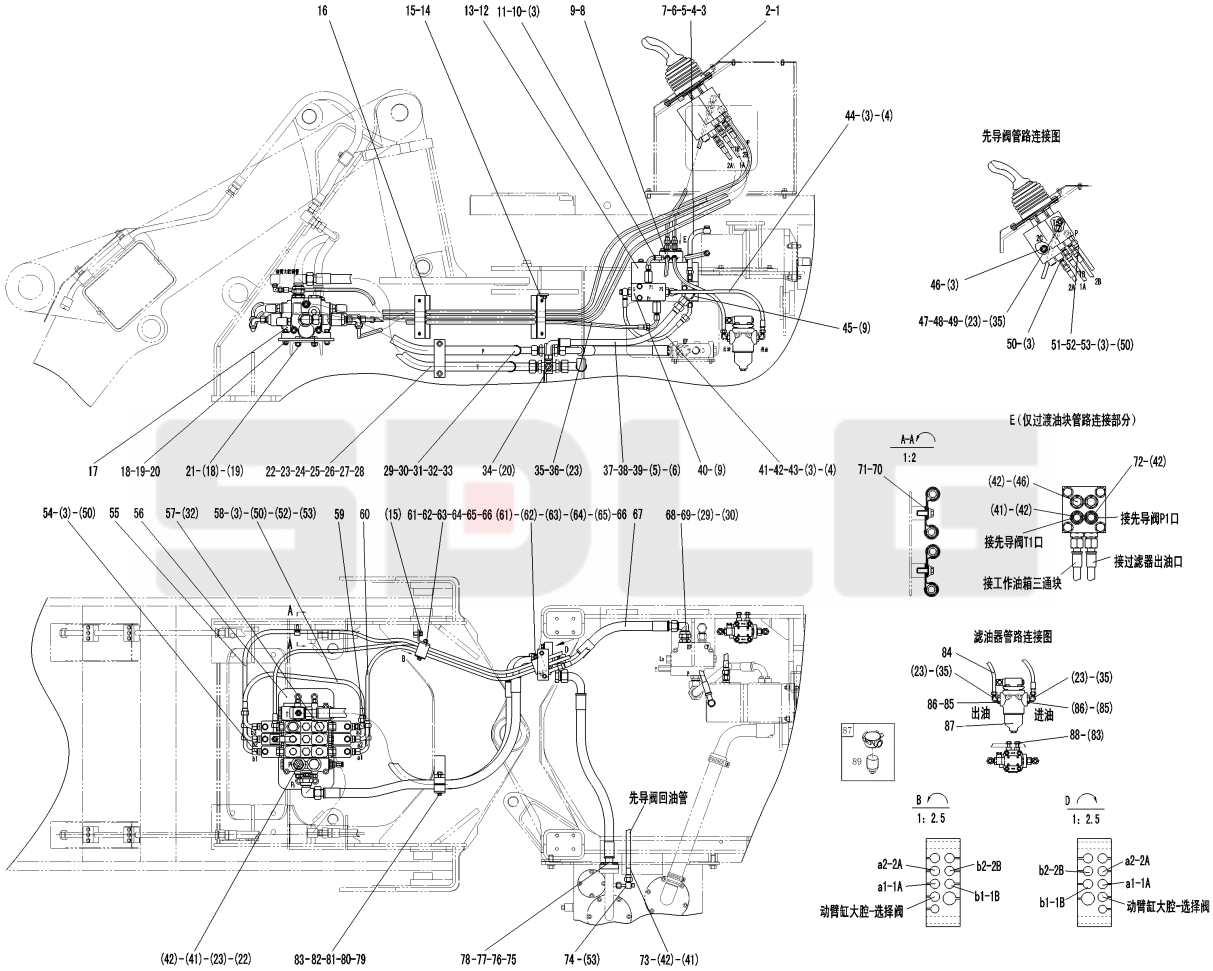

序号 Key	零件代号 Part No.		名称 Description	是否配件 Spare parts Y/N	数量 Qty	备注 Remarks
31	4041000582	直接头LGB120-02630	Nipple	Y	1	
32	4041000756	O形圈LGB168-02631	O-ring	Y	3	
33	4041000511	软管LGB128-012112	Hose assembly	Y	1	
34	29120009971	阀块	Valve block	Y	1	
35	4041001023	组合接头LGB143-01608	Nipple	Y	4	
36	29120015701	动臂大腔至选择阀胶管	Hose assembly	Y	1	
37	29120009991	组合直角接头	Nipple	Y	1	
38	4030000242	O形圈GB3452.1-12.5*1.80G	O-ring	Y	1	
39	4041000601	软管LGB165-006060	Hose assembly	Y	1	
40	4120005063	压力选择阀SF8-D	Valve	Y	1	
41	4041000604	直接头LGB120-01614	Nipple	Y	4	
42	4041000767	O形圈LGB168-11124	O-ring	Y	8	
43	29120010001	选择阀泄油管	Hose assembly	Y	1	
44	29120010851	前部先导油管（b2）	Hose assembly	Y	1	
45	29120010011	回油块	Block	Y	1	
46	4041000774	螺塞LGB135-01422	Plug	Y	3	
47	4041001203	软管LGB124-004070	Hose assembly	Y	1	
48	4041000830	直接头LGB120-01618	Nipple	Y	1	
49	29120015221	垫圈	Washer	Y	1	
50	29120015401	接头	Nipple	Y	11	
51	4041001202	软管LGB124-003058	Hose assembly	Y	1	
52	4041001047	组合接头LGB143-01406	Nipple	Y	2	
53	4030000530	O形圈GB3452.1-6.00*1.80G	O-ring	Y	3	
54	29120015451	软管	Hose assembly	Y	1	
55	29120015471	软管	Hose assembly	Y	1	
56	29120009931	多路阀固定板	Anchor plate	Y	1	
57	26130001471	螺塞	Plug	Y	2	
58	4041001223	软管LGB125-003060	Hose assembly	Y	1	
59	29120015441	软管	Hose assembly	Y	1	
60	29120015461	软管	Hose assembly	Y	1	

液压操纵总成 Hydraulic control system

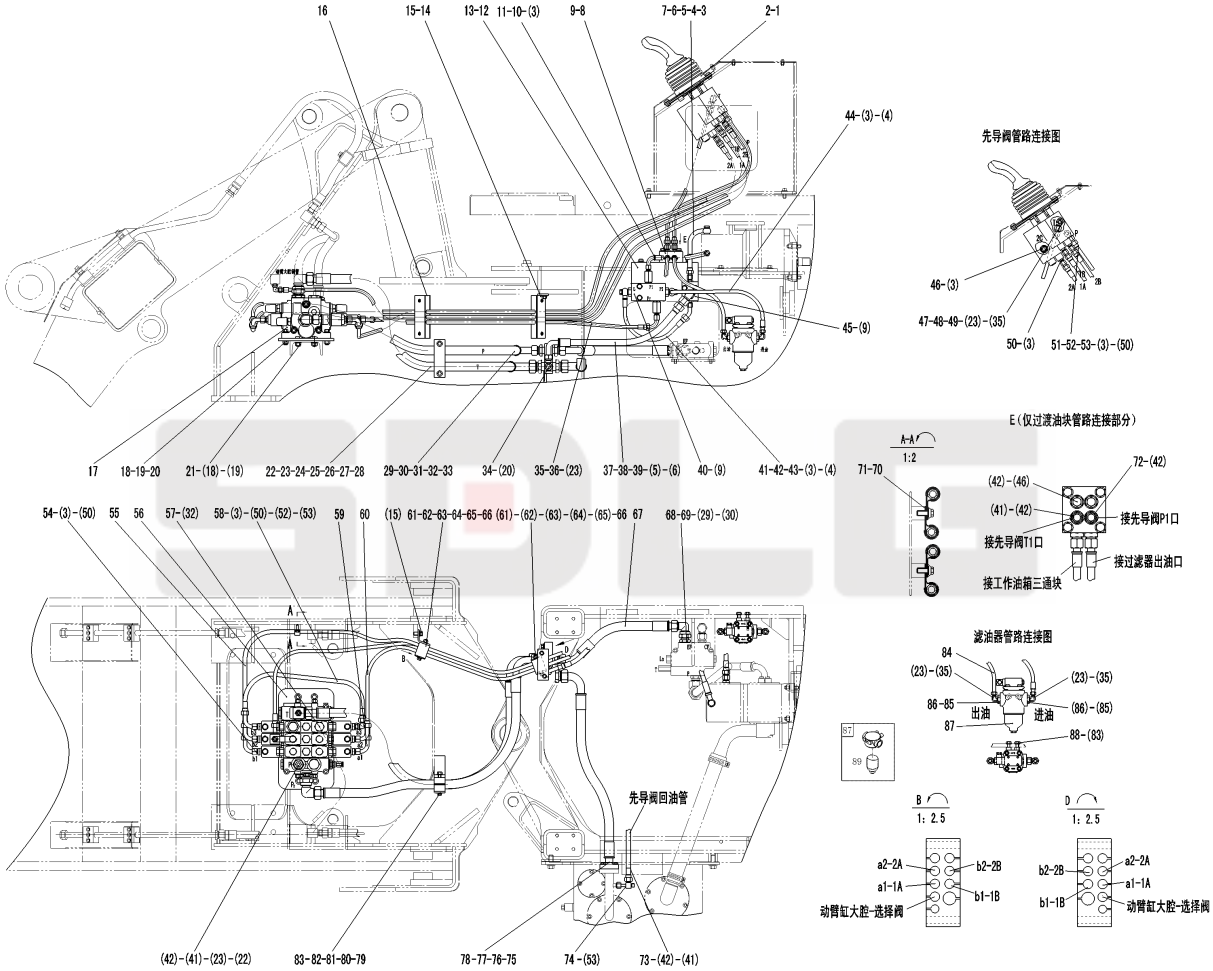

序号 Key	零件代号 Part No.		名称 Description	是否配件 Spare parts Y/N	数量 Qty	备注 Remarks
61	4011000169	螺栓GB16674-M8*70EpZn-8.8	Screw	Y	4	
62	4013000033	螺母GB6170-M8EpZn-8	Nut	Y	4	
63	4015000072	垫圈GB97.1-8EpZn-300HV	Washer	Y	4	
64	29120018741	橡胶管夹	Clamp	Y	2	
65	29120018751	橡胶管夹	Clamp	Y	2	
66	29120015381	板	Plate	Y	2	
67	4041000510	软管LGB129-012045	Hose assembly	Y	1	
68	4041000796	直接头LGB120-02628	Nipple	Y	1	
69	4041000779	O形圈LGB168-12331	O-ring	Y	1	
70	29120007671	管夹	Clamp	Y	4	
71	4011000461	螺栓GB16674-M8*16EpZn-8.8	Bolt	Y	2	
72	4041000133	直接头LGB120-01414	Nipple	Y	1	
73	4041000711	软管LGB124-004102	Hose assembly	Y	1	
74	29120010061	三通接头	Three-way nipple	Y	1	
75	29120006591	回油胶管	Hose assembly	Y	1	
76	29190008061	压盖	Flange half	Y	1	
77	4030000279	O形圈GB3452.1-25.0*3.55G	O-ring	Y	1	
78	4011000481	螺栓GB16674-M8*30EpZn-8.8	Bolt	Y	4	
79	4011000314	螺栓GB16674-M10*80EpZn-8.8	Bolt	Y	2	
80	29120006611	橡胶板	Rubber plate	Y	2	
81	29120006601	压板	Plate	Y	1	
82	4013000007	螺母GB6170-M10EpZn-8	Nut	Y	2	
83	4015000162	垫圈GB97.1-10EpZn-300HV	Washer	Y	4	
84	4041000592	软管LGB125-004055	Hose assembly	Y	1	
85	29120015081	接头	Nipple	Y	2	
86	4030000276	O形圈GB3452.1-32.5*2.65G	O-ring	Y	2	
87	4120001954	滤油器PLF-C30*10	Hydraulic fluid filter	Y	1	
88	4011000082	螺栓GB5783-M10*25EpZn-8.8	Bolt	Y	2	
89	4120001954001	滤芯（先导滤清器滤芯)PLFX-30X10	Filter insert	Y	1	

举升缸总成 Lifting cylinder system

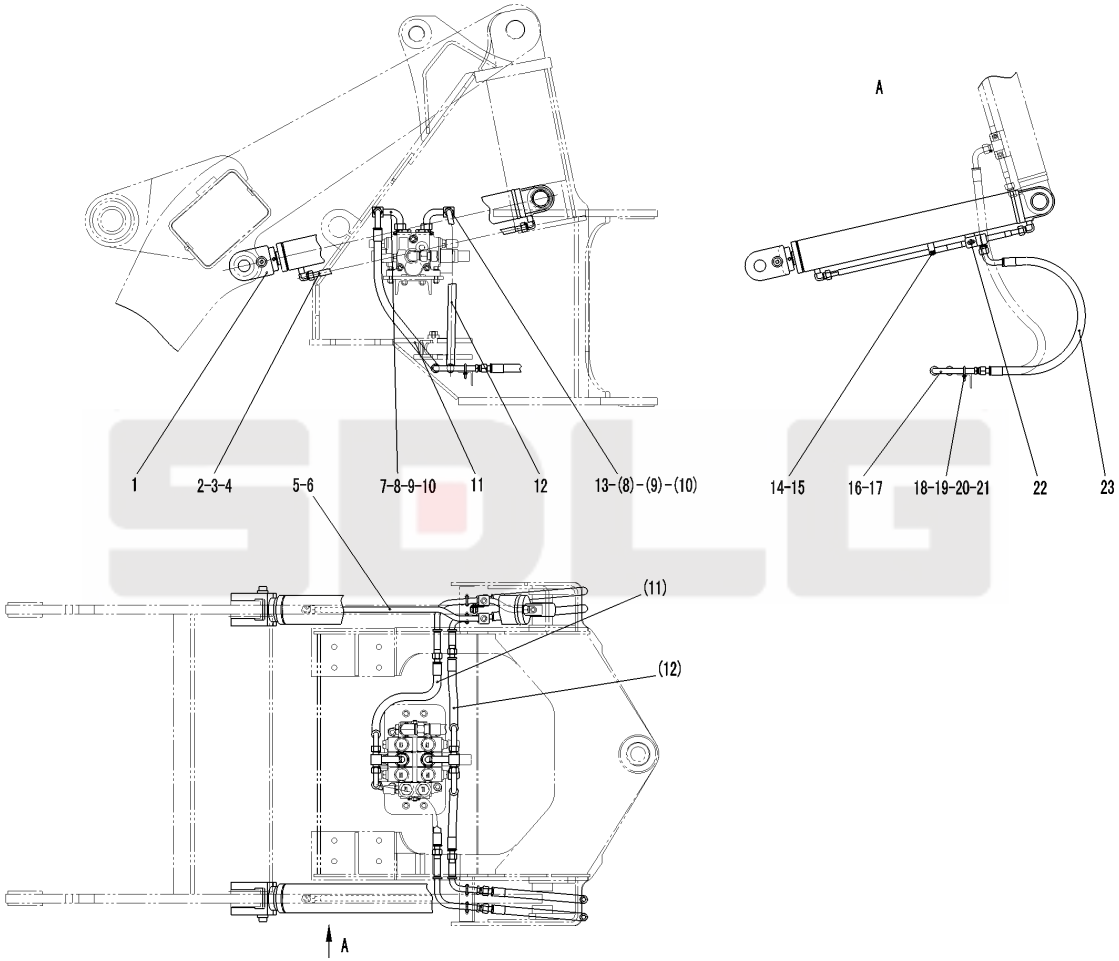

序号 Key	零件代号 Part No.		名称 Description	是否配件 Spare parts Y/N	数量 Qty	备注 Remarks
1	4120001153	动臂油缸HSGL-90*50*640-965	Lifting cylinder	Y	2	
2	29130006521	左动臂缸小腔钢管	Pipe	Y	1	
3	29130006531	左动臂缸大腔钢管	Pipe	Y	1	
4	4030000242	O形圈GB3452.1-12.5*1.80G	O-ring	Y	4	
5	29130006541	右动臂腔小腔钢管	Pipe	Y	1	
6	29130006551	右动臂缸大腔钢管	Pipe	Y	1	
7	29130008271	动臂联三通钢管	Pipe	Y	1	
8	4030000501	O形圈GB3452.1-15.0*1.80G	O-ring	Y	2	
9	4041000582	直接头LGB120-02630	Nipple	Y	2	
10	4041000685	O形圈LGB168-12631	O-ring	Y	2	
11	4041000827	软管LGB128-406080	Hose assembly	Y	2	
12	4041001375	软管LGB128－406070	Hose assembly	Y	2	
13	29130006561	动臂联三通钢管	Pipe	Y	1	
14	29130009681	管夹	Clamp	Y	2	
15	4011000461	螺栓GB16674-M8*16EpZn-8.8	Bolt	Y	4	
16	29130006571	动臂联大腔二通钢管	Pipe	Y	2	
17	29130006581	动臂联小腔二通钢管	Pipe	Y	2	
18	4041001225	U形螺栓LGB159-11826	U-bolt	Y	4	
19	4041001226	底板LGB160-1826	Bracket	Y	4	
20	4013000028	螺母GB6170-M6EpZn-8	Nut	Y	8	
21	4015000207	垫圈GB97.1-6EpZn-300HV	Washer	Y	8	
22	4011000455	螺栓GB16674-M8*25EpZn-8.8	Bolt	Y	2	
23	29130006591	动臂缸胶管	Hose assembly	Y	4	

转斗缸总成 Tilt cylinder system

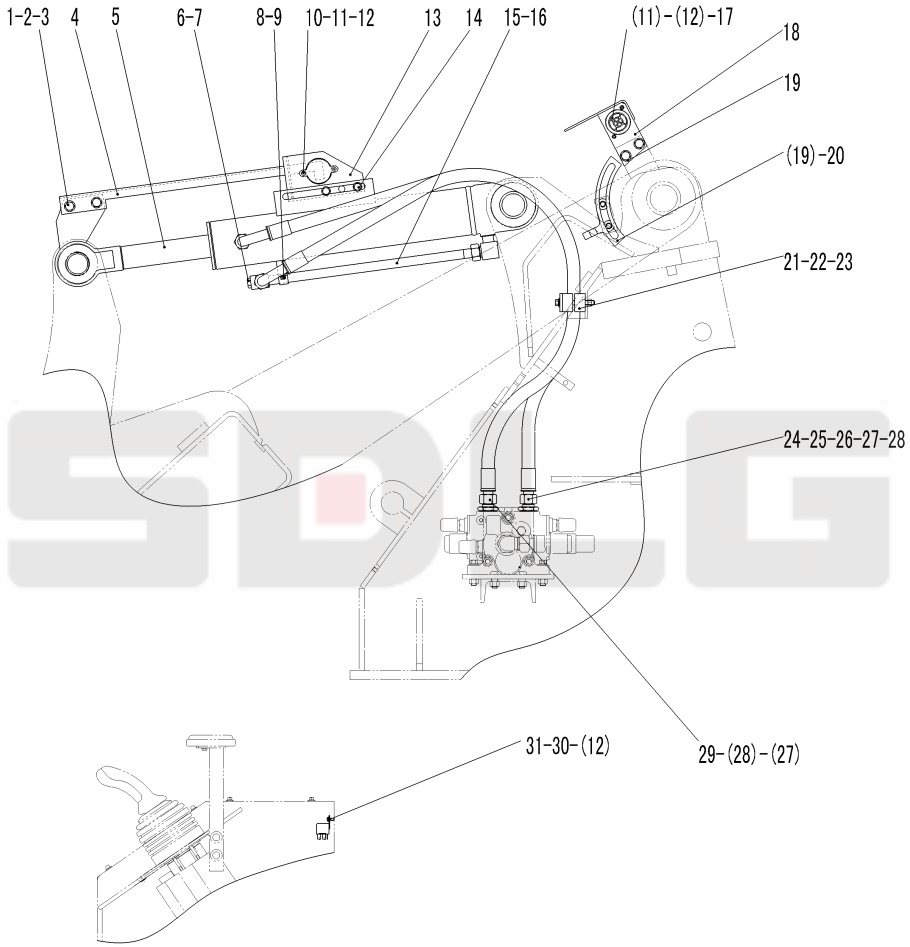

序号 Key	零件代号 Part No.		名称 Description	是否配件 Spare parts Y/N	数量 Qty	备注 Remarks
1	4011000145	螺栓GB16674-M14*35EpZn-8.8	Bolt	Y	2	
2	4013000013	螺母GB6170-M14EpZn-8	Nut	Y	2	
3	4015000177	垫圈GB97.1-14EpZn-300HV	Washer	Y	2	
4	29140011701	转斗指示板	Indicator plate	Y	1	
5	4120001085	转斗油缸HSGL-100*55*404-779P	Tilt cylinder	Y	1	
6	4041000774	螺塞LGB135-01422	Plug	Y	1	
7	4041000767	O形圈LGB168-11124	O-ring	Y	1	
8	29140006531	管夹	Clamp	Y	1	
9	4011000461	螺栓GB16674-M8*16EpZn-8.8	Bolt	Y	2	
10	4130000882	接近开关E55-D15B1	Position switch	Y	1	
11	4014000042	螺钉GB818-M5*20EpZn-4.8	Screw	Y	4	
12	4015000110	垫圈GB97.1-5EpZn-300HV	Washer	Y	6	
13	29370015701	放平接近开关支架	Bracket	Y	1	
14	4011000479	螺栓GB16674-M12*30EpZn-8.8	Bolt	Y	2	
15	29140010301	转斗缸大腔钢管	Pipe	Y	1	
16	4030000501	O形圈GB3452.1-15.0*1.80G	O-ring	Y	1	
17	4130000883	接近开关E55-D15B1/08	Position switch	Y	1	
18	29370015681	限高接近开关支架	Bracket	Y	1	
19	4011000137	螺栓GB16674-M12*20EpZn-8.8	Bolt	Y	4	
20	29140007551	动臂指示板	Indicator plate	Y	1	
21	29140006551	压板	Plate	Y	1	
22	29140006561	橡胶板	Rubber plate	Y	2	
23	4011000282	螺栓GB16674-M10*75EpZn-8.8	Screw	Y	2	
24	4041000587	软管LGB128-010140	Hose assembly	Y	1	
25	4041000187	直接头LGB120-02622	Nipple	Y	1	
26	4041000771	O形圈LGB168-11924	O-ring	Y	1	
27	4041000582	直接头LGB120-02630	Nipple	Y	2	
28	4041000685	O形圈LGB168-12631	O-ring	Y	2	
29	4041000586	软管LGB128-010145	Hose assembly	Y	1	
30	4130000869	中间继电器024-1Z6GD2	Relay	Y	2	

转斗缸总成 Tilt cylinder system

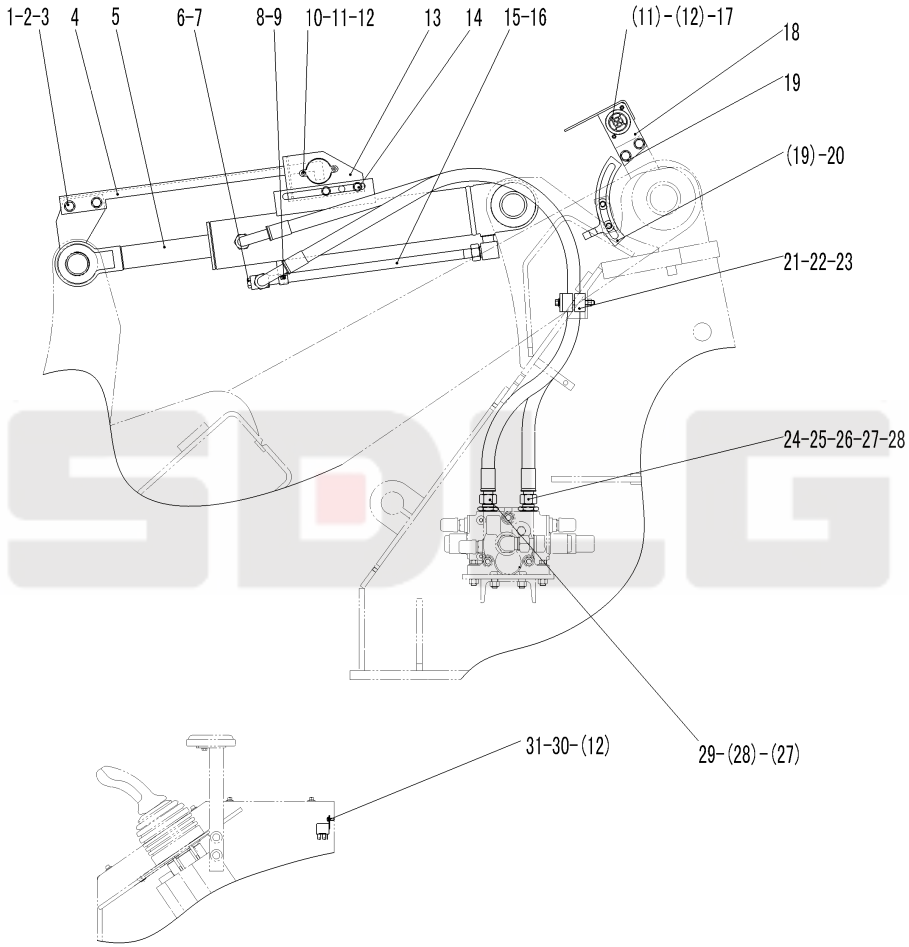

序号 Key	零件代号 Part No.		名称 Description	是否配件 Spare parts Y/N	数量 Qty	备注 Remarks
31	4014000048	螺钉GB818-M5*12EpZn-4.8	Screw	Y	2	

液压油箱总成 Hydraulic fluid tank system

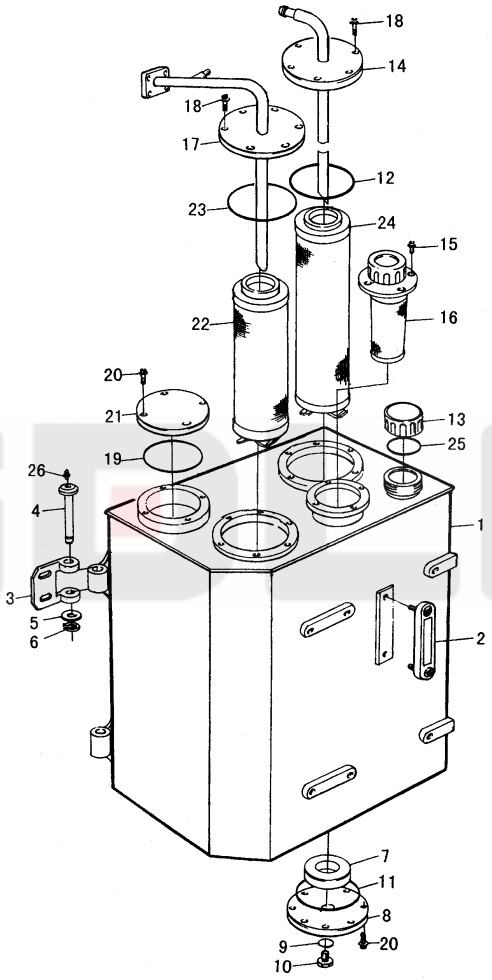

序号 Key	零件代号 Part No.	名称 Description		是否配件 Spare parts Y/N	数量 Qty	备注 Remarks
1	29100008321	液压油箱体	Hydraulic fluid tank	N	1	
2	4120000093	液位计YWZ-200	Water level gauge	Y	1	
3	29100006531	合页	Hinge	N	2	
4	29100006541	销轴	Guide moulding	N	2	
5	29100006551	垫圈	Washer	N	2	
6	4015000018	挡圈GB894.1-18-65Mn	Retaining ring	Y	2	
7	4190000007	环形磁铁LG03-CT70*32*14	Magnet	Y	1	
8	29100006561	放油法兰总成	Flange	Y	1	
9	4030000211	O形圈GB3452.1-30.0*2.65G	O-ring	Y	1	
10	4041000192	螺塞LGB135-03341	Plug	Y	1	
11	4030000210	O形圈GB3452.1-165*3.55G	O-ring	Y	1	
12	4030000208	O形圈GB3452.1-132*3.55G	O-ring	Y	1	
13	4120000761	液压油箱换气过滤器L1.0807-51	Breather cap	Y	1	
14	29100006581	吸油法兰总成	Flange	Y	1	
15	4011000461	螺栓GB16674-M8*16EpZn-8.8	Bolt	Y	4	
16	4120000452	加油滤芯SFM-323M	Filter insert	Y	1	
17	29100006591	回油法兰总成	Flange	Y	1	
18	4011000481	螺栓GB16674-M8*30EpZn-8.8	Bolt	Y	12	
19	4030000213	O形圈GB3452.1-67.0*2.65G	O-ring	Y	1	
20	4011000458	螺栓GB16674-M8*20EpZn-8.8	Bolt	Y	12	
21	29100006601	法兰	Flange	Y	1	
22	29100006611	回油滤芯（液压油箱回油滤芯）	Filter insert	Y	1	
23	4030000209	O形圈GB3452.1-136*3.55G	O-ring	Y	1	
24	29100006621	吸油滤芯	Filter insert	Y	1	
25	4030000030	O形圈GB3452.1-40.0*2.65G	O-ring	Y	1	
26	7200002191	油杯JB7940.1-M10*1	Cup	N	2	

转斗油缸（371368） Tilt cylinder

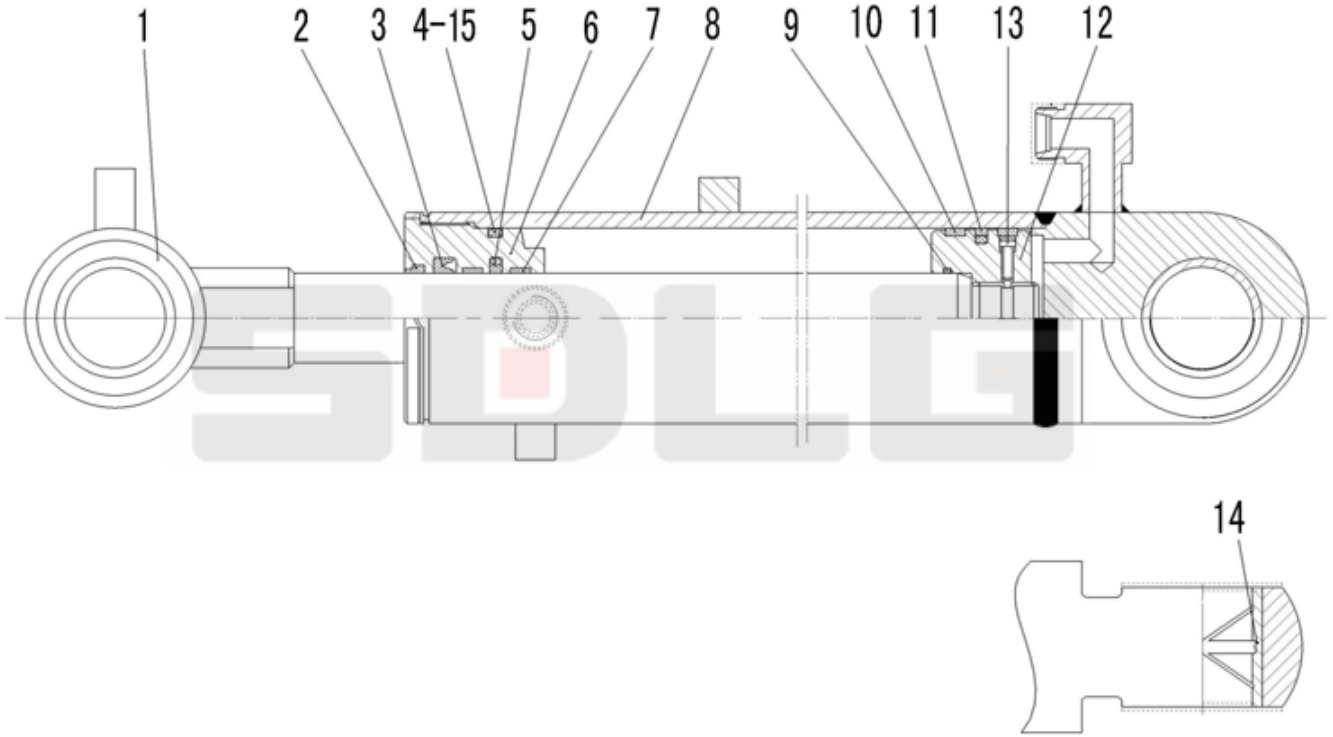

序号 Key	零件代号 Part No.		名称 Description	是否配件 Spare parts Y/N	数量 Qty	备注 Remarks
1	4120001085102	活塞杆	Piston rod	Y	1	
2	4120001085101	密封件包	Sealing ring kit	Y	1	
3	4120001085101	密封件包	Sealing ring kit	Y	1	
4	4120001085101	密封件包	Sealing ring kit	Y	1	
5	4120001085101	密封件包	Sealing ring kit	Y	1	
6	4120000979103	导向套HSGL-100/55*404-2	Guide ring	Y	1	
7	4120001085101	密封件包	Sealing ring kit	Y	2	
8	4120001085103	缸体	Cylinder	N	1	
9	4120001085101	密封件包	Sealing ring kit	Y	1	
10	4120001085101	密封件包	Sealing ring kit	Y	2	
11	4120001085101	密封件包	Sealing ring kit	Y	1	
12	4120000979105	活塞HSGL-100/55*404-4	Piston	Y	1	
13	4014000238	螺钉GB70.1-M8*20-8.8	Screw	Y	1	
14	4120000979106	轴套HSGL-100/55*404-6	Bushing	Y	2	
15	4120001085101	密封件包	Sealing ring kit	Y	1	

动臂油缸（371368） Lifting cylinder assembly

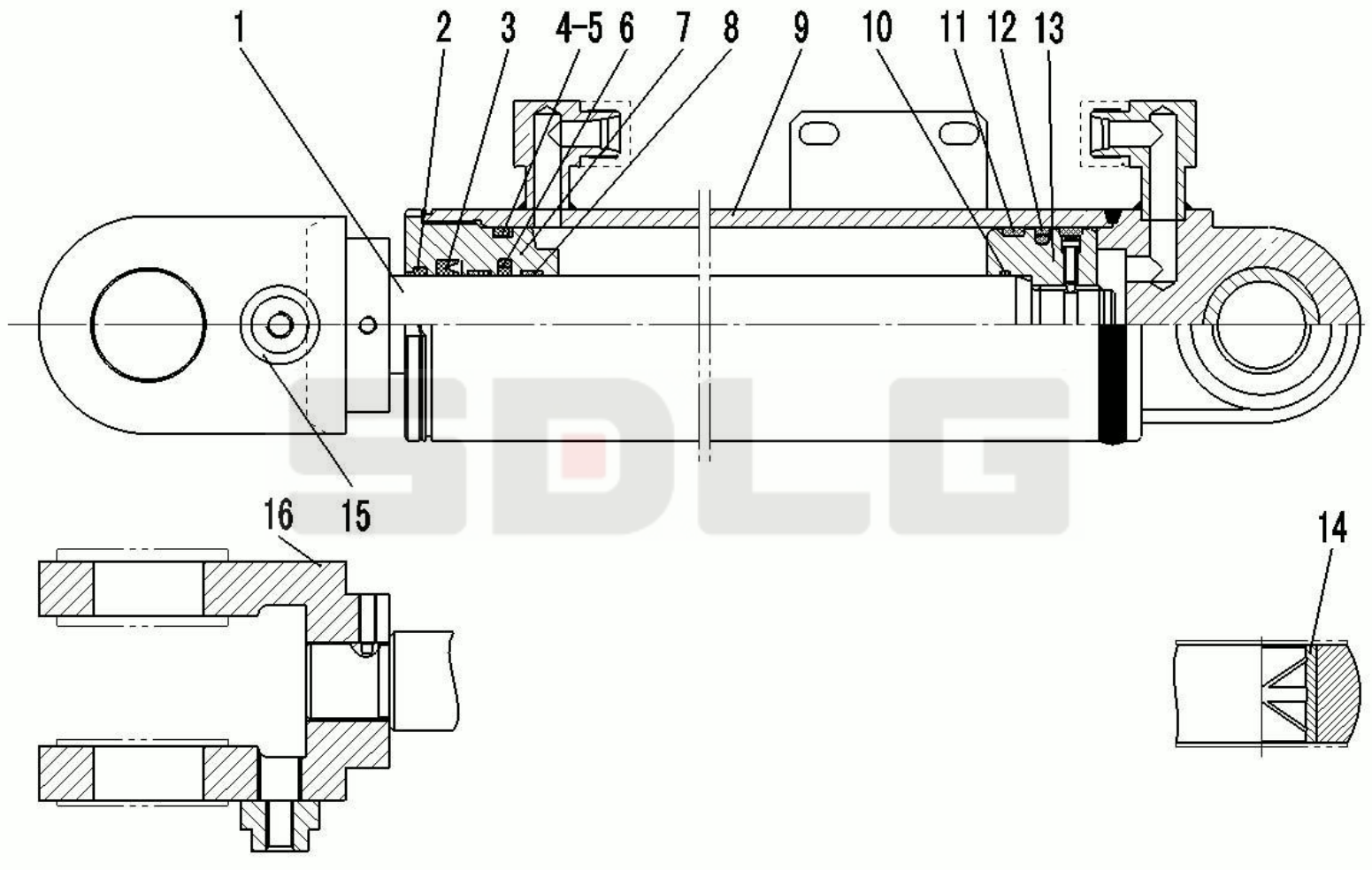

序号 Key	零件代号 Part No.		名称 Description	是否配件 Spare parts Y/N	数量 Qty	备注 Remarks
1	4120001153102	活塞杆HSGL-90/50*640-1	Piston rod	Y	1	
2	4120001153101	密封件包	Sealing ring kit	Y	1	
3	4120001153101	密封件包	Sealing ring kit	Y	1	
4	4120001153101	密封件包	Sealing ring kit	Y	1	
5	4120001153101	密封件包	Sealing ring kit	Y	1	
6	4120001153101	密封件包	Sealing ring kit	Y	1	
7	4120001153103	导向套HSGL-90/50*640-2	Guide ring	Y	1	
8	4120001153101	密封件包	Sealing ring kit	Y	2	
9	4120001153104	缸体HSGL-90/50*640-3	Cylinder tube	Y	1	
10	4120001153101	密封件包	Sealing ring kit	Y	1	
11	4120001153101	密封件包	Sealing ring kit	Y	2	
12	4120001153101	密封件包	Sealing ring kit	Y	1	
13	4120000553114	活塞HSGL-90/50*424-5	Piston	Y	1	
14	4120001153106	衬套HSGL-90/50*640-6	Bushing	Y	1	
15	4120001153107	丝座HSGK-125/70*771-1	Seat	Y	1	
16	4120001153108	耳环HSGL-90/50*640-8	Sling	Y	1	

H 工作装置

WORKING EQUIPMENT

SDLG

山东临工工程机械有限公司

SHANDONG LINGONG CONSTRUCTION MACHINERY CO.,LTD.

工作装置 Working equipment

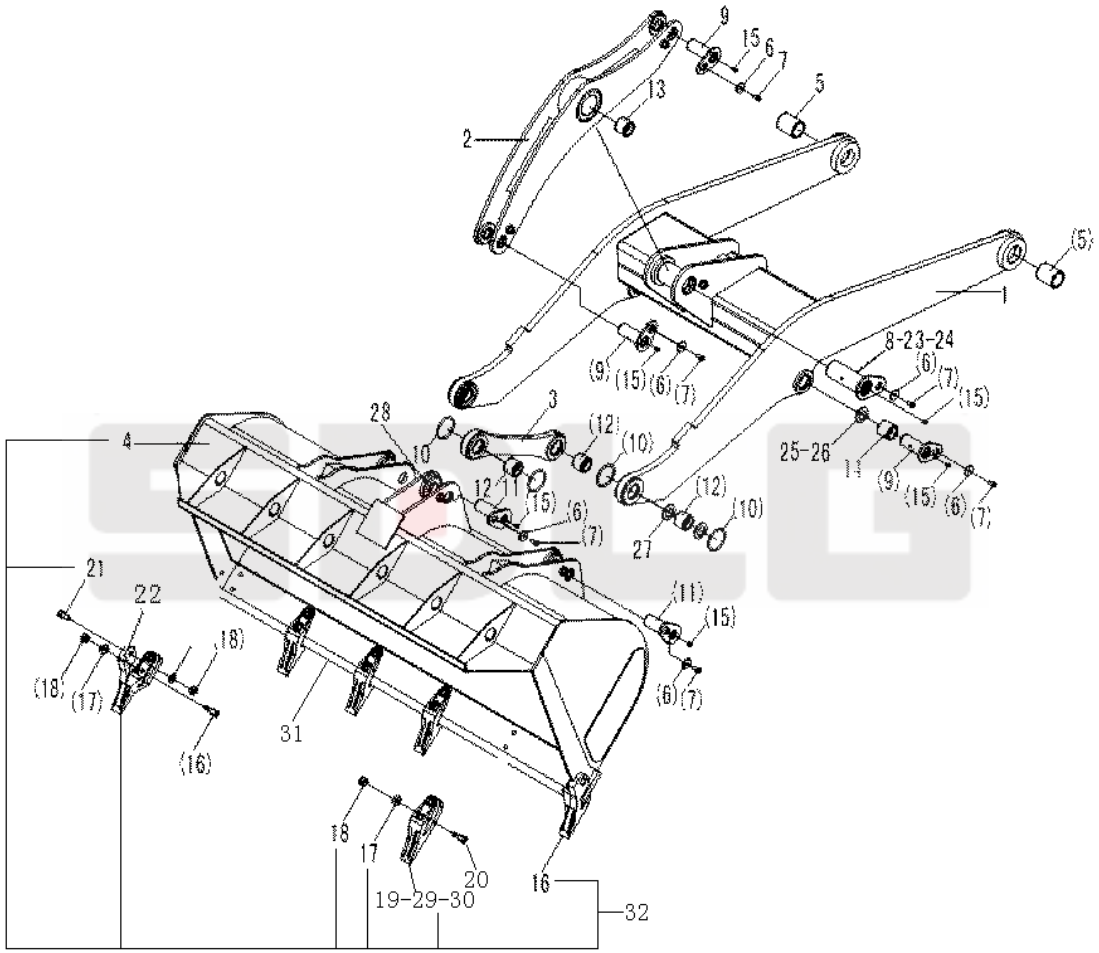

序号 Key	零件代号 Part No.		名称 Description	是否配件 Spare parts Y/N	数量 Qty	备注 Remarks
1	29150014851	动臂	Lifting arm	Y	1	
2	29150017061	摇臂	Rocker arm	Y	1	
3	29150006541	连杆体	Connecting rod	Y	1	
4	29170008612	铲斗	Bucket body	Y	1	
5	4043000156	轴套LGB302-60*90B2	Bushing	Y	2	
6	4040000001	垫圈LGB001-12	Washer	Y	8	
7	4011000197	螺栓GB5783-M12*25EpZn-8.8	Bolt	Y	8	
8	4043000138	销轴LGB301-75*109*200-40Cr	Weld pin	Y	1	
9	4043000137	销轴LGB301-50*75*135-40Cr	Weld pin	Y	4	
10	4043000069	O形圈LGB308-88*8	O-ring	Y	6	
11	4043000136	销轴LGB301-50*83*150G-40Cr	Weld pin	Y	3	
12	4043000132	轴套LGB302-50*50B2	Bushing	Y	4	
13	4043000135	轴套LGB302-75*110B2	Bushing	Y	1	
14	4043000157	轴套LGB302-50＊58B2	Bushing	Y	2	
15	4030000065	油杯JB7940.1-M10*1	Lubricating nipple	Y	8	
16	4043000179	左边斗齿LGB304-A2-1	Bucket tooth	Y	1	
17	4015000001	垫圈GB1230-16EpZn-45	Washer	Y	14	
18	4013000016	螺母GB6170-M16EpZn-8	Nut	Y	14	
19	4043000108	斗齿LGB304-A1-1	Bucket tooth	Y	4	
20	4040000007	螺栓LGB002-M16*70	Bolt	Y	12	
21	4040000009	螺栓LGB002-M16*40	Bolt	Y	2	
22	4043000180	右边斗齿LGB304-A3-1	Bucket tooth	Y	1	
23	4043000331	垫片LGB303-75*130*1	Shim	Y	2	
24	4043000332	垫片LGB303-75*130*2	Shim	Y	1	
25	4043000333	垫片LGB303-50*100*2	Shim	Y	2	
26	4043000067	垫片LGB303-50*100*1	Shim	Y	4	
27	4043000032	垫片LGB303-50*90*1	Shim	Y	4	
28	4043000330	垫片LGB303-50*90*2	Shim	Y	2	
29	29170049661	斗齿调整垫	Shim	Y	6	
30	29170049671	斗齿调整垫	Shim	Y	6	

工作装置 Working equipment

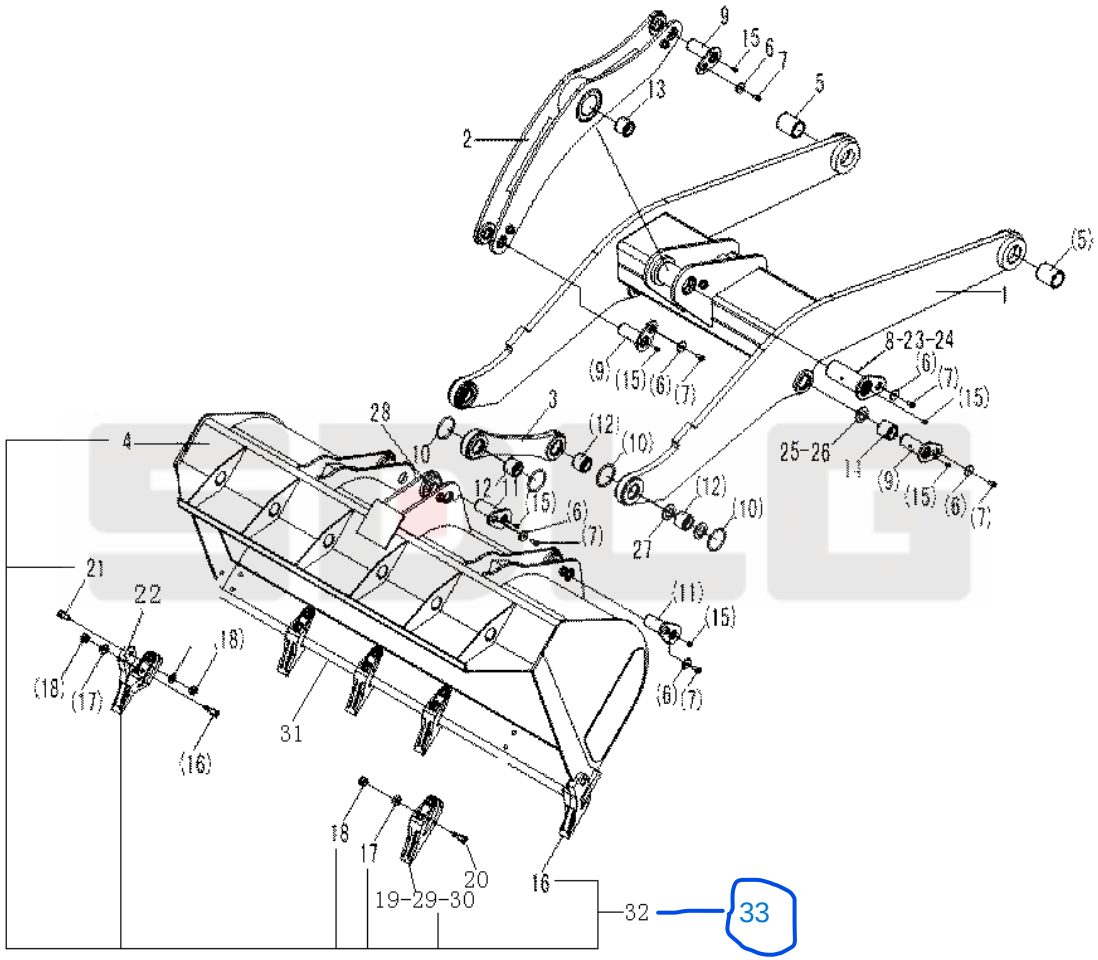

34 PARAFUSO DE LÂMINA REVERSÍVEL

35 PORCA PARA LÂMINA

序号 Key	零件代号 Part No.		名称 Description	是否配件 Spare parts Y/N	数量 Qty	备注 Remarks
31	29170018201	主刀板	Cutting edge	Y	1	
32	29170013191	铲斗总成	LÂMINA FIXA Bucket	Y	1	
33	29170018201/REV		LÂMINA REVERSÍVEL			
34	6001035		PARAFUSO PARA LÂMINA REVERSÍVEL			
35	25-01010		PORCA PARA LÂMINA REVERSÍVEL			

Ⅰ 转向系统

STEERING SYSTEM

SDLG

山东临工工程机械有限公司

SHANDONG LINGONG CONSTRUCTION MACHINERY CO.,LTD.

转向泵总成 Steering pump system

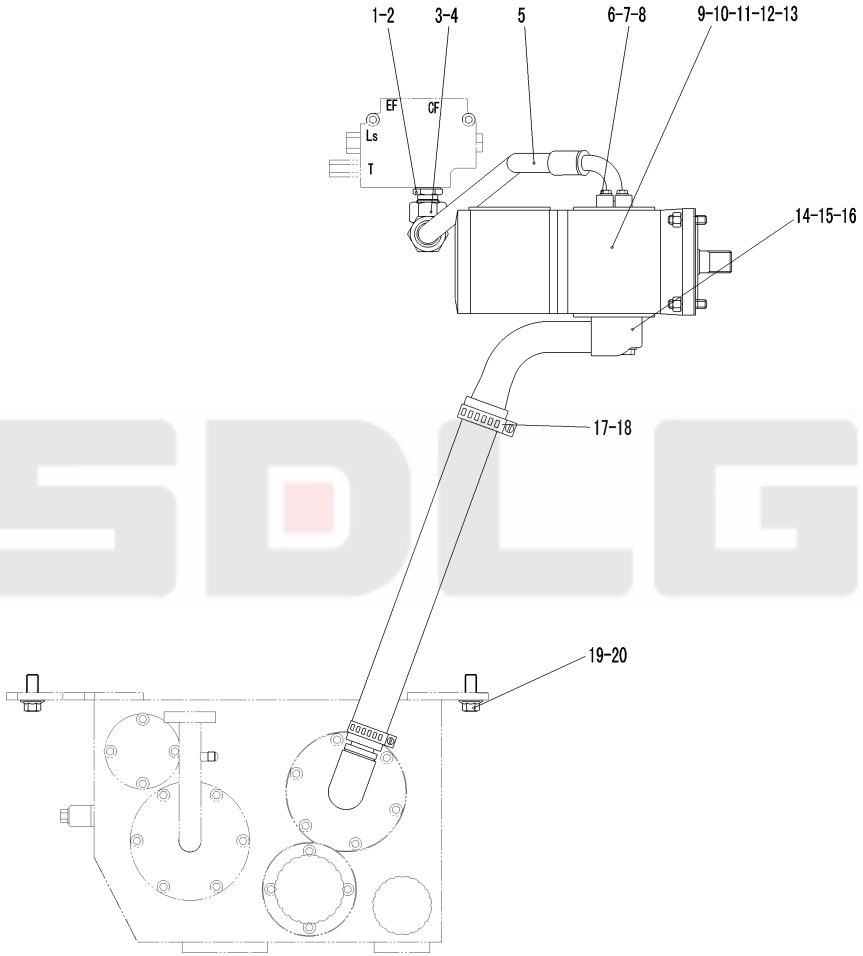

序号 Key	零件代号 Part No.		名称 Description	是否配件 Spare parts Y/N	数量 Qty	备注 Remarks
1	4041000796	直接头LGB120-02628	Nipple	Y	1	
2	4041000779	O形圈LGB168-12331	O-ring	Y	1	
3	29120006551	组合直角接头	Nipple	Y	1	
4	4030000501	O形圈GB3452.1-15.0*1.80G	O-ring	Y	1	
5	29190007751	泵出油胶管	Hose assembly	Y	1	
6	4011000481	螺栓GB16674-M8*30EpZn-8.8	Bolt	Y	4	
7	29190008061	压盖	Flange half	Y	1	
8	4030000279	O形圈GB3452.1-25.0*3.55G	O-ring	Y	1	
9	4120001084	双联泵CBGj2050/1010-XF	Gear pump	Y	1	
10	29110000041	泵用密封垫	Gasket	Y	1	
11	4012000003	螺柱GB898-M12*35EpZn-8.8	Stud	Y	4	
12	4013000011	螺母GB6170-M12EpZn-8	Nut	Y	4	
13	4015000168	垫圈GB97.1-12EpZn-300HV	Washer	Y	4	
14	29190007761	泵吸油钢管	Pipe	Y	1	
15	4030000031	O形圈GB3452.1-42.5*3.55G	O-ring	Y	1	
16	4011000478	螺栓GB16674-M12*55EpZn-8.8	Bolt	Y	4	
17	4017000018	喉箍JB8870-d70	Clamp	Y	2	
18	4090000042	吸油胶管HG4-763-51*490	Hose assembly	Y	1	
19	4011000095	螺栓GB5783-M16*35EpZn-8.8	Screw	Y	6	
20	4015000181	垫圈GB97.1-16EpZn-300HV	Washer	Y	6	

转向器总成 Steering gear system

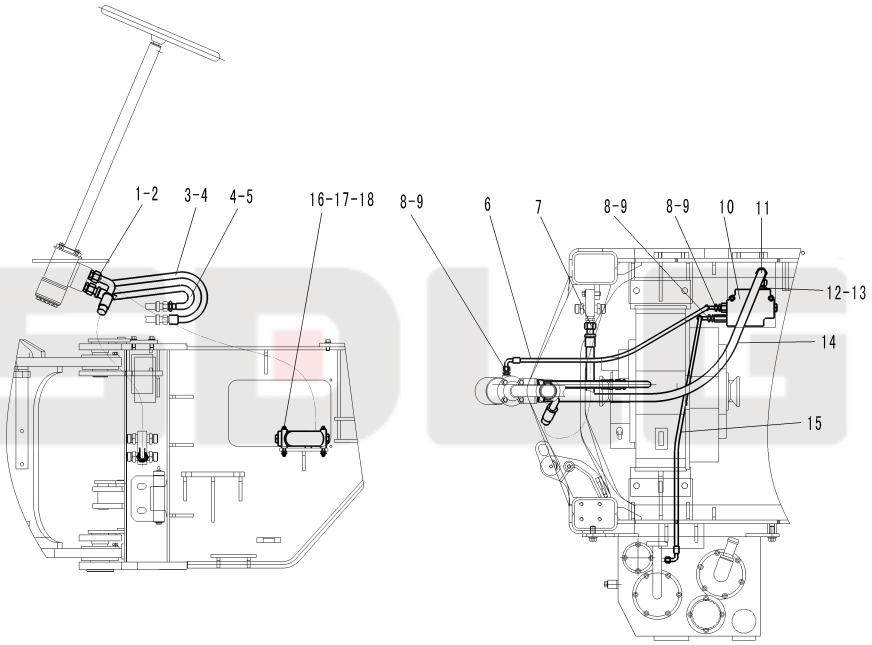

序号 Key	零件代号 Part No.		名称 Description	是否配件 Spare parts Y/N	数量 Qty	备注 Remarks
1	4041000564	直接头LGB120-02620	Nipple	Y	4	
2	4041000783	O形圈LGB168-11724	O-ring	Y	4	
3	29200008561	转向器出油钢管A	Pipe	Y	1	
4	4030000501	O形圈GB3452.1-15.0*1.80G	O-ring	Y	2	
5	29200004031	转向器出油钢管B	Hose assembly	Y	1	
6	29200007841	优先阀反馈油管	Hose assembly	Y	1	
7	4041002124	软管LGB165-010085	Hose	Y	1	
8	4041000131	直接头LGB120-01412	Nipple	Y	3	
9	4041000784	O形圈LGB168-10924	O-ring	Y	3	
10	4120000709	优先阀VLE-150	Priority valve	Y	1	
11	29200007931	直角接头	Nipple	Y	1	
12	4041000187	直接头LGB120-02622	Nipple	Y	1	
13	4041000771	O形圈LGB168-11924	O-ring	Y	1	
14	4041000590	软管LGB127-010110	Hose assembly	Y	1	
15	29200006531	优先阀回油胶管	Hose assembly	Y	1	
16	4011000493	螺栓GB16674-M8*90EpZn-8.8	Bolt	Y	2	
17	4013000033	螺母GB6170-M8EpZn-8	Nut	Y	2	
18	4015000072	垫圈GB97.1-8EpZn-300HV	Washer	Y	2	

转向缸总成 Steering cylinder system

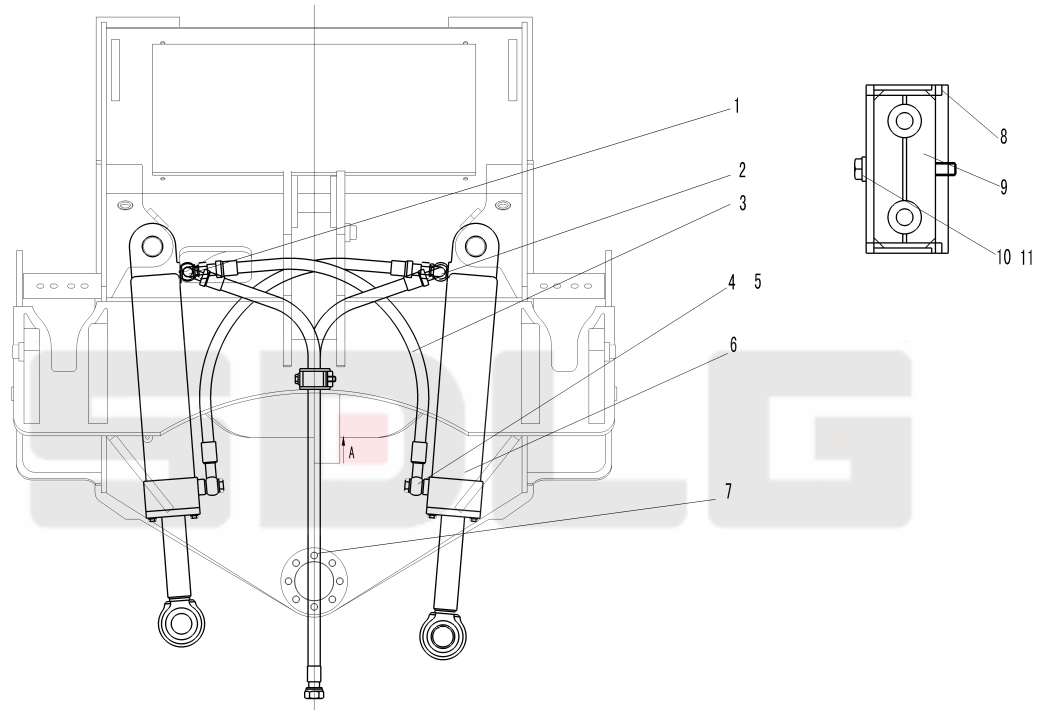

序号 Key	零件代号 Part No.	名称 Description		是否配件 Spare parts Y/N	数量 Qty	备注 Remarks
1	29210004021	钢管	Pipe	Y	1	
2	29210004031	钢管	Pipe	Y	1	
3	29210006521	转向缸中间胶管	Hose assembly	Y	2	
4	4011000366	螺栓JB999-M18*1.5*40EpZn-35	Bolt	Y	4	
5	4030000058	垫圈JB1002-18-T2	Washer	Y	8	
6	4120001821	转向油缸HSGL-63*35*300-520	Steering cylinder	Y	2	
7	29210009671	转向缸进油胶管	Hose assembly	Y	2	
8	29210004061	固定座	Bracket	Y	1	
9	29210004071	橡胶板	Rubber plate	Y	2	
10	4011000051	螺栓GB5782-M10*70EpZn-8.8	Bolt	Y	1	
11	4015000197	垫圈GB96.1-10EpZn-300HV	Washer	Y	1	

转向油缸（371368） Steering cylinder

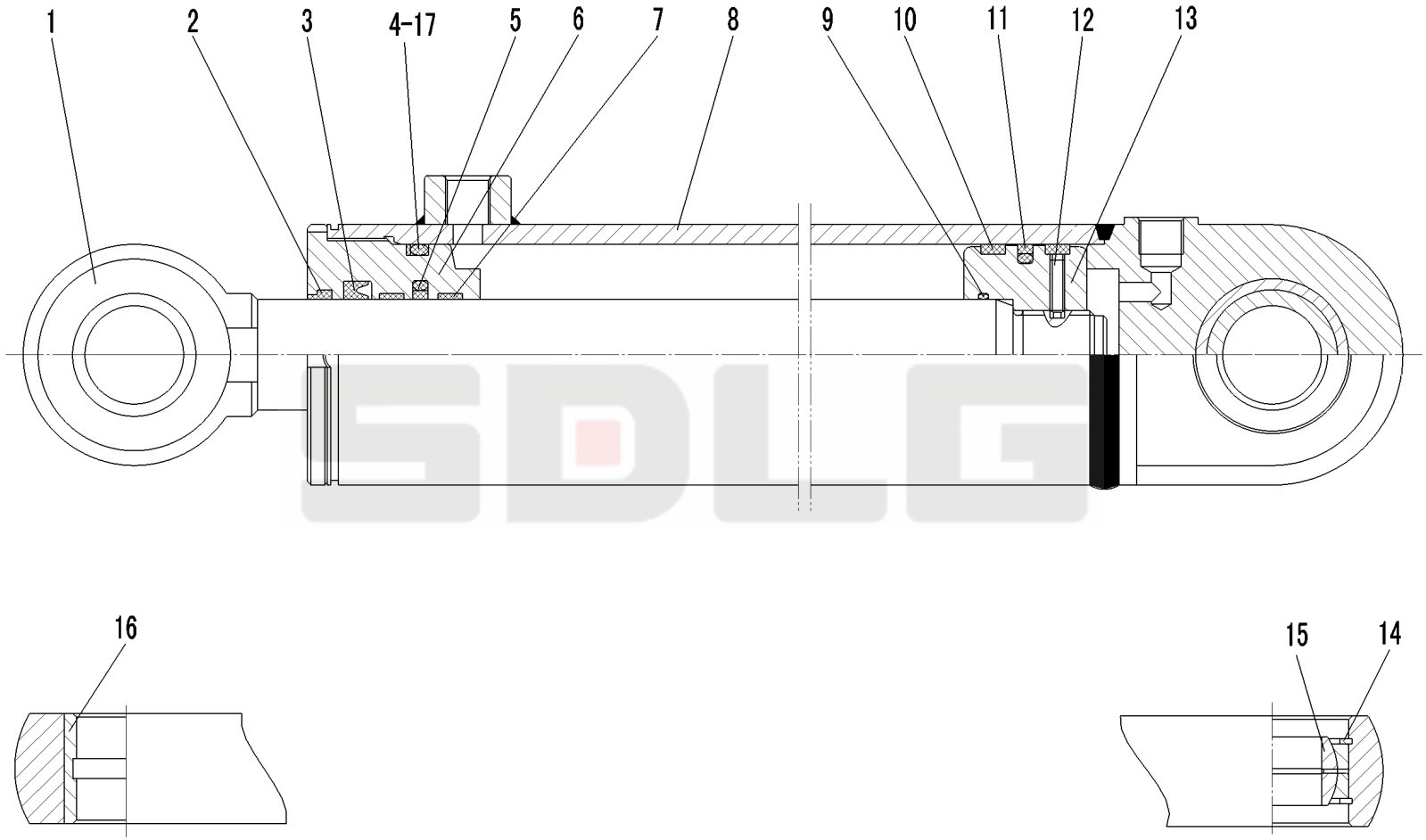

序号 Key	零件代号 Part No.		名称 Description	是否配件 Spare parts Y/N	数量 Qty	备注 Remarks
1	4120001821102	活塞杆HSGL-63/35*290-1	Piston rod	Y	1	
2	4120001821101	密封件包	Sealing ring kit	Y	1	
3	4120001821101	密封件包	Sealing ring kit	Y	1	
4	4120001821101	密封件包	Sealing ring kit	Y	1	
5	4120001821101	密封件包	Sealing ring kit	Y	1	
6	4120001821103	导向套HSGL-63/35*290-2	Guide ring	Y	1	
7	4120001821101	密封件包	Sealing ring kit	Y	2	
8	4120001821104	缸体HSGL-63/35*290-3	Cylinder tube	Y	1	
9	4120001821101	密封件包	Sealing ring kit	Y	1	
10	4120001821101	密封件包	Sealing ring kit	Y	2	
11	4120001821101	密封件包	Sealing ring kit	Y	1	
12	4014000237	螺钉GB70.1-M6*16-8.8	Screw	Y	1	
13	4120001821105	活塞HSGL-63/35*290-4	Piston	Y	1	
14	4015000272	P挡圈GB893.1-55-65Mn	Retaining ring	Y	1	
15	7200001109	关节轴承GE35ES	Bearing	Y	1	
16	4120001821108	衬套HSGL-63/35*290-7	Bushing	Y	1	
17	4120001821101	密封件包	Sealing ring kit	Y	1	

优先阀VLE-150(370802) Priority valve

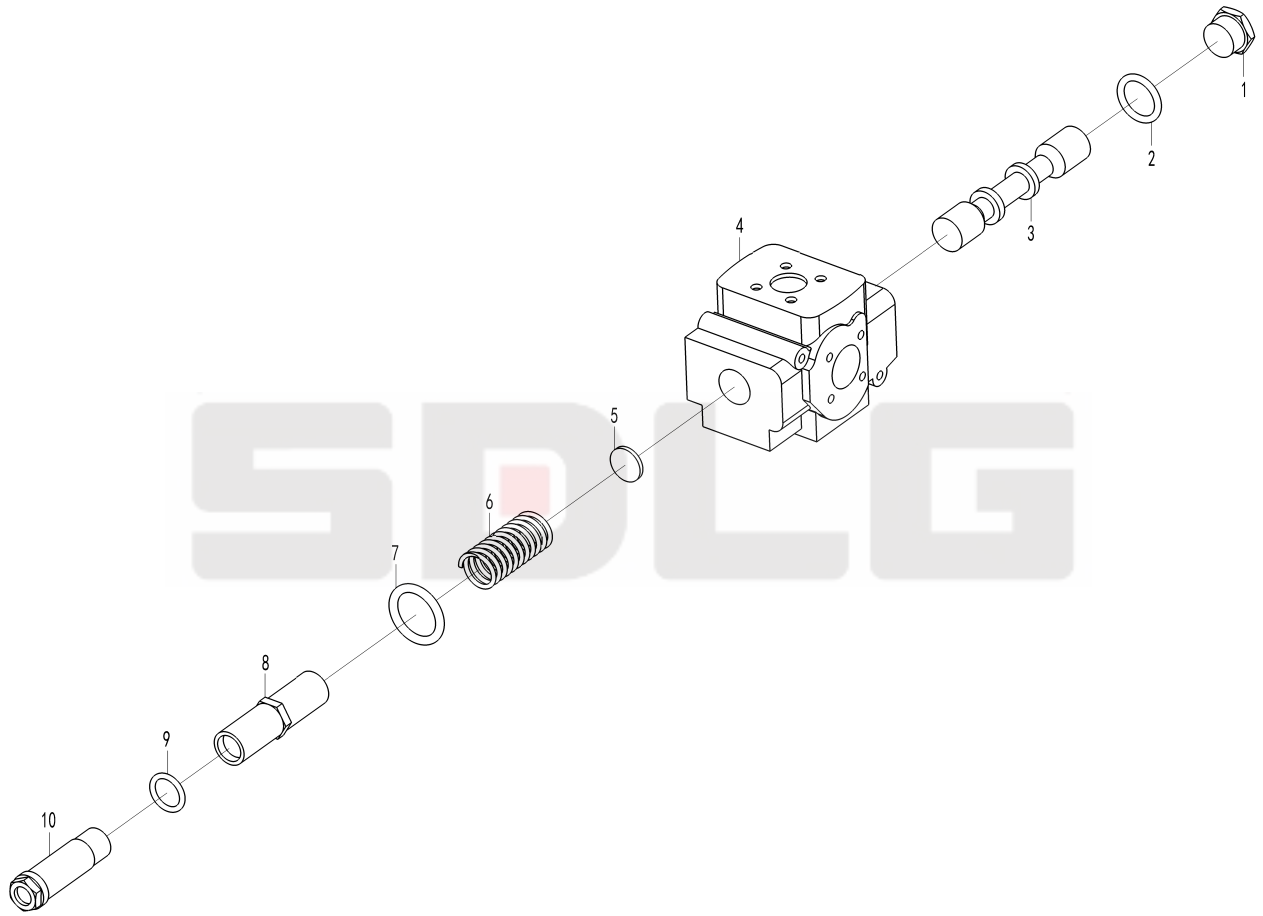

序号 Key	零件代号 Part No.		名称 Description	是否配件 Spare parts Y/N	数量 Qty	备注 Remarks
1	4120000709001	丝堵	Plug	N	1	
2	4120000709002	O形圈	O-ring	N	1	
3	4120000709003	阀芯	Valve rod	N	1	
4	4120000709004	阀体	Valve body	N	1	
5	4120000709005	弹簧座	Spring seat	N	1	
6	4120000709006	主阀弹簧	Spring	N	1	
7	4120000709007	O形圈	O-ring	Y	1	
8	4120000709008	安全阀阀座	Valve seat	N	1	
9	4120000709009	O形圈	O-ring	N	1	
10	4120000709010	安全阀总成	Relief valve	N	1	

J 制动系统

BRAKE SYSTEM

SDLG

山东临工工程机械有限公司

SHANDONG LINGONG CONSTRUCTION MACHINERY CO.,LTD.

行车制动总成 Travel brake system

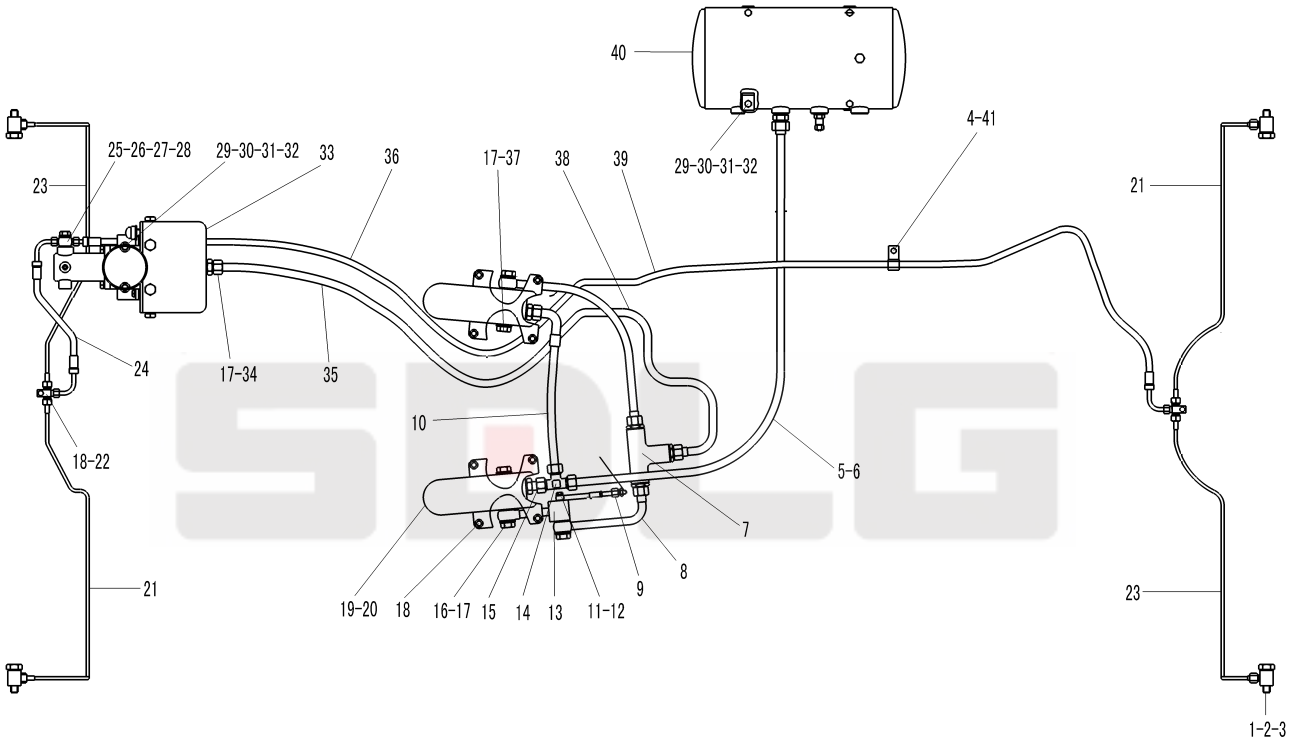

序号 Key	零件代号 Part No.		名称 Description	是否配件 Spare parts Y/N	数量 Qty	备注 Remarks
1	29220001251	制动器管接头	Nipple	Y	4	
2	4030000552	O形圈	O-ring	Y	8	
3	29220001261	制动器接头块	Block	Y	4	
4	29010000031	管夹	Clamp	Y	1	
5	29220006531	至储气罐气管	Hose assembly	Y	1	
6	29010000051	垫圈	Washer	Y	9	
7	4120000248	梭阀SF-50G	Shuttle valve	Y	1	
8	29220007711	转换钢管	Brake pipe	Y	1	
9	29220008501	直接头	Nipple	Y	1	
10	4041001053	软管LGB145-102072	Hose assembly	Y	1	
11	4011000283	螺栓JB999-M10*1*18EpZn-35	Bolt	Y	1	
12	29230000141	垫圈	Washer	Y	2	
13	29220007921	三通接管	Three-way nipple	Y	1	
14	29220007701	三通接头	Three-way nipple	Y	1	
15	29220007691	接头	Nipple	Y	1	
16	29010000041	螺栓	Screw	Y	3	
17	29010000061	垫圈	Washer	Y	12	
18	4011000455	螺栓GB16674-M8*25EpZn-8.8	Bolt	Y	10	
19	4120001795	气制动阀LY60F	Brake valve	Y	2	
20	4130000521	制动灯开关YK209K	Light switch	Y	2	
21	29220011181	桥油管	Brake pipe	Y	2	
22	29220000131	三通接头	Three-way nipple	Y	2	
23	29220011191	桥油管	Brake pipe	Y	2	
24	29220006551	至前桥油管	Hose assembly	Y	1	
25	29220000021	垫圈	Washer	Y	1	
26	29220006561	三通块	Nipple	Y	1	
27	29220000161	加力泵管接头	Nipple	Y	1	
28	29220000171	垫圈	Washer	Y	1	
29	4011000475	螺栓GB16674-M10*30EpZn-8.8	Bolt	Y	6	
30	4015000162	垫圈GB97.1-10EpZn-300HV	Washer	Y	6	

行车制动总成 Travel brake system

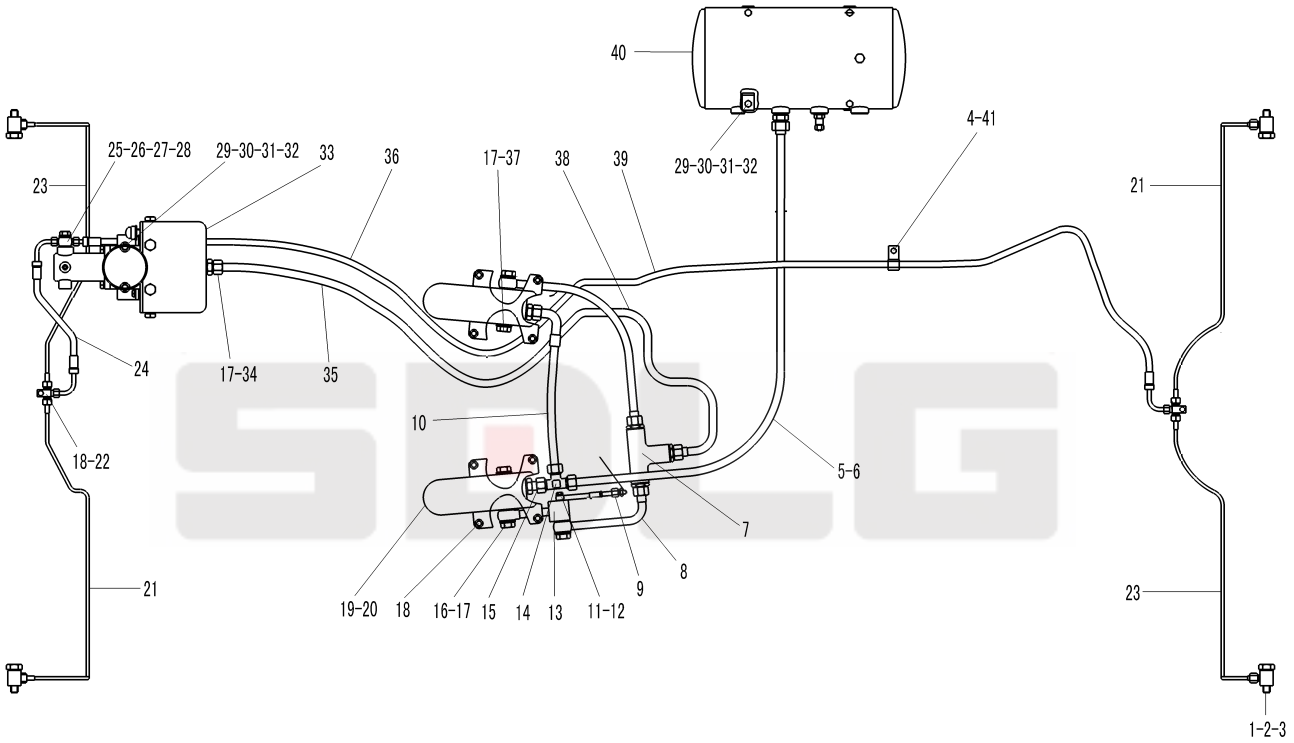

序号 Key	零件代号 Part No.		名称 Description	是否配件 Spare parts Y/N	数量 Qty	备注 Remarks
31	4015000025	垫圈GB93-10-65Mn	Spring washer	Y	6	
32	4013000007	螺母GB6170-M10EpZn-8	Nut	Y	6	
33	4120000090	加力泵XZ-60	Air cylinder	Y	1	
34	29010000071	二通接头	Nipple	Y	3	
35	29220008731	至加力泵气管	Hose assembly	Y	1	
36	4041002137	软管LGB153-202270	Hose	Y	1	
37	4030000055	螺塞JB1000-M22*1.5EpZn-35	Plug	Y	2	
38	4041001139	软管LGB150-204042	Hose assembly	Y	1	
39	4041000998	软管LGB149-004041	Hose assembly	Y	1	
40	29220006611	储气罐	Air tank	Y	1	
41	4011000461	螺栓GB16674-M8*16EpZn-8.8	Bolt	Y	1	

储气罐 Air pressure tank

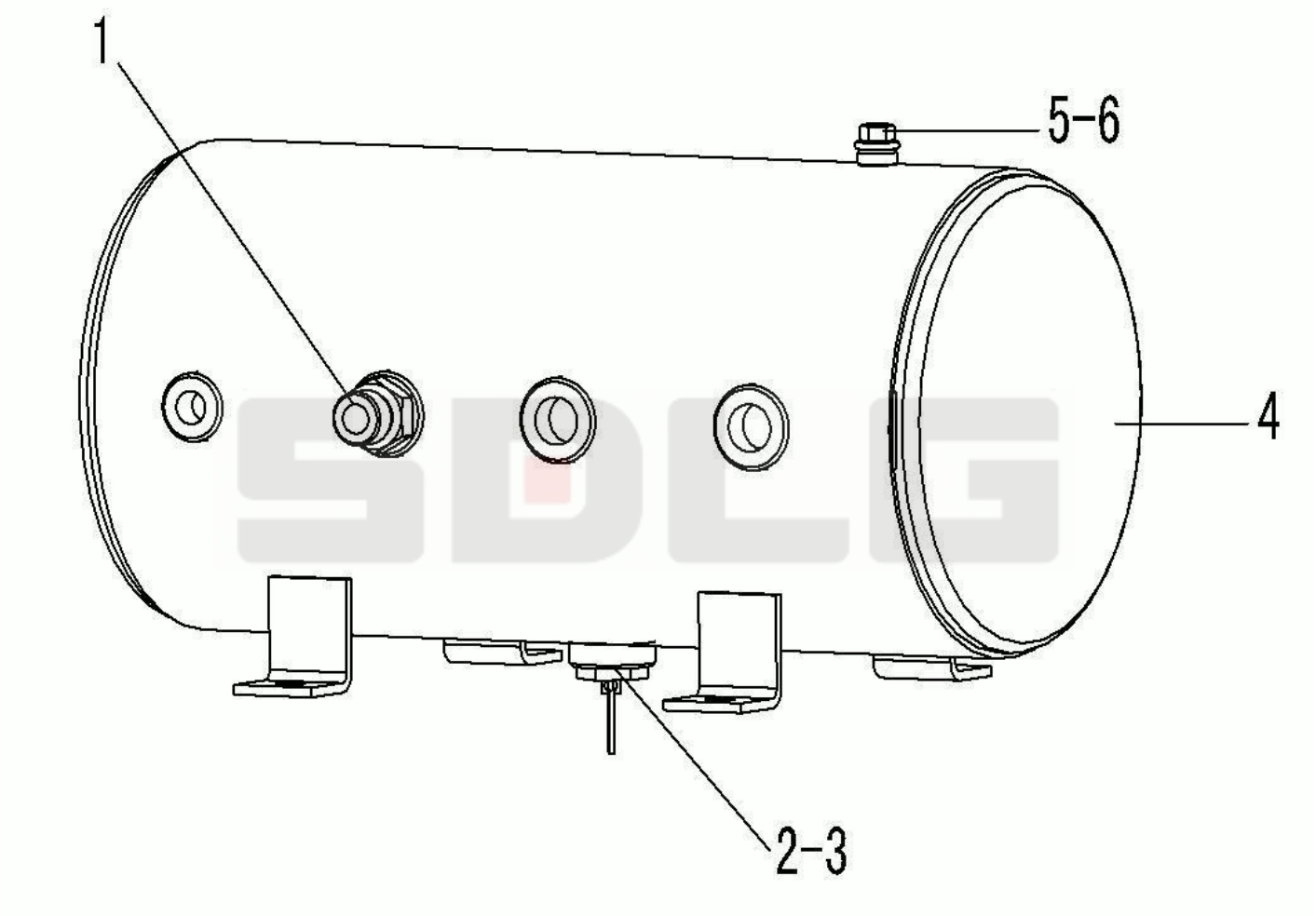

序号 Key	零件代号 Part No.		名称 Description	是否配件 Spare parts Y/N	数量 Qty	备注 Remarks
1	4120000065	安全阀LG09-AQF	Relief valve	Y	1	
2	4120000066	791手动放水阀LG09-FSF	Drain valve	Y	1	
3	29220006691	罐体	Air tank	Y	1	
4	4030000311	螺塞JB1000-M10*1EpZn-35	Plug	Y	1	

加力泵(340201) Pneumatic cylinder

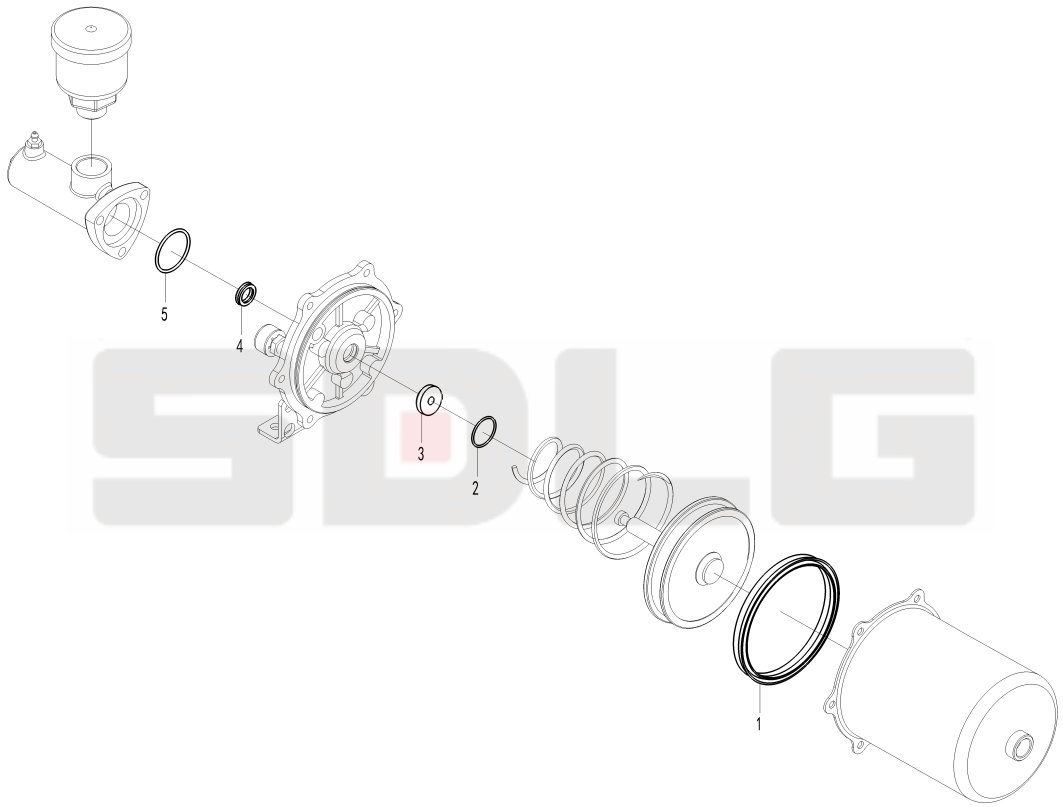

序号 Key	零件代号 Part No.		名称 Description	是否配件 Spare parts Y/N	数量 Qty	备注 Remarks
1	4120000090051	密封件包	Sealing ring kit	Y	1	
2	4120000090051	密封件包	Sealing ring kit	Y	1	
3	4120000090051	密封件包	Sealing ring kit	Y	1	
4	4120000090051	密封件包	Sealing ring kit	Y	1	
5	4120000090051	密封件包	Sealing ring kit	Y	1	

驻车制动系统 Parking brake syetem

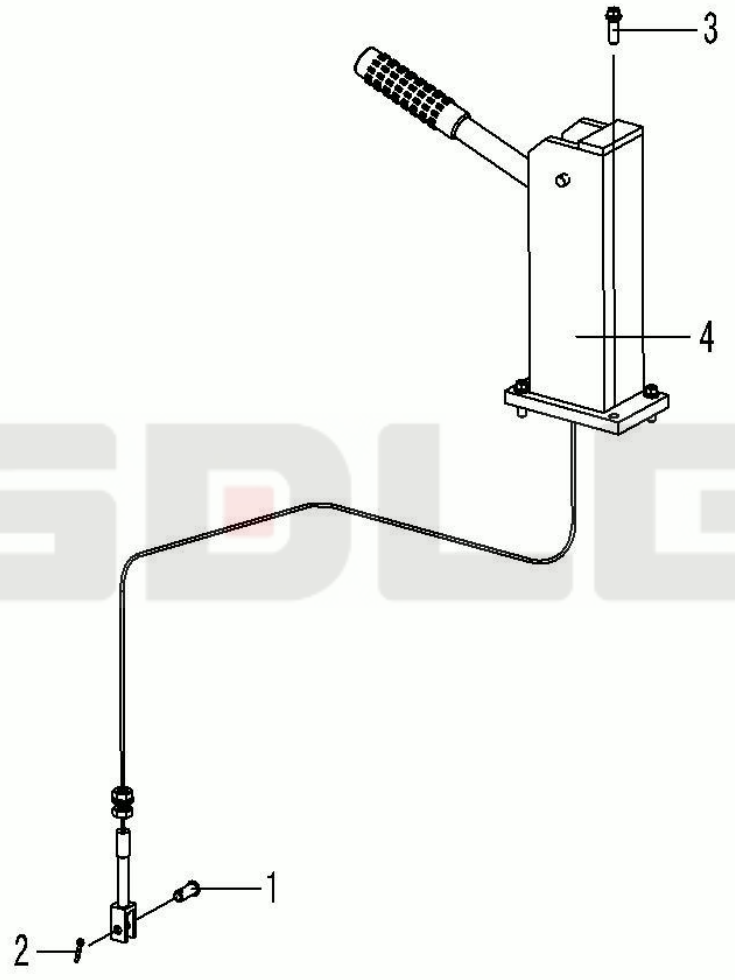

序号 Key	零件代号 Part No.		名称 Description	是否配件 Spare parts Y/N	数量 Qty	备注 Remarks
1	4016000145	销轴GB882-B10*28EpZn-35	Clevis pin	Y	1	
2	4016000183	开口销GB91-3.2*22EpZn-Q235A	Split pin	Y	1	
3	4011000455	螺栓GB16674-M8*25EpZn-8.8	Bolt	Y	4	
4	4120000988	操纵机构总成LG23-CZJG-918	Control mechanism	Y	1	

加力泵(330604) Pneumatic cylinder

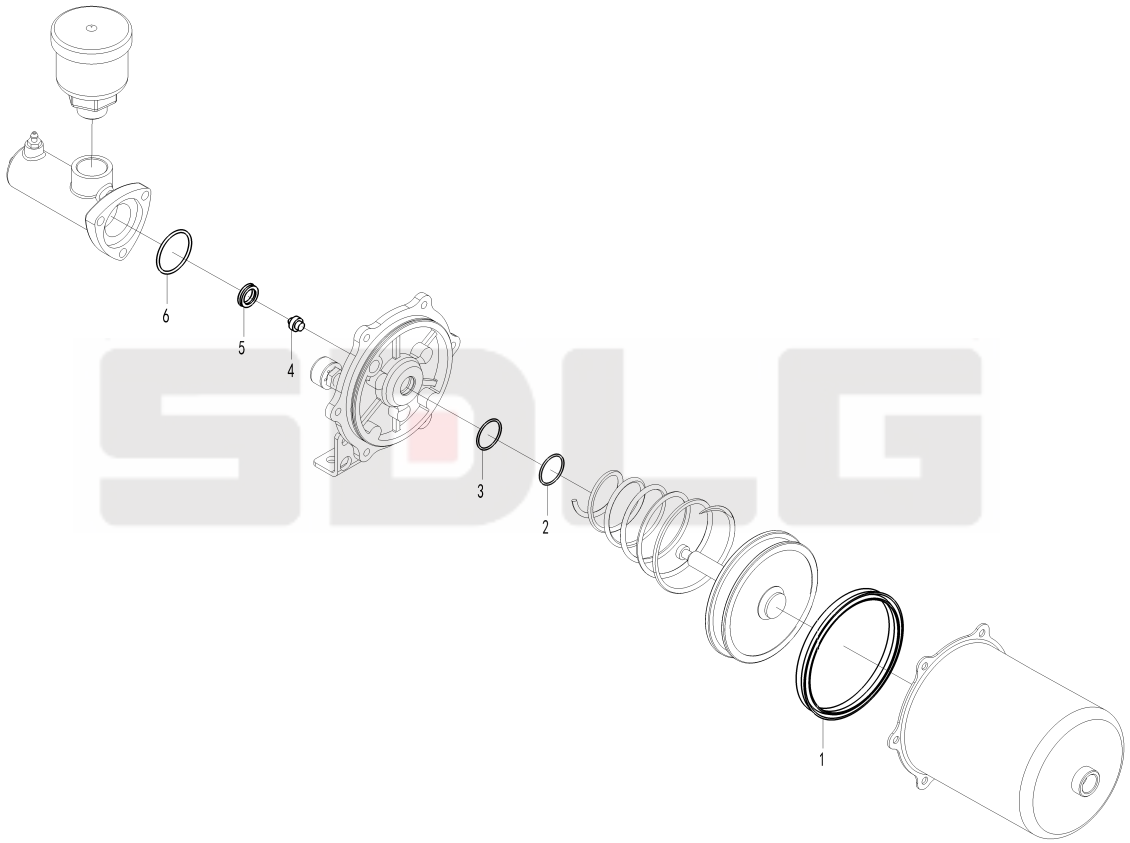

序号 Key	零件代号 Part No.		名称 Description	是否配件 Spare parts Y/N	数量 Qty	备注 Remarks
1	4120000090052	密封件包	Sealing ring kit	Y	1	
2	4120000090052	密封件包	Sealing ring kit	Y	1	
3	4120000090052	密封件包	Sealing ring kit	Y	1	
4	4120000090052	密封件包	Sealing ring kit	Y	1	
5	4120000090052	密封件包	Sealing ring kit	Y	1	
6	4120000090052	密封件包	Sealing ring kit	Y	1	

K 车架

FRAME

SDLG

山东临工工程机械有限公司

SHANDONG LINGONG CONSTRUCTION MACHINERY CO.,LTD.

前车架总成 Front frame system

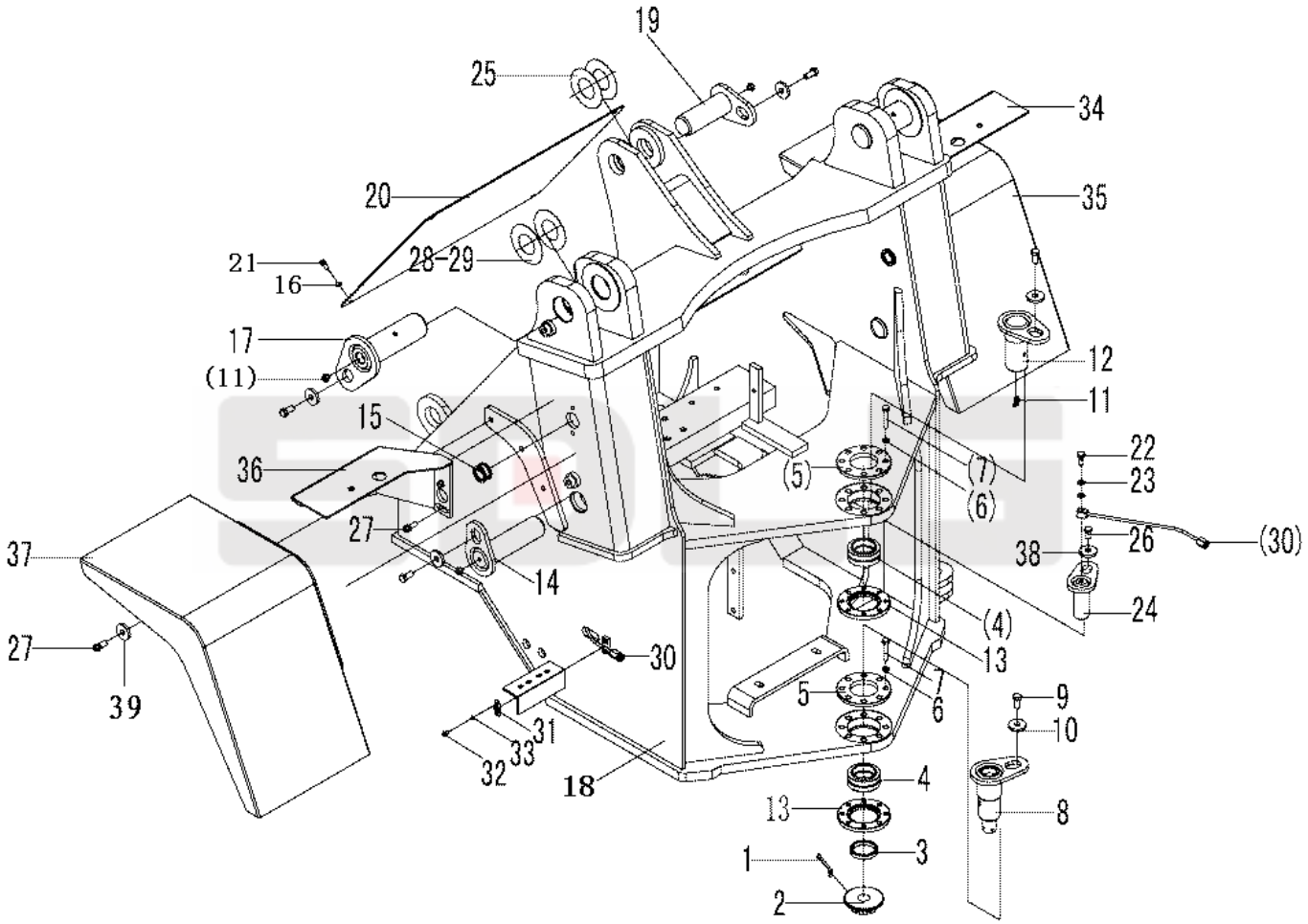

序号 Key	零件代号 Part No.		名称 Description	是否配件 Spare parts Y/N	数量 Qty	备注 Remarks
1	4016000113	开口销GB91-6.3*63EpZn-Q235A	Split pin	Y	1	
2	29250001061	开槽螺母	Nut	Y	1	
3	29250006521	套	Sleeve	Y	1	
4	4021000050	关节轴承GB9163-GE50ES-2RS	Spherical plain bearing	Y	2	
5	29250006531	端盖	End cover	Y	2	
6	4015000025	垫圈GB93-10-65Mn	Spring washer	Y	16	
7	4011000048	螺栓GB5782-M10*50EpZn-8.8	Bolt	Y	16	
8	29250006541	下铰接销	Pin	Y	1	
9	4011000197	螺栓GB5783-M12*25EpZn-8.8	Bolt	Y	13	
10	4040000001	垫圈LGB001-12	Washer	Y	7	
11	4030000065	油杯JB7940.1-M10*1	Lubricating nipple	Y	9	
12	29250006551	上铰接销	Pin	Y	1	
13	29250006561	盘	Flange	Y	2	
14	4043000321	销轴LGB301-50*104*190G-40Cr	Weld pin	Y	2	
15	29250001351	走线胶套	Rubber sleeve	Y	4	
16	4015000256	垫圈GB96.1-8EpZn-300HV	Washer	Y	4	
17	4043000322	销轴LGB301-60*98*190G-40Cr	Weld pin	Y	2	
18	29240007782	前车架	Front frame	Y	1	
19	4043000148	销轴LGB301-50*80*145G-40Cr	Weld pin	Y	1	
20	29250006571	前盖板	Cover plate	Y	1	
21	4011000102	螺栓GB5783-M8*16EpZn-8.8	Bolt	Y	4	
22	29250000291	通油螺栓	Bolt	Y	2	
23	29250000301	垫片	Shim	Y	4	
24	29250007971	前转向销轴	Pin	Y	2	
25	4043000067	垫片LGB303-50*100*1	Shim	Y	2	
26	4011000081	螺栓GB5783-M10*20EpZn-8.8	Bolt	Y	2	
27	4011000560	螺栓GB16674-M12*25EpZn-8.8	Bolt	Y	4	
28	4043000151	垫片LGB303-60*120*1	Shim	Y	4	
29	4043000141	垫片LGB303-60*120*2	Shim	Y	4	
30	29250006581	转向销油管	Lubricating pipe	Y	2	

前车架总成 Front frame system

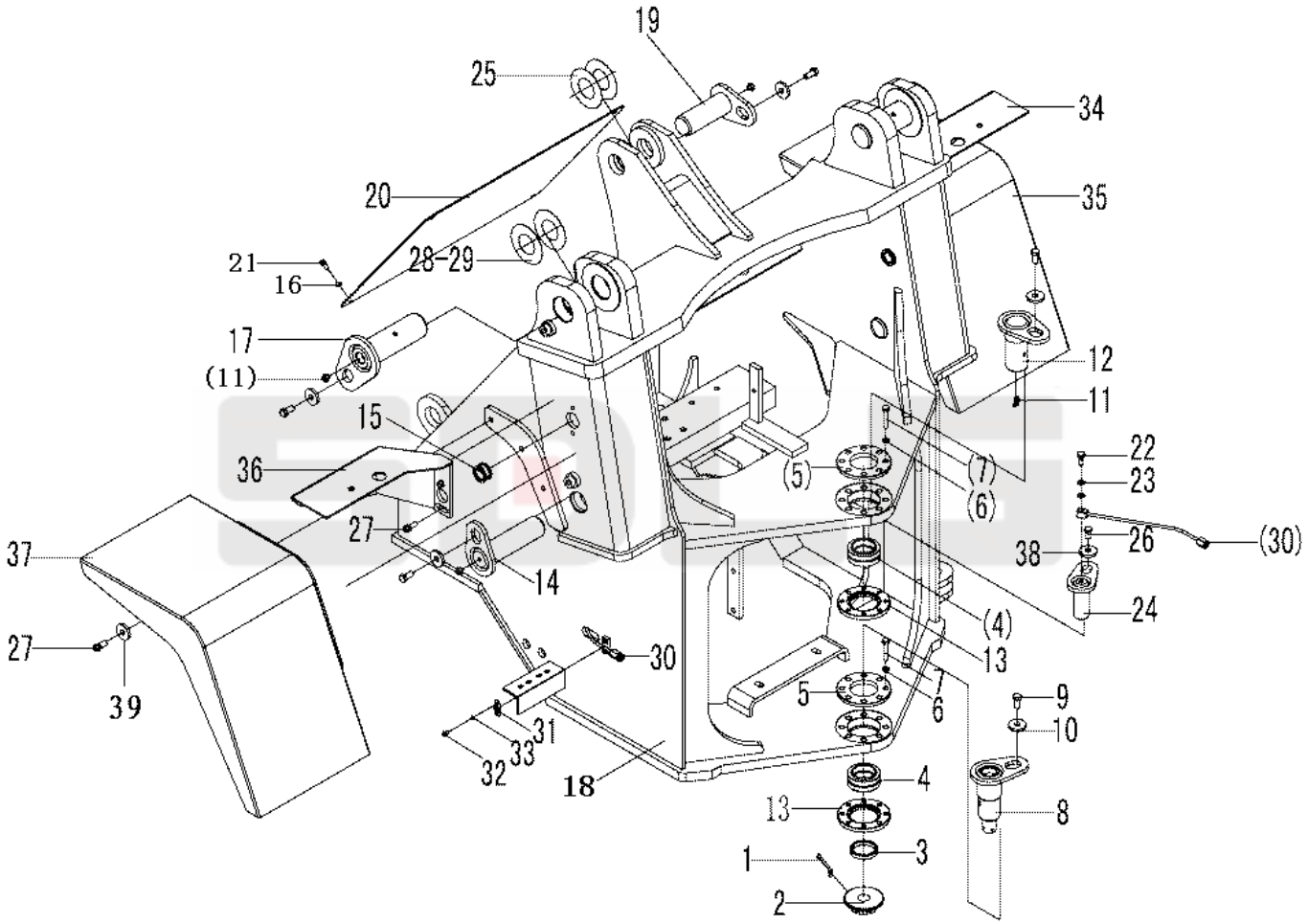

序号 Key	零件代号 Part No.		名称 Description	是否配件 Spare parts Y/N	数量 Qty	备注 Remarks
31	29250000311	管夹	Clamp	Y	2	
32	4014000024	螺钉GB818-M6*10EpZn-4.8	Screw	Y	4	
33	4015000035	垫圈GB93-6-65Mn	Spring washer	Y	4	
34	29250006591	右灯架	Lamp bracket	Y	1	
35	29250006601	右前挡泥瓦	Front fender	Y	1	
36	29250006611	左灯架	Lamp bracket	Y	1	
37	29250006621	左前挡泥瓦	Front fender	Y	1	
38	4040000008	垫圈LGB001-10	Washer	Y	2	
39	4015000186	垫圈GB96.1-12EpZn-300HV	Washer	Y	6	

后车架总成 Rear frame system

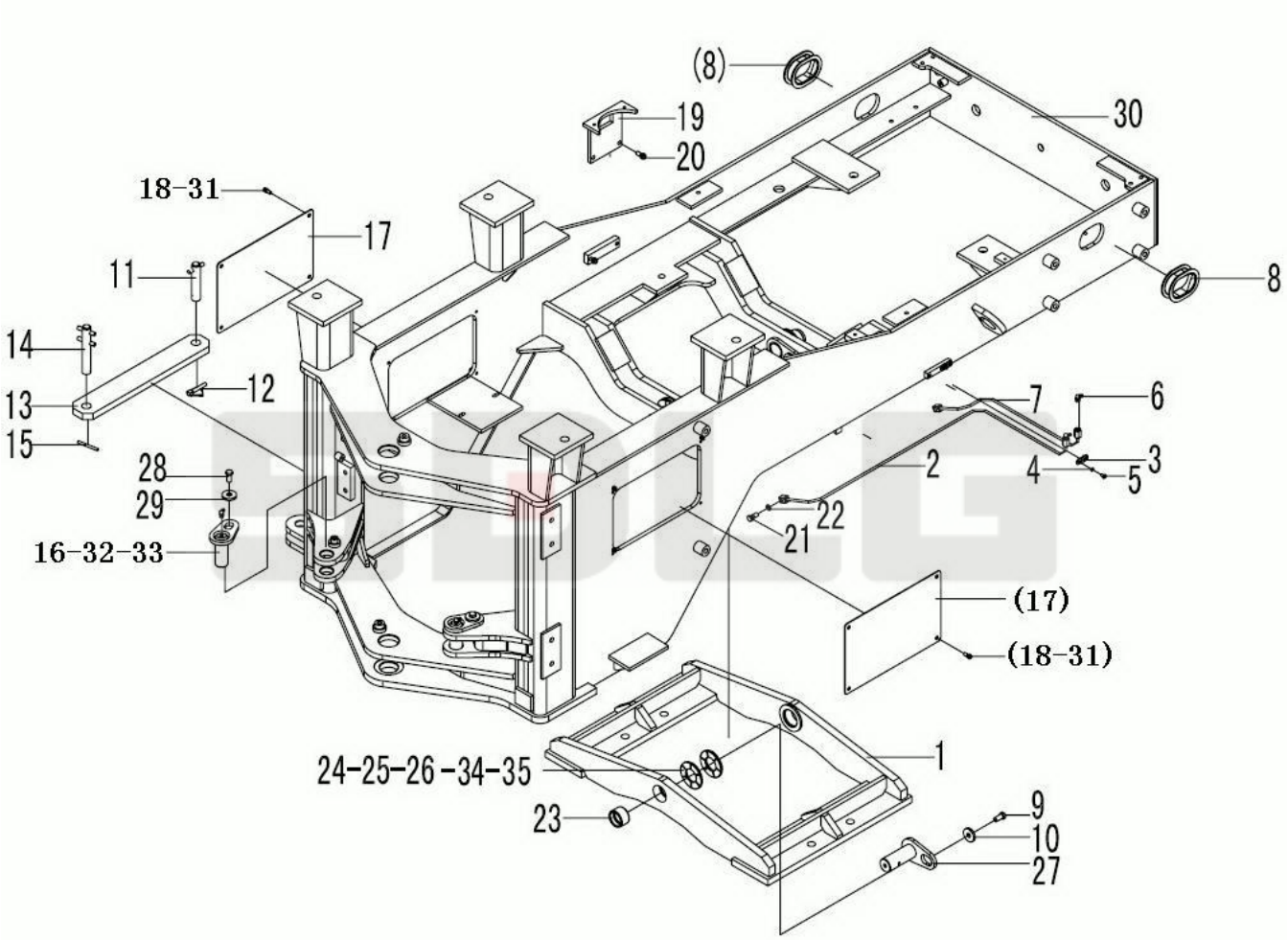

序号 Key	零件代号 Part No.		名称 Description	是否配件 Spare parts Y/N	数量 Qty	备注 Remarks
1	29270008621	副车架	Rear axle bridge	Y	1	
2	29270006582	副车架前油管	Lubricating pipe	Y	1	
3	29250000311	管夹	Clamp	Y	2	
4	4015000035	垫圈GB93-6-65Mn	Spring washer	Y	4	
5	4014000024	螺钉GB818-M6*10EpZn-4.8	Screw	Y	4	
6	4030000065	油杯JB7940.1-M10*1	Lubricating nipple	Y	4	
7	29270006601	副车架后油管	Lubricating pipe	Y	1	
8	29270009101	走线胶套	Rubber sleeve	Y	2	
9	4011000087	螺栓GB5783-M12*20EpZn-8.8	Screw	Y	2	
10	4040000001	垫圈LGB001-12	Washer	Y	2	
11	29270006651	锁定杆前销轴	Pin	Y	1	
12	29270000081	卡环	Lock ring	Y	1	
13	29270006671	锁定杆	Transport lock	Y	1	
14	29270006681	锁定杆后销轴	Pin	Y	1	
15	4016000194	开口销GB91-8*50EpZn-Q235A	Split pin	Y	1	
16	29250007971	前转向销轴	Pin	Y	2	
17	29270006701	盖板	Cover plate	Y	2	
18	4011000102	螺栓GB5783-M8*16EpZn-8.8	Bolt	Y	8	
19	29270006711	机油滤清器支架	Bracket	Y	1	
20	4011000447	螺栓GB16674-M10*20EpZn-8.8	Bolt	Y	2	
21	29250000291	通油螺栓	Bolt	Y	2	
22	29250000301	垫片	Shim	Y	4	
23	29270006741	套	Sleeve	Y	2	
24	29270006751	调整垫片	Shim	Y	2	
25	29270006761	调整垫片	Shim	Y	2	
26	29270006771	调整垫片	Shim	Y	2	
27	4043000143	销轴LGB301-40*70R*110-40Cr	Weld pin	Y	2	
28	4011000081	螺栓GB5783-M10*20EpZn-8.8	Bolt	Y	2	
29	4040000008	垫圈LGB001-10	Washer	Y	2	
30	29260014181	后车架	Rear frame	Y	1	

后车架总成 Rear frame system

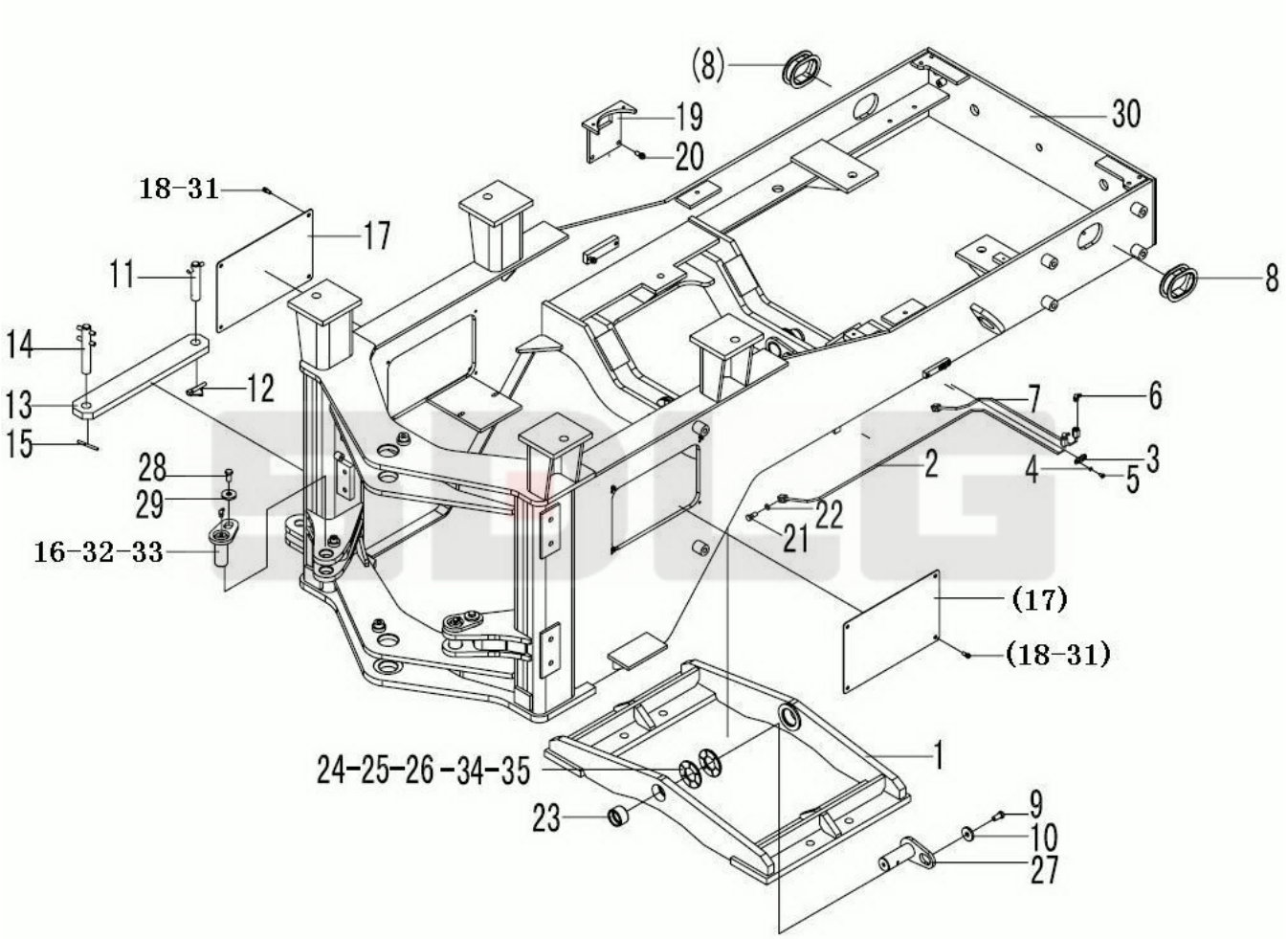

序号 Key	零件代号 Part No.		名称 Description	是否配件 Spare parts Y/N	数量 Qty	备注 Remarks
31	4015000256	垫圈GB96.1-8EpZn-300HV	Washer	Y	8	
32	4043000326	垫片LGB303-35*60*1	Shim	Y	4	
33	4043000327	垫片LGB303-35*60*2	Shim	Y	4	
34	29270009281	调整垫片	Shim	Y	2	
35	29270009291	调整垫片	Shim	Y	2	

配重铁总成 Counter weight

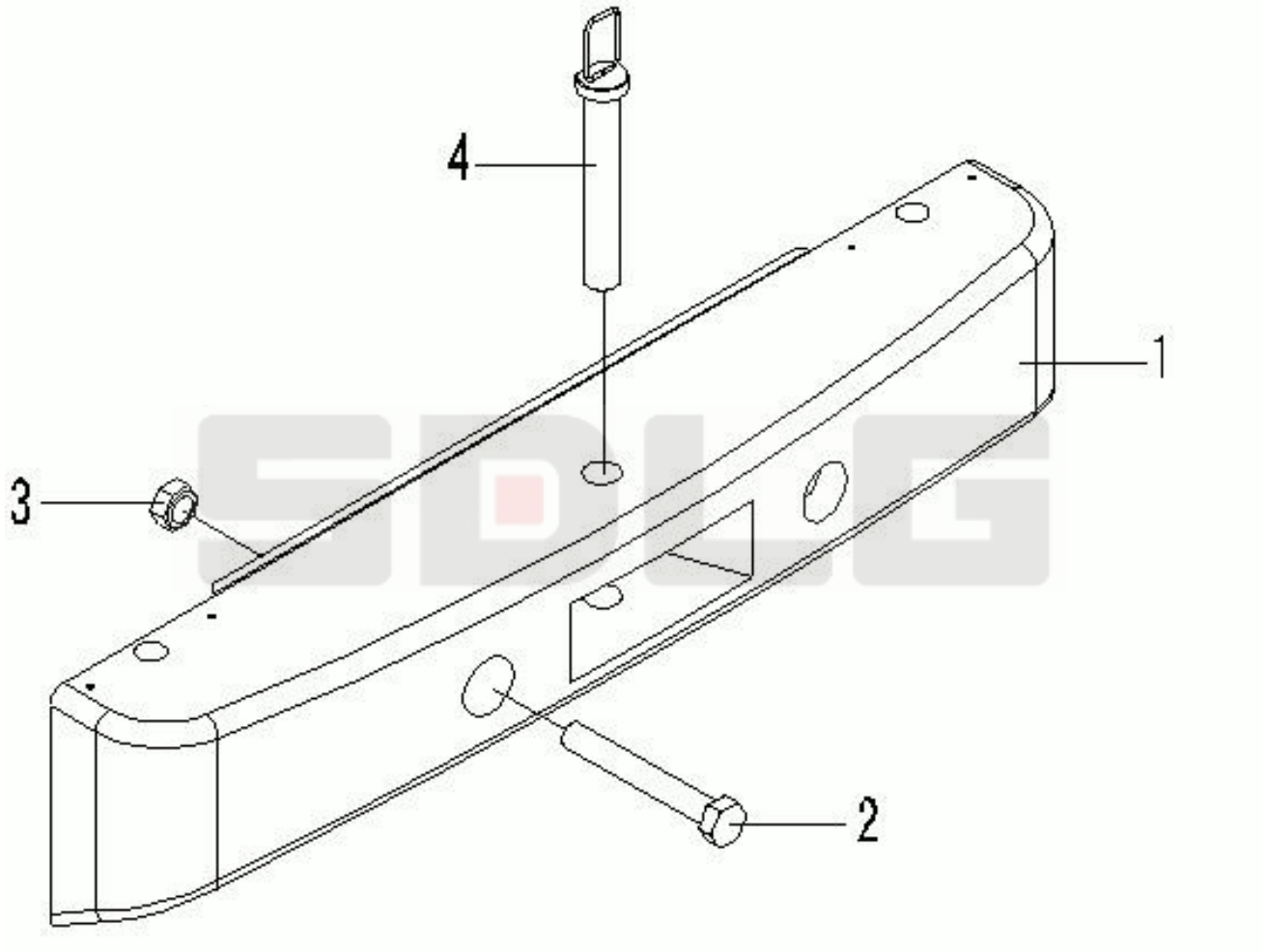

序号 Key	零件代号 Part No.		名称 Description	是否配件 Spare parts Y/N	数量 Qty	备注 Remarks
1	29280008182	后平衡铁	Counterweight	Y	1	
2	4011000120	螺栓GB5785-M30*2*215EpZn-8.8	Bolt	Y	2	
4	4013000064	螺母GB889.2-M30*2EpZn-8	Lock nut	Y	2	
4	29280007541	牵引销	Towing pin	Y	1	

L 驾驶室

CAB GROUP

SDLG

山东临工工程机械有限公司

SHANDONG LINGONG CONSTRUCTION MACHINERY CO.,LTD.

LG918驾驶室围板总成（防滚翻） Cab assembly

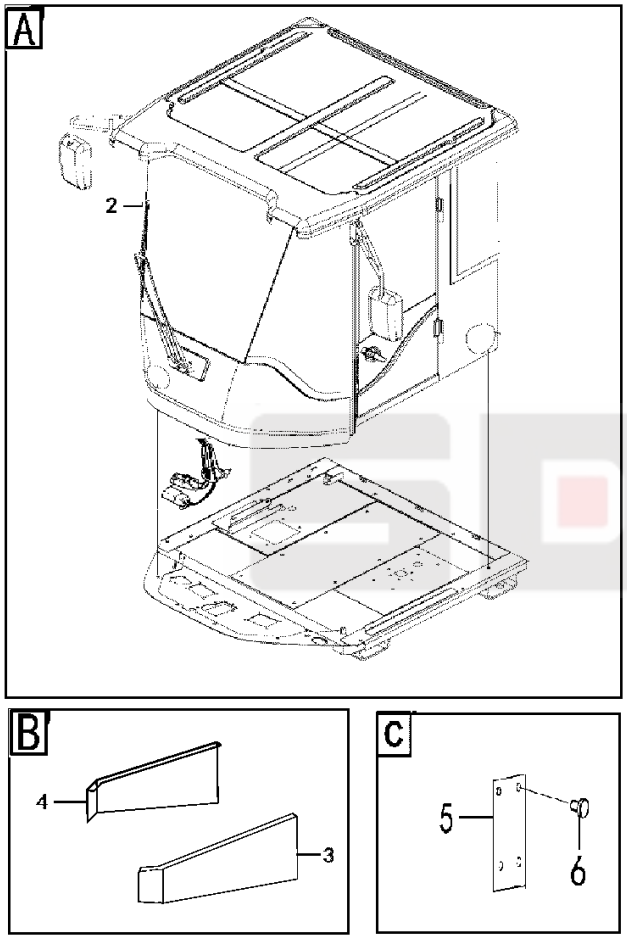

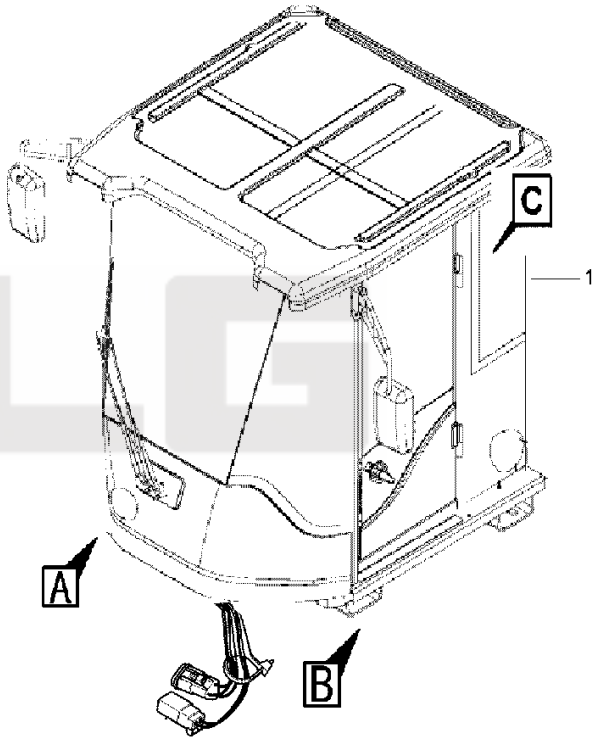

序号 Key	零件代号 Part No.		名称 Description	是否配件 Spare parts Y/N	数量 Qty	备注 Remarks
1	21909014341	LG918驾驶室围板总成（防滚翻）	Cab system	N	1	
2	29290011721	驾驶室总成	Cab	N	1	
3	29310006812	右护板	Protecting plate	Y	1	
4	29310006852	左护板	Protecting plate	Y	1	
5	29360015992	防滚翻标牌-LG918	Name plate	N	1	
6	4019000012	铆钉GB827-3*5-BL2	Rivet	Y	4	

驾驶室总成 Cab system

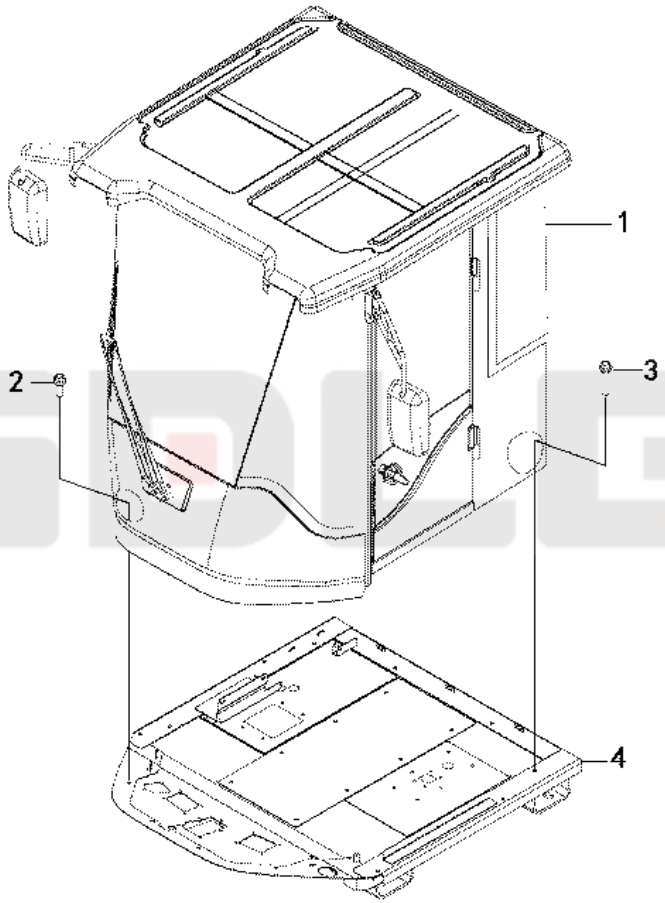

序号 Key	零件代号 Part No.		名称 Description	是否配件 Spare parts Y/N	数量 Qty	备注 Remarks
1	4190000706	918防滚翻驾驶室(24V)	Cab	N	1	
2	4011000151	螺栓GB16674-M16*80EpZn-8.8	Bolt	Y	4	
3	4011000073	螺栓GB5782-M20*80EpZn-8.8	Bolt	Y	6	
4	29310010891	台架	Platform	Y	1	

驾驶室附件 Cab equipment

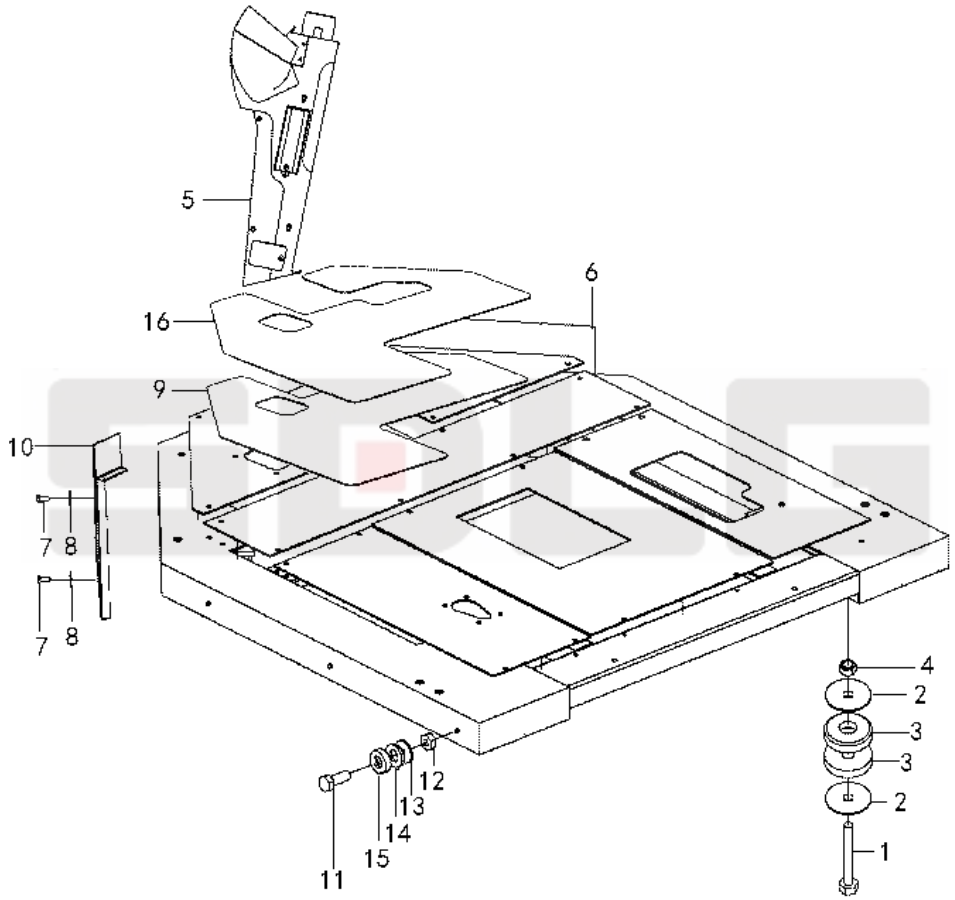

序号 Key	零件代号 Part No.		名称 Description	是否配件 Spare parts Y/N	数量 Qty	备注 Remarks
1	4011000648	螺栓GB5782-M20*120EpZn-8.8	Bolt	Y	4	
2	29050000121	垫圈	Washer	Y	8	
3	29050000101	减震块	Block	Y	8	
4	4013000020	螺母GB6170-M20EpZn-8	Nut	Y	4	
5	4190000638	918活动仪表台	Instrument panel	Y	1	
6	29310006812	右护板	Protecting plate	Y	1	
7	4011000105	螺栓GB5783-M8*20EpZn-8.8	Bolt	Y	6	
8	4015000256	垫圈GB96.1-8EpZn-300HV	Washer	Y	6	
9	29310010931	地板垫皮	Floor mat	Y	1	
10	29310006852	左护板	Protecting plate	Y	1	
11	4011000467	螺栓GB16674-M12*45EpZn-8.8	Screw	Y	6	
12	4013000011	螺母GB6170-M12EpZn-8	Nut	Y	6	
13	29310008711	压板	Plate	Y	6	
14	29310008721	减振压块	Rubber block	Y	6	
15	29310008731	减振垫主体	Rubber block	Y	6	
16	29310021631	LG918地板垫皮防护膜	Film	N	1	

座椅总成 Driver seat assembly

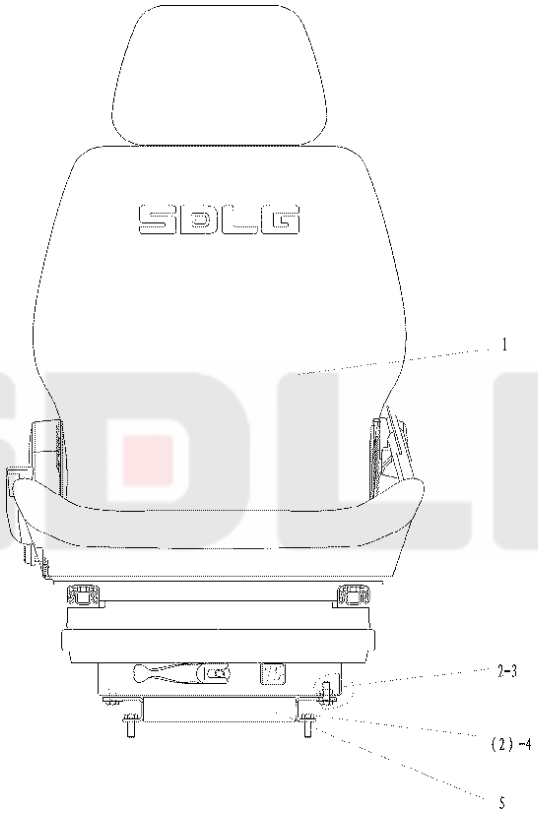

序号 Key	零件代号 Part No.		名称 Description	是否配件 Spare parts Y/N	数量 Qty	备注 Remarks
1	4190002690	座椅	Driver s seat	Y	1	
2	4011000106	螺栓GB5783-M8*25EpZn-8.8	Bolt	Y	8	
3	4015000256	垫圈GB96.1-8EpZn-300HV	Washer	Y	4	
4	4015000072	垫圈GB97.1-8EpZn-300HV	Washer	Y	4	
5	29300007691	座椅支架	Seat support	Y	1	

操纵箱总成 Control box

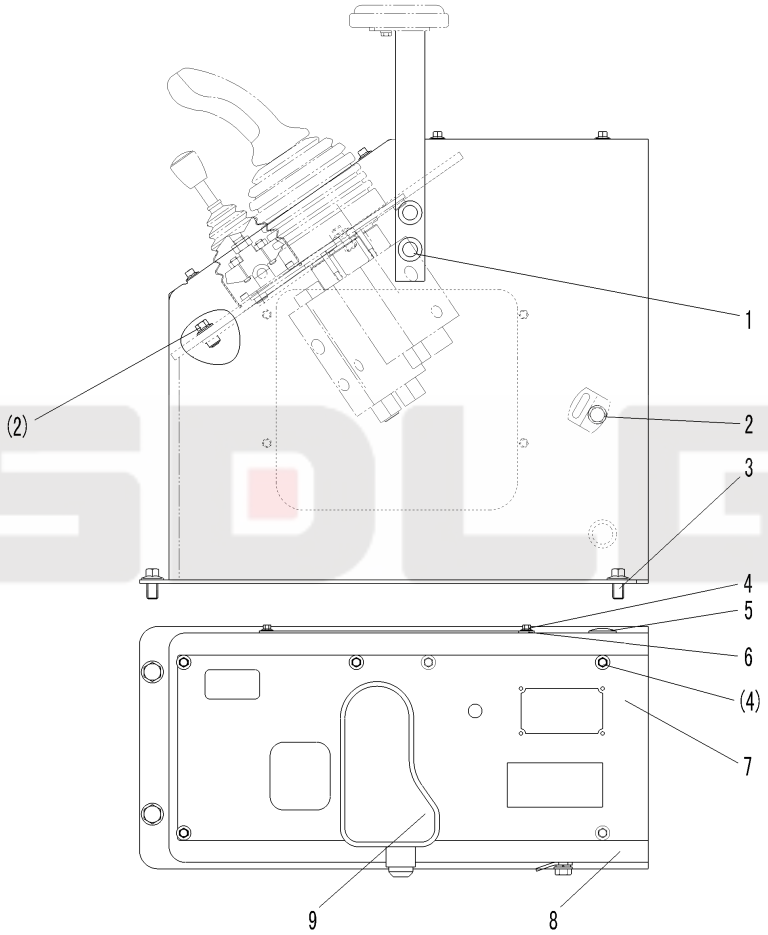

序号 Key	零件代号 Part No.		名称 Description	是否配件 Spare parts Y/N	数量 Qty	备注 Remarks
1	29320000211	紧定螺栓	Screw	Y	2	
2	4011000474	螺栓GB16674-M10*25EpZn-8.8	Bolt	Y	5	
3	4011000560	螺栓GB16674-M12*25EpZn-8.8	Bolt	Y	3	
4	4011000153	螺栓GB16674-M6*16EpZn-8.8	Bolt	Y	12	
5	29320008221	橡胶盖	Rubber cap	Y	1	
6	29320000061	盖板	Cover plate	Y	1	
7	29320009561	上盖板	Cover plate	Y	1	
8	29320008751	操纵箱体	Control housing	Y	1	
9	29320006611	支承座	Support	Y	1	

M 覆盖件系统
COVER SYSTEM

SDLG

山东临工工程机械有限公司
SHANDONG LINGONG CONSTRUCTION MACHINERY CO.,LTD.

发动机罩 Engine hood system

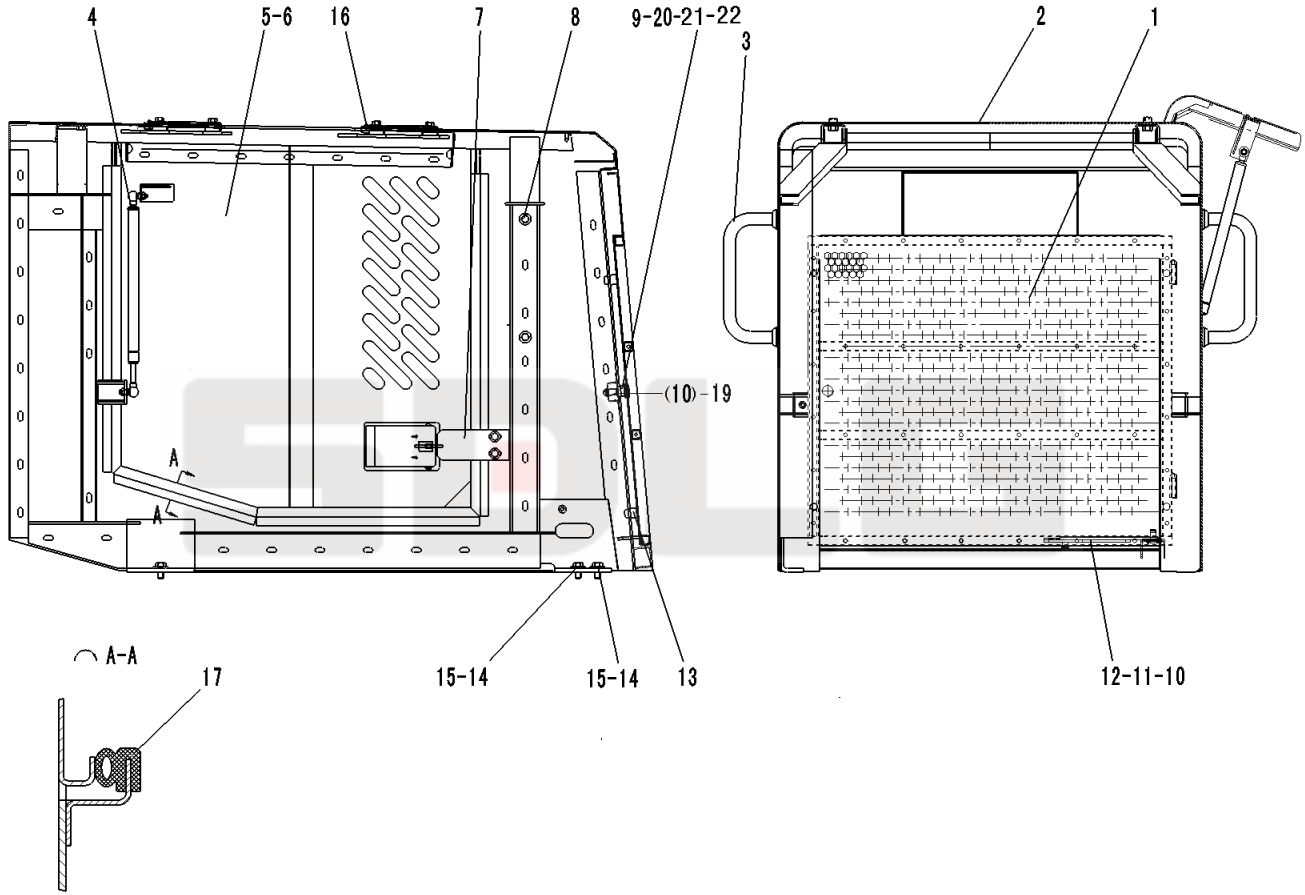

序号 Key	零件代号 Part No.		名称 Description	是否配件 Spare parts Y/N	数量 Qty	备注 Remarks
1	29330028621	窗棂	Grille	Y	1	
2	29330028661	发动机罩	Engine hood assembly	N	1	
3	29330011961	扶手	Hand rail	Y	2	
4	29330006541	气弹簧	Gas spring	Y	2	
5	29330019201	左侧门	Cover	Y	1	
6	29330019211	右侧门	Cover	N	1	
7	29330019391	后卡板	Plate	Y	2	
8	4011000560	螺栓GB16674-M12*25EpZn-8.8	Bolt	Y	16	
9	29330030981	锁扣	Catch	Y	1	
10	4015000168	垫圈GB97.1-12EpZn-300HV	Washer	Y	1	
11	4016000035	开口销GB91-4*20EpZn-Q235A	Split pin	Y	1	
12	29340009091	拉杆	Pull rod	Y	1	
13	29330022651	橡胶垫	Rubber plug	Y	2	
14	4011000089	螺栓GB5783-M12*30EpZn-8.8	Bolt	Y	6	
15	29330023151	垫圈12	Washer	Y	6	
16	4030000535	油杯JB7940.1-M6	Lubricating nipple	Y	6	
17	4030000748	卡子胶条GB7526-730	Sealing strip	Y	2	
18	29330028611	发动机罩	Hood	Y	1	
19	4013000011	螺母GB6170-M12EpZn-8	Nut	Y	1	
20	29330031001	垫板	Plate	Y	1	
21	4013000212	螺母GB889.1-M5EpZn-8	Nut	Y	2	
22	4014000302	螺钉GB819.1-M5*12EpZn-4.8	Screw	Y	2	

左台架总成 Platform assembiy

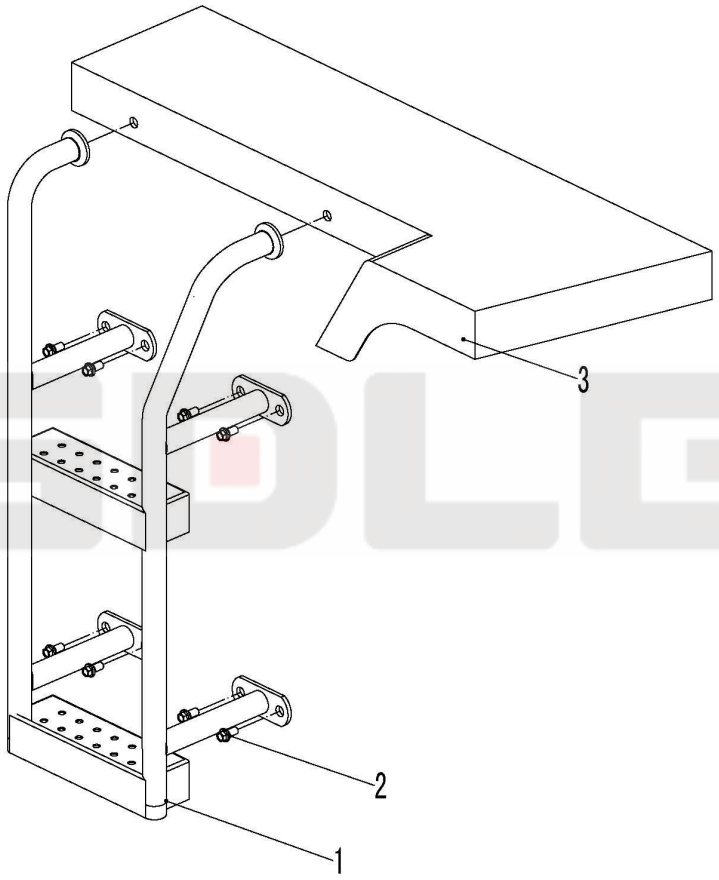

序号 Key	零件代号 Part No.		名称 Description	是否配件 Spare parts Y/N	数量 Qty	备注 Remarks
1	29340006711	左扶梯	Ladder	Y	1	
2	4011000560	螺栓GB16674-M12*25EpZn-8.8	Bolt	Y	8	
3	29340006691	左顶板	Platform	Y	1	

右台架总成 Platform assembiy

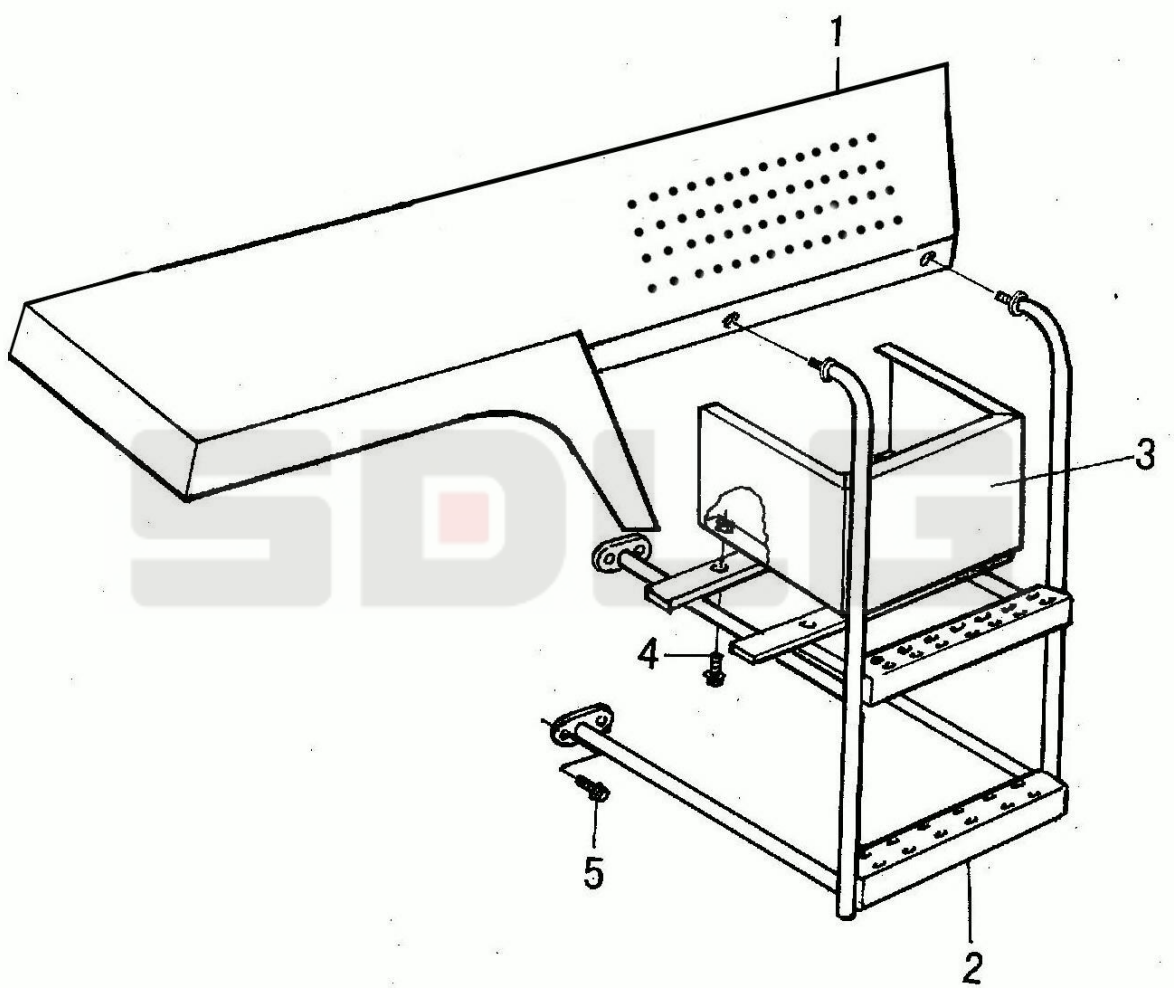

序号 Key	零件代号 Part No.		名称 Description	是否配件 Spare parts Y/N	数量 Qty	备注 Remarks
1	29340006531	右顶板	Platform	Y	1	
2	29340006581	右扶梯	Ladder	Y	1	
3	29340006661	储气罐罩	Cover	Y	1	
4	4011000474	螺栓GB16674-M10*25EpZn-8.8	Bolt	Y	4	
5	4011000560	螺栓GB16674-M12*25EpZn-8.8	Bolt	Y	10	

后灯罩 Tail lamp protection

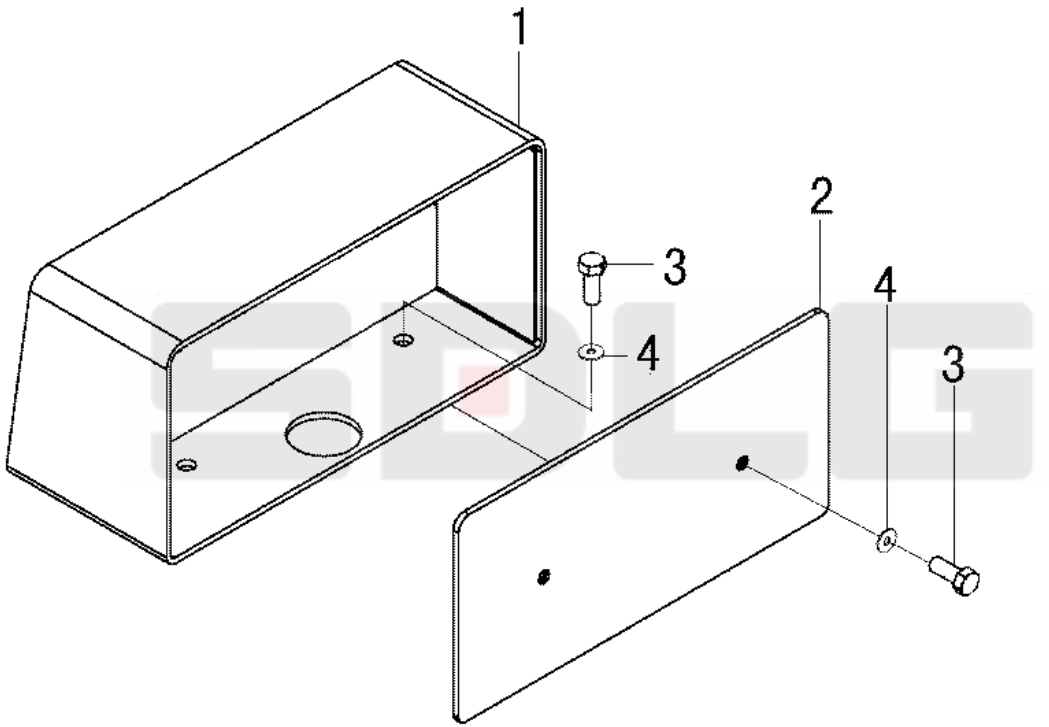

序号 Key	零件代号 Part No.		名称 Description	是否配件 Spare parts Y/N	数量 Qty	备注 Remarks
1	29340006972	灯架	Lamp bracket	Y	1	
2	29340006961	后板	Bracket	Y	1	
3	4011000102	螺栓GB5783-M8*16EpZn-8.8	Bolt	Y	4	
4	4015000256	垫圈GB96.1-8EpZn-300HV	Washer	Y	4	

标志与标识 Sign and logo

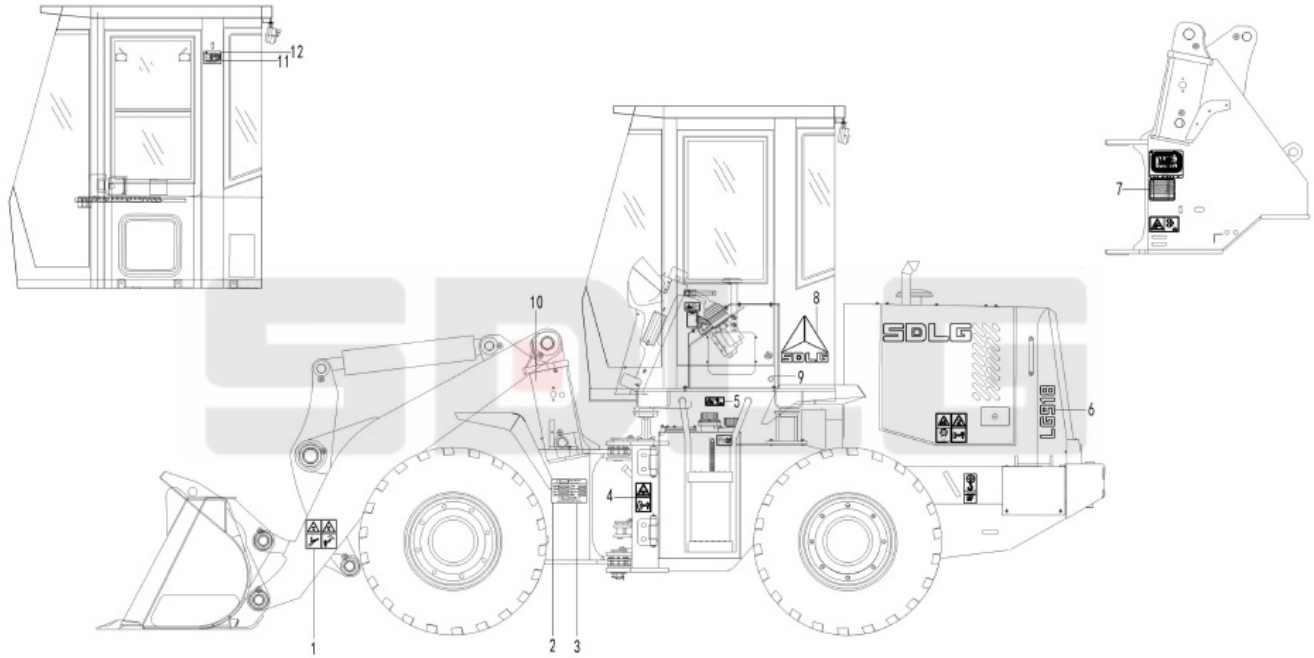

序号 Key	零件代号 Part No.		名称 Description	是否配件 Spare parts Y/N	数量 Qty	备注 Remarks
1	29360019841	工作装置标识包	Decal set	Y	1	
2	4019000072	铆钉GB12618.1-4*10-10	Rivet	Y	4	
3	29360015121	万能铭牌	Name plate	N	1	
4	29360019851	后车架标识包	Decal set	Y	1	
5	29360019821	附件标识包	Decal set	Y	1	
6	29360019891	发动机罩标识包	Decal set	Y	1	
7	29360016301	油料加注标识	Decal	Y	1	
8	29360019931	驾驶室标识包	Decal set	Y	1	
9	29360020381	操纵箱标识包	Decal	Y	1	
10	29360019911	前车架标识包	Decal set	Y	1	
11	29360015992	防滚翻标牌-LG918	Name plate	N	1	
12	4019000012	铆钉GB827-3*5-BL2	Rivet	Y	4	

左、右电瓶箱 Battery box assembiy

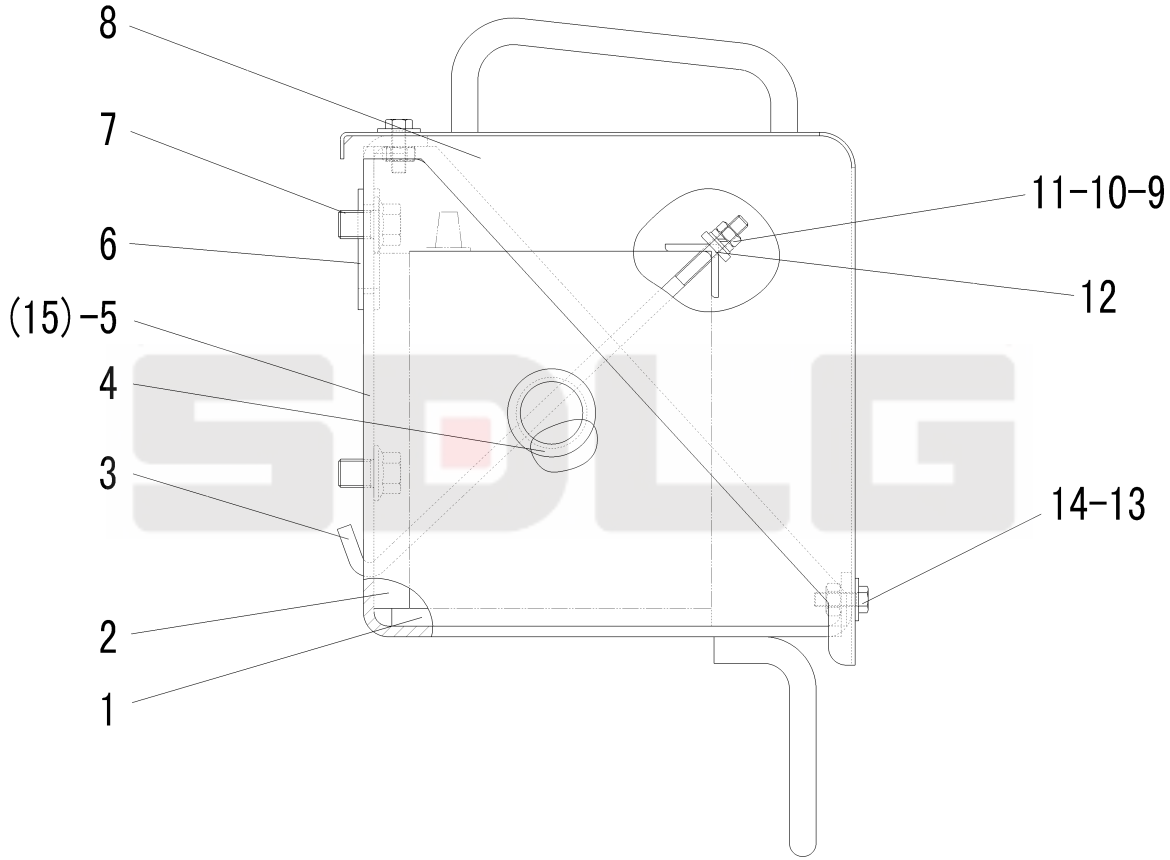

序号 Key	零件代号 Part No.		名称 Description	是否配件 Spare parts Y/N	数量 Qty	备注 Remarks
1	29340006821	下胶垫	Rubber mat	Y	2	
2	29340006831	侧胶垫	Rubber mat	Y	2	
3	29340006841	锁紧镙杆	Bolt	Y	2	
4	29310000091	橡胶套	Rubber sleeve	Y	1	
5	29340016231	左电瓶支撑	Bracket	Y	1	
6	29340011901	走线胶套	Rubber sleeve	Y	1	
7	4011000485	螺栓GB16674-M16*20EpZn-8.8	Screw	Y	4	
8	29340016211	箱盖	Cover	Y	1	
9	4013000033	螺母GB6170-M8EpZn-8	Nut	Y	2	
10	4015000036	垫圈GB93-8-65Mn	Spring washer	Y	2	
11	4015000072	垫圈GB97.1-8EpZn-300HV	Washer	Y	2	
12	29340006931	锁紧角钢	Corner steel	Y	1	
13	4011000105	螺栓GB5783-M8*20EpZn-8.8	Bolt	Y	4	
14	4015000256	垫圈GB96.1-8EpZn-300HV	Washer	Y	4	
15	29340017301	右电瓶支撑	Bracket	Y	1	

N 空调系统

AIR CONDITIONER SYSTEM

SDLG

山东临工工程机械有限公司

SHANDONG LINGONG CONSTRUCTION MACHINERY CO.,LTD.

空调系统 Air conditioning system

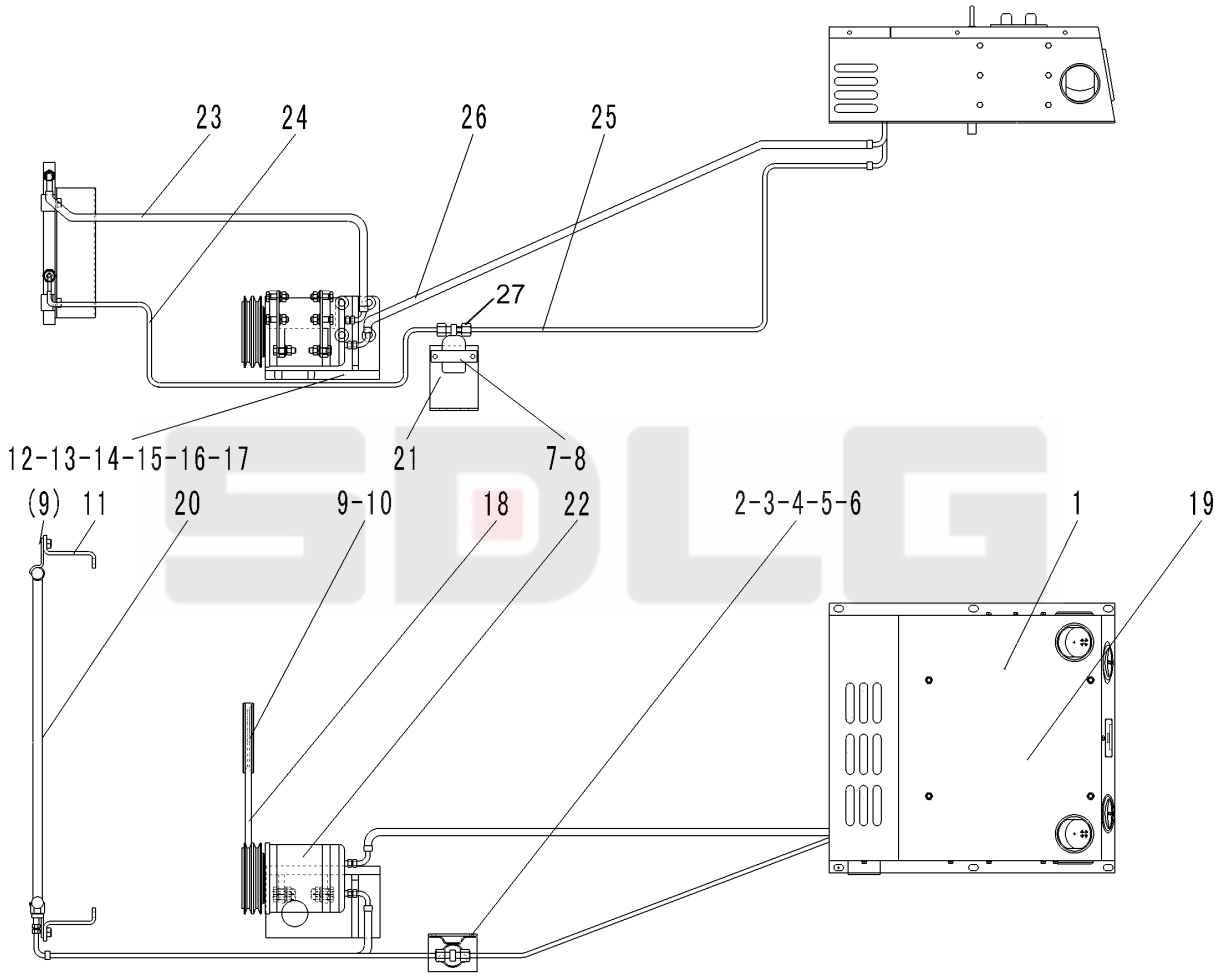

序号 Key	零件代号 Part No.		名称 Description	是否配件 Spare parts Y/N	数量 Qty	备注 Remarks
1	4190000475	ZG30L16空调器	Air conditioning unit	Y	1	
2	4015000035	垫圈GB93-6-65Mn	Spring washer	Y	3	
3	4013000028	螺母GB6170-M6EpZn-8	Nut	Y	3	
4	4015000207	垫圈GB97.1-6EpZn-300HV	Washer	Y	3	
5	4011000154	螺栓GB16674-M6*20EpZn-8.8	Bolt	Y	2	
6	4011000680	螺栓GB16674-M6*30EpZn-8.8	Bolt	Y	1	
7	29350009461	储液器支架	Bracket	Y	1	
8	4011000474	螺栓GB16674-M10*25EpZn-8.8	Bolt	Y	2	
9	4011000455	螺栓GB16674-M8*25EpZn-8.8	Bolt	Y	8	
10	29350008872	带轮	Pulley	Y	1	
11	29350009062	左冷凝器支架	Bracket	Y	2	
12	29350008151	支座	Compressor bracket	Y	1	
13	29350008861	托板	Bracket	Y	2	
14	4011000085	螺栓GB5783-M10*35EpZn-8.8	Bolt	Y	8	
15	4013000007	螺母GB6170-M10EpZn-8	Nut	Y	8	
16	4015000162	垫圈GB97.1-10EpZn-300HV	Washer	Y	8	
17	4015000025	垫圈GB93-10-65Mn	Spring washer	Y	8	
18	4110000688	压缩机皮带A17-440	V-belt	Y	1	
19	4190000476	ZGXM4.11蒸发器	Evaporator	Y	1	
20	4190000477	ZG30.05L13冷凝器	Condenser	Y	1	
21	4130000419	ZG30.06XG储液罐	Reservoir	Y	1	
22	4130000420	SE5H14压缩机	Compressor	Y	1	
23	4120001644	管路：压缩机-冷凝器03	Pipe	Y	1	
24	4120001645	管路：冷凝器-储液罐03	Pipe	Y	1	
25	4120001646	管路：储液罐-蒸发器03	Pipe	Y	1	
26	4120001647	管路：蒸发器-压缩机03	Pipe	Y	1	
27	4130000419001	压力开关T1911	Pressure switch	Y	1	

0 电气系统

ELECTRIC SYSTEM

SDLG

山东临工工程机械有限公司

SHANDONG LINGONG CONSTRUCTION MACHINERY CO.,LTD.

电气系统 Electric system

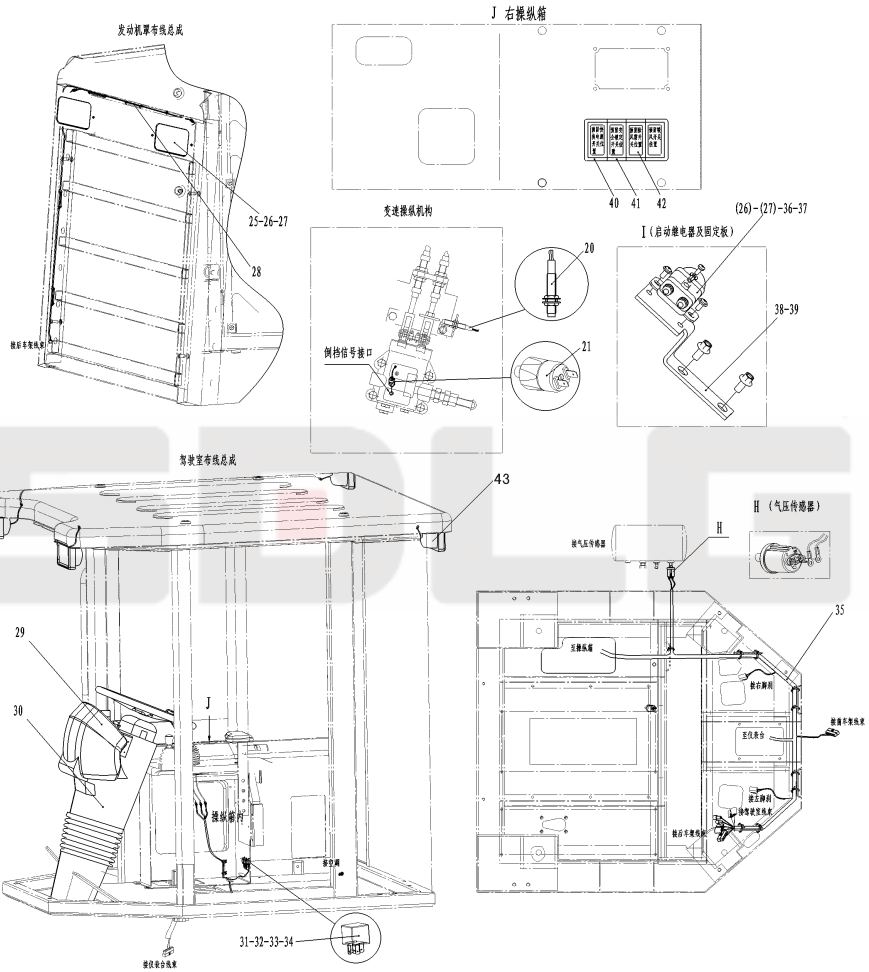

序号 Key	零件代号 Part No.		名称 Description	是否配件 Spare parts Y/N	数量 Qty	备注 Remarks
1	29370013661	起动马达线	Battery cable	Y	1	
2	4130000045	蓄电池6-QW-70	Wet battery	Y	2	
3	29370012521	蓄电池串联线	Battery cable	Y	1	
4	29370009341	蓄电池接地线	Ground cable	Y	1	
5	29370014391	电瓶线P50*600	Battery cable	Y	1	
6	4011000461	螺栓GB16674-M8*16EpZn-8.8	Bolt	Y	10	
7	4130000427	电源开关K01K18-A	Battery switch	Y	1	
8	4130000962	接触器JCC100/1C24・48	Relay	Y	1	
9	4014000021	螺钉GB818-M4*12EpZn-4.8	Screw	Y	2	
10	4015000135	垫圈GB97.1-4EpZn-300HV	Washer	Y	2	
11	4015000033	垫圈GB93-4-65Mn	Washer	Y	2	
12	4190000020	扎丝LG13-ZS4*250	Cable tie	Y	60	
13	26370001921	管夹	Clamp	Y	5	
14	4130000009	双音盆形喇叭DL125-24V	Horn	Y	1	
15	4011000152	螺栓GB16674-M6*10EpZn-8.8	Bolt	Y	2	
16	4130000293	前左组合灯SP-003L	Lamp	Y	1	
17	29370015651	前车架线束	Wiring harness	Y	1	
18	4130000294	前右组合灯SP-003R	Lamp	Y	1	
19	4130000412	压力开关PS31-FS0.8BARR	Pressure switch	Y	1	
20	4130000326	接近开关WEK200-IV	Position switch	Y	1	
21	4130000278	隔膜式压力开关310-LGK	Pressure switch	Y	1	
22	4130000574	后尾灯XH8-124V	Tail light	Y	2	
23	4130000121	倒车蜂鸣器KSHM-12F4	Buzzer	Y	1	
24	29370015272	后车架线束	Wiring harness	Y	1	
25	4130000544	后大灯SPH4-1031	Lamp	Y	2	
26	4014000026	螺钉GB818-M6*16EpZn-4.8	Screw	Y	6	
27	4015000207	垫圈GB97.1-6EpZn-300HV	Washer	Y	6	
28	29370009131	后罩线束	Wiring harness	Y	1	
29	29370015261	仪表盘总成YC18C	Display panel	Y	1	
30	29370015801	仪表台总成	Display panel	N	1	

电气系统 Electric system

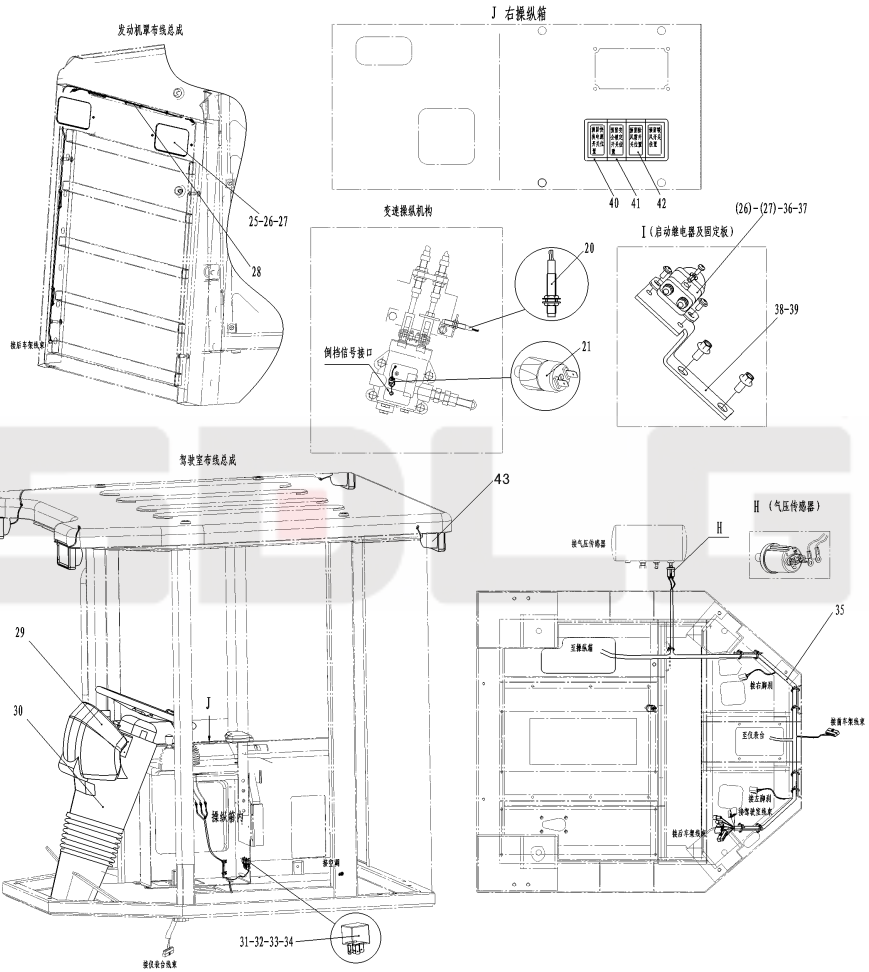

序号 Key	零件代号 Part No.		名称 Description	是否配件 Spare parts Y/N	数量 Qty	备注 Remarks
31	4130000869	中间继电器024-1Z6GD2	Relay	Y	3	
32	4014000048	螺钉GB818-M5*12EpZn-4.8	Screw	Y	3	
33	4015000110	垫圈GB97.1-5EpZn-300HV	Washer	Y	3	
34	4015000034	垫圈GB93-5-65Mn	Spring washer	Y	3	
35	29370015282	仪表台线束	Wiring harness	Y	1	
36	4130000873	启动继电器SW030A3509-1	Relay	Y	1	
37	4015000035	垫圈GB93-6-65Mn	Spring washer	Y	2	
38	29370015531	启动继电器固定板	Bracket	Y	1	
39	4011000137	螺栓GB16674-M12*20EpZn-8.8	Bolt	Y	2	
40	4130000498	侧边单框架JK931-01CKJ	Switch panel	Y	2	
41	4130000497	中间单框架JK931-01ZKJ	Switch panel	Y	2	
42	4130000496	盖板JK931-01GB	Cover plate	Y	4	
43	4130001685	工作灯148*86-H3-24V	Lamp	Y	4	

仪表盘总成 Instruction panel assembly

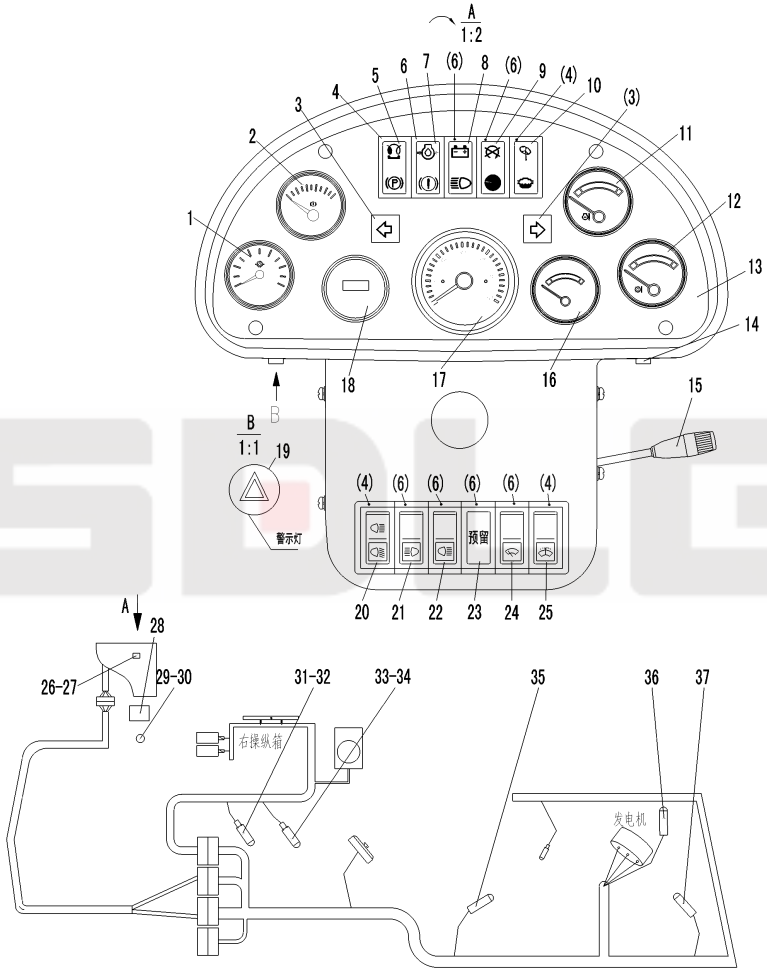

序号 Key	零件代号 Part No.		名称 Description	是否配件 Spare parts Y/N	数量 Qty	备注 Remarks
1	4130000856	变速箱压力表350-040-005	Pressure gauge	Y	1	
2	4130000858	气压表350-040-011	Air pressure gauge	Y	1	
3	4130000601	转向指示灯ZL2-ZX	Indicator lamp	Y	2	
4	4130000498	侧边单框架JK931-01CKJ	Switch panel	Y	4	
5	4130000625	指示灯组件ZL2-ZJ3	Indicator lamp	Y	1	
6	4130000497	中间单框架JK931-01ZKJ	Switch panel	Y	7	
7	4130000626	指示灯组件ZL2-ZJ4	Indicator lamp	Y	1	
8	4130000627	指示灯组件ZL2-ZJ5	Indicator lamp	Y	1	
9	4130000628	指示灯组件ZL2-ZJ6	Indicator lamp	Y	1	
10	4130000629	指示灯组件ZL2-ZJ7	Indicator lamp	Y	1	
11	4130000523	水温表SWVDO	Temperature gauge	Y	1	
12	4130000286	油温表YW201A	Temperature gauge	Y	1	
13	4130000608	仪表盘面板ZL2-MB1	Panel	Y	1	
14	4130000875	电锁84829	Starter switch	Y	1	
15	4130000021	组合开关LG13-ZHK	Light switch	Y	1	
16	4130000209	油位表RY242-2A	Fuel gauge	Y	1	
17	4130000867	转速表ZS901A(1.85)	Tachometer	Y	1	
18	4130000876	计时表85329	Hour recorder	Y	1	
19	4130000426	报警按钮开关LD62Z-050	Button	Y	1	
20	4130000494	后大灯开关JK931-01HDD	Rocker switch	Y	1	
21	4130000490	前照灯开关JK931-01QZD	Rocker switch	Y	1	
22	4130000491	后照灯开关JK931-01HZD	Rocker switch	Y	1	
23	4130000496	盖板JK931-01GB	Cover plate	Y	1	
24	4130000493	刮雨器开关JK931-01GYQ	Rocker switch	Y	1	
25	4130000499	喷水开关JK931-01PS	Rocker switch	Y	1	
26	4130000871	闪光器MFA/024-1H2	Flasher unit	Y	1	
27	4130000587	蜂鸣器SFM-27	Buzzer	Y	1	
28	4130000309	保险丝盒BX2203HB-1	Fuse box	Y	1	
29	4130000331	备用插头8JA002262-001	Cable joint	Y	1	
30	4130000332	备用插座8JB001946-011	Cable plug	Y	1	

仪表盘总成 Instruction panel assembly

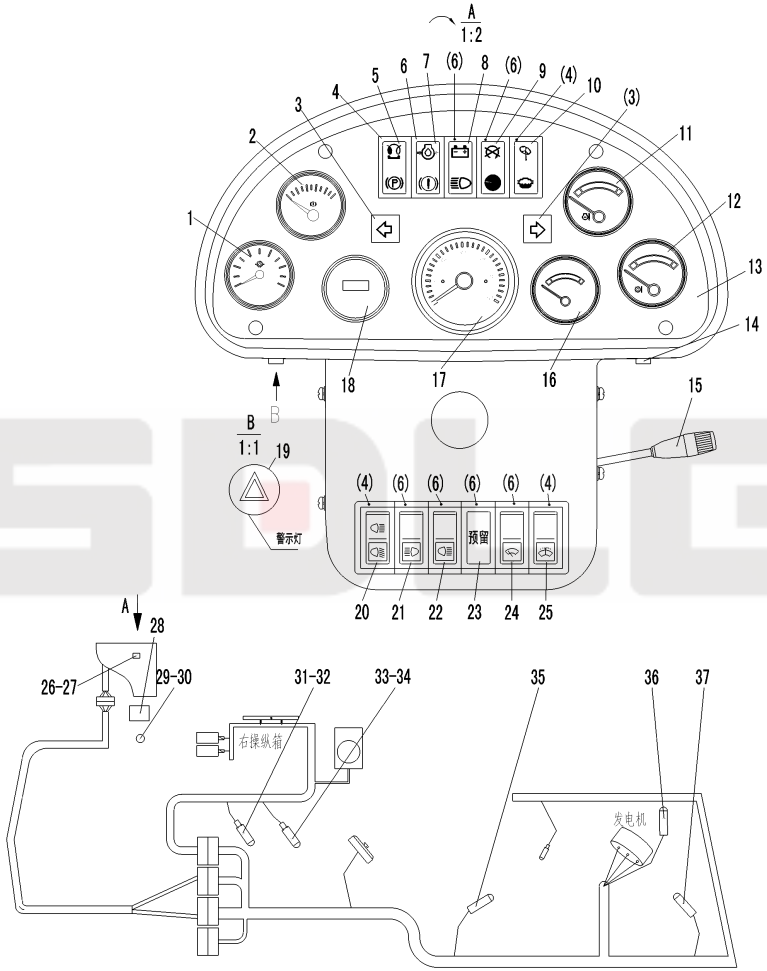

序号 Key	零件代号 Part No.		名称 Description	是否配件 Spare parts Y/N	数量 Qty	备注 Remarks
31	4130000861	压力传感器360-081-030-100	Pressure sensor	Y	1	
32	4130000879	过渡接头R1/4	Nipple	Y	1	
33	4130000860	压力传感器360-081-037-008	Pressure sensor	Y	1	
34	4130000880	过滤接头R3/8	Nipple	Y	1	
35	4130000065	变矩器油温传感器WG202A	Temperature sensor	Y	1	
36	4130001058	水温传感器323 801 001 007N	Temperature sensor	Y	1	
37	4130000039	油位传感器RG2263M16	Fuel level sensor	Y	1	

仪表台总成 Instruction panel assembly

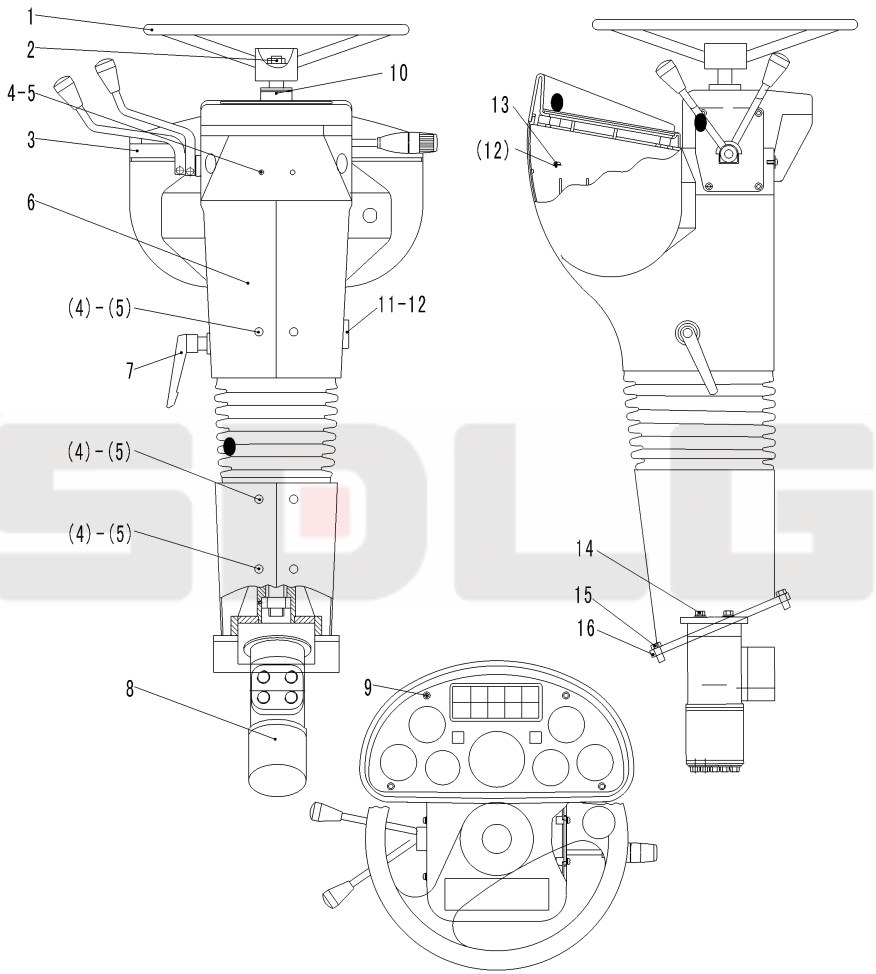

序号 Key	零件代号 Part No.		名称 Description	是否配件 Spare parts Y/N	数量 Qty	备注 Remarks
1	4120001548	方向盘LG20-FXP-01	Steering wheel	Y	1	
2	4013000096	螺母GB6171-M16*1.5EpZn-8	Nut	Y	1	
3	4130000895	仪表盘外围ZS01.1	Panel	Y	1	
4	4014000048	螺钉GB818-M5*12EpZn-4.8	Screw	Y	14	
5	4015000110	垫圈GB97.1-5EpZn-300HV	Washer	Y	14	
6	4130000891	918仪表盘支架（方向可调）	Bracket	Y	1	
7	4130000896	锁紧手柄JB/T270.12-94	Switch	Y	1	
8	4120001147	转向器BZZ5-320	Control valve	Y	1	
9	4014000164	螺钉GB819.1-M6*35EpZn-4.8	Screw	Y	4	
10	4120001546	转向柱LG20-ZXZ-04	Steering column	Y	1	
11	4014000040	螺钉GB818-M6*20EpZn-4.8	Screw	Y	1	
12	4015000207	垫圈GB97.1-6EpZn-300HV	Washer	Y	5	
13	4014000041	螺钉GB818-M6*15EpZn-4.8	Screw	Y	4	
14	4011000474	螺栓GB16674-M10*25EpZn-8.8	Bolt	Y	4	
15	4011000161	螺栓GB16674-M8*35EpZn-8.8	Bolt	Y	4	
16	4130000892	918可调仪表盘骨架	Bracket	N	1	