RUTHZIL TRATOR COMERCIAL DE PEÇAS LTDA 11 97083-6812 ROLANDO CITRANGULO

SDLG SHANDONG LINGONG

LG918 轮式装载机 2006

零部件图册

LG918 WHEEL LOADER PARTS CATALOG

山东临工工程机械有限公司

SHANDONG LINGONG CONSTRUCTION MACHINERY CO.,LTD.

LG918 系列轮式装载机
零部件图册

880*1230mm　16 开本　8.25 印张
2006 年 9 月　第一版　第一次印刷

山 东 临 工 工 程 机 械 有 限 公 司

地址：山东省临沂市经济开发区临工工业园

电话：0539-8785688

传真：0539-8785698　0539-8785671

技术服务：0539-8785800

网址：http://www.sdlg.cn

前言

LG918 型轮式装载机零部件图册，是为了便于用户在使用、维修和保养等工作中的方便而绘制的，以供在使用过程中查阅及参考，也可帮助用户了解本车的结构和装配关系。发动机另有专用的零部件图册，故本书未再绘出。

本图册按各总成及结构布局绘制出了各零部件的图形及相互装配关系。凡装机后不可拆卸的部件（焊接件、铆合件），一般只标出部件代号，不另列其组成零件，明细表采用中英文对照编排。

本图册按照配置为玉柴发动机、定轴式变速箱、钳盘式制动桥、机械操纵的现行产品编绘，同类机型可以此为参照。随着科技的进步和生产水平的提高，产品将会不断改进，故本图册的内容将会有部分与以后的产品不一致，如有变动恕不通知，因此，敬请用户在定购零部件时，指明所购整车的出厂日期和编号。

本图册由王兆勋任主编，参加编绘设计工作的主要有支开印等同志，在编绘过程中得到了有关部门和同志的大力支持，特此致谢。

编者

2006 年 9 月

FOREWORD

THIS PART LIST OF LG918 WHEEL LOADER ISINTENTED AS A CONSULTATION REFERENCE FOR THE USERS'USING THE MACHINE,AND TO HELP THEM REPAIR AND MAINTAIN THE LOADERS,IT CAN ALSO HELP THE USERS TO BE FAMILIAR WITH THE CONSTRUCTION AND ASSEMBLY RELATION OF THE MACHINE. THE ENGINE HAS-ITS OWN PART LIST WITHIT .SO THIS BOOK DOES NOT CONTAIN THE ENGING PART LIST.

THE PART LIST CONTAINS THE PARTDRAWINGS OF DEFERENT ASSEMBLIES, SHOWING THE SHAPE OF THE PARTS AS WELL AS THE ASSEMBLING RELATION . THE COMPONENTS WHICH CAN NOT BE TAKEN APART(LIE THE WELDMENT ORRIVETED ASSEMBLIES)ARE INDICA-TEED ONLY BY THEIR COMPONET NUMBERS WITH-OUT THE CONSISTING PART NUMBERS .THE NAME LIST SHOWS THE PART NUMBERS,PART NAMES,AS WELL AS QUANTITIES.ALTERMATIONS IN DESIGN ARE NECESSARILY WITH THE THECHNICAL DEVELOPMENT,THEREFORE,SPECIFICATIONS ARE SUBJECT TO CHANGE WITHOUT NOTICE BEFORE THE LIST BEINE REVICED ,AND WHEN ORDING SPARE PARTS. USERS ARE KINGLY REQUSETED TO INFORMUS.THE MANUFACTURING DATE AND BATCH NUMBER OF THE WHEEL LOADER.

THE COMPILER

2006.09

目录 CONTENTS

A. 发动机系统

A. DIESEL ENGINE SYSTEM

A1 发动机系统……（1）

A1 DIESEL ENGINE SYSTEM……（2）

A2 油门操纵机构……（3）

A2 GOVERNOR CONTROL SYSTEM ……（4）

A3 停车操纵机构……（5）

A3 PARKING CONTROL SYSTEM ……（6）

B. 变矩器系统

B. TORQUE CONVERTER SYSTEM

B1 变矩器系统 ……（7）

B1 TORQUE CONVERTER SYSTEM ……（8）

B2 液力变矩器 ……（9）

B2 HYORQUE CONVERTER SYSTEM ……（10）

B2 液力变矩器 ……（11）

B2 HYORQUE CONVERTER SYSTEM ……（12）

B3 减压阀及其出口压力阀……（13）

B3 PRESSURE VALVE OUTPUT ANDRELIEF VALVE……（14）

C. 变速箱系统

C. TRANSMISSION SYSTEM

C1 变速箱系统……（15）

C1 TRANSMISSION SYSTEM ……（16）

C2 变速箱壳体及外围件……（17）

C2 GEAR BOX AND FITTINGS……（18）

C3 变速箱前进低档离合器……（19）

C3 L-SPEED CLUTCH GEAR BOX……（20）

C4 变速箱倒退高档离合器 ……（21）

C4 H-SPEED CLUTCH GEAR BOX……（22）

C5 变速箱中间轴部件……（23）

C5 INTERMEDIATE SHAFTS GROUP……（24）

C6 变速箱输入部件……（25）

C6 TRANSMISSION INPUT PARTS……（26）

C7 变速箱输出部件……（27）

C7 TRANSMISSION OUTPUT SHAFT……（28）

D. 变速操纵系统

D. TRANSMISSION CONTROL SYSTEM

D1 变速箱操纵阀总成……（29）

D1 TRANSMISSION CONTROL VALVE……（30）

D2 变速操纵机构……（31）

D2 TRANSMISSION CONTROL SYSTEM ……（32）

E. 驱动桥系统

E. AXLE SYSTEM

E1 驱动桥系统……（33）

E1 AXLE ASSEMBLY ……（34）

E2 驱动桥总成……（35）

E2 AXLE ASSEMBLY……（36）
E3 主传动总成……（37）
E3 AXLE ASSEMBLY……（38）
E4 轮胎轮辋总成……(39)
E4 RIM AND TIRE ASSEMBLY ……(40)
F. 工作装置液压系统
F. IMPLEMENT HYDRAULIC SYSTEM
F1 工作装置液压系统 ……（41）
F1 IMPLEMENT HYDRAULIC SYSTEM……（42）
F1 工作装置液压系统 ……（43）
F1 IMPLEMENT HYDRAULIC SYSTEM……（44）
F2 分配阀……（45）
F2 CONTROL VALVE……（46）
F3 转斗油缸 ……（47）
F3 TILT CYLINDER ……（48）
F4 动臂油缸 ……（49）
F4 LIFT CYLINDER ……（50）
F5 工作齿轮泵……（51）
F5 GEAR PUMP……（52）
G. 油箱
G. TANK
G1 燃油箱总成 ……（53）
G1 FUEL TANK ASSEMBLY ……（54）
G2 液压油箱总成……（55）
G2 HYDRAULIC TANK ASSEMBLY ……（56）
H. 工作装置
H. WORKING EQUIPMENT
H1 工作装置 ……（57）
H1 WORKING EQUIPMENT ……（58）
I. 转向系统
I. STEERING SYSTEM
I1 转向系统 ……（59）
I1 STEERING SYSTEM ……（60）
I2 转向器总成 ……（61）
I2 STEERING GEAR ……（62）
I3 转向油缸总成……（63）
I3 STEERING CYLINDER ……（64）
I4 优先阀总成……（65）
I4 PRIORITY VALVE……（66）
J. 制动系统
J. BRAKE SYSTEM
J1 行车制动系统……（67）
J1 SERVICE BRAKE SYSTEM ……（68）
J2 储气罐、制动阀、油水分离器……（69）
J2 AIR RESERVOIR、BRAKE CONTROL VALVE、AIR DRYER……（70）

J3 加力泵总成 ……（71）
J3 BRAKE BOOSTER ……（72）
J4 驻车制动系统……（73）
J4 PRAKING BRAKE SYSTEM……（74）

K. 车架
K. FRAME

K1 前车架总成 ……（75）
K1 FRONT FRAME ……（76）
K2 后车架总成 ……（77）
K2 REAR FRAME……（78）
K3 配重铁总成 ……（79）
K3 COUNTER WEIGHT……（80）

L. 驾驶室
L. CAB GROUP

L1 驾驶室总成 ……（81）
L1 CAB GROUP ……（82）
L2 仪表盘支架 ……（83）
L2 BRACKET OF METER PANEL……（84）
L3 座椅支架总成……（85）
L3 SEAT ASSEMBLY ……（86）

M. 覆盖件系统
M. COVER SYSTEM

M1 发动机罩总成……（87）
M1 HOOD OF DIESEL ENGINE ASSEMBLY……（88）
M2 左台架总成……（89）
M2 LEFT BENCH GROUP ……（90）
M3 右台架总成 ……（91）
M3 RIGHT BENCH GROUP……（92）
M4 后灯罩……（93）
M4 REAR LAMP HOOD ……（94）

N. 电气系统
N. ELECTRIC SYSTEM

N1 电气系统 ……（95）
N1 ELECTRIC SYSTEM……（96）

A 发动机系统
DIESEL ENGINE SYSTEM

山 东 临 工 工 程 机 械 有 限 公 司
SHANDONG LINGONG CONSTRUCTION MACHINERY LTD.

A1

发动机系统
DIESEL ENGINE SYSTEM

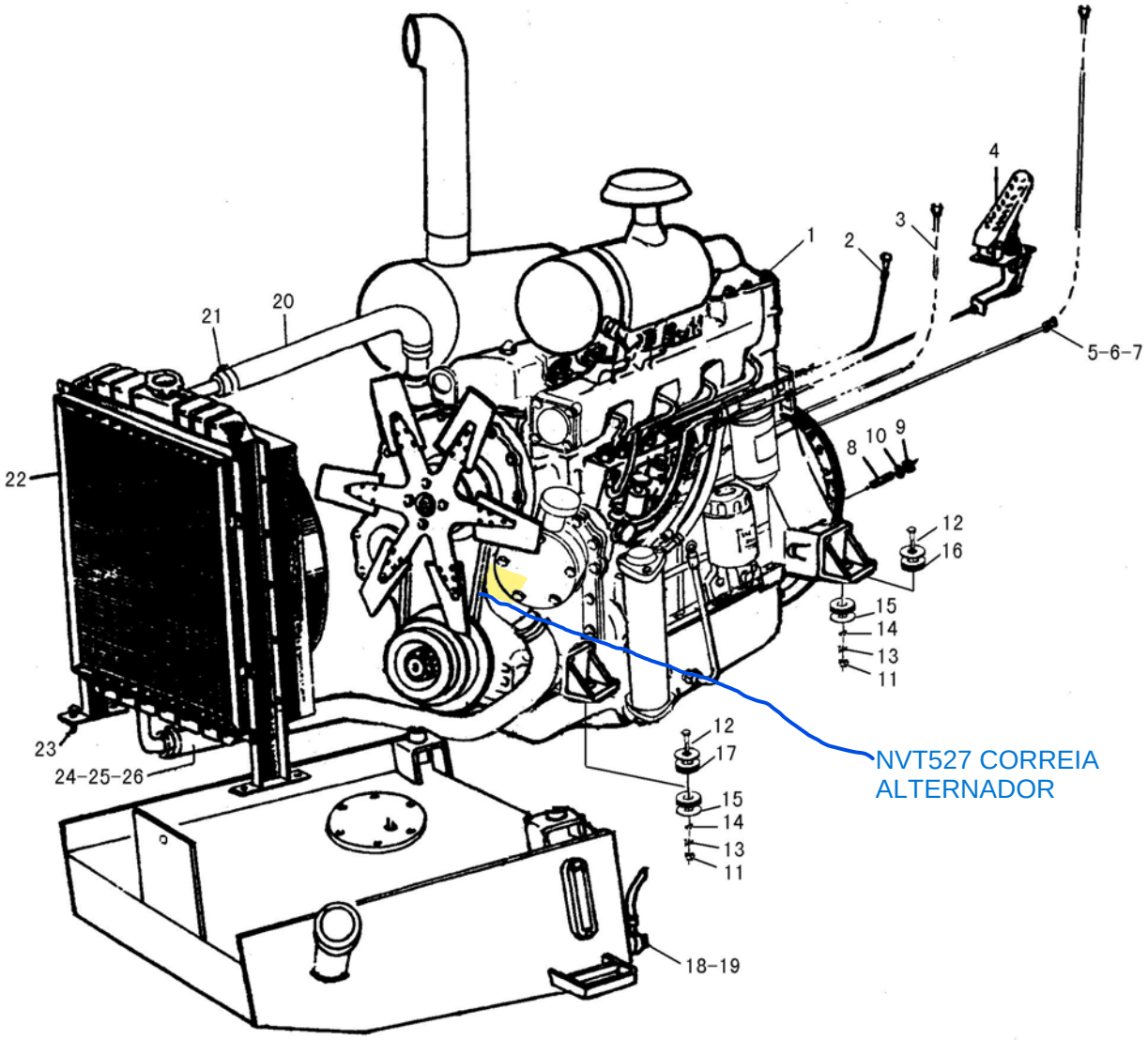

A1

序号	代号	名称		数量	备注
KEY	PART NO.	DESCRIPTION		QTY	REMARKS
1	4110000108	发动机总成 YC4108G	DISEL ENGINE ASS'Y YC4108G	1	部件
2	2901000652	熄火操纵机构	PARKING CONTROL SYSTEM	1	部件
3	4120000119	较管 JB8406-B16*2300	PIPE JB8406-B16*2300	2	
4	2901000653	油门操纵机构	GOVERNOR CONTROL SYSTEM	1	部件
5	2901000111	接头	CONNECTOR	1	35
6	2901001031	接头	CONNECTOR	1	35
7	2901000658	油压表管	PRESS HOSE	1	部件
8	2901000659	双头螺栓	DOUBLE BOLT	9	45
9	4013000011	螺母 GB6170-M12EpZn-8	NUT GB6170-M12EpZn-8	9	
10	4015000168	垫圈 GB97.1-12EpZn-300HV	WASHER GB97.1-12EpZn-300HV	9	
11	4013000129	螺母 GB889.2-M16*1.5EpZn-8	NUT GB6170-M16EpZn-8	4	
12	4011000656	螺栓 GB5785-M16*1.5*110EpZn-8.8	BOLT GB5782-M16*100EpZn-8.8	4	
13	4015000181	垫圈 GB97.1-16EpZn-300HV	WASHER GB97.1-16EpZn-300HV	4	
14	4015000098	垫圈 GB93-16-65Mn	WASHER GB93-16-65Mn	4	
15	2901000660	垫圈	WASHER	4	Q235A
16	2901001205	减震垫	RUBBER SPACER	4	部件
17	2901001200	减震垫	RUBBER SPACER	4	部件
18	2901000662	接头螺钉	SCREW	2	Q235A
19	2901000663	垫圈	WASHER	4	T2
20	2903000652	散热器上水管	PIPE UP OF RADIATOR	1	三元乙丙橡胶
21	4017000018	喉箍 JB8870-D70	CLAMP JB8870-D70	4	
22	4120000510	散热器总成 LY-916A6	RADIATOR ASS'Y LY-916A6	1	部件
23	4011000320	螺栓 GB16674-M12*40EpZn-8.8	BOLT GB16674-M12*40EpZn-8.8	4	
24	2903000654	散热器下水管	PIPE UNDER OF RADIATOR	1	
25	2903000653	管夹	CLAMP	1	
26	4011000461	螺栓 GB16674-M8*16EpZn-8.8	BOLT GB16674-M8*16EpZn-8.8	1	

油门操纵机构
GOVERNOR CONTROL SYSTEM

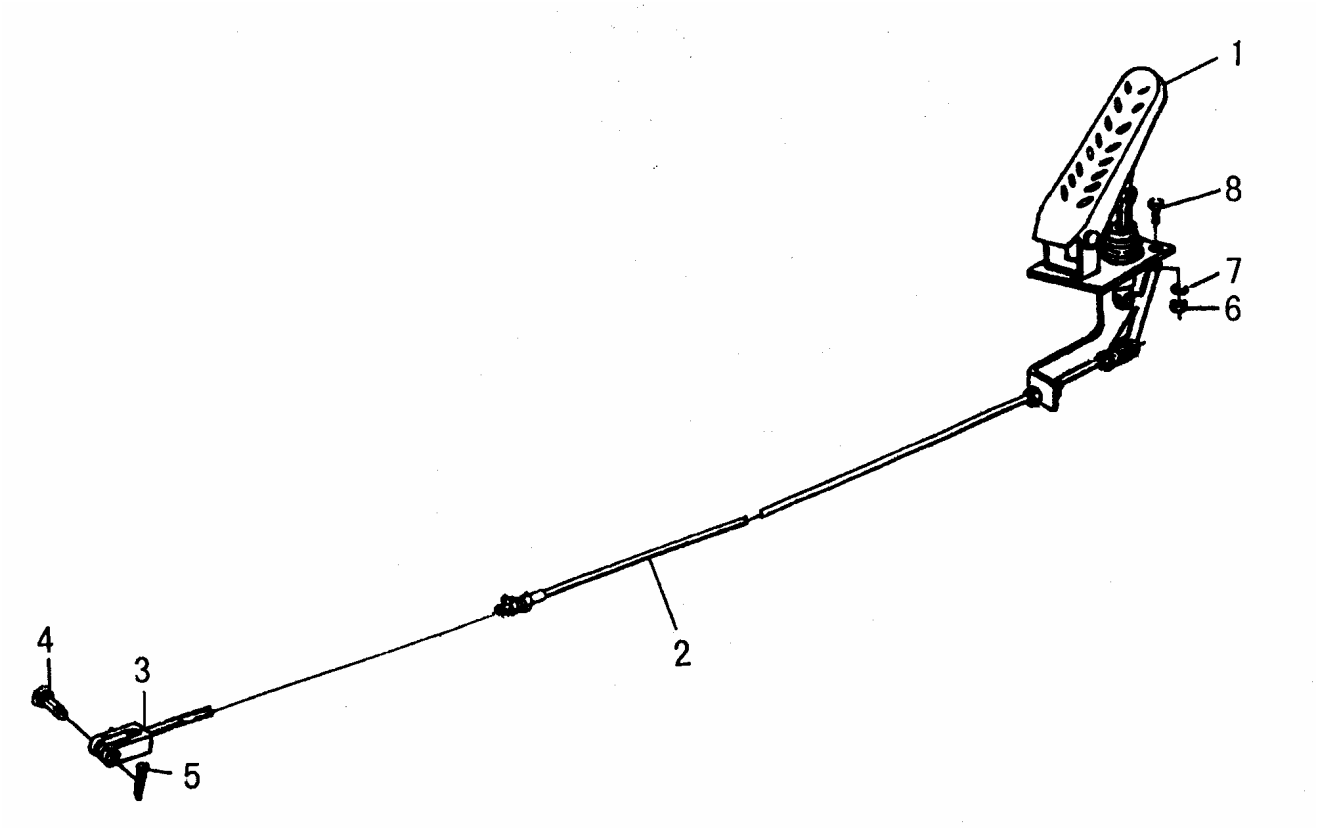

A2

序号	代号	名称		数量	备注
KEY	PART NO.	DESCRIPTION		QTY	REMARKS
1	4120000096	油门踏板 ZY75-00	ACCELERATOR PEDAL ZY75-00	1	部件
2	4013000667	操纵软轴	CABLE SHAFT	1	部件
3	4013000668	销轴 GB882-B6*22EpZn-35	BOLT GB5783-M6*40EpZn-8.8	1	Q235A
4	4016000138	连接叉	CONNECT FORK	1	
5	4016000100	开口销 GB91-2*20EpZn-Q235A	SPLINT PIN GB91-2*20EpZn-Q235A	1	
6	4013000028	螺母 GB6170-M6EpZn-8	NUT GB6170-M6EpZn-8	3	
7	4015000035	垫圈 GB93-6-65Mn	WASHER GB93-6-65Mn	3	
8	4011000101	螺栓 GB5783-M6*20EpZn-8.8	BOLT GB5783-M6*20EpZn-8.8	3	

停车操纵机构

PARKING CONTROL SYSTE

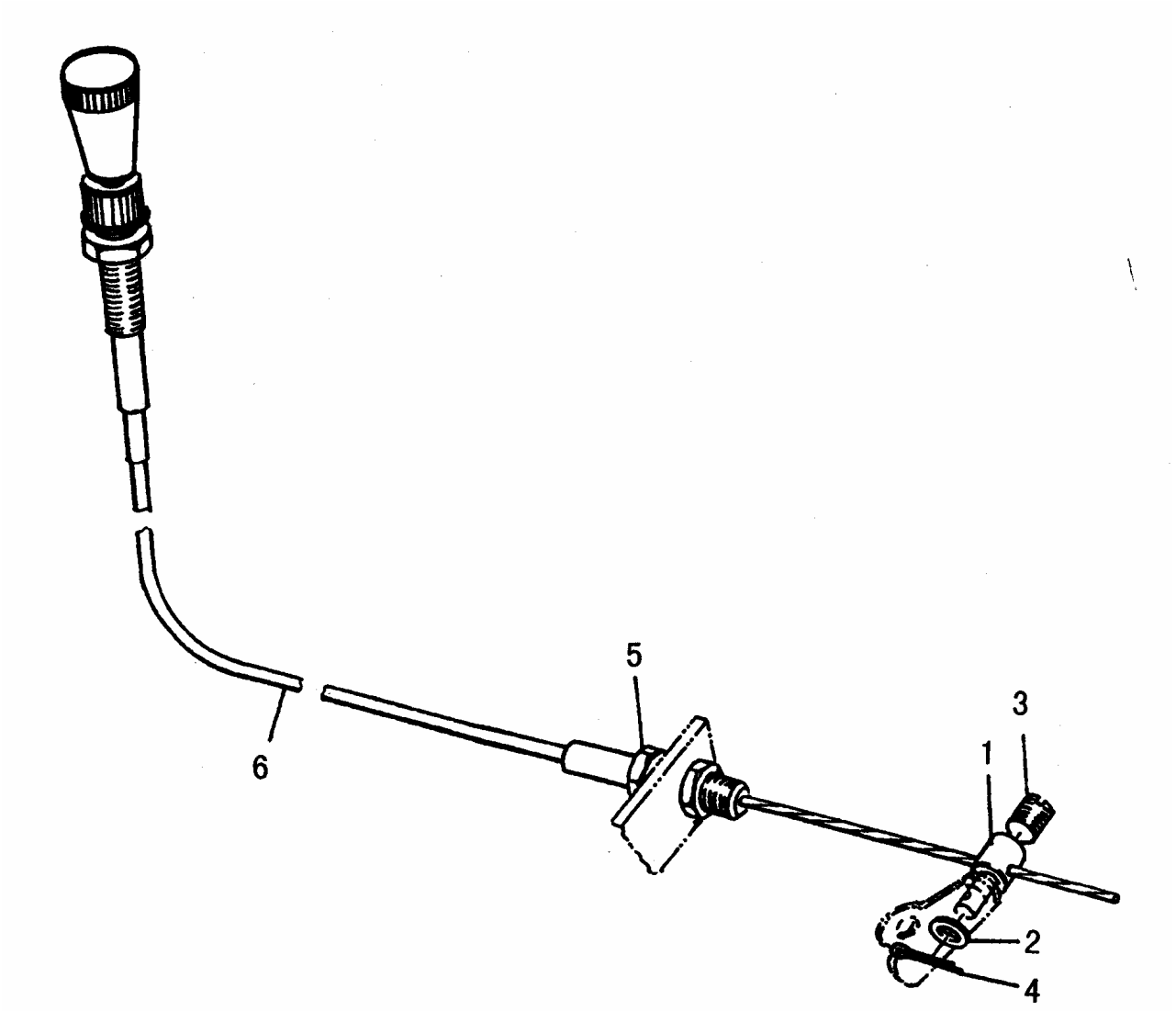

A3

序号	代号	名称		数量	备注
KEY	PART NO.	DESCRIPTION		QTY	REMARKS
1	2901000107	螺栓轴	BOLT SHAFT	1	35
2	4015000207	垫圈 GB97.1-6EpZn-300HV	WASHER GB97.1-6EpZn-300HV	1	
3	4014000020	螺钉 GB75-M6*10EpZn-22H	BOLT GB75-M6*10EpZn-22H	1	
4	4016000120	开口销 GB91-2*12EpZn-Q235A	SPLINT PIN GB91-2*12EpZn-Q235A	1	
5	4013000028	螺母 GB6170-M6EpZn-8	NUT GB6170-M6EpZn-8	1	部件
6	2901000666	操纵软轴	CABLE SHAFT	1	

B 变矩器系统
TORQUE CONVERTER SYSTEM

山 东 临 工 工 程 机 械 有 限 公 司
SHANDONG LINGONG CONSTRUCTION MACHINERY LTD.

变矩器系统

TORQUE CONVERTER SYSTEM

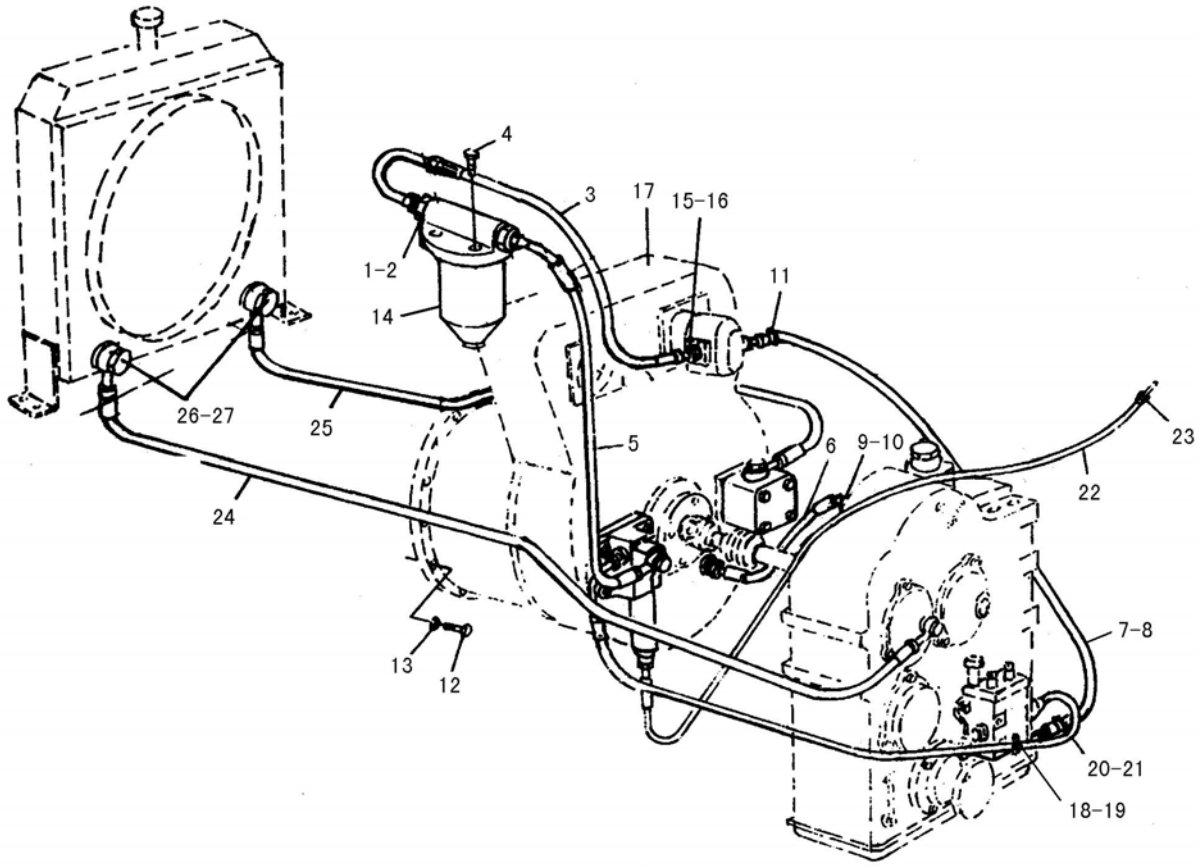

B1

序号	代号	名称		数量	备注
KEY	PART NO.	DESCRIPTION		QTY	REMARKS
1	2904000652	接头体	CONNECTOR	8	35
2	4030000063	垫圈 JB1002-33-T2	WASHER JB1002-33-T2	2	
3	2904000653	变速泵至滤清器胶管	TO FILTER PIPE	1	部件
4	4011000481	螺栓 GB16674-M8*30EpZn-8.8	BOLT GB16674-M8*30EpZn-8.8	2	
5	2904000654	滤清器至变矩器胶管	TO TORQUE CONVERTER PIPE	1	部件
6	4120000394	胶管 JB8406-B19*450	HOSE JB8406-B19*450	1	耐油橡胶
7	4017000011	喉箍 JB8870-d32	CLAMP JB8870-d32	6	部件
8	4030000207	胶管 JB8406-B19*1100	HOSE JB8406-B19*1100	2	耐油橡胶
9	2904000655	接头体	CONNECTOR	1	35
10	4030000059	垫圈 JB1002-20-T2	WASHER JB1002-20-T2	1	
11	2904000656	接头体	CONNECTOR	1	35
12	4011000085	螺栓 GB5783-M10*35EpZn-8.8	BOLT GB5783-M10*35EpZn-8.8	12	
13	4015000025	垫圈 GB93-10-65Mn	WASHER GB93-10-65Mn	12	
14	4120000034	滤清器 QF60M33	FILTER QF60M33	1	部件
15	2904000657	接头体	CONNECTOR	1	35
16	4030000062	垫圈 JB1002-27-T2	WASHER JB1002-27-T2	1	
17	7100002556	变矩器 YJ280-4D	TORQUE CONVERTER YJ280-4D	1	部件
18	2935000002	夹子	CLAMP	1	部件
19	4011000461	螺栓 GB16674-M8*16EpZn-8.8	BOLT GB16674-M8*16EpZn-8.8	1	
20	2904000658	变矩器至变速阀胶管	TO SHAFT VALVE PIPE	1	部件
21	4030000179	O 形圈 GB3452.1-8.50*1.80G	O-RING GB3452.1-8.50*1.80G	2	橡胶 I-2
22	2904000659	油压表管	PIPE	1	部件
23	2901000111	接头	CONNECTOR	1	35
24	2903000812	变矩器至散热器胶管	TO RADATOR PIPE	1	部件
25	2903000813	散热器至变速箱胶管	TO RADATOR PIPE	1	部件
26	4011000147	螺栓 JB999-M27*2*55-35	BOLT JB999-M27*2*55-35	4	
27	4030000062	垫圈 JB1002-27-T2	WASHER JB1002-27-T2	8	

液力变矩器
HYDRAULTC TORQUE CONVERTER

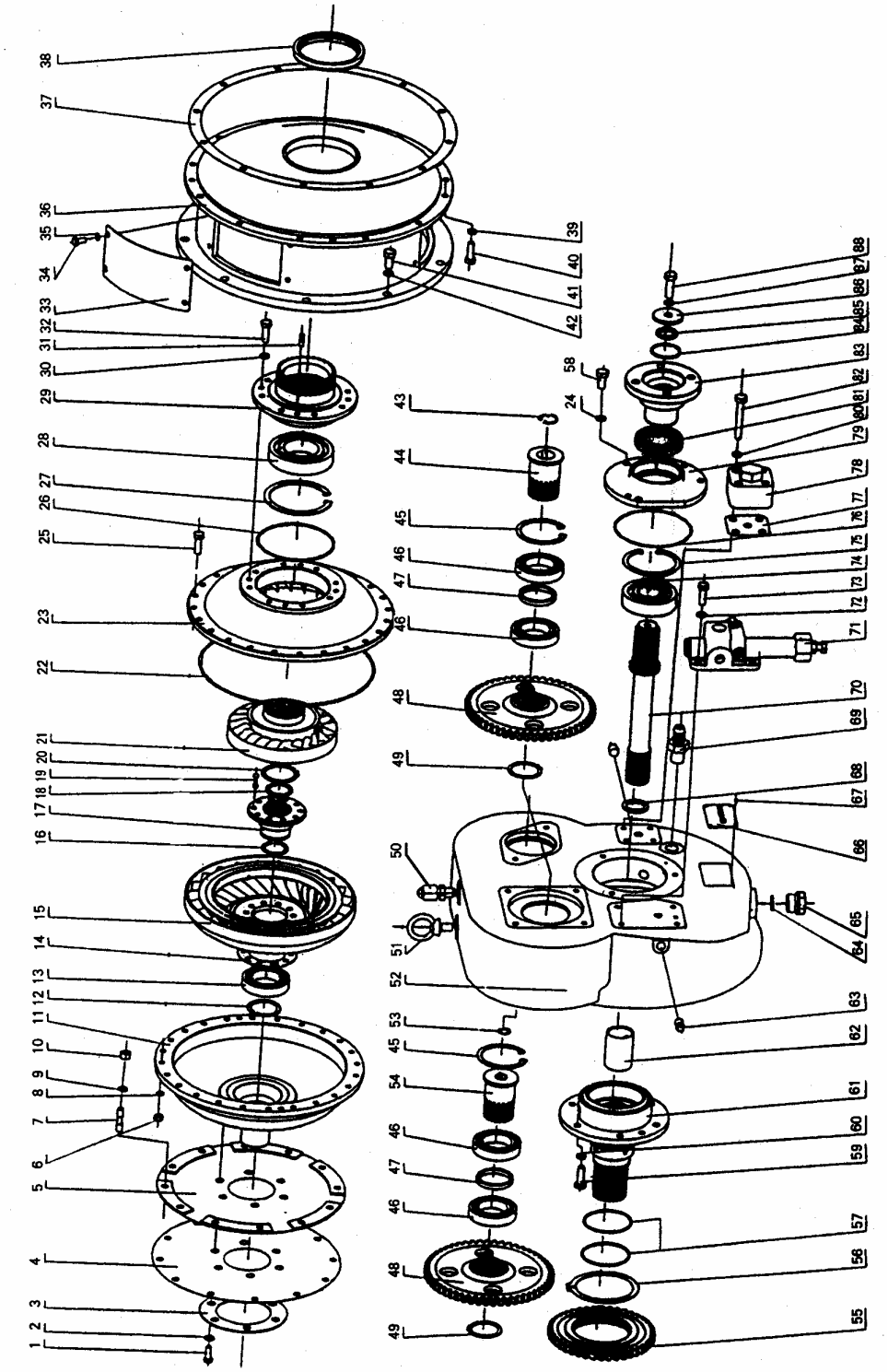

B2

序号	代号	名称		数量	备注
KEY	PART NO.	DESCRIPTION		QTY	REMARKS
1	01010-51225	螺栓 M12*25	BOLT M12*25	6	
2	01602-11236	垫圈 12	WASHER 12	6	
3	YB315Z5-04	圆垫板	WASHER	1	
4	YJ265A-00002	弹性板	SPRING PLATE	1	
5	YJ265A-10000	弹性板总成	SPRING PLATE ASS' Y	1	
6	01580-10806	螺母	NUT M8	24	
7	01124-51025	螺栓 M10*25	BOLT M10*25	12	
8	01602-10825	垫圈 8	WASHER 8	24	
9	01602-11030	垫圈 10	WASHER 10	12	
10	01580-51008	螺母 M10	NUT M10	12	
11	YJ280-4B-00001	罩轮	WHEEL SHELL	1	
12	04064-05020	挡圈 50	SNAP RING 50	1	
13	GB276-89	轴承 110	BEARING 110	1	
14	YJ280-4A-10002	垫板	ROUND SHIM	1	
15	YJ280-1A-10001	涡轮	TURBING HUB	1	
16	04064-03818	挡圈 38	SNAP RING 38	1	
17	YJ280-4A-10001	涡轮毂	TURBINE HUB	1	
18	04064-03818	涡轮	TURBING HUB	1	
19	04400-00820	螺钉 8*20	BIVET 8*20	10	
20	04064-05520	挡圈 55	SNAP RING 55	1	
21	YJ280-1A-00002	导轮	STATOP	1	
22	GB34521-82	O 型圈 290*3.5	O-RING 290*3.5	1	
23	YJ280-1A-00001	泵轮	IMPELLER	1	
24	016020-11030	垫圈 10	WASHER 10	3	
25	01010-50835	螺栓 M8*35	BOLT M8*35	24	
26	GBI235-76	O 型圈 130*3.1	O-RING 130*3.1	1	
27	GB893-86	孔用挡圈 110	SNAP RING 110	1	
28	GB276-89	轴承 212	BEARING 212	1	
29	YJ280-4A-00015	泵轮座	STATOR STAND	1	
30	01602-10825	垫圈 8	WASHER 8	8	
31	ZL30D-11-22	定位销	PIN	4	
32	01010-50822	螺栓 M8*22	BOLT M8*22	8	
33	YJ280-1B-00002	盖板	COVER	2	
34	01010-50816	螺栓 M8*16	BOLT M8*16	8	
35	01602-10825	垫圈 8	WASHER 8	8	
36	YJ280-1B-00001	中节	CONNECTING SLEEVE	1	
37	YJ280-4A-00016	密封垫	SEAUNG SPACER	1	
38	ZL300-11-54	骨架油封	SKELETON TYPE OIL SEAL	1	
39	01602-11030	垫圈 10	WAHER 10	12	
40	01010-51030	螺栓 M10*30	BOLT M10*30	12	
41	01010-51235	螺栓 M12*35	BOLT M12*35	9	
42	01602-11236	垫圈 12	WASHER 12	9	
43	04065-02010	挡圈 20	SNAP RING 20	1	
44	YJ280-4A-00017	油泵轴	GEAR PUMP SHAFT	1	
45	04065-08025	挡圈 80	SNAP RING 80	2	
46	GB276-89	轴承 110	BEARING 110	4	
47	YJ280-4A-00009	轴套	SHAFT SLEEVE	2	
48	YJ280-4A-00008	齿轮	GEAR	2	
49	04064-05020	挡圈 50	SNAP RING 50	2	
50	07030-03012	透气塞	BREATHER	1	
51	04530-11222	螺钉 M12*22	SCROW M12*22	1	

液力变矩器
HYDRAULTC TORQUE CONVERTER

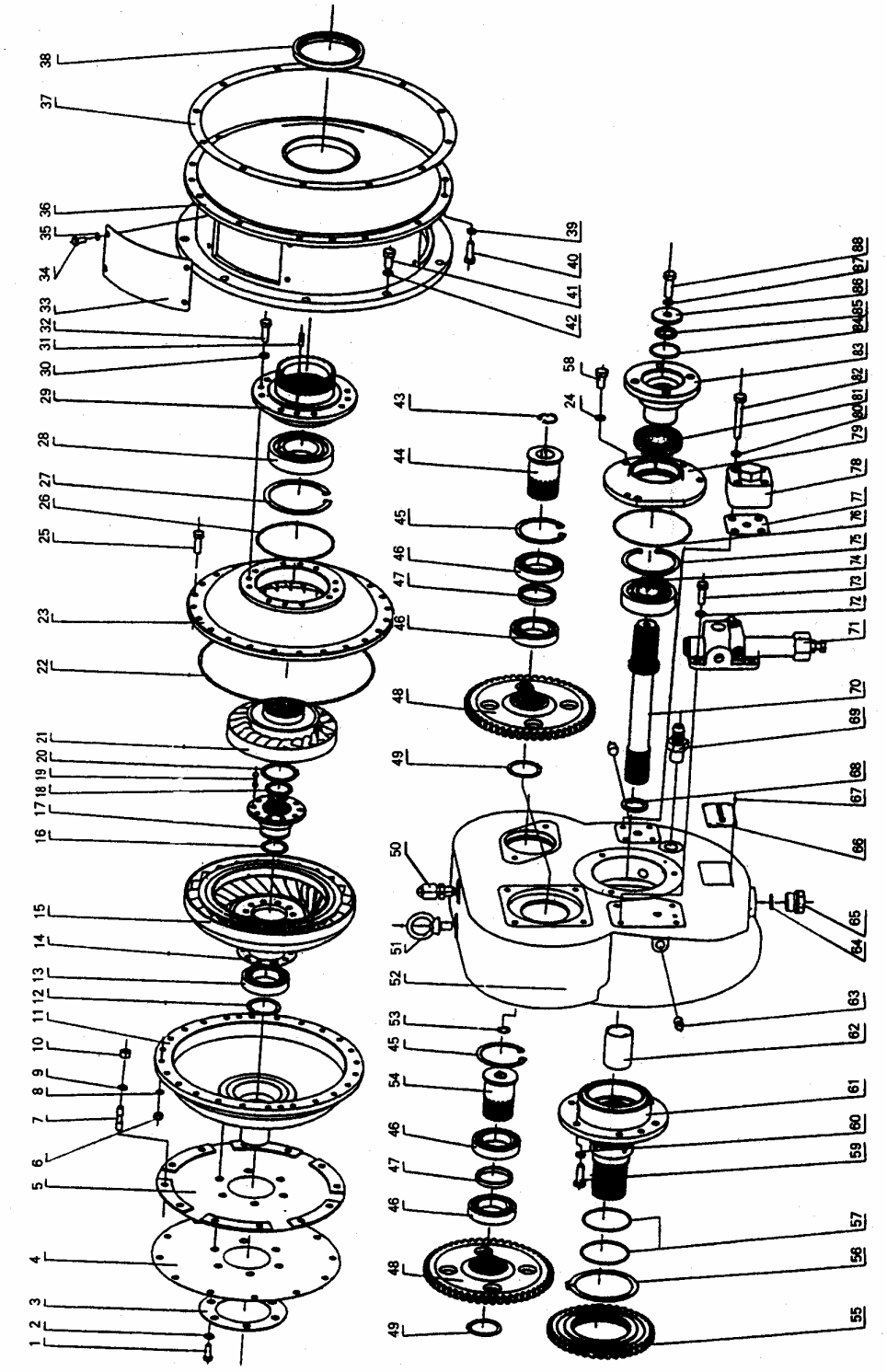

B2

序号	代号	名称		数量	备注
KEY	PART NO.	DESCRIPTION		QTY	REMARKS
52	YJ280-1C-00001	齿轮箱	TANK	1	
53	04065-03012	挡圈 30	SNAP RING 30	1	
54	YJ280-4A-00010	油泵轴	GEAR PUMP SHAFT	1	
55	YJ265-00016△1	主动齿轮	GEAR	1	
56	04064-01030	挡圈 100	SNAP RING 100	1	
57	ZL30D-11-19	密封坏 80	SEALING RING 80	2	
58	01010-51030	螺栓 M10*30	BOLT M10*30	3	
59	01010-51030	螺栓 M10*30	BOLT M10*30	6	
60	01602-11030	垫圈 10	WASHER 10	6	
61	YJ280-4A-00010 4	导轮座	STATOR STAND	1	
62	YJ280-4A-0001 1	分油套	OIL SEAL SLEEVE	1	
63	07043-00312	螺塞	PLUG	1	
64	07002-02434	O 型圈	O-RING	1	
65	07044-12412A	螺塞 M24*1.5	PLUG M24*1.5	1	
66	09607-05080	标牌	NAME PLATE	1	
67	04418-03060	铆钉 3*6	BIVET 3*6	4	
68	YJ265-00014	密封环	SEAEING RING	1	
69	YJ280-4C-00007	接头	CONNECTOR	1	
70	YJ280-1C-00002	涡轮轴	TURBING SHAFT	1	
71	YJ320-10000	减压阀	PRESSOURE VALVE	1	
72	01602-11030	垫圈 10	WASHER 10	4	
73	01010-51205	螺栓 M10*25	BOLT M10*25	40	
74	GB276-89	轴承 308	BEARING 308	1	
75	04065-09030	挡圈 90	SNAP RING 90	1	
76	07000-02125	O 形圈	O-RING	1	
77	YJ265-00012	纸垫	GASKET	1	
78	YJ265-40000	回油阀	VALVE	1	
79	YJ280-1C-00003	油封座	OIL SEAT	1	
80	01602-11030	垫圈 10	WASHER 10	4	
81	07012-20055	骨架油封	SKELETON TYPE OIL SEAL	1	
82	01010-51095	螺栓 M10*95	BOLT M10*95	4	
83	YJ315D-00020A	输出法兰	FLANGE	1	
84	YJ315D-00021	垫片	SPACER	1	
85	YJ315D-00022	O 形圈	O-RING	1	
86	YJ280-1C-00004	垫片	SPACER	1	
87	01602-11236	垫圈 12	WASHER 12	1	
88	01010-51236	螺栓 M12*35	BOLT M12*35	1	

减压阀及出口压力阀
PRESSURE VALVE OUTPUT AND RELIEF VALVE

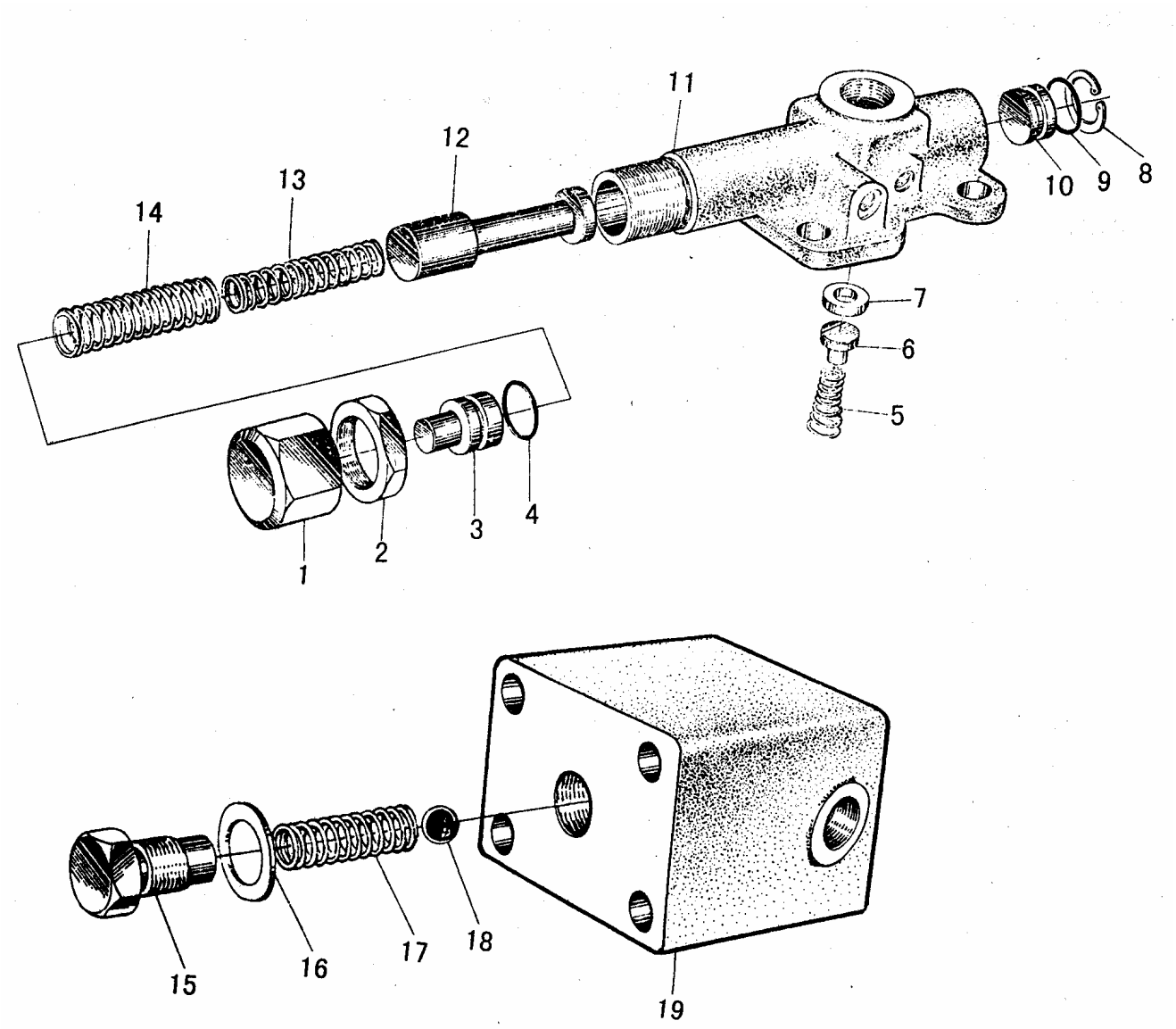

B3

序号	代号	名称		数量	备注
KEY	PART NO.	DESCRIPTION		QTY	REMARKS
1		锁紧螺母	LOCK NUT	1	
2		螺母	NUT	1	
3		挡柱（Ⅱ）	BUTTON PIN	1	
4		O形圈 15*2.65	O-RING 15*2.65	1	
5		锥形弹簧	SPRING	1	
6		阀芯（Ⅱ）	VALVE STEM	1	
7		阀座	VALVE SEAT	1	
8		挡圈 20	RING SNANP 20	1	
9		挡柱（Ⅰ）	BUTTON PIN	1	
10		O形圈 14*2.65	O-RING 14*2.65	1	
11		阀体	VALVE BOLCK	1	
12		阀芯（Ⅰ）	VALVE STEM	1	
13		小弹簧	SPRING	1	
14		大弹簧	SPRING	1	
15		压紧螺钉	LOCKING SCREW	1	
16		组合垫圈	SEALRING	1	
17		弹簧	SPRING	1	
18		钢球	STEEL BALL	1	
19		出口阀体	VALVE BOLCK	1	

C 变速箱系统
TRANSMISSION SYSTEM

山 东 临 工 工 程 机 械 有 限 公 司
SHANDONG LINGONG CONSTRUCTION MACHINERY LTD.

变速箱系统

TRANSMISSION SYSTEM

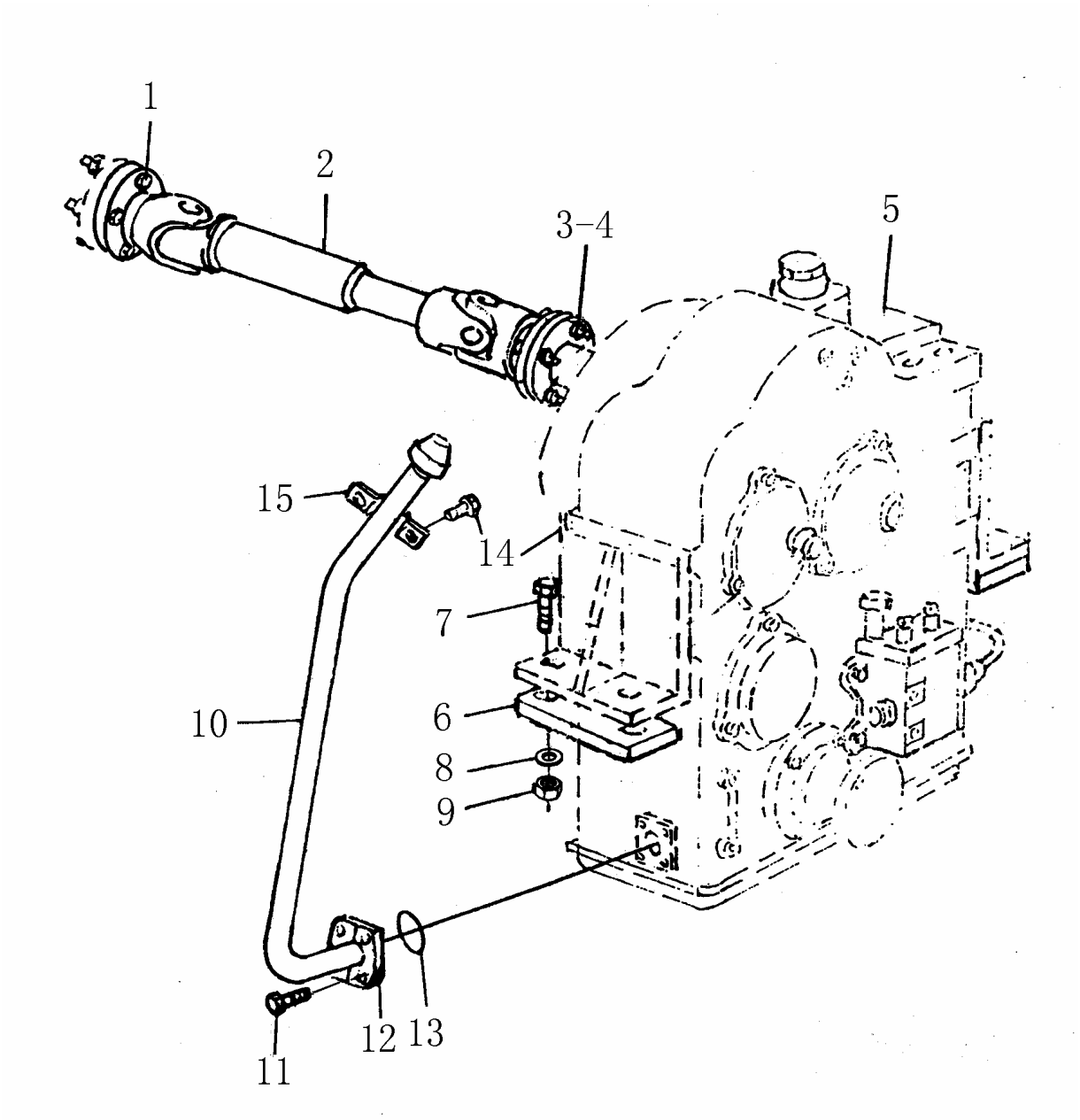

C1

序号	代号	名称		数量	备注
KEY	PART NO.	DESCRIPTION		QTY	REMARKS
1	2905000652	螺栓	BOLT	4	40Cr
2	2905000653	主传动轴	MAIN DRIVE ASS'Y	1	部件
3	2905000654	螺栓	BOLT	4	40Cr
4	4013000072	螺母 GB889.2-M12*1.25EpZn-10	NUT GB889.2-M12*1.25EpZn-10	8	
5	7100001884	变速箱 BD05N1	TRANSMISSION ASS'Y BD05N1	1	部件
6	2905000655	橡胶垫	RUBBER SPACER	2	丁腈橡胶 40
7	4011000499	螺栓 GB5785-M16*1.5*70EpZn-8.8	BOLT GB5785-M16*1.5*70EpZn-8.8	4	
8	4015000181	垫圈 GB97.1-16EpZn-300HV	WASHER GB97.1-16EpZn-300HV	4	
9	4013000129	螺母 GB889.2-M16*1.5EpZn-8	WASHER GB889.2-M16*1.5EpZn-8	4	
10	2905000656	加油管	ELBOW PIPE	1	部件
11	4011000481	螺栓 GB16674-M8*30EpZn-8.8	BOLT GB16674-M8*30EpZn-8.8	4	
12	2905000657	压盖	COVER	1	ZG270-500
13	4030000152	O 形圈 GB3452.1-25*2.65G	O-RING GB3452.1-25*2.65G	1	橡胶Ⅰ-2
14	4011000461	螺栓 GB16674-M8*16EpZn-8.8	BOLT GB16674-M8*16EpZn-8.8	2	
15	2905000658	管夹	CLAMP	1	Q235A

变速箱壳体及外围件

GEAR BOX AND FITTINGS

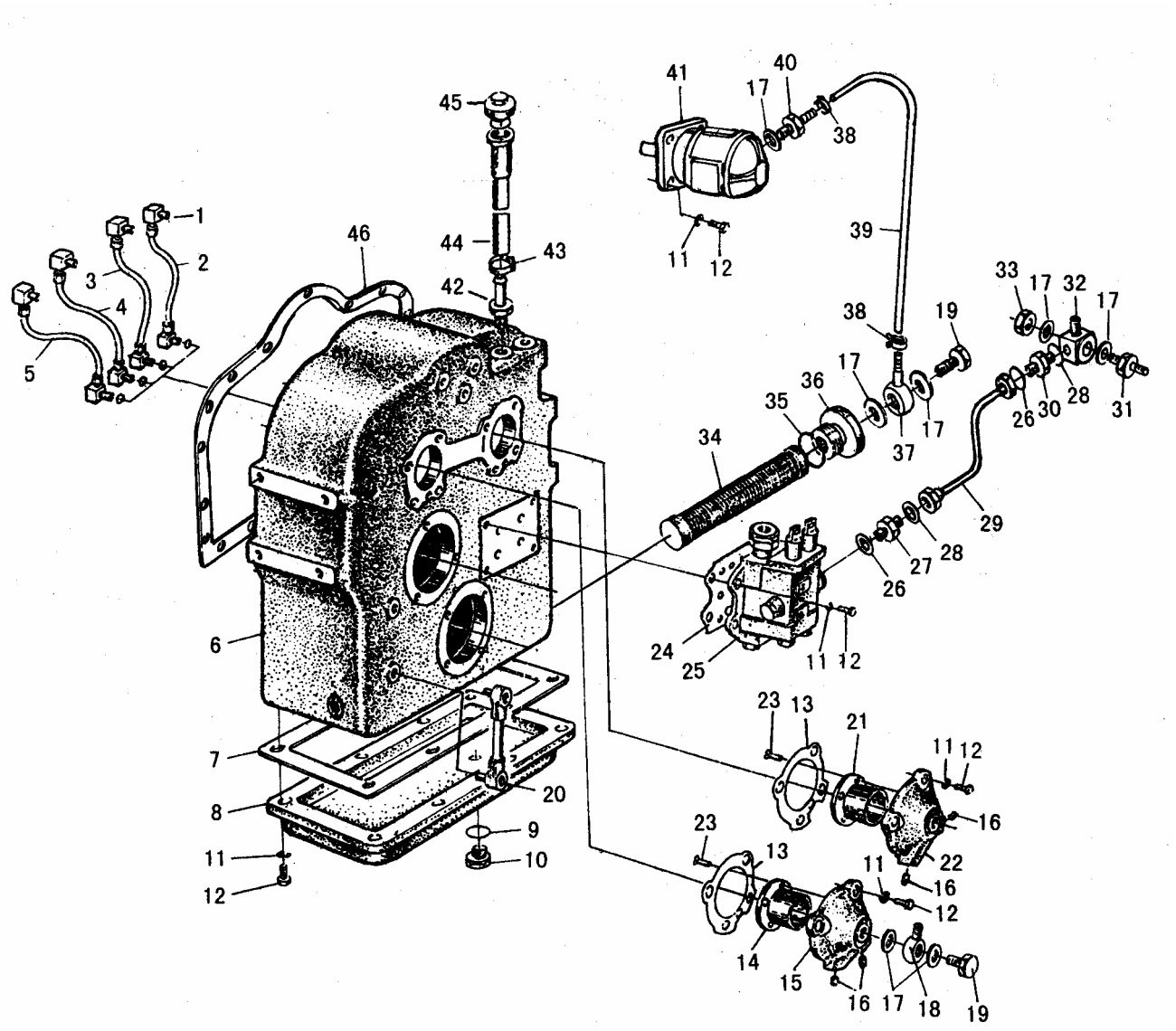

C2

序号	代号	名称		数量	备注
KEY	PART NO.	DESCRIPTION		QTY	REMARKS
1	BD05-00024	弯管接头	CONNECTOR	1	
2	BD05-08000	管	HOSE	1	
3	BD05-09000	管	HOSE	1	
4	BD05-10000	管	HOSE	1	
5	BD05-11000	管	HOSE	1	
6	BD05-00001	壳体	TANK	1	
7	BD05-00013	垫	SEALING	1	
8	BD05-00012	底板	OIL PAN	1	
9	07002-02434	O形圈	O-RING	1	
10	07044-12412A	螺塞	PLUG	1	
11	01602-11030	垫圈 10	WASHER 10	22	
12	01010-31025	螺栓 M10*2	BOLT M10*2	22	
13	BD05-03004	垫片	SEALING	2	
14	BD05-03001	衬套	SLEEVE	1	
15	BD05-03002	盖	COVER	1	
16	07043-00108	螺塞	PLUG	5	
17	JB982-77	组合密封垫圈 27	WASHER 27	7	
18	ZL15C-20000	接头	CONNECTOR	1	
19	ZL15B-00001	螺栓	BOLT	2	
20	YWZ-80T	油位指示器	OILLCVEL METRE	1	
21	BD05-04002	衬套	SLEEVE	1	
22	BD05-04001	盖	COVER	1	
23	BD05-03003	螺钉	SCREW	6	
24	BD05-00025	垫	SEALING	1	
25	ZL10.5.5	变速箱操纵阀	TRANSMISSION CONTROL VALVE ASS’Y	1	
26	JB982-77	组合密封垫 18	WASHER 18	2	
27	GB-4	接头	CONNECTOR	1	
28	07000-01008	O形圈	O-RING	1	
29	JF300-81WWAWI-1250	软管	HOSE	1	
30	ZL15A-00015	管接头	CONNECTOR	1	
31	ZL15C-00005	接管	CONNECTOR	1	
32	ZL15C-30000	接头	CONNECTOR	1	
33	ZL15A-00013	螺母	NUT	1	
34	BD05-13000	滤油器	OIL FILTER	1	
35	BD05-00026	组合垫	SEAL SPACER	1	
36	BD05-00027	螺塞	PLUG	1	
37	ZL15B-01000	管接头	CONNECTOR	1	
38	07281-00289	喉箍	CLAMP	2	
39	HG4-761-74	软管 19*1000	HOSE 19*1000	1	
40	ZL15C-00004	接头	CONNECTOR	1	
41	CBC25-FLX	齿轮泵	GEAR PUMP	1	
42	BD05-00022	管接头	CONNECTOR	1	
43	07281-00489	喉箍	CLAMP	1	
44	07260-02645	软管	HOSE	1	
45	BD05-00021	管盖	COVER	1	
46	ZL15-00006	垫	SEALING	1	

变速箱前进低档离合器

L-SPEED CLUTCH GEAR BOX

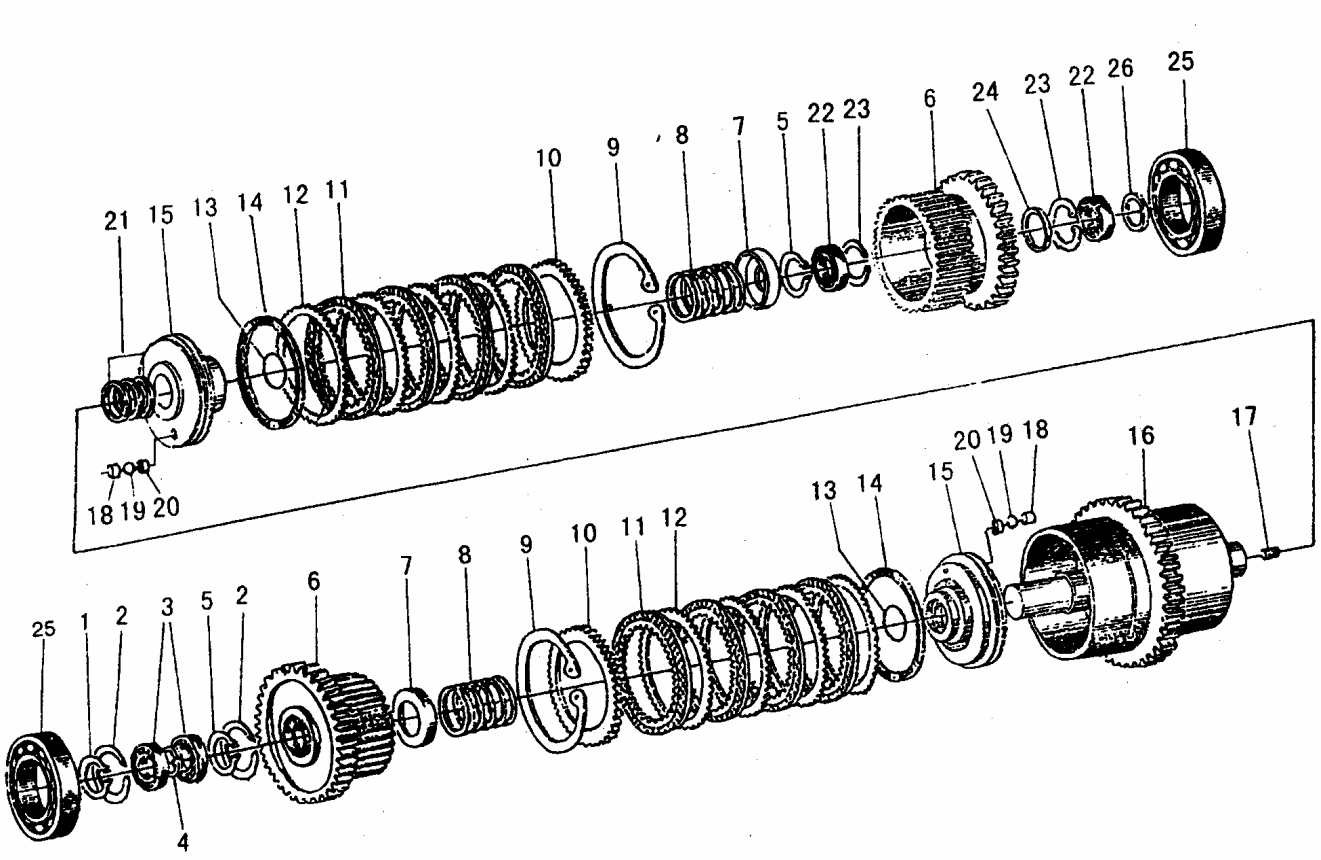

C3

序号	代号	名称		数量	备注
KEY	PART NO.	DESCRIPTION		QTY	REMARKS
1	BD05-01012	挡圈	RING SNAP	1	
2	BD05-01011	挡圈 80	RING SNAP 80	2	
3	GB277-82	轴承 50208	BEARING 50208	2	
4	BD05-01001	挡圈	RING SNAP	1	
5	GB894.1-86	挡圈 50	RING SNAP	2	
6	BD05-01002	齿轮	GEAR	1	
7	BD05-01010	弹簧支承座	SPRING SEAT	2	
8	BD05-01005	离合器弹簧	SPRING	2	
9	GB893.1-86	挡圈 150	RING SNAP 150	2	
10	BD05-01003	离合器活塞压板	CLAMPING PLATE	2	
11	BD05-01300	磨擦片	CLUTCH DRIVEN DISC	8	
12	BD05-01004	垫板	PLATE	8	
13	GB3452.1-82	O 形圈 53*5.3	O-RING 53*5.3	2	
14	BD05-01103	密封环	PISTON OUTER	2	
15	BD05-01101	活塞	PISTON	2	
16	BD05-01200	倒退高档离合器壳体	CLUTCH SUMP	1	
17	07043-00108	螺塞	PLUG	2	
18	BD05-01104	单向隔环	LHECK VALVE BODY	2	
19	GB308-77	钢球 3/16	STEEL BALL 3／16	2	
20	BD05-01102	单向阀座	CHECK VALVE SEAT	2	
21	10Y-5-00015	密封环	SEAL RING	3	
22	GB276-82	轴承 208	BEARING 208	2	
23	GB893.1-86	挡圈 68	RING SNAP 68	2	
24	BD05-02001	挡环	SPACER	1	
25	GB276-82	轴承 308	BEARING 308	2	
26	BD05-01009	挡环	SPACER	1	

变速箱倒退高档离合器

H-SPEED CLUTCH GEAR BOX

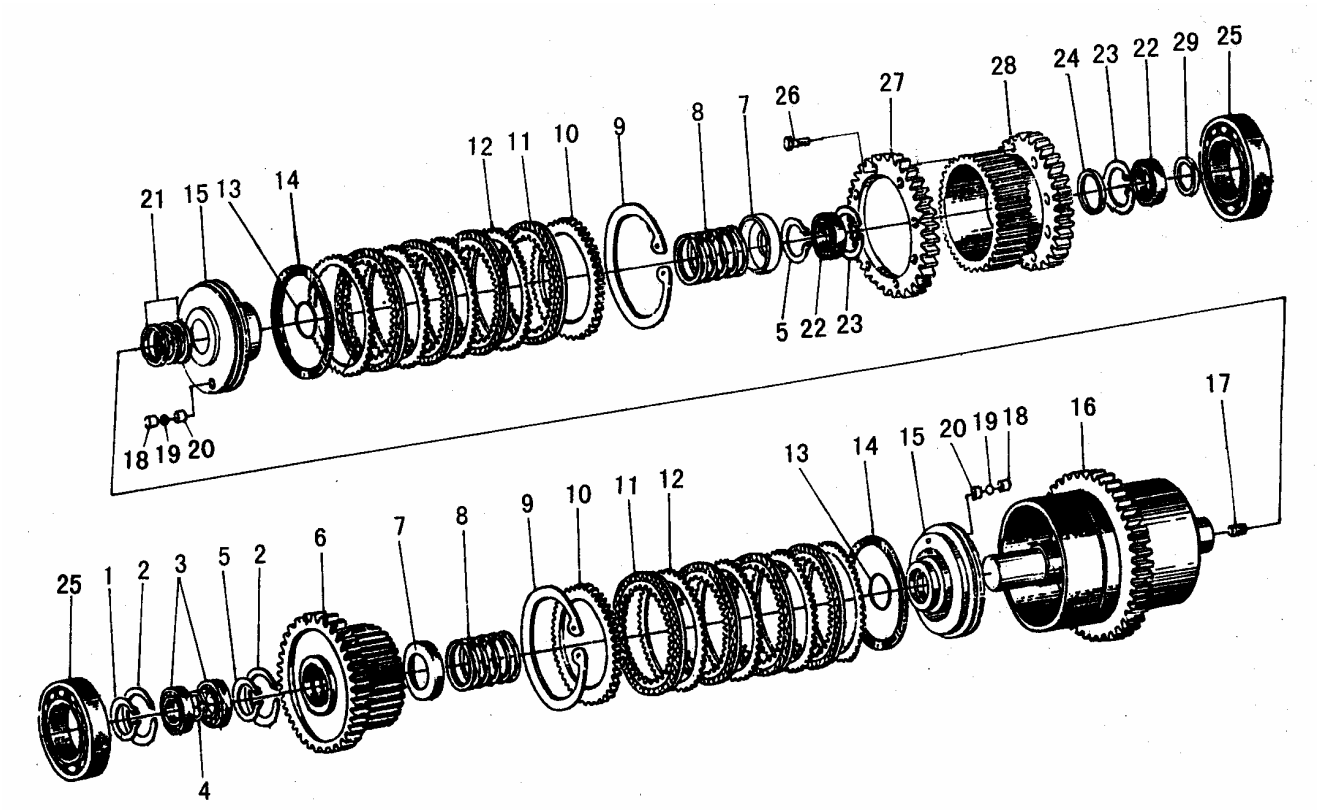

C4

序号	代号	名称		数量	备注
KEY	PART NO.	DESCRIPTION		QTY	REMARKS
1	BD05-01012	挡圈	RING SNAP	1	
2	BD05-01011	挡圈 80	RING SNAP 80	2	
3	GB277-82	轴承 50208	BEARING 50208	2	
4	BD05-01001	挡圈	RING SNAP	1	
5	GB894.1-86	挡圈 50	RING SNAP	2	
6	BD05-01002	齿轮	GEAR	1	
7	BD05-01010	弹簧支承座	SPRING SEAT	2	
8	BD05-01005	离合器弹簧	SPRING	2	
9	GB893.1-86	挡圈 150	RING SNAP 150	2	
10	BD05-01003	离合器活塞压板	CLAMPING PLATE	2	
11	BD05-01300	磨擦片	CLUTCH DRIVEN DISC	8	
12	BD05-01004	垫板	PLATE	8	
13	GB3452.1-82	O 形圈 53*5.3	O-RING 53*5.3	2	
14	BD05-01103	密封环	PISTON OUTER	2	
15	BD05-01101	活塞	PISTON	2	
16	BD05-01200	倒退高档离合器壳体	CLUTCH SUMP	1	
17	07043-00108	螺塞	PLUG	2	
18	BD05-01104	单向隔环	LHECK VALVE BODY	2	
19	GB308-77	钢球 3/16	STEEL BALL 3／16	2	
20	BD05-01102	单向阀座	CHECK VALVE SEAT	2	
21	10Y-5-00015	密封环	SEAL RING	3	
22	GB276-82	轴承 208	BEARING 208	2	
23	GB893.1-86	挡圈 68	RING SNAP 68	2	
24	BD05-02001	挡环	SPACER	1	
25	GB276-82	轴承 308	BEARING 308	2	
26	01014-31235	螺栓 M12*35	BOLT M12*35	6	
27	BD05-02201	齿轮	GEAR	1	
28	BD05-02202	齿轮	GEAR	1	
29	BD05-02002	挡环	SPACER	1	

变速箱中间轴部件
INTERMEDIATE SHAFTS GROUP

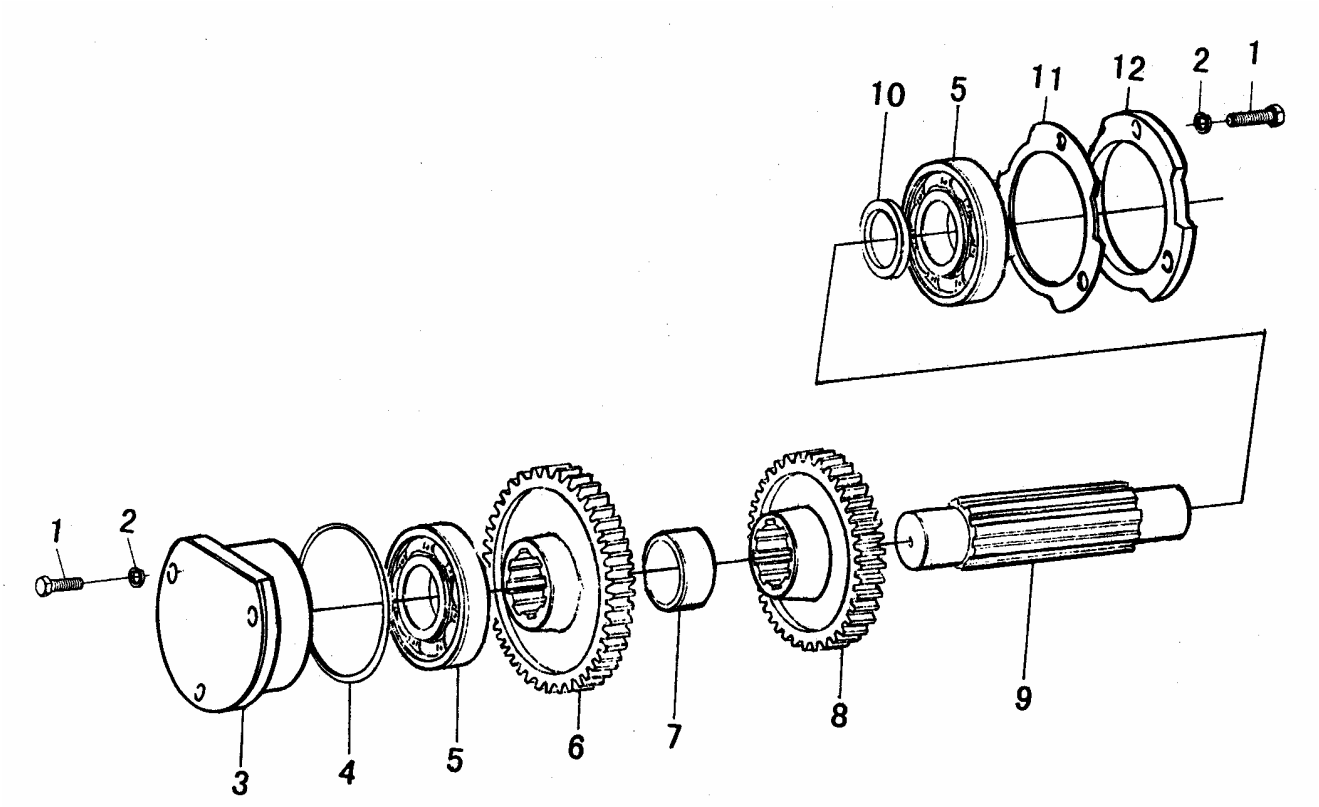

C5

序号	代号	名称		数量	备注
KEY	PART NO.	DESCRIPTION		QTY	REMARKS
1	01010-31025	螺栓 M10*25	BOLT M10*25	6	
2	01602-11030	垫圈 10	WASHER 10	6	
3	BD05-00018	端盖	COVER	4	
4	07000-02085	O 形圈 85*2.5	O-RING 85*2.5	1	
5	GB276-82	轴承 308	BEARING 308	1	
6	BD05-00017	齿轮	GEAR	2	
7	BD05-00019	隔套	SLEEVE	1	
8	BD05-00002	齿轮	GEAR	1	
9	BD05-00003	中间轴	INTER-SHAFT	1	
10	BD05-00025	隔套	SLEEVE	1	
11	BD05-00006	垫	SEALING	1	
12	BD05-00004	端盖	COVER	1	

变速箱输入部件
TRANSMISSION INPUT PARTS

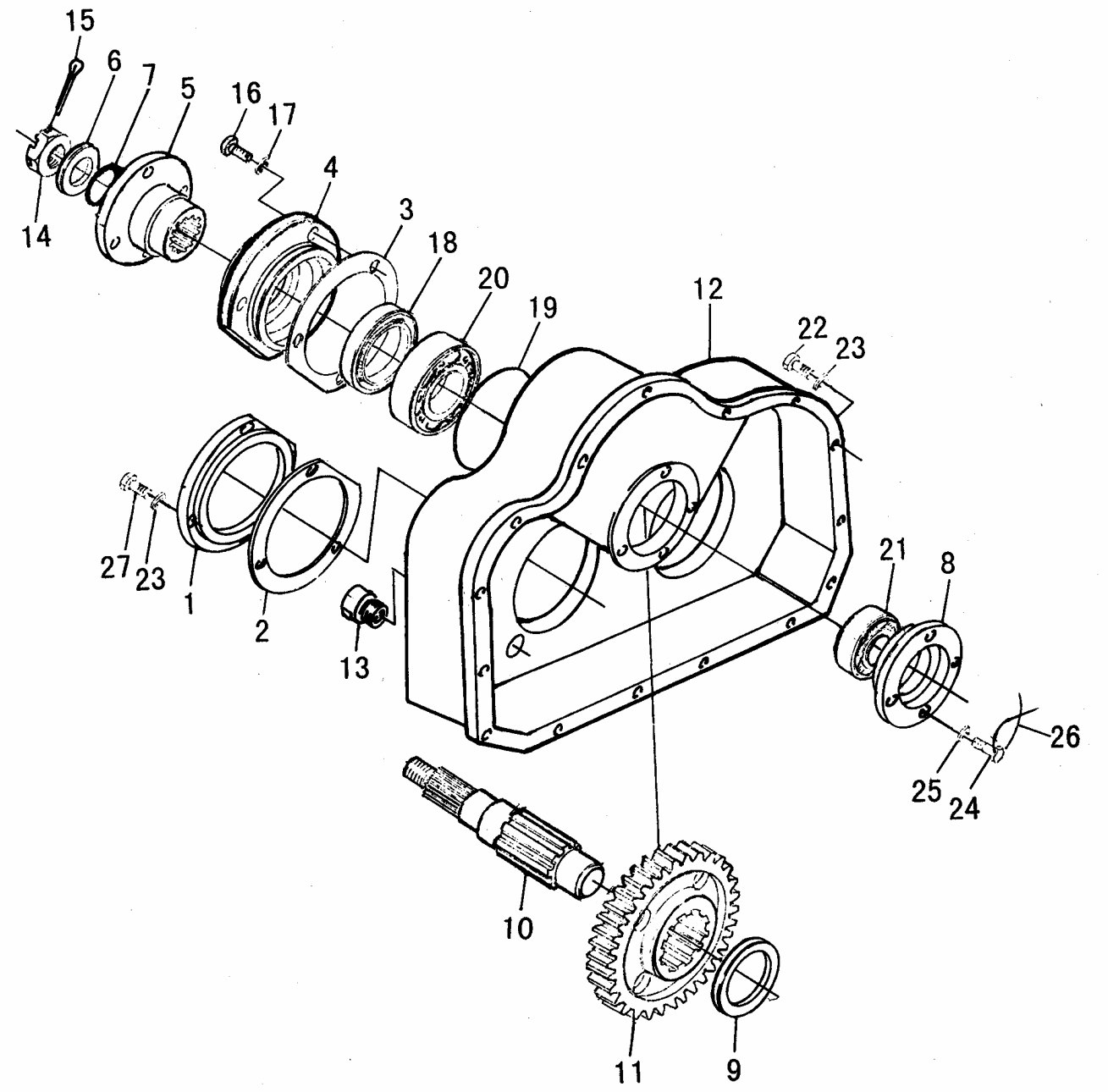

C6

序号	代号	名称		数量	备注
KEY	PART NO.	DESCRIPTION		QTY	REMARKS
1	BDX05-00001	轴承盖	COVER	2	
2	BDX05-00002	垫片	SEALING	2	
3	BDX05-00003	垫片	SEALING	1	
4	BDX05-00004	轴承座	BEARING SEAT	1	
5	BDX05-01000	输入法兰盘	FLANGE	1	
6	BDX05-00005	压板	SEALING	1	
7	07000-03032	O 型圈 3*32	O-RING 3*32	1	
8	BDX05-00007	端盖	COVER	1	
9	BDX05-00008	调整垫	ADJUSTING SPACER	1	
10	BDX05-00009	输入轴	INPUT SHAFT	1	
11	BDX05-00010	齿轮	GEAR	1	
12	BDX05-00011	传动箱壳体	TANK	1	
13	BDX05-00012	管接头	CONNECTOR	1	
14	BDX05-00013	螺母	NUT	1	
15	04050-04030	开口销	PIN	1	
16	01010-31230	螺栓 M12*30	BOLT M12*30	4	
17	01602-11236	垫圈 12	WASHER 12	4	
18	07012-70048	骨架油封	OIL SEL	1	
19	07000-02105	O 型圈 2.5*105	O-RING 2.5*105	1	
20	GB276-82	轴承 308	BEARING 308	1	
21	GB276-82	轴承 106	BEARING 106	1	
22	01010-31030	螺栓 M10*30	BOLT M10*30	15	
23	01602-11030	垫圈 10	WASHER 10	21	
24	01014-30825	螺栓 M8*25	BOLT M8*25	3	
25	01602-10825	垫圈 8	WASHER 8	3	
26	04059-01625	铁丝 1.6*250	STEEL WIRE 1.6*250	1	
27	01010-31025	螺栓 M10*25	BOLT M10*25	6	

变速箱输出部件
TRANSMISSION OUTPUT SHAFT

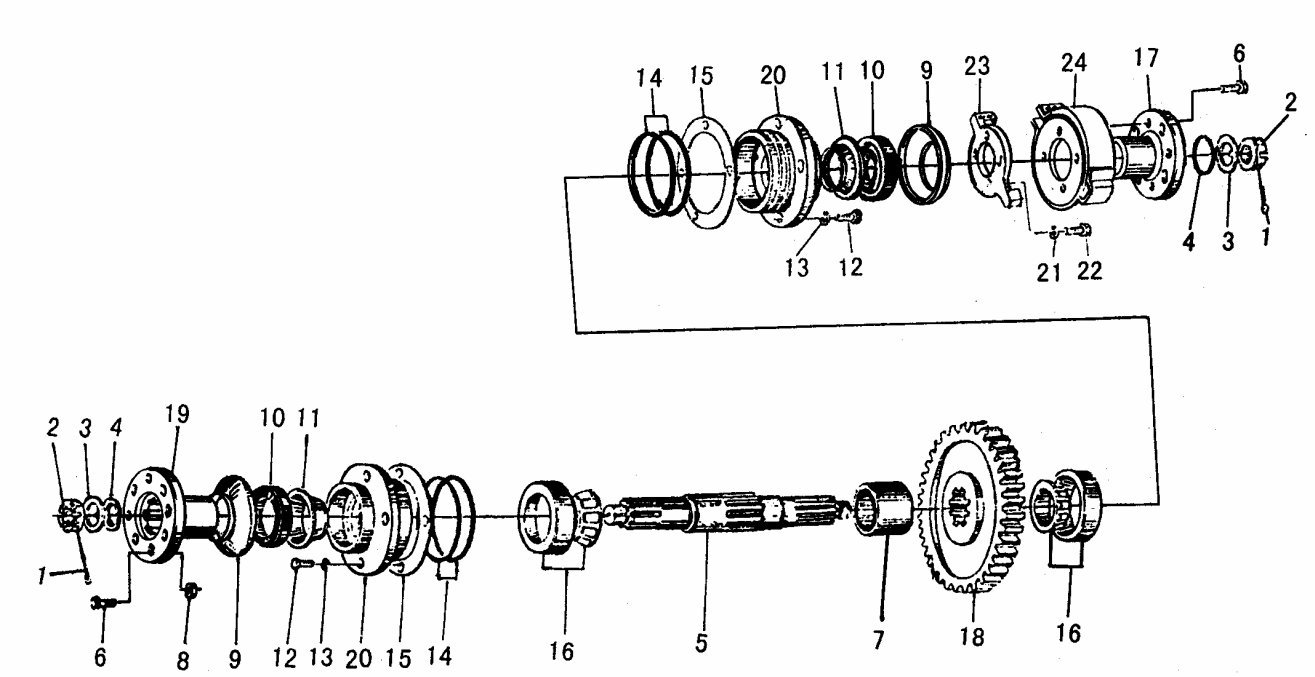

C7

序号	代号	名称		数量	备注
KEY	PART NO.	DESCRIPTION		QTY	REMARKS
1	04050-04030	开口销	SPLIT PIN	2	
2	BD05-00010	螺母	NUT	2	
3	BD05-00011	压板	COVER	2	
4	07000-03032	O形圈	O-RING	2	
5	BD05-00015	输出轴	OUTPUT SHAFT	1	
6	BD05-00009	螺栓	BOLT	8	
7	BD05-00007	隔套	SLEEVE	1	
8	01582-01008	螺母	NUT	8	
9	BD05-05002	防尘罩	DUST SHIELD	2	
10	130-2402052	骨架油封	OIL SEL	2	
11	130-2402050	回油盘	BASE OF OIL SEAL	2	
12	01010-31225	螺栓 M12*25	BOLT M12*25	8	
13	01602-11236	垫圈 12	WASHER 12	8	
14	07000-02105	O形圈	O-RING	4	
15	BD05-00014	调整垫	ADJUSTING SPACER	6	
16	GB297-84	轴承 7308E	BEARING 7308E	2	
17	BD05-06001	法兰	FLANGE	1	
18	BD05-00016	齿轮	GEAR	1	
19	BD05-05001	法兰	FLANGE	1	
20	BD05-00008	轴承座	BEARING SEAT	2	
21	01602-11030	垫圈 10	WASHER 10	12	
22	GB70-85	螺钉 M10*30	SCREW M10*30	8	
23	ZL15E-00002	制动器座	BRAKE SEAT	1	
24	DFX2-15A	制动器总成	HAND BRAKE ASS'Y	1	

D 变速操纵系统
TRANSMISSION CONTROL SYSTEM

山 东 临 工 工 程 机 械 有 限 公 司
SHANDONG LINGONG CONSTRUCTION MACHINERY LTD.

D1

变速操纵阀总成
TRANSMISSION CONTROL VALVE

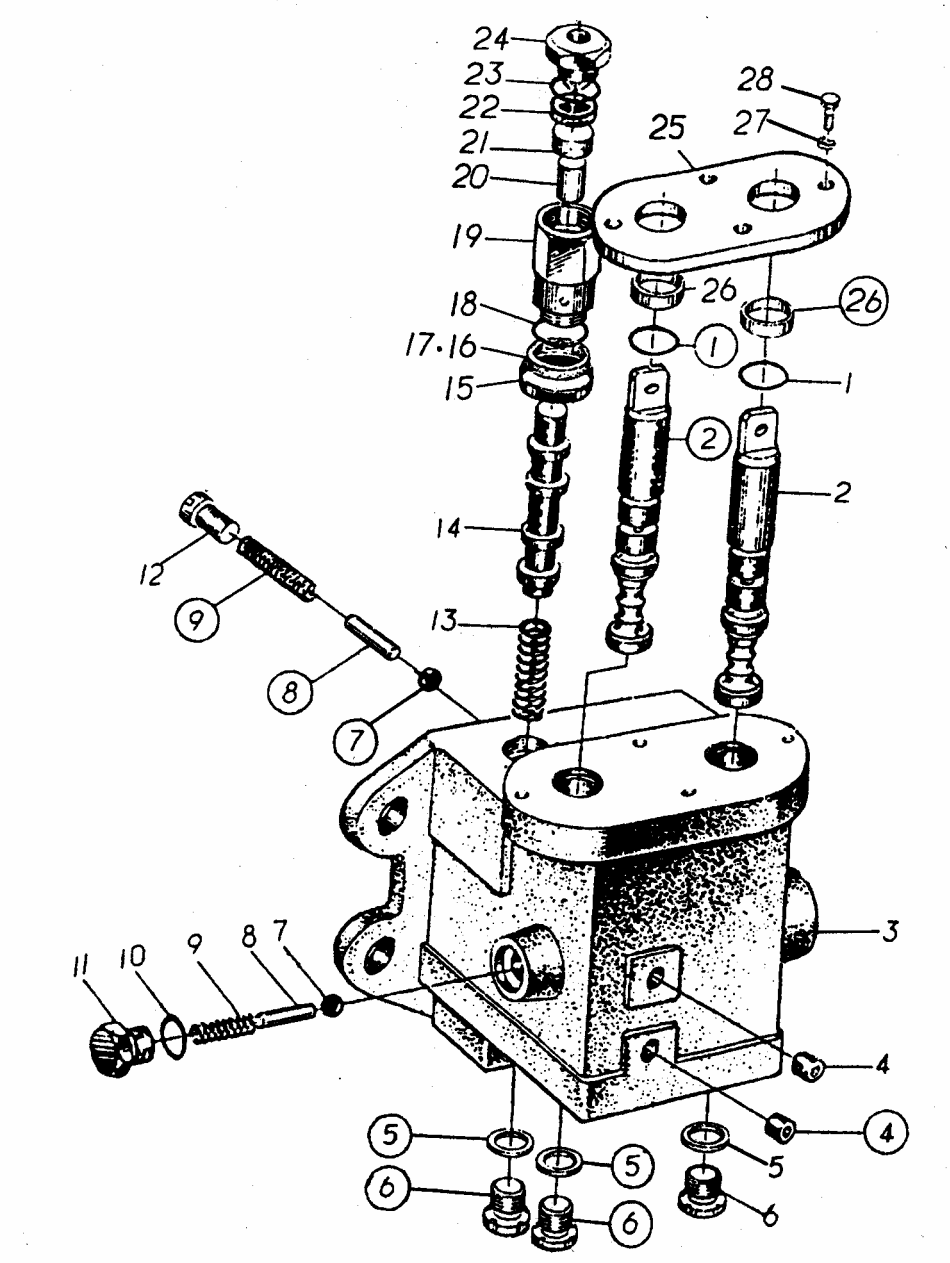

D1

序号	代号	名称		数量	备注
KEY	PART NO.	DESCRIPTION		QTY	REMARKS
1		O形圈	O-RING	2	
2		操纵阀芯	VALVE STEM	2	
3		操纵阀阀体	VALVE BLOCK	1	
4		螺塞	PLUG	2	
5		垫圈	WASHER	3	
6		螺塞	PLUG	3	
7		钢球 3/8”	STEEL BALL 3/8”	2	
8		定位导杆	FLXED ROOD	2	
9		弹簧	SPRING	2	
10		O形圈 10*2.65	O-RING 10*2.65	1	
11		螺塞	PLUG	1	
12		螺塞	PLUG	1	
13		弹簧	SPRING	1	
14		阀芯	VALVE STEM	1	
15		铁壳油封	SQUARE SEAL	1	
16		胶圈	RUBBER RING	1	
17		防尘圈	DUST SHIELD	1	
18		O形圈 20*2.65	O-RING 20*2.65	1	
19		控制阀体	CONTROL VALVE BLOCK	1	
20		推杆	PUSH ROP	1	
21		油塞	PLUG	1	
22		活塞油封	PISTON RING SEAL	1	
23		O形圈 16*2.65	O-RING 16*2.65	1	
24		接头	CONNECTOR	1	
25		压板	PLATE	1	
26		套	SLEEVE	2	
27		垫圈 6	WASHER 6	4	
28		螺栓 M6*16	BOLT M6*16	4	

变速操纵机构
TRANSMISSION CONTROL SYSTEM

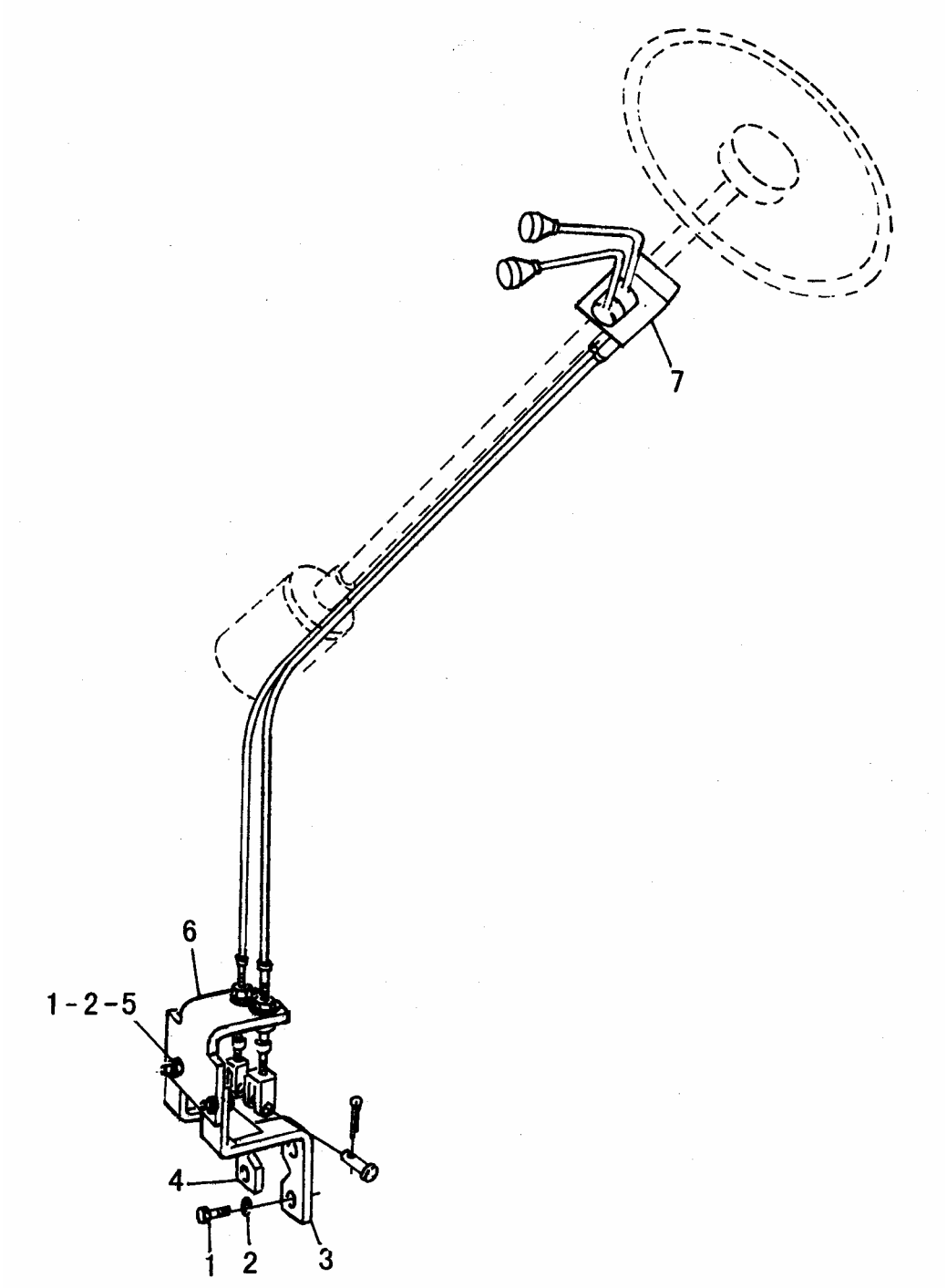

D2

序号	代号	名称		数量	备注
KEY	PART NO.	DESCRIPTION		QTY	REMARKS
1	4011000184	螺栓 GB5783-M10*40EpZn-8.8	BOLT GB5783-M10*40EpZn-8.8	6	
2	4015000025	垫圈 GB93-10-65Mn	WASHER GB93-10-65Mn	6	
3	2906000652	左固定架	LEFT SET FRAME	1	部件
4	2906000653	右固定架	RIGHT SET FRAME	1	部件
5	4013000007	螺母 GB6170-M10EpZn-8	NUT GB6170-M10EpZn-8	2	
6	2906000654	支架	BRACKET	1	Q235A
7	2906000655	档位操纵机构	CONTROL CABLE ASS'Y	1	部件

E 驱动桥系统
AXLE SYSTEM

山 东 临 工 工 程 机 械 有 限 公 司
SHANDONG LINGONG CONSTRUCTION MACHINERY LTD.

驱动桥系统
AXLE SYSTEM

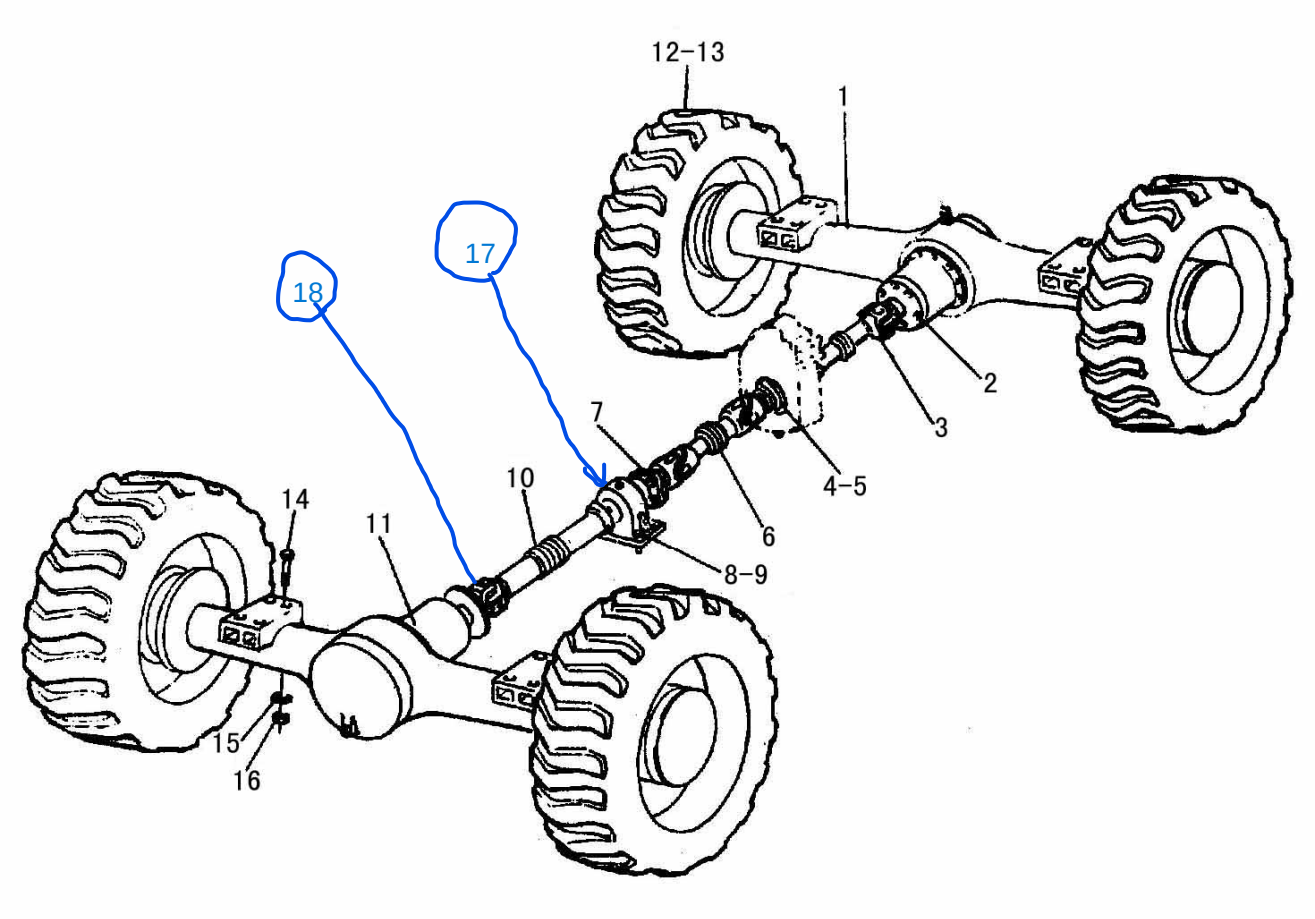

E1

序号	代号	名称		数量	备注
KEY	PART NO.	DESCRIPTION		QTY	REMARKS
1	2880902463	后桥总成	REAR AXLE ASS’Y	1	
2	2905000654	螺栓	BOLT	16	
3	2908000653	后传动轴	REAR MOTION SHAFT	1	
4	2908000103	螺栓	BOLT	4	
5	2908000756	止动垫圈	LOCKING LEFT	2	
6	2905000653	主传动轴	MOTION SHAFT	1	
7	4013000072	螺母 GB889.2-M12*1.25EpZn-10	NUT GB889.2-M12*1.25EpZn-10	18	
8	4011000501	螺栓 GB5785-M12*1.25*45EpZn-8.8	BOLT	2	
9	4015000168	垫圈 GB97.1-12EpZn-300HV	WASHRE GB97.1-12EpZn-300HV	2	
10	2908000652	前传动轴	FRONT MOTION SHAFT	1	
11	2880902856	前桥总成	FRONT AXLE ASS’Y	1	
12	4190000119	轮辋 LY13-20.916.0A	WHEEL FELLONELY13-20.916.0A	4	
13	2050900108	轮胎	TIRE	4	
14	4011000566	螺栓 GB5785-M20*1.5*70EpZn-8.8	BOLT GB5785-M20*1.5*70EpZn-8.8	16	
15	4015000030	垫圈 GB93-20-65Mn	WASHER GB93-20-65Mn	16	
16	4013000160	螺母 GB889.2-M20*1.5EpZn-8	NUT GB889.2-M20*1.5EpZn-8	16	
17	2908000652001	mancal do cardan			
18	2908000652002	CRUZETA 4 COPOS 33 X 93			

驱动桥总成
AXLE ASSEMBLY

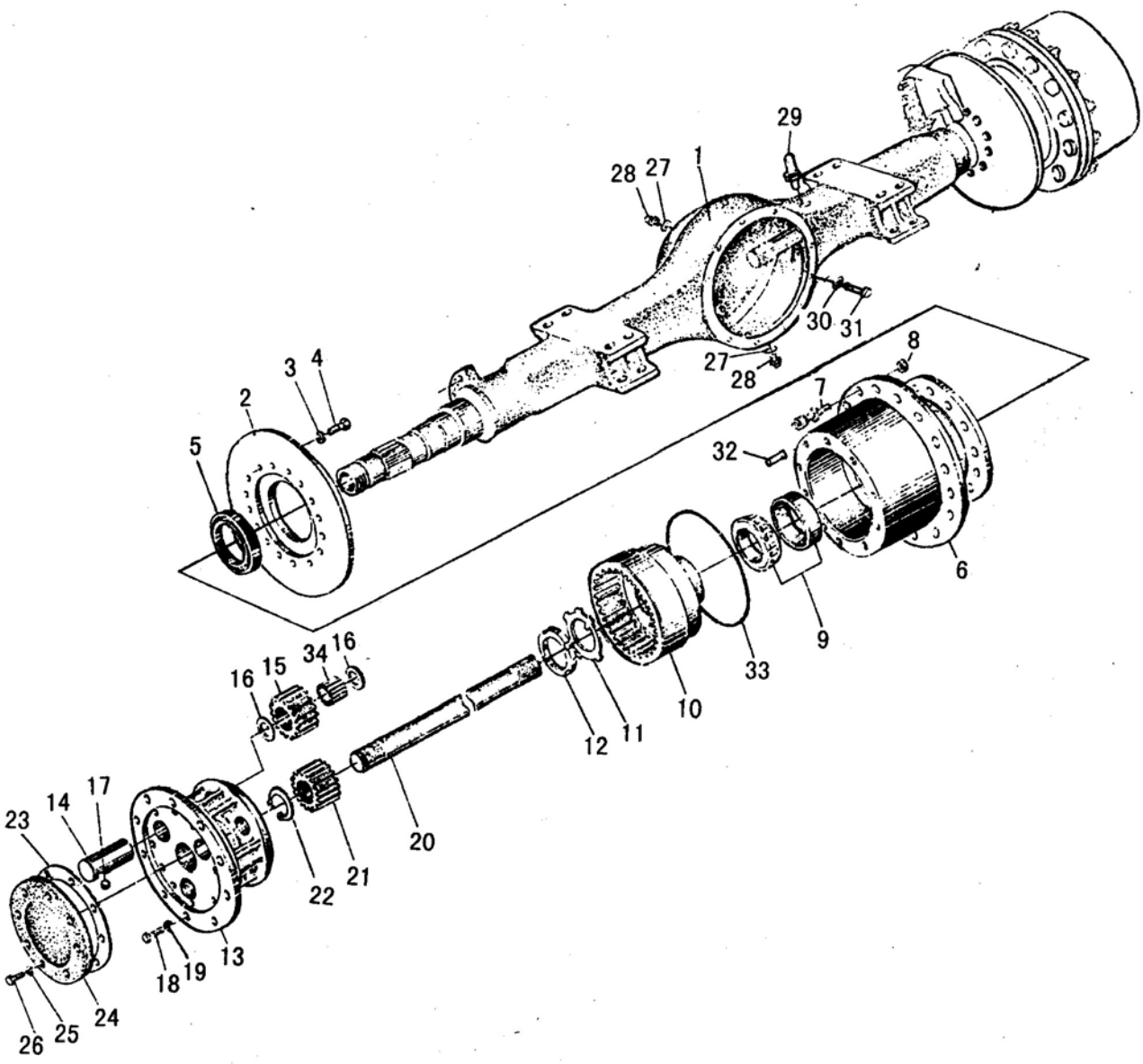

E2

序号	代号	名称		数量	备注
KEY	PART NO.	DESCRIPTION		QTY	REMARKS
1	7200000193	桥壳总成	AXLE HOUSING ASS' Y	1	
2	7200000977	制动盘	BRAKER DISC	2	
3	4015000026	垫圈 GB93-12-65Mn	WASHER GB93-12-65Mn	32	
4	7200000225	螺栓 GB5785-M12*1.5*35-8.8	BOLT GB5785-M12*1.5*35-8.8	32	
5	7200000978	油封 HG4-692-67	OIL SEAL	2	
6	7200000197	外壳	HUB WHEEL	2	
7	7200000188	螺栓	RIM BOLT	各 8	
8	7200000194	球螺母	RIM NUT	各 8	
9	7200000220	轴承 GB297-2007114	BEARING GB297-2007114	各 2	
10	7200000168	齿圈	AXLE RING GEAR	2	
11	7200000227	垫圈 GB858-56-Q235A	WASHER GB858-56-Q235A	2	
12	7200000979	圆螺母 GB810-M56*2	LOCK NUT GB810-M56*2	2	
13	7200000201	行星架	PLANET CARRIER	2	
14	7200000204	行星轮轴	PLANET SHAFT	6	
15	7200000202	行星轮	ALANET GEAR	6	
16	7200000203	行星轮挡圈	RING SNAP	12	
17	7200000222	钢球 GB308-5-GCr15	STEEL BALL	6	
18	4015000026	垫圈 GB93-12-65Mn	WASHER	16	
19	7200000223	螺栓 GB32.3-M12*1.5*35-8.8	BOLT GB32.3-M12*1.5*35-8.8	32	
20	7200000160	半轴	DIFFERERNTIAL AXLE	2	
21	7200000195	太阳轮	GEAR-SUN	2	
22	4015000020	挡圈 GB894.1-35-65Mn	RING SNAP GB894.1-35-65Mn	2	
23	7200000170	垫片	SPACER	2	
24	7200000181	盖	COVER	2	
25	4015000036	垫圈 GB93-8-65Mn	WASHER	16	
26	7200000981	螺栓 GB5782-M8*20	BOLT	16	
27	4015000122	垫圈 JB982-24	WASHER	2	
28	7200000186	螺塞	PLUG	2	
29	7200000196	通气塞总成	BREATHER PIPE ASS' Y	1	
30	4015000025	垫圈 GB93-10-65Mn	WASHER	12	
31	7200000982	螺栓 M10*25	BOLT	12	
32	7200000217	销 GB119-A12*32-35	PIN GB119-A12*32-35	4	
33	7200000159	O 型密封圈	O-IRNG	2	
34	7200000155	滚针 GB309-3*30-GCr9	ROLLER GB309-3*30-GCr9	174	

主传动总成
AXLE MAIN DRIVE ASS'Y

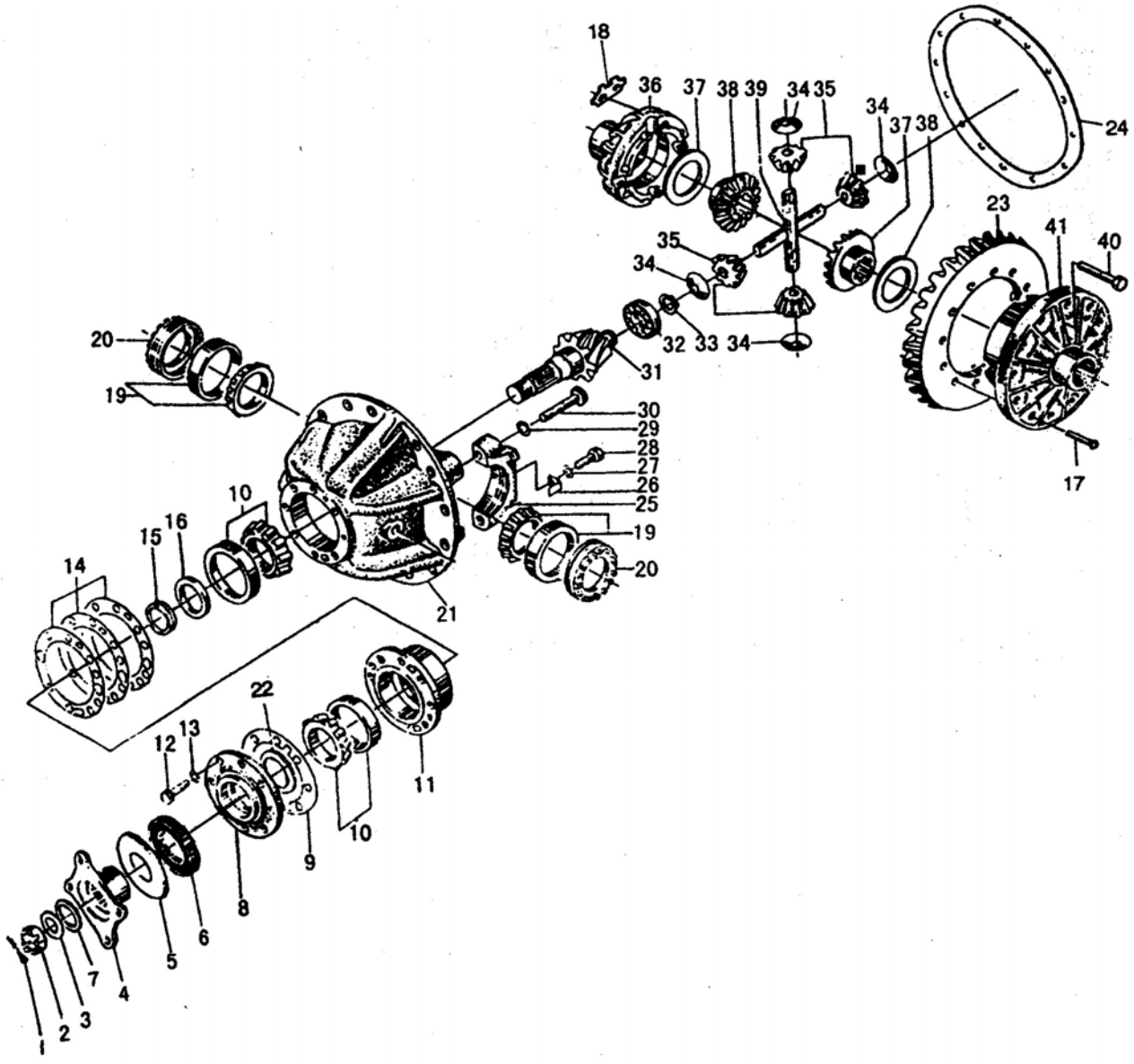

E3

序号	代号	名称		数量	备注
KEY	PART NO.	DESCRIPTION		QTY	REMARKS
1	7200000228	开口销 GB91-4*40EpZn-Q235A	SPLIT PIN	1	
2	7200000983	六角开机理螺母	CASTLE NUT	1	
3	7200000172	垫圈	WASHER	2	
4	7200000214	主动齿轮	INPUT FLANGE	1	
5	7200000177	防尘罩	DUST PROOF	1	
6	7200000206	油封总成	OIL SEAL	1	
7		GB1235 O—RING	O—RING	1	
8	7200000210	轴承盖	SEAL SEAT	1	
9	7200000191	密封垫片	SPACER	1	
10	7200000156	轴承 GB297-7609	BEARING	2	
11	7200000212	轴承套	BEARING SLEEVE	2	
12	7200000988	垫圈 GB5782-12	WASHER	6	
13	7200000984	螺栓 GB93-M12*1.25*45	BOLT	6	
14	7200000173	调整垫片	SHIM	1 组	
15	7200000209	轴承调整垫片	SHIM	1 组	
16	7200000211	轴承隔套	SLEEVE	1	
17	7200000190	铆钉	RIVER	12	
18	7200000178	防松垫片	LOCK PLATE	4	
19	7200000157	轴承 GB297-7510	BEARING	2	
20	7200000174	调整螺母	ADJUSTING NUT	2	
21	7200000216	主减速器壳	MAIN REDUCER CASE	1	
22	7200000213	轴承止推垫圈	SPACER	1	
23	7200000169	从动锥齿轮	SHRAL BEVEL GEAR	1	
24	7200000166	差速器轴承盖	SEALING SPACER AXLE CASE	1	
25	7200000175	调整螺母锁片	BEARING COVER	2	
26	7200000175	调整螺母锁片	LOCK PLATE	2	
27	4015000036	垫圈 GB93-8-65Mn	WASHER	2	
28	7200000989	螺栓 GB5782-M8*16	BOLT	2	
29	7200000986	防松垫片	WASHER	4	
30	7200000226	螺栓 GB5785-M14*1.5*70-8.8	BOLT	4	
31	7200000215	主动锥齿轮	SPIRAL BEVEL PINION	1	
32	7200000219	轴承 GB283-102205	BEARING	1	
33	4015000130	挡圈 GB894.1-25-65Mn	RING	1	
34	7200000200	行星齿轮垫	PLANET GEARING SPACER	4	
35	7200000199	行星齿轮	PLATE GEAR	4	
36	7200000165	差速器右壳	RIGHT CASE DIFFERENTIAL	1	
37	7200000162	半轴齿轮垫	THRUST WASHER	2	
38	7200000161	半轴齿轮	SPIDER GEAR	2	
39	7200000164	差速器行星齿轮轴	CARDEN SHAFT	2	
40	7200000163	差速器壳螺栓	BOLT	8	
41	7200000167	差速器左壳	LEFT CASE DIFFERENTIAL	1	

轮胎轮辋总成
RIM AND TIRE ASSEMBLY

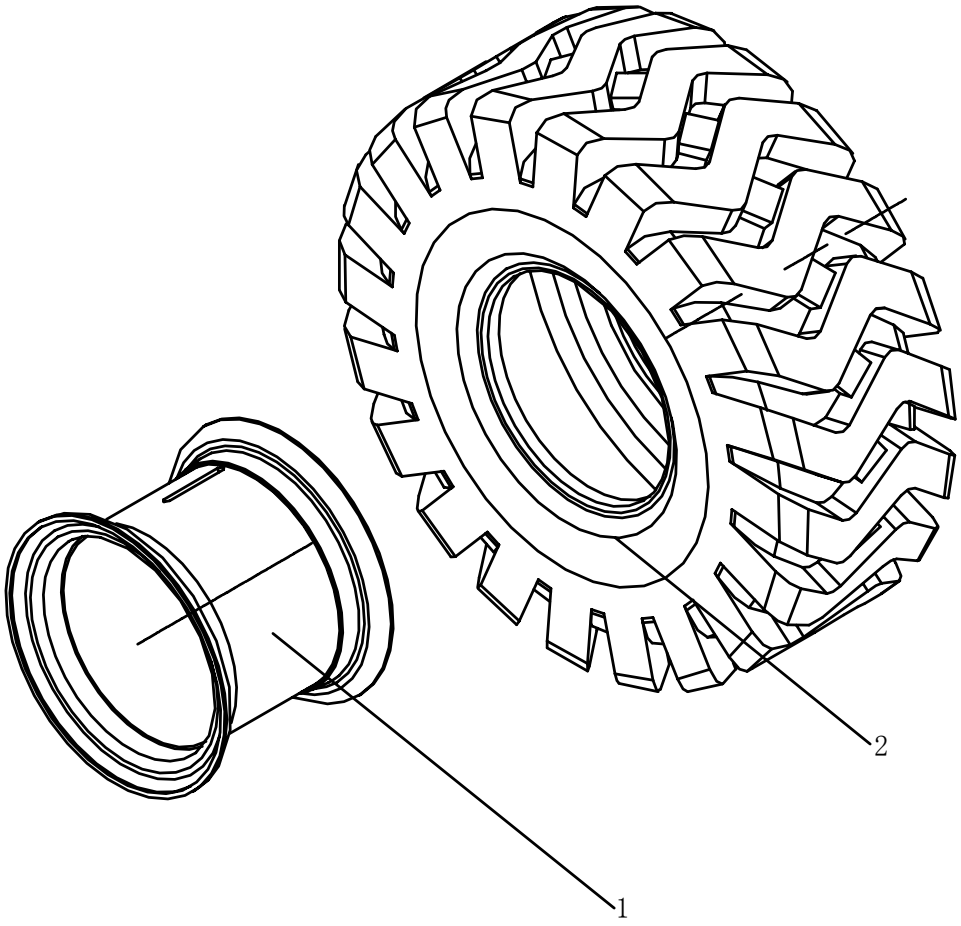

E4

序号	代号	名称		数量	备注
KEY	PART NO.	DESCRIPTION		QTY	REMARKS
1	4190000119	轮辋 LY13-20.916.0A	RIM LY13-20.916.0A	4	
2	2050900108	轮胎 GB2980-16/70-20	TIRE GB2980-16/70-20	4	

F 工作装置液压系统
IMPLEMENT HYDRAULIC SYSTEM

山 东 临 工 工 程 机 械 有 限 公 司
SHANDONG LINGONG CONSTRUCTION MACHINERY LTD.

工作装置液压系统
IMPLEMENT HYDRAULIC SYSTEM

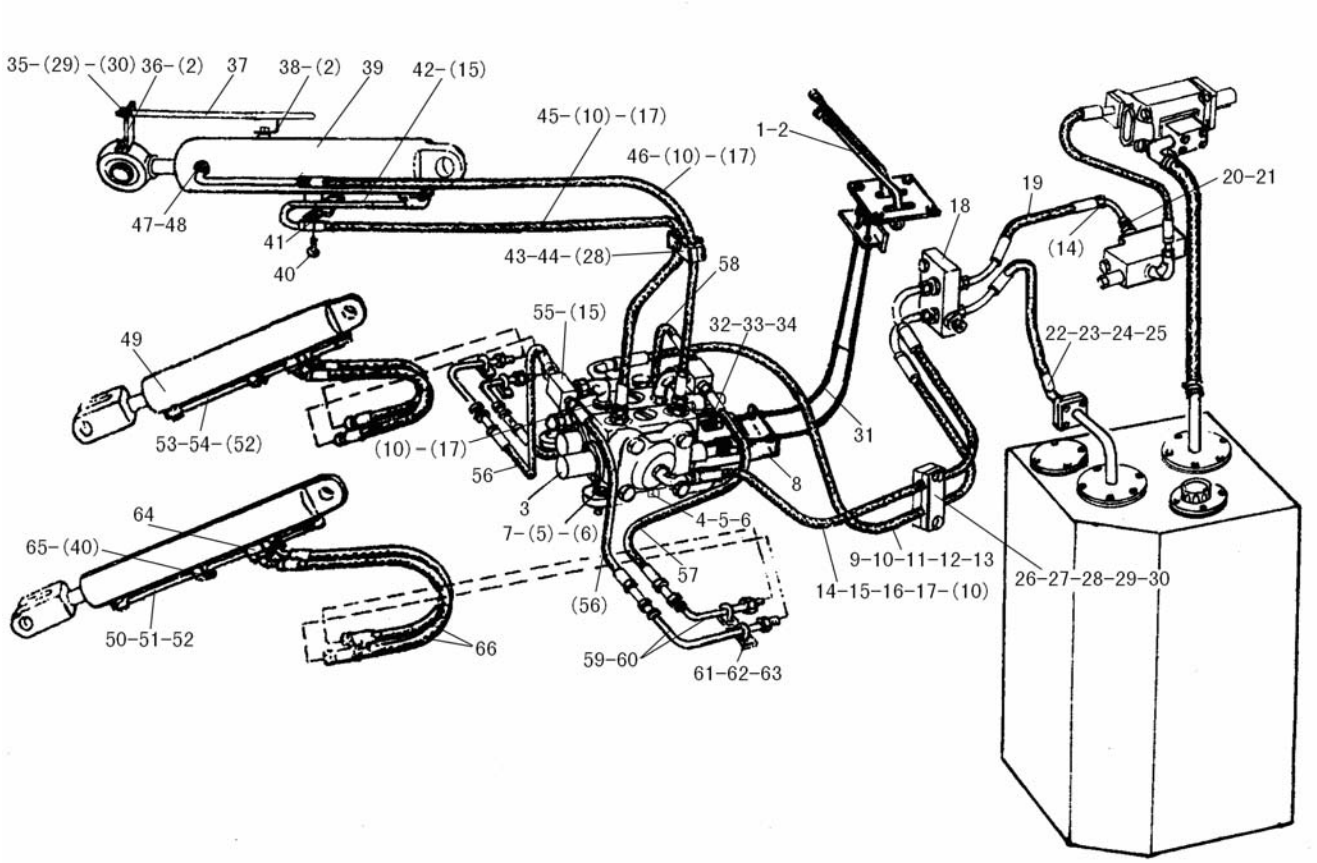

F1

序号	代号	名称		数量	备注
KEY	PART NO.	DESCRIPTION		QTY	REMARKS
1	4120000986	操纵机构 LG12-918CZJG	CONTROL MECHANISM LG12-918CZJG	1	部件
2	4011000447	螺栓 GB16674-M10*20EpZn-8.8	BOLT GB16674-M10*20EpZn-8.8	6	
3	4120000365	多路阀 ZL20DL1-02	MULTIPLE UNIT VALVE	1	部件
4	4011000479	螺栓 GB16674-M12*30EpZn-8.8	BOLT GB16674-M12*30EpZn-8.8	4	
5	4015000168	垫圈 GB97.1-12EpZn-300HV	WASHER GB97.1-12EpZn-300HV	8	
6	4013000011	螺母 GB6170-M12EpZn-8	NUT GB6170-M12EpZn-8	8	
7	4011000467	螺栓 GB16674-M12*45EpZn-8.8	BOLT GB16674-M12*45EpZn-8.8	6	
8	2912000652	多路阀固定板	MOUNTED PLATE OF MULTIPLE UNIT VALVE	1	Q235A
9	4041000676	直接头 LGB120-03630	CONNECTOR LGB120-03630	1	部件
10	4041000685	O 形圈 LGB168-12631	O-RING LGB168-12631	6	
11	2912000654	组合直角接头	UNIT ANGLE COUPLING	1	35
12	4030000504	O 形圈 GB3452.1-25.8*1.80G	O-RING GB3452.1-25.8*1.80G	1	
13	4041000675	软管 LGB165-014130	PIPE LGB165-014130	1	部件
14	2912000655	组合直角接头	UNIT ANGLE COUPLING	2	35
15	4030000501	O 形圈 GB3452.1-15.0*1.80G	O-RING GB3452.1-15.0*1.80G	5	
16	4041000511	软管 LGB128012112	PIPE LGB128012112	1	
17	4041000582	直接头 LGB120-02630	CONNECTOR LGB120-02630	5	
18	2912000657	阀块	VALVE BLOCK	1	部件
19	4041000510	软管 LGB129-012045	PIPE LGB129-012045	1	
20	4041000796	直接头 LGB120-02628	CONNECTOR LGB120-02628	1	35
21	4041000779	O 形圈 LGB168-12331	O-RING LGB168-12331	1	
22	4011000481	螺栓 GB16674- M8*30EpZn-8.8	BOLT GB16674- M8*30EpZn-8.8	4	
23	4030000279	O 形圈 GB3452.1-25*3.55G	O-RING GB3452.1-25*3.55G	1	丁腈橡胶
24	2919000806	压盖	GLAND	1	
25	2912000659	回油胶管	RETURN PIPE	1	部件
26	2912000660	压板	PRESS PLATE	1	Q235A
27	2912001117	橡胶板	RUBBER PLATE	2	氯丁橡胶
28	4011000282	螺栓 GB16674- M10*75EpZn-8.8	BOLT GB16674- M10*75EpZn-8.8	4	
29	4013000007	螺母 GB6170-M10EpZn-8	NUT GB6170-M10EpZn-8	3	
30	4015000162	垫圈 GB97.1-10EpZn-300HV	WASHER GB97.1-10EpZn-300HV	4	
31	2912000805	操纵软轴	CONTROL FLEXIBLE SHAFT	2	部件
32	2912000662	铰接头	PIN JOINT	2	Q235A
33	4016000195	销轴 GB882-B8*26EpZn-35	PIN ROLL GB882-B8*26EpZn-35	2	
34	4019000184	开口销 GB91-3.2*18EpZn-Q235A	SPLINT PIN	2	
35	4015000025	垫圈 GB93-10-65Mn	WASHER GB93-10-65Mn	1	
36	2914000002	固定板	MOUNTED PLATE	1	Q235A
37	2914000652	转斗指示杆	INDICATING ROD OF BUCKET	1	部件
38	2914000004	转斗指示板	INDICATING PLATE OF BUCKET	1	Q235A
39	4120000979	转斗油缸 HSGL-100*55*404-779	TILT CYLINDER HSGL-100*55*404-779	1	部件
40	4011000461	螺栓 GB16674-M8*16EpZn-8.8	BOLT GB16674-M8*16EpZn-8.8	6	
41	2914000653	管夹	PIPE CLIP	1	Q235A
42	2914000654	转斗缸大腔钢管	BIG CHAMBER TUBE OF TILT CYLINDER	1	部件

工作装置液压系统
IMPLEMENT HYDRAULIC SYSTEM

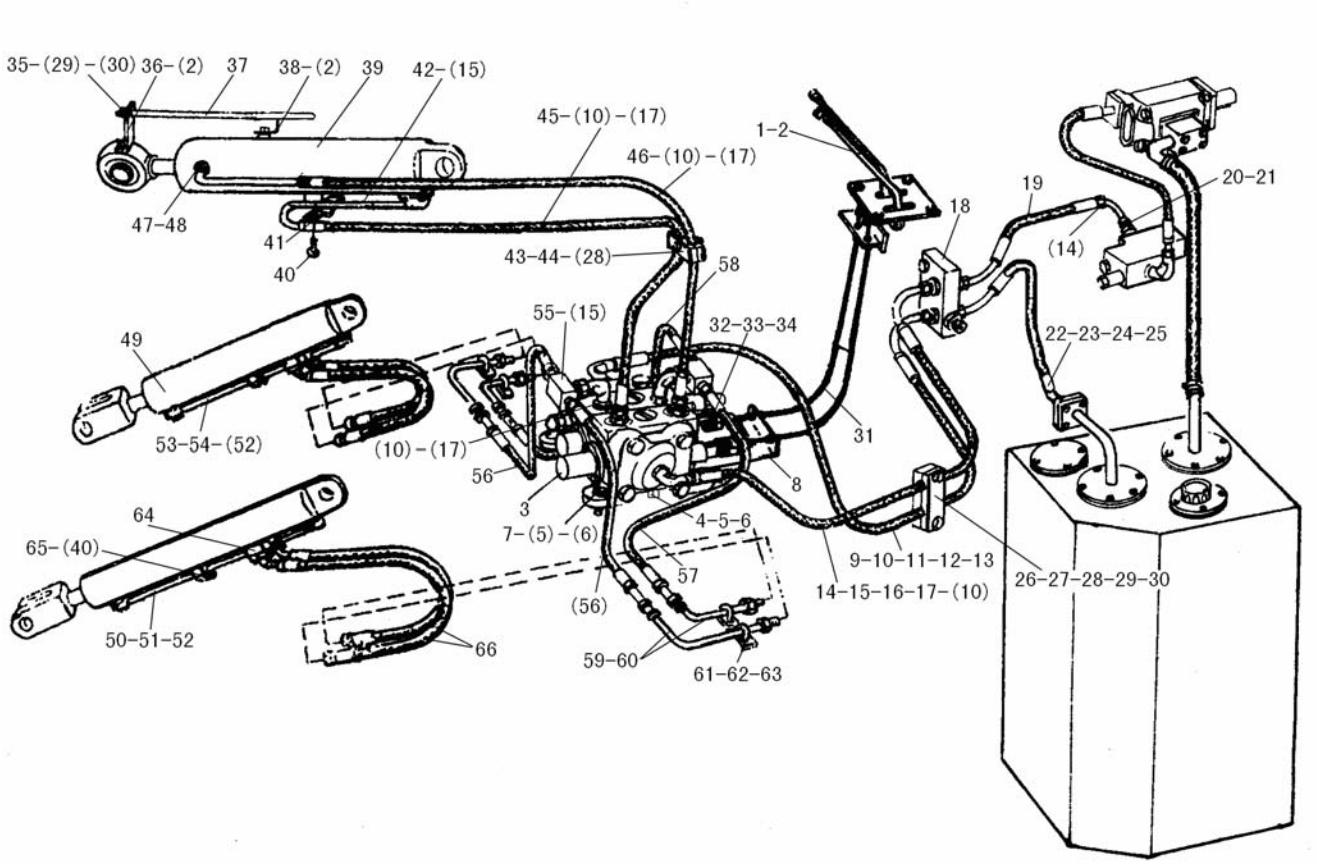

F1

序号	代号	名称		数量	备注
KEY	PART NO.	DESCRIPTION		QTY	REMARKS
43	2914000655	压板	PRESS PLATE	1	Q235A
44	2914000656	橡胶板	RUBBER PLATE	2	氯丁橡胶
45	4041000586	软管 LGB128-010145	PIPE LGB128-010145	1	部件
46	4041000587	软管 LGB128-010140	PIPE LGB128-010140	1	部件
47	4041000187	直接头 LGB120-02622	CONNECTOR LGB120-02622	1	
48	4041000771	O形圈 LGB168-11924	O-RING LGB168-11924	1	
49	4120001153	动臂油缸 HSGL-90*50*640-965	LIFT CYLINDER HSGL-90*50*640-965	2	部件
50	2913000652	左动臂缸小腔钢管	SMALL CHAMBER TUBE OF LEFT LIFT CYLINDER	1	部件
51	2913000653	左动臂缸大腔钢管	BIG CHAMBER TUBE OF LEFT LIFT CYLINDER	1	部件
52	4030000242	O形圈 GB3452.1-12.5*1.80G	O-RING GB3452.1-12.5*1.80G	4	
53	2913000654	右动臂腔小腔钢管	SMALL CHAMBER TUBE OF RIGHT LIFT CYLINDER	1	部件
54	2913000655	右动臂腔大腔钢管	BIG CHAMBER TUBE OF RIGHT LIFT CYLINDER	1	部件
55	2913000656	动臂联三通钢管	THREE-WAY OILTUBE OF LIFTING CYLINDER	2	部件
56	4041000702	软管 LGB128-006075	PIPE LGB128-006075	2	部件
57	4041000114	软管 LGB128-006070	PIPE LGB128-006070	1	部件
58	4041000699	软管 LGB127-006075	PIPE LGB127-006075	1	部件
59	2913000657	动臂联大腔二通钢管	OIL TUBE OF BIG CHAMBER LIFT CYLINDER	2	部件
60	2913000658	动臂联小腔二通钢管	OIL TUBE OF SMALL CHAMBER LIFT CYLINDER	2	部件
61	4011000555	U形螺栓 JB/ZQ4321-18Zn-Q235A.F	U-BOLT JB/ZQ4321-18Zn-Q235A.F	4	
62	4013000028	螺母 6170-M6EpZn-8	NUT 6170-M6EpZn-8	8	
63	4015000207	垫圈 97.1-6EpZn-300HV	WASHER 97.1-6EpZn-300HV	8	
64	4011000455	螺栓 GB16674-M8*25EpZn-8.8	BOLT GB16674-M8*25EpZn-8.8	2	
65	2913000968	管夹	PIPE CLIP	2	
66	2913000659	动臂缸胶管	PIPE OF LIFT CYLINDER	4	部件

分配阀
CONTROL VALVE

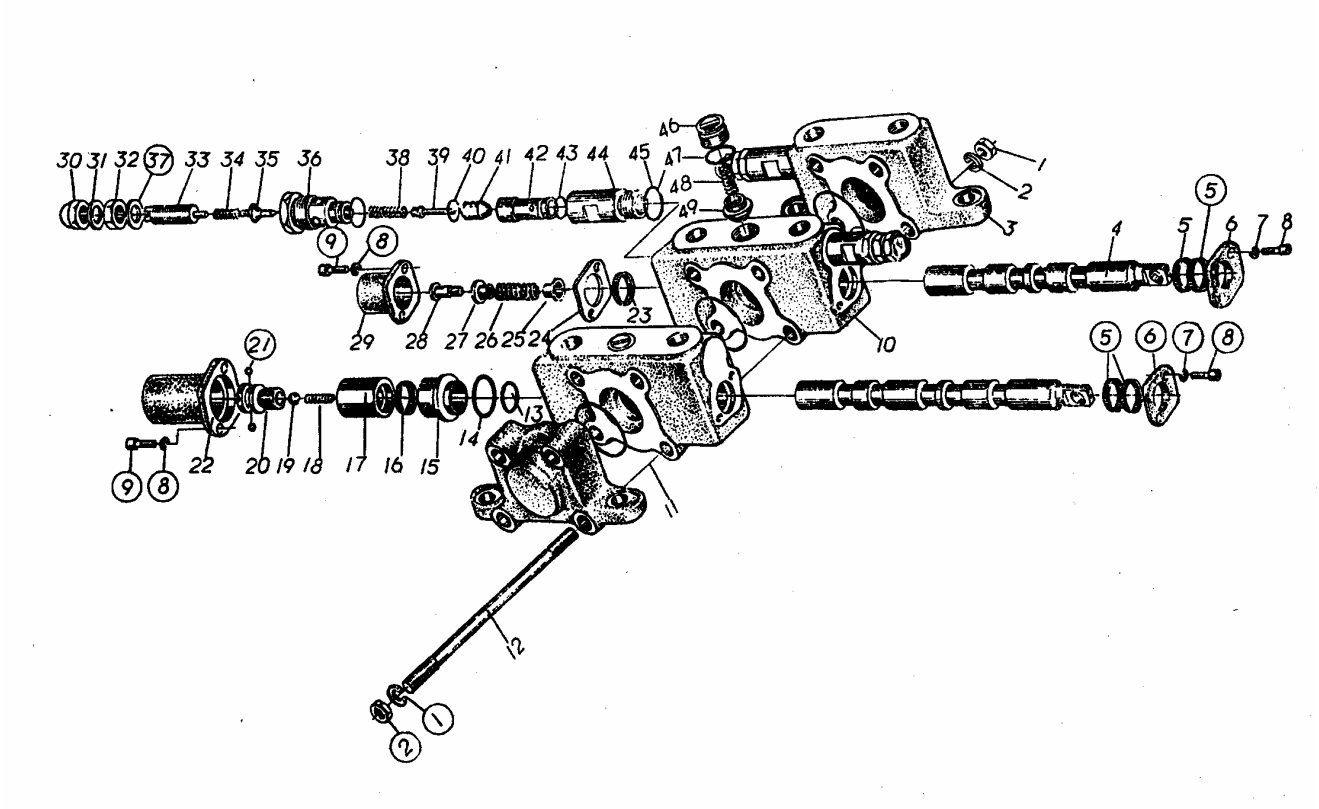

F2

序号	代号	名称		数量	备注
KEY	PART NO.	DESCRIPTION		QTY	REMARKS
1		螺母	NUT	8	
2		垫圈	WASHER	8	
3		阀体 I	VALVE BODY	1	
4		翻斗阀杆	TIPPING BIN VALVE ROD	1	
5		O 型密封圈	O-RING	2	
6		手柄架	HAND KNOB SHELF	1	
7		垫圈	WASHER	8	
8		螺栓	BOLT	8	
9		举升阀杆	VALVE ROD	1	
10		阀体 I	VALVE BODY	1	
11		密封圈	LOCK RING	3	
12		螺柱	DOUBLE-SCREW BOLT	4	
13		O 型圈	O-RING	1	
14		O 型圈	O-RING	1	
15		阀套	VALVE POCKET	1	
16		油封	OIL SEAL	1	
17		定位套	LOCATING POCKET	1	
18		弹簧	SPRING	1	
19		钢球	STEEL BALL	1	
20		弹簧定位座	STEEL BALL LOCATING SEAT	1	
21		钢球	STEEL BALL	2	
22		套筒	SLEEVE	1	
23		油封	OIL SEAL	1	
24		挡板	BACK PLATE	1	
25		弹簧座	STEEL BALL SEAT	1	
26		弹簧	SPRING	1	
27		弹簧座	STEEL BALL SEAT	1	
28		限位柱	SPACING POLE	1	
29		小端盖	END COVER	1	
30		螺母	NUT	1	
31		垫圈	WASHER	2	
32		螺母	NUT	1	
33		调节螺钉	TUNER SCREW	1	
34		弹簧	SPRING	1	
35		提动阀	POPPET VALVE	1	
36		提动阀座	POPPET VALVE SEAT	1	
37		O 型圈	O-RING	1	
38		调压弹簧	PRESSURE REGULATION SPRING	1	
39		滑阀	GUIDING VALVE	1	
40		O 型圈	O-RING	1	
41		锥阀	CONE VALVE	1	
42		阀套	VALVE POCKET	1	
43		O 型圈	O-RING	1	
44		螺纹接套	CONNECTING NIPPLE	1	
45		O 型圈	O-RING	1	
46		单向阀盖	ONE-WAY COVER	1	
47		O 型圈	O-RING	1	
48		弹簧	SPRING	1	
49		单向阀芯	ONE-WAY VALVE CORE	1	

转斗油缸
DUMP CYLINDER

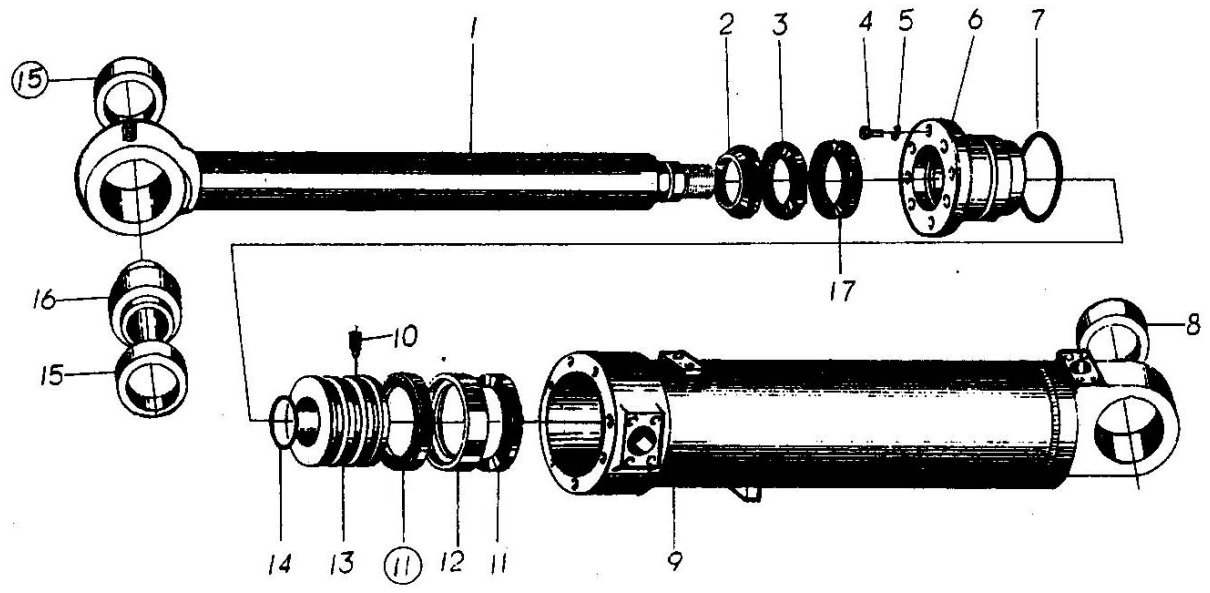

F3

序号	代号	名称		数量	备注
KEY	PART NO.	DESCRIPTION		QTY	REMARKS
1		活塞杆	PISTON ROD	1	
2		防尘圈	PUST PROOD RING	1	
3		密封圈	SEAL RING-RING	1	
4		六角头螺栓	BOLT M16x55	8	
5		垫圈	WASHER	8	
6		缸盖	CYLINDER HEAD	1	
7		O形圈	O-RING	1	
8		衬套	BUSHING	1	
9		缸体	CYLINDER BODY	1	
10		紧定螺钉	SCREW		
11		支承环	SUPPORTING RING		
12		孔形组合密封	FABRICATE SEATING		
13		活塞	PISTON	1	
14		O形圈	O-RING	1	
15		挡环	SPCER RING	2	
16		关节轴承	SPHERICAL PLAIN BEARING	1	
17		轴用组合密封	SPHERICAL PLAIN BEARING	1	
18					

动臂油缸
LIFT ARM CYLINDER

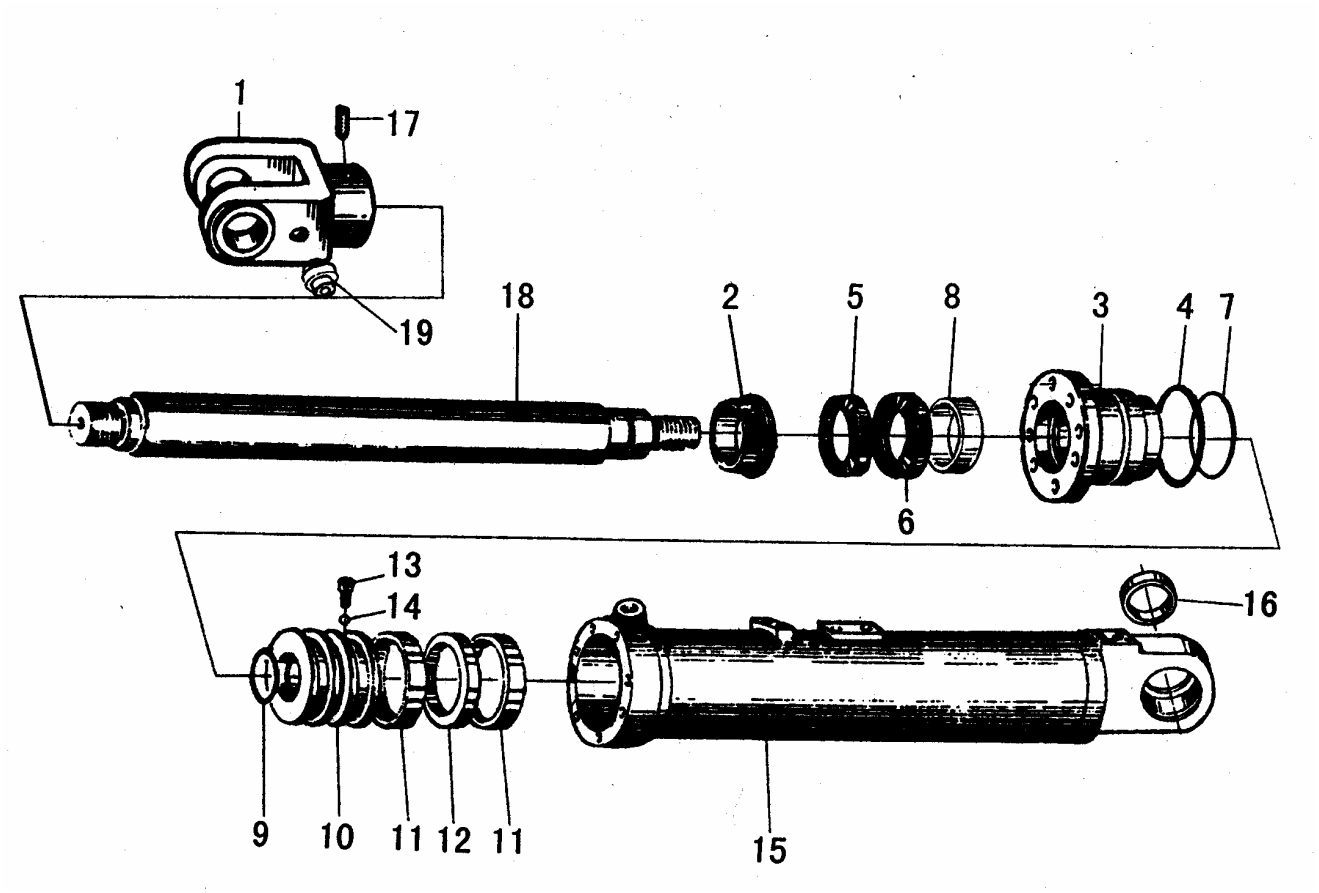

F4

序号	代号	名称		数量	备注
KEY	PART NO.	DESCRIPTION		QTY	REMARKS
1		叉形耳环	Y-TYPE TUNGUE	1	
2		防尘圈	SCRAPER SEAL	1	
3		缸盖	CY LINDER HEAD	1	
4		O形圈	O-RING	1	
5		Y型密封圈	Y-RING SEAL	1	
6		轴用组合封	COMBINED SEAL	1	
7		O形圈	O-RING	1	
8		支承环	SUPPORTING RING	1	
9		O形圈	O-RING	1	
10		活塞	PLUNGER	1	
11		支承环	SUPPORTING RING	2	
12		孔用组合封	FABRICTE SEALING	1	
13		螺钉	SCREW M6*14	1	
14		钢球	STEEL BALL	2	
15		缸体	CYLINDER BODY	1	
16		衬套	SHAFT SLEEVE	1	
17		螺钉	SCREW	1	
18		活塞杆	PLUNGER ROD	1	
19		座	SEAT	1	

工作齿轮泵
GEAR PUMP

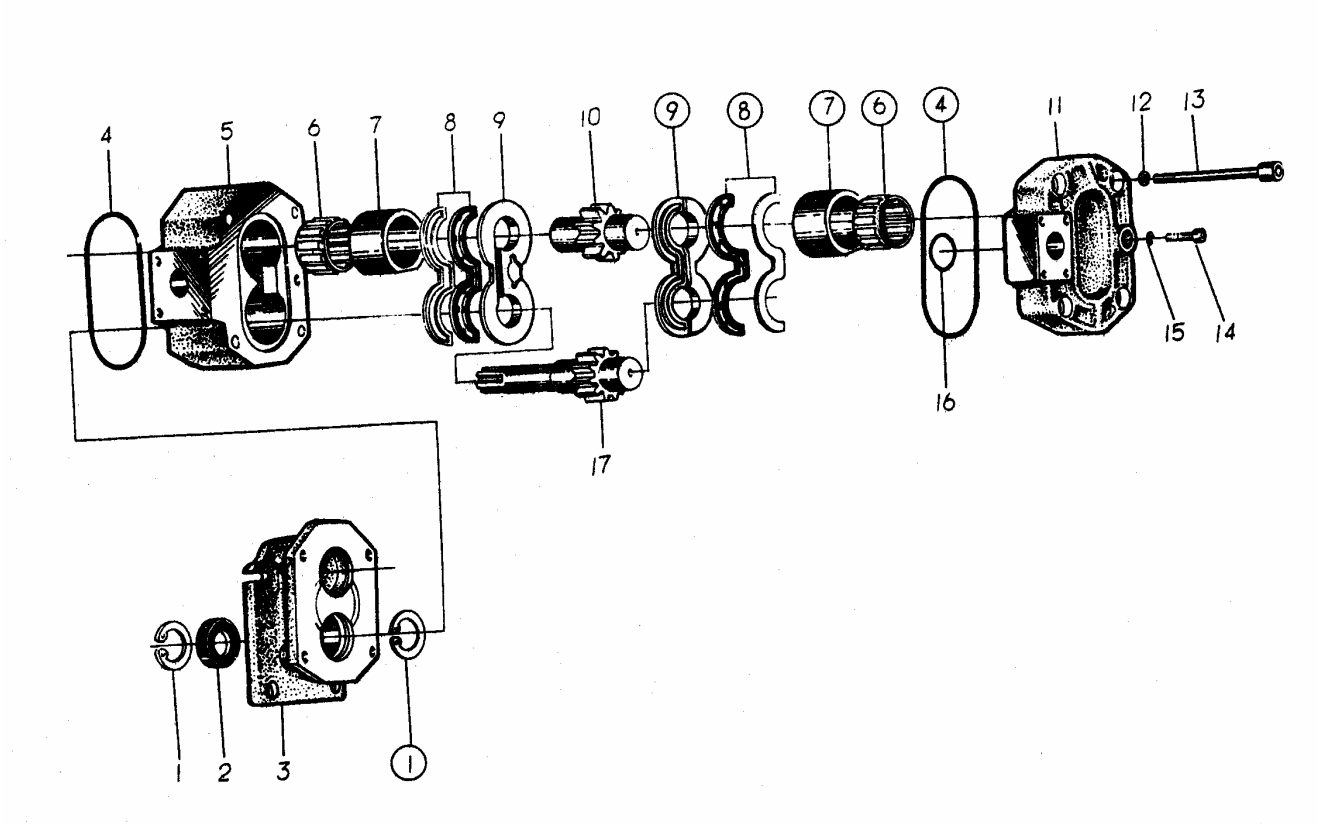

F5

序号	代号	名称		数量	备注
KEY	PART NO.	DESCRIPTION		QTY	REMARKS
1		挡圈	PING SNAP	2	
2		油封	OIL SEAL	1	
3		前盖	FRONT PUMP COVER	1	
4		O形圈	O—RING	2	
5		泵体	PUMP BLOCK	1	
6		滚动轴承	NEEDLE BEARING	4	
7		轴套	SHAFT SLEEVE	4	
8		密封件	OIL SEAL	2	
9		侧板	SIDE PLATE	2	
10		从动齿轮轴	DRIVEN GEAR SHAFT	1	
11		后盖	REAR PUMP COVER	1	
12		垫圈	LOCK WASHER	4	
13		螺栓	BOLT	4	
14		螺栓	BOLT	1	
15		垫圈	LOCK WASHER	1	
16		O形圈	O—RING	1	
17		主动齿轮轴	DRIVE GEAR SHAFT	1	

G 油箱
TANK

山 东 临 工 工 程 机 械 有 限 公 司

SHANDONG LINGONG CONSTRUCTION MACHINERY LTD.

燃油箱总成
FUEL TANK ASSEMBLY

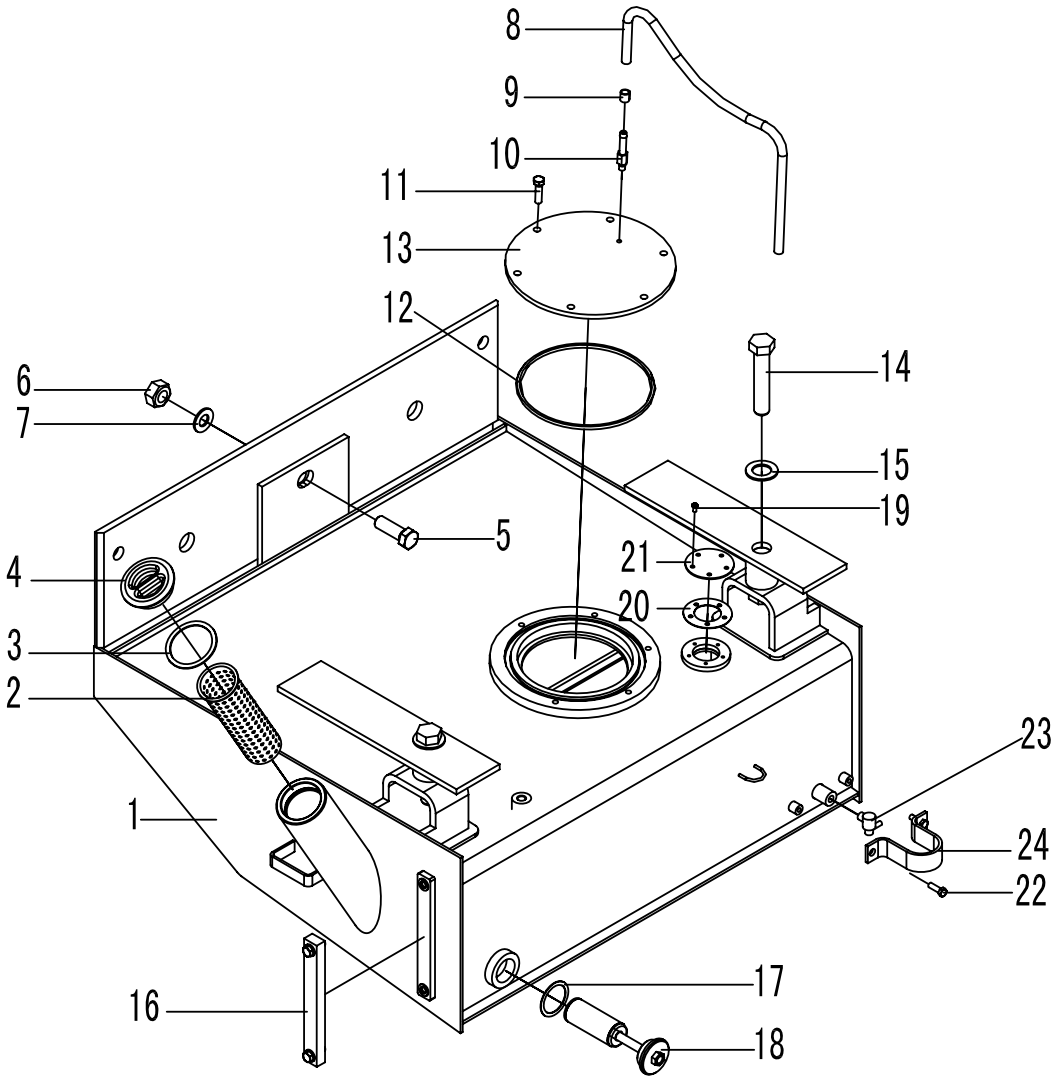

G1

序号	代号	名称		数量	备注
KEY	PART NO.	DESCRIPTION		QTY	REMARKS
1	2902000652	燃油箱体	FUEL TANK	1	
2	2902000653	滤油器	FILTER	1	部件
3	2902000654	密封垫	SEAL WASHER	1	耐油橡胶石棉板
4	2902000655	加油口盖	COVER	1	HT200
5	4011000114	螺栓 GB5785-M20*2*60EpZn-8.8	BOLT GB5785-M20*2*60EpZn-8.8	1	
6	4013000040	螺母 GB6171-20*2EpZn-8	NUT GB6171-20*2EpZn-8	1	
7	4015000176	垫圈 GB97.1-20-300HV	WASHER GB97.1-20-300HV	1	
8	4120000046	胶管 JB8406-A10*560	TUBE JB8406-A10*560	1	耐油夹布胶管
9	4017000010	喉箍 JB8870-d20	CLIP JB8870-d20	1	部件
10	2902000656	透气钢管	BREATHER TUBE	1	Q235A
11	4011000447	螺栓 GB16674-M10*20EpZn-8.8	BOLT GB16674-M10*20EpZn-8.8	6	
12	4030000022	O 形圈 GB3452.1-200*7.0G	O-RING GB3452.1-200*7.0G	1	耐油橡胶
13	2902000657	盖板	COVER PLATE	1	Q235A
14	4011000446	螺栓 GB5785-M24*2*120EpZn-8.8	BOLT GB5785-M24*2*120EpZn-8.8	2	
15	4015000187	垫圈 GB96.1-24-300HV	WASHE GB96.1-24-300HV	2	
16	4120000093	液位计 YWZ-200	FUEL LEVEL GAUGE YWZ-200	1	
17	2902000006	垫圈	WASHE	1	T2
18	2902000658	滤油器总成	STRAINER ASS'Y	1	
19	4014000047	螺钉 GB818-M5*8EPZn-4.8	SCREW GB818-M5*8EPZn-4.8	5	
20	2902000685	垫片	SPACER	1	耐油橡胶石棉板
21	2902000684	法兰盖	FLANGE	1	Q235A
22	4011000455	螺栓 GB16674-M8*25EpZn-8.8	BOLT GB16674-M8*25EpZn-8.8	2	
23	4120000099	球阀 MBS216-1/2″	GLOBALE VALVE MBS216-1/2″	1	部件
24	2902000659	护板	GUARD PLATE	1	Q235A

液压油箱总成
HYDRAULIC TANK ASSEMBLY

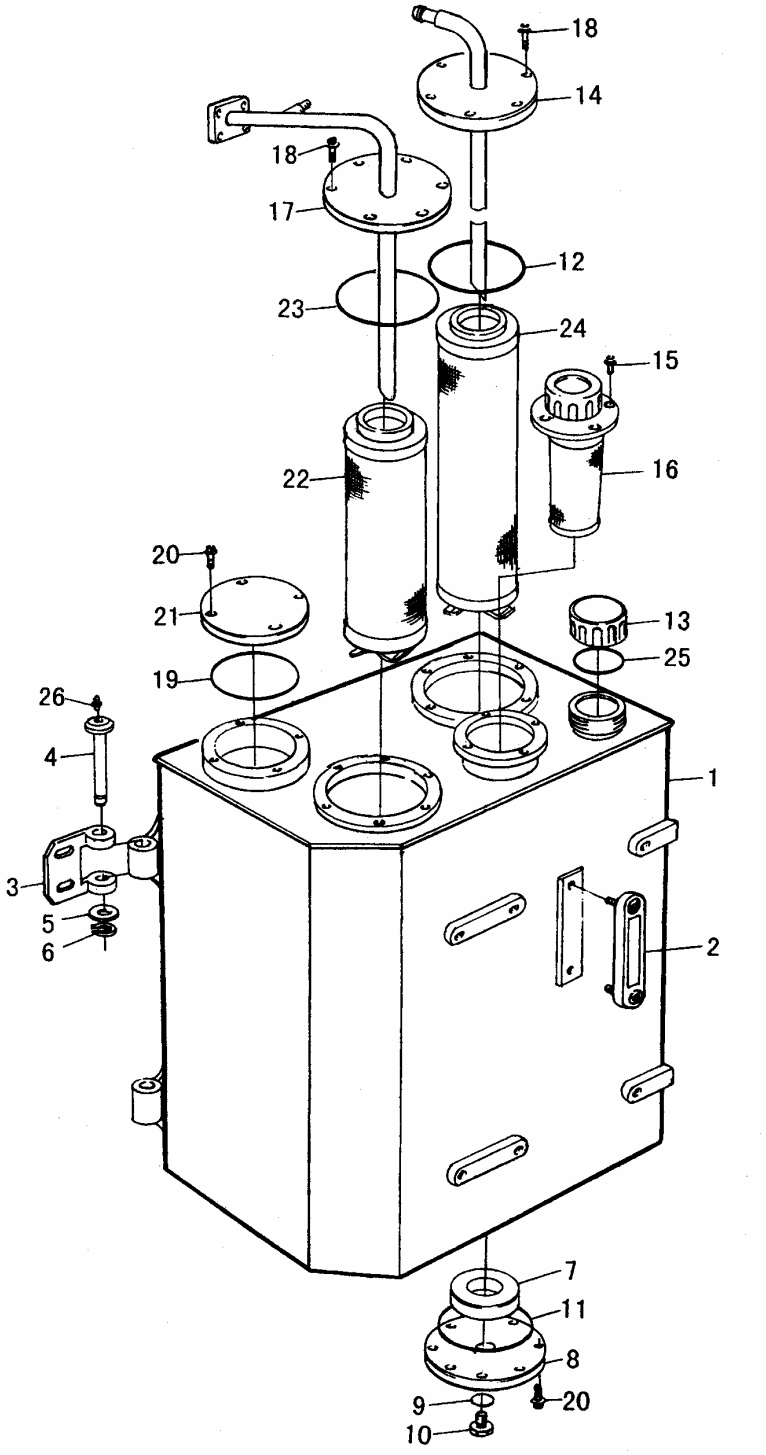

G2

序号	代号	名称		数量	备注
KEY	PART NO.	DESCRIPTION		QTY	REMARKS
1	2910000832	油箱体	OIL TANK	1	部件
2	4120000093	液位计 YWZ-200	OIL—LEVEL MLTER YWZ-200	1	部件
3	2910000653	合叶	TABIE-FLAD	2	部件
4	2910000654	销轴	PIN	2	45
5	2910000655	垫圈	WASHER	2	45
6	4015000018	挡圈 GB894.1-18-65Mn	SNAP RING GB894.1-18-65Mn	2	
7	4190000007	环形磁铁 LGO3-CT7O*32*14	MANGNET LGO3-CT7O*32*14	1	永久磁铁
8	2910000656	放油法兰总成	OIL DROPTING FLANGE	1	部件
9	4030000211	O 形圈 GB3452.1-3O*2.65G	O-RING GB3452.1-3O*2.65G	1	
10	4041000192	螺塞 LGB13503341	PLUG LGB13503341	1	
11	4030000210	O 形圈 GB3452.1-165*3.55G	O-RING GB3452.1-165*3.55G	1	
12	4030000208	O 形圈 GB3452.1-132*3.55G	O-RING GB3452.1-132*3.55G	1	
13	4120000761	换气过滤器 L1.0807-51	STRAINER L1.0807-51	1	部件
14	2910000658	吸油法兰总成	OIL INTER FLANGED ASS'Y	1	部件
15	4011000461	螺栓 GB16674-M8*16EpZn-8.8	BOLT GB16674-M8*16EpZn-8.8	4	
16	4120000452	加油滤芯 SFM-323M	OIL-SUPPLYING FILTER SFM-323M	1	部件
17	2910000659	回油法兰总成	OIL RETURN FLANGED ASS'Y	1	部件
18	4011000481	螺栓 GB16674-M8*3OEpZn-8.8	BOLT GB16674-M8*3OEpZn-8.8	12	
19	4030000213	O 形圈 GB3452.1-67*2.55G	O-RING GB3452.1-67*2.55G	1	
20	4011000458	螺栓 GB16674-M8*2OEpZn-8.8	BOLT GB16674-M8*2OEpZn-8.8	12	
21	2910000660	法兰	FLANGE	1	Q235A
22	2910000661	回油滤芯	OIL-RETURNING FILTER	1	部件
23	4030000209	O 形圈 GB3452.1-136*3.55G	O-RING GB3452.1-136*3.55G	1	
24	2910000662	吸油滤芯	OIL-SNCTLON FILTER	1	部件
25	4030000030	O 形圈 GB3452.1-4O*2.65G	O-RING GB3452.1-4O*2.65G	1	
26	7200002191	油杯 JB794O.1-M1O*1	GREASE FITTING JB794O.1-M1O*1	2	部件

H 工作装置
WORKING EQUIPMENT

山 东 临 工 工 程 机 械 有 限 公 司
SHANDONG LINGONG CONSTRUCTION MACHINERY LTD.

工作装置
WORKING EQUIPMENT

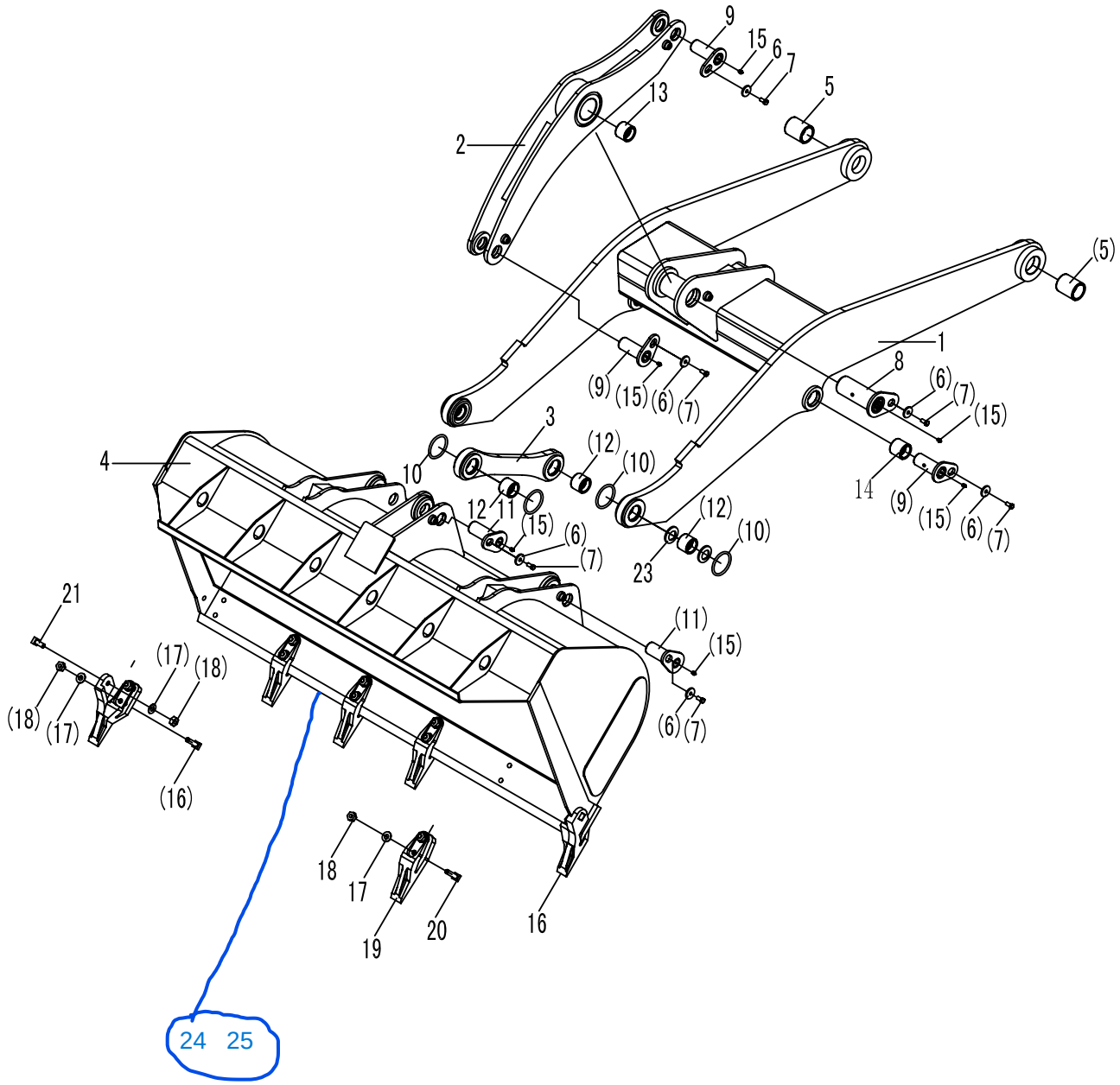

26 PARAFUSO PARA LÂMINA REVERSÍVEL

27 PORCA PARA LÂMINA REVERSÍVEL

H1

序号	代号	名称		数量	备注
KEY	PART NO.	DESCRIPTION		QTY	REMARKS
1	2915000850	动臂	LIFT ARM	1	
2	2915000653	摇臂	ROCHER ARM	1	
3	2915000654	连杆体	LINKAGE ROD	1	
4	2917000861	铲斗	BUCKET	1	
5	4043000156	轴套 LGB302-60*90B2	BUSH LGB302-60*90B2	2	
6	4040000001	垫圈 LGB001-12*45*6	WASHER LGB001-12*45*6	8	
7	4011000197	螺拴 GB5783-M12*25	BOLT GB5783-M12*25	8	
8	4043000138	销轴 LGB301-75*109*200-40Cr	PIN LGB301-75*109*200-40Cr	1	
9	4043000137	销轴 LGB301-50*75*135-40Cr	PIN LGB301-50*75*135-40Cr	4	
10	4043000069	O 型圈 LGB308-88*8	O-RING LGB308-88*8	6	
11	4043000136	销轴 LGB301-50*83*150-40Cr	PIN LGB301-50*83*150-40Cr	3	
12	4030000132	轴套 LGB302-50*50B2	BUSH LGB302-50*50B2	4	
13	4030000135	轴套 LGB302-75*110B2	BUSH LGB302-75*110B2	1	
14	4030000157	轴套 LGB302-50*58B2	BUSH LGB302-50*58B2	2	
15	4030000065	油杯 JB7940.1-M10*1	GREASE NIPPLE JB7940.1-M10*1	8	
16	4043000179	斗齿 LGB304-A2-1	BUCKET TEETH LGB304-A2-1	1	
17	4015000001	垫圈 GB1230-16EpZn-45	WASHER GB1230-16EpZn-45	14	
18	4013000016	螺母 GB6170-M16EpZn-8	NUT GB6170-M16EpZn-8	14	
19	4043000108	斗齿 LGB304-A1-1	BUCKET TEETH LGB304-A1-1	4	
20	4040000007	螺栓 LGB002-M16*70	BOLT LGB002-M16*70	12	
21	4040000009	螺栓 LGB002-M16*40	BOLT LGB002-M16*40	2	
22	4043000180	斗齿 LGB304-A3-1	BUCKET TEETH LGB304-A3-1	1	
23	4043000178	垫片 LGB303－50*80*2	SPACER LGB303－50*80*2	4	

24	29170018201	LÂMINA FIXA
25	29170018201/REV	LÂMINA REVERSÍVEL
26	6001035	PARAFÚSO DE LÂMINA REVERSÍVEL
27	25-01010	PORCA PARA LÂMINA REVERSÍVEL

I 转向系统
STEERING SYSTEM

山 东 临 工 工 程 机 械 有 限 公 司
SHANDONG LINGONG CONSTRUCTION MACHINERY LTD.

转向系统
STEERING SYSTEM

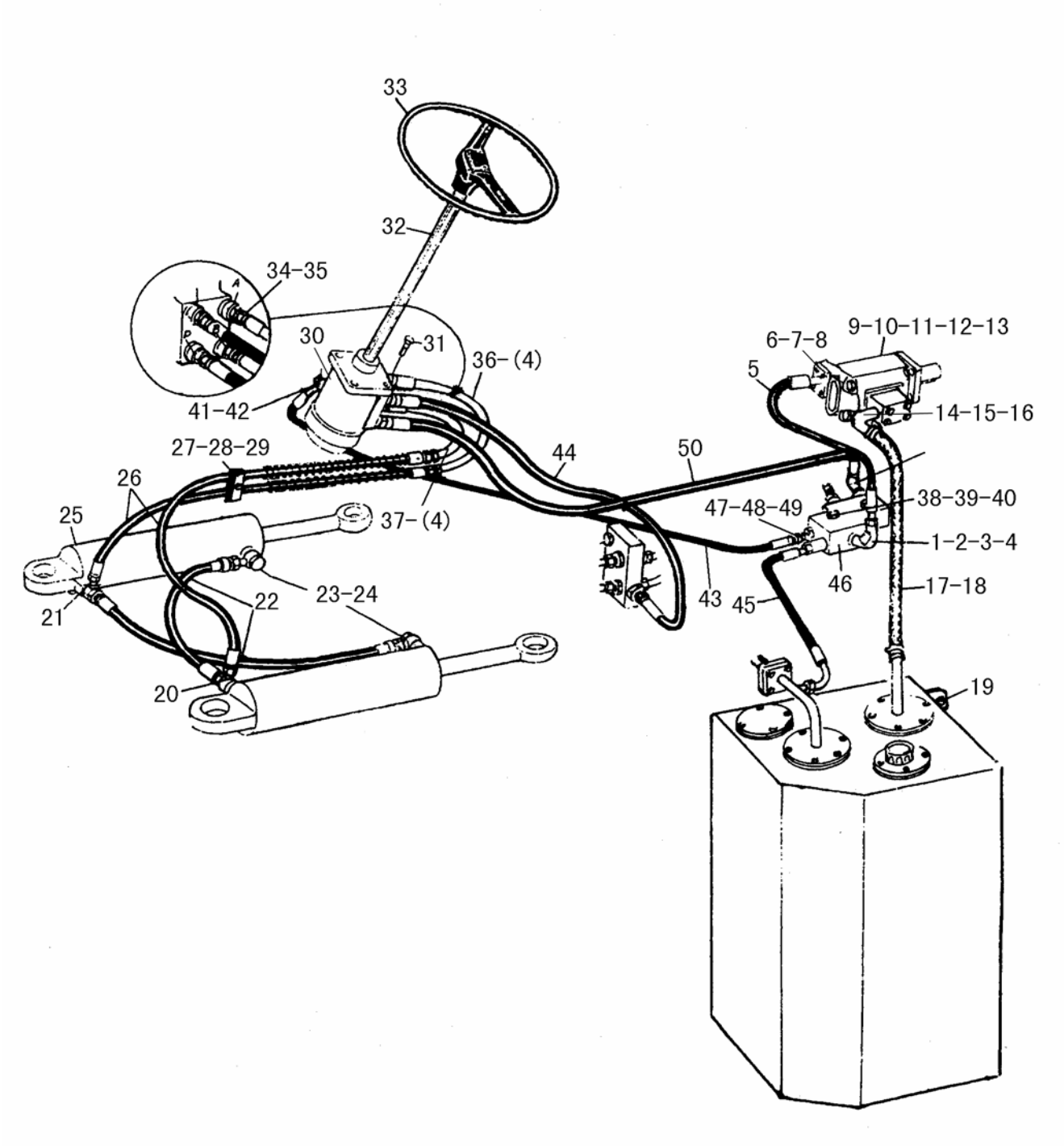

I1

序号	代号	名称		数量	备注
KEY	PART NO.	DESCRIPTION		QTY	REMARKS
1	4041000796	直接头 LGB12O-02628	JOINT LGB12O-02628	1	
2	4041000779	O 形圈 LGB168-12331	O-RING LGB168-12331	1	
3	2912000655	组合直角接头	ANGLE COUPLING	1	
4	4030000501	O 形圈 GB3452.1-15.0*1.8OG	O-RING GB3452.1-15.0*1.8OG	3	
5	2919000658	泵出油胶管	OIL OUTLET PIPE OF PUMP	1	部件
6	4011000481	螺栓 GB16674-M8*3OEpZn-8.8	BOLT GB16674-M8*3OEpZn-8.8	4	
7	2919000806	压盖	GLAND	1	ZG27O-5OO
8	4030000279	O 形圈 GB3452.1-25.0*2.65G	O-RING GB3452.1-25.0*2.65G	1	
9	4120000371	齿轮泵 CBGjA2050	GEAR PUMP CBGjA2050	1	
10	2911000004	泵用密封垫	SEALING PLATE OF PUMP	1	
11	4012000003	螺柱 GB898-M12*35EpZn-8.8	DOUBLE-SCREW BOLT	4	
12	4013000011	螺母 GB617O-M12EpZn-8	NUT GB617O-M12EpZn-8	4	
13	4015000168	垫圈 GB97.1-12EpZn-3OOHv	WASHER GB97.1-12EpZn-3OOHv	4	
14	2919000659	泵吸油钢管	OIL INTLET PIPE OF PUMP	1	部件
15	4030000178	O 形圈 GB3452.1-30.0*3.55G	O-RING GB3452.1-30.0*3.55G	1	
16	4011000473	螺栓 GB16674-M1O*55EpZn-8.8	BOLT GB16674-M1O*55EpZn-8.8	4	
17	4017000018	喉箍 JB887O-d70	THROAT HOOP JB887O-d70	2	
18	4120001746	吸油胶管 HG4-763-51*500	OIL PIPE HG4-763-51*500	1	
19	4011000449	螺栓 GB16674-M16*35EpZn-8.8	BOLT GB16674-M16*35EpZn-8.8	6	
20	2921000402	钢管	TUBE	1	部件
21	2921000403	钢管	TUBE	1	部件
22	2921000652	转向缸中间胶管	PIPE OF STEERING CYLINDER	2	部件
23	4011000366	螺栓 JB999-M18*1.5*4O-35	BOLT JB999-M18*1.5*4O-35	4	
24	4030000058	垫圈 JB1OO2-18-T2	WASHER JB1OO2-18-T2	8	
25	2060900934	转向油缸 HSGL-63*35*29O-525	STEERING CYLINDER HSGL-63*35*29O-525	2	
26	2921000653	转向缸进油胶管	OIL INTLET PIPE OF STEERING CYLINDER	2	部件
27	2921000406	固定座	PERMAMENT SEAT	1	部件
28	2921000407	橡胶板	RUBBER PLATE	2	
29	4011000476	螺栓 GB16674-M1O*7OEpZn-8.8	BOLT GB16674-M1O*7OEpZn-8.8	1	
30	4120001147	转向器 BZZ5-320	STEERING DEVICE BZZ5-320	1	
31	4011000475	螺栓 GB16674-M1O*3OEpZn-8.8	BOLT GB16674-M1O*3OEpZn-8.8	4	
32	4120000674	转向柱 ZXZ-916	STEERING COLUMN ZXZ-916	1	
33	4120000018	方向盘 FXP-5OF	STEERING WHEEL	1	
34	4041000564	直接头 LGB12O-02620	JOINT LGB12O-02620	4	
35	4041000783	O 形圈 LGB168-11724	O-RING LGB168-11724	4	
36	2920000402	转向器出油钢管 A	OUTLET TUBE FROM STEERING DEVICE(A)	1	
37	2920000403	转向器出油钢管 B	OUTLET TUBE FROM STEERING DEVICE(B)	1	
38	4011000493	螺栓 GB16674-M8*9OEpZn-8.8	BOLT GB16674-M8*9OEpZn-8.8	2	
39	4013000033	螺母 GB617O-M8EpZn-8	NUT GB617O-M12EpZn-8	2	
40	4015000072	垫圈 GB97.1-8EpZn-3OOHV	WASHER GB97.1-8EpZn-3OOHV	2	
41	4041000131	直接头 LGB12O-01412	JOINT LGB12O-01412	3	
42	4041000784	O 形圈 LGB168-10924	O-RING LGB168-10924	3	
43	2920000784	优先阀反馈油管	FEED BACK OIL PIPE OF PRIORITY VALVE	1	部件
44	4041000677	软管 LGB164-010085	PIPE LGB164-010085	1	
45	2920000653	优先阀回油胶管	OIL RETURN PIPE OF PRIORITY VALVE	1	部件
46	4120000709	优先阀 VLE-150	PRIORITY VALVE VLE-150	1	
47	2920000793	直角接头	RIGHE-ANGLE CONNECTOR	1	部件
48	4041000187	直接头 LGB12O-02622	JOINT LGB12O-02622	1	
49	4041000771	O 形圈 LGB168-11924	O-RING LGB168-11924	1	
50	4041000590	软管 LGB127-010110	TUBE LGB127-010110	1	
51					

转向器总成
STEERING GEAR

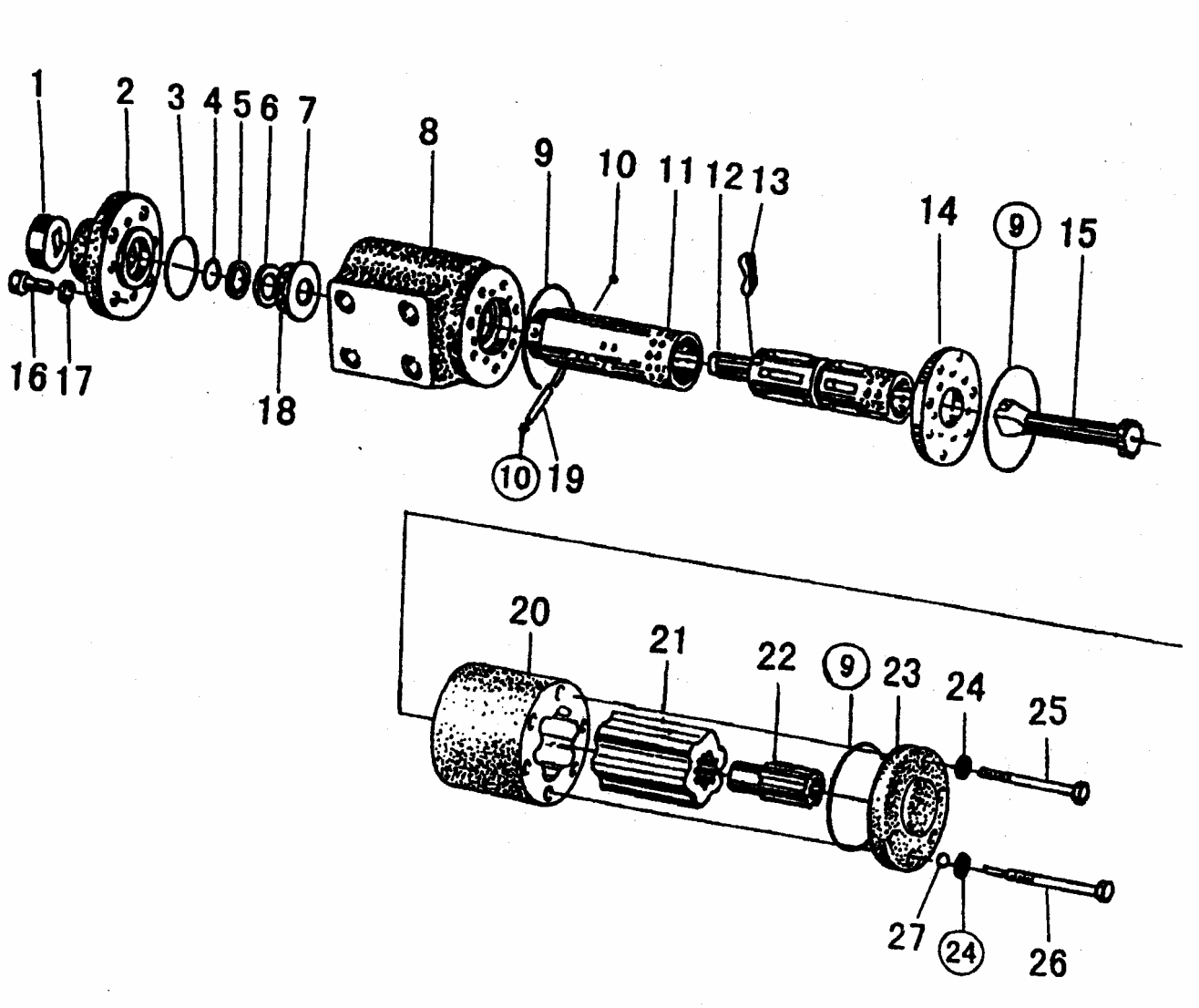

I2

序号	代号	名称		数量	备注
KEY	PART NO.	DESCRIPTION		QTY	REMARKS
1		连接块组件	CONNECTING BLOCKS MODULE	1 组	
2		前盖	FRONT COVER	1	
3		O 形圈	O-RING	1	
4		O 形圈	O-RING	1	
5		X 形圈	X-RING	1	
6		挡环	GASKET	1	
7		挡环	GASKET	1	
8		阀体	VALVE BODY	1	
9		O 形圈	O-RING	3	
10		垫片	FILLING PIECE	2	
11		阀套	VALVE POCKET	1	
12		阀芯	VALVE CORE	1	
13		弹簧片	LEAF SPRING	6	
14		隔盘	ISOLATING PLATE	1	
15		联动轴	UNIVERSAL DRIVING SHAFT	1	
16		螺钉	SCREW	4	
17		垫圈	WASHER	4	
18		推力滚针轴承	NEEDLE ROLLER THRUST BEARING	1	
19		拨销	CENTER PIN	1	
20		定子	STATOR	1	
21		转子	SPOOL	1	
22		限位柱	STOPPER	1	
23		后盖	REAR COVER	1	
24		组合密封垫	SEAL RING	7	
25		螺栓	BOLT	6	
26		限位螺栓组件	CAGING BOLT MODILE	1	
27		钢球	STEEL BALL	1	

转向油缸总成
STEERING CYLINDER

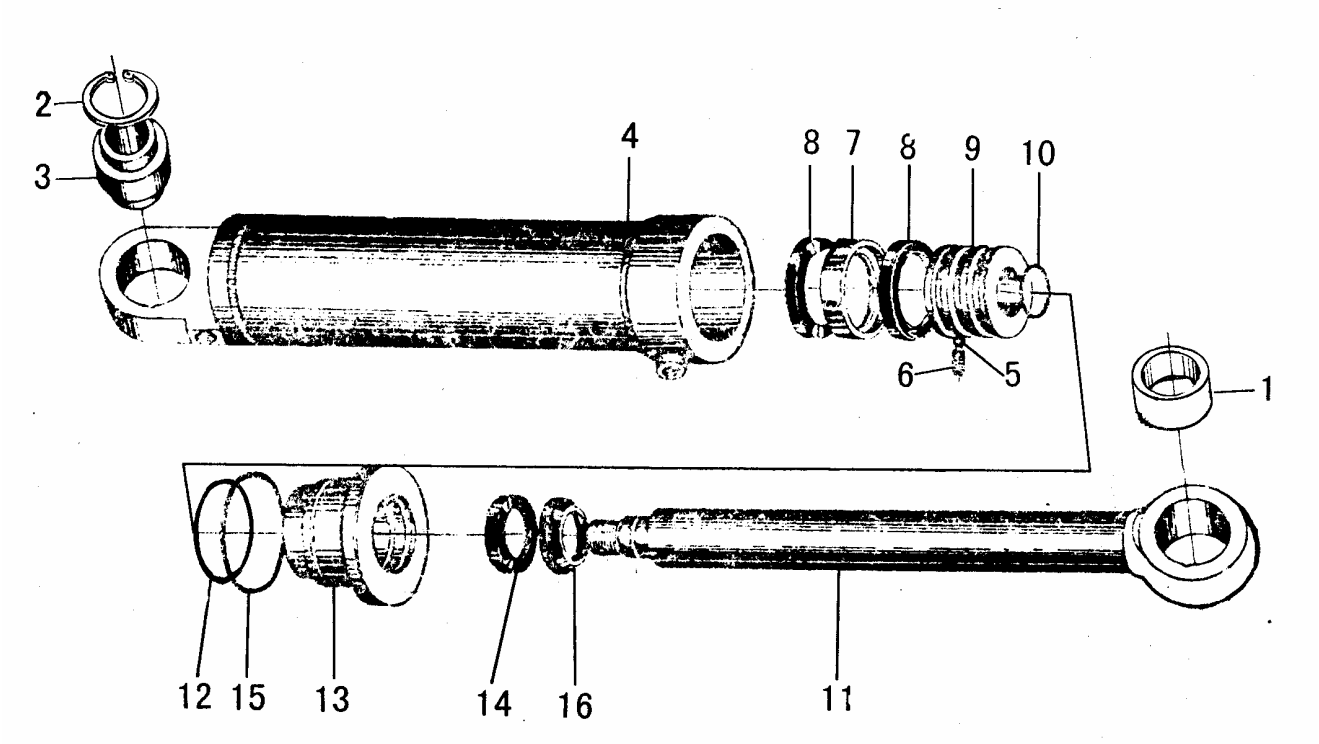

I3

序号	代号	名称		数量	备注
KEY	PART NO.	DESCRIPTION		QTY	REMARKS
1		衬套	BUSH	1	
2		挡圈	CHECK RING	1	
3		关节轴承	JOINT BEARING	1	
4		缸体	CYLINDER BODY	1	
5		钢球	STEEK BALL	1	
6		螺钉	SCREW	1	
7		孔用组合密封	FABRICATE SEALING	1	
8		支承环	SUPPORTING RING	2	
9		活塞	PLUNGER	1	
10		O形圈	O-RING	1	
11		活塞杆	PLUNGER ROD	1	
12		O形圈	O-RING	1	
13		缸盖	CYLINDER HEAD	1	
14		Y形密封圈	Y-RING SEAL	1	
15		O形圈	O-RING	1	
16		防尘圈	SCRAPER SEAL	1	

优先阀总成
PRIORITY VALVE

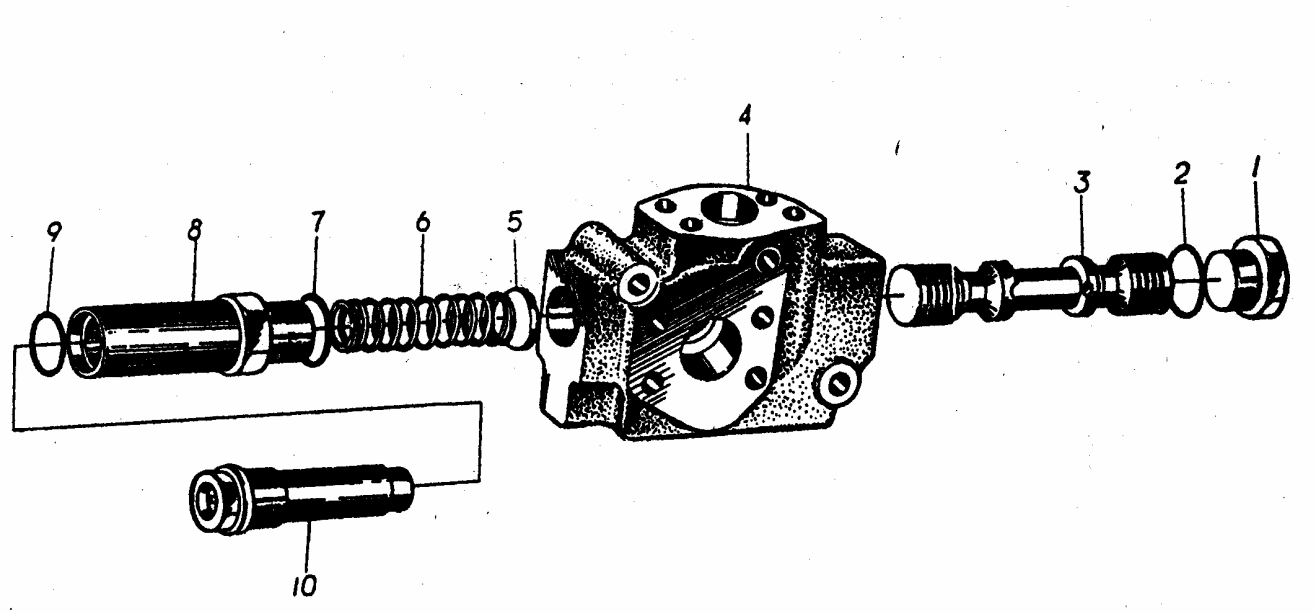

14

序号	代号	名称		数量	备注
KEY	PART NO.	DESCRIPTION		QTY	REMARKS
1		丝堵	PIPE PLUG	1	
2		O形圈	O-RING	1	
3		阀芯	VALVE CORE	1	
4		阀体	VALVE BODY	1	
5		弹簧座	SPRING SEATING	1	
6		主阀弹簧	MAIN VALVE SPRING	1	
7		O形圈	O-RING	1	
8		安全阀阀座	SAFETY VALVE SEAT	1	
9		O形圈	O-RING	1	
10		安全阀总成	SAFETY VALVE	1	

J 制动系统
BRAKE SYSTEM

山 东 临 工 工 程 机 械 有 限 公 司
SHANDONG LINGONG CONSTRUCTION MACHINERY LTD.

行车制动系统
SERVICE BRAKE SYSTEM

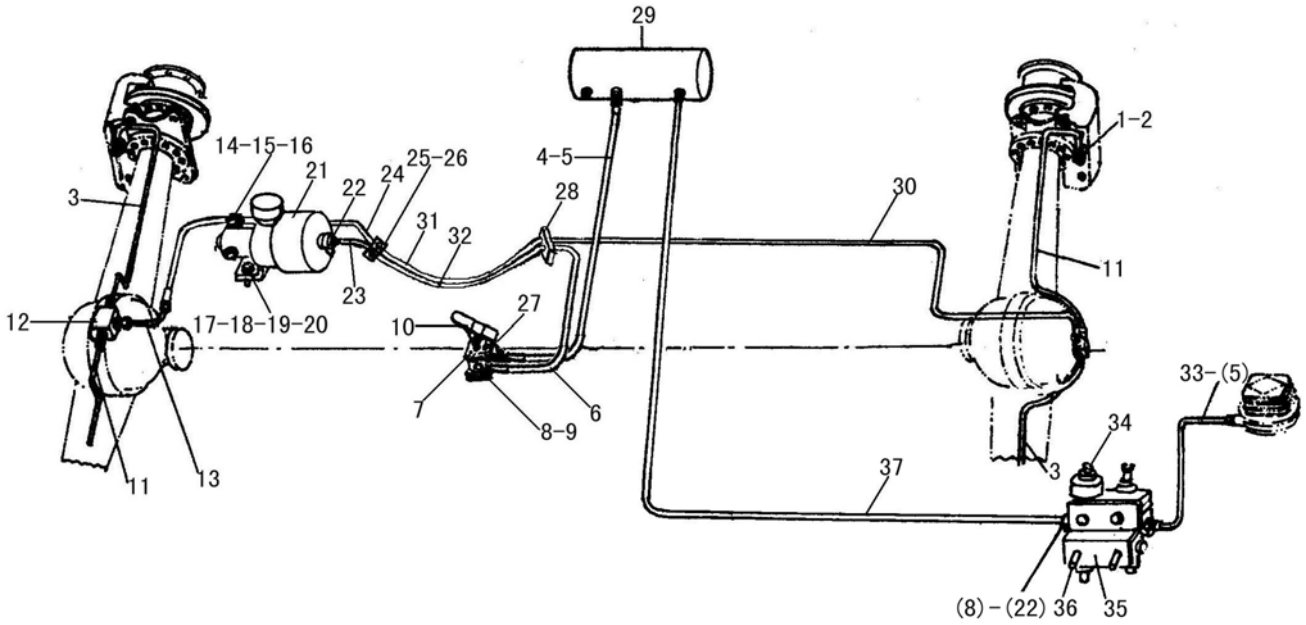

J1

序号	代号	名称		数量	备注
KEY	PART NO.	DESCRIPTION		QTY	REMARKS
1	2922000002	垫圈	WASHER	9	T2
2	2922000003	制动器管接头	CONNECTOR	4	35
3	2922000652	桥油管	OIL TUBE OF AXLE	2	部件
4	2922000653	至储气罐气管	TUBE TO AIR RESSERVIOR	1	部件
5	2901000005	垫圈	WASHER	11	软钢纸板
6	2922000675	制动阀至隔板气管	TUBE FROM BRAKE VALVE TO DUMMY PLATE	1	部件
7	4011000455	螺栓 GB16674-M8*25EpZn-8.8	BOLT GB16674-M8*25EpZn-8.8	6	
8	2901000006	垫圈	WASHER	8	软钢纸板
9	2901000004	螺栓	BOLT	1	35
10	4120000089	脚制动阀 XM-60	BRAKE VALVE XM-60	1	
11	2922000654	桥油管	OIL TUBE OF AXLE	2	部件
12	2922000013	三通接头	TEE OF THR OIL LINE	2	35
13	2922000655	至前桥油管	OIL TUBE TO FRONT AXLE	1	部件
14	2922000656	三通块	CONNECTOR	1	部件
15	2922000016	加力泵管接头	CONNECTOR	1	35
16	2922000017	垫圈	WASHE	1	T2
17	4011000475	螺栓 GB16674-M10*30EpZn-8.8	BOLT GB16674-M10*30EpZn-8.8	6	
18	4015000162	垫圈 GB97.1-10EpZn-300HV	WASHER GB97.1-10EpZn-300HV	6	
19	4015000025	垫圈 GB93-10-65Mn	WASHER GB93-10-65Mn	6	
20	4013000007	螺母 GB6170-M10-EpZn-8	NUT GB6170-M10-EpZn-8	6	
21	4120000090	加力泵 XZ-60	BOOSTER XZ-60	1	
22	2901000007	二通接头	CONNECTOR	5	35
23	2922000657	加力泵至前隔板气管	TUBE FROM BOOSTER TO FRONT DUMMY PLATE	1	部件
24	2922000658	加力泵至 前隔板油管	OIL TUBE FROM BOOSTER TO FRONT DUMMY PLATE	1	部件
25	2922000659	前隔板管组	TUBES OF FRONT DUMMY PLATE	1	部件
26	4011000560	螺栓 GB16674-M12*25EpZn-8.8	BOLT GB16674-M12*25EpZn-8.8	4	
27	4030000055	螺塞 JB1000-M22*1.5EpZn-35	PLUG JB1000-M22*1.5EpZn-35	1	
28	2922000660	后隔板管组	TUBES OF REAR DUMMY PLATE	1	部件
29	2922000661	储气罐	AIR RESSERVIOR	1	部件
30	2922000662	至后桥油管	OIL TUBE TO REAR AXLE	1	部件
31	2922000663	中部制动油管	MIDST OIL TUBE FOR BARKE	1	部件
32	2922000664	中部制动气管	MIDST TUBE FOR BRAKE	1	部件
33	4120000750	金属软管	FLEXIBLE METAL TUBING	1	部件
34	4120000084	油水分离器组合阀 ST-50G	AIR DRYER ST-50G	1	部件
35	2901000654	油水分离器支架	HOLDER FOR AIR DRYER	1	Q235A
36	4011000488	螺栓 GB16674-M10*16EpZn-8.8	BOLT GB16674-M10*16EpZn-8.8	2	
37	2901000655	至储气罐气管	TUBE TO AIR RESSERVIOR	1	部件

储气罐、制动阀、油水分离器
AIR RESERVOIR，BRAKE CONTROL VALVE，AIR DRYER

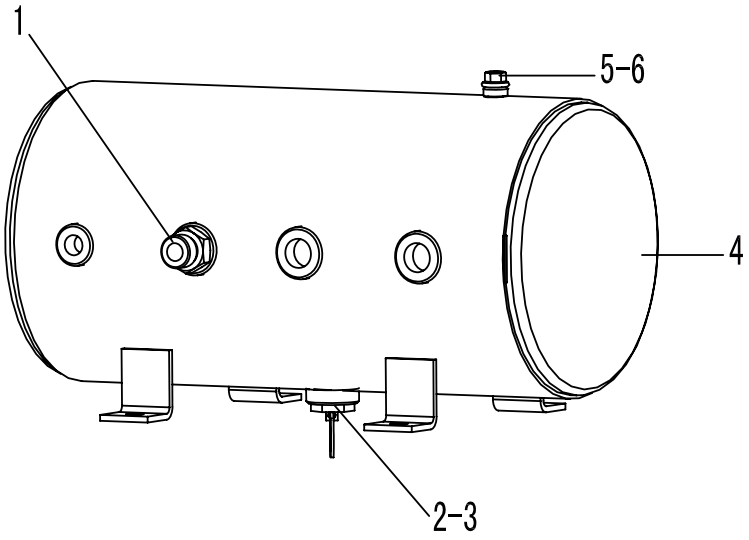

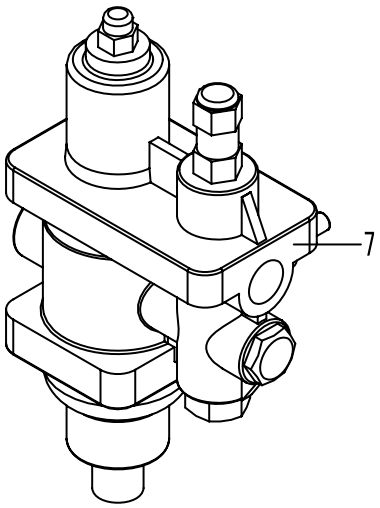

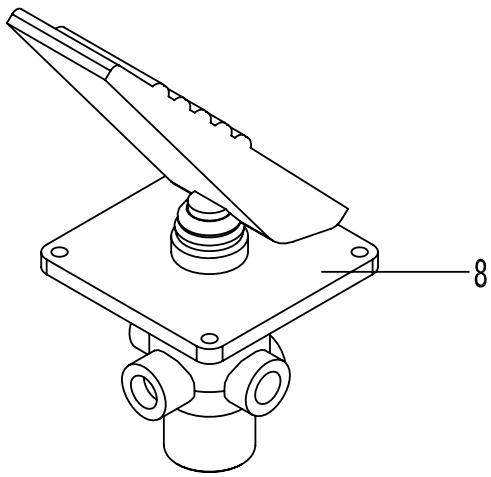

J2

序号	代号	名称		数量	备注
KEY	PART NO.	DESCRIPTION		QTY	REMARKS
1	4120000065	安全阀 LG09-AQF	SAFETY VALVE LG09-AQF	1	
2	4120000066	791 手动放水阀 LG09-FSF	791-WATER DRAIN VALVE LG09-FSF	1	
3	2901000006	垫圈	WASHRR	1	软钢纸板
4	2922000669	罐体	AIR RESERVOIR	1	部件
5	4030000311	螺塞 JB1000-M10*1EpZn-35	PLUG JB1000-M10*1EpZn-35	1	
6	2923000014	垫圈	WASHER	1	软钢纸板
7	4120000084	油水分离器组合阀 ST-50G	COMBINED VALVE FOR WATER SEPARATOR	1	
8	4120000089	脚制动阀 XM-60	BRAKE CONTROL VALVE XM-60	1	

加力泵总成
BRAKE BOOSTER

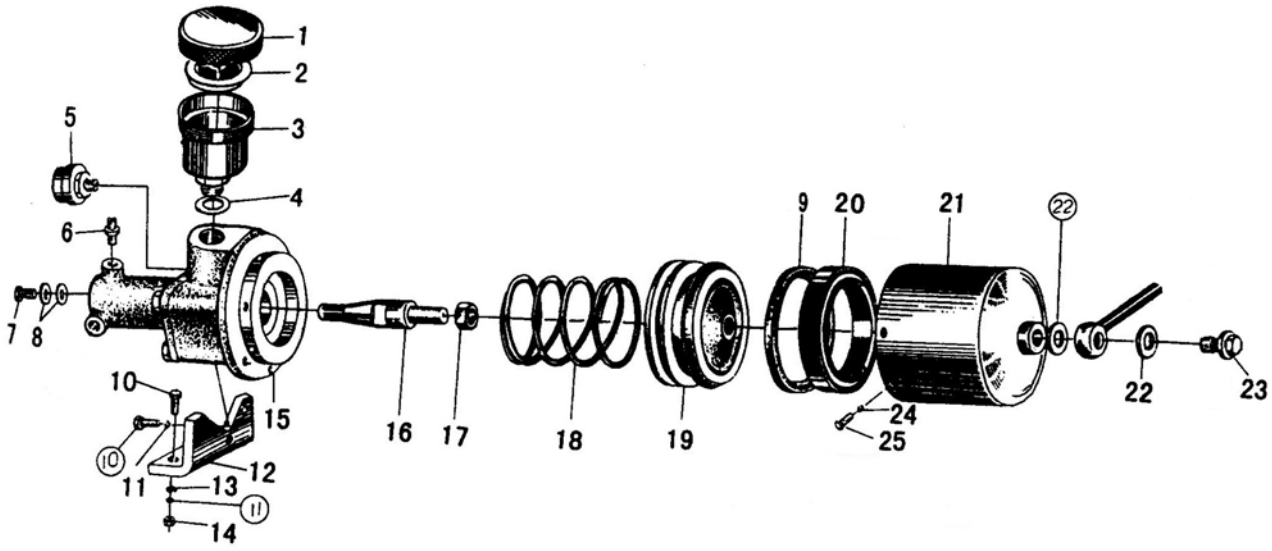

序号	代号	名称		数量	备注
KEY	PART NO.	DESCRIPTION		QTY	REMARKS
1		油杯盖	OIL RESERVOIR COVER	2	
2		过滤套	FILTER SLEEVE	2	
3		油杯体	OIL RESERVOIR	2	
4		O形圈 40*3.1	O-RING 40*3.1	2	
5		放气嘴	AIR BLEEDER	2	
6		接头	CONNECTOR	2	
7		管接头	FITTING	2	
8		垫圈	WASHER	4	
9		密封圈	SEALING WASHER	2	
10		螺栓 M10*20-EpZn	BOLT M10*20-EpZn	8	
11		垫圈 10	LOCK WASHER 10	8	
12		支架	BRACKET	2	
13		垫圈 10	WASHER 10	8	
14		螺母 M10	NUT M10	4	
15		制动总泵	BRAKE MAIN PUMP	2	
16		推杆	PUSH ROD	2	
17		螺母 M12*1.5	NUT M12*1.5	2	
18		弹簧	SPRING	2	
19		活塞	PISTON	2	
20		YX形密封圈	YX-RING SEAL	2	
21		加力缸	BOOSTING TANK	2	
22		垫圈	WASHER	4	
23		螺栓	BOLT	2	
24		垫圈 8	WASHER 8	12	
25		螺栓 M8*16	BOLT M8*16	12	

版权所有 不得翻印

驻车制动系统
PARKING BRAKE SYSTEM

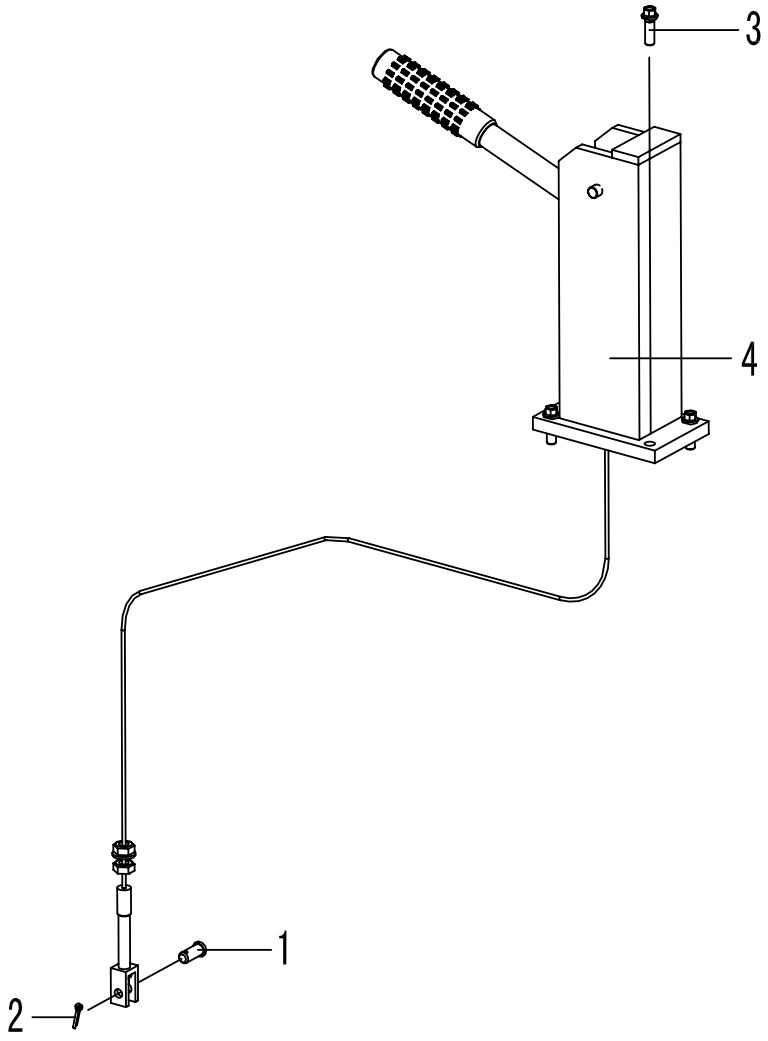

J4

序号	代号	名称		数量	备注
KEY	PART NO.	DESCRIPTION		QTY	REMARKS
1	4016000145	销轴 GB882-B10*28EpZn-35	PIN GB882-B10*28EpZn-35	1	
2	4016000183	销 GB91-3.2*22EpZn-Q235A	PIN GB91-3.2*22EpZn-Q235A	1	
3	4011000455	螺栓 GB16674-M8*25EpZn－8.8	BOLT GB16674-M8*25EpZn－8.8	4	
4	4120000988	操纵机构总成 LG23-CZJG-918	CONTROL SYSTEM LG23-CZJG-918	1	部件

K 车架
FRAME

山 东 临 工 工 程 机 械 有 限 公 司

SHANDONG LINGONG CONSTRUCTION MACHINERY LTD.

前车架总成
FRONT FRAME

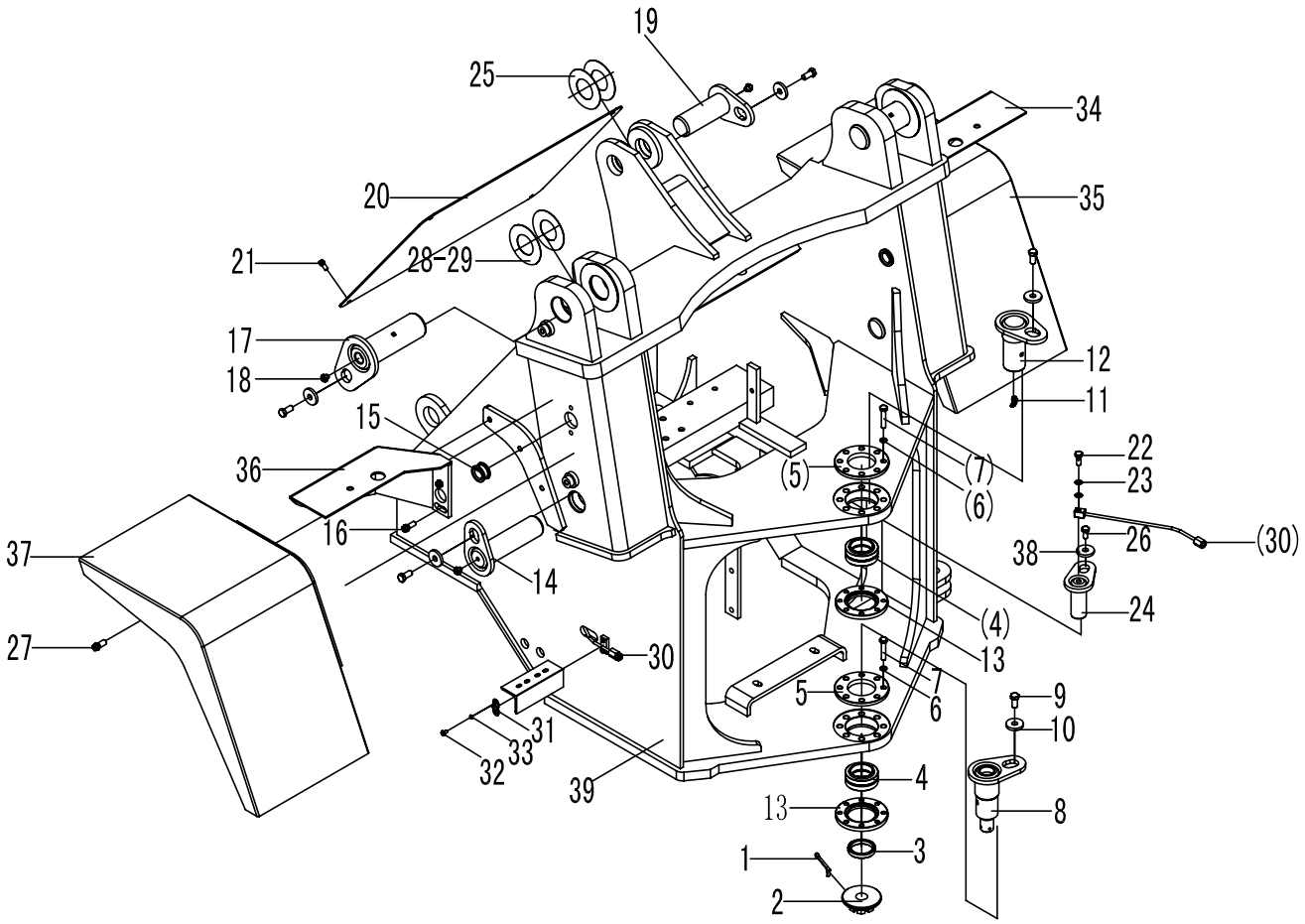

K1

序号	代号	名称		数量	备注
KEY	PART NO.	DESCRIPTION		QTY	REMARKS
1	4016000113	开口销 GB91-6.3*63EpZn-Q235A	SPLIT PIN GB91-6.3*63EpZn-Q235A	1	
2	2925000106	开槽螺母	SLOTTED NUT	1	45
3	2925000652	套	BUSH	1	40Cr
4	4021000050	关节轴承 GB9163-GE50ES-2RS	BEARING GB9163-GE50ES-2RS	2	
5	2925000653	端盖	END COVER	2	Q345A
6	4015000025	垫圈 GB93-10-65Mn	WASHE GB93-10-65Mn	16	
7	4011000048	螺栓 GB5782-M10*50－Ep.Zn-8.8	BOLT GB5782-M10*50－Ep.Zn-8.8	16	
8	2925000654	下铰接销	DOWN ARTICULATION PIN	1	
9	4011000197	螺栓 GB5783-M12*25EpZn-8.8	BOLT GB5783-M12*25EpZn-8.8	7	
10	4040000001	垫圈 LGB001-12*45*6	WASHER LGB001-12*45*6	7	
11	4030000065	油杯 JB7940.1-M10*1	GREASE NIPPLE JB7940.1-M10*1	1	
12	2925000655	上铰接销	UP ARTICULATION PIN	1	
13	2925000656	盘	DISC	2	Q345A
14	4043000008	销轴 LGB301-50*104*190-40Cr	PIN LGB301-50*104*190-40Cr	2	
15	2925000135	走线胶套	RUBBER SLEEVE	4	橡胶Ⅰ-2
16	4011000474	螺栓 GB16674-M10*25EpZn-8.8	BOLT GB16674-M10*25EpZn-8.8	4	
17	4043000149	销轴 LGB301-60*98*190-40Cr	PIN LGB301-60*98*190-40Cr	2	
18	4030000065	油杯 JB7940.1-M10*1	GREASE NIPPLE JB7940.1-M10*1	9	
19	4043000148	销轴 LGB301-50*80*145-40Cr	PIN LGB301-50*80*145-40Cr	1	
20	2925000657	前盖板	FRONT HOOD	1	
21	4011000461	螺栓 GB16674-M8*16EpZn-8.8	BOLT GB16674-M8*16EpZn-8.8	4	
22	2925000029	通油螺栓	BOLT	2	Q235A
23	2925000030	垫片	SPACER	4	紫铜
24	2925000797	前转向销轴	PIN	2	
25	4043000067	垫片 LGB303-50*100*1	SPACER LGB303-50*100*1	2	
26	4011000081	螺栓 GB5783-M10*20EpZn-8.8	BOLT GB5783-M10*20EpZn-8.8	2	
27	4011000560	螺栓 GB166674-M12*25EpZn-8.8	BOLT GB166674-M12*25EpZn-8.8	6	
28	4043000151	垫片 LGB303-60*120*1	SPACER LGB303-60*120*1	4	
29	4043000141	垫片 LGB303-60*120*2	SPACER LGB303-60*120*2	4	
30	2925000658	转向销油管	OIL TUBE FOR PIN	2	
31	2925000031	管夹	PIPE CLIP	2	Q235A
32	4014000024	螺钉 GB818-M6*10EpZn-4.8	SCREW GB818-M6*10EpZn-4.8	4	
33	4015000035	垫圈 GB93-6-65Mn	WASHER GB93-6-65Mn	4	
34	2925000659	右灯架	RIGHT BRACKET OF LAMP	1	
35	2925000660	右前挡泥瓦	RIGHT FRONT FENDER	1	
36	2925000661	左灯架	LEFT BRACKET OF LAMP	1	
37	2925000662	左前挡泥瓦	LEFT FRONT FENDER	1	
38	4040000008	垫圈 LGB001-10	WASHER LGB001-10	2	
39	2924000651	前车架	FRONT FRAME	1	

后车架总成
REAR FRAME

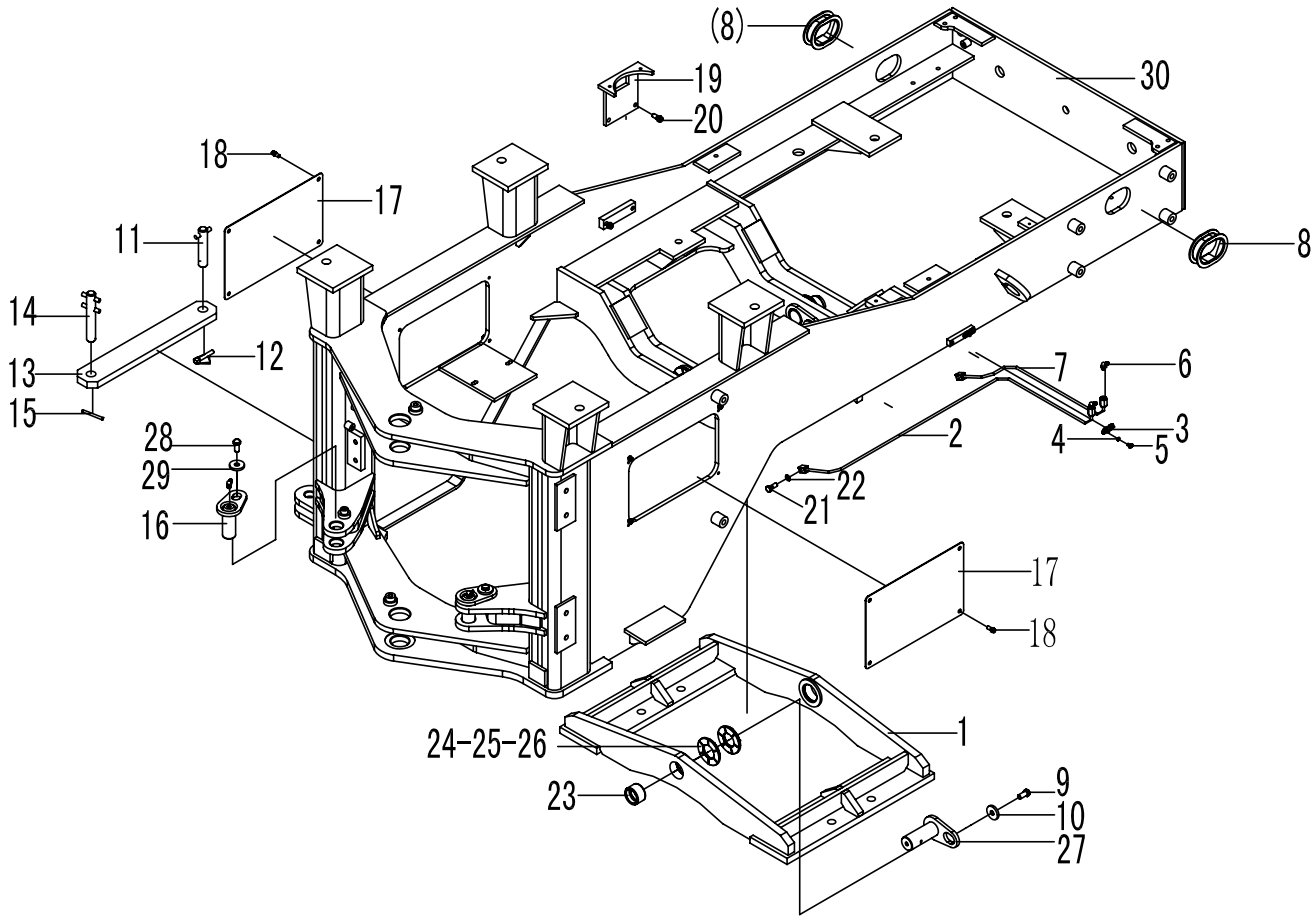

K2

序号	代号	名称		数量	备注
KEY	PART NO.	DESCRIPTION		QTY	REMARKS
1	2927000652	副车架	OSCILLATING FRAME	1	
2	2927000658	副车架前油管	FRONT OIL TUBE OF SOCILLATING FRAME	1	
3	2925000031	管夹	CLIP	2	Q235A
4	4015000035	垫圈 GB93-6-65Mn	WASHER GB93-6-65Mn	4	
5	4014000024	螺钉 GB818-M6*10EpZn-4.8	SCREW GB818-M6*10EpZn-4.8	4	
6	4030000065	油杯 JB7940.1-M10*1	GREASE NIPPLE JB7940.1-M10*1	4	
7	2927000660	副车架后油管	REAR OIL TUBE OF SOCILLATING FRAME	1	
8	2927000003	走线胶套	RUBBER SLEEVE	2	橡胶Ⅰ-2
9	4011000087	螺栓 GB5783-M12*20EpZn-8.8	BOLT GB5783-M12*20EpZn-8.8	2	
10	4040000001	垫圈 LGB001-12*45*6	WASHER LGB001-12*45*6	2	
11	2927000665	锁定杆前销轴	FRONT PIN OF MOUNT BAR	1	
12	2927000008	卡环	HOLDING RING	1	
13	2927000667	锁定杆	MOUNT BAR	1	Q345A
14	2927000668	锁定杆后销轴	REAR PIN OF MOUNT BAR	1	
15	4016000194	开口销 GB91-8*50EpZn-Q235A	SPLIT PIN GB91-8*50EpZn-Q235A	1	
16	2925000797	前转向销轴	PIN	2	
17	2927000670	盖板	COVER PLATE	2	Q235A
18	4011000461	螺栓 M8*16-Ep.Zn	BOLT M8*16-Ep.Zn	8	
19	2927000671	机油滤清器支架	BRACKET	1	
20	4011000447	螺栓 GB16674-M10*20EpZn-8.8	BOLT GB16674-M10*20EpZn-8.8	2	
21	2925000029	通油螺栓	BOLT	2	Q235A
22	2925000030	垫片	SPACER	4	紫铜
23	2927000674	套	BUSH	2	Ⅱ型材料
24	2927000675	调整垫片	ADJUST SPACER	2	ZCuSn5Pb5Zn5
25	2927000676	调整垫片	ADJUST SPACER	2	ZCuSn5Pb5Zn5
26	2927000677	调整垫片	ADJUST SPACER	2	ZCuSn5Pb5Zn5
27	4043000143	销轴 LGB301-40*70R*110-40Cr	PIN LGB301-40*70R*110-40Cr	2	
28	4011000081	螺栓 GB5783-M10*20EpZn-8.8	BOLT GB5783-M10*20EpZn-8.8	2	
29	4040000008	垫圈 LGB001-10	WASHER LGB001-10	2	
30	2926000651	后车架	REAR FRAME	1	

配重铁总成
COUNTER WEIGHT

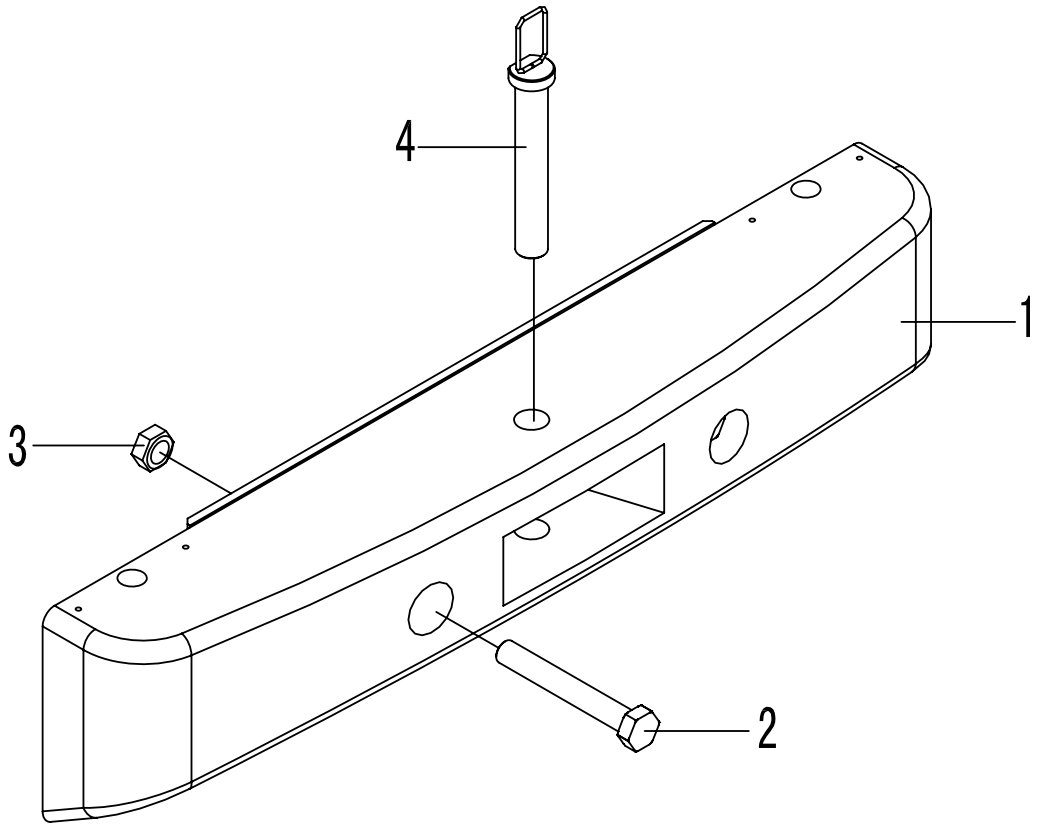

序号	代号	名称		数量	备注
KEY	PART NO.	DESCRIPTION		QTY	REMARKS
1	2928000652	平衡铁	COUNTER WEIGHT	1	部件
2	4011000120	螺栓 GB5783-M30*2*215-8.8	BOLT GB5783-M30*2*215-8.8	2	
3	4013000064	螺母 GB889.2-M30*2EpZn-8	NUT GB889.2-M30*2EpZn-8	2	
4	2928000653	牵引销	TRACTIVE PIN	1	

L 驾驶室
CAB GROUP

山 东 临 工 工 程 机 械 有 限 公 司

SHANDONG LINGONG CONSTRUCTION MACHINERY LTD.

驾驶室总成
CAB GROUP

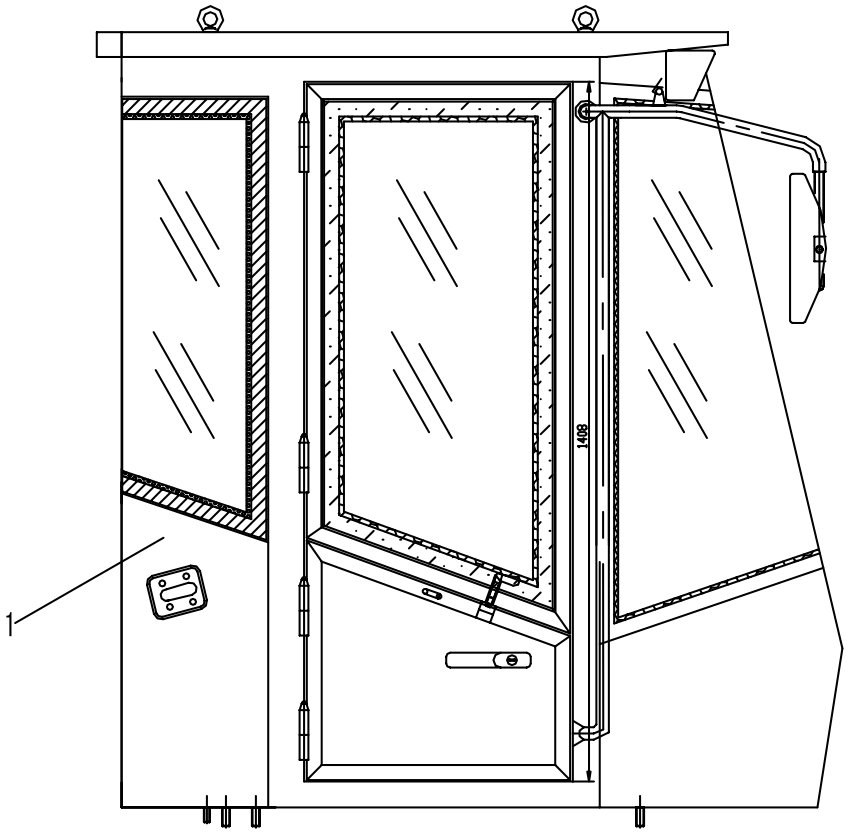

L1

序号	代号	名称		数量	备注
KEY	PART NO.	DESCRIPTION		QTY	REMARKS
1	2929000651	驾驶室总成	CAB GROUP ASS'Y	1	部件

仪表盘支架
BRACKET OF METER PANEL

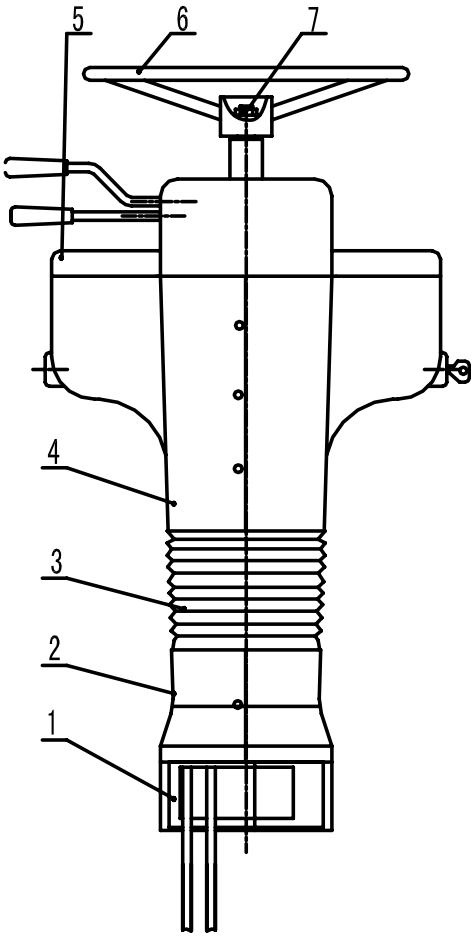

L2

序号	代号	名称		数量	备注
KEY	PART NO.	DESCRIPTION		QTY	REMARKS
1		骨架	FRAMEWORK	1	YWZ25.1A
2		下外壳	UNDERSIDE CRUST	1	YZL30F2.1
3		橡胶护套	RUBBER SHEATHING	1	KCT1-3
4		上外壳	OBOVE	1	YWZ25.2
5		仪表盘	PANEL	1	YWZ25-3
6		方向盘	STEERING WHEEL	1	Φ420
7		螺母 GB6172-M16x1.5	NUT GB6172-M16x1.5	1	

座椅支架总成
SEAT ASSEMBLY

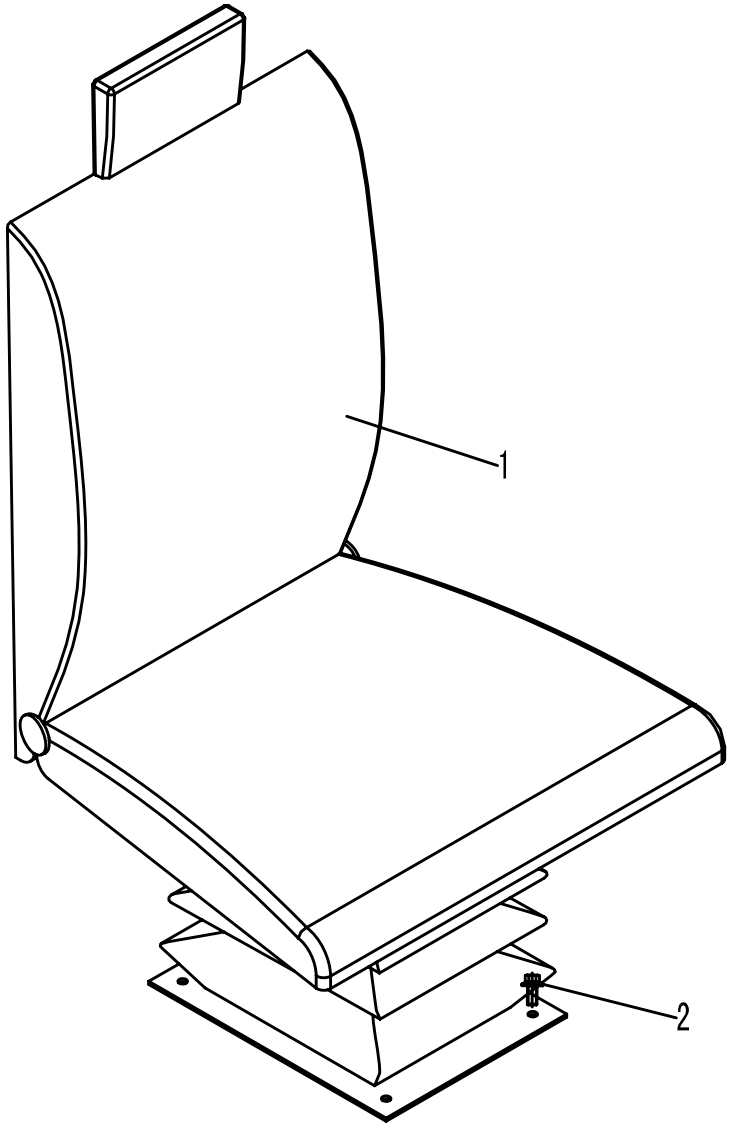

L3

序号	代号	名称		数量	备注
KEY	PART NO.	DESCRIPTION		QTY	REMARKS
1	4190000072	座椅 CS-B	DRIVER SEAT CS-B	1	部件
2	4011000458	螺栓 GB16674-M8*20Ep.Zn-8.8	BOLT GB16674-M8*20Ep.Zn-8.8	4	

M 覆盖件系统
COVER SYSTEM

山 东 临 工 工 程 机 械 有 限 公 司

SHANDONG LINGONG CONSTRUCTION MACHINERY LTD

发动机罩总成
HOOD OF DIESEL ENGINE ASSEMBLY

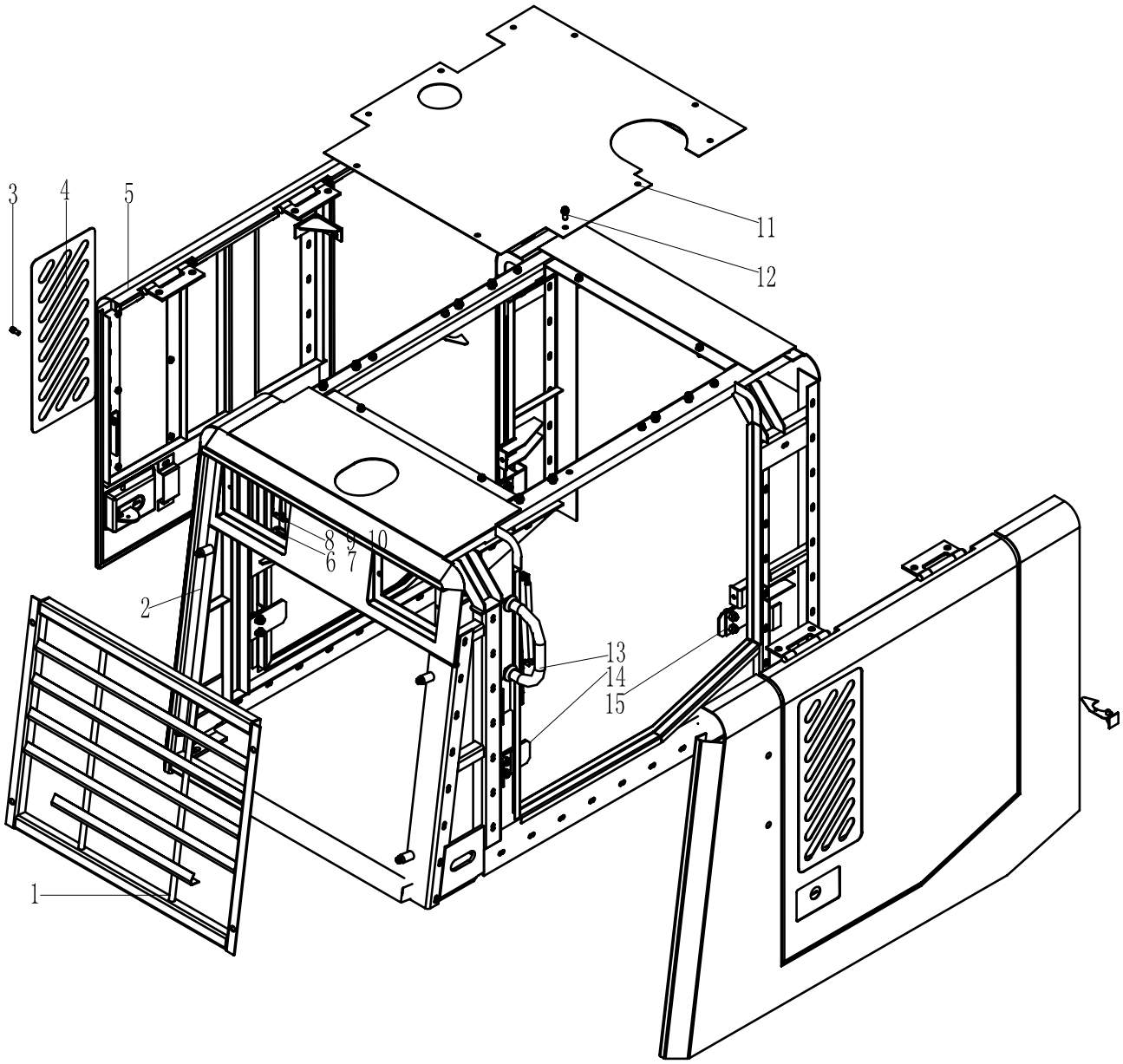

M1

序号	代号	名称		数量	备注
KEY	PART NO.	DESCRIPTION		QTY	REMARKS
1	2933000652	窗棂	WINDOW PILLAR	1	部件
2	2933000653	发动机罩	HOOD OF DIESEL ENGINE	1	部件
3	4011000461	螺栓 GB16674-M8*16EpZn-8.8	BOLT	12	
4	2933000655	盖板	HOOD	各 1	
5	2933000769	左门板	LEFT SIDE DOOR ASS’Y	1	
6	4011000458	螺栓 GB16674-M8*20EpZn-8.8	BOLT	4	
7	4013000033	螺母 GB6170-M8EpZn－8	NUT	4	
8	4016000128	销轴 GB882-B10*20EpZn-35	SPLIT	4	
9	2933000662	支撑板	BACKBONE	2	Q235A
10	2933000663	支撑板	BACKBONE	2	Q235A
11	2933000659	上盖板	WPPER HOOD	1	部件
12	4011000447	螺栓 GB16674-M10*20EpZn-8.8	BOLT	10	
13	2933000152	扶手	HANDRAIL	2	部件
14	2933000657	后卡板	REAR PLATE	2	Q235A
15	2933000009	前卡板	FRONT PLATE	2	Q235A

左台架总成
LEFT BENCH GROUP

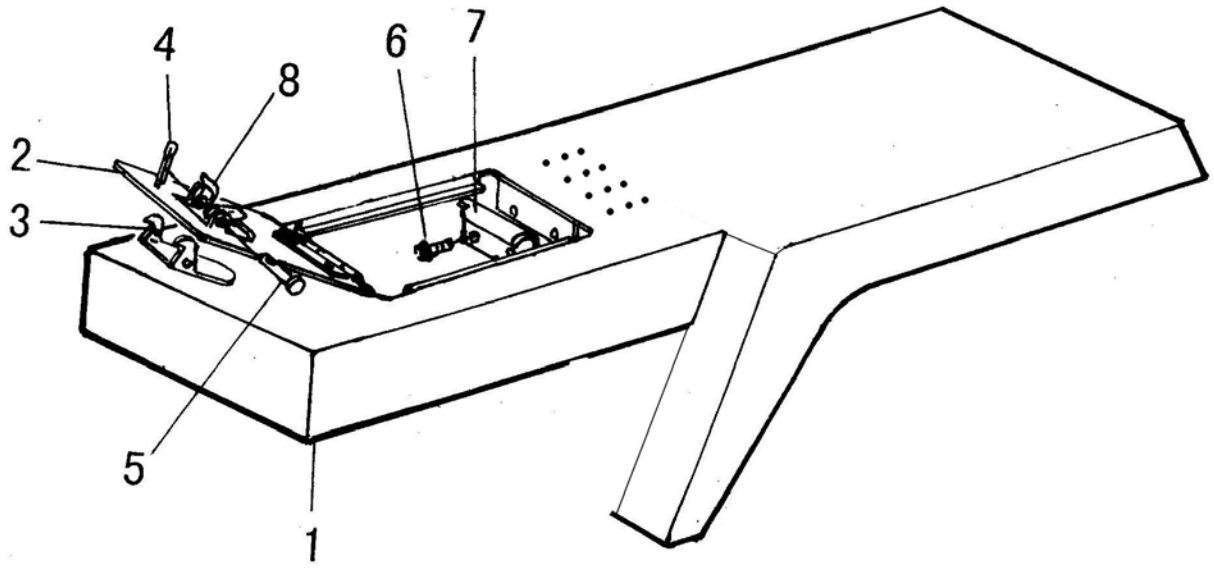

M2

序号	代号	名称		数量	备注
KEY	PART NO.	DESCRIPTION		QTY	REMARKS
1	2934000669	左顶板	LEFT BENCH GROUP	1	
2	2934000105	门板	DOOR BOARD	1	
3	2934000099	扳手	WRENCH	1	
4	4016000114	销 GB91-2*16EpZn-Q235A	SPLIT PIN GB91-2*16EpZn-Q235A	1	
5	4016000140	销轴 GB882-B6*70EpZn-35	PIN GB882-B6*70EpZn-35	1	
6	4011000560	螺栓 GB16674-M12*25EpZn-8.8	BOLT GB16674-M12*25EpZn-8.8	8	
7	2934000098	挡板	BAFFLE	1	
8	2934000100	弹簧	SPRING	1	

右台架总成
RIGHT BENCH GROUP

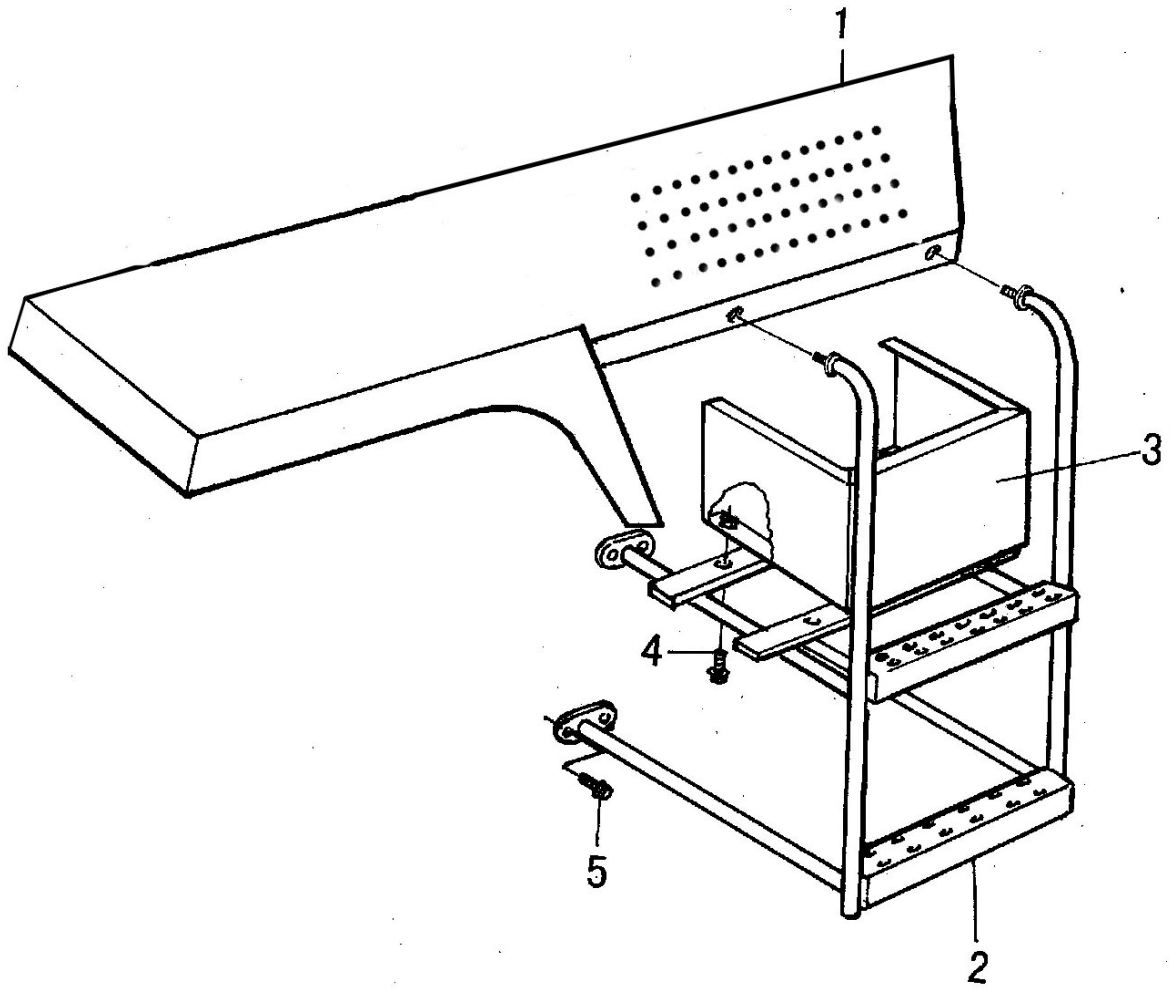

M3

序号	代号	名称		数量	备注
KEY	PART NO.	DESCRIPTION		QTY	REMARKS
1	2934000653	右顶板	RIGHT BENCH GROUP	1	
2	2934000658	右扶梯	RIGHT LADDER	1	
3	2934000666	储气罐罩	HOOD OF AIR RESEVIOR	1	
4	4011000474	螺栓 GB16674-M10*25EpZn-8.8	BOLT GB16674-M10*25EpZn-8.8	4	
5	4011000560	螺栓 GB16674-M12*25EpZn-8.8	BOLT GB16674-M12*25EpZn-8.8	10	

后灯罩
REAR LAMP HOOD

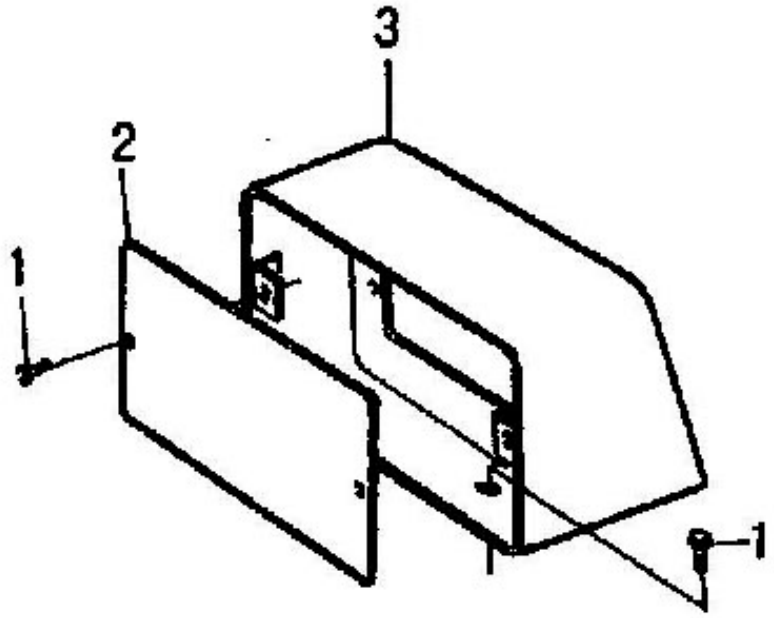

M4

序号	代号	名称		数量	备注
KEY	PART NO.	DESCRIPTION		QTY	REMARKS
1	2934000697	灯架	LAMP FRAME	2	部件
2	2934000696	后板	REAR PLATE	2	Q235A
3	4011000461	螺栓 GB16674-M8*16EpZn-8.8	BOLT GB16674-M8*16EpZn-8.8	12	

N 电气系统
ELECTRIC SYSTEM

山 东 临 工 工 程 机 械 有 限 公 司
SHANDONG LINGONG CONSTRUCTION MACHINERY LTD.

电气系统
ELECTRIC SYSTEM

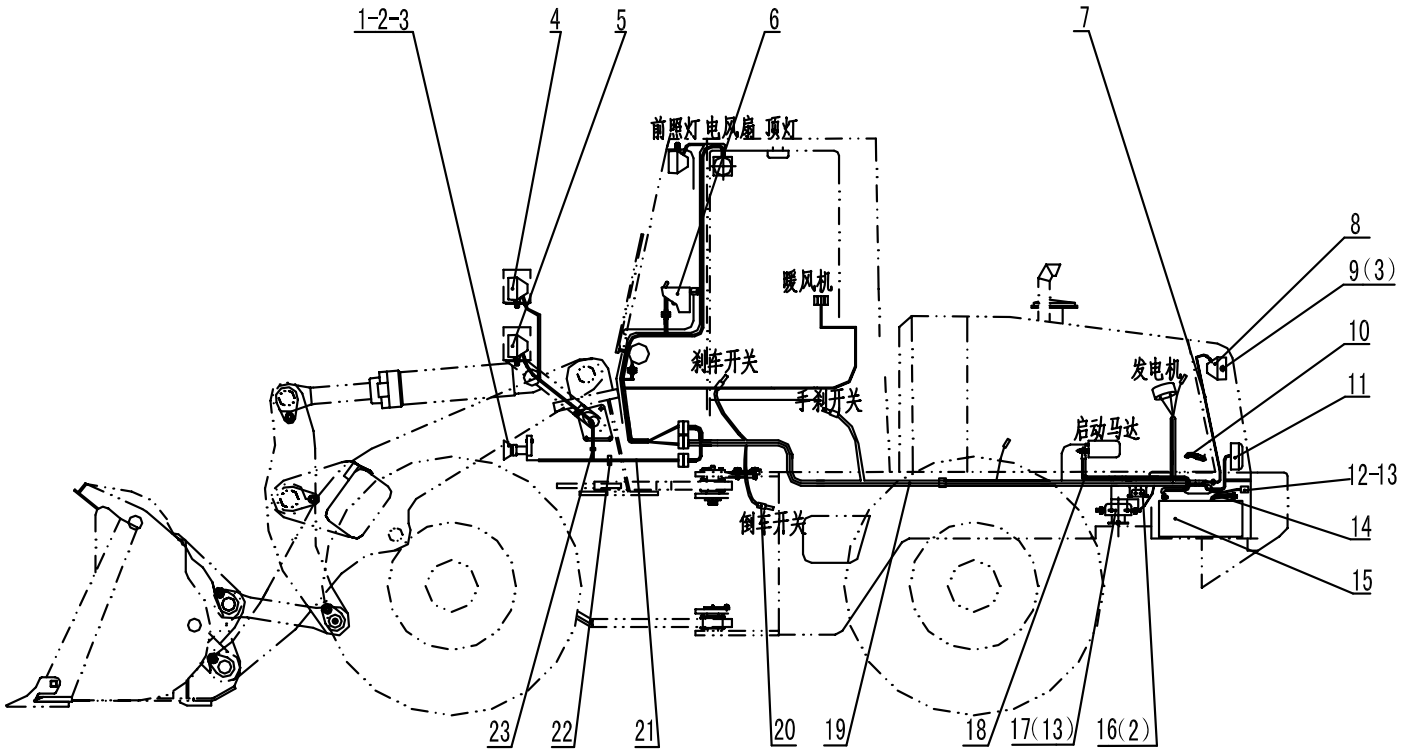

N1

序号	代号	名称		数量	备注
KEY	PART NO.	DESCRIPTION		QTY	REMARKS
1	4130000009	双音盆形喇叭 DL125-24V	ELECTRIC HORN	1	
2	4014000024	螺钉 GB818-M6*10EpZn-4.8	SCREW GB818-M6*10EpZn-4.8	4	
3	4015000207	垫圈 GB97.1-6EpZn-300HV	WASHER GB97.1-6EpZn-300HV	8	
4	4130000294	前右组合灯 SP-003R	RIGHT FRONT HEAD LAMP	1	
5	4130000293	前左组合灯 SP-003L	LEFT FRONT HEAD LAMP	1	
6	2937000659	仪表盘总成 Y918	PANEL ASSEMBLY	1	
7	2937000653	后罩线束	COVER HARNESS	1	部件
8	4130000211	后大灯 LRD-24V	REAR LARGE LAMP	2	
9	4014000026	螺钉 GB818-M6*16EpZn-4.8	SCREW GB818-M6*16EpZn-4.8	4	
10	2937000654	蓄电池接地线	EARTH WIRE	1	部件
11	4130000303	后尾灯 SP-102C	REAR LAMP	2	
12	4130000031	倒车蜂鸣器 FM211	ANNUNCIATOR	1	
13	4011000461	螺栓 GB16674-M8*16EpZn-8.8	BOLT GB16674-M8*16EpZn-8.8	9	
14	2937000655	蓄电池串联线	STORAGE BATTERY WIRE	1	部件
15	4130000045	蓄电池 6-QW-70	BATTERY	2	
16	4130000015	启动继电器 JN3A-24V	STARTUP RELAY	1	
17	4130000005	蓄电池继电器 DK2312A	MAIN SWITCH OF POWER SOURCE	1	
18	2937000656	启动马达线	START MOTOR LINE	1	
19	2937000657	后车架线束	BODY WIRING HARNESS	1	部件
20	4130000278	隔膜式压力开关 310-LGK	PRESSURE SWITCH 310-LGK	1	
21	2937000658	前车架线束	BODY WIRING HARNESS	1	部件
22	4190000020	扎丝 LG13-ZS4*250	CLIP LG13-ZS4*250	60	
23	2935000002	管夹	PIPE	5	