RUTHZIL TRATOR COMERCIAL DE PEÇAS LTDA 11 97083-6812 ROLANDO

LG933L轮式装载机
零部件图册
LG933L WHEEL LOADER PARTS CATALOG

SDLG SHANDONG LINGONG

山 东 临 工 工 程 机 械 有 限 公 司

SHANDONG LINGONG CONSTRUCTION MACHINERY CO.,LTD.

配件与服务Spare parts and services

对于山东临工机器的所有者来说，只有山东临工配件和服务才能够使您的机器更好地保持原有的特性。

For the owner of the machines of SDLG,only the space parts and services of SDLG can mark your machine to better maintain the original features.

只有山东临工才能够为您提供完美匹配且优质纯正的配件和对您的机器了如指掌的专业维修人员。这样才能保证及其可持续的高产能和更长的使用寿命。

Only SDLG is able toprovide you with the perfect match of pure quality spare parts for your machine and knowledge of professional maintenance staff.Only in this way it can ensure sustainable high productivity and longer service life.

LG933L轮式装载机 零部件图册

LG933L WHEEL LOADER PARTS CATALOG

2009 年 2 月 第 1 版 第 1 次印刷

2009-2 Version 1 Printed 1

山 东 临 工 程 机 械 有 限 公 司

SHANDONG LINGONG CONSTRUCTION MACHINERY CO.,LTD.

地址：中国·临沂经济开发区临工工业园

Add：Lingong Industry Park,Linyi Economic Deve l opment Zone,Shandong,china

电话：86-0539-8785668 Tel：86-0539-8785624/86-0531-66590955

传真：86-0539-8785698 Fax：86-0539-8785618/86-0531-66590959

技术服务：86-0539-8785800 400-6587999 Web：www.sdlg.cn

前 言

LG933轮式装载机零部件图册 ，是为了方便用户使用、维修和保养而绘制的，以供在使用过程中查阅及参考，也可帮助用户了解本机的结构和装配关系。发动机的零部件详见其随机资料，本图册不再绘出。

本图册按系统划分绘制出了各零部件的图形及相互装配关系。凡装机后不可拆卸的部件（如焊接件、铆合件），只标出部件代号，不另列其组成零件。本图册明细表采用中英文对照编排。

本图册主要根据标准型产品(订货号3311214A29)编绘，其它非标准配置，可参照执行，详情请咨询山东临工、或当地经销商、或登录山东临工网站查询。随着科技的进步，产品将会不断改进，故本图册的内容可能会有部分与以后的产品不一致，恕不另行通知。敬请用户在定购配件时，指明所购整车的出厂日期和编号。

编者

2009年12月

FOREWORD

THIS PARTS LIST OF LG933 WHEEL LOADER IS MADE FOR THE CONVENIENCE OF USERS TO USE ,REPAIR AND MAINTAIN THE MACHINE,AND IT CAN BE REFERED IN THE PROCESS OF USING.IT CAN ALSO HELP THE USERS TO BE FAMILIAR WITH THE CONSTRUCTION AND ASSEMBLY RELATION OF THE MACHINE. THE PART OF THE ENGINE IS SHOWED IN DETAIL IN ITS STRUCTION HANDBOOK.SO THIS CATALOG DOES NOT CONTAIN THE ENGING PART LIST.

THE CATALOG CONTAINS THE PART DRAWINGS OF DEFERENT ASSEMBLIES,SHOWING THE SHAPE OF THE PARTS AS WELL AS THE ASSEMBLING RELATION.THE COMPONENTS WHICH CAN NOT BE TAKEN APART (SUCH AS THE WELDMENT OR RIVETED ASSEMBLIES) ARE INDICATED ONLY BY THEIR COMPONET NUMBERS WITHOUT THE CONSISTING PART NUMBERS .THE LIST IN THE CATALOG IS ARRANGED BY CHINESE VERSUS ENGLISH.

THIS CATALOG IS MAINLY BASED ON THE STANDARD PRODUCT(ORDER NUMBER 3311214A29 **THE OTHERS OF NONSTANDARD PRODUCT CAN REFER THE STANDARD PRODUCT,AND THE DETAILED INFORMATION CAN BE KNOWN FROM SHANDONG LINGONG,THE LOACAL DEALER OR LINGONG WEBSITE ALTERATIONS IN DESIGN ARE NECESSARILY WITH THE THECHNICAL DEVELOPMENT SO SOME CONTENT IN THE CATALOG PROBABLY IS NOT CONSISTANT WITH THE FUTURE PRODUCTS,AND THIS WILL NOT NOTICE USERS.THEREFORE WHEN ORDERING SPARE PARTS, USERS ARE KINDLY REQUSETED TO INFORM US THE MANUFACTURING DATE AND BATCHNUMBER OF THE WHEEL LOADER.**

THE COMPILER

2009.12

目录 CONTENTS

A. 发动机系统

A. DIESEL ENGINE SYSTEM

发动机系统 ····· A1-2901001496

DIESEL ENGINE SYSTEM ····· A1-2901001496

燃油箱总成 ····· A2-2902000871

FUEL TANK ASSY ····· A2-2902000871

油门操纵机构 ····· A4-2010900122

GOVERNOR CONTROL SYSTEM ····· A4-2010900122

停车操纵机构 ····· A5-2010900118

PARKING CONTROL SYSTE ····· A5-2010900118

B. 变矩器系统

B. TORQUE CONVERTER SYSTEM

变矩器系统 ····· B1-2904000804

TORQUE CONVERTER SYSTEM ····· B1-2904000804

液力变矩器YJ315LG-1(370804) ····· B2-4110000084

HYDRAULTC TORQUE CONVERTER YJ315LG-1(370804) ····· B2-4110000084

滤清器QF60M33G-1（410708） ····· B4-4110000507

CLEANER QF60M33G-1（410708） ····· B4-4110000507

滤清器QF60M33G-1(371328) ····· B5-4110000507

CLEANER QF60M33G-1(371328) ····· B5-4110000507

C.　变速箱系统

C.　TRANSMISSION SYSTEM

变速箱总成(330101) ····· C1-4110000038

TRANSMISSION ASSEMBLY(330101) ····· C1-4110000038

输入轴总成(330101) ····· C2-4110000038

INPUT SHAFT ASSEMBLY(330101) ····· C2-4110000038

中间轴总成(330101) ····· C3-4110000038

INTER-SHAFT(330101) ····· C3-4110000038

倒档轴总成(330101) ····· C6-4110000038

REVERSE SHAFT ASSEMBLY(330101) ····· C6-4110000038

高低速换档拨叉机构(330101) ····· C8-4110000038

HIGH-LOW SPEED FORK SYSTEM(330101) ····· C8-4110000038

输出轴（二）(330101) ····· C10-4110000499

OUTPUT AXIS（二）(330101) ····· C10-4110000499

D.　变速操纵系统

D.　TRANSMISSION CONTROL SYSTEM

变速操纵机构 ····· D1-2906000899

TRANSMISSION CONTROL SYSTEM ····· D1-2906000899

高低速操纵机构 ····· D2-2906000900

HIGH-LOW SPEED CONTROL SYSTEM ····· D2-2906000900

LG933变速操纵机构 ····· D3-4110000502
LG933 TRANSMISSION CONTROL INSTITUTION ····· D3-4110000502
LG933高低速操纵机构 ····· D4-4110000503
LG933 HIGH-LOW SPEED CONTROL SYSTEM ····· D4-4110000503
E. 驱动桥系统
E. AXLE SYSTEM
前主传动总成 ····· E2-2050900006
FRONT AXLE MAIN DRIVE ASSEMBLY ····· E2-2050900006
轮边减速器总成 ····· E3-2050900004
FINAL DRIVE ASSEMBLY ····· E3-2050900004
前传动轴(350501) ····· E5-2050900009
FRONGT DRIVING AXLE(350501) ····· E5-2050900009
后主传动总成 ····· E6-2050900033
REAR AXLE MAIN DRIVE ASSEMBLY ····· E6-2050900033
制动钳(371328) ····· E8-4120001739
DISK BRAKE(371328) ····· E8-4120001739
驱动桥系统 ····· E9-2050900059
AXLE SYSTEM ····· E9-2050900059
中传动轴(350501) ····· E11-2050900015
MIDDLE DRIVING AXLE(350501) ····· E11-2050900015

轮胎GB2980-23.5-25（520101） ····· E11-4110000003
TIRE GB2980-23.5-25（520101） ····· E11-4110000003
后传动轴(350501) ····· E13-2050900060
REAR DRIVING AXLE(350501) ····· E13-2050900060
制动钳(371104) ····· E20-4120001739
DISC BRAKE(371104) ····· E20-4120001739

F. 工作装置液压系统

F. IMPLEMENT HYDRAULIC SYSTEM

液压操纵总成 ····· F1-2912000501
HYDRAULIC CONTROL ASSENBLY ····· F1-2912000501
举升缸总成 ····· F3-2913000401
LIFT ARM CYLINDER ASSEMBLY ····· F3-2913000401
转斗缸总成 ····· F4-2914000501
DUMP CYLINDER ASSENBLY ····· F4-2914000501
液压油箱总成 ····· F5-2910001016
HYDRAULIC TANK ASSEMBLY ····· F5-2910001016
转斗油缸（371401） ····· F6-4120000868
DUMP CYLINDER ····· F6-4120000868
转斗油缸（371368） ····· F7-4120000868
DUMP CYLINDER（371368） ····· F7-4120000868

动臂油缸（371401） ····· F8-4120000867
LIFT ARM CYLINDER（371401） ····· F8-4120000867
动臂油缸（371368） ····· F9-4120000867
LIFT ARM CYLINDER ····· F9-4120000867
多路阀(331001) ····· F11-4120000414
CONTROL VAVLE(331001) ····· F11-4120000414
H.　工作装置
H.　WORKING EQUIPMENT
工作装置 ····· H3-2916000401
WORKING EQUIPMENT ····· H3-2916000401
I.　转向系统
I.　STEERING SYSTEM
转向泵总成 ····· I1-2919000501
STEERING PUMP ASSEMBLY ····· I1-2919000501
转向器总成 ····· I2-2920000501
STEERING UNIT ASSEMBLY ····· I2-2920000501
转向缸总成 ····· I3-2921000501
STEERING CYLINDER ASSEMBLY ····· I3-2921000501
转向油缸（371401） ····· I4-4120001004
STEERING CYLINDER（371401） ····· I4-4120001004

转向油缸（371368） ····· I5-4120001004
STEERING CYLINDER ····· I5-4120001004

J. 制动系统

J. BRAKE SYSTEM

行车制动系统 ····· J1-2922000510
SERVICE BRAKE SYSTEM ····· J1-2922000510
储气罐 ····· J2-2922000053
AIR RESERVOIR ····· J2-2922000053
加力泵(340201) ····· J3-4120000090
BRAKE BOOSTER ····· J3-4120000090
驻车制动系统 ····· J4-2923000501
PARKING BRAKE SYSTEM ····· J4-2923000501
加力泵(330604) ····· J7-4120000090
BRAKE BOOSTER ····· J7-4120000090

K. 车架

K. FRAME

前车架总成 ····· K1-2924001111
FRONT FRAME ····· K1-2924001111
后车架总成 ····· K4-2924001111
REAR FRAME ····· K4-2924001111

配重铁总成 ····· K5-2928000809
COUNTER WEIGHT ····· K5-2928000809

L. 驾驶室

L. CAB GROUP

驾驶室总成 ····· L1-2929000932
CAB GROUP ····· L1-2929000932
驾驶室 ····· L2-2929000933
CAB ····· L2-2929000933
操作台架 ····· L3-2931001265
BENCH GROUP ····· L3-2931001265
座椅总成(321013) ····· L4-2930000761
SEAT ASSEMBLY (321013) ····· L4-2930000761
仪表盘支架 ····· L6-2931001266
BRACKET OF METER PANEL ····· L6-2931001266
座椅总成(331002) ····· L7-2930000761
SEAT ASSEMBLY(331002) ····· L7-2930000761

M. 覆盖件系统

M. CONVER SYSTEM

发动机罩总成 ····· M1-2933002191
ENGINE HOOD ASSEMBLY ····· M1-2933002191

左台架总成 ····· M2-2120900944
LEFT BENCH GROUP ····· M2-2120900944
右台架总成 ····· M3-2934001386
RIGHT BENCH GROUP ····· M3-2934001386
后转向灯罩 ····· M4-2934001633
REAR STEERING LAMP HOOD ····· M4-2934001633
灯架及前挡泥瓦 ····· M5-2934001633
LAMP FRAME AND FRONT FENDER ····· M5-2934001633
下梯总成 ····· M7-2934000844
DOWN LADDER ASSEMBLY ····· M7-2934000844
标志与标识 ····· M8-2936001186
SIGN AND LOGO ····· M8-2936001186

N. 空调系统

N. AIR CONDITIONER SYSTEM

暖风机 ····· N1-4190000160
WARMING MACHING ····· N1-4190000160
空调系统 ····· N2-2935000922
AIR CONDITIONER SYSTEM ····· N2-2935000922
暖风机 ····· N3-4190000160
WARMING MACHING ····· N3-4190000160

空调 ····· N4-4130000228
AIR CONDITIONER ····· N4-4130000228

O. 电气系统

O. ELECTRIC SYSTEM

电气系统 ····· O1-2937001590
ELECTRICAL SYSTEM ····· O1-2937001590
仪表盘 ····· O2-2937001591
PANEL ASSEMBLY ····· O2-2937001591

A　发动机系统
DIESEL ENGINE SYSTEM

山 东 临 工 工 程 机 械 有 限 公 司
SHANDONG LINGONG CONSTRUCTION MACHINERY CO.,LTD.

发动机系统 DIESEL ENGINE SYSTEM

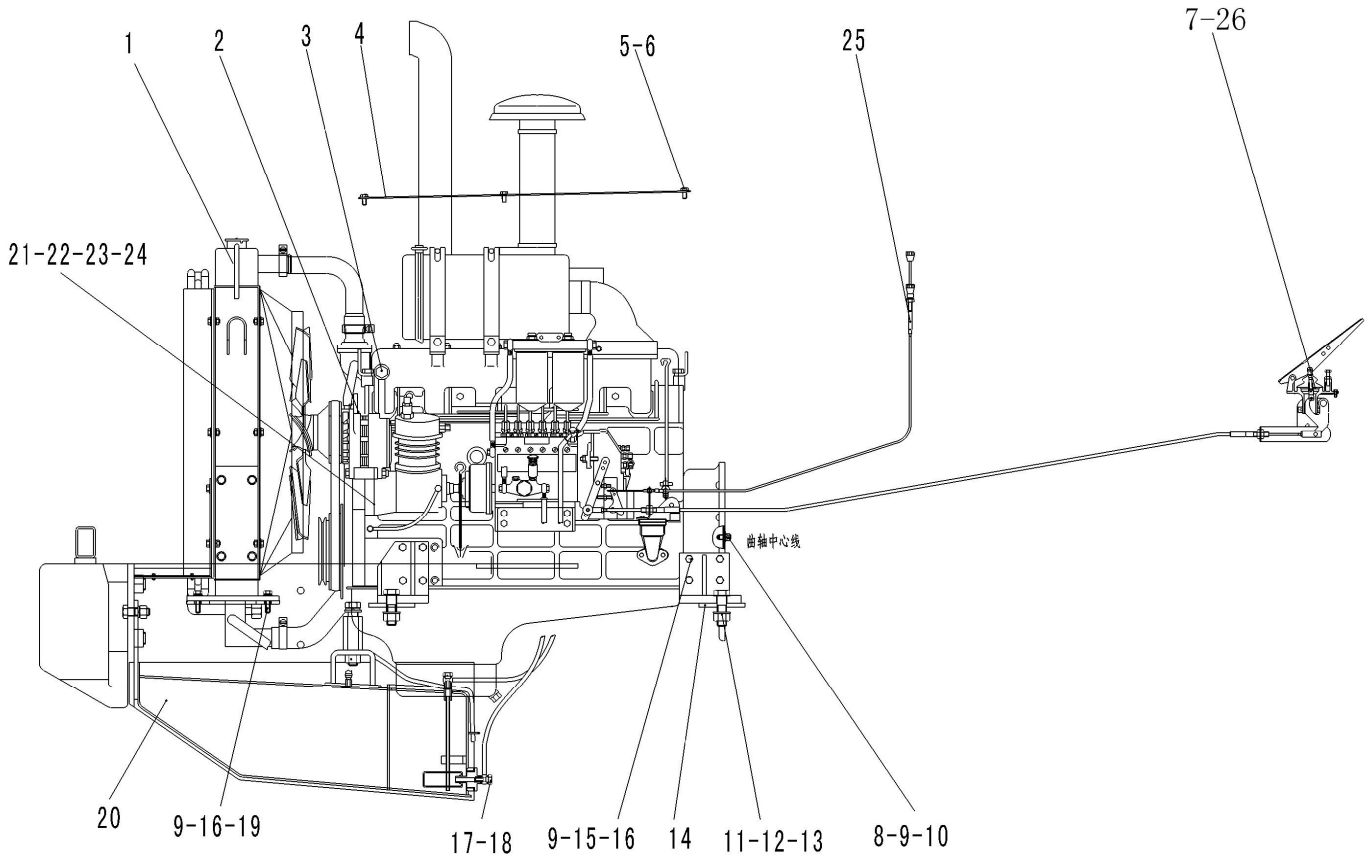

序号 Key	零件代号 Part No.	名称 Description	是否配件 Spare parts Y/N	数量 Qty	备注 Remarks
1	4120000353	散热器总成LY-930 RADIATOR ASS'Y LY-930	Y	1	
2	4110001028	发动机总成YC6B125-T21（BB6G6） ENGINE ASSEMBLY YC6B125-T21（BB6G6）	Y	1	
3	3010900168	水(油)温表接头 THEMOMETER JOINT	Y	1	
4	29330020141	上盖板 UPPER COVER PLATE	Y	1	
5	4015000197	垫圈GB96.1-10EpZn-300HV WASHER GB96.1-10EpZn-300HV	N	10	
6	4011000081	螺栓GB5783-M10*20EpZn-8.8 BOLT GB5783-M10*20EpZn-8.8	N	10	
7	2010900122	油门操纵机构 GOVERNOR CONTROL SYSTEM	N	1	
8	29010006591	双头螺栓 DOUBLE BOLT	Y	8	
9	4015000026	垫圈GB93-12-65Mn WASHER GB93-12 65Mn	N	28	
10	4013000011	螺母GB6170-M12EpZn-8 NUT GB6170-M12 EpZn-8	N	8	
11	4011000567	螺栓GB5785-M24*2*80EpZn-8.8 BOLT GB5785-M24*2*80-8.8	N	4	
12	4013000157	螺母GB889.2-M24*2EpZn-8 NUT GB889.2-M24*2EpZn-8	N	4	
13	4015000167	垫圈GB97.1-24EpZn-300HV WASHER GB97.1-24EpZn-300HV	N	4	
14	3010900004	橡胶垫 RUBBER SPACER	Y	4	
15	4011000090	螺栓GB5783-M12*35EpZn-8.8 BOLT GB5783-M12*35EpZn-8.8	N	16	
16	4015000168	垫圈GB97.1-12EpZn-300HV WASHER GB97.1-12EpZn-300HV	N	20	
17	4011000641	螺栓JB6013-M14*1.5EpZn-45 BOLT JB6013-M14*1.5EpZn-45	N	4	
18	4030000057	垫圈JB1002-14-T2 WASHER JB1002-14-T2	Y	8	

发动机系统 DIESEL ENGINE SYSTEM

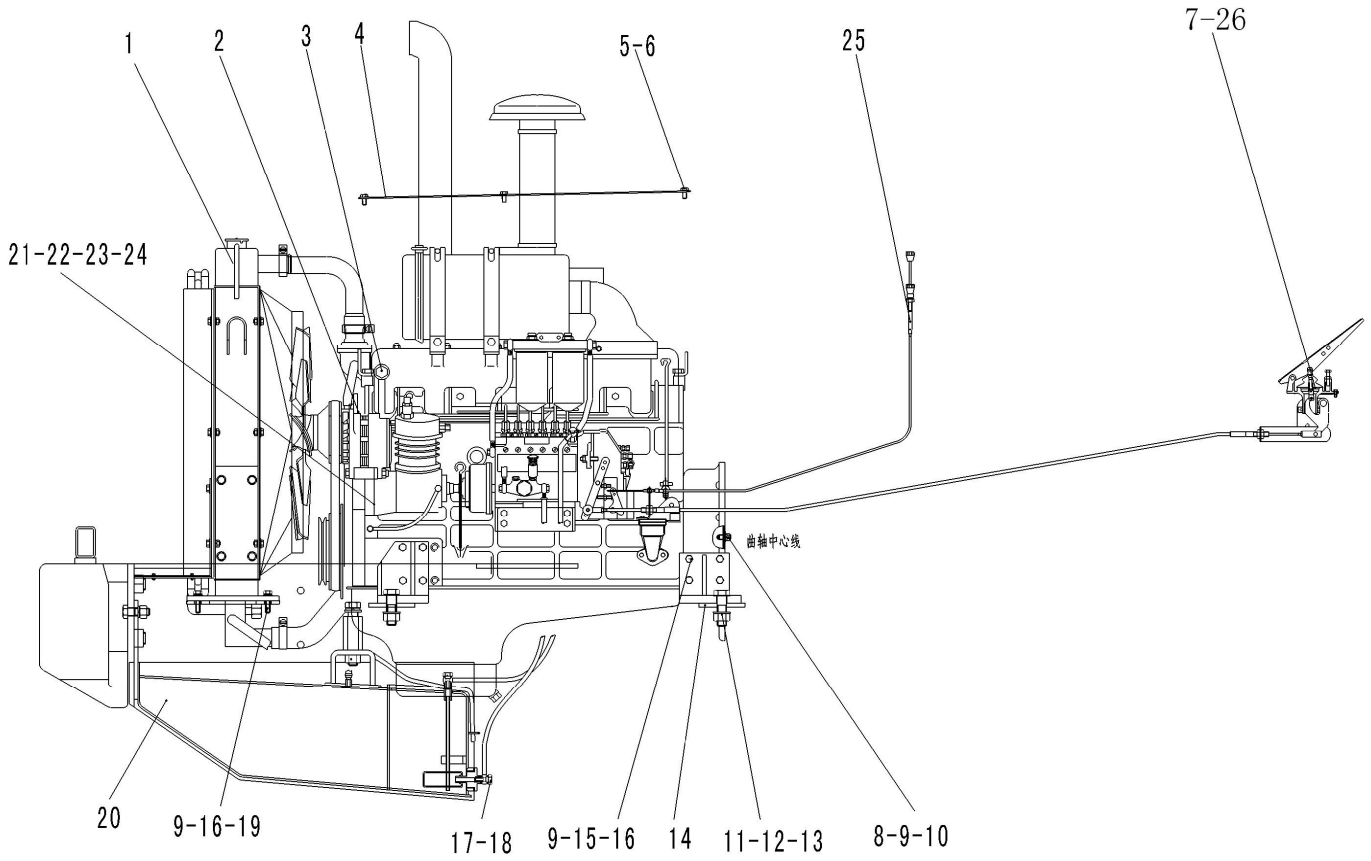

序号 Key	零件代号 Part No.	名称 Description		是否配件 Spare parts Y/N	数量 Qty	备注 Remarks
19	4011000092	螺栓GB5783-M12*50EpZn-8.8	BOLT GB5783-M12*50EpZn-8.8	N	4	
20	29020008711	燃油箱总成	FUEL TANK ASSY	Y	1	
21	4120000119	胶管JB8406-B16*2300	RUBBER TUBE JB8406-B16X2300	Y	1	
22	4030000288	胶管JB8406-B16*2000	HOSE JB8406-B16*2000	Y	1	
23	4120000067	暖风机水阀LG12-NFJSF	VALVE-HEATER	Y	2	
24	4017000024	环箍QC390-D26	CLAMP QC390-D26	N	4	
25	2010900118	停车操纵机构	PARKING CONTROL SYSTEM	N	1	
26	4013000033	螺母GB6170-M8EpZn-8	NUT GB6170-M8EpZn-8	N	1	

燃油箱总成 FUEL TANK ASSY

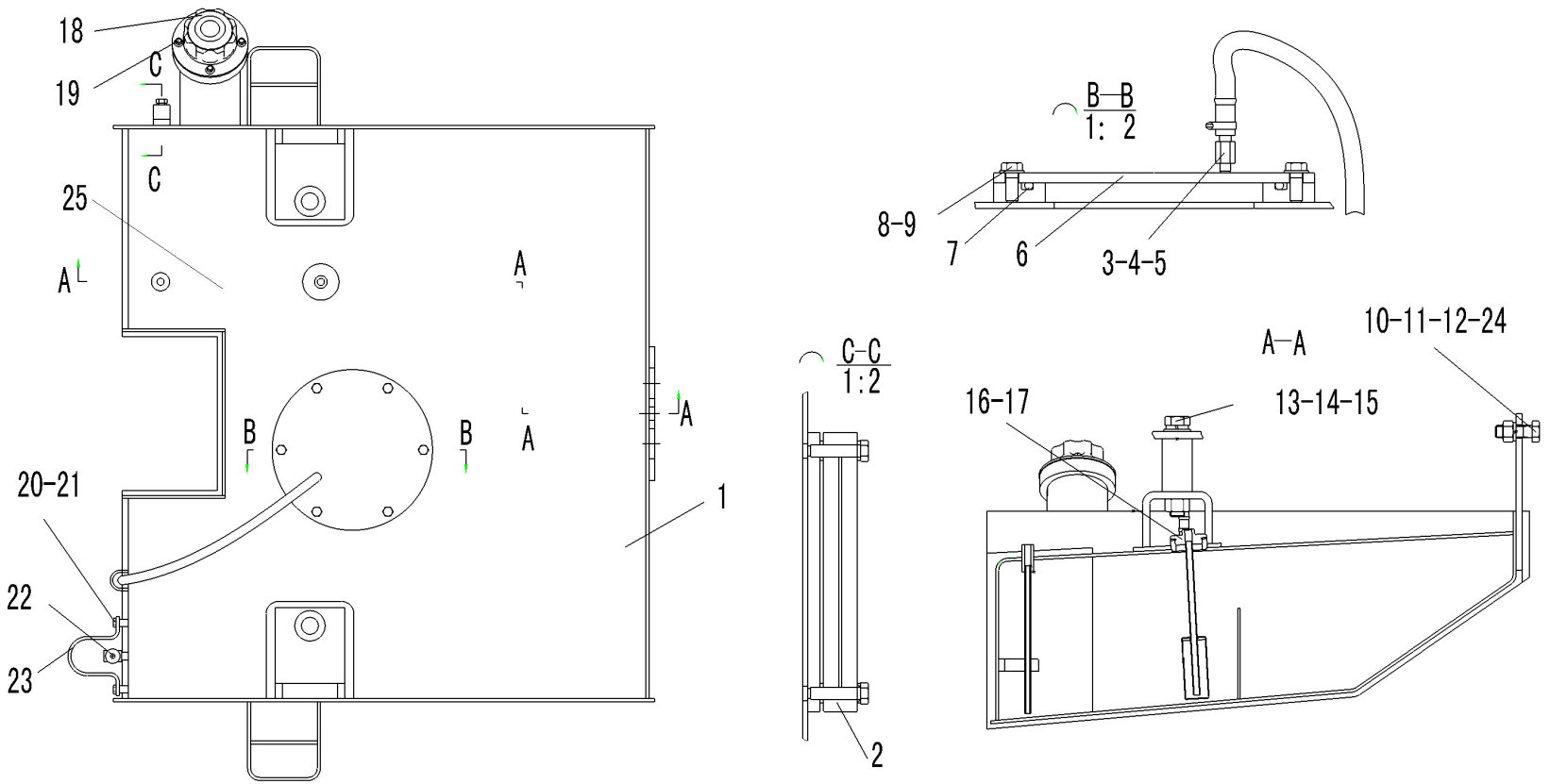

序号 Key	零件代号 Part No.	名称 Description		是否配件 Spare parts Y/N	数量 Qty	备注 Remarks
1	29020008721	燃油箱体	FUEL TANK	N	1	
2	4120000093	液位计YWZ-200	GAUGE LEVEL YWZ-200	Y	1	
3	29020006561	透气钢管	BREATHER TUBE	Y	1	
4	4017000015	喉箍JB8870-d25	CLAMP COLLAR JB8870-d25	N	1	
5	4120000046	胶管JB8406-A10*560	HOSE JB8406-A10*560	Y	1	
6	29020000041	盖板	PLATE	Y	1	
7	4030000022	O形圈GB3452.1-200*7.00G	O-RING GB3452.1-200*7.00G	Y	1	
8	4011000082	螺栓GB5783-M10*25EpZn-8.8	BOLT GB5783-M10*25EpZn-8.8	N	6	
9	4015000162	垫圈GB97.1-10EpZn-300HV	WASHER GB97.1-10EpZn-300HV	N	6	
10	4011000114	螺栓GB5785-M20*2*60EpZn-8.8	BOLT GB5785-M20*2*60EpZn-8.8	N	1	
11	4013000040	螺母GB6171-M20*2EpZn-8	NUT GB6171-M20*2EpZn-8	N	1	
12	4015000030	垫圈GB93-20-65Mn	WASHER GB93-20 65Mn	N	1	
13	4011000117	螺栓GB5785-M24*2*150EpZn-8.8	BOLT GB5785-M24*2*150-8.8	N	2	
14	4015000167	垫圈GB97.1-24EpZn-300HV	WASHER GB97.1-24EpZn-300HV	N	2	
15	4015000031	垫圈GB93-24-65Mn	WASHER GB93-24 65Mn	N	2	
16	2010900046	滤油器总成	FUEL FILTER	Y	1	
17	29020007931	垫圈	WASHER	Y	1	
18	4110000612	加油滤清器QL8	GASOLINE FILTER QL8	Y	1	

燃油箱总成 FUEL TANK ASSY

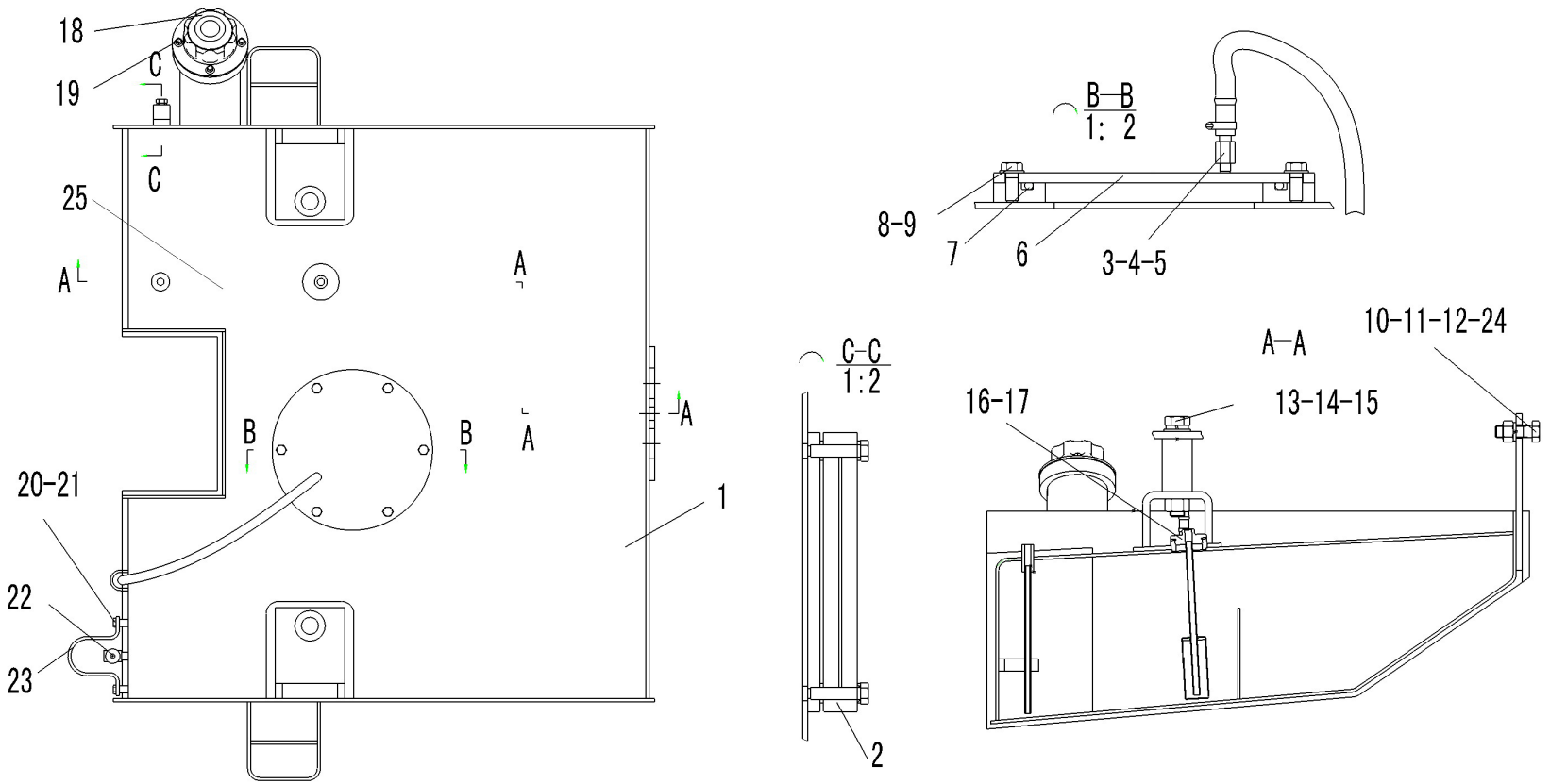

序号 Key	零件代号 Part No.		名称 Description	是否配件 Spare parts Y/N	数量 Qty	备注 Remarks
19	4011000461	螺栓GB16674-M8*16EpZn-8.8	BOLT GB16674-M8*16EpZn-8.8	N	4	
20	4011000106	螺栓GB5783-M8*25EpZn-8.8	BOLT GB5783-M8*25EpZn-8.8	N	2	
21	4015000072	垫圈GB97.1-8EpZn-300HV	WASHER GB97.1-8EpZn-300HV	N	2	
22	4120000099	球阀MBS216-1/2"	BALL VALVE	Y	1	
23	29020006591	护板	GUARD PLATE	Y	1	
24	4015000176	垫圈GB97.1-20EpZn-300HV	WASHER GB97.1-20EpZn-300HV	N	1	
25	29020008711	燃油箱总成	FUEL TANK ASSY	Y	1	

油门操纵机构 GOVERNOR CONTROL SYSTEM

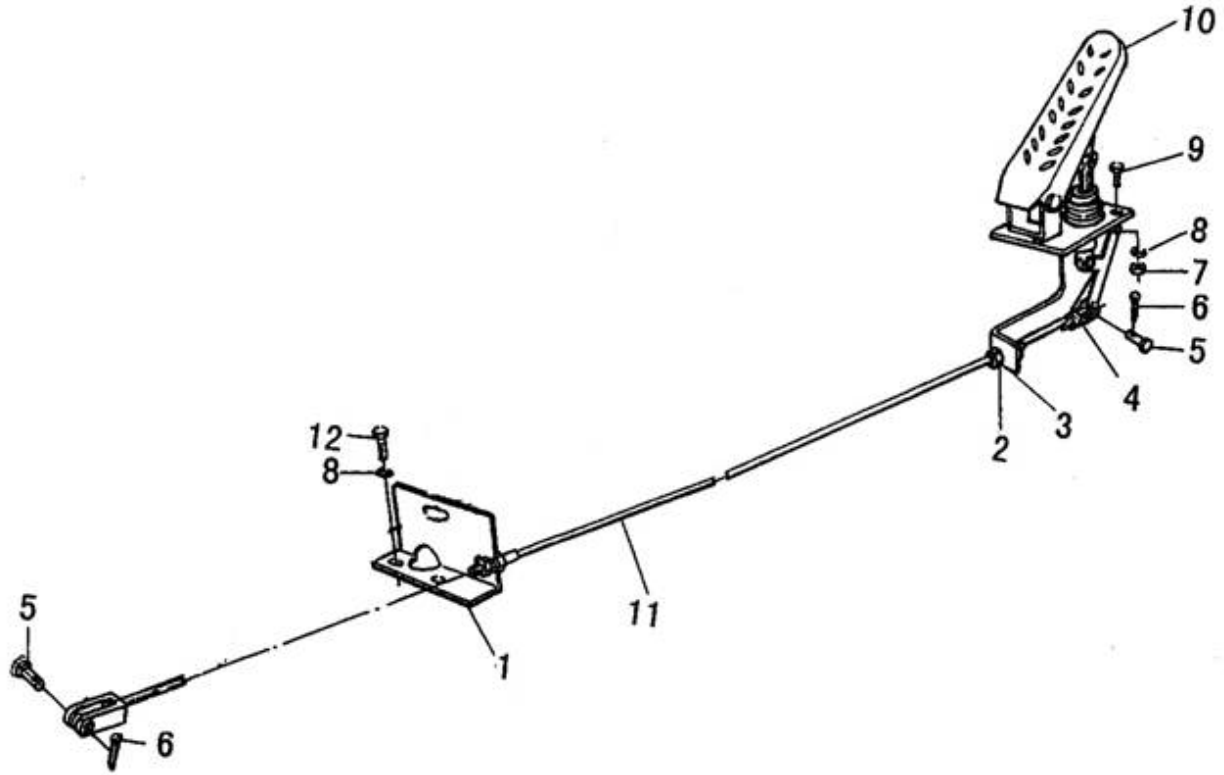

序号 Key	零件代号 Part No.		名称 Description	是否配件 Spare parts Y/N	数量 Qty	备注 Remarks
1	29010018031	固定板	plate	Y	1	
2	4013000046	螺母GB6172.1-M12EpZn-05	NUT GB6172.1-M12EpZn-05	N	4	
3	4015000168	垫圈GB97.1-12EpZn-300HV	WASHER GB97.1-12EpZn-300HV	N	4	
4	3010900009	连接叉	CONNECT FORK	Y	1	
5	4016000138	销轴GB882-B6*22EpZn-35	PIN GB882-B6*22EpZn-35	N	2	
6	4016000114	销GB91-2*16EpZn-Q235A	PIN GB91-2*16EpZn-Q235A	N	2	
7	4013000028	螺母GB6170-M6EpZn-8	NUT GB6170-M6EpZn-8	N	3	
8	4015000035	垫圈GB93-6-65Mn	WASHER GB93-6-65Mn	N	5	
9	4011000101	螺栓GB5783-M6*20EpZn-8.8	BOLT GB5783-M6*20EpZn-8.8	N	3	
10	4120000096	油门踏板ZY75-00	ACCELERATOR PEDAL ZY75-00	Y	1	
11	2010900121	操纵软轴	CABLE SHAFT	Y	1	
12	4011000440	螺栓GB5783-M6*40EpZn-8.8	BOLT GB5783-M6*40EpZn-8.8	N	2	

停车操纵机构 PARKING CONTROL SYSTE

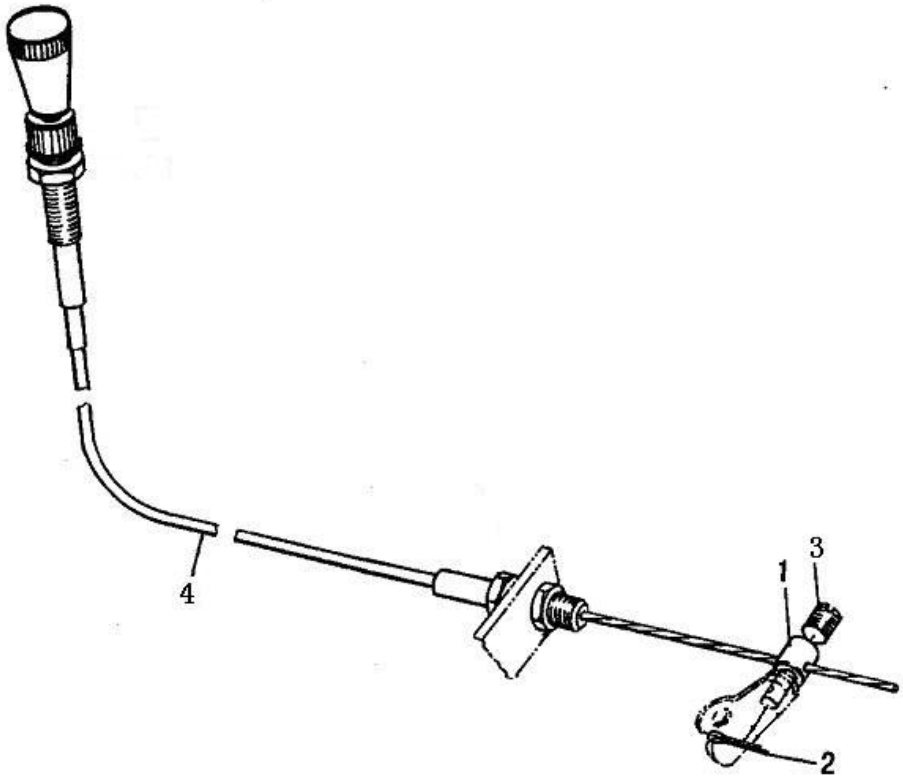

序号 Key	零件代号 Part No.	名称 Description		是否配件 Spare parts Y/N	数量 Qty	备注 Remarks
1	3010900054	螺栓轴	BOLT SHAFT	Y	1	
2	4016000120	开口销GB91-2*12EpZn-Q235A	SPLINT PIN GB91-2*12EpZn-Q235A	N	1	
3	4014000020	螺钉GB75-M6*10EpZn-22H	SCREW GB75-M6*10EpZn-22H	N	1	
4	29010013441	操纵软轴	CABLE SHAFT	Y	1	

B　变矩器系统
TORQUE CONVERTER SYSTEM

山 东 临 工 工 程 机 械 有 限 公 司
SHANDONG LINGONG CONSTRUCTION MACHINERY CO.,LTD.

变矩器系统 TORQUE CONVERTER SYSTEM

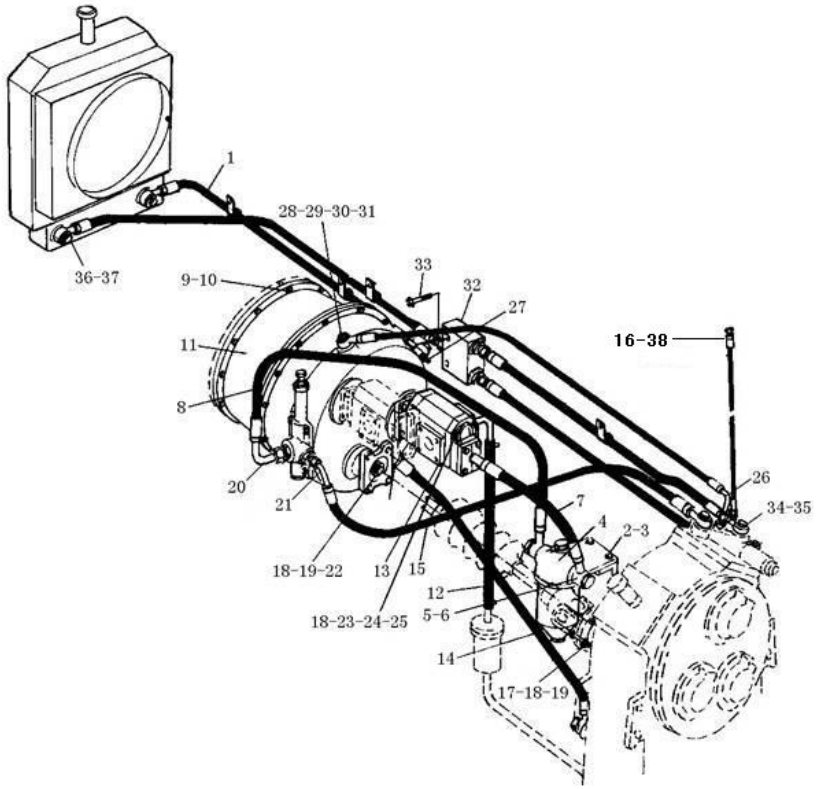

序号 Key	零件代号 Part No.	名称 Description		是否配件 Spare parts Y/N	数量 Qty	备注 Remarks
1	2020900057	变矩器至散热器油管	TO RADIATOR PIPE	Y	1	
2	4011000107	螺栓GB5783-M8*30EpZn-8.8	BOLT GB5783-M8*30EpZn-8.8	N	4	
3	4015000036	垫圈GB93-8-65Mn	WASHER GB93-8-65Mn	N	4	
4	4110000507	滤清器QF60M33G-1	FILTER QF60M33G-1	Y	1	
5	4120000125	接头体GB3733.2-G28EpZn-35	JOINT BODY GB3733.2-G28EpZn-35	Y	2	
6	4030000013	O形圈GB1235-32*3.1	O-RING GB1235-32*3.1	Y	2	
7	2020900044	变速泵至滤清器油管总成	TO OIL FILTER PIPE		1	
8	29040007871	滤清器至变速箱油管	PIPE	Y	1	
9	4015000025	垫圈GB93-10-65Mn	WASHER GB93-10 65Mn	N	12	
10	4011000085	螺栓GB5783-M10*35EpZn-8.8	BOLT GB5783-M10*35EpZn-8.8	N	12	
11	4110000084	液力变矩器YJ315LG-1	TORQUE CONVERTER YJ315LG-1	Y	1	
12	2020900060	变速泵吸油管总成	INTAKE OIL TUBE TO PUMP	Y	1	
13	4110000044	变速泵CBGjA2032	SHIFT PUMP CBGjA2032	Y	1	
14	2020900046	溢流阀回油管总成	OIL RETURN PIPE ASSEMBLY		1	
15	2020900053	变矩器至变速阀油管	TO SHAFT VALVE PIPE	Y	1	
16	4015000139	垫圈JB1002-10-T2	WASHER JB1002-10-T2	N	1	
17	4011000125	螺栓GB5786-M12*1.25*35EpZn-8.8	BOLT GB5786-M12*1.25*35EpZn-8.8	N	4	
18	4015000168	垫圈GB97.1-12EpZn-300HV	WASHER GB97.1-12EpZn-300HV	N	12	

变矩器系统 TORQUE CONVERTER SYSTEM

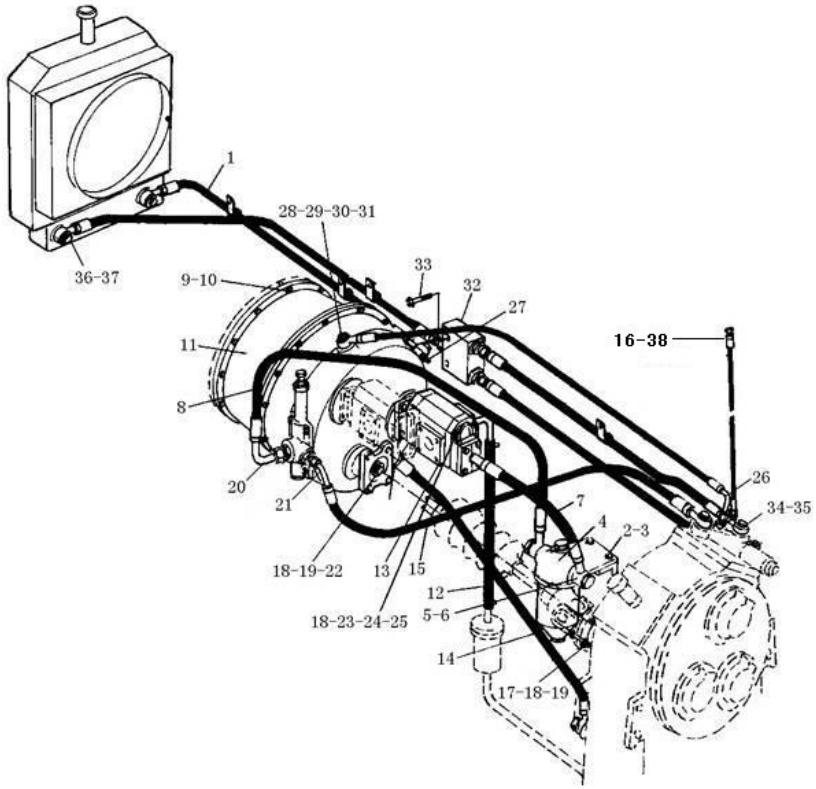

序号 Key	零件代号 Part No.	名称 Description		是否配件 Spare parts Y/N	数量 Qty	备注 Remarks
19	4013000126	螺母GB889.2-M12*1.25EpZn-8	NUT GB889.2-M12*1.25EpZn-8	N	8	
20	3020900020	接头体	CONNECTOR	Y	1	
21	3020900035	油压接头	PIPE JIONT	Y	1	
22	2020900051	主传动轴	MAIN DRIVE SHAFT	Y	1	
23	3060900064	密封垫	SEALING SPACER	Y	1	
24	4012000003	螺柱GB898-M12*35EpZn-8.8	DOUBLE-SCREW BOLT GB898-M12*35EpZn-8.8	N	4	
25	4013000011	螺母GB6170-M12EpZn-8	NUT GB6170-M12 EpZn-8	N	4	
26	3020900031	接头	CONNECTOR	Y	1	
27	3020900034	变矩器油温传感器接头	THEMOMENTER JOINT	Y	1	
28	3020900033	接头	CONNECTOR	Y	1	
29	2020900052	回油管	OIL RETURN PIPE	Y	1	
30	4011000240	螺栓JB999-M14*1.5*35EpZn-35	BOLT JB999-M14*1.5*35EpZn-35	N	1	
31	4030000057	垫圈JB1002-14-T2	WASHER JB1002-14-T2	Y	2	
32	29040008061	三通块总成	TEE BLOCK P	N	1	
33	4011000230	螺栓GB16674-M10*65EpZn-8.8	BOLT GB16674-M10*65EpZn-8.8	N	2	
34	4030000060	垫圈JB1002-22-T2	WASHER JB1002-22-T2	N	6	
35	4011000382	螺栓JB999-M22*1.5*50EpZn-35	BOLT JB999-M22*1.5*50-35	N	3	
36	4015000203	垫圈JB1002-24-T2	WASHER JB1002-24-T2	N	6	

变矩器系统 TORQUE CONVERTER SYSTEM

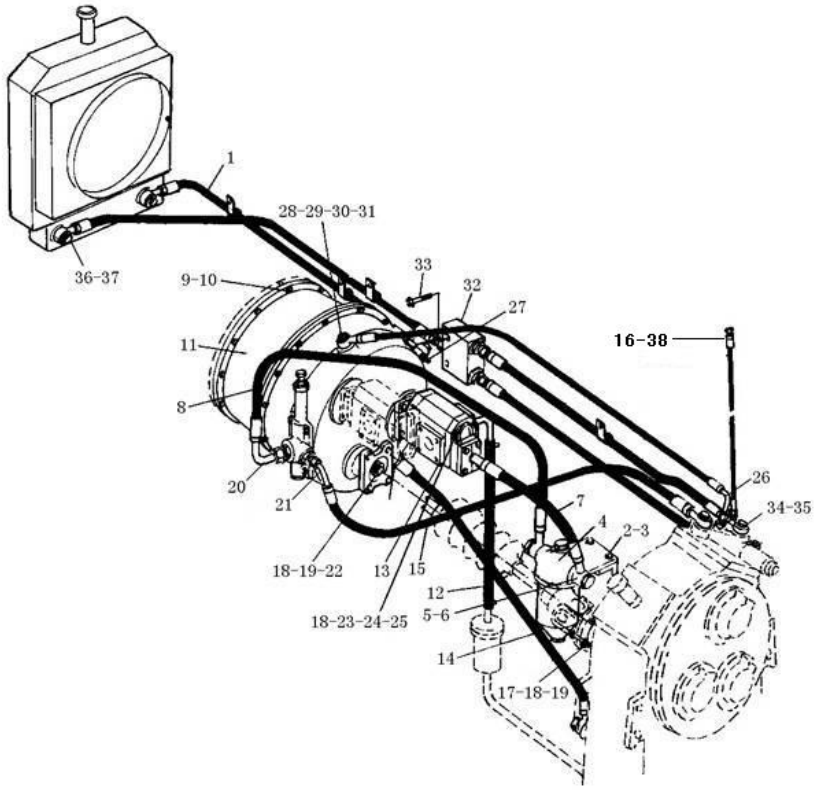

序号 Key	零件代号 Part No.	名称 Description		是否配件 Spare parts Y/N	数量 Qty	备注 Remarks
37	4011000399	螺栓JB999-M24*1.5*50EpZn-35	BOLT JB999-M24*1.5*50-35	N	3	
38	29040008891	变速压力传感器接头	TIE-IN	Y	1	

液力变矩器YJ315LG-1(370804)　HYDRAULTC TORQUE CONVERTER YJ315LG-1(370804)

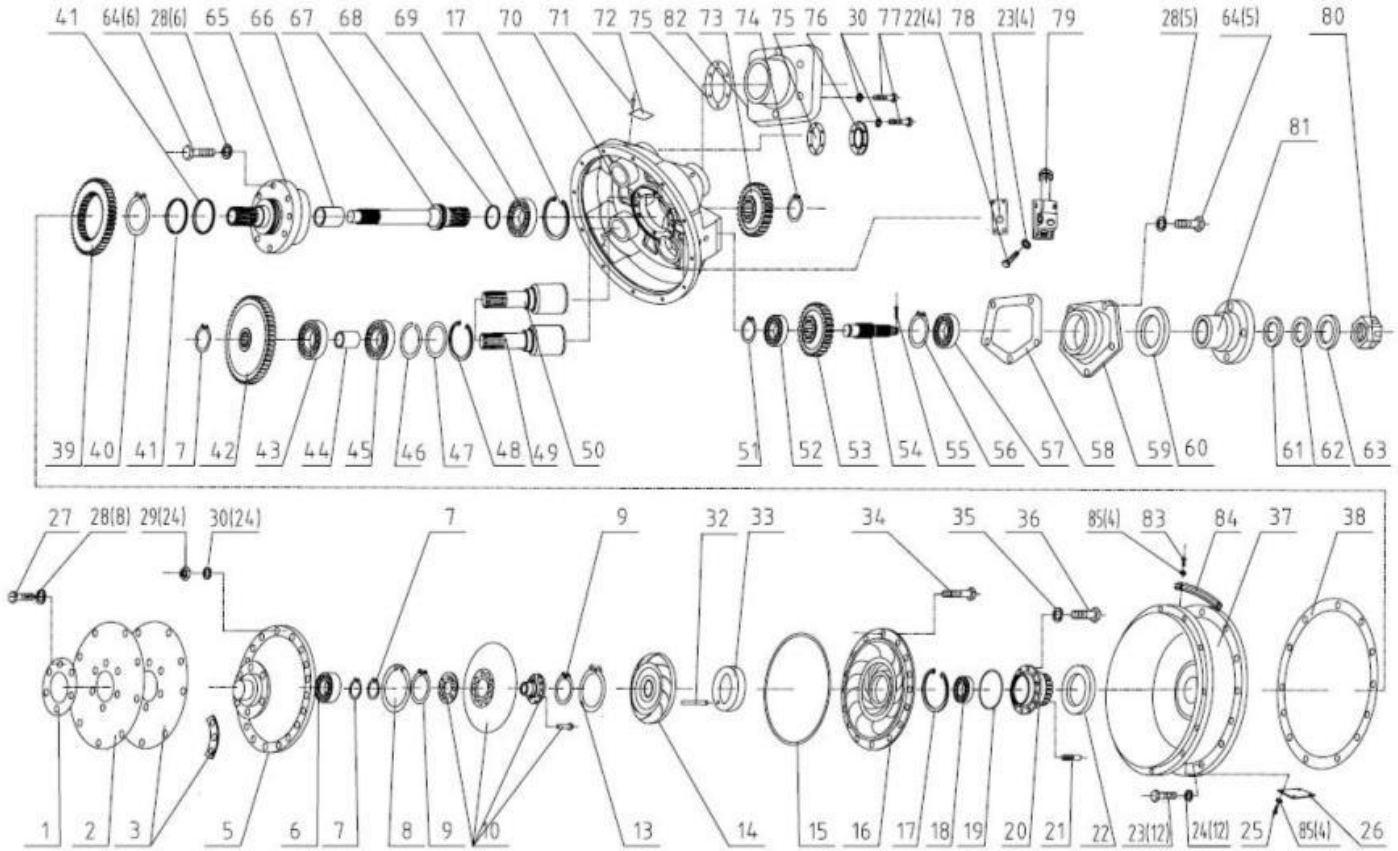

序号 Key	零件代号 Part No.	名称 Description		是否配件 Spare parts Y/N	数量 Qty	备注 Remarks
1	7200000715	圆垫板YJ315Y-00018	PLATE YJ315Y-00018	Y	1	
2	4110000084083	弹性板1YJ315Y-00002	ELASTIC PLATE 1YJ315Y-00002	N	1	
3	4110000084096	弹性板总成1YJ315Y-30000	ELASTIC PLATE ASSEMBLY 1YJ315Y-30000	N	1	
4		kongbai	kongbai	N	0	
5	4110000084094	罩轮1YJ315X-00002	WHEEL SHELL 1YJ315X-00002	Y	1	
6	7200000741	滚针轴承4074106	NEEDLE BEARING 4074106		1	
7	4110000084132	挡圈30 04064-03015	RETAINER RING 30 04064-03015	Y	4	
8	4110000084107	挡圈04065-05520	RING SNAP 04065-05520	Y	1	
9	4110000084103	挡圈04064-03818	RING SNAP 04064-03818	Y	2	
10	4110000084116	涡轮组件1YJ315X-10000	TURBINE UNIT 1YJ315X-10000	Y	1	
11		kongbai	kongbai	N	0	
12		kongbai	kongbai	N	0	
13	4110000084105	挡圈04064-06020	RING SNAP 04064-06020	Y	1	
14	4110000084072	导轮1ZL30D-11-27	STATOR	Y	1	
15	4030000620	PO形圈GB3452.1-338*3.55G	PO-RING GB3452.1-338*3.55G	Y	1	
16	4110000084070	泵轮1YJ315X-00003	IMPELLER	Y	1	
17	4015000241	挡圈GB893.1-110-65Mn	SNAPP RING GB893.1-110-65Mn	N	2	
18	4021000113	滚动轴承GB276-6212	BALL BEARIN GB276-6212	Y	1	

液力变矩器YJ315LG-1(370804)　HYDRAULTC TORQUE CONVERTER YJ315LG-1(370804)

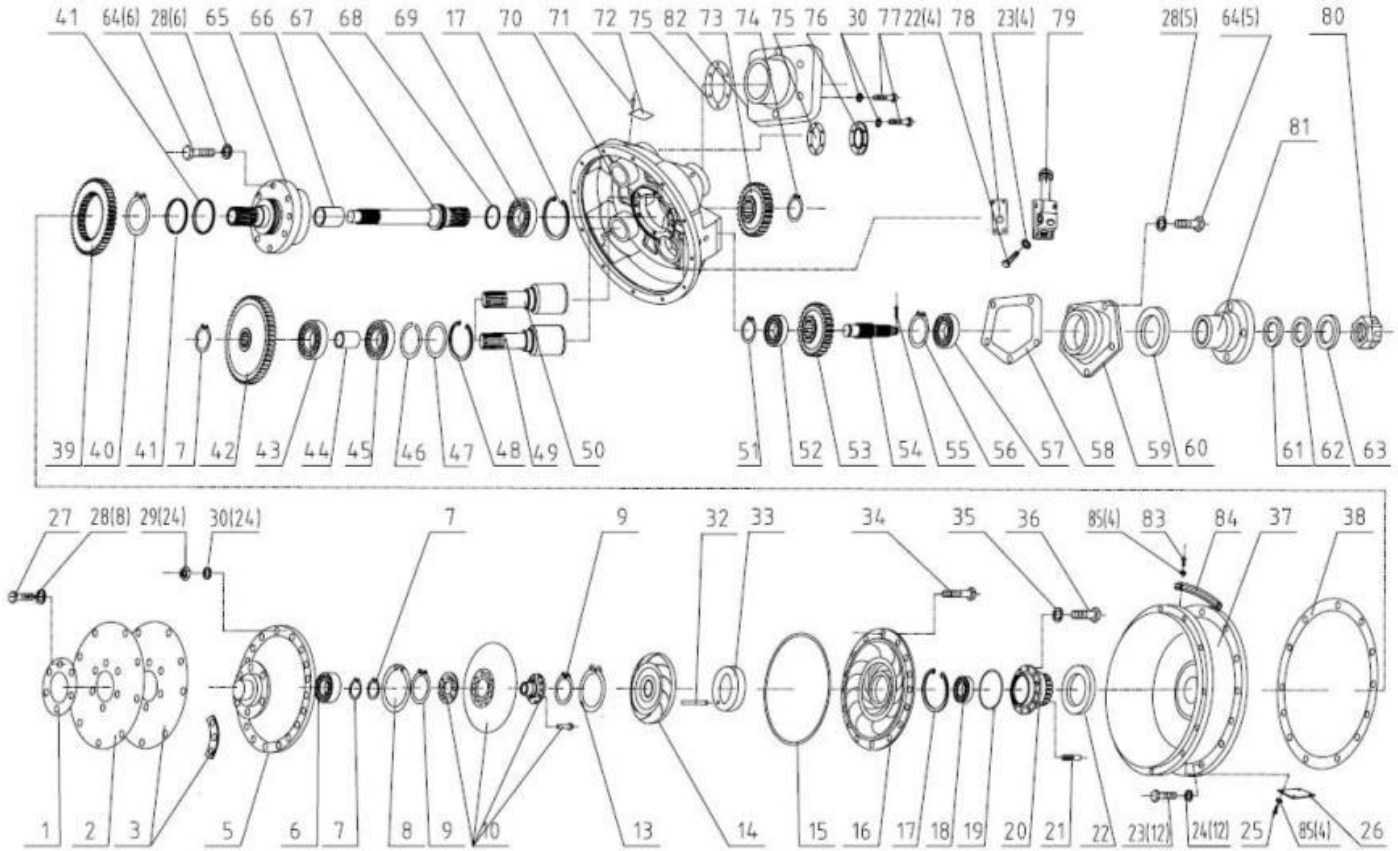

序号 Key	零件代号 Part No.	名称 Description	是否配件 Spare parts Y/N	数量 Qty	备注 Remarks
19	4030000010	O形圈GB1235-130*3.1 O-RING GB1235-130*3.1	Y	1	
20	4110000084063	泵轮座1ZL30D-11-21 IMPELLER BOSS	Y	1	
21	4110000084064	定位销1ZL30D-11-22 SET PIN	Y	4	
22	4110000217052	骨架油封ZL30D-11-54 100*120*13 FRAMEWORK OIL SEAL 0ZL30D-11-54	Y	1	
23	7200000827	螺栓M10*3001010-51030 BOLT M10*3001010-51030		16	
24	4110000004001	弹性垫圈01602-21030 SPRING WASHER 01602-21030	Y	16	
25	4011000289	螺栓GB5783-M6*16EpZn-8.8 BOLT GB5783-M6*16EpZn-8.8	N	4	
26	4110000084095	盖板1YJ315X-00005 HOOD 1YJ315X-00005	Y	1	
27	4110000217083	螺栓01010-51225 M12*25 BOLT01010-51225 M1*25	Y	8	
28	4110000160054	垫圈01602-21236 WASHER 01602-21236	Y	19	
29	4110000084129	螺母M8 01508-10806 NUT M8 01508-10806	Y	24	
30	4110000084130	垫圈8 01602-20825 WASHER 8 01602-20825	Y	42	
31		kongbai kongbai	N	0	
32	4110000084099	销04025-00620 PIN 04025-00620	Y	1	
33	4110000084067	隔环1ZL30D-11-24 ISOLATING RING	Y	1	
34	4110000011091	螺栓M8*35 01010-50835 BOLT M8*35 01010-50835	Y	24	
35	4015000009	垫圈GB859-8-65Mn WASHER GB859-8-65Mn	N	8	
36	4110000084128	螺栓M8*20 01010-50820 BOLT M8*20 01010-50820	Y	8	

液力变矩器YJ315LG-1(370804)　HYDRAULTC TORQUE CONVERTER YJ315LG-1(370804)

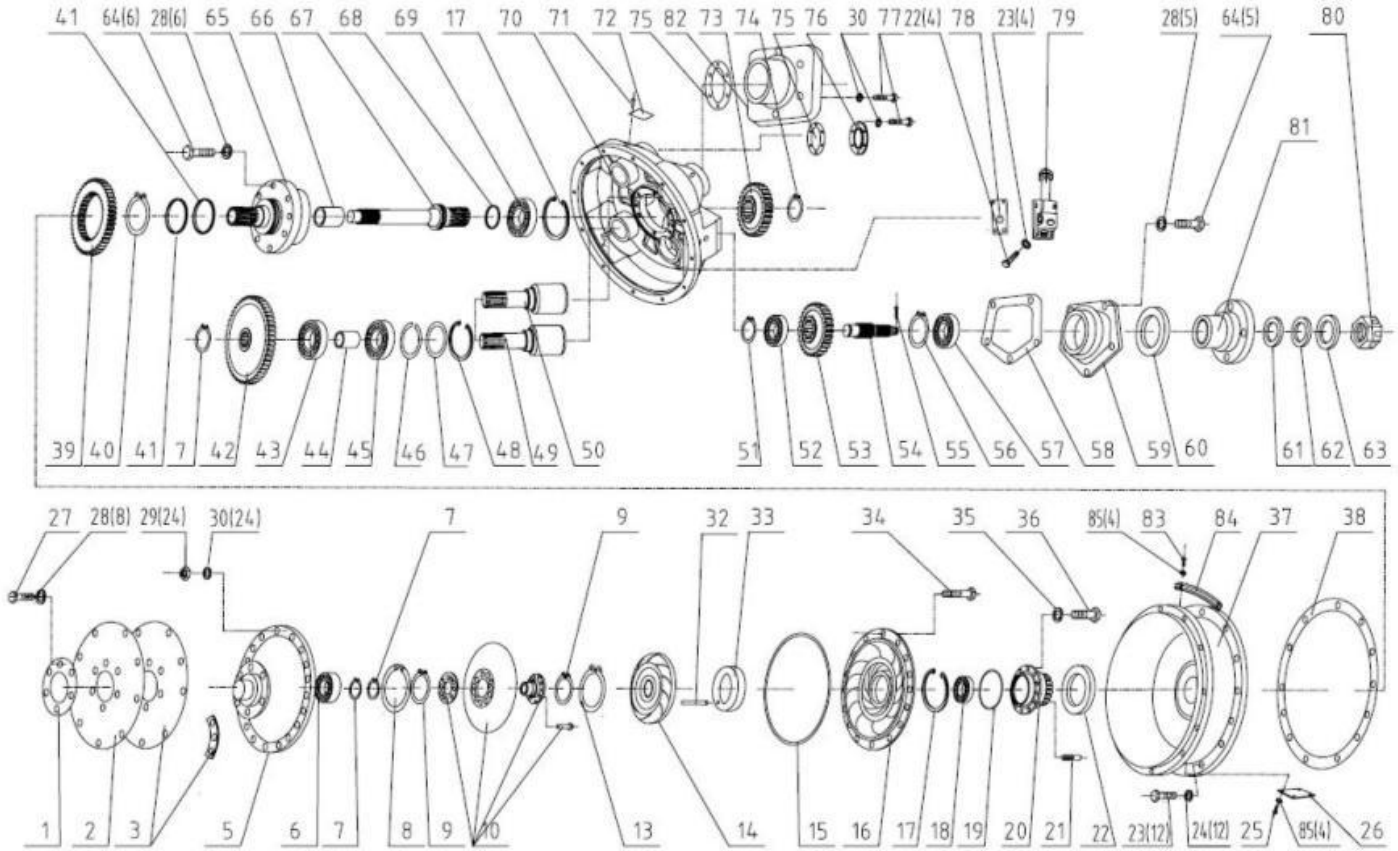

序号 Key	零件代号 Part No.		名称 Description	是否配件 Spare parts Y/N	数量 Qty	备注 Remarks
37	4110000084093	中节1YJ315X-00001	MEDIUM KNOT	Y	1	
38	4110000084125	垫片1ZL30D-11-38	SPACER 1ZL30D-11-38	Y	1	
39	4110000084090	齿轮1YJ315L-00005A	GEAR 1YJ315L-00005A	Y	1	
40	4110000217061	挡圈04064-01030 100	WASHER 04064-01030 100	Y	1	
41	4110000217051	密封环0ZL30D-11-19	PACKING RING 0ZL30D-11-19	Y	2	
42	4110000084091	齿轮1YJ315L-00006A	GEAR 1YJ315L-00006A	Y	2	
43	4021000106	P滚动轴承GB276-6206	BEARING GB276-6206	Y	2	
44	4110000084046	套1ZL30D-11-40	SLEAVE	Y	2	
45	4021000107	P滚动轴承GB276-6206N	P BEARING GB276-6206N	Y	2	
46	4110000084017	止动环1ZL30D-11-04	LOCKING	Y	2	
47	4110000084097	垫圈1ZL30D-11-03	WASHER 1ZL30D-11-03	Y	2	
48	4110000084127	挡圈68 04065-06825	RETAINER RING 68 04065-06825	Y	2	
49	4110000084089	油泵轴1YJ315L-00004	OIL PUMP SHAFT 1YJ315L-00004	Y	1	
50	4110000084092	油泵轴1YJ315L-00007	OIL PUMP SHAFT 1YJ315L-00007	Y	1	
51	4110000084102	挡圈04064-03515	RING SNAP 04064-03515	Y	1	
52	4021000108	P滚动轴承GB276-6307	P BEARING GB276-6307	Y	1	
53	4110000084124	齿轮1ZL30D-11-18	GEAR 1ZL30D-11-18	Y	1	
54	4110000084122	齿轮1ZL30D-11-15	GEAR 1ZL30D-11-15	Y	1	

液力变矩器YJ315LG-1(370804)　HYDRAULTC TORQUE CONVERTER YJ315LG-1(370804)

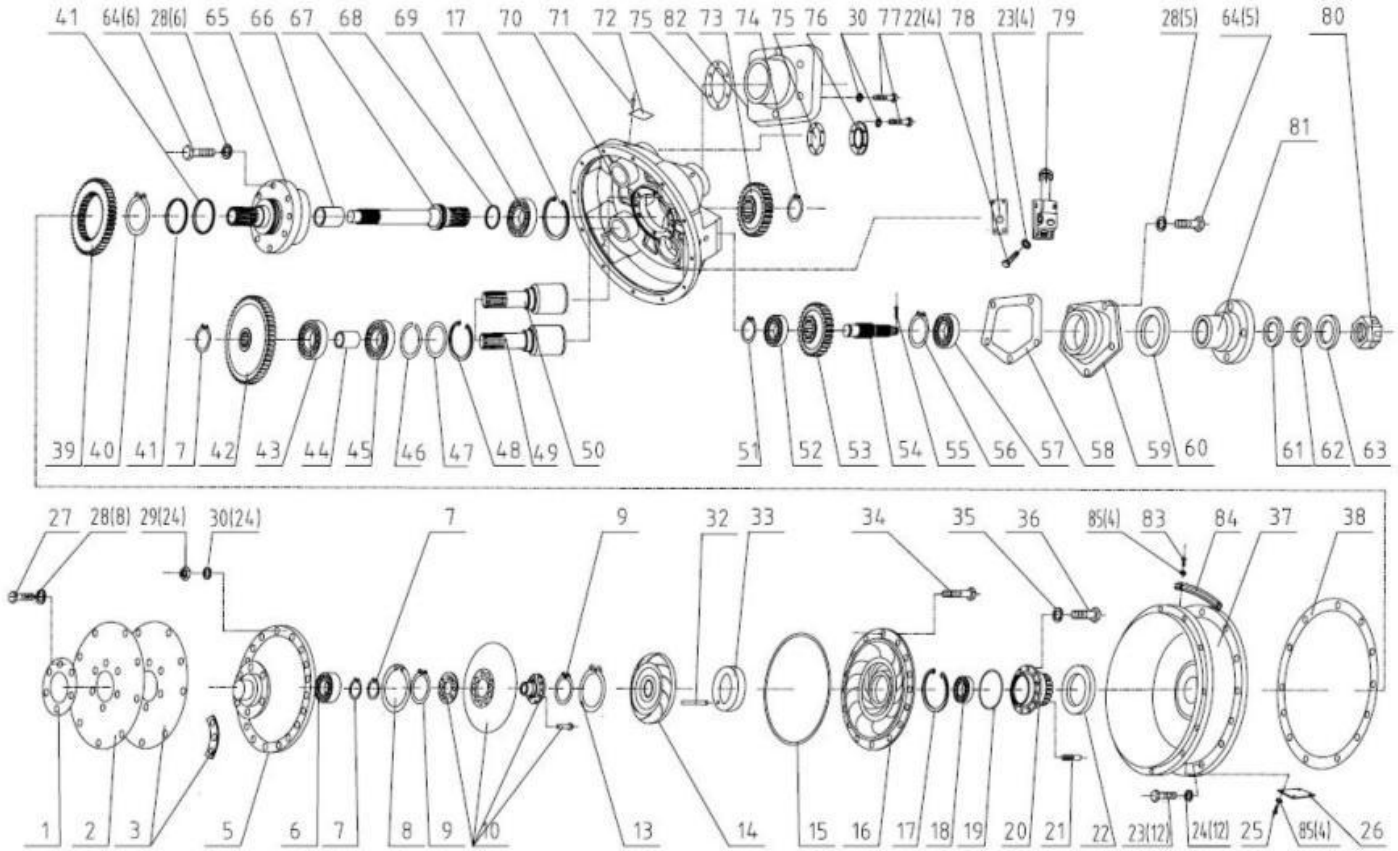

序号 Key	零件代号 Part No.		名称 Description	是否配件 Spare parts Y/N	数量 Qty	备注 Remarks
55	4016000209	P开口销GB91-5*45EpZn-Q235A	P SPLIT PIN GB91-5*45EpZn-Q235A	N	1	
56	4110000217066	挡圈04065-09030 90	SNAP RING 04065-09030 90	Y	1	
57	4021000021	滚动轴承GB276-6308	ROLLING BEARING GB276-6308	Y	1	
58	4110000084036	密封垫1ZL30D-11-07	SEAL SPACER	Y	1	
59	4110000084119	油封法兰1ZL30D-11-11	FLANGE 1ZL30D-11-11	Y	1	
60	4110000217027	骨架油封0701220055	FRAMEWORK OIL SEAL 0701220055	Y	2	
61	4110000084120	垫圈1ZL30D-11-13	WASHER 1ZL30D-11-13	Y	1	
62	4110000084028	密封垫0ZL30D-11-17	SEAL SPACER	Y	1	
63	4110000084123	垫圈1ZL30D-11-16	WASHER 1ZL30D-11-16	Y	1	
64	4110000011117	螺栓M12*30 01010-51230	BOLT M12*30 01010-51230	Y	11	
65	4110000084047	导轮座1ZL30D-11-05	STATOR BOSS	Y	1	
66	4110000084015	套1ZL30D-11-10	SLEAVE	Y	1	
67	4110000084045	主动轴1ZL30D-11-09	DRIVEN SHAFT	Y	1	
68	4110000084048	密封环0ZL30D-11-08	SEAL RING	Y	1	
69	4021000022	滚动轴承GB276-6310	BEARING GB276-6310	Y	1	
70	4110000084117	壳体1ZL30D-11-01	HOUSING 1ZL30D-11-01	Y	1	
71	7200000846	铆钉3*6 04418-03060	RIVET 3*6 04418-03060	N	4	
72	4110000084134	标牌1YJ315LG-1-BP01	BRAND 1YJ315LG-1-BP01	N	1	

液力变矩器YJ315LG-1(370804)　HYDRAULTC TORQUE CONVERTER YJ315LG-1(370804)

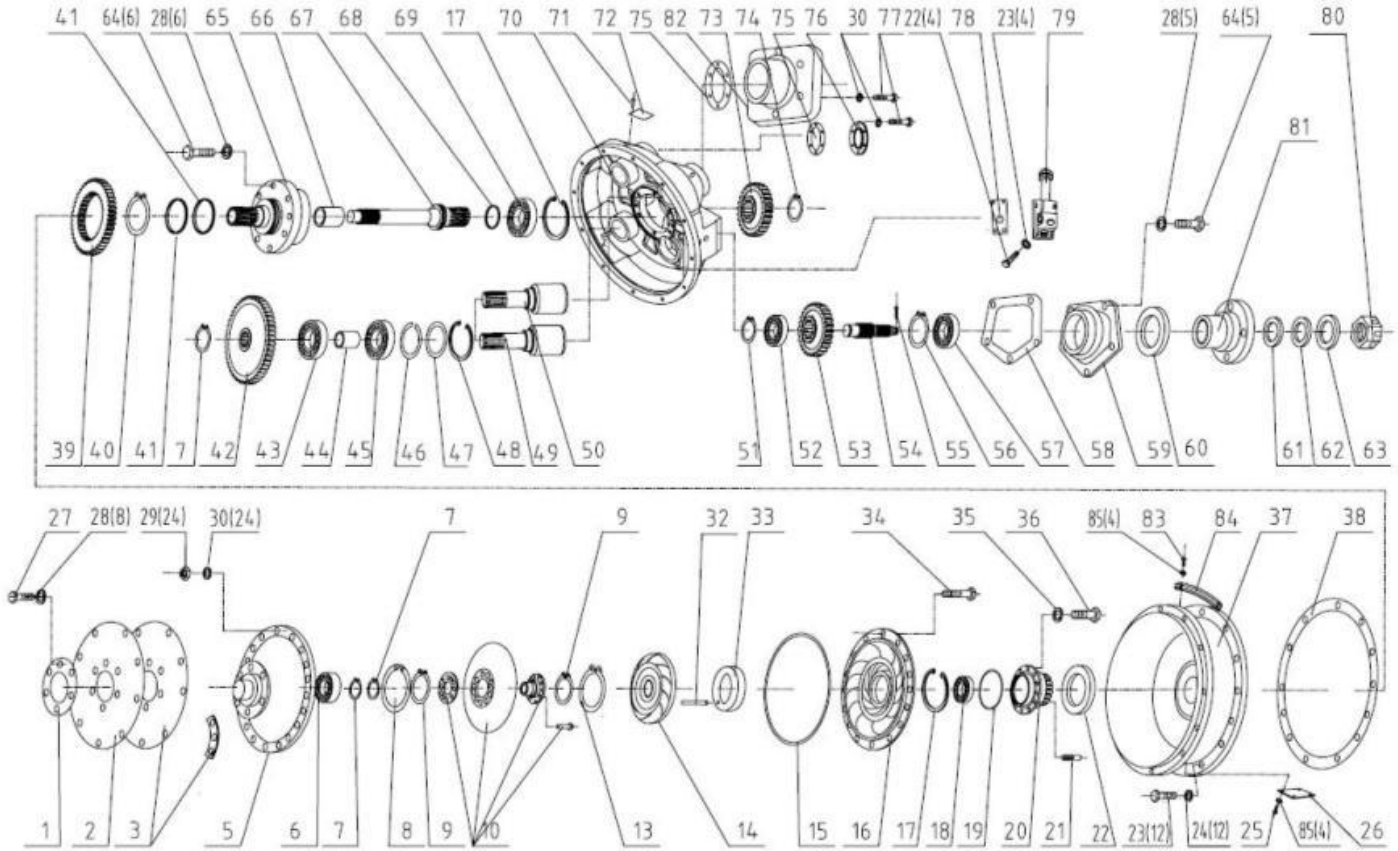

序号 Key	零件代号 Part No.		名称 Description	是否配件 Spare parts Y/N	数量 Qty	备注 Remarks
73	4110000084118	齿轮1ZL30D-11-06	GEAR 1ZL30D-11-06	Y	1	
74	4015000240	P挡圈GB894.1-48 65Mn	P RING SNAP GB894.1-48 65Mn	N	1	
75	4110000084087	垫1YJ315L-00002	SPACER 1YJ315L-00002	Y	3	
76	4110000084088	盖1YJ315L-00003	COVER 1YJ315L-00003	Y	1	
77	4110000084126	螺栓M8*20 01010-30820	BOLT M8*20 01010-30820	Y	18	
78	4110000084035	密封垫1YJ315X-00009Z	SEAL SPACER	Y	1	
79	4110000084021	减压阀总成1YJ320-01000ZLG	RELIEF VALVE	Y	1	
80	4110000084121	六角槽形螺1ZL30D-11-14	NUT 1ZL30D-11-14	Y	1	
81	4110000084135	输出法兰1YJ315F-00001	OUTPUT FLANGE 1YJ315F-00001	Y	1	
82	4110000084086	泵座1YJ315L-00001	PUMP SEAT 1YJ315L-00001	Y	2	
83	4011000866	螺栓GB5783-M6*10EpZn-8.8	BOLT GB5783-M6*10EpZn-8.8	N	4	
84	4110000084115	盖1YJ315X-00004	COVER 1YJ315X-00004	Y	1	
85	4110000084133	垫圈6 01642-20608	WASHER 6 01642-20608	Y	8	

滤清器QF60M33G-1（410708） CLEANER QF60M33G-1（410708）

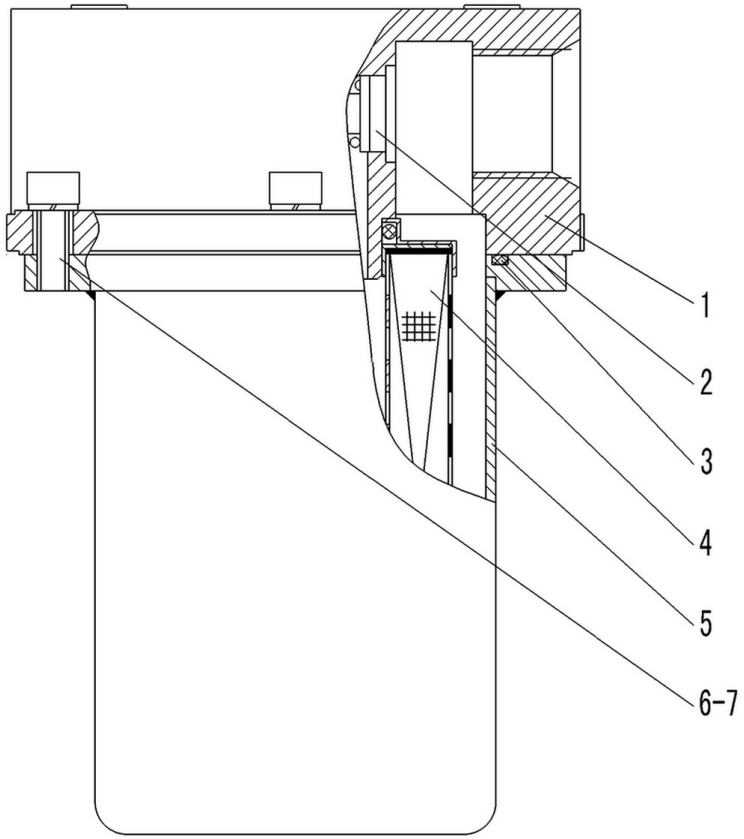

序号	零件代号		名称	是否配件	数量	备注
Key	**Part No.**		**Description**	**Spare parts Y/N**	**Qty**	**Remarks**
1	4110000507002	上壳体PYQ120A-001	UPPER SHELL PYQ120A-001	N	1	
2	4110000507003	旁通阀SFM360-300	VALVE SFM360-300	N	1	
3	4110000507004	胶圈PYQ120A-002W	CUSHION RUBBER PYQ120A-002W	Y	1	
4	4110000508	滤清器滤芯	FILTER CORE	Y	1	
5	4110000507005	下壳体PYQ120A-200	LOWER SHELL PYQ120A-200	N	1	
6	4014000128	螺钉GB70-M8*25EpZn-8.8	SCREW GB70-M8*25EpZn-8.8	N	6	
7	4015000036	垫圈GB93-8-65Mn	WASHER GB93-8-65Mn	N	6	

滤清器QF60M33G-1(371328)　CLEANER QF60M33G-1(371328)

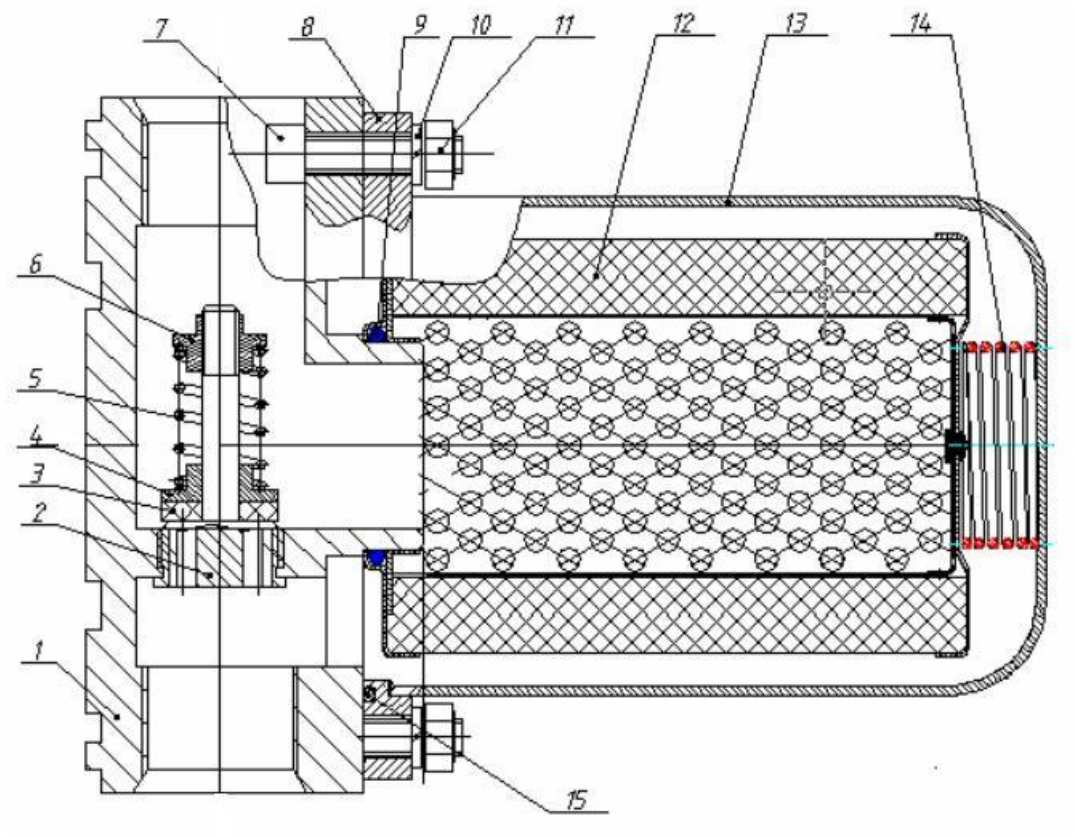

序号	零件代号		名称	是否配件	数量	备注
Key	**Part No.**		**Description**	**Spare parts Y/N**	**Qty**	**Remarks**
1	4110000507020	底座JS-LQQX-01	BED JS-LQQX-01	N	1	
2	4110000507021	阀体JS-LQQ-05-05	VALVE BODY JS-LQQ-05-05	N	1	
3	4110000507023	密封垫JS-LQQ-05-04	GASKET JS-LQQ-05-04	N	1	
4	4110000507024	弹簧支撑JS-LQQ-05-03	SPRING-SUPPORTED JS-LQQ-05-03	N	1	
5	4110000507025	弹簧JS-LQQ-05-02	SPRING JS-LQQ-05-02	N	1	
6	4110000507026	压紧螺母JS-LQQ-05-01	GLAND NUT JS-LQQ-05-01	N	1	
7	4014000235	螺钉GB2671.2-M8*40EpZn-8.8	SCREW GB2671.2-M8*40EpZn-8.8	N	6	
8	4110000507027	滤清器压板JS-LQQX-04	PRESS PLATE JS-LQQX-04	N	1	
9	4110000507028	O型密封圈44*3.1 JS-LQQ-06	O-RONG 44*3.1 JS-LQQ-06	Y	1	
10	4015000036	垫圈GB93-8-65Mn	WASHER GB93-8-65Mn	N	6	
11	4013000033	螺母GB6170-M8EpZn-8	NUT GB6170-M8EpZn-8	N	6	
12	4110000508	滤清器滤芯	FILTER CORE	Y	1	
13	4110000507029	外罩JS-LQQX-03	ENCLOSER JS-LQQX-03	N	1	
14	4110000507030	支撑簧JS-LQQX-08	SPRING JS-LQQX-08	N	1	
15	4110000507031	密封圈106*3.1 JS-LQQX-07	SEALING RING 106*3.1 JS-LQQX-07	Y	1	

C　变速箱系统
TRANSMISSION SYSTEM

山 东 临 工 工 程 机 械 有 限 公 司
SHANDONG LINGONG CONSTRUCTION MACHINERY CO.,LTD.

变速箱总成(330101) TRANSMISSION ASSEMBLY(330101)

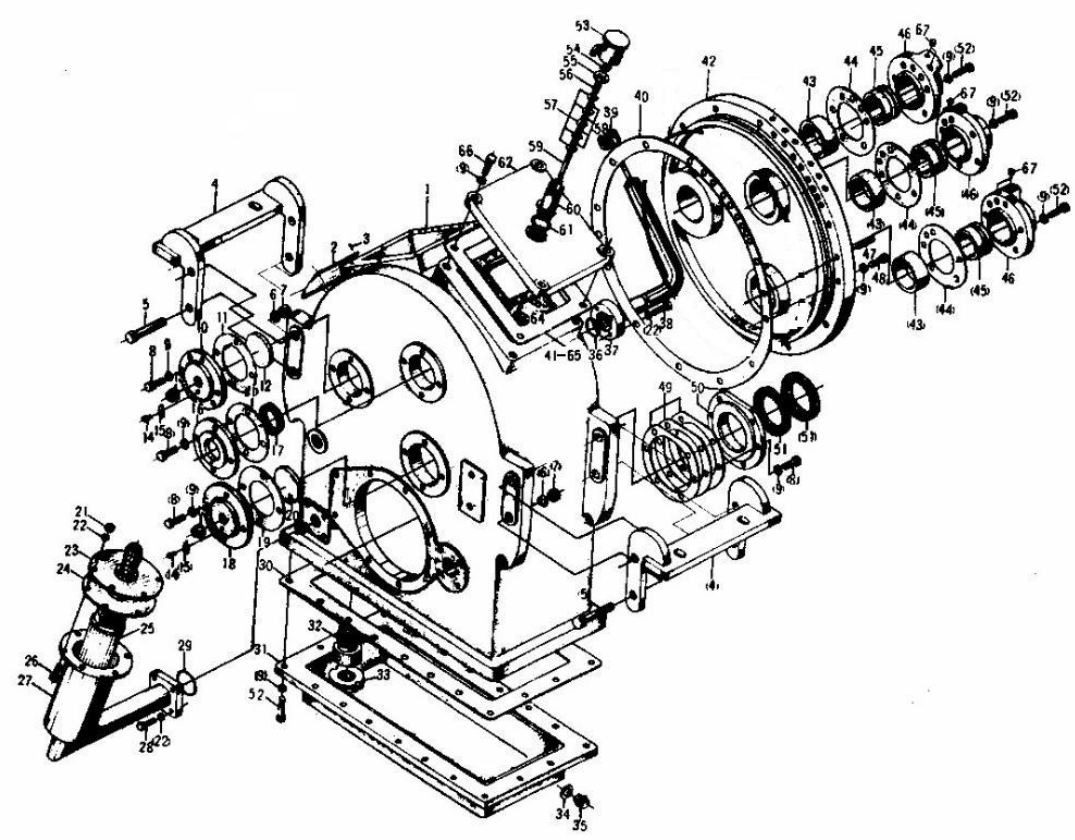

序号 Key	零件代号 Part No.	名称 Description		是否配件 Spare parts Y/N	数量 Qty	备注 Remarks
1	4110000499227	箱体ZL20-030001A	CASE ZL20-030001A	Y	1	
2	4110000038102	铭牌403091	NAME PLATE	Y	1	
3	4019000002	铆钉GB827-2*6-BL2	RIVET GB827-2*6-BL2	N	4	
4	4110000499228	支架ZL20-030057X13	BEARER ZL20-030057X13	Y	2	
5	4012000041	螺栓5783－M16*75EpZn-8.8	BOLT 5783－M16*75EpZn-8.8	N	8	
6	4015000098	垫圈GB93-16-65Mn	WASHER GB93-16 65Mn	N	8	
7	4013000016	螺母GB6170-M16EpZn-8	NUT GB6170-M16EpZn-8	N	8	
8	4011000082	螺栓GB5783-M10*25EpZn-8.8	BOLT GB5783-M10*25EpZn-8.8	N	18	
9	4015000025	垫圈GB93-10-65Mn	WASHER GB93-10 65Mn	N	57	
10	4110000038110	端盖 ZL20-030003	COVER	Y	1	
11	4110000038111	纸垫 ZL20-030002	PAPER SPACER	Y	2	
12	4110000038112	调整环 ZL20-030005	ADJUST RING	Y	1	
13	4110000038113	调整螺丝 ZL20-030006	ADJUST BREECH BLOCK	Y	2	
14	4011000779	螺栓5783－M6*6EpZn-8.8	BOLT 5783－M6*6EpZn-8.8	N	2	
15	4110000038115	止动片 ZL20-030004	STOP PAD	Y	2	
16	4110000038116	输人轴端盖 ZL20-030008	COVER	Y	1	
17	4030000640	油封HG4-692-45*62*12	OIL SEAL HG4-692-45*62*12	Y	1	
18	4110000038118	中间轴端盖 ZL20-030058	COVER	Y	1	

变速箱总成(330101) TRANSMISSION ASSEMBLY(330101)

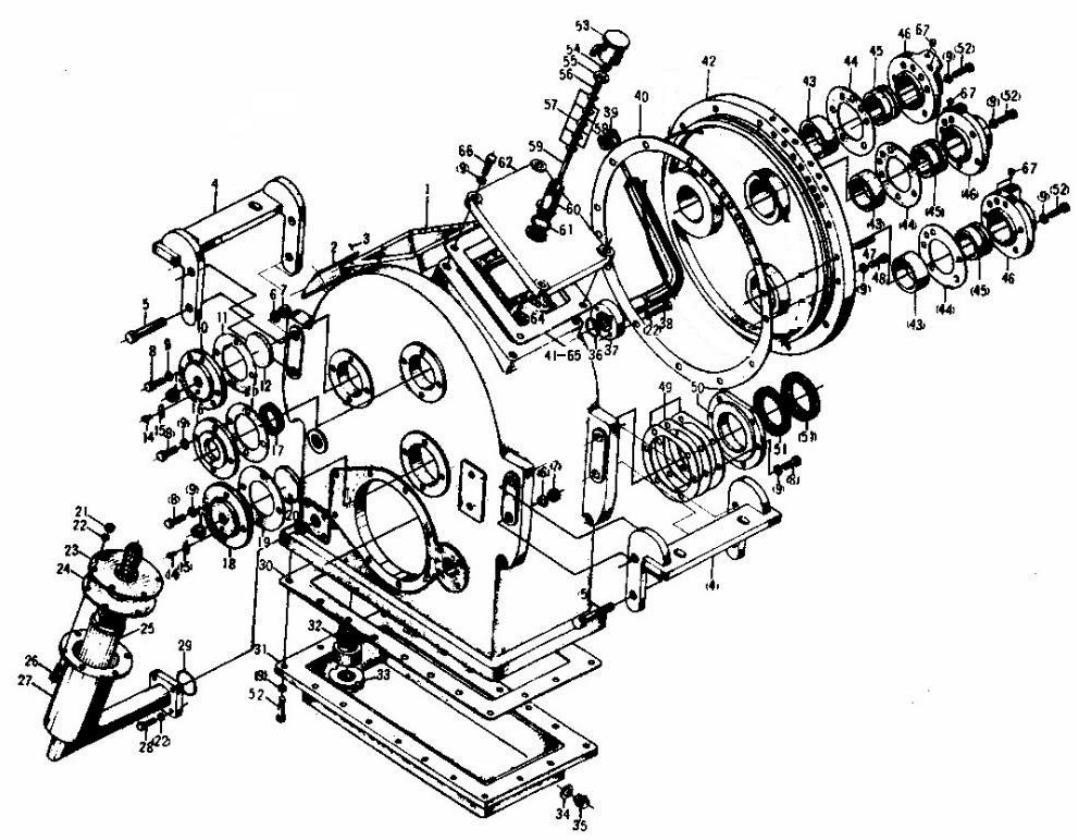

序号 Key	零件代号 Part No.	名称 Description	是否配件 Spare parts Y/N	数量 Qty	备注 Remarks
19	4110000038119	纸垫 ZL.20-030025A PAPER SPACER	Y	1	
20	4110000038120	挡油盖调整环 ZL20-030059 ADJUST RING	Y	1	
21	4013000033	螺母GB6170-M8EpZn-8 NUT GB6170-M8EpZn-8	N	6	
22	4015000036	垫圈GB93-8-65Mn WASHER GB93-8-65Mn	N	14	
23	4110000038049	法兰接头ZL20-030062-2W1 FLANGE JOINT ZL20-030062-2W1	Y	1	
24	4110000038124	垫片 ZL20-030062~~4~~ WASHER	Y	1	
25	4110000038125	滤芯WU-100*100-J FILTER ELEMENT WU-100*100-J	Y	1	
26	4011000106	螺栓GB5783-M8*25EpZn-8.8 BOLT GB5783-M8*25EpZn-8.8	N	6	
27	4110000499223	法兰接头ZL20-030062-3W1X13 FLANGE JOINT ZL20-030062-3W1X13	Y	1	
28	4011000107	螺栓GB5783-M8*30EpZn-8.8 BOLT GB5783-M8*30EpZn-8.8	N	4	
29	4110000038129	O形圈(50*4)Q26-01 O-RING 50*4	Y	1	
30	4110000038130	垫密片 ZL20-030020 δ1 PACKING ZL20-030020 δ1	Y	1	
31	4110000038131	油底壳 ZL20-034001 OIL SUMP HOUSING	Y	1	
32	4110000038132	吸油管 ZL20-030007 INPUT PIPE	Y	1	
33	4110000038133	永久磁铁 ZL20-030043 PERMANENT MAGNET	Y	1	
34	4110000499225	垫圈ZL20-034004X WASHER ZL20-034004X	Y	1	
35	4110000499226	螺塞ZL20-034005 PLUG SCREW ZL20-034005	Y	1	
36	4030000464	PO形圈GB1235-40*3.1 PO-RING GB1235-40*3.1	Y	1	

变速箱总成(330101) TRANSMISSION ASSEMBLY(330101)

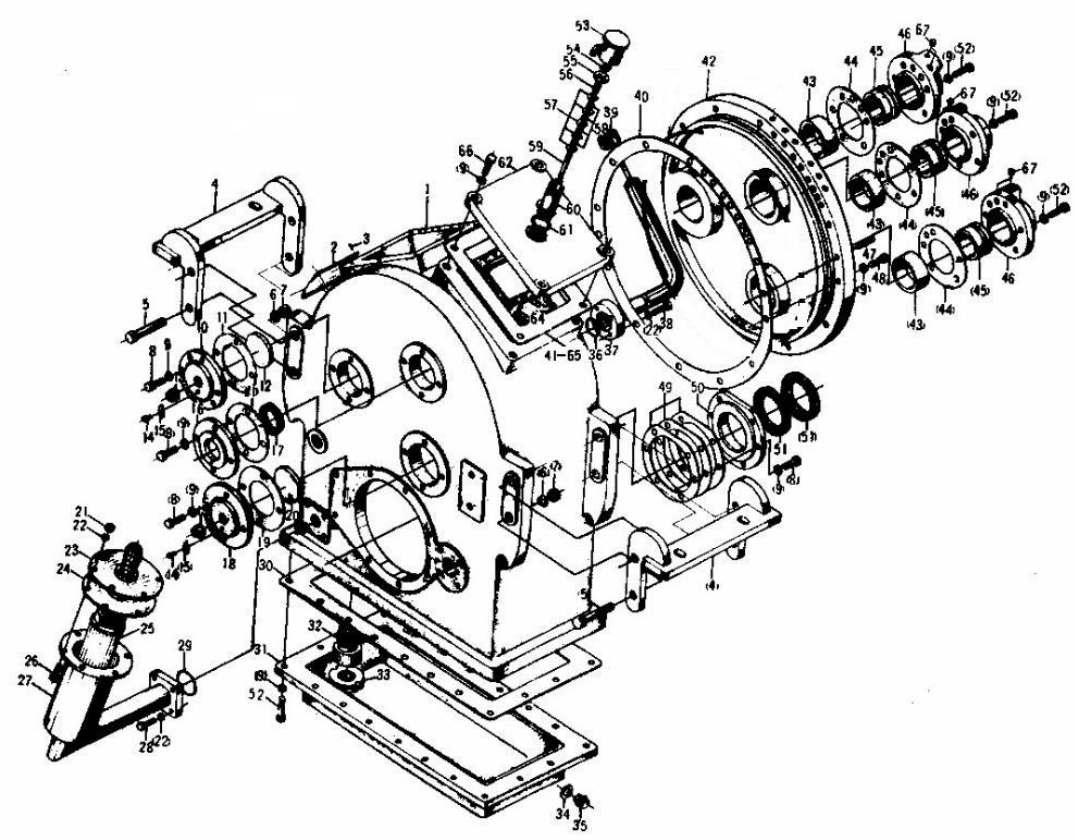

序号 Key	零件代号 Part No.	名称 Description		是否配件 Spare parts Y/N	数量 Qty	备注 Remarks
37	4110000038381	加油管组件ZL20-037000X13A	OIL FILLING PIPE COMPONENTS ZL20-037000X13A	Y	1	
38	4011000107	螺栓GB5783-M8*30EpZn-8.8	BOLT GB5783-M8*30EpZn-8.8	N	4	
39	4110000038139	油管盖 ZL20-037200	COVER	Y	1	
40	4110000038140	大端盖纸垫 ZL20-030063	PAPER SPACER	Y	1	
41	4110000038326	BS428变速箱全套纸垫	BS428 GASKET GROUP OF TRANSMISSION	Y	1	
42	4110000038142	大端盖 ZL20-031000	LARGE COVER	Y	1	
43	4110000038143	轴套 ZL20-030032	SHAFT SLEEVE	Y	3	
44	4110000038144	垫片 ZL20-030031	SPACER	Y	3	
45	4110000038145	外封轴套 ZL20-035002	SEALING SHAFT SEELVE	Y	3	
46	4110000038146	进油端盖 ZL20-035001	INPUT OIL COVER	Y	3	
47	4016000237	销GB119.2-10*40	PIN GB119.2-10*40	N	1	
48	4014000185	螺钉GB70-M10*30EpZn-8.8	SCREW GB70-M10*30EpZn-8.8	N	13	
49	4110000038149	输出轴调整垫片 ZL20-030022	ADJUST SPACER	Y	1	
50	4110000038150	前输出轴封油盖 ZL20-030026	SEALING OIL COVER	Y	1	
51	4030000641	油封HG4-692-65*90*12	OIL SEAL HG4-692-65*90*12	Y	2	
52	4011000084	螺栓GB5783-M10*30EpZn-8.8	BOLT GB5783-M10*30EpZn-8.8	N	35	
53	4110000038153	通风器盖 ZL20-030101A	COVER	Y	1	
54	4013000218	螺母GB39－M6EpZn－5	NUT GB39－M6EpZn－5	N	1	

变速箱总成(330101) TRANSMISSION ASSEMBLY(330101)

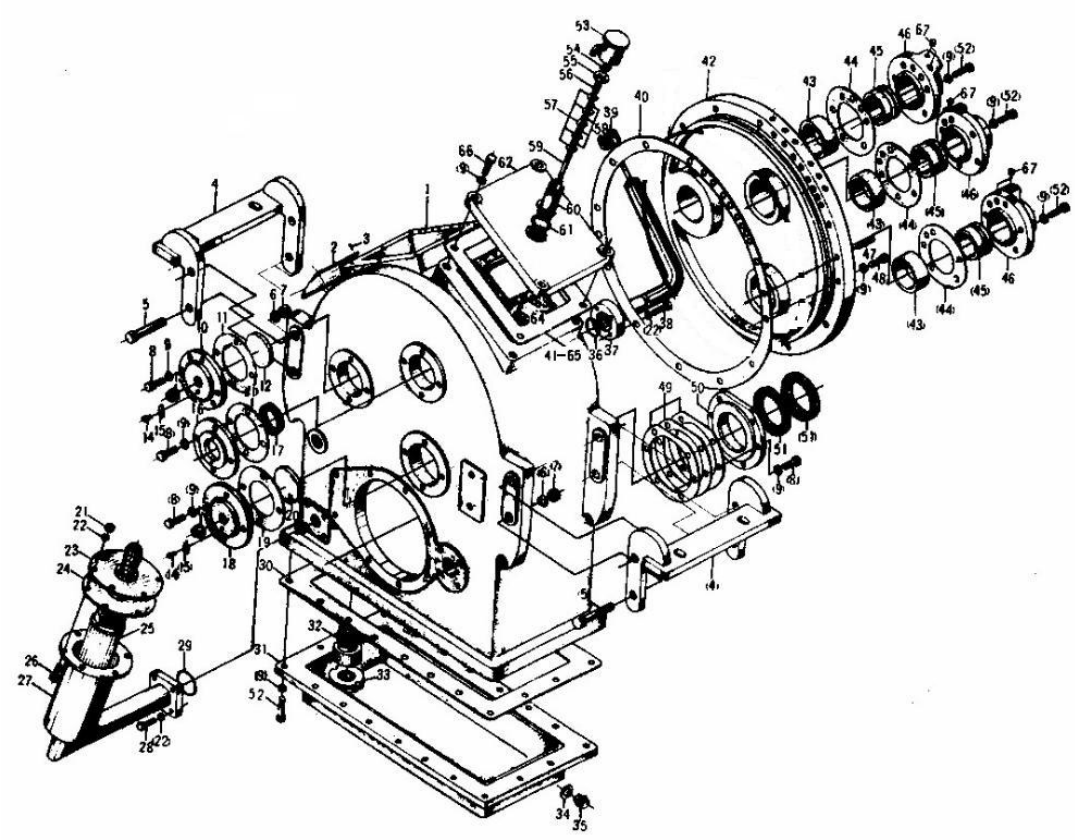

序号 Key	零件代号 Part No.		名称 Description	是否配件 Spare parts Y/N	数量 Qty	备注 Remarks
55	4110000038155	通风片 ZL20-030103	VENTILATE	Y	1	
56	4110000038156	铜套 ZL20-030105A	COPPER SLEEVE	Y	1	
57	4110000038157	迷宫片 ZL20-030106	IABYRINTH DISK	Y	5	
58	4110000038158	铜隔套 ZL20-030107A	ISOLATED SLEEVE OF COPPER	Y	4	
59	4110000038159	长螺丝 ZL20-030102	LONG BLOT	Y	1	
60	4110000038160	壳体 ZL20-030109B	HOUSING	Y	1	
61	4110000038161	纸垫 ZL20-030108	PAPER SPACER	Y	1	
62	4110000038162	箱盖 ZL20-030039B	COVER	Y	1	
63	4110000038163	挡油盖 ZL20-030060	SNAP OIL COVER	Y	1	
64	4019000051	铆钉GB867-4*18-BL2	RIVET GB867-4*18 BL2	N	4	
65	4110000038165	纸垫 ZL20-030040 0.5	PAPER SPACER 0.5	Y	1	
66	4011000085	螺栓GB5783-M10*35EpZn-8.8	BOLT GB5783-M10*35EpZn-8.8	N	4	
67	4110000038167	闷塞 Q21-34 7	PLUG 7	Y	6	

输入轴总成(330101)　INPUT SHAFT ASSEMBLY(330101)

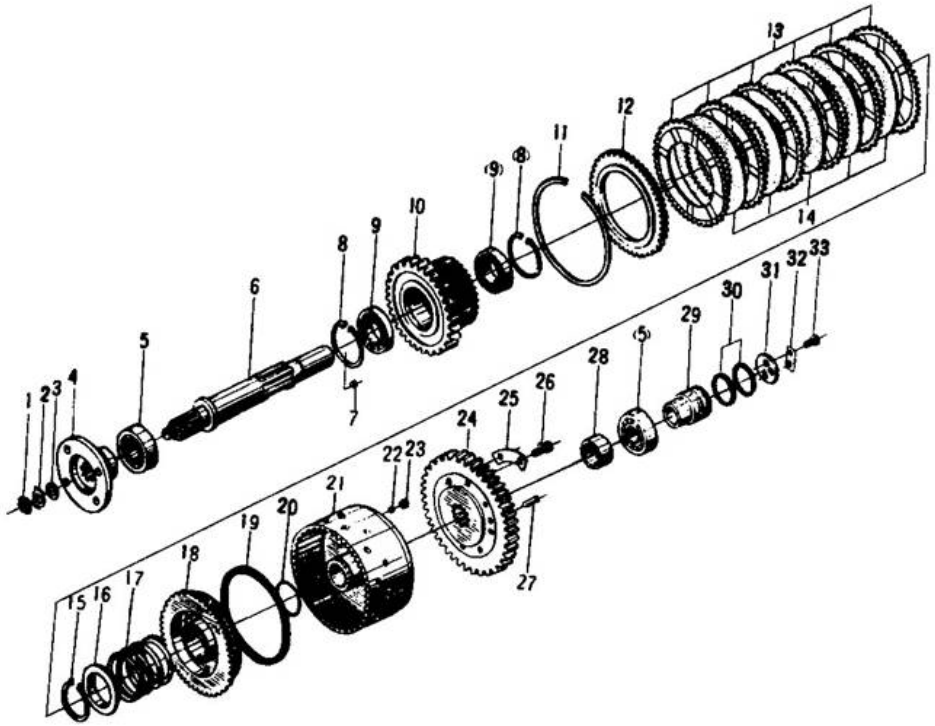

序号 Key	零件代号 Part No.	名称 Description		是否配件 Spare parts Y/N	数量 Qty	备注 Remarks
1	4013000220	螺母GB810－M20*1.5EpZn－8	NUT GB810－M20*1.5EpZn－8	N	1	
2	4015000285	垫圈GB858－20	WASHER GB858－20	N	1	
3	4110000038171	垫圈 ZL20-032011 20	WASHER 20	Y	1	
4	4110000038172	凸缘总成 ZL20-030061X1	FLANGE ASSEMBLY	Y	1	
5	4021000185	轴承GBT297－7507	BEARING GBT297－7507	Y	2	
6	4110000038174	输入轴 ZL20-032008	INPUT SHAFT	Y	1	
7	4110000038175	闷塞 ZL20-032009 9	PLUG 9	Y	1	
8	4015000221	挡圈GB893.2-75*2.5-65Mn	RING SNAP GB893.2-75*2.5-65Mn	N	2	
9	4021000183	轴承GB276-109	BEARING GB276-109	Y	2	
10	4110000038178	齿轮 ZL20-032007X1 (Z = 33)	GEAR	Y	1	
11	4110000038179	挡圈 ZL20-032101	RING SNAP	Y	1	
12	4110000038180	外端盖 ZL20-032102	EXTERNAL COVER	Y	1	
13	4110000038181	外摩擦片 1201-0007A	EXTERNAL FRICTION BLOCK 1201-0007A	Y	6	
14	4110000038182	内摩擦片 ZL20-032103	INTERNAL FRICTION BLOCK	Y	5	
15	4015000284	挡圈GB894.2-60-65Mn	RING SNAP GB894.2-60-65Mn	N	1	
16	4110000038184	弹簧座 ZL20-032110	SPRING SEAT	Y	1	
17	4110000038185	弹簧 ZL20-032108	SPRING	Y	1	
18	4110000038186	活塞 ZLZO-032106	PISTON	Y	1	

输入轴总成(330101)　INPUT SHAFT ASSEMBLY(330101)

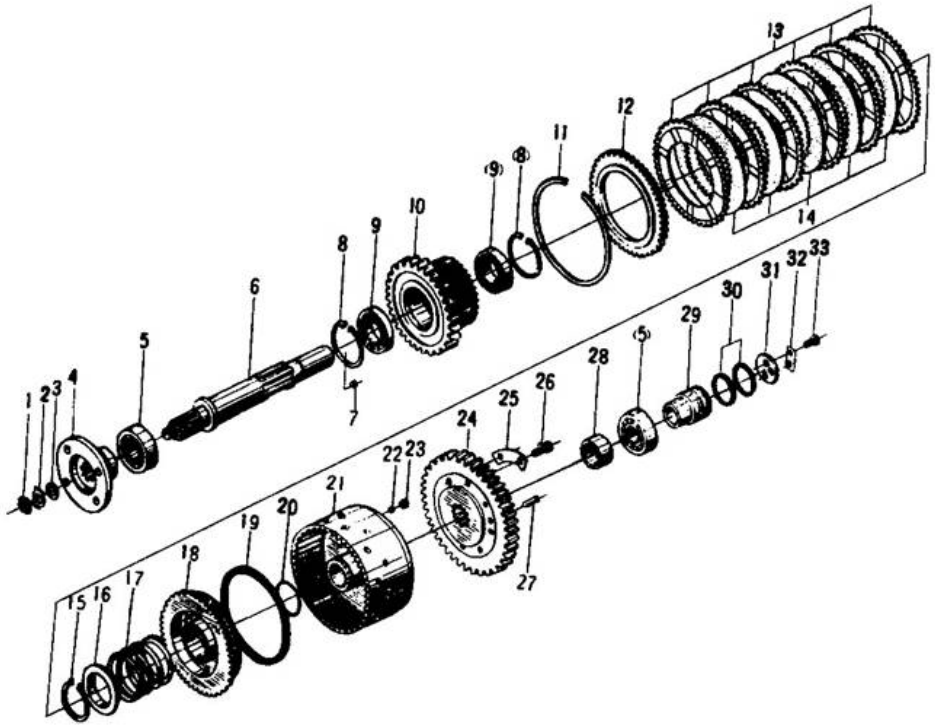

序号 Key	零件代号 Part No.		名称 Description	是否配件 Spare parts Y/N	数量 Qty	备注 Remarks
19	4110000038187	封油圈 ZL20-032107	OIL SEAL RING	Y	1	
20	4030000638	O形圈GB1235-6.0*3.1	O-RING GB1235-6.0*3.1	Y	1	
21	4110000038189	离合器壳体总成 ZL20-032105	CLUTCH SUMP ASS'Y	Y	1	
22	4090000126	钢球GB308-5-GCr15	STEEL BALL GB308-5-GCr15	N	1	
23	4110000038191	阀座 ZL20-032109	VALVE SEAT	Y	1	
24	4110000038192	齿轮 ZL20-032010X1 (Z = 46)	GEAR	Y	1	
25	4110000038193	止动垫 ZL20-032006	STOP SPACER	Y	4	
26	4011000082	螺栓GB5783-M10*25EpZn-8.8	BOLT GB5783-M10*25EpZn-8.8	N	8	
27	4016000125	销GB119.2-12h8*22-B	PIN GB119.2-12h8*22-B	N	2	
28	4110000038196	轴套 ZL20-032004	SHAFT BUSHING	Y	1	
29	4110000038197	内封油套 ZL20-032003	INTERNAL OIL SEAL BUSHING	Y	1	
30	4110000038198	活塞环(Φ52)CA10-350914-A	PISTON RING Φ52	Y	2	
31	4110000038199	轴端档板 Zl20-032002A	SHAFT PAD SNAP	Y	1	
32	4110000038200	止动阀 ZL20-032001	STOP SPACER	Y	1	
33	4011000632	螺栓GB5783-M8*16-8.8	BOLT GB5783-M8*16-8.8	N	2	

中间轴总成(330101)　INTER-SHAFT(330101)

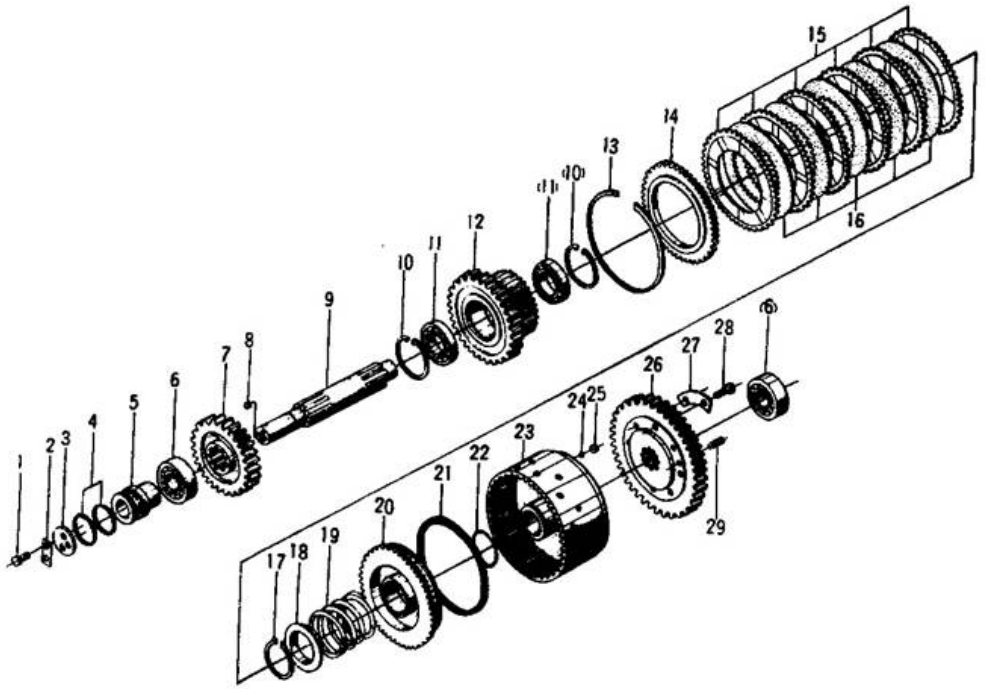

序号 Key	零件代号 Part No.	名称 Description		是否配件 Spare parts Y/N	数量 Qty	备注 Remarks
1	4011000102	螺栓GB5783-M8*16EpZn-8.8	BOLT GB5783-M8*16EpZn-8.8	N	2	
2	4110000038203	止动垫 ZL20-032001	STOP SPACER	Y	1	
3	4110000038199	轴端档板 Zl20-032002A	SHAFT PAD SNAP	Y	1	
4	4110000038205	活塞环 CA10-3509164A Φ52	PISTON RING Φ52	Y	2	
5	4110000038197	内封油套 ZL20-032003	INTERNAL OIL SEAL BUSHING	Y	1	
6	4021000185	轴承GBT297－7507	BEARING GBT297－7507	Y	2	
7	4110000038208	齿轮 ZL20-033001 X1 Z = 24	GEAR	Y	1	
8	4110000038175	闷塞 ZL20-032009 9	PLUG 9	Y	1	
9	4110000038210	中间轴 ZL20-032002	INTER SHAFT	Y	1	
10	4015000014	挡圈GB893.1-75-65Mn	SNAP RING GB893.1-75-65Mn	N	2	
11	4021000010	滚动轴承GB276-6009	BEARING GB276-6009	Y	2	
12	4110000038213	齿轮 ZL20-033004X1 Z=41	GEAR	Y	1	
13	4110000038179	挡圈 ZL20-032101	RING SNAP	Y	1	
14	4110000038180	外端盖 ZL20-032102	EXTERNAL COVER	Y	1	
15	4110000038181	外摩擦片 1201-0007A	EXTERNAL FRICTION BLOCK 1201-0007A	Y	6	
16	4110000038182	内摩擦片 ZL20-032103	INTERNAL FRICTION BLOCK	Y	5	
17	4015000284	挡圈GB894.2-60-65Mn	RING SNAP GB894.2-60-65Mn	N	1	
18	4110000038184	弹簧座 ZL20-032110	SPRING SEAT	Y	1	

中间轴总成(330101)　INTER-SHAFT(330101)

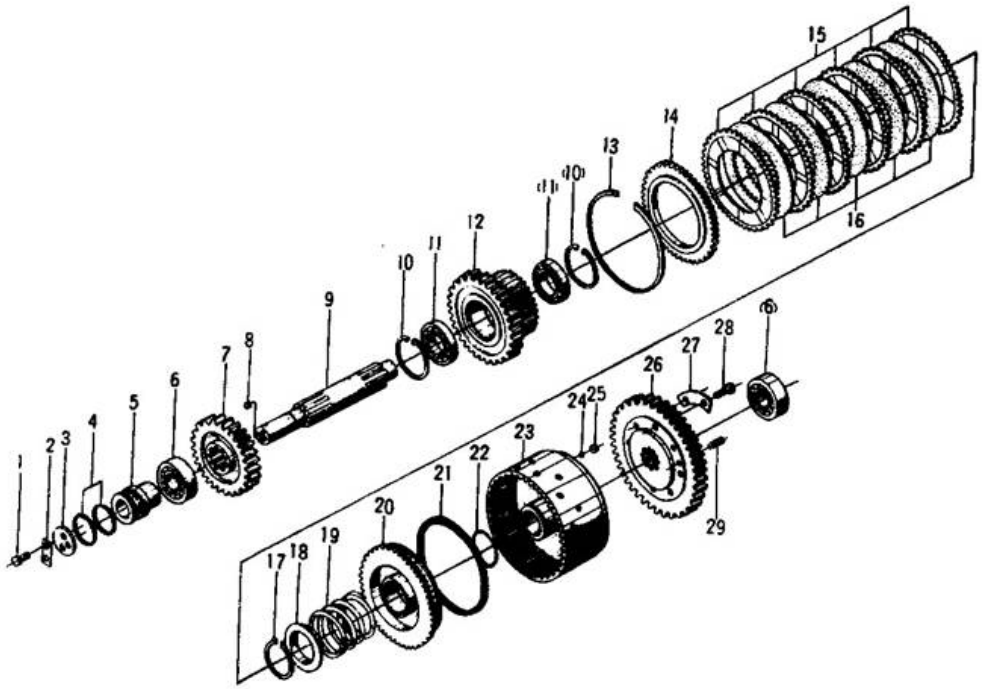

序号 Key	零件代号 Part No.		名称 Description	是否配件 Spare parts Y/N	数量 Qty	备注 Remarks
19	4110000038185	弹簧 ZL20-032108	SPRING	Y	1	
20	4110000038186	活塞 ZLZO-032106	PISTON	Y	1	
21	4110000038187	封油圈 ZL20-032107	OIL SEAL RING	Y	1	
22	4030000608	PO形圈GB1235-60*3.1	O-RING GB1235-60*3.1	Y	1	
23	4110000038189	离合器壳体总成 ZL20-032105	CLUTCH SUMP ASS'Y	Y	1	
24	4090000126	钢球GB308-5-GCr15	STEEL BALL GB308-5-GCr15	N	1	
25	4110000038191	阀座 ZL20-032109	VALVE SEAT	Y	1	
26	4110000038227	齿轮 ZL200933995 X1 Z = 54	GEAR	Y	1	
27	4110000038193	止动垫 ZL20-032006	STOP SPACER	Y	4	
28	4011000082	螺栓GB5783-M10*25EpZn-8.8	BOLT GB5783-M10*25EpZn-8.8	N	8	
29	4016000236	销GB119.2-8*22	PIN GB119.2-8*22	N	2	

倒档轴总成(330101) REVERSE SHAFT ASSEMBLY(330101)

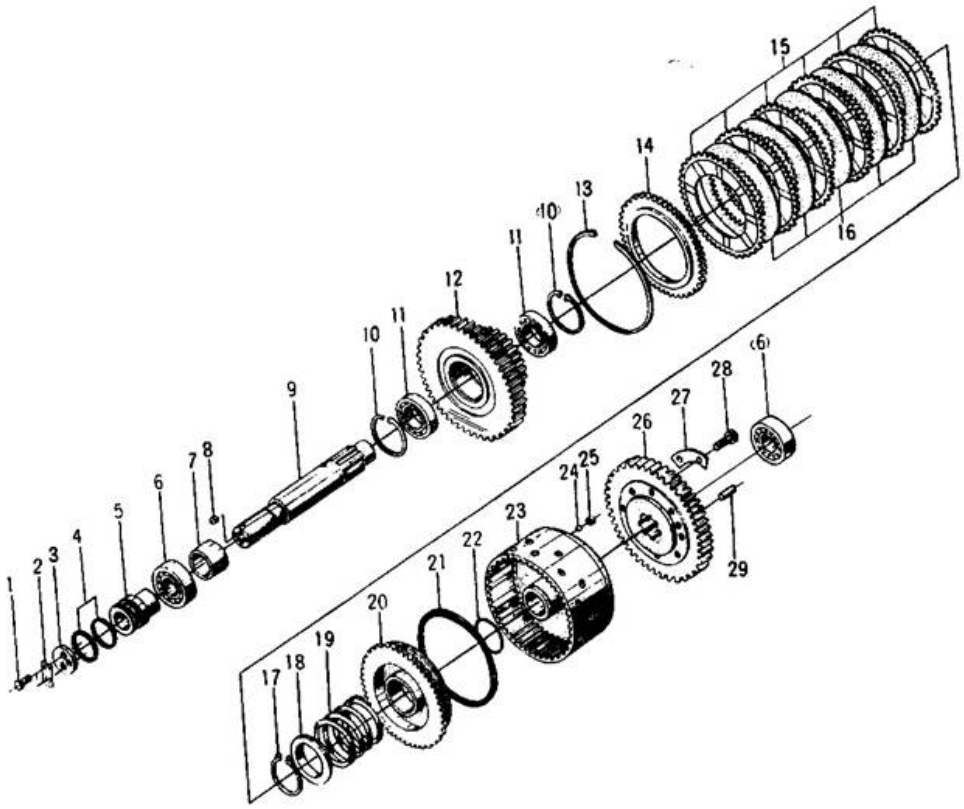

序号 Key	零件代号 Part No.	名称 Description	是否配件 Spare parts Y/N	数量 Qty	备注 Remarks
1	4011000102	螺栓GB5783-M8*16EpZn-8.8 BOLT GB5783-M8*16EpZn-8.8	N	2	
2	4110000038203	止动垫 ZL20-032001 STOP SPACER	Y	1	
3	4110000038199	轴端档板 Zl20-032002A SHAFT PAD SNAP	Y	1	
4	4110000038205	活塞环 CA10-3509164A Φ52 PISTON RING Φ52	Y	2	
5	4110000038197	内封油套 ZL20-032003 INTERNAL OIL SEAL BUSHING	Y	1	
6	6233000071	轴承 GB297-7507 BEARING GB297-7507		2	
7	4110000038267	轴套 ZL20-036001 SHAFT SLEEVE	Y	1	
8	4110000038175	闷塞 ZL20-032009 9 PLUG 9	Y	1	
9	4110000038269	倒挡轴 ZL20-036003 REVERSE SHAFT	Y	1	
10	4015000014	挡圈GB893.1-75-65Mn SNAP RING GB893.1-75-65Mn	N	2	
11	4021000010	滚动轴承GB276-6009 BEARING GB276-6009	Y	2	
12	4110000038272	齿轮 ZL20-036002X1 Z = 49 GEAR	Y	1	
13	4110000038179	挡圈 ZL20-032101 RING SNAP	Y	1	
14	4110000038180	外端盖 ZL20-032102 EXTERNAL COVER	Y	1	
15	4110000038181	外摩擦片 1201-0007A EXTERNAL FRICTION BLOCK 1201-0007A	Y	6	
16	4110000038182	内摩擦片 ZL20-032103 INTERNAL FRICTION BLOCK	Y	5	
17	4015000284	挡圈GB894.2-60-65Mn RING SNAP GB894.2-60-65Mn	N	1	
18	4110000038184	弹簧座 ZL20-032110 SPRING SEAT	Y	1	

倒档轴总成(330101) REVERSE SHAFT ASSEMBLY(330101)

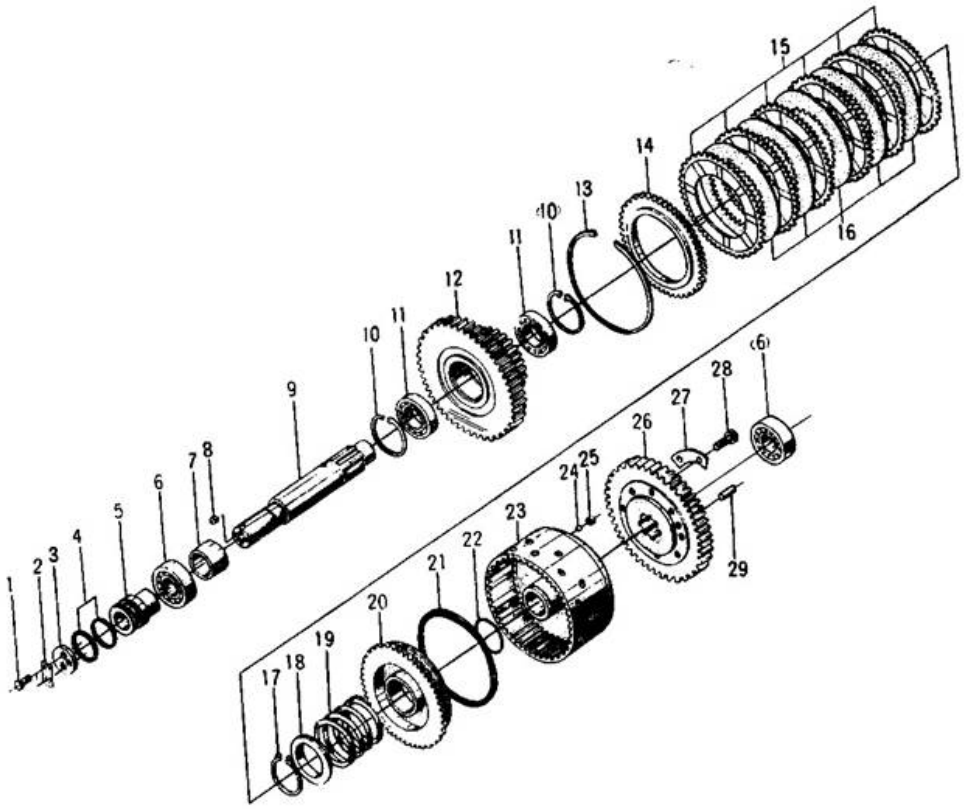

序号 Key	零件代号 Part No.	名称 Description	是否配件 Spare parts Y/N	数量 Qty	备注 Remarks
19	4110000038185	弹簧 ZL20-032108 SPRING	Y	1	
20	4110000038186	活塞 ZLZO-032106 PISTON	Y	1	
21	4110000038187	封油圈 ZL20-032107 OIL SEAL RING	Y	1	
22	4030000608	PO形圈GB1235-60*3.1 O-RING GB1235-60*3.1	Y	1	
23	4110000038189	离合器壳体总成 ZL20-032105 CLUTCH SUMP ASS'Y	Y	1	
24	4090000126	钢球GB308-5-GCr15 STEEL BALL GB308-5-GCr15	N	1	
25	4110000038191	阀座 ZL20-032109 VALVE SEAT	Y	1	
26	4110000038286	齿轮 ZL20-036004X1 Z=44 GEAR	Y	1	
27	4110000038193	止动垫 ZL20-032006 STOP SPACER	Y	4	
28	4011000082	螺栓GB5783-M10*25EpZn-8.8 BOLT GB5783-M10*25EpZn-8.8	N	8	
29	4016000236	销GB119.2-8*22 PIN GB119.2-8*22	N	2	

高低速换档拨叉机构(330101) HIGH-LOW SPEED FORK SYSTEM(330101)

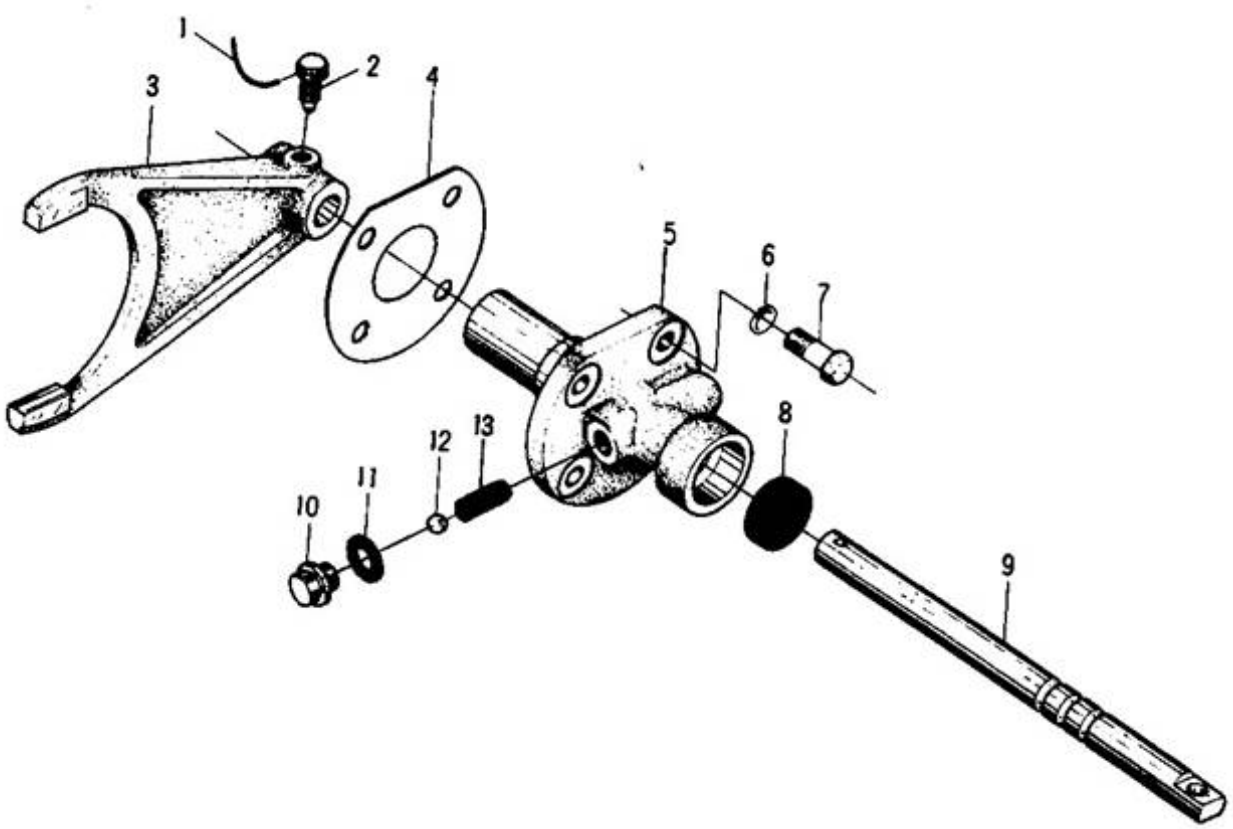

序号 Key	零件代号 Part No.	名称 Description	是否配件 Spare parts Y/N	数量 Qty	备注 Remarks
1	4110000038313	铁丝 LRON CHANΦ1	Y	1	
2	4110000038314	紧定螺钉 ZL20-030049 LOCK SCREW	Y	1	
3	4110000038315	高低换挡拨叉 ZL20-030048 DIAL FORK	Y	1	
4	4110000038316	纸垫 ZL20-030045 PAPER SPACER	Y	1	
5	4110000038317	拨叉支架 ZL20-030047 BRACKET	Y	1	
6	4015000025	垫圈GB93-10-65Mn WASHER GB93-1θ 65Mn	N	4	
7	4011000084	螺栓GB5783-M10*30EpZn-8.8 BOLT GB5783-M10*30EpZn-8.8	N	4	
8	7200000978	油封HG4-692-67 18*35*10 OIL SEAL HG4-692-67 18*35*10	Y	1	
9	4110000038321	拨叉轴 ZL20-030046 SHAFT	Y	1	
10	4110000038322	螺塞 ZL20-030200 M12*1.25 PLUG M12*1.25	Y	1	
11	4110000038323	垫圈 ZL20-030044 WASHER	Y	1	
12	4090000119	钢球GB308-10-GCr15 STEEL BALL GB308-10-GCr15	Y	1	
13	4110000038301	弹簧 ZL20-030055 Φ1.6 SPRING	Y	1	

输出轴（二）(330101)　OUTPUT AXIS（二）(330101)

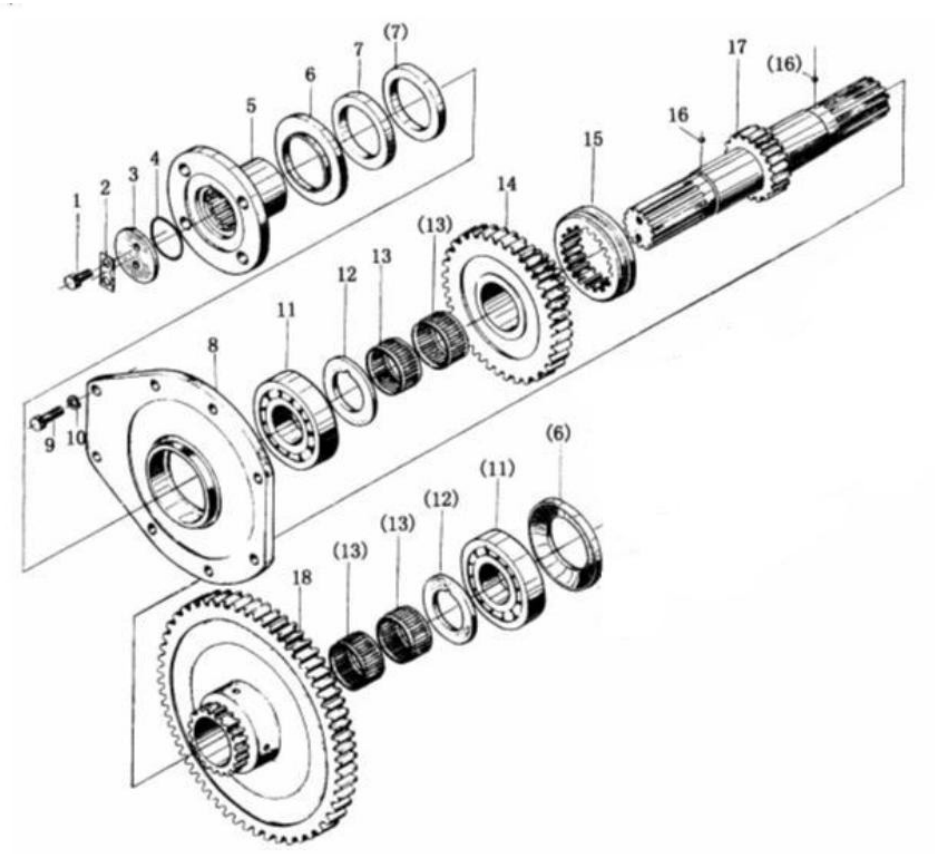

序号 Key	零件代号 Part No.	名称 Description		是否配件 Spare parts Y/N	数量 Qty	备注 Remarks
1	4011000082	螺栓GB5783-M10*25EpZn-8.8	BOLT GB5783-M10*25EpZn-8.8	N	4	
2	4110000038246	止动垫 ZL20-030077	STOP WASHER	Y	2	
3	4110000038245	压板 ZL20-030078	CLAMPING PLATE	Y	2	
4	4110000038328	O形圈(52*5.7)Q26-01	O-RING(52*5.7)Q26-01	Y	2	
5	4110000038243	输出轴法兰 ZL20-030013	OUTLET SHAFT FLANGE	Y	2	
6	4110000038241	防尘罩 ZL20-030030	GUARD	Y	2	
7	4110000038331	油封 HG4-335-1806 65*90*12	OIL SEAL HG4-335-1806 65*90*12	Y	4	
8	4110000038332	输出轴后端盖 ZL20－030071	BACK END CAP ZL20－030071	Y	1	
9	4011000084	螺栓GB5783-M10*30EpZn-8.8	BOLT GB5783-M10*30EpZn-8.8	N	8	
10	4015000025	垫圈GB93-10-65Mn	WASHER GB93-10 65Mn	N	8	
11	4021000166	P轴承GB276-310	P BEARING GB276-310	Y	2	
12	4110000038232	止推环 ZL20-030010A	STOP WASHER	Y	2	
13	4110000038233	滑动轴承 SF-15530	NEEDLEBEARING 55*60*30	Y	4	
14	4110000038235	齿轮 ZL20-03009X1 (Z=36)	GEAR	Y	1	
15	4110000038336	高低速滑动齿套ZL20－030019	HIGH-LOW SPEED SLIP BUSHING ZL20－030019	Y	1	
16	4090000063	钢球GB308-4.5-GCr15	STEEL BALL	N	2	
17	4110000038337	输出轴 ZL20－030072A	OUTPUT SHAFT ZL20－030072A	Y	1	
18	4110000038338	齿轮 ZL20－030021X1	GEAR ZL20－030021X1	Y	1	

D　变速操纵系统
TRANSMISSION CONTROL SYSTEM

山 东 临 工 工 程 机 械 有 限 公 司
SHANDONG LINGONG CONSTRUCTION MACHINERY CO.,LTD.

变速操纵机构 TRANSMISSION CONTROL SYSTEM

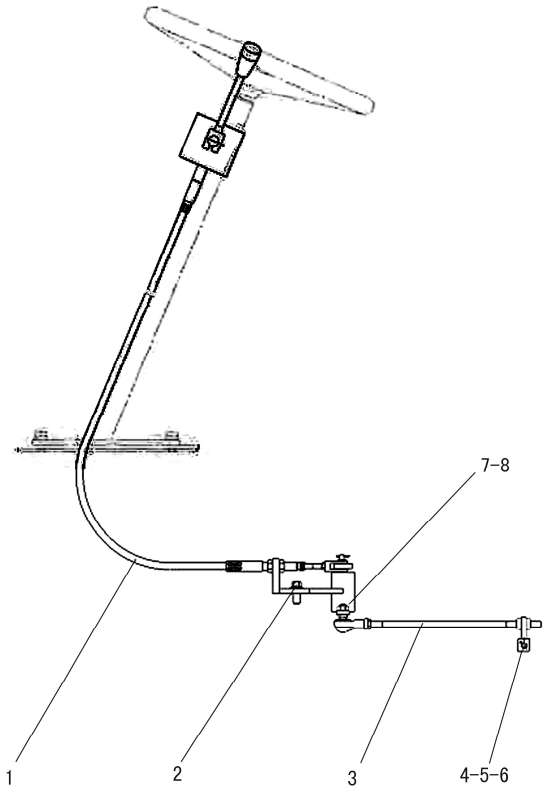

序号 Key	零件代号 Part No.	名称 Description		是否配件 Spare parts Y/N	数量 Qty	备注 Remarks
1	4110000502	LG933变速操纵机构	SPEED CHANGE OPERATING GEAR LG933	Y	1	
2	4011000560	螺栓GB16674-M12*25EpZn-8.8	BOLT GB16674-M12*25EpZn-8.8	N	2	
3	2040900039	连接机构	SHORT ROD	Y	1	
4	4016000183	开口销GB91-3.2*22EpZn-Q235A	PIN GB91-3.2*22EpZn-Q235A	N	1	
5	4016000143	销轴GB882-B8*26EpZn-35	PIN GB882-B8*26EpZn-35	N	1	
6	3040900107	拨叉	DIAL FORK	Y	1	
7	4013000036	螺母GB6171-M10*1EpZn-8	NUT GB6171-M10*1EpZn-8	N	1	
8	4015000025	垫圈GB93-10-65Mn	WASHER GB93-10 65Mn	N	1	

高低速操纵机构 HIGH-LOW SPEED CONTROL SYSTEM

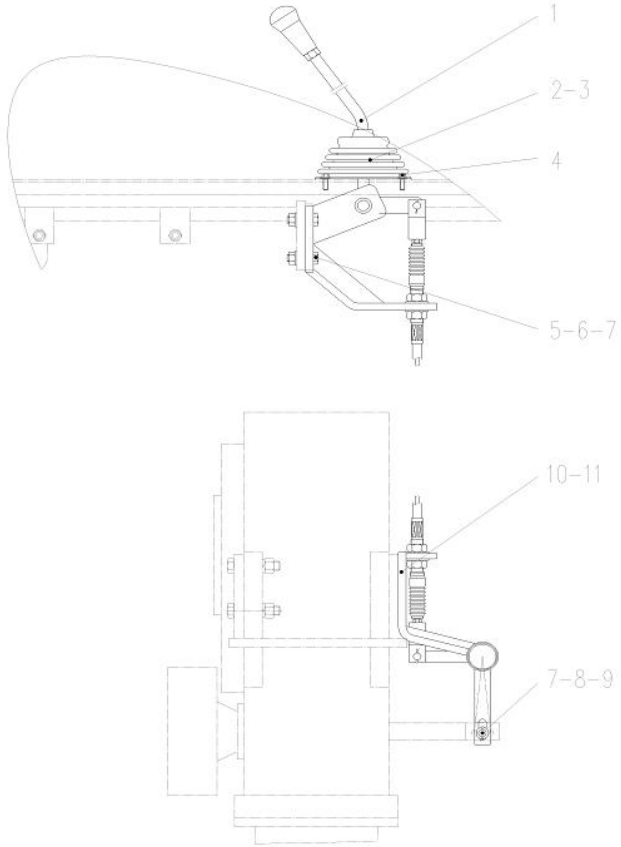

序号 Key	零件代号 Part No.	名称 Description		是否配件 Spare parts Y/N	数量 Qty	备注 Remarks
1	4110000503	LG933高低速操纵机构	LG933 HIGH-LOW SPEED CONTROL SYSTEM	Y	1	
2	29120011891	防尘套	DUST BUSHING	Y	1	
3	29060008541	压板	PRESS PLATE	N	1	
4	4011000153	螺栓GB16674-M6*16EpZn-8.8	BOLT GB16674-M6*16EpZn-8.8	N	4	
5	4011000184	螺栓GB5783-M10*40EpZn-8.8	BOLT GB5783-M10*40EpZn-8.8	N	4	
6	4013000007	螺母GB6170-M10EpZn-8	NUT GB6170-M10EpZn-8	N	4	
7	4015000162	垫圈GB97.1-10EpZn-300HV	WASHER GB97.1-10EpZn-300HV	N	6	
8	4016000131	销轴GB882-B10*32EpZn-35	PIN GB882-B10*32EpZn-35	N	1	
9	4016000061	开口销GB91-2.5*25EpZn-Q235A	SPLIT PIN GB91-2.5*25EpZn-Q235A	N	1	
10	4011000197	螺栓GB5783-M12*25EpZn-8.8	BOLT GB5783-M12*30EpZn-8.8	N	2	
11	4015000168	垫圈GB97.1-12EpZn-30HV	WASHER GB97.1-12EpZn-300HV	N	2	

LG933变速操纵机构 LG933 TRANSMISSION CONTROL INSTITUTION

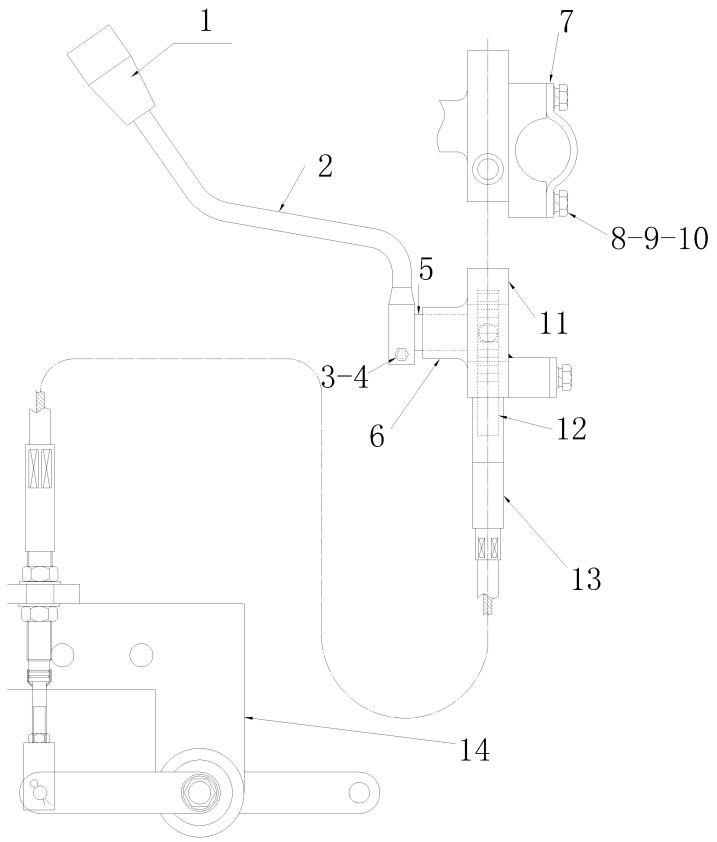

序号	零件代号		名称	是否配件	数量	备注
Key	**Part No.**		**Description**	**Spare parts Y/N**	**Qty**	**Remarks**
1	4110000502003	手球LGHD9330001	HANDLE BALL LGHD9330001	Y	1	
2	4110000502004	手柄LGHD9330002	HANDLE LGHD9330002	Y	1	
3	4110000502005	螺栓LGHD9330003 M6	BOLT LGHD9330003 M6	N	1	
4	4110000502006	螺母LGHD9330004 M6	NUT LGHD9330004 M6	N	1	
5	4110000502007	轴组件LGHD9330005	SHAFT PARTS LGHD9330005	Y	1	
6	4110000502008	连接颈LGHD9330006	LINK NECK LGHD9330006	Y	1	
7	4110000172009	固定板LG953HD0009	MOUNTED PLATE	Y	1	
8	4110000502009	平垫LGHD9330007φ8	PLAIN CUSHION LGHD9330007φ8	N	2	
9	4110000502010	弹垫LGHD9330008φ8	SPRING WASHER LGHD9330008φ8	N	2	
10	4110000502011	螺栓LGHD9330009 M8	BOLT LGHD9330009 M8	N	2	
11	4110000502012	换挡盒焊合件LGHD9330010	WELDING PARTS LGHD9330010	Y	1	
12	4110000502013	齿条LGHD9330011	RACK LGHD9330011	Y	1	
13	4110000502014	软轴总成LGHD9330012	FLEXIBLE ASSEMBLY LGHD9330012	Y	1	
14	4110000502015	支架组件LGHD9330013	BRACKET PARTS LGHD9330013	Y	1	

LG933高低速操纵机构 LG933 HIGH-LOW SPEED CONTROL SYSTEM

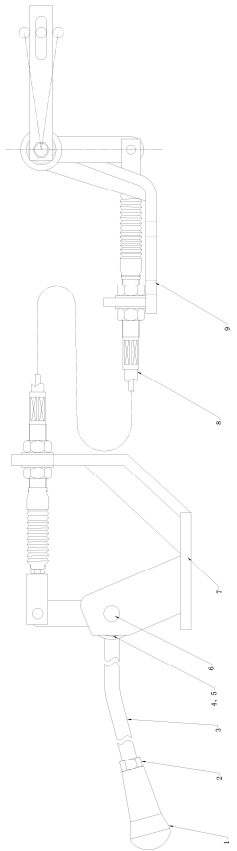

序号 Key	零件代号 Part No.		名称 Description	是否配件 Spare parts Y/N	数量 Qty	备注 Remarks
1	4110000503004	手球LGGDS9330001	HANDLE BALL LGGDS9330001	Y	1	
2	4013000011	螺母GB6170-M12EpZn-8	NUT GB6170-M12 EpZn-8	N	1	
3	4110000503005	操纵杆组件	LEVERS SUBASSEMBLY	Y	1	
4	4021000112	P滚动轴承GB276-6003	ROLLING BEARING	Y	2	
5	4110000503006	卡簧	RING SNAP	Y	2	
6	4110000503007	轴LGGDS9330003	SHAFT LGGDS9330003	Y	1	
7	4110000503001	高低速操纵机构（4110000503-1）	DISCERTAIN SPEED CONTROL SETUP（4110000503-1）	Y	1	
8	4110000503002	高低速操纵软轴（4110000503-2）	CONTROL SHAFT （4110000503-2）	Y	1	
9	4110000503003	高低速操纵支架（4110000503-3）	BRACKET （4110000503-3 ）	Y	1	

E　驱动桥系统
AXLE SYSTEM

山 东 临 工 工 程 机 械 有 限 公 司

SHANDONG LINGONG CONSTRUCTION MACHINERY CO.,LTD.

前主传动总成 FRONT AXLE MAIN DRIVE ASSEMBLY

序号 Key	零件代号 Part No.	名称 Description		是否配件 Spare parts Y/N	数量 Qty	备注 Remarks
1	4013000066	螺母GB889.2-M33*1.5-8	NUT GB889.2-M33*1.5-8	N	1	
2	3050900007	垫圈	WASHER	Y	1	
3	2050900011	输入法兰	INPUT FLANGE	Y	1	
4	4030000048	骨架油封HG4-692-SG70*95*12	FRAME OIL SEAL HG4-692-SG70*95*12	Y	1	
5	3050900009	密封盖	SEALED COVER	Y	1	
6	4011000067	螺栓GB5782-M14*55EpZn-8.8	BOLT GB5782-M14*55EpZn-8.8	N	7	
7	4015000027	垫圈GB93-14-65Mn	WASHER GB93-14 65Mn	N	7	
8	3050900172	垫片	SHIM	Y	1	
9	4021000028	滚动轴承GB297-31310	BEARING GB297-31310	Y	1	
10	3050900013	轴承套	BEARING HOLDER	Y	1	
11	3050900008	0型密封圈	O-RING	Y	1	
12	4011000186	螺栓GB5782-M12*55EpZn-8.8	BOLT GB5782-M12*55EpZn-8.8	N	1	
13	4015000026	垫圈GB93-12-65Mn	WASHER GB93-12 65Mn	N	15	
14	3050900011	调整垫片	ADJUST SHIM	Y	1	
15	3050900030	垫片	SHIM	Y	1	
16	3050900012	轴套	BOSS	Y	1	
17	4021000029	滚动轴承GB297-31311	ROLLING BEARING GB297-31311	Y	1	
18		kongbai	kongbai	N	0	

前主传动总成 FRONT AXLE MAIN DRIVE ASSEMBLY

序号 Key	零件代号 Part No.	名称 Description		是否配件 Spare parts Y/N	数量 Qty	备注 Remarks
19	4016000124	销GB119.2-10u8*30	PIN GB119.2-10u8*30	N	2	
20	4021000035	滚动轴承GB297-32215	ROLLING BEARING GB297-32215	Y	2	
21	3050900019	调整螺母	ADJUST BOLT	Y	2	
22	3050900016	托架	CARRIER	N	1	
23	29070000311	锁紧片	LOCKING LEAF	Y	1	
24	4013000052	螺母GB6173-M27*2-05	NUT GB6173-M27*2-05	N	1	
25	29070000661	套	SLEEVE	Y	1	
26	29070000301	止推螺栓	BOLT	Y	1	
27	3050900023	轴承座	BEARING BLOCK	N	2	
28	3050900024	锁紧片	STAY	Y	2	
29	4015000025	垫圈GB93-10-65Mn	WASHER GB93-10 65Mn	N	2	
30	4011000597	螺栓GB5786-M10*1*20EpZn-8.8	BOLT GB5786-M10*1*20EpZn-8.8	N	2	
31	29070001301	垫圈	WASHER	Y	4	
32	29070000461	固定销	PIN	Y	2	
33	29090007971	螺栓	BOLT	Y	4	
34	3050900055	主动螺旋伞齿轮	ACTIVE SPIRAL BEVEL GEAR	N	1	
35	4021000026	滚动轴承GB283-NUP2306	ROLLING BEARING GB283-NUP2306	Y	1	
36	4015000019	挡圈GB894.1-30-65Mn	CHECK RING GB894.1-30-65Mn	N	1	

前主传动总成 FRONT AXLE MAIN DRIVE ASSEMBLY

序号 Key	零件代号 Part No.		名称 Description	是否配件 Spare parts Y/N	数量 Qty	备注 Remarks
37	3050900017	锥齿轮垫片	ANGLE GEAR SHIM	Y	4	
38	3050900018	锥齿轮	ANGLE GEAR	Y	4	
39	29090007961	垫圈	WASHER	Y	8	
40	4013000197	螺母GB6176-M14*1.5-10	NUT GB6176-M14*1.5-10	N	8	
41	3050900020	差速器左壳	LEFT SHELL OF DIFFERENTIAL MECHANISM	N	1	
42	3050900022	半轴齿轮垫片	SHIM OF HALF AXLE GEAR	Y	2	
43	3050900021	半轴齿轮	HALF AXLE GEAR	Y	2	
44	3050900026	十字轴	CROSS AXLE	Y	1	
45	29070010851	螺栓	BOLT	Y	12	
46	29070009511	垫圈	WASHER	N	12	
47	4013000198	螺母GB6176-M16*1.5-10	NUT GB6176-M16*1.5-10	N	12	
48	29090007951	螺栓	BOLT	Y	8	
49	3050900027	差速器右壳	RIGHT SHELL OF DIFFERENTIAL MECHANISM	N	1	
50	3050900056	大螺旋伞齿轮	BIG SPIRAL BEVEL GEAR	N	1	
51	3050900032	挡圈	CHECK RING	Y	1	
52	7300000287	托架总成	CARRIER ASSEMBLY	Y	1	
53	3050900201	前螺旋伞齿轮	FRONT SPIRAL BEVEL GEAR	Y	1	
54	3050900199	差速器左右壳	LEFT RINGHT SHELL OF DIFFERENTIAL MECHANISM	Y	1	

轮边减速器总成 FINAL DRIVE ASSEMBLY

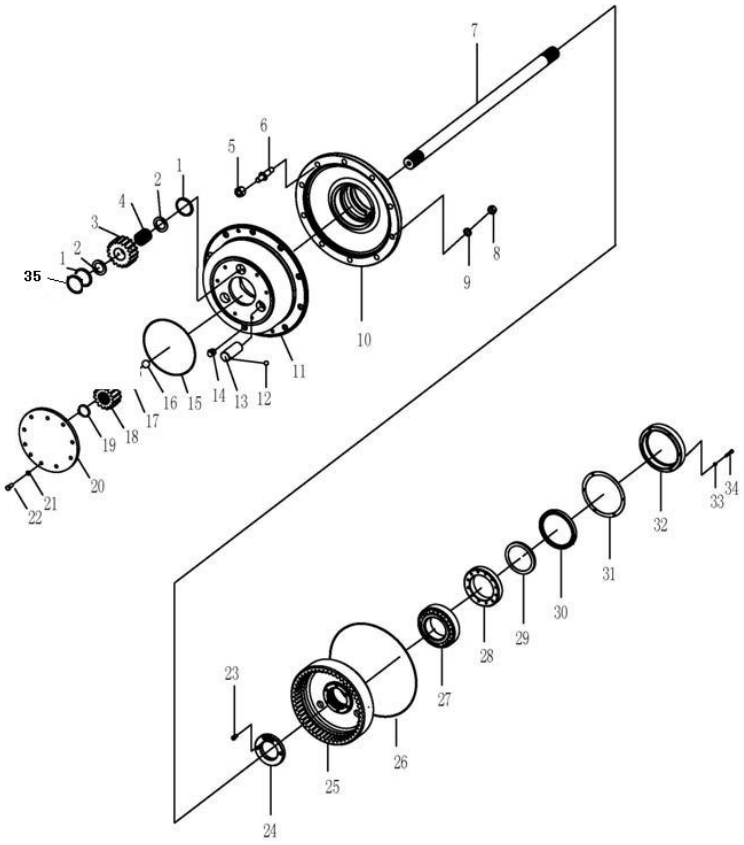

序号 Key	零件代号 Part No.	名称 Description		是否配件 Spare parts Y/N	数量 Qty	备注 Remarks
1	29070013171	垫片	SHIM	Y	6	
2	3050900042	挡环	RING SNAP	Y	6	
3	3050900041	行星齿轮	PLANET GEAR	Y	3	
4	4090000003	滚针GB309-4*38-GCr15	ROLLER PIN GB309-4*38-GCR15	Y	84	
5	3050900003	轮辋螺母	RIM NUT	Y	10	
6	3050900044	轮辋螺栓	RIM BOLT	Y	10	
7	3050900050	半轴	DIFFERENTIAL AXLE	Y	1	
8	4013000136	螺母GB6171-M18*1.5EpZn-8	NUT GB6171-M18*1.5EpZn-8	N	10	
9	4015000029	垫圈GB93-18-65Mn	WASHER GB93-18 65Mn	N	10	
10	3050900046	轮毂	HUB WHEAL	Y	1	
11	29070007661	行星轮架	PLANET WHEEL CARRIER	Y	1	
12	4090000007	钢球GB308-8-GCr15	STEEL BALL GB308-8-GCr15	N	3	
13	3050900043	行星齿轮轴	PLANET PINION SHAFT	Y	3	
14	4120000080	螺塞Q/ZB286-ZG3/4"-Q235A	PLUG Q/ZB286-ZG3/4"-Q235A	Y	1	
15	29070007681	O型密封圈	O-SEALING RING	Y	1	
16	4090000006	钢球GB308-17.462-GCr15	STEEL BALL GB308-17.462-GCr15	Y	1	
17	29070009161	定位块	LOCK BLOCK	Y	1	
18	3050900040	太阳轮	GEAR-SUN	Y	1	

轮边减速器总成 FINAL DRIVE ASSEMBLY

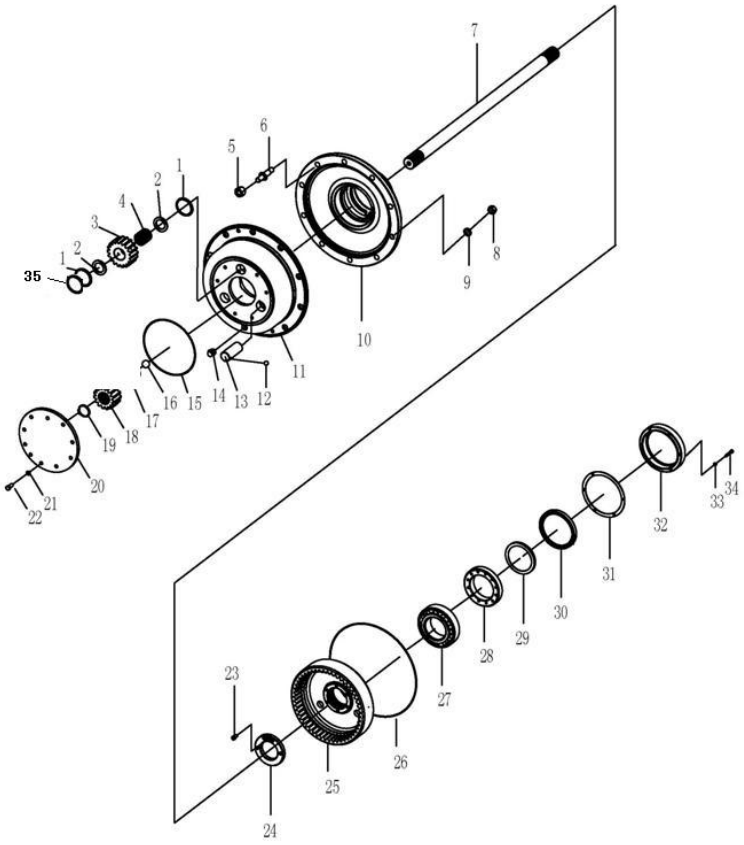

序号 Key	零件代号 Part No.	名称 Description		是否配件 Spare parts Y/N	数量 Qty	备注 Remarks
19	4015000046	挡圈GB894.1-50-65Mn	SNAP RING GB894.1-50-65Mn	N	1	
20	29070007671	盖	COVER	Y	1	
21	4015000025	垫圈GB93-10-65Mn	WASHER GB93-10 65Mn	N	10	
22	4011000084	螺栓GB5783-M10*30EpZn-8.8	BOLT GB5783-M10*30EpZn-8.8	N	10	
23	4014000118	螺钉GB70-M8*1*20-8.8	SCREW GB70-M8*1*20-8.8	N	1	
24	3050900047	圆螺母	ROUND NUT	Y	1	
25	3050900037	内齿轮	INNER GEAR	Y	1	
26	3050900045	O形圈	O-RING	Y	1	
27	4021000044	滚动轴承GB297-32220	ROLLING BEARING GB297-32220	Y	1	
28	4021000045	滚动轴承GB297-32021	ROLLING BEARING GB297-32021	Y	1	
29	3050900051	轴承隔套	ISOLATED BUSHING	Y	1	
30	4030000046	骨架油封HG4-692-PD130*160*12	FRAME OIL SEAL HG4-692-PD130*160*12	Y	1	
31	3050900048	垫片	SPACER	Y	1	
32	3050900049	油封端盖	COVER OF OIL SEAL	Y	1	
33	4015000036	垫圈GB93-8-65Mn	WASHER GB93-8-65Mn	N	6	
34	4011000195	螺栓GB5783-M8*35EpZn-8.8	BOLT GB5783-M8*35EpZn-8.8	N	6	
35	29070013181	垫片	SHIM	Y	6	

前传动轴(350501)　FRONGT DRIVING AXLE(350501)

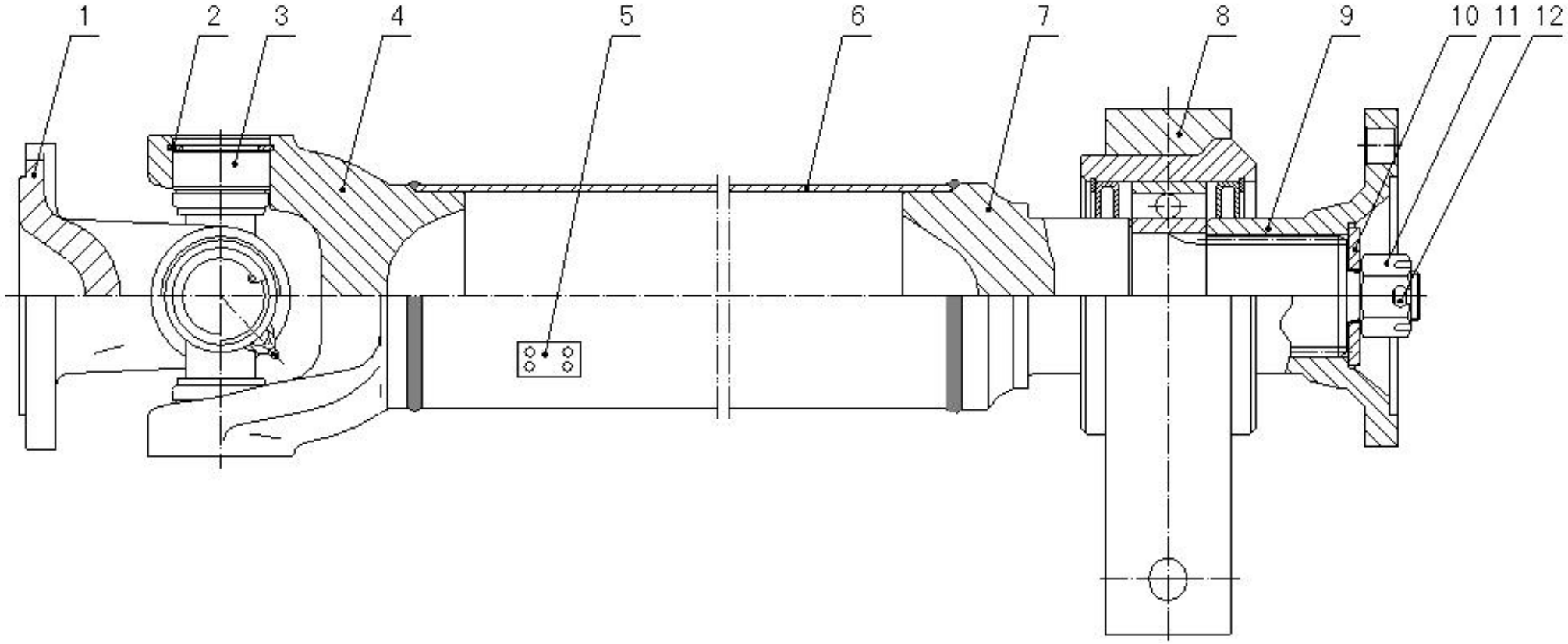

序号 Key	零件代号 Part No.		名称 Description	是否配件 Spare parts Y/N	数量 Qty	备注 Remarks
1	2050900009012	突缘叉EQ140.12	LUG FORK EQ140.12	N	1	
2	2050900009023	弹性挡圈EQ140.35 ∮39	RETAINNER EQ140.35 ∮39	Y	4	
3	2050900009011	十字轴总成EQ140A	CROSS AXLE ASSEMBLY EQ140A	Y	1	
4	2050900009015	焊接叉ZL30F.5.8-11	WELDING FORK ZL30F.5.8-11	N	1	
5	2050900009017	平衡片ZL30F.5.8-19	BALANCE CHIP ZL30F.5.8-19	N	1	
6	2050900009018	轴管ZL30F.5.8-18	SHAFT TUBE ZL30F.5.8-18	N	1	
7	2050900009019	花键轴ZL30F.5.8-15	SPLINE SHAFT ZL30F.5.8-15	N	1	
8	2050900009020	轴承座总成ZL30F.5.8-22	BEARING CHOCK ASSEMBLY ZL30F.5.8-22	Y	1	
9	2050900009021	突缘ZL30F.5.8-10	LUG ZL30F.5.8-10	N	1	
10	2050900009022	垫圈ZL30F.5.8-30	WASHER ZL30F.5.8-30	N	1	
11	2050900009024	六角开槽螺母ZL30F.5.8-31 M20*1.5	NUT ZL30F.5.8-31 M20*1.5	Y	1	
12	4016000266	开口销GB91-3.2*50EpZn-Q235A	PIN GB91-3.2*50EpZn-Q235A	N	1	

后主传动总成 REAR AXLE MAIN DRIVE ASSEMBLY

序号 Key	零件代号 Part No.	名称 Description		是否配件 Spare parts Y/N	数量 Qty	备注 Remarks
1	4013000066	螺母GB889.2-M33*1.5-8	NUT GB889.2-M33*1.5-8	N	1	
2	3050900007	垫圈	WASHER	Y	1	
3	2050900011	输入法兰	INPUT FLANGE	Y	1	
4	4030000048	骨架油封HG4-692-SG70*95*12	FRAME OIL SEAL HG4-692-SG70*95*12	Y	1	
5	3050900009	密封盖	SEALED COVER	Y	1	
6	4011000067	螺栓GB5782-M14*55EpZn-8.8	BOLT GB5782-M14*55EpZn-8.8	N	7	
7	4015000027	垫圈GB93-14-65Mn	WASHER GB93-14 65Mn	N	7	
8	3050900172	垫片	SHIM	Y	1	
9	4021000028	滚动轴承GB297-31310	BEARING GB297-31310	Y	1	
10	3050900013	轴承套	BEARING HOLDER	Y	1	
11	3050900008	0型密封圈	O-RING	Y	1	
12	4011000186	螺栓GB5782-M12*55EpZn-8.8	BOLT GB5782-M12*55EpZn-8.8	N	1	
13	4015000026	垫圈GB93-12-65Mn	WASHER GB93-12 65Mn	N	15	
14	3050900011	调整垫片	ADJUST SHIM	Y	1	
15	3050900030	垫片	SHIM	Y	1	
16	3050900012	轴套	BOSS	Y	1	
17	4021000029	滚动轴承GB297-31311	ROLLING BEARING GB297-31311	Y	1	
18		kongbai	kongbai	N	0	

后主传动总成 REAR AXLE MAIN DRIVE ASSEMBLY

序号 Key	零件代号 Part No.	名称 Description		是否配件 Spare parts Y/N	数量 Qty	备注 Remarks
19	4016000124	销GB119.2-10u8*30	PIN GB119.2-10u8*30	N	2	
20	4021000035	滚动轴承GB297-32215	ROLLING BEARING GB297-32215	Y	2	
21	3050900019	调整螺母	ADJUST BOLT	Y	2	
22	3050900016	托架	CARRIER	N	1	
23	29070000311	锁紧片	LOCKING LEAF	Y	1	
24	4013000052	螺母GB6173-M27*2-05	NUT GB6173-M27*2-05	N	1	
25		kongbai	kongbai	N	0	
26	29070000301	止推螺栓	BOLT	Y	1	
27	3050900023	轴承座	BEARING BLOCK	N	2	
28	3050900024	锁紧片	STAY	Y	2	
29	4015000025	垫圈GB93-10-65Mn	WASHER GB93-10 65Mn	N	2	
30	4011000597	螺栓GB5786-M10*1*20EpZn-8.8	BOLT GB5786-M10*1*20EpZn-8.8	N	2	
31	29070001301	垫圈	WASHER	Y	4	
32	29070000461	固定销	PIN	Y	2	
33	29090007971	螺栓	BOLT	Y	4	
34	3050900015	主动螺旋伞齿轮	ACTIVE SPIRAL BEVEL GEAR	N	1	
35	4021000026	滚动轴承GB283-NUP2306	ROLLING BEARING GB283-NUP2306	Y	1	
36	4015000019	挡圈GB894.1-30-65Mn	CHECK RING GB894.1-30-65Mn	N	1	

后主传动总成 REAR AXLE MAIN DRIVE ASSEMBLY

序号 Key	零件代号 Part No.		名称 Description	是否配件 Spare parts Y/N	数量 Qty	备注 Remarks
37	3050900017	锥齿轮垫片	ANGLE GEAR SHIM	Y	4	
38	3050900018	锥齿轮	ANGLE GEAR	Y	4	
39	29090007961	垫圈	WASHER	Y	8	
40	4013000197	螺母GB6176-M14*1.5-10	NUT GB6176-M14*1.5-10	N	8	
41	3050900020	差速器左壳	LEFT SHELL OF DIFFERENTIAL MECHANISM	N	1	
42	3050900022	半轴齿轮垫片	SHIM OF HALF AXLE GEAR	Y	2	
43	3050900021	半轴齿轮	HALF AXLE GEAR	Y	2	
44	3050900026	十字轴	CROSS AXLE	Y	1	
45	29070010851	螺栓	BOLT	Y	12	
46	29070009511	垫圈	WASHER	N	12	
47	4013000198	螺母GB6176-M16*1.5-10	NUT GB6176-M16*1.5-10	N	12	
48	29090007951	螺栓	BOLT	Y	8	
49	3050900027	差速器右壳	RIGHT SHELL OF DIFFERENTIAL MECHANISM	N	1	
50	3050900029	大螺旋伞齿轮	BIG SPIRAL BEVEL GEAR	N	1	
51	3050900032	挡圈	CHECK RING	Y	1	
52	7300000287	托架总成	CARRIER ASSEMBLY	Y	1	
53	3050900200	后螺旋伞齿轮	REAR SPIRAL BEVEL GEAR	Y	1	
54	3050900199	差速器左右壳	LEFT RINGHT SHELL OF DIFFERENTIAL MECHANISM	Y	1	

制动钳(371328)　DISK BRAKE(371328)

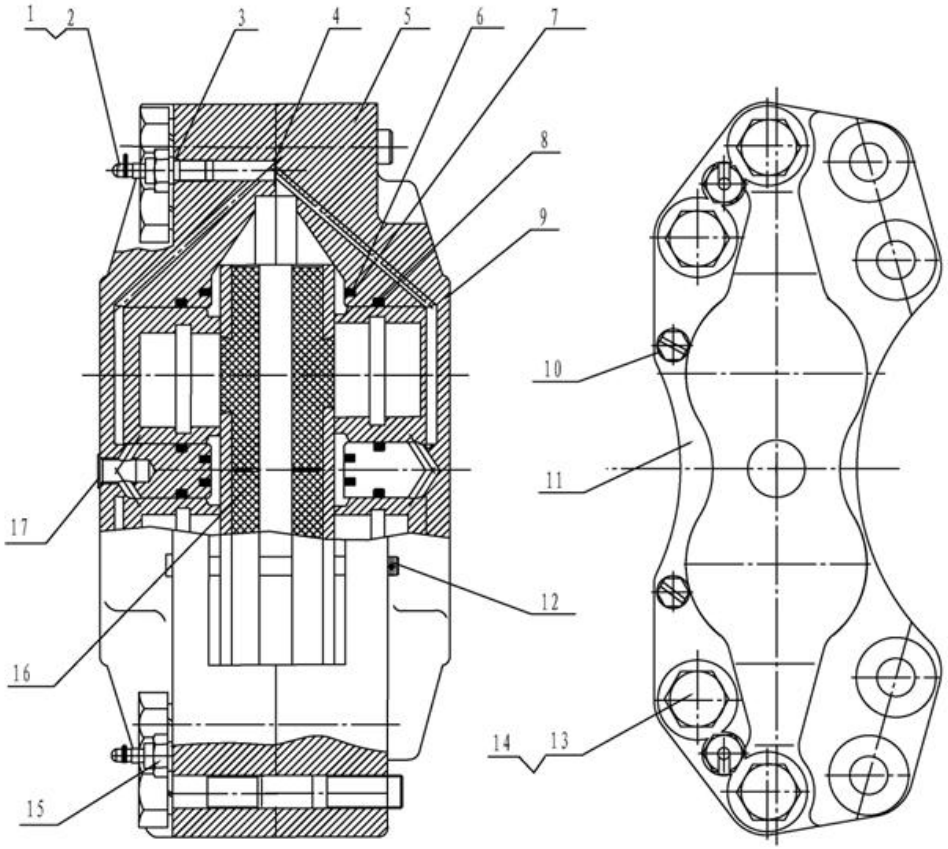

序号 Key	零件代号 Part No.	名称 Description		是否配件 Spare parts Y/N	数量 Qty	备注 Remarks
1	4120001739001	橡皮帽JS-ZL50-001	RUBBER COVER JS-ZL50-001	Y	2	
2	4120001740	放气嘴	VENT NOZZLE	Y	1	
3	4120001739003	O形圈16*2.4 JS-ZL50-014	O-RING 16*2.4 JS-ZL50-014	Y	2	
4	4120001739004	O形圈20*2.4 JS-ZL50-015	O-RING 20*2.4 JS-ZL50-015	Y	2	
5	4120001739005	外钳JS-ZL50-003	EXTERNAL PLIERS JS-ZL50-003	N	1	
6	4120001739006	防尘罩JS-ZL50-004	DUST CAP JS-ZL50-004	Y	4	
7	4120001739007	卡圈JS-ZL50-005	RETAINER RING JS-ZL50-005	Y	4	
8	4120001739008	矩形密封圈JS-ZL50-006	SQUQRE SEAL JS-ZL50-006	Y	4	
9	4120001739009	活塞JS-ZL50-007	PISTON JS-ZL50-007	N	4	
10	4120001739010	螺栓销JS-ZL50-008	BOLT PIN JS-ZL50-008	N	2	
11	4120001739011	内钳JS-ZL50-009	INTERNAL PLIERS JS-ZL50-009	N	1	
12	4016000101	开口销GB91-2.5*20EpZn-Q235A	SPLIT PIN	N	1	
13	4120001739013	螺栓M22（10.9）JS-ZL50-010	BOLT M22（10.9）JS-ZL50-010	N	4	
14	4015000087	垫圈GB93-22-65Mn	WASHER GB93-22 65Mn	N	1	
15	4120001739015	接头JS-ZL50-011	CONNECTOR JS-ZL50-011	Y	2	
16	4120001739016	制动片JS-ZL50-012	BRAKE SHOE JS-ZL50-012	Y	2	
17	4120001739017	防尘塞JS-ZL50-013	DUST CORK JS-ZL50-013	Y	1	

驱动桥系统 AXLE SYSTEM

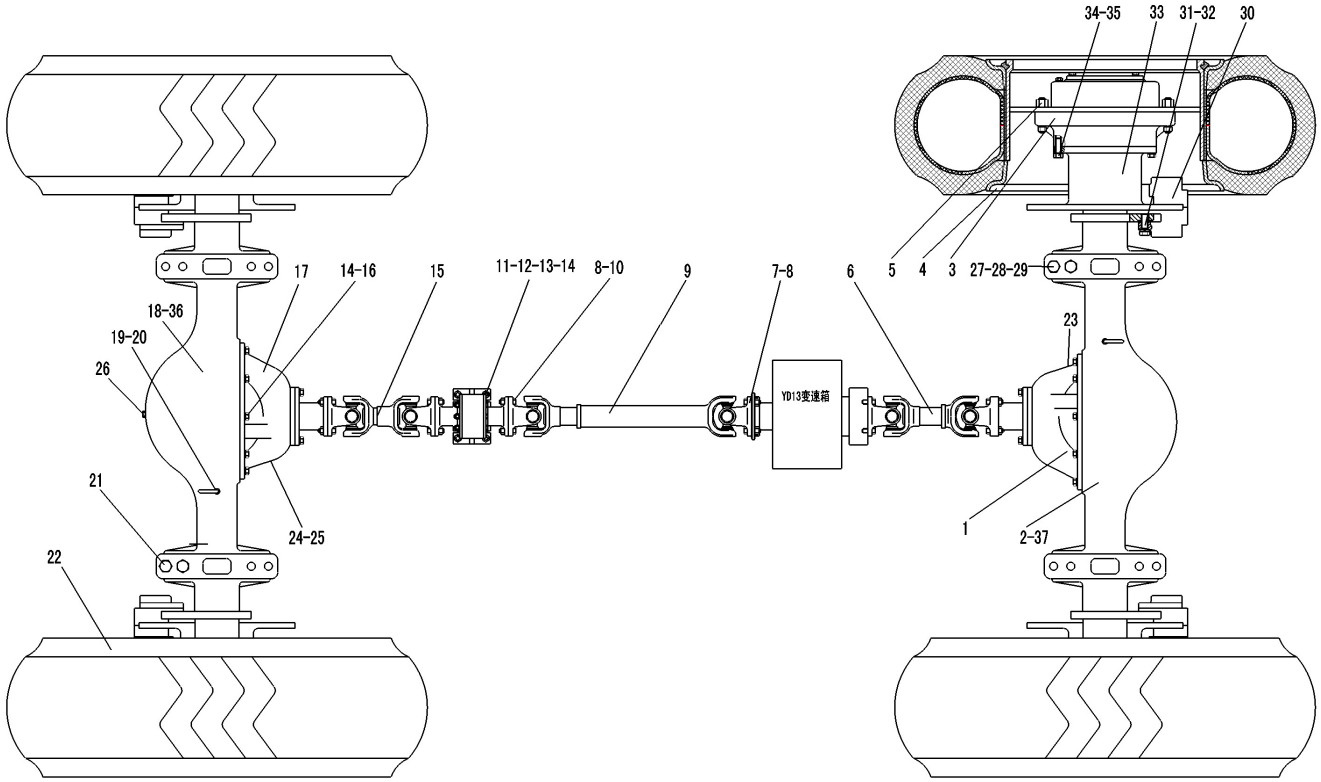

序号 Key	零件代号 Part No.	名称 Description		是否配件 Spare parts Y/N	数量 Qty	备注 Remarks
1	2050900033	后主传动	REAR MAIN DRIVE	Y	1	
2	2050900069	后桥壳总成	REAR AXLE HOUSING	Y	1	
3	2050900004	轮边减速器	RETARDER	N	4	
4	4190000413	轮辋	RIM	Y	1	
5	3050900003	轮辋螺母	RIM NUT	Y	40	
6	2050900060	后传动轴	REAR TRANSMISSION SHAFT	Y	1	
7	3050900177	螺栓	BOLT	Y	4	
8	4013000073	螺母GB889.2-M14*1.5EpZn-8	NUT GB889.2-M14*1.5EpZn-8	N	20	
9	2050900015	中传动轴	MID TRANSMISSION SHAFT	Y	1	
10	3050900002	螺栓	BOLT	Y	16	
11	4011000064	螺栓GB5782-M12*50EpZn-8.8	BOLT GB5782-M12*50EpZn-8.8	N	2	
12	4013000011	螺母GB6170-M12EpZn-8	NUT GB6170-M12 EpZn-8	N	2	
13	4015000168	垫圈GB97.1-12EpZn-300HV	WASHER GB97.1-12EpZn-300HV	N	4	
14	4015000026	垫圈GB93-12-65Mn	WASHER GB93-12 65Mn	N	2	
15	2050900009	前传动轴	FRONT TRANSMISSION SHAFT	Y	1	
16	4011000125	螺栓GB5786-M12*1.25*35EpZn-8.8	BOLT GB5786-M12*1.25*35EpZn-8.8	N	28	
17	2050900006	前主传动	FRONT MAIN DRIVE	Y	1	
18	2050900070	前桥壳总成	REAR AXLE HOUSING	Y	1	

驱动桥系统 AXLE SYSTEM

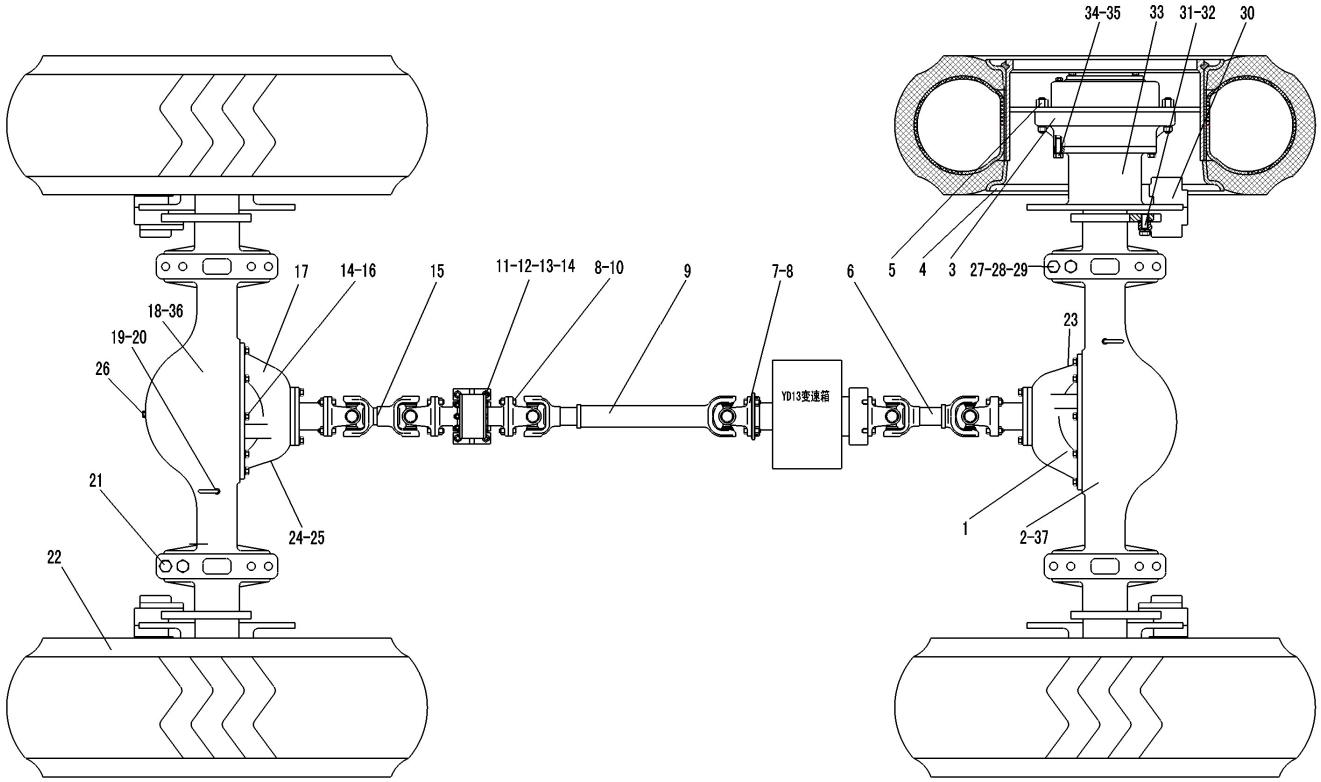

序号 Key	零件代号 Part No.	名称 Description		是否配件 Spare parts Y/N	数量 Qty	备注 Remarks
19	4013000078	螺母GB6173-M10*1EpZn-05	NUT GB6173-M10*1EpZn-05	N	2	
20	29070000051	透气管	BREATHER PIPE	Y	1	
21	4011000520	螺栓GB5785-M24*2*100EpZn-8.8	BOLT GB5785-M24*2*100EpZn-8.8	N	8	
22	4110000003	轮胎GB2980-17.5-25	TIRE GB2980-17.5-25	Y	4	
23	3050900173	后桥标牌	REAR AXLE SCUTCHEON		1	
24	3050900174	前桥标牌	FRONT AXLE SCUTCHEON		1	
25	4019000012	铆钉GB827-3*5-BL2	RIVET GB827-3*5-BL2	N	8	
26	4120000080	螺塞Q/ZB286-ZG3/4"-Q235A	PLUG Q/ZB286-ZG3/4"-Q235A	Y	4	
27	4011000521	螺栓GB5785-M24*2*95EpZn-8.8	BOLT GB5785-M24*2*95EpZn-8.8	N	8	
28	4013000157	螺母GB889.2-M24*2EpZn-8	NUT GB889.2-M24*2EpZn-8	N	16	
29	4015000031	垫圈GB93-24-65Mn	WASHER GB93-24 65Mn	N	16	
30	4120001739	制动钳	DISK BRAKE	Y	4	
31	29070000101	螺栓	BOLT	Y	16	
32	4015000030	垫圈GB93-20-65Mn	WASHER GB93-20 65Mn	N	16	
33	3090900004	制动盘	BRAKE DISK	Y	4	
34	4011000452	螺栓GB5786-M18*1.5*50EpZn-8.8	BOLT GB5786-M18*1.5*50EpZn-8.8	N	40	
35	4015000029	垫圈GB93-18-65Mn	WASHER GB93-18 65Mn	N	40	
36	2050900091	前桥总成	FRONT AXLE ASSEMBLY	Y	1	

驱动桥系统 AXLE SYSTEM

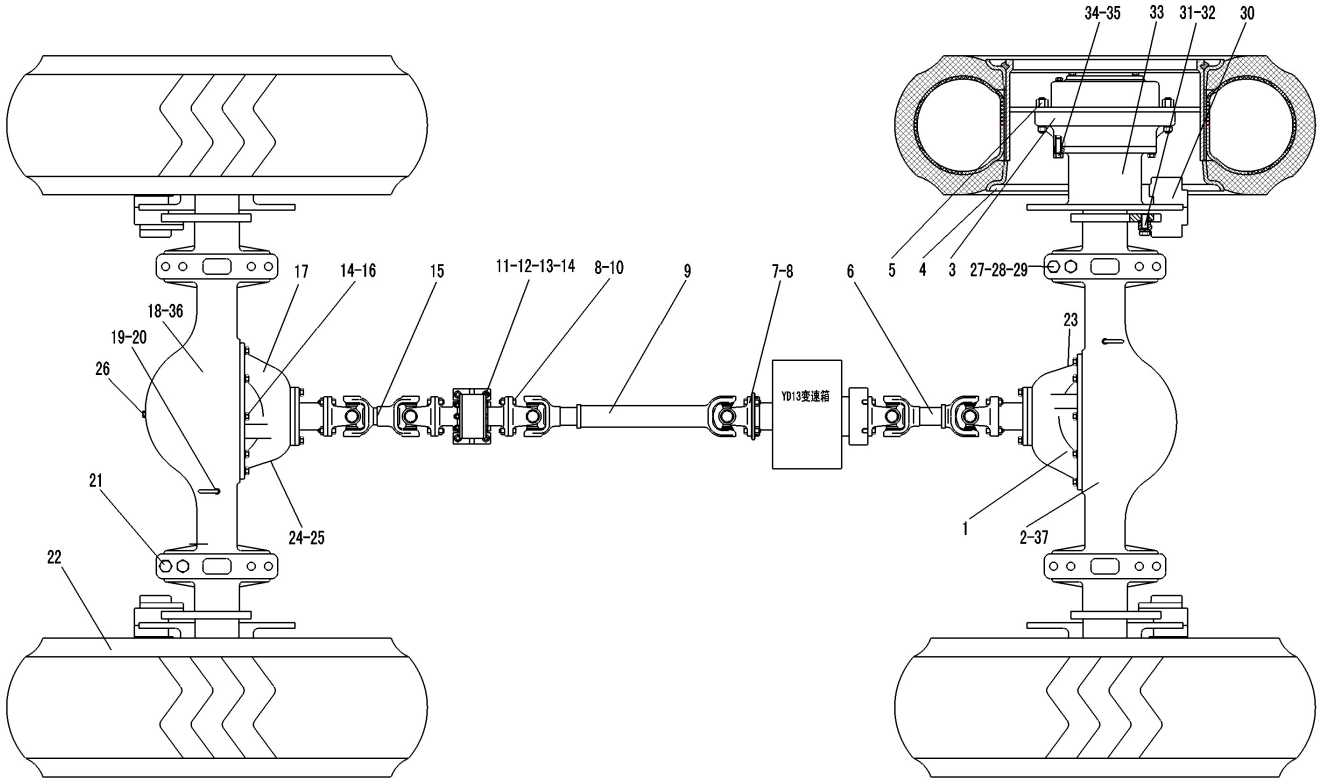

序号 Key	零件代号 Part No.		名称 Description	是否配件 Spare parts Y/N	数量 Qty	备注 Remarks
37	2050900092	后桥总成	REAR AXLE ASSEMBLY	Y	1	

中传动轴(350501)　MIDDLE DRIVING AXLE(350501)

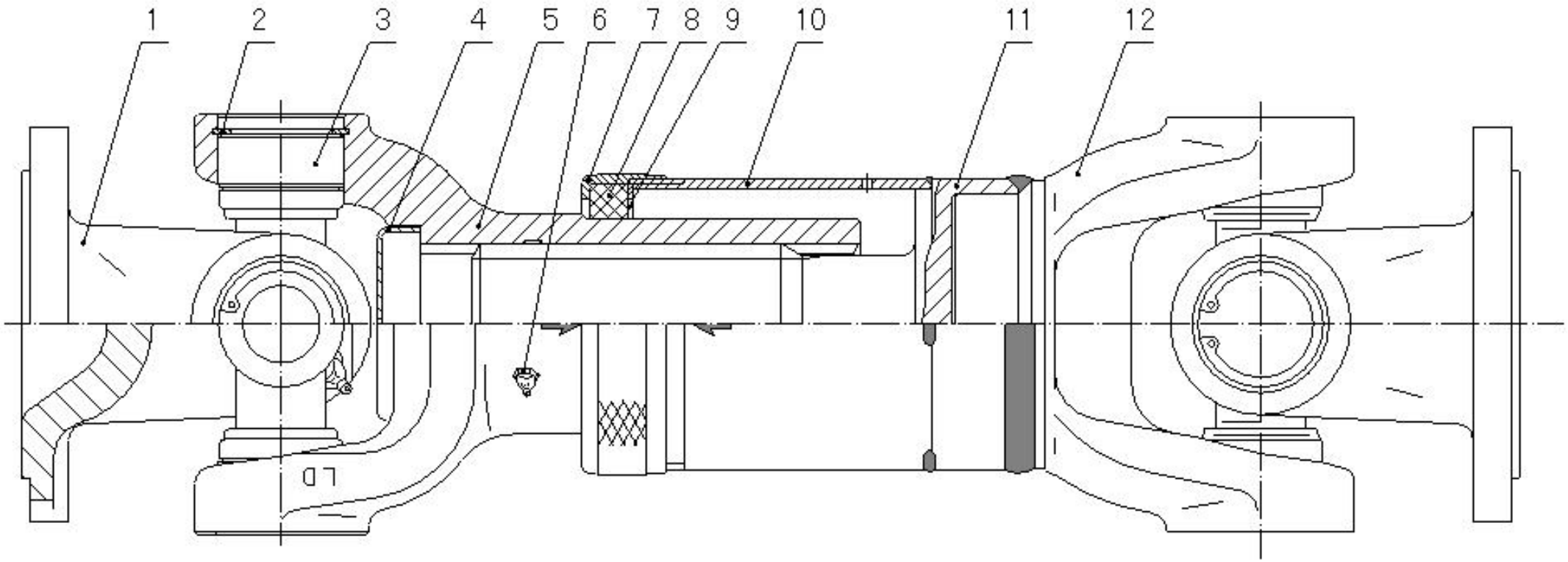

序号	零件代号		名称	是否配件	数量	备注
Key	**Part No.**		**Description**	**Spare parts Y/N**	**Qty**	**Remarks**
1	2050900009012	突缘叉EQ140.12	LUG FORK EQ140.12	N	2	
2	2050900009023	弹性挡圈EQ140.35 ∮39	RETAINNER EQ140.35 ∮39	Y	8	
3	2050900009011	十字轴总成EQ140A	CROSS AXLE ASSEMBLY EQ140A	Y	2	
4	2050900009015	焊接叉ZL30F.5.8-11	WELDING FORK ZL30F.5.8-11	N	1	
5	2050900015015	滑动叉ZL30F.5.7-13	FORK ZL30F.5.7-13	N	1	
6	4030000065	油杯JB7940.1-M10*1	GREASE NIPPLE JB7940.1-M10*1	Y	1	
7	2050900015016	密封挡圈ZL30F.5.7-21	SEALING RETAINER ZL30F.5.7-21	N	1	
8	2050900015017	密封圈ZL30F.5.7-22	SEALING RING ZL30F.5.7-22	N	1	
9	2050900015018	密封盖ZL30F.5.7-23	COVER ZL30F.5.7-23	N	1	
10	2050900015019	防尘套管ZL30F.5.7-20	PIPE ZL30F.5.7-20	N	1	
11	2050900015020	花键轴ZL30F.5.7-15	SPLINE SHAFT ZL30F.5.7-15	N	1	
12	2050900015021	焊接叉ZL30F.5.7-11	WELDING FORK ZL30F.5.7-11	N	1	

轮胎GB2980-23.5-25（520101） TIRE GB2980-23.5-25（520101）

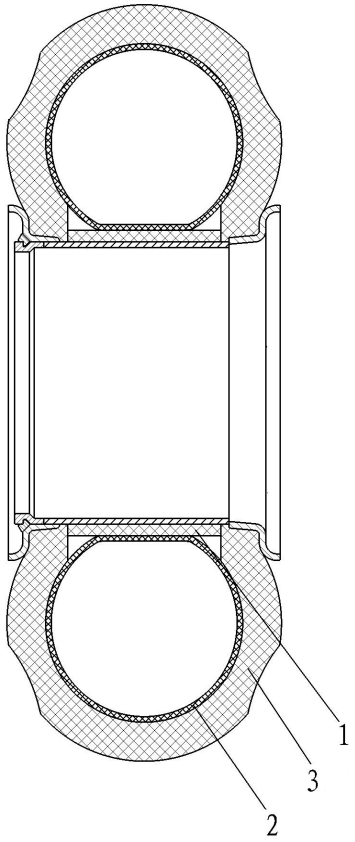

序号 Key	零件代号 Part No.	名称 Description		是否配件 Spare parts Y/N	数量 Qty	备注 Remarks
1	4110000003001	30型轮胎垫带GB2980-17.5-25-12	30 TIRE SKIN GB2980-17.5-25 12	Y	1	
2	7200000132	轮胎内胎	TIRE INNER TUBE	Y	1	
3	7200000133	轮胎外胎	TIRE SHOE	Y	1	

后传动轴(350501)　REAR DRIVING AXLE(350501)

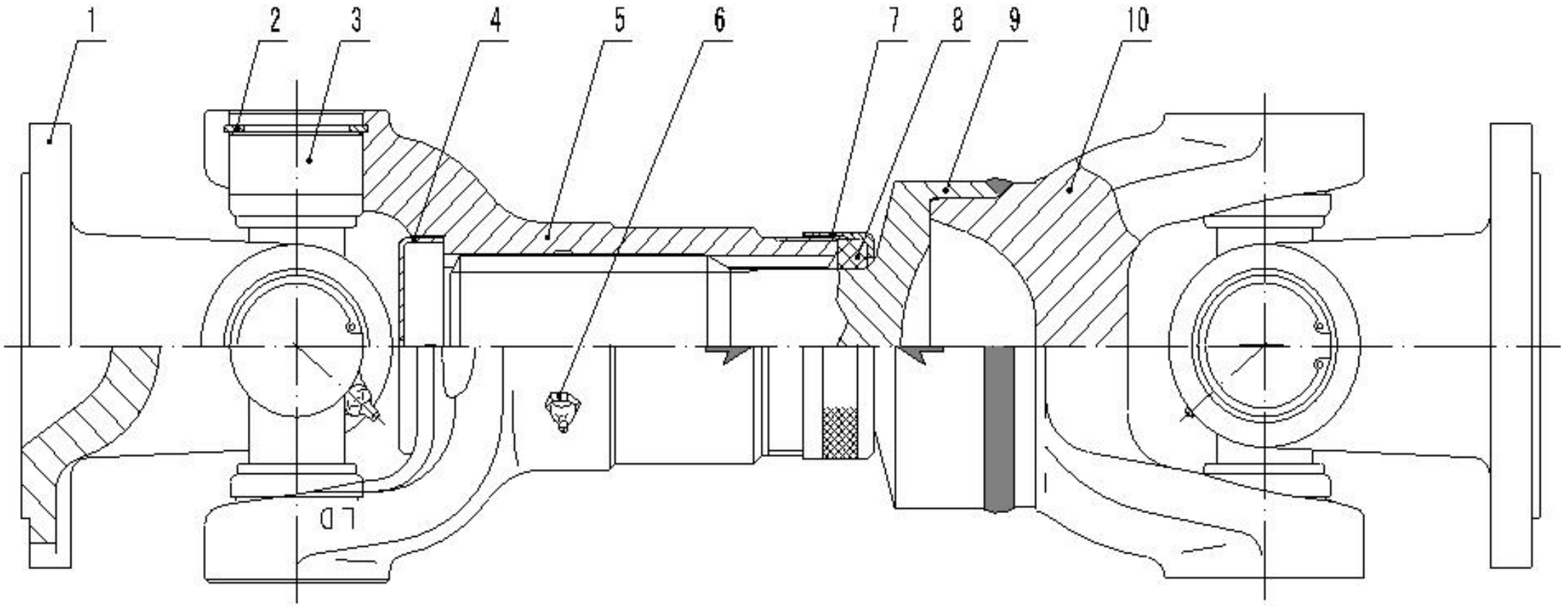

序号 Key	零件代号 Part No.	名称 Description	是否配件 Spare parts Y/N	数量 Qty	备注 Remarks
1	2050900009012	突缘叉EQ140.12 LUG FORK EQ140.12	N	2	
2	2050900009023	弹性挡圈EQ140.35 ∮39 RETAINNER EQ140.35 ∮39	Y	8	
3	2050900009011	十字轴总成EQ140A CROSS AXLE ASSEMBLY EQ140A	Y	2	
4	2050900009015	焊接叉ZL30F.5.8-11 WELDING FORK ZL30F.5.8-11	N	1	
5	2050900060014	滑动叉930.5.1-13 FORK 930.5.1-13	N	1	
6	4030000065	油杯JB7940.1-M10*1 GREASE NIPPLE JB7940.1-M10*1	Y	1	
7	2050900060015	密封圈930.5.1-22 SEALING RING 930.5.1-22	N	1	
8	2050900060016	密封盖930.5.1-23 COVER 930.5.1-23	N	1	
9	2050900060017	花键轴930.5.1-15 SPLINE SHAFT 930.5.1-15	N	1	
10	2050900060018	焊接叉930.5.1-11 WELDING FORK 930.5.1-11	N	1	

制动钳(371104)　DISC BRAKE(371104)

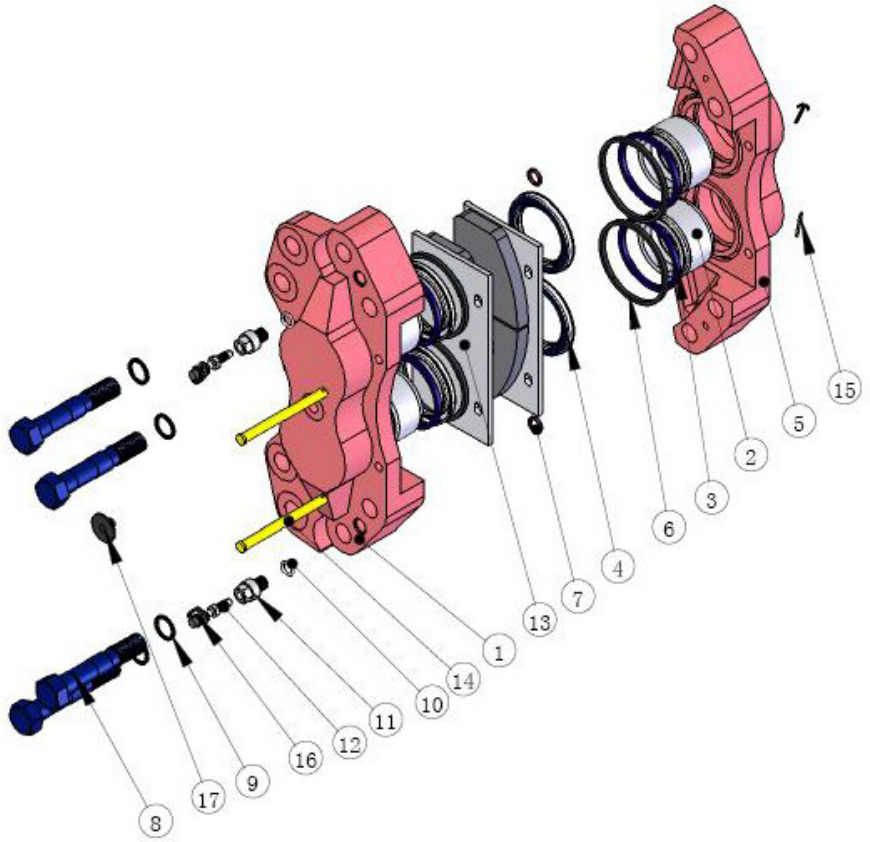

序号 Key	零件代号 Part No.		名称 Description	是否配件 Spare parts Y/N	数量 Qty	备注 Remarks
1	4120001739050	内钳体JF.A.ZL4050.01	INTERNAL PLIERS JF.A.ZL4050.01	N	1	
2	4120001739051	活塞JF.A.ZL4050.09	PISTON JF.A.ZL4050.09	N	4	
3	4120001739052	矩形密封圈JF.A.ZL4050.07	SQUQRE SEAL JF.A.ZL4050.07	Y	4	
4	4120001739053	防尘罩JF.A.ZL4050.08	DUST CAP JF.A.ZL4050.08	Y	4	
5	4120001739054	外钳体JF.A.ZL4050.01	EXTERNAL PLIERS JF.A.ZL4050.01	N	1	
6	4120001739055	卡圈JF.A.ZL4050.11	RETAINER RING JF.A.ZL4050.11	Y	4	
7	4120001739056	O型密封圈ZBJ22002-88	O-RING ZBJ22002-88	Y	2	
8	4120001739057	螺栓M22 JF.A.ZL4050.13	BOLT M22 JF.A.ZL4050.13	Y	4	
9	4015000087	垫圈GB93-22-65Mn	WASHER GB93-22 65Mn	N	4	
10	4120001739056	O型密封圈ZBJ22002-88	O-RING ZBJ22002-88	Y	2	
11	4120001739058	放气嘴座JF.A.ZL4050.05	VENT NOZZLE SEAT JF.A.ZL4050.05	Y	2	
12	4120001739059	放气嘴JF.A.ZL4050.04	VENT NOZZLE JF.A.ZL4050.04	Y	2	
13	4120001739060	制动片JF.A.ZL4050.A.06	BRAKE SHOE JF.A.ZL4050.A.06	Y	2	
14	4120001739061	销子JF.A.ZL4050.A.12	PIN JF.A.ZL4050.A.12	Y	2	
15	4016000264	开口销GB91-2.5*32EpZn-Q235A	PIN GB91-2.5*32EpZn-Q235A	Y	2	
16	4120001739062	橡皮帽JF.A.ZL4050.03	RUBBER COVER JF.A.ZL4050.03	Y	2	
17	4120001739063	皮塞JF.A.ZL4050.10	PLUG JF.A.ZL4050.10	Y	1	

F　工作装置液压系统
IMPLEMENT HYDRAULIC SYSTEM

山 东 临 工 工 程 机 械 有 限 公 司
SHANDONG LINGONG CONSTRUCTION MACHINERY CO.,LTD.

液压操纵总成 HYDRAULIC CONTROL ASSENBLY

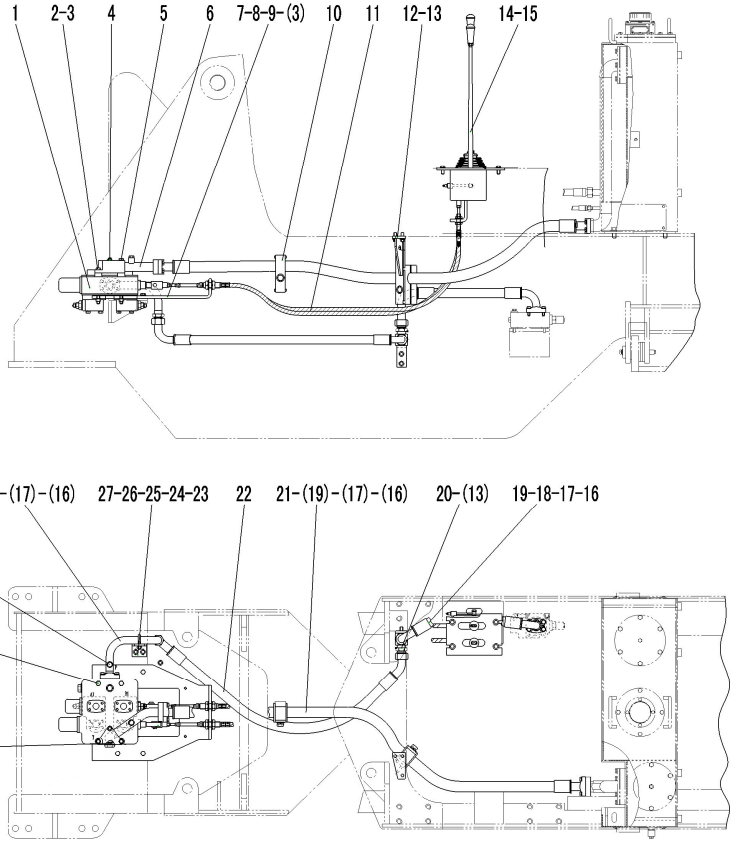

序号 Key	零件代号 Part No.		名称 Description	是否配件 Spare parts Y/N	数量 Qty	备注 Remarks
1	4120000414	多路阀DF-25B2-16	CONTROL VALVE DF-25B2-16	Y	1	
2	4011000056	螺栓GB5782-M12*145EpZn-8.8	BOLT GB5782-M12*145EpZn-8.8	N	1	
3	4015000168	垫圈GB97.1-12EpZn-300HV	WASHER GB97.1-12EpZn-300HV	N	8	
4	4011000230	螺栓GB16674-M10*65EpZn-8.8	BOLT GB16674-M10*65EpZn-8.8	N	1	
5	4011000057	螺栓GB5782-M12*165EpZn-8.8	BOLT GB5782-M12*165EpZn-8.8	N	1	
6	29120005021	多路阀回油钢管	TUBE	Y	1	
7	29120005031	多路阀固定板	CLAMPING PLATE OF CONTROL VALVE	Y	1	
8	4011000477	螺栓GB16674-M12*35EpZn-8.8	BOLT GB16674-M12*35EpZn-8.8	N	4	
9	4013000011	螺母GB6170-M12EpZn-8	NUT GB6170-M12 EpZn-8	N	8	
10	29120005041	管夹	CLAMP	Y	2	
11	29120009782	操纵软轴	CONTROL AXIS	Y	2	
12	29120005061	支架	BRACKED	Y	1	
13	4011000560	螺栓GB16674-M12*25EpZn-8.8	BOLT GB16674-M12*25EpZn-8.8	N	5	
14	4120001453	操纵机构LG12-933CZJG21	CONTROL SYSTEM LG12-933CZJG21	Y	1	
15	4011000475	螺栓GB16674-M10*30EpZn-8.8	BOLT GB16674-M10*30EpZn-8.8	N	4	
16	4030000029	O形圈GB3452.1-37.5*3.55G	O-RING GB3452.1-37.5*3.55G	Y	4	
17	4041000056	分体法兰LGB117-312550	FLANGE LGB117-312550	Y	4	
18	29120005071	优先阀EF口胶管	PIPE EF OF PRIOPITY VALVE	Y	1	

液压操纵总成 HYDRAULIC CONTROL ASSENBLY

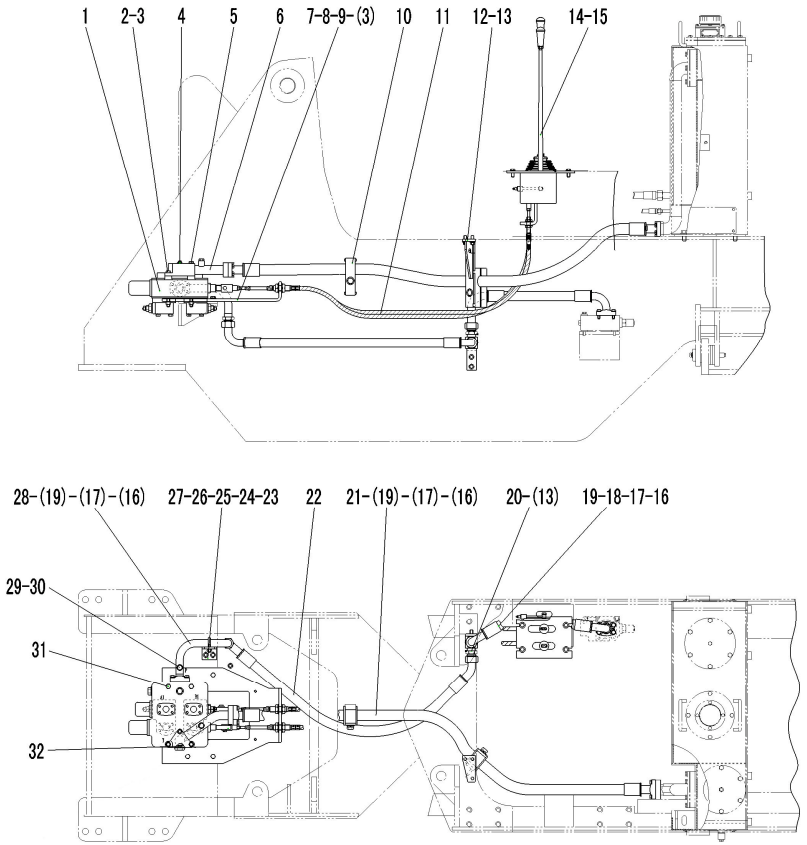

序号 Key	零件代号 Part No.		名称 Description	是否配件 Spare parts Y/N	数量 Qty	备注 Remarks
19	4011000475	螺栓GB16674-M10*30EpZn-8.8	BOLT GB16674 M10*30EpZn-8.8	N	16	
20	29120005081	二通接头	CONNECTER	Y	1	
21	4041000706	软管LGB163-012203	TUBE LGB163-012203	Y	1	
22	29120005051	多路阀进油胶管	INPUT TUBE OF THE CONTROL VALVE	Y	1	
23	29120005101	固定支架	FRAME	Y	1	
24	4041000958	U形螺栓LGB159-03040	U-BOLT LGB159-03040	Y	1	
25	4013000007	螺母GB6170-M10EpZn-8	NUT GB6170-M10EpZn-8	N	2	
26	4015000162	垫圈GB97.1-10EpZn-300HV	WASHER GB97.1-10EpZn-300HV	N	2	
27	4011000447	螺栓GB16674-M10*20EpZn-8.8	BOLT GB16674-M10*20EpZn-8.8	N	2	
28	29120005091	多路阀进油钢管	OIL INLET TUBE ASSEM OF MULTIPLE VALVE	Y	1	
29	4041000774	螺塞LGB135-01422	PLUG LGB13501421	Y	2	
30	4041000767	O形圈LGB168-11124	O-RING LGB168-11124	Y	2	
31	4011000263	螺栓GB5782-M12*130EpZn-8.8	BOLT GB5782-M12*130EpZn-8.8	N	2	
32	4030000031	O形圈GB3452.1-42.5*3.55G	O-RING GB3452.1-42.5*3.55G	Y	1	

举升缸总成 LIFT ARM CYLINDER ASSEMBLY

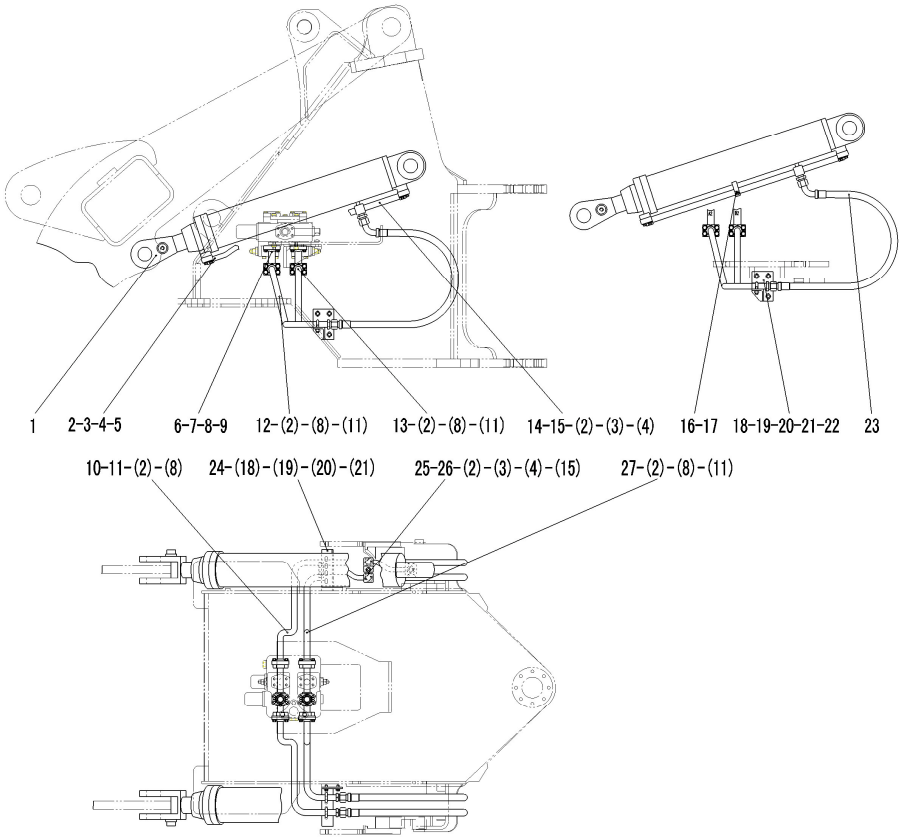

序号 Key	零件代号 Part No.	名称 Description	是否配件 Spare parts Y/N	数量 Qty	备注 Remarks
1	4120000867	动臂油缸HSGF-125*70*771-1240	LIFT CYLINDER HSGF-125*70*771-1240	Y	2	
2	4030000279	O形圈GB3452.1-25.0*3.55G	O-RING GB3452.1-25*3.55G	Y	8	
3	4011000309	螺栓GB16674-M10*50EpZn-8.8	BOLT GB16674-M10*50EpZn-8.8	N	8	
4	4011000164	螺栓GB16674-M10*35EpZn-8.8	BOLT GB16674-M10*35EpZn-8.8	N	8	
5	29130004021	左动臂小腔钢管	OIL TUBE OF SMALL CHAMBER LEFT LIFTING CYLINDER	Y	1	
6	29130008611	动臂联三通钢管	THREE-WAY OIL TUBE	Y	2	
7	4030000026	O形圈GB3452.1-32.5*3.55G	O-RING GB3452.1-32.5*3.55G	Y	2	
8	4011000475	螺栓GB16674-M10*30EpZn-8.8	BOLT GB16674-M10*30EpZn-8.8	N	24	
9	4041000043	分体法兰LGB117-310490	FLANGE LGB117310490	Y	2	
10	29130008671	阀至右动臂缸大腔钢管	BIG CHAMBER TUBE OF RIGHT LIFTING CYLINDER	Y	1	
11	4041000137	分体法兰LGB117-306400	FLANGE LGB117306400	Y	4	
12	29130008691	阀至左动臂缸大腔钢管	BIG CHAMBER TUBE OF LEFT LIFTING CYLINDER	Y	1	
13	29130008711	阀至左动臂缸小腔钢管	SMALL CHAMBER TUBE OF RIGHT LIFTING CYLINDER	Y	1	
14	29130004071	左动臂缸大腔钢管	BIG CHAMBER TUBE OF LEFT LIFTING CYLINDER	Y	1	
15	4011000447	螺栓GB16674-M10*20EpZn-8.8	BOLT GB16674-M10*20EpZn-8.8	N	2	
16	4011000458	螺栓GB16674-M8*20EpZn-8.8	BOLT GB16674-M8*20Ep.Zn-8.8	N	4	
17	29130004081	管夹	CLAMP	Y	2	
18	4011000080	螺栓GB5783-M10*16EpZn-8.8	BOLT GB5783-M10*16EpZn-8.8	N	6	

举升缸总成 LIFT ARM CYLINDER ASSEMBLY

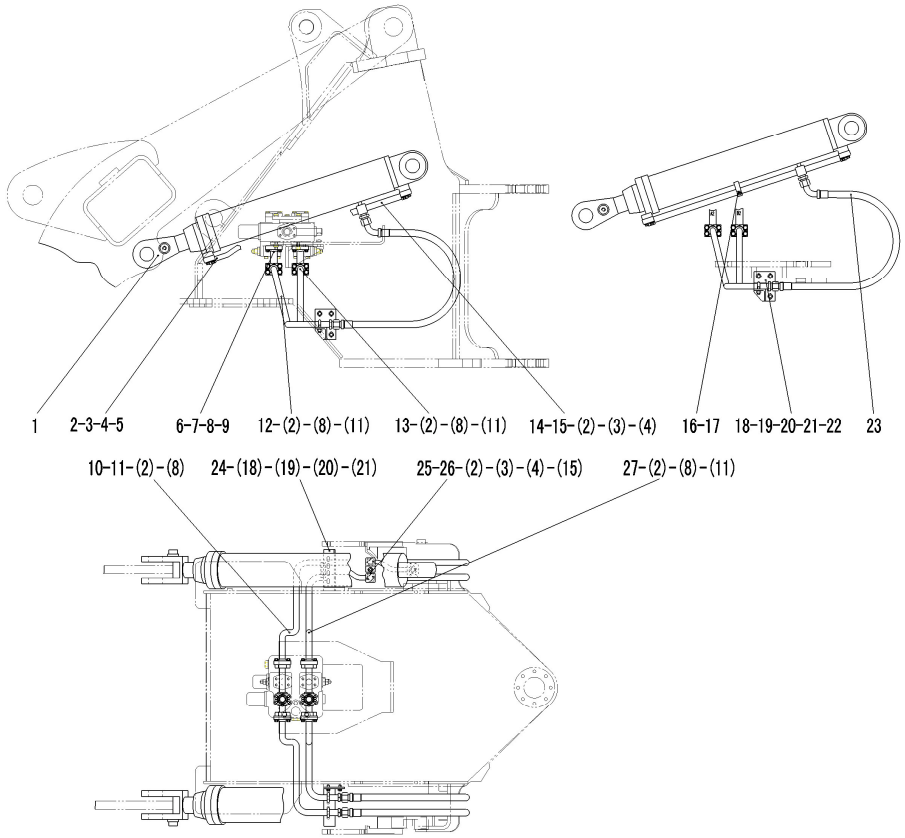

序号 Key	零件代号 Part No.		名称 Description	是否配件 Spare parts Y/N	数量 Qty	备注 Remarks
19	4015000162	垫圈GB97.1-10EpZn-300HV	WASHER GB97.1-10EpZn-300HV	N	14	
20	4011000490	U形螺栓JB/ZQ4321-25Zn-Q235A.F	U-BOLT JB/ZQ4321-25Zn-Q235A·F	N	4	
21	4013000007	螺母GB6170-M10EpZn-8	NUT GB6170-M10EpZn-8	N	8	
22	29130004091	固定支架A	STEADY REST A	Y	1	
23	29130008951	动臂缸胶管	OIL PIPE OF LIFTING CYLINDER	Y	4	
24	29130004111	固定支架B	STEADY REST B	Y	1	
25	29130004121	右动臂大腔钢管	BIG CHAMBER STEEL TUBE OF RIGHT LIFTING CYLINDER	Y	1	
26	29130004131	右动臂小腔钢管	OIL TUBE OF SMALL CHAMBER RIGHT LIFTING CYLINDER	Y	1	
27	29130008731	阀至右动臂缸小腔钢管	SMALL CHAMBER TUBE OF RIGHT LIFTING CYLINDER	Y	1	

转斗缸总成 DUMP CYLINDER ASSENBLY

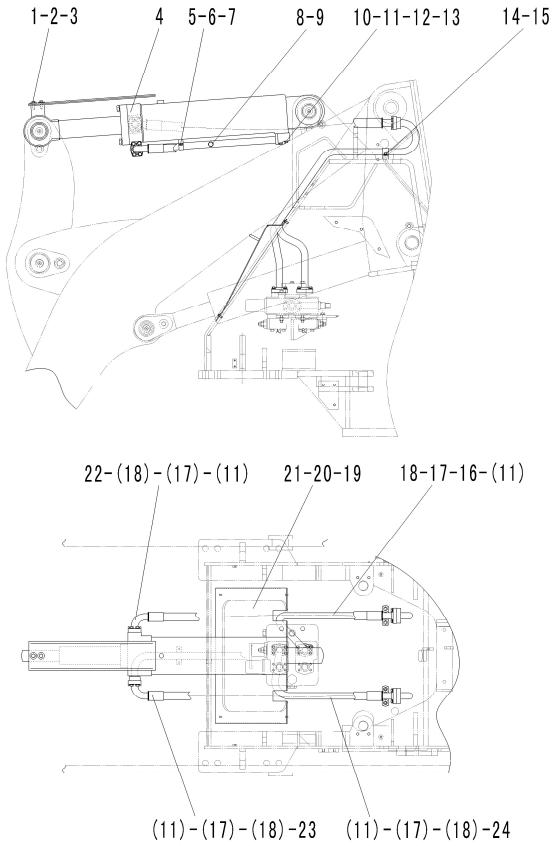

序号 Key	零件代号 Part No.	名称 Description		是否配件 Spare parts Y/N	数量 Qty	备注 Remarks
1	29140009881	放平护板	INDICATING ROD OF BUCKET	Y	1	
2	4011000081	螺栓GB5783-M10*20EpZn-8.8	BOLT GB5783-M10*20EpZn-8.8	N	2	
3	4015000197	垫圈GB96.1-10EpZn-300HV	WASHER GB96.1-10EpZn-300HV	N	2	
4	4120000868	转斗油缸HSGF-140*80*502-952	TILT CYLINDER HSGF-140*80*502 952	Y	1	
5	29130000111	管夹	CLAMP	Y	1	
6	4011000105	螺栓GB5783-M8*20EpZn-8.8	BOLT GB5783-M8*20EpZn-8.8	N	2	
7	4015000072	垫圈GB97.1-8EpZn-300HV	WASHER GB97.1-8EpZn-300HV	N	2	
8	4041000774	螺塞LGB135-01422	PLUG LGB13501421	Y	1	
9	4041000767	O形圈LGB168-11124	O-RING LGB168-11124	Y	1	
10	29140004031	转斗缸大腔钢管	BIG CHAMBER TUBE OF TILT CYLINDER	Y	1	
11	4030000026	O形圈GB3452.1-32.5*3.55G	O-RING GB3452.1-32.5*3.55G	Y	7	
12	4011000309	螺栓GB16674-M10*50EpZn-8.8	BOLT GB16674-M10*50EpZn-8.8	N	2	
13	4011000473	螺栓GB16674-M10*55EpZn-8.8	BOLT GB16674-M10*55EpZn-8.8	N	2	
14	29140010861	管夹	CLIP	Y	2	
15	4011000488	螺栓GB16674-M10*16EpZn-8.8	BOLT GB16674-M10*16EpZn-8.8	N	4	
16	29140010871	转斗联钢管A	STEEL PIPE	Y	1	
17	4041000043	分体法兰LGB117-310490	FLANGE LGB117310490	Y	6	
18	4011000475	螺栓GB16674-M10*30EpZn-8.8	BOLT GB16674-M10*30EpZn-8.8	N	24	

转斗缸总成 DUMP CYLINDER ASSENBLY

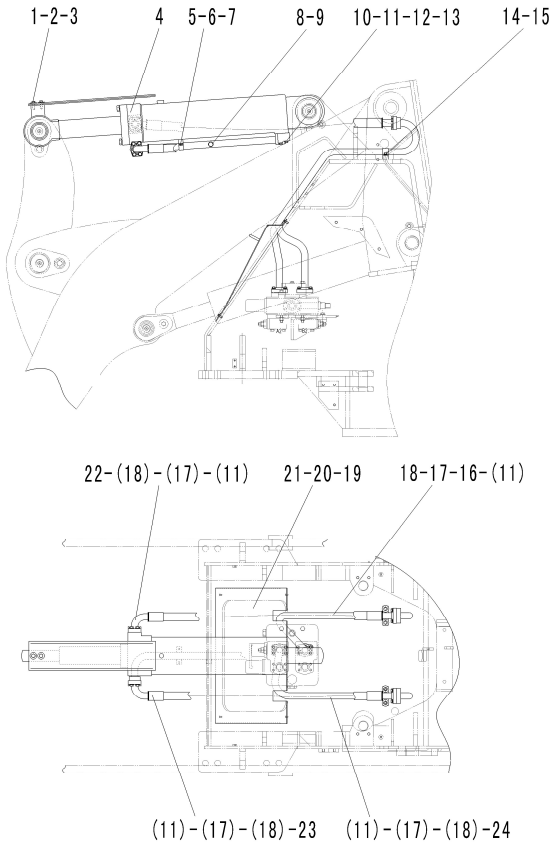

序号 Key	零件代号 Part No.	名称 Description		是否配件 Spare parts Y/N	数量 Qty	备注 Remarks
19	29140010771	前盖板	FRONT END PLATE	Y	1	
20	4011000102	螺栓GB5783-M8*16EpZn-8.8	BOLT GB5783-M8*16EpZn-8.8	N	4	
21	4015000256	垫圈GB96.1-8EpZn-300HV	WASHER GB96.1-8EpZn-300HV	N	4	
22	4041001372	软管LGB106-010125	TUBE LGB106-010125	Y	1	
23	4041001384	软管LGB106-010126	TUBE LGB106-010126	Y	1	
24	29140010891	转斗联钢管B	STEEL PIPE	Y	1	

液压油箱总成 HYDRAULIC TANK ASSEMBLY

序号 Key	零件代号 Part No.	名称 Description		是否配件 Spare parts Y/N	数量 Qty	备注 Remarks
1	29100010171	液压油箱体	HYDRAULIC TANK BODY	N	1	
2	4120000092	液位计YWZ-150	OIL LEVEL YWZ-150	Y	1	
3	29100010291	吸油过滤总成	FILTER	Y	1	
4	4011000461	螺栓GB16674-M8*16EpZn-8.8	BOLT GB16674-M8*16EpZn-8.8	N	4	
5	29100010281	盖板	HOOD	N	2	
6	4011000449	螺栓GB16674-M16*35EpZn-8.8	BOLT GB16674-M16*35EpZn-8.8	N	4	
7	4030000164	O形圈GB3452.1-60.0*3.55G	O-RING GB3452.1-60.0*3.55G	Y	1	
8	29100010321	吸油法兰	FLANGE	Y	1	
9	4030000232	O形圈GB3452.1-170*3.55G	O-RING GB3452.1-170*3.55G	Y	4	
10	4011000475	螺栓GB16674-M10*30EpZn-8.8	BOLT GB16674-M10*30EpZn-8.8	N	6	
11	4011000458	螺栓GB16674-M8*20EpZn-8.8	BOLT GB16674-M8*20Ep.Zn-8.8	N	26	
12	29100010351	回油法兰	OIL-RETURN FLANGE	Y	1	
13	4011000455	螺栓GB16674-M8*25EpZn-8.8	BOLT GB16674 M8*25EpZn-8.8	N	8	
14	4190000008	环形磁铁LG03-CT76*32*15	RING MAGNET LG03-CT76*32*15	Y	1	
15	29100004061	回油滤芯	STRAIN CORE	Y	1	
16	29100000051	弹簧	SPRING	Y	1	
17	29100000041	回油法兰盖	FLANGE CAP	Y	1	
18	4120000452	加油滤芯SFM-323M	OIL-SUPPLYING FILTER SFM-323M	Y	1	

液压油箱总成 HYDRAULIC TANK ASSEMBLY

序号 Key	零件代号 Part No.		名称 Description	是否配件 Spare parts Y/N	数量 Qty	备注 Remarks
19	29100008361	法兰座	FLANGE SEAT	N	1	
20	4030000452	O形圈GB3452.1-160*3.55G	O-RING GB3452.1-160*3.55G	Y	1	
21	4011000474	螺栓GB16674-M10*25EpZn-8.8	BOLT GB16674-M10*25EpZn-8.8	N	6	
22	4041000774	螺塞LGB135-01422	PLUG LGB13501421	Y	1	
23	4041000767	O形圈LGB168-11124	O-RING LGB168-11124	Y	1	
24	29100005041	密封垫	SEALING PLATE	Y	1	
25	4120001088	换气过滤器L1.0807-31	GAS-EXCHANGE FILTER L1.00807-51	Y	1	
26	29100009991	法兰盖	BLIND FLANGE	Y	1	
27	4030000233	O形圈GB3452.1-65.0*3.55G	O-RING GB3452.1-65*3.55G	Y	1	
28	4120000099	球阀MBS216-1/2"	BALL VALVE	Y	1	
29	29100009061	放油接头	FITTING	Y	1	
30	4015000256	垫圈GB96.1-8EpZn-300HV	WASHER GB96.1-8EpZn-300HV	N	8	
31	4011000105	螺栓GB5783-M8*20EpZn-8.8	BOLT GB5783-M8*20EpZn-8.8	N	8	

转斗油缸（371401） DUMP CYLINDER

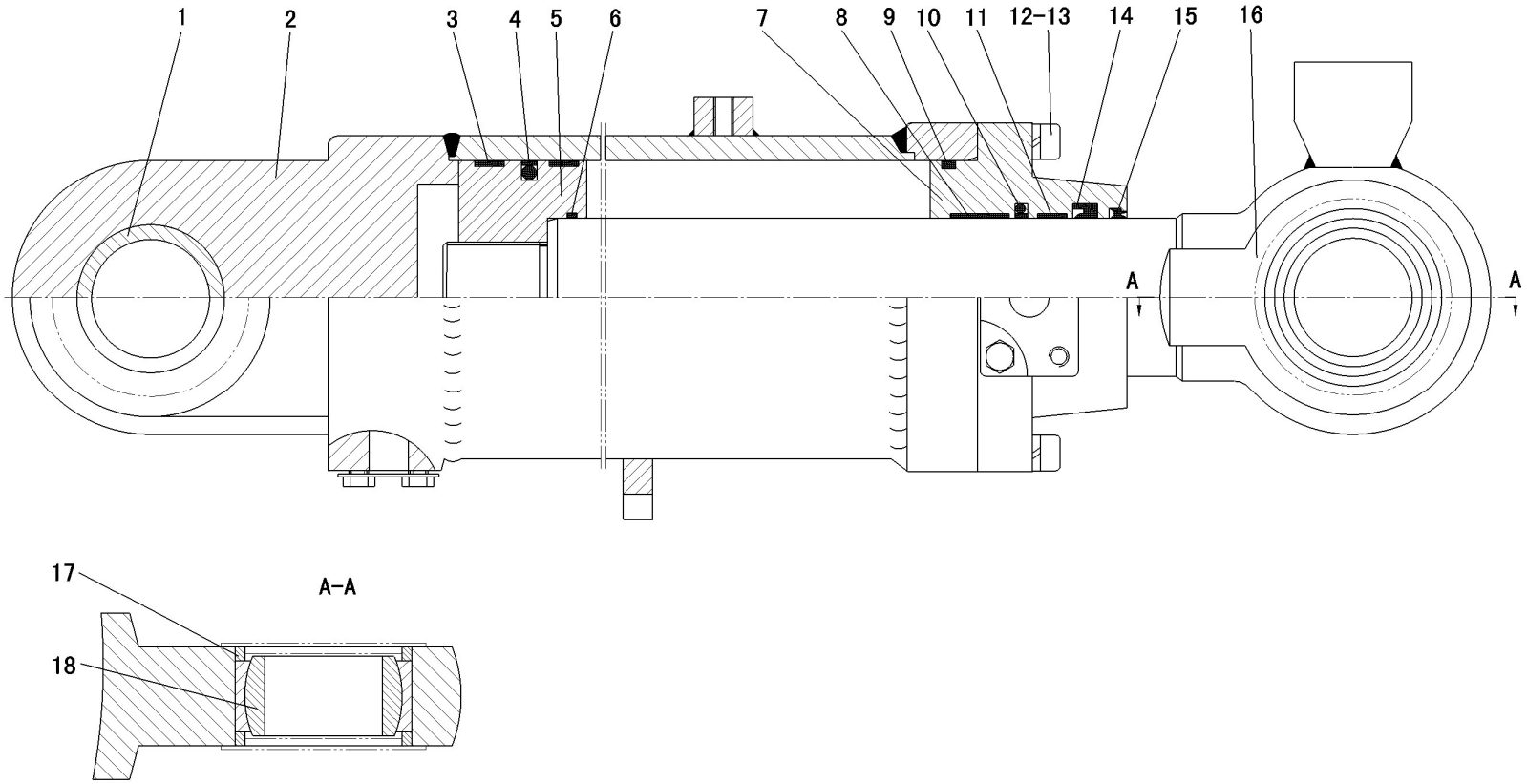

序号 Key	零件代号 Part No.		名称 Description	是否配件 Spare parts Y/N	数量 Qty	备注 Remarks
1	4120000868008	衬套	BUSHING	Y	1	
2	4120000868010	缸体	CYLINDER BADY	N	1	
3	4120000868007	密封件包	SEALING MEMBER AGGREGATE	Y	2	
4	4120000868007	密封件包	SEALING MEMBER AGGREGATE	Y	1	
5	4120000868014	活塞	PISTON	N	1	
6	4120000868007	密封件包	SEALING MEMBER AGGREGATE	Y	1	
7	4120000868016	缸盖	CYLINDER COVER	N	1	
8	4120000868007	密封件包	SEALING MEMBER AGGREGATE	Y	1	
9	4120000868007	密封件包	SEALING MEMBER AGGREGATE	Y	1	
10	4120000868007	密封件包	SEALING MEMBER AGGREGATE	Y	1	
11	4120000868007	密封件包	SEALING MEMBER AGGREGATE	Y	1	
12	4014000147	螺钉GB70.1-M12*45EpZn-10.9	SCREW GB70.1-M12*45EpZn-10.9	N	1	
13	4015000026	垫圈GB93-12-65Mn	WASHER GB93-12 65Mn	N	1	
14	4120000868007	密封件包	SEALING MEMBER AGGREGATE	Y	1	
15	4120000868007	密封件包	SEALING MEMBER AGGREGATE	Y	1	
16	4120000868017	活塞杆	PISTON ROD	Y	1	
17	4120000868019	挡块	HOLDING BLOCK	N	2	
18	4120000868020	关节轴承　GE60ES-C3	SPHERICAL PLAIN BEARING	Y	1	

转斗油缸（371368） DUMP CYLINDER（371368）

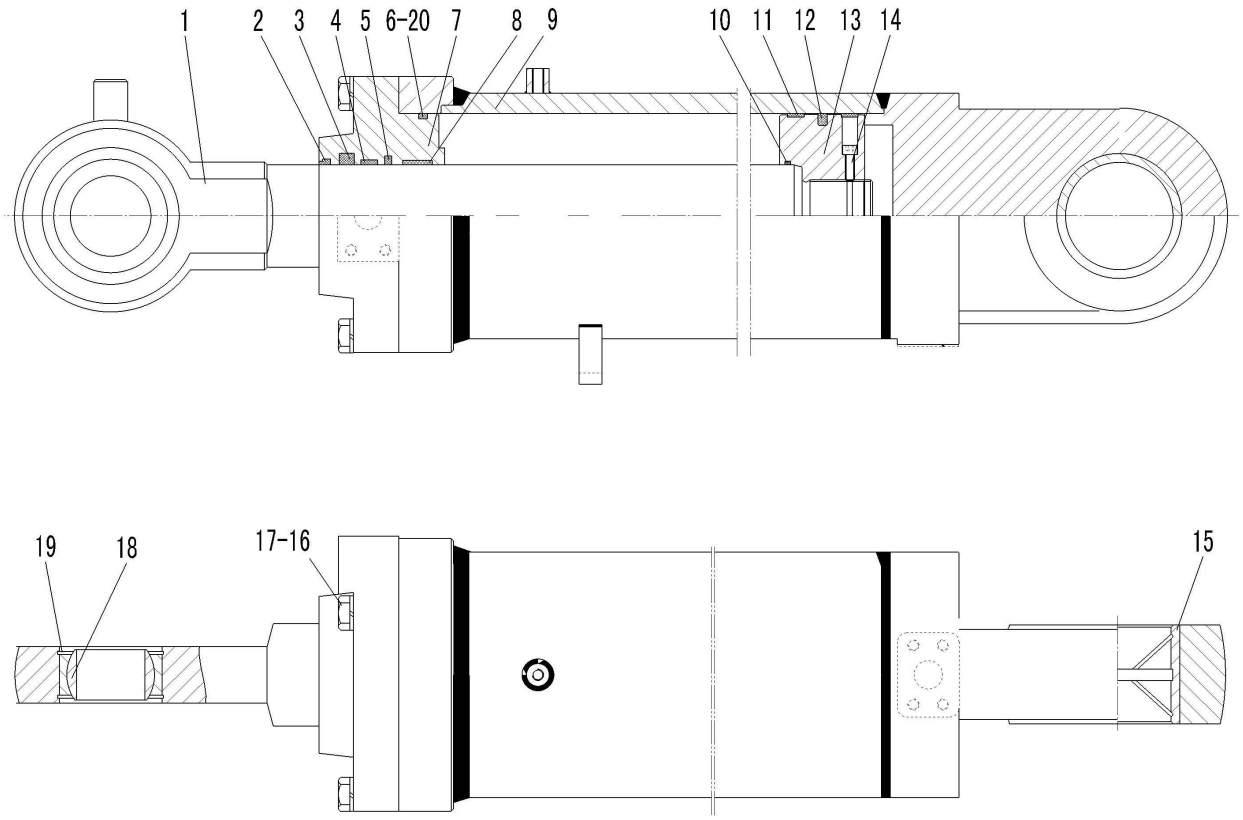

序号 Key	零件代号 Part No.	名称 Description		是否配件 Spare parts Y/N	数量 Qty	备注 Remarks
1	4120000868102	活塞杆HSGF-140/80*502-1	PISTON ROD HSGF-180/90*542-1	Y	1	
2	4120000868101	密封件包	SEALING MEMBER AGGREGATE	Y	1	
3	4120000868101	密封件包	SEALING MEMBER AGGREGATE	Y	1	
4	4120000868101	密封件包	SEALING MEMBER AGGREGATE	Y	1	
5	4120000868101	密封件包	SEALING MEMBER AGGREGATE	Y	1	
6	4120000868101	密封件包	SEALING MEMBER AGGREGATE	Y	1	
7	4120000868104	导向套HSGF-140/80*502-2	CYLINDER COVER HSGF-140/80*502-2	N	1	
8	4120000868101	密封件包	SEALING MEMBER AGGREGATE	Y	1	
9	4120000868106	缸体HSGF-140/80*502-3	CYLINDER BODY HSGF-180/90*542-3	N	1	
10	4120000868101	密封件包	SEALING MEMBER AGGREGATE	Y	1	
11	4120000868101	密封件包	SEALING MEMBER AGGREGATE	Y	2	
12	4120000868101	密封件包	SEALING MEMBER AGGREGATE	Y	2	
13	4120000868109	活塞HSGF-140/80*502-4	PISTON HSGF-140/80*502-4	N	1	
14	4014000238	螺钉GB70.1-M8*20-8.8	SCREW GB70.1-M8*20-8.8	N	1	
15	4120000868112	缸头衬套HSGF-140/80*502-5	BUSHING HSGK-125/70*771-7	Y	1	
16	4014000236	螺钉GB70.1-M12*48EpZn-10.9	SCREW GB70.1-M12*48EpZn-10.9	N	14	
17	4015000026	垫圈GB93-12-65Mn	WASHER GB93-12 65Mn	N	14	
18	4021000041	关节轴承GB9163-GE60ES	JOINT BEARING GB9163-GE60ES	Y	1	

转斗油缸（371368） DUMP CYLINDER（371368）

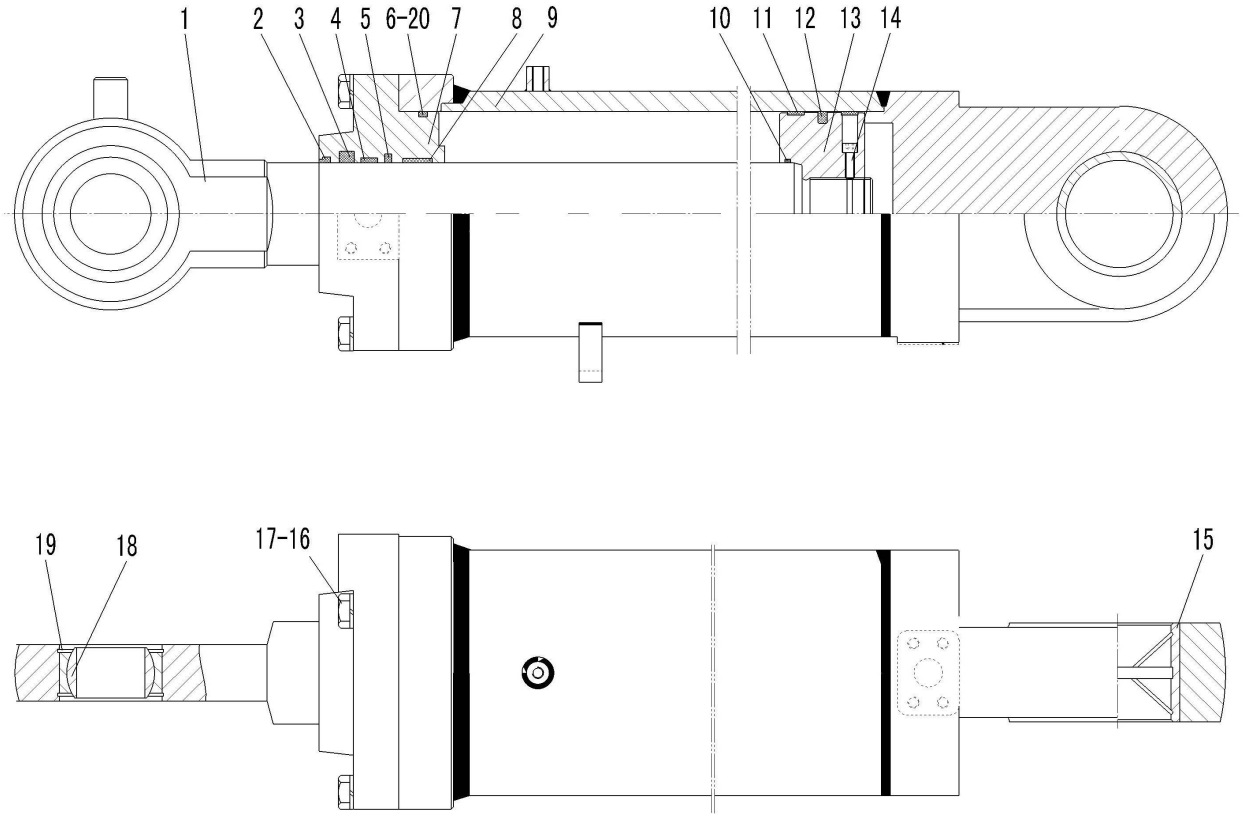

序号 Key	零件代号 Part No.		名称 Description	是否配件 Spare parts Y/N	数量 Qty	备注 Remarks
19	4015000017	挡圈GB893.1-90-65Mn	RING SNAP GB893.1-90-65Mn	N	2	
20	4120000868101	密封件包	SEALING MEMBER AGGREGATE	Y	1	

动臂油缸（371401） LIFT ARM CYLINDER（371401）

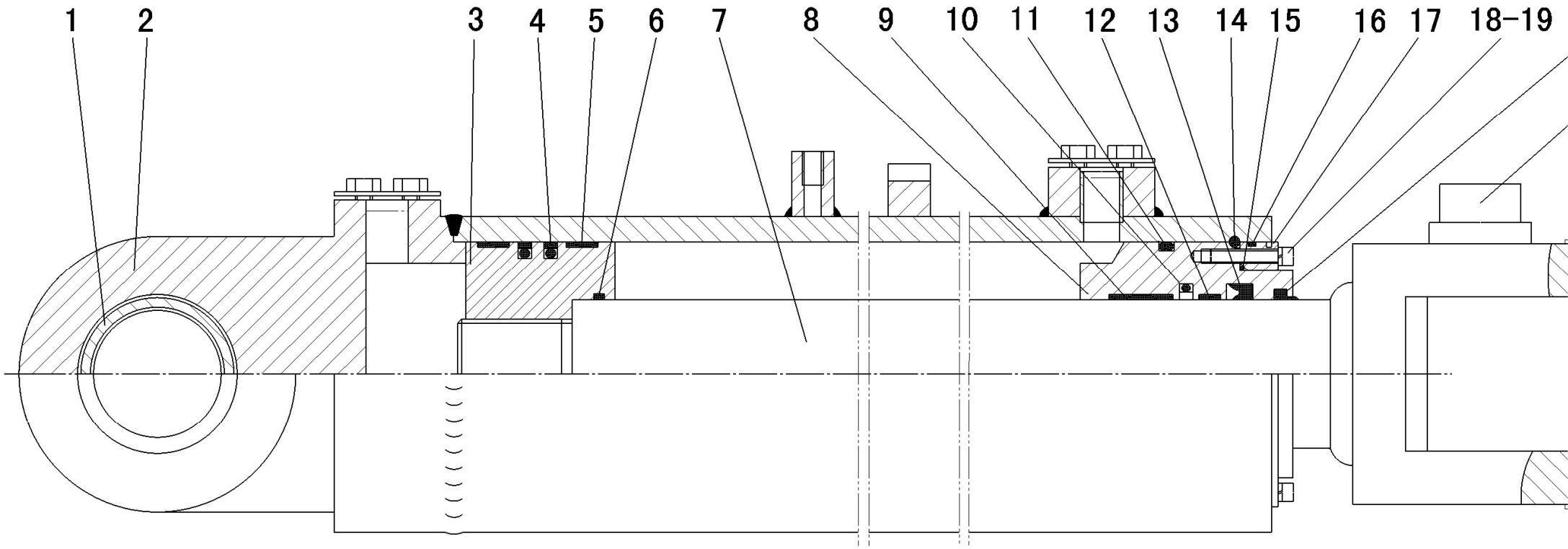

序号 Key	零件代号 Part No.		名称 Description	是否配件 Spare parts Y/N	数量 Qty	备注 Remarks
1	4120000867010	衬套	BUSHING	Y	1	
2	4120000867011	缸体	CYLINDER BADY	N	1	
3	4120000867012	活塞	PISTON	N	1	
4	4120000867007	密封件包	SEALING MEMBER AGGREGATE	Y	2	
5	4120000867007	密封件包	SEALING MEMBER AGGREGATE	Y	2	
6	4120000867007	密封件包	SEALING MEMBER AGGREGATE	Y	1	
7	4120000867014	活塞杆	PISTON ROD	Y	1	
8	4120000867018	导向套	GUIDED SET	N	1	
9	4120000867007	密封件包	SEALING MEMBER AGGREGATE	Y	1	
10	4120000867007	密封件包	SEALING MEMBER AGGREGATE	Y	1	
11	4120000867007	密封件包	SEALING MEMBER AGGREGATE	Y	1	
12	4120000867007	密封件包	SEALING MEMBER AGGREGATE	Y	1	
13	4120000867007	密封件包	SEALING MEMBER AGGREGATE	Y	1	
14	4120000867019	钢丝挡圈Φ5	RING SNAPφ5	N	1	
15	4120000867007	密封件包	SEALING MEMBER AGGREGATE	Y	1	
16	4120000867007	密封件包	SEALING MEMBER AGGREGATE	Y	1	
17	4120000867020	挡环	SPACE RING	N	1	
18	4014000153	螺钉GB70.1-M6*30EpZn-10.9	SCREW GB70.1-M6*30EpZn-10.9	N	4	

动臂油缸（371401） LIFT ARM CYLINDER（371401）

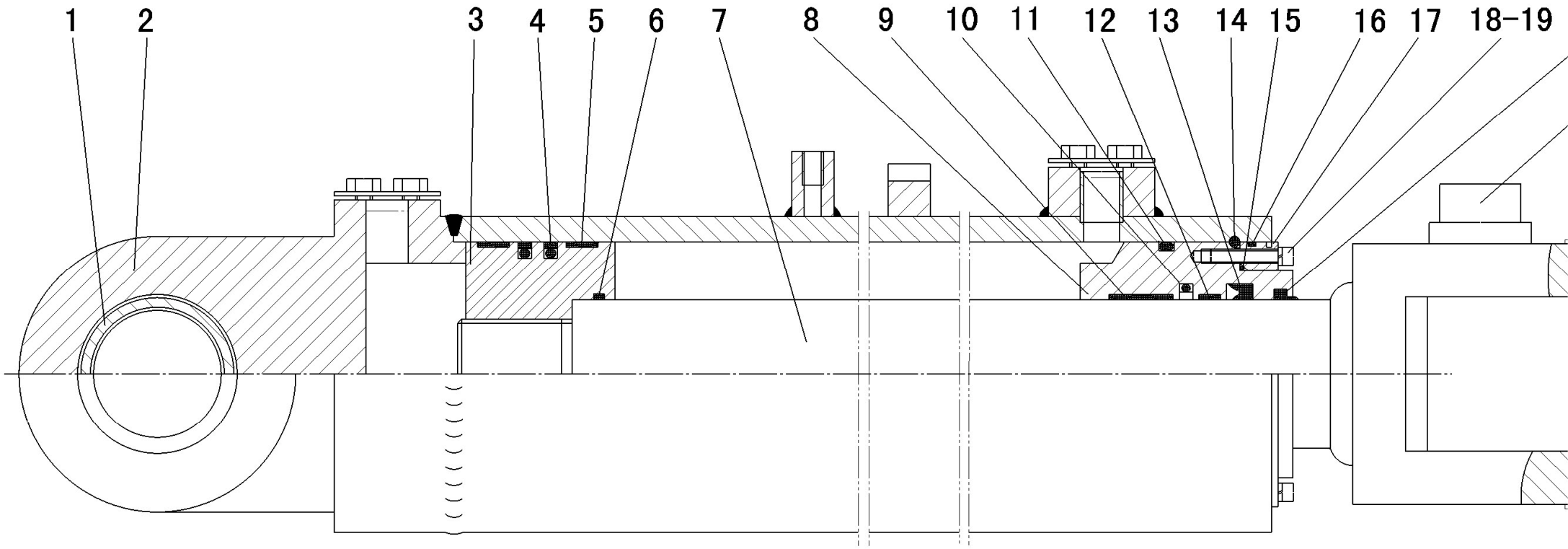

序号 Key	零件代号 Part No.		名称 Description	是否配件 Spare parts Y/N	数量 Qty	备注 Remarks
19	4015000035	垫圈GB93-6-65Mn	WASHER GB93-6-65Mn	N	4	
20	4120000867007	密封件包	SEALING MEMBER AGGREGATE	Y	1	
21	4120000867021	座	RETAINER	N	1	

动臂油缸（371368） LIFT ARM CYLINDER

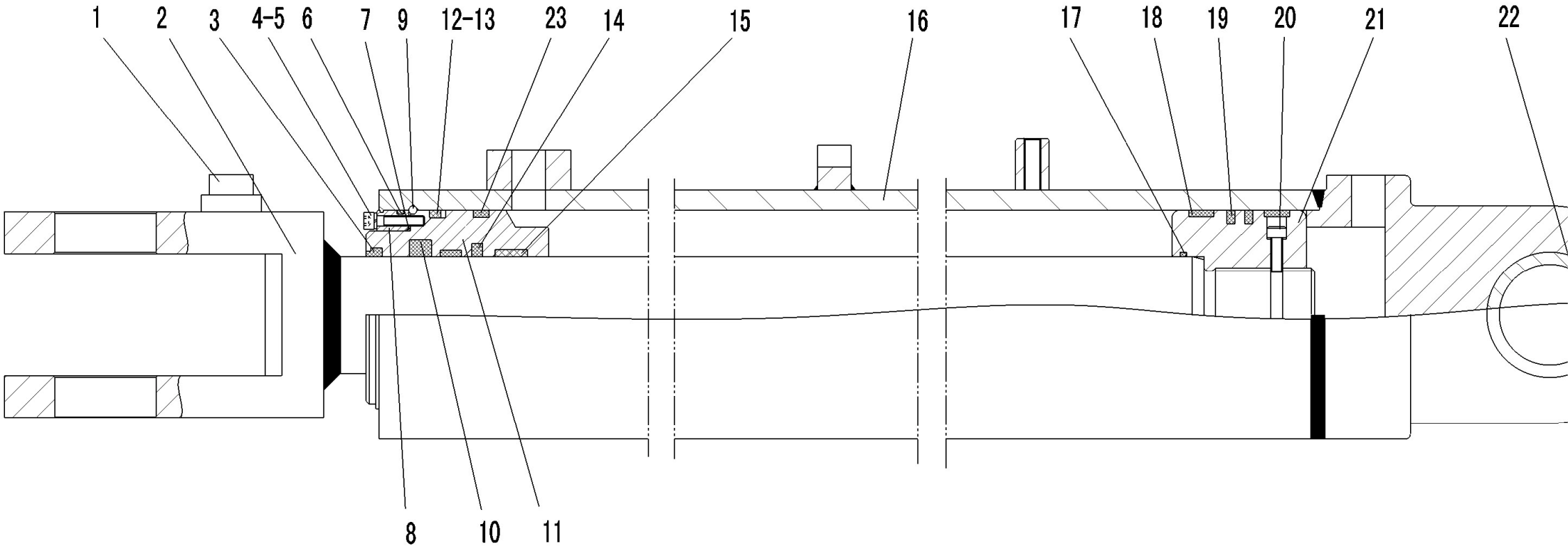

序号 Key	零件代号 Part No.		名称 Description	是否配件 Spare parts Y/N	数量 Qty	备注 Remarks
1	4120000867102	丝座HSGF-125/70*771-1	RETAINER	N	1	
2	4120000867103	活塞杆HSGF-125/70*771-2	PISTON ROD	Y	1	
3	4120000867101	密封件包	SEALING MEMBER AGGREGATE	Y	1	
4	4014000153	螺钉GB70.1-M6*30EpZn-10.9	SCREW GB70.1-M6*30EpZn-10.9	N	4	
5	4015000035	垫圈GB93-6-65Mn	WASHER GB93-6-65Mn	N	4	
6	4120000867101	密封件包	SEALING MEMBER AGGREGATE	Y	1	
7	4120000867101	密封件包	SEALING MEMBER AGGREGATE	Y	1	
8	4120000867118	挡环 HSGK-125/70*771-3	SPCER RING	N	1	
9	4120000867119	钢丝挡圈 GB/T895.1-86	STEEL WIRE RING SNAP	N	1	
10	4120000867101	密封件包	SEALING MEMBER AGGREGATE	Y	1	
11	4120000867105	导向圈HSGF-125/70*771-4	ORIENTED SHEATH	N	1	
12	4120000867101	密封件包	SEALING MEMBER AGGREGATE	Y	1	
13	4120000867101	密封件包	SEALING MEMBER AGGREGATE	Y	1	
14	4120000867101	密封件包	SEALING MEMBER AGGREGATE	Y	1	
15	4120000867101	密封件包	SEALING MEMBER AGGREGATE	Y	2	
16	4120000867108	缸体HSGF-125/70*771-5	CYLINDER BODY	N	1	
17	4120000867101	密封件包	SEALING MEMBER AGGREGATE	Y	1	
18	4120000867101	密封件包	SEALING MEMBER AGGREGATE	Y	2	

动臂油缸（371368） LIFT ARM CYLINDER

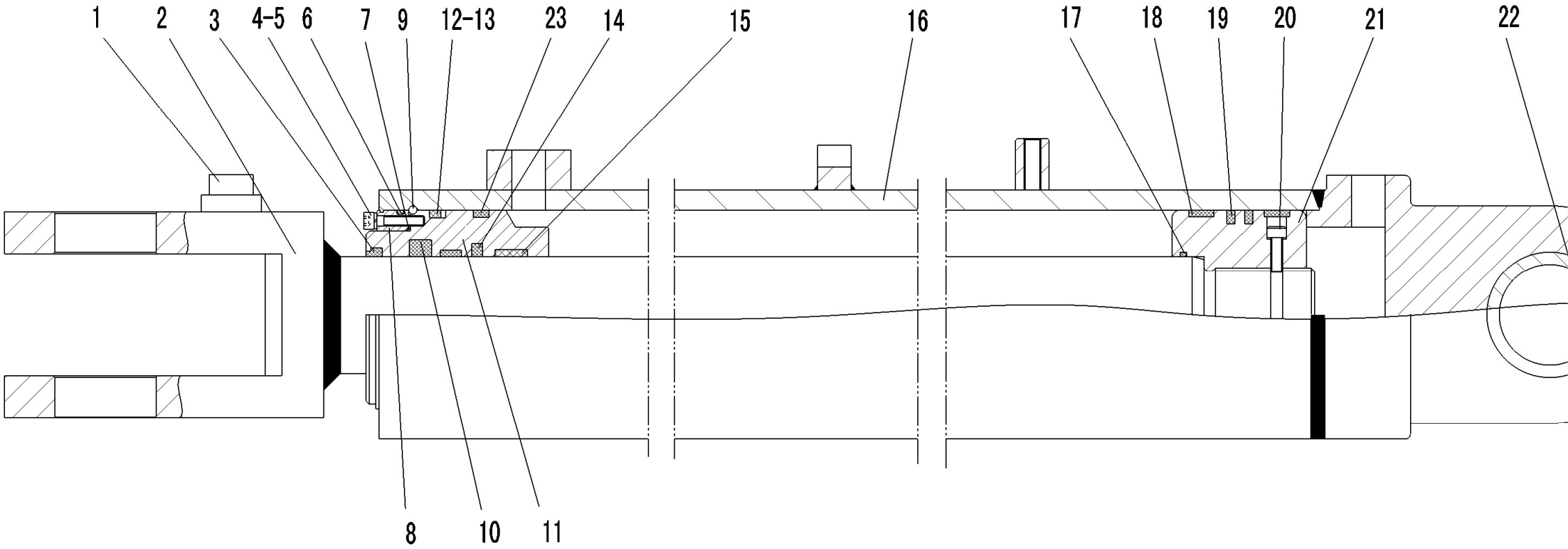

序号 Key	零件代号 Part No.		名称 Description	是否配件 Spare parts Y/N	数量 Qty	备注 Remarks
19	4120000867101	密封件包	SEALING MEMBER AGGREGATE	Y	2	
20	4014000238	螺钉GB70.1-M8*20-8.8	SCREW GB70.1-M8*20-8.8	N	1	
21	4120000867111	活塞HSGF-125/70*771-6	PISTON	N	1	
22	4120000867121	衬套 HSGK-125/70*771-7	BUSHING	Y	1	
23	4120000867101	密封件包	SEALING MEMBER AGGREGATE	Y	1	

多路阀(331001) CONTROL VAVLE(331001)

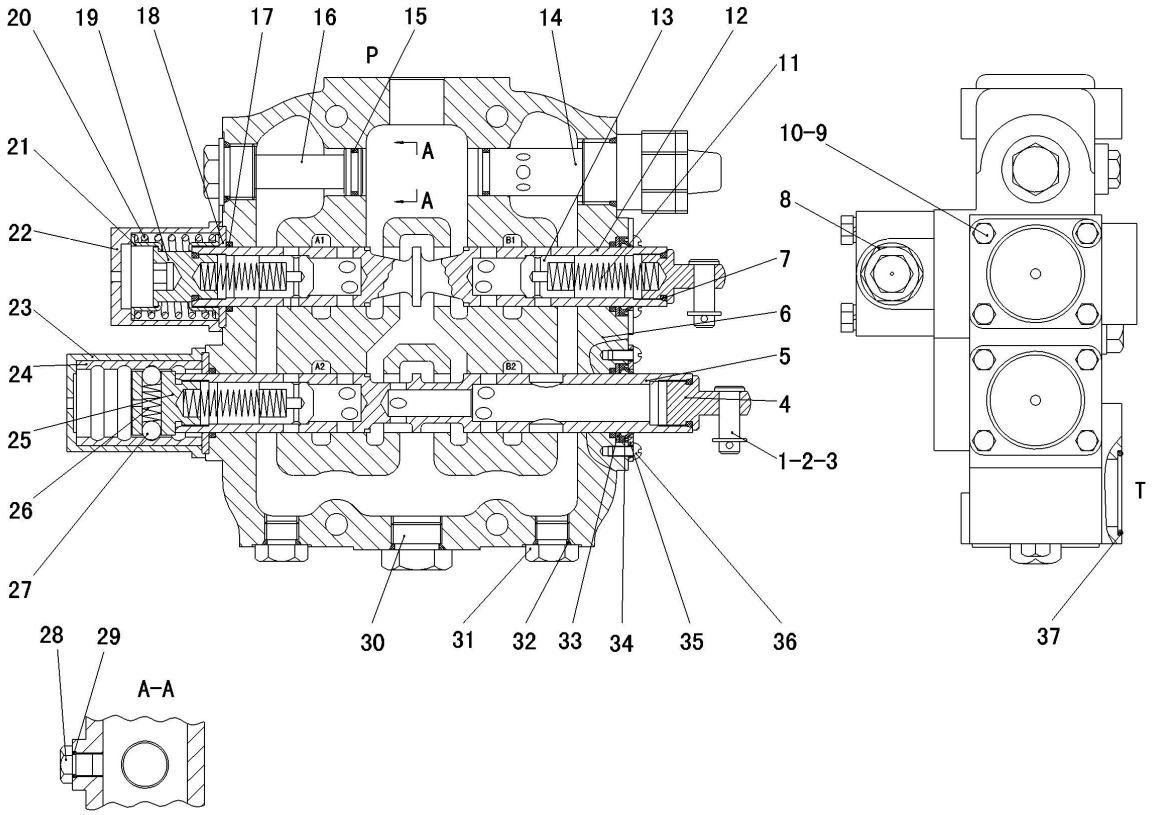

序号 Key	零件代号 Part No.		名称 Description	是否配件 Spare parts Y/N	数量 Qty	备注 Remarks
1	4016000035	开口销GB91-4*20EpZn-Q235A	SPLIT PIN 4*20	N	2	
2	4015000168	垫圈GB97.1-12EpZn-300HV	WASHER GB97.1-12EpZn-300HV	N	2	
3	4120000414074	圆肩销407401	PIN 407401	N	2	
4	4120000414086	弹簧座407402	SPRING SEAT 407402	N	2	
5	4120000414075	动臂滑阀407403	SPOOL 407403	N	1	
6	4120000414084	阀体DF-25B2-04	VALVE BODY DF-25B2-04	N	1	
7	7200000442	O型圈	O-RING		4	
8	4120000703002	大腔过载补油阀	FILL VALVE	Y	2	
9	4011000708	螺栓GB21-M8×20	BOLT M8×20	N	8	
10	4015000036	垫圈GB93-8-65Mn	WASHER GB93-8-65Mn	N	8	
11	4120000703010	单向阀弹簧DF-32-05	CHECK VALVE SPRING DF-32-05	N	3	
12	4120000414065	转斗滑阀407406	SPOOL 407406	N	1	
13	4120000414062	单向阀407420A	CHECK VALVE 407420A	N	3	
14	4120000414001	安全阀DFX-32-09B	SAFETY VALVE DFX-32-09B	Y	1	
15	4030000013	O形圈GB1235-32*3.1	O-RING GB1235-32*3.1	Y	2	
16	4120000414069	螺堵DF-25B2-08B	PLUG DF-25B2-08B	N	1	
17	4030000579	O形圈 GB1235-41×3.5	O RING 41×3.5	Y	5	
18	4120000414085	垫板407421	PLATE 407421	N	2	

多路阀(331001) CONTROL VAVLE(331001)

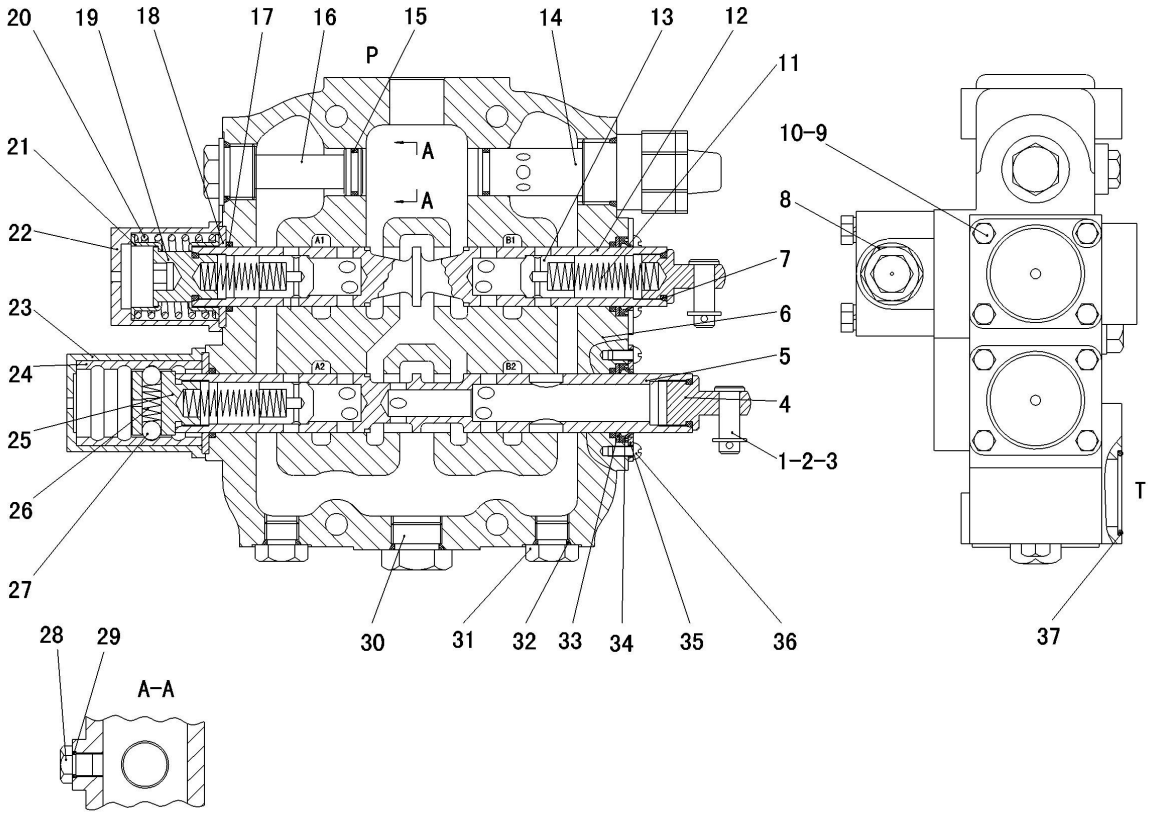

序号 Key	零件代号 Part No.		名称 Description	是否配件 Spare parts Y/N	数量 Qty	备注 Remarks
19	4120000414064	弹簧座407423	SPRING SEAT 407423	N	1	
20	4120000414063	回位弹簧407424	SPRING 407424	Y	1	
21	4120000414061	弹簧压座407426	SEAT 407426	N	2	
22	4120000414060	端盖407425	END CAP 407425	N	1	
23	4120000414080	定位外套DF-20-16	BUSH DF-20-16	N	1	
24	4120000414079	定位衬套DF-20-24	BUSH DF-20-24	N	1	
25	4120000414078	弹簧座407429	SPRING SEAT 407429	N	1	
26	4120000414081	弹簧407428	SPRING 407428	N	1	
27	7200001298	钢球 1 1	STEEL BALL φ 1 1	N	2	
28	4120000703025	螺塞DF-32-19	PLUG DF-32-19	N	1	
29	7200000438	O型圈	O-RING	Y	1	
30	4120000703019	螺塞DF-32-20	PLUG DF-32-20	N	1	
31	4120000703016	螺塞DF-32-21	PLUG DF-32-21	N	3	
32	4030000012	O形圈GB1235-22*2.4	O-RING GB1235-22*2.4	Y	3	
33	4120000414068	垫圈DF-25-01	WASHER DF-25-01	N	2	
34	4120000414071	防尘圈CK35	DUSTPROOF RING CK35	Y	2	
35	4120000414070	压板DF-25-02	PLATE DF-25-02	N	2	
36	4120000703029	螺钉GB67-M6*12	SCREW GB67-M6*12	N	8	

多路阀(331001) CONTROL VAVLE(331001)

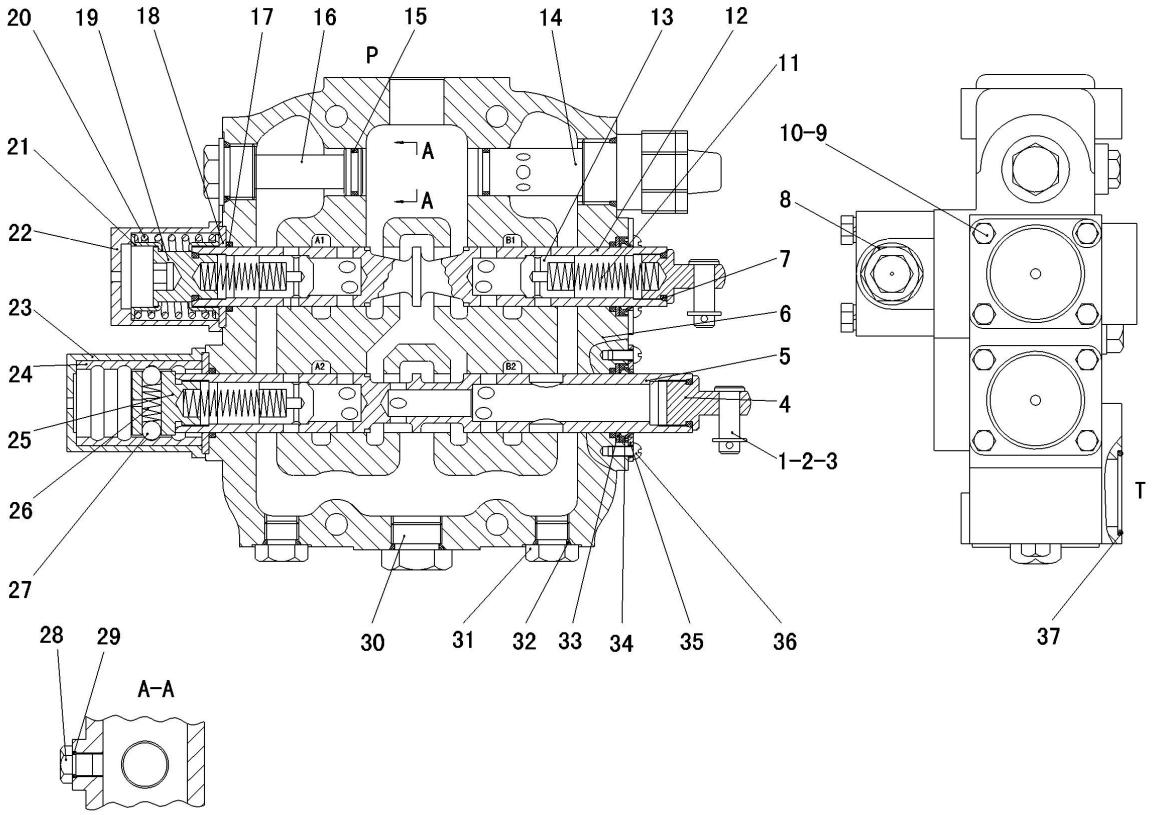

序号 Key	零件代号 Part No.		名称 Description	是否配件 Spare parts Y/N	数量 Qty	备注 Remarks
37	4120001054019	O形圈GB1235-50*3.1	O-RING GB1235-50*3.1	Y	1	

H　工作装置
WORKING EQUIPMENT

山 东 临 工 工 程 机 械 有 限 公 司

SHANDONG LINGONG CONSTRUCTION MACHINERY CO.,LTD.

工作装置 WORKING EQUIPMENT

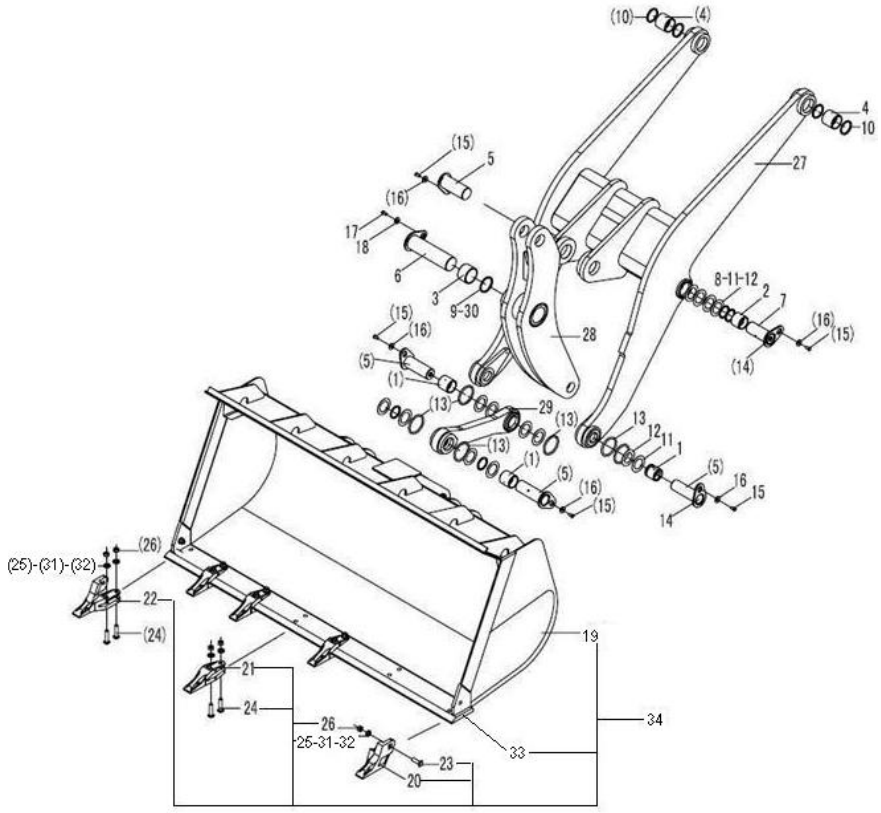

序号 Key	零件代号 Part No.	名称 Description		是否配件 Spare parts Y/N	数量 Qty	备注 Remarks
1	4043000218	轴套LGB302-60*58A2	BUSH LGB302-60*58A2	Y	4	
2	4043000121	轴套LGB302-60*50A2	BUSH LGB302-60*50A2	Y	2	
3	4043000124	轴套LGB302-85*125A2	BUSH LGB302-85*125A2	Y	1	
4	4043000123	轴套LGB302-65*80A2LGB302 -65*80B2	BUSH LGB302-65*80A2	Y	2	
5	4043000112	销轴LGB301-60*95*170-40Cr	PIN LGB301-60*95*170G-40Cr	Y	5	
6	4043000120	销轴LGB301-85*132*245-40Cr	PIN LGB301-85*132*245-40Cr	Y	1	
7	4043000119	销轴LGB301-60*85*150-40Cr	PIN LGB301-60*85*150-40Cr	Y	2	
8	4043000127	防尘圈LGB307-60	PUSTRING LGB307-60	Y	12	
9	4043000056	防尘圈LGB307-85	PUSTRING LGB307-85	Y	2	
10	4043000128	防尘圈LGB307-65	PUSTRING LGB307-65	Y	4	
11	4043000126	垫片LGB303-60*100*2	WASHER LGB303-60*100*2	Y	6	
12	4043000125	垫片LGB303-60*100*1	SPACER LGB303-60*100*1	Y	10	
13	4043000129	O形圈LGB308-98*8	O-RING LGB308-98*8	Y	6	
14	4030000065	油杯JB7940.1-M10*1	GREASE NIPPLE JB7940.1-M10*1	Y	8	
15	4011000197	螺栓GB5783-M12*25EpZn-8.8	BOLT GB5783-M12*30EpZn-8.8	N	7	
16	4040000001	垫圈LGB001-12	WASHER LGB001-12*45*6	Y	7	
17	4011000094	螺栓GB5783-M16*30EpZn-8.8	BOLT GB5783-M16*30EpZn-8.8	N	1	
18	4040000002	垫圈LGB001-16	WASHER LGB001-16	Y	1	

工作装置 WORKING EQUIPMENT

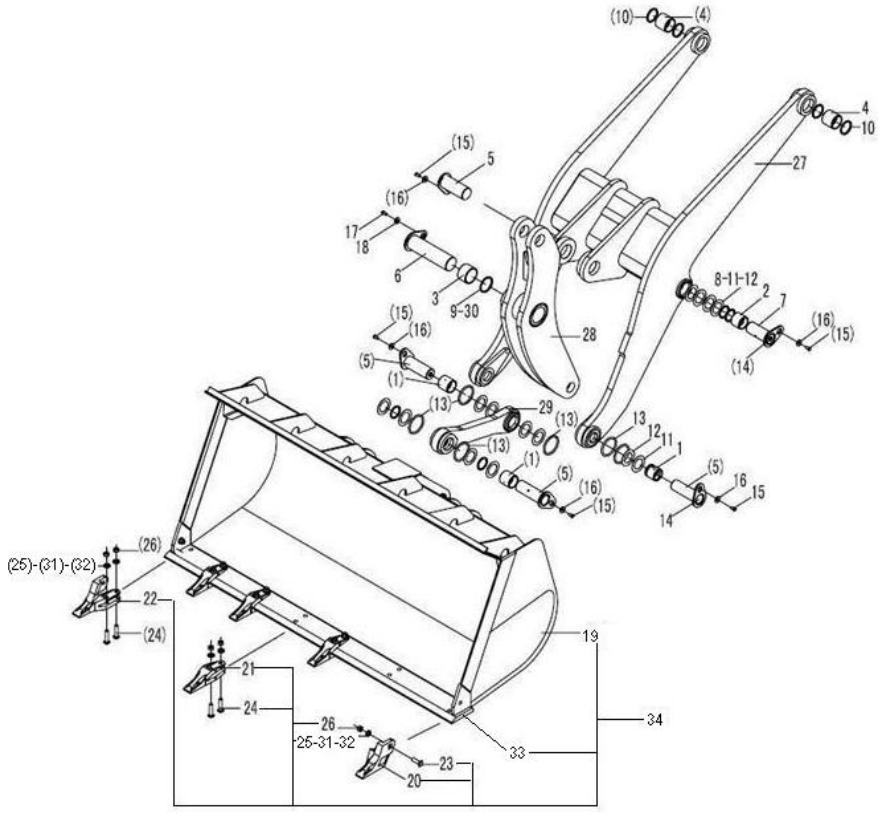

序号 Key	零件代号 Part No.	名称 Description		是否配件 Spare parts Y/N	数量 Qty	备注 Remarks
19	29170036841	铲斗	BUCKET	Y	1	
20	29170036981	左边齿	LEFT SIDE BUCKET TEETH	Y	1	
21	29170036971	斗齿	BUCKET TEETH	Y	5	
22	29170036961	右边齿	RIGHT SIDE BUCKET TEETH	Y	1	
23	4043000337	螺栓LGB002-M16*50	BOLT LGB002-M16*50	Y	2	
24	4040000011	螺栓LGB002-M16*75	BOLT LGB002-M16*75	Y	14	
25	4015000001	垫圈GB1230-16EpZn-45	WASHER GB1230-16EpZn-45	N	16	
26	4013000016	螺母GB6170-M16EpZn-8	NUT GB6170-M16EpZn-8	N	16	
27	29150004022	动臂	LIFT ARM	Y	1	
28	29150004031	摇臂	ROCKER	Y	1	
29	29150004041	连杆	LINKAGE ROD	Y	1	
30	4043000035	垫片LGB303-85*130*1	SPACER LGB303-85*130*1	Y	4	
31	29170049661	斗齿调整垫	BUCKET ADJUST SPACER	Y	7	
32	29170049671	斗齿调整垫	BUCKET ADJUST SPACER	Y	7	
33	29170036941	主刀板	PLATE	Y	1	
34	29170036831	铲斗总成	BUCKET ASSEMBLY	Y	1	

I　转向系统
STEERING SYSTEM

山 东 临 工 工 程 机 械 有 限 公 司

SHANDONG LINGONG CONSTRUCTION MACHINERY CO.,LTD.

转向泵总成 STEERING PUMP ASSEMBLY

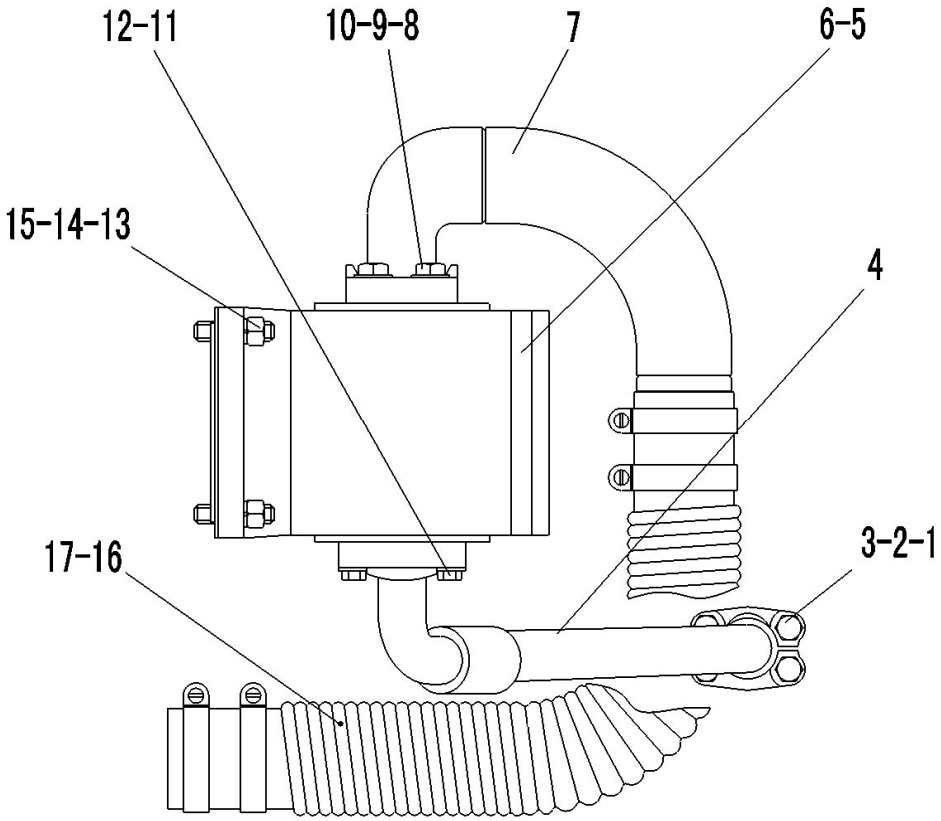

序号 Key	零件代号 Part No.	名称 Description		是否配件 Spare parts Y/N	数量 Qty	备注 Remarks
1	4011000475	螺栓GB16674-M10*30EpZn-8.8	BOLT GB16674-M10*30EpZn-8.8	N	8	
2	4030000026	O形圈GB3452.1-32.5*3.55G	O-RING GB3452.1-32.5*3.55G	Y	1	
3	4041000043	分体法兰LGB117-310490	FLANGE LGB117310490	Y	1	
4	29190005021	泵出油管	OUT TUBE FROM PUMP	Y	1	
5	4120000401	工作泵CBGj3100A	GEAR PUMP CBGj3100A	Y	1	
6	29110000041	泵用密封垫	SEALING WASHER	Y	1	
7	29190005031	泵吸油钢管	INTANKE TUBE FROM PUMP	Y	1	
8	4011000479	螺栓GB16674-M12*30EpZn-8.8	BOLT GB16674-M12*30EpZn-8.8	N	4	
9	4030000244	O形圈GB3452.1-41.2*3.55G	O-RING 41.2*3.55G	Y	1	
10	4041000011	分体法兰LGB117-314650	FLANGE LGB117-314650	Y	1	
11	4030000029	O形圈GB3452.1-37.5*3.55G	O-RING GB3452.1-37.5*3.55G	Y	1	
12	4041000056	分体法兰LGB117-312550	FLANGE LGB117-312550	Y	1	
13	4012000003	螺柱GB898-M12*35EpZn-8.8	DOUBLE-SCREW BOLT GB898-M12*35EpZn-8.8	N	4	
14	4013000011	螺母GB6170-M12EpZn-8	NUT GB6170-M12 EpZn-8	N	4	
15	4015000168	垫圈GB97.1-12EpZn-300HV	WASHER GB97.1-12EpZn-300HV	N	4	
16	29190005041	吸油胶管	INTANKE TUBE	Y	1	
17	4017000018	喉箍JB8870-d70	CLAMP JB8870-d70	N	4	

转向器总成 STEERING UNIT ASSEMBLY

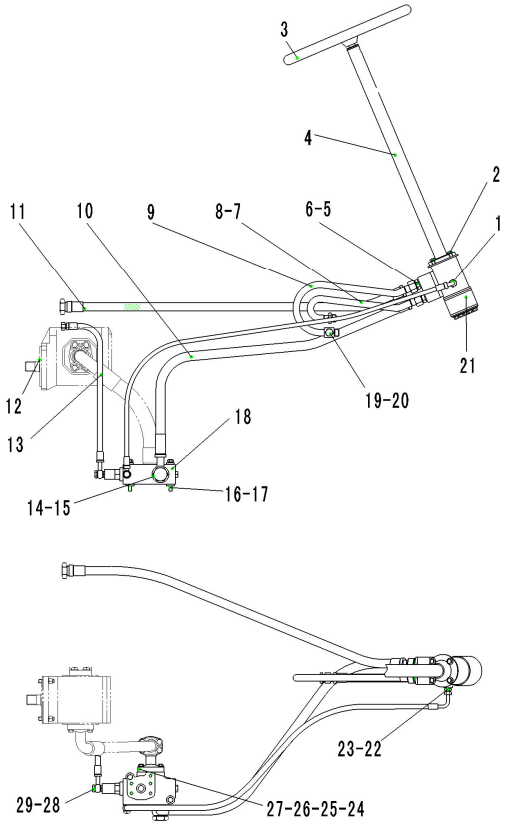

序号 Key	零件代号 Part No.	名称 Description		是否配件 Spare parts Y/N	数量 Qty	备注 Remarks
1	29200007771	优先阀反馈油管	FEEDBACK OIL PIPE OF PRIORITY VALVE	Y	1	
2	4011000475	螺栓GB16674-M10*30EpZn-8.8	BOLT GB16674-M10*30EpZn-8.8	N	4	
3	4120000018	方向盘FXP-50F	STEERING WHEEL	Y	1	
4	4120000019	转向柱FZ2-770-HEaF	STEERIGN COLUMN FZ2-770-HEaF	Y	1	
5	4041000564	直接头LGB120-02620	JOINT LGB120-02620	Y	4	
6	4041000783	O形圈LGB168-11724	O-RING LGB168-11724	Y	4	
7	29200004031	转向器出油钢管B	OUTLET TUBE FROM STEERING DEVICE(B)	Y	1	
8	4030000501	O形圈GB3452.1-15.0*1.80G	O-RINGGB3452.1-15.0*1.80G	Y	2	
9	29200008561	转向器出油钢管A	OUTLET TUBE FROM STEERING DEVICE(A)	Y	1	
10	29200005031	转向器进油管	OIL INLET PIPE OF STEERING GEAR	Y	1	
11	4041001267	软管LGB164-010140	PIPE LGB164-010140	Y	1	
12	29200005071	调整垫片	ADJUSTING SHIM	Y	1	
13	29200005041	优先阀回油管	OIL RETURN PIPE OF PRIORITY VALVE	Y	1	
14	4011000402	螺栓JB999-M33*2*50EpZn-35	BOLT JB999-M33*2*50-35	N	1	
15	4030000063	垫圈JB1002-33-T2	WASHER JB1002-33-T2	Y	2	
16	4011000053	螺栓GB5782-M10*90EpZn-8.8	BOLT GB5782-M10*90EpZn-8.8	N	2	
17	4015000162	垫圈GB97.1-10EpZn-300HV	WASHER GB97.1-10EpZn-300HV	N	2	
18	4120000129	优先阀YXL-F250F	PRIORITY VALVE YXL-F250F	Y	1	

转向器总成 STEERING UNIT ASSEMBLY

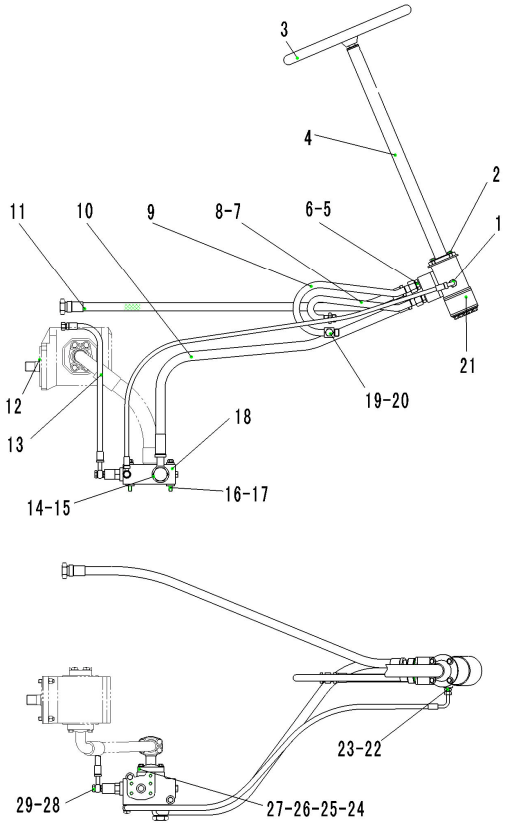

序号 Key	零件代号 Part No.	名称 Description	是否配件 Spare parts Y/N	数量 Qty	备注 Remarks
19	4041000774	螺塞LGB135-01422 PLUG LGB13501421	Y	1	
20	4041000767	O形圈LGB168-11124 O-RING LGB168-11124	Y	1	
21	4120000987	转向器BZZ6-630 STEERING GEAR BZZ6-630	Y	1	
22	4041000131	直接头LGB120-01412 JOINT LGB120-01412	Y	1	
23	4041000784	O形圈LGB168-10924 O-RING LGB168-10924	Y	1	
24	29200005051	优先阀进油钢管 INLET TUBE OFPRIORITY VALVE	Y	1	
25	4011000475	螺栓GB16674-M10*30EpZn-8.8 BOLT GB16674-M10*30EpZn-8.8	N	4	
26	4030000029	O形圈GB3452.1-37.5*3.55G O-RING GB3452.1-37.5*3.55G	Y	1	
27	4041000056	分体法兰LGB117-312550 FLANGE LGB117-312550	Y	1	
28	4011000319	螺栓JB999-M12*1.5*28EpZn-35 BOLT JB999-M12*1.5*28EpZn-35	N	2	
29	4030000056	垫圈JB1002-12-T2 WASHER JB1002-12-T2	Y	4	

转向缸总成 STEERING CYLINDER ASSEMBLY

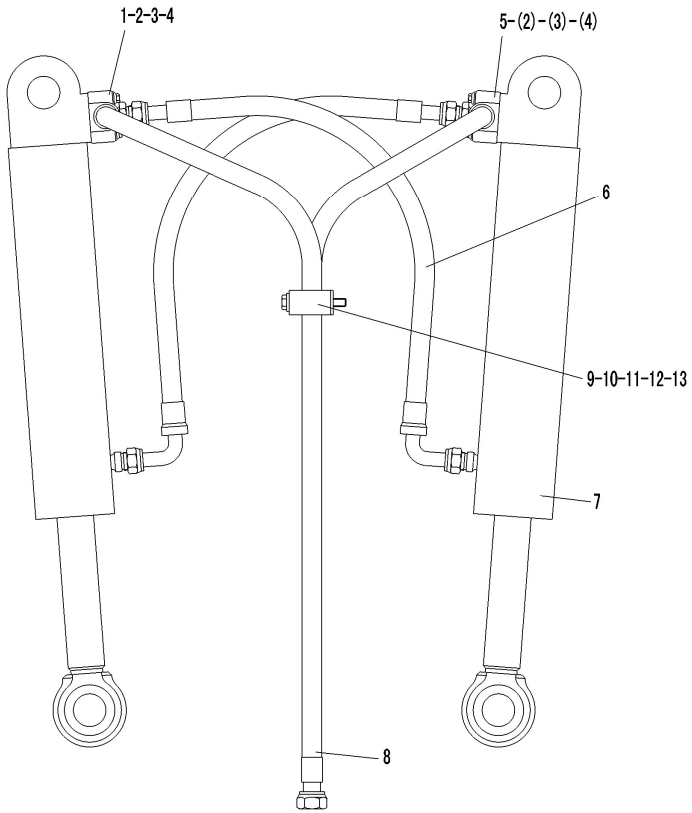

序号 Key	零件代号 Part No.	名称 Description		是否配件 Spare parts Y/N	数量 Qty	备注 Remarks
1	29210004081	钢管	TUBE	Y	1	
2	4030000275	O形圈GB3452.1-22.4*3.55G	O-RING GB3452.1-22.4*3.55G	Y	2	
3	4011000481	螺栓GB16674-M8*30EpZn-8.8	BOLT GB16674-M8*30Ep.Zn-8.8	N	4	
4	4011000277	螺栓GB16674-M8*40EpZn-8.8	BOLT GB16674-M8*40EpZn-8.8	N	4	
5	29210004091	钢管	TUBE	Y	1	
6	4041000563	软管LGB128-006078	PIPE LGB128006078	Y	2	
7	4120001004	转向油缸HSGL-80*45*327-594	STEERING CYLINDER HSGL-80*45*327-594	Y	2	
8	29210007661	转向缸进油胶管	OIL INLET PIPE OF STEERING CYLINDER	Y	2	
9	29210005021	压板	CLAMPING PLATE	Y	1	
10	29210004071	橡胶板	RUBBER BAR	Y	2	
11	4011000503	螺栓GB5782-M10*80EpZn-8.8	BOLT GB5782-M10*80EpZn-8.8	N	1	
12	4015000197	垫圈GB96.1-10EpZn-300HV	WASHER GB96.1-10EpZn-300HV	N	1	
13	4013000007	螺母GB6170-M10EpZn-8	NUT GB6170-M10EpZn-8	N	1	

转向油缸（371401） STEERING CYLINDER（371401）

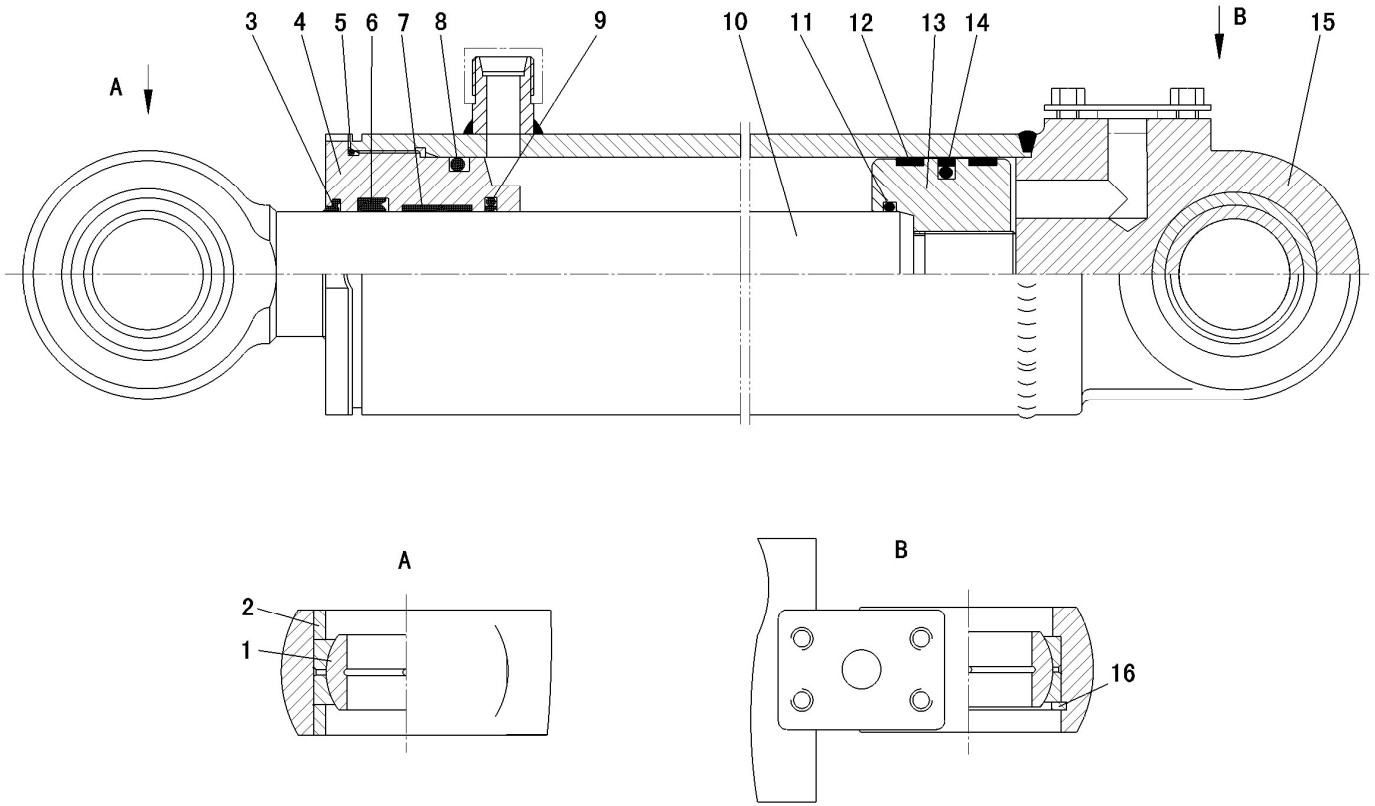

序号 Key	零件代号 Part No.		名称 Description	是否配件 Spare parts Y/N	数量 Qty	备注 Remarks
1	4120001004009	关节轴承	SPHERICAL PLAIN BEARING	Y	2	
2	4120001004010	挡环	HOLDING BLOCK	N	2	
3	4120001004007	密封件包	SEALING MEMBER AGGREGATE	Y	1	
4	4120001004016	缸盖	CYLINDER COVER	N	1	
5	4120001004007	密封件包	SEALING MEMBER AGGREGATE	Y	1	
6	4120001004007	密封件包	SEALING MEMBER AGGREGATE	Y	1	
7	4120001004007	密封件包	SEALING MEMBER AGGREGATE	Y	1	
8	4120001004007	密封件包	SEALING MEMBER AGGREGATE	Y	1	
9	4120001004007	密封件包	SEALING MEMBER AGGREGATE	Y	1	
10	4120001004019	活塞杆	PISTON ROD	Y	1	
11	4120001004007	密封件包	SEALING MEMBER AGGREGATE	Y	1	
12	4120001004007	密封件包	SEALING MEMBER AGGREGATE	Y	2	
13	4120001004012	活塞	PISTON	N	1	
14	4120001004007	密封件包	SEALING MEMBER AGGREGATE	Y	1	
15	4120001004008	缸体	CYLINDER BODY	N	1	
16	4015000261	挡圈GB893.1-62-65Mn	CHECK RING GB893.1-62-65Mn	N	1	

转向油缸（371368） STEERING CYLINDER

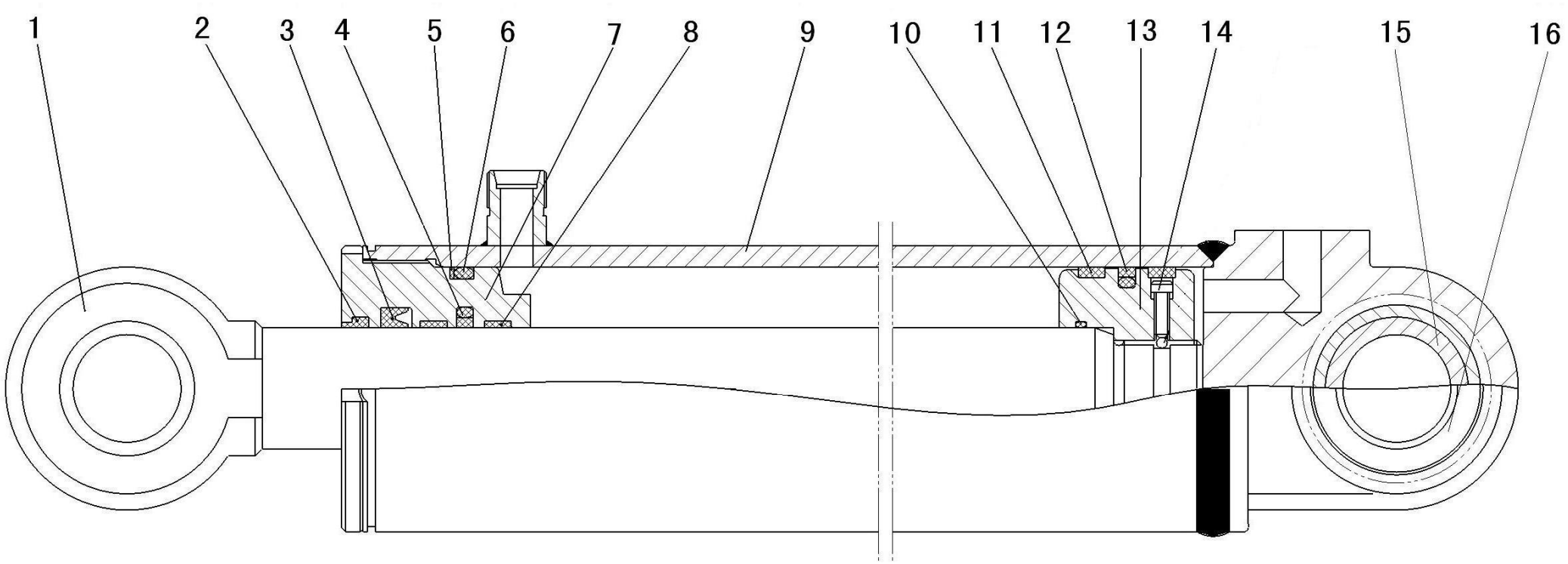

序号 Key	零件代号 Part No.	名称 Description		是否配件 Spare parts Y/N	数量 Qty	备注 Remarks
1	4120001004113	活塞杆HSGL-80/45*327-1	PISTON ROD HSGL-80/45*327-1	Y	1	
2	4120001004101	密封件包	SEALING MEMBER AGGREGATE	Y	1	
3	4120001004101	密封件包	SEALING MEMBER AGGREGATE	Y	1	
4	4120001004101	密封件包	SEALING MEMBER AGGREGATE	Y	1	
5	4120001004101	密封件包	SEALING MEMBER AGGREGATE	Y	1	
6	4120001004101	密封件包	SEALING MEMBER AGGREGATE	Y	1	
7	4120001004110	导向套HSGL-80/45*327-2	CYLINDER COVER HSGL-80/45*327-2	N	1	
8	4120001004101	密封件包	SEALING MEMBER AGGREGATE	Y	2	
9	4120001004104	缸体HSGL-80/45*327-3	CYLINDER BODY HSGL-80/45*327-3	N	1	
10	4120001004101	密封件包	SEALING MEMBER AGGREGATE	Y	1	
11	4120001004101	密封件包	SEALING MEMBER AGGREGATE	Y	2	
12	4120001004101	密封件包	SEALING MEMBER AGGREGATE	Y	1	
13	4120001004109	活塞HSGL-80/45*327-4	PISTON HSGL-80/45*327-4	N	1	
14	4014000237	螺钉GB70.1-M6*16-8.8	SCREW GB70.1-M6*16-8.8	N	1	
15	4021000199	轴承GB9163-GE40ES	SPHERICAL PLAIN BEARING	Y	2	
16	4015000261	挡圈GB893.1-62-65Mn	CHECK RING GB893.1-62-65Mn	N	1	

J　制动系统
BRAKE SYSTEM

山 东 临 工 工 程 机 械 有 限 公 司

SHANDONG LINGONG CONSTRUCTION MACHINERY CO.,LTD.

行车制动系统 SERVICE BRAKE SYSTEM

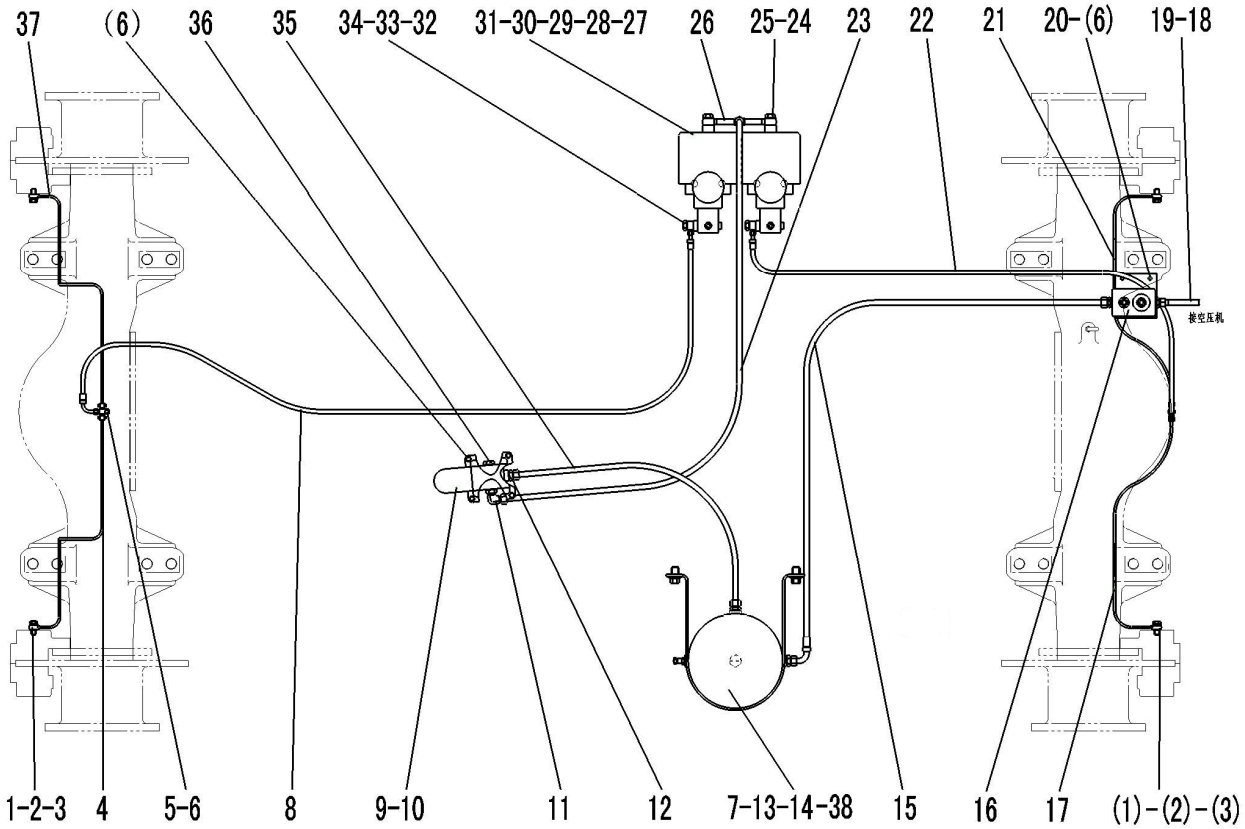

序号 Key	零件代号 Part No.	名称 Description		是否配件 Spare parts Y/N	数量 Qty	备注 Remarks
1	29220001251	制动器管接头	CONNECTOR	Y	4	
2	4030000552	O形圈	O-RING	Y	8	
3	29220001261	制动器接头块	ARRESTER CONNECTOR	Y	4	
4	29220004131	前桥左油管	TUBE OF FRONT AXLE(LEFT)	Y	1	
5	29220000131	三通接头	CONNECTOR	Y	2	
6	4011000455	螺栓GB16674-M8*25EpZn-8.8	BOLT GB16674-M8*25EpZn-8.8	N	8	
7	4030000311	螺塞JB1000-M10*1EpZn-35	PLUG JB1000-M10*1EpZn-35	Y	2	
8	4041001231	软管LGB153-202226	PIPE LGB153-202226	Y	1	
9	4120001795	气制动阀LY60F	BRAKE CONTROL VALVE LY60F	Y	1	
10	4130000521	制动灯开关YK209K	SWITCH OF BRAKE LIGHT	Y	1	
11	29220001201	弯接头总成	JOINT	Y	1	
12	29220001191	直接头	CONNECTOR	Y	4	
13	29220000531	储气罐	AIR RESERVOIR	Y	1	
14	4011000089	螺栓GB5783-M12*30EpZn-8.8	BOLT GB5783-M12*30EpZn-8.8	N	4	
15	4041001232	软管LGB145-205200	PIPE LGB145-205200	Y	1	
16	4120000084	油水分离器组合阀ST-50G	AIR DYER ST-50G	Y	1	
17	29220004161	后桥左油管	TUBE OF REAR AXLE(LEFT)	Y	1	
18	4120002039	金属软管LG09-JSRG-800	METAL TUBE LG09-JSRG-800	Y	1	

行车制动系统 SERVICE BRAKE SYSTEM

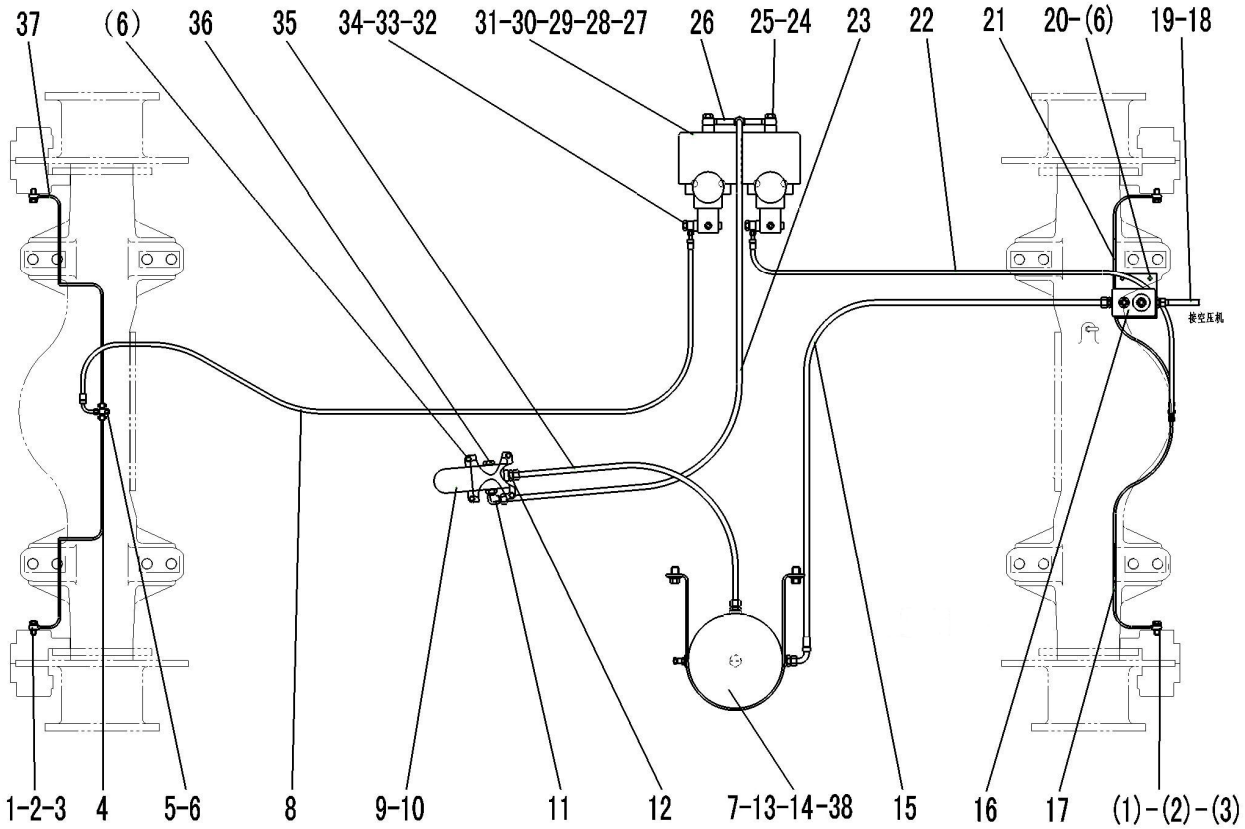

序号 Key	零件代号 Part No.		名称 Description	是否配件 Spare parts Y/N	数量 Qty	备注 Remarks
19	29220000171	垫圈	WASHER	Y	2	
20	29220005111	油水分离器支架	BRACKET	Y	1	
21	29220004171	后桥右油管	TUBE OF REAR AXLE(RIGHT)	Y	1	
22	4041001233	软管LGB152-102202	PIPE LGB152-102202	Y	1	
23	4041001214	软管LGB145-205155	HOSE LGB145-205155	Y	1	
24	29010000041	螺栓	BOLT	Y	2	
25	29220000811	垫圈	WASHER	Y	4	
26	29220000821	三通管	TEE OF THE OIL LINE	Y	1	
27	4120000090	加力泵XZ-60	BOOSTER XZ-60	Y	2	
28	4011000475	螺栓GB16674-M10*30EpZn-8.8	BOLT GB16674-M10*30EpZn-8.8	N	4	
29	4015000025	垫圈GB93-10-65Mn	WASHER GB93-10 65Mn	N	4	
30	4015000162	垫圈GB97.1-10EpZn-300HV	WASHER GB97.1-10EpZn-300HV	N	4	
31	4013000007	螺母GB6170-M10EpZn-8	NUT GB6170-M10EpZn-8	N	4	
32	29220001231	加力泵管接头	CONNECTOR	Y	2	
33	4030000551	O形圈	O-RING	Y	4	
34	29220001241	加力泵接头块	JOINT BLOCK	Y	2	
35	4041001234	软管LGB146-205086	PIPE LGB146-205086	Y	1	
36	4030000055	螺塞JB1000-M22*1.5EpZn-35	PLUG JB1000-M22*1.5-35	Y	1	

行车制动系统 SERVICE BRAKE SYSTEM

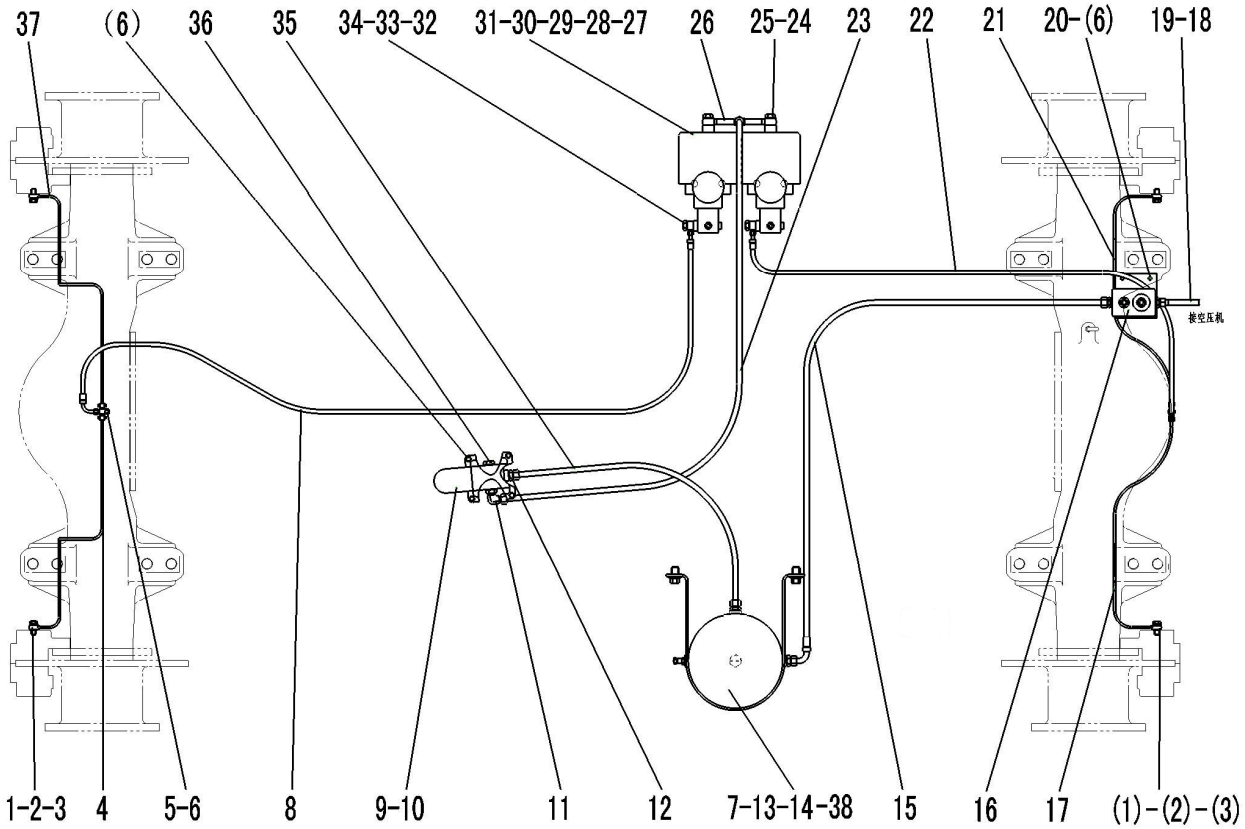

序号 Key	零件代号 Part No.	名称 Description		是否配件 Spare parts Y/N	数量 Qty	备注 Remarks
37	29220004121	前桥右油管	TUBE OF FRONT AXLE(RIGHT)	Y	1	
38	4015000186	垫圈GB96.1-12EpZn-300HV	WASHER GB96.1-12EpZn-300HV	N	4	

储气罐 AIR RESERVOIR

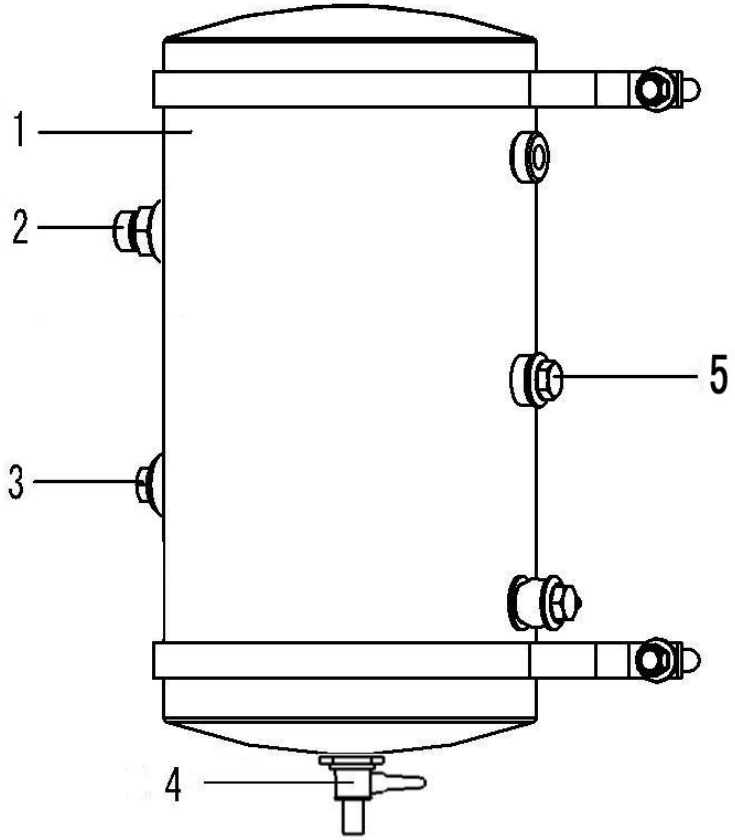

序号 Key	零件代号 Part No.	名称 Description		是否配件 Spare parts Y/N	数量 Qty	备注 Remarks
1	29220000541	罐体	AIR RESERVOIR BODY	Y	1	
2	4120000065	安全阀LG09-AQF	SAFETY VALVE	Y	1	
3	4120000742	轮胎充气阀LG09-CQF	CHARGE VALVE FOR TIRE	Y	1	
4	4120000066	791手动放水阀LG09-FSF	791-WATER DRAIN VALVE	Y	1	
5	4030000311	螺塞JB1000-M10*1EpZn-35	PLUG JB1000-M10*1EpZn-35	Y	1	

加力泵(340201)　BRAKE BOOSTER

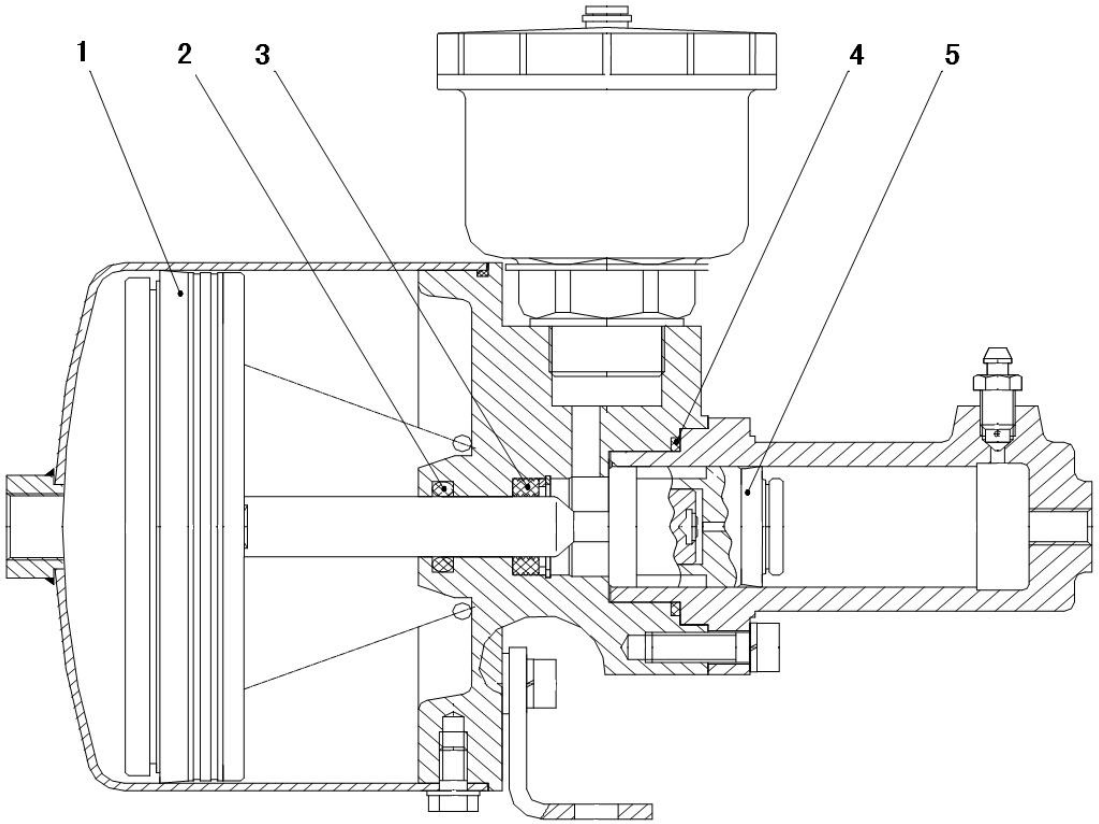

序号	零件代号		名称	是否配件	数量	备注
Key	**Part No.**		**Description**	**Spare parts Y/N**	**Qty**	**Remarks**
1	4120000090051	密封件包	SEALING MEMBER AGGREGATE	Y	1	
2	4120000090051	密封件包	SEALING MEMBER AGGREGATE	Y	1	
3	4120000090051	密封件包	SEALING MEMBER AGGREGATE	Y	1	
4	4120000090051	密封件包	SEALING MEMBER AGGREGATE	Y	1	
5	4120000090051	密封件包	SEALING MEMBER AGGREGATE	Y	1	

驻车制动系统 PARKING BRAKE SYSTEM

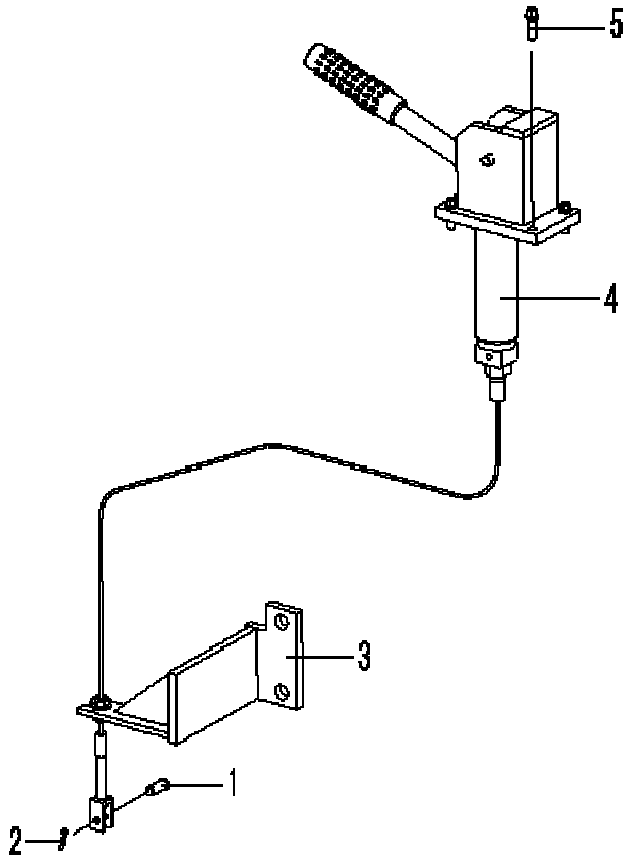

序号 Key	零件代号 Part No.	名称 Description		是否配件 Spare parts Y/N	数量 Qty	备注 Remarks
1	4016000151	销轴GB882-B10*30EpZn-35	PIN GB882-B10*30EpZn-35	N	1	
2	4016000183	开口销GB91-3.2*22EpZn-Q235A	PIN GB91-3.2*22EpZn-Q235A	N	1	
3	29230005021	支架	BRACKET	Y	1	
4	4190001251	驻车操纵机构总成LG23-933	PARKING BRAKE SYSTEM LG23-933	Y	1	
5	4011000455	螺栓GB16674-M8*25EpZn-8.8	BOLT GB16674-M8*25EpZn-8.8	N	4	

加力泵(330604) BRAKE BOOSTER

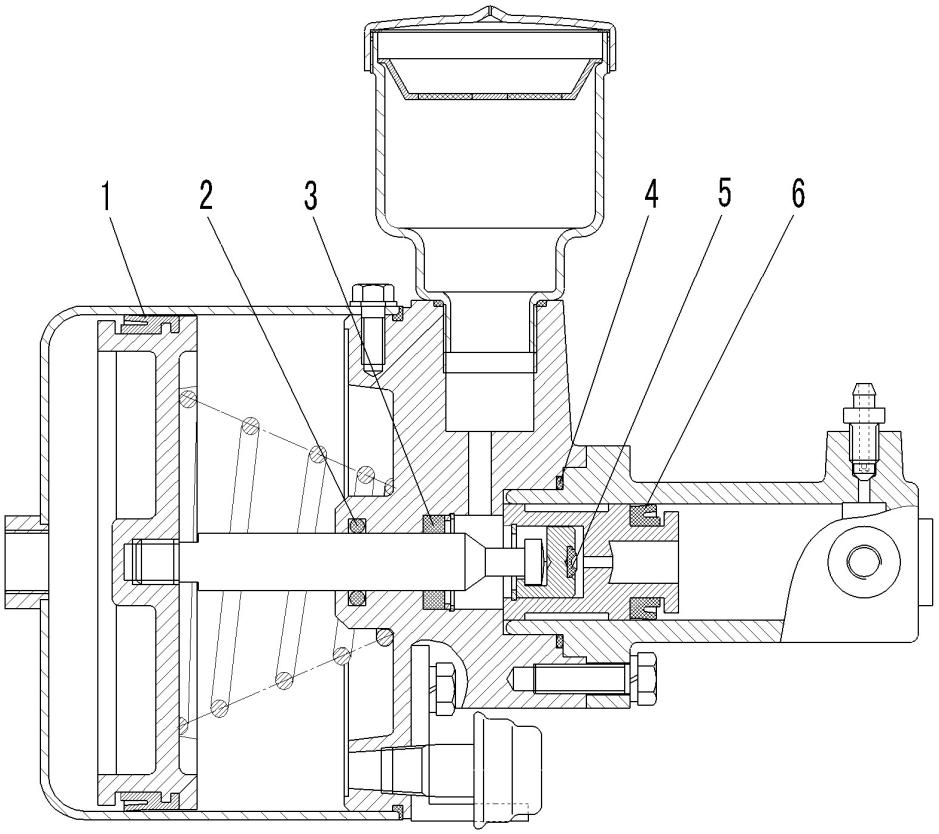

序号	零件代号		名称	是否配件	数量	备注
Key	**Part No.**		**Description**	**Spare parts Y/N**	**Qty**	**Remarks**
1	4120000090052	密封件包	SEALING MEMBER AGGREGATE	Y	1	
2	4120000090052	密封件包	SEALING MEMBER AGGREGATE	Y	1	
3	4120000090052	密封件包	SEALING MEMBER AGGREGATE	Y	1	
4	4120000090052	密封件包	SEALING MEMBER AGGREGATE	Y	1	
5	4120000090052	密封件包	SEALING MEMBER AGGREGATE	Y	1	
6	4120000090052	密封件包	SEALING MEMBER AGGREGATE	Y	1	

K　车架
FRAME

山 东 临 工 工 程 机 械 有 限 公 司

SHANDONG LINGONG CONSTRUCTION MACHINERY CO.,LTD.

前车架总成 FRONT FRAME

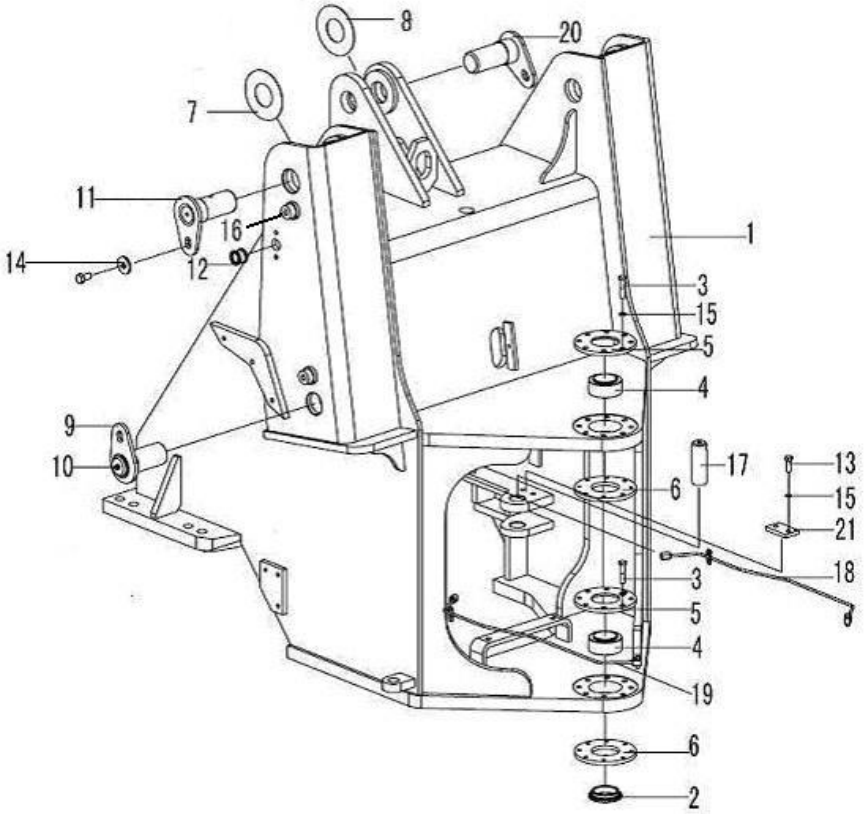

序号 Key	零件代号 Part No.	名称 Description		是否配件 Spare parts Y/N	数量 Qty	备注 Remarks
1	29240005013	前车架	FRONT FRAME	Y	1	
2	29250007591	套	BUSH	Y	1	
3	4011000186	螺栓GB5782-M12*55EpZn-8.8	BOLT GB5782-M12*55EpZn-8.8	N	16	
4	4021000042	关节轴承GB9163-GE60ES-2RS	BEARING GB9163-GE60ES-2RS	Y	2	
5	29250004011	盘	DISC	Y	2	
6	29250004021	盘	DISC	Y	2	
7	3070900067	垫片	SPACER	Y	2	
8	4043000151	垫片LGB303-60*120*1	SPACER LGB303-60*120*1	Y	4	
9	4043000205	销轴LGB301-60*125*235G-40Cr	PIN LGB301-60*125*235G-40Cr	Y	2	
10	4030000065	油杯JB7940.1-M10*1	GREASE NIPPLE JB7940.1-M10*1	Y	7	
11	4043000152	销轴LGB301-65*122R*235G-40Cr	PIN LGB301-65*122R*235-40Cr	Y	2	
12	29250008631	走线胶套	RUBBER SLEEVE	Y	2	
13	4011000197	螺栓GB5783-M12*25EpZn-8.8	BOLT GB5783-M12*30EpZn-8.8	N	9	
14	4040000001	垫圈LGB001-12	WASHER LGB001-12*45*6	Y	5	
15	4015000026	垫圈GB93-12-65Mn	WASHER GB93-12 65Mn	N	20	
16	29250001351	走线胶套	RUBBER SLEEVE	Y	2	
17	29250004081	前转向销	FRONT PIN OF STEERING CYLINDER	Y	2	
18	2110900012	右注油管总成	OIL TUBE(RIGHT)	N	1	

前车架总成 FRONT FRAME

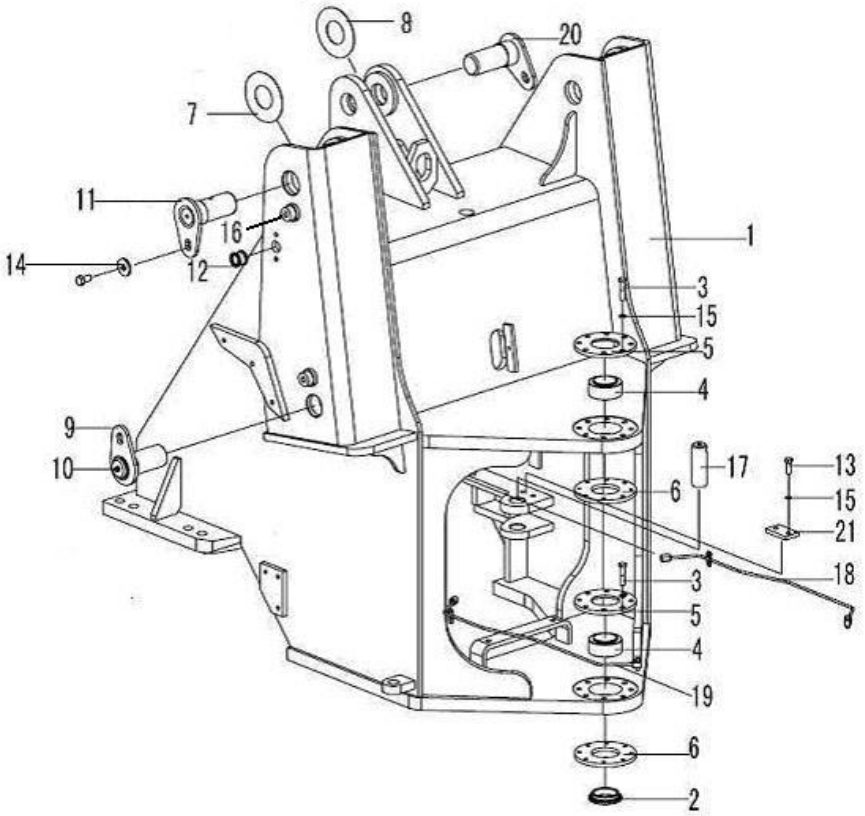

序号 Key	零件代号 Part No.	名称 Description		是否配件 Spare parts Y/N	数量 Qty	备注 Remarks
19	2110900013	左注油管总成	OIL TUBE(LEFT)	N	1	
20	4043000203	销轴LGB301-60*95*170G-40Cr	PIN LGB301-60*95*170G-40Cr	Y	1	
21	3110900177	卡板	PLATE	Y	2	

后车架总成 **REAR FRAME**

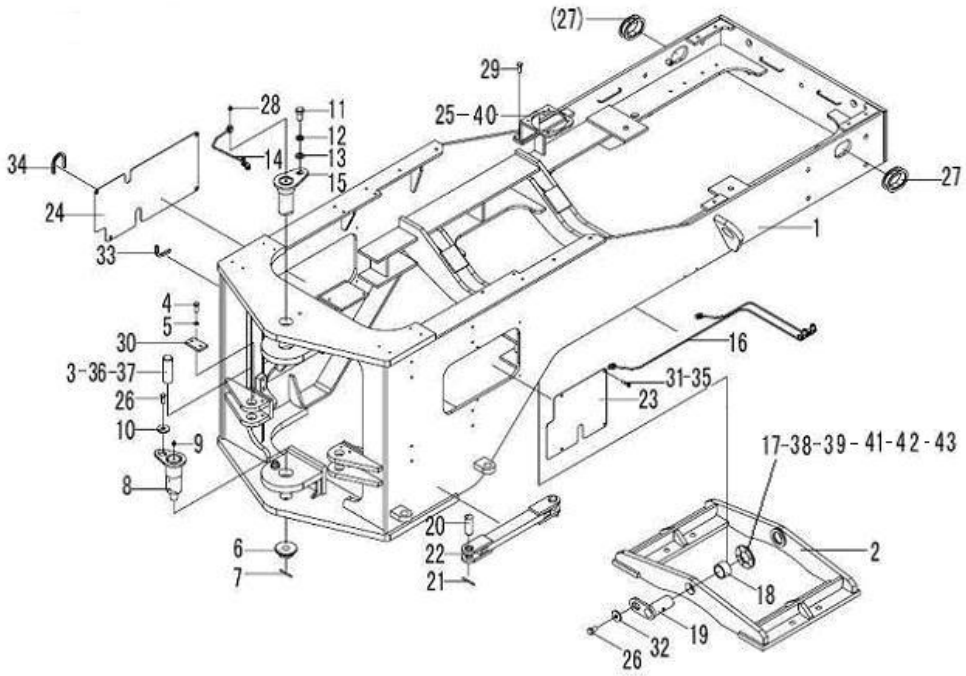

序号 Key	零件代号 Part No.	名称 Description	是否配件 Spare parts Y/N	数量 Qty	备注 Remarks
1	29260008004	后车架 REAR FRAME	Y	1	
2	29270007841	副车架 OSCILLATING FRAME	Y	1	
3	29270007971	后转向销 REAR PIN OF STEERING CYLINDER	Y	2	
4	4011000197	螺栓GB5783-M12*25EpZn-8.8 BOLT GB5783-M12*30EpZn-8.8	N	6	
5	4015000026	垫圈GB93-12-65Mn WASHER GB93-12 65Mn	N	4	
6	29250001061	开槽螺母 SLOTTED NUT	Y	1	
7	4016000113	开口销GB91-6.3*63EpZn-Q235A SPLIT PIN GB91-6.3*63EpZn-Q235A	N	1	
8	2110900005	下铰接销 DOWN ARTICULATION PIN	Y	1	
9	29270008001	油管总成 TUBE ASSEMBLY	Y	1	
10	4040000002	垫圈LGB001-16 WASHER LGB001-16	Y	1	
11	4011000417	螺栓GB5783-M20*35EpZn-8.8 BOLT GB5783-M20*35EpZn-8.8	N	1	
12	4015000030	垫圈GB93-20-65Mn WASHER GB93-20 65Mn	N	1	
13	4015000176	垫圈GB97.1-20EpZn-300HV WASHER GB97.1-20EpZn-300HV	N	1	
14	2110900052	油孔引出管 TUBE		1	
15	2110900006	上铰接销 UP ARTICULATION PIN	Y	1	
16	2110900007	副车架油管 OIL TUBE OF OSCILLATING FRAME	Y	1	
17	29270001051	调整垫片 ADJUST SPACER	Y	2	
18	29270007831	套 BUSH	Y	2	

后车架总成 **REAR FRAME**

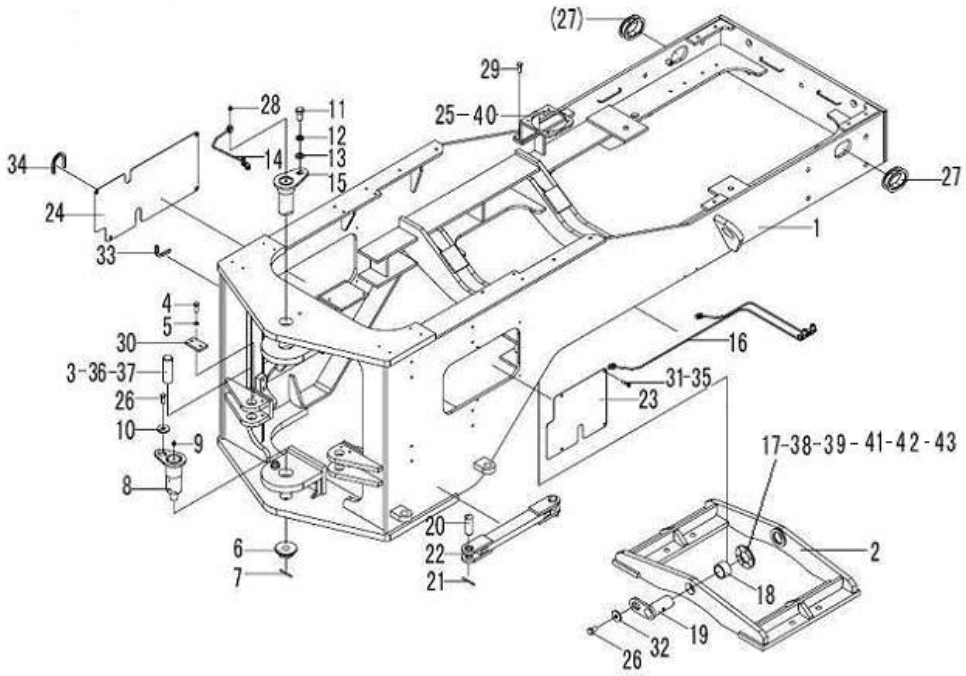

序号 Key	零件代号 Part No.	名称 Description		是否配件 Spare parts Y/N	数量 Qty	备注 Remarks
19	29270008591	焊接销轴	JOINTING PIN	Y	2	
20	4016000222	销轴GB882-B30*80EpZn-35	PIN GB882-B30*80EpZn-35	N	2	
21	4016000040	开口销GB91-6.3*50EpZn-Q235A	SPLINT PIN GB91-6.3*50EpZn-Q235A	N	2	
22	29270008891	锁定杆	MOUNT BAR	Y	1	
23	29270008611	左盖板	PLATE	Y	1	
24	2110900524	右盖板	PLATE	Y	1	
25	2110900225	滤清器支架	FILTER BRACKET	Y	1	
26	4011000093	螺栓GB5783-M16*25EpZn-8.8	BOLT GB5783-16*25EpZn-8.8	N	1	
27	29270009101	走线胶套	RUBBER SLOEVE	Y	2	
28	4030000065	油杯JB7940.1-M10*1	GREASE NIPPLE JB7940.1-M10*1	Y	5	
29	4011000560	螺栓GB16674-M12*25EpZn-8.8	BOLT GB16674-M12*25EpZn-8.8	N	2	
30	3110900177	卡板	PLATE	Y	2	
31	4011000102	螺栓GB5783-M8*16EpZn-8.8	BOLT GB5783-M8*16EpZn-8.8	N	8	
32	4040000001	垫圈LGB001-12	WASHER LGB001-12*45*6	Y	2	
33	29270007821	橡胶套	RUBBER BUSH	Y	1	
34	29270007541	橡胶套	RUBBER BUSH	Y	3	
35	4015000256	垫圈GB96.1-8EpZn-300HV	WASHER GB96.1-8EpZn-300HV	N	8	
36	4043000064	垫片LGB303-40*70*1	SPACER LGB303-40*70*1	Y	4	

后车架总成 **REAR FRAME**

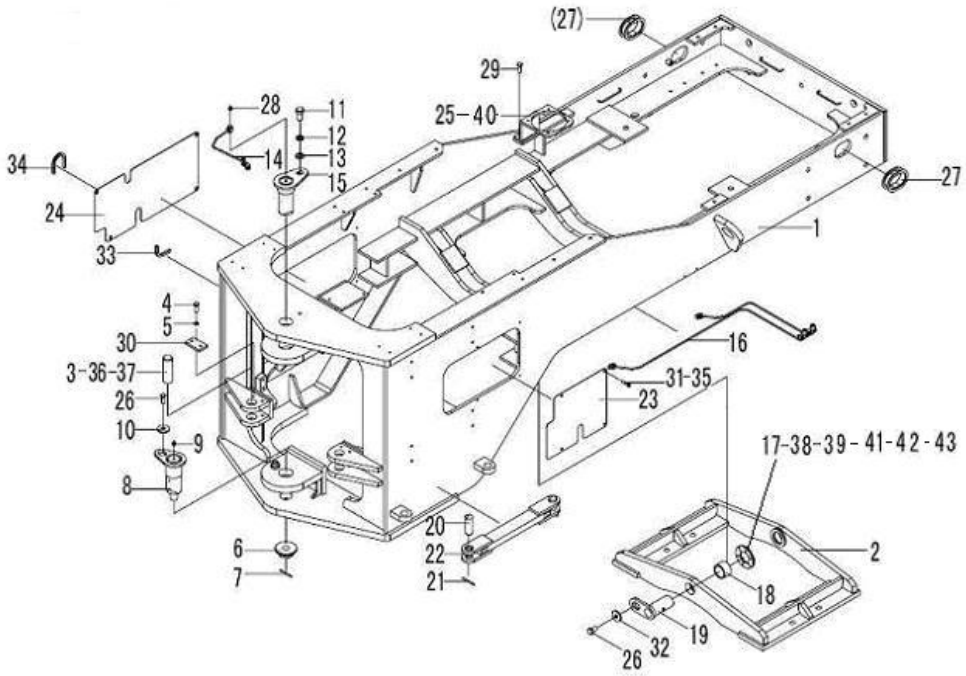

序号 Key	零件代号 Part No.		名称 Description	是否配件 Spare parts Y/N	数量 Qty	备注 Remarks
37	4043000325	垫片LGB303-40*70*2	SPACER LGB303-40*70*2	Y	4	
38	29270001061	调整垫片	ADJUST SPACER	Y	2	
39	29270001071	调整垫片	ADJUST SPACER	Y	2	
40	29040007801	滤清器支架	FILTER BRACKET	Y	1	
41	29270009311	调整垫片	ADJUSTING SHIM	N	2	
42	29270009321	调整垫片	ADJUSTING SHIM	N	2	
43	29270009331	调整垫片	ADJUSTING SHIM	N	2	

配重铁总成 COUNTER WEIGHT

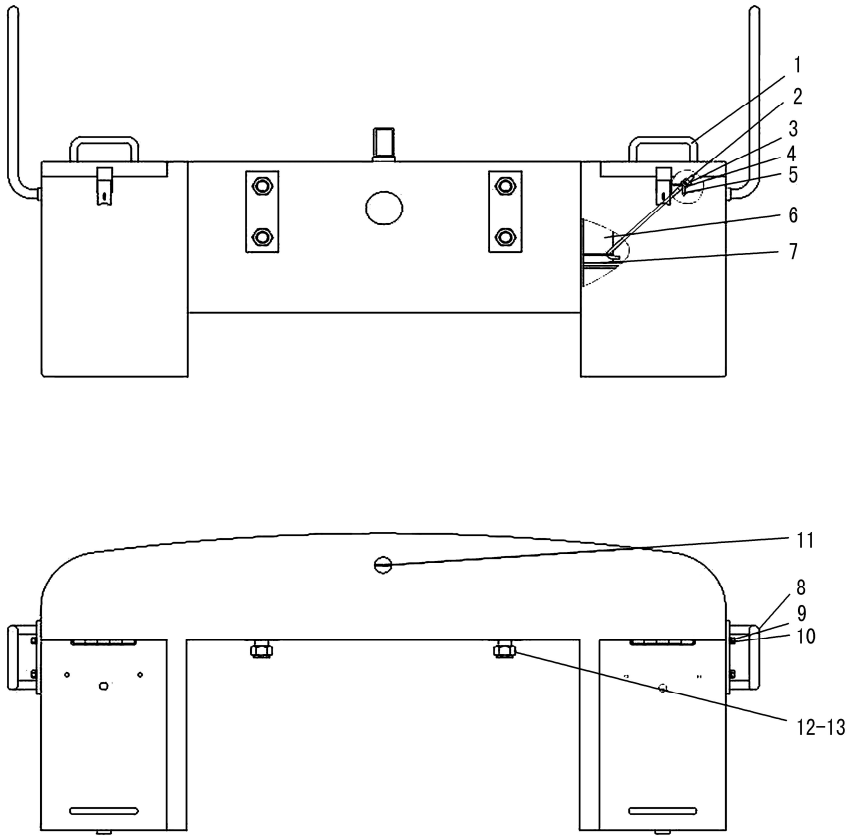

序号 Key	零件代号 Part No.	名称 Description		是否配件 Spare parts Y/N	数量 Qty	备注 Remarks
1	29280008101	平衡铁	COUNTER WEIGHT	Y	1	
2	29280000071	锁紧螺杆	BOLT OF MOUNT BAR	Y	4	
3	4013000033	螺母GB6170-M8EpZn-8	NUT GB6170-M8EpZn-8	N	4	
4	4015000072	垫圈GB97.1-8EpZn-300HV	WASHER GB97.1-8EpZn-300HV	N	4	
5	29280000081	锁紧角钢	MOUNT BAR	Y	2	
6	29280000051	侧胶垫	MAT OF PASTERN	Y	4	
7	29280000061	下胶垫	MAT OF PASTERN	Y	4	
8	29280007901	扶手	HANDRAIL	Y	2	
9	4011000089	螺栓GB5783-M12*30EpZn-8.8	BOLT GB5783-M12*30EpZn-8.8	N	4	
10	4015000168	垫圈GB97.1-12EpZn-300HV	WASHER GB97.1-12EpZn-300HV	N	4	
11	29280007541	牵引销	TRACTIVE PIN	Y	1	
12	4011000120	螺栓GB5785-M30*2*215EpZn-8.8	BOLT GB5783-M30*2*215-8.8	N	4	
13	4013000064	螺母GB889.2-M30*2EpZn-8	LOCKING NUT GB889.2-M30*2-8	N	4	

L　驾驶室
CAB GROUP

山 东 临 工 工 程 机 械 有 限 公 司

SHANDONG LINGONG CONSTRUCTION MACHINERY CO.,LTD.

驾驶室总成 CAB GROUP

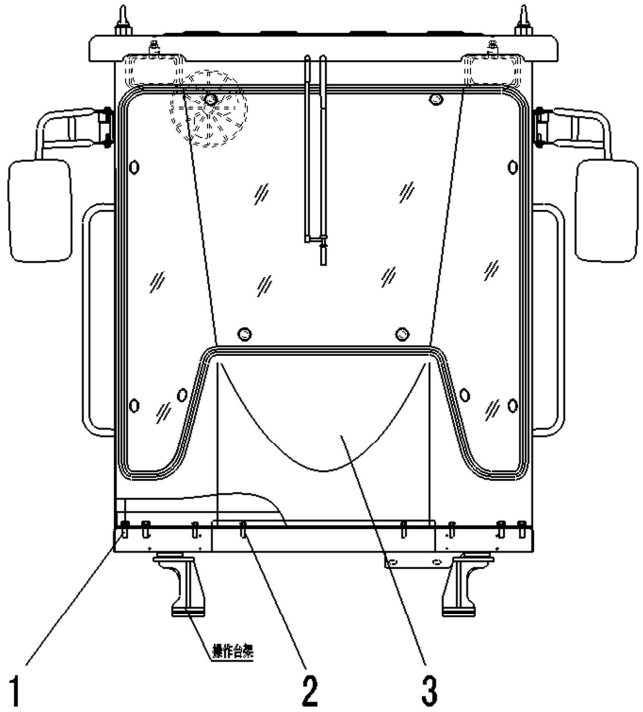

序号 Key	零件代号 Part No.	名称 Description		是否配件 Spare parts Y/N	数量 Qty	备注 Remarks
1	4011000449	螺栓GB16674-M16*35EpZn-8.8	BOLT GB16674-M16*35EpZn-8.8	N	6	
2	4011000477	螺栓GB16674-M12*35EpZn-8.8	BOLT GB16674-M12*35EpZn-8.8	N	4	
3	29290009331	驾驶室LG933	CAB LG933	Y	1	

驾驶室 CAB

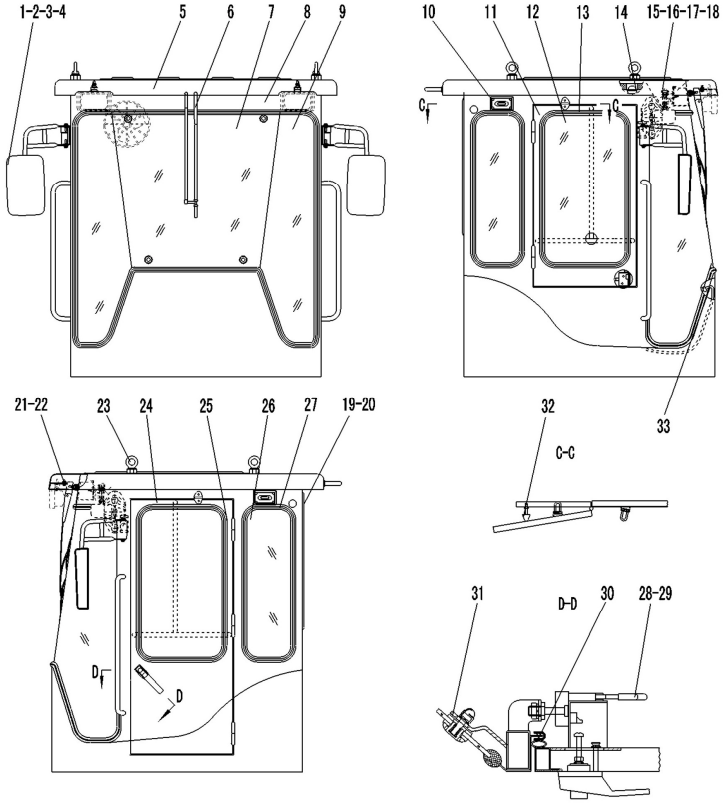
1-2-3-4
5
6
7
8
9
10
11
12
13
14
15-16-17-18
C
C
21-22
23
24
25
26
27
19-20
D
D
32
C-C
33
31
D-D
30
28-29

序号 Key	零件代号 Part No.	名称 Description		是否配件 Spare parts Y/N	数量 Qty	备注 Remarks
1	4190000575	倒车镜总成	BACK UP GLASS GROUP	Y	2	
2	4011000105	螺栓GB5783-M8*20EpZn-8.8	BOLT GB5783-M8*20EpZn-8.8	N	4	
3	4015000036	垫圈GB93-8-65Mn	WASHER GB93-8-65Mn	N	4	
4	4015000072	垫圈GB97.1-8EpZn-300HV	WASHER GB97.1-8EpZn-300HV	N	4	
5	4190001038	驾驶室框架LG933	CAB ASSEMBLY LG933	N	1	
6	4190000748	LG933雨刮器总成	LG933 WIPER BUTTON ASS'Y	Y	1	
7	4190000726	前玻璃	FRONT GLASS	Y	1	
8	4190000727	前玻璃密封条	FRONT GLASS SEAL	Y	1	
9	4190000728	前侧玻璃	FRONT SIDE GLASS	Y	2	
10	4190000595	反锁NBS510	COUNTER LOCK NBS510	Y	2	
11	4190000732	右门总成	RIGHT DOOR ASSEMBLY	Y	1	
12	4190000733	门玻璃	DOOR GLASS	Y	2	
13	4190000734	门玻璃密封条	DOOR GLASS SEAL	Y	1	
14	4190000578	顶灯	DOME LAMP	Y	1	
15	4190000608	电风扇	ELECTRIC FAN	Y	1	
16	4014000063	螺钉GB818-M6*25EpZn-4.8	SCREW GB818-M6*25EpZn-4.8	N	3	
17	4015000207	垫圈GB97.1-6EpZn-300HV	WASHER GB97.1-6EpZn-300HV	N	3	
18	4015000035	垫圈GB93-6-65Mn	WASHER GB93-6-65Mn	N	3	

驾驶室 CAB

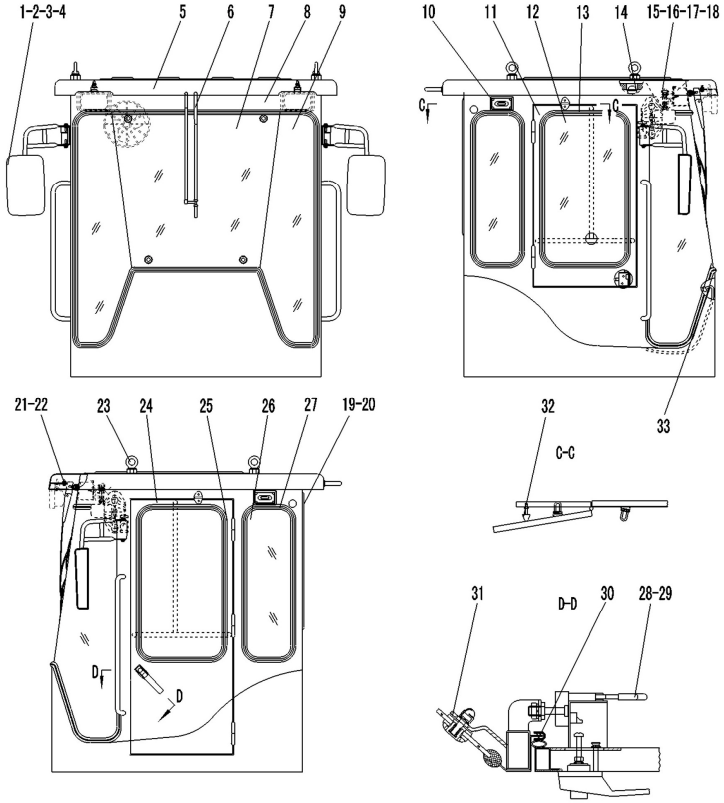
1-2-3-4
5
6
7
8
9
10
11
12
13
14
15-16-17-18
C
C
21-22
23
24
25
26
27
19-20
D
D
32
33
C-C
31
D-D
30
28-29

序号 Key	零件代号 Part No.	名称 Description		是否配件 Spare parts Y/N	数量 Qty	备注 Remarks
19	4190000735	后玻璃	REAR GLASS	Y	1	
20	4190000736	后玻璃密封条	REAR GLASS SEAL	Y	1	
21	4190000968	灯过渡板	TRANSTION PLATE OF LIGHT	N	2	
22	4011000474	螺栓GB16674-M10*25EpZn-8.8	BOLT GB16674-M10*25EpZn-8.8	N	2	
23	4014000028	螺钉GB825-M16EpZn-25	SCREW GB825-M16EpZn-25	N	4	
24	4190000737	左门总成	LEFT DOOR ASSEMBLY	Y	1	
25	4030000535	油杯JB7940.1-M6	OIL CUP JB7940.1-M6	N	5	
26	4190000738	后侧玻璃	REAR SIDE GLASS	Y	2	
27	4190000739	后侧玻璃密封条	REAR SIDE GLASS SEAL	Y	2	
28	4190000605	左开门锁	LEFT LOCK	Y	1	
29	4190000604	右开门锁	RIGHT LOCK	Y	1	
30	4190000742	933车门胶条	RUBBER	Y	2	
31	4190000952	玻璃吊点固定总成	GLASS SUSPENSION CENTER FIXED GROUP	Y	4	
32	4190000596	上门缓冲碰头	CHECK OF UPPER GATE	Y	2	
33	4190000740	933驾驶室线束	933 CAB WIRING		1	
34	4190001041	LG933内饰总成	LG933 TRIM GROUP	N	1	

操作台架 BENCH GROUP

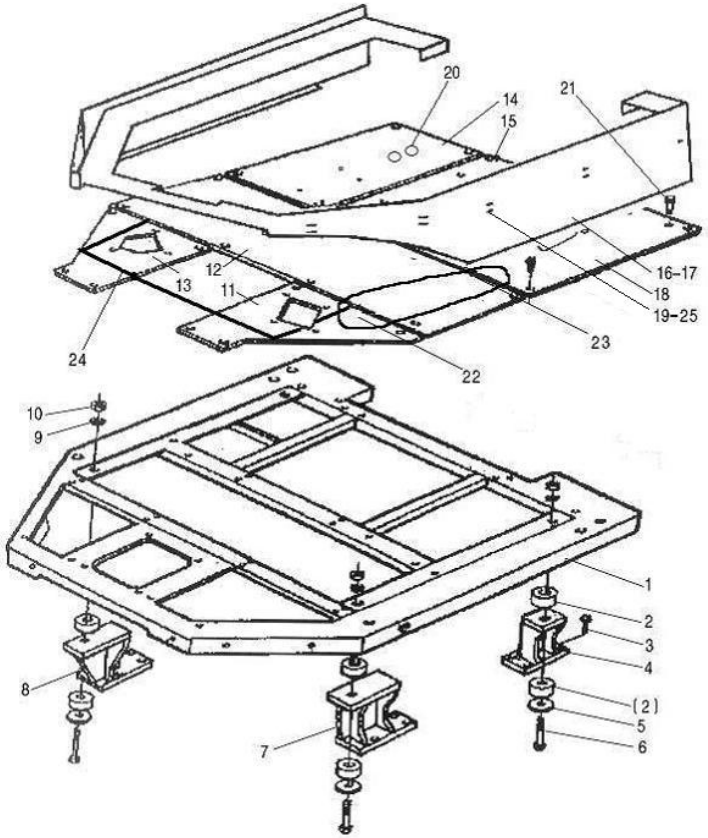

序号 Key	零件代号 Part No.	名称 Description		是否配件 Spare parts Y/N	数量 Qty	备注 Remarks
1	29310012681	台架框架	FRAME	N	1	
2	3120900102	减振垫	RUBBER	Y	8	
3	4011000479	螺栓GB16674-M12*30EpZn-8.8	BOLT GB16674-M12*30EpZn-8.8	N	20	
4	2120900038	后支撑座	REAR BEARING SET	Y	2	
5	3120900103	固定板	PLATE	Y	4	
6	4011000196	螺栓GB5782-M18*80EpZn-8.8	BOLT GB5782-M18*80EpZn-8.8	N	4	
7	2120900957	左前支承座	LEFT-FRONT BEARING SET	Y	1	
8	2120900976	右前支承座	RIGHY-FRONT BEARING SET	Y	1	
9	4015000029	垫圈GB93-18-65Mn	WASHER GB93-18 65Mn	N	4	
10	4013000018	螺母GB6170-M18EpZn-8	NUT GB6170-M18EpZn-8	N	4	
11	29310011441	左前踏板	LEFT-FRONT BOTTOM PLATE	Y	1	
12	29310012911	前踏板	FRONT BOTTOM PLATE	Y	1	
13	29310011461	右前踏板	FOOTPLATE	Y	1	
14	29310012971	右踏板	FOOTPLATE	Y	1	
15	29310012961	座椅底板	SEAT PLATE	Y	1	
16	29310012991	左护板	LEFT COVER SHEET	Y	1	
17	29310013001	右护板	COVER SHEET	Y	1	
18	29310012931	左踏板	LEFT PLATE	Y	1	

操作台架 BENCH GROUP

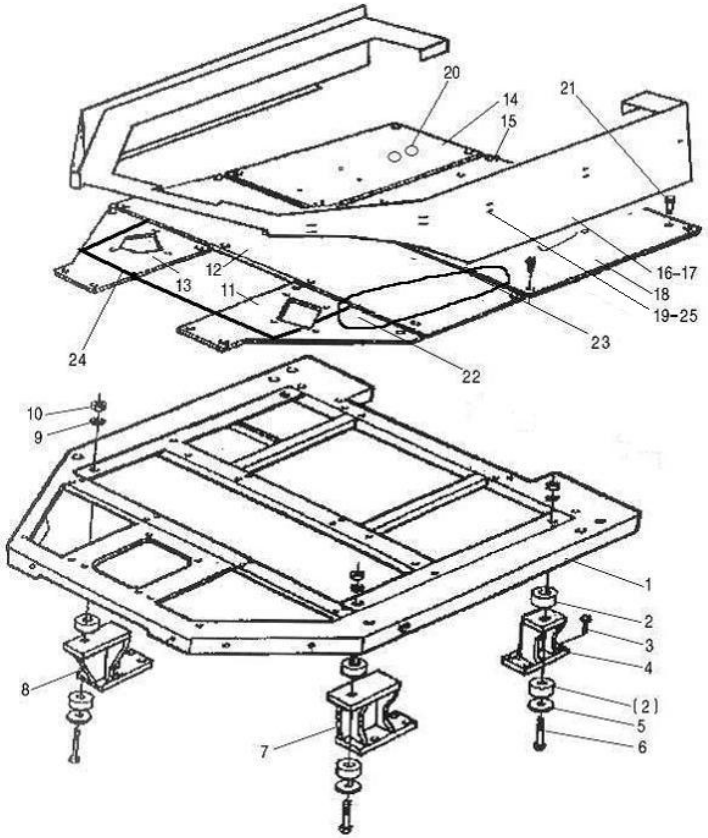

序号 Key	零件代号 Part No.	名称 Description		是否配件 Spare parts Y/N	数量 Qty	备注 Remarks
19	4011000105	螺栓GB5783-M8*20EpZn-8.8	BOLT GB5783-M8*20EpZn-8.8	N	18	
20	29310000091	橡胶套	RUBBER	Y	2	
21	4011000458	螺栓GB16674-M8*20EpZn-8.8	BOLT GB16674-M8*20Ep.Zn-8.8	N	27	
22	29310012631	前侧垫皮	FRONT SIDE CUSHION	Y	1	
23	29310013021	后地板垫皮	BACK FLOOR CUSHION	Y	1	
24	29310012661	仪表盘支架	BRACKET	Y	1	
25	4015000256	垫圈GB96.1-8EpZn-300HV	WASHER GB96.1-8EpZn-300HV	N	18	

座椅总成(321013)　SEAT ASSEMBLY (321013)

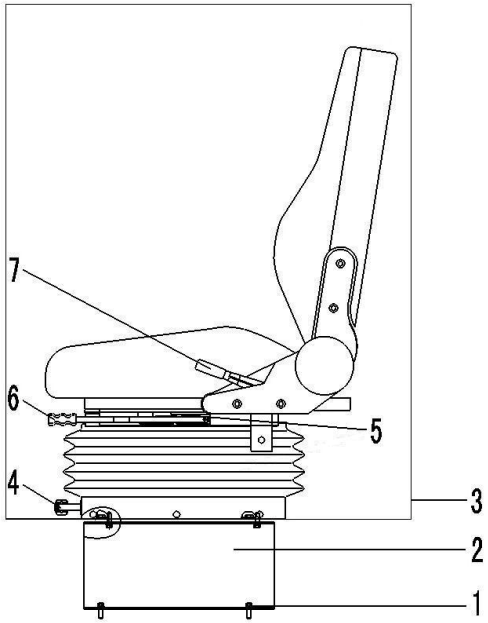

序号 Key	零件代号 Part No.	名称 Description		是否配件 Spare parts Y/N	数量 Qty	备注 Remarks
1	4011000481	螺栓GB16674-M8*30EpZn-8.8	BOLT GB16674-M8*30Ep.Zn-8.8	N	8	
2	29300007561	座椅支架	SEAT BEARER	Y	1	
3	4190001042	座椅LG01A	SEAT LG01A	Y	1	
4	4190000927002	体重调节手柄XFZY-1-1.0-4	WEIGHT REGULATING HANDLE	Y	1	
5	4190000927003	下底座XFZY-1-1.0	DASHPOT ASSEMBLY	Y	1	
6	4190000927004	滑轨部件XFZY-2-02	SLIDE RAIL（INCLUDE REGULATING HANDLE）	Y	1	
7	4190000927005	调角器部件XFZY-2-00-1/2	ADJUSTER PARTS	Y	1	

仪表盘支架 BRACKET OF METER PANEL

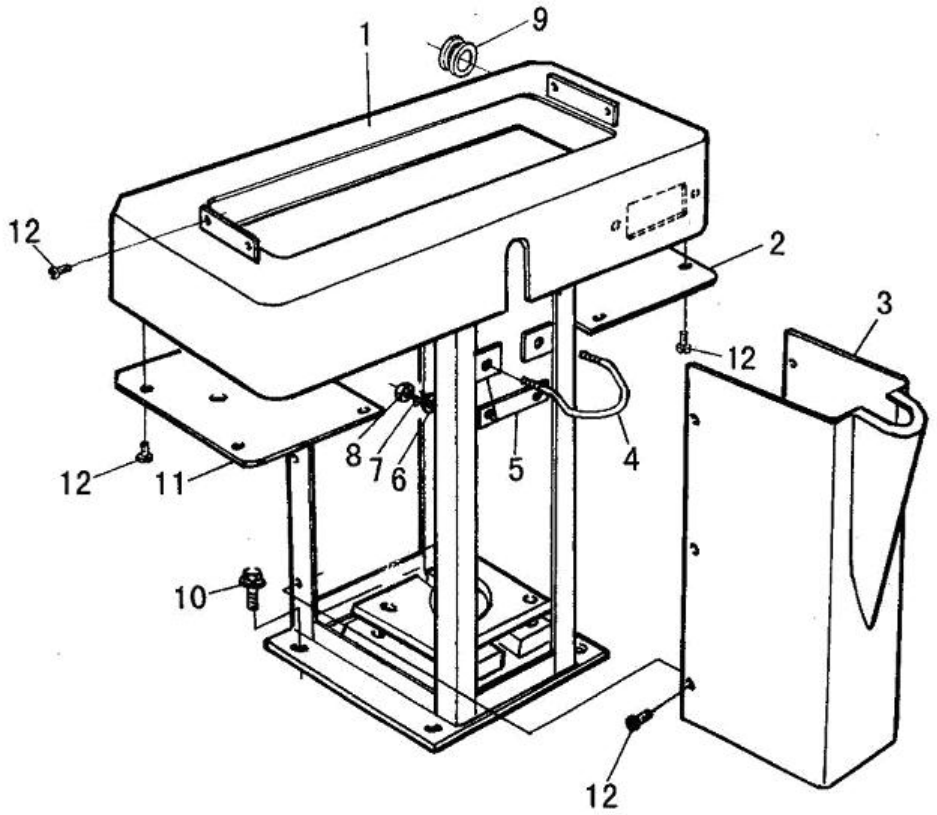

序号 Key	零件代号 Part No.	名称 Description	是否配件 Spare parts Y/N	数量 Qty	备注 Remarks
1	2120900126	支架 BRACKET		1	
2	3120900337	下盖板 COVER PLATE		1	
3	29310012201	转向机柱盖板 COVER BOARD	Y	1	
4	3120900339	方向机固定架 FASTENED BOLT		1	
5	3120900338	连接板 PLATE		1	
6	4015000072	垫圈GB97.1-8EpZn-300HV WASHER GB97.1-8EpZn-300HV	N	2	
7	4015000036	垫圈GB93-8-65Mn WASHER GB93-8-65Mn	N	2	
8	4013000033	螺母GB6170-M8EpZn-8 NUT GB6170-M8EpZn-8	N	2	
9	3120900340	橡胶套 RUBBER SLEEVE		1	
10	4011000560	螺栓GB16674-M12*25EpZn-8.8 BOLT GB16674-M12*25EpZn-8.8	N	4	
11	2120900426	下盖板 COVER		1	
12	4011000153	螺栓GB16674-M6*16EpZn-8.8 BOLT GB16674-M6*16EpZn-8.8	N	18	

座椅总成(331002)　SEAT ASSEMBLY(331002)

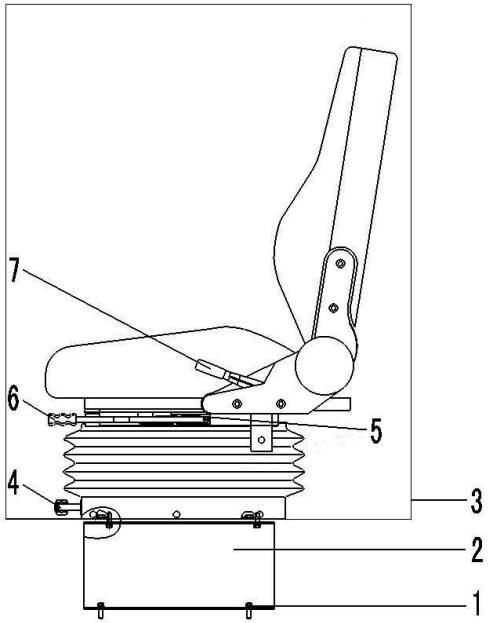

序号 Key	零件代号 Part No.	名称 Description		是否配件 Spare parts Y/N	数量 Qty	备注 Remarks
1	4011000481	螺栓GB16674-M8*30EpZn-8.8	BOLT GB16674-M8*30Ep.Zn-8.8	N	8	
2	29300007561	座椅支架	SEAT BEARER	Y	1	
3	4190001042	座椅LG01A	SEAT LG01A	Y	1	
4	4190000927102	调荷手柄SCJZ-0002	WEIGHT REGULATING HANDLE	Y	1	
5	4190000927104	减震器总成SCJZ-7	DASHPOT ASSEMBLY	Y	1	
6	4190000927103	滑道总成HD24-0000	SLIDE RAIL（INCLUDE REGULATING HANDLE）	Y	1	
7	419000927105	丰田调角器总成(左)TJ1-0000	ADJUSTER ASSEMBLY	Y	1	

M　覆盖件系统
CONVER SYSTEM

山 东 临 工 工 程 机 械 有 限 公 司

SHANDONG LINGONG CONSTRUCTION MACHINERY CO.,LTD.

发动机罩总成 ENGINE HOOD ASSEMBLY

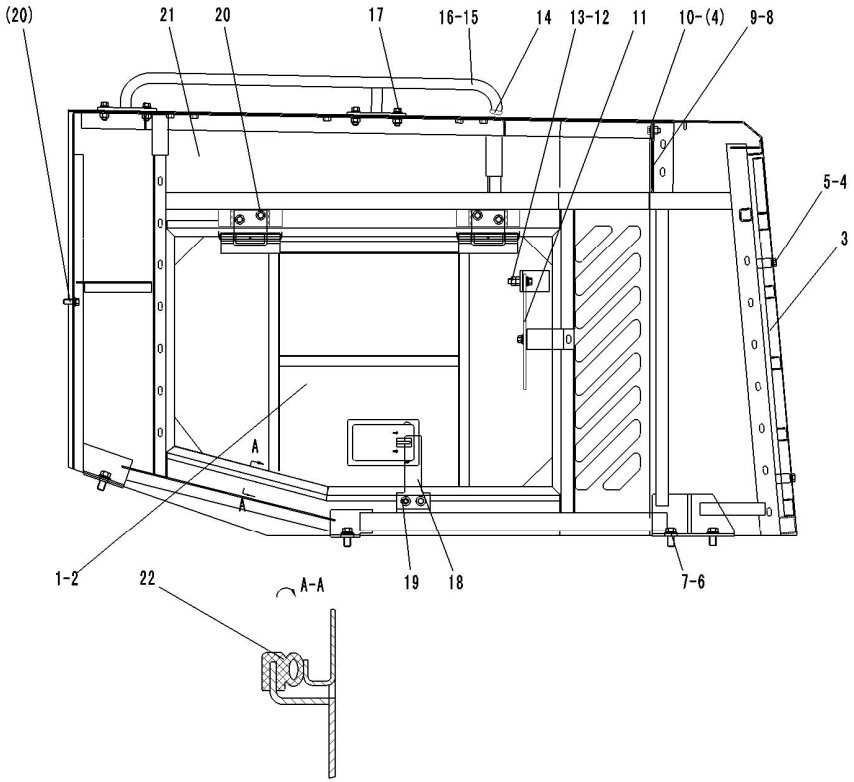

序号 Key	零件代号 Part No.	名称 Description		是否配件 Spare parts Y/N	数量 Qty	备注 Remarks
1	29330021921	左侧门总成	LEFT SIDE DOOR ASSEMBLY	N	1	
2	29330021931	右侧门总成	RIGHT SIDE DOOR ASSEMBLY	N	1	
3	29330023631	窗棂	WINDOW RIBBING	N	1	
4	4011000081	螺栓GB5783-M10*20EpZn-8.8	BOLT GB5783-M10*20EpZn-8.8	N	8	
5	4015000162	垫圈GB97.1-10EpZn-300HV	WASHER GB97.1-10EpZn-300HV	N	4	
6	4011000095	螺栓GB5783-M16*35EpZn-8.8	BOLT GB5783-M16*35EpZn-8.8	N	8	
7	29330023161	垫圈16	WASHER 16	Y	8	
8	29330020791	压板	PRESS PLATE	N	2	
9	29330019471	上胶板	RUBBER PLATE	N	1	
10	4013000007	螺母GB6170-M10EpZn-8	NUT GB6170-M10EpZn-8	N	4	
11	29330022361	支撑板	SUPPORTING PLATE	N	2	
12	4013000011	螺母GB6170 M12EpZn-8	NUT GB6170-M12 EpZn-8	N	4	
13	4011000165	螺栓GB16674-M12*50EpZn-8.8	BOLT GB16674-M12*50EpZn-8.8	N	4	
14	29330011232	橡胶塞	RUBBER COVER	N	2	
15	29330016441	左上扶手	LEFT UPPER HANDRAIL	Y	1	
16	29330016461	右上扶手	RIGHT UPPER HANDRAIL	Y	1	
17	4011000479	螺栓GB16674-M12*30EpZn-8.8	BOLT GB16674-M12*30EpZn-8.8	N	8	
18	29330019511	卡板	LOCK PLATE	N	2	

发动机罩总成 ENGINE HOOD ASSEMBLY

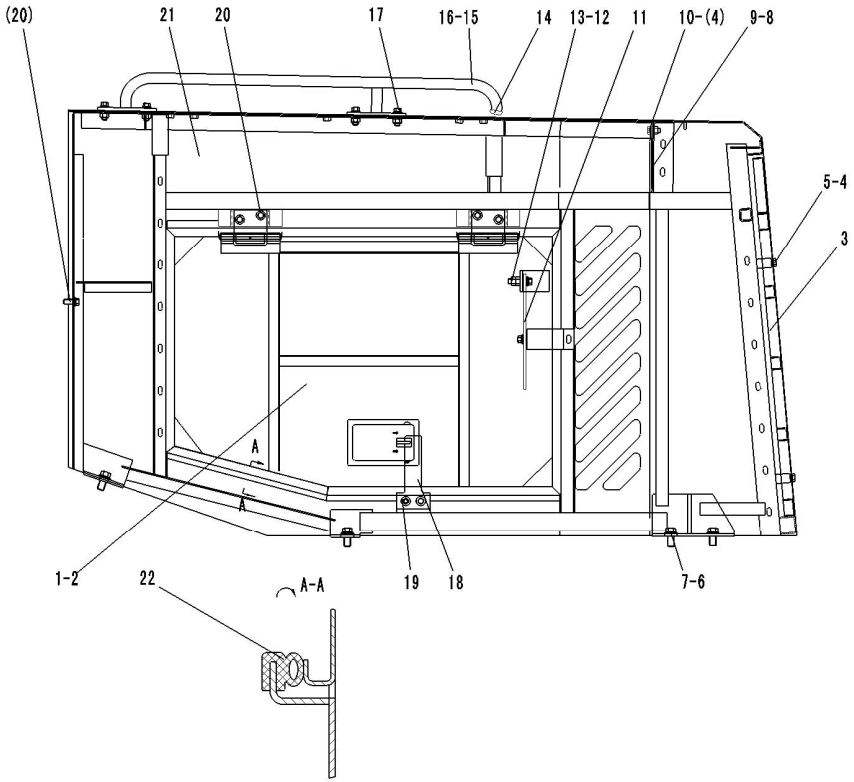

序号 Key	零件代号 Part No.		名称 Description	是否配件 Spare parts Y/N	数量 Qty	备注 Remarks
19	4011000474	螺栓GB16674-M10*25EpZn-8.8	BOLT GB16674-M10*25EpZn-8.8	N	4	
20	4011000560	螺栓GB16674-M12*25EpZn-8.8	BOLT GB16674-M12*25EpZn-8.8	N	18	
21	29330022001	发动机罩	ENGINE HOOD	N	1	
22	4090000053	卡子胶条GB7526-900	DIP RUBBER BAR GB7526-900		2	
23	29330021911	发动机罩	ENGINE HOOD	N	1	

左台架总成 LEFT BENCH GROUP

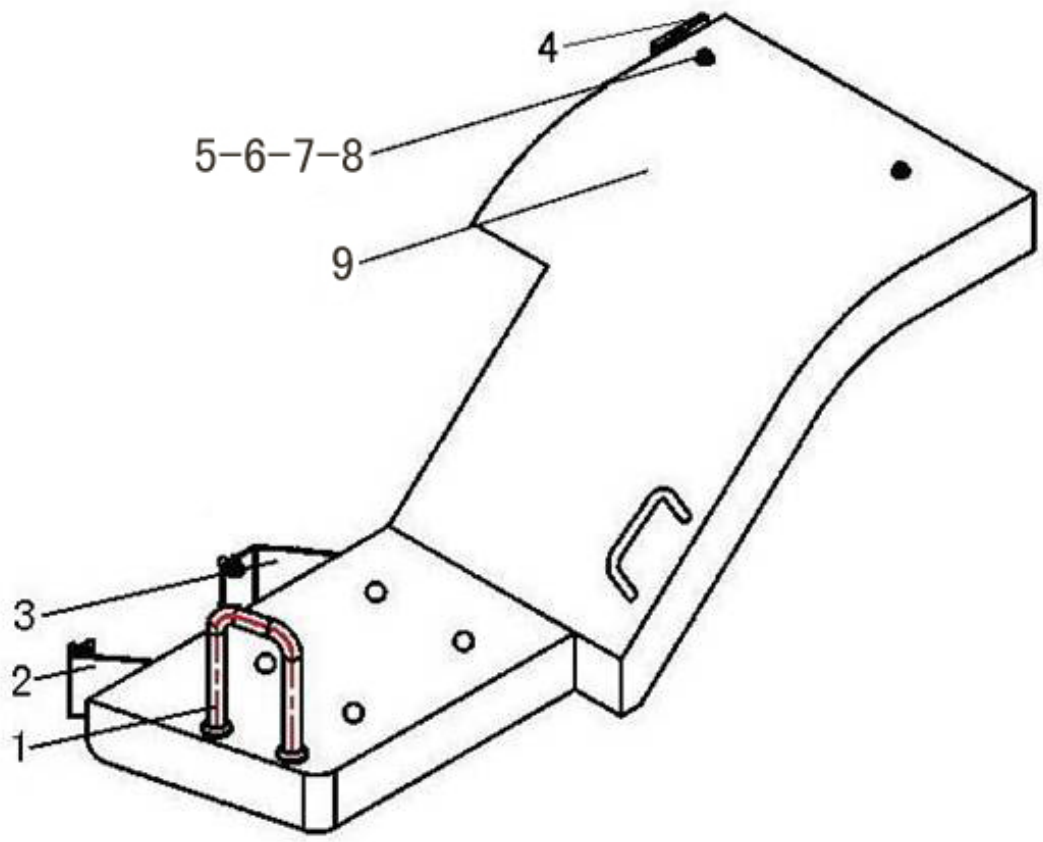

序号 Key	零件代号 Part No.	名称 Description		是否配件 Spare parts Y/N	数量 Qty	备注 Remarks
1	29340012142	前扶手	FRONT HANDRAIL	Y	1	
2	29340008331	支架	GANTRY	Y	1	
3	29340008361	支架	GANTRY	Y	1	
4	2120900030	左支承板架	LEFT SUPPORT FRAME	Y	1	
5	4011000560	螺栓GB16674-M12*25EpZn-8.8	BOLT GB16674-M12*25EpZn-8.8	N	12	
6	4013000011	螺母GB6170-M12EpZn-8	NUT GB6170-M12 EpZn-8	N	2	
7	4015000168	垫圈GB97.1-12EpZn-300HV	WASHER GB97.1-12EpZn-300HV	N	2	
8	4015000026	垫圈GB93-12-65Mn	WASHER GB93-12 65Mn	N	2	
9	2120900939	左台架	LEFT BENCH GROUP	Y	1	

右台架总成 **RIGHT BENCH GROUP**

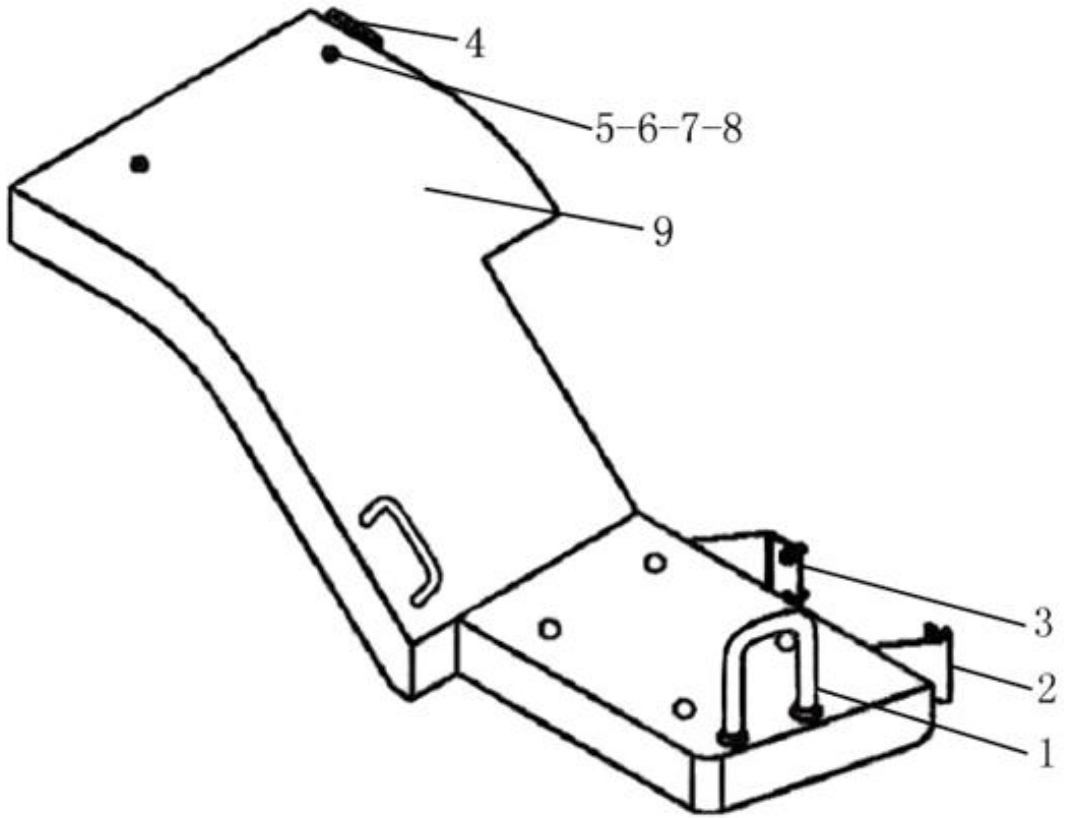

序号	零件代号		名称	是否配件	数量	备注
Key	**Part No.**		**Description**	**Spare parts Y/N**	**Qty**	**Remarks**
1	29340012142	前扶手	FRONT HANDRAIL	Y	1	
2	29340008331	支架	GANTRY	Y	1	
3	29340008361	支架	GANTRY	Y	1	
4	2120900056	右支承架	RIGHT SUPPORT FRAME	Y	1	
5	4011000560	螺栓GB16674-M12*25EpZn-8.8	BOLT GB16674-M12*25EpZn-8.8	N	14	
6	4013000011	螺母GB6170-M12EpZn-8	NUT GB6170-M12 EpZn-8	N	2	
7	4015000168	垫圈GB97.1-12EpZn-300HV	WASHER GB97.1-12EpZn-300HV	N	2	
8	4015000026	垫圈GB93-12-65Mn	WASHER GB93-12 65Mn	N	2	
9	2120900969	右台架	RIGHT BENCH GROUP	Y	1	

后转向灯罩 REAR STEERING LAMP HOOD

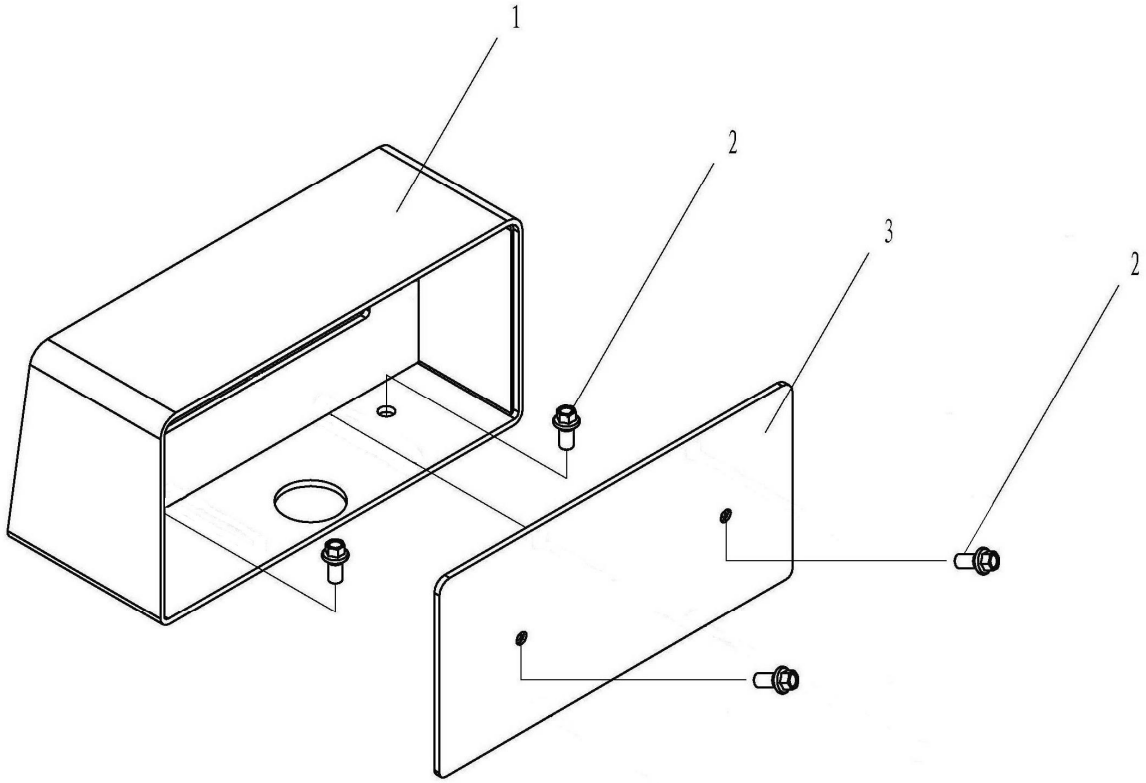

序号 Key	零件代号 Part No.	名称 Description		是否配件 Spare parts Y/N	数量 Qty	备注 Remarks
1	29340002431	灯架	LAMP FRAME	Y	1	
2	4011000461	螺栓GB16674-M8*16EpZn-8.8	BOLT GB16674-M8*16EpZn-8.8	N	4	
3	29340002442	后板	REAR PLATE	Y	1	

灯架及前挡泥瓦 LAMP FRAME AND FRONT FENDER

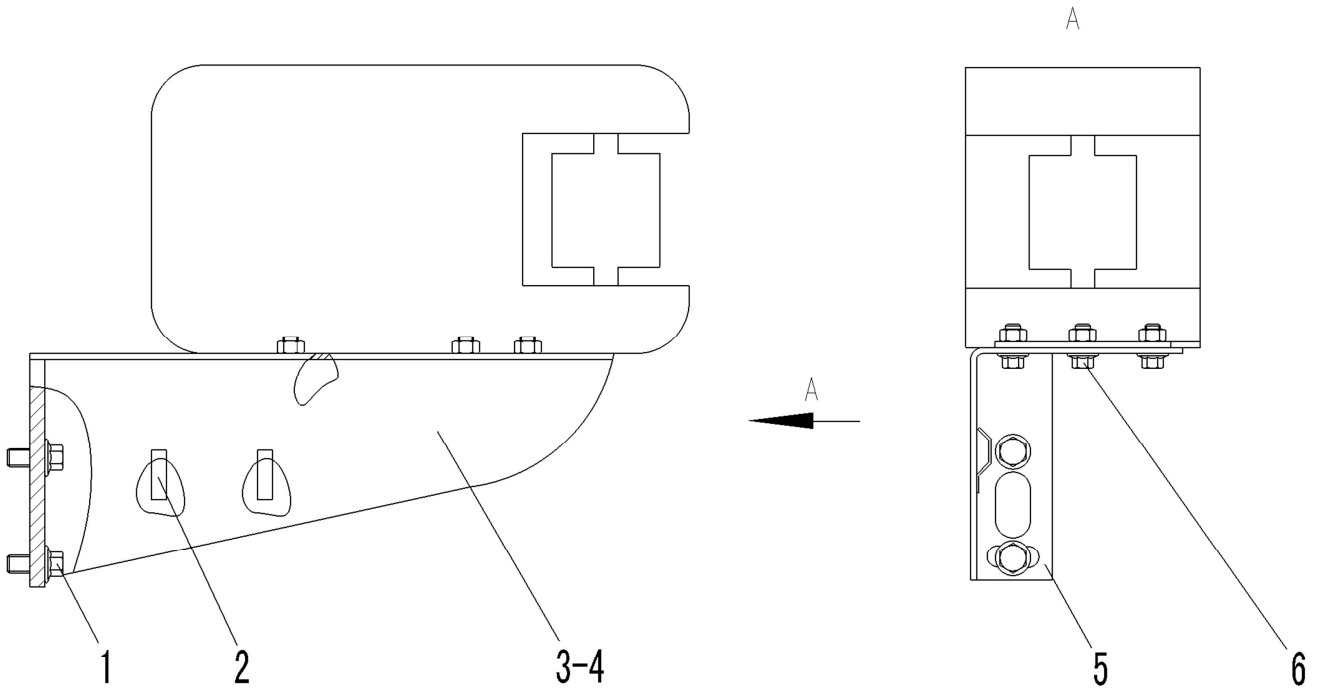

序号 Key	零件代号 Part No.	名称 Description		是否配件 Spare parts Y/N	数量 Qty	备注 Remarks
1	4011000560	螺栓GB16674-M12*25EpZn-8.8	BOLT GB16674-M12*25EpZn-8.8	N	10	
2	29340008391	固定线夹	MOUNTING WIRE NIP		4	
3	29340008401	左支撑板	PLATE	N	1	
4	29340008431	右前支撑板	PLATE	N	1	
5	29340008411	固定板	FIX PLATE	N	2	
6	4011000447	螺栓GB16674-M10*20EpZn-8.8	BOLT GB16674-M10*20EpZn-8.8	N	6	
7	2120900036	左前挡泥瓦	LEFT FRONT FENDER	Y	1	
8	2120900050	右前挡泥瓦	FENDER	Y	1	

下梯总成 DOWN LADDER ASSEMBLY

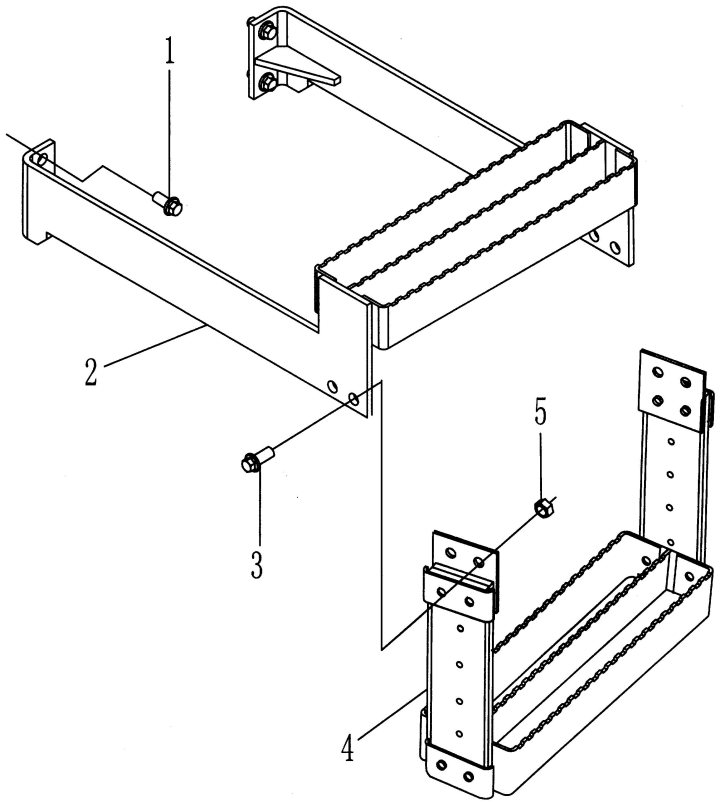

序号 Key	零件代号 Part No.	名称 Description		是否配件 Spare parts Y/N	数量 Qty	备注 Remarks
1	4011000560	螺栓GB16674-M12*25EpZn-8.8	BOLT GB16674-M12*25EpZn-8.8	N	4	
2	2120900924	下梯	DOWN LADDER	Y	1	
3	4011000474	螺栓GB16674-M10*25EpZn-8.8	BOLT GB16674-M10*25EpZn-8.8	N	8	
4	29340000571	软梯	SOFT LADDER	Y	2	
5	4013000007	螺母GB6170-M10EpZn-8	NUT GB6170-M10EpZn-8	N	8	
6	29340008451	右下梯	LADDER	Y	1	

标志与标识 SIGN AND LOGO

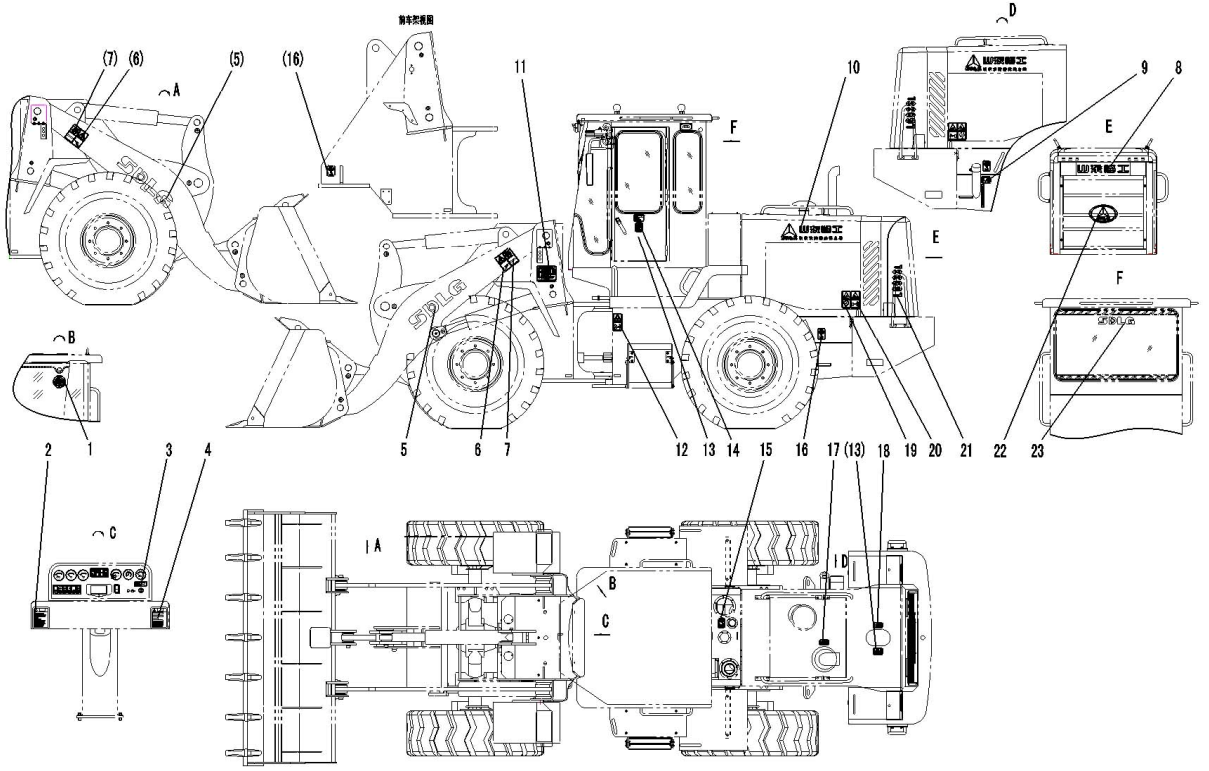

序号 Key	零件代号 Part No.	名称 Description		是否配件 Spare parts Y/N	数量 Qty	备注 Remarks
1	29360010061	中国名牌标志	CHINA FAMOUS BRAND LOGO	N	1	
2	4044000011	装载机操作注意标志LGB401-C02	MARK LGB401-C02	N	1	
3	4044000016	启动开关警示标志LGB401-D04	MARK-STARTING SWITCH-LGB401-D04	N	1	
4	4044000012	装载机行驶注意标志LGB401-C03	MARK LGB401-C03	N	1	
5	29360011721	SDLG-650	SDLG-650	N	2	
6	29360008741	提升臂位置安全标志	ARM POSITION TO ENHANCE SAFETY SIGNS	Y	2	
7	29360010171	动臂危险标志	DANGEROUS SIGNS BOOM	Y	2	
8	29360011791	山东临工字体	SDLG FONTS	N	1	
9	29360009201	燃油箱标志	FUEL TANK MARKING	N	1	
10	29360010921	山东临工图形文字标志	LINGONG GRAPHIC TEXT LOGO	N	2	
11	29360009511	润滑示意图	LUBRICATION DIAGRAM	N	1	
12	29360008781	铰接转向图形标志	GRAPHIC SIGNS ARTICULATED STEERING	N	2	
13	4044000021	防冻液标志LGB401-F04	MARK-ANTIFREEZE-LGB401-F04	N	2	
14	4044000010	驾驶室门注意标志LGB401-C01	MARK-LGB401-C01	N	1	
15	29360009171	液压油箱标志	HYDRAULIC TANK LOGO	N	1	
16	4044000018	起吊标志LGB401-F01	MARK-SLINGING-LGB401-F01	N	4	
17	28310002241	高温警告标志	HIGH TEMPERATURE WARNING SIGNS	N	1	
18	26360000121	高温油和水的注意标志	SAFETY LOGO	N	1	

标志与标识 SIGN AND LOGO

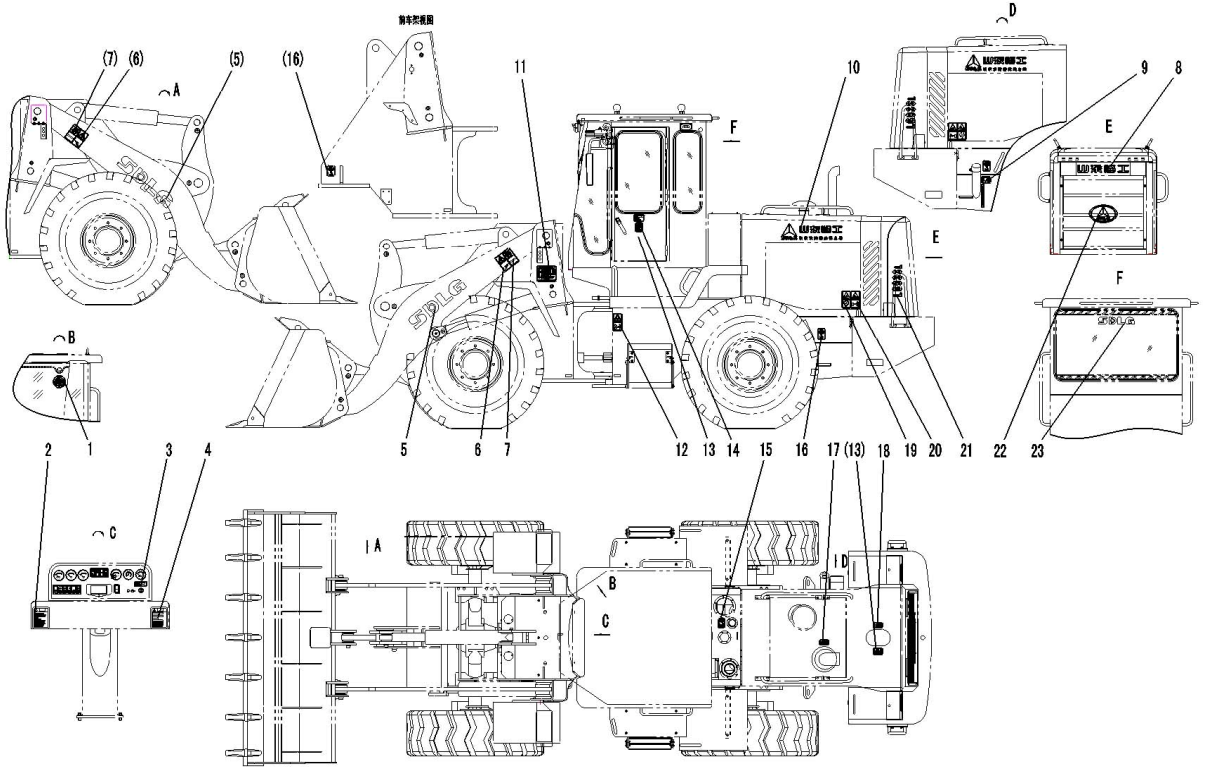

序号 Key	零件代号 Part No.		名称 Description	是否配件 Spare parts Y/N	数量 Qty	备注 Remarks
19	4044000015	接触机器警示标志LGB401-D03	MARK-LGB401-D03	N	2	
20	4044000014	安全距离警示标志LGB401-D02	SAFETY DISTANCE SIGNS	N	2	
21	29360010851	LG933L机型标识	LG933L MODEL	N	2	
22	29360010591	后标志	SIGNS AFTER	N	1	
23	29360011841	SGLG-350（网孔）	SGLG-350（LOOP）	N	1	
24	29360011861	标志与标识	SIGN AND LOGO	Y	1	
25	29360011860011	安全标识包	SAFETY LOGO PACKAGE	Y	1	

N　空调系统
AIR CONDITIONER SYSTEM

山 东 临 工 工 程 机 械 有 限 公 司

SHANDONG LINGONG CONSTRUCTION MACHINERY CO.,LTD.

暖风机 WARMING MACHING

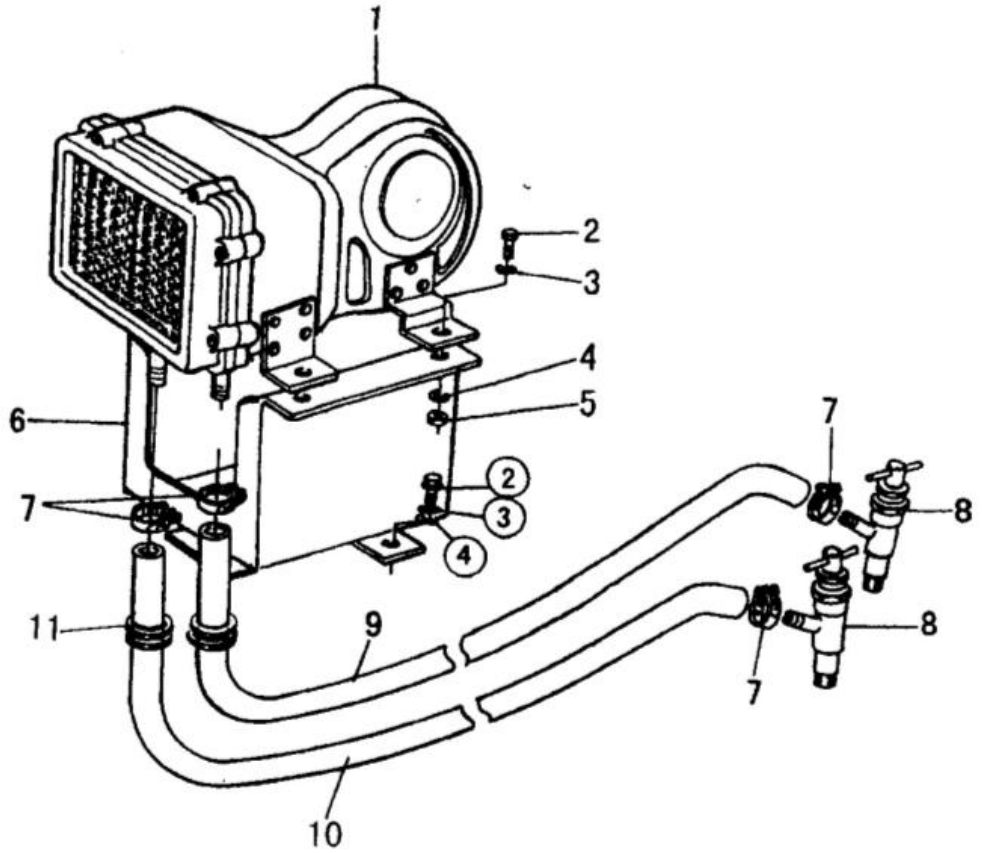

序号 Key	零件代号 Part No.	名称 Description		是否配件 Spare parts Y/N	数量 Qty	备注 Remarks
1	4190000160	暖风机BKC-I	WARMING MACHING BKC-I	Y	1	
2	4011000105	螺栓GB5783-M8*20EpZn-8.8	BOLT GB5783-M8*20EpZn-8.8	N	7	
3	4015000072	垫圈GB97.1-8EpZn-300HV	WASHER GB97.1-8EpZn-300HV	N	7	
4	4015000036	垫圈GB93-8-65Mn	WASHER GB93-8-65Mn	N	7	
5	4013000033	螺母GB6170-M8EpZn-8	NUT GB6170-M8EpZn-8	N	4	
6	2120900109	暖风机支架	WARMING MACHINE SUPPORT	Y	1	
7	4120000075	胶管夹箍Q/ZB251-0.5	CLAMP Q/ZB251-1/2"	Y	4	
8	4120000067	暖风机水阀LG12-NFJSF	VALVE-HEATER	Y	2	
9	4120000049	胶管JB8406-B16*2600	RUBBER TUBE JB8406-B16X2600	Y	1	
10	4120000136	胶管JB8406-B16*2900	HOSE JB8406-B16*2900	Y	1	
11	3120900279	橡胶套	PUBBER	Y	2	

空调系统 AIR CONDITIONER SYSTEM

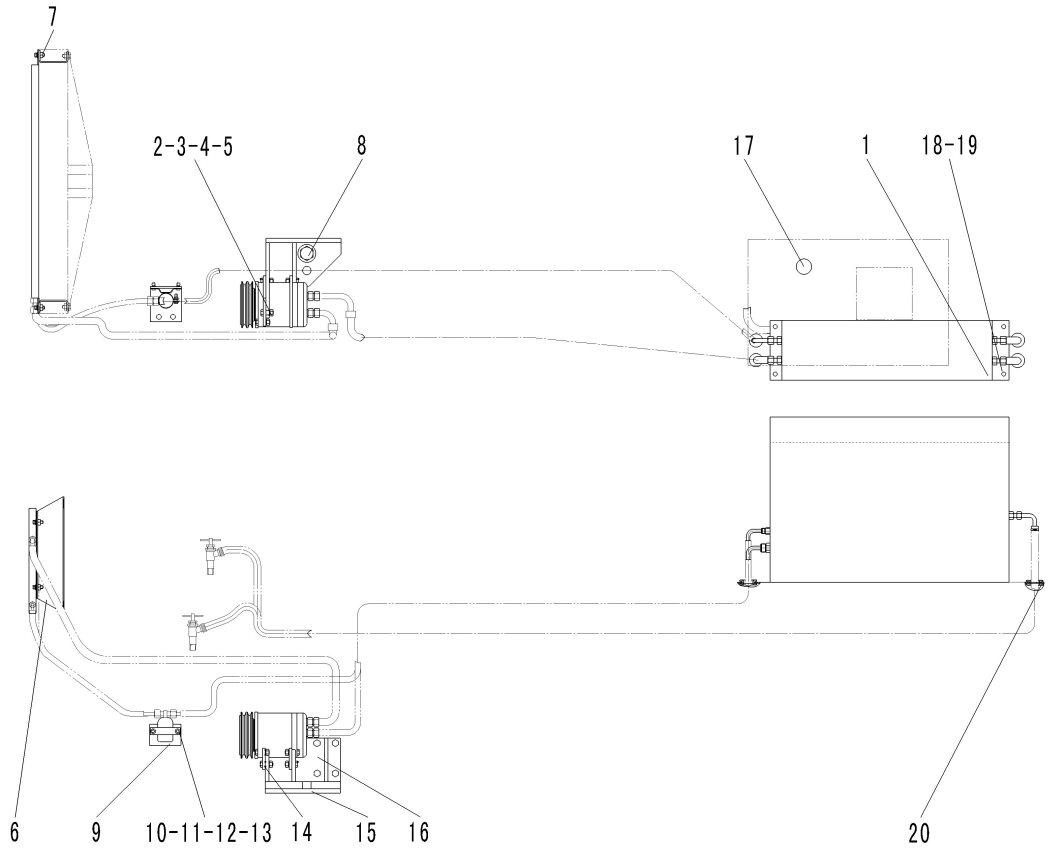

序号 Key	零件代号 Part No.	名称 Description		是否配件 Spare parts Y/N	数量 Qty	备注 Remarks
1	4130000228	空调总成ZG30L15(A17-390,510)	AIR CONDITIONER ASS'Y	Y	1	
2	4011000184	螺栓GB5783-M10*40EpZn-8.8	BOLT GB5783-M10*40EpZn-8.8	N	12	
3	4013000007	螺母GB6170-M10EpZn-8	NUT GB6170-M10EpZn-8	N	12	
4	4015000025	垫圈GB93-10-65Mn	WASHER GB93-10 65Mn	N	12	
5	4015000162	垫圈GB97.1-10EpZn-300HV	WASHER GB97.1-10EpZn-300HV	N	12	
6	29350009291	接头座	PLINTH	N	2	
7	4011000461	螺栓GB16674-M8*16EpZn-8.8	BOLT GB16674-M8*16EpZn-8.8	N	4	
8	4011000520	螺栓GB5785-M24*2*100EpZn-8.8	BOLT GB5785-M24*2*100EpZn-8.8	N	1	
9	29350007881	储液罐支架	DRYER BEARING	Y	1	
10	4011000276	螺栓GB5783-M6*25EpZn-8.8	BOLT GB5783-M6*25EpZn-8.8	N	3	
11	4013000028	螺母GB6170-M6EpZn-8	NUT GB6170-M6EpZn-8	N	3	
12	4015000035	垫圈GB93-6-65Mn	WASHER GB93-6-65Mn	N	2	
13	4015000207	垫圈GB97.1-6EpZn-300HV	WASHER GB97.1-6EpZn-300HV	N	2	
14	29350008112	托板	SUPPORT PLATE	Y	2	
15	29350009241	垫板	FILLER	Y	1	
16	29350008041	压缩机支架	COMPRESSOR SUPPORT	Y	1	
17	29310012611	橡胶盖—40	COVER 40	Y	1	
18	4011000560	螺栓GB16674-M12*25EpZn-8.8	BOLT GB16674-M12*25EpZn-8.8	N	4	

空调系统 AIR CONDITIONER SYSTEM

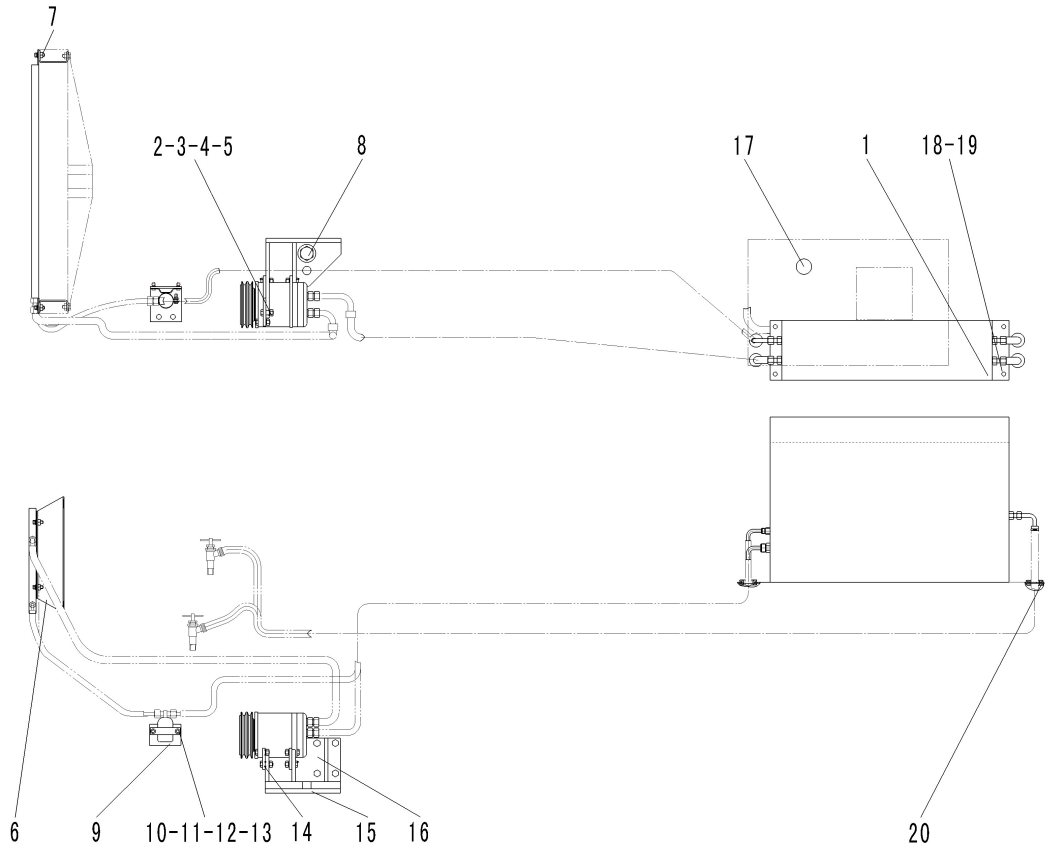

序号 Key	零件代号 Part No.		名称 Description	是否配件 Spare parts Y/N	数量 Qty	备注 Remarks
19	4015000186	垫圈GB96.1-12EpZn-300HV	WASHER GB96.1-12EpZn-300HV	N	2	
20	29310000091	橡胶套	RUBBER	Y	2	

暖风机 WARMING MACHING

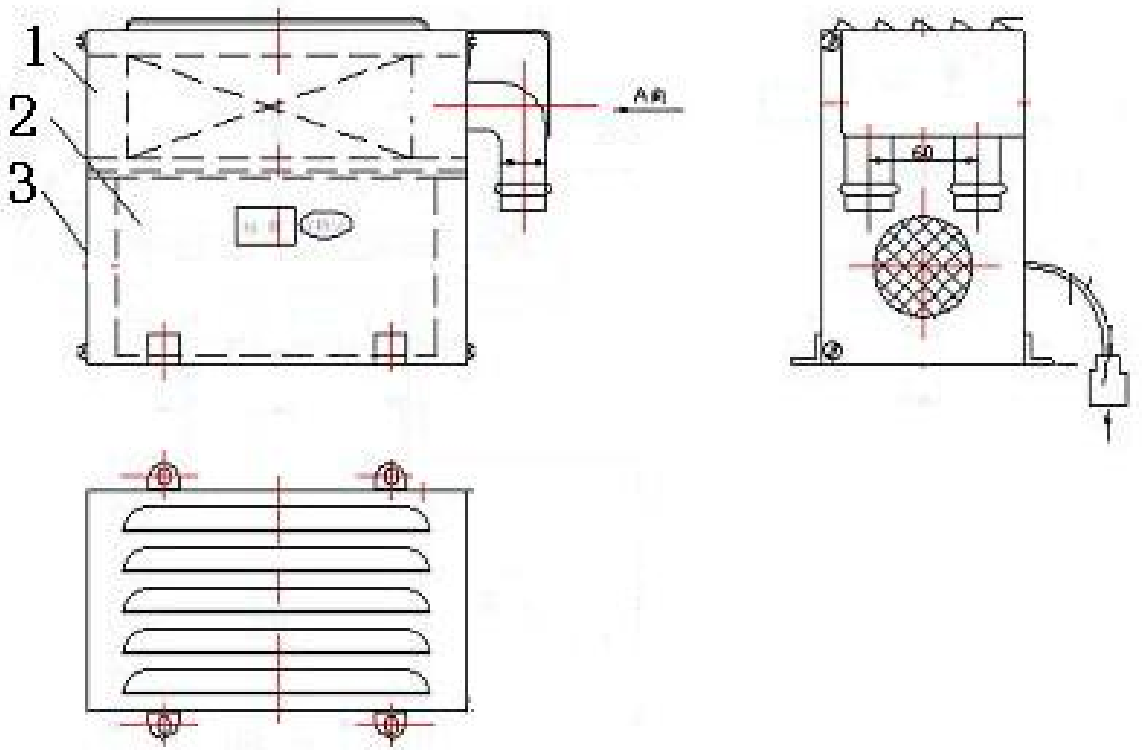

序号	零件代号		名称	是否配件	数量	备注
Key	**Part No.**		**Description**	**Spare parts Y/N**	**Qty**	**Remarks**
1	4190000160001	电机风道总成8101030	MOTOR DUCT ASSEMBLY 8101030	Y	1	
2	4190000160002	散热器总成1302010	RADIATOR ASSEMBLY 1302010	Y	1	
3	4190000160003	壳体总成8101010	SHELL ASSEMBLY 8101010	N	1	

空调 AIR CONDITIONER

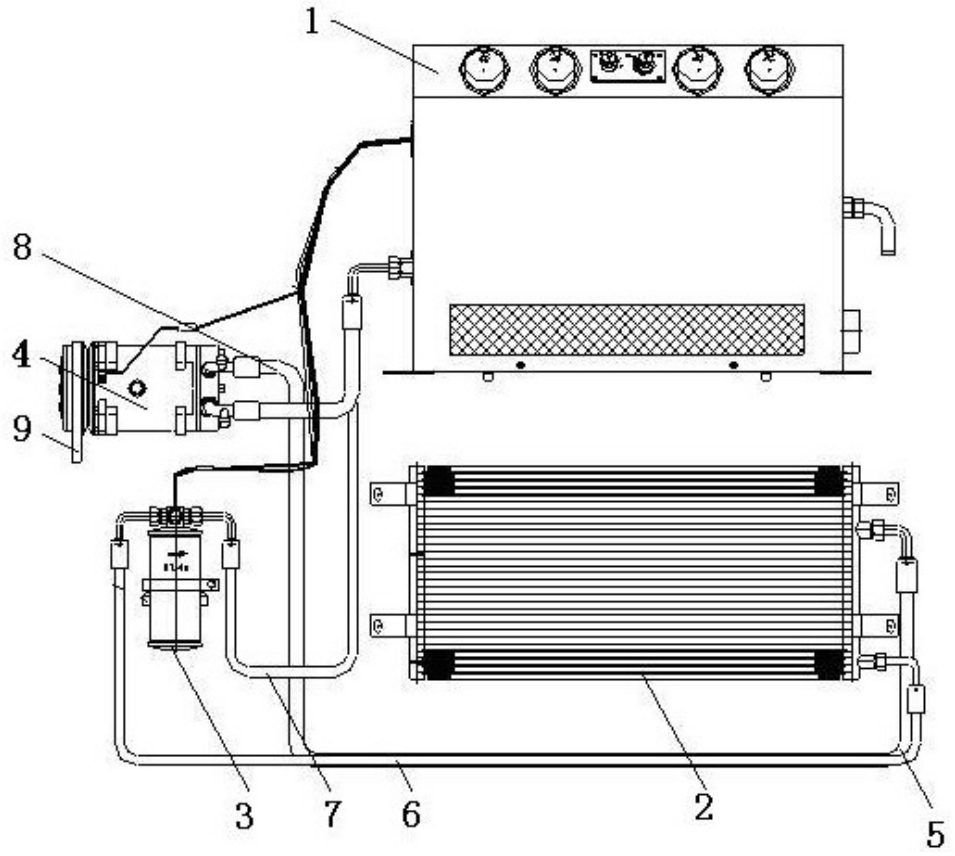

序号 Key	零件代号 Part No.		名称 Description	是否配件 Spare parts Y/N	数量 Qty	备注 Remarks
1	4130000452	ZG30.11XG蒸发器总成	EVAPORATOR	Y	1	
2	4190000477	ZG30.05L13冷凝器	CONDENSATOR	Y	1	
3	4130000419	ZG30.06XG储液罐	RECEIVER	Y	1	
4	4130000420	SE5H14压缩机	COMPRESSOR ASSEMBLY	Y	1	
5	4120001809	管路：压缩机-冷凝器2400	PIPE COMPRESSOR-CONDENSATOR	Y	1	
6	4120001514	管路：冷凝器-储液罐2100	PIPE CONDENSER-RECEIVER	Y	1	
7	4120001671	管路：储液罐-蒸发器L12	PIPE RECEIVER-EVAPORATOR	Y	1	
8	4120001812	管路：蒸发器-压缩机2600	PIPE EVAPORATOR-COMPRESSOR	Y	1	
9	4110000501	皮带A17-480	BELT A17-480	Y	1	

O　电气系统
ELECTRIC SYSTEM

山 东 临 工 工 程 机 械 有 限 公 司

SHANDONG LINGONG CONSTRUCTION MACHINERY CO.,LTD.

电气系统 ELECTRICAL SYSTEM

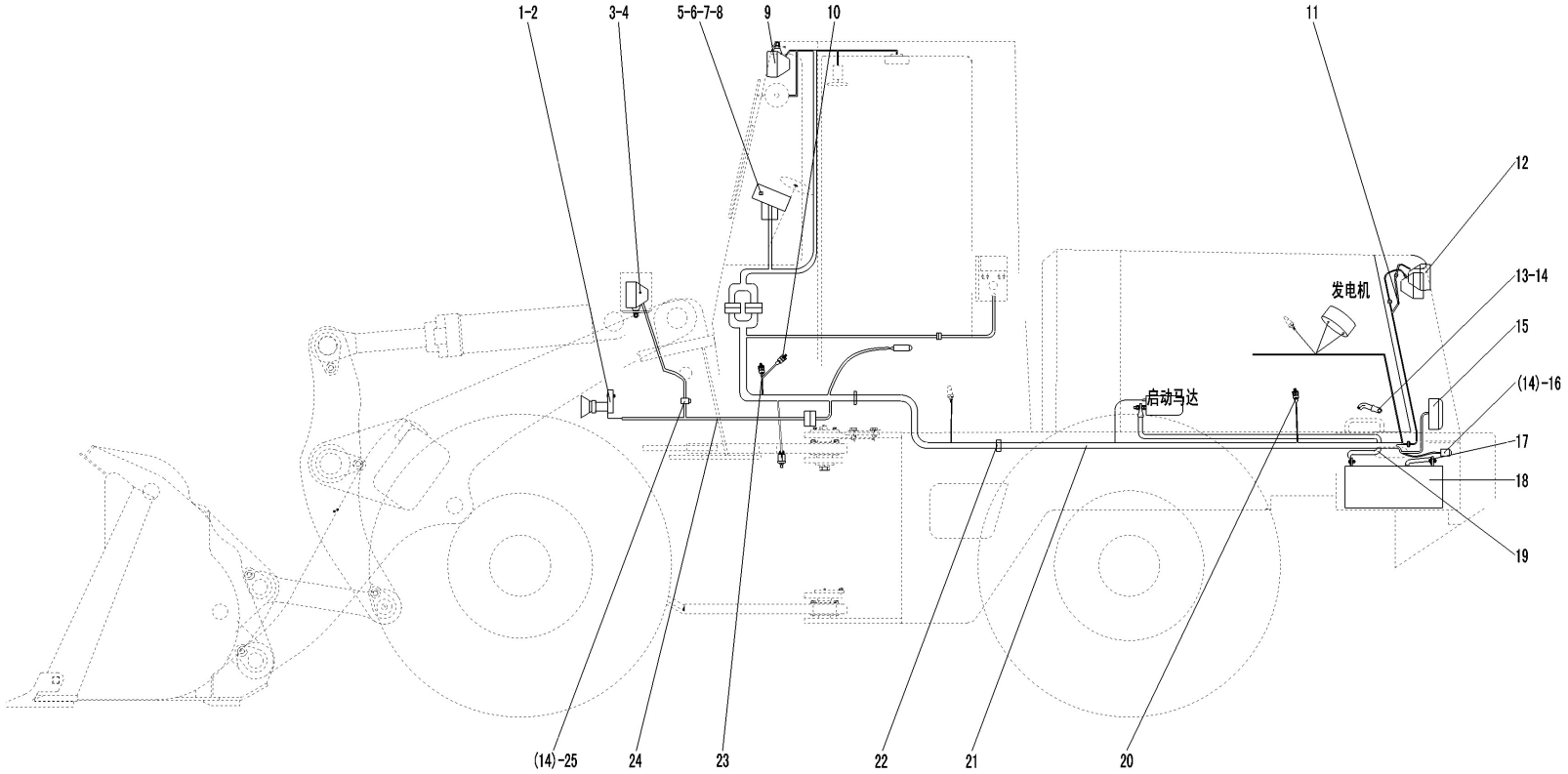

序号 Key	零件代号 Part No.	名称 Description		是否配件 Spare parts Y/N	数量 Qty	备注 Remarks
1	4130000009	双音盆形喇叭DL125-24V	ELECTRIC HORN DL125-24V	Y	1	
2	4011000152	螺栓GB16674-M6*10EpZn-8.8	BOLT GB16674-M6*10EpZn-8.8	N	2	
3	4130000204	前左组合灯LFLD-24V	LEFT FRONT ASSEMBLED LAMP LFLD-24V	Y	1	
4	4130000205	前右组合灯LFRD－24V	RIGHT FRONT ASSEMBLED LAMP LFRD-24V	Y	1	
5	29370015911	仪表盘ZL2-203J5	PANEL ZL2-203J5	Y	1	
6	4130000208	电锁08086－10000	STARTING SWITCH 08086-10000	Y	1	
7	4130000911	中间继电器024-1H1SGD2	MIDDLE RELAY 024-1H1SGD2	Y	4	
8	4130000912	蓄电池继电器024-1H2T-80A	BATTERY RELAY 024-1H2T-80A	Y	1	
9	4130000797	前照灯QZD-2	FORWARD LIGHTING QZD-2	Y	2	
10	4130000910	压力开关YK210B	PRESSURE SWITCH YK210B	Y	1	
11	29370005031	后罩线束	COVER HARNESS	Y	1	
12	4130000270	后大灯SP-1031	REAR LARGE LAMP SP-1031	Y	2	
13	29370005041	蓄电池接地线	EARTH WIRE	Y	1	
14	4011000461	螺栓GB16674-M8*16EpZn-8.8	BOLT GB16674 M8*16EpZn-8.8	N	5	
15	4130000213	后尾灯LRTD－24V	REAR LAMP LRTD－24V	Y	2	
16	4130000031	倒车蜂鸣器FM211	ANNUNCIATOR FM211	Y	1	
17	29370005051	蓄电池串联线	STORAGE BATTERY WIRE	Y	1	
18	4130000057	蓄电池6-QW-120B	BATTERY 6-QW-120B	Y	2	

电气系统 ELECTRICAL SYSTEM

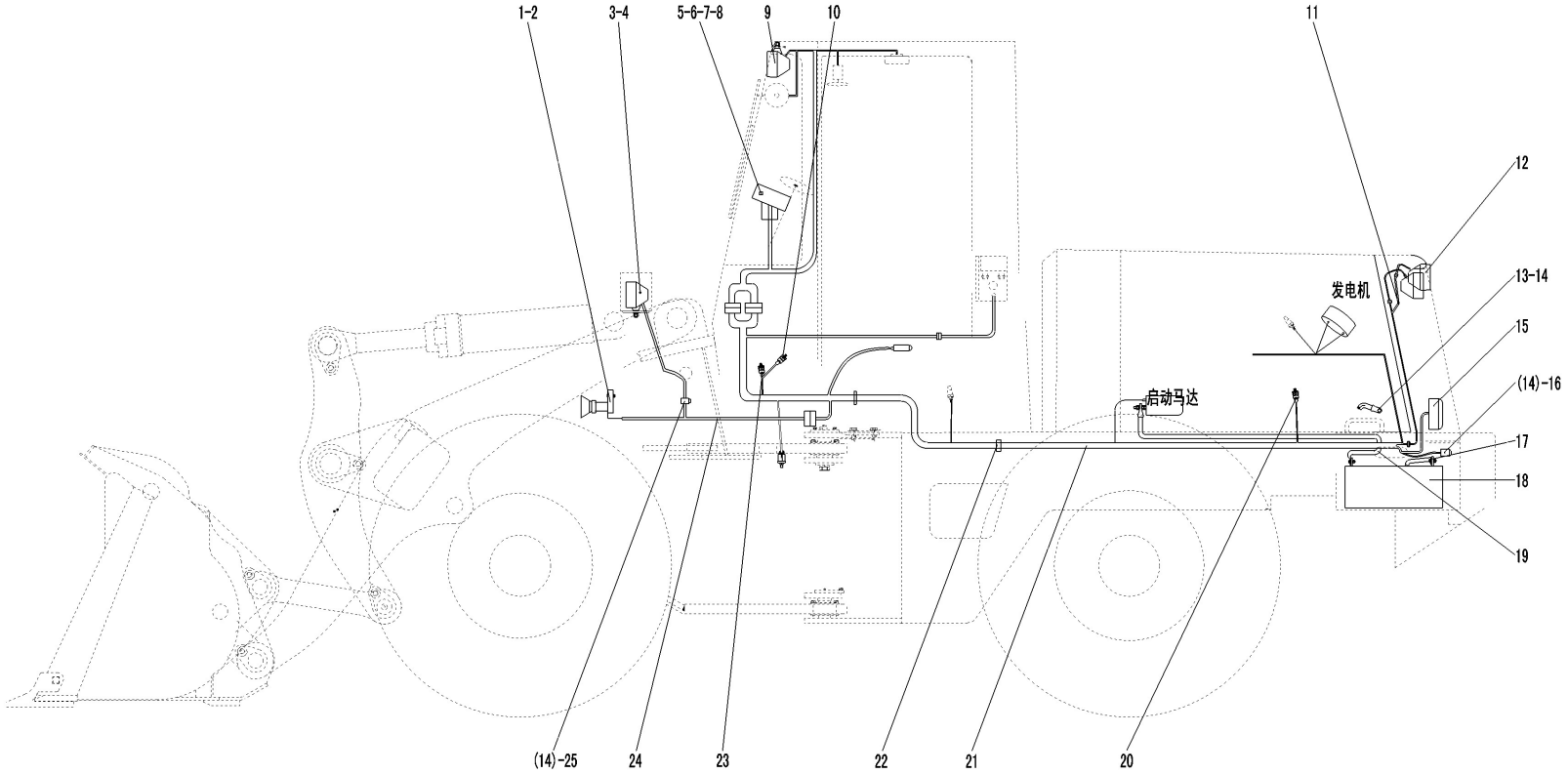

序号 Key	零件代号 Part No.	名称 Description		是否配件 Spare parts Y/N	数量 Qty	备注 Remarks
19	29370005061	蓄电池至启动马达线	LINE FROM SWITCH TO MOTOR	Y	1	
20	4130000412	压力开关PS31-FS0.8BARR	PRESSURE SWITCH PS31-FS0.8BARR	Y	1	
21	29370015921	后车架线束	REAR BODY WIRING HARNESS	Y	1	
22	4190000020	扎丝LG13-ZS4*250	CLIP LG13-ZS4*250	Y	30	
23	4130000278	隔膜式压力开关310-LGK	DISSEPIMENT PRESSURE SWITCH310-LGK	Y	1	
24	29370005081	前车架线束	BODY WIRING HARNESS	Y	1	
25	29350000021	管夹	PIPE NIP	Y	3	

仪表盘 PANEL ASSEMBLY

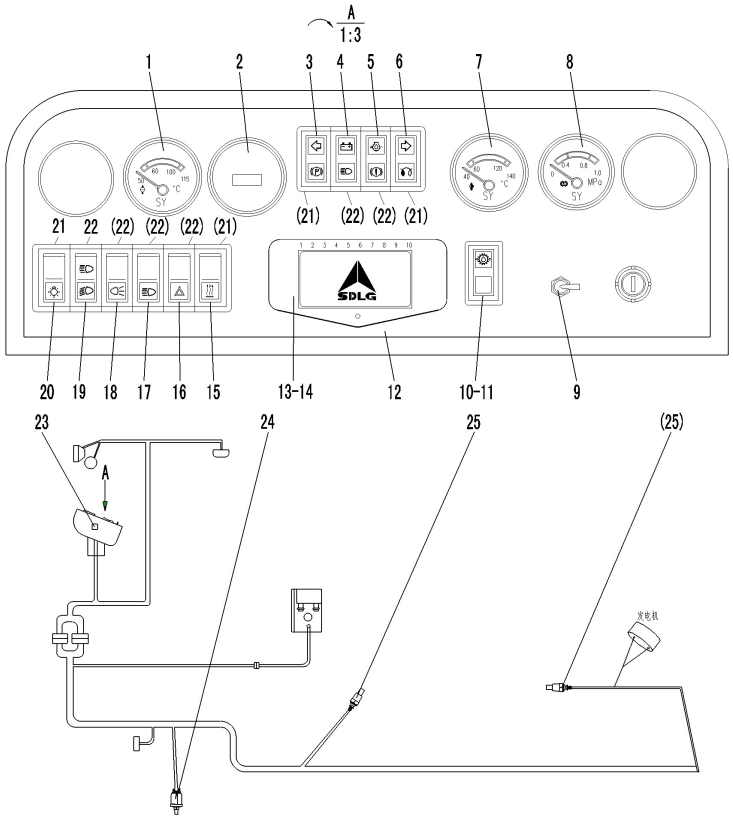

序号 Key	零件代号 Part No.		名称 Description	是否配件 Spare parts Y/N	数量 Qty	备注 Remarks
1	4130000215	水温表SW242－2A	ENGINE WATER TEMPERATURE GAUGE SW242-2A	Y	1	
2	4130000956	计时表R8865A-3	WORKING HOUR METER R8865A-3	Y	1	
3	4130000682	指示灯组件ZL2-ZJ12	INDICATOR LAMP ASSEMBLY ZL2-ZJ12	Y	1	
4	4130000627	指示灯组件ZL2-ZJ5	INDICATOR LAMP ASSEMBLY ZL2-ZJ5	Y	1	
5	4130000626	指示灯组件ZL2-ZJ4	INDICATOR LAMP ASSEMBLY ZL2-ZJ4	Y	1	
6	4130000683	指示灯组件ZL2-ZJ13	INDICATOR LAMP ASSEMBLY ZL2-ZJ13	Y	1	
7	4130000217	变矩器油温表YW242-2B	TORQUE CONVERTER OIL TEMPERATURE GAUGE YW242-2B	Y	1	
8	4130000218	制动气压表YY242-2L	BRAKE AIR PRESSURE GAUGE YY242-2L	Y	1	
9	4130000287	转向开关E-TEN1122	POLE CHANGER TEN1122	Y	1	
10	4130000918	指示灯组件ZL2-ZJ14	INDICATOR PARTS ZL2-ZJ14	Y	1	
11	4130000572	独立单框架JK931-01DKJ	ABSOLUTE FRAME JK931-01DKJ	Y	1	
12	4130000919	仪表盘壳体	SHELL,INSTRUCTION PANEL	Y	1	
13	4130000132	保险丝盒BX510	FUSE BOX　BX510	Y	1	
14	4130000684	保险丝盒盖板	FUSE BOX COVER	Y	1	
15	4130000514	暖风机开关JK931-01NFJ	SWITCH OF WARMING MACHINE	Y	1	
16	4130000492	警示灯开关JK931-01JSD	ALARM LAMP BUTTON-SWITCH JK931-01JSD	Y	1	
17	4130000490	前照灯开关JK931-01QZD	FORWARD LIGHTING BUTTON-SWITCH JK931-01QZD	Y	1	
18	4130000917	后大灯开关JK931-02HDD	SWITCH,REAR HEADLIGHT K931-02HDD	Y	1	

仪表盘 PANEL ASSEMBLY

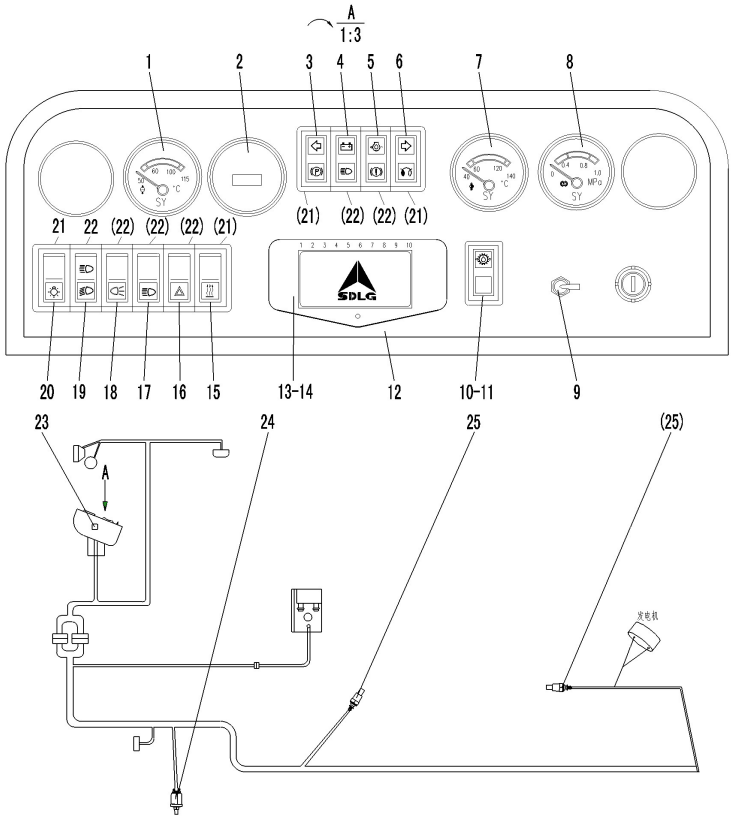

序号 Key	零件代号 Part No.		名称 Description	是否配件 Spare parts Y/N	数量 Qty	备注 Remarks
19	4130000555	前大灯开关JK931-01QDD	FRONT BIG LAMP BUTTON-SWITCH JK931-01QDD	Y	1	
20	4130000489	背光灯开关JK931-01BGD	BACK LAMP BUTTON-SWITCH JK931-01BGD	Y	1	
21	4130000498	侧边单框架JK931-01CKJ	SIDE FRAME JK931-01CKJ	Y	4	
22	4130000497	中间单框架JK931-01ZKJ	MIDDLE FRAME JK931-01ZKJ	Y	6	
23	4130000022	闪光器SG252	FLASH RELAY SG252	Y	1	
24	4130000308	制动气压传感器YG901C3	BRAKE AIR PRESSURE SENSOR YG901C3	Y	1	
25	4130000202	温度传感器WDG1371	ENGINE WATER TEMPERATURE SENSOR WDG1371	Y	2	