RUTHZIL TRATOR COMERCIAL DE PEÇAS LTDA 11 97083-6812 ROLANDO

LG936 轮式装载机
零部件图册

LG936 WHEEL LOADER PARTS CATALOG

SDLG SHANDONG LINGONG

山 东 临 工 工 程 机 械 有 限 公 司

SHANDONG LINGONG CONSTRUCTION MACHINERY CO.,LTD.

LG936 轮 式 装 载 机　零部件图册

LG936 WHEEL LOADER PARTS CATALOG

2007 年 3 月　第 2 版　　第 1 次印刷

2007-03　Version2　Printed 1

山　东　临　工　工　程　机　械　有　限　公　司

SHANDONG LINGONG CONSTRUCTION MACHINERY CO.,LTD

地址：中国·临沂经济开发区临工工业园

Add：Lingong Industry Park,Linyi Economic Development Zone,Shandong,china

电话：86-0539-8785688　　Tel：86-0539-8785617

传真：86-0539-8785671　　Fax：86-0539-8785618

技术服务：86-0539-8785800　　Web：www.sdlg.cn

前言

LG936 型轮式装载机零部件图册，是为了便于用户在使用、维修和保养等工作中的方便而绘制的，以供在使用过程中查阅及参考，也可帮助用户了解本车的结构和装配关系。发动机另有专用的零部件图册，故本书未再绘出。

本图册按各总成及结构布局绘制出了各零部件的图形及相互装配关系。凡装机后不可拆卸的部件（焊接件、铆合件），一般只标出部件代号，不另列其组成零件，明细表采用中英文对照编排。

本图册主要根据现行产品编绘说明，随着科技的进步和生产水平的提高，产品将会不断改进，故本图册的内容将会有部分与以后的产品不一致，如有变动恕不通知，因此，敬请用户在定购零部件时，指明所购整车的出厂日期和编号。

编者

2007 年 3 月

FOREWORD

THIS PART LIST OF LG936 WHEEL LOADER ISINTENTED AS A CONSULTATION REFERENCE FOR THE USERS'USING THE MACHINE,AND TO HELP THEM REPAIR AND MAINTAIN THE LOADERS,IT CAN ALSO HELP THE USERS TO BE FAMILIAR WITH THE CONSTRUCTION AND ASSEMBLY RELATION OF THE MACHINE. THE ENGINE HAS-ITS OWN PART LIST WITHIT .SO THIS BOOK DOES NOT CONTAIN THE ENGING PART LIST.

THE PART LIST CONTAINS THE PARTDRAWINGS OF DEFERENT ASSEMBLIES, SHOWING THE SHAPE OF THE PARTS AS WELL AS THE ASSEMBLING RELATION . THE COMPONENTS WHICH CAN NOT BE TAKEN APART(LIE THE WELDMENT ORRIVETED ASSEMBLIES)ARE INDICA-TEED ONLY BY THEIR COMPONET NUMBERS WITH-OUT THE CONSISTING PART NUMBERS .THE NAME LIST SHOWS THE PART NUMBERS,PART NAMES,AS WELL AS QUANTITIES.ALTERMATIONS IN DESIGN ARE NECESSARILY WITH THE THECHNICAL DEVELOPMENT,THEREFORE,SPECIFICATIONS ARE SUBJECT TO CHANGE WITHOUT NOTICE BEFORE THE LIST BEINE REVICED ,AND WHEN ORDING SPARE PARTS. USERS ARE KINGLY REQUSETED TO INFORMUS.THE MANUFACTURING DATE AND BATCH NUMBER OF THE WHEEL LOADER.

THE COMPILER

2007.03

目录 CONTENTS

A．发动机系统

A．DIESEL ENGINE SYSTEM

A1 发动机系统 ……（1）

A1 DIESEL ENGINE SYSTEM……（2）

A2 油门操纵机构 ……（3）

A2 GOVERNOR CONTROL SYSTEM ……（4）

A3 停车操纵机构 ……（5）

A3 PARKING CONTROL SYSTEM ……（6）

B．变矩器系统

B．TORQUE CONVERTER SYSTEM

B1 变矩器系统 ……（7）

B1 TORQUE CONVERTER SYSTEM ……（8）

B2 液力变矩器 ……（9）

B2 HYORQUE CONVERTER SYSTEM ……（10）

C．变速箱系统

C．TRANSMISSION SYSTEM

C1 变速箱总成（1）……（11）

C1 TRANSMISSION ASSEMBLY（1）……（12）

C2 变速箱总成（2）……（13）

C2 TRANSMISSION ASSEMBLY（2）……（12）

C3 三轴总成 ……（15）

C3 3RD SHAFT ……（16）

C4 四轴总成（1）……（17）

C4 4RD SHAFT（1）……（18）

C5 四轴总成（2）……（19）

C5 4RD SHAFT（2）……（20）

C6 五轴总成 ……（21）

C6 5RD SHAFT ……（22）

D．变速操纵系统

D．TRANSMISSION SYSTEM

D1 变速操纵系统 ……（23）

D1 TRANSMISSION SYSTEM ……（24）

E．驱动桥系统

E．AXLE SYSTEM

E1 驱动桥系统……（25）

E1 AXLE ASSEMBLY ……（26）

E2 驱动桥总成……（27）

E2 AXLE ASSEMBLY ……（28）

E3 前（后）主传动总成……（29）

E3 FRONT（REAR） AXLE ASSEMBLY ……（30）

E4 轮边减速器总成 ……（31）

E4 FINAL DRIVE ASSEMBLY……（32）

F．工作装置液压系统

F．IMPLEMENT HYDRAULIC SYSTEM

F1 工作装置液压系统 ……（33）

版权所有 不得翻印

F1 IMPLEMENT HYDRAULIC SYSTEM……（34）
F1 工作装置液压系统 ……（35）
F1 IMPLEMENT HYDRAULIC SYSTEM……（36）
F2 工作齿轮泵 ……（37）
F2 WORKING GEAR PUMP……（38）
F3 转斗油缸 ……（39）
F3 DUMP CYLINDER ……（40）
F4 动臂油缸 ……（41）
F4 LIFT ARM CYLINDER ……（42）
F5 多路阀……（43）
F5 MULTIPLEDIRECTIONALCONTROLVALVE ……（44）
G．油箱
G．TANK
G1 燃油箱总成 ……（45）
G1 FUEL TANK ASSEMBLY ……（46）
G2 液压油箱总成……（47）
G2 HYDRAULIC TANK ASSEMBLY ……（48）
H．工作装置
H．WORKING EQUIPMENT
H1 工作装置 ……（49）
H1 WORKING EQUIPMENT ……（50）
I．转向系统
I．STEERING SYSTEM
I1 转向系统 ……（51）
I1 STEERING SYSTEM ……（52）
I2 转向器总成 ……（53）
I2 STEERING GEAR ……（54）
I3 转向油缸 ……（55）
I3 STEERING CYLINDER ……（56）
I4 优先阀总成……（57）
I4 PRIORITY VALVE……（58）
J．制动系统
J．BRAKE SYSTEM
J1 行车制动系统……（59）
J1 SERVICE BRAKE SYSTEM ……（60）
J2 盘式制动器 ……（61）
J2 DISC BRAKE……（62）
J3 储气罐、制动阀、油水分离器……（63）
J3 AIR RESERVOIR、BRAKE CONTROL VALVE、AIR DRYER……（64）
J4 加力泵总成 ……（65）
J4 BRAKE BOOSTER ……（66）
J5 驻车制动系统……（67）
J5 PARKING BRAKE SYSTEM ……（68）
J6 手制动器总成 ……（69）
J6 HAND BRAKE……（70）

K．车架
K．FRAME
K1 前车架总成 ……（71）
K1 FRONT FRAME ……（72）
K2 后车架总成 ……（73）
K2 REAR FRAME……（74）
K3 配重铁总成 ……（75）
K3 COUNTER WEIGHT……（76）
L．驾驶室
L．CAB GROUP
L1 驾驶室总成 ……（77）
L1 CAB GROUP ……（78）
L2 驾驶室内饰 ……（79）
L2 CAB INTERIOR DECORATION ……（80）
L3 座椅总成……（81）
L3 SEAT ASSEMBLY ……（82）
M．覆盖件系统
M．COVER SYSTEM
M1 发动机罩总成……（83）
M1 HOOD OF DIESEL ENGINE ASSEMBLY……（84）
M2 左台架总成……（85）
M2 LEFT BENCH GROUP ……（86）
M3 右台架总成 ……（87）
M3 RIGHT BENCH GROUP ……（88）
M4 左、右灯架……（89）
M4 LEFT RIGHT LAMP FRAM E……（90）
M5 左右前挡泥瓦 ……（91）
M5 LEFT RIGHT FRANT RENDER……（92）
M6 电瓶箱总成 ……（93）
M6 BATTERY CASE ASSEMBLY……（94）
M7 下梯总成 ……（95）
M7 DOWN LODDER ASSEMBLY……（96）
N．空调系统
N．AIR CONDITIONER SYSTEM
N1 空调系统 ……（97）
N1 AIR CONDITIONER SYSTEM ……（98）
N2 暖风机 ……（99）
N2 WARMING MACHINE……（100）
O．电气系统
O．ELECTRIC SYSTEM
O1 电气系统 ……（101）
O1 ELECTRIC SYSTEM……（102）

版权所有 不得翻印

A 发动机系统
DIESEL ENGINE SYSTEM

山 东 临 工 工 程 机 械 有 限 公 司

SHANDONG LINGONG CONSTRUCTION MACHINERY LTD.

发动机系统
DIESEL ENGINE SYSTEM

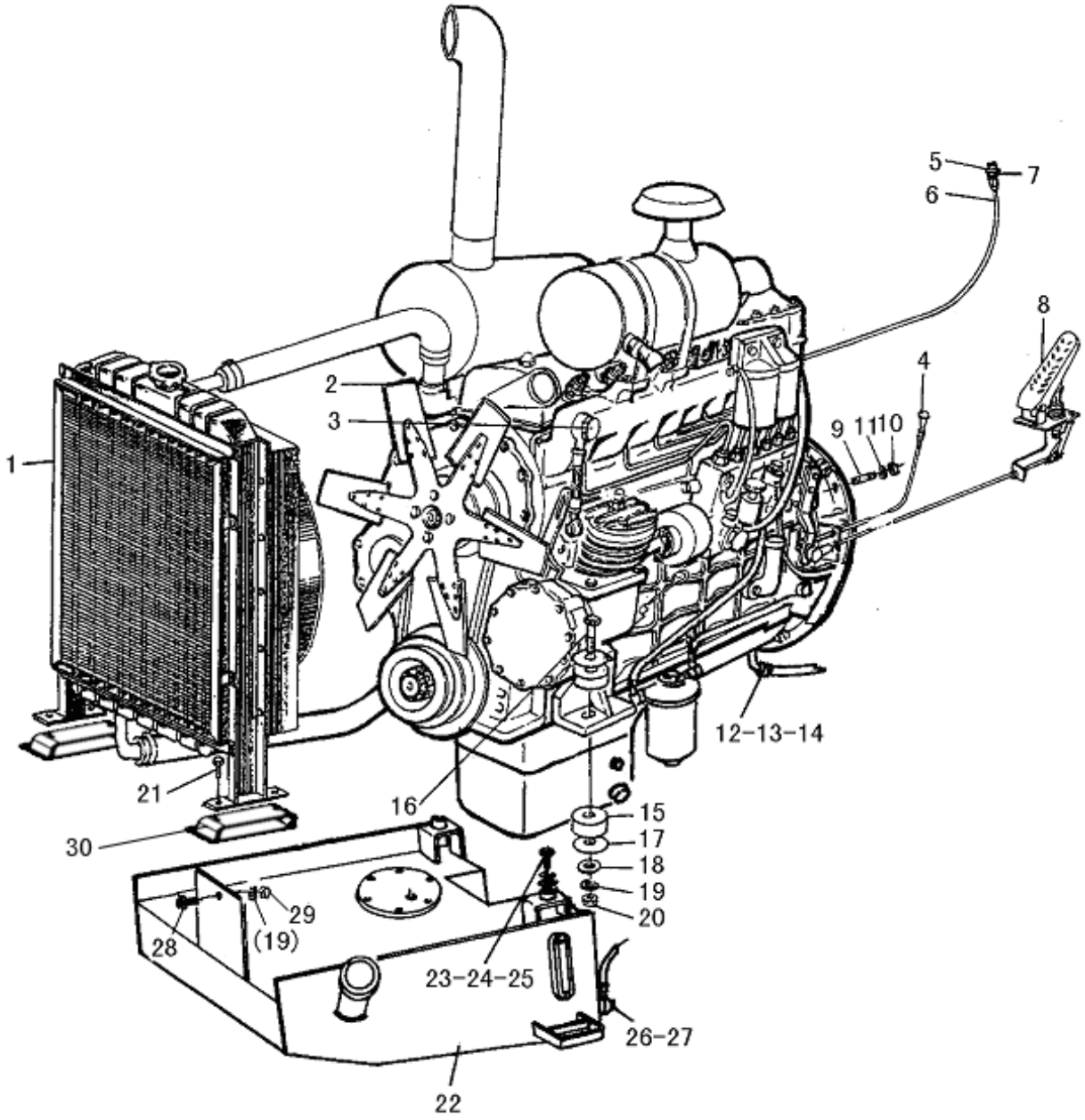

A1

序号	代号	名称		数量	备注
KEY	PART NO.	DESCRIPTION		QTY	REMARKS
1	4120000353	散热器总成 LY-930	RADIATOR ASS'Y LY-930	1	部件
2	2010900109	发动机总成 YC6108G(B7626)	DISEL ENGINE ASS'Y YC6108G(B7626)	1	部件
3	3010900168	水（油）温表接头	THEMOMETER JOINT	1	35
4	2010900303	停车操纵机构	PARKING CONTROL SYSTEM	1	部件
5	3010900167	接头	CONNECTOR	1	35
6	2010900102	油压表管	PRESS HOSE	1	部件
7	3010900170	接头	CONNECTOR	1	35
8	2010900005	油门操纵机构	GOVERNOR CONTROL SYSTEM	1	部件
9	3010900051	双头螺柱	DOUBLE SCREW BOLT	12	45
10	4013000007	螺母 GB6170-M10EpZn-8	NUT GB6170-M12EpZn-8	12	
11	4015000025	垫圈 GB93-10-65Mn	WASHER GB93-12-65Mn	12	
12	2901000869	回油接头	FITTING OIL RETURN	1	部件
13	2901000870	输油胶管	TUBE PIPE	1	部件
14	4120000075	胶管夹箍 Q/ZB251-1/2"	CLAMP Q/ZB251-1/2"	2	部件
15	2010900047	减震块	SHOCK MOUNT	4	部件
16	4011000236	螺栓 GB5782-M20*130EpZn-8.8	BOLT GB5782-M20*130EpZn-8.8	2	
17	3010900094	垫圈	WASHER	4	
18	4015000176	垫圈 GB97.1-20EpZn-300HV	WASHER GB97.1-20EpZn-300HV	2	
19	4015000030	垫圈 GB93-20-65Mn	WASHER GB93-20-65Mn	2	
20	4013000020	螺母 GB6170-M20EpZn-8	NUT GB6170-M20EpZn-8	2	
21	4011000467	螺栓 GB16674-M12*45EpZn-8.8	BOLT GB16674-M12*45EpZn-8.8	8	
22	2010900008	燃油箱总成	FUEL TANK	1	部件
23	4011000117	螺栓 GB5785-M24*2*150-8.8	BOLT GB5785-M24*2*150-8.8	2	
24	4015000167	垫圈 GB97.1-24EpZn-300HV	WASHER GB97.1-24EpZn-300HV	2	
25	4015000031	垫圈 GB93-24-65Mn	WASHER GB93-24-65Mn	2	
26	3010900007	垫圈	WASHER	4	T2
27	3010900003	接头螺钉	BOLT	2	Q235A
28	4011000114	螺栓 GB5785-M20*2*60EpZn-8.8	BOLT GB5785-M20*2*60EpZn-8.8	1	
29	4013000040	螺母 GB6171-M20*2EpZn-8	NUT GB6171-M20*2EpZn-8	1	
30	2901001336	支架	FRAME	2	部件

版权所有 不得翻印

油门操纵机构

GOVERNOR CONTROL SYSTEM

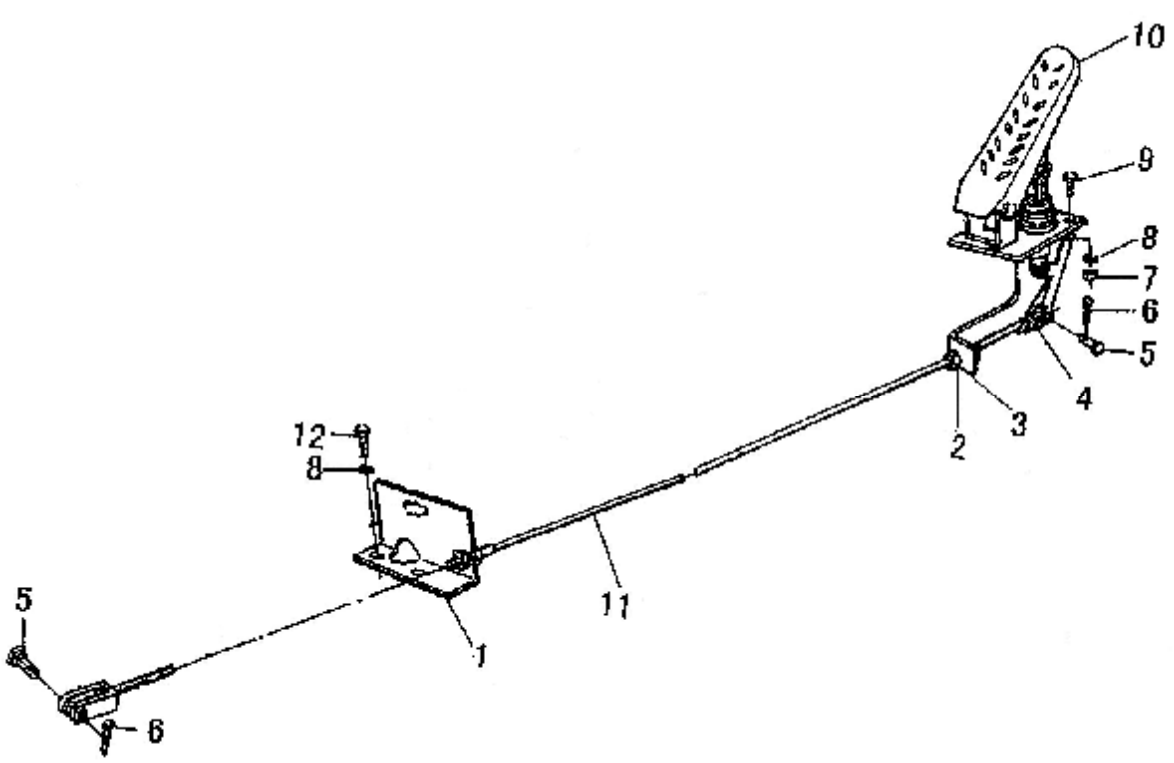

A2

序号	代号	名称		数量	备注
KEY	PART NO.	DESCRIPTION		QTY	REMARKS
1	3010900008	固定板	MOUNTING PLATE	1	Q235-A
2	4013000046	螺母 GB6172.1-M12EpZn-05	NUT GB6172.1-M12EpZn-05	4	
3	4015000168	垫圈 GB97.1-12EpZn-300HV	WASHER GB97.1-12EpZn-300HV	4	
4	3010900009	连接叉	CONNECT FORK	1	Q235-A
5	4016000138	销轴 GB882-B6*22EpZn-35	PIN SHAFT GB882-B6*22EpZn-35	2	
6	4016000114	销 GB91-2*16EpZn-Q235A	PIN GB91-2*16EpZn-Q235A	2	
7	4013000028	螺母 GB6170-M6EpZn-8	NUT GB6170-M6EpZn-8	3	
8	4015000035	垫圈 GB93-6-65Mn	WASHER GB93-6-65Mn	6	
9	4011000101	螺栓 GB5783-M6*20EpZn-8.8	BOLT GB5783-M6*20EpZn-8.8	3	
10	4120000096	油门踏板 ZY75-00	ACCELERATOR PEDAL ZY75-00	1	部件
11	2010900007	操纵软轴	CABLE SHAFT	1	部件
12	4011000440	螺栓 GB5783-M6*40EpZn-8.8	BOLT GB5783-M6*40EpZn-8.8	2	

停车操纵机构

PARKING CONTROL SYSTE

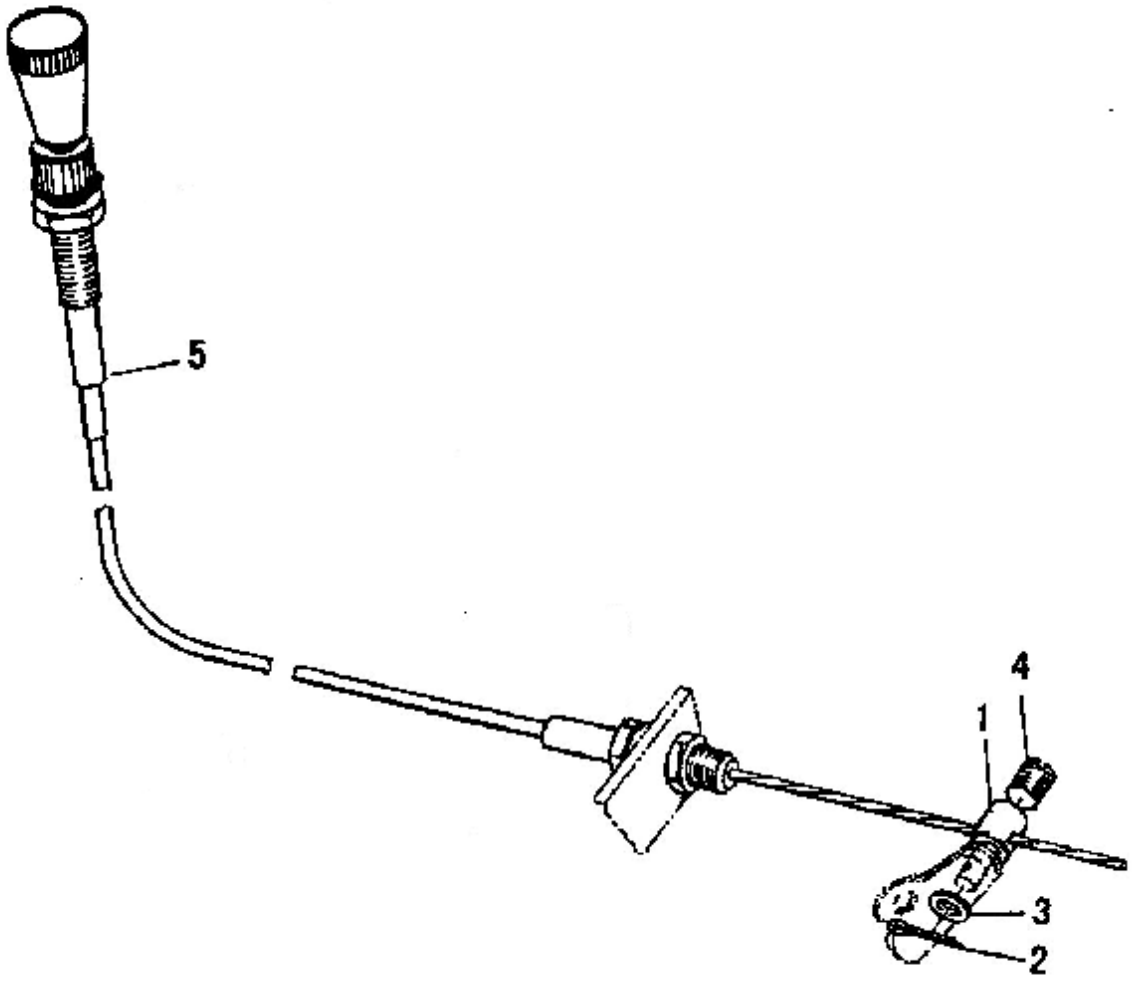

A3

序号	代号	名称		数量	备注
KEY	PART NO.	DESCRIPTION		QTY	REMARKS
1	3010900054	螺栓轴	BOLT SHAFT	1	35
2	4016000120	开口销 GB91-2*12EpZn-Q235A	SPLINT PIN GB91-2*10EpZn-Q235A	1	
3	4015000207	垫圈 GB97.1-6EpZn-300HV	WASHER GB97.1-6EpZn-300HV	1	
4	4014000020	螺钉 GB75-M6*10EpZn-22H	SCREW GB75-M6*10EpZn-22H	1	
5	2010900304	操纵软轴	CABLE SHAFT	1	部件

B 变矩器系统
TORQUE CONVERTER SYSTEM

山 东 临 工 工 程 机 械 有 限 公 司
SHANDONG LINGONG CONSTRUCTION MACHINERY LTD.

变矩器系统

TORQUE CONVERTER SYSTEM

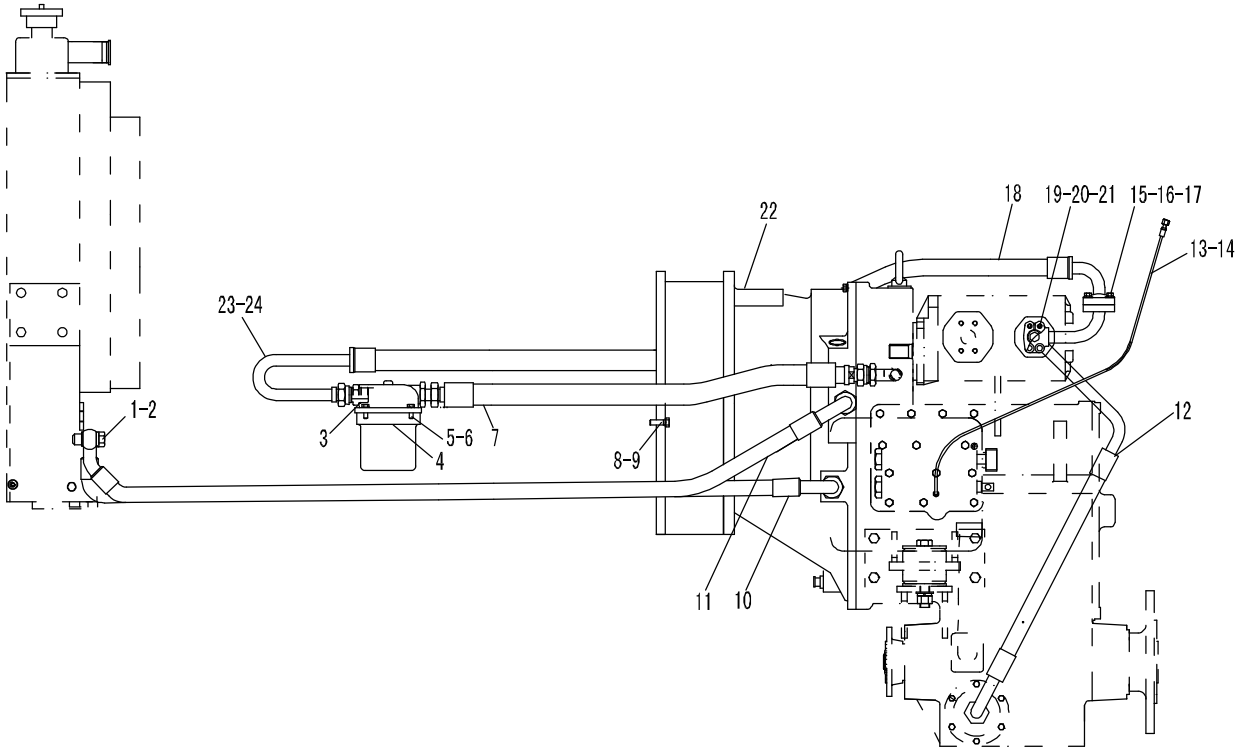

B1

序号	代号	名称		数量	备注
KEY	PART NO.	DESCRIPTION		QTY	REMARKS
1	4015000203	垫圈 JB1002-24-T2	WASHER JB1002-24-T2	4	
2	3020900010	接头	CONNECTOR	2	35
3	2020900142	变速泵至滤清器油管	OIL TUBE	1	部件
4	41100000357	滤清器 QF60M33G	OIL FILTER QF60M33G	1	部件
5	4011000107	螺栓 GB5783-M8*30EpZn-8.8	BOLT GB5783-M8*30EpZn-8.8	4	
6	4015000036	垫圈 GB93-8-65Mn	WASHER GB93-8-65Mn	4	
7	2020900146	滤清器至变速箱油管	OIL TUBE	1	部件
8	4011000498	螺栓 GB5782-M12*45EpZn-8.8	BOLT GB5782-M12*45EpZn-8.8	12	
9	4015000026	垫圈 GB93-12-65Mn	WASHER GB93-12-65Mn	12	
10	2020900147	散热器至变矩器油管	OIL TUBE	1	部件
11	2020900148	变矩器至散热器油管	OIL TUBE	1	部件
12	2904000758	变速泵吸油管	OIL TUBE	1	部件
13	2010900107	变速压力油管	SHIFT PRESS VITTA	1	部件
14	3010900170	接头	CONNECTOR	1	35
15	4011000475	螺栓 GB16674-M10*30EpZn-8.8	BOLT GB16674-M10*30EpZn-8.8	8	
16	4030000024	O 形圈 GB3452.1-26.5*2.65G	O-RING GB3452.1-26.5*2.65G	2	
17	3010900184	压盖	COVER	2	ZG270-500
18	2904000753	钢管	PIPE	1	部件
19	4011000527	螺栓 GB16674-M8*45EpZn-8.8	BOLT GB16674-M8*45EpZn-8.8	2	
20	4011000481	螺栓 GB16674-M8*30EpZn-8.8	BOLT GB16674-M8*30EpZn-8.8	2	
21	4030000025	O 形圈 GB3452.1-25*3.55G	O-RING GB3452.1-25*3.55G	1	
22	4110000160	变矩器 YJSW315-2A	TORQUE CONVERTER YJSW315-2A	1	部件
23	4120000125	接头体 GB3733.2-G28-35	CONNECTOR GB3733.2-G28-35	2	
24	4030000229	O 形圈 GB3452.1-22.4*2.65G	O-RING GB3452.1-22.4*2.65G	2	

液力变矩器

HYDRAULTC TORQUE CONVERTER

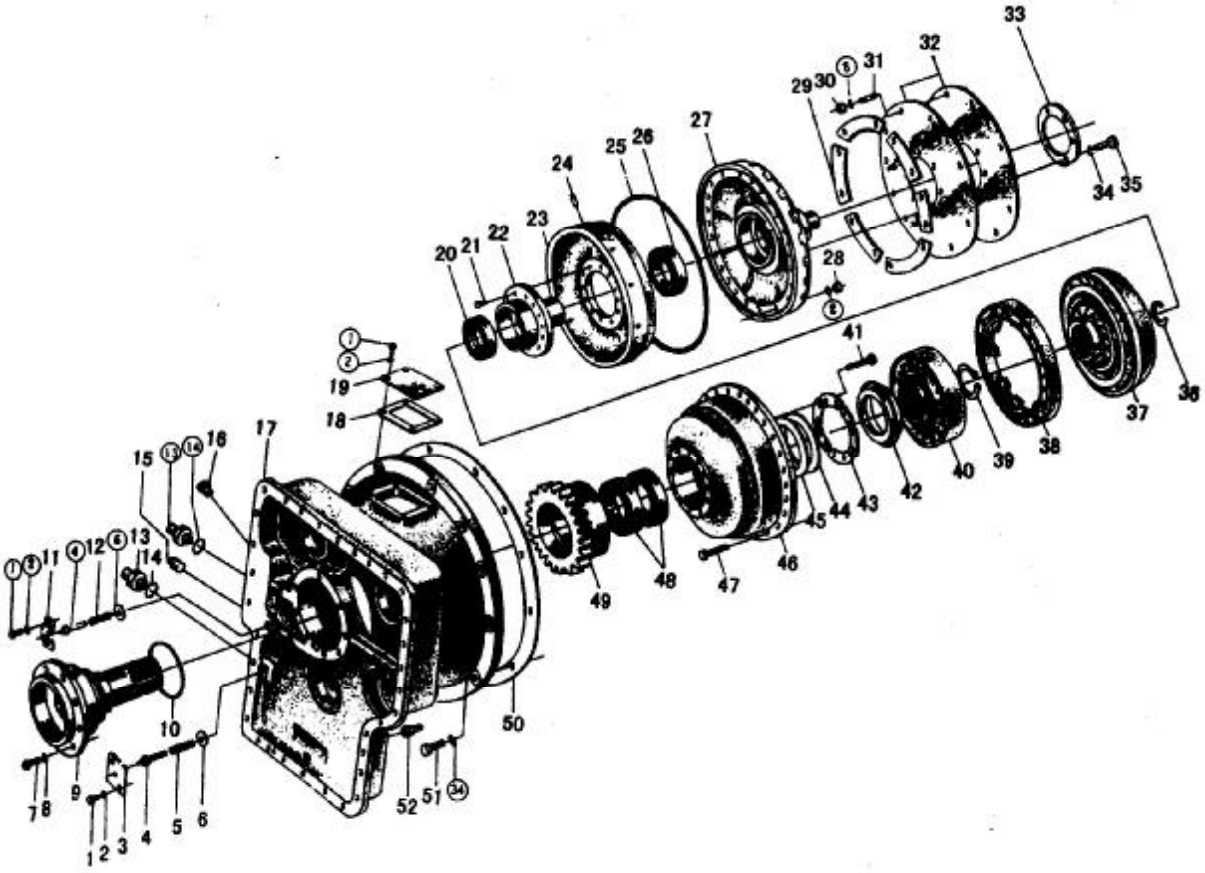

B2

序号	代号	名称		数量	备注
KEY	PART NO.	DESCRIPTION		QTY	REMARKS
1		螺栓 M8X16	BLOT M8X16	8	
2		垫圈 8	WASHER 8	32	
3		垫板	FILLER	1	
4		阀杆	VALVE STEM	2	
5		弹簧	SPRING	1	
6		垫片	SPACER	2	
7		螺栓 M10X25	BOLT M10X25	8	
8		垫圈 10	WASHER 10	20	
9		导轮座	STATOR SEAT	1	
10		密封环	SEAL RING	1	
11		阀盖	VALVE COVER	1	
12		弹簧	SPRING	1	
13		管接头	FITTING Do28.	2	
14		O 形圈	O-RING 35X3.1	2	
15		螺塞	PLUG	1	
16		油温表接头	THERMOMETER JOINT	1	
17		壳体	HOUSING	1	
18		纸垫	GASKET PAPER	1	
19		垫板	FILLER	1	
20		轴承 6013	BEARING 6013	1	
21		沉头铆钉 M8X16	COUNTERSUNK RIVET M8X16	12	
22		一级涡轮乔	CASE OF FIRST-STAGE TURBINE	1	
23		一级涡轮罩	SHELL OF FIRST-STAGE TURBINE	1	
24		弹性销	SPRING PIN	1	
25		O 形圈	O-RING	1	
26		轴承 6210	BEARING 6210	1	
27		罩轮	WHEEL SHELL	1	
28		螺母 M8	NUT M8	24	
29		垫片	SPACER	2	
30		螺母 M10X1	NUT M10X1	12	
31		双头螺栓 AM10X10X18	DOUBLE END STUD AM10X1X18	12	
32		弹性板	SPRING PLATE	2	
33		圆垫板	ROUND SHIM	2	
34		垫圈 12	WASHER 12	18	
35		螺栓 M12X30	BLOT M12X30	6	
36		挡圈	SNAP RING	1	
37		二级涡轮	SECOND-STAGE TURBINE	1	
38		一级涡轮	FIRST-STAGE TURNINE	1	
39		挡圈 80	SNAP RING 80	1	
40		导轮	STATOR	1	
41		螺栓 M8X30	BOLT M8X30	12	
42		导油环	RING	1	
43		防松垫片	CHEAK SPACER	6	
44		压板	CLAMPING PLATE	1	
45		调整垫片	ADJUSTING SPACER	1 组	
46		泵轮	IMPELLER	1	
47		螺栓 M8X32	BOLT M8X32	24	
48		轴承 6017	BEARING 6017	2	
49		齿轮	GEAR	1	
50		纸垫	GASKET PAPER	1	
51		螺栓 M12X48	BOLT M12X48	12	
52		接头	CONNECTOR	1	

C 变速箱系统
TRANSMISSION SYSTEM

山 东 临 工 工 程 机 械 有 限 公 司
SHANDONG LINGONG CONSTRUCTION MACHINERY LTD.

变速箱总成（I）

TRANSMISSION SYSTEM（I）

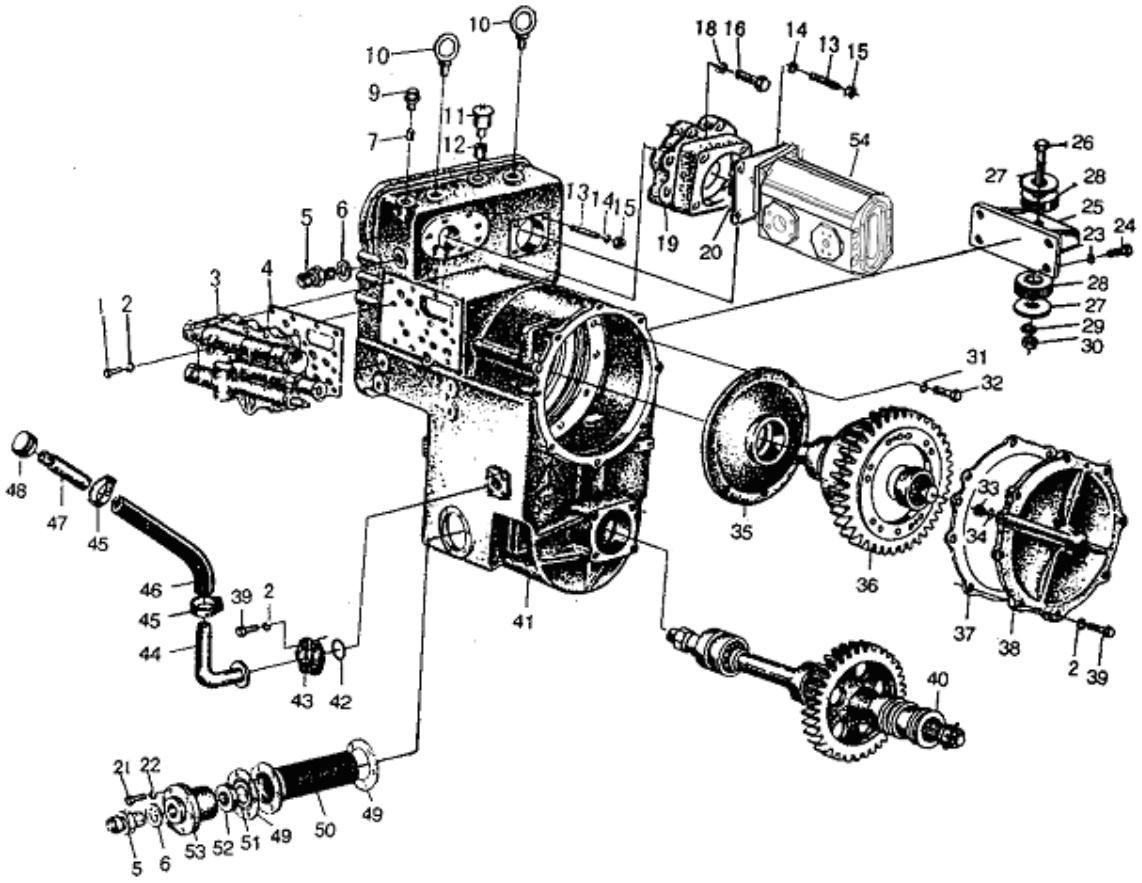

C1

序号	代号	名称		数量	备注
KEY	PART NO.	DESCRIPTION		QTY	REMARKS
1	4011000174	螺栓 GB21-M10*70EpZn-8.8	BOLT GB21-M10*70EpZn-8.8	18	
2	4015000025	垫圈 GB93-10-65Mn	WASHER GB93-10-65Mn	78	
3	4120000064	变速阀总成	TRANSMISSION CONTROL VALVE ASS'Y	1	
4	2905001138	密封垫	SEALING SPACER	1	
5	4120000125	接头体 GB3733.2-G28-35	FITTING GB3733.2-G28-35	2	
6	4030000013	O 形圈 GB1235-32*3.1	O-RING GB1235-32*3.1	2	
7	3030900098	圆柱堵塞	FLUNGER	1	
9	4120000345	螺塞 Q/ZB286-ZG1/2"-Q235A	PLUG	2	
10	4014000030	螺钉 GB825-M20EpZn-20	BOLT GB825-M20EpZn-20	2	
11	2905000005	透气盖总成	BREATHER PIPE ASS'Y	1	部件
12	2905000006	透气管	VENT DUCT	1	部件
13	4012000003	螺柱 GB898-M12*35EpZn-8.8	BLOT GB898-M12*35EpZn-8.8	8	
14	4015000026	垫圈 12	WASHER 12	8	
15	4013000011	螺母 GB6170-M12EpZn-8	NUT M12	8	
16	4011000048	螺栓 GB5782-M10*50EpZn-8.8	BOLT GB5782-M10X50EpZn-8.8	6	
17	4011000052	螺栓 GB5782-M10*75EpZn-8.8	BOLT GB5782-M10*75EpZn-8.8	2	
18	4015000025	垫圈 GB93-10-65Mn	WASHER GB93-10-65Mn	10	
19	3030900207	泵支承座	BAERING SEAT OF PUB	1	
20	2911000004	密封垫	SEALING SPACER	2	
21	4011000106	螺栓 GB5783-M8*25EpZn-8.8	BLOT GB5783-M8*25EpZn-8.8	6	
22	4015000036	垫圈 GB93-8-65Mn	WASHER GB93-8-65Mn	6	
23	4015000029	垫圈 GB93-18-65Mn	WASHER GB93-18-65Mn	8	
24	4011000097	螺栓 GB5783-M18*40EpZn-8.8	BOLT GB5783-M18*40EpZn-8.8	8	
25	2905000011	连接座	CONNECTING SEAT	2	部件
26	4011000236	螺栓 GB5782-M20*130EpZn-8.8	BOLT GB5782-M20*130EpZn-8.8	2	
27	2905000012	垫圈	WASHER	4	Q235A
28	2905000010	减震块	SHOCK MOUNT	4	部件
29	4015000030	垫圈 GB93-20-65Mn	WASHER GB93-20-65Mn	2	
30	4013000020	螺母 GB6170-M20EpZn-8	NUT GB6170-M20EpZn-8	2	
31	4015000027	垫圈 GB93-14-65Mn	WASHER GB93-14-65Mn	8	
32	3030900089	中盖螺栓	BOLT	8	
33	3030900102	螺塞	PLUG	1	
34	4030000011	O 形圈 GB1235-20*2.4	O-RING GB1235-20*2.4	1	
35	3030900090	中盖	COVER	1	
36	2030900019	四轴总成（2）	4TH SHAFT ASS'Y（2）	1	
37	2905001132	密封垫	SEALING SHIM	1	
	2905001133	密封垫	SEALING SHIM	1	
38	3030900091	端盖	END COVER	1	
39	4011000017	螺栓 GB21-M10*30EpZn-8.8	BOLT GB21-M10*30EpZn-8.8	34	
40	2030900021	五轴总成	OUTPUT SHAFT	1	
41	3010900185	箱体	TANK	1	HT200
42	4030000029	O 形圈 GB3452.1-37.5*3.55G	O-RING GB3452.1-37.5*3.55G	1	
43	4041000056	分体法兰 LGB117312550	PLANGE LGB117312550	1	ZG270-500
44	2030900047	加油弯管	ELBOW PIPE	1	部件
45	4120000383	胶管夹箍 Q/ZB251-3/2"	CLAMP Q/ZB251-3/2"	2	
46	4030000096	胶管 JB8406-B38*380	HOSE JB8406-B38*380	1	
47	3030900208	弯管	ELBOW PIPE	1	冷管 20
48	2905000026	加油管盖	COVER	1	Q235A
49	3030900232	垫片	SPACER	2	
50	2030900013	滤油器总成	OIL FILTER ASSEMBLY	1	
51	4015000013	挡圈 GB893.1-70-65Mn	RING SNAP GB893.1-70-65Mn	1	
52	4190000007	磁铁	MAGNET	1	
53	3030900230	压盖	COVER	1	
54	4120000866	转向变速双联泵 CBGj2063/2040	TANDEM GEAR PUMP CBGj2063/2040	1	

变速箱总成（Ⅱ）

TRANSMISSION SYSTEM（Ⅱ）

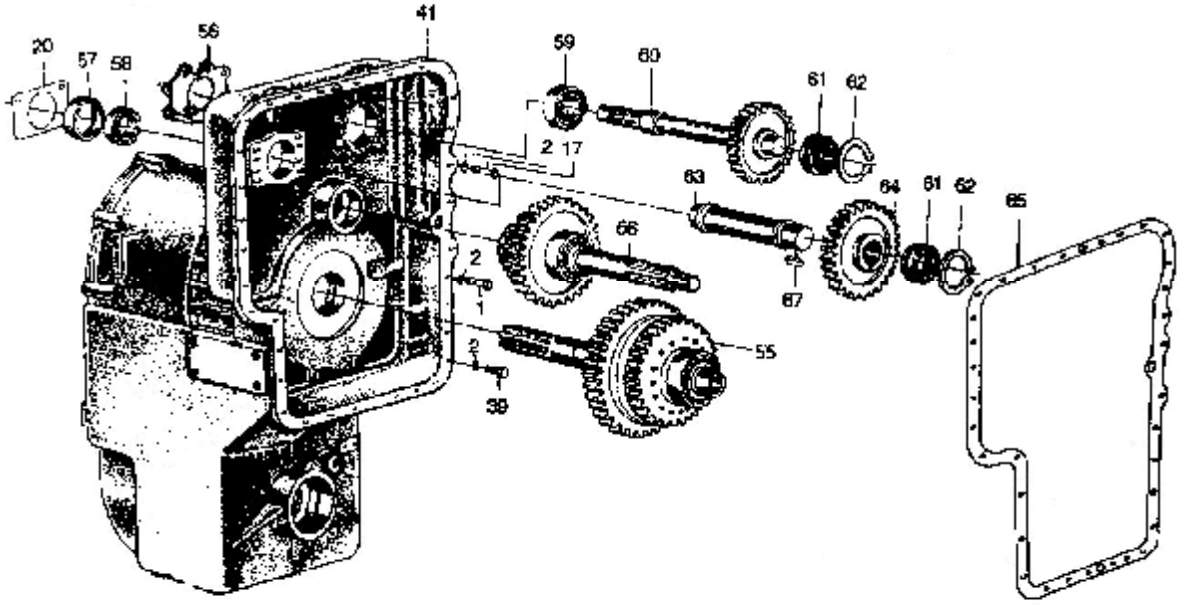

序号	代号	名称		数量	备注
KEY	PART NO.	DESCRIPTION		QTY	REMARKS
55	2030900026	四轴总成（1）	4TH SHAFT ASS’Y	1	
56	2905001136	密封垫	SEALING SPACER	1	列表件
	2905001137	密封垫	SEALING SPACER	1	列表件
57	3030900181	轴承套	BEARING SLEEVE	1	
58	4021000012	滚动轴承 6211	BALL BEARING 6211	1	
59	4021000020	滚动轴承 6012	BALL BEARING 6012	1	
60	3030900100	转向泵驱动齿轮	DRIVE GEAR OF STEERING PUMP	1	
61	4021000019	滚动轴承 6210N	BALL BEARING 6210N	2	
62	4015000024	挡圈 GB894.1-90-65Mn	RIONG SNAP GB894.1-90-65Mn	2	
63	2905000008	驱动轴	DRIVE SHAFT	1	
64	3030900100	转向泵驱动齿轮	DRIVE GEAR OF STEERING PUMP	1	
65	2905001134	密封垫	SEALING SPACER	1	列表件
	2905001135	密封垫	SEALING SPACER	1	列表件
66	2030900027	三轴总成	3RD SHAFT ASS’Y	1	
67	4022000001	键 GB1096-14*36-45	KEY GB1096-14*36-45	1	

版权所有 不得翻印

三轴总成
3RD SHAFT

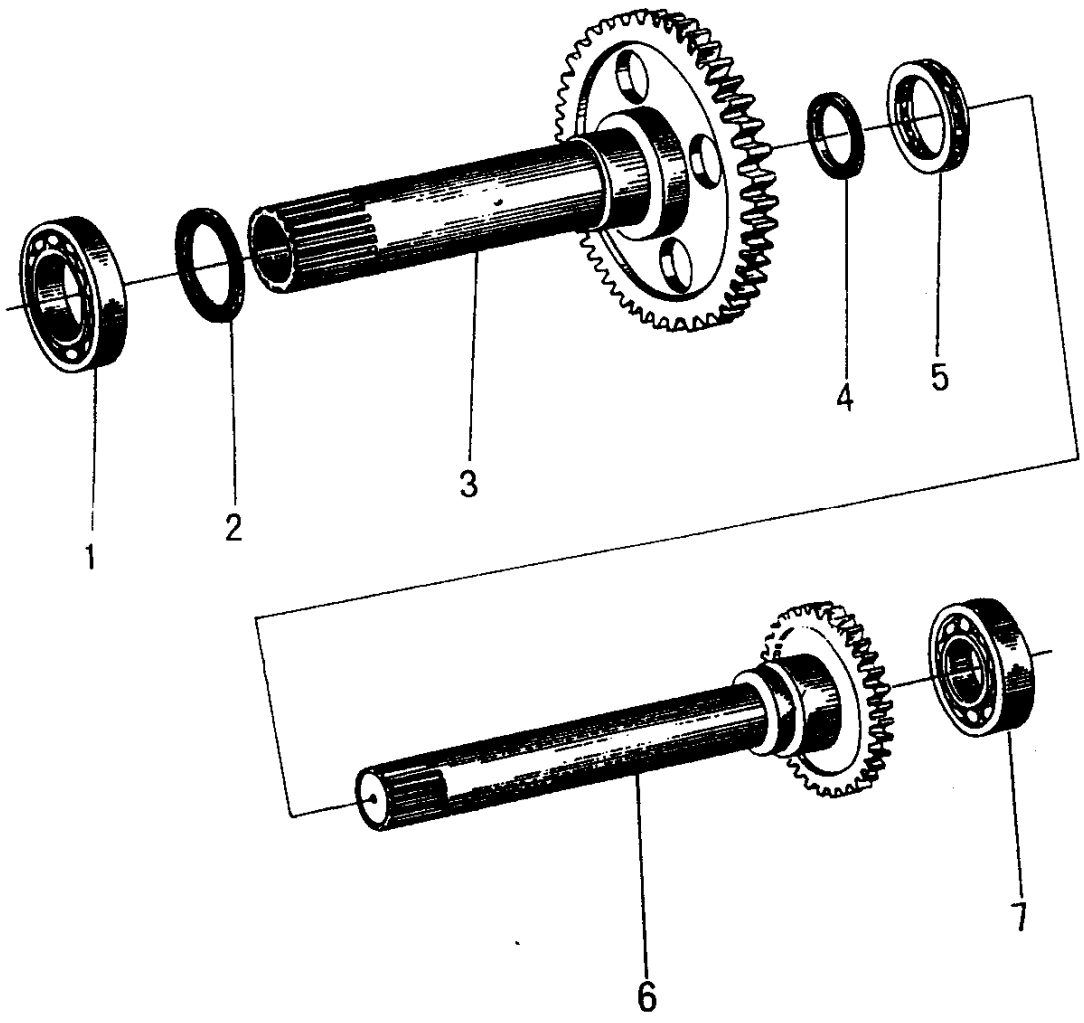

序号	代号	名称		数量	备注
KEY	PART NO.	DESCRIPTION		QTY	REMARKS
1	4021000013	滚动轴承 GB276-6016	BALL BEARING GB276-6016	1	
2	3030900110	旋转油封	OIL SEAL	1	
3	3030900178	输入二级齿轮	2nd STAGE INPUT	1	
4	3030900111	旋转油封	OIL SEAL	1	
5	4021000040	滚动轴承 GB301-51111	THRUST BALL BEARING GB301-51111	1	
6	3030900177	输入一级齿轮	1ST STAGE GEAR INPUT	1	
7	4021000023	滚动轴承 GB276-6311	BALL BEARING GB276-6311	1	

四轴总成（I）

4RD SHAFT（I）

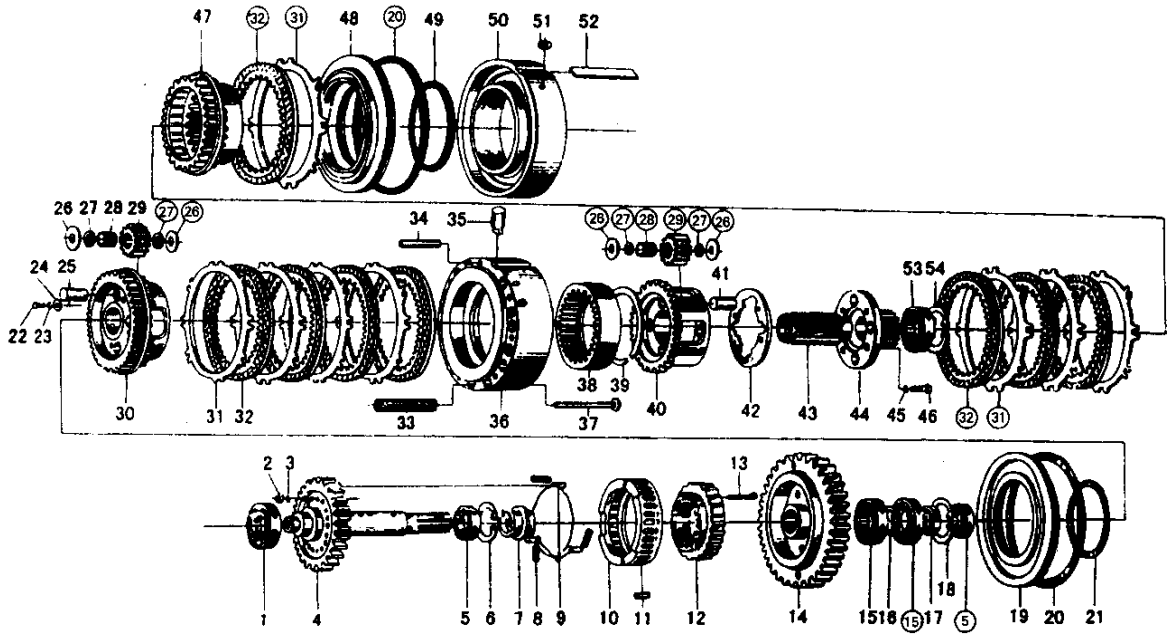

C4

序号	代号	名称		数量	备注
KEY	PART NO.	DESCRIPTION		QTY	REMARKS
1	4021000020	滚动轴承 GB276-6211	BALL BEARING GB276-6211	1	
2	4013000036	螺母 GB6171-M10*1EpZn-8	NUT GB6171-M10*1EpZn-8	20	
3	4015000008	垫圈 GB859-10-65Mn	WASHER GB859-10-65Mn	20	
4	3030900136	中间输入轴	INTER-INPUT SHAFT	1	
5	4021000011	滚动轴承 GB276-6010	BALL BEARIN GB276-6010	2	
6	4015000015	挡圈 GB893.1-80-65Mn	RIONG SNAP GB893.1-80-65Mn	1	
7	3030900138	隔离套	ISOLATED BUSHING	1	
8	3030900157	弹簧	SPRING	3	
9	3030900166	销	PIN	3	
10	3030900165	隔离环	ISOLATED WASHER	1	
11	3030900155	滚柱Φ13X26	ROLLER Φ13X26	24	
12	3030900164	内环凸轮	INNER RACE CAM	1	
13	3030900167	螺栓	BOLT	20	
14	3030900137	外环齿轮	OUT RACE GEAR	1	
15	4021000018	滚动轴承 GB276-6210	BALL BEARING GB276-6210	2	
16	3030900169	间隔环	ISOLATED WASHER	1	
17	3030900168	间隔套	ISOLATED BUSHING	1	
18	4015000017	挡圈 GB893.1-90-65Mn	RIONG SNAP GB893.1-90-65Mn	1	
19	3030900139	倒档活塞	PISTION	1	
20	3030900143	外密封环	EXTERNAL SEAL RING	2	
21	3030900163	内密封环	INTERNAI SEAL RING	1	
22	3030900170	螺栓	BOLT	4	
23	4015000036	垫圈 GB93-8-65Mn	WASHER GB93-8-65Mn	4	
24	3030900162	止动垫圈	STOP WASHER	4	
25	3030900160	倒档行星轴	REVERSE PLANET SPINDLE	4	
26	3030900147	垫片	SPACER	16	
27	3030900154	挡圈	RIONG SNAP	16	
28	4090000001	滚针 GB309-4*35-GCr15	NEEDLE ROLLER GB309-4*35-GCr15	176	
29	3030900148	行星轮	PLANET	8	
30	3030900171	倒档行星架	CARRIER OF REVERSE ASS' Y	1	
31	3030900140	倒档一档从动片	REVERSE FIRST SPEED DRIVEN DISK	8	
32	2030900028	倒档一档主动片	REVERSE FIRST SPEED DRIVE DISK	8	
33	3030900141	弹簧	SPRING	15	
34	3030900176	销	PIN	8	
35	3030900161	圆柱销	ROUND PIN	1	
36	2030900029	摩擦片隔离架总成	ISOLATED BRACKET	1	
37	3030900142	弹簧销轴	SPRING PIN	15	
38	3030900158	倒档内齿圈	REVERSE RANGE GEAR-RING	1	
39	3030900156	挡圈	RIONG SNAP	1	
40	3030900151	一档行星架	CARRIER OF THE FIRST RANGE PLANET GEAR	1	
41	3030900149	一档行星轴	FIRST SPEED PLANET SPINDLE	4	
42	3030900150	止动盘	LOCK PLATE	1	
43	3030900153	太阳轮	GEAR-SUN	1	
44	3030900152	直接档连接盘	CONNECTING DISH FOR THE DIRECT RANGE	1	
45	4015000026	垫圈 GB93-12-65Mn	WASHER GB93-12-65Mn	4	
46	4011000084	螺栓 GB5783-M10*30EpZn-8.8	BOLT GB5783-M10*30EpZn-8.8	4	
47	3030900172	内齿圈	INTERNAL GEAR-RING ASSEMBLY FOR FIRST RANGE	1	
48	3030900144	一档活塞	FIRST RANGE PISTION	1	
49	3030900113	密封环	SEALING RING	1	
50	3030900145	一档油缸	CYLINDER-HOUSING FOR THE FIRST RANGE	1	
51	3030900146	矩形密封圈	SQUARE SEAL	1	
52	3030900159	固定板	MOUNTING PLATE	1	
53	4021000019	滚动轴承 GB276-6210N	BALL BEARING GB276-6210N	1	
54	4015000024	挡圈 GB894.1-90-65Mn	RING SNAP GB894.1-90-65Mn	1	

四轴总成（Ⅱ）

4RD SHAFT（Ⅱ）

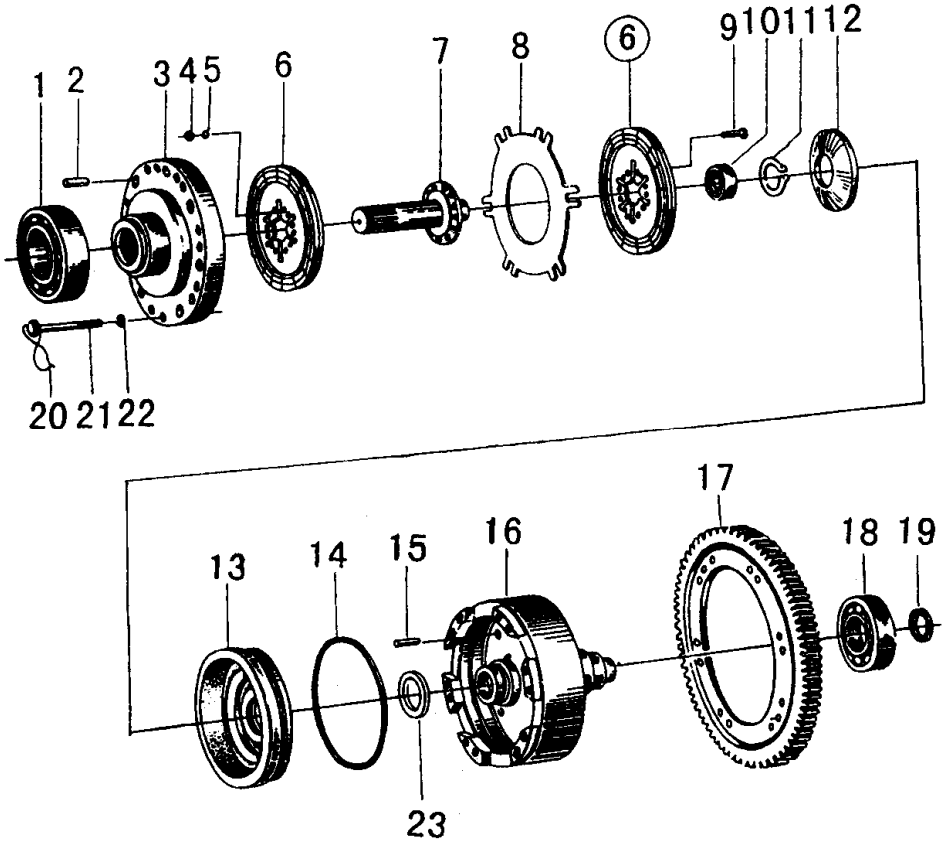

序号	代号	名称		数量	备注
KEY	PART NO.	DESCRIPTION		QTY	REMARKS
1	4021000015	滚动轴承 GB276-6022	BALL BEARING GB276-6022	1	
2	3030900112	销 D13X30	PIN D13X30	6	
3	3030900103	直接档受压盘	BACK DISK FOR THE SECOND SPEED	1	
4	4013000162	螺母 GB6170-M8-8	NUT GB6170-M8-8	12	
5	4015000036	垫圈 GB93-8-65Mn	WASHER GB93-8-65Mn	12	
6	2030900020	直接档主动片	DRIVE DISK ASS'Y FOR THE SECOND SPEED	2	
7	3030900104	直接档轴	SHAFT FOR THE SECOND SPEED	1	
8	3030900106	直接档从动片	DRIVEN DISK FOR THE SECOND SPEED	1	
9	4011000105	螺栓 GB5783-M8*20EpZn-8.8	BOLT GB5783-M8*20EpZn-8.8	12	
10	4021000016	滚动轴承 GB276-6204	BALL BEARING GB276-6204	1	
11	4015000023	挡圈 GB894.1-65-65Mn	RIONG SNAP GB894.1-65-65Mn	1	
12	3030900114	蝶形弹簧	DISH SPRING	1	
13	3030900107	直接档活塞	PISTION	1	
14	3030900113	密封环	SEALING RING	1	
15	3030900115	销	PIN	3	
16	3030900109	直接档油缸	CYLINDER ASS'Y FOR THE SECOND SPEED	1	
17	3030900108	中间输出齿轮	OUTPUT GEAR OF THE INTER-SHAFT	1	
18	4021000024	滚动轴承 GB276-6312	BALL BEARING GB276-6312	1	
19	3030900111	旋转油封	SEAL	1	
20	4090000010	低碳钢丝 GB343-1.2*1200-SZ	STEEL WIRE GB343-1.2*1200-SZ	1	
21	3030900105	螺栓 M12X1.25X100	BOLT M12X1.25X100	12	
22	4015000026	垫圈 GB93-12-65Mn	WASHER GB93-12-65Mn	12	
23	3030900110	旋转油封	SEAL	1	

五轴总成

5RD SHAFT

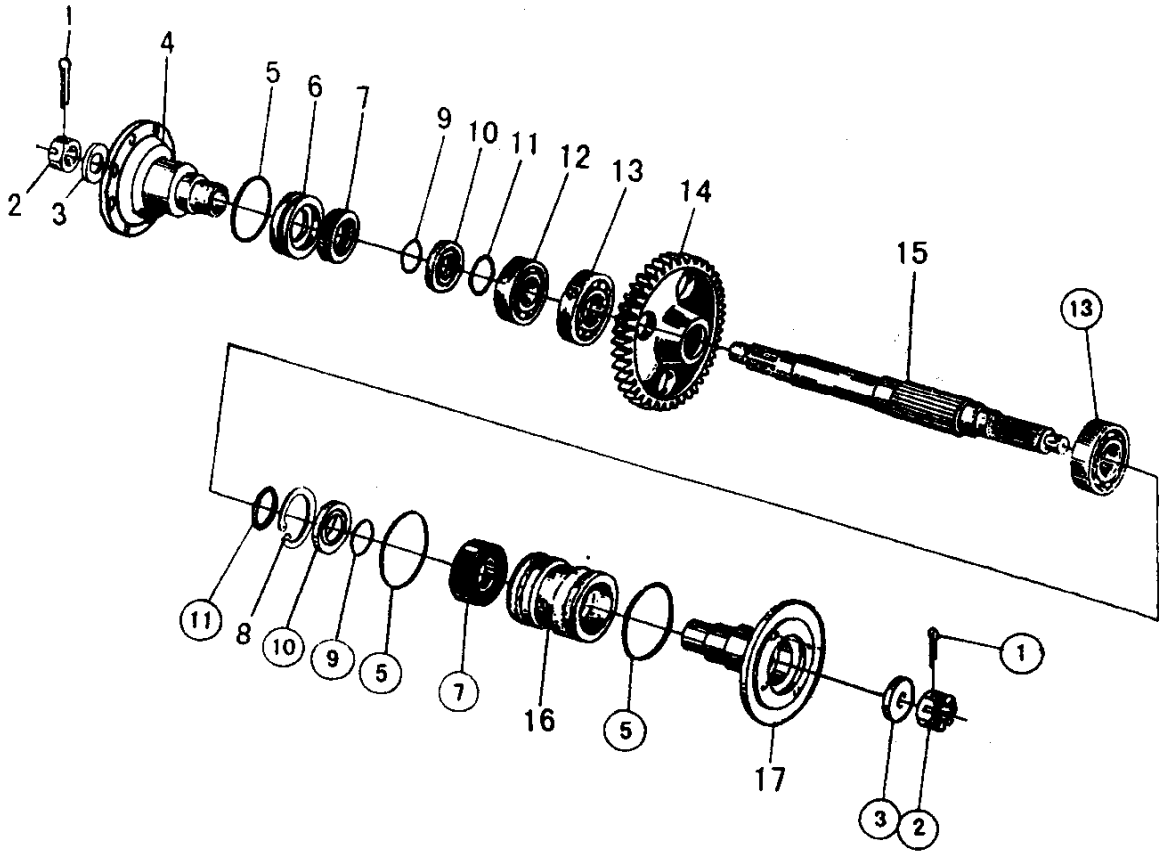

C6

序号	代号	名称		数量	备注
KEY	PART NO.	DESCRIPTION		QTY	REMARKS
1	4016000039	销 GB91-6*60EpZn-Q235A	PIN GB91-6*60EpZn-Q235A	2	
2	3030900118	带槽螺母	CHANNEL NUT	2	
3	3030900122	垫圈	WASHER	2	
4	3030900205	后法兰	PLANGE	1	
5	4030000010	O 形圈 GB1235-130*3.1	O-RING GB1235-130*3.1	3	
6	3030900119	油封座	BASE OF OIL SEAL	1	
7	4030000048	骨架油封 HG4-692-SG70*95*12	OIL SEAL HG4-692-SG70*95*12	21	
8	4015000011	挡圈 GB893.1-130-65Mn	RING SNAP GB893.1-130-65Mn	1	
9	4030000016	O 形圈 GB1235-65*3.1	O-RING GB1235-65*3.1	2	
10	3030900120	隔套	WASHER	2	
11	4030000017	O 形圈 GB1235-75*3.1	O-RING GB1235-75*3.1	2	
12	4021000025	滚动轴承 GB276-6410	BALL BEARING GB276-6410	1	
13	4021000024	滚动轴承 GB276-6312	BALL BEARING GB276-6312	2	
14	3030900121	输出轴齿轮	GAER OF THE OUT SHAFT	1	
15	3030900123	输出轴	OUTPUT SHAFT	1	
16	3030900124	油封盖	SEAL COVER	1	
17	3030900206	前法兰	FLANGE	1	

D 变速操纵系统
TRANSMISSION SYSTEM

山 东 临 工 工 程 机 械 有 限 公 司
SHANDONG LINGONG CONSTRUCTION MACHINERY LTD.

变速操纵系统

TRANSMISSION SYSTEM

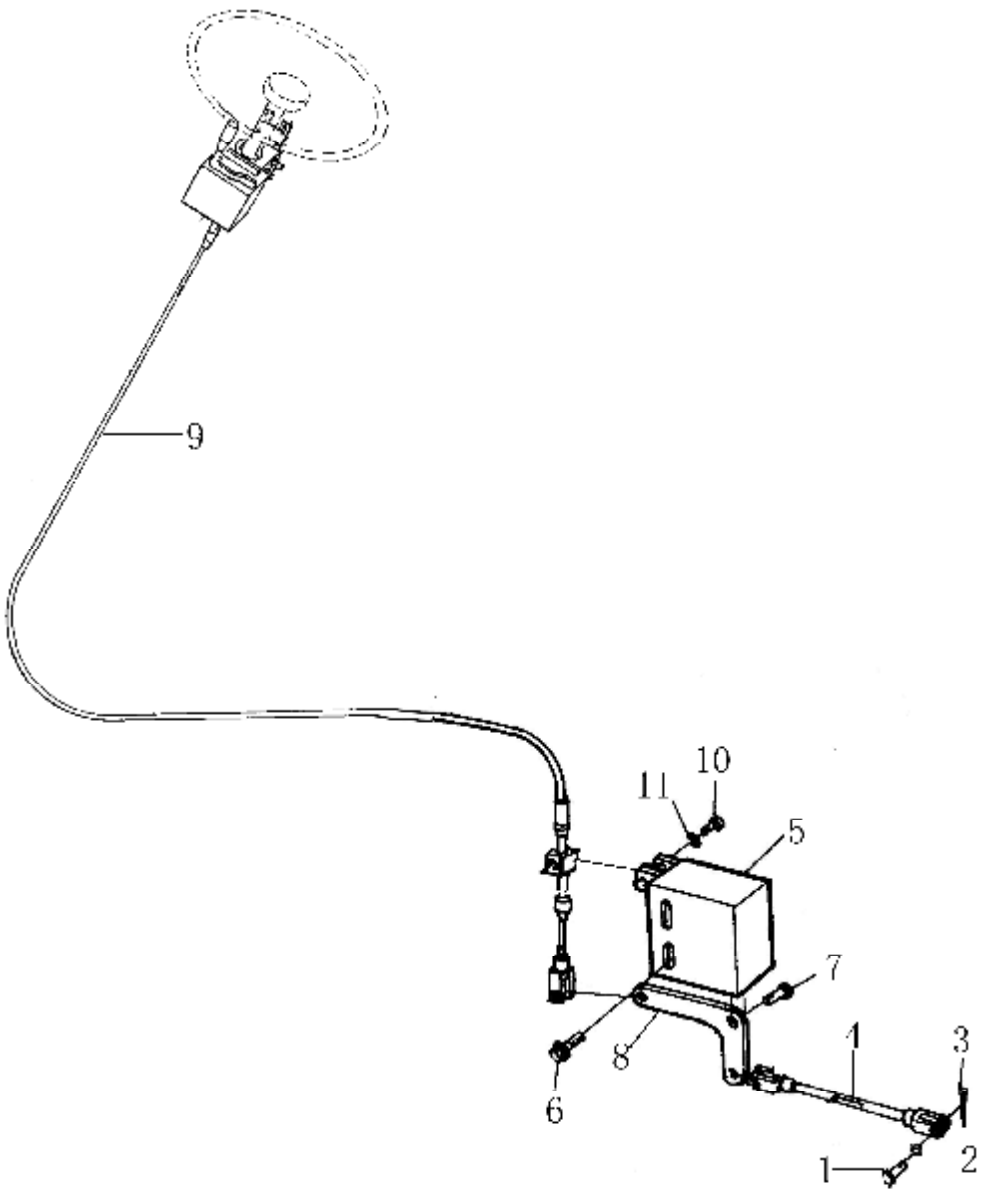

D1

序号	代号			数量	备注
KEY	PART NO.	DESCRIPTION		QTY	REMARKS
1	4016000143	销轴 GB882-B8*26EpZn-35	PIN GB882-B8*26EpZn-35	2	
2	4016000167	开口销 GB91-3.2*22EpZn-Q235A	SPLIT PIN GB91-3.2*22EpZn-Q235A	3	
3	4015000072	垫圈 GB97.1-8EpZn-300HV	WASHER GB97.1-8EpZn-300HV	3	
4	2906000002	连接叉	CONNCECTING FORK	1	部件
5	2906000003	支承架	BRACKET FRAME	1	部件
6	4011000137	螺栓 GB16674-M12*20EpZn-8.8	BOLT GB16674-M12*20EpZn-8.8	2	
7	4016000141	销轴 GB882-B8*22EpZn-35	PIN GB882-B8*22EpZn-35	1	
8	2906000004	连接块	CONNECTING BLOCK	1	部件
9	2880900890	变速操纵软轴	TRANSMISSION CABLE SHAFT	1	部件
10	2906000005	螺栓	BOLT	2	45
11	4015000025	垫圈 GB93-10-65Mn	WASHER GB93-10-65Mn	2	

版权所有 不得翻印

E 驱动桥系统
AXLE SYSTEM

山 东 临 工 工 程 机 械 有 限 公 司
SHANDONG LINGONG CONSTRUCTION MACHINERY LTD.

驱动桥系统
AXLE SYSTEM

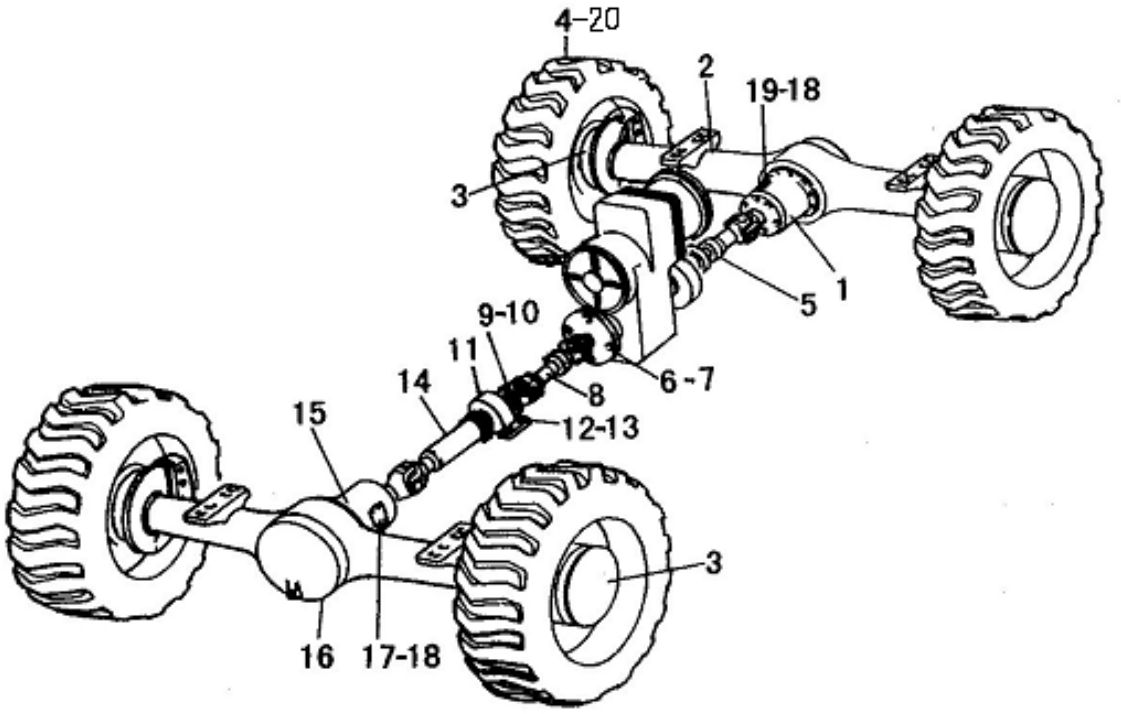

E1

序号	代号	名称		数量	备注
KEY	PART NO.	DESCRIPTION		QTY	REMARKS
1	2050900033	后主传动	REAR AXLE MAIN DRIVE ASS’Y	1	
2	2050900010	后桥壳总成	REAR AXLE ASS’Y	1	
3	2050900004	轮边减速器	FINAL DRIVE ASS’Y	1	
4	4190000413	轮辋	RIM	4	
5	2050900065	后传动轴	REAR MOTION SHAFT	1	
6	3050900001	螺栓	BOLT	4	
7	3050900006	止动垫圈	WASHER	2	
8	2050900053	中间传动轴	MIDDLE MOTION SHAFT	1	
9	3050900002	螺栓	BOLT	20	
10	4013000073	螺母 GB889.2-M14*1.5EpZn-8	NUT GB889.2-M14*1.5EpZn-8	24	
11	2050900054	中间支承	HOLDER	1	
12	4011000241	螺栓 GB5785-M14*1.5*55EpZn-8.8	BOLT GB5785-M14*1.5*55EpZn-8.8	4	
13	4015000177	垫圈 GB97.1-14EpZn-300HV	WASHER	4	
14	2050900055	前传动轴	FRONT MOTION SHAFT	1	
15	2050900006	前主传动	FRONT AXLE MAIN DRIVE ASS’Y	1	
16	2050900003	前桥壳总成	FRONT AXLE ASSEMBLY	1	
17	3050900005	前桥标牌	FRONT AXLE BRAND	1	
18	4019000001	铆钉	RIVET GB827-2*4-BL2	8	
19	3050900004	后桥标牌	REAR AXLE BRAND	1	
20	4110000003	轮胎 GB2980-17.5-25	TIRE ASS'Y GB2980-17.5-25	4	部件

驱动桥总成
AXLE ASSEMBLY

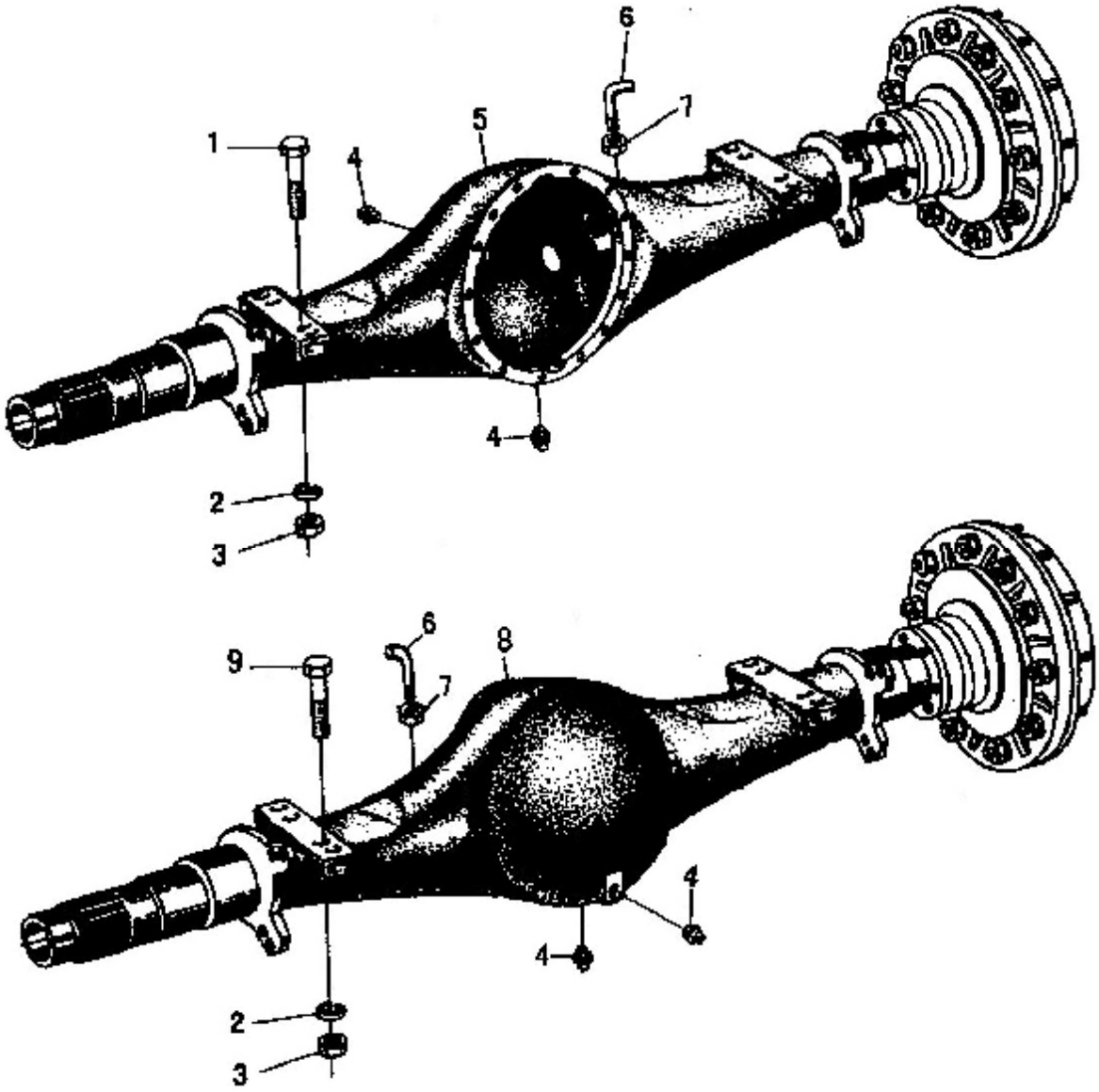

E2

序号	代号	名称		数量	备注
KEY	PART NO.	DESCRIPTION		QTY	REMARKS
1	4011000520	螺栓 GB5785-M24*2*100-8.8	BOLT	8	
2	4015000031	垫圈 GB93-24-65Mn	WASHER	16	
3	4013000157	螺母 GB889.2-M24*2-8	LOCKING NUT	16	
4	4120000080	螺塞 Q/ZB286-ZG3/4"-Q235A	PLUG	4	
5	2050900003	前桥壳总成	FRONT AXLE HOUSING	1	
6	2905000006	透气管	BREATHER PIPE	2	
7	4013000078	螺母 GB6173-M10*1EpZn-05	NUT	2	
8	2050900010	后桥壳总成	REAR AXLE HOUSING	1	
9	4011000521	螺栓 GB5785-M24*2*95-8.8	REAR AXLE BOLT	8	

前(后)主传动

FRONT(REAR)AXLE MAINDRIVE ASS'Y

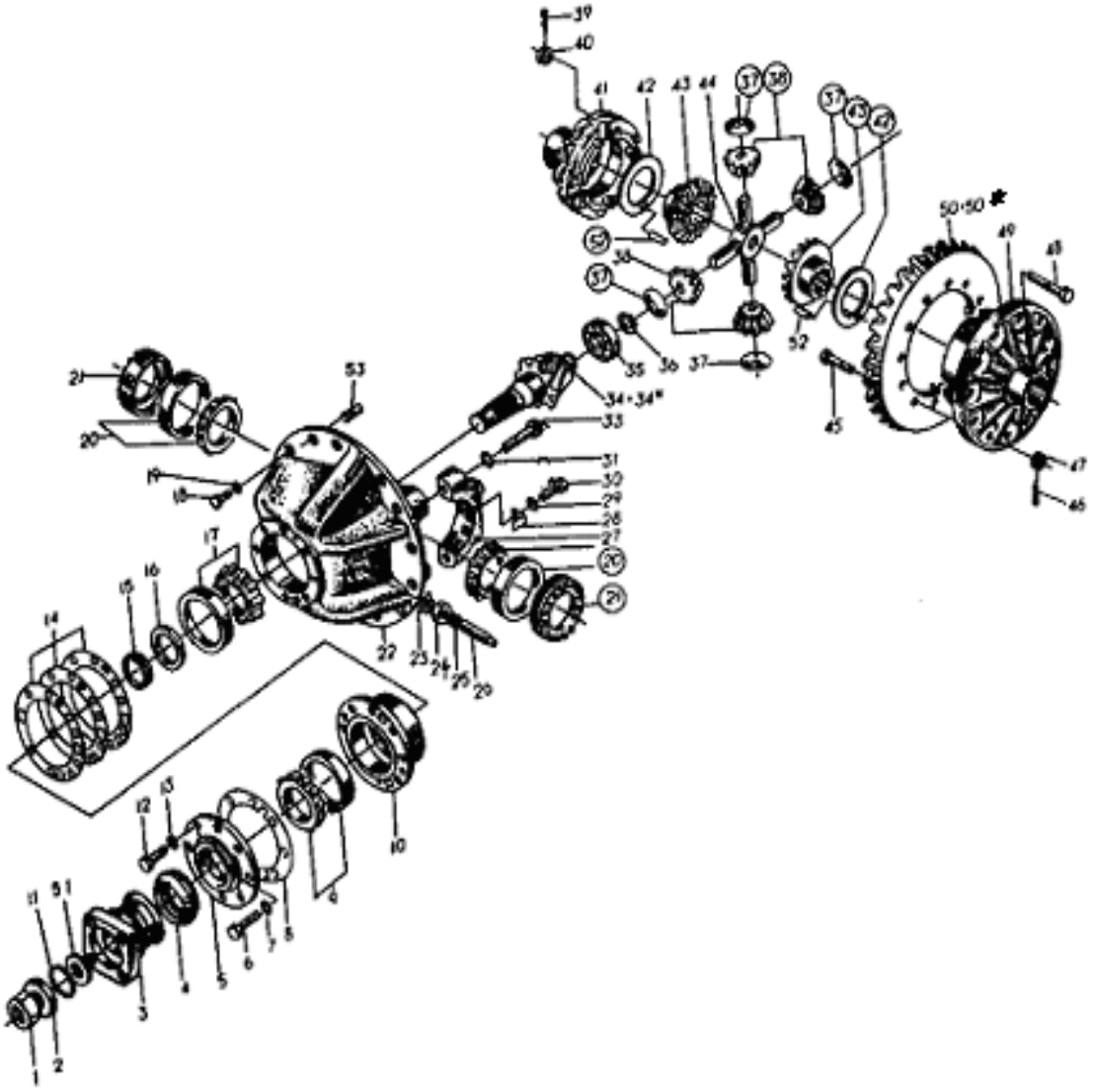

序号	代号	名称		数量	备注
KEY	PART NO.	DESCRIPTION		QTY	REMARKS
1	4013000066	螺母 GB889.2-M33*1.5-8	LOCK NUT GB889-M33*1.5-8	1	
2	3050900007	垫圈	WASHER	1	
3	2050900011	输入法兰	INPUT PLANGE	1	
4	4030000048	骨架油封 HG4-692-SG70*95*12	SKELETON OIL SEAL	1	
5	3050900009	密封盖	SEALING COVER	1	
6	4011000067	螺栓 GB5782-M14*55EpZn-8.8	BOLT	7	
7	4015000027	垫圈 GB93-14-65Mn	WASHER	7	
8	3050900172	垫片	GASKET	1	
9	4021000028	滚动轴承 GB297-31310	BEARING	1	
10	3050900013	轴承套	BEARING SEAT	1	
11	3050900008	O 型密封圈	O-RING	1	
12	4011000186	螺栓 GB5782-M12*55EpZn-8.8	BOLT	1	
13	4015000026	垫圈 GB93-12-65Mn	WASHER	1	
14	3050900011	调整垫片	ADJUSTING SHIM	1	
15	3050900030	垫片	SPACER	1	
16	3050900012	轴套	SHAFT SLEEVE	1	
17	4021000029	滚动轴承 GB297-31311	BEARING	1	
18	4011000124	螺栓 GB5786-M12*1.25*35EpZn-10.9	BOLT	14	
19	4015000026	垫圈 GB93-12-65Mn	WASHER	14	
20	4021000035	滚动轴承 GB297-32215	BEARING	2	
21	3050900019	调整螺母	ADJUSTING NUT	2	
22	3050900016	托架	CARRIER	1	
23	2907000031	锁紧片	LOCKING SHIM	1	
24	4013000052	螺母 GB6173-M27*2-05	NUT	1	
25	2907000066	铜套	COPPER SLEEVE	1	
26	2907000065	螺栓	BOLT	1	
27	3050900023	轴承座	BEARING SEAT	2	
28	3050900024	锁紧片	LOCKING LEAF	2	
29	4015000025	垫圈 GB93-10-65Mn	WASHER	2	
30	4011000597	螺栓 GB5786-M10*1*20EpZn-8.8	BOLT	2	
31	2907000130	垫圈	WASHER	4	
33	2909000797	螺栓	BOLT	4	
34	3050900015	主动螺旋伞齿轮(右)	SPIRAL BEVELGEAR PINION(RIGHT)	1	
34*	3050900055	主动螺旋伞齿轮(左)	SPIRAL BEVELGEAR PINION(LEFT)	1	
35	4021000026	滚动轴承 GB283-NUP2306	BEARING NUP	1	
36	4015000019	挡圈 GB894.1-30-65Mn	RING SNAP	1	
37	3050900017	锥齿轮垫片	WASHER	4	
38	3050900018	锥齿轮	PINION FOR DIFFERENTAL	4	
39	2909000796	垫圈	WASHER	8	
40	4013000197	螺母 GB6176-M14*1.5-10	NUT	8	
41	3050900020	差速器左壳	LEFT CASE DIFF	1	
42	3050900022	半轴齿轮垫片	WSGER THRUST	2	
43	3050900021	半轴齿轮	AXLE SHAFT GAER	2	
44	3050900026	十字轴	CARDAN SHAFT	1	
45	2907000950	螺栓	BOLT	12	
46	2907000951	垫圈	WASHER	12	
47	4013000198	螺母 GB6176-M16*1.5-10	NUT	12	
48	2909000795	螺栓	BOLT	8	
49	3050900027	差速器右壳	RIGHT CASE DIFF	1	
50	3050900029	大螺旋伞齿轮	SPIRAL BEVEL DRIVEN GEAR(LEFT)	1	
50*	3050900056	大螺旋伞齿轮	SPIRAL BEVEL DRIVEN GEAR(RIGHT)	1	
51	3050900032	挡圈	RING SNAP	1	
52	2907000046	固定销	ROUND PIN	1	
53	4016000124	圆柱销 GB119-D10*30	ROUND PIN D10*30	2	

版权所有 不得翻印

轮边减速器总成

FINAL DRIVE ASSEMBLY

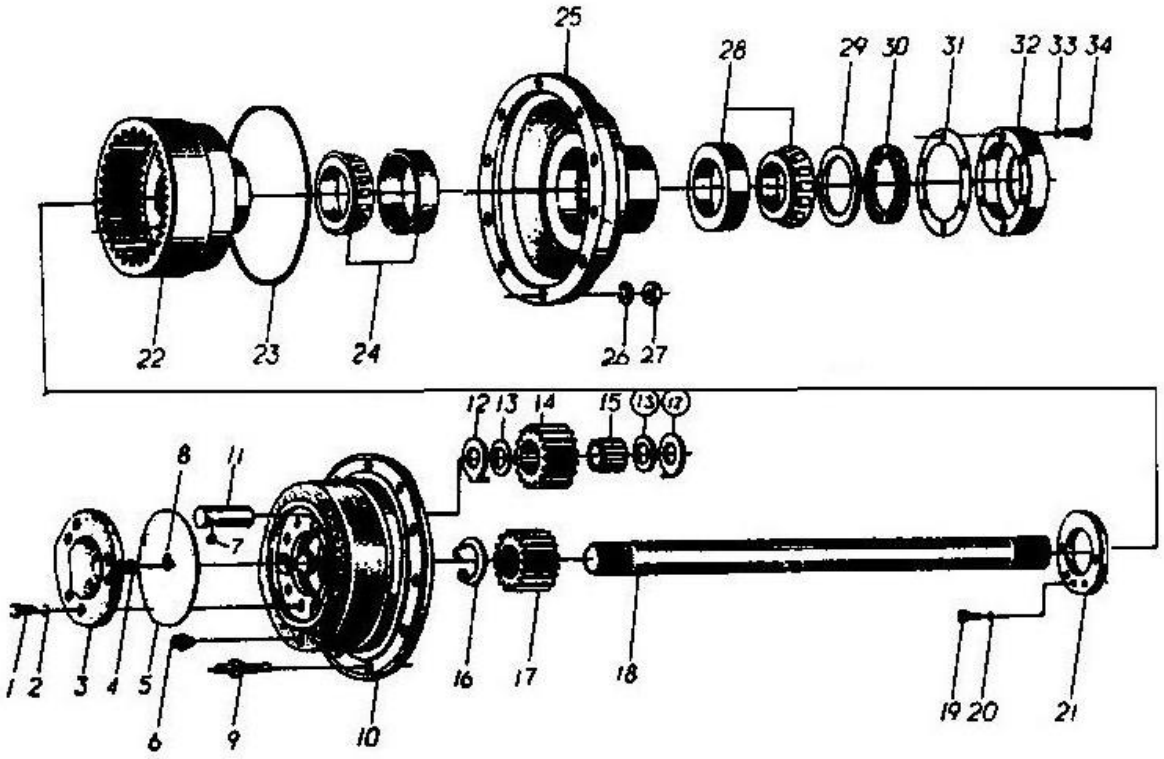

序号	代号	名称		数量	备注
KEY	PART NO.	DESCRIPTION		QTY	REMARKS
1	4011000084	螺栓 GB5783-M10*30EpZn-8.8	BOLT	10	
2	4015000025	垫圈 GB93-10-65Mn	WASHER	10	
3	2907000767	盖	COVER	1	
4	2907000916	定位块	LOCK BLOCK	1	
5	2907000768	O 型密封圈	O—RING	1	
6	4120000080	螺塞 Q/ZB286-ZG3/4"-Q235A	PLUG	1	
7	4090000007	钢球 GB308-8-GCr15	STEEL BALL	3	
8	4090000006	钢球 GB308-17.462-GCr15	STEEL BALL	1	
9	3050900044	轮辋螺栓	RIM BOLT	10	
10	2907000766	行星轮架	CARRIER OF PLANT GEAR	1	
11	3050900043	行星齿轮轴	PLANT GEAR SPINDLE	3	
12	3050900052	垫片	SPACER	6	
13	3050900042	挡环	RING SNAP	6	
14	3050900041	行星齿轮	PLANET GEAR	3	
15	4090000003	滚针 GB309-4*38-GCr15	ROLLER	84	
16	4015000046	挡圈 GB894.1-50-65Mn	RING SNAP GB894.1-50-65Mn	1	
17	3050900040	太阳轮	GEAR—SUN	1	
18	3050900050	半轴	DIFFERENTIAL AXLE	1	
19	4014000118	螺钉 GB70-M8*1*20-8.8	SCREW GB70-M8*1*20-8.8	1	
20	4015000036	垫圈 GB93-8-65Mn	WASHER	1	
21	3050900047	圆螺母	ROUND NUT	1	
22	3050900037	内齿轮	AXLE RING GEAR	1	
23	3050900045	O 形圈	O—RING	1	
24	4021000044	滚动轴承 GB297- 32220	ROLLING BEARING GB297- 32220	1	
25	3050900046	轮毂	HUB WHEEL	1	
26	4015000029	垫圈 GB93-18-65Mn	WASHER GB93-18-65Mn	10	
27	4013000136	螺母 GB6171-M18*1.5EpZn-8	NUT GB6171-M18*1.5EpZn-8	10	
28	4021000045	滚动轴承 GB297-32021	ROLLING BEARING GB297-32021	1	
29	3050900051	轴承隔套	BEARING COWL	1	
30	4030000046	骨架油封 HG4-692-PD130*160*12	FRAME OIL SEAL	1	
31	3050900048	垫片	BACKUP PLATE	1	
32	3050900049	油封端盖	OIL SEAL COVER	1	
33	4015000036	垫圈 GB93-8-65Mn	WASHER GB93-8-65Mn	6	
34	4011000195	螺栓 GB5783-M8*35EpZn-8.8	BOLT GB5783-M8*35EpZn-8.8	6	

F 工作装置液压系统
IMPLEMENT HYDRAULIC SYSTEM

山 东 临 工 工 程 机 械 有 限 公 司
SHANDONG LINGONG CONSTRUCTION MACHINERY LTD.

工作装置液压系统
IMPLEMENT HYDRAULIC SYSTEM

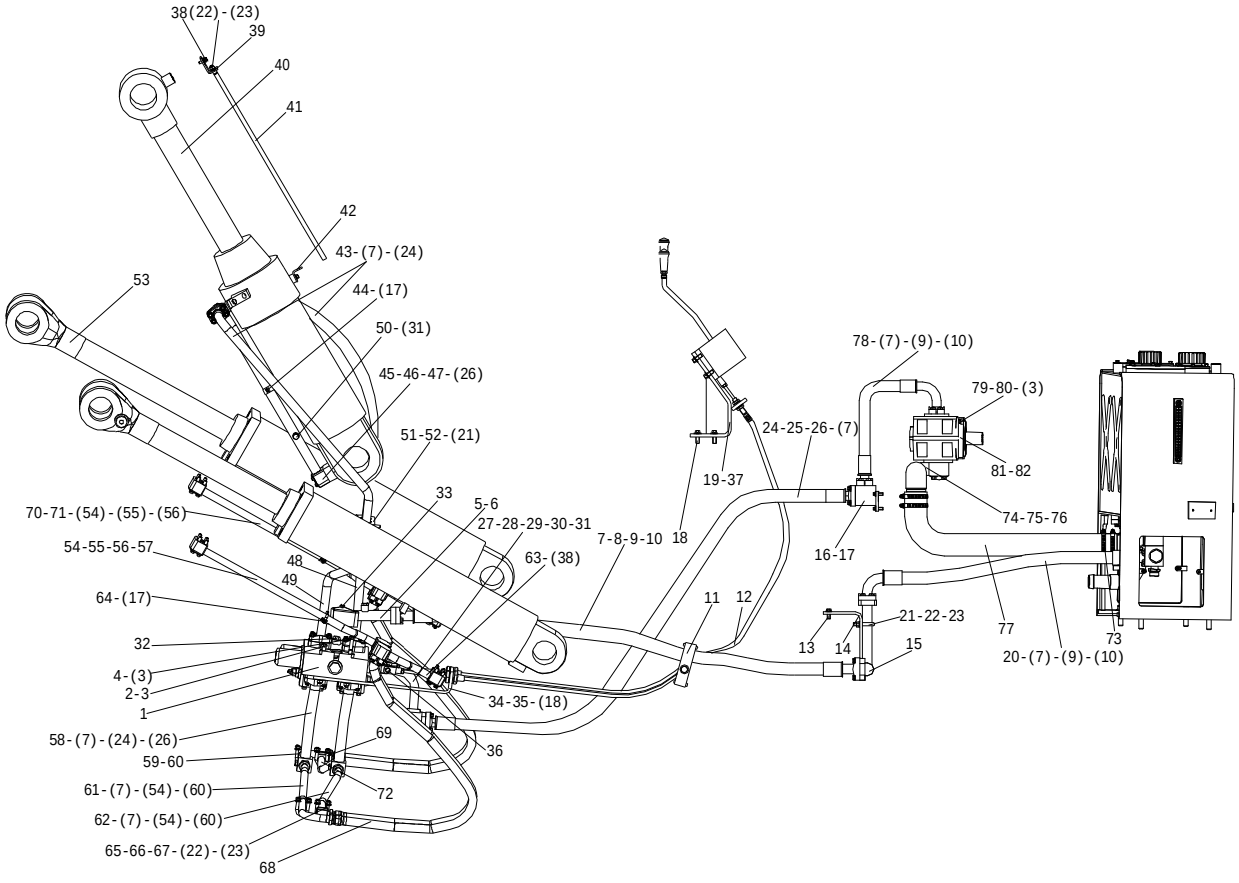

F1

序号	代号	名称		数量	备注
KEY	PART NO.	DESCRIPTION		QTY	REMARKS
1	4120000414	多路阀 DF-25B2-16	CONTROL VALVE DF-25B2-16	1	
2	4011000056	螺栓 GB5782-M12*145EpZn-8.8	BOLT GB5782-M12*145EpZn-8.8	1	
3	4015000168	垫圈 GB97.1-12EpZn-300HV	WASHER GB97.1-12EpZn-300HV	12	
4	4011000058	螺栓 GB5782-M12*175EpZn-8.8	BOLT GB5782-M12*175EpZn-8.8	1	
5	2912000502	多路阀回油钢管	OIL RETURN TUBE OF THE CONTROL VEVLE	1	部件
6	4030000031	O 形圈 GB3452.1-42.5*3.55G	O-RING GB3452.1-42.5*3.55G	1	
7	4011000475	螺栓 GB16674-M10*30EpZn-8.8	BOLT GB16674-M10*30EpZn-8.8	60	
8	4041000705	软管 LGB163012112	TUBE LGB163012112	1	
9	4041000056	分体法兰 LGB117312550	FLANGE LGB117312550	7	
10	4030000029	O 形圈 GB3452.1-37.5*3.55G	O-RING GB3452.1-37.5*3.55G	7	
11	2912000504	管夹	CLAMP	1	部件
12	2912001097	操纵软轴	CONTROL AXIS	2	
13	4011000137	螺栓 GB16674-M12*20EpZn-8.8	BOLT GB16674-M12*20EpZn-8.8	2	
14	2912000402	固定板	CLAMPING PLATE	1	Q235A
15	2912000403	回油钢管	OIL OUT TUBE	1	部件
16	2912000404	二通块	TWO-WAY MASS	1	部件
17	4011000458	螺栓 GB16674-M8*20EpZn-8.8	BOLT GB16674-M8*20EpZn-8.8	14	
18	4011000477	螺栓 GB16674-M12*35EpZn-8.8	BOLT GB16674-M12*35EpZn-8.8	8	
19	4120001071	操纵机构 LG12-936CZJG01	CONTROL SYSTEM LG12-936CZJG01	1	
20	4041000532	软管 LGB162012105	TUBE LGB162012105	1	
21	4011000556	U 形螺栓 JB/ZQ4321-33Zn-Q235A・F	U-BOLT JB/ZQ4321-33Zn-Q235A・F	7	
22	4013000007	螺母 GB6170-M10EpZn-8	NUT GB6170-M10EpZn-8	19	
23	4015000162	垫圈 GB97.1-10EpZn-300HV	WASHER GB97.1-10EpZn-300HV	19	
24	4041000043	分体法兰 LGB117310490	FLANGE LGB117310490	10	
25	4041000698	软管 LGB107010125	TUBE LGB107010125	1	
26	4030000026	O 形圈 GB3452.1-32.5*3.55G	O-RING GB3452.1-32.5*3.55G	11	
27	2912000510	固定支架	FRAME	1	Q235A
28	4011000447	螺栓 GB16674-M10*20EpZn-8.8	BOLT GB16674-M10*20EpZn-8.8	2	
29	2912000405	多路阀进油钢管	INPUT TUBE OF THE CONTROL VALVE	1	部件
30	4041000774	螺塞 LGB135-01422	PLUG LGB135-01422	2	
31	4041000767	O 形圈 LGB168-11124	O-RING LGB168-11124	3	
32	4011000263	螺栓 GB5782-M12*130EpZn-8.8	BOLT GB5782-M12*130EpZn-8.8	2	
33	4011000230	螺栓 GB16674-M10*65EpZn-8.8	BOLT GB16674-M10*65EpZn-8.8	1	
34	2912000503	多路阀固定板	CLAMPING PLATE OF CONTROL VALVE	1	Q235A
35	4013000011	螺母 GB6170-M12EpZn-8	NUT GB6170-M12EpZn-8	8	
36	2912000008	铰接头	TIE-IN	2	Q235A
37	4120001072	操纵机构 LG12-936CZJG02	CONTROL SYSTEM LG12-936CZJG02	1	选用
38	4011000447	螺栓 GB16674-M10*20EpZn-8.8	BOLT GB16674-M10*20EpZn-8.8	2	
39	2914000002	固定板	CLAMPING PLATE	1	Q235A
40	4120000868	转斗油缸 HSGF-140*80*502－952	TILT CYLINDER HSGF-140*80*502－952	1	
41	2914000402	转斗指示杆	INDICATING ROD OF BUCKET	1	部件
42	2914000004	转斗指示板	CONDUIT OF INDICATING ROD	1	Q235A

工作装置液压系统
IMPLEMENT HYDRAULIC SYSTEM

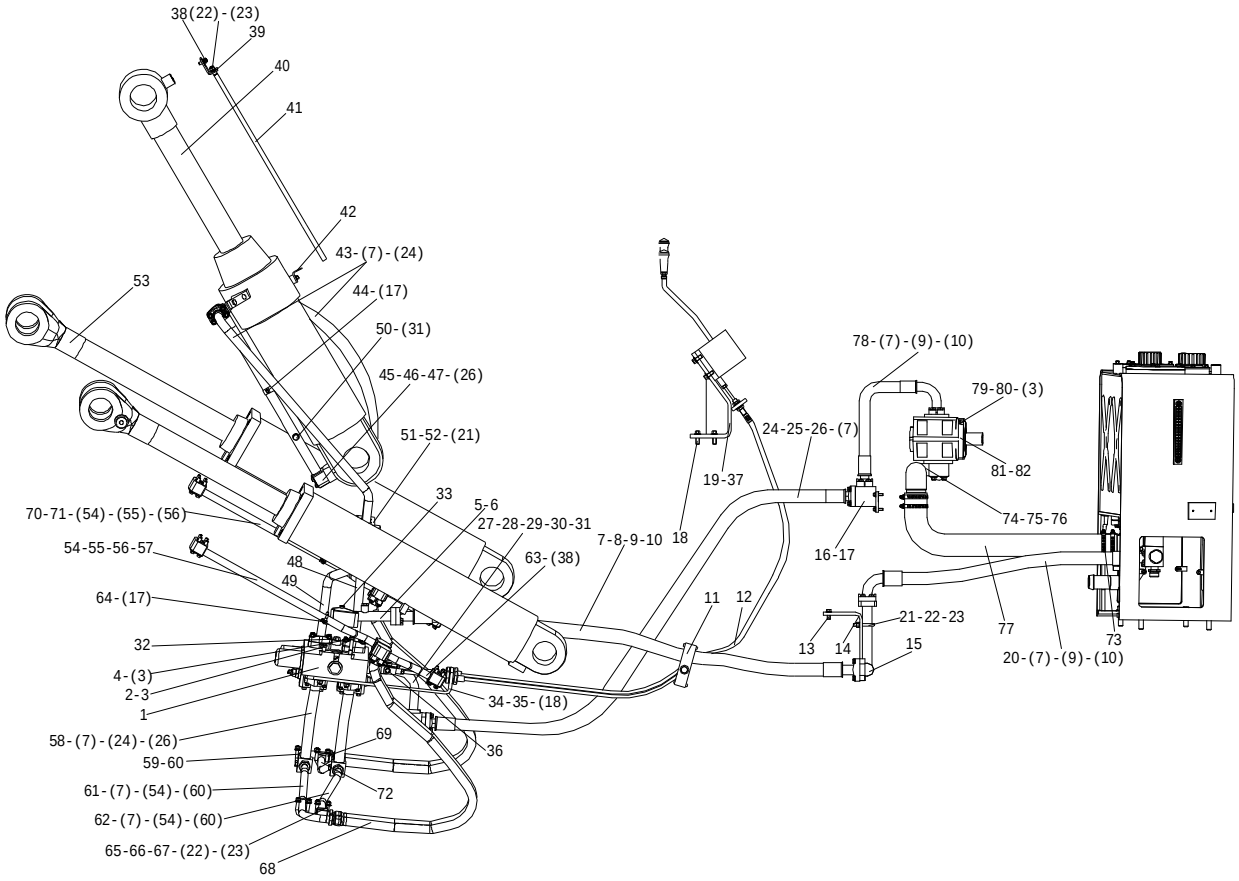

F1

序号	代号	名称		数量	备注
KEY	PART NO.	DESCRIPTION		QTY	REMARKS
43	4041000703	软管 LGB106010120	TUBE LGB106010120	2	
44	2913000011	管夹	CLAMP	1	Q235A
45	2914000403	转斗缸大腔钢管	BIG CHAMBER TUBE OF TILT CYLINDER	1	部件
46	4011000309	螺栓 GB16674-M10*50EpZn-8.8	BOLT GB16674-M10*50EpZn-8.8	2	
47	4011000473	螺栓 GB16674-M10*55EpZn-8.8	BOLT GB16674-M10*55EpZn-8.8	2	
48	2914000404	转斗联钢管 A	OIL TUBE ASSEMBLY OF TILT CYLINDER A	1	部件
49	2914000405	转斗联钢管 B	OIL TUBE ASSEMBLY OF TILT CYLINDER B	1	部件
50	4041000774	螺塞 LGB135-01422	PLUG LGB135-01422	1	
51	2914000406	固定支架 A	FRAME A	1	部件
52	2914000407	固定支架 B	FRAME B	1	部件
53	4120000867	动臂油缸 HSGF-125*70*771-1240	LIFT CYLINDER HSGF-125*70*771-1240	2	
54	4030000279	O 形圈 GB3452.1-25*3.55G	O-RING GB3452.1-25*3.55G	8	
55	4011000309	螺栓 GB16674-M10*50EpZn-8.8	BOLT GB16674-M10*50EpZn-8.8	8	
56	4011000164	螺栓 GB16674-M10*35EpZn-8.8	BOLT GB16674-M10*35EpZn-8.8	8	
57	2913000402	左动臂缸小腔钢管	OIL TUBE OF SMALL CHAMBER LEFT LIFTING CYLINDER	1	部件
58	2913000861	动臂联三通钢管	THREE OF TUBE OF LIFT CYLINDER	2	部件
59	2913000867	阀至右动臂缸大腔钢管	TUBE OF VALVE TO BIG CHAMBER OF RIGHT RIGHT CYLINDER	1	部件
60	4041000137	分体法兰 LGB117306400	FLANGE LGB117306400	4	
61	2913000869	阀至左动臂缸大腔钢管	TUBE OF VALVE TO BIG CHAMBER OF RIGHT LIFT CYLINDER	1	部件
62	2913000871	阀至左动臂缸小腔钢管	TUBE OF VALVE TO SMALL CHAMBER OF RIGHT LIFT CYLINDER	1	部件
63	2913000407	左动臂缸大腔钢管	OIL TUBE OF BIG CHAMBER LEFT LIFTING CYLINDER	1	部件
64	2913000408	管夹	CLAMP	2	Q235A
65	4011000488	螺栓 GB16674-M10*16EpZn-8.8	BOLT GB16674-M10*16EpZn-8.8	6	
66	4011000490	U 形螺栓 JB/ZQ4321-25Zn-Q235A・F	U-BOLT JB/ZQ4321-25Zn-Q235A・F	4	
67	2913000409	固定支架 A	FRAME A	1	部件
68	2913000895	动臂缸胶管	OIL PIPE OF LIFTING CYLINDER	4	部件
69	2913000411	固定支架 B	FRAME B	1	部件
70	2913000412	右动臂缸大腔钢管	OIL TUBE OF BIG CHAMBER RIGHT LIFTING CYLINDER	1	部件
71	2913000413	右动臂缸小腔钢管	OIL TUBE OF SMALL CHAMBER RIGHT LIFTING CYLINDER	1	部件
72	2913000873	阀至右动臂缸小腔钢管	TUBE OF VALVE TO SMALL CHAMBER OF RIGHT RIGHT CYLINDER	1	部件
73	4017000013	喉箍 JB8870-d90	ADMAS APPLE JB8870-d90	4	部件
74	2911000402	工作泵吸油钢管	INTAKE OIL TUBE OF PUMP	1	部件
75	4011000337	螺栓 GB16674-M12*60EpZn-8.8	BOLT GB16674-M12*60EpZn-8.8	4	
76	4030000235	O 形圈 GB3452.1-43.7*3.55G	O-RING GB3452.1-43.7*3.55G	1	
77	2911000403	工作泵吸油胶管	INTAKE OIL HOSE OF PUMP	1	部件
78	2911000404	工作泵出油胶管	OUT OIL TUBE OF PUMP	1	
79	4013000011	螺母 GB6170-M12EpZn-8	NUT GB6170-M12EpZn-8	4	
80	4012000003	螺柱 GB898-M12*35EpZn-8.8	SNAIL POLE GB898-M12*35EpZn-8.8	4	
81	4120000401	工作泵 CBGj3100A	WORKING PUMP CBGJ3100A	1	部件
82	2911000004	泵用密封垫	SEALING WASHER	1	

工作齿轮泵

WORKING GEAR PUMP

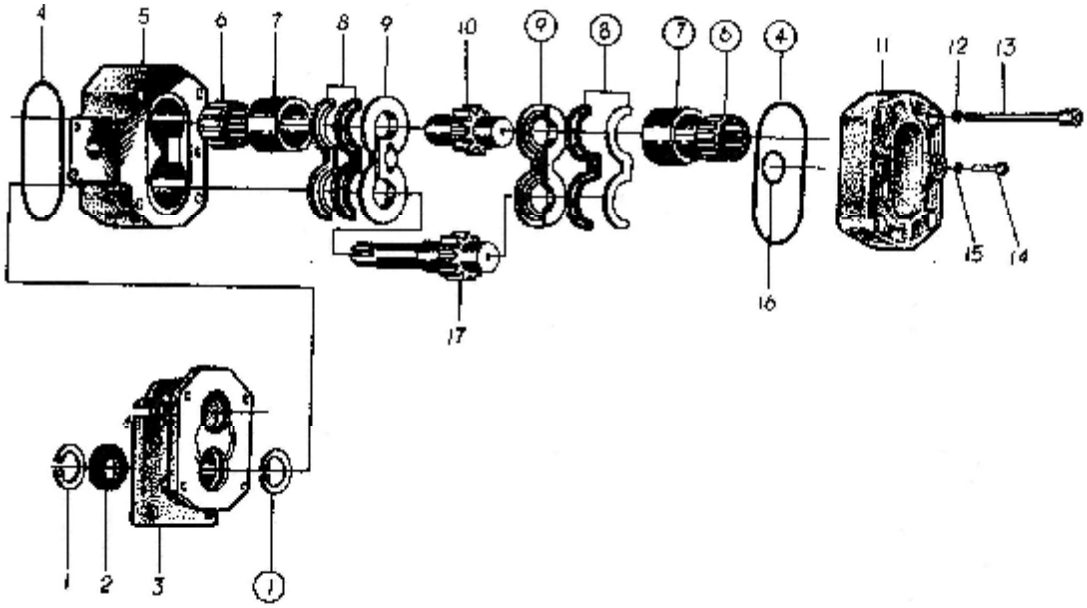

F2

序号	代号	名称		数量	备注
KEY	PART NO.	DESCRIPTION		QTY	REMARKS
1		挡圈	PING SNAP	2	
2		油封	OIL SEAL	1	
3		前盖	FRONT PUMP COVER	1	
4		O形圈	O—RING	2	
5		泵体	PUMP BLOCK	1	
6		滚动轴承	NEEDLE BEARING	4	
7		轴套	SHAFT SLEEVE	4	
8		密封件	OIL SEAL	2	
9		侧板	SIDE PLATE	2	
10		从动齿轮轴	DRIVEN GEAR SHAFT	1	
11		后盖	REAR PUMP COVER	1	
12		垫圈	LOCK WASHER	4	
13		螺栓	BOLT	4	
14		螺栓	BOLT	1	
15		垫圈	LOCK WASHER	1	
16		O形圈	O—RING	1	
17		主动齿轮轴	DRIVE GEAR SHAFT	1	

转斗油缸

DUMP CYLINDER

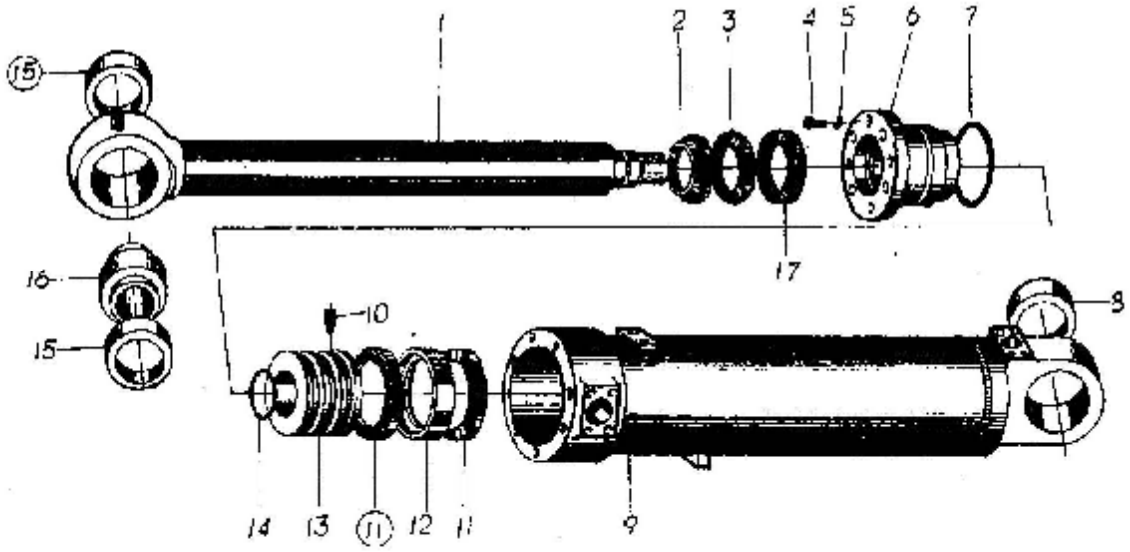

序号	代号	名称		数量	备注
KEY	PART NO.	DESCRIPTION		QTY	REMARKS
1		活塞杆	PISTON ROD	1	
2		防尘圈	PUST PROOD RING	1	
3		密封圈	SEAL RING-RING	1	
4		六角头螺栓	BOLT	8	
5		垫圈	WASHER	8	
6		缸盖	CYLINDER HEAD	1	
7		O 形圈	O-RING	1	
8		衬套	BUSHING	1	
9		缸体	CYLINDER BODY	1	
10		紧定螺钉	SCREW		
11		支承环	SUPPORTING RING		
12		孔形组合密封	FABRICATE SEATING		
13		活塞	PISTON	1	
14		O 形圈	O-RING	1	
15		挡环	SPCER RING	2	
16		关节轴承	SPHERICAL PLAIN BEARING	1	
17		轴用组合密封	SPHERICAL PLAIN BEARING	1	
18					

动臂油缸

LIFT ARM CYLINDER

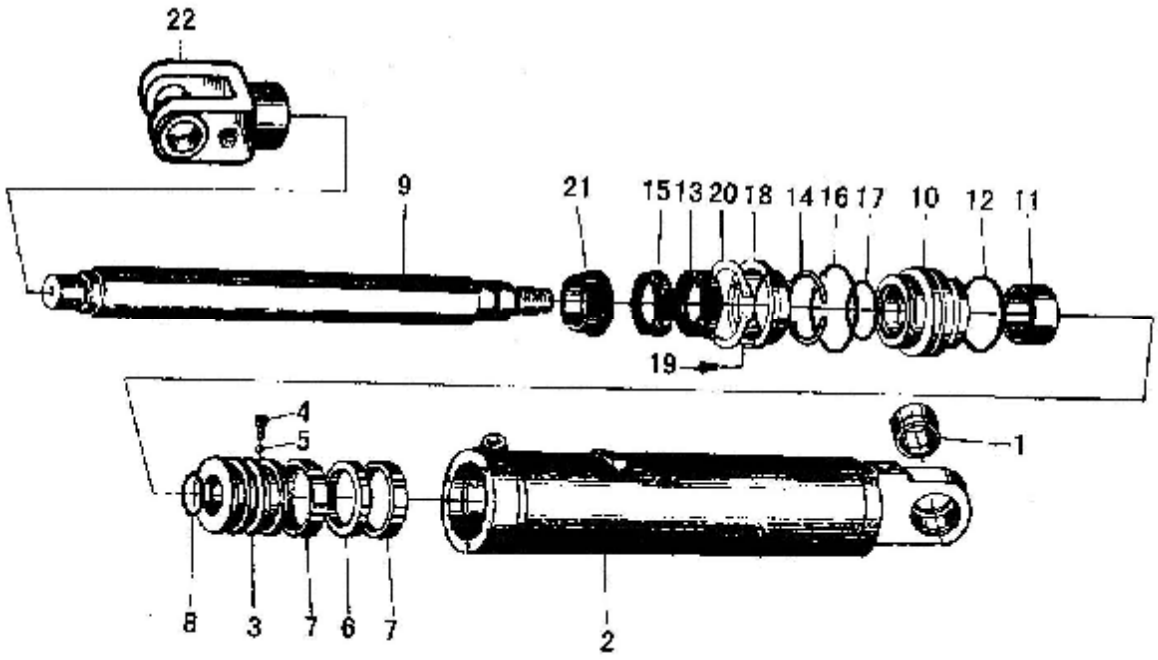

F4

序号	代号	名称		数量	备注
KEY	PART NO.	DESCRIPTION		QTY	REMARKS
1		衬套	BUSH	1	
2		缸体	CYLINDER BODY	1	
3		活塞	PISTON	1	
4		螺钉	SCREW	1	
5		钢球	STEEL BALL	1	
6		孔用组合封	FABRICATE SEALING	1	
7		支撑环	SUPPORTING RING	2	
8		O 形圈	O-RING	1	
9		活塞杆	PISTON ROD	1	
10		导向塞	GUIDE SLEEVE	1	
11		支撑环	SUPPORTING RING	1	
12		O 形圈	O RING	1	
13		轴用组合封	FABRICATE SEALING	1	
14		钢丝挡圈	WIRED CIRCLIP	1	
15		Y 型密封圈	Y DUST RING	1	
16		O 形圈	O RING	1	
17		O 形圈	O RING	1	
18		挡环	SNAP RING	1	
19		螺钉	SCREW	1	
20		弹性挡圈	SNAP RING	3	
21		防尘圈	DUST-PROOF RING	1	
22		耳环座	DOUBLE-EAR RING	1	

多路阀

MULTIPLEDIRECTIONALCONTROLVALVE

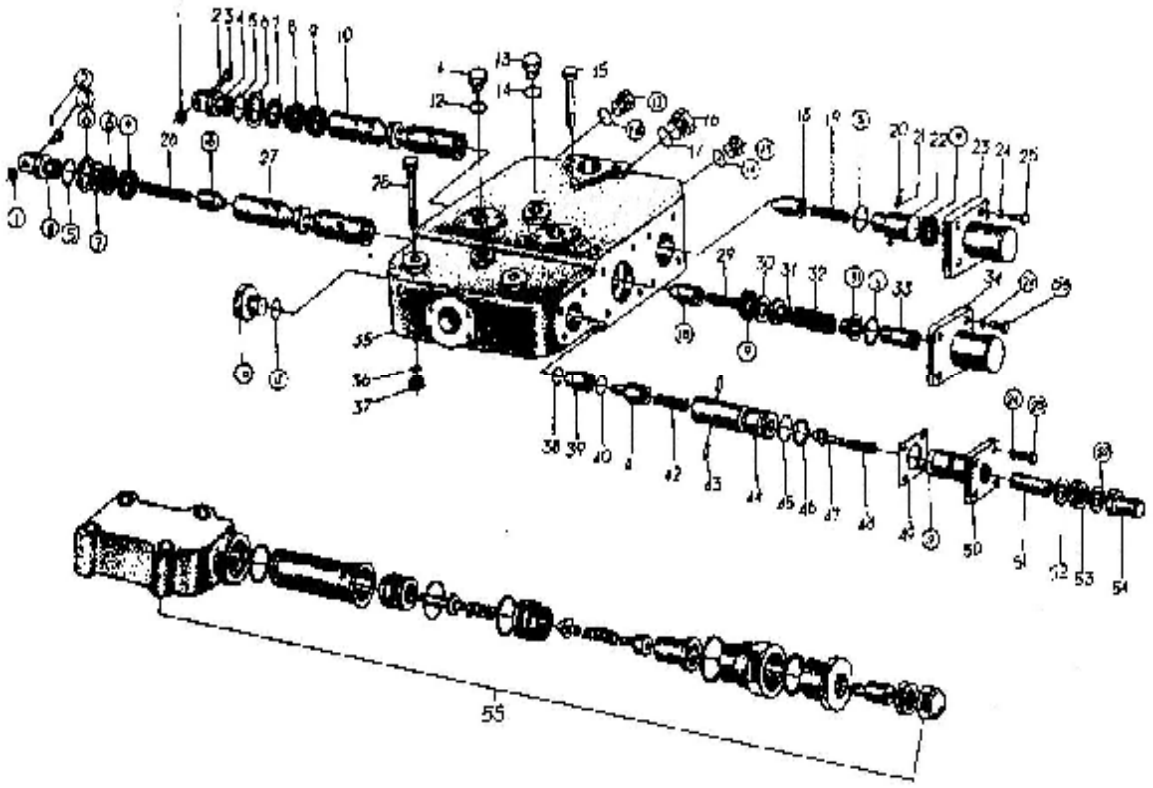

序号	代号	名称		数量	备注
KEY	PART NO.	DESCRIPTION		QTY	REMARKS
1		垫圈	WASHER	2	
2		开口销	SPLIT PIN	2	
3		圆肩销	BUTTON PIN	2	
4		弹簧座	SPRING SEAT	2	
5		O 形圈	O-RING	4	
6		挡圈	RING SNAP	2	
7		压紧环	CLAMP RING	2	
8		密封环	SEAL RING	2	
9		骨架油封	SLELETON OIL SEAL	4	
10		动臂滑阀	SLIDE VALVE OF LIFT ARM	1	
11		螺塞	PLUG	1	
12		O 形圈	O-RING	1	
13		螺塞	BOLT	3	
14		O 形圈	PLUG	3	
15		螺栓	BOLT	2	
16		螺塞	PLUG	2	
17		O 形圈	O-RING	2	
18		单向阀	CHECK VALVE	3	
19		弹簧	SPRING	1	
20		钢球	STEEL BALL	2	
21		弹簧	SPRING	1	
22		弹簧座	SPRING SEAT	1	
23		定位套筒	POSITION SLEEVE	1	
24		垫圈	WASHER	12	
25		螺栓	BOLT	12	
26		弹簧	SPRING	1	
27		转斗滑阀	SLIDE VALVE OF TILT ARM	1	
28		螺栓	BOLT	2	
29		弹簧	SPRING	1	
30		垫板	PLATE	2	
31		弹簧压座	SPRING SEAT	2	
32		回位弹簧	RETURN SPRING	1	
33		弹簧座	SPRING SEAT	1	
34		端盖	END COVER	1	
35		阀体	VALVE BODY	1	
36		垫圈	WASHER	4	
37		螺母	NUT	4	
38		钢丝挡圈	WIRED CIRLLIP	1	
39		回油阀芯	SPOOL FOR OIL RETURN	1	
40		O 形圈	O RING	1	
41		柱塞阀芯	PLUNGER	1	
42		弹簧	SPRING	1	
43		固定销	MOUNTING PIN	2	
44		安全阀套	SLEEVE OF RELIEF VALVE	1	
45		喷油圈	INJECTION RING	1	
46		钢丝挡圈	WIRED CIRCLIP	1	
47		阀芯	SPOOL	1	
48		弹簧	SPRING	1	
49		调整垫	ADJUST SHIM	1	
50		弹簧压盖	SPRING COVER	1	
51		调压丝杆	REGULATING SCREW	1	
52		垫圈	WASHER	2	
53		螺母	NUT	1	
54		锁紧螺母	LOCKING NUT	1	
55		大小腔双向过载补油阀	SAFETY VALVE	1	

版权所有 不得翻印

G 油箱
TANK

山 东 临 工 工 程 机 械 有 限 公 司

SHANDONG LINGONG CONSTRUCTION MACHINERY LTD.

燃油箱总成

FUEL TANK ASSEMBLY

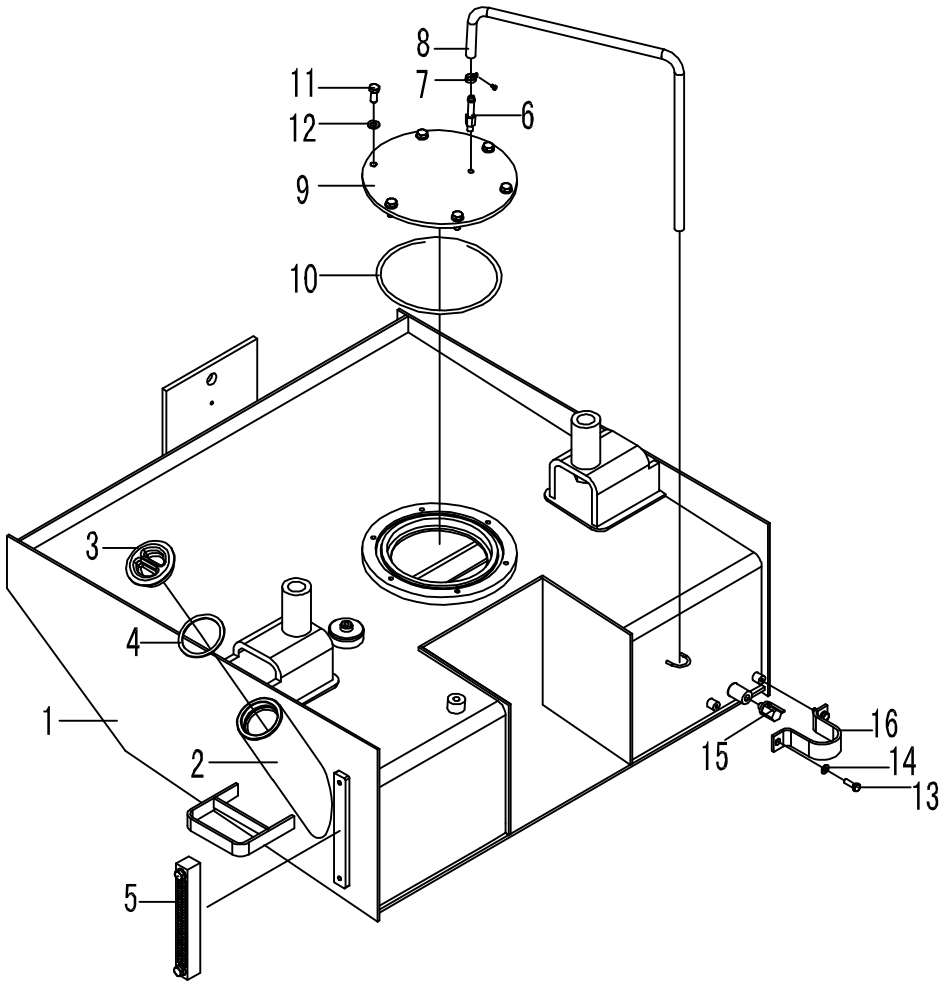

G1

序号	代号	名称		数量	备注
KEY	PART NO.	DESCRIPTION		QTY	REMARKS
1	2010900009	燃油箱体	FUEL TANK	1	部件
2	2010900016	滤清器	STRAINER	1	部件
3	3010900010	加油口盖	OIL-SUPPLYING COVER	1	HT200
4	3010900011	密封垫	SEALING SPACER	1	耐油石棉橡胶板
5	4120000093	液位计 YWZ-200	FUEL LEVEL GAUGE	1	部件
6	3010900012	透气钢管	TUBE	1	Q235-A
7	4120000077	胶管夹箍 Q/ZB251-3/8"	CLIP Q/ZB251-3/8"	1	部件
8	4120000046	胶管 JB8406-A10*560	HOSE JB8406-A10*560	1	耐油橡胶
9	3010900013	盖板	COVER PLATE	1	Q235-A
10	4030000022	O 形圈 GB3452.1-200*7.00G	O-RING GB3452.1-200*7.00G	1	耐油橡胶
11	4011000082	螺栓 GB5783-M10*25EpZn-8.8	BOLT GB5783-M10*25EpZn-8.8	6	8.8
12	4015000162	垫圈 GB97.1-10EpZn-300HV	WASHER GB97.1-10EpZn-300HV	6	300HV
13	4011000106	螺栓 GB5783-M8*25EpZn-8.8	BOLT GB5783-M8*25EpZn-8.8	2	8.8
14	3010900068	垫圈	WASHER	2	300HV
15	4120000099	球阀 MBS216-1/2"	GLOTAL VALVE MBS216-1/2"	1	部件
16	3010900014	护板	GUARD	1	Q235-A

液压油箱总成
HYDRAULIC TANK ASSEMBLY

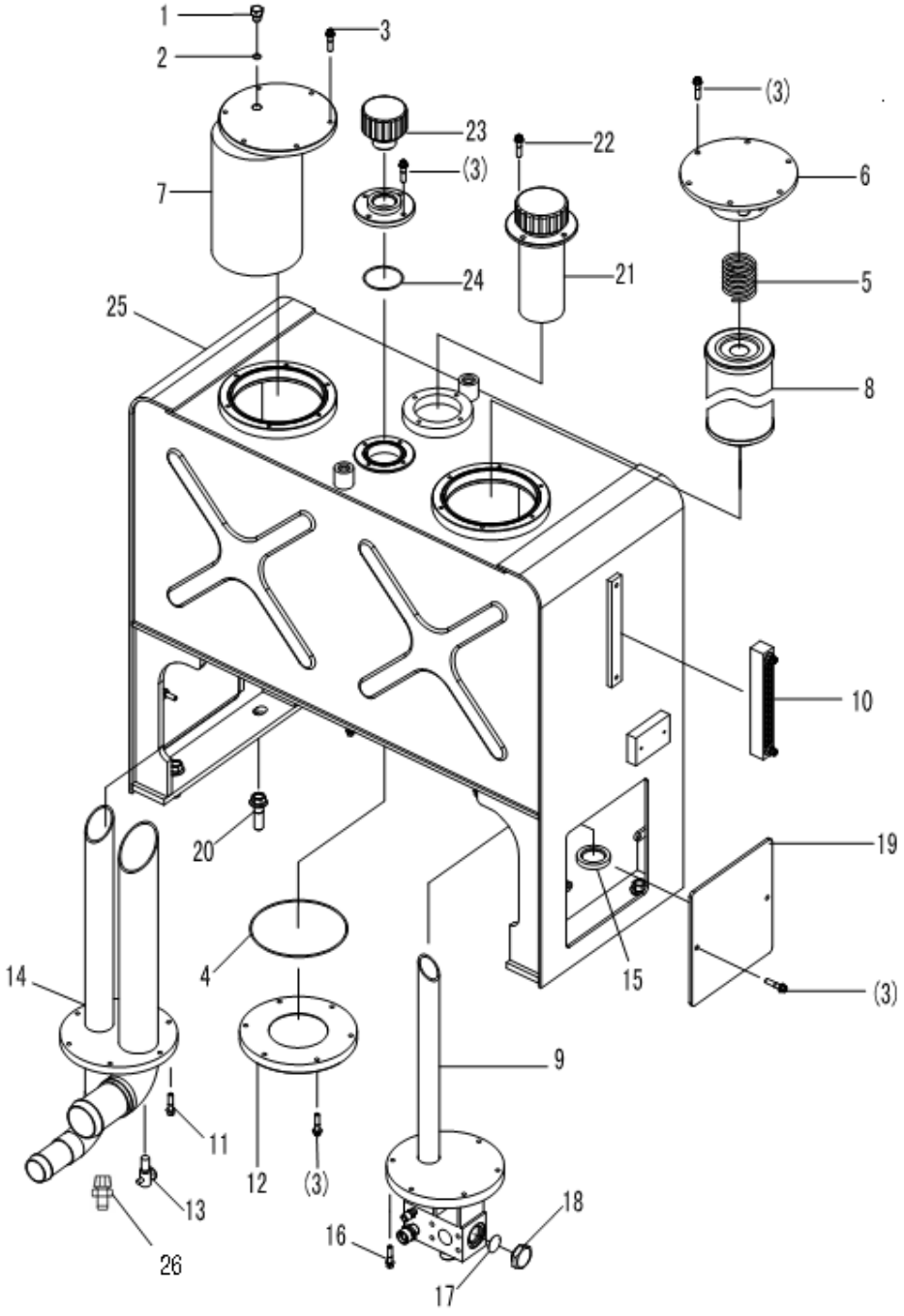

G2

序号	代号	名称		数量	备注
KEY	PART NO.	DESCRIPTION		QTY	REMARKS
1	4041000774	螺塞 LGB135-01422	THREAD PLUG LGB135-01422	1	
2	4041000767	O 形圈 LGB168-11124	O-RING LGB168-11124	1	部件
3	4011000458	螺栓 GB16674-M8*20EpZn-8.8	BOLT GB16674-M8*20EpZn-8.8	20	
4	4030000210	O 形圈 GB3452.1-165*3.65G	O-RING GB3452.1-165*3.65G	5	
5	2910000005	弹簧	SPRING	1	65Mn
6	2910000004	回油法兰盖	FLANGE CAP	1	部件
7	2910000407	上部吸油法兰	OIL-SUCTION STRAIN CORE	1	部件
8	2910000406	回油滤芯	STRAIN CORE	1	部件
9	2910000412	回油法兰	OIL-RETURN FLANGE	1	部件
10	4120000093	液位计 YWZ-200	OIL LEVEL YWZ-200	1	部件
11	4011000455	螺栓 GB16674-M8*25EpZn-8.8	BOLT GB16674-M8*25EpZn-8.8	6	
12	2910000036	发法盖	FRANGE CAP	1	Q235A
13	4120000099	球阀 MBS216-1/2"	BOLL-VALVE MBS216-1/2"	1	部件
14	2910000409	吸油法兰	OIL-SUCTION STRAIN CORE	1	部件
15	4190000008	环形磁铁	ANNULAR MAGNET	1	部件
16	4011000481	螺栓 GB16674-M8*30EpZn-8.8	BOLT GB16674-M8*30EpZn-8.8	6	
17	4041000192	螺塞 LGB13503341	THREAD PLUG LGB13503341	1	
18	4041000765	O 形圈 LGB168-12931	O-RING LGB168-12931	1	
19	2910000410	侧板	SIDE BROAD	2	Q235A
20	4011000449	螺栓 GB16674-M16*35EpZn-8.8	BOLT GB16674-M16*35EpZn-8.8	4	
21	4011000461	螺栓 GB16674-M8*16EpZn-8.8	BOLT GB16674-M8*16EpZn-8.8	4	
22	4120000452	加油滤芯 SFM-323M	OIL-SUPPLYING STRAIN CORE SFM-323M	1	部件
23	4120001088	换气过滤器 L1.0807-31	GAS-EXCHANGE FILTER L1.0807-31	1	部件
24	4030000233	O 形圈 GB3452.1-65*3.55G	O-RING GB3452.1-65*3.55G	1	
25	2910000402	液压油箱体	HYDRAULIC TANK	1	部件
26	2910000906	放油接头	FITTING	1	

H 工作装置
WORKING EQUIPMENT

山 东 临 工 工 程 机 械 有 限 公 司
SHANDONG LINGONG CONSTRUCTION MACHINERY LTD.

工作装置
WORKING EQUIPMENT

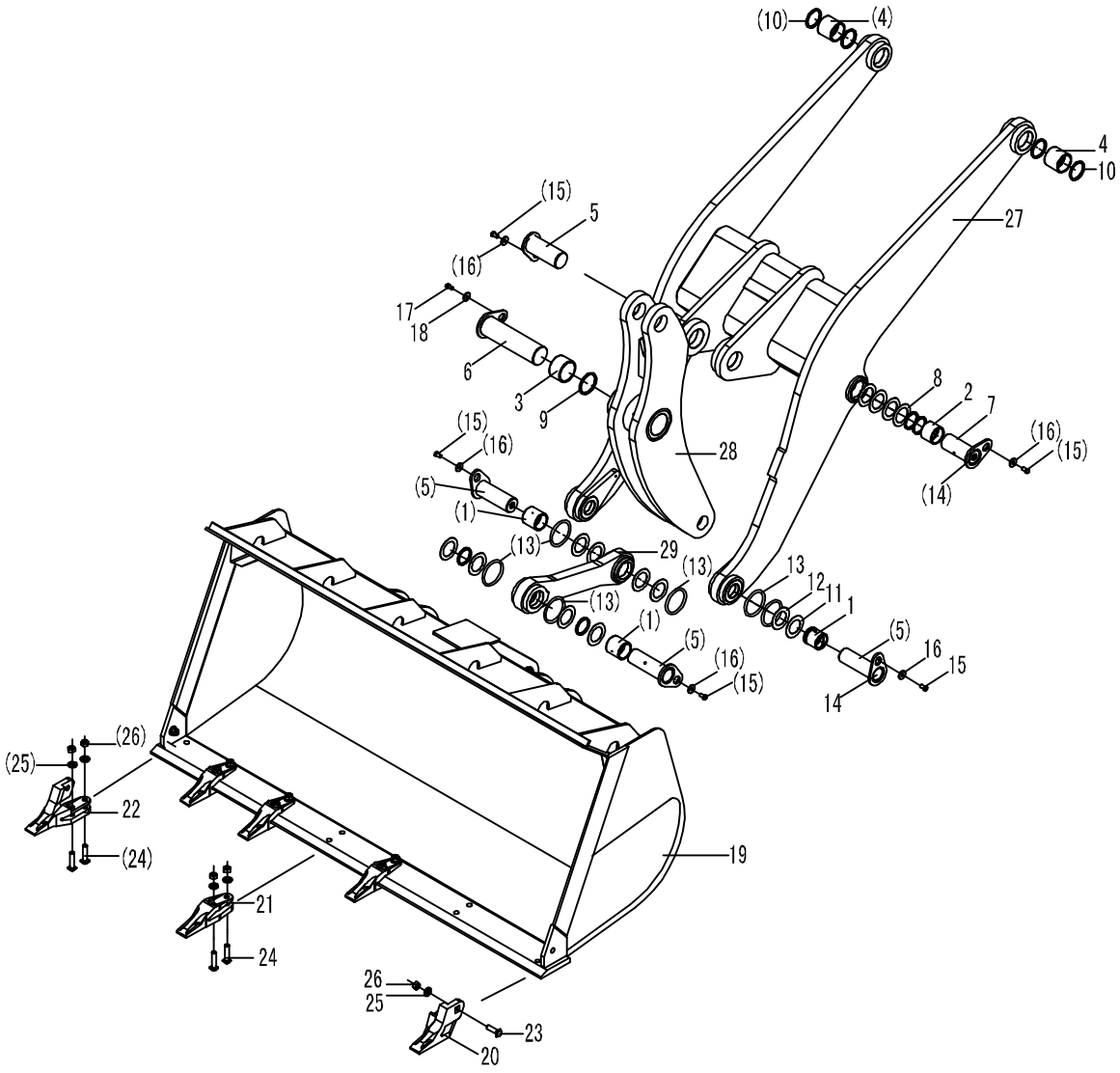

序号	代号	名称		数量	备注
KEY	PART NO.	DESCRIPTION		QTY	REMARKS
1	4043000218	轴套 LGB302-60*58A2	BUSH LGB302-60*58A2	4	
2	4043000121	轴套 LGB302-60*50A2	BUSH LGB302-60*50A2	2	
3	4043000124	轴套 LGB302-85*125A2	BUSH LGB302-85*125A2	1	
4	4043000123	轴套 LGB302-65*80A2	BUSH LGB302-65*80A2	2	
5	4043000112	销轴 LGB301-60*95*170-40Cr	PIN LGB301-60*95*170-40Cr	5	
6	4043000120	销轴 LGB301-85*132*245-40Cr	PIN LGB301-85*132*245-40Cr	1	
7	4043000119	销轴 LGB301-60*85*150-40Cr	PIN LGB301-60*85*150-40Cr	2	
8	4043000127	防尘圈 LGB307-60	PUSTRING LGB307-60	12	
9	4043000056	防尘圈 LGB307-85	PUSTRING LGB307-85	2	
10	4043000128	防尘圈 LGB307-65	PUSTRING LGB307-65	4	
11	4043000126	垫片 LGB303-60*100*2	SPACER LGB303-60*100*2	3	
12	4043000125	垫片 LGB303-60*100*1	SPACER LGB303-60*100*1	6	
13	4043000129	O 形圈 LGB308-98*8	O-RING LGB308-98*8	6	
14	4030000065	油杯 JB7940.1-M10*1	GREASE NIPPLE JB7940.1-M10*1	8	
15	4011000197	螺栓 GB5783-M12*25EpZn-8.8	BOLT GB5783-M12*25EpZn-8.8	7	
16	4040000001	垫圈 LGB001-12	WASHER LGB001-12	7	
17	4011000094	螺栓 GB5783-M16*30EpZn-8.8	BOLT GB5783-M16*30EpZn-8.8	1	
18	4040000002	垫圈 LGB001-16	WASHER LGB001-16	1	
19	2917000471	铲斗	BUCKET	1	部件
20	4043000179	斗齿 LGB304-A2-1	BUCKET TEETH LGB304-A2-1	1	
21	4043000108	斗齿 LGB304-A1-1	BUCKET TEETH LGB304-A1-1	5	
22	4043000180	斗齿 LGB304-A3-1	BUCKET TEETH LGB304-A3-1	1	
23	4040000009	螺栓 LGB002-M16*40	BOLT LGB002-M16*40	2	
24	4040000007	螺栓 LGB002-M16*70	BOLT LGB002-M16*70	14	
25	4015000001	垫圈 GB1230-16EpZn-45	WASHER GB1230-16EpZn-45	16	
26	4013000016	螺母 GB6170-M16EpZn-8	NUT GB6170-M16EpZn-8	16	
27	2915000402	动臂	LIFT ARM	1	部件
28	2915000403	摇臂	ROCKER	1	部件
29	2915000404	连杆	LINKAGE ROD	1	部件

版权所有 不得翻印

I 转向系统
STEERING SYSTEM

山 东 临 工 工 程 机 械 有 限 公 司
SHANDONG LINGONG CONSTRUCTION MACHINERY LTD.

转向系统
STEERING SYSTEM

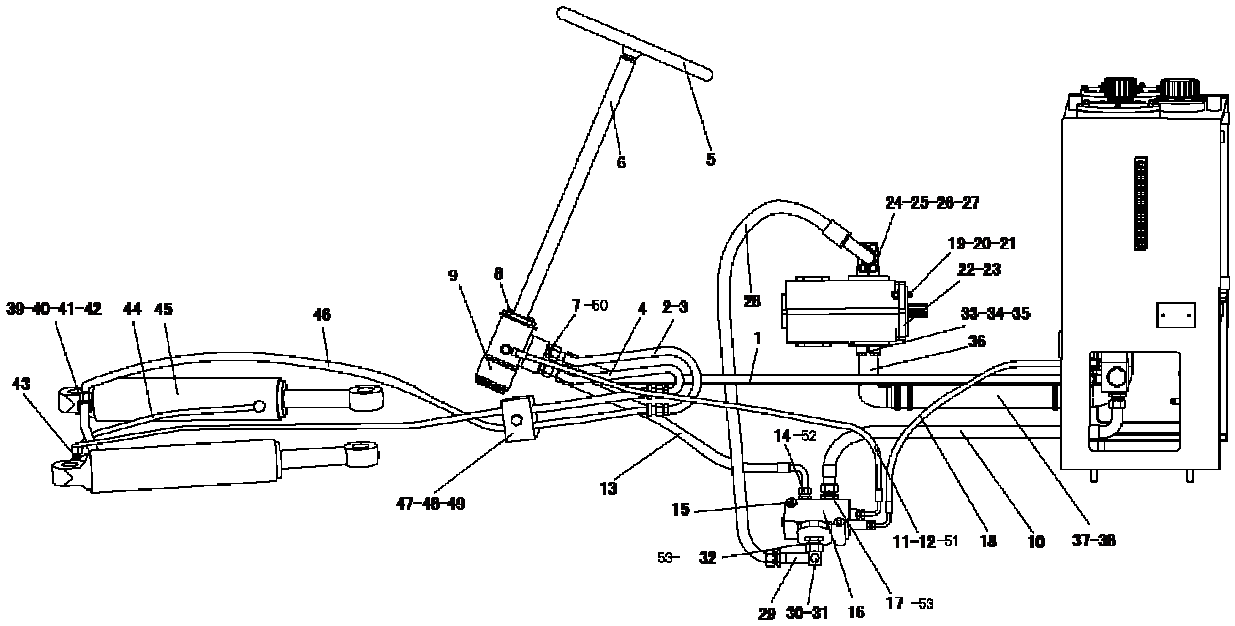

I1

序号	代号	名称		数量	备注
KEY	PART NO.	DESCRIPTION		QTY	REMARKS
1	4041000516	软管 LGB164010150	PIPE LGB164010150	1	
2	2920000402	转向器出油钢管 A	OIL OUTLET TUBE OF STEERING GEAR(A)	1	部件
3	4030000289	O 形圈 GB3452.1-16*1.8G	O-RING GB3452.1-16*1.8G	2	
4	2920000403	转向器出油钢管 B	OIL OUTLET TUBE OF STEERING GEAR(B)	1	部件
5	4120000360	方向盘 FXP-950	STEERIGN WHEEL FXP-950	1	
6	4120000019	转向柱 FZ2-770-HEaF	STEERIGN COLUMN FZ2-770-HEaF	1	
7	4041000564	直接头 LGB12002620	TIE-IN LGB12002620	4	
8	4011000475	螺栓 GB16674-M10*30EpZn-8.8	BOLT GB16674-M10*30EpZn-8.8	4	
9	4120001317	转向器 BZZ5-500	STEERING GEAR BZZ5-500	1	
10	4041000515	软管 LGB165012129	PIPE LGB165012129	1	
11	2920000778	优先阀反馈油管	FEEDBACK OIL PIPE OF PRIORITY VALVE	1	部件
12	4041000131	直接头 LGB12001412	TIE-IN LGB12001412	3	
13	4041000517	软管 LGB128010036	PIPE LGB128010036	1	
14	4041000187	直接头 LGB12002622	TIE-IN LGB12002622	1	
15	4011000302	螺栓 GB16674-M8*75EpZn-8.8	BOLT GB16674-M8*75EpZn-8.8	2	
16	4120000709	优先阀 VLE-150	PRIORITY VALVE VLE-150	1	
17	4041000188	直接头 LGB12003028	TIE-IN LGB12003028	1	
18	4041000514	软管 LGB165003121	PIPE LGB165003121	1	
19	4012000003	螺柱 GB898-M12*35EpZn-8.8	SCREW BOLT GB898-M12*35EpZn-8.8	4	
20	4015000168	垫圈 GB97.1-12EpZn-300HV	WASHER GB97.1-12EpZn-300HV	4	
21	4013000011	螺母 GB6170-M12EpZn-8	NUT GB6170-M12EpZn-8	4	
22	4120000866	转向变速双联泵 CBGj2063/2040	TANDEM GEAR PUMP CBGj2063/2040	1	
23	2911000004	泵用密封垫	SEAL WASHER OF PUMP	1	耐油石棉橡胶板
24	2919000412	转向泵出油钢管	OUTLET PIPE OF STEERING PUMP	1	部件
25	4011000475	螺栓 GB16674-M10*30EpZn-8.8	BOLT GB16674-M10*30EpZn-8.8	4	
26	4041000026	分体法兰 LGB117310491	FLANGE LGB117310491	1	
27	4030000026	O 形圈 GB3452.1-32.5*3.55G	O-RING GB3452.1-32.5*3.55G	1	
28	2919000413	转向泵至优先阀胶管	OIL-TUBE	1	部件
29	2919000414	优先阀进油钢管	INLET PIPE OF PRIOPTRY VALVE	1	部件
30	4041000774	螺塞 LGB13501422	PLUG LGB13501421	1	
31	4041000767	O 形圈 LGB168-11124	O-RING LGB168-11124	1	
32	4041000188	直接头 LGB12003028	TIE-IN LGB12003028	1	
33	4030000028	O 形圈 GB3452.1-36.5*3.55G	O-RING GB3452.1-36.5*3.55G	1	
34	4011000164	螺栓 GB16674-M10*35EpZn-8.8	BOLT GB16674-M10*35EpZn-8.8	4	
35	4041000056	分体法兰 LGB117312550	FLANGE LGB117312550	1	
36	2919000405	转向泵吸油钢管	OIL INLET TUBE OF STEERING PUMP	1	
37	4090000043	吸油胶管 HG4-763-45*450	OIL INLET PIPE HG4-763-45*450	1	
38	4017000007	JB8870-d60	JB8870-d60	4	
39	2921000408	钢管	TUBE	1	部件
40	4030000275	O 形圈 GB3452.1-22.4*3.55G	O-RING GB3452.1-22.4*3.55G	2	
41	4011000481	螺栓 GB16674-M8*30EpZn-8.8	BOLT GB16674-M8*30EpZn-8.8	4	
42	4011000277	螺栓 GB16674-M8*40EpZn-8.8	BOLT GB16674-M8*40EpZn-8.8	4	
43	2921000409	钢管	TUBE	1	部件
44	4041000563	软管 LGB128006078	PIPE LGB128006078	2	
45	4120001004	转向油缸 HSGL-80*45*327-594	STEERING CYLINDER HSGF-80*45*327-594	2	
46	2921000766	转向缸进油胶管	OIL INPUT PIPE OF STEERING CYLINDER	2	部件
47	2921000406	固定座	MOUNTED PLATE	1	部件
48	2921000407	橡胶板	RUBBER BAR	2	耐油橡胶
49	4011000476	螺栓 GB16674-M10*70EpZn-8.8	BOLT GB16674-M10*70EpZn-8.8	1	
50	4041000783	O 形圈 LGB168-11724	O-RING LGB168-11724	4	
51	4041000784	O 形圈 LGB168-10924	O-RING LGB168-10924	3	
52	4041000771	O 形圈 LGB168-11924	O-RING LGB168-11924	1	
53	4041000779	O 形圈 LGB168-12331	O-RING LGB168-12331	2	

转向器总成
STEERING GEAR

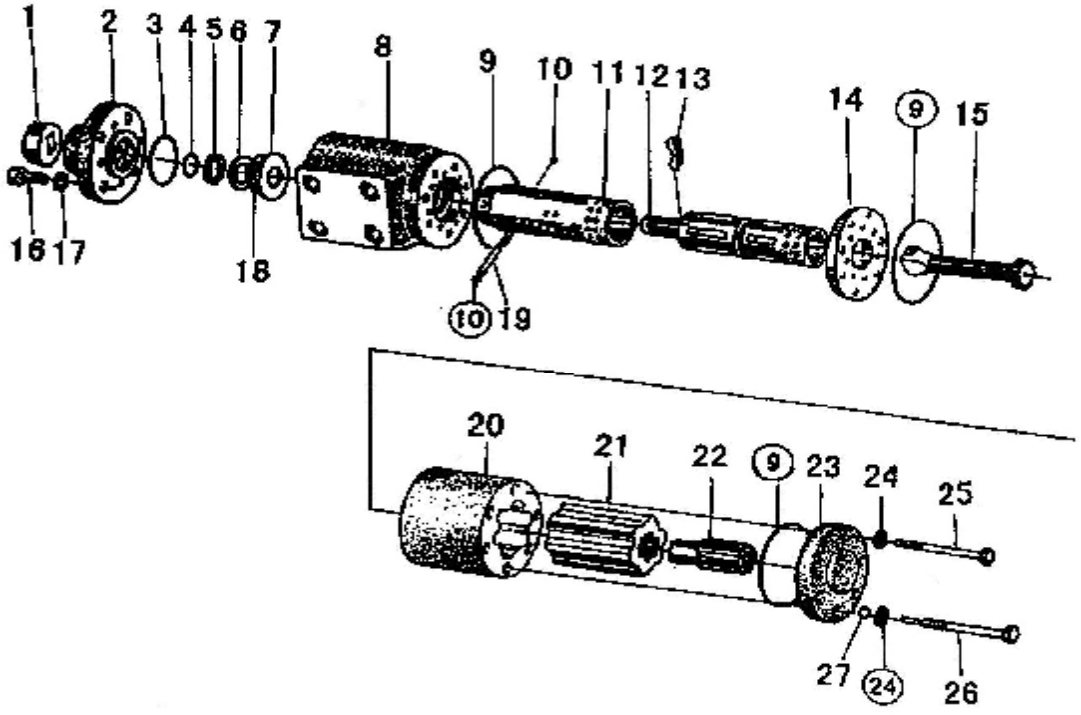

I2

序号	代号	名称		数量	备注
KEY	PART NO.	DESCRIPTION		QTY	REMARKS
1		连接块组件	CONNECTING BLOCKS MODULE	1	
2		前盖	FRONT COVER	1	
3		O形圈	O-RING	1	
4		O形圈	O-RING	1	
5		X型圈	X-RING	1	
6		挡环	GASKET	1	
7		挡环	GASKET	1	
8		阀体	VALVE BLOCK	1	
9		O型圈	O-RING	3	
10		垫片	GASKET	2	
11		阀套	VALVE SLEEVE	1	
12		阀芯	VALVE STEM	1	
13		弹簧片	SPRING SLIP	6	
14		隔盘	ISOLATING PLATE	1	
15		联动轴	COUPLING SHAFT	1	
16		螺钉	BOLT	4	
17		垫圈	WASHER	4	
18		推力滚动轴承	THRUSTNEEDLE BEARING	1	
19		拔销	CENTER PIN	1	
20		定子	STATOR MODULE	1	
21		转子	ROTOR	1	
22		限位柱	STOPPER	1	
23		后盖	REAR COVER	1	
24		组合密封垫	SEAL RING	7	
25		螺栓	SCREW	6	
26		限位螺栓组件	CAGING BOLT MODULE	1	
27		钢球	STEEL BALL	1	

转向油缸总成
STEERING CYLINDER

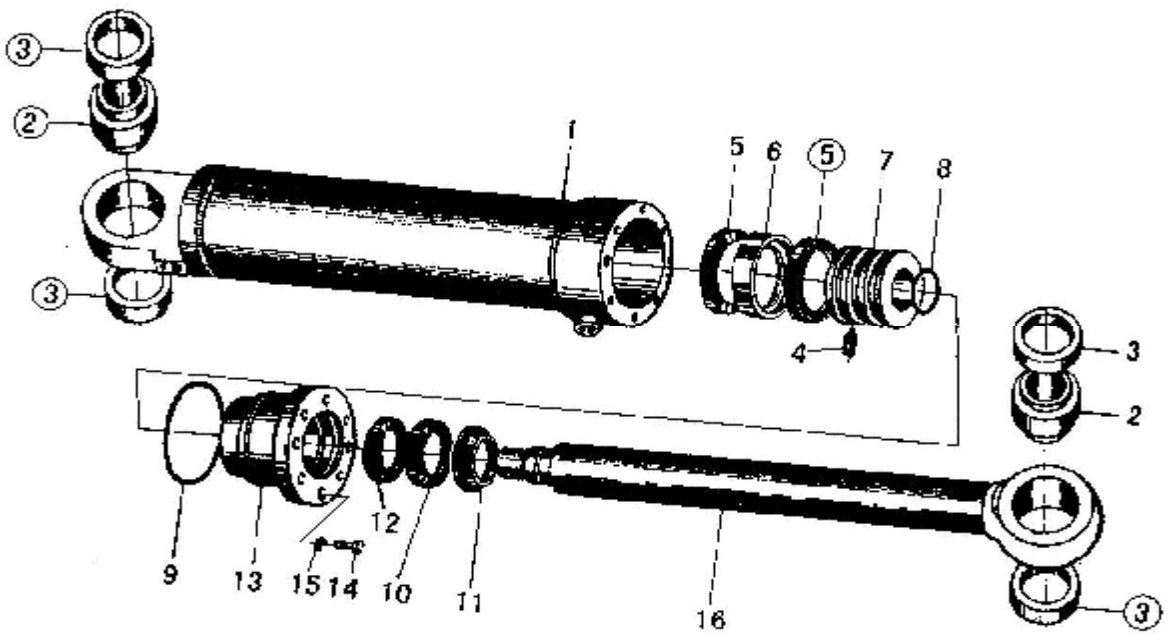

I3

序号	代号	名称		数量	备注
KEY	PART NO.	DESCRIPTION		QTY	REMARKS
1		缸体	CYLINDER BODY	1	
2		关节轴承	SPHERICAL PLAIN BEARING	2	
3		挡环	SPCER RING	4	
4		紧定螺钉	SCREW		
5		支撑环	SUPPORTING RING		
6		孔用组合封	FABRICATE SEALING		
7		活塞	PISTON	1	
8		O形圈	O-RING	1	
9		O形圈	O-RING	1	
10		密封圈	SEALRING-RING	1	
11		防尘圈	PUST PROOD RING	1	
12		轴用组合封	TABRICATE SEALING	1	
13		缸盖	CYLINDER	1	
14		螺栓	BOLT	8	
15		垫圈	WASHER	8	
16		活塞杆	PISTON	1	

优先阀总成
PRIORITY VALVE

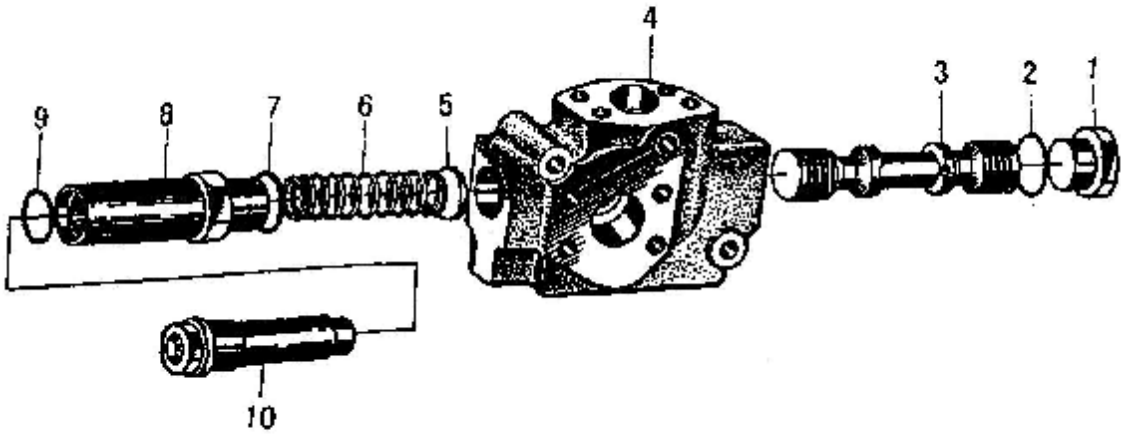

I4

序号	代号	名称		数量	备注
KEY	PART NO.	DESCRIPTION		QTY	REMARKS
1		丝堵	THREAD PLUG	1	
2		O 形圈	O-RING	1	
3		阀芯	VALVE SPOOL	1	
4		阀体	VALVE BODY	1	
5		弹簧座	RETAINER	1	
6		主阀弹簧	SPRING	1	
7		O 形圈	O-RING	1	
8		安全阀阀座	SAFETY VALVE SEAT	1	
9		O 形圈	O-RING	1	
10		安全阀总成	SAFETY VALVE ASY	1	

J 制动系统
BRAKE SYSTEM

山 东 临 工 工 程 机 械 有 限 公 司
SHANDONG LINGONG CONSTRUCTION MACHINERY LTD.

行车制动系统

SERVICE BRAKE SYSTEM

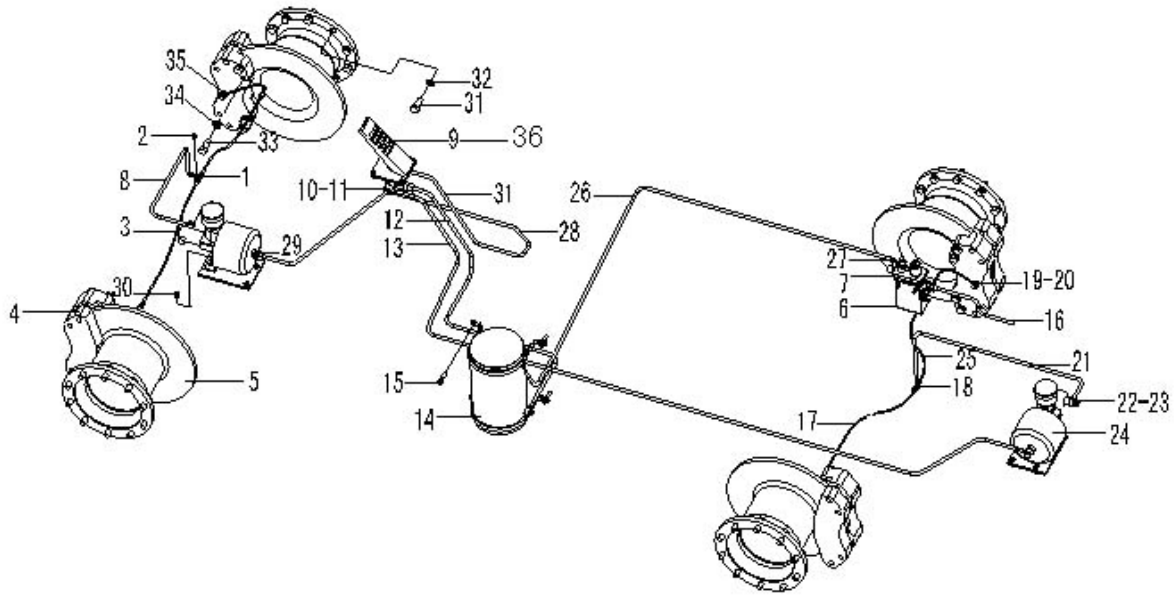

序号	代号	名称		数量	备注
KEY	PART NO.	DESCRIPTION		QTY	REMARKS
1	3090900001	三通接头	TEE OF THE OIL LINE	1	35
2	4011000455	螺栓 GB16674-M8*25EpZn-8.8	BOLT GB16674-M8*25EpZn-8.8	8	8.8
3	2922000406	前桥制动油管	TUBE OF FRONT AXLE	2	部件
4	4110000012	ZL40 盘式制动器 LG09-ZDQ	ZL40 BISK BRAKE LG09-ZDQ	4	部件
5	3090900004	制动盘	BRAKE DISH	4	HT250
6	2922000402	支架	BRACKET	1	Q235A
7	4120000084	油水分离器组合阀 ST-50G	AIR DRYER	1	部件
8	4041000821	软管 LGB153-102050	TUBE LGB153-102050	1	
9	4120001795	气制动阀 LY60F	BRAKE VALVE LY60F	1	部件
10	2901000004	螺栓	BOLT	4	35
11	2901000006	垫圈	WASHER	12	软钢板纸
12	2922000403	储气罐至制动阀气管	TUBE FROM AIR RESERVOIR	1	部件
13	2922000118	制动阀至后加力泵气管	TUBE FROM BRAKE VALVE TO BEAR BOOSTER	1	部件
14	2922000053	储气罐	AIR RESERVOIR	1	部件
15	4011000560	螺栓 GB16674-M12*25EpZn-8.8	BOLT GB16674-M12*25EpZn-8.8	4	8.8
16	2880904003	空压机至油水分离器气管	TUBE FROM AIR DRYER TO AIR COMPRESSOR	1	部件
17	2922000407	后桥左油管	TUBE OF BEAR AXLE(LEFT)	1	部件
18	2922000013	三通接头	TEE OF THE OIL LINE	1	35
19	3090900020	制动器管接头	CONNECTOR	2	35
20	3090900021	垫圈	WASHER	10	T2
21	2090900020	后加力泵至后桥油管	TUBE TO BEAR AXLE	1	部件
22	2922000016	加力泵管接头	CONNECTOR	2	35
23	2922000017	垫圈	WASHER	2	T2
24	4120000090	加力泵 XZ-60	BOOSTER XZ-60	2	部件
25	2922000408	后桥右油管	TUBE OF BEAR AXLE(RIGHT)	1	部件
26	4041000560	软管 LGB149004220	TUBE LGB149004220	1	部件
27	2901000005	垫圈	WASHER	2	软钢纸板
28	4041000561	软管 LGB151004205	TUBE LGB151004205	1	部件
29	2901000007	二通接头	CONNECTOR	4	35
30	4011000447	螺栓 GB16674-M10*20EpZn-8.8	BOLT GB16674-M10*20EpZn-8.8	4	8.8
31	4011000452	螺栓 GB5786-M18*1.5*50EpZn-8.8	BOLT GB5786-M18*1.5*50EpZn-8.8	40	8.8
32	4015000029	垫圈 GB93-18-65Mn	WASHER GB93-18-65Mn	40	65Mn
33	2907000010	螺栓	BOLT	16	40Cr
34	4015000030	垫圈 GB93-20-65Mn	WASHER GB93-20-65Mn	16	65Mn
35	2922000409	管接头	CONNECTOR	2	35
36	4130000521	制动灯开关 YK209K	BRAKE LAMP SWITCH YK209K	1	部件

版权所有 不得翻印

盘式制动器
DISK BRAKE

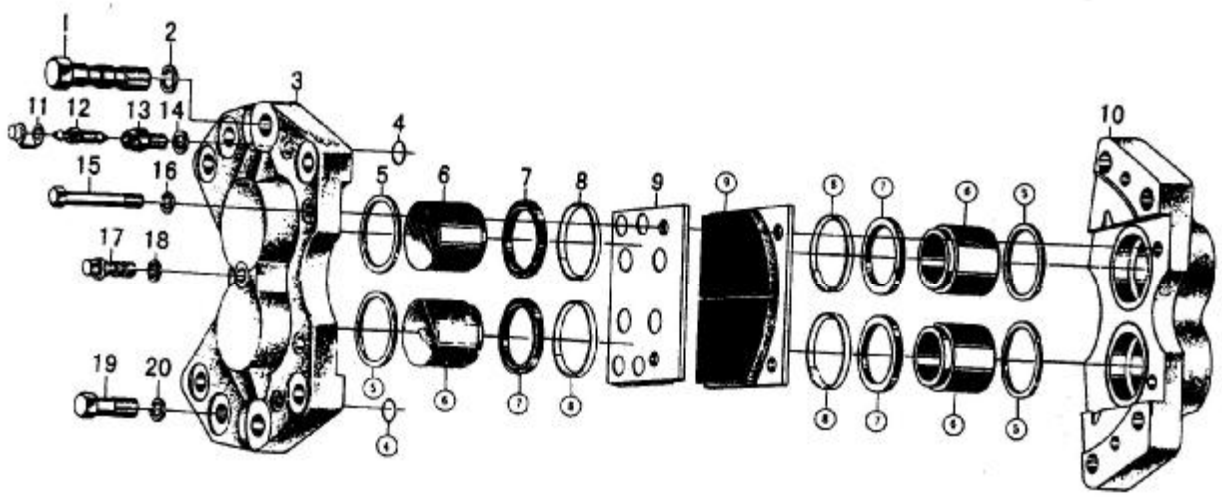

J2

序号	代号	名称		数量	备注
KEY	PART NO.	DESCRIPTION		QTY	REMARKS
1		螺栓	BOLT	4	
2		垫圈 22	WASHER 22	4	
3		内钳	INTERNAL PLIERS	1	
4		O 形圈 20*2.4	O-RING 20*2.4	2	
5		矩形密封圈	SQUQRE SEAL	4	
6		活塞	PISTON	4	
7		防尘罩	DUST	4	
8		卡圈	RETAINER RING	4	
9		制动片	BRAKE SHOE	4	
10		外钳	EXTERNAL PLIERS	1	
11		橡皮帽	RUBBER COVER	2	
12		放气嘴	AIR BLEEDER	2	
13		接头	CONNECTOR	2	
14		O 形圈 16*2.4	O-RING 16*2.4	2	
15		螺栓销	BOLT PIN	2	
16		垫圈 10	WASHER 10	2	
17		管接头	TUBE CONNECTOR	1	
18		垫圈	WASHER	1	
19		螺栓	BOLT	4	
20		垫圈 20	WASHER 20	4	

储气罐、制动阀、油水分离器

AIR RESERVOIR，BRAKE CONTROL VALVE，AIR DRYER

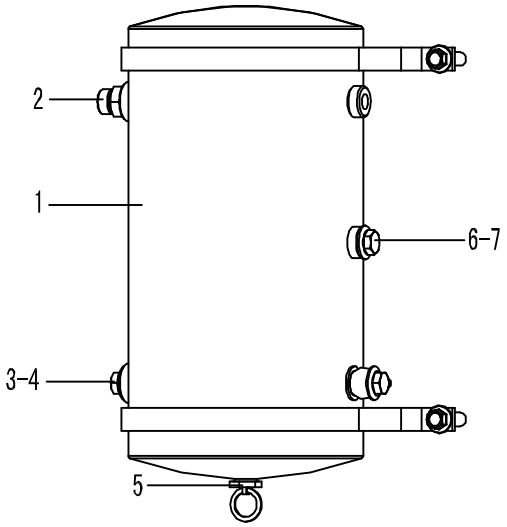

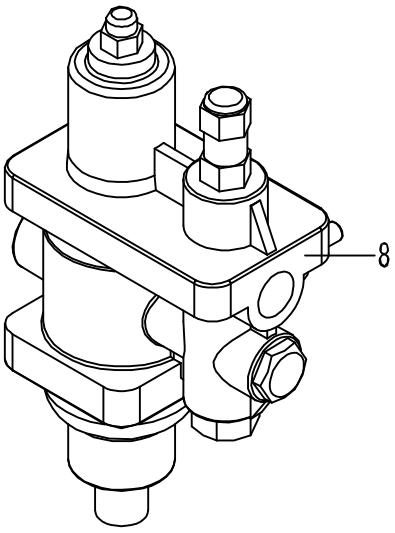

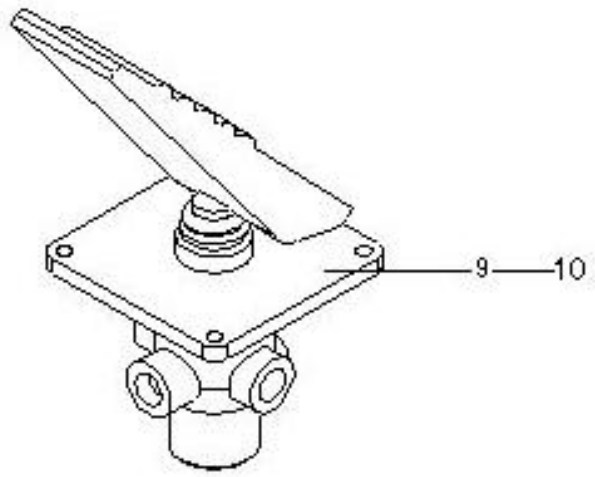

序号	代号	名称		数量	备注
KEY	PART NO.	DESCRIPTION		QTY	REMARKS
1	2922000054	罐体	AIR RESERVOIR	1	部件
2	4120000065	安全阀	SAFETY VALVE	1	部件
3	4120000742	轮胎充气阀	CHARGE VALVE FOR TIRE	1	部件
4	2901000006	垫圈	WASHER	2	软钢纸板
5	4120000066	791 手动放水阀	791-WATER DRAIN VALVE	1	部件
6	4030000311	螺塞 JB1000-M10*1EpZn-35	PLUG JB1000-M10*1EpZn-35	1	
7	2923000014	垫圈	WASHER	1	软钢纸板
8	4120000084	油水分离器组合阀 ST-50G	COMBINED VALVE FOR WATER SEPARATOR	1	
9	4120001795	气制动阀 LY60F	BRAKE VALVE LY60F	1	部件
10	4130000521	制动灯开关 YK209K	BRAKE LAMP SWITCH YK209K	1	部件

版权所有 不得翻印

加力泵总成

BRAKE BOOSTER

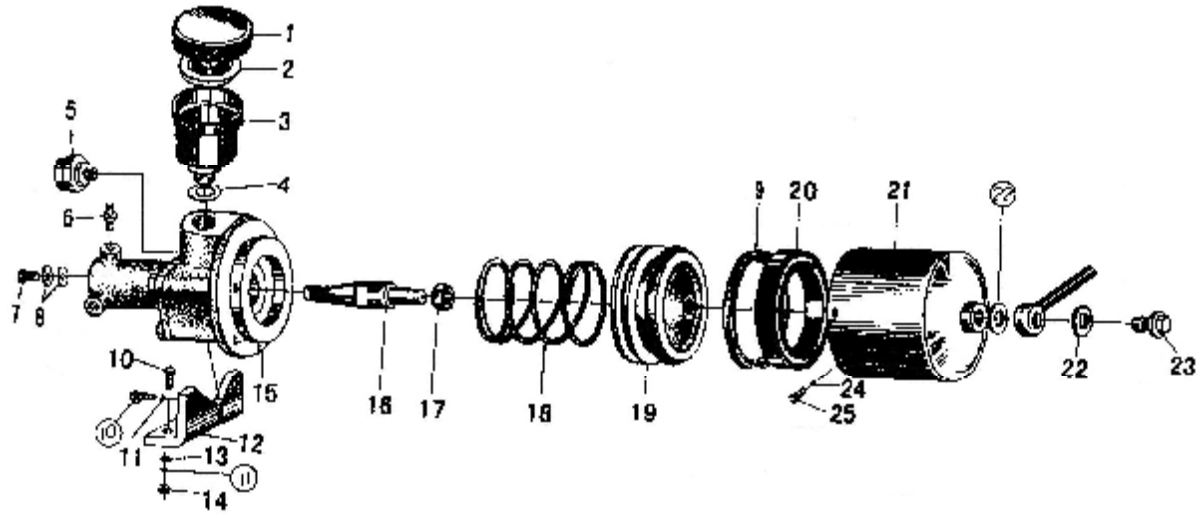

J4

序号	代号	名称		数量	备注
KEY	PART NO.	DESCRIPTION		QTY	REMARKS
1		油杯盖	OIL RESERVOIR COVER	2	
2		过滤套	FILTER SLEEVE	2	
3		油杯体	OIL RESERVOIR	2	
4		O 形圈 40*3.1	O-RING 40*3.1	2	
5		放气嘴	AIR BLEEDER	2	
6		接头	CONNECTOR	2	
7		管接头	FITTING	2	
8		垫圈	WASHER	4	
9		密封圈	SEALING WASHER	2	
10		螺栓 M10*20-EpZn	BOLT M10*20-EpZn	8	
11		垫圈 10	LOCK WASHER 10	8	
12		支架	BRACKET	2	
13		垫圈 10	WASHER 10	8	
14		螺母 M10	NUT M10	4	
15		制动总泵	BRAKE MAIN PUMP	2	
16		推杆	PUSH ROD	2	
17		螺母 M12*1.5	NUT M12*1.5	2	
18		弹簧	SPRING	2	
19		活塞	PISTON	2	
20		YX 形密封圈	YX-RING SEAL	2	
21		加力缸	BOOSTING TANK	2	
22		垫圈	WASHER	4	
23		螺栓	BOLT	2	
24		垫圈 8	WASHER 8	12	
25		螺栓 M8*16	BOLT M8*16	12	

驻车制动系统

PARKING BRAKE SYSTEM

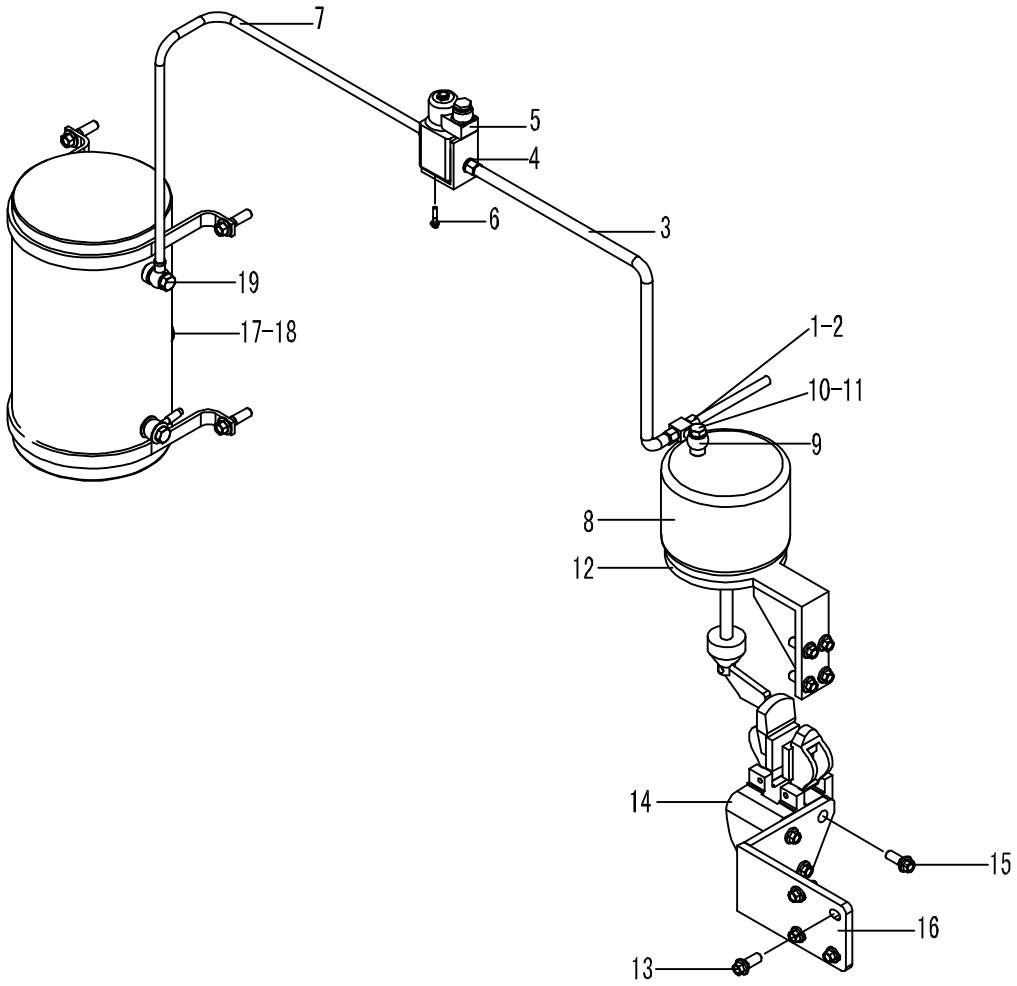

J5

序号	代号	名称		数量	备注
KEY	PART NO.	DESCRIPTION		QTY	REMARKS
1	4130000055	气压信号灯开关 HFF-3757002	SWITCH FOR AIR PRESSURE SIGNAL LAMP HFF-3757002	1	
2	2901000005	垫圈	WASHER	1	软钢纸板
3	2923000021	驻车制动气室气管	PIPE	1	部件
4	2923000012	接头体	CONNECTOR	2	35
5	4120000759	制动电磁阀 LG23-DCF	BRAKE VALVE LG23-DCF	1	
6	4014000088	螺钉 GB818-M5*16EpZn-4.8	SCREW GB818-M5*16EpZn-4.8	4	件 5 自带
7	2923000013	电磁阀进气管	PIPE	1	部件
8	4120000506	驻车制动气室	AIR RESERVOIR	1	
9	2923000015	三通块	TEE OF THE AIR LINE	1	部件
10	4011000339	螺栓 JB999-M14*1.5*28-35	BOLT JB999-M14*1.5*28-35	1	
11	2923000003	垫圈	WASHER	2	软钢纸板
12	2923000402	支架	BRACKET	1	部件
13	4011000479	螺栓 GB16674-M12*30EpZn-8.8	BOLT GB16674-M12*30EpZn-8.8	8	
14	4120000087	手制动器 TC5Z	HAND BRAKE TC5Z	1	
15	4011000148	螺栓 GB16674-M16*40EpZn-8.8	BOLT GB16674-M16*40EpZn-8.8	3	
16	2923000105	支架	BRACKET	1	部件
17	4120000760	压力开关 LY-3720002	SWITCH LY-3720002	1	
18	2923000014	垫圈	WASHER	3	软钢纸板
19	4011000283	螺栓 JB999-M10*1*18-35	BOLT JB999-M10*1*18-35	1	

手动制动器总成

HAND BRAKE

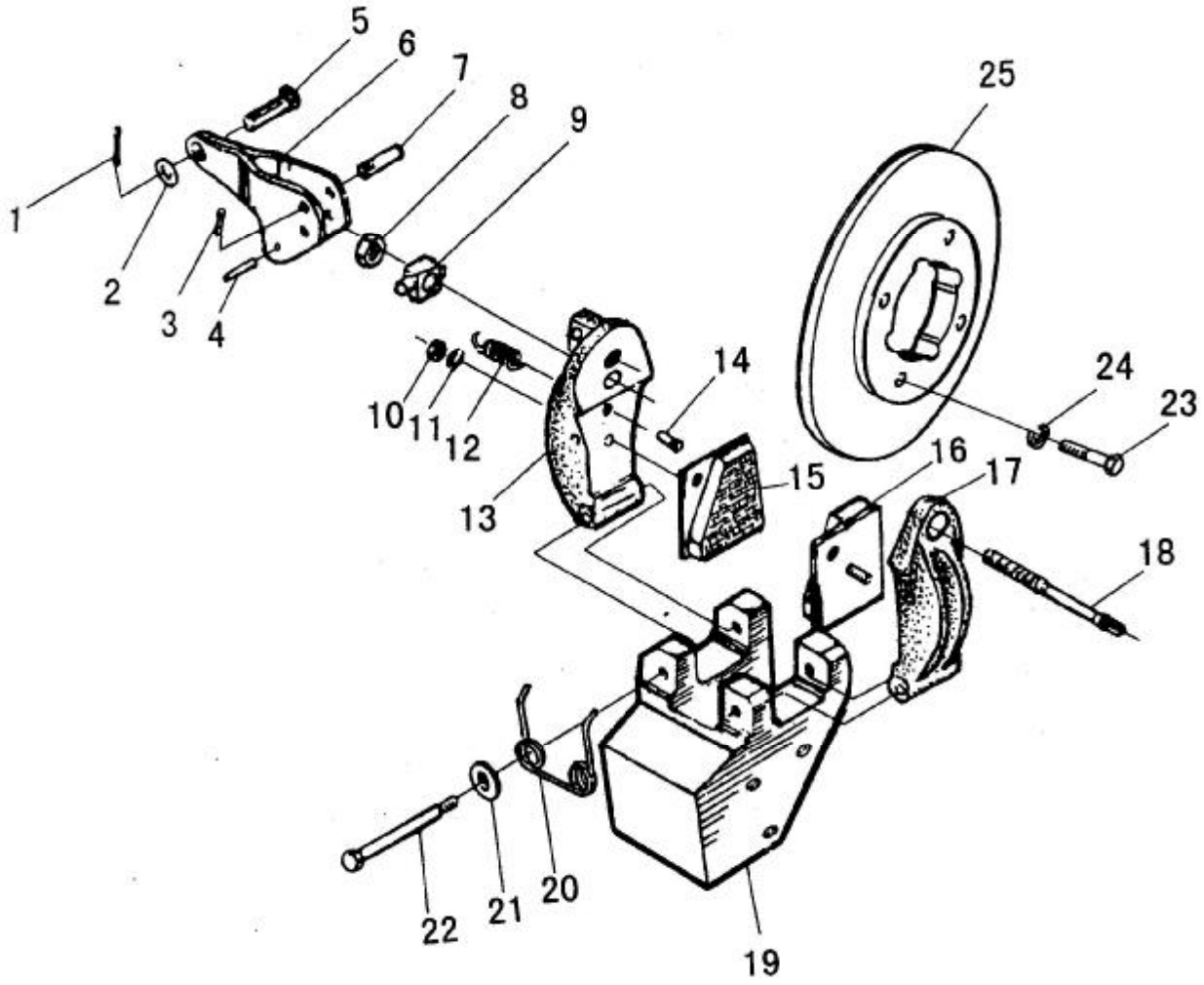

J6

序号	代号	名称		数量	备注
KEY	PART NO.	DESCRIPTION		QTY	REMARKS
1		开口销 3*20	SPLIT PIN 3*20	1	
2		垫圈 10	WASHER 10	1	
3		开口销 1.5*10	SPLIT PIN 1.5*10	1	
4		销轴 4*22	PIN 4*22	1	
5		销轴	PIN	1	
6		制动曲柄	BRAKE CRANK	1	
7		销轴	PIN	1	
8		螺母 M10	NUT M10	1	
9		支座	PEDESTAL	1	
10		螺母 M5	NUT M5	2	
11		垫圈 5	WASHER 5	2	
12		拉簧	TENSION SPRING	1	
13		主夹钳	MAIN CLAMP	1	
14		弹簧拉销	SPRING PIN	1	
15		主摩擦片	MAIN FRICTION BLOCK	1	
16		副摩擦片	SECOND FRICTION BLOCK	1	
17		副夹钳	SECOND CLAMP	1	
18		拉杆螺栓	LIN KAGE BOLT	1	
19		支座	PEDESTAL	1	
20		复位弹簧	RETRACTION SPRING	1	
21		垫圈	WASHER	2	
22		螺栓	BOLT	2	
23		螺栓	BOLT	4	
24		垫圈	WASHER	4	
25		制动盘	BRAKE DISC	1	

K 车架
FRAME

山 东 临 工 工 程 机 械 有 限 公 司

SHANDONG LINGONG CONSTRUCTION MACHINERY LTD.

前车架总成

FRONT FRAME

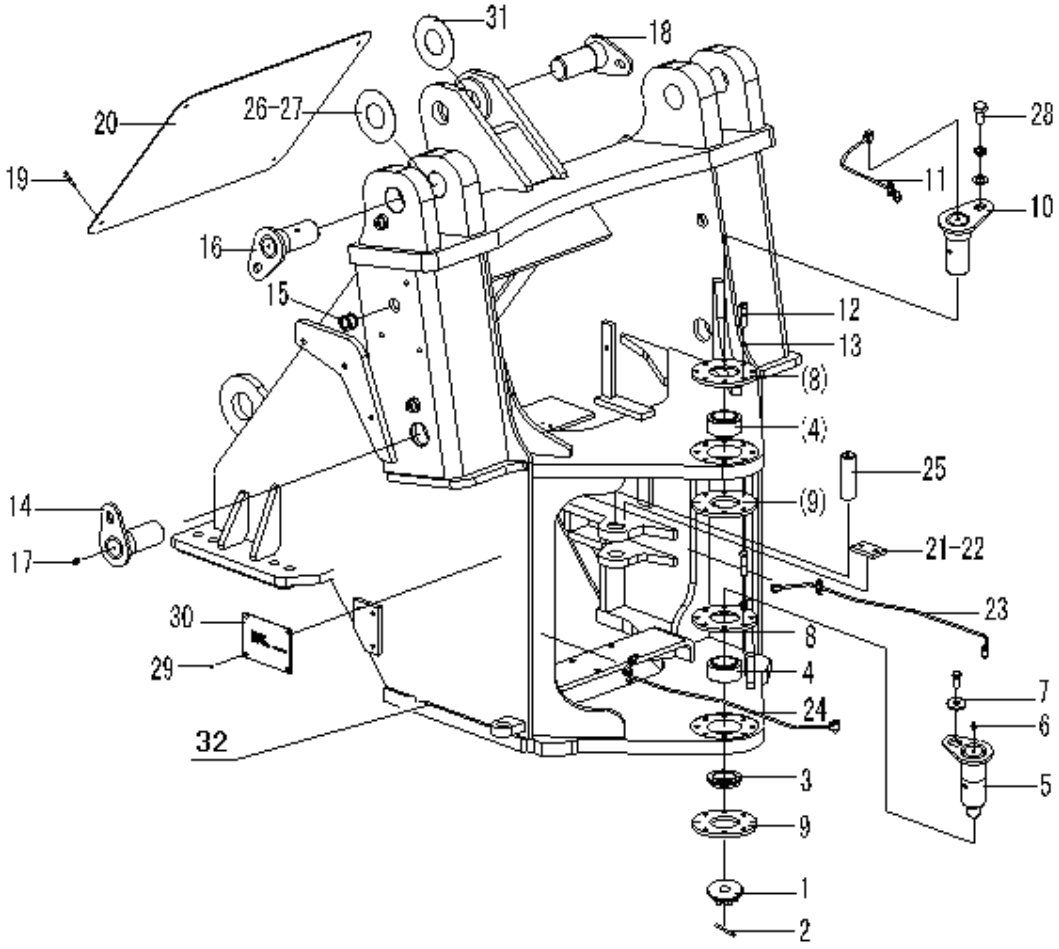

序号	代号	名称		数量	备注
KEY	PART NO.	DESCRIPTION		QTY	REMARKS
1	2925000106	开槽螺母	SLOTTED NUT	1	45
2	4016000113	开口销 GB91-6.3*63EpZn-Q235A	SPLIT PIN GB91-6.3*63EpZn-Q235A	1	
3	3110900003	套	BUSH	1	40Cr
4	4021000042	关节轴承 GB9163-GE60ES-2RS	BEARING GB9163-GE60ES-2RS	2	
5	2110900259	下铰接销	DOWN ARTICULATION PIN	1	部件
6	2927000800	油管总成	TUBE ASSEMBLY	1	
7	4040000001	垫圈 LGB001-12*45*6	WASHER LGB001-12*45*6	7	
8	3110900004	盘	DISC	2	Q345A
9	3110900005	盘	DISC	2	45
10	2110900260	上铰接销	UP ARTICULATION PIN	1	部件
11	2110900052	油孔引出管	TUBE	1	部件
12	4011000186	螺栓 GB5782-M12*55EpZn-8.8	BOLT GB5782-M12*55EpZn-8.8	16	
13	4015000026	垫圈 GB93-12-65Mn	WASHER GB93-12-65Mn	20	
14	4043000110	销轴 LGB301-60*125*235-40Cr	PIN LGB301-60*125*235-40Cr	2	
15	2925000135	走线胶套	RUBBER SLEEVE	4	橡胶Ⅰ-2
16	4043000111	销轴 LGB301-65*122*235-40Cr	PIN LGB301-65*122*235G-40Cr	2	
17	4030000065	油杯 JB7940.1-M10*1	GREASE NOPPLE JB7940.1-M10*1	8	部件
18	4043000112	销轴 LGB301-60*95*170-40Cr	PIN LGB301-60*95*170G-40Cr	1	
19	4011000102	螺栓 GB5783-M8*16EpZn-8.8	BOLT GB5783-M8*16EpZn-8.8	4	
20	2110900256	前盖板	FRONT HOOD	1	部件
21	2925000111	卡板	PLATE	2	Q235A
22	2925000112	卡板	PLATE	2	Q235A
23	2110900012	右注油管总成	OIL TUBE(RIGHT)	1	部件
24	2110900013	左注油管总成	OIL TUBE(LEFT)	1	部件
25	3110900011	前转向销	FRONT PIN OF STEERING CYLINDER	2	40Cr
26	4043000197	垫片 LGB303-65*140*1	WASHER LGB303-65*140*1	2	
27	4043000198	垫片 LGB303-65*140*2	WASHER LGB303-65*140*2	2	
28	4011000197	螺栓 GB5783-M12*25EpZn-8.8	BOLT GB5783-M12*25EpZn-8.8	11	
29	4019000012	铆钉 GB827-3*5-BL2	CLINCH BOLT GB827-3*5-BL2	4	
30	4044000029	标牌 LGB402-A1/LG936	NAME PLATE LGB402-A1/LG936	1	
31	4043000151	垫片 LGB303-60*120*1	SPACER LGB303-60*120*1	4	
32	2924000401	前车架	FRONT FRAME	1	部件

版权所有 不得翻印

后车架总成
REAR FRAME

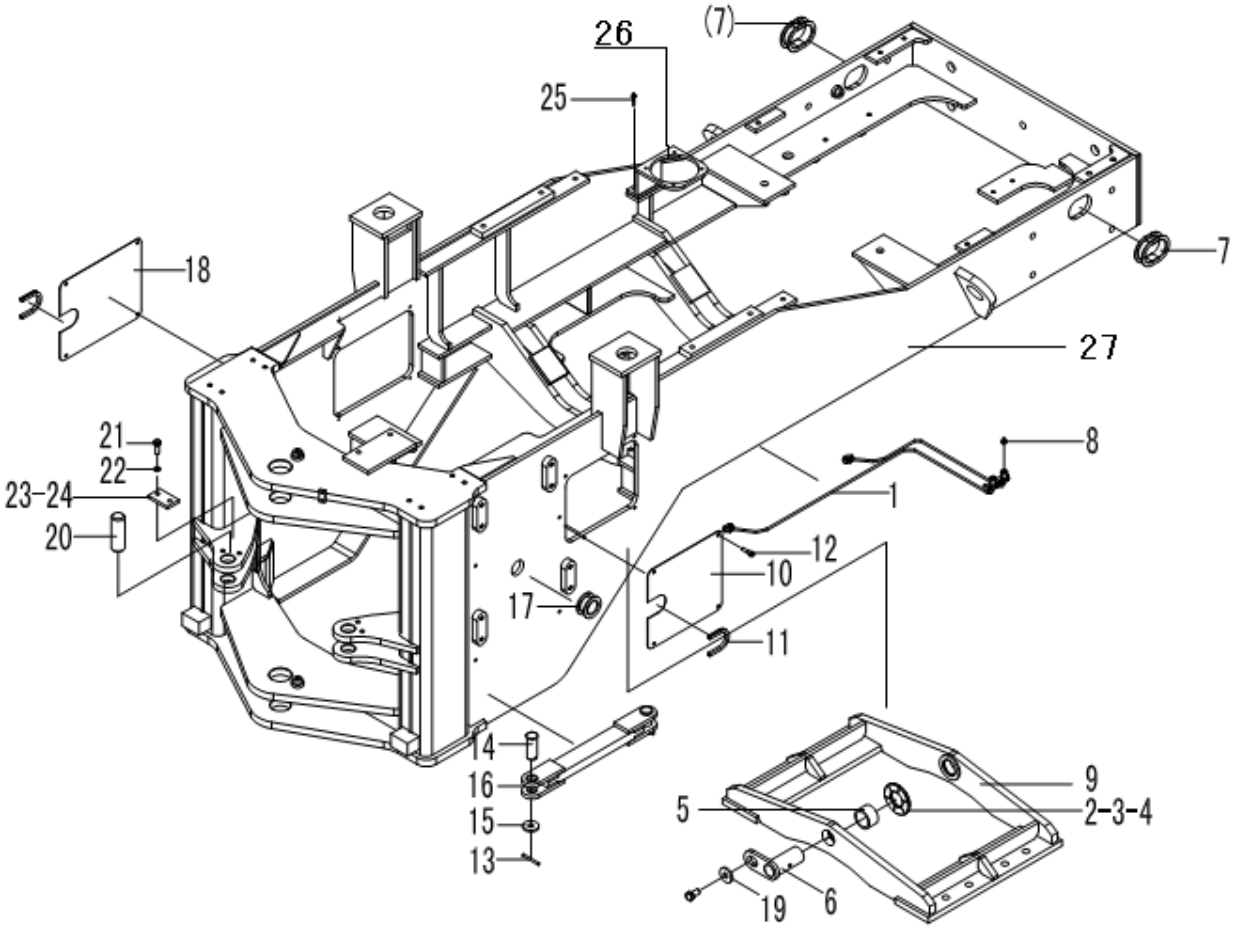

序号	代号	名称		数量	备注
KEY	PART NO.	DESCRIPTION		QTY	REMARKS
1	2110900007	副车架油管	OIL TUBE OF OSCILLATING FRAME	1	部件
2	2927000105	调整垫片	ADJUST SPACER	2	ZCuSn5Pb5Zn5
3	2927000106	调整垫片	ADJUST SPACER	2	ZCuSn5Pb5Zn5
4	2927000107	调整垫片	ADJUST SPACER	2	ZCuSn5Pb5Zn5
5	3110900006	套	BUSH	2	45
6	2927000859	焊接销轴	JOINTING PIN	2	
7	2927000003	走线胶套	RUBBER SLEEVE	2	橡胶 I-2
8	4030000065	油杯 JB7940.1-M10*1	GREASE NIPPLE JB7940.1-M10*1	4	部件
9	2110900004	副车架	OSCILLATING FRAME	1	部件
10	2927000855	盖板	HOOD	1	Q235A
11	2927000779	橡胶套	RUBBER BUSH	2	橡胶 I-2
12	4011000102	螺栓 GB5783-M8*16EpZn-8.8	BOLT GB5783-M8*16EpZn-8.8	8	
13	4016000040	开口销 GB91-6.3*50EpZn-Q235A	SPLIT PIN GB91-6.3*50EpZn-Q235A	2	
14	4016000136	销轴 GB882-B30*75EpZn-35	PIN GB882-B30*75EpZn-35	2	
15	4015000119	垫圈 GB97.1-30EpZn-300HV	WASHER GB97.1-30EpZn-300HV	2	
16	2110900559	车架固定连杆	MOUNT BAR	1	部件
17	2927000755	走线胶套	RUBBER SLEEVE	1	橡胶 I-2
18	2927000855	盖板	HOOD	1	Q235A
19	4040000001	垫圈 LGB001-12*45*6	WASHER LGB001-12*45*6	2	
20	3110900001	后转向销	REAR PIN OF STEERING CYLINDER	2	40Cr
21	4011000197	螺栓 GB5783-M12*25EpZn-8.8	BOLT GB5783-M12*25EpZn-8.8	6	
22	4015000026	垫圈 GB93-12-65Mn	WASHER GB93-12-65Mn	4	
23	2925000111	卡板	PLATE	2	Q235A
24	2925000112	卡板	PLATE	2	Q235A
25	4011000560	螺栓 GB16674-M12*25EpZn-8.8	BOLT GB16674-M12*25EpZn-8.8	2	
26	2926000799	后车架	REAR FRAME	1	部件
27	2110900015	滤清器支架	BRACKET	1	部件

版权所有 不得翻印

配重铁总成

COUNTER WEIGHT

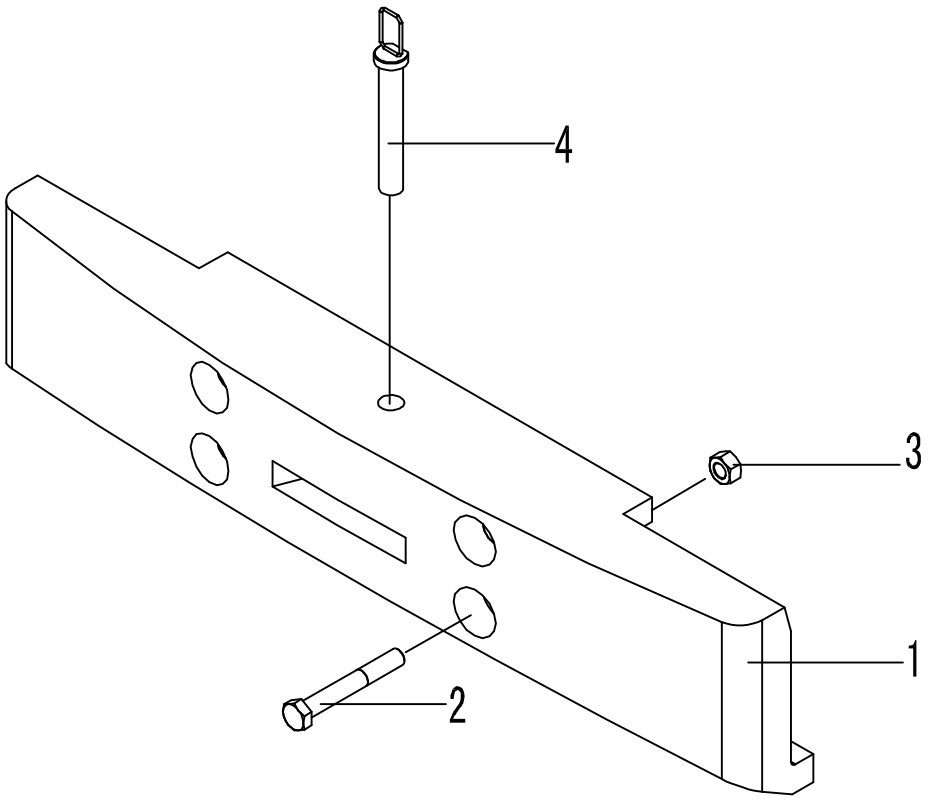

序号	代号	名称		数量	备注
KEY	PART NO.	DESCRIPTION		QTY	REMARKS
1	2928000402	平衡铁	COUNTER WEIGHT	1	HT100
2	4011000120	螺栓 GB5785-M30*2*215-8.8	BOLT GB5785-M30*2*215-8.8	4	
3	4013000064	螺母 GB889.2-M30*2-8	NUT GB889.2-M30*2-8	4	
4	2110900040	牵引销	TRACTIVE PIN	1	部件

版权所有 不得翻印

L 驾驶室
CAB GROUP

山 东 临 工 工 程 机 械 有 限 公 司

SHANDONG LINGONG CONSTRUCTION MACHINERY LTD.

驾驶室总成
CAB GROUP

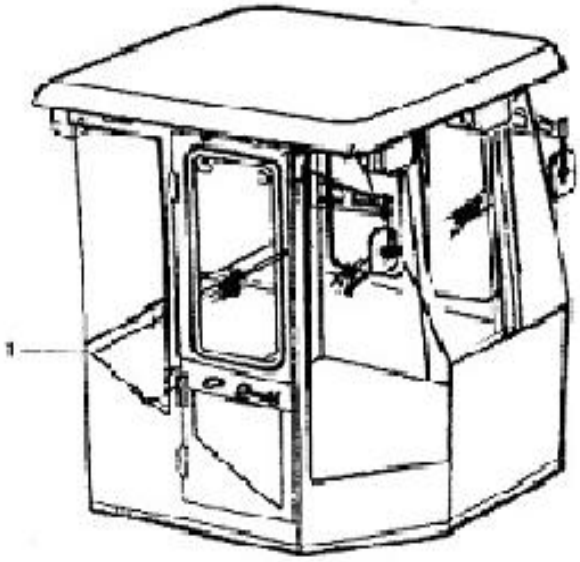

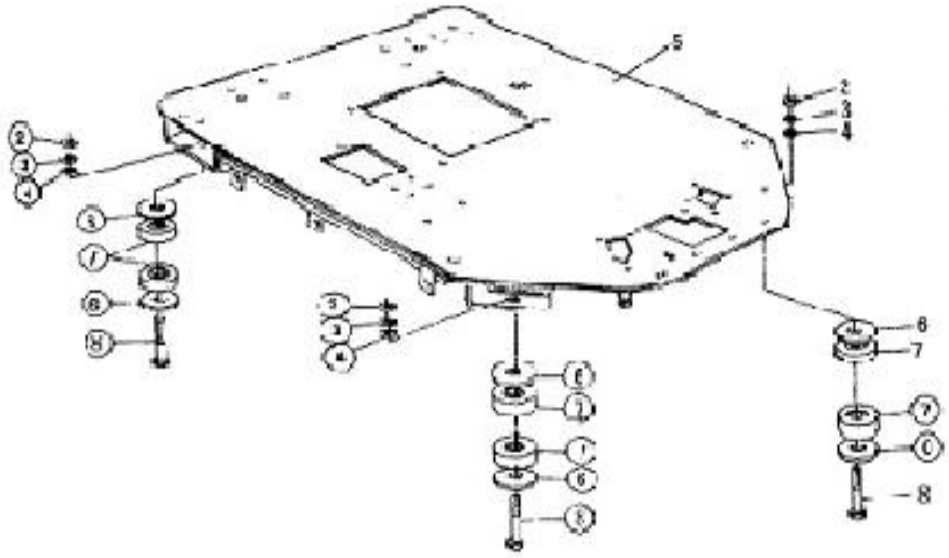

L1

序号	代号	名称		数量	备注
KEY	PART NO.	DESCRIPTION		QTY	REMARKS
1	2929000004	驾驶室 LG956.00	CAB GROUP	1	部件
2	4013000132	螺母 GB889.1-M20EpZn-8	NUT GB889.1-M20EpZn-8	4	
3	4015000176	垫圈 GB97.1-20EpZn-300HV	WASHER GB97.1-20EpZn-300HV	4	
4	4015000030	垫圈 GB93-20-65Mn	WASHER GB93-20-65Mn	4	
5	2120900927	台架 LG-936	PLATFORM ASS'Y LG-936	1	部件
6	3010900094	垫圈	WASHER	8	
7	2010900047	减震块	SHOCK ABSORBER	8	部件
8	4011000648	螺栓 GB5782-M20*120EpZn-8.8	BOLT GB5782-M20*120EpZn-8.8	4	

驾驶室内饰
CAB INTERIOR DECORATION

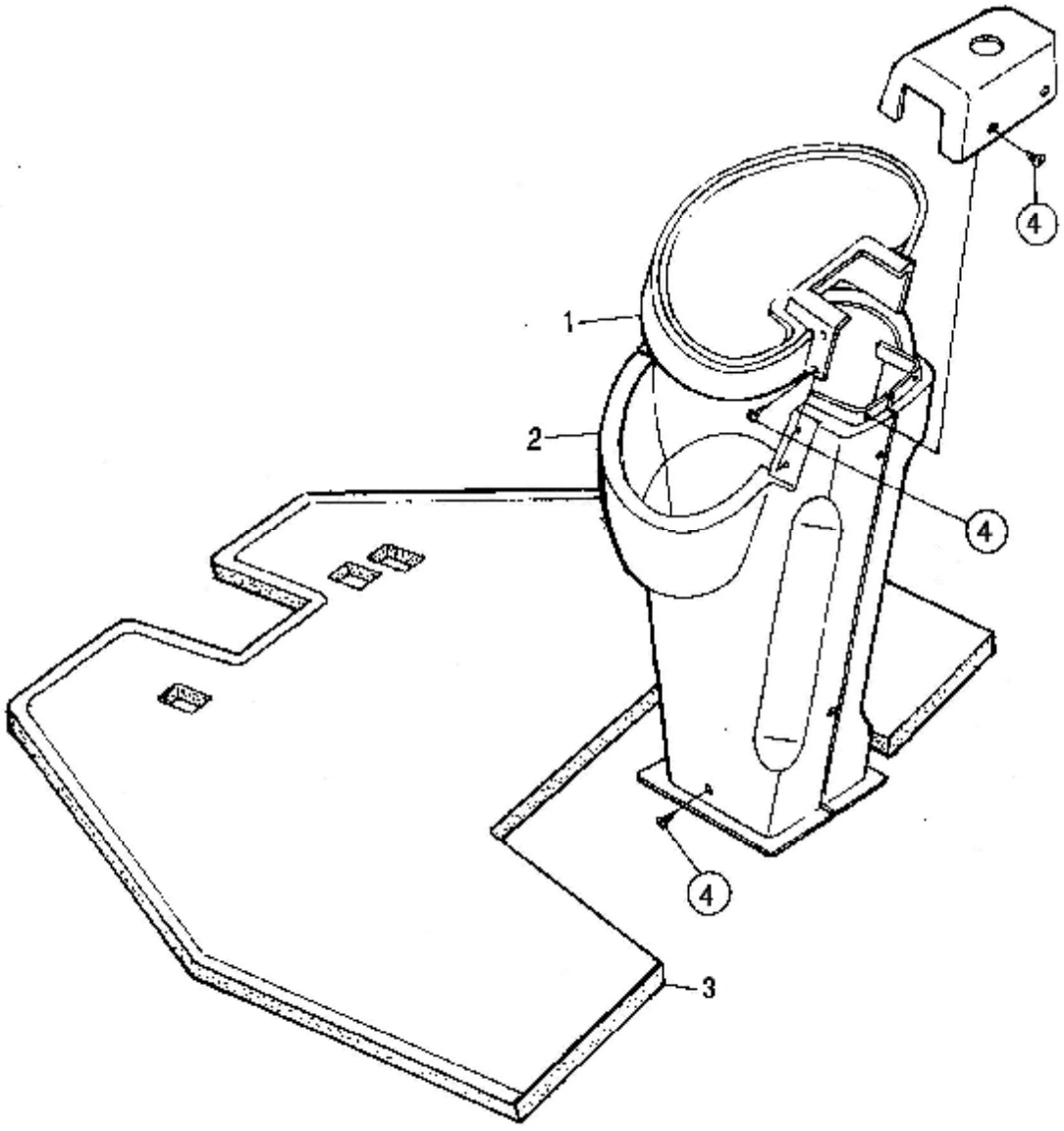

L2

序号	代号	名称		数量	备注
KEY	PART NO.	DESCRIPTION		QTY	REMARKS
1	2937000410	仪表盘总成 Y936	PANEL Y936	1	
2	4190000426	仪表盘支架 LG936ZJ	PANEL BRACKET LG936ZJ	1	
3	2931000835	地板垫皮	CAB RUBBER MATTRESS	1	
4	4014000037	螺钉 GB845-ST4.2*19-C-H	BOLT GB845-ST4.2*19-C-H	24	

座椅支架总成
SEAT ASSEMBLY

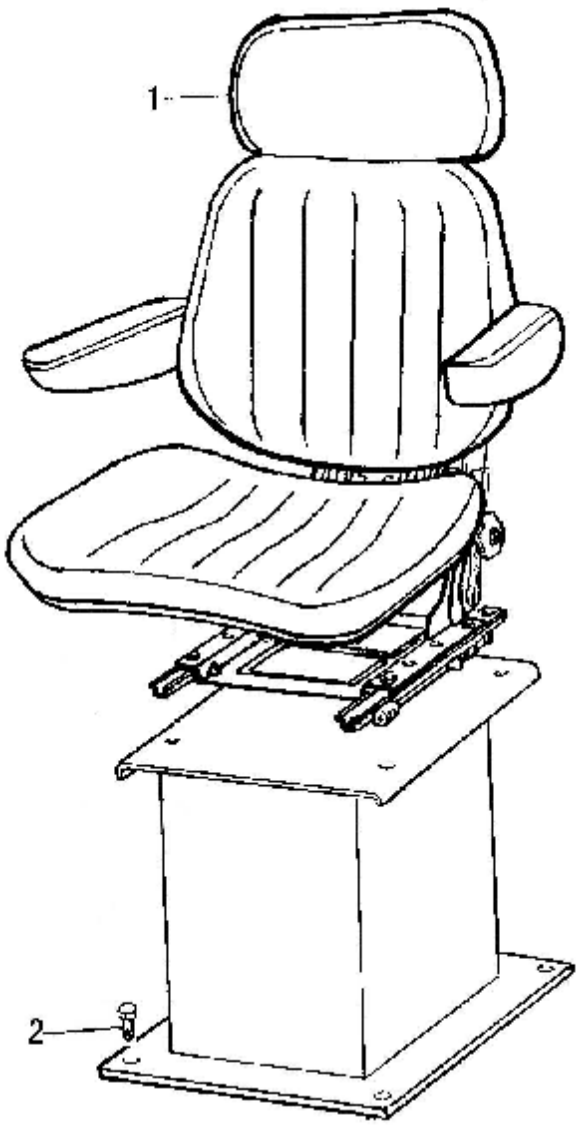

序号	代号	名称		数量	备注
KEY	PART NO.	DESCRIPTION		QTY	REMARKS
1	4190000319	座椅 SN6000	DRIVER SEAT ASS'Y	1	
2	4011000458	螺栓 GB16674-M8*20EpZn-8.8	BOLT GB16674-M8*20EpZn-8.8	4	

M 覆盖件系统
COVER SYSTEM

山 东 临 工 工 程 机 械 有 限 公 司
SHANDONG LINGONG CONSTRUCTION MACHINERY LTD.

发动机罩总成

HOOD OF DIESEL ENGINE ASSEMBLY

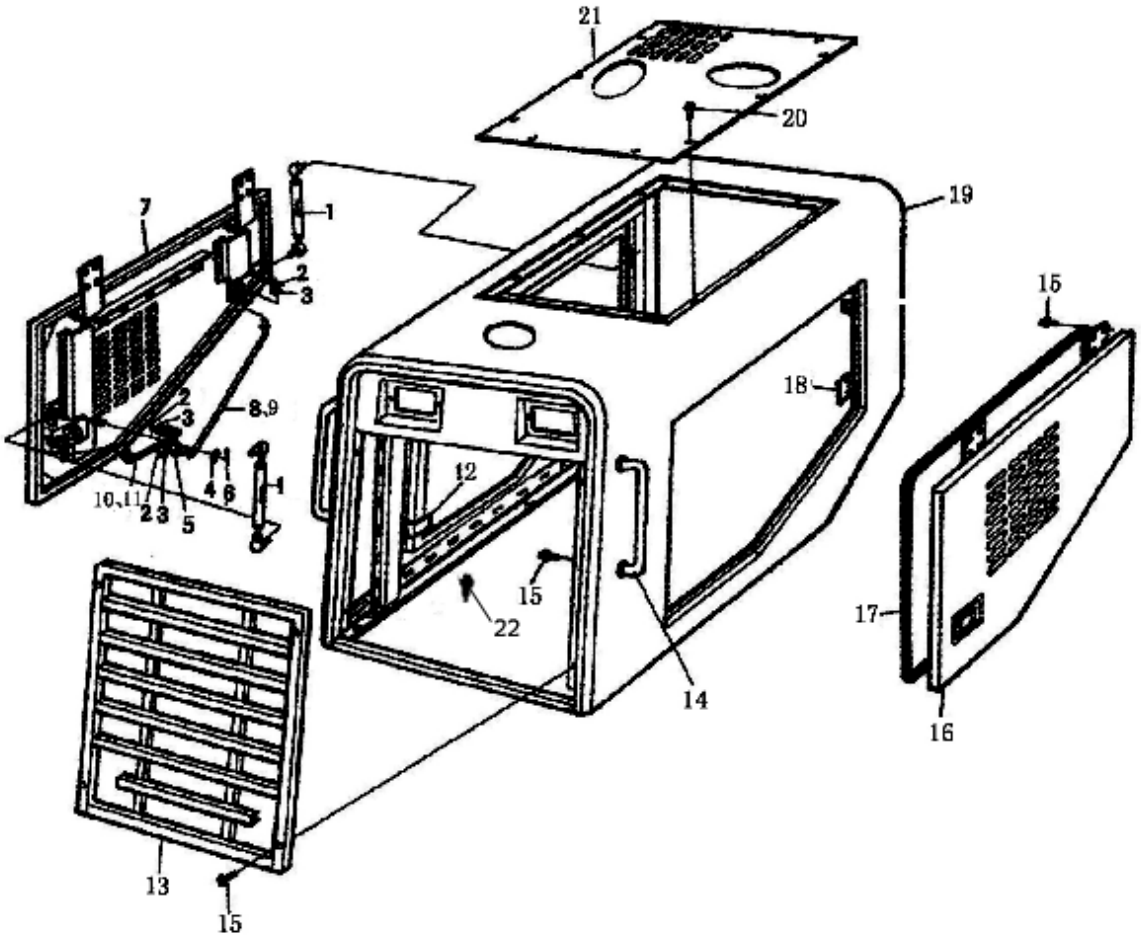

序号	代号	名称		数量	备注
KEY	PART NO.	DESCRIPTION		QTY	REMARKS
1	2120900089	气弹簧	PNEUMATIC SPRING	2	
2	4016000114	销 GB91-2*16EpZn-Q235A	PIN GB91-2*16EpZn-Q235A	16	
3	4015000207	垫圈 GB97.1-6EpZn-300HV	WASHER GB97.1-6EpZn-300HV	16	
4	4015000162	垫圈 GB97.1-10EpZn-300HV	WASHER GB97.1-10EpZn-300HV	2	
5	2933000024	转板	TURN PLATE	2	
6	4016000119	销 GB91-3.2*16EpZn-Q235A	PIN GB91-3.2*16EpZn-Q235A	2	
7	2120900374	左侧门	LEFT SIDE DOOR	1	
8	3120900898	左长拉杆	LEFT LONG LINK	1	
9	3120900899	右长拉杆	RIGHT LONG LINK	1	
10	2933000018	短拉杆（左）	SHORT LINK (LEFT)	1	
11	2933000017	短拉杆（右）	SHORT LINK (RIGHT)	1	
12	2933000657	后卡板	REAR LOCK PLATE	2	
13	2120900918	窗棂	WINDOW RIBBING	1	
14	2120900018	扶手	HANDRIAL	2	
15	4011000560	螺栓 GB16674-M12*25EpZn-8.8	BOLT GB16674-M12*25EpZn-8.8	30	
16	2120900357	右侧门	RIGHT SIDE DOOR	1	
17	4030000310	GB7526-790 卡子胶条	DIP RUBBER BAR	2	
18	2933000009	前卡板	FRONT LOCK PLATE	2	
19	2933001028	发动机罩	HOOD OF DIESEL ENGINE	1	
20	4011000447	螺栓 GB16674-M10*20EpZn-8.8	BOLT GB16674-M10*20EpZn-8.8	14	
21	2120900920	上盖板	UP HOOD	1	
22	4011000320	螺栓 GB16674-M12*40EpZn-8.8	BOLT GB16674-M10*40EpZn-8.8	8	

版权所有 不得翻印

左台架总成

LEFT BENCH GROUP

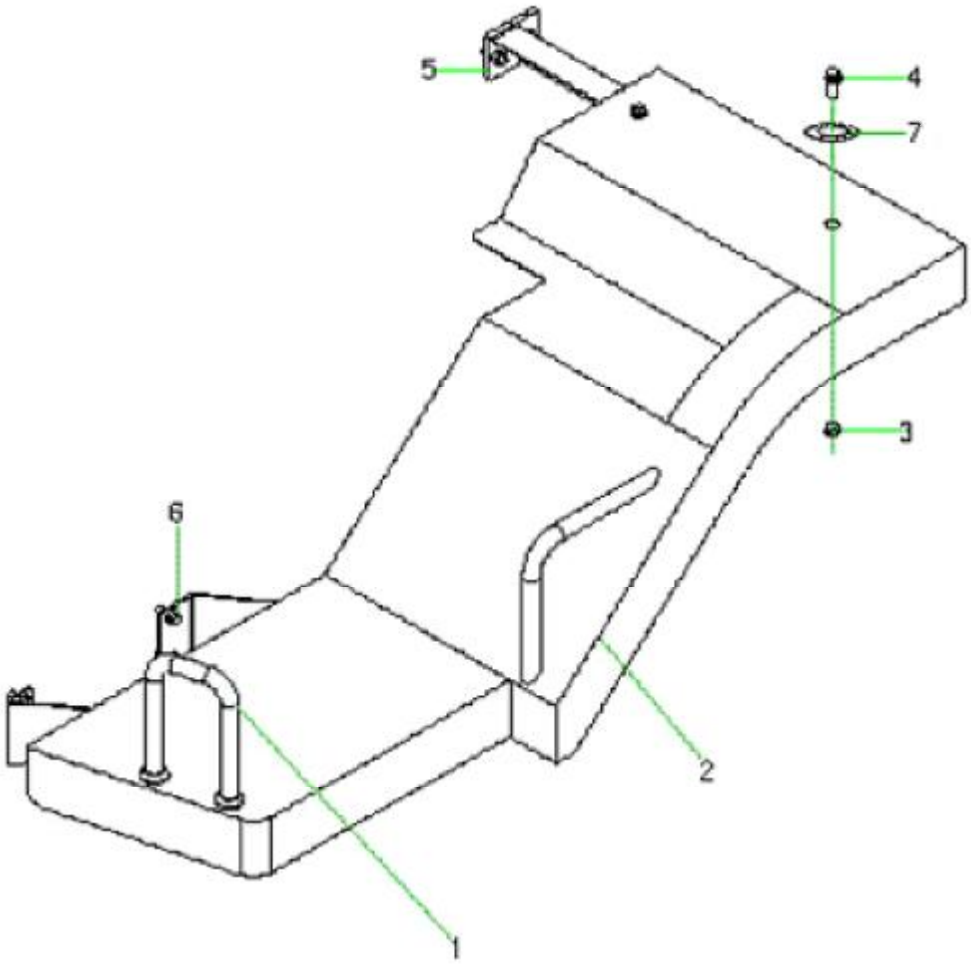

序号	代号	名称		数量	备注
KEY	PART NO.	DESCRIPTION		QTY	REMARKS
1	2120900921	前扶手	FRONT HANDRAIL	1	
2	2120900922	左台架	LEFT BENCH	1	
3	4013000011	螺母 GB6170-M12EpZn-8	NUT GB6170-M12EpZn-8	2	
4	4011000560	螺栓 GB16674-M12*25EpZn-8.8	BOLT GB16674-M12*25EpZn-8.8	6	
5	2120900030	左支承架	LEFT SUPPORT FRAME	1	
6	4011000137	螺栓 GB16674-M12*20EpZn-8.8	BOLT GB16674-M12*20EpZn-8.8	4	
7	4015000168	垫圈 GB97.1-12EpZn-300HV	WASHER GB97.1-12EpZn-300HV	2	

右台架总成
RIGHT BENCH GROUP

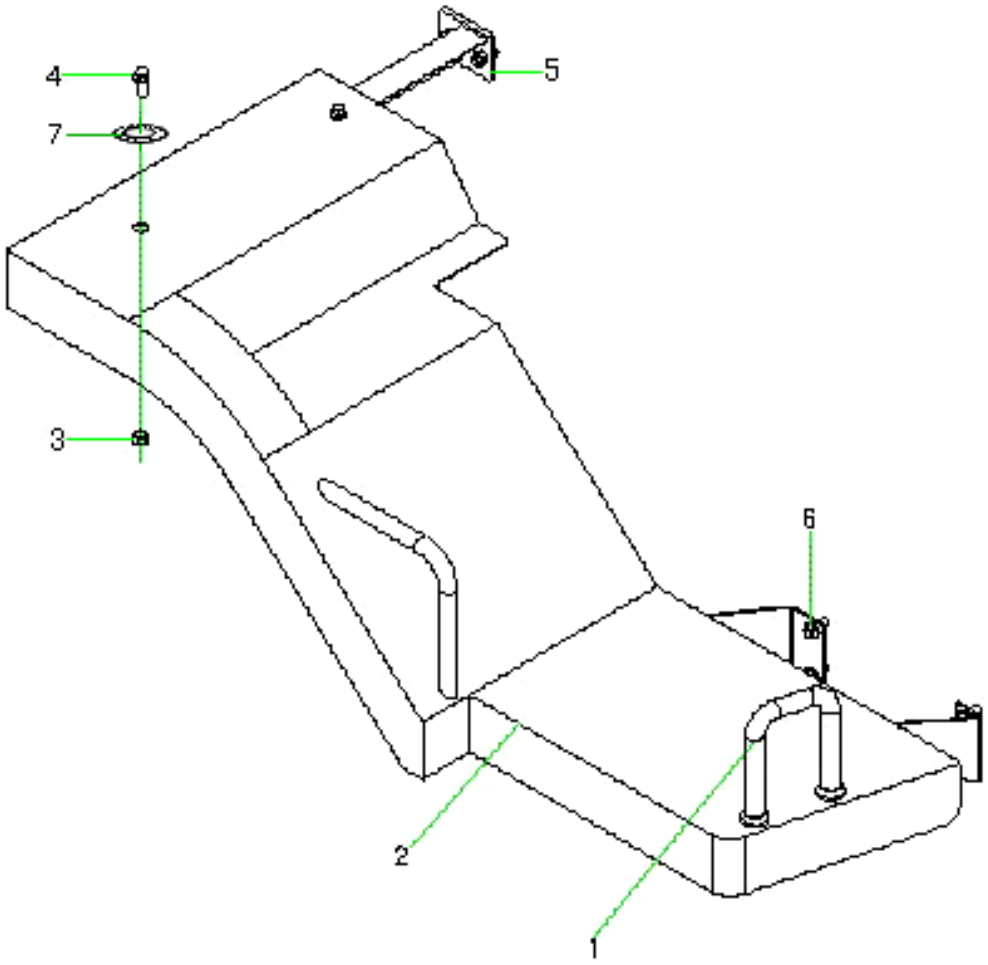

M3

序号	代号	名称		数量	备注
KEY	PART NO.	DESCRIPTION		QTY	REMARKS
1	2120900921	前扶手	FRONT HANDRAIL	1	
2	2120900923	右台架	RIGHT BENCH	1	
3	4013000011	螺母 GB6170-M12 EpZn-8	NUT GB6170-M12 EpZn-8	2	
4	4011000560	螺栓 GB16674-M12*25EpZn-8.8	BOLT GB16674-M12*25EpZn-8.8	6	
5	2120900056	右支承架	RIGHT SUPPORT FRAME	1	
6	4011000137	螺栓 GB16674-M12*20EpZn-8.8	BOLT GB16674-M12*20EpZn-8.8	4	
7	4015000168	垫圈 GB97.1-12EpZn-300HV	WASHER GB97.1-12EpZn-300HV	2	

左、右灯架
LEFT RIGHT LAMP FRAME

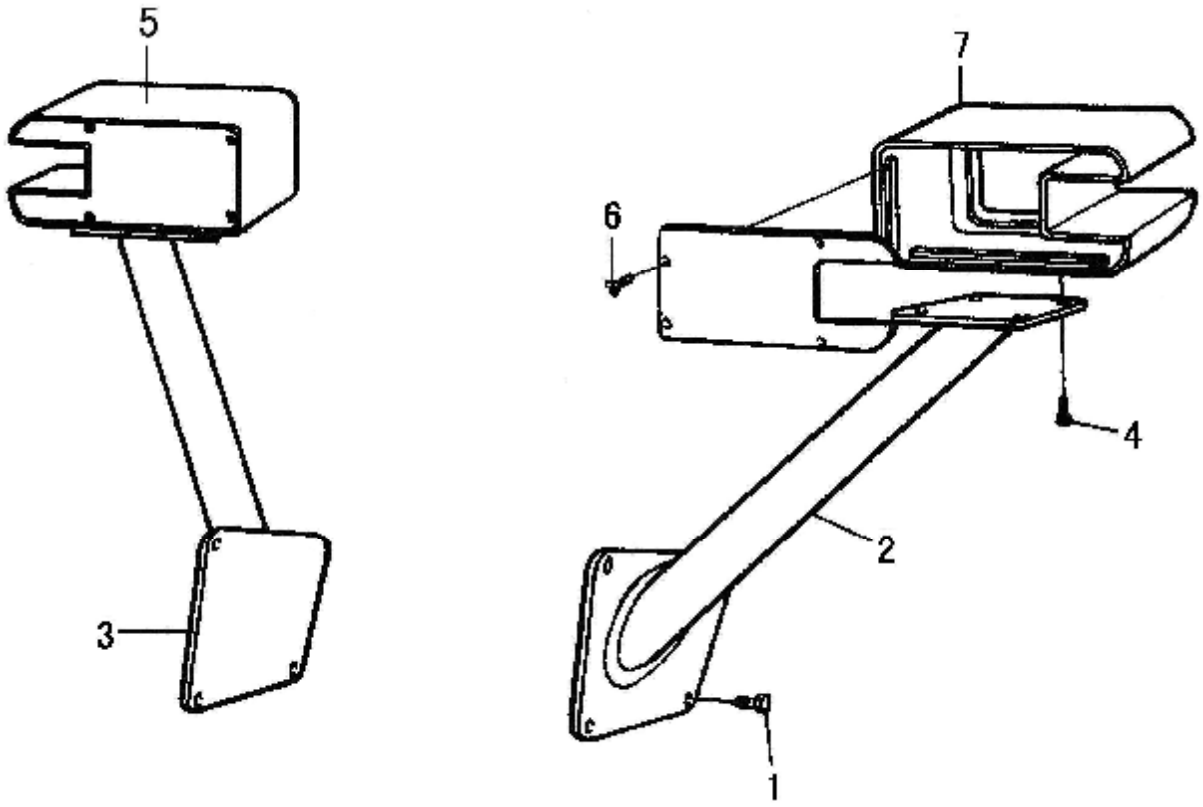

M4

序号	代号	名称		数量	备注
KEY	PART NO.	DESCRIPTION		QTY	REMARKS
1	4011000479	螺栓 GB16674-M12*30-EpZn-8.8	BOLT GB16674-M12*30-EpZn-8.8	6	
2	2120900439	左灯架	LEFT BRACKET OF LAMP	1	
3	2120900440	右灯架	RIGHT BRACKET OF LAMP	1	
4	4011000474	螺栓 GB16674-M10*25-EpZn-8.8	BOLT GB16674-M12*30-EpZn-8.8	6	
5	4130000205	前右组合灯 LFRD-24V	RIGHT FRONT ASSEMBLED LAMP LFRD-24V	1	
6		螺钉	SCREW	8	
7	4130000204	前左组合灯 LFLD-24V	LEFT FRONT ASSEMBLED LAMP LFLD-24V	1	

左、右前挡泥瓦
LEFT RIGHT FRONT FENDER

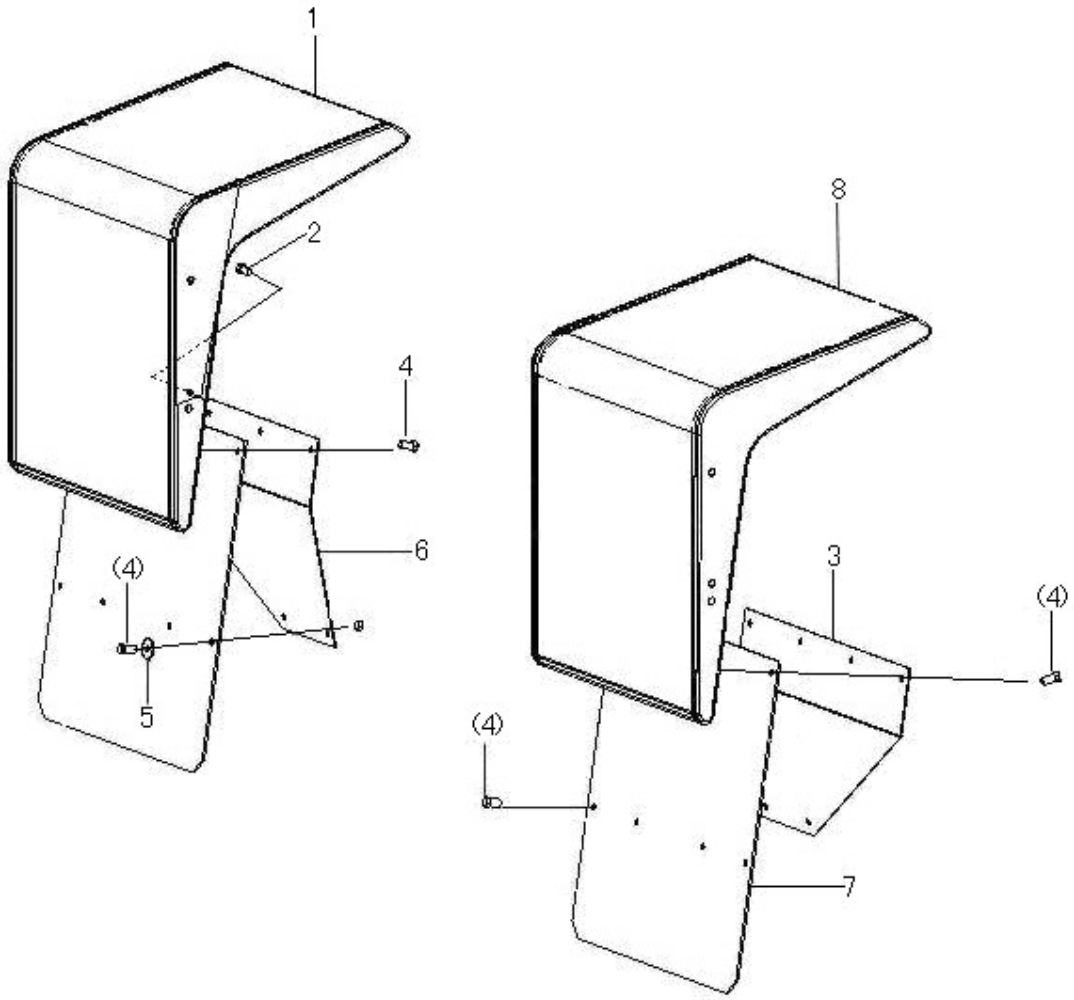

序号	代号	名称		数量	备注
KEY	PART NO.	DESCRIPTION		QTY	REMARKS
1	3120901092	左前挡泥瓦	LEFT FRONT FENDER	1	
2	4011000560	螺栓 GB16674-M12*25EpZn-8.8	BOLT GB16674-M12*25EpZn-8.8	6	
3	2120900530	支撑板	PLATE	1	
4	4011000474	螺栓 GB16674-M10*25EpZn-8.8	BOLT GB16674-M10*25EpZn-8.8	12	
5	2925000042	垫圈	WASHER	4	
6	2010900187	支撑板	PLATE	1	
7	3120901091	橡胶板	RUBBER FENDER	2	
8	2120900529	右前挡泥瓦	RIGHT FRONT FENDER	1	

电瓶箱总成

BATTERY CASE ASSEMBLY

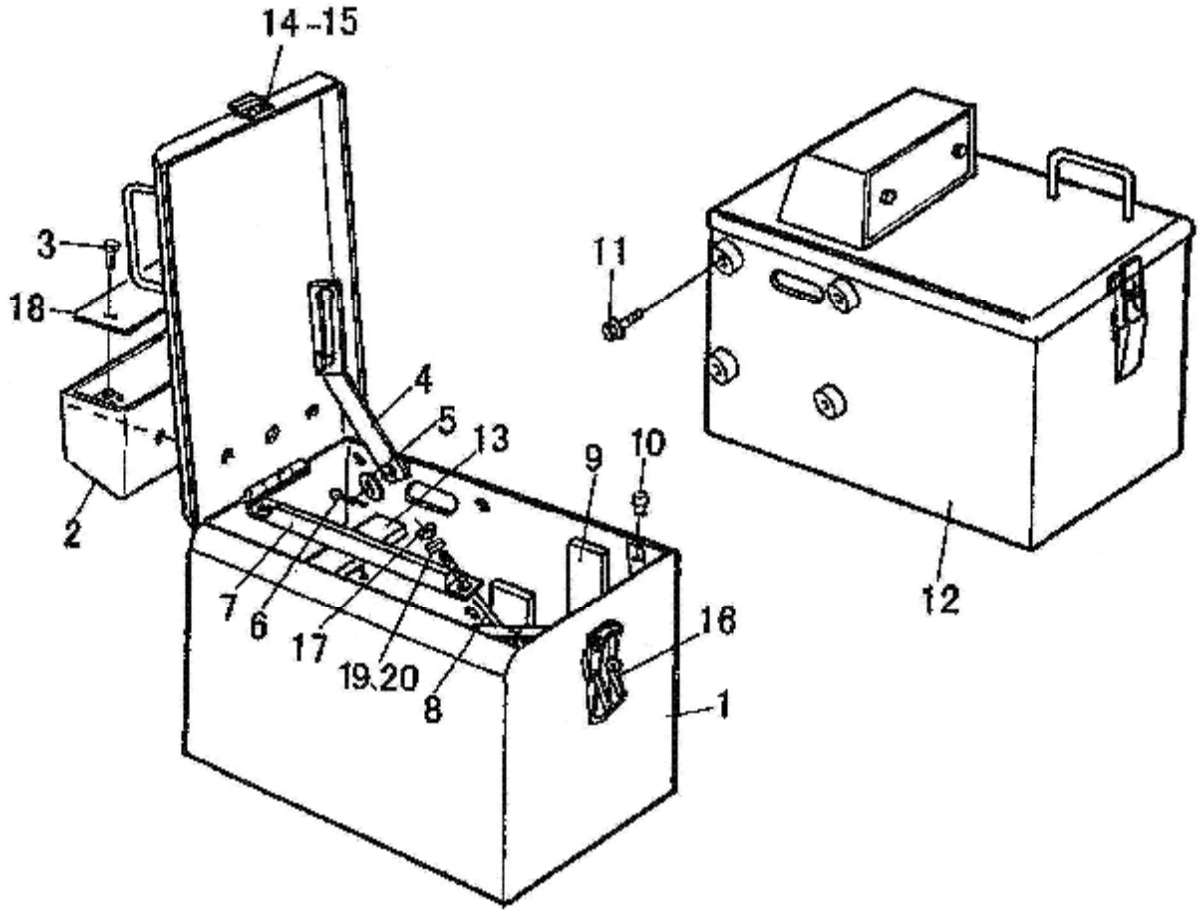

M6

序号	代号	名称		数量	备注
KEY	PART NO.	DESCRIPTION		QTY	REMARKS
1	2934000761	右电瓶箱	RIGHT BATTARY BOX	1	
2	2934000757	后转向灯罩	LAMP BOX	2	
3	4011000474	螺栓 GB16674-M8*16-EpZn-8.8	BOLT GB16674-M8*16-EpZn-8.8	4	
4	2120900021	拉杆	LINK ASSEM	2	
5	4015000168	垫圈 GB97.1-12Ep.Zn-300HV	WASHER GB97.1-12EpZn-300HV	2	
6	4016000035	开口销 GB91-4*20-EpZn-Q235A	SPLIT PIN GB91-4*20-EpZn-Q235A	2	
7	2120900319	锁紧角钢	LOCKING ANGLE BAR	2	
8	3120900917	锁紧螺杆	CLAMP BOLT	4	
9	3120900371	侧胶垫	RUBBER PAD	4	
10	3120900046	橡胶塞	RUBBER PLUG	4	
11	4011000449	螺栓 GB16674-M16*35-EpZn-8.8	BOLT GB16674-M16*35-EpZn-8.8	8	
12	2934000754	左电瓶箱	LEFT BATTARY BOX	1	
13	2934000013	下胶垫	RUBBER PAD	4	
14	4014000023	螺钉 GB818-M5*10-EpZn-4.8	SCREW GB818-M5*10-EpZn-4.8	10	
15	4015000110	垫圈 GB97.1-5EpZn-300HV	WASHER GB97.1-5EpZn-300HV	10	
16	4190000025	扣锁 NBxs1013	LOCK NBxs1013	2	
17	4013000033	螺母 GB6170-M8EpZn-8	NUT GB6170-M8EpZn-8	4	
18	2934000033	板	PLATE	2	
19	4015000036	垫圈 GB93-8-65Mn	WASHER GB93-8-65Mn	2	
20	4015000072	垫圈 GB97.1-8EpZn-300H	WASHER GB97.1-8EpZn-300H	2	

下梯总成

DOWN LADDER ASSEMBLY

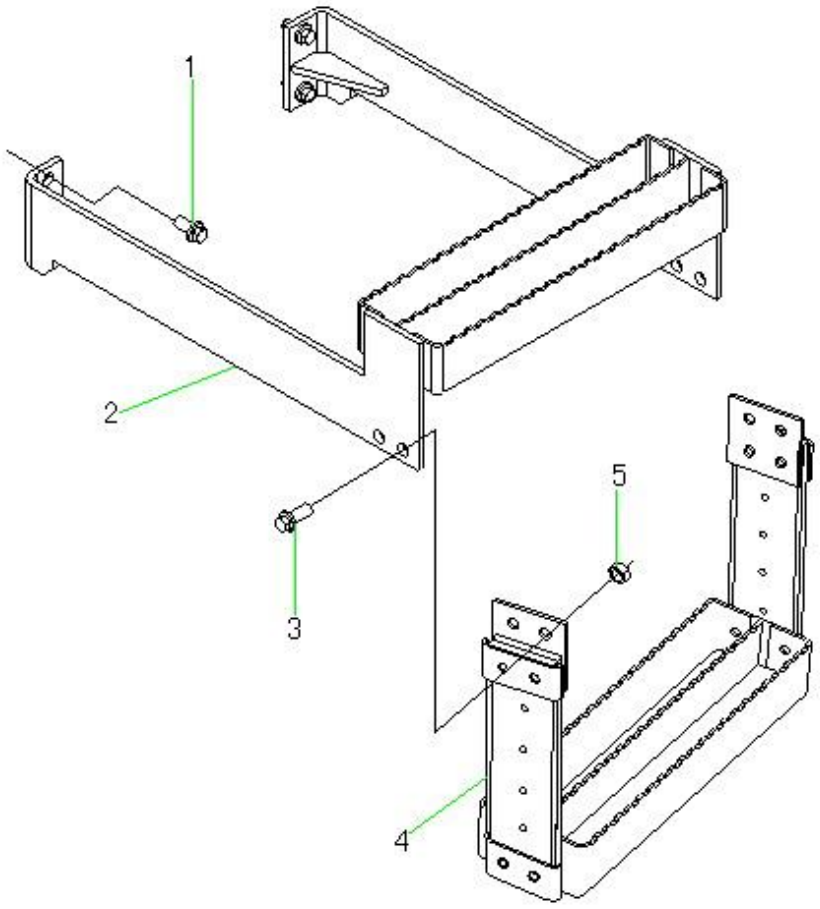

序号	代号	名称		数量	备注
KEY	PART NO.	DESCRIPTION		QTY	REMARKS
1	4011000560	螺栓 GB16674-M12*25-EpZn-8.8	BOLT GB16674-M12*25-EpZn-8.8	4	
2	2120900924	下梯	DOWN LADDER	1	
3	4011000474	螺栓 GB16674-M10*25-EpZn-8.8	BOLT GB16674-M10*25-EpZn-8.8	4	
4	2934000057	软梯	SOFT LADDER	1	
5	4013000007	螺母 GB6170-M10EpZn-8	NUT GB6170-M10EpZn-8	4	

N 空调系统
AIR CONDITIONER SYSTEM

山 东 临 工 工 程 机 械 有 限 公 司
SHANDONG LINGONG CONSTRUCTION MACHINERY LTD.

空调系统
AIR CONDITIONER SYSTEM

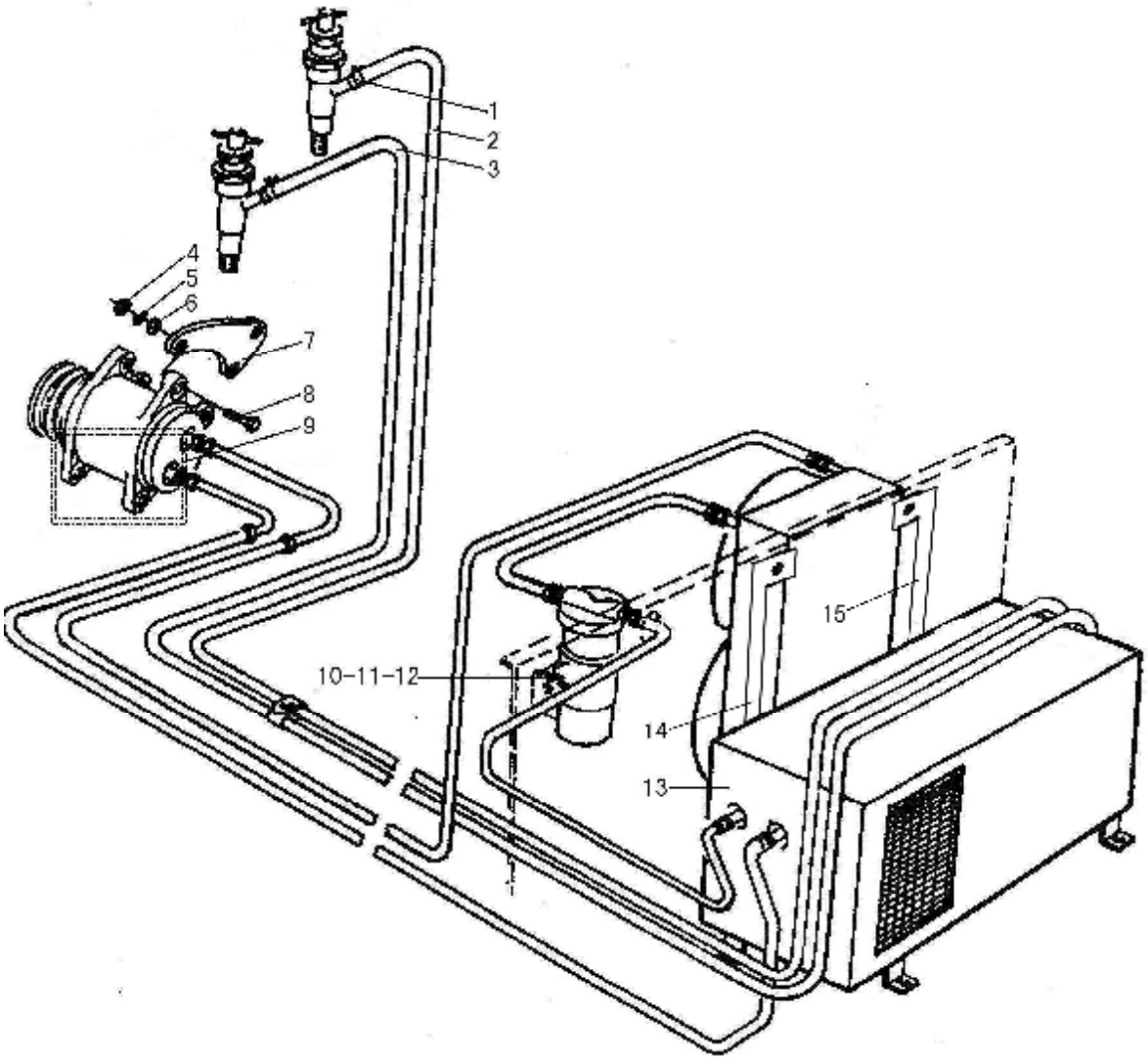

N1

序号	代号	名称		数量	备注
KEY	PART NO.	DESCRIPTION		QTY	REMARKS
1	4120000075	胶管夹箍 Q/ZB251-1/2”	CLAMP Q/ZB251-1/2”	4	部件
2	4120000049	胶管 JB8406-B16X2600	RUBBER TUBE JB8406-B16X2600	1	耐油橡胶
3	4120000119	胶管 JB8406-B16X2300	RUBBER TUBE JB8406-B16X2300	1	耐油橡胶
4	4013000007	螺母 GB6170-M10EpZn-8	NUT GB6170-M10EpZn-8	8	
6	4015000162	垫圈 GB97.1-10EpZn-300HV	LOCK WASHER GB97.1-10EpZn-300HV	8	
5	4015000025	垫圈 GB93-10-65Mn	LOCK WASHER GB93-10-65Mn	8	
7	2935000811	托板	SUPPORT PLATE	2	Q235A
8	4011000085	螺栓 GB5783-M10*35EpZn-8.8	BOLT GB5783-M10*35EpZn-8.8	8	
9	2935000804	压缩机支架	COMPRESSOR SUPPORT	1	部件
10	4011000474	螺栓 GB16674-M10*25EpZn-8.8	BOLT GB16674-M10*25EpZn-8.8	8	
11	4013000007	螺母 GB6170-M10EpZn-8	NUT GB6170-M10EpZn-8	4	
12	2935000788	储液罐支架	DRYER BEARING	1	Q235A
13	4190000472	空调 CD30L17	AIR CONDITIONER CD30L17	1	部件
14	2935000780	前支板	FRONT SUPPORTING PLATE	1	
15	2935000779	后支板	REAR SUPPORTING PLATE	1	

暖风机

WARMING MACHING

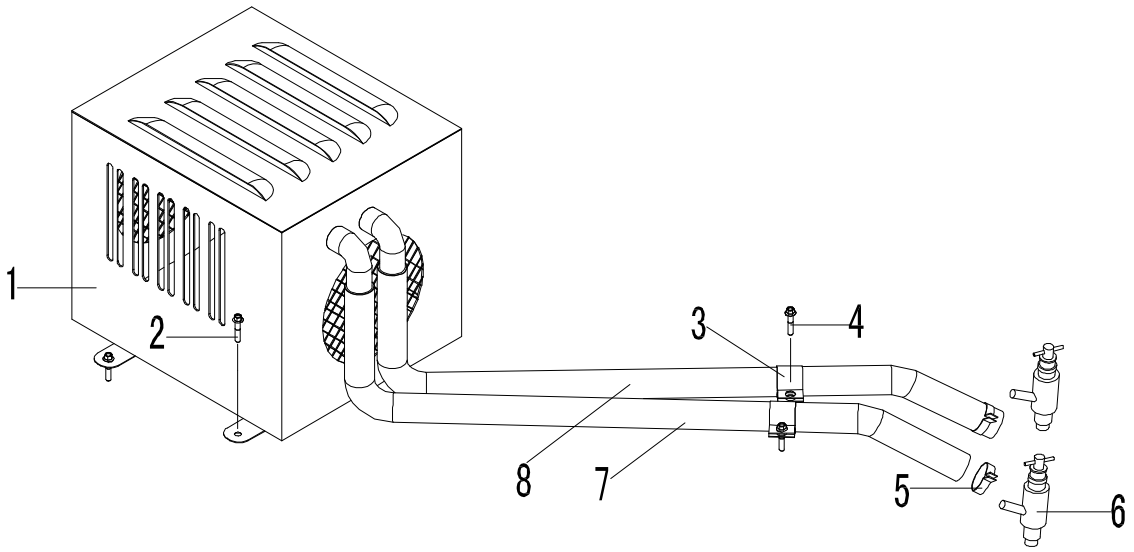

N2

序号	代号	名称		数量	备注
KEY	PART NO.	DESCRIPTION		QTY	REMARKS
1	4190000160	暖风机 BKC-I	WARMING MACHING BKC-I	1	
2	4011000154	螺栓 GB16674-M6*20EpZn-8.8	BOLT GB16674-M6*20EpZn-8.8	4	
3	2935000002	管夹	CLAMP	2	
4	4011000461	螺栓 GB16674-M8*16-EpZn	BOLT GB16674-M8*16-EpZn	4	
5	4120000075	胶管夹箍 Q/2B251-1/2"	HOSE CLAMP Q/2B251-1/2"	4	
6	4120000067	暖风机水阀 LG12-NF JSF	VALVE LG12-NF JSF	2	
7	4030000288	胶管 JB8406-B16*2000	HOSE JB8406-B16*2000	1	
8	4090000038	胶管 JB8406-B16*2100	HOSE JB8406-B16*2100	1	

O 电气系统
ELECTRIC SYSTEM

山 东 临 工 工 程 机 械 有 限 公 司
SHANDONG LINGONG CONSTRUCTION MACHINERY LTD.

电气系统
ELECTRIC SYSTEM

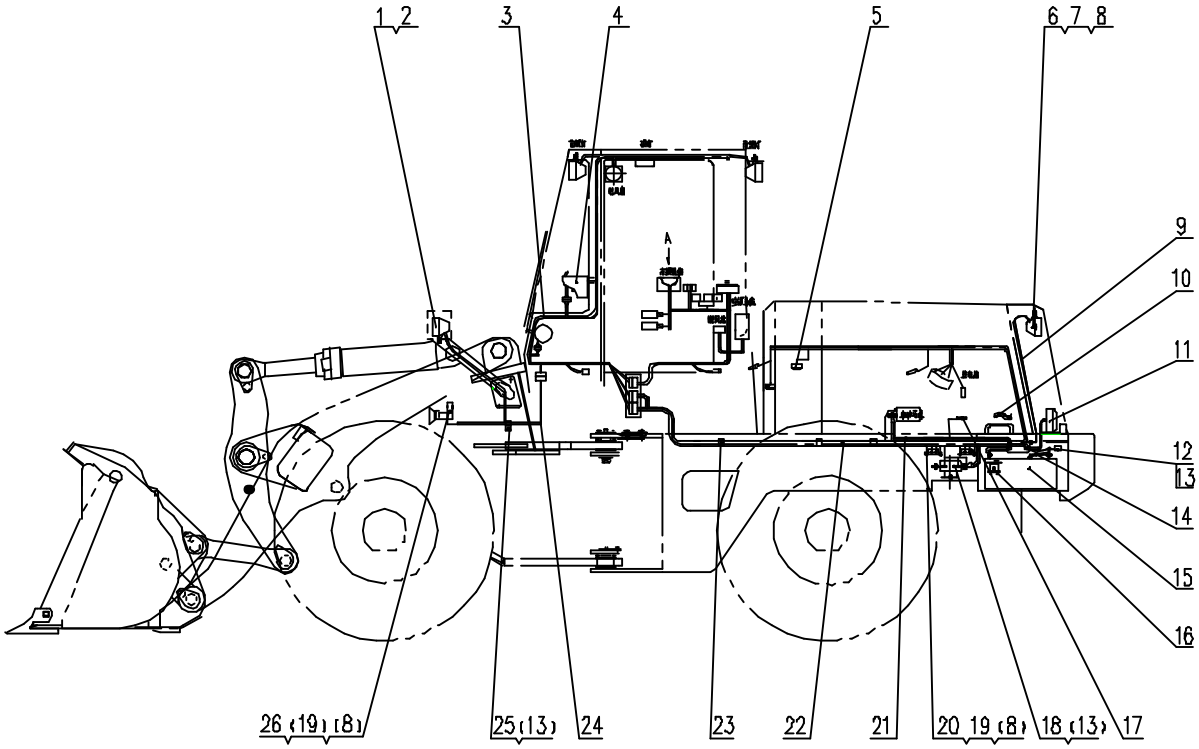

序号	代号	名称		数量	备注
KEY	PART NO.	DESCRIPTION		QTY	REMARKS
1	4130000542	前左组合灯 LFLDH4-24V	LEFT FRONT HEAD LAMP LFLDH4-24V	1	
2	4130000543	前右组合灯 LFRDH4-24V	RIGHT FRONT HEAD LAMP LFRDH4-24V	1	
3	2937001179	仪表台线束总成	PANEL HARNESS	1	配玉柴
4	2937000410	仪表盘总成 Y936	PANEL Y936	1	
5	4130000278	隔膜式压力开关	DIAPHRAGM PRESSURE SWITCH 310-LGK	1	
6	4130000545	后大灯 LRD4H4-24V	REAR LARGE LAMP LRDH4-24V	2	
7	4014000026	螺钉 GB818-M6*16EpZn-4.8	BOLT GB818-M6*16EpZn-4.8	4	
8	4015000207	垫圈 GB97.1-6EpZn-300HV	OCK WASHER GB97.1-6EpZn-300HV	8	
9	2937000933	后罩线束	REAR HOOD HARNESS	1	部件
10	2937000934	蓄电池接地线	EARTH WIRE	2	部件
11	4130000213	后尾灯 LRTD-24V	REAR LAMP LRTD-24V	2	
12	4130000031	倒车蜂鸣器 FM211	BACK-DRAFT ALARM APPARATUS FM211	1	
13	4011000461	螺栓 GB16674-M8*16EpZn-8.8	BOLT GB16674-M8*16EpZn-8.8	9	
14	2937000936	蓄电池串联线	STORAGE BATTERY WIRE	1	部件
15	4130000057	蓄电池 6-QW-120B	BATTERY 6-QW-120B	2	
16	4130000427	电源开关 K01K18-A	POWER SWITCH K01K18-A	1	
17	4130000412	压力开关 PS31-FSO.8BARR	PRESSURE SWITCH PS31-FSO.8BARR	1	
18	4130000005	蓄电池继电器 DK2312A	MAIN SWITCH OF POWER SOURCE DK2312A	1	
19	4014000024	螺钉 GB818-M6*10EpZn-4.8	BOLT GB818-M6*10EpZn-4.8	4	
20	4130000015	启动继电器 JN3A-24V	STARTUP RELAY JN3A-24V	1	
21	2937000407	启动马达线	LINE FROM SWITCH TO MOTOR	1	部件
22	2937000408	后车架线束	REAR BODY WIRING HARNESS	1	部件
23	4190000020	扎丝 LG13-ZS4*250	LACE LG13-ZS4*250	50	
24	2937000409	前车架线束	FRONT BODY WIRING HARNESS	1	部件
25	2935000002	管夹	CLIP	5	
26	2937000410	仪表盘总成 Y936	PANEL Y936	1	配玉柴
27	2935000002	管夹	CLIP	5	部件
28	4130000009	双音盆形喇叭 DL125-24V	ELECTRIC MAGNET DL125-24V	1	