RUTHZIL TRATOR COMERCIAL DE PEÇAS LTDA 11 97083-6812 ROLANDO

LG936L轮式装载机
零部件图册
LG936L WHEEL LOADER PARTS CATALOG

SDLG SHANDONG LINGONG

山 东 临 工 工 程 机 械 有 限 公 司

SHANDONG LINGONG CONSTRUCTION MACHINERY CO.,LTD.

配件与服务Spare parts and services

对于山东临工机器的所有者来说，只有山东临工配件和服务才能够使您的机器更好地保持原有的特性。

For the owner of the machines of SDLG,only the space parts and services of SDLG can mark your machine to better maintain the original features.

只有山东临工才能够为您提供完美匹配且优质纯正的配件和对您的机器了如指掌的专业维修人员。这样才能保证及其可持续的高产能和更长的使用寿命。

Only SDLG is able toprovide you with the perfect match of pure quality spare parts for your machine and knowledge of professional maintenance staff.Only in this way it can ensure sustainable high productivity and longer service life.

LG936L轮式装载机 零部件图册
LG936L WHEEL LOADER PARTS CATALOG

2009 年 9 月 第 1 版 第 1 次印刷

2009-9 Version 1 Printed 1

山 东 临 工 程 机 械 有 限 公 司

SHANDONG LINGONG CONSTRUCTION MACHINERY CO.,LTD.

地址：中国·临沂经济开发区临工工业园

Add：Lingong Industry Park,Linyi Economic Deve l opment Zone,Shandong,china

电话：86-0539-8785668 Tel：86-0539-8785624/86-0531-66590955

传真：86-0539-8785698 Fax：86-0539-8785618/86-0531-66590959

技术服务：86-0539-8785800 400-6587999 Web：www.sdlg.cn

前 言

LG936L轮式装载机零部件图册，是为了方便用户使用、维修和保养而绘制的，以供在使用过程中查阅及参考，也可帮助用户了解本机的结构和装配关系。发动机的零部件详见其随机资料，本图册不再绘出。

本图册按系统划分绘制出了各零部件的图形及相互装配关系。凡装机后不可拆卸的部件（如焊接件、铆合件），只标出部件代号，不另列其组成零件。本图册明细表采用中英文对照编排。

本图册主要根据标准型产品(订货号E3615115A39)编绘，其它非标准配置，可参照执行，详情请咨询山东临工、或当地经销商、或登录山东临工网站查询。随着科技的进步，产品将会不断改进，故本图册的内容可能会有部分与以后的产品不一致，恕不另行通知。敬请用户在定购配件时，指明所购整车的出厂日期和编号。

编者

2009年9月

FOREWORD

THIS PARTS LIST OF LG936L WHEEL LOADER IS MADE FOR THE CONVENIENCE OF USERS TO USE ,REPAIR AND MAINTAIN THE MACHINE,AND IT CAN BE REFERED IN THE PROCESS OF USING. IT CAN ALSO HELP THE USERS TO BE FAMILIAR WITH THE CONSTRUCTION AND ASSEMBLY RELATION OF THE MACHINE. THE PART OF THE ENGINE IS SHOWED IN DETAIL IN ITS STRUCTION HANDBOOK. SO THIS CATALOG DOES NOT CONTAIN THE ENGING PART LIST.

THE CATALOG CONTAINS THE PART DRAWINGS OF DEFERENT ASSEMBLIES,SHOWING THE SHAPE OF THE PARTS AS WELL AS THE ASSEMBLING RELATION. THE COMPONENTS WHICH CAN NOT BE TAKEN APART (SUCH AS THE WELDMENT OR RIVETED ASSEMBLIES) ARE INDICATED ONLY BY THEIR COMPONET NUMBERS WITHOUT THE CONSISTING PART NUMBERS .THE LIST IN THE CATALOG IS ARRANGED BY CHINESE VERSUS ENGLISH.

THIS CATALOG IS MAINLY BASED ON THE STANDARD PRODUCT(ORDER NUMBER E3615115A39) THE OTHERS OF NONSTANDARD PRODUCT CAN REFER THE STANDARD PRODUCT, AND THE DETAILED INFORMATION CAN BE KNOWN FROM SHANDONG LINGONG, THE LOACAL DEALER OR LINGONG WEBSITE ALTERATIONS IN DESIGN ARE NECESSARILY WITH THE THECHNICAL DEVELOPMENT SO SOME CONTENT IN THE CATALOG PROBABLY IS NOT CONSISTANT WITH THE FUTURE PRODUCTS, AND THIS WILL NOT NOTICE USERS. THEREFORE WHEN ORDERING SPARE PARTS, USERS ARE KINDLY REQUSETED TO INFORM US THE MANUFACTURING DATE AND BATCHNUMBER OF THE WHEEL LOADER.

THE COMPILER

2009.9

目录 CONTENTS

A. 发动机系统

A. DIESEL ENGINE SYSTEM

发动机总成 ····· A1-2901001607
DIESEL ENGINE ASS'Y ····· A1-2901001607
燃油箱总成 ····· A2-2902000758
FUEL TANK ASSEMBLY ····· A2-2902000758
散热器总成 ····· A3-2903001002
RADIATOR ASSEMBLY ····· A3-2903001002
油门操纵机构 ····· A4-2901001188
GOVERNOR CONTROL SYSTEM ····· A4-2901001188
参数牌组AP 9365-01ZZ ····· A5-4110000555
AGENCY ····· A5-4110000555
气缸体组BP 9072ZZ ····· A6-4110000555
BLOCK ····· A6-4110000555
摇臂组BP 9710ZZ ····· A7-4110000555
LEVER，ROCKER ····· A7-4110000555
凸轮轴从动件组BP 9711ZZ ····· A8-4110000555
FOLLOWER ····· A8-4110000555
齿轮室组BP 9807-01ZZ ····· A9-4110000555
COVER ····· A9-4110000555

空压机冷却水管组CC9023-03ZZ ····· A10-4110000555
PLUMBING ····· A10-4110000555
推杆室盖组CM 9016ZZ ····· A11-4110000555
COVER ····· A11-4110000555
空压机组CP 9002-03ZZ ····· A12-4110000555
COMPRESSOR ····· A12-4110000555
空压机接头组CP9002-1ZZ ····· A13-4110000555
CONNECTION ····· A13-4110000555
扭矩减震器组DA 9208ZZ ····· A14-4110000555
DAMPER ····· A14-4110000555
电子附件组EA 9099ZZ ····· A15-4110000555
ACCESSORIES ····· A15-4110000555
节温器组EC 9052ZZ ····· A16-4110000555
THERMOSTAT ····· A16-4110000555
发电机组EE 9314ZZ ····· A17-4110000555
ALTERNATOR ····· A17-4110000555
发电机安装件组EH97541ZZ ····· A18-4110000555
MOUNTING ····· A18-4110000555
发电机驱动件组EH97543ZZ ····· A19-4110000555
DRIVE ····· A19-4110000555

温度传感器组EO 9141ZZ ····· A20-4110000555
SENSOR ····· A20-4110000555
标签组ED9071 ····· A21-4110000081
DOCUMENTATIO ····· A21-4110000081
风扇驱动件组FA 9516ZZ ····· A21-4110000555
DRIVE ····· A21-4110000555
风扇驱动件组FA 9702ZZ ····· A22-4110000555
DRIVE，FAN ····· A22-4110000555
增压补偿器连接管组FE 9701-03ZZ ····· A23-4110000555
PLUMBING ····· A23-4110000555
燃油滤清器组FF 9001-01ZZ ····· A24-4110000555
FILTER ····· A24-4110000555
燃油滤清器组FF 9702-04ZZ ····· A25-4110000555
FILTER ····· A25-4110000555
飞轮壳组FH 9020ZZ ····· A26-4110000555
HOUSING ····· A26-4110000555
燃油泵连接件组FP 9764-02ZZ ····· A27-4110000555
COUPLING ····· A27-4110000555
燃油喷射泵组FP L006ZZ ····· A28-4110000555
PUMP ····· A28-4110000555

输油泵组FS 9004-02ZZ ····· A29-4110000555
PUMP ····· A29-4110000555
燃油管路组FT 9786-03ZZ ····· A30-4110000555
PLUMBING ····· A30-4110000555
断油电磁阀组FV 9420ZZ ····· A31-4110000555
VALVE ····· A31-4110000555
飞轮组FW 9016ZZ ····· A32-4110000555
FLYWHEEL ····· A32-4110000555
发动机吊耳组LA 9007ZZ ····· A33-4110000555
BRACKET ····· A33-4110000555
机油冷却器组LC 9020ZZ ····· A34-4110000555
COOLER ····· A34-4110000555
机油标尺组LG90235ZZ ····· A35-4110000555
GAUGE ····· A35-4110000555
机油泵组LP 9064ZZ ····· A36-4110000555
PUMP ····· A36-4110000555
缸体加油附件组OB 9702ZZ ····· A37-4110000555
COVER ····· A37-4110000555
油底壳组OP 9005ZZ ····· A38-4110000555
PAN ····· A38-4110000555

油底壳安装件组OP 9702ZZ ····· A39-4110000555
MOUNTING ····· A39-4110000555
气缸盖组合件PP 9980-01ZZ ····· A40-4110000555
HEAD ····· A40-4110000555
增压器组PP L012ZZ ····· A41-4110000555
TURBOCHARGER ····· A41-4110000555
性能件组PP L013ZZ ····· A42-4110000555
PERFORMANCE PARTS ····· A42-4110000555
起动机安装件组SM 9712ZZ ····· A43-4110000555
MOUNTING ····· A43-4110000555
易损件组SS 9530ZZ ····· A44-4110000555
KIT ····· A44-4110000555
随机件组SS 9643ZZ ····· A45-4110000555
KIT ····· A45-4110000555
增压器安装件组TB 9701-01ZZ ····· A46-4110000555
LOCATION ····· A46-4110000555
增压器安装件组TB L004ZZ ····· A47-4110000555
LOCATION ····· A47-4110000555
节温器组TH 9037ZZ ····· A48-4110000555
HOUSING ····· A48-4110000555

服务工具组TO L003ZZ ····· A49-4110000555
TOOL ····· A49-4110000555
增压器管路组TP97314ZZ ····· A50-4110000555
PLUMBING ····· A50-4110000555
附件驱动皮带轮组PA 9001 ····· A51-4110000081
PULLEY ····· A51-4110000081
气阀室罩组VC 9023ZZ ····· A51-4110000555
COVER ····· A51-4110000555
预热管路组WH 9128ZZ ····· A52-4110000555
VENT ····· A52-4110000555
进水连接管组WI 9226ZZ ····· A53-4110000555
CONNECTION ····· A53-4110000555
进水连接管组WI 9701ZZ ····· A54-4110000555
CONNECTION，WATER INLE ····· A54-4110000555
水泵驱动件组WP 9617ZZ ····· A55-4110000555
PUMP ····· A55-4110000555
油漆组SS 9471 ····· A59-4110000081
PAINT ····· A59-4110000081

B. 变矩器系统

B. TORQUE CONVERTER SYSTEM

变矩器总成 ····· B1-2904000764
TORQUE CONVERTER ASSEMBLY ····· B1-2904000764
变矩器YJSW315-2B(370804) ····· B2-4110000190
TORQUE CONVERTER YJSW315-2B(370804) ····· B2-4110000190
滤清器QF60M33G-1（410708） ····· B4-4110000507
CLEANER QF60M33G-1（410708） ····· B4-4110000507

C. 变速箱系统

C. TRANSMISSION SYSTEM

变速箱总成（1） ····· C1-2905001074
TRANSMISSION ASSEMBLY ····· C1-2905001074
变速箱总成（Ⅱ） ····· C2-2905001070
A303 TRANSMISSION ASSEMBLE ····· C2-2905001070
三轴总成 ····· C3-2030900027
3RD SHAFT ASS'Y ····· C3-2030900027
四轴总成（Ⅰ） ····· C4-2030900026
4TH SHAFT ASS'Y（Ⅰ） ····· C4-2030900026
四轴总成（Ⅱ） ····· C6-2030900019
4TH SHAFT ASS'Y（Ⅱ） ····· C6-2030900019
输出轴总成 ····· C7-2905001074
OUTPUT SHAFT ASSEMBLY ····· C7-2905001074

D. 变速操纵系统

D. TRANSMISSION CONTROL SYSTEM

变速操纵系统 ····· D1-2906000785

TRANSMISSION ASSEMBLY ····· D1-2906000785

变速操纵阀LG03-BSF(350802) ····· D3-4120000064

TRANSMISSION CONTROL LG03-BSF VALVE(350802) ····· D3-4120000064

E. 驱动桥系统

E. AXLE SYSTEM

前主传动总成 ····· E2-2050900006

FRONT AXLE MAIN DRIVE ASSEMBLY ····· E2-2050900006

轮边减速器总成 ····· E3-2050900004

FINAL DRIVE ASSEMBLY ····· E3-2050900004

后主传动总成 ····· E6-2050900033

REAR AXLE MAIN DRIVE ASSEMBLY ····· E6-2050900033

制动钳(371328) ····· E8-4120001739

DISK BRAKE(371328) ····· E8-4120001739

驱动桥系统 ····· E9-2050900057

AXLE SYSTEM ····· E9-2050900057

轮胎GB2980-23.5-25（520101） ····· E11-4110000003

TIRE GB2980-23.5-25（520101） ····· E11-4110000003

F. 工作装置液压系统

F. IMPLEMENT HYDRAULIC SYSTEM

液压操纵总成 ····· F1-2912001628

HYDRAULIC CONTROL ASSEMBLY ····· F1-2912001628

工作泵总成 ····· F2-2911000805

WORKING PUMP ASSEMBLY ····· F2-2911000805

举升缸总成 ····· F3-2913000829

LIFTING CYLINDER ASSEMBLY ····· F3-2913000829

转斗缸总成 ····· F4-2914000836

TILT CYLINDER ASSEMBLY ····· F4-2914000836

液压油箱总成 ····· F5-2910000950

HYDRAULIC TANK ASSEMBLY ····· F5-2910000950

转斗油缸(371368) ····· F7-4120001083

DUMP CYLINDER ····· F7-4120001083

动臂油缸（371368） ····· F9-4120000867

LIFT ARM CYLINDER ····· F9-4120000867

多路阀(331001) ····· F11-4120001054

CONTROL VALVE ····· F11-4120001054

H. 工作装置

H. WORKING EQUIPMENT

工作装置 ····· H3-2915000876
WORKING EQUIPMENT ····· H3-2915000876

I. 转向系统

I. STEERING SYSTEM

转向泵总成 ····· I1-2919000401
STEERING PUMP ASSEMBLY ····· I1-2919000401
转向器总成 ····· I2-2920000806
STEERING UNIT ASSEMBLY ····· I2-2920000806
转向缸总成 ····· I3-2921000401
STEERING CYLINDER ASSEMBLY ····· I3-2921000401
转向油缸（371368） ····· I5-4120001004
STEERING CYLINDER ····· I5-4120001004

J. 制动系统

J. BRAKE SYSTEM

行车制动系统 ····· J1-2922000844
SERVICE BRAKE ASSEMBLY ····· J1-2922000844
储气罐 ····· J2-2922000053
AIR RESERVOIR ····· J2-2922000053
加力泵(340201) ····· J3-4120000090
BRAKE BOOSTER ····· J3-4120000090

驻车制动系统 ····· J4-2923000401
PARKING BRAKE SYSTEM ····· J4-2923000401
手制动器（371322） ····· J8-4120000087
HAND BRAKE（371322） ····· J8-4120000087

K. 车架

K. FRAME

前车架总成 ····· K1-2925000419
FRONT FRAME ····· K1-2925000419
后车架总成 ····· K2-2926000895
REAR FRAME ····· K2-2926000895
配重铁总成 ····· K5-2928000751
COUNTER WEIGHT ····· K5-2928000751

L. 驾驶室

L. CAB GROUP

驾驶室总成 ····· L1-2929000934
CAB ASSEMBLY ····· L1-2929000934
驾驶室 ····· L2-2929000947
CAB ····· L2-2929000947
操作台架 ····· L3-2931001417
OPERATE BENCH ····· L3-2931001417

座椅总成 ····· L4-2930000772
SEAT ASSEMBLY ····· L4-2930000772
操纵箱 ····· L5-2932000957
OPERATE BOX ····· L5-2932000957

M. 覆盖件系统

M. CONVER SYSTEM

发动机罩总成 ····· M1-2933002259
ENGINE HOOD ASSEMBLY ····· M1-2933002259
左台架总成 ····· M2-2934001213
LEFT BENCH ASSEMBLY ····· M2-2934001213
右台架总成 ····· M3-2934000850
RIGHT BENCH ASSEMBLY ····· M3-2934000850
左、右灯架 ····· M4-2934001641
LEFT RIGHT LAMP FRAME ····· M4-2934001641
左、右挡泥瓦 ····· M5-2934001641
LEFT RIGHT FENDER ····· M5-2934001641
电瓶箱总成 ····· M6-2934001641
BATTERY CASE ASSEMBLY ····· M6-2934001641
下梯总成 ····· M7-2934001219
DOWN LADDER ASSEMBLY ····· M7-2934001219

标志与标识 ····· M8-2936001199
SIGN AND LOGO ····· M8-2936001199

N. 空调系统

N. AIR CONDITIONER SYSTEM

暖风机 ····· N1-2935000888
WARMING MACHINE ····· N1-2935000888
空调系统 ····· N2-2935000945
AIR CONDITIONER SYSTEM ····· N2-2935000945
暖风机 ····· N3-4190000917
WARMING MACHING ····· N3-4190000917

O. 电气系统

O. ELECTRIC SYSTEM

电气系统 ····· O1-2937001546
ELECTRIC SYSTEM ····· O1-2937001546
仪表盘总成 ····· O2-2937001548
PANEL ASSEMBLY ····· O2-2937001548
仪表台总成 ····· O3-2937001277
PANEL ASSEMBLY ····· O3-2937001277

A　发动机系统
DIESEL ENGINE SYSTEM

山 东 临 工 工 程 机 械 有 限 公 司

SHANDONG LINGONG CONSTRUCTION MACHINERY CO.,LTD.

发动机总成 DIESEL ENGINE ASS'Y

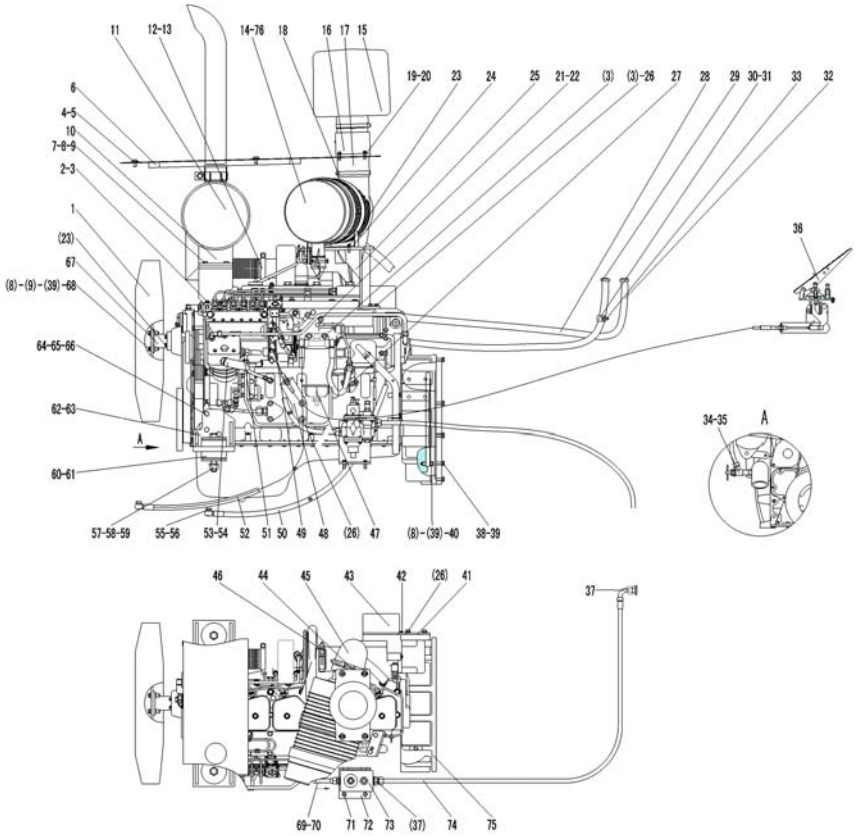

序号 Key	零件代号 Part No.	名称 Discription		是否配件 Spare parts Y/N	数量 Qty	备注 Remarks
1	4190000138	风扇610/7-7/32.5/PAG/2ZR/25.4/4*10/BC60	FAN	Y	1	
2	4011000164	螺栓GB16674-M10*35EpZn-8.8	BOLT GB16674-M10*35EpZn-8.8	N	3	
3	4011000474	螺栓GB16674-M10*25EpZn-8.8	BOLT GB16674-M10*25EpZn-8.8	N	6	
4	4011000081	螺栓GB5783-M10*20EpZn-8.8	BOLT GB5783-M10*20EpZn-8.8	N	6	
5	4015000197	垫圈GB96.1-10EpZn-300HV	WASHER GB96.1-10EpZn-300HV	N	6	
6	29010016081	上盖板	UPPER COVER PLATE	Y	1	
7	4011000085	螺栓GB5783-M10*35EpZn-8.8	BOLT GB5783-M10*35EpZn-8.8	N	4	
8	4013000007	螺母GB6170-M10EpZn-8	NUT GB6170-M10EpZn-8	N	16	
9	4015000162	垫圈GB97.1-10EpZn-300HV	WASHER GB97.1-10EpZn-300HV	N	12	
10	29010009351	消声器支架	FRAME	Y	1	
11	4110000187	消声器总成XH.G402X.W	DISSIPATIVE MUFFLER XH.G402X.W	Y	1	
12	29010009361	波纹管	ACCORDION PIPE	Y	1	
13	4110000192	V型抱箍3903652	V-ANCHOR EAR 3903652	Y	2	
14	4110000679	空滤器G090225	AIR FILTER G090225	Y	1	
15	4110000680	预滤器H002432	PREFILTER H002432	Y	1	
16	29010016001	连接管	HUNCTION PIPE	Y	1	
17	29010016031	进气胶管	INLET GAS HOSE	Y	1	
18	4017000004	喉箍JB8870-d130	CLAMP JB8870-d130	N	2	

发动机总成 DIESEL ENGINE ASS'Y

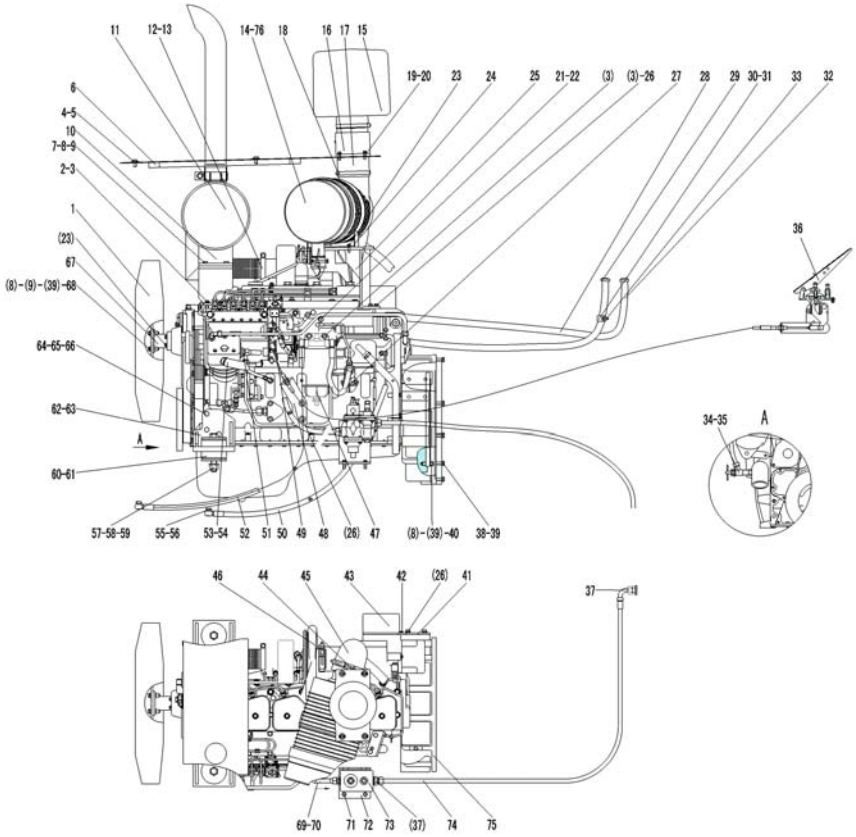

序号	零件代号	名称		是否配件	数量	备注
Key	Part No.		Discription	Spare parts Y/N	Qty	Remarks
19	4011000102	螺栓GB5783-M8*16EpZn-8.8	BOLT GB5783-M8*16EpZn-8.8	N	4	
20	4015000256	垫圈GB96.1-8EpZn-300HV	WASHER GB96.1-8EpZn-300HV	N	4	
21	4011000317	螺栓GB5786-M12*1.5*30EpZn-8.8	BOLT B5786-M12*1.5*30EpZn-8.8	N	2	
22	29010015821	支架	BEARER	Y	1	
23	4011000161	螺栓GB16674-M8*35EpZn-8.8	BOLT GB16674-M8*35EpZn-8.8	N	6	
24	4110000681	抱箍P780532	ANCHOR EAR P780532	Y	1	
25	29010016121	支架	BEARER	Y	1	
26	4011000560	螺栓GB16674-M12*25EpZn-8.8	BOLT GB16674-M12*25EpZn-8.8	N	6	
27	29010015741	燃油管	FUEL MANIFOLD	Y	1	
28	4120000049	胶管JB8406-B16*2600	RUBBER TUBE JB8406-B16X2600	Y	1	
29	4017000024	环箍QC390-D26	CLAMP QC390-D26	N	4	
30	4041000829	管夹LGB167-0322	CLAMP LGB167-0322	Y	1	
31	4041000876	缓冲套LGB123-0322	BUSH LGB123-0322	Y	1	
32	4120000119	胶管JB8406-B16*2300	RUBBER TUBE JB8406-B16X2300	Y	1	
33	4011000461	螺栓GB16674-M8*16EpZn-8.8	BOLT GB16674-M8*16EpZn-8.8	N	1	
34	4120000067	暖风机水阀LG12-NFJSF	VALVE-HEATER	Y	2	
35	29010009721	水(油)温表接头	WATER(OIL)TEMPERATURE INDICATOR	Y	2	
36	29010011881	油门操纵机构	GOVERNOR CONTROL SYSTEM	N	1	

发动机总成 DIESEL ENGINE ASS'Y

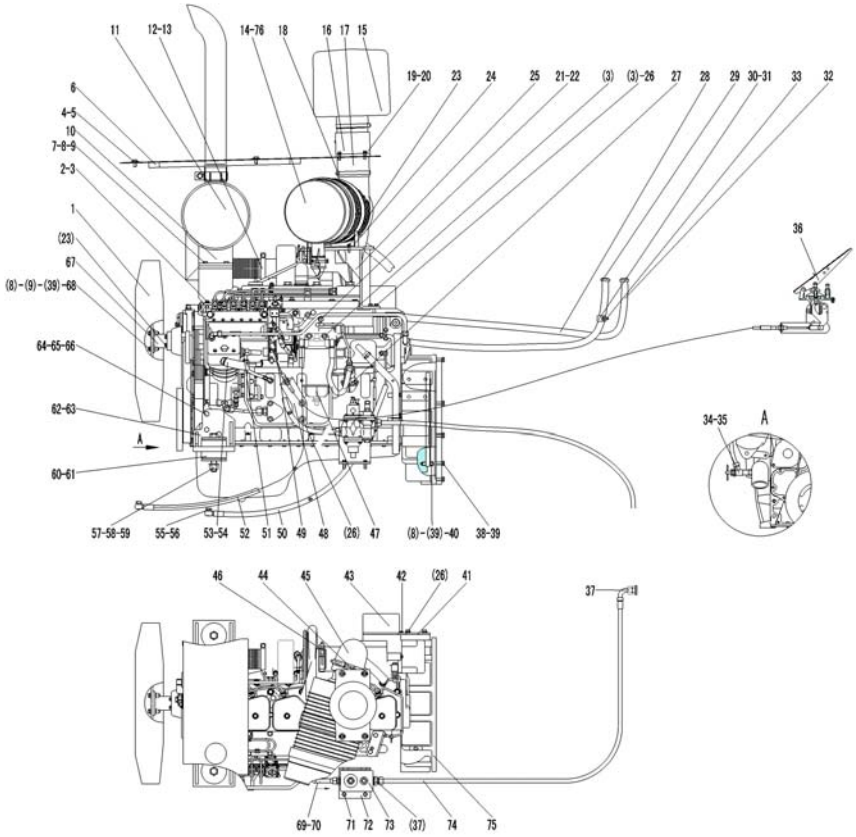

序号 Key	零件代号 Part No.	名称 Discription		是否配件 Spare parts Y/N	数量 Qty	备注 Remarks
37	29220001191	直接头	CONNECTOR	Y	2	
38	4011000184	螺栓GB5783-M10*40EpZn-8.8	BOLT GB5783-M10*40EpZn-8.8	N	12	
39	4015000025	垫圈GB93-10-65Mn	WASHER GB93-10-65Mn	N	24	
40	29010009851	双头螺栓	SCREW STUD	Y	8	
41	29010009522	继电器固定板	RELAY FIXATION PLANT	Y	1	
42	4014000051	螺钉GB818-M8*16EpZn-4.8	BOLT GB818-M8*16EpZn-4.8	N	2	
43	29010012261	继电器保护盒	RELAY BOX	Y	1	
44	4019000017	T型抱箍φ117140312	T-ANCHOR EARφ117140312	N	1	
45	29010016101	增压器进气管	IN-LET PIPE OF BOOSTER	Y	1	
46	4019000038	T形抱箍φ92210432	T-ANCHOR EARφ92210432	N	1	
47	4190000153	燃油粗滤器PK690RP30-LG-01	FUEL PRELIMINARY FILTER PK690RP30-LG-01	Y	1	
48	29010015321	软轴固定支架	BRACKET	Y	1	
49	29010015301	油门拉杆	GOVERNOR LEVER	Y	1	
50	29010015311	燃油回油管	OIL-RETURN PIPE	Y	1	
51	29010009571	二通接头	CONNECTOR	Y	1	
52	29010015751	燃油管	FUEL MANIFOLD	Y	1	
53	4120001078	胶管JB8406-B25*1300	HOSE JB8406-B25*1300	Y	1	
54	4017000008	喉箍JB8870-d40	CLAMP JB8870-d40	N	2	

发动机总成 DIESEL ENGINE ASS'Y

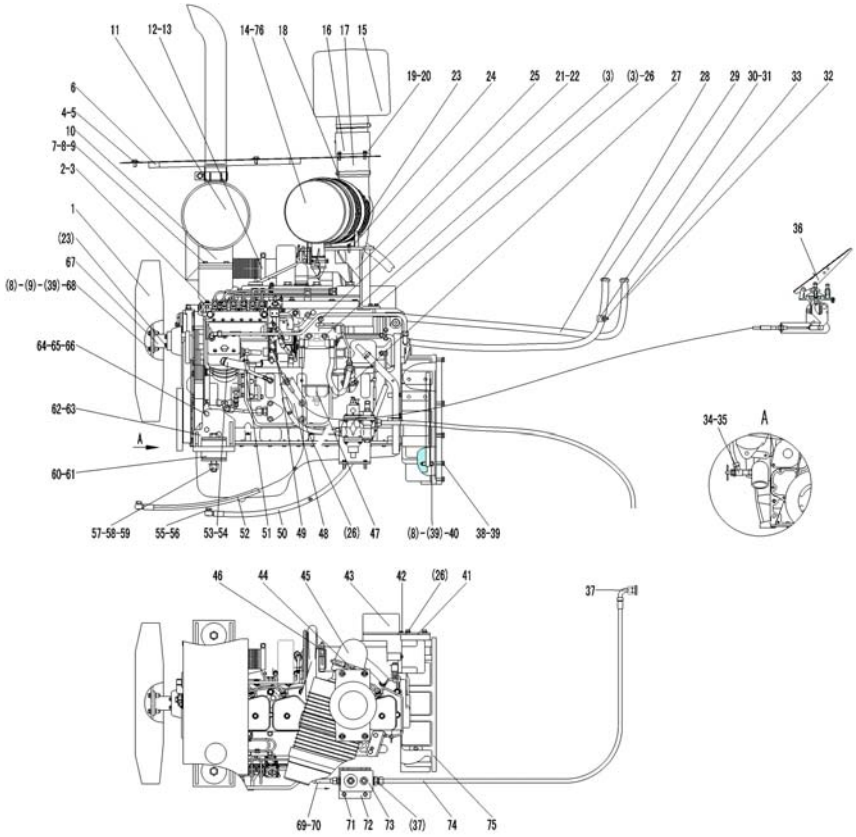

序号	零件代号	名称		是否配件	数量	备注
Key	Part No.	Discription		Spare parts Y/N	Qty	Remarks
55	4011000641	螺栓JB6013-M14*1.5EpZn-45	BOLT JB6013-M14*1.5EpZn-45	N	4	
56	4015000231	垫圈JB6013-14-T2	WASHER JB6013-14-T2	N	8	
57	4011000236	螺栓GB5782-M20*130EpZn-8.8	BOLT GB5782-M20*130EpZn-8.8	N	2	
58	4013000020	螺母GB6170-M20EpZn-8	NUT GB6170-M20EpZn-8	N	2	
59	4015000176	垫圈GB97.1-20EpZn-300HV	WASHER GB97.1-20EpZn-300HV	N	2	
60	29050000101	减震块	SHOCK MOUNT	Y	4	
61	29050000121	垫圈	WASHER	Y	4	
62	29010011891	右支架	RIGHT BRACKET	Y	1	
63	29010011901	左支架	LEFT BRACKET	Y	1	
64	4011000091	螺栓GB5783-M12*40EpZn-8.8	BOLT GB5783-M12*40EpZn-8.8	N	6	
65	4015000168	垫圈GB97.1-12EpZn-300HV	WASHER GB97.1-12EpZn-300HV	N	6	
66	4015000026	垫圈GB93-12-65Mn	WASHER GB93-12-65Mn	N	6	
67	29010011911	风扇连接法兰	FAN CONNECT FLANGE	Y	1	
68	4011000475	螺栓GB16674-M10*30EpZn-8.8	BOLT GB16674-M10*30EpZn-8.8	N	4	
69	4120000750	金属软管	METAL TUBE	Y	1	
70	29220000171	垫圈	WASHER	Y	2	
71	4011000455	螺栓GB16674-M8*25EpZn-8.8	BOLT GB16674-M8*25EpZn-8.8	N	2	
72	29220004021	油水分离器支架	BRACKET	Y	1	

发动机总成 DIESEL ENGINE ASS'Y

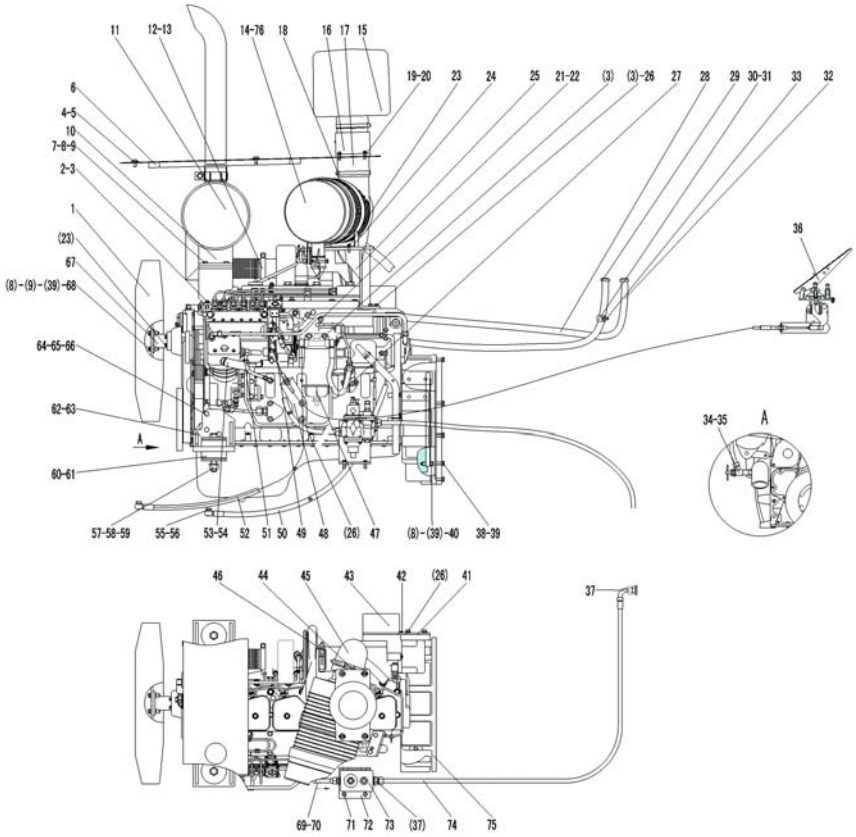

序号 Key	零件代号 Part No.	名称 Discription		是否配件 Spare parts Y/N	数量 Qty	备注 Remarks
73	4120000084	油水分离器组合阀ST-50G	AIR DYER ST-50G	Y	1	
74	4041001229	软管LGB145-205220	HOSE LGB145-205220	Y	1	
75	4110000555	发动机总成6BT5.9-C130(SO11686)	DIESEL ENGINE ASSEMBLY 6BT5.9-C130(SO11686)	Y	1	
76	4110000682	压差指示器X002277	INDICATOR X002277	Y	1	

燃油箱总成 FUEL TANK ASSEMBLY

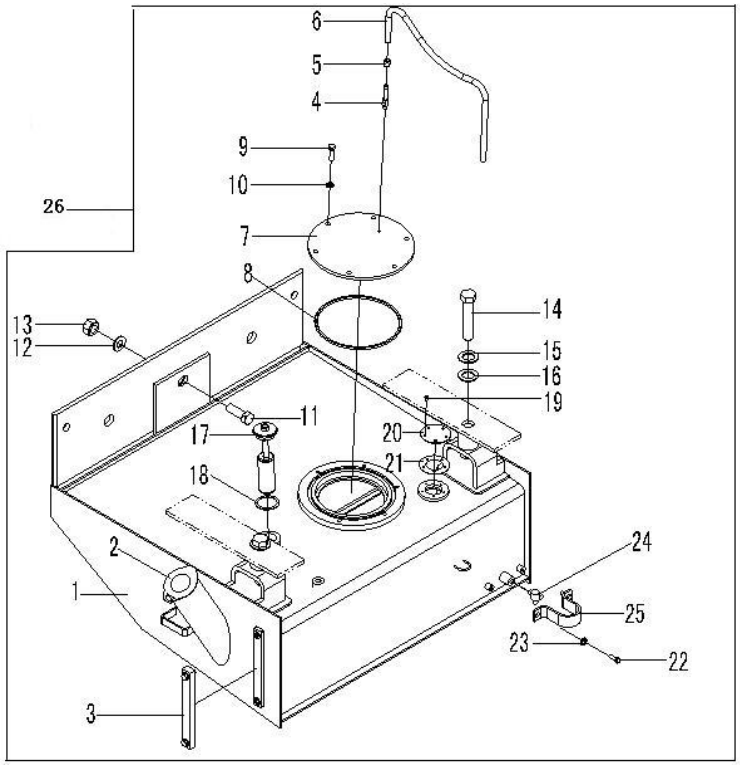

序号	零件代号	名称		是否配件	数量	备注
Key	Part No.	Discription		Spare parts Y/N	Qty	Remarks
1	29020007592	燃油箱体	FUEL TANK	N	1	
2	4120001404	带锁液压过滤器SL-50A	LOCK HYDRAULIC FILTER SL-50A	Y	1	
3	4120000093	液位计YWZ-200	GAUGE LEVEL YWZ-200	Y	1	
4	29020006561	透气钢管	BREATHER TUBE	Y	1	
5	4017000015	喉箍JB8870-d25	CLAMP COLLAR JB8870-d25	N	1	
6	4120000046	胶管JB8406-A10*560	HOSE JB8406-A10*560	Y	1	
7	29020006571	盖板	COVER PLATE	Y	1	
8	4030000022	O形圈GB3452.1-200*7.00G	O-RING GB3452.1-200*7.00G	Y	1	
9	4011000085	螺栓GB5783-M10*35EpZn-8.8	BOLT GB5783-M10*35EpZn-8.8	N	6	
10	4015000162	垫圈GB97.1-10EpZn-300HV	WASHER GB97.1-10EpZn-300HV	N	6	
11	4011000114	螺栓GB5785-M20*2*60EpZn-8.8	BOLT GB5785-M20*2*60EpZn-8.8	N	1	
12	4015000176	垫圈GB97.1-20EpZn-300HV	WASHER GB97.1-20EpZn-300HV	N	1	
13	4013000040	螺母GB6171-M20*2EpZn-8	NUT GB6171-M20*2EpZn-8	N	1	
14	4011000117	螺栓GB5785-M24*2*150EpZn-8.8	BOLT GB5785-M24*2*150-8.8	N	2	
15	4015000187	垫圈GB96.1-24EpZn-300HV	WASHE GB96.1-24-300HV	N	2	
16	4015000031	垫圈GB93-24-65Mn	WASHER GB93-24-65Mn	N	2	
17	2010900046	滤油器总成	FUEL FILTER	Y	1	
18	3010900068	垫圈	WASHER	Y	1	

燃油箱总成 FUEL TANK ASSEMBLY

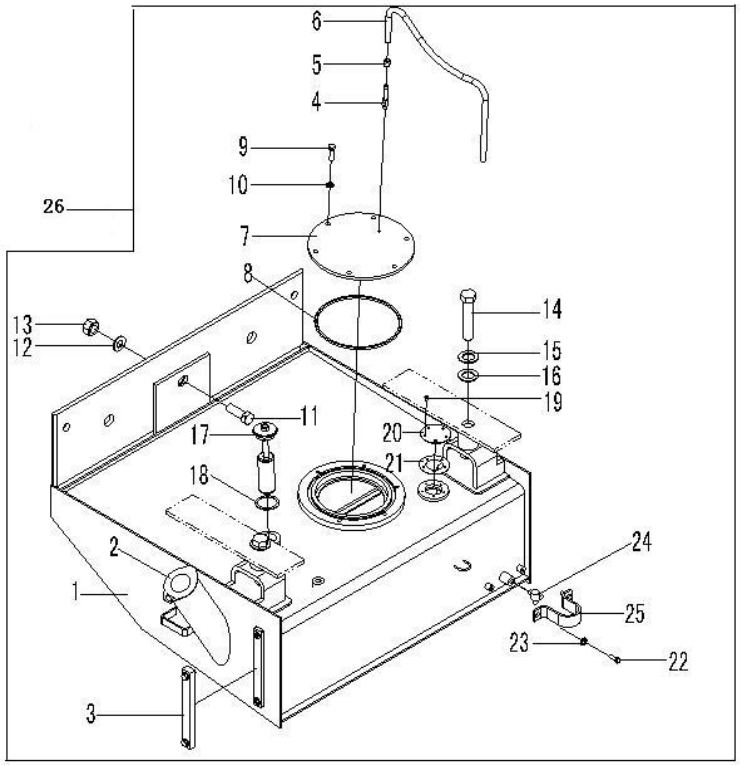

序号	零件代号	名称		是否配件	数量	备注
Key	Part No.	Discription		Spare parts Y/N	Qty	Remarks
19	4014000047	螺钉GB818-M5*8EpZn-4.8	SCREW GB818-M5*8EpZn-4.8	N	5	
20	29020006841	法兰盖	FLANGED CAP	Y	1	
21	29020006851	垫片	SPACER	Y	1	
22	4011000106	螺栓GB5783-M8*25EpZn-8.8	BOLT GB5783-M8*25EpZn-8.8	N	2	
23	4015000072	垫圈GB97.1-8EpZn-300HV	WASHER GB97.1-8EpZn-300HV	N	2	
24	4120000099	球阀MBS216-1/2"	BALL VALVE	Y	1	
25	29020006591	护板	GUARD PLATE	Y	1	
26	29020007581	燃油箱总成	FUEL TANK ASSEMBLY	Y	1	

散热器总成 RADIATOR ASSEMBLY

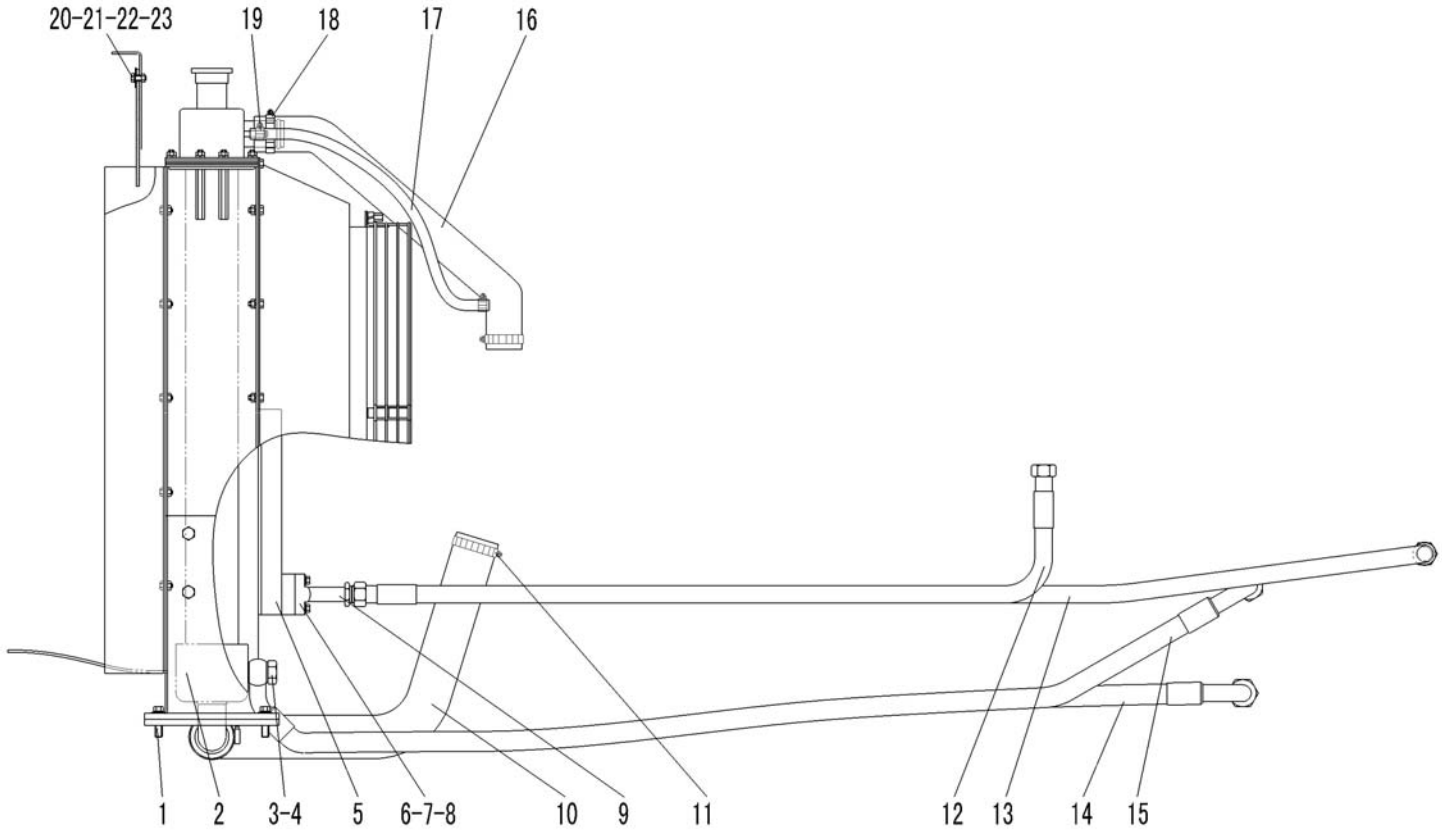

序号	零件代号	名称		是否配件	数量	备注
Key	Part No.	Discription		Spare parts Y/N	Qty	Remarks
1	4011000091	螺栓GB5783-M12*40EpZn-8.8	BOLT GB5783-M12*40EpZn-8.8	N	4	
2	4190000460	散热器	HEAT SINK	Y	1	
3	4011000399	螺栓JB999-M24*1.5*50EpZn-35	BOLT JB999-M24*1.5*50-35	N	2	
4	4015000203	垫圈JB1002-24-T2	WASHER JB1002-24-T2	N	4	
5	4120001061	液压油散热器B1342	OIL COOLER B1342	Y	1	
6	4030000279	O形圈GB3452.1-25.0*3.55G	O-RING GB3452.1-25*3.55G	Y	2	
7	4011000475	螺栓GB16674-M10*30EpZn-8.8	BOLT GB16674-M10*30EpZn-8.8	N	8	
8	4041000137	分体法兰LGB117-306400	FLANGE LGB117306400	Y	2	
9	29030007811	过渡钢管	TRATNSITION STEEL PIPE	Y	2	
10	29030007891	发动机进水管	HOSE	Y	1	
11	4017000014	喉箍JB8870-d80	CLAMP	N	2	
12	4041000725	软管LGB164-012160	SOFT HOSE LGB164-012160	Y	1	
13	4041000713	软管LGB165-012250	SOFT HOSE LGB165-012250	Y	1	
14	29030008421	散热器至变矩器油管	OIL TUBE	Y	1	
15	29030008431	变矩器至散热器油管	OIL TUBE	Y	1	
16	29030007842	发动机出水胶管	HOSE	Y	1	
17	4120000388	胶管JB8406-B10*800	HOSE JB8406-B10*800	Y	1	
18	4017000018	喉箍JB8870-d70	CLAMP JB8870-d70	N	2	

散热器总成 RADIATOR ASSEMBLY

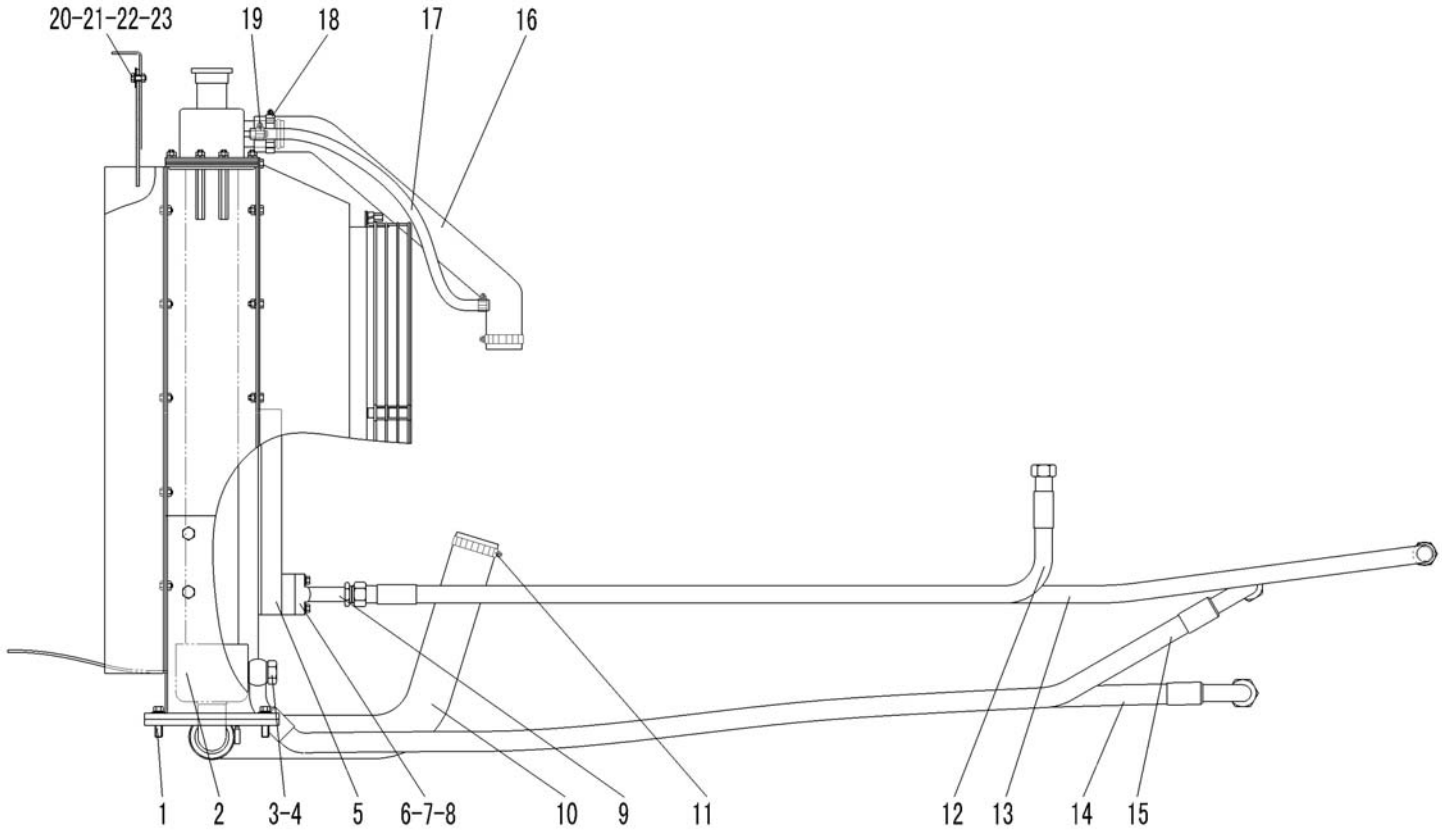

序号 Key	零件代号 Part No.	名称 Discription		是否配件 Spare parts Y/N	数量 Qty	备注 Remarks
19	4017000010	喉箍JB8870-d20	CLIP JB8870-d20	N	2	
20	29330021821	胶板	PLATE	Y	1	
21	29330021831	压板	PLATE	Y	1	
22	4011000105	螺栓GB5783-M8*20EpZn-8.8	BOLT GB5783-M8*20EpZn-8.8	N	5	
23	4015000072	垫圈GB97.1-8EpZn-300HV	WASHER GB97.1-8EpZn-300HV	N	5	

油门操纵机构 GOVERNOR CONTROL SYSTEM

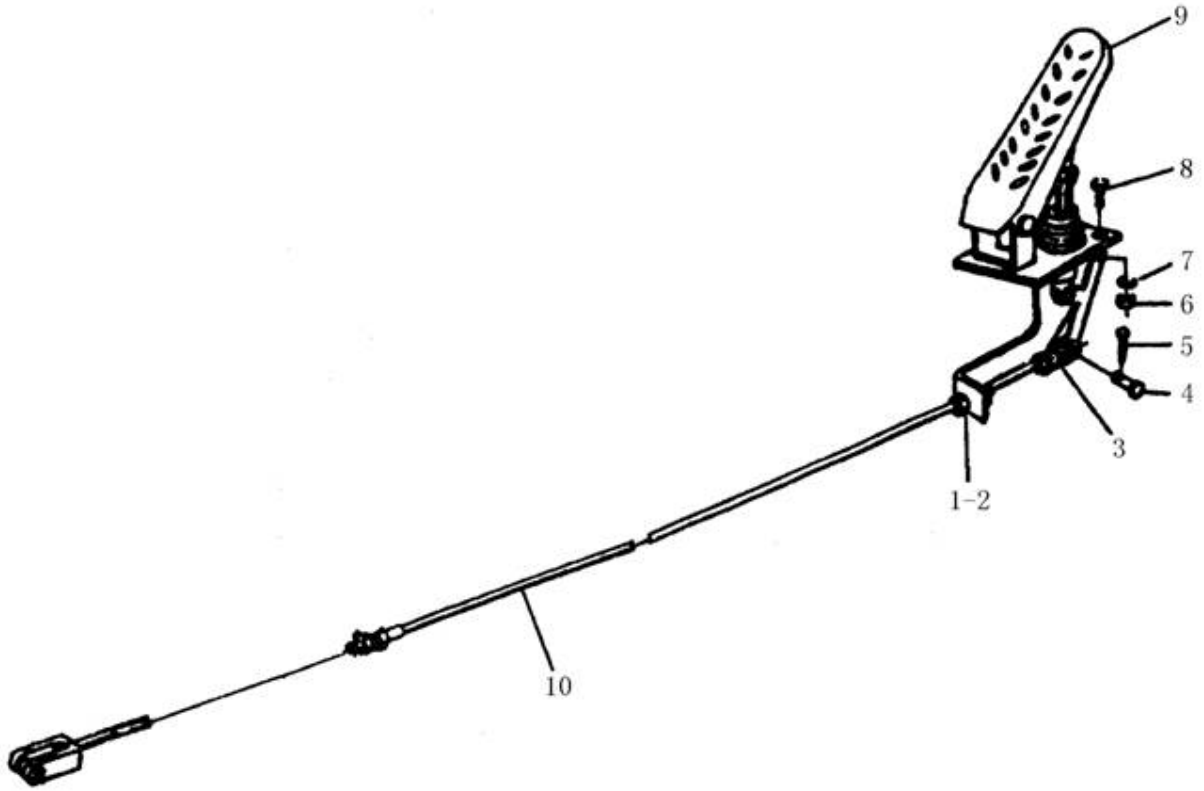

序号 Key	零件代号 Part No.	名称 Discription		是否配件 Spare parts Y/N	数量 Qty	备注 Remarks
1	4013000167	螺母GB6172-M12EpZn-05	NUT GB6172-M12EPZN-05	N	4	
2	4015000168	垫圈GB97.1-12EpZn-300HV	WASHER GB97.1-12EpZn-300HV	N	4	
3	29010006681	连接叉	JOINT FORK	Y	1	
4	4016000138	销轴GB882-B6*22EpZn-35	PIN GB882-B6*22EpZn-35	N	2	
5	4016000114	销GB91-2*16EpZn-Q235A	PIN GB91-2*16EpZn-Q235A	N	2	
6	4013000033	螺母GB6170-M8EpZn-8	NUT GB6170-M8EpZn-8	N	1	
7	4015000207	垫圈GB97.1-6EpZn-300HV	WASHER GB97.1-6EpZn-300HV	N	8	
8	4011000101	螺栓GB5783-M6*20EpZn-8.8	BOLT GB5783-M6*20EpZn-8.8	N	5	
9	4110000776	油门踏板ZY75-01	ACCELERATOR PEDAL ZY75-01	Y	1	
10	29010011921	操纵软轴	CABLE SHAFT	Y	1	

参数牌组AP 9365-01ZZ　AGENCY

序号	零件代号		名称	是否配件	数量	备注
Key	Part No.		Discription	Spare parts Y/N	Qty	Remarks
1	4110000081053	参数牌C3415519	DATAPLATE C3415519	Y	1	
3	4110000555007	标牌铆钉RQ541255	SCREW,DRIVE RQ541255	Y	1	

气缸体组bp 9072zz BLOCK

序号	零件代号		名称	是否配件	数量	备注
Key	Part No.		Discription	Spare parts Y/N	Qty	Remarks
1	4110000555156	曲轴止推瓦3927772	BEARING,CRANKSHAFT THRUS 3927772	Y	1	
2	4110000555042	活塞冷却喷嘴3937214	NOZZLE，PISTON COOLING 3937214	Y	6	
3	4110000555157	曲轴主轴瓦上瓦A3901090	BEARING,MAIN A3901090	Y	6	
4	4110000555158	曲轴主轴瓦下瓦A3901150	BEARING,CRANKSHAFT THRUS A3901150	Y	7	
5	4110000555150	曲轴齿轮A3901258	GEAR,CRANKSHAFT A3901258	Y	1	
6	4110000555177	凸轮轴衬套A3901306	BUSHING A3901306	Y	1	
7	4110000555147	气缸体总成C3928797	BLOCK,CYLINDER C3928797	Y	1	
8	4110000555204	主轴承盖总成A3913917	CAP,MAIN BEARING A3913917	Y	7	
9	4110000555185	碗型塞C3007635	PLUG,EXPANSION C3007635	Y	5	
10	4110000555187	碗型塞C3900956	PLUG,EXPANSION C3900956	Y	6	
11	4110000081296	碗形塞C3900965	PLUG,EXPANSION C3900965	Y	4	
12	4110000555203	主轴承盖螺栓C3904217	SCREW,HEXAGON HEAD CAP C3904217	Y	1	
13	4110000081211	内六角锥形螺塞C3008468	PLUG,PIPE C3008468	Y	14	
14	4110000555019	定位环C3900068	DOWEL,RING C3900068	Y	2	
15	4110000081066	定位销C3900257	DOWEL, PIN C3900257	Y	2	
16	4110000555186	碗型塞C3900687	PLUG,EXPANSION C3900687	Y	1	
17	4110000555020	定位环C3902343	DOWEL,RING C3902343	Y	2	
18	4110000081068	定位销C3904483	DOWEL, PIN C3904483	Y	1	

气缸体组bp 9072zz BLOCK

序号 Key	零件代号 Part No.	名称 Discription		是否配件 Spare parts Y/N	数量 Qty	备注 Remarks
19	4110000555111	六角头锥形螺塞C3906619	PLUG, PIPE C3906619	Y	2	
20	4110000555149	曲轴C3929037	CRANKSHAFT, ENGINE C3929037	Y	1	

摇臂组BP 9710ZZ　LEVER，ROCKER

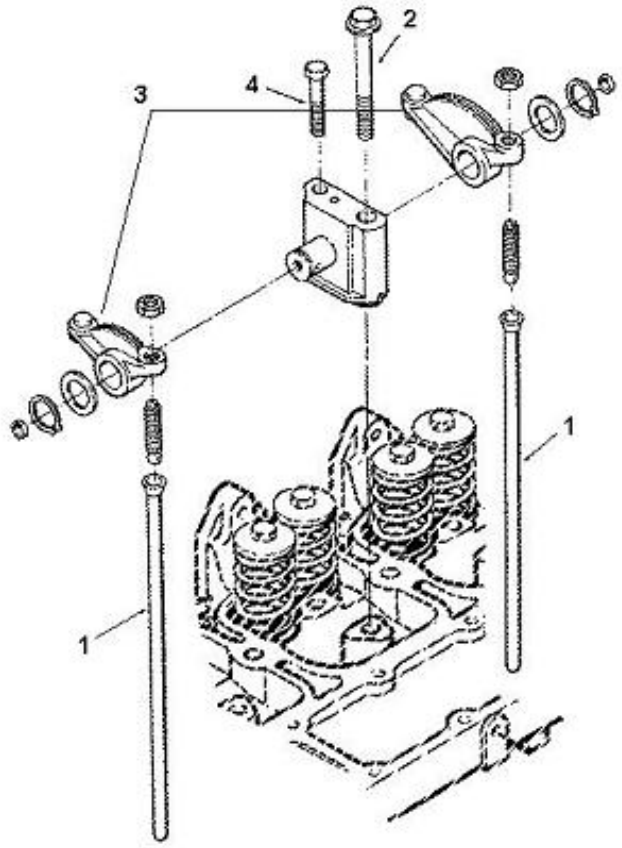

序号	零件代号	名称	是否配件	数量	备注
Key	Part No.	Discription	Spare parts Y/N	Qty	Remarks
1	4110000555180	推杆A3904679	ROD,PUSH A3904679	Y	12	
2	4110000555145	气缸盖螺栓C3920781	SCREW,HEX FLANGE HEAD CA C3920781	Y	6	
3	4110000555188	摇臂总成C3934920	SUPPORT,ROCKER LEVER C3934920	Y	6	
4	4110000555107	六角头螺栓Q150B0875	SCREW,HEXAGON HEAD CAP Q150B0875	Y	6	

凸轮轴从动件组BP 9711ZZ　FOLLOWER

序号 Key	零件代号 Part No.	名称 Discription		是否配件 Spare parts Y/N	数量 Qty	备注 Remarks
1	4110000081281	挺杆体C3931623	TAPPET,VALVE C3931623	Y	12	

齿轮室组BP 9807-01ZZ　COVER

序号	零件代号		名称	是否配件	数量	备注
Key	Part No.		Discription	Spare parts Y/N	Qty	Remarks
1	4110000555057	接近孔盖A3903463	COVER,PLATE A3903463	Y	1	
2	4110000555011	齿轮室盖总成A3903663ZZ	COVER,GEAR A3903663ZZ	N	1	
3	4110000555153	曲轴前油封总成A3900709	SEAL,OIL A3900709	Y	1	
4	4110000555009	齿轮室盖A3903794	COVER,GEAR A3903794	Y	1	
5	4110000555010	齿轮室盖密封垫A3960319	GASKET,GEAR COVER A3960319	Y	1	
6	4110000555008	齿轮室A3960338	HOUSING,GEAR A3960338	Y	1	
7	4110000081150	六角法兰面螺栓C3900629	SCREW,HEX FLANGE HEAD C3900629	Y	16	
8	4110000555098	六角法兰面螺栓C3900633	SCREW,HEX FLANGE HEAD C3900633	Y	11	
9	4110000081123	矩形密封圈C3903475	SEAL，RECTANGLE C3903475	Y	1	
10	4110000081313	圆头螺钉C3907998	SCREW,ROUND HEAD CAP C3907998	Y	2	
11	4110000555194	正时肖座总成C3913995ZZ	HOUSING,TIMING PIN C3913995ZZ	N	1	
12	4110000081319	正时肖C3903924	PIN,TIMING C3903924	Y	1	
13	4110000081060	挡圈C3904849	RING,RETAINING C3904849	Y	1	
14	4110000081037	O形密封圈C3913994	SEAL，O RING C3913994	Y	1	
15	4110000081320	正时肖座C3919683	HOUSING,TIMING PIN C3919683	Y	1	
16	4110000081128	矩形密封圈C3915772	SEAL，RECTANGLE C3915772	Y	1	
17	4110000555012	齿轮室密封垫C3938156	GASKET,GEAR HOUSING C3938156	Y	1	

空压机冷却水管组CC9023-03ZZ　PLUMBING

序号	零件代号	名称	是否配件	数量	备注
Key	Part No.	Discription	Spare parts Y/N	Qty	Remarks
1	4110000555077	空压机出水管A3960067	TUBE,CPR WATER OUTLET A3960067	Y	1	
2	4110000555199	直通接头体A3960376	CONNECTOR,MALE A3960376	Y	1	
3	4110000555195	直角接头体A3960377	ELBOW,MALE ADAPTER A3960377	Y	3	
4	4110000555080	空压机进水管A3960387	TUBE,CPR WATER INLET A3960387	Y	1	
5	4110000081211	内六角锥形螺塞C3008468	PLUG,PIPE C3008468	Y	1	
6	4110000555101	六角法兰面螺栓C3910495	SCREW,HEX FLANGE HEAD CA C3910495	Y	2	
7	4110000555070	矩形密封圈C3910530	SEAL,RECTANGULAR RING C3910530	Y	1	
8	4110000555013	出水联接管座C3925226	CONNECTION,WATER TRANSFE C3925226	Y	1	

推杆室盖组CM 9016ZZ　COVER

序号	零件代号	名称	是否配件	数量	备注
Key	Part No.	Discription	Spare parts Y/N	Qty	Remarks
1	4110000179042	复合密封圈A3900267	SEALING RING	Y	4	
2	4110000555182	推杆室盖垫A3907617	GASKET,PUSH ROD COVER A3907617	Y	1	
3	4110000331006	六角法兰面螺栓C3900630	BOLT C3900630	Y	4	
4	4110000555155	曲轴箱通风管C3918614	HOSE,PLAIN C3918614	Y	1	
5	4110000555183	推杆室盖总成C3990730ZZ	COVER,PUSH ROD C3990730ZZ	N	1	
6	4110000555154	曲轴箱通风挡油板C3907586	BAFFLE, BREATHER C3907586	Y	1	
7	4110000555181	推杆室盖C3990737	COVER, PUSH ROD C3990737	Y	1	
8	4110000555072	卡箍Q67627B	CLAMP,SPRING HOSE Q67627B	Y	1	

空压机组CP 9002-03ZZ　COMPRESSOR

序号	零件代号		名称	是否配件	数量	备注
Key	Part No.		Discription	Spare parts Y/N	Qty	Remarks
1	4110000555004	O型密封圈A3913845	SEAL,O RING A3913845	Y	1	
2	4110000555207	空压机后盖板A3913910	COVER,AIR COMPRESSOR A3913910	Y	1	
3	4110000555076	空压机齿轮A3960345	GEAR,ACCESSORY DRIVE A3960345	Y	1	
4	4110000555199	直通接头体A3960376	CONNECTOR,MALE A3960376	Y	2	
5	4110000555078	空压机回油管A3960393	TUBE,LUB OIL DRAIN A3960393	Y	1	
6	4110000081152	六角法兰面螺栓C3900631	SCREW,HEX FLANGE HEAD C3900631	Y	2	
7	4110000555173	双头螺柱C3905371	STUD C3905371	Y	2	
8	4110000555083	空压机总成C3974548	COMPRESSOR,AIR C3974548	Y	1	
9	4110000555040	组合软管C3976797	HOSE,FLEXIBLE C3976797	Y	1	
10	4110000555087	扩口式锥螺纹直通接头体C3977319	CONNECTOR,MALE C3977319	Y	1	
11	4110000555081	空压机密封垫C3978432	GASKET,AIR COMPRESSOR C3978432	Y	1	
12	4110000555082	空压机支架C4932603	BRACE,AIR COMPRESSOR C4932603	Y	1	
13	4110000555109	六角头螺栓Q150B1032	SCREW,HEXAGON HEAD CAP Q150B1032	Y	1	
14	4110000555110	六角头螺栓Q150B1040	SCREW,HEXAGON HEAD CAP Q150B1040	Y	1	
15	4110000081147	六角法兰面螺母Q32012	NUT,HEXAGON FLANGE Q32012	Y	2	
16	4110000555094	六角法兰面螺母Q32116	NUT,HEXAGON FLANGE Q32116	Y	1	
17	4110000555014	弹簧垫圈Q40310	WASHER,SPRING Q40310	Y	2	
18	4110000555085	扩口式锥螺纹直角接头体RQ65406-J8	ELBOW,MALE ADAPTER RQ65406-J8	Y	1	

空压机接头组CP9002-1ZZ　CONNECTION

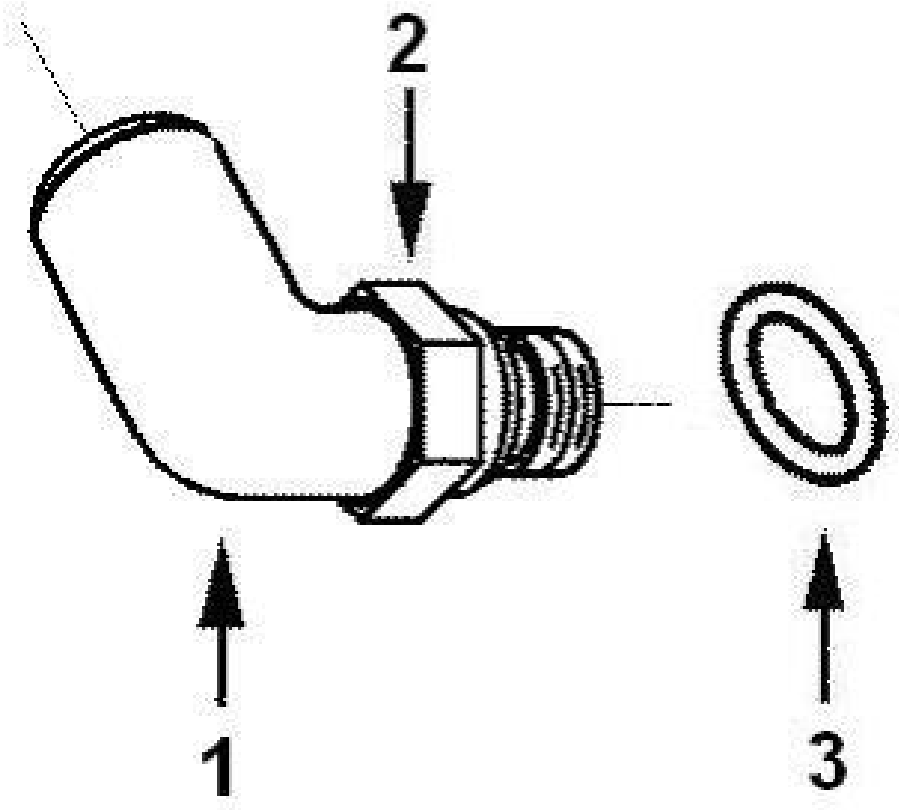

序号	零件代号	名称		是否配件	数量	备注
Key	Part No.	Discription		Spare parts Y/N	Qty	Remarks
1	4110000555079	空压机进气接头11N-09074	ELBOW,MALE ADAPTER 11N-09074	Y	1	
2	4110000555092	六角薄螺母Q351B22	NUT,REGULAR HEXAGON Q351B22	Y	1	
3	4110000555128	平垫圈Q40122	WASHER,PLAIN Q40122	Y	1	

扭矩减震器组DA 9208ZZ　DAMPER

序号	零件代号	名称		是否配件	数量	备注
Key	Part No.	Discription		Spare parts Y/N	Qty	Remarks
1	4110000555056	减振器固定螺栓C3903857	SCREW,HEX FLANGE HEAD C3903857	Y	4	
2	4110000555117	扭振减振器C3958258	DAMPER,VIBRATION C3958258	Y	1	
3	4110000555151	曲轴法兰C4932908	FLANGE,CRANKSHAFT C4932908	Y	1	

电子附件组EA 9099ZZ　ACCESSORIES

序号 Key	零件代号 Part No.	名称 Discription		是否配件 Spare parts Y/N	数量 Qty	备注 Remarks
1	4110000081153	六角法兰面螺栓C3901249	SCREW,HEX FLANGE HEAD C3901249	Y	1	
2	4110000179017	搭铁线C4932506C4932506	WIRE C4932506C4932506	Y	1	

节温器组EC 9052ZZ　THERMOSTAT

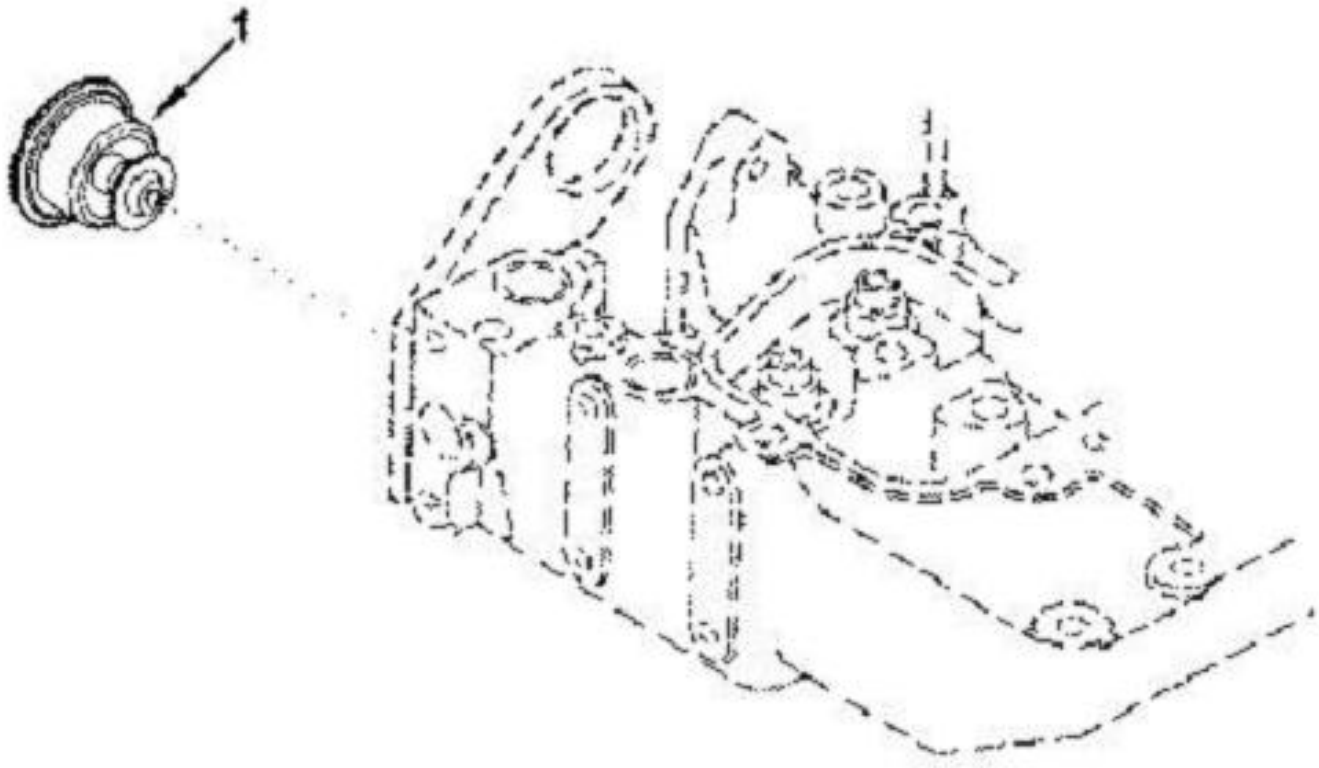

序号 Key	零件代号 Part No.	名称 Discription		是否配件 Spare parts Y/N	数量 Qty	备注 Remarks
1	4110000555018	调温器总成1306R2-010-B2	THERMOSTAT 1306R2-010-B2	Y	1	

发电机组EE 9314ZZ　ALTERNATOR

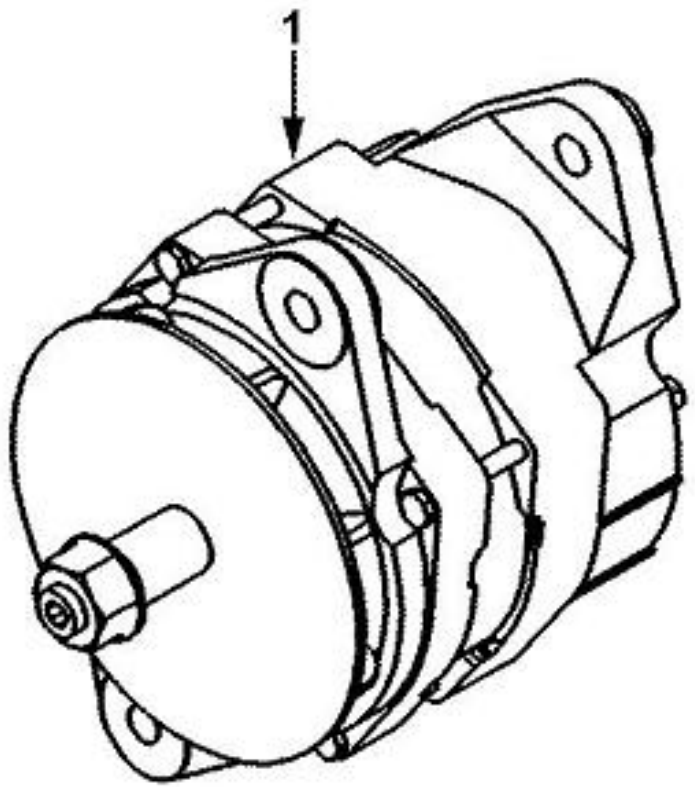

序号 Key	零件代号 Part No.	名称 Discription		是否配件 Spare parts Y/N	数量 Qty	备注 Remarks
1	4110000555024	发电机总成37N-01010	ALTERNATOR 37N-01010	Y	1	

发电机安装件组EH97541ZZ　MOUNTING

序号 Key	零件代号 Part No.	名称 Discription		是否配件 Spare parts Y/N	数量 Qty	备注 Remarks
1	4110000555023	发电机支架A3910923	BRACE,ALTERNATOR A3910923	Y	1	
2	4110000555022	发电机支撑A3910924	SUPPORT,ALTERNATOR A3910924	Y	1	
3	4110000081152	六角法兰面螺栓C3900631	SCREW,HEX FLANGE HEAD C3900631	Y	4	
4	4110000081153	六角法兰面螺栓C3901249	SCREW,HEX FLANGE HEAD C3901249	Y	1	
5	4110000081158	六角法兰面螺栓C3903105	SCREW,HEX FRANGE HEAD CA C3903105	Y	1	
6	4110000081147	六角法兰面螺母Q32012	NUT,HEXAGON FLANGE Q32012	Y	1	

发电机驱动件组EH97543ZZ　DRIVE

序号	零件代号		名称	是否配件	数量	备注
Key	Part No.		Discription	Spare parts Y/N	Qty	Remarks
1	4110000555116	内六角沉头螺钉A3903095	SCREW,FLAT HEAD CAP A3903095	Y	1	
2	4110000555021	多楔带A3911562	BELT,V RIBBED A3911562	Y	1	
3	4110000555127	皮带涨紧轮支板C3285958	BRACKET,BELT TENSIONER C3285958	Y	1	
4	4110000081152	六角法兰面螺栓C3900631	SCREW,HEX FLANGE HEAD C3900631	Y	1	
5	4110000331017	皮带涨紧轮C3937553	BELT ADJUST WHEEL C3937553	Y	1	
6	4110000555106	六角头螺栓C3979347	SCREW,HEXAGON HEAD CAP C3979347	Y	1	
7	4110000555129	平垫圈Q40110	WASHER,PLAIN Q40110	Y	1	

温度传感器组EO 9141ZZ　SENSOR

序号 Key	零件代号 Part No.	名称 Discription		是否配件 Spare parts Y/N	数量 Qty	备注 Remarks
1	4110000081211	内六角锥形螺塞C3008468	PLUG,PIPE C3008468	Y	1	

标签组ED9071 DOCUMENTATIO

序号	零件代号		名称	是否配件	数量	备注
Key	Part No.		Discription	Spare parts Y/N	Qty	Remarks
1	4110000081047	标签C3974406	DECAL C3974406	Y	1	
2	4110000081051	标签袋C3975443	COVER,PROTECTIVE C3975443	Y	1	

风扇驱动件组FA 9516ZZ　DRIVE

序号 Key	零件代号 Part No.	名称 Discription		是否配件 Spare parts Y/N	数量 Qty	备注 Remarks
1	4110000331004	六角法兰面螺栓C3900678	BOLT C3900678	Y	4	
2	4110000555029	风扇皮带轮C3971283	PULLEY,FAN C3971283	Y	1	
3	4110000555030	风扇支架C4932912	SUPPORT,FAN C4932912	Y	1	

风扇驱动件组FA 9702ZZ　DRIVE，FAN

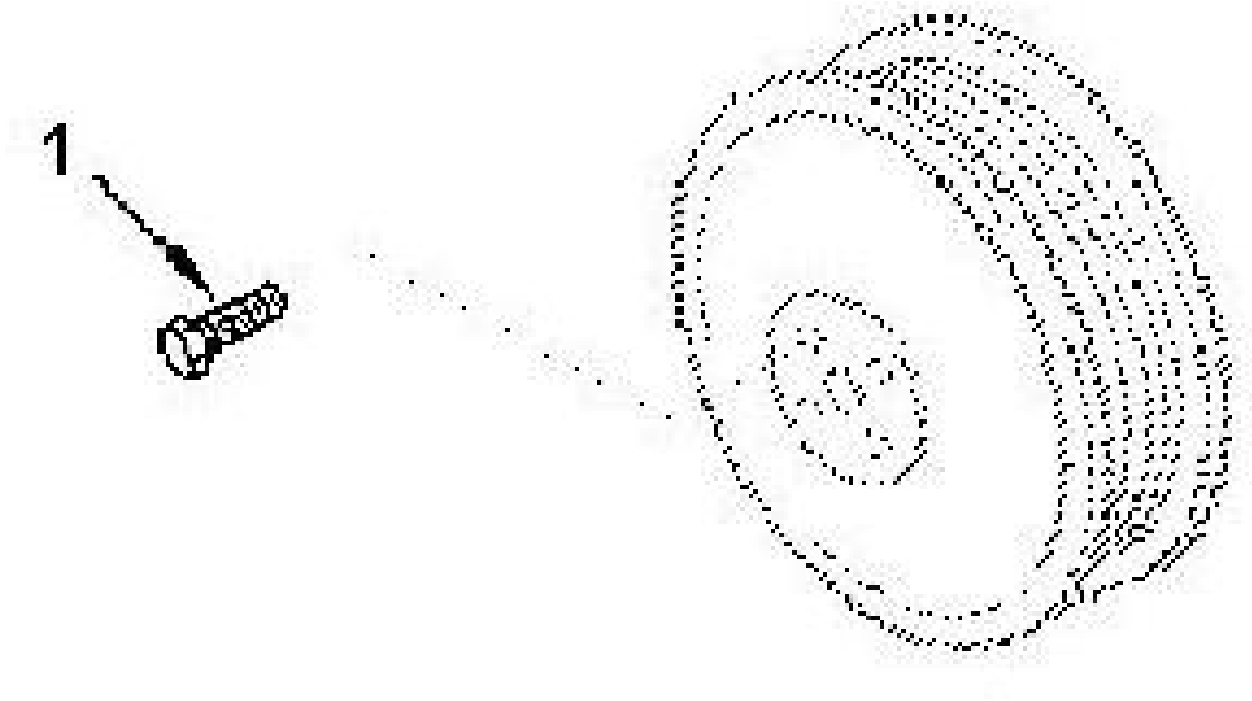

序号 Key	零件代号 Part No.	名称 Discription	是否配件 Spare parts Y/N	数量 Qty	备注 Remarks
1	4110000331006	六角法兰面螺栓C3900630 BOLT C3900630	Y	4	

增压补偿器连接管组FE 9701-03ZZ　PLUMBING

序号 Key	零件代号 Part No.	名称 Discription		是否配件 Spare parts Y/N	数量 Qty	备注 Remarks
1	4110000331070	增压补偿器连接管A3913952	TUBE,AIR FUEL CONTR	y	1	
2	4110000555196	直角接头体C3976036	ELBOW,MALE ADAPTER C3976036	Y	1	

燃油滤清器组FF 9001-01ZZ FILTER

序号	零件代号	名称	是否配件	数量	备注
Key	Part No.	Discription	Spare parts Y/N	Qty	Remarks
1	4110000555164	燃油滤清器座总成A3904362	HEAD,FUEL FILTER A3904362	Y	1	
2	4110000179045	矩形密封圈C3906694	ED-RING C3906694	Y	1	
3	4110000179018	矩形密封圈C3906695C3906695	ED-RING C3906695C3906695	Y	1	
4	4110000081222	琶形接头螺栓C3911446	SCREW,BANJO CONNECTOR C3911446	Y	1	
5	4110000081193	滤清器座接头C3925955	ADAPTER,FILTER HEAD C3925955	Y	1	
6	4110000081312	油水分离器C3930942	FILTER,FUEL C3930942	Y	1	
7	4110000081265	燃油滤清器C3931063	FILTER,FUEL C3931063	Y	1	
8	4110000081059	带密封圈螺栓C3939570	SCREW,CAPTIVE WASHER CAP C3939570	Y	1	
9	4110000081207	密封垫圈C3963983	WASHER,SEALING C3963983	Y	2	
10	4110000555093	六角薄螺母Q351B16	NUT,REGULAR HEXAGON Q351B16	Y	1	

燃油滤清器组FF 9702-04ZZ　FILTER

序号 Key	零件代号 Part No.	名称 Discription		是否配件 Spare parts Y/N	数量 Qty	备注 Remarks
1	4110000555168	燃油输油管总成A3960541	TUBE,FUEL SUPPLY A3960541	Y	1	

飞轮壳组FH 9020ZZ　Housing

序号	零件代号	名称	是否配件	数量	备注
Key	Part No.	Discription	Spare parts Y/N	Qty	Remarks
1	4110000555113	螺塞3904181	PLUG，THREADED 3904181	Y	1	
2	4110000555033	盖板3925234	PLATE，COVER 3925234	Y	1	
3	4110000555028	飞轮壳3931716	HOUSING FLYWHEEL 3931716	Y	1	
4	4110000081279	塑性堵塞A3910248	PLUG,O RING A3910248	Y	1	
5	4110000081032	O 形密封圈A3910260	SEAL,O RING A3910260	Y	1	
6	4110000081212	内六角锥形螺塞C3008469	PLUG,PIPE C3008469	Y	1	
7	4110000555038	后油封座总成C3357844ZZ	COVER,REAR C3357844ZZ	N	1	
8	4110000555152	曲轴后油封3970548	SEAL,OIL 3970548	Y	1	
9	4110000555036	后油封座C3936904	COVER,REAR C3936904	Y	1	
10	4110000081336	自攻螺栓C3912072	SCREW,SELF TAPPING MET C3912072	Y	2	
11	4110000081127	矩形密封圈C3912473	SEAL,RECTANGULAR RING C3912473	Y	1	
12	4110000081114	夹子C3928989	CLIP C3928989	Y	1	
13	4110000555037	后油封座密封垫C3938159	GASKET，REAR COVER C3938159	Y	1	
14	4110000081178	六角法兰面螺栓C3991306	SCREW HEX FLANGE HEAD C3991306	Y	6	
15	4110000081185	六角法兰面螺栓Q1841240-0H1	SCREW,HEX HEAD CAP Q1841240-0H1	Y	8	

燃油泵连接件组FP 9764-02ZZ　COUPLING

序号	零件代号	名称	是否配件	数量	备注
Key	Part No.	Discription	Spare parts Y/N	Qty	Remarks
1	4110000555172	双头螺柱A3907978	STUD A3907978	Y	4	
2	4110000555161	燃油泵支架A3913864	BRACE,FUEL PUMP A3913864	Y	1	
3	4110000555160	燃油泵托架A3913866	SUPPORT,FUEL PUMP A3913866	Y	1	
4	4110000555159	燃油泵齿轮A3960485	GEAR,FUEL PUMP A3960485	Y	1	
5	4110000331006	六角法兰面螺栓C3900630	BOLT C3900630	Y	1	
6	4110000555087	扩口式锥螺纹直通接头体C3977319	CONNECTOR,MALE C3977319	Y	1	
7	4110000555048	机油进油管总成C3977321	HOSE,FLEXIBLE C3977321	Y	1	
8	4110000555108	六角头螺栓Q150B1020	SCREW,HEXAGON HEAD CAP Q150B1020	Y	2	
9	4110000081146	六角法兰面螺母Q32010	NUT,HEXAGON FRANGE Q32010	Y	4	
10	4110000555129	平垫圈Q40110	WASHER,PLAIN Q40110	Y	2	
11	4110000555014	弹簧垫圈Q40310	WASHER,SPRING Q40310	Y	2	

燃油喷射泵组FP L006ZZ　PUMP

序号 Key	零件代号 Part No.	名称 Discription	是否配件 Spare parts Y/N	数量 Qty	备注 Remarks
1	4110000555165	燃油喷射泵C4944883 PUMP,FUEL INJECTION C4944883	Y	1	

输油泵组FS 9004-02ZZ PUMP

序号	零件代号	名称		是否配件	数量	备注
Key	Part No.	Discription		Spare parts Y/N	Qty	Remarks
1	4110000555205	柱塞式输油泵总成1106N1-010	PUMP,FUEL TRANSFER 1106N1-010	Y	1	
2	4110000555167	燃油输油管A3914753	TUBE,FUEL SUPPLY A3914753	Y	1	
3	4110000081152	六角法兰面螺栓C3900631	SCREW,HEX FLANGE HEAD C3900631	Y	2	
4	4110000555118	琶形接头螺栓C3903035	SCREW,BANJO CONNECTOR C3903035	Y	1	
5	4110000555035	隔块C3914284	SPACER,MOUNTING C3914284	Y	1	
6	4110000081088	盖板密封垫C3939258	GASKET，COVER PLATE C3939258	Y	2	
7	4110000081207	密封垫圈C3963983	WASHER,SEALING C3963983	Y	2	
8	4110000555086	扩口式锥螺纹直角通接头体RQ65410-J8	ELBOW,MALE ADAPTER RQ65410-J8	Y	1	

燃油管路组FT 9786-03ZZ PLUMBING

序号	零件代号	名称	是否配件	数量	备注
Key	Part No.	Discription	Spare parts Y/N	Qty	Remarks
1	4110000179042	复合密封圈A3900267	SEALING RING	Y	2	
2	4110000555119	琶形接头螺栓A3905307	SCREW,BANJO CONNECTOR A3905307	Y	6	
3	4110000555162	燃油回油管A3913856	TUBE,FUEL DRAIN A3913856	Y	1	
4	4110000555015	第1、2、3缸高压油管总成A3913884	TUBE,INJECTOR FUEL SUPPL A3913884	Y	1	
5	4110000555016	第4、5、6缸高压油管总成A3913888	TUBE,INJECTOR FUEL SUPPL A3913888	Y	1	
6	4110000555166	燃油回油歧管A3913930	MANIFOLD,FUEL A3913930	Y	1	
7	4110000555163	燃油回油管A3960340	TUBE,FUEL DRAIN A3960340	Y	1	
8	4110000331006	六角法兰面螺栓C3900630	BOLT C3900630	Y	2	
9	4110000081219	琶形接头垫片C3903380	SEAL,BANJO CONNECTOR C3903380	Y	6	
10	4110000555104	六角法兰面螺栓C4928946	SCREW,HEX FLANGE HEAD CA C4928946	Y	2	
11	4110000555005	T型接头C4932608	CONNECTOR,T C4932608	Y	1	

断油电磁阀组FV 9420ZZ　VALVE

序号 Key	零件代号 Part No.	名称 Discription		是否配件 Spare parts Y/N	数量 Qty	备注 Remarks
1	4110000081069	断油电磁阀C4942879	SOLENOID,FUEL PUMP C4942879	Y	1	
2	4110000555175	停车手柄Z3900288	HANDLE,SHUTOFF Z3900288	Y	1	

飞轮组FW 9016ZZ Flywheel

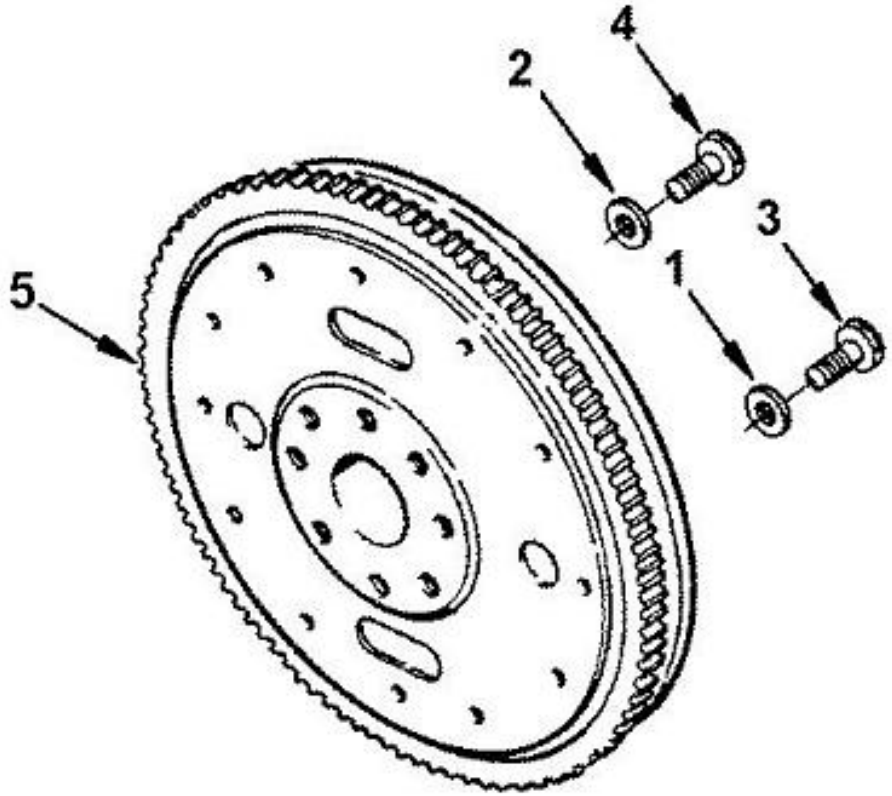

序号 Key	零件代号 Part No.		名称 Discription	是否配件 Spare parts Y/N	数量 Qty	备注 Remarks
1	4110000081230	平垫圈C3900269	WASHER,PLAIN C3900269	Y	8	
2	4110000555105	六角头螺栓C3901395	SCREW,HEXAGON HEAD CAP C3901395	Y	8	
3	4110000331009	飞轮C3906807	FLIER C3906807	Y	1	

发动机吊耳组LA 9007ZZ　BRACKET

序号 Key	零件代号 Part No.		名称 Discription	是否配件 Spare parts Y/N	数量 Qty	备注 Remarks
1	4110000555017	吊耳C3908118	BRACKET,LIFTING C3908118	Y	1	
2	4110000555101	六角法兰面螺栓C3910495	SCREW,HEX FLANGE HEAD CA C3910495	Y	2	

机油冷却器组LC 9020ZZ　Cooler

序号	零件代号	名称	是否配件	数量	备注
Key	Part No.	Discription	Spare parts Y/N	Qty	Remarks
1	4110000179020	机油滤清器总成1012N-0101012N-010	OIL FILTER ASSEMBLY	Y	1	
2	4110000555097	六角法兰面螺栓C3900632	SCREW,HEX FLANGE HEAD C3900632	Y	14	
3	4110000555111	六角头锥形螺塞C3906619	PLUG, PIPE C3906619	Y	1	
4	4110000555112	滤清器座密封垫C3942915	GASKET,FILTER HEAD C3942915	Y	1	
5	4110000331018	机油冷却器芯C3957544	OIL COOLER CORE C3957544	Y	1	
6	4110000331019	机油冷却器芯密封垫C4932124	OIL COOLER CORE GASKET C4932124	Y	1	
7	4110000555051	机油冷却器座总成C4934217	HEAD,LUB OIL COOLER C4934217	Y	1	

机油标尺组LG90235ZZ GAUGE

序号	零件代号	名称	是否配件	数量	备注
Key	Part No.	Discription	Spare parts Y/N	Qty	Remarks
1	4110000179022	机油标尺总成A3907712A3907712	STAFF GAUGE A3907712A3907712	Y	1	
2	4110000555046	机油标尺管总成A3922886	TUBE,OIL GAUGE A3922886	Y	1	
3	4110000555171	双管夹总成A3960710	CLIP A3960710	Y	1	
4	4110000555208	碗形塞C3900955	PLUG,EXPANSION C3900955	Y	2	

机油泵组LP 9064ZZ　PUMP

序号 Key	零件代号 Part No.	名称 Discription		是否配件 Spare parts Y/N	数量 Qty	备注 Remarks
1	4110000555045	机油泵总成1011N-010-A2	PUMP,LUBRICATING OIL 1011N-010-A2	Y	1	
2	4110000081191	六角头螺栓Q150B0830	SCREW,HEXAGON HEAD CAP Q150B0830	Y	4	

缸体加油附件组OB 9702ZZ　COVER

序号	零件代号		名称	是否配件	数量	备注
Key	Part No.		Discription	Spare parts Y/N	Qty	Remarks
1	4110000555096	六角法兰面螺栓A3901859	SCREW,HEX FRANGE HEAD CA A3901859	Y	2	
1	4110000555096	六角法兰面螺栓A3901859	SCREW,HEX FRANGE HEAD CA A3901859	Y	2	
2	4110000555066	矩形密封圈A3906696	SEAL,RECTANGULAR RING A3906696	Y	1	
2	4110000555066	矩形密封圈A3906696	SEAL,RECTANGULAR RING A3906696	Y	1	
3	4110000555054	加机油口盖A3960717	CONNECTION，SPACER A3960717	Y	1	
3	4110000555054	加机油口盖A3960717	CONNECTION，SPACER A3960717	Y	1	

油底壳组OP 9005ZZ PAN

序号	零件代号	名称		是否配件	数量	备注
Key	Part No.		Discription	Spare parts Y/N	Qty	Remarks
1	4110000331006	六角法兰面螺栓C3900630	BOLT C3900630	Y	2	
2	4110000081203	密封垫圈C3902425	SEALING WASHER C3902425	Y	1	
3	4110000555189	油底壳C3915703	OIL PAN C3915703	Y	1	
4	4110000081205	密封垫圈C3920773	WASHER,SEALING C3920773	Y	2	
5	4110000081308	油底壳螺塞C3924147	PLUG，THREADED C3924147	Y	1	
6	4110000081197	螺塞C3924148	PLUG，THREADED C3924148	Y	1	
7	4110000555053	机油吸油管总成C3934942	CONNECTION,OIL SUCTION C3934942	Y	1	
8	4110000555026	法兰密封垫片C3938157	GASKET,FALNGE C3938157	Y	1	

油底壳安装件组OP 9702ZZ　MOUNTING

序号	零件代号		名称	是否配件	数量	备注
Key	Part No.		Discription	Spare parts Y/N	Qty	Remarks
1	4110000331006	六角法兰面螺栓C3900630	BOLT C3900630	Y	2	
2	4110000081169	六角法兰面螺栓C3920400	SCREW,HEX HEAD CAP C3920400	Y	36	
3	4110000555190	油底壳密封垫C3959052	GASKET,OIL PAN C3959052	Y	1	

气缸盖组合件PP 9980-01ZZ　HEAD

序号	零件代号	名称	是否配件	数量	备注
Key	Part No.	Discription	Spare parts Y/N	Qty	Remarks
1	4110000555146	气缸盖组合件C3977600ZZ	HEAD,CYLINDER C3977600ZZ	N	1	
2	4110000179026	气阀杆油封39579123957912	OIL SEAL	Y	1	
3	4110000555134	气阀弹簧A3900276	SPRING,VALVE A3900276	Y	1	
4	4110000555060	进气阀A3901117	VALVE,INTAKE A3901117	Y	1	
5	4110000555120	排气阀A3901607	VALVE,EXHAUST A3901607	Y	1	
6	4110000555133	气阀弹簧(排)A3916691	SPRING,VALVE A3916691	Y	1	
7	4110000555141	气缸垫A3921394	GASKET,CYLINDER HEAD A3921394	Y	1	
8	4110000081215	内六角锥型螺塞C3008465	PLUG, PIPE C3008465	Y	1	
9	4110000081211	内六角锥形螺塞C3008468	PLUG,PIPE C3008468	Y	1	
10	4110000081212	内六角锥形螺塞C3008469	PLUG,PIPE C3008469	Y	1	
11	4110000555143	气缸盖螺栓C3920779	SCREW,HEX FLANGE HEAD CA C3920779	Y	1	
12	4110000555144	气缸盖螺栓C3920780	SCREW,HEX FLANGE HEAD CA C3920780	Y	1	
13	4110000555135	气阀弹簧座C3957913	RETAINER,VALVE SPRING C3957913	Y	1	
14	4110000555142	气缸盖带碗形塞总成C3966452	HEAD,CYLINDER C3966452	Y	1	
15	4110000555184	碗形塞A3902606	PLUG,EXPANSION A3902606	Y	1	
16	4110000555140	气阀锁块D3900250	COLLET,VALVE D3900250	Y	1	

增压器组PP L012ZZ　TURBOCHARGER

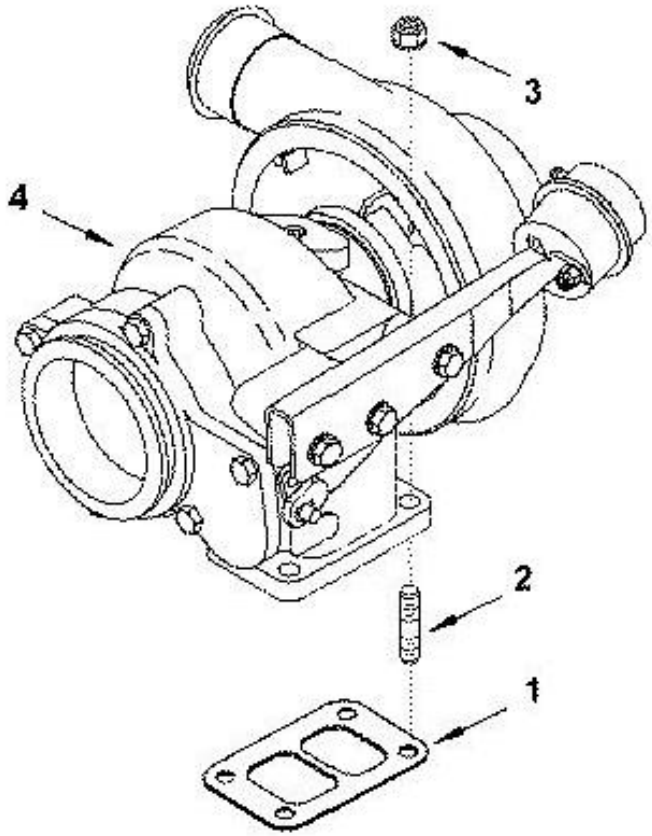

序号 Key	零件代号 Part No.	名称 Discription		是否配件 Spare parts Y/N	数量 Qty	备注 Remarks
1	4110000555193	增压器密封垫A3901356	GASKET,TURBOCHARGER A3901356	Y	1	
2	4110000081276	双头螺栓C3818823	STUD C3818823	Y	4	
3	4110000081143	六角法兰面螺母C3818824	NUT,HEXAGON FLANGE C3818824	Y	4	
4	4110000081009	增压器C4029184	PRESSURE BOOSTER	Y	1	

性能件组PP L013ZZ　PERFORMANCE PARTS

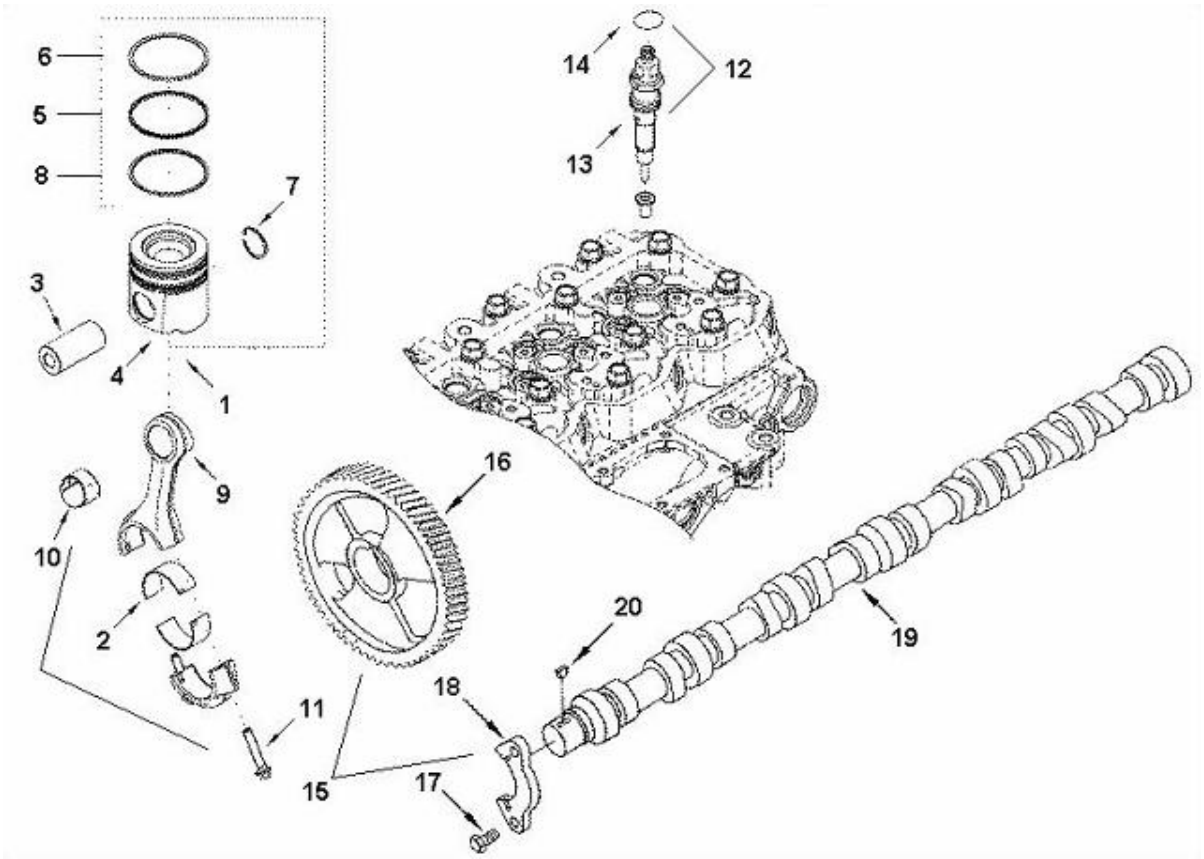

序号	零件代号	名称		是否配件	数量	备注
Key	Part No.		Discription	Spare parts Y/N	Qty	Remarks
1	4110000179023	活塞连杆组合件A3908103ZZA3908103ZZ	CONNECTING ROD PARTS	N	1	
2	4110000555090	连杆轴瓦A3901170	BEARING,CONNECTING ROD A3901170	Y	12	
3	4110000555044	活塞销A3901793	PIN,PISTON A3901793	Y	6	
4	4110000555041	活塞A3907163	PISTON, ENGINE A3907163	Y	6	
5	4110000555202	中压缩环C3904531	RING,COMPRESSION PISTON C3904531	Y	6	
6	4110000555169	上压缩环C3918315	RING,COMPRESSION PISTON C3918315	Y	6	
7	4110000331011	孔用弹性挡圈C3920691	ELASTIC COLLAR C3920691	Y	12	
8	4110000555191	油环总成C3932520	RING,OIL PISTON C3932520	Y	6	
9	4110000555091	连杆总成C3942581	ROD,ENGINE CONNECTING C3942581	Y	6	
10	4110000179025	连杆小头衬套A3941476	BUSHING A3941476	Y	1	
11	4110000555088	连杆螺栓C3900919	SCREW,CONNECTING ROD C3900919	Y	2	
12	4110000555125	喷油器组合件A3920075ZZ	INJECTOR A3920075ZZ	N	1	
13	4110000555124	喷油器带密封垫总成A3919350	INJECTOR A3919350	Y	6	
14	4110000555069	矩形密封圈C3909356	SEAL,RECTANGULAR RING C3909356	Y	1	
15	4110000555179	凸轮轴组合件C3971964ZZ	CAMSHAFT C3971964ZZ	N	1	
16	4110000555178	凸轮轴齿轮A3907431	GEAR,CAMSHAFT A3907431	Y	1	
17	4110000081188	六角头螺栓C3900227	SCREW,HEXGON HEAD CAP C3900227	Y	2	
18	4110000081286	凸轮轴止推片C3927155	SUPPORT,CAMSHAFT THRUST C3927155	Y	1	

性能件组PP L013ZZ　PERFORMANCE PARTS

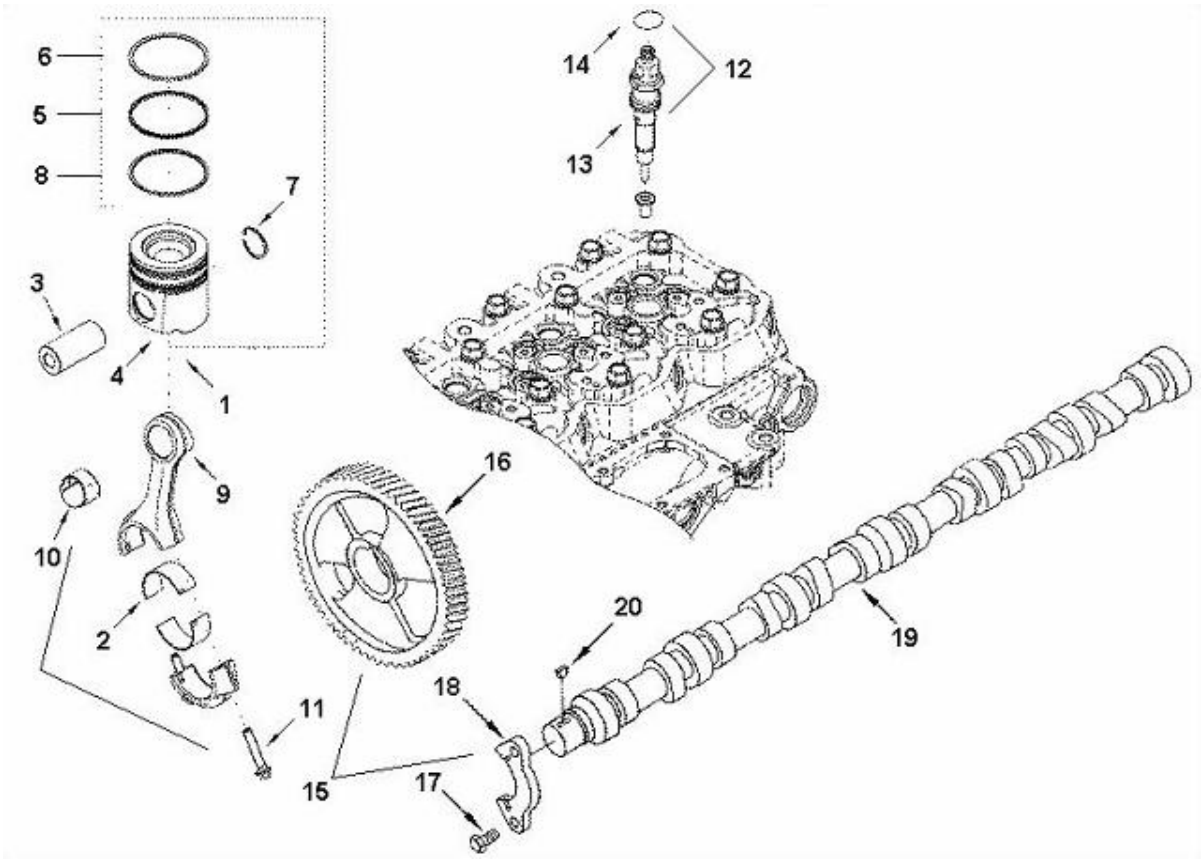

序号 Key	零件代号 Part No.		名称 Discription	是否配件 Spare parts Y/N	数量 Qty	备注 Remarks
19	4110000555176	凸轮轴C3970366	CAMSHAFT C3970366	Y	1	
20	4110000555006	半圆键Q5500416	KEY,PLAIN WOODRUFF Q5500416	Y	1	

起动机安装件组SM 9712ZZ　MOUNTING

序号 Key	零件代号 Part No.	名称 Discription		是否配件 Spare parts Y/N	数量 Qty	备注 Remarks
1	4110000555170	十二角头螺栓3968471	SCREW,TWELVE POINT CAP 3968471	Y	3	
2	4110000555132	启动马达密封垫C4936336	GASKET,STARTING MOTOR C4936336	Y	1	

易损件组SS 9530ZZ　KIT

序号	零件代号		名称	是否配件	数量	备注
Key	Part No.		Discription	Spare parts Y/N	Qty	Remarks
1	4110000179032	矩形密封圈A3902363A3902363	ED-RING A3902363A3902363	Y	1	
2	4110000555139	气阀室罩密封垫A3902666	GASKET,VALVE COVER A3902666	Y	3	
3	4110000555003	O 形密封圈A3910824	SEAL,O RING A3910824	Y	3	
4	4110000081219	琶形接头垫片C3903380	SEAL,BANJO CONNECTOR C3903380	Y	3	
5	4110000179045	矩形密封圈C3906694	ED-RING C3906694	Y	1	
6	4110000179018	矩形密封圈C3906695C3906695	ED-RING C3906695C3906695	Y	1	
7	4110000081205	密封垫圈C3920773	WASHER,SEALING C3920773	Y	1	
8	4110000555039	回油管垫片C3937706	GASKET,OIL DRAIN C3937706	Y	1	
9	4110000081088	盖板密封垫C3939258	GASKET，COVER PLATE C3939258	Y	1	
10	4110000555112	滤清器座密封垫C3942915	GASKET,FILTER HEAD C3942915	Y	1	
11	4110000081207	密封垫圈C3963983	WASHER,SEALING C3963983	Y	2	
12	4110000331019	机油冷却器芯密封垫C4932124	OIL COOLER CORE GASKET C4932124	Y	1	

随机件组SS 9643ZZ　KIT

序号 Key	零件代号 Part No.		名称 Discription	是否配件 Spare parts Y/N	数量 Qty	备注 Remarks
1	4110000555071	卡箍12N-03051	CLAMP,SPRING HOSE 12N-03051	Y	2	
2	4110000179039	密封垫C4928804C4928804	SEALING SPACER C4928804C4928804	Y	1	
3	4110000179009	密封垫C4928805C4928805	SEALING SPACER C4928805C4928805	Y	2	

增压器安装件组TB 9701-01ZZ　LOCATION

序号 Key	零件代号 Part No.	名称 Discription		是否配件 Spare parts Y/N	数量 Qty	备注 Remarks
1	4110000555062	进气管盖总成A3913915	COVER,INTAKE MANIFOLD A3913915	Y	1	

增压器安装件组TB L004ZZ　LOCATION

序号	零件代号		名称	是否配件	数量	备注
Key	Part No.		Discription	Spare parts Y/N	Qty	Remarks
1	4110000179030	直软管A3901804A3901804	HOSE A3901804A3901804	Y	1	
2	4110000555198	直软管A3904422	HOSE,PLAIN A3904422	Y	1	
3	4110000555063	进气过渡管A3906973	PIPE,AIR TRANSFER A3906973	Y	1	
4	4110000555121	排气管垫C3929881	GASKET,EXHAUST MANIFOLD C3929881	Y	6	
5	4110000555103	六角法兰面螺栓C3930249	SCREW,HEX FRANGE HEAD CA C3930249	Y	12	
6	4110000555061	进气管盖密封垫C3938152	GASKET,INT MANIFOLD COVE C3938152	Y	1	
7	4110000555122	排气岐管C3970066	MANIFOLD,EXHAUST C3970066	Y	1	
8	4110000555104	六角法兰面螺栓C4928946	SCREW,HEX FLANGE HEAD CA C4928946	Y	12	
9	4110000555073	卡箍Q67660B	CLAMP,SPRING HOSE Q67660B	Y	2	
10	4110000555074	卡箍Q67675B	CLAMP,SPRING HOSE Q67675B	Y	2	

节温器组TH 9037ZZ　HOUSING

序号	零件代号		名称	是否配件	数量	备注
Key	Part No.		Discription	Spare parts Y/N	Qty	Remarks
1	4110000555058	节温器座A3914409	HOUSING,THERMOSTAT A3914409	Y	1	
2	4110000555148	前吊耳C3281246	BRACKET,LIFTING C3281246	Y	1	
3	4110000555097	六角法兰面螺栓C3900632	SCREW,HEX FLANGE HEAD C3900632	Y	1	
4	4110000555059	节温器座密封圈C3923331	GASKET,THM HOUSING COVER C3923331	Y	1	
5	4110000555102	六角法兰面螺栓C3926972	SCREW,HEX FLANGE HEAD C3926972	Y	2	

服务工具组TO L003ZZ　TOOL

序号	零件代号		名称	是否配件	数量	备注
Key	Part No.		Discription	Spare parts Y/N	Qty	Remarks
1	4110000555031	服务工具L00393	TOOL,SERVICE L00393	Y	1	
2	4110000081085	服务工具包L00402	BAG,SERVICE TOOL L00402	Y	1	

增压器管路组TP97314ZZ　PLUMBING

序号	零件代号		名称	是否配件	数量	备注
Key	Part No.		Discription	Spare parts Y/N	Qty	Remarks
1	4110000081152	六角法兰面螺栓C3900631	SCREW,HEX FLANGE HEAD C3900631	Y	2	
2	4110000555039	回油管垫片C3937706	GASKET,OIL DRAIN C3937706	Y	1	
3	4110000555206	组合软管C3974113	HOSE,FLEXIBLE C3974113	Y	1	
4	4110000555123	排油管总成C3975061	TUBE,TUR OIL DRAIN C3975061	Y	1	
5	4110000555201	直通接头体组件C3975113ZZ	CONNECTOR,MALE C3975113ZZ	N	2	
6	4110000179044	O形密封圈C3037236	O-RING C3037236	Y	1	
7	4110000555200	直通接头体C3975114	CONNECTOR,MALE C3975114	Y	1	

附件驱动皮带轮组PA 9001　PULLEY

序号 Key	零件代号 Part No.	名称 Discription		是否配件 Spare parts Y/N	数量 Qty	备注 Remarks
1	4110000081022	附件驱动皮带轮C3919624	DRIVE PULLEY C3919624	Y	1	

气阀室罩组VC 9023ZZ　Cover

序号	零件代号	名称		是否配件	数量	备注
Key	Part No.	Discription		Spare parts Y/N	Qty	Remarks
1	4110000179032	矩形密封圈A3902363A3902363	ED-RING A3902363A3902363	Y	1	
2	4110000179029	停用-气阀室罩密封垫A3902666A3902666	SEALING SPACER	Y	6	
3	4110000555003	O 形密封圈A3910824	SEAL,O RING A3910824	Y	6	
4	4110000555137	气阀室罩A3960372	COVER,VALVE A3960372	Y	5	
5	4110000555138	气阀室罩-带加机油A3960373	COVER,VALVE A3960373	Y	1	
6	4110000179033	加机油口盖C3901895C3901895	COVER	Y	1	
7	4110000555100	六角法兰面螺栓C3907049	SCREW,HEX FLANGE HEAD CA C3907049	Y	6	

预热管路组WH 9128ZZ　VENT

序号 Key	零件代号 Part No.	名称 Discription		是否配件 Spare parts Y/N	数量 Qty	备注 Remarks
1	4110000555075	卡套式锥螺纹直通81N-01017	COUPLING,PLAIN HOSE 81N-01017	Y	1	
2	4110000555025	发动机出水管接头81N-01021	TEE,PLAIN ADAPTER 81N-01021	Y	1	

进水连接管组WI 9226ZZ　CONNECTION

序号	零件代号		名称	是否配件	数量	备注
Key	Part No.		Discription	Spare parts Y/N	Qty	Remarks
1	4110000555095	六角法兰面螺栓A3901757	SCREW,HEX FRANGE HEAD CA A3901757	Y	3	
2	4110000081212	内六角锥形螺塞C3008469	PLUG,PIPE C3008469	Y	1	
3	4110000555068	矩形密封圈C3906697	SEAL,RECTANGULAR RING C3906697	Y	1	
4	4110000555064	进水管C3973197	CONNECTION,WATER INLET C3973197	Y	1	

进水连接管组WI 9701ZZ　CONNECTION，WATER INLE

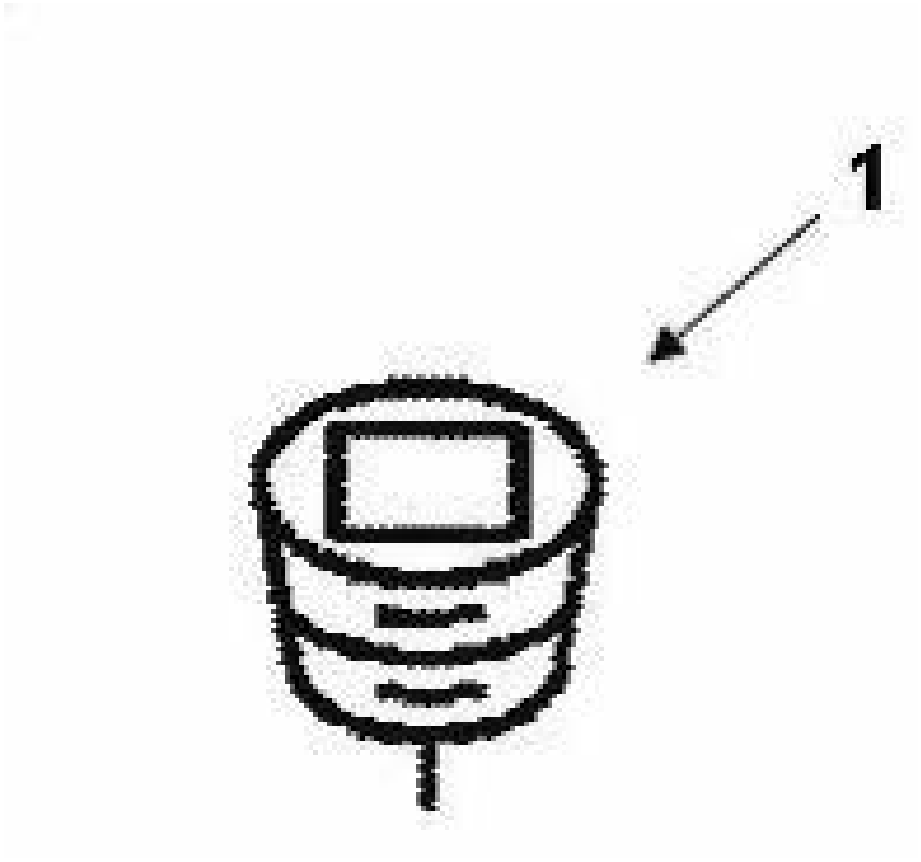

序号 Key	零件代号 Part No.	名称 Discription		是否配件 Spare parts Y/N	数量 Qty	备注 Remarks
1	4110000081211	内六角锥形螺塞C3008468	PLUG,PIPE C3008468	Y	2	

水泵驱动件组WP 9617ZZ　PUMP

序号	零件代号		名称	是否配件	数量	备注
Key	Part No.		Discription	Spare parts Y/N	Qty	Remarks
1	4110000555067	矩形密封圈A3906698	SEAL,RECTANGULAR RING A3906698	Y	1	
2	4110000555174	水泵总成A3960342	PUMP,WATER A3960342	Y	1	
3	4110000081188	六角头螺栓C3900227	SCREW,HEXGON HEAD CAP C3900227	Y	2	

油漆组SS 9471 PAINT

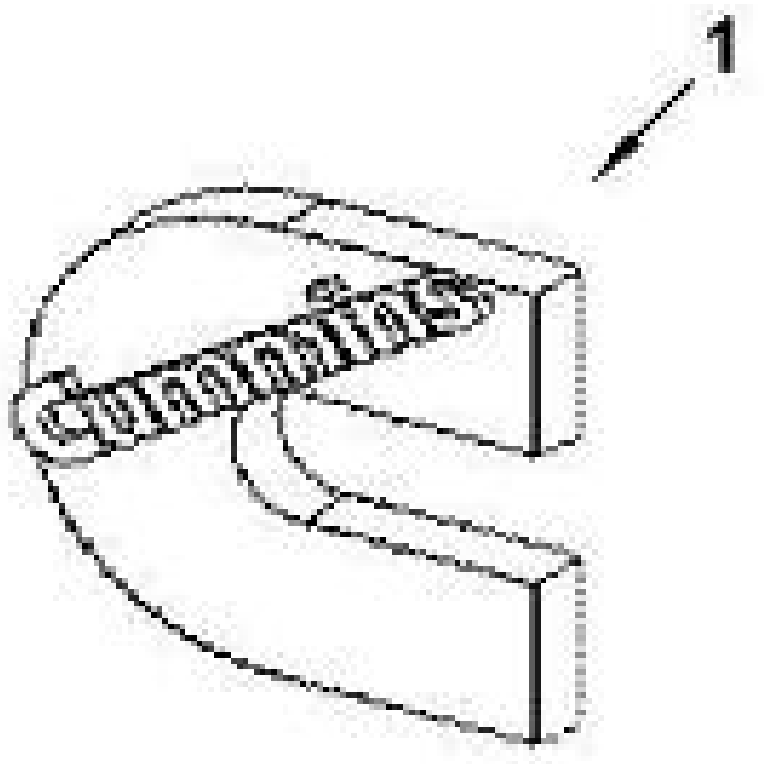

序号 Key	零件代号 Part No.	名称 Discription	是否配件 Spare parts Y/N	数量 Qty	备注 Remarks
1	4110000081052	标示牌C3991084 NAMEPLATE C3991084	Y	1	

B　变矩器系统
TORQUE CONVERTER SYSTEM

山 东 临 工 工 程 机 械 有 限 公 司

SHANDONG LINGONG CONSTRUCTION MACHINERY CO.,LTD.

变矩器总成 TORQUE CONVERTER ASSEMBLY

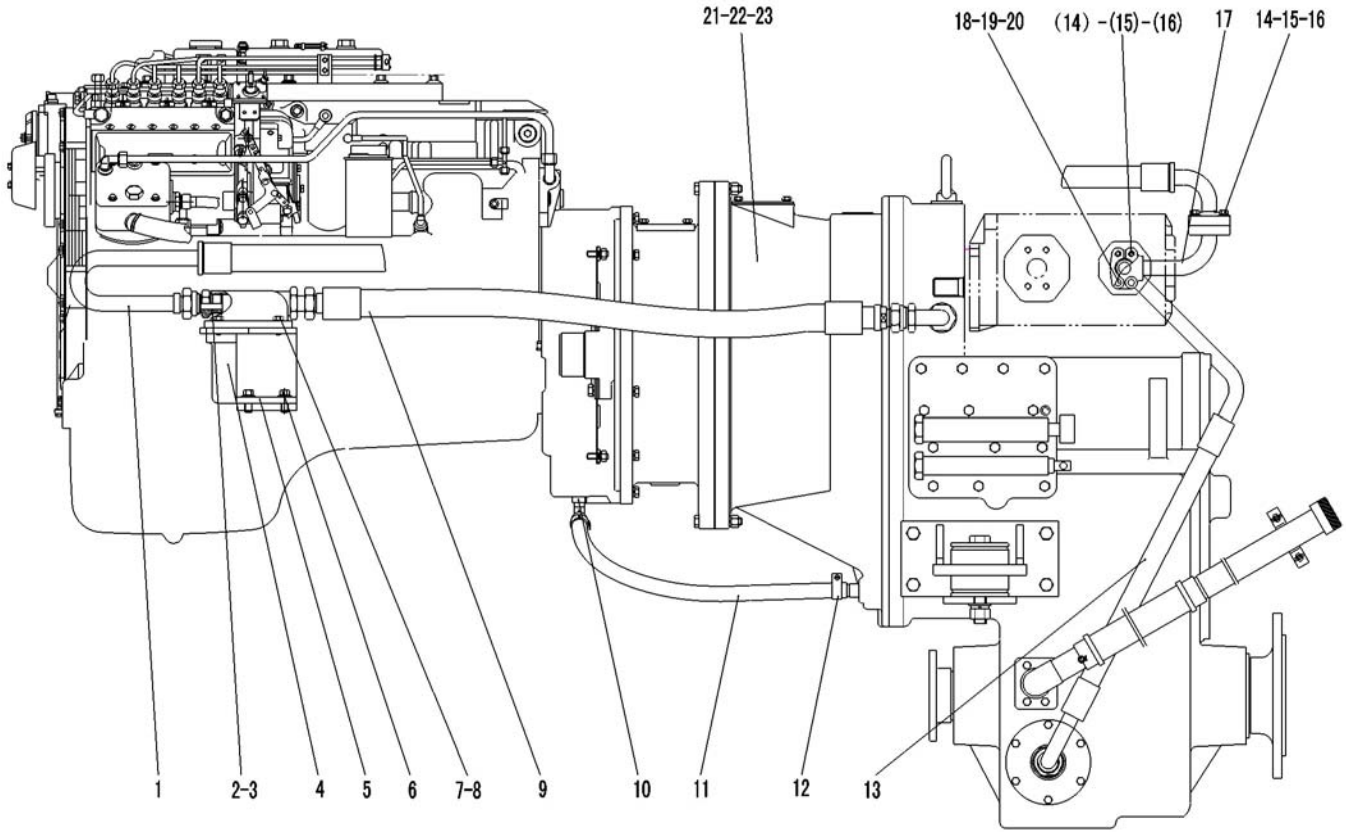

序号	零件代号	名称	是否配件	数量	备注
Key	Part No.	Discription	Spare parts Y/N	Qty	Remarks
1	29040007701	变速泵至滤清器油管	OIL TUBE	Y	1	
2	4120000125	接头体GB3733.2-G28EpZn-35	JOINT BODY GB3733.2-G28EpZn-35	Y	2	
3	4030000013	O形圈GB1235-32*3.1	O-RING GB1235-32*3.1	Y	2	
4	4110000507	滤清器QF60M33G-1	FILTER QF60M33G-1	Y	1	
5	29040007731	滤清器支架	BEARER OF FILTER	Y	1	
6	4011000560	螺栓GB16674-M12*25EpZn-8.8	BOLT GB16674-M12*25EpZn-8.8	N	2	
7	4011000107	螺栓GB5783-M8*30EpZn-8.8	BOLT GB5783-M8*30EpZn-8.8	N	4	
8	4015000036	垫圈GB93-8-65Mn	WASHER GB93-8-65Mn	N	4	
9	29040007711	滤清器至变速箱油管	OIL TUBE	Y	1	
10	29010000121	回油接头	CONNECTOR	Y	1	
11	4030000309	胶管JB8406-B16*440	HOSE JB8406-B16*440	Y	1	
12	4017000011	喉箍JB8870-d32	CLAMP JB8870-d32	N	2	
13	29040007581	变速泵吸油管	OIL TUBE	Y	1	
14	4030000024	O形圈GB3452.1-26.5*2.65G	O-RING GB3452.1-26.5*2.65G	Y	2	
15	4011000475	螺栓GB16674-M10*30EpZn-8.8	BOLT GB16674-M10*30EpZn-8.8	N	8	
16	29040007741	压盖	COVER	Y	2	
17	29040007531	钢管	PIPE	Y	1	
18	4011000527	螺栓GB16674-M8*45EpZn-8.8	BOLT GB16674-M8*45EpZn-8.8	N	2	

变矩器总成 TORQUE CONVERTER ASSEMBLY

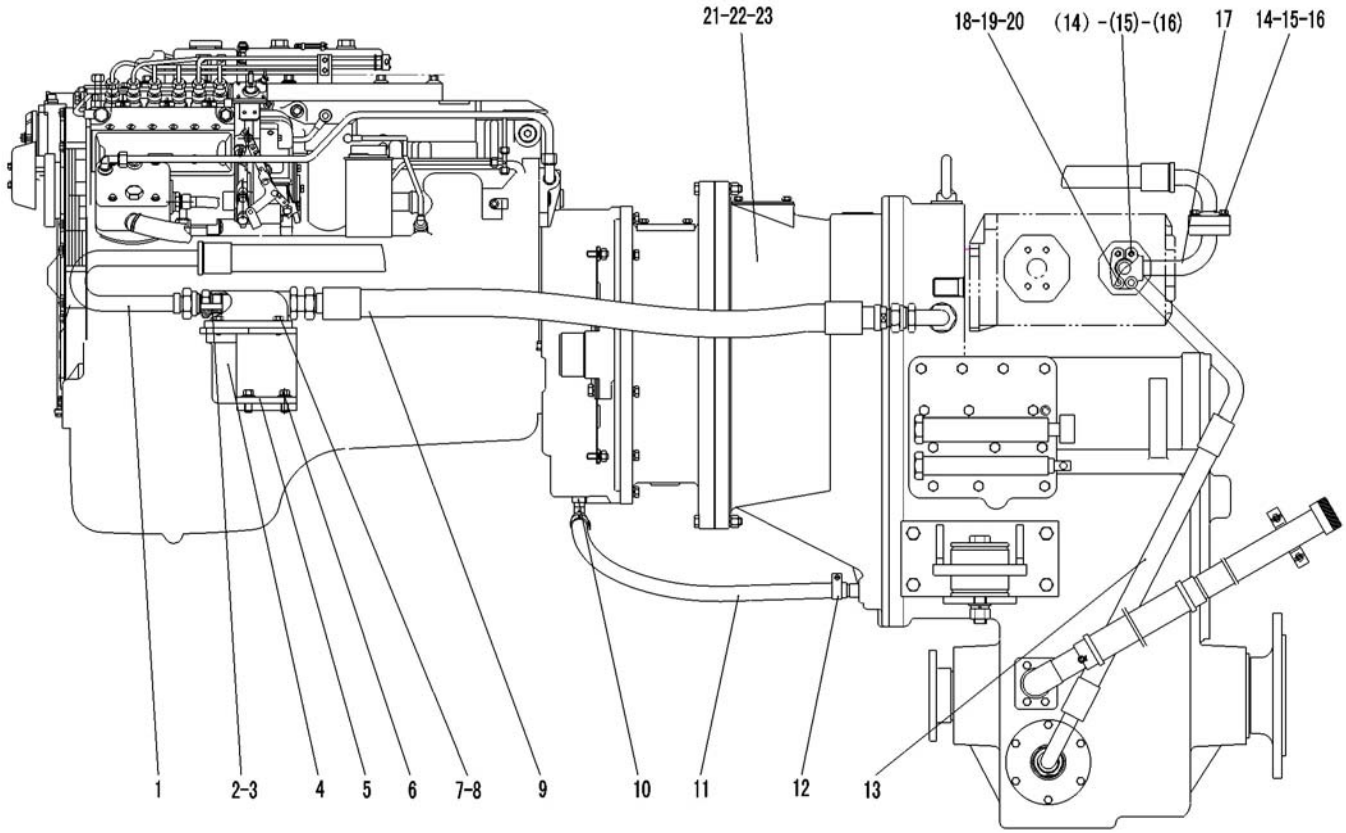

序号 Key	零件代号 Part No.	名称 Discription		是否配件 Spare parts Y/N	数量 Qty	备注 Remarks
19	4011000481	螺栓GB16674-M8*30EpZn-8.8	BOLT GB16674-M8*30Ep.Zn-8.8	N	2	
20	4030000279	O形圈GB3452.1-25.0*3.55G	O-RING GB3452.1-25*3.55G	Y	1	
21	4110000190	变矩器YJSW315-2B	TORQUE CONVERTER YJSW315-2B	Y	1	
22	29050010671	变速压力油管	OIL PIPE	Y	1	
23	29010001111	接头	JOINT	Y	1	

变矩器YJSW315-2B(370804) TORQUE CONVERTER YJSW315-2B(370804)

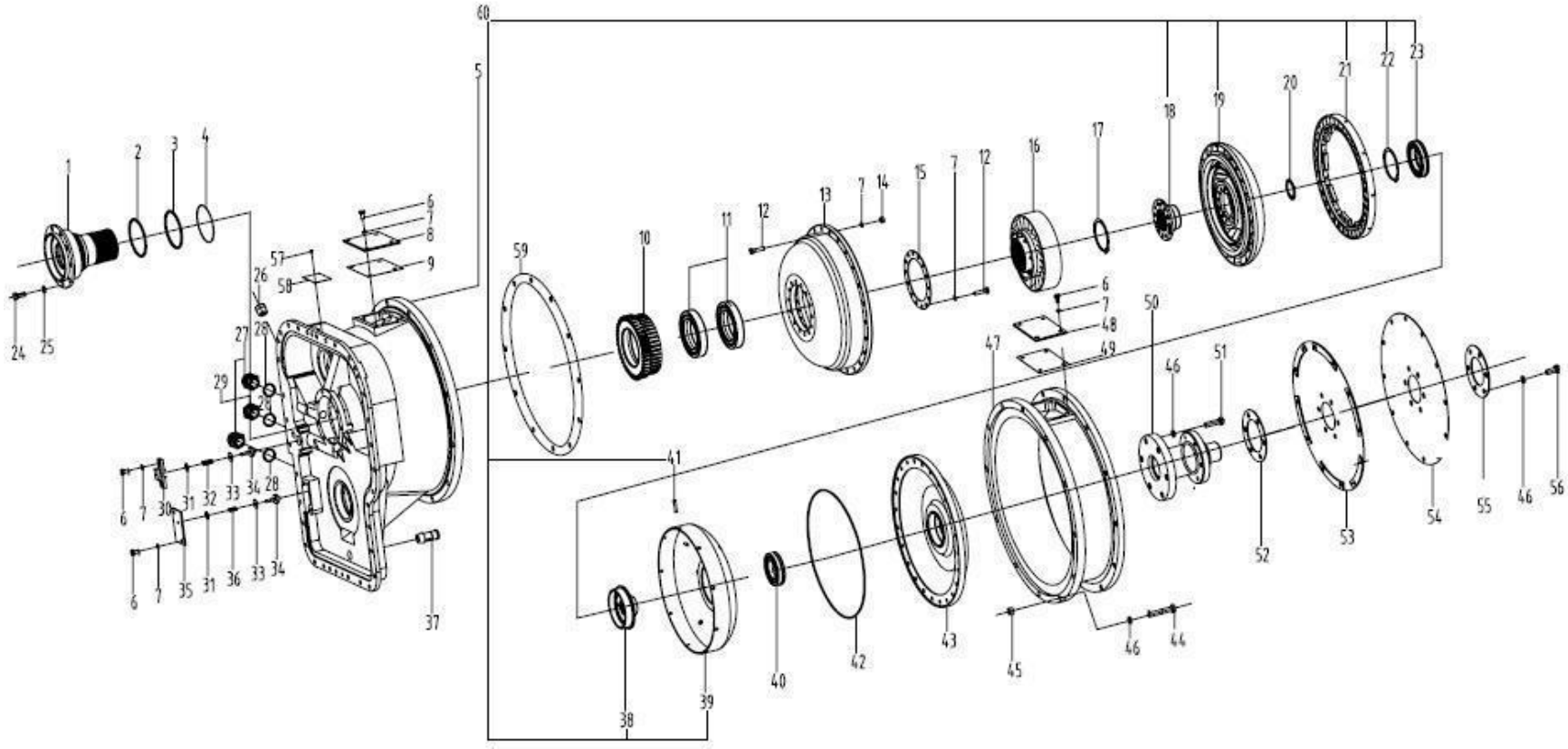

序号	零件代号		名称	是否配件	数量	备注
Key	Part No.		Discription	Spare parts Y/N	Qty	Remarks
1	4110000011081	导轮座YB315Z5-13A	STATOR SEAT YB315Z5-13A	Y	1	
2	4110000011082	密封环YB315Z5-33	SEAL RING YB315Z5-33	Y	1	
3	4110000011083	密封环YB315Z5-12	SEAL RING YB315Z5-12	N	1	
4	4110000011084	弹性圈YB315Z5-25	SPRING WASHER YB315Z5-25	N	1	
5	4110000011085	壳体YB315Z5-08A	HOUSING YB315Z5-08A	Y	1	
6	4110000011086	螺栓M8*16 01010-50816	BOLT M8*16 01010-50816	Y	12	
7	4110000011087	垫圈801602-10825	WASHER 801602-10825	Y	50	
8	4110000011088	垫板YB315Z5-06A	FILLER YB315Z5-06A	Y	1	
9	4110000011089	胶垫YB315Z5-07	SPACER YB315Z5-07	Y	1	
10	4110000011090	齿轮YB315Z5-11B	GEAR YB315Z5-11B	Y	1	
11	4021000076	滚动轴承GB276-6017	BEARING GB276-6017	Y	2	
12	4110000160075	螺栓M8*35 01010-60835	BOLT M8*35 01010-50835	Y	38	
13	4110000160046	泵轮1YJSW315-2A-00007	PUMP WHEEL 1YJSW315-2A-00007	Y	1	
14	4110000518002	螺母01580-00806 M8	NUT 01580-00806 M8	Y	24	
15	4110000011094	压紧垫片YB315Z5-22A	COMPRESSING SHIM YB315Z5-22A	Y	1	
16	4110000160040	导轮1YJSW315-2A-00006	GUIDING WHEEL 1YJSW315-2A-00006	Y	1	
17	4110000518004	挡圈04064-08530 85	RETAINER RING 04064-08530 85	Y	1	
18	4110000160076	Ⅱ涡轮毂YJSW315-2A-11001-2	Ⅱ TURBINE HUB YJSW315-2A-11001-2	N	1	

变矩器YJSW315-2B(370804) TORQUE CONVERTER YJSW315-2B(370804)

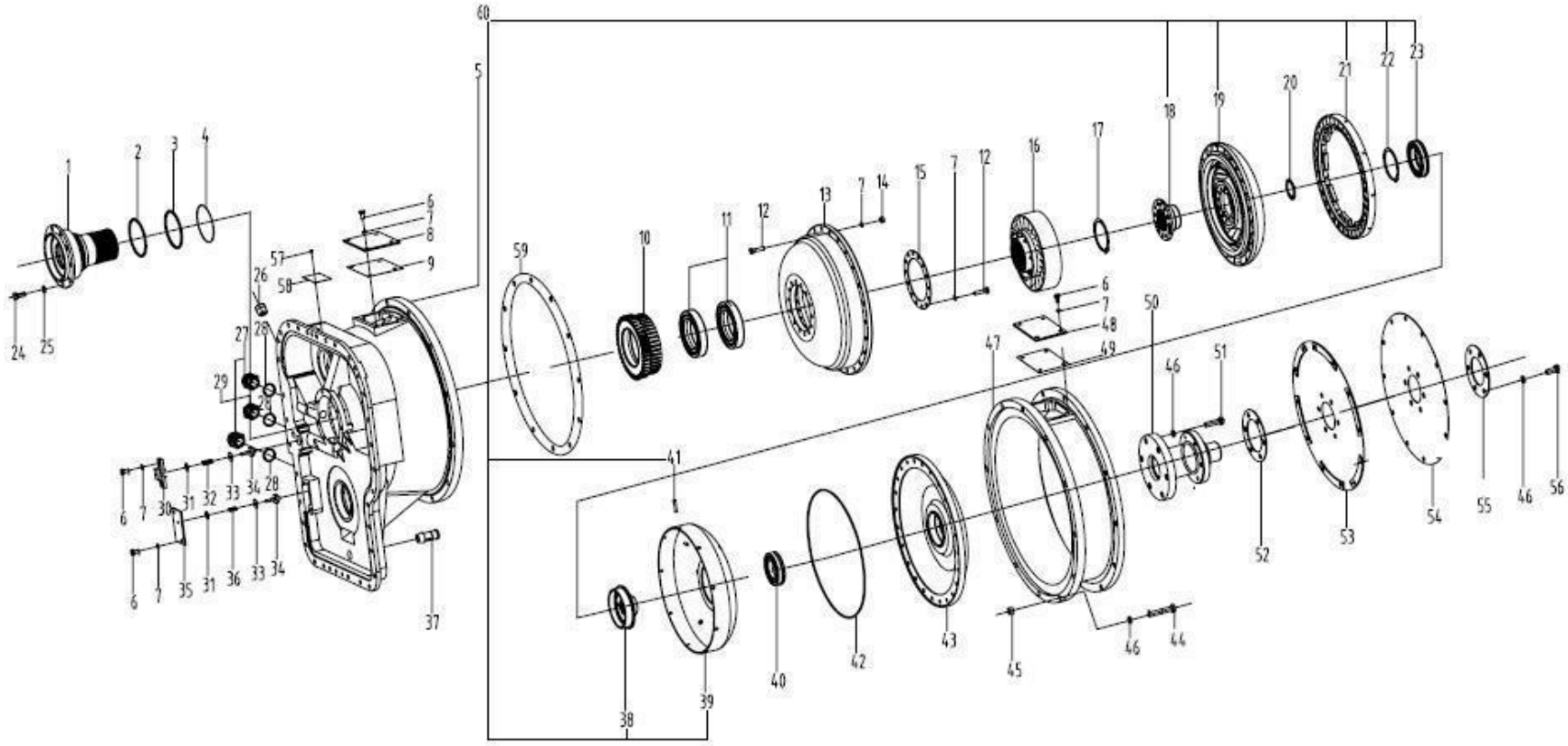

序号	零件代号	名称	是否配件	数量	备注
Key	Part No.	Discription	Spare parts Y/N	Qty	Remarks
19	4110000160077	Ⅱ涡轮YJSW315-2A-11001-1	Ⅱ TURBINE YJSW315-2A-11001-1	N	1	
20	4110000011096	调整垫YB315Z5-30/31/32	ADJUSTING SHIM YB315Z5-30/31/32	Y	1	
21	4110000160078	Ⅰ涡轮YJSW315-2A-10001	Ⅰ TURBINE YJSW315-2A-10001	N	1	
22	4110000011125	挡圈52 YB315Z5.1-5	RETAINER RING 52 YB315Z5.1-5	N	1	
23	4021000155	轴承6013	BEARING 6013	N	1	
24	4011000663	螺栓GB21-M10*25EpZn-8.8	BOLT GB21-M10*25EpZn-8.8	N	9	
25	4110000011097	垫圈10 01602-11030	WASHER 10 01602-11030	Y	9	
26	4110000359052	接头1YB315Z5-10L	JOINT 1YB315Z5-10L	Y	1	
27	4110000011098	管接头YB315Z5-14L	PIPE JOINT YB315Z5-14L	Y	2	
28	4015000209	垫圈JB982-30	WASHER JB982-30	Y	3	
29	4110000359015	螺塞1YB315Z5-15L①	PLUG SCREW 1YB315Z5-15L①	Y	1	
30	4110000011100	阀盖YB315Z5-17A	VALVE CAP YB315Z5-17A	Y	1	
31	4110000011107	调压垫YB315Z5-28.29	ADJUSTING SHIM YB315Z5-28.29	Y	1	
32	4110000011101	弹簧YB315Z5-18A	SPRING YB315Z5-18A	Y	1	
33	4110000011102	调压垫YB315Z5-16.21	ADJUSTING SHIM YB315Z5-16.21	Y	1	
34	4110000011103	阀杆YB315Z5-26A	VALVE ROD YB315Z5-26A	Y	2	
35	4110000011105	压板YB315Z5-19A	PRESS PLATE YB315Z5-19A	Y	1	
36	4110000011106	弹簧YB315Z5-20	SPRING YB315Z5-20	Y	1	

变矩器YJSW315-2B(370804) TORQUE CONVERTER YJSW315-2B(370804)

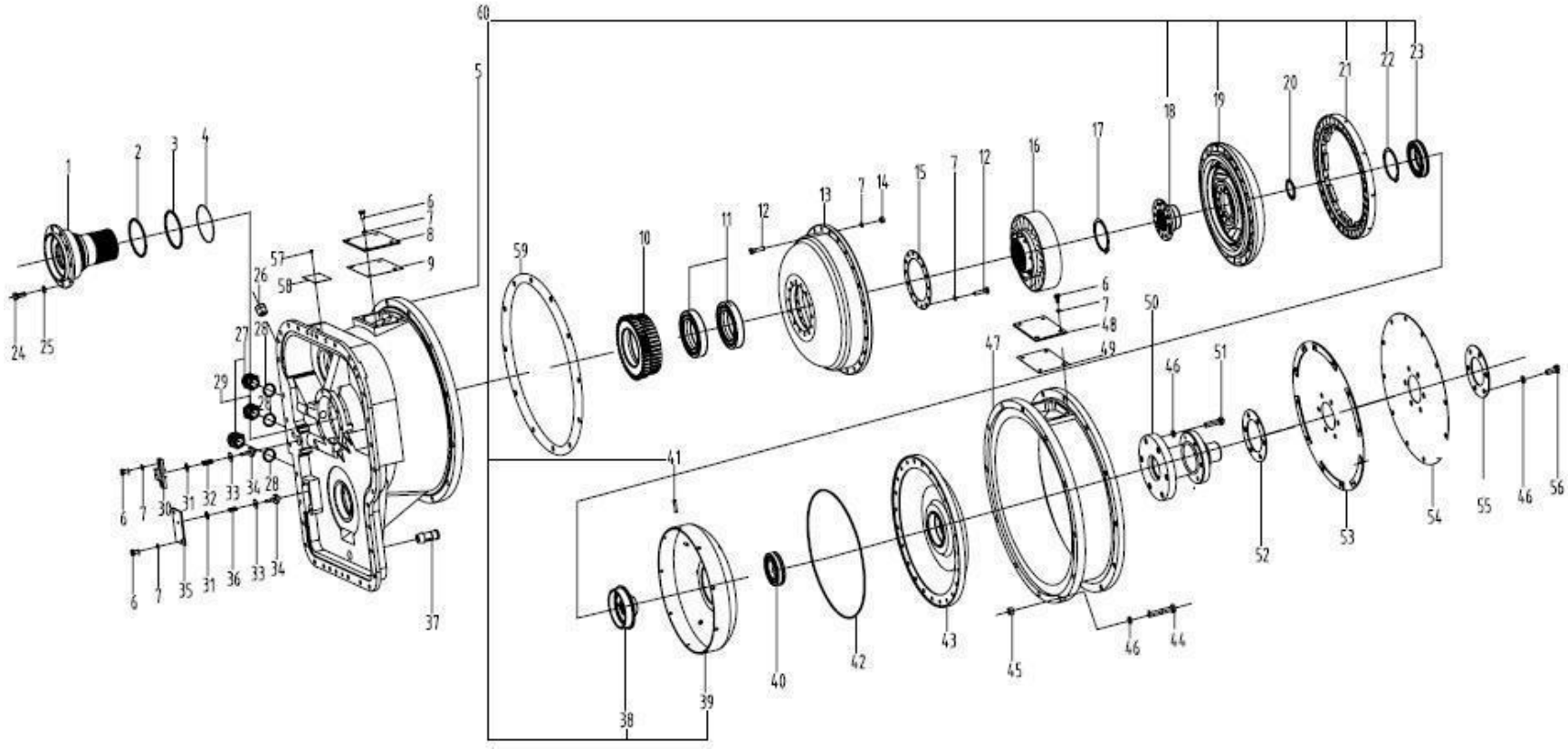

序号	零件代号	名称		是否配件	数量	备注
Key	Part No.		Discription	Spare parts Y/N	Qty	Remarks
37	4110000011129	管接头YB315Z5-24K	PIPE JOINT YB315Z5-24K	Y	1	
38	4110000518010	涡轮毂YJSW315-6C-12001	TURBINE HUB YJSW315-6C-12001	N	1	
39	4110000160079	涡轮罩YJSW315-6C-12002	TURBINE CAP YJSW315-6C-12002	N	1	
40	4021000018	滚动轴承GB276-6210	BEARING GB276-6210	Y	1	
41	4110000011134	销YB315Z5.1-4A	PIN YB315Z5.1-4A	N	9	
42	4030000465	PO形圈GB3452.1-355*3.55	O-RING GB3452.1-355*3.55	Y	1	
43	4110000194001	罩轮YJSW315-2A-00002	CAP WHEEL YJSW315-2A-00002	Y	1	
44	4110000194007	螺栓M12*70-01010-51270	BOLT M12*70-01010-51270	Y	12	
45	4110000194006	螺母M12-01580-11210	NUT M12-01580-11210	Y	12	
46	4110000217060	停用-垫圈01602-11236 12	WASHER 01602-11236 12	Y	24	
47	4110000190005	中节1YJSW315-2B-00001	MEDIUM KNOT 1YJSW315-2B-00001	Y	1	
48	4110000194008	盖板YJSW315-2A-00004	COVER PLATE YJSW315-2A-00004	Y	1	
49	4110000194009	垫YJSW315-2A-00005	PAD YJSW315-2A-00005	Y	1	
50	4110000190004	过渡轴YJSW315-2B-20000	TRANSITION SHAFT YJSW315-2B-20000	Y	1	
51	4110000160080	螺栓M12*45 01010-61245	BOLT M12*45 01010-61245	Y	6	
52	4110000011113	调整垫YB315Z5-34	ADJUSTING SHIM YB315Z5-34	Y	1	
53	4110000190006	弹性板总成1YJSW315-2B-10000	ELASTIC PLATE ASSEMBLY 1YJSW315-2B-10000	N	1	
54	4110000190007	弹性板1YJSW315-2B-10001	ELASTIC PLATE 1YJSW315-2B-10001	N	1	

变矩器YJSW315-2B(370804) TORQUE CONVERTER YJSW315-2B(370804)

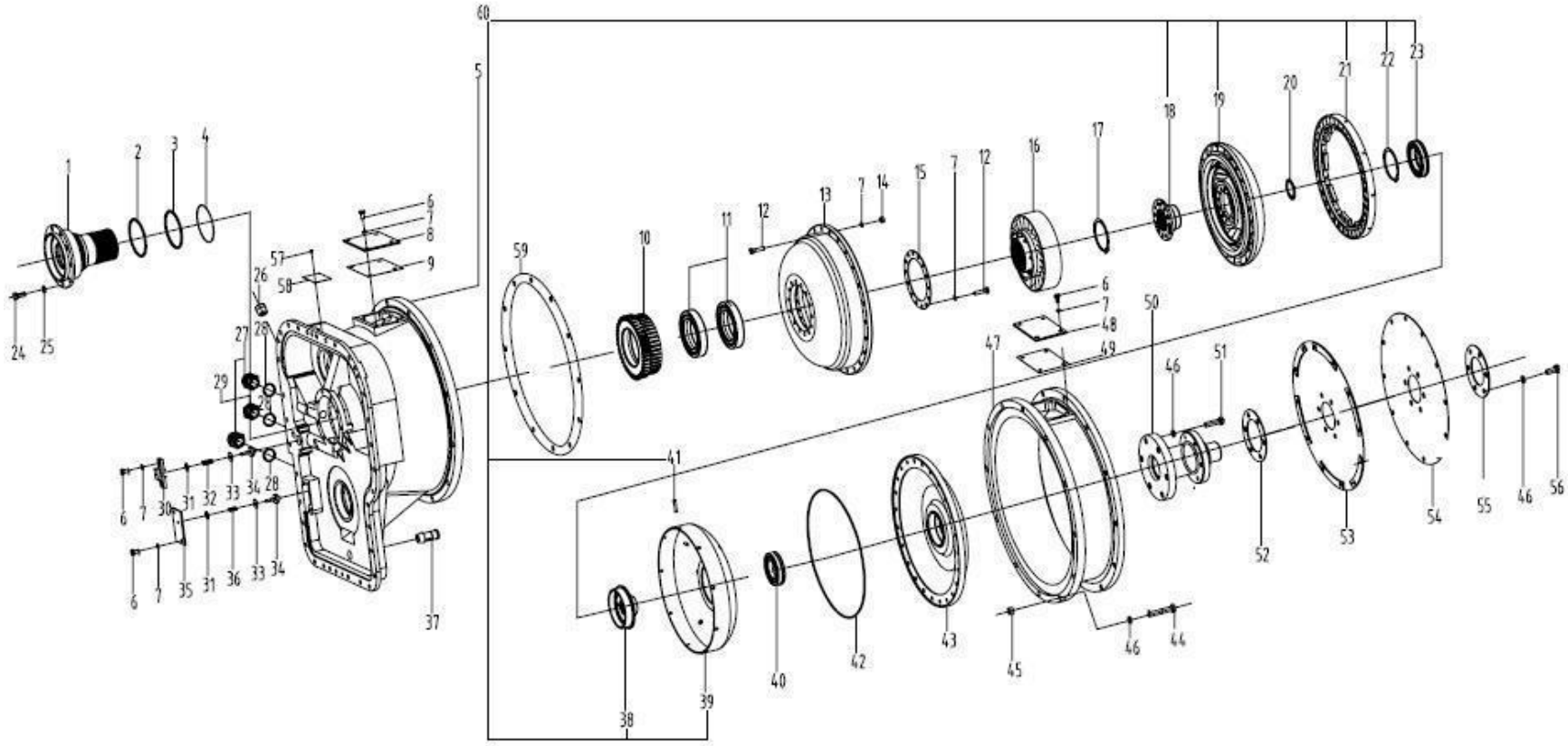

序号	零件代号	名称	是否配件	数量	备注
Key	Part No.	Discription	Spare parts Y/N	Qty	Remarks
55	4110000011116	圆垫板YB315Z5-04	RING PALLET YB315Z5-04	Y	1	
56	4110000160081	螺栓M12*30 01010-61230	BOLT M12*30 01010-61230	Y	6	
57	7200000846	铆钉3*6 04418-03060	RIVET 3*6 04418-03060	N	4	
58	4110000160082	铭牌YJSW315-2A-BP01	NAME PLATE YJSW315-2A-BP01	Y	1	
59	4110000011118	衬垫YB315Z5-05	MAT YB315Z5-05	Y	1	
60	4110000160072	涡轮组件1YJSW315-2A-10000	TURBINE UNIT 1YJSW315-2A-10000	Y	1	

滤清器QF60M33G-1（410708） CLEANER QF60M33G-1（410708）

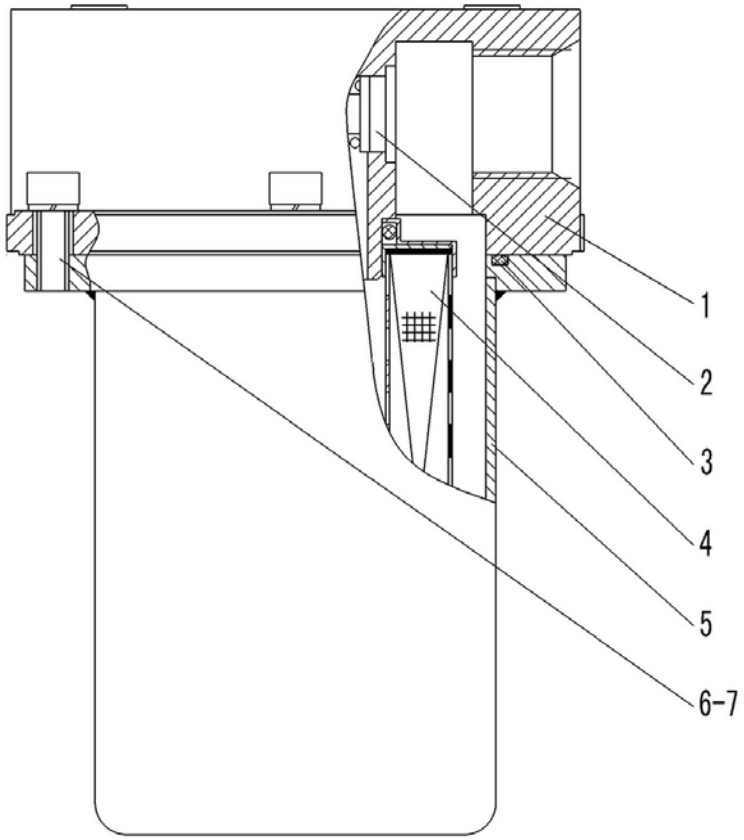

序号	零件代号	名称	是否配件	数量	备注
Key	Part No.	Discription	Spare parts Y/N	Qty	Remarks
1	4110000507002	上壳体PYQ120A-001	UPPER SHELL PYQ120A-001	N	1	
2	4110000507003	旁通阀SFM360-300	VALVE SFM360-300	N	1	
3	4110000507004	胶圈PYQ120A-002W	CUSHION RUBBER PYQ120A-002W	Y	1	
4	4110000508	滤清器滤芯	FILTER CORE	Y	1	
5	4110000507005	下壳体PYQ120A-200	LOWER SHELL PYQ120A-200	N	1	
6	4014000128	螺钉GB70-M8*25EpZn-8.8	SCREW GB70-M8*25EpZn-8.8	N	6	
7	4015000036	垫圈GB93-8-65Mn	WASHER GB93-8-65Mn	N	6	

C　变速箱系统
TRANSMISSION SYSTEM

山 东 临 工 工 程 机 械 有 限 公 司

SHANDONG LINGONG CONSTRUCTION MACHINERY CO.,LTD.

变速箱总成（1） TRANSMISSION ASSEMBLY

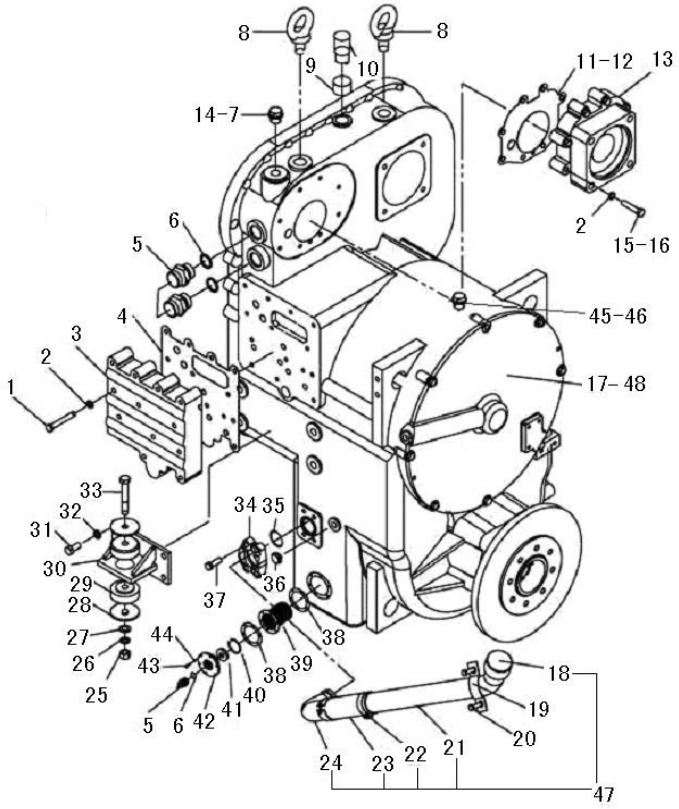

序号	零件代号		名称	是否配件	数量	备注
Key	Part No.		Discription	Spare parts Y/N	Qty	Remarks
1	4011000174	螺栓GB21-M10*70EpZn-8.8	BOLT GB21-M10*70EpZn-8.8	N	13	
2	4015000025	垫圈GB93-10-65Mn	WASHER GB93-10-65Mn	N	21	
3	4120000064	变速操纵阀LG03-BSF	SHIFT CONTROL VALVE LG03-BSF	Y	1	
4	29050011381	密封垫	GASKET	Y	1	
5	4120000125	接头体GB3733.2-G28EpZn-35	JOINT BODY GB3733.2-G28EpZn-35	Y	2	
6	4030000013	O形圈GB1235-32*3.1	O-RING GB1235-32*3.1	Y	2	
7	4120000345	螺塞Q/ZB286-ZG1/2"-Q235A	PLUG SCREW Q/ZB286-ZG1/2"-Q235A	Y	1	
8	4014000030	吊环螺钉GB825-M20EpZn-20	SCREW GB825-M20EpZn-20	N	2	
9	29050000061	透气管	PERMEABILITY CELL	Y	1	
10	29050000051	透气盖总成	COVER ASSEMBLY	Y	1	
11	29050011361	密封垫	GASKET	Y	1	
12	29050011371	密封垫	GASKET	Y	1	
13	3030900207	泵支承座	FULCRUM BEARING	Y	1	
14	3030900098	圆柱堵塞	BOTT	Y	1	
15	4011000048	螺栓GB5782-M10*50EpZn-8.8	BOLT GB5782-M10*50EpZn-8.8	N	6	
16	4011000052	螺栓GB5782-M10*75EpZn-8.8	BOLT GB5782-M10*75EpZn-8.8	N	2	
17	29050010701	A303变速箱总成	A303 TRANSMISSION ASSEMBLY	N	1	
18	29050010611	管盖	COVER	Y	1	

变速箱总成（1） TRANSMISSION ASSEMBLY

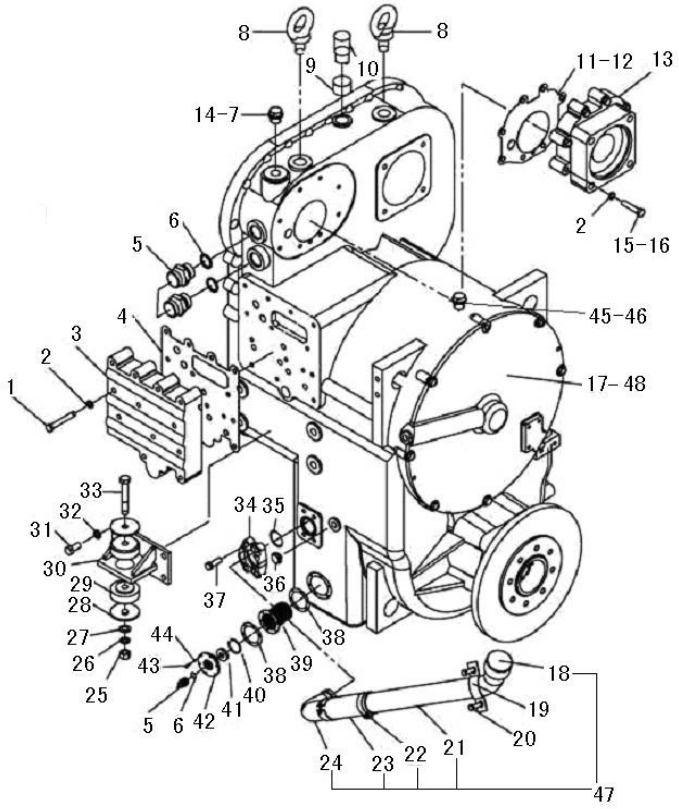

序号 Key	零件代号 Part No.	名称 Discription		是否配件 Spare parts Y/N	数量 Qty	备注 Remarks
19	29050000091	管夹	PIPE CLIP	Y	1	
20	4011000461	螺栓GB16674-M8*16EpZn-8.8	BOLT GB16674-M8*16EpZn-8.8	N	2	
21	29050010601	直管	PIPE	Y	1	
22	4120000383	胶管夹箍Q/ZB251－1.5	CLIP Q/ZB251－1.5	Y	2	
23	4030000096	胶管JB8406-B38*380	TUBE JB8406-B38*380	Y	1	
24	2030900047	加油弯管	PIPE	Y	1	
25	4013000020	螺母GB6170-M20EpZn-8	NUT GB6170-M20EpZn-8	N	2	
26	4015000030	垫圈GB93-20-65Mn	WASHER GB93-20-65Mn	N	2	
27	4015000176	垫圈GB97.1-20EpZn-300HV	WASHER GB97.1-20EpZn-300HV	N	2	
28	29050000121	垫圈	WASHER	Y	4	
29	29050000101	减震块	SHOCK MOUNT	Y	4	
30	29050000111	连接座	SEAT	Y	2	
31	4011000097	螺栓GB5783-M18*40EpZn-8.8	BOLT GB5783-M18*40EpZn-8.8	N	8	
32	4015000029	垫圈GB93-18-65Mn	WASHER GB93-18-65Mn	N	8	
33	4011000236	螺栓GB5782-M20*130EpZn-8.8	BOLT GB5782-M20*130EpZn-8.8	N	2	
34	4041000056	分体法兰LGB117-312550	FLANGE LGB117-312550	Y	1	
35	4030000029	O形圈GB3452.1-37.5*3.55G	O-RING GB3452.1-37.5*3.55G	Y	1	
36	4190000010	检油塞LG03-JYS1/4"	PLUG FOR CHECK UP LG03-JYS1/4"	Y	1	

变速箱总成（1） TRANSMISSION ASSEMBLY

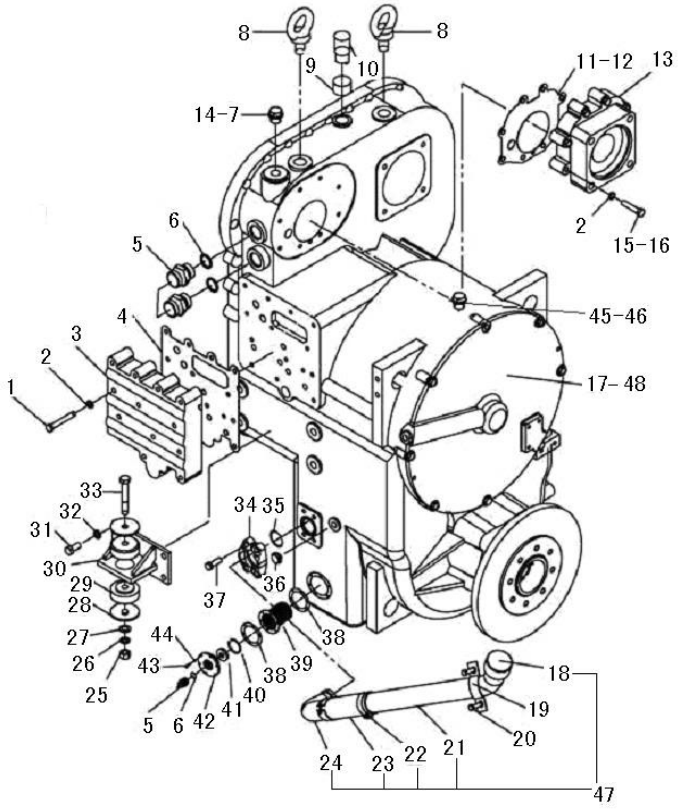

序号	零件代号	名称		是否配件	数量	备注
Key	Part No.		Discription	Spare parts Y/N	Qty	Remarks
37	4011000475	螺栓GB16674-M10*30EpZn-8.8	BOLT GB16674-M10*30EpZn-8.8	N	4	
38	3030900232	垫片	SHIM	Y	2	
39	2030900065	滤油器总成	OIL-FILTER ASSEMBLY	Y	1	
40	4015000013	挡圈GB893.1-70-65Mn	RETAINER RING GB893.1-70-65Mn	N	1	
41	4190000007	环形磁铁LG03-CT70*32*14	RING MAGNET LG03-CT70*32*14	Y	1	
42	3030900230	压盖	PRESS COVER	Y	1	
43	4011000106	螺栓GB5783-M8*25EpZn-8.8	BOLT GB5783-M8*25EpZn-8.8	N	6	
44	4015000036	垫圈GB93-8-65Mn	WASHER GB93-8-65Mn	N	6	
45	4030000058	垫圈JB1002-18-T2	WASHER JB1002-18-T2	Y	1	
46	4041000508	螺塞LGB135-01824	THREAD PLUG LGB13501824	Y	1	
47	29050010591	加油管	OIL FILLING PIPE	Y	1	
48	2020900156	双变总成(ZL30F2箱体)	BIVARIATE ASSEMBLY(ZL30F2 CASE)	Y	1	

变速箱总成（Ⅱ） A303 TRANSMISSION ASSEMBLE

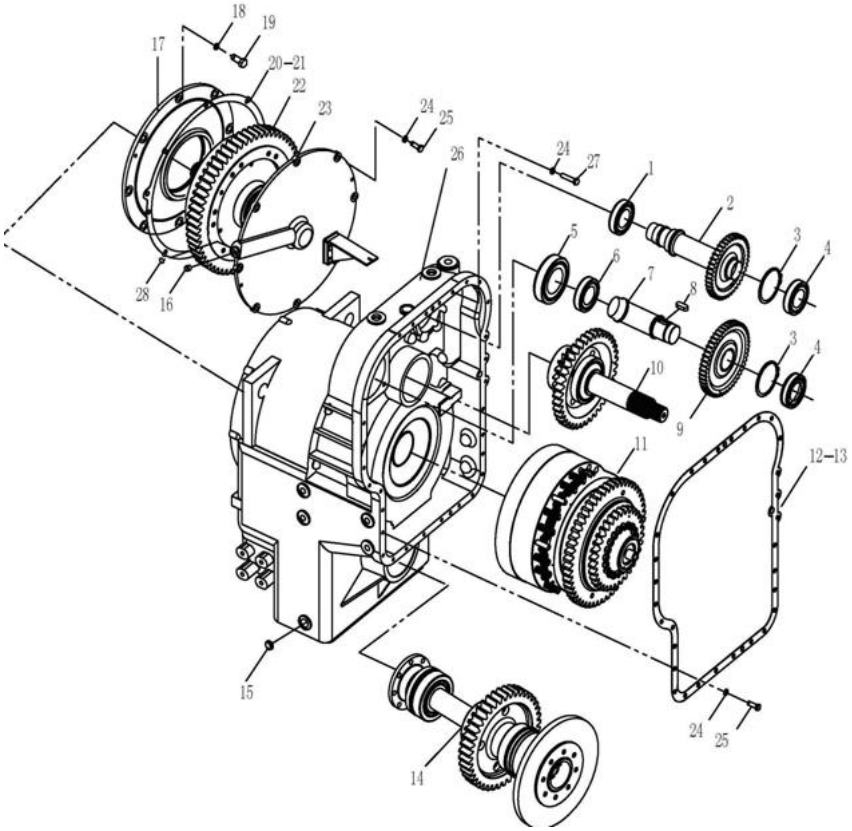

序号	零件代号	名称		是否配件	数量	备注
Key	Part No.	Discription		Spare parts Y/N	Qty	Remarks
1	4021000020	滚动轴承GB276-6211	BEARING GB276-6211	Y	1	
2	3030900094	轴齿轮	SHAFT GEAR	Y	1	
3	4021000019	滚动轴承GB276-6210N	BEARING GB276-6210N	Y	2	
4	4015000024	挡圈GB894.1-90-65Mn	RETAINNER RING GB894.1-90-65Mn	N	2	
5	29050000071	轴承套	BEARING COVER	Y	1	
6	4021000012	滚动轴承GB276-6012	BEARING GB276-6012	Y	1	
7	29050000081	驱动轴	DRIVE SHAFT	Y	1	
8	4022000001	键GB1096-14*36-45	KEY GB1096-14*36-45	Y	1	
9	3030900100	转向泵驱动齿轮	DRIVE GEAR OF STEERING PUMP	Y	1	
10	2030900027	三轴总成	3RD SHAFT ASS'Y	N	1	
11	2030900026	四轴总成（1）	4TH SHAFT ASS'Y（Ⅰ）	N	1	
12	29050011341	密封垫	SEALING SPACER	Y	1	
13	29050011351	密封垫	SEALING SPACER	Y	1	
14	29050012592	输出轴总成	OUTPUT SHAFT ASS'Y	N	1	
15	4120000345	螺塞Q/ZB286-ZG1/2"-Q235A	PLUG SCREW Q/ZB286-ZG1/2"-Q235A	Y	1	
16	3030900102	螺塞	PLUG SCREW	Y	1	
17	3030900090	中盖	COVER	Y	1	
18	4015000027	垫圈GB93-14-65Mn	WASHER GB93-14-65Mn	N	8	

变速箱总成（Ⅱ） A303 TRANSMISSION ASSEMBLE

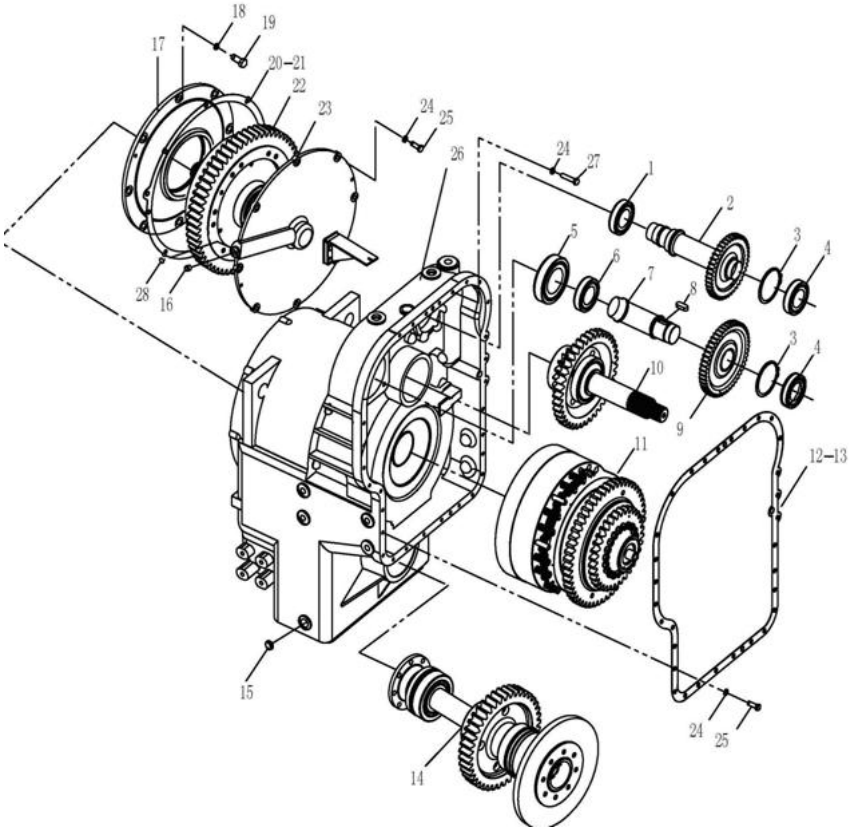

序号 Key	零件代号 Part No.	名称 Discription		是否配件 Spare parts Y/N	数量 Qty	备注 Remarks
19	3030900089	中盖螺栓	BOLT	Y	8	
20	29050011321	密封垫	SEALING SPACER	Y	1	
21	29050011331	密封垫	SEALING SPACER	Y	1	
22	2030900019	四轴总成(2)	4TH SHAFT ASS'Y（Ⅱ）	N	1	
23	3030900091	端盖	END COVER	Y	1	
24	4015000025	垫圈GB93-10-65Mn	WASHER GB93-10-65Mn	N	39	
25	4011000017	螺栓GB21-M10*30EpZn-8.8	BOLT GB21-M10*30EpZn-8.8	N	34	
26	3010900185	箱体	CASE	Y	1	
27	4011000174	螺栓GB21-M10*70EpZn-8.8	BOLT GB21-M10*70EpZn-8.8	N	5	
28	4030000011	O形圈GB1235-20*2.4	O-RING GB1235-20*2.4	Y	1	

三轴总成 3RD SHAFT ASS'Y

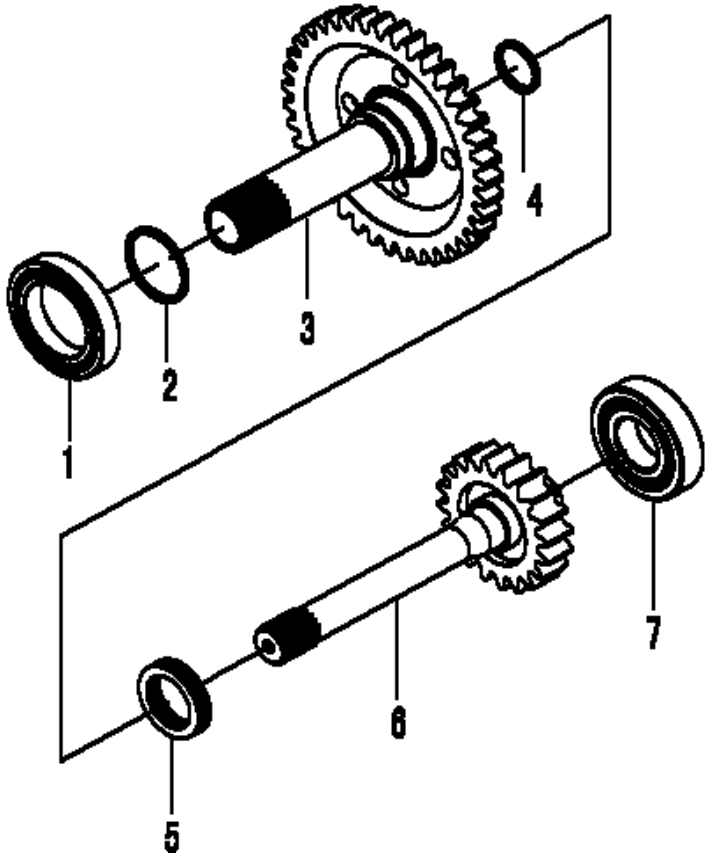

序号 Key	零件代号 Part No.	名称 Discription		是否配件 Spare parts Y/N	数量 Qty	备注 Remarks
1	4021000013	滚动轴承GB276-6016	BALL BEARING GB276-6016	Y	1	
2	3030900110	旋转油封	SEAL	Y	1	
3	3030900178	输入二级齿轮	2nd STAGE INPUT	Y	1	
4	3030900111	旋转油封	SEAL	Y	1	
5	4021000040	滚动轴承GB301-51111	THRUST BALL BEARING GB301-51111	Y	1	
6	3030900177	输入一级齿轮	1ST STAGE GEAR INPUT	Y	1	
7	4021000023	滚动轴承GB276-6311	BEARING GB276-6311	Y	1	

四轴总成（Ⅰ） 4TH SHAFT ASS'Y（Ⅰ）

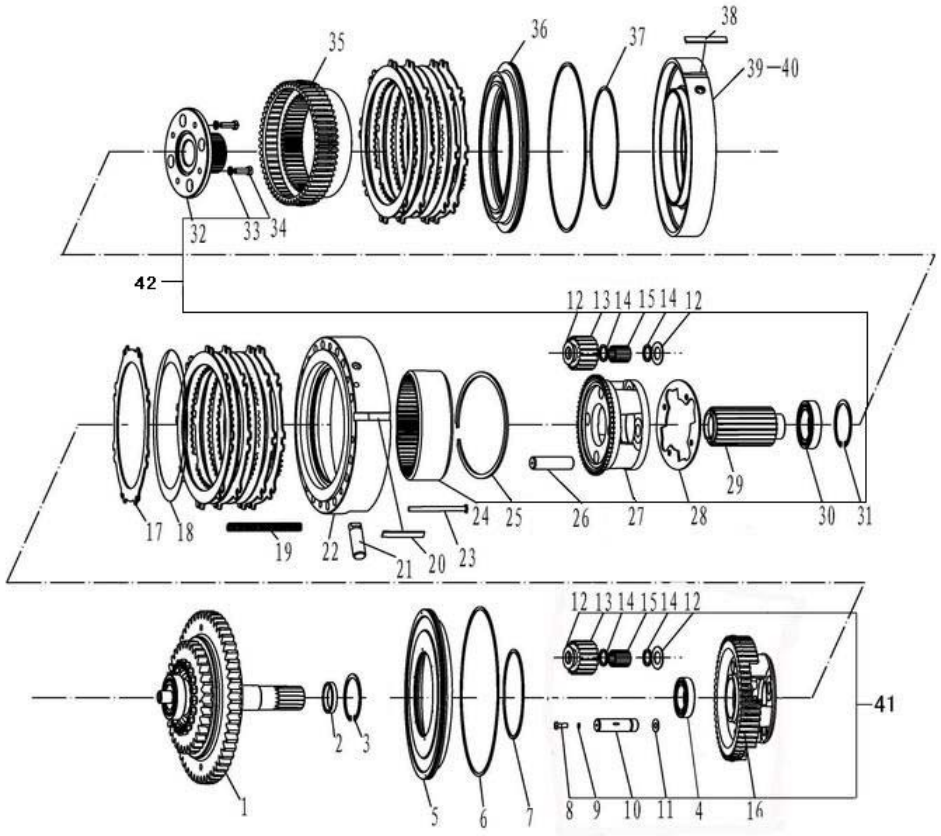

序号 Key	零件代号 Part No.	名称 Discription		是否配件 Spare parts Y/N	数量 Qty	备注 Remarks
1	7200000462	二轴总成	AXIS ASSEMBLY	Y	1	
2	3030900168	间隔套	ISOLATED BUSHING	Y	1	
3	4015000017	挡圈GB893.1-90-65Mn	RIONG SNAP GB893.1-90-65Mn	N	1	
4	4021000011	滚动轴承GB276-6010	BALL BEARIN GB276-6010	Y	2	
5	3030900139	倒档活塞	PISTION	Y	1	
6	3030900143	外密封环	EXTERNAL SEAL RING	Y	2	
7	3030900163	内密封环	INTERNAI SEAL RING	Y	1	
8	3030900170	螺栓	BOLT M8*14	Y	4	
9	4015000036	垫圈GB93-8-65Mn	WASHER GB93-8-65Mn	N	4	
10	3030900160	倒档行星轴	REVERSE PLANET SPINDLE	Y	4	
11	3030900162	止动垫圈	STOP WASHER	Y	4	
12	3030900147	垫片	SPACER	Y	16	
13	3030900148	行星轮	PLANET	Y	8	
14	3030900154	挡圈	RIONG SNAP	Y	16	
15	4090000001	滚针GB309-4*35-GCr15	ROLLER GB309-4*35-GCr15	Y	176	
16	3030900171	倒档行星架	CARRIER OF REVERSE ASS'Y	Y	1	
17	3030900140	倒档一档从动片	REVERSE FIRST SPEED DRIVEN DISK	Y	8	
18	2030900028	倒档一档主动片	REVERSE FIRST SPEED DRIVE DISK	Y	8	

四轴总成（Ⅰ） 4TH SHAFT ASS'Y（Ⅰ）

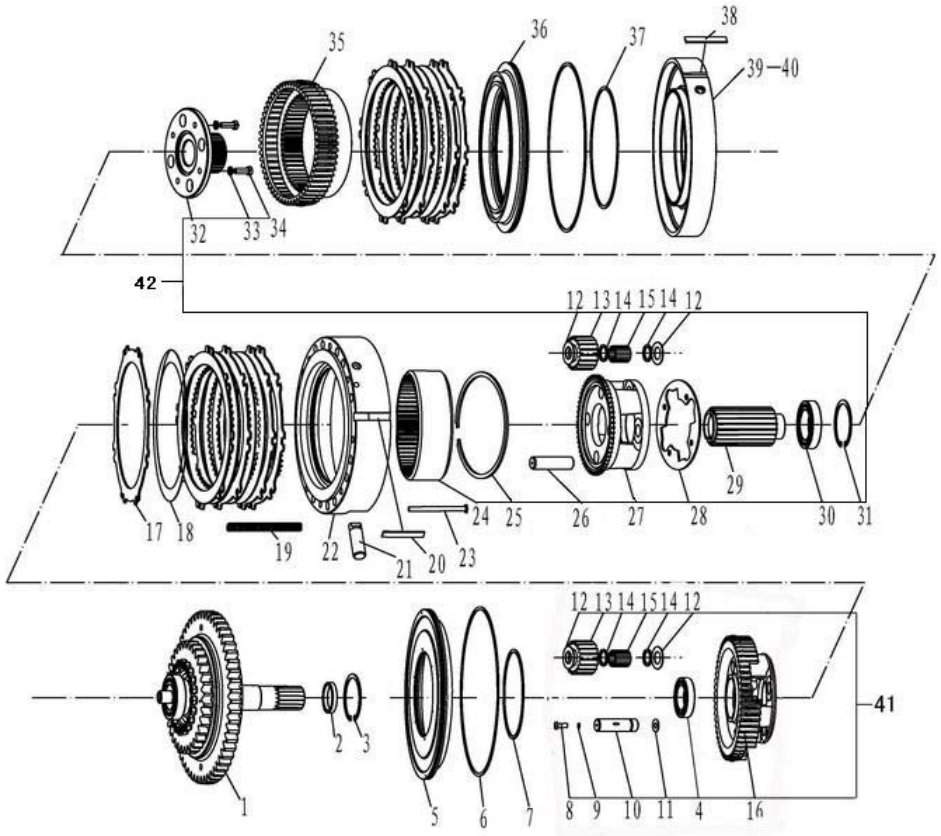

序号 Key	零件代号 Part No.	名称 Discription		是否配件 Spare parts Y/N	数量 Qty	备注 Remarks
19	3030900141	弹簧	SPRING	Y	15	
20	3030900176	销	PIN	Y	8	
21	3030900161	圆柱销	ROUND PIN	Y	1	
22	2030900029	摩擦片隔离架总成	ISOLATED BRACKET	Y	1	
23	3030900142	弹簧销轴	SPRING PIN	Y	15	
24	3030900158	倒档内齿圈	REVERSE RANGE GEAR-RING	Y	1	
25	3030900156	挡圈	RIONG SNAP	Y	1	
26	3030900149	一档行星轴	FIRST SPEED PLANET SPINDLE	Y	4	
27	3030900151	一档行星架	CARRIER OF THE FIRST RANGE PLANET GEAR	Y	1	
28	3030900150	止动盘	LOCK PLATE	Y	1	
29	3030900153	太阳轮	GEAR-SUN	Y	1	
30	4021000019	滚动轴承GB276-6210N	BEARING GB276-6210N	Y	1	
31	4015000024	挡圈GB894.1-90-65Mn	RETAINNER RING GB894.1-90-65Mn	N	1	
32	3030900152	直接档连接盘	CONNECTING DISH FOR THE DIRECT RANGE	Y	1	
33	4015000026	垫圈GB93-12-65Mn	WASHER GB93-12-65Mn	N	4	
34	4011000125	螺栓GB5786-M12*1.25*35EpZn-8.8	BOLT GB5786-M12*1.25*35EpZn-8.8	N	4	
35	3030900172	内齿圈	INTERNAL GEAR-RING ASSEMBLY FOR FIRST RANGE	Y	1	
36	3030900144	一档活塞	FIRST RANGE PISTION	Y	1	

四轴总成（Ⅰ） 4TH SHAFT ASS'Y（Ⅰ）

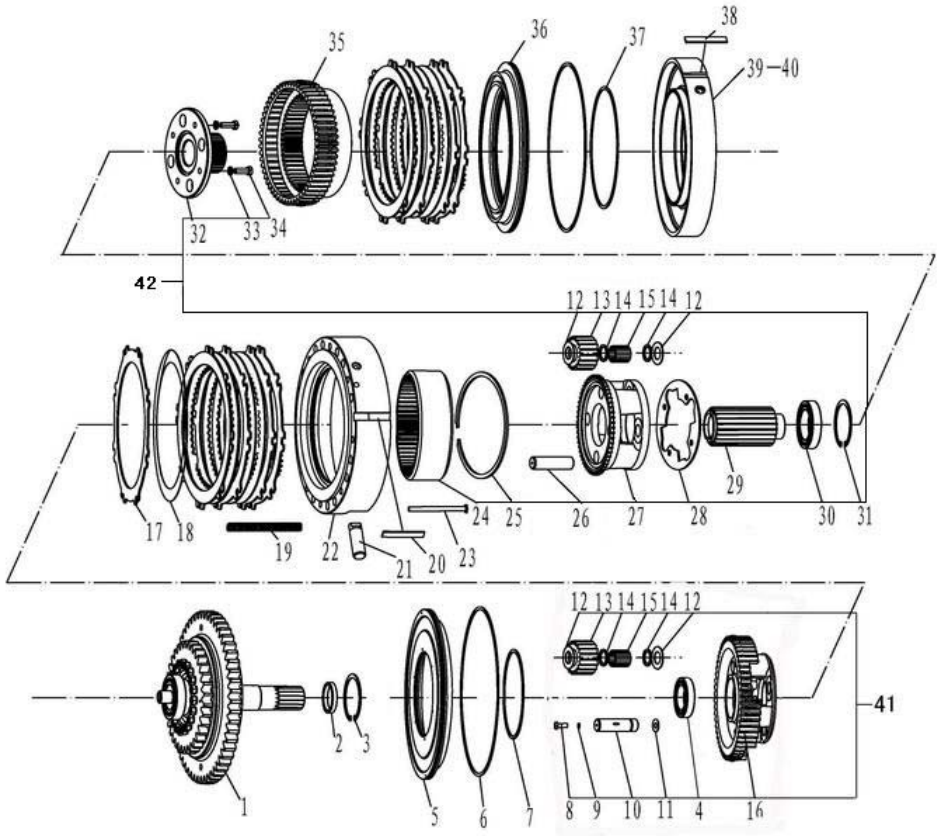

序号 Key	零件代号 Part No.	名称 Discription		是否配件 Spare parts Y/N	数量 Qty	备注 Remarks
37	3030900113	密封环	SEALING RING	Y	1	
38	3030900159	固定板	MOUNTING PLATE	Y	1	
39	3030900145	一档油缸	CYLINDER-HOUSING FOR THE FIRST RANGE	Y	1	
40	3030900146	矩形密封圈	SQUARE SEAL	Y	1	
41	7200000115	倒档行星架总成	REVERSING PLANET CARRIER ASSENBLY	Y	1	
42	7200000114	一挡行星架总成	ONE STEP PLANET CARRIER ASSENBLY	Y	1	

四轴总成（Ⅱ） 4TH SHAFT ASS'Y（Ⅱ）

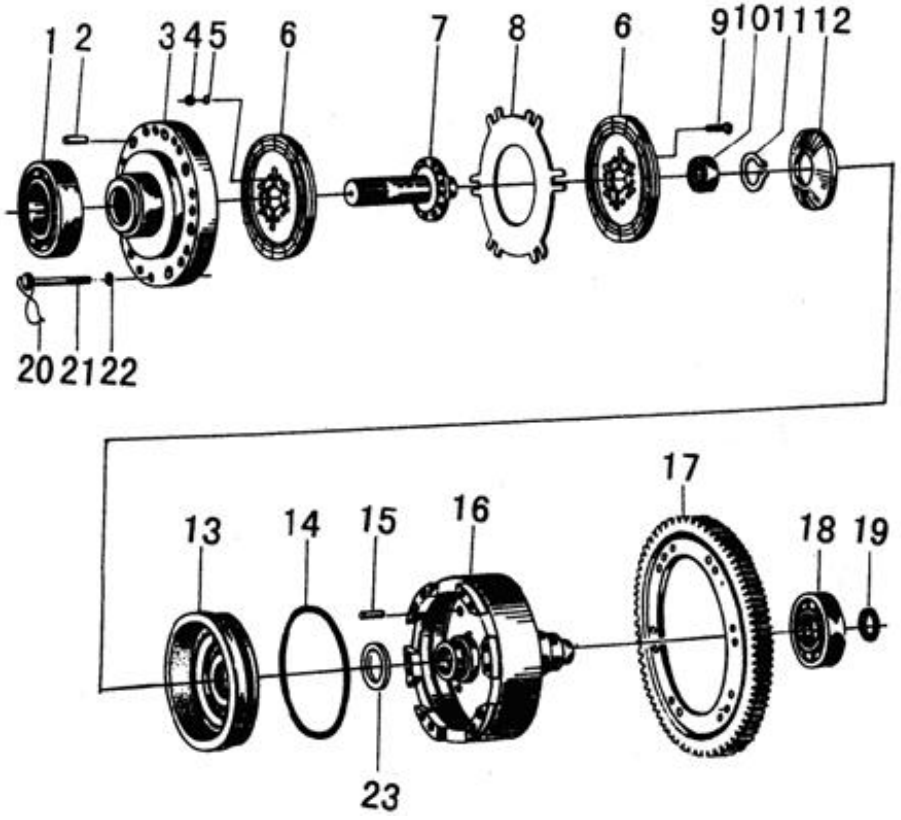

序号 Key	零件代号 Part No.	名称 Discription		是否配件 Spare parts Y/N	数量 Qty	备注 Remarks
1	4021000015	滚动轴承GB276-6022	BALL BEARING GB276-6022	Y	1	
2	3030900112	销	PIN	Y	6	
3	3030900103	直接档受压盘	BACK DISK FOR THE SECOND SPEED	Y	1	
4	4013000162	螺母GB6170-M8-8	NUT GB6170-M8-8	N	12	
5	4015000036	垫圈GB93-8-65Mn	WASHER GB93-8-65Mn	N	12	
6	2030900020	直接档主动片	DRIVE DISK ASS'Y FOR THE SECOND SPEED	Y	2	
7	3030900104	直接档轴	SHAFT FOR THE SECOND SPEED	Y	1	
8	3030900106	直接档从动片	DRIVEN DISK FOR THE SECOND SPEED	Y	1	
9	4011000105	螺栓GB5783-M8*20EpZn-8.8	BOLT GB5783-M8*20EpZn-8.8	N	12	
10	4021000016	滚动轴承GB276-6204	BALL BEARING GB276-6204	Y	1	
11	4015000023	挡圈GB894.1-65-65Mn	RIONG SNAP GB894.1-65-65Mn	N	1	
12	3030900114	碟形弹簧	DISH SPRING	Y	1	
13	3030900107	直接档活塞	PISTION	Y	1	
14	3030900113	密封环	SEALING RING	Y	1	
15	3030900115	销	PIN	Y	3	
16	3030900109	直接档油缸	CYLINDER ASS'Y FOR THE SECOND SPEED	Y	1	
17	3030900108	中间输出齿轮	OUTPUT GEAR OF THE INTER-SHAFT	Y	1	
18	4021000024	滚动轴承GB276-6312	BALL BEARING GB276-6312	Y	1	

四轴总成（Ⅱ） 4TH SHAFT ASS'Y（Ⅱ）

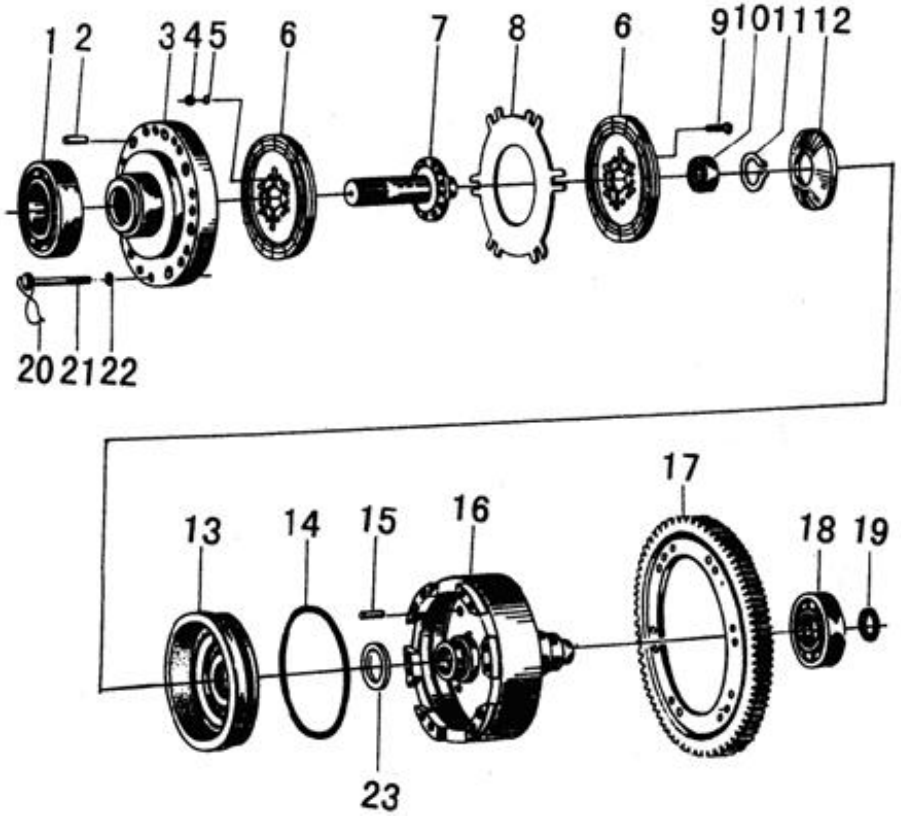

序号 Key	零件代号 Part No.	名称 Discription		是否配件 Spare parts Y/N	数量 Qty	备注 Remarks
19	3030900111	旋转油封	SEAL	Y	1	
20	4090000011	低碳钢丝GB343-1.6*200-SZ	STEEL WIRE GB343-1.2*1200-SZ	Y	1	
21	3030900105	螺栓	BOLT M12X1.25X100	Y	12	
22	4015000026	垫圈GB93-12-65Mn	WASHER GB93-12-65Mn	N	12	
23	3030900110	旋转油封	SEAL	Y	1	

输出轴总成 OUTPUT SHAFT ASSEMBLY

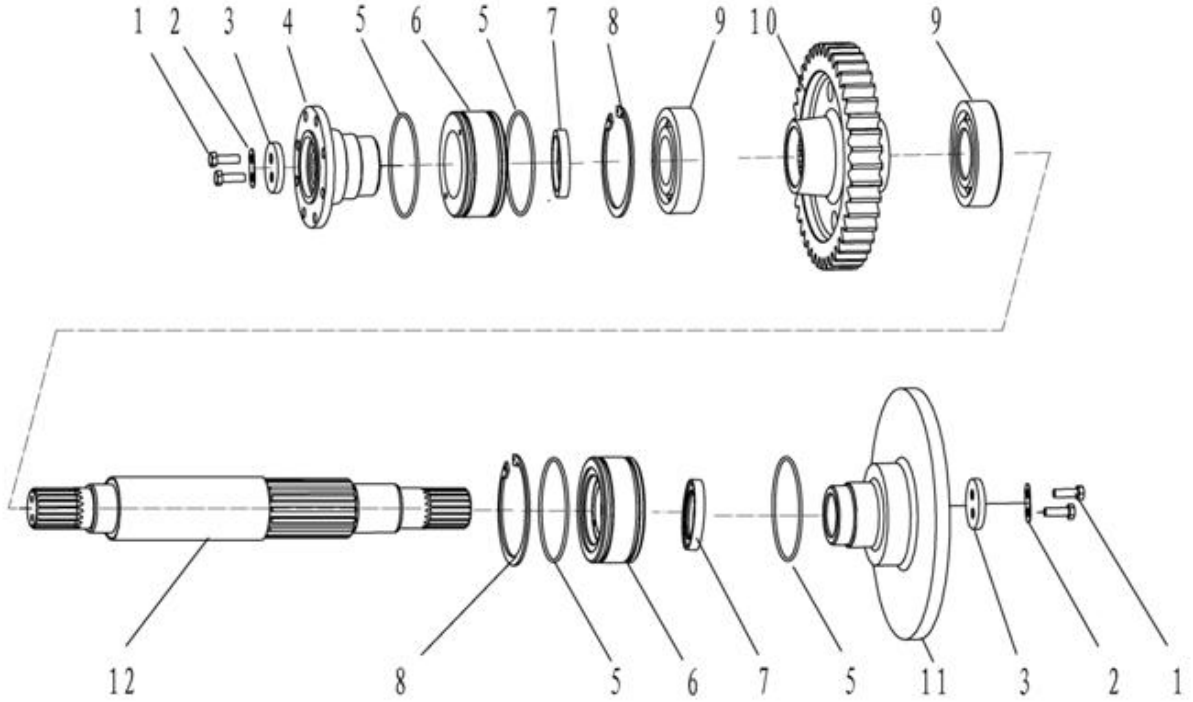

序号 Key	零件代号 Part No.	名称 Discription		是否配件 Spare parts Y/N	数量 Qty	备注 Remarks
1	4011000084	螺栓GB5783-M10*30EpZn-8.8	BOLT GB5783-M10*30EpZn-8.8	N	1	
2	29050011151	止推垫片	THRUST SPACER	Y	1	
3	29050011161	垫圈	WASHER	Y	1	
4	29050012351	后法兰	REAR FLANGE	Y	1	
5	4030000536	O形圈GB3452.1-122*3.55G	O-RING GB3452.1-122*3.55G	Y	1	
6	29050012612	油封座	SEAT OF OIL SEAL	Y	1	
7	4030000537	旋转轴唇形密封圈GB9877.1-FB60*85*8D	LIP-TYPE PACKING GB9877.1-FB60*85*8D	Y	1	
8	29050016931	挡圈	circlip	Y	1	
9	4021000024	滚动轴承GB276-6312	BALL BEARING GB276-6312	Y	1	
10	3030900121	输出轴齿轮	GAER OF THE OUT SHAFT	Y	1	
11	29050012341	前法兰	FRONT FLANGE	Y	1	
12	29050012601	输出轴	OUTPUT SHAFT	Y	1	

D　变速操纵系统
TRANSMISSION CONTROL SYSTEM

山 东 临 工 工 程 机 械 有 限 公 司
SHANDONG LINGONG CONSTRUCTION MACHINERY CO.,LTD.

变速操纵系统 TRANSMISSION ASSEMBLY

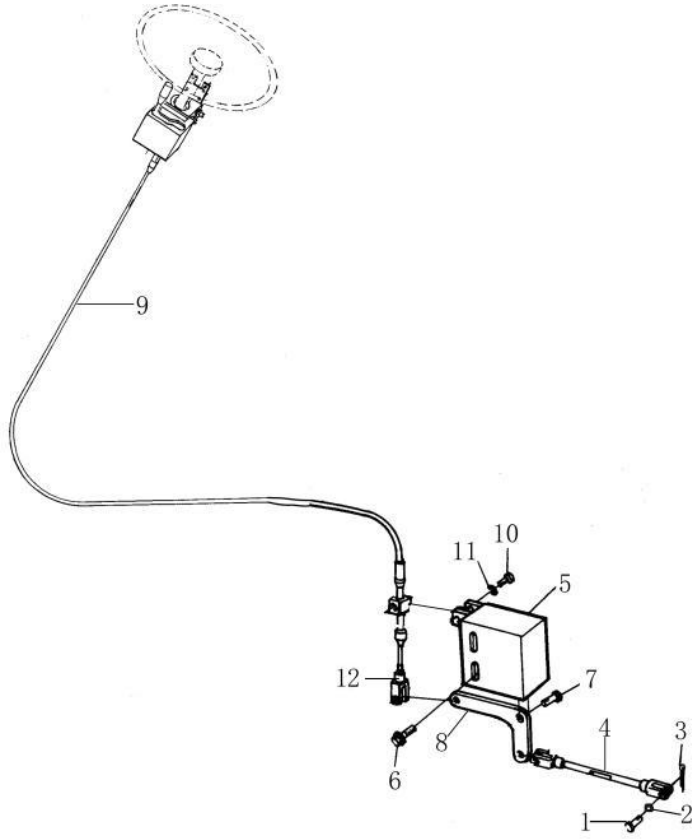

序号	零件代号	名称		是否配件	数量	备注
Key	Part No.	Discription		Spare parts Y/N	Qty	Remarks
1	4016000143	销轴GB882-B8*26EpZn-35	PIN GB882-B8*26EpZn-35	N	2	
2	4015000072	垫圈GB97.1-8EpZn-300HV	WASHER GB97.1-8EpZn-300HV	N	3	
3	4016000183	开口销GB91-3.2*22EpZn-Q235A	PIN GB91-3.2*22EpZn-Q235A	N	3	
4	29060007801	连接叉	CONNCECTING FORK	Y	1	
5	29060007761	支承架	BRACKET FRAME	Y	1	
6	4011000137	螺栓GB16674-M12*20EpZn-8.8	BOLT GB16674-M12*20EpZn-8.8	N	2	
7	4016000141	销轴GB882-B8*22EpZn-35	PIN GB882-B8*22EpZn-35	N	1	
8	29060000041	连接块	CONNECTING BLOCK	Y	1	
9	4190000871	变速操纵软轴LG06-BSCZ-936A	TRANSMISSION CABLE SHAFT LG06-BSCZ-936	Y	1	
10	29060000051	螺栓	BOLT	Y	2	
11	4015000025	垫圈GB93-10-65Mn	WASHER GB93-10-65Mn	N	2	
12	29060007891	感应块	INDUCT BLOCK	Y	1	

变速操纵阀LG03-BSF(350802) TRANSMISSION CONTROL LG03-BSF VALVE(350802)

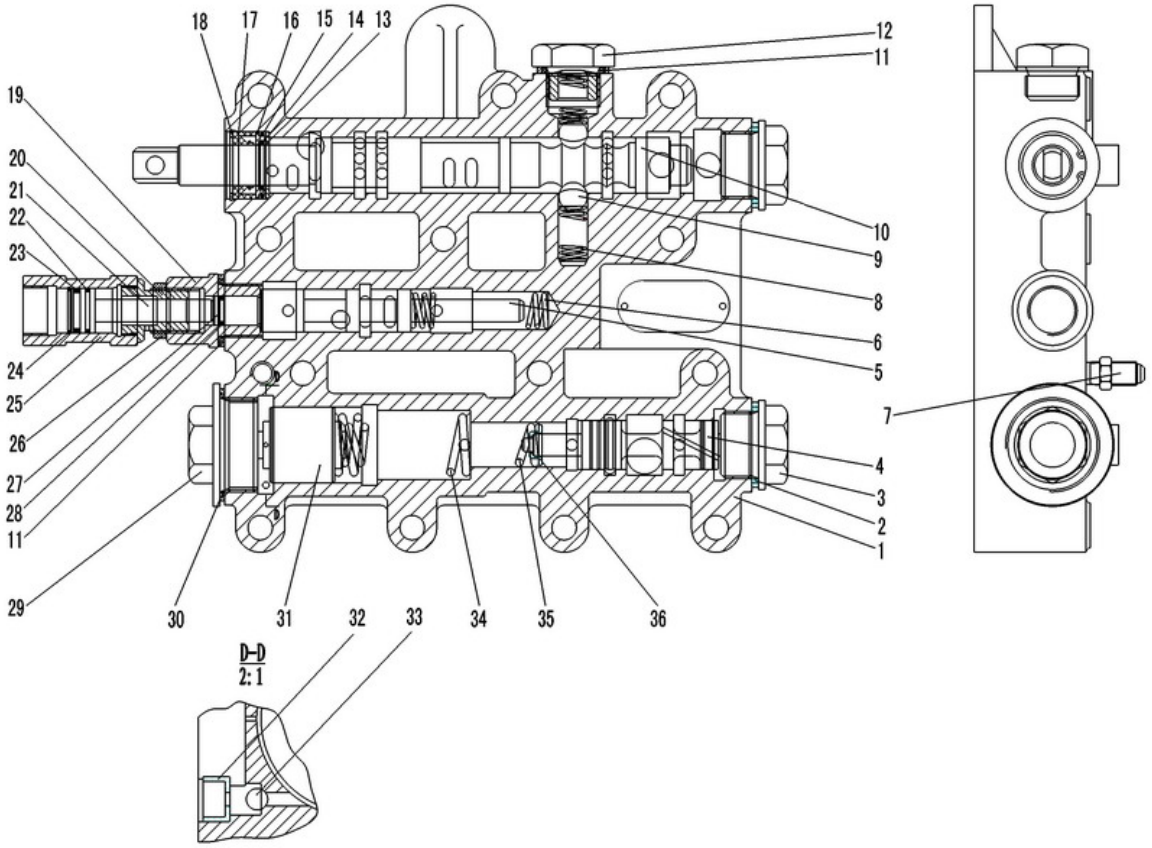

序号	零件代号	名称	是否配件	数量	备注
Key	Part No.	Discription	Spare parts Y/N	Qty	Remarks
1	4120000064005	阀体ZL30.05.17-1	VALVE BODY ZL30.05.17-1	N	1	
2	4015000209	垫圈JB982-30	WASHER JB982-30	Y	2	
3	4120000064003	螺栓ZL30.05.17-2	BOLT ZL30.05.17-2	N	2	
4	4120000064007	减压阀杆ZL30.05.17-4	VALVE ROD ZL30.05.17-4	N	1	
5	4120000064013	刹车阀杆ZL30.05.17-5a	VALVE ROD ZL30.05.17-5a	N	1	
6	4120000064002	刹车弹簧ZL30.05.17-6	SPRING ZL30.05.17-6	Y	1	
7	4120000064006	压力表接头403727-A	MANOMETER JOINT 403727-A	Y	1	
8	4120000064028	弹簧ZL30.05.17-7	SPRING ZL30.05.17-7	N	2	
9	4090000120	钢球GB308-12.7-GCr15	STEEL BALL GB308-12.7-GCr15	N	2	
10	4120000064024	分配阀杆ZL30.05.17-8	VALVE ROD ZL30.05.17-8	N	1	
11	4015000122	垫圈JB982-24	WASHER JB982-24	N	1	
12	4120000064031	螺栓ZL30.05.17-10	BOLT ZL30.05.17-10	N	1	
13	4120000064034	垫圈ZL30.05.17-11/2	WASHER ZL30.05.17-11/2	N	1	
14	4030000012	O形圈GB1235-22*2.4	O-RING GB1235-22*2.4	Y	1	
15	4030000731	0形圈GB1235-30*2.4	O-RING GB1235-30*2.4	Y	1	
16	4120000064025	挡套ZL30.05.17-11	SPACER SLEEVE ZL30.05.17-11	N	1	
17	4120000064026	骨架油封18*30*10 HG4-692-67	OIL SEAL 18*30*10 HG4-692-67	Y	1	
18	4015000283	挡圈GB893.1-30-65Mn	CHECK RING GB893.1-30-65Mn	N	1	

变速操纵阀LG03-BSF(350802) TRANSMISSION CONTROL LG03-BSF VALVE(350802)

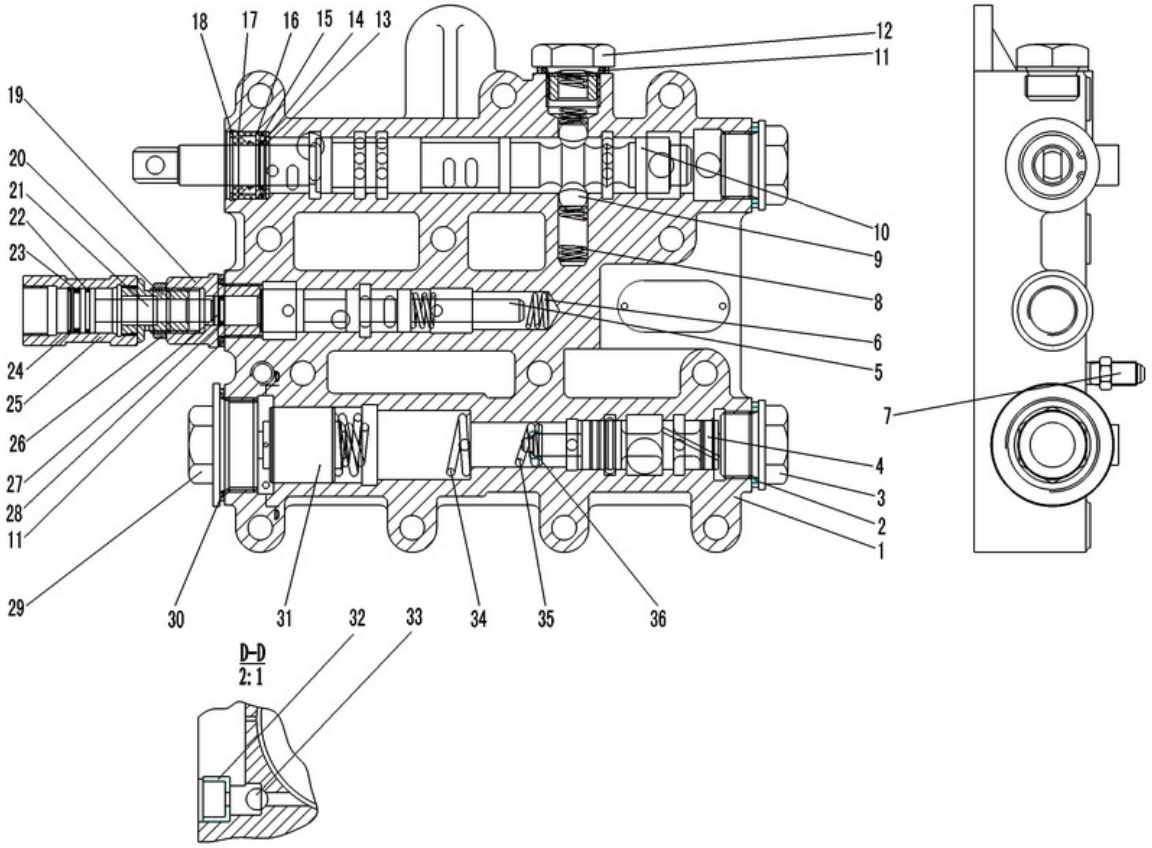

序号	零件代号	名称		是否配件	数量	备注
Key	Part No.		Discription	Spare parts Y/N	Qty	Remarks
19	4120000064017	螺栓ZL30.05.17-19	BOLT ZL30.05.17-19	N	1	
20	4120000064035	气阀座ZL30.05.17-12A	VALVE SEAT ZL30.05.17-12A	N	1	
21	4120000064036	气阀杆ZL30.05.17-13B	VALVE ROD ZL30.05.17-13B	N	1	
22	4030000268	O形圈GB3452.1-17.0*1.80G	O-RING GB3452.1-17.0*1.80G	Y	1	
23	4030000011	O形圈GB1235-20*2.4	O-RING GB1235-20*2.4	Y	1	
24	4015000308	挡圈GB893.1-20-65Mn	RETAINER GB893.1-20-65Mn	N	1	
25	4120000064037	气阀体ZL50.6.18-16a/1	VALVE BODY ZL50.6.18-16a/1	N	1	
26	4120000064018	螺母ZL25.1-09A	NUT ZL25.1-09A	N	1	
27	4120000064014	圆柱塞ZL30.05.17-18	ROUND PLUG ZL30.05.17-18	N	1	
28	4030000634	0形圈GB1235-13*1.9	O-RING GB1235-13*1.9	N	1	
29	4120000064001	螺栓Φ55*31 ZL30.05.17-20	BOLT Φ55*31 ZL30.05.17-20	Y	1	
30	4015000307	垫圈JB982-42	WASHER JB982-42	N	1	
31	4120000064011	滑块ZL30.05.17-22	SLIDE BLOCK ZL30.05.17-22	N	1	
32	4120000064033	圆板ZL30.05.17-26	CIRCULAR FLAT-PLATE ZL30.05.17-26	N	1	
33	4090000154	钢球GB308-4.762-GCr15	STEEL BALL GB308-4.762-GCr15	N	1	
34	4120000064010	弹簧ZL30.05.17-23	SPRING ZL30.05.17-23	Y	1	
35	4120000064009	弹簧ZL30.05.17-24B	SPRING ZL30.05.17-24B	Y	1	
36	4120000064008	弹簧座ZL30.05.17-25	SPRING SEAT ZL30.05.17-25	N	1	

E　驱动桥系统
AXLE SYSTEM

山 东 临 工 工 程 机 械 有 限 公 司

SHANDONG LINGONG CONSTRUCTION MACHINERY CO.,LTD.

前主传动总成　FRONT AXLE MAIN DRIVE ASSEMBLY

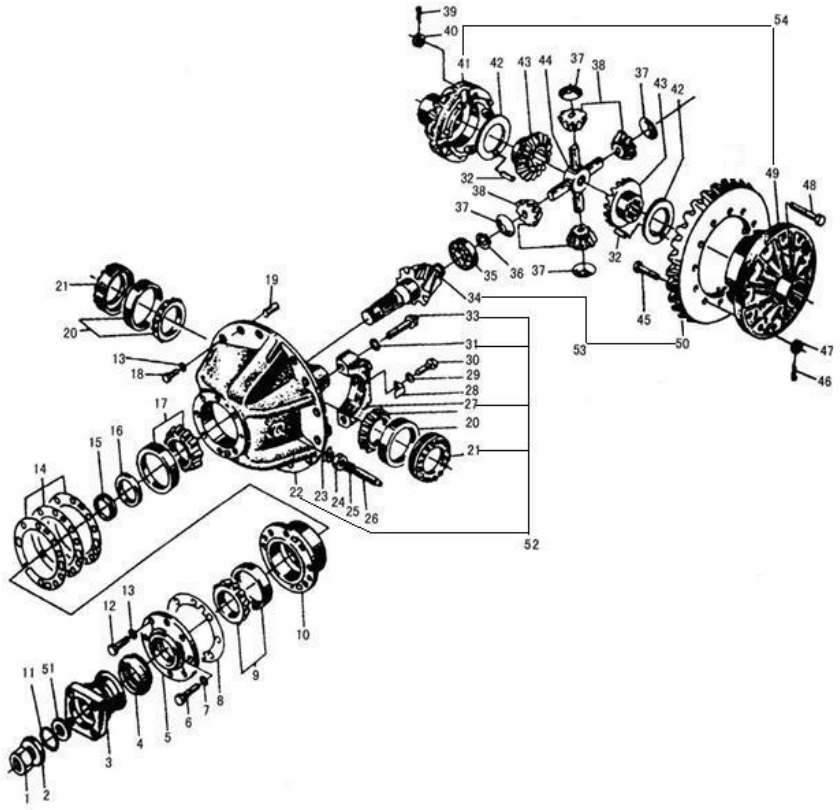

序号	零件代号	名称		是否配件	数量	备注
Key	Part No.	Discription		Spare parts Y/N	Qty	Remarks
1	4013000066	螺母GB889.2-M33*1.5-8	NUT GB889.2-M33*1.5-8	N	1	
2	3050900007	垫圈	WASHER	Y	1	
3	2050900011	输入法兰	INPUT FLANGE	Y	1	
4	4030000048	骨架油封HG4-692-SG70*95*12	FRAME OIL SEAL HG4-692-SG70*95*12	Y	1	
5	3050900009	密封盖	SEALED COVER	Y	1	
6	4011000067	螺栓GB5782-M14*55EpZn-8.8	BOLT GB5782-M14*55EpZn-8.8	N	7	
7	4015000027	垫圈GB93-14-65Mn	WASHER GB93-14-65Mn	N	7	
8	3050900172	垫片	SHIM	Y	1	
9	4021000028	滚动轴承GB297-31310	BEARING GB297-31310	Y	1	
10	3050900013	轴承套	BEARING HOLDER	Y	1	
11	3050900008	0型密封圈	O-RING	Y	1	
12	4011000186	螺栓GB5782-M12*55EpZn-8.8	BOLT GB5782-M12*55EpZn-8.8	N	1	
13	4015000026	垫圈GB93-12-65Mn	WASHER GB93-12-65Mn	N	15	
14	3050900011	调整垫片	ADJUST SHIM	Y	1	
15	3050900030	垫片	SHIM	Y	1	
16	3050900012	轴套	BOSS	Y	1	
17	4021000029	滚动轴承GB297-31311	ROLLING BEARING GB297-31311	Y	1	
18	4011000124	螺栓GB5786-M12*1.25*35EpZn-10.9	BOLT GB5786-M12*1.25*35EpZn-10.9	N	14	

前主传动总成　FRONT AXLE MAIN DRIVE ASSEMBLY

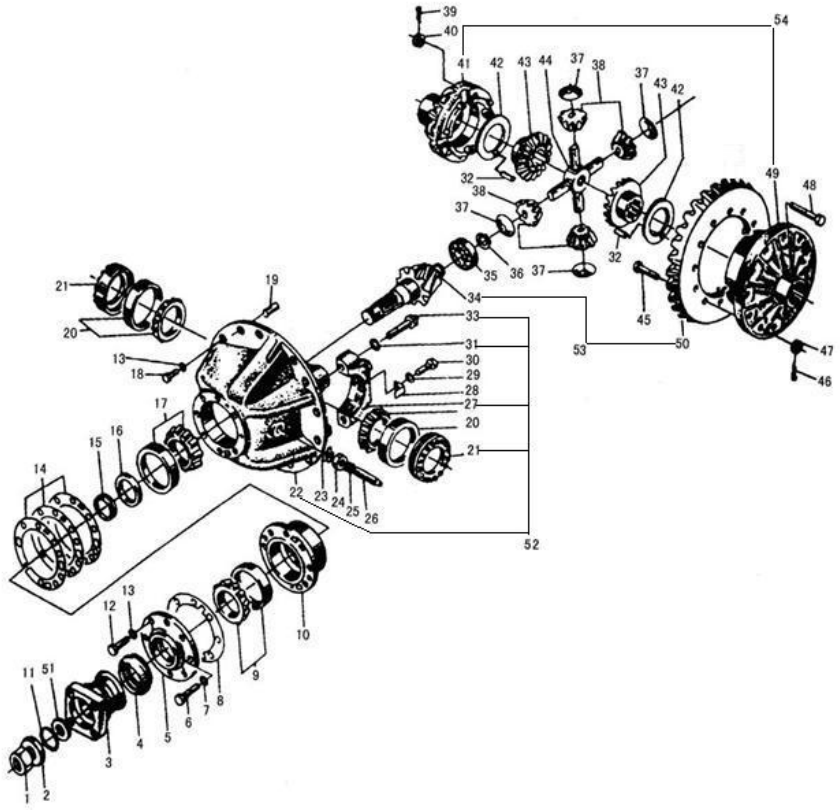

序号	零件代号	名称		是否配件	数量	备注
Key	Part No.		Discription	Spare parts Y/N	Qty	Remarks
19	4016000124	销GB119.2-10u8*30	PIN GB119.2-10u8*30	N	2	
20	4021000035	滚动轴承GB297-32215	ROLLING BEARING GB297-32215	Y	2	
21	3050900019	调整螺母	ADJUST BOLT	Y	2	
22	3050900016	托架	CARRIER	N	1	
23	29070000311	锁紧片	LOCKING LEAF	Y	1	
24	4013000052	螺母GB6173-M27*2-05	NUT GB6173-M27*2-05	N	1	
25	29070000661	套	SLEEVE	Y	1	
26	29070000651	螺栓	BOLT	Y	1	
27	3050900023	轴承座	BEARING BLOCK	N	2	
28	3050900024	锁紧片	STAY	Y	2	
29	4015000025	垫圈GB93-10-65Mn	WASHER GB93-10-65Mn	N	2	
30	4011000597	螺栓GB5786-M10*1*20EpZn-8.8	BOLT GB5786-M10*1*20EpZn-8.8	N	2	
31	29070001301	垫圈	WASHER	Y	4	
32	29070000461	固定销	PIN	Y	2	
33	29090007971	螺栓	BOLT	Y	4	
34	3050900055	主动螺旋伞齿轮	ACTIVE SPIRAL BEVEL GEAR	N	1	
35	4021000026	滚动轴承GB283-NUP2306	ROLLING BEARING GB283-NUP2306	Y	1	
36	4015000019	挡圈GB894.1-30-65Mn	CHECK RING GB894.1-30-65Mn	N	1	

前主传动总成　FRONT AXLE MAIN DRIVE ASSEMBLY

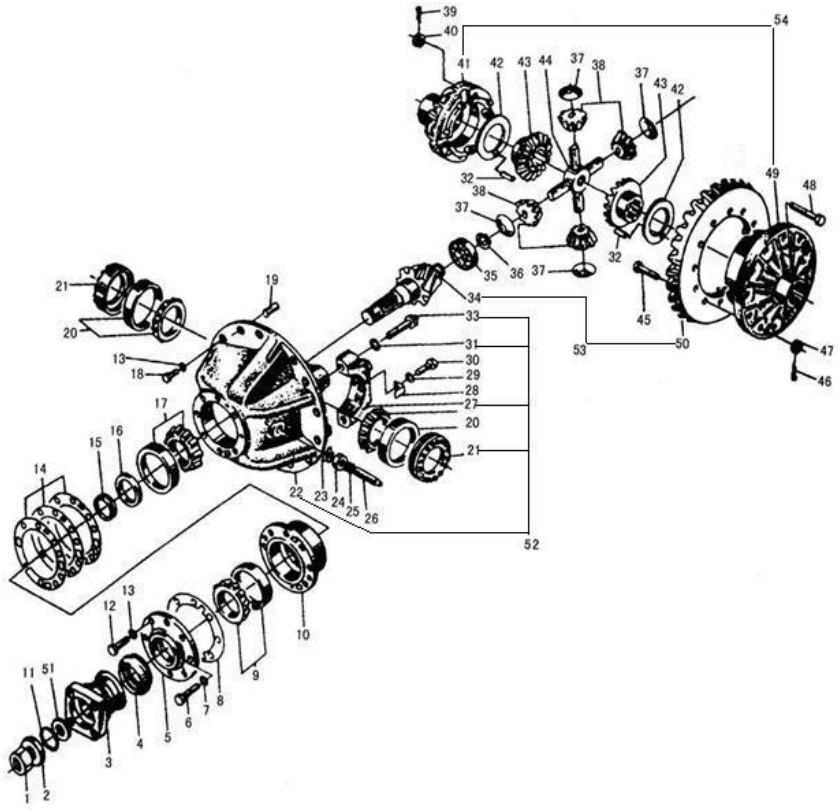

序号 Key	零件代号 Part No.	名称 Discription		是否配件 Spare parts Y/N	数量 Qty	备注 Remarks
37	3050900017	锥齿轮垫片	ANGLE GEAR SHIM	Y	4	
38	3050900018	锥齿轮	ANGLE GEAR	Y	4	
39	29090007961	垫圈	WASHER	Y	8	
40	4013000197	螺母GB6176-M14*1.5-10	NUT GB6176-M14*1.5-10	N	8	
41	3050900020	差速器左壳	LEFT SHELL OF DIFFERENTIAL MECHANISM	N	1	
42	3050900022	半轴齿轮垫片	SHIM OF HALF AXLE GEAR	Y	2	
43	3050900021	半轴齿轮	HALF AXLE GEAR	Y	2	
44	3050900026	十字轴	CROSS AXLE	Y	1	
45	29070010851	螺栓	BOLT	Y	12	
46	29070009511	垫圈	WASHER	N	12	
47	4013000198	螺母GB6176-M16*1.5-10	NUT GB6176-M16*1.5-10	N	12	
48	29090007951	螺栓	BOLT	Y	8	
49	3050900027	差速器右壳	RIGHT SHELL OF DIFFERENTIAL MECHANISM	N	1	
50	3050900056	大螺旋伞齿轮	BIG SPIRAL BEVEL GEAR	N	1	
51	3050900032	挡圈	CHECK RING	Y	1	
52	7300000287	托架总成	CARRIER ASSEMBLY	Y	1	
53	3050900201	前螺旋伞齿轮	FRONT SPIRAL BEVEL GEAR	Y	1	
54	3050900199	差速器左右壳	LEFT RINGHT SHELL OF DIFFERENTIAL MECHANISM	Y	1	

轮边减速器总成　FINAL DRIVE ASSEMBLY

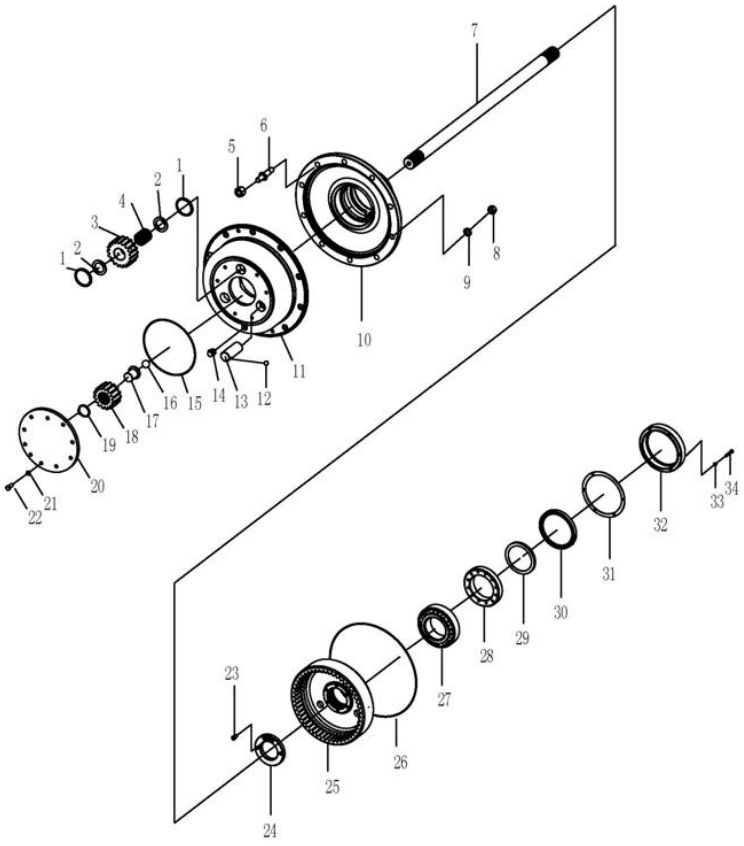

序号 Key	零件代号 Part No.	名称 Discription		是否配件 Spare parts Y/N	数量 Qty	备注 Remarks
1	3050900052	垫片	SPACER	Y	6	
2	3050900042	挡环	RING SNAP	Y	6	
3	3050900041	行星齿轮	PLANET GEAR	Y	3	
4	4090000003	滚针GB309-4*38-GCr15	ROLLER PIN GB309-4*38-GCR15	Y	84	
5	3050900003	轮辋螺母	RIM NUT	Y	10	
6	3050900044	轮辋螺栓	RIM BOLT	Y	10	
7	3050900050	半轴	DIFFERENTIAL AXLE	Y	1	
8	4013000136	螺母GB6171-M18*1.5EpZn-8	NUT GB6171-M18*1.5EpZn-8	N	10	
9	4015000029	垫圈GB93-18-65Mn	WASHER GB93-18-65Mn	N	10	
10	3050900046	轮毂	HUB WHEAL	Y	1	
11	29070007661	行星轮架	PLANET WHEEL CARRIER	Y	1	
12	4090000007	钢球GB308-8-GCr15	STEEL BALL GB308-8-GCr15	N	3	
13	3050900043	行星齿轮轴	PLANET PINION SHAFT	Y	3	
14	4120000080	螺塞Q/ZB286-ZG3/4"-Q235A	PLUG Q/ZB286-ZG3/4"-Q235A	Y	1	
15	29070007681	O型密封圈	O-SEALING RING	Y	1	
16	4090000006	钢球GB308-17.462-GCr15	STEEL BALL GB308-17.462-GCr15	Y	1	
17	29070009161	定位块	LOCK BLOCK	Y	1	
18	3050900040	太阳轮	GEAR-SUN	Y	1	

轮边减速器总成　FINAL DRIVE ASSEMBLY

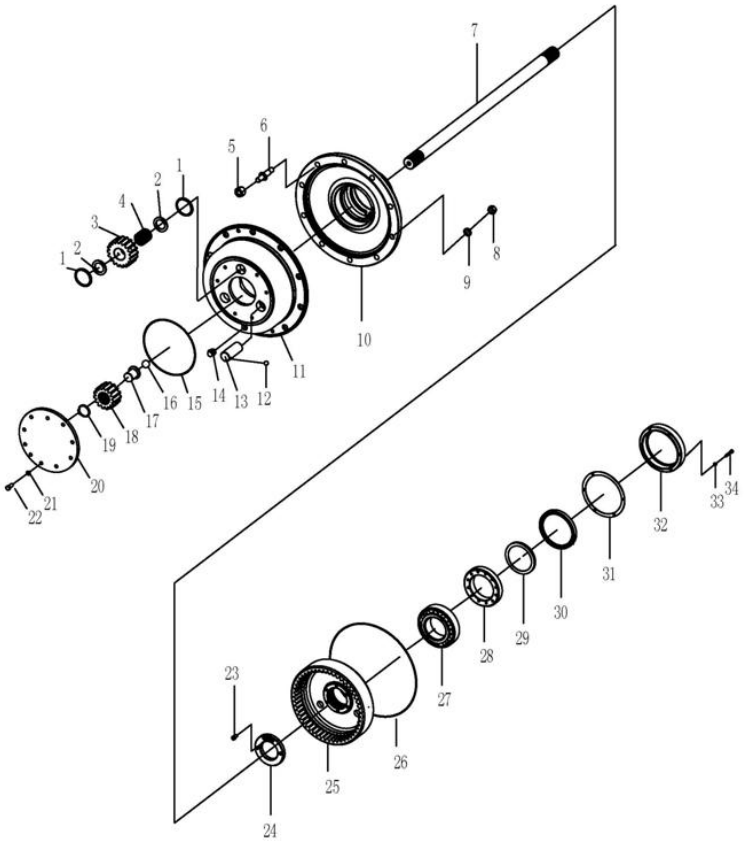

序号 Key	零件代号 Part No.	名称 Discription		是否配件 Spare parts Y/N	数量 Qty	备注 Remarks
19	4015000046	挡圈GB894.1-50-65Mn	SNAP RING GB894.1-50-65Mn	N	1	
20	29070007671	盖	COVER	Y	1	
21	4015000025	垫圈GB93-10-65Mn	WASHER GB93-10-65Mn	N	10	
22	4011000084	螺栓GB5783-M10*30EpZn-8.8	BOLT GB5783-M10*30EpZn-8.8	N	10	
23	4014000118	螺钉GB70-M8*1*20-8.8	SCREW GB70-M8*1*20-8.8	N	1	
24	3050900047	圆螺母	ROUND NUT	Y	1	
25	3050900037	内齿轮	INNER GEAR	Y	1	
26	3050900045	O形圈	O-RING	Y	1	
27	4021000044	滚动轴承GB297-32220	ROLLING BEARING GB297-32220	Y	1	
28	4021000045	滚动轴承GB297-32021	ROLLING BEARING GB297-32021	Y	1	
29	3050900051	轴承隔套	ISOLATED BUSHING	Y	1	
30	4030000046	骨架油封HG4-692-PD130*160*12	FRAME OIL SEAL HG4-692-PD130*160*12	Y	1	
31	3050900048	垫片	SPACER	Y	1	
32	3050900049	油封端盖	COVER OF OIL SEAL	Y	1	
33	4015000036	垫圈GB93-8-65Mn	WASHER GB93-8-65Mn	N	6	
34	4011000195	螺栓GB5783-M8*35EpZn-8.8	BOLT GB5783-M8*35EpZn-8.8	N	6	

后主传动总成　REAR AXLE MAIN DRIVE ASSEMBLY

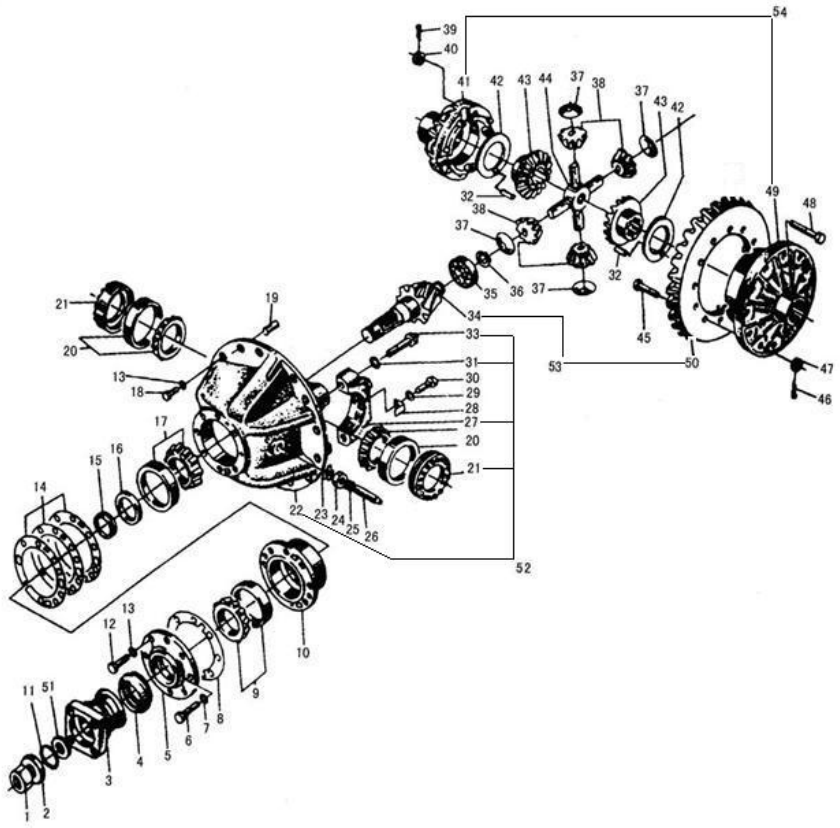

序号	零件代号	名称		是否配件	数量	备注
Key	Part No.	Discription		Spare parts Y/N	Qty	Remarks
1	4013000066	螺母GB889.2-M33*1.5-8	NUT GB889.2-M33*1.5-8	N	1	
2	3050900007	垫圈	WASHER	Y	1	
3	2050900011	输入法兰	INPUT FLANGE	Y	1	
4	4030000048	骨架油封HG4-692-SG70*95*12	FRAME OIL SEAL HG4-692-SG70*95*12	Y	1	
5	3050900009	密封盖	SEALED COVER	Y	1	
6	4011000067	螺栓GB5782-M14*55EpZn-8.8	BOLT GB5782-M14*55EpZn-8.8	N	7	
7	4015000027	垫圈GB93-14-65Mn	WASHER GB93-14-65Mn	N	7	
8	3050900172	垫片	SHIM	Y	1	
9	4021000028	滚动轴承GB297-31310	BEARING GB297-31310	Y	1	
10	3050900013	轴承套	BEARING HOLDER	Y	1	
11	3050900008	0型密封圈	O-RING	Y	1	
12	4011000186	螺栓GB5782-M12*55EpZn-8.8	BOLT GB5782-M12*55EpZn-8.8	N	1	
13	4015000026	垫圈GB93-12-65Mn	WASHER GB93-12-65Mn	N	15	
14	3050900011	调整垫片	ADJUST SHIM	Y	1	
15	3050900030	垫片	SHIM	Y	1	
16	3050900012	轴套	BOSS	Y	1	
17	4021000029	滚动轴承GB297-31311	ROLLING BEARING GB297-31311	Y	1	
18	4011000124	螺栓GB5786-M12*1.25*35EpZn-10.9	BOLT GB5786-M12*1.25*35EpZn-10.9	N	14	

后主传动总成　REAR AXLE MAIN DRIVE ASSEMBLY

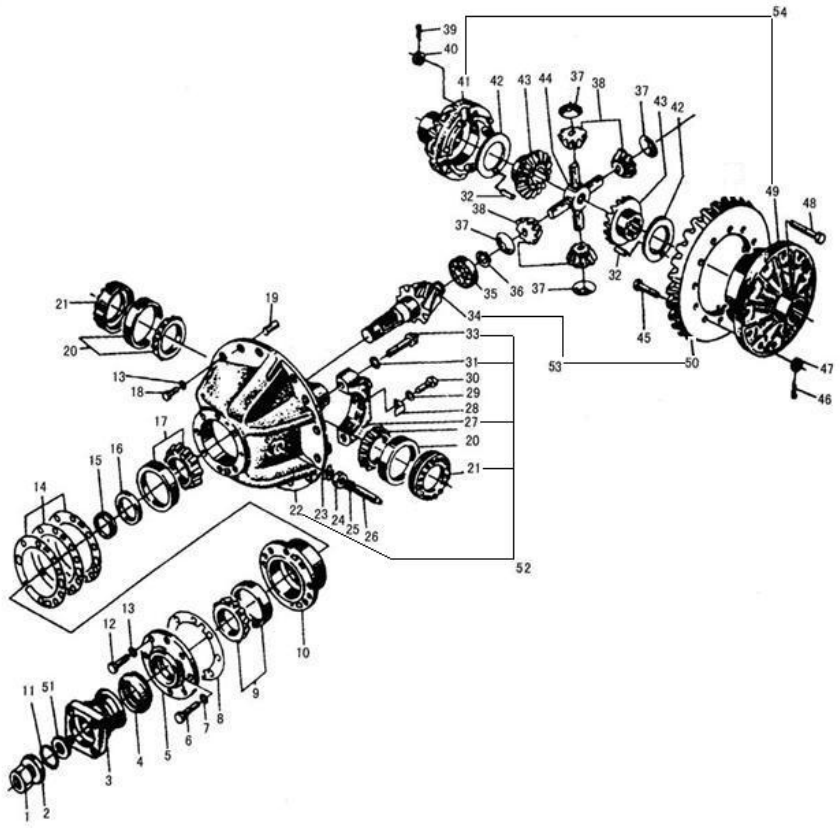

序号	零件代号	名称	是否配件	数量	备注
Key	Part No.	Discription	Spare parts Y/N	Qty	Remarks
19	4016000124	销GB119.2-10u8*30	PIN GB119.2-10u8*30	N	2	
20	4021000035	滚动轴承GB297-32215	ROLLING BEARING GB297-32215	Y	2	
21	3050900019	调整螺母	ADJUST BOLT	Y	2	
22	3050900016	托架	CARRIER	N	1	
23	29070000311	锁紧片	LOCKING LEAF	Y	1	
24	4013000052	螺母GB6173-M27*2-05	NUT GB6173-M27*2-05	N	1	
25	29070000661	套	SLEEVE	Y	1	
26	29070000651	螺栓	BOLT	Y	1	
27	3050900023	轴承座	BEARING BLOCK	N	2	
28	3050900024	锁紧片	STAY	Y	2	
29	4015000025	垫圈GB93-10-65Mn	WASHER GB93-10-65Mn	N	2	
30	4011000597	螺栓GB5786-M10*1*20EpZn-8.8	BOLT GB5786-M10*1*20EpZn-8.8	N	2	
31	29070001301	垫圈	WASHER	Y	4	
32	29070000461	固定销	PIN	Y	2	
33	29090007971	螺栓	BOLT	Y	4	
34	3050900015	主动螺旋伞齿轮	ACTIVE SPIRAL BEVEL GEAR	N	1	
35	4021000026	滚动轴承GB283-NUP2306	ROLLING BEARING GB283-NUP2306	Y	1	
36	4015000019	挡圈GB894.1-30-65Mn	CHECK RING GB894.1-30-65Mn	N	1	

后主传动总成　REAR AXLE MAIN DRIVE ASSEMBLY

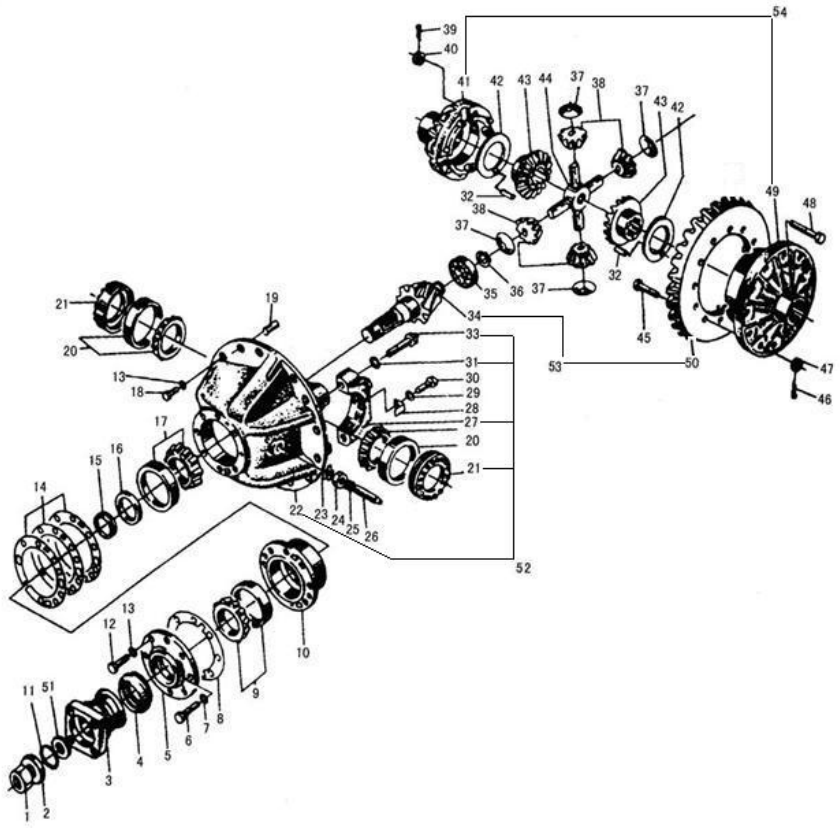

序号 Key	零件代号 Part No.	名称 Discription		是否配件 Spare parts Y/N	数量 Qty	备注 Remarks
37	3050900017	锥齿轮垫片	ANGLE GEAR SHIM	Y	4	
38	3050900018	锥齿轮	ANGLE GEAR	Y	4	
39	29090007961	垫圈	WASHER	Y	8	
40	4013000197	螺母GB6176-M14*1.5-10	NUT GB6176-M14*1.5-10	N	8	
41	3050900020	差速器左壳	LEFT SHELL OF DIFFERENTIAL MECHANISM	N	1	
42	3050900022	半轴齿轮垫片	SHIM OF HALF AXLE GEAR	Y	2	
43	3050900021	半轴齿轮	HALF AXLE GEAR	Y	2	
44	3050900026	十字轴	CROSS AXLE	Y	1	
45	29070010851	螺栓	BOLT	Y	12	
46	29070009511	垫圈	WASHER	N	12	
47	4013000198	螺母GB6176-M16*1.5-10	NUT GB6176-M16*1.5-10	N	12	
48	29090007951	螺栓	BOLT	Y	8	
49	3050900027	差速器右壳	RIGHT SHELL OF DIFFERENTIAL MECHANISM	N	1	
50	3050900029	大螺旋伞齿轮	BIG SPIRAL BEVEL GEAR	N	1	
51	3050900032	挡圈	CHECK RING	Y	1	
52	7300000287	托架总成	CARRIER ASSEMBLY	Y	1	
53	3050900200	后螺旋伞齿轮	REAR SPIRAL BEVEL GEAR	Y	1	
54	3050900199	差速器左右壳	LEFT RINGHT SHELL OF DIFFERENTIAL MECHANISM	Y	1	

制动钳(371328)　DISK BRAKE(371328)

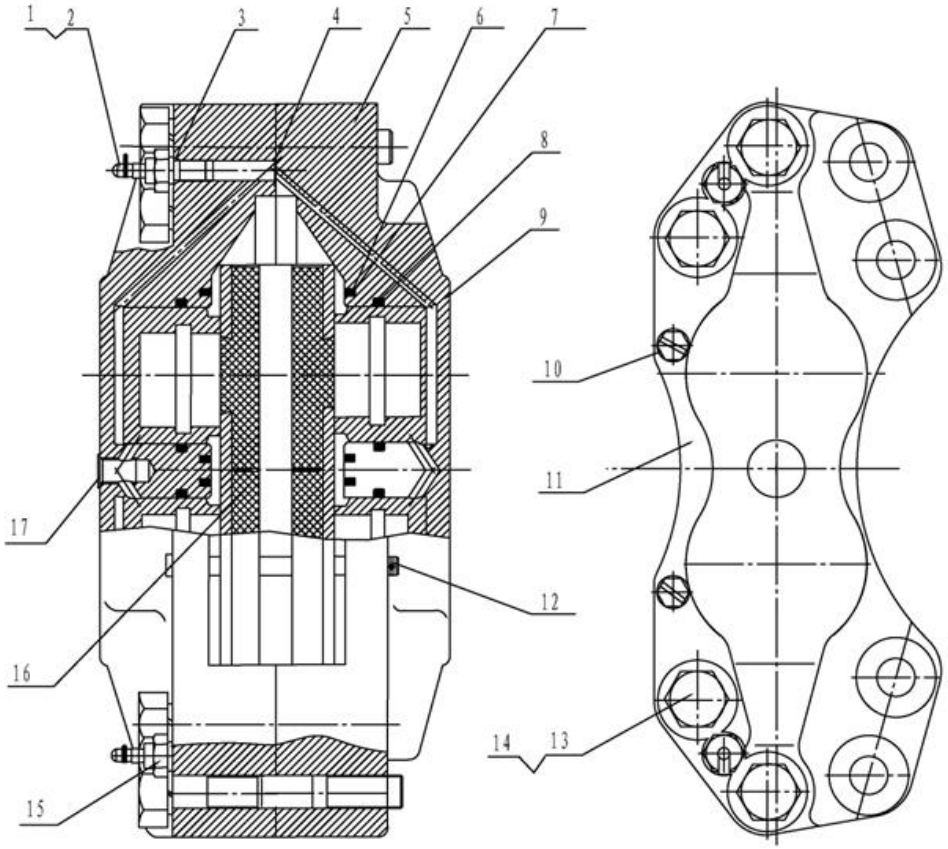

序号	零件代号	名称	是否配件	数量	备注
Key	Part No.	Discription	Spare parts Y/N	Qty	Remarks
1	4120001739001	橡皮帽JS-ZL50-001	RUBBER COVER JS-ZL50-001	Y	2	
2	4120001740	放气嘴	VENT NOZZLE	Y	1	
3	4120001739003	O形圈16*2.4 JS-ZL50-014	O-RING 16*2.4 JS-ZL50-014	Y	2	
4	4120001739004	O形圈20*2.4 JS-ZL50-015	O-RING 20*2.4 JS-ZL50-015	Y	2	
5	4120001739005	外钳JS-ZL50-003	EXTERNAL PLIERS JS-ZL50-003	N	1	
6	4120001739006	防尘罩JS-ZL50-004	DUST CAP JS-ZL50-004	Y	4	
7	4120001739007	卡圈JS-ZL50-005	RETAINER RING JS-ZL50-005	Y	4	
8	4120001739008	矩形密封圈JS-ZL50-006	SQUQRE SEAL JS-ZL50-006	Y	4	
9	4120001739009	活塞JS-ZL50-007	PISTON JS-ZL50-007	N	4	
10	4120001739010	螺栓销JS-ZL50-008	BOLT PIN JS-ZL50-008	N	2	
11	4120001739011	内钳JS-ZL50-009	INTERNAL PLIERS JS-ZL50-009	N	1	
12	4016000101	开口销GB91-2.5*20EpZn-Q235A	SPLIT PIN	N	1	
13	4120001739013	螺栓M22（10.9）JS-ZL50-010	BOLT M22（10.9）JS-ZL50-010	N	4	
14	4015000087	垫圈GB93-22-65Mn	WASHER GB93-22-65Mn	N	1	
15	4120001739015	接头JS-ZL50-011	CONNECTOR JS-ZL50-011	Y	2	
16	4120001739016	制动片JS-ZL50-012	BRAKE SHOE JS-ZL50-012	Y	2	
17	4120001739017	防尘塞JS-ZL50-013	DUST CORK JS-ZL50-013	Y	1	

驱动桥系统　AXLE SYSTEM

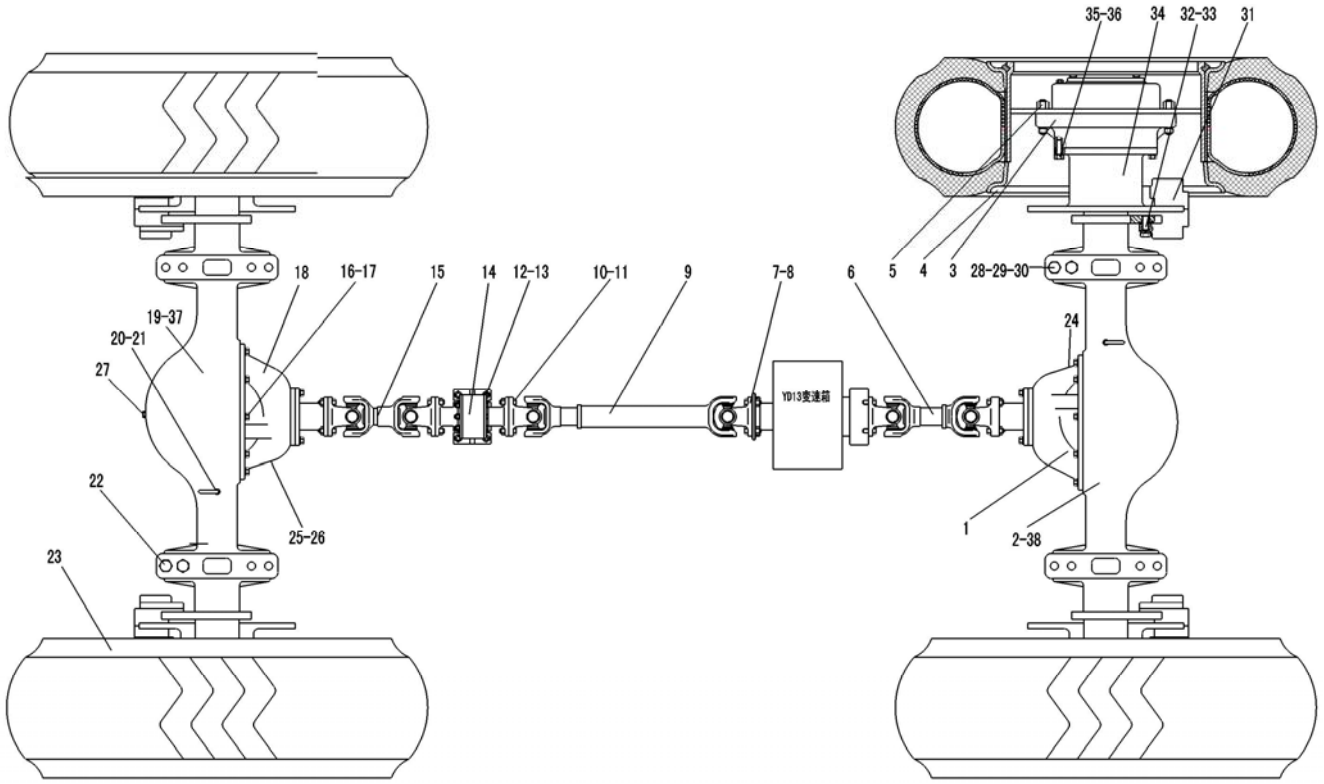

序号 Key	零件代号 Part No.	名称 Discription		是否配件 Spare parts Y/N	数量 Qty	备注 Remarks
1	2050900033	后主传动	REAR MAIN DRIVE	Y	1	
2	2050900010	后桥壳总成	REAR AXLE HOUSING ASSEMBLY	Y	1	
3	2050900004	轮边减速器	RETARDER	N	4	
4	4190000413	轮辋	RIM	Y	4	
5	3050900003	轮辋螺母	RIM NUT	Y	40	
6	4110000490	传动轴CDZP-343.5	DRIVE SHAFT CDZP-343.5	Y	1	
7	3050900006	止动垫圈	LOCKWASHER	Y	4	
8	3050900001	螺栓	BOLT	Y	8	
9	2050900053	中间传动轴	INTERMEDIATE PROPELLOR SHAFT	Y	1	
10	3050900002	螺栓	BOLT	Y	16	
11	4013000073	螺母GB889.2-M14*1.5EpZn-8	NUT GB889.2-M14*1.5EpZn-8	N	20	
12	4011000241	螺栓GB5785-M14*1.5*55EpZn-8.8	BOLT GB5785-M14*1.5*55EpZn-8.8	N	4	
13	4015000177	垫圈GB97.1-14EpZn-300HV	WASHER GB97.1-14EpZn-300HV	N	4	
14	2050900054	中间支承	INTERMEDIATE SUPPORT	Y	1	
15	2050900055	前传动轴	FRONT DRIVE SHAFT	Y	1	
16	4015000026	垫圈GB93-12-65Mn	WASHER GB93-12-65Mn	N	28	
17	4011000124	螺栓GB5786-M12*1.25*35EpZn-10.9	BOLT GB5786-M12*1.25*35EpZn-10.9	N	28	
18	2050900006	前主传动	FRONT MAIN DRIVE	Y	1	

驱动桥系统　AXLE SYSTEM

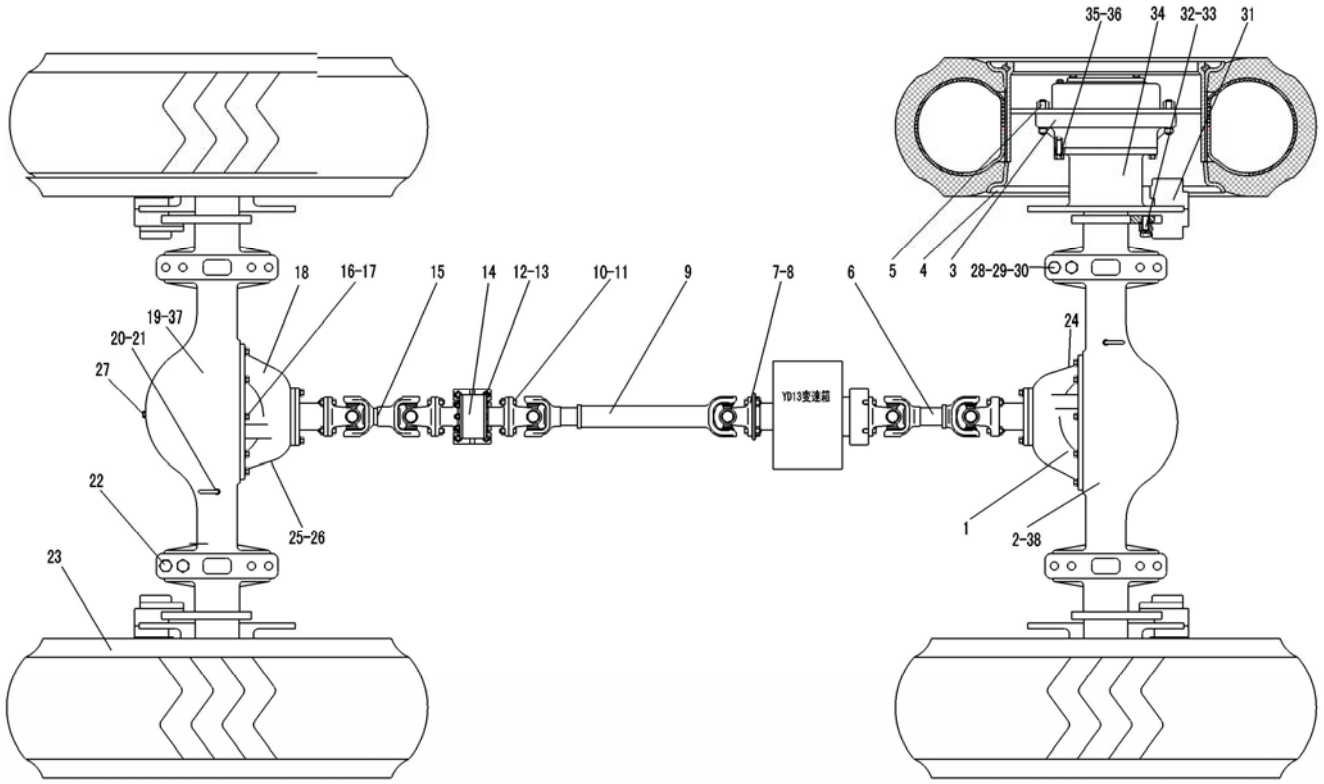

序号	零件代号	名称		是否配件	数量	备注
Key	Part No.		Discription	Spare parts Y/N	Qty	Remarks
19	2050900003	前桥壳总成	FRONT AXLE HOUSING ASSEMBLY	Y	1	
20	4013000078	螺母GB6173-M10*1EpZn-05	NUT GB6173-M10*1EpZn-05	N	2	
21	29070000051	透气管	BREATHER PIPE	Y	2	
22	4011000520	螺栓GB5785-M24*2*100EpZn-8.8	BOLT GB5785-M24*2*100EpZn-8.8	N	8	
23	4110000003	轮胎GB2980-17.5-25	TIRE GB2980-17.5-25	Y	4	
24	3050900004	后桥标牌	BRAND OF REAR AXLE	Y	1	
25	3050900005	前桥标牌	BRAND OF FRONT AXLE	Y	1	
26	4019000001	铆钉GB827-2*4-BL2	RIVET GB827-2*4-BL2	N	8	
27	4120000080	螺塞Q/ZB286-ZG3/4"-Q235A	PLUG Q/ZB286-ZG3/4"-Q235A	Y	8	
28	4011000521	螺栓GB5785-M24*2*95EpZn-8.8	BOLT GB5785-M24*2*95EpZn-8.8	N	8	
29	4013000157	螺母GB889.2-M24*2EpZn-8	NUT GB889.2-M24*2EpZn-8	N	16	
30	4015000031	垫圈GB93-24-65Mn	WASHER GB93-24-65Mn	N	16	
31	4120001739	制动钳	DISK BRAKE	Y	4	
32	29070000101	螺栓	BOLT	Y	16	
33	4015000030	垫圈GB93-20-65Mn	WASHER GB93-20-65Mn	N	16	
34	3090900004	制动盘	BRAKE DISK	Y	4	
35	4011000452	螺栓GB5786-M18*1.5*50EpZn-8.8	BOLT GB5786-M18*1.5*50EpZn-8.8	N	40	
36	4015000029	垫圈GB93-18-65Mn	WASHER GB93-18-65Mn	N	40	

驱动桥系统　AXLE SYSTEM

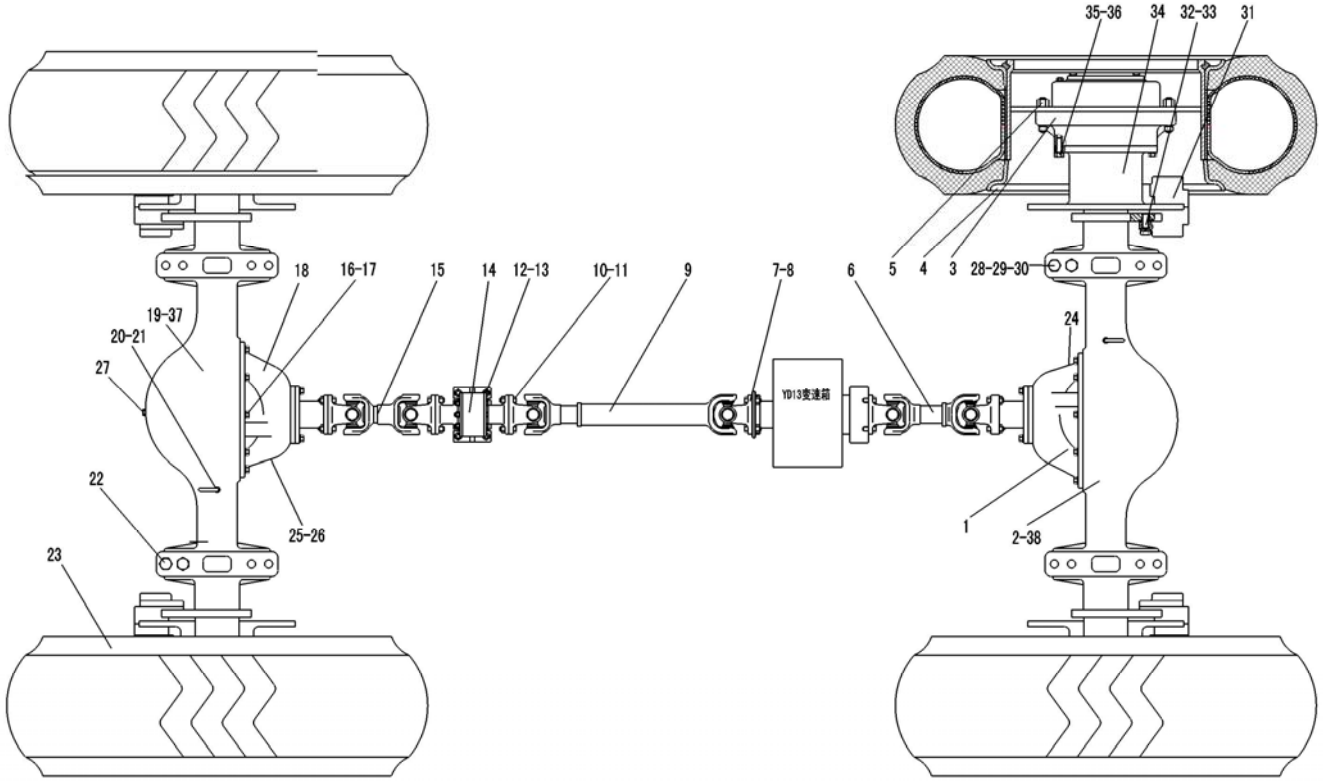

序号 Key	零件代号 Part No.	名称 Discription		是否配件 Spare parts Y/N	数量 Qty	备注 Remarks
37	2050900049	前桥总成	FRONT AXLE ASSEMBLY	Y	1	
38	2050900051	后桥总成	REAR AXLE ASSEMBLY	Y	1	

轮胎GB2980-23.5-25（520101）　TIRE GB2980-23.5-25（520101）

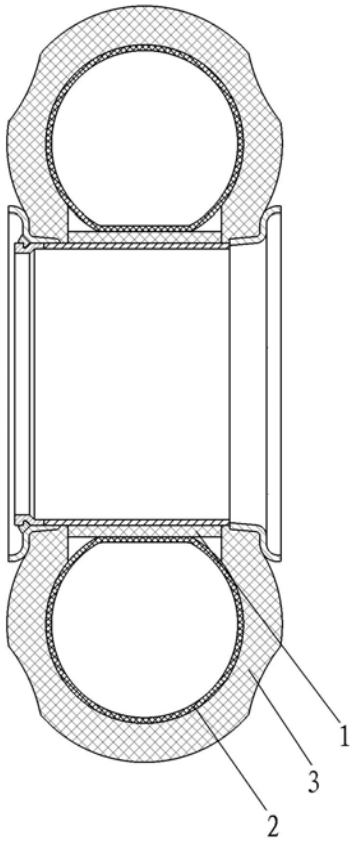

序号 Key	零件代号 Part No.	名称 Discription		是否配件 Spare parts Y/N	数量 Qty	备注 Remarks
1	4110000003001	30型轮胎垫带GB2980-17.5-25-12	30 TIRE SKIN GB2980-17.5-25-12	Y	1	
2	7200000132	轮胎内胎	TIRE INNER TUBE	Y	1	
3	7200000133	轮胎外胎	TIRE SHOE	Y	1	

F　工作装置液压系统
IMPLEMENT HYDRAULIC SYSTEM

山 东 临 工 工 程 机 械 有 限 公 司
SHANDONG LINGONG CONSTRUCTION MACHINERY CO.,LTD.

液压操纵总成 HYDRAULIC CONTROL ASSEMBLY

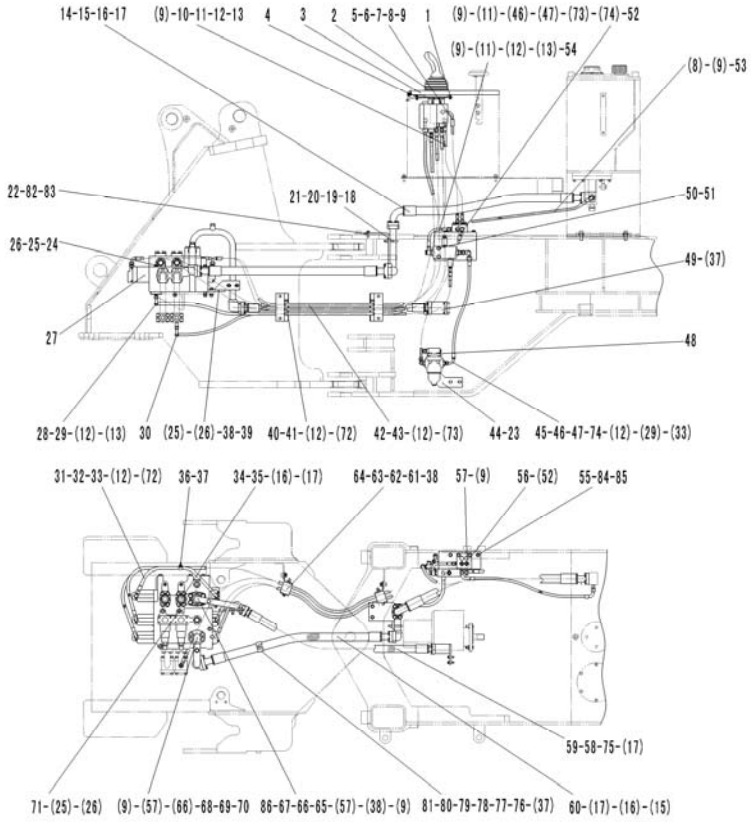

序号 Key	零件代号 Part No.	名称 Discription		是否配件 Spare parts Y/N	数量 Qty	备注 Remarks
1	4011000488	螺栓GB16674-M10*16EpZn-8.8	BOLT GB16674-M10*16EpZn-8.8	N	4	
2	4120002027	先导阀总成DXS-00	PILOT VALVE DXS-00	Y	1	
3	29120015911	操纵箱盖PS	COVER PS	Y	1	
4	4014000058	螺钉GB70.1-M6*20EpZn-8.8	SCREW GB70.1-M6*20EpZn-8.8	N	6	
5	29120016291	先导阀回油胶管	FEEDING HOSE OF PILOT VALVE	Y	1	
6	4011000366	螺栓JB999-M18*1.5*40EpZn-35	BOLT JB999-M18*1.5*40-35	N	1	
7	29120015221	垫圈	WASHER	Y	2	
8	4041000150	直接头LGB120-01814	STAIGHT JOINT LGB120-01814	Y	2	
9	4041000767	O形圈LGB168-11124	O-RING LGB168-11124	Y	9	
10	29120010841	前部先导油管（a3）	FRONT PILOT PTPE（a3）	Y	1	
11	4041000604	直接头LGB120-01614	JOINT LGB120-01614	Y	3	
12	29120014931	垫圈	WASHER	Y	18	
13	4011000344	螺栓JB999-M14*1.5*32EpZn-35	BOLT JB999-M14*1.5*32-35	N	3	
14	4041000532	软管LGB162-012105	TUBE LGB162012105	Y	1	
15	4041000056	分体法兰LGB117-312550	FLANGE LGB117-312550	Y	4	
16	4030000029	O形圈GB3452.1-37.5*3.55G	O-RING GB3452.1-37.5*3.55G	Y	6	
17	4011000475	螺栓GB16674-M10*30EpZn-8.8	BOLT GB16674-M10*30EpZn-8.8	N	32	
18	29120004031	回油钢管	TUBE	Y	1	

液压操纵总成 HYDRAULIC CONTROL ASSEMBLY

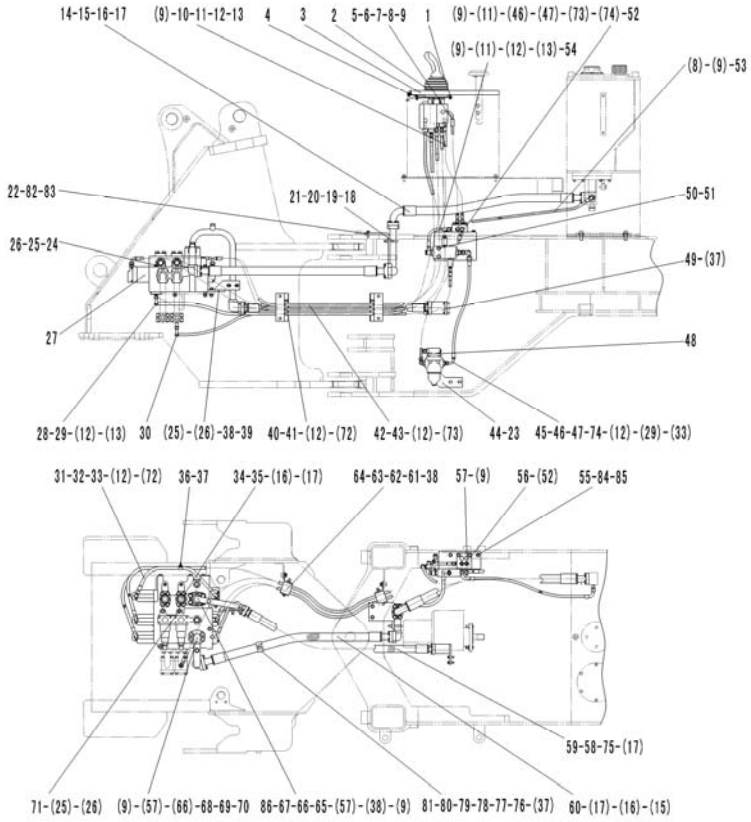

序号 Key	零件代号 Part No.	名称 Discription		是否配件 Spare parts Y/N	数量 Qty	备注 Remarks
19	4011000556	U形螺栓JB/ZQ4321-33Zn-Q235A.F	U-BOLT JB/ZQ4321-33Zn-Q235A·F	N	2	
20	4015000162	垫圈GB97.1-10EpZn-300HV	WASHER GB97.1-10EpZn-300HV	N	6	
21	4013000007	螺母GB6170-M10EpZn-8	NUT GB6170-M10EpZn-8	N	6	
22	29120011372	固定板	MOUNTED PLATE	Y	1	
23	4011000447	螺栓GB16674-M10*20EpZn-8.8	BOLT GB16674-M10*20EpZn-8.8	N	4	
24	4011000057	螺栓GB5782-M12*165EpZn-8.8	BOLT GB5782-M12*165EpZn-8.8	N	2	
25	4015000168	垫圈GB97.1-12EpZn-300HV	WASHER GB97.1-12EpZn-300HV	N	5	
26	4013000011	螺母GB6170-M12EpZn-8	NUT GB6170-M12 EpZn-8	N	5	
27	4120001054	多路阀D32A-16	MULTIPLE UNIT VALVE D32A-16	Y	1	
28	29120016301	先导胶管（2c）	PIPE（2c）	Y	1	
29	29120007651	接头	JOINT	Y	2	
30	4041001061	软管LGB128-004250	PIPE LGB128-004250	Y	1	
31	4041001189	软管LGB125-003055	HOSE LGB125-003055	Y	1	
32	4041001047	组合接头LGB143-01406	CONNECTOR LGB143-01406	Y	1	
33	4030000530	O形圈GB3452.1-6.00*1.80G	O-RING GB3452.1-6.00*1.80G	Y	1	
34	4041000027	分体法兰LGB117-312551	FLANGE LGB117312551	Y	2	
35	4041000716	防尘盖LGB134-01255	DUST-PREVENTION CAP	Y	2	
36	29120007671	管夹	CLAMP	Y	2	

液压操纵总成 HYDRAULIC CONTROL ASSEMBLY

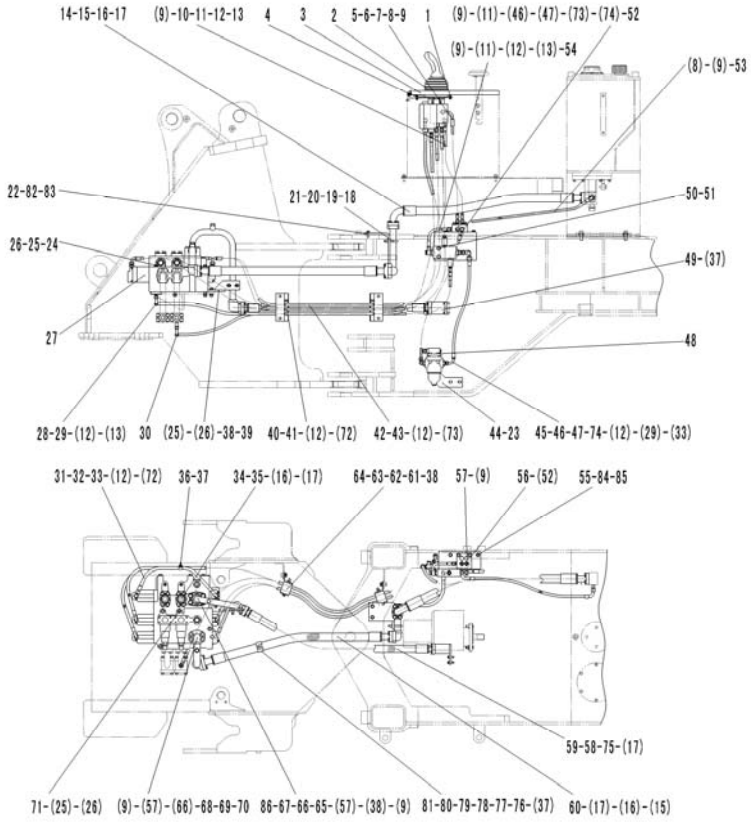

序号	零件代号	名称		是否配件	数量	备注
Key	Part No.		Discription	Spare parts Y/N	Qty	Remarks
37	4011000458	螺栓GB16674-M8*20EpZn-8.8	BOLT GB16674-M8*20Ep.Zn-8.8	N	8	
38	4011000477	螺栓GB16674-M12*35EpZn-8.8	BOLT GB16674-M12*35EpZn-8.8	N	10	
39	29120011391	固定支架	STEADY REST	Y	1	
40	29120016311	先导胶管（2B-a2-A2）	PIPE（2B-a2-A2）	Y	1	
41	29120016321	先导胶管（2A-b2-B2）	PIPE（2A-b2-B2）	Y	1	
42	29120016331	先导胶管（1B-a1-A1）	PIPE（1B-a1-A1）	Y	1	
43	29120016341	先导胶管（1A-b1-B1）	PIPE（1A-b1-B1）	Y	1	
44	29120016021	固定板	PLATE	Y	1	
45	4041000576	软管LGB125-004065	PIPE LGB125-004065	Y	1	
46	29120015081	接头	JOINT	Y	2	
47	4030000276	O形圈GB3452.1-32.5*2.65G	O-RING GB3452.1-32.5*2.65G	Y	2	
48	4120001954	滤油器PLF-C30*10	STRAINER	Y	1	
49	29120004041	二通块	TWO-WAY MASS	Y	1	
50	4120000448	压力选择阀SF8-C	PRESSURE SELECTION VALVE SF8-C	Y	1	
51	4011000473	螺栓GB16674-M10*55EpZn-8.8	BOLT GB16674-M10*55EpZn-8.8	N	4	
52	4041001146	软管LGB124-004110	PIPE LGB124-004110	Y	1	
53	29120010801	过渡块回油管	RETURN PIPE OF TRANSITION BLOCK	Y	1	
54	29120011471	选择阀回油管	RETURN PIPE OF SELECTOR VALVE	Y	1	

液压操纵总成 HYDRAULIC CONTROL ASSEMBLY

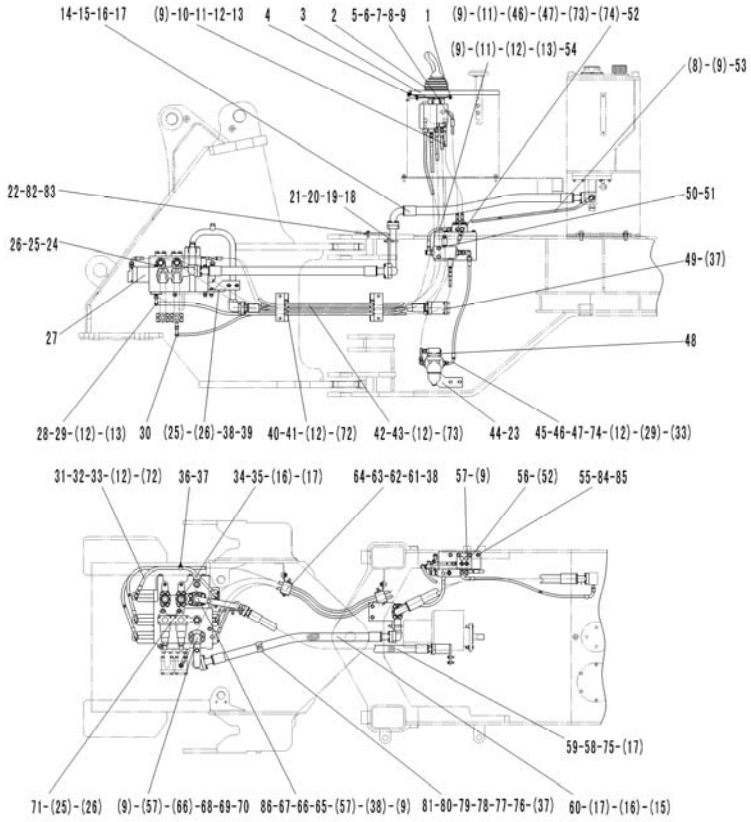

序号 Key	零件代号 Part No.	名称 Discription		是否配件 Spare parts Y/N	数量 Qty	备注 Remarks
55	29120010771	固定板	MOUNTED PLATE	Y	1	
56	29120010791	过渡块	TRANSITION BLOCK	Y	1	
57	4041000774	螺塞LGB135-01422	PLUG LGB13501421	Y	4	
58	4041000043	分体法兰LGB117-310490	FLANGE LGB117310490	Y	2	
59	4041000731	软管LGB107-010098	PIPE LGB107-010098	Y	1	
60	4041001301	软管LGB163-012106	PIPE LGB163-012106	Y	1	
61	29120016351	固定板	MOUNTED PLATE	Y	2	
62	29120016741	管夹	CLAMP	Y	4	
63	29120016951	固定板	MOUNTED PLATE	Y	2	
64	4011000493	螺栓GB16674-M8*90EpZn-8.8	BOLT GB16674-M8*90EpZn-8.8	N	4	
65	4041000010	分体法兰LGB117-314651	FLANGE LGB117-314651	Y	1	
66	4030000130	O形圈GB3452.1-47.5*3.55G	O-RING GB3452.1-47.5*3.55G	Y	2	
67	29120010691	多路阀进油钢管	FEEDING TUBE OF MULTIPLE UNIT VALVE	Y	1	
68	29120016541	多路阀回油钢管	TUBE	Y	1	
69	4011000478	螺栓GB16674-M12*55EpZn-8.8	BOLT GB16674-M12*55EpZn-8.8	N	2	
70	4011000793	螺栓GB16674-M12*65EpZn-8.8	BOLT GB16674-M12*65EpZn-8.8	N	2	
71	4011000056	螺栓GB5782-M12*145EpZn-8.8	BOLT GB5782-M12*145EpZn-8.8	N	1	
72	29120015401	接头	FITTING	Y	10	

液压操纵总成 HYDRAULIC CONTROL ASSEMBLY

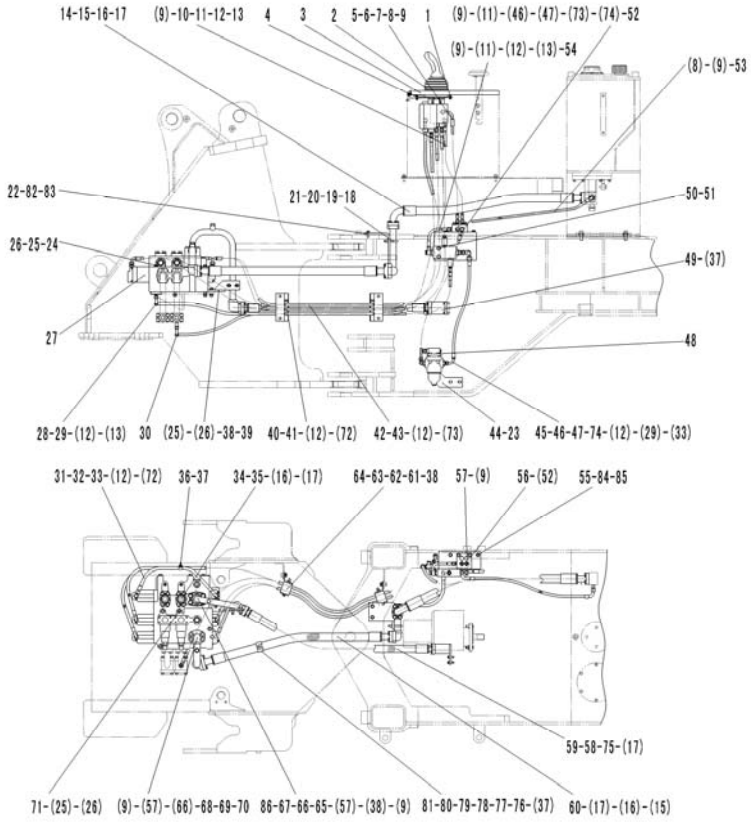

序号	零件代号	名称		是否配件	数量	备注
Key	Part No.	Discription		Spare parts Y/N	Qty	Remarks
73	4041001023	组合接头LGB143-01608	JOINT LGB143-01608	Y	3	
74	4030000240	O形圈GB3452.1-8.00*1.80G	O-RING GB3452.1-8.00*1.80G	Y	3	
75	4030000026	O形圈GB3452.1-32.5*3.55G	O-RING GB3452.1-32.5*3.55G	Y	2	
76	29120015431	管夹	CLAMP	Y	2	
77	4041001188	缓冲套LGB123-0219	CUSHION LGB123-0219	Y	2	
78	4041000869	缓冲套LGB123-0740	CUSHION LGB123-0740	Y	2	
79	4015000072	垫圈GB97.1-8EpZn-300HV	WASHER GB97.1-8EpZn-300HV	N	2	
80	4013000033	螺母GB6170-M8EpZn-8	NUT GB6170-M8EpZn-8	N	2	
81	29120015711	管夹	CLAMP	Y	2	
82	4011000197	螺栓GB5783-M12*25EpZn-8.8	BOLT GB5783-M12*30EpZn-8.8	N	2	
83	4015000186	垫圈GB96.1-12EpZn-300HV	WASHER GB96.1-12EpZn-300HV	N	2	
84	4011000105	螺栓GB5783-M8*20EpZn-8.8	BOLT GB5783-M8*20EpZn-8.8	N	2	
85	4015000256	垫圈GB96.1-8EpZn-300HV	WASHER GB96.1-8EpZn-300HV	N	2	
86	4041000958	U形螺栓LGB159-03040	U-BOLT LGB159-03040	Y	1	

工作泵总成 WORKING PUMP ASSEMBLY

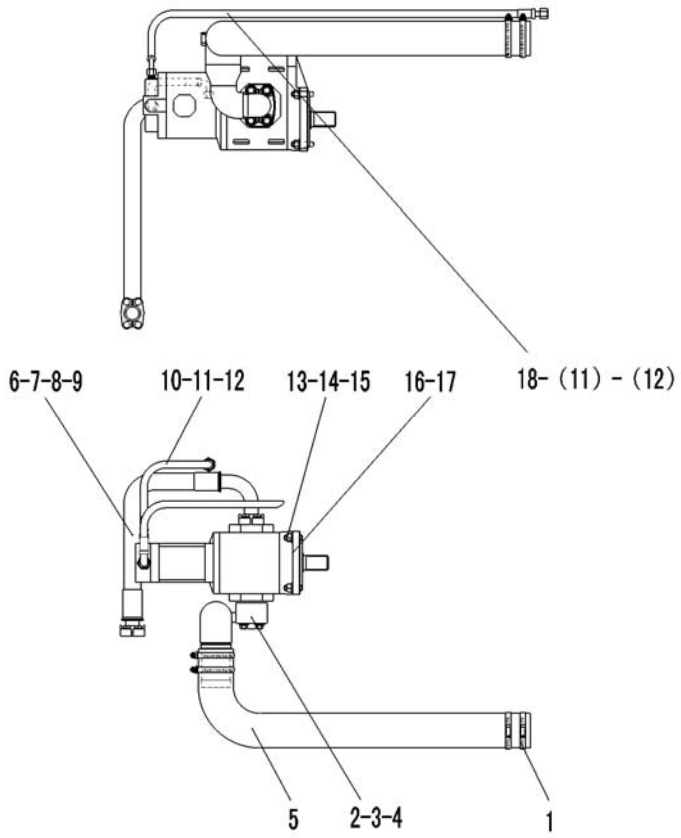

序号 Key	零件代号 Part No.	名称 Discription		是否配件 Spare parts Y/N	数量 Qty	备注 Remarks
1	4017000013	喉箍JB8870-d90	CLAMP JB8870-d90	N	4	
2	29110004021	工作泵吸油钢管	INTAKE OIL TUBE OF PUMP	Y	1	
3	4011000337	螺栓GB16674-M12*60EpZn-8.8	BOLT GB16674-M12*60EpZn-8.8	N	4	
4	4030000235	O形圈GB3452.1-43.7*3.55G	O-RING GB3452.1-43.7*3.55G	Y	1	
5	29110004031	工作泵吸油胶管	INTAKE OIL HOSE OF PUMP	Y	1	
6	29110004041	工作泵出油胶管	OUT OIL TUBE OF PUMP	Y	1	
7	4011000475	螺栓GB16674-M10*30EpZn-8.8	BOLT GB16674-M10*30EpZn-8.8	N	8	
8	4041000056	分体法兰LGB117-312550	FLANGE LGB117-312550	Y	2	
9	4030000029	O形圈GB3452.1-37.5*3.55G	O-RING GB3452.1-37.5*3.55G	Y	2	
10	4041001034	软管LGB165-004030	PIPE LGB165-004030	Y	1	
11	29120009921	直通接头	JOINT	Y	2	
12	4030000057	垫圈JB1002-14-T2	WASHER JB1002-14-T2	Y	2	
13	4013000011	螺母GB6170-M12EpZn-8	NUT GB6170-M12 EpZn-8	N	4	
14	4015000168	垫圈GB97.1-12EpZn-300HV	WASHER GB97.1-12EpZn-300HV	N	4	
15	4012000003	螺柱GB898-M12*35EpZn-8.8	DOUBLE-SCREW BOLT GB898-M12*35EpZn-8.8	N	4	
16	4120001058	双联泵CBGj3100/1010-XF	GEAR PUMP CBGj3100/1010-XF	Y	1	
17	29110000041	泵用密封垫	SEALING WASHER	Y	1	
18	4041001033	软管LGB165-004100	PIPE LGB165-004100	Y	1	

举升缸总成 LIFTING CYLINDER ASSEMBLY

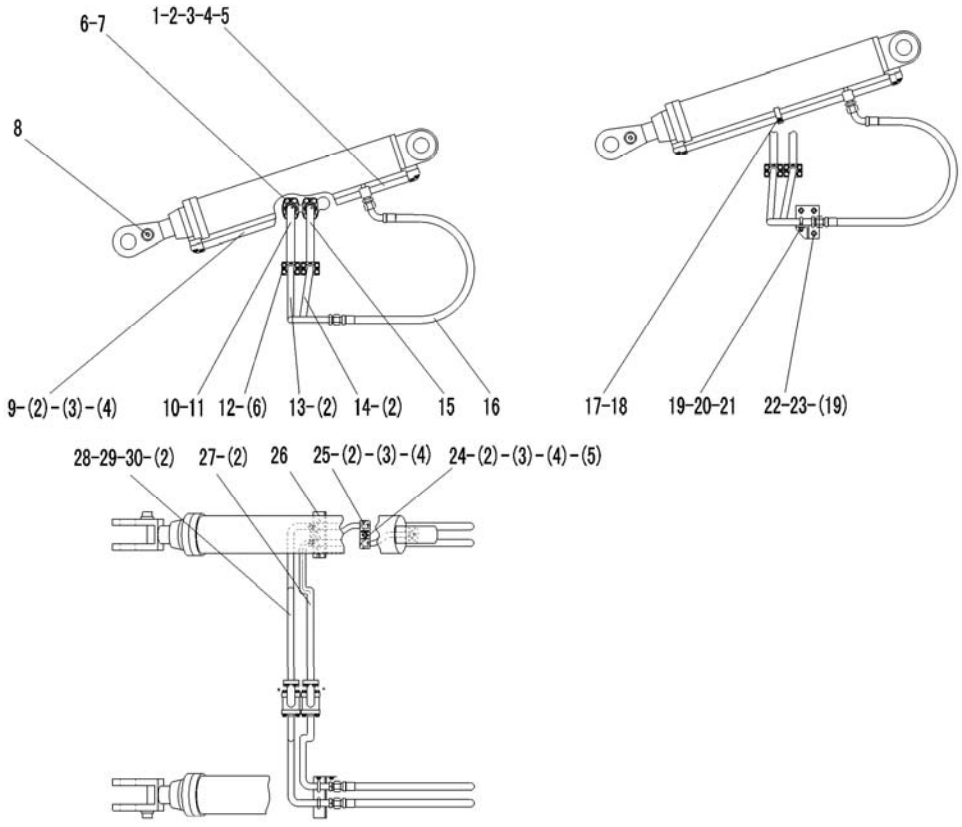

序号 Key	零件代号 Part No.	名称 Discription		是否配件 Spare parts Y/N	数量 Qty	备注 Remarks
1	29130004121	右动臂大腔钢管	BIG CHAMBER STEEL TUBE OF RIGHT LIFTING CYLINDER	Y	1	
2	4030000279	O形圈GB3452.1-25.0*3.55G	O-RING GB3452.1-25*3.55G	Y	8	
3	4011000309	螺栓GB16674-M10*50EpZn-8.8	BOLT GB16674-M10*50EpZn-8.8	N	8	
4	4011000164	螺栓GB16674-M10*35EpZn-8.8	BOLT GB16674-M10*35EpZn-8.8	N	8	
5	4011000447	螺栓GB16674-M10*20EpZn-8.8	BOLT GB16674-M10*20EpZn-8.8	N	2	
6	4011000475	螺栓GB16674-M10*30EpZn-8.8	BOLT GB16674-M10*30EpZn-8.8	N	24	
7	4041000027	分体法兰LGB117-312551	FLANGE LGB117312551	Y	2	
8	4120000867	动臂油缸HSGF-125*70*771-1240	LIFT CYLINDER HSGF-125*70*771-1240	Y	2	
9	29130004131	右动臂小腔钢管	OIL TUBE OF SMALL CHAMBER RIGHT LIFTING CYLINDER	Y	1	
10	29130008301	动臂联小腔三通钢管	SMALL CHAMBER THREE-WAY TUBE OF LIFTING CYLINDER	Y	1	
11	4030000029	O形圈GB3452.1-37.5*3.55G	O-RING GB3452.1-37.5*3.55G	Y	2	
12	4041000137	分体法兰LGB117-306400	FLANGE LGB117306400	Y	4	
13	29130008311	阀至左动臂缸小腔钢管	FROM VALVE TO LEFT LIFTING CYLINDER SMALL CHAMBER TUBE	Y	1	
14	29130008321	阀至左动臂缸大腔钢管	FROM VALVE TO LEFT LIFTING CYLINDER BIG CHAMBER TUBE	Y	1	
15	29130008351	动臂联大腔三通钢管	BIG CHAMBER THREE-WAY TUBE OF LIFTING CYLINDER	Y	1	
16	29130010131	动臂缸胶管	HOSE OF LIFTING CYLINDER	Y	4	
17	4011000458	螺栓GB16674-M8*20EpZn-8.8	BOLT GB16674-M8*20Ep.Zn-8.8	N	4	
18	29130004081	管夹	CLAMP	Y	2	

举升缸总成 LIFTING CYLINDER ASSEMBLY

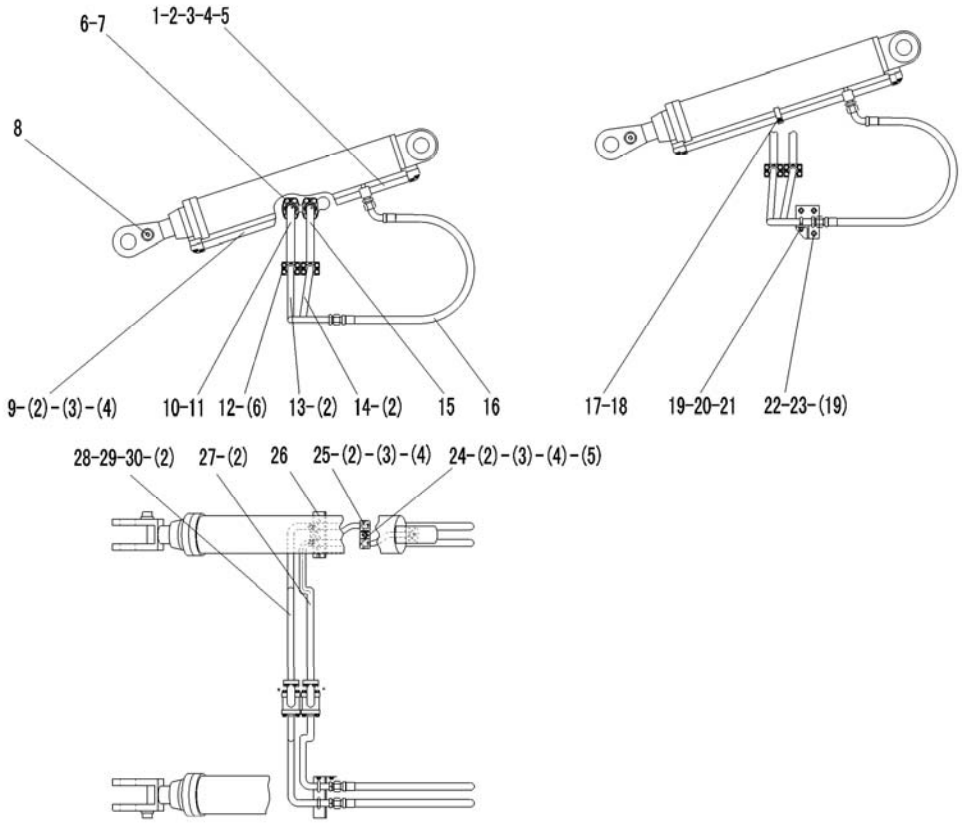

序号	零件代号		名称	是否配件	数量	备注
Key	Part No.		Discription	Spare parts Y/N	Qty	Remarks
19	4015000162	垫圈GB97.1-10EpZn-300HV	WASHER GB97.1-10EpZn-300HV	N	14	
20	4011000490	U形螺栓JB/ZQ4321-25Zn-Q235A.F	U-BOLT JB/ZQ4321-25Zn-Q235A·F	N	4	
21	4013000007	螺母GB6170-M10EpZn-8	NUT GB6170-M10EpZn-8	N	8	
22	29130004091	固定支架A	STEADY REST A	Y	1	
23	4011000080	螺栓GB5783-M10*16EpZn-8.8	BOLT GB5783-M10*16EpZn-8.8	N	6	
24	29130004071	左动臂缸大腔钢管	BIG CHAMBER TUBE OF LEFT LIFTING CYLINDER	Y	1	
25	29130004021	左动臂小腔钢管	OIL TUBE OF SMALL CHAMBER LEFT LIFTING CYLINDER	Y	1	
26	29130004111	固定支架B	STEADY REST B	Y	1	
27	29130008331	阀至右动臂缸大腔钢管	FROM VALVE TO RIGHT LIFTING CYLINDER BIG CHAMBER TUBE	Y	1	
28	29130008341	阀至右动臂缸小腔钢管	FROM VALVE TO RIGHT LIFTING CYLINDER SMALL CHAMBER TUBE	Y	1	
29	4041000774	螺塞LGB135-01422	PLUG LGB13501421	Y	2	
30	4041000767	O形圈LGB168-11124	O-RING LGB168-11124	Y	2	

转斗缸总成 TILT CYLINDER ASSEMBLY

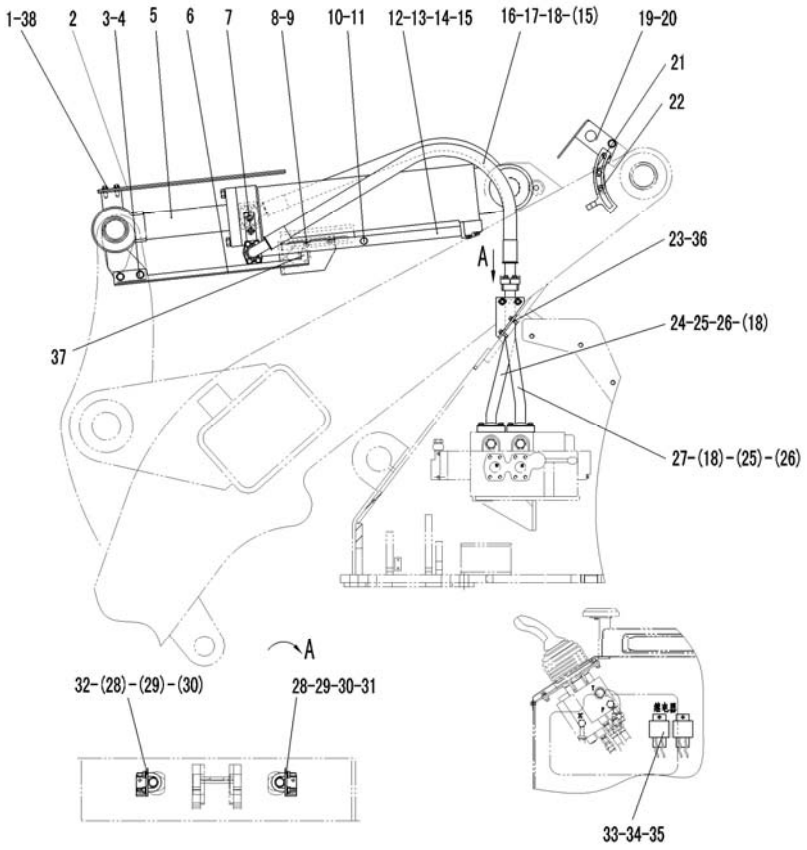

序号	零件代号	名称		是否配件	数量	备注
Key	Part No.		Discription	Spare parts Y/N	Qty	Remarks
1	4011000081	螺栓GB5783-M10*20EpZn-8.8	BOLT GB5783-M10*20EpZn-8.8	N	2	
2	29140009881	放平护板	INDICATING ROD OF BUCKET	Y	1	
3	4011000145	螺栓GB16674-M14*35EpZn-8.8	BOLT GB16674-M14*35EpZn-8.8	N	2	
4	4013000013	螺母GB6170-M14EpZn-8	NUT GB6170-M14EpZn-8	N	2	
5	4120001083	转斗油缸HSGF-140*80*502-952P	TILT CYLINDER HSGF-140*80*502-952P	Y	1	
6	29140008371	转斗指示板	INDICATION ROD OF TILT CYLINDER	Y	1	
7	4011000080	螺栓GB5783-M10*16EpZn-8.8	BOLT GB5783-M10*16EpZn-8.8	N	2	
8	29140007581	接近开关支架	BRACKET OF APPROACH SWITCH	Y	1	
9	4011000479	螺栓GB16674-M12*30EpZn-8.8	BOLT GB16674-M12*30EpZn-8.8	N	2	
10	4041000774	螺塞LGB135-01422	PLUG LGB13501421	Y	1	
11	4041000767	O形圈LGB168-11124	O-RING LGB168-11124	Y	1	
12	29140008441	转斗缸大腔钢管	BIG CHAMBER TUBE OF TILT CYLINDER	Y	1	
13	4011000309	螺栓GB16674-M10*50EpZn-8.8	BOLT GB16674-M10*50EpZn-8.8	N	2	
14	4011000473	螺栓GB16674-M10*55EpZn-8.8	BOLT GB16674-M10*55EpZn-8.8	N	2	
15	4030000026	O形圈GB3452.1-32.5*3.55G	O-RING GB3452.1-32.5*3.55G	Y	5	
16	4041000939	软管LGB106-410120	PIPE LGB106-410120	Y	2	
17	4041000043	分体法兰LGB117-310490	FLANGE LGB117310490	Y	4	
18	4011000475	螺栓GB16674-M10*30EpZn-8.8	BOLT GB16674-M10*30EpZn-8.8	N	24	

转斗缸总成 TILT CYLINDER ASSEMBLY

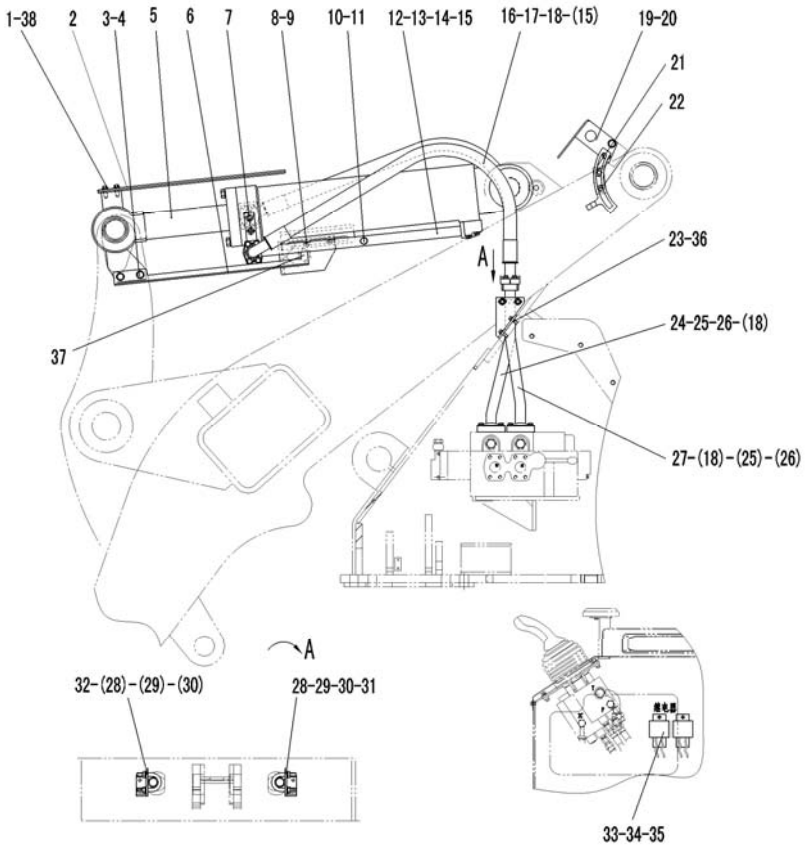

序号	零件代号	名称		是否配件	数量	备注
Key	Part No.		Discription	Spare parts Y/N	Qty	Remarks
19	29140007541	接近开关支架	FRAME OF ADJACENT SWICH	Y	1	
20	4130000678	接近开关J7-D10B1/08	APPROACH SWITCH J7-D10B1/08	Y	1	
21	29140007551	动臂指示板	INDICATIONG PLATE OF LIFTING CYLINDER	Y	1	
22	4011000137	螺栓GB16674-M12*20EpZn-8.8	BOLT GB16674-M12*20EpZn-8.8	N	4	
23	4011000105	螺栓GB5783-M8*20EpZn-8.8	BOLT GB5783-M8*20EpZn-8.8	N	4	
24	29140008401	转斗联小腔钢管	OIL TUBE OF SMALL CHAMBEROF TILT CYLINDER	Y	1	
25	4030000029	O形圈GB3452.1-37.5*3.55G	O-RING GB3452.1-37.5*3.55G	Y	2	
26	4041000027	分体法兰LGB117-312551	FLANGE LGB117312551	Y	2	
27	29140008411	转斗联大腔钢管	OIL TUBE OF BIG CHAMBEROF TILT CYLINDER	Y	1	
28	4015000162	垫圈GB97.1-10EpZn-300HV	WASHER GB97.1-10EpZn-300HV	N	6	
29	4013000007	螺母GB6170-M10EpZn-8	NUT GB6170-M10EpZn-8	N	4	
30	4041000958	U形螺栓LGB159-03040	U-BOLT LGB159-03040	Y	2	
31	29140004061	固定支架A	STEADY REST A	Y	1	
32	29140004071	固定支架B	STEADY REST B	Y	1	
33	4130000011	中间继电器JD2914	MIDDLE RELAY JD2914	Y	2	
34	4014000048	螺钉GB818-M5*12EpZn-4.8	SCREW GB818-M5*12EpZn-4.8	N	2	
35	4015000110	垫圈GB97.1-5EpZn-300HV	WASHER GB97.1-5EpZn-300HV	N	2	
36	4015000072	垫圈GB97.1-8EpZn-300HV	WASHER GB97.1-8EpZn-300HV	N	4	

转斗缸总成 TILT CYLINDER ASSEMBLY

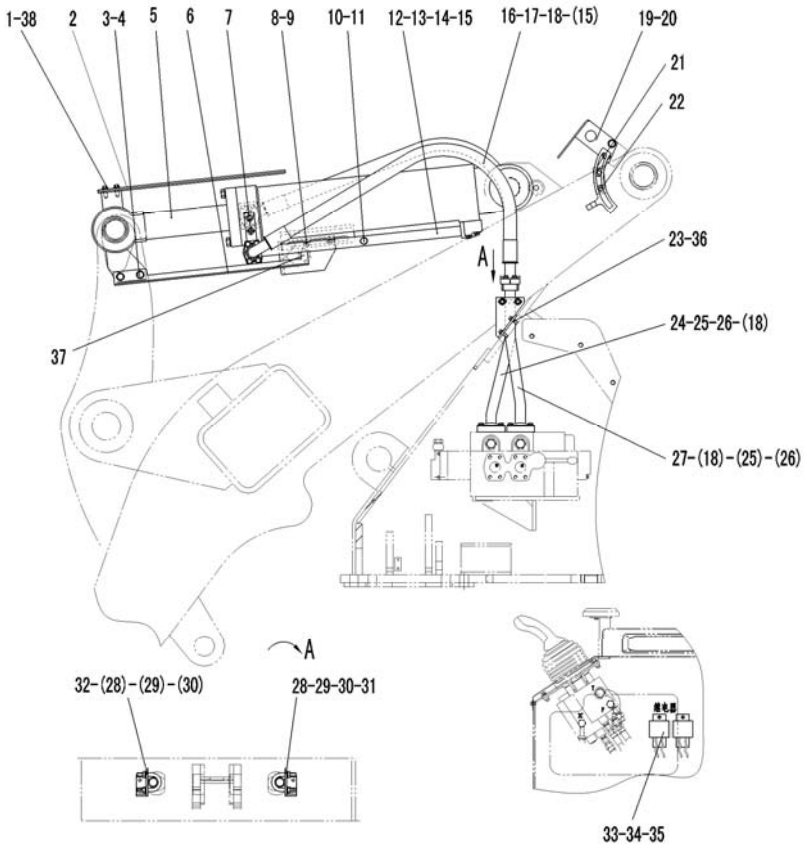

序号 Key	零件代号 Part No.	名称 Discription		是否配件 Spare parts Y/N	数量 Qty	备注 Remarks
37	4130000010	接近开关J7-D10B1	APPROACH SWITCH J7-D10B1	Y	1	
38	4015000197	垫圈GB96.1-10EpZn-300HV	WASHER GB96.1-10EpZn-300HV	N	2	

液压油箱总成 HYDRAULIC TANK ASSEMBLY

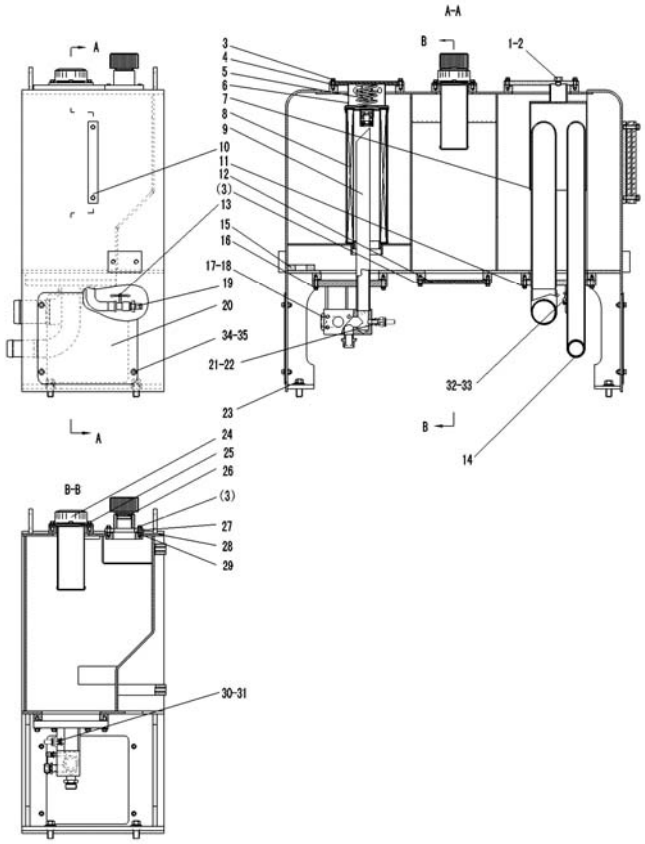

序号 Key	零件代号 Part No.	名称 Discription		是否配件 Spare parts Y/N	数量 Qty	备注 Remarks
1	4041000774	螺塞LGB135-01422	PLUG LGB13501421	Y	1	
2	4041000767	O形圈LGB168-11124	O-RING LGB168-11124	Y	1	
3	4011000458	螺栓GB16674-M8*20EpZn-8.8	BOLT GB16674-M8*20Ep.Zn-8.8	N	30	
4	4030000232	O形圈GB3452.1-170*3.55G	O-RING GB3452.1-170*3.55G	Y	5	
5	29100000051	弹簧	SPRING	Y	1	
6	29100000041	回油法兰盖	FLANGE CAP	Y	1	
7	29100004071	上部吸油法兰	TOP OIL-SUCTION FLANGE	Y	1	
8	29100004061	回油滤芯	STRAIN CORE	Y	1	
9	29100007641	回油法兰	OIL RETURNING FLANGE	Y	1	
10	4120000093	液位计YWZ-200	GAUGE LEVEL YWZ-200	Y	1	
11	4011000455	螺栓GB16674-M8*25EpZn-8.8	BOLT GB16674-M8*25EpZn-8.8	N	8	
12	29100000361	法兰盖	FLANGE CAP	Y	1	
13	4120000099	球阀MBS216-1/2"	BALL VALVE	Y	1	
14	29100008641	吸油法兰	OIL-SUCTION FLANGE	Y	1	
15	4190000008	环形磁铁LG03-CT76*32*15	RING MAGNET LG03-CT76*32*15	Y	1	
16	4011000481	螺栓GB16674-M8*30EpZn-8.8	BOLT GB16674-M8*30Ep.Zn-8.8	N	8	
17	4041000192	螺塞LGB135-03341	PLUG LGB13503341	Y	1	
18	4041000765	O形圈LGB168-12931	O-RING LGB168-12931	Y	1	

液压油箱总成 HYDRAULIC TANK ASSEMBLY

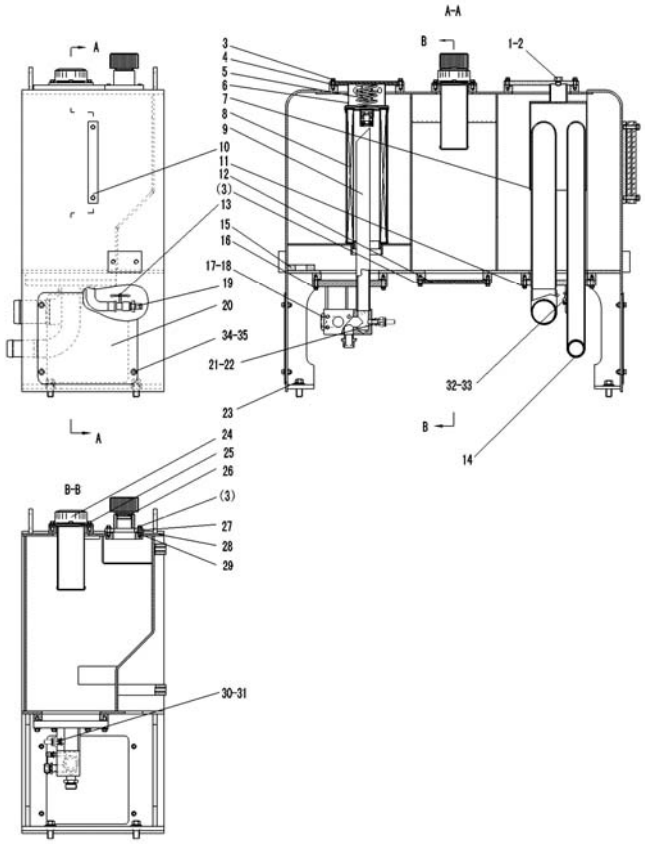

序号 Key	零件代号 Part No.	名称 Discription		是否配件 Spare parts Y/N	数量 Qty	备注 Remarks
19	29100009061	放油接头	FITTING	Y	1	
20	29100008551	侧板	SIDE BROAD	Y	2	
21	4041000728	堵塞LGB142-01805	PLUG LGB142-01805	Y	1	
22	4030000490	O形圈GB3452.1-10.0*1.80G	O-RING GB3452.1-10.0*1.80G	Y	1	
23	4011000449	螺栓GB16674-M16*35EpZn-8.8	BOLT GB16674-M16*35EpZn-8.8	N	4	
24	4120000452	加油滤芯SFM-323M	OIL-SUPPLYING FILTER SFM-323M	Y	1	
25	4011000461	螺栓GB16674-M8*16EpZn-8.8	BOLT GB16674-M8*16EpZn-8.8	N	4	
26	4120001088	换气过滤器L1.0807-31	GAS-EXCHANGE FILTER L1.00807-51	Y	1	
27	29100009991	法兰盖	BLIND FLANGE	Y	1	
28	4030000233	O形圈GB3452.1-65.0*3.55G	O-RING GB3452.1-65*3.55G	Y	1	
29	29100009581	液压油箱体	HYDRAULIC TANK BODY	N	1	
30	4041000598	堵塞LGB142-01604	PLUG LGB142-01604	Y	1	
31	4030000240	O形圈GB3452.1-8.00*1.80G	O-RING GB3452.1-8.00*1.80G	Y	1	
32	4041000680	堵塞LGB142-03016	PLUGGING LGB142-03016	Y	1	
33	4030000241	O形圈GB3452.1-20.0*1.80G	O-RING GB3452.1-20.0*1.80G	Y	1	
34	4015000256	垫圈GB96.1-8EpZn-300HV	WASHER GB96.1-8EpZn-300HV	N	8	
35	4011000106	螺栓GB5783-M8*25EpZn-8.8	BOLT GB5783-M8*25EpZn-8.8	N	8	

转斗油缸(371368) DUMP CYLINDER

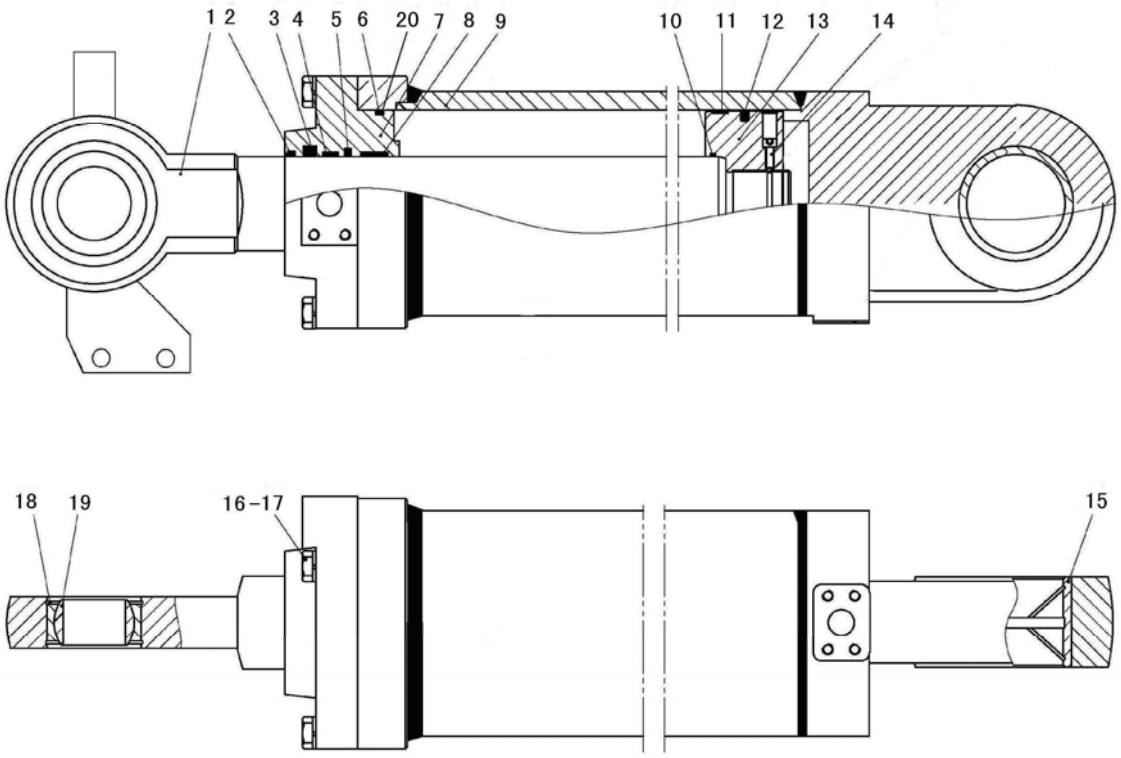

序号	零件代号	名称		是否配件	数量	备注
Key	Part No.		Discription	Spare parts Y/N	Qty	Remarks
1	4120001083102	活塞杆HSGF-140/80*542-1	PISTON ROD HSGF-140/80*502-1	Y	1	
2	4120000868101	密封件包	SEALING MEMBER AGGREGATE	Y	1	
3	4120000868101	密封件包	SEALING MEMBER AGGREGATE	Y	1	
4	4120000868101	密封件包	SEALING MEMBER AGGREGATE	Y	1	
5	4120000868101	密封件包	SEALING MEMBER AGGREGATE	Y	1	
6	4120000868101	密封件包	SEALING MEMBER AGGREGATE	Y	1	
7	4120001083104	导向套HSGF-140/80*542-2	CYLINDER COVER HSGF-180/90*542-2	Y	1	
8	4120000868101	密封件包	SEALING MEMBER AGGREGATE	Y	1	
9	4120001083106	缸体HSGF-140/80*542-3	CYLINDER BODY HSGF-140/80*502-3	N	1	
10	4120000868101	密封件包	SEALING MEMBER AGGREGATE	Y	1	
11	4120000868101	密封件包	SEALING MEMBER AGGREGATE	Y	2	
12	4120000868101	密封件包	SEALING MEMBER AGGREGATE	Y	2	
13	4120000868109	活塞HSGF-140/80*502-4	PISTON HSGF-140/80*502-4	N	1	
14	4014000238	螺钉GB70.1-M8*20-8.8	SCREW GB70.1-M8*20-8.8	N	1	
15	4120000867121	衬套 HSGK-125/70*771-7	BUSHING	Y	1	
16	4014000236	螺钉GB70.1-M12*48EpZn-10.9	SCREW GB70.1-M12*48EpZn-10.9	N	14	
17	4015000026	垫圈GB93-12-65Mn	WASHER GB93-12-65Mn	N	14	
18	4015000017	挡圈GB893.1-90-65Mn	RIONG SNAP GB893.1-90-65Mn	N	2	

转斗油缸(371368) DUMP CYLINDER

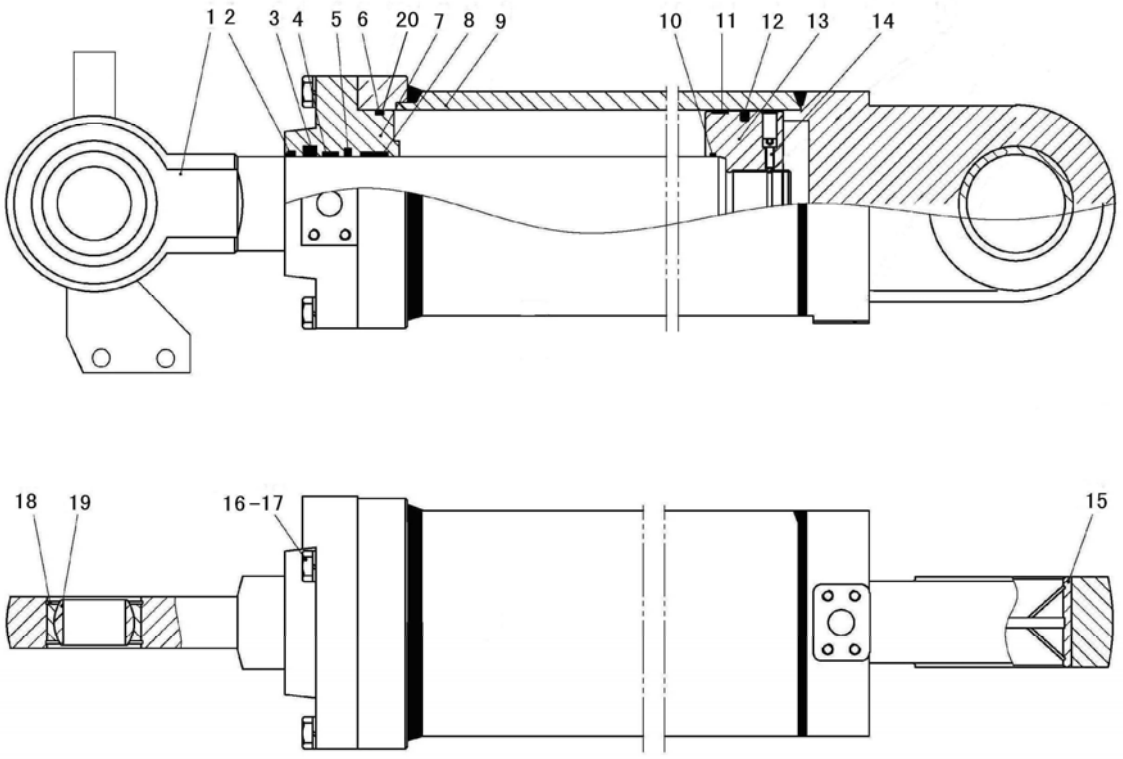

序号 Key	零件代号 Part No.	名称 Discription		是否配件 Spare parts Y/N	数量 Qty	备注 Remarks
19	4021000041	关节轴承GB9163-GE60ES	JOINT BEARING GB9163-GE60ES	Y	1	
20	4120000868101	密封件包	SEALING MEMBER AGGREGATE	Y	1	

动臂油缸（371368） LIFT ARM CYLINDER

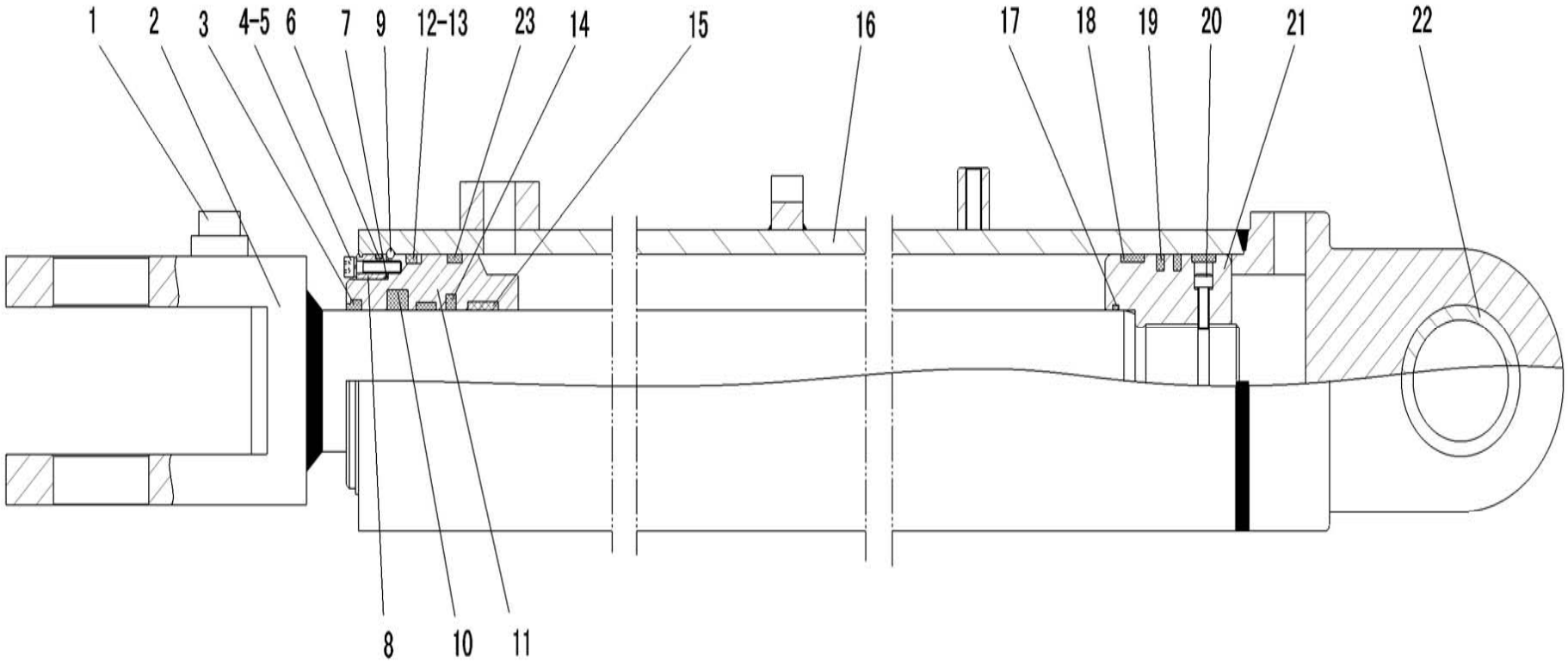

序号	零件代号		名称	是否配件	数量	备注
Key	Part No.		Discription	Spare parts Y/N	Qty	Remarks
1	4120000867102	丝座HSGF-125/70*771-1	RETAINER	N	1	
2	4120000867103	活塞杆HSGF-125/70*771-2	PISTON ROD	Y	1	
3	4120000867101	密封件包	SEALING MEMBER AGGREGATE	Y	1	
4	4014000153	螺钉GB70.1-M6*30EpZn-10.9	SCREW GB70.1-M6*30EpZn-10.9	N	4	
5	4015000035	垫圈GB93-6-65Mn	WASHER GB93-6-65Mn	N	4	
6	4120000867101	密封件包	SEALING MEMBER AGGREGATE	Y	1	
7	4120000867101	密封件包	SEALING MEMBER AGGREGATE	Y	1	
8	4120000867118	挡环 HSGK-125/70*771-3	SPCER RING	N	1	
9	4120000867119	钢丝挡圈 GB/T895.1-86	STEEL WIRE RING SNAP	N	1	
10	4120000867101	密封件包	SEALING MEMBER AGGREGATE	Y	1	
11	4120000867105	导向圈HSGF-125/70*771-4	ORIENTED SHEATH	N	1	
12	4120000867101	密封件包	SEALING MEMBER AGGREGATE	Y	1	
13	4120000867101	密封件包	SEALING MEMBER AGGREGATE	Y	1	
14	4120000867101	密封件包	SEALING MEMBER AGGREGATE	Y	1	
15	4120000867101	密封件包	SEALING MEMBER AGGREGATE	Y	2	
16	4120000867108	缸体HSGF-125/70*771-5	CYLINDER BODY	N	1	
17	4120000867101	密封件包	SEALING MEMBER AGGREGATE	Y	1	
18	4120000867101	密封件包	SEALING MEMBER AGGREGATE	Y	2	

动臂油缸（371368） LIFT ARM CYLINDER

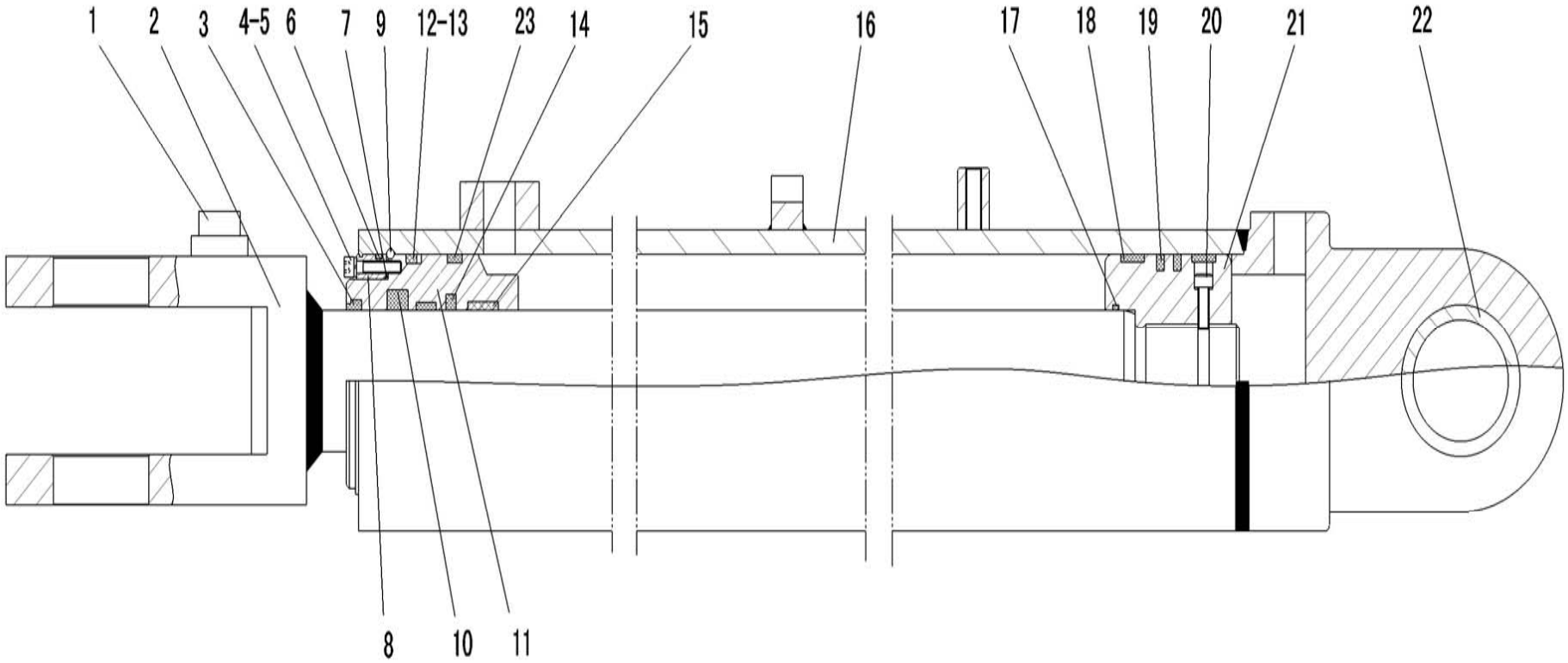

序号 Key	零件代号 Part No.	名称 Discription		是否配件 Spare parts Y/N	数量 Qty	备注 Remarks
19	4120000867101	密封件包	SEALING MEMBER AGGREGATE	Y	2	
20	4014000238	螺钉GB70.1-M8*20-8.8	SCREW GB70.1-M8*20-8.8	N	1	
21	4120000867111	活塞HSGF-125/70*771-6	PISTON	N	1	
22	4120000867121	衬套 HSGK-125/70*771-7	BUSHING	Y	1	
23	4120000867101	密封件包	SEALING MEMBER AGGREGATE	Y	1	

多路阀(331001) CONTROL VALVE

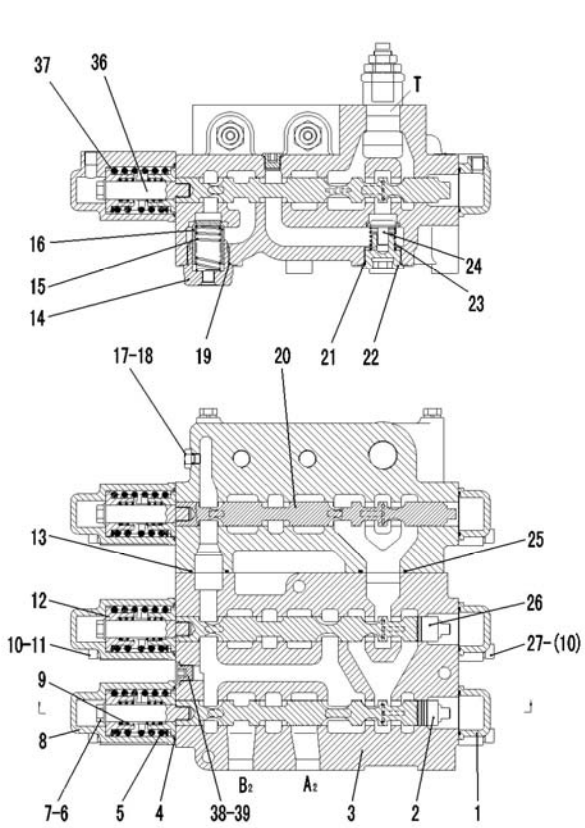

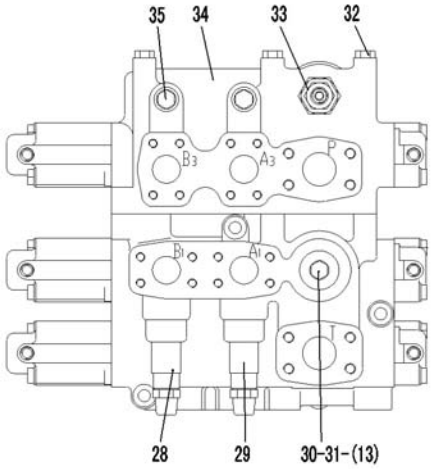

序号 Key	零件代号 Part No.	名称 Discription		是否配件 Spare parts Y/N	数量 Qty	备注 Remarks
1	4120001054004	端盖D32-1	END CAP	N	3	
2	4120001054005	动臂阀杆D32-2	VALVE STEM	N	1	
3	4120001054006	阀体D32-4	VALVE BODY	N	1	
4	4030000608	PO形圈GB1235-60*3.1	O-RING GB1235-60*3.1	Y	3	
5	4120001054007	弹簧D32-8	SPRING	N	3	
6	4015000168	垫圈GB97.1-12EpZn-300HV	WASHER GB97.1-12EpZn-300HV	N	3	
7	4011000087	螺栓GB5783-M12*20EpZn-8.8	BOLT GB5783-M12*20EpZn-8.8	N	3	
8	4120001054009	端盖D32-5	END CAP	N	3	
9	4120001054010	弹簧D32-7	SPRING	N	3	
10	4015000025	垫圈GB93-10-65Mn	WASHER GB93-10-65Mn	N	12	
11	4014000217	螺钉GB70.1-M10*100EpZn-8.8	SCREW GB70.1-M10*100EpZn-8.8	N	6	
12	4120001054012	弹簧座D32-6	SPRING SEAT	N	6	
13	7200000446	O型圈	O-RING	N	2	
14	4120001054014	补油阀盖D32-13	FLOAT TRAP VALVE BODY	N	1	
15	4120001054015	弹簧D32-14	SPRING	N	1	
16	4120001054016	补油阀D32-15	VALVE CORE	N	1	
17	4120001054017	螺塞D32A-10	PLUG	N	3	
18	4120001054018	O形圈8.9*2.3	O-RING 8.9*2.3	N	3	

多路阀(331001) CONTROL VALVE

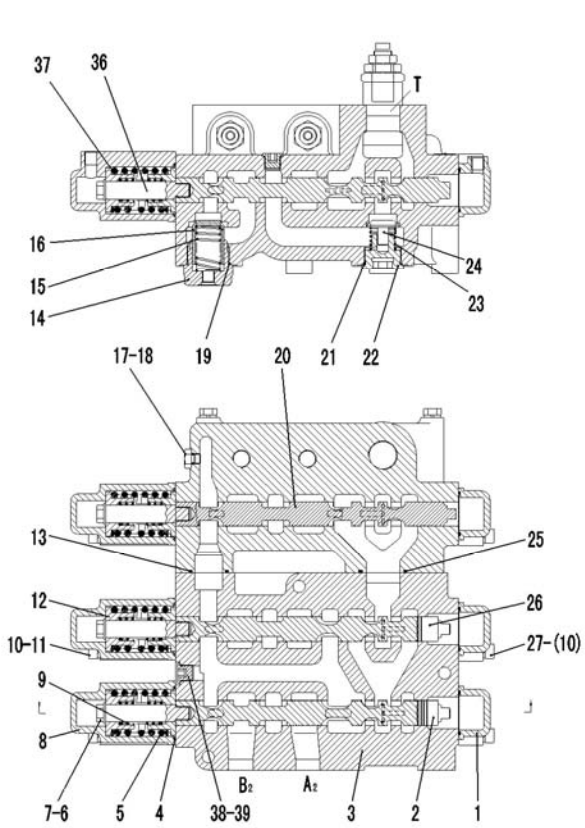

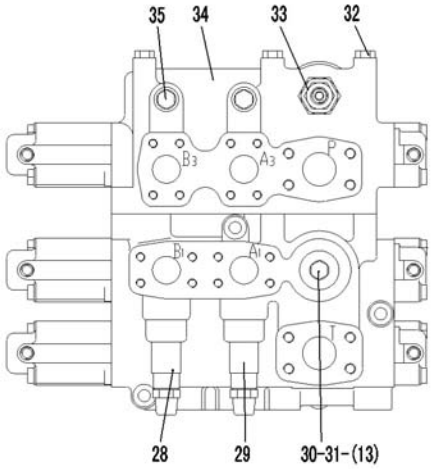

序号 Key	零件代号 Part No.	名称 Discription		是否配件 Spare parts Y/N	数量 Qty	备注 Remarks
19	7200001075	O形圈50*3.1	O-RING 50*3.1	N	4	
20	4120001054020	辅助阀杆D32A-11	VALVE STEM	N	1	
21	4030000706	O形圈GB1235-44*3.5	O-RING GB1235-44*3.5	N	4	
22	4120001054022	阀盖D32-19	CHECK VALVE BODY	N	4	
23	4120001054023	弹簧D32-16	SPRING	N	4	
24	4120001054024	单向阀D32-17	CHECK VALVE	N	4	
25	4030000707	O形圈GB1235-55*3.1	O-RING GB1235-55*3.1	N	1	
26	4120001054026	转斗阀杆D32-12	VALVE STEM	N	1	
27	4014000115	螺钉GB70.1-M10*1.5*45EpZn-8.8	SCREW GB70.1-M10*1.5*45EpZn-8.8	N	6	
28	4120001054003	小腔过载补油阀	OVERLOAD VALVE	Y	1	
29	4120001054002	大腔过载补油阀	OVERLOAD VALVE	Y	1	
30	4120001054029	堵头D32A-20	CHOKE PLUG	N	1	
31	4030000149	O形圈GB1235-35*3.5	O-RING GB1235-35*3.5	Y	1	
32	4120001054030	螺栓D32A-21	BOLT	N	5	
33	4120001054001	安全阀D32.2a-00	RELIEF VALVE	Y	1	
34	4120001054031	阀体D32A-22	VALVE BODY	N	1	
35	4120001054032	堵头D32A-23	CHOKE PLUG	N	2	
36	4120001054033	阀杆接头D32-21	VALVE STEM JOINT	N	3	

多路阀(331001) CONTROL VALVE

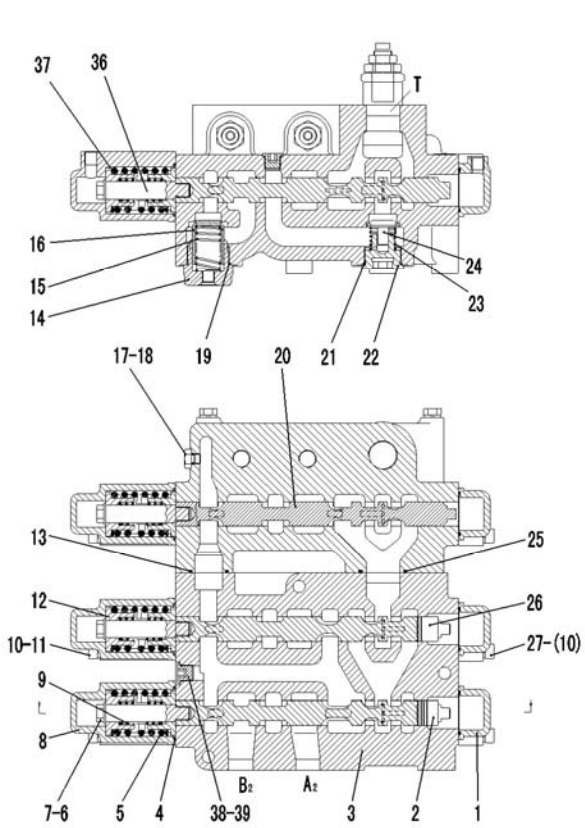

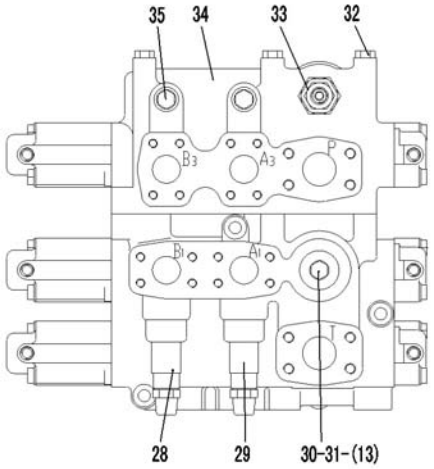

序号 Key	零件代号 Part No.	名称 Discription		是否配件 Spare parts Y/N	数量 Qty	备注 Remarks
37	4120001054034	调整垫片D32-9	ADJUSTING SHIM	N	1	
38	4120002303004	螺塞D32-3	PLUG D32-3	N	3	
39	4030000011	O形圈GB1235-20*2.4	O-RING GB1235-20*2.4	Y	3	

H　工作装置
WORKING EQUIPMENT

山 东 临 工 工 程 机 械 有 限 公 司

SHANDONG LINGONG CONSTRUCTION MACHINERY CO.,LTD.

工作装置 WORKING EQUIPMENT

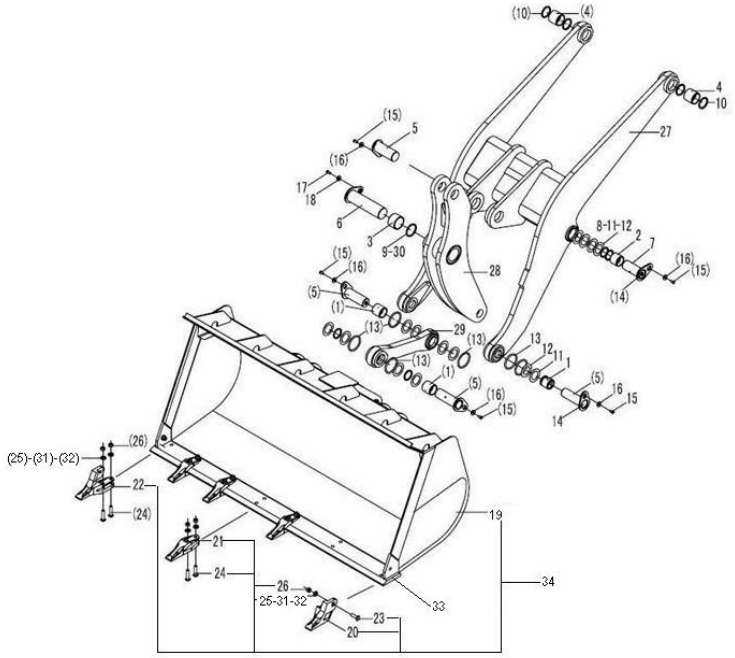

序号 Key	零件代号 Part No.	名称 Discription		是否配件 Spare parts Y/N	数量 Qty	备注 Remarks
1	4043000218	轴套LGB302-60*58A2	BUSH LGB302-60*58A2	Y	4	
2	4043000121	轴套LGB302-60*50A2	BUSH LGB302-60*50A2	Y	2	
3	4043000124	轴套LGB302-85*125A2	BUSH LGB302-85*125A2	Y	1	
4	4043000123	轴套LGB302-65*80A2/LGB302-65*80B2	BUSH LGB302-65*80A2	Y	2	
5	4043000112	销轴LGB301-60*95*170-40Cr	PIN LGB301-60*95*170G-40Cr	Y	5	
6	4043000120	销轴LGB301-85*132*245-40Cr	PIN LGB301-85*132*245-40Cr	Y	1	
7	4043000119	销轴LGB301-60*85*150-40Cr	PIN LGB301-60*85*150-40Cr	Y	2	
8	4043000127	防尘圈LGB307-60	PUSTRING LGB307-60	Y	12	
9	4043000056	防尘圈LGB307-85	PUSTRING LGB307-85	Y	2	
10	4043000128	防尘圈LGB307-65	PUSTRING LGB307-65	Y	4	
11	4043000126	垫片LGB303-60*100*2	WASHER LGB303-60*100*2	Y	6	
12	4043000125	垫片LGB303-60*100*1	SPACER LGB303-60*100*1	Y	10	
13	4043000129	O形圈LGB308-98*8	O-RING LGB308-98*8	Y	6	
14	4030000065	油杯JB7940.1-M10*1	GREASE NIPPLE JB7940.1-M10*1	Y	8	
15	4011000197	螺栓GB5783-M12*25EpZn-8.8	BOLT GB5783-M12*30EpZn-8.8	N	7	
16	4040000001	垫圈LGB001-12	WASHER LGB001-12*45*6	Y	7	
17	4011000094	螺栓GB5783-M16*30EpZn-8.8	BOLT GB5783-M16*30EpZn-8.8	N	1	
18	4040000002	垫圈LGB001-16	WASHER LGB001-16	Y	1	

工作装置 WORKING EQUIPMENT

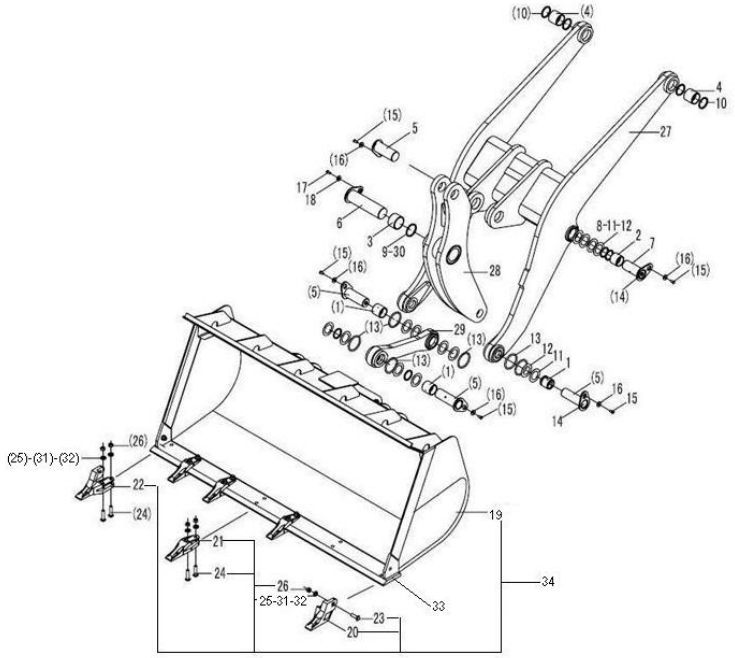

序号	零件代号	名称		是否配件	数量	备注
Key	Part No.		Discription	Spare parts Y/N	Qty	Remarks
19	29170036841	铲斗	BUCKET	Y	1	
20	29170036981	左边齿	LEFT SIDE BUCKET TEETH	Y	1	
21	29170036971	斗齿	BUCKET TEETH	Y	5	
22	29170036961	右边齿	RIGHT SIDE BUCKET TEETH	Y	1	
23	4043000337	螺栓LGB002-M16*50	BOLT LGB002-M16*50	Y	2	
24	4040000011	螺栓LGB002-M16*75	BOLT LGB002-M16*75	Y	14	
25	4015000001	垫圈GB1230-16EpZn-45	WASHER GB1230-16EpZn-45	N	16	
26	4013000016	螺母GB6170-M16EpZn-8	NUT GB6170-M16EpZn-8	N	16	
27	29150008771	动臂	LIFT ARM	Y	1	
28	29150004031	摇臂	ROCKER	Y	1	
29	29150004041	连杆	LINKAGE ROD	Y	1	
30	4043000035	垫片LGB303-85*130*1	SPACER LGB303-85*130*1	Y	4	
31	29170049661	斗齿调整垫	BUCKET ADJUST SPACER	Y	7	
32	29170049671	斗齿调整垫	BUCKET ADJUST SPACER	Y	7	
33	29170036941	主刀板	PLATE	Y	1	
34	29170036831	铲斗总成	BUCKET ASSEMBLY	Y	1	

I 转向系统
STEERING SYSTEM

山 东 临 工 工 程 机 械 有 限 公 司

SHANDONG LINGONG CONSTRUCTION MACHINERY CO.,LTD.

转向泵总成 STEERING PUMP ASSEMBLY

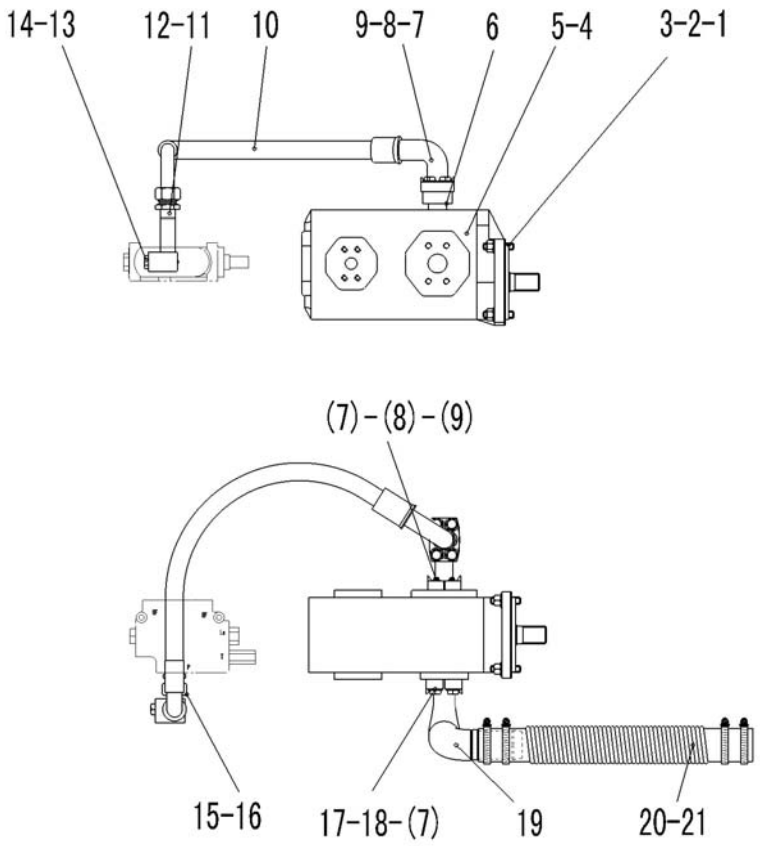

序号 Key	零件代号 Part No.	名称 Discription		是否配件 Spare parts Y/N	数量 Qty	备注 Remarks
1	4012000003	螺柱GB898-M12*35EpZn-8.8	DOUBLE-SCREW BOLT GB898-M12*35EpZn-8.8	N	4	
2	4015000168	垫圈GB97.1-12EpZn-300HV	WASHER GB97.1-12EpZn-300HV	N	4	
3	4013000011	螺母GB6170-M12EpZn-8	NUT GB6170-M12 EpZn-8	N	4	
4	4120000866	转向变速双联泵CBGj2063/2040	TANDEM GEAR PUMP CBGj2063/2040	Y	1	
5	29110000041	泵用密封垫	SEALING WASHER	Y	1	
6	29190004121	转向泵出油钢管	OUTLET PIPE OF STEERING PUMP	Y	1	
7	4011000475	螺栓GB16674-M10*30EpZn-8.8	BOLT GB16674-M10*30EpZn-8.8	N	12	
8	4041000026	分体法兰LGB117-310491	FLANGE LGB117-310491	Y	2	
9	4030000026	O形圈GB3452.1-32.5*3.55G	O-RING GB3452.1-32.5*3.55G	Y	2	
10	29190004131	转向泵至优先阀胶管	PIPE	Y	1	
11	29190004141	优先阀进油钢管	INLET TUBE OF PRIOPTRY VALVE	Y	1	
12	4030000241	O形圈GB3452.1-20.0*1.80G	O-RING GB3452.1-20.0*1.80G	Y	1	
13	4041000774	螺塞LGB135-01422	PLUG LGB13501421	Y	1	
14	4041000767	O形圈LGB168-11124	O-RING LGB168-11124	Y	1	
15	4041000188	直接头LGB120-03028	JOINT LGB120-03028	Y	1	
16	4041000779	O形圈LGB168-12331	O-RING LGB168-12331	Y	1	
17	4030000028	O形圈GB3452.1-36.5*3.55G	O-RING GB3452.1-36.5*3.55G	Y	1	
18	4041000056	分体法兰LGB117-312550	FLANGE LGB117-312550	Y	1	

转向泵总成 STEERING PUMP ASSEMBLY

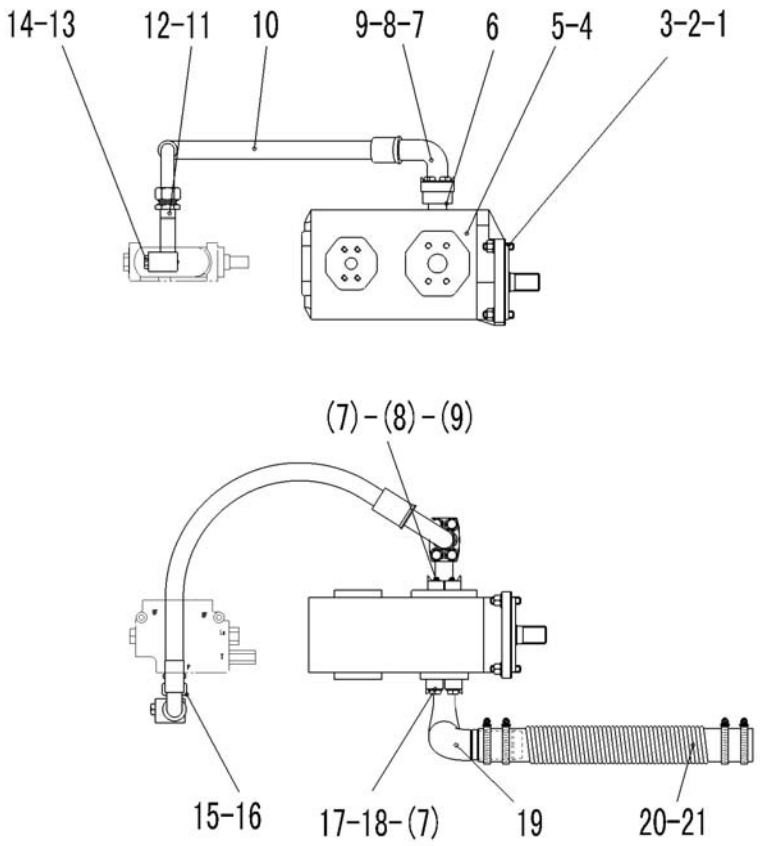

序号 Key	零件代号 Part No.	名称 Discription		是否配件 Spare parts Y/N	数量 Qty	备注 Remarks
19	29190004051	转向泵吸油钢管	OIL INLET TUBE OF STEERING PUMP	Y	1	
20	4090000043	吸油胶管 HG4-763-45*450	OIL INLET PIPE HG4-763-45*450	Y	1	
21	4017000007	喉箍JB8870-d60	CLAMP JB8870-d60	N	4	

转向器总成 STEERING UNIT ASSEMBLY

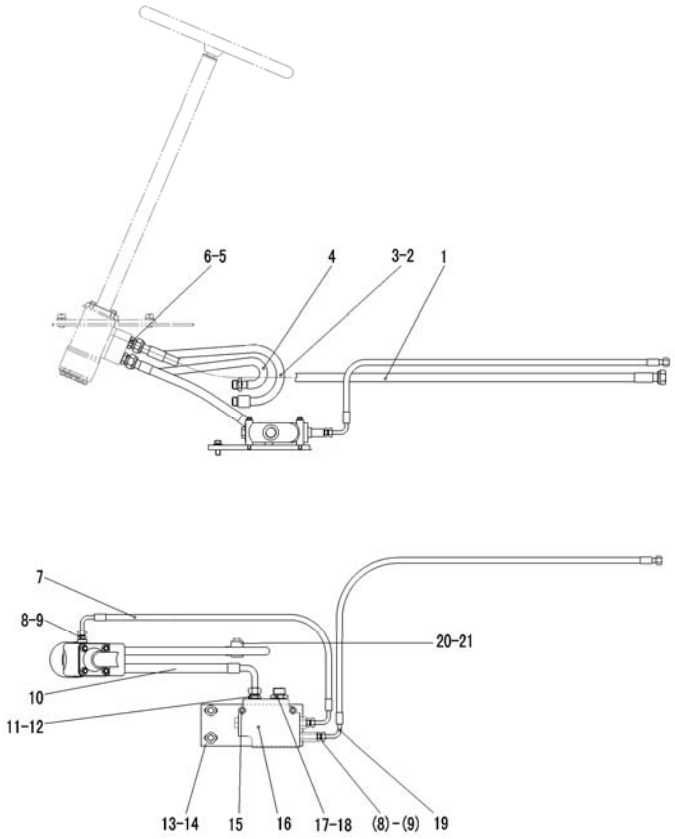

序号	零件代号	名称		是否配件	数量	备注
Key	Part No.	Discription		Spare parts Y/N	Qty	Remarks
1	4041000516	软管LGB164-010150	PIPE LGB164010150	Y	1	
2	29200008561	转向器出油钢管A	OUTLET TUBE FROM STEERING DEVICE(A)	Y	1	
3	4030000289	O形圈GB3452.1-16.0*1.80G	O-RING GB3452.1-15.0*1.80G	Y	2	
4	29200004031	转向器出油钢管B	OUTLET TUBE FROM STEERING DEVICE(B)	Y	1	
5	4041000564	直接头LGB120-02620	JOINT LGB120-02620	Y	4	
6	4041000783	O形圈LGB168-11724	O-RING LGB168-11724	Y	4	
7	29200007781	优先阀反馈油管	FEEDBACK OIL PIPE OF PRIORITY VALVE	Y	1	
8	4041000131	直接头LGB120-01412	JOINT LGB120-01412	Y	3	
9	4041000784	O形圈LGB168-10924	O-RING LGB168-10924	Y	3	
10	29200008251	转向器进油胶管	OIL PIPE OF STEERING GEAR	Y	1	
11	4041000187	直接头LGB120-02622	JOINT LGB120-02622	Y	1	
12	4041000771	O形圈LGB168-11924	O-RING LGB168-11924	Y	1	
13	29200008461	固定板	MOUNTING PLATE	Y	1	
14	4011000560	螺栓GB16674-M12*25EpZn-8.8	BOLT GB16674-M12*25EpZn-8.8	N	2	
15	4011000302	螺栓GB16674-M8*75EpZn-8.8	BOLT GB16674-M8*75EpZn-8.8	N	2	
16	4120000709	优先阀VLE-150	PRIORITY VALVE VLE-150	Y	1	
17	4041000188	直接头LGB120-03028	JOINT LGB120-03028	Y	1	
18	4041000779	O形圈LGB168-12331	O-RING LGB168-12331	Y	1	

转向器总成 STEERING UNIT ASSEMBLY

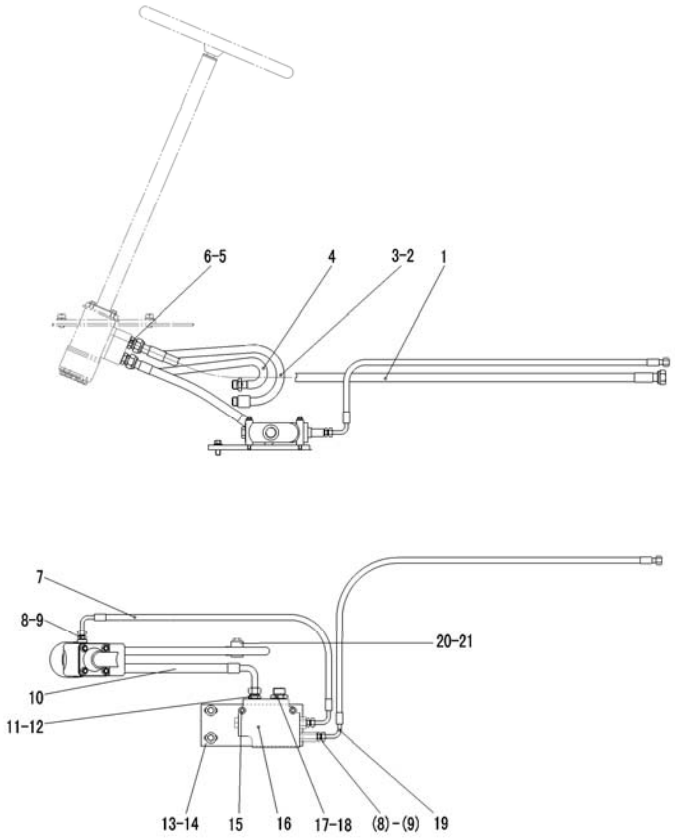

序号 Key	零件代号 Part No.	名称 Discription		是否配件 Spare parts Y/N	数量 Qty	备注 Remarks
19	4041000514	软管LGB165-003121	PIPE LGB165-003121	Y	1	
20	4041000774	螺塞LGB135-01422	PLUG LGB13501421	Y	1	
21	4041000767	O形圈LGB168-11124	O-RING LGB168-11124	Y	1	

转向缸总成　STEERING CYLINDER ASSEMBLY

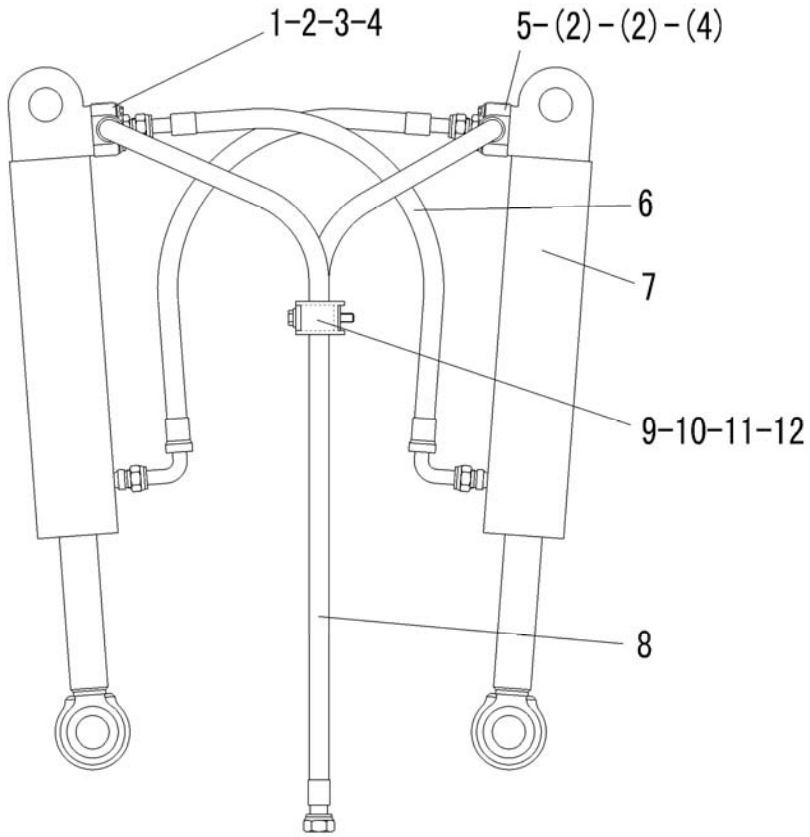

序号 Key	零件代号 Part No.	名称 Discription		是否配件 Spare parts Y/N	数量 Qty	备注 Remarks
1	29210004081	钢管	TUBE	Y	1	
2	4030000275	O形圈GB3452.1-22.4*3.55G	O-RING GB3452.1-22.4*3.55G	Y	2	
3	4011000481	螺栓GB16674-M8*30EpZn-8.8	BOLT GB16674-M8*30Ep.Zn-8.8	N	4	
4	4011000277	螺栓GB16674-M8*40EpZn-8.8	BOLT GB16674-M8*40EpZn-8.8	N	4	
5	29210004091	钢管	TUBE	Y	1	
6	4041000563	软管LGB128-006078	PIPE LGB128006078	Y	2	
7	4120001004	转向油缸HSGL-80*45*327-594	STEERING CYLINDER HSGL-80*45*327-594	Y	2	
8	29210007661	转向缸进油胶管	OIL INLET PIPE OF STEERING CYLINDER	Y	2	
9	29210004061	固定座	PERMAMENT SEAT	Y	1	
10	29210004071	橡胶板	RUBBER BAR	Y	2	
11	4011000051	螺栓GB5782-M10*70EpZn-8.8	BOLT GB5782-M10*70EpZn-8.8	N	1	
12	4015000197	垫圈GB96.1-10EpZn-300HV	WASHER GB96.1-10EpZn-300HV	N	1	

转向油缸（371368） STEERING CYLINDER

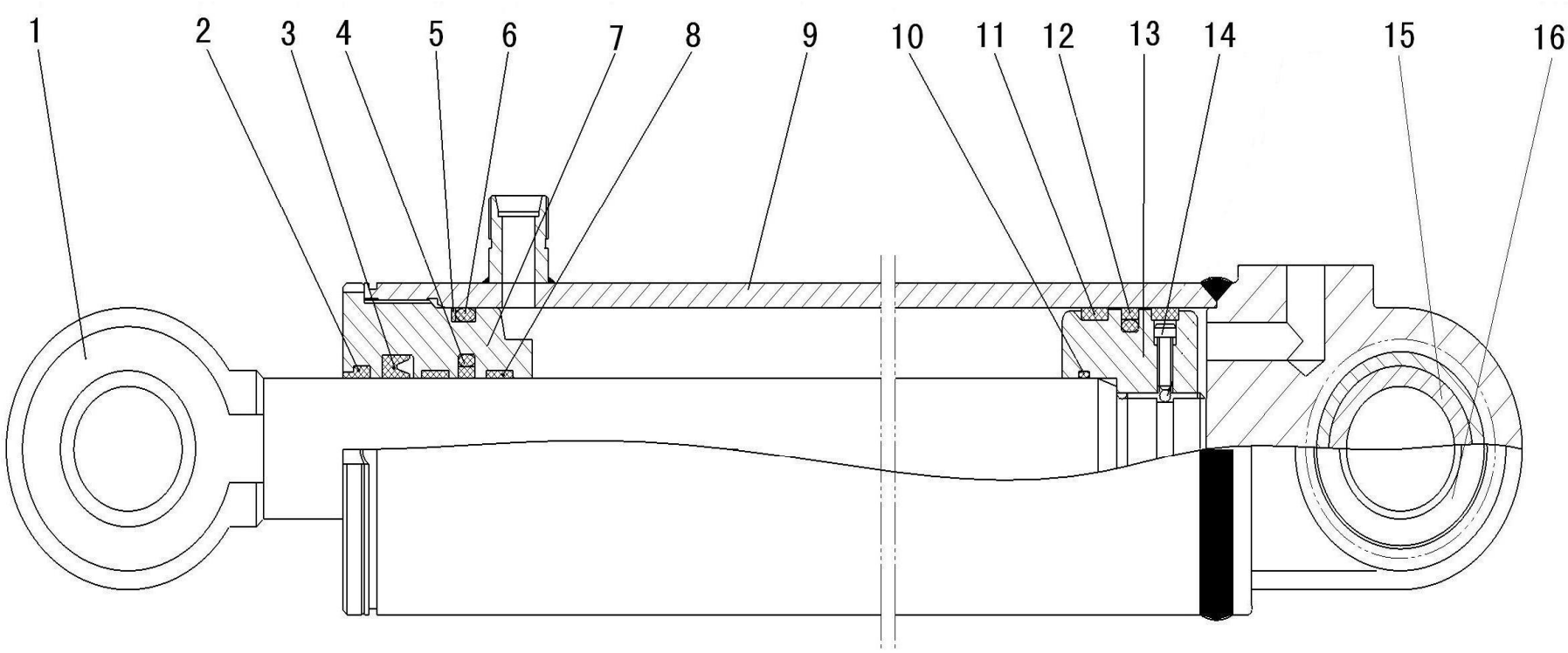

序号	零件代号	名称		是否配件	数量	备注
Key	Part No.	Discription		Spare parts Y/N	Qty	Remarks
1	4120001004113	活塞杆HSGL-80/45*327-1	PISTON ROD HSGL-80/45*327-1	Y	1	
2	4120001004101	密封件包	SEALING MEMBER AGGREGATE	Y	1	
3	4120001004101	密封件包	SEALING MEMBER AGGREGATE	Y	1	
4	4120001004101	密封件包	SEALING MEMBER AGGREGATE	Y	1	
5	4120001004101	密封件包	SEALING MEMBER AGGREGATE	Y	1	
6	4120001004101	密封件包	SEALING MEMBER AGGREGATE	Y	1	
7	4120001004110	导向套HSGL-80/45*327-2	GUIDE SLEEVE HSGL-80/45*327-2	N	1	
8	4120001004101	密封件包	SEALING MEMBER AGGREGATE	Y	2	
9	4120001004104	缸体HSGL-80/45*327-3	CYLINDER BODY HSGL-80/45*327-3	N	1	
10	4120001004101	密封件包	SEALING MEMBER AGGREGATE	Y	1	
11	4120001004101	密封件包	SEALING MEMBER AGGREGATE	Y	2	
12	4120001004101	密封件包	SEALING MEMBER AGGREGATE	Y	1	
13	4120001004109	活塞HSGL-80/45*327-4	PISTON HSGL-80/45*327-4	N	1	
14	4014000237	螺钉GB70.1-M6*16-8.8	SCREW GB70.1-M6*16-8.8	N	1	
15	4021000199	轴承GB9163-GE40ES	SPHERICAL PLAIN BEARING	Y	2	
16	4015000261	挡圈GB893.1-62-65Mn	CHECK RING GB893.1-62-65Mn	N	1	

J　制动系统
BRAKE SYSTEM

山 东 临 工 工 程 机 械 有 限 公 司

SHANDONG LINGONG CONSTRUCTION MACHINERY CO.,LTD.

行车制动系统 SERVICE BRAKE ASSEMBLY

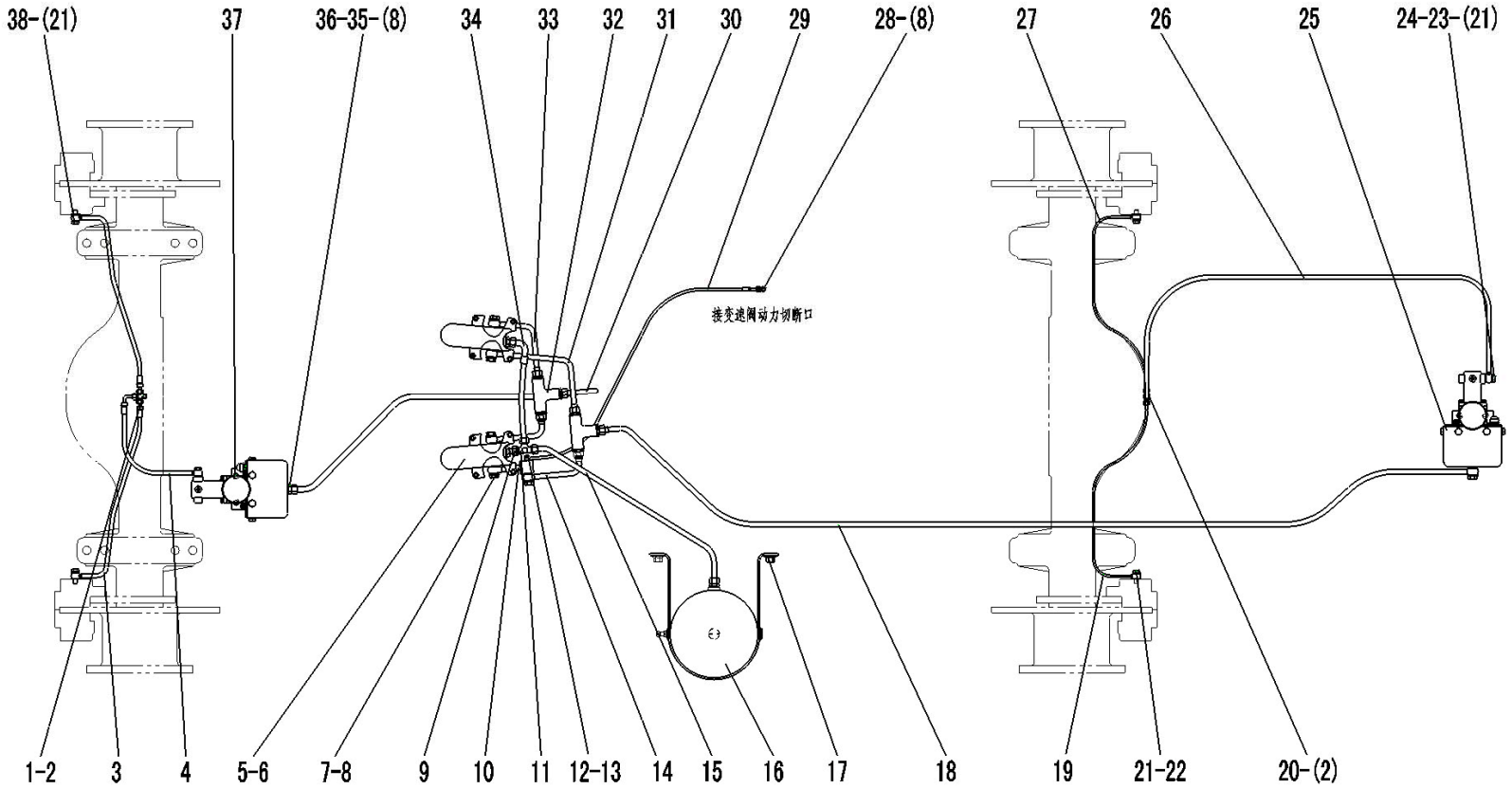

序号 Key	零件代号 Part No.	名称 Discription		是否配件 Spare parts Y/N	数量 Qty	备注 Remarks
1	29220004051	三通接头	TEE OF THE OIL LINE	Y	1	
2	4011000455	螺栓GB16674-M8*25EpZn-8.8	BOLT GB16674-M8*25EpZn-8.8	N	10	
3	29220004061	前桥制动油管	TUBE OF FRONT AXLE	Y	2	
4	4041000821	软管LGB153-102050	PIPE LGB153-102050	Y	1	
5	4120001795	气制动阀LY60F	BRAKE CONTROL VALVE LY60F	Y	2	
6	4130000521	制动灯开关YK209K	SWITCH OF BRAKE LIGHT	Y	6	
7	29010000041	螺栓	BOLT	Y	6	
8	29010000061	垫圈	WASHER	Y	17	
9	29220007691	接头	JOINT	Y	1	
10	29220007921	三通接管	TUBE	Y	1	
11	29220007701	三通接头	TEE OF THE OIL LINE	Y	1	
12	29220009111	螺栓	BOLT	Y	1	
13	29220009121	垫圈	WASHER	Y	2	
14	29220007711	转换钢管	TUBE	Y	2	
15	29220004031	储气罐至制动阀气管	PIPE FROM AIR RESERVOIR TO BRAKE VALVE	Y	1	
16	29220000531	储气罐	AIR RESERVOIR	Y	1	
17	4011000560	螺栓GB16674-M12*25EpZn-8.8	BOLT GB16674-M12*25EpZn-8.8	N	4	
18	4041001122	软管LGB149-004345	TUBE LGB149-004345	Y	1	

行车制动系统 SERVICE BRAKE ASSEMBLY

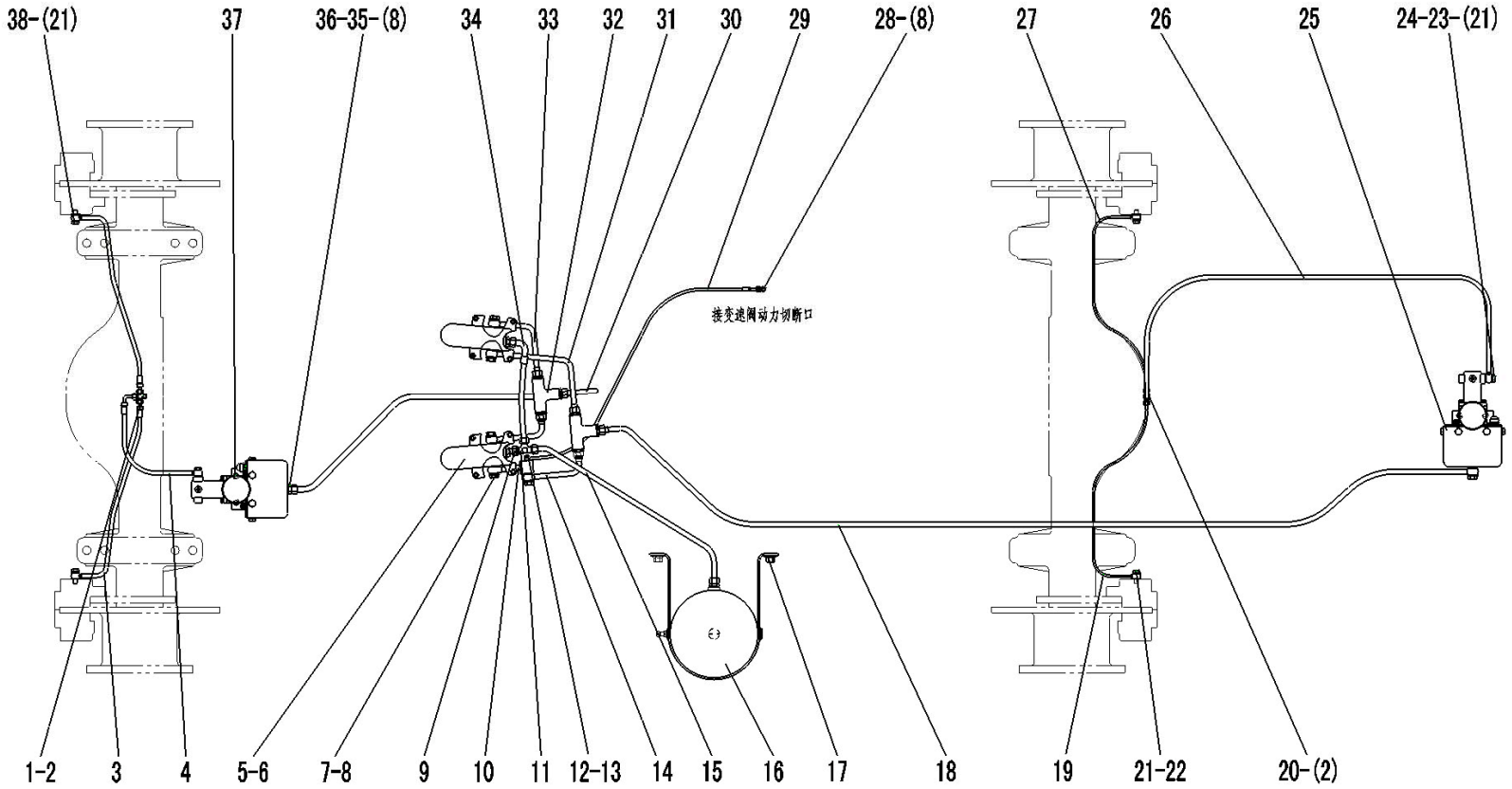

序号 Key	零件代号 Part No.	名称 Discription		是否配件 Spare parts Y/N	数量 Qty	备注 Remarks
19	29220004071	后桥左油管	TUBE OF BEAR AXLE(LEFT)	Y	1	
20	29220000131	三通接头	CONNECTOR	Y	1	
21	29220000021	垫圈	WASHER	Y	10	
22	29220000031	制动器管接头	CONNECTER	Y	2	
23	29220000161	加力泵管接头	CONNECTER	Y	2	
24	29220000171	垫圈	WASHER	Y	2	
25	4120000090	加力泵XZ-60	BOOSTER XZ-60	Y	2	
26	4041000552	软管LGB152-002180	TUBE LGB152002180	Y	1	
27	29220004081	后桥右油管	TUBE OF REAR AXLE(RIGHT)	Y	1	
28	29220008451	直接头	JOINT	Y	1	
29	4041001043	软管LGB145-002136	PIPE LGB145-002136	Y	1	
30	29220007721	至前加力泵气管	TUBE TO FRONT BOOSTER	Y	1	
31	4041000998	软管LGB149-004041	PIPE LGB149-004041	Y	1	
32	4120000248	梭阀SF-50G	SHUTTLE VALVE SF-50G	Y	2	
33	4041001124	软管LGB149-004034	PIPE LGB149-004034	Y	1	
34	29220007731	气管	TUBE	Y	1	
35	29010000051	垫圈	WASHER	Y	10	
36	29010000071	二通接头	CONNECTOR	Y	3	

行车制动系统 SERVICE BRAKE ASSEMBLY

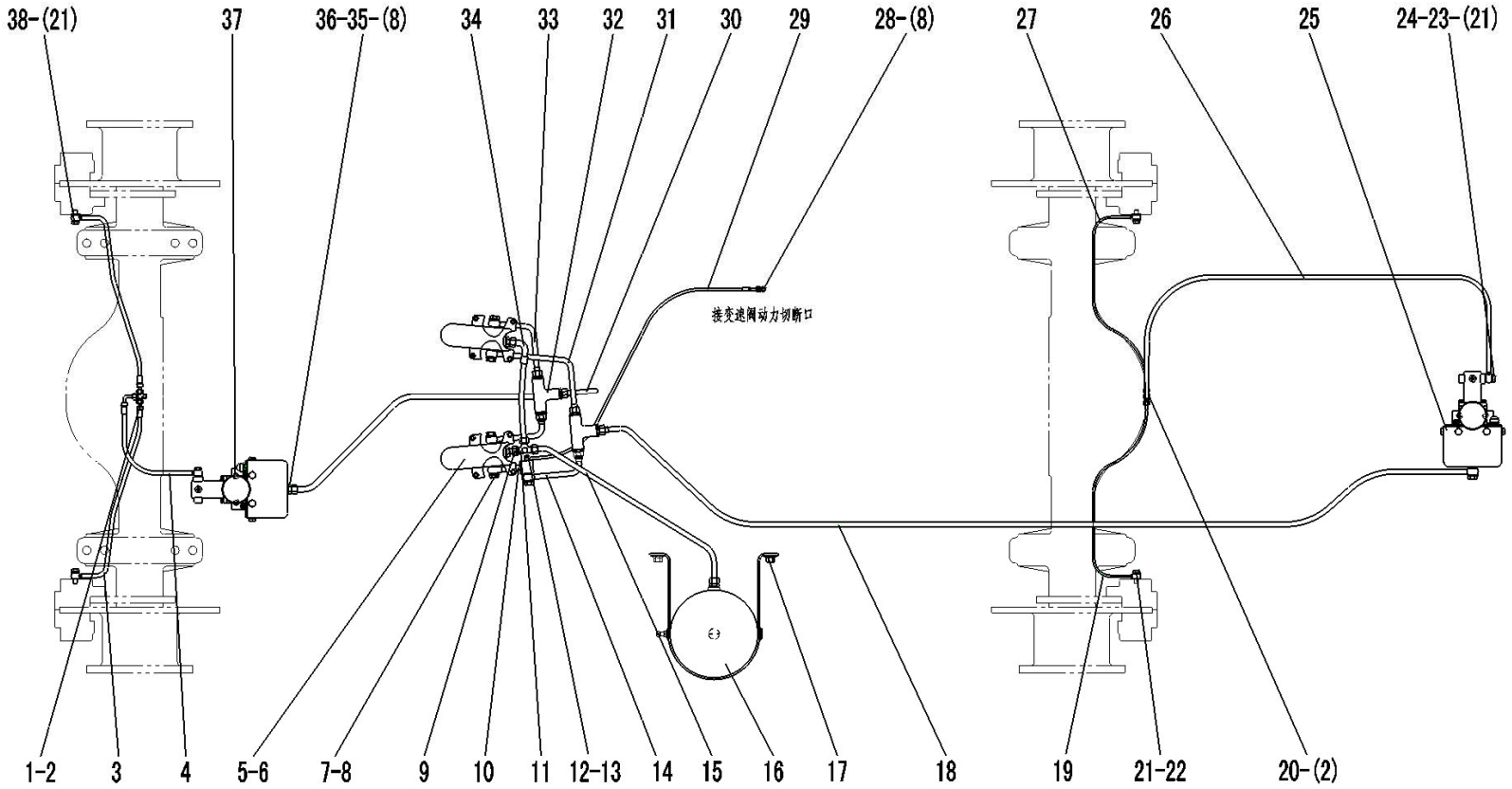

序号 Key	零件代号 Part No.	名称 Discription		是否配件 Spare parts Y/N	数量 Qty	备注 Remarks
37	4011000447	螺栓GB16674-M10*20EpZn-8.8	BOLT GB16674-M10*20EpZn-8.8	N	4	
38	29220004091	管接头	CONNECTOR	Y	2	

储气罐 AIR RESERVOIR

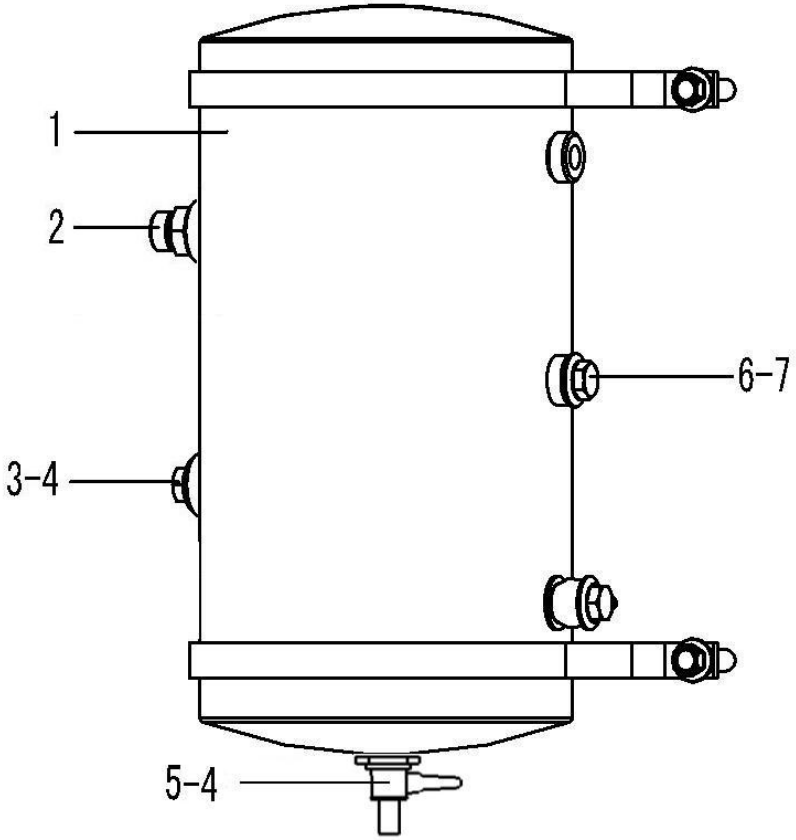

序号 Key	零件代号 Part No.	名称 Discription		是否配件 Spare parts Y/N	数量 Qty	备注 Remarks
1	29220000541	罐体	AIR RESERVOIR BODY	Y	1	
2	4120000065	安全阀LG09-AQF	SAFETY VALVE	Y	1	
3	4120000742	轮胎充气阀LG09-CQF	CHARGE VALVE FOR TIRE	Y	1	
4	29010000061	垫圈	WASHER	Y	2	
5	4120000066	791手动放水阀LG09-FSF	791-WATER DRAIN VALVE	Y	1	
6	4030000311	螺塞JB1000-M10*1EpZn-35	PLUG JB1000-M10*1EpZn-35	Y	1	
7	29230000141	垫圈	WASHER	Y	1	

加力泵(340201) BRAKE BOOSTER

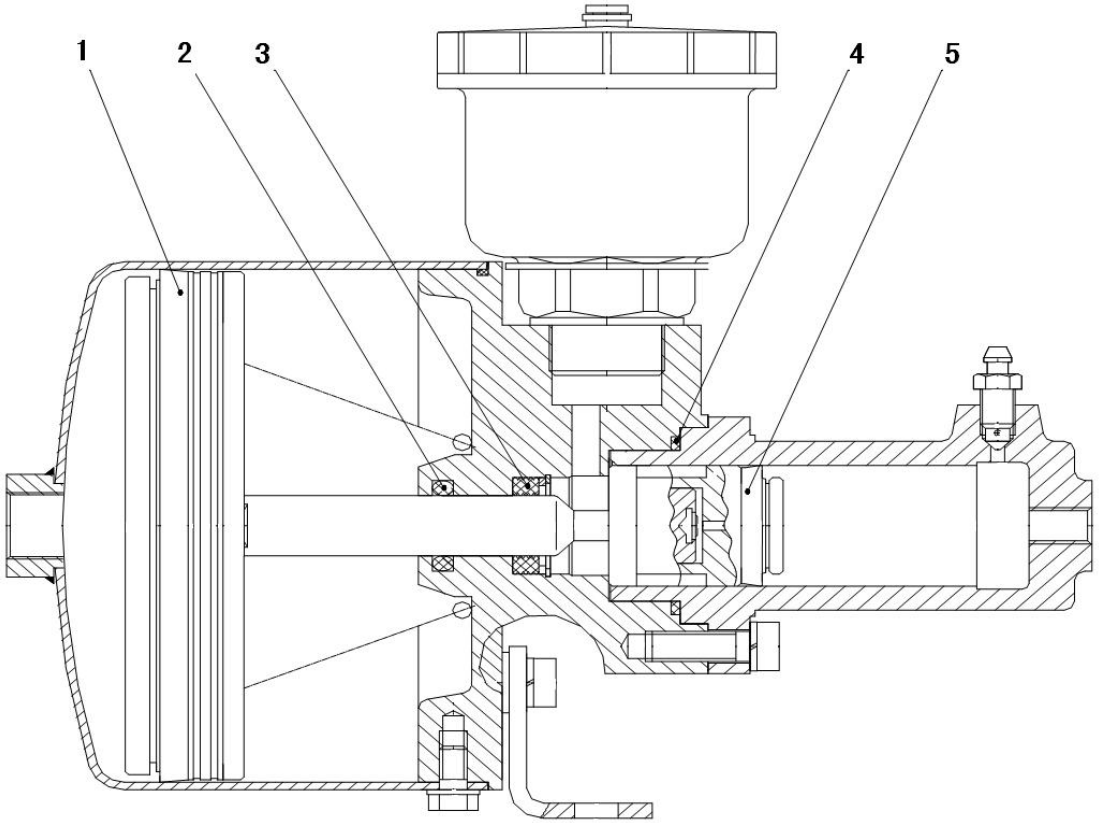

序号	零件代号		名称	是否配件	数量	备注
Key	Part No.		Discription	Spare parts Y/N	Qty	Remarks
1	4120000090051	密封件包	SEALING MEMBER AGGREGATE	Y	1	
2	4120000090051	密封件包	SEALING MEMBER AGGREGATE	Y	1	
3	4120000090051	密封件包	SEALING MEMBER AGGREGATE	Y	1	
4	4120000090051	密封件包	SEALING MEMBER AGGREGATE	Y	1	
5	4120000090051	密封件包	SEALING MEMBER AGGREGATE	Y	1	

驻车制动系统 PARKING BRAKE SYSTEM

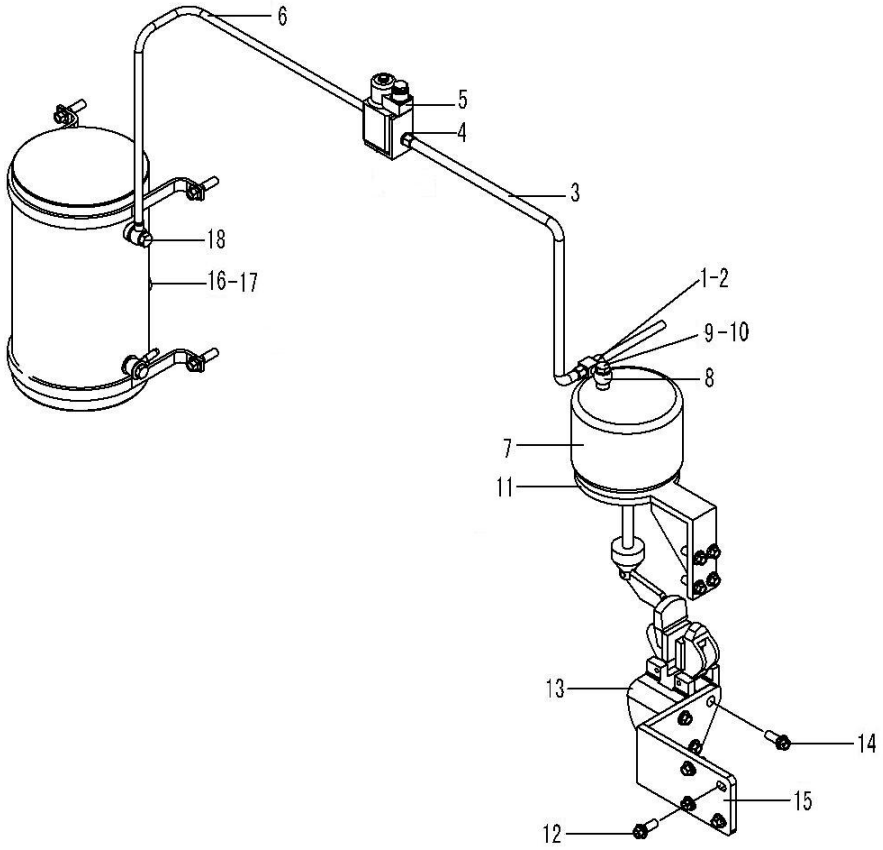

序号 Key	零件代号 Part No.	名称 Discription		是否配件 Spare parts Y/N	数量 Qty	备注 Remarks
1	4130000055	气压信号灯开关HFF-3757002	SWITCH	Y	1	
2	29010000051	垫圈	WASHER	Y	1	
3	29230000211	驻车制动气室气管	PIPE	Y	1	
4	29230000121	接头体	CONNECTER	Y	2	
5	4120000759	制动电磁阀LG23-DCF	BRAKE VALVE	Y	1	
6	29230000131	电磁阀进气管	PIPE	Y	1	
7	4120000506	驻车制动气室	AIR RESERVOIR	Y	1	
8	29230000151	三通块	THREE-WAY PIPE	Y	1	
9	4011000339	螺栓JB999-M14*1.5*28EpZn-35	BOLT JB999-M14*1.5*28-35	Y	1	
10	29230000031	垫圈	WASHER	Y	2	
11	29230004021	支架	BRACKET	Y	1	
12	4011000479	螺栓GB16674-M12*30EpZn-8.8	BOLT GB16674-M12*30EpZn-8.8	N	8	
13	4120000087	手制动器TC5Z	HAND BRAKE TC5Z	Y	1	
14	4011000148	螺栓GB16674-M16*40EpZn-8.8	BOLT GB16674-M16*40EpZn-8.8	N	3	
15	29230001051	支架	BRACKET	Y	1	
16	4120000760	压力开关LY-3720002	SWITCH	Y	1	
17	29220009121	垫圈	WASHER	Y	3	
18	29220009111	螺栓	BOLT	Y	1	

手制动器（371322） HAND BRAKE（371322）

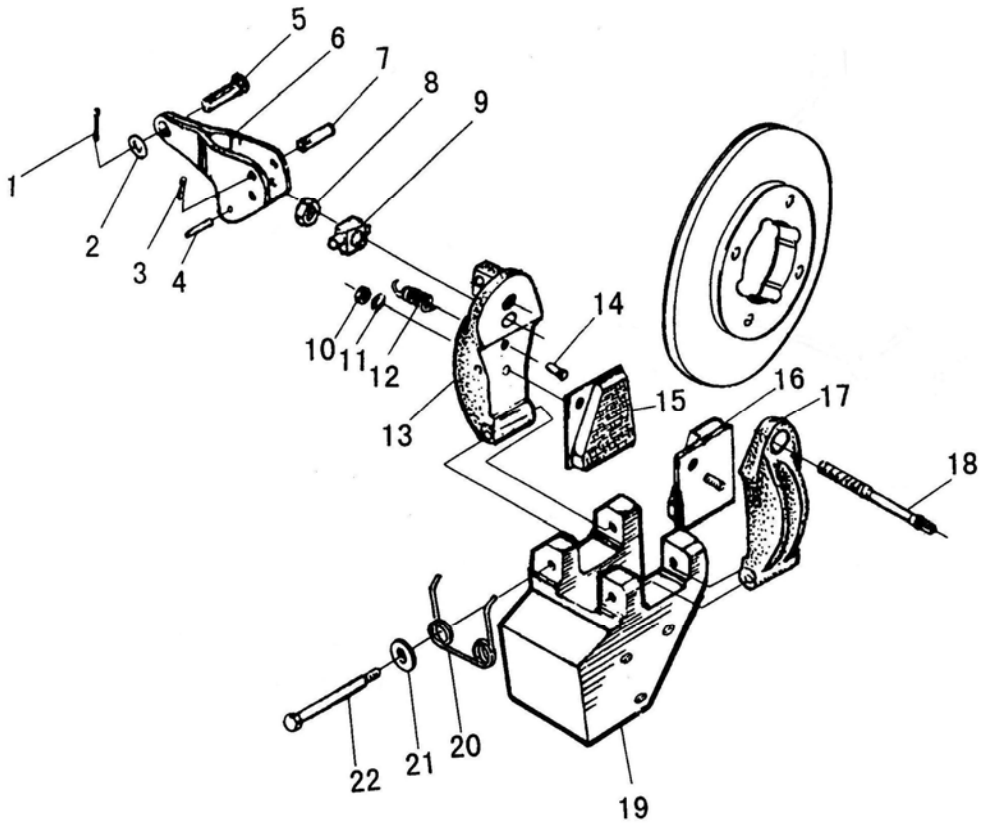

序号	零件代号	名称	是否配件	数量	备注
Key	Part No.	Discription	Spare parts Y/N	Qty	Remarks
1	4120000087035	开口销 3*20	SPLIT PIN 3*20	N	1	
2	4120000087036	垫圈 10	WASHER 10	N	1	
3	4120000087037	开口销1.5*10	SPLIT PIN 1.5*10	N	1	
4	4120000087026	销轴	PIN 4*22	N	1	
5	4120000087038	销轴	PIN	N	1	
6	4120000087027	拉柄	BRAKE CRANK	N	1	
7	4120000087039	销轴	PIN	N	1	
8	4120000087034	自锁螺母 M10	NUT M10	N	1	
9	4120000087024	支座	PEDESTAL	N	1	
10	4120000087040	螺母M5	NUT M5	N	2	
11	4120000087041	垫圈5	WASHER 5	N	2	
12	4120000087029	弹簧	TENSION SPRING	N	1	
13	4120000087042	主夹钳	MAIN CLAMP	N	1	
14	4120000087028	拉销	SPRING PIN	N	1	
15	4120000087043	主摩擦片	MAIN FRICTION BLOCK	Y	1	
16	4120000087044	副摩擦片	SECOND FRICTION BLOCK	Y	1	
17	4120000087045	副夹钳	SECOND CLAMP	N	1	
18	4120000087046	拉杆螺栓	LINKAGE BOLT	N	1	

手制动器（371322） HAND BRAKE（371322）

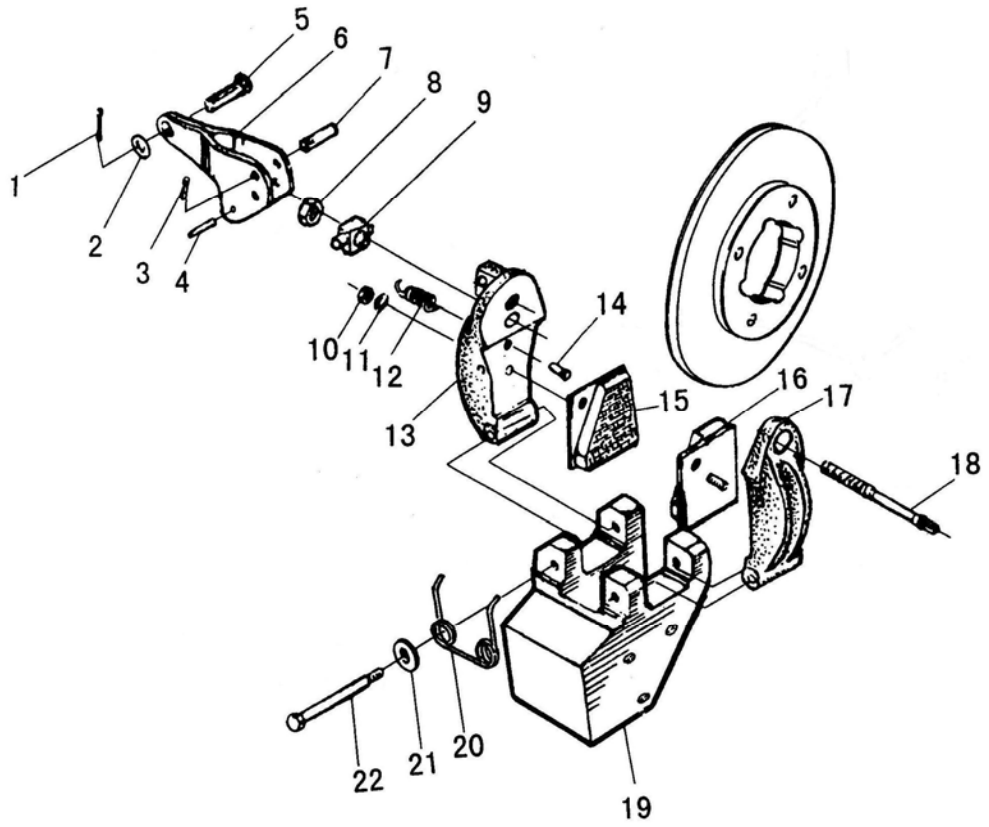

序号 Key	零件代号 Part No.	名称 Discription		是否配件 Spare parts Y/N	数量 Qty	备注 Remarks
19	4120000087047	支座	PEDESTAL	N	1	
20	4120000087030	回位弹簧	RETRACTION SPRING	N	1	
21	4120000087048	垫圈	WASHER	N	2	
22	4120000087049	螺栓	BOLT	N	2	

K　车架
FRAME

山 东 临 工 工 程 机 械 有 限 公 司

SHANDONG LINGONG CONSTRUCTION MACHINERY CO.,LTD.

前车架总成 FRONT FRAME

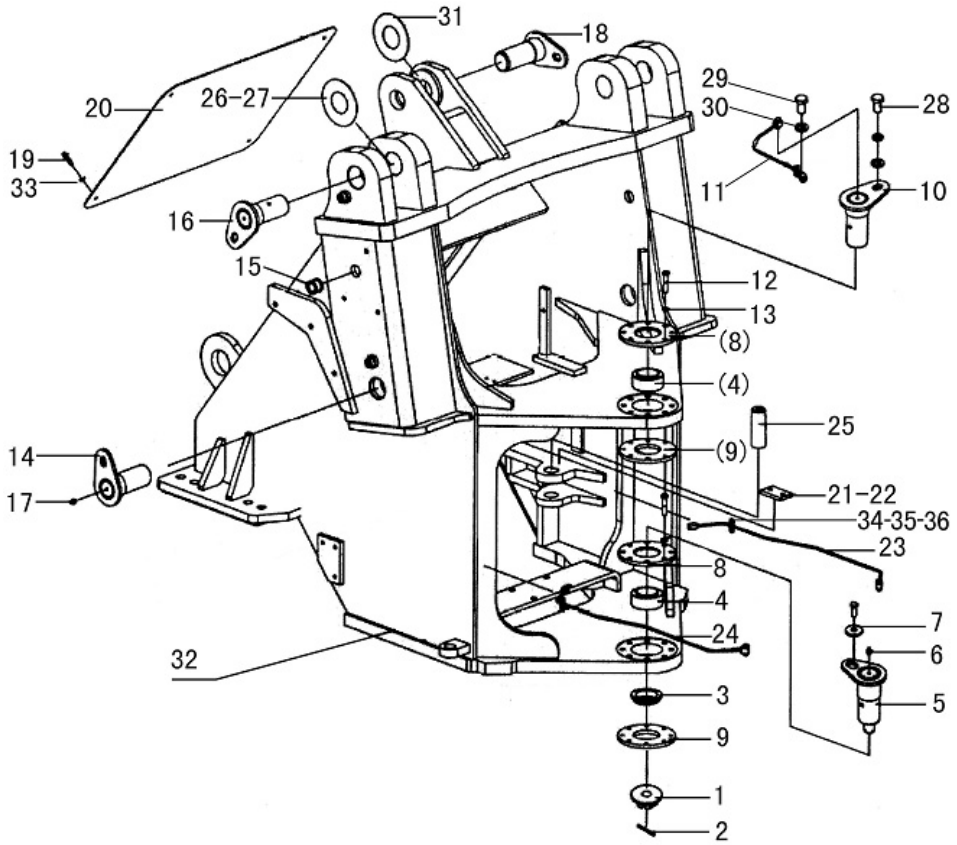

序号	零件代号	名称	是否配件	数量	备注
Key	Part No.	Discription	Spare parts Y/N	Qty	Remarks
1	29250001061	开槽螺母	SLOTTED NUT	Y	1	
2	4016000113	开口销GB91-6.3*63EpZn-Q235A	SPLIT PIN GB91-6.3*63EpZn-Q235A	N	1	
3	29250007591	套	BUSH	Y	1	
4	4021000042	关节轴承GB9163-GE60ES-2RS	BEARING GB9163-GE60ES-2RS	Y	2	
5	29250004031	下铰接销	DOWN ARTICULATION PIN	Y	1	
6	29270008001	油管总成	TUBE ASSEMBLY	Y	1	
7	4040000001	垫圈LGB001-12	WASHER LGB001-12*45*6	Y	7	
8	29250004011	盘	DISC	Y	2	
9	29250004021	盘	DISC	Y	2	
10	29250004041	上铰接销	UP ARTICULATION PIN	Y	1	
11	29250004091	油管	TUBE	Y	1	
12	4011000186	螺栓GB5782-M12*55EpZn-8.8	BOLT GB5782-M12*55EpZn-8.8	N	16	
13	4015000026	垫圈GB93-12-65Mn	WASHER GB93-12-65Mn	N	20	
14	4043000205	销轴LGB301-60*125*235G-40Cr	PIN LGB301-60*125*235G-40Cr	Y	2	
15	29250001351	走线胶套	RUBBER SLEEVE	Y	4	
16	4043000204	销轴LGB301-65*122*235G-40Cr	PIN LGB301-65*122*235G-40Cr	Y	2	
17	4030000065	油杯JB7940.1-M10*1	GREASE NIPPLE JB7940.1-M10*1	Y	8	
18	4043000203	销轴LGB301-60*95*170G-40Cr	PIN LGB301-60*95*170G-40Cr	Y	1	

前车架总成 FRONT FRAME

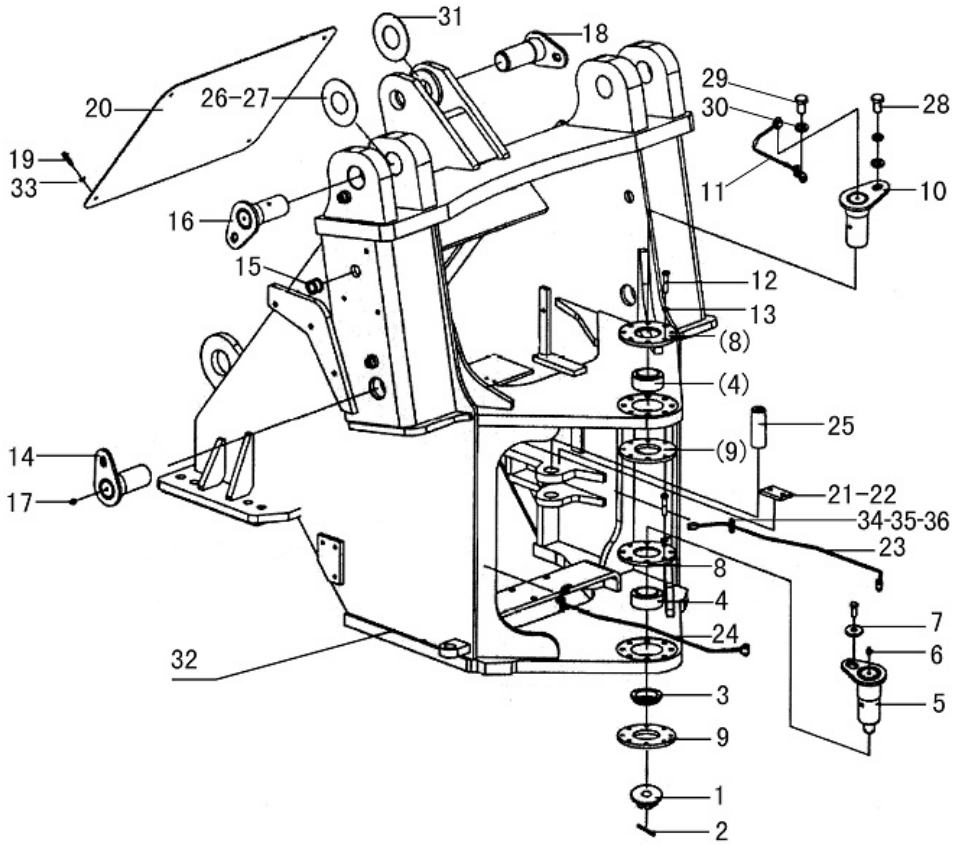

序号 Key	零件代号 Part No.	名称 Discription		是否配件 Spare parts Y/N	数量 Qty	备注 Remarks
19	4011000081	螺栓GB5783-M10*20EpZn-8.8	BOLT GB5783-M10*20EpZn-8.8	N	6	
20	29250004171	前盖板	FRONT HOOD	Y	1	
21	29250001111	卡板	PLATE	Y	2	
22	29250001121	卡板	PLATE	Y	2	
23	29250004061	右注油管	OIL TUBE(RIGHT)	Y	1	
24	29250004071	左注油管	OIL TUBE(LEFT)	Y	1	
25	29250004081	前转向销	FRONT PIN OF STEERING CYLINDER	Y	2	
26	4043000197	垫片LGB303-65*140*1	WASHER LGB303-65*140*1	Y	2	
27	4043000198	垫片LGB303-65*140*2	WASHER LGB303-65*140*2	Y	2	
28	4011000197	螺栓GB5783-M12*25EpZn-8.8	BOLT GB5783-M12*30EpZn-8.8	N	11	
29	29250000291	通油螺栓	BOLT	Y	3	
30	29250000301	垫片	WASHER	Y	6	
31	4043000151	垫片LGB303-60*120*1	SPACER LGB303-60*120*1	Y	4	
32	29240008563	前车架	FRONT FRAME	Y	1	
33	4015000197	垫圈GB96.1-10EpZn-300HV	WASHER GB96.1-10EpZn-300HV	N	6	
34	4014000024	螺钉GB818-M6*10EpZn-4.8	SCREW GB818-M6*10EpZn-4.8	N	6	
35	4015000035	垫圈GB93-6-65Mn	WASHER GB93-6-65Mn	N	6	
36	29250000311	管卡	Plate	Y	3	

后车架总成 REAR FRAME

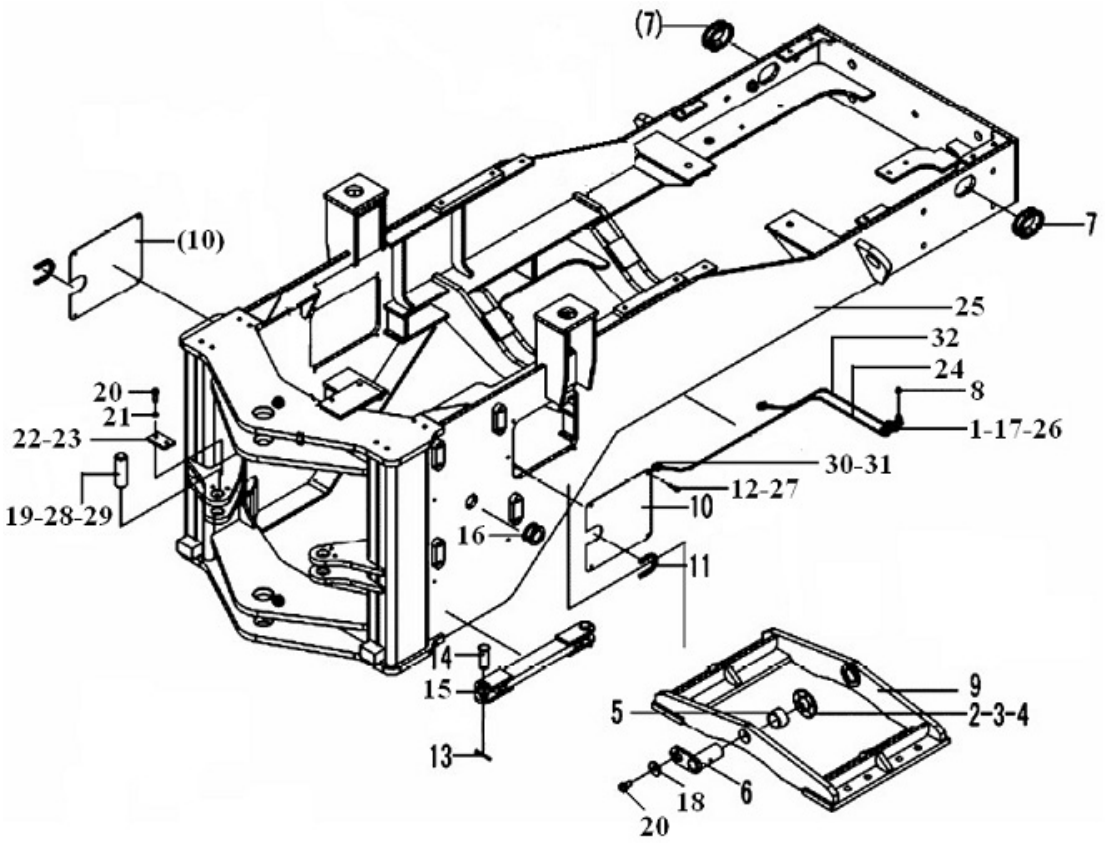

序号 Key	零件代号 Part No.	名称 Discription		是否配件 Spare parts Y/N	数量 Qty	备注 Remarks
1	29250000311	管卡	Plate	Y	2	
2	29270001051	调整垫片	ADJUST SPACER	Y	2	
3	29270001061	调整垫片	ADJUST SPACER	Y	2	
4	29270001071	调整垫片	ADJUST SPACER	Y	2	
5	29270007831	套	BUSH	Y	2	
6	29270008591	焊接销轴	JOINTING PIN	Y	2	
7	29270000031	走线胶套	RUBBER SLEEVE	Y	2	
8	4030000065	油杯JB7940.1-M10*1	GREASE NIPPLE JB7940.1-M10*1	Y	4	
9	29270007841	副车架	OSCILLATING FRAME	Y	1	
10	29270008551	盖板	HOOD	Y	2	
11	29270007792	橡胶套	RUBBER BUSH	Y	2	
12	4011000102	螺栓GB5783-M8*16EpZn-8.8	BOLT GB5783-M8*16EpZn-8.8	N	8	
13	4016000040	开口销GB91-6.3*50EpZn-Q235A	SPLINT PIN GB91-6.3*50EpZn-Q235A	N	2	
14	4016000222	销轴GB882-B30*80EpZn-35	PIN GB882-B30*80EpZn-35	N	2	
15	29270008891	锁定杆	MOUNT BAR	Y	1	
16	29270007551	走线胶套	RUBBER SLEEVE	Y	1	
17	4015000035	垫圈GB93-6-65Mn	WASHER GB93-6-65Mn	N	4	
18	4040000001	垫圈LGB001-12	WASHER LGB001-12*45*6	Y	2	

后车架总成 REAR FRAME

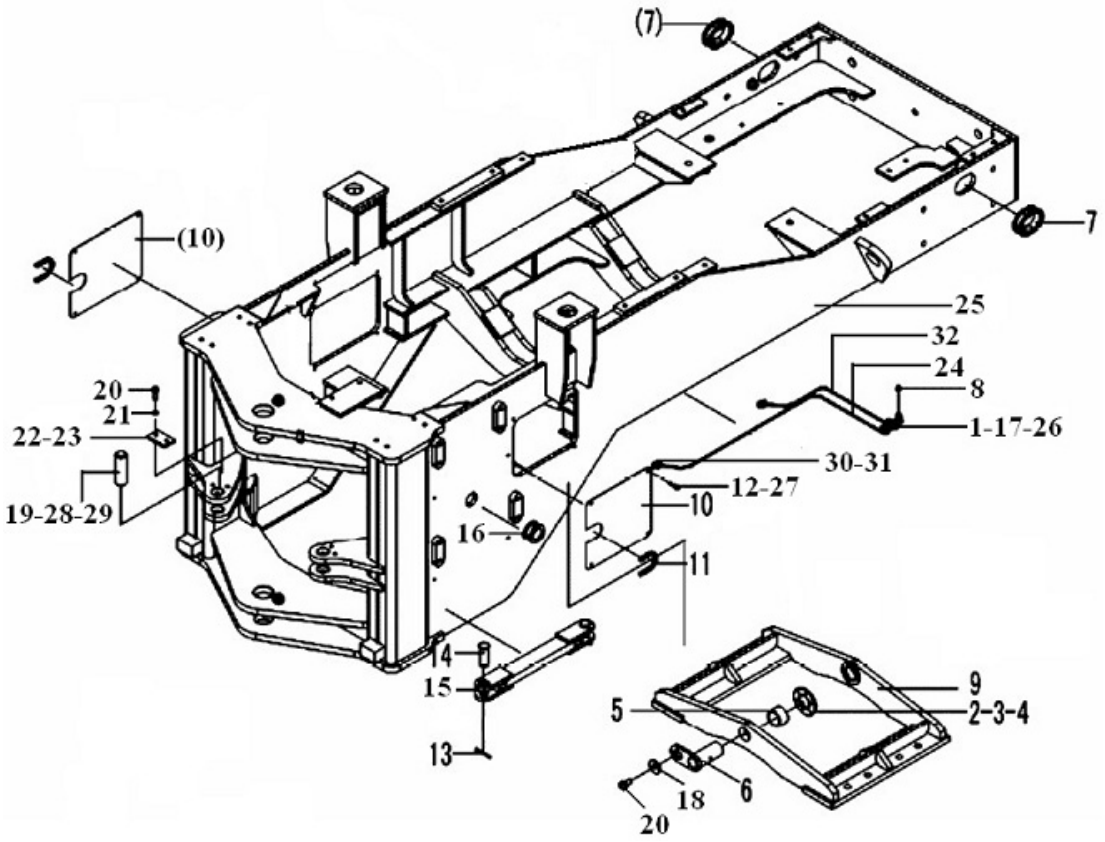

序号 Key	零件代号 Part No.	名称 Discription		是否配件 Spare parts Y/N	数量 Qty	备注 Remarks
19	29270007971	后转向销	REAR PIN OF STEERING CYLINDER	Y	2	
20	4011000197	螺栓GB5783-M12*25EpZn-8.8	BOLT GB5783-M12*30EpZn-8.8	N	6	
21	4015000026	垫圈GB93-12-65Mn	WASHER GB93-12-65Mn	N	4	
22	29250001111	卡板	PLATE	Y	2	
23	29250001121	卡板	PLATE	Y	2	
24	29270007771	前输油管	FRONT OIL TUBE	Y	1	
25	29260008953	后车架	REAR FRAME	Y	1	
26	4014000024	螺钉GB818-M6*10EpZn-4.8	SCREW GB818-M6*10EpZn-4.8	N	4	
27	4015000256	垫圈GB96.1-8EpZn-300HV	WASHER GB96.1-8EpZn-300HV	N	8	
28	4043000064	垫片LGB303-40*70*1	SPACER LGB303-40*70*1	Y	4	
29	4043000325	垫片LGB303-40*70*2	SPACER LGB303-40*70*2	Y	4	
30	29250000291	通油螺栓	BOLT	Y	2	
31	29250000301	垫片	WASHER	Y	4	
32	29270007751	后输油管	REAR OIL TUBE	Y	1	

配重铁总成 COUNTER WEIGHT

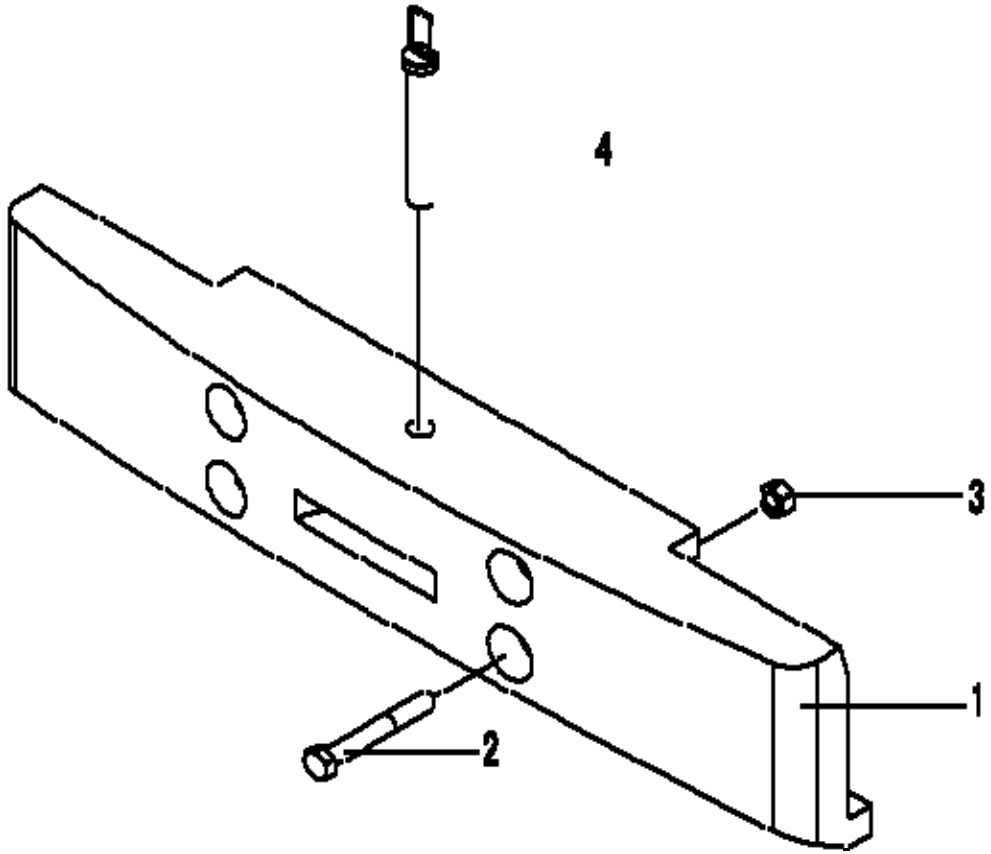

序号 Key	零件代号 Part No.	名称 Discription		是否配件 Spare parts Y/N	数量 Qty	备注 Remarks
1	29280004021	平衡铁	COUNTER WEIGHT	Y	1	
2	4011000120	螺栓GB5785-M30*2*215EpZn-8.8	BOLT GB5783-M30*2*215-8.8	N	4	
3	4013000064	螺母GB889.2-M30*2EpZn-8	LOCKING NUT GB889.2-M30*2-8	N	4	
4	29280007541	牵引销	TRACTIVE PIN	Y	1	

L　驾驶室
CAB GROUP

山 东 临 工 工 程 机 械 有 限 公 司

SHANDONG LINGONG CONSTRUCTION MACHINERY CO.,LTD.

驾驶室总成 CAB ASSEMBLY

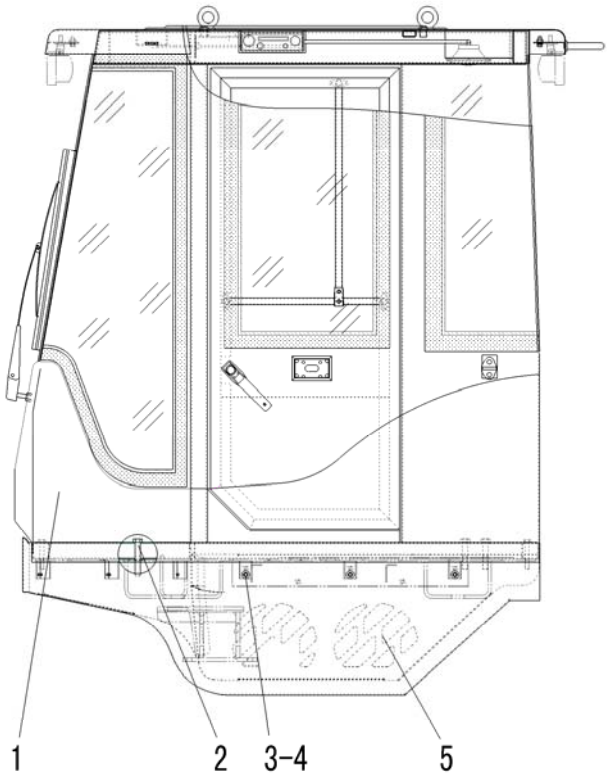

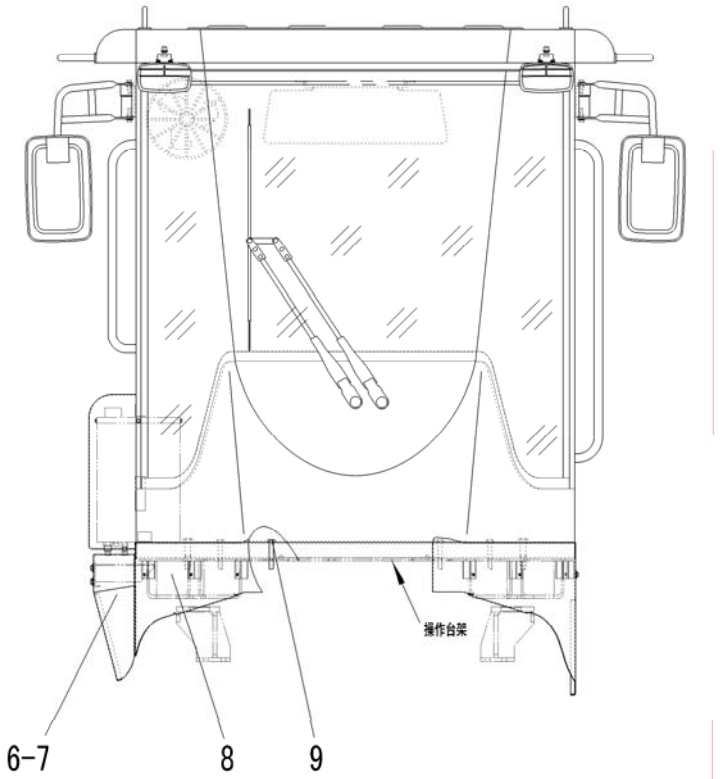

序号 Key	零件代号 Part No.	名称 Discription		是否配件 Spare parts Y/N	数量 Qty	备注 Remarks
1	29290009471	驾驶室LG936PR	CAB LG936PR	Y	1	
2	4011000151	螺栓GB16674-M16*80EpZn-8.8	BOLT GB16674-M16*80EpZn-8.8	N	6	
3	4015000256	垫圈GB96.1-8EpZn-300HV	WASHER GB96.1-8EpZn-300HV	N	13	
4	4011000102	螺栓GB5783-M8*16EpZn-8.8	BOLT GB5783-M8*16EpZn-8.8	N	13	
5	29290009421	左护板	LEFT FENDER	Y	1	
6	29290009431	右后护板	RIGHT REAR FENDER	Y	1	
7	29290009441	右前护板	RIGHT FRONT FENDER	Y	1	
8	29290009451	卡子胶条	RUBBER	Y	1	
9	4011000144	螺栓GB16674-M12*80EpZn-8.8	BOLT GB16674-M12*80EpZn-8.8	N	4	

驾驶室　CAB

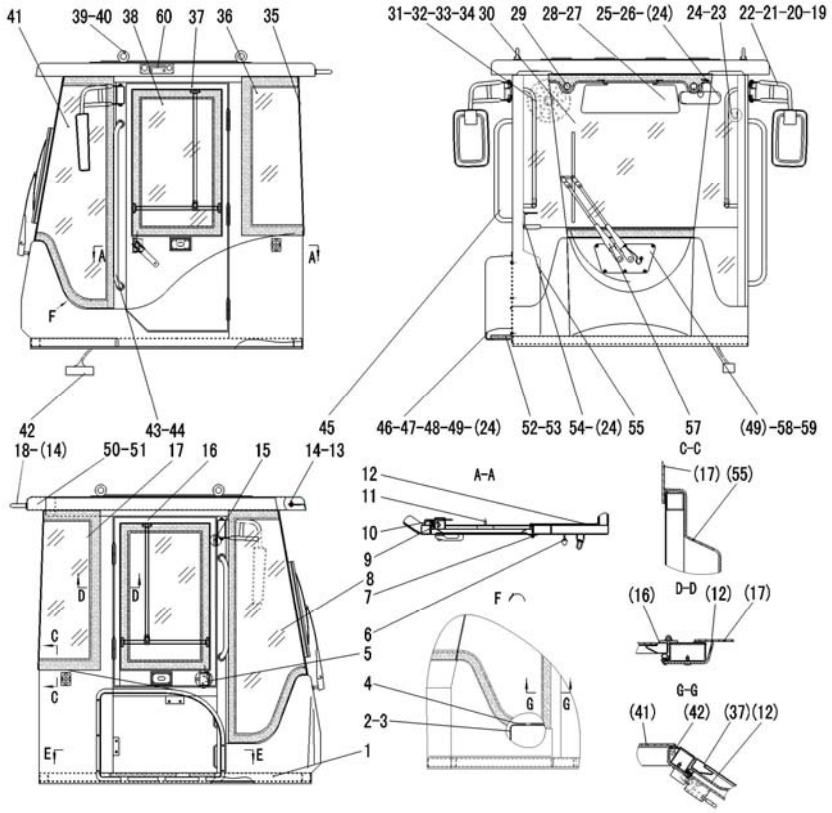
41
39-40
38
60
37
36
35
31-32-33-34
30
29
28-27
25-26-(24)
24-23
22-21-20-19
42
18-(14)
43-44
50-51
17
16
15
45
14-13
46-47-48-49-(24)
52-53
54-(24)
55
57
(49)-58-59
A-A
C-C
D-D
G-G
12
11
10
9
8
7
6
5
4
2-3
1
(17)
(55)
(16)
(12)
(41)
(42)
(37)

序号 Key	零件代号 Part No.	名称 Discription		是否配件 Spare parts Y/N	数量 Qty	备注 Remarks
1	4190000941	驾驶室框架LG956	CAB GROUP LG956	N	1	
2	4190000758	喷水壶（24V）	BLOW CAN (24V)	Y	1	
3	29290009181	喷水壶盖	BLOW CAN CAP	N	1	
4	29290008871	左前侧下护板	LOWER COVER PLATE ON LEFT FRONT	Y	1	
5	4190000604	右开门锁	RIGHT LOCK	Y	1	
6	4190000596	上门缓冲碰头	CHECK OF UPPER GATE	Y	2	
7	4030000535	油杯JB7940.1-M6	OIL CUP JB7940.1-M6	N	5	
8	4190000945	右前玻璃	RIGHT FRONT GLASS	Y	1	
9	4190000966	车门胶条	RUBBER SPACER	Y	1	
10	4190000605	左开门锁	LEFT LOCK	Y	1	
11	4190000595	反锁NBS510	COUNTER LOCK NBS510	Y	2	
12	4190000942	基本内饰总成	BASIC TRIM GROUP	N	1	
13	4190000968	灯过渡板	TRANSTION PLATE OF LIGHT	N	4	
14	4011000474	螺栓GB16674-M10*25EpZn-8.8	BOLT GB16674-M10*25EpZn-8.8	N	6	
15	4190000967	车门胶条	RUBBER SPACER	Y	1	
16	4190000951	右门总成	RIGHT DOOR GUROUP	Y	1	
17	4190000948	右后玻璃	RIGHT REAR GLASS	Y	1	
18	4190000953	后扶手	REAR ARM REST	Y	1	

驾驶室　CAB

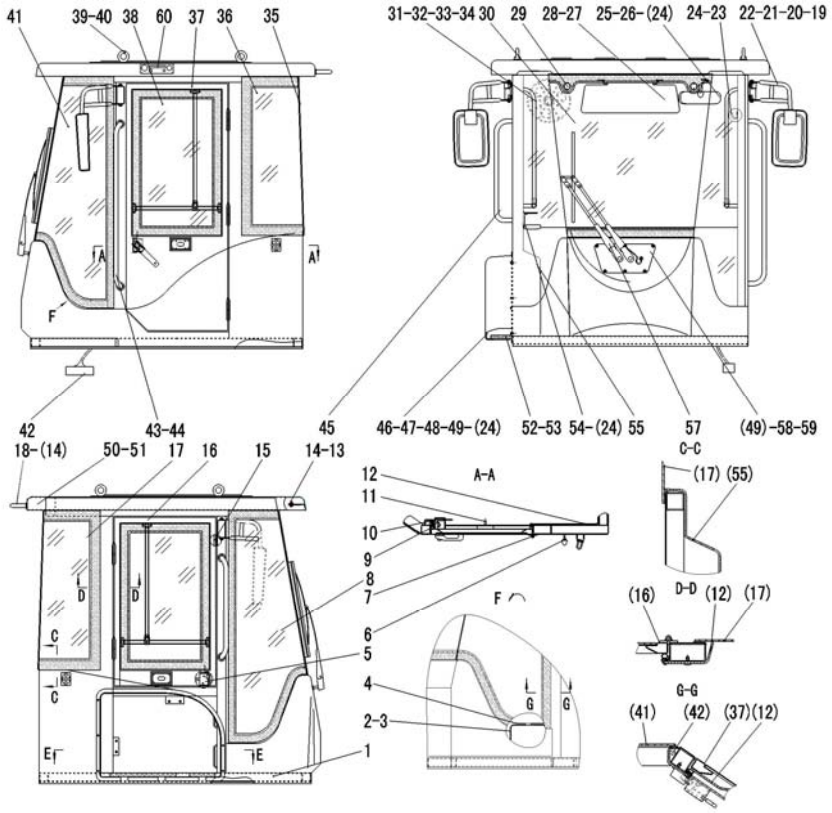
41
39-40
38
60
37
36
35
31-32-33-34
30
29
28-27
25-26-(24)
24-23
22-21-20-19
42
18-(14)
43-44
50-51
17
16
15
45
14-13
46-47-48-49-(24)
52-53
54-(24)
55
57
(49)-58-59
A-A
C-C
D-D
G-G
F

序号	零件代号	名称		是否配件	数量	备注
Key	Part No.	Discription		Spare parts Y/N	Qty	Remarks
19	4015000072	垫圈GB97.1-8EpZn-300HV	WASHER GB97.1-8EpZn-300HV	N	4	
20	4015000036	垫圈GB93-8-65Mn	WASHER GB93-8-65Mn	N	4	
21	4011000105	螺栓GB5783-M8*20EpZn-8.8	BOLT GB5783-M8*20EpZn-8.8	N	4	
22	4190000575	倒车镜总成	BACK UP GLASS GROUP	Y	2	
23	4190000581	挂衣钩	CLOTHING HOOK	N	1	
24	4014000037	自攻螺钉GB845-ST4.2*19-C-H	SCREW GB845-ST4.2*19-C-H	N	17	
25	4190000577	室内后视镜	BACK MIRROR IN HOUSE	Y	1	
26	4014000046	螺钉GB818-M5*30EpZn-4.8	SCREW GB818-M5*30EpZn-4.8	N	1	
27	4014000077	螺钉GB819-M6*16EpZn-4.8	SCREW GB819-M6*16EpZn-4.8	N	2	
28	4190000585	遮阳板	SHADOW SHIELD	Y	1	
29	4190000952	玻璃吊点固定总成	GLASS SUSPENSION CENTER FIXED GROUP	Y	4	
30	4190000943	前挡风玻璃	FRONT WINDSHIELD	Y	1	
31	4190000608	电风扇	ELECTRIC FAN	Y	1	
32	4014000063	螺钉GB818-M6*25EpZn-4.8	SCREW GB818-M6*25EpZn-4.8	N	3	
33	4015000207	垫圈GB97.1-6EpZn-300HV	WASHER GB97.1-6EpZn-300HV	N	3	
34	4015000035	垫圈GB93-6-65Mn	WASHER GB93-6-65Mn	N	3	
35	4190000949	后玻璃	REAR GLASS	Y	1	
36	4190000947	左后玻璃	LEFT REAR GLASS	Y	1	

驾驶室　CAB

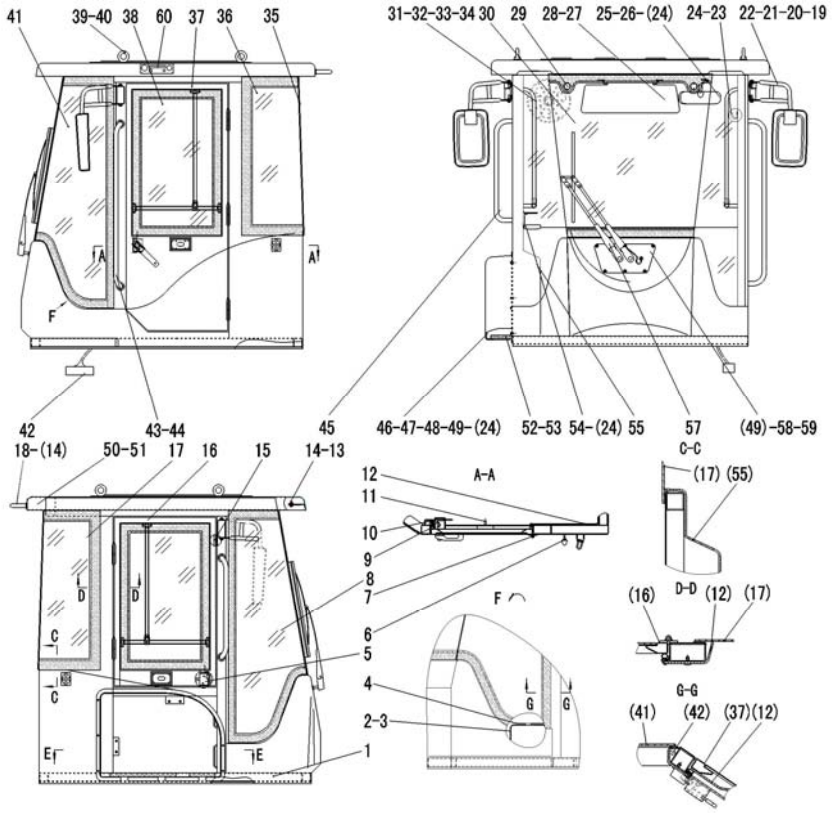
41
39-40
38
60
37
36
35
31-32-33-34
30
29
28-27
25-26-(24)
24-23
22-21-20-19
42
18-(14)
43-44
50-51
17
16
15
45
14-13
46-47-48-49-(24)
52-53
54-(24)
55
57
(49)-58-59
A-A
C-C
D-D
G-G
12
11
10
9
8
7
6
5
4
2-3
1
(17) (55)
(16)
(12)
(17)
(41)
(42)
(37)(12)

序号	零件代号	名称		是否配件	数量	备注
Key	Part No.		Discription	Spare parts Y/N	Qty	Remarks
37	4190000950	左门总成	LEFT DOOR GROUP	Y	1	
38	4190000946	门玻璃	DOOR GLASS	Y	2	
39	4014000028	螺钉GB825-M16EpZn-25	SCREW GB825-M16EpZn-25	N	4	
40	4190000956	密封垫圈	SEAL WASHER	N	4	
41	4190000944	左前玻璃	LEFT FRONT GLASS	Y	1	
42	4190000920	LG956驾驶室布线	LG956 CAB WIRING	N	1	
43	4190000965	左扶手	LEFT ARM REST	Y	1	
44	4014000055	螺钉GB70.1-M12*30EpZn-8.8	SCREW GB70.1-M12*30EpZn-8.8	N	4	
45	4190000957	右扶手	RIGHT ARM REST	Y	1	
46	29290009141	蒸发器外护罩	BOILER’S HOOD	Y	1	
47	29290009151	进气格栅	AIR-INLET GRILLE	Y	1	
48	29290009171	空滤海绵	SPONGE	N	1	
49	4011000680	螺栓GB16674-M6*30EpZn-8.8	BOLT GB16674-M6*30EpZn-8.8	N	11	
50	4190000958	橡胶塞-30	RUBBER COVR-30	N	1	
51	4190000959	橡胶塞-10	RUBBER COVR-10	N	2	
52	4190000960	管密封海绵	SEAL OF TUBE SPONGE	N	1	
53	4190000961	线密封海绵	LINEAR SEALING SPONGE	N	1	
54	4190000962	水杯座	CUP SEAT	Y	1	

驾驶室 CAB

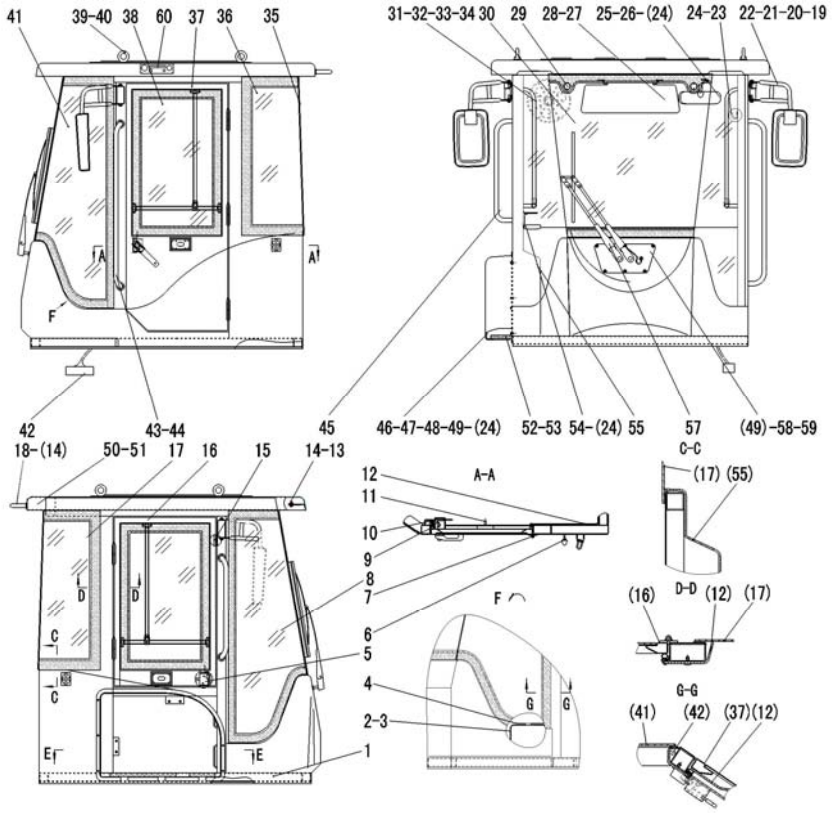
41
39-40
38
60
37
36
35
31-32-33-34
30
29
28-27
25-26-(24)
24-23
22-21-20-19
42
18-(14)
43-44
50-51
17
16
15
45
14-13
46-47-48-49-(24)
52-53
54-(24)
55
57
(49)-58-59
A-A
C-C
D-D
G-G
12
11
10
9
8
7
6
5
4
2-3
1
(17) (55)
(16)
(12)
(17)
(41)
(42)
(37)(12)

序号 Key	零件代号 Part No.	名称 Discription		是否配件 Spare parts Y/N	数量 Qty	备注 Remarks
55	29290008941	蒸发器内护罩P	BOILER'S HOOD P	N	1	
56	4190000578	顶灯	DOME LAMP	Y	1	
57	4190000599	雨刮器	WIPER BUTTON	Y	1	
58	4190000963	雨刮器盖板	WIPER BUTTON CAP	Y	1	
59	4190000964	雨刮器密封圈	WIPER BUTTON GASKET	Y	1	
60	29370012991	收放机总成	RADIO CASSETTE PLAYER ASSEMBLY	Y	1	

操作台架 OPERATE BENCH

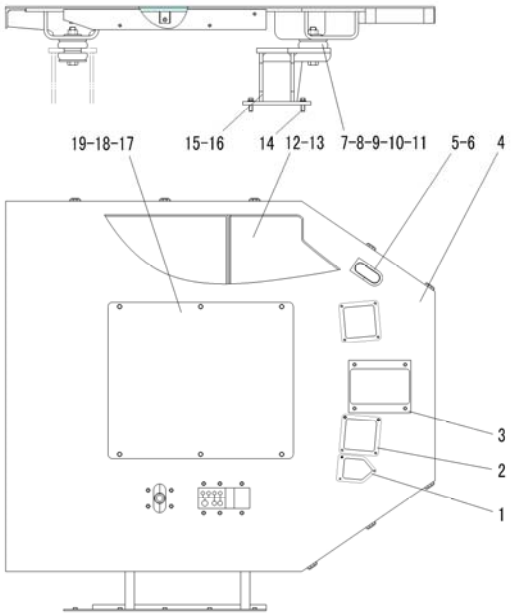

序号	零件代号	名称		是否配件	数量	备注
Key	Part No.		Discription	Spare parts Y/N	Qty	Remarks
1	29310014071	CR板	PLATE	N	1	
2	29310014061	CR板	PLATE	N	2	
3	29310014231	CR板	EMPTY	N	1	
4	29310014181	台架－LG936P3	EMPTY	Y	1	
5	29310011661	走线胶套	RUBBER SLOEVE	Y	1	
6	4190000020	扎丝LG13-ZS4*250	CLIP LG13-ZS4*250	Y	6	
7	4110000459	减震器CBB95-1	SHOCK ABSORBER CBB95-1	Y	8	
8	29050000121	垫圈	WASHER	Y	8	
9	4011000648	螺栓GB5782-M20*120EpZn-8.8	BOLT GB5782-M20*120EpZn-8.8	N	4	
10	4013000132	螺母GB889.1-M20EpZn-8	NUT GB889.1-M20EpZn-8	N	4	
11	4015000176	垫圈GB97.1-20EpZn-300HV	WASHER GB97.1-20EpZn-300HV	N	4	
12	29310011891	后地板垫皮	BACK FLOOR CUSHION	Y	1	
13	29310011881	前地板垫皮	FRONT FLOOR CUSHION	Y	1	
14	4011000477	螺栓GB16674-M12*35EpZn-8.8	BOLT GB16674-M12*35EpZn-8.8	N	8	
15	29310013271	左前支承座	LEFT FRONT FULCRUM BEARING	Y	1	
16	29310013281	右前支承座	RIGHT FRONT FULCRUM BEARING	Y	1	
17	29310014191	维修盖	EMPTY	Y	1	
18	29310014241	CR板	EMPTY	N	2	

操作台架 OPERATE BENCH

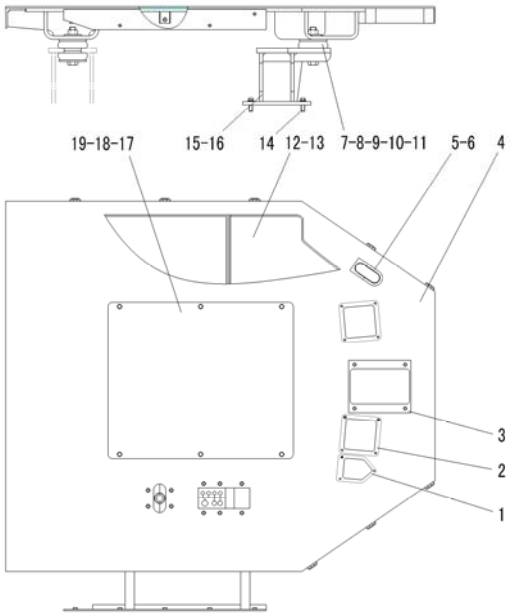

序号 Key	零件代号 Part No.		名称 Discription	是否配件 Spare parts Y/N	数量 Qty	备注 Remarks
19	29310014251	CR板	EMPTY	N	2	

座椅总成 SEAT ASSEMBLY

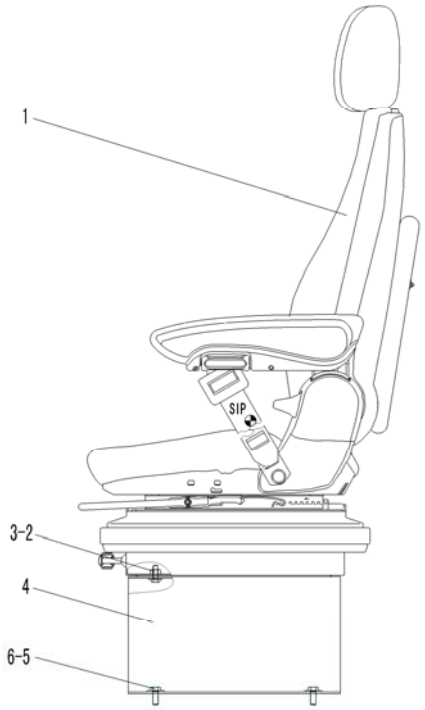

序号 Key	零件代号 Part No.	名称 Discription		是否配件 Spare parts Y/N	数量 Qty	备注 Remarks
1	4190001658	座椅LG05	SEAT LG05	Y	1	
2	4011000106	螺栓GB5783-M8*25EpZn-8.8	BOLT GB5783-M8*25EpZn-8.8	N	4	
3	4015000256	垫圈GB96.1-8EpZn-300HV	WASHER GB96.1-8EpZn-300HV	N	4	
4	29300007731	座椅支架	BEARER OF SEAT	Y	1	
5	4011000082	螺栓GB5783-M10*25EpZn-8.8	BOLT GB5783-M10*25EpZn-8.8	N	4	
6	4015000197	垫圈GB96.1-10EpZn-300HV	WASHER GB96.1-10EpZn-300HV	N	4	

操纵箱 OPERATE BOX

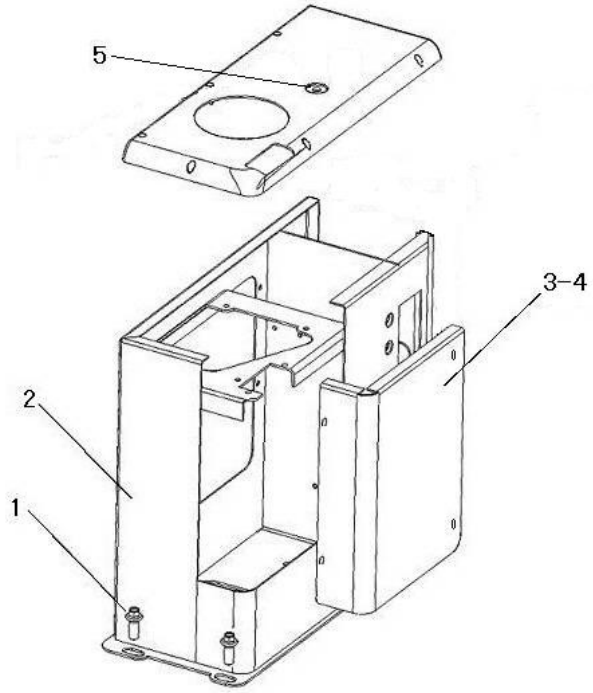

序号	零件代号	名称		是否配件	数量	备注
Key	Part No.	Discription		Spare parts Y/N	Qty	Remarks
1	4011000560	螺栓GB16674-M12*25EpZn-8.8	BOLT GB16674-M12*25EpZn-8.8	N	4	
2	29320009291	先导操纵箱体	OPERATE BOX	Y	1	
3	29320009301	侧盖	COVER	Y	1	
4	4011000153	螺栓GB16674-M6*16EpZn-8.8	BOLT GB16674-M6*16EpZn-8.8	N	4	
5	29010014701	橡胶塞	RUBBER STOPPER	Y	1	
6	29320009411	操纵箱	OPERATE BOX	Y	1	

M　覆盖件系统
CONVER SYSTEM

山 东 临 工 工 程 机 械 有 限 公 司

SHANDONG LINGONG CONSTRUCTION MACHINERY CO.,LTD.

发动机罩总成 ENGINE HOOD ASSEMBLY

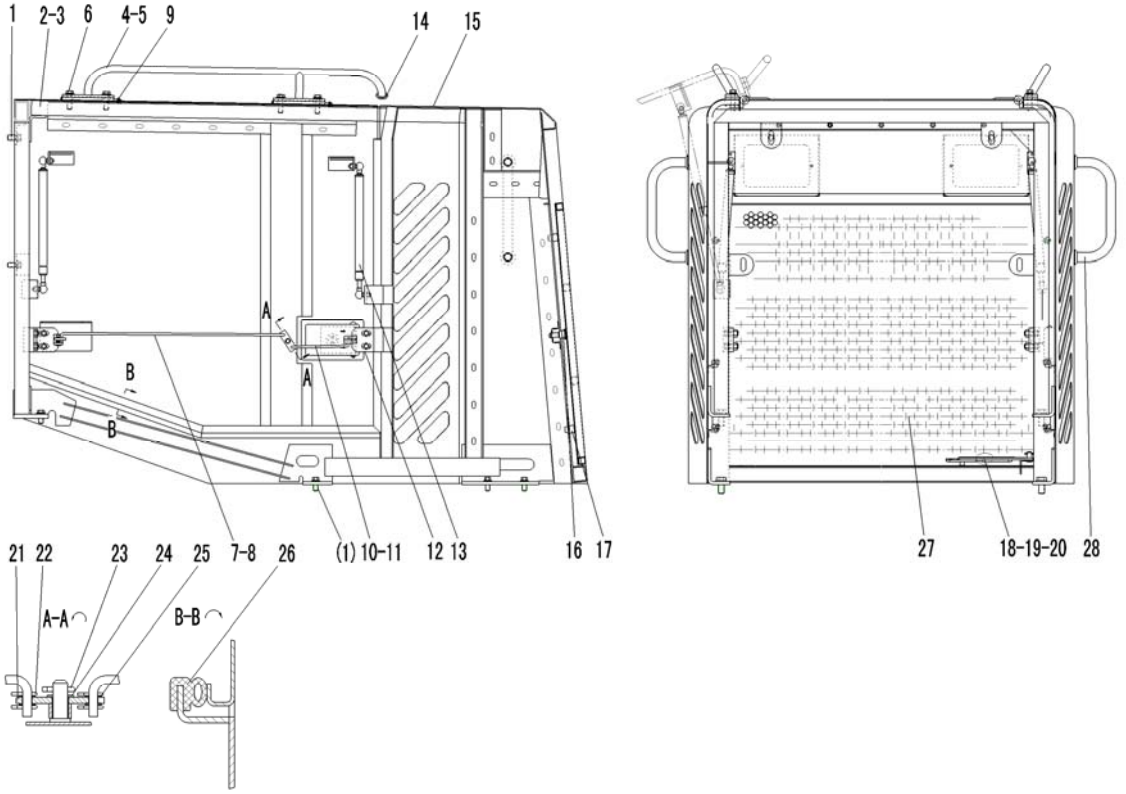

序号	零件代号	名称		是否配件	数量	备注
Key	Part No.	Discription		Spare parts Y/N	Qty	Remarks
1	4011000560	螺栓GB16674-M12*25EpZn-8.8	BOLT GB16674-M12*25EpZn-8.8	N	24	
2	29330021131	左侧门	LEFT SIDE DOOR	Y	1	
3	29330021141	右侧门	RIGHT SIDE DOOR	Y	1	
4	29330011191	左上扶手	LEFT UPPER HANDRALL	Y	1	
5	29330011241	右上扶手	RIGHT UPPER HANDRALL	Y	1	
6	4011000320	螺栓GB16674-M12*40EpZn-8.8	BOLT GB16674-M12*40EpZn-8.8	N	8	
7	29330021151	左长拉杆	LONG LINK(LEFT)	N	1	
8	29330021161	右长拉杆	LONG LINK(RIGHT)	N	1	
9	4030000535	油杯JB7940.1-M6	OIL CUP JB7940.1-M6	N	4	
10	29330000181	短拉杆（左）	SHORT LINK (LEFT)	N	1	
11	29330000171	短拉杆（右）	SHORT LINK (RIGHT)	N	1	
12	29330000092	前卡板	FRONT LOCK PLATE	N	4	
13	29330011391	气弹簧	AIR SPRING	Y	4	
14	29330011232	橡胶塞	RUBBER COVER	N	2	
15	29330022601	发动机罩	ENGINE HOOD	N	1	
16	4190000916	门锁NBS5013A	LOCK NBS5013A	Y	1	
17	29330022651	橡胶垫	EMPTY	Y	2	
18	4015000168	垫圈GB97.1-12EpZn-300HV	WASHER GB97.1-12EpZn-300HV	N	1	

发动机罩总成　ENGINE HOOD ASSEMBLY

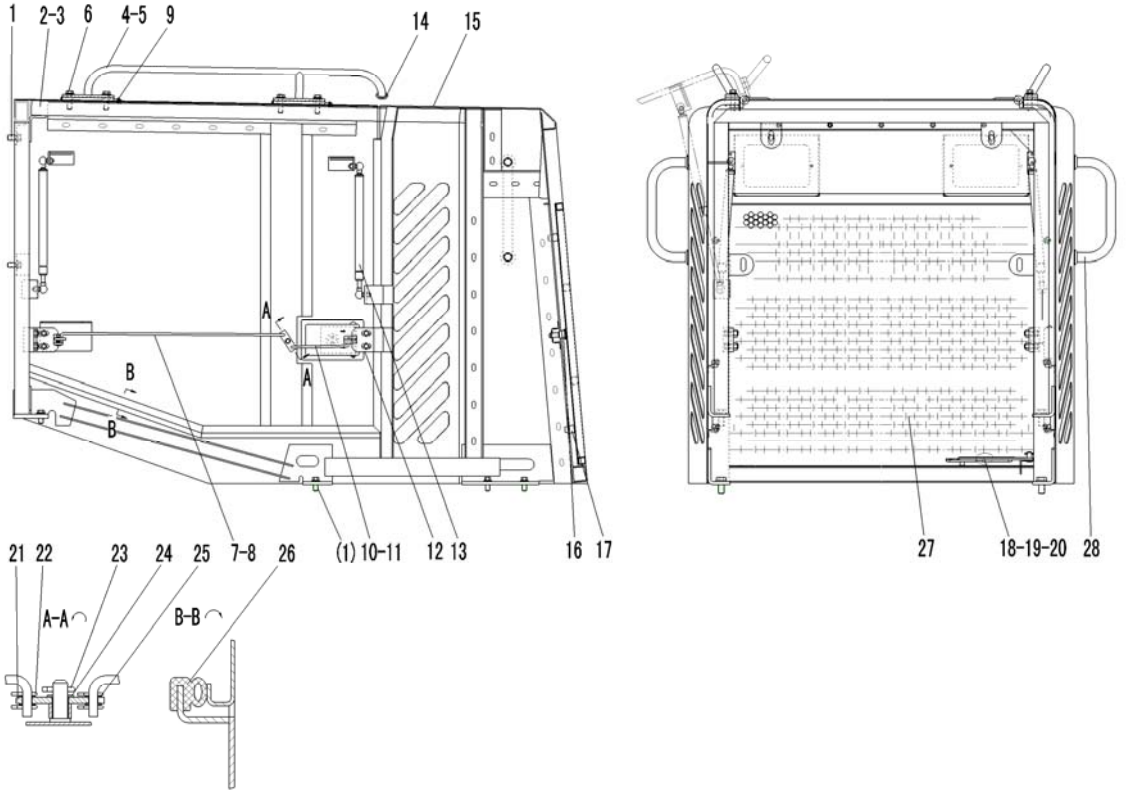

序号	零件代号		名称	是否配件	数量	备注
Key	Part No.		Discription	Spare parts Y/N	Qty	Remarks
19	4016000035	开口销GB91-4*20EpZn-Q235A	SPLIT PIN 4*20	N	1	
20	29340009091	拉杆	LINK ASSEM	Y	1	
21	29330000241	转板	TURN PLATE	N	2	
22	4016000114	销GB91-2*16EpZn-Q235A	PIN GB91-2*16EpZn-Q235A	N	16	
23	4016000119	销GB91-3.2*16EpZn-Q235A	PIN GB91-3.2*16EpZn-Q235A	N	2	
24	4015000162	垫圈GB97.1-10EpZn-300HV	WASHER GB97.1-10EpZn-300HV	N	2	
25	4015000207	垫圈GB97.1-6EpZn-300HV	WASHER GB97.1-6EpZn-300HV	N	16	
26	4030000375	卡子胶条GB7526-980-胶条	DIP RUBBER BAR	Y	2	
27	29330022661	窗棂	EMPTY	Y	1	
28	29330021191	扶手	HANDRALL	N	2	
29	29330022591	发动机罩总成	EMPTY	Y	1	

左台架总成 LEFT BENCH ASSEMBLY

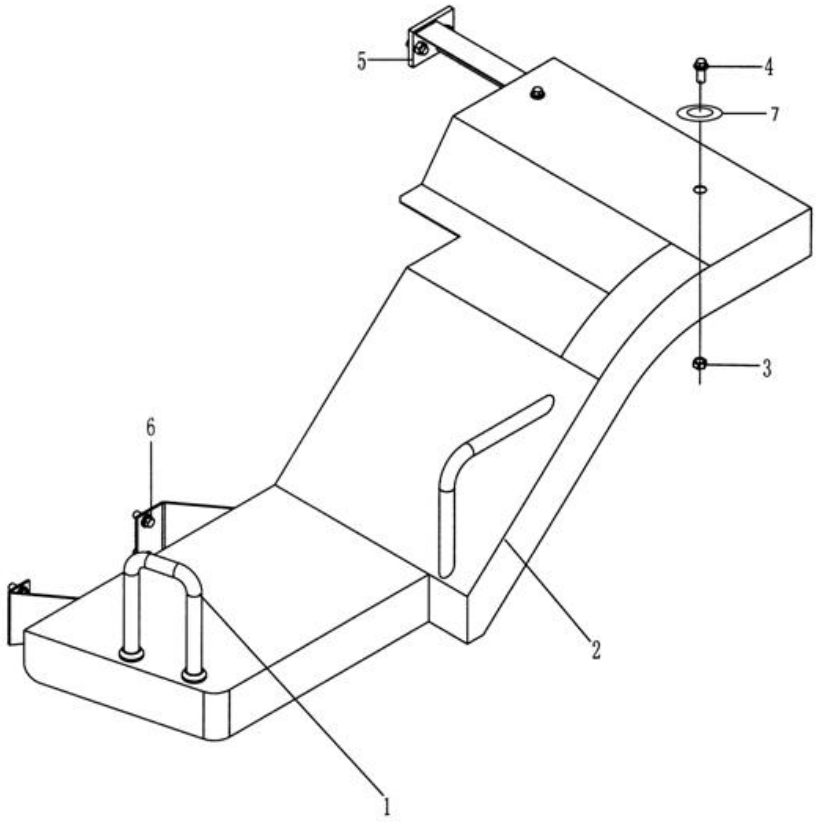

序号	零件代号	名称	是否配件	数量	备注
Key	Part No.	Discription	Spare parts Y/N	Qty	Remarks
1	29340012142	前扶手 FRONT HANDRAIL	Y	1	
2	29340008701	左台架 LEFT BENCH	Y	1	
3	4013000011	螺母GB6170-M12EpZn-8 NUT GB6170-M12 EpZn-8	N	2	
4	4011000560	螺栓GB16674-M12*25EpZn-8.8 BOLT GB16674-M12*25EpZn-8.8	N	6	
5	29340012161	左支撑架 LEFT SUPPORT FRAME	Y	1	
6	4011000137	螺栓GB16674-M12*20EpZn-8.8 BOLT GB16674-M12*20EpZn-8.8	N	4	
7	4015000168	垫圈GB97.1-12EpZn-300HV WASHER GB97.1-12EpZn-300HV	N	2	

右台架总成 RIGHT BENCH ASSEMBLY

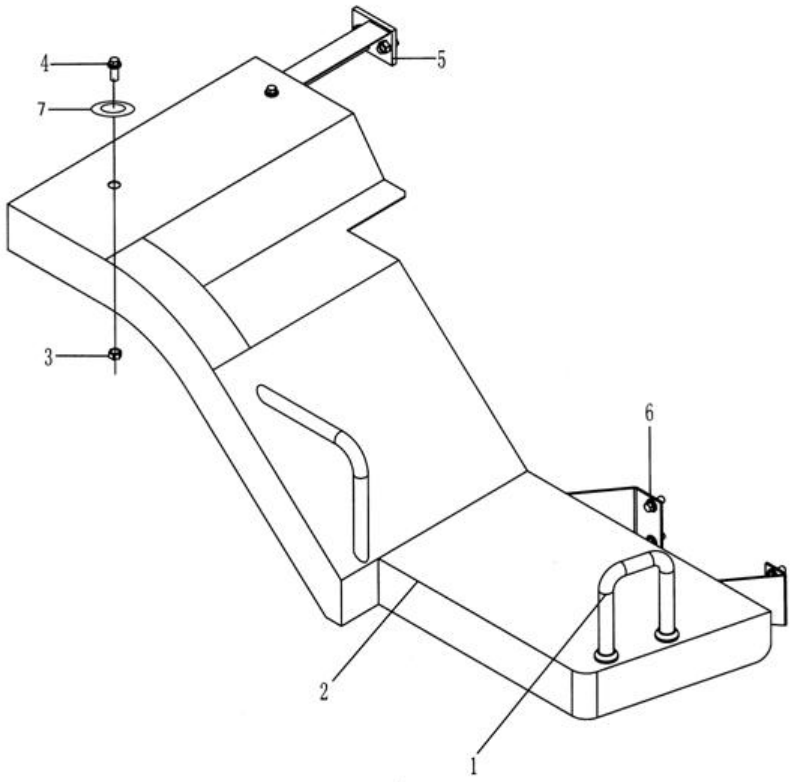

序号	零件代号	名称	是否配件	数量	备注
Key	Part No.	Discription	Spare parts Y/N	Qty	Remarks
1	29340012142	前扶手 FRONT HANDRAIL	Y	1	
2	29340008512	右台架 RIGHT BENCH	Y	1	
3	4013000011	螺母GB6170-M12EpZn-8 NUT GB6170-M12 EpZn-8	N	2	
4	4011000560	螺栓GB16674-M12*25EpZn-8.8 BOLT GB16674-M12*25EpZn-8.8	N	6	
5	2120900056	右支承架 RIGHT SUPPORT FRAME	Y	1	
6	4011000137	螺栓GB16674-M12*20EpZn-8.8 BOLT GB16674-M12*20EpZn-8.8	N	4	
7	4015000168	垫圈GB97.1-12EpZn-300HV WASHER GB97.1-12EpZn-300HV	N	2	

左、右灯架 LEFT RIGHT LAMP FRAME

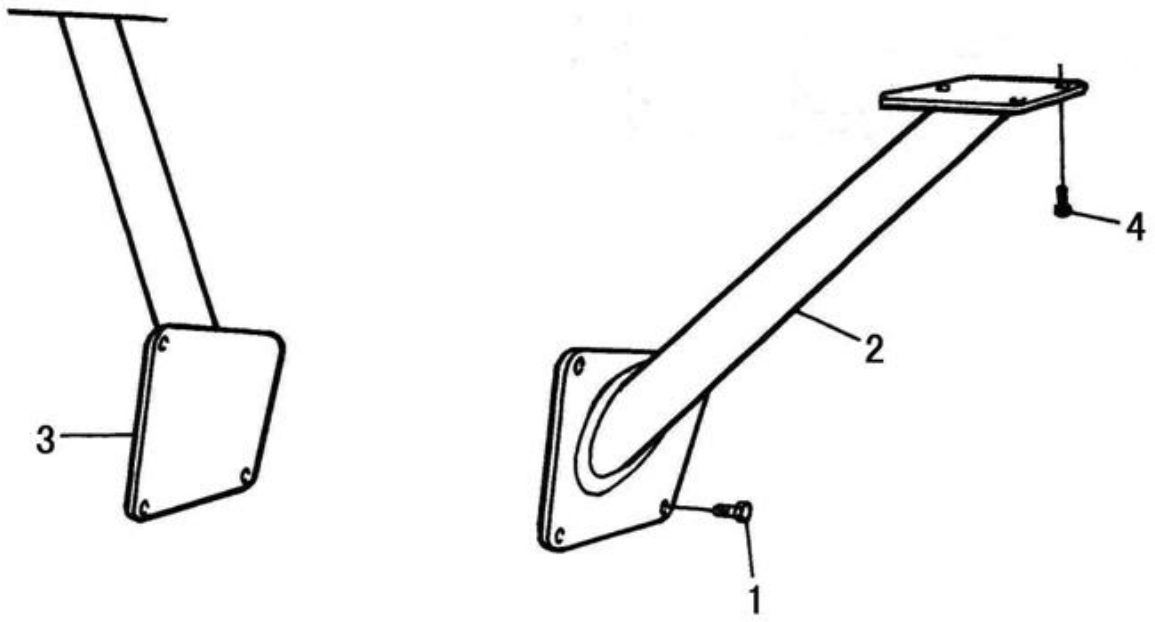

序号	零件代号	名称		是否配件	数量	备注
Key	Part No.	Discription		Spare parts Y/N	Qty	Remarks
1	4011000560	螺栓GB16674-M12*25EpZn-8.8	BOLT GB16674-M12*25EpZn-8.8	N	6	
2	29340012251	左灯架	LEFT BRACKET OF LAMP	Y	1	
3	29340012271	右灯架	RIGHT BRACKET OF LAMP	Y	1	
4	4011000474	螺栓GB16674-M10*25EpZn-8.8	BOLT GB16674-M10*25EpZn-8.8	N	6	

左、右挡泥瓦 LEFT RIGHT FENDER

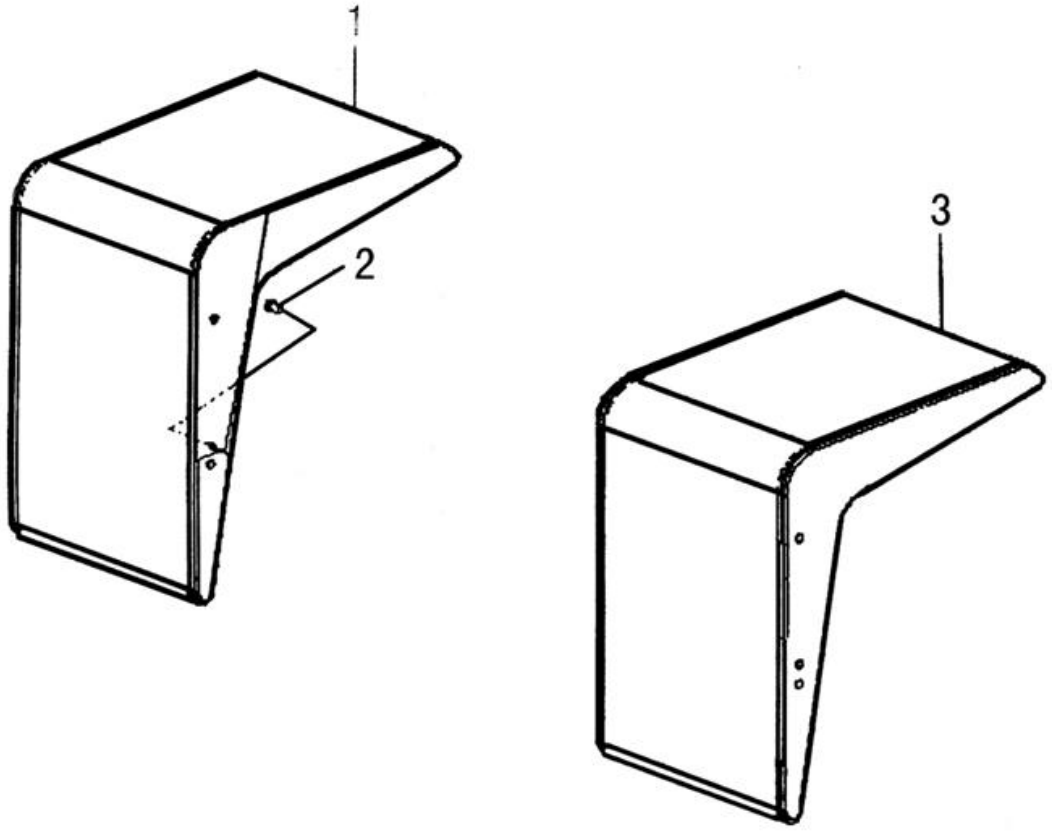

序号 Key	零件代号 Part No.	名称 Discription		是否配件 Spare parts Y/N	数量 Qty	备注 Remarks
1	29250001152	左前挡泥瓦	LEFT FRONT FENDER	Y	1	
2	4011000560	螺栓GB16674-M12*25EpZn-8.8	BOLT GB16674-M12*25EpZn-8.8	N	6	
3	29250001182	右前挡泥瓦	RIGHT FRONT FENDER	Y	1	

电瓶箱总成 BATTERY CASE ASSEMBLY

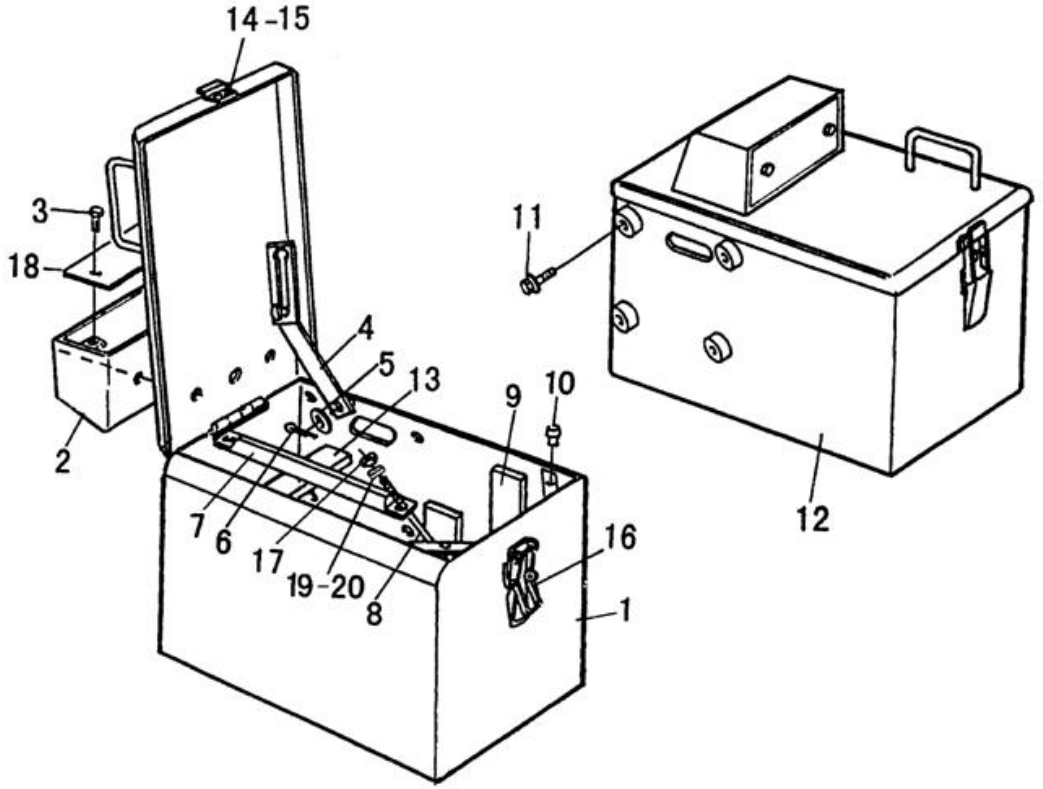

序号	零件代号	名称		是否配件	数量	备注
Key	Part No.	Discription		Spare parts Y/N	Qty	Remarks
1	29340016511	右电瓶箱	RIGHT BATTARY BOX	N	1	
2	29340002431	灯架	LAMP FRAME	Y	2	
3	4011000461	螺栓GB16674-M8*16EpZn-8.8	BOLT GB16674-M8*16EpZn-8.8	N	4	
4	29340009091	拉杆	LINK ASSEM	Y	2	
5	4015000168	垫圈GB97.1-12EpZn-300HV	WASHER GB97.1-12EpZn-300HV	N	4	
6	4016000035	开口销GB91-4*20EpZn-Q235A	SPLIT PIN 4*20	N	2	
7	29340009111	锁紧角钢	LOCKING ANGLE BAR	Y	2	
8	29340009121	锁紧螺杆	CLAMP BOLT	Y	4	
9	29340009081	侧胶垫	RUBBER PAD	Y	4	
10	29340009101	橡胶塞	RUBBER PLUG	Y	4	
11	4011000449	螺栓GB16674-M16*35EpZn-8.8	BOLT GB16674-M16*35EpZn-8.8	N	8	
12	29340016441	左电瓶箱	LEFT BATTARY BOX	N	1	
13	29340000131	下胶垫	RUBBER PAD	Y	4	
14	4014000023	螺钉GB818-M5*10EpZn-4.8	SCREW	N	10	
15	4015000110	垫圈GB97.1-5EpZn-300HV	WASHER GB97.1-5EpZn-300HV	N	10	
16	4190000025	扣锁NBxs1013	LOCK NBXS1013	Y	2	
17	4013000033	螺母GB6170-M8EpZn-8	NUT GB6170-M8EpZn-8	N	4	
18	29340002442	后板	REAR PLATE	Y	2	

电瓶箱总成 BATTERY CASE ASSEMBLY

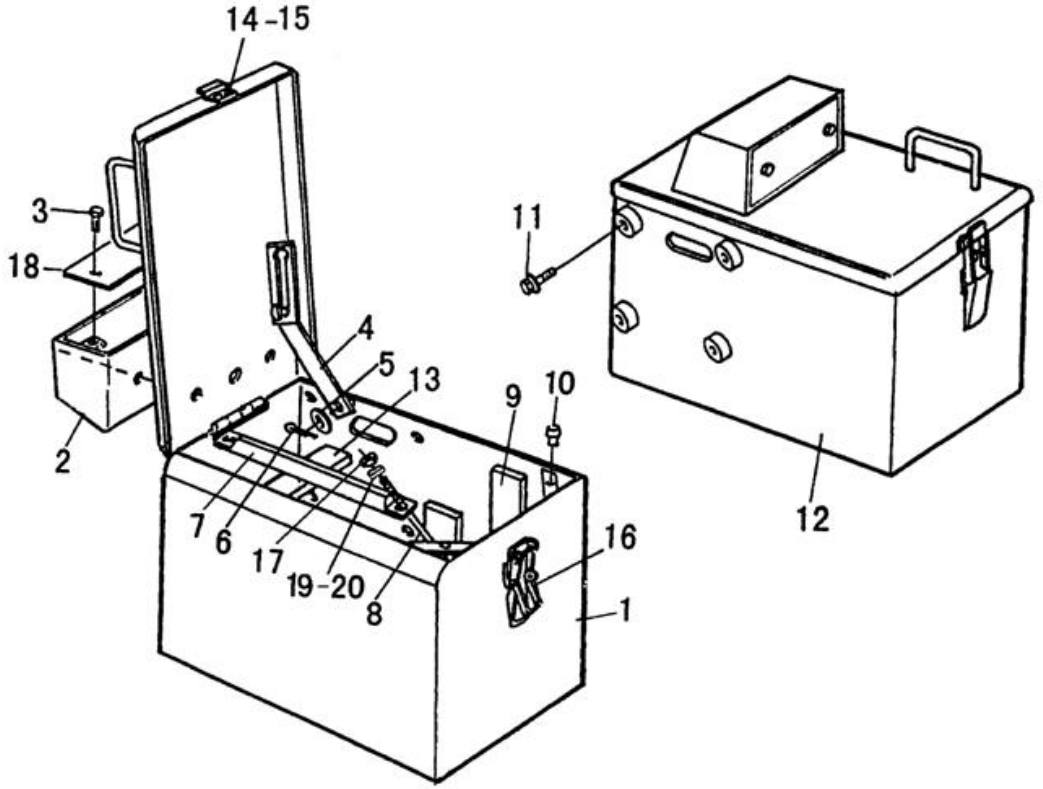

序号 Key	零件代号 Part No.	名称 Discription		是否配件 Spare parts Y/N	数量 Qty	备注 Remarks
19	4015000036	垫圈GB93-8-65Mn	WASHER GB93-8-65Mn	N	4	
20	4015000072	垫圈GB97.1-8EpZn-300HV	WASHER GB97.1-8EpZn-300HV	N	4	

下梯总成　DOWN LADDER ASSEMBLY

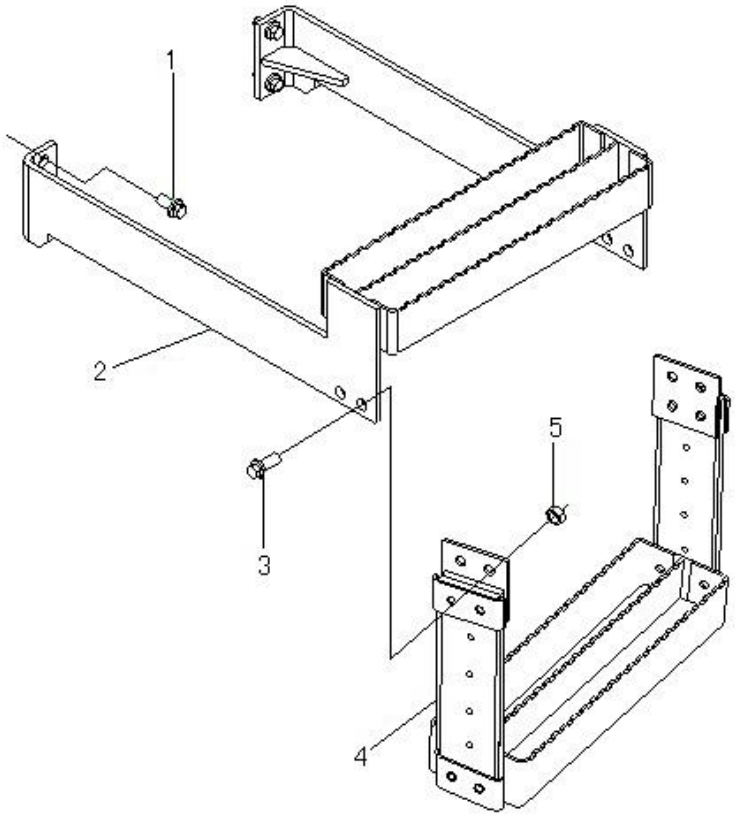

序号	零件代号	名称		是否配件	数量	备注
Key	Part No.	Discription		Spare parts Y/N	Qty	Remarks
1	4011000560	螺栓GB16674-M12*25EpZn-8.8	BOLT GB16674-M12*25EpZn-8.8	N	4	
2	29340012201	下梯	DOWN LADDER	Y	1	
3	4011000474	螺栓GB16674-M10*25EpZn-8.8	BOLT GB16674-M10*25EpZn-8.8	N	4	
4	29340000571	软梯	SOFT LADDER	Y	1	
5	4013000007	螺母GB6170-M10EpZn-8	NUT GB6170-M10EpZn-8	N	4	
6	29340010891	护罩	HOOD	Y	1	

标志与标识 SIGN AND LOGO

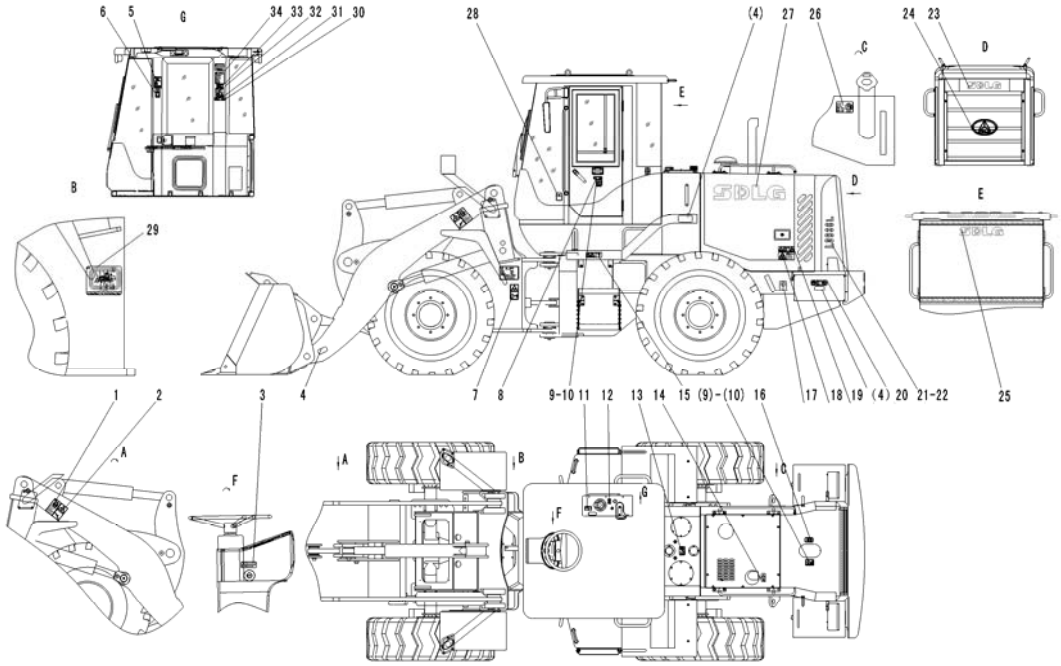

序号	零件代号	名称	是否配件	数量	备注
Key	Part No.	Discription	Spare parts Y/N	Qty	Remarks
1	29360009151	严禁站人标志	STATION LOGO IS STRICTLY PROHIBITED PERSON	N	2	
2	29360008741	提升臂位置安全标志	ARM POSITION TO ENHANCE SAFETY SIGNS	N	2	
3	4044000052	启动开关警示标志LGB401-D04/E	WARNING SIGNS LGB401-D04 / E	N	1	
4	29360008541	反光标志	REFLECTIVE SIGNS	N	6	
5	29360009231	规避翻滚标志	SIGNS TO AVOID ROLLING	N	1	
6	4044000073	标志LGB401-D05	MARK-LGB401-D05	N	1	
7	29360008781	铰接转向图形标志	GRAPHIC SIGNS ARTICULATED STEERING	N	2	
8	29360009531	驾驶室门注意标志	ATTENTION TO THE CAB DOOR SIGNS	N	1	
9	29360010631	防冻液标志—35	-35 ANTIFREEZE LOGO	N	2	
10	29360010641	防冻液标志—45	-45 ANTIFREEZE LOGO	N	2	
11	4044000071	装载机工作装置操纵指示标志2 LGB401-G03	SIGNAGE 2 LGB401-G03	N	1	
12	29360009471	驻车制动标识	PARKING BRAKE LOGO	N	1	
13	29360009171	液压油箱标志	HYDRAULIC TANK LOGO	N	1	
14	29360009181	高温警告标志	HIGH TEMPERATURE WARNING SIGNS	N	1	
15	29360009161	台架注意标志	NOTE BENCH MARK	N	2	
16	26360000121	高温油和水的注意标志	MARK-SAFETY	N	1	
17	4044000018	起吊标志LGB401-F01	MARK-SLINGING-LGB401-F01	N	4	
18	29360009211	机器回转警告标志	WARNING SIGNS ROTARY MACHINES	N	2	

标志与标识 SIGN AND LOGO

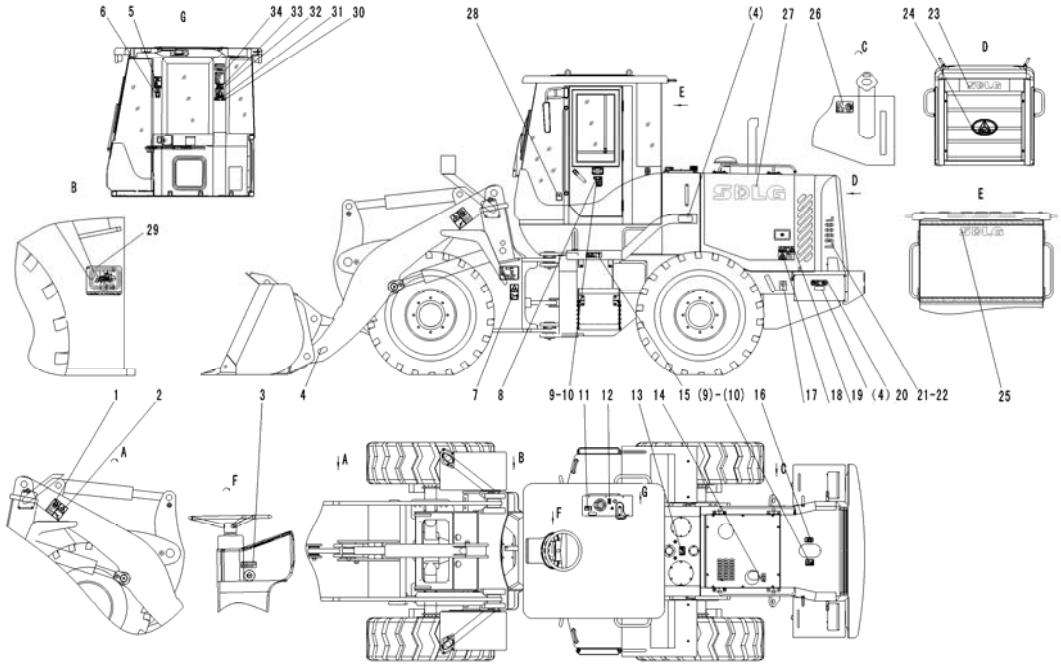

序号 Key	零件代号 Part No.	名称 Discription		是否配件 Spare parts Y/N	数量 Qty	备注 Remarks
19	29360009221	接触机器标志	ACCSEE TO THE MACHINE MARKS	N	2	
20	29360009191	禁止明火标志	SIGNS BAN ON OPEN FIRES	N	1	
21	29360010891	LG936L机型标识	LG936L MODEL	N	2	
22	29360011081	LG938L机型标识	MARKER OF LG938L	N	2	
23	29360011731	SDLG-350	SDLG-350	N	1	
24	29360010591	后标志	SIGNS AFTER	N	1	
25	29360011741	SDLG-450	SDLG-450	N	1	
26	29360009201	燃油箱标志	FUEL TANK MARKING	N	1	
27	29360011711	SDLG-750	SDLG-750	N	2	
28	29360010571	挡风窗喷水器标识	WATER JET WIND WINDOW	N	1	
29	29360009511	润滑示意图	LUBRICATION DIAGRAM	N	1	
30	29360009541	电压危险标志	DANGEROUS VOTAGE SIGNS	N	1	
31	29360009251	安全带警告标志	SEAT BELT WARNING SIGNS	N	1	
32	29360009261	规避噪音标志	SIGNS TO AVOID NOISE	N	1	
33	29360009281	单独驾驶标志	INDIVIDUAL DRIVING SIGNS	N	1	
34	29360009291	启动前检查标志	CHECK MARK	N	1	
35	29360011991	标志与标识	MARKING	Y	1	
36	29360011990011	安全标识包	SAFETY LOGO PACKAGE	Y	1	

N　空调系统
AIR CONDITIONER SYSTEM

山 东 临 工 工 程 机 械 有 限 公 司

SHANDONG LINGONG CONSTRUCTION MACHINERY CO.,LTD.

暖风机 WARMING MACHINE

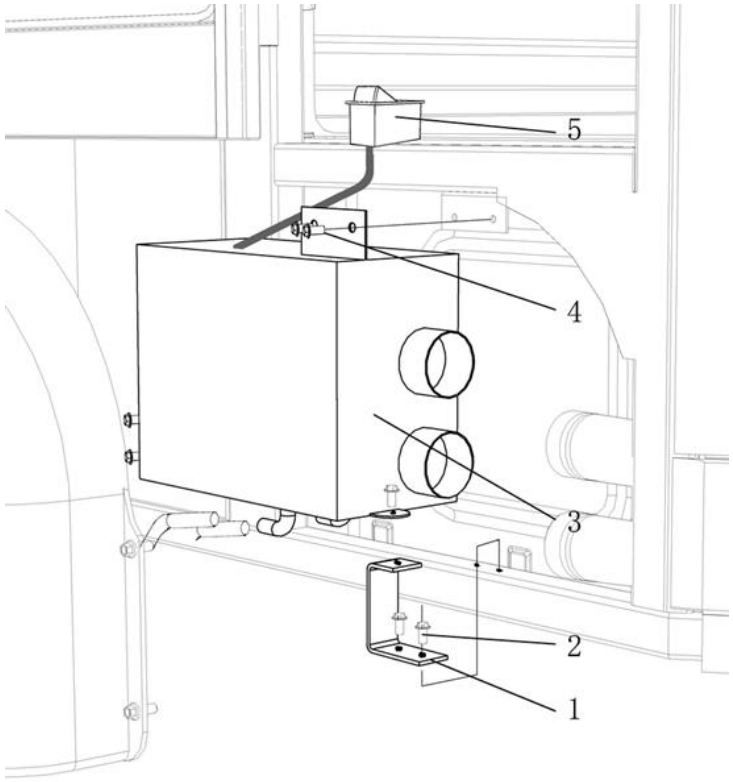

序号	零件代号	名称	是否配件	数量	备注
Key	Part No.	Discription	Spare parts Y/N	Qty	Remarks
1	29350008891	固定架 BRACKET	Y	1	
2	4011000154	螺栓GB16674-M6*20EpZn-8.8 BOLT GB16674-M6*20EpZn-8.8	N	3	
3	4190000917	暖风机BKC－II WARMING MACHINE BKC-II	Y	1	
4	4011000458	螺栓GB16674-M8*20EpZn-8.8 BOLT GB16674-M8*20Ep.Zn-8.8	N	4	
5	4130000514	暖风机开关JK931-01NFJ SWITCH OF WARMING MACHINE	Y	1	

空调系统 AIR CONDITIONER SYSTEM

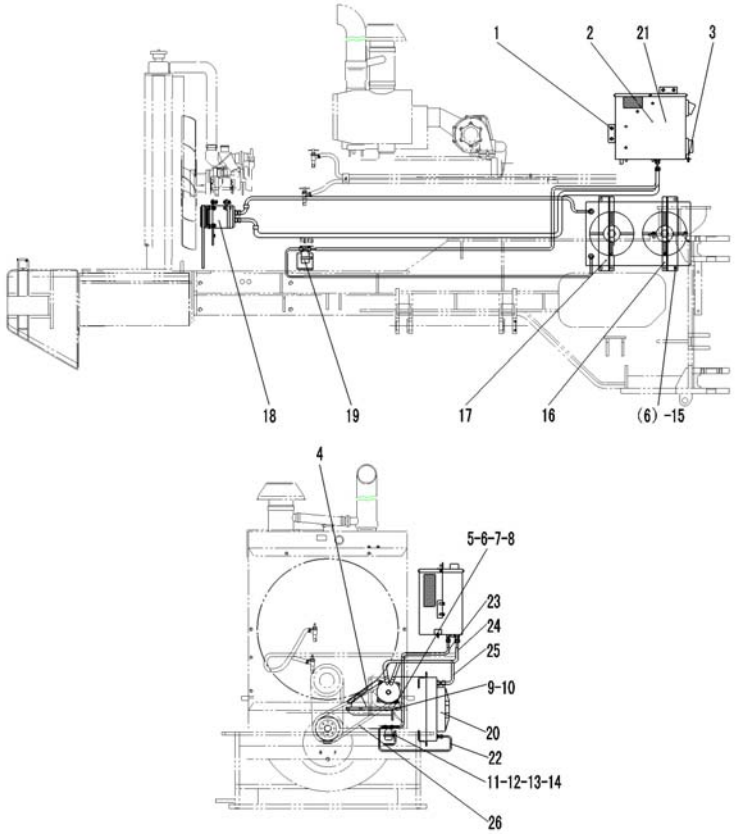

序号	零件代号	名称		是否配件	数量	备注
Key	Part No.		Discription	Spare parts Y/N	Qty	Remarks
1	4011000461	螺栓GB16674-M8*16EpZn-8.8	BOLT GB16674-M8*16EpZn-8.8	N	4	
2	4190001114	空调LG936D3	AIR CONDITIONER LG936D3	Y	1	
3	4011000154	螺栓GB16674-M6*20EpZn-8.8	BOLT GB16674-M6*20EpZn-8.8	N	1	
4	29350009431	调节板	ADJUSTABLE PLATE	N	1	
5	4011000514	螺栓GB5783-M10*45EpZn-8.8	BOLT GB5783-M10*45EpZn-8.8	N	4	
6	4013000007	螺母GB6170-M10EpZn-8	NUT GB6170-M10EpZn-8	N	8	
7	4015000162	垫圈GB97.1-10EpZn-300HV	WASHER GB97.1-10EpZn-300HV	N	4	
8	4015000025	垫圈GB93-10-65Mn	WASHER GB93-10-65Mn	N	4	
9	29350009121	压缩机支架	BEARER OF BLOWER	Y	1	
10	29350009031	压缩机接地线	COMPRESSOR EARTH LINE	Y	1	
11	29350007881	储液罐支架	DRYER BEARING	Y	1	
12	4011000153	螺栓GB16674-M6*16EpZn-8.8	BOLT GB16674-M6*16EpZn-8.8	N	2	
13	4013000028	螺母GB6170-M6EpZn-8	NUT GB6170-M6EpZn-8	N	2	
14	4011000474	螺栓GB16674-M10*25EpZn-8.8	BOLT GB16674-M10*25EpZn-8.8	N	8	
15	29350007801	前支板	FRONT SUPPORTING PLATE	Y	1	
16	29350007791	后支板	REAR SUPPORTING PLATE	Y	1	
17	4011000560	螺栓GB16674-M12*25EpZn-8.8	BOLT GB16674-M12*25EpZn-8.8	N	2	
18	4130000420	SE5H14压缩机	COMPRESSOR ASSEMBLY	Y	1	

空调系统 AIR CONDITIONER SYSTEM

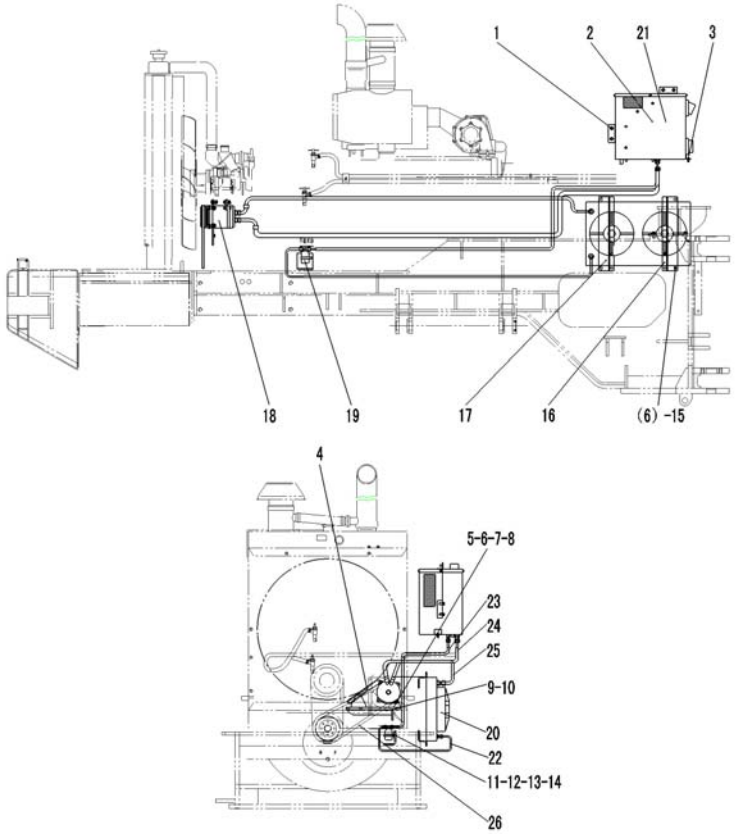

序号	零件代号		名称	是否配件	数量	备注
Key	Part No.		Discription	Spare parts Y/N	Qty	Remarks
19	4130000419	ZG30.06XG储液罐	RECEIVER	Y	1	
20	4130000417	ZG30.05X2冷凝器	CONDENSATOR	Y	1	
21	4130000633	蒸发器总成	EVAPORATOR ASSEMBLY	Y	1	
22	4120001514	管路：冷凝器-储液罐2100	PIPE CONDENSER-RECEIVER	Y	1	
23	4120001515	管路：储液罐-蒸发器2100	PIPE RECEIVER-EVAPORATOR	Y	1	
24	4120001812	管路：蒸发器-压缩机2600	PIPE EVAPORATOR-COMPRESSOR	Y	1	
25	4120001809	管路：压缩机-冷凝器2400	PIPE COMPRESSOR-CONDENSATOR	Y	1	
26	4110000310	皮带AV13*1170	BELT AV13*1170	Y	1	
27	4110000379	皮带AV13X1250	BELT AV13X1250	Y	1	
28	4110000378	皮带A17-470	BELT A17-470	Y	1	

暖风机 WARMING MACHING

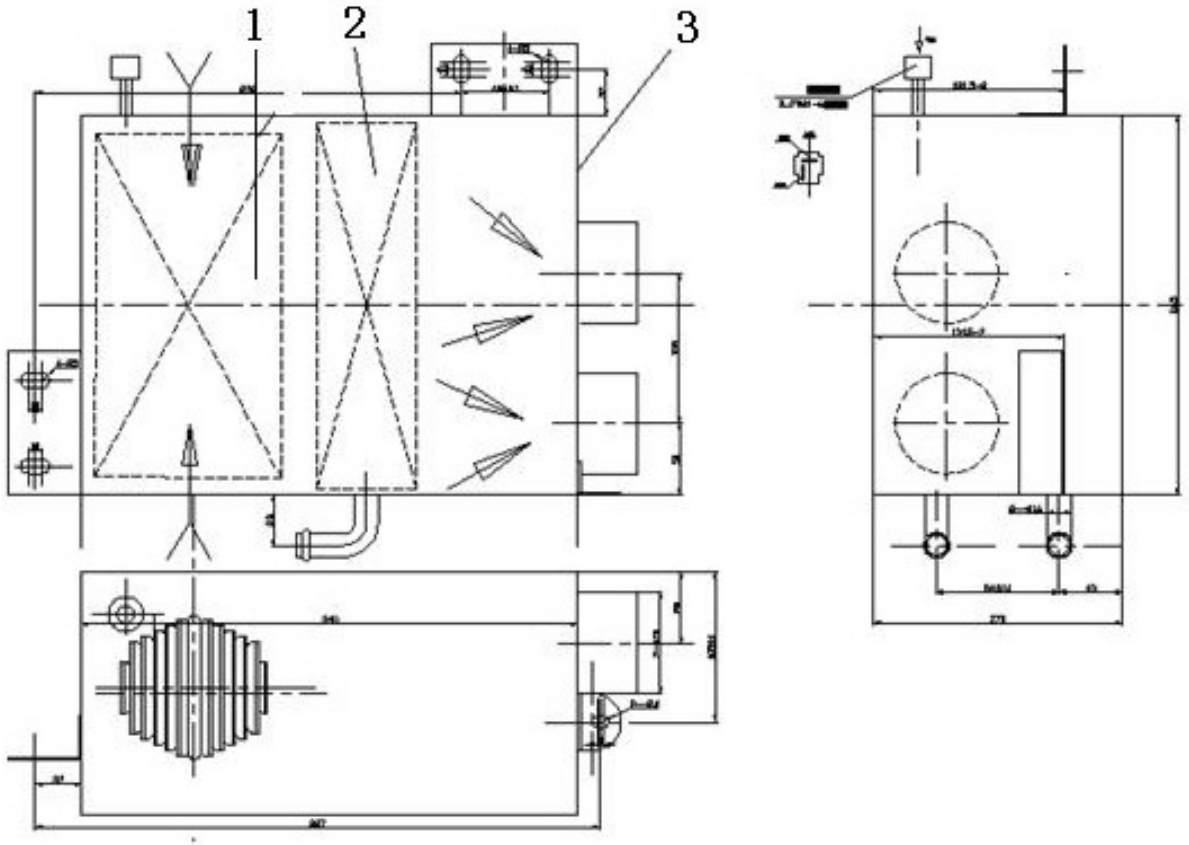

序号	零件代号		名称	是否配件	数量	备注
Key	Part No.		Discription	Spare parts Y/N	Qty	Remarks
1	4190000917001	散热器总成1301010	RADIATOR ASSEMBLY 1301010	Y	1	
2	4190000917002	电机风道总成8101030	MOTOR DUCT ASSEMBLY 8101030	Y	1	
3	4190000917003	壳体总成8101010	SHELL ASSEMBLY 8101010	N	1	

O　电气系统
ELECTRIC SYSTEM

山 东 临 工 工 程 机 械 有 限 公 司

SHANDONG LINGONG CONSTRUCTION MACHINERY CO.,LTD.

电气系统　ELECTRIC SYSTEM

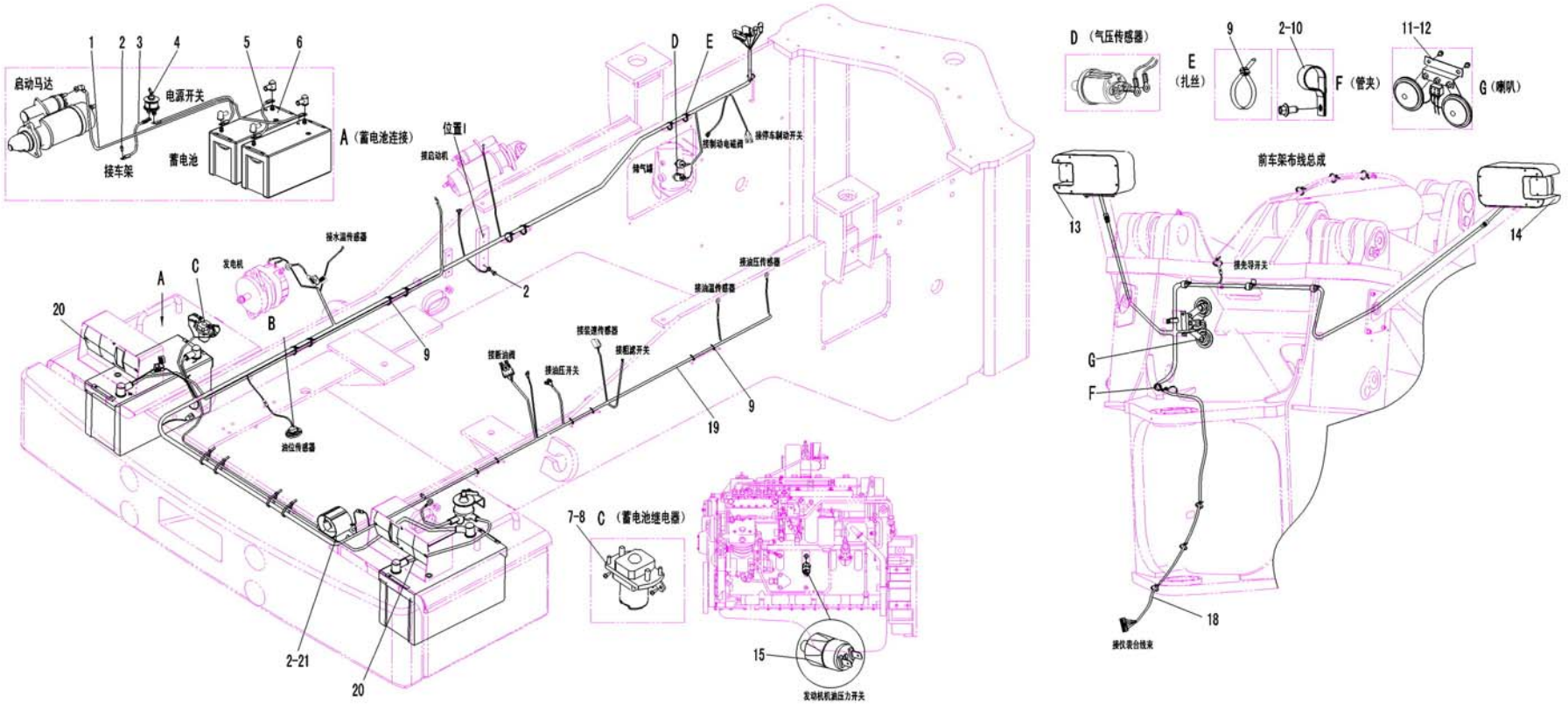

序号 Key	零件代号 Part No.	名称 Discription		是否配件 Spare parts Y/N	数量 Qty	备注 Remarks
1	29370009371	启动马达线	LINE FROM SWITCH TO MOTOR	Y	1	
2	4011000461	螺栓GB16674-M8*16EpZn-8.8	BOLT GB16674-M8*16EpZn-8.8	N	9	
3	29370009341	蓄电池接地线	EARTH WIRE	Y	2	
4	4130000427	电源开关K01K18-A	POWER SWITCH K01K18-A	Y	1	
5	29370009361	蓄电池串联线	STORAGE BATTERY WIRE	Y	1	
6	4130000057	蓄电池6-QW-120B	BATTERY 6-QW-120B	Y	2	
7	4130000694	接触器MZJ-100A/006	CONTACTOR MZJ-100A/006	Y	1	
8	4014000061	螺钉GB818-M4*10EpZn-4.8	SCREW GB818-M4*10EpZn-4.8	N	2	
9	4190000020	扎丝LG13-ZS4*250	CLIP LG13-ZS4*250	Y	50	
10	26370001911	管夹	CLAMP	Y	5	
11	4130000009	双音盆形喇叭DL125-24V	ELECTRIC HORN DL125-24V	Y	1	
12	4011000152	螺栓GB16674-M6*10EpZn-8.8	BOLT GB16674-M6*10EpZn-8.8	N	2	
13	4130000542	前左组合灯LFLDH4-24V	LEFT FRONT HEAD LAMP LFLDH4-24V	Y	1	
14	4130000543	前右组合灯LFRDH4-24V	RIGHT FRONT HEAD LAMP LFRDH4-24V	Y	1	
15	4130000329	隔膜式压力开关0166-40404-1-016	PRESS SWITCH 0166-40404-1-016	Y	1	
16	4130000326	接近开关WEK200-IV	ADJACENT SWITCH	Y	1	
17	4130000278	隔膜式压力开关310-LGK	DISSEPIMENT PRESSURE SWITCH310-LGK	Y	1	
18	29370015421	前车架线束	BODY WIRING HARNESS OF FRONT FRAME	Y	1	

电气系统 ELECTRIC SYSTEM

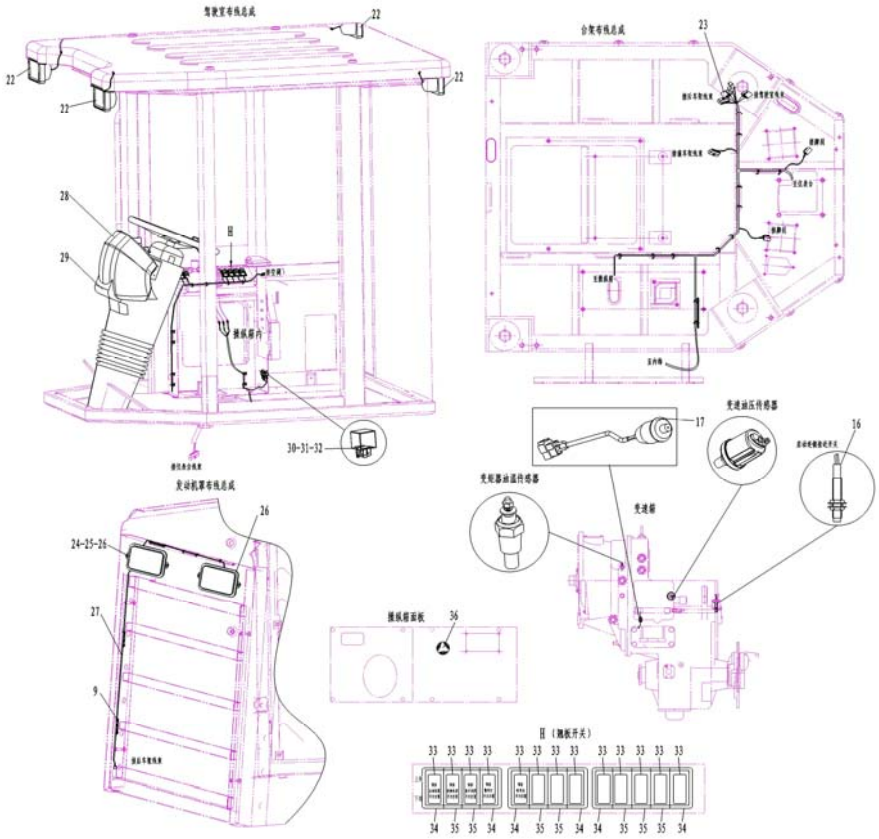

序号	零件代号	名称	是否配件	数量	备注
Key	Part No.	Discription	Spare parts Y/N	Qty	Remarks
19	29370015451	后车架线束 BODY WIRING HARNESS	Y	1	
20	4130000213	后尾灯LRTD－24V REAR LAMP LRTD－24V	Y	2	
21	4130000121	倒车蜂鸣器KSHM-12F4 ANNUNCIATOR KSHM-12F4	Y	1	
22	4130000615	前照灯QZD-1 FORWARD LIGHTING QZD-1	Y	4	
23	29370015441	仪表台线束 PANEL HARNESS	Y	1	
24	4014000026	螺钉GB818-M6*16EpZn-4.8 SCREW GB818-M6*16EpZn-4.8	N	4	
25	4015000207	垫圈GB97.1-6EpZn-300HV WASHER GB97.1-6EpZn-300HV	N	4	
26	4130000545	后大灯LRDH4-24V REAR LARGE LAMP LRDH4-24V	Y	2	
27	29370009331	后罩线束 COVER HARNESS	Y	1	
28	29370015481	仪表盘总成Y936C PANEL ASSEMBLY Y936C	Y	1	
29	29370012771	仪表台总成 PANEL ASSEMBLY	N	1	
30	4014000048	螺钉GB818-M5*12EpZn-4.8 SCREW GB818-M5*12EpZn-4.8	N	3	
31	4015000110	垫圈GB97.1-5EpZn-300HV WASHER GB97.1-5EpZn-300HV	N	3	
32	4130000869	中间继电器024-1Z6GD2 AUXILIARY RELAY 024-1Z6GD2	Y	3	
33	4130000496	盖板JK931-01GB CAP JK931-01GB	Y	13	
34	4130000498	侧边单框架JK931-01CKJ SIDE FRAME JK931-01CKJ	Y	6	
35	4130000497	中间单框架JK931-01ZKJ MIDDLE FRAME JK931-01ZKJ	Y	7	
36	4130000060	手制动开关LA39-01Z HAND BRAKE SWITCH LA39-01Z	Y	1	

仪表盘总成 PANEL ASSEMBLY

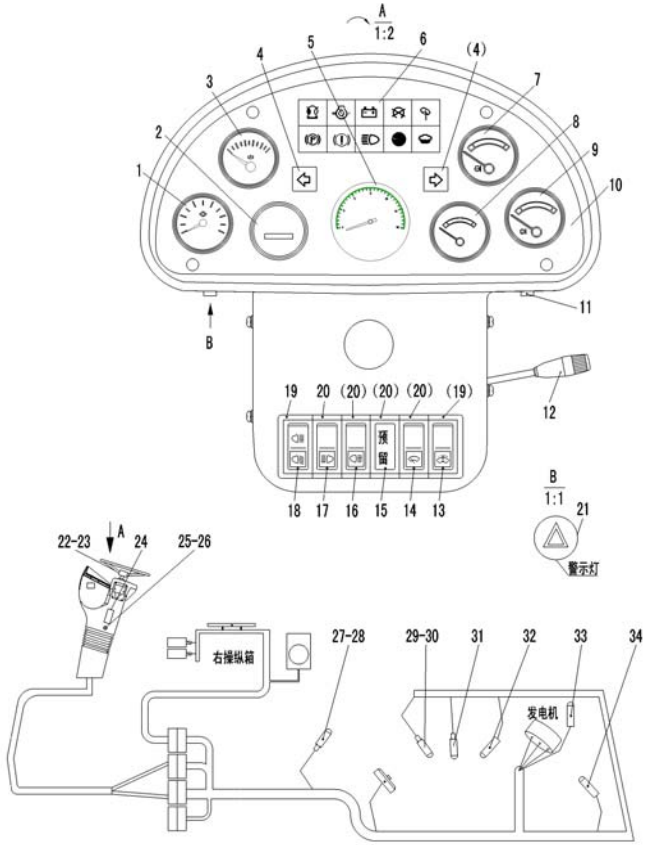

序号 Key	零件代号 Part No.	名称 Discription		是否配件 Spare parts Y/N	数量 Qty	备注 Remarks
1	4130000856	变速箱压力表350-040-005	GEARBOX MANOMETER 350-040-005	Y	1	
2	4130000876	计时表85329	CHRONOMETER RATE 85329	Y	1	
3	4130000858	气压表350-040-011	DIAL BAROMETER 350-040-011	Y	1	
4	4130000601	转向指示灯ZL2-ZX	STEERING INDICATED LAMP ZL2-ZX	Y	2	
5	4130000893	转速表ZS901A（173）	REVOLUTION COUNTER ZS901A（173）	Y	1	
6	4130000602	指示灯组件ZL2-ZJ	INDICATOR LAMP ASSEMBLY ZL2-ZJ	Y	1	
7	4130000289	水温表SW201C	ENGINE WATER TEMPERATURE GAUGE SW201C	Y	1	
8	4130000209	油位表RY242-2A	FUEL LEVEL GAUGE RY242-2A	Y	1	
9	4130000286	油温表YW201A	OIL TEMPERATURE GAUGE YW201A	Y	1	
10	4130000608	仪表盘面板ZL2-MB1	PANEL ZL2-MB1	Y	1	
11	4130000875	电锁84829	ELECTRIC SWITCH LOCK 84829	Y	1	
12	4130000021	组合开关LG13-ZHK	COMBINED SWTICH LG13-ZHK	Y	1	
13	4130000499	喷水开关JK931-01PS	SPRAY WATER BUTTON-SWITCH JK931-01PS	Y	1	
14	4130000493	刮雨器开关JK931-01GYQ	WIPER BUTTON-SWITCH JK931-01GYQ	Y	1	
15	4130000496	盖板JK931-01GB	CAP JK931-01GB	Y	1	
16	4130000491	后照灯开关JK931-01HZD	BACKWARD LIGHTING BUTTON-SWITCH JK931-01HZD	Y	1	
17	4130000490	前照灯开关JK931-01QZD	FORWARD LIGHTING BUTTON-SWITCH JK931-01QZD	Y	1	
18	4130000494	后大灯开关JK931-01HDD	REAR BIG LAMP BUTTON-SWITCH JK931-01HDD	Y	1	

仪表盘总成 PANEL ASSEMBLY

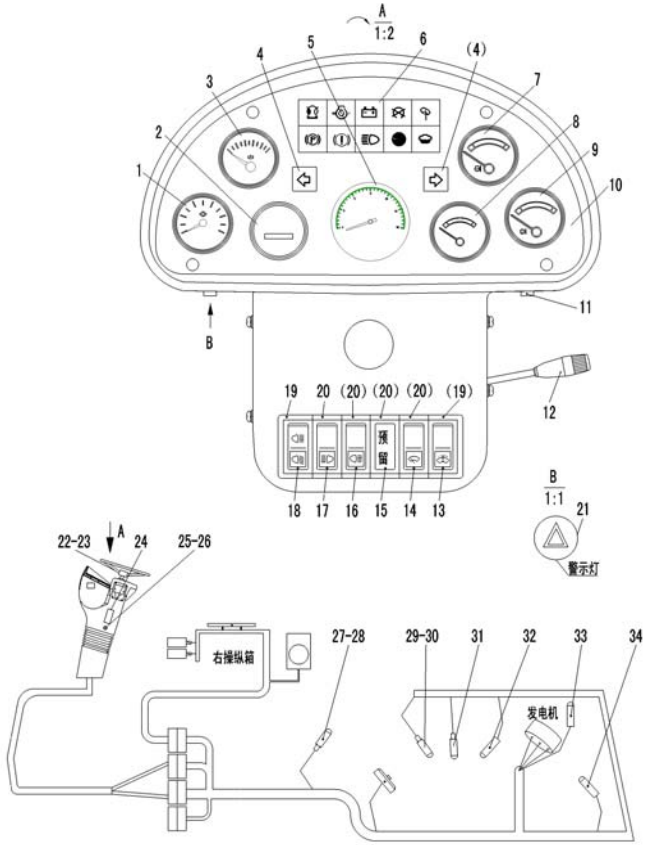

序号 Key	零件代号 Part No.	名称 Discription		是否配件 Spare parts Y/N	数量 Qty	备注 Remarks
19	4130000498	侧边单框架JK931-01CKJ	SIDE FRAME JK931-01CKJ	Y	2	
20	4130000497	中间单框架JK931-01ZKJ	MIDDLE FRAME JK931-01ZKJ	Y	4	
21	4130000426	报警按钮开关LD62Z-050	ALARM BUTTON SWITCH LD62Z-050	Y	1	
22	4130000871	闪光器MFA/024-1H2	FLASH APPARATUS MFA/024-1H2	Y	1	
23	4130000587	蜂鸣器SFM-27	ALARM APPARATUS SFM-27	Y	2	
24	4130000309	保险丝盒BX2203HB-1	FUSE BOX BX2203HB-1	Y	1	
25	4130000331	备用插头8JA002262-001	STANDBY PLUG 8JA002262-001	Y	1	
26	4130000332	备用插座8JB001946-011	STANDBY SOCKET 8JB001946-011	Y	1	
27	4130000861	压力传感器360-081-030-100	PRESSURE TRANSDUCER 360-081-030-100	Y	1	
28	4130000879	过渡接头R1/4	TRANSITION JOINT R1/4	Y	1	
29	4130000860	压力传感器360-081-037-008	PRESSURE TRANSDUCER 360-081-037-008	Y	1	
30	4130000877	过滤接头R1/8	FILTERING JOINT R1/8	Y	1	
31	4130000894	转速传感器ZG901(3/4-16UNF*50)	REVOLUTION SPEED TRANSDUCER ZG901(3/4-16UNF*50)	Y	1	
32	4130000065	变矩器油温传感器WG202A	TORQUE CONVERTER OIL TEMPERATURE SENSOR WG202A	Y	1	
33	4130000066	水温传感器WG201	WATER TEMPERATURE SENSOR WG201	Y	1	
34	4130000302	油位传感器RG2268-M14	OIL LEVEL SENSOR RG2268-M14	Y	1	

仪表台总成　PANEL ASSEMBLY

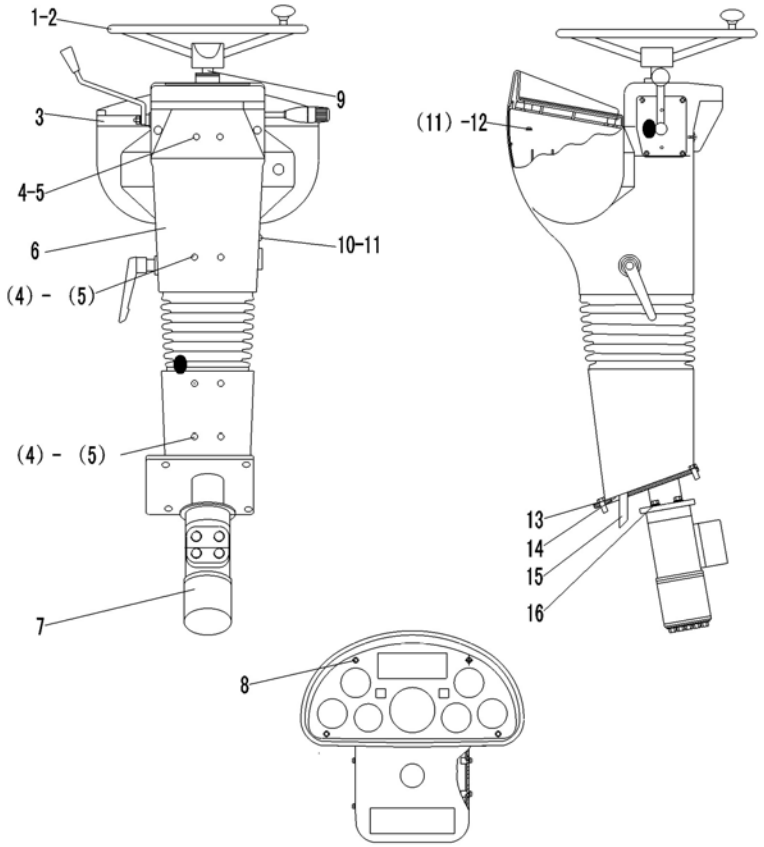

序号 Key	零件代号 Part No.	名称 Discription		是否配件 Spare parts Y/N	数量 Qty	备注 Remarks
1	4120001548	方向盘LG20-FXP-01	STEERING WHEEL LG20-FXP-01	Y	1	
2	4013000096	螺母GB6171-M16*1.5EpZn-8	NUT GB6171-M16*1.5EpZn-8	N	1	
3	4130000605	仪表盘壳体ZL2-KT	SHELL ZL2-KT	Y	1	
4	4014000088	螺钉GB818-M5*16EpZn-4.8	SCREW GB818-M5*16EpZn-4.8	N	14	
5	4015000110	垫圈GB97.1-5EpZn-300HV	WASHER GB97.1-5EpZn-300HV	N	14	
6	4190000635	936仪表盘支架（方向可调）	BRACKET	Y	1	
7	4120001317	转向器BZZ5-500	STEERING GEAR BZZ5-500	Y	1	
8	4014000164	螺钉GB819.1-M6*35EpZn-4.8	SCREW GB819.1-M6*35EpZn-4.8	N	4	
9	4120001979	转向柱LG20-ZXZ-11	STEERING COLUMU LG20-ZXZ-11	Y	1	
10	4014000040	螺钉GB818-M6*20EpZn-4.8	SCREW GB818-M6*20EpZn-4.8	N	1	
11	4015000207	垫圈GB97.1-6EpZn-300HV	WASHER GB97.1-6EpZn-300HV	N	5	
12	4014000026	螺钉GB818-M6*16EpZn-4.8	SCREW GB818-M6*16EpZn-4.8	N	4	
13	4011000320	螺栓GB16674-M12*40EpZn-8.8	BOLT GB16674-M12*40EpZn-8.8	N	4	
14	4190000834	936可调仪表盘骨架	FRAME	Y	1	
15	29050012271	变速压力油管	OIL TUBE OF TRASMISSION PRESSURE	Y	1	
16	4011000474	螺栓GB16674-M10*25EpZn-8.8	BOLT GB16674-M10*25EpZn-8.8	N	4	