RUTHZIL TRATOR COMERCIAL DE PEÇAS LTDA 11 97083-6812 ROLANDO CITRANGULO

LG938轮式装载机

零部件图册

LG938 WHEEL LOADER PARTS CATALOG

SDLG SHANDONG LINGONG

山 东 临 工 工 程 机 械 有 限 公 司

SHANDONG LINGONG CONSTRUCTION MACHINERY CO.,LTD.

配件与服务Spare parts and services

对于山东临工机器的所有者来说，只有山东临工配件和服务才能够使您的机器更好地保持原有的特性。

For the owner of the machines of SDLG,only the spare parts and services of SDLG can make your machine to better maintain the original features.

只有山东临工才能够为您提供完美匹配且优质纯正的配件和对您的机器了如指掌的专业维修人员。这样才能保证及其可持续的高产能和更长的使用寿命。

Only SDLG is able to provide you with the perfect match of pure quality spare parts for your machine and knowledge of professional maintenance staff.Only in this way it can ensure sustainable high productivity and longer service life.

LG938轮式装载机 零部件图册
LG938 WHEEL LOADER PARTS CATALOG

2010 年 12 月 第 1 版 第 1 次印刷

2010-12 Version 1 Printed 1

山 东 临 工 工 程 机 械 有 限 公 司

SHANDONG LINGONG CONSTRUCTION MACHINERY CO.,LTD.

地址：中国 ·临沂经济开发区临工工业园

Add：Lingong Industry Park,Linyi Economic Development Zone,Shandong,China

电话：86-0539-8785668 Tel：86-0539-8785624/86-0531-66590955

传真：86-0539-8785698 Fax：86-0539-8785618/86-0531-66590959

技术服务：86-0539-8785800 400-6587999 Web：www.sdlg.cn

前 言

LG953轮式装载机零部件图册，是为了方便用户使用、维修和保养而绘制的，以供在使用过程中查阅及参考，也可帮助用户了解本机的结构和装配关系。发动机的零部件详见其随机资料，本图册不再绘出。

本图册按系统划分绘制出了各零部件的图形及相互装配关系。凡装机后不可拆卸的部件（如焊接件、铆合件），只标出部件代号，不另列其组成零件。本图册明细表采用中英文对照编排。

本图册主要根据标准型产品(订货号E3805215A3908)编绘，其它非标准配置，可参照执行，详情请咨询山东临工、或当地经销商、或登录山东临工网站查询。随着科技的进步，产品将会不断改进，故本图册的内容可能会有部分与以后的产品不一致，恕不另行通知。敬请用户在定购配件时，指明所购整车的出厂日期和编号。

编者

2010年12月

FOREWORD

THIS PARTS LIST OF LG953 WHEEL LOADER IS MADE FOR THE CONVENIENCE OF USERS TO USE ,REPAIR AND MAINTAIN THE MACHINE,AND IT CAN BE REFERED IN THE PROCESS OF USING.IT CAN ALSO HELP THE USERS TO BE FAMILIAR WITH THE CONSTRUCTION AND ASSEMBLY RELATION OF THE MACHINE. THE PART OF THE ENGINE IS SHOWED IN DETAIL IN ITS STRUCTION HANDBOOK.SO THIS CATALOG DOES NOT CONTAIN THE ENGING PART LIST.

THE CATALOG CONTAINS THE PART DRAWINGS OF DEFERENT ASSEMBLIES,SHOWING THE SHAPE OF THE PARTS AS WELL AS THE ASSEMBLING RELATION.THE COMPONENTS WHICH CAN NOT BE TAKEN APART (SUCH AS THE WELDMENT OR RIVETED ASSEMBLIES) ARE INDICATED ONLY BY THEIR COMPONET NUMBERS WITHOUT THE CONSISTING PART NUMBERS .THE LIST IN THE CATALOG IS ARRANGED BY CHINESE VERSUS ENGLISH.

THIS CATALOG IS MAINLY BASED ON THE STANDARD PRODUCT(ORDER NUMBER E3805215A3908) THE OTHERS OF NONSTANDARD PRODUCT CAN REFER THE STANDARD PRODUCT,AND THE DETAILED INFORMATION CAN BE KNOWN FROM SHANDONG LINGONG,THE LOACAL DEALER OR LINGONG WEBSITE ALTERATIONS IN DESIGN ARE NECESSARILY WITH THE THECHNICAL DEVELOPMENT SO SOME CONTENT IN THE CATALOG PROBABLY IS NOT CONSISTANT WITH THE FUTURE PRODUCTS,AND THIS WILL NOT NOTICE USERS.THEREFORE WHEN ORDERING SPARE PARTS, USERS ARE KINDLY REQUSETED TO INFORM US THE MANUFACTURING DATE AND BATCHNUMBER OF THE WHEEL LOADER.

THE COMPILER

2010.12

目录 CONTENTS

A. 发动机系统

A. DIESEL ENGINE SYSTEM

发动机总成 ····· A1-2901000918

DIESEL ENGINE ASSEMBLY ····· A1-2901000918

燃油箱总成 ····· A2-2902000758

FUEL TANK ASSEMBLY ····· A2-2902000758

散热器总成 ····· A3-2903000777

RADIATOR ASS'Y ····· A3-2903000777

油门操纵机构 ····· A4-2901001188

GOVERNOR CONTROL SYSTEM ····· A4-2901001188

散热器总成（配高温冷却模块） ····· A5-2903000777

RADIATOR ASS'Y(HIGH-TEMPERATURE COOLING MODULES) ····· A5-2903000777

C. 变速箱系统

C. TRANSMISSION SYSTEM

变速箱系统 ····· C1-2905001043

TRANSMISSION SYSTEM ····· C1-2905001043

箱体部件 ····· C2-4110000076

CASE PARTS ····· C2-4110000076

输入部件 ····· C3-4110000076

INPUT PARTS ····· C3-4110000076

输出部件 ····· C4-4110000076
OUTPUT PARTS ····· C4-4110000076
操纵部件 ····· C5-4110000076
CONTROL PARTS ····· C5-4110000076
转速表部件 ····· C6-4110000076
SPEED INDICATOR PARTS ····· C6-4110000076
惰轮部件 ····· C7-4110000076
IDLER PARTS ····· C7-4110000076
停车制动器部件 ····· C8-4110000076
STOP BRAKE STAFF PARTS ····· C8-4110000076
压力阀部件 ····· C9-4110000076
PRESSURE VALVE PARTS ····· C9-4110000076
吸油管部件 ····· C10-4110000076
OIL SUCTION TUBE PARTS ····· C10-4110000076
发动机连接部件 ····· C11-4110000076
ENGINE CONNECTION PARTS ····· C11-4110000076
加油管部件 ····· C12-4110000076
OIL FILLING TUBE PARTS ····· C12-4110000076
滤油器部件 ····· C13-4110000076
OIL FILTER PARTS ····· C13-4110000076

离合器部件 ····· C14-4110000076
CLUTCH PARTS ····· C14-4110000076
离合器部件 ····· C15-4110000076
CLUTCH PARTS ····· C15-4110000076
离合器部件 ····· C16-4110000076
CLUTCH PARTS ····· C16-4110000076
PTO1部件P.T.02 ····· C17-4110000076
PTO1 PARTS P.T.02 ····· C17-4110000076
PTO2部件P.T.02 ····· C18-4110000076
PTO2 PARTS P.T.02 ····· C18-4110000076
操纵阀部件 ····· C19-4110000076
CONTROL VALVE PARTS ····· C19-4110000076

E. 驱动桥系统

E. AXLE SYSTEM

前主传动总成 ····· E2-2050900006
FRONT AXLE MAIN DRIVE ASSEMBLY ····· E2-2050900006
轮边减速器总成 ····· E3-2050900004
FINAL DRIVE ASSEMBLY ····· E3-2050900004
后主传动总成 ····· E6-2050900033
REAR AXLE MAIN DRIVE ASSEMBLY ····· E6-2050900033

制动钳(371328) ····· E8-4120001739
DISK BRAKE(371328) ····· E8-4120001739
驱动桥系统 ····· E9-2907000915
AXLE SYSTEM ····· E9-2907000915
轮胎GB2980-23.5-25（520101） ····· E11-4110000003
TIRE GB2980-23.5-25（520101） ····· E11-4110000003

F. 工作装置液压系统

F. IMPLEMENT HYDRAULIC SYSTEM

液压操纵总成 ····· F1-2912001445
HYDRAULIC CONTROL ASSEMBLY ····· F1-2912001445
工作泵总成 ····· F2-2911000828
WORKING PUMP ASSEMBLY ····· F2-2911000828
举升缸总成 ····· F3-2913000829
LIFTING CYLINDER ASSEMBLY ····· F3-2913000829
转斗缸总成 ····· F4-2914000836
TILT CYLINDER ASSEMBLY ····· F4-2914000836
液压油箱总成 ····· F5-2910000950
HYDRAULIC TANK ASSEMBLY ····· F5-2910000950
转斗油缸(371368) ····· F7-4120001083
DUMP CYLINDER ····· F7-4120001083

动臂油缸（371368） ····· F9-4120000867
LIFT ARM CYLINDER ····· F9-4120000867
多路阀(331001) ····· F11-4120001054
CONTROL VALVE ····· F11-4120001054

H. 工作装置

H. WORKING EQUIPMENT

工作装置 ····· H3-2915000876
WORKING EQUIPMENT ····· H3-2915000876

I. 转向系统

I. STEERING SYSTEM

转向泵总成 ····· I1-2919000780
STEERING PUMP ASSEMBLY ····· I1-2919000780
转向器总成 ····· I2-2920000806
STEERING UNIT ASSEMBLY ····· I2-2920000806
转向缸总成 ····· I3-2921000401
STEERING CYLINDER ASSEMBLY ····· I3-2921000401
转向油缸（371368） ····· I5-4120001004
STEERING CYLINDER ····· I5-4120001004

J. 制动系统

J. BRAKE SYSTEM

行车制动系统 ····· J1-2922000768
SERVICE BRAKE ASSEMBLY ····· J1-2922000768
储气罐 ····· J2-2922000053
AIR RESERVOIR ····· J2-2922000053
加力泵（340201） ····· J3-4120000090
BRAKE BOOSTER ····· J3-4120000090
驻车制动系统 ····· J4-2923000758
PARKING BRAKE SYSTEM ····· J4-2923000758

K. 车架

K. FRAME

前车架总成 ····· K1-2925000419
FRONT FRAME ····· K1-2925000419
左、右灯架 ····· K3-2934001225
LAMP FRAME AND FRONT FENDER ····· K3-2934001225
后车架及附件 ····· K4-2926000837
REAR FRAME AND ACCESSORIES ····· K4-2926000837
配重铁总成 ····· K5-2928000751
COUNTER WEIGHT ····· K5-2928000751

L. 驾驶室

L. CAB GROUP

驾驶室总成 ····· L1-2929000774
CAB ASSEMBLY ····· L1-2929000774
驾驶室 ····· L2-2929000004
CAB ····· L2-2929000004
操作台架 ····· L3-2931001099
OPERATE BENCH ····· L3-2931001099
座椅总成 ····· L4-2930000001
SEAT ASSEMBLY ····· L4-2930000001
操纵箱总成 ····· L5-2932000858
OPERATE CASE ····· L5-2932000858

M. 覆盖件系统

M. CONVER SYSTEM

发动机罩总成 ····· M1-2933001095
HOOD OF DIESEL ENGINE ASSEMBLY ····· M1-2933001095
左台架总成 ····· M2-2934001213
LEFT BENCH ASSEMBLY ····· M2-2934001213
右台架总成 ····· M3-2934000850
RIGHT BENCH ASSEMBLY ····· M3-2934000850
标志与标识 ····· M5-2936000957
MARK AND LOGO ····· M5-2936000957

电瓶箱总成 ····· M6-2934001071
BATTERY CASE ASSEMBLY ····· M6-2934001071
下梯总成 ····· M7-2934001219
DOWN LADDER ASSEMBLY ····· M7-2934001219

N. 空调系统

N. AIR CONDITIONER SYSTEM

空调系统 ····· N2-2935000778
AIR CONDITIONER SYSTEM ····· N2-2935000778

O. 电气系统

O. ELECTRIC SYSTEM

电气系统 ····· O1-2937000775
ELECTRIC SYSTEM ····· O1-2937000775
仪表盘总成 ····· O2-2937001217
PANEL ASSEMBLY ····· O2-2937001217
仪表台总成 ····· O3-2937001271
PANEL ASSEMBLY ····· O3-2937001271

A　发动机系统
DIESEL ENGINE SYSTEM

山 东 临 工 工 程 机 械 有 限 公 司

SHANDONG LINGONG CONSTRUCTION MACHINERY CO.,LTD.

发动机总成 DIESEL ENGINE ASSEMBLY

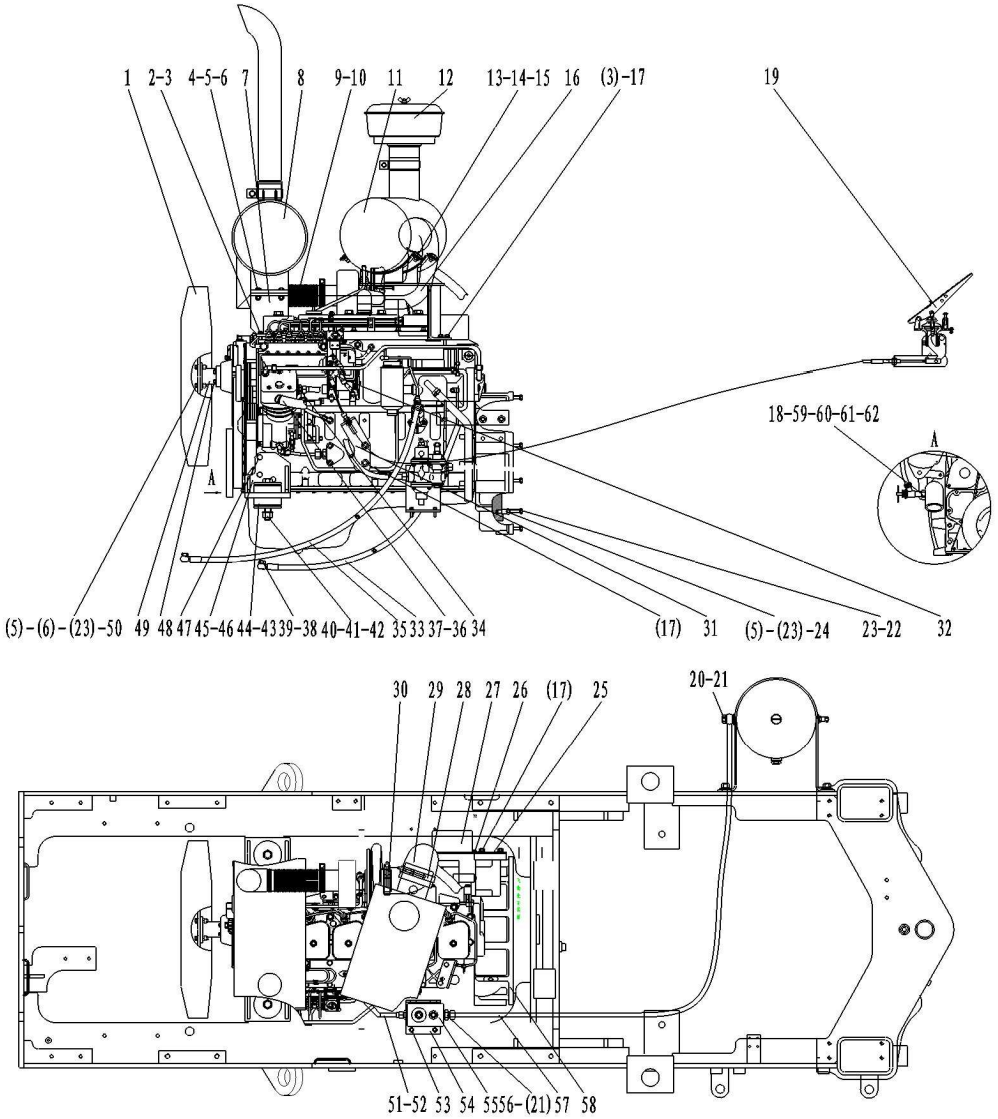

序号 Key	零件代号 Part No.	名称 Description		是否配件 Spare parts Y/N	数量 Qty	备注 Remarks
1	4190000138	风扇610/7-7/32.5/PAG/2ZR/25.4/4*10/BC60	FAN	Y	1	
2	4011000164	螺栓GB16674-M10*35EpZn-8.8	BOLT GB16674-M10*35EpZn-8.8	N	3	
3	4011000474	螺栓GB16674-M10*25EpZn-8.8	BOLT GB16674-M10*25EpZn-8.8	N	4	
4	4011000085	螺栓GB5783-M10*35EpZn-8.8	BOLT GB5783-M10*35EpZn-8.8	N	4	
5	4013000007	螺母GB6170-M10EpZn-8	NUT GB6170-M10EpZn-8	N	16	
6	4015000162	垫圈GB97.1-10EpZn-300HV	WASHER GB97.1-10EpZn-300HV	N	12	
7	29010009351	消声器支架	FRAME	Y	1	
8	4110000187	消声器总成XH.G402X.W	DISSIPATIVE MUFFLER XH.G402X.W	Y	1	
9	29010009361	波纹管	ACCORDION PIPE	Y	1	
10	4110000192	V型抱箍3903652	V-ANCHOR EAR 3903652	Y	2	
11	4110000267	空气滤清器A669	AIR FILLTER A669	Y	1	
12	4110000181	盆式粗滤器PC100-0000	FILLTER PC100-0000	Y	1	
13	4011000102	螺栓GB5783-M8*16EpZn-8.8	BOLT GB5783-M8*16EpZn-8.8	N	4	
14	4013000033	螺母GB6170-M8EpZn-8	NUT GB6170-M8EpZn-8	N	4	
15	4015000072	垫圈GB97.1-8EpZn-300HV	WASHER GB97.1-8EpZn-300HV	N	8	
16	29010009502	空滤器支架	FRAME	Y	1	
17	4011000560	螺栓GB16674-M12*25EpZn-8.8	BOLT GB16674-M12*25EpZn-8.8	N	6	
18	29010009721	水(油)温表接头	WATER(OIL)TEMPERATURE INDICATOR	Y	2	
19	29010011881	油门操纵机构	GOVERNOR CONTROL SYSTEM	N	1	
20	29010000041	螺栓	BOLT	Y	1	
21	29010000061	垫圈	WASHER	Y	3	
22	4011000184	螺栓GB5783-M10*40EpZn-8.8	BOLT GB5783-M10*40EpZn-8.8	N	12	
23	4015000025	垫圈GB93-10-65Mn	WASHER GB93-10-65Mn	N	24	
24	29010009711	双头螺栓	BOLT	Y	8	

发动机总成 DIESEL ENGINE ASSEMBLY

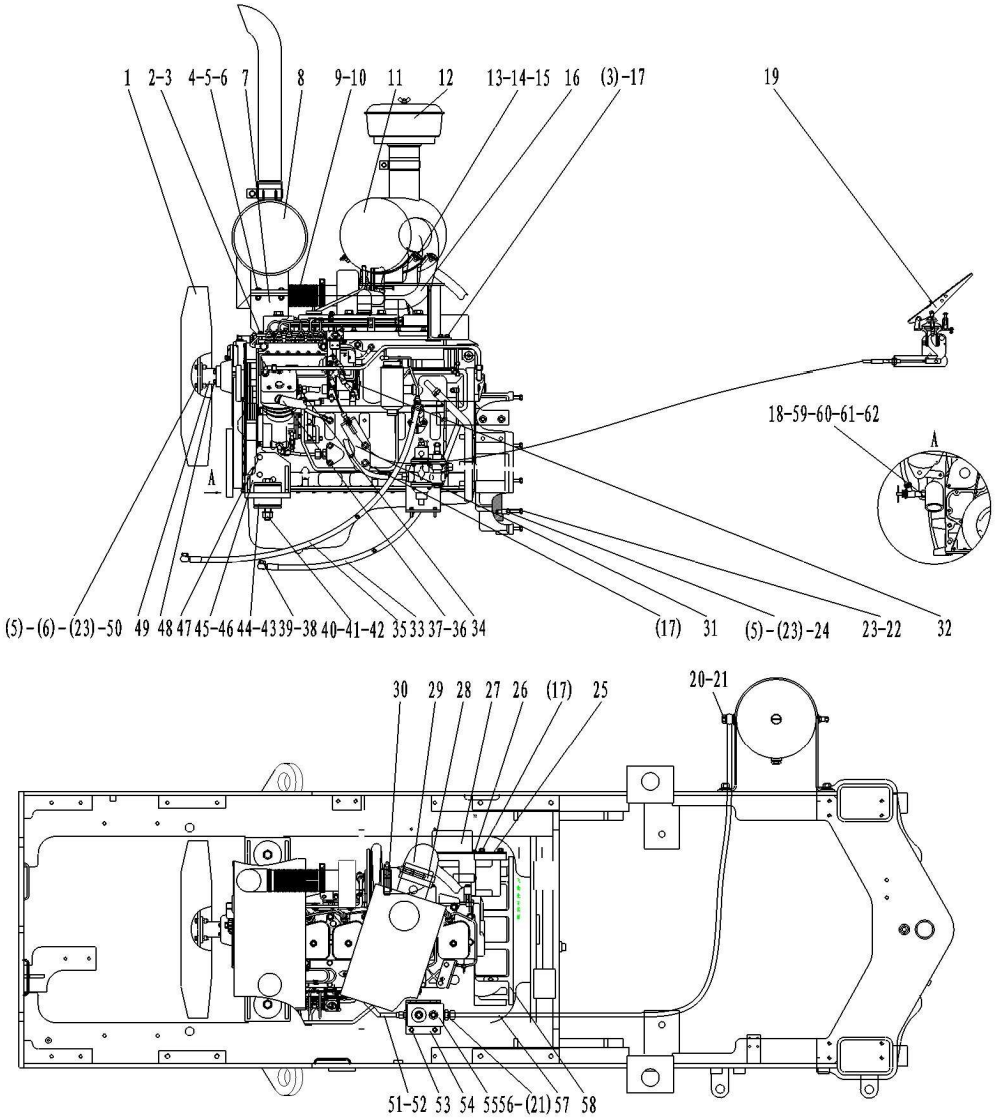

序号 Key	零件代号 Part No.	名称 Description		是否配件 Spare parts Y/N	数量 Qty	备注 Remarks
25	29010009522	继电器固定板	RELAY FIXATION PLANT	Y	1	
26	4014000051	螺钉GB818-M8*16EpZn-4.8	BOLT GB818-M8*16EpZn-4.8	N	2	
27	29010012261	继电器保护盒	RELAY BOX	Y	1	
28	4019000017	T型抱箍φ117140312	T-ANCHOR EARφ117140312	N	1	
29	29010009531	增压器进气管	SUPERCHARGER HOSE	Y	1	
30	4019000038	T形抱箍φ92210432	T-ANCHOR EARφ92210432	N	1	
31	29010015321	软轴固定支架	BRACKET	Y	1	
32	29010015301	油门拉杆	GOVERNOR LEVER	Y	1	
33	29010015311	燃油回油管	OIL-RETURN PIPE	Y	1	
34	29010009571	二通接头	CONNECTOR	Y	1	
35	29010009581	燃油进油管	OIL-INPUT PIPE	Y	1	
36	4120001078	胶管JB8406-B25*1300	HOSE JB8406-B25*1300	Y	1	
37	4017000008	喉箍JB8870-d40	CLAMP JB8870-d40	N	2	
38	4011000641	螺栓JB6013-M14*1.5EpZn-45	BOLT JB6013-M14*1.5EpZn-45	N	2	
39	4015000231	垫圈JB6013-14-T2	WASHER JB6013-14-T2	N	4	
40	4011000236	螺栓GB5782-M20*130EpZn-8.8	BOLT GB5782-M20*130EpZn-8.8	N	2	
41	4013000020	螺母GB6170-M20EpZn-8	BOLT GB6170-M20EpZn-8	N	2	
42	4015000176	垫圈GB97.1-20EpZn-300HV	WASHER GB97.1-20EpZn-300HV	N	2	
43	29050000101	减震块	SHOCK MOUNT	Y	4	
44	29050000121	垫圈	WASHER	Y	4	
45	29010011891	右支架	RIGHT BRACKET	Y	1	
46	29010011901	左支架	LEFT BRACKET	Y	1	
47	4011000091	螺栓GB5783-M12*40EpZn-8.8	BOLT GB5783-M12*40EpZn-8.8	N	6	
48	4011000161	螺栓GB16674-M8*35EpZn-8.8	BOLT GB16674-M8*35EpZn-8.8	N	4	

发动机总成 DIESEL ENGINE ASSEMBLY

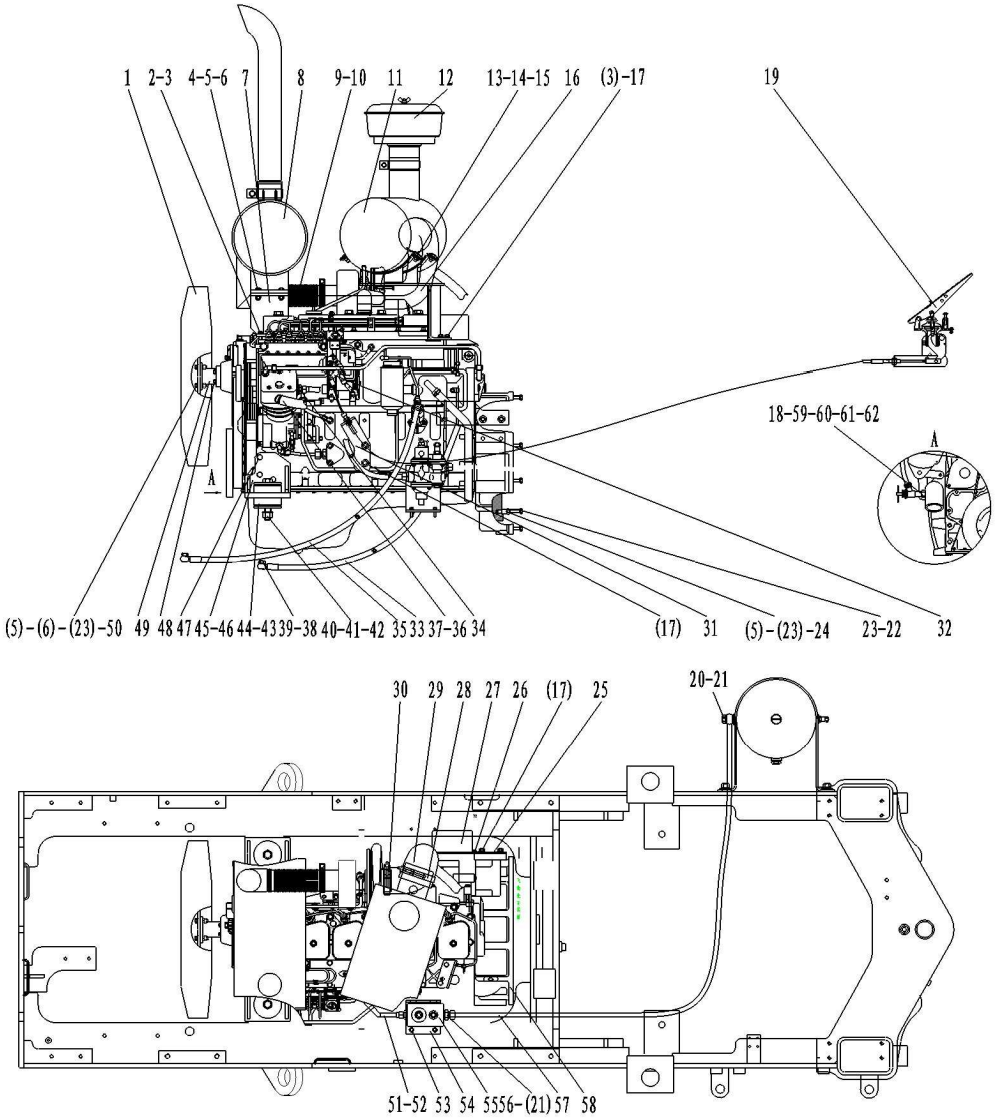

序号 Key	零件代号 Part No.	名称 Description		是否配件 Spare parts Y/N	数量 Qty	备注 Remarks
49	29010011911	风扇连接法兰	FAN CONNECT FLANGE	Y	1	
50	4011000475	螺栓GB16674-M10*30EpZn-8.8	BOLT GB16674-M10*30EpZn-8.8	N	4	
51	4120000750	金属软管	METAL TUBE	Y	1	
52	29010000051	垫圈	WASHER	Y	3	
53	4011000455	螺栓GB16674-M8*25EpZn-8.8	BOLT GB16674-M8*25EpZn-8.8	N	2	
54	29220004021	油水分离器支架	BRACKET	Y	1	
55	4120000084	油水分离器组合阀ST-50G	AIR DYER ST-50G	Y	1	
56	29010000071	二通接头	CONNECTOR	Y	1	
57	4041000560	软管LGB149-004220	TUBE LGB149004220	Y	1	
58	4110000555	发动机总成6BT5.9-C130(SO11686)	DIESEL ENGINE ASSEMBLY 6BT5.9-C130(SO11686)	Y	1	
59	4120000067	暖风机水阀LG12-NFJSF	VALVE LG12-NF JSF	Y	2	
60	4017000024	环箍QC390-D26	CLAMP QC390-D26	N	4	
61	4120000049	胶管JB8406-B16*2600	RUBBER TUBE JB8406-B16X2600	Y	1	
62	4120000119	胶管JB8406-B16*2300	RUBBER TUBE JB8406-B16X2300	Y	1	

燃油箱总成 FUEL TANK ASSEMBLY

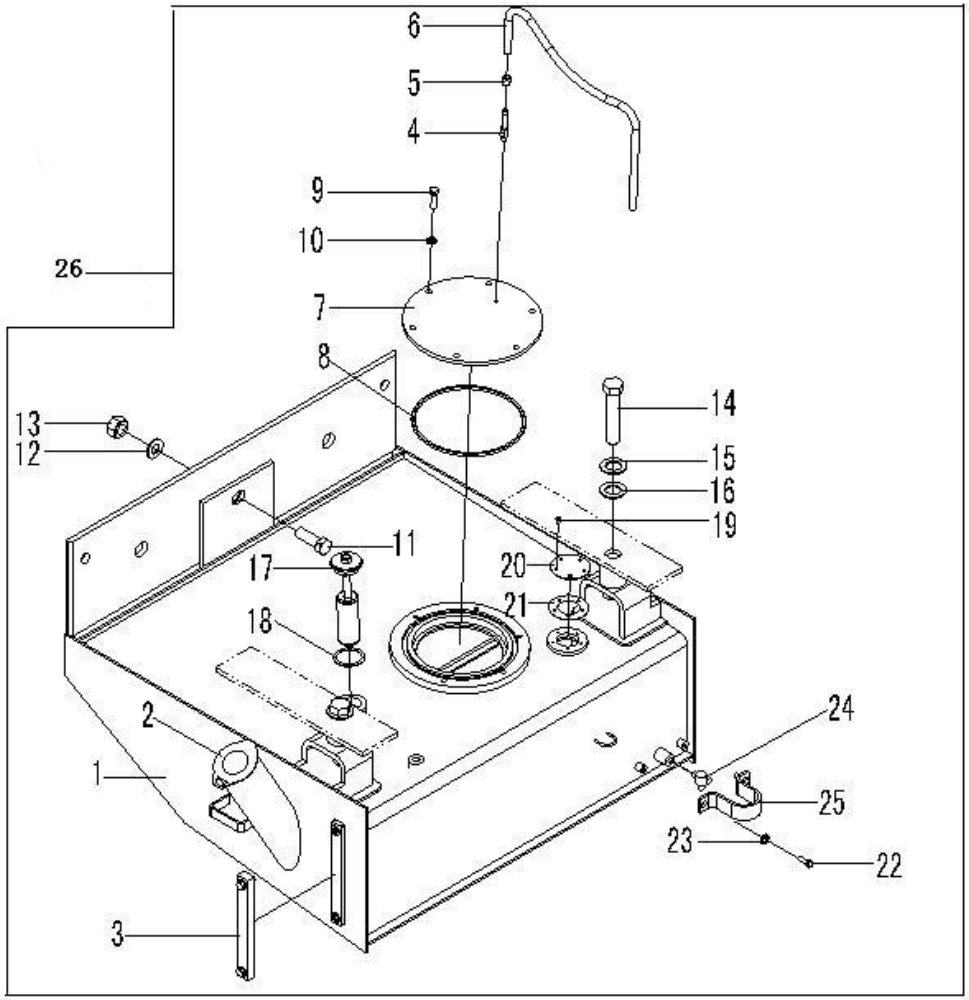

序号 Key	零件代号 Part No.	名称 Description		是否配件 Spare parts Y/N	数量 Qty	备注 Remarks
1	29020007592	燃油箱体	FUEL TANK	N	1	
2	4120001404	带锁液压过滤器SL-50A	LOCK HYDRAULIC FILTER SL-50A	Y	1	
3	4120000093	液位计YWZ-200	FUEL LEVEL GAUGE	Y	1	
4	29020006561	透气钢管	BREATHER TUBE	Y	1	
5	4017000015	喉箍JB8870-d25	CLAMP JB8870-d25	N	1	
6	4120000046	胶管JB8406-A10*560	HOSE JB8406-A10*560	Y	1	
7	29020006571	盖板	COVER PLATE	Y	1	
8	4030000022	O形圈GB3452.1-200*7.00G	O-RING GB3452.1-200*7.00G	Y	1	
9	4011000085	螺栓GB5783-M10*35EpZn-8.8	BOLT GB5783-M10*35EpZn-8.8	N	6	
10	4015000162	垫圈GB97.1-10EpZn-300HV	WASHER GB97.1-10EpZn-300HV	N	6	
11	4011000114	螺栓GB5785-M20*2*60EpZn-8.8	BOLT GB5785-M20*2*60EpZn-8.8	N	1	
12	4015000176	垫圈GB97.1-20EpZn-300HV	WASHER GB97.1-20EpZn-300HV	N	1	
13	4013000040	螺母GB6171-M20*2EpZn-8	NUT GB6171-M20*2EpZn-8	N	1	
14	4011000117	螺栓GB5785-M24*2*150EpZn-8.8	BOLT GB5785-M24*2*150-8.8	N	2	
15	4015000187	垫圈GB96.1-24EpZn-300HV	WASHE GB96.1-24-300HV	N	2	
16	4015000031	垫圈GB93-24-65Mn	WASHER GB93-24-65Mn	N	2	
17	2010900046	滤油器总成	FUEL FILTER	Y	1	
18	3010900068	垫圈	WASHER	Y	1	
19	4014000047	螺钉GB818-M5*8EpZn-4.8	SCREW GB818-M5*8EpZn-4.8	N	5	
20	29020006841	法兰盖	FLANGED CAP	Y	1	
21	29020006851	垫片	SPACER	Y	1	
22	4011000106	螺栓GB5783-M8*25EpZn-8.8	BOLT GB5783-M8*25EpZn-8.8	N	2	
23	4015000072	垫圈GB97.1-8EpZn-300HV	WASHER GB97.1-8EpZn-300HV	N	2	
24	4120000099	球阀MBS216-1/2"	GLOTAL VALVE MBS216-1/2"	Y	1	

燃油箱总成 FUEL TANK ASSEMBLY

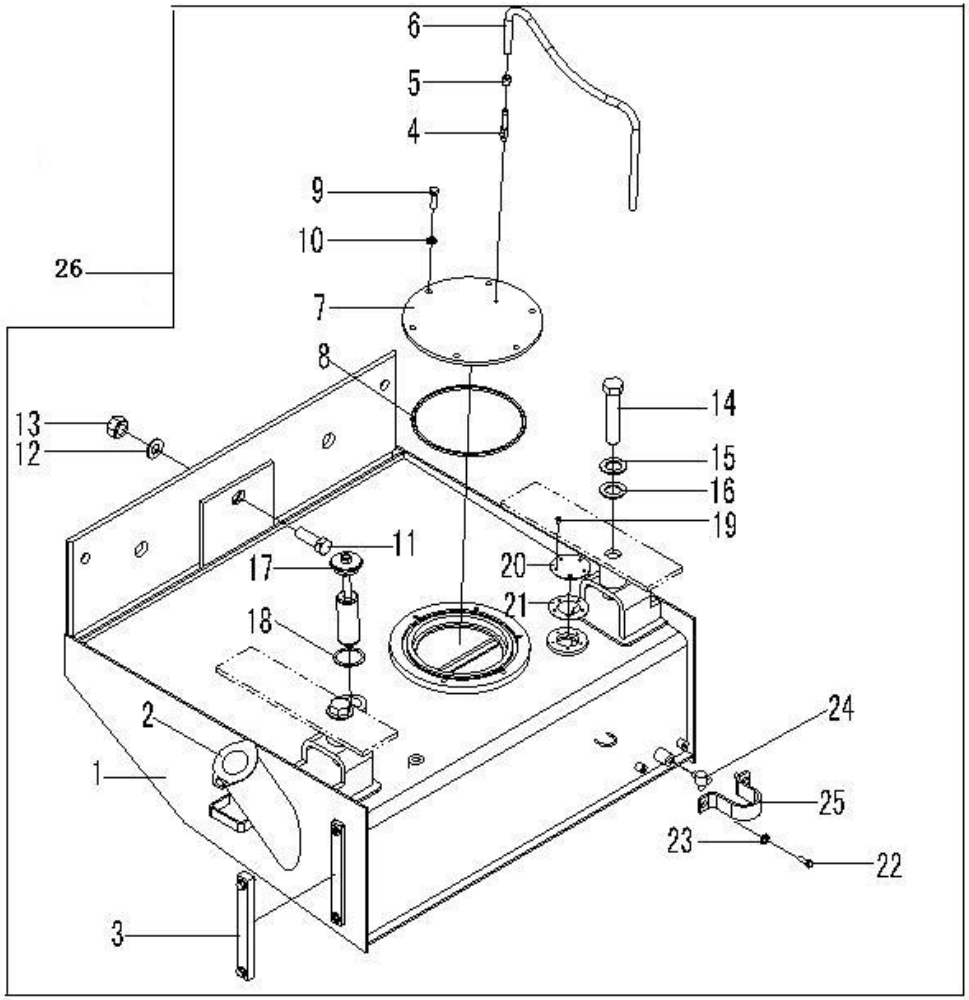

序号 Key	零件代号 Part No.	名称 Description	是否配件 Spare parts Y/N	数量 Qty	备注 Remarks
25	29020006591	护板 GUARD PLATE	Y	1	
26	29020007581	燃油箱总成 FUEL TANK ASSEMBLY	Y	1	

散热器总成 RADIATOR ASS'Y

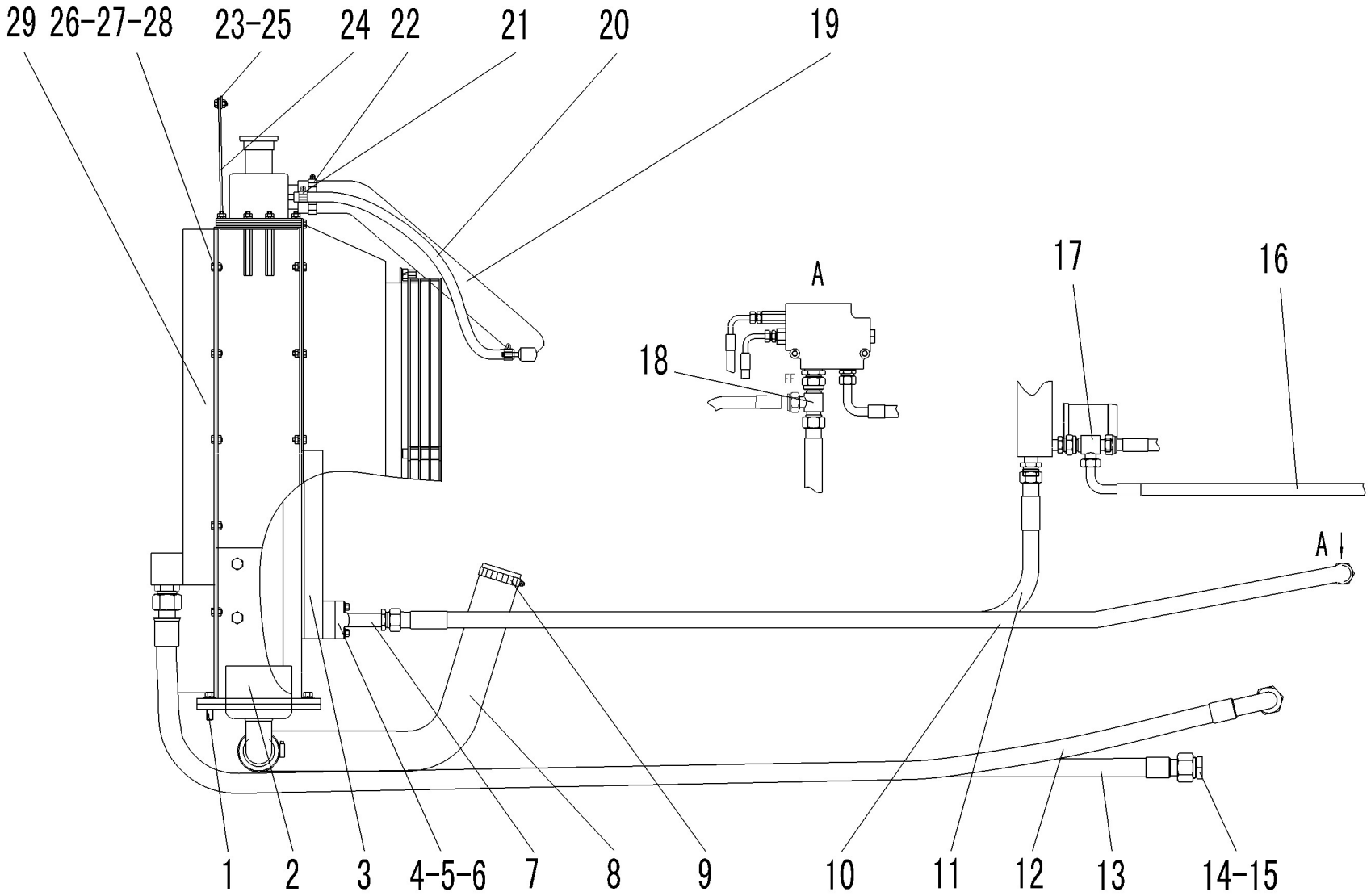

序号 Key	零件代号 Part No.	名称 Description		是否配件 Spare parts Y/N	数量 Qty	备注 Remarks
1	4011000320	螺栓GB16674-M12*40EpZn-8.8	BOLT GB16674-M12*40EpZn-8.8	N	4	
2	4190000459	散热器	RADIATOR	Y	1	
3	4120001061	液压油散热器B1342	OIL COOLER B1342	Y	1	
4	4030000279	O形圈GB3452.1-25.0*3.55G	O-RING GB3452.1-25*3.55G	Y	2	
5	4011000475	螺栓GB16674-M10*30EpZn-8.8	BOLT GB16674-M10*30EpZn-8.8	N	8	
6	4041000137	分体法兰LGB117-306400	FLANGE LGB117-306400	Y	2	
7	29030007811	过渡钢管	TRATNSITION STEEL PIPE	Y	2	
8	29030007891	发动机进水管	HOSE	Y	1	
9	4017000014	喉箍JB8870-d80	CLAMP JB8870-d80	N	2	
10	4041000713	软管LGB165-012250	SOFT HOSE LGB165-012250	Y	1	
11	4041000725	软管LGB164-012160	SOFT HOSE LGB164-012160	Y	1	
12	4041001037	软管LGB164-014235	SOFT HOSE LGB164-014235	Y	1	
13	4041001036	软管LGB165-014250	SOFT HOSE LGB165-014250	Y	1	
14	29030008271	接头体	CONNECTOR	Y	4	
15	4015000073	垫圈JB1002-30-T2	WASHER JB1002-30-T2	N	4	
16	4041001181	软管LGB165-010110	HOSE LGB165-010110	Y	1	
17	29030009991	三通接头	TEE OF THE OIL LINE	Y	1	
18	29030010001	三通接头	TEE OF THE OIL LINE	Y	1	
19	29030007842	发动机出水胶管	HOSE	Y	1	
20	4120000388	胶管JB8406-B10*800	HOSE JB8406-B10*800	Y	1	
21	4017000018	喉箍JB8870-d70	CLAMP JB8870-d70	N	2	
22	4017000010	喉箍JB8870-d20	CLIP JB8870-d20	N	2	
23	29030007861	压板	PRESS PLATE	Y	1	
24	29030007851	挡风橡胶板	RUBBER PLATE	Y	1	

散热器总成 RADIATOR ASS'Y

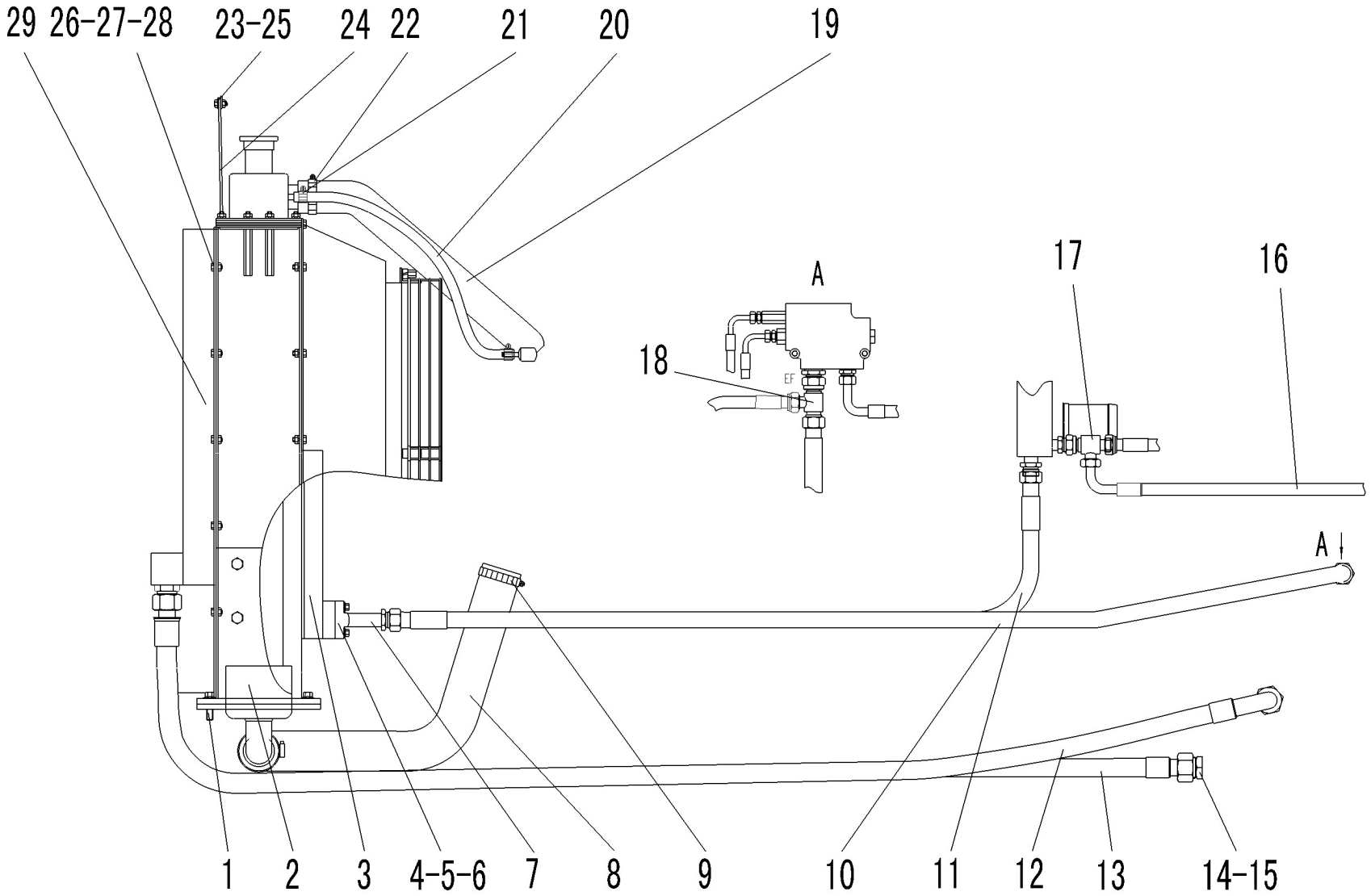

序号 Key	零件代号 Part No.	名称 Description		是否配件 Spare parts Y/N	数量 Qty	备注 Remarks
25	4011000458	螺栓GB16674-M8*20EpZn-8.8	BOLT GB16674-M8*20EpZn-8.8	N	5	
26	4011000481	螺栓GB16674-M8*30EpZn-8.8	BOLT GB16674-M8*30EpZn-8.8	N	6	
27	4015000072	垫圈GB97.1-8EpZn-300HV	WASHER GB97.1-8EpZn-300HV	N	6	
28	4013000033	螺母GB6170-M8EpZn-8	NUT GB6170-M8EpZn-8	N	6	
29	4120001790	传动油散热器LG938	SHAFTING OIL RADIATOR LG938	Y	1	

油门操纵机构 GOVERNOR CONTROL SYSTEM

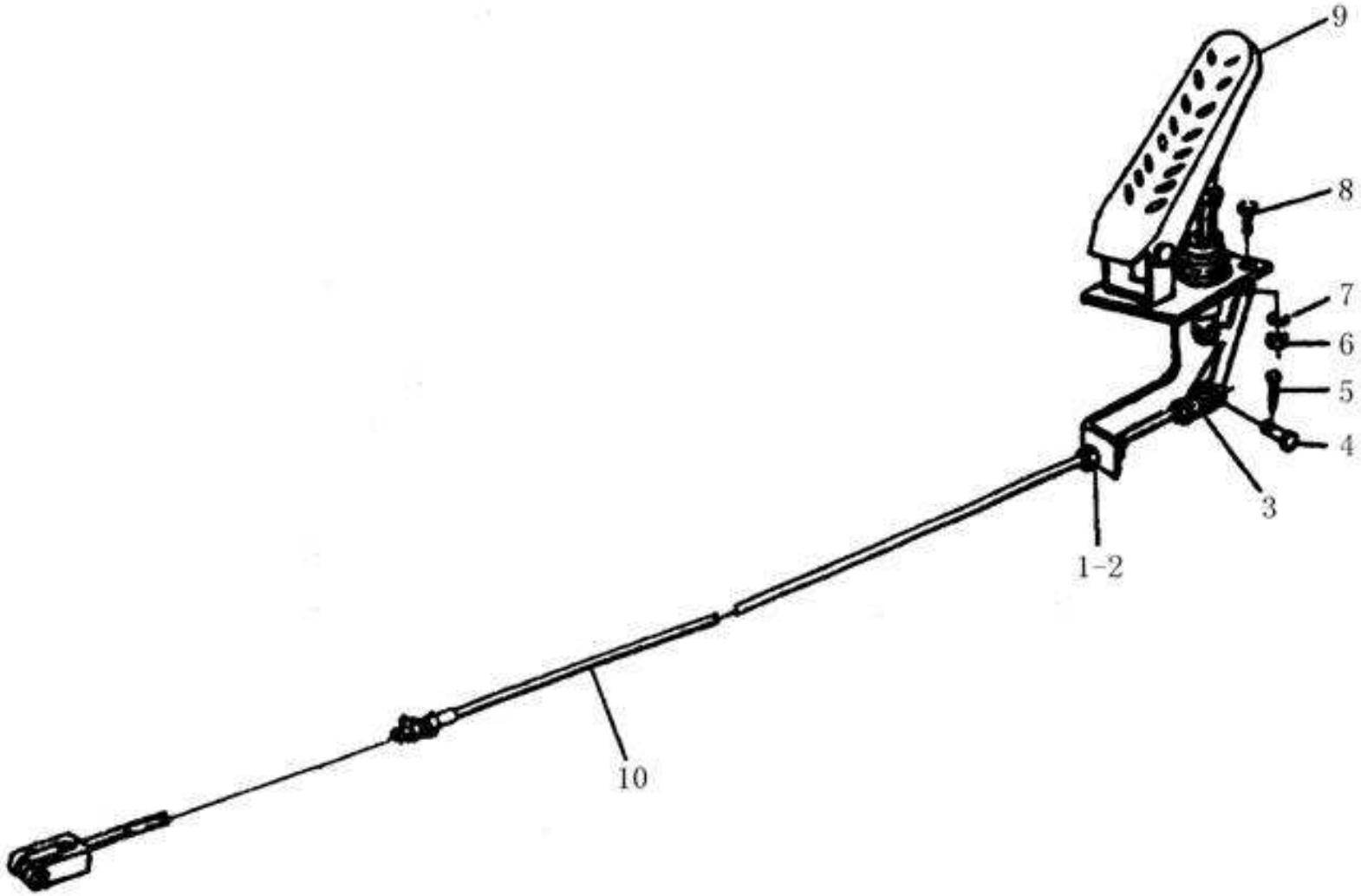

序号 Key	零件代号 Part No.	名称 Description		是否配件 Spare parts Y/N	数量 Qty	备注 Remarks
1	4013000167	螺母GB6172-M12EpZn-05	NUT GB6172-M12EPZN-05	N	4	
2	4015000168	垫圈GB97.1-12EpZn-300HV	WASHER GB97.1-12EpZn-300HV	N	4	
3	29010006681	连接叉	JOINT FORK	Y	1	
4	4016000138	销轴GB882-B6*22EpZn-35	PIN GB882-B6*22EpZn-35	N	2	
5	4016000114	销GB91-2*16EpZn-Q235A	PIN GB91-2*16EpZn-Q235A	N	2	
6	4013000028	螺母GB6170-M6EpZn-8	NUT GB6170-M6EpZn-8	N	3	
7	4015000207	垫圈GB97.1-6EpZn-300HV	WASHER	N	6	
8	4011000101	螺栓GB5783-M6*20EpZn-8.8	BOLT GB5783-M6*20EpZn-8.8	N	3	
9	4120000096	油门踏板ZY75-00	ACCELERATOR PEDAL ZY75-00	Y	1	
10	29010011921	操纵软轴	CABLE SHAFT	Y	1	

散热器总成（配高温冷却模块） RADIATOR ASS'Y(HIGH-TEMPERATURE COOLING MODULES)

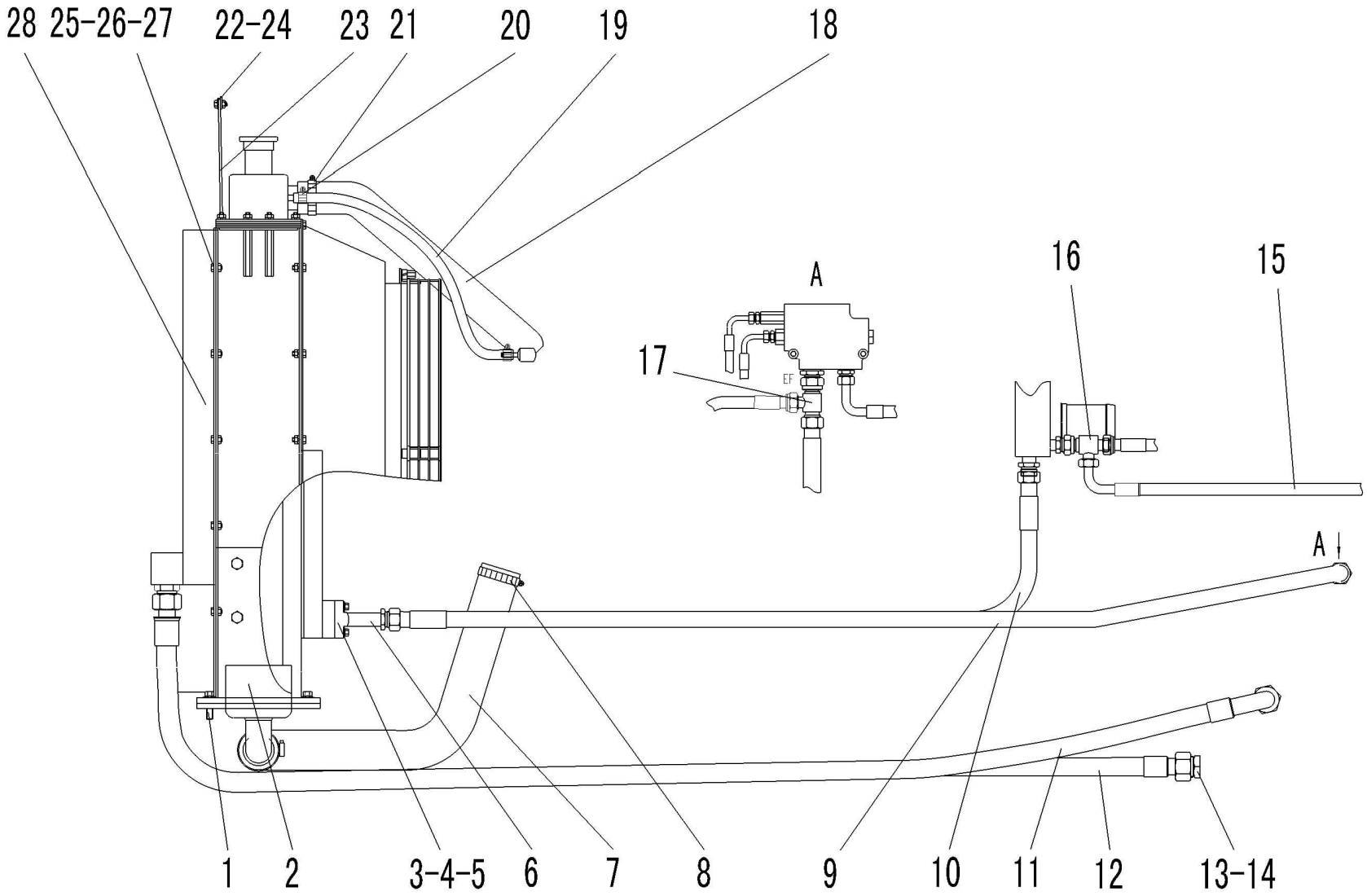

序号 Key	零件代号 Part No.	名称 Description		是否配件 Spare parts Y/N	数量 Qty	备注 Remarks
1	4011000320	螺栓GB16674-M12*40EpZn-8.8	BOLT GB16674-M12*40EpZn-8.8	N	4	
2	4110000416	水散热器总成	RADIATOR	Y	1	
3	4030000279	O形圈GB3452.1-25.0*3.55G	O-RING GB3452.1-25*3.55G	Y	2	
4	4011000475	螺栓GB16674-M10*30EpZn-8.8	BOLT GB16674-M10*30EpZn-8.8	N	8	
5	4041000829	管夹LGB167-0322	CLAMP LGB167-0322	Y	1	
6	4041001269	管夹LGB167-0530	CLAMP LGB167-0530	Y	1	
7	29030007891	发动机进水管	HOSE	Y	1	
8	4017000014	喉箍JB8870-d80	CLAMP JB8870-d80	N	2	
9	4041001162	软管LGB164-012300	HOSE LGB164-012300	Y	1	
10	4041001163	软管LGB165-012300	HOSE LGB165-012300	Y	1	
11	4041000683	软管LGB165-014240	HOSE LGB165-014240	Y	1	
12	4041001268	软管LGB164-014290	HOSE LGB164-014290	Y	1	
13	29030008271	接头体	CONNECTOR	Y	4	
14	4015000073	垫圈JB1002-30-T2	WASHER JB1002-30-T2	N	4	
15	4041001181	软管LGB165-010110	HOSE LGB165-010110	Y	1	
16	29030009991	三通接头	TEE OF THE OIL LINE	Y	1	
17	29030010001	三通接头	TEE OF THE OIL LINE	Y	1	
18	29030009271	发动机出水管	HOSE	Y	1	
19	4120000388	胶管JB8406-B10*800	HOSE JB8406-B10*800	Y	1	
20	4017000018	喉箍JB8870-d70	CLAMP JB8870-d70	N	2	
21	4017000010	喉箍JB8870-d20	CLIP JB8870-d20	N	2	
22	29030007861	压板	PRESS PLATE	Y	1	
23	29030007851	挡风橡胶板	RUBBER PLATE	Y	1	
24	4011000458	螺栓GB16674-M8*20EpZn-8.8	BOLT GB16674-M8*20EpZn-8.8	N	5	

散热器总成（配高温冷却模块） RADIATOR ASS'Y(HIGH-TEMPERATURE COOLING MODULES)

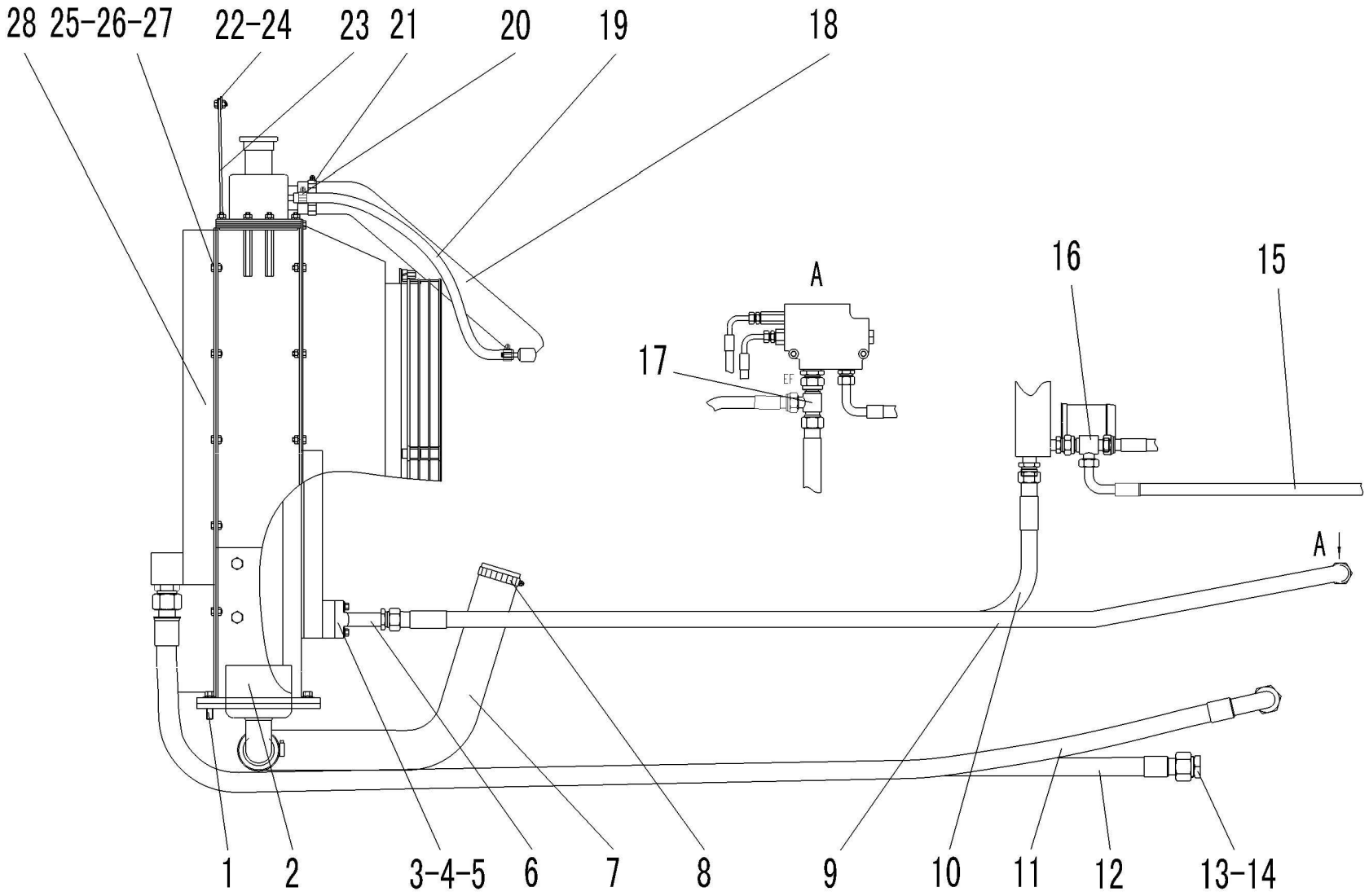

序号 Key	零件代号 Part No.	名称 Description		是否配件 Spare parts Y/N	数量 Qty	备注 Remarks
25	4011000481	螺栓GB16674-M8*30EpZn-8.8	BOLT GB16674-M8*30EpZn-8.8	N	6	
26	4015000072	垫圈GB97.1-8EpZn-300HV	WASHER GB97.1-8EpZn-300HV	N	6	
27	4013000033	螺母GB6170-M8EpZn-8	NUT GB6170-M8EpZn-8	N	6	
28	4120001959	油散热器总成	OIL RADIATOR	Y	1	

C　变速箱系统
TRANSMISSION SYSTEM

山 东 临 工 工 程 机 械 有 限 公 司

SHANDONG LINGONG CONSTRUCTION MACHINERY CO.,LTD.

变速箱系统 TRANSMISSION SYSTEM

序号 Key	零件代号 Part No.	名称 Description		是否配件 Spare parts Y/N	数量 Qty	备注 Remarks
1	29050010441	飞轮过渡盘	TRANSITION PAN OF FLYWHEEL	Y	1	
2	29050010451	压盖	GLAND	Y	2	
3	29050010461	垫片	SHIM	Y	2	
4	4011000102	螺栓GB5783-M8*16EpZn-8.8	BOLT GB5783-M8*16EpZn-8.8	N	8	
5	4015000072	垫圈GB97.1-8EpZn-300HV	WASHER GB97.1-8EpZn-300HV	N	8	
6	29050010471	飞轮壳过渡筒	TRANSITION CANISTER OF FLYWHEEL SHELL	Y	1	
7	4011000569	螺栓GB5783-M10*35EpZn-10.9	BOLT GB5783-M10*35EpZn-10.9	N	4	
8	4015000025	垫圈GB93-10-65Mn	WASHER GB93-10-65Mn	N	16	
9	4011000197	螺栓GB5783-M12*25EpZn-8.8	BOLT GB5783-M12*25EpZn-8.8	N	12	
10	4015000026	垫圈GB93-12-65Mn	WASHER GB93-12-65Mn	N	12	
11	4011000184	螺栓GB5783-M10*40EpZn-8.8	BOLT GB5783-M10*40EpZn-8.8	N	12	
12	29050007601	变矩器油温表接头	OIL TEMPERATURE METER JOINT	Y	1	
13	4030000057	垫圈JB1002-14-T2	WASHER JB1002-14-T2	Y	1	
14	29010001111	接头	FITTING	Y	2	
15	4015000139	垫圈JB1002-10-T2	WASHER JB1002-10-T2	N	1	
16	4110000076	变速箱总成YD13	TRANSMISSION ASSEMBLY YD13	Y	1	
17	29050010671	变速压力油管	OIL PIPE	Y	1	
18	4011000273	螺栓GB5783-M20*50EpZn-8.8	BOLT GB5783-M20*50EpZn-8.8	N	1	
19	4015000030	垫圈GB93-20-65Mn	WASHER GB93-20-65Mn	N	6	
20	29050010491	变速箱支架	TRANSMISSION BRACKET	Y	1	
21	29050000101	减震块	SHOCK MOUNT	Y	4	
22	29050000121	垫圈	WASHER	Y	4	
23	4011000236	螺栓GB5782-M20*130EpZn-8.8	BOLT GB5782-M20*130EpZn-8.8	N	2	
24	4015000176	垫圈GB97.1-20EpZn-300HV	WASHER GB97.1-20EpZn-300HV	N	2	

变速箱系统　TRANSMISSION SYSTEM

序号 Key	零件代号 Part No.	名称 Description		是否配件 Spare parts Y/N	数量 Qty	备注 Remarks
25	4013000020	螺母GB6170-M20EpZn-8	BOLT GB6170-M20EpZn-8	N	2	
26	4110000076388	变矩器总成4166 031 804	TORQUE CONVERTER ASSEMBLY 4166 031 804	Y	1	

箱体部件 CASE PARTS

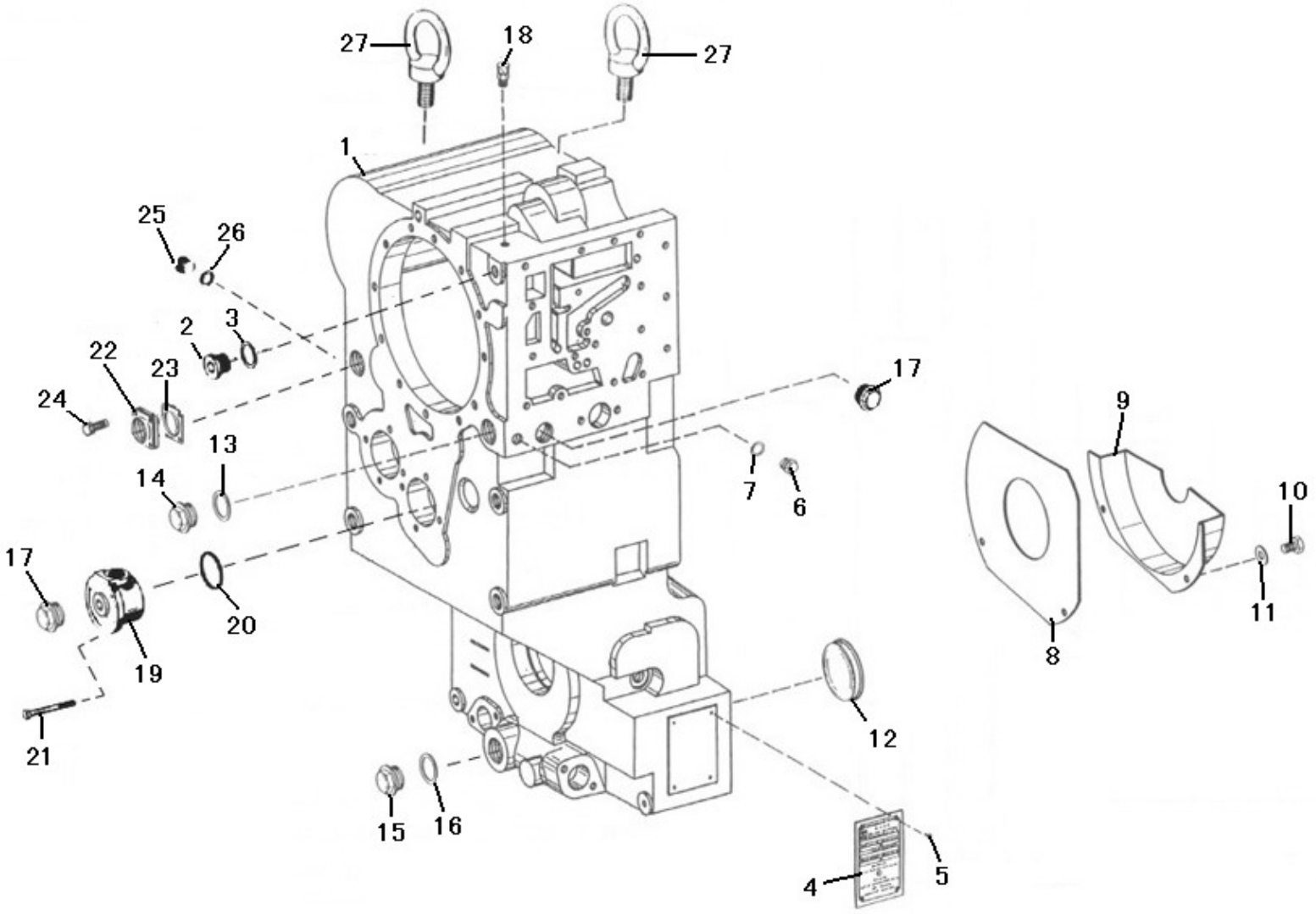

序号	零件代号	名称	是否配件	数量	备注
Key	Part No.	Description	Spare parts Y/N	Qty	Remarks
1	4110000076351	箱体 YD13 301 001 (500)	HOUSING YD13 301 001 (500)	Y	1	
2	4110000076239	螺塞 M26*1.50636305019	PLUG 0636 305 019 AM26*1.5	Y	1	
3	4110000076013	O形圈 0634 303 233 H 23*2	O-RING 0634 303 233 H 23*2	Y	1	
4	4110000076284	变速器铭牌 403091A	NAME PLATE 403091A	N	1	
5	4019000012	铆钉GB827-3*5-BL2	RIVET GB/T827-3*5-BL2	N	4	
6	4110000076237	螺塞 AM14*1.50636305007	PLUG SCREW 0636 305 007 AM14*1.5	Y	1	
7	4110000076014	O形圈 0634 306 522 11*2	O-RING 0634 306 522 11*2	Y	1	
8	4110000076297	挡板 YD13 301 002	BAFFLE YD13 301 002	Y	1	
9	4110000076300	挡油盘 YD13 301 003	SLINGER YD13 301 003	N	1	
10	4011000632	螺栓GB5783-M8*16-8.8	BOLT GB5783-M8*16-8.8	N	2	
11	4015000251	P垫圈GB848-8EpZn-300HV	WASHER GB848-8EpZn-300HV	N	2	
12	4110000076333	密封罩 4466 351 081Φ80	SEALING COVER 4466 351 081Φ80	Y	2	
13	4110000076015	O形圈 0634 304 275 27*2	O-RING 0634 304 275 27*2	Y	1	
14	4110000076240	螺塞 M30*1.50636305023	PLUG SCREW 0636 305 023 AM30*1.5	Y	1	
15	4110000076240	螺塞 M30*1.50636305023	PLUG SCREW 0636 305 023 AM30*1.5	Y	1	
16	4110000076015	O形圈 0634 304 275 27*2	O-RING 0634 304 275 27*2	Y	1	
17	4110000076331	螺塞 0637 510 206 M30*1.5	PLUG SCREW 0637 510 206 M30*1.5	Y	2	
18	4110000076157	通气帽 0750 131 027	BREATHER CAP 0750 131 027	Y	1	
19	4110000076337	润滑进油盖 YD13 301 004	LUBE-IN COVER YD13 301 004	Y	1	
20	4110000076046	O形圈 0634 313 529 57*3	O-RING 0634 313 529 57*3	Y	1	
21	4011000591	螺栓GB5782-M8*70EpZn-8.8	BOLT GB5782-M8*70EpZn-8.8	N	4	
22	4110000076277	进油端盖 YD13 301 007	OIL-IN COVER YD13 301 007	Y	1	
23	4110000076018	纸垫 YD13 301 008	GASKET YD13 301 008	N	1	
24	4011000723	螺栓GB5783-M8*20-8.8	BOLT GB5783-M8*20-8.8	N	4	

箱体部件 CASE PARTS

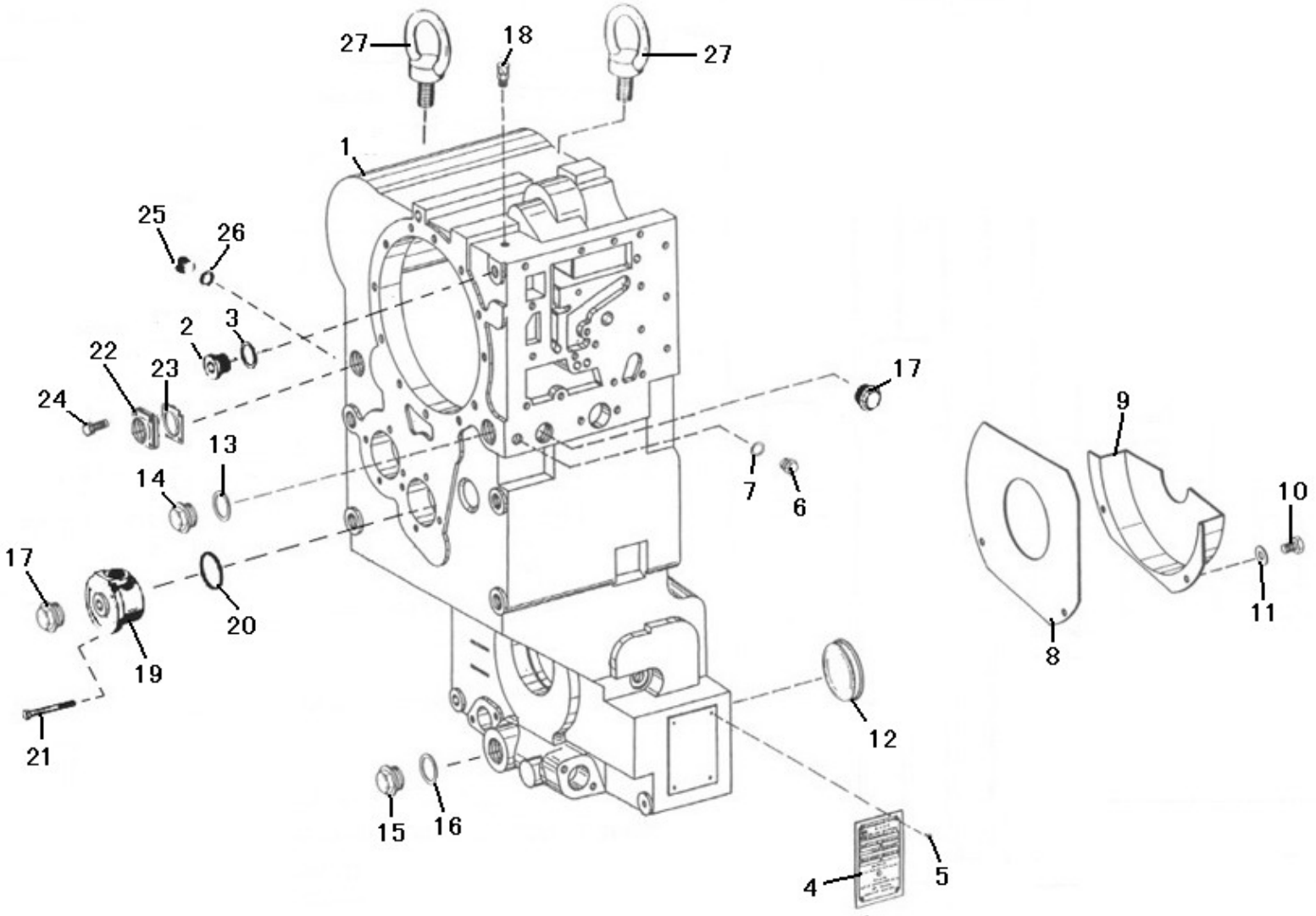

序号 Key	零件代号 Part No.	名称 Description		是否配件 Spare parts Y/N	数量 Qty	备注 Remarks
25	4110000076332	螺塞 0636 305 011 AM18*1.5	PLUG SCREW 0636 305 011 AM18*1.5	Y	1	
26	4110000076019	O形圈 0636 306 524 15*2	O-RING 0636 306 524 15*2	Y	1	
27	4014000029	螺钉GB825-M16EpZn-20	SCREW GB825-M16EpZn-20	N	2	

输入部件 INPUT PARTS

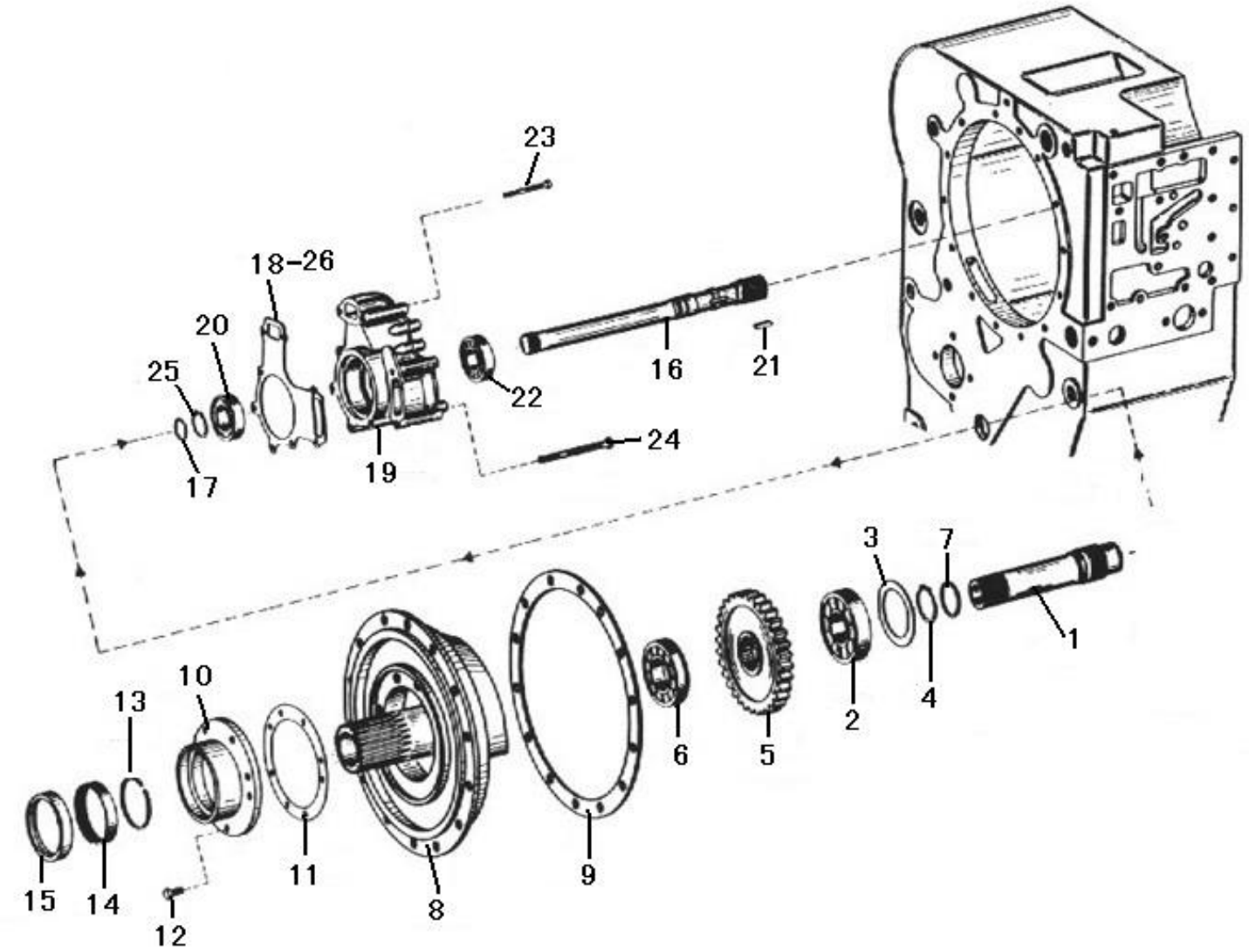

序号 Key	零件代号 Part No.	名称 Description	是否配件 Spare parts Y/N	数量 Qty	备注 Remarks
1	4110000076347	涡轮轴 YD13 302 002	TURBINE SHAFT YD13 302 002	Y	1	
2	4021000021	滚动轴承GB276-6308	BEARING GB276-6308	Y	1	
3	4110000076269	调整垫片0769120427	REGULATING SHIM 0769 120 427	Y	1	
4	4110000076210	轴用挡圈0630 501 031 40*1.75	RETAINING RING 0630 501 031 40*1.75	Y	1	
5	4110000076342	输入齿轮YD13 302 004 Z=50	INPUT GEAR YD13 302 004 Z=50	Y	1	
6	4021000182	轴承GB283-NJ209E	BEARING GB283-NJ209E	N	1	
7	4110000076256	搭扣密封环0734317252	SEALING RING 0734 317 252	Y	1	
8	4110000076335	配油法兰YD13 302 001	OIL FEED FLANGE YD13 302 001	Y	1	
9	4110000076024	纸垫 4644 302 211	GASKET 4644 302 211	N	1	
10	4110000076025	泵轮轴承座4642 301 136	BEARING SEAT 4642 301 136	Y	1	
11	4110000076357	纸垫 YD13 302 005	GASKETYD13 302 005	N	1	
12	4011000724	螺栓GB5783-M8*25-8.8	BOLT GB5783-M8*25-8.8	N	8	
13	4110000076027	搭扣密封环0734 401 078	SEALING RING0734 401 078	Y	1	
14	4110000076028	滚针轴承0735 298 027 HK75*83*16	NEEDLE BEARING 0735 298 027 HK75*83*16	Y	1	
15	4110000076367	轴用密封圈 0750 111 231 75*100*10	SEALING RING FOR SHAFT 0750 111 231 75*100*10	Y	1	
16	4110000076317	辅助驱动轴 YD13 302 003	STAND-BY DRIVE SHAFT YD13 302 003	Y	1	
17	4110000076030	搭扣密封环 0634 402 025	SEALING RING 0634 402 025	Y	1	
18	4110000076031	纸垫 4644 301 265	GASKET 4644 301 265	N	1	
19	4110000076032	齿轮泵O501004171	GEAR PUMP 0501 004 171	Y	1	
20	4021000106	P滚动轴承GB276-6206	BEARING GB276-6206	Y	1	
21	4022000018	键GB1096-6*22-35	KEY GB1096-6*22-35	Y	1	
22	4021000106	P滚动轴承GB276-6206	BEARING GB276-6206	Y	1	
23	4011000303	螺栓GB5782-M8*85EpZn-8.8	BOLT GB5782-M8*85EpZn-8.8	N	4	
24	4011000588	螺栓GB5782-M8*110EpZn-8.8	BOLT GB5782-M8*110EpZn-8.8	N	4	

输入部件 INPUT PARTS

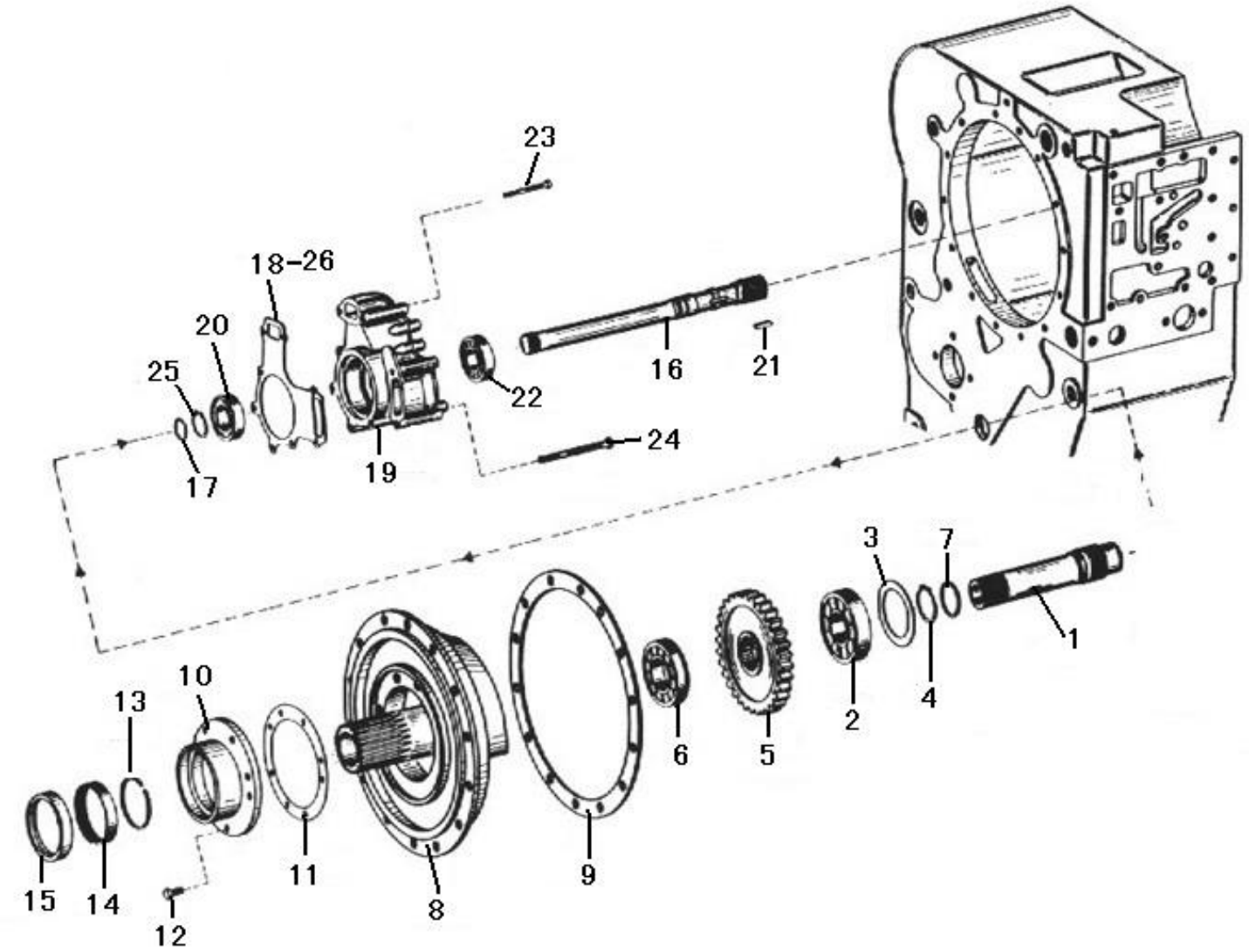

序号 Key	零件代号 Part No.	名称 Description		是否配件 Spare parts Y/N	数量 Qty	备注 Remarks
25	4110000076209	轴用挡圈0630 501 024 30*1.5	RETAINING RING 0630 501 024 30*1.5	N	1	
26	4110000076282	变速箱密封垫（全套）-杭齿	SEALING SPACER(FULL SET)	Y	4	

输出部件　OUTPUT PARTS

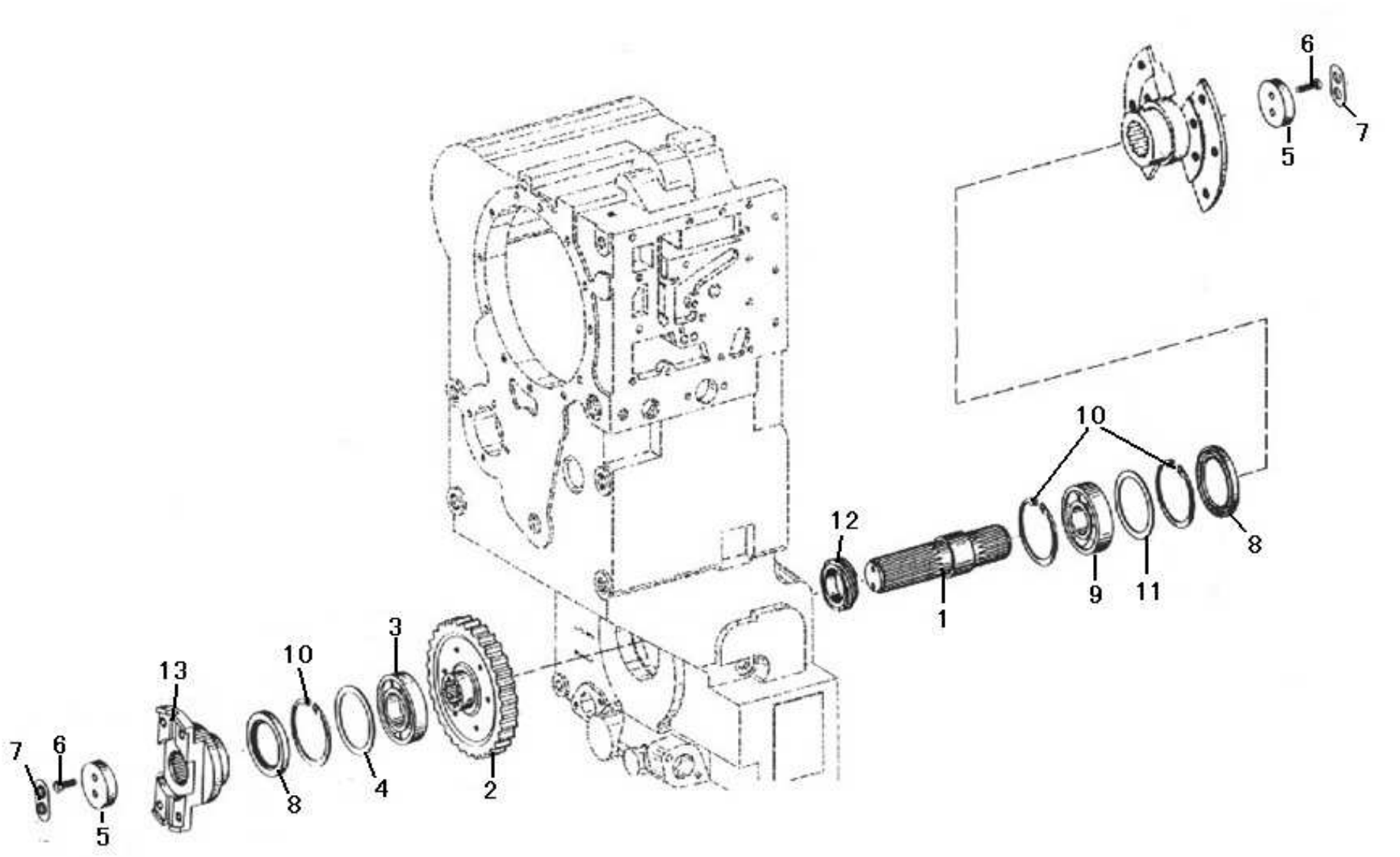

序号	零件代号	名称		是否配件	数量	备注
Key	Part No.		Description	Spare parts Y/N	Qty	Remarks
1	4110000076341	输出轴 YD13 303 001	OUTPUT SHAFT YD13 303 001	Y	1	
2	4110000076338	输出齿轮 YD13 303 003 Z=53	OUTPUT GEAR YD13 303 003 Z=53	Y	1	
3	4021000164	P轴承GB283-NJ213E	BEARING GB283-NJ213E	Y	1	
4	4110000076309	调整垫片 1204 308 062	REGULATING SHIM 1204 308 062	Y	1	
5	4110000076170	压板4620303247	PRESS PLATE 4620 303 247	Y	2	
6	4011000084	螺栓GB5783-M10*30EpZn-8.8	BOLT GB5783-M10*30EpZn-8.8	N	4	
7	4110000076369	螺栓锁片 1269 302 164	BOLT RETAINER 1269 302 164	Y	2	
8	4110000076366	轴用密封圈0750 111 116 WTB,90*120*13	SEALING RING FOR SHAFT 0750 111 116 WTB,90*120*13	Y	2	
9	4021000023	滚动轴承GB276-6311	BEARING GB276-6311	Y	1	
10	4110000076213	孔用挡圈0630 502 048 120*4	RETAINING RING FOR HOLE 0630 502 048 120*4	Y	3	
11	4110000076268	调整垫片0769120338	REGULATING SHIM 0769 120 338	Y	1	
12	4110000076245	轴套 0730 062 296 L=20	SLEEVE 0730 062 296 L=20	Y	1	
13	4110000076339	输出法兰YD13 303 012 (SAE 7C)	OUTPUT FLANGE YD13 303 012 (SAE 7C)	Y	1	

操纵部件　CONTROL PARTS

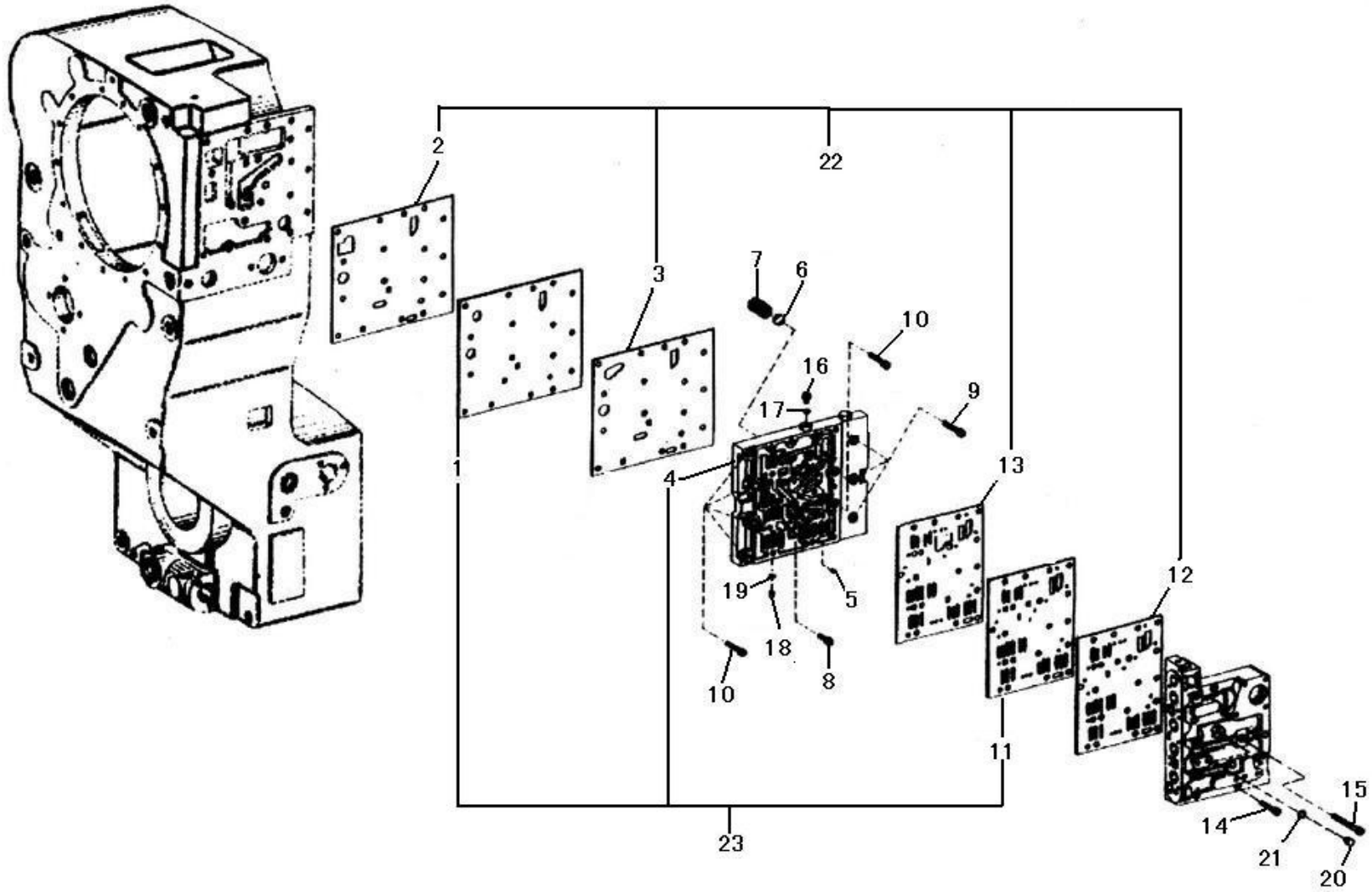

序号	零件代号	名称		是否配件	数量	备注
Key	Part No.	Description		Spare parts Y/N	Qty	Remarks
1	4110000076181	下隔板4642306050	LOWER BAFFLE 4642 306 050	N	1	
2	4110000076040	密封垫4644306464	SEALING PAD 4644 306 464	N	1	
3	4110000076041	密封垫4644306466	SEALING PAD 4644 306 466	N	1	
4	4110000076343	输油板 4642 306 149	OIL-LINE PLATE 4642 306 149	N	1	
5	4110000076325	节流嘴 4642 306 089	THROTTLE NOZZLE 4642 306 089	N	1	
6	4110000076042	钢球O635460027	STEEL BALL 0635 460 027	N	2	
7	4110000076252	弹簧0732041226	SPRING 0732 041 226	N	2	
8	4011000448	螺钉GB70.1-M8*30EpZn-8.8	BOLT GB70.1-M8*30EpZn-8.8	N	3	
9	4014000190	螺钉GB70.1-M8*45EpZn-8.8	SOCKET SCREW GB70.1-M8*45EpZn-8.8	N	3	
10	4014000116	螺钉GB70.1-M8*35EpZn-8.8	SOCKET SCREW GB70.1-M8*35EpZn-8.8	N	6	
11	4110000076187	上隔板4642306163	UPPER BAFFLE 4642 306 163	N	1	
12	4110000076043	密封垫4642306318	SEALING PAD 4642 306 318	N	1	
13	4110000076044	密封垫4642306320	SEALING PAD 4642 306 320	N	1	
14	4014000190	螺钉GB70.1-M8*45EpZn-8.8	SOCKET SCREW GB70.1-M8*45EpZn-8.8	N	10	
15	4014000187	螺钉GB70.1-M8*75EpZn-8.8	SOCKET SCREW GB70.1-M8*75EpZn-8.8	N	6	
16	4030000311	螺塞JB1000-M10*1EpZn-35	PLUG SCREW JB1000-M10*1EpZn-35	Y	1	
17	4110000076224	紫铜垫圈 0634 801 152 A10*13.5 DIN7603	COPPER WASHER 0634 801 152 A10*13.5 DIN7603	Y	1	
18	4110000076214	紧定螺钉0631 610 025 M10*10 DIN913 10.9	SET SCREW 0631 610 025 M10*10 DIN913 10.9	Y	1	
19	4110000076224	紫铜垫圈 0634 801 152 A10*13.5 DIN7603	COPPER WASHER 0634 801 152 A10*13.5 DIN7603	Y	1	
20	4030000311	螺塞JB1000-M10*1EpZn-35	PLUG SCREW JB1000-M10*1EpZn-35	Y	1	
21	4110000076224	紫铜垫圈 0634 801 152 A10*13.5 DIN7603	COPPER WASHER 0634 801 152 A10*13.5 DIN7603	Y	1	
22	4110000076281	变速操纵阀密封垫（全套）-杭齿	SEALING SPACER(FULL SET)	Y	1	
23	4110000076391	输油板组件（含上、下隔板）	OIL-LINE PLATE ASSEMBLY	Y	1	

转速表部件 SPEED INDICATOR PARTS

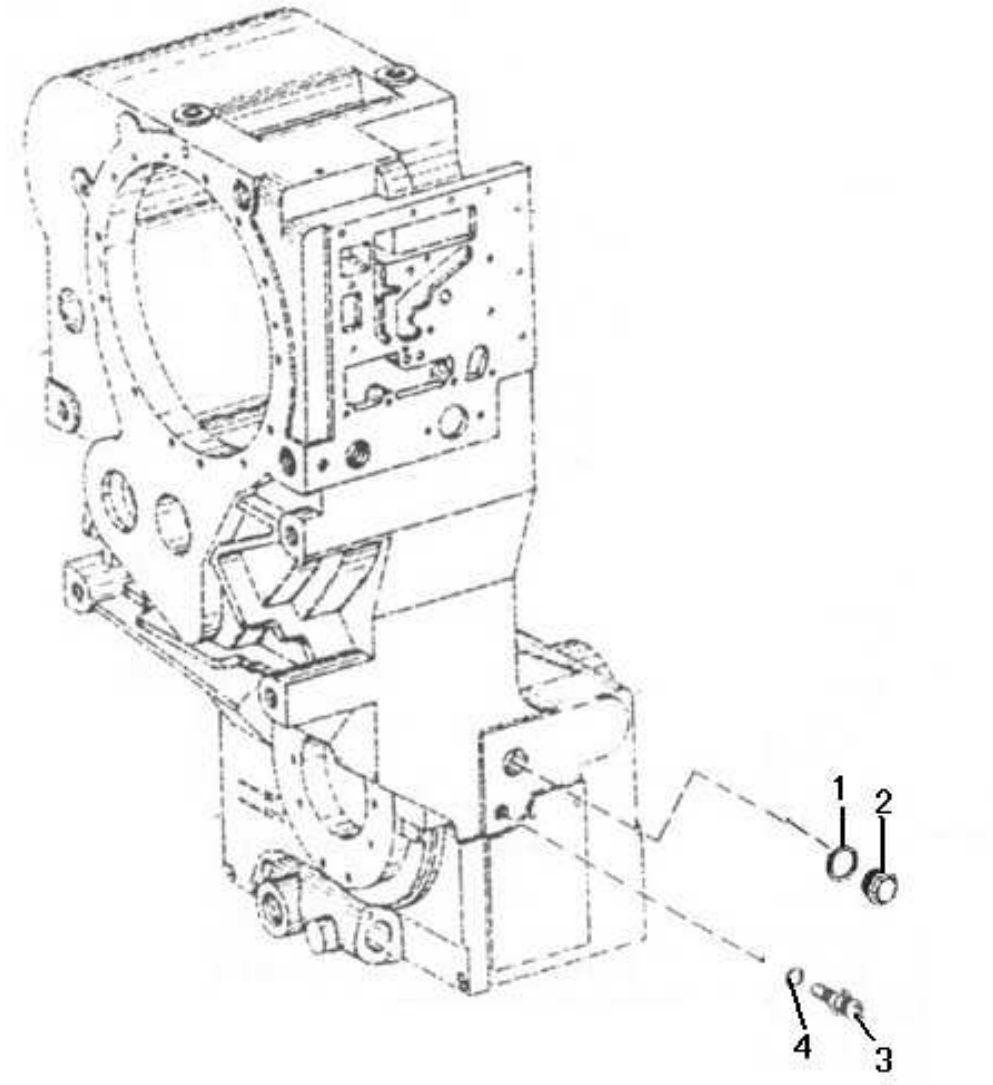

序号 Key	零件代号 Part No.	名称 Description	是否配件 Spare parts Y/N	数量 Qty	备注 Remarks
1	4110000076307	垫圈 Q20-03 36 WASHER Q20-03 36	Y	1	
2	4110000076371	螺塞 0636 302 018 M36*1.5 PLUG SCREW 0636 302 018 M36*1.5	Y	1	
3	4110000076332	螺塞 0636 305 011 AM18*1.5 PLUG SCREW 0636 305 011 AM18*1.5	Y	1	
4	4110000076019	O形圈 0636 306 524 15*2 O-RING 0636 306 524 15*2	Y	1	

惰轮部件 IDLER PARTS

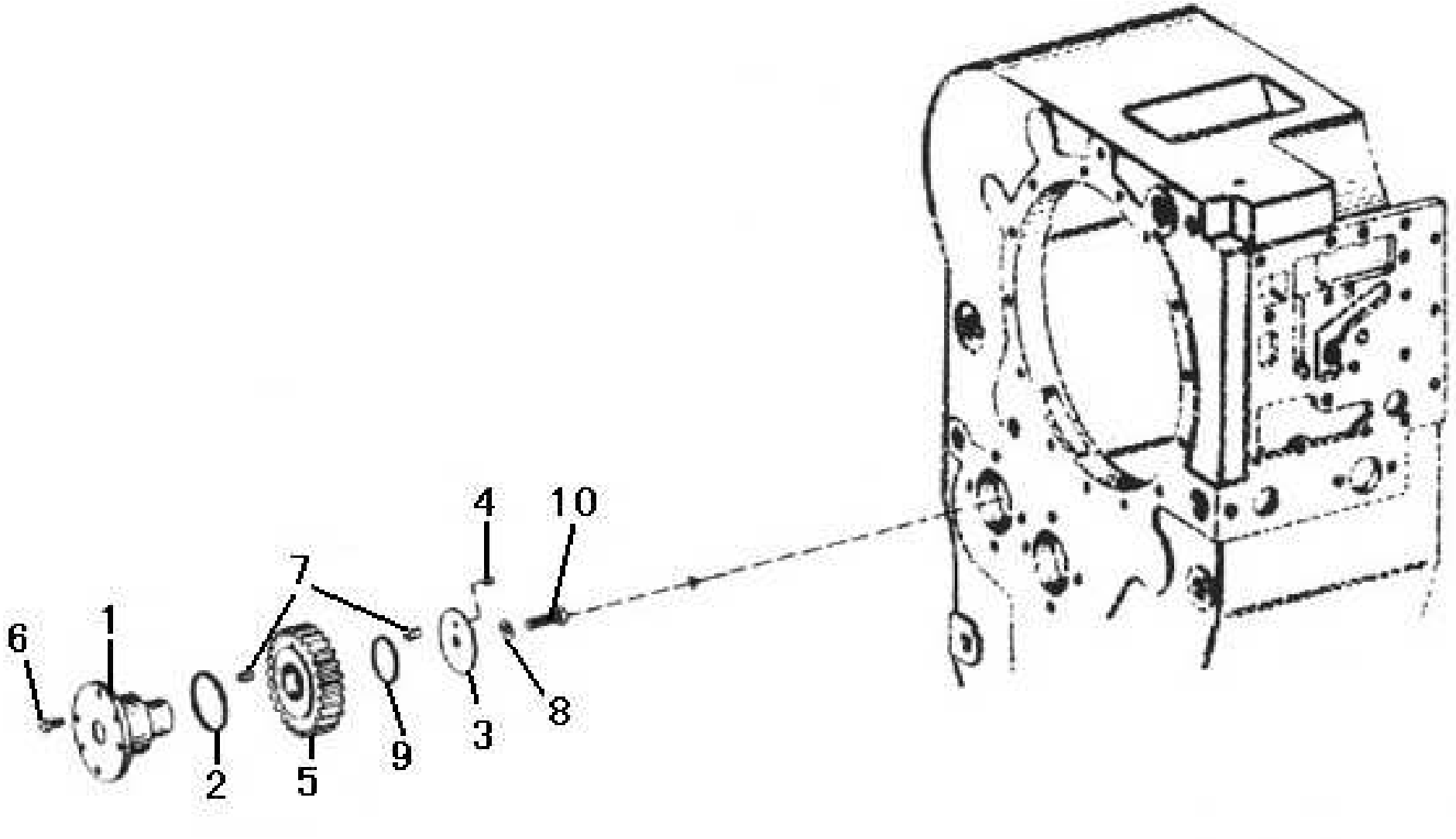

序号 Key	零件代号 Part No.	名称 Description	是否配件 Spare parts Y/N	数量 Qty	备注 Remarks
1	4110000076311	惰轮轴 YD13 308 003	IDLE WHEEL SHAFT YD13 308 003	Y	1	
2	4110000076046	O形圈 0634 313 529 57*3	O-RING 0634 313 529 57*3	Y	1	
3	4110000076047	止推垫片4644308542	THRUST SHIM 4644 308 542	Y	1	
4	4016000223	P销GB119.2-4*10	PIN GB119.2-4*10	N	1	
5	4110000076310	惰轮 YD13 308 001 Z=34	IDLE WHEEL YD13 308 001 Z=34	Y	1	
6	4011000723	螺栓GB5783-M8*20-8.8	BOLT GB5783-M8*20-8.8	N	4	
7	4110000076323	滚子组YD13 308 002	ROLLER GROUP YD13 308 002	Y	1	
8	4015000287	垫圈GB97.2-10-200HV	WASHER GB/T97.2-10-200HV	N	1	
9	4110000076206	挡圈0501308832	RETAINING RING 0501 308 832	Y	1	
10	4011000081	螺栓GB5783-M10*20EpZn-8.8	BOLT GB5783-M10*20EpZn-8.8	N	1	

停车制动器部件 STOP BRAKE STAFF PARTS

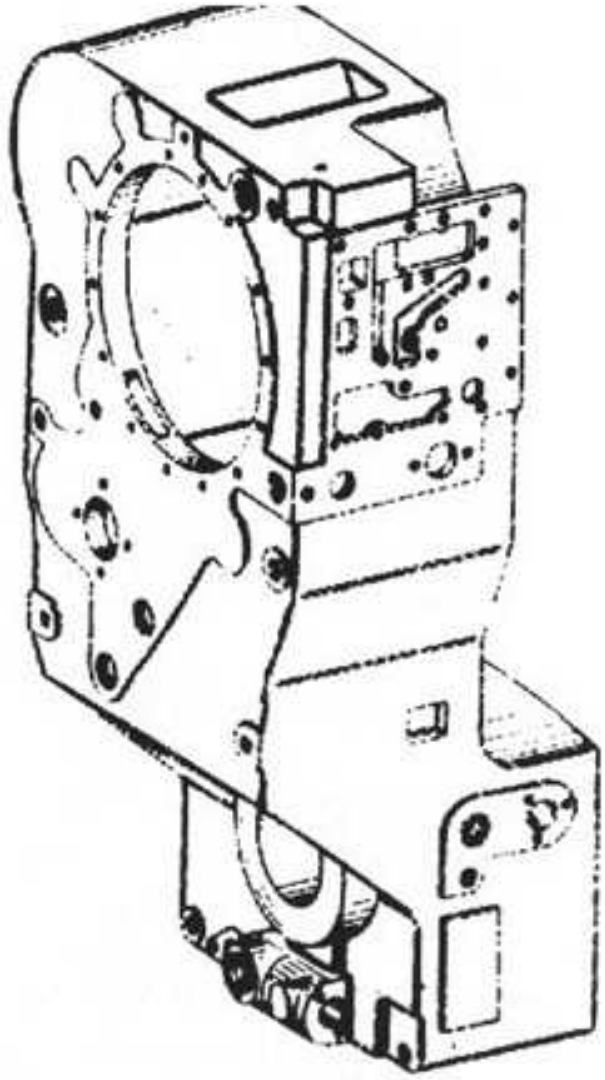

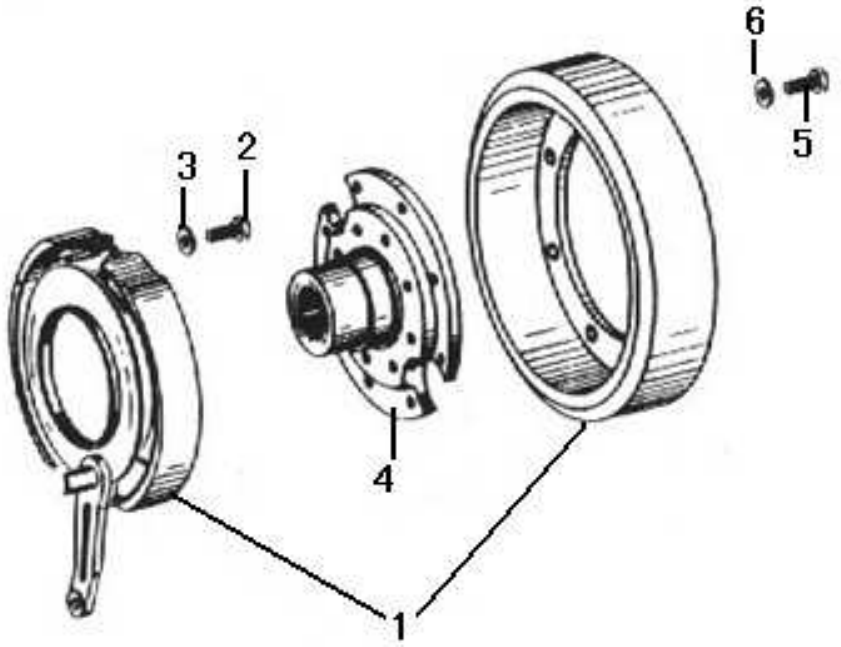

序号 Key	零件代号 Part No.	名称 Description		是否配件 Spare parts Y/N	数量 Qty	备注 Remarks
1	4110000076345	停车制动器总成YD13 209 001(DFX.2-13B)	PARKING BRAKE YD13 209 001(DFX.2-13B)	Y	1	
2	4011000265	螺栓GB5783-M14*30EpZn-8.8	BOLT GB5783-M14*30EpZn-8.8	N	4	
3	4015000027	垫圈GB93-14-65Mn	WASHER GB93-14-65Mn	N	4	
4	4110000076344	停车制动器法兰 YD13 303 005	PARKING BRAKE FLANGE YD13 303 005	Y	1	
5	4011000082	螺栓GB5783-M10*25EpZn-8.8	BOLT GB5783-M10*25EpZn-8.8	N	8	
6	4015000025	垫圈GB93-10-65Mn	WASHER GB93-10-65Mn	N	8	

压力阀部件 PRESSURE VALVE PARTS

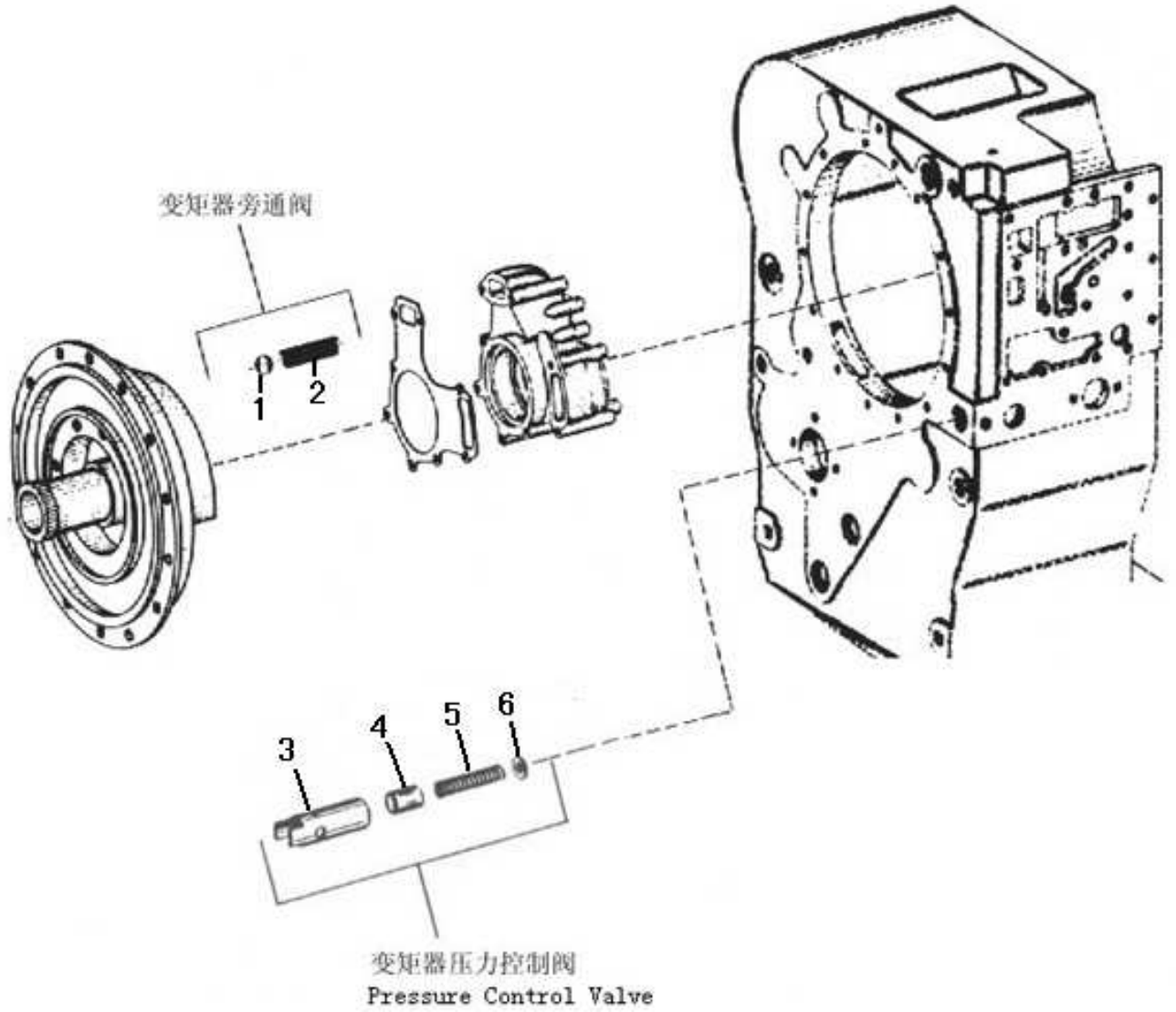

序号 Key	零件代号 Part No.	名称 Description	是否配件 Spare parts Y/N	数量 Qty	备注 Remarks
1	4090000064	钢球GB308-20-GCr15 STEEL BALL GB308-20-GCR15	Y	1	
2	4110000076254	压力弹簧0732041352 PRESSURE SPRING 0732 041 352	Y	1	
3	4110000076278	阀套YD13320001 VALVE BUCKLE YD13 320 001	Y	1	
4	4110000076313	阀芯 4044 306 022 VALVE CORE 4044 306 022	Y	1	
5	4110000076293	弹簧 4068 306 029 SPRING 4068 306 029	Y	1	
6	4110000076279	阀座YD13320002 VALVE SEAT YD13 320 002	Y	1	

吸油管部件 OIL SUCTION TUBE PARTS

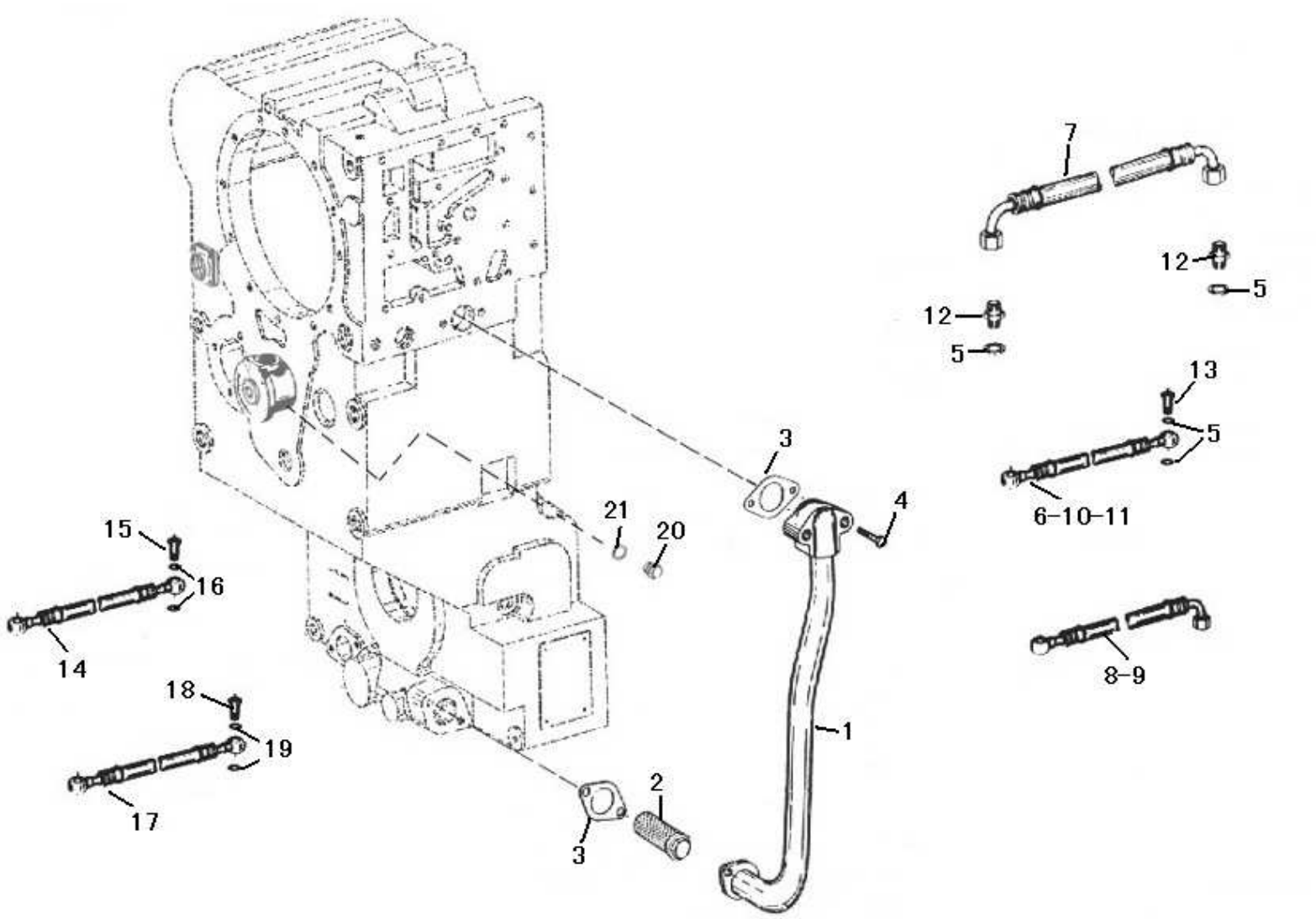

序号 Key	零件代号 Part No.	名称 Description		是否配件 Spare parts Y/N	数量 Qty	备注 Remarks
1	4110000076350	吸油管组件 YD13 221 001	SUCTION PIPE ASSY.YD13 221 001	Y	1	
2	4110000076163	吸油滤组件4644221821	SUCTION FILTER ASSY. 4644 221 821	Y	1	
3	4110000076195	纸垫4644321244	GASKET 4644 321 244	N	2	
4	4011000223	螺栓GB5782-M8*50EpZn-8.8	BOLT GB5782-M8*50EpZn-8.8	N	4	
5	4110000076306	垫圈 Q20-03 16	WASHER Q20-03 16	Y	20	
6	4110000076203	软管 0501 204 427 L=516/2,φ16	HOSE TUBE 0501 204 427 L=516/2,Φ16	N	1	
7	4110000076205	软管 0501 204 673 L=530/2,φ16	HOSE TUBE 0501 204 673 L=530/2,Φ16	N	1	
8	4110000076204	软管0501 204 523 L=818/1,φ16/1,M18*1,5	HOSE TUBE 501 204 523 L=818/1Φ16/1,M18*1,5	N	1	
9	4110000076202	软管 0501 204 422 L=525/1,φ16/1,M18*15	HOSE TUBE 0501 204 422 L=525/1Φ16/1,M18*15	N	1	
10	4110000076203	软管 0501 204 427 L=516/2,φ16	HOSE TUBE 0501 204 427 L=516/2,Φ16	N	1	
11	4110000076203	软管 0501 204 427 L=516/2,φ16	HOSE TUBE 0501 204 427 L=516/2,Φ16	N	1	
12	4110000076243	管接头 0637 842 509 M18/16*1,5	ADAPTOR 0637 842 509 M18/16*1,5	Y	4	
13	4110000076262	空心螺栓 0737 835 153 M16*1,5	HOLLOW BOLT 0737 835 153 M16*1,5	Y	8	
14	4110000076348	吸油管 YD13 221 002 M22	SUCTION TUBE YD13 221 002 M22	Y	1	
15	4110000076326	空心螺栓 Q21-18 M22*1.5	HOLLOW BOLT Q21-18 M22*1.5	Y	2	
16	4110000076113	垫圈 Q20-03 22	WASHER Q20-03 22	Y	4	
17	4110000076349	吸油管 YD13 221 003 M14	SUCTION TUBE YD13 221 003 M14	Y	1	
18	4110000076327	空心螺栓 Q21-19 M14*1.5	HOLLOW BOLT Q21-19 M14*1.5	Y	2	
19	4110000076274	垫圈 14Q20-03	WASHER Q20-03 14	Y	4	
20	4110000076237	螺塞 AM14*1.50636305007	PLUG SCREW 0636 305 007 AM14*1.5	Y	1	
21	4110000076274	垫圈 14Q20-03	WASHER Q20-03 14	Y	1	

发动机连接部件 ENGINE CONNECTION PARTS

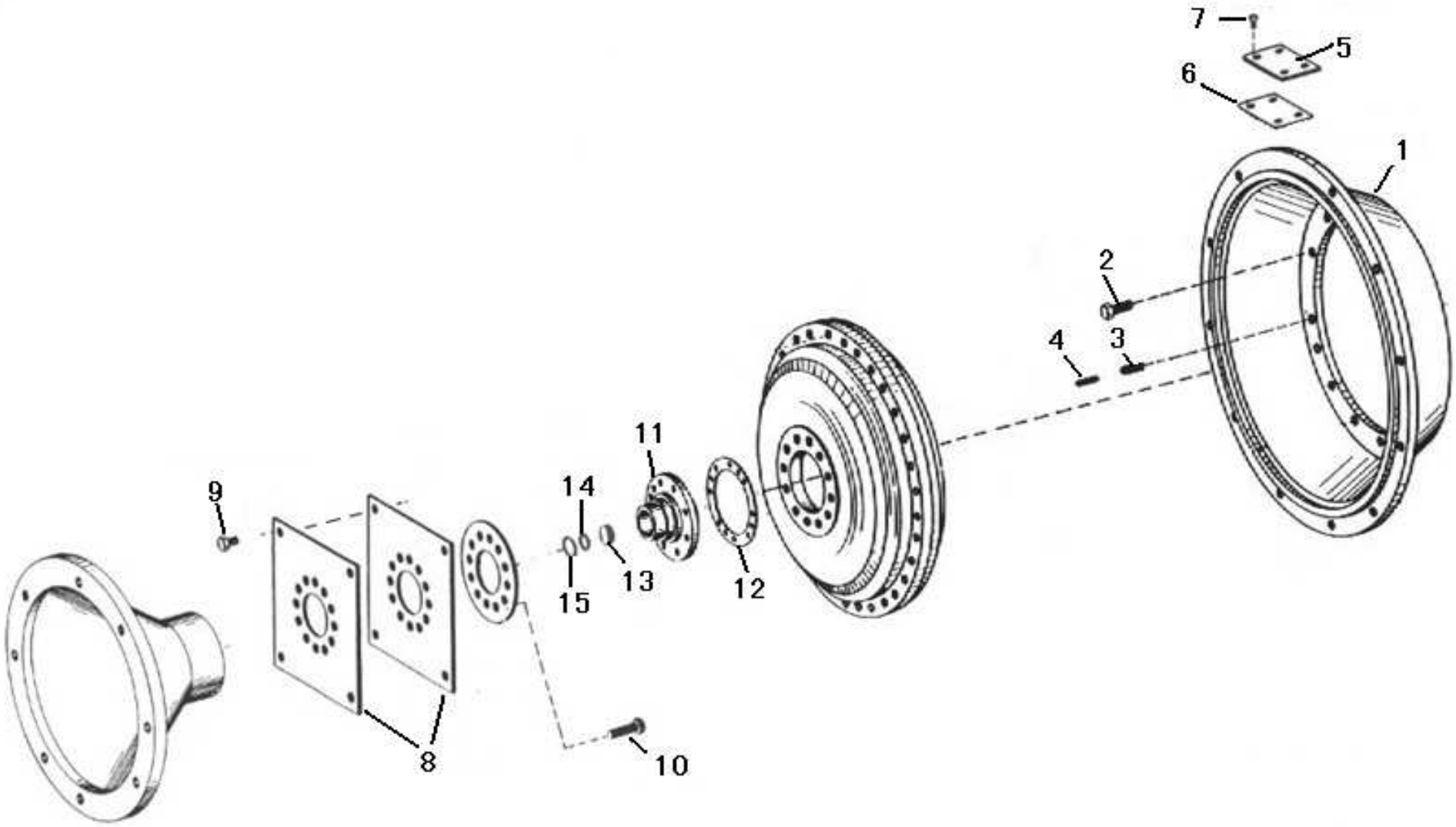

序号 Key	零件代号 Part No.	名称 Description		是否配件 Spare parts Y/N	数量 Qty	备注 Remarks
1	4110000076330	连接外壳YD13 330 005 SAE2	CONNECTION CASING YD13 330 005 SAE2	Y	1	
2	4011000569	螺栓GB5783-M10*35EpZn-10.9	BOLT GB5783-M10*35EpZn-10.9	N	12	
3	4016000233	销GB879.1-10*28-65Mn	PIN GB879.1-10*28-65Mn	N	2	
4	4016000231	销GB879.1-6*30-65Mn	PIN GB879.1-6*30-65Mn	N	2	
5	4110000076319	盖 YD13 330 003	COVER YD13 330 003	Y	1	
6	4110000076358	纸垫 YD13 330 006	GASKET YD13 330 006	N	1	
7	4011000722	螺栓GB5783-M6*10-8.8	BOLT GB5783-M6*10-8.8	N	4	
8	4110000076334	膜片组件4644 230 807	DIAPHRAGM 4644 230 807	Y	2	
9	4110000076376	螺栓0636 015 280 M10*18 DIN933 10.9	BOLT 0636 015 280 M10*18 DIN933 10.9	Y	4	
10	4011000082	螺栓GB5783-M10*25EpZn-8.8	BOLT GB5783-M10*25EpZn-8.8	N	12	
11	4110000076354	罩法兰 4166 330 834 H	CASING FLANGE 4166 330 834 H	Y	1	
12	4110000076356	纸垫 4166 330 835	GASKET 4166 330 835	N	1	
13	4110000076308	垫圈4166 330 123	WASHER 4166 330 123	Y	1	
14	4110000076379	O形圈 0634 313 260 25×3 ZFN744	O-RING 0634 313 260 25×3 ZFN744	Y	1	
15	4015000019	挡圈GB894.1-30-65Mn	CHECK RING GB894.1-30-65Mn	N	1	

加油管部件 OIL FILLING TUBE PARTS

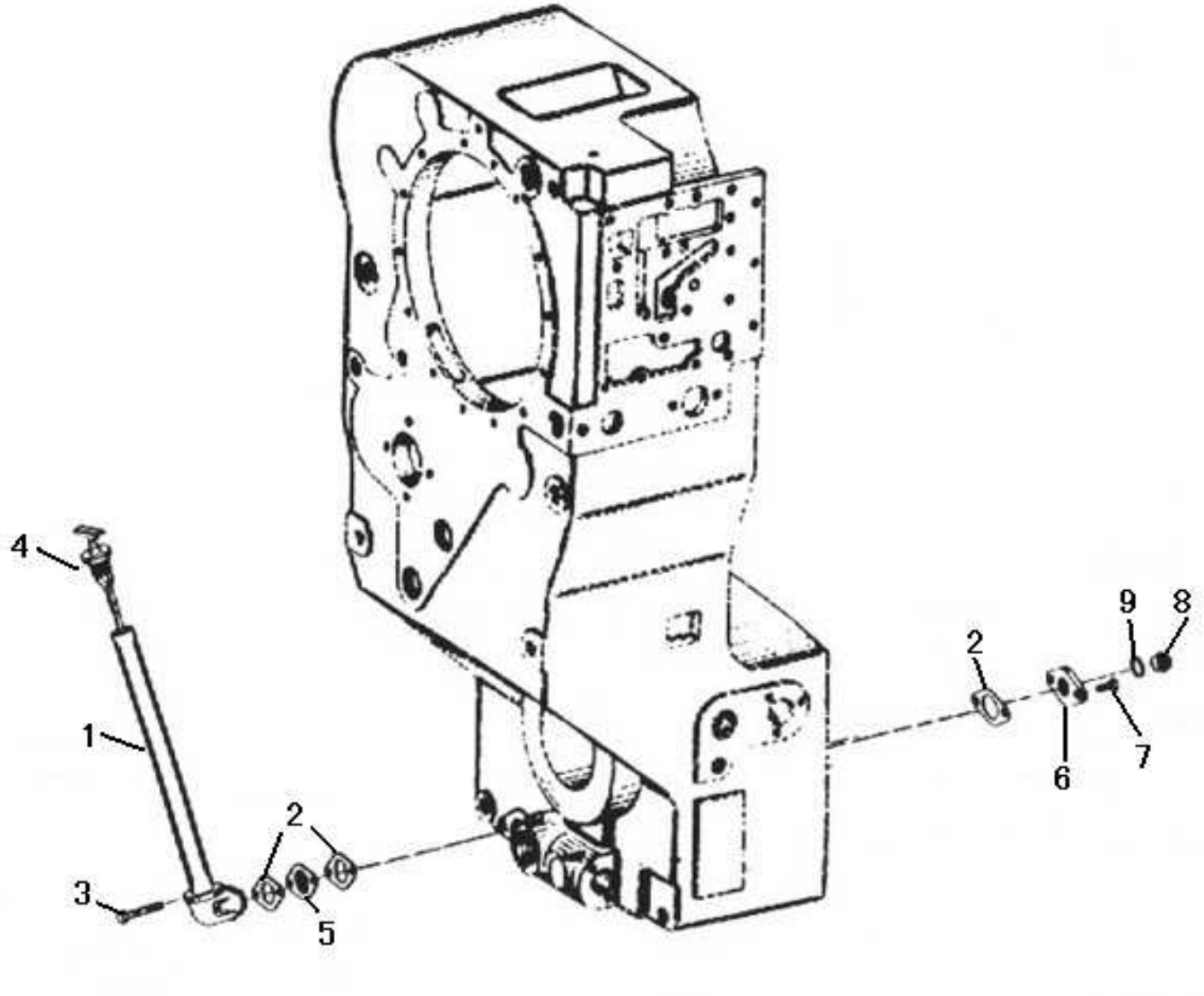

序号 Key	零件代号 Part No.	名称 Description	是否配件 Spare parts Y/N	数量 Qty	备注 Remarks
1	4110000076135	加油管组件4642231005 OILING PIPE ASSY. 4642 231 005	Y	1	
2	4110000076136	纸垫 4642 331 216 δ=0.8 GASKET 4642 331 216 Δ=0.8	N	3	
3	4011000702	螺栓GB5783-M8*50EpZn-8.8 BOLT GB5783-M8*50EpZn-8.8	N	2	
4	4110000076197	油标尺组件 4644 231 086 (A=279) DIPSTICK ASSY. 4644 231 086 (A=279)	Y	1	
5	4110000076138	挡板4642331056 BAFFLE 4642 331 056	Y	1	
6	4110000076139	盖板4644301016 COVER PLATE 4644 301 016	Y	1	
7	4011000632	螺栓GB5783-M8*16-8.8 BOLT GB5783-M8*16-8.8	N	2	
8	4110000076238	螺塞 AM22*1.50636305016 PLUG SCREW 0636 305 016 AM22*1.5	Y	1	
9	4015000092	垫圈JB982-22 WASHER JB982-22	N	1	

滤油器部件　OIL FILTER PARTS

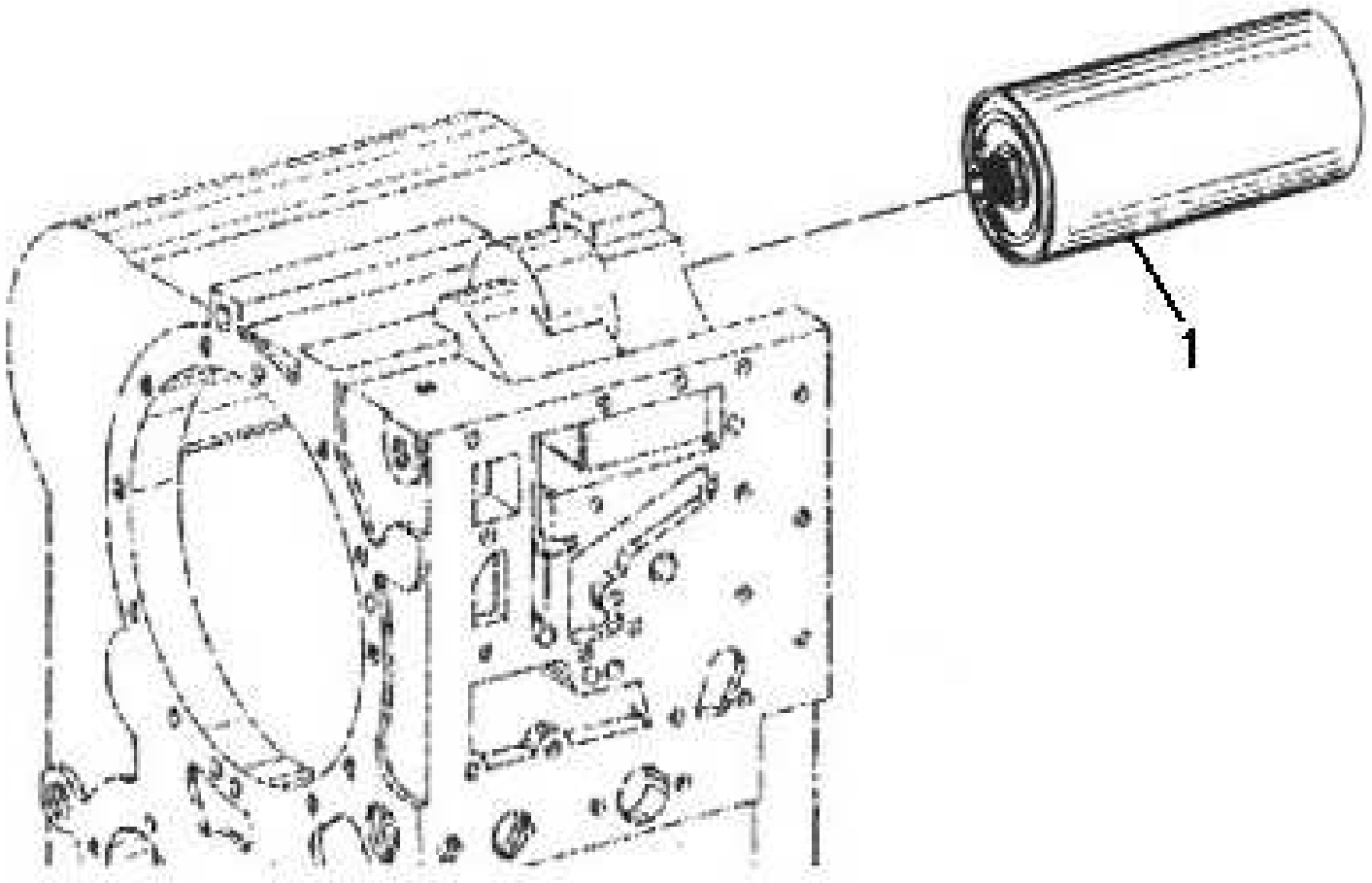

序号 Key	零件代号 Part No.	名称 Description	是否配件 Spare parts Y/N	数量 Qty	备注 Remarks
1	4110000076368	旋装滤油器 0750 131 053 SCREW-IN FILTER 0750 131 053	Y	1	

离合器部件 CLUTCH PARTS

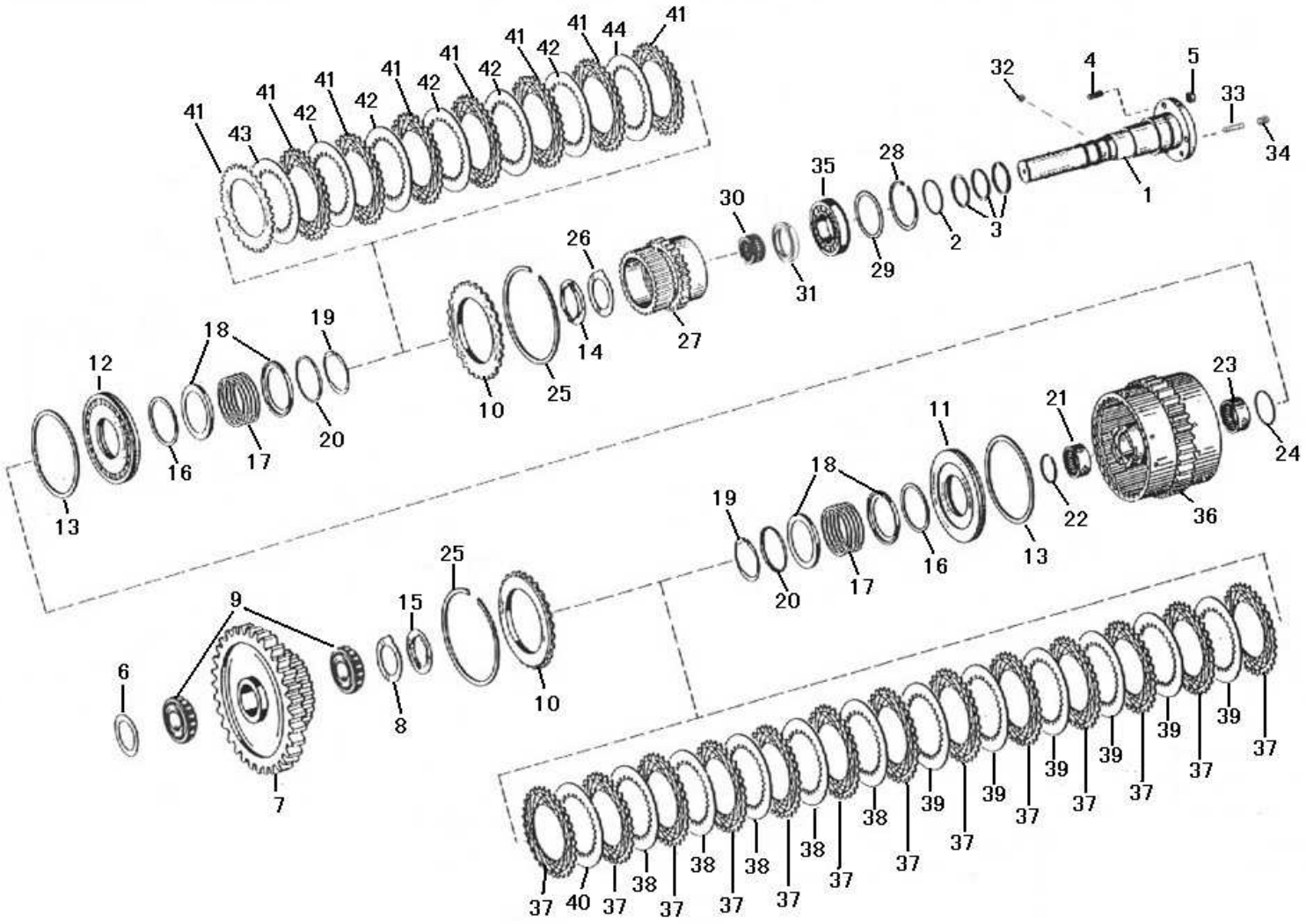

序号	零件代号	名称	是否配件	数量	备注
Key	Part No.	Description	Spare parts Y/N	Qty	Remarks
1	4110000076360	轴 YD13 351 008(151)	AXLE YD13 351 008(151)	Y	1	
2	4110000076380	O形圈 0634 313 536 49*3	O-RING 0634 313 536 49*3	Y	1	
3	4110000076050	搭扣密封环 0734 401 106	SEALING RING 0734 401 106	Y	3	
4	4012000042	螺柱GB898-M8*18-8.8	STUD GB898-M8*18-8.8	N	3	
5	4013000033	螺母GB6170-M8EpZn-8	NUT GB6170-M8EpZn-8	N	3	
6	4110000076270	调整垫片0769120468	REGULATING SHIM 0769 120 468	Y	1	
7	4110000076287	齿轮 YD13 351 006(KV/R) Z=50	GEAR YD13 351 006(KV/R) Z=50	Y	1	
8	4110000076246	承磨垫 0730 150 774 DUP	THRUST WASHER 0730 150 774 DUP	Y	1	
9	4110000076053	轴承 YD13 351 007 WTB35*64*38	BEARING YD13 351 007 WTB35*64*38	Y	1	
10	4110000076190	承压板4642308185	PRESS BOARD 4642 308 185	Y	2	
11	4110000076324	活塞 4644 353 051	PISTON 4644 353 051	Y	1	
12	4110000076324	活塞 4644 353 051	PISTON 4644 353 051	Y	1	
13	4110000076352	异形密封环 0750 112 141	SPECIAL SEALING RING 0750 112 141	Y	2	
14	4110000076199	止动片4644351094	LIMIT PLATE 4644 351 094	Y	1	
15	4110000076191	止动片4642308555	LIMIT PLATE 4642 308 555	Y	1	
16	4110000076353	异形密封环 0750 112 140	SEALING RING 0750 112 140	Y	2	
17	4110000076251	压力弹簧0732041183	PRESSURED SPRING 0732 041 183	Y	2	
18	4110000076189	导向环4642308083	GUIDE RING 4642 308 083	Y	4	
19	4110000076298	挡圈 0630 531 346 AV55	RETAINING RING 0630 531 346 AV55	Y	2	
20	4110000076302	导向环 4642 308 084	GUIDE RING 4642 308 084	Y	2	
21	4110000076060	滚针轴承 0750 115 182 35*42*20	NEEDLE BEARING 0750 115 182 35*42*20	Y	1	
22	4110000076294	弹性挡圈 0730 513 610	FLEXIBLE RETAINING RING 0730 513 610	Y	1	
23	4110000076062	滚针轴承O635303204	NEEDLE BEARING 0635 303 204	Y	1	
24	4110000076295	弹性挡圈 0730 513 611	FLEXIBLE RETAINING RING 0730 513 611	Y	1	

离合器部件 CLUTCH PARTS

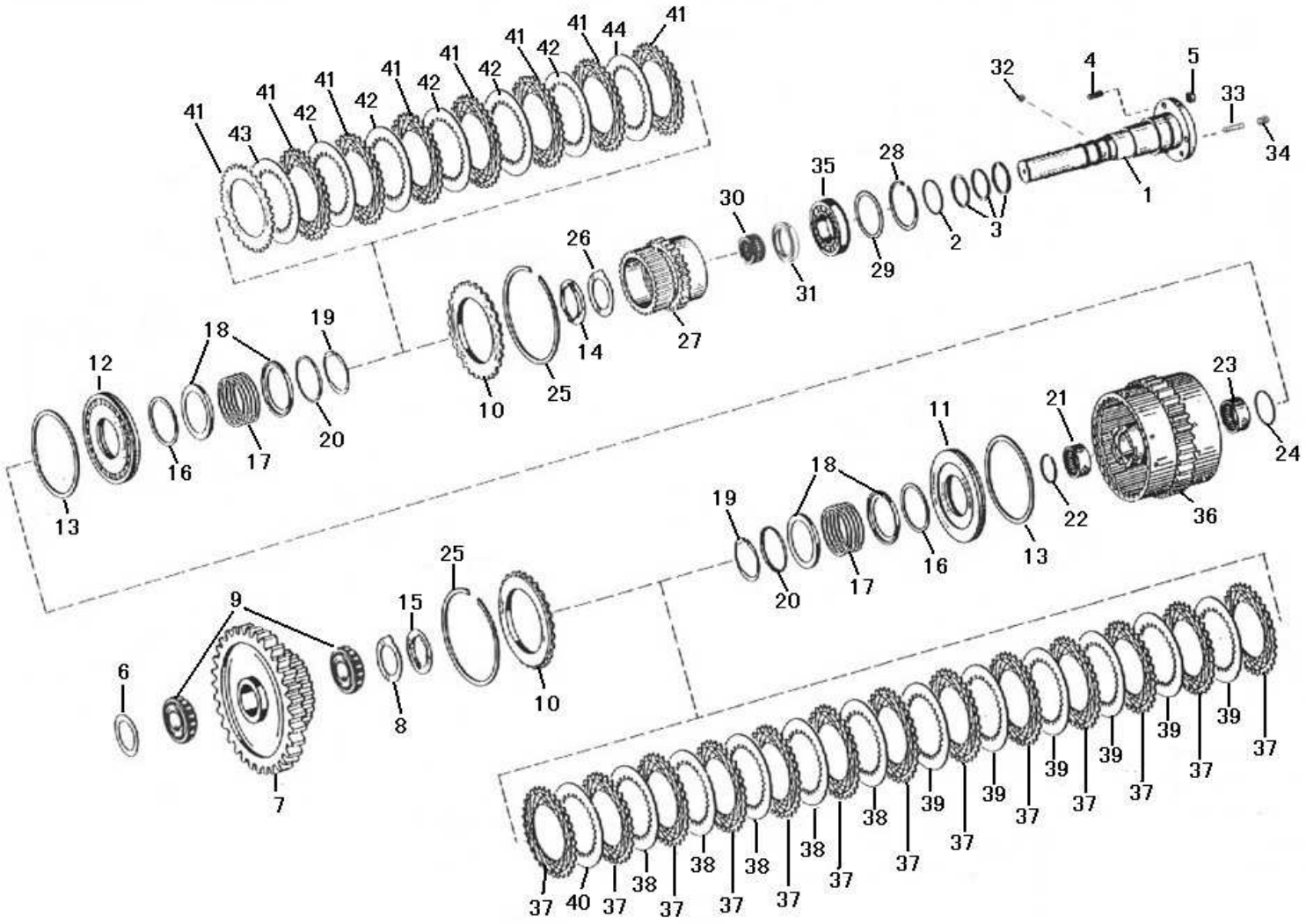

序号 Key	零件代号 Part No.	名称 Description		是否配件 Spare parts Y/N	数量 Qty	备注 Remarks
25	4110000076296	弹性挡圈0769 124 115	FLEXIBLE RETAINING RING 0769 124 115	Y	2	
26	4110000076247	承磨垫 0730 150 779 DUP	THRUST WASHER 0730 150 779 DUP	Y	1	
27	4110000076288	齿轮 YD13 351 011 (K1) Z=25	GEAR YD13 351 011 (K1) Z=25	Y	1	
28	4110000076212	孔用挡圈 0630 502 037 75*2,5	RETAINING RING FOR HOLE 0630 502 037 75*2,5	Y	1	
29	4110000076271	调整垫片0769120556	REGULATING SHIM 0769 120 556	Y	1	
30	4110000076104	滚针组O750115109	NEEDLE SET 0750 115 109	Y	1	
31	4110000076198	挡圈4644351029	RETAINING RING 4644 351 029	Y	1	
32	4090000128	钢球GB308-7-GCr15	STEEL BALL GB308-7-GCR15	Y	2	
33	4110000076192	圆柱销4642351015	STRAIGHT PIN 4642 351 015	Y	2	
34	4014000192	螺钉GB79-M12×20-45H	SCREW GB79-M12*20-45H	N	2	
35	4021000010	滚动轴承GB276-6009	BEARING GB276-6009	Y	1	
36	4110000076328	离合器组件 YD13 251 001	CLUTCH ASSY. YD13 251 001	Y	1	
37	4110000076067	外摩擦片 0501 309 329 S=2,0	EX. FRICTIONAL DISC 0501 309 329 S=2,0	Y	13	
38	4110000076068	内摩擦片 4642 308 330 S=1.5	IN. FRICTIONAL DISC 4642 308 330 S=1,5	Y	5	
39	4110000076069	内摩擦片 4642 308 332 S=2.0	IN. FRICTIONAL DISC 4642 308 332 S=2,0	Y	6	
40	4110000076074	内摩擦片 0769 129 011 S=1,5/2,0/2,5	IN. FRICTIONAL DISC 0769 129 011 S=1,5/2,0/2,5	Y	1	
41	4110000076067	外摩擦片 0501 309 329 S=2,0	EX. FRICTIONAL DISC 0501 309 329 S=2,0	Y	9	
42	4110000076068	内摩擦片 4642 308 330 S=1.5	IN. FRICTIONAL DISC 4642 308 330 S=1,5	Y	6	
43	4110000076069	内摩擦片 4642 308 332 S=2.0	IN. FRICTIONAL DISC 4642 308 332 S=2,0	Y	1	
44	4110000076074	内摩擦片 0769 129 011 S=1,5/2,0/2,5	IN. FRICTIONAL DISC 0769 129 011 S=1,5/2,0/2,5	Y	1	

离合器部件 CLUTCH PARTS

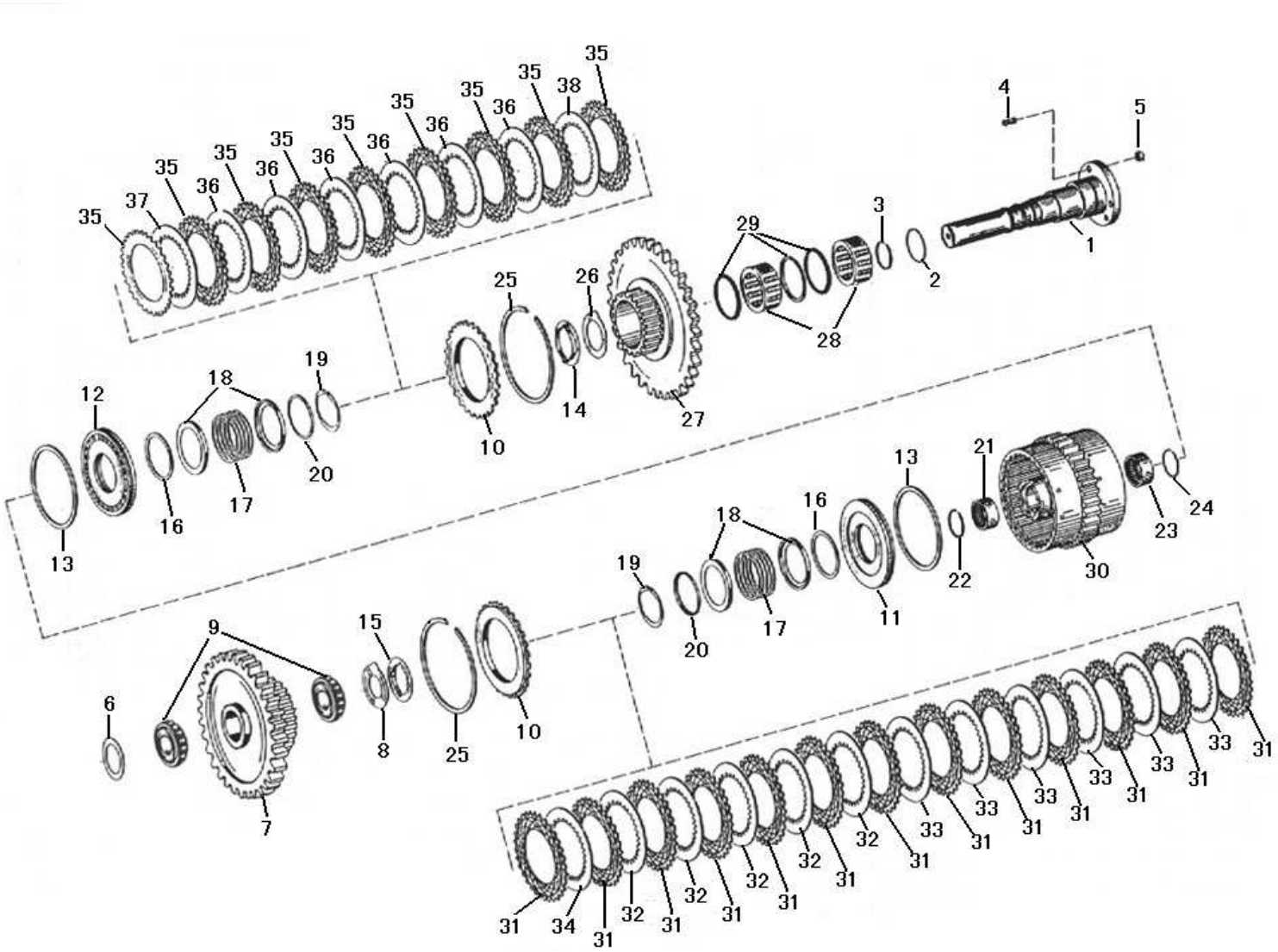

序号 Key	零件代号 Part No.	名称 Description	是否配件 Spare parts Y/N	数量 Qty	备注 Remarks
1	4110000076361	轴 YD13 352 009 (152)	AXLE YD13 352 009 (152)	Y	1	
2	4110000076380	O形圈 0634 313 536 49*3	O-RING 0634 313 536 49*3	Y	1	
3	4110000076258	搭扣密封环0734401106	SEALING RING 0734 401 106	Y	3	
4	4012000042	螺柱GB898-M8*18-8.8	STUD GB898-M8*18-8.8	N	3	
5	4013000033	螺母GB6170-M8EpZn-8	NUT GB6170-M8EpZn-8	N	3	
6	4110000076270	调整垫片0769120468	REGULATING SHIM 0769 120 468	Y	1	
7	4110000076287	齿轮 YD13 351 006(KV/R) Z=50	GEAR YD13 351 006(KV/R) Z=50	Y	1	
8	4110000076246	承磨垫 0730 150 774 DUP	THRUST WASHER 0730 150 774 DUP	Y	1	
9	4110000076053	轴承 YD13 351 007 WTB35*64*38	BEARING YD13 351 007 WTB35*64*38	Y	1	
10	4110000076190	承压板4642308185	PRESS BOARD 4642 308 185	Y	2	
11	4110000076324	活塞 4644 353 051	PISTON 4644 353 051	Y	1	
12	4110000076324	活塞 4644 353 051	PISTON 4644 353 051	Y	1	
13	4110000076352	异形密封环 0750 112 141	SPECIAL SEALING RING 0750 112 141	Y	2	
14	4110000076199	止动片4644351094	LIMIT PLATE 4644 351 094	Y	1	
15	4110000076191	止动片4642308555	LIMIT PLATE 4642 308 555	Y	1	
16	4110000076353	异形密封环 0750 112 140	SEALING RING 0750 112 140	Y	2	
17	4110000076251	压力弹簧0732041183	PRESSURED SPRING 0732 041 183	Y	2	
18	4110000076189	导向环4642308083	GUIDE RING 4642 308 083	Y	4	
19	4110000076298	挡圈 0630 531 346 AV55	RETAINING RING 0630 531 346 AV55	Y	2	
20	4110000076302	导向环 4642 308 084	GUIDE RING 4642 308 084	Y	2	
21	4110000076060	滚针轴承 0750 115 182 35*42*20	NEEDLE BEARING 0750 115 182 35*42*20	Y	1	
22	4110000076294	弹性挡圈 0730 513 610	FLEXIBLE RETAINING RING 0730 513 610	Y	1	
23	4110000076062	滚针轴承O635303204	NEEDLE BEARING 0635 303 204	Y	1	
24	4110000076295	弹性挡圈 0730 513 611	FLEXIBLE RETAINING RING 0730 513 611	Y	1	

离合器部件 CLUTCH PARTS

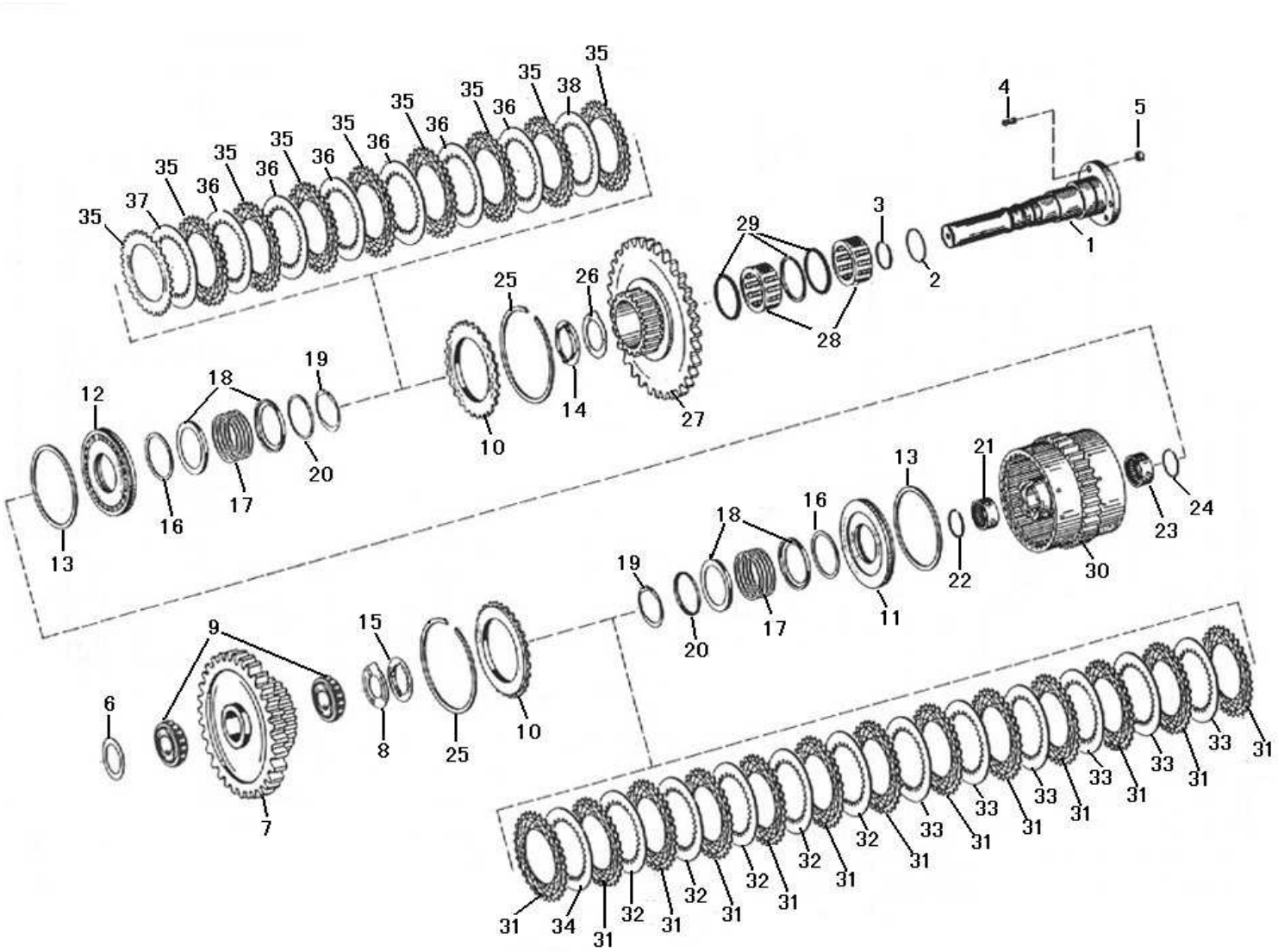

序号 Key	零件代号 Part No.	名称 Description		是否配件 Spare parts Y/N	数量 Qty	备注 Remarks
25	4110000076296	弹性挡圈0769 124 115	FLEXIBLE RETAINING RING 0769 124 115	Y	2	
26	4110000076247	承磨垫 0730 150 779 DUP	THRUST WASHER 0730 150 779 DUP	Y	1	
27	4110000076286	齿轮 YD13 252 009 (K2) Z=64/23	GEAR YD13 252 009 (K2) Z=64/23	Y	1	
28	4110000076321	滚柱轴承 YD13 352 015	ROLLER BEARING YD13 352 015	Y	1	
29	4110000076280	挡圈YD13352010	RETAINING RING YD13 352 010	Y	3	
30	4110000076328	离合器组件 YD13 251 001	CLUTCH ASSY. YD13 251 001	Y	1	
31	4110000076067	外摩擦片 0501 309 329 S=2,0	EX. FRICTIONAL DISC 0501 309 329 S=2,0	Y	13	
32	4110000076068	内摩擦片 4642 308 330 S=1.5	IN. FRICTIONAL DISC 4642 308 330 S=1,5	Y	5	
33	4110000076069	内摩擦片 4642 308 332 S=2.0	IN. FRICTIONAL DISC 4642 308 332 S=2,0	Y	6	
34	4110000076074	内摩擦片 0769 129 011 S=1,5/2,0/2,5	IN. FRICTIONAL DISC 0769 129 011 S=1,5/2,0/2,5	Y	1	
35	4110000076067	外摩擦片 0501 309 329 S=2,0	EX. FRICTIONAL DISC 0501 309 329 S=2,0	Y	9	
36	4110000076068	内摩擦片 4642 308 330 S=1.5	IN. FRICTIONAL DISC 4642 308 330 S=1,5	Y	6	
37	4110000076069	内摩擦片 4642 308 332 S=2.0	IN. FRICTIONAL DISC 4642 308 332 S=2,0	Y	1	
38	4110000076074	内摩擦片 0769 129 011 S=1,5/2,0/2,5	IN. FRICTIONAL DISC 0769 129 011 S=1,5/2,0/2,5	Y	1	

离合器部件 CLUTCH PARTS

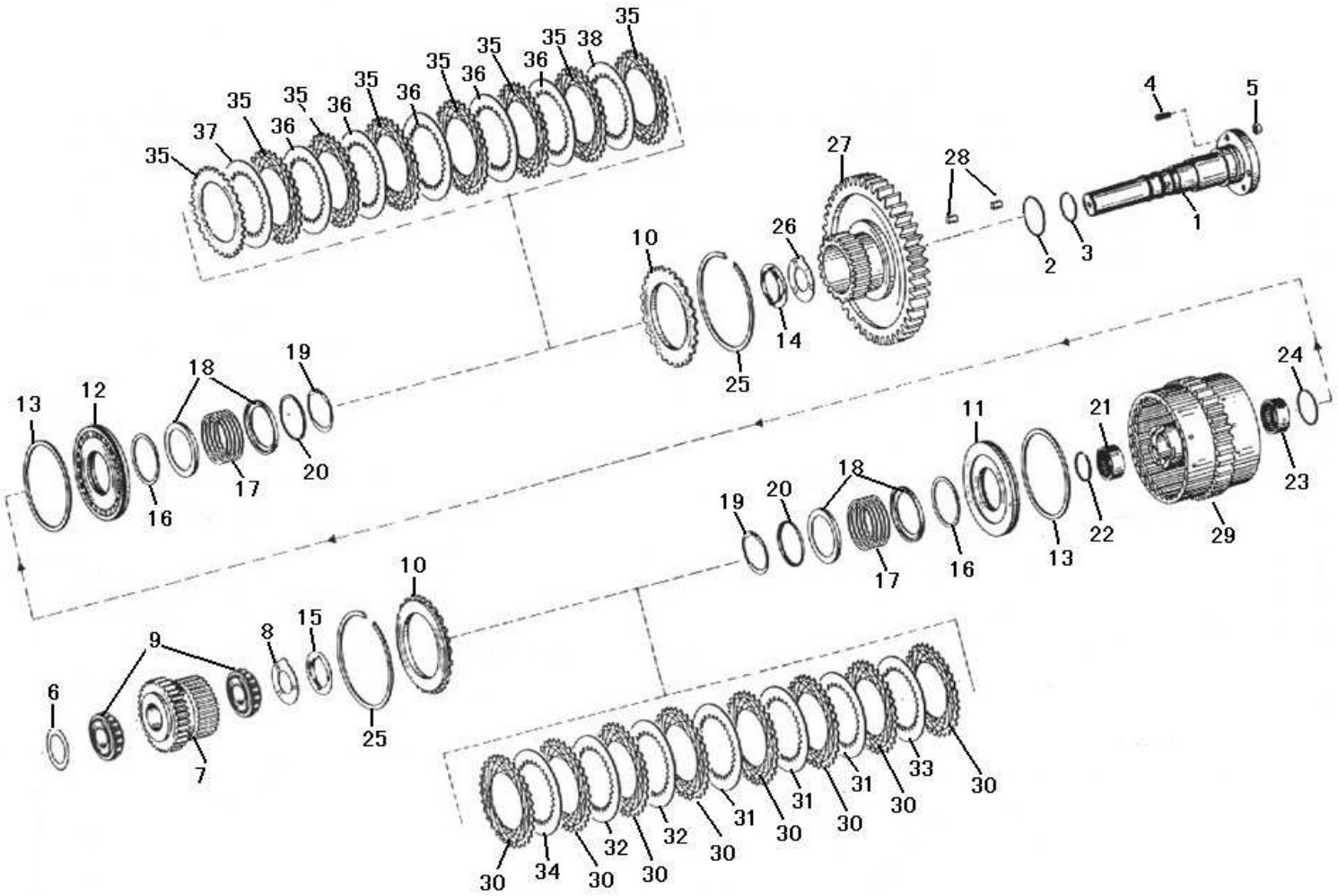

序号	零件代号	名称	是否配件	数量	备注
Key	Part No.	Description	Spare parts Y/N	Qty	Remarks
1	4110000076362	轴 YD13 353 012 (153)	AXLE YD13 353 012 (153)	Y	1	
2	4110000076380	O形圈 0634 313 536 49*3	O-RING 0634 313 536 49*3	Y	1	
3	4110000076258	搭扣密封环0734401106	SEALING RING 0734 401 106	Y	3	
4	4012000042	螺柱GB898-M8*18-8.8	STUD GB898-M8*18-8.8	N	3	
5	4013000033	螺母GB6170-M8EpZn-8	NUT GB6170-M8EpZn-8	N	3	
6	4110000076270	调整垫片0769120468	REGULATING SHIM 0769 120 468	Y	1	
7	4110000076289	齿轮 YD13 353 002 (K4) Z=32	GEAR YD13 353 002 (K4) Z=32	Y	1	
8	4110000076246	承磨垫 0730 150 774 DUP	THRUST WASHER 0730 150 774 DUP	Y	1	
9	4110000076053	轴承 YD13 351 007 WTB35*64*38	BEARING YD13 351 007 WTB35*64*38	Y	1	
10	4110000076190	承压板4642308185	PRESS BOARD 4642 308 185	Y	2	
11	4110000076324	活塞 4644 353 051	PISTON 4644 353 051	Y	1	
12	4110000076324	活塞 4644 353 051	PISTON 4644 353 051	Y	1	
13	4110000076352	异形密封环 0750 112 141	SPECIAL SEALING RING 0750 112 141	Y	2	
14	4110000076199	止动片4644351094	LIMIT PLATE 4644 351 094	Y	1	
15	4110000076191	止动片4642308555	LIMIT PLATE 4642 308 555	Y	1	
16	4110000076353	异形密封环 0750 112 140	SEALING RING 0750 112 140	Y	2	
17	4110000076251	压力弹簧0732041183	PRESSURED SPRING 0732 041 183	Y	2	
18	4110000076189	导向环4642308083	GUIDE RING 4642 308 083	Y	4	
19	4110000076298	挡圈 0630 531 346 AV55	RETAINING RING 0630 531 346 AV55	Y	2	
20	4110000076302	导向环 4642 308 084	GUIDE RING 4642 308 084	Y	2	
21	4110000076060	滚针轴承 0750 115 182 35*42*20	NEEDLE BEARING 0750 115 182 35*42*20	Y	1	
22	4110000076294	弹性挡圈 0730 513 610	FLEXIBLE RETAINING RING 0730 513 610	Y	1	
23	4110000076062	滚针轴承O635303204	NEEDLE BEARING 0635 303 204	Y	1	
24	4110000076295	弹性挡圈 0730 513 611	FLEXIBLE RETAINING RING 0730 513 611	Y	1	

离合器部件　CLUTCH PARTS

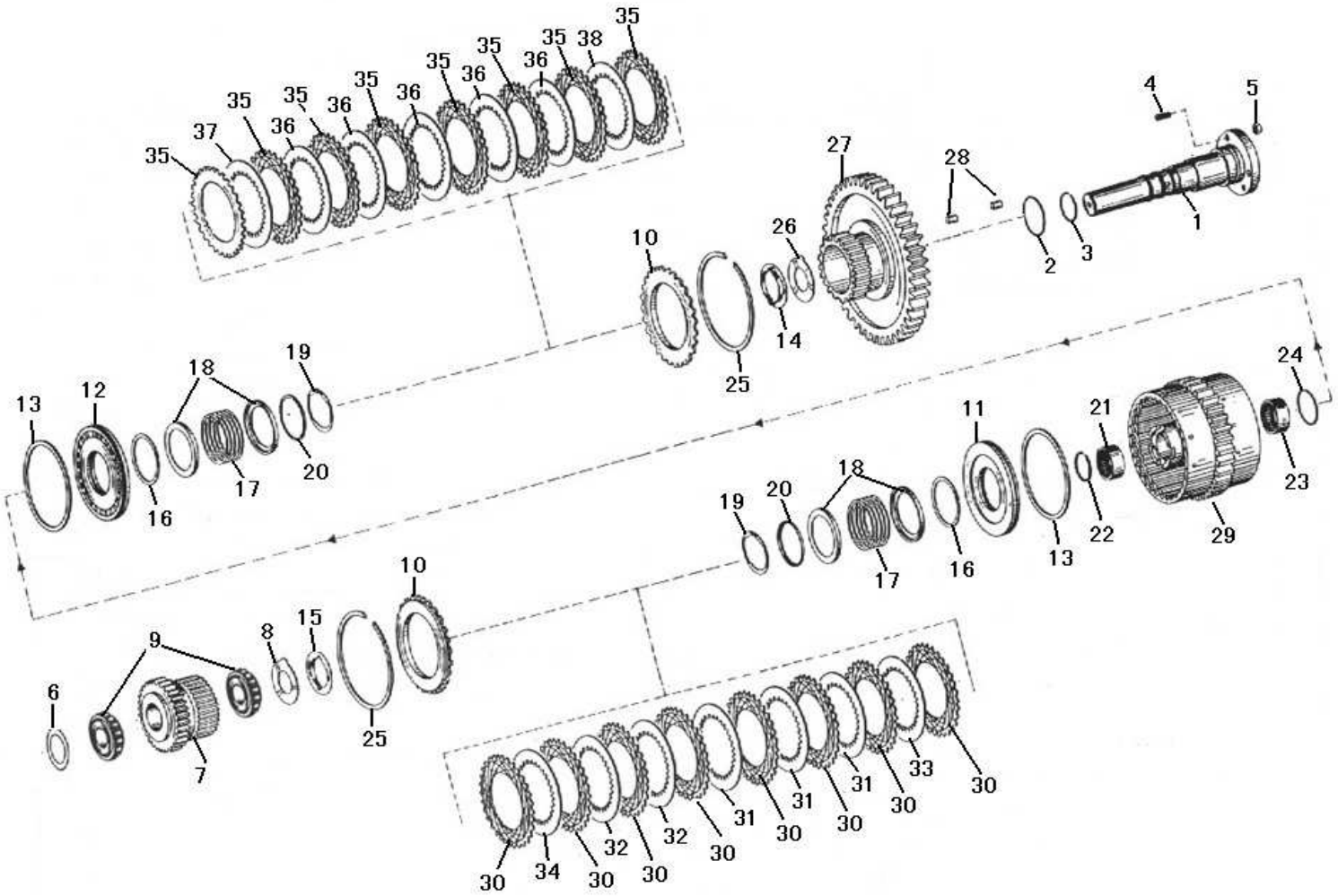

序号	零件代号	名称		是否配件	数量	备注
Key	Part No.	Description		Spare parts Y/N	Qty	Remarks
25	4110000076296	弹性挡圈0769 124 115	FLEXIBLE RETAINING RING 0769 124 115	Y	2	
26	4110000076247	承磨垫 0730 150 779 DUP	THRUST WASHER 0730 150 779 DUP	Y	1	
27	4110000076290	齿轮 YD13 353 011 (K3) Z=55	GEAR YD13 353 011 (K3) Z=55	Y	1	
28	4110000076322	滚子组 0750 119 048	ROLLER SET 0750 119 048	Y	1	
29	4110000076329	离合器组件 YD13 253 001	CLUTCH ASSY.YD13 253 001	Y	1	
30	4110000076067	外摩擦片 0501 309 329 S=2,0	EX. FRICTIONAL DISC 0501 309 329 S=2,0	Y	8	
31	4110000076069	内摩擦片 4642 308 332 S=2.0	IN. FRICTIONAL DISC 4642 308 332 S=2,0	Y	3	
32	4110000076068	内摩擦片 4642 308 330 S=1.5	IN. FRICTIONAL DISC 4642 308 330 S=1,5	Y	2	
33	4110000076107	内摩擦片 4642 308 331 S=2.5	IN. FRICTIONAL DISC 4642 308 331 S=2.5	Y	1	
34	4110000076074	内摩擦片 0769 129 011 S=1,5/2,0/2,5	IN. FRICTIONAL DISC 0769 129 011 S=1,5/2,0/2,5	Y	1	
35	4110000076067	外摩擦片 0501 309 329 S=2,0	EX. FRICTIONAL DISC 0501 309 329 S=2,0	Y	8	
36	4110000076069	内摩擦片 4642 308 332 S=2.0	IN. FRICTIONAL DISC 4642 308 332 S=2,0	Y	5	
37	4110000076107	内摩擦片 4642 308 331 S=2.5	IN. FRICTIONAL DISC 4642 308 331 S=2.5	Y	1	
38	4110000076074	内摩擦片 0769 129 011 S=1,5/2,0/2,5	IN. FRICTIONAL DISC 0769 129 011 S=1,5/2,0/2,5	Y	1	

PTO1部件P.T.02 PTO1 PARTS P.T.02

序号 Key	零件代号 Part No.	名称 Description		是否配件 Spare parts Y/N	数量 Qty	备注 Remarks
1	4110000076336	取力器轴P.T.O1 4644 311 011	SHAFT P.T.O1 4644 311 011	Y	1	
2	4021000017	滚动轴承GB276-6209	BALL BEARING GB276-6209	Y	1	
3	4110000076365	轴用弹性挡圈 0630 503 011 HSP85 DIN5417	FLEXIBLE RETAINING RING 0630 503 011 HSP85 DIN5417	Y	2	
4	4110000076211	轴用挡圈 0630 501 033 45*1.75 DIN471	RETAINING RING FOR SHAFT 0630 501 033 45*1.75 DIN471	Y	1	
5	4011000723	螺栓GB5783-M8*20-8.8	BOLT GB5783-M8*20-8.8	N	12	
6	4110000076340	输出箱体轮毂 YD13 354 011	OUTPUT HOUSING HUB YD13 354 011	Y	1	

PTO2部件P.T.02 PTO2 PARTS P.T.02

序号 Key	零件代号 Part No.	名称 Description	是否配件 Spare parts Y/N	数量 Qty	备注 Remarks
1	4110000076381	泵法兰 YD13 355 011 PUMP FLANGE YD13 355 011	Y	1	
2	4110000076359	纸垫 YD13 355 004 GASKET YD13 355 004	N	1	
3	4011000723	螺栓GB5783-M8*20-8.8 BOLT GB5783-M8*20-8.8	N	7	
4	4110000076320	管接头 YD13 321 002 M14*1.5/M18*1.5 JOINT YD13 321 002 M14*1.5/M18*1.5	Y	1	
5	4110000076370	紫铜垫圈 0634 801 038 14 COPPER WASHER 0634 801 038 14	Y	4	

操纵阀部件 CONTROL VALVE PARTS

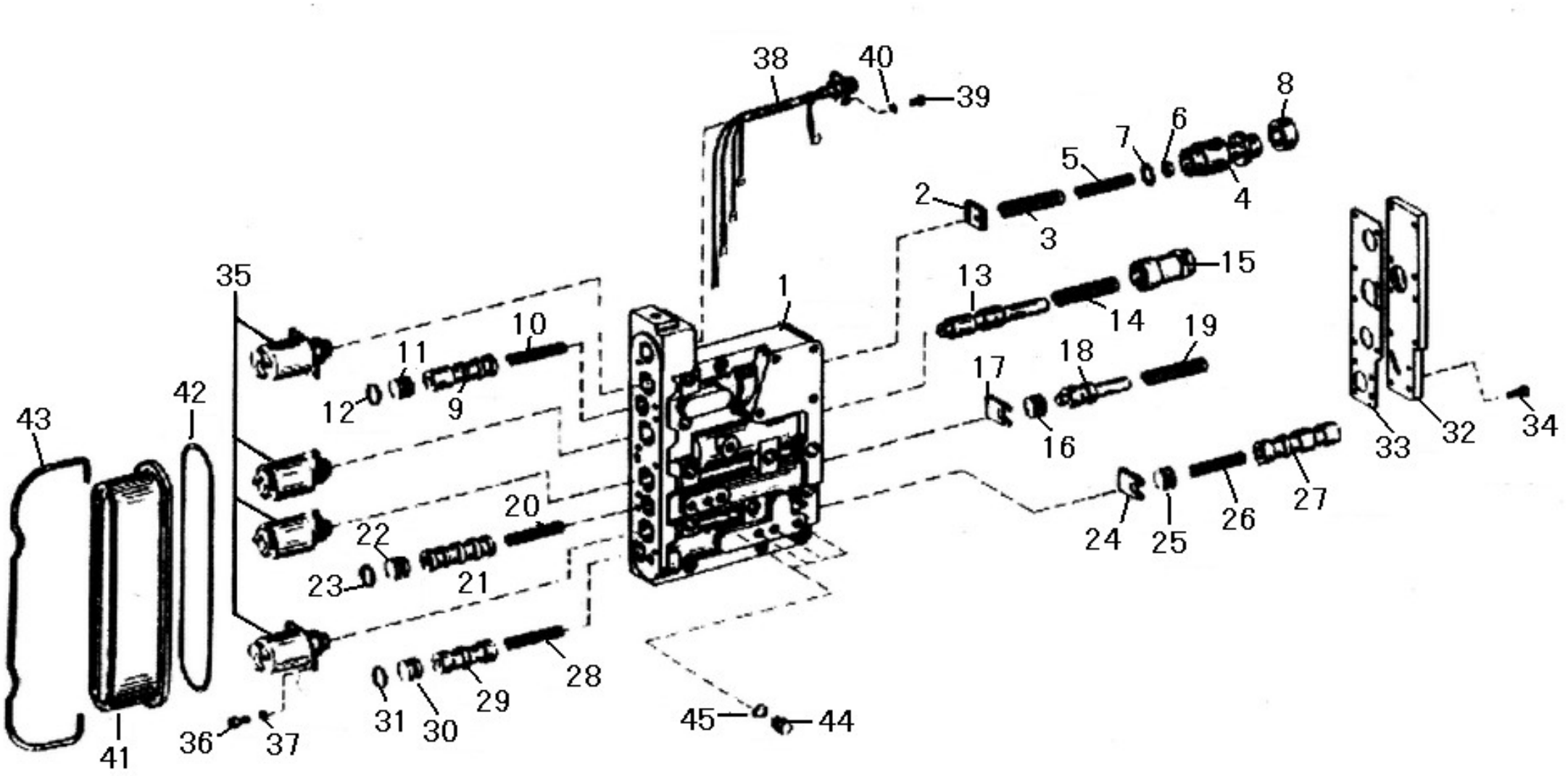

序号	零件代号	名称	是否配件	数量	备注
Key	Part No.	Description	Spare parts Y/N	Qty	Remarks
1	4110000076312	阀体4642 306 152	VALVE BODY 4642 306 152	N	1	
2	4110000076174	锁片4620306248	LOCKING PLATE 4620 306 248	N	1	
3	4110000076292	弹簧0732 040 838	SPRING 0732 040 838	N	1	
4	4110000076172	阀芯4620306245	VALVE CORE 4620 306 245	N	1	
5	4110000076248	弹簧0732040837	SPRING 0732 040 837	N	1	
6	4110000076244	隔套0730061778	SCREW-IN SLEEVE 0730 061 778	N	1	
7	4110000076122	垫片O769120747	SHIM 0769 120 747	N	6	
8	4110000076285	衬套4620 306 247	BUSHING 4620 306 247	N	1	
9	4110000076184	阀芯4642306094	VALVE CORE 4642 306 094	N	1	
10	4110000076253	弹簧0732041254	SPRING 0732 041 254	N	1	
11	4110000076175	挡销4620306252	BACKING PIN 4620 306 252	N	1	
12	4110000076216	O 形圈0634303118	O-RING 0634 303 118	N	1	
13	4110000076314	阀芯 4620 306 413	VALVE CORE 4620 306 413	N	1	
14	4110000076255	挡销0732041390	BACKING PIN 0732 041 390	N	1	
15	4110000076178	固定板4620306414	FIXING PLATE 4620 306 414	N	1	
16	4110000076315	阀芯 4644 306 549	VALVE CORE 4644 306 549	N	1	
17	4110000076194	固定板4644306241	FIXING PLATE 4644 306 241	N	1	
18	4110000076176	阀芯4620306255	VALVE CORE 4620 306 255	N	1	
19	4110000076250	弹簧0732041154	SPRING 0732 041 154	N	1	
20	4110000076253	弹簧0732041254	SPRING 0732 041 254	N	1	
21	4110000076183	阀芯4642306093	VALVE CORE 4642 306 093	N	1	
22	4110000076175	挡销4620306252	BACKING PIN 4620 306 252	N	1	
23	4110000076216	O 形圈0634303118	O-RING 0634 303 118	N	1	
24	4110000076180	锁片4642306049	LOCKING PLATE 4642 306 049	N	1	

操纵阀部件 CONTROL VALVE PARTS

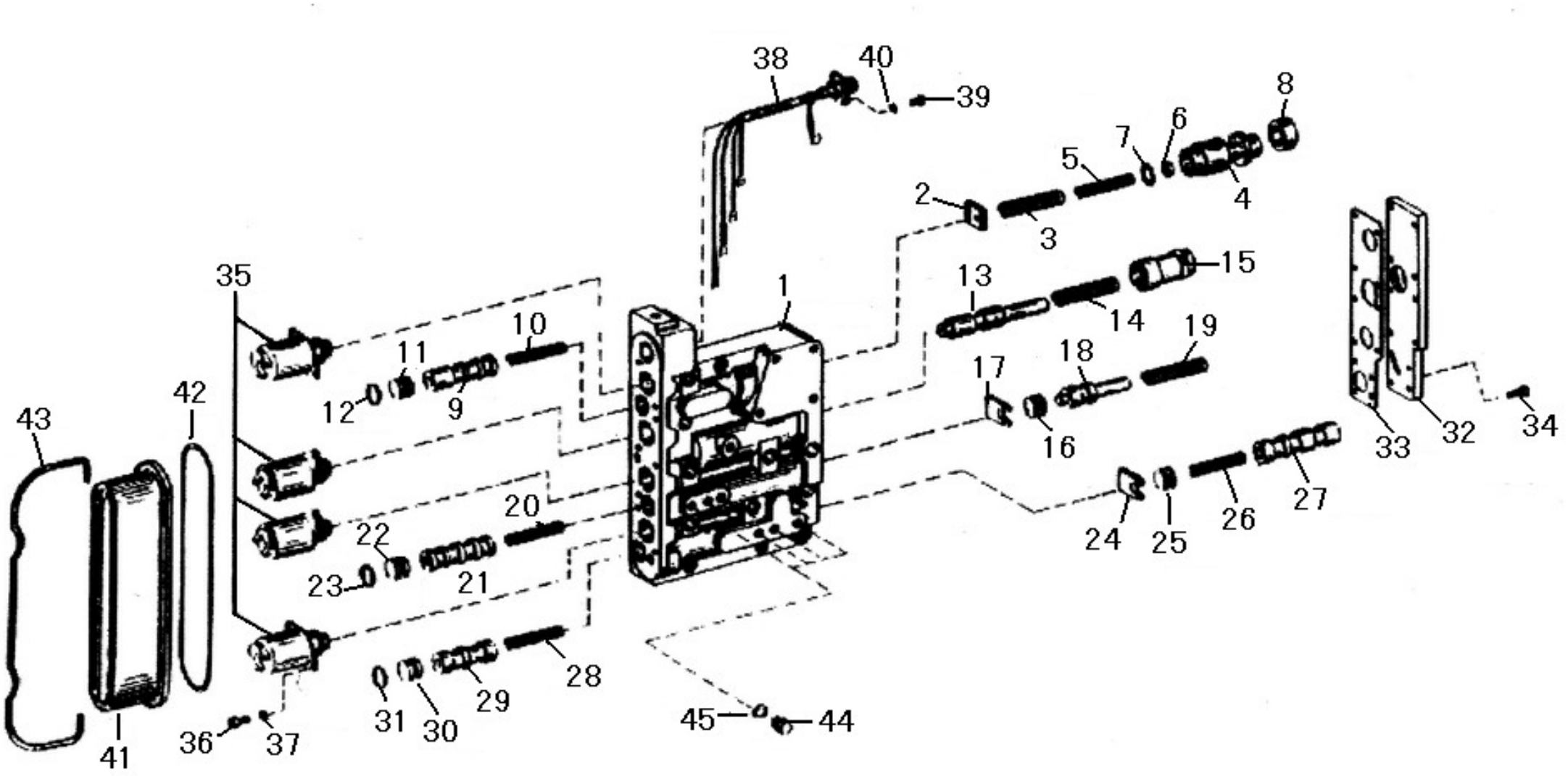

序号	零件代号	名称	是否配件	数量	备注
Key	Part No.	Description	Spare parts Y/N	Qty	Remarks
25	4110000076299	挡销 4644 306 549	BACKING PIN 4644 306 549	N	1	
26	4110000076253	弹簧0732041254	SPRING 0732 041 254	N	1	
27	4110000076185	阀芯4642306095	VALVE CORE 4642 306 095	N	1	
28	4110000076253	弹簧0732041254	SPRING 0732 041 254	N	1	
29	4110000076186	阀芯4642306096	VALVE CORE 4642 306 096	N	1	
30	4110000076175	挡销4620306252	BACKING PIN 4620 306 252	N	1	
31	4110000076216	O 形圈0634303118	O-RING 0634 303 118	N	1	
32	4110000076318	盖4620 306 415	COVER 4620 306 415	N	1	
33	4110000076179	纸垫4620306479	GASKET 4620 306 479	N	1	
34	4110000367141	六角头螺栓 0636 015 244 M5*18 DIN933 8.8	HEX. BOLT 0636 015 244 M5*18 DIN933 8.8	N	11	
35	4110000076001	电磁阀0501315338	SOLENOID VALVE 0501 315 338	Y	4	
36	4110000367147	内六角头螺栓 0636 101 129 M5*12 DIN912 8.8	SOCKET BOLT 0636 101 129 M5*12 DIN912 8.8	N	8	
37	4015000286	垫圈GB859-5-65Mn	SPRING WASHER GB859-5-65Mn	N	8	
38	4110000076390	电缆组件6029 241 303	CABLE SET 6029 241 303	Y	1	
39	4014000191	螺钉GB65-M4*12-4.8	SLOTTED SCREW GB65-M4*12-4.8	N	4	
40	4110000367119	鞍型弹性垫圈 0630 302 076	SADDLE FLEXIBLE WASHER 0630 302 076	N	4	
41	4110000076303	电磁阀罩壳 4620 306 259	SOLENOID VALVE HOUSING 4620 306 259	N	1	
42	4110000076129	O形圈O634303951	O-RING 0634 303 951	N	1	
43	4110000076171	弓夹4620306241	CLAMP 4620 306 241	N	1	
44	4030000311	螺塞JB1000-M10*1EpZn-35	PLUG SCREW JB1000-M10*1EpZn-35	Y	6	
45	4110000076224	紫铜垫圈 0634 801 152 A10*13.5 DIN7603	COPPER WASHER 0634 801 152 A10*13.5 DIN7603	Y	6	

E　驱动桥系统
AXLE SYSTEM

山 东 临 工 工 程 机 械 有 限 公 司
SHANDONG LINGONG CONSTRUCTION MACHINERY CO.,LTD.

前主传动总成 FRONT AXLE MAIN DRIVE ASSEMBLY

序号 Key	零件代号 Part No.	名称 Description		是否配件 Spare parts Y/N	数量 Qty	备注 Remarks
1	4013000066	螺母GB889.2-M33*1.5-8	NUT GB889.2-M33*1.5-8	N	1	
2	3050900007	垫圈	WASHER	Y	1	
3	2050900011	输入法兰	INPUT FLANGE	Y	1	
4	4030000048	骨架油封HG4-692-SG70*95*12	FRAME OIL SEAL HG4-692-SG70*95*12	Y	1	
5	3050900009	密封盖	SEALED COVER	Y	1	
6	4011000067	螺栓GB5782-M14*55EpZn-8.8	BOLT GB5782-M14*55EpZn-8.8	N	7	
7	4015000027	垫圈GB93-14-65Mn	WASHER GB93-14-65Mn	N	7	
8	3050900172	垫片	SHIM	Y	1	
9	4021000028	滚动轴承GB297-31310	ROLLING BEARING GB297-31310	Y	1	
10	3050900013	轴承套	BEARING HOLDER	Y	1	
11	3050900008	0型密封圈	O-RING	Y	1	
12	4011000186	螺栓GB5782-M12*55EpZn-8.8	BOLT GB5782-M12*55EpZn-8.8	N	1	
13	4015000026	垫圈GB93-12-65Mn	WASHER GB93-12-65Mn	N	15	
14	3050900011	调整垫片	ADJUST SHIM	Y	1	
15	3050900030	垫片	SHIM	Y	1	
16	3050900012	轴套	BOSS	Y	1	
17	4021000029	滚动轴承GB297-31311	ROLLING BEARING GB297-31311	Y	1	
18	4011000124	螺栓GB5786-M12*1.25*35EpZn-10.9	BOLT GB5786-M12*1.25*35EpZn-10.9	N	14	
19	4016000124	销GB119.2-10u8*30	PIN GB119.2-10U8*30	N	2	
20	4021000035	滚动轴承GB297-32215	ROLLING BEARING GB297-32215	Y	2	
21	3050900019	调整螺母	ADJUST BOLT	Y	2	
22	3050900016	托架	CARRIER	N	1	
23	29070000311	锁紧片	STAY	Y	1	
24	4013000052	螺母GB6173-M27*2-05	NUT GB6173-M27*2-05	N	1	

前主传动总成　FRONT AXLE MAIN DRIVE ASSEMBLY

序号 Key	零件代号 Part No.	名称 Description		是否配件 Spare parts Y/N	数量 Qty	备注 Remarks
25	29070000661	套	SLEEVE	Y	1	
26	29070000651	螺栓	BOLT	Y	1	
27	3050900023	轴承座	BEARING BLOCK	N	2	
28	3050900024	锁紧片	STAY	Y	2	
29	4015000025	垫圈GB93-10-65Mn	WASHER GB93-10-65Mn	N	2	
30	4011000597	螺栓GB5786-M10*1*20EpZn-8.8	BOLT GB5786-M10*1*20EpZn-8.8	N	2	
31	29070001301	垫圈	WASHER	Y	4	
32	29070000461	固定销	FIXED PIN	Y	2	
33	29090007971	螺栓	BOLT	Y	4	
34	3050900055	主动螺旋伞齿轮	ACTIVE SPIRAL BEVEL GEAR	N	1	
35	4021000026	滚动轴承GB283-NUP2306	ROLLING BEARING GB283-NUP2306	Y	1	
36	4015000019	挡圈GB894.1-30-65Mn	CHECK RING GB894.1-30-65Mn	N	1	
37	3050900017	锥齿轮垫片	ANGLE GEAR SHIM	Y	4	
38	3050900018	锥齿轮	ANGLE GEAR	Y	4	
39	29090007961	垫圈	WASHER	Y	8	
40	4013000197	螺母GB6176-M14*1.5-10	NUT GB6176-M14*1.5-10	N	8	
41	3050900020	差速器左壳	LEFT SHELL OF DIFFERENTIAL MECHANISM	N	1	
42	3050900022	半轴齿轮垫片	SHIM OF HALF AXLE GEAR	Y	2	
43	3050900021	半轴齿轮	HALF AXLE GEAR	Y	2	
44	3050900026	十字轴	CROSS AXLE	Y	1	
45	29070010851	螺栓	BOLT	Y	12	
46	29070009511	垫圈	WASHER	N	12	
47	4013000198	螺母GB6176-M16*1.5-10	NUT GB6176-M16*1.5-10	N	12	
48	29090007951	螺栓	BOLT	Y	8	

前主传动总成 FRONT AXLE MAIN DRIVE ASSEMBLY

序号 Key	零件代号 Part No.	名称 Description		是否配件 Spare parts Y/N	数量 Qty	备注 Remarks
49	3050900027	差速器右壳	RIGHT SHELL OF DIFFERENTIAL MECHANISM	N	1	
50	3050900056	大螺旋伞齿轮	BIG SPIRAL BEVEL GEAR	N	1	
51	3050900032	挡圈	CHECK RING	Y	1	
52	7300000287	托架总成	CARRIER ASSEMBLY	Y	1	
53	3050900201	前螺旋伞齿轮	FRONT SPIRAL BEVEL GEAR	Y	1	
54	3050900199	差速器左右壳	LEFT RINGHT SHELL OF DIFFERENTIAL MECHANISM	Y	1	

轮边减速器总成　FINAL DRIVE ASSEMBLY

序号 Key	零件代号 Part No.	名称 Description	是否配件 Spare parts Y/N	数量 Qty	备注 Remarks
1	3050900052	垫片 SPACER	Y	6	
2	3050900042	挡环 RETAINER RING	Y	6	
3	3050900041	行星齿轮 PLANET GEAR	Y	3	
4	4090000003	滚针GB309-4*38-GCr15 ROLLER PIN GB309-4*38-GCR15	Y	84	
5	3050900003	轮辋螺母 RIM NUT	Y	10	
6	3050900044	轮辋螺栓 RIM BOLT	Y	10	
7	3050900050	半轴 DIFFERENTIAL AXLE	Y	1	
8	4013000136	螺母GB6171-M18*1.5EpZn-8 NUT GB6171-M18*1.5EpZn-8	N	10	
9	4015000029	垫圈GB93-18-65Mn WASHER GB93-18-65Mn	N	10	
10	3050900046	轮毂 HUB WHEAL	Y	1	
11	29070007661	行星轮架 PLANET WHEEL CARRIER	Y	1	
12	4090000007	钢球GB308-8-GCr15 STEEL BALL GB308-8-GCR15	N	3	
13	3050900043	行星齿轮轴 PLANET PINION SHAFT	Y	3	
14	4120000080	螺塞Q/ZB286-ZG3/4"-Q235A PLUG Q/ZB286-ZG3/4"-Q235A	Y	1	
15	29070007681	O型密封圈 O-SEALING RING	Y	1	
16	4090000006	钢球GB308-17.462-GCr15 STEEL BALL GB308-17.462-GCR15	Y	1	
17	29070009161	定位块 LOCATING PIECE	Y	1	
18	3050900040	太阳轮 GEAR-SUN	Y	1	
19	4015000046	挡圈GB894.1-50-65Mn CHECK RING GB894.1-50-65Mn	N	1	
20	29070007671	盖 COVER	Y	1	
21	4015000025	垫圈GB93-10-65Mn WASHER GB93-10-65Mn	N	10	
22	4011000084	螺栓GB5783-M10*30EpZn-8.8 BOLT GB5783-M10*30EpZn-8.8	N	10	
23	4014000118	螺钉GB70-M8*1*20-8.8 SCREW GB70-M8*1*20-8.8	N	1	
24	3050900047	圆螺母 ROUND NUT	Y	1	

轮边减速器总成　FINAL DRIVE ASSEMBLY

序号 Key	零件代号 Part No.	名称 Description		是否配件 Spare parts Y/N	数量 Qty	备注 Remarks
25	3050900037	内齿轮	INNER GEAR	Y	1	
26	3050900045	O形圈	O-RING	Y	1	
27	4021000044	滚动轴承GB297-32220	ROLLING BEARING GB297-32220	Y	1	
28	4021000045	滚动轴承GB297-32021	ROLLING BEARING GB297-32021	Y	1	
29	3050900051	轴承隔套	ISOLATED BUSHING	Y	1	
30	4030000046	骨架油封HG4-692-PD130*160*12	FRAME OIL SEAL HG4-692-PD130*160*12	Y	1	
31	3050900048	垫片	SPACER	Y	1	
32	3050900049	油封端盖	COVER OF OIL SEAL	Y	1	
33	4015000036	垫圈GB93-8-65Mn	WASHER GB93-8-65Mn	N	6	
34	4011000195	螺栓GB5783-M8*35EpZn-8.8	BOLT GB5783-M8*35EpZn-8.8	N	6	

后主传动总成 REAR AXLE MAIN DRIVE ASSEMBLY

序号 Key	零件代号 Part No.	名称 Description		是否配件 Spare parts Y/N	数量 Qty	备注 Remarks
1	4013000066	螺母GB889.2-M33*1.5-8	NUT GB889.2-M33*1.5-8	N	1	
2	3050900007	垫圈	WASHER	Y	1	
3	2050900011	输入法兰	INPUT FLANGE	Y	1	
4	4030000048	骨架油封HG4-692-SG70*95*12	FRAME OIL SEAL HG4-692-SG70*95*12	Y	1	
5	3050900009	密封盖	SEALED COVER	Y	1	
6	4011000067	螺栓GB5782-M14*55EpZn-8.8	BOLT GB5782-M14*55EpZn-8.8	N	7	
7	4015000027	垫圈GB93-14-65Mn	WASHER GB93-14-65Mn	N	7	
8	3050900172	垫片	SHIM	Y	1	
9	4021000028	滚动轴承GB297-31310	ROLLING BEARING GB297-31310	Y	1	
10	3050900013	轴承套	BEARING HOLDER	Y	1	
11	3050900008	0型密封圈	O-RING	Y	1	
12	4011000186	螺栓GB5782-M12*55EpZn-8.8	BOLT GB5782-M12*55EpZn-8.8	N	1	
13	4015000026	垫圈GB93-12-65Mn	WASHER GB93-12-65Mn	N	15	
14	3050900011	调整垫片	ADJUST SHIM	Y	1	
15	3050900030	垫片	SHIM	Y	1	
16	3050900012	轴套	BOSS	Y	1	
17	4021000029	滚动轴承GB297-31311	ROLLING BEARING GB297-31311	Y	1	
18	4011000124	螺栓GB5786-M12*1.25*35EpZn-10.9	BOLT GB5786-M12*1.25*35EpZn-10.9	N	14	
19	4016000124	销GB119.2-10u8*30	PIN GB119.2-10U8*30	N	2	
20	4021000035	滚动轴承GB297-32215	ROLLING BEARING GB297-32215	Y	2	
21	3050900019	调整螺母	ADJUST BOLT	Y	2	
22	3050900016	托架	CARRIER	N	1	
23	29070000311	锁紧片	STAY	Y	1	
24	4013000052	螺母GB6173-M27*2-05	NUT GB6173-M27*2-05	N	1	

后主传动总成　REAR AXLE MAIN DRIVE ASSEMBLY

序号 Key	零件代号 Part No.	名称 Description		是否配件 Spare parts Y/N	数量 Qty	备注 Remarks
25	29070000661	套	SLEEVE	Y	1	
26	29070000651	螺栓	BOLT	Y	1	
27	3050900023	轴承座	BEARING BLOCK	N	2	
28	3050900024	锁紧片	STAY	Y	2	
29	4015000025	垫圈GB93-10-65Mn	WASHER GB93-10-65Mn	N	2	
30	4011000597	螺栓GB5786-M10*1*20EpZn-8.8	BOLT GB5786-M10*1*20EpZn-8.8	N	2	
31	29070001301	垫圈	WASHER	Y	4	
32	29070000461	固定销	FIXED PIN	Y	2	
33	29090007971	螺栓	BOLT	Y	4	
34	3050900015	主动螺旋伞齿轮	ACTIVE SPIRAL BEVEL GEAR	N	1	
35	4021000026	滚动轴承GB283-NUP2306	ROLLING BEARING GB283-NUP2306	Y	1	
36	4015000019	挡圈GB894.1-30-65Mn	CHECK RING GB894.1-30-65Mn	N	1	
37	3050900017	锥齿轮垫片	ANGLE GEAR SHIM	Y	4	
38	3050900018	锥齿轮	ANGLE GEAR	Y	4	
39	29090007961	垫圈	WASHER	Y	8	
40	4013000197	螺母GB6176-M14*1.5-10	NUT GB6176-M14*1.5-10	N	8	
41	3050900020	差速器左壳	LEFT SHELL OF DIFFERENTIAL MECHANISM	N	1	
42	3050900022	半轴齿轮垫片	SHIM OF HALF AXLE GEAR	Y	2	
43	3050900021	半轴齿轮	HALF AXLE GEAR	Y	2	
44	3050900026	十字轴	CROSS AXLE	Y	1	
45	29070010851	螺栓	BOLT	Y	12	
46	29070009511	垫圈	WASHER	N	12	
47	4013000198	螺母GB6176-M16*1.5-10	NUT GB6176-M16*1.5-10	N	12	
48	29090007951	螺栓	BOLT	Y	8	

后主传动总成　REAR AXLE MAIN DRIVE ASSEMBLY

序号 Key	零件代号 Part No.	名称 Description		是否配件 Spare parts Y/N	数量 Qty	备注 Remarks
49	3050900027	差速器右壳	RIGHT SHELL OF DIFFERENTIAL MECHANISM	N	1	
50	3050900029	大螺旋伞齿轮	BIG SPIRAL BEVEL GEAR	N	1	
51	3050900032	挡圈	CHECK RING	Y	1	
52	7300000287	托架总成	CARRIER ASSEMBLY	Y	1	
53	3050900200	后螺旋伞齿轮	REAR SPIRAL BEVEL GEAR	Y	1	
54	3050900199	差速器左右壳	LEFT RINGHT SHELL OF DIFFERENTIAL MECHANISM	Y	1	

制动钳(371328)　DISK BRAKE(371328)

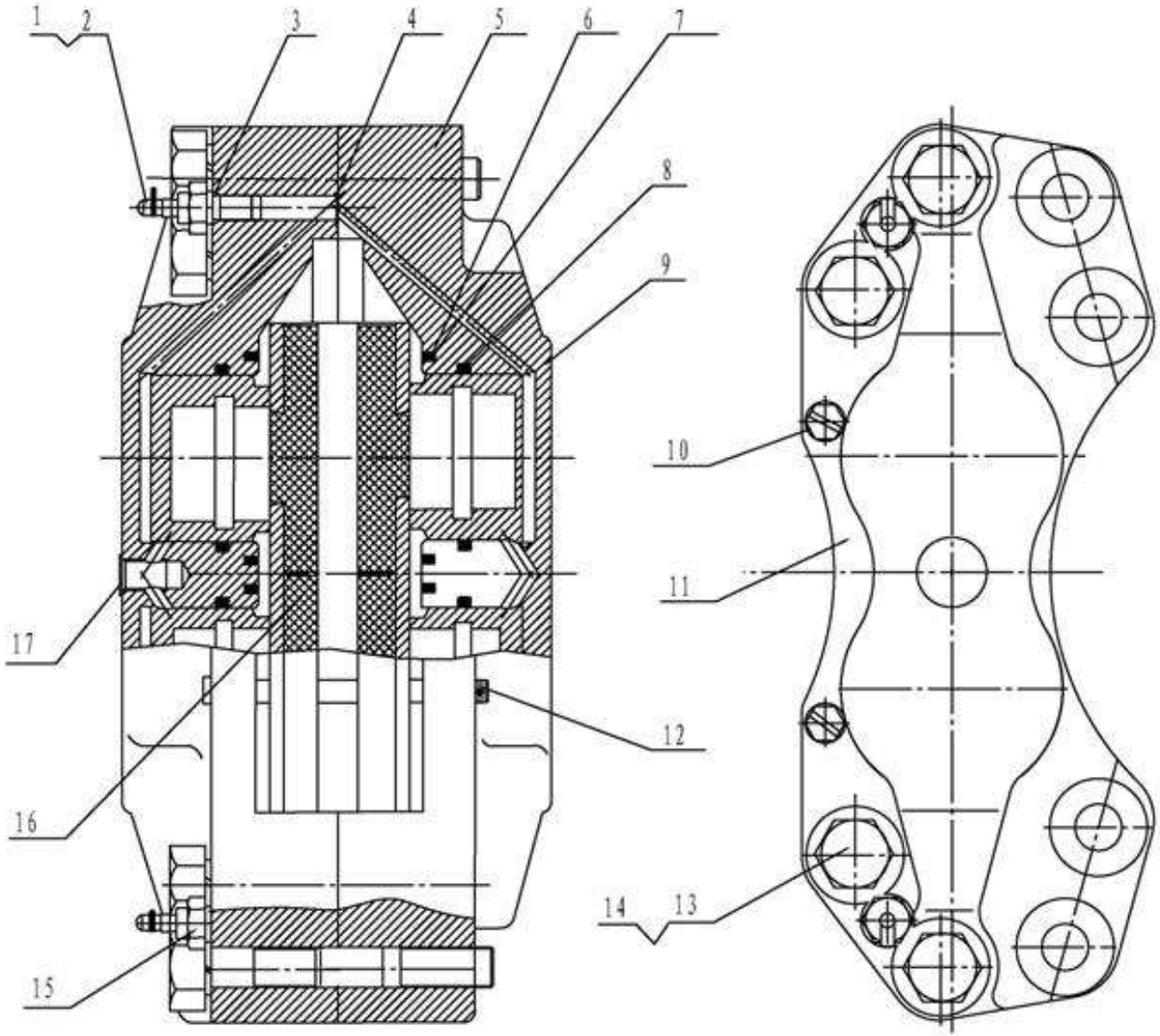

序号 Key	零件代号 Part No.	名称 Description		是否配件 Spare parts Y/N	数量 Qty	备注 Remarks
1	4120001739001	橡皮帽	RUBBER COVER	Y	2	
2	4120001740	放气嘴	AIR BLEEDER	Y	2	
3	4120001739003	O形圈 16*2.4	O-RING 16*2.4	Y	2	
4	4120001739004	O形圈 20*2.4	O-RING 20*2.4	Y	2	
5	4120001739005	外钳	EXTERNAL PLIERS	N	1	
6	4120001739006	防尘罩	DUST CAP	Y	4	
7	4120001739007	卡圈	RETAINER RING	Y	4	
8	4120001739008	矩形密封圈	SQUQRE SEAL	Y	4	
9	4120001739009	活塞	PISTON	N	4	
10	4120001739010	螺栓销	BOLT PIN	N	2	
11	4120001739011	内钳	INTERNAL PLIERS	N	1	
12	4120001739012	开口销	PIN	N	2	
13	4120001739013	螺栓	BOLT	N	4	
14	4120001739014	垫圈 22	WASHER 22	N	4	
15	4120001739015	接头	CONNECTOR	Y	2	
16	4120001739016	制动片	BRAKE SHOE	Y	2	
17	4120001739017	防尘罩	DUST CAP	Y	1	

驱动桥系统 AXLE SYSTEM

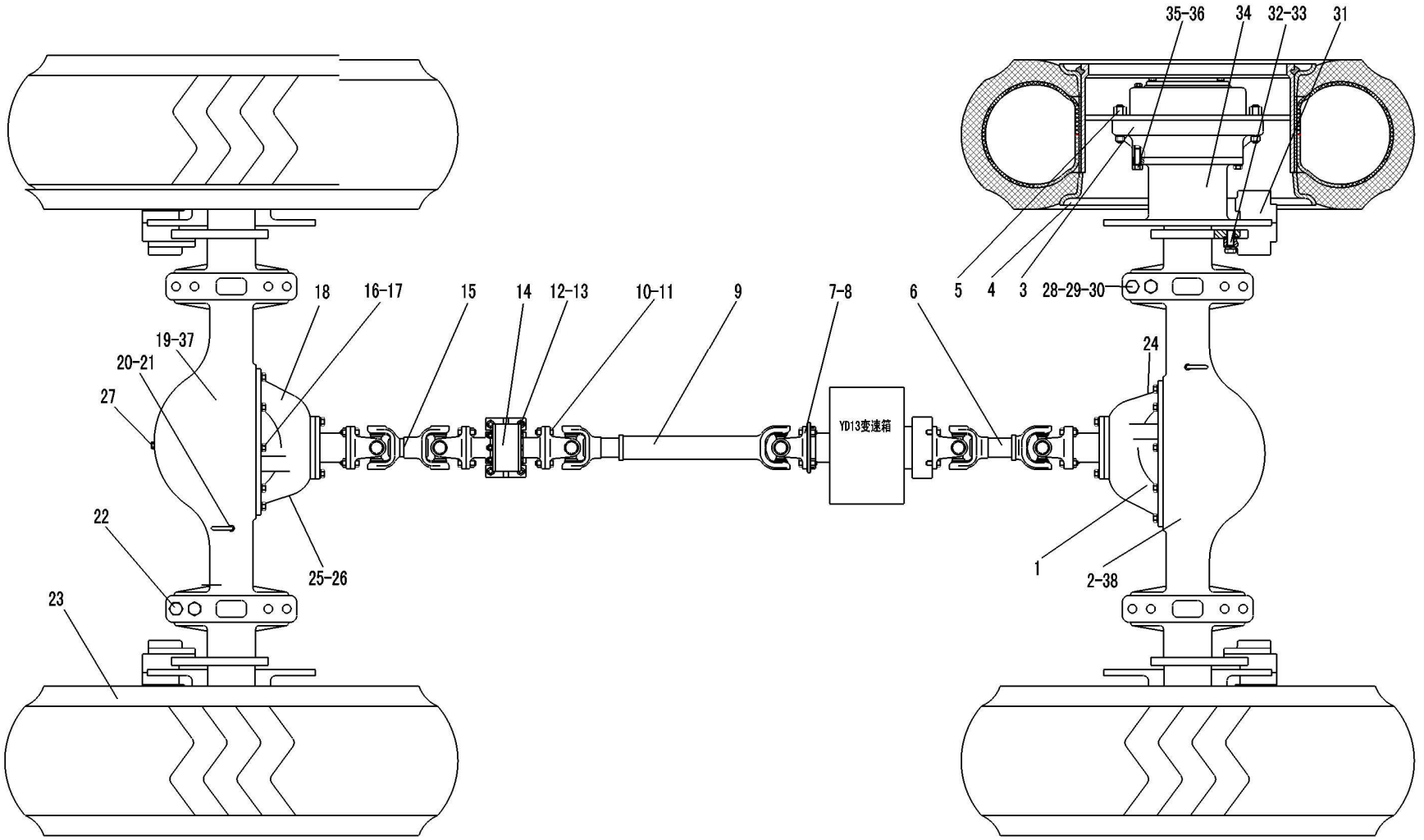

序号 Key	零件代号 Part No.	名称 Description	是否配件 Spare parts Y/N	数量 Qty	备注 Remarks
1	2050900033	后主传动 REAR MAIN DRIVE	Y	1	
2	2050900010	后桥壳总成 REAR AXLE HOUSING ASSEMBLY	Y	1	
3	2050900004	轮边减速器 RETARDER	N	4	
4	2050900005	轮辋 RIM	Y	4	
5	3050900003	轮辋螺母 RIM NUT	Y	40	
6	29080007661	后传动轴 REAR DRIVE SHAFT	Y	1	
7	3050900006	止动垫圈 LOCKWASHER	Y	4	
8	3050900001	螺栓 BOLT	Y	8	
9	29080007671	中间传动轴 INTERMEDIATE PROPELLOR SHAFT	Y	1	
10	3050900002	螺栓 BOLT	Y	16	
11	4013000073	螺母GB889.2-M14*1.5EpZn-8 NUT GB889.2-M14*1.5EpZn-8	N	20	
12	4011000241	螺栓GB5785-M14*1.5*55EpZn-8.8 BOLT GB5785-M14*1.5*55EpZn-8.8	N	4	
13	4015000177	垫圈GB97.1-14EpZn-300HV WASHER GB97.1-14EpZn-300HV	N	4	
14	2050900054	中间支承 INTERMEDIATE SUPPORT	Y	1	
15	2050900055	前传动轴 FRONT DRIVE SHAFT	Y	1	
16	4015000026	垫圈GB93-12-65Mn WASHER GB93-12-65Mn	N	28	
17	4011000124	螺栓GB5786-M12*1.25*35EpZn-10.9 BOLT GB5786-M12*1.25*35EpZn-10.9	N	28	
18	2050900006	前主传动 FRONT MAIN DRIVE	Y	1	
19	2050900003	前桥壳总成 FRONT AXLE HOUSING ASSEMBLY	Y	1	
20	4013000078	螺母GB6173-M10*1EpZn-05 NUT GB6173-M10*1EpZn-05	N	2	
21	29070000051	透气管 PERMEABILITY CELL	Y	2	
22	4011000520	螺栓GB5785-M24*2*100EpZn-8.8 BOLT GB5785-M24*2*100EpZn-8.8	N	8	
23	4110000003	轮胎GB2980-17.5-25 TIRE GB2980-17.5-25	Y	4	
24	3050900004	后桥标牌 BRAND OF REAR AXLE	N	1	

驱动桥系统　AXLE SYSTEM

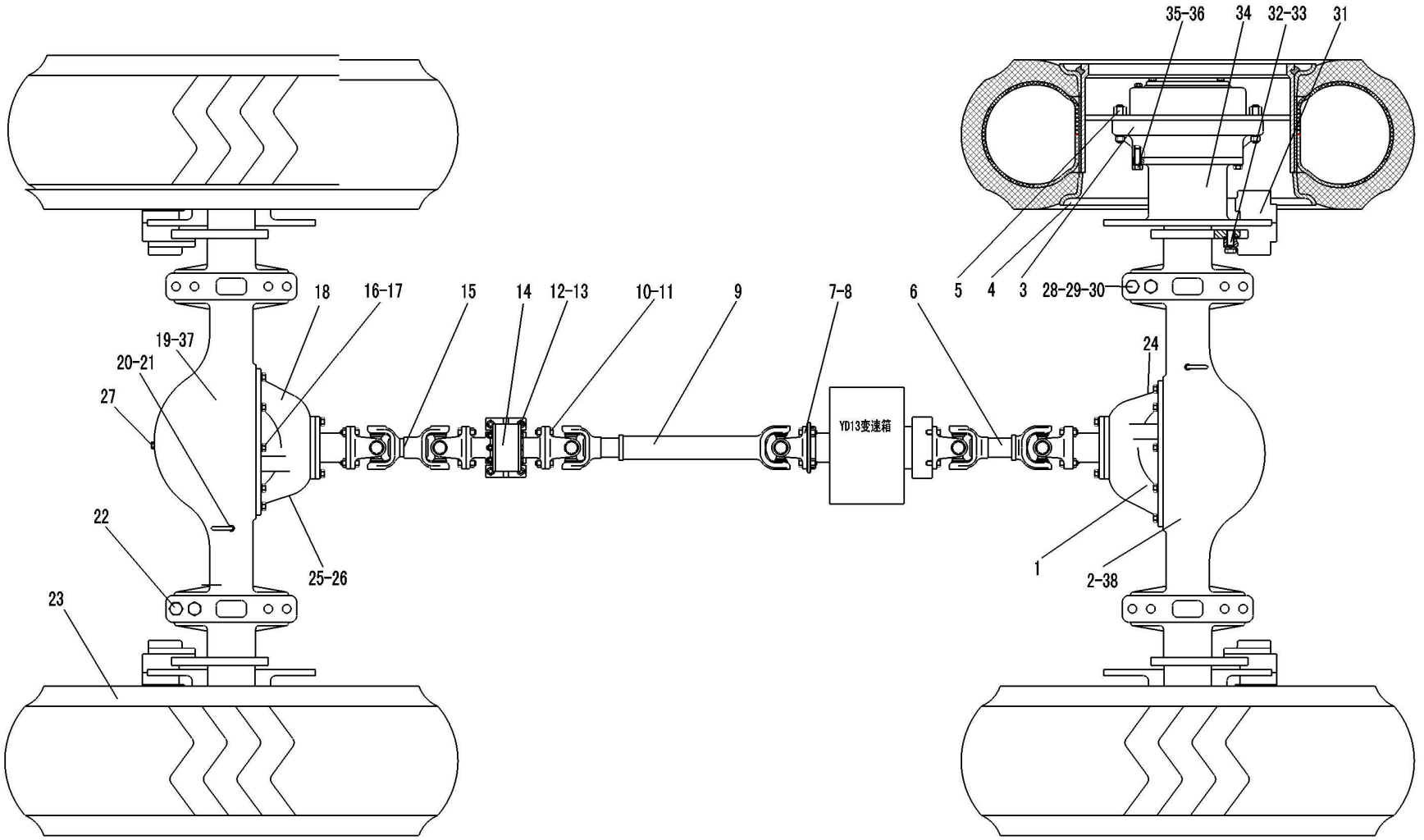

序号 Key	零件代号 Part No.	名称 Description		是否配件 Spare parts Y/N	数量 Qty	备注 Remarks
25	3050900005	前桥标牌	BRAND OF FRONT AXLE	N	1	
26	4019000012	铆钉GB827-3*5-BL2	RIVET GB/T827-3*5-BL2	N	8	
27	4120000080	螺塞Q/ZB286-ZG3/4"-Q235A	PLUG Q/ZB286-ZG3/4"-Q235A	Y	8	
28	4011000521	螺栓GB5785-M24*2*95EpZn-8.8	BOLT GB5785-M24*2*95EpZn-8.8	N	8	
29	4013000157	螺母GB889.2-M24*2EpZn-8	NUT GB889.2-M24*2EpZn-8	N	16	
30	4015000031	垫圈GB93-24-65Mn	WASHER GB93-24-65Mn	N	16	
31	4120001739	制动钳	BRAKE CLAMP	Y	4	
32	29070000101	螺栓	BOLT	Y	16	
33	4015000030	垫圈GB93-20-65Mn	WASHER GB93-20-65Mn	N	16	
34	3090900004	制动盘	BRAKE DISK	Y	4	
35	4011000452	螺栓GB5786-M18*1.5*50EpZn-8.8	BOLT GB5786-M18*1.5*50EpZn-8.8	N	40	
36	4015000029	垫圈GB93-18-65Mn	WASHER GB93-18-65Mn	N	40	
37	2050900049	前桥总成	FRONT AXLE ASSEMBLY	Y	1	
38	2050900051	后桥总成	REAR AXLE ASSEMBLY	Y	1	

轮胎GB2980-23.5-25（520101）　TIRE GB2980-23.5-25（520101）

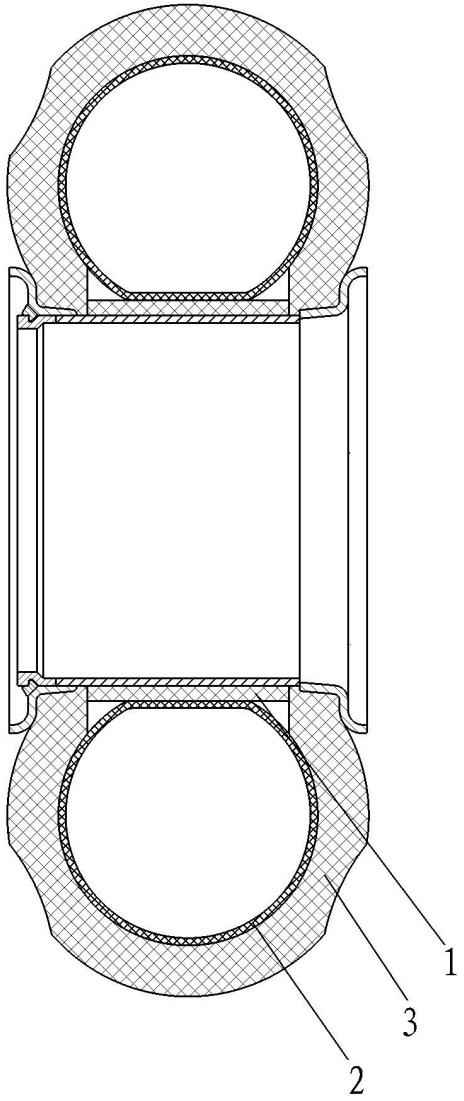

序号 Key	零件代号 Part No.	名称 Description		是否配件 Spare parts Y/N	数量 Qty	备注 Remarks
1	4110000003001	30型轮胎垫带GB2980-17.5-25-12	30 TIRE SKIN GB2980-17.5-25-12	Y	1	
2	7200000132	轮胎内胎	TIRE INNER TUBE	Y	1	
3	7200000133	轮胎外胎	TIRE SHOE	Y	1	

F　工作装置液压系统
IMPLEMENT HYDRAULIC SYSTEM

山 东 临 工 工 程 机 械 有 限 公 司
SHANDONG LINGONG CONSTRUCTION MACHINERY CO.,LTD.

液压操纵总成 HYDRAULIC CONTROL ASSEMBLY

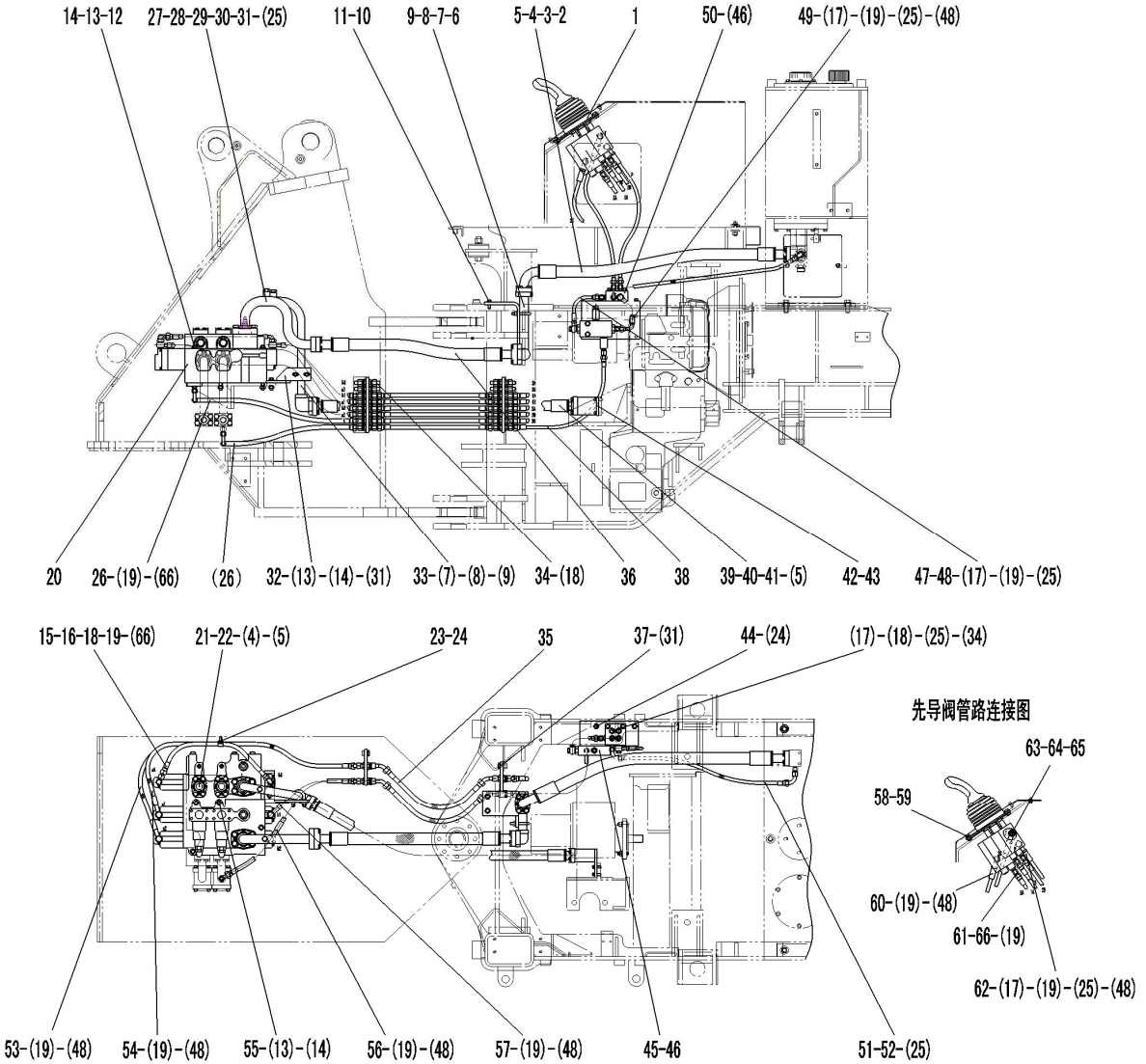

序号 Key	零件代号 Part No.	名称 Description		是否配件 Spare parts Y/N	数量 Qty	备注 Remarks
1	4120000370	先导阀总成DXS-00	MONOLEVER PILOT VALVE DXS-OO	Y	1	
2	4041000532	软管LGB162-012105	PIPE LGB162-012105	Y	1	
3	4041000056	分体法兰LGB117-312550	FLANGE LGB117312550	Y	4	
4	4030000029	O形圈GB3452.1-37.5*3.55G	O-RING GB3452.1-37.5*3.55G	Y	6	
5	4011000475	螺栓GB16674-M10*30EpZn-8.8	BOLT GB16674-M10*30EpZn-8.8	N	32	
6	29120004031	回油钢管	OIL RETURN TUBE	Y	1	
7	4011000556	U形螺栓JB/ZQ4321-33Zn-Q235A.F	U-BOLT JB/ZQ4321-33Zn-Q235A.F	N	3	
8	4015000162	垫圈GB97.1-10EpZn-300HV	WASHER GB97.1-10EpZn-300HV	N	6	
9	4013000007	螺母GB6170-M10EpZn-8	NUT GB6170-M10EpZn-8	N	6	
10	29120011372	固定板	MOUNTED PLATE	Y	1	
11	4011000447	螺栓GB16674-M10*20EpZn-8.8	BOLT GB16674-M10*20EpZn-8.8	N	2	
12	4011000057	螺栓GB5782-M12*165EpZn-8.8	BOLT GB5782-M12*165EpZn-8.8	N	2	
13	4015000168	垫圈GB97.1-12EpZn-300HV	WASHER GB97.1-12EpZn-300HV	N	5	
14	4013000011	螺母GB6170-M12EpZn-8	NUT GB6170-M12EpZn-8	N	5	
15	4041000592	软管LGB125-004055	PIPE LGB125-004055	Y	1	
16	4041001023	组合接头LGB143-01608	JOINT LGB143-01608	Y	1	
17	4041000604	直接头LGB120-01614	STRAIGHT JOINT LGB120-01614	Y	12	
18	4030000240	O形圈GB3452.1-8.00*1.80G	O-RING GB3452.1-8.00*1.80G	Y	11	
19	29120014931	垫圈	WASHER	Y	18	
20	4120001054	多路阀D32A-16	CONTROL VALVE D32A-16	Y	1	
21	4041000027	分体法兰LGB117-312551	FLANGE LGB117-312551	Y	2	
22	4041000716	防尘盖LGB134-01255	DUST-PREVENTION CAP	Y	2	
23	29120007671	管夹	PIPE CLAMP	Y	3	
24	4011000458	螺栓GB16674-M8*20EpZn-8.8	BOLT GB16674-M8*20EpZn-8.8	N	5	

液压操纵总成 HYDRAULIC CONTROL ASSEMBLY

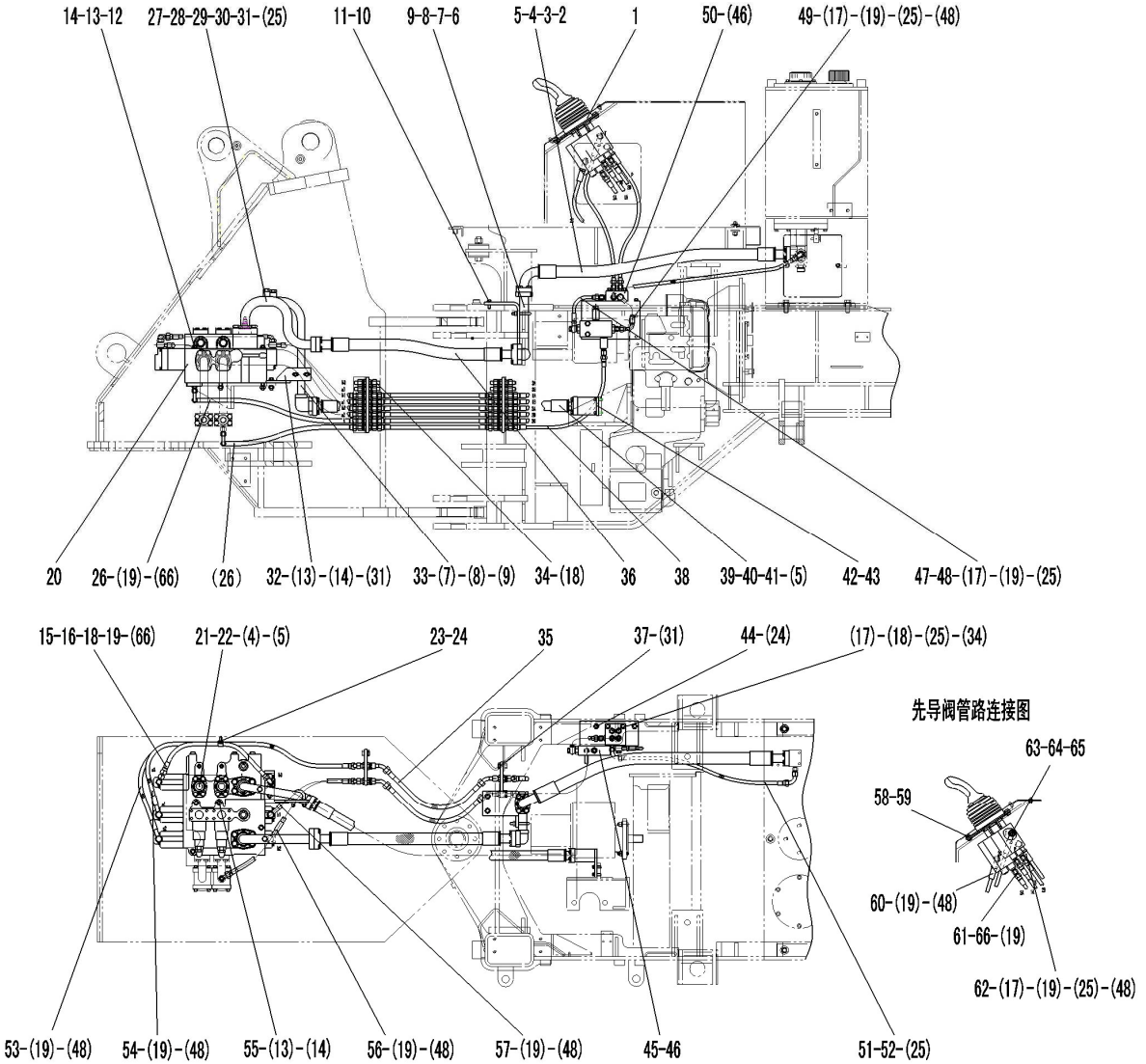

序号 Key	零件代号 Part No.	名称 Description		是否配件 Spare parts Y/N	数量 Qty	备注 Remarks
25	4041000767	O形圈LGB168-11124	O-RING LGB168-11124	Y	9	
26	4041000632	软管LGB125-004080	PIPE LGB125-004080	Y	2	
27	29120010631	多路阀回油钢管	OIL RETURN TUBE OF MULTIPLE UNIT VALVE	Y	1	
28	4041000774	螺塞LGB135-01422	PLUG LGN135-01422	Y	2	
29	4041000010	分体法兰LGB117-314651	FLANGE LGB117-314651	Y	2	
30	4030000130	O形圈GB3452.1-47.5*3.55G	O-RING GB3452.1-47.5*3.55G	Y	2	
31	4011000477	螺栓GB16674-M12*35EpZn-8.8	BOLT GB16674-M12*35EpZn-8.8	N	16	
32	29120011391	固定支架	STEADY REST	Y	1	
33	29120010691	多路阀进油钢管	FEEDING TUBE OF MULTIPLE UNIT VALVE	Y	1	
34	4041000598	堵塞LGB142-01604	PLUG LGB142-01604	Y	10	
35	29120010721	中部先导油管	MIDDLE PILOT PIPE	Y	6	
36	4041000636	软管LGB163-012080	PIPE LGB163-012080	Y	1	
37	29120010731	二通管组	TWO-WAY NEST OF TUBES	Y	2	
38	4041000613	软管LGB124-004080	PIPE LGB124-004080	Y	1	
39	4041000043	分体法兰LGB117-310490	FLANGE LGB117-310490	Y	2	
40	4041000769	软管LGB107-010110	PIPE LGB107-010110	Y	1	
41	4030000026	O形圈GB3452.1-32.5*3.55G	O-RING GB3452.1-32.5*3.55G	Y	2	
42	29120010751	二通块	TWO-WAY BLOCK	Y	1	
43	4011000455	螺栓GB16674-M8*25EpZn-8.8	BOLT GB16674-M8*25EpZn-8.8	N	4	
44	29120010771	固定板	MOUNTED PLATE	Y	1	
45	4120000448	压力选择阀SF8-C	PRESSURE SELECTOR VALVE SF8-C	Y	1	
46	4011000279	螺栓GB16674-M10*60EpZn-8.8	BOLT GB16674-M10*60EpZn-8.8	N	4	
47	29120011471	选择阀回油管	RETURN PIPE OF SELECTOR VALVE	Y	1	
48	4011000344	螺栓JB999-M14*1.5*32EpZn-35	BOLT JB999-M14*1.5*32-35	N	8	

液压操纵总成 HYDRAULIC CONTROL ASSEMBLY

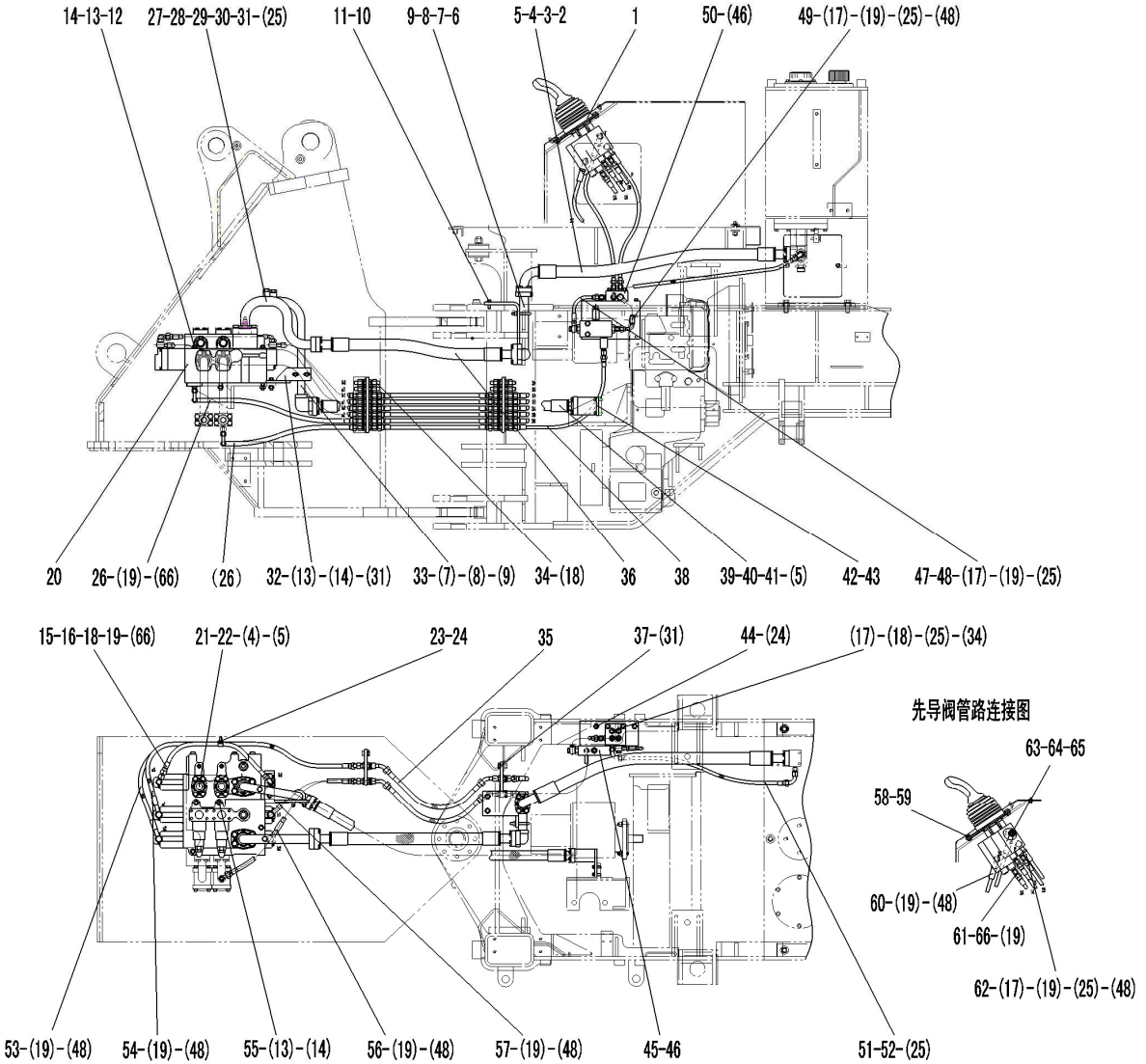

序号 Key	零件代号 Part No.	名称 Description		是否配件 Spare parts Y/N	数量 Qty	备注 Remarks
49	29120010291	选择阀至过渡块软管	PIPE FROM SELECTOR VALVE TO TRANSITION BLOCK	Y	1	
50	29120010791	过渡块	TRANSITION BLOCK	Y	1	
51	29120010801	过渡块回油管	RETURN PIPE OF TRANSITION BLOCK	Y	1	
52	4041000150	直接头LGB120-01814	STAIGHT JOINT LGB120-01814	Y	2	
53	29120010821	前部先导油管（a2）	FRONT PILOT PTPE（a2）	Y	1	
54	29120010831	前部先导油管（a1）	FRONT PILOT PTPE（a1）	Y	1	
55	4011000056	螺栓GB5782-M12*145EpZn-8.8	BOLT GB5782-M12*145EpZn-8.8	N	1	
56	29120010851	前部先导油管（b2）	FRONT PILOT PTPE（b2）	Y	1	
57	29120010861	前部先导油管（b1）	FRONT PILOT PTPE（b1）	Y	1	
58	4011000447	螺栓GB16674-M10*20EpZn-8.8	BOLT GB16674-M10*20EpZn-8.8	N	4	
59	29120014332	橡胶套	RUBBER BUSH	Y	1	
60	29120010891	先导阀油管（2c）	FRONT PILOT PTPE（2c）	Y	1	
61	4041000641	软管LGB124-004150	PIPE LGB124-004150	Y	4	
62	29120010901	先导阀进油胶管	FEEDING HOSE OF PILOT VALVE	Y	1	
63	29120010911	先导阀回油胶管	RETURN PIPE OF PILOT VALVE	Y	1	
64	29120015221	垫圈	WASHER	Y	2	
65	4011000366	螺栓JB999-M18*1.5*40EpZn-35	BOLT JB999-M18*1.5*40-35	N	1	
66	29120007651	接头	JOINT	Y	7	

工作泵总成 WORKING PUMP ASSEMBLY

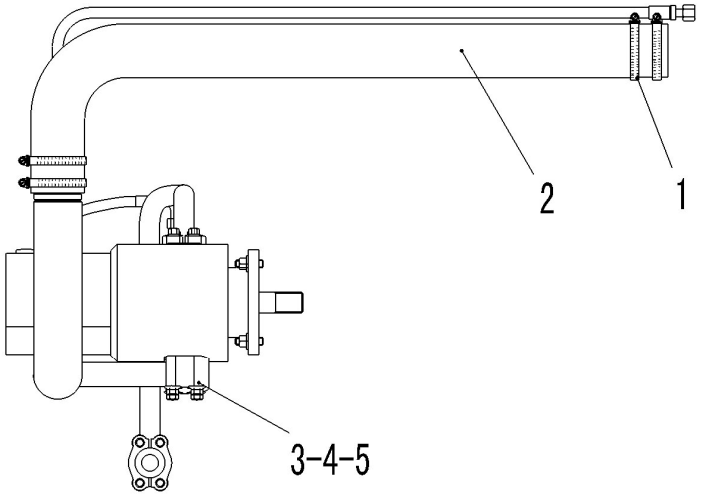

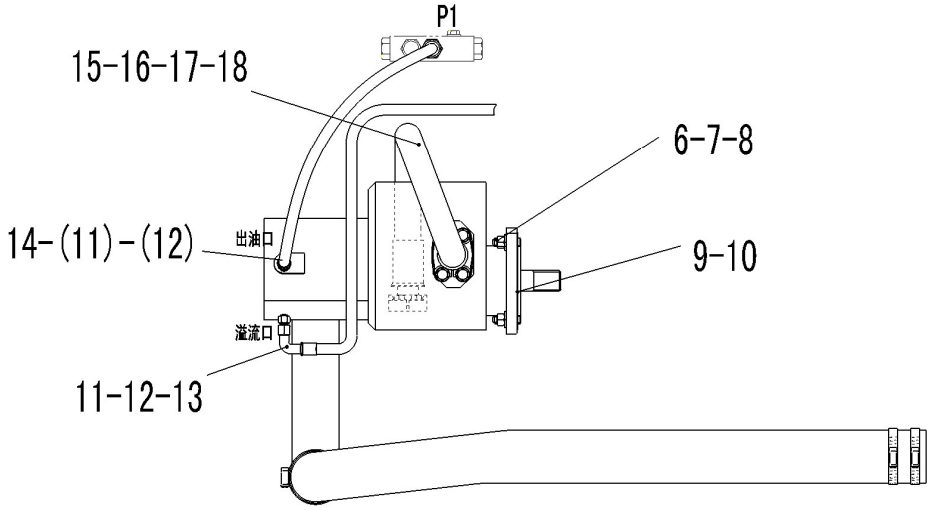

序号 Key	零件代号 Part No.	名称 Description		是否配件 Spare parts Y/N	数量 Qty	备注 Remarks
1	4017000013	喉箍JB8870-d90	CLAMP JB8870-d90	N	4	
2	29110008081	双联泵吸油胶管	INLET HOSE OF TWO-WAY FLOW PUMP	Y	1	
3	29110008091	双联泵吸油钢管	INLET TUBE OF TWO-WAY FLOW PUMP	Y	1	
4	4011000337	螺栓GB16674-M12*60EpZn-8.8	BOLT GB16674-M12*60EpZn-8.8	N	4	
5	4030000130	O形圈GB3452.1-47.5*3.55G	O-RING GB3452.1-47.5*3.55G	Y	1	
6	4013000011	螺母GB6170-M12EpZn-8	NUT GB6170-M12EpZn-8	N	4	
7	4015000168	垫圈GB97.1-12EpZn-300HV	WASHER GB97.1-12EpZn-300HV	N	4	
8	4012000003	螺柱GB898-M12*35EpZn-8.8	DOUBLE-SCREW BOLT GB898-M12*35EpZn-8.8	N	4	
9	4120001059	双联泵CBGj3100/1010C-XF	TWO-WAY FLOW PUMP CBGj3100/1010C-XF	Y	1	
10	29110000041	泵用密封垫	SEALING PLATE OF PUMP	Y	1	
11	29120009921	直通接头	THROUGH JOINT	Y	2	
12	4030000057	垫圈JB1002-14-T2	WASHER JB1002-14-T2	Y	2	
13	4041000645	软管LGB165-004130	PIPE LGB165-004130	Y	1	
14	4041000646	软管LGB165-004070	PIPE LGB165-004070	Y	1	
15	29110008101	双联泵出油胶管	OUTLET HOSE OF TWO-WAY FLOW PUMP	Y	1	
16	4011000475	螺栓GB16674-M10*30EpZn-8.8	BOLT GB16674-M10*30EpZn-8.8	N	8	
17	4041000056	分体法兰LGB117-312550	FLANGE LGB117312550	Y	2	
18	4030000029	O形圈GB3452.1-37.5*3.55G	O-RING GB3452.1-37.5*3.55G	Y	2	

举升缸总成 LIFTING CYLINDER ASSEMBLY

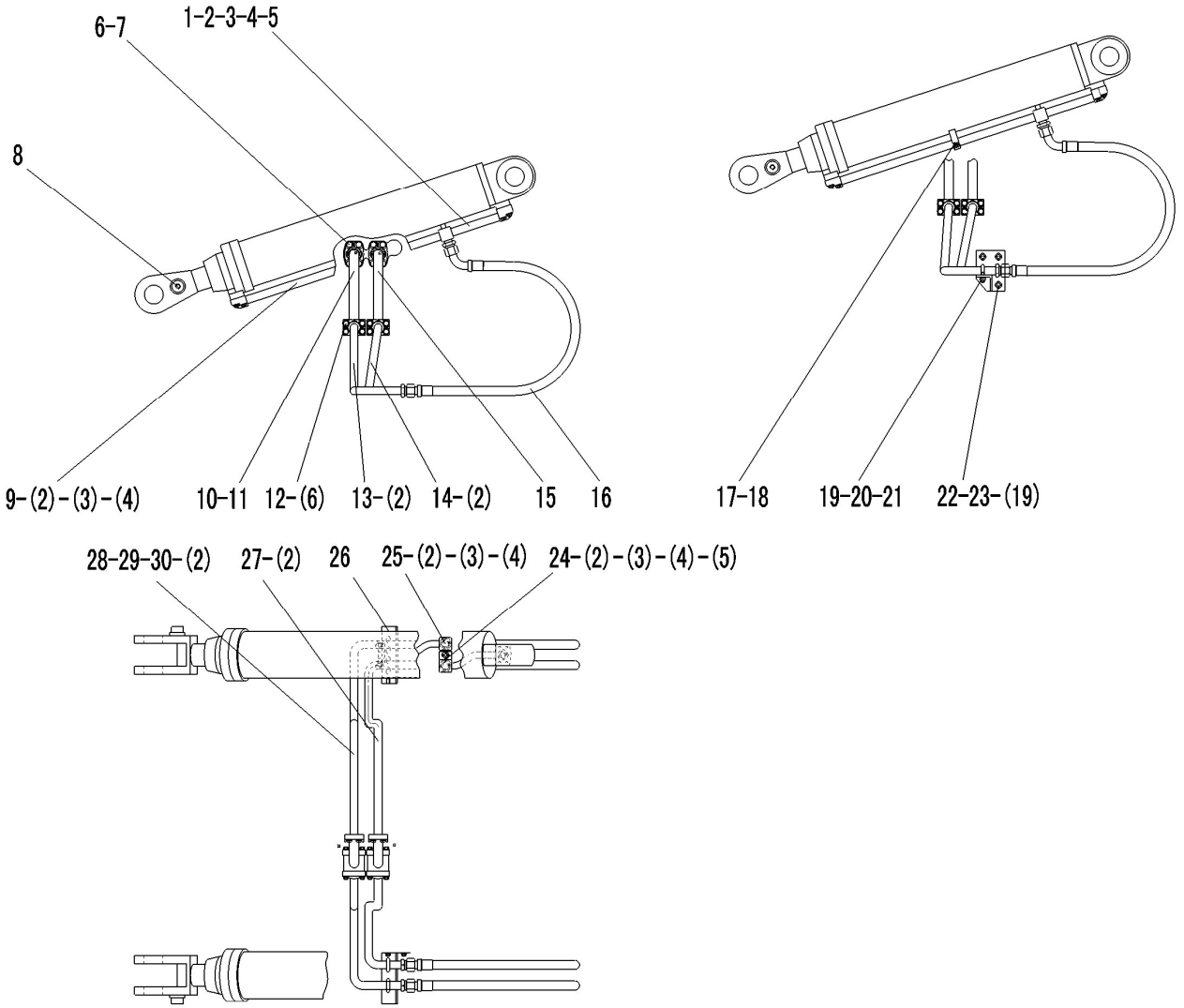

序号 Key	零件代号 Part No.	名称 Description		是否配件 Spare parts Y/N	数量 Qty	备注 Remarks
1	29130004121	右动臂大腔钢管	BIG CHAMBER STEEL TUBE OF RIGHT LIFTING CYLINDER	Y	1	
2	4030000279	O形圈GB3452.1-25.0*3.55G	O-RING GB3452.1-25*3.55G	Y	8	
3	4011000309	螺栓GB16674-M10*50EpZn-8.8	BOLT GB16674-M10*50EpZn-8.8	N	8	
4	4011000164	螺栓GB16674-M10*35EpZn-8.8	BOLT GB16674-M10*35EpZn-8.8	N	8	
5	4011000447	螺栓GB16674-M10*20EpZn-8.8	BOLT GB16674-M10*20EpZn-8.8	N	2	
6	4011000475	螺栓GB16674-M10*30EpZn-8.8	BOLT GB16674-M10*30EpZn-8.8	N	24	
7	4041000027	分体法兰LGB117-312551	FLANGE LGB117-312551	Y	2	
8	4120000867	动臂油缸HSGF-125*70*771-1240	LIFT CYLINDER HSGF-125*70*771-1240	Y	2	
9	29130004131	右动臂小腔钢管	OIL TUBE OF SMALL CHAMBER RIGHT LIFTING CYLINDER	Y	1	
10	29130008301	动臂联小腔三通钢管	SMALL CHAMBER THREE-WAY TUBE OF LIFTING CYLINDER	Y	1	
11	4030000029	O形圈GB3452.1-37.5*3.55G	O-RING GB3452.1-37.5*3.55G	Y	2	
12	4041000137	分体法兰LGB117-306400	FLANGE LGB117-306400	Y	4	
13	29130008311	阀至左动臂缸小腔钢管	FROM VALVE TO LEFT LIFTING CYLINDER SMALL CHAMBER TUBE	Y	1	
14	29130008321	阀至左动臂缸大腔钢管	FROM VALVE TO LEFT LIFTING CYLINDER BIG CHAMBER TUBE	Y	1	
15	29130008351	动臂联大腔三通钢管	BIG CHAMBER THREE-WAY TUBE OF LIFTING CYLINDER	Y	1	
16	29130010131	动臂缸胶管	HOSE OF LIFTING CYLINDER	Y	4	
17	4011000458	螺栓GB16674-M8*20EpZn-8.8	BOLT GB16674-M8*20EpZn-8.8	N	4	
18	29130004081	管夹	CLAMP	Y	2	
19	4015000162	垫圈GB97.1-10EpZn-300HV	WASHER GB97.1-10EpZn-300HV	N	14	
20	4011000490	U形螺栓JB/ZQ4321-25Zn-Q235A.F	U-BOLT JB/ZQ4321-25Zn-Q235A·F	N	4	
21	4013000007	螺母GB6170-M10EpZn-8	NUT GB6170-M10EpZn-8	N	8	
22	29130004091	固定支架A	STEADY REST A	Y	1	
23	4011000080	螺栓GB5783-M10*16EpZn-8.8	BOLT GB5783-M10*16EpZn-8.8	N	6	
24	29130004071	左动臂缸大腔钢管	BIG CHAMBER TUBE OF LEFT LIFTING CYLINDER	Y	1	

举升缸总成 LIFTING CYLINDER ASSEMBLY

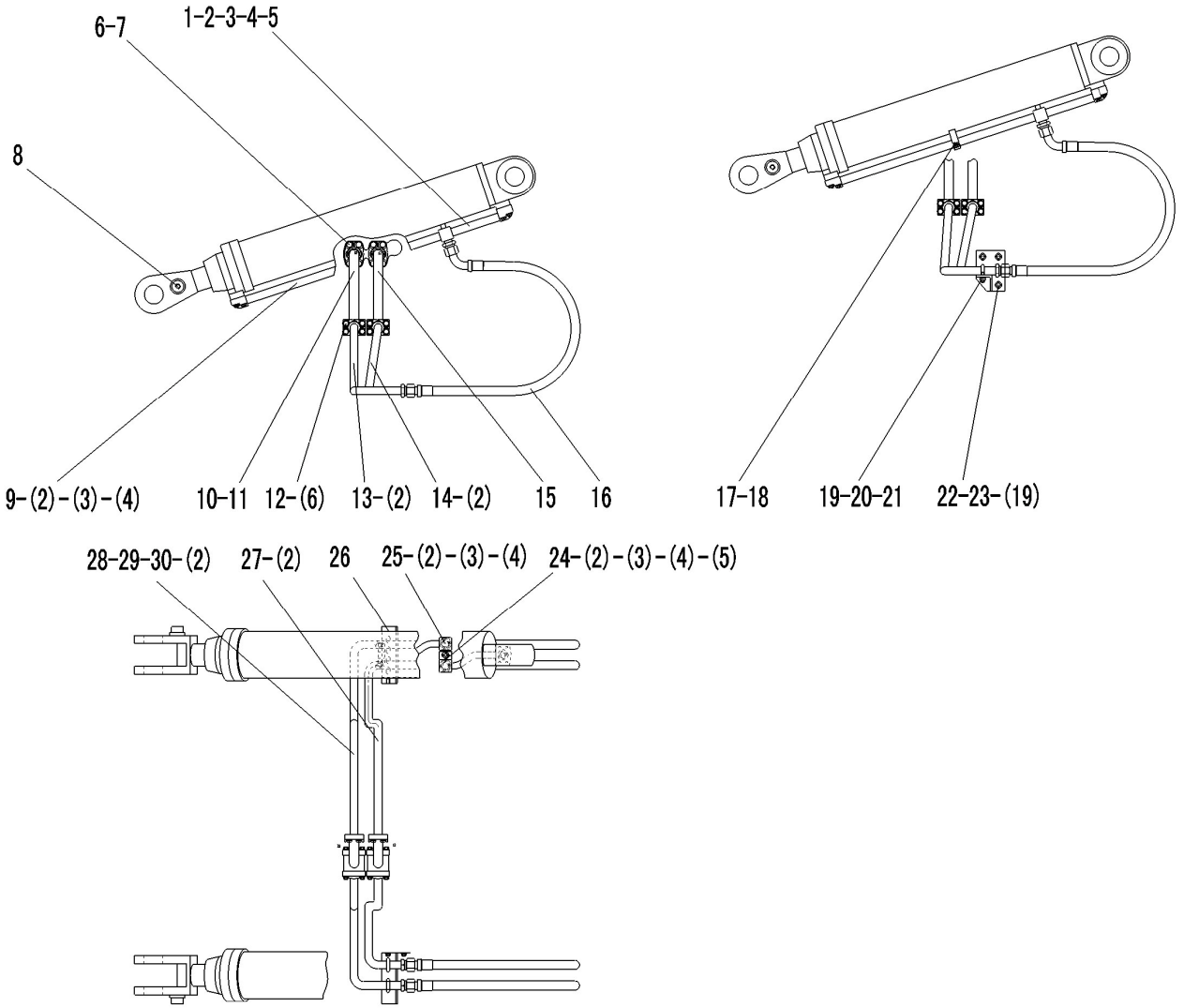

序号 Key	零件代号 Part No.	名称 Description		是否配件 Spare parts Y/N	数量 Qty	备注 Remarks
25	29130004021	左动臂小腔钢管	OIL TUBE OF SMALL CHAMBER LEFT LIFTING CYLINDER	Y	1	
26	29130004111	固定支架B	STEADY REST B	Y	1	
27	29130008331	阀至右动臂缸大腔钢管	FROM VALVE TO RIGHT LIFTING CYLINDER BIG CHAMBER TUBE	Y	1	
28	29130008341	阀至右动臂缸小腔钢管	FROM VALVE TO RIGHT LIFTING CYLINDER SMALL CHAMBER TUBE	Y	1	
29	4041000774	螺塞LGB135-01422	PLUG LGN135-01422	Y	2	
30	4041000767	O形圈LGB168-11124	O-RING LGB168-11124	Y	2	

转斗缸总成 TILT CYLINDER ASSEMBLY

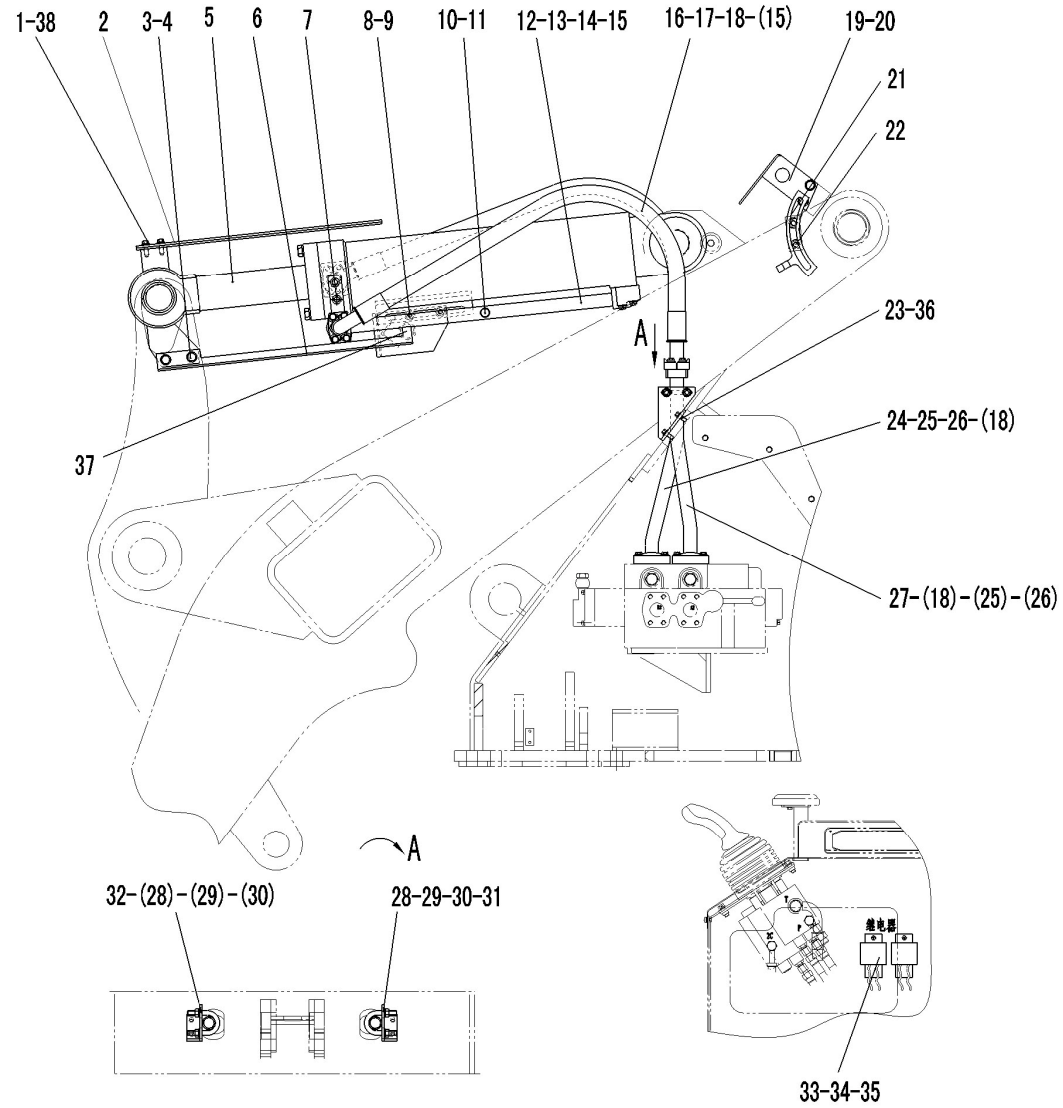

序号 Key	零件代号 Part No.	名称 Description		是否配件 Spare parts Y/N	数量 Qty	备注 Remarks
1	4011000081	螺栓GB5783-M10*20EpZn-8.8	BOLT GB5783-M10*20EpZn-8.8	N	2	
2	29140009881	放平护板	INDICATING ROD OF BUCKET	Y	1	
3	4011000145	螺栓GB16674-M14*35EpZn-8.8	BOLT GB16674-M14*35EpZn-8.8	N	2	
4	4013000013	螺母GB6170-M14EpZn-8	NUT GB6170-M14EpZn-8	N	2	
5	4120001083	转斗油缸HSGF-140*80*502-952P	TILT CYLINDER HSGF-140*80*502-952P	Y	1	
6	29140008371	转斗指示板	INDICATION ROD OF TILT CYLINDER	Y	1	
7	4011000080	螺栓GB5783-M10*16EpZn-8.8	BOLT GB5783-M10*16EpZn-8.8	N	2	
8	29140007581	接近开关支架	BRACKET OF APPROACH SWITCH	Y	1	
9	4011000479	螺栓GB16674-M12*30EpZn-8.8	BOLT GB16674-M12*30EpZn-8.8	N	2	
10	4041000774	螺塞LGB135-01422	PLUG LGN135-01422	Y	1	
11	4041000767	O形圈LGB168-11124	O-RING LGB168-11124	Y	1	
12	29140008441	转斗缸大腔钢管	BIG CHAMBER TUBE OF TILT CYLINDER	Y	1	
13	4011000309	螺栓GB16674-M10*50EpZn-8.8	BOLT GB16674-M10*50EpZn-8.8	N	2	
14	4011000473	螺栓GB16674-M10*55EpZn-8.8	BOLT GB16674-M10*55EpZn-8.8	N	2	
15	4030000026	O形圈GB3452.1-32.5*3.55G	O-RING GB3452.1-32.5*3.55G	Y	5	
16	4041000939	软管LGB106-410120	PIPE LGB106-410120	Y	2	
17	4041000043	分体法兰LGB117-310490	FLANGE LGB117-310490	Y	4	
18	4011000475	螺栓GB16674-M10*30EpZn-8.8	BOLT GB16674-M10*30EpZn-8.8	N	24	
19	29140007541	接近开关支架	BRACKET OF APPROACH SWITCH	Y	1	
20	4130000678	接近开关J7-D10B1/08	APPROACH SWITCH J7-D10B1/08	Y	1	
21	29140007551	动臂指示板	INDICATIONG PLATE OF LIFTING CYLINDER	Y	1	
22	4011000137	螺栓GB16674-M12*20EpZn-8.8	BOLT GB16674-M12*20EpZn-8.8	N	4	
23	4011000105	螺栓GB5783-M8*20EpZn-8.8	BOLT GB5783-M8*20EpZn-8.8	N	4	
24	29140008401	转斗联小腔钢管	OIL TUBE OF SMALL CHAMBEROF TILT CYLINDER	Y	1	

转斗缸总成 TILT CYLINDER ASSEMBLY

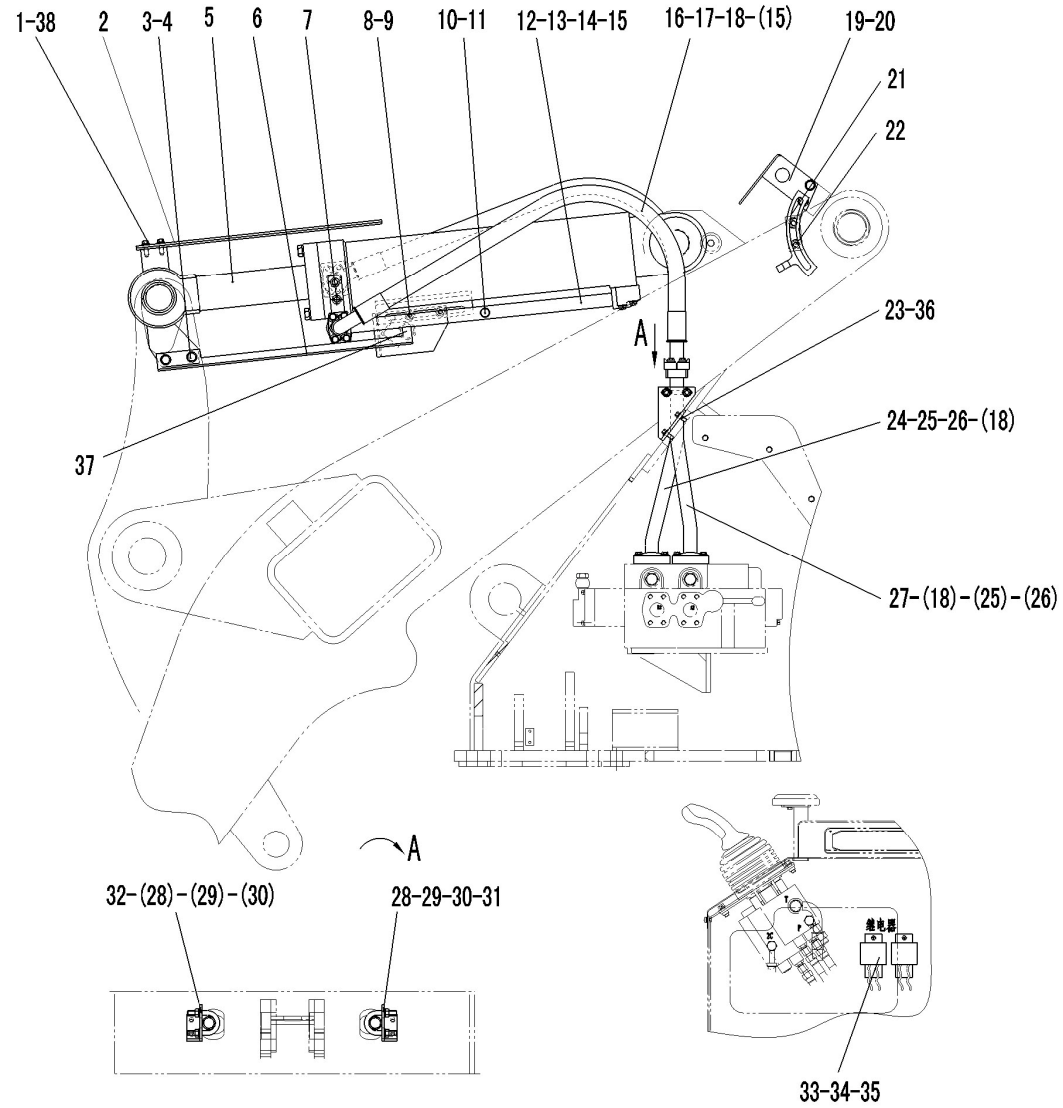

序号 Key	零件代号 Part No.	名称 Description		是否配件 Spare parts Y/N	数量 Qty	备注 Remarks
25	4030000029	O形圈GB3452.1-37.5*3.55G	O-RING GB3452.1-37.5*3.55G	Y	2	
26	4041000027	分体法兰LGB117-312551	FLANGE LGB117-312551	Y	2	
27	29140008411	转斗联大腔钢管	OIL TUBE OF BIG CHAMBEROF TILT CYLINDER	Y	1	
28	4015000162	垫圈GB97.1-10EpZn-300HV	WASHER GB97.1-10EpZn-300HV	N	8	
29	4013000007	螺母GB6170-M10EpZn-8	NUT GB6170-M10EpZn-8	N	4	
30	4011000556	U形螺栓JB/ZQ4321-33Zn-Q235A.F	U-BOLT JB/ZQ4321-33Zn-Q235A.F	N	2	
31	29140004061	固定支架A	STEADY REST A	Y	1	
32	29140004071	固定支架B	STEADY REST B	Y	1	
33	4130000011	中间继电器JD2914	MIDDLE RELAY JD2914	Y	2	
34	4014000048	螺钉GB818-M5*12EpZn-4.8	SCREW GB818-M5*12EpZn-4.8	N	2	
35	4015000110	垫圈GB97.1-5EpZn-300HV	WASHER GB97.1-5EpZn-300HV	N	2	
36	4015000072	垫圈GB97.1-8EpZn-300HV	WASHER GB97.1-8EpZn-300HV	N	4	
37	4130000010	接近开关J7-D10B1	APPROACH SWITCH J7-D10B1	Y	1	
38	4015000197	垫圈GB96.1-10EpZn-300HV	WASHER GB96.1-10EpZn-300HV	N	2	

液压油箱总成 HYDRAULIC TANK ASSEMBLY

序号 Key	零件代号 Part No.	名称 Description		是否配件 Spare parts Y/N	数量 Qty	备注 Remarks
1	4041000774	螺塞LGB135-01422	PLUG LGN135-01422	Y	1	
2	4041000767	O形圈LGB168-11124	O-RING LGB168-11124	Y	1	
3	4011000458	螺栓GB16674-M8*20EpZn-8.8	BOLT GB16674-M8*20EpZn-8.8	N	36	
4	4030000232	O形圈GB3452.1-170*3.55G	O-RING GB3452.1-170*3.55G	Y	5	
5	29100000051	弹簧	SPRING	Y	1	
6	29100000041	回油法兰盖	FLANGE CAP	Y	1	
7	29100004071	上部吸油法兰	TOP OIL-SUCTION FLANGE	Y	1	
8	29100004061	回油滤芯	STRAIN CORE	Y	1	
9	29100007641	回油法兰	OIL RETURNING FLANGE	Y	1	
10	4120000093	液位计YWZ-200	FUEL LEVEL GAUGE	Y	1	
11	4011000455	螺栓GB16674-M8*25EpZn-8.8	BOLT GB16674-M8*25EpZn-8.8	N	8	
12	29100000361	法兰盖	FLANGE CAP	Y	1	
13	4120000099	球阀MBS216-1/2"	GLOTAL VALVE MBS216-1/2"	Y	1	
14	29100008641	吸油法兰	OIL-SUCTION FLANGE	Y	1	
15	4190000008	环形磁铁LG03-CT76*32*15	ANNULAR MAGNET	Y	1	
16	4011000481	螺栓GB16674-M8*30EpZn-8.8	BOLT GB16674-M8*30EpZn-8.8	N	8	
17	4041000192	螺塞LGB135-03341	THREAD PLUG	Y	1	
18	4041000765	O形圈LGB168-12931	O-RING LGB168-12931	Y	1	
19	29100009061	放油接头	FITTING	Y	1	
20	29100008551	侧板	SIDE BROAD	Y	2	
21	4041000728	堵塞LGB142-01805	PLUG LGB142-01805	Y	1	
22	4030000490	O形圈GB3452.1-10.0*1.80G	O-RING GB3452.1-10.0*1.80G	Y	1	
23	4011000449	螺栓GB16674-M16*35EpZn-8.8	BOLT GB16674-M16*35EpZn-8.8	N	4	
24	4120000452	加油滤芯SFM-323M	OIL-SUPPLYING STRAIN CORE SFM-323M	Y	1	

液压油箱总成 HYDRAULIC TANK ASSEMBLY

序号 Key	零件代号 Part No.	名称 Description		是否配件 Spare parts Y/N	数量 Qty	备注 Remarks
25	4011000461	螺栓GB16674-M8*16EpZn-8.8	BOLT GB16674-M8*16EpZn-8.8	N	4	
26	4120001088	换气过滤器L1.0807-31	GAS-EXCHANGE FILTER L1.0807-31	Y	1	
27	29100009991	法兰盖	FLANGE CAP	Y	1	
28	4030000233	O形圈GB3452.1-65.0*3.55G	O-RING GB3452.1-65.0*3.55G	Y	1	
29	29100009581	液压油箱体	HYDRAULIC TANK BODY	N	1	
30	4041000598	堵塞LGB142-01604	PLUG LGB142-01604	Y	1	
31	4030000240	O形圈GB3452.1-8.00*1.80G	O-RING GB3452.1-8.00*1.80G	Y	1	
32	4041000680	堵塞LGB142-03016	PLUG LGB142-03016	Y	1	
33	4030000241	O形圈GB3452.1-20.0*1.80G	O-RING GB3452.1-20.0*1.80G	Y	1	
34	4015000256	垫圈GB96.1-8EpZn-300HV	WASHER GB96.1-8EpZn-300HV	N	8	
35	4011000106	螺栓GB5783-M8*25EpZn-8.8	BOLT GB5783-M8*25EpZn-8.8	N	8	

转斗油缸(371368) DUMP CYLINDER

序号 Key	零件代号 Part No.	名称 Description		是否配件 Spare parts Y/N	数量 Qty	备注 Remarks
1	4120001083102	活塞杆HSGF-140/80*542-1	PISTON ROD HSGF-140/80*502-1	Y	1	
2	4120000868101	密封件包	SEALING MEMBER AGGREGATE	Y	1	
3	4120000868101	密封件包	SEALING MEMBER AGGREGATE	Y	1	
4	4120000868101	密封件包	SEALING MEMBER AGGREGATE	Y	1	
5	4120000868101	密封件包	SEALING MEMBER AGGREGATE	Y	1	
6	4120000868101	密封件包	SEALING MEMBER AGGREGATE	Y	1	
7	4120000868104	导向套HSGF-140/80*502-2	CYLINDER COVER HSGF-140/80*502-2	N	1	
8	4120000868101	密封件包	SEALING MEMBER AGGREGATE	Y	1	
9	4120001083106	缸体HSGF-140/80*542-3	CYLINDER BODY HSGF-140/80*502-3	N	1	
10	4120000868101	密封件包	SEALING MEMBER AGGREGATE	Y	1	
11	4120000868101	密封件包	SEALING MEMBER AGGREGATE	Y	2	
12	4120000868101	密封件包	SEALING MEMBER AGGREGATE	Y	2	
13	4120000868109	活塞HSGF-140/80*502-4	PISTON HSGF-140/80*502-4	N	1	
14	4014000211	螺钉GB70.1-M8*20EpZn-8.8	SCREW GB70.1-M8*20EpZn-8.8	N	1	
15	4120000868112	缸头衬套HSGF-140/80*502-5	BUSHING HSGK-125/70*771-7	Y	1	
16	4014000147	螺钉GB70.1-M12*45EpZn-10.9	SCREW GB70.1-M12*45EpZn-10.9	N	14	
17	4120000868116	孔用弹性挡圈	RING SNAP	N	2	
18	4120000868117	关节轴承	SPHERICAL PLAIN BEARING	Y	1	
19	4120000868101	密封件包	SEALING MEMBER AGGREGATE	Y	1	

动臂油缸（371368） LIFT ARM CYLINDER

序号 Key	零件代号 Part No.	名称 Description		是否配件 Spare parts Y/N	数量 Qty	备注 Remarks
1	4120000867102	丝座HSGF-125/70*771-1	RETAINER	N	1	
2	4120000867103	活塞杆HSGF-125/70*771-2	PISTON ROD	Y	1	
3	4120000867101	密封件包	SEALING MEMBER AGGREGATE	Y	1	
4	4014000153	螺钉GB70.1-M6*30EpZn-10.9	SCREW GB70.1-M6*30EpZn-10.9	N	4	
5	4015000035	垫圈GB93-6-65Mn	WASHER GB93-6-65Mn	N	4	
6	4120000867101	密封件包	SEALING MEMBER AGGREGATE	Y	1	
7	4120000867101	密封件包	SEALING MEMBER AGGREGATE	Y	1	
8	4120000867118	挡环 HSGK-125/70*771-3	SPCER RING	N	1	
9	4120000867119	钢丝挡圈 GB/T895.1-86	STEEL WIRE RING SNAP	N	1	
10	4120000867101	密封件包	SEALING MEMBER AGGREGATE	Y	1	
11	4120000867105	导向圈HSGF-125/70*771-4	ORIENTED SHEATH	N	1	
12	4120000867101	密封件包	SEALING MEMBER AGGREGATE	Y	1	
13	4120000867101	密封件包	SEALING MEMBER AGGREGATE	Y	1	
14	4120000867101	密封件包	SEALING MEMBER AGGREGATE	Y	1	
15	4120000867101	密封件包	SEALING MEMBER AGGREGATE	Y	2	
16	4120000867108	缸体HSGF-125/70*771-5	CYLINDER BODY	N	1	
17	4120000867101	密封件包	SEALING MEMBER AGGREGATE	Y	1	
18	4120000867101	密封件包	SEALING MEMBER AGGREGATE	Y	2	
19	4120000867101	密封件包	SEALING MEMBER AGGREGATE	Y	2	
20	4014000211	螺钉GB70.1-M8*20EpZn-8.8	SCREW GB70.1-M8*20EpZn-8.8	N	1	
21	4120000867111	活塞HSGF-125/70*771-6	PISTON	N	1	
22	4120000867121	衬套 HSGK-125/70*771-7	BUSHING	Y	1	
23	4120000867101	密封件包	SEALING MEMBER AGGREGATE	Y	1	

多路阀(331001) CONTROL VALVE

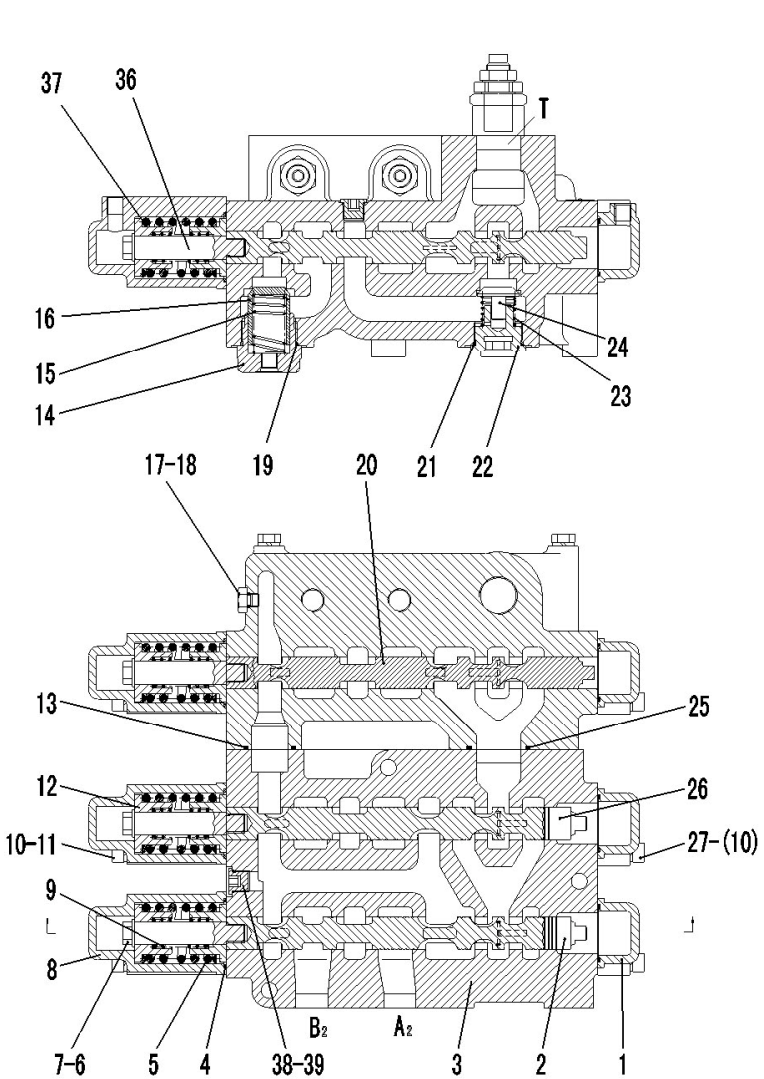

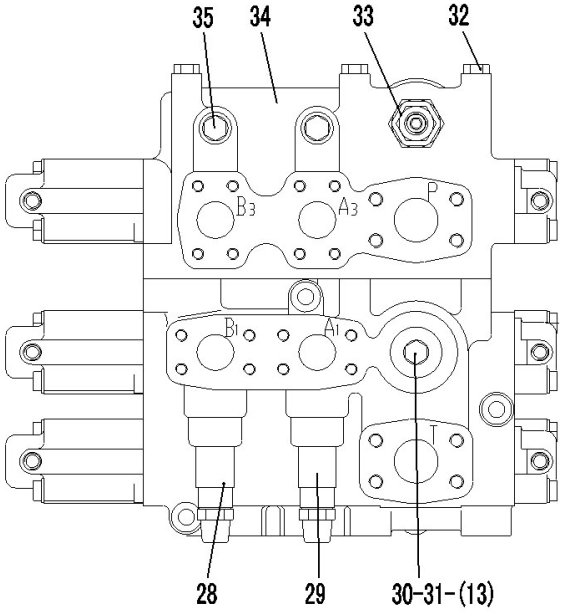

序号 Key	零件代号 Part No.	名称 Description		是否配件 Spare parts Y/N	数量 Qty	备注 Remarks
1	4120001054004	端盖D32-1	END CAP	N	3	
2	4120001054005	动臂阀杆D32-2	VALVE STEM	N	1	
3	4120001054006	阀体D32-4	VALVE BODY	N	1	
4	4030000608	PO形圈GB1235-60*3.1	O-RING GB1235-60*3.1	Y	3	
5	4120001054007	弹簧D32-8	SPRING	N	3	
6	4015000168	垫圈GB97.1-12EpZn-300HV	WASHER GB97.1-12EpZn-300HV	N	3	
7	4011000087	螺栓GB5783-M12*20EpZn-8.8	BOLT GB5783-M12*20EpZn-8.8	N	3	
8	4120001054009	端盖D32-5	END CAP	N	3	
9	4120001054010	弹簧D32-7	SPRING	N	3	
10	4015000025	垫圈GB93-10-65Mn	WASHER GB93-10-65Mn	N	12	
11	4014000217	螺钉GB70.1-M10*100EpZn-8.8	SCREW GB70.1-M10*100EpZn-8.8	N	6	
12	4120001054012	弹簧座D32-6	SPRING SEAT	N	6	
13	7200000446	O型圈	O-RING	N	2	
14	4120001054014	补油阀盖D32-13	FLOAT TRAP VALVE BODY	N	1	
15	4120001054015	弹簧D32-14	SPRING	N	1	
16	4120001054016	补油阀D32-15	VALVE CORE	N	1	
17	4120001054017	螺塞D32A-10	PLUG	N	3	
18	4120001054018	O形圈8.9*2.3	O-RING 8.9*2.3	N	3	
19	7200001075	O形圈50*3.1	O-RING 50*3.1	N	4	
20	4120001054020	辅助阀杆D32A-11	VALVE STEM	N	1	
21	4030000706	O形圈GB1235-44*3.5	O-RING GB1235-44*3.5	N	4	
22	4120001054022	阀盖D32-19	CHECK VALVE BODY	N	4	
23	4120001054023	弹簧D32-16	SPRING	N	4	
24	4120001054024	单向阀D32-17	CHECK VALVE	N	4	

多路阀(331001) CONTROL VALVE

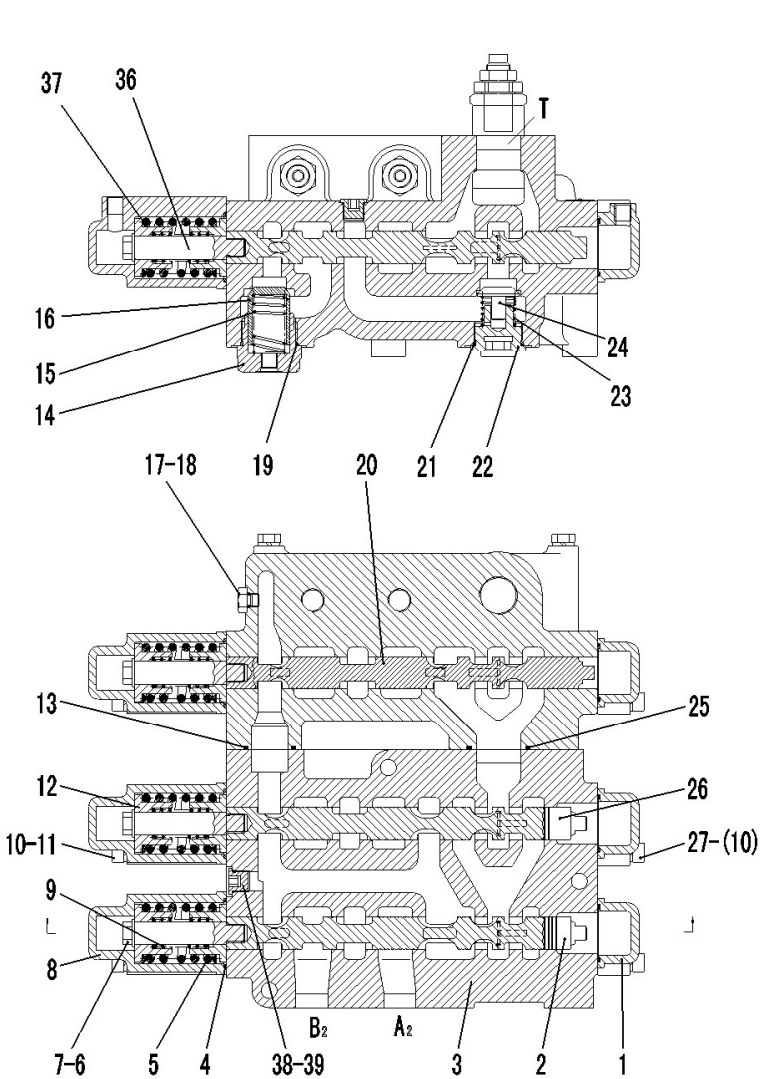

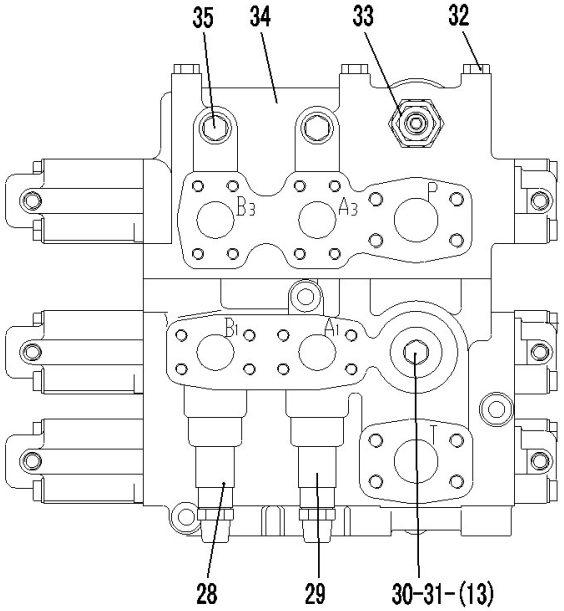

序号	零件代号	名称		是否配件	数量	备注
Key	Part No.		Description	Spare parts Y/N	Qty	Remarks
25	4030000707	O形圈GB1235-55*3.1	O-RING GB1235-55*3.1	N	1	
26	4120001054026	转斗阀杆D32-12	VALVE STEM	N	1	
27	4014000115	螺钉GB70.1-M10*1.5*45EpZn-8.8	SCREW GB70.1-M10*1.5*45EpZn-8.8	N	6	
28	4120001054003	小腔过载补油阀	OVERLOAD VALVE	Y	1	
29	4120001054002	大腔过载补油阀	OVERLOAD VALVE	Y	1	
30	4120001054029	堵头D32A-20	CHOKE PLUG	N	1	
31	4030000149	O形圈GB1235-35*3.5	O-RING GB1235-35*3.5	Y	1	
32	4120001054030	螺栓D32A-21	BOLT	N	5	
33	4120001054001	安全阀D32.2a-00	RELIEF VALVE	Y	1	
34	4120001054031	阀体D32A-22	VALVE BODY	N	1	
35	4120001054032	堵头D32A-23	CHOKE PLUG	N	2	
36	4120001054033	阀杆接头D32-21	VALVE STEM JOINT	N	3	
37	4120001054034	调整垫片D32-9	ADJUSTING SHIM	N	1	
38	4120002303004	螺塞D32-3	PLUG D32-3	N	3	
39	4030000011	O形圈GB1235-20*2.4	O-RING GB1235-20*2.4	Y	3	

H　工作装置
WORKING EQUIPMENT

山 东 临 工 工 程 机 械 有 限 公 司

SHANDONG LINGONG CONSTRUCTION MACHINERY CO.,LTD.

工作装置　WORKING EQUIPMENT

序号 Key	零件代号 Part No.	名称 Description		是否配件 Spare parts Y/N	数量 Qty	备注 Remarks
1	4043000218	轴套LGB302-60*58A2	BUSH LGB302-60*58A2	Y	4	
2	4043000121	轴套LGB302-60*50A2	BUSH LGB302-60*50A2	Y	2	
3	4043000124	轴套LGB302-85*125A2	BUSH LGB302-85*125A2	Y	1	
4	4043000123	轴套LGB302-65*80A2/LGB302-65*80B2	BUSH LGB302-65*80A2	Y	2	
5	4043000112	销轴LGB301-60*95*170-40Cr	PIN LGB301-60*95*170G-40Cr	Y	5	
6	4043000120	销轴LGB301-85*132*245-40Cr	PIN LGB301-85*132*245-40Cr	Y	1	
7	4043000119	销轴LGB301-60*85*150-40Cr	PIN LGB301-60*85*150-40Cr	Y	2	
8	4043000127	防尘圈LGB307-60	PUSTRING LGB307-60	Y	12	
9	4043000056	防尘圈LGB307-85	PUSTRING LGB307-85	Y	2	
10	4043000128	防尘圈LGB307-65	PUSTRING LGB307-65	Y	4	
11	4043000126	垫片LGB303-60*100*2	WASHER LGB303-60*100*2	Y	6	
12	4043000125	垫片LGB303-60*100*1	SPACER LGB303-60*100*1	Y	10	
13	4043000129	O形圈LGB308-98*8	O-RING LGB308-98*8	Y	6	
14	4030000065	油杯JB7940.1-M10*1	GREASE NOPPLE JB7940.1-M10*1	Y	8	
15	4011000197	螺栓GB5783-M12*25EpZn-8.8	BOLT GB5783-M12*25EpZn-8.8	N	7	
16	4040000001	垫圈LGB001-12	WASHER LGB001-12*45*6	Y	7	
17	4011000094	螺栓GB5783-M16*30EpZn-8.8	BOLT GB5783-M16*30EpZn-8.8	N	1	
18	4040000002	垫圈LGB001-16	WASHER LGB001-16*50*6	Y	1	
19	29170036841	铲斗	BUCKET	Y	1	
20	29170036981	左边齿	LEFT SIDE BUCKET TEETH	Y	1	
21	29170036971	斗齿	BUCKET TEETH	Y	5	
22	29170036961	右边齿	RIGHT SIDE BUCKET TEETH	Y	1	
23	4043000337	螺栓LGB002-M16*50	BOLT LGB002-M16*50	Y	2	
24	4040000011	螺栓LGB002-M16*75	BOLT LGB002-M16*75	Y	14	

工作装置　WORKING EQUIPMENT

序号	零件代号		名称	是否配件	数量	备注
Key	Part No.		Description	Spare parts Y/N	Qty	Remarks
25	4015000001	垫圈GB1230-16EpZn-45	WASHER GB1230-16 EpZn-45	N	16	
26	4013000016	螺母GB6170-M16EpZn-8	NUT GB61700-16 EpZn-45	N	16	
27	29150008771	动臂	LIFT ARM	Y	1	
28	29150004031	摇臂	ROCKER	Y	1	
29	29150004041	连杆	LINKAGE ROD	Y	1	
30	4043000035	垫片LGB303-85*130*1	WASHER LGB303-85*130*1	Y	4	
31	29170036941	主刀板	PLATE	Y	1	
32	29170036831	铲斗总成	BUCKET ASSEMBLY	Y	1	

I　转向系统
STEERING SYSTEM

山 东 临 工 工 程 机 械 有 限 公 司
SHANDONG LINGONG CONSTRUCTION MACHINERY CO.,LTD.

转向泵总成　STEERING PUMP ASSEMBLY

序号 Key	零件代号 Part No.	名称 Description		是否配件 Spare parts Y/N	数量 Qty	备注 Remarks
1	29190007821	转向泵出油钢管	OIL OUTLET TUBE OF STEERING PUMP	Y	1	
2	4011000475	螺栓GB16674-M10*30EpZn-8.8	BOLT GB16674-M10*30EpZn-8.8	N	12	
3	4041000026	分体法兰LGB117-310491	FLANGE LGB117-310491	Y	2	
4	4030000026	O形圈GB3452.1-32.5*3.55G	O-RING GB3452.1-32.5*3.55G	Y	2	
5	29190007831	转向泵至优先阀胶管	PIPE OF PRIORITY VALVE	Y	1	
6	29190004141	优先阀进油钢管	INLET PIPE OF PRIOPTRY VALVE	Y	1	
7	4030000241	O形圈GB3452.1-20.0*1.80G	O-RING GB3452.1-20.0*1.80G	Y	1	
8	4041000774	螺塞LGB135-01422	PLUG LGN135-01422	Y	1	
9	4041000767	O形圈LGB168-11124	O-RING LGB168-11124	Y	1	
10	4030000028	O形圈GB3452.1-36.5*3.55G	O-RING GB3452.1-36.5*3.55G	Y	1	
11	4041000056	分体法兰LGB117-312550	FLANGE LGB117312550	Y	1	
12	4041000188	直接头LGB120-03028	JOINT LGB120-03028	Y	1	
13	4041000779	O形圈LGB168-12331	O-RING LGB168-12331	Y	1	
14	29190007841	转向泵吸油钢管	INLET TUBE OF STEERING PUMP	Y	1	
15	4120001060	转向泵CBGj2063	STEERING PUMP CBGj2063	Y	1	
16	29190007811	密封垫	SEALING PLATE	Y	1	
17	4012000025	螺柱GB898-M16*40EpZn-8.8	DOUBLE-SCREW BOLT GB898-M16*40EpZn-8.8	N	4	
18	4015000181	垫圈GB97.1-16EpZn-300HV	WASHER GB97.1-16EpZn-300HV	N	4	
19	4013000016	螺母GB6170-M16EpZn-8	NUT GB61700-16 EpZn-45	N	4	
20	4030000425	吸油胶管HG4-763-45*670	INLET PIPE HG4-763-45*670	Y	1	
21	4017000007	喉箍JB8870-d60	CLAMP JB8870-d60	N	4	

转向器总成　STEERING UNIT ASSEMBLY

序号 Key	零件代号 Part No.	名称 Description		是否配件 Spare parts Y/N	数量 Qty	备注 Remarks
1	4041000516	软管LGB164-010150	PIPE LGB164010150	Y	1	
2	29200004021	转向器出油钢管A	OIL OUTLET TUBE OF STEERING GEAR(A)	Y	1	
3	4030000289	O形圈GB3452.1-16.0*1.80G	O-RING GB3452.1-15.0*1.80G	Y	2	
4	29200004031	转向器出油钢管B	OUTLET TUBE FROM STEERING DEVICE(B)	Y	1	
5	4041000564	直接头LGB120-02620	JOINT LGB120-02620	Y	4	
6	4041000783	O形圈LGB168-11724	O-RING LGB168-11724	Y	4	
7	29200007781	优先阀反馈油管	FEEDBACK OIL PIPE OF PRIORITY VALVE	Y	1	
8	4041000131	直接头LGB120-01412	JOINT LGB120-01412	Y	3	
9	4041000784	O形圈LGB168-10924	O-RING LGB168-10924	Y	3	
10	29200008251	转向器进油胶管	OIL PIPE OF STEERING GEAR	Y	1	
11	4041000187	直接头LGB120-02622	JOINT LGB12002622	Y	1	
12	4041000771	O形圈LGB168-11924	O-RING LGB168-11924	Y	1	
13	29200008461	固定板	MOUNTING PLATE	Y	1	
14	4011000560	螺栓GB16674-M12*25EpZn-8.8	BOLT GB16674-M12*25EpZn-8.8	N	2	
15	4011000302	螺栓GB16674-M8*75EpZn-8.8	BOLT GB16674-M8*75EpZn-8.8	N	2	
16	4120000709	优先阀VLE-150	PRIORITY VALVE VLE-150	Y	1	
17	4041000188	直接头LGB120-03028	JOINT LGB120-03028	Y	1	
18	4041000779	O形圈LGB168-12331	O-RING LGB168-12331	Y	1	
19	4041000514	软管LGB165-003121	PIPE LGB165-003121	Y	1	

转向缸总成　STEERING CYLINDER ASSEMBLY

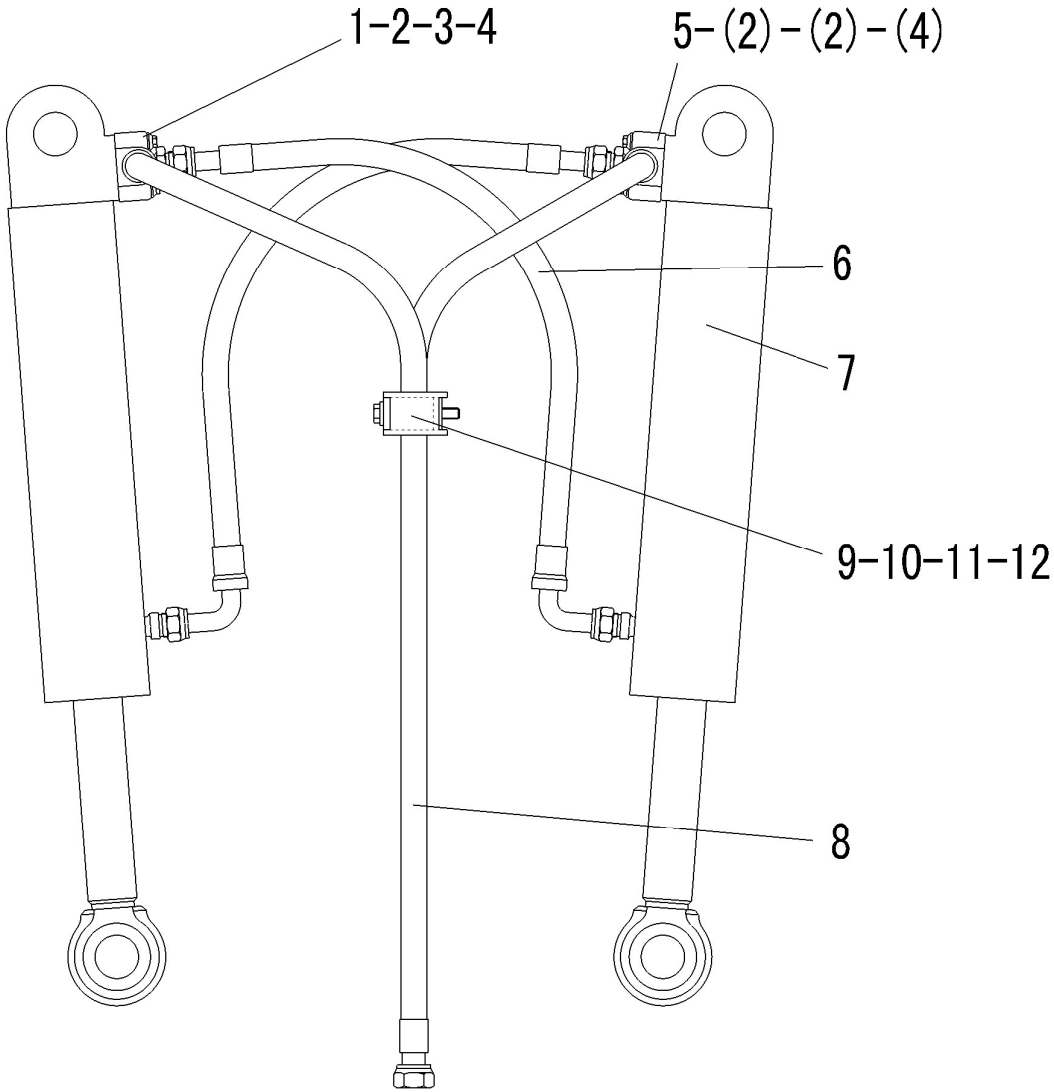

序号 Key	零件代号 Part No.	名称 Description		是否配件 Spare parts Y/N	数量 Qty	备注 Remarks
1	29210004081	钢管	TUBE	Y	1	
2	4030000275	O形圈GB3452.1-22.4*3.55G	O-RING GB3452.1-22.4*3.55G	Y	2	
3	4011000481	螺栓GB16674-M8*30EpZn-8.8	BOLT GB16674-M8*30EpZn-8.8	N	4	
4	4011000277	螺栓GB16674-M8*40EpZn-8.8	BOLT GB16674-M8*40EpZn-8.8	N	4	
5	29210004091	钢管	TUBE	Y	1	
6	4041000563	软管LGB128-006078	PIPE LGB128006078	Y	2	
7	4120001004	转向油缸HSGL-80*45*327-594	STEERING CYLINDER HSGL-80*45*327-594	Y	2	
8	29210007661	转向缸进油胶管	OIL INLET PIPE OF STEERING CYLINDER	Y	2	
9	29210004061	固定座	PERMAMENT SEAT	Y	1	
10	29210004071	橡胶板	RUBBER BAR	Y	2	
11	4011000051	螺栓GB5782-M10*70EpZn-8.8	BOLT GB5782-M10*70EpZn-8.8	N	1	
12	4015000197	垫圈GB96.1-10EpZn-300HV	WASHER GB96.1-10EpZn-300HV	N	1	

转向油缸（371368） STEERING CYLINDER

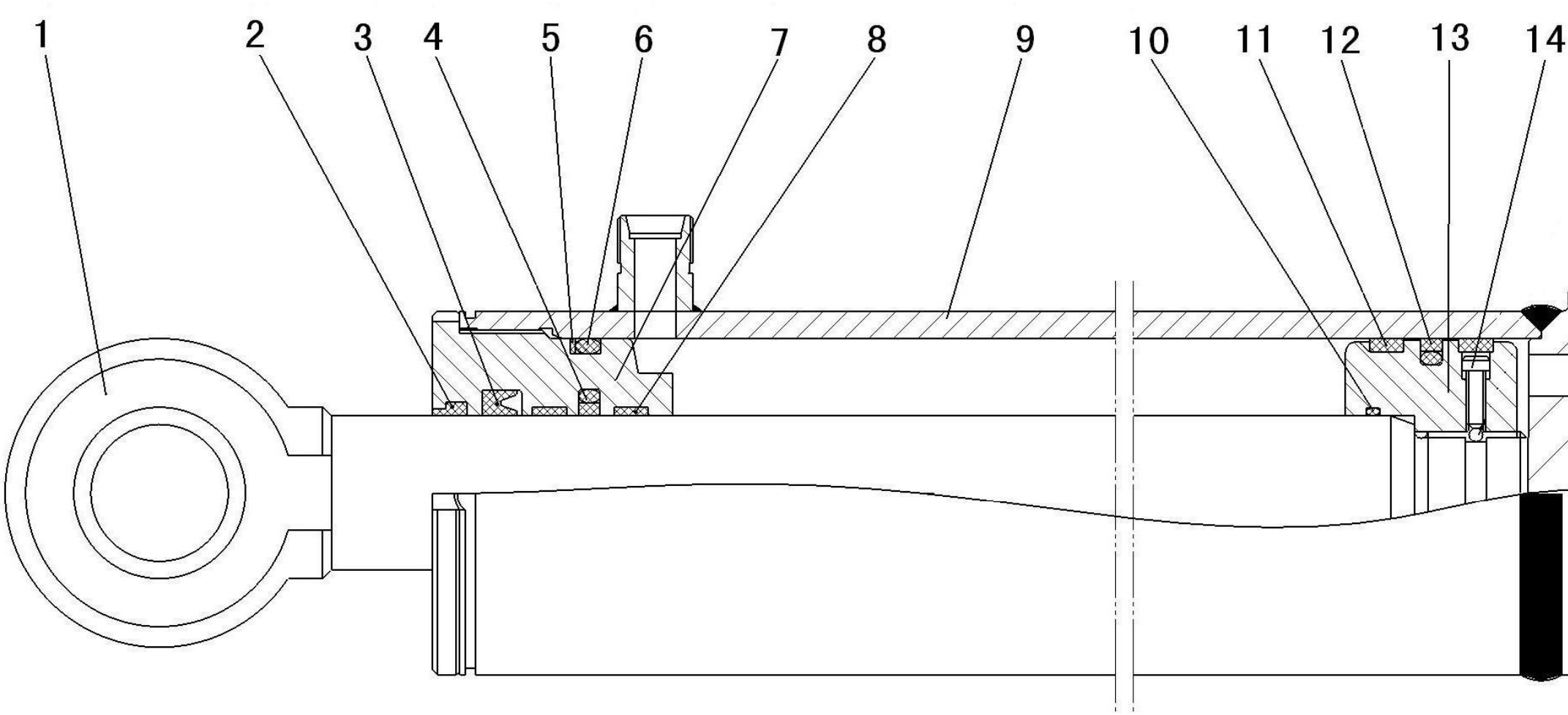

序号 Key	零件代号 Part No.	名称 Description		是否配件 Spare parts Y/N	数量 Qty	备注 Remarks
1	4120001004113	活塞杆HSGL-80/45*327-1	PISTON ROD HSGL-80/45*327-1	Y	1	
2	4120001004101	密封件包	SEALING MEMBER AGGREGATE	Y	1	
3	4120001004101	密封件包	SEALING MEMBER AGGREGATE	Y	1	
4	4120001004101	密封件包	SEALING MEMBER AGGREGATE	Y	1	
5	4120001004101	密封件包	SEALING MEMBER AGGREGATE	Y	1	
6	4120001004101	密封件包	SEALING MEMBER AGGREGATE	Y	1	
7	4120001004110	导向套HSGL-80/45*327-2	GUIDE SLEEVE HSGL-80/45*327-2	N	1	
8	4120001004101	密封件包	SEALING MEMBER AGGREGATE	Y	2	
9	4120001004104	缸体HSGL-80/45*327-3	CYLINDER BODY HSGL-80/45*327-3	N	1	
10	4120001004101	密封件包	SEALING MEMBER AGGREGATE	Y	1	
11	4120001004101	密封件包	SEALING MEMBER AGGREGATE	Y	2	
12	4120001004101	密封件包	SEALING MEMBER AGGREGATE	Y	1	
13	4120001004109	活塞HSGL-80/45*327-4	PISTON HSGL-80/45*327-4	N	1	
14	4120001004108	螺钉M6 GB/70-85	SCREW M6 GB/70-85	N	1	
15	4120001004106	停用-关节轴承GE40ES GB/T9163	SPHERICAL PLAIN BEARING	Y	2	
16	4120001004107	孔用弹性挡圈GB893.1-85	RING SNAP GB893.1-85	N	4	

J　制动系统
BRAKE SYSTEM

山 东 临 工 工 程 机 械 有 限 公 司

SHANDONG LINGONG CONSTRUCTION MACHINERY CO.,LTD.

行车制动系统 SERVICE BRAKE ASSEMBLY

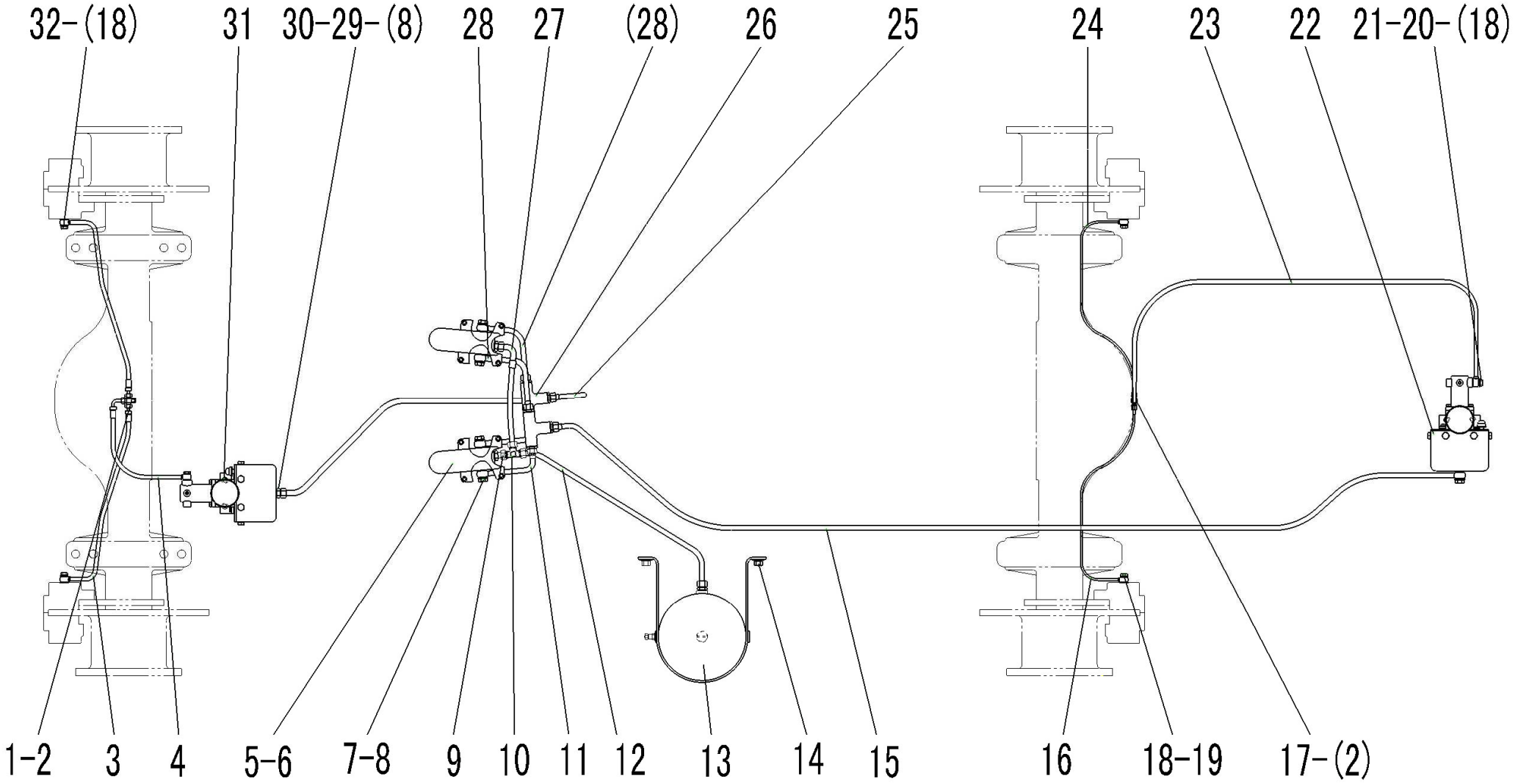

序号 Key	零件代号 Part No.	名称 Description		是否配件 Spare parts Y/N	数量 Qty	备注 Remarks
1	29220004051	三通接头	TEE OF THE OIL LINE	Y	1	
2	4011000455	螺栓GB16674-M8*25EpZn-8.8	BOLT GB16674-M8*25EpZn-8.8	N	10	
3	29220004061	前桥制动油管	TUBE OF FRONT AXLE	Y	2	
4	4041000821	软管LGB153-102050	TUBE LGB153-102050	Y	1	
5	4120001795	气制动阀LY60F	BRAKE VALVE LY60F	Y	2	
6	4130000521	制动灯开关YK209K	BRAKE LAMP SWITCH YK209K	Y	2	
7	29010000041	螺栓	BOLT	Y	5	
8	29010000061	垫圈	WASHER	Y	14	
9	29220007691	接头	JOINT	Y	1	
10	29220007701	三通接头	TEE OF THE OIL LINE	Y	1	
11	29220007711	转换钢管	TUBE	Y	2	
12	29220004031	储气罐至制动阀气管	TUBE FROM AIR RESERVOIR TO BRAKE VALVE	Y	1	
13	29220000531	储气罐	AIR RESERVOIR	Y	1	
14	4011000560	螺栓GB16674-M12*25EpZn-8.8	BOLT GB16674-M12*25EpZn-8.8	N	4	
15	4041001122	软管LGB149-004345	TUBE LGB149-004345	Y	1	
16	29220004071	后桥左油管	TUBE OF BEAR AXLE(LEFT)	Y	1	
17	29220000131	三通接头	TEE OF THE OIL LINE	Y	1	
18	29220000021	垫圈	WASHER	Y	10	
19	29220000031	制动器管接头	CONNECTER	Y	2	
20	29220000161	加力泵管接头	CONNECTER	Y	2	
21	29220000171	垫圈	WASHER	Y	2	
22	4120000090	加力泵XZ-60	BOOSTER XZ-60	Y	2	
23	4041000552	软管LGB152-002180	TUBE LGB152002180	Y	1	
24	29220004081	后桥右油管	TUBE OF REAR AXLE(RIGHT)	Y	1	

行车制动系统 SERVICE BRAKE ASSEMBLY

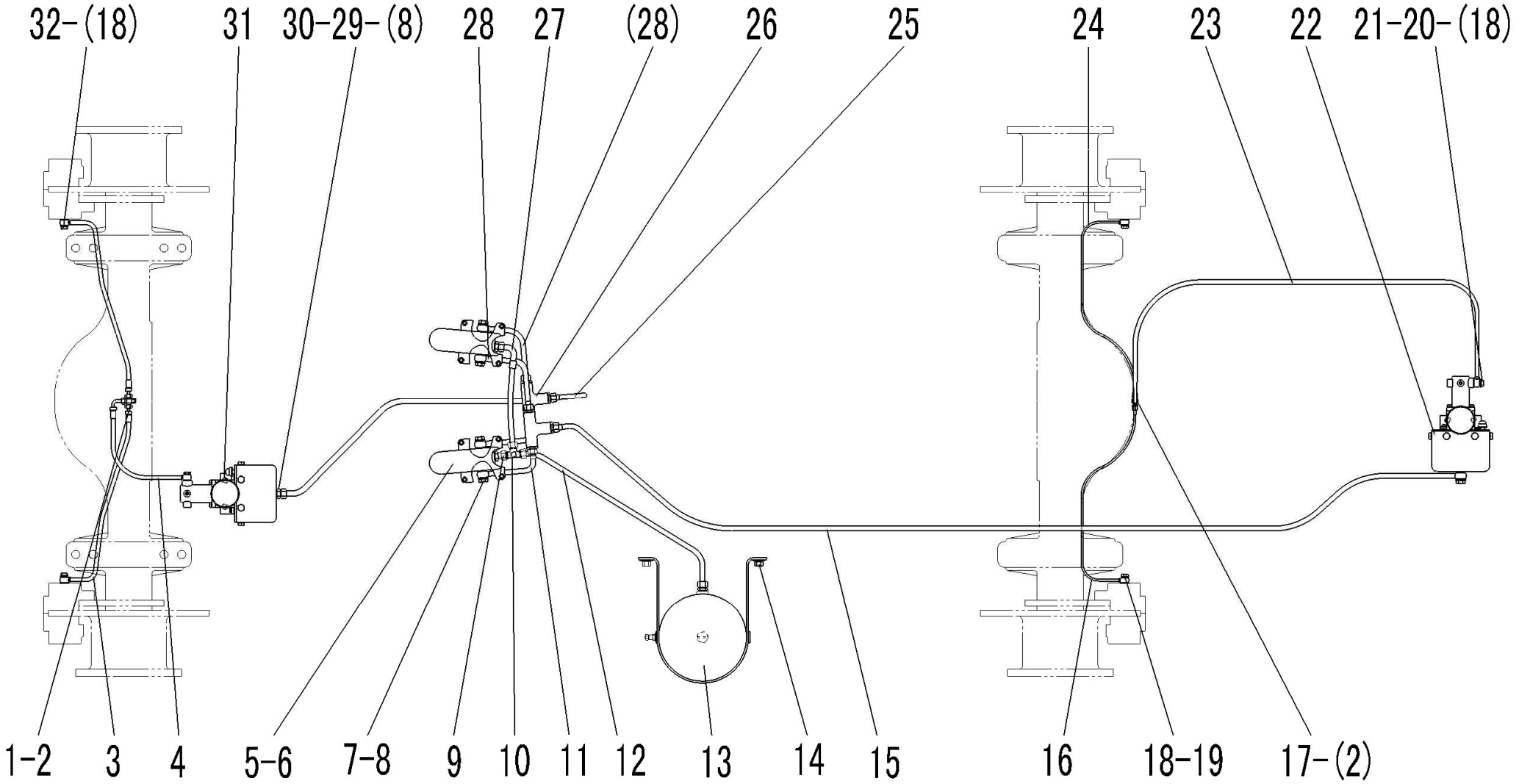

序号 Key	零件代号 Part No.	名称 Description		是否配件 Spare parts Y/N	数量 Qty	备注 Remarks
25	29220007721	至前加力泵气管	TUBE TO FRONT BOOSTER	Y	1	
26	4120000248	梭阀SF-50G	SHUTTLE VALVE SF-50G	Y	2	
27	29220007731	气管	TUBE	Y	1	
28	4041001124	软管LGB149-004034	TUBE LGB149-004034	Y	2	
29	29010000051	垫圈	WASHER	Y	10	
30	29010000071	二通接头	CONNECTOR	Y	3	
31	4011000447	螺栓GB16674-M10*20EpZn-8.8	BOLT GB16674-M10*20EpZn-8.8	N	4	
32	29220004091	管接头	CONNECTOR	Y	2	

储气罐　AIR RESERVOIR

序号 Key	零件代号 Part No.	名称 Description	是否配件 Spare parts Y/N	数量 Qty	备注 Remarks
1	29220000541	罐体 AIR RESERVOIR BODY	Y	1	
2	4120000065	安全阀LG09-AQF SAFETY VALVE	Y	1	
3	4120000742	轮胎充气阀LG09-CQF CHARGE VALVE FOR TIRE	Y	1	
4	29010000061	垫圈 WASHER	Y	2	
5	4120000066	791手动放水阀LG09-FSF 791-WATER DRAIN VALVE	Y	1	
6	4030000311	螺塞JB1000-M10*1EpZn-35 PLUG SCREW JB1000-M10*1EpZn-35	Y	1	
7	29230000141	垫圈 WASHER	Y	1	

加力泵（340201） BRAKE BOOSTER

序号 Key	零件代号 Part No.	名称 Description		是否配件 Spare parts Y/N	数量 Qty	备注 Remarks
1	4120000090022	活塞皮圈	SEALING WASHER XM60-3510021	Y	1	
2	4120000090023	回位弹簧	SPRING XM60-3510035	Y	1	
3	4120000675024	端盖	O-RING XM60-3510032	Y	1	
4	4120000675042	中心密封圈XM60-3510083	SEALING WASHER XM60-3510083	Y	1	
5	4120000675047	骨架矩形圈XM60A-3510031	RECTANGLE SEAL XM60A-3510031	Y	1	
6	4120000675032	O形密封圈XM60-3510051	O-RING XM60-3510051	Y	1	
7	4120000675036	推杆座总成XM60-3510070A	PUSH ROD XM60-3510070A	N	1	
8	4120000675034	液压皮圈XM60-3510061A	SEALING WASHER XM60-3510061A	Y	1	
9	4120000675039	放气螺钉DL10TB-3510014	AIR BLEEDER DL10tB-3510014	N	1	

驻车制动系统 PARKING BRAKE SYSTEM

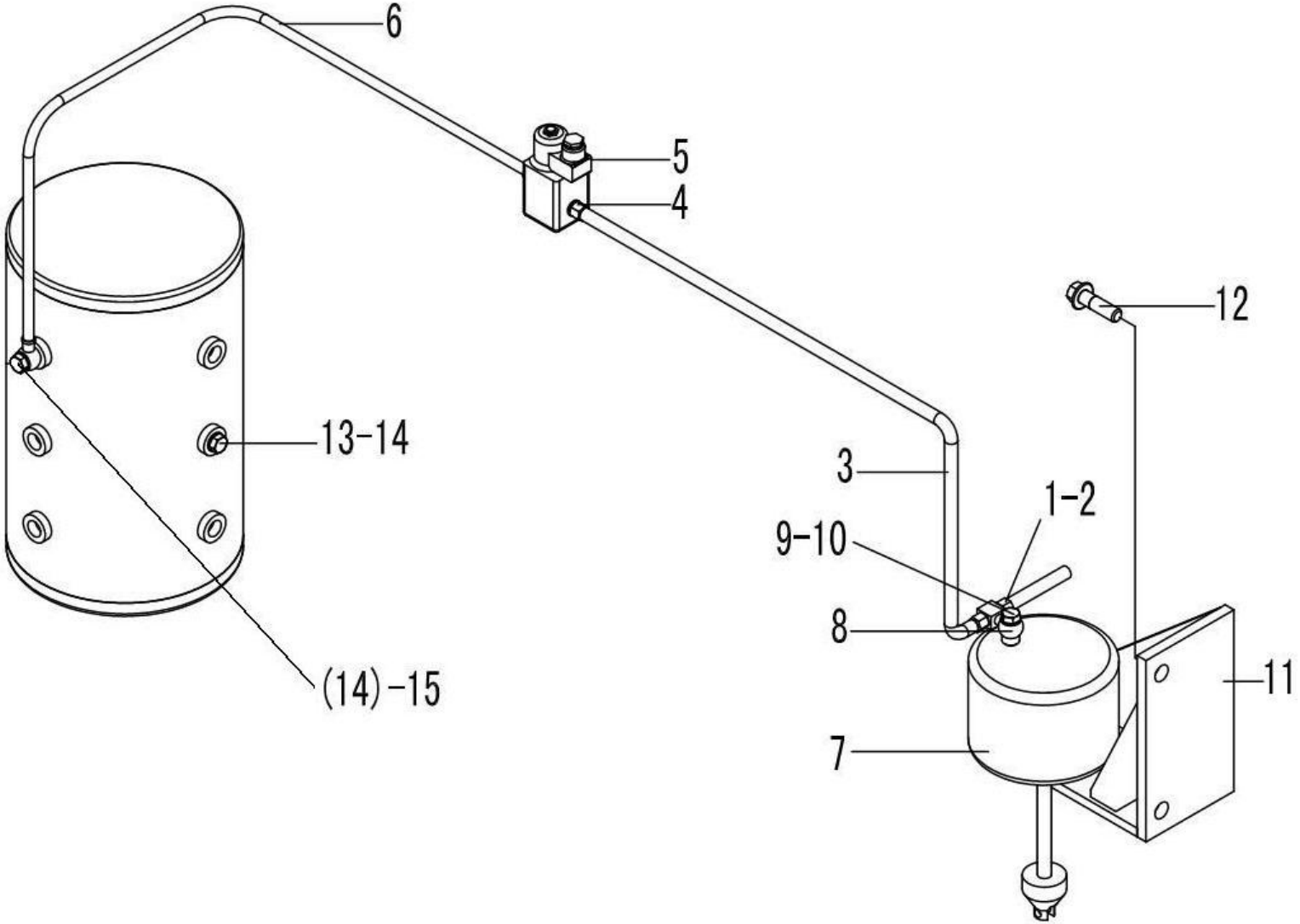

序号 Key	零件代号 Part No.	名称 Description		是否配件 Spare parts Y/N	数量 Qty	备注 Remarks
1	4130000055	气压信号灯开关HFF-3757002	SWITCH HFF-3757002	Y	1	
2	29010000051	垫圈	WASHER	Y	1	
3	29230007731	电磁阀出气管	PIPE	Y	1	
4	29230000121	接头体	CONNECTOR	Y	2	
5	4120000759	制动电磁阀LG23-DCF	BRAKE VALVE LG23-DCF	Y	1	
6	29230000131	电磁阀进气管	PIPE	Y	1	
7	4120000506	驻车制动气室	AIR RESERVOIR	Y	1	
8	29230000151	三通块	THREE-WAY PIPE	Y	1	
9	4011000339	螺栓JB999-M14*1.5*28EpZn-35	BOLT JB999-M14*1.5*28EpZn-35	Y	1	
10	29230000031	垫圈	WASHER	Y	2	
11	29230007671	支架	BRACKET	Y	1	
12	4011000168	螺栓GB5783-M20*40EpZn-8.8	BOLT GB5783-M20*40EpZn-8.8	N	2	
13	4120000760	压力开关LY-3720002	SWITCH LY-3720002	Y	1	
14	29230000141	垫圈	WASHER	Y	3	
15	4011000283	螺栓JB999-M10*1*18EpZn-35	BOLT JB999-M10*1*18EpZn-35	Y	1	

K　车架
FRAME

山 东 临 工 工 程 机 械 有 限 公 司

SHANDONG LINGONG CONSTRUCTION MACHINERY CO.,LTD.

前车架总成　FRONT FRAME

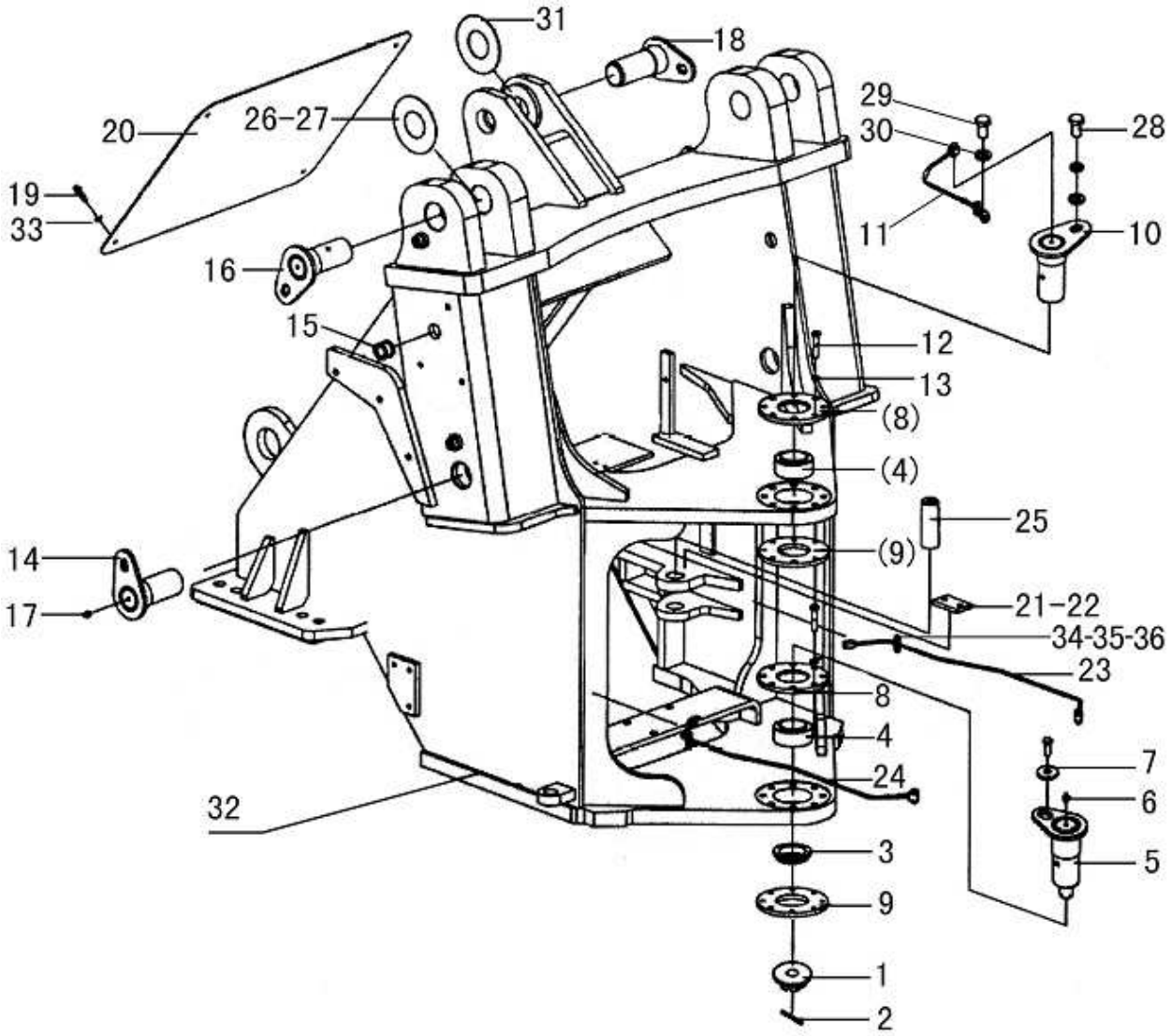

序号 Key	零件代号 Part No.	名称 Description		是否配件 Spare parts Y/N	数量 Qty	备注 Remarks
1	29250001061	开槽螺母	SLOTTED NUT	Y	1	
2	4016000113	开口销GB91-6.3*63EpZn-Q235A	SPLIT PIN GB91-6.3*63EpZn-Q235A	N	1	
3	29250007591	套	BUSH	Y	1	
4	4021000042	关节轴承GB9163-GE60ES-2RS	BEARING GB9163-GE60ES-2RS	Y	2	
5	29250004031	下铰接销	DOWN ARTICULATION PIN	Y	1	
6	29270008001	油管总成	TUBE ASSEMBLY	Y	1	
7	4040000001	垫圈LGB001-12	WASHER LGB001-12*45*6	Y	7	
8	29250004011	盘	DISC	Y	2	
9	29250004021	盘	DISC	Y	2	
10	29250004041	上铰接销	UP ARTICULATION PIN	Y	1	
11	29250004091	油管	TUBE	Y	1	
12	4011000186	螺栓GB5782-M12*55EpZn-8.8	BOLT GB5782-M12*55EpZn-8.8	N	16	
13	4015000026	垫圈GB93-12-65Mn	WASHER GB93-12-65Mn	N	20	
14	4043000205	销轴LGB301-60*125*235G-40Cr	PIN LGB301-60*125*235G-40Cr	Y	2	
15	29250001351	走线胶套	RUBBER SLEEVE	Y	4	
16	4043000204	销轴LGB301-65*122*235G-40Cr	PIN LGB301-65*122*235G-40Cr	Y	2	
17	4030000065	油杯JB7940.1-M10*1	GREASE NOPPLE JB7940.1-M10*1	Y	8	
18	4043000203	销轴LGB301-60*95*170G-40Cr	PIN LGB301-60*95*170G-40Cr	Y	1	
19	4011000081	螺栓GB5783-M10*20EpZn-8.8	BOLT GB5783-M10*20EpZn-8.8	N	6	
20	29250004171	前盖板	FRONT HOOD	Y	1	
21	29250001111	卡板	PLATE	Y	2	
22	29250001121	卡板	PLATE	Y	2	
23	29250004061	右注油管	OIL TUBE(RIGHT)	Y	1	
24	29250004071	左注油管	OIL TUBE(LEFT)	Y	1	

前车架总成　FRONT FRAME

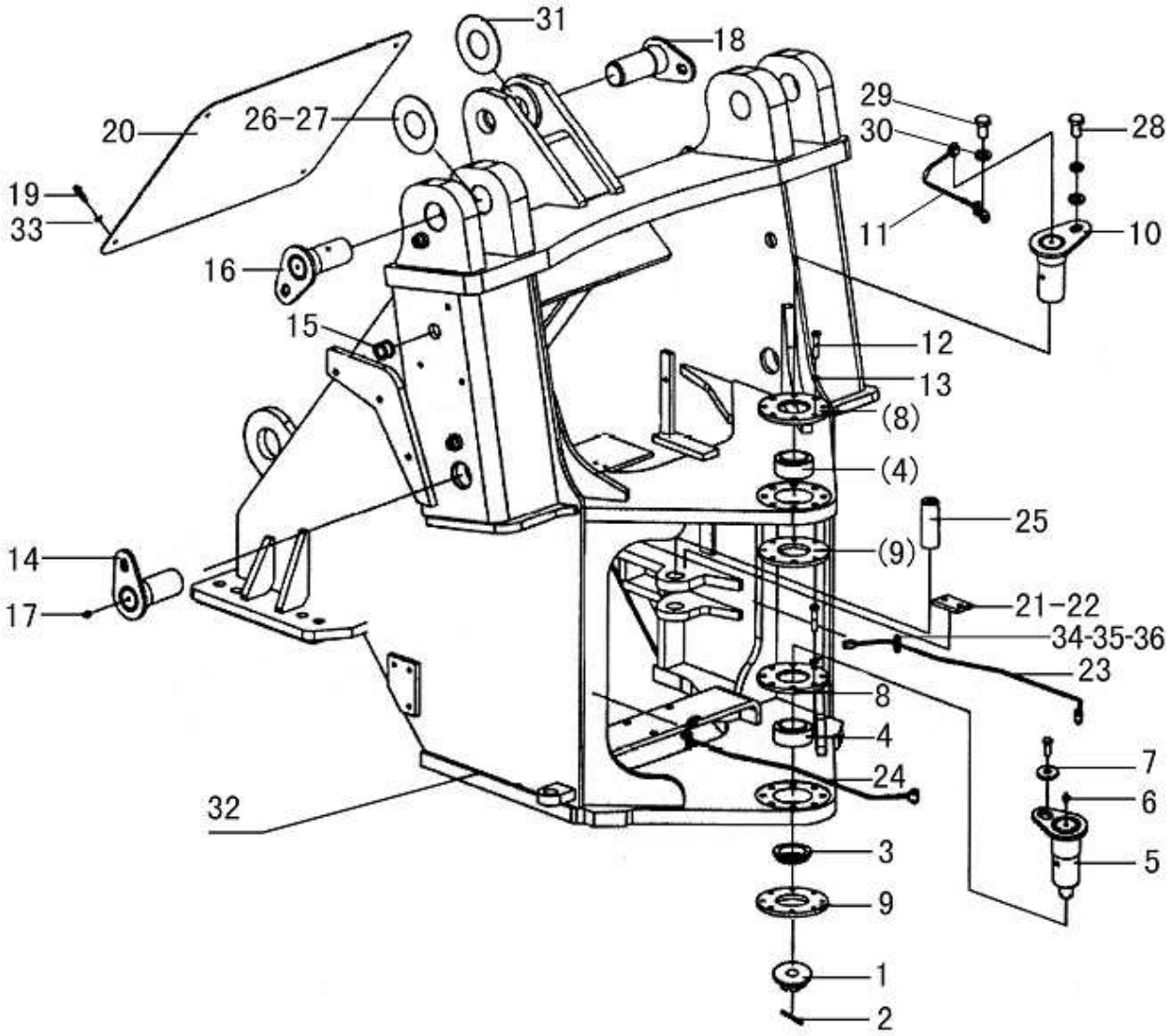

序号 Key	零件代号 Part No.	名称 Description		是否配件 Spare parts Y/N	数量 Qty	备注 Remarks
25	29250004081	前转向销	FRONT PIN OF STEERING CYLINDER	Y	2	
26	4043000197	垫片LGB303-65*140*1	WASHER LGB303-65*140*1	Y	2	
27	4043000198	垫片LGB303-65*140*2	WASHER LGB303-65*140*2	Y	2	
28	4011000197	螺栓GB5783-M12*25EpZn-8.8	BOLT GB5783-M12*25EpZn-8.8	N	11	
29	29250000291	通油螺栓	BOLT	Y	3	
30	29250000301	垫片	WASHER	Y	6	
31	4043000151	垫片LGB303-60*120*1	SPACER LGB303-60*120*1	Y	4	
32	29240008563	前车架	FRONT FRAME	Y	1	
33	4015000197	垫圈GB96.1-10EpZn-300HV	WASHER GB96.1-10EpZn-300HV	N	6	
34	4014000024	螺钉GB818-M6*10EpZn-4.8	SCREW GB818-M6*10EpZn-4.8	N	6	
35	4015000035	垫圈GB93-6-65Mn	WASHER GB93-6-65Mn	N	6	
36	29250000311	管夹	CLIP	Y	3	

左、右灯架　LAMP FRAME AND FRONT FENDER

序号 Key	零件代号 Part No.	名称 Description		是否配件 Spare parts Y/N	数量 Qty	备注 Remarks
1	4011000479	螺栓GB16674-M12*30EpZn-8.8	BOLT GB16674-M12*30EpZn-8.8	N	6	
2	29340012251	左灯架	LEFT BRACKET OF LAMP	Y	1	
3	29340012271	右灯架	RIGHT BRACKET OF LAMP	Y	1	
4	4011000474	螺栓GB16674-M10*25EpZn-8.8	BOLT GB16674-M10*25EpZn-8.8	N	6	
5	29250001152	左前挡泥瓦	LEFT FRONT FENDER	Y	1	
6	29250001182	右前挡泥瓦	RIGHT FRONT FENDER	Y	1	
7	4011000560	螺栓GB16674-M12*25EpZn-8.8	BOLT GB16674-M12*25EpZn-8.8	N	12	

后车架及附件 REAR FRAME AND ACCESSORIES

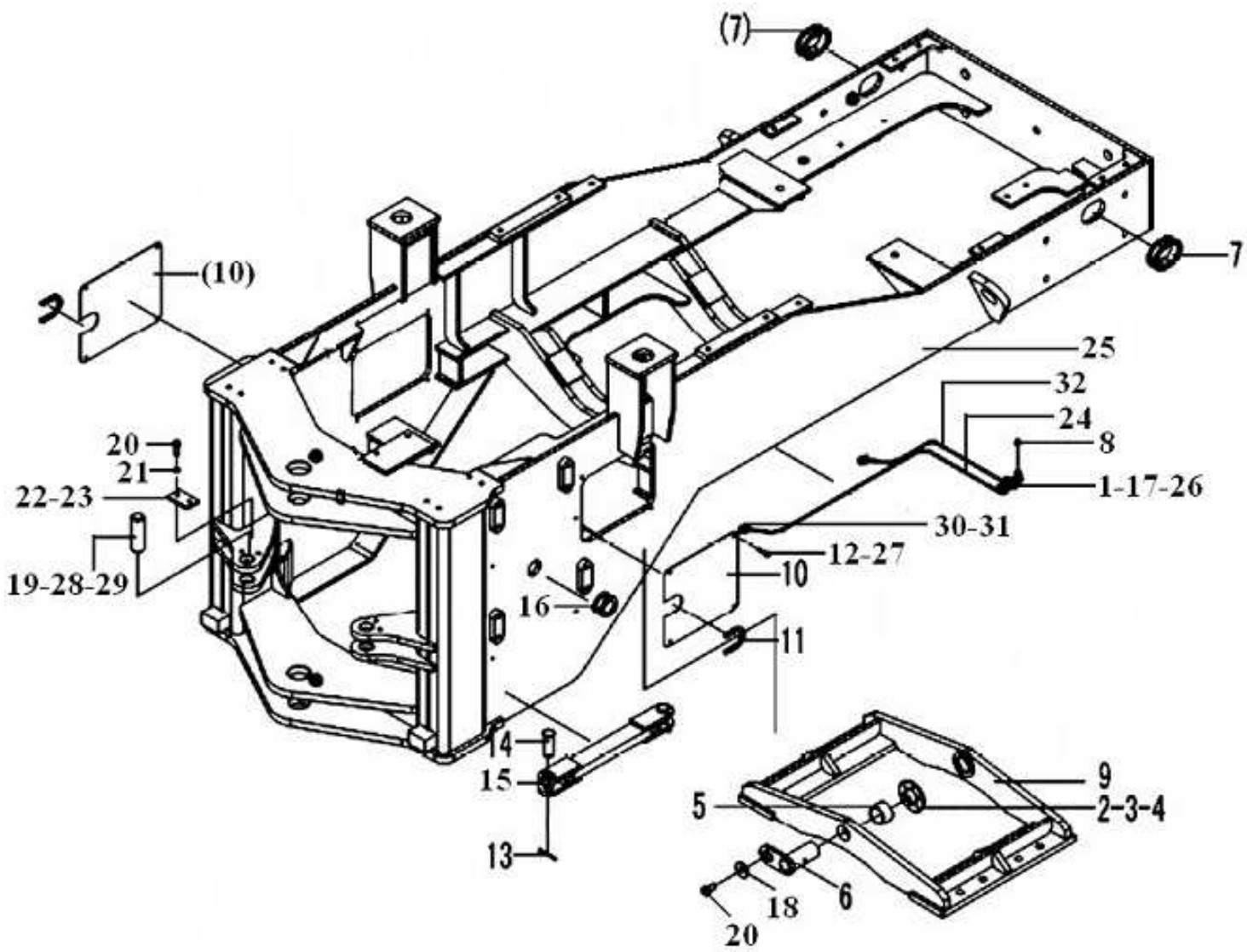

序号 Key	零件代号 Part No.	名称 Description		是否配件 Spare parts Y/N	数量 Qty	备注 Remarks
1	29250000311	管夹	CLIP	Y	2	
2	29270001051	调整垫片	ADJUST SPACER	Y	2	
3	29270001061	调整垫片	ADJUST SPACER	Y	2	
4	29270001071	调整垫片	ADJUST SPACER	Y	2	
5	29270007831	套	BUSH	Y	2	
6	29270008591	焊接销轴	JOINTING PIN	Y	2	
7	29270000031	走线胶套	RUBBER SLEEVE	Y	2	
8	4030000065	油杯JB7940.1-M10*1	GREASE NOPPLE JB7940.1-M10*1	Y	4	
9	29270007841	副车架	OSCILLATING FRAME	Y	1	
10	29270008551	盖板	HOOD	Y	2	
11	29270007792	橡胶套	RUBBER BUSH	Y	2	
12	4011000102	螺栓GB5783-M8*16EpZn-8.8	BOLT GB5783-M8*16EpZn-8.8	N	8	
13	4016000040	开口销GB91-6.3*50EpZn-Q235A	SPLIT PIN GB91-6.3*50EpZn-Q235A	N	2	
14	4016000222	销轴GB882-B30*80EpZn-35	PIN GB882-B30*80EpZn-35	N	2	
15	29270008891	锁定杆	MOUNT BAR	Y	1	
16	29270007551	走线胶套	RUBBER SLEEVE	Y	1	
17	4015000035	垫圈GB93-6-65Mn	WASHER GB93-6-65Mn	N	4	
18	4040000001	垫圈LGB001-12	WASHER LGB001-12*45*6	Y	2	
19	29270007971	后转向销	REAR PIN OF STEERING CYLINDER	Y	2	
20	4011000197	螺栓GB5783-M12*25EpZn-8.8	BOLT GB5783-M12*25EpZn-8.8	N	6	
21	4015000026	垫圈GB93-12-65Mn	WASHER GB93-12-65Mn	N	4	
22	29250001111	卡板	PLATE	Y	2	
23	29250001121	卡板	PLATE	Y	2	
24	29270007771	前输油管	FRONT OIL TUBE	Y	1	

后车架及附件 REAR FRAME AND ACCESSORIES

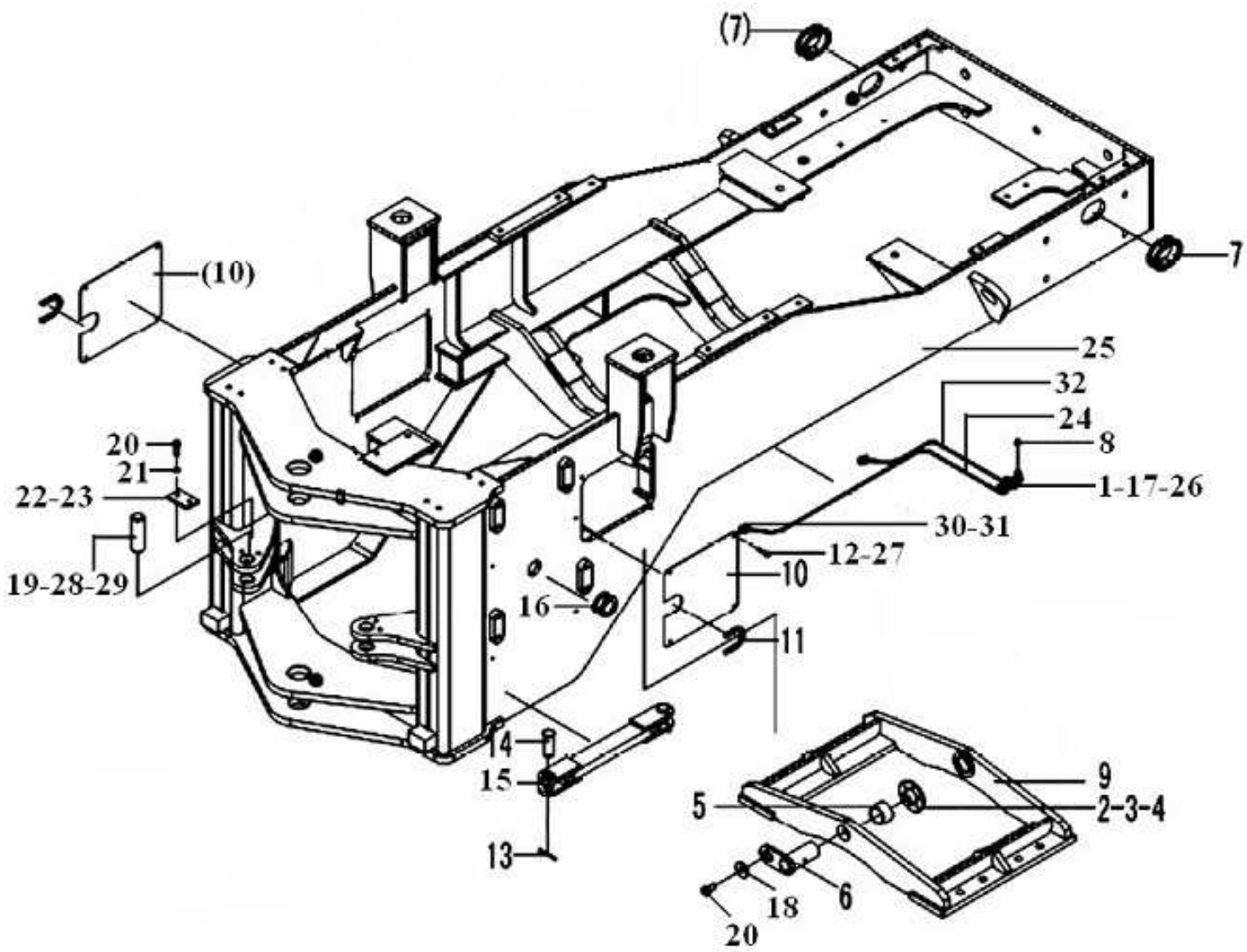

序号 Key	零件代号 Part No.	名称 Description		是否配件 Spare parts Y/N	数量 Qty	备注 Remarks
25	29260008373	后车架	REAR FRAME	Y	1	
26	4014000024	螺钉GB818-M6*10EpZn-4.8	SCREW GB818-M6*10EpZn-4.8	N	4	
27	4015000256	垫圈GB96.1-8EpZn-300HV	WASHER GB96.1-8EpZn-300HV	N	8	
28	4043000064	垫片LGB303-40*70*1	SPACER LGB303-40*70*1	Y	4	
29	4043000325	垫片LGB303-40*70*2	SPACER LGB303-40*70*2	Y	4	
30	29250000291	通油螺栓	BOLT	Y	2	
31	29250000301	垫片	WASHER	Y	4	
32	29270007751	后输油管	REAR OIL TUBE	Y	1	

配重铁总成　COUNTER WEIGHT

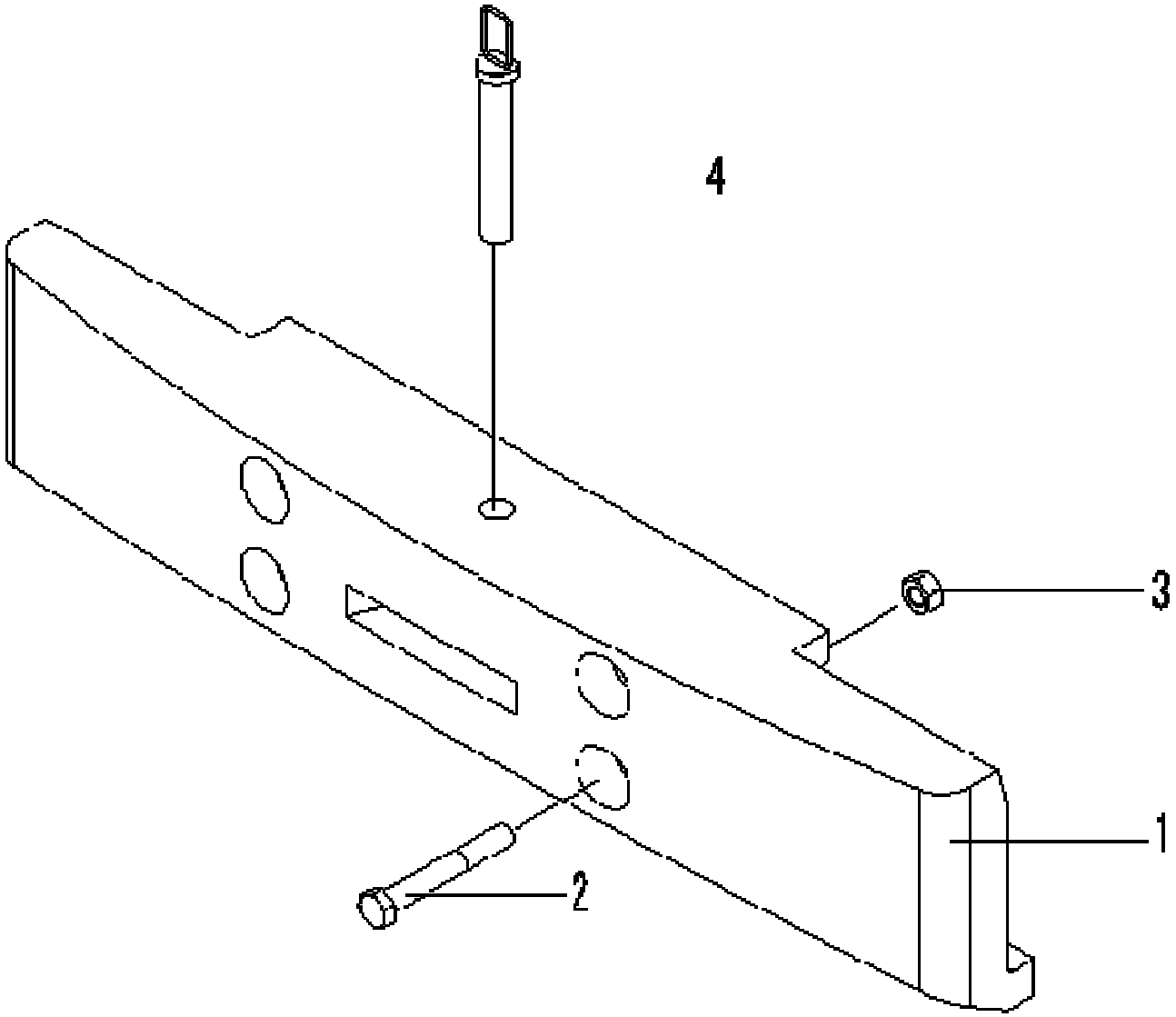

序号 Key	零件代号 Part No.	名称 Description		是否配件 Spare parts Y/N	数量 Qty	备注 Remarks
1	29280004021	平衡铁	COUNTER WEIGHT	Y	1	
2	4011000120	螺栓GB5785-M30*2*215EpZn-8.8	BOLT GB5785-M30*2*215-8.8	N	4	
3	4013000064	螺母GB889.2-M30*2EpZn-8	NUT GB889.2-M30*2-8	N	4	
4	29280007541	牵引销	TRACTIVE PIN	Y	1	

L　驾驶室
CAB GROUP

山 东 临 工 工 程 机 械 有 限 公 司

SHANDONG LINGONG CONSTRUCTION MACHINERY CO.,LTD.

驾驶室总成 CAB ASSEMBLY

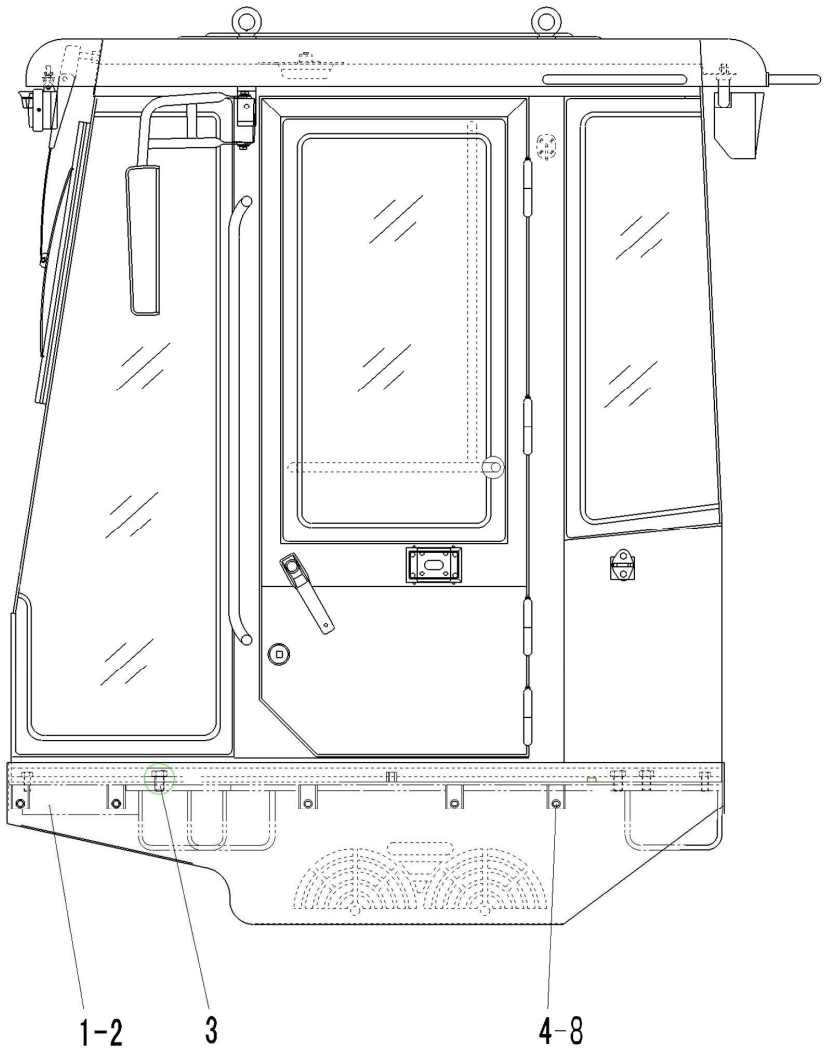

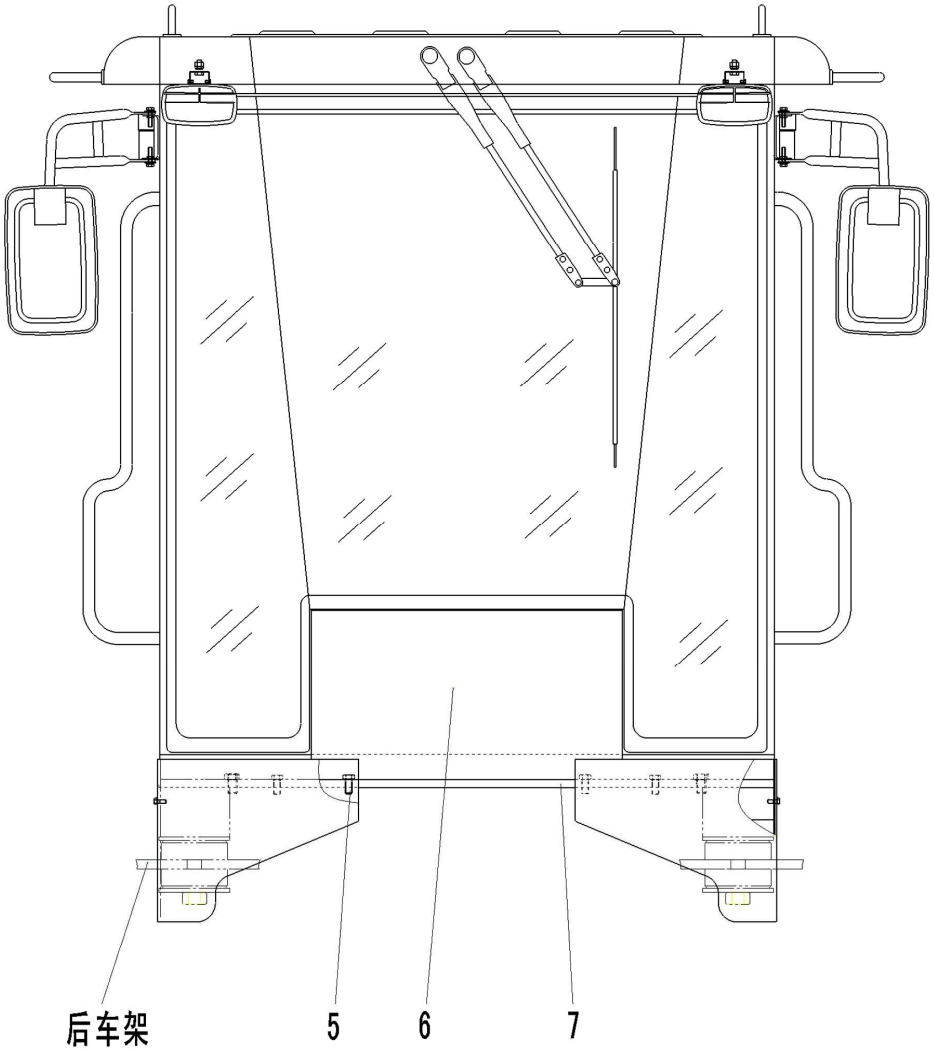

序号 Key	零件代号 Part No.	名称 Description		是否配件 Spare parts Y/N	数量 Qty	备注 Remarks
1	29290007752	挡板	BACK PLATE	Y	1	
2	29290007682	左挡板	BACK PLATE(LEFT)	Y	1	
3	4011000534	螺栓GB5782-M16*100EpZn-8.8	BOLT GB5782-M16*100EpZn-8.8	N	6	
4	4011000289	螺栓GB5783-M6*16EpZn-8.8	BOLT GB5873-M6*16EpZn-8.8	N	10	
5	4011000335	螺栓GB5782-M12*100EpZn-8.8	BOLT GB5782-M12*100EpZn-8.8	N	4	
6	29290000041	驾驶室LG956.00	CAB GROUP LG956.00	Y	1	
7	29290007572	垫皮	CUSHION	Y	2	
8	4015000198	垫圈GB96.1-6EpZn-300HV	WASHER GB96.1-6EpZn-300HV	N	10	

驾驶室　CAB

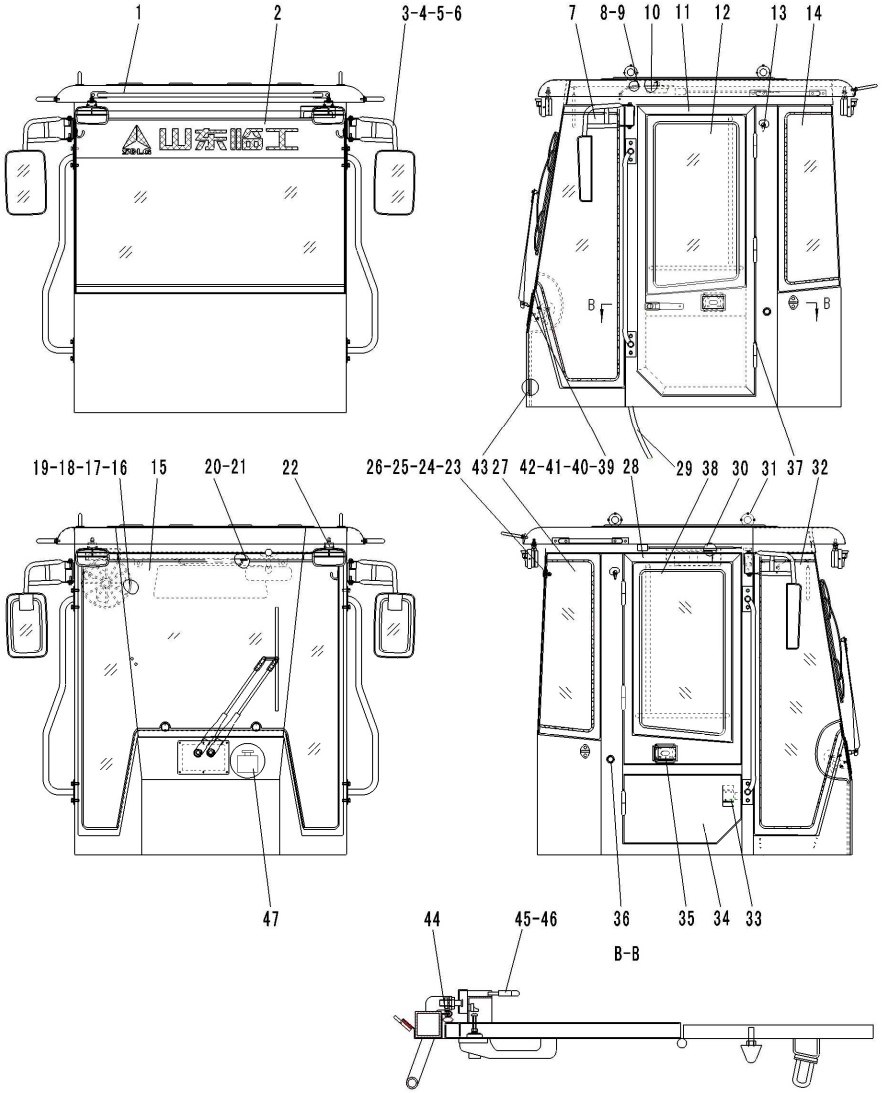
1
2
3-4-5-6
7
8-9
10
11
12
13
14
山东临工
B
B
19-18-17-16
15
20-21
22
26-25-24-23
43
27
42-41-40-39
28
29
38
30
31
37
32
47
44
45-46
36
35
34
33
B-B

序号 Key	零件代号 Part No.	名称 Description		是否配件 Spare parts Y/N	数量 Qty	备注 Remarks
1	4190000610	LG956驾驶室框架	CAB GROUP LG956	N	1	
2	4190000574	后玻璃	REAR GLASS	Y	1	
3	4190000575	倒车镜总成	BACK UP GLASS GROUP	Y	2	
4	4011000105	螺栓GB5783-M8*20EpZn-8.8	BOLT GB5783-M8*20EpZn-8.8	N	10	
5	4015000036	垫圈GB93-8-65Mn	WASHER GB93-8-65Mn	N	10	
6	4015000072	垫圈GB97.1-8EpZn-300HV	WASHER GB97.1-8EpZn-300HV	N	4	
7	4190000576	左前玻璃	LEFT FRONT GLASS	Y	1	
8	4190000577	室内后视镜	BACK MIRROR IN HOUSE	Y	1	
9	4014000037	自攻螺钉GB845-ST4.2*19-C-H	SCREW GB845-ST4.2*19-C-H	N	15	
10	4190000578	顶灯	DOME LAMP	Y	1	
11	4190000611	左门总成	LEFT DOOR GUROUP	Y	1	
12	4190000580	左门玻璃	LEFT DOOR GLASS	Y	1	
13	4190000581	挂衣钩	CLOTHING HOOK	N	2	
14	4190000582	左后侧玻璃	LEFT REAR GLASS	Y	1	
15	4190000583	前玻璃	FRONT GLASS	Y	1	
16	4190000608	电风扇	ELECTRIC FAN	Y	1	
17	4014000063	螺钉GB818-M6*25EpZn-4.8	SCREW GB818-M6*25EpZn-4.8	N	3	
18	4015000207	垫圈GB97.1-6EpZn-300HV	WASHER	N	3	
19	4015000035	垫圈GB93-6-65Mn	WASHER GB93-6-65Mn	N	3	
20	4190000585	遮阳板	SHADOW SHIELD	Y	1	
21	4014000077	螺钉GB819-M6*16EpZn-4.8	SCREW GB819-M6*16EpZn-4.8	N	2	
22	4190000586	工作灯	WORKING LAMP	Y	4	
23	4190000587	M8注塑螺母帽	NUT HAT M8	N	6	
24	4190000588	玻璃吊点圆螺母	GLASS SUSPENSION NUT	N	6	

驾驶室　CAB

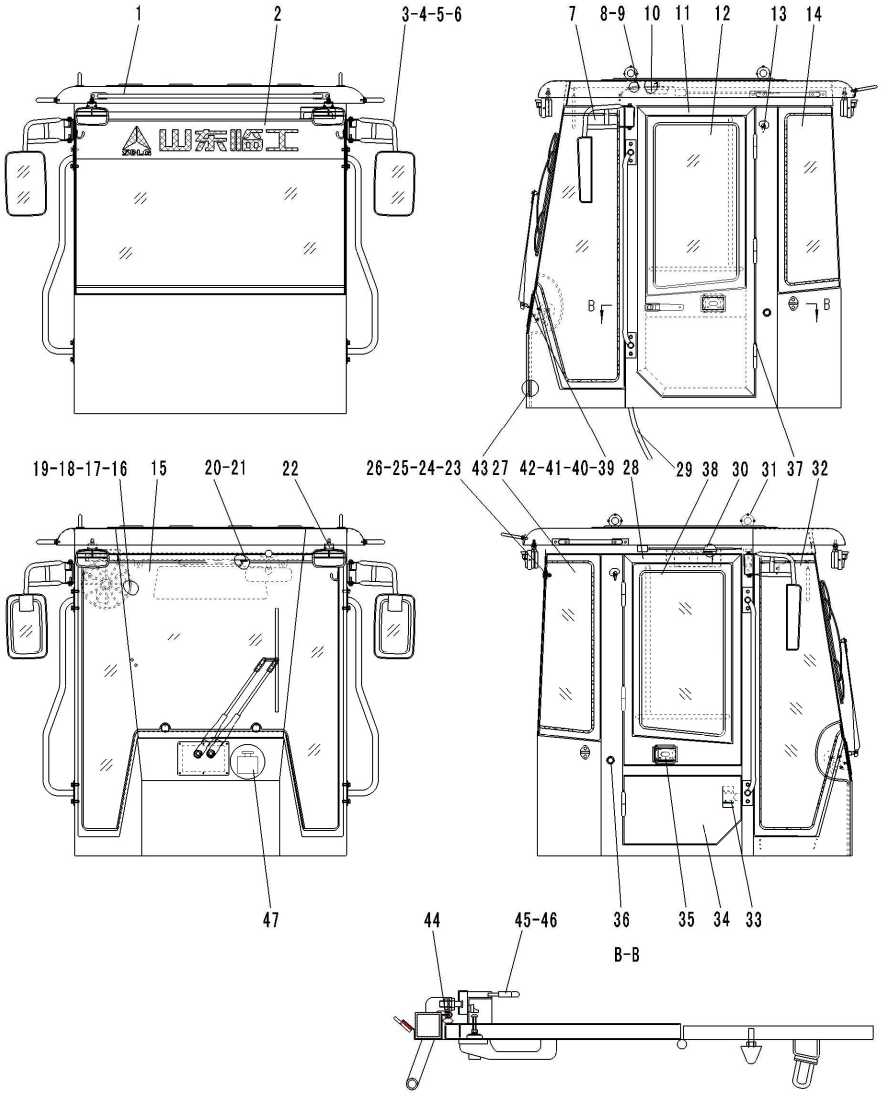
1
2
3-4-5-6
7
8-9
10
11
12
13
14
山东临工
B
B
19-18-17-16
15
20-21
22
26-25-24-23
43
27
42-41-40-39
28
29
38
30
31
37
32
47
44
45-46
36
35
34
33
B-B

序号 Key	零件代号 Part No.	名称 Description		是否配件 Spare parts Y/N	数量 Qty	备注 Remarks
25	4190000589	玻璃吊点圆垫	GLASS SUSPENSION WASHER	N	12	
26	4015000256	垫圈GB96.1-8EpZn-300HV	WASHER GB96.1-8EpZn-300HV	N	6	
27	4190000590	右后侧玻璃	RIGHT REAR GLASS	Y	1	
28	4190000612	右上门总成	RIGHT DOOR ASSEMBLY	Y	1	
29	4190000592	右门玻璃	RIGHT DOOR GLASS	Y	1	
30	4190000633	收放机总成TB-268	RADIO CASSETTE PLAYER	Y	1	
31	4014000028	螺钉GB825-M16EpZn-25	SCREW GB825-M16EpZn-25	N	4	
32	4190000593	右前玻璃	RIGHT FRONT GLASS	Y	1	
33	4190000613	维修门锁	MAINTENANCE LOCK	Y	1	
34	4190000614	维修门	MAINTENANCE DOOR	N	1	
35	4190000595	反锁NBS510	COUNTER LOCK NBS510	Y	2	
36	4190000596	上门缓冲碰头	CHECK OF UPPER GATE	Y	4	
37	4030000306	油杯JB7940.2-45°M6	OIL CUP JB7940.2-45°M6	Y	7	
38	4190000616	956驾驶室线束	LG956 CAB WIRING	Y	1	
39	4190000599	雨刮器	WIPER BUTTON	Y	1	
40	4190000600	M6螺母帽	NUT HAT M6	N	6	
41	4190000601	雨刮器盖板	WIPER BUTTON CAP	Y	1	
42	4011000289	螺栓GB5783-M6*16EpZn-8.8	BOLT GB5873-M6*16EpZn-8.8	N	6	
43	4190000617	内饰总成	CAB INTERIOR DECORATION	N	1	
44	4190000618	车门胶条	RUBBER SPACER	Y	2	
45	4190000604	右开门锁	RIGHT LOCK	Y	1	
46	4190000605	左开门锁	LEFT LOCK	Y	1	
47	4190001340	喷水壶A0-BD0837	BLOW CAN A0-BD0837	Y	1	

操作台架　OPERATE BENCH

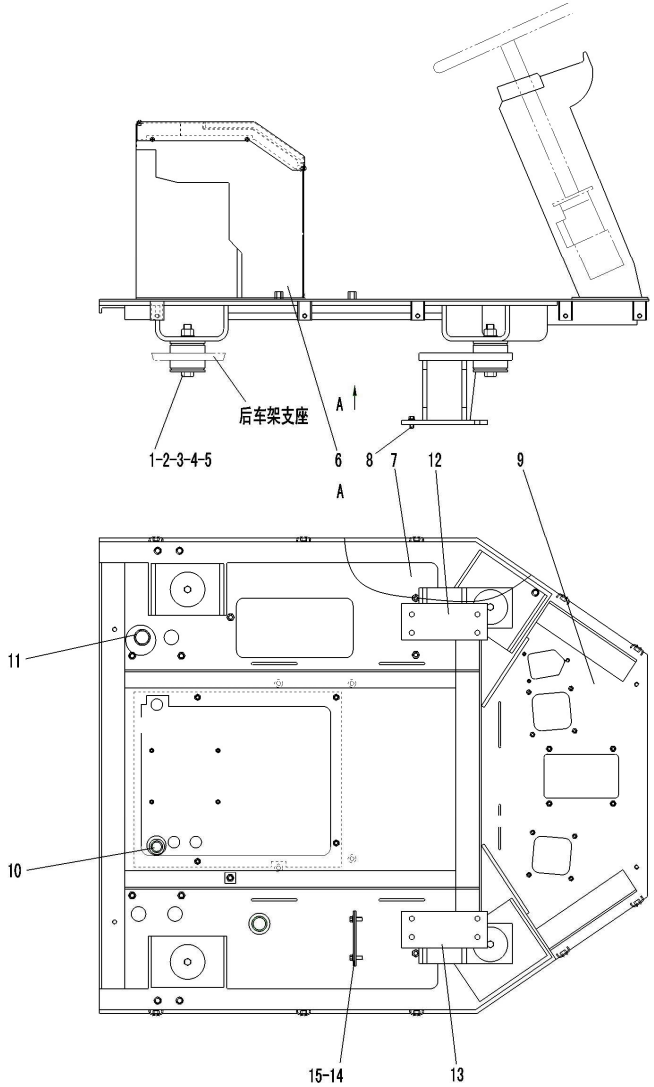

序号 Key	零件代号 Part No.	名称 Description		是否配件 Spare parts Y/N	数量 Qty	备注 Remarks
1	4011000648	螺栓GB5782-M20*120EpZn-8.8	BOLT GB5782-M20*120EpZn-8.8	N	4	
2	4013000132	螺母GB889.1-M20EpZn-8	NUT GB889.1-M20EpZn-8	N	4	
3	4015000176	垫圈GB97.1-20EpZn-300HV	WASHER GB97.1-20EpZn-300HV	N	4	
4	29050000101	减震块	SHOCK MOUNT	Y	8	
5	29050000121	垫圈	WASHER	Y	8	
6	29340009521	工具箱	TOOL BOX	Y	1	
7	29310009051	地板垫皮	CUSHION	Y	1	
8	4011000560	螺栓GB16674-M12*25EpZn-8.8	BOLT GB16674-M12*25EpZn-8.8	N	8	
9	29310009063	台架	BENCH	Y	1	
10	29310000071	橡胶套	RUBBER SLEEVE	Y	4	
11	29310000091	橡胶套	RUBBER SLEEVE	Y	4	
12	29310009311	右前支承座	RIGHT FRONT FULCRUM BEARING	Y	1	
13	29310009321	左前支承座	LEFT FRONT FULCRUM BEARING	Y	1	
14	29270001171	接头板	JOINT PLATE	Y	1	
15	4011000153	螺栓GB16674-M6*16EpZn-8.8	BOLT GB16674-M6*16EpZn-8.8	N	2	

座椅总成　SEAT ASSEMBLY

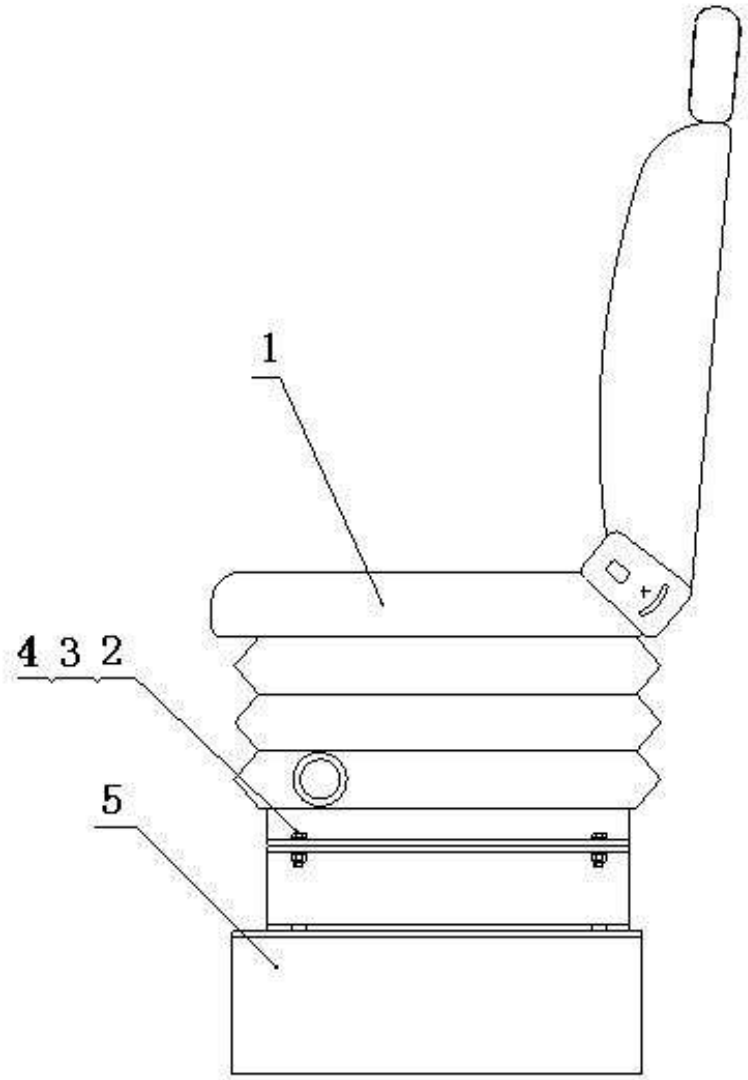

序号 Key	零件代号 Part No.	名称 Description	是否配件 Spare parts Y/N	数量 Qty	备注 Remarks
1	4190000072	座椅CS-B DRIVER SEAT CS-B	Y	1	
2	4011000105	螺栓GB5783-M8*20EpZn-8.8 BOLT GB5783-M8*20EpZn-8.8	N	4	
3	4015000072	垫圈GB97.1-8EpZn-300HV WASHER GB97.1-8EpZn-300HV	N	8	
4	4013000033	螺母GB6170-M8EpZn-8 NUT GB6170-M8EpZn-8	N	4	
5	29300000022	座椅支架 BRAKET	Y	1	
6	29300000011	座椅总成 SEAT ASSEMBLY	Y	1	

操纵箱总成　OPERATE CASE

序号 Key	零件代号 Part No.	名称 Description		是否配件 Spare parts Y/N	数量 Qty	备注 Remarks
1	29320000211	紧定螺栓	BOLT	N	2	
2	4011000474	螺栓GB16674-M10*25EpZn-8.8	BOLT GB16674-M10*25EpZn-8.8	N	1	
3	4011000560	螺栓GB16674-M12*25EpZn-8.8	BOLT GB16674-M12*25EpZn-8.8	N	3	
4	4011000153	螺栓GB16674-M6*16EpZn-8.8	BOLT GB16674-M6*16EpZn-8.8	N	16	
5	29320000061	盖板	COVER PLATE	Y	1	
6	29320008591	上盖板	TOP COVER PLATE	Y	1	
7	29320007731	后盖板	REAR COVER PLATE	Y	1	
8	29320008191	操纵箱体	OPERATE CASE	Y	1	
9	29320006611	支承座	FULCRUM BEARING	Y	1	
10	29320008581	操纵箱	OPERATE CASE	N	1	

M　覆盖件系统
CONVER SYSTEM

山 东 临 工 工 程 机 械 有 限 公 司

SHANDONG LINGONG CONSTRUCTION MACHINERY CO.,LTD.

发动机罩总成　HOOD OF DIESEL ENGINE ASSEMBLY

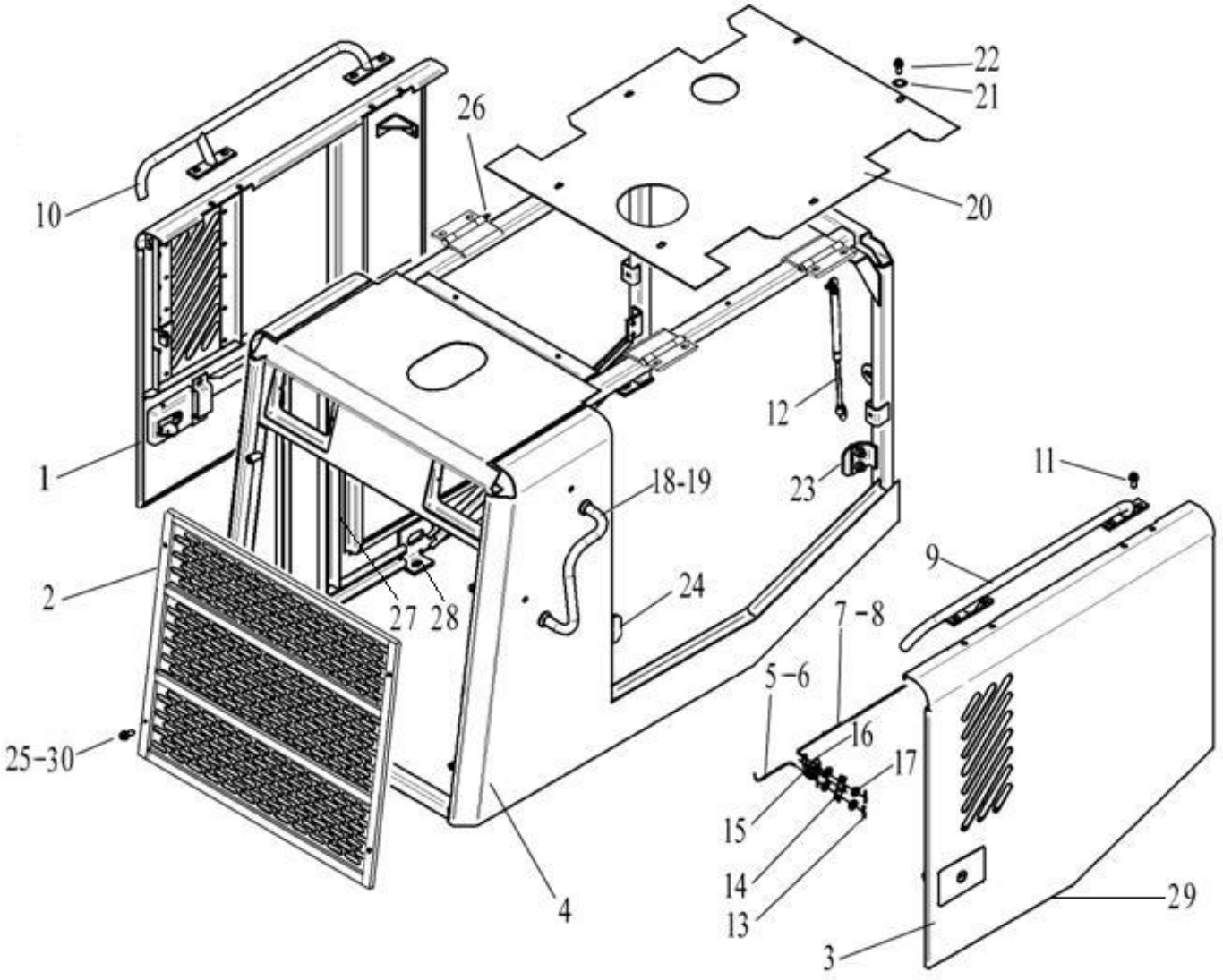

序号	零件代号	名称	是否配件	数量	备注
Key	Part No.	Description	Spare parts Y/N	Qty	Remarks
1	29330011131	左侧门	LEFT SIDE DOOR ASS'Y	Y	1	
2	29330014831	窗棂	WINDOW PILLAR	Y	1	
3	29330011141	右侧门	RIGHT SIDE DOOR ASS'Y	Y	1	
4	29330010923	发动机罩	HOOD OF DIESEL ENGINE	Y	1	
5	29330000181	短拉杆（左）	SHORT LINK (LEFT)	N	1	
6	29330000171	短拉杆（右）	SHORT LINK (RIGHT)	N	1	
7	29330008301	长拉杆(左)	LONG LINK (LEFT)	N	1	
8	29330008311	长拉杆(右)	LONG LINK (RIGHT)	N	1	
9	29330011241	右上扶手	RIGHT UPPER HANDRALL	Y	1	
10	29330011191	左上扶手	LEFT UPPER HANDRALL	Y	1	
11	4011000320	螺栓GB16674-M12*40EpZn-8.8	BOLT GB16674-M12*40EpZn-8.8	N	8	
12	29330011391	气弹簧	AIR SPRING	Y	4	
13	4016000114	销GB91-2*16EpZn-Q235A	PIN GB91-2*16EpZn-Q235A	N	16	
14	29330000241	转板	TURN PLATE	N	2	
15	4016000119	销GB91-3.2*16EpZn-Q235A	PIN GB91-3.2*16EpZn-Q235A	N	2	
16	4015000162	垫圈GB97.1-10EpZn-300HV	WASHER GB97.1-10EpZn-300HV	N	2	
17	4015000207	垫圈GB97.1-6EpZn-300HV	WASHER	N	16	
18	29330011171	右扶手	RIGHT HANDRAIL	N	1	
19	29330011151	左扶手	LEFT HANDRAIL	N	1	
20	29330011291	上盖板	WPPER HOOD	Y	1	
21	4015000197	垫圈GB96.1-10EpZn-300HV	WASHER GB96.1-10EpZn-300HV	N	6	
22	4011000081	螺栓GB5783-M10*20EpZn-8.8	BOLT GB5783-M10*20EpZn-8.8	N	6	
23	29330000092	前卡板	FRONT PLATE	N	2	
24	29330006571	后卡板	REAR PLATE	N	2	

发动机罩总成 HOOD OF DIESEL ENGINE ASSEMBLY

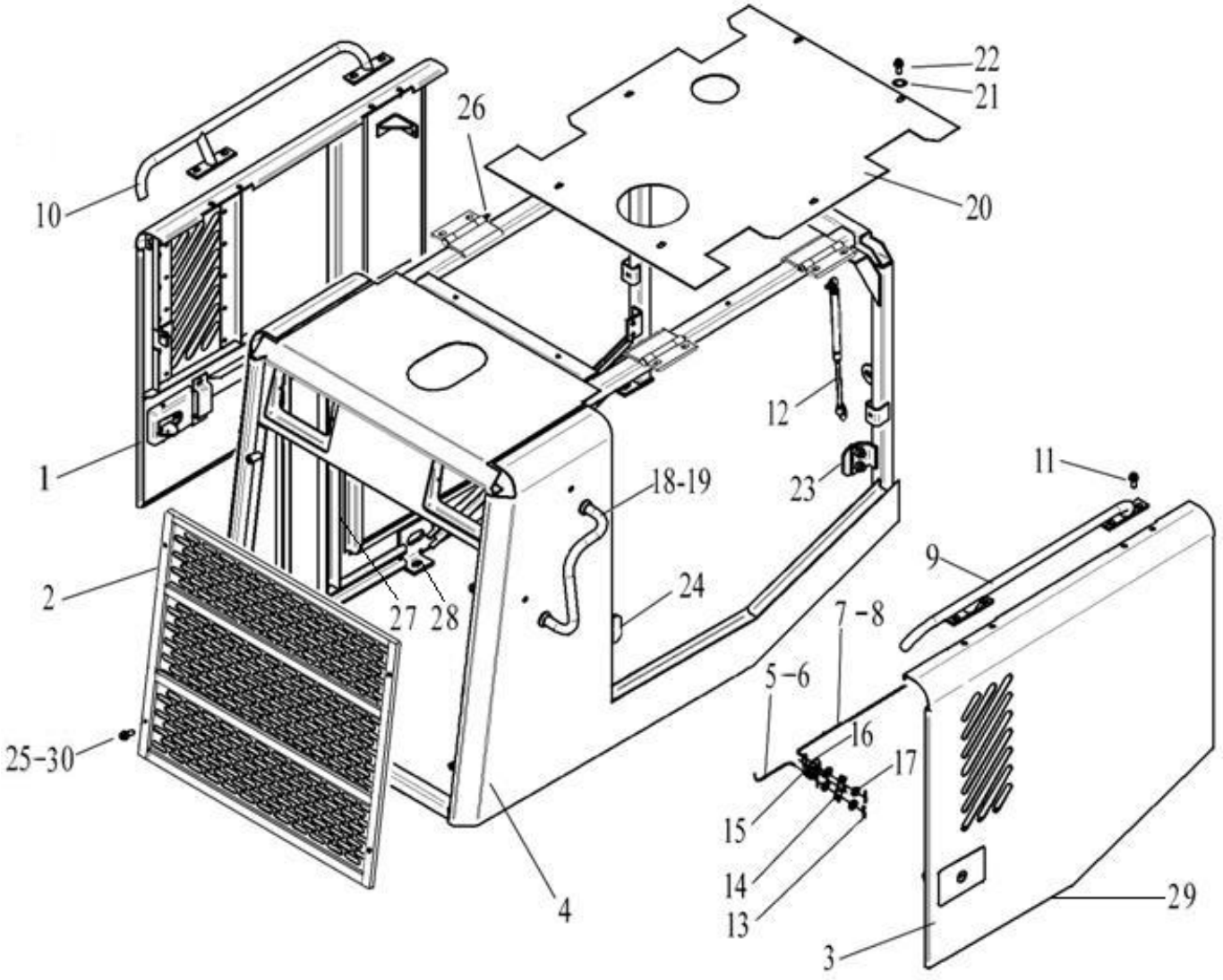

序号 Key	零件代号 Part No.	名称 Description		是否配件 Spare parts Y/N	数量 Qty	备注 Remarks
25	4014000033	螺钉GB70.1-M8*16EpZn-8.8	BOLT GB70.1-M8*16EpZn-8.8	N	4	
26	4030000306	油杯JB7940.2-45°M6	OIL CUP JB7940.2-45°M6	Y	4	
27	4090000069	GB7526-760卡子胶条	RUBBER	N	2	
28	4011000560	螺栓GB16674-M12*25EpZn-8.8	BOLT GB16674-M12*25EpZn-8.8	N	24	
29	4030000226	卡子胶条GB7526-1000-胶条	RUBBER	N	2	
30	29330009752	橡胶塞	RUBBER STOPPER	N	4	
30	29330009751	橡胶塞	RUBBER STOPPER	N	4	
31	29330010952	发动机罩总成	HOOD OF DIESEL ENGINE ASSEMBLY	Y	1	

左台架总成　LEFT BENCH ASSEMBLY

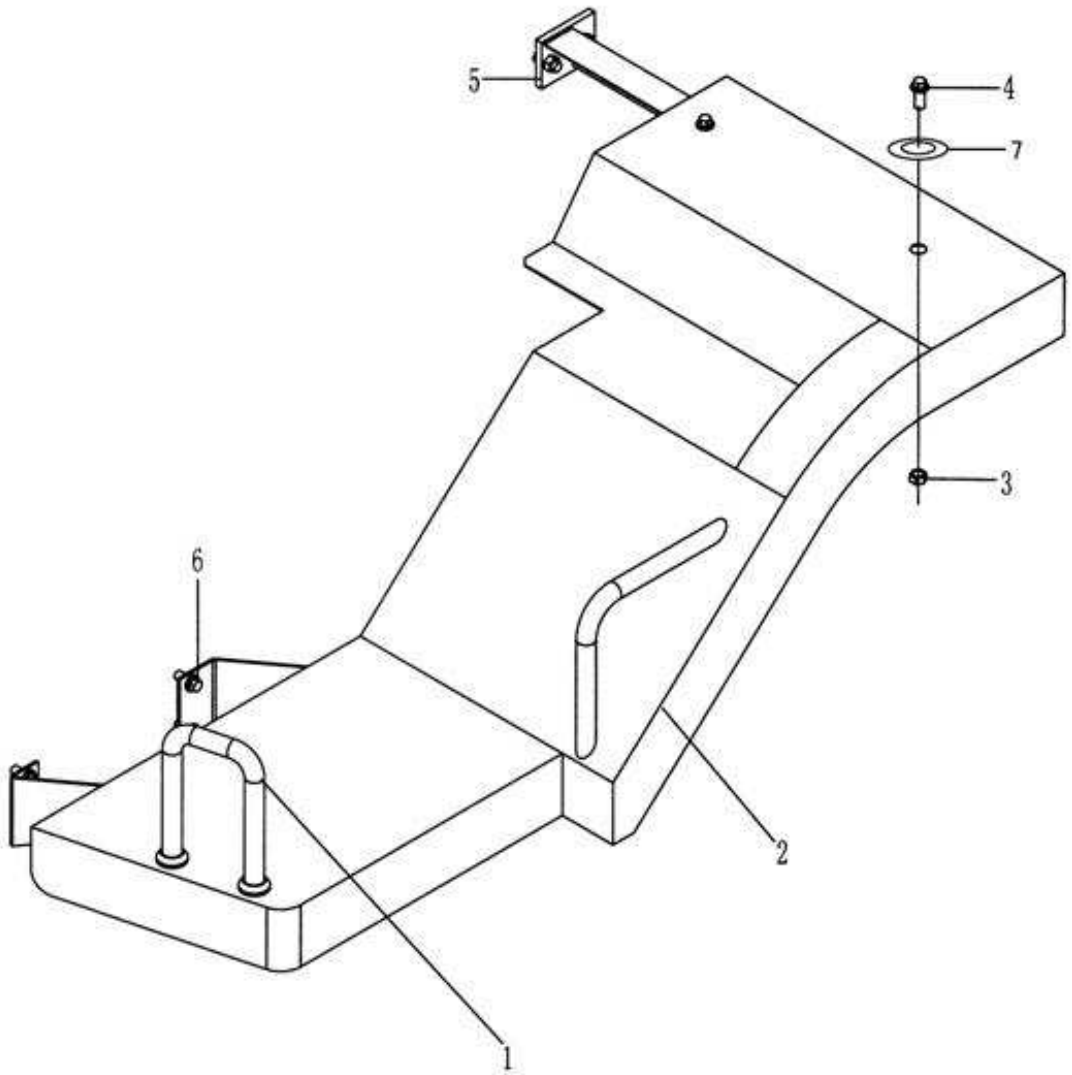

序号 Key	零件代号 Part No.	名称 Description		是否配件 Spare parts Y/N	数量 Qty	备注 Remarks
1	29340012142	前扶手	FRONT HANDRAIL	Y	1	
2	29340008701	左台架	LEFT BENCH	Y	1	
3	4013000011	螺母GB6170-M12EpZn-8	NUT GB6170-M12EpZn-8	N	2	
4	4011000560	螺栓GB16674-M12*25EpZn-8.8	BOLT GB16674-M12*25EpZn-8.8	N	6	
5	29340012161	左支撑架	LEFT SUPPORT FRAME	Y	1	
6	4011000137	螺栓GB16674-M12*20EpZn-8.8	BOLT GB16674-M12*20EpZn-8.8	N	4	
7	4015000168	垫圈GB97.1-12EpZn-300HV	WASHER GB97.1-12EpZn-300HV	N	2	

右台架总成　RIGHT BENCH ASSEMBLY

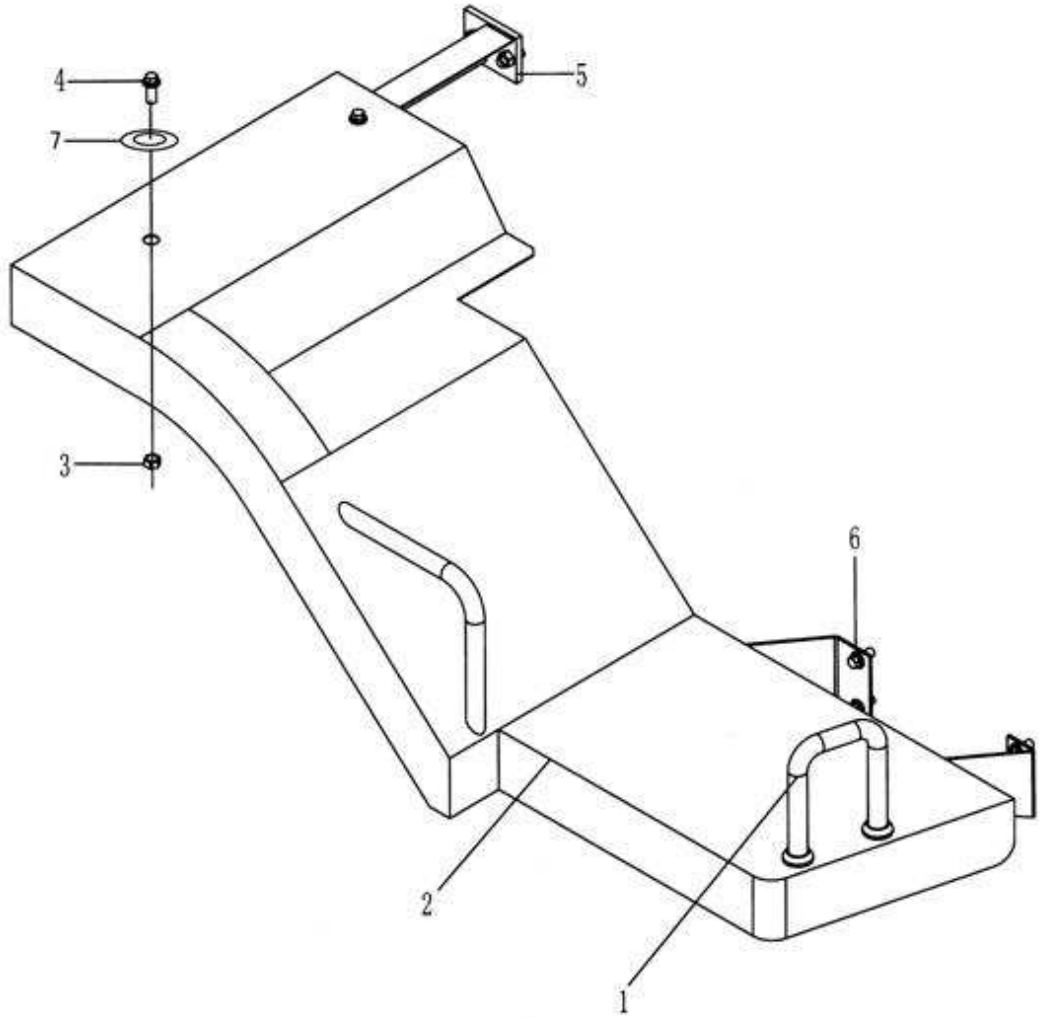

序号 Key	零件代号 Part No.	名称 Description		是否配件 Spare parts Y/N	数量 Qty	备注 Remarks
1	29340012142	前扶手	FRONT HANDRAIL	Y	1	
2	29340008512	右台架	RIGHT BENCH	Y	1	
3	4013000011	螺母GB6170-M12EpZn-8	NUT GB6170-M12EpZn-8	N	2	
4	4011000560	螺栓GB16674-M12*25EpZn-8.8	BOLT GB16674-M12*25EpZn-8.8	N	6	
5	2120900056	右支承架	RIGHT SUPPORT FRAME	Y	1	
6	4011000137	螺栓GB16674-M12*20EpZn-8.8	BOLT GB16674-M12*20EpZn-8.8	N	4	
7	4015000168	垫圈GB97.1-12EpZn-300HV	WASHER GB97.1-12EpZn-300HV	N	2	

标志与标识 MARK AND LOGO

序号 Key	零件代号 Part No.	名称 Description		是否配件 Spare parts Y/N	数量 Qty	备注 Remarks
1	29360009151	严禁站人标志	STATION LOGO IS STRICTLY PROHIBITED PERSON	N	2	
2	29360008741	提升臂位置安全标志	ARM POSITION TO ENHANCE SAFETY SIGNS	N	2	
3	29360009781	LG938标志（右）	LG938 SIGN(RIGHT)	N	1	
4	29360009771	LG938标志（左）	LG938 SIGN(LEFT)	N	1	
5	4044000052	启动开关警示标志LGB401-D04/E	WARNING SIGNS LGB401-D04 / E	N	1	
6	29360009271	阅读说明书标志	READ THE MANUAL SIGNS	N	1	
7	29360009531	驾驶室门注意标志	ATTENTION TO THE CAB DOOR SIGNS	N	2	
8	29360009511	润滑示意图	LUBRICATION DIAGRAM	N	1	
9	29360008781	铰接转向图形标志	GRAPHIC SIGNS ARTICULATED STEERING	N	2	
10	4044000071	装载机工作装置操纵指示标志2 LGB401-G03	SIGNAGE 2 LGB401-G03	N	1	
11	29360009161	台架注意标志	NOTE BENCH MARK	N	2	
12	29360008511	手控制动阀标志	MANUAL CONTROL SIGNS	N	1	
13	29360009171	液压油箱标志	HYDRAULIC TANK LOGO	N	1	
14	29360007781	临工标志	LINGONG SIGNS	N	2	
15	29360009181	高温警告标志	HIGH TEMPERATURE WARNING SIGNS	N	1	
16	29360007852	防滑垫	NON-SLIP MAT	N	4	
16	29360007851	防滑垫	NON-SLIP MAT	N	4	
17	26360000121	高温油和水的注意标志	HIGH TEMPERATURE ATTENTION SIGNS	N	1	
18	29360009211	机器回转警告标志	WARNING SIGNS ROTARY MACHINES	N	2	
19	29360009221	接触机器标志	ACCSEE TO THE MACHINE MARKS	N	2	
20	29360009191	禁止明火标志	SIGNS BAN ON OPEN FIRES	N	1	
21	29360009201	燃油箱标志	FUEL TANK MARKING	N	1	
22	4044000018	起吊标志LGB401-F01	LIFTING SIGNS LGB401-F01	N	4	
23	4044000017	山东临工图形标志LGB401-E02-265	GRAPHIC SIGNS LINGONG LGB401-E02-265	N	1	

标志与标识 MARK AND LOGO

序号 Key	零件代号 Part No.	名称 Description		是否配件 Spare parts Y/N	数量 Qty	备注 Remarks
24	4044000031	标志LGB401-E01-120	LGB401-E01-120	N	1	
25	29360009541	电压危险标志	DANGEROUS VOTAGE SIGNS	N	1	
26	29360009251	安全带警告标志	SEAT BELT WARNING SIGNS	N	1	
27	29360009261	规避噪音标志	SIGNS TO AVOID NOISE	N	1	
28	29360009281	单独驾驶标志	INDIVIDUAL DRIVING SIGNS	N	1	
29	29360009291	启动前检查标志	CHECK MARK	N	1	
30	29360009231	规避翻滚标志	SIGNS TO AVOID ROLLING	N	1	
31	29360009571	标志与标识	LOGO PACKAGE	Y	1	
32	29360009570011	安全标识包	SAFETY LOGO PACKAGE	Y	1	

电瓶箱总成 BATTERY CASE ASSEMBLY

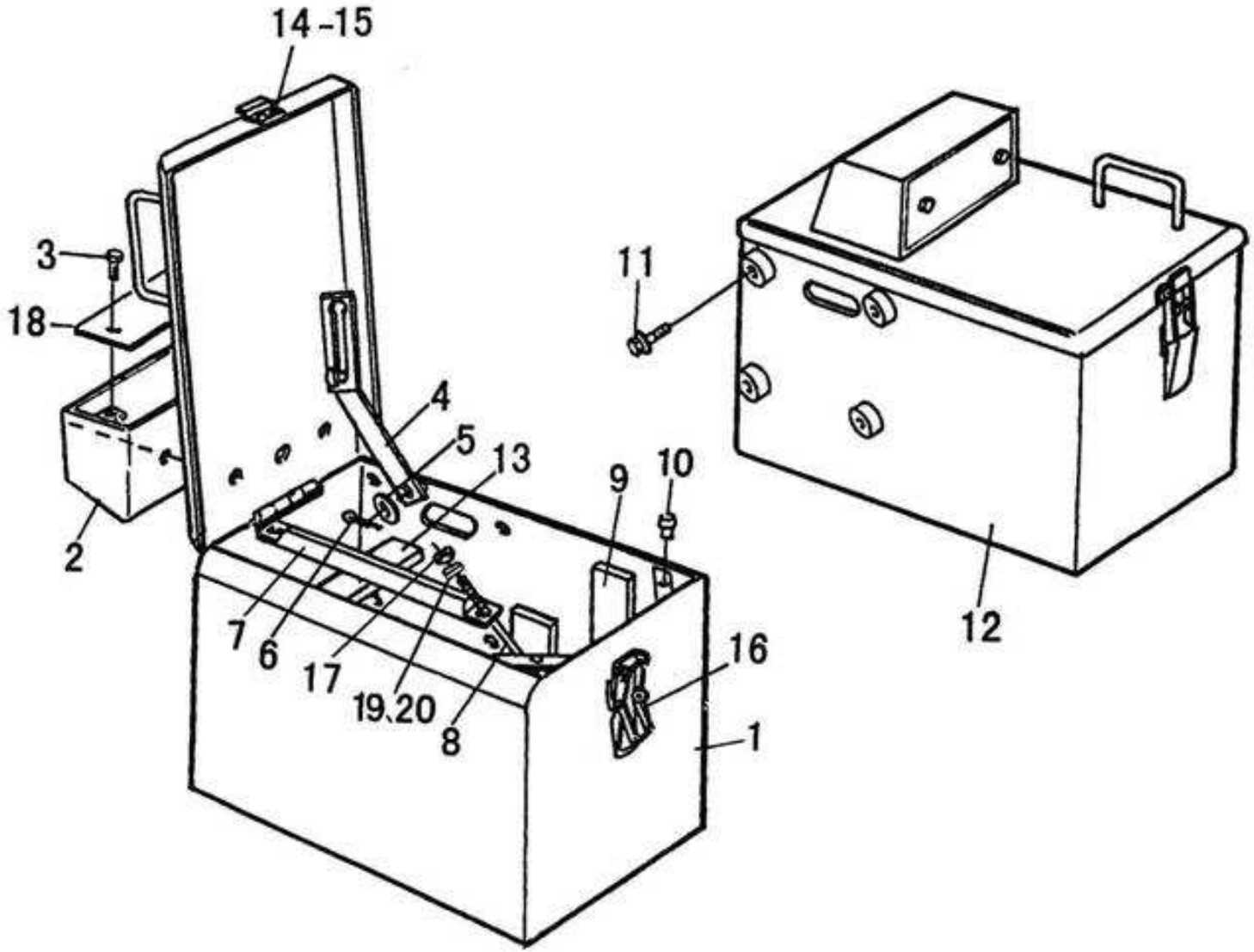

序号 Key	零件代号 Part No.	名称 Description		是否配件 Spare parts Y/N	数量 Qty	备注 Remarks
1	29340010731	右电瓶箱	RIGHT BATTARY BOX	Y	1	
2	29340002431	灯架	LAMP BRACKET	Y	2	
3	4011000461	螺栓GB16674-M8*16EpZn-8.8	BOLT GB16674-M8*16EpZn-8.8	N	4	
4	29340009091	拉杆	LINK ASSEM	Y	2	
5	4015000168	垫圈GB97.1-12EpZn-300HV	WASHER GB97.1-12EpZn-300HV	N	4	
6	4016000035	开口销GB91-4*20EpZn-Q235A	SPLIT PIN GB91-4*20-EpZn-Q235A	N	2	
7	29340009111	锁紧角钢	LOCKING ANGLE BAR	Y	2	
8	29340009121	锁紧螺杆	CLAMP BOLT	Y	4	
9	29340009081	侧胶垫	RUBBER PAD	Y	4	
10	29340009101	橡胶塞	RUBBER PLUG	Y	4	
11	4011000150	螺栓GB16674-M16*55EpZn-8.8	BOLT GB16674-M16*35-EpZn-8.8	N	8	
12	29340009071	左电瓶箱	LEFT BATTARY BOX	Y	1	
13	29340000131	下胶垫	RUBBER PAD	Y	4	
14	4014000023	螺钉GB818-M5*10EpZn-4.8	SCREW GB818-M5*10EpZn-4.8	N	10	
15	4015000110	垫圈GB97.1-5EpZn-300HV	WASHER GB97.1-5EpZn-300HV	N	10	
16	4190000025	扣锁NBxs1013	LOCK NBXS1013	Y	2	
17	4013000033	螺母GB6170-M8EpZn-8	NUT GB6170-M8EpZn-8	N	4	
18	29340002442	后板	PLATE	Y	1	
19	4015000036	垫圈GB93-8-65Mn	WASHER GB93-8-65Mn	N	4	
20	4015000072	垫圈GB97.1-8EpZn-300HV	WASHER GB97.1-8EpZn-300HV	N	4	

下梯总成　DOWN LADDER ASSEMBLY

序号 Key	零件代号 Part No.	名称 Description		是否配件 Spare parts Y/N	数量 Qty	备注 Remarks
1	4011000560	螺栓GB16674-M12*25EpZn-8.8	BOLT GB16674-M12*25EpZn-8.8	N	4	
2	2120900924	下梯	DOWN LADDER	Y	1	
3	4011000474	螺栓GB16674-M10*25EpZn-8.8	BOLT GB16674-M10*25EpZn-8.8	N	4	
4	29340000571	软梯	SOFT LADDER	Y	1	
5	4013000007	螺母GB6170-M10EpZn-8	NUT GB6170-M10EpZn-8	N	4	

N　空调系统
AIR CONDITIONER SYSTEM

山 东 临 工 工 程 机 械 有 限 公 司
SHANDONG LINGONG CONSTRUCTION MACHINERY CO.,LTD.

空调系统 AIR CONDITIONER SYSTEM

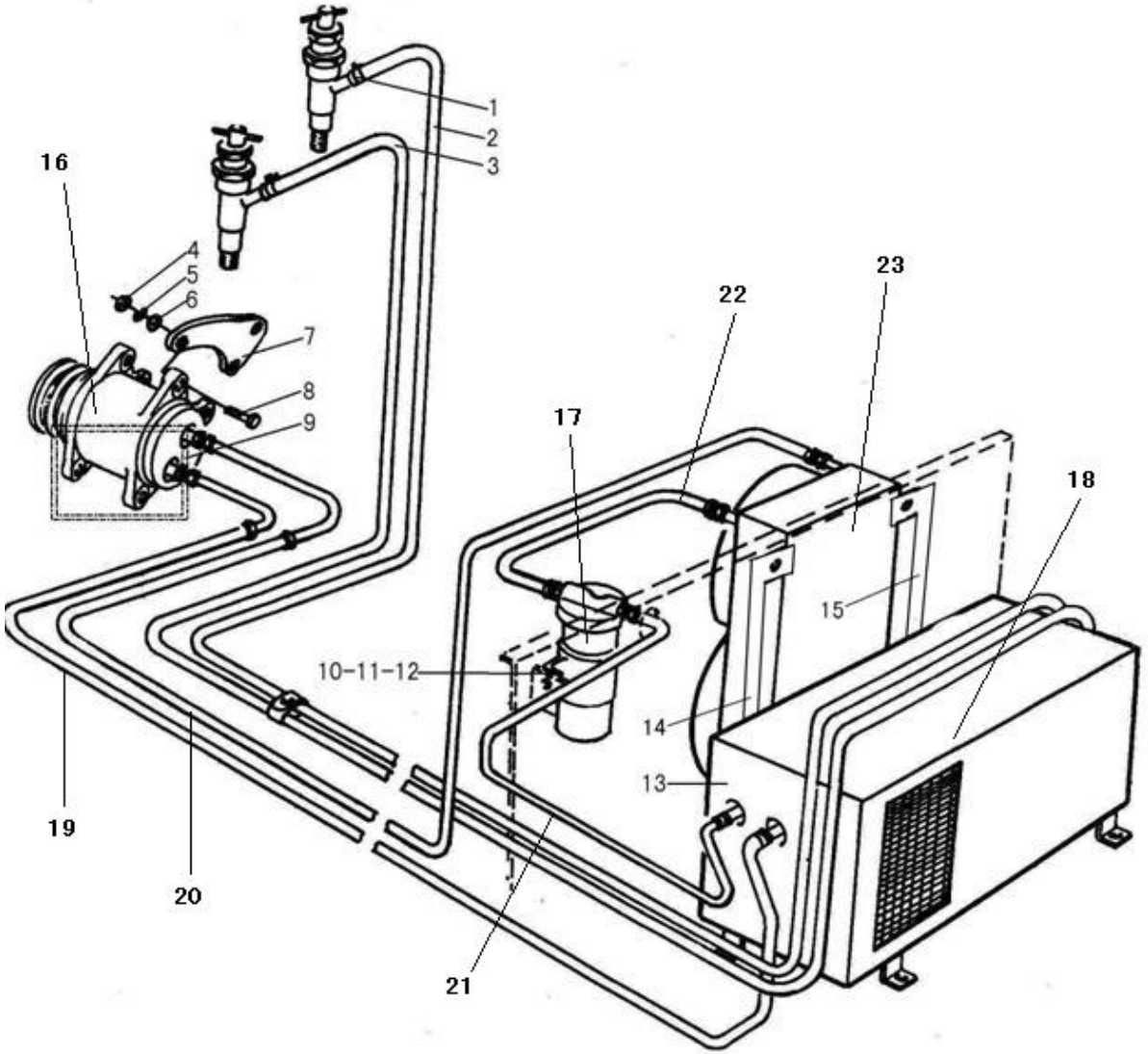

序号 Key	零件代号 Part No.	名称 Description		是否配件 Spare parts Y/N	数量 Qty	备注 Remarks
1	4120000075	胶管夹箍Q/ZB251-0.5	CLAMP Q/ZB251-1/2"	Y	4	
2	4120000049	胶管JB8406-B16*2600	RUBBER TUBE JB8406-B16X2600	Y	1	
3	4120000119	胶管JB8406-B16*2300	RUBBER TUBE JB8406-B16X2300	Y	1	
4	4013000007	螺母GB6170-M10EpZn-8	NUT GB6170-M10EpZn-8	N	8	
5	4015000162	垫圈GB97.1-10EpZn-300HV	WASHER GB97.1-10EpZn-300HV	N	8	
6	4015000025	垫圈GB93-10-65Mn	WASHER GB93-10-65Mn	N	8	
7	29350008112	托板	SUPPORT PLATE	Y	1	
8	4011000085	螺栓GB5783-M10*35EpZn-8.8	BOLT GB5783-M10*35EpZn-8.8	N	8	
9	29350007812	压缩机支架	COMPRESSOR SUPPORT	Y	1	
10	4011000474	螺栓GB16674-M10*25EpZn-8.8	BOLT GB16674-M10*25EpZn-8.8	N	8	
11	4013000007	螺母GB6170-M10EpZn-8	NUT GB6170-M10EpZn-8	N	4	
12	29350007881	储液罐支架	DRYER BEARING	Y	1	
13	4190000472	CD30L17空调	AIR CONDITIONER CD30L17	Y	1	
14	29350007801	前支板	FRONT SUPPORTING PLATE	Y	1	
15	29350007791	后支板	REAR SUPPORTING PLATE	Y	1	
16	4130000420	SE5H14压缩机	COMPRESSOR ASSEMBLY	Y	1	
17	4130000419	ZG30.06XG储液罐	RECEIVER	Y	1	
18	4130000415	ZG30LK.11蒸发器	EVAPORATOR	Y	1	
19	4120001647	管路：蒸发器-压缩机03	PIPE EVAPORATOR-COMPRESSOR	Y	1	
20	4120001809	管路：压缩机-冷凝器2400	PIPE COMPRESSOR-CONDENSATOR	Y	1	
21	4120001515	管路：储液罐-蒸发器2100	PIPE RECEIVER-EVAPORATOR	Y	1	
22	4120001514	管路：冷凝器-储液罐2100	PIPE CONDENSER-RECEIVER	Y	1	
23	4130000417	ZG30.05X2冷凝器	CONDENSATOR	Y	1	

O　电气系统
ELECTRIC SYSTEM

山 东 临 工 工 程 机 械 有 限 公 司

SHANDONG LINGONG CONSTRUCTION MACHINERY CO.,LTD.

电气系统 ELECTRIC SYSTEM

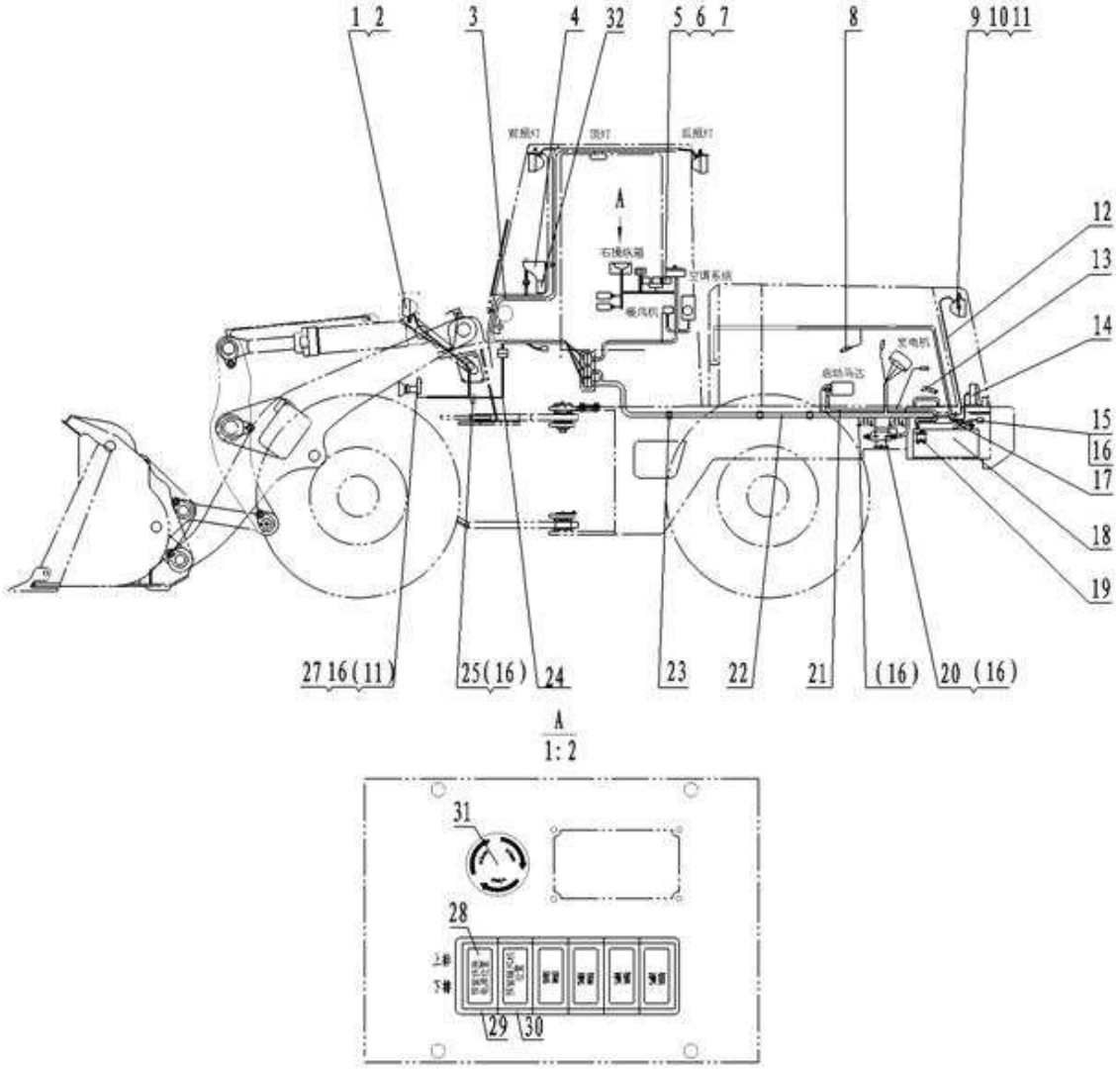

序号	零件代号	名称		是否配件	数量	备注
Key	Part No.	Description		Spare parts Y/N	Qty	Remarks
1	4130000542	前左组合灯LFLDH4-24V	LEFT FRONT HEAD LAMP LFLDH4-24V	Y	1	
2	4130000543	前右组合灯LFRDH4-24V	RIGHT FRONT HEAD LAMP LFRDH4-24V	Y	1	
3	29370011812	仪表台线束总成	INSTRUMENT DESK HARNESS	Y	1	
4	29370012171	仪表盘总成Y938	PANELY938	Y	1	
5	4130000011	中间继电器JD2914	MIDDLE RELAY JD2914	Y	6	
6	4014000048	螺钉GB818-M5*12EpZn-4.8	SCREW GB818-M5*12EpZn-4.8	N	5	
7	4015000110	垫圈GB97.1-5EpZn-300HV	WASHER GB97.1-5EpZn-300HV	N	5	
8	4130000329	隔膜式压力开关0166-40404-1-016	PRESS SWITCH 0166-40404-1-016	Y	1	
9	4130000545	后大灯LRDH4-24V	REAR LARGE LAMP LRDH4-24V	Y	2	
10	4014000026	螺钉GB818-M6*16EpZn-4.8	SCREW GB818-M6*16EpZn-4.8	N	4	
11	4015000207	垫圈GB97.1-6EpZn-300HV	WASHER	N	6	
12	29370009331	后罩线束	COVER HARNESS	Y	1	
13	29370009341	蓄电池接地线	EARTH WIRE	Y	2	
14	4130000213	后尾灯LRTD－24V	REAR LAMP	Y	2	
15	4130000121	倒车蜂鸣器KSHM-12F4	ANNUNCIATOR KSHM-12F4	Y	1	
16	4011000461	螺栓GB16674-M8*16EpZn-8.8	BOLT GB16674-M8*16EpZn-8.8	N	14	
17	29370009361	蓄电池串联线	STORAGE BATTERY WIRE	Y	1	
18	4130000057	蓄电池6-QW-120B	BATTERY	Y	2	
19	4130000427	电源开关K01K18-A	POWER SWITCH	Y	1	
20	4130000005	蓄电池继电器DK2312A	MAIN SWITCH OF POWER SOURCE	Y	1	
21	29370009371	启动马达线	LINE FROM SWITCH TO MOTOR	Y	1	
22	29370004533	后车架线束	BODY WIRING HARNESS	Y	1	
23	4190000020	扎丝LG13-ZS4*250	CLIP LG13-ZS4*250	Y	60	
24	29370011493	前车架线束	BODY WIRING HARNESS	Y	1	

电气系统 ELECTRIC SYSTEM

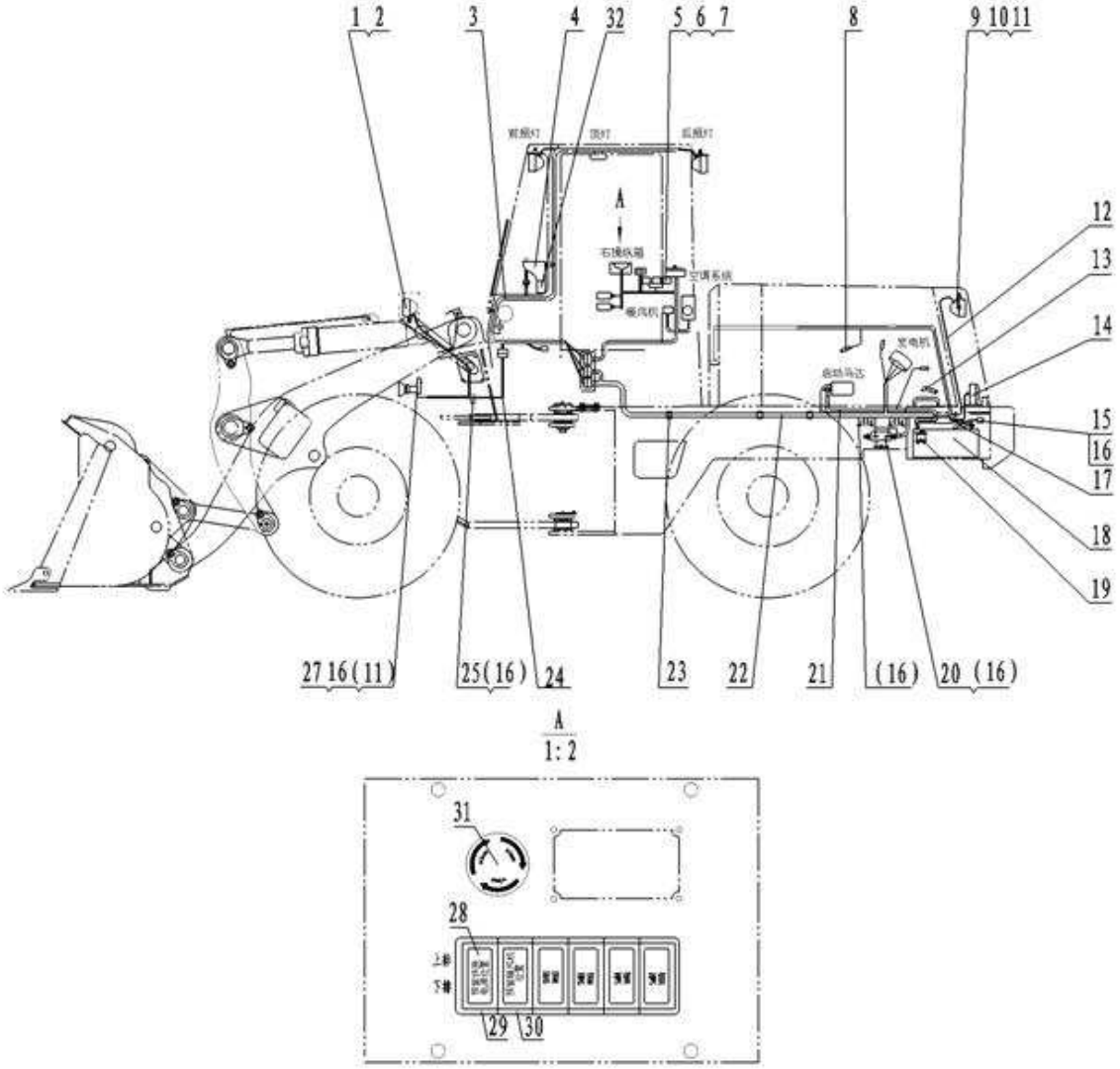

序号 Key	零件代号 Part No.	名称 Description		是否配件 Spare parts Y/N	数量 Qty	备注 Remarks
25	29350000021	管夹	PIPE NIP	Y	5	
26	4014000024	螺钉GB818-M6*10EpZn-4.8	SCREW GB818-M6*10EpZn-4.8	N	2	
27	4130000009	双音盆形喇叭DL125-24V	ELECTRIC HORN DL125-24V	Y	1	
28	4130000496	盖板JK931-01GB	COVER PLATE JK931-01GB	Y	6	
29	4130000498	侧边单框架JK931-01CKJ	SIDE FRAME JK931-01CKJ	Y	2	
30	4130000497	中间单框架JK931-01ZKJ	MIDDLE FRAME JK931-01ZKJ	Y	4	
31	4130000060	手制动开关LA39-01Z	HAND BRAKE SWITCH LA39-01Z	Y	1	
32	29370012711	仪表台总成	INSTRUMENT DESK	N	1	

仪表盘总成 PANEL ASSEMBLY

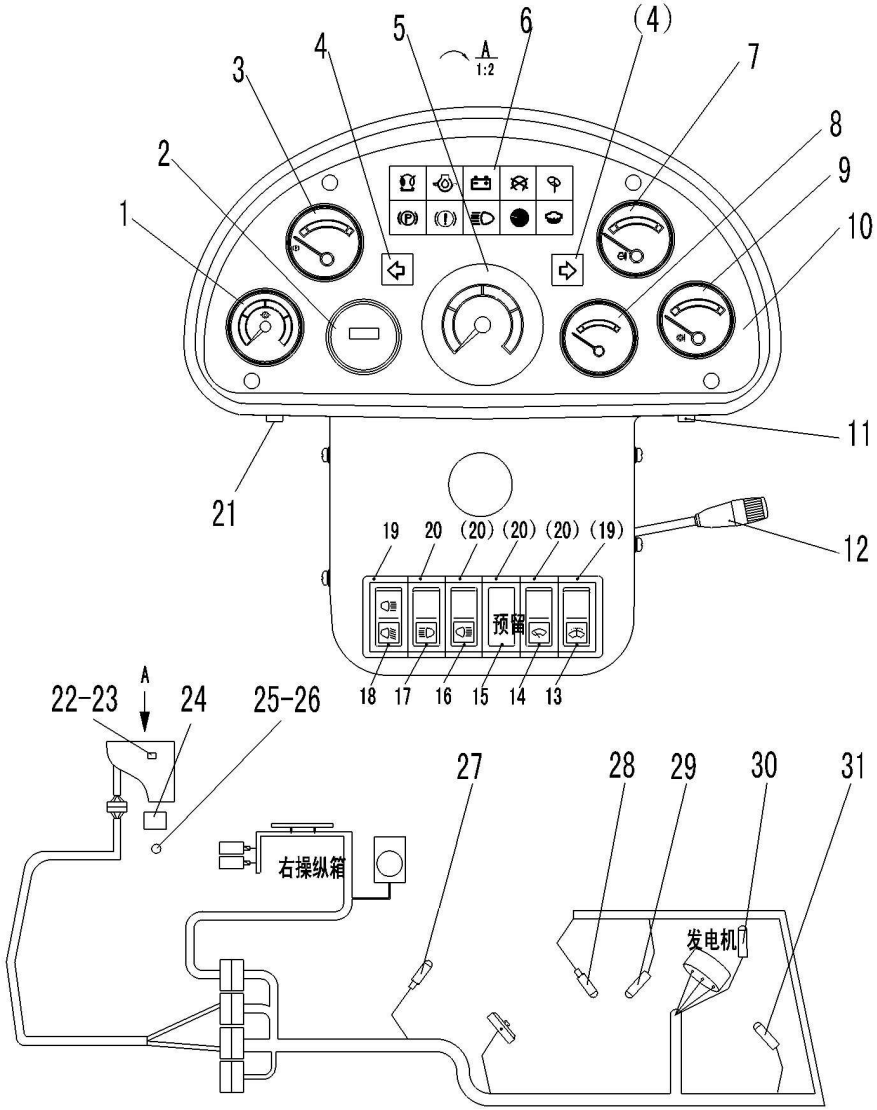

序号 Key	零件代号 Part No.	名称 Description		是否配件 Spare parts Y/N	数量 Qty	备注 Remarks
1	4130000317	变速箱压力表YY04-04A3	GEARBOX OIL PRESSURE GAUGE YY04-04A3	Y	1	
2	4130000405	工作计时表GS-3	WORKING HOUR METER GS-3	Y	1	
3	4130000318	制动气压表YY242-2L2	BRAKE AIR PRESSURE GAUGE YY242-2L2	Y	1	
4	4130000601	转向指示灯ZL2-ZX	STEERING INDICATED LAMP ZL2-ZX	Y	2	
5	4130000407	车速表CS905-1	SPEED GAUGE CS905-1	Y	1	
6	4130000602	指示灯组件ZL2-ZJ	INDICATOR LAMP ASSEMBLY ZL2-ZJ	Y	1	
7	4130000289	水温表SW201C	ENGINE WATER TEMPERATURE GAUGE SW201C	Y	1	
8	4130000209	油位表RY242-2A	FUEL LEVEL GAUGE RY242-2A	Y	1	
9	4130000286	油温表YW201A	OIL TEMPERATURE GAUGE YW201A	Y	1	
10	4130000608	仪表盘面板ZL2-MB1	PANEL ZL2-MB1	Y	1	
11	4130000432	电锁JK412A	STARTING SWITCH JK412A	Y	1	
12	4130000021	组合开关LG13-ZHK	COMBINED SWTICH LG13-ZHK	Y	1	
13	4130000499	喷水开关JK931-01PS	SPRAY WATER BUTTON-SWITCH JK931-01PS	Y	1	
14	4130000493	刮雨器开关JK931-01GYQ	WIPER BUTTON-SWITCH JK931-01GYQ	Y	1	
15	4130000496	盖板JK931-01GB	COVER PLATE JK931-01GB	Y	1	
16	4130000491	后照灯开关JK931-01HZD	BACKWARD LIGHTING BUTTON-SWITCH JK931-01HZD	Y	1	
17	4130000490	前照灯开关JK931-01QZD	FORWARD LIGHTING BUTTON-SWITCH JK931-01QZD	Y	1	
18	4130000494	后大灯开关JK931-01HDD	REAR BIG LAMP BUTTON-SWITCH JK931-01HDD	Y	1	
19	4130000498	侧边单框架JK931-01CKJ	SIDE FRAME JK931-01CKJ	Y	2	
20	4130000497	中间单框架JK931-01ZKJ	MIDDLE FRAME JK931-01ZKJ	Y	4	
21	4130000426	报警按钮开关LD62Z-050	ALARM BUTTON SWITCH LD62Z-050	Y	1	
22	4130000022	闪光器SG252	FLASH RELAY SG252	Y	1	
23	4130000587	蜂鸣器SFM-27	ANNUNCIATOR SFM-27	Y	2	
24	4130000309	保险丝盒BX2203HB-1	FUSE BOX BX2203HB-1	Y	1	

仪表盘总成 PANEL ASSEMBLY

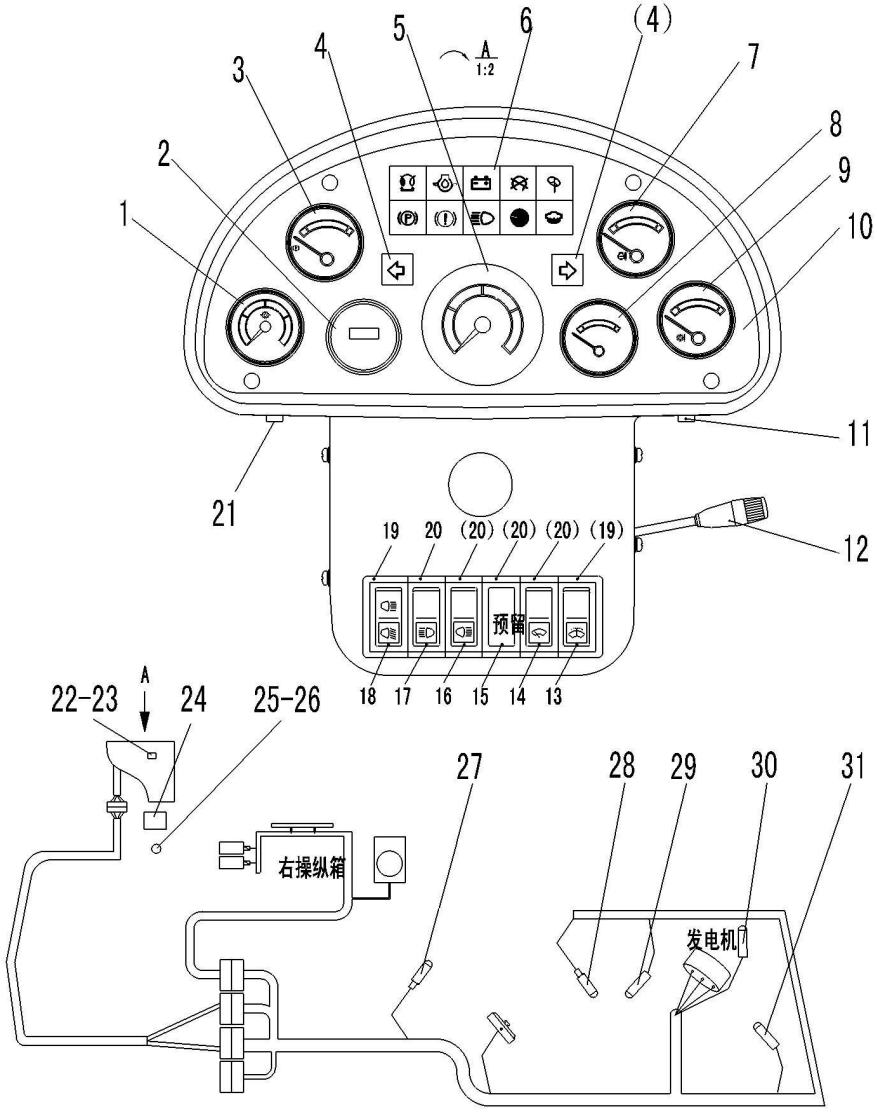

序号 Key	零件代号 Part No.	名称 Description		是否配件 Spare parts Y/N	数量 Qty	备注 Remarks
25	4130000331	备用插头8JA002262-001	STANDBY PLUG 8JA002262-001	Y	1	
26	4130000332	备用插座8JB001946-011	STANDBY SOCKET 8JB001946-011	Y	1	
27	4130000308	制动气压传感器YG901C3	BRAKE AIR PRESSURE SENSOR YG901C3	Y	1	
28	4130000410	转速传感器ZG901（M18*1.5*100）	ROTATIONAL SPEED SENSOR ZG901（M18*1.5*100）	Y	1	
29	4130000065	变矩器油温传感器WG202A	TORQUE CONVERTER OIL TEMPERATURE SENSOR WG202A	Y	1	
30	4130000066	水温传感器WG201	WATER TEMPERATURE SENSOR WG201	Y	1	
31	4130000302	油位传感器RG2268-M14	OIL LEVEL SENSOR RG2268-M14	Y	1	

仪表台总成　PANEL ASSEMBLY

序号 Key	零件代号 Part No.	名称 Description		是否配件 Spare parts Y/N	数量 Qty	备注 Remarks
1	4120001548	方向盘LG20-FXP-01	STEERING WHEEL LG20-FXP-01	Y	1	
2	4013000096	螺母GB6171-M16*1.5EpZn-8	NUT GB6171-M16*1.5EpZn-8	N	1	
3	4130000605	仪表盘壳体ZL2-KT	SHELL ZL2-KT	Y	1	
4	4014000088	螺钉GB818-M5*16EpZn-4.8	SCREW GB818-M5*16EpZn-4.8	N	14	
5	4015000110	垫圈GB97.1-5EpZn-300HV	WASHER GB97.1-5EpZn-300HV	N	14	
6	4190000704	可调仪表盘支架（配YD13箱）	BRACKET	Y	1	
7	4120001317	转向器BZZ5-500	STEERING GEAR BZZ5-500	Y	1	
8	4014000164	螺钉GB819.1-M6*35EpZn-4.8	SCREW GB819.1-M6*35EpZn-4.8	N	4	
9	4120001980	转向柱LG20-ZXZ-12	STEERING COLUMU LG20-ZXZ-12	Y	1	
10	4014000040	螺钉GB818-M6*20EpZn-4.8	SCREW GB818-M6*20EpZn-4.8	N	1	
11	4015000207	垫圈GB97.1-6EpZn-300HV	WASHER	N	5	
12	4014000026	螺钉GB818-M6*16EpZn-4.8	SCREW GB818-M6*16EpZn-4.8	N	4	
13	4011000320	螺栓GB16674-M12*40EpZn-8.8	BOLT GB16674-M12*40EpZn-8.8	N	4	
14	4190000842	仪表盘骨架	FRAME	Y	1	
15	29050012271	变速压力油管	OILTUBE OF TRAMISSION PRESSURE	Y	1	
16	4011000474	螺栓GB16674-M10*25EpZn-8.8	BOLT GB16674-M10*25EpZn-8.8	N	4	