RUTHZIL TRATOR COMERCIAL DE PEÇAS LTDA 11 97083-6812 ROLANDO

LG938L轮式装载机

零部件图册

LG938L WHEEL LOADER PARTS CATALOG

SDLG SHANDONG LINGONG

山 东 临 工 工 程 机 械 有 限 公 司

SHANDONG LINGONG CONSTRUCTION MACHINERY CO.,LTD.

配件与服务Spare parts and services

对于山东临工机器的所有者来说，只有山东临工配件和服务才能够使您的机器更好地保持原有的特性。

For the owner of the machines of SDLG,only the space parts and services of SDLG can mark your machine to better maintain the original features.

只有山东临工才能够为您提供完美匹配且优质纯正的配件和对您的机器了如指掌的专业维修人员。这样才能保证及其可持续的高产能和更长的使用寿命。

Only SDLG is able toprovide you with the perfect match of pure quality spare parts for your machine and knowledge of professional maintenance staff.Only in this way it can ensure sustainable high productivity and longer service life.

LG938L轮式装载机 零部件图册
LG938L WHEEL LOADER PARTS CATALOG

2009 年 2 月 第 1 版 第 1 次印刷

2009-2 Version 1 Printed 1

山 东 临 工 程 机 械 有 限 公 司

SHANDONG LINGONG CONSTRUCTION MACHINERY CO.,LTD.

地址：中国·临沂经济开发区临工工业园

Add：Lingong Industry Park,Linyi Economic Deve l opment Zone,Shandong,china

电话：86-0539-8785668 Tel：86-0539-8785624/86-0531-66590955

传真：86-0539-8785698 Fax：86-0539-8785618/86-0531-66590959

技术服务：86-0539-8785800 400-6587999 Web：www.sdlg.cn

前 言

LG938L轮式装载机零部件图册，是为了方便用户使用、维修和保养而绘制的，以供在使用过程中查阅及参考，也可帮助用户了解本机的结构和装配关系。发动机的零部件详见其随机资料，本图册不再绘出。

本图册按系统划分绘制出了各零部件的图形及相互装配关系。凡装机后不可拆卸的部件（如焊接件、铆合件），只标出部件代号，不另列其组成零件。本图册明细表采用中英文对照编排。

本图册主要根据标准型产品(订货号E3815215GK6)编绘，其它非标准配置，可参照执行，详情请咨询山东临工、或当地经销商、或登录山东临工网站查询。随着科技的进步，产品将会不断改进，故本图册的内容可能会有部分与以后的产品不一致，恕不另行通知。敬请用户在定购配件时，指明所购整车的出厂日期和编号。

编者

2009年12月

FOREWORD

THIS PARTS LIST OF LG938L WHEEL LOADER IS MADE FOR THE CONVENIENCE OF USERS TO USE ,REPAIR AND MAINTAIN THE MACHINE,AND IT CAN BE REFERED IN THE PROCESS OF USING.IT CAN ALSO HELP THE USERS TO BE FAMILIAR WITH THE CONSTRUCTION AND ASSEMBLY RELATION OF THE MACHINE. THE PART OF THE ENGINE IS SHOWED IN DETAIL IN ITS STRUCTION HANDBOOK.SO THIS CATALOG DOES NOT CONTAIN THE ENGING PART LIST.

THE CATALOG CONTAINS THE PART DRAWINGS OF DEFERENT ASSEMBLIES,SHOWING THE SHAPE OF THE PARTS AS WELL AS THE ASSEMBLING RELATION.THE COMPONENTS WHICH CAN NOT BE TAKEN APART (SUCH AS THE WELDMENT OR RIVETED ASSEMBLIES) ARE INDICATED ONLY BY THEIR COMPONET NUMBERS WITHOUT THE CONSISTING PART NUMBERS .THE LIST IN THE CATALOG IS ARRANGED BY CHINESE VERSUS ENGLISH.

THIS CATALOG IS MAINLY BASED ON THE STANDARD PRODUCT(ORDER NUMBER E3815215G36) THE OTHERS OF NONSTANDARD PRODUCT CAN REFER THE STANDARD PRODUCT,AND THE DETAILED INFORMATION CAN BE KNOWN FROM SHANDONG LINGONG,THE LOACAL DEALER OR LINGONG WEBSITE ALTERATIONS IN DESIGN ARE NECESSARILY WITH THE THECHNICAL DEVELOPMENT SO SOME CONTENT IN THE CATALOG PROBABLY IS NOT CONSISTANT WITH THE FUTURE PRODUCTS,AND THIS WILL NOT NOTICE USERS.THEREFORE WHEN ORDERING SPARE PARTS, USERS ARE KINDLY REQUSETED TO INFORM US THE MANUFACTURING DATE AND BATCHNUMBER OF THE WHEEL LOADER.

THE COMPILER

2009.12

目录 CONTENTS

A. 发动机系统

A. DIESEL ENGINE SYSTEM

发动机总成 ····· A1-2901001605
DIESEL ENGINE ASS'Y ····· A1-2901001605
燃油箱总成 ····· A2-2902000758
FUEL TANK ASSEMBLY ····· A2-2902000758
散热器总成 ····· A3-2903001003
RADIATOR ASSEMBLY ····· A3-2903001003
油门操纵机构 ····· A4-2901001188
GOVERNOR CONTROL SYSTEM ····· A4-2901001188
参数牌组AP 9365-01ZZ ····· A5-4110000555
AGENCY,APPROVAL ····· A5-4110000555
气缸体组BP 9072ZZ ····· A6-4110000555
BLOCK,ENGINE ····· A6-4110000555
摇臂组BP 9710ZZ ····· A7-4110000555
LEVER，ROCKER ····· A7-4110000555
凸轮轴从动件组BP 9711ZZ ····· A8-4110000555
FOLLOWER,CAM ····· A8-4110000555
齿轮室组BP 9807-01ZZ ····· A9-4110000555
COVER,FRONT GEAR ····· A9-4110000555

空压机冷却水管组CC9023-03ZZ ····· A10-4110000555
PLUMBING,CPR COOLANT ····· A10-4110000555
推杆室盖组CM 9016ZZ ····· A11-4110000555
COVER, CAM FOLLOWER ····· A11-4110000555
空压机组CP 9002-03ZZ ····· A12-4110000555
COMPRESSOR,AIR ····· A12-4110000555
空压机接头组CP9002-1ZZ ····· A13-4110000555
CONNECTION ····· A13-4110000555
扭矩减震器组DA 9208ZZ ····· A14-4110000555
DAMPER,VIBRATION ····· A14-4110000555
电子附件组EA 9099ZZ ····· A15-4110000555
ACCESSORIES,ELECTRICAL ····· A15-4110000555
节温器组EC 9052ZZ ····· A16-4110000555
THERMOSTAT ····· A16-4110000555
发电机组EE 9314ZZ ····· A17-4110000555
ALTERNATOR ····· A17-4110000555
发电机安装件组EH97541ZZ ····· A18-4110000555
MOUNTING,ALTERNATOR ····· A18-4110000555
发电机驱动件组EH97543ZZ ····· A19-4110000555
DRIVE,ALTERNATOR ····· A19-4110000555

温度传感器组EO 9141ZZ ····· A20-4110000555
SENSOR,COO TEMPERATURE ····· A20-4110000555
标签组ED9071 ····· A21-4110000081
DOCUMENTATIO,ENG IDT ····· A21-4110000081
风扇驱动件组FA 9516ZZ ····· A21-4110000555
DRIVE,FAN ····· A21-4110000555
风扇驱动件组FA 9702ZZ ····· A22-4110000555
DRIVE，FAN ····· A22-4110000555
增压补偿器连接管组FE 9701-03ZZ ····· A23-4110000555
PLUMBING,AIR FUEL CONTRO ····· A23-4110000555
燃油滤清器组FF 9001-01ZZ ····· A24-4110000555
FILTER,FUEL ····· A24-4110000555
燃油滤清器组FF 9702-04ZZ ····· A25-4110000555
FILTER,FUEL ····· A25-4110000555
飞轮壳组FH 9020ZZ ····· A26-4110000555
HOUSING,FLYWHEEL ····· A26-4110000555
燃油泵连接件组FP 9764-02ZZ ····· A27-4110000555
COUPLING,FUEL PUMP ····· A27-4110000555
燃油喷射泵组FP L006ZZ ····· A28-4110000555
PUMP,FUEL INJECTION ····· A28-4110000555

输油泵组FS 9004-02ZZ ····· A29-4110000555
PUMP,LIFT ····· A29-4110000555
燃油管路组FT 9786-03ZZ ····· A30-4110000555
PLUMBING,FUEL ····· A30-4110000555
断油电磁阀组FV 9420ZZ ····· A31-4110000555
VALVE,FUEL SHUTOFF ····· A31-4110000555
飞轮组FW 9016ZZ ····· A32-4110000555
FLYWHEEL ····· A32-4110000555
发动机吊耳组LA 9007ZZ ····· A33-4110000555
BRACKET,LIFTING ····· A33-4110000555
机油冷却器组LC 9020ZZ ····· A34-4110000555
COOLER,ENGINE OIL ····· A34-4110000555
机油标尺组LG90235ZZ ····· A35-4110000555
GAUGE,OIL LEVEL ····· A35-4110000555
机油泵组LP 9064ZZ ····· A36-4110000555
PUMP,LUBRICATING OIL ····· A36-4110000555
缸体加油附件组OB 9702ZZ ····· A37-4110000555
COVER,CYLINDER BLOCK ····· A37-4110000555
油底壳组OP 9005ZZ ····· A38-4110000555
PAN,OIL ····· A38-4110000555

油底壳安装件组OP 9702ZZ ····· A39-4110000555
MOUNTING,OIL PAN ····· A39-4110000555
气缸盖组合件PP 9980-01ZZ ····· A40-4110000555
HEAD,CYLINDER ····· A40-4110000555
增压器组PP L012ZZ ····· A41-4110000555
TURBOCHARGER ····· A41-4110000555
性能件组PP L013ZZ ····· A42-4110000555
PERFORMANCE PARTS ····· A42-4110000555
起动机安装件组SM 9712ZZ ····· A43-4110000555
MOUNTING,STARTING ····· A43-4110000555
易损件组SS 9530ZZ ····· A44-4110000555
KIT,ENGINE INSTALLATION ····· A44-4110000555
随机件组SS 9643ZZ ····· A45-4110000555
KIT,ENGINE INSTALLATION ····· A45-4110000555
增压器安装件组TB 9701-01ZZ ····· A46-4110000555
LOCATION,TURBOCHARGER ····· A46-4110000555
增压器安装件组TB L004ZZ ····· A47-4110000555
LOCATION,TURBOCHARGER ····· A47-4110000555
节温器组TH 9037ZZ ····· A48-4110000555
HOUSING,THERMOSTAT ····· A48-4110000555

服务工具组TO L003ZZ ····· A49-4110000555
TOOL,SERVICE ····· A49-4110000555
增压器管路组TP97314ZZ ····· A50-4110000555
PLUMBING, TURBOCHARGER ····· A50-4110000555
气阀室罩组VC 9023ZZ ····· A51-4110000555
COVER,VALVE ····· A51-4110000555
附件驱动皮带轮组PA 9001 ····· A51-4110000081
PULLEY,ACCESSORY ····· A51-4110000081
预热管路组WH 9128ZZ ····· A52-4110000555
VENT,ENGINE COOLANT ····· A52-4110000555
进水连接管组WI 9226ZZ ····· A53-4110000555
CONNECTION,WATER INLET ····· A53-4110000555
进水连接管组WI 9701ZZ ····· A54-4110000555
CONNECTION，WATER INLE ····· A54-4110000555
水泵驱动件组WP 9617ZZ ····· A55-4110000555
PUMP,WATER ····· A55-4110000555
油漆组SS 9471 ····· A59-4110000081
PAINT ····· A59-4110000081

C. 变速箱系统

C. TRANSMISSION SYSTEM

变速箱系统 ····· C1-2905001043
TRANSMISSION SYSTEM ····· C1-2905001043
箱体部件 ····· C2-4110000076
CASE PARTS ····· C2-4110000076
输入部件 ····· C3-4110000076
INPUT PARTS ····· C3-4110000076
输出部件 ····· C4-4110000076
OUTPUT PARTS ····· C4-4110000076
操纵部件 ····· C5-4110000076
CONTROL PARTS ····· C5-4110000076
转速表部件 ····· C6-4110000076
SPEED INDICATOR PARTS ····· C6-4110000076
惰轮部件 ····· C7-4110000076
IDLER PARTS ····· C7-4110000076
停车制动器部件 ····· C8-4110000076
STOP BRAKE STAFF PARTS ····· C8-4110000076
压力阀部件 ····· C9-4110000076
PRESSURE VALVE PARTS ····· C9-4110000076
吸油管部件 ····· C10-4110000076
OIL SUCTION TUBE PARTS ····· C10-4110000076

发动机连接部件 ····· C11-4110000076
ENGINE CONNECTION PARTS ····· C11-4110000076
加油管部件 ····· C12-4110000076
OIL FILLING TUBE PARTS ····· C12-4110000076
滤油器部件 ····· C13-4110000076
OIL FILTER PARTS ····· C13-4110000076
离合器部件 ····· C14-4110000076
CLUTCH PARTS ····· C14-4110000076
离合器部件 ····· C15-4110000076
CLUTCH PARTS ····· C15-4110000076
离合器部件 ····· C16-4110000076
CLUTCH PARTS ····· C16-4110000076
PTO1部件P.T.02 ····· C17-4110000076
PTO1 PARTS P.T.02 ····· C17-4110000076
PTO2部件P.T.02 ····· C18-4110000076
PTO2 PARTS P.T.02 ····· C18-4110000076
操纵阀部件 ····· C19-4110000076
CONTROL VALVE PARTS ····· C19-4110000076
E. 驱动桥系统
E. AXLE SYSTEM

前主传动总成 ····· E2-2050900006
FRONT AXLE MAIN DRIVE ASSEMBLY ····· E2-2050900006
轮边减速器总成 ····· E3-2050900004
FINAL DRIVE ASSEMBLY ····· E3-2050900004
后主传动总成 ····· E6-2050900033
REAR AXLE MAIN DRIVE ASSEMBLY ····· E6-2050900033
制动钳(371328) ····· E8-4120001739
DISK BRAKE(371328) ····· E8-4120001739
驱动桥系统 ····· E9-2907000915
AXLE SYSTEM ····· E9-2907000915
轮胎GB2980-23.5-25（520101） ····· E11-4110000003
TIRE GB2980-23.5-25（520101） ····· E11-4110000003

F. 工作装置液压系统

F. IMPLEMENT HYDRAULIC SYSTEM

液压操纵总成 ····· F1-2912001647
HYDRAULIC CONTROL ASSEMBLY ····· F1-2912001647
工作泵总成 ····· F2-2911000828
WORKING PUMP ASSEMBLY ····· F2-2911000828
举升缸总成 ····· F3-2913000829
LIFTING CYLINDER ASSEMBLY ····· F3-2913000829

转斗缸总成 ····· F4-2914000836
TILT CYLINDER ASSEMBLY ····· F4-2914000836
液压油箱总成 ····· F5-2910000950
HYDRAULIC TANK ASSEMBLY ····· F5-2910000950
转斗油缸(371368) ····· F7-4120001083
DUMP CYLINDER ····· F7-4120001083
动臂油缸（371368） ····· F9-4120000867
LIFT ARM CYLINDER ····· F9-4120000867
多路阀(331001) ····· F11-4120001054
CONTROL VALVE ····· F11-4120001054

G. 快换装置

G. QUICK-CHANGE SYSTEM

快换装置 ····· G1-2918001004
QUICK-CHANGE EQUIPMENT ····· G1-2918001004
快换支架 ····· G2-2918000898
QUICK-CHANGE FRAME ····· G2-2918000898
快换装置液压系统 ····· G3-2918000925
QUICK-CHANGE EQUIPMENT HYDRAULIC SYSTEM ····· G3-2918000925

H. 工作装置

H. WORKING EQUIPMENT

工作装置 ····· H3-2915000920
WORKING EQUIPMENT ····· H3-2915000920

I. 转向系统

I. STEERING SYSTEM

转向泵总成 ····· I1-2919000780
STEERING PUMP ASSEMBLY ····· I1-2919000780
转向器总成 ····· I2-2920000806
STEERING UNIT ASSEMBLY ····· I2-2920000806
转向缸总成 ····· I3-2921000401
STEERING CYLINDER ASSEMBLY ····· I3-2921000401
转向油缸（371368） ····· I5-4120001004
STEERING CYLINDER ····· I5-4120001004

J. 制动系统

J. BRAKE SYSTEM

行车制动系统 ····· J1-2922000768
SERVICE BRAKE ASSEMBLY ····· J1-2922000768
储气罐 ····· J2-2922000053
AIR RESERVOIR ····· J2-2922000053
加力泵(340201) ····· J3-4120000090
BRAKE BOOSTER ····· J3-4120000090

驻车制动系统 ····· J4-2923000758
PARKING BRAKE SYSTEM ····· J4-2923000758

K. 车架

K. FRAME

前车架总成 ····· K1-2925000419
FRONT FRAME ····· K1-2925000419
后车架总成 ····· K2-2926000837
REAR FRAME ASSEMBLY ····· K2-2926000837
配重铁总成 ····· K5-2928000751
COUNTER WEIGHT ····· K5-2928000751

L. 驾驶室

L. CAB GROUP

驾驶室总成 ····· L1-2929000974
CAB ASSEMBLY ····· L1-2929000974
驾驶室 ····· L2-2929000978
CAB ····· L2-2929000978
操作台架 ····· L3-2931001355
OPERATE BENCH ····· L3-2931001355
座椅总成(321013) ····· L4-2930000759
SEAT ASSEMBLY(321013) ····· L4-2930000759

操纵箱 …… L5-2932000892
OPERATE BOX …… L5-2932000892
座椅总成(331002) …… L7-2930000759
SEAT ASSEMBLY(331002) …… L7-2930000759

M. 覆盖件系统

M. CONVER SYSTEM

发动机罩总成 …… M1-2933002259
ENGINE HOOD ASSEMBLY …… M1-2933002259
左台架总成 …… M2-2934001713
LEFT BENCH ASSEMBLY …… M2-2934001713
右台架总成 …… M3-2934001704
RIGHT BENCH ASSEMBLY …… M3-2934001704
左、右灯架 …… M4-2934001703
LEFT RIGHT LAMP FRAME …… M4-2934001703
左、右挡泥瓦 …… M5-2934001703
LEFT RIGHT FENDER …… M5-2934001703
电瓶箱总成 …… M6-2934001703
BATTERY CASE ASSEMBLY …… M6-2934001703
下梯总成 …… M7-2934001219
DOWN LADDER ASSEMBLY …… M7-2934001219

标志与标识 ····· M9-2936001106
SIGN AND LOGO ····· M9-2936001106

N. 空调系统

N. AIR CONDITIONER SYSTEM

空调系统 ····· N2-2935000945
AIR CONDITIONER SYSTEM ····· N2-2935000945

O. 电气系统

O. ELECTRIC SYSTEM

电气系统 ····· O1-2937001551
ELECTRIC SYSTEM ····· O1-2937001551
仪表盘总成 ····· O2-2937001549
PANEL ASSEMBLY ····· O2-2937001549
仪表台总成 ····· O3-2937001271
PANEL ASSEMBLY ····· O3-2937001271

A　发动机系统
DIESEL ENGINE SYSTEM

山 东 临 工 工 程 机 械 有 限 公 司

SHANDONG LINGONG CONSTRUCTION MACHINERY CO.,LTD.

发动机总成 DIESEL ENGINE ASS'Y

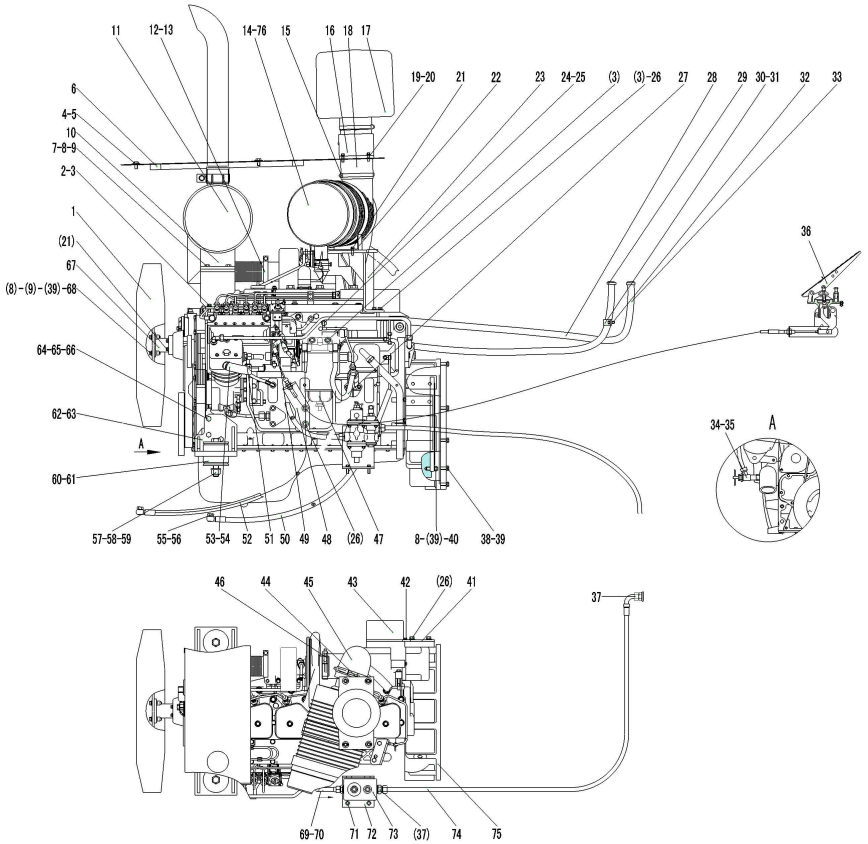

序号	零件代号	名称		是否配件	数量	备注
Key	Part No.	Description		Spare parts Y/N	Qty	Remarks
1	4190000138	风扇610/7-7/32.5/PAG/2ZR/25.4/4*10/BC60	FAN	Y	1	
2	4011000164	螺栓GB16674-M10*35EpZn-8.8	BOLT GB16674-M10*35EpZn-8.8	N	3	
3	4011000474	螺栓GB16674-M10*25EpZn-8.8	BOLT GB16674-M10*25EpZn-8.8	N	6	
4	4011000081	螺栓GB5783-M10*20EpZn-8.8	BOLT GB5783-M10*20EpZn-8.8	N	6	
5	4015000197	垫圈GB96.1-10EpZn-300HV	WASHER GB96.1-10EpZn-300HV	N	6	
6	29010016081	上盖板	UPPER COVER PLATE	Y	1	
7	4011000085	螺栓GB5783-M10*35EpZn-8.8	BOLT GB5783-M10*35EpZn-8.8	N	4	
8	4013000007	螺母GB6170-M10EpZn-8	NUT GB6170-M10EpZn-8	N	16	
9	4015000162	垫圈GB97.1-10EpZn-300HV	WASHER GB97.1-10EpZn-300HV	N	12	
10	29010009351	消声器支架	FRAME	Y	1	
11	4110000187	消声器总成XH.G402X.W	DISSIPATIVE MUFFLER XH.G402X.W	Y	1	
12	29010009361	波纹管	ACCORDION PIPE	Y	1	
13	4110000192	V型抱箍3903652	V-ANCHOR EAR 3903652	Y	2	
14	4110000679	空滤器G090225	AIR FILTER G090225	Y	1	
15	4017000004	喉箍JB8870-d130	CLAMP JB8870-d130	N	2	
16	29010016001	连接管	HUNCTION PIPE	Y	1	
17	4110000680	预滤器H002432	PREFILTER H002432	Y	1	
18	29010016111	进气胶管	INLET GAS HOSE	Y	1	

发动机总成 DIESEL ENGINE ASS'Y

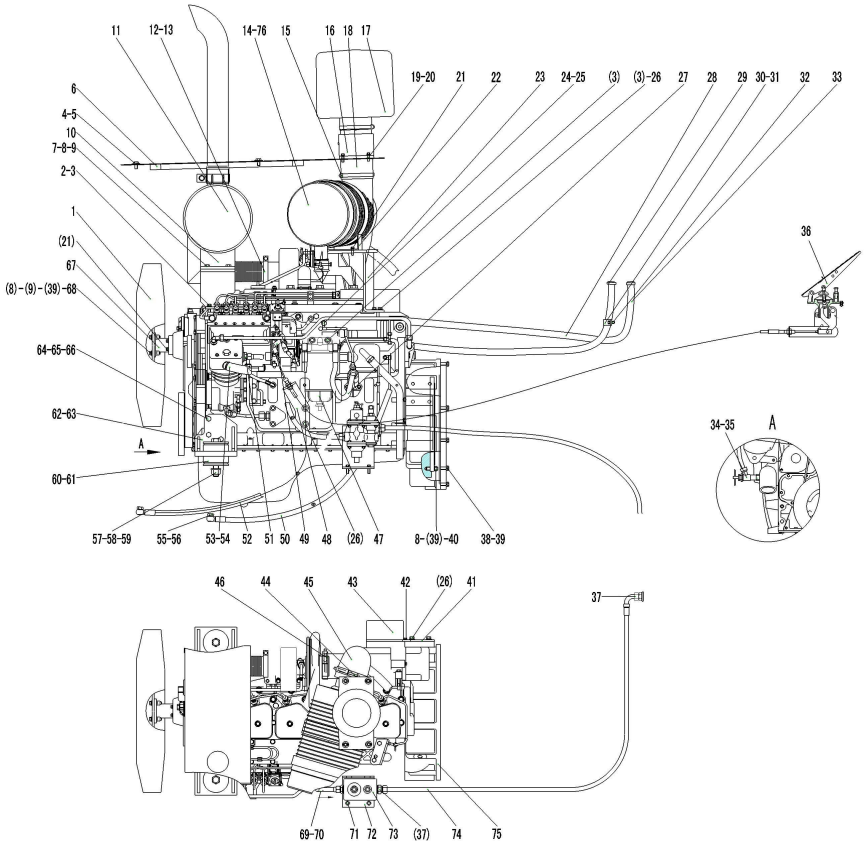

序号 Key	零件代号 Part No.	名称 Description		是否配件 Spare parts Y/N	数量 Qty	备注 Remarks
19	4011000102	螺栓GB5783-M8*16EpZn-8.8	BOLT GB5783-M8*16EpZn-8.8	N	4	
20	4015000256	垫圈GB96.1-8EpZn-300HV	WASHER GB96.1-8EpZn-300HV	N	4	
21	4011000161	螺栓GB16674-M8*35EpZn-8.8	BOLT GB16674-M8*35EpZn-8.8	N	6	
22	4110000681	抱箍P780532	ANCHOR EAR P780532	Y	1	
23	29010015821	支架	BEARER	Y	1	
24	4011000317	螺栓GB5786-M12*1.5*30EpZn-8.8	BOLT B5786-M12*1.5*30EpZn-8.8	N	2	
25	29010015711	支架	BEARER	Y	1	
26	4011000560	螺栓GB16674-M12*25EpZn-8.8	BOLT GB16674-M12*25EpZn-8.8	N	6	
27	29010015741	燃油管	FUEL MANIFOLD	Y	1	
28	4120000049	胶管JB8406-B16*2600	RUBBER TUBE JB8406-B16X2600	Y	1	
29	4017000024	环箍QC390-D26	CLAMP QC390-D26	N	4	
30	4041000829	管夹LGB167-0322	CLAMP LGB167-0322	Y	1	
31	4041000876	缓冲套LGB123-0322	BUSH LGB123-0322	Y	1	
32	4011000461	螺栓GB16674-M8*16EpZn-8.8	BOLT GB16674-M8*16EpZn-8.8	N	1	
33	4120000119	胶管JB8406-B16*2300	RUBBER TUBE JB8406-B16X2300	Y	1	
34	29010009721	水(油)温表接头	WATER(OIL)TEMPERATURE INDICATOR	Y	2	
35	4120000067	暖风机水阀LG12-NFJSF	VALVE-HEATER	Y	2	
36	29010011881	油门操纵机构	GOVERNOR CONTROL SYSTEM	N	1	

发动机总成 DIESEL ENGINE ASS'Y

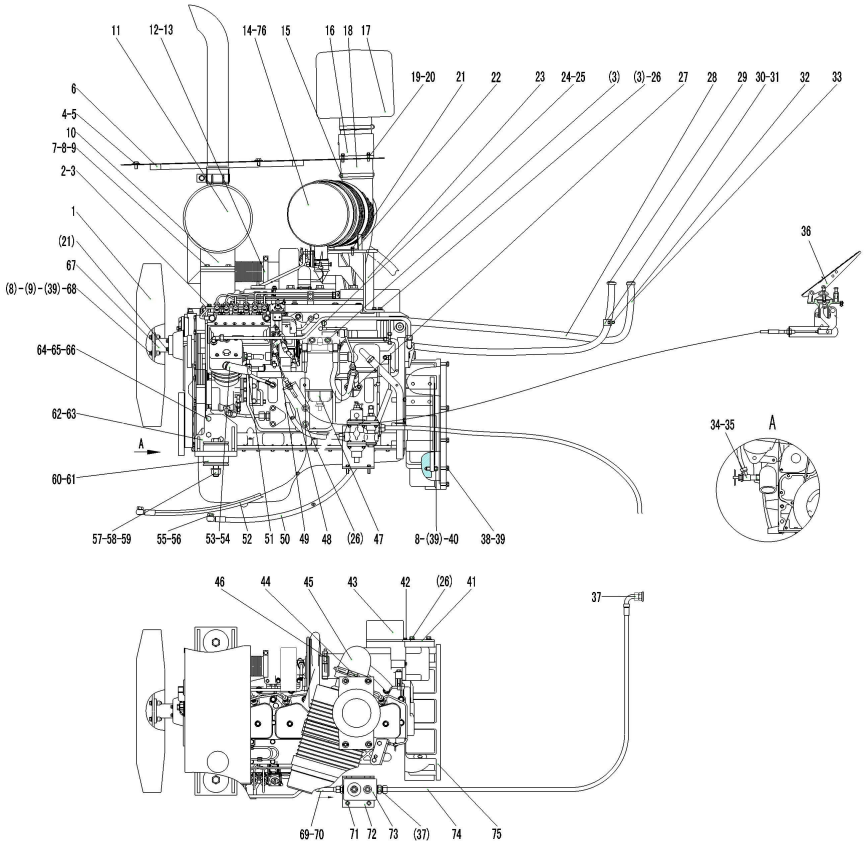

序号	零件代号	名称		是否配件	数量	备注
Key	Part No.	Description		Spare parts Y/N	Qty	Remarks
37	29220001191	直接头	CONNECTOR	Y	2	
38	4011000184	螺栓GB5783-M10*40EpZn-8.8	BOLT GB5783-M10*40EpZn-8.8	N	12	
39	4015000025	垫圈GB93-10-65Mn	WASHER GB93-10-65Mn	N	24	
40	29010009711	双头螺栓	BOLT	Y	8	
41	29010009522	继电器固定板	RELAY FIXATION PLANT	Y	1	
42	4014000051	螺钉GB818-M8*16EpZn-4.8	BOLT GB818-M8*16EpZn-4.8	N	2	
43	29010012261	继电器保护盒	RELAY BOX	Y	1	
44	4019000017	T型抱箍φ117140312	T-ANCHOR EARφ117140312	N	1	
45	29010016101	增压器进气管	IN-LET PIPE OF BOOSTER	Y	1	
46	4019000038	T形抱箍φ92210432	T-ANCHOR EARφ92210432	N	1	
47	4190000153	燃油粗滤器PK690RP30-LG-01	FUEL PRELIMINARY FILTER PK690RP30-LG-01	Y	1	
48	29010015321	软轴固定支架	BRACKET	Y	1	
49	29010015301	油门拉杆	GOVERNOR LEVER	Y	1	
50	29010015311	燃油回油管	OIL-RETURN PIPE	Y	1	
51	29010009571	二通接头	CONNECTOR	Y	1	
52	29010015751	燃油管	FUEL MANIFOLD	Y	1	
53	4120001078	胶管JB8406-B25*1300	HOSE JB8406-B25*1300	Y	1	
54	4017000008	喉箍JB8870-d40	CLAMP JB8870-d40	N	2	

发动机总成 DIESEL ENGINE ASS'Y

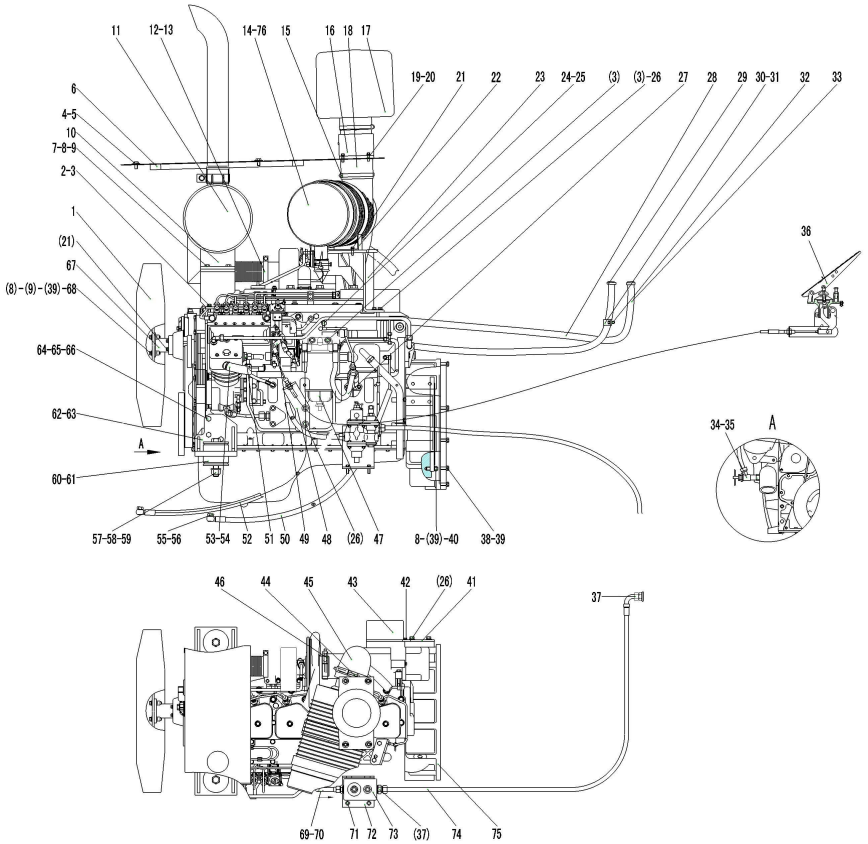

序号	零件代号	名称		是否配件	数量	备注
Key	Part No.	Description		Spare parts Y/N	Qty	Remarks
55	4011000641	螺栓JB6013-M14*1.5EpZn-45	BOLT JB6013-M14*1.5EpZn-45	N	2	
56	4015000231	垫圈JB6013-14-T2	WASHER JB6013-14-T2	N	4	
57	4011000236	螺栓GB5782-M20*130EpZn-8.8	BOLT GB5782-M20*130EpZn-8.8	N	2	
58	4013000020	螺母GB6170-M20EpZn-8	NUT GB6170-M20EpZn-8	N	2	
59	4015000176	垫圈GB97.1-20EpZn-300HV	WASHER GB97.1-20EpZn-300HV	N	2	
60	29050000101	减震块	SHOCK MOUNT	Y	4	
61	29050000121	垫圈	WASHER	Y	4	
62	29010011891	右支架	RIGHT BRACKET	Y	1	
63	29010011901	左支架	LEFT BRACKET	Y	1	
64	4011000091	螺栓GB5783-M12*40EpZn-8.8	BOLT GB5783-M12*40EpZn-8.8	N	6	
65	4015000168	垫圈GB97.1-12EpZn-300HV	WASHER GB97.1-12EpZn-300HV	N	6	
66	4015000026	垫圈GB93-12-65Mn	WASHER GB93-12-65Mn	N	6	
67	29010011911	风扇连接法兰	FAN CONNECT FLANGE	Y	1	
68	4011000475	螺栓GB16674-M10*30EpZn-8.8	BOLT GB16674-M10*30EpZn-8.8	N	4	
69	4120000750	金属软管	METAL TUBE	Y	1	
70	29220000171	垫圈	WASHER	Y	2	
71	4011000455	螺栓GB16674-M8*25EpZn-8.8	BOLT GB16674-M8*25EpZn-8.8	N	2	
72	29220004021	油水分离器支架	BRACKET	Y	1	

发动机总成 DIESEL ENGINE ASS'Y

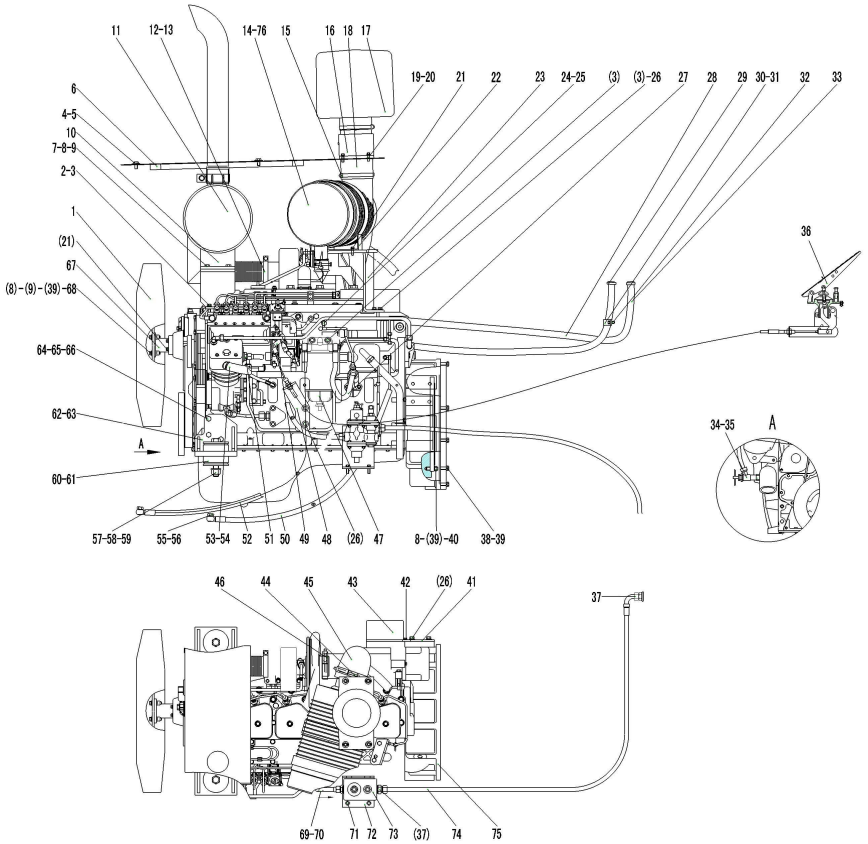

序号 Key	零件代号 Part No.	名称 Description		是否配件 Spare parts Y/N	数量 Qty	备注 Remarks
73	4120000084	油水分离器组合阀ST-50G	AIR DYER ST-50G	Y	1	
74	4041001229	软管LGB145-205220	HOSE LGB145-205220	Y	1	
75	4110000555	发动机总成6BT5.9-C130(SO11686)	DIESEL ENGINE ASSEMBLY 6BT5.9-C130(SO11686)	Y	1	
76	4110000682	压差指示器X002277	INDICATOR X002277	Y	1	

燃油箱总成 FUEL TANK ASSEMBLY

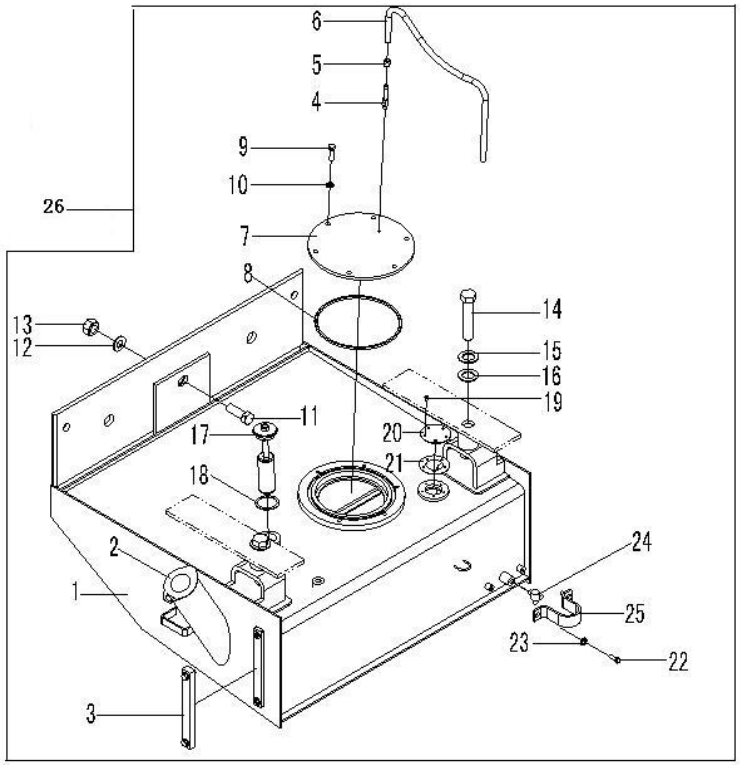

序号	零件代号	名称		是否配件	数量	备注
Key	Part No.	Description		Spare parts Y/N	Qty	Remarks
1	29020007592	燃油箱体	FUEL TANK	N	1	
2	4120001404	带锁液压过滤器SL-50A	LOCK HYDRAULIC FILTER SL-50A	Y	1	
3	4120000093	液位计YWZ-200	GAUGE LEVEL YWZ-200	Y	1	
4	29020006561	透气钢管	BREATHER TUBE	Y	1	
5	4017000015	喉箍JB8870-d25	CLAMP COLLAR JB8870-d25	N	1	
6	4120000046	胶管JB8406-A10*560	HOSE JB8406-A10*560	Y	1	
7	29020006571	盖板	COVER PLATE	Y	1	
8	4030000022	O形圈GB3452.1-200*7.00G	O-RING GB3452.1-200*7.00G	Y	1	
9	4011000085	螺栓GB5783-M10*35EpZn-8.8	BOLT GB5783-M10*35EpZn-8.8	N	6	
10	4015000162	垫圈GB97.1-10EpZn-300HV	WASHER GB97.1-10EpZn-300HV	N	6	
11	4011000114	螺栓GB5785-M20*2*60EpZn-8.8	BOLT GB5785-M20*2*60EpZn-8.8	N	1	
12	4015000176	垫圈GB97.1-20EpZn-300HV	WASHER GB97.1-20EpZn-300HV	N	1	
13	4013000040	螺母GB6171-M20*2EpZn-8	NUT GB6171-M20*2EpZn-8	N	1	
14	4011000117	螺栓GB5785-M24*2*150EpZn-8.8	BOLT GB5785-M24*2*150-8.8	N	2	
15	4015000187	垫圈GB96.1-24EpZn-300HV	WASHE GB96.1-24-300HV	N	2	
16	4015000031	垫圈GB93-24-65Mn	WASHER GB93-24-65Mn	N	2	
17	2010900046	滤油器总成	FUEL FILTER	Y	1	
18	3010900068	垫圈	WASHER	Y	1	

燃油箱总成 FUEL TANK ASSEMBLY

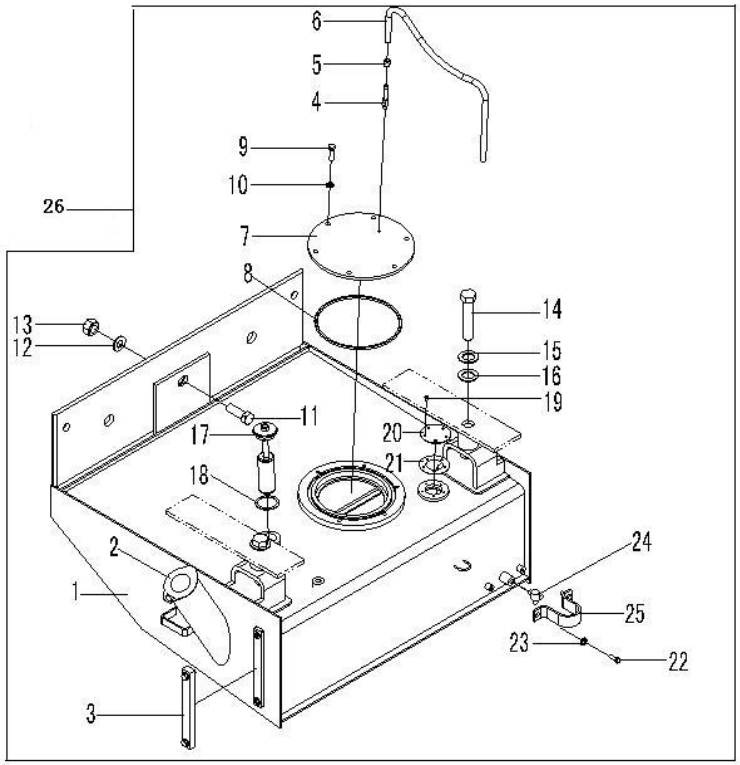

序号 Key	零件代号 Part No.	名称 Description		是否配件 Spare parts Y/N	数量 Qty	备注 Remarks
19	4014000047	螺钉GB818-M5*8EpZn-4.8	SCREW GB818-M5*8EpZn-4.8	N	5	
20	29020006841	法兰盖	FLANGED CAP	Y	1	
21	29020006851	垫片	SPACER	Y	1	
22	4011000106	螺栓GB5783-M8*25EpZn-8.8	BOLT GB5783-M8*25EpZn-8.8	N	2	
23	4015000072	垫圈GB97.1-8EpZn-300HV	WASHER GB97.1-8EpZn-300HV	N	2	
24	4120000099	球阀MBS216-1/2"	BALL VALVE	Y	1	
25	29020006591	护板	GUARD PLATE	Y	1	
26	29020007581	燃油箱总成	FUEL TANK ASSEMBLY	Y	1	

散热器总成 RADIATOR ASSEMBLY

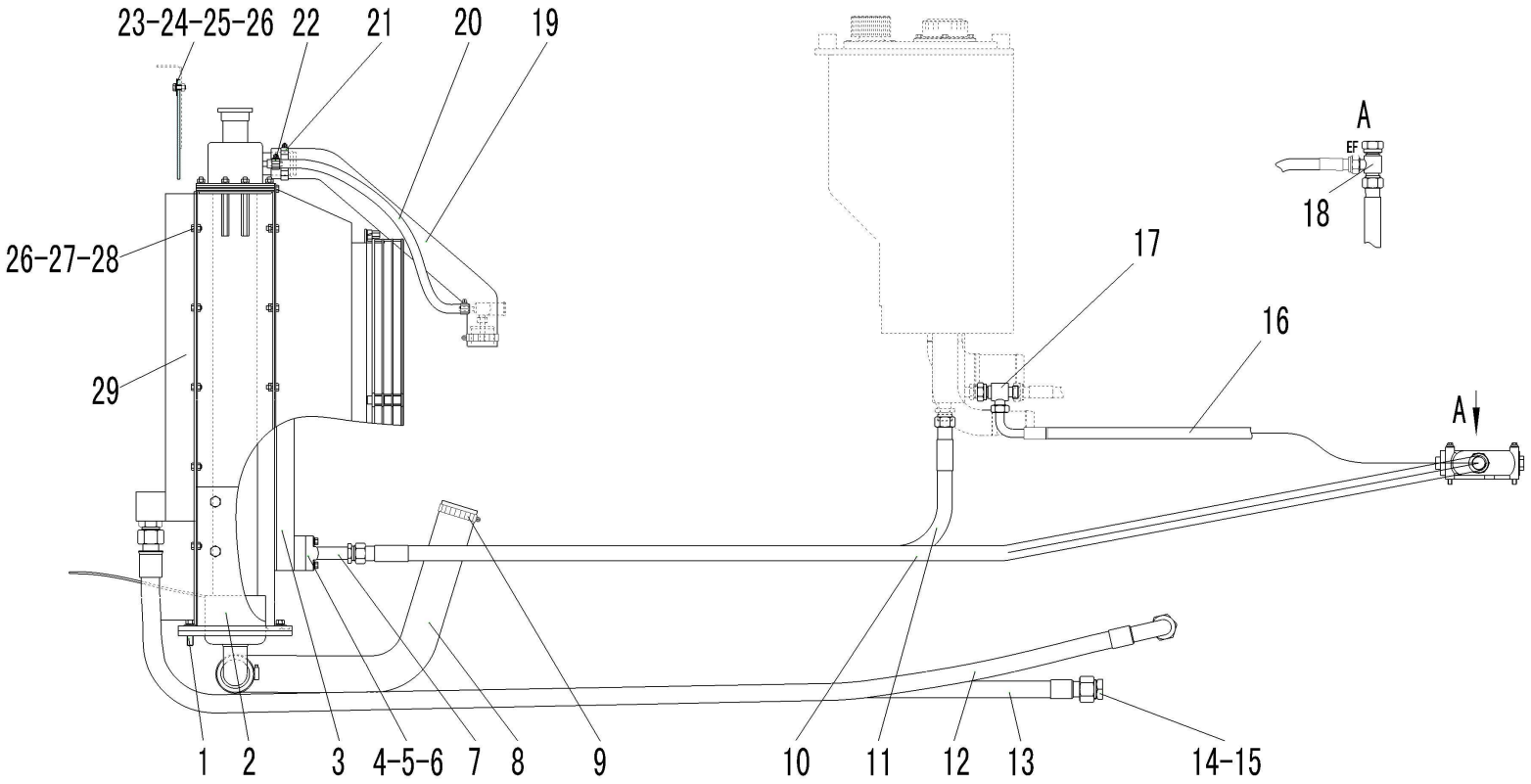

序号	零件代号	名称		是否配件	数量	备注
Key	Part No.	Description		Spare parts Y/N	Qty	Remarks
1	4011000320	螺栓GB16674-M12*40EpZn-8.8	BOLT GB16674-M12*40EpZn-8.8	N	4	
2	4190000459	散热器	RADIATOR	Y	1	
3	4120001061	液压油散热器B1342	OIL COOLER B1342	Y	1	
4	4030000279	O形圈GB3452.1-25.0*3.55G	O-RING GB3452.1-25*3.55G	Y	2	
5	4011000475	螺栓GB16674-M10*30EpZn-8.8	BOLT GB16674-M10*30EpZn-8.8	N	8	
6	4041000137	分体法兰LGB117-306400	FLANGE LGB117306400	Y	2	
7	29030007811	过渡钢管	TRATNSITION STEEL PIPE	Y	2	
8	29030007891	发动机进水管	HOSE	Y	1	
9	4017000014	喉箍JB8870-d80	CLAMP	N	2	
10	4041000713	软管LGB165-012250	SOFT HOSE LGB165-012250	Y	1	
11	4041000725	软管LGB164-012160	SOFT HOSE LGB164-012160	Y	1	
12	4041001037	软管LGB164-014235	SOFT HOSE LGB164-014235	Y	1	
13	4041001036	软管LGB165-014250	SOFT HOSE LGB165-014250	Y	1	
14	29030008271	接头体	FITTING	Y	4	
15	4015000073	垫圈JB1002-30-T2	WASHER JB1002-30-T2	N	4	
16	4041001181	软管LGB165-010110	HOSE LGB165-010110	Y	1	
17	29030009991	三通接头	TEE OF THE OIL LINE	Y	1	
18	29030010001	三通接头	TEE OF THE OIL LINE	Y	1	

散热器总成 RADIATOR ASSEMBLY

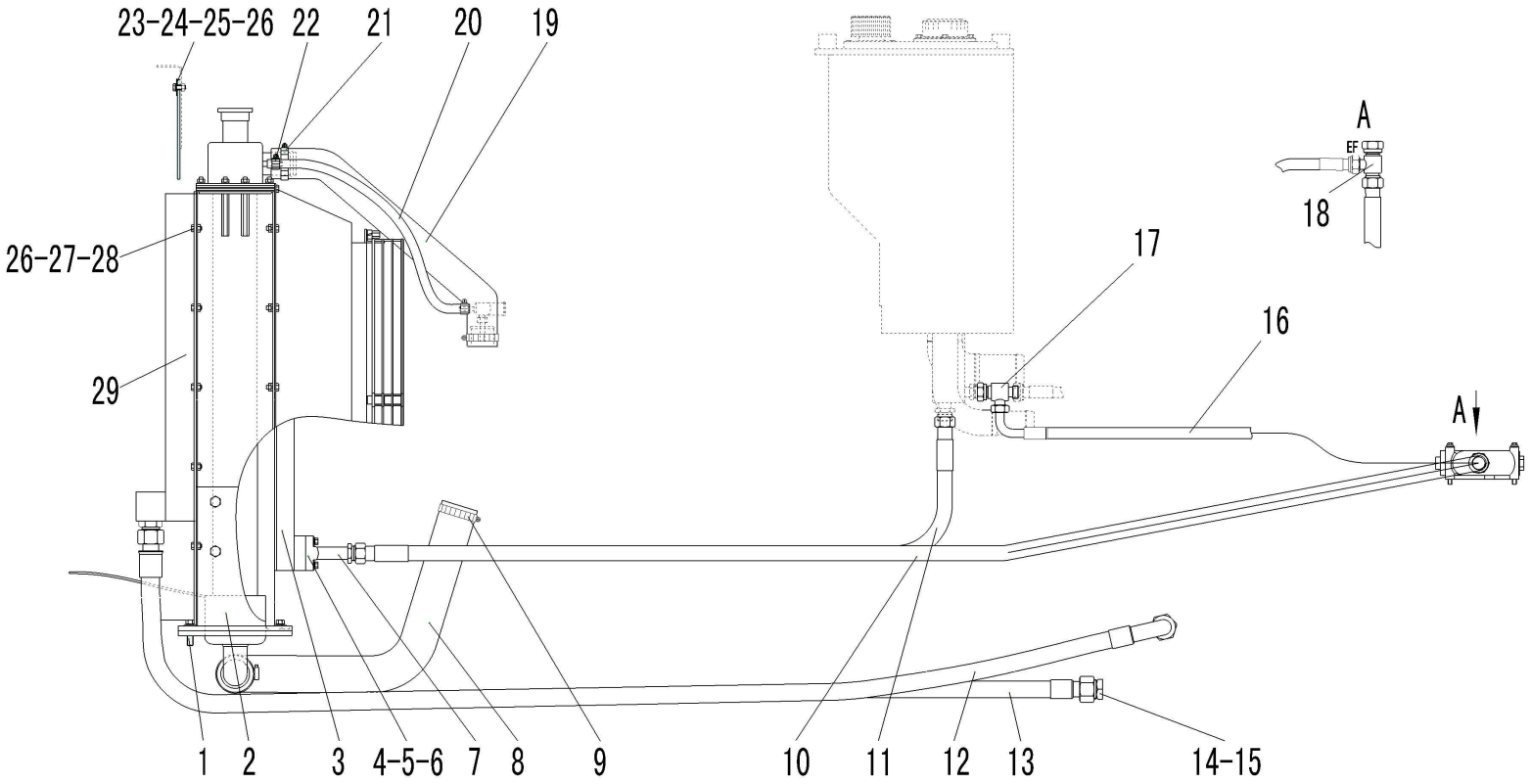

序号 Key	零件代号 Part No.	名称 Description		是否配件 Spare parts Y/N	数量 Qty	备注 Remarks
19	29030007842	发动机出水胶管	HOSE	Y	1	
20	4120000388	胶管JB8406-B10*800	HOSE JB8406-B10*800	Y	1	
21	4017000018	喉箍JB8870-d70	CLAMP JB8870-d70	N	2	
22	4017000010	喉箍JB8870-d20	CLIP JB8870-d20	N	2	
23	29330021821	胶板	PLATE	Y	1	
24	29330021831	压板	PLATE	Y	1	
25	4011000105	螺栓GB5783-M8*20EpZn-8.8	BOLT GB5783-M8*20EpZn-8.8	N	5	
26	4015000072	垫圈GB97.1-8EpZn-300HV	WASHER GB97.1-8EpZn-300HV	N	11	
27	4011000481	螺栓GB16674-M8*30EpZn-8.8	BOLT GB16674-M8*30Ep.Zn-8.8	N	6	
28	4013000033	螺母GB6170-M8EpZn-8	NUT GB6170-M8EpZn-8	N	6	
29	4120001790	传动油散热器LG938	SHAFTING OIL RADIATOR LG938	Y	1	

油门操纵机构 GOVERNOR CONTROL SYSTEM

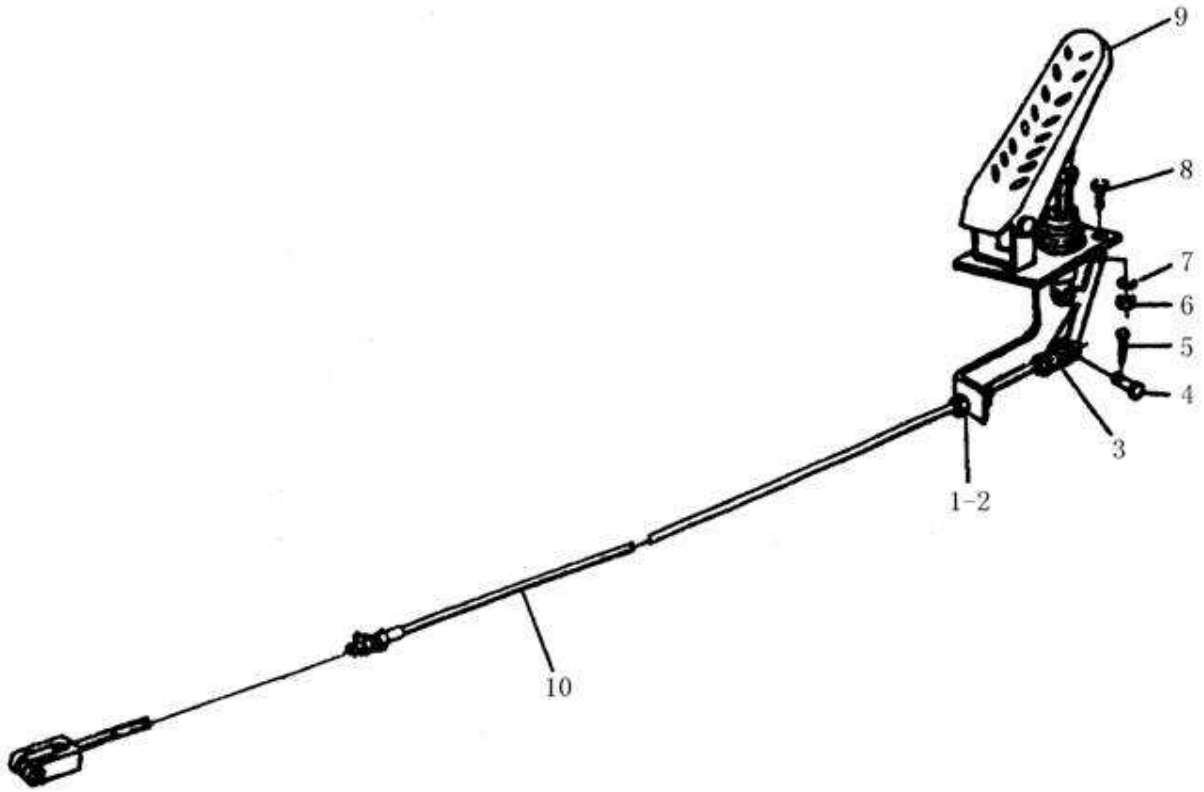

序号 Key	零件代号 Part No.	名称 Description		是否配件 Spare parts Y/N	数量 Qty	备注 Remarks
1	4013000167	螺母GB6172-M12EpZn-05	NUT GB6172-M12EPZN-05	N	4	
2	4015000168	垫圈GB97.1-12EpZn-300HV	WASHER GB97.1-12EpZn-300HV	N	4	
3	29010006681	连接叉	JOINT FORK	Y	1	
4	4016000138	销轴GB882-B6*22EpZn-35	PIN GB882-B6*22EpZn-35	N	2	
5	4016000114	销GB91-2*16EpZn-Q235A	PIN GB91-2*16EpZn-Q235A	N	2	
6	4013000033	螺母GB6170-M8EpZn-8	NUT GB6170-M8EpZn-8	N	1	
7	4015000207	垫圈GB97.1-6EpZn-300HV	WASHER GB97.1-6EpZn-300HV	N	8	
8	4011000101	螺栓GB5783-M6*20EpZn-8.8	BOLT GB5783-M6*20EpZn-8.8	N	5	
9	4110000776	油门踏板ZY75-01	ACCELERATOR PEDAL ZY75-01	Y	1	
10	29010011921	操纵软轴	CABLE SHAFT	Y	1	

参数牌组AP 9365-01ZZ　AGENCY,APPROVAL

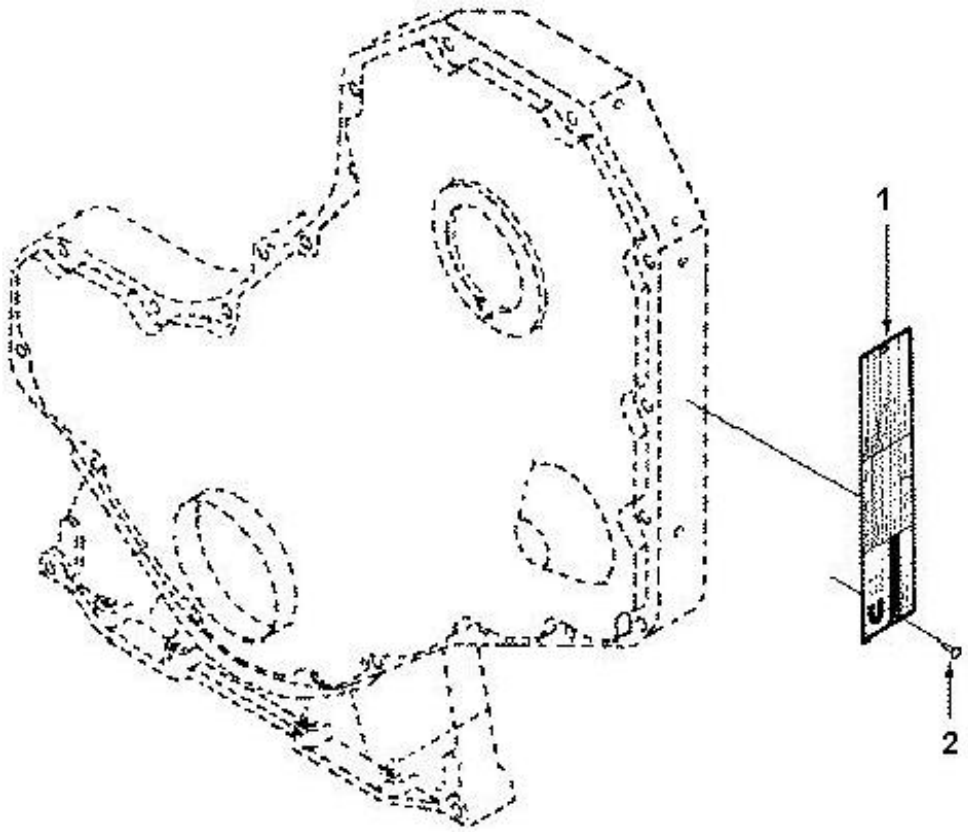

序号 Key	零件代号 Part No.	名称 Description	是否配件 Spare parts Y/N	数量 Qty	备注 Remarks
1	4110000081053	参数牌C3415519 DATAPLATE	Y	1	
3	4110000555007	标牌铆钉RQ541255 SCREW,DRIVE	Y	1	

气缸体组bp 9072zz BLOCK,ENGINE

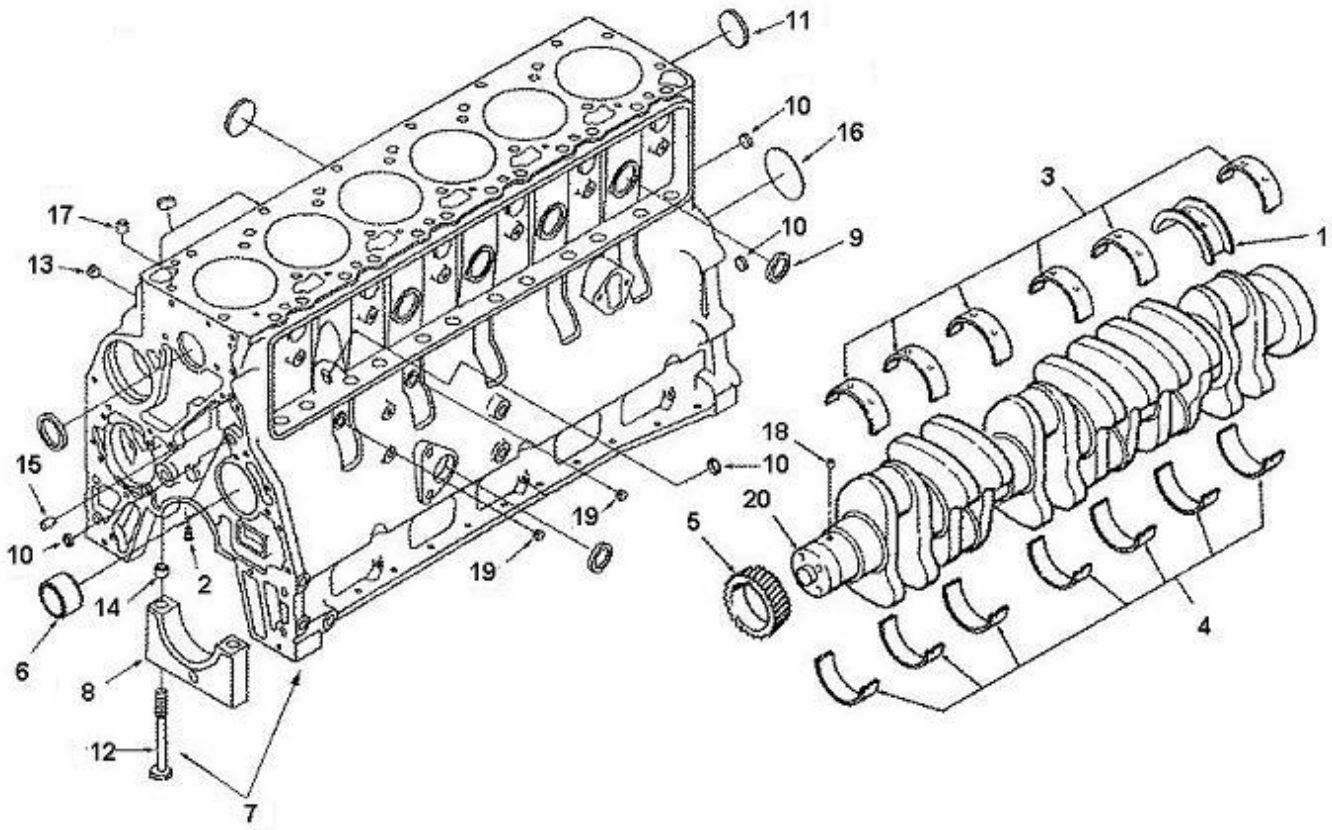

序号	零件代号	名称	是否配件	数量	备注
Key	Part No.	Description	Spare parts Y/N	Qty	Remarks
1	4110000555156	曲轴止推瓦3927772	BEARING,CRANKSHAFT THRUS	Y	1	
2	4110000555042	活塞冷却喷嘴3937214	NOZZLE，PISTON COOLING	Y	6	
3	4110000555157	曲轴主轴瓦上瓦A3901090	BEARING,MAIN	Y	6	
4	4110000555158	曲轴主轴瓦下瓦A3901150	BEARING,CRANKSHAFT THRUS	Y	7	
5	4110000555150	曲轴齿轮A3901258	GEAR,CRANKSHAFT	Y	1	
6	4110000555177	凸轮轴衬套A3901306	BUSHING	Y	1	
7	4110000555147	气缸体总成C3928797	BLOCK,CYLINDER	Y	1	
8	4110000555204	主轴承盖总成A3913917	CAP,MAIN BEARING	Y	7	
9	4110000555185	碗型塞C3007635	PLUG,EXPANSION	Y	5	
10	4110000555187	碗型塞C3900956	PLUG,EXPANSION	Y	6	
11	4110000081296	碗形塞C3900965	PLUG,EXPANSION	Y	4	
12	4110000555203	主轴承盖螺栓C3904217	Screw,Hexagon Head Cap	Y	1	
13	4110000081211	内六角锥形螺塞C3008468	PLUG,PIPE	Y	14	
14	4110000555019	定位环C3900068	DOWEL,RING	Y	2	
15	4110000081066	定位销C3900257	DOWEL, PIN	Y	2	
16	4110000555186	碗型塞C3900687	PLUG,EXPANSION	Y	1	
17	4110000555020	定位环C3902343	DOWEL,RING	Y	2	
18	4110000081068	定位销C3904483	DOWEL, PIN	Y	1	

气缸体组bp 9072zz BLOCK,ENGINE

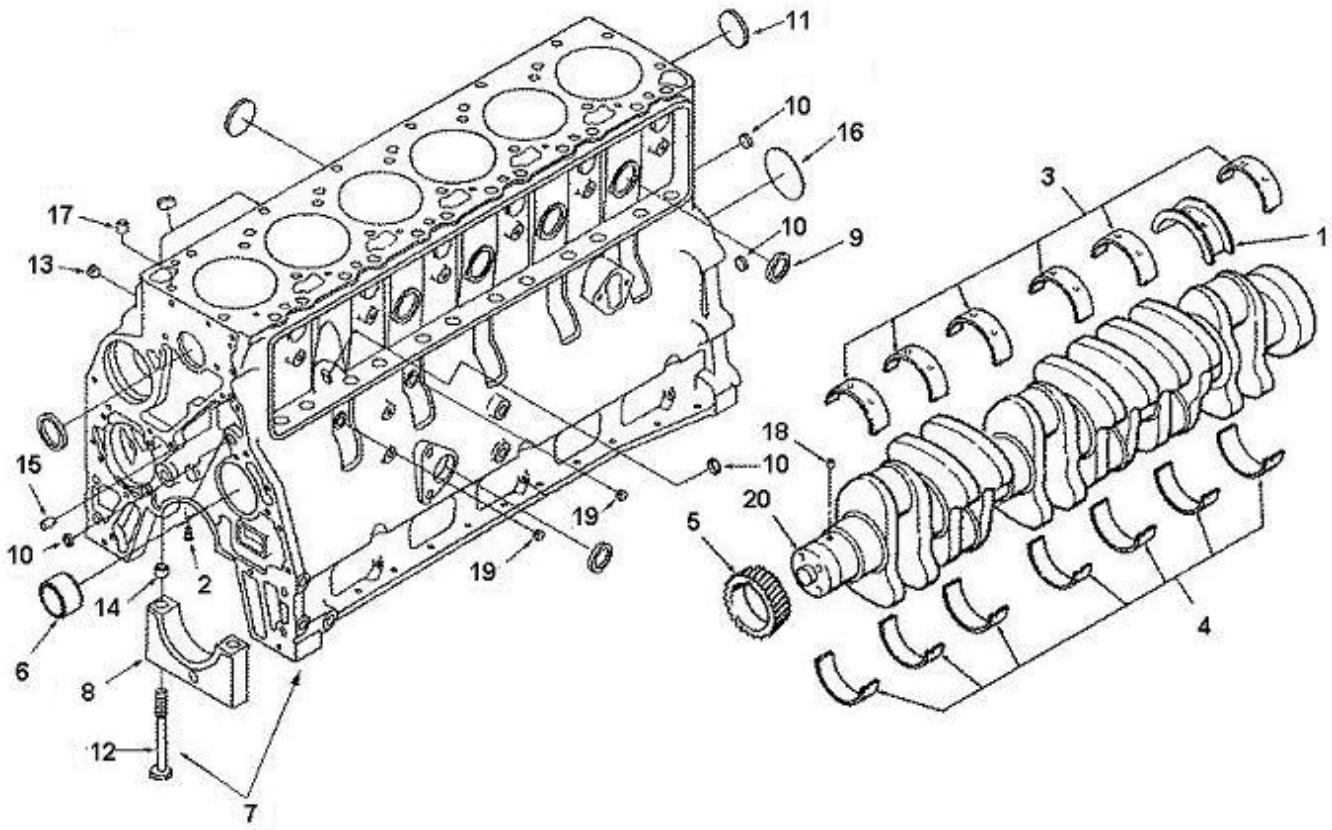

序号 Key	零件代号 Part No.	名称 Description		是否配件 Spare parts Y/N	数量 Qty	备注 Remarks
19	4110000555111	六角头锥形螺塞C3906619	PLUG, PIPE	Y	2	
20	4110000555149	曲轴C3929037	Crankshaft, Engine	Y	1	

摇臂组BP 9710ZZ　LEVER，ROCKER

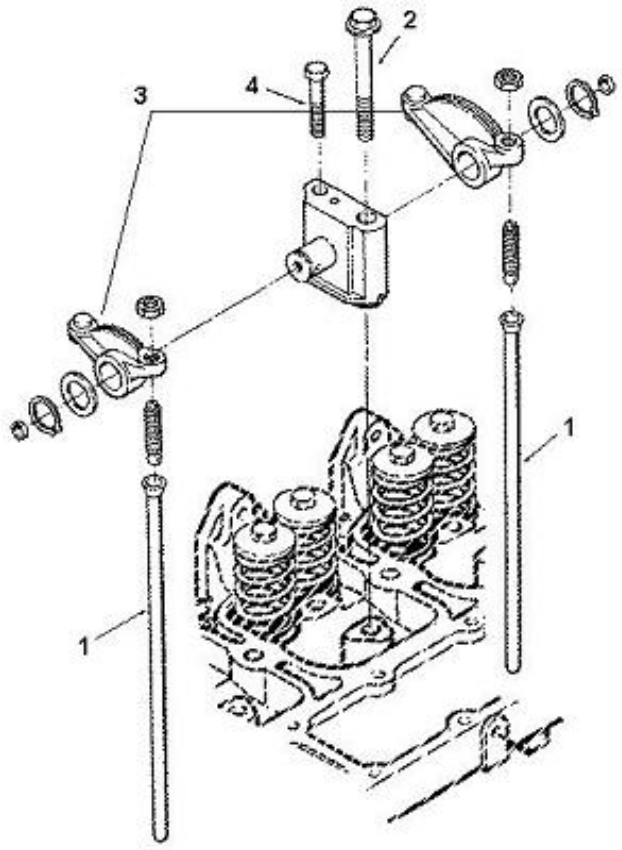

序号	零件代号	名称	是否配件	数量	备注
Key	Part No.	Description	Spare parts Y/N	Qty	Remarks
1	4110000555180	推杆A3904679	ROD,PUSH	Y	12	
2	4110000555145	气缸盖螺栓C3920781	Screw,hex flange head ca	Y	6	
3	4110000555188	摇臂总成C3934920	Support,Rocker lever	Y	6	
4	4110000555107	六角头螺栓Q150B0875	SCREW,HEXAGON HEAD CAP	Y	6	

凸轮轴从动件组BP 9711ZZ　FOLLOWER,CAM

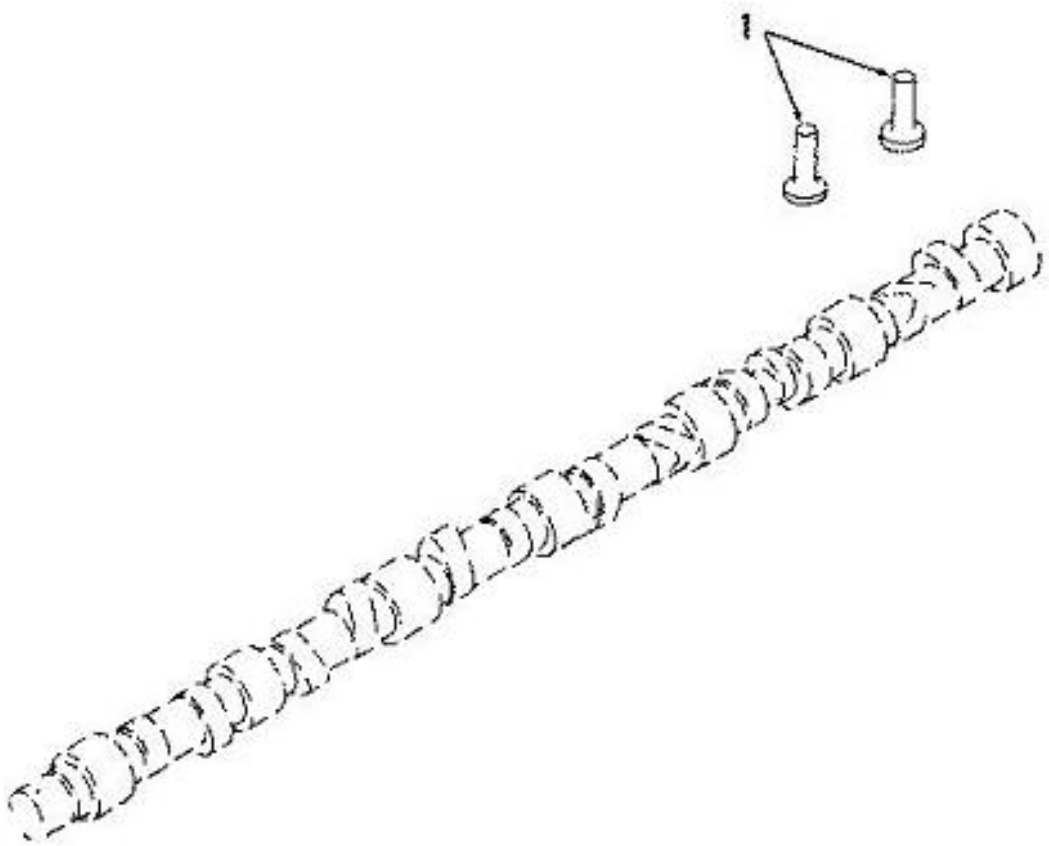

序号 Key	零件代号 Part No.	名称 Description	是否配件 Spare parts Y/N	数量 Qty	备注 Remarks
1	4110000081281	挺杆体C3931623 TAPPET,VALVE	Y	12	

齿轮室组BP 9807-01ZZ　COVER,FRONT GEAR

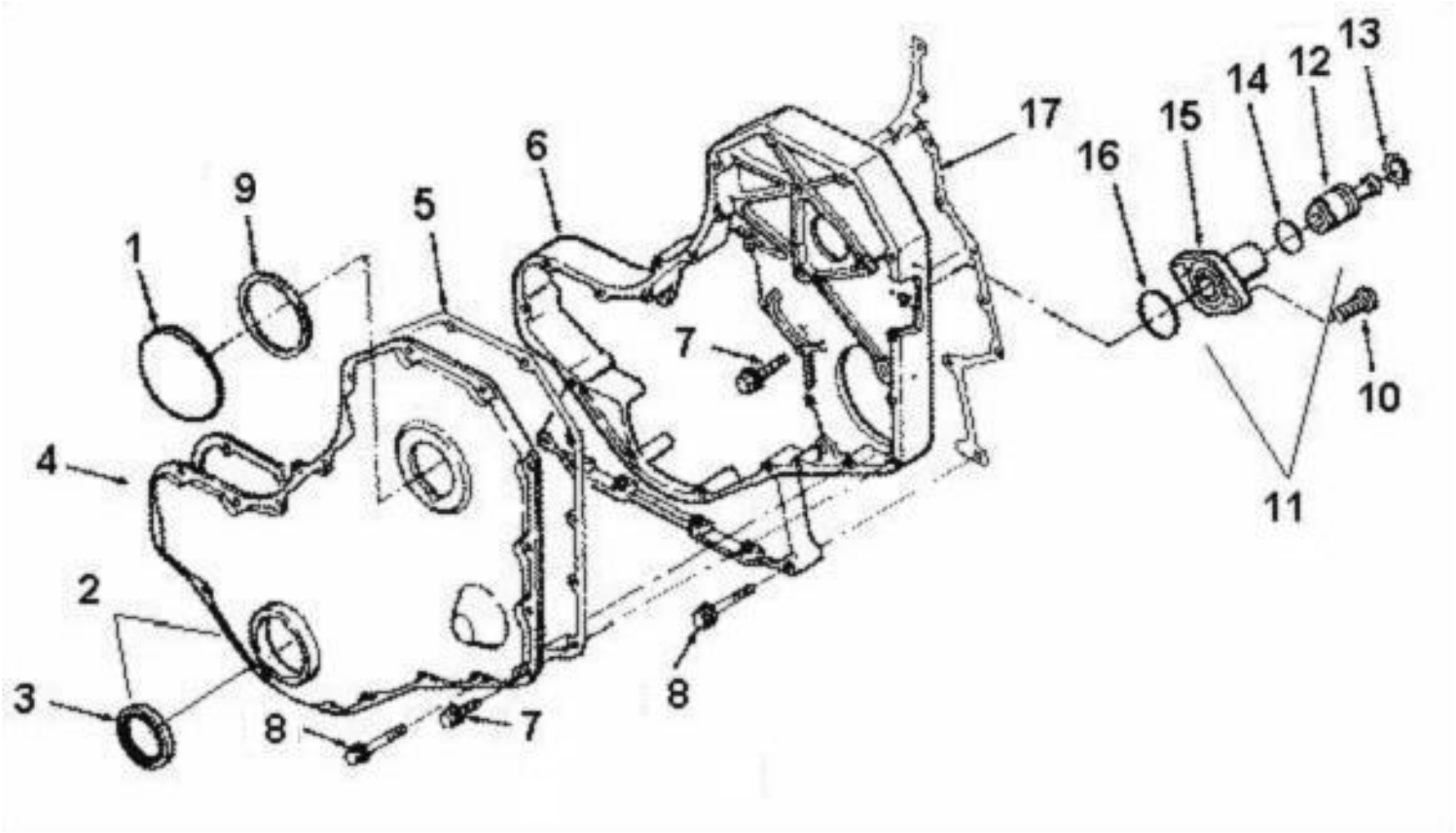

序号	零件代号	名称	是否配件	数量	备注
Key	Part No.	Description	Spare parts Y/N	Qty	Remarks
1	4110000555057	接近孔盖A3903463	COVER,PLATE	Y	1	
2	4110000555011	齿轮室盖总成A3903663ZZ	COVER,GEAR	N	1	
3	4110000555153	曲轴前油封总成A3900709	SEAL,OIL	Y	1	
4	4110000555009	齿轮室盖A3903794	COVER,GEAR	Y	1	
5	4110000555010	齿轮室盖密封垫A3960319	GASKET,GEAR COVER	Y	1	
6	4110000555008	齿轮室A3960338	HOUSING,GEAR	Y	1	
7	4110000081150	六角法兰面螺栓C3900629	SCREW,HEX FLANGE HEAD	Y	16	
8	4110000555098	六角法兰面螺栓C3900633	SCREW,HEX FLANGE HEAD	Y	11	
9	4110000081123	矩形密封圈C3903475	SEAL，RECTANGLE	Y	1	
10	4110000081313	圆头螺钉C3907998	SCREW,ROUND HEAD CAP	Y	2	
11	4110000555194	正时肖座总成C3913995ZZ	HOUSING,TIMING PIN	N	1	
12	4110000081319	正时肖C3903924	PIN,TIMING	Y	1	
13	4110000081060	挡圈C3904849	RING,RETAINING	Y	1	
14	4110000081037	O形密封圈C3913994	SEAL，O RING	Y	1	
15	4110000081320	正时肖座C3919683	HOUSING,TIMING PIN	Y	1	
16	4110000081128	矩形密封圈C3915772	SEAL，RECTANGLE	Y	1	
17	4110000555012	齿轮室密封垫C3938156	GASKET,GEAR HOUSING	Y	1	

空压机冷却水管组CC9023-03ZZ　PLUMBING,CPR COOLANT

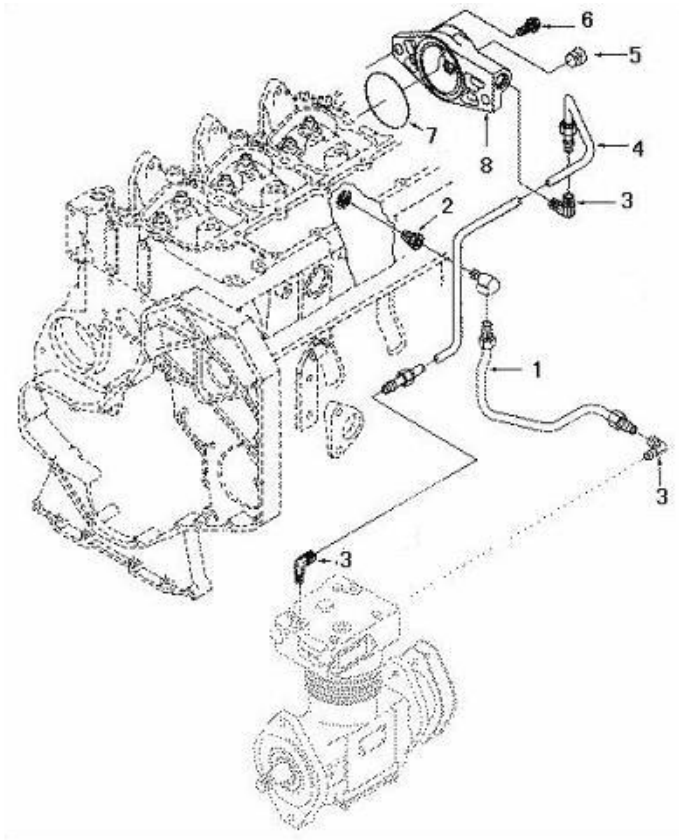

序号	零件代号	名称	是否配件	数量	备注
Key	Part No.	Description	Spare parts Y/N	Qty	Remarks
1	4110000555077	空压机出水管A3960067	TUBE,CPR WATER OUTLET	Y	1	
2	4110000555199	直通接头体A3960376	CONNECTOR,MALE	Y	1	
3	4110000555195	直角接头体A3960377	ELBOW,MALE ADAPTER	Y	3	
4	4110000555080	空压机进水管A3960387	TUBE,CPR WATER INLET	Y	1	
5	4110000081211	内六角锥形螺塞C3008468	PLUG,PIPE	Y	1	
6	4110000555101	六角法兰面螺栓C3910495	SCREW,HEX FLANGE HEAD CA	Y	2	
7	4110000555070	矩形密封圈C3910530	Seal,Rectangular ring	Y	1	
8	4110000555013	出水联接管座C3925226	Connection,Water transfe	Y	1	

推杆室盖组CM 9016ZZ　COVER, CAM FOLLOWER

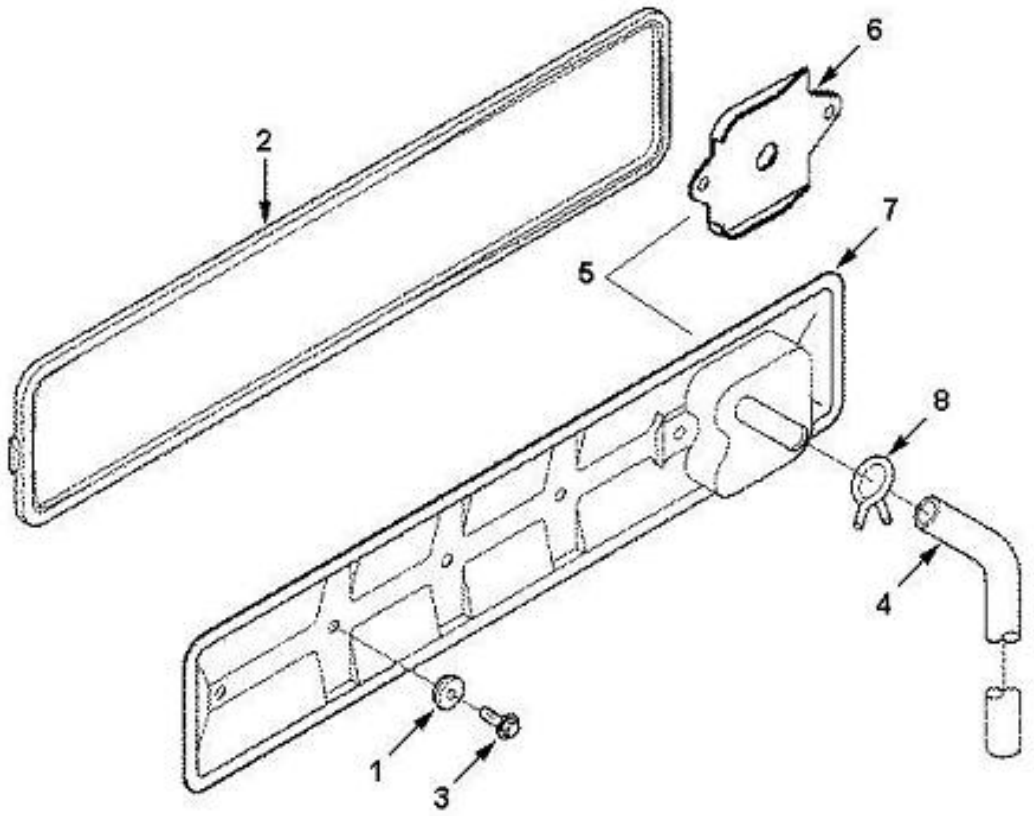

序号 Key	零件代号 Part No.	名称 Description		是否配件 Spare parts Y/N	数量 Qty	备注 Remarks
1	4110000179042	复合密封圈A3900267	SEALING RING	Y	4	
2	4110000555182	推杆室盖垫A3907617	GASKET,PUSH ROD COVER	Y	1	
3	4110000331006	六角法兰面螺栓C3900630	BOLT C3900630	Y	4	
4	4110000555155	曲轴箱通风管C3918614	HOSE,PLAIN	Y	1	
5	4110000555183	推杆室盖总成C3990730ZZ	COVER,PUSH ROD	N	1	
6	4110000555154	曲轴箱通风挡油板C3907586	BAFFLE, BREATHER	Y	1	
7	4110000555181	推杆室盖C3990737	COVER, PUSH ROD	Y	1	
8	4110000555072	卡箍Q67627B	CLAMP,SPRING HOSE	Y	1	

空压机组CP 9002-03ZZ　COMPRESSOR,AIR

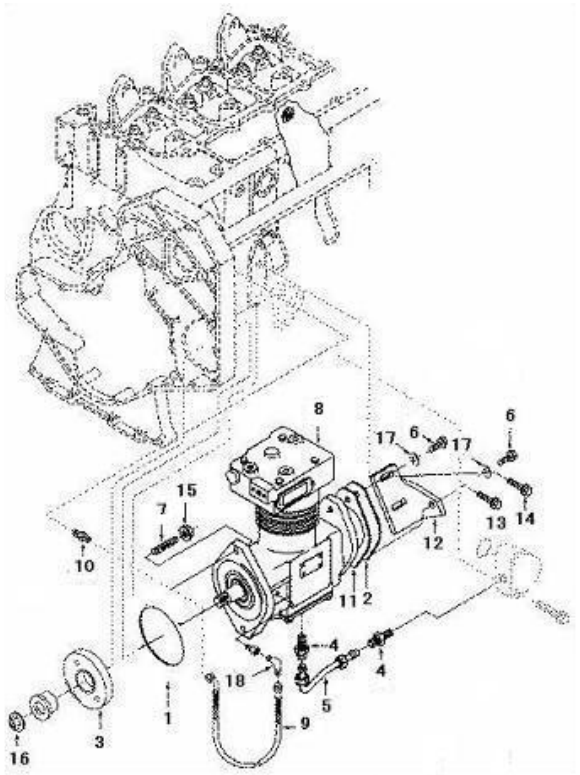

序号	零件代号	名称		是否配件	数量	备注
Key	Part No.	Description		Spare parts Y/N	Qty	Remarks
1	4110000555004	O型密封圈A3913845	SEAL,O RING	Y	1	
2	4110000555207	空压机后盖板A3913910	COVER,AIR COMPRESSOR	Y	1	
3	4110000555076	空压机齿轮A3960345	GEAR,ACCESSORY DRIVE	Y	1	
4	4110000555199	直通接头体A3960376	CONNECTOR,MALE	Y	2	
5	4110000555078	空压机回油管A3960393	TUBE,LUB OIL DRAIN	Y	1	
6	4110000081152	六角法兰面螺栓C3900631	SCREW,HEX FLANGE HEAD	Y	2	
7	4110000555173	双头螺柱C3905371	STUD	Y	2	
8	4110000555083	空压机总成C3974548	COMPRESSOR,AIR	Y	1	
9	4110000555040	组合软管C3976797	HOSE,FLEXIBLE	Y	1	
10	4110000555087	扩口式锥螺纹直通接头体C3977319	CONNECTOR,MALE	Y	1	
11	4110000555081	空压机密封垫C3978432	GASKET,AIR COMPRESSOR	Y	1	
12	4110000555082	空压机支架C4932603	BRACE,AIR COMPRESSOR	Y	1	
13	4110000555109	六角头螺栓Q150B1032	SCREW,HEXAGON HEAD CAP	Y	1	
14	4110000555110	六角头螺栓Q150B1040	SCREW,HEXAGON HEAD CAP	Y	1	
15	4110000081147	六角法兰面螺母Q32012	NUT,HEXAGON FLANGE	Y	2	
16	4110000555094	六角法兰面螺母Q32116	NUT,HEXAGON FLANGE	Y	1	
17	4110000555014	弹簧垫圈Q40310	WASHER,SPRING	Y	2	
18	4110000555085	扩口式锥螺纹直角接头体RQ65406-J8	ELBOW,MALE ADAPTER	Y	1	

空压机接头组CP9002-1ZZ　CONNECTION

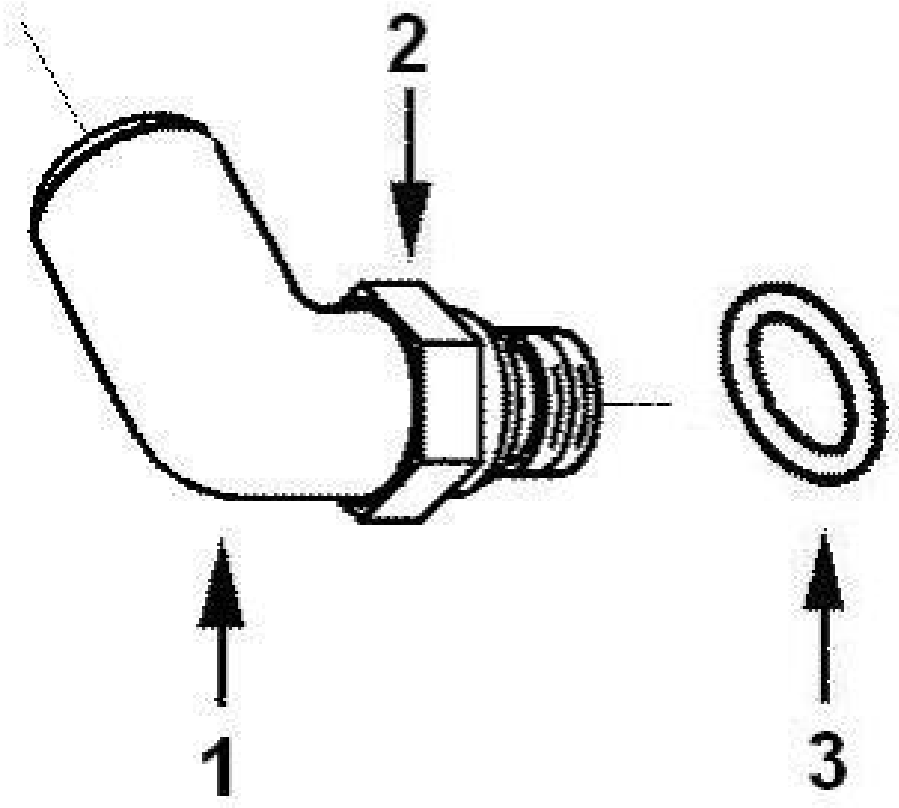

序号 Key	零件代号 Part No.	名称 Description		是否配件 Spare parts Y/N	数量 Qty	备注 Remarks
1	4110000555079	空压机进气接头11N-09074	ELBOW,MALE ADAPTER	Y	1	
2	4110000555092	六角薄螺母Q351B22	NUT,REGULAR HEXAGON	Y	1	
3	4110000555128	平垫圈Q40122	WASHER,PLAIN	Y	1	

扭矩减震器组DA 9208ZZ　DAMPER,VIBRATION

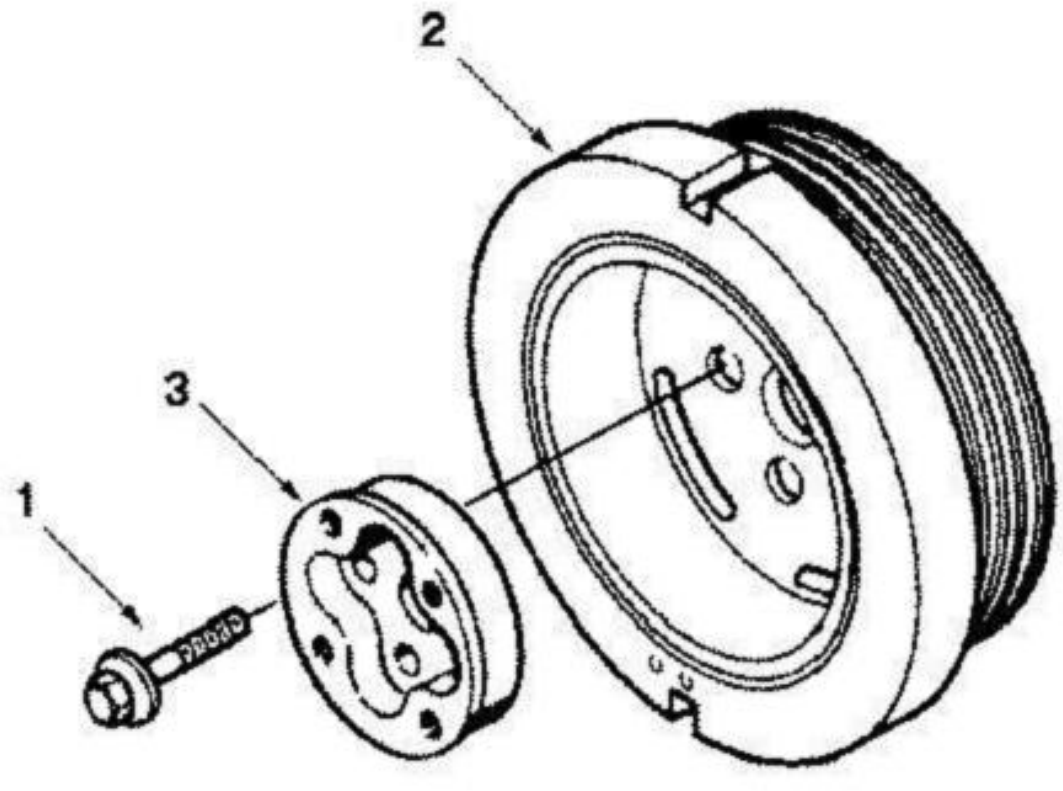

序号 Key	零件代号 Part No.	名称 Description	是否配件 Spare parts Y/N	数量 Qty	备注 Remarks
1	4110000555056	减振器固定螺栓C3903857 SCREW,HEX FLANGE HEAD	Y	4	
2	4110000555117	扭振减振器C3958258 DAMPER,VIBRATION	Y	1	
3	4110000555151	曲轴法兰C4932908 FLANGE,CRANKSHAFT	Y	1	

电子附件组EA 9099ZZ　ACCESSORIES,ELECTRICAL

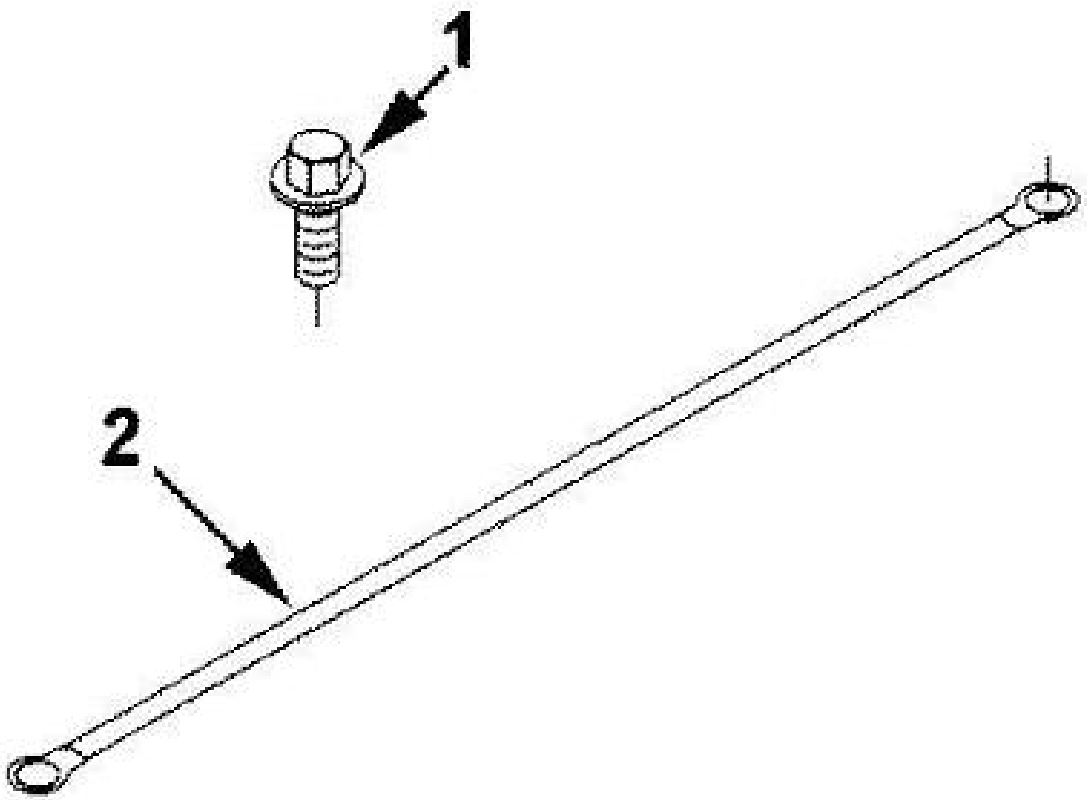

序号 Key	零件代号 Part No.	名称 Description	是否配件 Spare parts Y/N	数量 Qty	备注 Remarks
1	4110000081153	六角法兰面螺栓C3901249 SCREW,HEX FLANGE HEAD	Y	1	
2	4110000179017	搭铁线C4932506C4932506 WIRE C4932506C4932506	Y	1	

节温器组EC 9052ZZ THERMOSTAT

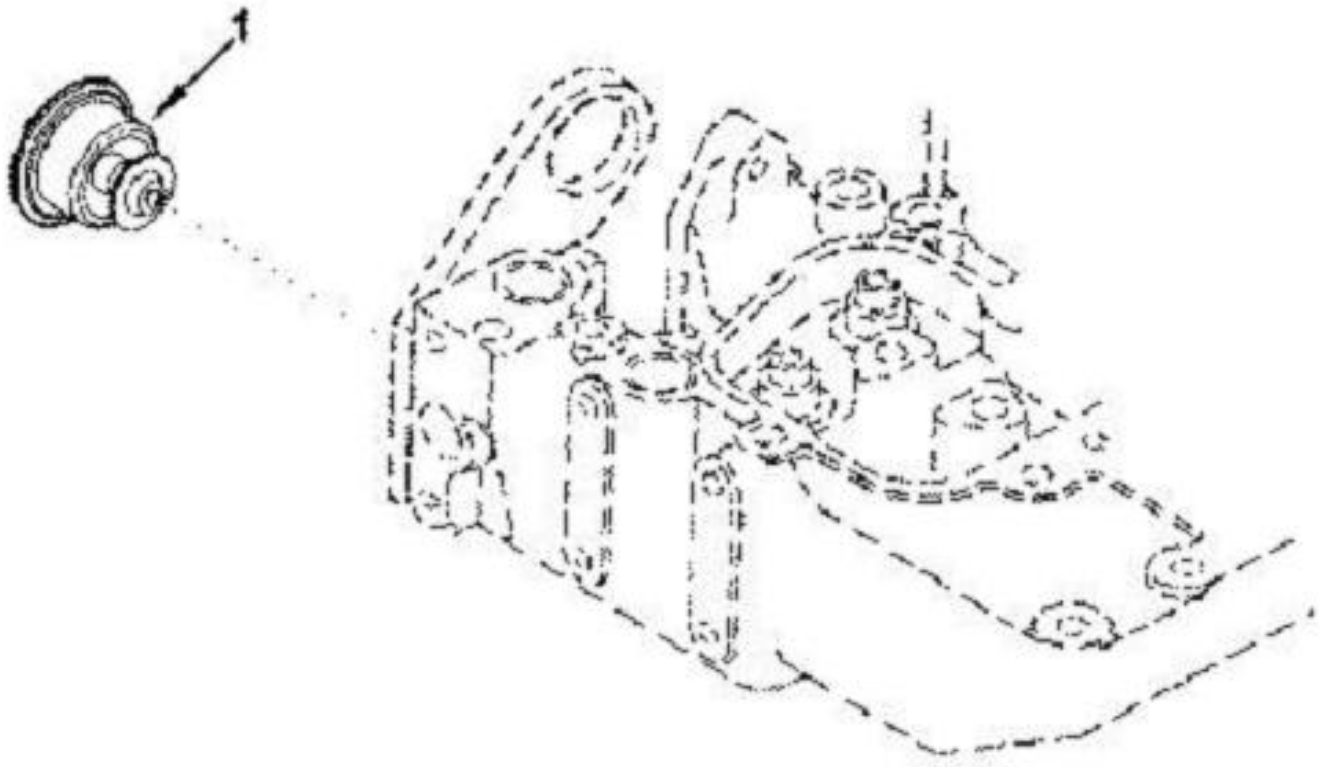

序号 Key	零件代号 Part No.	名称 Description	是否配件 Spare parts Y/N	数量 Qty	备注 Remarks
1	4110000555018	调温器总成1306R2-010-B2 THERMOSTAT	Y	1	

发电机组EE 9314ZZ　ALTERNATOR

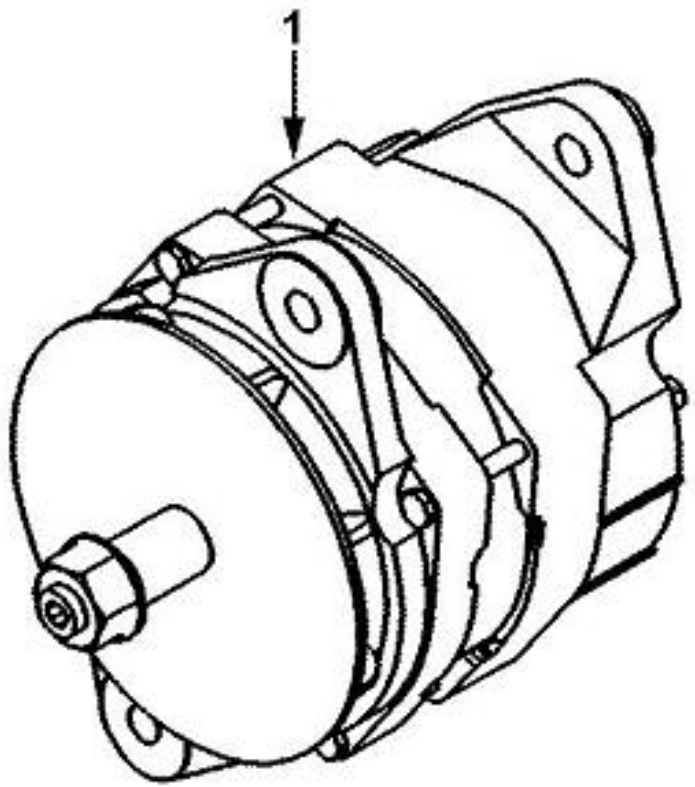

序号 Key	零件代号 Part No.	名称 Description	是否配件 Spare parts Y/N	数量 Qty	备注 Remarks
1	4110000555024	发电机总成37N-01010 ALTERNATOR	Y	1	

发电机安装件组EH97541ZZ　MOUNTING,ALTERNATOR

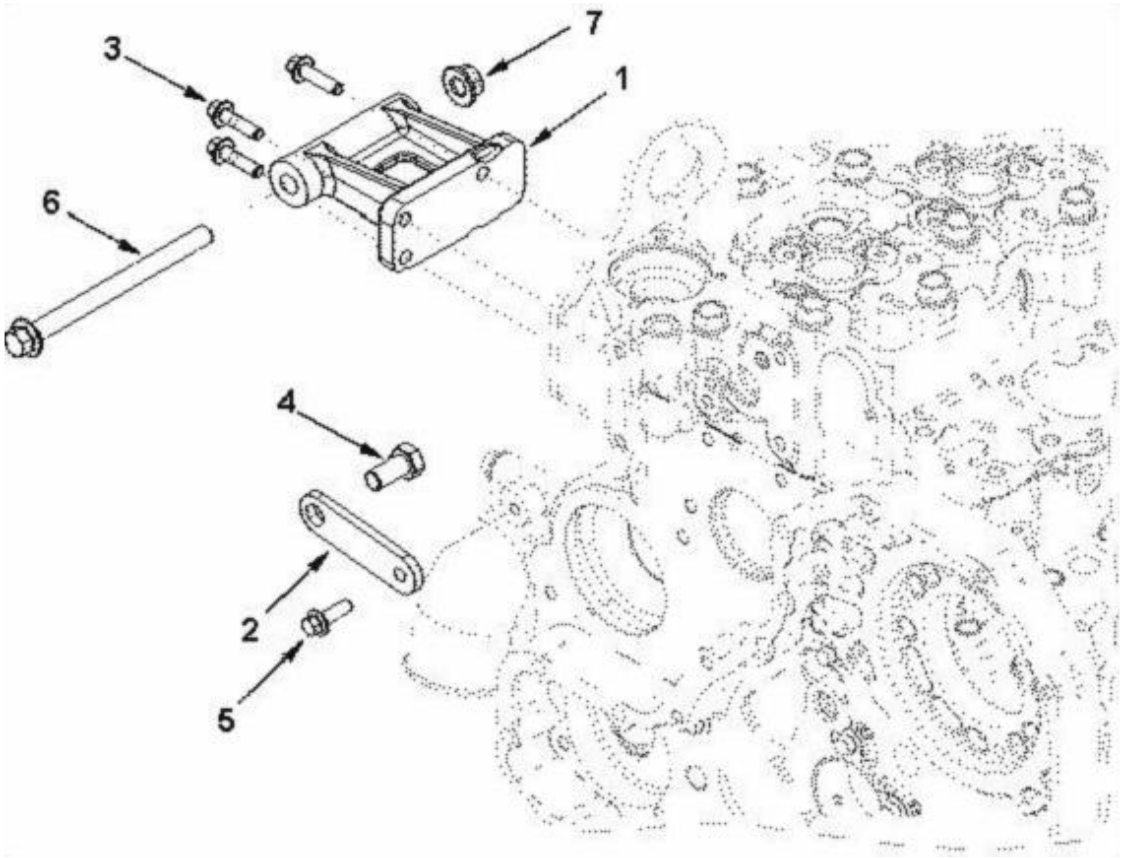

序号	零件代号	名称	是否配件	数量	备注
Key	Part No.	Description	Spare parts Y/N	Qty	Remarks
1	4110000555023	发电机支架A3910923 BRACE,ALTERNATOR	Y	1	
2	4110000555022	发电机支撑A3910924 SUPPORT,ALTERNATOR	Y	1	
3	4110000081152	六角法兰面螺栓C3900631 SCREW,HEX FLANGE HEAD	Y	4	
4	4110000081153	六角法兰面螺栓C3901249 SCREW,HEX FLANGE HEAD	Y	1	
5	4110000081158	六角法兰面螺栓C3903105 SCREW,HEX FRANGE HEAD CA	Y	1	
6	4110000081147	六角法兰面螺母Q32012 NUT,HEXAGON FLANGE	Y	1	

发电机驱动件组EH97543ZZ　DRIVE,ALTERNATOR

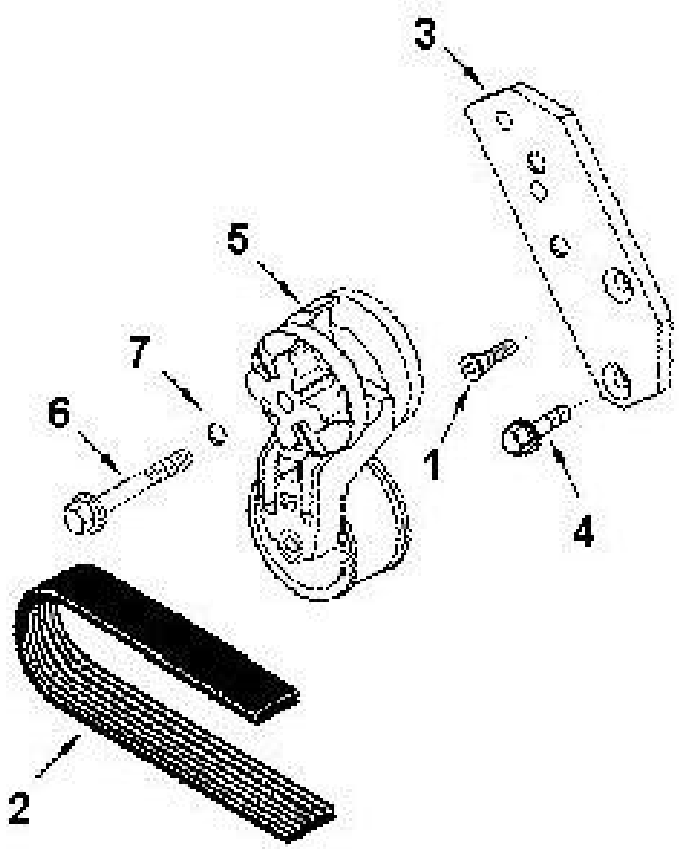

序号 Key	零件代号 Part No.	名称 Description	是否配件 Spare parts Y/N	数量 Qty	备注 Remarks
1	4110000555116	内六角沉头螺钉A3903095 SCREW,FLAT HEAD CAP	Y	1	
2	4110000555021	多楔带A3911562 BELT,V RIBBED	Y	1	
3	4110000555127	皮带涨紧轮支板C3285958 BRACKET,BELT TENSIONER	Y	1	
4	4110000081152	六角法兰面螺栓C3900631 SCREW,HEX FLANGE HEAD	Y	1	
5	4110000331017	皮带涨紧轮C3937553 BELT ADJUST WHEEL C3937553	Y	1	
6	4110000555106	六角头螺栓C3979347 SCREW,HEXAGON HEAD CAP	Y	1	
7	4110000555129	平垫圈Q40110 WASHER,PLAIN	Y	1	

温度传感器组EO 9141ZZ　SENSOR,COO TEMPERATURE

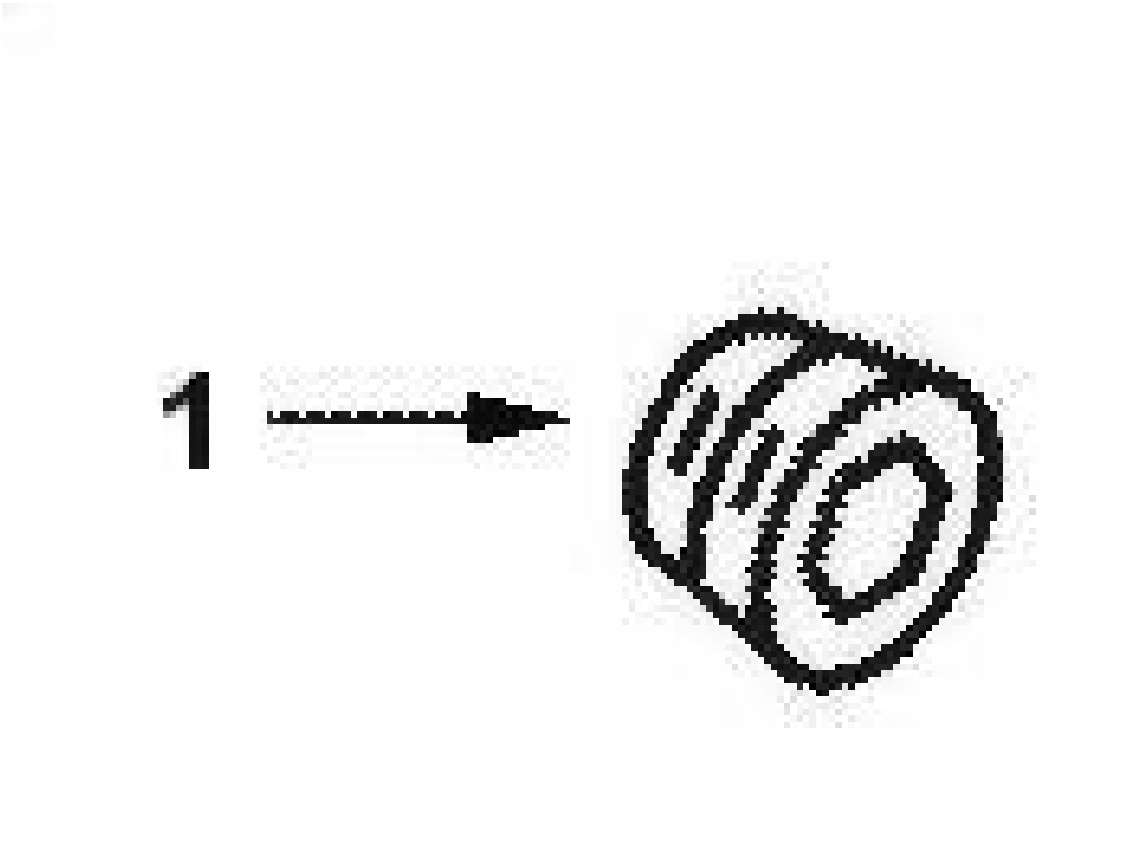

序号 Key	零件代号 Part No.	名称 Description	是否配件 Spare parts Y/N	数量 Qty	备注 Remarks
1	4110000081211	内六角锥形螺塞C3008468 PLUG,PIPE	Y	1	

标签组ED9071 DOCUMENTATIO,ENG IDT

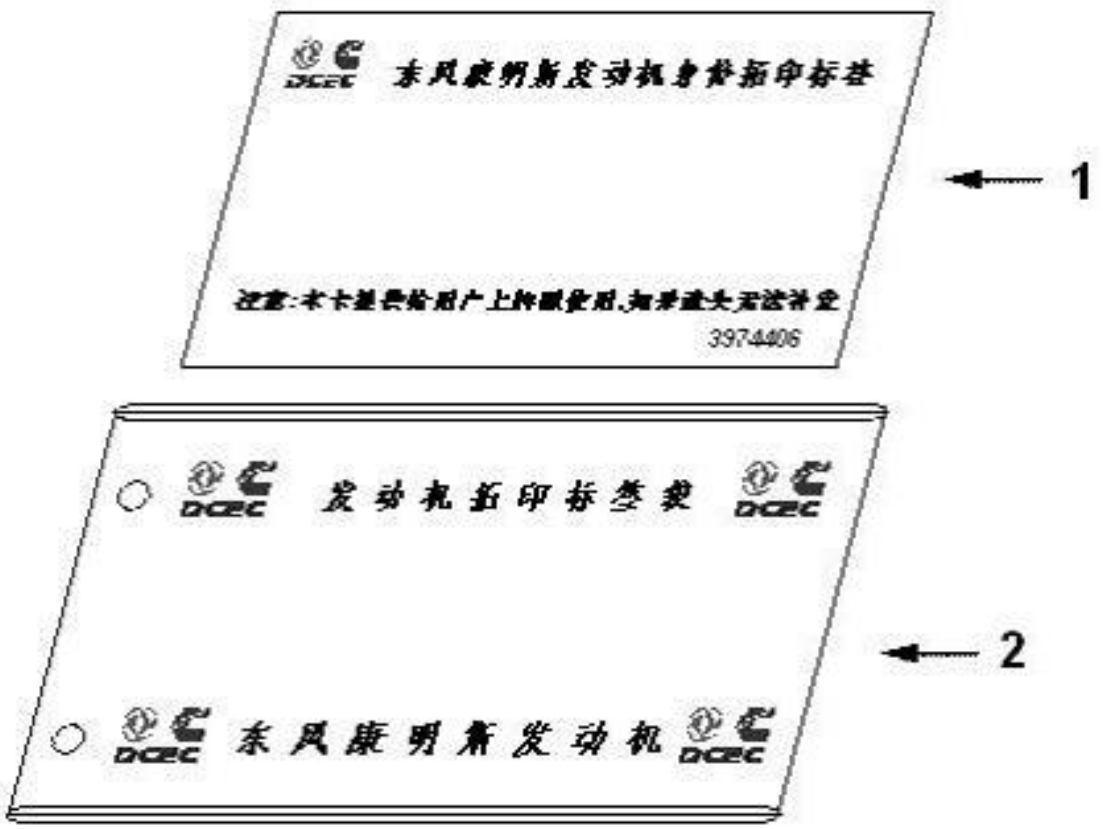

序号 Key	零件代号 Part No.		名称 Description	是否配件 Spare parts Y/N	数量 Qty	备注 Remarks
1	4110000081047	标签C3974406	Decal	Y	1	
2	4110000081051	标签袋C3975443	COVER,PROTECTIVE	Y	1	

风扇驱动件组FA 9516ZZ　DRIVE,FAN

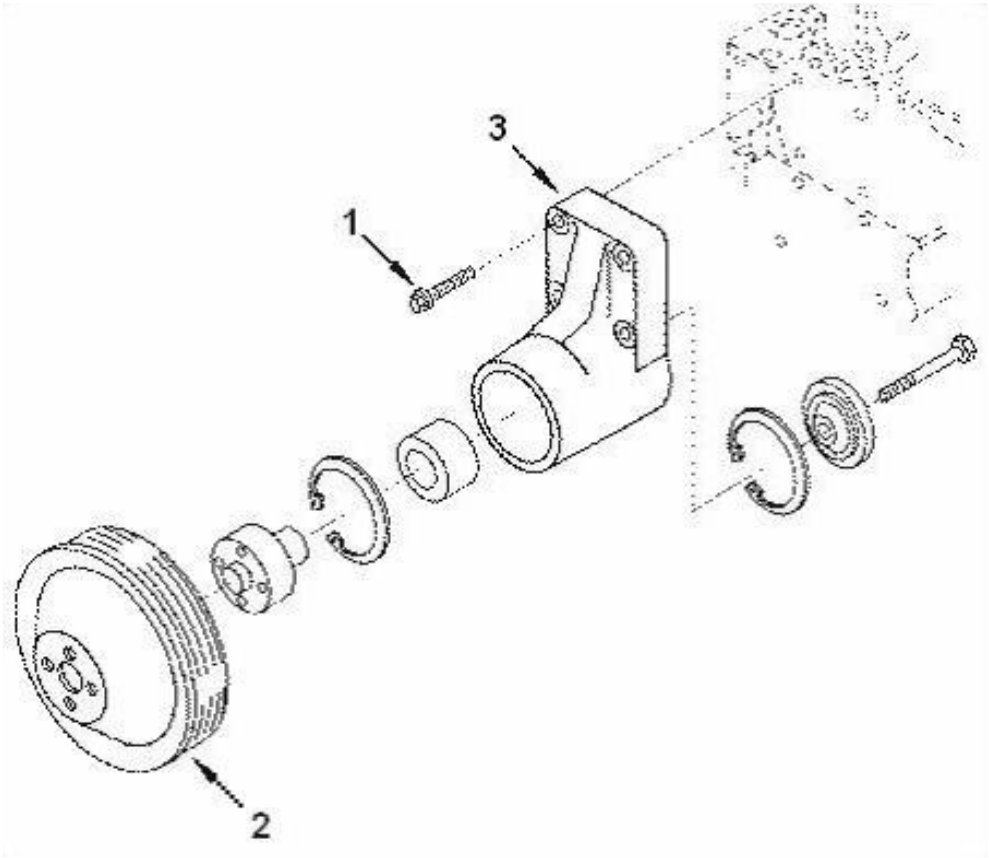

序号 Key	零件代号 Part No.	名称 Description	是否配件 Spare parts Y/N	数量 Qty	备注 Remarks
1	4110000331004	六角法兰面螺栓C3900678 BOLT C3900678	Y	4	
2	4110000555029	风扇皮带轮C3971283 PULLEY,FAN	Y	1	
3	4110000555030	风扇支架C4932912 SUPPORT,FAN	Y	1	

风扇驱动件组FA 9702ZZ　DRIVE，FAN

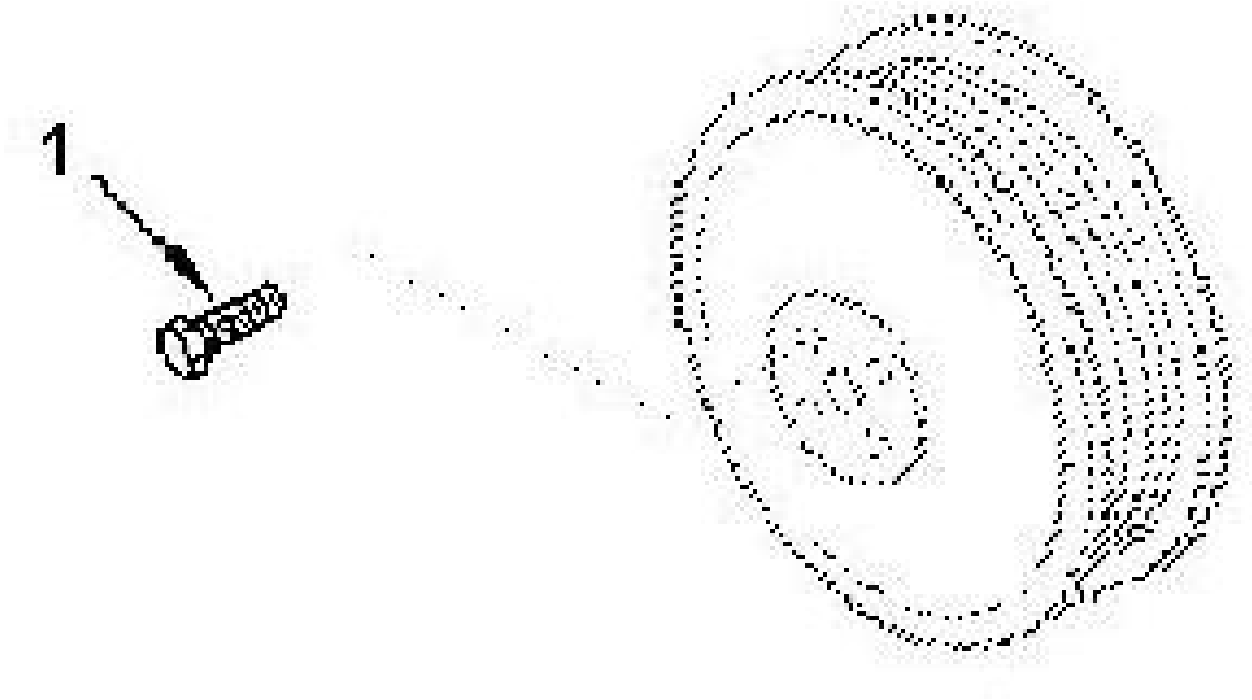

序号 Key	零件代号 Part No.	名称 Description	是否配件 Spare parts Y/N	数量 Qty	备注 Remarks
1	4110000331006	六角法兰面螺栓C3900630 BOLT C3900630	Y	4	

增压补偿器连接管组FE 9701-03ZZ　PLUMBING,AIR FUEL CONTRO

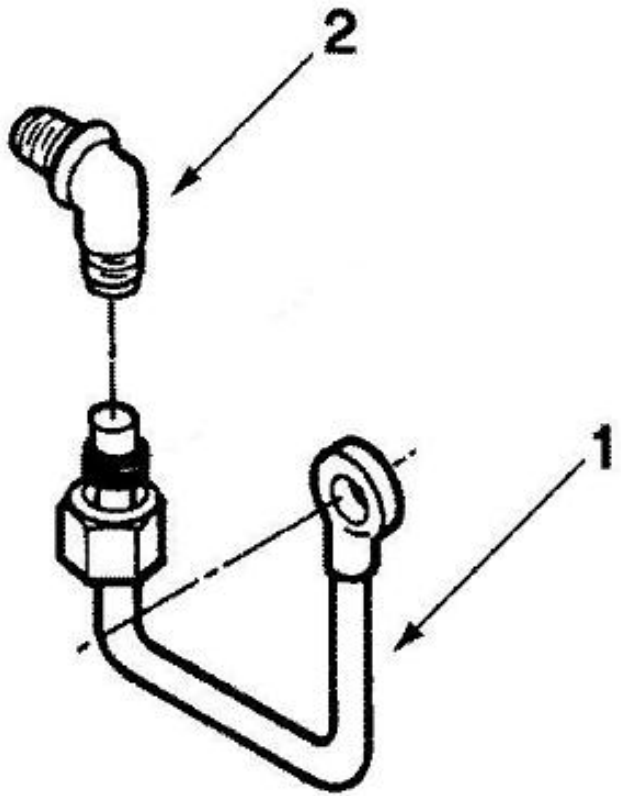

序号 Key	零件代号 Part No.	名称 Description		是否配件 Spare parts Y/N	数量 Qty	备注 Remarks
1	4110000331070	增压补偿器连接管A3913952	TUBE,AIR FUEL CONTR	y	1	
2	4110000555196	直角接头体C3976036	ELBOW,MALE ADAPTER	Y	1	

燃油滤清器组FF 9001-01ZZ　FILTER,FUEL

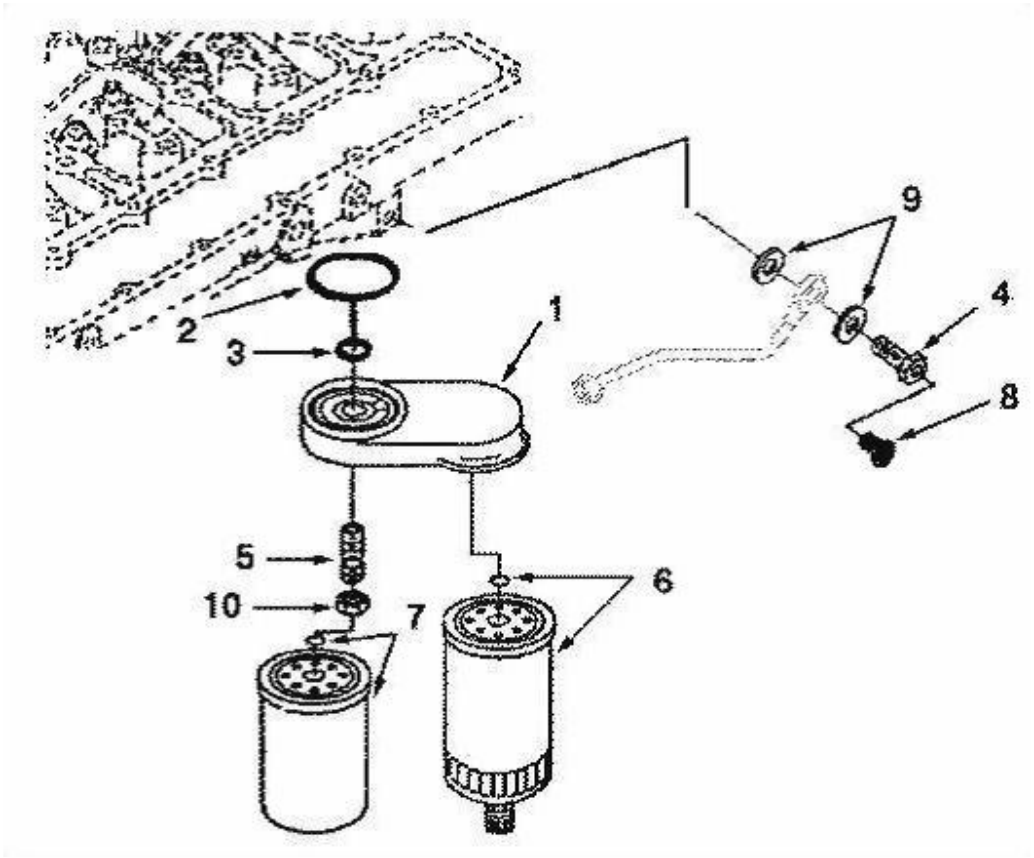

序号	零件代号	名称	是否配件	数量	备注
Key	Part No.	Description	Spare parts Y/N	Qty	Remarks
1	4110000555164	燃油滤清器座总成A3904362	HEAD,FUEL FILTER	Y	1	
2	4110000179045	矩形密封圈C3906694	ED-RING C3906694	Y	1	
3	4110000179018	矩形密封圈C3906695C3906695	ED-RING C3906695C3906695	Y	1	
4	4110000081222	琶形接头螺栓C3911446	SCREW,BANJO CONNECTOR	Y	1	
5	4110000081193	滤清器座接头C3925955	ADAPTER,FILTER HEAD	Y	1	
6	4110000081312	油水分离器C3930942	FILTER,FUEL	Y	1	
7	4110000081265	燃油滤清器C3931063	FILTER,FUEL	Y	1	
8	4110000081059	带密封圈螺栓C3939570	Screw,Captive washer cap	Y	1	
9	4110000081207	密封垫圈C3963983	Washer,Sealing	Y	2	
10	4110000555093	六角薄螺母Q351B16	NUT,REGULAR HEXAGON	Y	1	

燃油滤清器组FF 9702-04ZZ　FILTER,FUEL

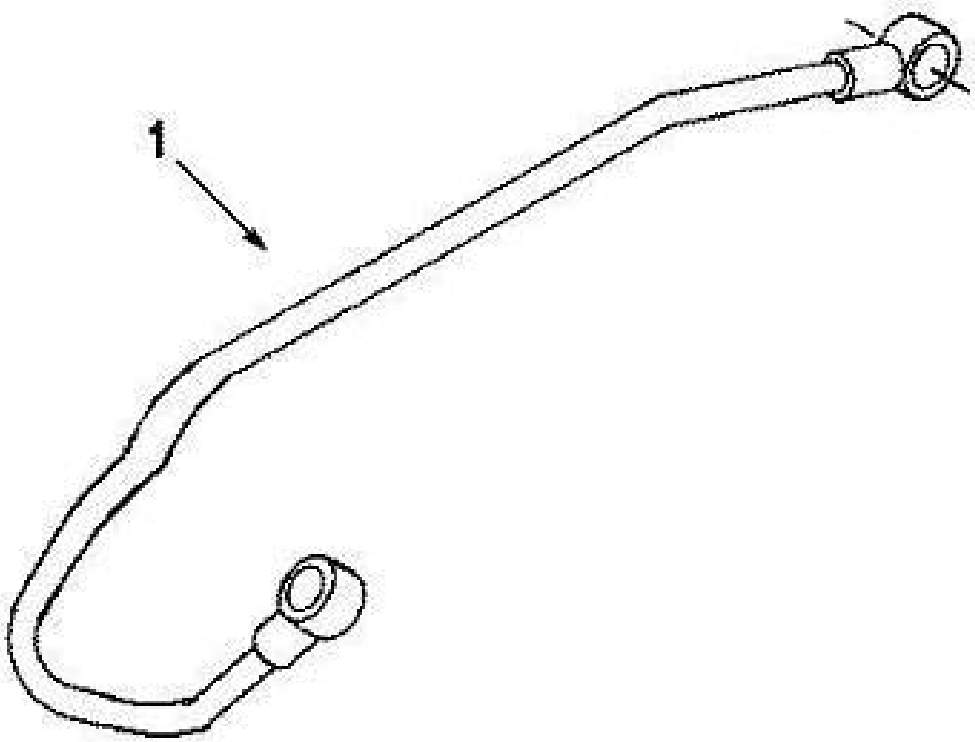

序号 Key	零件代号 Part No.	名称 Description	是否配件 Spare parts Y/N	数量 Qty	备注 Remarks
1	4110000555168	燃油输油管总成A3960541 TUBE,FUEL SUPPLY	Y	1	

飞轮壳组FH 9020ZZ　Housing,Flywheel

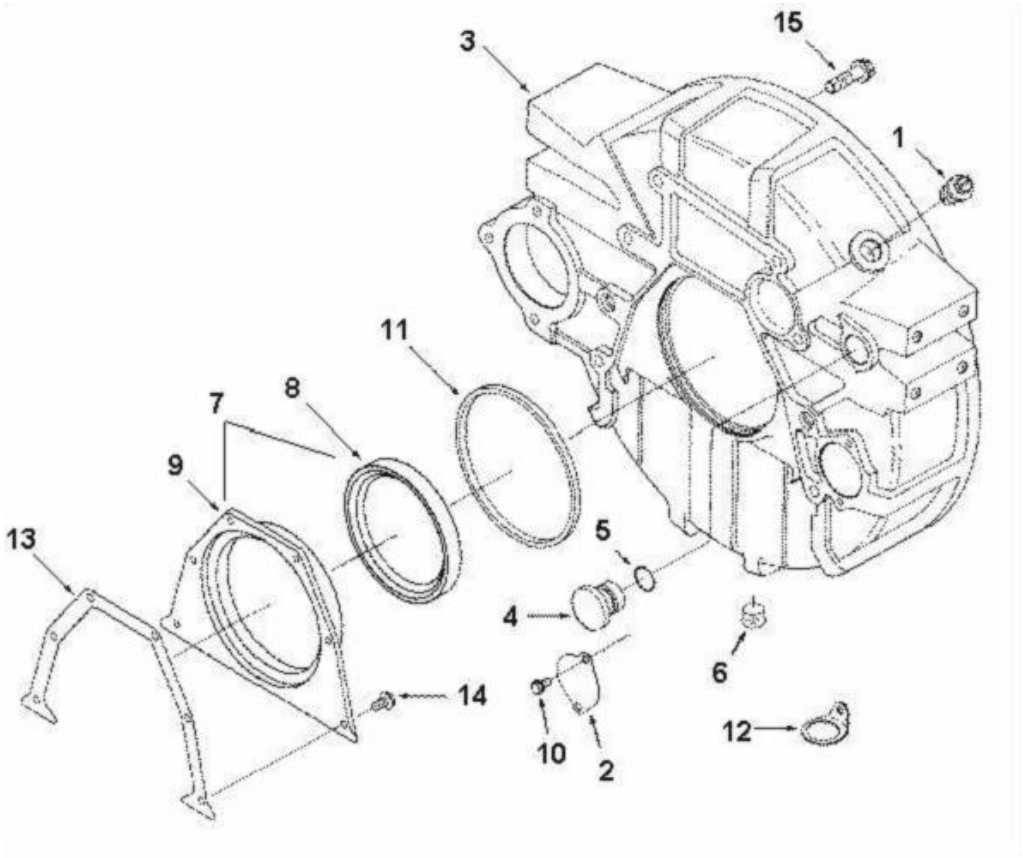

序号 Key	零件代号 Part No.	名称 Description	是否配件 Spare parts Y/N	数量 Qty	备注 Remarks
1	4110000555113	螺塞3904181 PLUG，THREADED	Y	1	
2	4110000555033	盖板3925234 PLATE，COVER	Y	1	
3	4110000555028	飞轮壳3931716 Housing Flywheel	Y	1	
4	4110000081279	塑性堵塞A3910248 PLUG,O RING	Y	1	
5	4110000081032	O 形密封圈A3910260 SEAL,O RING	Y	1	
6	4110000081212	内六角锥形螺塞C3008469 PLUG,PIPE	Y	1	
7	4110000555038	后油封座总成C3357844ZZ COVER,REAR	N	1	
8	4110000555152	曲轴后油封3970548 SEAL,OIL	Y	1	
9	4110000555036	后油封座C3936904 Cover,Rear	Y	1	
10	4110000081336	自攻螺栓C3912072 SCREW,SELF TAPPING MET	Y	2	
11	4110000081127	矩形密封圈C3912473 SEAL,RECTANGULAR RING	Y	1	
12	4110000081114	夹子C3928989 CLIP	Y	1	
13	4110000555037	后油封座密封垫C3938159 GASKET，REAR COVER	Y	1	
14	4110000081178	六角法兰面螺栓C3991306 SCREW HEX FLANGE HEAD	Y	6	
15	4110000081185	六角法兰面螺栓Q1841240-0H1 SCREW,HEX HEAD CAP	Y	8	

燃油泵连接件组FP 9764-02ZZ　COUPLING,FUEL PUMP

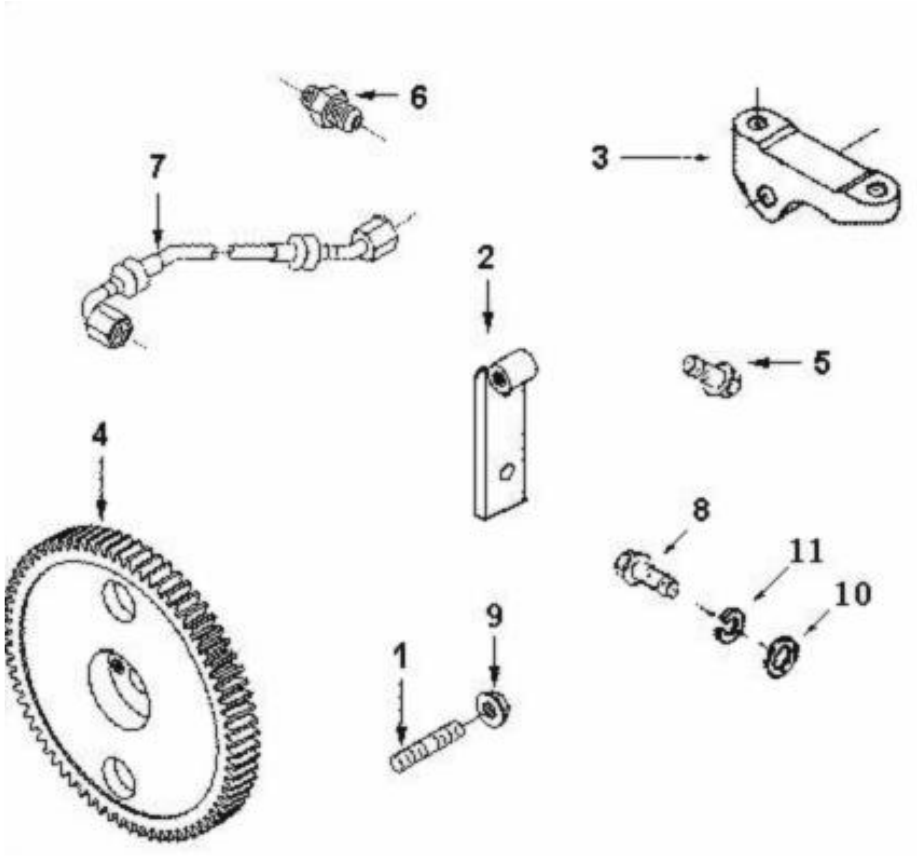

序号 Key	零件代号 Part No.	名称 Description		是否配件 Spare parts Y/N	数量 Qty	备注 Remarks
1	4110000555172	双头螺柱A3907978	STUD	Y	4	
2	4110000555161	燃油泵支架A3913864	BRACE,FUEL PUMP	Y	1	
3	4110000555160	燃油泵托架A3913866	SUPPORT,FUEL PUMP	Y	1	
4	4110000555159	燃油泵齿轮A3960485	GEAR,FUEL PUMP	Y	1	
5	4110000331006	六角法兰面螺栓C3900630	BOLT C3900630	Y	1	
6	4110000555087	扩口式锥螺纹直通接头体C3977319	CONNECTOR,MALE	Y	1	
7	4110000555048	机油进油管总成C3977321	HOSE,FLEXIBLE	Y	1	
8	4110000555108	六角头螺栓Q150B1020	SCREW,HEXAGON HEAD CAP	Y	2	
9	4110000081146	六角法兰面螺母Q32010	NUT,HEXAGON FRANGE	Y	4	
10	4110000555129	平垫圈Q40110	WASHER,PLAIN	Y	2	
11	4110000555014	弹簧垫圈Q40310	WASHER,SPRING	Y	2	

燃油喷射泵组FP L006ZZ　PUMP,FUEL INJECTION

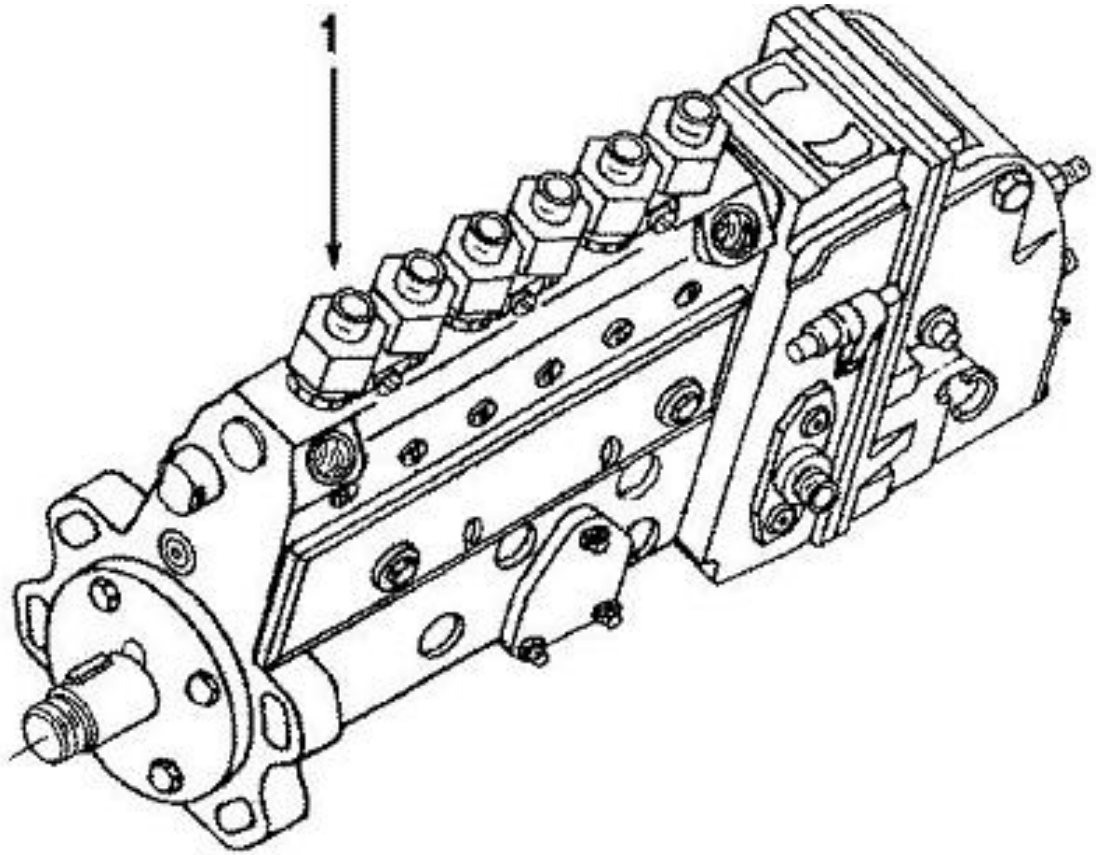

序号 Key	零件代号 Part No.	名称 Description	是否配件 Spare parts Y/N	数量 Qty	备注 Remarks
1	4110000555165	燃油喷射泵C4944883 PUMP,FUEL INJECTION	Y	1	

输油泵组FS 9004-02ZZ　PUMP,LIFT

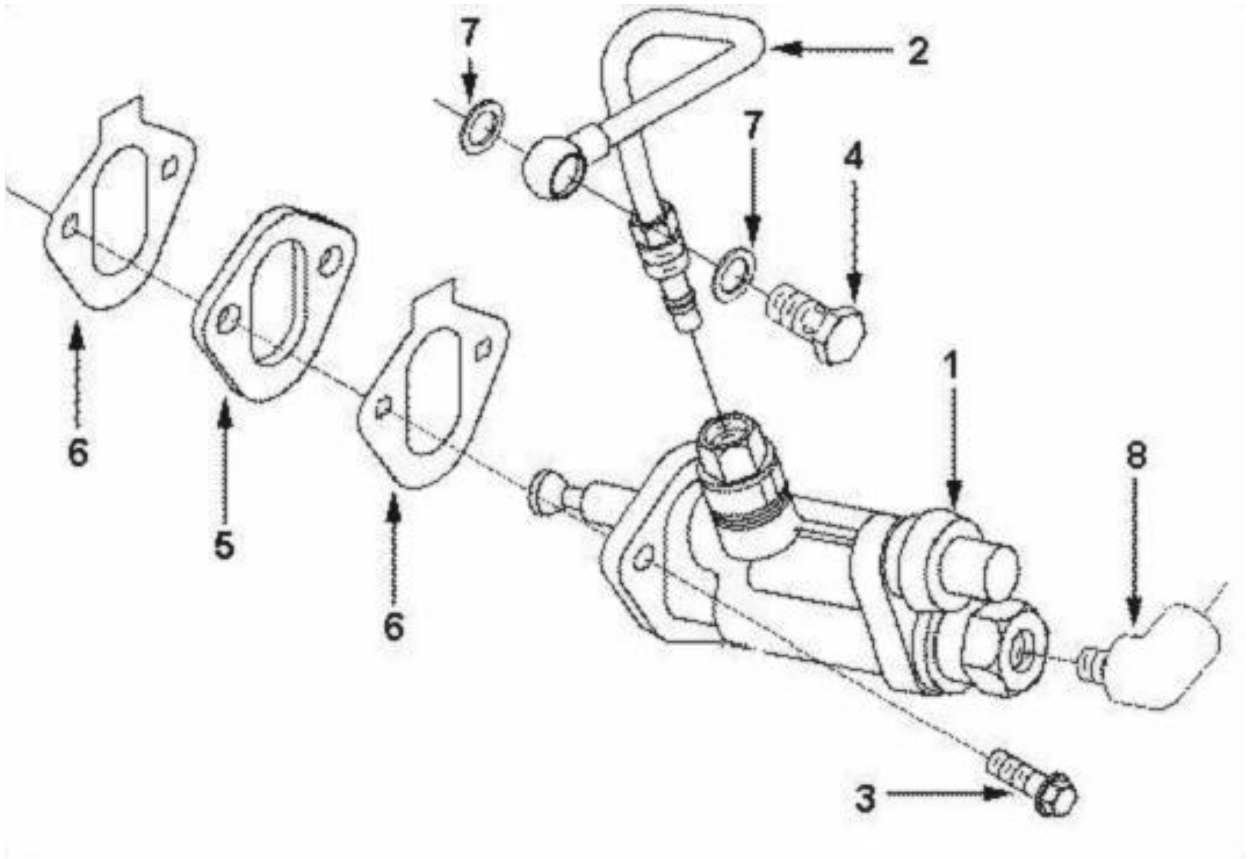

序号	零件代号	名称	是否配件	数量	备注
Key	Part No.	Description	Spare parts Y/N	Qty	Remarks
1	4110000555205	柱塞式输油泵总成1106N1-010	PUMP,FUEL TRANSFER	Y	1	
2	4110000555167	燃油输油管A3914753	TUBE,FUEL SUPPLY	Y	1	
3	4110000081152	六角法兰面螺栓C3900631	SCREW,HEX FLANGE HEAD	Y	2	
4	4110000555118	琶形接头螺栓C3903035	SCREW,BANJO CONNECTOR	Y	1	
5	4110000555035	隔块C3914284	SPACER,MOUNTING	Y	1	
6	4110000081088	盖板密封垫C3939258	GASKET，COVER PLATE	Y	2	
7	4110000081207	密封垫圈C3963983	Washer,Sealing	Y	2	
8	4110000555086	扩口式锥螺纹直角通接头体RQ65410-J8	ELBOW,MALE ADAPTER	Y	1	

燃油管路组FT 9786-03ZZ　PLUMBING,FUEL

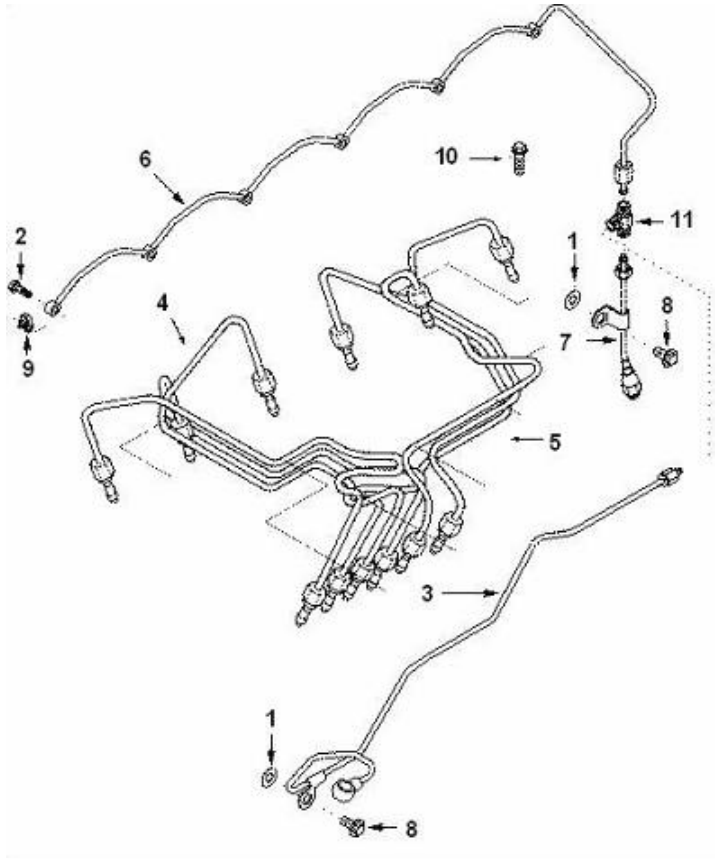

序号 Key	零件代号 Part No.	名称 Description		是否配件 Spare parts Y/N	数量 Qty	备注 Remarks
1	4110000179042	复合密封圈A3900267	SEALING RING	Y	2	
2	4110000555119	琶形接头螺栓A3905307	SCREW,BANJO CONNECTOR	Y	6	
3	4110000555162	燃油回油管A3913856	TUBE,FUEL DRAIN	Y	1	
4	4110000555015	第1、2、3缸高压油管总成A3913884	TUBE,INJECTOR FUEL SUPPL	Y	1	
5	4110000555016	第4、5、6缸高压油管总成A3913888	TUBE,INJECTOR FUEL SUPPL	Y	1	
6	4110000555166	燃油回油歧管A3913930	MANIFOLD,FUEL	Y	1	
7	4110000555163	燃油回油管A3960340	TUBE,FUEL DRAIN	Y	1	
8	4110000331006	六角法兰面螺栓C3900630	BOLT C3900630	Y	2	
9	4110000081219	琶形接头垫片C3903380	SEAL,BANJO CONNECTOR	Y	6	
10	4110000555104	六角法兰面螺栓C4928946	SCREW,HEX FLANGE HEAD CA	Y	2	
11	4110000555005	T型接头C4932608	CONNECTOR,T	Y	1	

断油电磁阀组FV 9420ZZ　VALVE,FUEL SHUTOFF

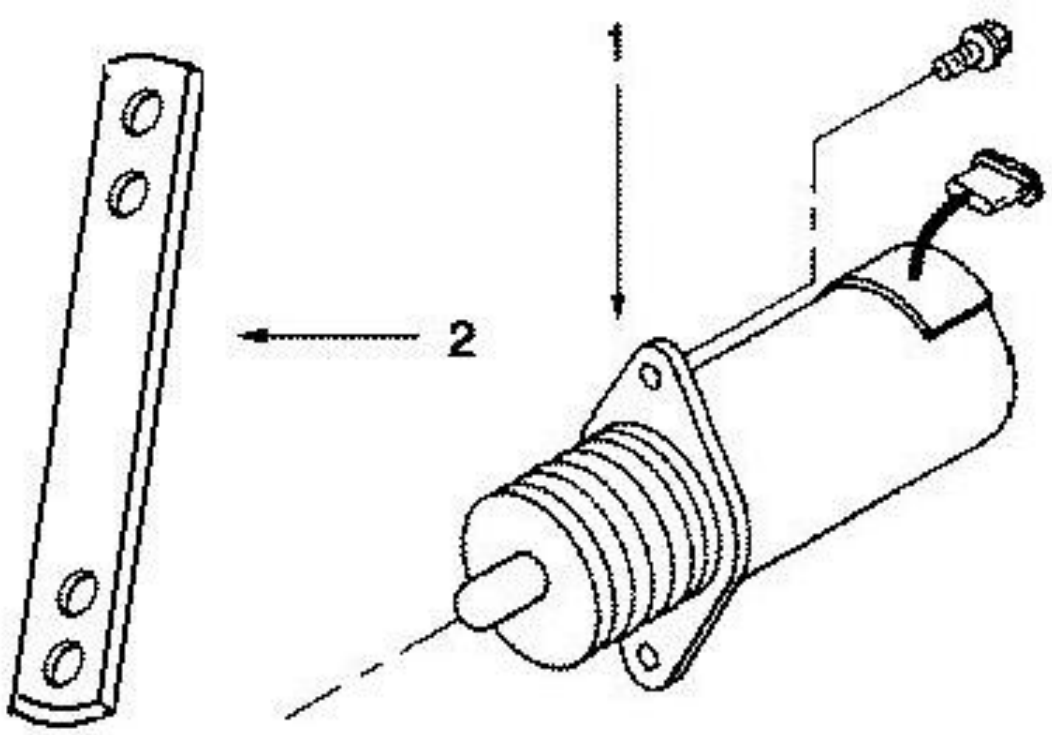

序号 Key	零件代号 Part No.	名称 Description	是否配件 Spare parts Y/N	数量 Qty	备注 Remarks
1	4110000081069	断油电磁阀C4942879 SOLENOID,FUEL PUMP	Y	1	
2	4110000555175	停车手柄Z3900288 HANDLE,SHUTOFF	Y	1	

飞轮组FW 9016ZZ Flywheel

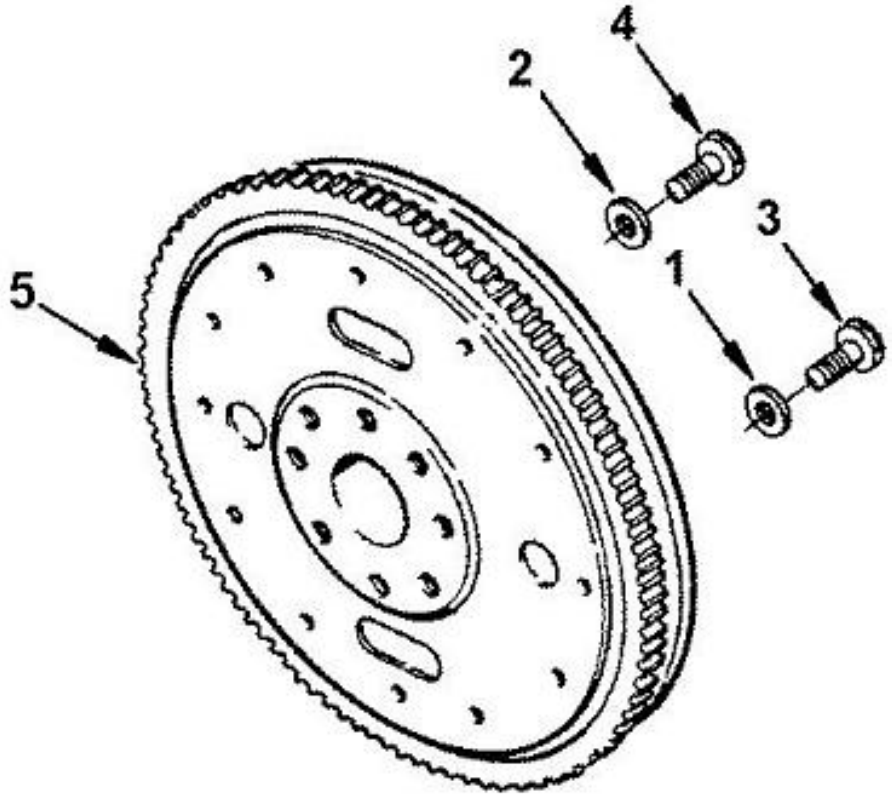

序号 Key	零件代号 Part No.	名称 Description	是否配件 Spare parts Y/N	数量 Qty	备注 Remarks
1	4110000081230	平垫圈C3900269 Washer,Plain	Y	8	
2	4110000555105	六角头螺栓C3901395 Screw,hexagon head cap	Y	8	
3	4110000331009	飞轮C3906807 FLIER C3906807	Y	1	

发动机吊耳组LA 9007ZZ　BRACKET,LIFTING

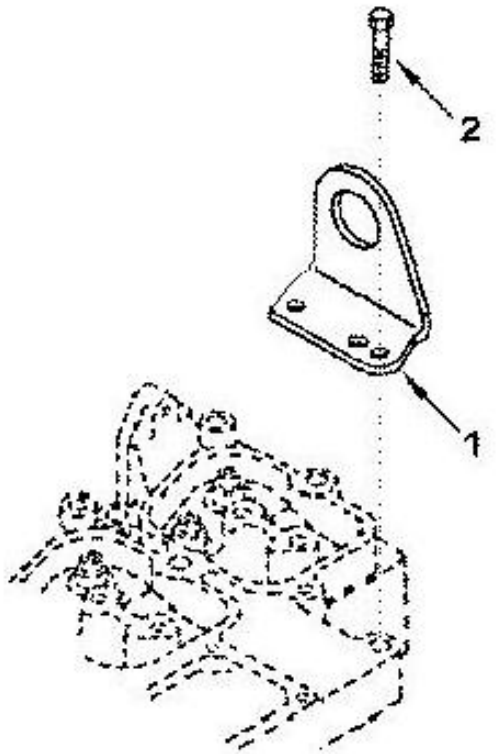

序号 Key	零件代号 Part No.	名称 Description	是否配件 Spare parts Y/N	数量 Qty	备注 Remarks
1	4110000555017	吊耳C3908118 BRACKET,LIFTING	Y	1	
2	4110000555101	六角法兰面螺栓C3910495 SCREW,HEX FLANGE HEAD CA	Y	2	

机油冷却器组LC 9020ZZ　Cooler,Engine oil

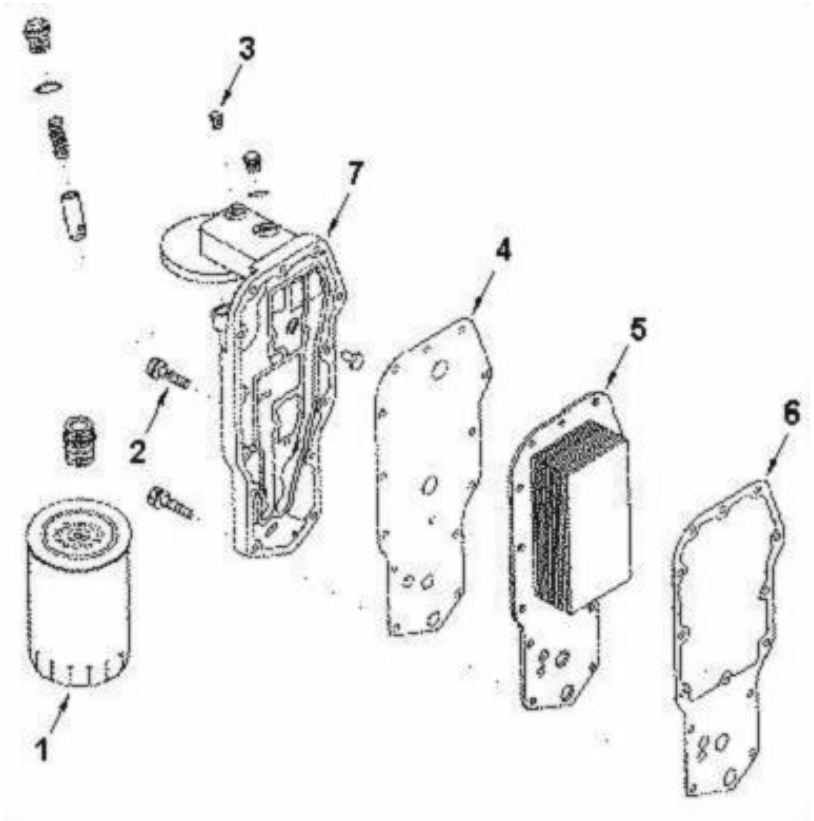

序号 Key	零件代号 Part No.	名称 Description		是否配件 Spare parts Y/N	数量 Qty	备注 Remarks
1	4110000179020	机油滤清器总成1012N-0101012N-010	OIL FILTER ASSEMBLY	Y	1	
2	4110000555097	六角法兰面螺栓C3900632	SCREW,HEX FLANGE HEAD	Y	14	
3	4110000555111	六角头锥形螺塞C3906619	PLUG, PIPE	Y	1	
4	4110000555112	滤清器座密封垫C3942915	Gasket,filter head	Y	1	
5	4110000331018	机油冷却器芯C3957544	OIL COOLER CORE C3957544	Y	1	
6	4110000331019	机油冷却器芯密封垫C4932124	OIL COOLER CORE GASKET C4932124	Y	1	
7	4110000555051	机油冷却器座总成C4934217	HEAD,LUB OIL COOLER	Y	1	

机油标尺组LG90235ZZ　GAUGE,OIL LEVEL

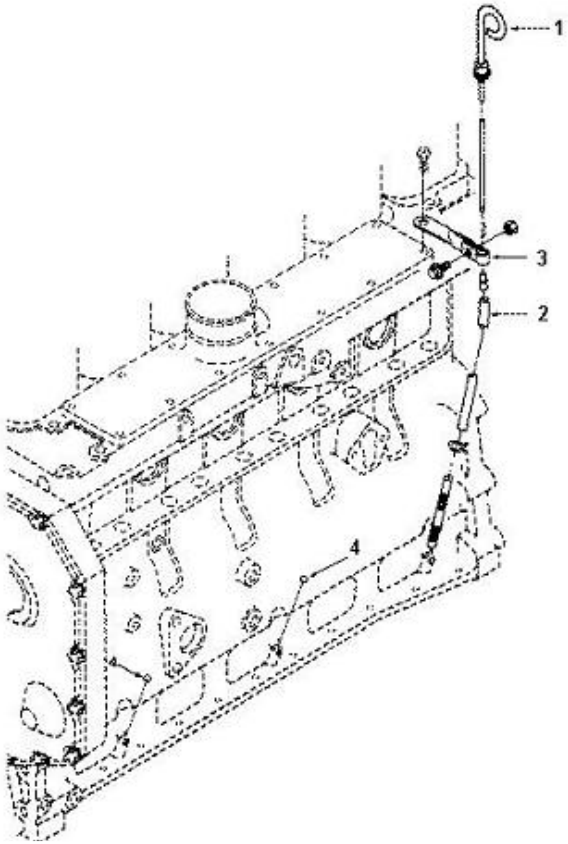

序号 Key	零件代号 Part No.	名称 Description		是否配件 Spare parts Y/N	数量 Qty	备注 Remarks
1	4110000179022	机油标尺总成A3907712A3907712	STAFF GAUGE A3907712A3907712	Y	1	
2	4110000555046	机油标尺管总成A3922886	TUBE,OIL GAUGE	Y	1	
3	4110000555171	双管夹总成A3960710	CLIP	Y	1	
4	4110000555208	碗形塞C3900955	PLUG,EXPANSION	Y	2	

机油泵组LP 9064ZZ　PUMP,LUBRICATING OIL

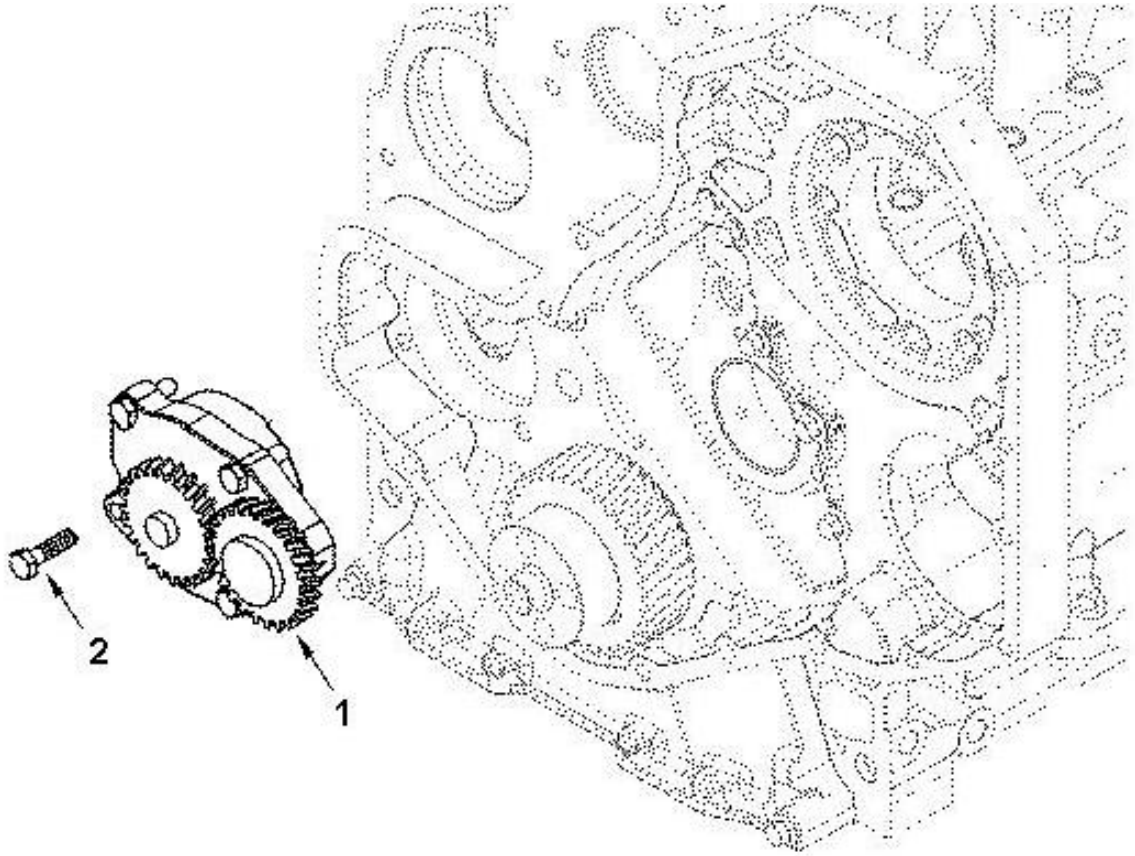

序号 Key	零件代号 Part No.	名称 Description	是否配件 Spare parts Y/N	数量 Qty	备注 Remarks
1	4110000555045	机油泵总成1011N-010-A2 PUMP,LUBRICATING OIL	Y	1	
2	4110000081191	六角头螺栓Q150B0830 SCREW,HEXAGON HEAD CAP	Y	4	

缸体加油附件组OB 9702ZZ　COVER,CYLINDER BLOCK

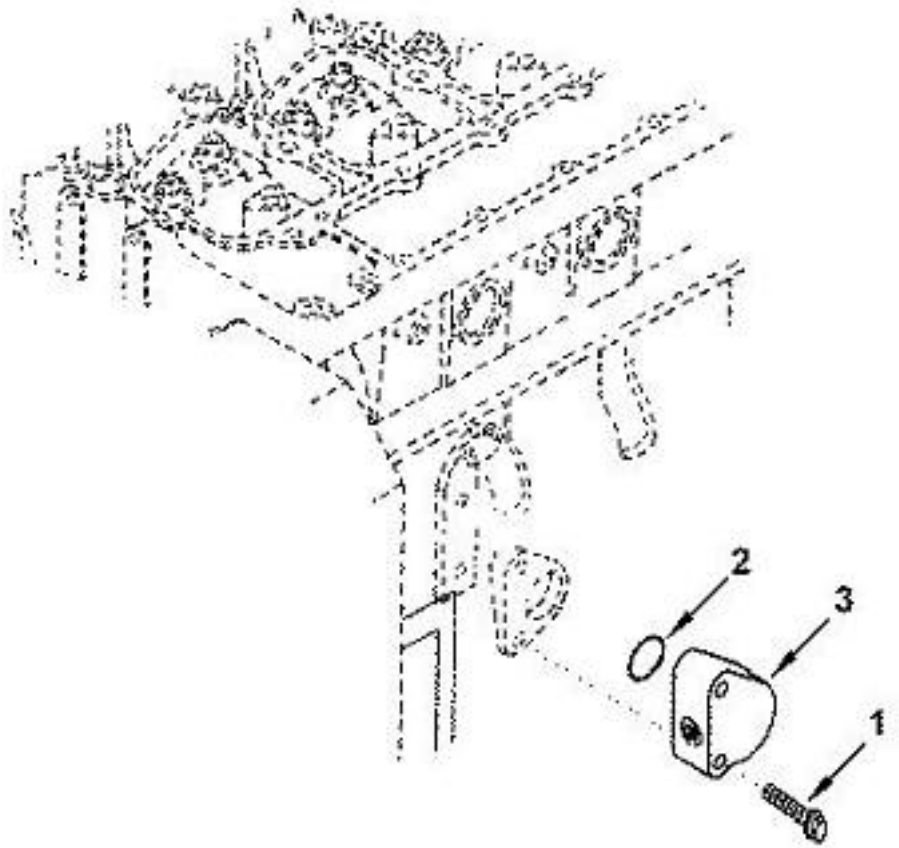

序号	零件代号		名称	是否配件	数量	备注
Key	Part No.		Description	Spare parts Y/N	Qty	Remarks
1	4110000555096	六角法兰面螺栓A3901859	SCREW,HEX FRANGE HEAD CA	Y	2	
1	4110000555096	六角法兰面螺栓A3901859	SCREW,HEX FRANGE HEAD CA	Y	2	
2	4110000555066	矩形密封圈A3906696	SEAL,RECTANGULAR RING	Y	1	
2	4110000555066	矩形密封圈A3906696	SEAL,RECTANGULAR RING	Y	1	
3	4110000555054	加机油口盖A3960717	CONNECTION，SPACER	Y	1	
3	4110000555054	加机油口盖A3960717	CONNECTION，SPACER	Y	1	

油底壳组OP 9005ZZ　PAN,OIL

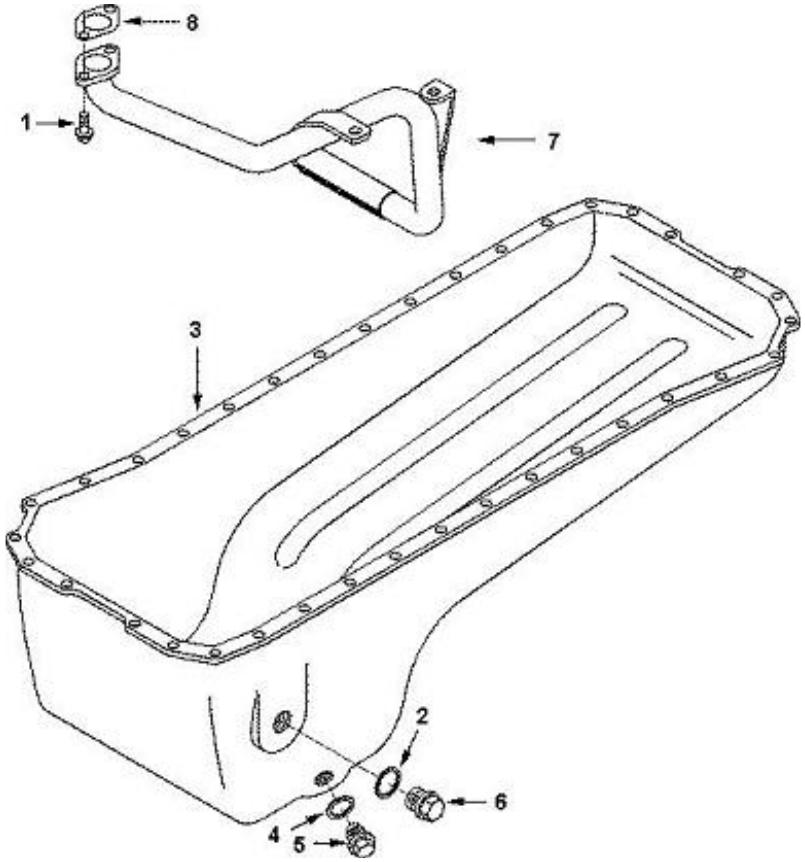

序号 Key	零件代号 Part No.	名称 Description		是否配件 Spare parts Y/N	数量 Qty	备注 Remarks
1	4110000331006	六角法兰面螺栓C3900630	BOLT C3900630	Y	2	
2	4110000081203	密封垫圈C3902425	SEALING WASHER	Y	1	
3	4110000555189	油底壳C3915703	OIL PAN	Y	1	
4	4110000081205	密封垫圈C3920773	WASHER,SEALING	Y	2	
5	4110000081308	油底壳螺塞C3924147	PLUG，THREADED	Y	1	
6	4110000081197	螺塞C3924148	PLUG，THREADED	Y	1	
7	4110000555053	机油吸油管总成C3934942	Connection,oil suction	Y	1	
8	4110000555026	法兰密封垫片C3938157	Gasket,Falnge	Y	1	

油底壳安装件组OP 9702ZZ　MOUNTING,OIL PAN

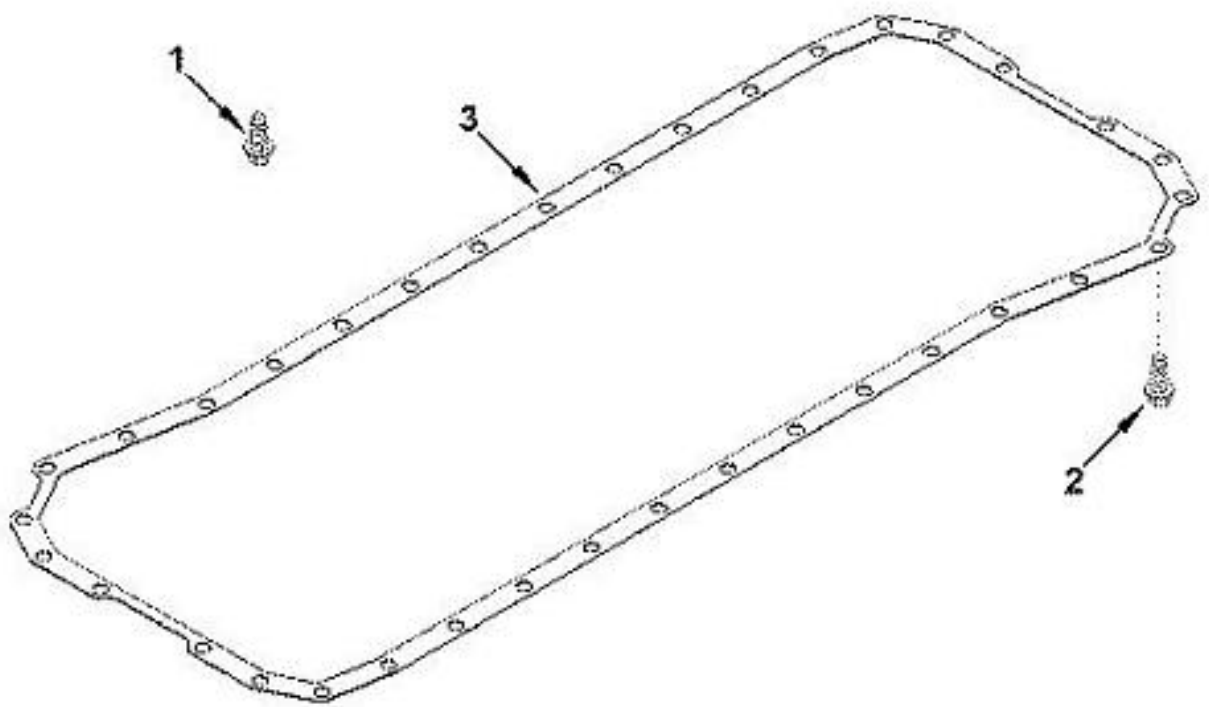

序号 Key	零件代号 Part No.	名称 Description		是否配件 Spare parts Y/N	数量 Qty	备注 Remarks
1	4110000331006	六角法兰面螺栓C3900630	BOLT C3900630	Y	2	
2	4110000081169	六角法兰面螺栓C3920400	SCREW,HEX HEAD CAP	Y	36	
3	4110000555190	油底壳密封垫C3959052	Gasket,Oil pan	Y	1	

气缸盖组合件PP 9980-01ZZ　HEAD,CYLINDER

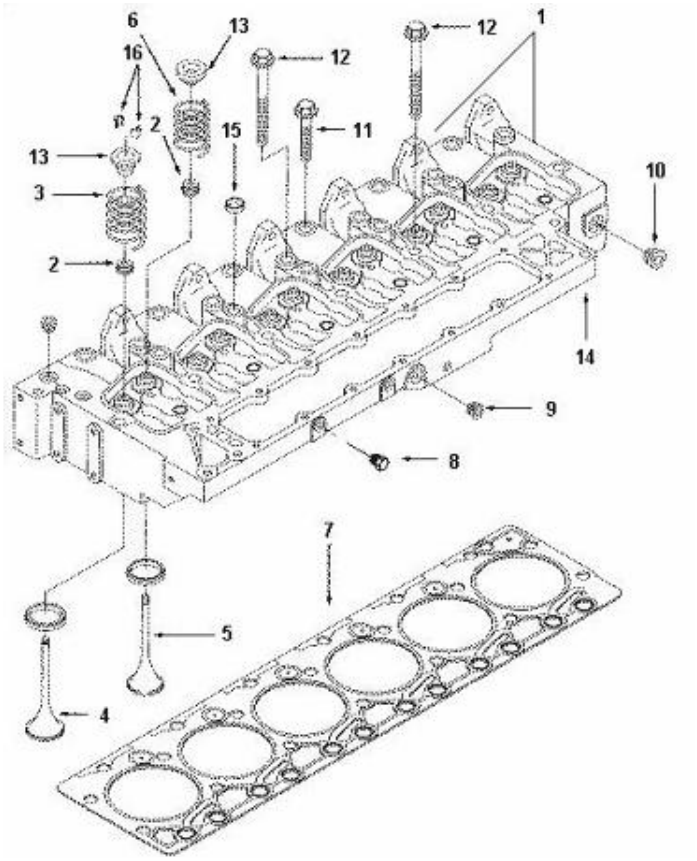

序号	零件代号	名称	是否配件	数量	备注
Key	Part No.	Description	Spare parts Y/N	Qty	Remarks
1	4110000555146	气缸盖组合件C3977600ZZ	Head,Cylinder	N	1	
2	4110000179026	气阀杆油封39579123957912	OIL SEAL	Y	1	
3	4110000555134	气阀弹簧A3900276	SPRING,VALVE	Y	1	
4	4110000555060	进气阀A3901117	VALVE,INTAKE	Y	1	
5	4110000555120	排气阀A3901607	VALVE,EXHAUST	Y	1	
6	4110000555133	气阀弹簧(排)A3916691	SPRING,VALVE	Y	1	
7	4110000555141	气缸垫A3921394	GASKET,CYLINDER HEAD	Y	1	
8	4110000081215	内六角锥型螺塞C3008465	PLUG, PIPE	Y	1	
9	4110000081211	内六角锥形螺塞C3008468	PLUG,PIPE	Y	1	
10	4110000081212	内六角锥形螺塞C3008469	PLUG,PIPE	Y	1	
11	4110000555143	气缸盖螺栓C3920779	Screw,Hex flange head ca	Y	1	
12	4110000555144	气缸盖螺栓C3920780	Screw,hex flange head ca	Y	1	
13	4110000555135	气阀弹簧座C3957913	RETAINER,VALVE SPRING	Y	1	
14	4110000555142	气缸盖带碗形塞总成C3966452	HEAD,CYLINDER	Y	1	
15	4110000555184	碗形塞A3902606	PLUG,EXPANSION	Y	1	
16	4110000555140	气阀锁块D3900250	COLLET,VALVE	Y	1	

增压器组PP L012ZZ　TURBOCHARGER

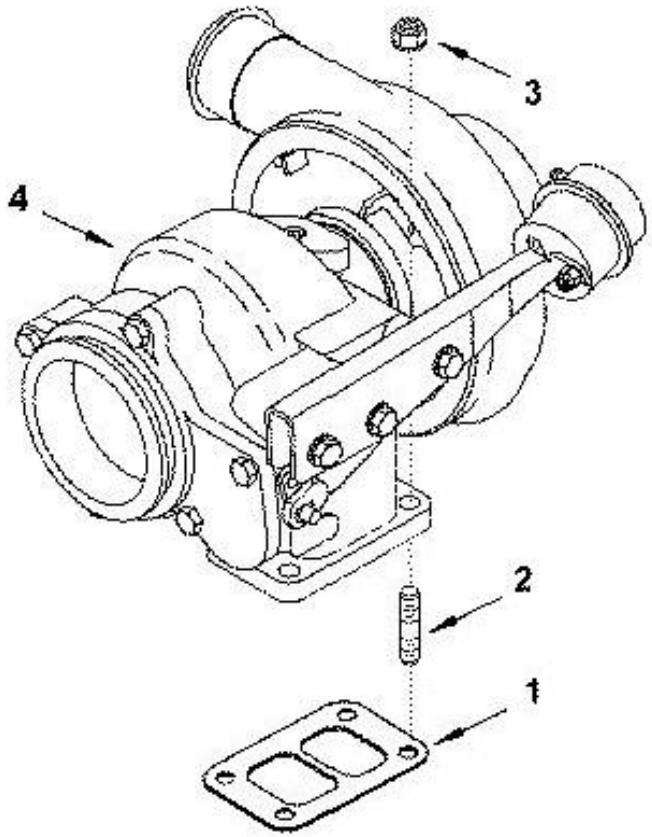

序号 Key	零件代号 Part No.	名称 Description	是否配件 Spare parts Y/N	数量 Qty	备注 Remarks
1	4110000555193	增压器密封垫A3901356 GASKET,TURBOCHARGER	Y	1	
2	4110000081276	双头螺栓C3818823 STUD	Y	4	
3	4110000081143	六角法兰面螺母C3818824 NUT,HEXAGON FLANGE	Y	4	
4	4110000081009	增压器C4029184 PRESSURE BOOSTER	Y	1	

性能件组PP L013ZZ　PERFORMANCE PARTS

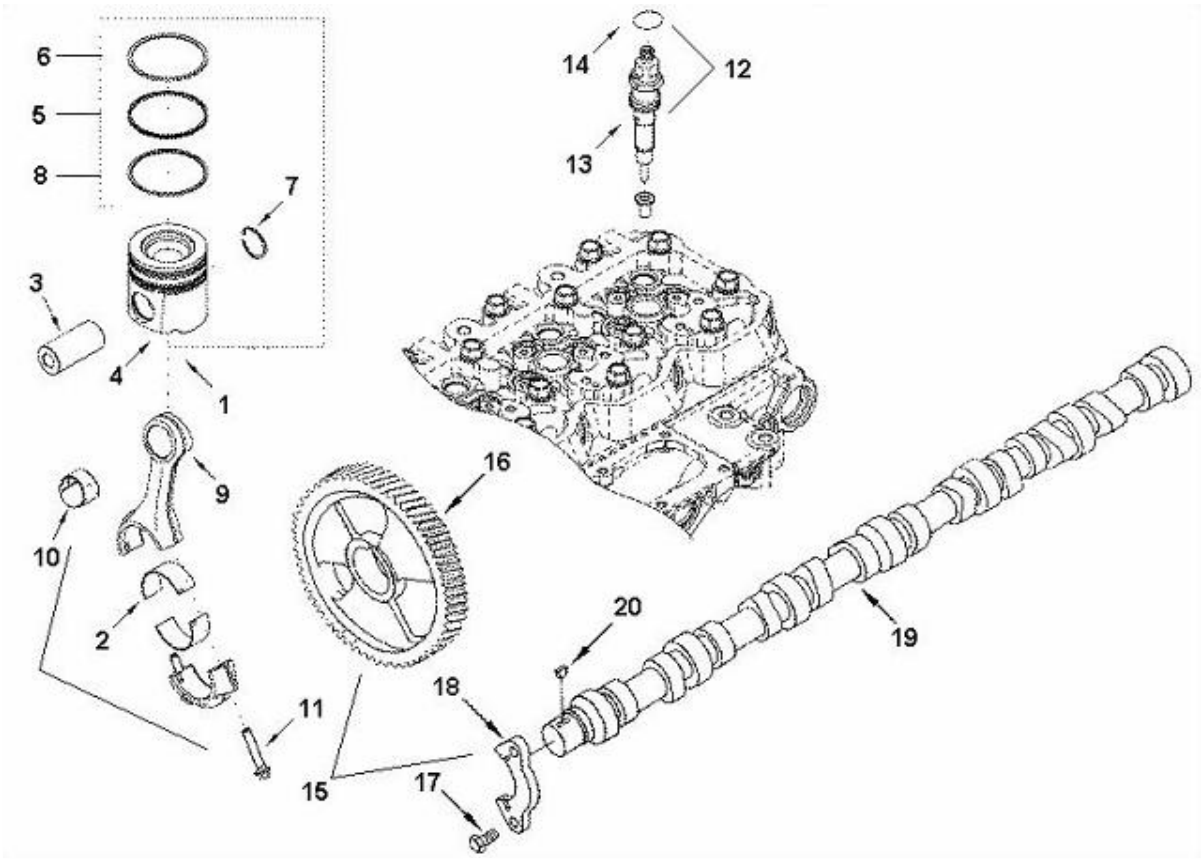

序号 Key	零件代号 Part No.	名称 Description		是否配件 Spare parts Y/N	数量 Qty	备注 Remarks
1	4110000179023	活塞连杆组合件A3908103ZZA3908103ZZ	CONNECTING ROD PARTS	N	1	
2	4110000555090	连杆轴瓦A3901170	BEARING,CONNECTING ROD	Y	12	
3	4110000555044	活塞销A3901793	PIN,PISTON	Y	6	
4	4110000555041	活塞A3907163	PISTON, ENGINE	Y	6	
5	4110000555202	中压缩环C3904531	Ring,Compression Piston	Y	6	
6	4110000555169	上压缩环C3918315	Ring,Compression Piston	Y	6	
7	4110000331011	孔用弹性挡圈C3920691	ELASTIC COLLAR C3920691	Y	12	
8	4110000555191	油环总成C3932520	Ring,Oil Piston	Y	6	
9	4110000555091	连杆总成C3942581	Rod,Engine Connecting	Y	6	
10	4110000179025	连杆小头衬套A3941476	BUSHING A3941476	Y	1	
11	4110000555088	连杆螺栓C3900919	Screw,Connecting Rod	Y	2	
12	4110000555125	喷油器组合件A3920075ZZ	INJECTOR	N	1	
13	4110000555124	喷油器带密封垫总成A3919350	INJECTOR	Y	6	
14	4110000555069	矩形密封圈C3909356	Seal,Rectangular Ring	Y	1	
15	4110000555179	凸轮轴组合件C3971964ZZ	CAMSHAFT	N	1	
16	4110000555178	凸轮轴齿轮A3907431	GEAR,CAMSHAFT	Y	1	
17	4110000081188	六角头螺栓C3900227	SCREW,HEXGON HEAD CAP	Y	2	
18	4110000081286	凸轮轴止推片C3927155	SUPPORT,CAMSHAFT THRUST	Y	1	

性能件组PP L013ZZ　PERFORMANCE PARTS

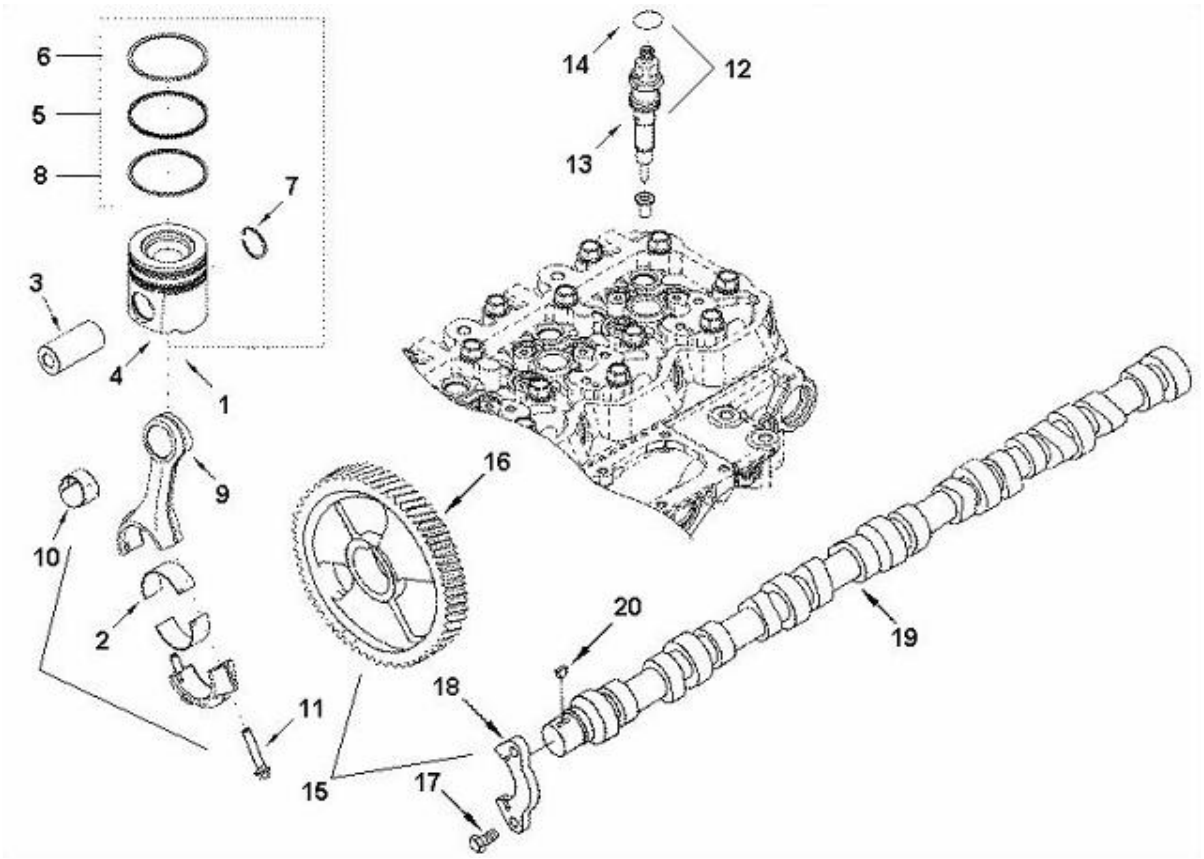

序号 Key	零件代号 Part No.		名称 Description	是否配件 Spare parts Y/N	数量 Qty	备注 Remarks
19	4110000555176	凸轮轴C3970366	CAMSHAFT	Y	1	
20	4110000555006	半圆键Q5500416	KEY,PLAIN WOODRUFF	Y	1	

起动机安装件组SM 9712ZZ　MOUNTING,STARTING

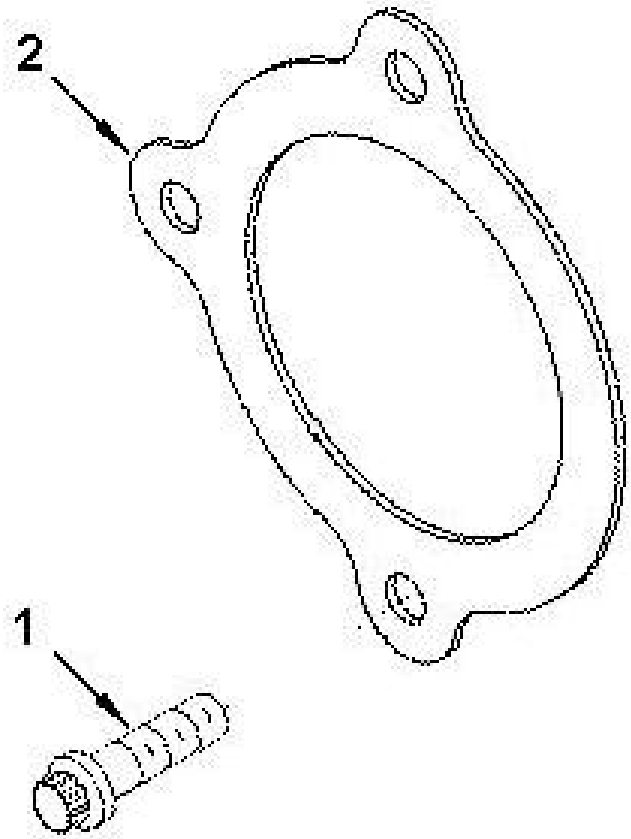

序号 Key	零件代号 Part No.	名称 Description	是否配件 Spare parts Y/N	数量 Qty	备注 Remarks
1	4110000555170	十二角头螺栓3968471 SCREW,TWELVE POINT CAP	Y	3	
2	4110000555132	启动马达密封垫C4936336 GASKET,STARTING MOTOR	Y	1	

易损件组SS 9530ZZ　KIT,ENGINE INSTALLATION

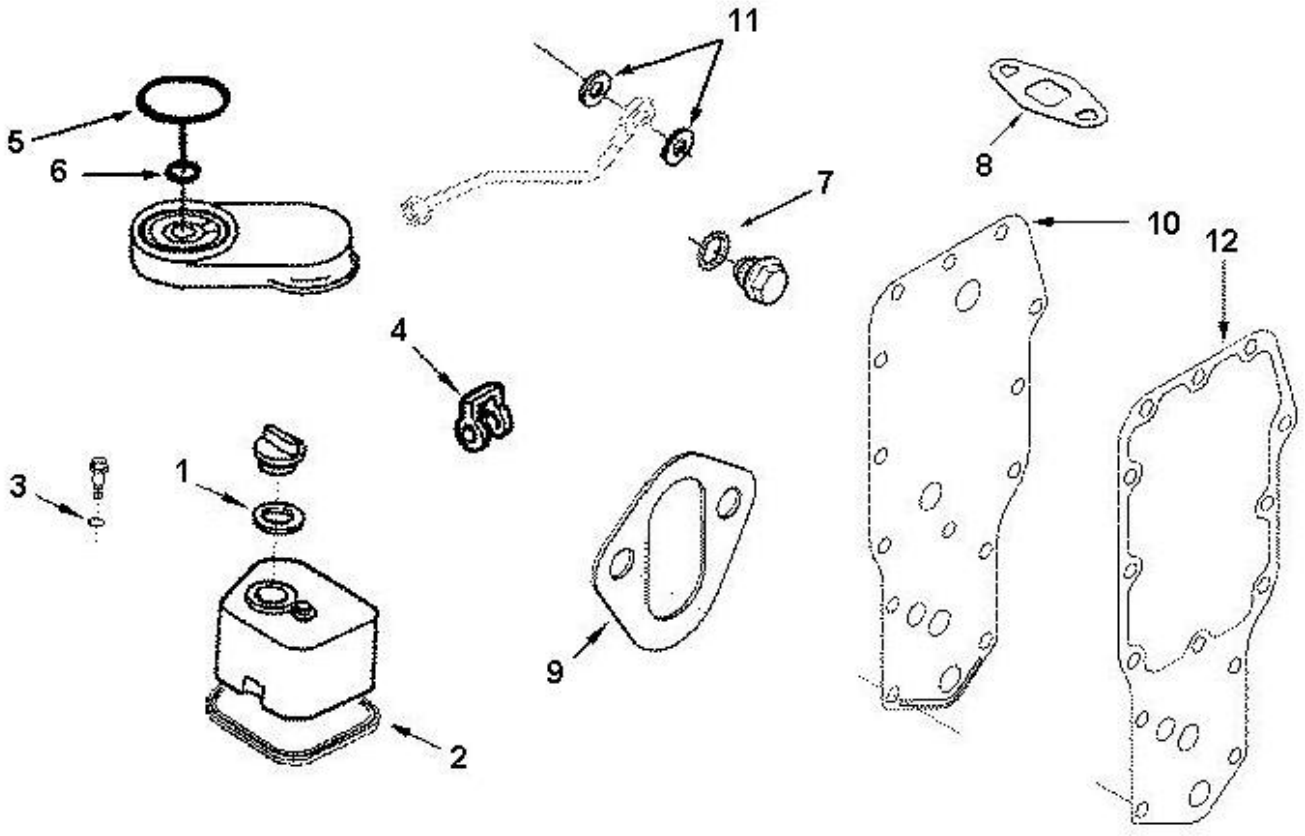

序号	零件代号	名称	是否配件	数量	备注
Key	Part No.	Description	Spare parts Y/N	Qty	Remarks
1	4110000179032	矩形密封圈A3902363A3902363	ED-RING A3902363A3902363	Y	1	
2	4110000555139	气阀室罩密封垫A3902666	GASKET,VALVE COVER	Y	3	
3	4110000555003	O 形密封圈A3910824	SEAL,O RING	Y	3	
4	4110000081219	琶形接头垫片C3903380	SEAL,BANJO CONNECTOR	Y	3	
5	4110000179045	矩形密封圈C3906694	ED-RING C3906694	Y	1	
6	4110000179018	矩形密封圈C3906695C3906695	ED-RING C3906695C3906695	Y	1	
7	4110000081205	密封垫圈C3920773	WASHER,SEALING	Y	1	
8	4110000555039	回油管垫片C3937706	Gasket,Oil drain	Y	1	
9	4110000081088	盖板密封垫C3939258	GASKET，COVER PLATE	Y	1	
10	4110000555112	滤清器座密封垫C3942915	Gasket,filter head	Y	1	
11	4110000081207	密封垫圈C3963983	Washer,Sealing	Y	2	
12	4110000331019	机油冷却器芯密封垫C4932124	OIL COOLER CORE GASKET C4932124	Y	1	

随机件组SS 9643ZZ KIT,ENGINE INSTALLATION

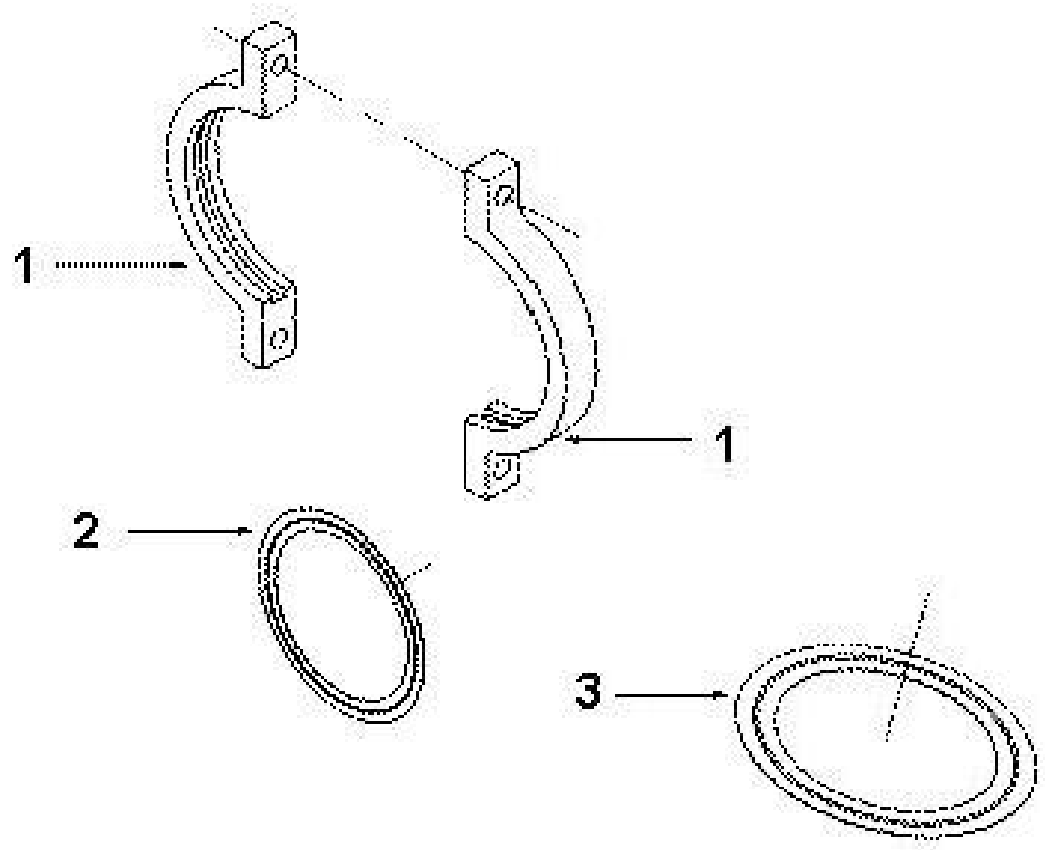

序号 Key	零件代号 Part No.	名称 Description	是否配件 Spare parts Y/N	数量 Qty	备注 Remarks
1	4110000555071	卡箍12N-03051 CLAMP,SPRING HOSE	Y	2	
2	4110000179039	密封垫C4928804C4928804 SEALING SPACER C4928804C4928804	Y	1	
3	4110000179009	密封垫C4928805C4928805 SEALING SPACER C4928805C4928805	Y	2	

增压器安装件组TB 9701-01ZZ　LOCATION,TURBOCHARGER

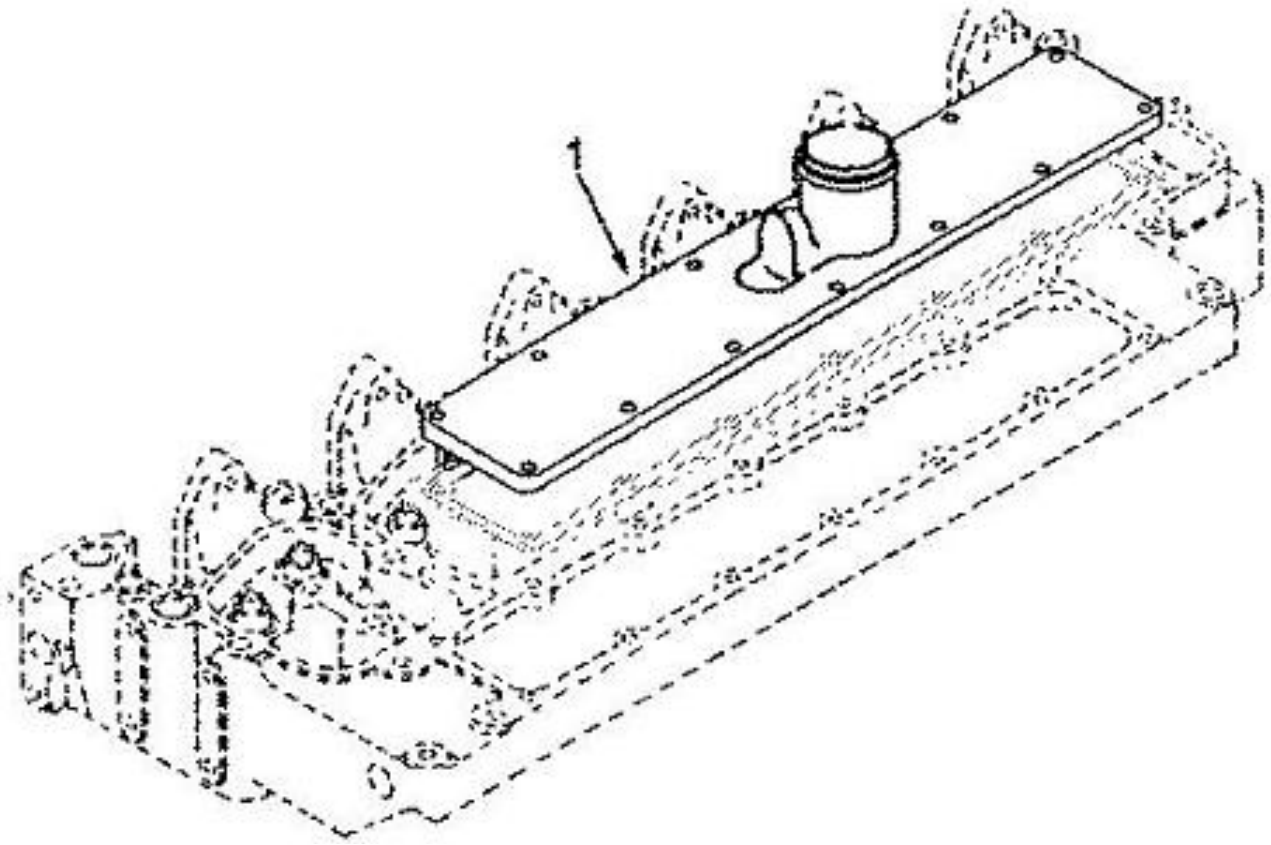

序号 Key	零件代号 Part No.	名称 Description	是否配件 Spare parts Y/N	数量 Qty	备注 Remarks
1	4110000555062	进气管盖总成A3913915 COVER,INTAKE MANIFOLD	Y	1	

增压器安装件组TB L004ZZ　LOCATION,TURBOCHARGER

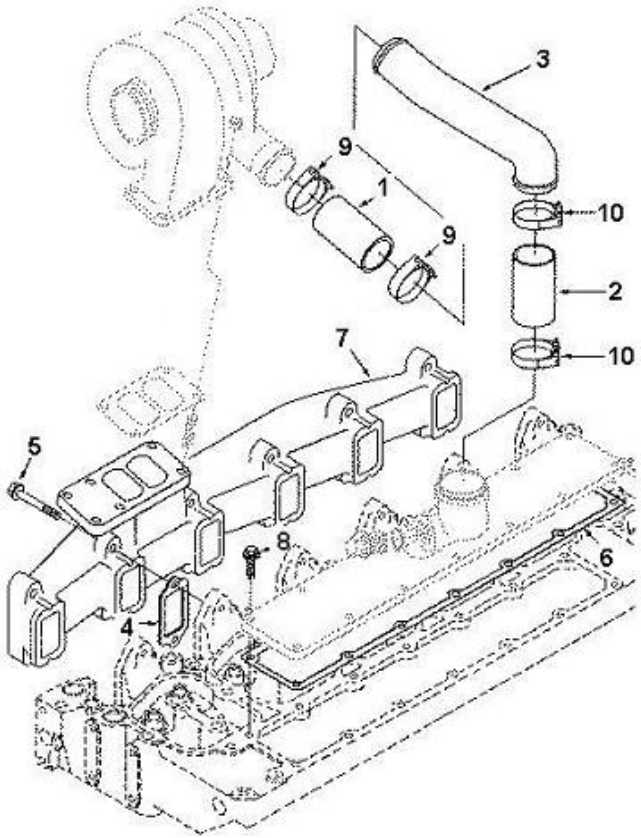

序号 Key	零件代号 Part No.	名称 Description		是否配件 Spare parts Y/N	数量 Qty	备注 Remarks
1	4110000179030	直软管A3901804A3901804	HOSE A3901804A3901804	Y	1	
2	4110000555198	直软管A3904422	HOSE,PLAIN	Y	1	
3	4110000555063	进气过渡管A3906973	PIPE,AIR TRANSFER	Y	1	
4	4110000555121	排气管垫C3929881	GASKET,EXHAUST MANIFOLD	Y	6	
5	4110000555103	六角法兰面螺栓C3930249	SCREW,HEX FRANGE HEAD CA	Y	12	
6	4110000555061	进气管盖密封垫C3938152	GASKET,INT MANIFOLD COVE	Y	1	
7	4110000555122	排气岐管C3970066	MANIFOLD,EXHAUST	Y	1	
8	4110000555104	六角法兰面螺栓C4928946	SCREW,HEX FLANGE HEAD CA	Y	12	
9	4110000555073	卡箍Q67660B	CLAMP,SPRING HOSE	Y	2	
10	4110000555074	卡箍Q67675B	CLAMP,SPRING HOSE	Y	2	

节温器组TH 9037ZZ　HOUSING,THERMOSTAT

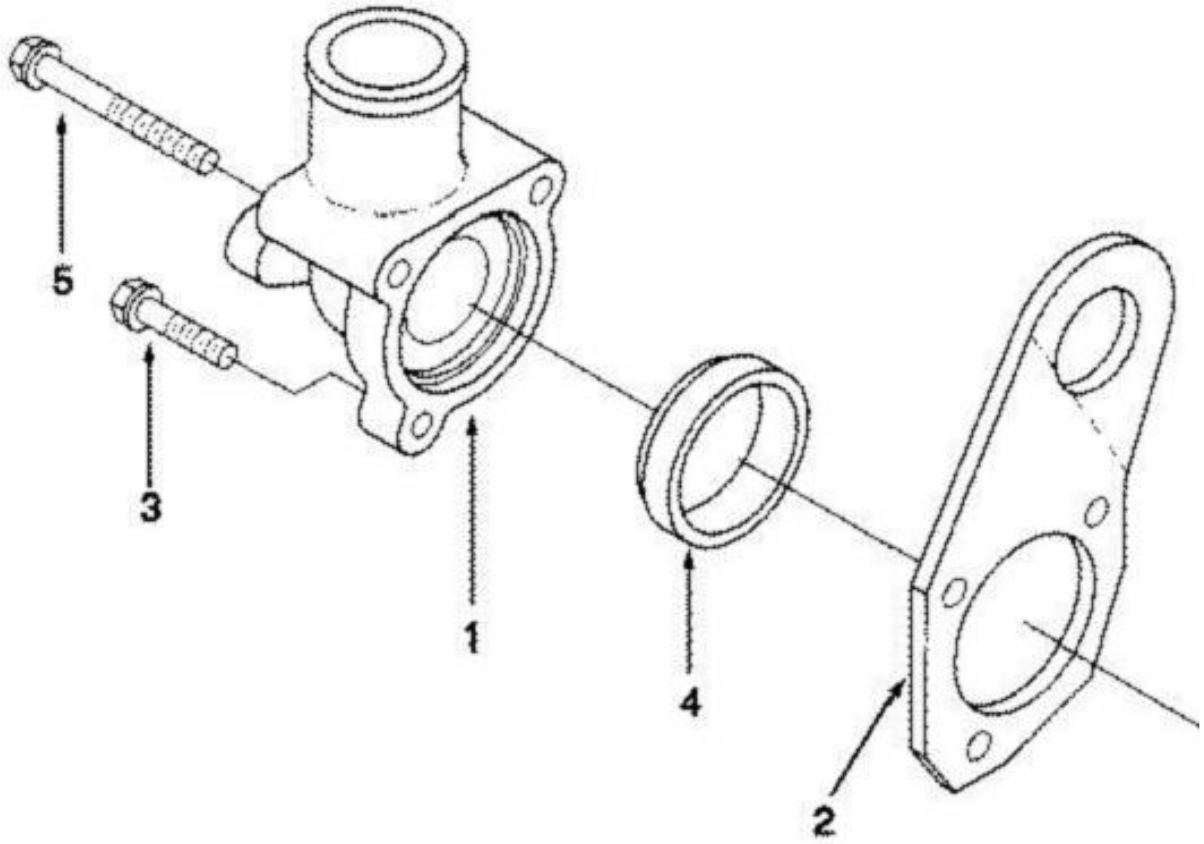

序号 Key	零件代号 Part No.	名称 Description	是否配件 Spare parts Y/N	数量 Qty	备注 Remarks
1	4110000555058	节温器座A3914409 HOUSING,THERMOSTAT	Y	1	
2	4110000555148	前吊耳C3281246 Bracket,Lifting	Y	1	
3	4110000555097	六角法兰面螺栓C3900632 SCREW,HEX FLANGE HEAD	Y	1	
4	4110000555059	节温器座密封圈C3923331 Gasket,Thm housing cover	Y	1	
5	4110000555102	六角法兰面螺栓C3926972 SCREW,HEX FLANGE HEAD	Y	2	

服务工具组TO L003ZZ　TOOL,SERVICE

序号 Key	零件代号 Part No.		名称 Description	是否配件 Spare parts Y/N	数量 Qty	备注 Remarks
1	4110000555031	服务工具L00393	TOOL,SERVICE	Y	1	
2	4110000081085	服务工具包L00402	BAG,SERVICE TOOL	Y	1	

增压器管路组TP97314ZZ　PLUMBING, TURBOCHARGER

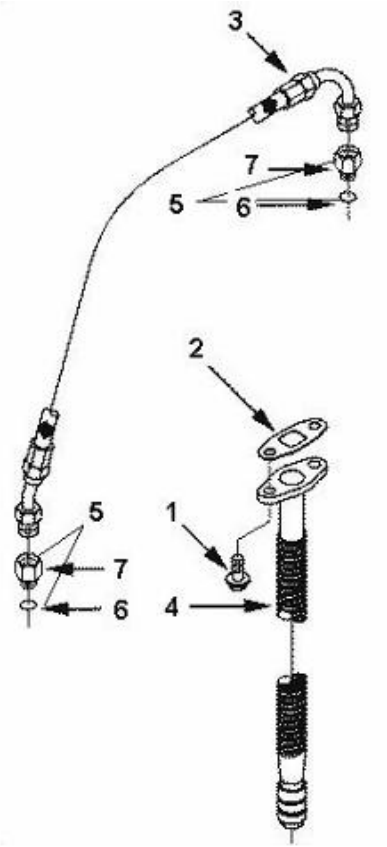

序号 Key	零件代号 Part No.	名称 Description		是否配件 Spare parts Y/N	数量 Qty	备注 Remarks
1	4110000081152	六角法兰面螺栓C3900631	SCREW,HEX FLANGE HEAD	Y	2	
2	4110000555039	回油管垫片C3937706	Gasket,Oil drain	Y	1	
3	4110000555206	组合软管C3974113	HOSE,FLEXIBLE	Y	1	
4	4110000555123	排油管总成C3975061	TUBE,TUR OIL DRAIN	Y	1	
5	4110000555201	直通接头体组件C3975113ZZ	CONNECTOR,MALE	N	2	
6	4110000179044	O形密封圈C3037236	O-RING C3037236	Y	1	
7	4110000555200	直通接头体C3975114	CONNECTOR,MALE	Y	1	

气阀室罩组VC 9023ZZ　Cover,Valve

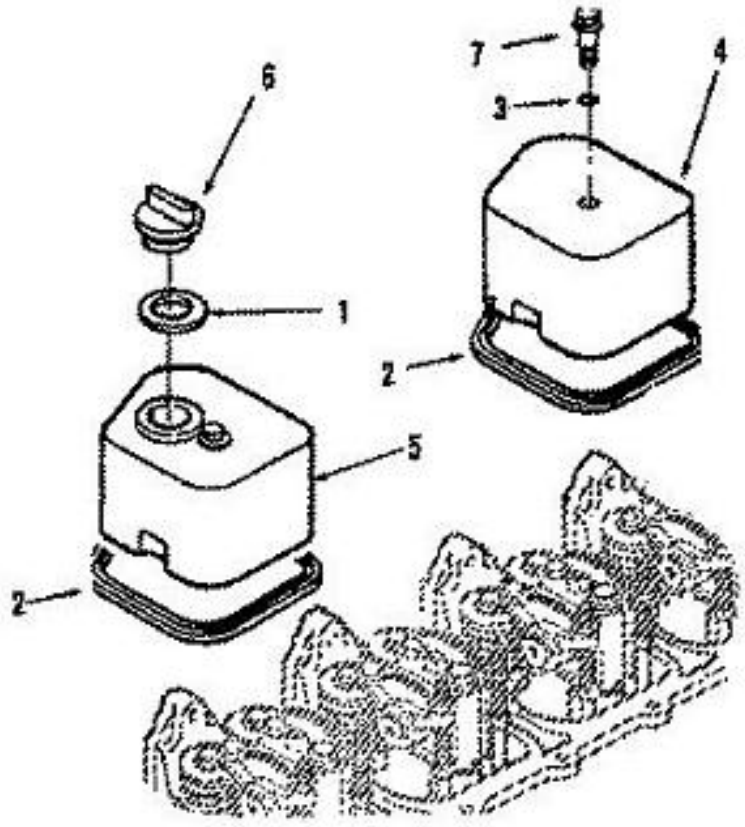

序号 Key	零件代号 Part No.	名称 Description		是否配件 Spare parts Y/N	数量 Qty	备注 Remarks
1	4110000179032	矩形密封圈A3902363A3902363	ED-RING A3902363A3902363	Y	1	
2	4110000179029	停用-气阀室罩密封垫A3902666A3902666	SEALING SPACER	Y	6	
3	4110000555003	O 形密封圈A3910824	SEAL,O RING	Y	6	
4	4110000555137	气阀室罩A3960372	COVER,VALVE	Y	5	
5	4110000555138	气阀室罩-带加机油A3960373	COVER,VALVE	Y	1	
6	4110000179033	加机油口盖C3901895C3901895	COVER	Y	1	
7	4110000555100	六角法兰面螺栓C3907049	Screw,Hex flange head ca	Y	6	

附件驱动皮带轮组PA 9001　PULLEY,ACCESSORY

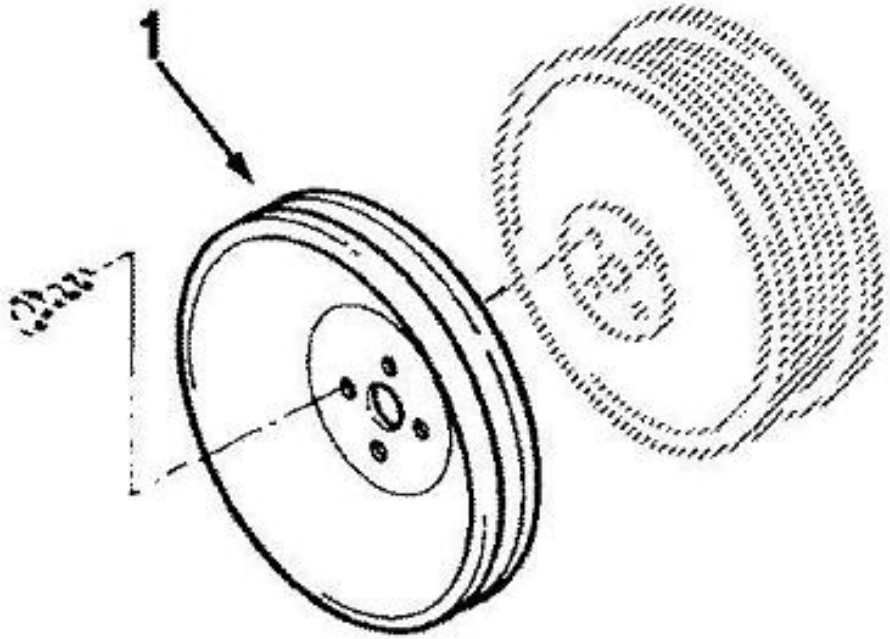

序号 Key	零件代号 Part No.	名称 Description		是否配件 Spare parts Y/N	数量 Qty	备注 Remarks
1	4110000081022	附近驱动皮带轮C3919624	DRIVE PULLEY C3919624	Y	1	

预热管路组WH 9128ZZ　VENT,ENGINE COOLANT

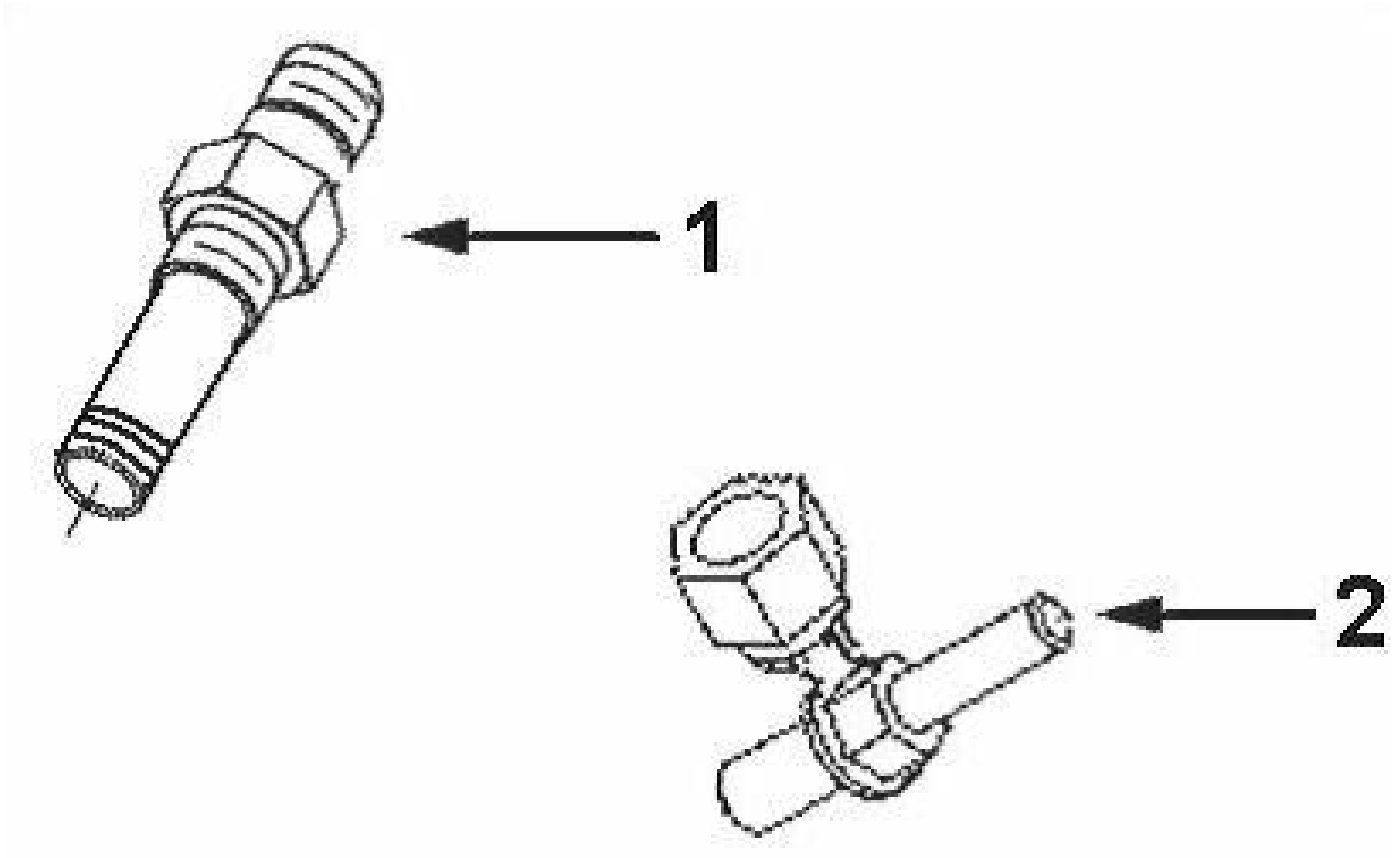

序号 Key	零件代号 Part No.	名称 Description	是否配件 Spare parts Y/N	数量 Qty	备注 Remarks
1	4110000555075	卡套式锥螺纹直通81N-01017 COUPLING,PLAIN HOSE	Y	1	
2	4110000555025	发动机出水管接头81N-01021 TEE,PLAIN ADAPTER	Y	1	

进水连接管组WI 9226ZZ　CONNECTION,WATER INLET

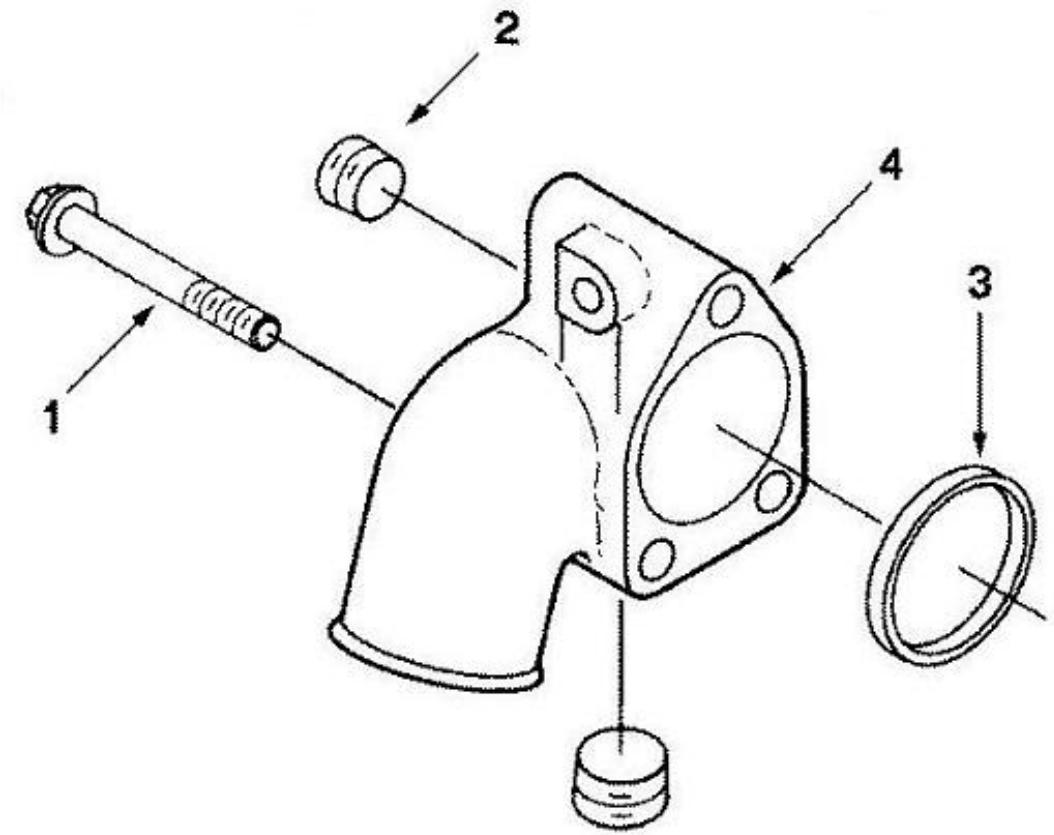

序号	零件代号		名称	是否配件	数量	备注
Key	Part No.		Description	Spare parts Y/N	Qty	Remarks
1	4110000555095	六角法兰面螺栓A3901757	SCREW,HEX FRANGE HEAD CA	Y	3	
2	4110000081212	内六角锥形螺塞C3008469	PLUG,PIPE	Y	1	
3	4110000555068	矩形密封圈C3906697	SEAL,RECTANGULAR RING	Y	1	
4	4110000555064	进水管C3973197	CONNECTION,WATER INLET	Y	1	

进水连接管组WI 9701ZZ　CONNECTION，WATER INLE

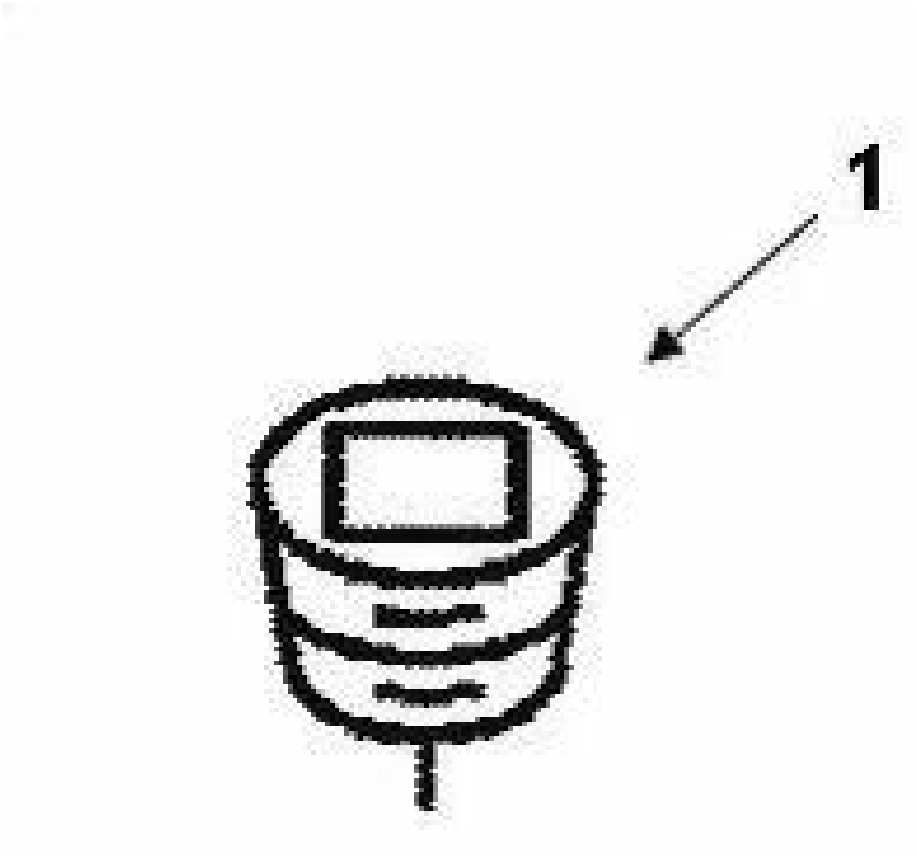

序号 Key	零件代号 Part No.	名称 Description	是否配件 Spare parts Y/N	数量 Qty	备注 Remarks
1	4110000081211	内六角锥形螺塞C3008468 PLUG,PIPE	Y	2	

水泵驱动件组WP 9617ZZ　PUMP,WATER

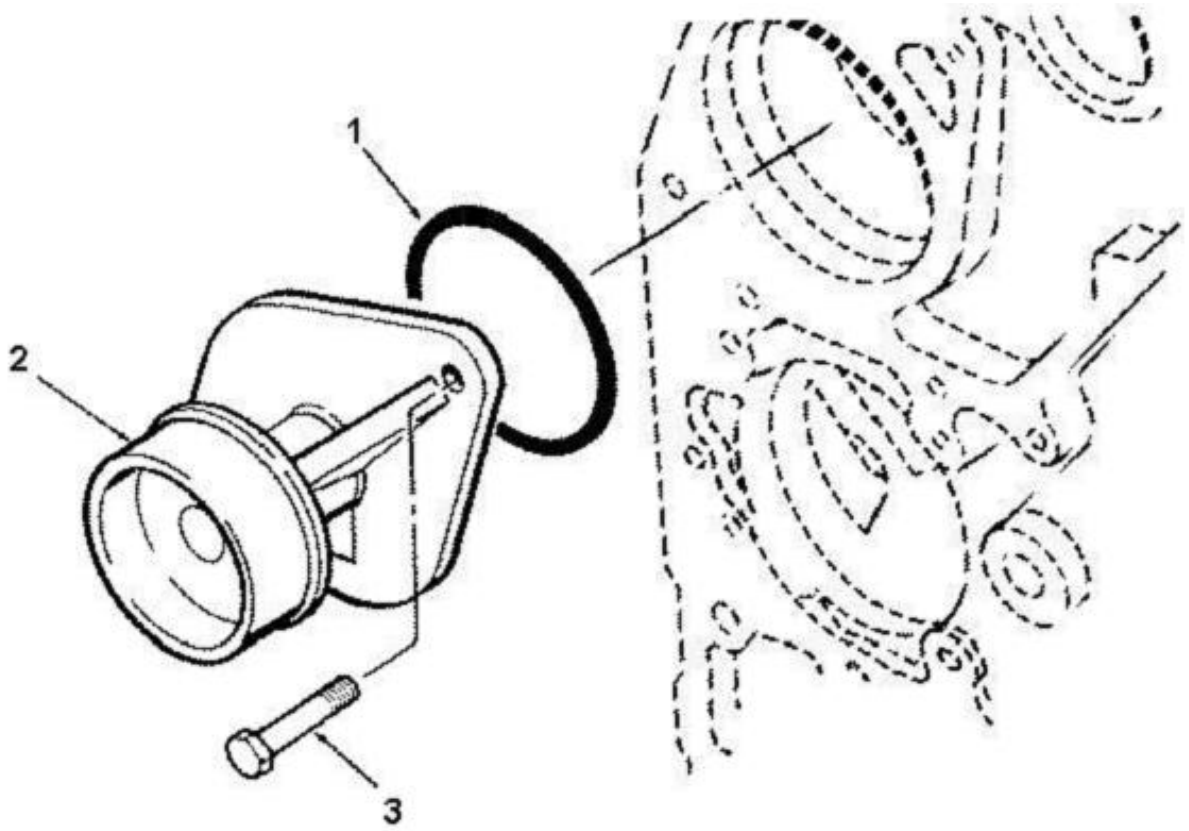

序号 Key	零件代号 Part No.	名称 Description	是否配件 Spare parts Y/N	数量 Qty	备注 Remarks
1	4110000555067	矩形密封圈A3906698 SEAL,RECTANGULAR RING	Y	1	
2	4110000555174	水泵总成A3960342 PUMP,WATER	Y	1	
3	4110000081188	六角头螺栓C3900227 SCREW,HEXGON HEAD CAP	Y	2	

油漆组SS 9471 PAINT

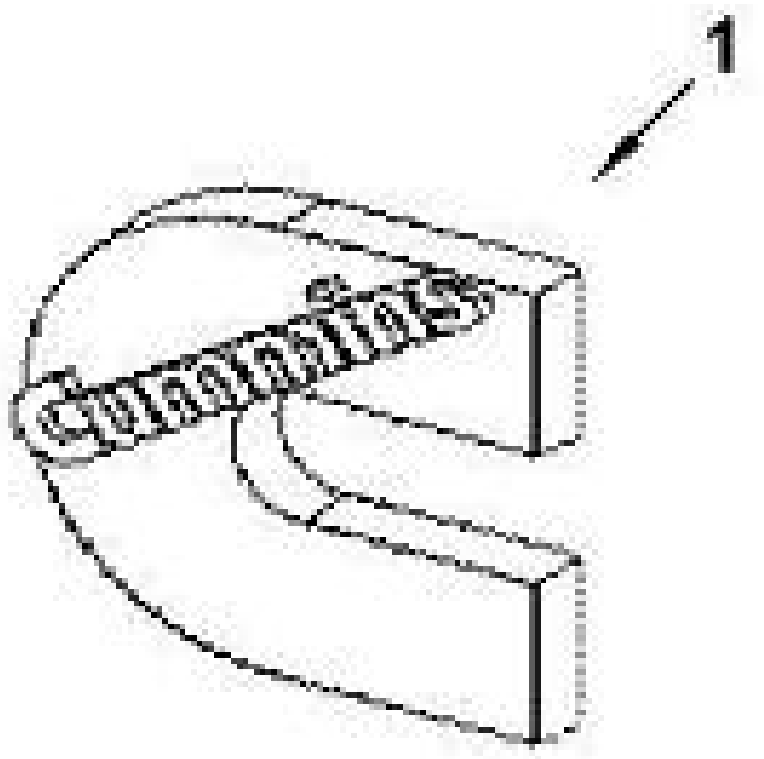

序号 Key	零件代号 Part No.	名称 Description	是否配件 Spare parts Y/N	数量 Qty	备注 Remarks
1	4110000081052	标示牌C3991084 NAMEPLATE	Y	1	

C　变速箱系统
TRANSMISSION SYSTEM

山 东 临 工 工 程 机 械 有 限 公 司

SHANDONG LINGONG CONSTRUCTION MACHINERY CO.,LTD.

变速箱系统 TRANSMISSION SYSTEM

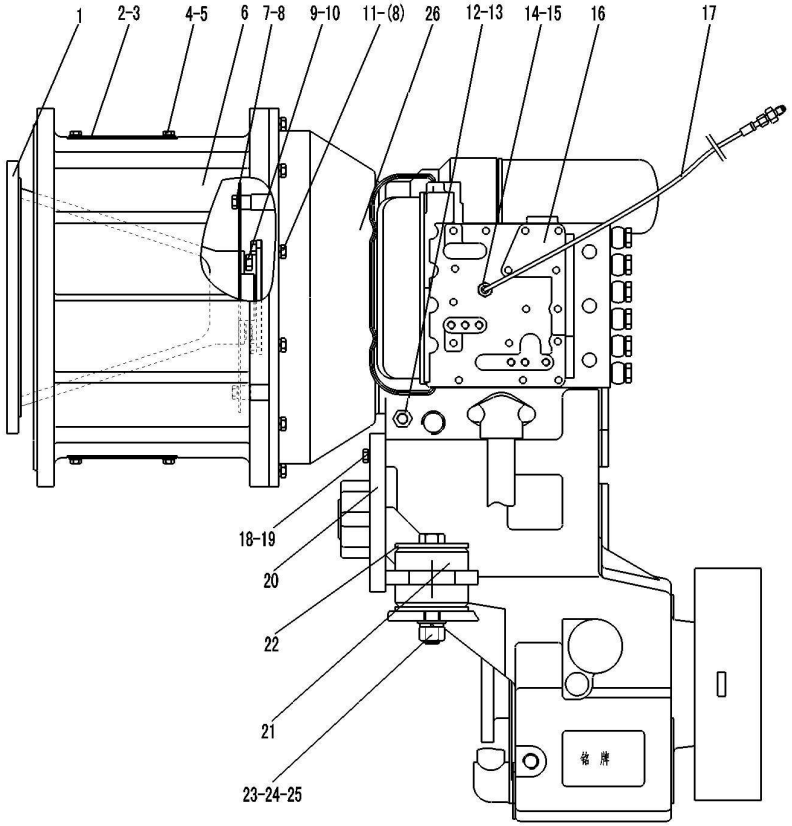

序号 Key	零件代号 Part No.	名称 Description		是否配件 Spare parts Y/N	数量 Qty	备注 Remarks
1	29050010441	飞轮过渡盘	TRANSITION PAN OF FLYWHEEL	Y	1	
2	29050010451	压盖	GLAND	Y	2	
3	29050010461	垫片	SHIM	Y	2	
4	4011000102	螺栓GB5783-M8*16EpZn-8.8	BOLT GB5783-M8*16EpZn-8.8	N	8	
5	4015000072	垫圈GB97.1-8EpZn-300HV	WASHER GB97.1-8EpZn-300HV	N	8	
6	29050010471	飞轮壳过渡筒	TRANSITION CANISTER OF FLYWHEEL SHELL	Y	1	
7	4011000569	螺栓GB5783-M10*35EpZn-10.9	BOLT GB5783-M10*35EpZn-10.9	N	4	
8	4015000025	垫圈GB93-10-65Mn	WASHER GB93-10-65Mn	N	16	
9	4011000197	螺栓GB5783-M12*25EpZn-8.8	BOLT GB5783-M12*30EpZn-8.8	N	12	
10	4015000026	垫圈GB93-12-65Mn	WASHER GB93-12-65Mn	N	12	
11	4011000184	螺栓GB5783-M10*40EpZn-8.8	BOLT GB5783-M10*40EpZn-8.8	N	12	
12	29050007601	变矩器油温表接头	OIL TEMPERATURE METER JOINT	Y	1	
13	4030000057	垫圈JB1002-14-T2	WASHER JB1002-14-T2	Y	1	
14	29010001111	接头	JOINT	Y	2	
15	4015000139	垫圈JB1002-10-T2	WASHER JB1002-10-T2	N	1	
16	4110000076	变速箱总成YD13	TRANSMISSION ASSEMBLY YD13	Y	1	
17	29050010671	变速压力油管	OIL PIPE	Y	1	
18	4011000273	螺栓GB5783-M20*50EpZn-8.8	BOLT GB5783-M20*50EpZn－8.8	N	1	

变速箱系统 TRANSMISSION SYSTEM

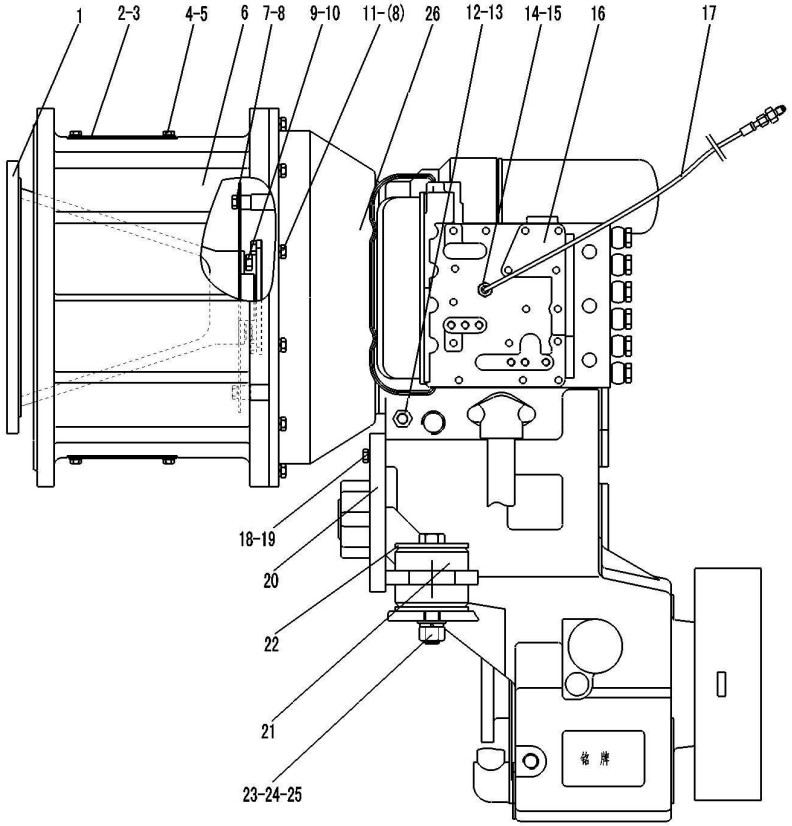

序号 Key	零件代号 Part No.	名称 Description		是否配件 Spare parts Y/N	数量 Qty	备注 Remarks
19	4015000030	垫圈GB93-20-65Mn	WASHER GB93-20-65Mn	N	6	
20	29050010491	变速箱支架	TRANSMISSION BRACKET	Y	1	
21	29050000101	减震块	SHOCK MOUNT	Y	4	
22	29050000121	垫圈	WASHER	Y	4	
23	4011000236	螺栓GB5782-M20*130EpZn-8.8	BOLT GB5782-M20*130EpZn-8.8	N	2	
24	4015000176	垫圈GB97.1-20EpZn-300HV	WASHER GB97.1-20EpZn-300HV	N	2	
25	4013000020	螺母GB6170-M20EpZn-8	NUT GB6170-M20EpZn-8	N	2	
26	4110000076388	变矩器总成4166 031 804	TORQUE CONVERTER ASSEMBLY 4166 031 804	Y	1	

箱体部件 CASE PARTS

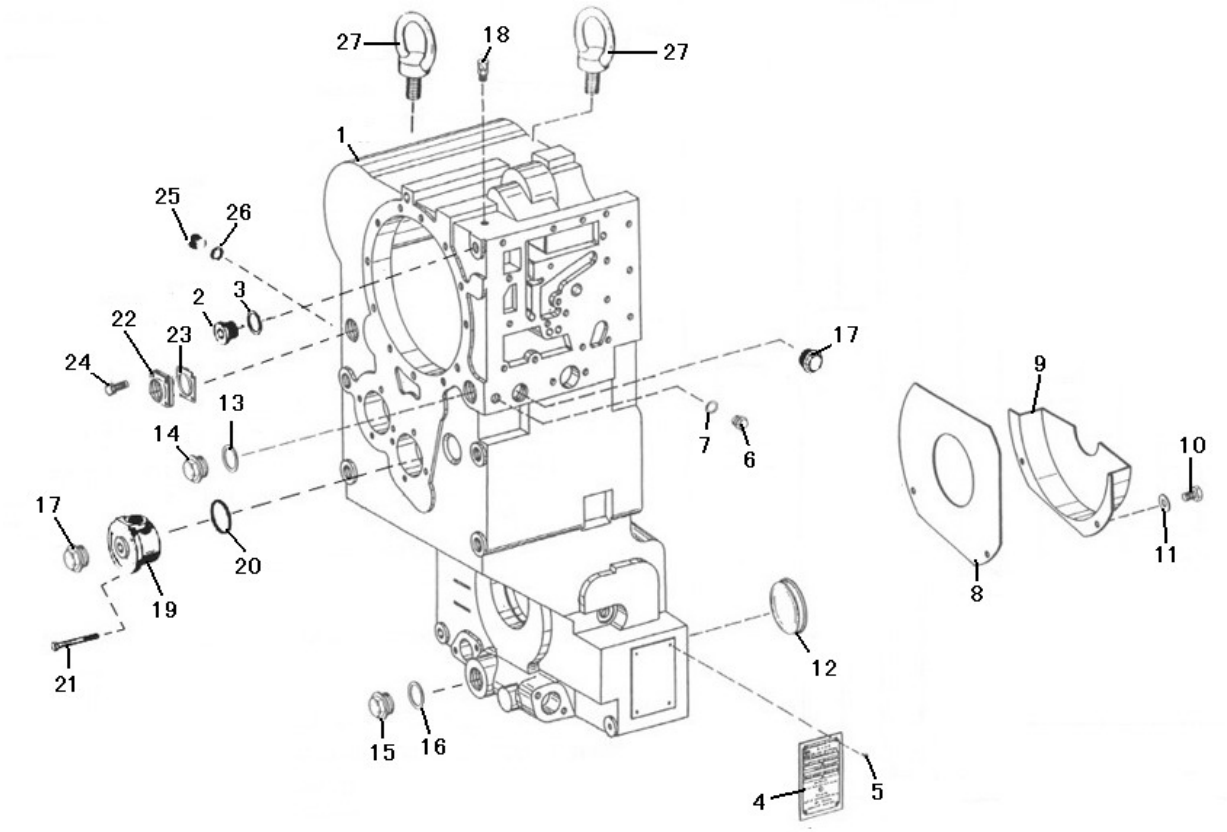

序号	零件代号	名称	是否配件	数量	备注
Key	Part No.	Description	Spare parts Y/N	Qty	Remarks
1	4110000076351	箱体 YD13 301 001 (500)	HOUSING YD13 301 001 (500)	Y	1	
2	4110000076239	螺塞 M26*1.50636305019	PLUG 0636 305 019 AM26*1.5	Y	1	
3	4110000076013	O形圈 0634 303 233 H 23*2	O-RING 0634 303 233 H 23*2	Y	1	
4	4110000076284	变速器铭牌 403091A	NAME PLATE 403091A	Y	1	
5	4019000012	铆钉GB827-3*5-BL2	RIVET GB827-3*5-BL2	N	4	
6	4110000076237	螺塞 AM14*1.50636305007	PLUG SCREW 0636 305 007 AM14*1.5	Y	1	
7	4110000076014	O形圈 0634 306 522 11*2	O-RING 0634 306 522 11*2	Y	1	
8	4110000076297	挡板 YD13 301 002	BAFFLE YD13 301 002	Y	1	
9	4110000076300	挡油盘 YD13 301 003	SLINGER YD13 301 003	N	1	
10	4011000632	螺栓GB5783-M8*16-8.8	BOLT GB5783-M8*16-8.8	N	2	
11	4015000251	P垫圈GB848-8EpZn-300HV	WASHER GB848-8EpZn-300HV	N	2	
12	4110000076333	密封罩 4466 351 081Φ80	SEALING COVER 4466 351 081Φ80	Y	2	
13	4110000076015	O形圈 0634 304 275 27*2	O-RING 0634 304 275 27*2	Y	1	
14	4110000076240	螺塞 M30*1.50636305023	PLUG SCREW 0636 305 023 AM30*1.5	Y	1	
15	4110000076240	螺塞 M30*1.50636305023	PLUG SCREW 0636 305 023 AM30*1.5	Y	1	
16	4110000076015	O形圈 0634 304 275 27*2	O-RING 0634 304 275 27*2	Y	1	
17	4110000076331	螺塞 0637 510 206 M30*1.5	PLUG SCREW 0637 510 206 M30*1.5	Y	2	
18	4110000076157	通气帽 0750 131 027	BREATHER CAP 0750 131 027	Y	1	

箱体部件 CASE PARTS

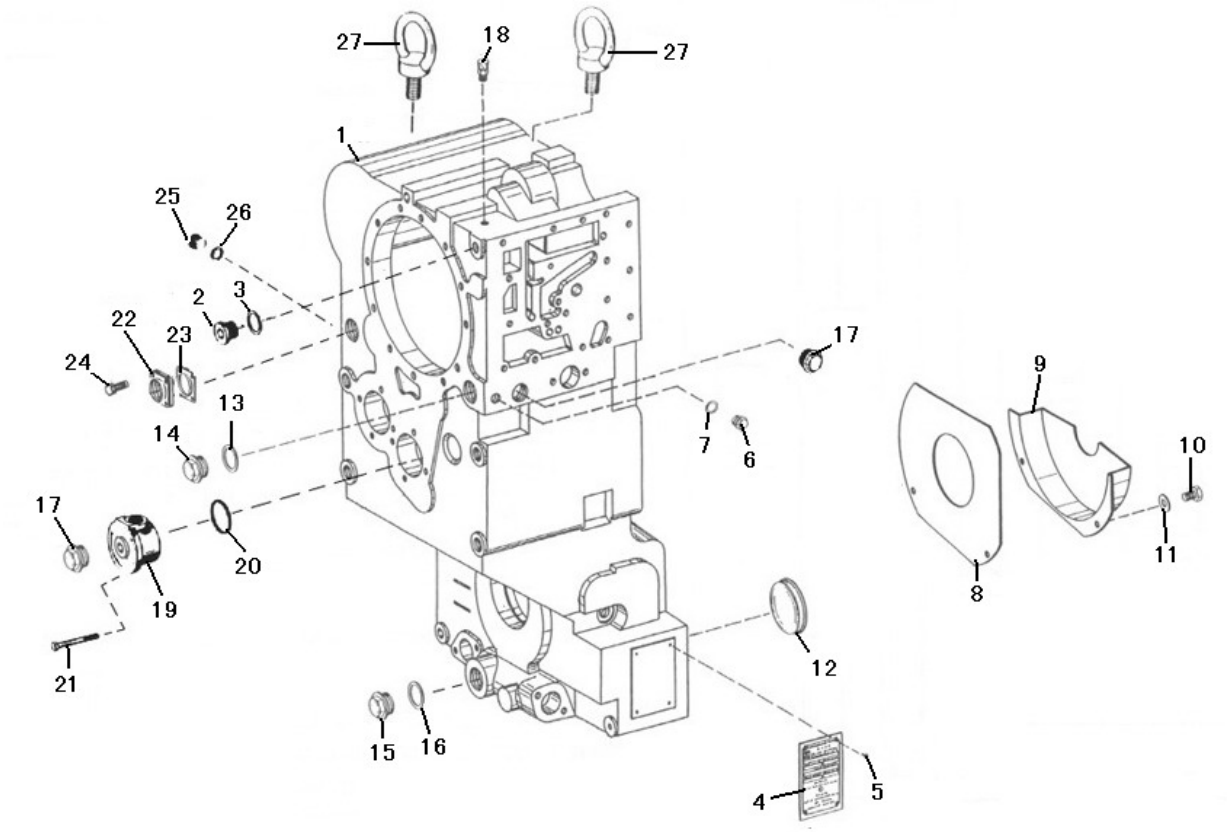

序号	零件代号	名称	是否配件	数量	备注
Key	Part No.	Description	Spare parts Y/N	Qty	Remarks
19	4110000076337	润滑进油盖 YD13 301 004	LUBE-IN COVER YD13 301 004	Y	1	
20	4110000076046	O形圈 0634 313 529 57*3	O-RING 0634 313 529 57*3	Y	1	
21	4011000591	螺栓GB5782-M8*70EpZn-8.8	BOLT GB5782-M8*70EpZn-8.8	N	4	
22	4110000076277	进油端盖 YD13 301 007	OIL-IN COVER YD13 301 007	Y	1	
23	4110000076018	纸垫 YD13 301 008	GASKET YD13 301 008	N	1	
24	4011000723	螺栓GB5783-M8*20-8.8	BOLT GB5783-M8*20-8.8	N	4	
25	4110000076332	螺塞 0636 305 011 AM18*1.5	PLUG SCREW 0636 305 011 AM18*1.5	Y	1	
26	4110000076019	O形圈 0636 306 524 15*2	O-RING 0636 306 524 15*2	Y	1	
27	4014000029	螺钉GB825-M16EpZn-20	SCREW GB825-M16EpZn-20	N	2	

输入部件 INPUT PARTS

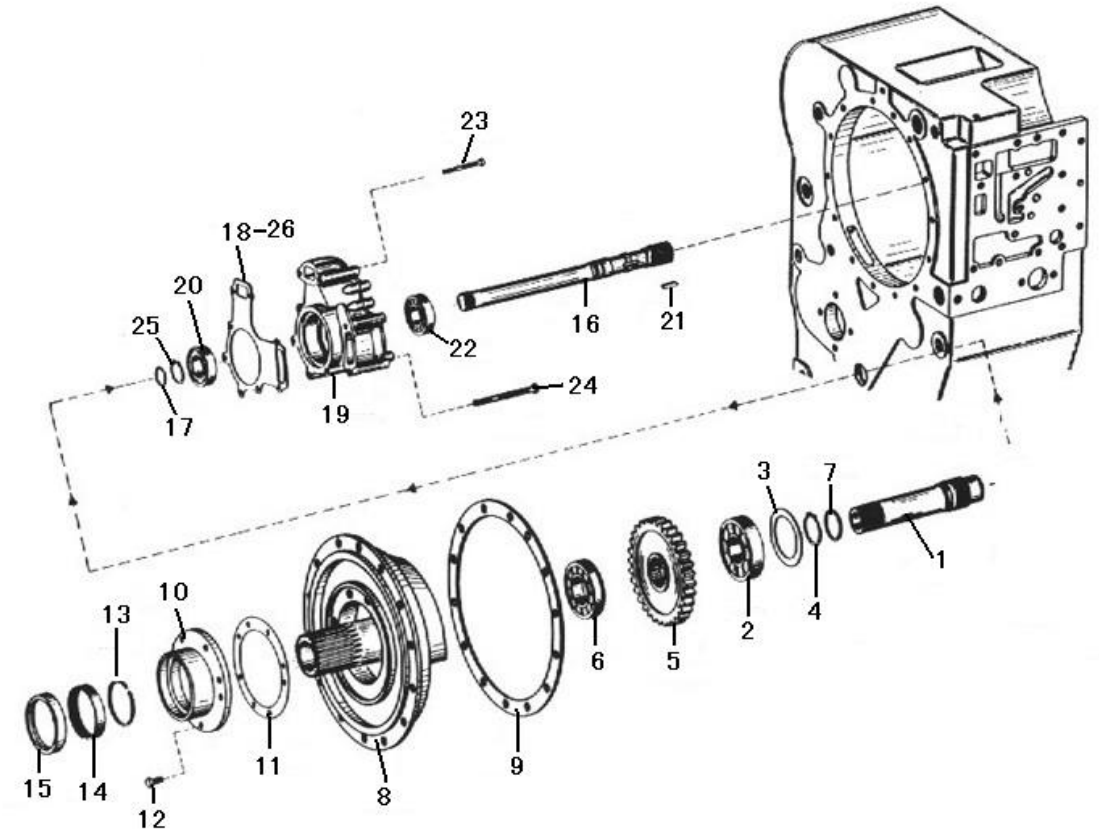

序号 Key	零件代号 Part No.	名称 Description		是否配件 Spare parts Y/N	数量 Qty	备注 Remarks
1	4110000076347	涡轮轴 YD13 302 002	TURBINE SHAFT YD13 302 002	Y	1	
2	4021000021	滚动轴承GB276-6308	ROLLING BEARING GB276-6308	Y	1	
3	4110000076269	调整垫片0769120427	REGULATING SHIM 0769 120 427	Y	1	
4	4110000076210	轴用挡圈0630 501 031 40*1.75	RETAINING RING 0630 501 031 40*1.75	Y	1	
5	4110000076342	输入齿轮YD13 302 004 Z=50	INPUT GEAR YD13 302 004 Z=50	Y	1	
6	4021000182	轴承GB283-NJ209E	BEARING GB283-NJ209E	N	1	
7	4110000076256	搭扣密封环0734317252	SEALING RING 0734 317 252	Y	1	
8	4110000076335	配油法兰YD13 302 001	OIL FEED FLANGE YD13 302 001	Y	1	
9	4110000076024	纸垫 4644 302 211	GASKET 4644 302 211	Y	1	
10	4110000076025	泵轮轴承座4642 301 136	BEARING SEAT 4642 301 136	Y	1	
11	4110000076357	纸垫 YD13 302 005	GASKETYD13 302 005	N	1	
12	4011000724	螺栓GB5783-M8*25-8.8	BOLT GB5783-M8*25-8.8	N	8	
13	4110000076027	搭扣密封环0734 401 078	SEALING RING 0734 401 078	Y	1	
14	4110000076028	滚针轴承0735 298 027 HK75*83*16	NEEDLE BEARING 0735 298 027 HK75*83*16	Y	1	
15	4110000076367	轴用密封圈 0750 111 231 75*100*10	SEALING RING FOR SHAFT 0750 111 231 75×100×10	Y	1	
16	4110000076317	辅助驱动轴 YD13 302 003	STAND-BY DRIVE SHAFT YD13 302 003	Y	1	
17	4110000076030	搭扣密封环 0634 402 025	SEALING RING 0634 402 025	Y	1	
18	4110000076031	纸垫 4644 301 265	GASKET 4644 301 265	Y	1	

输入部件 INPUT PARTS

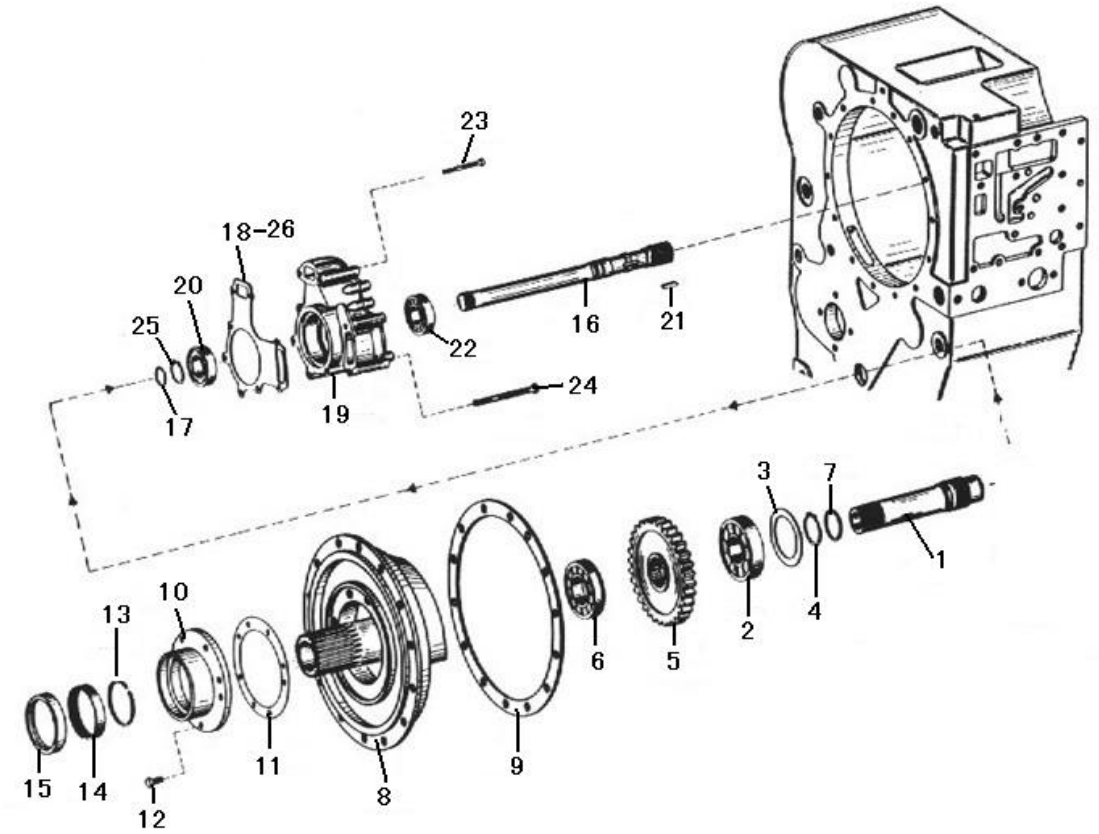

序号 Key	零件代号 Part No.	名称 Description	是否配件 Spare parts Y/N	数量 Qty	备注 Remarks
19	4110000076032	齿轮泵O501004171 GEAR PUMP 0501 004 171	Y	1	
20	4021000106	P滚动轴承GB276-6206 BEARING GB276-6206	Y	1	
21	4022000018	键GB1096-6*22-35 KEY GB1096-6*22-35	Y	1	
22	4021000106	P滚动轴承GB276-6206 BEARING GB276-6206	Y	1	
23	4011000303	螺栓GB5782-M8*85EpZn-8.8 BOLT GB5782-M8*85EpZn-8.8	N	4	
24	4011000588	螺栓GB5782-M8*110EpZn-8.8 BOLT GB5782-M8*110EpZn-8.8	N	4	
25	4110000076209	轴用挡圈0630 501 024 30*1.5 RETAINING RING 0630 501 024 30*1.5	Y	1	
26	4110000076282	变速箱密封垫（全套）-杭齿 SEALING SPACER(FULL SET)	Y	1	

输出部件 OUTPUT PARTS

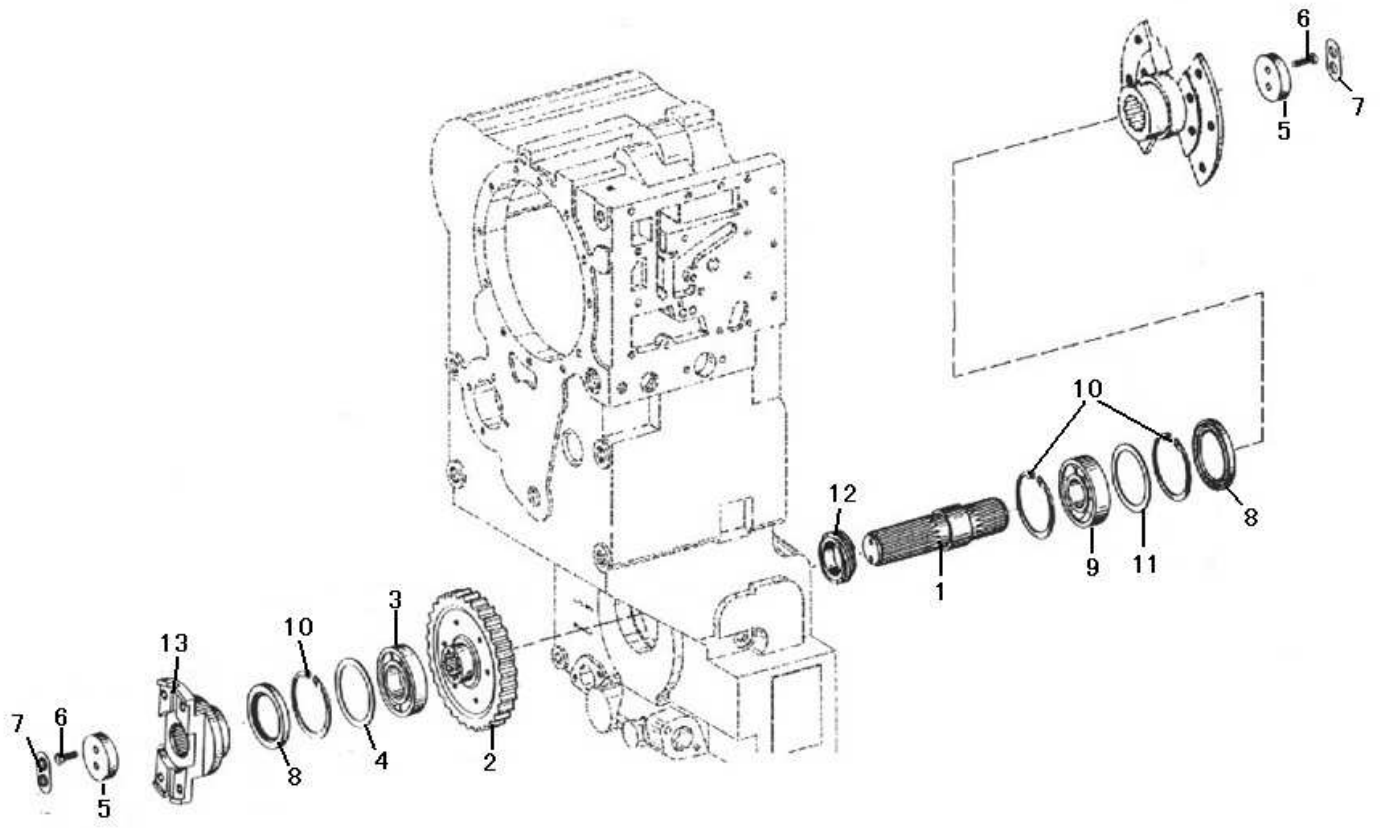

序号	零件代号	名称	是否配件	数量	备注
Key	Part No.	Description	Spare parts Y/N	Qty	Remarks
1	4110000076341	输出轴 YD13 303 001	OUTPUT SHAFT YD13 303 001	Y	1	
2	4110000076338	输出齿轮 YD13 303 003 Z=53	OUTPUT GEAR YD13 303 003 Z=53	Y	1	
3	4021000164	P轴承GB283-NJ213E	BEARING GB283-NJ213E	Y	1	
4	4110000076309	调整垫片 1204 308 062	REGULATING SHIM 1204 308 062	Y	1	
5	4110000076170	压板4620303247	PRESS PLATE 4620 303 247	Y	2	
6	4011000084	螺栓GB5783-M10*30EpZn-8.8	BOLT GB5783-M10*30EpZn-8.8	N	4	
7	4110000076369	螺栓锁片 1269 302 164	BOLT RETAINER 1269 302 164	Y	2	
8	4110000076366	轴用密封圈0750 111 116 WTB,90*120*13	STAND-BY DRIVE SHAFT 0750 111 116 WTB,90*120*13	Y	2	
9	4021000023	滚动轴承GB276-6311	BEARING GB276-6311	Y	1	
10	4110000076213	孔用挡圈0630 502 048 120*4	RETAINING RING FOR HOLE 0630 502 048 120*4	Y	3	
11	4110000076268	调整垫片0769120338	REGULATING SHIM 0769 120 338	Y	1	
12	4110000076245	轴套 0730 062 296 L=20	SLEEVE 0730 062 296 L=20	Y	1	
13	4110000076339	输出法兰YD13 303 012 (SAE 7C)	OUTPUT FLANGE YD13 303 012 (SAE 7C)	Y	1	

操纵部件 CONTROL PARTS

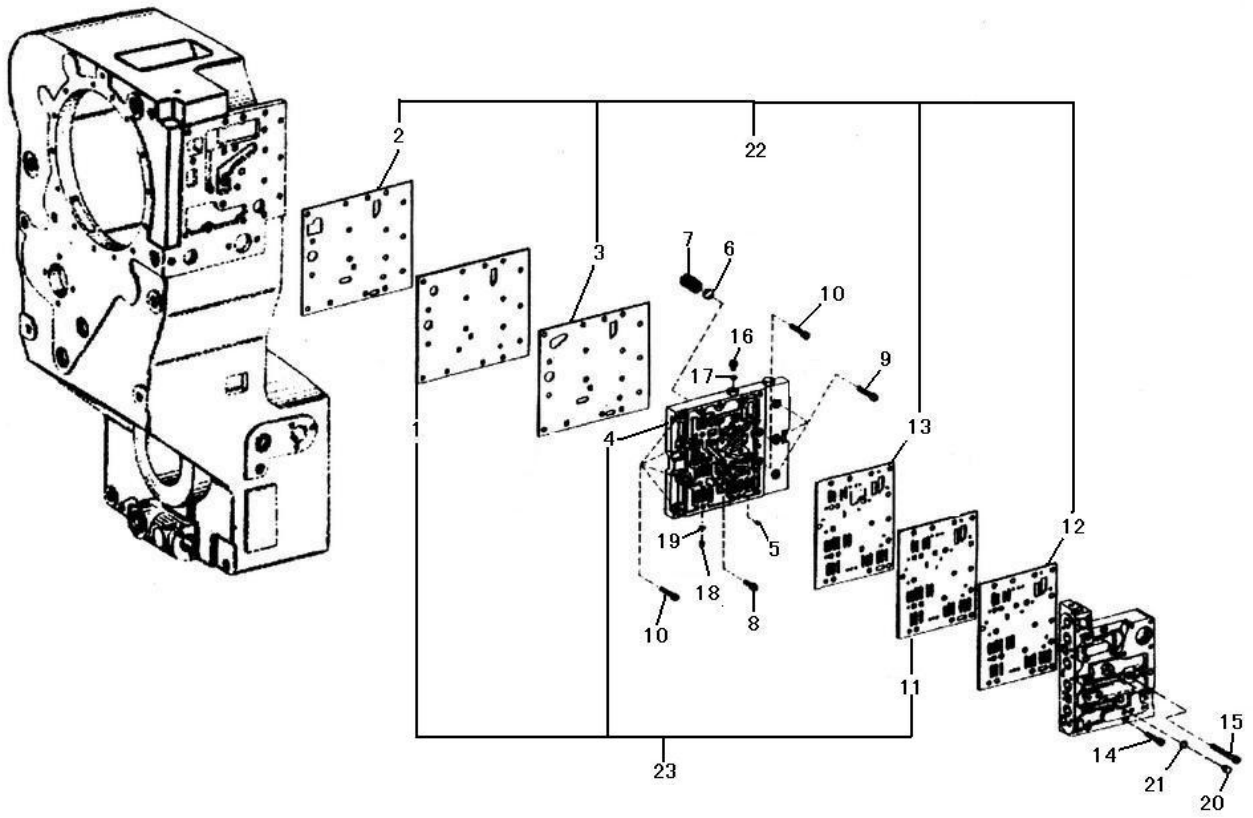

序号	零件代号	名称	是否配件	数量	备注
Key	Part No.	Description	Spare parts Y/N	Qty	Remarks
1	4110000076181	下隔板4642306050	LOWER BAFFLE 4642 306 050	N	1	
2	4110000076040	密封垫4644306464	SEALING PAD 4644 306 464	N	1	
3	4110000076041	密封垫4644306466	SEALING PAD 4644 306 466	N	1	
4	4110000076343	输油板 4642 306 149	OIL-LINE PLATE 4642 306 149	N	1	
5	4110000076325	节流嘴 4642 306 089	THROTTLE NOZZLE 4642 306 089	Y	1	
6	4110000076042	钢球O635460027	STEEL BALL 0635 460 027	N	2	
7	4110000076252	弹簧0732041226	SPRING 0732 041 226	Y	2	
8	4011000448	螺钉GB70.1-M8*30EpZn-8.8	SCREW GB70.1-M8*30EpZn-8.8	N	3	
9	4014000190	螺钉GB70.1-M8*45EpZn-8.8	SCREW GB70.1-M8*45EpZn-8.8	N	3	
10	4014000116	螺钉GB70.1-M8*35EpZn-8.8	SCREW GB70.1-M8*35EpZn-8.8	N	6	
11	4110000076187	上隔板4642306163	UPPER BAFFLE 4642 306 163	Y	1	
12	4110000076043	密封垫4642306318	SEALING PAD 4642 306 318	N	1	
13	4110000076044	密封垫4642306320	SEALING PAD 4642 306 320	N	1	
14	4014000190	螺钉GB70.1-M8*45EpZn-8.8	SCREW GB70.1-M8*45EpZn-8.8	N	10	
15	4014000187	螺钉GB70.1-M8*75EpZn-8.8	SCREW GB70.1-M8*75EpZn-8.8	N	6	
16	4030000311	螺塞JB1000-M10*1EpZn-35	PLUG JB1000-M10*1EpZn-35	Y	1	
17	4110000076224	紫铜垫圈 0634 801 152 A10*13.5 DIN7603	COPPER SCREW 0634 801 152 A10*13.5 DIN7603	Y	1	
18	4110000076214	紧定螺钉0631 610 025 M10*10 DIN913 10.9	SET SCREW 0631 610 025 M10*10 DIN913 10.9	N	1	

操纵部件 CONTROL PARTS

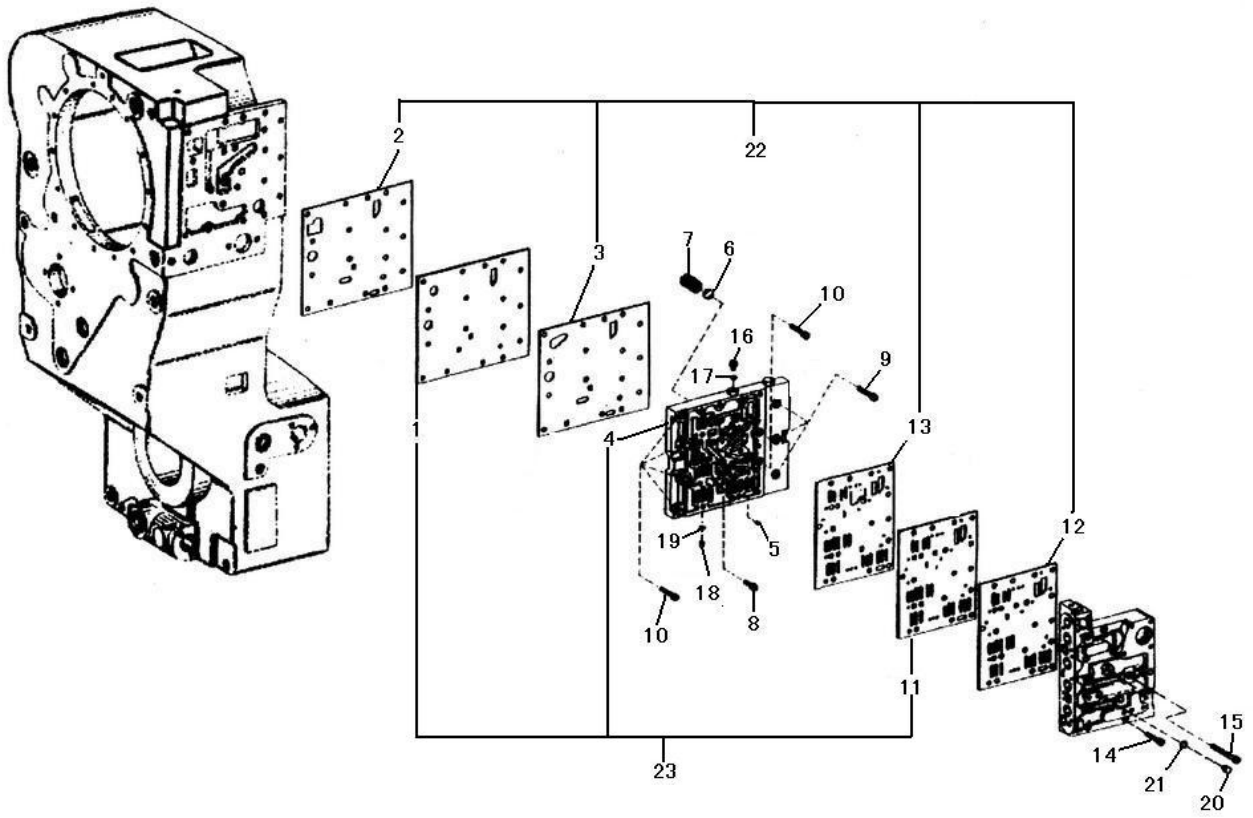

序号	零件代号	名称	是否配件	数量	备注
Key	Part No.	Description	Spare parts Y/N	Qty	Remarks
19	4110000076224	紫铜垫圈 0634 801 152 A10*13.5 DIN7603	COPPER SCREW 0634 801 152 A10*13.5 DIN7603	Y	1	
20	4030000311	螺塞JB1000-M10*1EpZn-35	PLUG JB1000-M10*1EpZn-35	Y	1	
21	4110000076224	紫铜垫圈 0634 801 152 A10*13.5 DIN7603	COPPER SCREW 0634 801 152 A10*13.5 DIN7603	Y	1	
22	4110000076281	变速操纵阀密封垫（全套）-杭齿	SEALING SPACER(FULL SET)	Y	1	
23	4110000076391	输油板组件（含上、下隔板）	OIL-LINE PLATE ASSEMBLY	Y	1	

转速表部件 SPEED INDICATOR PARTS

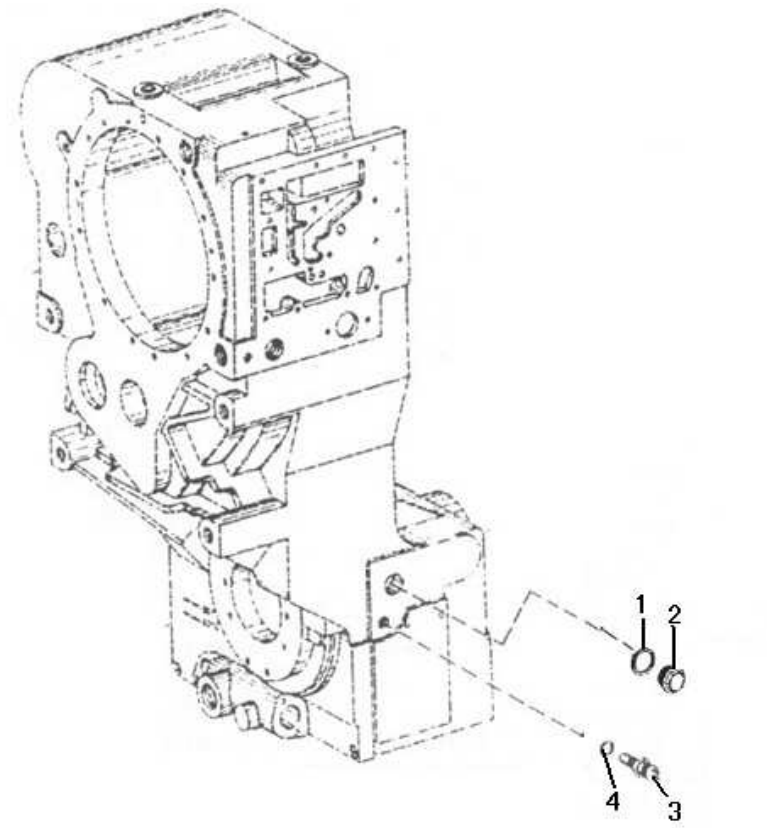

序号 Key	零件代号 Part No.	名称 Description	是否配件 Spare parts Y/N	数量 Qty	备注 Remarks
1	4110000076307	垫圈 Q20-03 36	WASHER Q20-03 36	N	1	
2	4110000076371	螺塞 0636 302 018 M36*1.5	PLUG SCREW 0636 302 018 M36*1.5	Y	1	
3	4110000076332	螺塞 0636 305 011 AM18*1.5	PLUG SCREW 0636 305 011 AM18*1.5	Y	1	
4	4110000076019	O形圈 0636 306 524 15*2	O-RING 0636 306 524 15*2	Y	1	

惰轮部件 IDLER PARTS

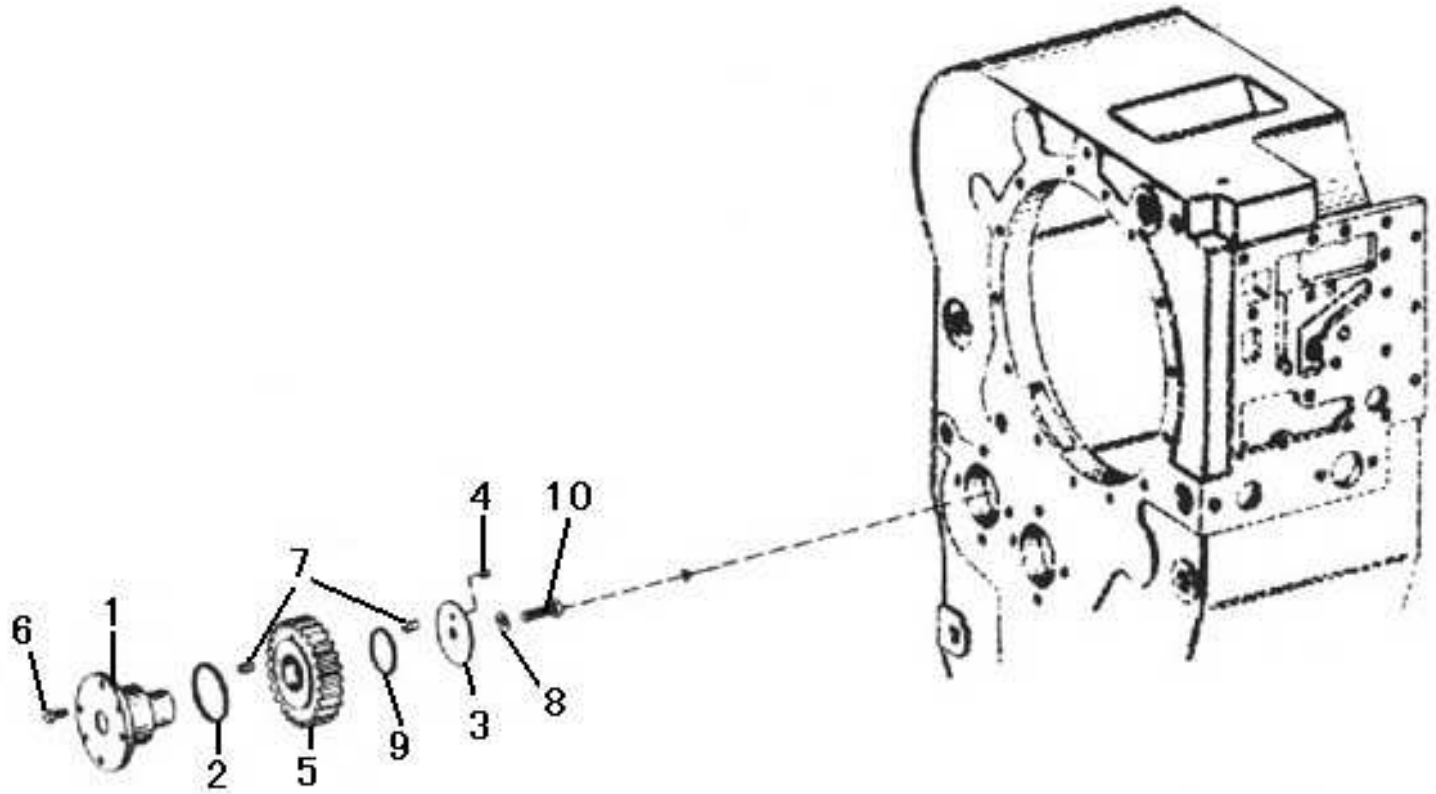

序号	零件代号	名称	是否配件	数量	备注
Key	Part No.	Description	Spare parts Y/N	Qty	Remarks
1	4110000076311	惰轮轴 YD13 308 003	IDLE WHEEL SHAFT YD13 308 003	Y	1	
2	4110000076046	O形圈 0634 313 529 57*3	O-RING 0634 313 529 57*3	Y	1	
3	4110000076047	止推垫片4644308542	THRUST SHIM 4644 308 542	Y	1	
4	4016000223	P销GB119.2-4*10	PIN GB119.2-4*10	N	1	
5	4110000076310	惰轮 YD13 308 001 Z=34	IDLE WHEEL YD13 308 001 Z=34	Y	1	
6	4011000723	螺栓GB5783-M8*20-8.8	BOLT GB5783-M8*20-8.8	N	4	
7	4110000076323	滚子组YD13 308 002	ROLLER GROUP YD13 308 002	Y	1	
8	4015000287	垫圈GB97.2-10-200HV	WASHER GB/T97.2-10-200HV	N	1	
9	4110000076206	挡圈0501308832	RETAINING RING 0501 308 832	Y	1	
10	4011000081	螺栓GB5783-M10*20EpZn-8.8	BOLT GB5783-M10*20EpZn-8.8	N	1	

停车制动器部件 STOP BRAKE STAFF PARTS

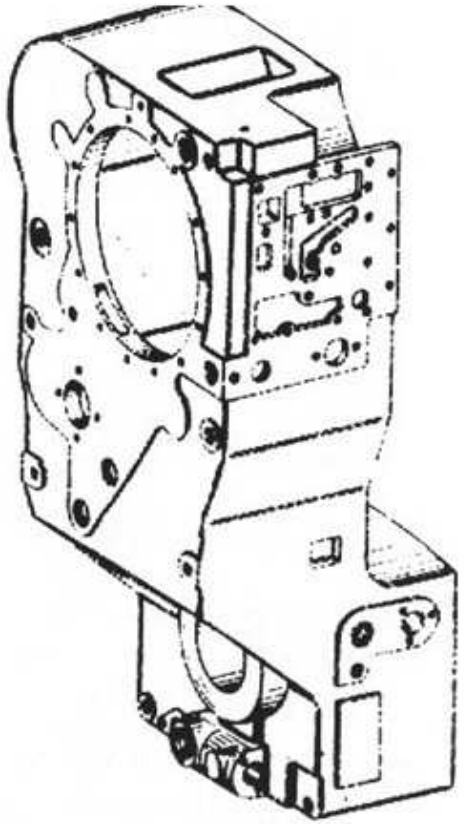

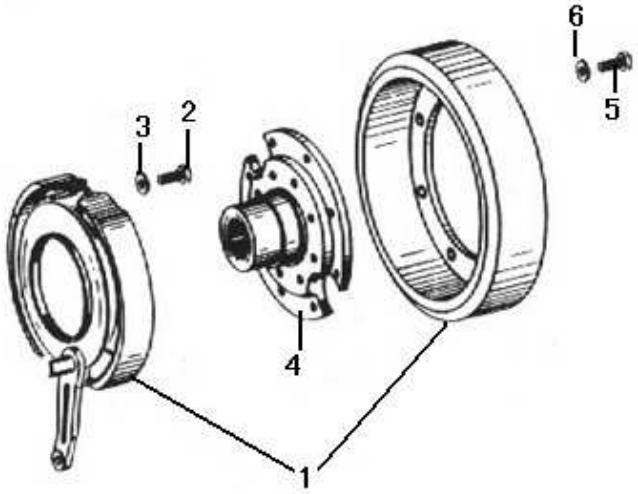

序号 Key	零件代号 Part No.	名称 Description		是否配件 Spare parts Y/N	数量 Qty	备注 Remarks
1	4110000076345	停车制动器总成YD13 209 001(DFX.2-13B)	PARKING BRAKE YD13 209 001(DFX.2-13B)	Y	1	
2	4011000265	螺栓GB5783-M14*30EpZn-8.8	BOLT GB5783-M14*30EpZn-8.8	N	4	
3	4015000027	垫圈GB93-14-65Mn	WASHER GB93-14-65Mn	N	4	
4	4110000076344	停车制动器法兰 YD13 303 005	PARKING BRAKE FLANGE YD13 303 005	Y	1	
5	4011000082	螺栓GB5783-M10*25EpZn-8.8	BOLT GB5783-M10*25EpZn-8.8	N	8	
6	4015000025	垫圈GB93-10-65Mn	WASHER GB93-10-65Mn	N	8	

压力阀部件 PRESSURE VALVE PARTS

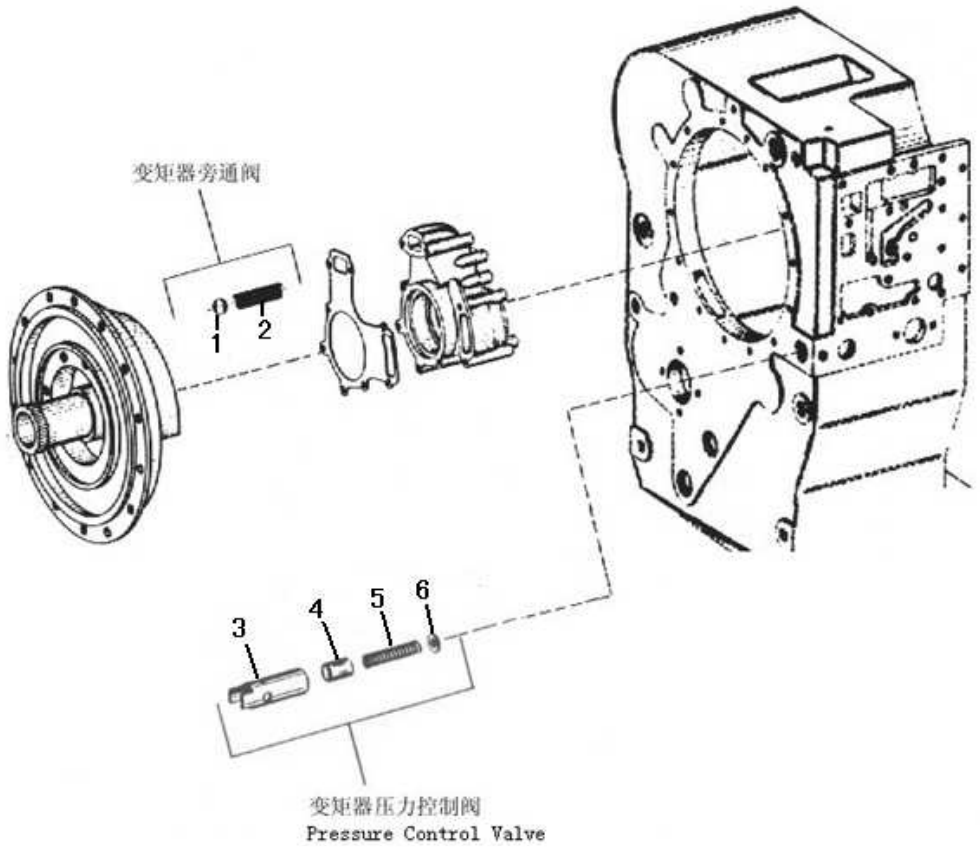

序号 Key	零件代号 Part No.	名称 Description		是否配件 Spare parts Y/N	数量 Qty	备注 Remarks
1	4090000064	钢球GB308-20-GCr15	STEEL BALL GB308-20-GCR15	Y	1	
2	4110000076254	压力弹簧0732041352	PRESSURE SPRING 0732 041 352	Y	1	
3	4110000076278	阀套YD13320001	VALVE BUCKLE YD13 320 001	N	1	
4	4110000076313	阀芯 4044 306 022	VALVE CORE 4044 306 022	N	1	
5	4110000076293	弹簧 4068 306 029	SPRING 4068 306 029	N	1	
6	4110000076279	阀座YD13320002	VALVE SEAT YD13 320 002	N	1	

吸油管部件 OIL SUCTION TUBE PARTS

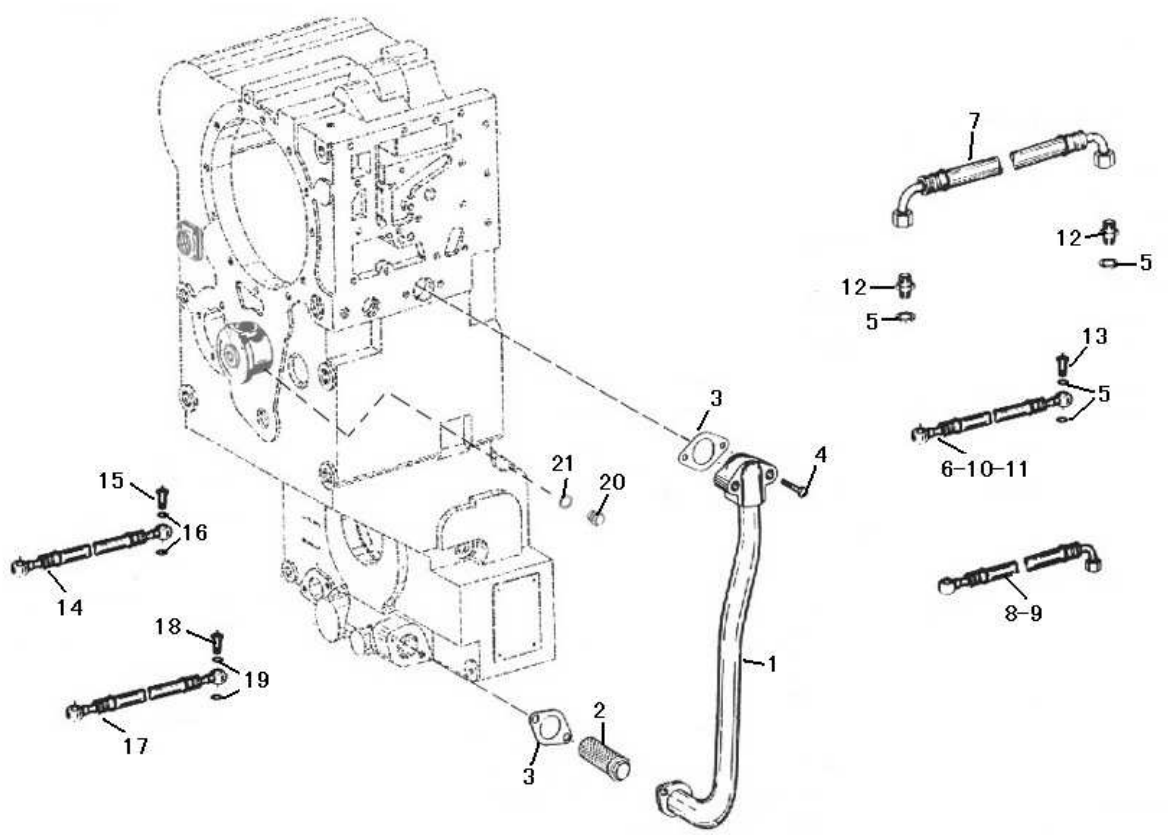

序号	零件代号	名称	是否配件	数量	备注
Key	Part No.	Description	Spare parts Y/N	Qty	Remarks
1	4110000076350	吸油管组件 YD13 221 001	SUCTION PIPE ASSY.YD13 221 001	Y	1	
2	4110000076163	吸油滤组件4644221821	SUCTION FILTER ASSY. 4644 221 821	Y	1	
3	4110000076195	纸垫4644321244	GASKET 4644 321 244	Y	2	
4	4011000223	螺栓GB5782-M8*50EpZn-8.8	BOLT GB5782-M8*50EpZn-8.8	N	4	
5	4110000076306	垫圈 Q20-03 16	WASHER Q20-03 16	N	20	
6	4110000076203	软管 0501 204 427 L=516/2,φ16	HOSE TUBE 0501 204 427 L=516/2,Φ16	N	1	
7	4110000076205	软管 0501 204 673 L=530/2,φ16	HOSE TUBE 0501 204 673 L=530/2,Φ16	N	1	
8	4110000076204	软管0501 204 523 L=818/1,φ16/1,M18*1,5	HOSE TUBE 501 204 523 L=818/1Φ16/1,M18*1,5	N	1	
9	4110000076202	软管 0501 204 422 L=525/1,φ16/1,M18*15	HOSE TUBE 0501 204 422 L=525/1,Φ16/1,M18*15	N	1	
10	4110000076203	软管 0501 204 427 L=516/2,φ16	HOSE TUBE 0501 204 427 L=516/2,Φ16	N	1	
11	4110000076203	软管 0501 204 427 L=516/2,φ16	HOSE TUBE 0501 204 427 L=516/2,Φ16	N	1	
12	4110000076243	管接头 0637 842 509 M18/16*1,5	ADAPTOR 0637 842 509 M18/16*1,5	Y	4	
13	4110000076262	空心螺栓 0737 835 153 M16*1,5	HOLLOW BOLT 0737 835 153 M16*1,5	Y	8	
14	4110000076348	吸油管 YD13 221 002 M22	SUCTION TUBE YD13 221 002 M22	Y	1	
15	4110000076326	空心螺栓 Q21-18 M22*1.5	HOLLOW BOLT Q21-18 M22*1.5	Y	2	
16	4110000076113	垫圈 Q20-03 22	WASHER Q20-03 22	Y	4	
17	4110000076349	吸油管 YD13 221 003 M14	SUCTION TUBE YD13 221 003 M14	Y	1	
18	4110000076327	空心螺栓 Q21-19 M14*1.5	HOLLOW BOLT Q21-19 M14*1.5	Y	2	

吸油管部件 OIL SUCTION TUBE PARTS

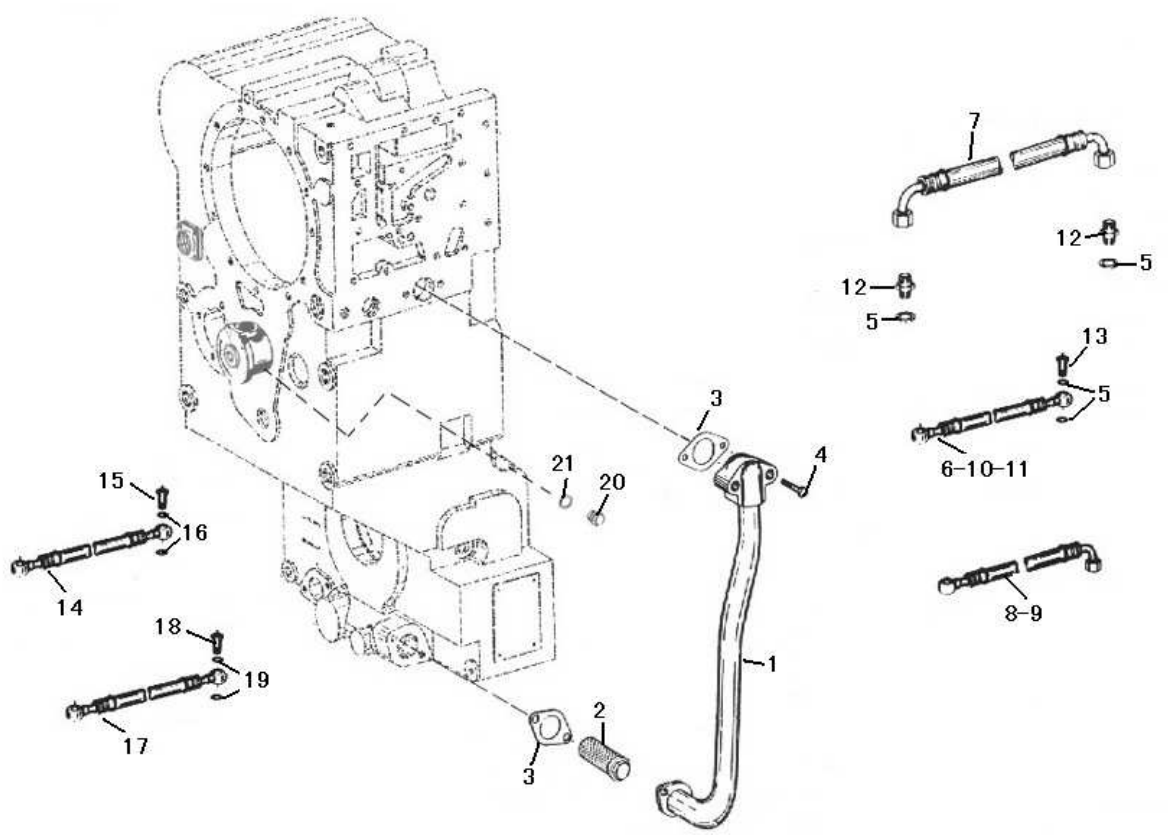

序号 Key	零件代号 Part No.	名称 Description	是否配件 Spare parts Y/N	数量 Qty	备注 Remarks
19	4110000076274	垫圈 14Q20-03 WASHER Q20-03 14	Y	4	
20	4110000076237	螺塞 AM14*1.50636305007 PLUG SCREW 0636 305 007 AM14*1.5	Y	1	
21	4110000076274	垫圈 14Q20-03 WASHER Q20-03 14	Y	1	

发动机连接部件 ENGINE CONNECTION PARTS

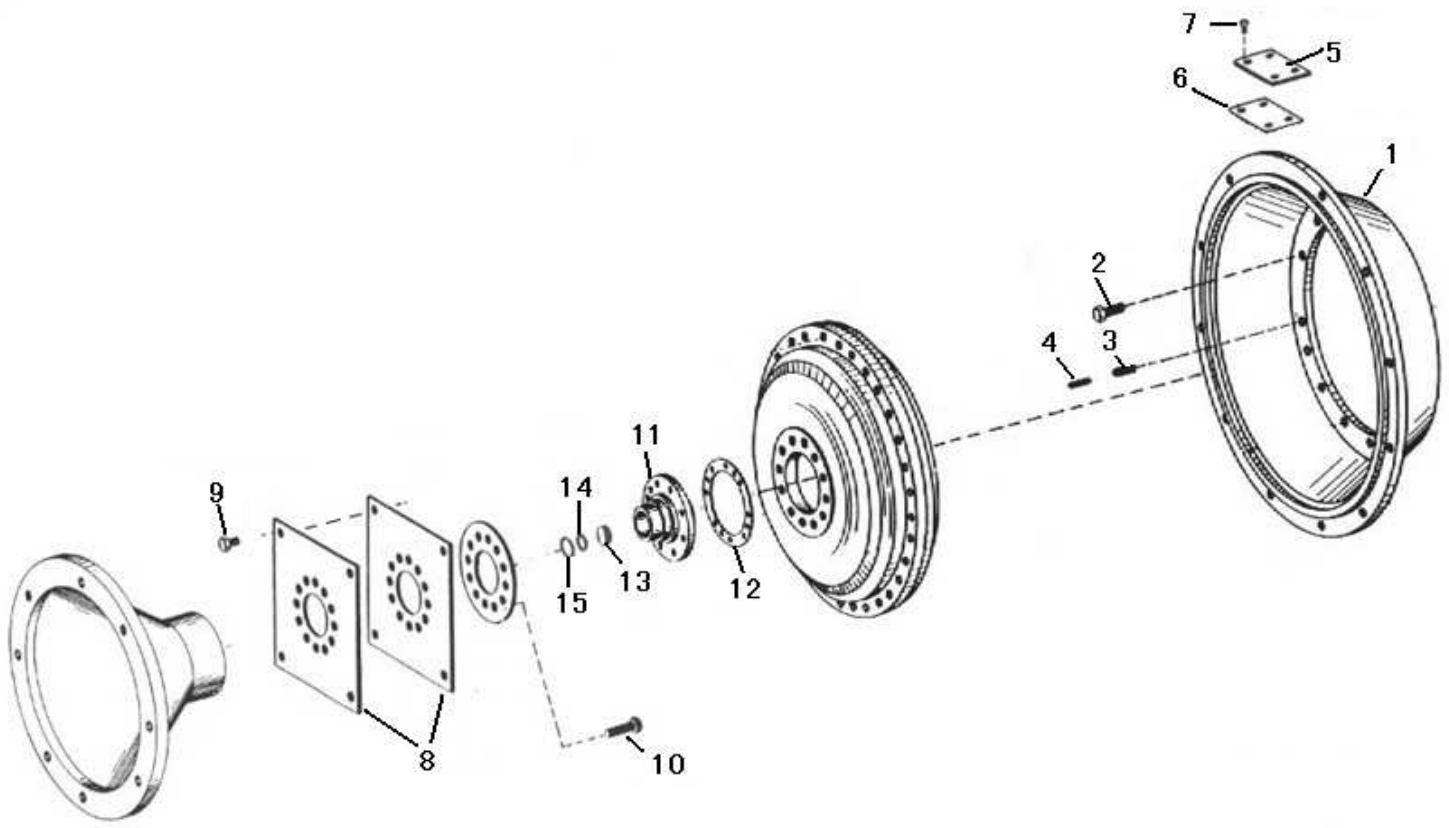

序号	零件代号	名称		是否配件	数量	备注
Key	Part No.	Description		Spare parts Y/N	Qty	Remarks
1	4110000076330	连接外壳YD13 330 005 SAE2	CONNECTION CASING YD13 330 005 SAE2	Y	1	
2	4011000569	螺栓GB5783-M10*35EpZn-10.9	BOLT GB5783-M10*35EpZn-10.9	N	12	
3	4016000233	销GB879.1-10*28-65Mn	PIN GB879.1-10*28-65Mn	N	2	
4	4016000231	销GB879.1-6*30-65Mn	PIN GB879.1-6*30-65Mn	N	2	
5	4110000076319	盖 YD13 330 003	COVER YD13 330 003	Y	1	
6	4110000076358	纸垫 YD13 330 006	GASKET YD13 330 006	N	1	
7	4011000722	螺栓GB5783-M6*10-8.8	BOLT GB5783-M6*10-8.8	N	4	
8	4110000076334	膜片组件4644 230 807	DIAPHRAGM 4644 230 807	Y	2	
9	4110000076376	螺栓0636 015 280 M10*18 DIN933 10.9	BOLT 0636 015 280 M10*18 DIN933 10.9	Y	4	
10	4011000082	螺栓GB5783-M10*25EpZn-8.8	BOLT GB5783-M10*25EpZn-8.8	N	12	
11	4110000076354	罩法兰 4166 330 834 H	CASING FLANGE 4166 330 834 H	Y	1	
12	4110000076356	纸垫 4166 330 835	GASKET 4166 330 835	N	1	
13	4110000076308	垫圈4166 330 123	WASHER 4166 330 123	Y	1	
14	4110000076379	O形圈 0634 313 260 25×3 ZFN744	O-RING 0634 313 260 25×3 ZFN744	Y	1	
15	4015000019	挡圈GB894.1-30-65Mn	CHECK RING GB894.1-30-65Mn	N	1	

加油管部件 OIL FILLING TUBE PARTS

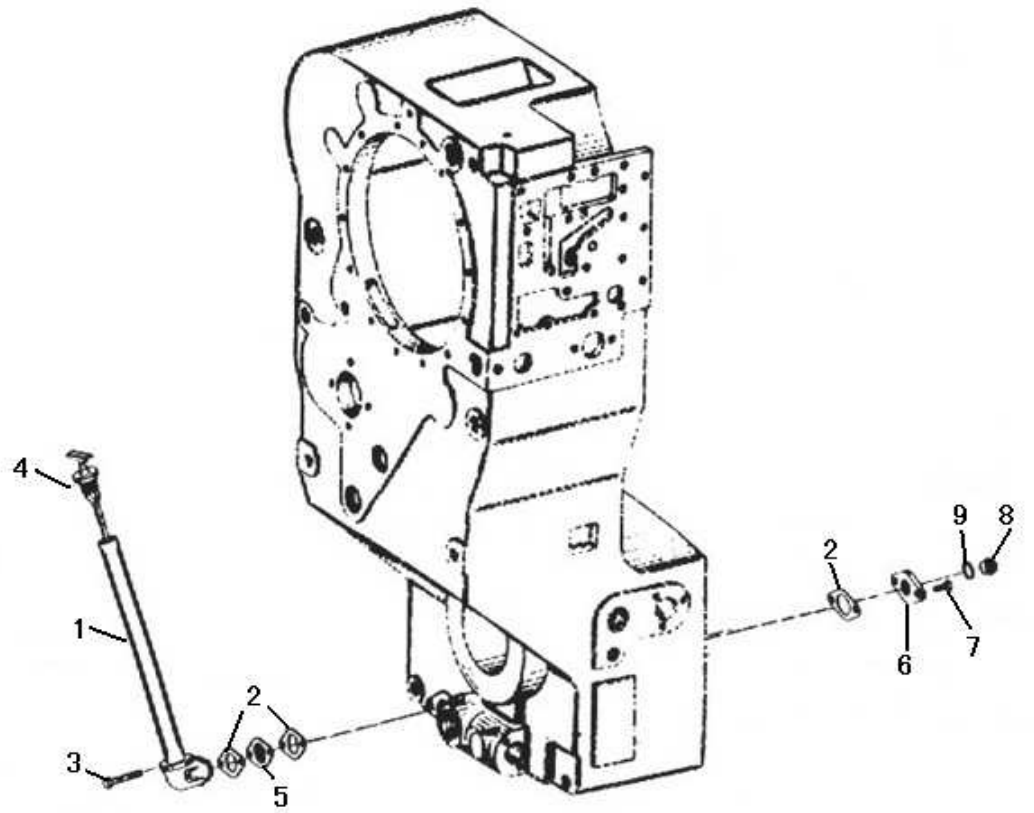

序号	零件代号	名称	是否配件	数量	备注
Key	Part No.	Description	Spare parts Y/N	Qty	Remarks
1	4110000076135	加油管组件4642231005	OILING PIPE ASSY. 4642 231 005	Y	1	
2	4110000076136	纸垫 4642 331 216 δ=0.8	GASKET 4642 331 216 Δ=0.8	Y	3	
3	4011000702	螺栓GB5783-M8*50EpZn-8.8	BOLT GB5783-M8*50EpZn-8.8	N	2	
4	4110000076197	油标尺组件 4644 231 086 (A=279)	DIPSTICK ASSY. 4644 231 086 (A=279)	Y	1	
5	4110000076138	挡板4642331056	BAFFLE 4642 331 056	Y	1	
6	4110000076139	盖板4644301016	COVER PLATE 4644 301 016	Y	1	
7	4011000632	螺栓GB5783-M8*16-8.8	BOLT GB5783-M8*16-8.8	N	2	
8	4110000076238	螺塞 AM22*1.50636305016	PLUG SCREW 0636 305 016 AM22*1.5	Y	1	
9	4015000092	垫圈JB982-22	WASHER JB982-22	N	1	

滤油器部件 OIL FILTER PARTS

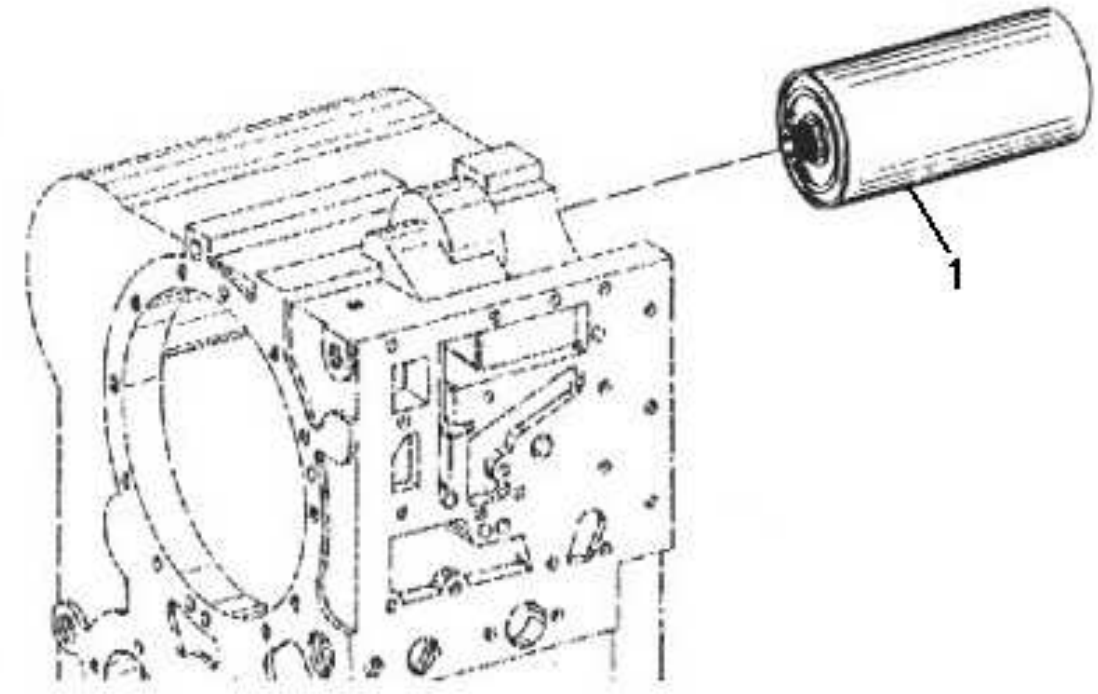

序号 Key	零件代号 Part No.	名称 Description		是否配件 Spare parts Y/N	数量 Qty	备注 Remarks
1	4110000076368	旋装滤油器 0750 131 053	SCREW-IN FILTER 0750 131 053	Y	1	

离合器部件 CLUTCH PARTS

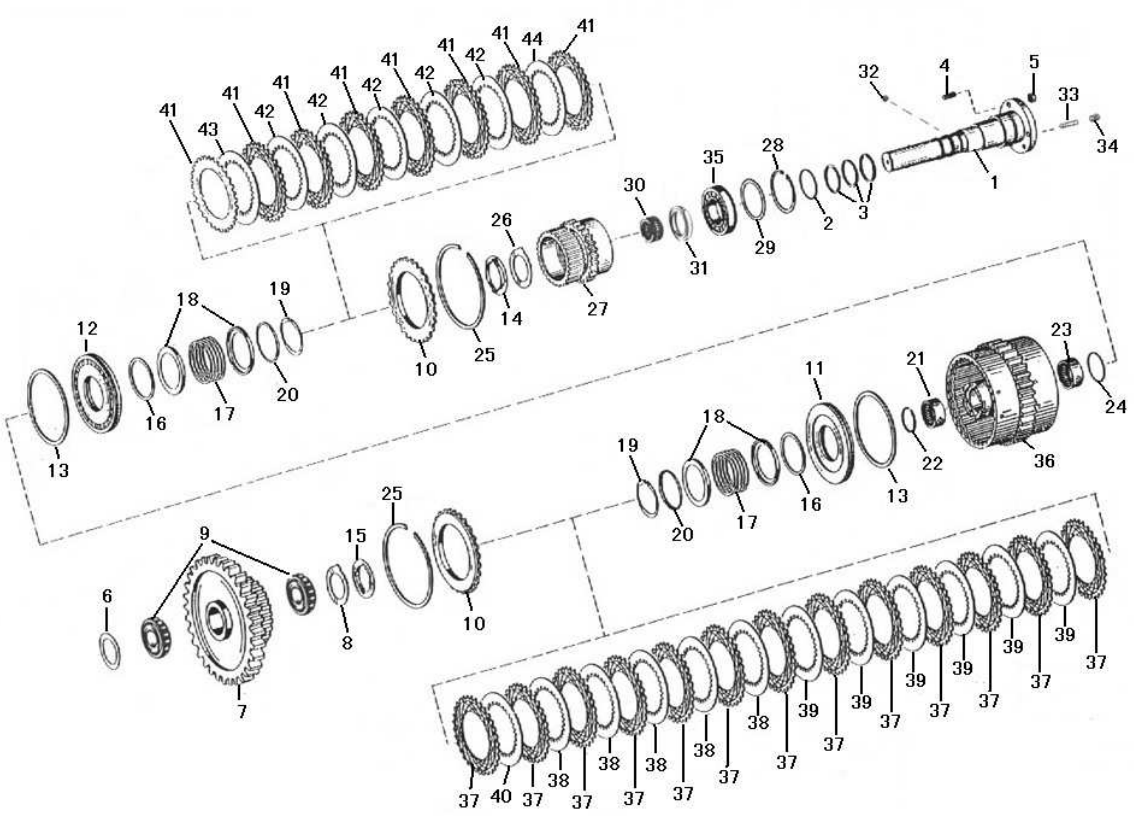

序号 Key	零件代号 Part No.	名称 Description		是否配件 Spare parts Y/N	数量 Qty	备注 Remarks
1	4110000076360	轴 YD13 351 008(151)	AXLE YD13 351 008(151)	Y	1	
2	4110000076380	O形圈 0634 313 536 49*3	O-RING 0634 313 536 49*3	Y	1	
3	4110000076050	搭扣密封环 0734 401 106	SEALING RING 0734 401 106	Y	3	
4	4012000042	螺柱GB898-M8*18-8.8	STUD GB898-M8*18-8.8	N	3	
5	4013000033	螺母GB6170-M8EpZn-8	NUT GB6170-M8EpZn-8	N	3	
6	4110000076270	调整垫片0769120468	REGULATING SHIM 0769 120 468	Y	1	
7	4110000076287	齿轮 YD13 351 006(KV/R) Z=50	GEAR YD13 351 006(KV/R) Z=50	Y	1	
8	4110000076246	承磨垫 0730 150 774 DUP	THRUST WASHER 0730 150 774 DUP	Y	1	
9	4110000076053	轴承 YD13 351 007 WTB35*64*38	BEARING YD13 351 007 WTB35*64*38	Y	1	
10	4110000076190	承压板4642308185	PRESS BOARD 4642 308 185	Y	2	
11	4110000076324	活塞 4644 353 051	PISTON 4644 353 051	Y	1	
12	4110000076324	活塞 4644 353 051	PISTON 4644 353 051	Y	1	
13	4110000076352	异形密封环 0750 112 141	SPECIAL SEALING RING 0750 112 141	Y	2	
14	4110000076199	止动片4644351094	LIMIT PLATE 4644 351 094	Y	1	
15	4110000076191	止动片4642308555	LIMIT PLATE 4642 308 555	Y	1	
16	4110000076353	异形密封环 0750 112 140	SPECIAL SEALING RING 0750 112 140	Y	2	
17	4110000076251	压力弹簧0732041183	PRESSURED SPRING 0732 041 183	Y	2	
18	4110000076189	导向环4642308083	GUIDE RING 4642 308 083	Y	4	

离合器部件 CLUTCH PARTS

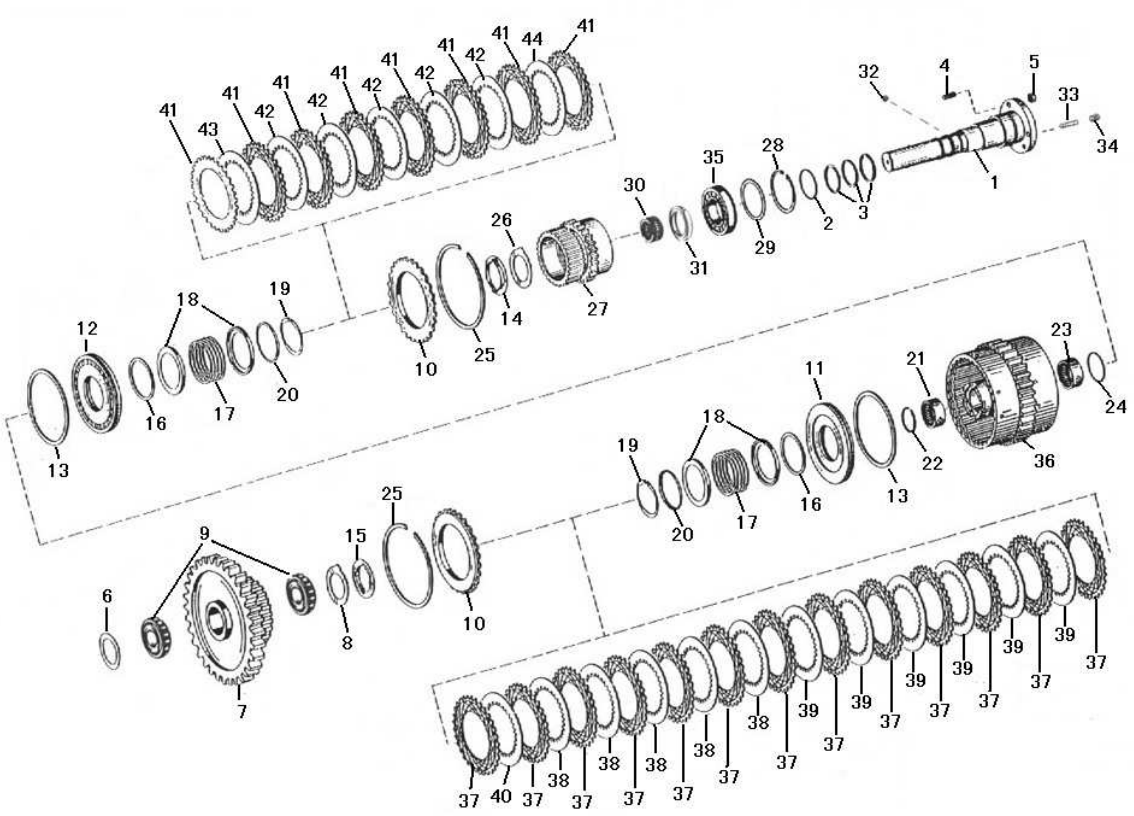

序号	零件代号	名称	是否配件	数量	备注
Key	Part No.	Description	Spare parts Y/N	Qty	Remarks
19	4110000076298	挡圈 0630 531 346 AV55	RETAINING RING 0630 531 346 AV55	Y	2	
20	4110000076302	导向环 4642 308 084	GUIDE RING 4642 308 084	N	2	
21	4110000076060	滚针轴承 0750 115 182 35*42*20	NEEDLE BEARING 0750 115 182 35*42*20	Y	1	
22	4110000076294	弹性挡圈 0730 513 610	FLEXIBLE RETAINING RING 0730 513 610	Y	1	
23	4110000076062	滚针轴承O635303204	NEEDLE BEARING 0635 303 204	Y	1	
24	4110000076295	弹性挡圈 0730 513 611	FLEXIBLE RETAINING RING 0730 513 611	Y	1	
25	4110000076296	弹性挡圈0769 124 115	FLEXIBLE RETAINING RING 0769 124 115	Y	2	
26	4110000076247	承磨垫 0730 150 779 DUP	THRUST WASHER 0730 150 779 DUP	Y	1	
27	4110000076288	齿轮 YD13 351 011 (K1) Z=25	GEAR YD13 351 011 (K1) Z=25	Y	1	
28	4110000076212	孔用挡圈 0630 502 037 75*2,5	RETAINING RING FOR HOLE 0630 502 037 75*2,5	Y	1	
29	4110000076271	调整垫片0769120556	REGULATING SHIM 0769 120 556	Y	1	
30	4110000076104	滚针组O750115109	NEEDLE SET 0750 115 109	Y	1	
31	4110000076198	挡圈4644351029	RETAINING RING 4644 351 029	Y	1	
32	4090000128	钢球GB308-7-GCr15	STEEL BALL GB308-7-GCR15	Y	2	
33	4110000076192	圆柱销4642351015	STRAIGHT PIN 4642 351 015	Y	2	
34	4014000192	螺钉GB79-M12×20-45H	SCREW GB79-M12*20-45H	N	2	
35	4021000010	滚动轴承GB276-6009	BEARING GB276-6009	Y	1	
36	4110000076328	离合器组件 YD13 251 001	CLUTCH ASSY. YD13 251 001	Y	1	

离合器部件 CLUTCH PARTS

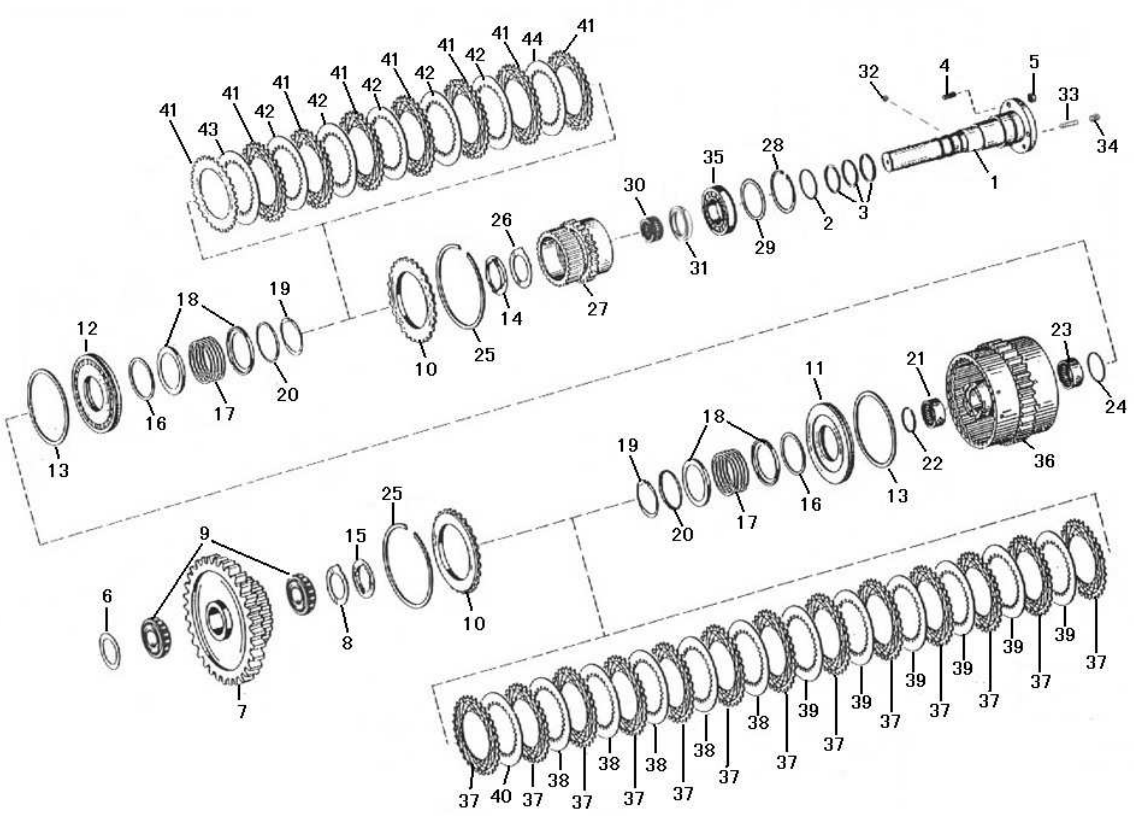

序号	零件代号	名称		是否配件	数量	备注
Key	Part No.	Description		Spare parts Y/N	Qty	Remarks
37	4110000076067	外摩擦片 0501 309 329 S=2,0	EX. FRICTIONAL DISC 0501 309 329 D=137,5 S=2,0	Y	13	
38	4110000076068	内摩擦片 4642 308 330 S=1.5	IN. FRICTIONAL DISC 4642 308 330 S=1,5	Y	5	
39	4110000076069	内摩擦片 4642 308 332 S=2.0	IN. FRICTIONAL DISC 4642 308 332 S=2,0	Y	6	
40	4110000076074	内摩擦片 0769 129 011 S=1,5/2,0/2,5	IN. FRICTIONAL DISC 0769 129 011 S=1,5/2,0/2,5	Y	1	
41	4110000076067	外摩擦片 0501 309 329 S=2,0	EX. FRICTIONAL DISC 0501 309 329 D=137,5 S=2,0	Y	9	
42	4110000076068	内摩擦片 4642 308 330 S=1.5	IN. FRICTIONAL DISC 4642 308 330 S=1,5	Y	6	
43	4110000076069	内摩擦片 4642 308 332 S=2.0	IN. FRICTIONAL DISC 4642 308 332 S=2,0	Y	1	
44	4110000076074	内摩擦片 0769 129 011 S=1,5/2,0/2,5	IN. FRICTIONAL DISC 0769 129 011 S=1,5/2,0/2,5	Y	1	

离合器部件 CLUTCH PARTS

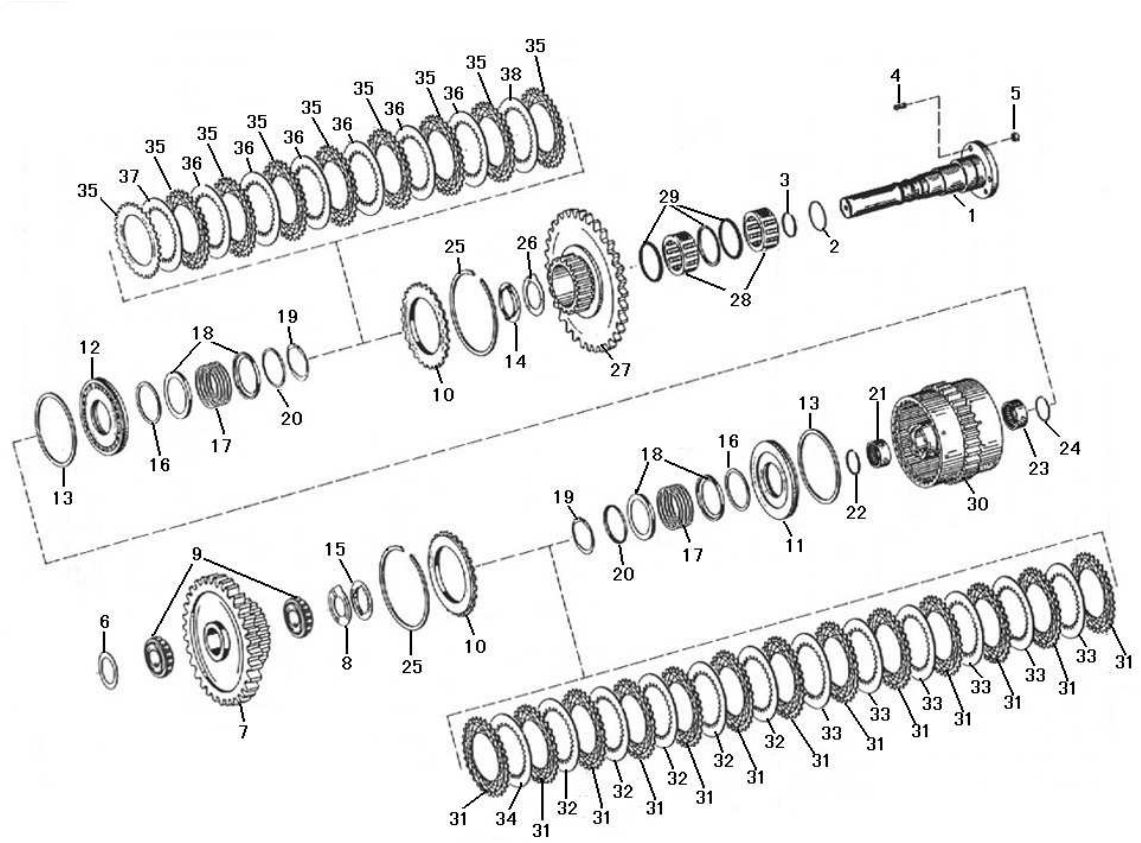

序号 Key	零件代号 Part No.	名称 Description		是否配件 Spare parts Y/N	数量 Qty	备注 Remarks
1	4110000076361	轴 YD13 352 009 (152)	AXLE YD13 352 009 (152)	Y	1	
2	4110000076380	O形圈 0634 313 536 49*3	O-RING 0634 313 536 49*3	Y	1	
3	4110000076258	搭扣密封环0734401106	SEALING RING 0734 401 106	Y	3	
4	4012000042	螺柱GB898-M8*18-8.8	STUD GB898-M8*18-8.8	N	3	
5	4013000033	螺母GB6170-M8EpZn-8	NUT GB6170-M8EpZn-8	N	3	
6	4110000076270	调整垫片0769120468	REGULATING SHIM 0769 120 468	Y	1	
7	4110000076287	齿轮 YD13 351 006(KV/R) Z=50	GEAR YD13 351 006(KV/R) Z=50	Y	1	
8	4110000076246	承磨垫 0730 150 774 DUP	THRUST WASHER 0730 150 774 DUP	Y	1	
9	4110000076053	轴承 YD13 351 007 WTB35*64*38	BEARING YD13 351 007 WTB35*64*38	Y	1	
10	4110000076190	承压板4642308185	PRESS BOARD 4642 308 185	Y	2	
11	4110000076324	活塞 4644 353 051	PISTON 4644 353 051	Y	1	
12	4110000076324	活塞 4644 353 051	PISTON 4644 353 051	Y	1	
13	4110000076352	异形密封环 0750 112 141	SPECIAL SEALING RING 0750 112 141	Y	2	
14	4110000076199	止动片4644351094	LIMIT PLATE 4644 351 094	Y	1	
15	4110000076191	止动片4642308555	LIMIT PLATE 4642 308 555	Y	1	
16	4110000076353	异形密封环 0750 112 140	SPECIAL SEALING RING 0750 112 140	Y	2	
17	4110000076251	压力弹簧0732041183	PRESSURED SPRING 0732 041 183	Y	2	
18	4110000076189	导向环4642308083	GUIDE RING 4642 308 083	Y	4	

离合器部件 CLUTCH PARTS

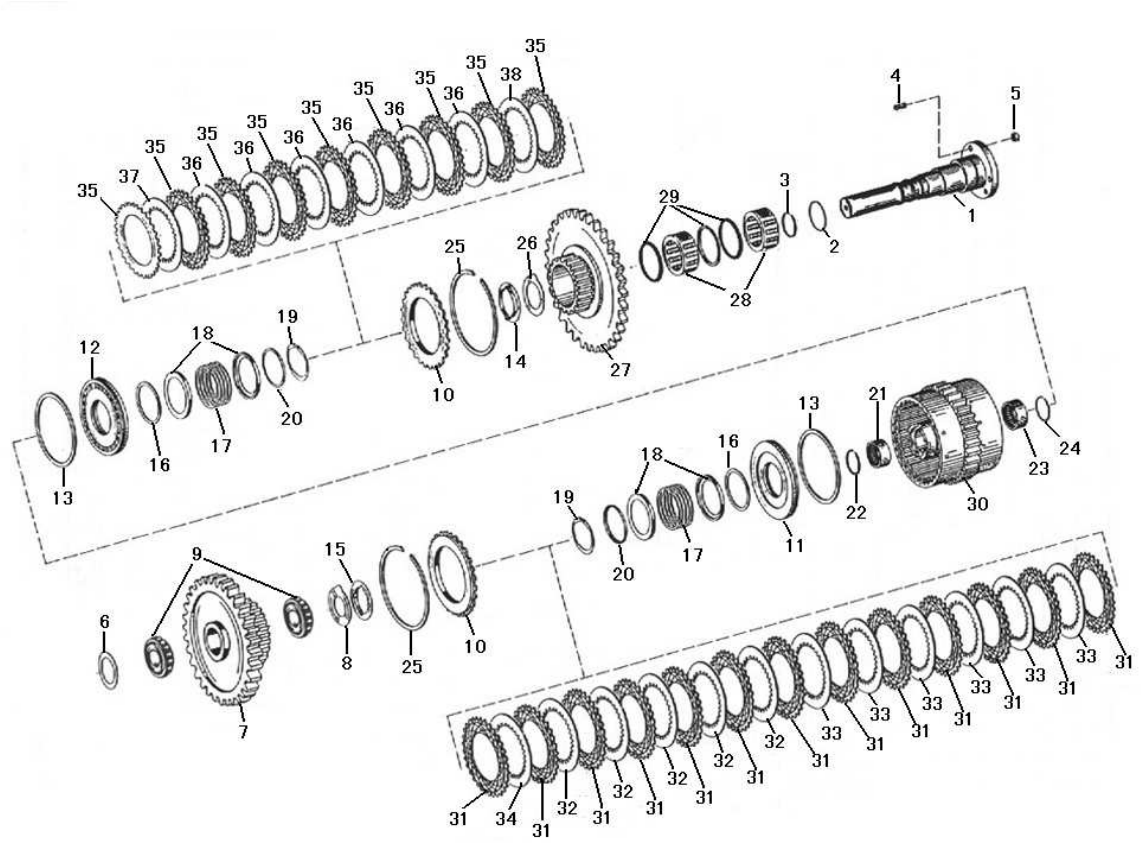

序号	零件代号	名称	是否配件	数量	备注
Key	Part No.	Description	Spare parts Y/N	Qty	Remarks
19	4110000076298	挡圈 0630 531 346 AV55	RETAINING RING 0630 531 346 AV55	Y	2	
20	4110000076302	导向环 4642 308 084	GUIDE RING 4642 308 084	N	2	
21	4110000076060	滚针轴承 0750 115 182 35*42*20	NEEDLE BEARING 0750 115 182 35*42*20	Y	1	
22	4110000076294	弹性挡圈 0730 513 610	FLEXIBLE RETAINING RING 0730 513 610	Y	1	
23	4110000076062	滚针轴承O635303204	NEEDLE BEARING 0635 303 204	Y	1	
24	4110000076295	弹性挡圈 0730 513 611	FLEXIBLE RETAINING RING 0730 513 611	Y	1	
25	4110000076296	弹性挡圈0769 124 115	FLEXIBLE RETAINING RING 0769 124 115	Y	2	
26	4110000076247	承磨垫 0730 150 779 DUP	THRUST WASHER 0730 150 779 DUP	Y	1	
27	4110000076286	齿轮 YD13 252 009 (K2) Z=64/23	GEAR YD13 252 009 (K2) Z=64/23	Y	1	
28	4110000076321	滚柱轴承 YD13 352 015	ROLLER BEARING YD13 352 015	Y	1	
29	4110000076280	挡圈YD13352010	RETAINING RING YD13 352 010	Y	3	
30	4110000076328	离合器组件 YD13 251 001	CLUTCH ASSY. YD13 251 001	Y	1	
31	4110000076067	外摩擦片 0501 309 329 S=2,0	EX. FRICTIONAL DISC 0501 309 329 D=137,5 S=2,0	Y	13	
32	4110000076068	内摩擦片 4642 308 330 S=1.5	IN. FRICTIONAL DISC 4642 308 330 S=1,5	Y	5	
33	4110000076069	内摩擦片 4642 308 332 S=2.0	IN. FRICTIONAL DISC 4642 308 332 S=2,0	Y	6	
34	4110000076074	内摩擦片 0769 129 011 S=1,5/2,0/2,5	IN. FRICTIONAL DISC 0769 129 011 S=1,5/2,0/2,5	Y	1	
35	4110000076067	外摩擦片 0501 309 329 S=2,0	EX. FRICTIONAL DISC 0501 309 329 D=137,5 S=2,0	Y	9	
36	4110000076068	内摩擦片 4642 308 330 S=1.5	IN. FRICTIONAL DISC 4642 308 330 S=1,5	Y	6	

离合器部件 CLUTCH PARTS

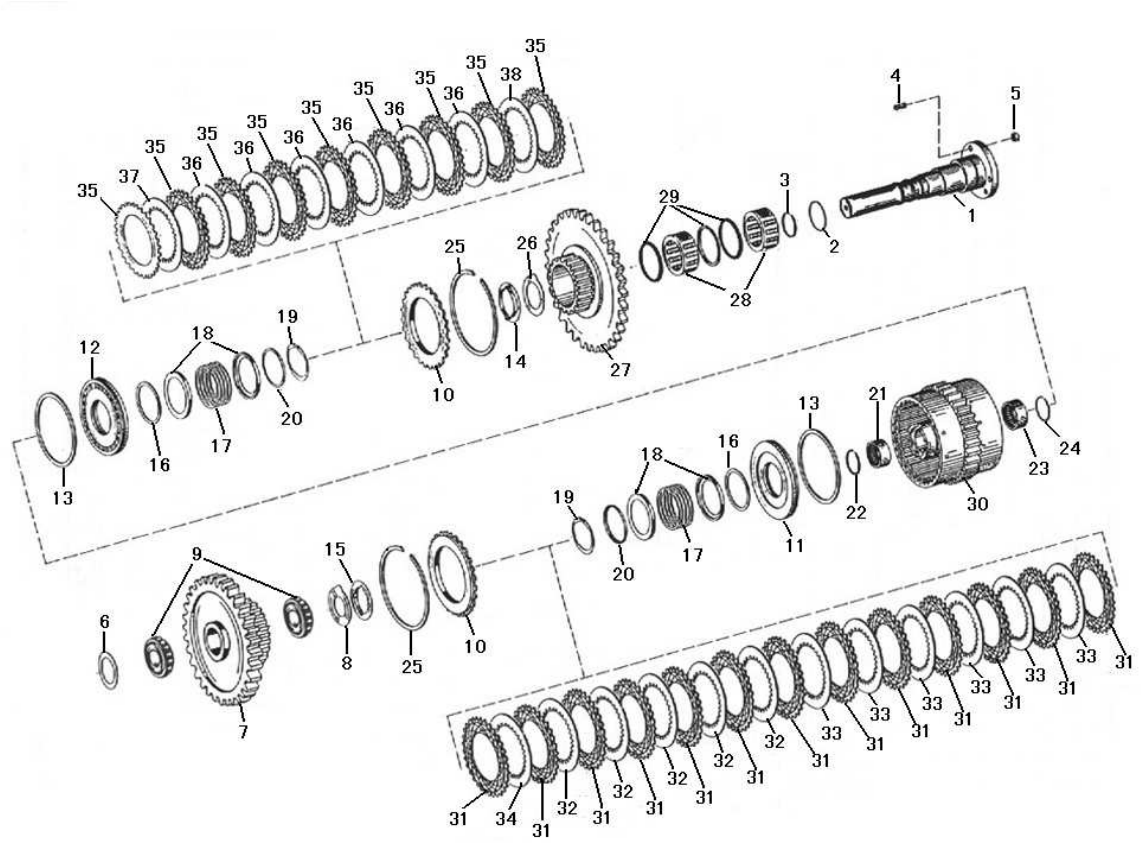

序号 Key	零件代号 Part No.	名称 Description	是否配件 Spare parts Y/N	数量 Qty	备注 Remarks
37	4110000076069	内摩擦片 4642 308 332 S=2.0 IN. FRICTIONAL DISC 4642 308 332 S=2,0	Y	1	
38	4110000076074	内摩擦片 0769 129 011 S=1,5/2,0/2,5 IN. FRICTIONAL DISC 0769 129 011 S=1,5/2,0/2,5	Y	1	

离合器部件 CLUTCH PARTS

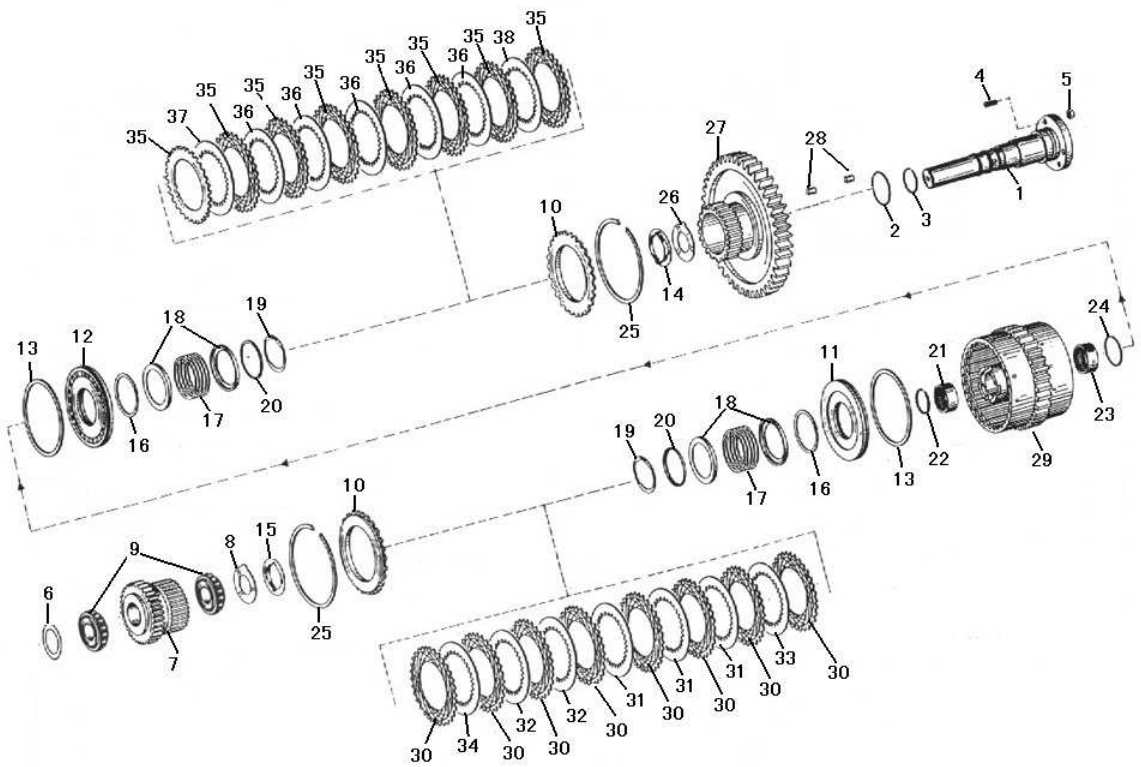

序号 Key	零件代号 Part No.	名称 Description		是否配件 Spare parts Y/N	数量 Qty	备注 Remarks
1	4110000076362	轴 YD13 353 012 (153)	AXLE YD13 353 012 (153)	Y	1	
2	4110000076380	O形圈 0634 313 536 49*3	O-RING 0634 313 536 49*3	Y	1	
3	4110000076258	搭扣密封环0734401106	SEALING RING 0734 401 106	Y	3	
4	4012000042	螺柱GB898-M8*18-8.8	STUD GB898-M8*18-8.8	N	3	
5	4013000033	螺母GB6170-M8EpZn-8	NUT GB6170-M8EpZn-8	N	3	
6	4110000076270	调整垫片0769120468	REGULATING SHIM 0769 120 468	Y	1	
7	4110000076289	齿轮 YD13 353 002 (K4) Z=32	GEAR YD13 353 002 (K4) Z=32	Y	1	
8	4110000076246	承磨垫 0730 150 774 DUP	THRUST WASHER 0730 150 774 DUP	Y	1	
9	4110000076053	轴承 YD13 351 007 WTB35*64*38	BEARING YD13 351 007 WTB35*64*38	Y	1	
10	4110000076190	承压板4642308185	PRESS BOARD 4642 308 185	Y	2	
11	4110000076324	活塞 4644 353 051	PISTON 4644 353 051	Y	1	
12	4110000076324	活塞 4644 353 051	PISTON 4644 353 051	Y	1	
13	4110000076352	异形密封环 0750 112 141	SPECIAL SEALING RING 0750 112 141	Y	2	
14	4110000076199	止动片4644351094	LIMIT PLATE 4644 351 094	Y	1	
15	4110000076191	止动片4642308555	LIMIT PLATE 4642 308 555	Y	1	
16	4110000076353	异形密封环 0750 112 140	SPECIAL SEALING RING 0750 112 140	Y	2	
17	4110000076251	压力弹簧0732041183	PRESSURED SPRING 0732 041 183	Y	2	
18	4110000076189	导向环4642308083	GUIDE RING 4642 308 083	Y	4	

离合器部件 CLUTCH PARTS

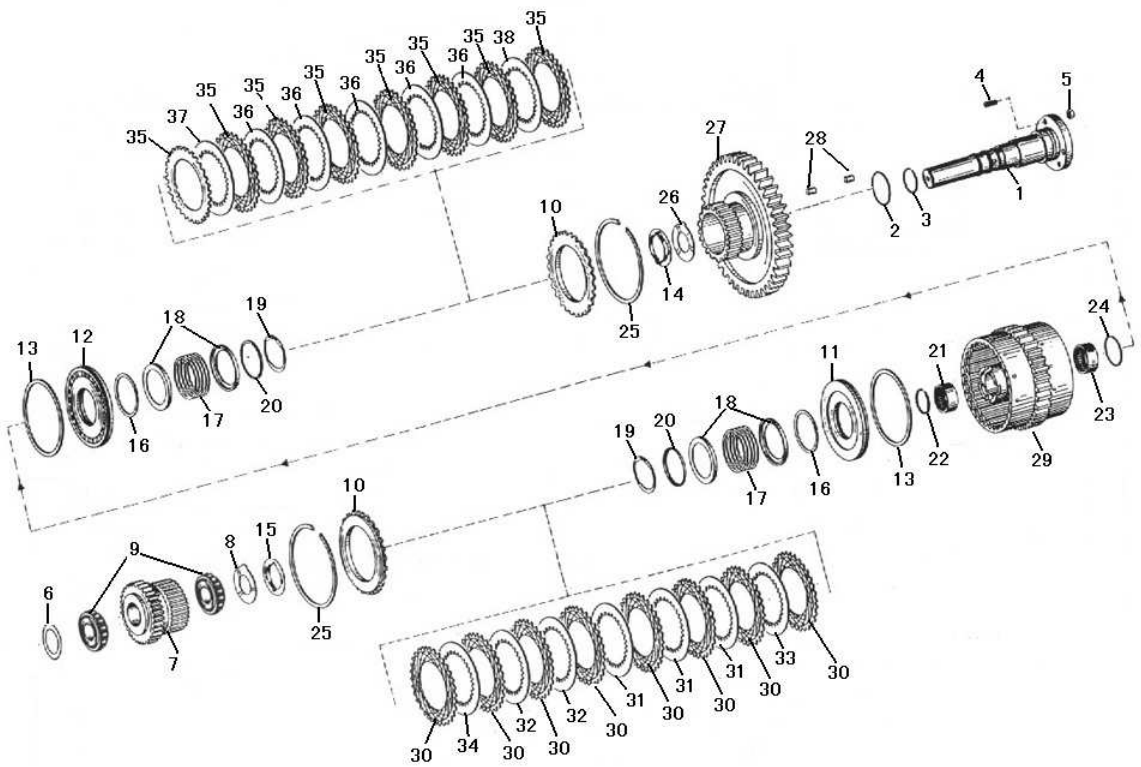

序号	零件代号	名称	是否配件	数量	备注
Key	Part No.	Description	Spare parts Y/N	Qty	Remarks
19	4110000076298	挡圈 0630 531 346 AV55	RETAINING RING 0630 531 346 AV55	Y	2	
20	4110000076302	导向环 4642 308 084	GUIDE RING 4642 308 084	N	2	
21	4110000076060	滚针轴承 0750 115 182 35*42*20	NEEDLE BEARING 0750 115 182 35*42*20	Y	1	
22	4110000076294	弹性挡圈 0730 513 610	FLEXIBLE RETAINING RING 0730 513 610	Y	1	
23	4110000076062	滚针轴承O635303204	NEEDLE BEARING 0635 303 204	Y	1	
24	4110000076295	弹性挡圈 0730 513 611	FLEXIBLE RETAINING RING 0730 513 611	Y	1	
25	4110000076296	弹性挡圈0769 124 115	FLEXIBLE RETAINING RING 0769 124 115	Y	2	
26	4110000076247	承磨垫 0730 150 779 DUP	THRUST WASHER 0730 150 779 DUP	Y	1	
27	4110000076290	齿轮 YD13 353 011 (K3) Z=55	GEAR YD13 353 011 (K3) Z=55	Y	1	
28	4110000076322	滚子组 0750 119 048	ROLLER SET 0750 119 048	Y	1	
29	4110000076329	离合器组件 YD13 253 001	CLUTCH ASSY.YD13 253 001	Y	1	
30	4110000076067	外摩擦片 0501 309 329 S=2,0	EX. FRICTIONAL DISC 0501 309 329 D=137,5 S=2,0	Y	8	
31	4110000076069	内摩擦片 4642 308 332 S=2.0	IN. FRICTIONAL DISC 4642 308 332 S=2,0	Y	3	
32	4110000076068	内摩擦片 4642 308 330 S=1.5	IN. FRICTIONAL DISC 4642 308 330 S=1,5	Y	2	
33	4110000076107	内摩擦片 4642 308 331 S=2.5	IN. FRICTIONAL DISC 4642 308 331 S=2,5	Y	1	
34	4110000076074	内摩擦片 0769 129 011 S=1,5/2,0/2,5	IN. FRICTIONAL DISC 0769 129 011 S=1,5/2,0/2,5	Y	1	
35	4110000076067	外摩擦片 0501 309 329 S=2,0	EX. FRICTIONAL DISC 0501 309 329 D=137,5 S=2,0	Y	8	
36	4110000076069	内摩擦片 4642 308 332 S=2.0	IN. FRICTIONAL DISC 4642 308 332 S=2,0	Y	5	

离合器部件 CLUTCH PARTS

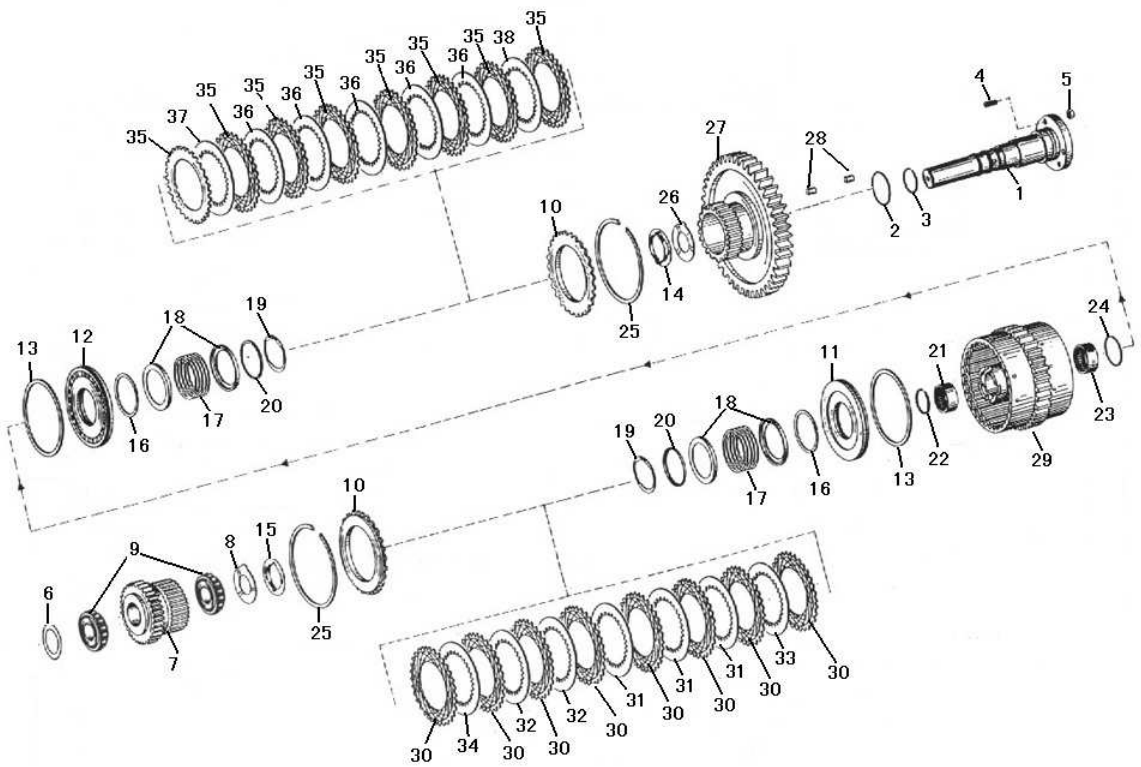

序号 Key	零件代号 Part No.	名称 Description		是否配件 Spare parts Y/N	数量 Qty	备注 Remarks
37	4110000076107	内摩擦片 4642 308 331 S=2.5	IN. FRICTIONAL DISC 4642 308 331 S=2,5	Y	1	
38	4110000076074	内摩擦片 0769 129 011 S=1,5/2,0/2,5	IN. FRICTIONAL DISC 0769 129 011 S=1,5/2,0/2,5	Y	1	

PTO1部件P.T.02 PTO1 PARTS P.T.02

序号 Key	零件代号 Part No.	名称 Description		是否配件 Spare parts Y/N	数量 Qty	备注 Remarks
1	4110000076336	取力器轴P.T.O1 4644 311 011	SHAFT P.T.O1 4644 311 011	Y	1	
2	4021000017	滚动轴承GB276-6209	BALL BEARING GB276-6209	Y	1	
3	4110000076365	轴用弹性挡圈 0630 503 011 HSP85 DIN5417	FLEXIBLE RETAINING RING 0630 503 011 HSP85 DIN5417	Y	2	
4	4110000076211	轴用挡圈 0630 501 033 45*1.75 DIN471	RETAINING RING FOR SHAFT 0630 501 033 45*1.75 DIN471	Y	1	
5	4011000723	螺栓GB5783-M8*20-8.8	BOLT GB5783-M8*20-8.8	N	12	
6	4110000076340	输出箱体轮毂 YD13 354 011	OUTPUT HOUSING HUB YD13 354 011	Y	1	

PTO2部件P.T.02 PTO2 PARTS P.T.02

序号 Key	零件代号 Part No.	名称 Description		是否配件 Spare parts Y/N	数量 Qty	备注 Remarks
1	4110000076381	泵法兰 YD13 355 011	PUMP FLANGE YD13 355 011	Y	1	
2	4110000076359	纸垫 YD13 355 004	GASKET YD13 355 004	N	1	
3	4011000723	螺栓GB5783-M8*20-8.8	BOLT GB5783-M8*20-8.8	N	7	
4	4110000076320	管接头 YD13 321 002 M14*1.5/M18*1.5	JOINT YD13 321 002 M14*1.5/M18*1.5	Y	1	
5	4110000076370	紫铜垫圈 0634 801 038 14	COPPER WASHER 0634 801 038 14	Y	4	

操纵阀部件 CONTROL VALVE PARTS

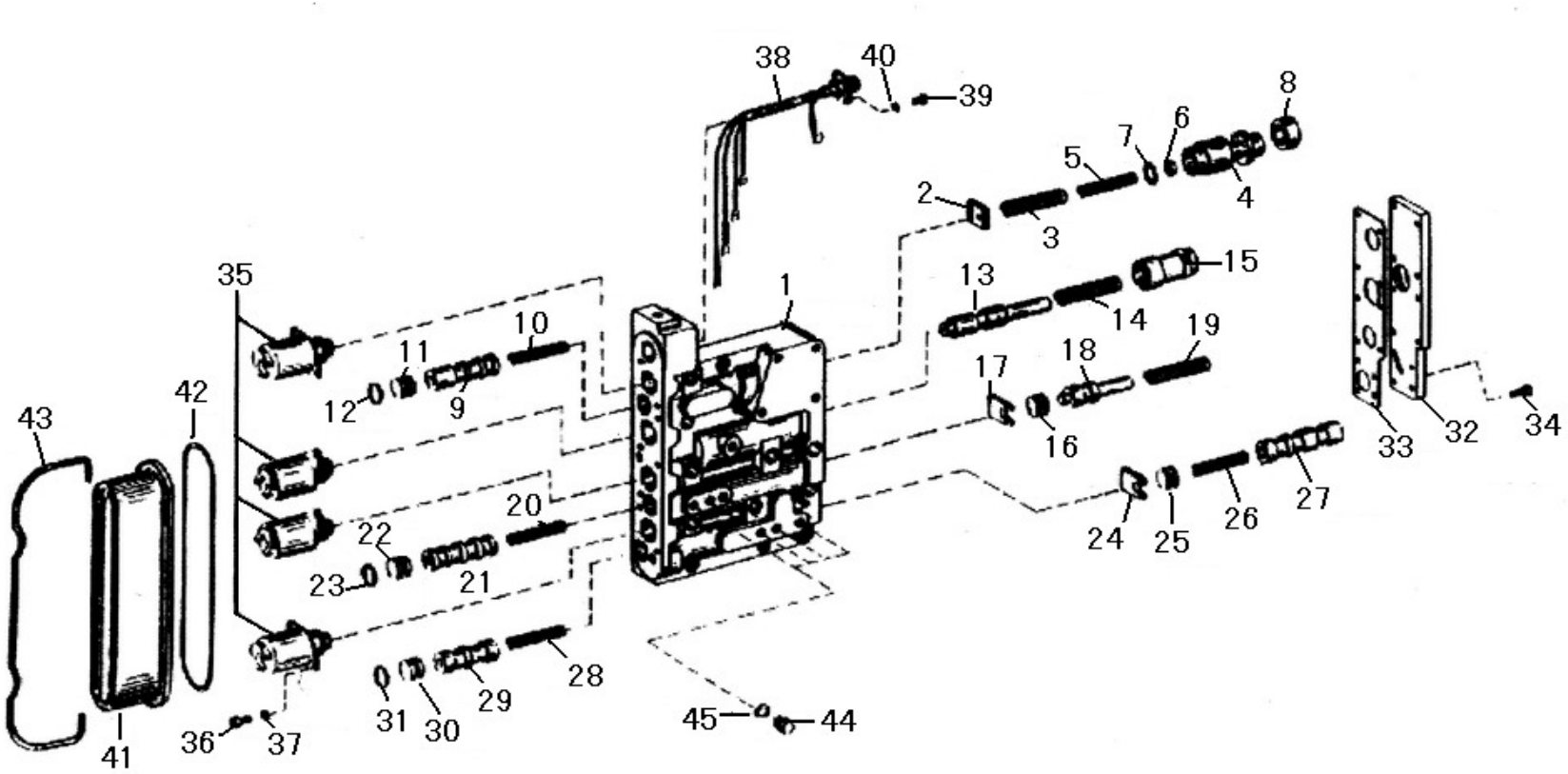

序号	零件代号		名称	是否配件	数量	备注
Key	Part No.		Description	Spare parts Y/N	Qty	Remarks
1	4110000076312	阀体4642 306 152	VALVE BODY 4642 306 152	N	1	
2	4110000076174	锁片4620306248	LOCKING PLATE 4620 306 248	N	1	
3	4110000076292	弹簧0732 040 838	SPRING 0732 040 838	N	1	
4	4110000076172	阀芯4620306245	VALVE CORE 4620 306 245	N	1	
5	4110000076248	弹簧0732040837	SPRING 0732 040 837	N	1	
6	4110000076244	隔套0730061778	SCREW-IN SLEEVE 0730 061 778	N	1	
7	4110000076122	垫片O769120747	SHIM 0769 120 747	N	6	
8	4110000076285	衬套4620 306 247	BUSHING 4620 306 247	N	1	
9	4110000076184	阀芯4642306094	VALVE CORE 4642 306 094	N	1	
10	4110000076253	弹簧0732041254	SPRING 0732 041 254	N	1	
11	4110000076175	挡销4620306252	BACKING PIN 4620 306 252	N	1	
12	4110000076216	O 形圈0634303118	O-RING 0634 303 118	N	1	
13	4110000076314	阀芯 4620 306 413	VALVE CORE 4620 306 413	N	1	
14	4110000076255	挡销0732041390	BACKING PIN 0732 041 390	N	1	
15	4110000076178	固定板4620306414	FIXING PLATE 4620 306 414	N	1	
16	4110000076315	阀芯 4644 306 549	VALVE CORE 4644 306 549	N	1	
17	4110000076194	固定板4644306241	FIXING PLATE 4644 306 241	N	1	
18	4110000076176	阀芯4620306255	VALVE CORE 4620 306 255	N	1	

操纵阀部件 CONTROL VALVE PARTS

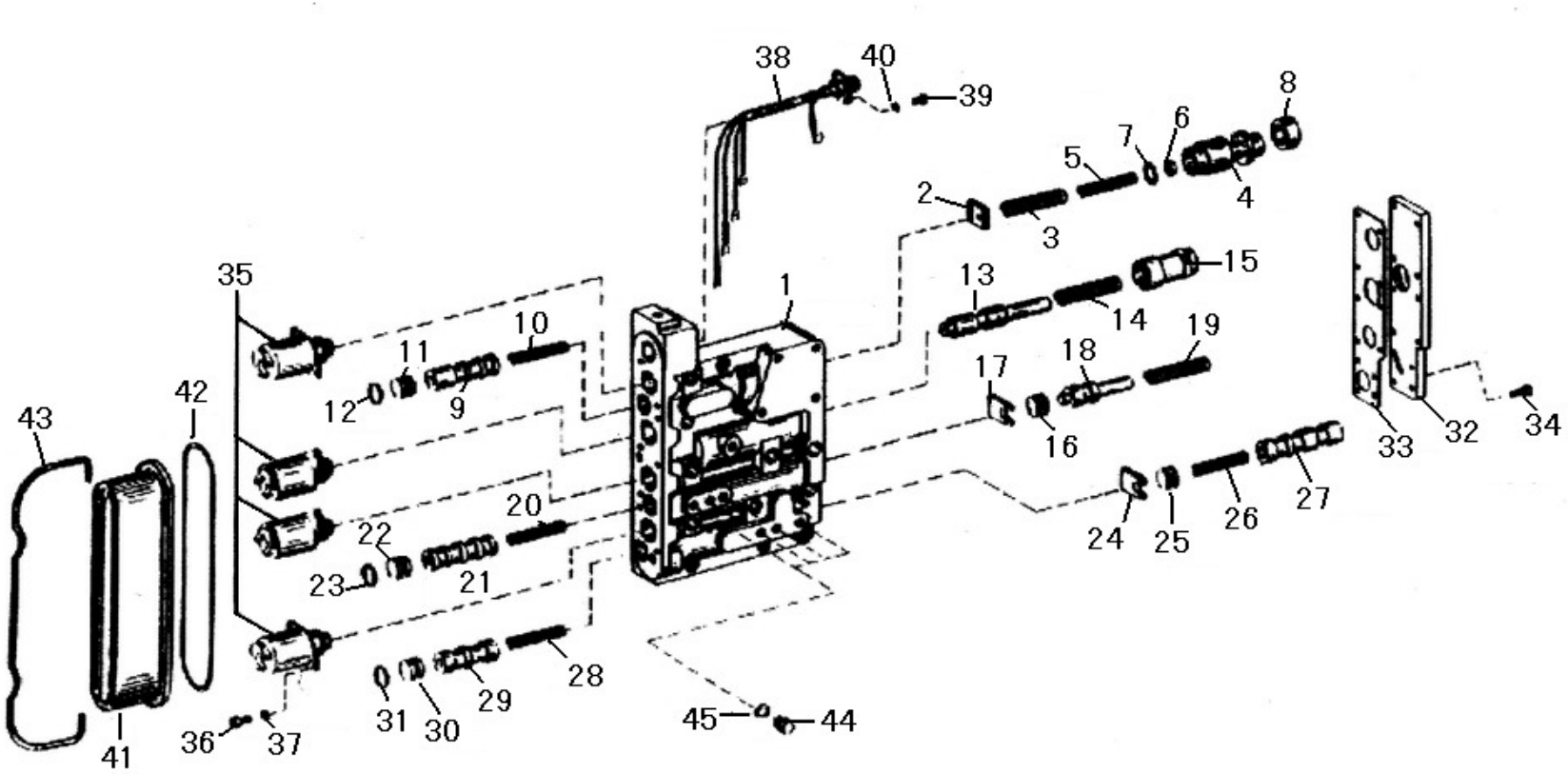

序号	零件代号	名称	是否配件	数量	备注
Key	Part No.	Description	Spare parts Y/N	Qty	Remarks
19	4110000076250	弹簧0732041154	SPRING 0732 041 154	N	1	
20	4110000076253	弹簧0732041254	SPRING 0732 041 254	N	1	
21	4110000076183	阀芯4642306093	VALVE CORE 4642 306 093	N	1	
22	4110000076175	挡销4620306252	BACKING PIN 4620 306 252	N	1	
23	4110000076216	O 形圈0634303118	O-RING 0634 303 118	N	1	
24	4110000076180	锁片4642306049	LOCKING PLATE 4642 306 049	N	1	
25	4110000076299	挡销 4644 306 549	BACKING PIN 4644 306 549	N	1	
26	4110000076253	弹簧0732041254	SPRING 0732 041 254	N	1	
27	4110000076185	阀芯4642306095	VALVE CORE 4642 306 095	N	1	
28	4110000076253	弹簧0732041254	SPRING 0732 041 254	N	1	
29	4110000076186	阀芯4642306096	VALVE CORE 4642 306 096	N	1	
30	4110000076175	挡销4620306252	BACKING PIN 4620 306 252	N	1	
31	4110000076216	O 形圈0634303118	O-RING 0634 303 118	N	1	
32	4110000076318	盖4620 306 415	COVER 4620 306 415	N	1	
33	4110000076179	纸垫4620306479	GASKET 4620 306 479	Y	1	
34	4110000367141	六角头螺栓 0636 015 244 M5*18 DIN933 8.8	HEX. BOLT 0636 015 244 M5*18 DIN933 8.8	Y	11	
35	4110000076001	电磁阀0501315338	SOLENOID VALVE 0501 315 338	Y	4	
36	4110000367147	内六角头螺栓 0636 101 129 M5*12 DIN912 8.8	SOCKET BOLT 0636 101 129 M5*12 DIN912 8.8	Y	8	

操纵阀部件 CONTROL VALVE PARTS

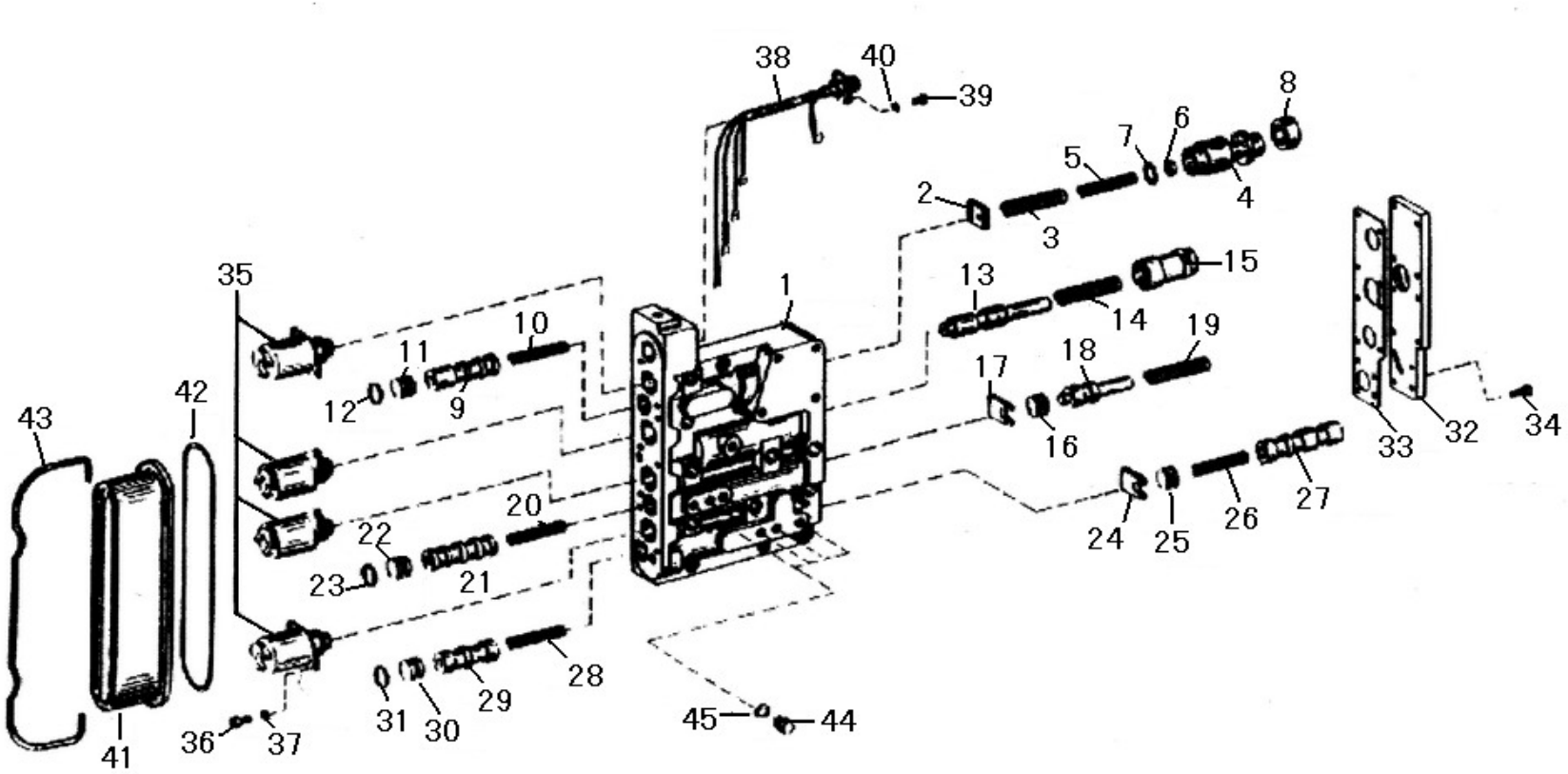

序号 Key	零件代号 Part No.	名称 Description	是否配件 Spare parts Y/N	数量 Qty	备注 Remarks
37	4015000286	垫圈GB859-5-65Mn SPRING WASHER GB859-5-65Mn	N	8	
38	4110000076390	电缆组件6029 241 303 ELECTRIC CABLE UNIT 6029 241 303	Y	1	
39	4014000191	螺钉GB65-M4*12-4.8 SLOTTED SCREW GB65-M4*12-4.8	N	4	
40	4110000367119	鞍型弹性垫圈 0630 302 076 SADDLE FLEXIBLE WASHER 0630 302 076	Y	4	
41	4110000076303	电磁阀罩壳 4620 306 259 SOLENOID VALVE HOUSING 4620 306 259	N	1	
42	4110000076129	O形圈O634303951 O-RING 0634 303 951	N	1	
43	4110000076171	弓夹4620306241 CLAMP 4620 306 241	N	1	
44	4030000311	螺塞JB1000-M10*1EpZn-35 PLUG JB1000-M10*1EpZn-35	Y	6	
45	4110000076224	紫铜垫圈 0634 801 152 A10*13.5 DIN7603 COPPER SCREW 0634 801 152 A10*13.5 DIN7603	Y	6	

E　驱动桥系统
AXLE SYSTEM

山 东 临 工 工 程 机 械 有 限 公 司
SHANDONG LINGONG CONSTRUCTION MACHINERY CO.,LTD.

前主传动总成　FRONT AXLE MAIN DRIVE ASSEMBLY

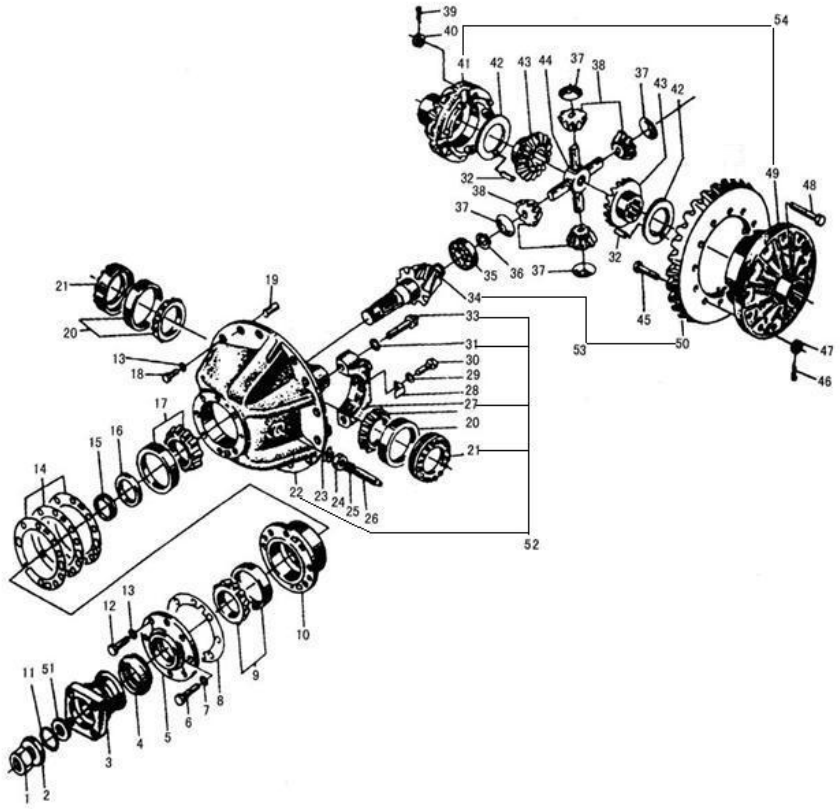

序号 Key	零件代号 Part No.	名称 Description		是否配件 Spare parts Y/N	数量 Qty	备注 Remarks
1	4013000066	螺母GB889.2-M33*1.5-8	NUT GB889.2-M33*1.5-8	N	1	
2	3050900007	垫圈	WASHER	Y	1	
3	2050900011	输入法兰	INPUT FLANGE	Y	1	
4	4030000048	骨架油封HG4-692-SG70*95*12	FRAME OIL SEAL HG4-692-SG70*95*12	Y	1	
5	3050900009	密封盖	SEALED COVER	Y	1	
6	4011000067	螺栓GB5782-M14*55EpZn-8.8	BOLT GB5782-M14*55EpZn-8.8	N	7	
7	4015000027	垫圈GB93-14-65Mn	WASHER GB93-14-65Mn	N	7	
8	3050900172	垫片	SHIM	Y	1	
9	4021000028	滚动轴承GB297-31310	BEARING GB297-31310	Y	1	
10	3050900013	轴承套	BEARING HOLDER	Y	1	
11	3050900008	0型密封圈	O-RING	Y	1	
12	4011000186	螺栓GB5782-M12*55EpZn-8.8	BOLT GB5782-M12*55EpZn-8.8	N	1	
13	4015000026	垫圈GB93-12-65Mn	WASHER GB93-12-65Mn	N	15	
14	3050900011	调整垫片	ADJUST SHIM	Y	1	
15	3050900030	垫片	SHIM	Y	1	
16	3050900012	轴套	BOSS	Y	1	
17	4021000029	滚动轴承GB297-31311	ROLLING BEARING GB297-31311	Y	1	
18	4011000124	螺栓GB5786-M12*1.25*35EpZn-10.9	BOLT GB5786-M12*1.25*35EpZn-10.9	N	14	

前主传动总成 FRONT AXLE MAIN DRIVE ASSEMBLY

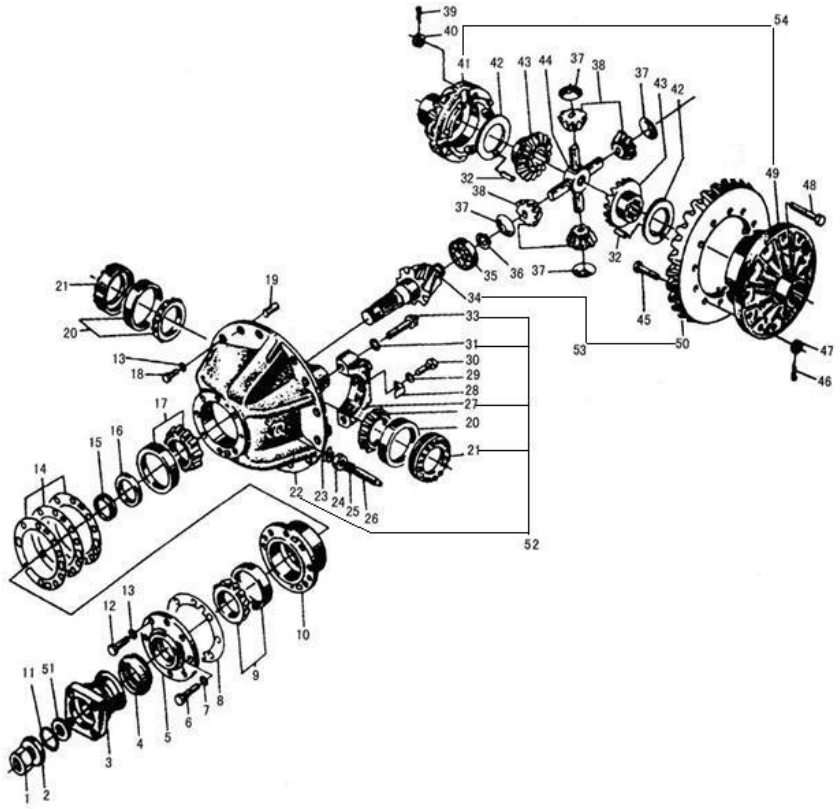

序号 Key	零件代号 Part No.	名称 Description		是否配件 Spare parts Y/N	数量 Qty	备注 Remarks
19	4016000124	销GB119.2-10u8*30	PIN GB119.2-10u8*30	N	2	
20	4021000035	滚动轴承GB297-32215	ROLLING BEARING GB297-32215	Y	2	
21	3050900019	调整螺母	ADJUST BOLT	Y	2	
22	3050900016	托架	CARRIER	N	1	
23	29070000311	锁紧片	LOCKING LEAF	Y	1	
24	4013000052	螺母GB6173-M27*2-05	NUT GB6173-M27*2-05	N	1	
25	29070000661	套	SLEEVE	Y	1	
26	29070000651	螺栓	BOLT	Y	1	
27	3050900023	轴承座	BEARING BLOCK	N	2	
28	3050900024	锁紧片	STAY	Y	2	
29	4015000025	垫圈GB93-10-65Mn	WASHER GB93-10-65Mn	N	2	
30	4011000597	螺栓GB5786-M10*1*20EpZn-8.8	BOLT GB5786-M10*1*20EpZn-8.8	N	2	
31	29070001301	垫圈	WASHER	Y	4	
32	29070000461	固定销	PIN	Y	2	
33	29090007971	螺栓	BOLT	Y	4	
34	3050900055	主动螺旋伞齿轮	ACTIVE SPIRAL BEVEL GEAR	N	1	
35	4021000026	滚动轴承GB283-NUP2306	ROLLING BEARING GB283-NUP2306	Y	1	
36	4015000019	挡圈GB894.1-30-65Mn	CHECK RING GB894.1-30-65Mn	N	1	

前主传动总成　FRONT AXLE MAIN DRIVE ASSEMBLY

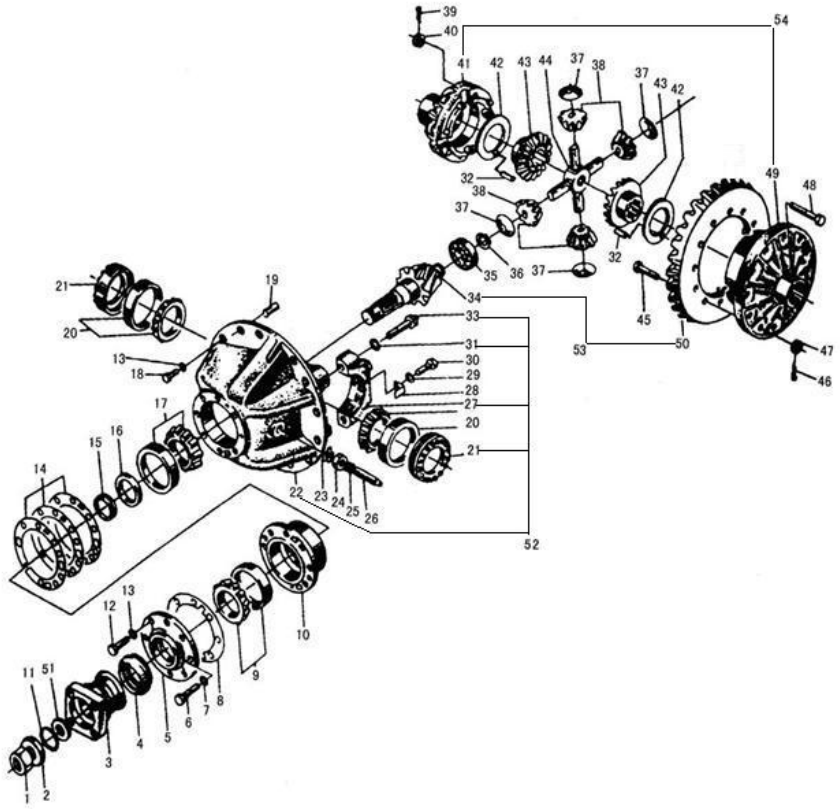

序号 Key	零件代号 Part No.	名称 Description		是否配件 Spare parts Y/N	数量 Qty	备注 Remarks
37	3050900017	锥齿轮垫片	ANGLE GEAR SHIM	Y	4	
38	3050900018	锥齿轮	ANGLE GEAR	Y	4	
39	29090007961	垫圈	WASHER	Y	8	
40	4013000197	螺母GB6176-M14*1.5-10	NUT GB6176-M14*1.5-10	N	8	
41	3050900020	差速器左壳	LEFT SHELL OF DIFFERENTIAL MECHANISM	N	1	
42	3050900022	半轴齿轮垫片	SHIM OF HALF AXLE GEAR	Y	2	
43	3050900021	半轴齿轮	HALF AXLE GEAR	Y	2	
44	3050900026	十字轴	CROSS AXLE	Y	1	
45	29070010851	螺栓	BOLT	Y	12	
46	29070009511	垫圈	WASHER	N	12	
47	4013000198	螺母GB6176-M16*1.5-10	NUT GB6176-M16*1.5-10	N	12	
48	29090007951	螺栓	BOLT	Y	8	
49	3050900027	差速器右壳	RIGHT SHELL OF DIFFERENTIAL MECHANISM	N	1	
50	3050900056	大螺旋伞齿轮	BIG SPIRAL BEVEL GEAR	N	1	
51	3050900032	挡圈	CHECK RING	Y	1	
52	7300000287	托架总成	CARRIER ASSEMBLY	Y	1	
53	3050900201	前螺旋伞齿轮	FRONT SPIRAL BEVEL GEAR	Y	1	
54	3050900199	差速器左右壳	LEFT RINGHT SHELL OF DIFFERENTIAL MECHANISM	Y	1	

轮边减速器总成 FINAL DRIVE ASSEMBLY

序号 Key	零件代号 Part No.	名称 Description	是否配件 Spare parts Y/N	数量 Qty	备注 Remarks
1	3050900052	垫片 SPACER	Y	6	
2	3050900042	挡环 RING SNAP	Y	6	
3	3050900041	行星齿轮 PLANET GEAR	Y	3	
4	4090000003	滚针GB309-4*38-GCr15 ROLLER PIN GB309-4*38-GCR15	Y	84	
5	3050900003	轮辋螺母 RIM NUT	Y	10	
6	3050900044	轮辋螺栓 RIM BOLT	Y	10	
7	3050900050	半轴 DIFFERENTIAL AXLE	Y	1	
8	4013000136	螺母GB6171-M18*1.5EpZn-8 NUT GB6171-M18*1.5EpZn-8	N	10	
9	4015000029	垫圈GB93-18-65Mn WASHER GB93-18-65Mn	N	10	
10	3050900046	轮毂 HUB WHEAL	Y	1	
11	29070007661	行星轮架 PLANET WHEEL CARRIER	Y	1	
12	4090000007	钢球GB308-8-GCr15 STEEL BALL GB308-8-GCr15	N	3	
13	3050900043	行星齿轮轴 PLANET PINION SHAFT	Y	3	
14	4120000080	螺塞Q/ZB286-ZG3/4"-Q235A PLUG Q/ZB286-ZG3/4"-Q235A	Y	1	
15	29070007681	O型密封圈 O-SEALING RING	Y	1	
16	4090000006	钢球GB308-17.462-GCr15 STEEL BALL GB308-17.462-GCr15	Y	1	
17	29070009161	定位块 LOCK BLOCK	Y	1	
18	3050900040	太阳轮 GEAR-SUN	Y	1	

轮边减速器总成 FINAL DRIVE ASSEMBLY

序号	零件代号	名称		是否配件	数量	备注
Key	Part No.	Description		Spare parts Y/N	Qty	Remarks
19	4015000046	挡圈GB894.1-50-65Mn	SNAP RING GB894.1-50-65Mn	N	1	
20	29070007671	盖	COVER	Y	1	
21	4015000025	垫圈GB93-10-65Mn	WASHER GB93-10-65Mn	N	10	
22	4011000084	螺栓GB5783-M10*30EpZn-8.8	BOLT GB5783-M10*30EpZn-8.8	N	10	
23	4014000118	螺钉GB70-M8*1*20-8.8	SCREW GB70-M8*1*20-8.8	N	1	
24	3050900047	圆螺母	ROUND NUT	Y	1	
25	3050900037	内齿轮	INNER GEAR	Y	1	
26	3050900045	O形圈	O-RING	Y	1	
27	4021000044	滚动轴承GB297-32220	ROLLING BEARING GB297-32220	Y	1	
28	4021000045	滚动轴承GB297-32021	ROLLING BEARING GB297-32021	Y	1	
29	3050900051	轴承隔套	ISOLATED BUSHING	Y	1	
30	4030000046	骨架油封HG4-692-PD130*160*12	FRAME OIL SEAL HG4-692-PD130*160*12	Y	1	
31	3050900048	垫片	SPACER	Y	1	
32	3050900049	油封端盖	COVER OF OIL SEAL	Y	1	
33	4015000036	垫圈GB93-8-65Mn	WASHER GB93-8-65Mn	N	6	
34	4011000195	螺栓GB5783-M8*35EpZn-8.8	BOLT GB5783-M8*35EpZn-8.8	N	6	

后主传动总成　REAR AXLE MAIN DRIVE ASSEMBLY

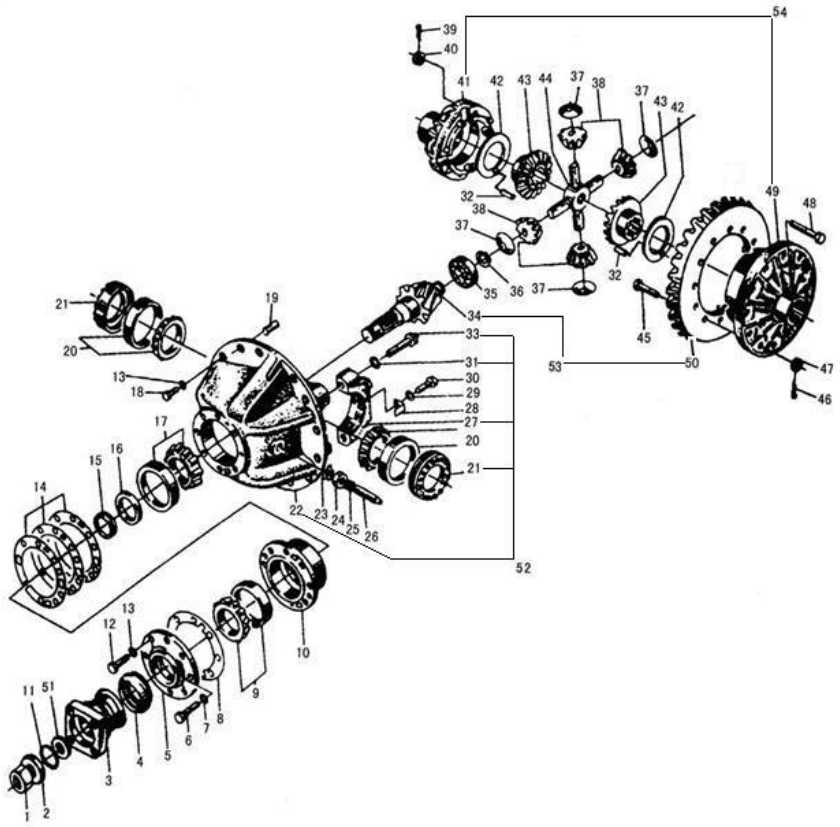

序号	零件代号	名称		是否配件	数量	备注
Key	Part No.	Description		Spare parts Y/N	Qty	Remarks
1	4013000066	螺母GB889.2-M33*1.5-8	NUT GB889.2-M33*1.5-8	N	1	
2	3050900007	垫圈	WASHER	Y	1	
3	2050900011	输入法兰	INPUT FLANGE	Y	1	
4	4030000048	骨架油封HG4-692-SG70*95*12	FRAME OIL SEAL HG4-692-SG70*95*12	Y	1	
5	3050900009	密封盖	SEALED COVER	Y	1	
6	4011000067	螺栓GB5782-M14*55EpZn-8.8	BOLT GB5782-M14*55EpZn-8.8	N	7	
7	4015000027	垫圈GB93-14-65Mn	WASHER GB93-14-65Mn	N	7	
8	3050900172	垫片	SHIM	Y	1	
9	4021000028	滚动轴承GB297-31310	BEARING GB297-31310	Y	1	
10	3050900013	轴承套	BEARING HOLDER	Y	1	
11	3050900008	0型密封圈	O-RING	Y	1	
12	4011000186	螺栓GB5782-M12*55EpZn-8.8	BOLT GB5782-M12*55EpZn-8.8	N	1	
13	4015000026	垫圈GB93-12-65Mn	WASHER GB93-12-65Mn	N	15	
14	3050900011	调整垫片	ADJUST SHIM	Y	1	
15	3050900030	垫片	SHIM	Y	1	
16	3050900012	轴套	BOSS	Y	1	
17	4021000029	滚动轴承GB297-31311	ROLLING BEARING GB297-31311	Y	1	
18	4011000124	螺栓GB5786-M12*1.25*35EpZn-10.9	BOLT GB5786-M12*1.25*35EpZn-10.9	N	14	

后主传动总成　REAR AXLE MAIN DRIVE ASSEMBLY

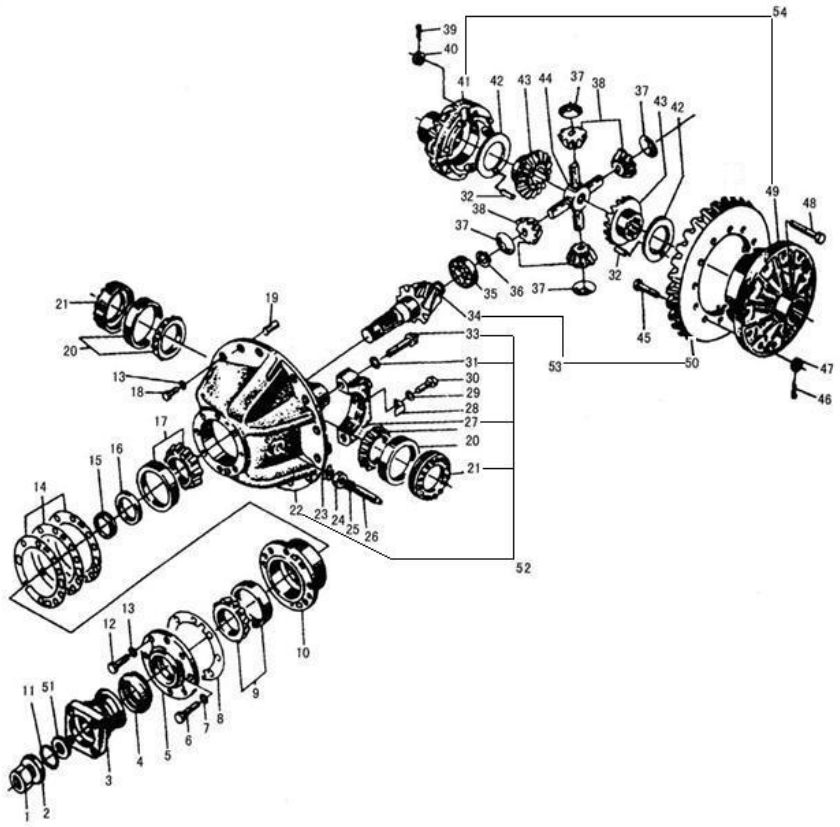

序号 Key	零件代号 Part No.	名称 Description		是否配件 Spare parts Y/N	数量 Qty	备注 Remarks
19	4016000124	销GB119.2-10u8*30	PIN GB119.2-10u8*30	N	2	
20	4021000035	滚动轴承GB297-32215	ROLLING BEARING GB297-32215	Y	2	
21	3050900019	调整螺母	ADJUST BOLT	Y	2	
22	3050900016	托架	CARRIER	N	1	
23	29070000311	锁紧片	LOCKING LEAF	Y	1	
24	4013000052	螺母GB6173-M27*2-05	NUT GB6173-M27*2-05	N	1	
25	29070000661	套	SLEEVE	Y	1	
26	29070000651	螺栓	BOLT	Y	1	
27	3050900023	轴承座	BEARING BLOCK	N	2	
28	3050900024	锁紧片	STAY	Y	2	
29	4015000025	垫圈GB93-10-65Mn	WASHER GB93-10-65Mn	N	2	
30	4011000597	螺栓GB5786-M10*1*20EpZn-8.8	BOLT GB5786-M10*1*20EpZn-8.8	N	2	
31	29070001301	垫圈	WASHER	Y	4	
32	29070000461	固定销	PIN	Y	2	
33	29090007971	螺栓	BOLT	Y	4	
34	3050900015	主动螺旋伞齿轮	ACTIVE SPIRAL BEVEL GEAR	N	1	
35	4021000026	滚动轴承GB283-NUP2306	ROLLING BEARING GB283-NUP2306	Y	1	
36	4015000019	挡圈GB894.1-30-65Mn	CHECK RING GB894.1-30-65Mn	N	1	

后主传动总成 REAR AXLE MAIN DRIVE ASSEMBLY

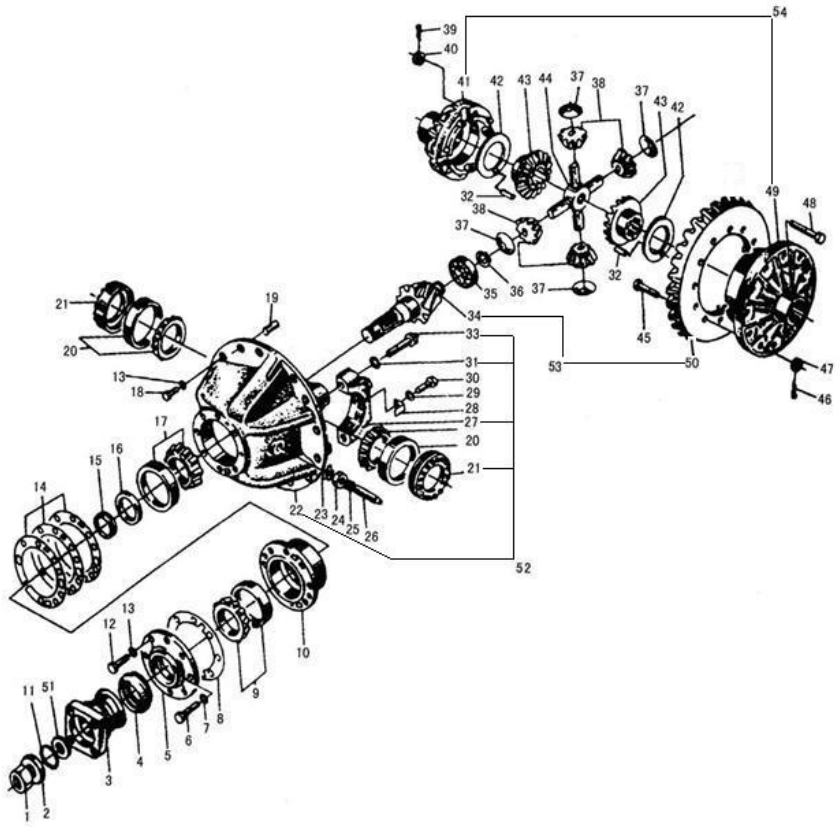

序号 Key	零件代号 Part No.	名称 Description		是否配件 Spare parts Y/N	数量 Qty	备注 Remarks
37	3050900017	锥齿轮垫片	ANGLE GEAR SHIM	Y	4	
38	3050900018	锥齿轮	ANGLE GEAR	Y	4	
39	29090007961	垫圈	WASHER	Y	8	
40	4013000197	螺母GB6176-M14*1.5-10	NUT GB6176-M14*1.5-10	N	8	
41	3050900020	差速器左壳	LEFT SHELL OF DIFFERENTIAL MECHANISM	N	1	
42	3050900022	半轴齿轮垫片	SHIM OF HALF AXLE GEAR	Y	2	
43	3050900021	半轴齿轮	HALF AXLE GEAR	Y	2	
44	3050900026	十字轴	CROSS AXLE	Y	1	
45	29070010851	螺栓	BOLT	Y	12	
46	29070009511	垫圈	WASHER	N	12	
47	4013000198	螺母GB6176-M16*1.5-10	NUT GB6176-M16*1.5-10	N	12	
48	29090007951	螺栓	BOLT	Y	8	
49	3050900027	差速器右壳	RIGHT SHELL OF DIFFERENTIAL MECHANISM	N	1	
50	3050900029	大螺旋伞齿轮	BIG SPIRAL BEVEL GEAR	N	1	
51	3050900032	挡圈	CHECK RING	Y	1	
52	7300000287	托架总成	CARRIER ASSEMBLY	Y	1	
53	3050900200	后螺旋伞齿轮	REAR SPIRAL BEVEL GEAR	Y	1	
54	3050900199	差速器左右壳	LEFT RINGHT SHELL OF DIFFERENTIAL MECHANISM	Y	1	

制动钳(371328)　DISK BRAKE(371328)

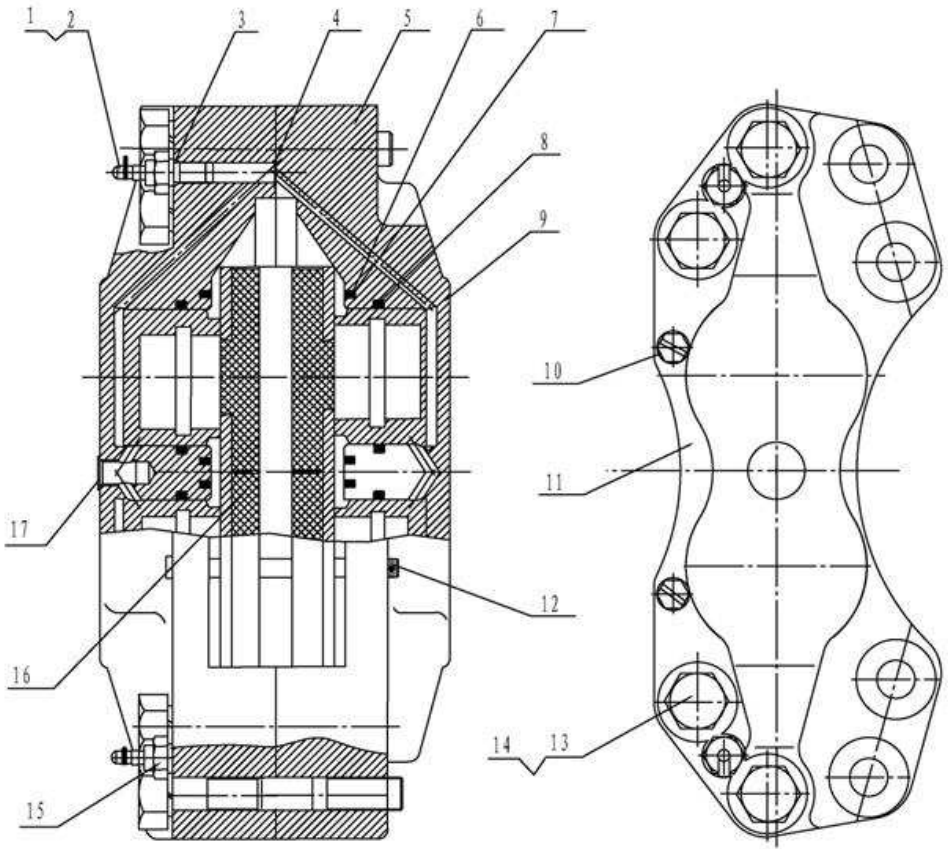

序号	零件代号	名称	是否配件	数量	备注
Key	Part No.	Description	Spare parts Y/N	Qty	Remarks
1	4120001739001	橡皮帽JS-ZL50-001	RUBBER COVER JS-ZL50-001	Y	2	
2	4120001740	放气嘴	VENT NOZZLE	Y	1	
3	4120001739003	O形圈16*2.4 JS-ZL50-014	O-RING 16*2.4 JS-ZL50-014	Y	2	
4	4120001739004	O形圈20*2.4 JS-ZL50-015	O-RING 20*2.4 JS-ZL50-015	Y	2	
5	4120001739005	外钳JS-ZL50-003	EXTERNAL PLIERS JS-ZL50-003	N	1	
6	4120001739006	防尘罩JS-ZL50-004	DUST CAP JS-ZL50-004	Y	4	
7	4120001739007	卡圈JS-ZL50-005	RETAINER RING JS-ZL50-005	Y	4	
8	4120001739008	矩形密封圈JS-ZL50-006	SQUQRE SEAL JS-ZL50-006	Y	4	
9	4120001739009	活塞JS-ZL50-007	PISTON JS-ZL50-007	N	4	
10	4120001739010	螺栓销JS-ZL50-008	BOLT PIN JS-ZL50-008	N	2	
11	4120001739011	内钳JS-ZL50-009	INTERNAL PLIERS JS-ZL50-009	N	1	
12	4016000101	开口销GB91-2.5*20EpZn-Q235A	SPLIT PIN	N	1	
13	4120001739013	螺栓M22（10.9）JS-ZL50-010	BOLT M22（10.9）JS-ZL50-010	N	4	
14	4015000087	垫圈GB93-22-65Mn	WASHER GB93-22-65Mn	N	1	
15	4120001739015	接头JS-ZL50-011	CONNECTOR JS-ZL50-011	Y	2	
16	4120001739016	制动片JS-ZL50-012	BRAKE SHOE JS-ZL50-012	Y	2	
17	4120001739017	防尘塞JS-ZL50-013	DUST CORK JS-ZL50-013	Y	1	

驱动桥系统　AXLE SYSTEM

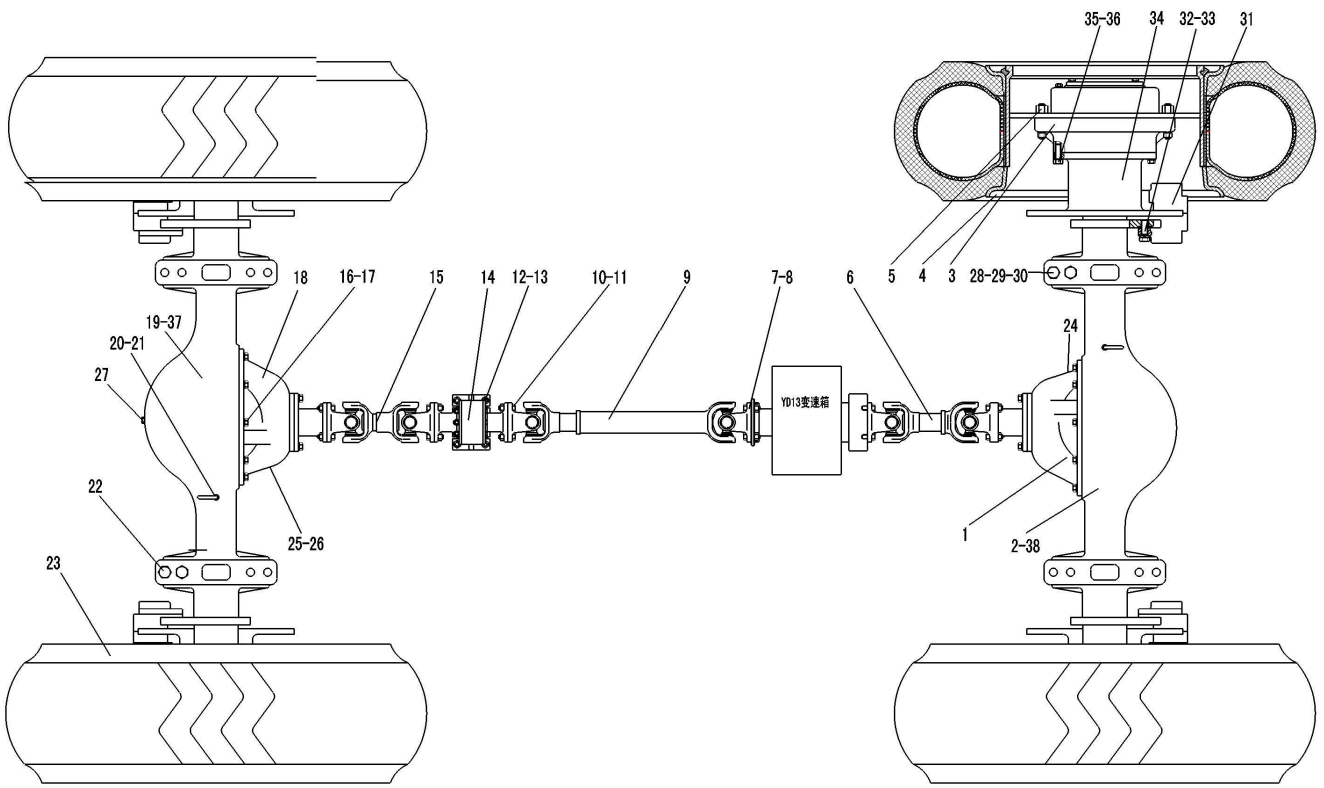

序号 Key	零件代号 Part No.	名称 Description		是否配件 Spare parts Y/N	数量 Qty	备注 Remarks
1	2050900033	后主传动	REAR MAIN DRIVE	Y	1	
2	2050900010	后桥壳总成	REAR AXLE HOUSING ASSEMBLY	Y	1	
3	2050900004	轮边减速器	RETARDER	N	1	
4	4190000413	轮辋	RIM	Y	1	
5	3050900003	轮辋螺母	RIM NUT	Y	1	
6	29080007661	后传动轴	REAR DRIVE SHAFT	Y	1	
7	3050900006	止动垫圈	LOCKWASHER	Y	1	
8	3050900001	螺栓	BOLT	Y	1	
9	29080007671	中间传动轴	INTERMEDIATE PROPELLOR SHAFT	Y	1	
10	3050900002	螺栓	BOLT	Y	1	
11	4013000073	螺母GB889.2-M14*1.5EpZn-8	NUT GB889.2-M14*1.5EpZn-8	N	1	
12	4011000241	螺栓GB5785-M14*1.5*55EpZn-8.8	BOLT GB5785-M14*1.5*55EpZn-8.8	N	1	
13	4015000177	垫圈GB97.1-14EpZn-300HV	WASHER GB97.1-14EpZn-300HV	N	1	
14	2050900054	中间支承	INTERMEDIATE SUPPORT	Y	1	
15	2050900055	前传动轴	FRONT DRIVE SHAFT	Y	1	
16	4015000026	垫圈GB93-12-65Mn	WASHER GB93-12-65Mn	N	1	
17	4011000124	螺栓GB5786-M12*1.25*35EpZn-10.9	BOLT GB5786-M12*1.25*35EpZn-10.9	N	1	
18	2050900006	前主传动	FRONT MAIN DRIVE	Y	1	

驱动桥系统　AXLE SYSTEM

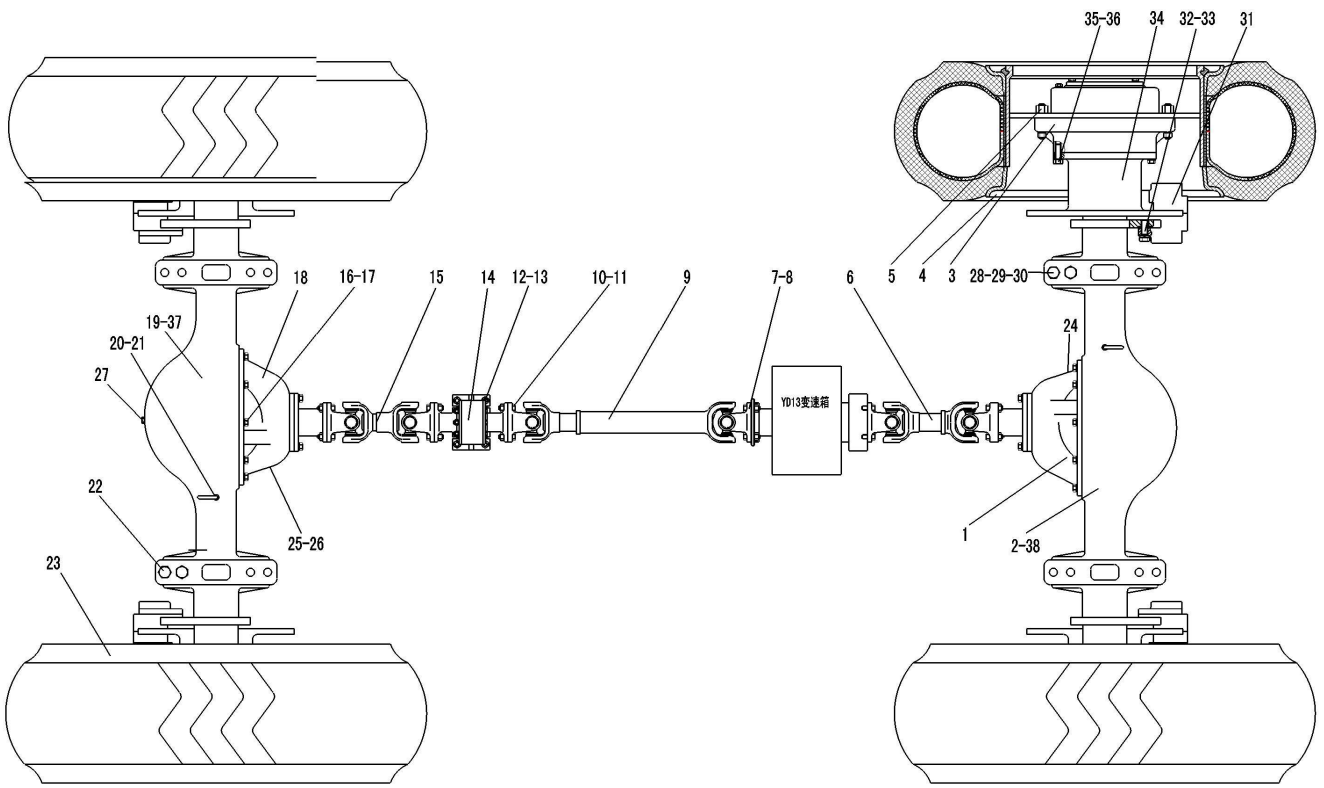

序号	零件代号	名称		是否配件	数量	备注
Key	Part No.	Description		Spare parts Y/N	Qty	Remarks
19	2050900003	前桥壳总成	FRONT AXLE HOUSING ASSEMBLY	Y	1	
20	4013000078	螺母GB6173-M10*1EpZn-05	NUT GB6173-M10*1EpZn-05	N	1	
21	29070000051	透气管	BREATHER PIPE	Y	1	
22	4011000520	螺栓GB5785-M24*2*100EpZn-8.8	BOLT GB5785-M24*2*100EpZn-8.8	N	1	
23	4110000003	轮胎GB2980-17.5-25	TIRE GB2980-17.5-25	Y	1	
24	3050900004	后桥标牌	BRAND OF REAR AXLE	Y	1	
25	3050900005	前桥标牌	BRAND OF FRONT AXLE	Y	1	
26	4019000012	铆钉GB827-3*5-BL2	RIVET GB827-3*5-BL2	N	1	
27	4120000080	螺塞Q/ZB286-ZG3/4"-Q235A	PLUG Q/ZB286-ZG3/4"-Q235A	Y	1	
28	4011000521	螺栓GB5785-M24*2*95EpZn-8.8	BOLT GB5785-M24*2*95EpZn-8.8	N	1	
29	4013000157	螺母GB889.2-M24*2EpZn-8	NUT GB889.2-M24*2EpZn-8	N	1	
30	4015000031	垫圈GB93-24-65Mn	WASHER GB93-24-65Mn	N	1	
31	4120001739	制动钳	DISK BRAKE	Y	1	
32	29070000101	螺栓	BOLT	Y	1	
33	4015000030	垫圈GB93-20-65Mn	WASHER GB93-20-65Mn	N	1	
34	3090900004	制动盘	BRAKE DISK	Y	1	
35	4011000452	螺栓GB5786-M18*1.5*50EpZn-8.8	BOLT GB5786-M18*1.5*50EpZn-8.8	N	1	
36	4015000029	垫圈GB93-18-65Mn	WASHER GB93-18-65Mn	N	1	

驱动桥系统　AXLE SYSTEM

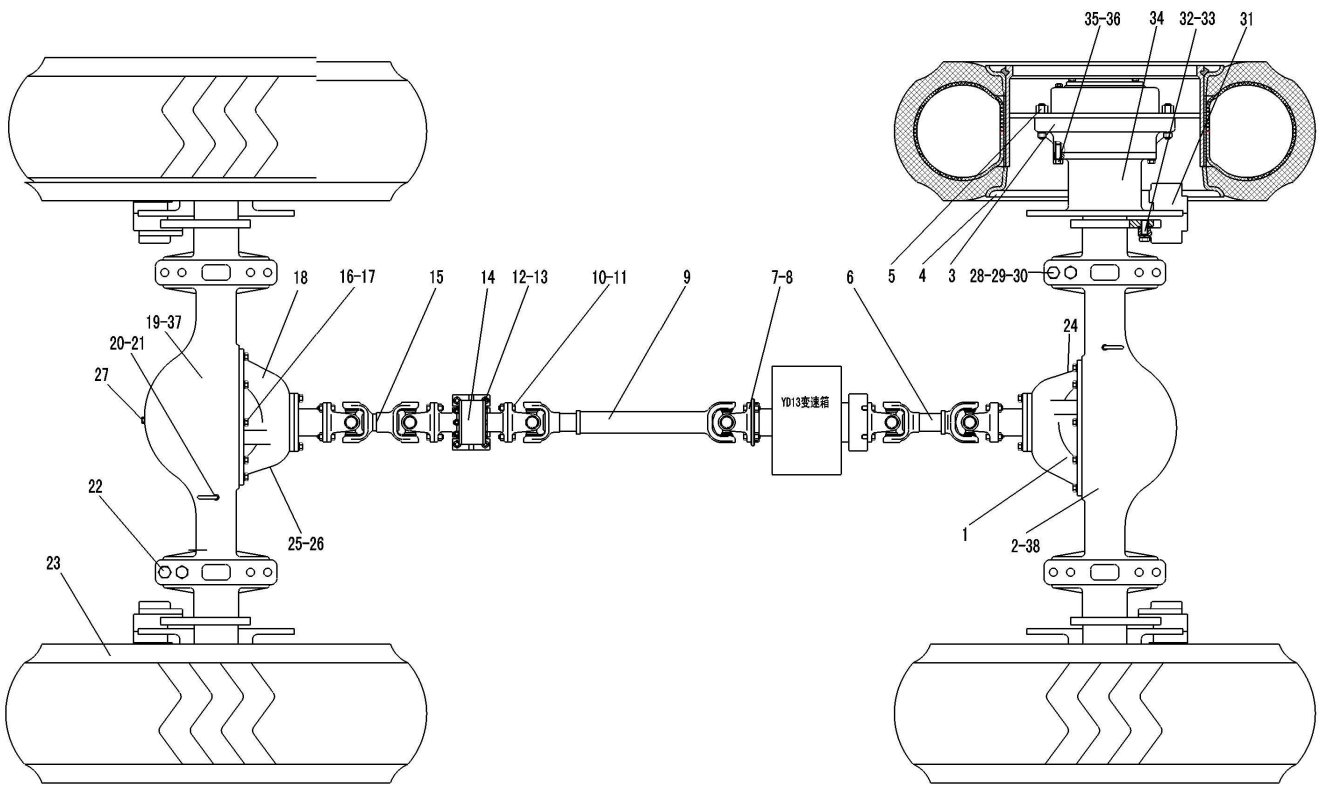

序号 Key	零件代号 Part No.	名称 Description	是否配件 Spare parts Y/N	数量 Qty	备注 Remarks
37	2050900049	前桥总成 FRONT AXLE ASSEMBLY	Y	1	
38	2050900051	后桥总成 REAR AXLE ASSEMBLY	Y	1	

轮胎GB2980-23.5-25（520101） TIRE GB2980-23.5-25（520101）

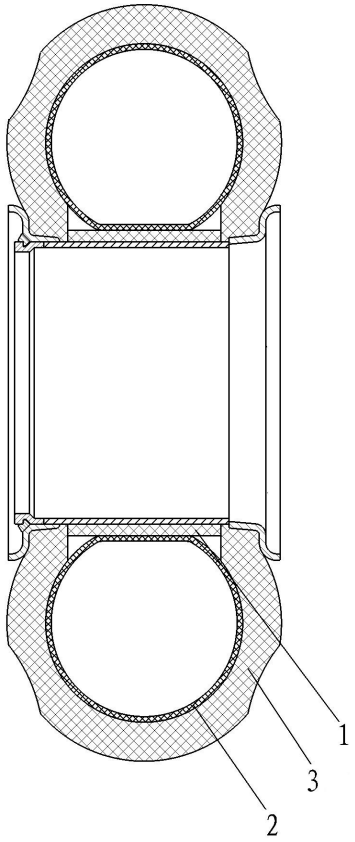

序号 Key	零件代号 Part No.	名称 Description		是否配件 Spare parts Y/N	数量 Qty	备注 Remarks
1	4110000003001	30型轮胎垫带GB2980-17.5-25-12	30 TIRE SKIN GB2980-17.5-25-12	Y	1	
2	7200000132	轮胎内胎	TIRE INNER TUBE	Y	1	
3	7200000133	轮胎外胎	TIRE SHOE	Y	1	

F　工作装置液压系统
IMPLEMENT HYDRAULIC SYSTEM

山 东 临 工 工 程 机 械 有 限 公 司
SHANDONG LINGONG CONSTRUCTION MACHINERY CO.,LTD.

液压操纵总成 HYDRAULIC CONTROL ASSEMBLY

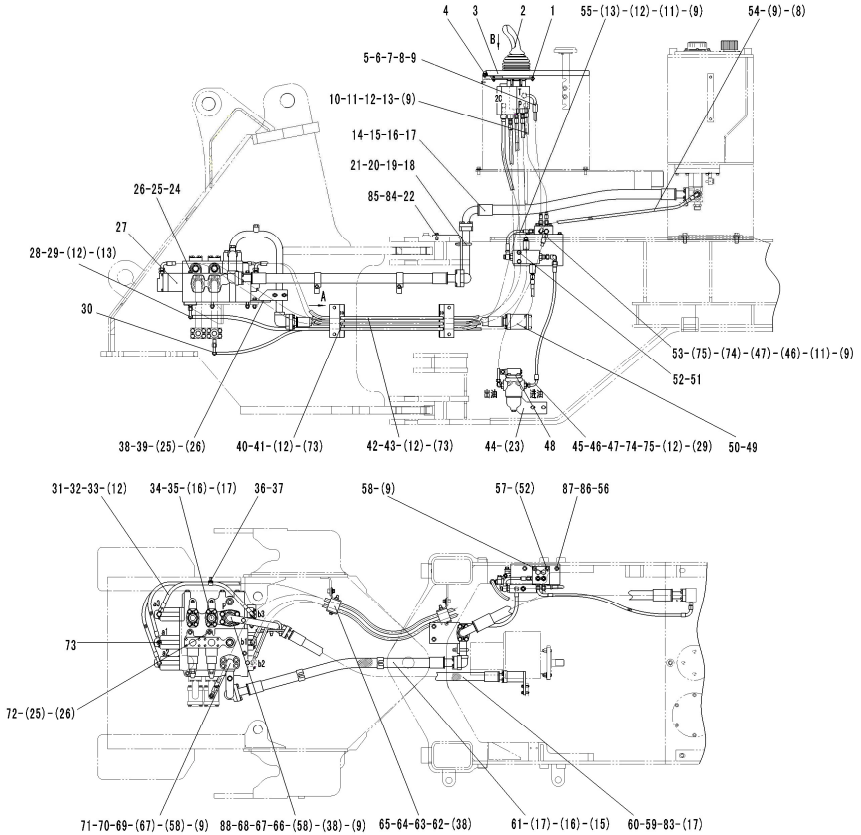

序号	零件代号	名称		是否配件	数量	备注
Key	Part No.	Description		Spare parts Y/N	Qty	Remarks
1	4011000488	螺栓GB16674-M10*16EpZn-8.8	BOLT GB16674-M10*16EpZn-8.8	N	4	
2	4120002027	先导阀总成DXS-00	PILOT VALVE DXS-00	Y	1	
3	29120015911	操纵箱盖PS	COVER PS	Y	1	
4	4014000058	螺钉GB70.1-M6*20EpZn-8.8	SCREW GB70.1-M6*20EpZn-8.8	N	6	
5	29120016291	先导阀回油胶管	FEEDING HOSE OF PILOT VALVE	Y	1	
6	4011000366	螺栓JB999-M18*1.5*40EpZn-35	BOLT JB999-M18*1.5*40-35	N	1	
7	29120015221	垫圈	WASHER	Y	2	
8	4041000150	直接头LGB120-01814	STAIGHT JOINT LGB120-01814	Y	2	
9	4041000767	O形圈LGB168-11124	O-RING LGB168-11124	Y	9	
10	29120010841	前部先导油管（a3）	FRONT PILOT PTPE（a3）	Y	1	
11	4041000604	直接头LGB120-01614	JOINT LGB120-01614	Y	3	
12	29120014931	垫圈	WASHER	Y	18	
13	4011000344	螺栓JB999-M14*1.5*32EpZn-35	BOLT JB999-M14*1.5*32-35	N	3	
14	4041000532	软管LGB162-012105	TUBE LGB162012105	Y	1	
15	4041000056	分体法兰LGB117-312550	FLANGE LGB117-312550	Y	4	
16	4030000029	O形圈GB3452.1-37.5*3.55G	O-RING GB3452.1-37.5*3.55G	Y	6	
17	4011000475	螺栓GB16674-M10*30EpZn-8.8	BOLT GB16674-M10*30EpZn-8.8	N	32	
18	29120004031	回油钢管	TUBE	Y	1	

液压操纵总成 HYDRAULIC CONTROL ASSEMBLY

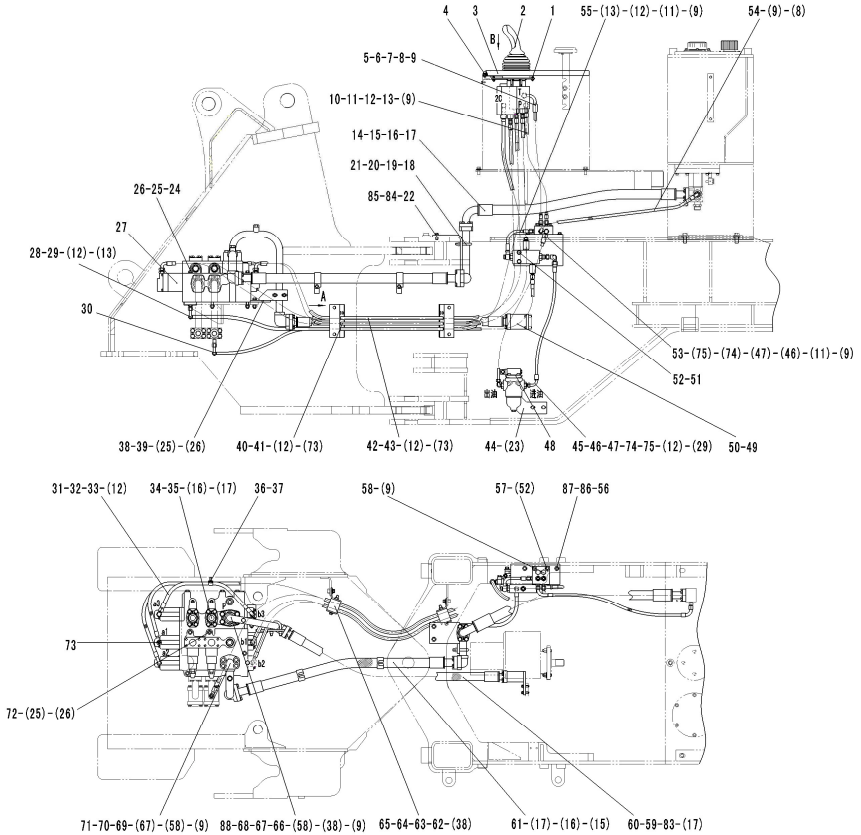

序号	零件代号	名称		是否配件	数量	备注
Key	Part No.	Description		Spare parts Y/N	Qty	Remarks
19	4011000556	U形螺栓JB/ZQ4321-33Zn-Q235A.F	U-BOLT JB/ZQ4321-33Zn-Q235A·F	N	3	
20	4015000162	垫圈GB97.1-10EpZn-300HV	WASHER GB97.1-10EpZn-300HV	N	6	
21	4013000007	螺母GB6170-M10EpZn-8	NUT GB6170-M10EpZn-8	N	6	
22	29120011372	固定板	MOUNTED PLATE	Y	1	
23	4011000447	螺栓GB16674-M10*20EpZn-8.8	BOLT GB16674-M10*20EpZn-8.8	N	4	
24	4011000057	螺栓GB5782-M12*165EpZn-8.8	BOLT GB5782-M12*165EpZn-8.8	N	2	
25	4015000168	垫圈GB97.1-12EpZn-300HV	WASHER GB97.1-12EpZn-300HV	N	5	
26	4013000011	螺母GB6170-M12EpZn-8	NUT GB6170-M12 EpZn-8	N	5	
27	4120001054	多路阀D32A-16	MULTIPLE UNIT VALVE D32A-16	Y	1	
28	29120016301	先导胶管（2c）	PIPE（2c）	Y	1	
29	29120007651	接头	JOINT	Y	2	
30	4041001061	软管LGB128-004250	PIPE LGB128-004250	Y	1	
31	4041001189	软管LGB125-003055	HOSE LGB125-003055	Y	1	
32	4041001047	组合接头LGB143-01406	CONNECTOR LGB143-01406	Y	1	
33	4030000530	O形圈GB3452.1-6.00*1.80G	O-RING GB3452.1-6.00*1.80G	Y	1	
34	4041000027	分体法兰LGB117-312551	FLANGE LGB117312551	Y	2	
35	4041000716	防尘盖LGB134-01255	DUST-PREVENTION CAP	Y	2	
36	29120007671	管夹	CLAMP	Y	2	

液压操纵总成 HYDRAULIC CONTROL ASSEMBLY

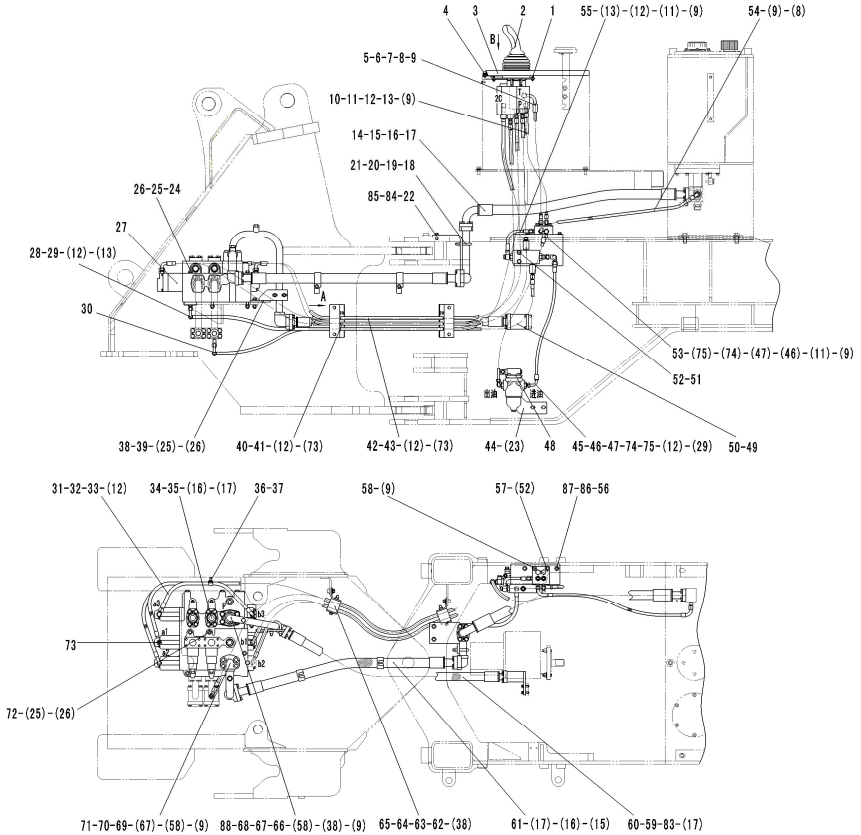

序号 Key	零件代号 Part No.	名称 Description		是否配件 Spare parts Y/N	数量 Qty	备注 Remarks
37	4011000458	螺栓GB16674-M8*20EpZn-8.8	BOLT GB16674-M8*20Ep.Zn-8.8	N	4	
38	4011000477	螺栓GB16674-M12*35EpZn-8.8	BOLT GB16674-M12*35EpZn-8.8	N	10	
39	29120011391	固定支架	STEADY REST	Y	1	
40	29120016311	先导胶管（2B-a2-A2）	PIPE（2B-a2-A2）	Y	1	
41	29120016321	先导胶管（2A-b2-B2）	PIPE（2A-b2-B2）	Y	1	
42	29120016331	先导胶管（1B-a1-A1）	PIPE（1B-a1-A1）	Y	1	
43	29120016341	先导胶管（1A-b1-B1）	PIPE（1A-b1-B1）	Y	1	
44	29120016021	固定板	PLATE	Y	1	
45	4041000576	软管LGB125-004065	PIPE LGB125-004065	Y	1	
46	29120015081	接头	JOINT	Y	2	
47	4030000276	O形圈GB3452.1-32.5*2.65G	O-RING GB3452.1-32.5*2.65G	Y	2	
48	4120001954	滤油器PLF-C30*10	STRAINER	Y	1	
49	29120010751	二通块	TWO-WAY BLOCK	Y	1	
50	4011000455	螺栓GB16674-M8*25EpZn-8.8	BOLT GB16674-M8*25EpZn-8.8	N	4	
51	4120000448	压力选择阀SF8-C	PRESSURE SELECTION VALVE SF8-C	Y	1	
52	4011000473	螺栓GB16674-M10*55EpZn-8.8	BOLT GB16674-M10*55EpZn-8.8	N	2	
53	4041001146	软管LGB124-004110	PIPE LGB124-004110	Y	1	
54	29120010801	过渡块回油管	RETURN PIPE OF TRANSITION BLOCK	Y	1	

液压操纵总成 HYDRAULIC CONTROL ASSEMBLY

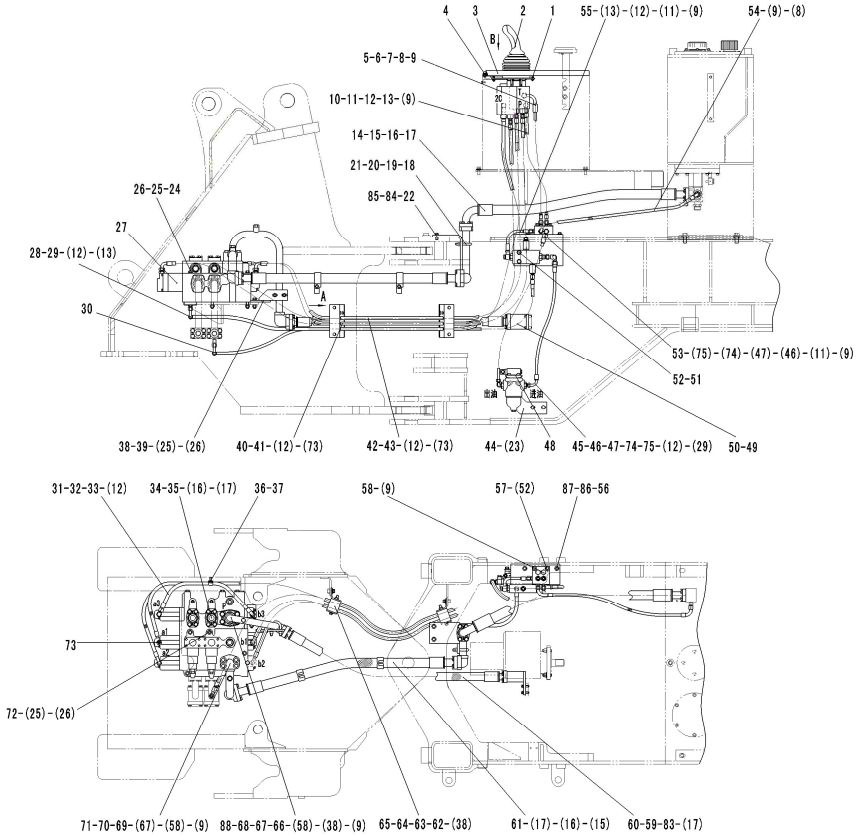

序号 Key	零件代号 Part No.	名称 Description		是否配件 Spare parts Y/N	数量 Qty	备注 Remarks
55	29120011471	选择阀回油管	RETURN PIPE OF SELECTOR VALVE	Y	1	
56	29120010771	固定板	MOUNTED PLATE	Y	1	
57	29120010791	过渡块	TRANSITION BLOCK	Y	1	
58	4041000774	螺塞LGB135-01422	PLUG LGB13501421	Y	4	
59	4041000043	分体法兰LGB117-310490	FLANGE LGB117310490	Y	2	
60	4041000769	软管LGB107-010110	PIPE LGB107-010110	Y	1	
61	4041001301	软管LGB163-012106	PIPE LGB163-012106	Y	1	
62	29120016351	固定板	MOUNTED PLATE	Y	2	
63	29120016741	管夹	CLAMP	Y	4	
64	29120016951	固定板	MOUNTED PLATE	Y	2	
65	4011000493	螺栓GB16674-M8*90EpZn-8.8	BOLT GB16674-M8*90EpZn-8.8	N	4	
66	4041000010	分体法兰LGB117-314651	FLANGE LGB117-314651	Y	1	
67	4030000130	O形圈GB3452.1-47.5*3.55G	O-RING GB3452.1-47.5*3.55G	Y	2	
68	29120010691	多路阀进油钢管	FEEDING TUBE OF MULTIPLE UNIT VALVE	Y	1	
69	29120016541	多路阀回油钢管	TUBE	Y	1	
70	4011000478	螺栓GB16674-M12*55EpZn-8.8	BOLT GB16674-M12*55EpZn-8.8	N	2	
71	4011000793	螺栓GB16674-M12*65EpZn-8.8	BOLT GB16674-M12*65EpZn-8.8	N	2	
72	4011000056	螺栓GB5782-M12*145EpZn-8.8	BOLT GB5782-M12*145EpZn-8.8	N	1	

液压操纵总成 HYDRAULIC CONTROL ASSEMBLY

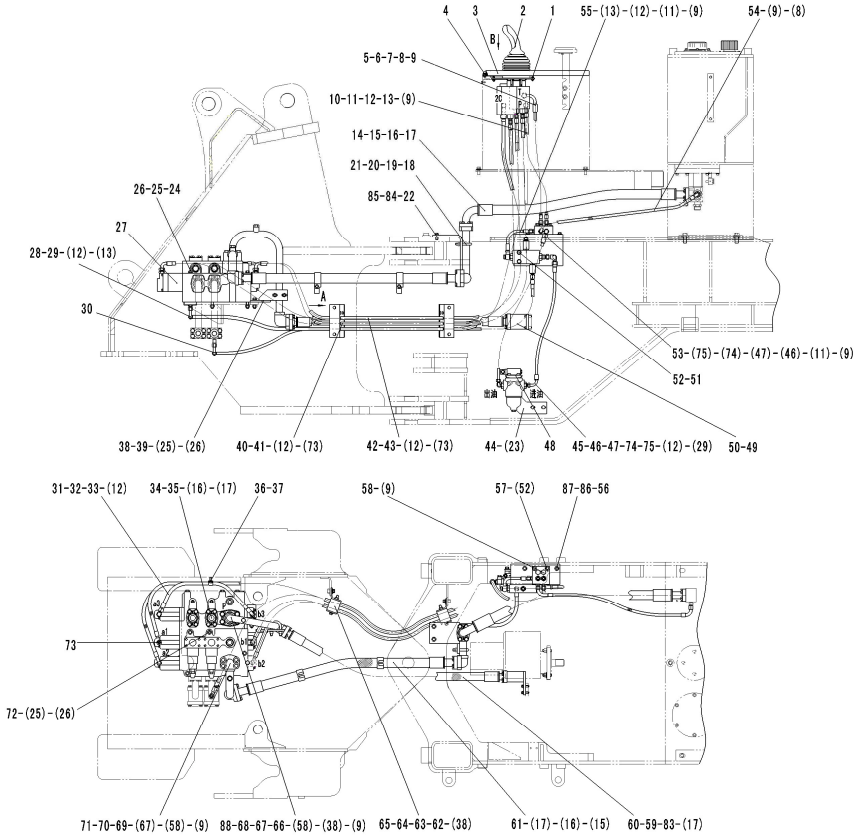

序号 Key	零件代号 Part No.	名称 Description		是否配件 Spare parts Y/N	数量 Qty	备注 Remarks
73	29120015401	接头	FITTING	Y	10	
74	4041001023	组合接头LGB143-01608	JOINT LGB143-01608	Y	3	
75	4030000240	O形圈GB3452.1-8.00*1.80G	O-RING GB3452.1-8.00*1.80G	Y	3	
76	4190000020	扎丝LG13-ZS4*250	CLIP LG13-ZS4*250	Y	3	
77	29120015431	管夹	CLAMP	Y	2	
78	4041001188	缓冲套LGB123-0219	CUSHION LGB123-0219	Y	2	
79	4041000869	缓冲套LGB123-0740	CUSHION LGB123-0740	Y	2	
80	4015000072	垫圈GB97.1-8EpZn-300HV	WASHER GB97.1-8EpZn-300HV	N	2	
81	4013000033	螺母GB6170-M8EpZn-8	NUT GB6170-M8EpZn-8	N	2	
82	29120015711	管夹	CLAMP	Y	2	
83	4030000026	O形圈GB3452.1-32.5*3.55G	O-RING GB3452.1-32.5*3.55G	Y	2	
84	4011000197	螺栓GB5783-M12*25EpZn-8.8	BOLT GB5783-M12*30EpZn-8.8	N	2	
85	4015000186	垫圈GB96.1-12EpZn-300HV	WASHER GB96.1-12EpZn-300HV	N	2	
86	4011000105	螺栓GB5783-M8*20EpZn-8.8	BOLT GB5783-M8*20EpZn-8.8	N	2	
87	4015000256	垫圈GB96.1-8EpZn-300HV	WASHER GB96.1-8EpZn-300HV	N	2	
88	4041000958	U形螺栓LGB159-03040	U-BOLT LGB159-03040	Y	1	

工作泵总成 WORKING PUMP ASSEMBLY

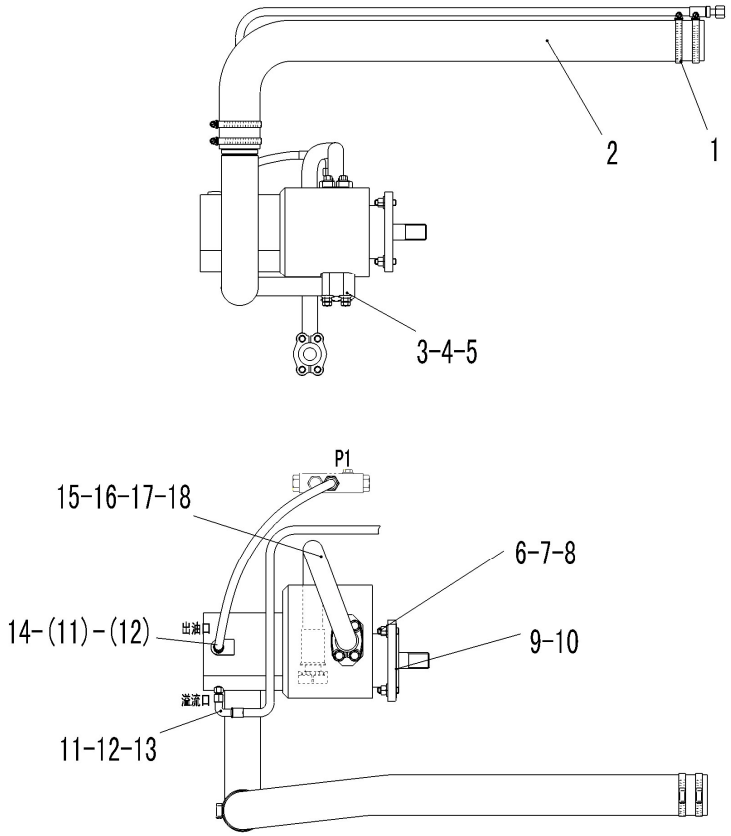

序号	零件代号	名称	是否配件	数量	备注
Key	Part No.	Description	Spare parts Y/N	Qty	Remarks
1	4017000013	喉箍JB8870-d90	CLAMP JB8870-d90	N	4	
2	29110008081	双联泵吸油胶管	INLET HOSE OF TWO-WAY FLOW PUMP	Y	1	
3	29110008091	双联泵吸油钢管	INLET TUBE OF TWO-WAY FLOW PUMP	Y	1	
4	4011000337	螺栓GB16674-M12*60EpZn-8.8	BOLT GB16674-M12*60EpZn-8.8	N	4	
5	4030000130	O形圈GB3452.1-47.5*3.55G	O-RING GB3452.1-47.5*3.55G	Y	1	
6	4013000011	螺母GB6170-M12EpZn-8	NUT GB6170-M12 EpZn-8	N	4	
7	4015000168	垫圈GB97.1-12EpZn-300HV	WASHER GB97.1-12EpZn-300HV	N	4	
8	4012000003	螺柱GB898-M12*35EpZn-8.8	DOUBLE-SCREW BOLT GB898-M12*35EpZn-8.8	N	4	
9	4120001059	双联泵CBGj3100/1010C-XF	TWO-WAY FLOW PUMP CBGj3100/1010C-XF	Y	1	
10	29110000041	泵用密封垫	SEALING WASHER	Y	1	
11	29120009921	直通接头	JOINT	Y	2	
12	4030000057	垫圈JB1002-14-T2	WASHER JB1002-14-T2	Y	2	
13	4041000645	软管LGB165-004130	PIPE LGB165-004130	Y	1	
14	4041000646	软管LGB165-004070	PIPE LGB165-004070	Y	1	
15	29110008101	双联泵出油胶管	OUTLET HOSE OF TWO-WAY FLOW PUMP	Y	1	
16	4011000475	螺栓GB16674-M10*30EpZn-8.8	BOLT GB16674-M10*30EpZn-8.8	N	8	
17	4041000056	分体法兰LGB117-312550	FLANGE LGB117-312550	Y	2	
18	4030000029	O形圈GB3452.1-37.5*3.55G	O-RING GB3452.1-37.5*3.55G	Y	2	

举升缸总成 LIFTING CYLINDER ASSEMBLY

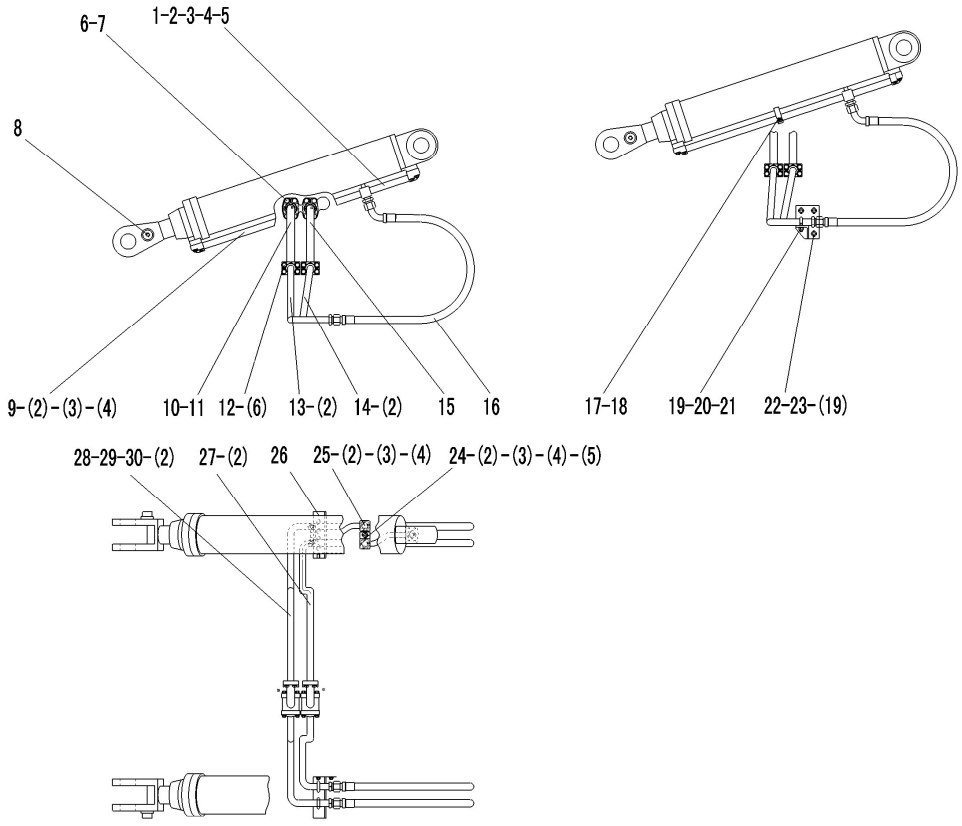

序号 Key	零件代号 Part No.	名称 Description		是否配件 Spare parts Y/N	数量 Qty	备注 Remarks
1	29130004121	右动臂大腔钢管	BIG CHAMBER STEEL TUBE OF RIGHT LIFTING CYLINDER	Y	1	
2	4030000279	O形圈GB3452.1-25.0*3.55G	O-RING GB3452.1-25*3.55G	Y	8	
3	4011000309	螺栓GB16674-M10*50EpZn-8.8	BOLT GB16674-M10*50EpZn-8.8	N	8	
4	4011000164	螺栓GB16674-M10*35EpZn-8.8	BOLT GB16674-M10*35EpZn-8.8	N	8	
5	4011000447	螺栓GB16674-M10*20EpZn-8.8	BOLT GB16674-M10*20EpZn-8.8	N	2	
6	4011000475	螺栓GB16674-M10*30EpZn-8.8	BOLT GB16674-M10*30EpZn-8.8	N	24	
7	4041000027	分体法兰LGB117-312551	FLANGE LGB117312551	Y	2	
8	4120000867	动臂油缸HSGF-125*70*771-1240	LIFT CYLINDER HSGF-125*70*771-1240	Y	2	
9	29130004131	右动臂小腔钢管	OIL TUBE OF SMALL CHAMBER RIGHT LIFTING CYLINDER	Y	1	
10	29130008301	动臂联小腔三通钢管	SMALL CHAMBER THREE-WAY TUBE OF LIFTING CYLINDER	Y	1	
11	4030000029	O形圈GB3452.1-37.5*3.55G	O-RING GB3452.1-37.5*3.55G	Y	2	
12	4041000137	分体法兰LGB117-306400	FLANGE LGB117306400	Y	4	
13	29130008311	阀至左动臂缸小腔钢管	FROM VALVE TO LEFT LIFTING CYLINDER SMALL CHAMBER TUBE	Y	1	
14	29130008321	阀至左动臂缸大腔钢管	FROM VALVE TO LEFT LIFTING CYLINDER BIG CHAMBER TUBE	Y	1	
15	29130008351	动臂联大腔三通钢管	BIG CHAMBER THREE-WAY TUBE OF LIFTING CYLINDER	Y	1	
16	29130010131	动臂缸胶管	HOSE OF LIFTING CYLINDER	Y	4	
17	4011000458	螺栓GB16674-M8*20EpZn-8.8	BOLT GB16674-M8*20Ep.Zn-8.8	N	4	
18	29130004081	管夹	CLAMP	Y	2	

举升缸总成 LIFTING CYLINDER ASSEMBLY

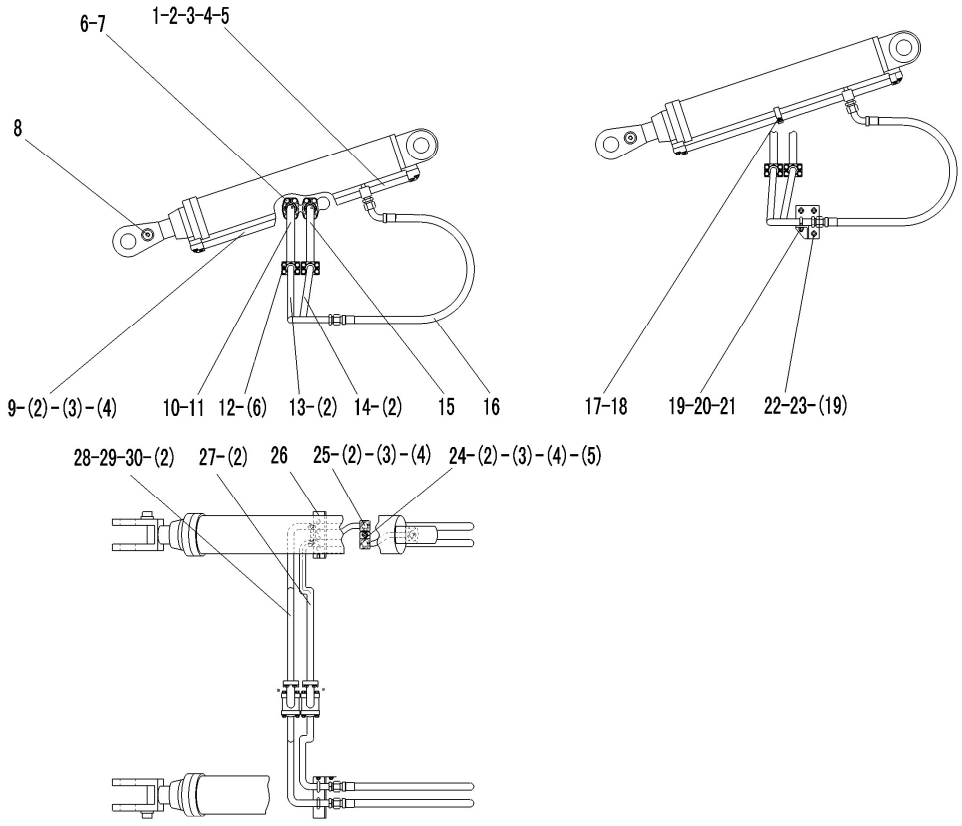

序号 Key	零件代号 Part No.	名称 Description		是否配件 Spare parts Y/N	数量 Qty	备注 Remarks
19	4015000162	垫圈GB97.1-10EpZn-300HV	WASHER GB97.1-10EpZn-300HV	N	14	
20	4011000490	U形螺栓JB/ZQ4321-25Zn-Q235A.F	U-BOLT JB/ZQ4321-25Zn-Q235A·F	N	4	
21	4013000007	螺母GB6170-M10EpZn-8	NUT GB6170-M10EpZn-8	N	8	
22	29130004091	固定支架A	STEADY REST A	Y	1	
23	4011000080	螺栓GB5783-M10*16EpZn-8.8	BOLT GB5783-M10*16EpZn-8.8	N	6	
24	29130004071	左动臂缸大腔钢管	BIG CHAMBER TUBE OF LEFT LIFTING CYLINDER	Y	1	
25	29130004021	左动臂小腔钢管	OIL TUBE OF SMALL CHAMBER LEFT LIFTING CYLINDER	Y	1	
26	29130004111	固定支架B	STEADY REST B	Y	1	
27	29130008331	阀至右动臂缸大腔钢管	FROM VALVE TO RIGHT LIFTING CYLINDER BIG CHAMBER TUBE	Y	1	
28	29130008341	阀至右动臂缸小腔钢管	FROM VALVE TO RIGHT LIFTING CYLINDER SMALL CHAMBER TUBE	Y	1	
29	4041000774	螺塞LGB135-01422	PLUG LGB13501421	Y	2	
30	4041000767	O形圈LGB168-11124	O-RING LGB168-11124	Y	2	

转斗缸总成 TILT CYLINDER ASSEMBLY

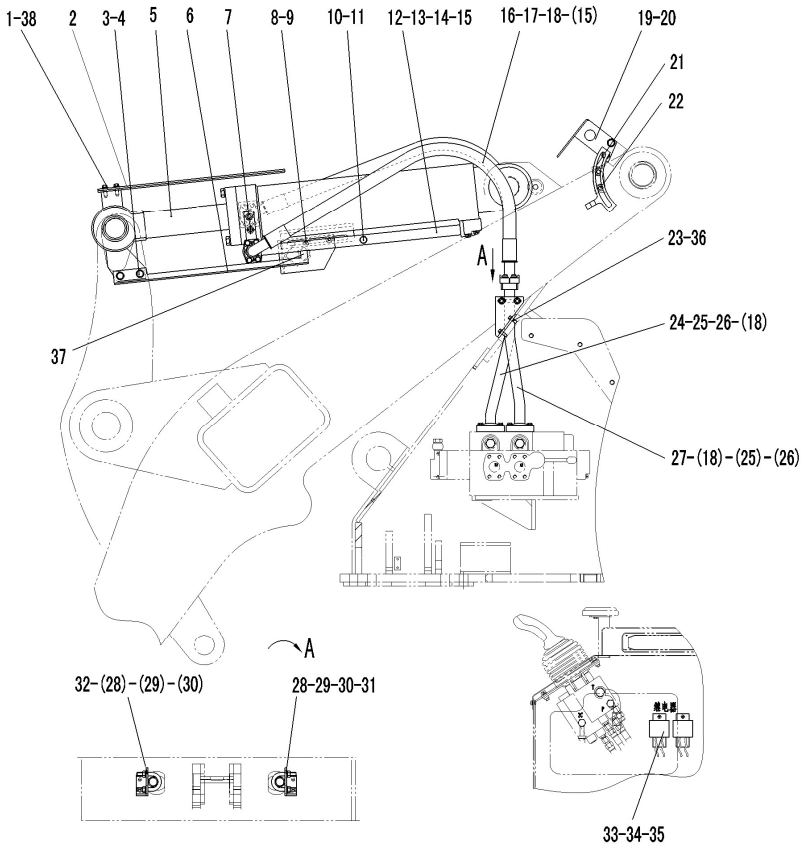

序号	零件代号	名称		是否配件	数量	备注
Key	Part No.	Description		Spare parts Y/N	Qty	Remarks
1	4011000081	螺栓GB5783-M10*20EpZn-8.8	BOLT GB5783-M10*20EpZn-8.8	N	2	
2	29140009881	放平护板	INDICATING ROD OF BUCKET	Y	1	
3	4011000145	螺栓GB16674-M14*35EpZn-8.8	BOLT GB16674-M14*35EpZn-8.8	N	2	
4	4013000013	螺母GB6170-M14EpZn-8	NUT GB6170-M14EpZn-8	N	2	
5	4120001083	转斗油缸HSGF-140*80*502-952P	TILT CYLINDER HSGF-140*80*502-952P	Y	1	
6	29140008371	转斗指示板	INDICATION ROD OF TILT CYLINDER	Y	1	
7	4011000080	螺栓GB5783-M10*16EpZn-8.8	BOLT GB5783-M10*16EpZn-8.8	N	2	
8	29140007581	接近开关支架	BRACKET OF APPROACH SWITCH	Y	1	
9	4011000479	螺栓GB16674-M12*30EpZn-8.8	BOLT GB16674-M12*30EpZn-8.8	N	2	
10	4041000774	螺塞LGB135-01422	PLUG LGB13501421	Y	1	
11	4041000767	O形圈LGB168-11124	O-RING LGB168-11124	Y	1	
12	29140008441	转斗缸大腔钢管	BIG CHAMBER TUBE OF TILT CYLINDER	Y	1	
13	4011000309	螺栓GB16674-M10*50EpZn-8.8	BOLT GB16674-M10*50EpZn-8.8	N	2	
14	4011000473	螺栓GB16674-M10*55EpZn-8.8	BOLT GB16674-M10*55EpZn-8.8	N	2	
15	4030000026	O形圈GB3452.1-32.5*3.55G	O-RING GB3452.1-32.5*3.55G	Y	5	
16	4041000939	软管LGB106-410120	PIPE LGB106-410120	Y	2	
17	4041000043	分体法兰LGB117-310490	FLANGE LGB117310490	Y	4	
18	4011000475	螺栓GB16674-M10*30EpZn-8.8	BOLT GB16674-M10*30EpZn-8.8	N	24	

转斗缸总成 TILT CYLINDER ASSEMBLY

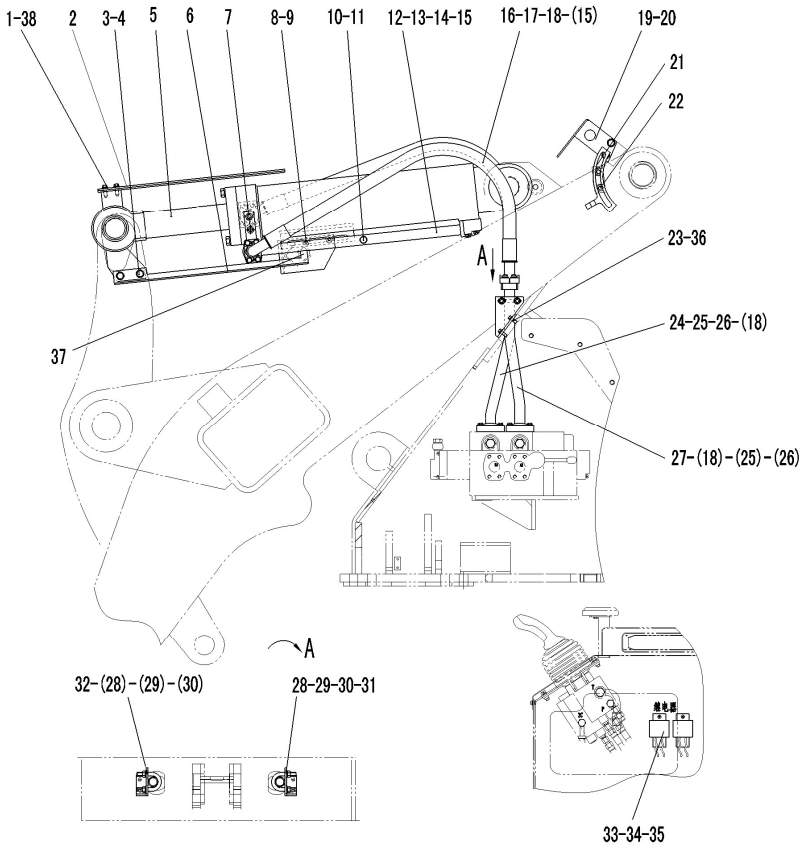

序号 Key	零件代号 Part No.	名称 Description		是否配件 Spare parts Y/N	数量 Qty	备注 Remarks
19	29140007541	接近开关支架	FRAME OF ADJACENT SWICH	Y	1	
20	4130000678	接近开关J7-D10B1/08	APPROACH SWITCH J7-D10B1/08	Y	1	
21	29140007551	动臂指示板	INDICATIONG PLATE OF LIFTING CYLINDER	Y	1	
22	4011000137	螺栓GB16674-M12*20EpZn-8.8	BOLT GB16674-M12*20EpZn-8.8	N	4	
23	4011000105	螺栓GB5783-M8*20EpZn-8.8	BOLT GB5783-M8*20EpZn-8.8	N	4	
24	29140008401	转斗联小腔钢管	OIL TUBE OF SMALL CHAMBEROF TILT CYLINDER	Y	1	
25	4030000029	O形圈GB3452.1-37.5*3.55G	O-RING GB3452.1-37.5*3.55G	Y	2	
26	4041000027	分体法兰LGB117-312551	FLANGE LGB117312551	Y	2	
27	29140008411	转斗联大腔钢管	OIL TUBE OF BIG CHAMBEROF TILT CYLINDER	Y	1	
28	4015000162	垫圈GB97.1-10EpZn-300HV	WASHER GB97.1-10EpZn-300HV	N	6	
29	4013000007	螺母GB6170-M10EpZn-8	NUT GB6170-M10EpZn-8	N	4	
30	4041000958	U形螺栓LGB159-03040	U-BOLT LGB159-03040	Y	2	
31	29140004061	固定支架A	STEADY REST A	Y	1	
32	29140004071	固定支架B	STEADY REST B	Y	1	
33	4130000011	中间继电器JD2914	MIDDLE RELAY JD2914	Y	2	
34	4014000048	螺钉GB818-M5*12EpZn-4.8	SCREW GB818-M5*12EpZn-4.8	N	2	
35	4015000110	垫圈GB97.1-5EpZn-300HV	WASHER GB97.1-5EpZn-300HV	N	2	
36	4015000072	垫圈GB97.1-8EpZn-300HV	WASHER GB97.1-8EpZn-300HV	N	4	

转斗缸总成 TILT CYLINDER ASSEMBLY

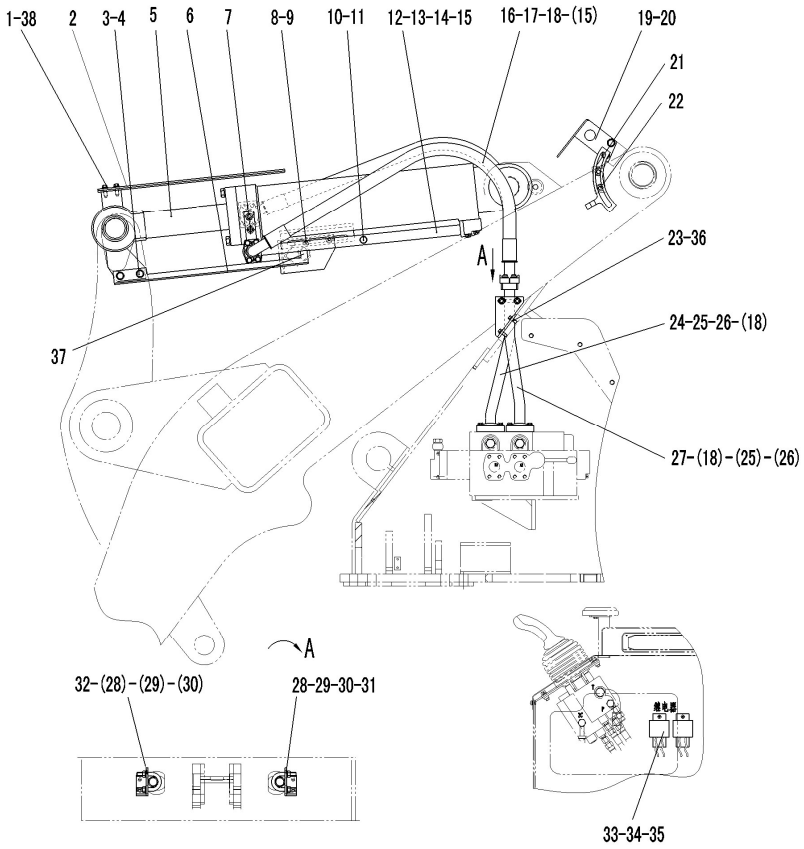

序号 Key	零件代号 Part No.	名称 Description		是否配件 Spare parts Y/N	数量 Qty	备注 Remarks
37	4130000010	接近开关J7-D10B1	APPROACH SWITCH J7-D10B1	Y	1	
38	4015000197	垫圈GB96.1-10EpZn-300HV	WASHER GB96.1-10EpZn-300HV	N	2	

液压油箱总成 HYDRAULIC TANK ASSEMBLY

序号 Key	零件代号 Part No.	名称 Description		是否配件 Spare parts Y/N	数量 Qty	备注 Remarks
1	4041000774	螺塞LGB135-01422	PLUG LGB13501421	Y	1	
2	4041000767	O形圈LGB168-11124	O-RING LGB168-11124	Y	1	
3	4011000458	螺栓GB16674-M8*20EpZn-8.8	BOLT GB16674-M8*20Ep.Zn-8.8	N	30	
4	4030000232	O形圈GB3452.1-170*3.55G	O-RING GB3452.1-170*3.55G	Y	5	
5	29100000051	弹簧	SPRING	Y	1	
6	29100000041	回油法兰盖	FLANGE CAP	Y	1	
7	29100004071	上部吸油法兰	TOP OIL-SUCTION FLANGE	Y	1	
8	29100004061	回油滤芯	STRAIN CORE	Y	1	
9	29100007641	回油法兰	OIL RETURNING FLANGE	Y	1	
10	4120000093	液位计YWZ-200	GAUGE LEVEL YWZ-200	Y	1	
11	4011000455	螺栓GB16674-M8*25EpZn-8.8	BOLT GB16674-M8*25EpZn-8.8	N	8	
12	29100000361	法兰盖	FLANGE CAP	Y	1	
13	4120000099	球阀MBS216-1/2"	BALL VALVE	Y	1	
14	29100008641	吸油法兰	OIL-SUCTION FLANGE	Y	1	
15	4190000008	环形磁铁LG03-CT76*32*15	RING MAGNET LG03-CT76*32*15	Y	1	
16	4011000481	螺栓GB16674-M8*30EpZn-8.8	BOLT GB16674-M8*30Ep.Zn-8.8	N	8	
17	4041000192	螺塞LGB135-03341	PLUG LGB13503341	Y	1	
18	4041000765	O形圈LGB168-12931	O-RING LGB168-12931	Y	1	

液压油箱总成 HYDRAULIC TANK ASSEMBLY

序号 Key	零件代号 Part No.	名称 Description		是否配件 Spare parts Y/N	数量 Qty	备注 Remarks
19	29100009061	放油接头	FITTING	Y	1	
20	29100008551	侧板	SIDE BROAD	Y	2	
21	4041000728	堵塞LGB142-01805	PLUG LGB142-01805	Y	1	
22	4030000490	O形圈GB3452.1-10.0*1.80G	O-RING GB3452.1-10.0*1.80G	Y	1	
23	4011000449	螺栓GB16674-M16*35EpZn-8.8	BOLT GB16674-M16*35EpZn-8.8	N	4	
24	4120000452	加油滤芯SFM-323M	OIL-SUPPLYING FILTER SFM-323M	Y	1	
25	4011000461	螺栓GB16674-M8*16EpZn-8.8	BOLT GB16674-M8*16EpZn-8.8	N	4	
26	4120001088	换气过滤器L1.0807-31	GAS-EXCHANGE FILTER L1.00807-51	Y	1	
27	29100009991	法兰盖	BLIND FLANGE	Y	1	
28	4030000233	O形圈GB3452.1-65.0*3.55G	O-RING GB3452.1-65*3.55G	Y	1	
29	29100009581	液压油箱体	HYDRAULIC TANK BODY	N	1	
30	4041000598	堵塞LGB142-01604	PLUG LGB142-01604	Y	1	
31	4030000240	O形圈GB3452.1-8.00*1.80G	O-RING GB3452.1-8.00*1.80G	Y	1	
32	4041000680	堵塞LGB142-03016	PLUGGING LGB142-03016	Y	1	
33	4030000241	O形圈GB3452.1-20.0*1.80G	O-RING GB3452.1-20.0*1.80G	Y	1	
34	4015000256	垫圈GB96.1-8EpZn-300HV	WASHER GB96.1-8EpZn-300HV	N	8	
35	4011000106	螺栓GB5783-M8*25EpZn-8.8	BOLT GB5783-M8*25EpZn-8.8	N	8	

转斗油缸(371368) DUMP CYLINDER

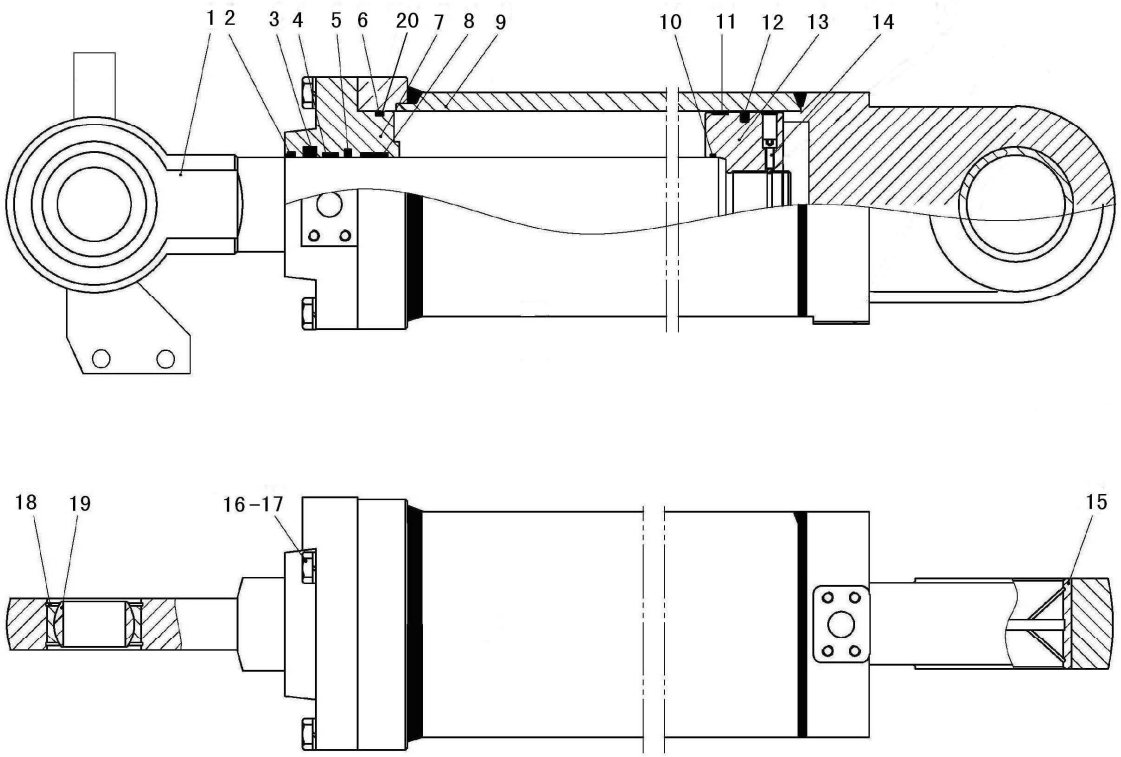

序号 Key	零件代号 Part No.	名称 Description		是否配件 Spare parts Y/N	数量 Qty	备注 Remarks
1	4120001083102	活塞杆HSGF-140/80*542-1	PISTON ROD HSGF-140/80*502-1	Y	1	
2	4120000868101	密封件包	SEALING MEMBER AGGREGATE	Y	1	
3	4120000868101	密封件包	SEALING MEMBER AGGREGATE	Y	1	
4	4120000868101	密封件包	SEALING MEMBER AGGREGATE	Y	1	
5	4120000868101	密封件包	SEALING MEMBER AGGREGATE	Y	1	
6	4120000868101	密封件包	SEALING MEMBER AGGREGATE	Y	1	
7	4120001083104	导向套HSGF-140/80*542-2	CYLINDER COVER HSGF-180/90*542-2	Y	1	
8	4120000868101	密封件包	SEALING MEMBER AGGREGATE	Y	1	
9	4120001083106	缸体HSGF-140/80*542-3	CYLINDER BODY HSGF-140/80*502-3	N	1	
10	4120000868101	密封件包	SEALING MEMBER AGGREGATE	Y	1	
11	4120000868101	密封件包	SEALING MEMBER AGGREGATE	Y	2	
12	4120000868101	密封件包	SEALING MEMBER AGGREGATE	Y	2	
13	4120000868109	活塞HSGF-140/80*502-4	PISTON HSGF-140/80*502-4	N	1	
14	4014000238	螺钉GB70.1-M8*20-8.8	SCREW GB70.1-M8*20-8.8	N	1	
15	4120000867121	衬套 HSGK-125/70*771-7	BUSHING	Y	1	
16	4014000236	螺钉GB70.1-M12*48EpZn-10.9	SCREW GB70.1-M12*48EpZn-10.9	N	14	
17	4015000026	垫圈GB93-12-65Mn	WASHER GB93-12-65Mn	N	14	
18	4015000017	挡圈GB893.1-90-65Mn	RIONG SNAP GB893.1-90-65Mn	N	2	

转斗油缸(371368) DUMP CYLINDER

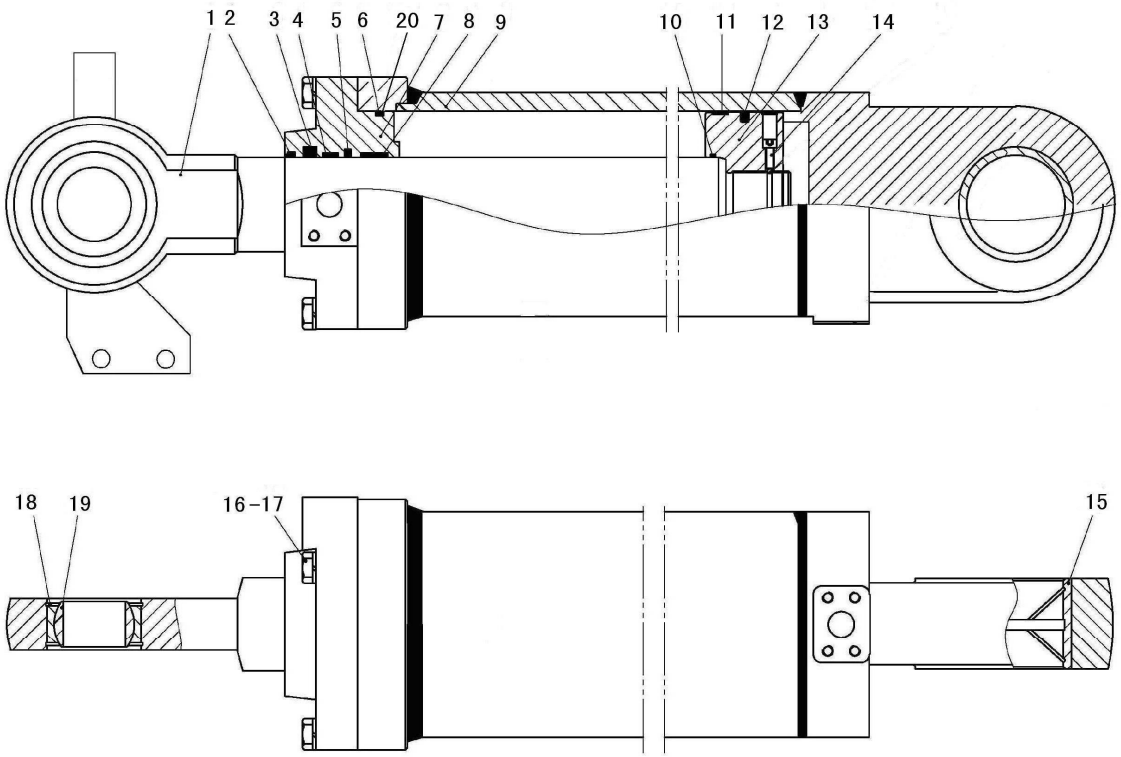

序号 Key	零件代号 Part No.	名称 Description		是否配件 Spare parts Y/N	数量 Qty	备注 Remarks
19	4021000041	关节轴承GB9163-GE60ES	JOINT BEARING GB9163-GE60ES	Y	1	
20	4120000868101	密封件包	SEALING MEMBER AGGREGATE	Y	1	

动臂油缸（371368） LIFT ARM CYLINDER

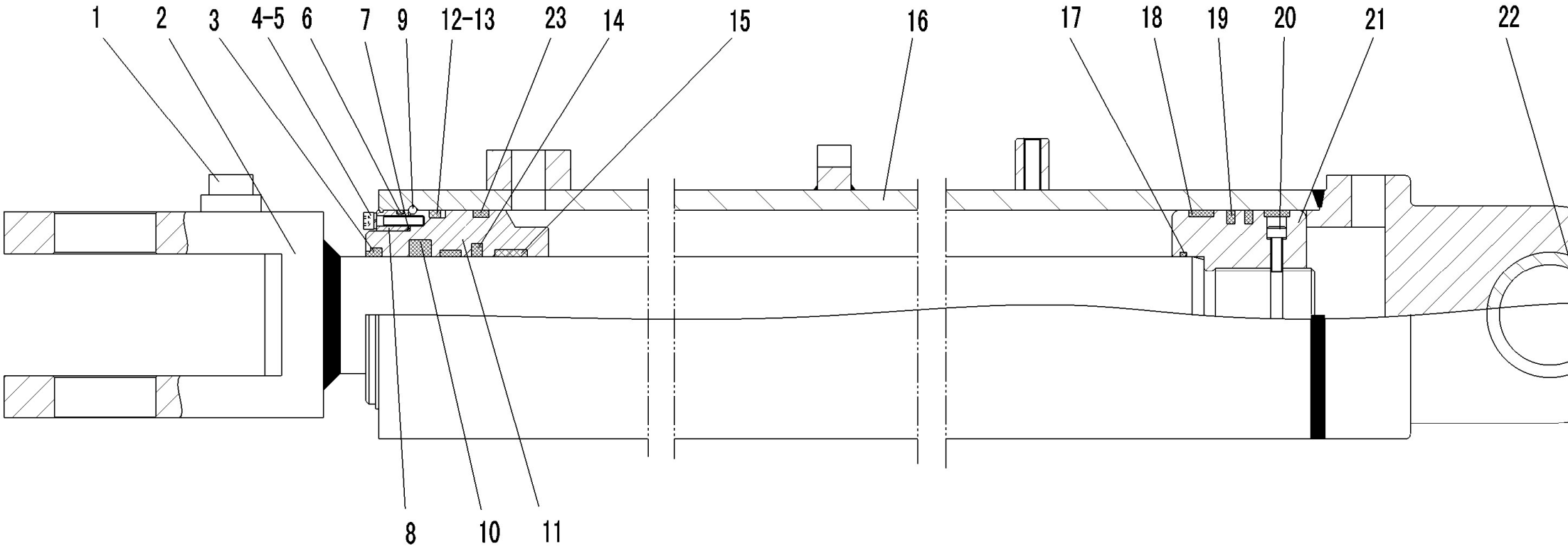

序号	零件代号	名称		是否配件	数量	备注
Key	Part No.	Description		Spare parts Y/N	Qty	Remarks
1	4120000867102	丝座HSGF-125/70*771-1	RETAINER	N	1	
2	4120000867103	活塞杆HSGF-125/70*771-2	PISTON ROD	Y	1	
3	4120000867101	密封件包	SEALING MEMBER AGGREGATE	Y	1	
4	4014000153	螺钉GB70.1-M6*30EpZn-10.9	SCREW GB70.1-M6*30EpZn-10.9	N	4	
5	4015000035	垫圈GB93-6-65Mn	WASHER GB93-6-65Mn	N	4	
6	4120000867101	密封件包	SEALING MEMBER AGGREGATE	Y	1	
7	4120000867101	密封件包	SEALING MEMBER AGGREGATE	Y	1	
8	4120000867118	挡环 HSGK-125/70*771-3	SPCER RING	N	1	
9	4120000867119	钢丝挡圈 GB/T895.1-86	STEEL WIRE RING SNAP	N	1	
10	4120000867101	密封件包	SEALING MEMBER AGGREGATE	Y	1	
11	4120000867105	导向圈HSGF-125/70*771-4	ORIENTED SHEATH	N	1	
12	4120000867101	密封件包	SEALING MEMBER AGGREGATE	Y	1	
13	4120000867101	密封件包	SEALING MEMBER AGGREGATE	Y	1	
14	4120000867101	密封件包	SEALING MEMBER AGGREGATE	Y	1	
15	4120000867101	密封件包	SEALING MEMBER AGGREGATE	Y	2	
16	4120000867108	缸体HSGF-125/70*771-5	CYLINDER BODY	N	1	
17	4120000867101	密封件包	SEALING MEMBER AGGREGATE	Y	1	
18	4120000867101	密封件包	SEALING MEMBER AGGREGATE	Y	2	

动臂油缸（371368） LIFT ARM CYLINDER

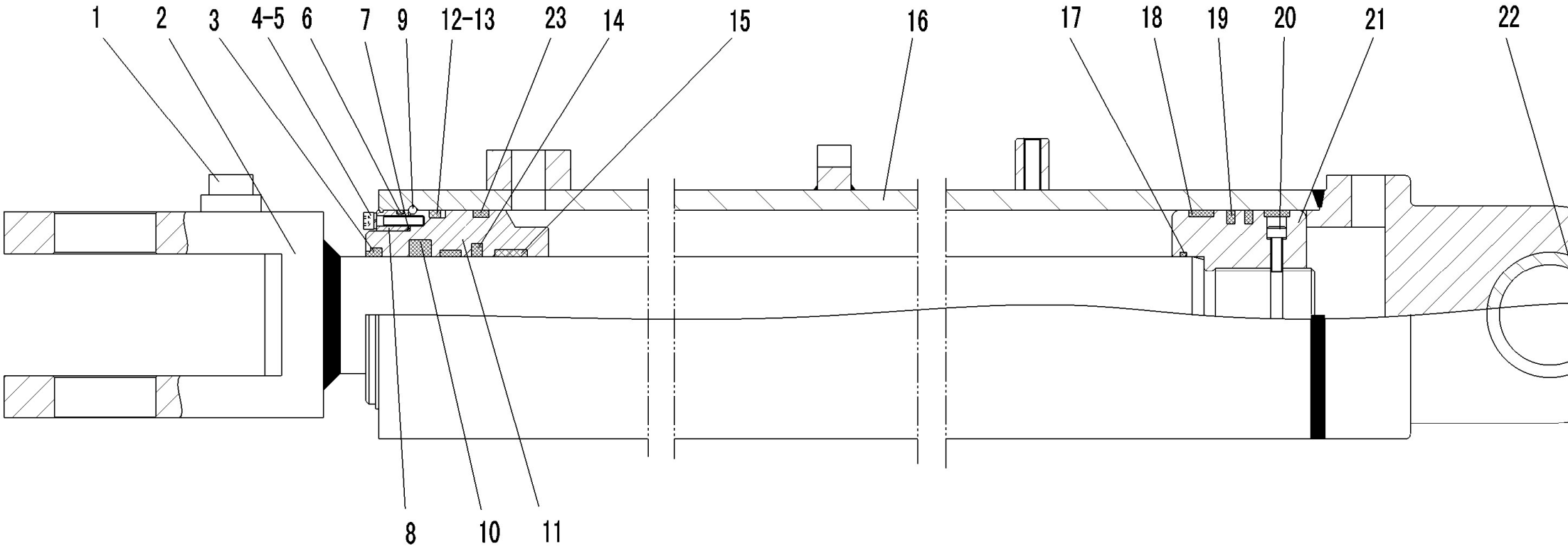

序号	零件代号		名称	是否配件	数量	备注
Key	Part No.		Description	Spare parts Y/N	Qty	Remarks
19	4120000867101	密封件包	SEALING MEMBER AGGREGATE	Y	2	
20	4014000238	螺钉GB70.1-M8*20-8.8	SCREW GB70.1-M8*20-8.8	N	1	
21	4120000867111	活塞HSGF-125/70*771-6	PISTON	N	1	
22	4120000867121	衬套 HSGK-125/70*771-7	BUSHING	Y	1	
23	4120000867101	密封件包	SEALING MEMBER AGGREGATE	Y	1	

多路阀(331001) CONTROL VALVE

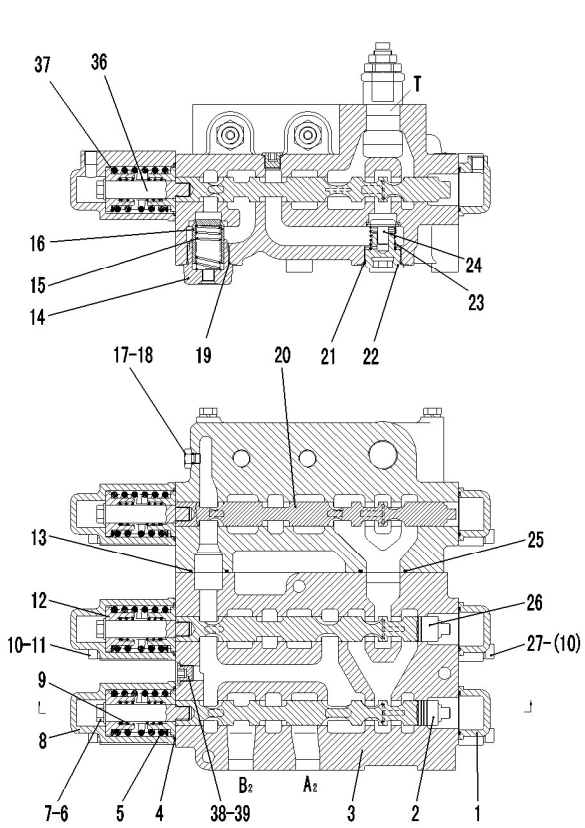

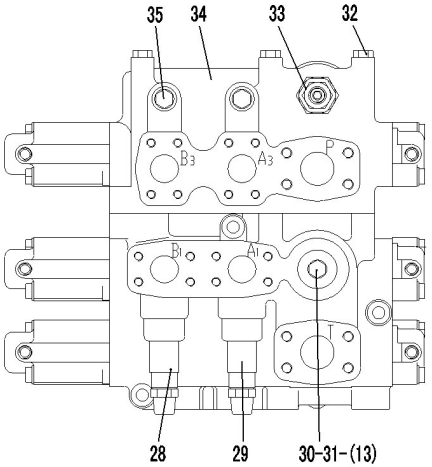

序号	零件代号	名称		是否配件	数量	备注
Key	Part No.	Description		Spare parts Y/N	Qty	Remarks
1	4120001054004	端盖D32-1	END CAP	N	3	
2	4120001054005	动臂阀杆D32-2	VALVE STEM	N	1	
3	4120001054006	阀体D32-4	VALVE BODY	N	1	
4	4030000608	PO形圈GB1235-60*3.1	O-RING GB1235-60*3.1	Y	3	
5	4120001054007	弹簧D32-8	SPRING	N	3	
6	4015000168	垫圈GB97.1-12EpZn-300HV	WASHER GB97.1-12EpZn-300HV	N	3	
7	4011000087	螺栓GB5783-M12*20EpZn-8.8	BOLT GB5783-M12*20EpZn-8.8	N	3	
8	4120001054009	端盖D32-5	END CAP	N	3	
9	4120001054010	弹簧D32-7	SPRING	N	3	
10	4015000025	垫圈GB93-10-65Mn	WASHER GB93-10-65Mn	N	12	
11	4014000217	螺钉GB70.1-M10*100EpZn-8.8	SCREW GB70.1-M10*100EpZn-8.8	N	6	
12	4120001054012	弹簧座D32-6	SPRING SEAT	N	6	
13	7200000446	O型圈	O-RING	N	2	
14	4120001054014	补油阀盖D32-13	FLOAT TRAP VALVE BODY	N	1	
15	4120001054015	弹簧D32-14	SPRING	N	1	
16	4120001054016	补油阀D32-15	VALVE CORE	N	1	
17	4120001054017	螺塞D32A-10	PLUG	N	3	
18	4120001054018	O形圈8.9*2.3	O-RING 8.9*2.3	N	3	

多路阀(331001) CONTROL VALVE

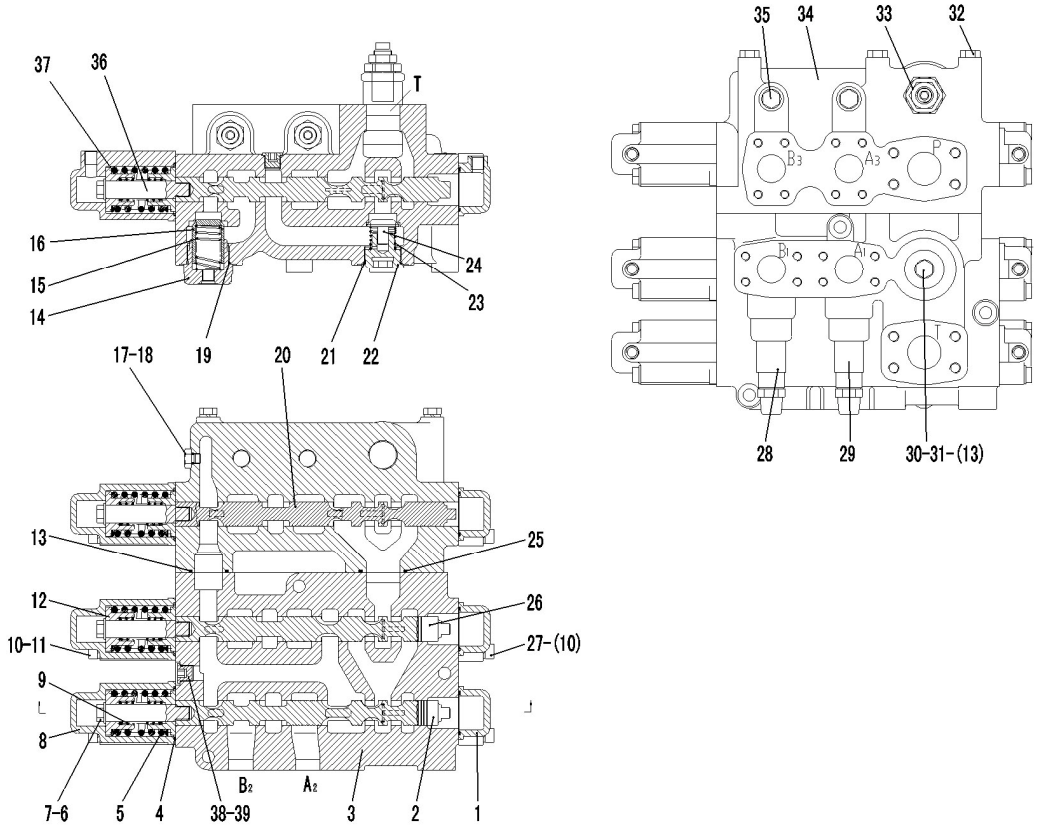

序号 Key	零件代号 Part No.	名称 Description		是否配件 Spare parts Y/N	数量 Qty	备注 Remarks
19	7200001075	O形圈50*3.1	O-RING 50*3.1	N	4	
20	4120001054020	辅助阀杆D32A-11	VALVE STEM	N	1	
21	4030000706	O形圈GB1235-44*3.5	O-RING GB1235-44*3.5	N	4	
22	4120001054022	阀盖D32-19	CHECK VALVE BODY	N	4	
23	4120001054023	弹簧D32-16	SPRING	N	4	
24	4120001054024	单向阀D32-17	CHECK VALVE	N	4	
25	4030000707	O形圈GB1235-55*3.1	O-RING GB1235-55*3.1	N	1	
26	4120001054026	转斗阀杆D32-12	VALVE STEM	N	1	
27	4014000115	螺钉GB70.1-M10*1.5*45EpZn-8.8	SCREW GB70.1-M10*1.5*45EpZn-8.8	N	6	
28	4120001054003	小腔过载补油阀	OVERLOAD VALVE	Y	1	
29	4120001054002	大腔过载补油阀	OVERLOAD VALVE	Y	1	
30	4120001054029	堵头D32A-20	CHOKE PLUG	N	1	
31	4030000149	O形圈GB1235-35*3.5	O-RING GB1235-35*3.5	Y	1	
32	4120001054030	螺栓D32A-21	BOLT	N	5	
33	4120001054001	安全阀D32.2a-00	RELIEF VALVE	Y	1	
34	4120001054031	阀体D32A-22	VALVE BODY	N	1	
35	4120001054032	堵头D32A-23	CHOKE PLUG	N	2	
36	4120001054033	阀杆接头D32-21	VALVE STEM JOINT	N	3	

多路阀(331001) CONTROL VALVE

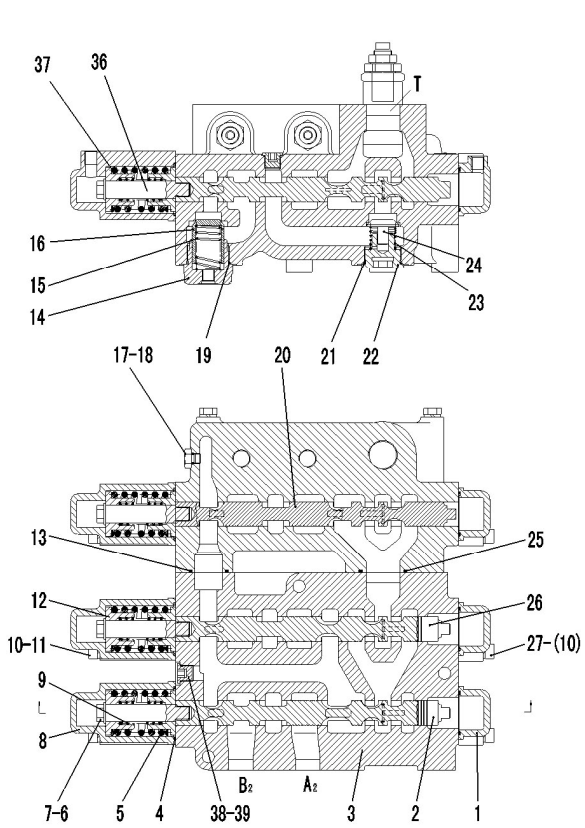

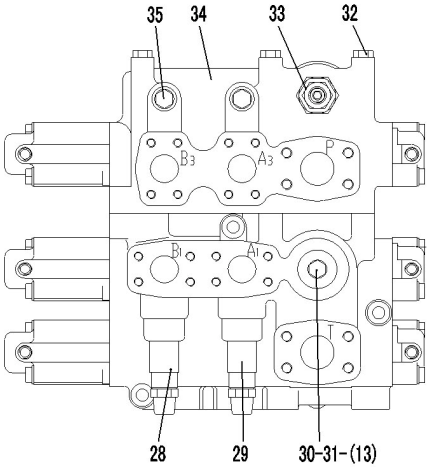

序号 Key	零件代号 Part No.	名称 Description		是否配件 Spare parts Y/N	数量 Qty	备注 Remarks
37	4120001054034	调整垫片D32-9	ADJUSTING SHIM	N	1	
38	4120002303004	螺塞D32-3	PLUG D32-3	N	3	
39	4030000011	O形圈GB1235-20*2.4	O-RING GB1235-20*2.4	Y	3	

G　快换装置
QUICK-CHANGE SYSTEM

山 东 临 工 工 程 机 械 有 限 公 司

SHANDONG LINGONG CONSTRUCTION MACHINERY CO.,LTD.

快换装置 QUICK-CHANGE EQUIPMENT

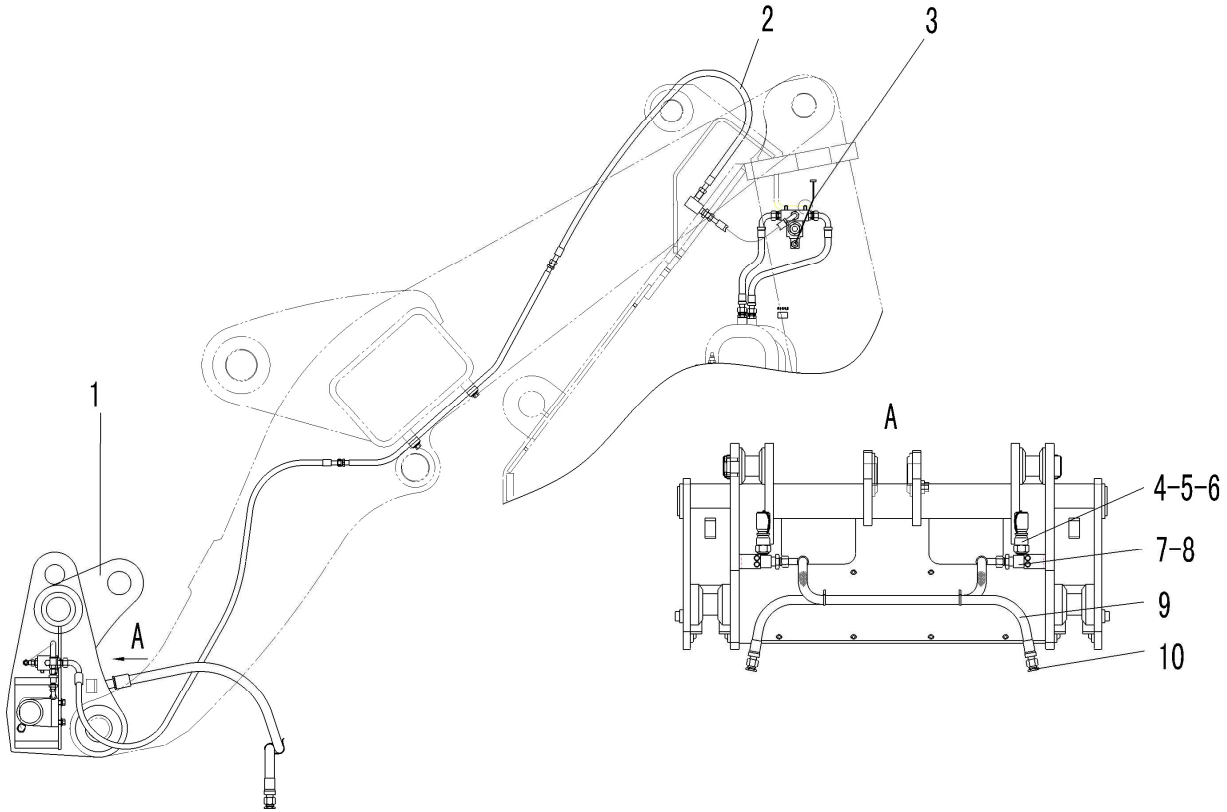

序号 Key	零件代号 Part No.	名称 Description	是否配件 Spare parts Y/N	数量 Qty	备注 Remarks
1	29180008981	快换支架 QUICK-CHANGE BEARER	Y	1	
2	29180009251	快换装置液压系统 QUICK-CHANGE EQUIPMENT HYDRAULIC SYSTEM	N	1	
3	29370011911	快换线束总成 HARNESS ASSEMBLY	Y	1	
4	4120001186	快速接头插座HA0504100 QUICK-CHANG JOINT PLUG HA0504100	Y	2	
5	4120001187	快速接头插座防尘冒HD0514100 QUICK-CHANG JOINT PLUG CAP HD0514100	Y	2	
6	4030000062	垫圈JB1002-27-T2 SEALING WASHER JB1002-27-T2	Y	2	
7	29170025921	二通接头 CONNECTOR	Y	2	
8	4011000461	螺栓GB16674-M8*16EpZn-8.8 BOLT GB16674-M8*16EpZn-8.8	N	4	
9	4041000573	软管LGB128-212155 PIPE LGB128-212155	Y	2	
10	4041000795	堵塞LGB115-3019 PLUNGER LGB115-3019	Y	2	

快换支架 QUICK-CHANGE FRAME

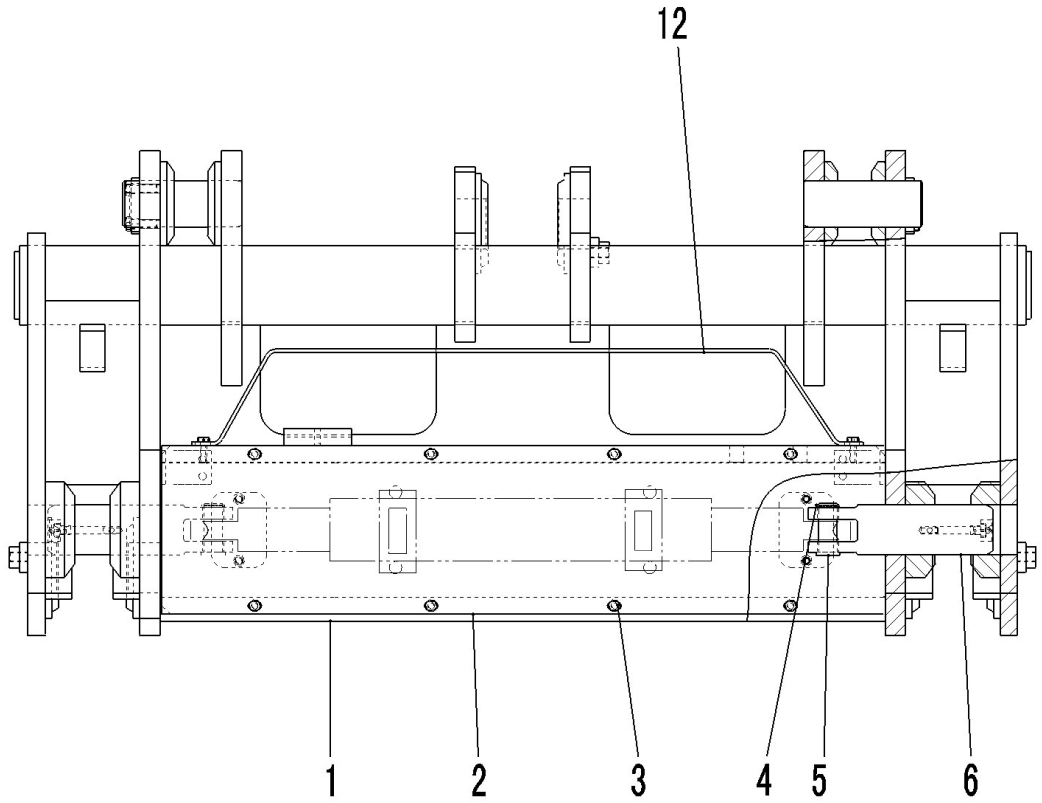

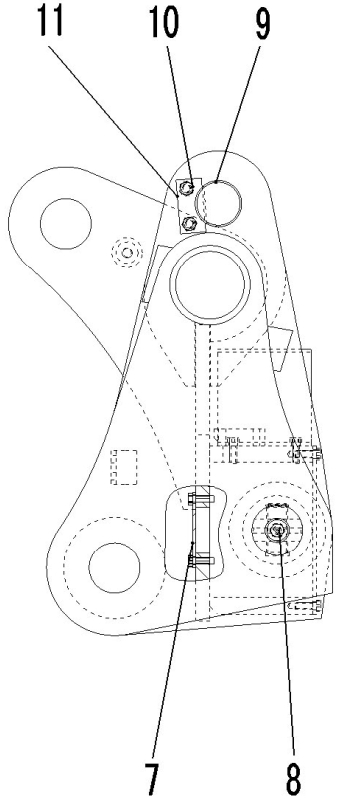

序号	零件代号	名称	是否配件	数量	备注
Key	Part No.	Description	Spare parts Y/N	Qty	Remarks
1	29180008992	支架 FRAME	Y	1	
2	29180009301	盖板 HOOD	Y	1	
3	4011000455	螺栓GB16674-M8*25EpZn-8.8 BOLT GB16674-M8*25EpZn-8.8	N	16	
4	4015000166	挡圈GB894.1-22-65Mn SHIELD RING GB894.1-22	N	2	
5	29160007631	锁销 LOCK PIN	Y	2	
6	29180009201	滑轴 PIN	Y	2	
7	29180009311	板 PLATE	Y	2	
8	4030000065	油杯JB7940.1-M10*1 GREASE NIPPLE JB7940.1-M10*1	Y	2	
9	29180009181	销轴 PIN	Y	2	
10	4011000475	螺栓GB16674-M10*30EpZn-8.8 BOLT GB16674-M10*30EpZn-8.8	N	4	
11	29180009191	固定板 FIXING PLATE	Y	2	
12	29180010301	盖板 HOOD	Y	1	

快换装置液压系统 QUICK-CHANGE EQUIPMENT HYDRAULIC SYSTEM

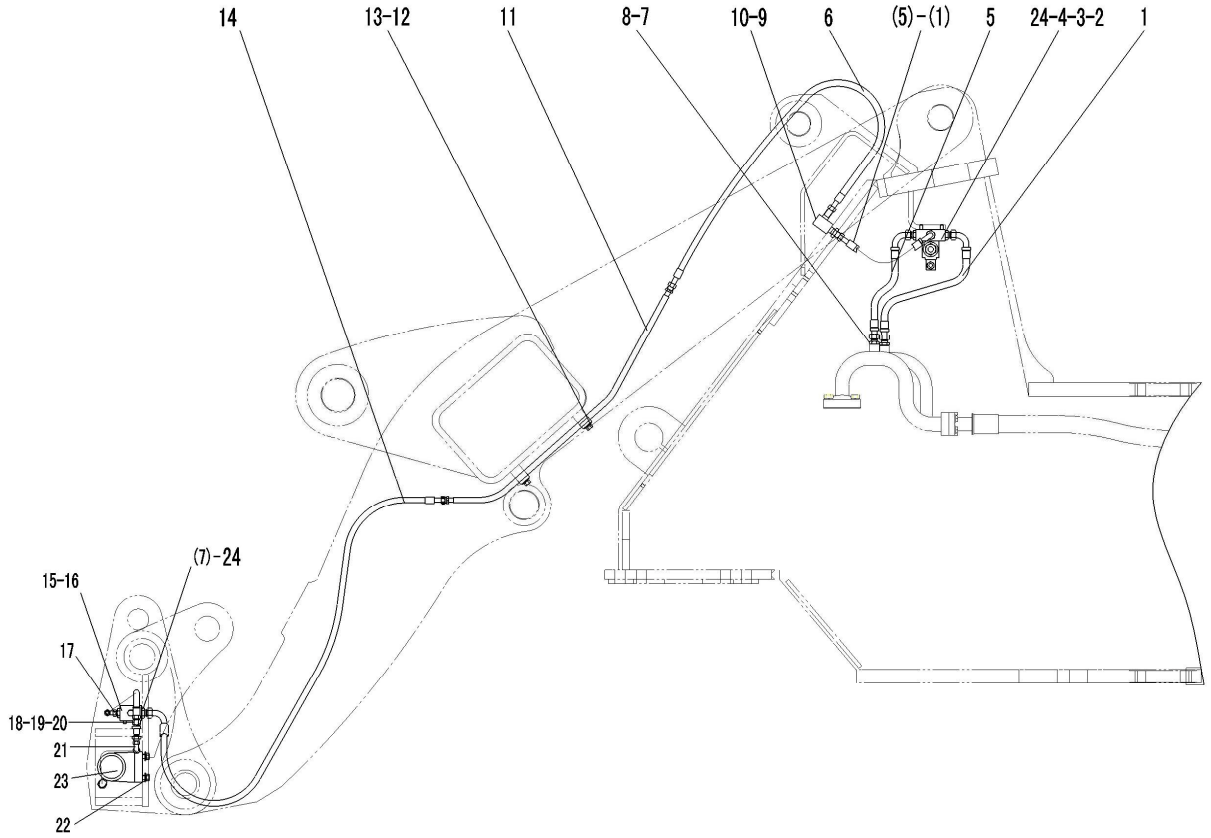

序号 Key	零件代号 Part No.	名称 Description		是否配件 Spare parts Y/N	数量 Qty	备注 Remarks
1	4041000603	软管LGB128-004065	PIPE LGB128-004065	Y	2	
2	4120000368	电磁阀4WE6E61B/CG24NZ4B08	SOLENOID VALVE 4WE6E61B/CG24NZ4B08	Y	1	
3	4011000448	螺钉GB70.1-M8*30EpZn-8.8	SCREW GB70.1-M8*30EpZn-8.8	N	4	
4	29180007862	电磁阀座	SOLENOID VALVE SEAT	Y	1	
5	4041000626	软管LGB128-004045	PIPE LGB128-004045	Y	2	
6	4041000733	软管LGB127-404115	PIPE LGB127-404115	Y	2	
7	4041000604	直接头LGB120-01614	JOINT LGB120-01614	Y	8	
8	4030000057	垫圈JB1002-14-T2	WASHER JB1002-14-T2	Y	10	
9	29180007931	隔板接头	DUMMY PLATE JOINT	Y	1	
10	4013000123	螺母GB6173-M16*1.5EpZn-05	NUT GB6173-M16*1.5EpZn-05	N	2	
11	29180009261	快换联钢管	QUICK-CHANGE UNITE TUE	Y	2	
12	29180007961	固定压板	MOUNTING PRESS PLATE	Y	2	
13	4011000455	螺栓GB16674-M8*25EpZn-8.8	BOLT GB16674-M8*25EpZn-8.8	N	2	
14	4041001120	软管LGB129-204145	PIPE LGB129-204145	Y	2	
15	4120001741	液压锁BQ2201-7E	HYDRAULIC PRESSURE LOCK BQ2201-7E	Y	1	
16	4014000112	螺钉GB70.1-M8*50EpZn-8.8	SCREW GB70.1-M8*50EpZn-8.8	N	2	
17	4041000133	直接头LGB120-01414	JOINT LGB120-01414	Y	2	
18	29180009891	胶管	HOSE	Y	2	

快换装置液压系统 QUICK-CHANGE EQUIPMENT HYDRAULIC SYSTEM

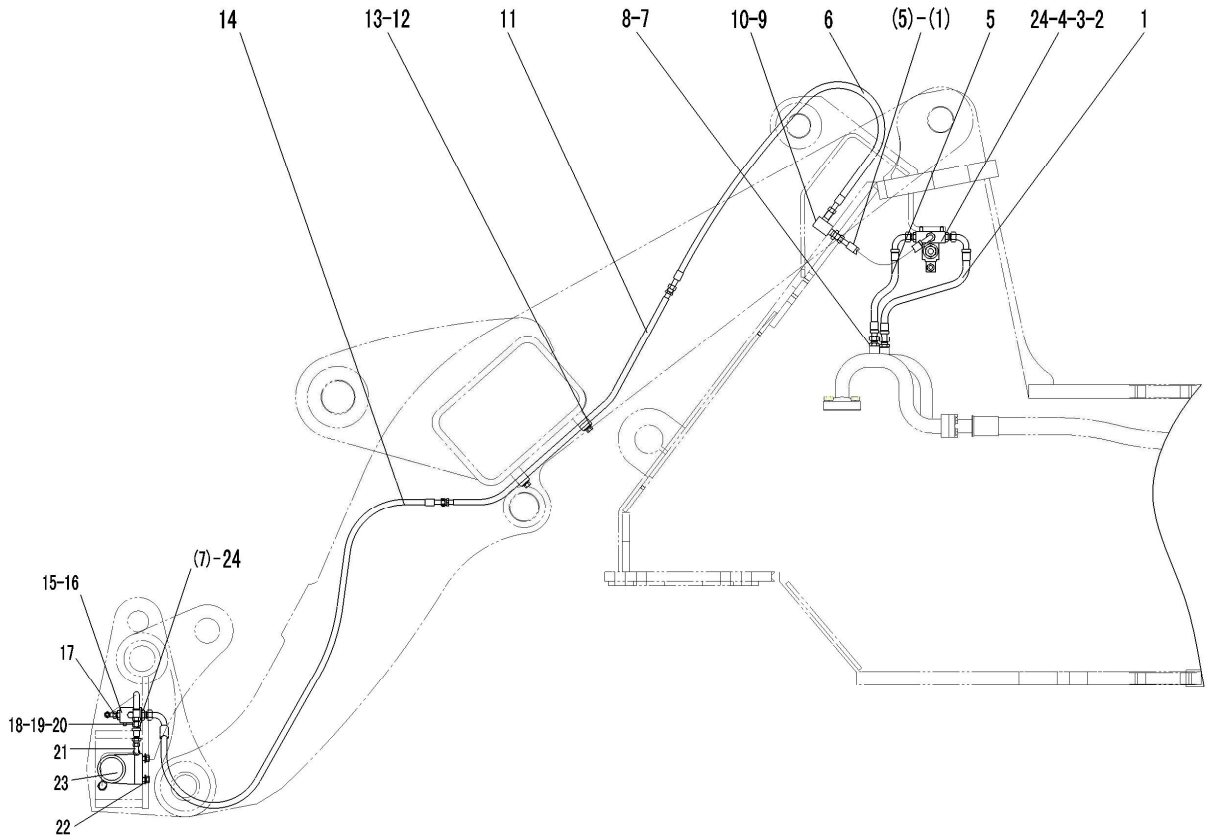

序号 Key	零件代号 Part No.	名称 Description		是否配件 Spare parts Y/N	数量 Qty	备注 Remarks
19	29180009281	隔板接头	DUMMY PLATE JOINT	Y	2	
20	4013000190	螺母GB6173-M14*1.5EpZn-05	NUT GB6173-M14*1.5EpZn-05	N	2	
21	4041000735	软管LGB128-003070	PIPE LGB128-003070	Y	2	
22	4011000479	螺栓GB16674-M12*30EpZn-8.8	BOLT GB16674-M12*30EpZn-8.8	N	4	
23	4120001428	双杆液压缸HSGL-60*35*100-575	FLUID CYLINDER HSGL-60*35*100-575	Y	1	
24	4041000767	O形圈LGB168-11124	O-RING LGB168-11124	Y	4	

H　工作装置
WORKING EQUIPMENT

山 东 临 工 工 程 机 械 有 限 公 司

SHANDONG LINGONG CONSTRUCTION MACHINERY CO.,LTD.

工作装置 WORKING EQUIPMENT

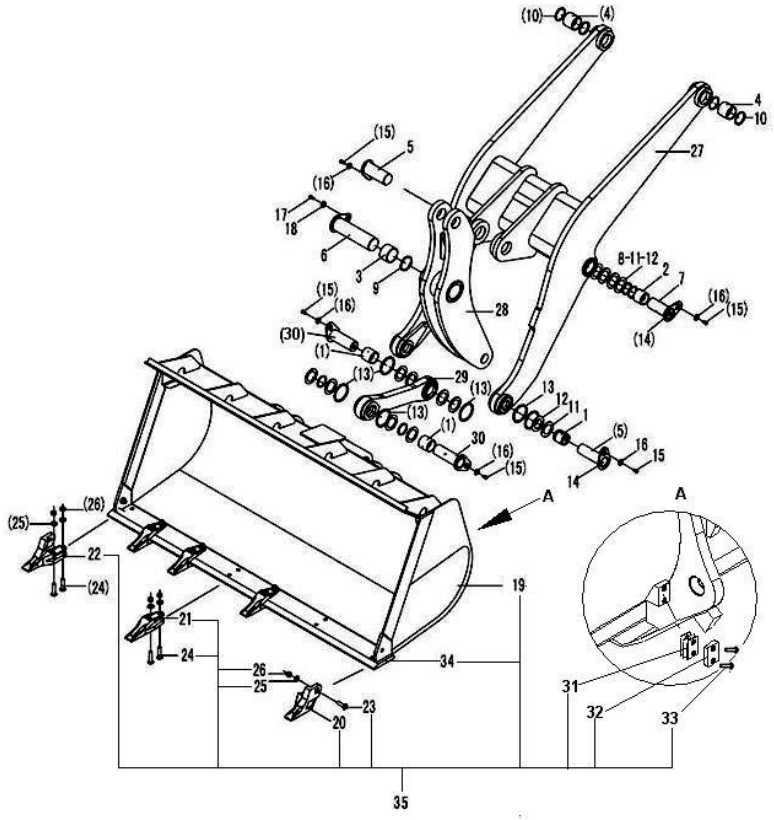

序号	零件代号	名称		是否配件	数量	备注
Key	Part No.	Description		Spare parts Y/N	Qty	Remarks
1	4043000218	轴套LGB302-60*58A2	BUSH LGB302-60*58A2	Y	4	
2	4043000121	轴套LGB302-60*50A2	BUSH LGB302-60*50A2	Y	2	
3	4043000124	轴套LGB302-85*125A2	BUSH LGB302-85*125A2	Y	1	
4	4043000123	轴套LGB302-65*80A2/LGB302-65*80B2	BUSH LGB302-65*80A2	Y	2	
5	4043000274	销轴LGB301-60*98*180-40Cr	PIN LGB301-60*98*180-40Cr	Y	3	
6	4043000120	销轴LGB301-85*132*245-40Cr	PIN LGB301-85*132*245-40Cr	Y	1	
7	4043000119	销轴LGB301-60*85*150-40Cr	PIN LGB301-60*85*150-40Cr	Y	2	
8	4043000127	防尘圈LGB307-60	PUSTRING LGB307-60	Y	12	
9	4043000056	防尘圈LGB307-85	PUSTRING LGB307-85	Y	2	
10	4043000128	防尘圈LGB307-65	PUSTRING LGB307-65	Y	4	
11	4043000126	垫片LGB303-60*100*2	WASHER LGB303-60*100*2	Y	6	
12	4043000125	垫片LGB303-60*100*1	SPACER LGB303-60*100*1	Y	10	
13	4043000129	O形圈LGB308-98*8	O-RING LGB308-98*8	Y	6	
14	4030000065	油杯JB7940.1-M10*1	GREASE NIPPLE JB7940.1-M10*1	Y	8	
15	4011000197	螺栓GB5783-M12*25EpZn-8.8	BOLT GB5783-M12*30EpZn-8.8	N	7	
16	4040000001	垫圈LGB001-12	WASHER LGB001-12*45*6	Y	7	
17	4011000094	螺栓GB5783-M16*30EpZn-8.8	BOLT GB5783-M16*30EpZn-8.8	N	1	
18	4040000002	垫圈LGB001-16	WASHER LGB001-16	Y	1	

工作装置 WORKING EQUIPMENT

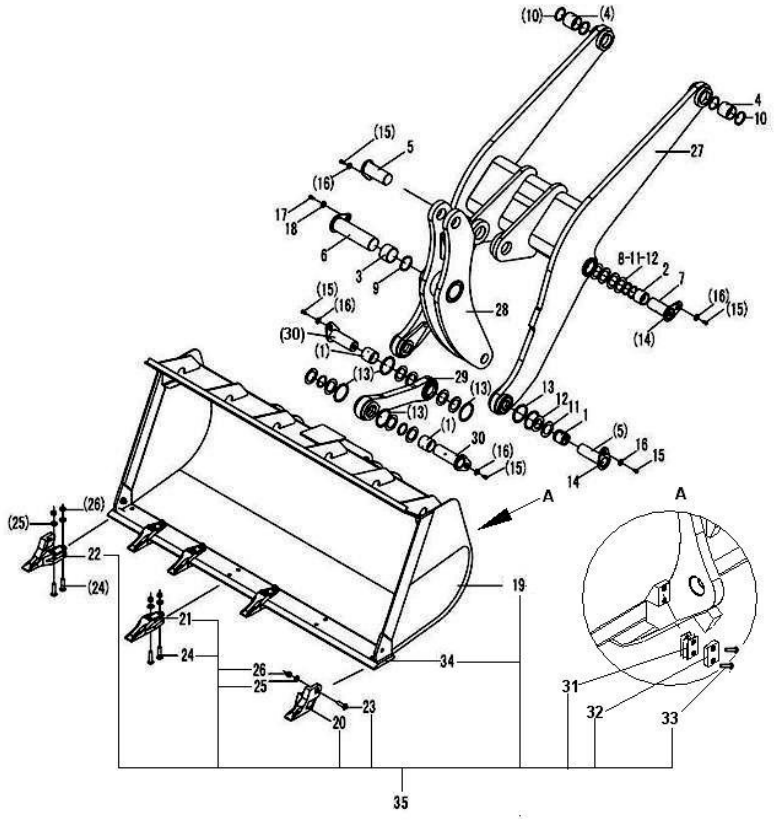

序号	零件代号	名称	是否配件	数量	备注
Key	Part No.	Description	Spare parts Y/N	Qty	Remarks
19	29170038801	铲斗 BUCKET	Y	1	
20	29170036981	左边齿 LEFT SIDE BUCKET TEETH	Y	1	
21	29170036971	斗齿 BUCKET TEETH	Y	5	
22	29170036961	右边齿 RIGHT SIDE BUCKET TEETH	Y	1	
23	4043000337	螺栓LGB002-M16*50 BOLT LGB002-M16*50	Y	2	
24	4040000011	螺栓LGB002-M16*75 BOLT LGB002-M16*75	Y	14	
25	4015000001	垫圈GB1230-16EpZn-45 WASHER GB1230-16EpZn-45	N	16	
26	4013000016	螺母GB6170-M16EpZn-8 NUT GB6170-M16EpZn-8	N	16	
27	29150009211	动臂 LEFT ARM	Y	1	
28	29150004031	摇臂 ROCKER	Y	1	
29	29150004561	连杆 LINK	Y	1	
30	4043000112	销轴LGB301-60*95*170-40Cr PIN LGB301-60*95*170G-40Cr	Y	2	
31	29170031751	垫片 SPACER	Y	6	
32	29170031761	定位板 LOCKING PLATE	Y	2	
33	4011000448	螺钉GB70.1-M8*30EpZn-8.8 SCREW GB70.1-M8*30EpZn-8.8	N	1	
34	29170036941	主刀板 PLATE	Y	1	
35	29170038791	铲斗总成 BUCKET ASSEMBLY	Y	1	

I　转向系统
STEERING SYSTEM

山 东 临 工 工 程 机 械 有 限 公 司
SHANDONG LINGONG CONSTRUCTION MACHINERY CO.,LTD.

转向泵总成 STEERING PUMP ASSEMBLY

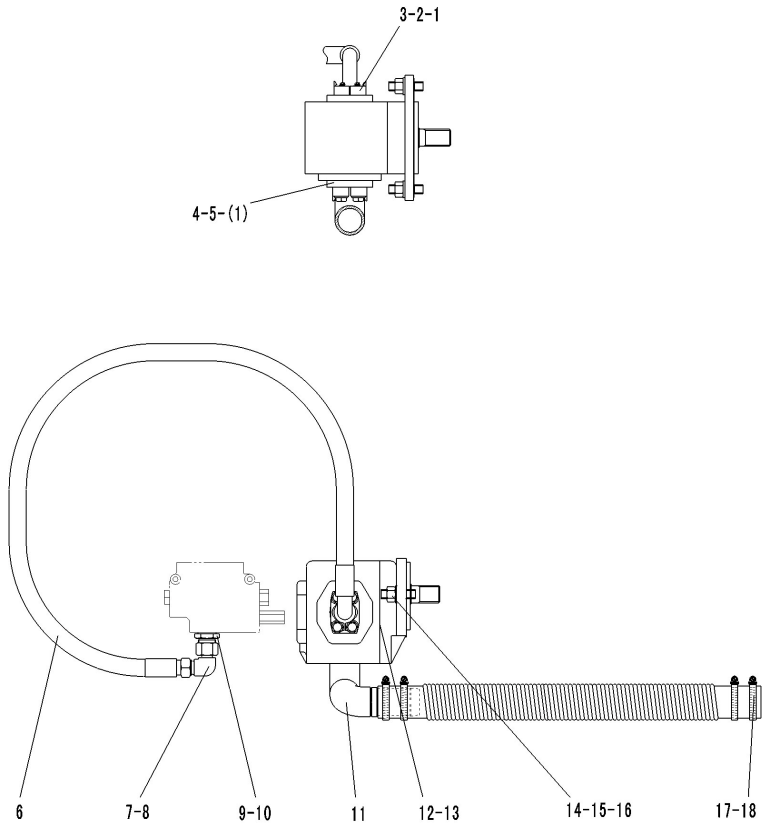

序号	零件代号	名称		是否配件	数量	备注
Key	Part No.	Description		Spare parts Y/N	Qty	Remarks
1	4011000475	螺栓GB16674-M10*30EpZn-8.8	BOLT GB16674-M10*30EpZn-8.8	N	8	
2	4041000026	分体法兰LGB117-310491	FLANGE LGB117-310491	Y	1	
3	4030000026	O形圈GB3452.1-32.5*3.55G	O-RING GB3452.1-32.5*3.55G	Y	1	
4	4030000028	O形圈GB3452.1-36.5*3.55G	O-RING GB3452.1-36.5*3.55G	Y	1	
5	4041000056	分体法兰LGB117-312550	FLANGE LGB117-312550	Y	1	
6	29190009081	转向泵至优先阀胶管	PIPE OF PRIORITY VALVE	Y	1	
7	4041001262	组合接头LGB143-03019	JOINT LGB143-03019	Y	1	
8	4030000241	O形圈GB3452.1-20.0*1.80G	O-RING GB3452.1-20.0*1.80G	Y	1	
9	4041000188	直接头LGB120-03028	JOINT LGB120-03028	Y	1	
10	4041000779	O形圈LGB168-12331	O-RING LGB168-12331	Y	1	
11	29190007841	转向泵吸油钢管	INLET TUBE OF STEERING PUMP	Y	1	
12	4120001060	转向泵CBGj2063	STEERING PUMP CBGj2063	Y	1	
13	29190007811	密封垫	SEALING PLATE	Y	1	
14	4012000025	螺柱GB898-M16*40EpZn-8.8	DOUBLE-SCREW BOLT GB898-M16*40EpZn-8.8	N	2	
15	4015000181	垫圈GB97.1-16EpZn-300HV	WASHER GB97.1-16EpZn-300HV	N	2	
16	4013000016	螺母GB6170-M16EpZn-8	NUT GB6170-M16EpZn-8	N	2	
17	4030000425	吸油胶管HG4-763-45*670	INLET PIPE HG4-763-45*670	Y	1	
18	4017000007	喉箍JB8870-d60	CLAMP JB8870-d60	N	4	

转向器总成 STEERING UNIT ASSEMBLY

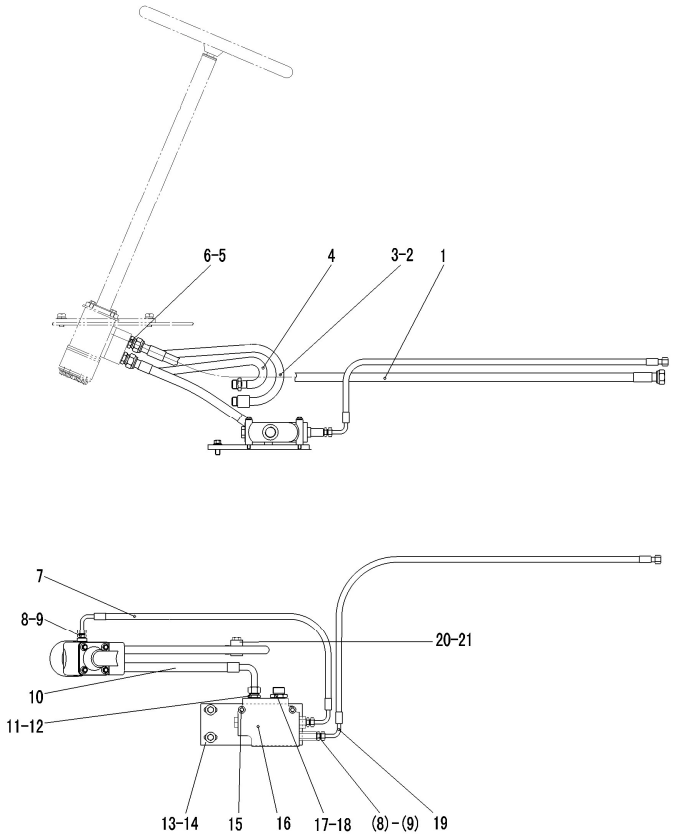

序号 Key	零件代号 Part No.	名称 Description		是否配件 Spare parts Y/N	数量 Qty	备注 Remarks
1	4041000516	软管LGB164-010150	PIPE LGB164010150	Y	1	
2	29200008561	转向器出油钢管A	OUTLET TUBE FROM STEERING DEVICE(A)	Y	1	
3	4030000289	O形圈GB3452.1-16.0*1.80G	O-RING GB3452.1-15.0*1.80G	Y	2	
4	29200004031	转向器出油钢管B	OUTLET TUBE FROM STEERING DEVICE(B)	Y	1	
5	4041000564	直接头LGB120-02620	JOINT LGB120-02620	Y	4	
6	4041000783	O形圈LGB168-11724	O-RING LGB168-11724	Y	4	
7	29200007781	优先阀反馈油管	FEEDBACK OIL PIPE OF PRIORITY VALVE	Y	1	
8	4041000131	直接头LGB120-01412	JOINT LGB120-01412	Y	3	
9	4041000784	O形圈LGB168-10924	O-RING LGB168-10924	Y	3	
10	29200008251	转向器进油胶管	OIL PIPE OF STEERING GEAR	Y	1	
11	4041000187	直接头LGB120-02622	JOINT LGB120-02622	Y	1	
12	4041000771	O形圈LGB168-11924	O-RING LGB168-11924	Y	1	
13	29200008461	固定板	MOUNTING PLATE	Y	1	
14	4011000560	螺栓GB16674-M12*25EpZn-8.8	BOLT GB16674-M12*25EpZn-8.8	N	2	
15	4011000302	螺栓GB16674-M8*75EpZn-8.8	BOLT GB16674-M8*75EpZn-8.8	N	2	
16	4120000709	优先阀VLE-150	PRIORITY VALVE VLE-150	Y	1	
17	4041000188	直接头LGB120-03028	JOINT LGB120-03028	Y	1	
18	4041000779	O形圈LGB168-12331	O-RING LGB168-12331	Y	1	

转向器总成 STEERING UNIT ASSEMBLY

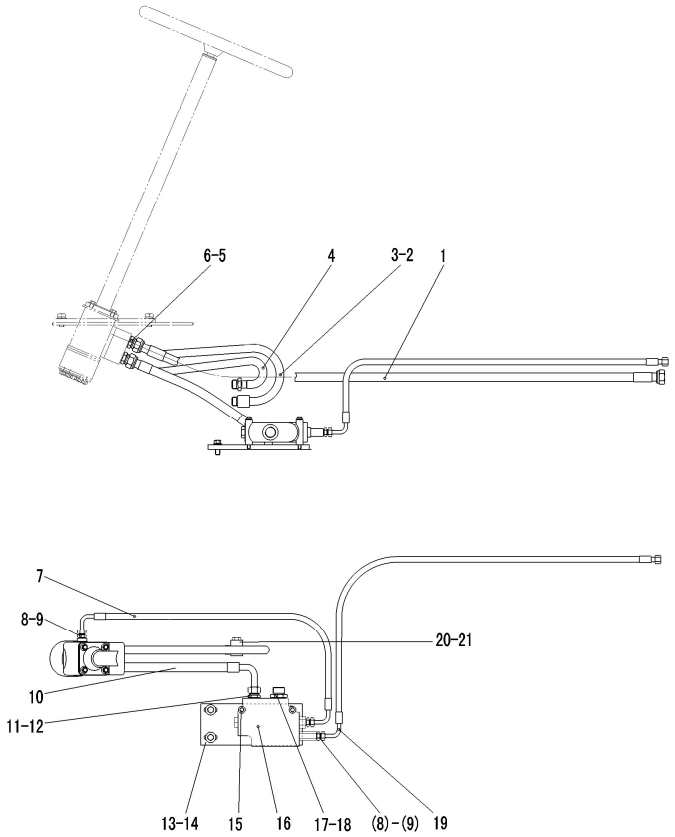

序号 Key	零件代号 Part No.	名称 Description		是否配件 Spare parts Y/N	数量 Qty	备注 Remarks
19	4041000514	软管LGB165-003121	PIPE LGB165-003121	Y	1	
20	4041000774	螺塞LGB135-01422	PLUG LGB13501421	Y	1	
21	4041000767	O形圈LGB168-11124	O-RING LGB168-11124	Y	1	

转向缸总成 STEERING CYLINDER ASSEMBLY

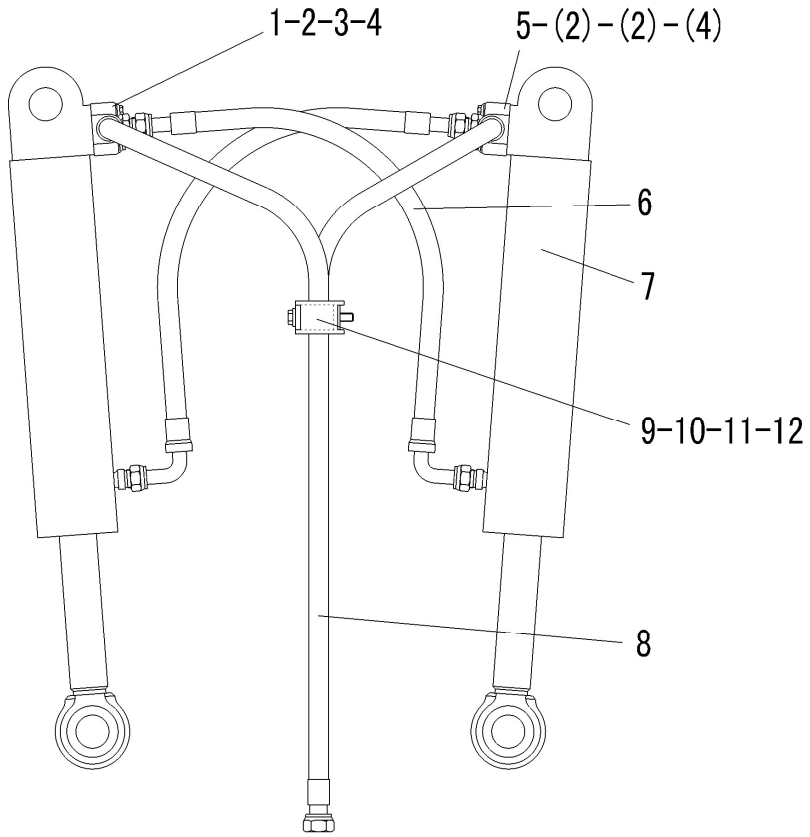

序号 Key	零件代号 Part No.	名称 Description		是否配件 Spare parts Y/N	数量 Qty	备注 Remarks
1	29210004081	钢管	TUBE	Y	1	
2	4030000275	O形圈GB3452.1-22.4*3.55G	O-RING GB3452.1-22.4*3.55G	Y	2	
3	4011000481	螺栓GB16674-M8*30EpZn-8.8	BOLT GB16674-M8*30Ep.Zn-8.8	N	4	
4	4011000277	螺栓GB16674-M8*40EpZn-8.8	BOLT GB16674-M8*40EpZn-8.8	N	4	
5	29210004091	钢管	TUBE	Y	1	
6	4041000563	软管LGB128-006078	PIPE LGB128006078	Y	2	
7	4120001004	转向油缸HSGL-80*45*327-594	STEERING CYLINDER HSGL-80*45*327-594	Y	2	
8	29210007661	转向缸进油胶管	OIL INLET PIPE OF STEERING CYLINDER	Y	2	
9	29210004061	固定座	PERMAMENT SEAT	Y	1	
10	29210004071	橡胶板	RUBBER BAR	Y	2	
11	4011000051	螺栓GB5782-M10*70EpZn-8.8	BOLT GB5782-M10*70EpZn-8.8	N	1	
12	4015000197	垫圈GB96.1-10EpZn-300HV	WASHER GB96.1-10EpZn-300HV	N	1	

转向油缸（371368） STEERING CYLINDER

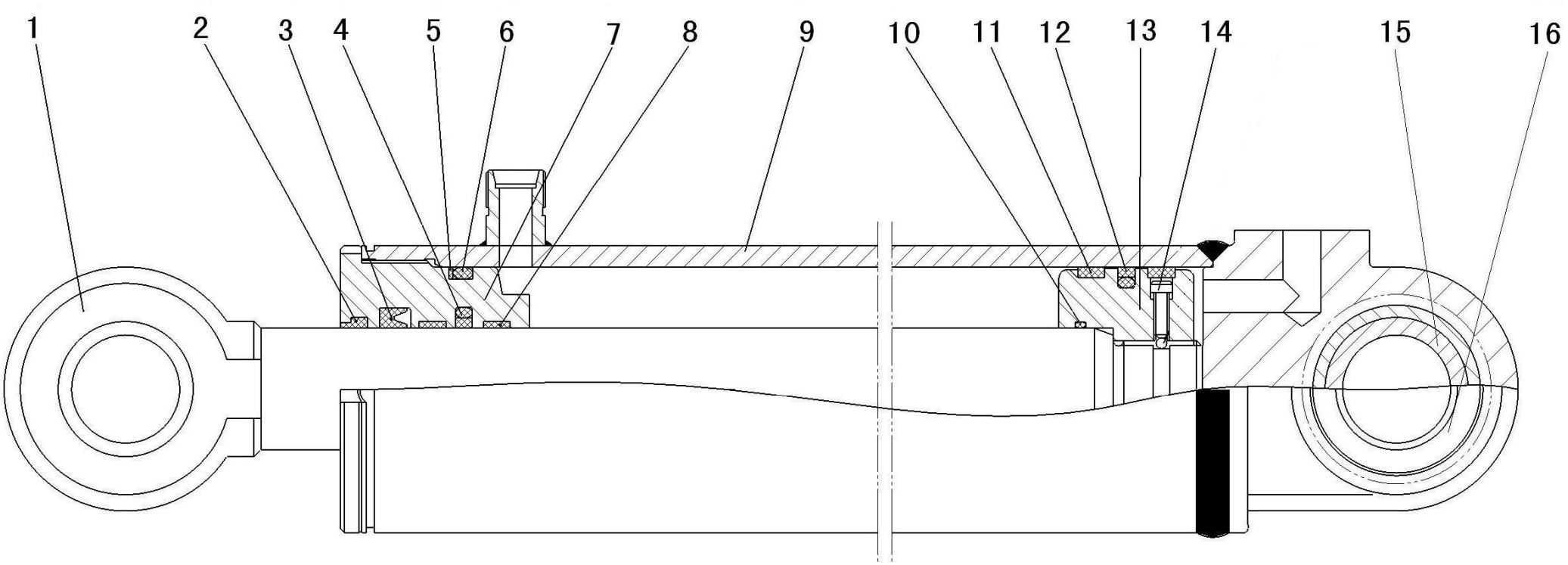

序号	零件代号	名称	是否配件	数量	备注
Key	Part No.	Description	Spare parts Y/N	Qty	Remarks
1	4120001004113	活塞杆HSGL-80/45*327-1	PISTON ROD HSGL-80/45*327-1	Y	1	
2	4120001004101	密封件包	SEALING MEMBER AGGREGATE	Y	1	
3	4120001004101	密封件包	SEALING MEMBER AGGREGATE	Y	1	
4	4120001004101	密封件包	SEALING MEMBER AGGREGATE	Y	1	
5	4120001004101	密封件包	SEALING MEMBER AGGREGATE	Y	1	
6	4120001004101	密封件包	SEALING MEMBER AGGREGATE	Y	1	
7	4120001004110	导向套HSGL-80/45*327-2	GUIDE SLEEVE HSGL-80/45*327-2	N	1	
8	4120001004101	密封件包	SEALING MEMBER AGGREGATE	Y	2	
9	4120001004104	缸体HSGL-80/45*327-3	CYLINDER BODY HSGL-80/45*327-3	N	1	
10	4120001004101	密封件包	SEALING MEMBER AGGREGATE	Y	1	
11	4120001004101	密封件包	SEALING MEMBER AGGREGATE	Y	2	
12	4120001004101	密封件包	SEALING MEMBER AGGREGATE	Y	1	
13	4120001004109	活塞HSGL-80/45*327-4	PISTON HSGL-80/45*327-4	N	1	
14	4014000237	螺钉GB70.1-M6*16-8.8	SCREW GB70.1-M6*16-8.8	N	1	
15	4021000199	轴承GB9163-GE40ES	SPHERICAL PLAIN BEARING	Y	2	
16	4015000261	挡圈GB893.1-62-65Mn	CHECK RING GB893.1-62-65Mn	N	1	

J　制动系统
BRAKE SYSTEM

山 东 临 工 工 程 机 械 有 限 公 司

SHANDONG LINGONG CONSTRUCTION MACHINERY CO.,LTD.

行车制动系统　SERVICE BRAKE ASSEMBLY

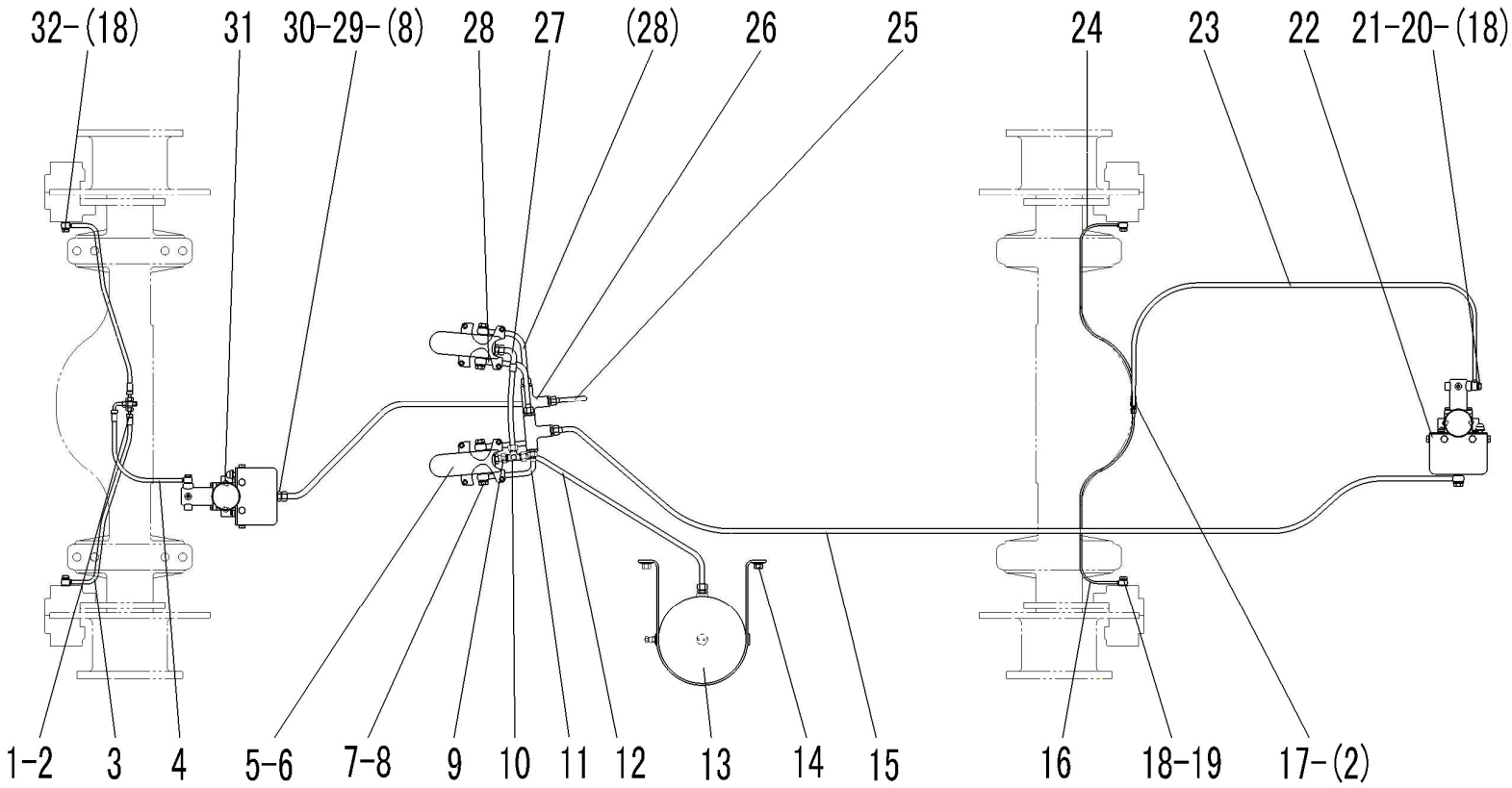

序号 Key	零件代号 Part No.	名称 Description		是否配件 Spare parts Y/N	数量 Qty	备注 Remarks
1	29220004051	三通接头	TEE OF THE OIL LINE	Y	1	
2	4011000455	螺栓GB16674-M8*25EpZn-8.8	BOLT GB16674-M8*25EpZn-8.8	N	10	
3	29220004061	前桥制动油管	TUBE OF FRONT AXLE	Y	2	
4	4041000821	软管LGB153-102050	PIPE LGB153-102050	Y	1	
5	4120001795	气制动阀LY60F	BRAKE CONTROL VALVE LY60F	Y	2	
6	4130000521	制动灯开关YK209K	SWITCH OF BRAKE LIGHT	Y	2	
7	29010000041	螺栓	BOLT	Y	5	
8	29010000061	垫圈	WASHER	Y	14	
9	29220007691	接头	JOINT	Y	1	
10	29220007701	三通接头	TEE OF THE OIL LINE	Y	1	
11	29220007711	转换钢管	TUBE	Y	2	
12	29220004031	储气罐至制动阀气管	PIPE FROM AIR RESERVOIR TO BRAKE VALVE	Y	1	
13	29220000531	储气罐	AIR RESERVOIR	Y	1	
14	4011000560	螺栓GB16674-M12*25EpZn-8.8	BOLT GB16674-M12*25EpZn-8.8	N	4	
15	4041001122	软管LGB149-004345	TUBE LGB149-004345	Y	1	
16	29220004071	后桥左油管	TUBE OF BEAR AXLE(LEFT)	Y	1	
17	29220000131	三通接头	CONNECTOR	Y	1	
18	29220000021	垫圈	WASHER	Y	10	

行车制动系统 SERVICE BRAKE ASSEMBLY

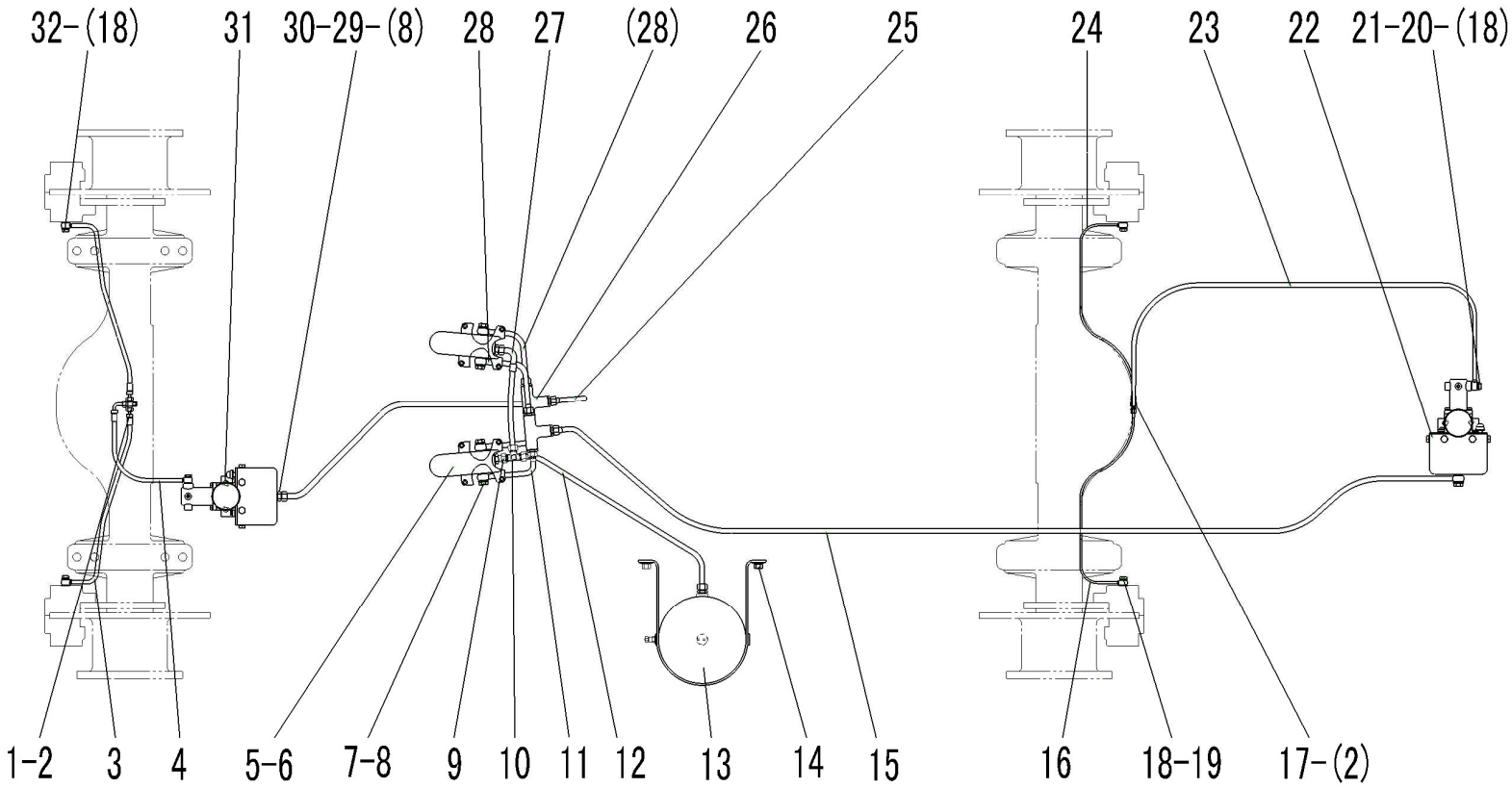

序号 Key	零件代号 Part No.	名称 Description		是否配件 Spare parts Y/N	数量 Qty	备注 Remarks
19	29220000031	制动器管接头	CONNECTER	Y	2	
20	29220000161	加力泵管接头	CONNECTER	Y	2	
21	29220000171	垫圈	WASHER	Y	2	
22	4120000090	加力泵XZ-60	BOOSTER XZ-60	Y	2	
23	4041000552	软管LGB152-002180	TUBE LGB152002180	Y	1	
24	29220004081	后桥右油管	TUBE OF REAR AXLE(RIGHT)	Y	1	
25	29220007721	至前加力泵气管	TUBE TO FRONT BOOSTER	Y	1	
26	4120000248	梭阀SF-50G	SHUTTLE VALVE SF-50G	Y	2	
27	29220007731	气管	TUBE	Y	1	
28	4041001124	软管LGB149-004034	PIPE LGB149-004034	Y	2	
29	29010000051	垫圈	WASHER	Y	10	
30	29010000071	二通接头	CONNECTOR	Y	3	
31	4011000447	螺栓GB16674-M10*20EpZn-8.8	BOLT GB16674-M10*20EpZn-8.8	N	4	
32	29220004091	管接头	CONNECTOR	Y	2	

储气罐 AIR RESERVOIR

序号 Key	零件代号 Part No.	名称 Description	是否配件 Spare parts Y/N	数量 Qty	备注 Remarks
1	29220000541	罐体 AIR RESERVOIR BODY	Y	1	
2	4120000065	安全阀LG09-AQF SAFETY VALVE	Y	1	
3	4120000742	轮胎充气阀LG09-CQF CHARGE VALVE FOR TIRE	Y	1	
4	29010000061	垫圈 WASHER	Y	2	
5	4120000066	791手动放水阀LG09-FSF 791-WATER DRAIN VALVE	Y	1	
6	4030000311	螺塞JB1000-M10*1EpZn-35 PLUG JB1000-M10*1EpZn-35	Y	1	
7	29230000141	垫圈 WASHER	Y	1	

加力泵(340201) BRAKE BOOSTER

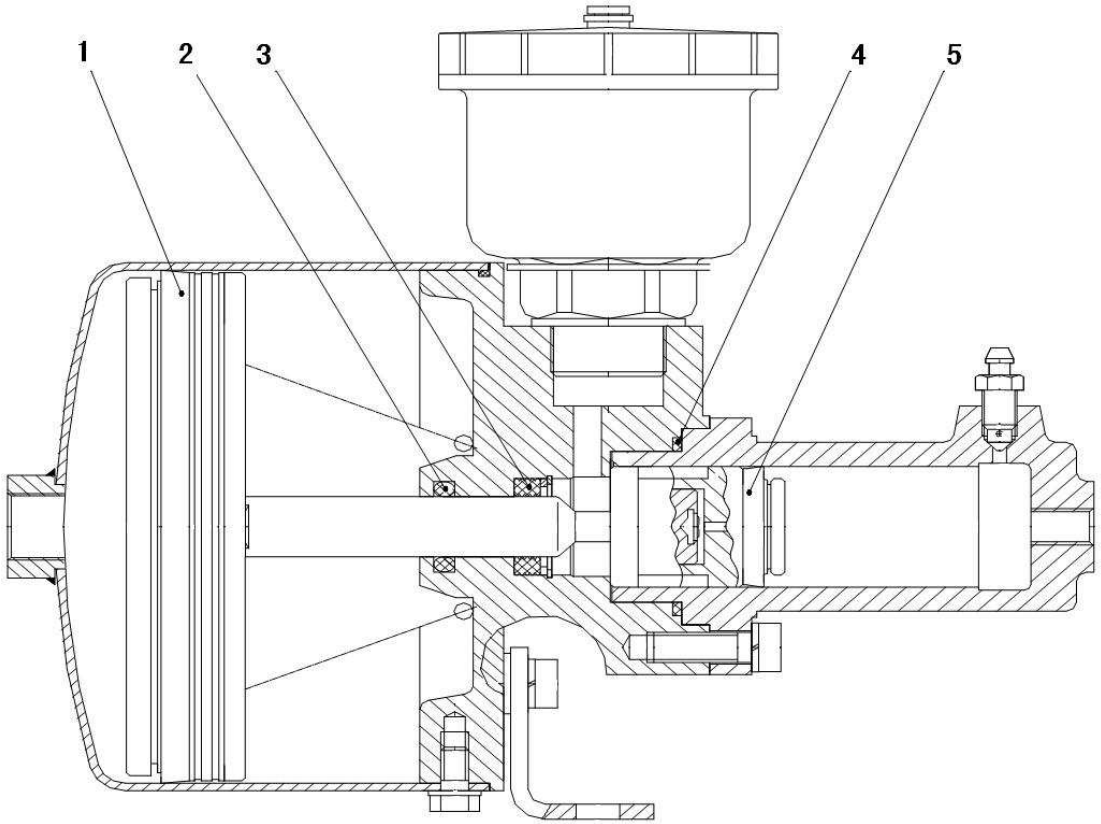

序号	零件代号		名称	是否配件	数量	备注
Key	Part No.		Description	Spare parts Y/N	Qty	Remarks
1	4120000090051	密封件包	SEALING MEMBER AGGREGATE	Y	1	
2	4120000090051	密封件包	SEALING MEMBER AGGREGATE	Y	1	
3	4120000090051	密封件包	SEALING MEMBER AGGREGATE	Y	1	
4	4120000090051	密封件包	SEALING MEMBER AGGREGATE	Y	1	
5	4120000090051	密封件包	SEALING MEMBER AGGREGATE	Y	1	

驻车制动系统 PARKING BRAKE SYSTEM

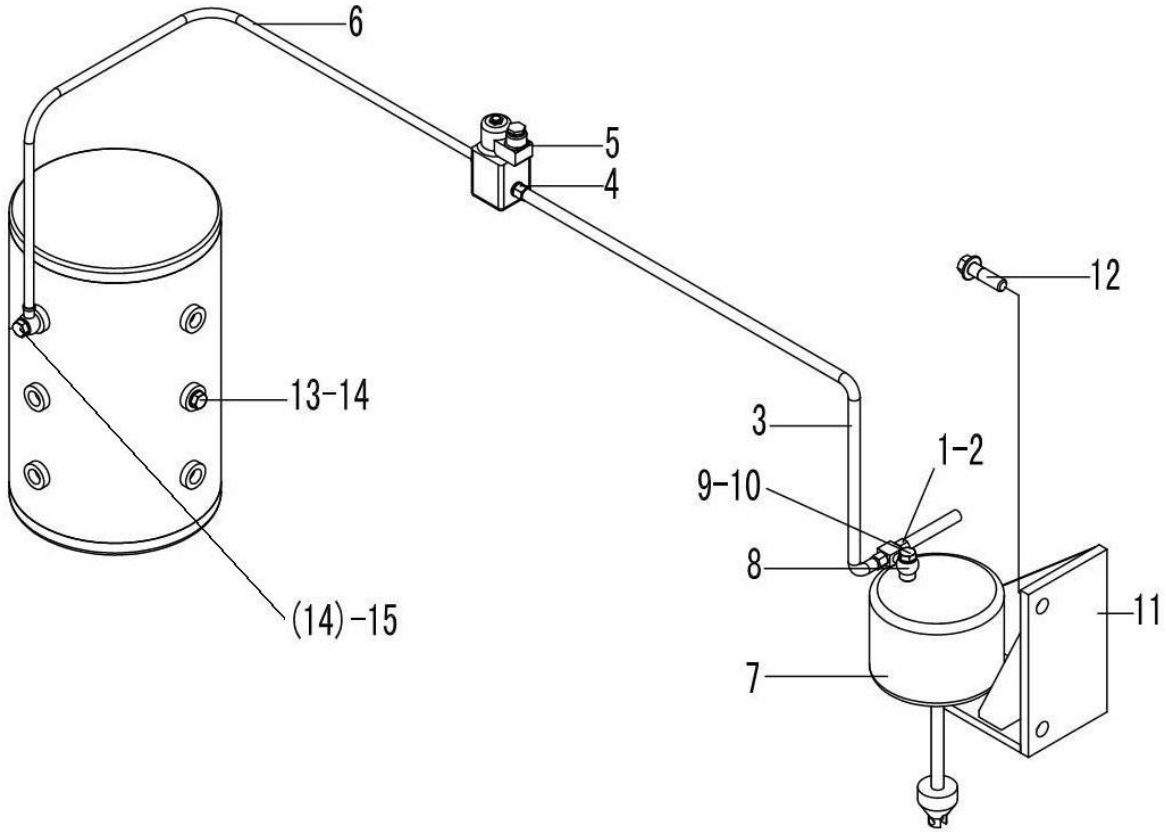

序号 Key	零件代号 Part No.	名称 Description		是否配件 Spare parts Y/N	数量 Qty	备注 Remarks
1	4130000055	气压信号灯开关HFF-3757002	SWITCH	Y	1	
2	29010000051	垫圈	WASHER	Y	1	
3	29230007731	电磁阀出气管	PIPE	Y	1	
4	29230000121	接头体	CONNECTER	Y	2	
5	4120000759	制动电磁阀LG23-DCF	BRAKE VALVE	Y	1	
6	29230000131	电磁阀进气管	PIPE	Y	1	
7	4120000506	驻车制动气室	AIR RESERVOIR	Y	1	
8	29230000151	三通块	THREE-WAY PIPE	Y	1	
9	4011000339	螺栓JB999-M14*1.5*28EpZn-35	BOLT JB999-M14*1.5*28-35	Y	1	
10	29230000031	垫圈	WASHER	Y	2	
11	29230007671	支架	BRACKET	Y	1	
12	4011000168	螺栓GB5783-M20*40EpZn-8.8	BOLT GB5783-M20*40EpZn-8.8	N	2	
13	4120000760	压力开关LY-3720002	SWITCH	Y	1	
14	29220009121	垫圈	WASHER	Y	3	
15	29220009111	螺栓	BOLT	Y	1	

K　车架
FRAME

山 东 临 工 工 程 机 械 有 限 公 司

SHANDONG LINGONG CONSTRUCTION MACHINERY CO.,LTD.

前车架总成　FRONT FRAME

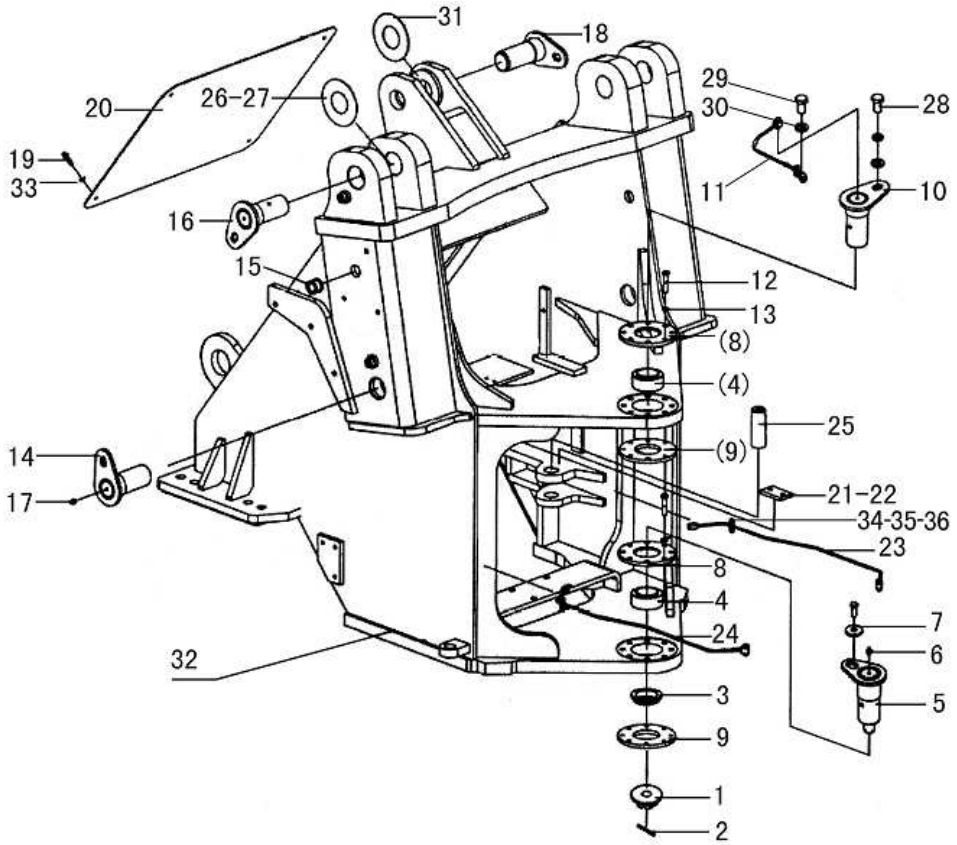

序号 Key	零件代号 Part No.	名称 Description		是否配件 Spare parts Y/N	数量 Qty	备注 Remarks
1	29250001061	开槽螺母	SLOTTED NUT	Y	1	
2	4016000113	开口销GB91-6.3*63EpZn-Q235A	SPLIT PIN GB91-6.3*63EpZn-Q235A	N	1	
3	29250007591	套	BUSH	Y	1	
4	4021000042	关节轴承GB9163-GE60ES-2RS	BEARING GB9163-GE60ES-2RS	Y	2	
5	29250004031	下铰接销	DOWN ARTICULATION PIN	Y	1	
6	29270008001	油管总成	TUBE ASSEMBLY	Y	1	
7	4040000001	垫圈LGB001-12	WASHER LGB001-12*45*6	Y	7	
8	29250004011	盘	DISC	Y	2	
9	29250004021	盘	DISC	Y	2	
10	29250004041	上铰接销	UP ARTICULATION PIN	Y	1	
11	29250004091	油管	TUBE	Y	1	
12	4011000186	螺栓GB5782-M12*55EpZn-8.8	BOLT GB5782-M12*55EpZn-8.8	N	16	
13	4015000026	垫圈GB93-12-65Mn	WASHER GB93-12-65Mn	N	20	
14	4043000205	销轴LGB301-60*125*235G-40Cr	PIN LGB301-60*125*235G-40Cr	Y	2	
15	29250001351	走线胶套	RUBBER SLEEVE	Y	4	
16	4043000204	销轴LGB301-65*122*235G-40Cr	PIN LGB301-65*122*235G-40Cr	Y	2	
17	4030000065	油杯JB7940.1-M10*1	GREASE NIPPLE JB7940.1-M10*1	Y	8	
18	4043000203	销轴LGB301-60*95*170G-40Cr	PIN LGB301-60*95*170G-40Cr	Y	1	

前车架总成 FRONT FRAME

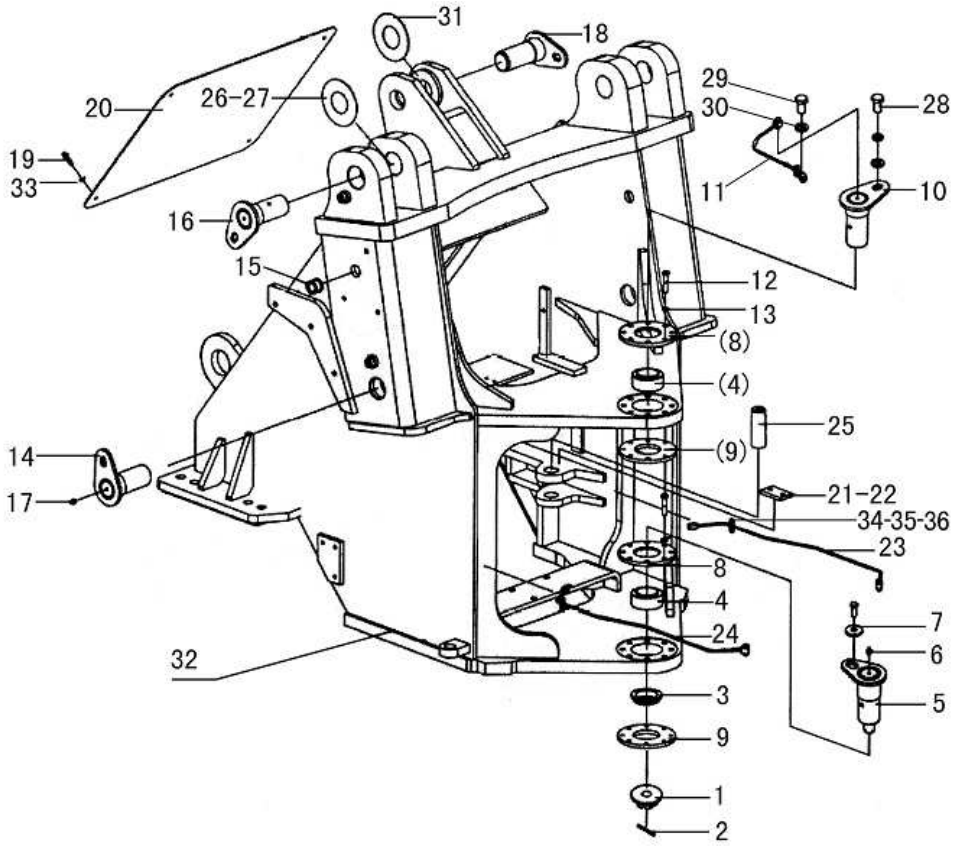

序号 Key	零件代号 Part No.	名称 Description		是否配件 Spare parts Y/N	数量 Qty	备注 Remarks
19	4011000081	螺栓GB5783-M10*20EpZn-8.8	BOLT GB5783-M10*20EpZn-8.8	N	6	
20	29250004171	前盖板	FRONT HOOD	Y	1	
21	29250001111	卡板	PLATE	Y	2	
22	29250001121	卡板	PLATE	Y	2	
23	29250004061	右注油管	OIL TUBE(RIGHT)	Y	1	
24	29250004071	左注油管	OIL TUBE(LEFT)	Y	1	
25	29250004081	前转向销	FRONT PIN OF STEERING CYLINDER	Y	2	
26	4043000197	垫片LGB303-65*140*1	WASHER LGB303-65*140*1	Y	2	
27	4043000198	垫片LGB303-65*140*2	WASHER LGB303-65*140*2	Y	2	
28	4011000197	螺栓GB5783-M12*25EpZn-8.8	BOLT GB5783-M12*30EpZn-8.8	N	11	
29	29250000291	通油螺栓	BOLT	Y	3	
30	29250000301	垫片	WASHER	Y	6	
31	4043000151	垫片LGB303-60*120*1	SPACER LGB303-60*120*1	Y	4	
32	29240008563	前车架	FRONT FRAME	Y	1	
33	4015000197	垫圈GB96.1-10EpZn-300HV	WASHER GB96.1-10EpZn-300HV	N	6	
34	4014000024	螺钉GB818-M6*10EpZn-4.8	SCREW GB818-M6*10EpZn-4.8	N	6	
35	4015000035	垫圈GB93-6-65Mn	WASHER GB93-6-65Mn	N	6	
36	29250000311	管卡	Plate	Y	3	

后车架总成 REAR FRAME ASSEMBLY

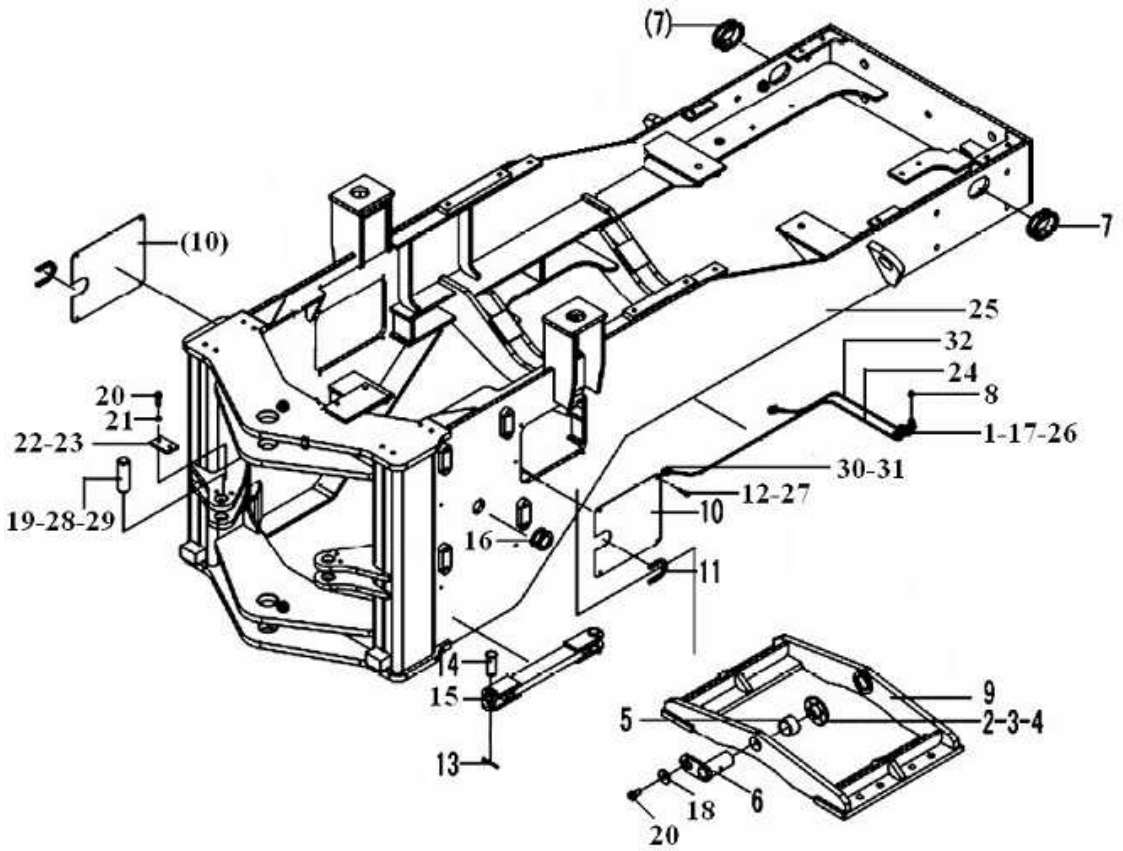

序号 Key	零件代号 Part No.	名称 Description		是否配件 Spare parts Y/N	数量 Qty	备注 Remarks
1	29250000311	管卡	Plate	Y	2	
2	29270001051	调整垫片	ADJUST SPACER	Y	2	
3	29270001061	调整垫片	ADJUST SPACER	Y	2	
4	29270001071	调整垫片	ADJUST SPACER	Y	2	
5	29270007831	套	BUSH	Y	2	
6	29270008591	焊接销轴	JOINTING PIN	Y	2	
7	29270009101	走线胶套	RUBBER SLOEVE	Y	2	
8	4030000065	油杯JB7940.1-M10*1	GREASE NIPPLE JB7940.1-M10*1	Y	4	
9	29270007841	副车架	OSCILLATING FRAME	Y	1	
10	29270008551	盖板	HOOD	Y	2	
11	29270007792	橡胶套	RUBBER BUSH	Y	2	
12	4011000102	螺栓GB5783-M8*16EpZn-8.8	BOLT GB5783-M8*16EpZn-8.8	N	8	
13	4016000040	开口销GB91-6.3*50EpZn-Q235A	SPLINT PIN GB91-6.3*50EpZn-Q235A	N	2	
14	4016000222	销轴GB882-B30*80EpZn-35	PIN GB882-B30*80EpZn-35	N	2	
15	29270008891	锁定杆	MOUNT BAR	Y	1	
16	29270007551	走线胶套	RUBBER SLEEVE	Y	1	
17	4015000035	垫圈GB93-6-65Mn	WASHER GB93-6-65Mn	N	4	
18	4040000001	垫圈LGB001-12	WASHER LGB001-12*45*6	Y	2	

后车架总成 REAR FRAME ASSEMBLY

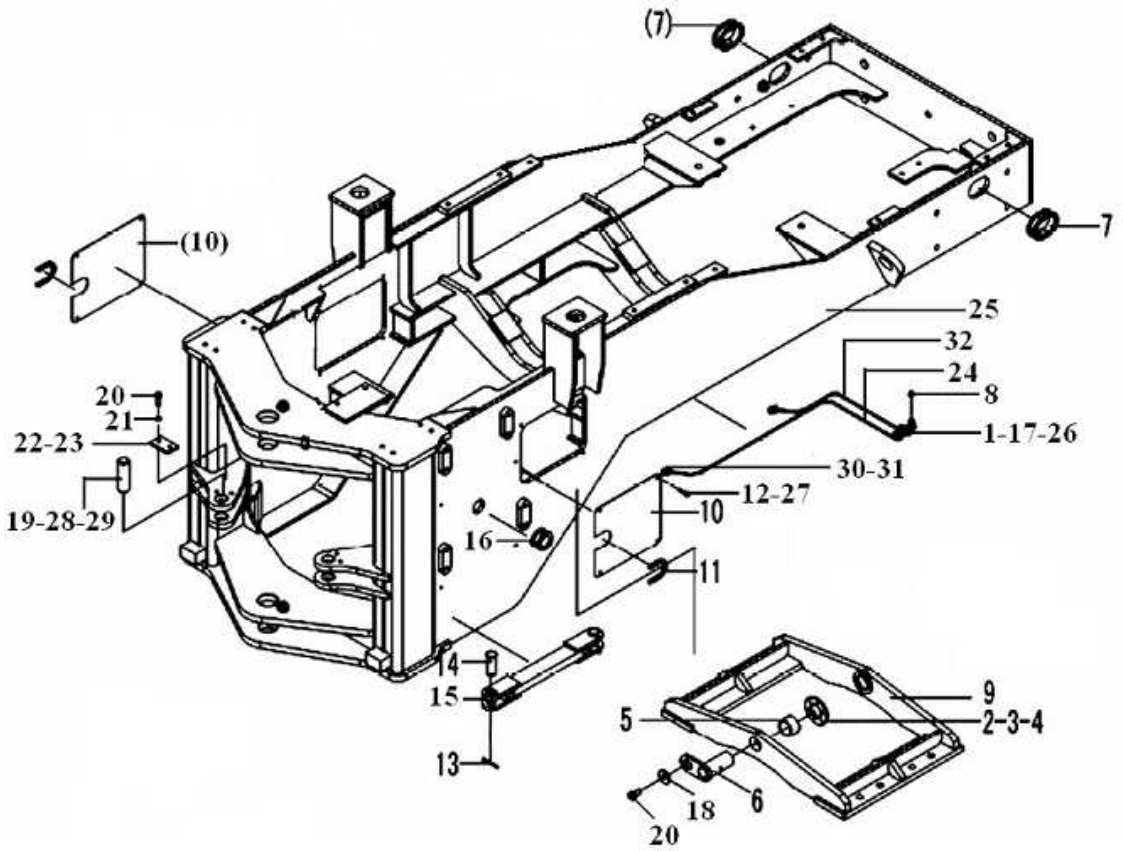

序号 Key	零件代号 Part No.	名称 Description		是否配件 Spare parts Y/N	数量 Qty	备注 Remarks
19	29270007971	后转向销	REAR PIN OF STEERING CYLINDER	Y	2	
20	4011000197	螺栓GB5783-M12*25EpZn-8.8	BOLT GB5783-M12*30EpZn-8.8	N	6	
21	4015000026	垫圈GB93-12-65Mn	WASHER GB93-12-65Mn	N	4	
22	29250001111	卡板	PLATE	Y	2	
23	29250001121	卡板	PLATE	Y	2	
24	29270007771	前输油管	FRONT OIL TUBE	Y	1	
25	29260008373	后车架	REAR FRAME	Y	1	
26	4014000024	螺钉GB818-M6*10EpZn-4.8	SCREW GB818-M6*10EpZn-4.8	N	4	
27	4015000256	垫圈GB96.1-8EpZn-300HV	WASHER GB96.1-8EpZn-300HV	N	8	
28	4043000064	垫片LGB303-40*70*1	SPACER LGB303-40*70*1	Y	4	
29	4043000325	垫片LGB303-40*70*2	SPACER LGB303-40*70*2	Y	4	
30	29250000291	通油螺栓	BOLT	Y	2	
31	29250000301	垫片	WASHER	Y	4	
32	29270007751	后输油管	REAR OIL TUBE	Y	1	

配重铁总成 COUNTER WEIGHT

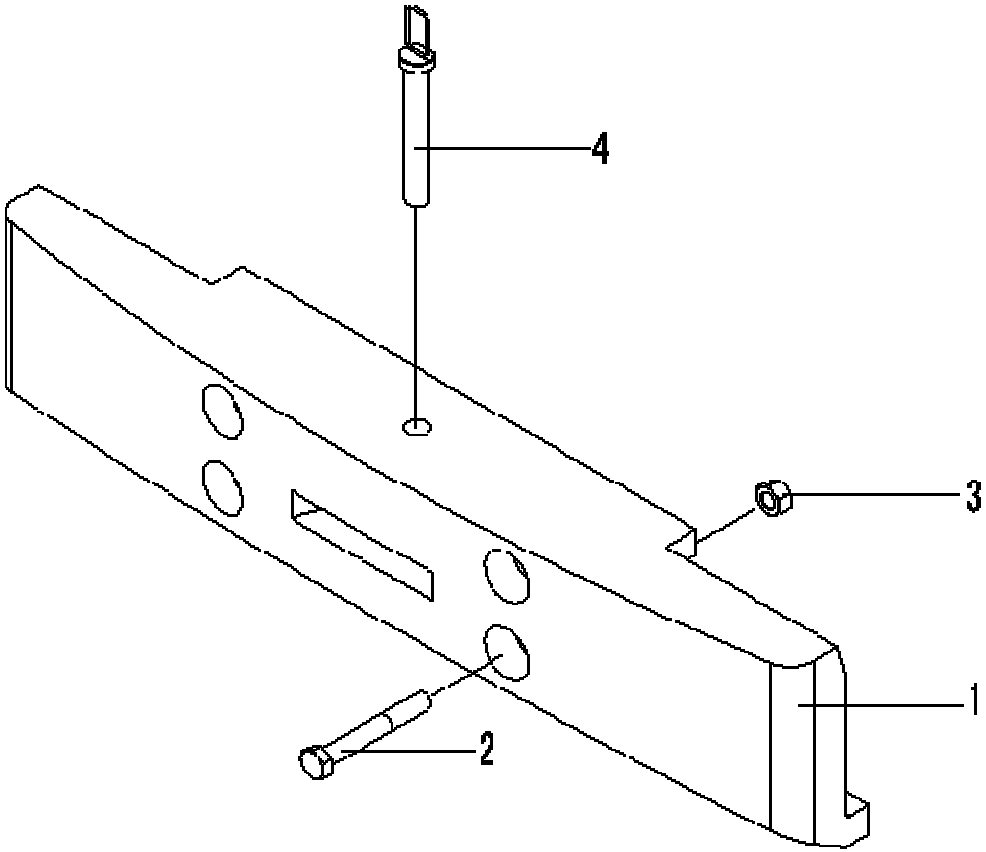

序号 Key	零件代号 Part No.	名称 Description	是否配件 Spare parts Y/N	数量 Qty	备注 Remarks
1	29280004021	平衡铁 COUNTER WEIGHT	Y	1	
2	4011000120	螺栓GB5785-M30*2*215EpZn-8.8 BOLT GB5783-M30*2*215-8.8	N	4	
3	4013000064	螺母GB889.2-M30*2EpZn-8 LOCKING NUT GB889.2-M30*2-8	N	4	
4	29280007541	牵引销 TRACTIVE PIN	Y	1	

L　驾驶室
CAB GROUP

山 东 临 工 工 程 机 械 有 限 公 司

SHANDONG LINGONG CONSTRUCTION MACHINERY CO.,LTD.

驾驶室总成　CAB ASSEMBLY

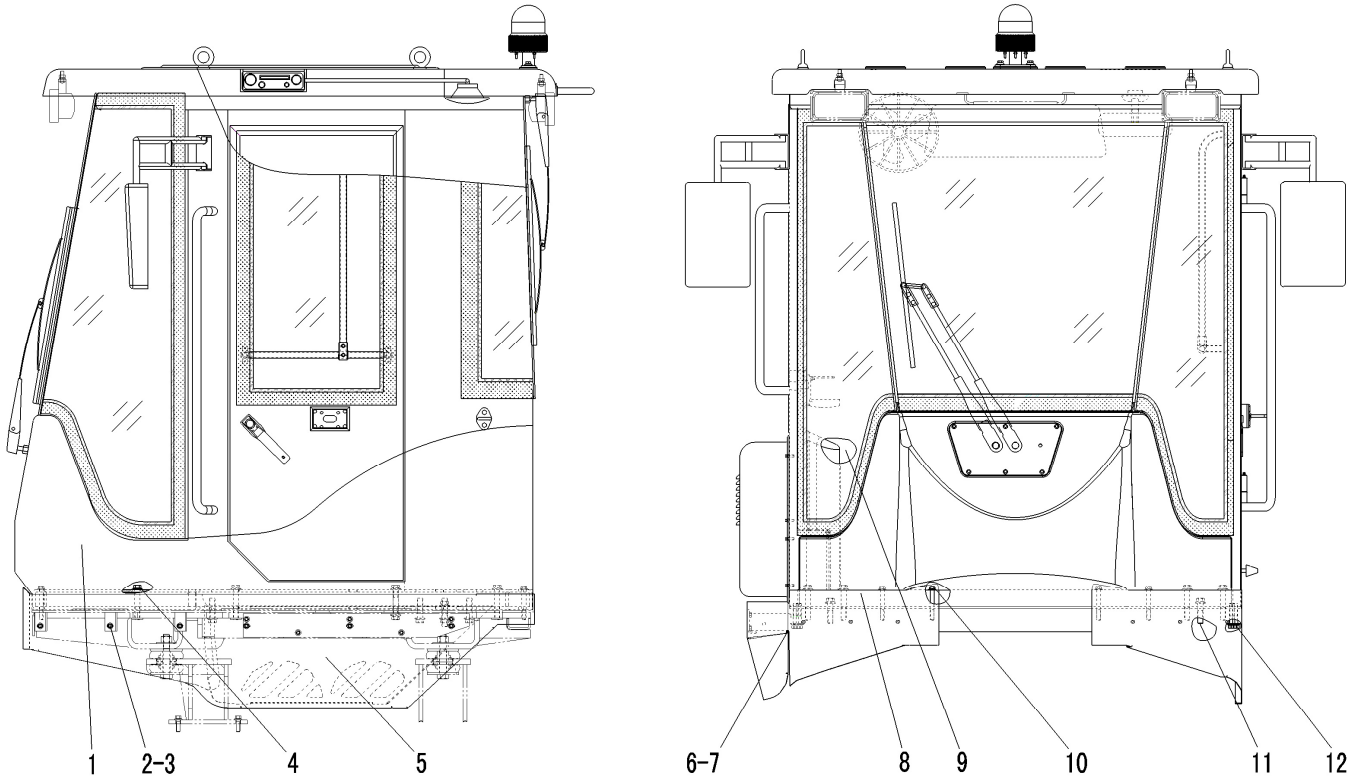

序号 Key	零件代号 Part No.	名称 Description		是否配件 Spare parts Y/N	数量 Qty	备注 Remarks
1	29290009781	驾驶室FR185-LG93X	CAB FR185-LG93X	Y	1	
2	4011000102	螺栓GB5783-M8*16EpZn-8.8	BOLT GB5783-M8*16EpZn-8.8	N	14	
3	4015000256	垫圈GB96.1-8EpZn-300HV	WASHER GB96.1-8EpZn-300HV	N	14	
4	4011000151	螺栓GB16674-M16*80EpZn-8.8	BOLT GB16674-M16*80EpZn-8.8	N	8	
5	29290009751	左护板	LEFT COVER SHEET	Y	1	
6	29290009761	右后护板	COVER SHEET	Y	1	
7	29290009771	右前护板	COVER SHEET	Y	1	
8	29290009451	卡子胶条	RUBBER	Y	1	
9	4130000775	后刮雨器开关JK931-01HGYQ	REAR WIPER BUTTON SWITCH JK931-01HGYQ	Y	1	
10	4011000144	螺栓GB16674-M12*80EpZn-8.8	BOLT GB16674-M12*80EpZn-8.8	N	4	
11	4011000428	螺栓GB16674-M16*45EpZn-8.8	BOLT GB16674-M16*45EpZn-8.8	N	2	
12	4011000150	螺栓GB16674-M16*55EpZn-8.8	BOLT GB16674-M16*35-EpZn-8.8	N	8	

驾驶室　CAB

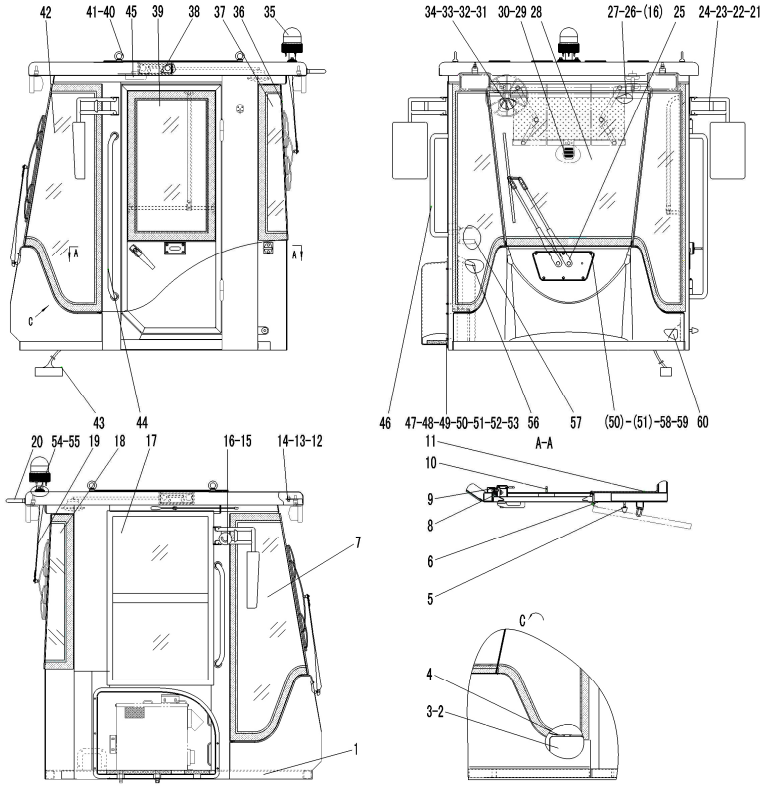
42
41-40
45
39
38
37
36
35
34-33-32-31
30-29
28
27-26-(16)
25
24-23-22-21
43
44
46
47-48-49-50-51-52-53
56
57
(50)-(51)-58-59
60
A-A
20
54-55
19
18
17
16-15
14-13-12
11
10
9
8
7
6
5
4
3-2
1
C

序号 Key	零件代号 Part No.	名称 Description		是否配件 Spare parts Y/N	数量 Qty	备注 Remarks
1	29290009701	驾驶室框架-FR185	CAB ASSEMBLY FR185	N	1	
2	4190000758	喷水壶（24V）	BLOW CAN (24V)	Y	1	
3	29290009181	喷水壶盖	BLOW CAN CAP	N	1	
4	29290008871	左前侧下护板	LOWER COVER PLATE ON LEFT FRONT	Y	1	
5	4190000596	上门缓冲碰头	CHECK OF UPPER GATE	Y	1	
6	4190000966	车门胶条	RUBBER SPACER	Y	1	
7	4030000535	油杯JB7940.1-M6	OIL CUP JB7940.1-M6	N	2	
8	4190000605	左开门锁	LEFT LOCK	Y	1	
9	4190000595	反锁NBS510	COUNTER LOCK NBS510	Y	1	
10	4190000968	灯过渡板	TRANSTION PLATE OF LIGHT	N	4	
11	4190000967	车门胶条	RUBBER SPACER	Y	1	
12	4190000953	后扶手	REAR ARM REST	Y	1	
13	4015000072	垫圈GB97.1-8EpZn-300HV	WASHER GB97.1-8EpZn-300HV	N	4	
14	4015000036	垫圈GB93-8-65Mn	WASHER GB93-8-65Mn	N	4	
15	4011000105	螺栓GB5783-M8*20EpZn-8.8	BOLT GB5783-M8*20EpZn-8.8	N	4	
16	4190000575	倒车镜总成	BACK UP GLASS GROUP	Y	2	
17	4190000581	挂衣钩	CLOTHING HOOK	N	1	
18	4014000037	自攻螺钉GB845-ST4.2*19-C-H	SCREW GB845-ST4.2*19-C-H	N	17	

驾驶室　CAB

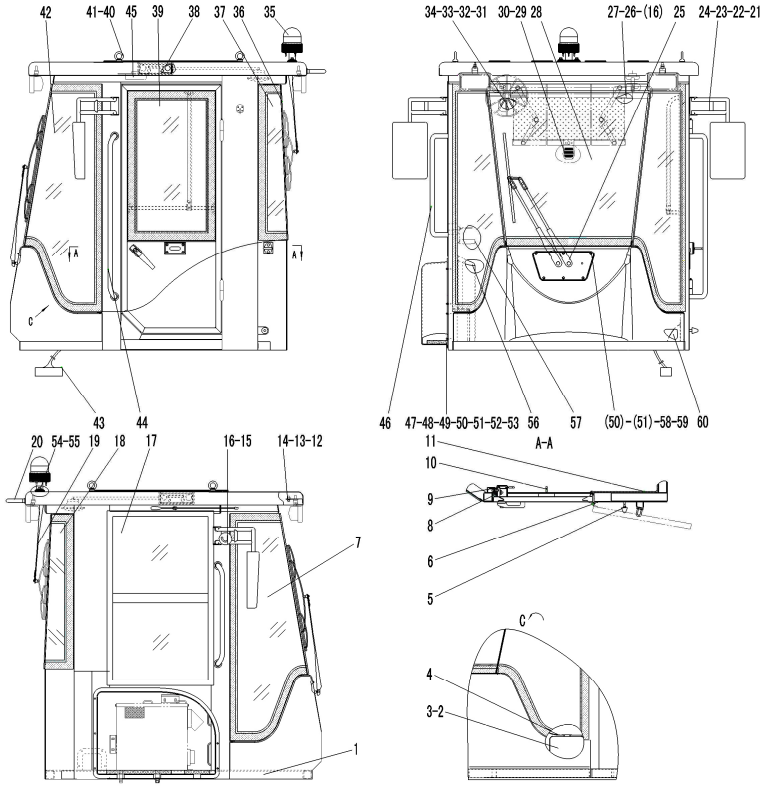
42
41-40
45
39
38
37
36
35
34-33-32-31
30-29
28
27-26-(16)
25
24-23-22-21
43
44
46
47-48-49-50-51-52-53
56
57
(50)-(51)-58-59
60
A-A
20
54-55
19
18
17
16-15
14-13-12
11
10
9
8
7
6
5
4
3-2
1
C

序号	零件代号	名称		是否配件	数量	备注
Key	Part No.	Description		Spare parts Y/N	Qty	Remarks
19	4190000577	室内后视镜	BACK MIRROR IN HOUSE	Y	1	
20	4014000046	螺钉GB818-M5*30EpZn-4.8	SCREW GB818-M5*30EpZn-4.8	N	1	
21	4014000077	螺钉GB819-M6*16EpZn-4.8	SCREW GB819-M6*16EpZn-4.8	N	2	
22	4190000608	电风扇	ELECTRIC FAN	Y	1	
23	4014000063	螺钉GB818-M6*25EpZn-4.8	SCREW GB818-M6*25EpZn-4.8	N	3	
24	4015000207	垫圈GB97.1-6EpZn-300HV	WASHER GB97.1-6EpZn-300HV	N	3	
25	4015000035	垫圈GB93-6-65Mn	WASHER GB93-6-65Mn	N	3	
26	4014000028	螺钉GB825-M16EpZn-25	SCREW GB825-M16EpZn-25	N	4	
27	4190000956	密封垫圈	SEAL WASHER	N	4	
28	4190000965	左扶手	LEFT ARM REST	Y	1	
29	4190000957	右扶手	RIGHT ARM REST	Y	1	
30	29290009141	蒸发器外护罩	BOILER’S HOOD	Y	1	
31	4190001334	遮阳帘	SHADOW SHIELD	Y	1	
32	29290009151	进气格栅	AIR-INLET GRILLE	Y	1	
33	29290009171	空滤海绵	SPONGE	N	1	
34	4011000680	螺栓GB16674-M6*30EpZn-8.8	BOLT GB16674-M6*30EpZn-8.8	N	11	
35	4190000958	橡胶塞-30	RUBBER COVR-30	N	1	
36	4190000959	橡胶塞-10	RUBBER COVR-10	N	2	

驾驶室　CAB

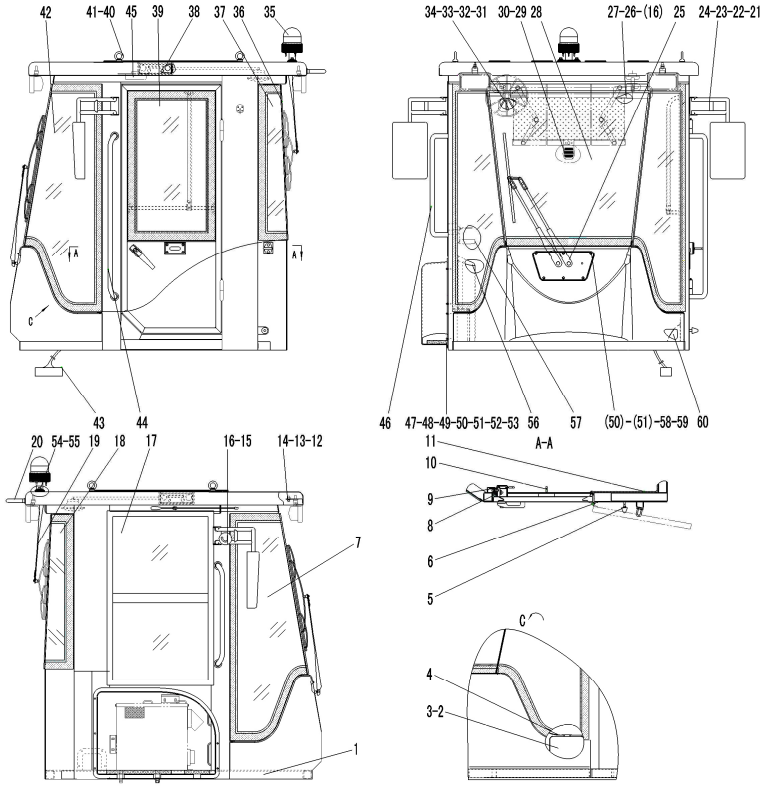
42
41-40
45
39
38
37
36
35
34-33-32-31
30-29
28
27-26-(16)
25
24-23-22-21
43
44
46
47-48-49-50-51-52-53
56
57
(50)-(51)-58-59
60
A-A
20
54-55
19
18
17
16-15
14-13-12
11
10
9
8
7
6
5
4
3-2
1
C

序号	零件代号	名称	是否配件	数量	备注
Key	Part No.	Description	Spare parts Y/N	Qty	Remarks
37	4190000960	管密封海绵	SEAL OF TUBE SPONGE	N	1	
38	4190000961	线密封海绵	LINEAR SEALING SPONGE	N	1	
39	4190000962	水杯座	CUP SEAT	Y	1	
40	4190000578	顶灯	DOME LAMP	Y	1	
41	4190000599	雨刮器	WIPER BUTTON	Y	1	
42	4190000963	雨刮器盖板	WIPER BUTTON CAP	Y	1	
43	4190001312	驾驶室FR185布线图	CAB WIRING FR185	N	1	
44	4190000964	雨刮器密封圈	WIPER BUTTON GASKET	Y	1	
45	4190001304	右前玻璃	FRONT GLASS(RIGHT)	Y	1	
46	4190001305	基本内饰总成—FR185	BASIC TRIM GROUP FR185	N	1	
47	4011000082	螺栓GB5783-M10*25EpZn-8.8	BOLT GB5783-M10*25EpZn-8.8	N	10	
48	4015000162	垫圈GB97.1-10EpZn-300HV	WASHER GB97.1-10EpZn-300HV	N	10	
49	4190001306	推拉窗总成—FR185	SLIDING WINDOW FR185	Y	1	
50	29370012971	旋转警示灯总成	GYRATE LAMP ASSEMBLY	Y	1	
51	29370012981	CD播放机总成	CD-MACHINE ASSEMBLY	Y	1	
52	4011000291	螺栓GB5783-M6*30EpZn-8.8	BOLT GB5783-M6*30EpZn-8.8	N	11	
53	4015000207	垫圈GB97.1-6EpZn-300HV	WASHER GB97.1-6EpZn-300HV	N	11	
54	4190001310	后雨刮器	REAR WIPER BUTTON	Y	1	

驾驶室　CAB

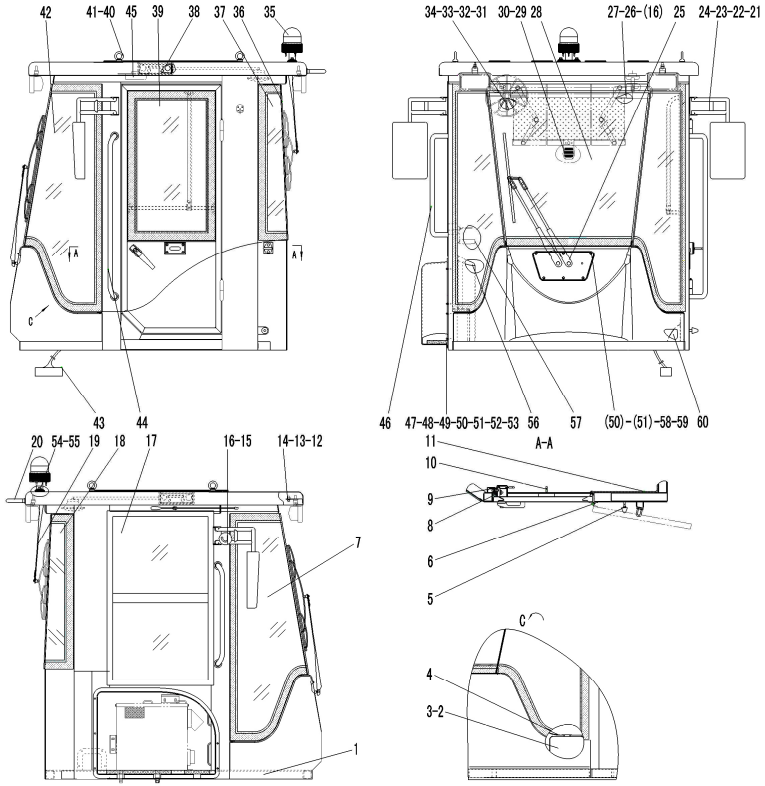
42
41-40
45
39
38
37
36
35
34-33-32-31
30-29
28
27-26-(16)
25
24-23-22-21
43
44
46
47-48-49-50-51-52-53
56
57
(50)-(51)-58-59
60
A-A
20
54-55
19
18
17
16-15
14-13-12
11
10
9
8
7
6
5
4
3-2
1
C

序号 Key	零件代号 Part No.	名称 Description		是否配件 Spare parts Y/N	数量 Qty	备注 Remarks
55	4190000500	灭火器	ANNIHILATOR	Y	1	
56	4190000501	安全锤	SAFETY HAMMER	Y	1	
57	4190001314	右后玻璃	REAR GLASS(RIGHT)	Y	1	
58	29290008941	蒸发器内护罩P	BOILER’S HOOD P	N	1	
59	4190001315	后玻璃	REAR GLASS	Y	1	
60	4190001316	左后玻璃	REAR GLASS(LEFT)	Y	1	
61	4190001317	左门玻璃	DOOR GLASS(LEFT)	Y	1	
62	4190001359	左下侧吸塑罩	CAP	Y	1	

操作台架 OPERATE BENCH

序号 Key	零件代号 Part No.	名称 Description		是否配件 Spare parts Y/N	数量 Qty	备注 Remarks
1	29310013562	台架FR185－LG93X	BENCH FR185－LG93X	Y	1	
2	29310011661	走线胶套	RUBBER SLOEVE	Y	2	
3	29310011891	后地板垫皮	BACK FLOOR CUSHION	Y	1	
4	29310011881	前地板垫皮	FRONT FLOOR CUSHION	Y	1	
5	29310011421	密封垫	SEALING PLATE	Y	1	
6	4013000132	螺母GB889.1-M20EpZn-8	NUT GB889.1-M20EpZn-8	N	4	
7	4011000236	螺栓GB5782-M20*130EpZn-8.8	BOLT GB5782-M20*130EpZn-8.8	N	4	
8	4015000176	垫圈GB97.1-20EpZn-300HV	WASHER GB97.1-20EpZn-300HV	N	4	
9	4110000459	减震器CBB95-1	SHOCK ABSORBER CBB95-1	Y	8	
10	29050000121	垫圈	WASHER	Y	8	
11	4011000477	螺栓GB16674-M12*35EpZn-8.8	BOLT GB16674-M12*35EpZn-8.8	N	8	
12	29310013271	左前支承座	LEFT FRONT FULCRUM BEARING	Y	1	
13	29310013281	右前支承座	RIGHT FRONT FULCRUM BEARING	Y	1	
14	29310011801	密封夹	CONFINEMENT CLIP	N	2	
15	29310011591	维修盖	REPAIR COVER	Y	1	
16	4011000455	螺栓GB16674-M8*25EpZn-8.8	BOLT GB16674-M8*25EpZn-8.8	N	6	

座椅总成(321013)　SEAT ASSEMBLY(321013)

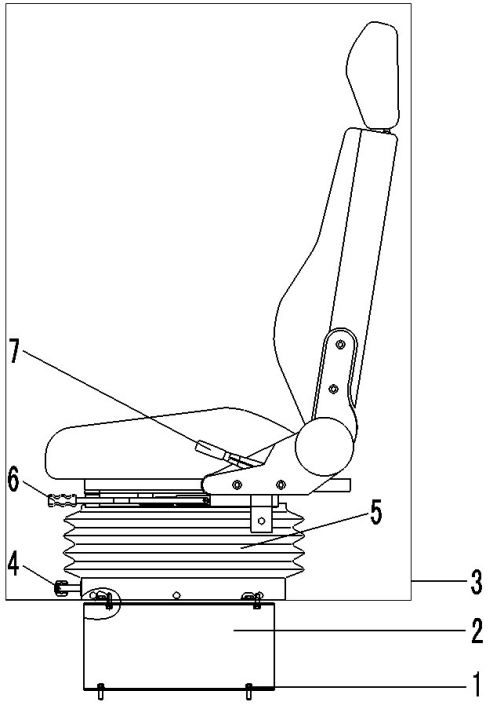

序号 Key	零件代号 Part No.	名称 Description		是否配件 Spare parts Y/N	数量 Qty	备注 Remarks
1	4011000481	螺栓GB16674-M8*30EpZn-8.8	BOLT GB16674-M8*30Ep.Zn-8.8	N	8	
2	29300007561	座椅支架	SEAT BEARER	Y	1	
3	4190000927	座椅LG01B	SEAT LG01B	Y	1	
4	4190000927002	体重调节手柄XFZY-1-1.0-4	WEIGHT REGULATING HANDLE	Y	1	
5	4190000927003	下底座XFZY-1-1.0	DASHPOT ASSEMBLY	Y	1	
6	4190000927004	滑轨部件XFZY-2-02	SLIDE RAIL（INCLUDE REGULATING HANDLE）	Y	1	
7	4190000927005	调角器部件XFZY-2-00-1/2	ADJUSTER PARTS	Y	1	

操纵箱 OPERATE BOX

序号 Key	零件代号 Part No.	名称 Description		是否配件 Spare parts Y/N	数量 Qty	备注 Remarks
1	4011000560	螺栓GB16674-M12*25EpZn-8.8	BOLT GB16674-M12*25EpZn-8.8	N	4	
2	29320009291	先导操纵箱体	OPERATE BOX	Y	1	
3	29320009211	靠臂	ARM	Y	1	
4	4011000447	螺栓GB16674-M10*20EpZn-8.8	BOLT GB16674-M10*20EpZn-8.8	N	2	
5	29010014701	橡胶塞	RUBBER STOPPER	Y	1	
6	29320009301	侧盖	COVER	Y	1	
7	4011000153	螺栓GB16674-M6*16EpZn-8.8	BOLT GB16674-M6*16EpZn-8.8	N	4	

座椅总成(331002)　SEAT ASSEMBLY(331002)

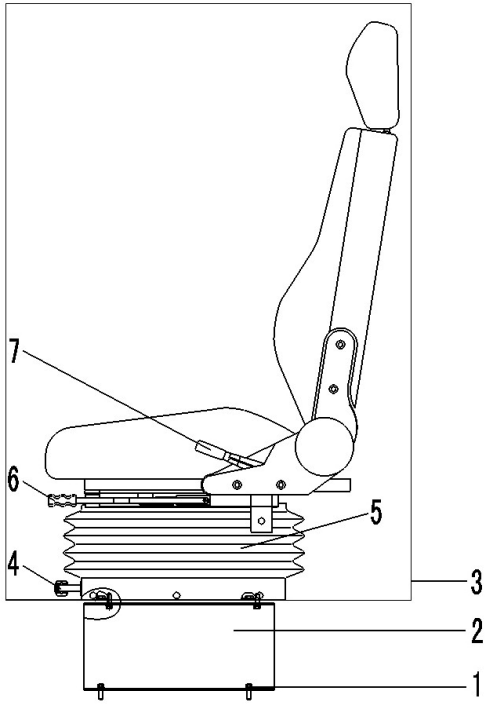

序号 Key	零件代号 Part No.	名称 Description		是否配件 Spare parts Y/N	数量 Qty	备注 Remarks
1	4011000481	螺栓GB16674-M8*30EpZn-8.8	BOLT GB16674-M8*30Ep.Zn-8.8	N	8	
2	29300007561	座椅支架	SEAT BEARER	Y	1	
3	4190000927	座椅LG01B	SEAT LG01B	Y	1	
4	4190000927102	调荷手柄SCJZ-0002	WEIGHT REGULATING HANDLE	Y	1	
5	4190000927104	减震器总成SCJZ-7	DASHPOT ASSEMBLY	Y	1	
6	4190000927103	滑道总成HD24-0000	SLIDE RAIL（INCLUDE REGULATING HANDLE）	Y	1	
7	4190000927105	丰田调角器总成(左)TJ1-0000	ADJUSTER ASSEMBLY	Y	1	

M　覆盖件系统
CONVER SYSTEM

山 东 临 工 工 程 机 械 有 限 公 司

SHANDONG LINGONG CONSTRUCTION MACHINERY CO.,LTD.

发动机罩总成　ENGINE HOOD ASSEMBLY

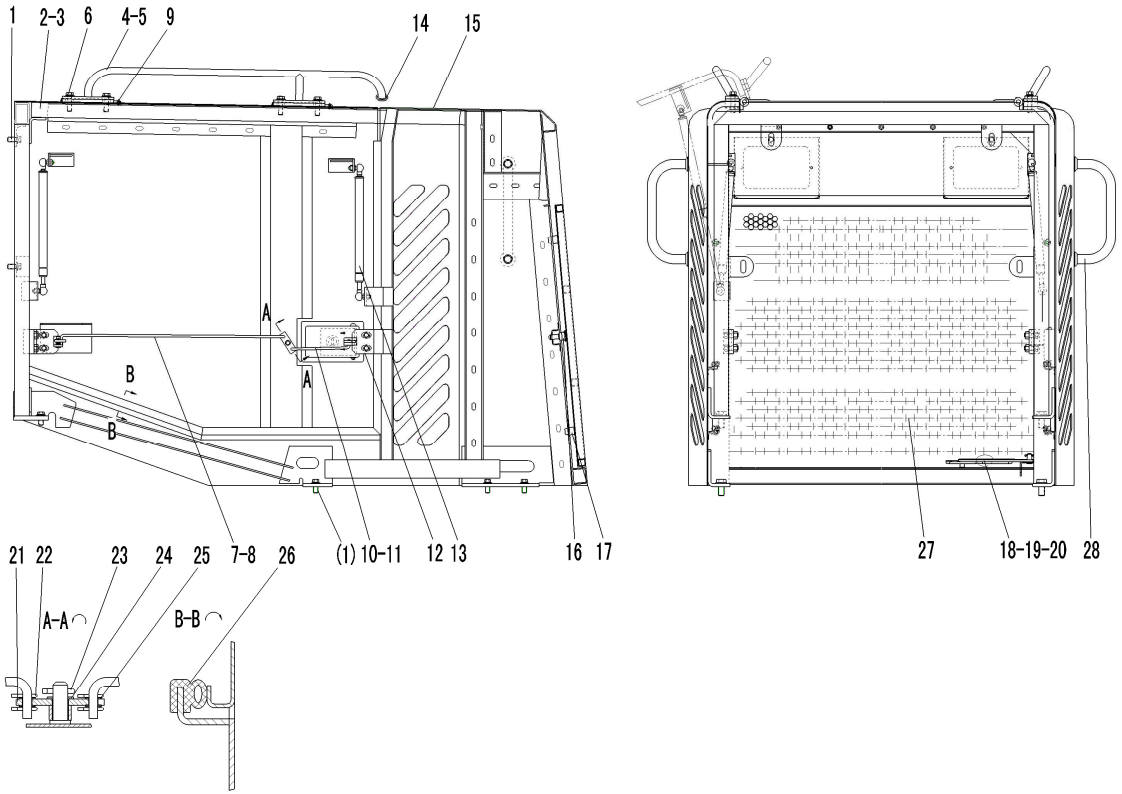

序号 Key	零件代号 Part No.	名称 Description		是否配件 Spare parts Y/N	数量 Qty	备注 Remarks
1	4011000560	螺栓GB16674-M12*25EpZn-8.8	BOLT GB16674-M12*25EpZn-8.8	N	24	
2	29330021131	左侧门	LEFT SIDE DOOR	Y	1	
3	29330021141	右侧门	RIGHT SIDE DOOR	Y	1	
4	29330011191	左上扶手	LEFT UPPER HANDRALL	Y	1	
5	29330011241	右上扶手	RIGHT UPPER HANDRALL	Y	1	
6	4011000320	螺栓GB16674-M12*40EpZn-8.8	BOLT GB16674-M12*40EpZn-8.8	N	8	
7	29330021151	左长拉杆	LONG LINK(LEFT)	N	1	
8	29330021161	右长拉杆	LONG LINK(RIGHT)	N	1	
9	4030000535	油杯JB7940.1-M6	OIL CUP JB7940.1-M6	N	4	
10	29330000181	短拉杆（左）	SHORT LINK (LEFT)	N	1	
11	29330000171	短拉杆（右）	SHORT LINK (RIGHT)	N	1	
12	29330000092	前卡板	FRONT LOCK PLATE	N	4	
13	29330011391	气弹簧	AIR SPRING	Y	4	
14	29330011232	橡胶塞	RUBBER COVER	N	2	
15	29330022601	发动机罩	ENGINE HOOD	N	1	
16	4190000916	门锁NBS5013A	LOCK NBS5013A	Y	1	
17	29330022651	橡胶垫	EMPTY	Y	2	
18	4015000168	垫圈GB97.1-12EpZn-300HV	WASHER GB97.1-12EpZn-300HV	N	1	

发动机罩总成　ENGINE HOOD ASSEMBLY

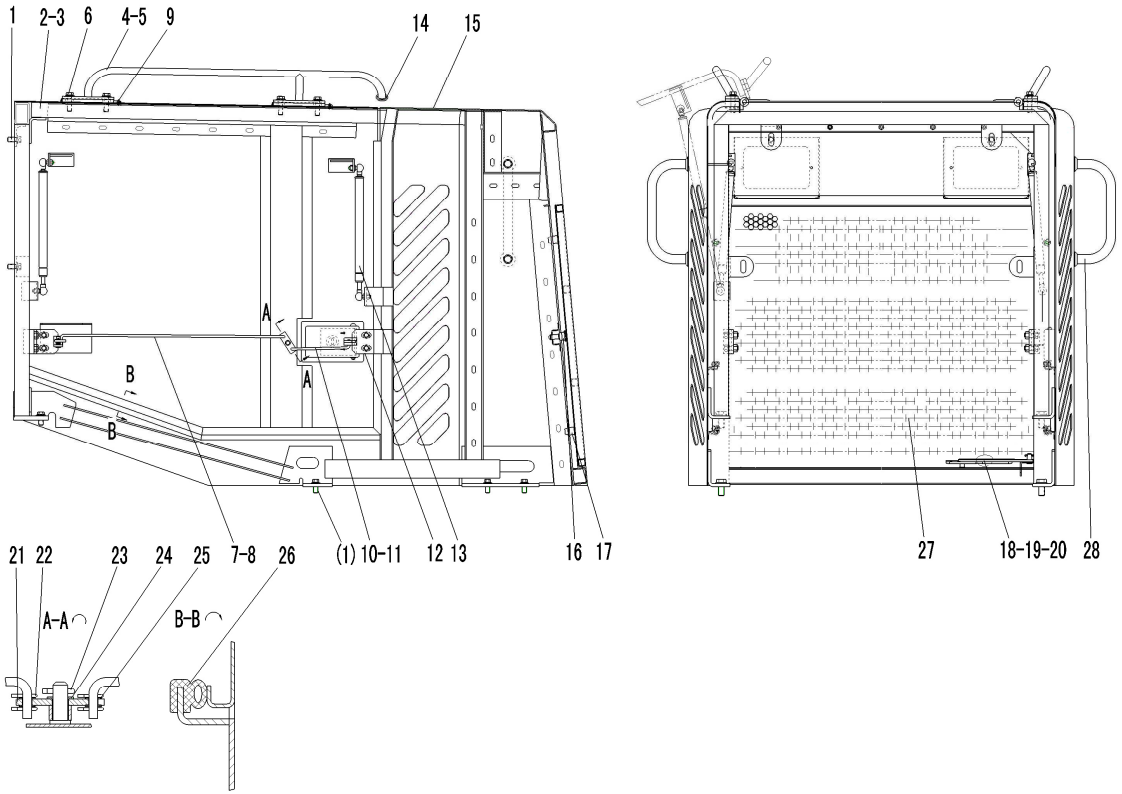

序号	零件代号	名称		是否配件	数量	备注
Key	Part No.	Description		Spare parts Y/N	Qty	Remarks
19	4016000035	开口销GB91-4*20EpZn-Q235A	SPLIT PIN 4*20	N	1	
20	29340009091	拉杆	LINK ASSEM	Y	1	
21	29330000241	转板	TURN PLATE	N	2	
22	4016000114	销GB91-2*16EpZn-Q235A	PIN GB91-2*16EpZn-Q235A	N	16	
23	4016000119	销GB91-3.2*16EpZn-Q235A	PIN GB91-3.2*16EpZn-Q235A	N	2	
24	4015000162	垫圈GB97.1-10EpZn-300HV	WASHER GB97.1-10EpZn-300HV	N	2	
25	4015000207	垫圈GB97.1-6EpZn-300HV	WASHER GB97.1-6EpZn-300HV	N	16	
26	4030000375	卡子胶条GB7526-980-胶条	DIP RUBBER BAR	Y	2	
27	29330022661	窗棂	EMPTY	Y	1	
28	29330021191	扶手	HANDRALL	N	2	
29	29330022591	发动机罩总成	EMPTY	Y	1	

左台架总成　LEFT BENCH ASSEMBLY

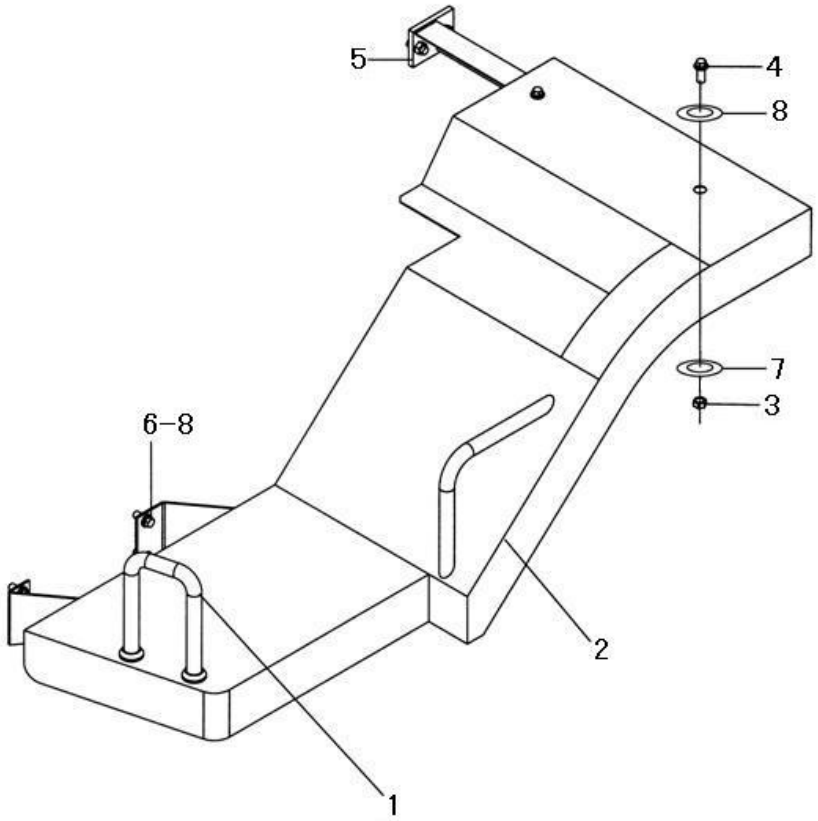

序号	零件代号	名称	是否配件	数量	备注
Key	Part No.	Description	Spare parts Y/N	Qty	Remarks
1	29340012142	前扶手 FRONT HANDRAIL	Y	1	
2	29340017141	左台架 LEFT BENCH GROUP	Y	1	
3	4013000011	螺母GB6170-M12EpZn-8 NUT GB6170-M12 EpZn-8	N	2	
4	4011000197	螺栓GB5783-M12*25EpZn-8.8 BOLT GB5783-M12*30EpZn-8.8	N	6	
5	29340012161	左支撑架 LEFT SUPPORT FRAME	Y	1	
6	4011000087	螺栓GB5783-M12*20EpZn-8.8 BOLT GB5783-M12*20EpZn-8.8	N	4	
7	4015000168	垫圈GB97.1-12EpZn-300HV WASHER GB97.1-12EpZn-300HV	N	2	
8	4015000186	垫圈GB96.1-12EpZn-300HV WASHER GB96.1-12EpZn-300HV	N	10	

右台架总成　RIGHT BENCH ASSEMBLY

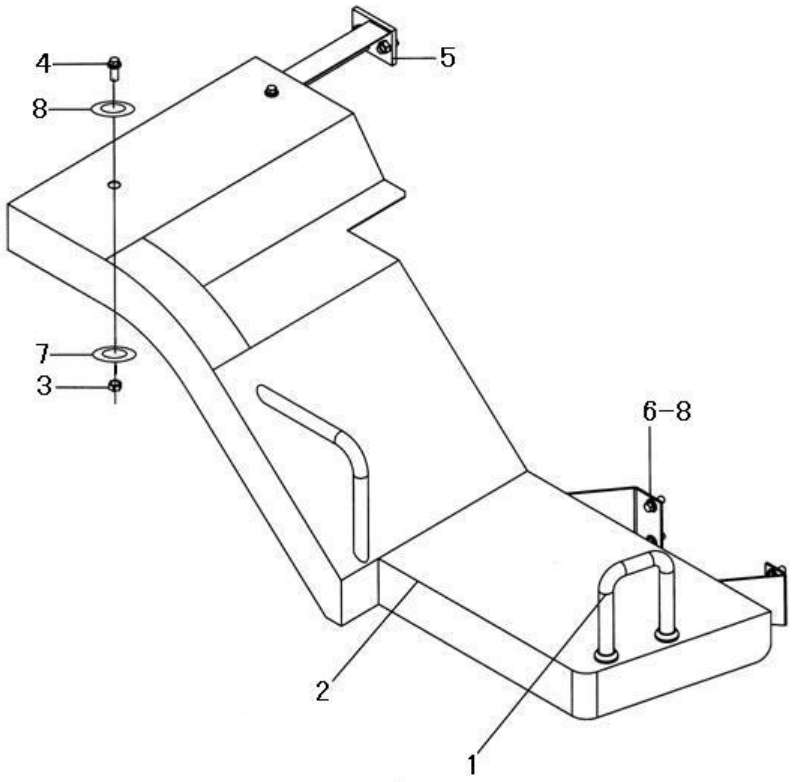

序号	零件代号	名称	是否配件	数量	备注
Key	Part No.	Description	Spare parts Y/N	Qty	Remarks
1	29340012142	前扶手 FRONT HANDRAIL	Y	1	
2	29340017051	右台架 BENCH	Y	1	
3	4013000011	螺母GB6170-M12EpZn-8 NUT GB6170-M12 EpZn-8	N	2	
4	4011000197	螺栓GB5783-M12*25EpZn-8.8 BOLT GB5783-M12*30EpZn-8.8	N	6	
5	2120900056	右支承架 RIGHT SUPPORT FRAME	Y	1	
6	4011000087	螺栓GB5783-M12*20EpZn-8.8 BOLT GB5783-M12*20EpZn-8.8	N	4	
7	4015000168	垫圈GB97.1-12EpZn-300HV WASHER GB97.1-12EpZn-300HV	N	2	
8	4015000186	垫圈GB96.1-12EpZn-300HV WASHER GB96.1-12EpZn-300HV	N	10	

左、右灯架 LEFT RIGHT LAMP FRAME

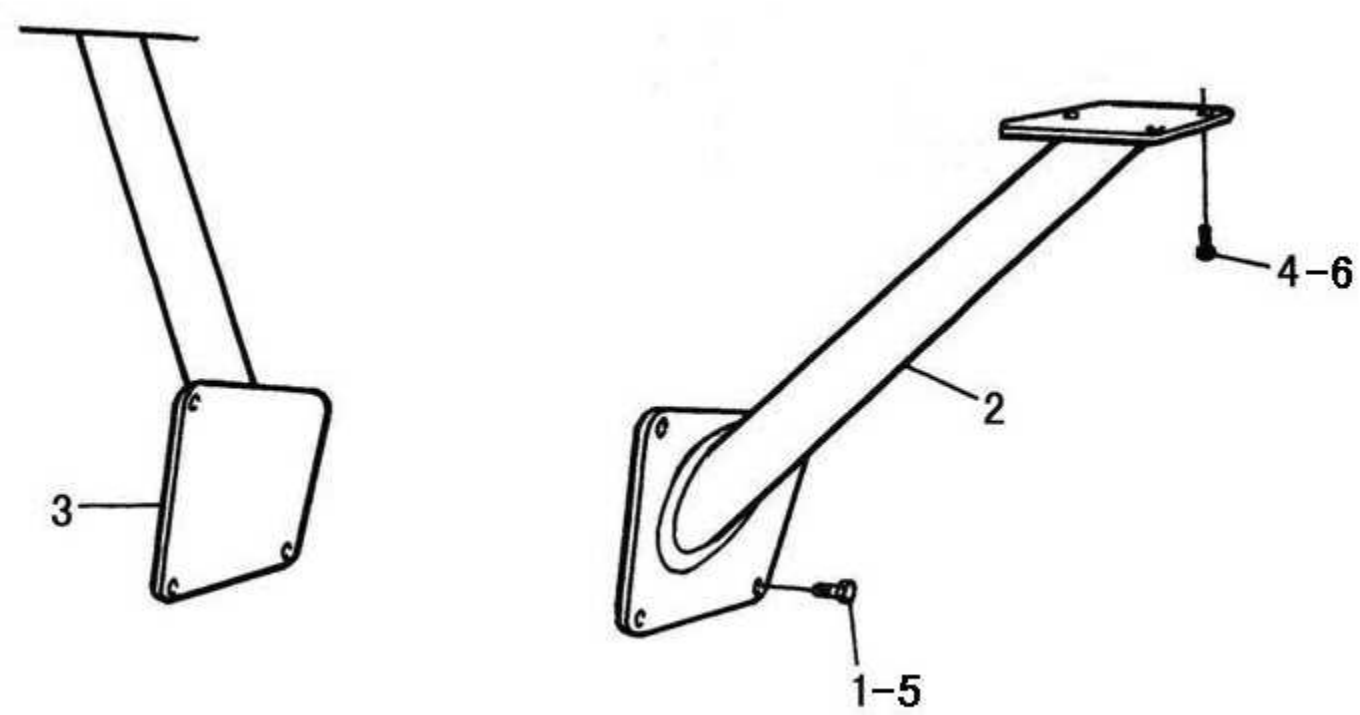

序号	零件代号	名称		是否配件	数量	备注
Key	Part No.	Description		Spare parts Y/N	Qty	Remarks
1	4011000197	螺栓GB5783-M12*25EpZn-8.8	BOLT GB5783-M12*30EpZn-8.8	N	6	
2	29340012251	左灯架	LEFT BRACKET OF LAMP	Y	1	
3	29340012271	右灯架	RIGHT BRACKET OF LAMP	Y	1	
4	4011000082	螺栓GB5783-M10*25EpZn-8.8	BOLT GB5783-M10*25EpZn-8.8	N	6	
5	4015000186	垫圈GB96.1-12EpZn-300HV	WASHER GB96.1-12EpZn-300HV	N	6	
6	4015000197	垫圈GB96.1-10EpZn-300HV	WASHER GB96.1-10EpZn-300HV	N	6	

左、右挡泥瓦 LEFT RIGHT FENDER

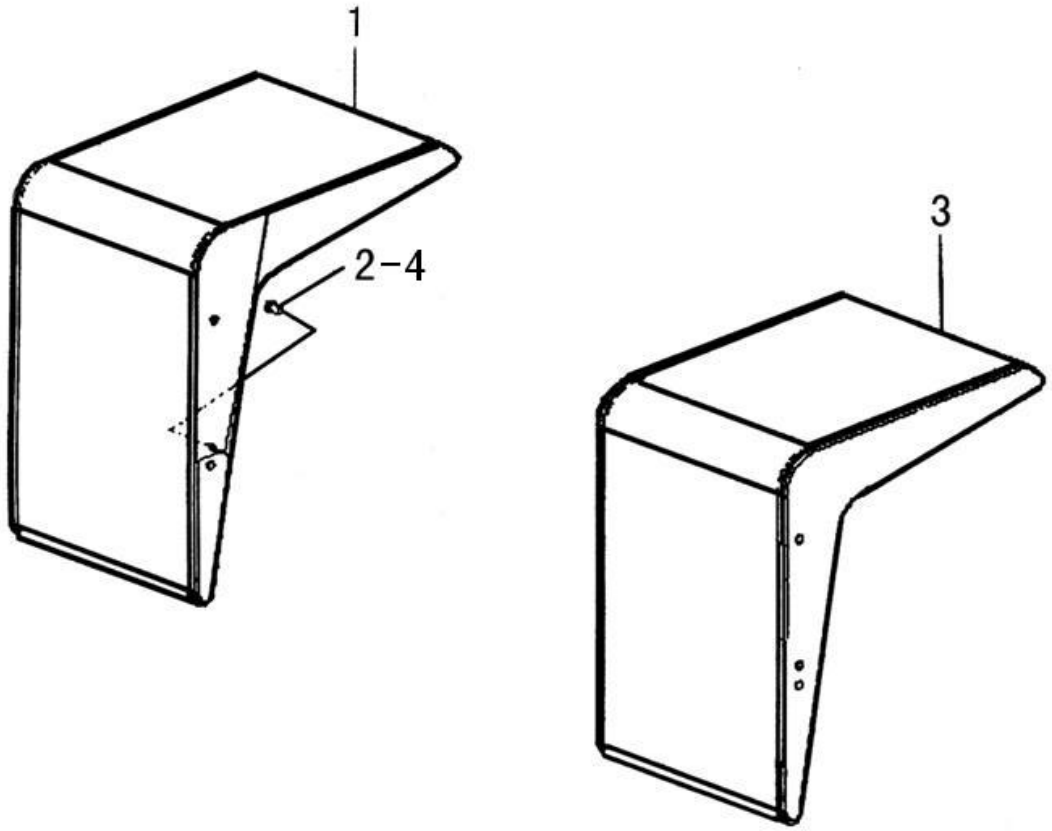

序号 Key	零件代号 Part No.	名称 Description		是否配件 Spare parts Y/N	数量 Qty	备注 Remarks
1	29250001152	左前挡泥瓦	LEFT FRONT FENDER	Y	1	
2	4011000197	螺栓GB5783-M12*25EpZn-8.8	BOLT GB5783-M12*30EpZn-8.8	N	6	
3	29250001182	右前挡泥瓦	RIGHT FRONT FENDER	Y	1	
4	4015000186	垫圈GB96.1-12EpZn-300HV	WASHER GB96.1-12EpZn-300HV	N	6	

电瓶箱总成 BATTERY CASE ASSEMBLY

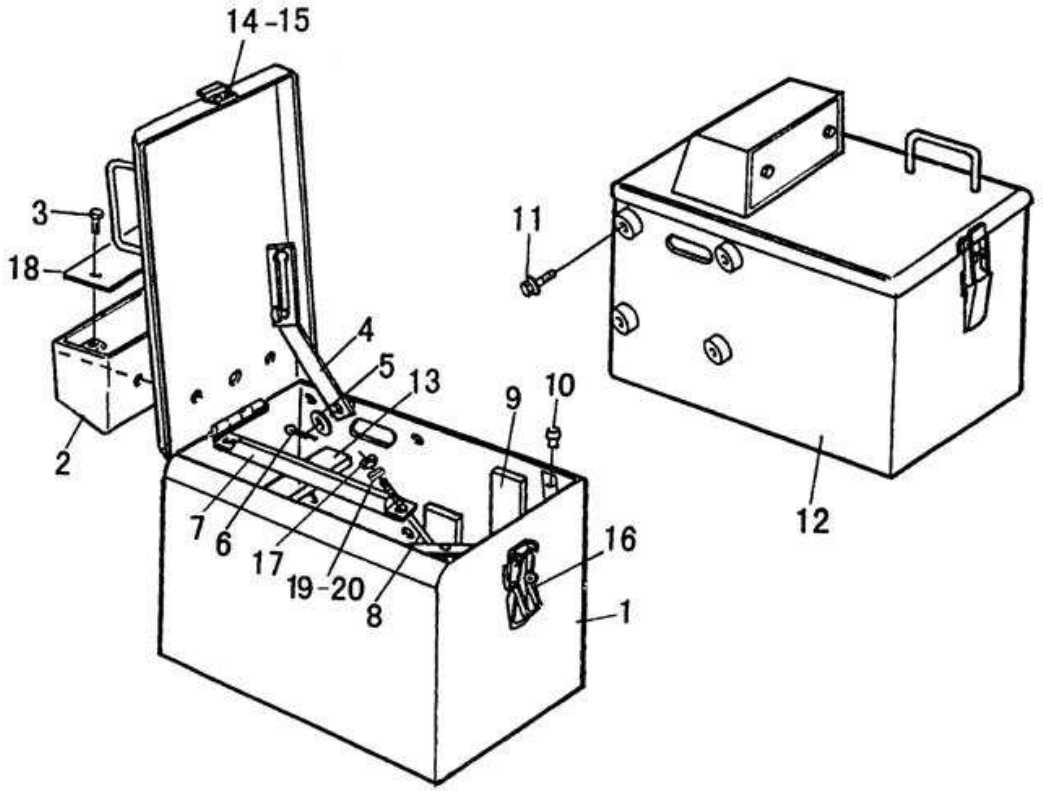

序号 Key	零件代号 Part No.	名称 Description		是否配件 Spare parts Y/N	数量 Qty	备注 Remarks
1	29340016511	右电瓶箱	RIGHT BATTARY BOX	N	1	
2	29340002431	灯架	LAMP FRAME	Y	2	
3	4011000461	螺栓GB16674-M8*16EpZn-8.8	BOLT GB16674-M8*16EpZn-8.8	N	4	
4	29340009091	拉杆	LINK ASSEM	Y	2	
5	4015000168	垫圈GB97.1-12EpZn-300HV	WASHER GB97.1-12EpZn-300HV	N	4	
6	4016000035	开口销GB91-4*20EpZn-Q235A	SPLIT PIN 4*20	N	2	
7	29340009111	锁紧角钢	LOCKING ANGLE BAR	Y	2	
8	29340009121	锁紧螺杆	CLAMP BOLT	Y	4	
9	29340009081	侧胶垫	RUBBER PAD	Y	4	
10	29340009101	橡胶塞	RUBBER PLUG	Y	4	
11	4011000449	螺栓GB16674-M16*35EpZn-8.8	BOLT GB16674-M16*35EpZn-8.8	N	8	
12	29340016441	左电瓶箱	LEFT BATTARY BOX	N	1	
13	29340000131	下胶垫	RUBBER PAD	Y	4	
14	4014000023	螺钉GB818-M5*10EpZn-4.8	SCREW	N	10	
15	4015000110	垫圈GB97.1-5EpZn-300HV	WASHER GB97.1-5EpZn-300HV	N	10	
16	4190000025	扣锁NBxs1013	LOCK NBXS1013	Y	2	
17	4013000033	螺母GB6170-M8EpZn-8	NUT GB6170-M8EpZn-8	N	4	
18	29340002442	后板	REAR PLATE	Y	2	

电瓶箱总成 BATTERY CASE ASSEMBLY

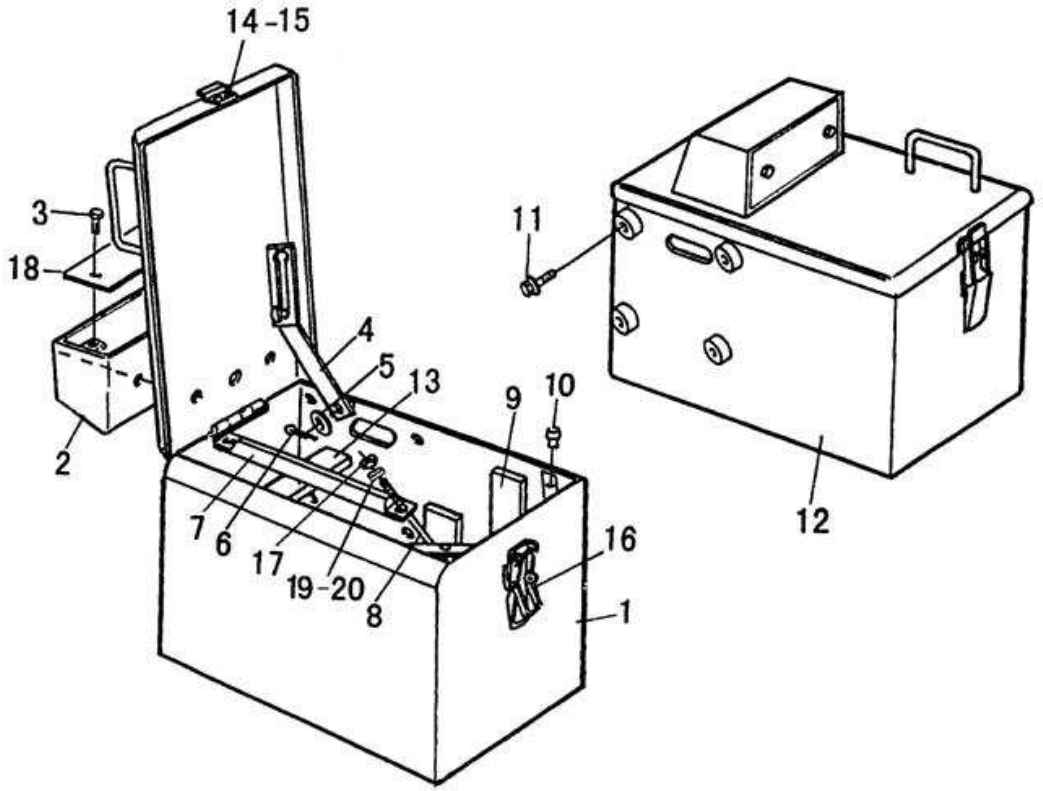

序号 Key	零件代号 Part No.	名称 Description		是否配件 Spare parts Y/N	数量 Qty	备注 Remarks
19	4015000036	垫圈GB93-8-65Mn	WASHER GB93-8-65Mn	N	4	
20	4015000072	垫圈GB97.1-8EpZn-300HV	WASHER GB97.1-8EpZn-300HV	N	4	

下梯总成 DOWN LADDER ASSEMBLY

序号 Key	零件代号 Part No.	名称 Description		是否配件 Spare parts Y/N	数量 Qty	备注 Remarks
1	4011000560	螺栓GB16674-M12*25EpZn-8.8	BOLT GB16674-M12*25EpZn-8.8	N	4	
2	29340012201	下梯	DOWN LADDER	Y	1	
3	4011000474	螺栓GB16674-M10*25EpZn-8.8	BOLT GB16674-M10*25EpZn-8.8	N	4	
4	29340000571	软梯	SOFT LADDER	Y	1	
5	4013000007	螺母GB6170-M10EpZn-8	NUT GB6170-M10EpZn-8	N	4	
6	29340010891	护罩	HOOD	Y	1	

标志与标识 SIGN AND LOGO

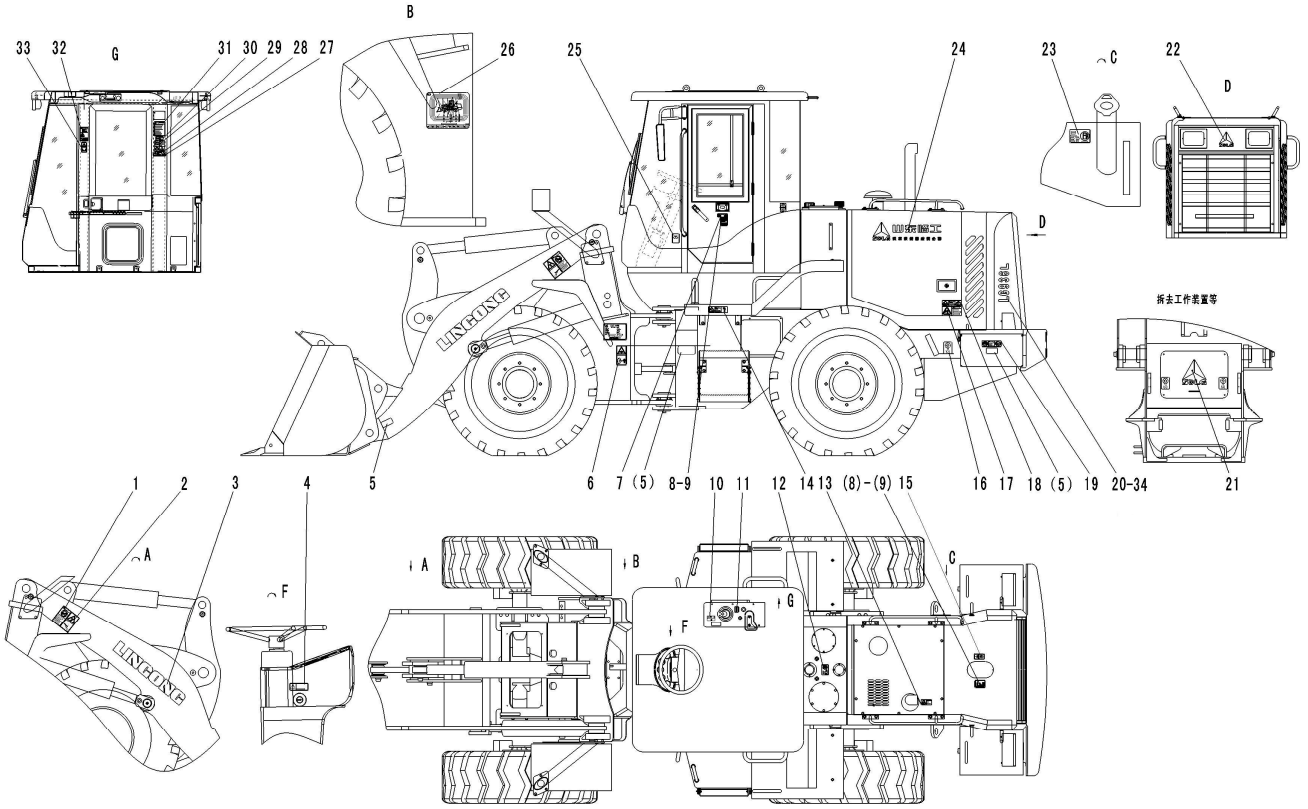

序号 Key	零件代号 Part No.	名称 Description		是否配件 Spare parts Y/N	数量 Qty	备注 Remarks
1	29360009151	严禁站人标志	STATION LOGO IS STRICTLY PROHIBITED PERSON	N	2	
2	29360008741	提升臂位置安全标志	ARM POSITION TO ENHANCE SAFETY SIGNS	N	2	
3	29360010901	动臂标识Ⅰ	MARK-ARM Ⅰ	N	2	
4	4044000052	启动开关警示标志LGB401-D04/E	WARNING SIGNS LGB401-D04 / E	N	1	
5	29360008541	反光标志	REFLECTIVE SIGNS	N	6	
6	29360008781	铰接转向图形标志	GRAPHIC SIGNS ARTICULATED STEERING	N	2	
7	29360009531	驾驶室门注意标志	ATTENTION TO THE CAB DOOR SIGNS	N	2	
8	29360010631	防冻液标志—35	-35 ANTIFREEZE LOGO	N	2	
9	29360010641	防冻液标志—45	-45 ANTIFREEZE LOGO	N	2	
10	4044000071	装载机工作装置操纵指示标志2 LGB401-G03	SIGNAGE 2 LGB401-G03	N	1	
11	29360009471	驻车制动标识	PARKING BRAKE LOGO	N	1	
12	29360009171	液压油箱标志	HYDRAULIC TANK LOGO	N	1	
13	29360009181	高温警告标志	HIGH TEMPERATURE WARNING SIGNS	N	1	
14	29360009161	台架注意标志	NOTE BENCH MARK	N	2	
15	26360000121	高温油和水的注意标志	MARK-SAFETY	N	1	
16	4044000018	起吊标志LGB401-F01	MARK-SLINGING-LGB401-F01	N	6	
17	29360009211	机器回转警告标志	WARNING SIGNS ROTARY MACHINES	N	2	
18	29360009221	接触机器标志	ACCSEE TO THE MACHINE MARKS	N	2	

标志与标识 SIGN AND LOGO

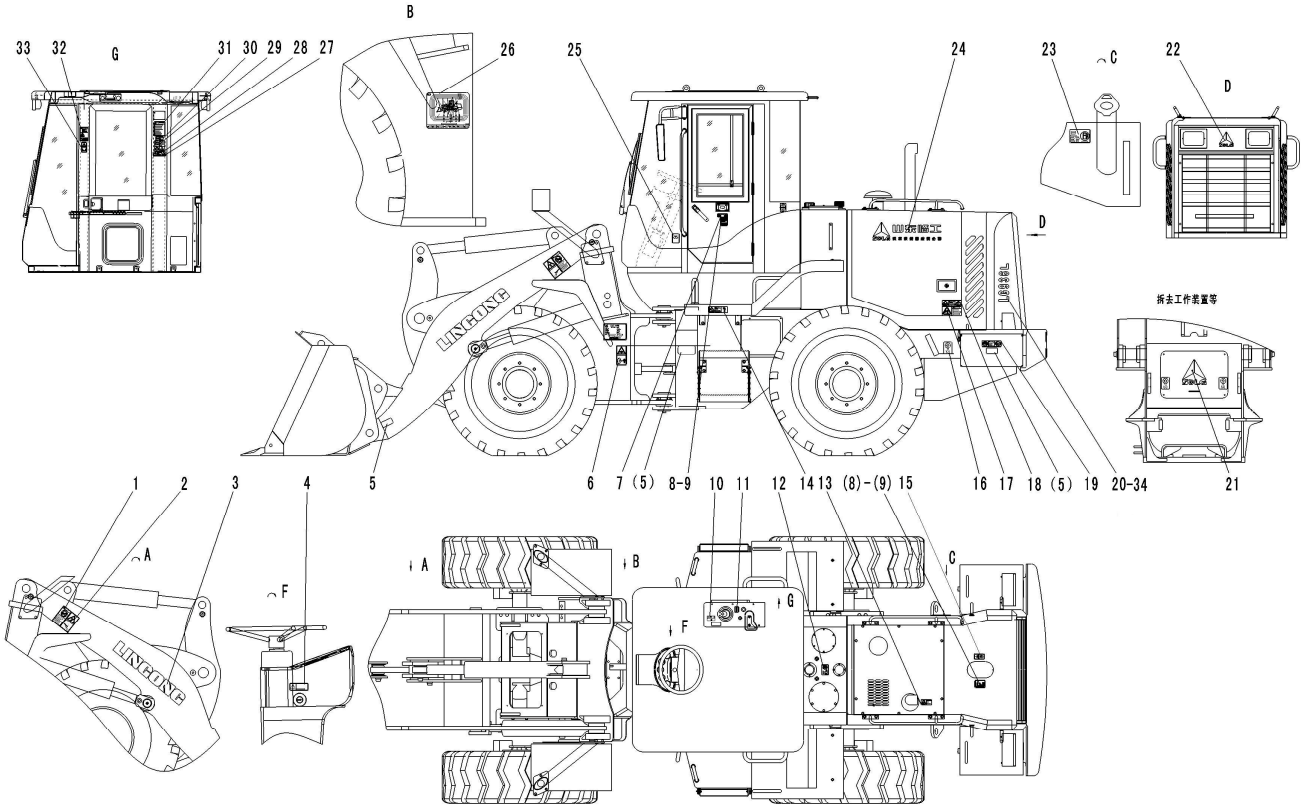

序号 Key	零件代号 Part No.	名称 Description		是否配件 Spare parts Y/N	数量 Qty	备注 Remarks
19	29360009191	禁止明火标志	SIGNS BAN ON OPEN FIRES	N	1	
20	29360011081	LG938L机型标识	MARKER OF LG938L	N	2	
21	4044000017	山东临工图形标志LGB401-E02-265	GRAPHIC SIGNS LINGONG LGB401-E02-265	N	1	
22	4044000031	标志LGB401-E01-120	SIGNS LGB401-E01-120	N	1	
23	29360009201	燃油箱标志	FUEL TANK MARKING	N	1	
24	29360010921	山东临工图形文字标志	LINGONG GRAPHIC TEXT LOGO	N	2	
25	29360010571	挡风窗喷水器	WATER JET WIND WINDOW	N	1	
26	29360009511	润滑示意图	LUBRICATION DIAGRAM	N	1	
27	29360009541	电压危险标志	DANGEROUS VOTAGE SIGNS	N	1	
28	29360009251	安全带警告标志	SEAT BELT WARNING SIGNS	N	1	
29	29360009261	规避噪音标志	SIGNS TO AVOID NOISE	N	1	
30	29360009281	单独驾驶标志	INDIVIDUAL DRIVING SIGNS	N	1	
31	29360009291	启动前检查标志	CHECK MARK	N	1	
32	29360009231	规避翻滚标志	SIGNS TO AVOID ROLLING	N	1	
33	4044000073	标志LGB401-D05	MARK-LGB401-D05	N	1	
34	29360010891	LG936L机型标识	LG936L MODEL	N	2	
35	29360011061	标志与标识	LABELING AND MARKER	Y	1	
36	29360011060011	安全标识包	SAFETY LOGO PACKAGE	Y	1	

N　空调系统
AIR CONDITIONER SYSTEM

山 东 临 工 工 程 机 械 有 限 公 司
SHANDONG LINGONG CONSTRUCTION MACHINERY CO.,LTD.

空调系统 AIR CONDITIONER SYSTEM

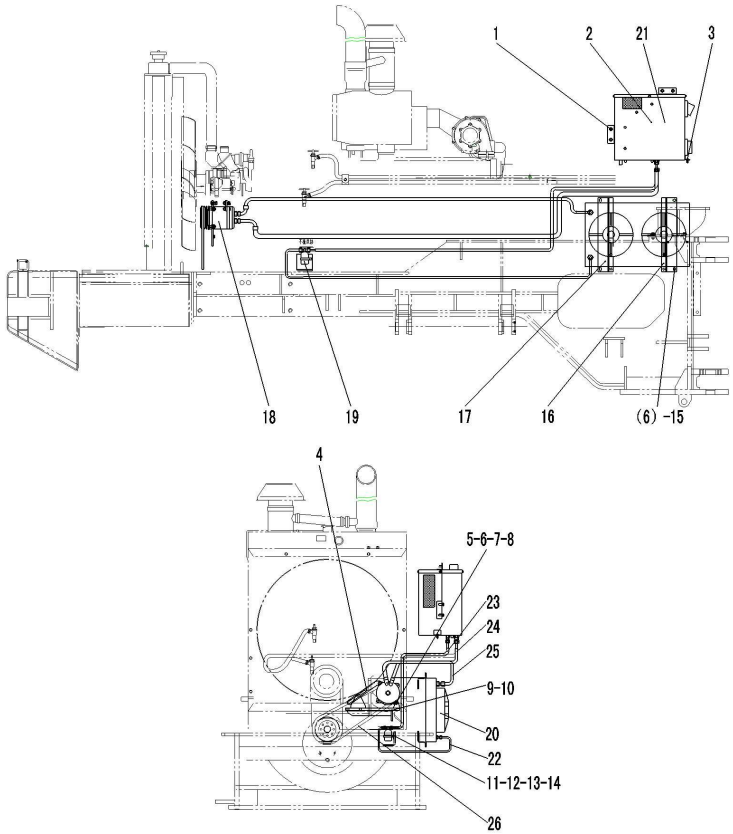

序号	零件代号	名称		是否配件	数量	备注
Key	Part No.	Description		Spare parts Y/N	Qty	Remarks
1	4011000461	螺栓GB16674-M8*16EpZn-8.8	BOLT GB16674-M8*16EpZn-8.8	N	4	
2	4190001114	空调LG936D3	AIR CONDITIONER LG936D3	Y	1	
3	4011000154	螺栓GB16674-M6*20EpZn-8.8	BOLT GB16674-M6*20EpZn-8.8	N	1	
4	29350009431	调节板	ADJUSTABLE PLATE	N	1	
5	4011000514	螺栓GB5783-M10*45EpZn-8.8	BOLT GB5783-M10*45EpZn-8.8	N	4	
6	4013000007	螺母GB6170-M10EpZn-8	NUT GB6170-M10EpZn-8	N	8	
7	4015000162	垫圈GB97.1-10EpZn-300HV	WASHER GB97.1-10EpZn-300HV	N	4	
8	4015000025	垫圈GB93-10-65Mn	WASHER GB93-10-65Mn	N	4	
9	29350009121	压缩机支架	BEARER OF BLOWER	Y	1	
10	29350009031	压缩机接地线	COMPRESSOR EARTH LINE	Y	1	
11	29350007881	储液罐支架	DRYER BEARING	Y	1	
12	4011000153	螺栓GB16674-M6*16EpZn-8.8	BOLT GB16674-M6*16EpZn-8.8	N	2	
13	4013000028	螺母GB6170-M6EpZn-8	NUT GB6170-M6EpZn-8	N	2	
14	4011000474	螺栓GB16674-M10*25EpZn-8.8	BOLT GB16674-M10*25EpZn-8.8	N	8	
15	29350007801	前支板	FRONT SUPPORTING PLATE	Y	1	
16	29350007791	后支板	REAR SUPPORTING PLATE	Y	1	
17	4011000560	螺栓GB16674-M12*25EpZn-8.8	BOLT GB16674-M12*25EpZn-8.8	N	2	
18	4130000420	SE5H14压缩机	COMPRESSOR ASSEMBLY	Y	1	

空调系统 AIR CONDITIONER SYSTEM

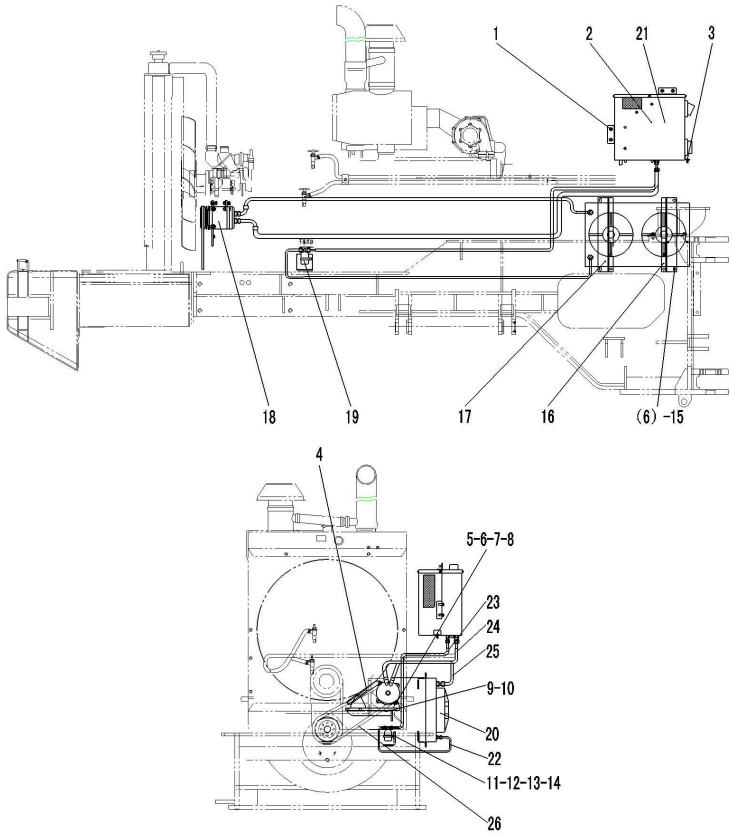

序号 Key	零件代号 Part No.	名称 Description		是否配件 Spare parts Y/N	数量 Qty	备注 Remarks
19	4130000419	ZG30.06XG储液罐	RECEIVER	Y	1	
20	4130000417	ZG30.05X2冷凝器	CONDENSATOR	Y	1	
21	4130000633	蒸发器总成	EVAPORATOR ASSEMBLY	Y	1	
22	4120001514	管路：冷凝器-储液罐2100	PIPE CONDENSER-RECEIVER	Y	1	
23	4120001515	管路：储液罐-蒸发器2100	PIPE RECEIVER-EVAPORATOR	Y	1	
24	4120001812	管路：蒸发器-压缩机2600	PIPE EVAPORATOR-COMPRESSOR	Y	1	
25	4120001809	管路：压缩机-冷凝器2400	PIPE COMPRESSOR-CONDENSATOR	Y	1	
26	4110000310	皮带AV13*1170	BELT AV13*1170	Y	1	
27	4110000379	皮带AV13X1250	BELT AV13X1250	Y	1	
28	4110000378	皮带A17-470	BELT A17-470	Y	1	

O　电气系统
ELECTRIC SYSTEM

山 东 临 工 工 程 机 械 有 限 公 司

SHANDONG LINGONG CONSTRUCTION MACHINERY CO.,LTD.

电气系统　ELECTRIC SYSTEM

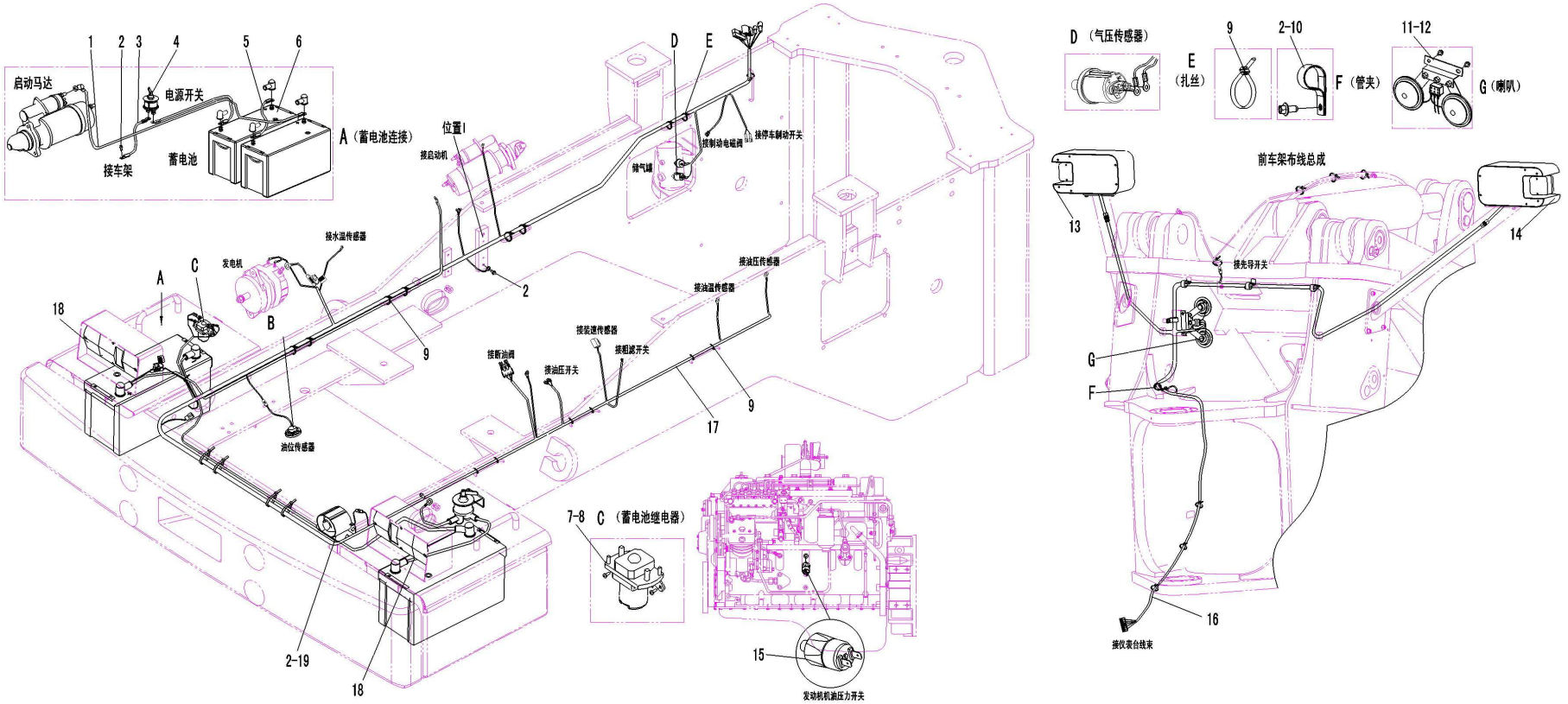

序号	零件代号	名称	是否配件	数量	备注
Key	Part No.	Description	Spare parts Y/N	Qty	Remarks
1	29370009371	启动马达线	LINE FROM SWITCH TO MOTOR	Y	1	
2	4011000461	螺栓GB16674-M8*16EpZn-8.8	BOLT GB16674-M8*16EpZn-8.8	N	9	
3	29370009341	蓄电池接地线	EARTH WIRE	Y	2	
4	4130000427	电源开关K01K18-A	POWER SWITCH K01K18-A	Y	1	
5	29370009361	蓄电池串联线	STORAGE BATTERY WIRE	Y	1	
6	4130000057	蓄电池6-QW-120B	BATTERY 6-QW-120B	Y	2	
7	4130000694	接触器MZJ-100A/006	CONTACTOR MZJ-100A/006	Y	1	
8	4014000061	螺钉GB818-M4*10EpZn-4.8	SCREW GB818-M4*10EpZn-4.8	N	2	
9	4190000020	扎丝LG13-ZS4*250	CLIP LG13-ZS4*250	Y	50	
10	26370001911	管夹	CLAMP	Y	5	
11	4130000009	双音盆形喇叭DL125-24V	ELECTRIC HORN DL125-24V	Y	1	
12	4011000152	螺栓GB16674-M6*10EpZn-8.8	BOLT GB16674-M6*10EpZn-8.8	N	2	
13	4130000542	前左组合灯LFLDH4-24V	LEFT FRONT HEAD LAMP LFLDH4-24V	Y	1	
14	4130000543	前右组合灯LFRDH4-24V	RIGHT FRONT HEAD LAMP LFRDH4-24V	Y	1	
15	4130000329	隔膜式压力开关0166-40404-1-016	PRESS SWITCH 0166-40404-1-016	Y	1	
16	29370015421	前车架线束	BODY WIRING HARNESS OF FRONT FRAME	Y	1	
17	29370015451	后车架线束	BODY WIRING HARNESS	Y	1	
18	4130000213	后尾灯LRTD－24V	REAR LAMP LRTD－24V	Y	2	

电气系统 ELECTRIC SYSTEM

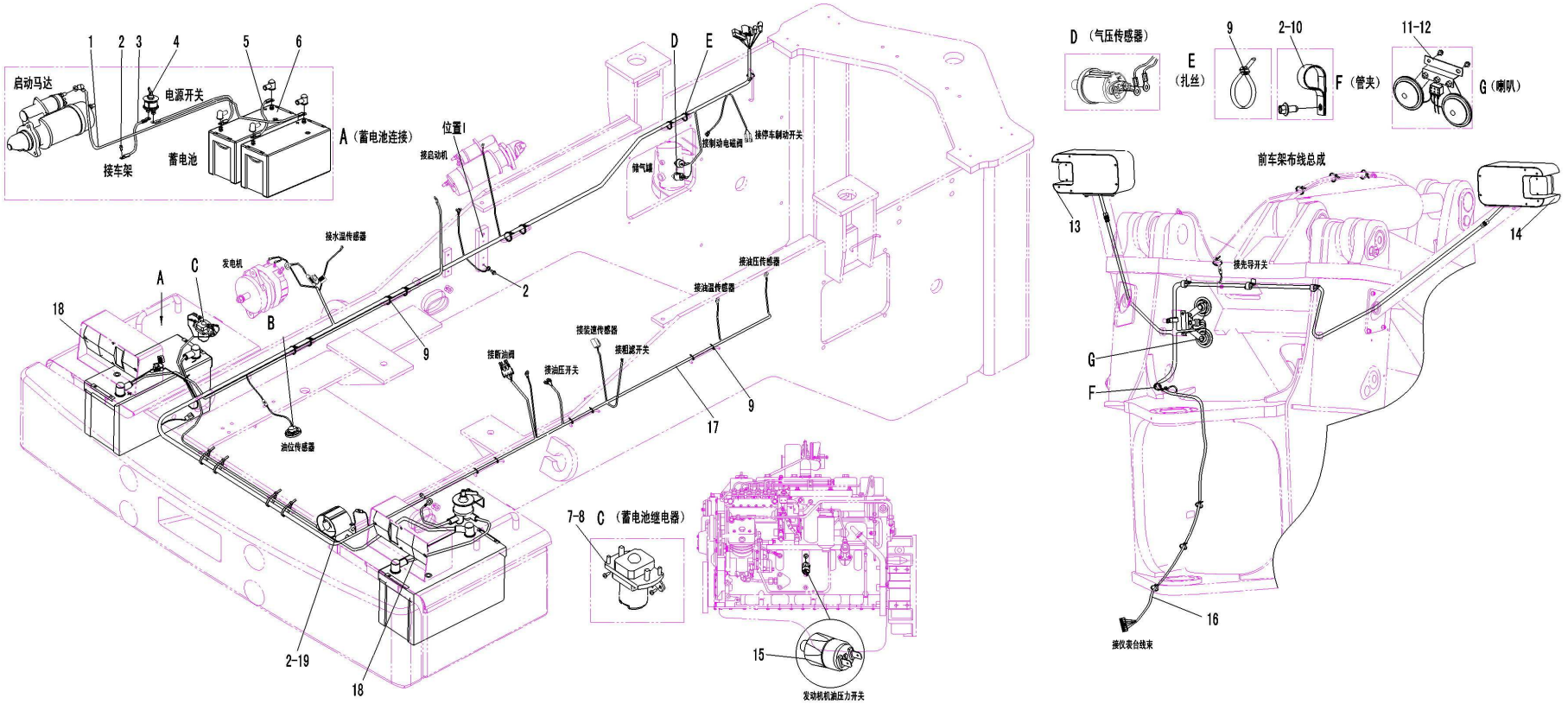

序号	零件代号	名称		是否配件	数量	备注
Key	Part No.	Description		Spare parts Y/N	Qty	Remarks
19	4130000121	倒车蜂鸣器KSHM-12F4	ANNUNCIATOR KSHM-12F4	Y	1	
20	4130000615	前照灯QZD-1	FORWARD LIGHTING QZD-1	Y	4	
21	29370015521	仪表台线束	PANEL HARNESS	Y	1	
22	4014000026	螺钉GB818-M6*16EpZn-4.8	SCREW GB818-M6*16EpZn-4.8	N	4	
23	4015000207	垫圈GB97.1-6EpZn-300HV	WASHER GB97.1-6EpZn-300HV	N	4	
24	4130000545	后大灯LRDH4-24V	REAR LARGE LAMP LRDH4-24V	Y	2	
25	29370009331	后罩线束	COVER HARNESS	Y	1	
26	29370015491	仪表盘总成Y938C	PANEL ASSEMBLY Y938C	Y	1	
27	29370012711	仪表台总成	INSTRUMENT DESK	N	1	
28	4013000118	螺母GB6170-M5EpZn-8	NUT GB6170-M5EpZn-8	N	3	
29	4014000048	螺钉GB818-M5*12EpZn-4.8	SCREW GB818-M5*12EpZn-4.8	N	3	
30	4015000110	垫圈GB97.1-5EpZn-300HV	WASHER GB97.1-5EpZn-300HV	N	3	
31	4130000869	中间继电器024-1Z6GD2	AUXILIARY RELAY 024-1Z6GD2	Y	3	
32	4130000496	盖板JK931-01GB	CAP JK931-01GB	Y	13	
33	4130000498	侧边单框架JK931-01CKJ	SIDE FRAME JK931-01CKJ	Y	6	
34	4130000497	中间单框架JK931-01ZKJ	MIDDLE FRAME JK931-01ZKJ	Y	7	
35	4130000060	手制动开关LA39-01Z	HAND BRAKE SWITCH LA39-01Z	Y	1	

仪表盘总成 PANEL ASSEMBLY

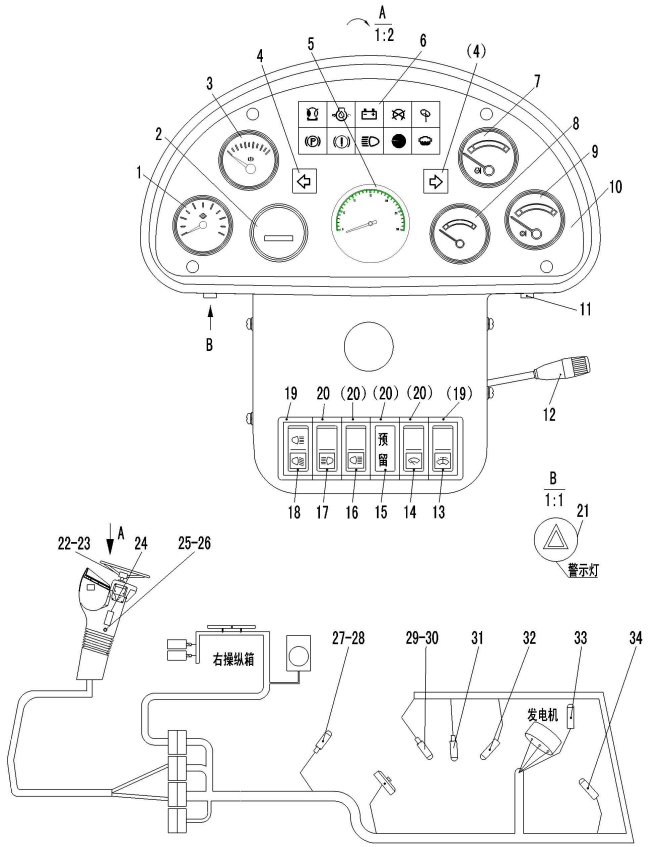

序号	零件代号	名称		是否配件	数量	备注
Key	Part No.		Description	Spare parts Y/N	Qty	Remarks
1	4130000856	变速箱压力表350-040-005	GEARBOX MANOMETER 350-040-005	Y	1	
2	4130000876	计时表85329	CHRONOMETER RATE 85329	Y	1	
3	4130000858	气压表350-040-011	DIAL BAROMETER 350-040-011	Y	1	
4	4130000601	转向指示灯ZL2-ZX	STEERING INDICATED LAMP ZL2-ZX	Y	2	
5	4130000893	转速表ZS901A（173）	REVOLUTION COUNTER ZS901A（173）	Y	1	
6	4130000602	指示灯组件ZL2-ZJ	INDICATOR LAMP ASSEMBLY ZL2-ZJ	Y	1	
7	4130000289	水温表SW201C	ENGINE WATER TEMPERATURE GAUGE SW201C	Y	1	
8	4130000209	油位表RY242-2A	FUEL LEVEL GAUGE RY242-2A	Y	1	
9	4130000286	油温表YW201A	OIL TEMPERATURE GAUGE YW201A	Y	1	
10	4130000608	仪表盘面板ZL2-MB1	PANEL ZL2-MB1	Y	1	
11	4130000875	电锁84829	ELECTRIC SWITCH LOCK 84829	Y	1	
12	4130000021	组合开关LG13-ZHK	COMBINED SWTICH LG13-ZHK	Y	1	
13	4130000499	喷水开关JK931-01PS	SPRAY WATER BUTTON-SWITCH JK931-01PS	Y	1	
14	4130000493	刮雨器开关JK931-01GYQ	WIPER BUTTON-SWITCH JK931-01GYQ	Y	1	
15	4130000496	盖板JK931-01GB	CAP JK931-01GB	Y	1	
16	4130000491	后照灯开关JK931-01HZD	BACKWARD LIGHTING BUTTON-SWITCH JK931-01HZD	Y	1	
17	4130000490	前照灯开关JK931-01QZD	FORWARD LIGHTING BUTTON-SWITCH JK931-01QZD	Y	1	
18	4130000494	后大灯开关JK931-01HDD	REAR BIG LAMP BUTTON-SWITCH JK931-01HDD	Y	1	

仪表盘总成 PANEL ASSEMBLY

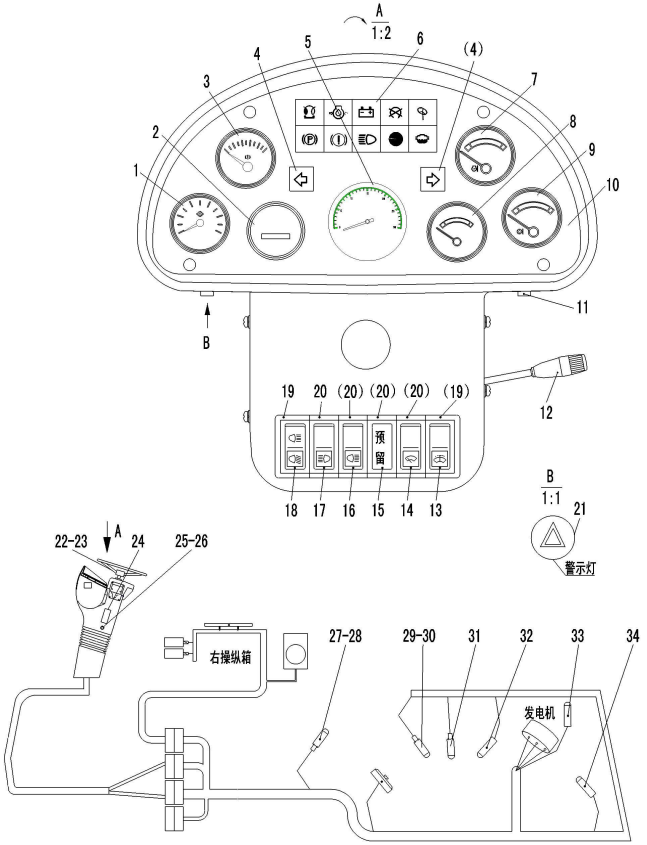

序号	零件代号	名称		是否配件	数量	备注
Key	Part No.		Description	Spare parts Y/N	Qty	Remarks
19	4130000498	侧边单框架JK931-01CKJ	SIDE FRAME JK931-01CKJ	Y	2	
20	4130000497	中间单框架JK931-01ZKJ	MIDDLE FRAME JK931-01ZKJ	Y	4	
21	4130000426	报警按钮开关LD62Z-050	ALARM BUTTON SWITCH LD62Z-050	Y	1	
22	4130000871	闪光器MFA/024-1H2	FLASH APPARATUS MFA/024-1H2	Y	1	
23	4130000587	蜂鸣器SFM-27	ALARM APPARATUS SFM-27	Y	2	
24	4130000309	保险丝盒BX2203HB-1	FUSE BOX BX2203HB-1	Y	1	
25	4130000331	备用插头8JA002262-001	STANDBY PLUG 8JA002262-001	Y	1	
26	4130000332	备用插座8JB001946-011	STANDBY SOCKET 8JB001946-011	Y	1	
27	4130000861	压力传感器360-081-030-100	PRESSURE TRANSDUCER 360-081-030-100	Y	1	
28	4130000879	过渡接头R1/4	TRANSITION JOINT R1/4	Y	1	
29	4130000860	压力传感器360-081-037-008	PRESSURE TRANSDUCER 360-081-037-008	Y	1	
30	4130000878	过滤接头M10*1	FILTERING JOINT M10*1	Y	1	
31	4130000894	转速传感器ZG901(3/4-16UNF*50)	REVOLUTION SPEED TRANSDUCER ZG901(3/4-16UNF*50)	Y	1	
32	4130000065	变矩器油温传感器WG202A	TORQUE CONVERTER OIL TEMPERATURE SENSOR WG202A	Y	1	
33	4130000066	水温传感器WG201	WATER TEMPERATURE SENSOR WG201	Y	1	
34	4130000302	油位传感器RG2268-M14	OIL LEVEL SENSOR RG2268-M14	Y	1	

仪表台总成 PANEL ASSEMBLY

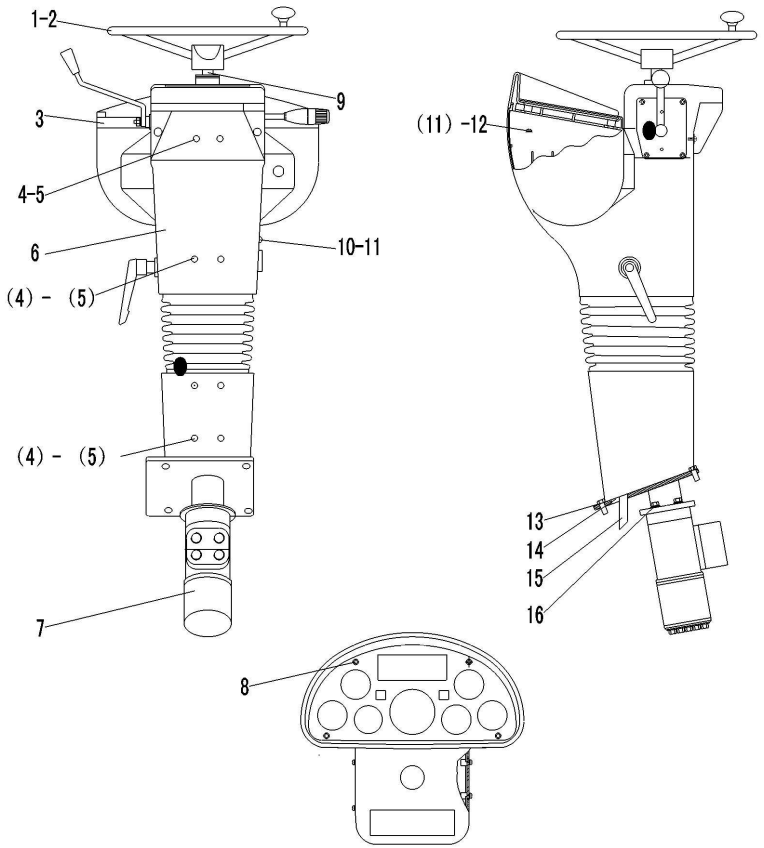

序号 Key	零件代号 Part No.	名称 Description		是否配件 Spare parts Y/N	数量 Qty	备注 Remarks
1	4120001548	方向盘LG20-FXP-01	STEERING WHEEL LG20-FXP-01	Y	1	
2	4013000096	螺母GB6171-M16*1.5EpZn-8	NUT GB6171-M16*1.5EpZn-8	N	1	
3	4130000605	仪表盘壳体ZL2-KT	SHELL ZL2-KT	Y	1	
4	4014000088	螺钉GB818-M5*16EpZn-4.8	SCREW GB818-M5*16EpZn-4.8	N	14	
5	4015000110	垫圈GB97.1-5EpZn-300HV	WASHER GB97.1-5EpZn-300HV	N	14	
6	4190000704	可调仪表盘支架（配YD13箱）	BRACKET	Y	1	
7	4120001317	转向器BZZ5-500	STEERING GEAR BZZ5-500	Y	1	
8	4014000164	螺钉GB819.1-M6*35EpZn-4.8	SCREW GB819.1-M6*35EpZn-4.8	N	4	
9	4120001980	转向柱LG20-ZXZ-12	STEERING COLUMU LG20-ZXZ-12	Y	1	
10	4014000040	螺钉GB818-M6*20EpZn-4.8	SCREW GB818-M6*20EpZn-4.8	N	1	
11	4015000207	垫圈GB97.1-6EpZn-300HV	WASHER GB97.1-6EpZn-300HV	N	5	
12	4014000026	螺钉GB818-M6*16EpZn-4.8	SCREW GB818-M6*16EpZn-4.8	N	4	
13	4011000320	螺栓GB16674-M12*40EpZn-8.8	BOLT GB16674-M12*40EpZn-8.8	N	4	
14	4190000842	仪表盘骨架	FRAME	Y	1	
15	29050012271	变速压力油管	OIL TUBE OF TRASMISSION PRESSURE	Y	1	
16	4011000474	螺栓GB16674-M10*25EpZn-8.8	BOLT GB16674-M10*25EpZn-8.8	N	4	