RUTHZIL TRATOR COMERCIAL DE PEÇAS LTDA 11 97083-6812 ROLANDO

LG956L轮式装载机

零部件图册

LG956L WHEEL LOADER PARTS CATALOG

SDLG SHANDONG LINGONG

山 东 临 工 工 程 机 械 有 限 公 司

SHANDONG LINGONG CONSTRUCTION MACHINERY CO.,LTD.

配件与服务Spare parts and services

对于山东临工机器的所有者来说，只有山东临工配件和服务才能够使您的机器更好地保持原有的特性。

For the owner of the machines of SDLG,only the space parts and services of SDLG can mark your machine to better maintain the original features.

只有山东临工才能够为您提供完美匹配且优质纯正的配件和对您的机器了如指掌的专业维修人员。这样才能保证及其可持续的高产能和更长的使用寿命。

Only SDLG is able toprovide you with the perfect match of pure quality spare parts for your machine and knowledge of professional maintenance staff.Only in this way it can ensure sustainable high productivity and longer service life.

LG956L轮式装载机 零部件图册
LG956L WHEEL LOADER PARTS CATALOG

2009 年 2 月 第 1 版 第 1 次印刷

2009-2 Version 1 Printed 1

山 东 临 工 程 机 械 有 限 公 司

SHANDONG LINGONG CONSTRUCTION MACHINERY CO.,LTD.

地址：中国·临沂经济开发区临工工业园

Add：Lingong Industry Park,Linyi Economic Deve l opment Zone,Shandong,china

电话：86-0539-8785668 Tel：86-0539-8785624/86-0531-66590955

传真：86-0539-8785698 Fax：86-0539-8785618/86-0531-66590959

技术服务：86-0539-8785800 400-6587999 Web：www.sdlg.cn

前 言

LG956L轮式装载机零部件图册，是为了方便用户使用、维修和保养而绘制的，以供在使用过程中查阅及参考，也可帮助用户了解本机的结构和装配关系。发动机的零部件详见其随机资料，本图册不再绘出。

本图册按系统划分绘制出了各零部件的图形及相互装配关系。凡装机后不可拆卸的部件（如焊接件、铆合件），只标出部件代号，不另列其组成零件。本图册明细表采用中英文对照编排。

本图册主要根据标准型产品(订货号E5612115AK6)编绘，其它非标准配置，可参照执行，详情请咨询山东临工、或当地经销商、或登录山东临工网站查询。随着科技的进步，产品将会不断改进，故本图册的内容可能会有部分与以后的产品不一致，恕不另行通知。敬请用户在定购配件时，指明所购整车的出厂日期和编号。

编者

2009年12月

FOREWORD

THIS PARTS LIST OF LG956L WHEEL LOADER IS MADE FOR THE CONVENIENCE OF USERS TO USE ,REPAIR AND MAINTAIN THE MACHINE,AND IT CAN BE REFERED IN THE PROCESS OF USING.IT CAN ALSO HELP THE USERS TO BE FAMILIAR WITH THE CONSTRUCTION AND ASSEMBLY RELATION OF THE MACHINE. THE PART OF THE ENGINE IS SHOWED IN DETAIL IN ITS STRUCTION HANDBOOK.SO THIS CATALOG DOES NOT CONTAIN THE ENGING PART LIST.

THE CATALOG CONTAINS THE PART DRAWINGS OF DEFERENT ASSEMBLIES,SHOWING THE SHAPE OF THE PARTS AS WELL AS THE ASSEMBLING RELATION.THE COMPONENTS WHICH CAN NOT BE TAKEN APART (SUCH AS THE WELDMENT OR RIVETED ASSEMBLIES) ARE INDICATED ONLY BY THEIR COMPONET NUMBERS WITHOUT THE CONSISTING PART NUMBERS .THE LIST IN THE CATALOG IS ARRANGED BY CHINESE VERSUS ENGLISH.

THIS CATALOG IS MAINLY BASED ON THE STANDARD PRODUCT(ORDER NUMBER E5612115AK6) THE OTHERS OF NONSTANDARD PRODUCT CAN REFER THE STANDARD PRODUCT,AND THE DETAILED INFORMATION CAN BE KNOWN FROM SHANDONG LINGONG,THE LOACAL DEALER OR LINGONG WEBSITE ALTERATIONS IN DESIGN ARE NECESSARILY WITH THE THECHNICAL DEVELOPMENT SO SOME CONTENT IN THE CATALOG PROBABLY IS NOT CONSISTANT WITH THE FUTURE PRODUCTS,AND THIS WILL NOT NOTICE USERS.THEREFORE WHEN ORDERING SPARE PARTS, USERS ARE KINDLY REQUSETED TO INFORM US THE MANUFACTURING DATE AND BATCHNUMBER OF THE WHEEL LOADER.

THE COMPILER

2009.12

目录 CONTENTS

A. 发动机系统

A. DIESEL ENGINE SYSTEM

发动机总成 ····· A1-2901001513

DISEL ENGINE ASSEMBLY ····· A1-2901001513

燃油箱总成 ····· A2-2902000845

FUEL TANK ASSEMBLY ····· A2-2902000845

散热器总成 ····· A3-2903000989

RADIATOR ASSEMBLY ····· A3-2903000989

油门操纵机构 ····· A4-2901000002

GOVERNOR CONTROL SYSTEM ····· A4-2901000002

B. 变矩器系统

B. TORQUE CONVERTER SYSTEM

变矩器系统 ····· B1-2904000800

TORQUE CONVERTER SYSTEM ····· B1-2904000800

变矩器YJSW315-8B(370804) ····· B2-4110000518

TORQUE CONVERTER ····· B2-4110000518

滤清器QF60M33G-1（410708） ····· B4-4110000507

CLEANER QF60M33G-1（410708） ····· B4-4110000507

C. 变速箱系统

C. TRANSMISSION SYSTEM

变速箱总成 ····· C1-2905001636
TRANSMISSION SYSTEM ····· C1-2905001636
A307B变速箱总成 ····· C2-2905001640
A307B TRANSMISSION ASSEMBLE ····· C2-2905001640
三轴总成 ····· C3-2030900027
3RD SHAFT ASS'Y ····· C3-2030900027
四轴总成（Ⅰ） ····· C4-2030900026
4TH SHAFT ASS'Y（Ⅰ） ····· C4-2030900026
四轴总成（Ⅱ） ····· C6-2030900019
4TH SHAFT ASS'Y（Ⅱ） ····· C6-2030900019
输出轴总成 ····· C7-2905001640
OUTPUT SHAFT ASSEMBLY ····· C7-2905001640

D. 变速操纵系统

D. TRANSMISSION CONTROL SYSTEM

变速操纵系统 ····· D1-2906000896
TRANSMISSION CONTROL SYSTEM ····· D1-2906000896
变速操纵机构LG956L ····· D2-4110000659
LG953 TRANSMISSION CONTROL SHAFT ····· D2-4110000659
变速操纵阀LG03-BSF(350802) ····· D3-4120000064
TRANSMISSION CONTROL LG03-BSF VALVE(350802) ····· D3-4120000064

E. 驱动桥系统

E. AXLE SYSTEM

前桥总成 …… E1-2907001203

FRONT AXLE ASSEMBLY …… E1-2907001203

前主传动总成 …… E2-2907001108

FRONT MAIN DRIVE …… E2-2907001108

轮边减速器(前桥) …… E3-2907001091

FINAL DRIVE ASSEMBLY …… E3-2907001091

传动轴总成 …… E4-2908000795

DRIVE SHAFT GROUP …… E4-2908000795

后桥总成 …… E5-2909000809

REAR AXLE ASSEMBLY …… E5-2909000809

后主传动总成 …… E6-2909000811

REAR AXLE MAIN DRIVE ASS'Y …… E6-2909000811

轮边减速器(后桥） …… E7-2907000108

FINAL DRIVE ASSEMBLY（REAR AXLE） …… E7-2907000108

制动钳(371328) …… E8-4120001739

DISK BRAKE(371328) …… E8-4120001739

轮胎GB2980-23.5-25（520101） …… E11-4110000006

TIRE GB2980-23.5-25（520101） …… E11-4110000006

轮胎 23.5-25-18PR-L3（371002） ····· E12-4110000582
TIRE 23.5-25-18PR-L3 ····· E12-4110000582

F. 工作装置液压系统

F. IMPLEMENT HYDRAULIC SYSTEM

液压操纵总成 ····· F1-2912001714
HYDRAULIC CONTROL ASSEMBLY ····· F1-2912001714
工作泵总成 ····· F2-2911000881
WORKING PUMP ASSEMBLY ····· F2-2911000881
举升缸总成 ····· F3-2913001205
LIFTING CYLINDER ASSEMBLY ····· F3-2913001205
转斗缸总成 ····· F4-2914001017
DUMP CYLINDER ASSEMBLY ····· F4-2914001017
液压油箱总成 ····· F5-2910001003
HYDRAULIC TANK ASSEMBLY ····· F5-2910001003
转斗油缸（371368） ····· F7-4120002264
TILT CYLINDER ····· F7-4120002264
动臂油缸（371368） ····· F9-4120002263
LIFT ARM CYLINDER ····· F9-4120002263

G. 快换装置

G. QUICK-CHANGE SYSTEM

快换装置 ····· G1-2918001006
QUICK-CHANGE EQUIPMENT ····· G1-2918001006
快换支架 ····· G2-2918000948
QUICK-CHANGE FRAME ····· G2-2918000948
快换装置液压系统 ····· G3-2918000975
QUICK-CHANGE EQUIPMENT HYDRAULIC SYSTEM ····· G3-2918000975

H. 工作装置

H. WORKING EQUIPMENT

工作装置 ····· H1-2915001046
WORKING EQUIPMENT ····· H1-2915001046
铲斗总成 ····· H2-2917003706
BUCKET ASSEMBLY ····· H2-2917003706

I. 转向系统

I. STEERING SYSTEM

转向泵总成 ····· I1-2919000888
STEERING PUMP ASSEMBLY ····· I1-2919000888
转向器总成 ····· I2-2920000831
STEERING GEAR ASSEMBLY ····· I2-2920000831
转向缸总成 ····· I3-2921000862
STEERING CYLINDER ASSEMBLY ····· I3-2921000862

转向油缸(371368) ····· I5-4120000553
STEERING CYLINDER ····· I5-4120000553

J. 制动系统

J. BRAKE SYSTEM

行车制动系统 ····· J1-2922000913
SERVICE BRAKE SYSTEM ····· J1-2922000913
储气罐 ····· J2-2922000053
AIR RESERVOIR ····· J2-2922000053
加力泵(340201) ····· J3-4120000675
BRAKE BOOSTER ····· J3-4120000675
驻车制动总成 ····· J4-2923000001
PARKING BRAKE SYSTEM ····· J4-2923000001
手制动器（371322） ····· J8-4120000087
HAND BRAKE（371322） ····· J8-4120000087

K. 车架

K. FRAME

前车架及其附件 ····· K1-2924001159
FRONT FRAME AND ACCESSORIES ····· K1-2924001159
铰接 ····· K2-2925000001
ARTICULATION ····· K2-2925000001

灯架及挡泥瓦 ····· K3-2925000850
LAMP FRAME AND FRONT FENDER ····· K3-2925000850
后车架附件 ····· K4-2927000870
REAR FRAME AND ACCESSORIES ····· K4-2927000870
配重铁总成 ····· K5-2928000819
COUNTER WEIGHT ····· K5-2928000819

L. 驾驶室

L. CAB GROUP

驾驶室总成 ····· L1-2929000882
CAB GROUP ····· L1-2929000882
驾驶室 ····· L2-2929000883
CAB GROUP ····· L2-2929000883
操作台架 ····· L3-2931001190
BENCH GROUP ····· L3-2931001190
座椅总成 ····· L4-2930000772
SEAT ASSEMBLY ····· L4-2930000772
操纵箱 ····· L5-2932000957
OPERATE BOX ····· L5-2932000957

M. 覆盖件系统

M. CONVER SYSTEM

发动机罩总成 ····· M1-2933001510
HOOD OF DIESEL ENGINE ASSEMBLY ····· M1-2933001510
左台架总成 ····· M2-2934001679
LEFT BENCH GROUP ····· M2-2934001679
右台架总成 ····· M3-2934001692
RIGHT BENCH GROUP ····· M3-2934001692
后转向灯罩 ····· M4-2934001568
REAR STEERING LAMP HOOD ····· M4-2934001568
标志与标识 ····· M5-2936001200
SIGN AND LOGO ····· M5-2936001200
电瓶箱 ····· M6-2934001572
BATTERY CASE ····· M6-2934001572
工具箱 ····· M7-2934001581
TOOL CASE ····· M7-2934001581

N. 空调系统

N. AIR CONDITIONER SYSTEM

暖风机 ····· N1-2935000888
WARMING MACHINE ····· N1-2935000888
空调 ····· N2-2935000900
AIR CONDITIONER SYSTEM ····· N2-2935000900

暖风机 …… N3-4190000917
WARMING MACHING …… N3-4190000917

O. 电气系统

O. ELECTRIC SYSTEM

电气系统 …… O1-2937001518
ELECTRIC SYSTEM …… O1-2937001518
仪表盘总成 …… O2-2937001533
PANEL ASSEMBLY …… O2-2937001533
仪表台总成 …… O3-2937001468
INSTRUMENT DESK …… O3-2937001468

A　发动机系统
DIESEL ENGINE SYSTEM

山 东 临 工 工 程 机 械 有 限 公 司

SHANDONG LINGONG CONSTRUCTION MACHINERY CO.,LTD.

发动机总成 DISEL ENGINE ASSEMBLY

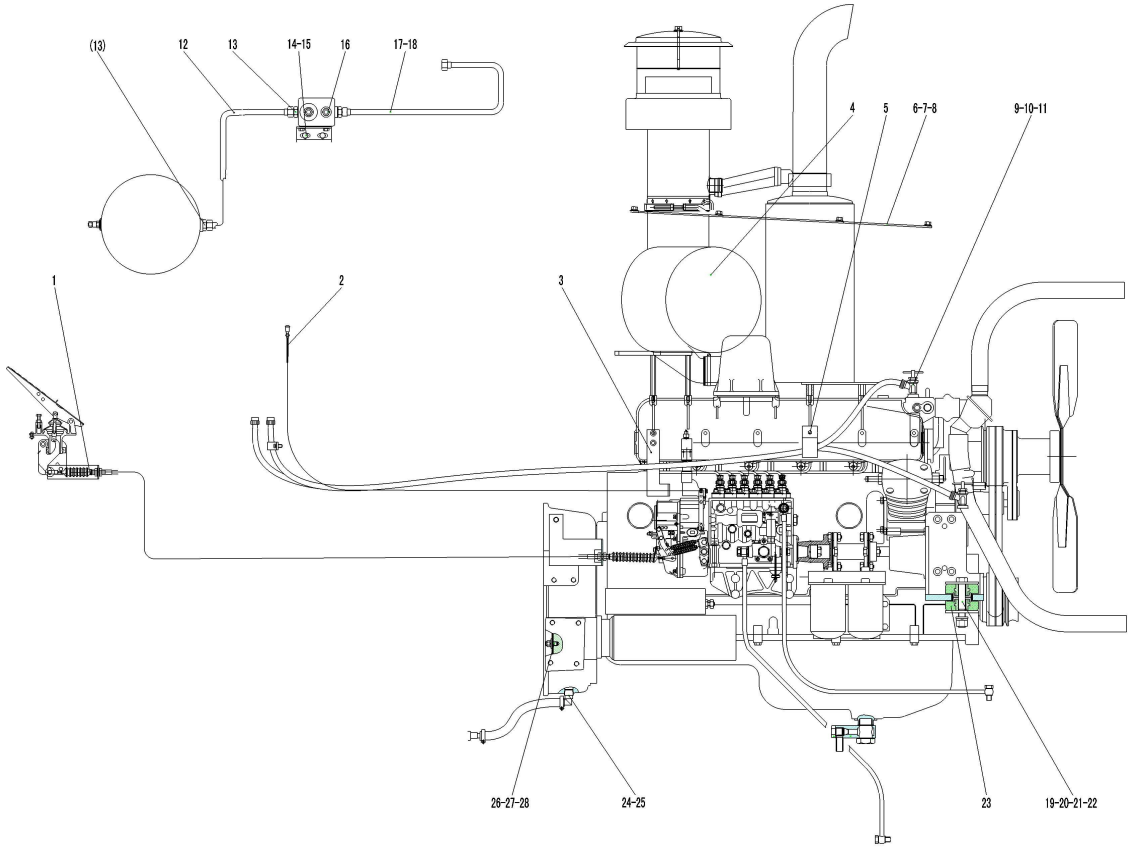

序号 Key	零件代号 Part No.	名称 Description		是否配件 Spare parts Y/N	数量 Qty	备注 Remarks
1	29010000021	油门操纵机构	GOVERNOR CONTROL SYSTEM	N	1	
2	29010013441	操纵软轴	CABLE SHAFT	Y	1	
3	29010001091	固定板	MOUNTING PLATE	Y	1	
4	4110000589	发动机总成WD10G220E13(G0049)	DISEL ENGINE WD10G220E13(G0049)	Y	1	
5	29030000041	管夹	CLAMP	Y	1	
6	29010014341	上盖板	UP HOOD	Y	1	
7	4011000081	螺栓GB5783-M10*20EpZn-8.8	BOLT GB5783-M10*20EpZn-8.8	N	7	
8	4015000197	垫圈GB96.1-10EpZn-300HV	WASHER GB96.1-10EpZn-300HV	N	7	
9	4120000067	暖风机水阀LG12-NFJSF	VALVE-HEATER	Y	2	
10	4017000024	环箍QC390-D26	CLAMP QC390-D26	N	6	
11	4120000136	胶管JB8406-B16*2900	HOSE JB8406-B16*2900	Y	2	
12	4041001229	软管LGB145-205220	HOSE LGB145-205220	Y	1	
13	29220001191	直接头	CONNECTOR	Y	2	
14	29010000081	支承板	HOLDER	Y	1	
15	4011000488	螺栓GB16674-M10*16EpZn-8.8	BOLT GB16674-M10*16EpZn-8.8	N	2	
16	4120000084	油水分离器组合阀ST-50G	AIR DYER ST-50G	Y	1	
17	29220000171	垫圈	WASHER	Y	2	
18	4120002043	金属软管LG09-JSRG-600	FLEXIBLE METAL TUBING	Y	1	

发动机总成 DISEL ENGINE ASSEMBLY

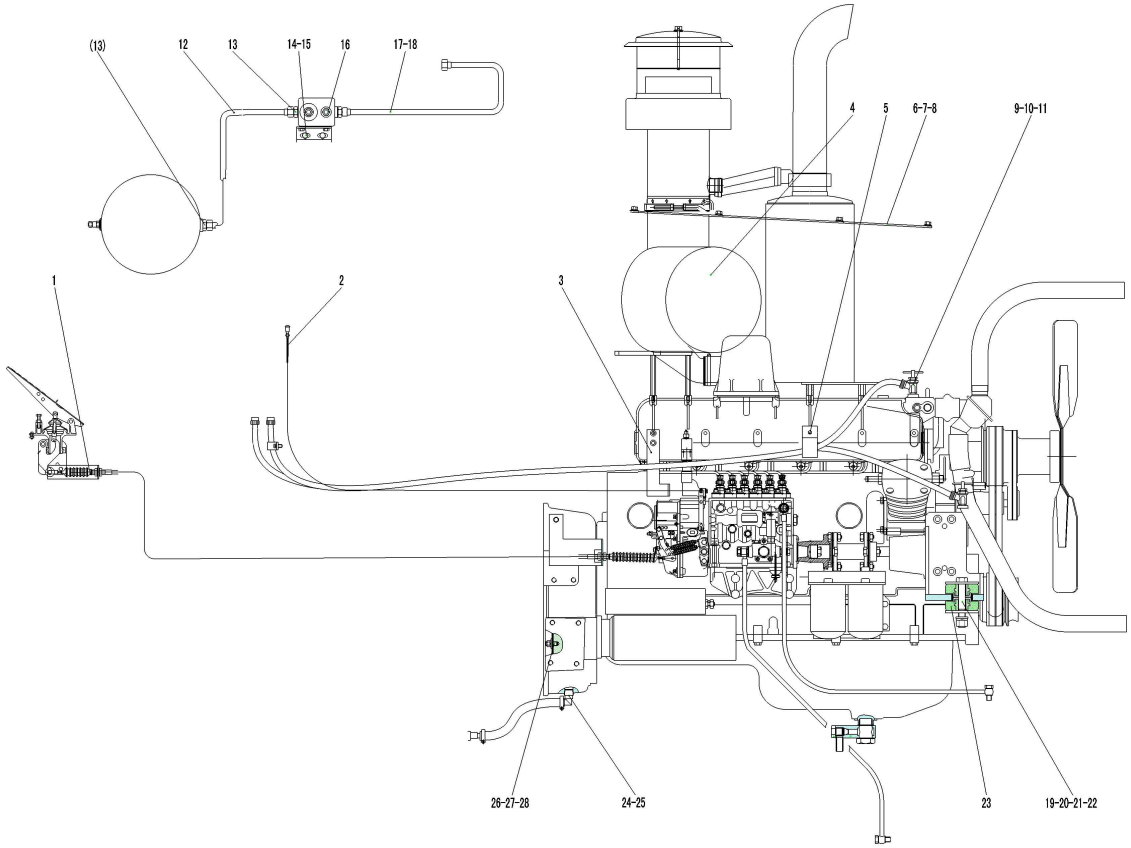

序号	零件代号	名称		是否配件	数量	备注
Key	Part No.	Description		Spare parts Y/N	Qty	Remarks
19	4011000579	螺栓GB5785-M20*1.5*120EpZn-8.8	BOLT GB5785-M20*1.5*120EpZn-8.8	N	2	
20	29050000121	垫圈	WASHER	Y	4	
21	4015000176	垫圈GB97.1-20EpZn-300HV	WASHER GB97.1-20EpZn-300HV	N	2	
22	4013000160	螺母GB889.2-M20*1.5EpZn-8	NUT GB889.2-M20*1.5 EpZn-8	N	2	
23	4110000460	减震器CBB95-2	SHOCK ABSORBER CBB95-2	Y	4	
24	4030000581	胶管JB8406-B16*340	HOSE	Y	1	
25	29010008691	回油接头	FITTING OIL RETURN	Y	1	
26	29010016661	双头螺柱	DOUBLE-SCREW BOLT	Y	12	
27	4013000007	螺母GB6170-M10EpZn-8	NUT GB6170-M10EpZn-8	N	12	
28	4015000025	垫圈GB93-10-65Mn	WASHER GB93-10-65Mn	N	12	

燃油箱总成 FUEL TANK ASSEMBLY

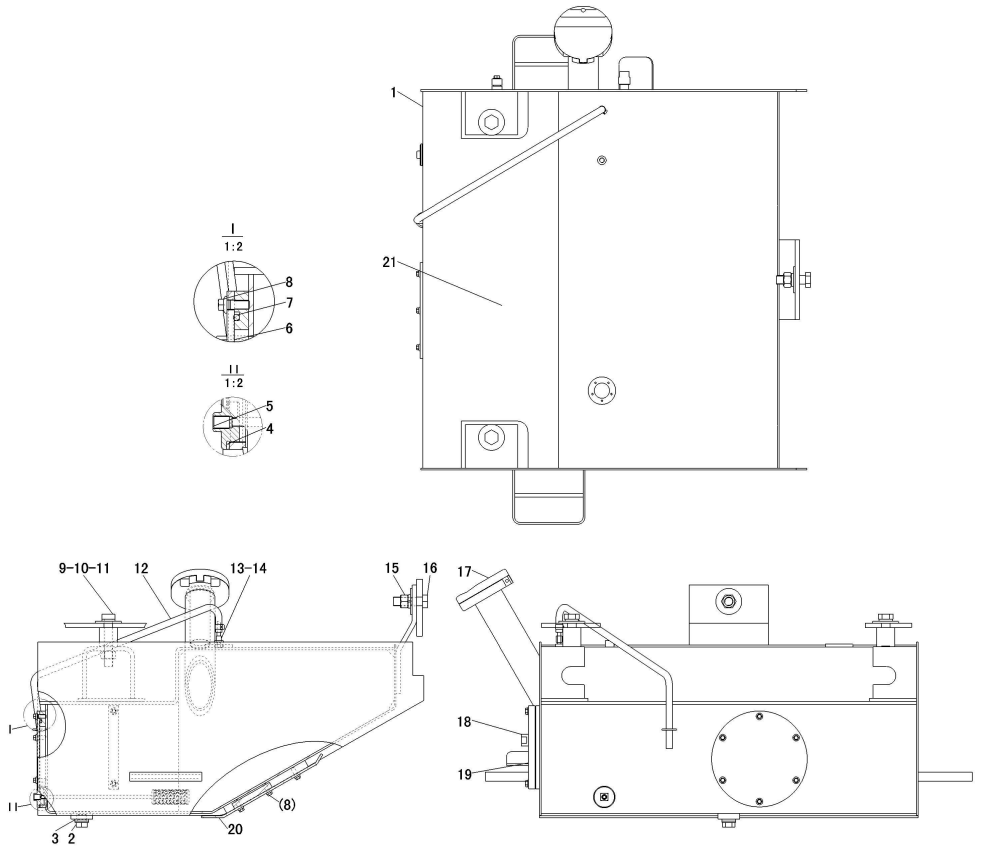

序号 Key	零件代号 Part No.	名称 Description		是否配件 Spare parts Y/N	数量 Qty	备注 Remarks
1	29020008461	燃油箱体	FUEL TANK	N	1	
2	4030000143	螺塞JB1000-M27*2EpZn-35	PLUG JB1000-M27*2-35	Y	1	
3	4015000091	垫圈JB982-27	SEALING WASHER JB982-27	N	1	
4	29020000062	垫圈	WASHER	Y	1	
5	29020008421	滤油器总成	STRAINER ASS'Y	Y	1	
6	29020000041	盖板	PLATE	Y	1	
7	4030000084	O形圈GB3452.1-600*7.00G	O-RING GB3452.1-200*7.00G	Y	1	
8	4011000474	螺栓GB16674-M10*25EpZn-8.8	BOLT GB16674-M10*25EpZn-8.8	N	6	
9	4011000529	螺栓GB5785-M24*2*130EpZn-8.8	BOLT GB5785-M24*2*130-8.8	N	2	
10	4015000031	垫圈GB93-24-65Mn	WASHER GB93-24-65Mn	N	3	
11	4015000187	垫圈GB96.1-24EpZn-300HV	WASHE GB96.1-24-300HV	N	3	
12	4120000388	胶管JB8406-B10*800	HOSE JB8406-B10*800	Y	1	
13	29020006561	透气钢管	BREATHER TUBE	Y	1	
14	4017000010	喉箍JB8870-d20	CLIP JB8870-d20	N	1	
15	4013000042	螺母GB6171-M24*2EpZn-8	NUT GB6171-M24*2EpZn-8	N	1	
16	4011000567	螺栓GB5785-M24*2*80EpZn-8.8	BOLT GB5785-M24*2*80-8.8	N	1	
17	4120001404	带锁液压过滤器SL-50A	LOCK HYDRAULIC FILTER SL-50A	Y	1	
18	29020008291	丝帽	BOLT CAP	Y	1	

燃油箱总成 FUEL TANK ASSEMBLY

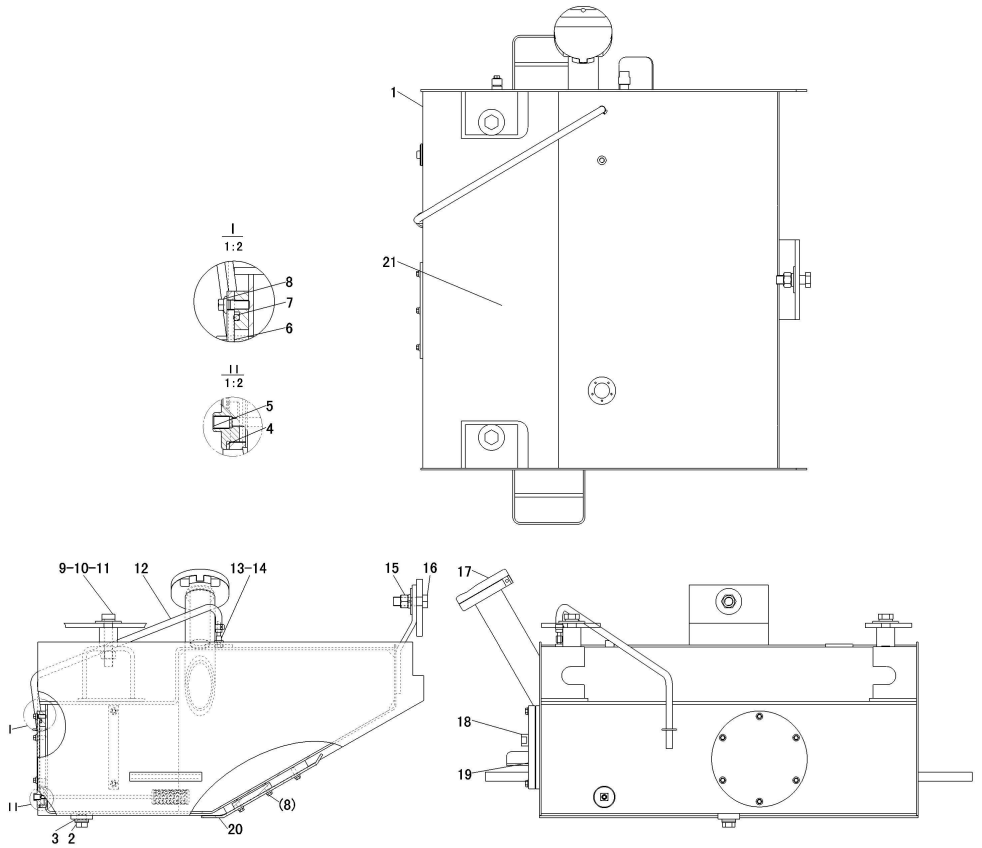

序号 Key	零件代号 Part No.	名称 Description		是否配件 Spare parts Y/N	数量 Qty	备注 Remarks
19	4120000093	液位计YWZ-200	GAUGE LEVEL YWZ-200	Y	1	
20	29020008251	护板	GUARD SHEET	Y	1	
21	29020008451	燃油箱总成	FUEL TANK ASSEMBLY	Y	1	

散热器总成 RADIATOR ASSEMBLY

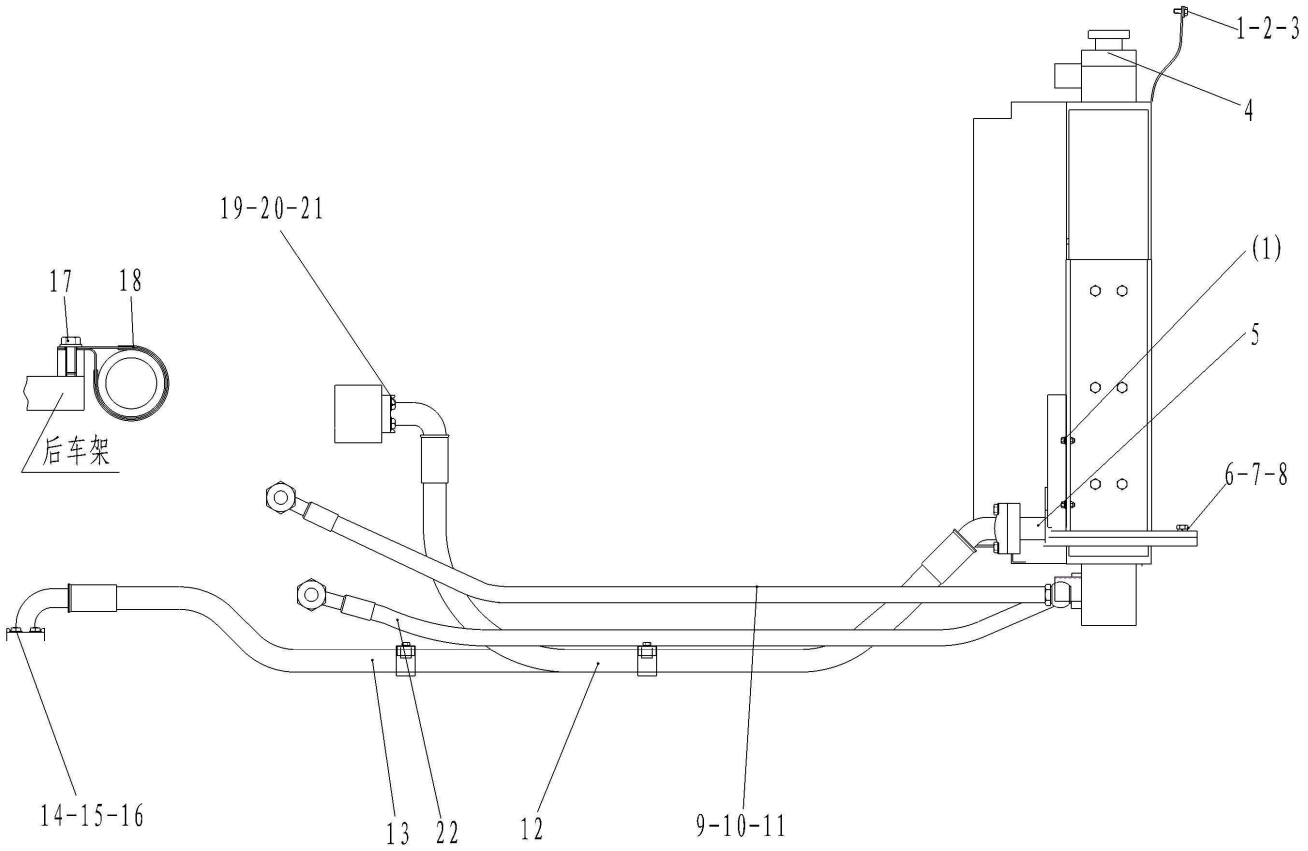

序号	零件代号	名称		是否配件	数量	备注
Key	Part No.	Description		Spare parts Y/N	Qty	Remarks
1	4011000458	螺栓GB16674-M8*20EpZn-8.8	BOLT GB16674-M8*20Ep.Zn-8.8	N	10	
2	29030009591	橡胶板	RUBBER PLATE	Y	1	
3	29030009601	压板	PRESS PLATE	Y	2	
4	4110000484	散热器总成LY-LG956-5	RADIATOR ASSEMBLY LY-LG956-2	Y	1	
5	4120002021	液压油散热器	HYDRAULIC OIL RADIATOR	Y	1	
6	4011000284	螺栓GB5783-M12*60EpZn-8.8	BOLT GB5783-M12*60EpZn-8.8	N	4	
7	4015000026	垫圈GB93-12-65Mn	WASHER GB93-12-65Mn	N	4	
8	29330023151	垫圈12	WASHER 12	Y	4	
9	4011000399	螺栓JB999-M24*1.5*50EpZn-35	BOLT JB999-M24*1.5*50-35	N	2	
10	4015000203	垫圈JB1002-24-T2	WASHER JB1002-24-T2	N	4	
11	29030000031	变矩器至散热器油管	HOSES ASS'Y	Y	1	
12	29030000021	散热器回油胶管	HOSE	Y	1	
13	29030009211	散热器进油胶管	HOSE INTO THE RADIATOR	Y	1	
14	4011000475	螺栓GB16674-M10*30EpZn-8.8	BOLT GB16674-M10*30EpZn-8.8	N	4	
15	4030000029	O形圈GB3452.1-37.5*3.55G	O-RING GB3452.1-37.5*3.55G	Y	1	
16	4041000027	分体法兰LGB117-312551	FLANGE LGB117312551	Y	1	
17	4011000458	螺栓GB16674-M8*20EpZn-8.8	BOLT GB16674-M8*20Ep.Zn-8.8	N	2	
18	29030000041	管夹	CLAMP	Y	2	

散热器总成 RADIATOR ASSEMBLY

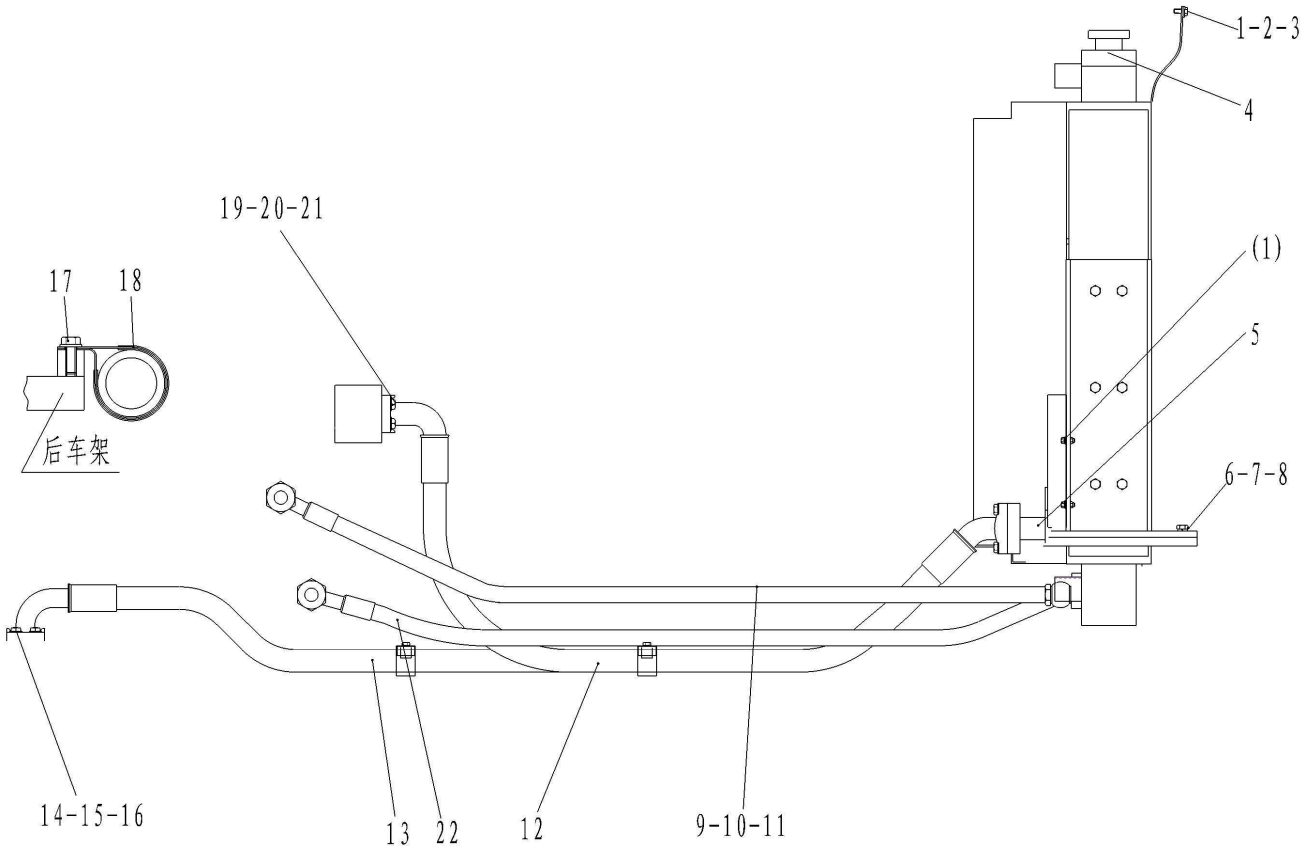

序号 Key	零件代号 Part No.	名称 Description		是否配件 Spare parts Y/N	数量 Qty	备注 Remarks
19	4011000477	螺栓GB16674-M12*35EpZn-8.8	BOLT GB16674-M12*35EpZn-8.8	N	12	
20	4030000130	O形圈GB3452.1-47.5*3.55G	O-RING GB3452.1-47.5*3.55G	Y	3	
21	4041000011	分体法兰LGB117-314650	FLANGE LGB117-314650	Y	3	
22	29030009751	变矩器至散热器油管	HOSE FROM CONVERTER TO RADIATOR	Y	1	

油门操纵机构 GOVERNOR CONTROL SYSTEM

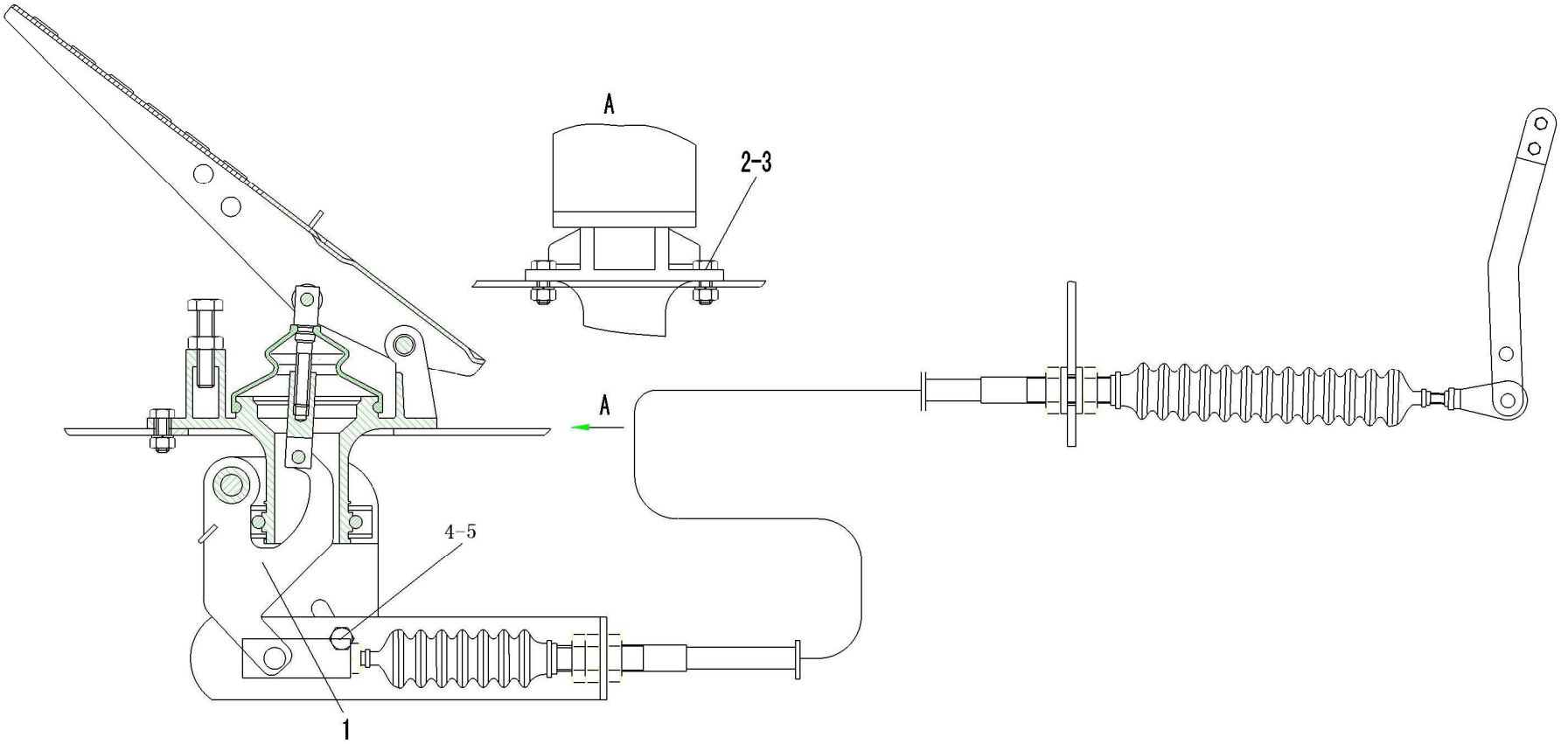

序号 Key	零件代号 Part No.	名称 Description		是否配件 Spare parts Y/N	数量 Qty	备注 Remarks
1	4110000725	油门踏板ZY75-00	ACCELERATOR PEDAL ZY75-00	Y	1	
2	4015000035	垫圈GB93-6-65Mn	WASHER GB93-6-65Mn	N	5	
3	4011000101	螺栓GB5783-M6*20EpZn-8.8	BOLT GB5783-M6*20EpZn-8.8	N	5	
4	4015000207	垫圈GB97.1-6EpZn-300HV	WASHER GB97.1-6EpZn-300HV	N	2	
5	4013000028	螺母GB6170-M6EpZn-8	NUT GB6170-M6EpZn-8	N	2	

B　变矩器系统
TORQUE CONVERTER SYSTEM

山 东 临 工 工 程 机 械 有 限 公 司
SHANDONG LINGONG CONSTRUCTION MACHINERY CO.,LTD.

变矩器系统 TORQUE CONVERTER SYSTEM

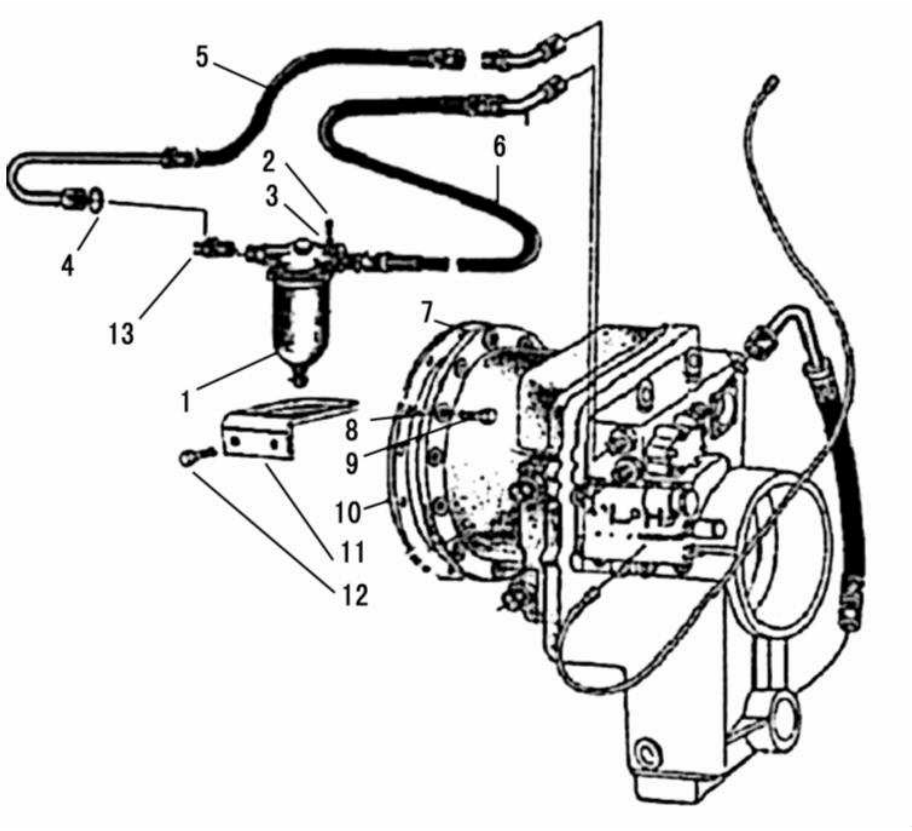

序号	零件代号	名称	是否配件	数量	备注
Key	Part No.	Description	Spare parts Y/N	Qty	Remarks
1	4110000507	滤清器QF60M33G-1	FILTER QF60M33G-1	Y	1	
2	4011000107	螺栓GB5783-M8*30EpZn-8.8	BOLT GB5783-M8*30EpZn-8.8	N	4	
3	4015000036	垫圈GB93-8-65Mn	WASHER GB93-8-65Mn	N	1	
4	4030000013	O形圈GB1235-32*3.1	O-RING GB1235-32*3.1	Y	2	
5	29040000021	变速箱至滤清器油管	TRANSMISSION TO OIL FILTER TUBE	Y	1	
6	29040000031	滤清器至变速箱油管	OIL FILTER TO TRANSMISSION TUBE	Y	1	
7	4110000518	变矩器YJSW315-8B	TORQUE CONVERTER YJSW315-8B	Y	1	
8	4011000207	螺栓GB5783-M12*45EpZn-8.8	BOLT GB5783-M12*45EpZn-8.8	N	12	
9	4015000026	垫圈GB93-12-65Mn	WASHER GB93-12-65Mn	N	12	
10	29040000041	密封垫	SEAL WASHER	Y	1	
11	29040000051	滤清器支架	OIL FILTER BRACKET	Y	1	
12	4011000197	螺栓GB5783-M12*25EpZn-8.8	BOLT GB5783-M12*30EpZn-8.8	N	2	
13	4120000125	接头体GB3733.2-G28EpZn-35	JOINT BODY GB3733.2-G28EpZn-35	Y	2	

变矩器YJSW315-8B(370804) TORQUE CONVERTER

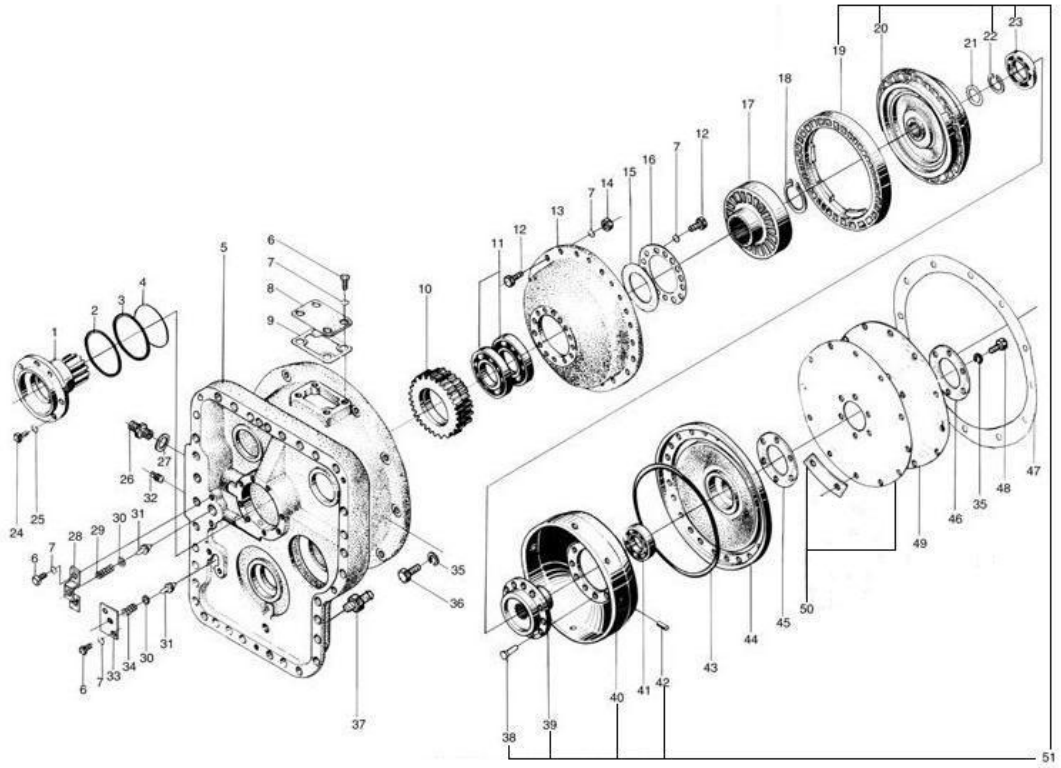

序号	零件代号	名称		是否配件	数量	备注
Key	Part No.	Description		Spare parts Y/N	Qty	Remarks
1	4110000011081	导轮座YB315Z5-13A	STATOR SEAT YB315Z5-13A	Y	1	
2	4110000011082	密封环YB315Z5-33	SEAL RING YB315Z5-33	Y	1	
3	4110000011083	密封环YB315Z5-12	SEAL RING YB315Z5-12	N	1	
4	4110000011084	弹性圈YB315Z5-25	SPRING WASHER YB315Z5-25	N	1	
5	4110000011085	壳体YB315Z5-08A	HOUSING YB315Z5-08A	Y	1	
6	4110000011086	螺栓M8*16 01010-50816	BOLT M8*16 01010-50816	Y	8	
7	4110000011087	垫圈801602-10825	WASHER 801602-10825	Y	4	
8	4110000011088	垫板YB315Z5-06A	FILLER YB315Z5-06A	Y	1	
9	4110000011089	胶垫YB315Z5-07	SPACER YB315Z5-07	Y	1	
10	4110000518016	齿轮YJSW315-8B-00001	GEAR YJSW315-8B-00001	Y	1	
11	4021000076	滚动轴承GB276-6017	BEARING GB276-6017	Y	2	
12	4110000011091	螺栓M8*35 01010-50835	BOLT M8*35 01010-50835	Y	38	
13	4110000518001	泵轮YJSW315-8A-00003	IMPELLER YJSW315-8A-00003	Y	1	
14	4110000518002	螺母01580-00806 M8	NUT 01580-00806 M8	Y	24	
15	4110000011121	调整垫YB315Z5-35	ADJUSTING SPACER YB315Z5-35	Y	1	
16	4110000011094	压紧垫片YB315Z5-22A	COMPRESSING SHIM YB315Z5-22A	Y	1	
17	4110000518003	导轮YJSW315-8A-00002	STATOR YJSW315-8A-00002	Y	1	
18	4015000208	挡圈GB894.1-85-65Mn	RETAINER RING GB894.1-85-65Mn	N	1	

变矩器YJSW315-8B(370804) TORQUE CONVERTER

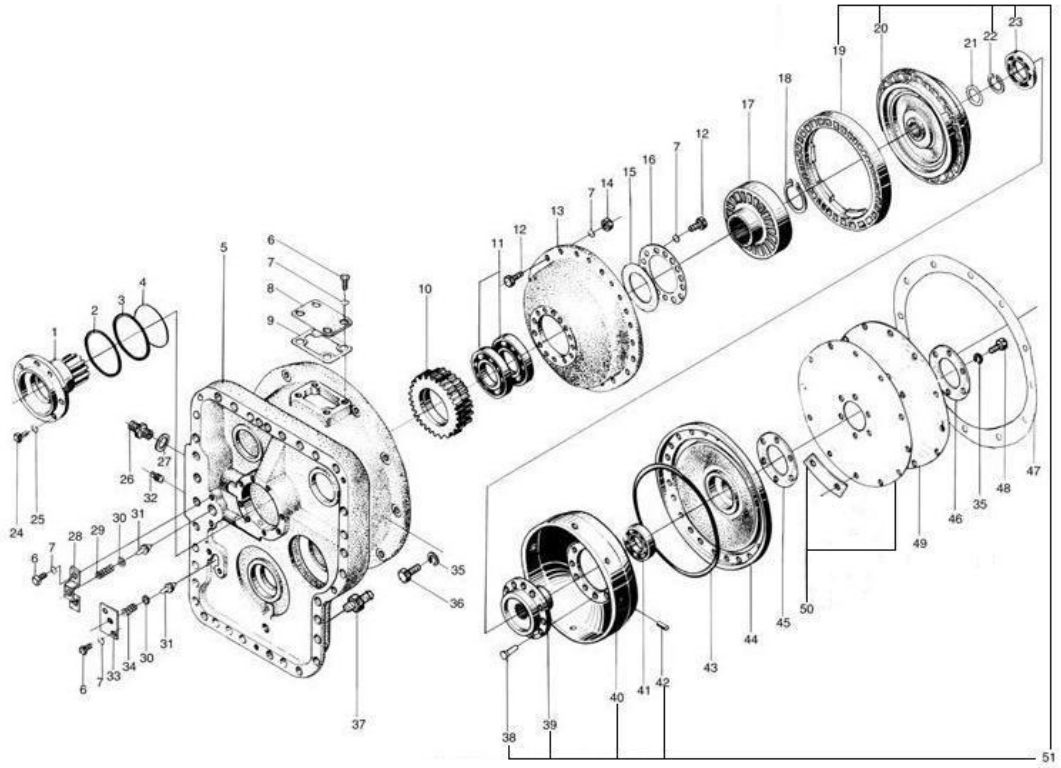

序号	零件代号	名称		是否配件	数量	备注
Key	Part No.		Description	Spare parts Y/N	Qty	Remarks
19	4110000518005	Ⅰ涡轮YJSW315-8A-10001	FIRST-STAGETURNINE YJSW315-8A-10001	N	1	
20	4110000518006	Ⅱ涡轮组YJSW315-8A-11000	SECOND-STAGE TURBINE YJSW315-8A-11000	N	1	
21	4110000011096	调整垫YB315Z5-30/31/32	ADJUSTING SHIM YB315Z5-30/31/32	Y	1	
22	4110000011125	挡圈52 YB315Z5.1-5	RETAINER RING 52 YB315Z5.1-5	N	1	
23	4021000155	轴承6013	BEARING 6013	N	1	
24	4011000663	螺栓GB21-M10*25EpZn-8.8	BOLT GB21-M10*25EpZn-8.8	N	9	
25	4110000011097	垫圈10 01602-11030	WASHER 10 01602-11030	Y	2	
26	4110000518008	管接头YB315Z5-14S	FITTING YB315Z5-14S	Y	2	
27	4110000011128	垫圈30 07003-03036	WASHER 07003-03036	Y	1	
28	4110000011100	阀盖YB315Z5-17A	VALVE CAP YB315Z5-17A	Y	1	
29	4110000011101	弹簧YB315Z5-18A	SPRING YB315Z5-18A	Y	1	
30	4110000011102	调压垫YB315Z5-16.21	ADJUSTING SHIM YB315Z5-16.21	Y	3	
31	4110000011103	阀杆YB315Z5-26A	VALVE ROD YB315Z5-26A	Y	2	
32	4110000011104	螺塞YB315Z5-15L	PLUG YB315Z5-15L	Y	1	
33	4110000011105	压板YB315Z5-19A	PRESS PLATE YB315Z5-19A	Y	1	
34	4110000011106	弹簧YB315Z5-20	SPRING YB315Z5-20	Y	1	
35	4110000011108	垫圈12 01602-11236	WASHER 01602-11236 12	Y	1	
36	4110000011109	螺栓M12*45 01010-51245	BOLT M12*45 01010-51245	Y	1	

变矩器YJSW315-8B(370804)　TORQUE CONVERTER

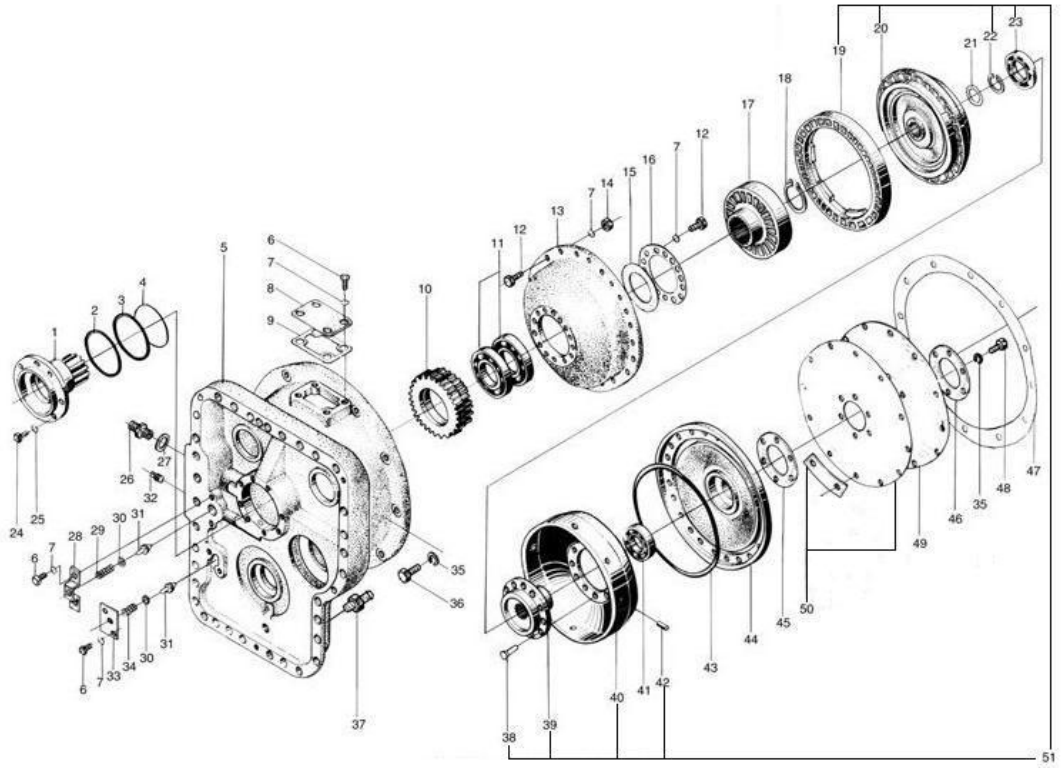

序号	零件代号	名称	是否配件	数量	备注
Key	Part No.	Description	Spare parts Y/N	Qty	Remarks
37	4110000011129	管接头YB315Z5-24K	PIPE JOINT YB315Z5-24K	Y	1	
38	4019000063	铆钉GB869-8*15	RIVET GB869-8*15	N	1	
39	4110000011131	涡轮毂YB315Z5.1-1	TURBINE WHEEL YB315Z5.1-1	N	1	
40	4110000518011	涡轮罩 YJSW315-8A-12001	TURBINE COVER YJSW315-8A-12001	N	1	
41	4021000018	滚动轴承GB276-6210	BEARING GB276-6210	Y	1	
42	4110000011134	销YB315Z5.1-4A	PIN YB315Z5.1-4A	N	1	
43	4030000712	O形圈GB3452.1-365*3.55G	O-RING GB3452.1-365*3.55G	Y	1	
44	4110000518013	罩轮YJSW315-8A-00001	WHEEL SHELL YJSW315-8A-00001	Y	1	
45	4110000011113	调整垫YB315Z5-34	ADJUSTING SHIM YB315Z5-34	Y	1	
46	4110000011116	圆垫板YB315Z5-04	RING PALLET YB315Z5-04	Y	1	
47	4110000011118	衬垫YB315Z5-05	MAT YB315Z5-05	Y	1	
48	4110000011117	螺栓M12*30 01010-51230	BOLT M12*30 01010-51230	Y	6	
49	4110000011115	弹性板YJSW315-20001	ELASTIC PLATE	N	2	
50	4110000011114	弹性板总成YJSW315-20000	ELASTIC PLATE ASSEMBLY YJSW315-20000	N	1	
51	4110000518015	涡轮组件YJSW315-8A-10000	TURBINE SUBASSEMBLY YJSW315-8A-10000	Y	1	

滤清器QF60M33G-1（410708） CLEANER QF60M33G-1（410708）

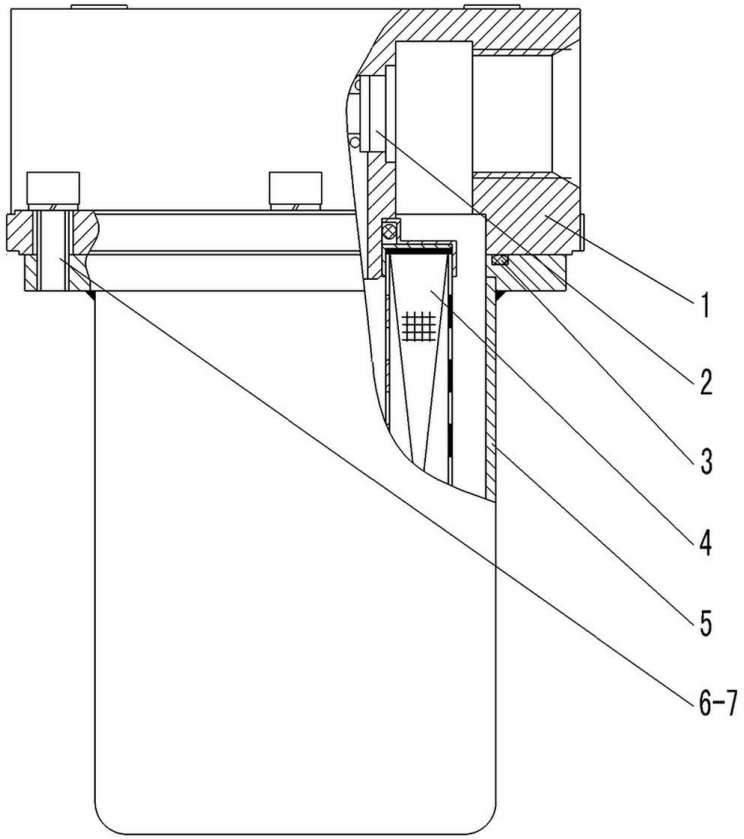

序号 Key	零件代号 Part No.	名称 Description		是否配件 Spare parts Y/N	数量 Qty	备注 Remarks
1	4110000507002	上壳体PYQ120A-001	UPPER SHELL PYQ120A-001	N	1	
2	4110000507003	旁通阀SFM360-300	VALVE SFM360-300	N	1	
3	4110000507004	胶圈PYQ120A-002W	CUSHION RUBBER PYQ120A-002W	Y	1	
4	4110000508	滤清器滤芯	FILTER CORE	Y	1	
5	4110000507005	下壳体PYQ120A-200	LOWER SHELL PYQ120A-200	N	1	
6	4014000128	螺钉GB70-M8*25EpZn-8.8	SCREW GB70-M8*25EpZn-8.8	N	6	
7	4015000036	垫圈GB93-8-65Mn	WASHER GB93-8-65Mn	N	6	

C　变速箱系统
TRANSMISSION SYSTEM

山 东 临 工 工 程 机 械 有 限 公 司

SHANDONG LINGONG CONSTRUCTION MACHINERY CO.,LTD.

变速箱总成 TRANSMISSION SYSTEM

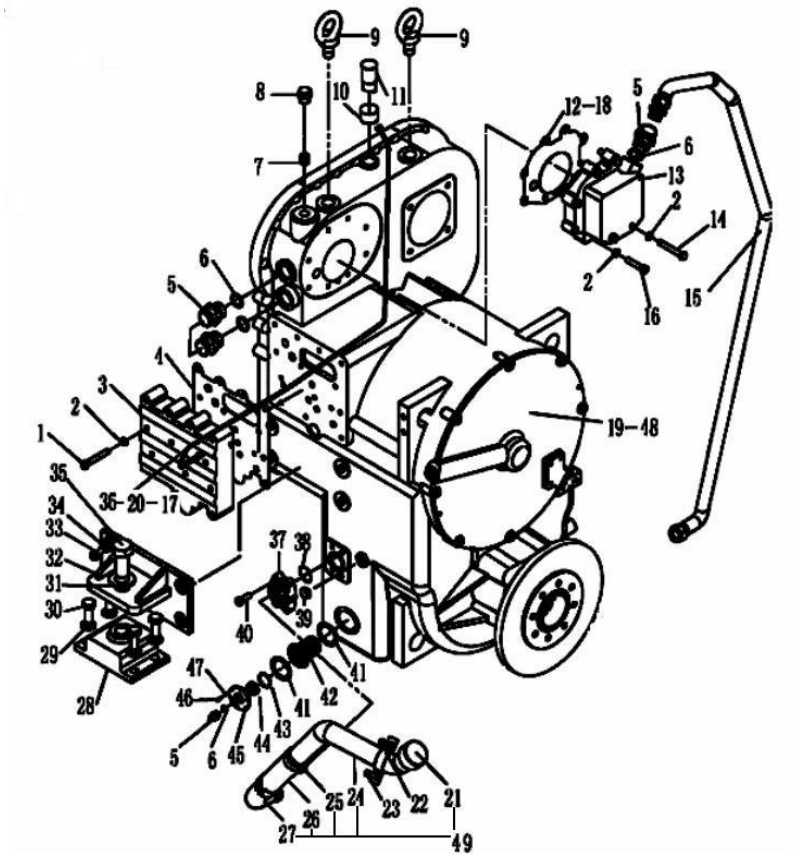

序号 Key	零件代号 Part No.	名称 Description		是否配件 Spare parts Y/N	数量 Qty	备注 Remarks
1	4011000174	螺栓GB21-M10*70EpZn-8.8	BOLT GB21-M10*70EpZn-8.8	N	13	
2	4015000025	垫圈GB93-10-65Mn	WASHER GB93-10-65Mn	N	21	
3	4120000064	变速操纵阀LG03-BSF	SHIFT CONTROL VALVE LG03-BSF	Y	1	
4	29050011381	密封垫	GASKET	Y	1	
5	4120000125	接头体GB3733.2-G28EpZn-35	JOINT BODY GB3733.2-G28EpZn-35	Y	4	
6	4030000013	O形圈GB1235-32*3.1	O-RING GB1235-32*3.1	Y	4	
7	3030900098	圆柱堵塞	BOTT	Y	1	
8	4120000345	螺塞Q/ZB286-ZG1/2"-Q235A	PLUG SCREW Q/ZB286-ZG1/2"-Q235A	Y	2	
9	4014000030	吊环螺钉GB825-M20EpZn-20	SCREW GB825-M20EpZn-20	N	2	
10	29050000061	透气管	PERMEABILITY CELL	Y	1	
11	29050000051	透气盖总成	COVER ASSEMBLY	Y	1	
12	29050011361	密封垫	GASKET	Y	1	
13	4120000063	变速泵LG03-BSB	TRANSMISSION PUMP LG03-BSB	Y	1	
14	4011000052	螺栓GB5782-M10*75EpZn-8.8	BOLT GB5782-M10*75EpZn-8.8	N	2	
15	29050000031	变速泵吸油管总成	HOSE ASS'Y	Y	1	
16	4011000048	螺栓GB5782-M10*50EpZn-8.8	BOLT GB5782-M10*50EpZn-8.8	N	6	
17	29010001111	接头	JOINT	Y	1	
18	29050011371	密封垫	GASKET	Y	1	

变速箱总成 TRANSMISSION SYSTEM

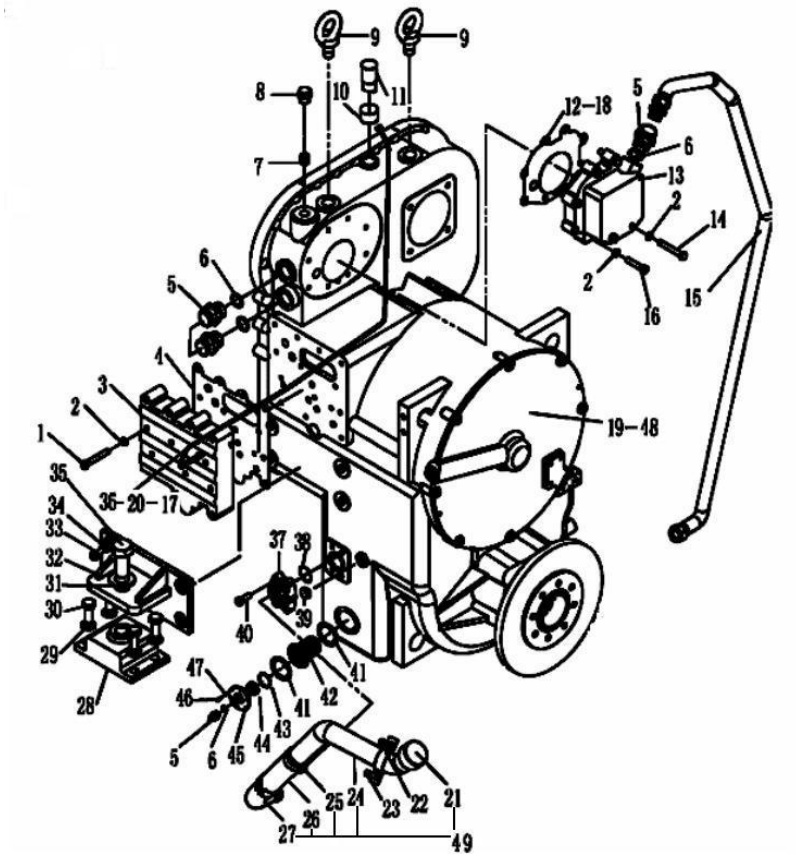

序号 Key	零件代号 Part No.	名称 Description		是否配件 Spare parts Y/N	数量 Qty	备注 Remarks
19	29050016401	A307B变速箱总成	A307B TRANSMISSION ASSEMBLE	N	1	
20	3030900101	压力表接头	MANOMETER JOINT	Y	1	
21	29050000261	加油管盖	COVER	Y	1	
22	29050000091	管夹	PIPE CLIP	Y	1	
23	4011000461	螺栓GB16674-M8*16EpZn-8.8	BOLT GB16674-M8*16EpZn-8.8	N	2	
24	29050012561	弯管	ELBOW PIPE	Y	1	
25	4017000007	喉箍JB8870-d60	CLAMP JB8870-d60	N	2	
26	4120001003	胶管JB8406-B38*140	HOSE JB8406-B38*170	Y	1	
27	29050000251	加油弯管	ELBOW PIPE	Y	1	
28	4110000462	减震器E400	SHCOKER E400	Y	2	
29	4015000181	垫圈GB97.1-16EpZn-300HV	WASHER GB97.1-16EpZn-300HV	N	8	
30	4011000096	螺栓GB5783-M16*40EpZn-8.8	BOLT GB5783-M16*40EpZn-8.8	N	8	
31	4015000185	垫圈GB97.1-27EpZn-300HV	WASHER GB97.1-27EpZn-300HV	N	2	
32	29050012511	变速箱支承	TRANSMISSION BRACKET	Y	2	
33	4011000097	螺栓GB5783-M18*40EpZn-8.8	BOLT GB5783-M18*40EpZn-8.8	N	8	
34	4015000029	垫圈GB93-18-65Mn	WASHER GB93-18-65Mn	N	8	
35	4011000706	螺栓GB5783-M27*60EpZn-8.8	BOLT GB5783-M27*60EpZn－8.8	N	2	
36	29050012261	变速压力油管	SHIFT PRESSURE OIL PIPE	Y	1	

变速箱总成 TRANSMISSION SYSTEM

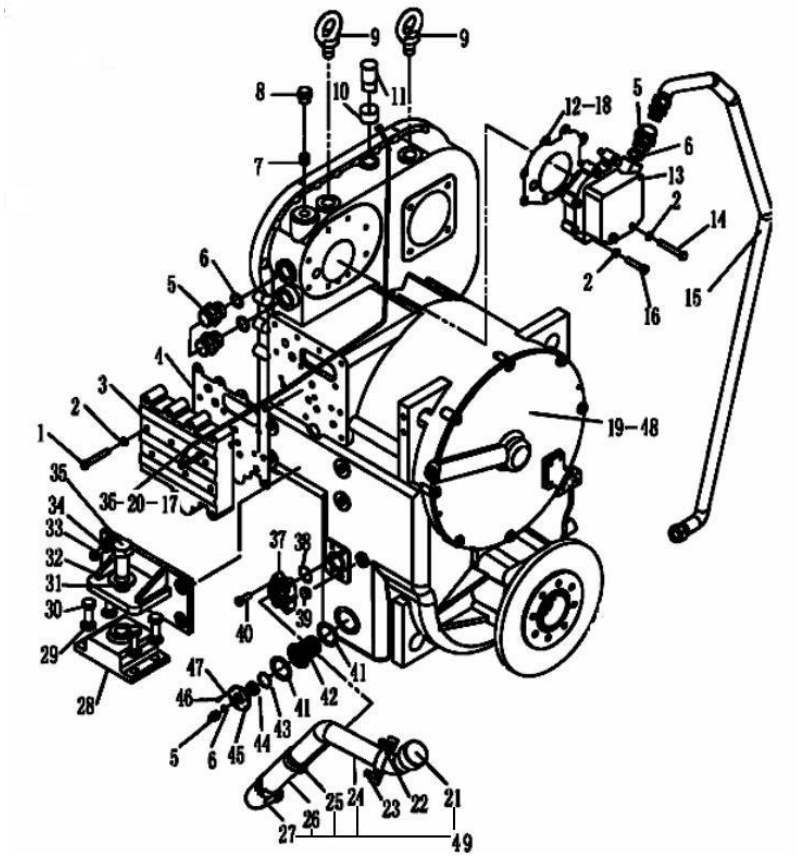

序号 Key	零件代号 Part No.	名称 Description		是否配件 Spare parts Y/N	数量 Qty	备注 Remarks
37	4041000056	分体法兰LGB117-312550	FLANGE LGB117-312550	Y	1	
38	4030000029	O形圈GB3452.1-37.5*3.55G	O-RING GB3452.1-37.5*3.55G	Y	1	
39	4190000010	检油塞LG03-JYS1/4"	PLUG FOR CHECK UP LG03-JYS1/4"	Y	1	
40	4011000475	螺栓GB16674-M10*30EpZn-8.8	BOLT GB16674-M10*30EpZn-8.8	N	4	
41	3030900232	垫片	SHIM	Y	2	
42	2030900065	滤油器总成	OIL-FILTER ASSEMBLY	Y	1	
43	4015000013	挡圈GB893.1-70-65Mn	RETAINER RING GB893.1-70-65Mn	N	1	
44	4190000007	环形磁铁LG03-CT70*32*14	RING MAGNET LG03-CT70*32*14	Y	1	
45	3030900230	压盖	PRESS COVER	Y	1	
46	4011000106	螺栓GB5783-M8*25EpZn-8.8	BOLT GB5783-M8*25EpZn-8.8	N	6	
47	4015000036	垫圈GB93-8-65Mn	WASHER GB93-8-65Mn	N	6	
48	2190900244	LG956双变总成（A307B）	BIVARIATE ASSEMBLY	Y	1	
49	29050012551	加油管总成	OIL FILLING PIPE ASSEMBLY	Y	1	

A307B变速箱总成 A307B TRANSMISSION ASSEMBLE

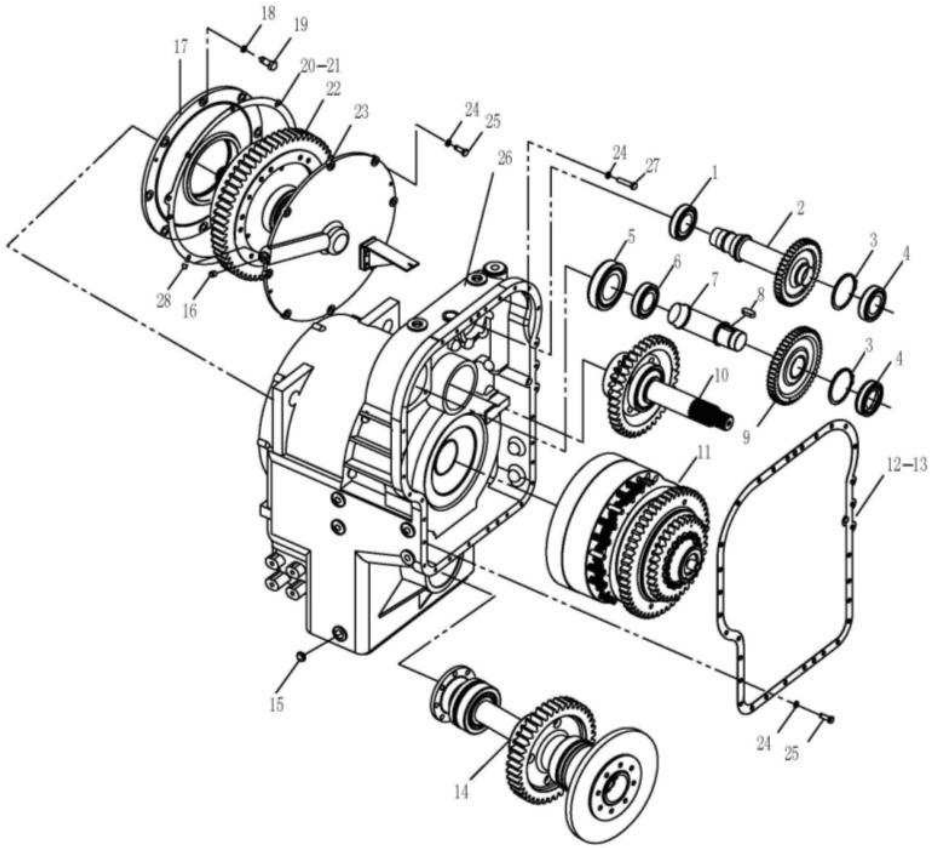

序号	零件代号	名称	是否配件	数量	备注
Key	Part No.	Description	Spare parts Y/N	Qty	Remarks
1	4021000012	滚动轴承GB276-6012	BEARING GB276-6012	Y	1	
2	29050016421	轴齿轮	SHAFT GEAR	Y	1	
3	4015000024	挡圈GB894.1-90-65Mn	RETAINNER RING GB894.1-90-65Mn	N	2	
4	4021000019	滚动轴承GB276-6210N	BEARING GB276-6210N	Y	2	
5	29050000071	轴承套	BEARING COVER	Y	1	
6	4021000020	滚动轴承GB276-6211	BEARING GB276-6211	Y	1	
7	29050000081	驱动轴	DRIVE SHAFT	Y	1	
8	4022000001	键GB1096-14*36-45	KEY GB1096-14*36-45	Y	1	
9	29050016411	转向泵驱动齿轮	DRIVE GEAR OF STEERING PUMP	Y	1	
10	2030900027	三轴总成	3RD SHAFT ASS'Y	N	1	
11	2030900026	四轴总成（1）	4TH SHAFT ASS'Y（Ⅰ）	N	1	
12	29050011341	密封垫	SEALING SPACER	Y	1	
13	29050011351	密封垫	SEALING SPACER	Y	1	
14	29050012592	输出轴总成	OUTPUT SHAFT ASS'Y	N	1	
15	4120000345	螺塞Q/ZB286-ZG1/2"-Q235A	PLUG SCREW Q/ZB286-ZG1/2"-Q235A	Y	1	
16	3030900102	螺塞	PLUG SCREW	Y	1	
17	3030900090	中盖	COVER	Y	1	
18	4015000027	垫圈GB93-14-65Mn	WASHER GB93-14-65Mn	N	8	

A307B变速箱总成 A307B TRANSMISSION ASSEMBLE

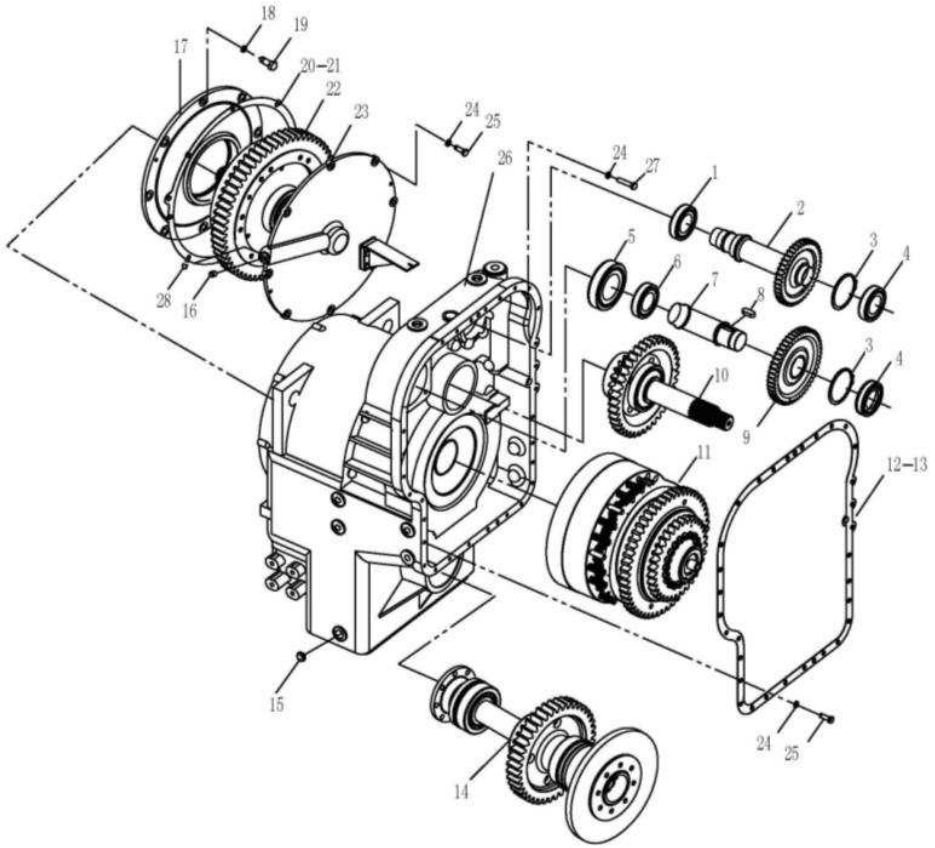

序号 Key	零件代号 Part No.	名称 Description		是否配件 Spare parts Y/N	数量 Qty	备注 Remarks
19	3030900089	中盖螺栓	BOLT	Y	8	
20	29050011321	密封垫	SEALING SPACER	Y	1	
21	29050011331	密封垫	SEALING SPACER	Y	1	
22	2030900019	四轴总成(2)	4TH SHAFT ASS'Y（Ⅱ）	N	1	
23	3030900091	端盖	END COVER	Y	1	
24	4015000025	垫圈GB93-10-65Mn	WASHER GB93-10-65Mn	N	39	
25	4011000017	螺栓GB21-M10*30EpZn-8.8	BOLT GB21-M10*30EpZn-8.8	N	34	
26	29050012202	箱体	CASE	Y	1	
27	4011000174	螺栓GB21-M10*70EpZn-8.8	BOLT GB21-M10*70EpZn-8.8	N	5	
28	4030000011	O形圈GB1235-20*2.4	O-RING GB1235-20*2.4	Y	1	

三轴总成 3RD SHAFT ASS'Y

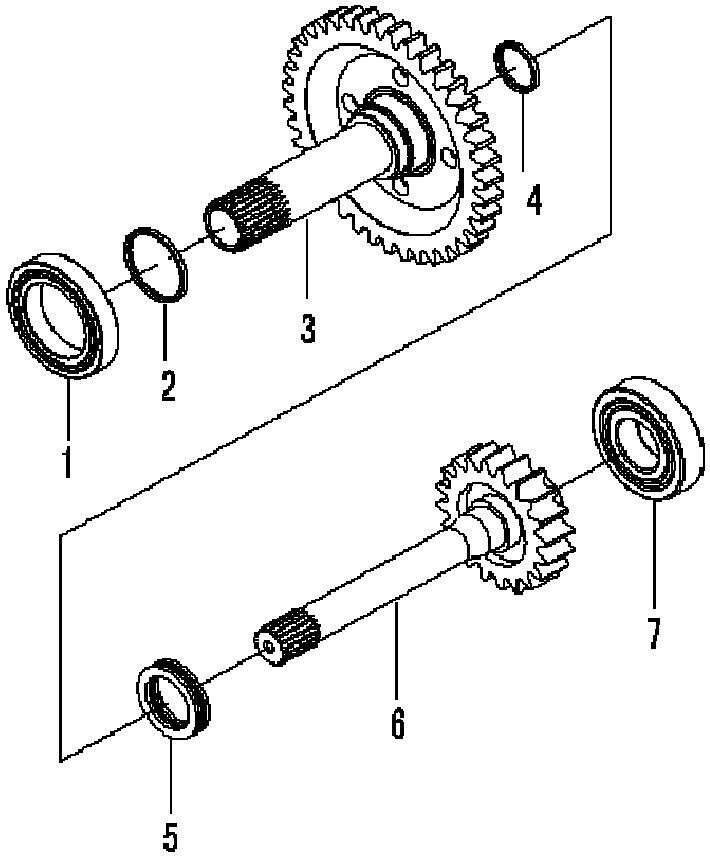

序号 Key	零件代号 Part No.	名称 Description		是否配件 Spare parts Y/N	数量 Qty	备注 Remarks
1	4021000013	滚动轴承GB276-6016	BALL BEARING GB276-6016	Y	1	
2	3030900110	旋转油封	SEAL	Y	1	
3	3030900178	输入二级齿轮	2nd STAGE INPUT	Y	1	
4	3030900111	旋转油封	SEAL	Y	1	
5	4021000040	滚动轴承GB301-51111	THRUST BALL BEARING GB301-51111	Y	1	
6	3030900177	输入一级齿轮	1ST STAGE GEAR INPUT	Y	1	
7	4021000023	滚动轴承GB276-6311	BEARING GB276-6311	Y	1	

四轴总成（Ⅰ） 4TH SHAFT ASS'Y（Ⅰ）

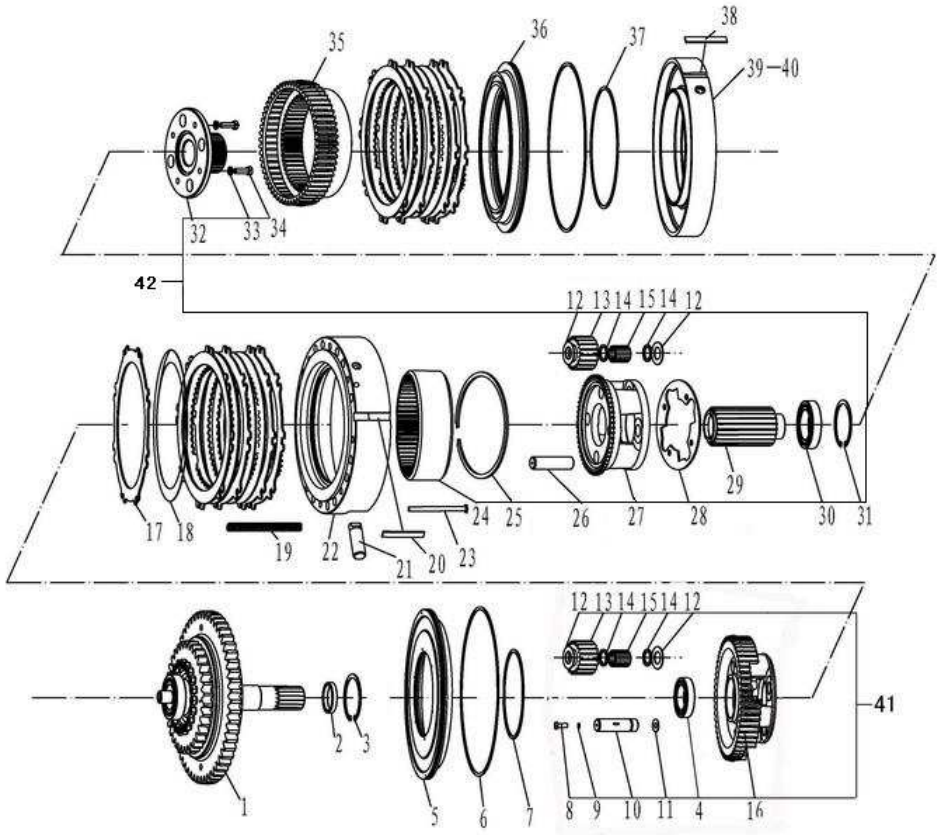

序号	零件代号	名称	是否配件	数量	备注
Key	Part No.	Description	Spare parts Y/N	Qty	Remarks
1	7200000462	二轴总成 AXIS ASSEMBLY	Y	1	
2	3030900168	间隔套 ISOLATED BUSHING	Y	1	
3	4015000017	挡圈GB893.1-90-65Mn RIONG SNAP GB893.1-90-65Mn	N	1	
4	4021000011	滚动轴承GB276-6010 BALL BEARIN GB276-6010	Y	2	
5	3030900139	倒档活塞 PISTION	Y	1	
6	3030900143	外密封环 EXTERNAL SEAL RING	Y	2	
7	3030900163	内密封环 INTERNAI SEAL RING	Y	1	
8	3030900170	螺栓 BOLT M8*14	Y	4	
9	4015000036	垫圈GB93-8-65Mn WASHER GB93-8-65Mn	N	4	
10	3030900160	倒档行星轴 REVERSE PLANET SPINDLE	Y	4	
11	3030900162	止动垫圈 STOP WASHER	Y	4	
12	3030900147	垫片 SPACER	Y	16	
13	3030900148	行星轮 PLANET	Y	8	
14	3030900154	挡圈 RIONG SNAP	Y	16	
15	4090000001	滚针GB309-4*35-GCr15 ROLLER GB309-4*35-GCr15	Y	176	
16	3030900171	倒档行星架 CARRIER OF REVERSE ASS'Y	Y	1	
17	3030900140	倒档一档从动片 REVERSE FIRST SPEED DRIVEN DISK	Y	8	
18	2030900028	倒档一档主动片 REVERSE FIRST SPEED DRIVE DISK	Y	8	

四轴总成（Ⅰ） 4TH SHAFT ASS'Y（Ⅰ）

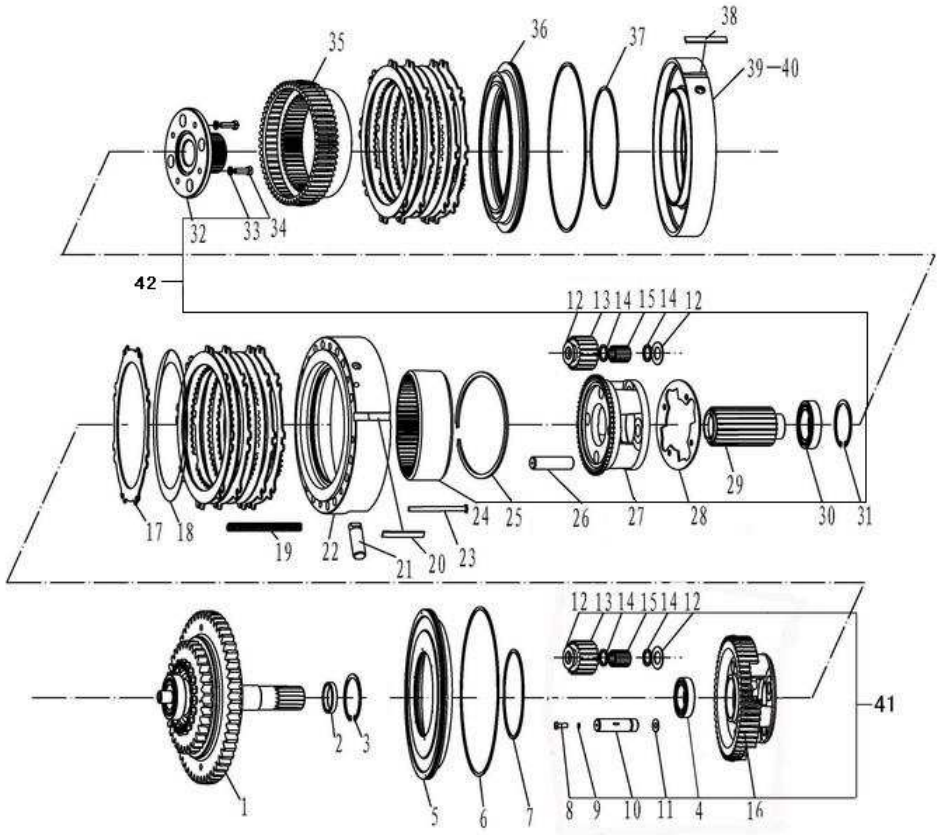

序号 Key	零件代号 Part No.	名称 Description		是否配件 Spare parts Y/N	数量 Qty	备注 Remarks
19	3030900141	弹簧	SPRING	Y	15	
20	3030900176	销	PIN	Y	8	
21	3030900161	圆柱销	ROUND PIN	Y	1	
22	2030900029	摩擦片隔离架总成	ISOLATED BRACKET	Y	1	
23	3030900142	弹簧销轴	SPRING PIN	Y	15	
24	3030900158	倒档内齿圈	REVERSE RANGE GEAR-RING	Y	1	
25	3030900156	挡圈	RIONG SNAP	Y	1	
26	3030900149	一档行星轴	FIRST SPEED PLANET SPINDLE	Y	4	
27	3030900151	一档行星架	CARRIER OF THE FIRST RANGE PLANET GEAR	Y	1	
28	3030900150	止动盘	LOCK PLATE	Y	1	
29	3030900153	太阳轮	GEAR-SUN	Y	1	
30	4021000019	滚动轴承GB276-6210N	BEARING GB276-6210N	Y	1	
31	4015000024	挡圈GB894.1-90-65Mn	RETAINNER RING GB894.1-90-65Mn	N	1	
32	3030900152	直接档连接盘	CONNECTING DISH FOR THE DIRECT RANGE	Y	1	
33	4015000026	垫圈GB93-12-65Mn	WASHER GB93-12-65Mn	N	4	
34	4011000125	螺栓GB5786-M12*1.25*35EpZn-8.8	BOLT GB5786-M12*1.25*35EpZn-8.8	N	4	
35	3030900172	内齿圈	INTERNAL GEAR-RING ASSEMBLY FOR FIRST RANGE	Y	1	
36	3030900144	一档活塞	FIRST RANGE PISTION	Y	1	

四轴总成（Ⅰ） 4TH SHAFT ASS'Y（Ⅰ）

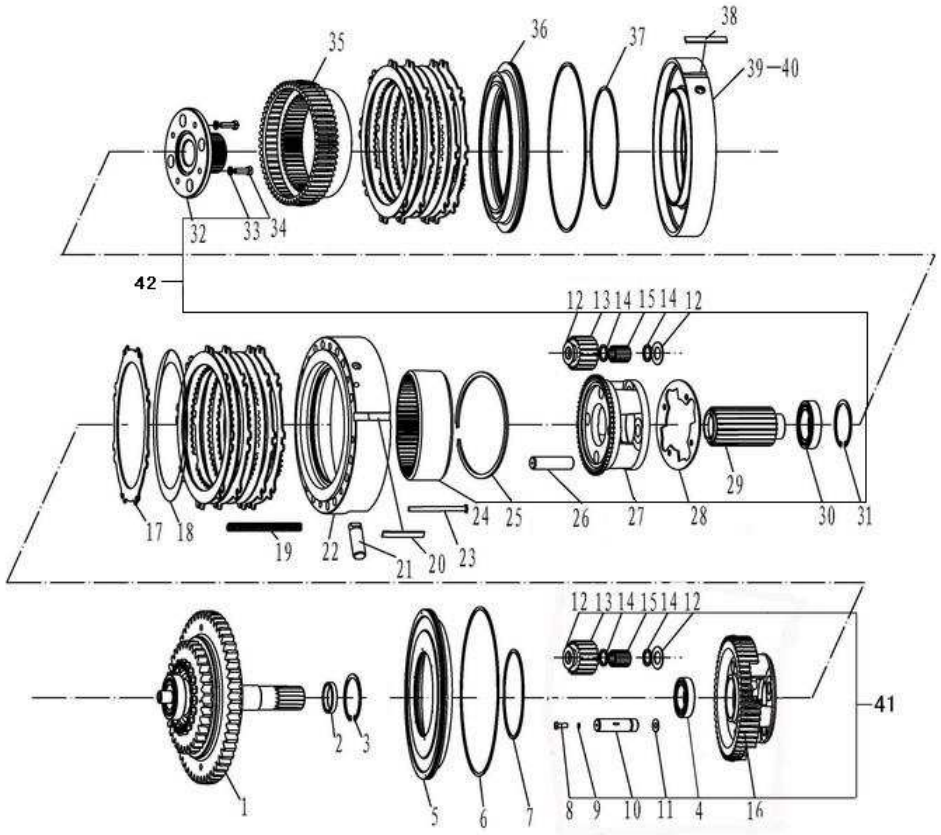

序号 Key	零件代号 Part No.	名称 Description	是否配件 Spare parts Y/N	数量 Qty	备注 Remarks
37	3030900113	密封环 SEALING RING	Y	1	
38	3030900159	固定板 MOUNTING PLATE	Y	1	
39	3030900145	一档油缸 CYLINDER-HOUSING FOR THE FIRST RANGE	Y	1	
40	3030900146	矩形密封圈 SQUARE SEAL	Y	1	
41	7200000115	倒档行星架总成 REVERSING PLANET CARRIER ASSENBLY	Y	1	
42	7200000114	一挡行星架总成 ONE STEP PLANET CARRIER ASSENBLY	Y	1	

四轴总成（Ⅱ） 4TH SHAFT ASS'Y（Ⅱ）

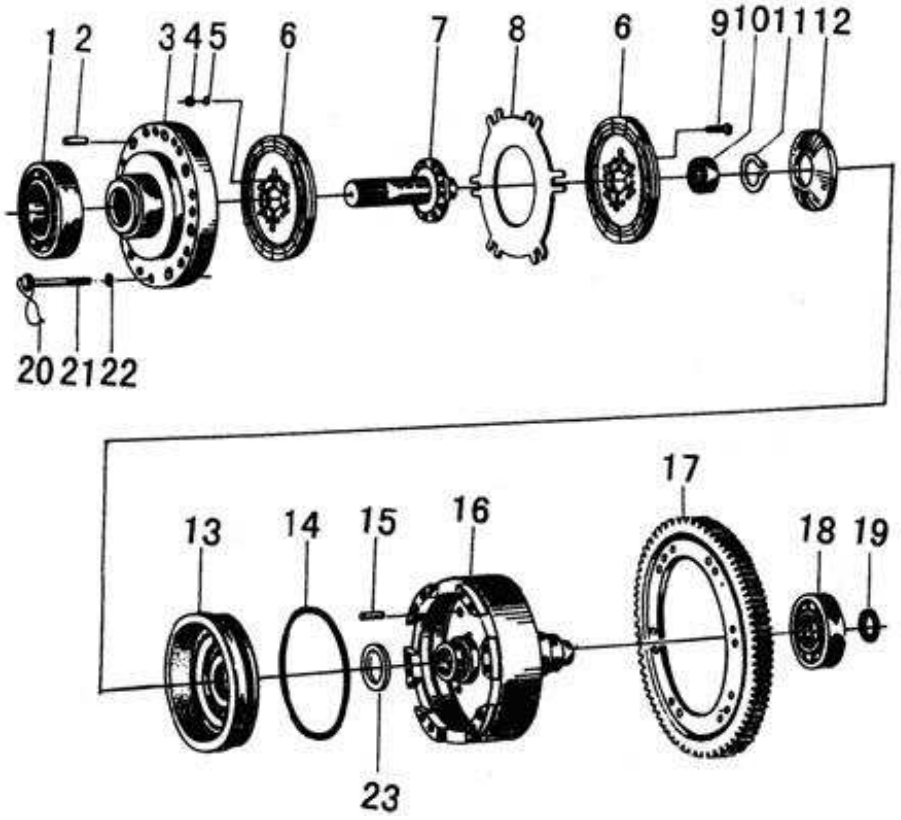

序号 Key	零件代号 Part No.	名称 Description		是否配件 Spare parts Y/N	数量 Qty	备注 Remarks
1	4021000015	滚动轴承GB276-6022	BALL BEARING GB276-6022	Y	1	
2	3030900112	销	PIN	Y	6	
3	3030900103	直接档受压盘	BACK DISK FOR THE SECOND SPEED	Y	1	
4	4013000162	螺母GB6170-M8-8	NUT GB6170-M8-8	N	12	
5	4015000036	垫圈GB93-8-65Mn	WASHER GB93-8-65Mn	N	12	
6	2030900020	直接档主动片	DRIVE DISK ASS'Y FOR THE SECOND SPEED	Y	2	
7	3030900104	直接档轴	SHAFT FOR THE SECOND SPEED	Y	1	
8	3030900106	直接档从动片	DRIVEN DISK FOR THE SECOND SPEED	Y	1	
9	4011000105	螺栓GB5783-M8*20EpZn-8.8	BOLT GB5783-M8*20EpZn-8.8	N	12	
10	4021000016	滚动轴承GB276-6204	BALL BEARING GB276-6204	Y	1	
11	4015000023	挡圈GB894.1-65-65Mn	RIONG SNAP GB894.1-65-65Mn	N	1	
12	3030900114	碟形弹簧	DISH SPRING	Y	1	
13	3030900107	直接档活塞	PISTION	Y	1	
14	3030900113	密封环	SEALING RING	Y	1	
15	3030900115	销	PIN	Y	3	
16	3030900109	直接档油缸	CYLINDER ASS'Y FOR THE SECOND SPEED	Y	1	
17	3030900108	中间输出齿轮	OUTPUT GEAR OF THE INTER-SHAFT	Y	1	
18	4021000024	滚动轴承GB276-6312	BALL BEARING GB276-6312	Y	1	

四轴总成（Ⅱ） 4TH SHAFT ASS'Y（Ⅱ）

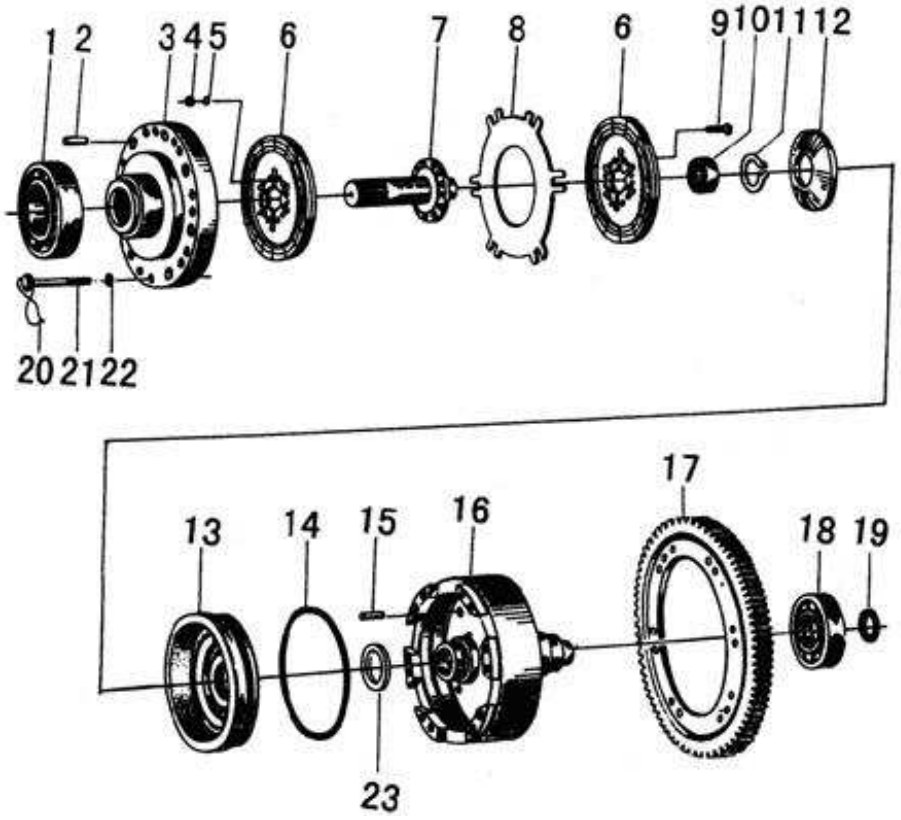

序号 Key	零件代号 Part No.	名称 Description		是否配件 Spare parts Y/N	数量 Qty	备注 Remarks
19	3030900111	旋转油封	SEAL	Y	1	
20	4090000011	低碳钢丝GB343-1.6*200-SZ	STEEL WIRE GB343-1.2*1200-SZ	Y	1	
21	3030900105	螺栓	BOLT M12X1.25X100	Y	12	
22	4015000026	垫圈GB93-12-65Mn	WASHER GB93-12-65Mn	N	12	
23	3030900110	旋转油封	SEAL	Y	1	

输出轴总成 OUTPUT SHAFT ASSEMBLY

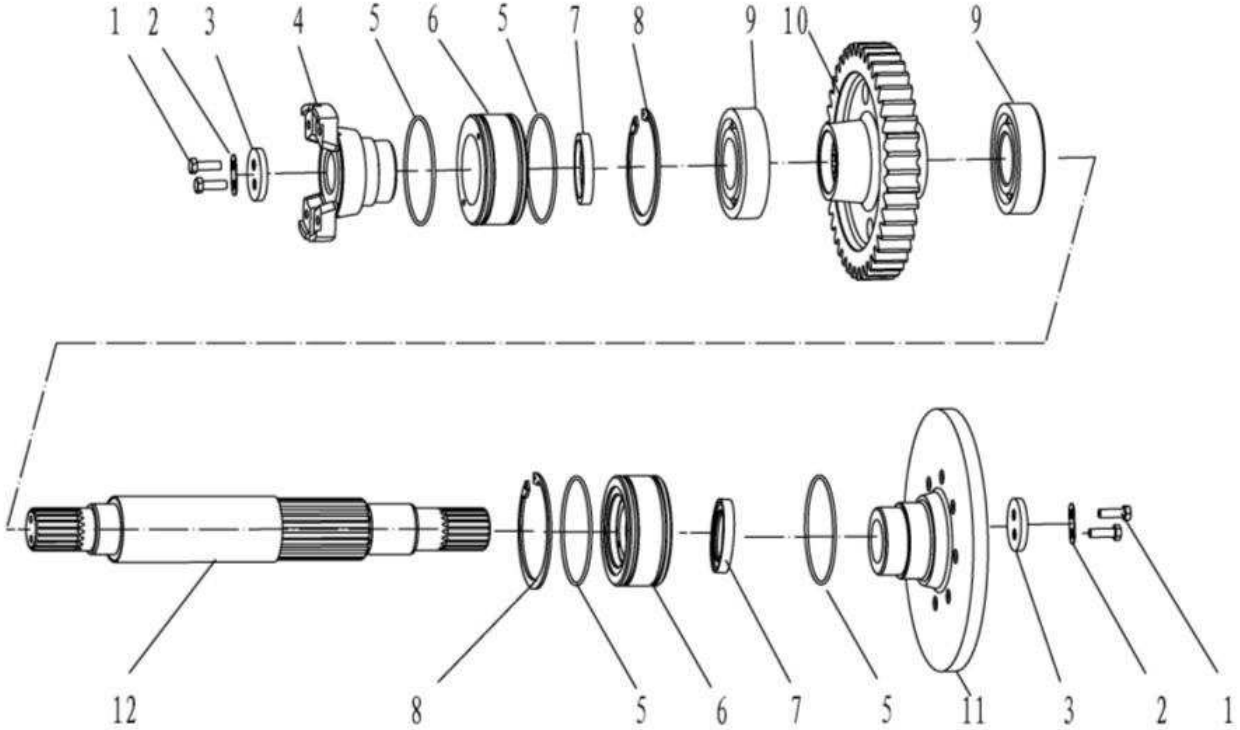

序号 Key	零件代号 Part No.	名称 Description		是否配件 Spare parts Y/N	数量 Qty	备注 Remarks
1	4011000084	螺栓GB5783-M10*30EpZn-8.8	BOLT GB5783-M10*30EpZn-8.8	N	4	
2	29050011151	止推垫片	THRUST SPACER	Y	2	
3	29050011161	垫圈	WASHER	Y	2	
4	29050012331	后法兰	REAR FLANGE	Y	1	
5	4030000536	O形圈GB3452.1-122*3.55G	O-RING GB3452.1-122*3.55G	Y	4	
6	29050012612	油封座	SEAT OF OIL SEAL	Y	2	
7	4030000537	旋转轴唇形密封圈GB9877.1-FB60*85*8D	LIP-TYPE PACKING GB9877.1-FB60*85*8D	Y	2	
8	29050016931	挡圈	circlip	Y	1	
9	4021000024	滚动轴承GB276-6312	BALL BEARING GB276-6312	Y	2	
10	3030900121	输出轴齿轮	GAER OF THE OUT SHAFT	Y	1	
11	29050011191	输出法兰	OUTPUT FLANGE	Y	1	
12	29050012601	输出轴	OUTPUT SHAFT	Y	1	

D　变速操纵系统
TRANSMISSION CONTROL SYSTEM

山 东 临 工 工 程 机 械 有 限 公 司
SHANDONG LINGONG CONSTRUCTION MACHINERY CO.,LTD.

变速操纵系统 TRANSMISSION CONTROL SYSTEM

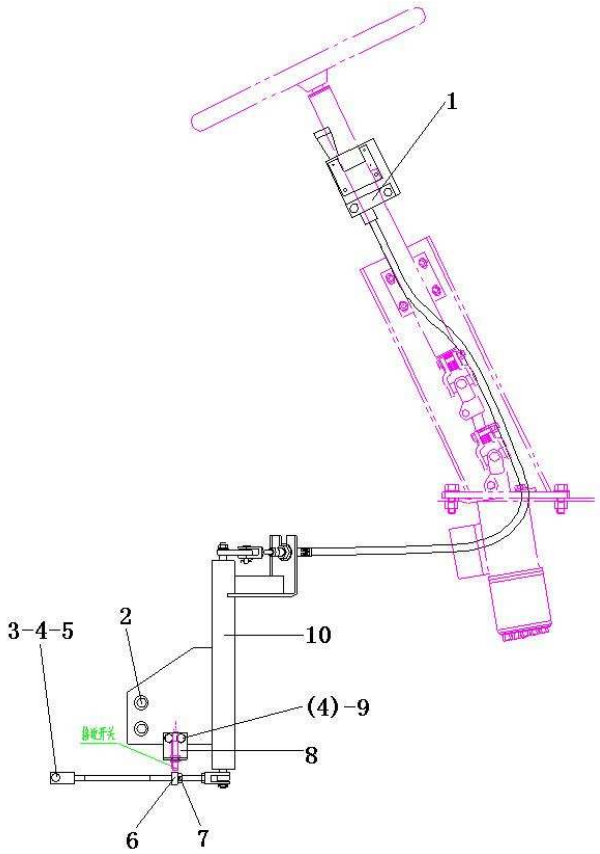

序号 Key	零件代号 Part No.	名称 Description		是否配件 Spare parts Y/N	数量 Qty	备注 Remarks
1	4110000659	变速操纵机构LG956L	SPEED CHANGE OPERATING GEAR LG956L	Y	1	
2	4011000102	螺栓GB5783-M8*16EpZn-8.8	BOLT GB5783-M8*16EpZn-8.8	N	2	
3	4110000660	变速连杆机构LG956L	SPEED CHANGE BAR LINKAGE LG956L	Y	1	
4	4011000137	螺栓GB16674-M12*20EpZn-8.8	BOLT GB16674-M12*20EpZn-8.8	N	2	
5	4016000143	销轴GB882-B8*26EpZn-35	PIN GB882-B8*26EpZn-35	N	1	
6	4015000072	垫圈GB97.1-8EpZn-300HV	WASHER GB97.1-8EpZn-300HV	N	3	
7	4016000183	开口销GB91-3.2*22EpZn-Q235A	PIN GB91-3.2*22EpZn-Q235A	N	1	
8	29060009291	感应块	INDUCT BLOCK	Y	1	
9	4013000033	螺母GB6170-M8EpZn-8	NUT GB6170-M8EpZn-8	N	1	
10	29060009281	支架	BEARER	Y	1	

变速操纵机构LG956L　LG953 TRANSMISSION CONTROL SHAFT

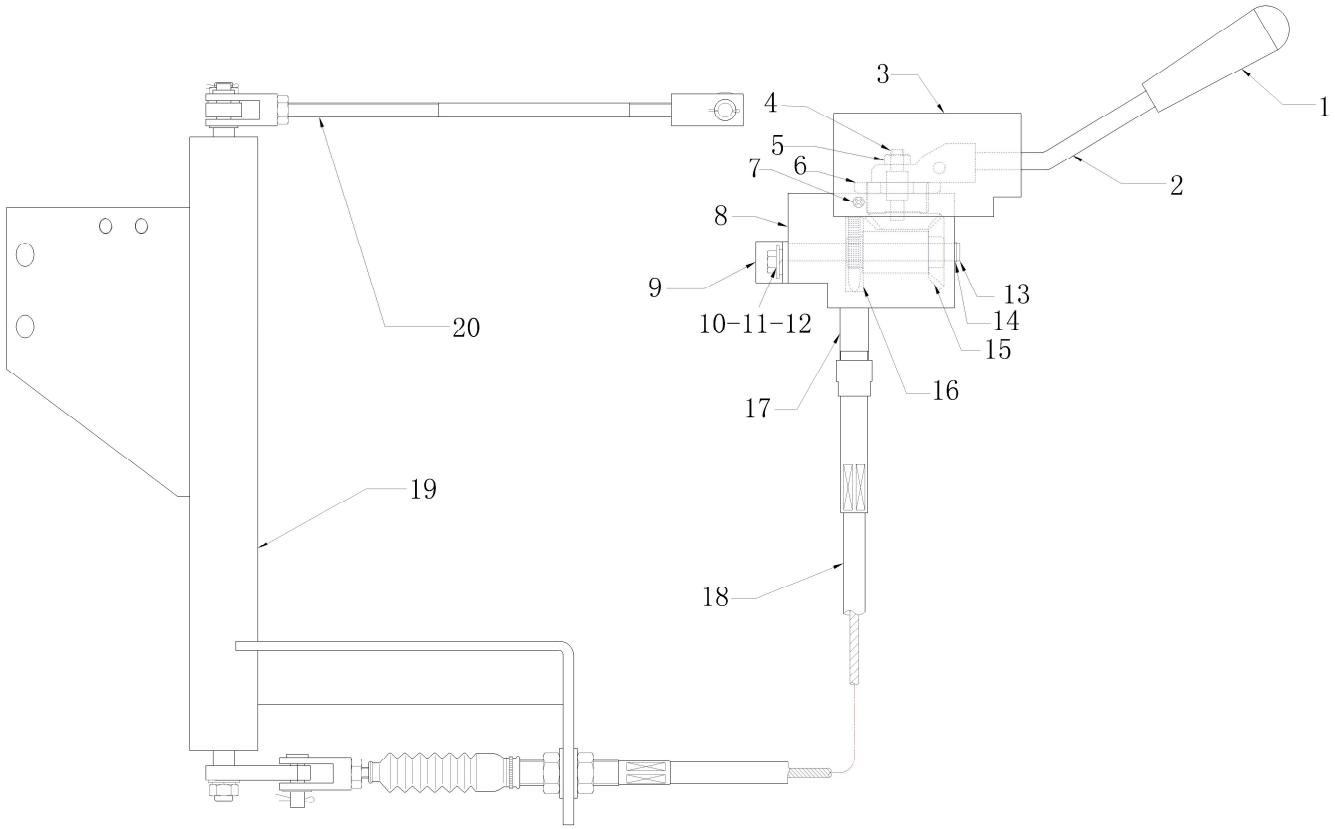

序号	零件代号	名称	是否配件	数量	备注
Key	Part No.	Description	Spare parts Y/N	Qty	Remarks
1	4110000172006	手球LGHD9530001	HAND BALL LGHD9530001	Y	1	
2	4110000172007	手柄组件LGHD9530002	HANDLE PARTS LGHD9530002	Y	1	
3	4110000172008	盒罩LGHD9530003	COVER LGHD9530003	Y	1	
4	4110000172025	轴组件LGHD9530004	BUSHING LGHD9530004	Y	1	
5	4110000172010	螺母LGHD9530005 M10	NUT LGHD9530005 M10	N	1	
6	4110000172011	螺母LGHD9530006 M36	NUT LGHD9530006 M36	Y	1	
7	4110000172012	螺母LGHD9530007 M5	NUT LGHD9530007 M5	N	3	
8	4110000172013	换挡盒LGHD9530008	BOX LGHD9530008	Y	1	
9	4110000172009	固定板LG953HD0009	MOUNTED PLATE	Y	1	
10	4110000172015	螺栓LGHD9530010 M8	BOLT LGHD9530010 M8	N	2	
11	4110000172016	螺母LGHD9530011 M8	NUT LGHD9530011 M8	N	2	
12	4110000172017	弹垫LGHD9530012	WASHER LGHD9530012	N	2	
13	4110000172018	销轴LGHD9530013	PIN LGHD9530013	Y	1	
14	4110000172019	卡簧LGHD9530014	CIRCLIP LGHD9530014	N	1	
15	4110000172020	齿轮套组件LGHD9530015	GEARED SLEEVE PARTS LGHD9530015	Y	1	
16	4110000172021	齿条LGHD9530016	RACK LGHD9530016	Y	1	
17	4110000172022	齿条筒LGHD9530017	RACK CANISTER LGHD9530017	Y	1	
18	4110000746001	软轴总成LGHD9360001	FLEXIBLE ASSEMBLY LGHD9360001	Y	1	

变速操纵机构LG956L　LG953 TRANSMISSION CONTROL SHAFT

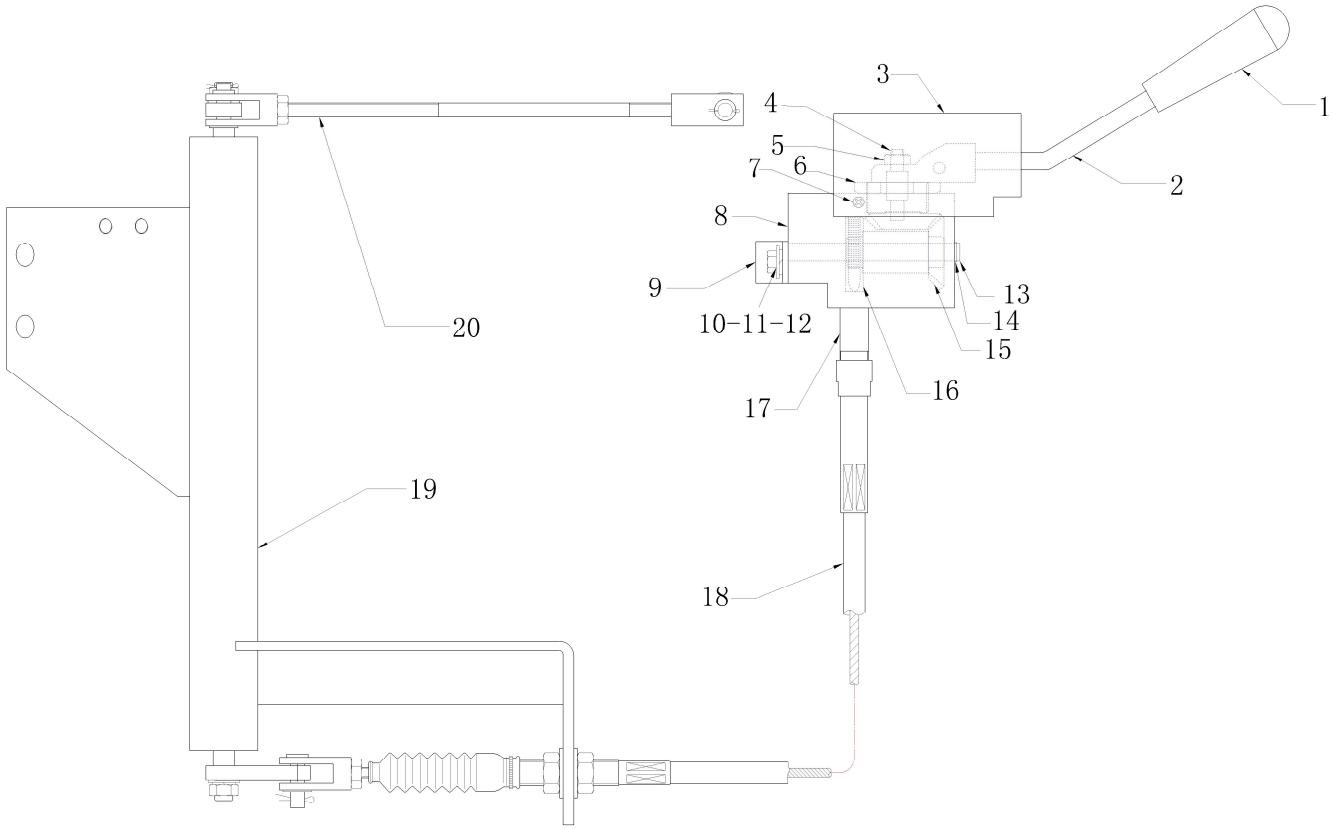

序号 Key	零件代号 Part No.	名称 Description		是否配件 Spare parts Y/N	数量 Qty	备注 Remarks
19	4110000746002	软轴支架LGHD9360002	FLEXIBLE BRACKET LGHD9360002	Y	1	
20	4110000659001	连接杆LGHD9560004	CONNECTING LINK LGHD9560004	Y	1	

变速操纵阀LG03-BSF(350802) TRANSMISSION CONTROL LG03-BSF VALVE(350802)

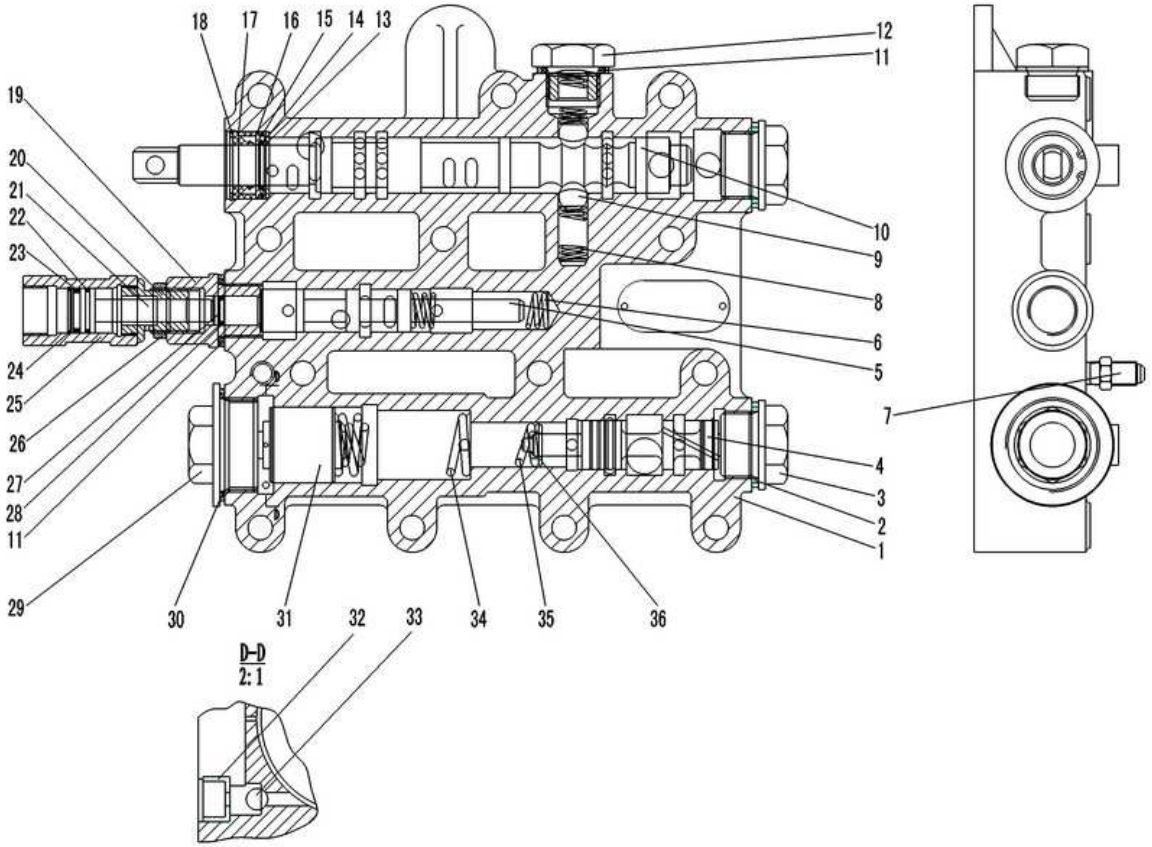

序号	零件代号	名称		是否配件	数量	备注
Key	Part No.	Description		Spare parts Y/N	Qty	Remarks
1	4120000064005	阀体ZL30.05.17-1	VALVE BODY ZL30.05.17-1	N	1	
2	4015000209	垫圈JB982-30	WASHER JB982-30	Y	2	
3	4120000064003	螺栓ZL30.05.17-2	BOLT ZL30.05.17-2	N	2	
4	4120000064007	减压阀杆ZL30.05.17-4	VALVE ROD ZL30.05.17-4	N	1	
5	4120000064013	刹车阀杆ZL30.05.17-5a	VALVE ROD ZL30.05.17-5a	N	1	
6	4120000064002	刹车弹簧ZL30.05.17-6	SPRING ZL30.05.17-6	Y	1	
7	4120000064006	压力表接头403727-A	MANOMETER JOINT 403727-A	Y	1	
8	4120000064028	弹簧ZL30.05.17-7	SPRING ZL30.05.17-7	N	2	
9	4090000120	钢球GB308-12.7-GCr15	STEEL BALL GB308-12.7-GCr15	N	2	
10	4120000064024	分配阀杆ZL30.05.17-8	VALVE ROD ZL30.05.17-8	N	1	
11	4015000122	垫圈JB982-24	WASHER JB982-24	N	1	
12	4120000064031	螺栓ZL30.05.17-10	BOLT ZL30.05.17-10	N	1	
13	4120000064034	垫圈ZL30.05.17-11/2	WASHER ZL30.05.17-11/2	N	1	
14	4030000012	O形圈GB1235-22*2.4	O-RING GB1235-22*2.4	Y	1	
15	4030000731	0形圈GB1235-30*2.4	O-RING GB1235-30*2.4	Y	1	
16	4120000064025	挡套ZL30.05.17-11	SPACER SLEEVE ZL30.05.17-11	N	1	
17	4120000064026	骨架油封18*30*10 HG4-692-67	OIL SEAL 18*30*10 HG4-692-67	Y	1	
18	4015000283	挡圈GB893.1-30-65Mn	CHECK RING GB893.1-30-65Mn	N	1	

变速操纵阀LG03-BSF(350802) TRANSMISSION CONTROL LG03-BSF VALVE(350802)

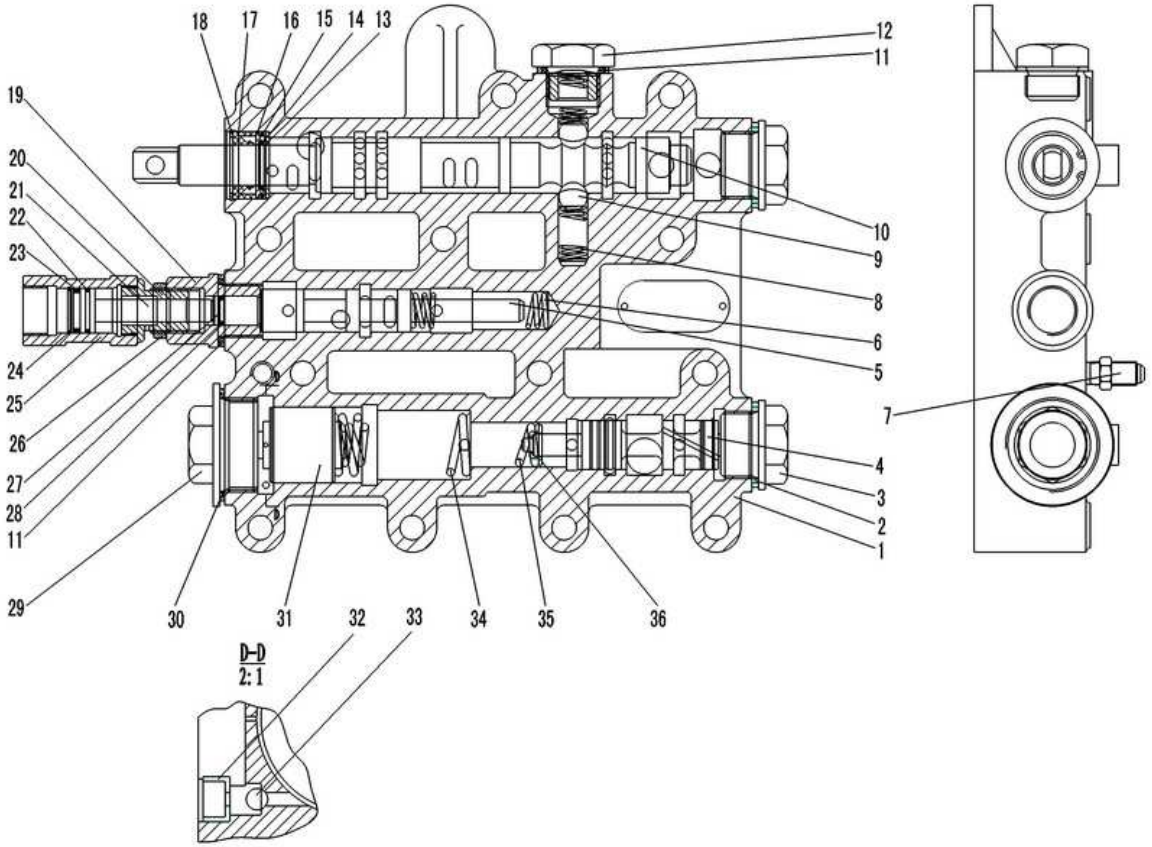

序号	零件代号	名称	是否配件	数量	备注
Key	Part No.	Description	Spare parts Y/N	Qty	Remarks
19	4120000064017	螺栓ZL30.05.17-19	BOLT ZL30.05.17-19	N	1	
20	4120000064035	气阀座ZL30.05.17-12A	VALVE SEAT ZL30.05.17-12A	N	1	
21	4120000064036	气阀杆ZL30.05.17-13B	VALVE ROD ZL30.05.17-13B	N	1	
22	4030000268	O形圈GB3452.1-17.0*1.80G	O-RING GB3452.1-17.0*1.80G	Y	1	
23	4030000011	O形圈GB1235-20*2.4	O-RING GB1235-20*2.4	Y	1	
24	4015000308	挡圈GB893.1-20-65Mn	RETAINER GB893.1-20-65Mn	N	1	
25	4120000064037	气阀体ZL50.6.18-16a/1	VALVE BODY ZL50.6.18-16a/1	N	1	
26	4120000064018	螺母ZL25.1-09A	NUT ZL25.1-09A	N	1	
27	4120000064014	圆柱塞ZL30.05.17-18	ROUND PLUG ZL30.05.17-18	N	1	
28	4030000634	0形圈GB1235-13*1.9	O-RING GB1235-13*1.9	N	1	
29	4120000064001	螺栓Φ55*31 ZL30.05.17-20	BOLT Φ55*31 ZL30.05.17-20	Y	1	
30	4015000307	垫圈JB982-42	WASHER JB982-42	N	1	
31	4120000064011	滑块ZL30.05.17-22	SLIDE BLOCK ZL30.05.17-22	N	1	
32	4120000064033	圆板ZL30.05.17-26	CIRCULAR FLAT-PLATE ZL30.05.17-26	N	1	
33	4090000154	钢球GB308-4.762-GCr15	STEEL BALL GB308-4.762-GCr15	N	1	
34	4120000064010	弹簧ZL30.05.17-23	SPRING ZL30.05.17-23	Y	1	
35	4120000064009	弹簧ZL30.05.17-24B	SPRING ZL30.05.17-24B	Y	1	
36	4120000064008	弹簧座ZL30.05.17-25	SPRING SEAT ZL30.05.17-25	N	1	

E　驱动桥系统
AXLE SYSTEM

山 东 临 工 工 程 机 械 有 限 公 司
SHANDONG LINGONG CONSTRUCTION MACHINERY CO.,LTD.

前桥总成　FRONT AXLE ASSEMBLY

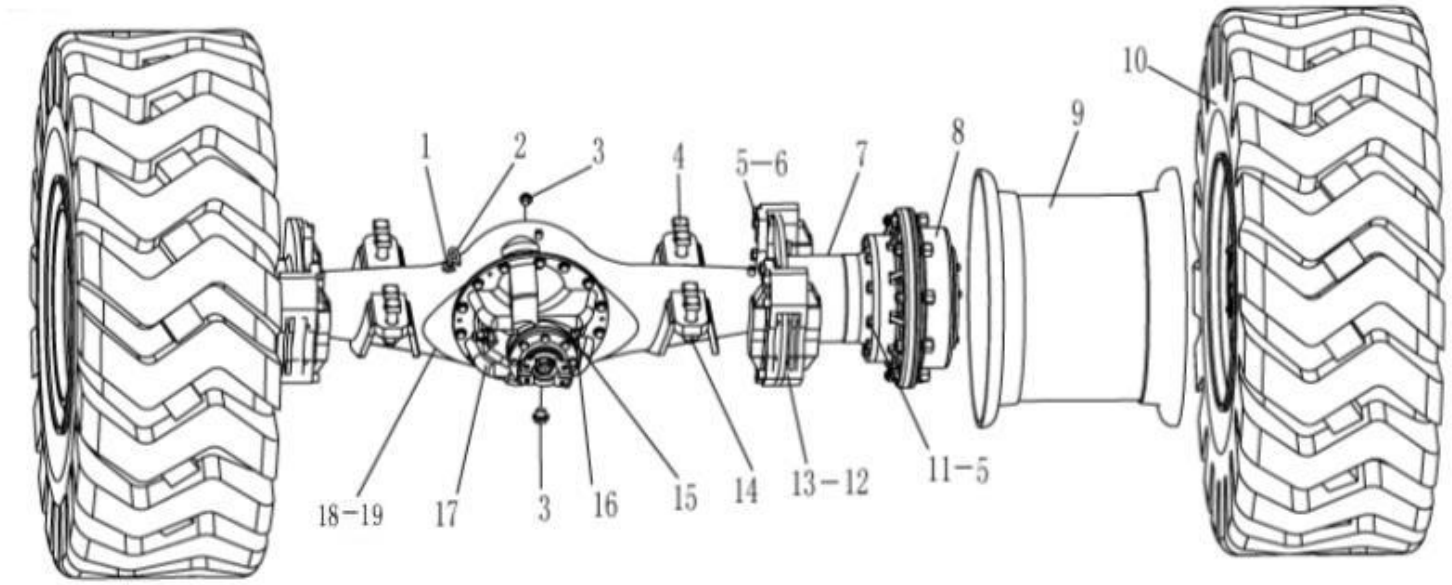

序号 Key	零件代号 Part No.	名称 Description		是否配件 Spare parts Y/N	数量 Qty	备注 Remarks
1	4013000078	螺母GB6173-M10*1EpZn-05	NUT GB6173-M10*1EpZn-05	N	1	
2	29070000051	透气管	BREATHER PIPE	Y	1	
3	4120000080	螺塞Q/ZB286-ZG3/4"-Q235A	PLUG Q/ZB286-ZG3/4"-Q235A	Y	2	
4	29070011031	螺栓	BOLT	Y	8	
5	4015000030	垫圈GB93-20-65Mn	WASHER GB93-20-65Mn	N	36	
6	29070000101	螺栓	BOLT	Y	16	
7	29070000071	制动盘	BRAKE PLATE	Y	2	
8	29070010911	轮边减速器	FINAL DRIVE ASSEMBLY（FRONT AXLE）	N	1	
9	4190000237	轮辋LG19.50/2.5-25	RIM	Y	2	
10	4110000582	轮胎 23.5-25-18PR-L3	TIRE 23.5-25-18PR-L3	Y	2	
11	4011000130	螺栓GB5786-M20*1.5*50EpZn-8.8	BOLT GB5786-M20*1.5*50EpZn-8.8	N	20	
12	4120001739	制动钳	DISK BRAKE	Y	1	
13	4120001740	放气嘴	VENT NOZZLE	Y	8	
14	4013000064	螺母GB889.2-M30*2EpZn-8	LOCKING NUT GB889.2-M30*2-8	N	8	
15	4044000111	标牌 LGB402-D/A501A	FRONT AXLE BRAND	Y	1	
16	4019000012	铆钉GB827-3*5-BL2	RIVET GB827-3*5-BL2	N	4	
17	29070011081	前主传动	FRONT MAIN DRIVE	Y	1	
18	29070000041	前桥壳总成	FRONT AXLE HOUSING	Y	1	

前桥总成　FRONT AXLE ASSEMBLY

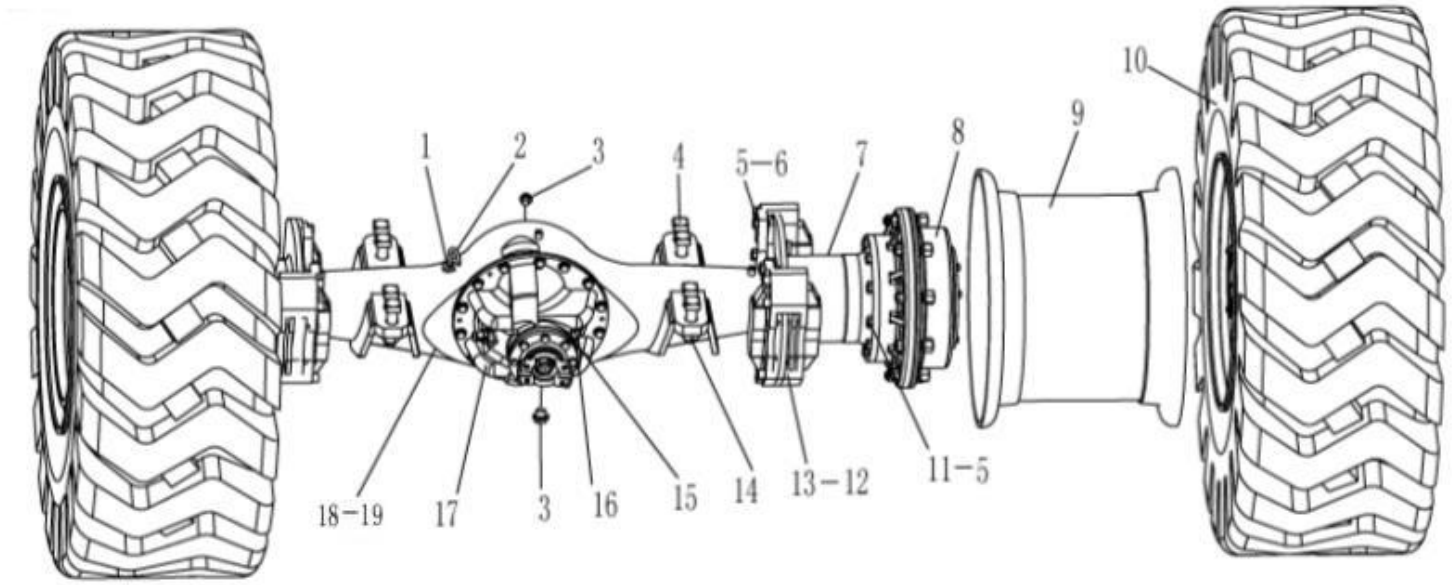

序号 Key	零件代号 Part No.	名称 Description		是否配件 Spare parts Y/N	数量 Qty	备注 Remarks
19	29070011071	前驱动桥总成	FRONT AXLE ASSEMBLY	Y	1	

前主传动总成　FRONT MAIN DRIVE

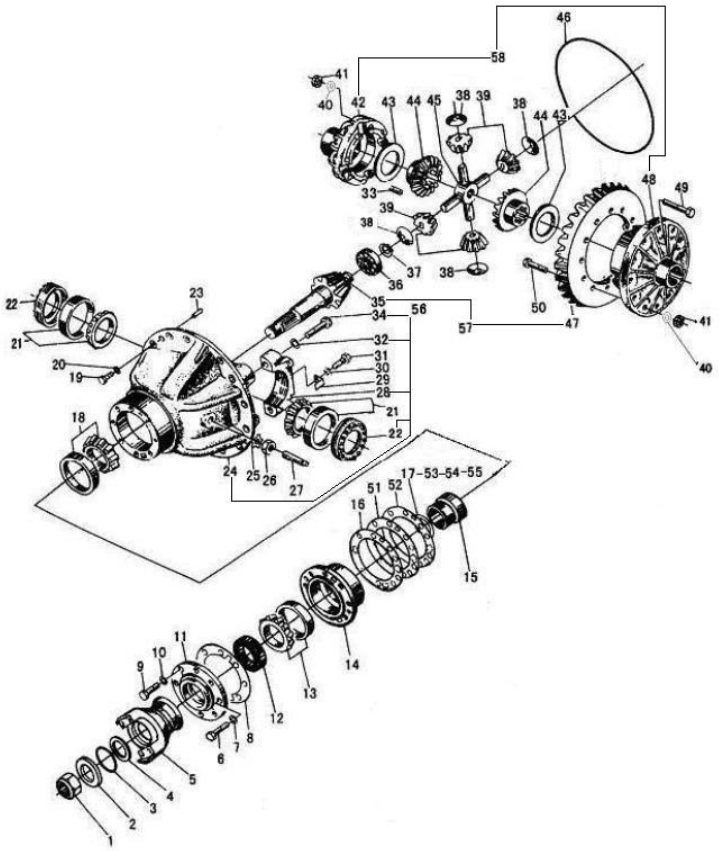

序号	零件代号	名称		是否配件	数量	备注
Key	Part No.	Description		Spare parts Y/N	Qty	Remarks
1	4013000066	螺母GB889.2-M33*1.5-8	NUT GB889.2-M33*1.5-8	N	1	
2	29070000221	垫圈	WASHER	Y	1	
3	4030000035	O形圈GB3452.1-53.0*5.30G	O-RING GB3452.1-53.0*5.30G	Y	1	
4	29070000241	挡圈	RETAINER RING	Y	1	
5	29070011091	输入法兰	INPUT FLANGE	Y	1	
6	4011000067	螺栓GB5782-M14*55EpZn-8.8	BOLT GB5782-M14*55EpZn-8.8	N	7	
7	4015000027	垫圈GB93-14-65Mn	WASHER GB93-14-65Mn	N	7	
8	29070000261	密封垫	GASKET	Y	1	
9	4011000186	螺栓GB5782-M12*55EpZn-8.8	BOLT GB5782-M12*55EpZn-8.8	N	1	
10	4015000026	垫圈GB93-12-65Mn	WASHER GB93-12-65Mn	N	1	
11	29070000251	密封盖	SEALING COVER	Y	1	
12	4030000049	油封HG4-692-SG80*100*12	OIL SEAL HG4-692-SG80*100*12	Y	1	
13	4021000030	滚动轴承GB297-31313	BEARING GB297-31313	Y	1	
14	29070000271	轴承座	BEARING SEAT	Y	1	
15	29070000281	轴套	SHAFT SLEEVE	Y	1	
16	29070000151	调整垫片	ADJUSTING SHIM	Y	3	
17	29070000181	垫片	SPACER	Y	2	
18	4021000032	滚动轴承GB297-31314	BEARING GB297-31314	Y	1	

前主传动总成　FRONT MAIN DRIVE

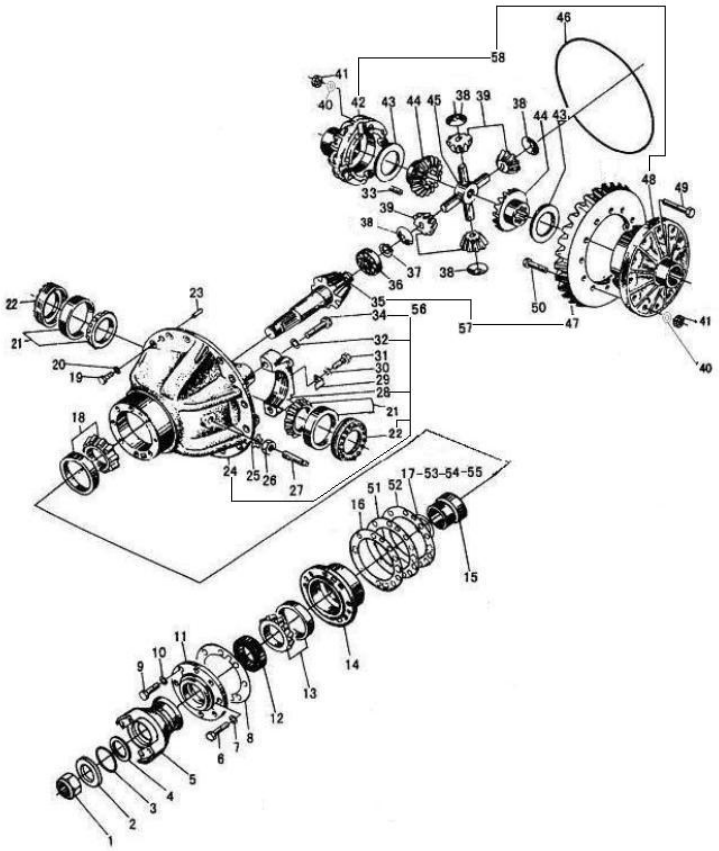

序号	零件代号	名称		是否配件	数量	备注
Key	Part No.	Description		Spare parts Y/N	Qty	Remarks
19	4011000494	螺栓GB5786-M16*1.5*45EpZn-8.8	BOLT M16*1.5*45EpZn-8.8	N	14	
20	4015000098	垫圈GB93-16-65Mn	WASHER GB93-16-65Mn	N	14	
21	4021000036	滚动轴承GB297-32216	BEARING GB297-32216	Y	2	
22	29070000351	调整螺母	ADJUSTING NUT	Y	2	
23	4016000124	销GB119.2-10u8*30	PIN GB119.2-10u8*30	N	2	
24	29070000321	托架	CARRIER	N	1	
25	29070000311	锁紧片	LOCKING LEAF	Y	1	
26	4013000052	螺母GB6173-M27*2-05	NUT GB6173-M27*2-05	N	1	
27	29070000301	止推螺栓	BOLT	Y	1	
28	29070000391	轴承座	CAGE	N	2	
29	29070000401	锁紧片	LOCKING LEAF	Y	2	
30	4015000025	垫圈GB93-10-65Mn	WASHER GB93-10-65Mn	N	2	
31	4011000597	螺栓GB5786-M10*1*20EpZn-8.8	BOLT GB5786-M10*1*20EpZn-8.8	N	2	
32	29070001301	垫圈	WASHER	Y	4	
33	29070000461	固定销	PIN	Y	4	
34	29070009521	螺栓	BOLT	Y	4	
35	29070000291	主动螺旋伞齿轮（左）	SPIRAL BEVEL GEAR PINION(LEFT)	N	1	
36	4021000027	滚动轴承GB283-NUP2307	BEARING GB283-NUP2307	Y	1	

前主传动总成　FRONT MAIN DRIVE

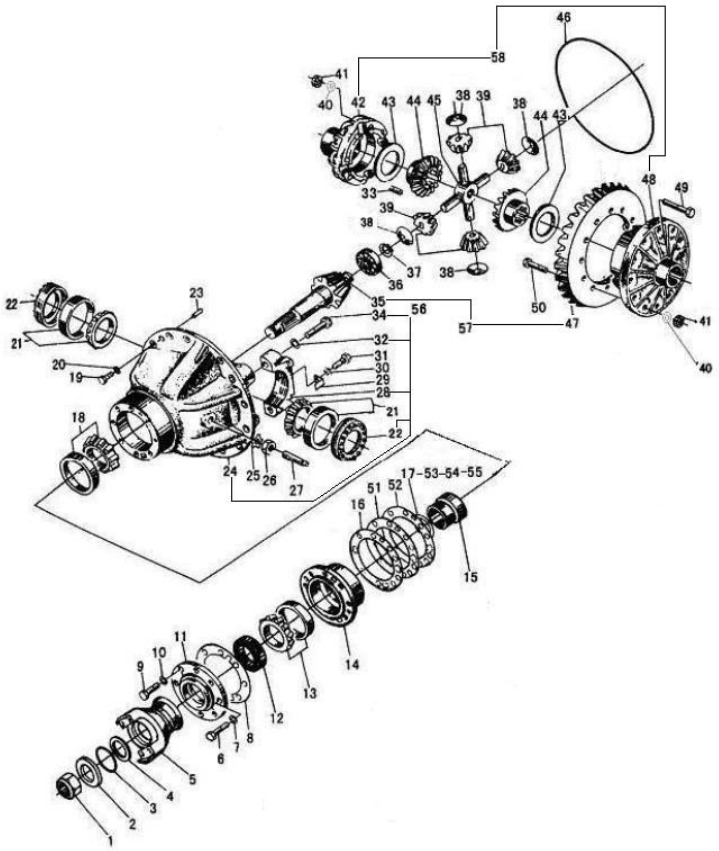

序号 Key	零件代号 Part No.	名称 Description		是否配件 Spare parts Y/N	数量 Qty	备注 Remarks
37	4015000020	挡圈GB894.1-35-65Mn	RETAINER RING GB894.1-35-65Mn	N	1	
38	29070000331	锥齿轮垫片	WASHER THRUST	Y	4	
39	29070000341	锥齿轮	GEAR PINION	Y	4	
40	29070009511	垫圈	WASHER	N	20	
41	4013000198	螺母GB6176-M16*1.5-10	NUT GB6176-M16*1.5-10	N	20	
42	29070000431	差速器左壳	LEFT CASE DIFFERENTIAL MECHANISM	N	1	
43	29070000381	半轴齿轮垫片	HALF AXLE GEAR SPACER	Y	2	
44	29070000371	半轴齿轮	HALF AXLE GEAR	Y	2	
45	29070000411	十字轴	CROSS AXLE	Y	1	
46	4041000019	O形圈LGB308-430*3.5	O-RING LGB308-430*3.5	Y	1	
47	29070000451	从动螺旋伞齿轮（右）	LARGE SPRIAL BEVELGEAR (RIGHT)	N	1	
48	29070000361	差速器右壳	RIGHT CASE DIFFERENTIAL MECHANISM	N	1	
49	29070009491	螺栓	BOLT	Y	8	
50	29070009501	螺栓	BOLT	Y	12	
51	29070000161	调整垫片	ADJUSTING SHIM	Y	4	
52	29070000171	调整垫片	ADJUSTING SHIM	Y	5	
53	29070000191	垫片	SPACER	Y	2	
54	29070000201	垫片	SPACER	Y	3	

前主传动总成　FRONT MAIN DRIVE

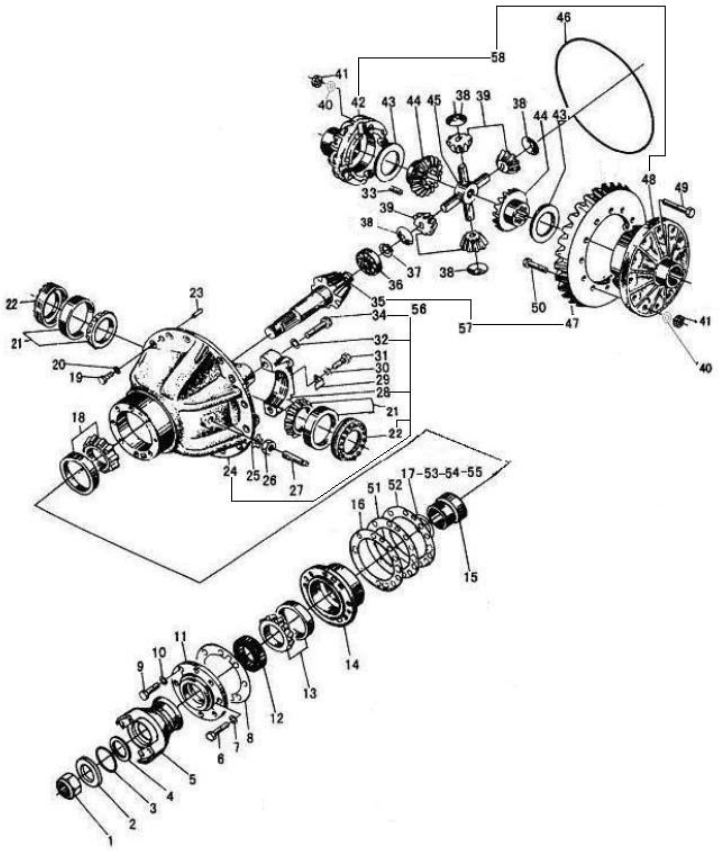

序号 Key	零件代号 Part No.	名称 Description	是否配件 Spare parts Y/N	数量 Qty	备注 Remarks
55	29070000211	垫片 SPACER	Y	3	
56	2050900104	托架总成-371102 CARRIER ASSEMBLY-371102	Y	1	
57	2050900107	前主从动螺旋伞齿轮 FRONT SPIRAL BEVEL GEAR PINION	Y	1	
58	2050900079	差速器左右壳 LEFT 、RIGHT CASE DIFFERENTIAL MECHANISM	Y	1	

轮边减速器(前桥)　FINAL DRIVE ASSEMBLY

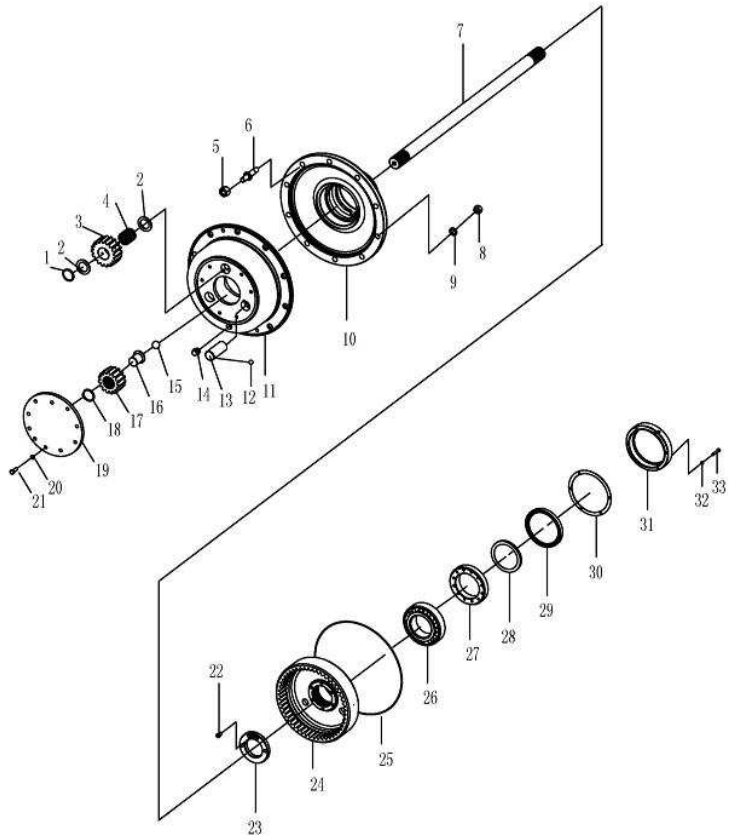

序号 Key	零件代号 Part No.	名称 Description		是否配件 Spare parts Y/N	数量 Qty	备注 Remarks
1	29070000541	垫片	SPACER	Y	6	
2	29070000551	挡环	RETAINER RING	Y	6	
3	29070000561	行星齿轮	PLANET GEAR	Y	3	
4	4090000004	滚针GB309-5*45-GCr15	ROLLER GB309-5*45-GCR15	Y	93	
5	29070000081	轮辋螺母	RIM NUT	Y	10	
6	29070000621	轮辋螺栓	RIM BOLT	Y	10	
7	29070000601	半轴	DIFFERENTIAL AXLE	Y	1	
8	4013000203	螺母GB6171-M20*1.5EpZn-10	NUT GB6171-M20*1.5EpZn-10	N	10	
9	4015000030	垫圈GB93-20-65Mn	WASHER GB93-20-65Mn	N	10	
10	29070010931	轮毂	HUB WHEAL	Y	1	
11	29070010921	行星轮架	PLANET PINION CARRIER	Y	1	
12	4090000008	钢球GB308-9.525-GCr15	STEEL BALL GB308-9.525-GCR15	Y	3	
13	29070000611	行星齿轮轴	PLANET PINION SHAFT	Y	3	
14	4120000080	螺塞Q/ZB286-ZG3/4"-Q235A	PLUG Q/ZB286-ZG3/4"-Q235A	Y	1	
15	4090000006	钢球GB308-17.462-GCr15	STEEL BALL GB308-17.462-GCr15	Y	1	
16	29070009161	定位块	LOCK BLOCK	Y	1	
17	29070000511	太阳齿轮	GEAR-SUN	Y	1	
18	4015000022	挡圈GB894.1-52-65Mn	RETAINER RING GB894.1-52-65Mn	N	1	

轮边减速器(前桥)　FINAL DRIVE ASSEMBLY

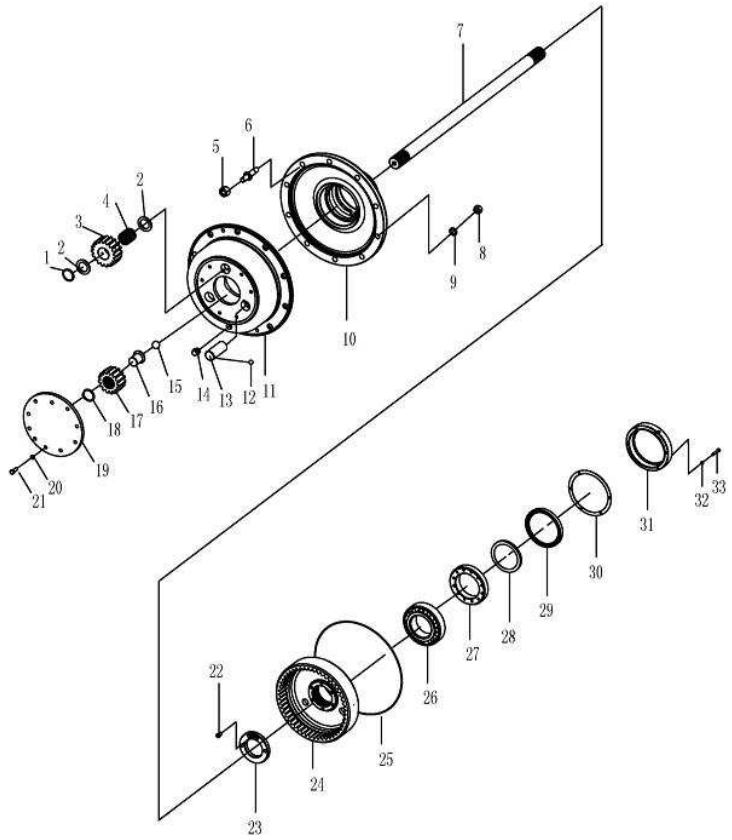

序号 Key	零件代号 Part No.	名称 Description		是否配件 Spare parts Y/N	数量 Qty	备注 Remarks
19	29070007621	盖	COVER	Y	1	
20	4015000025	垫圈GB93-10-65Mn	WASHER GB93-10-65Mn	N	10	
21	4011000084	螺栓GB5783-M10*30EpZn-8.8	BOLT GB5783-M10*30EpZn-8.8	N	10	
22	4014000016	螺钉GB70-M10*1*20EpZn-8.8	SCREW GB70-M10*1*20EpZn-8.8	N	1	
23	29070000571	圆螺母	ROUND NUT	Y	1	
24	29070000481	驱动桥内齿轮	AXLE RING GEAR	Y	1	
25	4041000020	O形圈LGB308-440*3.5	O-RING LGB308-440*3.5	Y	1	
26	4021000038	滚动轴承GB297-32224	BEARING GB297-32224	Y	1	
27	4021000034	滚动轴承GB297-32028	BEARING GB297-32028	Y	1	
28	29070000581	隔套	ISOLATED BUSHING	Y	1	
29	4030000146	油封HG4-692-SG170*200*15	OIL SEAL HG4-692-SG170*200*15	Y	1	
30	29070000591	密封垫	SPACER	Y	1	
31	29070000471	油封端盖	COVER OF OIL SAL	Y	1	
32	4015000036	垫圈GB93-8-65Mn	WASHER GB93-8-65Mn	N	6	
33	4011000298	螺栓GB5782-M8*45EpZn-8.8	BOLT GB5782-M8*45EpZn-8.8	N	6	

传动轴总成 DRIVE SHAFT GROUP

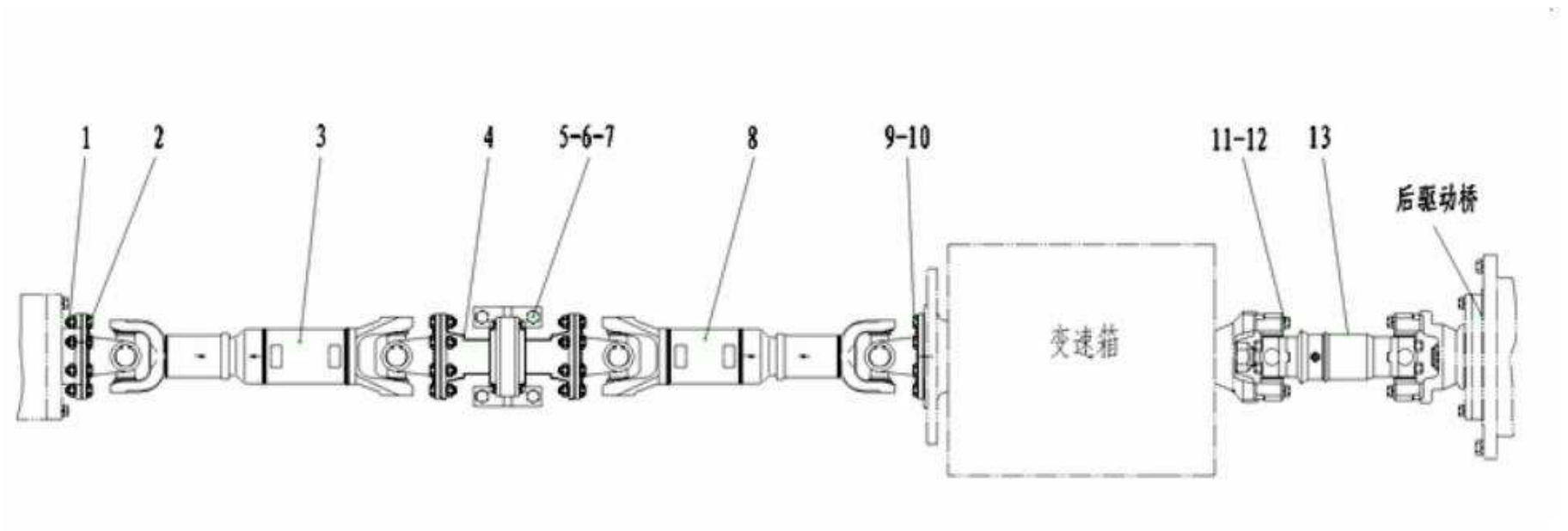

序号	零件代号	名称		是否配件	数量	备注
Key	Part No.	Description		Spare parts Y/N	Qty	Remarks
1	4013000072	螺母GB889.2-M12*1.25EpZn-10	NUT GB889.2-M12*1.25EpZn-10	N	24	
2	4011000568	螺栓GB5786-M12*1.25*40EpZn-10.9	BOLT GB5786-M12*1.25*40EpZn-10.9	N	24	
3	4110000485	前传动轴总成	FRONT DRIVE SHAFT CDZP-634	Y	1	
4	4110000487	中间支承	MIDDLE BRAKET	Y	1	
5	4011000241	螺栓GB5785-M14*1.5*55EpZn-8.8	BOLT GB5785-M14*1.5*55EpZn-8.8	N	4	
6	4013000073	螺母GB889.2-M14*1.5EpZn-8	NUT GB889.2-M14*1.5EpZn-8	N	4	
7	4015000177	垫圈GB97.1-14EpZn-300HV	WASHER GB97.1-14EpZn-300HV	N	4	
8	4110000486	中间传动轴总成	MIDDLE DRIVE SHAFT CDZP-616.5	Y	1	
9	29080001031	螺栓	BOLT	Y	8	
10	29080007941	锁紧垫片	LOCK SHIM	N	4	
11	4011000431	螺栓GB5785-M12*1.25*50EpZn-8.8	BOLT GB5785-M12*1.25*50EpZn-8.8	N	8	
12	4015000026	垫圈GB93-12-65Mn	WASHER GB93-12-65Mn	N	8	
13	4110000463	后传动轴	REAR DRIVE SHAFT GROUP	Y	1	

后桥总成　REAR AXLE ASSEMBLY

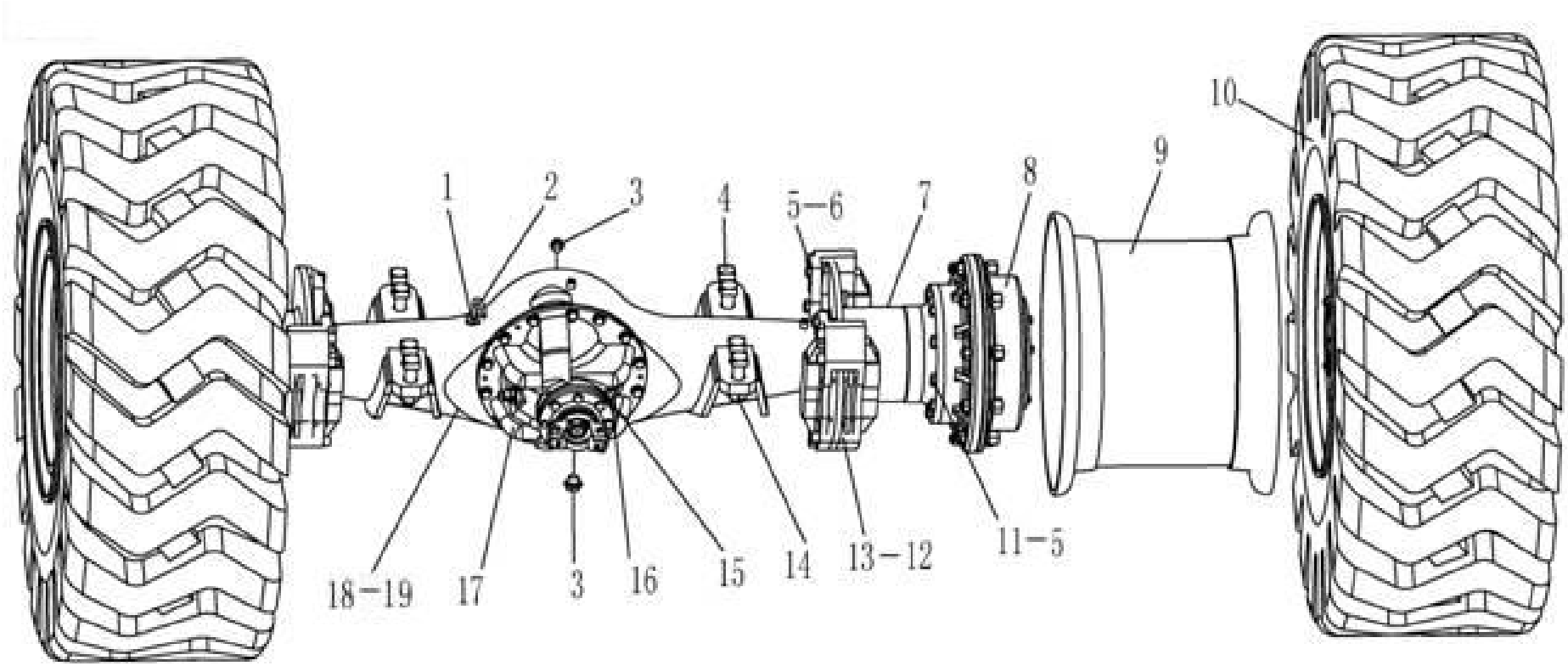

序号	零件代号	名称		是否配件	数量	备注
Key	Part No.	Description		Spare parts Y/N	Qty	Remarks
1	4013000078	螺母GB6173-M10*1EpZn-05	NUT GB6173-M10*1EpZn-05	N	1	
2	29070000051	透气管	BREATHER PIPE	Y	1	
3	4120000080	螺塞Q/ZB286-ZG3/4"-Q235A	PLUG Q/ZB286-ZG3/4"-Q235A	Y	2	
4	29090001031	后桥螺栓	BOLT	Y	1	
5	4015000030	垫圈GB93-20-65Mn	WASHER GB93-20-65Mn	N	36	
6	29070000101	螺栓	BOLT	Y	16	
7	29070001071	制动盘	BRAKE DISK	Y	2	
8	29070001081	轮边减速器	FINAL DRIVE ASSEMBLY（REAR AXLE）	N	1	
9	4190000237	轮辋LG19.50/2.5-25	RIM	Y	2	
10	4110000006	轮胎GB2980-23.5-25	TIRE ASSEMBLY	Y	2	
11	4011000130	螺栓GB5786-M20*1.5*50EpZn-8.8	BOLT GB5786-M20*1.5*50EpZn-8.8	N	20	
12	4120001739	制动钳	DISK BRAKE	Y	1	
13	4120001740	放气嘴	VENT NOZZLE	Y	8	
14	4013000064	螺母GB889.2-M30*2EpZn-8	LOCKING NUT GB889.2-M30*2-8	N	8	
15	4044000112	标牌 LGB402-E/A505A	REAR AXLE BRAND	Y	1	
16	4019000012	铆钉GB827-3*5-BL2	RIVET GB827-3*5-BL2	N	4	
17	29090008111	后主传动	REAR AXLE MAIN DRIVE ASS'Y	Y	1	
18	29090007651	后桥壳总成	REAR AXLE SHELL ASSEMBLY	Y	1	

后桥总成　REAR AXLE ASSEMBLY

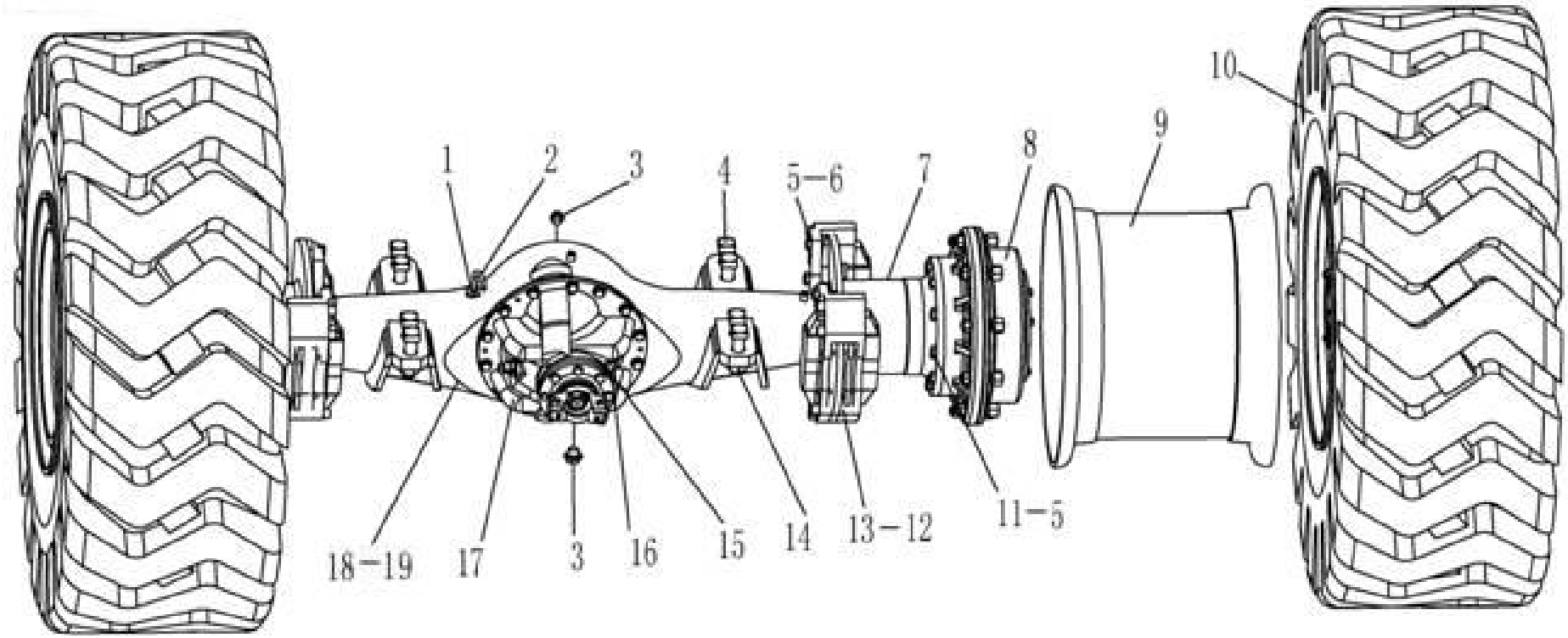

序号 Key	零件代号 Part No.	名称 Description		是否配件 Spare parts Y/N	数量 Qty	备注 Remarks
19	29090008101	A505A后驱动桥总成	A505A REAR AXLE ASSEMBLY	Y	1	

后主传动总成　REAR AXLE MAIN DRIVE ASS'Y

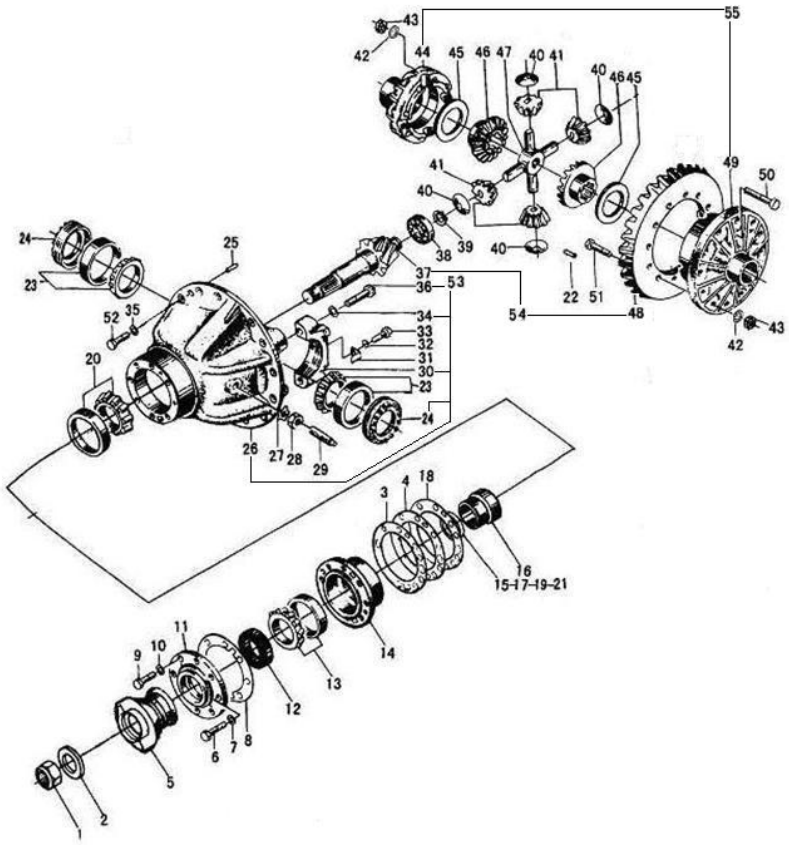

序号	零件代号	名称		是否配件	数量	备注
Key	Part No.	Description		Spare parts Y/N	Qty	Remarks
1	4013000066	螺母GB889.2-M33*1.5-8	NUT GB889.2-M33*1.5-8	N	1	
2	29070001121	垫圈	WASHER	Y	1	
3	29070001181	调整垫片	ADJUSTING SHIM	Y	3	
4	29070001191	调整垫片	ADJUSTING SHIM	Y	4	
5	29090008121	输入法兰	INPUT FLANGE	Y	1	
6	4011000067	螺栓GB5782-M14*55EpZn-8.8	BOLT GB5782-M14*55EpZn-8.8	N	7	
7	4015000027	垫圈GB93-14-65Mn	WASHER GB93-14-65Mn	N	7	
8	29070001161	垫密片	GASKET	Y	1	
9	4011000186	螺栓GB5782-M12*55EpZn-8.8	BOLT GB5782-M12*55EpZn-8.8	N	1	
10	4015000026	垫圈GB93-12-65Mn	WASHER GB93-12-65Mn	N	1	
11	29070001141	密封盖	SEALING COVER	Y	1	
12	4030000049	油封HG4-692-SG80*100*12	OIL SEAL HG4-692-SG80*100*12	Y	1	
13	4021000030	滚动轴承GB297-31313	BEARING GB297-31313	Y	1	
14	29070001171	轴承套	BEARING SEAT	Y	1	
15	29070000181	垫片	SPACER	Y	2	
16	29070001151	轴套	SHAFT SLEEVE	Y	1	
17	29070000191	垫片	SPACER	Y	2	
18	29070001201	调整垫片	ADJUSTING SHIM	Y	5	

后主传动总成　REAR AXLE MAIN DRIVE ASS'Y

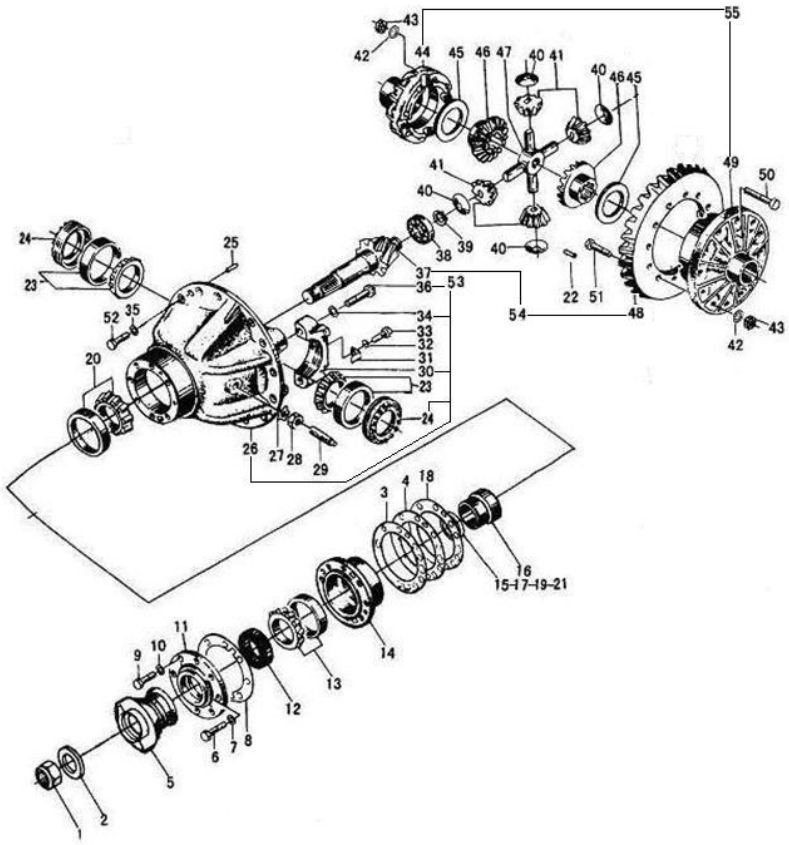

序号 Key	零件代号 Part No.	名称 Description		是否配件 Spare parts Y/N	数量 Qty	备注 Remarks
19	29070000201	垫片	SPACER	Y	3	
20	4021000032	滚动轴承GB297-31314	BEARING GB297-31314	Y	1	
21	29070000211	垫片	SPACER	Y	3	
22	29070000461	固定销	PIN	Y	4	
23	4021000036	滚动轴承GB297-32216	BEARING GB297-32216	Y	2	
24	29070000351	调整螺母	ADJUSTING NUT	Y	2	
25	4016000124	销GB119.2-10u8*30	PIN GB119.2-10u8*30	N	2	
26	29070001221	托架	CARRIER	N	1	
27	29070000311	锁紧片	LOCKING LEAF	Y	1	
28	4013000052	螺母GB6173-M27*2-05	NUT GB6173-M27*2-05	N	1	
29	29070000301	止推螺栓	BOLT	Y	1	
30	29070000391	轴承座	CAGE	N	2	
31	29070000401	锁紧片	LOCKING LEAF	Y	2	
32	4015000025	垫圈GB93-10-65Mn	WASHER GB93-10-65Mn	N	2	
33	4011000597	螺栓GB5786-M10*1*20EpZn-8.8	BOLT GB5786-M10*1*20EpZn-8.8	N	2	
34	29070001301	垫圈	WASHER	Y	4	
35	4015000098	垫圈GB93-16-65Mn	WASHER GB93-16-65Mn	N	14	
36	29070009521	螺栓	BOLT	Y	4	

后主传动总成　REAR AXLE MAIN DRIVE ASS'Y

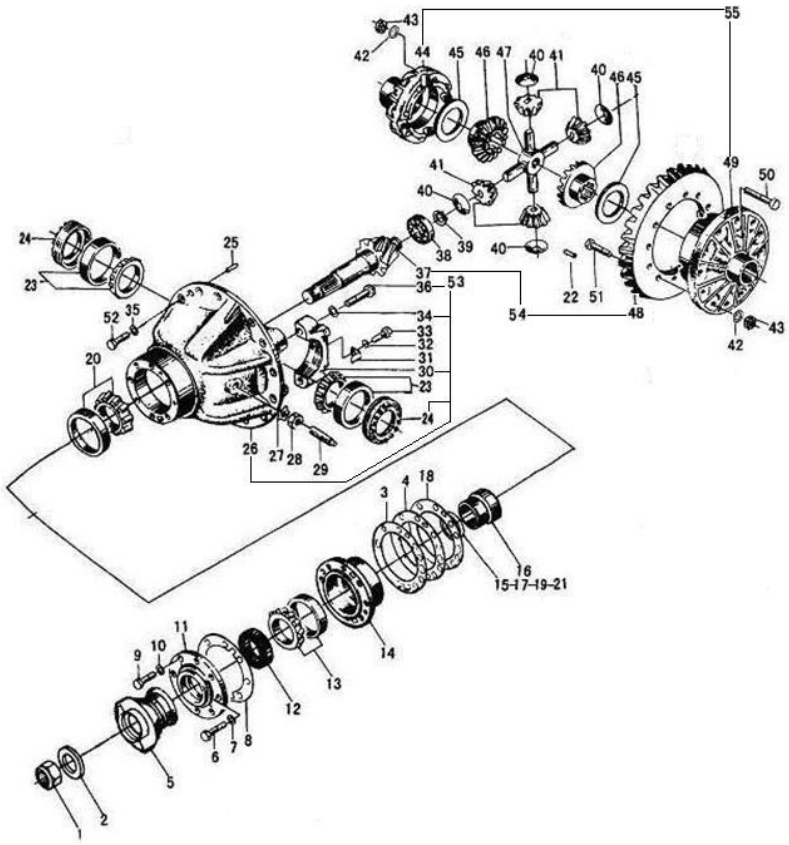

序号 Key	零件代号 Part No.	名称 Description		是否配件 Spare parts Y/N	数量 Qty	备注 Remarks
37	29090001091	主动螺旋伞齿轮（右）	SPIRAL BEVEL GEAR PINION(RIGHT)	N	1	
38	4021000027	滚动轴承GB283-NUP2307	BEARING GB283-NUP2307	Y	1	
39	4015000020	挡圈GB894.1-35-65Mn	RETAINER RING GB894.1-35-65Mn	N	1	
40	29070000331	锥齿轮垫片	WASHER THRUST	Y	4	
41	29070000341	锥齿轮	GEAR PINION	Y	4	
42	29070009511	垫圈	WASHER	N	20	
43	4013000198	螺母GB6176-M16*1.5-10	NUT GB6176-M16*1.5-10	N	20	
44	29070000431	差速器左壳	LEFT CASE DIFFERENTIAL MECHANISM	N	1	
45	29070000381	半轴齿轮垫片	HALF AXLE GEAR SPACER	Y	2	
46	29070000371	半轴齿轮	HALF AXLE GEAR	Y	2	
47	29070000411	十字轴	CROSS AXLE	Y	1	
48	29090000081	从动螺旋伞齿轮（左）	LARGE SPRIAL BEVELGEAR (LEFT)	N	1	
49	29070000361	差速器右壳	RIGHT CASE DIFFERENTIAL MECHANISM	N	1	
50	29070009491	螺栓	BOLT	Y	8	
51	29070009501	螺栓	BOLT	Y	12	
52	4011000126	螺栓GB5786-M16*1.5*40EpZn-8.8	BOLT GB5786-M16*1.5*40EpZn-8.8	N	14	
53	7300000160	托架总成	CARRIER ASSEMBLY	Y	1	
54	3050900203	后主从动螺旋伞齿轮	REAR LARGE SPRIAL BEVELGEAR	Y	1	

后主传动总成　REAR AXLE MAIN DRIVE ASS'Y

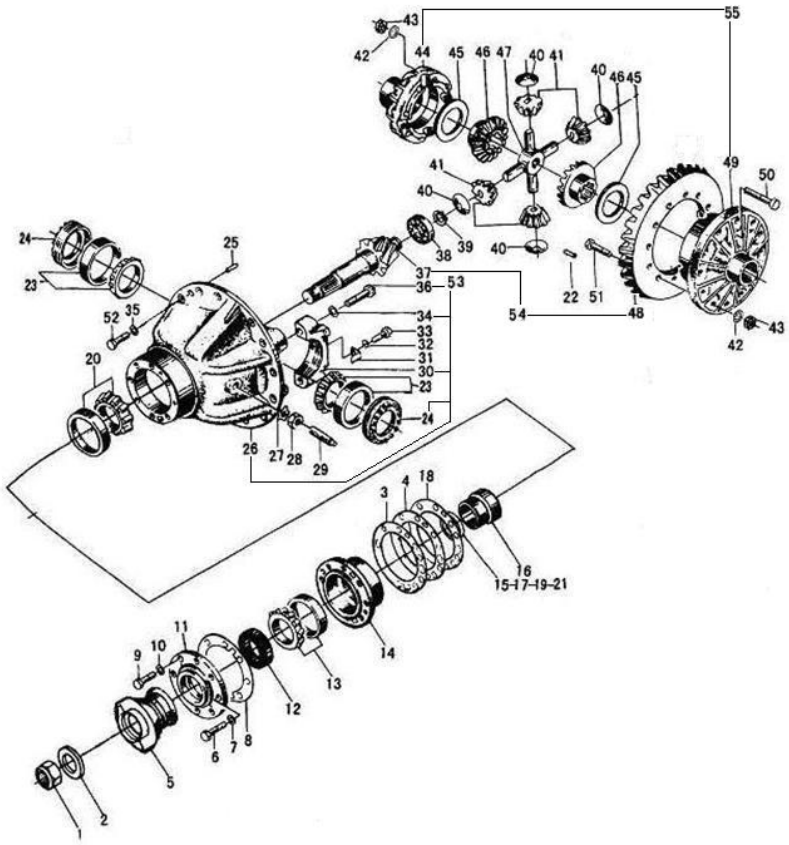

序号 Key	零件代号 Part No.	名称 Description	是否配件 Spare parts Y/N	数量 Qty	备注 Remarks
55	2050900079	差速器左右壳 LEFT 、RIGHT CASE DIFFERENTIAL MECHANISM	Y	1	

轮边减速器(后桥） FINAL DRIVE ASSEMBLY（REAR AXLE）

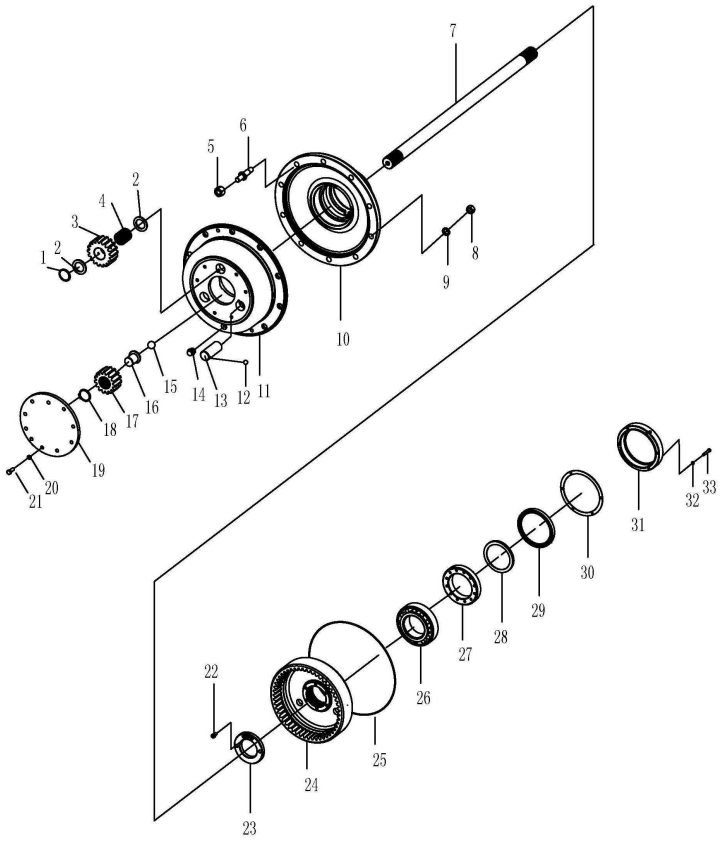

序号 Key	零件代号 Part No.	名称 Description		是否配件 Spare parts Y/N	数量 Qty	备注 Remarks
1	29070000541	垫片	SPACER	Y	6	
2	29070000551	挡环	RETAINER RING	Y	6	
3	29070000561	行星齿轮	PLANET GEAR	Y	3	
4	4090000004	滚针GB309-5*45-GCr15	ROLLER GB309-5*45-GCR15	Y	93	
5	29070000081	轮辋螺母	RIM NUT	Y	10	
6	29070000621	轮辋螺栓	RIM BOLT	Y	10	
7	29070001281	半轴	DIFFERENTIAL AXLE	Y	1	
8	4013000203	螺母GB6171-M20*1.5EpZn-10	NUT GB6171-M20*1.5EpZn-10	N	10	
9	4015000030	垫圈GB93-20-65Mn	WASHER GB93-20-65Mn	N	10	
10	29070001241	轮毂	HUB WHEAL	Y	1	
11	29070007611	行星轮架	PLANET PINION CARRIER	Y	1	
12	4090000008	钢球GB308-9.525-GCr15	STEEL BALL GB308-9.525-GCR15	Y	3	
13	29070000611	行星齿轮轴	PLANET PINION SHAFT	Y	3	
14	4120000080	螺塞Q/ZB286-ZG3/4"-Q235A	PLUG Q/ZB286-ZG3/4"-Q235A	Y	1	
15	4090000006	钢球GB308-17.462-GCr15	STEEL BALL GB308-17.462-GCr15	Y	1	
16	29070009161	定位块	LOCK BLOCK	Y	1	
17	29070000511	太阳齿轮	GEAR-SUN	Y	1	
18	4015000022	挡圈GB894.1-52-65Mn	RETAINER RING GB894.1-52-65Mn	N	1	

轮边减速器(后桥） FINAL DRIVE ASSEMBLY（REAR AXLE）

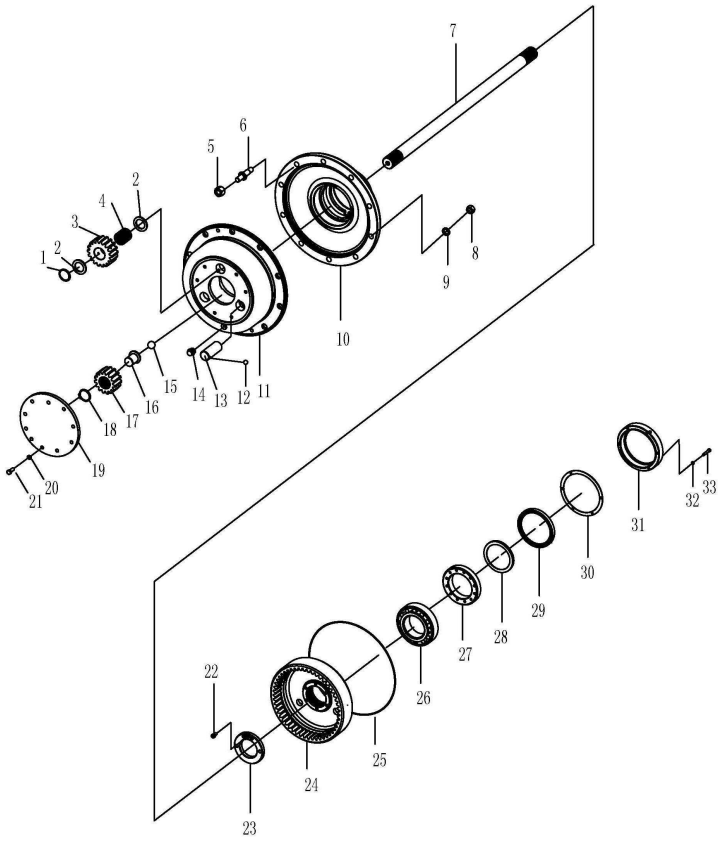

序号	零件代号	名称	是否配件	数量	备注
Key	Part No.	Description	Spare parts Y/N	Qty	Remarks
19	29070007621	盖 COVER	Y	1	
20	4015000025	垫圈GB93-10-65Mn WASHER GB93-10-65Mn	N	10	
21	4011000084	螺栓GB5783-M10*30EpZn-8.8 BOLT GB5783-M10*30EpZn-8.8	N	10	
22	4014000016	螺钉GB70-M10*1*20EpZn-8.8 SCREW GB70-M10*1*20EpZn-8.8	N	1	
23	29070000571	圆螺母 ROUND NUT	Y	1	
24	29070000481	驱动桥内齿轮 AXLE RING GEAR	Y	1	
25	4041000020	O形圈LGB308-440*3.5 O-RING LGB308-440*3.5	Y	1	
26	4021000037	滚动轴承GB297-32221 BEARING GB297-32221	Y	1	
27	4021000033	滚动轴承GB297-32024 BEARING GB297-32024	Y	1	
28	29070001261	隔套 ISOLATED BUSHING	Y	1	
29	4030000047	骨架油封HG4-692-PD150*180*16 OIL SEAL HG4-692-PD150*180*16	Y	1	
30	29070001271	垫片 SPACER	Y	1	
31	29070001231	油封端盖 COVER OF OIL SAL	Y	1	
32	4015000036	垫圈GB93-8-65Mn WASHER GB93-8-65Mn	N	6	
33	4011000298	螺栓GB5782-M8*45EpZn-8.8 BOLT GB5782-M8*45EpZn-8.8	N	6	

制动钳(371328)　DISK BRAKE(371328)

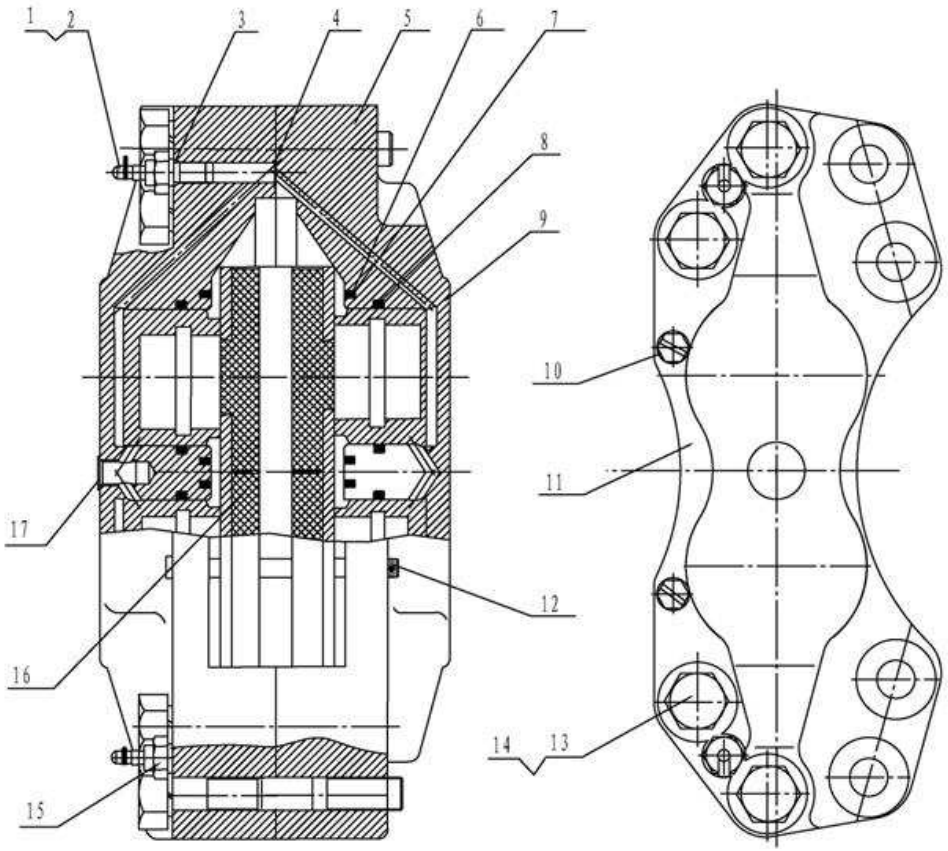

序号	零件代号	名称	是否配件	数量	备注
Key	Part No.	Description	Spare parts Y/N	Qty	Remarks
1	4120001739001	橡皮帽JS-ZL50-001	RUBBER COVER JS-ZL50-001	Y	2	
2	4120001740	放气嘴	VENT NOZZLE	Y	1	
3	4120001739003	O形圈16*2.4 JS-ZL50-014	O-RING 16*2.4 JS-ZL50-014	Y	2	
4	4120001739004	O形圈20*2.4 JS-ZL50-015	O-RING 20*2.4 JS-ZL50-015	Y	2	
5	4120001739005	外钳JS-ZL50-003	EXTERNAL PLIERS JS-ZL50-003	N	1	
6	4120001739006	防尘罩JS-ZL50-004	DUST CAP JS-ZL50-004	Y	4	
7	4120001739007	卡圈JS-ZL50-005	RETAINER RING JS-ZL50-005	Y	4	
8	4120001739008	矩形密封圈JS-ZL50-006	SQUQRE SEAL JS-ZL50-006	Y	4	
9	4120001739009	活塞JS-ZL50-007	PISTON JS-ZL50-007	N	4	
10	4120001739010	螺栓销JS-ZL50-008	BOLT PIN JS-ZL50-008	N	2	
11	4120001739011	内钳JS-ZL50-009	INTERNAL PLIERS JS-ZL50-009	N	1	
12	4016000101	开口销GB91-2.5*20EpZn-Q235A	SPLIT PIN	N	1	
13	4120001739013	螺栓M22（10.9）JS-ZL50-010	BOLT M22（10.9）JS-ZL50-010	N	4	
14	4015000087	垫圈GB93-22-65Mn	WASHER GB93-22-65Mn	N	1	
15	4120001739015	接头JS-ZL50-011	CONNECTOR JS-ZL50-011	Y	2	
16	4120001739016	制动片JS-ZL50-012	BRAKE SHOE JS-ZL50-012	Y	2	
17	4120001739017	防尘塞JS-ZL50-013	DUST CORK JS-ZL50-013	Y	1	

轮胎GB2980-23.5-25（520101）　TIRE GB2980-23.5-25（520101）

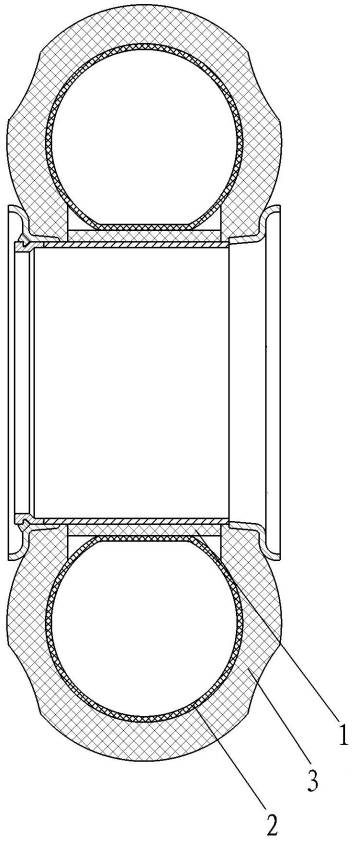

序号 Key	零件代号 Part No.	名称 Description	是否配件 Spare parts Y/N	数量 Qty	备注 Remarks
1	4110000006001	轮胎垫皮 TIRE SKIN	Y	1	
2	7200000136	轮胎内胎 TIRE INNER TUBE	Y	1	
3	7200000137	轮胎外胎 TIRE SHOE	Y	1	

轮胎 23.5-25-18PR-L3（371002） TIRE 23.5-25-18PR-L3

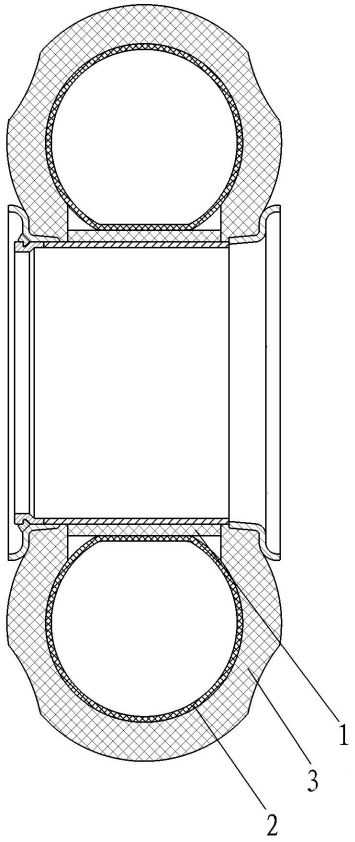

序号 Key	零件代号 Part No.	名称 Description	是否配件 Spare parts Y/N	数量 Qty	备注 Remarks
1	4110000582001	轮胎垫皮 TIRE SKIN	Y	1	
2	4110000582002	轮胎内胎 TIRE INNER TUBE	Y	1	
3	4110000582003	轮胎外胎 TIRE SHOE	Y	1	

F　工作装置液压系统
IMPLEMENT HYDRAULIC SYSTEM

山 东 临 工 工 程 机 械 有 限 公 司
SHANDONG LINGONG CONSTRUCTION MACHINERY CO.,LTD.

液压操纵总成 HYDRAULIC CONTROL ASSEMBLY

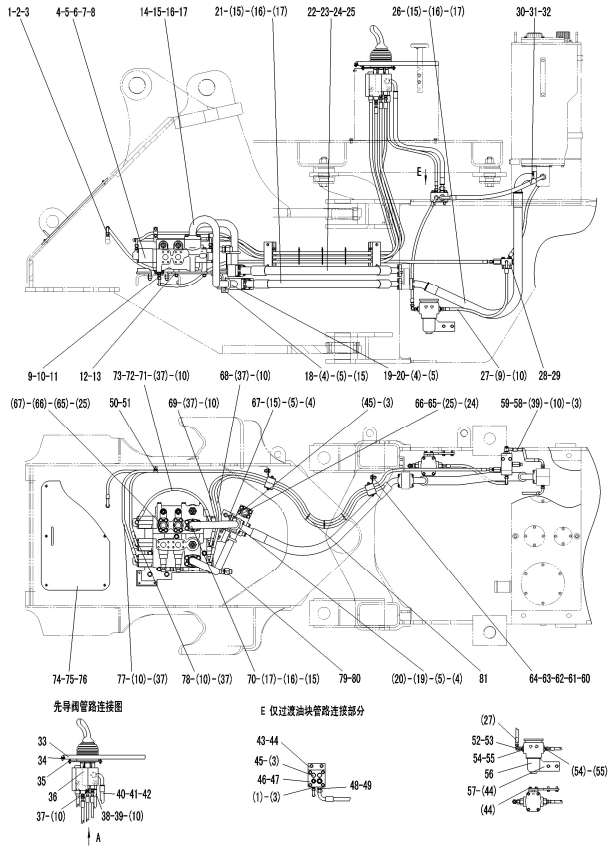

序号 Key	零件代号 Part No.	名称 Description		是否配件 Spare parts Y/N	数量 Qty	备注 Remarks
1	4041000604	直接头LGB120-01614	JOINT LGB120-01614	Y	3	
2	29120016561	动臂大腔至选择阀胶管	OIL PIPE	Y	1	
3	4041000767	O形圈LGB168-11124	O-RING LGB168-11124	Y	9	
4	4015000168	垫圈GB97.1-12EpZn-300HV	WASHER GB97.1-12EpZn-300HV	N	11	
5	4013000011	螺母GB6170-M12EpZn-8	NUT GB6170-M12 EpZn-8	N	11	
6	4011000057	螺栓GB5782-M12*165EpZn-8.8	BOLT GB5782-M12*165EpZn-8.8	N	2	
7	4011000056	螺栓GB5782-M12*145EpZn-8.8	BOLT GB5782-M12*145EpZn-8.8	N	1	
8	4120002304	多路阀D32A-17.5	MULTIPLE UNIT VALVE D32A-17.5	Y	1	
9	29120007651	接头	JOINT	Y	2	
10	29120014931	垫圈	WASHER	Y	18	
11	29120016551	先导胶管（2c）	FRONT PILOT PIPE（2c）	Y	1	
12	29120016251	多路阀固定板	CLAMPING PLATE OF CONTROL VALVE	Y	1	
13	4011000149	螺栓GB16674-M16*50EpZn-8.8	BOLT GB16674-M16*50EpZn-8.8	N	5	
14	29120000031	多路阀回油钢管	OIL OUTLET TUBE OF OIL INLET TUBE	Y	1	
15	4011000477	螺栓GB16674-M12*35EpZn-8.8	BOLT GB16674-M12*35EpZn-8.8	N	28	
16	4041000011	分体法兰LGB117-314650	FLANGE LGB117-314650	Y	6	
17	4030000130	O形圈GB3452.1-47.5*3.55G	O-RING GB3452.1-47.5*3.55G	Y	6	
18	29120000051	固定支架	FTEADY REST 1	Y	1	

液压操纵总成 HYDRAULIC CONTROL ASSEMBLY

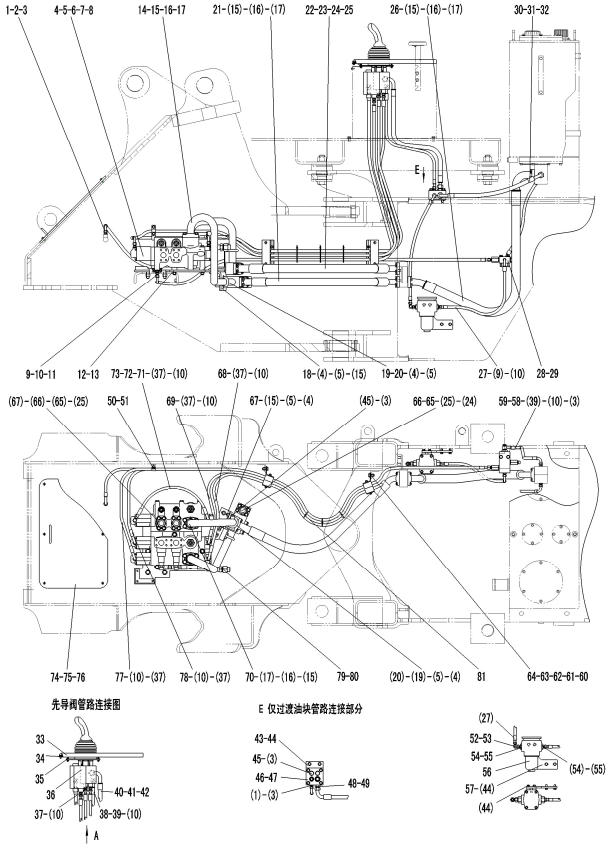

序号	零件代号	名称		是否配件	数量	备注
Key	Part No.	Description		Spare parts Y/N	Qty	Remarks
19	4041000954	U形螺栓LGB159-14254	U-BOLT LGB159-14254	Y	2	
20	4041000955	底板LGB160-4254	BOTTOM SHEET LGB160-4254	Y	2	
21	4041001263	软管LGB161-414118	PIPE LGB161-414118	Y	1	
22	4041000164	软管LGB105-012120	PIPE LGB105-012120	Y	1	
23	4041000056	分体法兰LGB117-312550	FLANGE LGB117-312550	Y	2	
24	4030000029	O形圈GB3452.1-37.5*3.55G	O-RING GB3452.1-37.5*3.55G	Y	5	
25	4011000475	螺栓GB16674-M10*30EpZn-8.8	BOLT GB16674-M10*30EpZn-8.8	N	20	
26	29120014731	回油软管	RENTURN PIPE	Y	1	
27	4041000632	软管LGB125-004080	PIPE LGB125-004080	Y	2	
28	4011000473	螺栓GB16674-M10*55EpZn-8.8	BOLT GB16674-M10*55EpZn-8.8	N	2	
29	4120000448	压力选择阀SF8-C	PRESSURE SELECTION VALVE SF8-C	Y	1	
30	29120016261	过渡块至液压油箱软管	HOSE	Y	1	
31	4041000095	直接头LGB120-02218	STAIGHT JOINT LGB120-02218	Y	1	
32	4041000768	O形圈LGB168-11524	O-RING LGB-11524	Y	1	
33	29120015911	操纵箱盖PS	COVER PS	Y	1	
34	4014000058	螺钉GB70.1-M6*20EpZn-8.8	SCREW GB70.1-M6*20EpZn-8.8	N	6	
35	4011000488	螺栓GB16674-M10*16EpZn-8.8	BOLT GB16674-M10*16EpZn-8.8	N	4	
36	4120002027	先导阀总成DXS-00	PILOT VALVE DXS-00	Y	1	

液压操纵总成 HYDRAULIC CONTROL ASSEMBLY

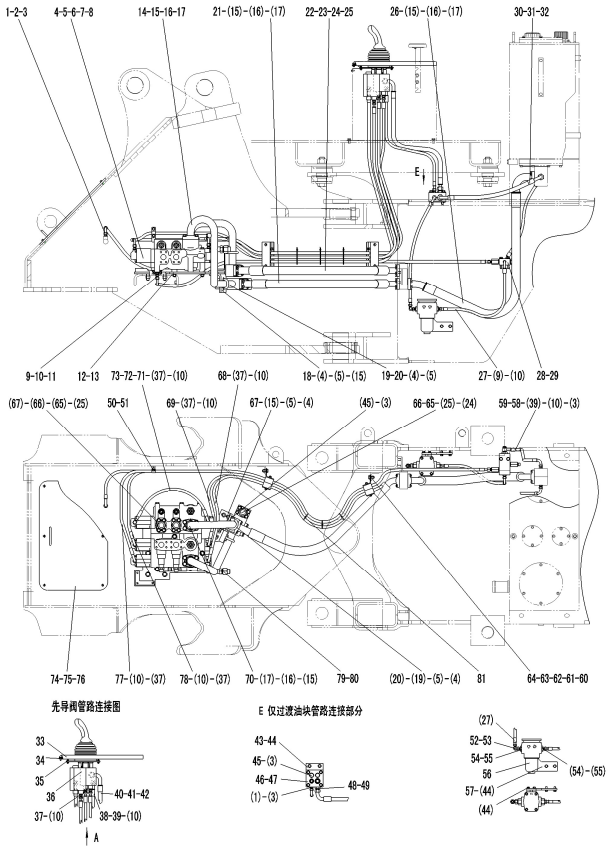

序号 Key	零件代号 Part No.	名称 Description		是否配件 Spare parts Y/N	数量 Qty	备注 Remarks
37	29120015401	接头	FITTING	Y	10	
38	29120010831	前部先导油管（a1）	FRONT PILOT PTPE（a1）	Y	1	
39	4011000344	螺栓JB999-M14*1.5*32EpZn-35	BOLT JB999-M14*1.5*32-35	N	3	
40	29120016101	先导阀回油管	OIL RETURN PIPE OF PUMP	Y	1	
41	4011000366	螺栓JB999-M18*1.5*40EpZn-35	BOLT JB999-M18*1.5*40-35	N	1	
42	29120015221	垫圈	WASHER	Y	2	
43	29120016901	固定板	MOUNTED PLATE	Y	1	
44	4011000447	螺栓GB16674-M10*20EpZn-8.8	BOLT GB16674-M10*20EpZn-8.8	N	6	
45	4041000774	螺塞LGB135-01422	PLUG LGB13501421	Y	5	
46	29120012111	过渡块	TRANSITION BLOCK	Y	1	
47	4011000279	螺栓GB16674-M10*60EpZn-8.8	BOLT GB16674-M10*60EpZn-8.8	N	4	
48	4041000143	直接头LGB120-02222	CONNECTOR LGB120-02222	Y	2	
49	4041000771	O形圈LGB168-11924	O-RING LGB168-11924	Y	2	
50	4011000461	螺栓GB16674-M8*16EpZn-8.8	BOLT GB16674-M8*16EpZn-8.8	N	3	
51	29120007671	管夹	CLAMP	Y	3	
52	4041001023	组合接头LGB143-01608	JOINT LGB143-01608	Y	1	
53	4030000240	O形圈GB3452.1-8.00*1.80G	O-RING GB3452.1-8.00*1.80G	Y	1	
54	29120015081	接头	JOINT	Y	2	

液压操纵总成 HYDRAULIC CONTROL ASSEMBLY

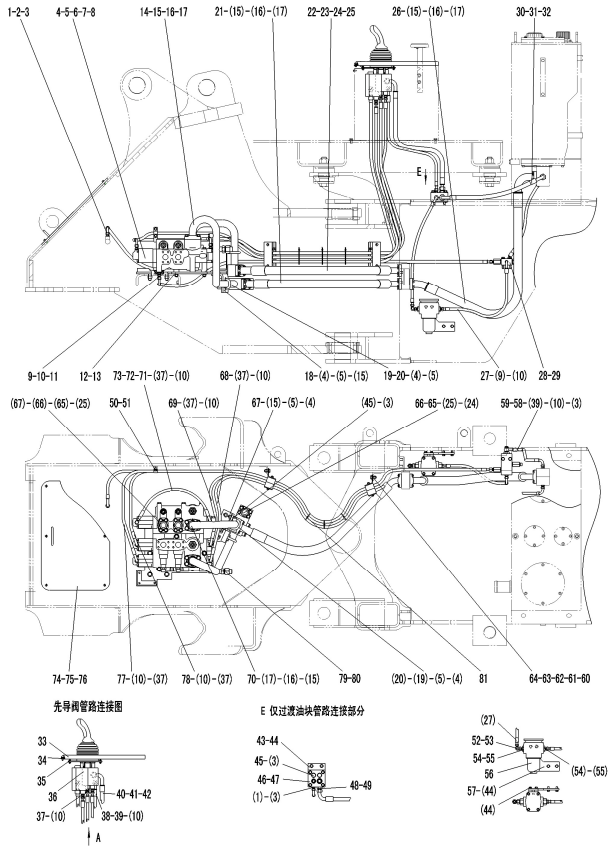

序号 Key	零件代号 Part No.	名称 Description		是否配件 Spare parts Y/N	数量 Qty	备注 Remarks
55	4030000276	O形圈GB3452.1-32.5*2.65G	O-RING GB3452.1-32.5*2.65G	Y	2	
56	4120001954	滤油器PLF-C30*10	STRAINER	Y	1	
57	29120016021	固定板	PLATE	Y	1	
58	29120007561	选择阀回油管	OIL RETURN PIPE OF SELECTION VALVE	Y	1	
59	4041000150	直接头LGB120-01814	STAIGHT JOINT LGB120-01814	Y	1	
60	4011000560	螺栓GB16674-M12*25EpZn-8.8	BOLT GB16674-M12*25EpZn-8.8	N	4	
61	29120016951	固定板	MOUNTED PLATE	Y	2	
62	29120016741	管夹	CLAMP	Y	4	
63	29120016351	固定板	MOUNTED PLATE	Y	2	
64	4011000493	螺栓GB16674-M8*90EpZn-8.8	BOLT GB16674-M8*90EpZn-8.8	N	4	
65	4041000716	防尘盖LGB134-01255	DUST-PREVENTION CAP	Y	3	
66	4041000027	分体法兰LGB117-312551	FLANGE LGB117312551	Y	3	
67	29120016141	固定支架	FIXED BEARER	Y	1	
68	29120016571	先导胶管（b2-2A）	PIPE（b2-2A）	Y	1	
69	29120016581	先导胶管（b1-1A）	PIPE（b1-1A）	Y	1	
70	29120016121	多路阀进油钢管	FEEDING STEEL TUBE OF MULTIPLE UNIT VALVE	Y	1	
71	4041001047	组合接头LGB143-01406	CONNECTOR LGB143-01406	Y	1	
72	4030000530	O形圈GB3452.1-6.00*1.80G	O-RING GB3452.1-6.00*1.80G	Y	1	

液压操纵总成 HYDRAULIC CONTROL ASSEMBLY

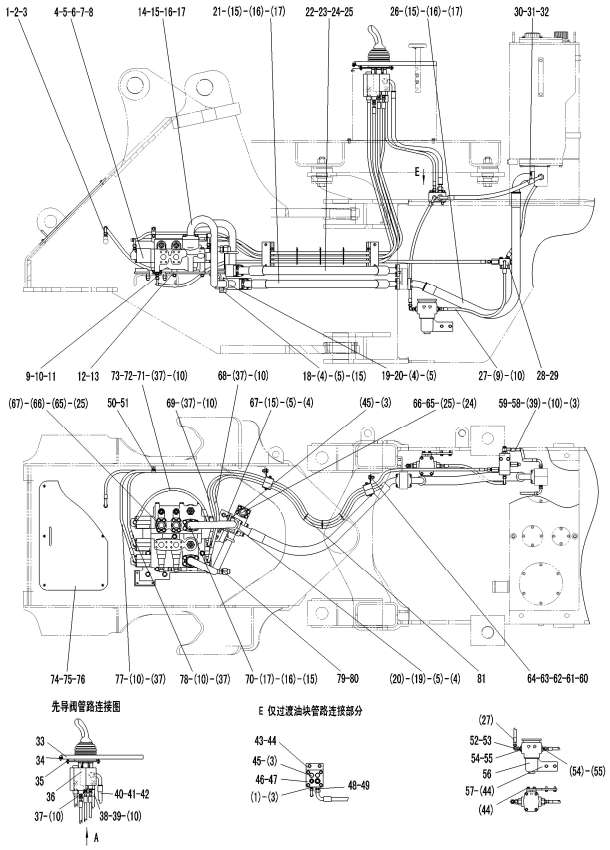

序号 Key	零件代号 Part No.	名称 Description	是否配件 Spare parts Y/N	数量 Qty	备注 Remarks
73	4041001223	软管LGB125-003060 HOSE LGB125-003060	Y	1	
74	29120014012	前盖板 FRONT CAP	Y	1	
75	4011000081	螺栓GB5783-M10*20EpZn-8.8 BOLT GB5783-M10*20EpZn-8.8	N	6	
76	4015000197	垫圈GB96.1-10EpZn-300HV WASHER GB96.1-10EpZn-300HV	N	6	
77	29120016591	先导胶管（a2-2B） PIPE（a2-2B）	Y	1	
78	29120016601	先导胶管（a1-1B） PIPE（a1-1A）	Y	1	
79	4041000708	堵塞LGB142-03620 PLUGGING LGB142-03620	Y	1	
80	4030000504	O形圈GB3452.1-25.8*1.80G O-RING GB3452.1-25.8*1.80G	Y	1	
81	4190000020	扎丝LG13-ZS4*250 CLIP LG13-ZS4*250	Y	3	

工作泵总成 WORKING PUMP ASSEMBLY

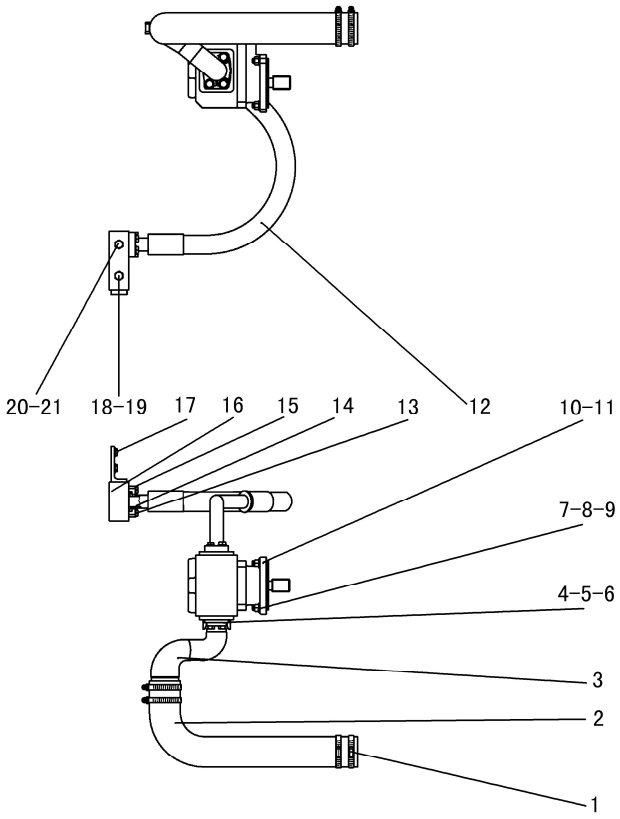

序号 Key	零件代号 Part No.	名称 Description		是否配件 Spare parts Y/N	数量 Qty	备注 Remarks
1	4017000006	喉箍JB8870-d100	ADMAS APPLE JB8870-d100	N	4	
2	29110008681	工作泵吸油胶管	INTAKE OIL HOSE OF PUMP	Y	1	
3	29110001061	工作泵吸油钢管	INTAKE OIL TUBE OF PUMP	Y	1	
4	4011000320	螺栓GB16674-M12*40EpZn-8.8	BOLT GB16674-M12*40EpZn-8.8	N	4	
5	4030000133	O形圈GB3452.1-56.0*3.55G	O-RING GB3452.1-56.0*3.55G	Y	1	
6	4041000009	分体法兰LGB117-320760	FLANGE LGB117-320760	Y	1	
7	4013000011	螺母GB6170-M12EpZn-8	NUT GB6170-M12 EpZn-8	N	4	
8	4015000168	垫圈GB97.1-12EpZn-300HV	WASHER GB97.1-12EpZn-300HV	N	4	
9	4012000003	螺柱GB898-M12*35EpZn-8.8	DOUBLE-SCREW BOLT GB898-M12*35EpZn-8.8	N	4	
10	4120001715	齿轮泵JHP3160	GEAR PUMP JHP3160	Y	1	
11	29110000041	泵用密封垫	SEALING WASHER	Y	1	
12	4041000690	软管LGB106-413080	TUBE LGB106-413080	Y	1	
13	4011000475	螺栓GB16674-M10*30EpZn-8.8	BOLT GB16674-M10*30EpZn-8.8	N	8	
14	4030000029	O形圈GB3452.1-37.5*3.55G	O-RING GB3452.1-37.5*3.55G	Y	2	
15	4041000056	分体法兰LGB117-312550	FLANGE LGB117-312550	Y	2	
16	29110008631	阀块	VALVE BLOCK	Y	1	
17	4011000560	螺栓GB16674-M12*25EpZn-8.8	BOLT GB16674-M12*25EpZn-8.8	N	4	
18	4041000774	螺塞LGB135-01422	PLUG LGB13501421	Y	2	

工作泵总成 WORKING PUMP ASSEMBLY

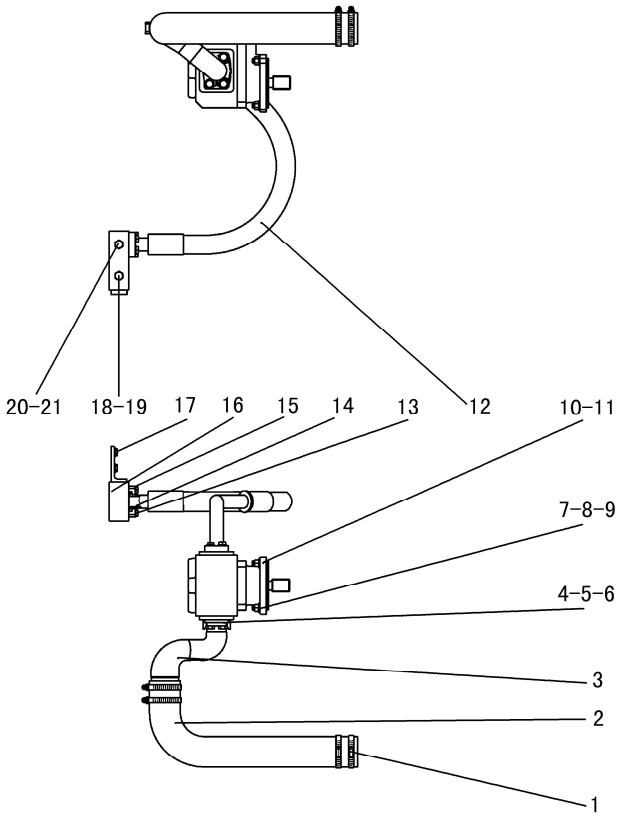

序号 Key	零件代号 Part No.	名称 Description		是否配件 Spare parts Y/N	数量 Qty	备注 Remarks
19	4041000767	O形圈LGB168-11124	O-RING LGB168-11124	Y	2	
20	4041000192	螺塞LGB135-03341	PLUG LGB13503341	Y	1	
21	4041000765	O形圈LGB168-12931	O-RING LGB168-12931	Y	1	

举升缸总成 LIFTING CYLINDER ASSEMBLY

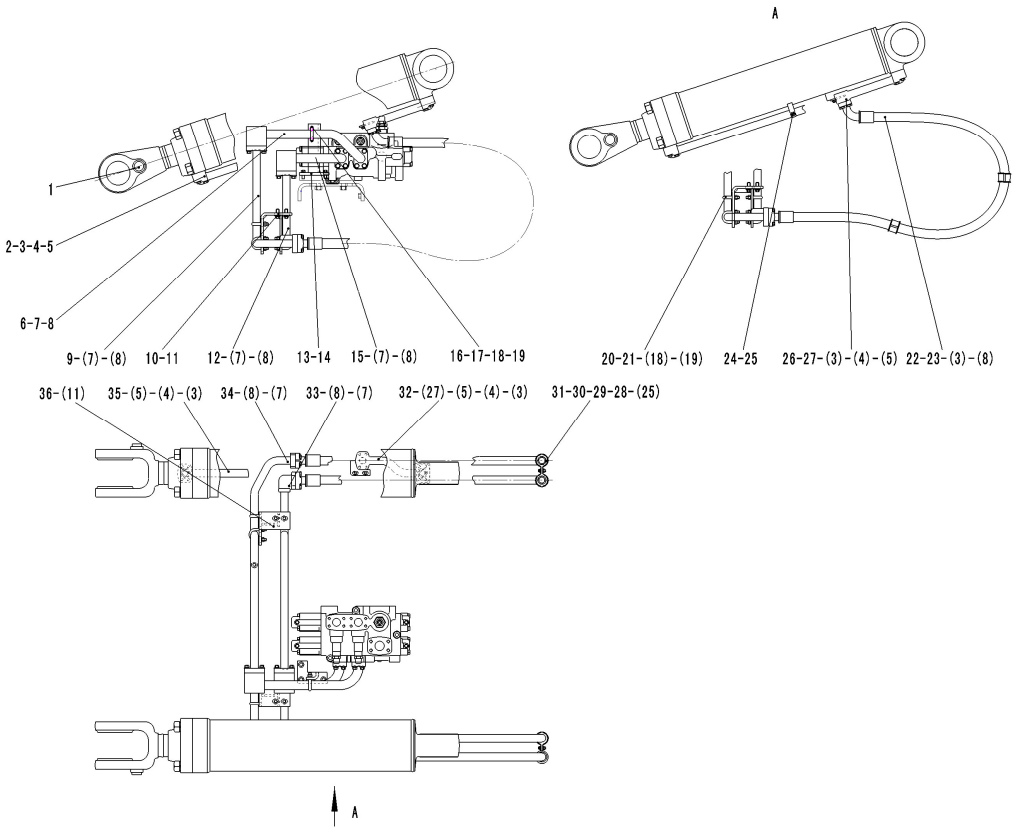

序号 Key	零件代号 Part No.	名称 Description		是否配件 Spare parts Y/N	数量 Qty	备注 Remarks
1	4120002263	动臂油缸HSGF-170*90*767-1427	LIFTING CYLINDER HSGF-170*90*767-1427	Y	2	
2	29130012321	左动臂缸小腔钢管	SMALL CHAMBER TUBE OF LEFT LIFT ARM CYLINDER	Y	1	
3	4030000026	O形圈GB3452.1-32.5*3.55G	O-RING GB3452.1-32.5*3.55G	Y	12	
4	4011000473	螺栓GB16674-M10*55EpZn-8.8	BOLT GB16674-M10*55EpZn-8.8	N	8	
5	4011000309	螺栓GB16674-M10*50EpZn-8.8	BOLT GB16674-M10*50EpZn-8.8	N	8	
6	29130010861	动臂联大腔三通钢管	THREE-WAY OIL TUBE	Y	1	
7	4030000029	O形圈GB3452.1-37.5*3.55G	O-RING GB3452.1-37.5*3.55G	Y	6	
8	4011000475	螺栓GB16674-M10*30EpZn-8.8	BOLT GB16674-M10*30EpZn-8.8	N	56	
9	29130010891	阀至左动臂缸大腔钢管	OIL TUBE OF LIFTING CYLINDER (L)	Y	1	
10	29130010741	左支架	FIX PLATE（L）	Y	1	
11	4011000479	螺栓GB16674-M12*30EpZn-8.8	BOLT GB16674-M12*30EpZn-8.8	N	4	
12	29130010961	阀至左动臂缸小腔钢管	OIL TUBE OF LIFTING CYLINDER (L)	Y	1	
13	29130011001	钢管支架	BRACKET	Y	1	
14	4011000474	螺栓GB16674-M10*25EpZn-8.8	BOLT GB16674-M10*25EpZn-8.8	N	3	
15	29130010981	动臂联小腔三通钢管	THREE-WAY OIL TUBE	Y	1	
16	4041001141	U形螺栓LGB159-03646	U-BOLT LGB159-03646	Y	1	
17	4041001142	底板LGB160-3646	PADDING LGB160-3646	Y	1	
18	4013000007	螺母GB6170-M10EpZn-8	NUT GB6170-M10EpZn-8	N	14	

举升缸总成 LIFTING CYLINDER ASSEMBLY

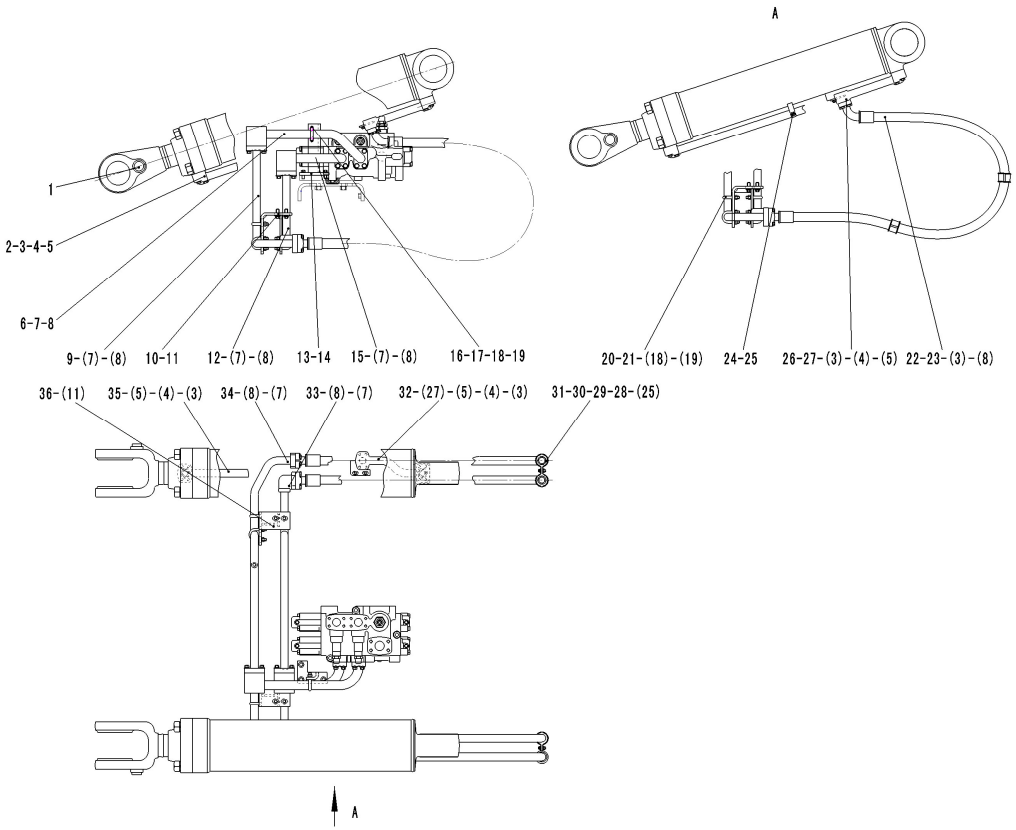

序号 Key	零件代号 Part No.	名称 Description		是否配件 Spare parts Y/N	数量 Qty	备注 Remarks
19	4015000162	垫圈GB97.1-10EpZn-300HV	WASHER GB97.1-10EpZn-300HV	N	14	
20	4041000958	U形螺栓LGB159-03040	U-BOLT LGB159-03040	Y	6	
21	4041001018	底板LGB160-3040	PLATE LGB160-3040	Y	6	
22	29130010571	动臂缸胶管	OIL PIPE OF LIFTING CYLINDER	Y	4	
23	4041000043	分体法兰LGB117-310490	FLANGE LGB117310490	Y	8	
24	29130000111	管夹	CLAMP	Y	2	
25	4011000458	螺栓GB16674-M8*20EpZn-8.8	BOLT GB16674-M8*20Ep.Zn-8.8	N	8	
26	29130012361	左动臂缸大腔钢管	BIG CHAMBER TUBE OF LEFT LIFT ARM CYLINDER	Y	1	
27	4011000488	螺栓GB16674-M10*16EpZn-8.8	BOLT GB16674-M10*16EpZn-8.8	N	4	
28	29130010371	管夹	CLAMP	Y	8	
29	4041000869	缓冲套LGB123-0740	CUSHION LGB123-0740	Y	8	
30	4013000033	螺母GB6170-M8EpZn-8	NUT GB6170-M8EpZn-8	N	4	
31	4015000072	垫圈GB97.1-8EpZn-300HV	WASHER GB97.1-8EpZn-300HV	N	4	
32	29130012381	右动臂缸大腔钢管	RIGHT LIFTING CYLINDER BIG CHAMBER TUBE	Y	1	
33	29130010941	阀至右动臂缸小腔钢管	OIL TUBE OF LIFTING CYLINDER (R)	Y	1	
34	29130010921	阀至右动臂缸大腔钢管	OIL TUBE OF LIFTING CYLINDER (R)	Y	1	
35	29130012341	右动臂缸小腔钢管	RIGHT LIFTING CYLINDER SMALL CHAMBER TUBE	Y	1	
36	29130010701	右支架	FIX PLATE（R）	Y	1	

转斗缸总成 DUMP CYLINDER ASSEMBLY

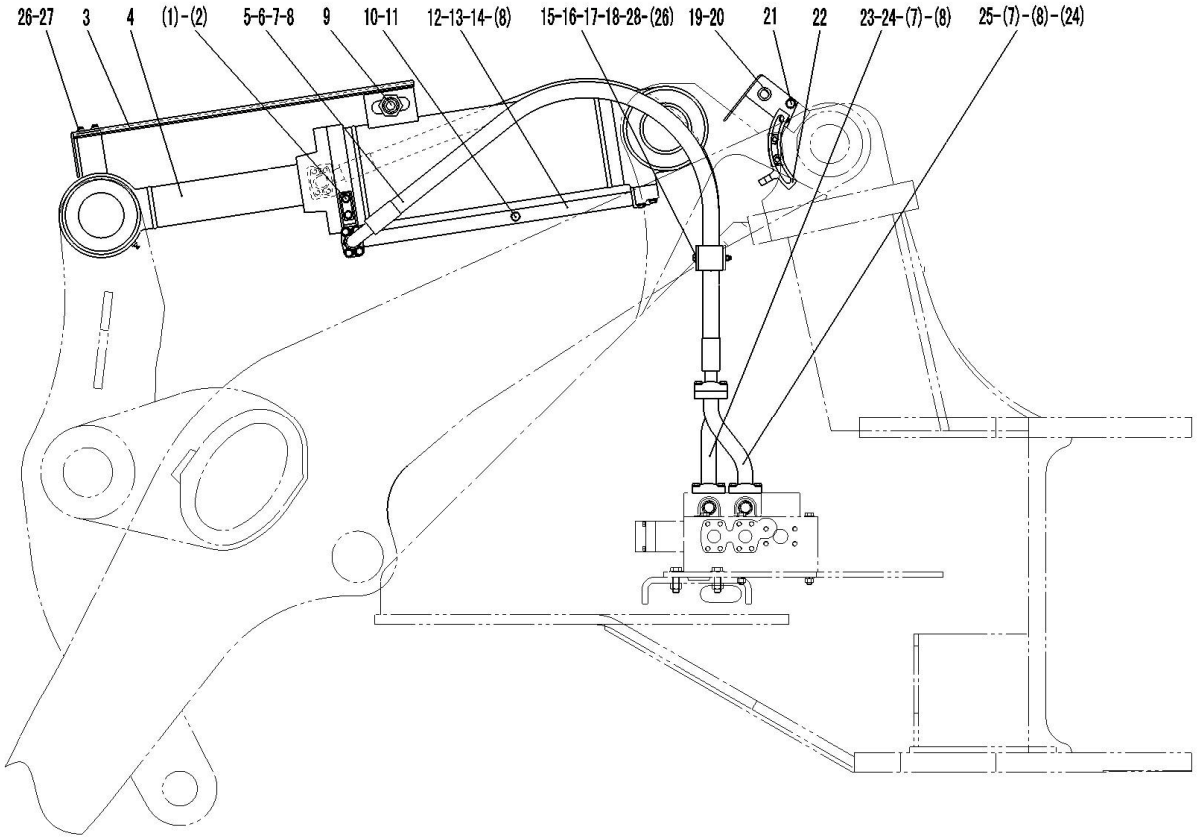

序号	零件代号	名称		是否配件	数量	备注
Key	Part No.	Description		Spare parts Y/N	Qty	Remarks
1	4011000081	螺栓GB5783-M10*20EpZn-8.8	BOLT GB5783-M10*20EpZn-8.8	N	2	
2	4015000162	垫圈GB97.1-10EpZn-300HV	WASHER GB97.1-10EpZn-300HV	N	2	
3	29140010011	放平护板	SET LEVEL GUARD SHEET	Y	1	
4	4120002264	转斗油缸HSGF-190*100*545-1085	TILT CYLINDER HSGF-190*100*545-1085	Y	1	
5	29140009661	转斗缸胶管	PIPE OF TILT CYLINDER	Y	2	
6	4041000056	分体法兰LGB117-312550	FLANGE LGB117-312550	Y	4	
7	4011000475	螺栓GB16674-M10*30EpZn-8.8	BOLT GB16674-M10*30EpZn-8.8	N	24	
8	4030000029	O形圈GB3452.1-37.5*3.55G	O-RING GB3452.1-37.5*3.55G	Y	7	
9	4130000607	接近开关J7-D10C2	ADJACENT SWICH J7-D10C2	Y	1	
10	4041000774	螺塞LGB135-01422	PLUG LGB13501421	Y	1	
11	4041000767	O形圈LGB168-11124	O-RING LGB168-11124	Y	1	
12	4011000309	螺栓GB16674-M10*50EpZn-8.8	BOLT GB16674-M10*50EpZn-8.8	N	2	
13	4011000473	螺栓GB16674-M10*55EpZn-8.8	BOLT GB16674-M10*55EpZn-8.8	N	2	
14	29140000051	转斗缸大腔钢管	OIL-TUBE TO BIG CHAMBER OF THE TILT CYLINDER	Y	1	
15	29140000121	压板	PRESS PLATE	Y	2	
16	29140000131	橡胶板	RUBBER PLATE	Y	2	
17	29140009291	橡胶板	RUBBER PLATE	Y	2	
18	4011000797	螺栓GB5782-M10*110EpZn-8.8	BOLT GB5782-M10*110EpZn-8.8	N	4	

转斗缸总成 DUMP CYLINDER ASSEMBLY

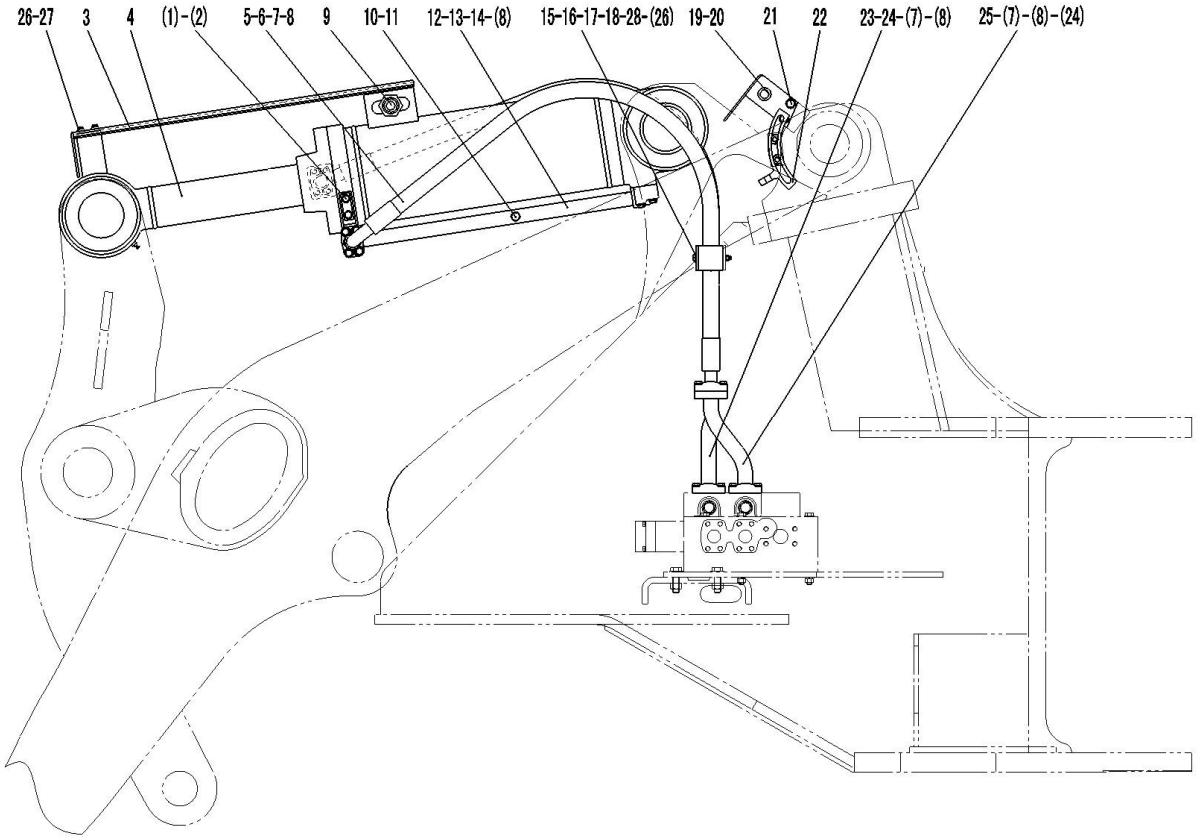

序号 Key	零件代号 Part No.	名称 Description		是否配件 Spare parts Y/N	数量 Qty	备注 Remarks
19	4130000679	接近开关J7-D10C2/08	ADJACENT SWICH J7-D10C2/08	Y	1	
20	29140007541	接近开关支架	FRAME OF ADJACENT SWICH	Y	1	
21	4011000137	螺栓GB16674-M12*20EpZn-8.8	BOLT GB16674-M12*20EpZn-8.8	N	4	
22	29140007551	动臂指示板	INDICATIONG PLATE OF LIFTING CYLINDER	Y	1	
23	29140000161	转斗联过渡钢管B	TUBE OF TILT CYLINDER（B）	Y	1	
24	4041000027	分体法兰LGB117-312551	FLANGE LGB117312551	Y	2	
25	29140000141	转斗联过渡钢管A	TUBE OF TILT CYLINDER（A）	Y	1	
26	4015000197	垫圈GB96.1-10EpZn-300HV	WASHER GB96.1-10EpZn-300HV	N	6	
27	4011000082	螺栓GB5783-M10*25EpZn-8.8	BOLT GB5783-M10*25EpZn-8.8	N	2	
28	29140010821	钢管	STEEL TUBE	Y	4	

液压油箱总成 HYDRAULIC TANK ASSEMBLY

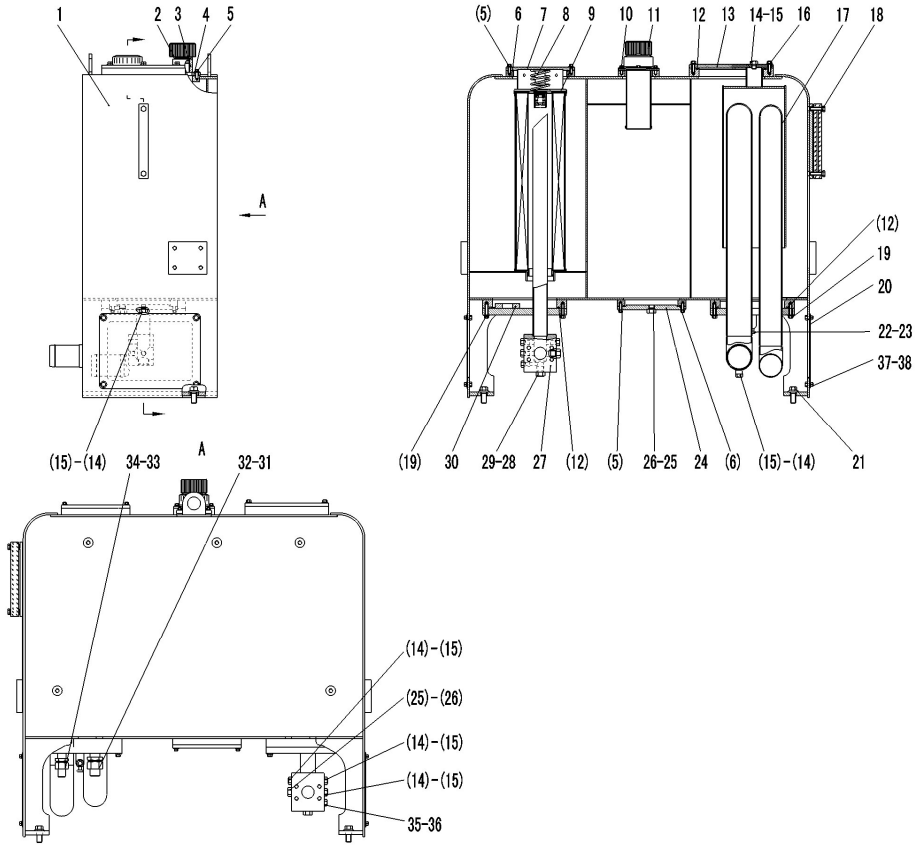

序号	零件代号	名称	是否配件	数量	备注
Key	Part No.	Description	Spare parts Y/N	Qty	Remarks
1	29100010041	液压油箱体	HYDRAULIC TANK BODY	N	1	
2	4120001088	换气过滤器L1.0807-31	GAS-EXCHANGE FILTER L1.00807-51	Y	1	
3	29100009991	法兰盖	BLIND FLANGE	Y	1	
4	4030000233	O形圈GB3452.1-65.0*3.55G	O-RING GB3452.1-65*3.55G	Y	1	
5	4011000458	螺栓GB16674-M8*20EpZn-8.8	BOLT GB16674-M8*20Ep.Zn-8.8	N	20	
6	4030000232	O形圈GB3452.1-170*3.55G	O-RING GB3452.1-170*3.55G	Y	2	
7	29100000041	回油法兰盖	FLANGE CAP	Y	1	
8	29100000051	弹簧	SPRING	Y	1	
9	29100000061	回油滤芯	STRAIN CORE	Y	1	
10	4011000461	螺栓GB16674-M8*16EpZn-8.8	BOLT GB16674-M8*16EpZn-8.8	N	4	
11	4120000452	加油滤芯SFM-323M	OIL-SUPPLYING FILTER SFM-323M	Y	1	
12	4030000177	O形圈GB3452.1-206*5.30G	O-RING GB3452.1-206*5.30G	Y	3	
13	29100000071	吸油上部法兰	OIL-SUCTION STRAIN CORE	Y	1	
14	4041000774	螺塞LGB135-01422	PLUG LGB13501421	Y	6	
15	4041000767	O形圈LGB168-11124	O-RING LGB168-11124	Y	6	
16	4011000474	螺栓GB16674-M10*25EpZn-8.8	BOLT GB16674-M10*25EpZn-8.8	N	6	
17	29100010081	吸油法兰	OIL-SUCTION FLANGED	Y	1	
18	4120000094	液位液温计YWZ-200T	OIL LEVEL YWZ-200T	Y	1	

液压油箱总成 HYDRAULIC TANK ASSEMBLY

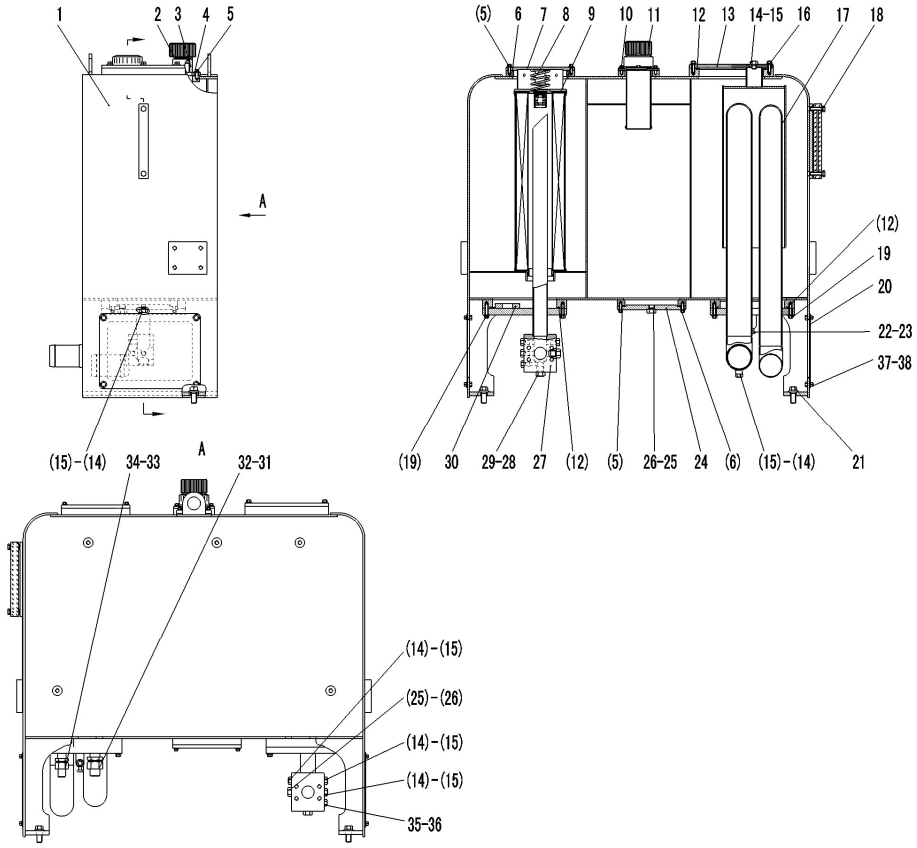

序号	零件代号	名称		是否配件	数量	备注
Key	Part No.	Description		Spare parts Y/N	Qty	Remarks
19	4011000164	螺栓GB16674-M10*35EpZn-8.8	BOLT GB16674-M10*35EpZn-8.8	N	16	
20	29100010111	维修侧板	SIDE BROAD	Y	2	
21	4011000449	螺栓GB16674-M16*35EpZn-8.8	BOLT GB16674-M16*35EpZn-8.8	N	4	
22	4120000099	球阀MBS216-1/2"	BALL VALVE	Y	1	
23	29100009061	放油接头	FITTING	Y	1	
24	29100008761	法兰盖	FLANGED CAP	Y	1	
25	4041000768	O形圈LGB168-11524	O-RING LGB-11524	Y	2	
26	4041000508	螺塞LGB135-01824	THREAD PLUG LGB13501824	Y	2	
27	29100010121	回油法兰	FLANGE OF OIL RETURNING	Y	1	
28	4041000777	螺塞LGB135-02227	THREAD PLUG LGB135-02227	Y	1	
29	4041000771	O形圈LGB168-11924	O-RING LGB168-11924	Y	1	
30	4190000008	环形磁铁LG03-CT76*32*15	RING MAGNET LG03-CT76*32*15	Y	1	
31	4030000504	O形圈GB3452.1-25.8*1.80G	O-RING GB3452.1-25.8*1.80G	Y	1	
32	4041000708	堵塞LGB142-03620	PLUGGING LGB142-03620	Y	1	
33	4030000241	O形圈GB3452.1-20.0*1.80G	O-RING GB3452.1-20.0*1.80G	Y	1	
34	4041000680	堵塞LGB142-03016	PLUGGING LGB142-03016	Y	1	
35	4041001056	螺塞LGB135-01219	THREAD PLUG LGB135-01219	Y	1	
36	4041000784	O形圈LGB168-10924	O-RING LGB168-10924	Y	1	

液压油箱总成 HYDRAULIC TANK ASSEMBLY

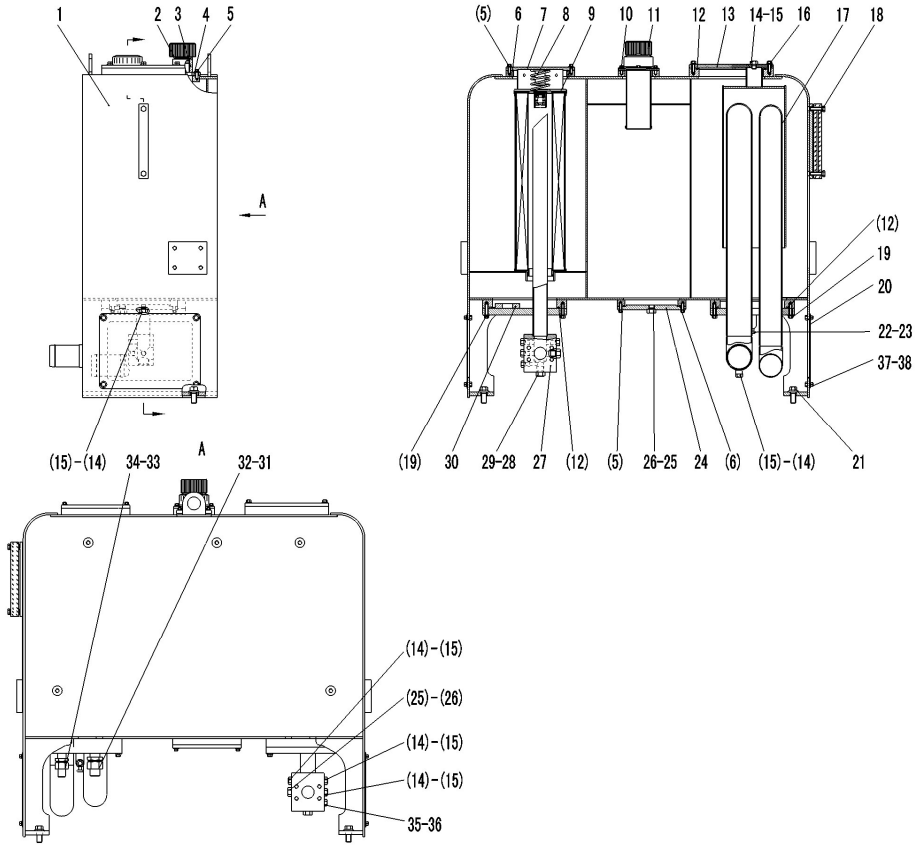

序号 Key	零件代号 Part No.	名称 Description		是否配件 Spare parts Y/N	数量 Qty	备注 Remarks
37	4015000256	垫圈GB96.1-8EpZn-300HV	WASHER GB96.1-8EpZn-300HV	N	8	
38	4011000102	螺栓GB5783-M8*16EpZn-8.8	BOLT GB5783-M8*16EpZn-8.8	N	8	

转斗油缸（371368） TILT CYLINDER

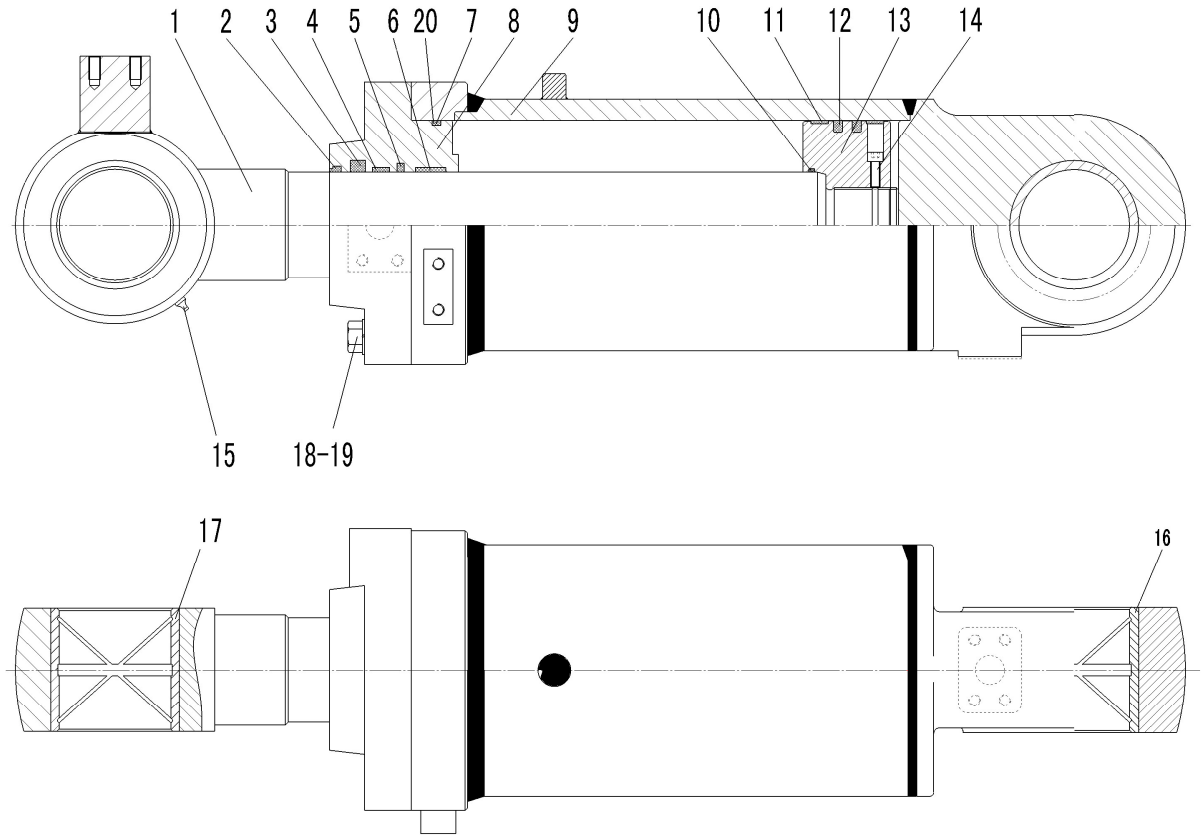

序号	零件代号	名称		是否配件	数量	备注
Key	Part No.		Description	Spare parts Y/N	Qty	Remarks
1	4120002264102	活塞杆HSGF-190/100*545-1	PISTON ROD HSGF-190/100*545-1	N	1	
2	4120002264101	密封件包	SEALING MEMBER AGGREGATE	Y	1	
3	4120002264101	密封件包	SEALING MEMBER AGGREGATE	Y	1	
4	4120002264101	密封件包	SEALING MEMBER AGGREGATE	Y	1	
5	4120002264101	密封件包	SEALING MEMBER AGGREGATE	Y	1	
6	4120002264101	密封件包	SEALING MEMBER AGGREGATE	Y	1	
7	4120002264101	密封件包	SEALING MEMBER AGGREGATE	Y	1	
8	4120002264103	导向套HSGF-190/100*545-2	CYLINDER COVER HSGF-190/100*545-2	N	1	
9	4120002264104	缸体HSGF-190/100*545-3	CYLINDER BODY HSGF-190/100*545-3	N	1	
10	4120002264101	密封件包	SEALING MEMBER AGGREGATE	Y	1	
11	4120002264101	密封件包	SEALING MEMBER AGGREGATE	Y	2	
12	4120002264101	密封件包	SEALING MEMBER AGGREGATE	Y	2	
13	4120002264105	活塞HSGF-190/100*545-4	PISTON HSGF-190/100*545-4	N	1	
14	4014000239	螺钉GB70.1-M8*30-8.8	SCREW GB70.1-M8*30-8.8	N	1	
15	4030000065	油杯JB7940.1-M10*1	GREASE NIPPLE JB7940.1-M10*1	Y	1	
16	4120001744109	缸头衬套HSGF-180/90X542-5	BUSHING HSGF-180/90*542-5	Y	1	
17	4120001744110	耳环衬套HSGF-180/90X542-6	BUSHING HSGF-180/90*542-6	Y	1	
18	4011000791	螺栓GB5785-M18*1.5*70EpZn-10.9	BOLT	N	16	

转斗油缸（371368） TILT CYLINDER

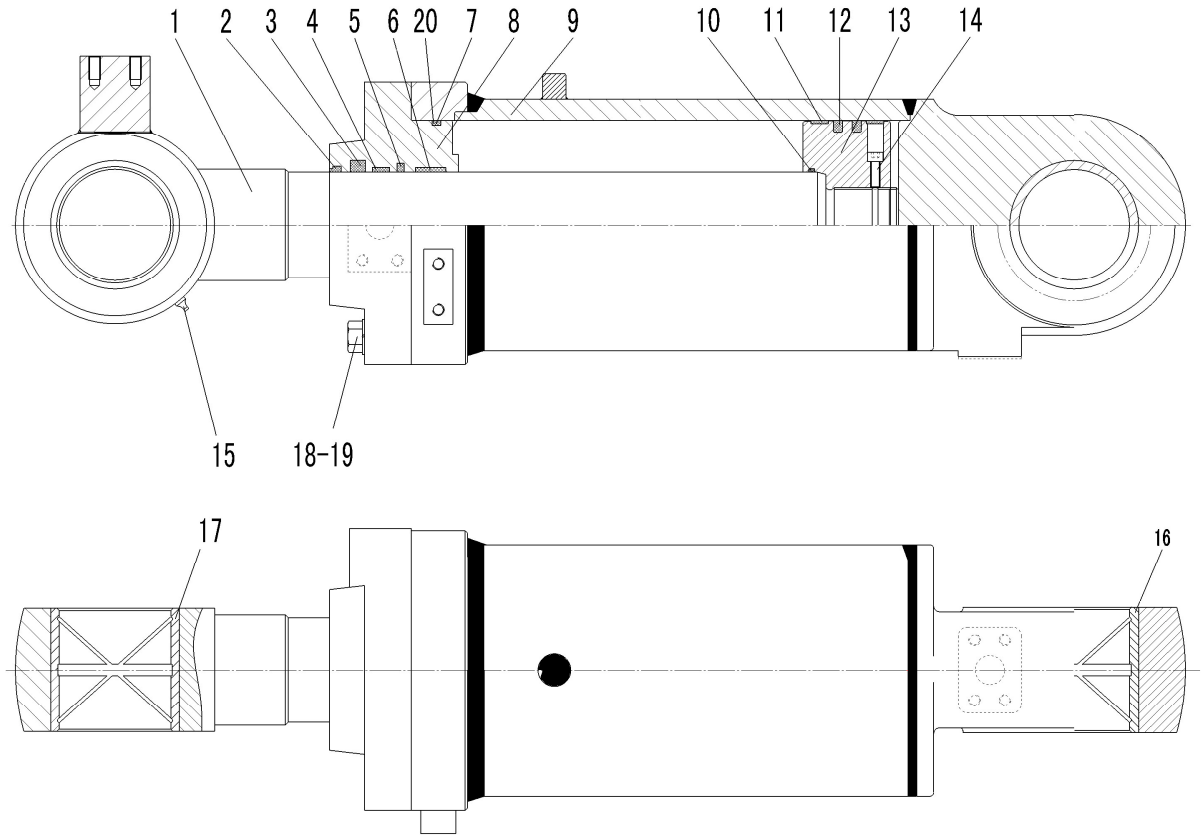

序号 Key	零件代号 Part No.	名称 Description		是否配件 Spare parts Y/N	数量 Qty	备注 Remarks
19	4015000029	垫圈GB93-18-65Mn	WASHER GB93-18-65Mn	N	16	
20	4120002264101	密封件包	SEALING MEMBER AGGREGATE	Y	1	

动臂油缸（371368） LIFT ARM CYLINDER

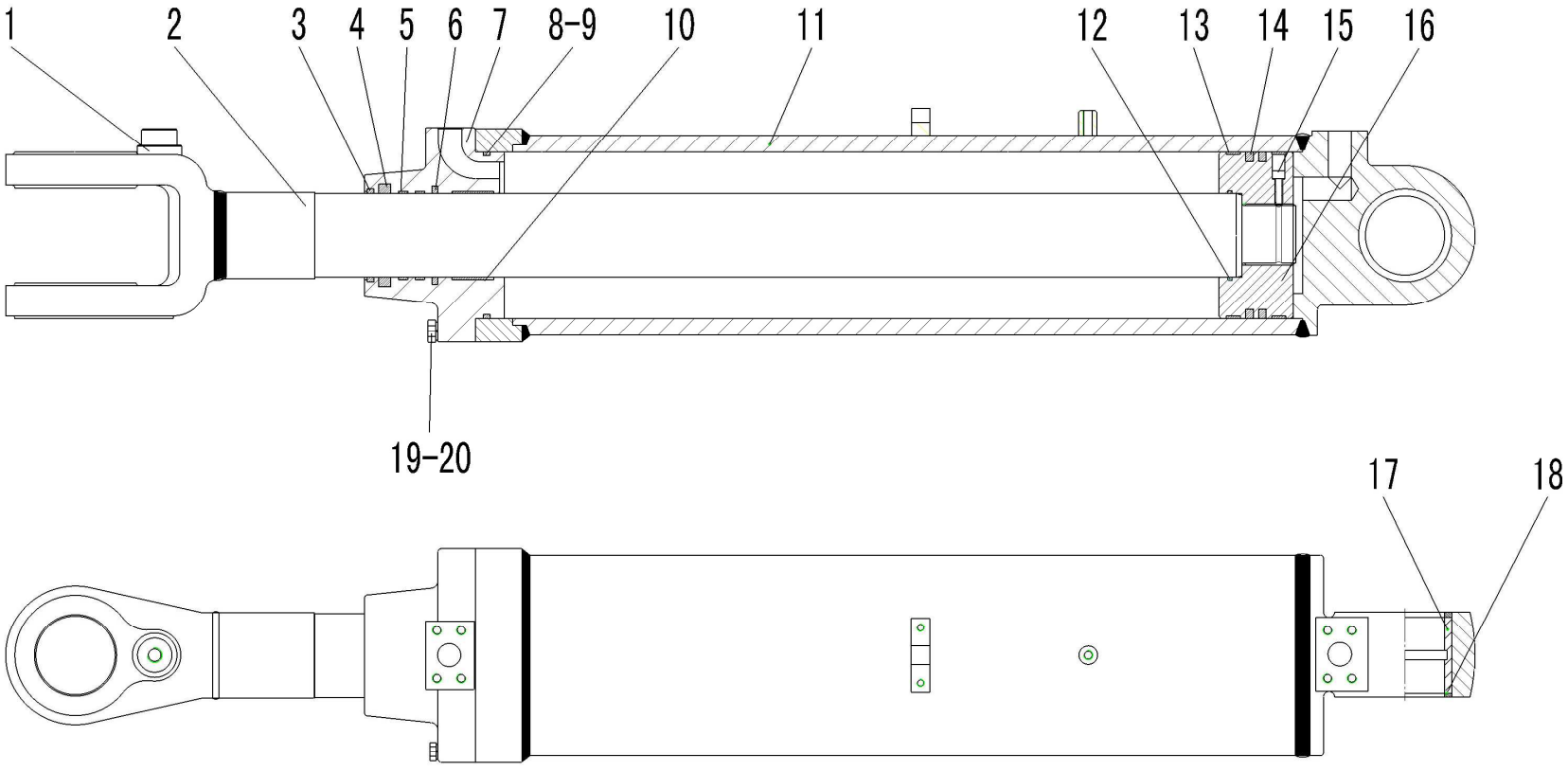

序号	零件代号	名称	是否配件	数量	备注
Key	Part No.	Description	Spare parts Y/N	Qty	Remarks
1	4120002063102	丝座HSGF-165/90*767-1	RETAINER HSGF-165/90*767-1	N	1	
2	4120002063103	活塞杆HSGF-180/90*767-1	PISTON ROD HSGF-180/90*767-1	N	1	
3	4120002263101	密封件包	SEALING MEMBER AGGREGATE	Y	1	
4	4120002263101	密封件包	SEALING MEMBER AGGREGATE	Y	1	
5	4120002263101	密封件包	SEALING MEMBER AGGREGATE	Y	2	
6	4120002263101	密封件包	SEALING MEMBER AGGREGATE	Y	1	
7	4120002263104	导向套HSGF-170/90*767-4	CYLINDER COVER HSGF-170/90*767-4	N	1	
8	4120002263101	密封件包	SEALING MEMBER AGGREGATE	Y	1	
9	4120002263101	密封件包	SEALING MEMBER AGGREGATE	Y	1	
10	4120002263101	密封件包	SEALING MEMBER AGGREGATE	Y	1	
11	4120002263105	缸体HSGF-170/90*767-2	CYLINDER BODY HSGF-170/90*767-2	N	1	
12	4120002263101	密封件包	SEALING MEMBER AGGREGATE	Y	1	
13	4120002263101	密封件包	SEALING MEMBER AGGREGATE	Y	2	
14	4120002263101	密封件包	SEALING MEMBER AGGREGATE	Y	2	
15	4014000239	螺钉GB70.1-M8*30-8.8	SCREW GB70.1-M8*30-8.8	N	1	
16	4120002263106	活塞HSGF-170/90*767-3	PISTON HSGF-170/90*767-3	N	1	
17	4120002063107	复合套JB/T7521-1994	COMPOUND BUSH JB/T7521-1994	Y	1	
18	4120002263101	密封件包	SEALING MEMBER AGGREGATE	Y	2	

动臂油缸（371368） LIFT ARM CYLINDER

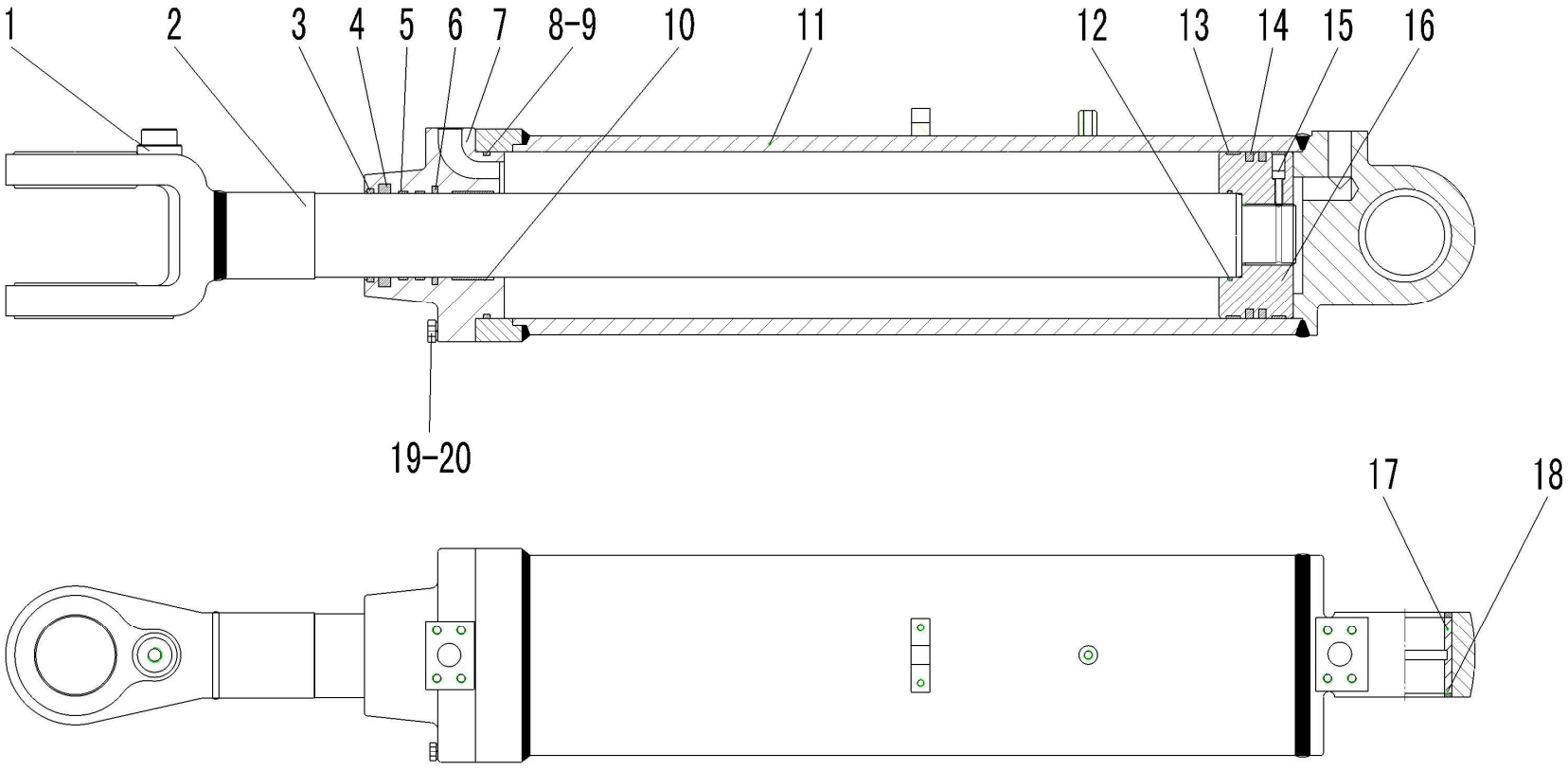

序号 Key	零件代号 Part No.	名称 Description		是否配件 Spare parts Y/N	数量 Qty	备注 Remarks
19	4011000863	螺栓GB5786-M18*1.5*70EpZn-10.9	BOLT GB5786-M18*1.5*70EpZn-10.9	N	12	
20	4015000029	垫圈GB93-18-65Mn	WASHER GB93-18-65Mn	N	12	

G　快换装置
QUICK-CHANGE SYSTEM

山 东 临 工 工 程 机 械 有 限 公 司

SHANDONG LINGONG CONSTRUCTION MACHINERY CO.,LTD.

快换装置 QUICK-CHANGE EQUIPMENT

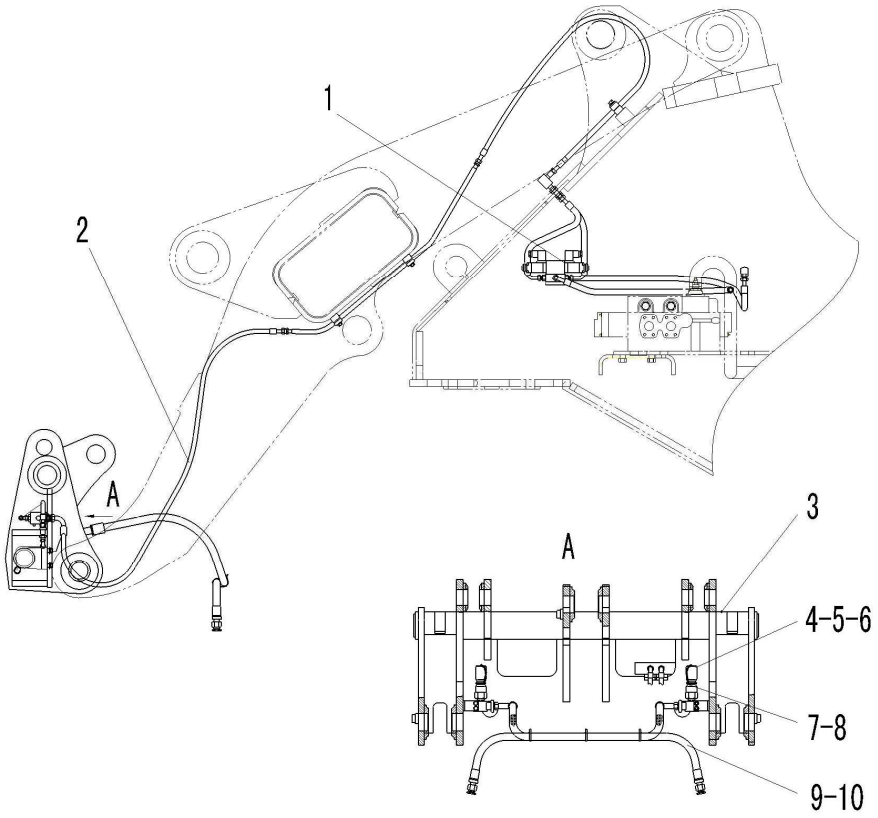

序号 Key	零件代号 Part No.	名称 Description		是否配件 Spare parts Y/N	数量 Qty	备注 Remarks
1	29180009871	快换线束总成	HARNESS ASSEMBLY	N	1	
2	29180009751	快换装置液压系统	QUICK-CHANGE EQUIPMENT HYDRAULIC SYSTEM	N	1	
3	29180009481	快换支架	QUICK-CHANGE BEARER	Y	1	
4	4030000062	垫圈JB1002-27-T2	SEALING WASHER JB1002-27-T2	Y	2	
5	4120001186	快速接头插座HA0504100	QUICK-CHANG JOINT PLUG HA0504100	Y	2	
6	4120001187	快速接头插座防尘冒HD0514100	QUICK-CHANG JOINT PLUG CAP HD0514100	Y	2	
7	29170025921	二通接头	CONNECTOR	Y	2	
8	4011000461	螺栓GB16674-M8*16EpZn-8.8	BOLT GB16674-M8*16EpZn-8.8	N	4	
9	4041000573	软管LGB128-212155	PIPE LGB128-212155	Y	2	
10	4041000795	堵塞LGB115-3019	PLUNGER LGB115-3019	Y	2	

快换支架 QUICK-CHANGE FRAME

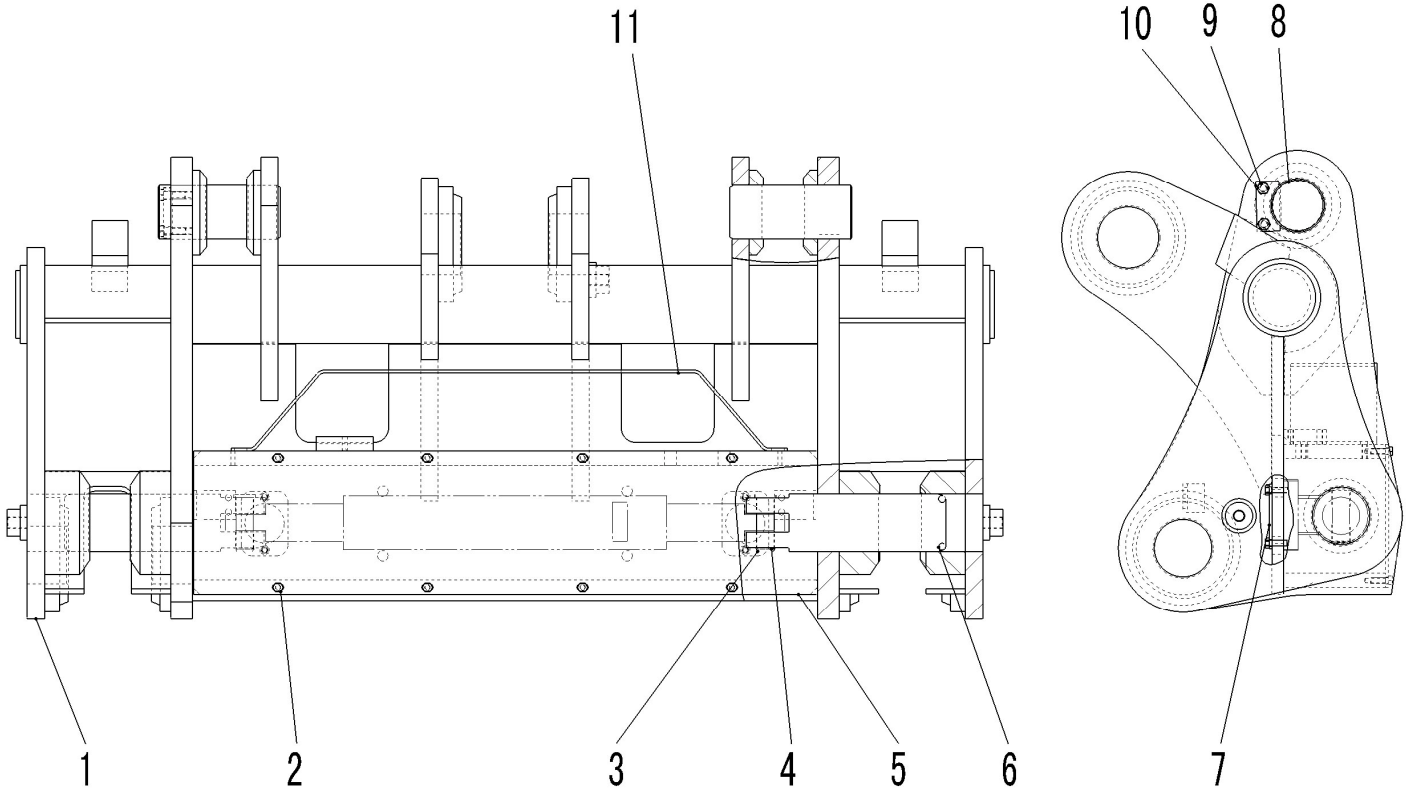

序号 Key	零件代号 Part No.	名称 Description		是否配件 Spare parts Y/N	数量 Qty	备注 Remarks
1	29180009491	支架	BRACKET	Y	1	
2	4011000455	螺栓GB16674-M8*25EpZn-8.8	BOLT GB16674-M8*25EpZn-8.8	N	16	
3	29160007851	销	PIN	Y	2	
4	4015000235	挡圈GB894.1-24-65Mn	RING SNAP GB894.1-24-65Mn	N	2	
5	29180009501	盖板	HOOD	Y	1	
6	29180009511	滑轴	SLIDE SHAFT	Y	2	
7	29180009311	板	PLATE	Y	2	
8	29180009521	销轴	PIN	Y	2	
9	4011000475	螺栓GB16674-M10*30EpZn-8.8	BOLT GB16674-M10*30EpZn-8.8	N	4	
10	29180009531	卡板	LOCK PLATE	Y	2	
11	29180010311	盖板	HOOD	Y	1	

快换装置液压系统　QUICK-CHANGE EQUIPMENT HYDRAULIC SYSTEM

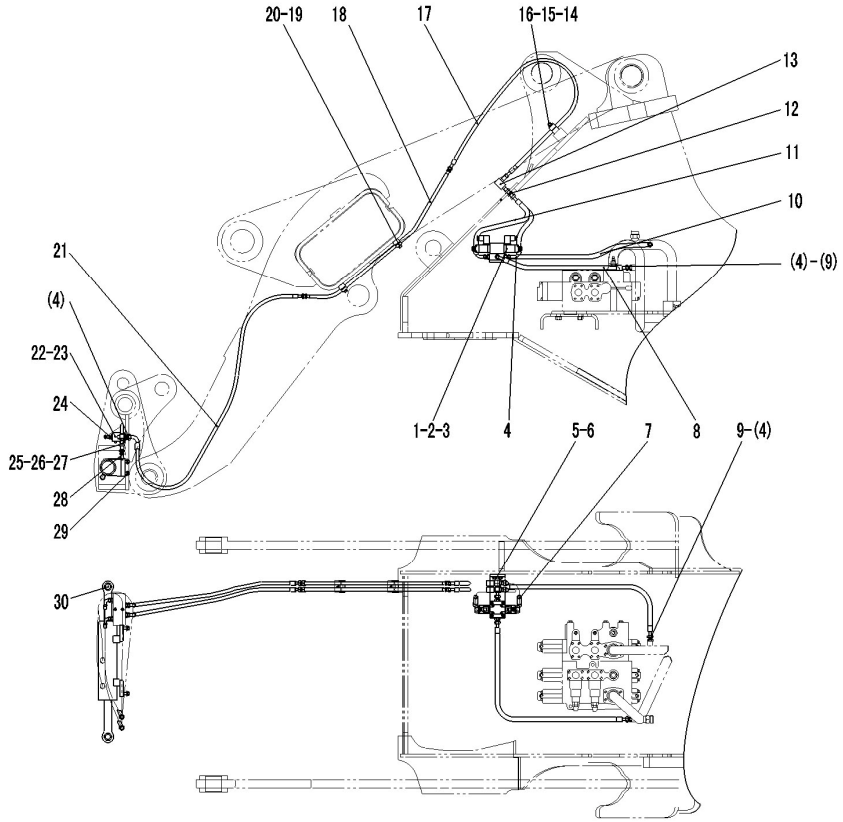

序号	零件代号	名称		是否配件	数量	备注
Key	Part No.	Description		Spare parts Y/N	Qty	Remarks
1	4120000368	电磁阀4WE6E61B/CG24NZ4B08	SOLENOID VALVE 4WE6E61B/CG24NZ4B08	Y	1	
2	29180007862	电磁阀座	SOLENOID VALVE SEAT	Y	1	
3	4011000448	螺钉GB70.1-M8*30EpZn-8.8	SCREW GB70.1-M8*30EpZn-8.8	N	4	
4	4041000604	直接头LGB120-01614	JOINT LGB120-01614	Y	8	
5	4011000447	螺栓GB16674-M10*20EpZn-8.8	BOLT GB16674-M10*20EpZn-8.8	N	3	
6	29180009381	板	PLATE	Y	1	
7	4041000626	软管LGB128-004045	PIPE LGB128-004045	Y	1	
8	4041000910	软管LGB127-004120	PIPE LGB127-004120	Y	1	
9	4041000767	O形圈LGB168-11124	O-RING LGB168-11124	Y	6	
10	4041000040	软管LGB128-004110	PIPE LGB128-004110	Y	1	
11	4041000627	软管LGB128-004055	PIPE LGB128-004055	Y	1	
12	4013000123	螺母GB6173-M16*1.5EpZn-05	NUT GB6173-M16*1.5EpZn-05	N	4	
13	29180009421	隔板接头	BAFFLE JOINT	Y	1	
14	4011000163	螺栓GB16674-M10*40EpZn-8.8	BOLT GB16674-M10*40EpZn-8.8	N	1	
15	29180009461	橡胶板	RUBBER PLATE	Y	2	
16	29180009471	压板	PRESS PLATE	Y	1	
17	4041000909	软管LGB127-404150	PIPE LGB127-404150	Y	2	
18	29180009721	快换联钢管	STEEL TUBE	Y	2	

快换装置液压系统　QUICK-CHANGE EQUIPMENT HYDRAULIC SYSTEM

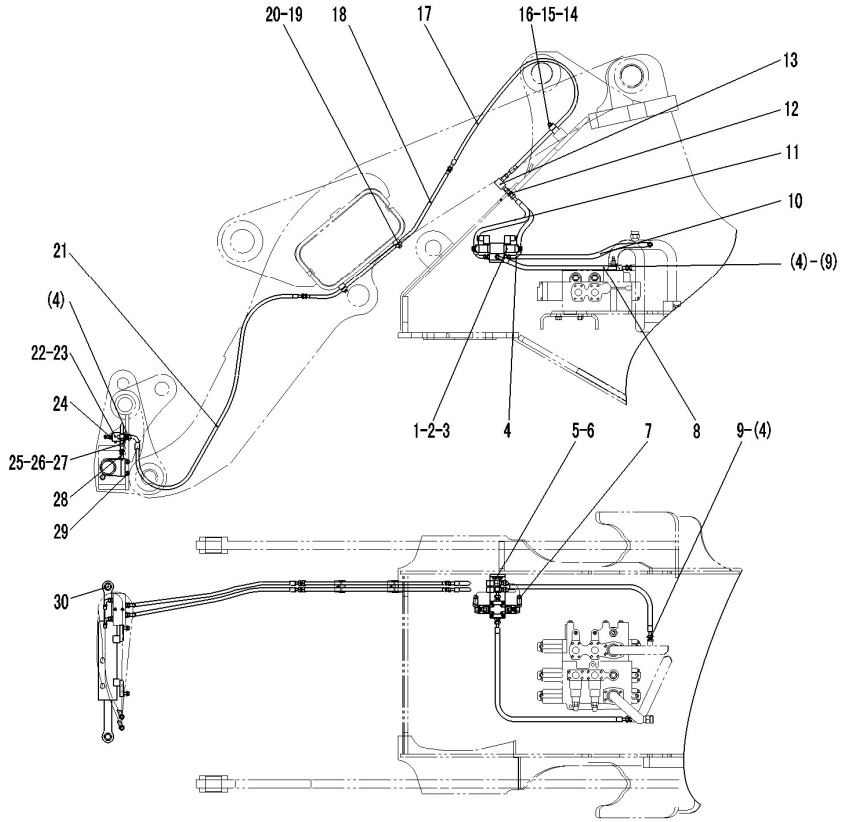

序号 Key	零件代号 Part No.	名称 Description		是否配件 Spare parts Y/N	数量 Qty	备注 Remarks
19	29180009791	管夹	PIPE NIP	Y	2	
20	4011000474	螺栓GB16674-M10*25EpZn-8.8	BOLT GB16674-M10*25EpZn-8.8	N	2	
21	4041000750	软管LGB128-204160	PIPE LGB128-204160	Y	2	
22	4120001741	液压锁BQ2201-7E	HYDRAULIC PRESSURE LOCK BQ2201-7E	Y	1	
23	4014000112	螺钉GB70.1-M8*50EpZn-8.8	SCREW GB70.1-M8*50EpZn-8.8	N	2	
24	4041000133	直接头LGB120-01414	JOINT LGB120-01414	Y	2	
25	4041000734	软管LGB128-003080	PIPE LGB128-003080	Y	2	
26	29180009281	隔板接头	DUMMY PLATE JOINT	Y	2	
27	4013000190	螺母GB6173-M14*1.5EpZn-05	NUT GB6173-M14*1.5EpZn-05	N	2	
28	29180009801	胶管	HOSE	Y	2	
29	4011000479	螺栓GB16674-M12*30EpZn-8.8	BOLT GB16674-M12*30EpZn-8.8	N	4	
30	4120001643	双杆液压缸HSGL-60*35*145-538	CYLINDER HSGL-60*35*145-538	Y	1	

H　工作装置
WORKING EQUIPMENT

山 东 临 工 工 程 机 械 有 限 公 司

SHANDONG LINGONG CONSTRUCTION MACHINERY CO.,LTD.

工作装置 WORKING EQUIPMENT

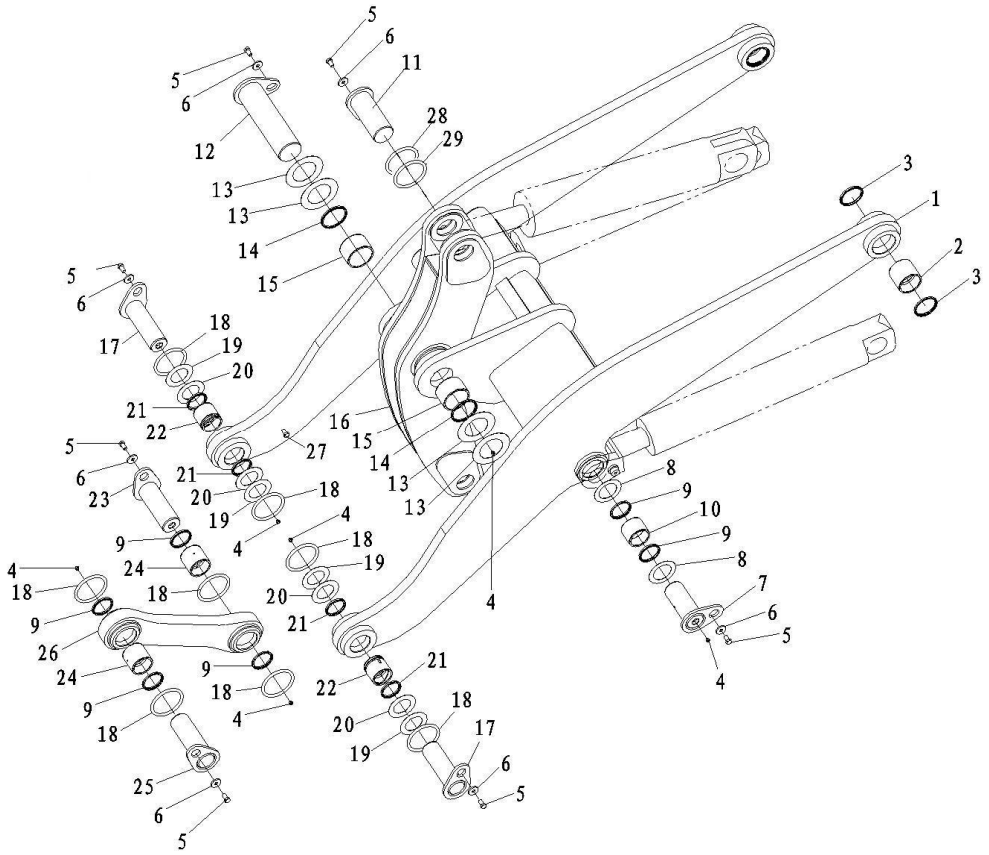

序号 Key	零件代号 Part No.	名称 Description		是否配件 Spare parts Y/N	数量 Qty	备注 Remarks
1	29150010471	动臂	LEFT ARM	Y	1	
2	4043000030	轴套LGB302-95*100B2	BUSH LGB302-95*100B2	Y	2	
3	4043000057	防尘圈LGB307-95	PUSTRING LGB307-95	Y	4	
4	4030000065	油杯JB7940.1-M10*1	GREASE NIPPLE JB7940.1-M10*1	Y	8	
5	4011000094	螺栓GB5783-M16*30EpZn-8.8	BOLT GB5783-M16*30EpZn-8.8	N	8	
6	4040000002	垫圈LGB001-16	WASHER LGB001-16	Y	8	
7	4043000278	销轴LGB301-85*115*215G-40Cr	PIN LGB301-85*115*215G-40Cr	Y	2	
8	4043000035	垫片LGB303-85*130*1	SPACER LGB303-85*130*1	Y	4	
9	4043000056	防尘圈LGB307-85	PUSTRING LGB307-85	Y	8	
10	4043000028	轴套LGB302-85*80B2	BUSH LGB302-85*80B2	Y	2	
11	4043000021	销轴LGB301-95*130*240-40Cr	PIN LGB301-95*130*240-40Cr	Y	1	
12	4043000338	销轴LGB301-110*212R*405/2-40Cr	PIN LGB301-110*212R*405/2-40Cr	Y	1	
13	4043000043	垫片LGB303-110*180*1	SPACER LGB303-110*180*1	Y	4	
14	4043000058	防尘圈LGB307-110	PUSTRING LGB307-110	Y	2	
15	4043000031	轴套LGB302-110*80B1	BUSH LGB302-110*80B1	Y	2	
16	29150009961	摇臂	ROCKER ARM	Y	1	
17	4043000173	销轴LGB301-80*140*260-40Cr	PIN LGB301-80*140*260-40Cr	Y	2	
18	4043000059	O形圈LGB308-128*12	O-RING LGB308-128*12	Y	8	

工作装置 WORKING EQUIPMENT

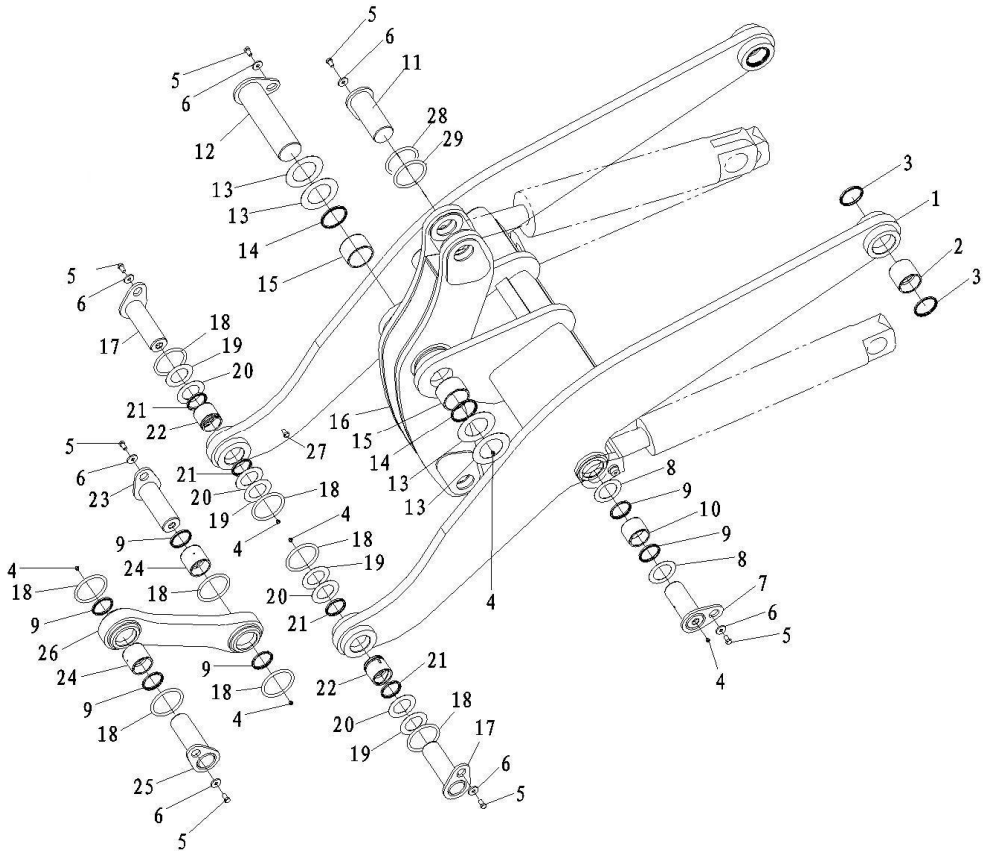

序号 Key	零件代号 Part No.	名称 Description		是否配件 Spare parts Y/N	数量 Qty	备注 Remarks
19	4043000033	垫片LGB303-80*130*1	SPACER LGB303-80*130*1	Y	4	
20	4043000034	垫片LGB303-80*130*2	SPACER LGB303-80*130*2	Y	4	
21	4043000055	防尘圈LGB307-80	PUSTRING LGB307-80	Y	4	
22	29160000021	套	BUSH	Y	2	
23	4043000015	销轴LGB301-85*130R*245-40Cr	PIN LGB301-85*130R*245-40Cr	Y	1	
24	4043000027	轴套LGB302-85*95B3	BUSH LGB302-85*95B3	Y	2	
25	4043000060	销轴LGB301-85*142R*265-40Cr	PIN LGB301-85*142R*265-40Cr	Y	1	
26	29150000041	连杆	LINKAGE ROD	Y	1	
27	4011000597	螺栓GB5786-M10*1*20EpZn-8.8	BOLT GB5786-M10*1*20EpZn-8.8	N	2	
28	4043000037	垫片LGB303-95*150*1	SPACER LGB303-95*150*1	Y	2	
29	4043000038	垫片LGB303-95*150*2	SPACER LGB303-95*150*2	Y	2	

铲斗总成 BUCKET ASSEMBLY

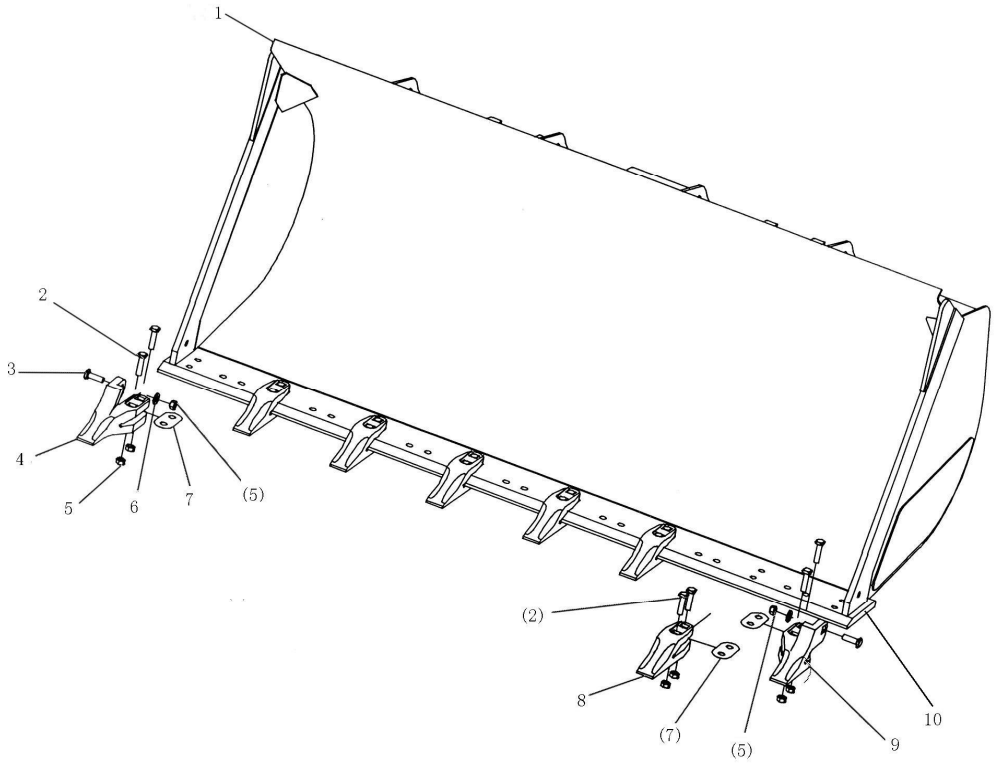

序号 Key	零件代号 Part No.	名称 Description		是否配件 Spare parts Y/N	数量 Qty	备注 Remarks
1	29170037071	铲斗	BUCKET	Y	1	
2	29170019711	螺栓	BOLT	Y	16	
3	29170019701	螺栓	BOLT	Y	2	
4	29170039961	右边齿	RIGHT SIDE CUTTER	Y	1	
5	4013000020	螺母GB6170-M20EpZn-8	NUT GB6170-M20EpZn-8	N	18	
6	4015000176	垫圈GB97.1-20EpZn-300HV	WASHER GB97.1-20EpZn-300HV	N	2	
7	29170020531	斗齿调整垫	BUCKET ADJUST SPACER	Y	8	
8	29170039941	斗齿	TOOTH	Y	6	
9	29170039951	左边齿	LEFT SIDE CUTTER	Y	1	
10	29170036681	主刀板	PLATE	Y	1	
11	29170037061	铲斗总成	BUCKET ASSEMBLY	Y	1	

I　转向系统
STEERING SYSTEM

山 东 临 工 工 程 机 械 有 限 公 司
SHANDONG LINGONG CONSTRUCTION MACHINERY CO.,LTD.

转向泵总成 STEERING PUMP ASSEMBLY

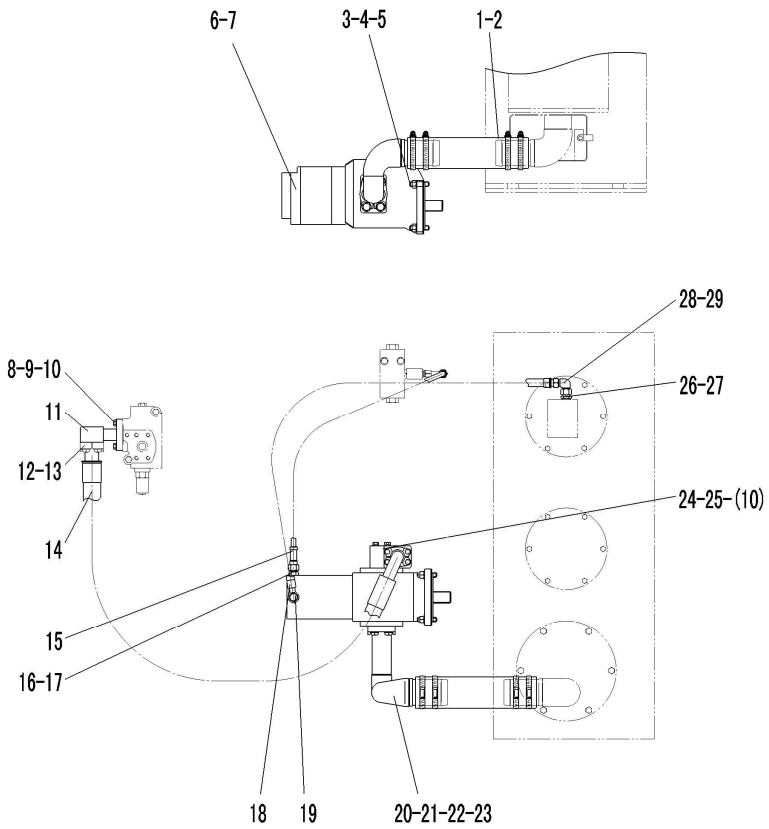

序号 Key	零件代号 Part No.	名称 Description		是否配件 Spare parts Y/N	数量 Qty	备注 Remarks
1	4030000565	吸油胶管HG4-763-64*305	INLET TUBE HG4-763-64*305	Y	1	
2	4017000013	喉箍JB8870-d90	CLAMP JB8870-d90	N	4	
3	4012000003	螺柱GB898-M12*35EpZn-8.8	DOUBLE-SCREW BOLT GB898-M12*35EpZn-8.8	N	4	
4	4015000168	垫圈GB97.1-12EpZn-300HV	WASHER GB97.1-12EpZn-300HV	N	4	
5	4013000011	螺母GB6170-M12EpZn-8	NUT GB6170-M12 EpZn-8	N	4	
6	4120001953	双联泵JHP2100/Gj0010-XF	SPLIT FLOW PUMP JHP2100/Gj0010-XF	Y	1	
7	29110000041	泵用密封垫	SEALING WASHER	Y	1	
8	4041000027	分体法兰LGB117-312551	FLANGE LGB117312551	Y	1	
9	4011000475	螺栓GB16674-M10*30EpZn-8.8	BOLT GB16674-M10*30EpZn-8.8	N	12	
10	4030000029	O形圈GB3452.1-37.5*3.55G	O-RING GB3452.1-37.5*3.55G	Y	2	
11	29200005051	优先阀进油钢管	INLET TUBE OFPRIORITY VALVE	Y	1	
12	4041000043	分体法兰LGB117-310490	FLANGE LGB117310490	Y	2	
13	4030000026	O形圈GB3452.1-32.5*3.55G	O-RING GB3452.1-32.5*3.55G	Y	2	
14	29190008941	转向泵出油胶管	OIL OUTLET PIPE FROM PUMP	Y	1	
15	29190008011	选择阀进油管	OIL INLET PIPE OF PRIORITY VALVE	Y	1	
16	29190007921	直通接头体	STRAIGHT JIONT	Y	1	
17	4030000057	垫圈JB1002-14-T2	WASHER JB1002-14-T2	Y	3	
18	29190008931	先导泵回油管	OIL RETURN PIPE OF PUMP	Y	1	

转向泵总成 STEERING PUMP ASSEMBLY

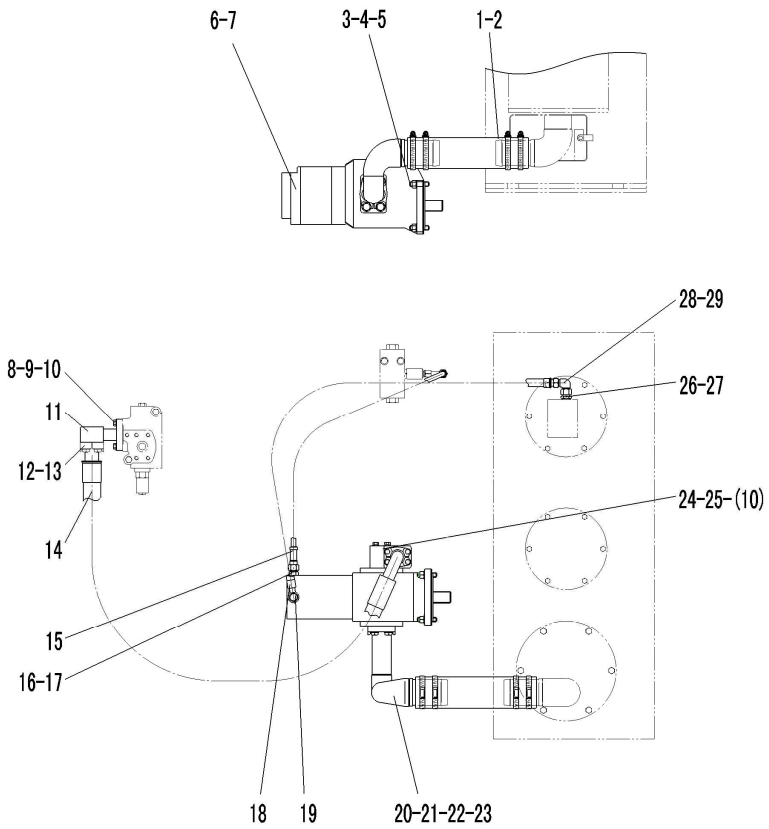

序号 Key	零件代号 Part No.	名称 Description		是否配件 Spare parts Y/N	数量 Qty	备注 Remarks
19	4011000339	螺栓JB999-M14*1.5*28EpZn-35	BOLT JB999-M14*1.5*28-35	Y	1	
20	4011000477	螺栓GB16674-M12*35EpZn-8.8	BOLT GB16674-M12*35EpZn-8.8	N	4	
21	4041000011	分体法兰LGB117-314650	FLANGE LGB117-314650	Y	1	
22	4030000235	O形圈GB3452.1-43.7*3.55G	O-RING GB3452.1-43.7*3.55G	Y	1	
23	29190000041	转向泵吸油钢管	OIL INLET PIPE OF PUMP	Y	1	
24	29190008891	出油块	OIL-OUT BLOCK	Y	1	
25	4011000476	螺栓GB16674-M10*70EpZn-8.8	BOLT GB16674-M10*70EpZn-8.8	N	4	
26	4041000150	直接头LGB120-01814	STAIGHT JOINT LGB120-01814	Y	1	
27	4041000767	O形圈LGB168-11124	O-RING LGB168-11124	Y	1	
28	4041001063	组合接头LGB143-01810	CONNECTOR LGB143-01810	Y	1	
29	4030000490	O形圈GB3452.1-10.0*1.80G	O-RING GB3452.1-10.0*1.80G	Y	1	

转向器总成 STEERING GEAR ASSEMBLY

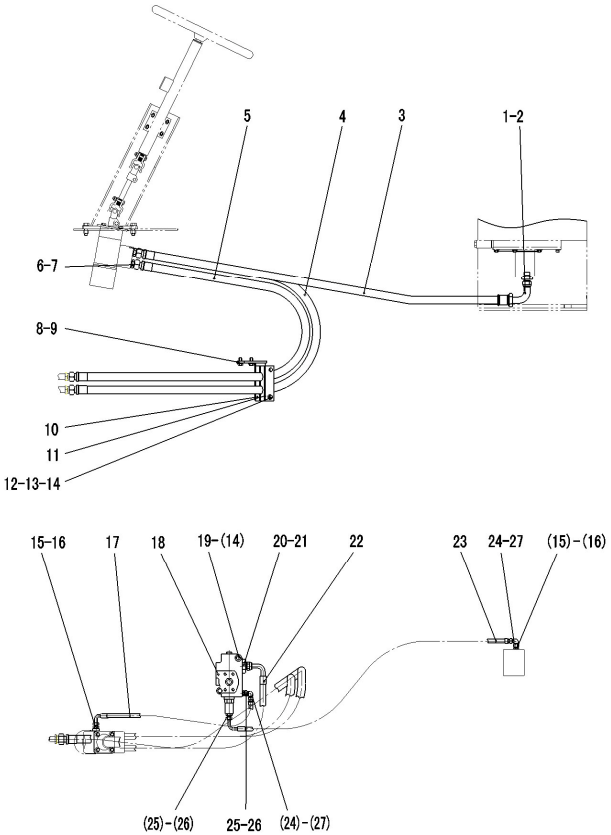

序号 Key	零件代号 Part No.	名称 Description		是否配件 Spare parts Y/N	数量 Qty	备注 Remarks
1	4041000187	直接头LGB120-02622	JOINT LGB120-02622	Y	1	
2	4041000771	O形圈LGB168-11924	O-RING LGB168-11924	Y	1	
3	4041001117	软管LGB165-010170	TUBE LGB165-010170	Y	1	
4	4041001114	软管LGB127-010203	TUBE LGB127-010203	Y	1	
5	4041000848	软管LGB127-010190	TUBE LGB127-010190	Y	1	
6	4041000564	直接头LGB120-02620	JOINT LGB120-02620	Y	4	
7	4041000783	O形圈LGB168-11724	O-RING LGB168-11724	Y	4	
8	4011000447	螺栓GB16674-M10*20EpZn-8.8	BOLT GB16674-M10*20EpZn-8.8	N	4	
9	29200008321	固定架	BRACKET	Y	1	
10	29200008332	橡胶板	RUBBER PLATE	Y	2	
11	29200008341	压板	CLAMPING PLATE	Y	1	
12	4011000136	螺栓GB16674-M10*85EpZn-8.8	BOLT GB16674-M10*85EpZn-8.8	N	2	
13	4013000007	螺母GB6170-M10EpZn-8	NUT GB6170-M10EpZn-8	N	2	
14	4015000162	垫圈GB97.1-10EpZn-300HV	WASHER GB97.1-10EpZn-300HV	N	4	
15	4041000131	直接头LGB120-01412	JOINT LGB120-01412	Y	2	
16	4041000784	O形圈LGB168-10924	O-RING LGB168-10924	Y	2	
17	4041001115	软管LGB128-003075	TUBE LGB128-003075	Y	1	
18	4120001807	优先阀YXL-250-16	PRIORITY YXL-250-16	Y	1	

转向器总成 STEERING GEAR ASSEMBLY

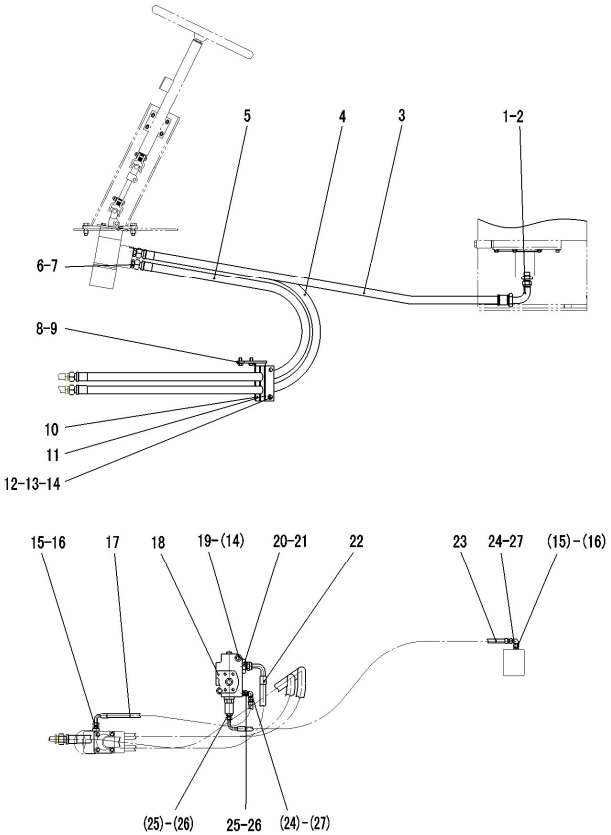

序号 Key	零件代号 Part No.	名称 Description		是否配件 Spare parts Y/N	数量 Qty	备注 Remarks
19	4011000053	螺栓GB5782-M10*90EpZn-8.8	BOLT GB5782-M10*90EpZn-8.8	N	2	
20	4041000088	直接头LGB155-23326	CONNECTOR LGB155-23326	Y	1	
21	4030000276	O形圈GB3452.1-32.5*2.65G	O-RING GB3452.1-32.5*2.65G	Y	1	
22	4041001050	软管LGB128-010075	TUBE LGB128-010075	Y	1	
23	4041001116	软管LGB165-003118	TUBE LGB165-003118	Y	1	
24	4041001047	组合接头LGB143-01406	CONNECTOR LGB143-01406	Y	2	
25	4041000084	直接头LGB155-01214	CONNECTER LGB15501214	Y	2	
26	4030000285	O形圈GB3452.1-12.5*2.65G	O-RING GB3452.1-12.5*2.65G	Y	2	
27	4030000530	O形圈GB3452.1-6.00*1.80G	O-RING GB3452.1-6.00*1.80G	Y	2	

转向缸总成　STEERING CYLINDER ASSEMBLY

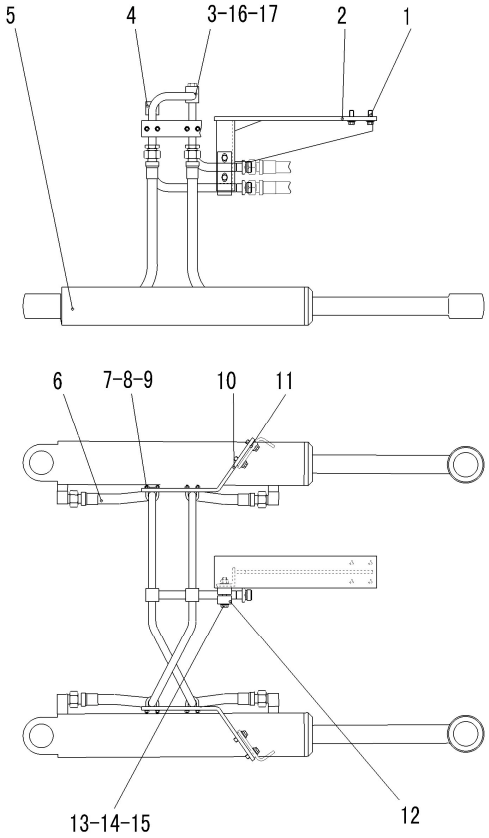

序号 Key	零件代号 Part No.	名称 Description		是否配件 Spare parts Y/N	数量 Qty	备注 Remarks
1	4011000474	螺栓GB16674-M10*25EpZn-8.8	BOLT GB16674-M10*25EpZn-8.8	N	8	
2	29210008441	固定架	BRACKET	Y	1	
3	29210008452	钢管A	TUBE A	Y	1	
4	29210008461	钢管B	TUBE B	Y	1	
5	4120000553	转向油缸HSGL-90*50*424-835	STEERING CYLINDER HSGL-90*50*424-835	Y	2	
6	4041001128	软管LGB127-006057	TUBE LGB127-006057	Y	4	
7	4011000555	U形螺栓JB/ZQ4321-18Zn-Q235A.F	U-BOLT JB/ZQ4321-18Zn-Q235A.F	N	4	
8	4015000207	垫圈GB97.1-6EpZn-300HV	WASHER GB97.1-6EpZn-300HV	N	8	
9	4013000028	螺母GB6170-M6EpZn-8	NUT GB6170-M6EpZn-8	N	8	
10	29210008631	支架	BRACKET	Y	2	
11	29210000101	橡胶垫	RUBBER BLANKET	Y	2	
12	29210008481	压板	CLAMPING PLATE	Y	2	
13	4011000230	螺栓GB16674-M10*65EpZn-8.8	BOLT GB16674-M10*65EpZn-8.8	N	2	
14	4013000007	螺母GB6170-M10EpZn-8	NUT GB6170-M10EpZn-8	N	2	
15	4015000162	垫圈GB97.1-10EpZn-300HV	WASHER GB97.1-10EpZn-300HV	N	2	
16	4041000774	螺塞LGB135-01422	PLUG LGB13501421	Y	1	
17	4041000767	O形圈LGB168-11124	O-RING LGB168-11124	Y	1	

转向油缸(371368)　STEERING CYLINDER

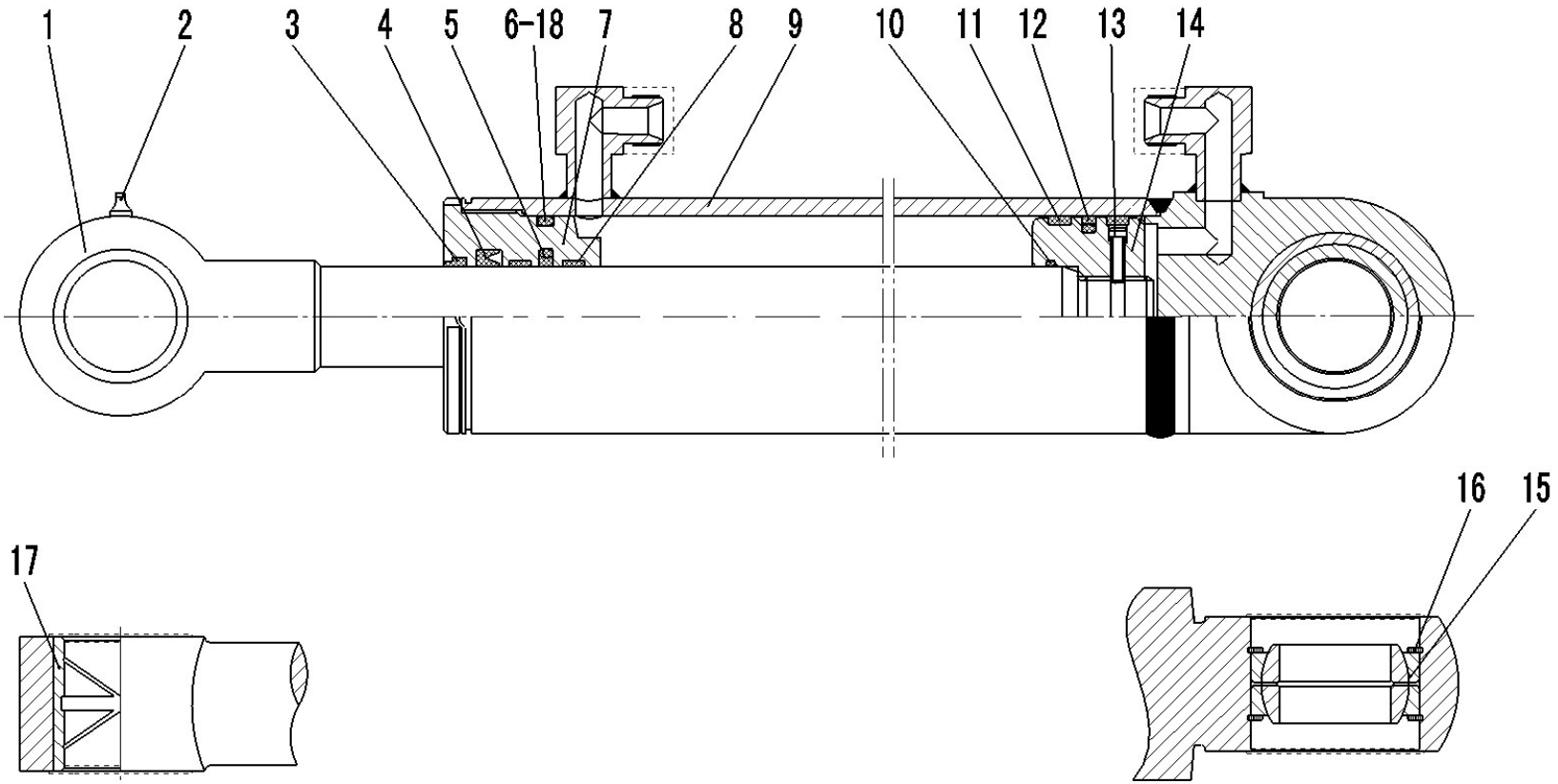

序号	零件代号	名称	是否配件	数量	备注
Key	Part No.	Description	Spare parts Y/N	Qty	Remarks
1	4120000553102	活塞杆HSGL-90/50*424-1	PISTON ROD HSGL-90/50*424-1	N	1	
2	4030000065	油杯JB7940.1-M10*1	GREASE NIPPLE JB7940.1-M10*1	Y	1	
3	4120000553101	密封件包	SEALING MEMBER AGGREGATE	Y	1	
4	4120000553101	密封件包	SEALING MEMBER AGGREGATE	Y	1	
5	4120000553101	密封件包	SEALING MEMBER AGGREGATE	Y	1	
6	4120000553101	密封件包	SEALING MEMBER AGGREGATE	Y	2	
7	4120000553107	导向套HSGL-90/50*424-3	CYLINDER COVER HSGL-90/50*424-3	N	1	
8	4120000553101	密封件包	SEALING MEMBER AGGREGATE	Y	2	
9	4120000553109	缸体HSGL-90/50*424-4	CYLINDER BODY HSGL-90/50*424-4	N	1	
10	4120000553101	密封件包	SEALING MEMBER AGGREGATE	Y	1	
11	4120000553101	密封件包	SEALING MEMBER AGGREGATE	Y	2	
12	4120000553101	密封件包	SEALING MEMBER AGGREGATE	Y	1	
13	4014000237	螺钉GB70.1-M6*16-8.8	SCREW GB70.1-M6*16-8.8	N	1	
14	4120000553114	活塞HSGL-90/50*424-5	PISTON	N	1	
15	4021000050	关节轴承GB9163-GE50ES-2RS	BEARING GB9163-GE50ES-2RS	Y	1	
16	4015000014	挡圈GB893.1-75-65Mn	SNAP RING GB893.1-75-65Mn	N	1	
17	4120000553115	轴套HSGL-90/50*424-2	BUSHING	Y	2	
18	4120000553101	密封件包	SEALING MEMBER AGGREGATE	Y	1	

J　制动系统
BRAKE SYSTEM

山 东 临 工 工 程 机 械 有 限 公 司

SHANDONG LINGONG CONSTRUCTION MACHINERY CO.,LTD.

行车制动系统 SERVICE BRAKE SYSTEM

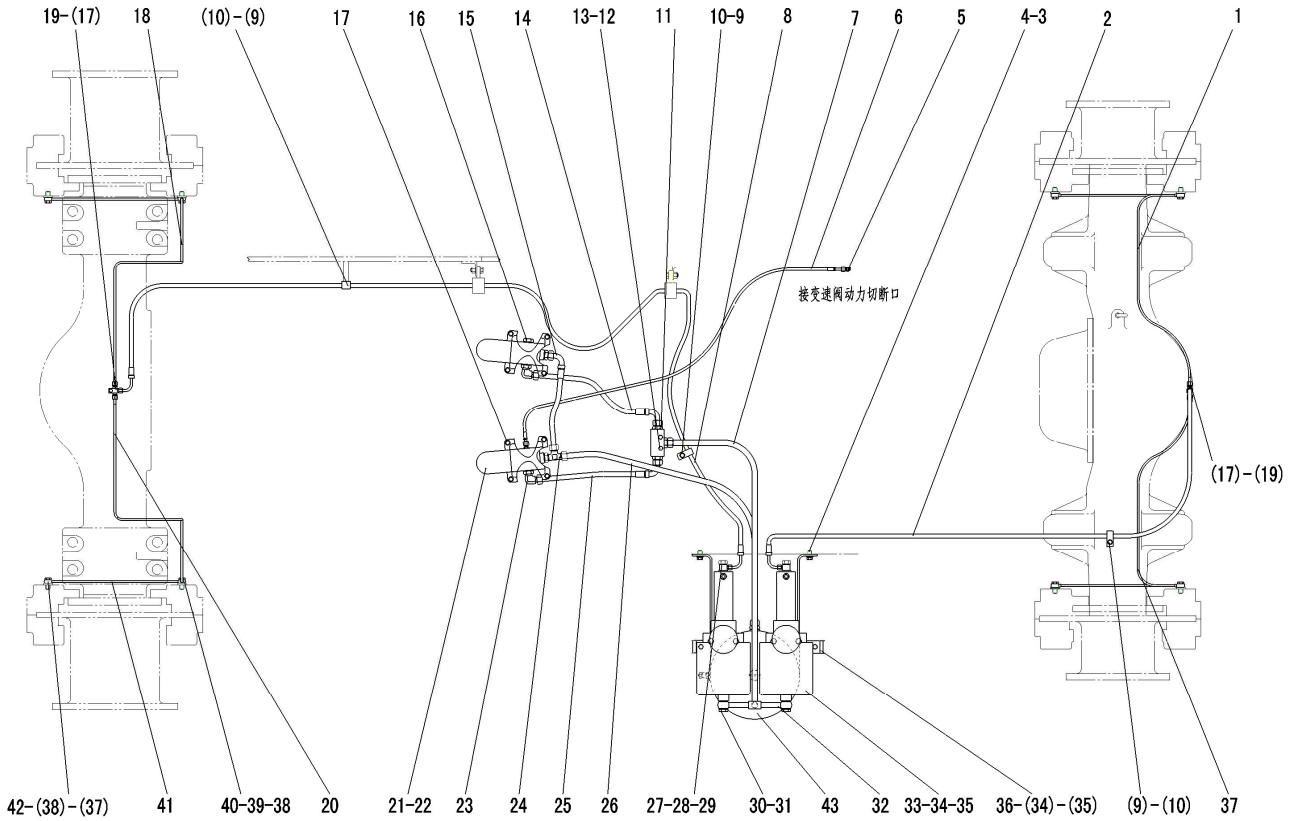

序号	零件代号	名称		是否配件	数量	备注
Key	Part No.	Description		Spare parts Y/N	Qty	Remarks
1	29220001311	后桥右油管	TUBE OF REAR AXLE(RIGHT)	Y	1	
2	4041001028	软管LGB153-202190	HOSE LGB153-202190	Y	1	
3	4011000089	螺栓GB5783-M12*30EpZn-8.8	BOLT GB5783-M12*30EpZn-8.8	N	4	
4	4015000186	垫圈GB96.1-12EpZn-300HV	WASHER GB96.1-12EpZn-300HV	N	4	
5	29220008451	直接头	JOINT	Y	2	
6	29220008911	至切断阀气管	TO DUMP VALVE AIR PIPE	Y	1	
7	4041001208	软管LGB145-205120	TUBE LGB145-205120	Y	1	
8	29220000971	至前桥油管	TUBE TO FRONT AXLE	Y	1	
9	4011000461	螺栓GB16674-M8*16EpZn-8.8	BOLT GB16674-M8*16EpZn-8.8	N	3	
10	29010000031	管夹	CLAMP	Y	3	
11	29220001191	直接头	CONNECTOR	Y	5	
12	4011000281	螺栓GB16674-M6*40EpZn-8.8	BOLT GB16674-M6*40EpZn-8.8	N	2	
13	4120002025	梭阀VS22	SHUTTLE VALVE VS22	Y	1	
14	4041001248	软管LGB145-205060	TUBE LGB145-205060	Y	1	
15	4041001244	软管LGB145-205036	TUBE LGB145-205036	Y	1	
16	4030000055	螺塞JB1000-M22*1.5EpZn-35	PLUG JB1000-M22*1.5-35	Y	1	
17	4011000455	螺栓GB16674-M8*25EpZn-8.8	BOLT GB16674-M8*25EpZn-8.8	N	10	
18	29220000861	前桥右油管	TUBE OF FRONT AXLE(RIGHT)	Y	1	

行车制动系统 SERVICE BRAKE SYSTEM

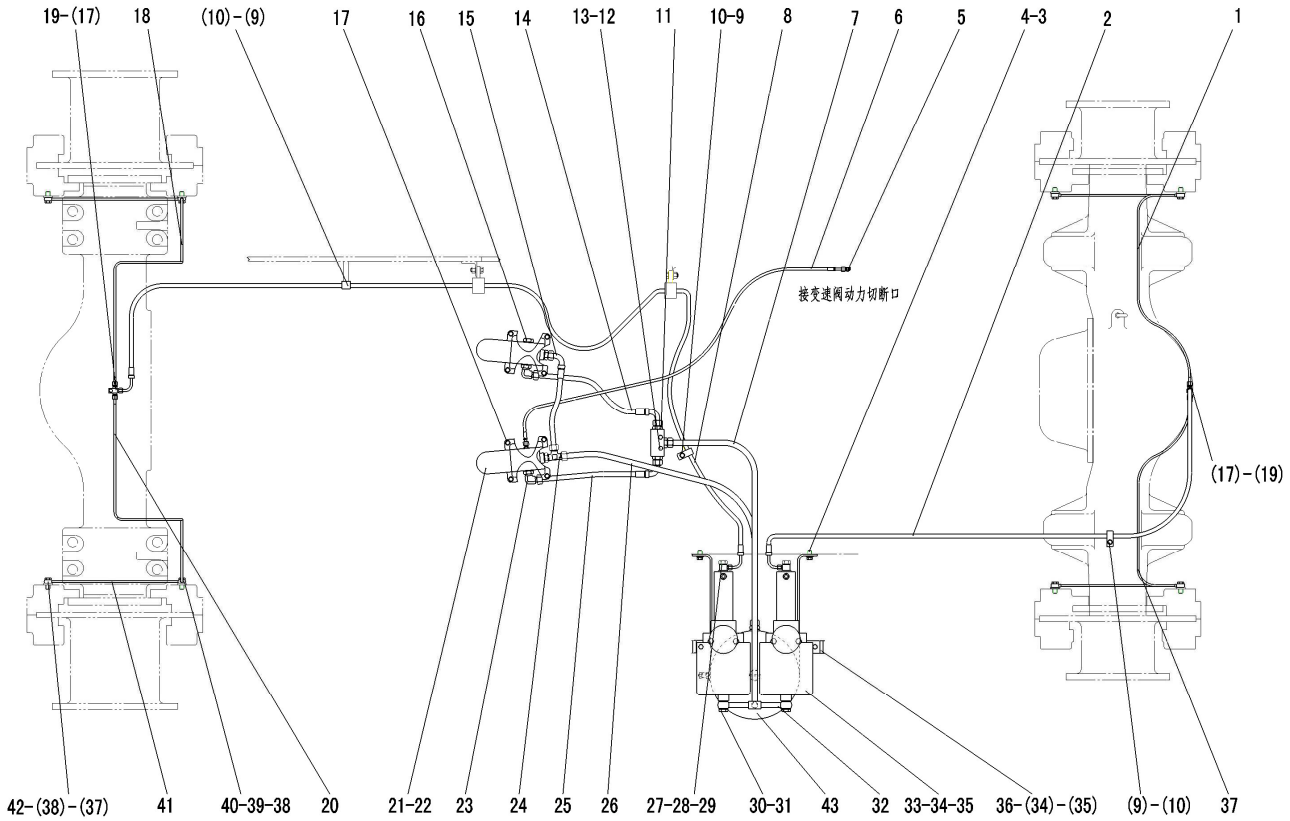

序号 Key	零件代号 Part No.	名称 Description		是否配件 Spare parts Y/N	数量 Qty	备注 Remarks
19	29220000131	三通接头	CONNECTOR	Y	2	
20	29220000851	前桥左油管	TUBE OF FRONT AXLE(LEFT)	Y	1	
21	4120001795	气制动阀LY60F	BRAKE CONTROL VALVE LY60F	Y	2	
22	4130000521	制动灯开关YK209K	SWITCH OF BRAKE LIGHT	Y	2	
23	29220001201	弯接头总成	JOINT	Y	2	
24	29220008771	三通接头总成	TEE OF THE OIL LINE	Y	1	
25	4041001210	软管LGB145-205043	TUBE LGB145-205043	Y	1	
26	4041001236	软管LGB146-205140	TUBE LGB146-205140	Y	1	
27	29220001241	加力泵接头块	JOINT BLOCK	Y	2	
28	29220001231	加力泵管接头	CONNECTOR	Y	2	
29	4030000551	O形圈	O-RING	Y	4	
30	29010000041	螺栓	BOLT	Y	2	
31	29220000811	垫圈	WASHER	Y	4	
32	29220000821	三通管	TEE OF THE OIL LINE	Y	1	
33	4120000675	加力泵LG22-JLB	BOOSTER LG22-JLB	Y	2	
34	4011000084	螺栓GB5783-M10*30EpZn-8.8	BOLT GB5783-M10*30EpZn-8.8	N	8	
35	4015000162	垫圈GB97.1-10EpZn-300HV	WASHER GB97.1-10EpZn-300HV	N	8	
36	29220000691	托板	SPLINT	Y	1	

行车制动系统 SERVICE BRAKE SYSTEM

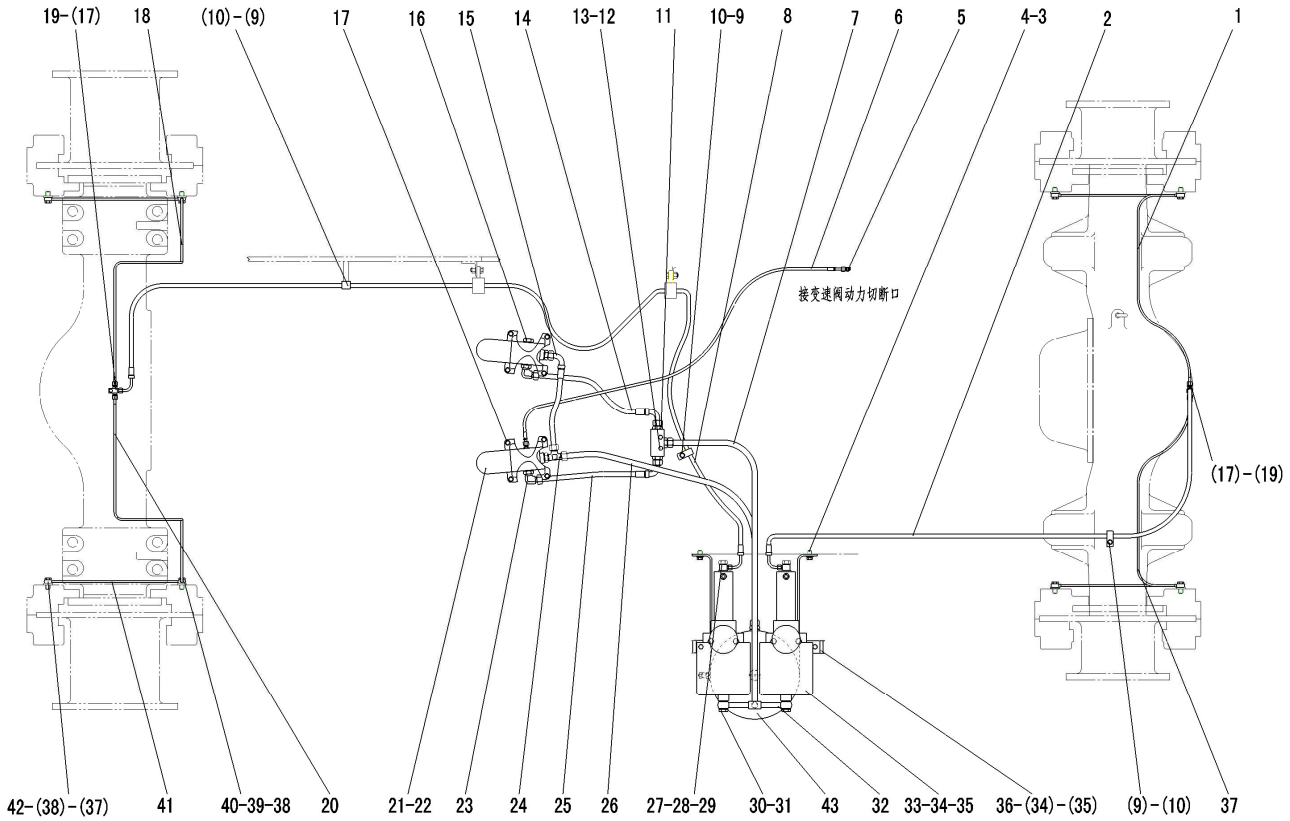

序号 Key	零件代号 Part No.	名称 Description		是否配件 Spare parts Y/N	数量 Qty	备注 Remarks
37	29220001301	后桥左油管	TUBE OF REAR AXLE(LEFT)	Y	1	
38	29220001251	制动器管接头	CONNECTOR	Y	8	
39	4030000552	O形圈	O-RING	Y	16	
40	29220001271	制动器三通块	TEE OF THE OIL LINE	Y	4	
41	29220001321	桥油管	TUBE	Y	4	
42	29220001261	制动器接头块	ARRESTER CONNECTOR	Y	4	
43	29220000531	储气罐	AIR RESERVOIR	Y	1	

储气罐 AIR RESERVOIR

序号 Key	零件代号 Part No.	名称 Description		是否配件 Spare parts Y/N	数量 Qty	备注 Remarks
1	29220000541	罐体	AIR RESERVOIR BODY	Y	1	
2	4120000065	安全阀LG09-AQF	SAFETY VALVE	Y	1	
3	4120000742	轮胎充气阀LG09-CQF	CHARGE VALVE FOR TIRE	Y	1	
4	29010000061	垫圈	WASHER	Y	2	
5	4120000066	791手动放水阀LG09-FSF	791-WATER DRAIN VALVE	Y	1	
6	4030000311	螺塞JB1000-M10*1EpZn-35	PLUG JB1000-M10*1EpZn-35	Y	1	
7	29230000141	垫圈	WASHER	Y	1	

加力泵(340201) BRAKE BOOSTER

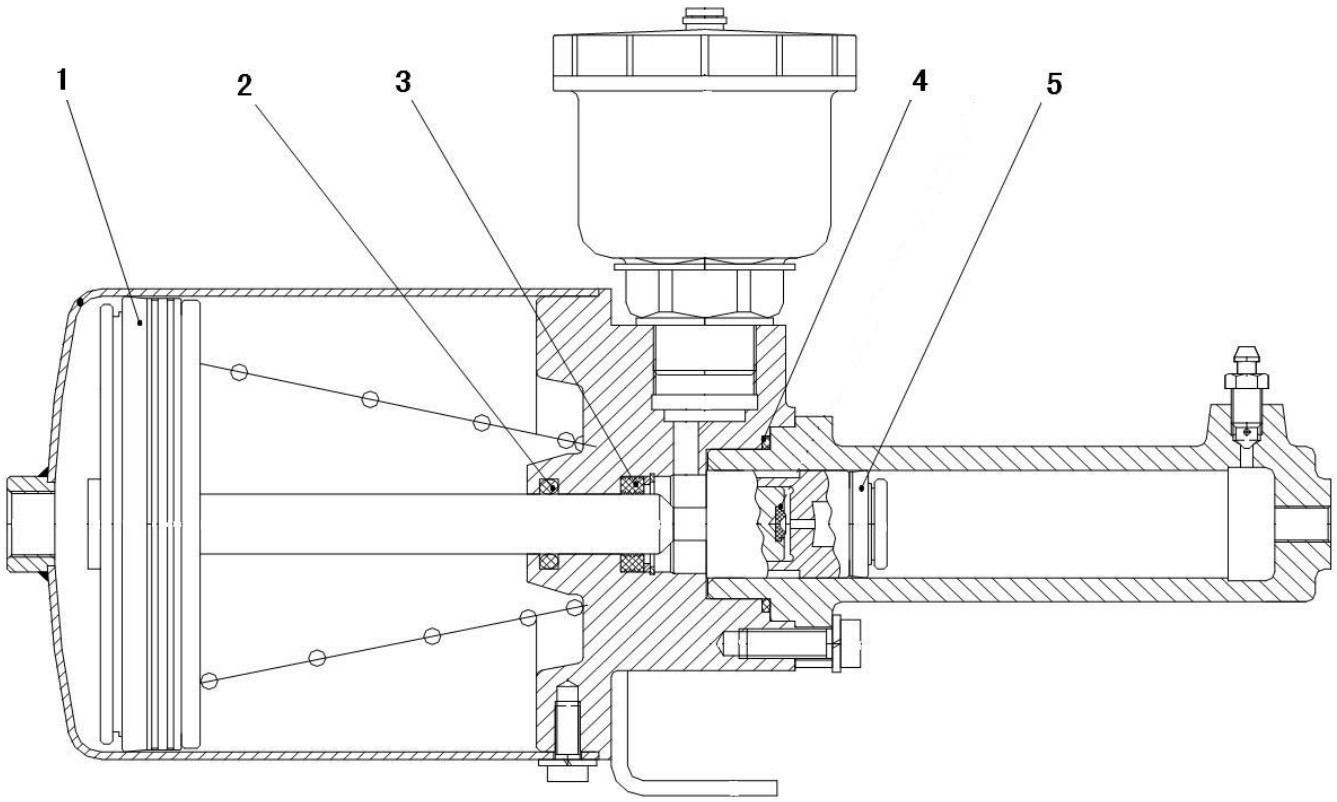

序号	零件代号		名称	是否配件	数量	备注
Key	Part No.		Description	Spare parts Y/N	Qty	Remarks
1	4120000675074	密封件包	SEALING MEMBER AGGREGATE	Y	1	
2	4120000675074	密封件包	SEALING MEMBER AGGREGATE	Y	1	
3	4120000675074	密封件包	SEALING MEMBER AGGREGATE	Y	1	
4	4120000675074	密封件包	SEALING MEMBER AGGREGATE	Y	1	
5	4120000675074	密封件包	SEALING MEMBER AGGREGATE	Y	1	

驻车制动总成 PARKING BRAKE SYSTEM

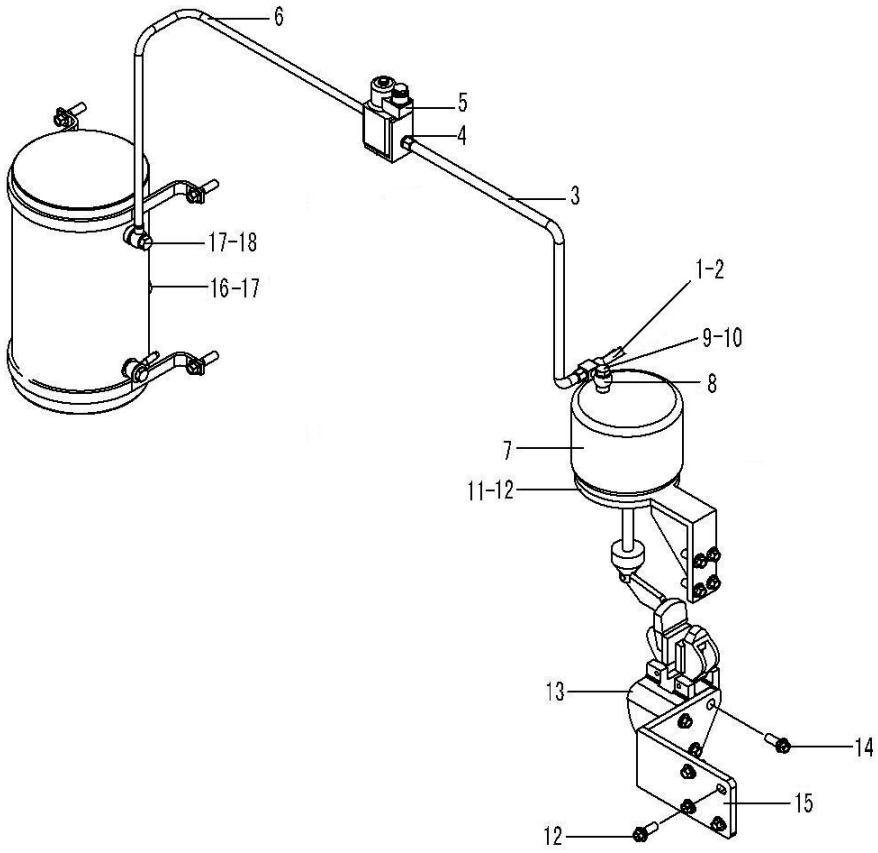

序号 Key	零件代号 Part No.	名称 Description		是否配件 Spare parts Y/N	数量 Qty	备注 Remarks
1	4130000055	气压信号灯开关HFF-3757002	SWITCH	Y	1	
2	29010000051	垫圈	WASHER	Y	1	
3	29230000211	驻车制动气室气管	PIPE	Y	1	
4	29230000121	接头体	CONNECTER	Y	2	
5	4120000759	制动电磁阀LG23-DCF	BRAKE VALVE	Y	1	
6	29230000131	电磁阀进气管	PIPE	Y	1	
7	4120000506	驻车制动气室	AIR RESERVOIR	Y	1	
8	29230000151	三通块	THREE-WAY PIPE	Y	1	
9	4011000339	螺栓JB999-M14*1.5*28EpZn-35	BOLT JB999-M14*1.5*28-35	Y	1	
10	29230000031	垫圈	WASHER	Y	2	
11	29230000181	支架	BRACKET	Y	1	
12	4011000479	螺栓GB16674-M12*30EpZn-8.8	BOLT GB16674-M12*30EpZn-8.8	N	8	
13	4120000087	手制动器TC5Z	HAND BRAKE TC5Z	Y	1	
14	4011000148	螺栓GB16674-M16*40EpZn-8.8	BOLT GB16674-M16*40EpZn-8.8	N	3	
15	29230001051	支架	BRACKET	Y	1	
16	4120000760	压力开关LY-3720002	SWITCH	Y	1	
17	29220009121	垫圈	WASHER	Y	3	
18	29220009111	螺栓	BOLT	Y	1	

手制动器（371322） HAND BRAKE（371322）

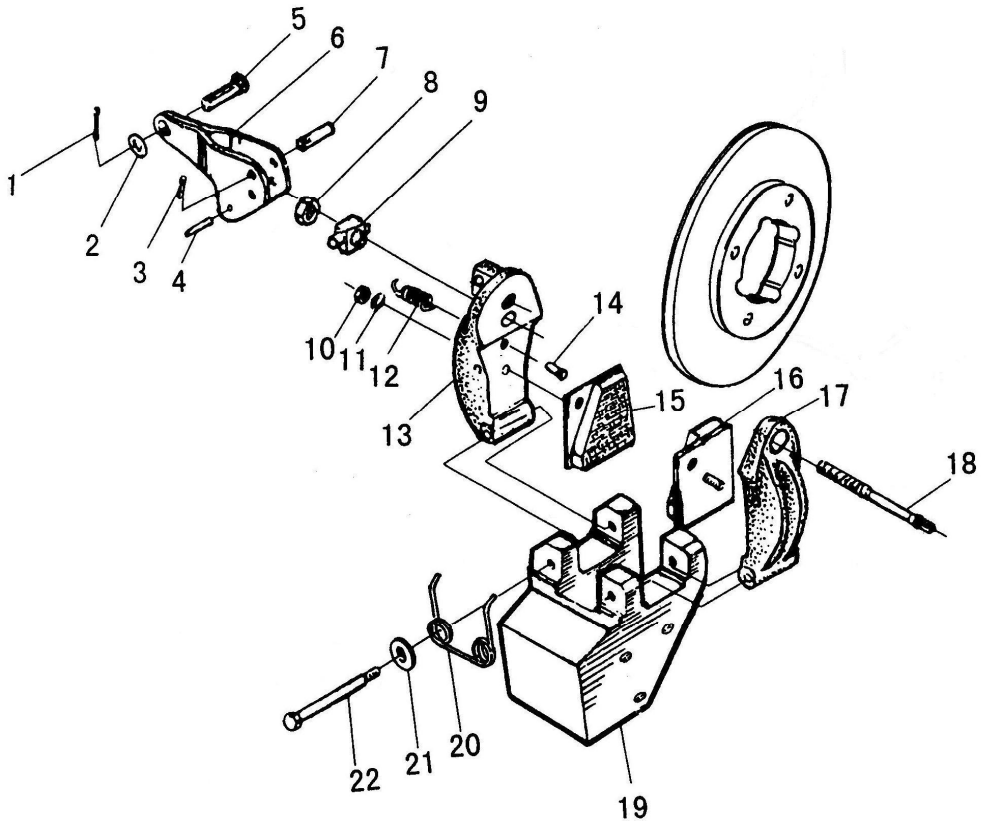

序号	零件代号		名称	是否配件	数量	备注
Key	Part No.		Description	Spare parts Y/N	Qty	Remarks
1	4120000087035	开口销 3*20	SPLIT PIN 3*20	N	1	
2	4120000087036	垫圈 10	WASHER 10	N	1	
3	4120000087037	开口销1.5*10	SPLIT PIN 1.5*10	N	1	
4	4120000087026	销轴	PIN 4*22	N	1	
5	4120000087038	销轴	PIN	N	1	
6	4120000087027	拉柄	BRAKE CRANK	N	1	
7	4120000087039	销轴	PIN	N	1	
8	4120000087034	自锁螺母 M10	NUT M10	N	1	
9	4120000087024	支座	PEDESTAL	N	1	
10	4120000087040	螺母M5	NUT M5	N	2	
11	4120000087041	垫圈5	WASHER 5	N	2	
12	4120000087029	弹簧	TENSION SPRING	N	1	
13	4120000087042	主夹钳	MAIN CLAMP	N	1	
14	4120000087028	拉销	SPRING PIN	N	1	
15	4120000087043	主摩擦片	MAIN FRICTION BLOCK	Y	1	
16	4120000087044	副摩擦片	SECOND FRICTION BLOCK	Y	1	
17	4120000087045	副夹钳	SECOND CLAMP	N	1	
18	4120000087046	拉杆螺栓	LINKAGE BOLT	N	1	

手制动器（371322） HAND BRAKE（371322）

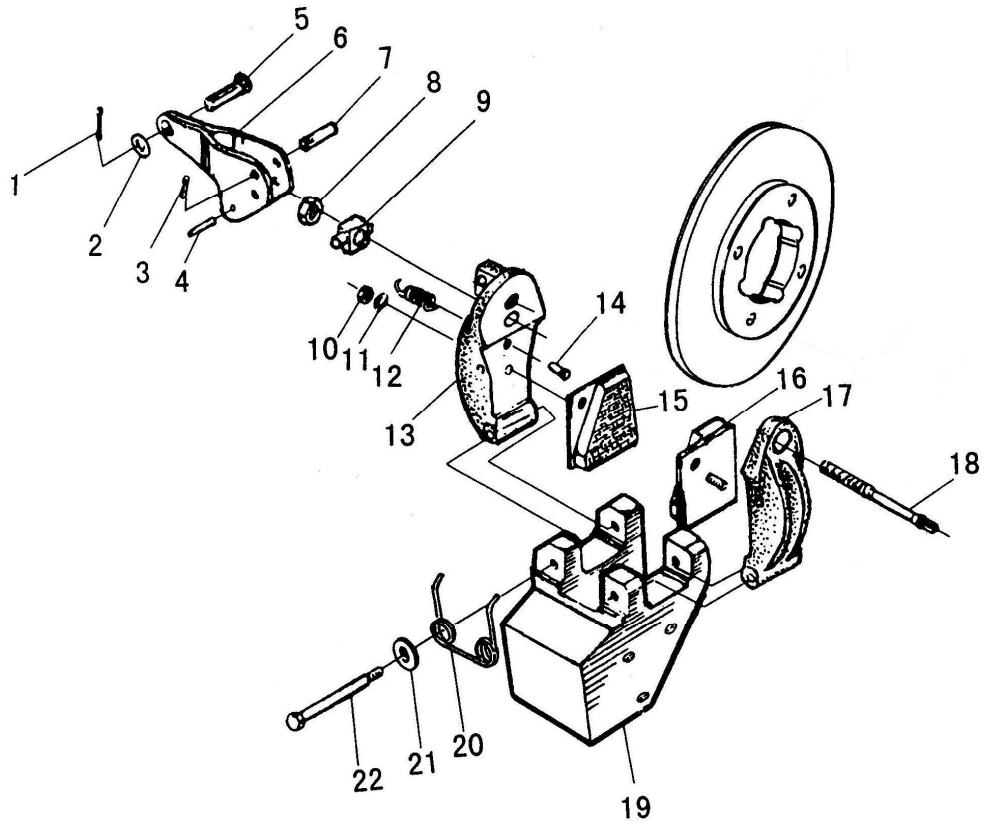

序号 Key	零件代号 Part No.	名称 Description	是否配件 Spare parts Y/N	数量 Qty	备注 Remarks
19	4120000087047	支座 PEDESTAL	N	1	
20	4120000087030	回位弹簧 RETRACTION SPRING	N	1	
21	4120000087048	垫圈 WASHER	N	2	
22	4120000087049	螺栓 BOLT	N	2	

K　车架
FRAME

山 东 临 工 工 程 机 械 有 限 公 司

SHANDONG LINGONG CONSTRUCTION MACHINERY CO.,LTD.

前车架及其附件 FRONT FRAME AND ACCESSORIES

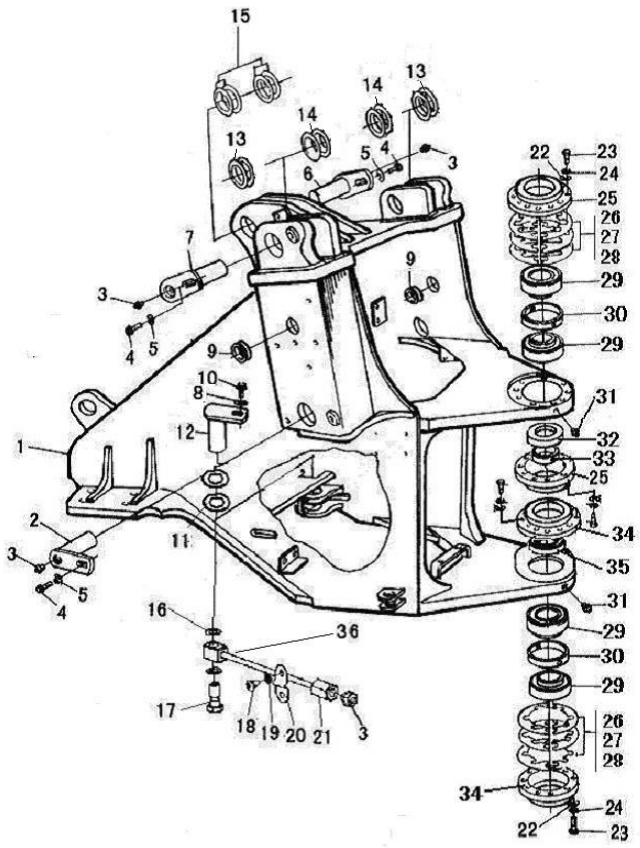

序号	零件代号	名称	是否配件	数量	备注
Key	Part No.	Description	Spare parts Y/N	Qty	Remarks
1	29240011591	前车架	FRONT FRAME	Y	1	
2	4043000367	销轴 LGB301-85*165*320G-40Cr	PIN LGB301-85*165*320G-40Cr	Y	2	
3	4030000065	油杯JB7940.1-M10*1	GREASE NIPPLE JB7940.1-M10*1	Y	7	
4	4011000094	螺栓GB5783-M16*30EpZn-8.8	BOLT GB5783-M16*30EpZn-8.8	N	5	
5	4040000002	垫圈LGB001-16	WASHER LGB001-16	Y	5	
6	4043000017	销轴LGB301-95*133*250G-40Cr	PIN LGB301-95*133*250G-40Cr	Y	1	
7	4043000019	销轴LGB301-95*147*325G-40Cr	PIN LGB301-95*147*325G-40Cr	Y	2	
8	4043000032	垫片LGB303-50*90*1	SPACER LGB303-50*90*1	Y	4	
9	29250001351	走线胶套	RUBBER SLEEVE	Y	4	
10	4011000197	螺栓GB5783-M12*25EpZn-8.8	BOLT GB5783-M12*30EpZn-8.8	N	2	
11	4040000001	垫圈LGB001-12	WASHER LGB001-12*45*6	Y	2	
12	29250008121	焊接销轴	PIN	Y	2	
13	4043000040	垫片LGB303-95*160*1	SPACER LGB303-95*160*1	Y	4	
14	4043000041	垫片LGB303-95*160*2	SPACER LGB303-95*160*2	Y	4	
15	4043000042	垫片LGB303-95*180*1	SPACER LGB303-95*180*1	Y	4	
16	29250000301	垫片	WASHER	Y	4	
17	29250000291	通油螺栓	BOLT	Y	2	
18	4014000024	螺钉GB818-M6*10EpZn-4.8	SCREW GB818-M6*10EpZn-4.8	N	4	

前车架及其附件 FRONT FRAME AND ACCESSORIES

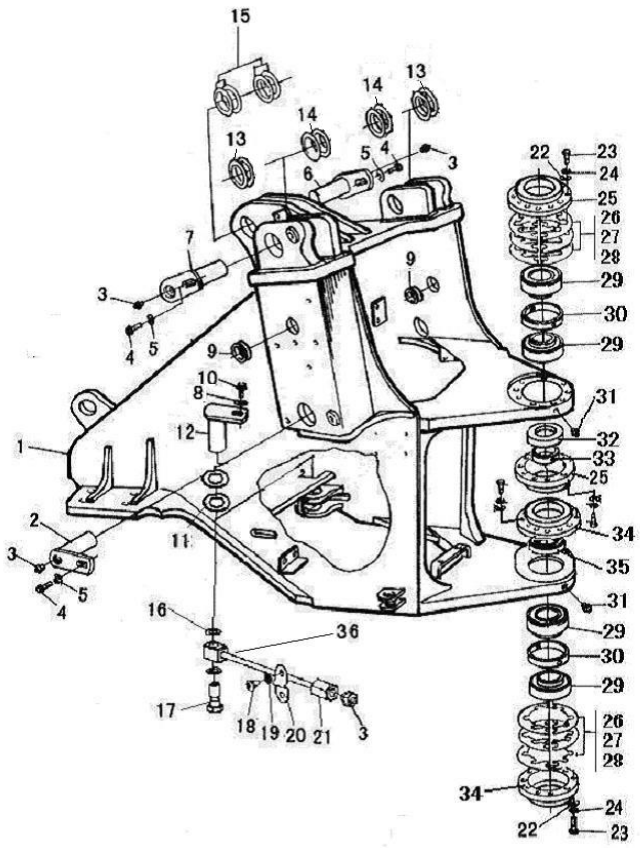

序号 Key	零件代号 Part No.	名称 Description		是否配件 Spare parts Y/N	数量 Qty	备注 Remarks
19	4015000035	垫圈GB93-6-65Mn	WASHER GB93-6-65Mn	N	4	
20	29250000311	管卡	Plate	Y	2	
21	29250000321	油管	OIL TUBE	Y	1	
22	4015000026	垫圈GB93-12-65Mn	WASHER GB93-12-65Mn	N	40	
23	4011000061	螺栓GB5782-M12*35EpZn-8.8	BOLT GB5782-M12*35EpZn-8.8	N	40	
24	4015000168	垫圈GB97.1-12EpZn-300HV	WASHER GB97.1-12EpZn-300HV	N	40	
25	29250000091	盘	DISC	Y	2	
26	29250000061	垫片	SPACER	Y	16	
27	29250000071	垫片	SPACER	Y	4	
28	29250000081	垫片	SPACER	Y	12	
29	4021000058	轴承GB297-33116	BEARING GB297-33116	Y	4	
30	29250000051	间隔套	BUSH	Y	2	
31	4030000101	油杯JB7940.2-45°M10*1	GREASE NIPPLE JB7940.2-45°M10*1	Y	2	
32	4043000057	防尘圈LGB307-95	PUSTRING LGB307-95	Y	2	
33	29250000041	套	BUSH	Y	1	
34	29250000151	盘	DISC	Y	2	
35	4043000256	密封圈GB9877.1-B80*105*10	DUST RING GB9877.1-B80*105*10	Y	2	
36	29250000201	前转向销润滑油管	FRONT KINGPIN LUBRICATING OIL PIPE	N	2	

铰接 ARTICULATION

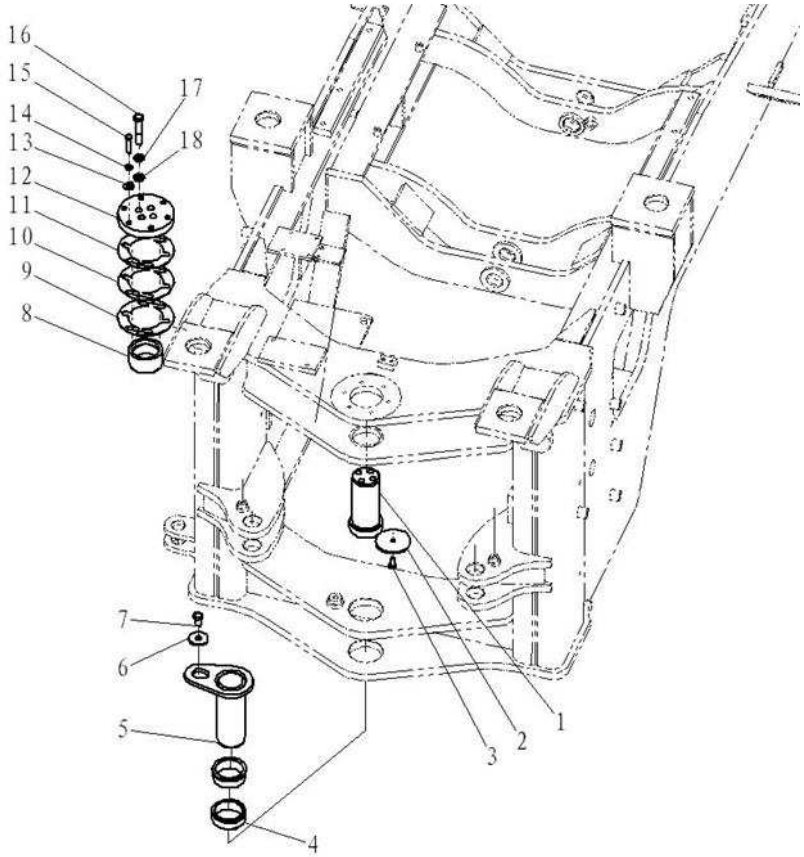

序号 Key	零件代号 Part No.	名称 Description		是否配件 Spare parts Y/N	数量 Qty	备注 Remarks
1	29250000031	上铰接销	UP ARTICULATION PIN	Y	1	
2	29250000021	盘	DISC	Y	1	
3	4011000197	螺栓GB5783-M12*25EpZn-8.8	BOLT GB5783-M12*30EpZn-8.8	N	1	
4	29250000171	套	BUSH	Y	2	
5	29250000161	下铰接销	DOWN ARTICULATION PIN	Y	1	
6	4040000002	垫圈LGB001-16	WASHER LGB001-16	Y	1	
7	4011000093	螺栓GB5783-M16*25EpZn-8.8	BOLT GB5783-16*25EpZn-8.8	N	1	
8	29250000131	套	BUSH	Y	1	
9	29250000101	垫片	SPACER	Y	4	
10	29250000111	垫片	SPACER	Y	4	
11	29250000121	垫片	SPACER	Y	4	
12	29250000141	盘	DISC	Y	1	
13	4015000168	垫圈GB97.1-12EpZn-300HV	WASHER GB97.1-12EpZn-300HV	N	6	
14	4015000026	垫圈GB93-12-65Mn	WASHER GB93-12-65Mn	N	6	
15	4011000064	螺栓GB5782-M12*50EpZn-8.8	BOLT GB5782-M12*50EpZn-8.8	N	6	
16	4011000069	螺栓GB5782-M16*90EpZn-8.8	BOLT GB5782-M16*90EpZn-8.8	N	4	
17	4015000098	垫圈GB93-16-65Mn	WASHER GB93-16-65Mn	N	4	
18	4015000181	垫圈GB97.1-16EpZn-300HV	WASHER GB97.1-16EpZn-300HV	N	4	

灯架及挡泥瓦 LAMP FRAME AND FRONT FENDER

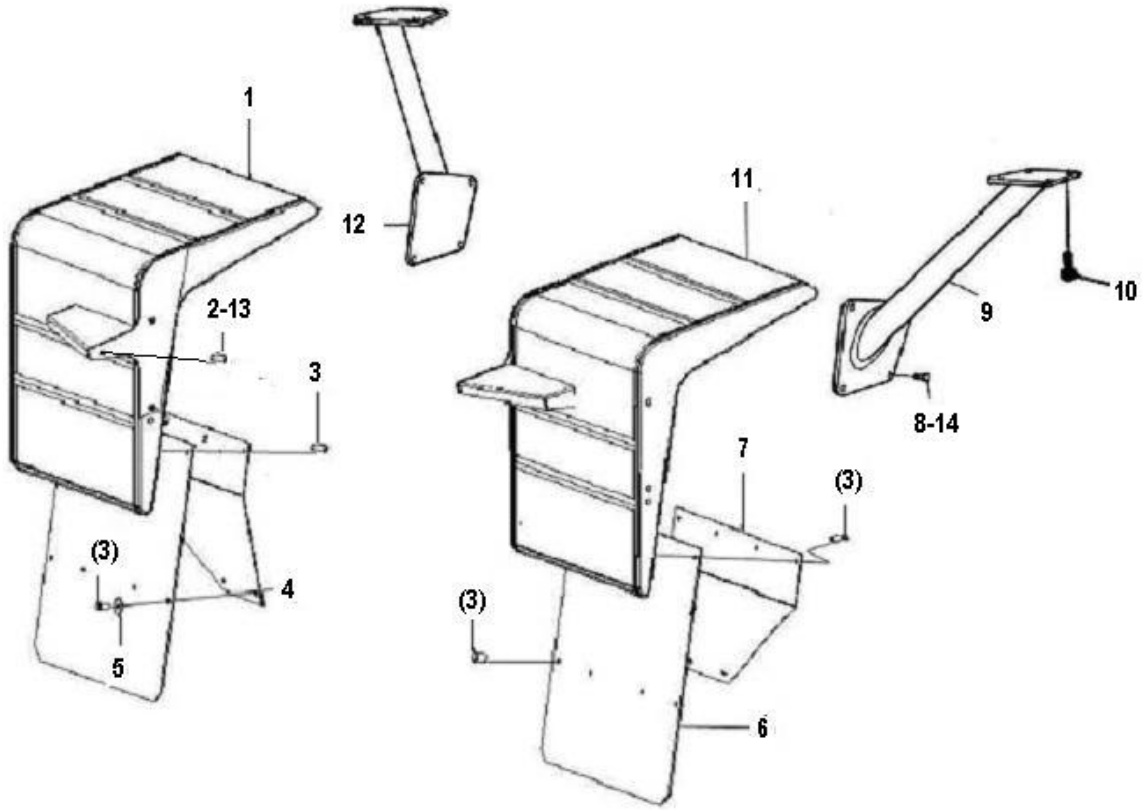

序号	零件代号	名称		是否配件	数量	备注
Key	Part No.	Description		Spare parts Y/N	Qty	Remarks
1	29250000671	左前挡泥瓦	LEFT FRONT FENDER	Y	1	
2	4011000197	螺栓GB5783-M12*25EpZn-8.8	BOLT GB5783-M12*30EpZn-8.8	N	6	
3	4011000082	螺栓GB5783-M10*25EpZn-8.8	BOLT GB5783-M10*25EpZn-8.8	N	12	
4	29250000681	支撑板	PLATE	Y	1	
5	4015000197	垫圈GB96.1-10EpZn-300HV	WASHER GB96.1-10EpZn-300HV	N	12	
6	29250000631	橡胶板	RUBBER FENDER	Y	2	
7	29250000621	支撑板	PLATE	Y	1	
8	4011000089	螺栓GB5783-M12*30EpZn-8.8	BOLT GB5783-M12*30EpZn-8.8	N	6	
9	29250000211	右灯架	RIGHT BRACKET OF LAMP	Y	1	
10	4011000474	螺栓GB16674-M10*25EpZn-8.8	BOLT GB16674-M10*25EpZn-8.8	N	6	
11	29250000611	右前挡泥瓦	RIGHT FRONT FENDER	Y	1	
12	29250000241	左灯架	LEFT BRACKET OF LAMP	Y	1	
13	4015000168	垫圈GB97.1-12EpZn-300HV	WASHER GB97.1-12EpZn-300HV	N	6	
14	4015000186	垫圈GB96.1-12EpZn-300HV	WASHER GB96.1-12EpZn-300HV	N	6	

后车架附件 REAR FRAME AND ACCESSORIES

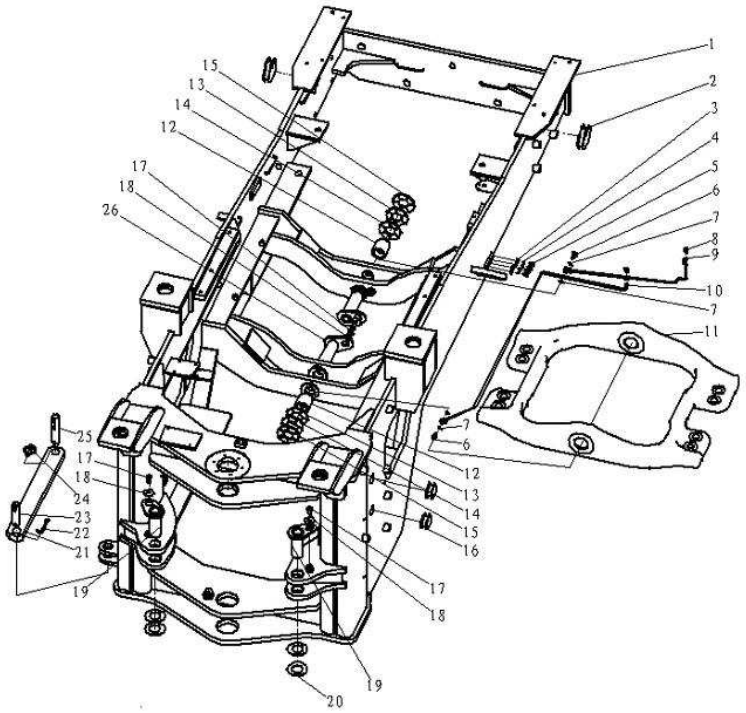

序号 Key	零件代号 Part No.	名称 Description		是否配件 Spare parts Y/N	数量 Qty	备注 Remarks
1	29260012511	后车架	REAR FRAME	Y	1	
2	29270008751	走线胶套	RUBBER LAGGING	Y	2	
3	29250000311	管卡	Plate	Y	2	
4	4015000035	垫圈GB93-6-65Mn	WASHER GB93-6-65Mn	N	4	
5	4014000024	螺钉GB818-M6*10EpZn-4.8	SCREW GB818-M6*10EpZn-4.8	N	4	
6	29250000291	通油螺栓	BOLT	Y	2	
7	29250000301	垫片	WASHER	Y	4	
8	4030000065	油杯JB7940.1-M10*1	GREASE NIPPLE JB7940.1-M10*1	Y	2	
9	29270008731	油管	OIL TUBE	Y	1	
10	29270008711	油管	OIL TUBE	Y	1	
11	29270008691	副车架	OSCILLATING FRAME	Y	1	
12	29270001031	套	BUSH	Y	2	
13	29270001051	调整垫片	ADJUST SPACER	Y	2	
14	29270001071	调整垫片	ADJUST SPACER	Y	2	
15	29270001061	调整垫片	ADJUST SPACER	Y	2	
16	29270008781	走线胶套	RUBBER SLEEVE	Y	2	
17	4011000197	螺栓GB5783-M12*25EpZn-8.8	BOLT GB5783-M12*30EpZn-8.8	N	4	
18	4040000001	垫圈LGB001-12	WASHER LGB001-12*45*6	Y	4	

后车架附件 REAR FRAME AND ACCESSORIES

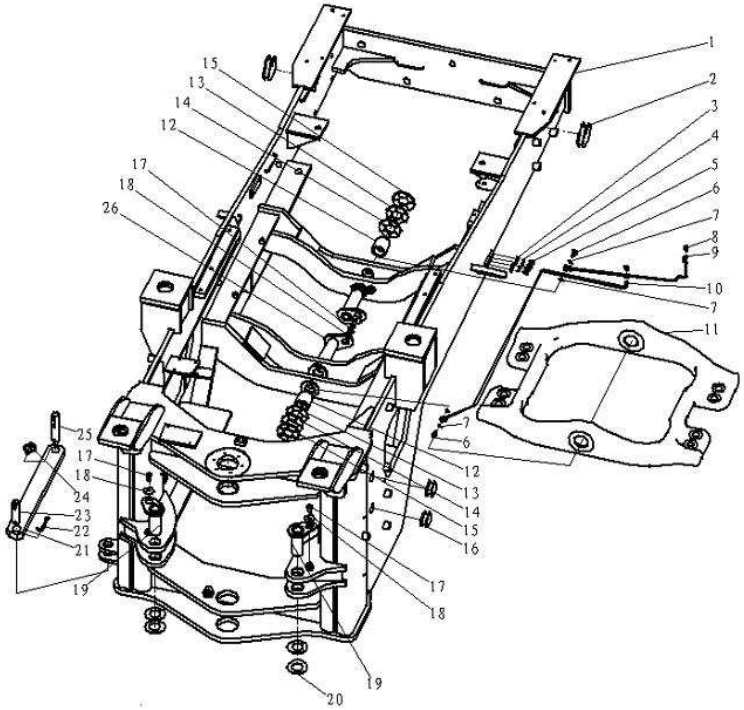

序号	零件代号	名称		是否配件	数量	备注
Key	Part No.	Description		Spare parts Y/N	Qty	Remarks
19	4043000011	销轴LGB301-50d9*N*140G-40Cr	PIN LGB301-50d9*N*140-40Cr	Y	2	
20	4043000032	垫片LGB303-50*90*1	SPACER LGB303-50*90*1	Y	4	
21	29270008911	锁定杆	MOUNT BAR	Y	1	
22	4016000043	开口销GB91-8*80EpZn-Q235A	SPLIT PINGB91-8*80EpZn-Q235A	N	1	
23	29270000121	锁定杆前销轴	FRONT PIN OF MOUNT BAR	Y	1	
24	29270000081	卡环	HOLDING RING	Y	1	
25	29270000091	锁定杆后销轴	REAR PIN OF MOUNT BAR	Y	1	
26	29270008761	焊接销轴	PIN	Y	2	

配重铁总成 COUNTER WEIGHT

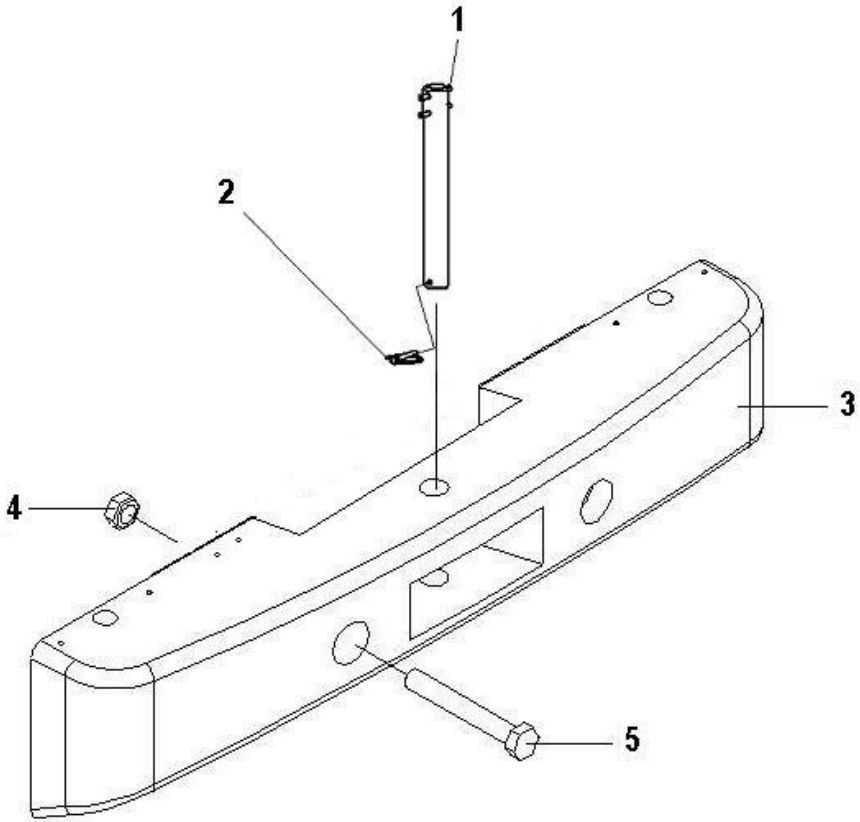

序号 Key	零件代号 Part No.	名称 Description	是否配件 Spare parts Y/N	数量 Qty	备注 Remarks
1	29280008001	牵引销 TRACTIVE PIN	Y	1	
2	29280000031	卡环 HOLDING RING	Y	1	
3	29280008161	后平衡铁 COUNTER WEIGHT	Y	1	
4	4013000064	螺母GB889.2-M30*2EpZn-8 LOCKING NUT GB889.2-M30*2-8	N	4	
5	4011000703	螺栓GB5785-M30*2*330EpZn-8.8 BOLT GB5785-M30*2*330-8.8	N	4	

L　驾驶室
CAB GROUP

山 东 临 工 工 程 机 械 有 限 公 司

SHANDONG LINGONG CONSTRUCTION MACHINERY CO.,LTD.

驾驶室总成　CAB GROUP

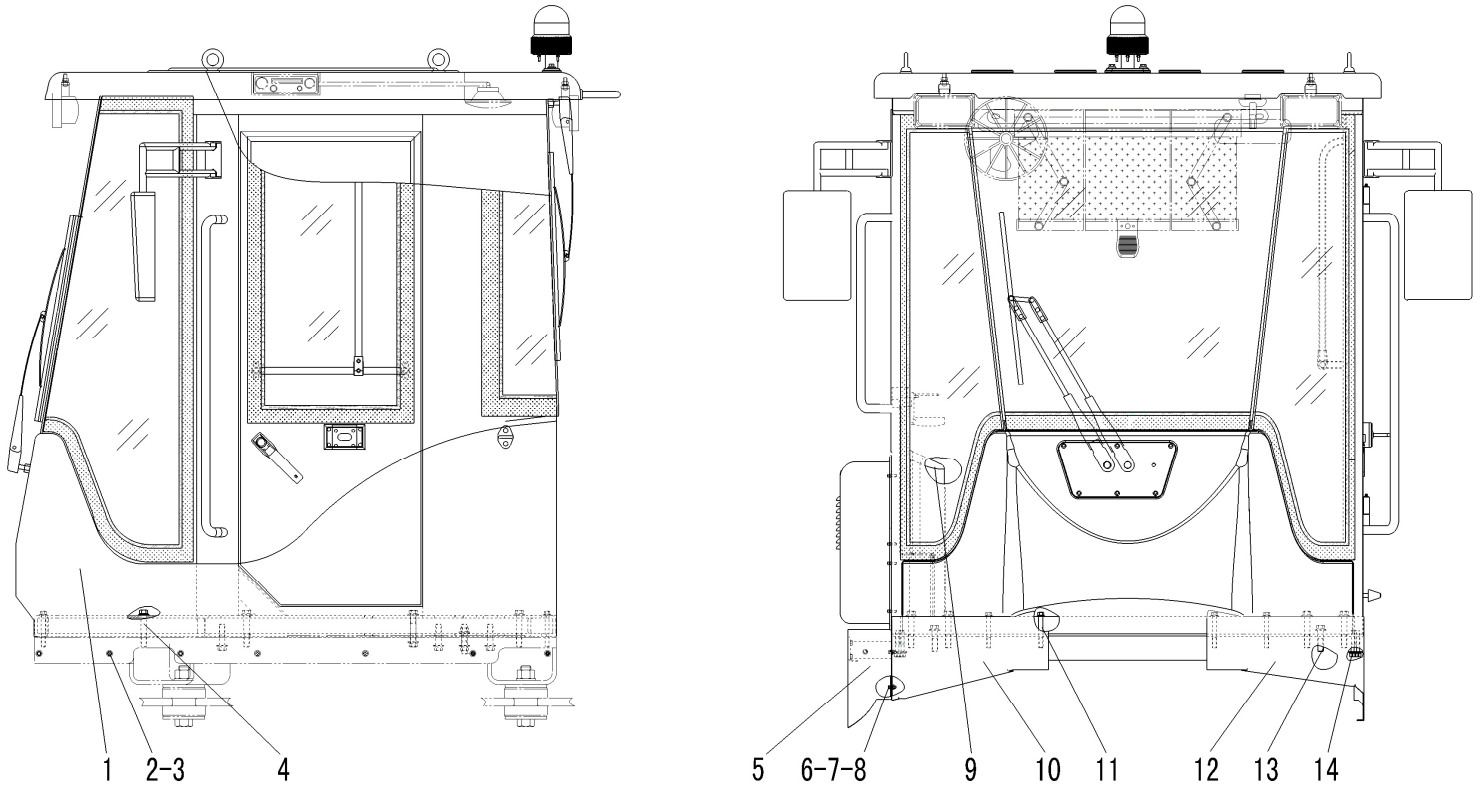

序号 Key	零件代号 Part No.	名称 Description		是否配件 Spare parts Y/N	数量 Qty	备注 Remarks
1	29290008832	驾驶室FR185	CAB FR185	Y	1	
2	4011000102	螺栓GB5783-M8*16EpZn-8.8	BOLT GB5783-M8*16EpZn-8.8	N	15	
3	4015000256	垫圈GB96.1-8EpZn-300HV	WASHER GB96.1-8EpZn-300HV	N	15	
4	4011000151	螺栓GB16674-M16*80EpZn-8.8	BOLT GB16674-M16*80EpZn-8.8	N	8	
5	29290009711	右档板	RIGHT BACK PLATE	Y	1	
6	4011000461	螺栓GB16674-M8*16EpZn-8.8	BOLT GB16674-M8*16EpZn-8.8	N	2	
7	4015000072	垫圈GB97.1-8EpZn-300HV	WASHER GB97.1-8EpZn-300HV	N	2	
8	4013000033	螺母GB6170-M8EpZn-8	NUT GB6170-M8EpZn-8	N	2	
9	4130000775	后刮雨器开关JK931-01HGYQ	REAR WIPER BUTTON SWITCH JK931-01HGYQ	Y	1	
10	29290009721	右前挡板	RIGHT FRONT BACK PLATE	Y	1	
11	4011000144	螺栓GB16674-M12*80EpZn-8.8	BOLT GB16674-M12*80EpZn-8.8	N	4	
12	29290009731	左挡板	LEFT BACK PLATE	Y	1	
13	4011000428	螺栓GB16674-M16*45EpZn-8.8	BOLT GB16674-M16*45EpZn-8.8	N	2	
14	4011000150	螺栓GB16674-M16*55EpZn-8.8	BOLT GB16674-M16*35-EpZn-8.8	N	8	

驾驶室　CAB GROUP

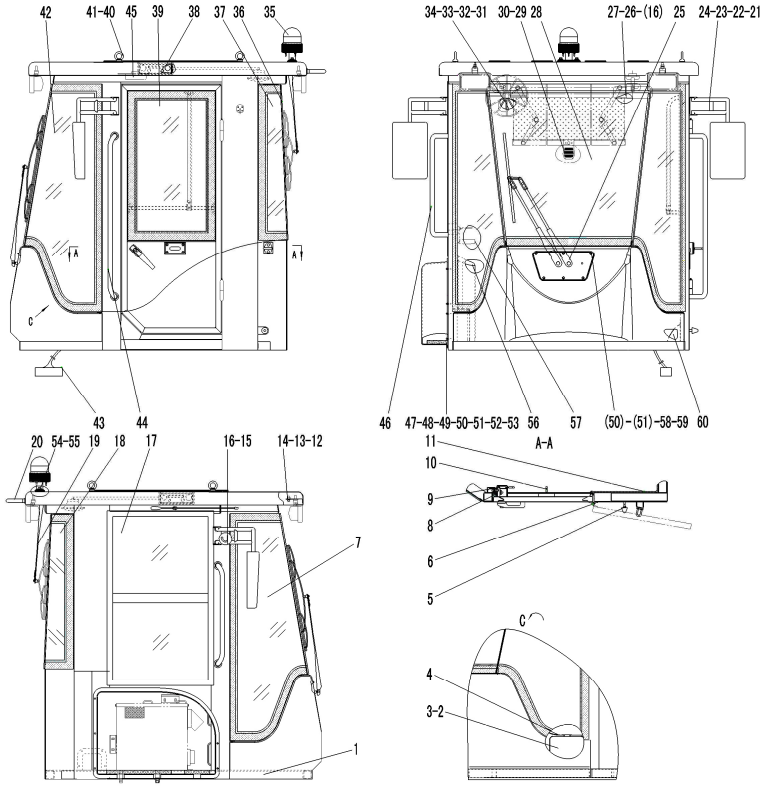

序号	零件代号	名称	是否配件	数量	备注
Key	Part No.	Description	Spare parts Y/N	Qty	Remarks
1	29290009701	驾驶室框架-FR185	CAB ASSEMBLY FR185	N	1	
2	4190000758	喷水壶（24V）	BLOW CAN (24V)	Y	1	
3	29290009181	喷水壶盖	BLOW CAN CAP	N	1	
4	29290008871	左前侧下护板	LOWER COVER PLATE ON LEFT FRONT	Y	1	
5	4190000596	上门缓冲碰头	CHECK OF UPPER GATE	Y	1	
6	4030000535	油杯JB7940.1-M6	OIL CUP JB7940.1-M6	N	2	
7	4190001304	右前玻璃	FRONT GLASS(RIGHT)	Y	1	
8	4190000966	车门胶条	RUBBER SPACER	Y	1	
9	4190000605	左开门锁	LEFT LOCK	Y	1	
10	4190000595	反锁NBS510	COUNTER LOCK NBS510	Y	1	
11	4190001305	基本内饰总成—FR185	BASIC TRIM GROUP FR185	N	1	
12	4190000968	灯过渡板	TRANSTION PLATE OF LIGHT	N	4	
13	4011000082	螺栓GB5783-M10*25EpZn-8.8	BOLT GB5783-M10*25EpZn-8.8	N	10	
14	4015000162	垫圈GB97.1-10EpZn-300HV	WASHER GB97.1-10EpZn-300HV	N	10	
15	4190000581	挂衣钩	CLOTHING HOOK	N	1	
16	4014000037	自攻螺钉GB845-ST4.2*19-C-H	SCREW GB845-ST4.2*19-C-H	N	17	
17	4190001306	推拉窗总成—FR185	SLIDING WINDOW FR185	Y	1	
18	4190001314	右后玻璃	REAR GLASS(RIGHT)	Y	1	

驾驶室　CAB GROUP

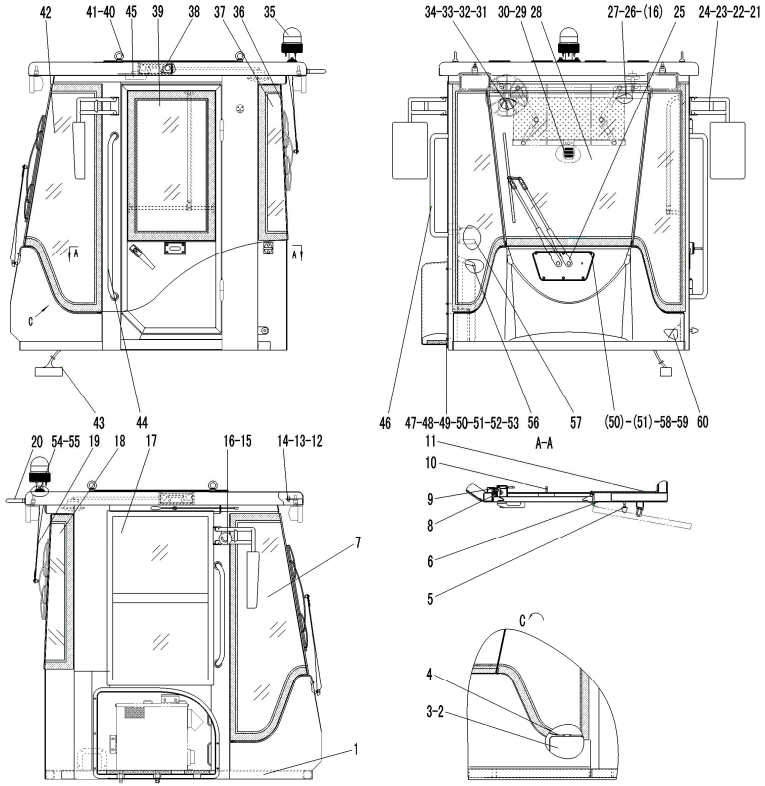

序号	零件代号	名称	是否配件	数量	备注
Key	Part No.	Description	Spare parts Y/N	Qty	Remarks
19	4190001310	后雨刮器	REAR WIPER BUTTON	Y	1	
20	4190000953	后扶手	REAR ARM REST	Y	1	
21	4015000072	垫圈GB97.1-8EpZn-300HV	WASHER GB97.1-8EpZn-300HV	N	4	
22	4015000036	垫圈GB93-8-65Mn	WASHER GB93-8-65Mn	N	4	
23	4011000105	螺栓GB5783-M8*20EpZn-8.8	BOLT GB5783-M8*20EpZn-8.8	N	4	
24	4190000575	倒车镜总成	BACK UP GLASS GROUP	Y	2	
25	4190000599	雨刮器	WIPER BUTTON	Y	1	
26	4190000577	室内后视镜	BACK MIRROR IN HOUSE	Y	1	
27	4014000046	螺钉GB818-M5*30EpZn-4.8	SCREW GB818-M5*30EpZn-4.8	N	1	
28	4190001307	前挡风玻璃-FR185	FRONT WINDSHIELD FR185	Y	1	
29	4014000077	螺钉GB819-M6*16EpZn-4.8	SCREW GB819-M6*16EpZn-4.8	N	2	
30	4190001334	遮阳帘	SHADOW SHIELD	Y	1	
31	4190000608	电风扇	ELECTRIC FAN	Y	1	
32	4014000063	螺钉GB818-M6*25EpZn-4.8	SCREW GB818-M6*25EpZn-4.8	N	3	
33	4015000207	垫圈GB97.1-6EpZn-300HV	WASHER GB97.1-6EpZn-300HV	N	3	
34	4015000035	垫圈GB93-6-65Mn	WASHER GB93-6-65Mn	N	3	
35	29370012971	旋转警示灯总成	GYRATE LAMP ASSEMBLY	Y	1	
36	4190001315	后玻璃	REAR GLASS	Y	1	

驾驶室　CAB GROUP

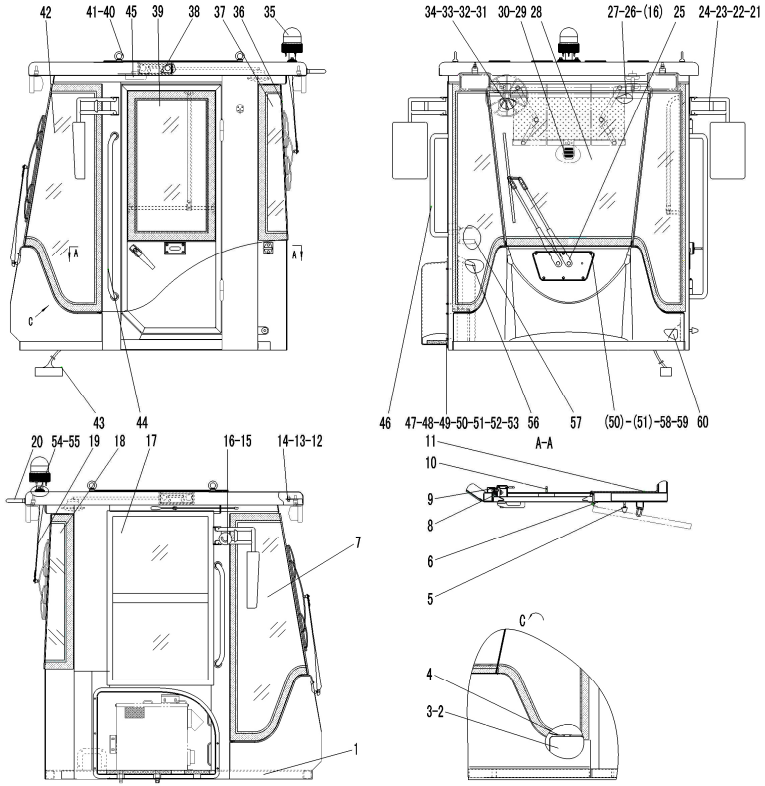

序号 Key	零件代号 Part No.	名称 Description		是否配件 Spare parts Y/N	数量 Qty	备注 Remarks
37	4190001316	左后玻璃	REAR GLASS(LEFT)	Y	1	
38	29370012981	CD播放机总成	CD-MACHINE ASSEMBLY	Y	1	
39	4190001317	左门玻璃	DOOR GLASS(LEFT)	Y	1	
40	4014000028	螺钉GB825-M16EpZn-25	SCREW GB825-M16EpZn-25	N	4	
41	4190000956	密封垫圈	SEAL WASHER	N	4	
42	4190001311	左前玻璃	LEFT FRONT GLASS	Y	1	
43	4190001312	驾驶室FR185布线图	CAB WIRING FR185	N	1	
44	4190000965	左扶手	LEFT ARM REST	Y	1	
45	4190000578	顶灯	DOME LAMP	Y	1	
46	4190000957	右扶手	RIGHT ARM REST	Y	1	
47	29290009141	蒸发器外护罩	BOILER’S HOOD	Y	1	
48	29290009151	进气格栅	AIR-INLET GRILLE	Y	1	
49	29290009171	空滤海绵	SPONGE	N	1	
50	4011000291	螺栓GB5783-M6*30EpZn-8.8	BOLT GB5783-M6*30EpZn-8.8	N	11	
51	4015000207	垫圈GB97.1-6EpZn-300HV	WASHER GB97.1-6EpZn-300HV	N	11	
52	4190000960	管密封海绵	SEAL OF TUBE SPONGE	N	1	
53	4190000961	线密封海绵	LINEAR SEALING SPONGE	N	1	
54	4190000958	橡胶塞-30	RUBBER COVR-30	N	1	

驾驶室　CAB GROUP

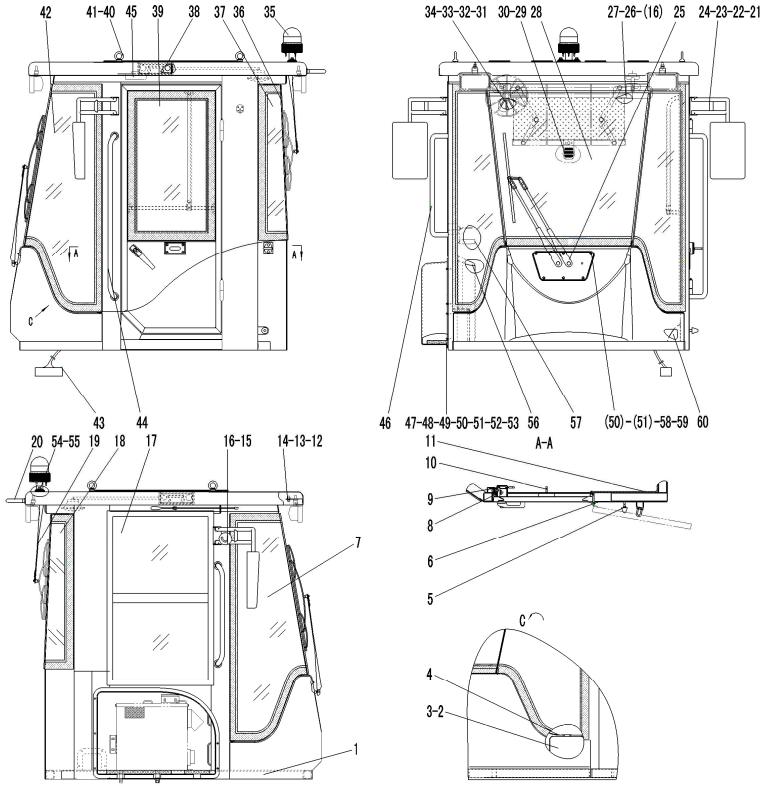

序号 Key	零件代号 Part No.	名称 Description		是否配件 Spare parts Y/N	数量 Qty	备注 Remarks
55	4190000959	橡胶塞-10	RUBBER COVR-10	N	2	
56	29290008941	蒸发器内护罩P	BOILER'S HOOD P	N	1	
57	4190000962	水杯座	CUP SEAT	Y	1	
58	4190000963	雨刮器盖板	WIPER BUTTON CAP	Y	1	
59	4190000964	雨刮器密封圈	WIPER BUTTON GASKET	Y	1	
60	4190001359	左下侧吸塑罩	CAP	Y	1	
61	4190000967	车门胶条	RUBBER SPACER	Y	1	
62	4011000680	螺栓GB16674-M6*30EpZn-8.8	BOLT GB16674-M6*30EpZn-8.8	N	11	
63	4190000500	灭火器	ANNIHILATOR	Y	1	
64	4190000501	安全锤	SAFETY HAMMER	Y	1	

操作台架　BENCH GROUP

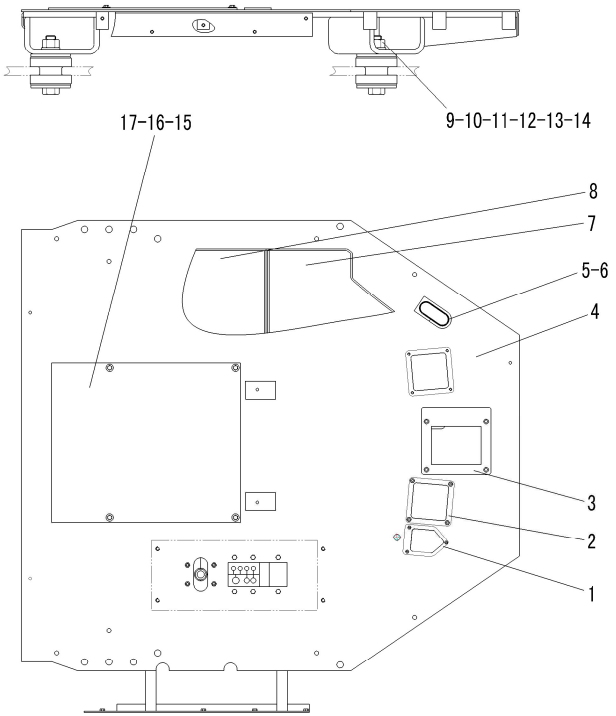

序号 Key	零件代号 Part No.	名称 Description		是否配件 Spare parts Y/N	数量 Qty	备注 Remarks
1	29310014071	CR板	PLATE	N	1	
2	29310014061	CR板	PLATE	N	2	
3	29310014051	CR板	PLATE	N	1	
4	29310011983	台架FR185	BANK FR185	Y	1	
5	29310011661	走线胶套	RUBBER SLOEVE	Y	1	
6	4190000020	扎丝LG13-ZS4*250	CLIP LG13-ZS4*250	Y	6	
7	29310011881	前地板垫皮	FRONT FLOOR CUSHION	Y	1	
8	29310011891	后地板垫皮	BACK FLOOR CUSHION	Y	1	
9	29090007981	螺栓	BOLT	Y	4	
10	4013000064	螺母GB889.2-M30*2EpZn-8	LOCKING NUT GB889.2-M30*2-8	N	4	
11	4015000119	垫圈GB97.1-30EpZn-300HV	WASHER GB97.1-30EpZn-300HV	N	4	
12	4110000453	减震器CB124	SHOCK ABSORBER CB124	Y	4	
13	29310000031	垫圈	WASHER	Y	8	
14	4015000032	垫圈GB93-30-65Mn	WASHER GB93-30-65Mn	N	4	
15	29310014351	维修盖	REPAIR COVER	Y	1	
16	29310014371	CR板	PLATE	N	2	
17	29310014381	CR板	PLATE	N	2	

座椅总成 SEAT ASSEMBLY

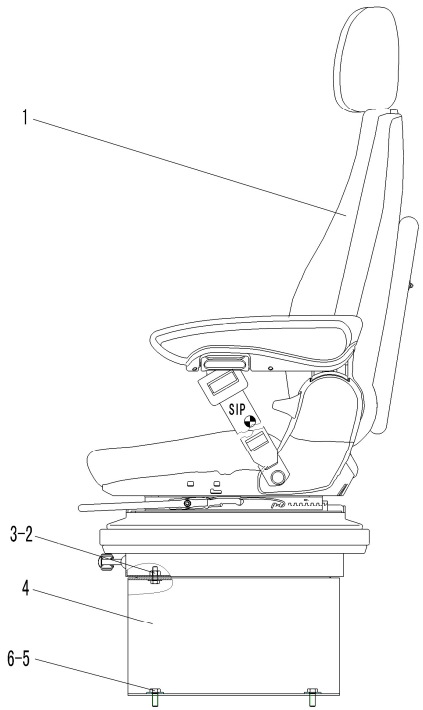

序号 Key	零件代号 Part No.	名称 Description		是否配件 Spare parts Y/N	数量 Qty	备注 Remarks
1	4190001658	座椅LG05	SEAT LG05	Y	1	
2	4011000106	螺栓GB5783-M8*25EpZn-8.8	BOLT GB5783-M8*25EpZn-8.8	N	4	
3	4015000256	垫圈GB96.1-8EpZn-300HV	WASHER GB96.1-8EpZn-300HV	N	4	
4	29300007731	座椅支架	BEARER OF SEAT	Y	1	
5	4011000082	螺栓GB5783-M10*25EpZn-8.8	BOLT GB5783-M10*25EpZn-8.8	N	4	
6	4015000197	垫圈GB96.1-10EpZn-300HV	WASHER GB96.1-10EpZn-300HV	N	4	

操纵箱 OPERATE BOX

序号 Key	零件代号 Part No.	名称 Description		是否配件 Spare parts Y/N	数量 Qty	备注 Remarks
1	4011000560	螺栓GB16674-M12*25EpZn-8.8	BOLT GB16674-M12*25EpZn-8.8	N	4	
2	29320009291	先导操纵箱体	OPERATE BOX	Y	1	
3	29320009301	侧盖	COVER	Y	1	
4	4011000153	螺栓GB16674-M6*16EpZn-8.8	BOLT GB16674-M6*16EpZn-8.8	N	4	
5	29010014701	橡胶塞	RUBBER STOPPER	Y	1	
6	29320009411	操纵箱	OPERATE BOX	Y	1	

M　覆盖件系统
CONVER SYSTEM

山 东 临 工 工 程 机 械 有 限 公 司

SHANDONG LINGONG CONSTRUCTION MACHINERY CO.,LTD.

发动机罩总成　HOOD OF DIESEL ENGINE ASSEMBLY

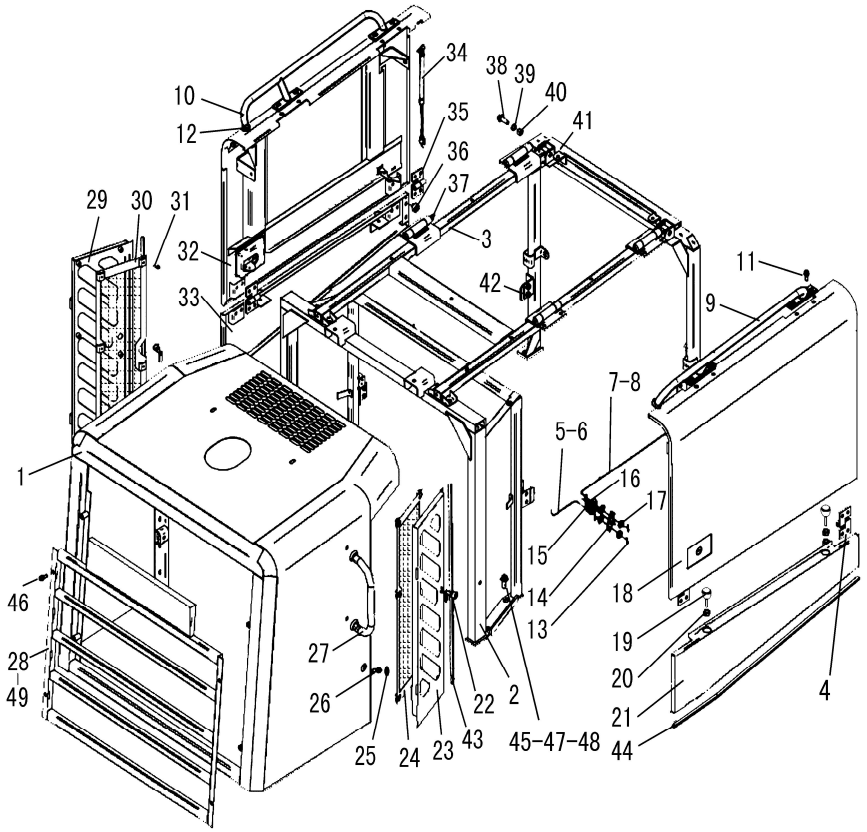

序号 Key	零件代号 Part No.	名称 Description		是否配件 Spare parts Y/N	数量 Qty	备注 Remarks
1	29330018441	后罩	REAR HOOD	Y	1	
2	29330016241	后支架	REAR BRACKET	N	1	
3	29330016401	上支架	UP BRACKET	N	1	
4	4011000447	螺栓GB16674-M10*20EpZn-8.8	BOLT GB16674-M10*20EpZn-8.8	N	18	
5	29330000171	短拉杆（右）	SHORT LINK (RIGHT)	N	1	
6	29330000181	短拉杆（左）	SHORT LINK (LEFT)	N	1	
7	29330016671	左长拉杆	LEFT LONG LINK	N	1	
8	29330016681	右长拉杆	RIGHT LONG LINK	N	1	
9	29330016461	右上扶手	RIGHT UPPER HANDRAIL	Y	1	
10	29330016441	左上扶手	LEFT UPPER HANDRAIL	Y	1	
11	4011000477	螺栓GB16674-M12*35EpZn-8.8	BOLT GB16674-M12*35EpZn-8.8	N	8	
12	29330011232	橡胶塞	RUBBER COVER	N	2	
13	4016000114	销GB91-2*16EpZn-Q235A	PIN GB91-2*16EpZn-Q235A	N	16	
14	29330000241	转板	TURN PLATE	N	2	
15	4016000119	销GB91-3.2*16EpZn-Q235A	PIN GB91-3.2*16EpZn-Q235A	N	2	
16	4015000162	垫圈GB97.1-10EpZn-300HV	WASHER GB97.1-10EpZn-300HV	N	8	
17	4015000207	垫圈GB97.1-6EpZn-300HV	WASHER GB97.1-6EpZn-300HV	N	16	
18	29330016551	右侧门	RIGHT SIDE DOOR	Y	1	

发动机罩总成　HOOD OF DIESEL ENGINE ASSEMBLY

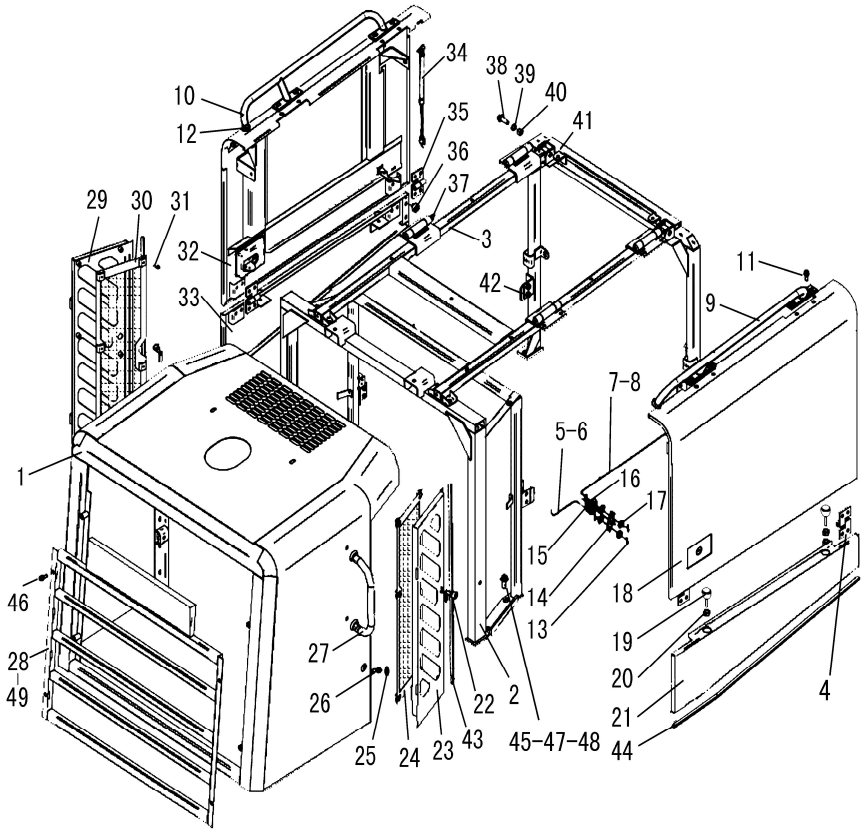

序号 Key	零件代号 Part No.	名称 Description		是否配件 Spare parts Y/N	数量 Qty	备注 Remarks
19	29330001511	垫块	PAD BLOCK	N	4	
20	4013000007	螺母GB6170-M10EpZn-8	NUT GB6170-M10EpZn-8	N	8	
21	29330016651	右盖板	RIGHT HOOD	Y	1	
22	4190000916	门锁NBS5013A	LOCK NBS5013A	Y	2	
23	29330016731	右网板	RIGHT HALFTONE	Y	1	
24	29330018731	衬网	HALFTONE	Y	1	
25	29330000201	橡胶盖	RUBBER COVER	N	2	
26	4011000560	螺栓GB16674-M12*25EpZn-8.8	BOLT GB16674-M12*25EpZn-8.8	N	25	
27	29330001891	扶手	HANDRAIL	N	2	
28	29330018742	窗棂	WINDOW PILLAR	Y	1	
29	29330016691	左网板	LEFT HALFTONE	Y	1	
30	29330018691	衬网	HALFTONE	Y	1	
31	4130000075	螺栓GB16674-M6*12EpZn-8.8	BOLT GB16674-M6*12EpZn-8.8	N	12	
32	29330016481	左侧门	LEFT SIDE DOOR ASS'Y	Y	1	
33	29330016631	左盖板	LEFT HOOD	Y	1	
34	29330014621	气弹簧	AIR SPRING	Y	4	
35	29330001531	合页	HINGE	Y	4	
36	29330001541	橡胶垫	RUBBER PAD	N	4	

发动机罩总成　HOOD OF DIESEL ENGINE ASSEMBLY

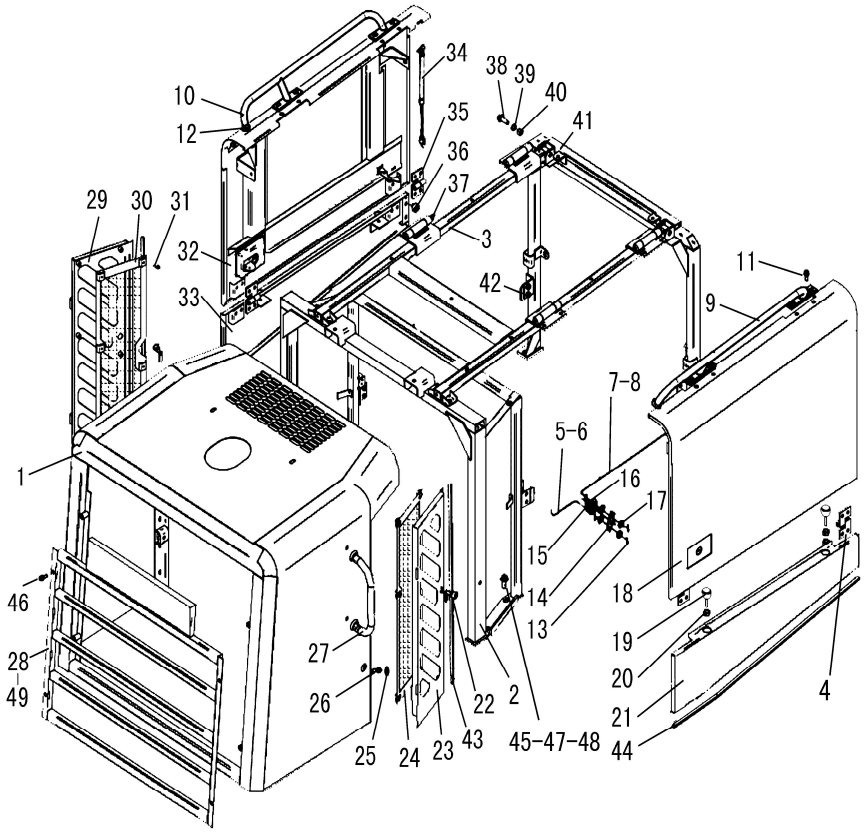

序号	零件代号	名称	是否配件	数量	备注
Key	Part No.	Description	Spare parts Y/N	Qty	Remarks
37	4030000535	油杯JB7940.1-M6	OIL CUP JB7940.1-M6	N	4	
38	4011000151	螺栓GB16674-M16*80EpZn-8.8	BOLT GB16674-M16*80EpZn-8.8	N	2	
39	4015000181	垫圈GB97.1-16EpZn-300HV	WASHER GB97.1-16EpZn-300HV	N	2	
40	4013000016	螺母GB6170-M16EpZn-8	NUT GB6170-M16EpZn-8	N	2	
41	29330016611	前支架	FRONT BRACKET	N	1	
42	29330000092	前卡板	FRONT LOCK PLATE	N	4	
43	29330016821	卡子胶条	CLIP RUBBER BAR	Y	2	
44	4030000574	卡子胶条GB7526-1100-胶条	CLIP RUBBER BAR GB7526-1100	Y	2	
45	4011000146	螺栓GB16674-M16*30EpZn-8.8	BOLT GB16674-M16*30EpZn-8.8	N	8	
46	4011000081	螺栓GB5783-M10*20EpZn-8.8	BOLT GB5783-M10*20EpZn-8.8	N	4	
47	29330020211	垫片	SPACER	N	6	
48	29330020221	垫片	SPACER	N	6	
49	29330019431	窗棂	WINDOW PILLAR	Y	1	
50	29330015101	发动机罩	HOOD OF DIESEL ENGINE ASSEMBLY	Y	1	

左台架总成　LEFT BENCH GROUP

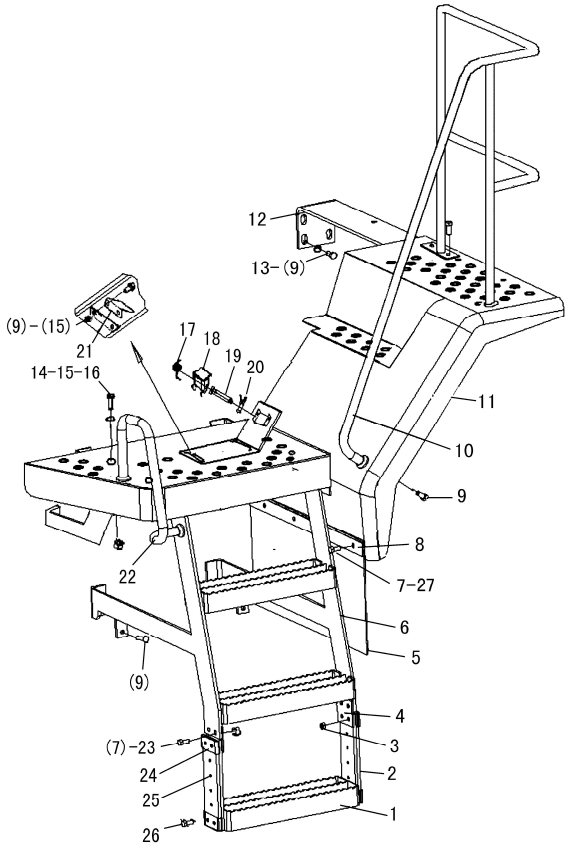

序号 Key	零件代号 Part No.	名称 Description		是否配件 Spare parts Y/N	数量 Qty	备注 Remarks
1	29340000701	踏板	PEDAL PLATE	Y	1	
2	29340000711	皮带	BELT	Y	4	
3	4013000033	螺母GB6170-M8EpZn-8	NUT GB6170-M8EpZn-8	N	8	
4	29340000721	连接板	CONNECT PLATE	Y	2	
5	29340016881	橡胶板	RUBBER PLATE	Y	1	
6	29340016891	左梯	LEFT LADDER	Y	1	
7	4011000082	螺栓GB5783-M10*25EpZn-8.8	BOLT GB5783-M10*25EpZn-8.8	N	8	
8	29340016871	压板	PRESSURE PLATE	Y	1	
9	4011000197	螺栓GB5783-M12*25EpZn-8.8	BOLT GB5783-M12*30EpZn-8.8	N	12	
10	29340017251	左护栏	LEFT GRATE	Y	1	
11	29340016801	左台架	LEFT BANK	Y	1	
12	29340013721	左支架	LEFT BRACKET	Y	1	
13	4015000168	垫圈GB97.1-12EpZn-300HV	WASHER GB97.1-12EpZn-300HV	N	7	
14	4011000090	螺栓GB5783-M12*35EpZn-8.8	BOLT GB5783-M12*35EpZn-8.8	N	7	
15	4013000011	螺母GB6170-M12EpZn-8	NUT GB6170-M12 EpZn-8	N	7	
16	4015000186	垫圈GB96.1-12EpZn-300HV	WASHER GB96.1-12EpZn-300HV	N	4	
17	29340001001	弹簧	SPRING	Y	1	
18	29340000991	扳手	SPANNER	Y	1	

左台架总成　LEFT BENCH GROUP

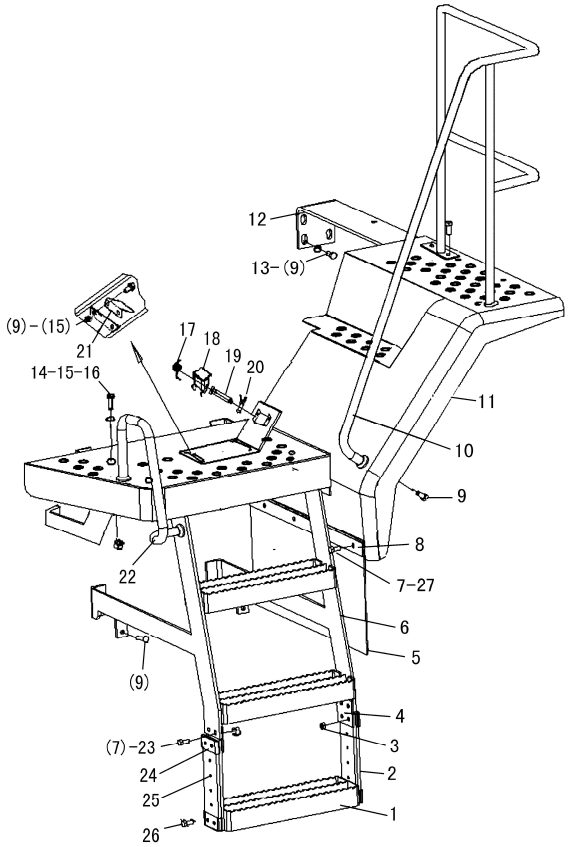

序号	零件代号	名称		是否配件	数量	备注
Key	Part No.	Description		Spare parts Y/N	Qty	Remarks
19	4016000140	销轴GB882-B6*70EpZn-35	PIN ROLL GB882-B6*70EpZn-35	N	1	
20	4016000114	销GB91-2*16EpZn-Q235A	PIN GB91-2*16EpZn-Q235A	N	1	
21	29340000981	挡板	BACK PLATE	Y	1	
22	29340015291	左前扶手	LEFT FRONT HANDRAIL	Y	1	
23	4013000007	螺母GB6170-M10EpZn-8	NUT GB6170-M10EpZn-8	N	4	
24	29340000691	压板	PRESS PLATE	Y	4	
25	4019000008	铆钉GB875-6*20-BL2	RIVET GB875-6*20-BL2	N	8	
26	4011000455	螺栓GB16674-M8*25EpZn-8.8	BOLT GB16674-M8*25EpZn-8.8	N	8	
27	4015000197	垫圈GB96.1-10EpZn-300HV	WASHER GB96.1-10EpZn-300HV	N	8	

右台架总成　RIGHT BENCH GROUP

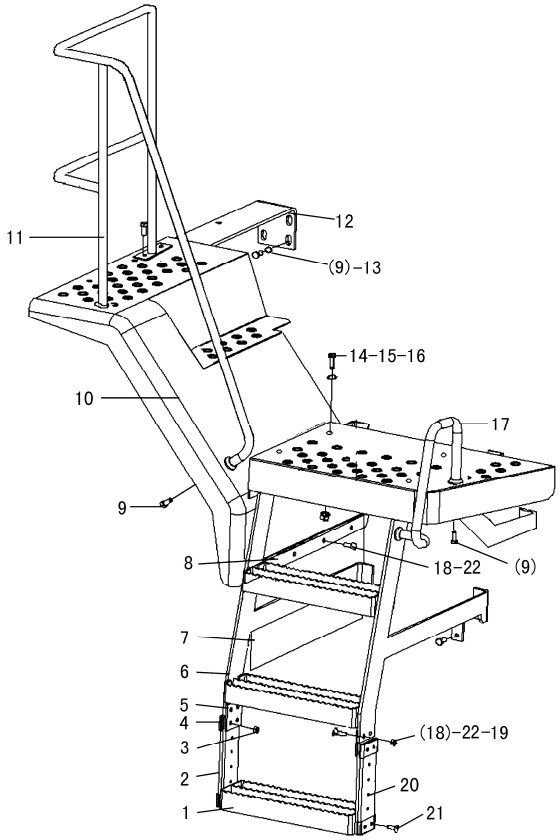

序号	零件代号	名称	是否配件	数量	备注
Key	Part No.	Description	Spare parts Y/N	Qty	Remarks
1	29340000701	踏板	PEDAL PLATE	Y	1	
2	29340000711	皮带	BELT	Y	4	
3	4013000033	螺母GB6170-M8EpZn-8	NUT GB6170-M8EpZn-8	N	8	
4	29340000691	压板	PRESS PLATE	Y	4	
5	29340000721	连接板	CONNECT PLATE	Y	2	
6	29340017001	右梯	RIGHT LADDER	Y	1	
7	29340016881	橡胶板	RUBBER PLATE	Y	1	
8	29340016871	压板	PRESSURE PLATE	Y	1	
9	4011000197	螺栓GB5783-M12*25EpZn-8.8	BOLT GB5783-M12*30EpZn-8.8	N	12	
10	29340016931	右台架	RIGHT BANK	N	1	
11	29340017261	右护栏	RIGHT GRATE	Y	1	
12	29340013741	右支架	RIGHT BRACKET	Y	1	
13	4015000168	垫圈GB97.1-12EpZn-300HV	WASHER GB97.1-12EpZn-300HV	N	7	
14	4011000090	螺栓GB5783-M12*35EpZn-8.8	BOLT GB5783-M12*35EpZn-8.8	N	7	
15	4013000011	螺母GB6170-M12EpZn-8	NUT GB6170-M12 EpZn-8	N	7	
16	4015000186	垫圈GB96.1-12EpZn-300HV	WASHER GB96.1-12EpZn-300HV	N	4	
17	29340015311	右前扶手	RIGHT FRONT HANDRAIL	Y	1	
18	4011000474	螺栓GB16674-M10*25EpZn-8.8	BOLT GB16674-M10*25EpZn-8.8	N	8	

右台架总成　RIGHT BENCH GROUP

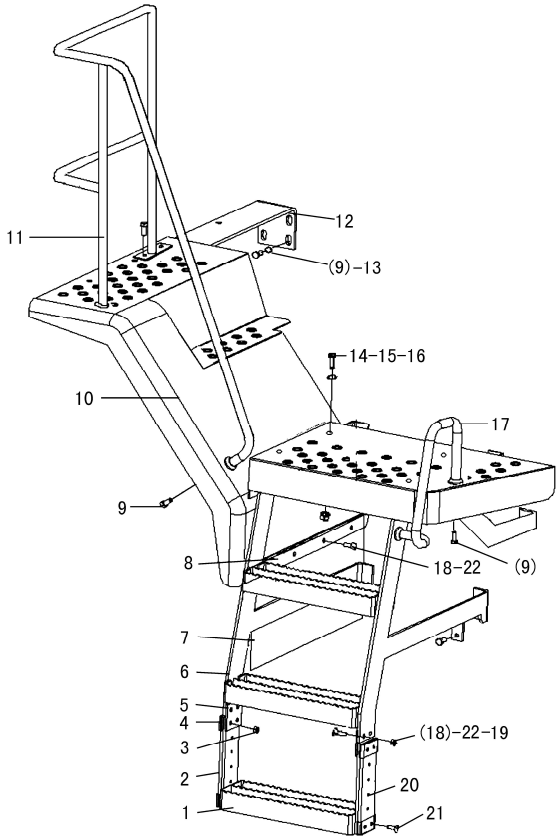

序号 Key	零件代号 Part No.	名称 Description		是否配件 Spare parts Y/N	数量 Qty	备注 Remarks
19	4013000007	螺母GB6170-M10EpZn-8	NUT GB6170-M10EpZn-8	N	4	
20	4019000008	铆钉GB875-6*20-BL2	RIVET GB875-6*20-BL2	N	8	
21	4011000455	螺栓GB16674-M8*25EpZn-8.8	BOLT GB16674-M8*25EpZn-8.8	N	8	
22	4015000197	垫圈GB96.1-10EpZn-300HV	WASHER GB96.1-10EpZn-300HV	N	8	

后转向灯罩 REAR STEERING LAMP HOOD

序号 Key	零件代号 Part No.	名称 Description		是否配件 Spare parts Y/N	数量 Qty	备注 Remarks
1	29340002431	灯架	LAMP FRAME	Y	1	
2	4011000461	螺栓GB16674-M8*16EpZn-8.8	BOLT GB16674-M8*16EpZn-8.8	N	4	
3	29340002442	后板	REAR PLATE	Y	1	

标志与标识 SIGN AND LOGO

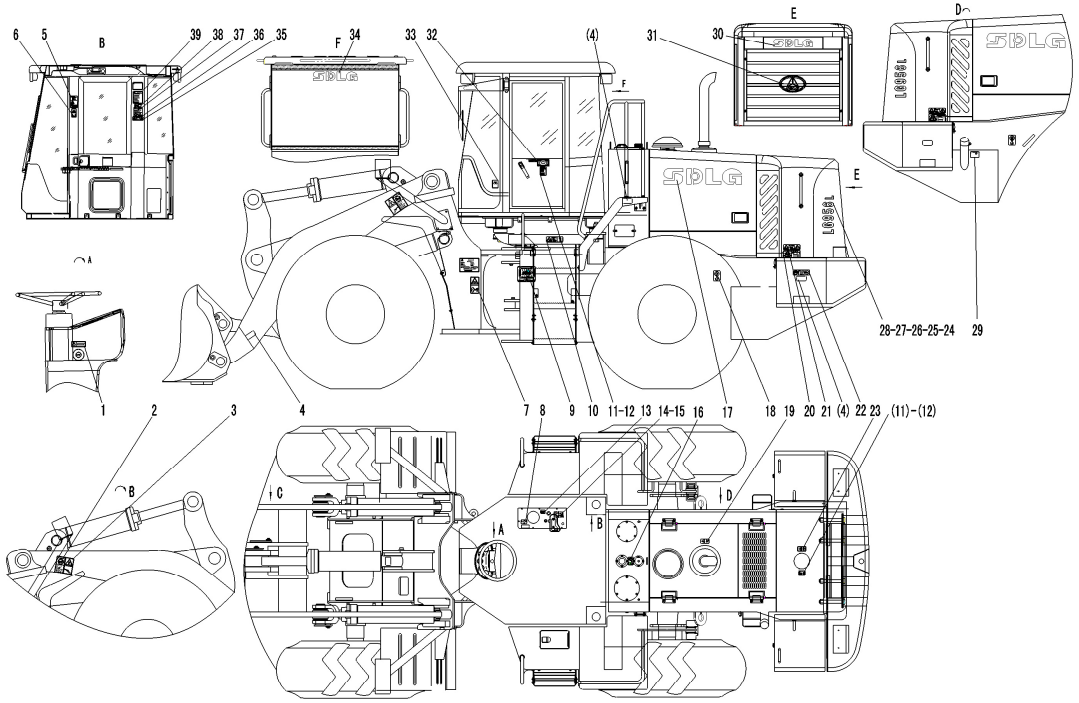

序号	零件代号	名称		是否配件	数量	备注
Key	Part No.	Description		Spare parts Y/N	Qty	Remarks
1	4044000052	启动开关警示标志LGB401-D04/E	WARNING SIGNS LGB401-D04 / E	N	1	
2	29360009151	严禁站人标志	STATION LOGO IS STRICTLY PROHIBITED PERSON	N	2	
3	29360008741	提升臂位置安全标志	ARM POSITION TO ENHANCE SAFETY SIGNS	N	2	
4	29360008541	反光标志	REFLECTIVE SIGNS	N	6	
5	29360009231	规避翻滚标志	SIGNS TO AVOID ROLLING	N	1	
6	4044000073	标志LGB401-D05	MARK-LGB401-D05	N	1	
7	29360008781	铰接转向图形标志	GRAPHIC SIGNS ARTICULATED STEERING	N	2	
8	4044000071	装载机工作装置操纵指示标志2 LGB401-G03	SIGNAGE 2 LGB401-G03	N	1	
9	29360009511	润滑示意图	LUBRICATION DIAGRAM	N	1	
10	29360009161	台架注意标志	NOTE BENCH MARK	N	2	
11	29360010631	防冻液标志—35	-35 ANTIFREEZE LOGO	N	2	
12	29360010641	防冻液标志—45	-45 ANTIFREEZE LOGO	N	2	
13	29360009471	驻车制动标识	PARKING BRAKE LOGO	N	1	
14	29360010971	动力切断选择开关标志	POWER SELECTOR SWITCH TO CUT OFF MARK	N	1	
15	29360011451	警告标志	WARNING SIGNS	N	1	
16	29360009171	液压油箱标志	HYDRAULIC TANK LOGO	N	1	
17	29360011701	SDLG-800	SDLG-800	N	2	
18	4044000018	起吊标志LGB401-F01	MARK-SLINGING-LGB401-F01	N	4	

标志与标识 SIGN AND LOGO

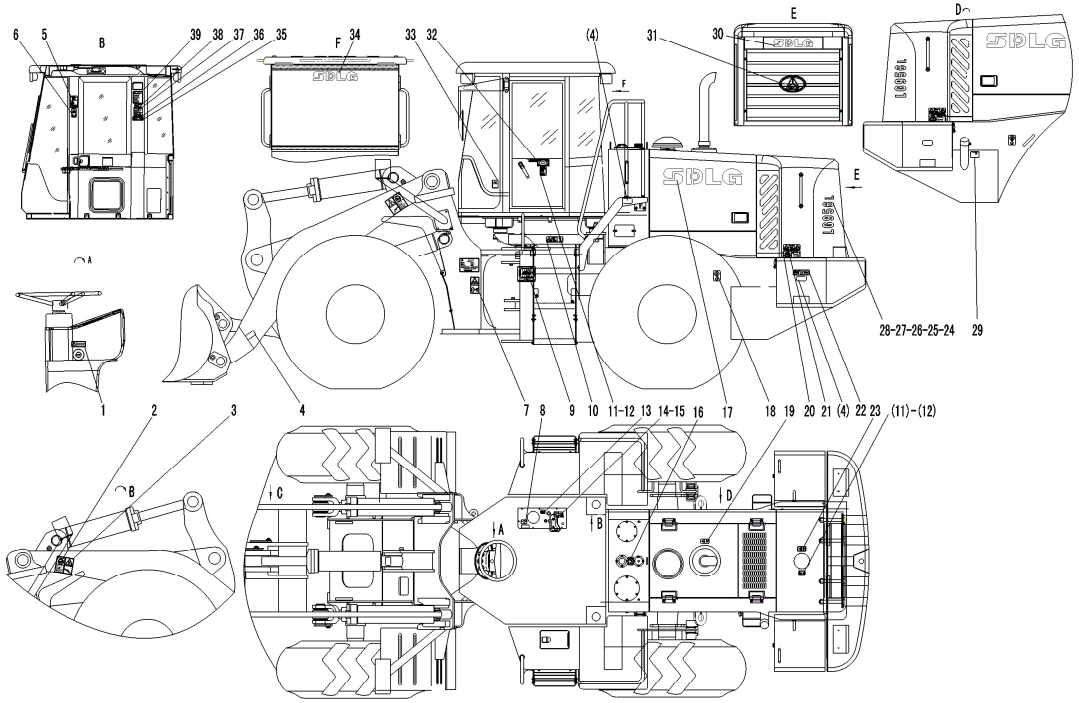

序号	零件代号	名称		是否配件	数量	备注
Key	Part No.	Description		Spare parts Y/N	Qty	Remarks
19	28310002241	高温警告标志	HIGH TEMPERATURE WARNING SIGNS	N	1	
20	29360009211	机器回转警告标志	WARNING SIGNS ROTARY MACHINES	N	2	
21	29360009221	接触机器标志	ACCSEE TO THE MACHINE MARKS	N	2	
22	29360009191	禁止明火标志	SIGNS BAN ON OPEN FIRES	N	1	
23	26360000121	高温油和水的注意标志	MARK-SAFETY	N	1	
24	29360010861	LG956L机型标识	LG956 MODEL	N	2	
25	29360010881	LG958L机型标识	LG958L MODEL	N	2	
26	29360011361	LG959型号	LG959 MODEL NUMBER	N	2	
27	29360011501	LG968型号	LG968 MODEL	N	2	
28	29360011511	LG969型号	LG969 MODEL NUMBER	N	2	
29	29360010521	燃油箱标志	FUEL TANK MARKING	N	1	
30	29360011751	SDLG-400	SDLG-400	N	1	
31	29360010591	后标志	SIGNS AFTER	N	1	
32	29360009531	驾驶室门注意标志	ATTENTION TO THE CAB DOOR SIGNS	N	1	
33	29360010571	挡风窗喷水器	WATER JET WIND WINDOW	N	1	
34	29360011741	SDLG-450	SDLG-450	N	1	
35	29360009541	电压危险标志	DANGEROUS VOTAGE SIGNS	N	1	
36	29360009251	安全带警告标志	SEAT BELT WARNING SIGNS	N	1	

标志与标识　SIGN AND LOGO

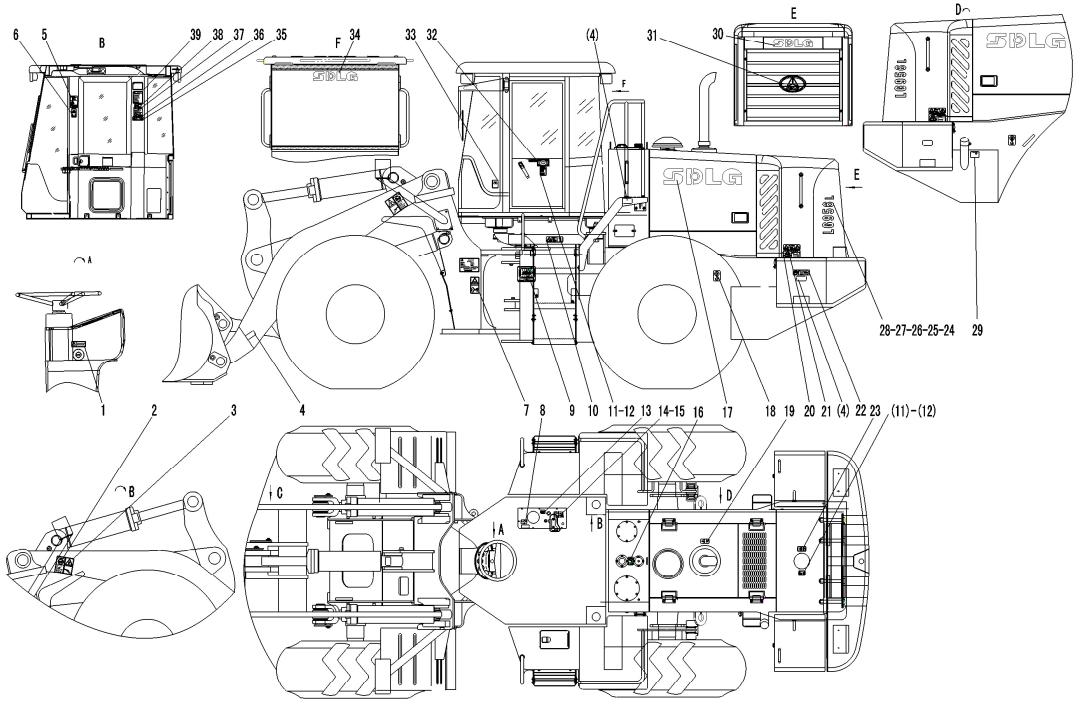

序号 Key	零件代号 Part No.	名称 Description		是否配件 Spare parts Y/N	数量 Qty	备注 Remarks
37	29360009261	规避噪音标志	SIGNS TO AVOID NOISE	N	1	
38	29360009281	单独驾驶标志	INDIVIDUAL DRIVING SIGNS	N	1	
39	29360009291	启动前检查标志	CHECK MARK	N	1	
40	29360012001	标志与标识	MARKING	Y	1	
41	29360012000011	安全标识包	SAFETY LOGO PACKAGE	Y	1	

电瓶箱　BATTERY CASE

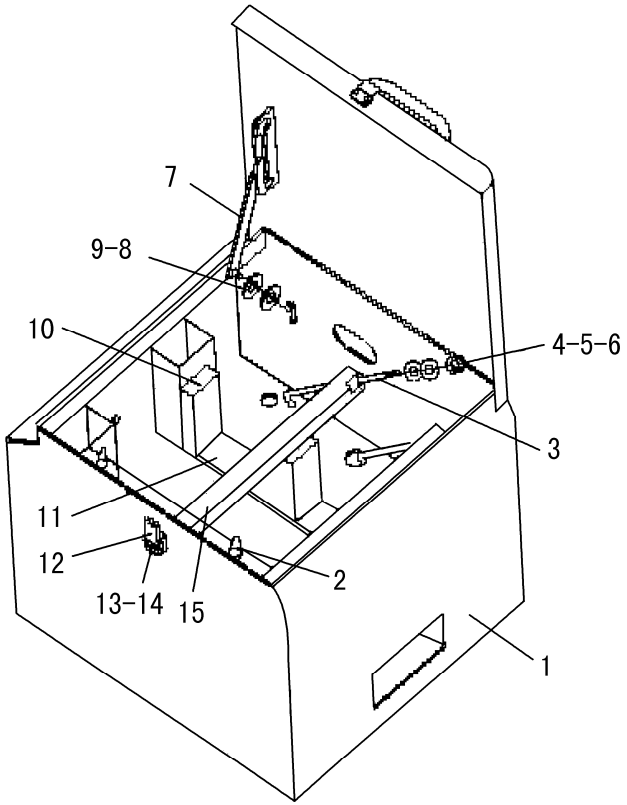

序号 Key	零件代号 Part No.	名称 Description	是否配件 Spare parts Y/N	数量 Qty	备注 Remarks
1	29340015731	电瓶箱 BATTERY CASE	N	1	
2	29340009101	橡胶塞 RUBBER PLUG	Y	2	
3	29280000071	锁紧螺杆 BOLT OF MOUNT BAR	Y	4	
4	4013000033	螺母GB6170-M8EpZn-8 NUT GB6170-M8EpZn-8	N	4	
5	4015000036	垫圈GB93-8-65Mn WASHER GB93-8-65Mn	N	4	
6	4015000072	垫圈GB97.1-8EpZn-300HV WASHER GB97.1-8EpZn-300HV	N	4	
7	29340009091	拉杆 LINK ASSEM	Y	1	
8	4015000168	垫圈GB97.1-12EpZn-300HV WASHER GB97.1-12EpZn-300HV	N	2	
9	4016000035	开口销GB91-4*20EpZn-Q235A SPLIT PIN 4*20	N	1	
10	29280000051	侧胶垫 MAT OF PASTERN	Y	4	
11	29280000061	下胶垫 MAT OF PASTERN	Y	4	
12	4190000025	扣锁NBxs1013 LOCK NBXS1013	Y	1	
13	4014000023	螺钉GB818-M5*10EpZn-4.8 SCREW	N	5	
14	4015000110	垫圈GB97.1-5EpZn-300HV WASHER GB97.1-5EpZn-300HV	N	5	
15	29280000081	锁紧角钢 MOUNT BAR	Y	2	
16	29340015871	软梯 SOFT LADDER	Y	2	

工具箱 TOOL CASE

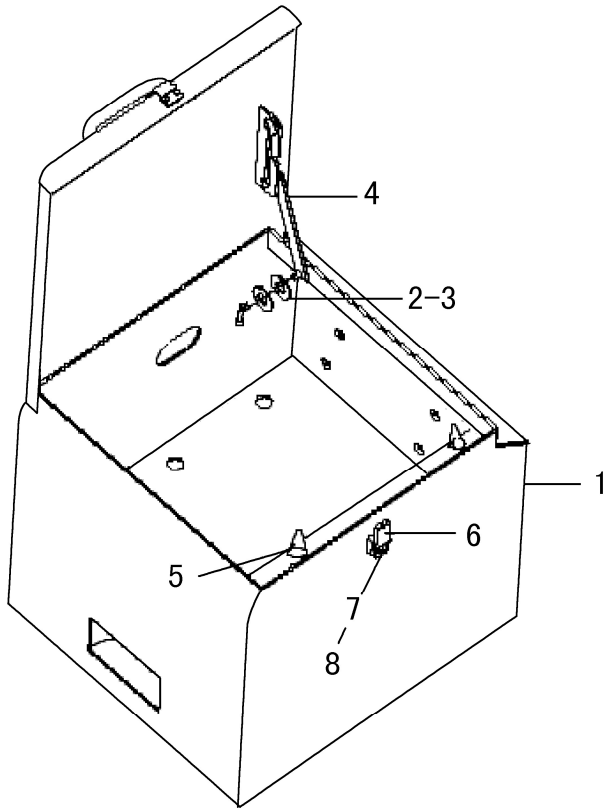

序号	零件代号	名称	是否配件	数量	备注
Key	Part No.	Description	Spare parts Y/N	Qty	Remarks
1	29340015821	工具箱 TOOL CASE	Y	1	
2	4015000168	垫圈GB97.1-12EpZn-300HV WASHER GB97.1-12EpZn-300HV	N	2	
3	4016000035	开口销GB91-4*20EpZn-Q235A SPLIT PIN 4*20	N	1	
4	29340009091	拉杆 LINK ASSEM	Y	1	
5	29340009101	橡胶塞 RUBBER PLUG	Y	2	
6	4190000025	扣锁NBxs1013 LOCK NBXS1013	Y	1	
7	4014000023	螺钉GB818-M5*10EpZn-4.8 SCREW	N	5	
8	4015000110	垫圈GB97.1-5EpZn-300HV WASHER GB97.1-5EpZn-300HV	N	5	
9	29340015871	软梯 SOFT LADDER	Y	1	

N　空调系统
AIR CONDITIONER SYSTEM

山 东 临 工 工 程 机 械 有 限 公 司
SHANDONG LINGONG CONSTRUCTION MACHINERY CO.,LTD.

暖风机 WARMING MACHINE

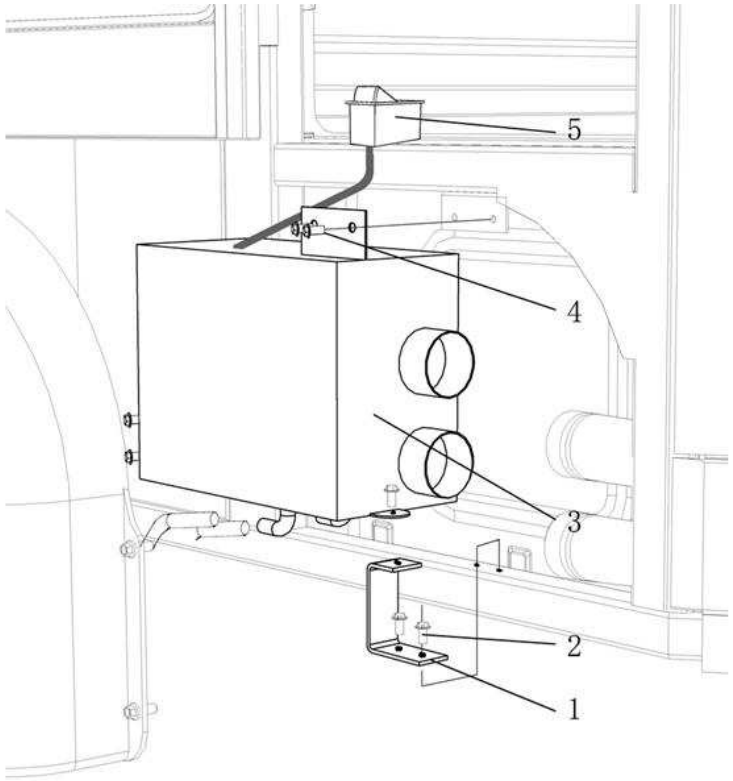

序号 Key	零件代号 Part No.	名称 Description		是否配件 Spare parts Y/N	数量 Qty	备注 Remarks
1	29350008891	固定架	BRACKET	Y	1	
2	4011000154	螺栓GB16674-M6*20EpZn-8.8	BOLT GB16674-M6*20EpZn-8.8	N	3	
3	4190000917	暖风机BKC－II	WARMING MACHINE BKC-II	Y	1	
4	4011000458	螺栓GB16674-M8*20EpZn-8.8	BOLT GB16674-M8*20Ep.Zn-8.8	N	4	
5	4130000514	暖风机开关JK931-01NFJ	SWITCH OF WARMING MACHINE	Y	1	

空调 AIR CONDITIONER SYSTEM

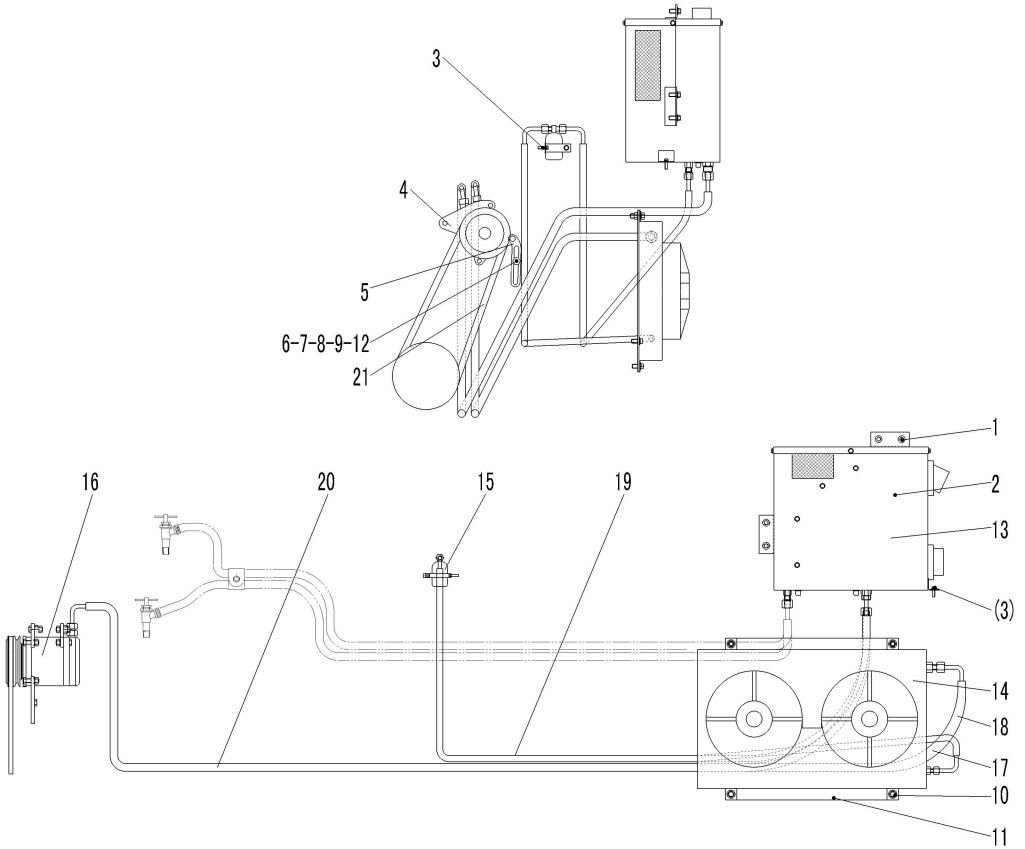

序号	零件代号	名称		是否配件	数量	备注
Key	Part No.	Description		Spare parts Y/N	Qty	Remarks
1	4011000461	螺栓GB16674-M8*16EpZn-8.8	BOLT GB16674-M8*16EpZn-8.8	N	4	
2	4130000632	空调956-08	AIR CONDITIONER 956-08	Y	1	
3	4011000075	螺栓GB5782-M24*70EpZn-8.8	BOLT GB5782-M24*70EpZn-8.8	N	3	
4	29350000051	托板	SUPPORT PLATE	Y	1	
5	29350007541	调节板	ADJUST PLATE	Y	1	
6	4011000085	螺栓GB5783-M10*35EpZn-8.8	BOLT GB5783-M10*35EpZn-8.8	N	7	
7	4013000007	螺母GB6170-M10EpZn-8	NUT GB6170-M10EpZn-8	N	8	
8	4015000025	垫圈GB93-10-65Mn	WASHER GB93-10-65Mn	N	8	
9	4015000162	垫圈GB97.1-10EpZn-300HV	WASHER GB97.1-10EpZn-300HV	N	8	
10	4011000447	螺栓GB16674-M10*20EpZn-8.8	BOLT GB16674-M10*20EpZn-8.8	N	6	
11	29350007922	固定板	SUPPORT PLATE	Y	1	
12	4011000309	螺栓GB16674-M10*50EpZn-8.8	BOLT GB16674-M10*50EpZn-8.8	N	1	
13	4130000633	蒸发器总成	EVAPORATOR ASSEMBLY	Y	1	
14	4130000457	ZG30L14.05冷凝器总成	CONDENSER ASSEMBLY	Y	1	
15	4130000419	ZG30.06XG储液罐	RECEIVER	Y	1	
16	4130000420	SE5H14压缩机	COMPRESSOR ASSEMBLY	Y	1	
17	4120001513	管路：压缩机-冷凝器3000	PIPE COMPRESSOR-CONDENSER	Y	1	
18	4120001514	管路：冷凝器-储液罐2100	PIPE CONDENSER-RECEIVER	Y	1	

空调 AIR CONDITIONER SYSTEM

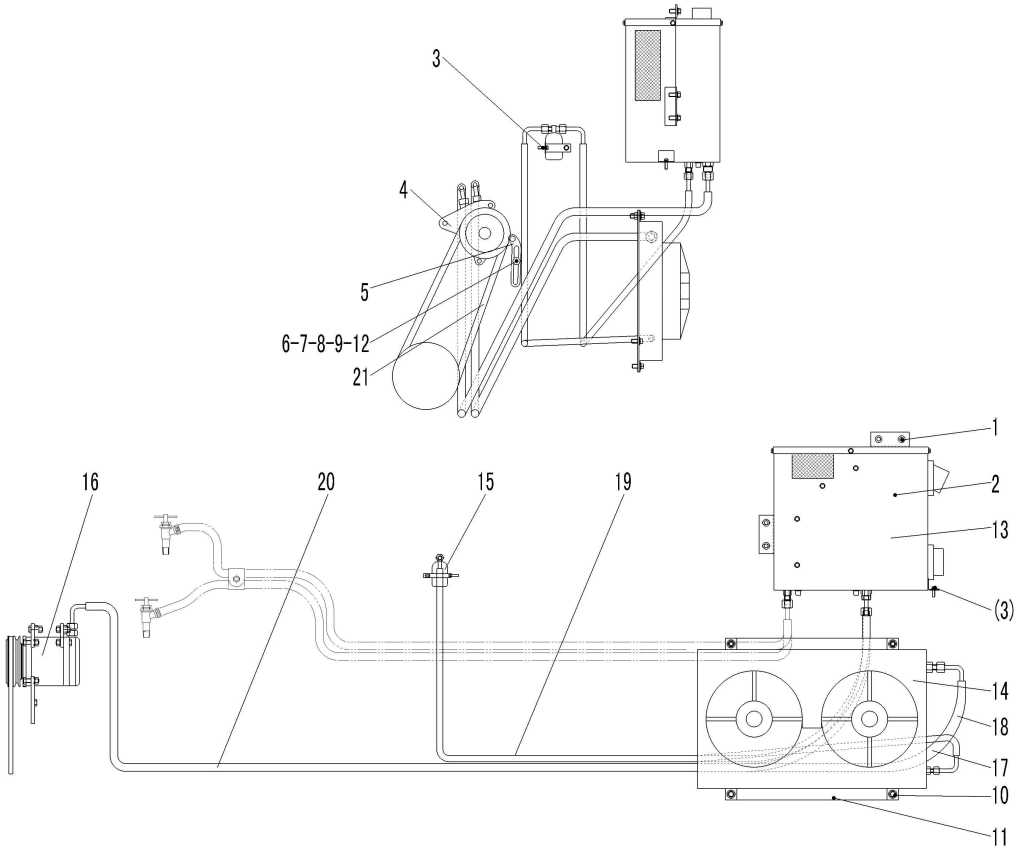

序号 Key	零件代号 Part No.	名称 Description		是否配件 Spare parts Y/N	数量 Qty	备注 Remarks
19	4120001515	管路：储液罐-蒸发器2100	PIPE RECEIVER-EVAPORATOR	Y	1	
20	4120001516	管路：蒸发器-压缩机3000	PIPE EVAPORATOR-COMPRESSOR	Y	1	
21	4110000301	皮带 A17-390	DRIVING BELT A17-390	Y	1	
22	4110000302	皮带 A17-510	DRIVING BELT A17-510	Y	1	

暖风机 WARMING MACHING

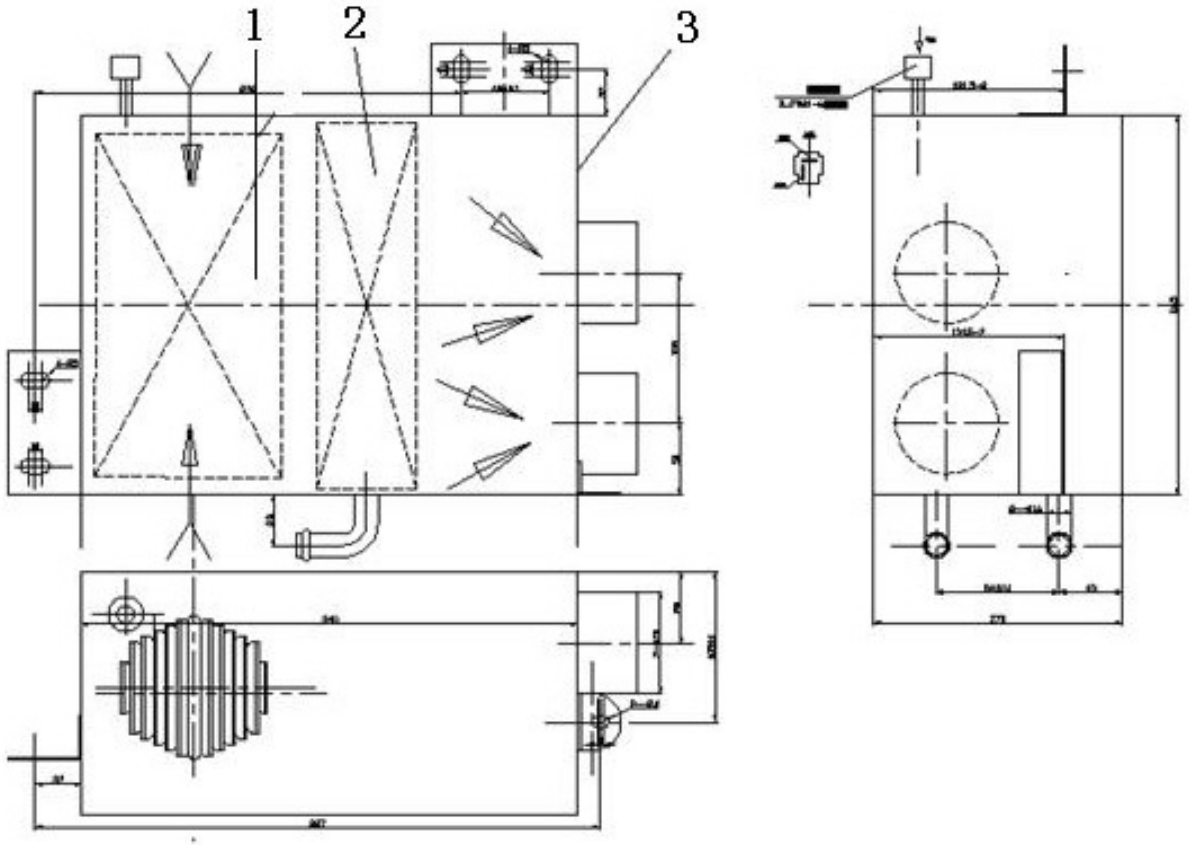

序号 Key	零件代号 Part No.	名称 Description		是否配件 Spare parts Y/N	数量 Qty	备注 Remarks
1	4190000917001	散热器总成1301010	RADIATOR ASSEMBLY 1301010	Y	1	
2	4190000917002	电机风道总成8101030	MOTOR DUCT ASSEMBLY 8101030	Y	1	
3	4190000917003	壳体总成8101010	SHELL ASSEMBLY 8101010	N	1	

O　电气系统
ELECTRIC SYSTEM

山 东 临 工 工 程 机 械 有 限 公 司

SHANDONG LINGONG CONSTRUCTION MACHINERY CO.,LTD.

电气系统　ELECTRIC SYSTEM

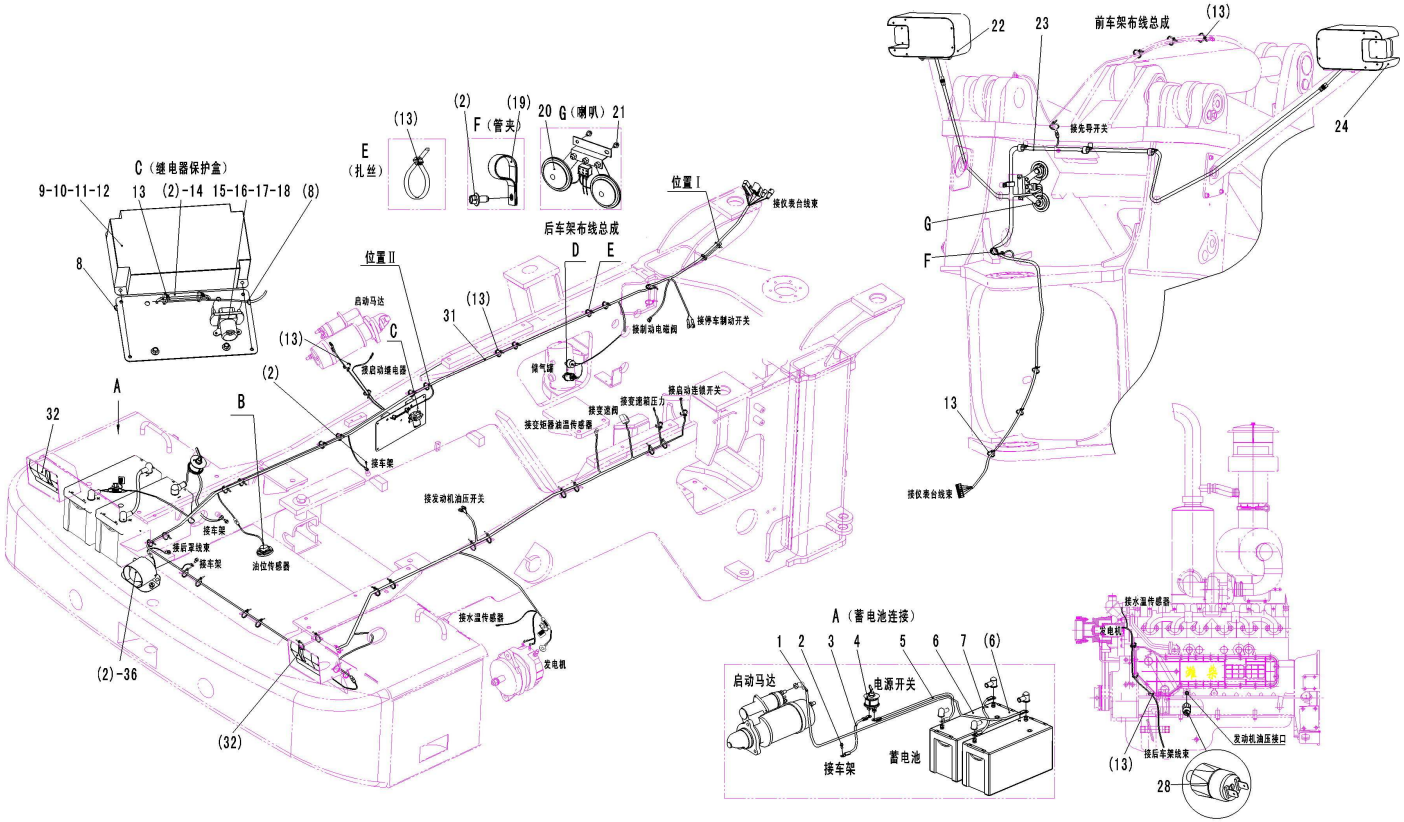

序号 Key	零件代号 Part No.	名称 Description		是否配件 Spare parts Y/N	数量 Qty	备注 Remarks
1	29370013131	启动马达线	LINE FROM SWITCH TO MOTOR	Y	1	
2	4011000461	螺栓GB16674-M8*16EpZn-8.8	BOLT GB16674-M8*16EpZn-8.8	N	14	
3	29370014291	电瓶线A50*350	BATTERY WIRE A50*350	Y	1	
4	4130000427	电源开关K01K18-A	POWER SWITCH K01K18-A	Y	1	
5	29370014261	电瓶线P50*150	BATTERY WIRE P50*150	Y	1	
6	4130000057	蓄电池6-QW-120B	BATTERY 6-QW-120B	Y	2	
7	29370013101	蓄电池串联线	BATTERY CABLE	Y	1	
8	29310011841	卡子胶条	DIP RUBBER BAR	Y	2	
9	29370015301	继电器保护盒	RELAY PROTECT BOX	Y	1	
10	4014000024	螺钉GB818-M6*10EpZn-4.8	SCREW GB818-M6*10EpZn-4.8	N	4	
11	4015000207	垫圈GB97.1-6EpZn-300HV	WASHER GB97.1-6EpZn-300HV	N	6	
12	4015000035	垫圈GB93-6-65Mn	WASHER GB93-6-65Mn	N	6	
13	4190000020	扎丝LG13-ZS4*250	CLIP LG13-ZS4*250	Y	84	
14	29370015291	继电器固定板	RELAY FIXATION PLANT	Y	1	
15	4130000694	接触器MZJ-100A/006	CONTACTOR MZJ-100A/006	Y	1	
16	4014000061	螺钉GB818-M4*10EpZn-4.8	SCREW GB818-M4*10EpZn-4.8	N	2	
17	4015000135	垫圈GB97.1-4EpZn-300HV	WASHER GB97.1-4EpZn-300HV	N	2	
18	4015000033	垫圈GB93-4-65Mn	WASHER GB93-4-65Mn	N	2	

电气系统　ELECTRIC SYSTEM

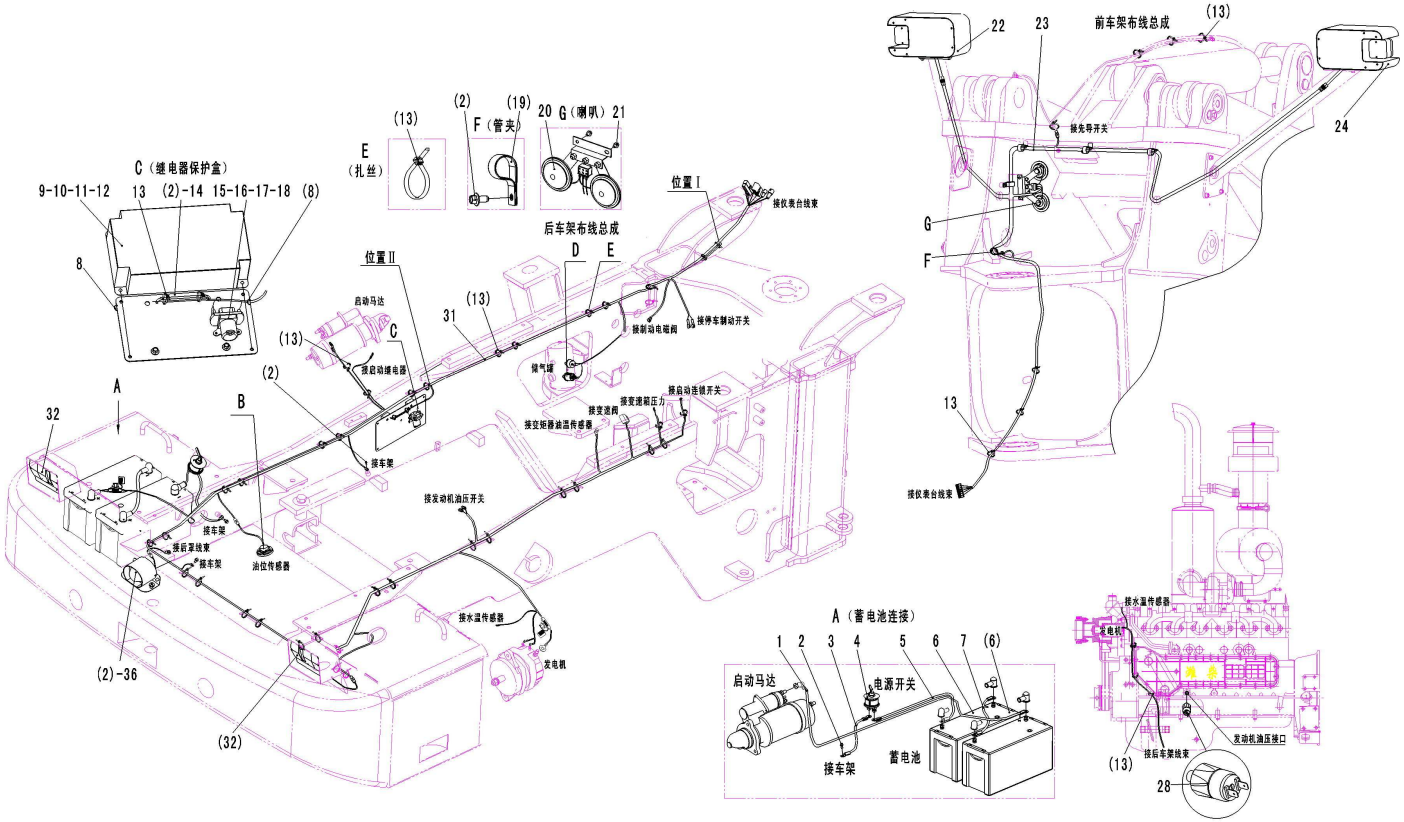

序号 Key	零件代号 Part No.	名称 Description		是否配件 Spare parts Y/N	数量 Qty	备注 Remarks
19	26370001911	管夹	CLAMP	Y	5	
20	4130000009	双音盆形喇叭DL125-24V	ELECTRIC HORN DL125-24V	Y	1	
21	4011000152	螺栓GB16674-M6*10EpZn-8.8	BOLT GB16674-M6*10EpZn-8.8	N	2	
22	4130000542	前左组合灯LFLDH4-24V	LEFT FRONT HEAD LAMP LFLDH4-24V	Y	1	
23	29370014021	前车架线束	FRONT BODY WIRING HARNESS	Y	1	
24	4130000543	前右组合灯LFRDH4-24V	RIGHT FRONT HEAD LAMP LFRDH4-24V	Y	1	
25	4130000873	启动继电器SW030A3509-1	ENABLE RELAY SW030A3509-1	Y	1	
26	4014000026	螺钉GB818-M6*16EpZn-4.8	SCREW GB818-M6*16EpZn-4.8	N	2	
27	29370015551	启动继电器固定板	FIXED PLATE OF STARTUP RELAY	Y	1	
28	4130000329	隔膜式压力开关0166-40404-1-016	PRESS SWITCH 0166-40404-1-016	Y	1	
29	4130000326	接近开关WEK200-IV	ADJACENT SWITCH	Y	1	
30	4130000278	隔膜式压力开关310-LGK	DISSEPIMENT PRESSURE SWITCH310-LGK	Y	1	
31	29370015031	后车架线束	BODY WIRING HARNESS	Y	1	
32	4130000213	后尾灯LRTD－24V	REAR LAMP LRTD－24V	Y	2	
33	4130000544	后大灯SPH4-1031	REAR LARGE LAMP SPH4-1031	Y	2	
34	29370009531	后罩线束	COVER HARNESS	Y	1	
35	4130000615	前照灯QZD-1	FORWARD LIGHTING QZD-1	Y	4	
36	4130000121	倒车蜂鸣器KSHM-12F4	ANNUNCIATOR KSHM-12F4	Y	1	

电气系统　ELECTRIC SYSTEM

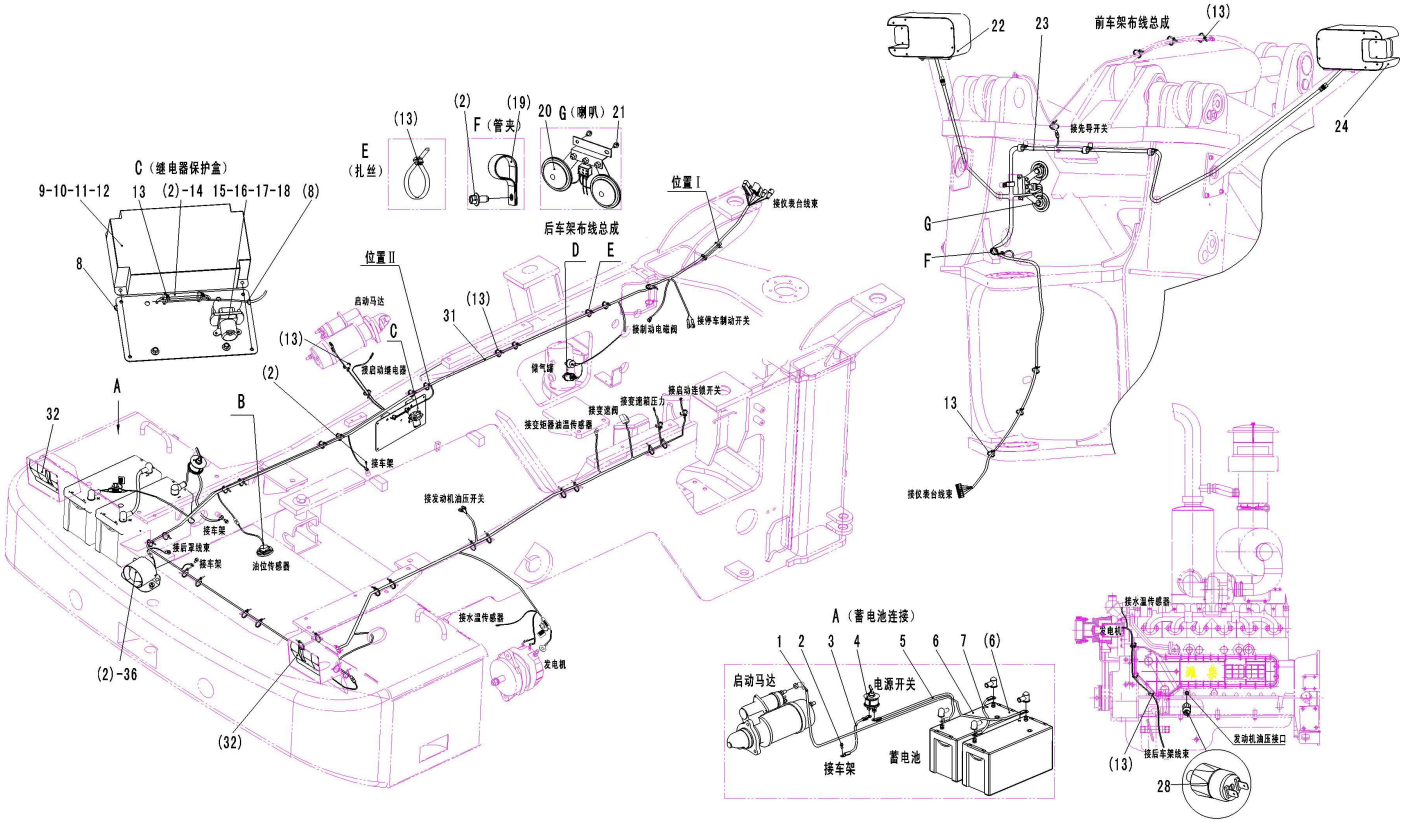

序号	零件代号	名称	是否配件	数量	备注
Key	Part No.	Description	Spare parts Y/N	Qty	Remarks
37	29370015051	仪表台线束总成 PANEL HARNESS ASSEMBLY	Y	1	
38	29370015331	仪表盘总成Y956WCH PANEL ASSEMBLY Y956WCH	Y	1	
39	29370014681	仪表台总成 INSTRUMENT DESK ASSEMBLY	N	1	
40	4130000869	中间继电器024-1Z6GD2 AUXILIARY RELAY 024-1Z6GD2	Y	5	
41	4014000048	螺钉GB818-M5*12EpZn-4.8 SCREW GB818-M5*12EpZn-4.8	N	5	
42	4015000110	垫圈GB97.1-5EpZn-300HV WASHER GB97.1-5EpZn-300HV	N	5	
43	4015000034	垫圈GB93-5-65Mn WASHER GB93-5-65Mn	N	5	
44	4130000498	侧边单框架JK931-01CKJ SIDE FRAME JK931-01CKJ	Y	6	
45	4130000496	盖板JK931-01GB CAP JK931-01GB	Y	13	
46	4130000497	中间单框架JK931-01ZKJ MIDDLE FRAME JK931-01ZKJ	Y	7	
47	4130000060	手制动开关LA39-01Z HAND BRAKE SWITCH LA39-01Z	Y	1	

仪表盘总成 PANEL ASSEMBLY

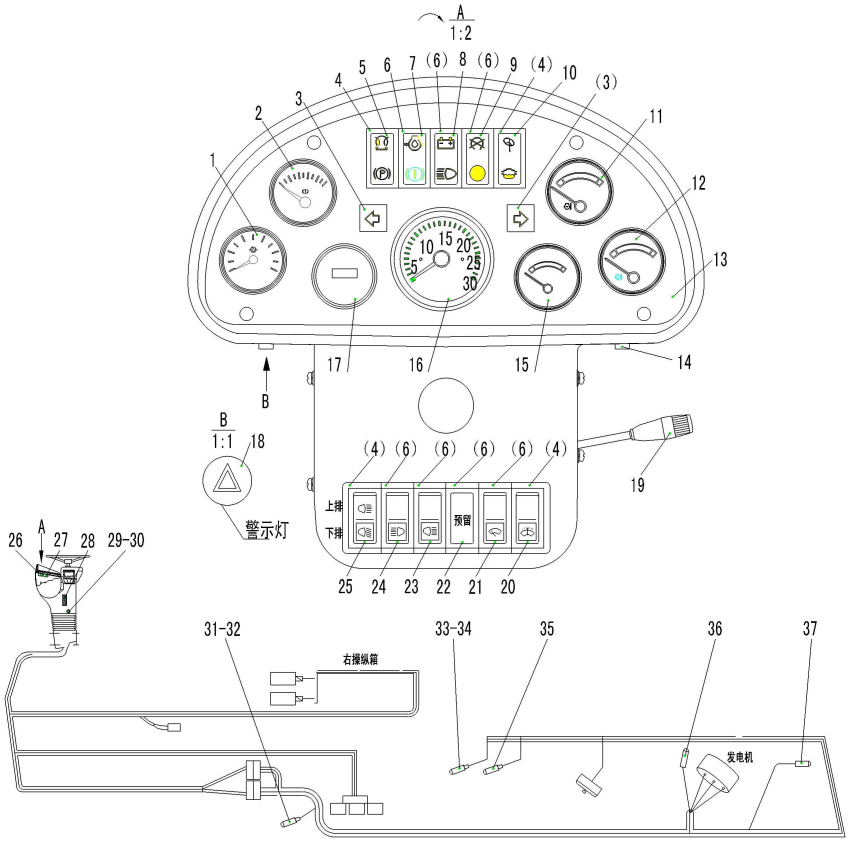

序号	零件代号	名称		是否配件	数量	备注
Key	Part No.		Description	Spare parts Y/N	Qty	Remarks
1	4130000856	变速箱压力表350-040-005	GEARBOX MANOMETER 350-040-005	Y	1	
2	4130000858	气压表350-040-011	DIAL BAROMETER 350-040-011	Y	1	
3	4130000601	转向指示灯ZL2-ZX	STEERING INDICATED LAMP ZL2-ZX	Y	2	
4	4130000498	侧边单框架JK931-01CKJ	SIDE FRAME JK931-01CKJ	Y	4	
5	4130000625	指示灯组件ZL2-ZJ3	INDICATOR LAMP ASSEMBLY ZL2-ZJ3	Y	1	
6	4130000497	中间单框架JK931-01ZKJ	MIDDLE FRAME JK931-01ZKJ	Y	7	
7	4130000626	指示灯组件ZL2-ZJ4	INDICATOR LAMP ASSEMBLY ZL2-ZJ4	Y	1	
8	4130000627	指示灯组件ZL2-ZJ5	INDICATOR LAMP ASSEMBLY ZL2-ZJ5	Y	1	
9	4130000628	指示灯组件ZL2-ZJ6	INDICATOR LAMP ASSEMBLY ZL2-ZJ6	Y	1	
10	4130000629	指示灯组件ZL2-ZJ7	INDICATOR LAMP ASSEMBLY ZL2-ZJ7	Y	1	
11	4130000289	水温表SW201C	ENGINE WATER TEMPERATURE GAUGE SW201C	Y	1	
12	4130000286	油温表YW201A	OIL TEMPERATURE GAUGE YW201A	Y	1	
13	4130000608	仪表盘面板ZL2-MB1	PANEL ZL2-MB1	Y	1	
14	4130000875	电锁84829	ELECTRIC SWITCH LOCK 84829	Y	1	
15	4130000209	油位表RY242-2A	FUEL LEVEL GAUGE RY242-2A	Y	1	
16	4130000866	转速表ZS901A(2.10)	REVOLUTION COUNTER ZS901A(2.10)	Y	1	
17	4130000876	计时表85329	CHRONOMETER RATE 85329	Y	1	
18	4130000426	报警按钮开关LD62Z-050	ALARM BUTTON SWITCH LD62Z-050	Y	1	

仪表盘总成 PANEL ASSEMBLY

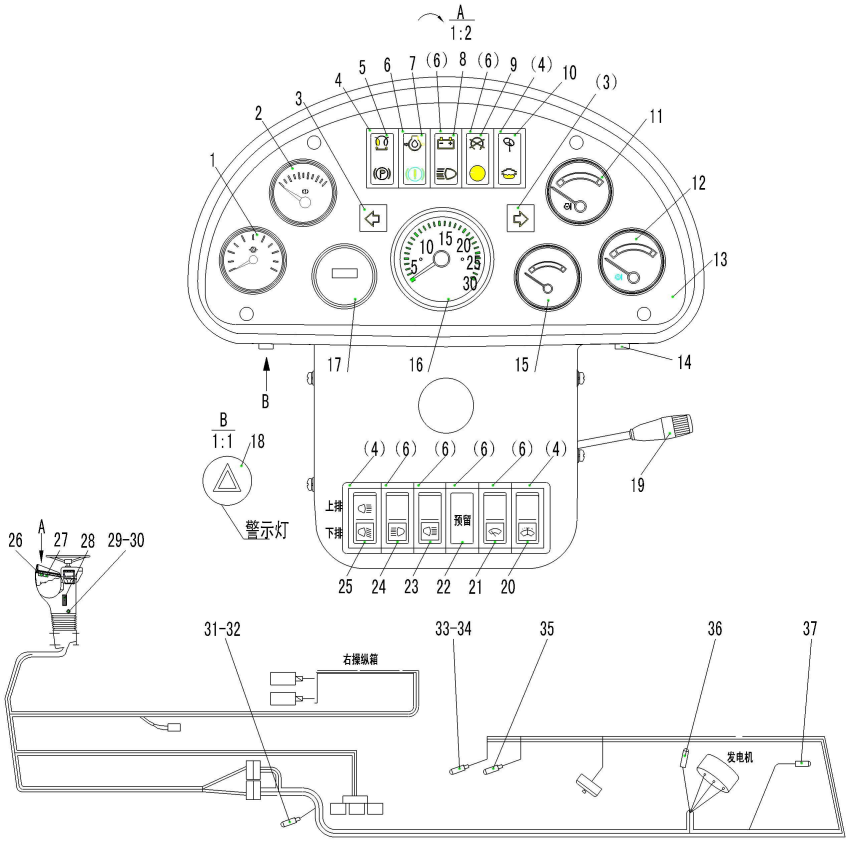

序号 Key	零件代号 Part No.	名称 Description		是否配件 Spare parts Y/N	数量 Qty	备注 Remarks
19	4130000021	组合开关LG13-ZHK	COMBINED SWTICH LG13-ZHK	Y	1	
20	4130000499	喷水开关JK931-01PS	SPRAY WATER BUTTON-SWITCH JK931-01PS	Y	1	
21	4130000493	刮雨器开关JK931-01GYQ	WIPER BUTTON-SWITCH JK931-01GYQ	Y	1	
22	4130000496	盖板JK931-01GB	CAP JK931-01GB	Y	1	
23	4130000491	后照灯开关JK931-01HZD	BACKWARD LIGHTING BUTTON-SWITCH JK931-01HZD	Y	1	
24	4130000490	前照灯开关JK931-01QZD	FORWARD LIGHTING BUTTON-SWITCH JK931-01QZD	Y	1	
25	4130000494	后大灯开关JK931-01HDD	REAR BIG LAMP BUTTON-SWITCH JK931-01HDD	Y	1	
26	4130000871	闪光器MFA/024-1H2	FLASH APPARATUS MFA/024-1H2	Y	1	
27	4130000587	蜂鸣器SFM-27	ALARM APPARATUS SFM-27	Y	1	
28	4130000309	保险丝盒BX2203HB-1	FUSE BOX BX2203HB-1	Y	1	
29	4130000331	备用插头8JA002262-001	STANDBY PLUG 8JA002262-001	Y	1	
30	4130000332	备用插座8JB001946-011	STANDBY SOCKET 8JB001946-011	Y	1	
31	4130000861	压力传感器360-081-030-100	PRESSURE TRANSDUCER 360-081-030-100	Y	1	
32	4130000879	过渡接头R1/4	TRANSITION JOINT R1/4	Y	1	
33	4130000860	压力传感器360-081-037-008	PRESSURE TRANSDUCER 360-081-037-008	Y	1	
34	4130000877	过滤接头R1/8	FILTERING JOINT R1/8	Y	1	
35	4130000065	变矩器油温传感器WG202A	TORQUE CONVERTER OIL TEMPERATURE SENSOR WG202A	Y	1	
36	4130000066	水温传感器WG201	WATER TEMPERATURE SENSOR WG201	Y	1	

仪表盘总成 PANEL ASSEMBLY

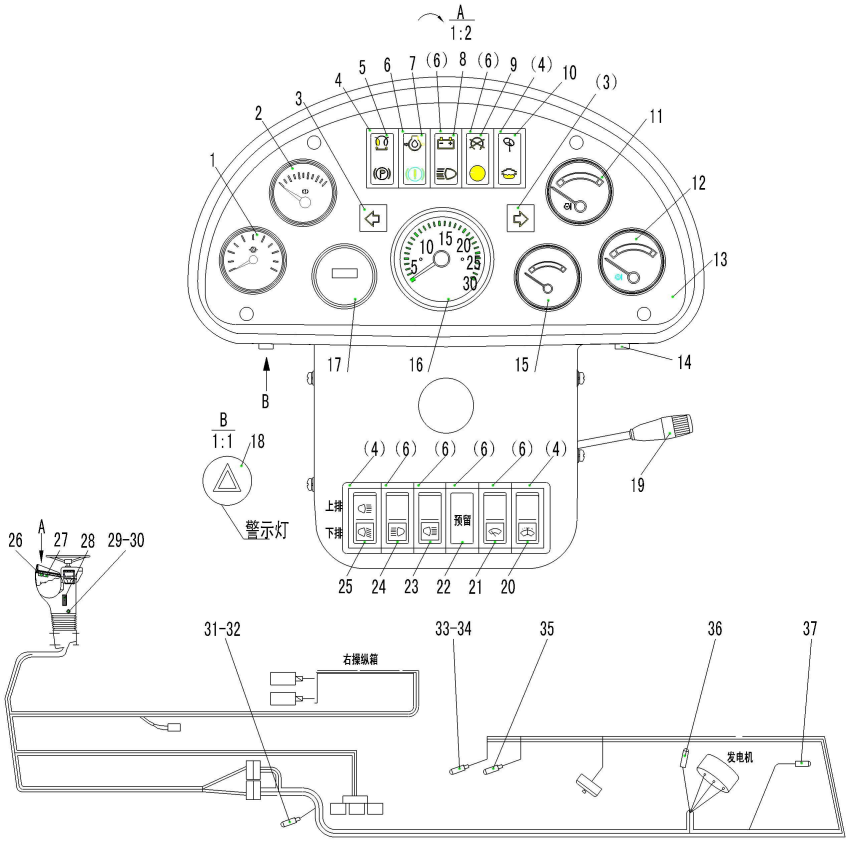

序号 Key	零件代号 Part No.	名称 Description		是否配件 Spare parts Y/N	数量 Qty	备注 Remarks
37	4130000269	油位传感器RG2268-M16A	OIL LEVEL SENSOR RG2268-M16A	Y	1	

仪表台总成 INSTRUMENT DESK

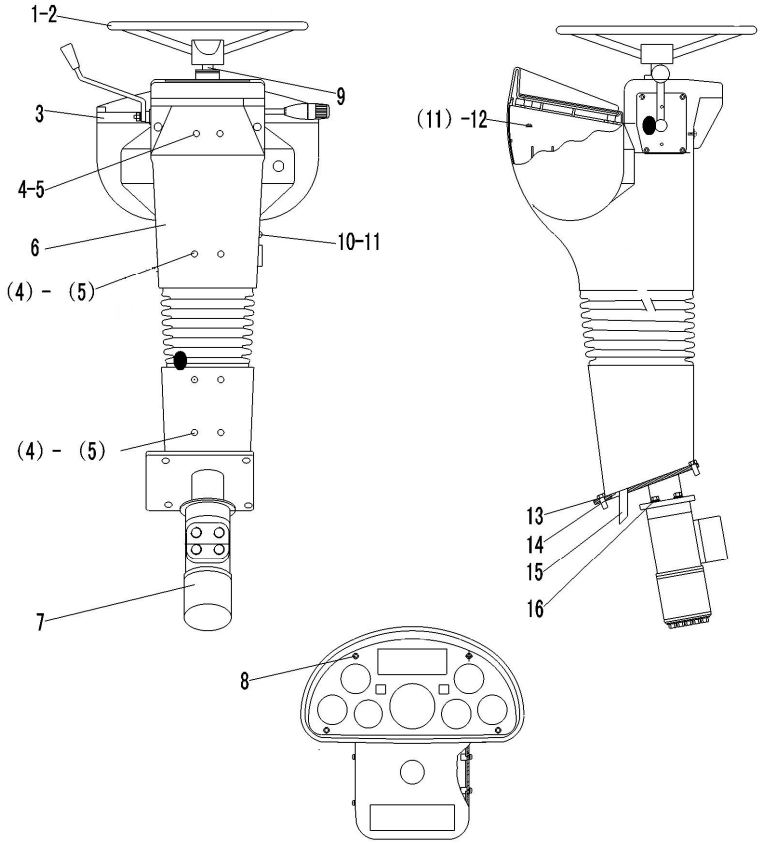

序号 Key	零件代号 Part No.	名称 Description		是否配件 Spare parts Y/N	数量 Qty	备注 Remarks
1	4120001548	方向盘LG20-FXP-01	STEERING WHEEL LG20-FXP-01	Y	1	
2	4013000096	螺母GB6171-M16*1.5EpZn-8	NUT GB6171-M16*1.5EpZn-8	N	1	
3	4130000605	仪表盘壳体ZL2-KT	SHELL ZL2-KT	Y	1	
4	4014000088	螺钉GB818-M5*16EpZn-4.8	SCREW GB818-M5*16EpZn-4.8	N	14	
5	4015000110	垫圈GB97.1-5EpZn-300HV	WASHER GB97.1-5EpZn-300HV	N	14	
6	4190000816	可调方向机罩（临工箱）	ADJUSTABLE DIRECTION HOOD	Y	1	
7	4120001805	转向器BZZ6-800	STEERING GEAR BZZ6-800	Y	1	
8	4014000164	螺钉GB819.1-M6*35EpZn-4.8	SCREW GB819.1-M6*35EpZn-4.8	N	4	
9	4120001703	转向柱LG20-ZXZ-06	STEERING COLUMU LG20-ZXZ-06	Y	1	
10	4014000040	螺钉GB818-M6*20EpZn-4.8	SCREW GB818-M6*20EpZn-4.8	N	1	
11	4015000207	垫圈GB97.1-6EpZn-300HV	WASHER GB97.1-6EpZn-300HV	N	5	
12	4014000026	螺钉GB818-M6*16EpZn-4.8	SCREW GB818-M6*16EpZn-4.8	N	4	
13	4011000320	螺栓GB16674-M12*40EpZn-8.8	BOLT GB16674-M12*40EpZn-8.8	N	4	
14	4190000833	956可调仪表盘骨架	GAUGE BOARD FRAME 956	Y	1	
15	29050012271	变速压力油管	OIL TUBE OF TRASMISSION PRESSURE	Y	1	
16	4011000474	螺栓GB16674-M10*25EpZn-8.8	BOLT GB16674-M10*25EpZn-8.8	N	4	