B 变矩器系统
TORQUE CONVERTER SYSTEM

SDLG SHANDONG LINGONG

山 东 临 工 工 程 机 械 有 限 公 司

SHANDONG LINGONG CONSTRUCTION MACHINERY CO.,LTD.

双变总成 TRANSMISSION ASSEMBLY

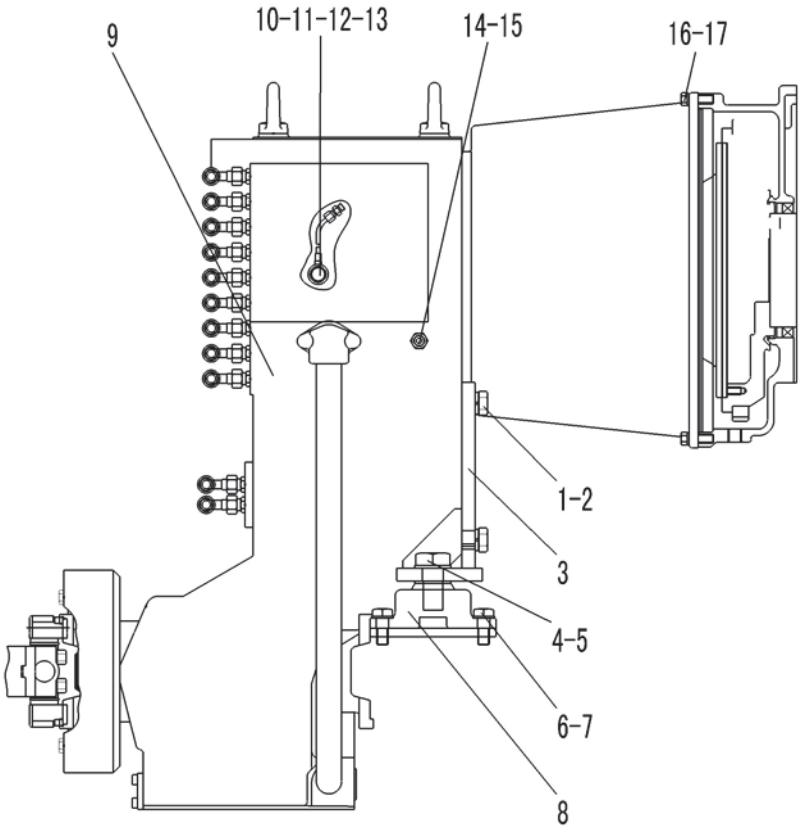

序号	零件代号	名称		是否配件	数量	备注
Key	Part No.		Discription	Spare parts Y/N	Qty	Remarks
1	4011000273	螺栓GB5783-M20*50EpZn-8.8	BOLT GB5783-M20*50EpZn－8.8	N	4	
2	4015000030	垫圈GB93-20-65Mn	WASHER GB93-20-65Mn	N	4	
3	29050012641	连接座	CONNECTING SEAT	Y	1	
4	4011000706	螺栓GB5783-M27*60EpZn-8.8	BOLT GB5783-M27*60EpZn－8.8	N	2	
5	4015000185	垫圈GB97.1-27EpZn-300HV	WASHER GB97.1-27EpZn-300HV	N	2	
6	4011000096	螺栓GB5783-M16*40EpZn-8.8	BOLT GB5783-M16*40EpZn-8.8	N	8	
7	4015000181	垫圈GB97.1-16EpZn-300HV	WASHER GB97.1-16EpZn-300HV	N	8	
8	4110000462	减震器E400	SHCOKER E400	Y	2	
9	4110000042	变速箱总成4WG200	TRANSMISSION ASSEMBLY 4WG200	Y	1	
10	29050012391	变速压力油管	OIL PIPE	Y	1	
11	29010001111	接头	JOINT	Y	1	
12	4011000306	螺栓JB999-M10*1*28EpZn-35	BOLT JB999-M10*1*28EpZn-35	N	1	
13	4015000140	垫圈JB982-10	WASHER JB982-10	N	2	
14	29050007601	变矩器油温表接头	OIL TEMPERATURE METER JOINT	Y	1	
15	4015000231	垫圈JB6013-14-T2	WASHER JB6013-14-T2	N	1	
16	4011000085	螺栓GB5783-M10*35EpZn-8.8	BOLT GB5783-M10*35EpZn-8.8	N	12	
17	4015000025	垫圈GB93-10-65Mn	WASHER GB93-10-65Mn	N	12	

C　变速箱系统
TRANSMISSION SYSTEM

山 东 临 工 工 程 机 械 有 限 公 司
SHANDONG LINGONG CONSTRUCTION MACHINERY CO.,LTD.

发动机连接总成4644 130　ENGINE CONNECT ASSEMBLY 4644 130

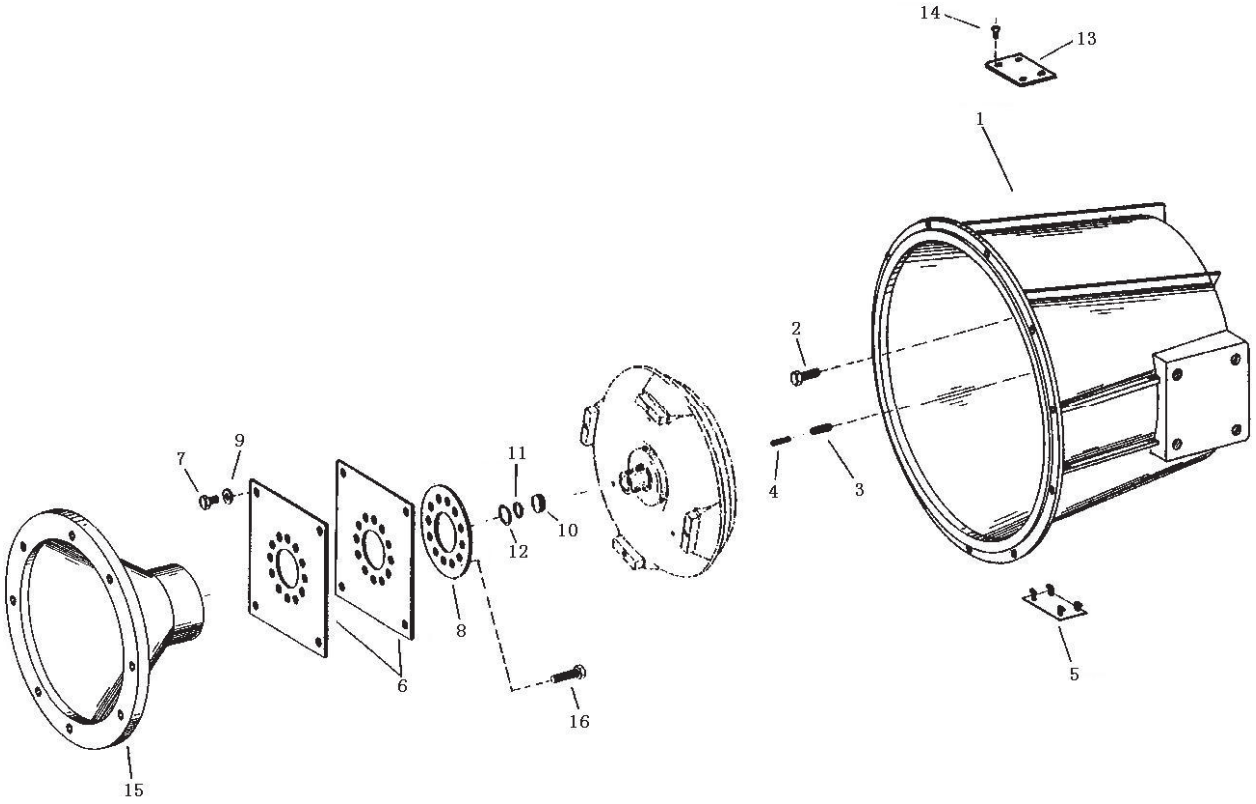

序号	零件代号	名称		是否配件	数量	备注
Key	Part No.		Discription	Spare parts Y/N	Qty	Remarks
1	4110000042107	连接壳体4644 330 385	CONN. HOUSING 4644 330 385	Y	1	
2	7200001454	六角螺钉(M10*50)0636010460	SCREW (M10*50)0636010460	Y	14	
3	4110000042124	张紧销钉0631 329 100	SPANNSTIFT 0631 329 100	Y	2	
4	7200001456	张紧销钉0631329072	PIN 0631329072	Y	2	
5	7200001457	盖4139301485	COVER 4139301485	Y	1	
6	7200001458	膜片4644330239	DIAPHRAGN 4644330239	Y	2	
7	4110000042109	六角头螺钉9636 016 221	HEXAGON SCREW 9636 016 221	Y	4	
8	7200001460	垫圈4644330228	WASHER 4644330228	Y	1	
9	7200001461	垫圈(13)0630001049	WASHER (13)0630001049	Y	4	
10	7200001462	垫圈4166330123	WASHER 4166330123	Y	1	
11	7200001463	O形圈(25x3)0634313260	O-RING (25x3)0634313260	Y	1	
12	7200001464	卡环(30x1.2)0630502015	CLASP (30x1.2)0630502015	Y	1	
13	7200001465	盖4644330242	COVER 4644330242	Y	1	
14	7200001466	六角螺钉(M10x12)0636015169	SCREW (M10x12)0636015169	Y	4	
15	4110000042125	中间环4644 330 222	INTERM. RING 4644 330 222	Y	1	
16	7200001468	螺钉(M12x30)0636900127	SCREW (M12x30)0636900127	Y	12	

变矩器4166 034 CONVERTER 4166 034

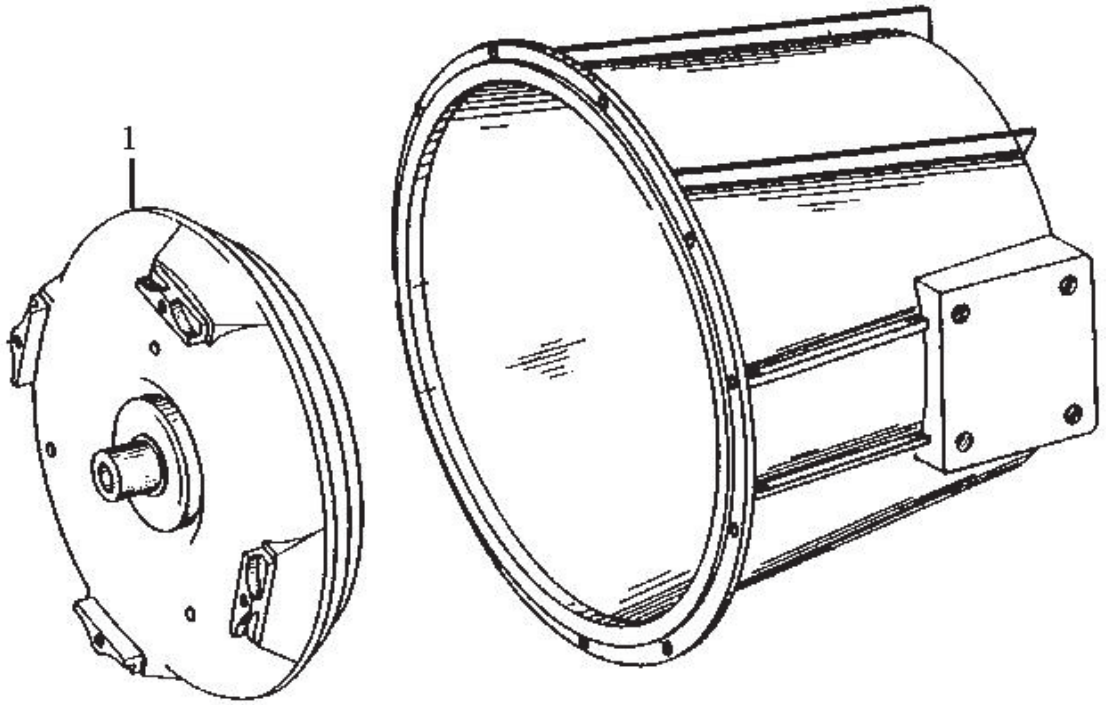

序号 Key	零件代号 Part No.	名称 Discription		是否配件 Spare parts Y/N	数量 Qty	备注 Remarks
1	4110000042002	变矩器4168034034	TORQUE CONVERTER 4168034034	Y	1	

输入装置4644 102　INPUT 4644 102

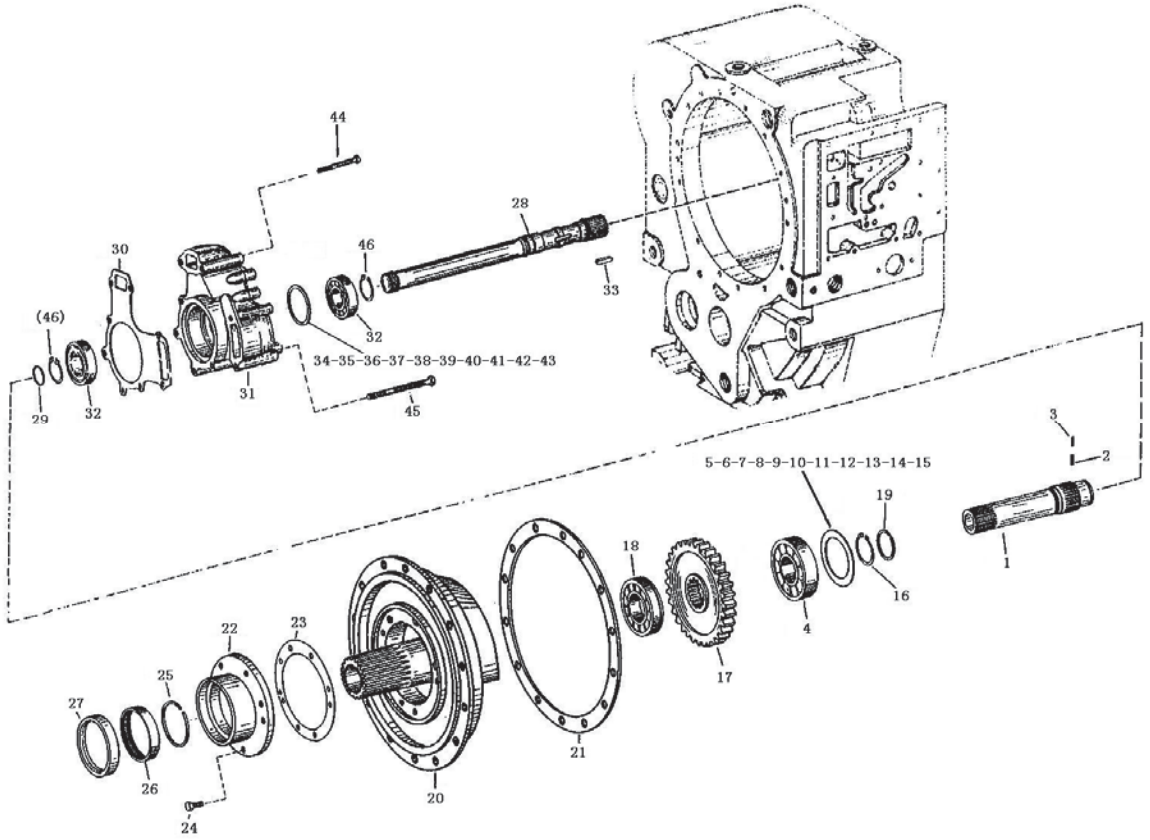

序号	零件代号	名称		是否配件	数量	备注
Key	Part No.		Discription	Spare parts Y/N	Qty	Remarks
1	7200001470	主动轴4644302188	DRIVEN SHAFT 4644302188	Y	1	
2	7200001471	张紧销钉(2.5x5)0631329267	SPANNSTIFT (2.5x5)0631329267	Y	1	
3	7200001472	张紧销钉(1.5x5)0631329124	SPANNSTIFT (1.5x5)0631329124	Y	1	
4	7200001473	球轴承0750116139	BALL BEARING 0750116139	Y	1	
5	7200001474	补偿垫圈4607302033 S=0.3	WASHER 4607302033 S=0.3	Y	1	
6	4110000042066	调整垫圈s=0.5 4607 302 034	SHIM S=0.5 4607 302 034	Y	1	
7	4110000042067	调整垫圈s=0.6 4607 302 014	SHIM S=0.6 4607 302 014	Y	1	
8	4110000042068	调整垫圈s=0.7 4607 302 013	SHIM S=0.7 4607 302 013	Y	1	
9	4110000042069	调整垫圈s=0.8 4607 302 012	SHIM S=0.8 4607 302 012	Y	1	
10	4110000042070	调整垫圈s=0.9 4607 302 011	SHIM S=0.9 4607 302 011	Y	1	
11	4110000042072	调整垫圈s=1.0 4607 302 010	SHIM S=1.0 4607 302 010	Y	1	
12	4110000042075	调整垫圈s=1.1 4607 302 009	SHIM S=1.1 4607 302 009	Y	1	
13	4110000042078	调整垫圈s=1.2 4607 302 008	SHIM S=1.2 4607 302 008	Y	1	
14	4110000042081	调整垫圈s=1.3 4607 302 007	SHIM S=1.3 4607 302 007	Y	1	
15	4110000042084	调整垫圈s=1.4 4607 302 006	SHIM S=1.4 4607 302 006	Y	1	
16	7200001475	卡环0630501031	CLASP 0630501031	Y	1	
17	7200001476	主动齿轮(Z=52)4644302206	DRIVEN GEAR (Z=52)4644302206	Y	1	
18	7200001477	滚子轴承0750118200	ROLLER BEARING 0750118200	Y	1	

输入装置4644 102　INPUT 4644 102

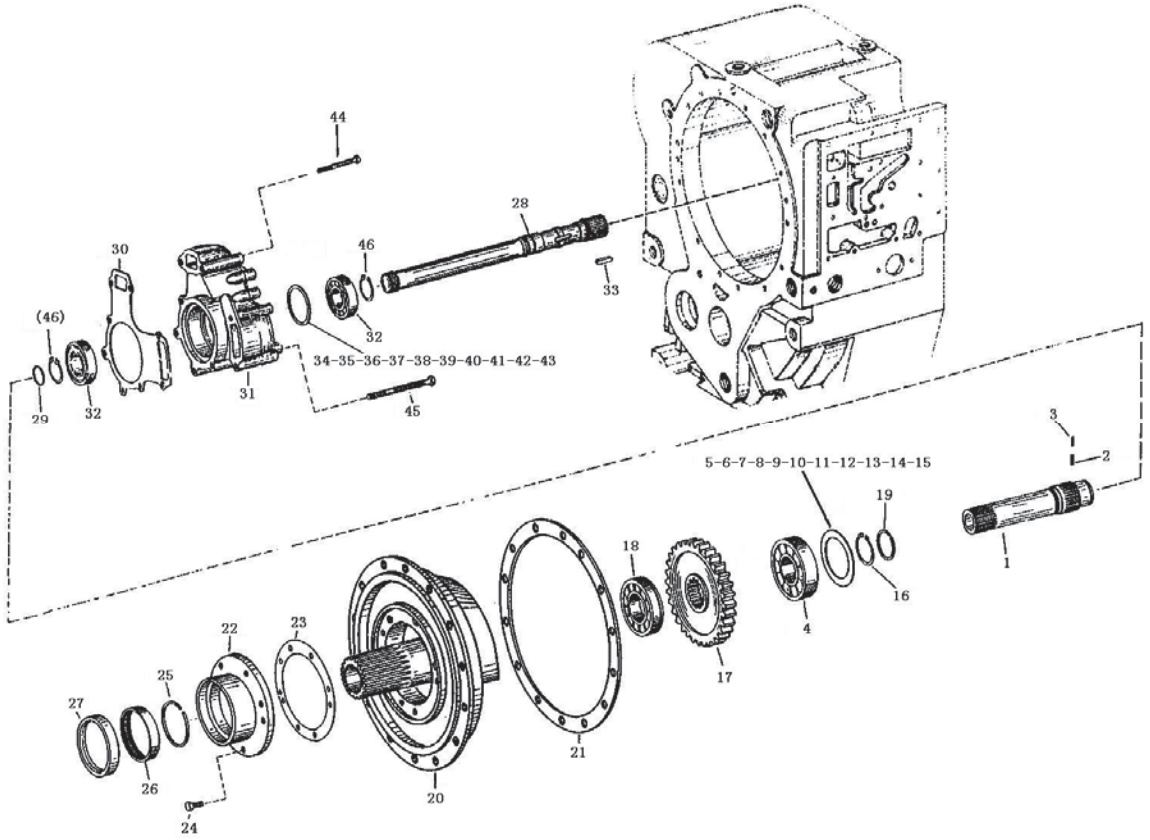

序号	零件代号	名称		是否配件	数量	备注
Key	Part No.		Discription	Spare parts Y/N	Qty	Remarks
19	7200001478	柱塞环0734317252	PLUNGER RING 0734317252	Y	1	
20	7200001479	进油法兰4644302250	FEEDING FLANGE 4644302250	Y	1	
21	7200001480	密封垫4644302211	SEAL PLATE 4644302211	Y	1	
22	7200001481	轴承盖4642301136	BEARING PLATE 4642301136	Y	1	
23	7200001482	密封垫4644301262	SEAL PLATE 4644301262	Y	1	
24	7200001483	六角螺钉(M8x28)0636015092	SCREW (M8x28)0636015092	Y	8	
25	7200001484	柱塞环0734401078	PLUNGER RING 0734401078	Y	1	
26	7200001485	滚针轴承0735298027	NEEDLE BEARING 0735298027	Y	1	
27	7200001486	油封0750111231	SEAL 0750111231	Y	1	
28	7200001487	输出轴4644311239	OUTPUT SHAFT 4644311239	Y	1	
29	7200001488	活塞环(30x2)0634402025	PISTON RING (30x2)0634402025	Y	1	
30	7200001489	密封垫4644301265	SEAL PLATE 4644301265	Y	1	
31	4110000042013	齿轮泵0899 005 052	GEAR PUMP 0899 005 052	Y	1	
32	7200001491	球轴承0750116104	BALL BEARING 0750116104	Y	1	
33	7200001492	滑键(A6x4x28)0631501052	DIVING KEY (A6x4x28)0631501052	Y	1	
34	7200001494	垫圈0730001591 S=1.0	WASHER 0730001591 S=1.0	Y	1	
35	4110000042035	垫圈s=0.9 0730 001 592	WASHER S=0.9 0730 001 592	Y	1	
36	4110000042034	垫圈s=0.8 0730 001 593	WASHER S=0.8 0730 001 593	Y	1	

输入装置4644 102　INPUT 4644 102

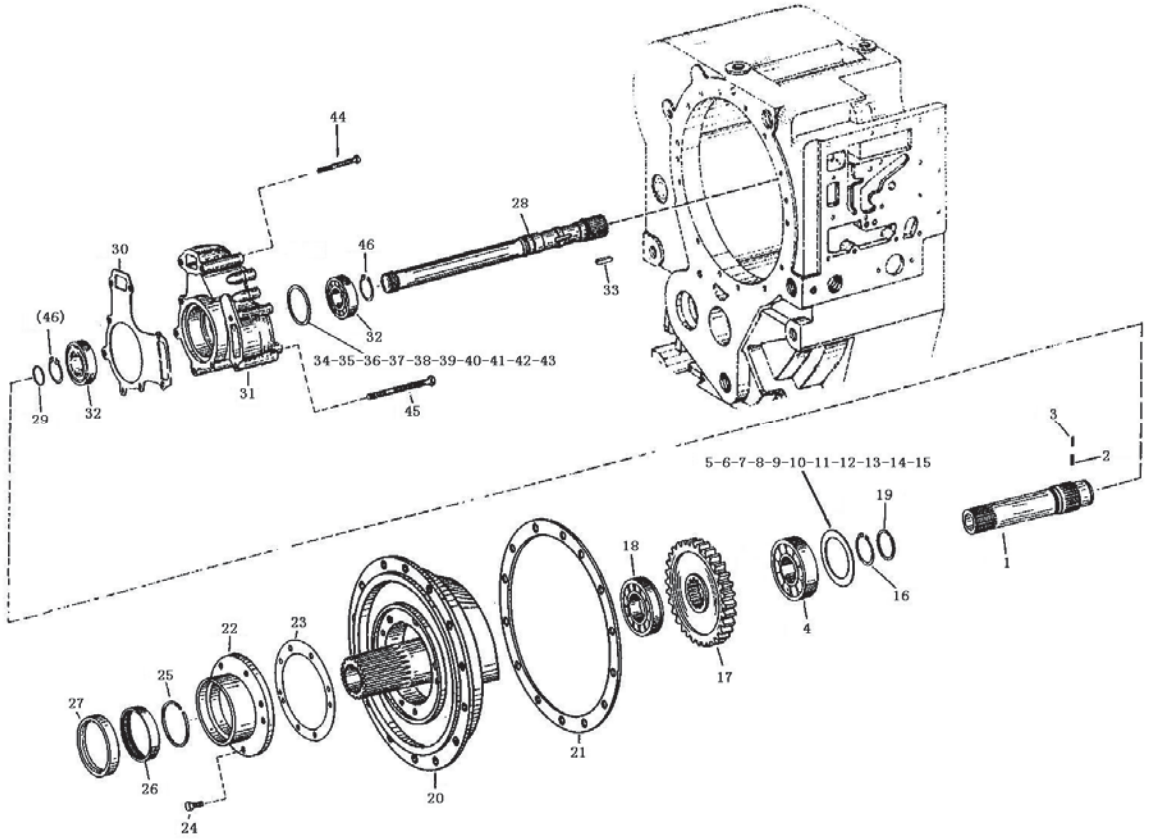

序号	零件代号		名称	是否配件	数量	备注
Key	Part No.		Discription	Spare parts Y/N	Qty	Remarks
37	4110000042033	垫圈s=0.7 0730 001 594	WASHER S=0.7 0730 001 594	Y	1	
38	4110000042032	垫圈s=0.6 0730 001 595	WASHER S=0.6 0730 001 595	Y	1	
39	4110000042031	垫圈s=0.5 0730 001 596	WASHER S=0.5 0730 001 596	Y	1	
40	4110000042030	垫圈s=0.4 0730 001 597	WASHER S=0.4 0730 001 597	Y	1	
41	4110000042029	垫圈s=0.3 0730 001 598	WASHER S=0.3 0730 001 598	Y	1	
42	4110000042028	垫圈s=0.2 0730 001 599	WASHER S=0.2 0730 001 599	Y	1	
43	4110000042027	垫圈s=0.1 0730 001 600	WASHER S=0.1 0730 001 600	Y	1	
44	7200001495	六角螺钉(M8x85)0636010111	SCREW (M8x85)0636010111	Y	4	
45	7200001496	六角螺钉(M8x115)0636010123	SCREW (M8x115)0636010123	Y	4	
46	7200001497	卡环 30x1.50630501024	CLASP 30x1.50630501024	Y	2	

变速箱总成4644 101 GEARBOX HOUSING ASSEMBLY 4644 101

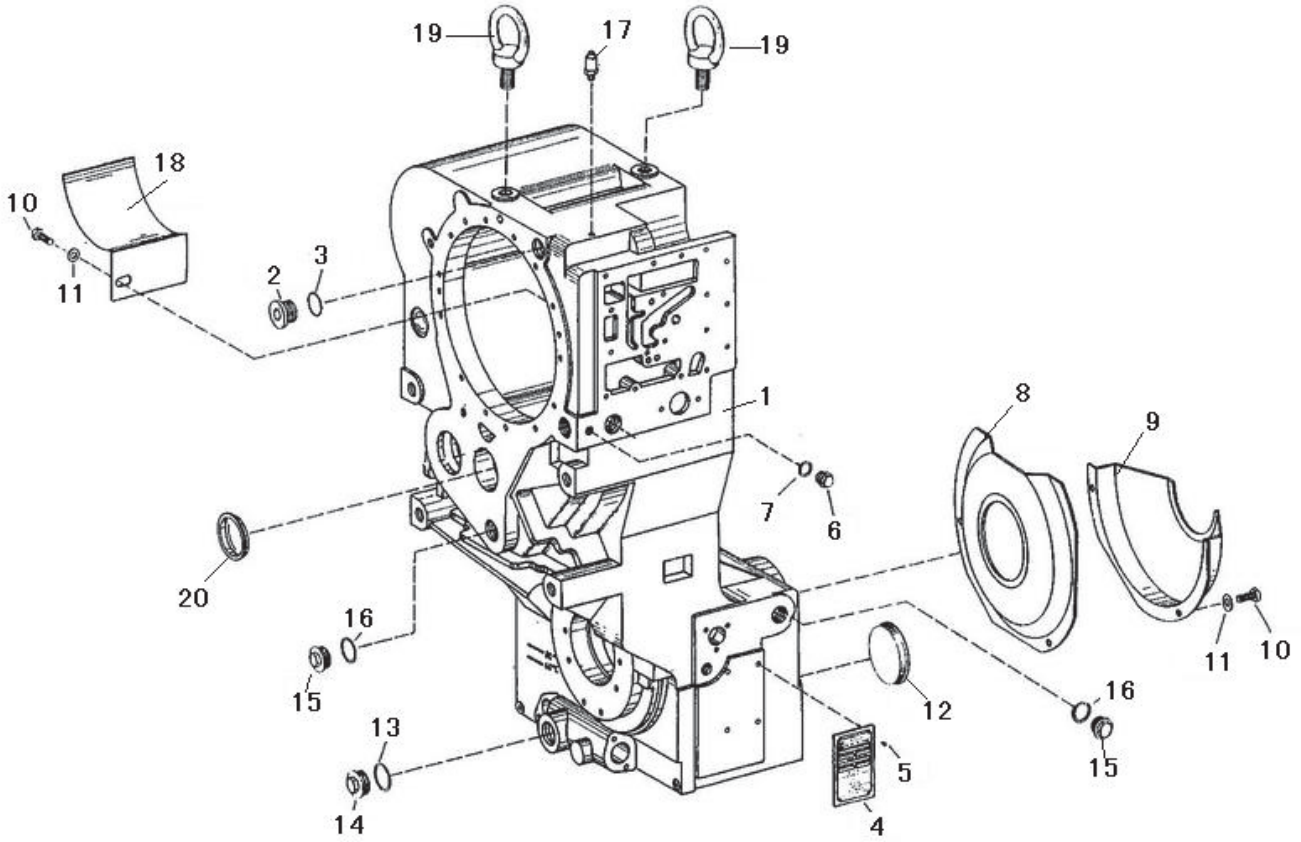

序号	零件代号	名称		是否配件	数量	备注
Key	Part No.		Discription	Spare parts Y/N	Qty	Remarks
1	4110000042116	箱体4644 301 391	GEARBOX HOUSING 4644 301 391	Y	1	
2	7200001432	螺塞(M30*1.5)0336302027	PLUG (M30*1.5)0336302027	Y	1	
3	7200001433	O形圈(27*2)0634304275	O-RING (27*2)0634304275	Y	1	
4	4110000042111	铭牌0899 317 344	TYPE PLATE 0899 317 344	N	1	
5	7200001435	铆钉0631311009	RIVET 0631311009	Y	4	
6	7200001436	螺塞(AM14*1.5)0636305046	PLUG (AM14*1.5)0636305046	Y	1	
7	4110000042007	O形圈0634 306 522	O-RING 0634 306 522	Y	1	
8	7200001438	盖板4644301298	COVER PLATE 4644301298	Y	1	
9	7200001439	盖板4644301192	COVER PLATE 644301192	Y	1	
10	7200001686	六角螺钉(M8*16)0636015278	SCREW (M8*16)0636015278	Y	3	
11	4110000042026	垫圈0630 001 012	WASHER 0630 001 012	Y	3	
12	7200001442	密封帽4466351081	SEALED CAP 4466351081	Y	2	
13	7200001443	O形圈0634306525	O-RING 0634306525	Y	1	
14	7200001444	螺塞(CM38*1.5)0636305026	PLUG (CM38*1.5)0636305026	Y	1	
15	7200001445	螺塞(AM26*1.5)0636305019	PLUG (AM26*1.5)0636305019	Y	1	
16	7200001446	O形圈0634303233	O-RING 0634303233	Y	1	
17	7200001448	透气件0750131027	PERMEABILITY PARTS 0750131027	Y	1	
18	7200001449	隔板4644301279	CLAPBOARD 4644301279	Y	1	

变速箱总成4644 101 GEARBOX HOUSING ASSEMBLY 4644 101

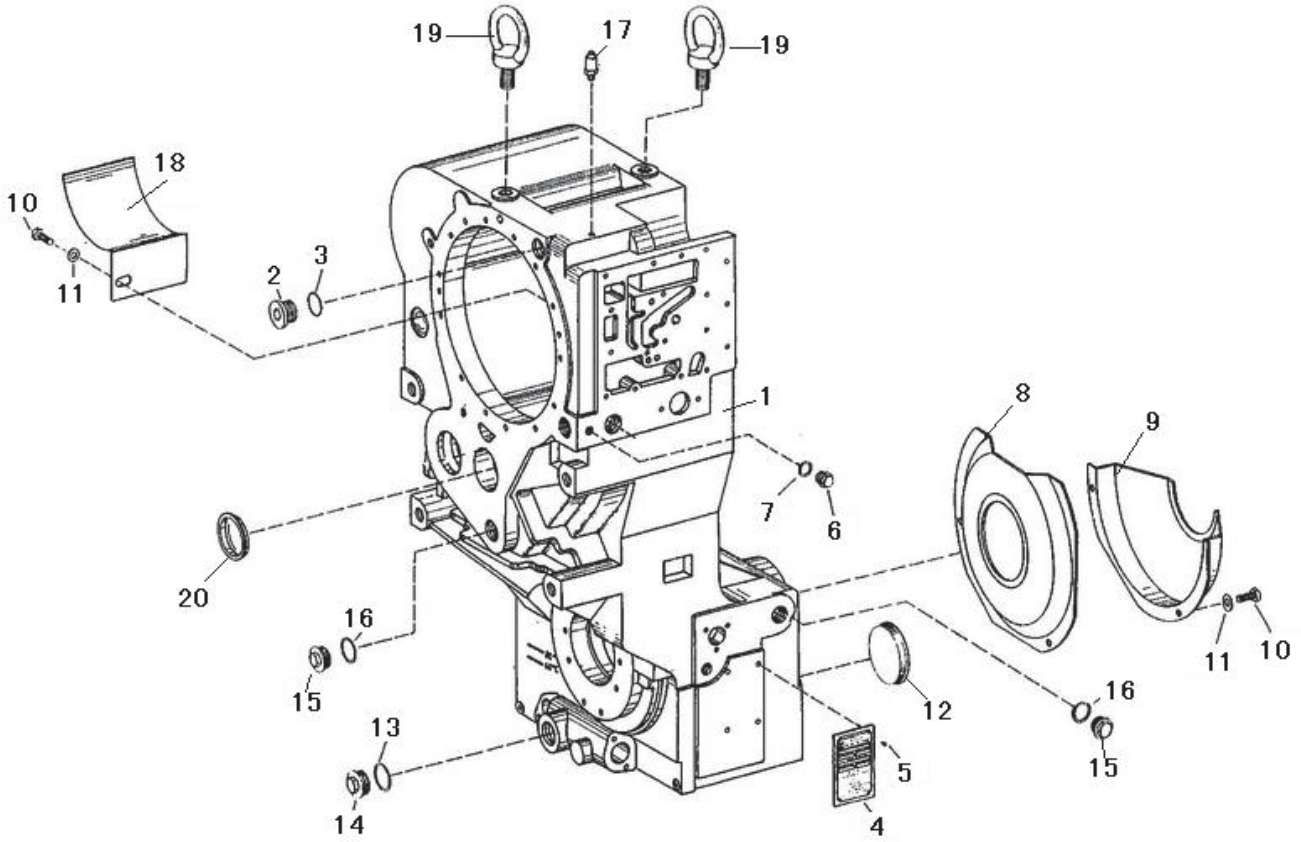

序号 Key	零件代号 Part No.		名称 Discription	是否配件 Spare parts Y/N	数量 Qty	备注 Remarks
19	7200001450	起吊螺栓0636804003	BOLT 0636804003	Y	2	
20	7200001451	密封帽4644301088	SEALED CAP 4644301088	Y	1	

中间轴4644 108　LAYSHAFT 4644 108

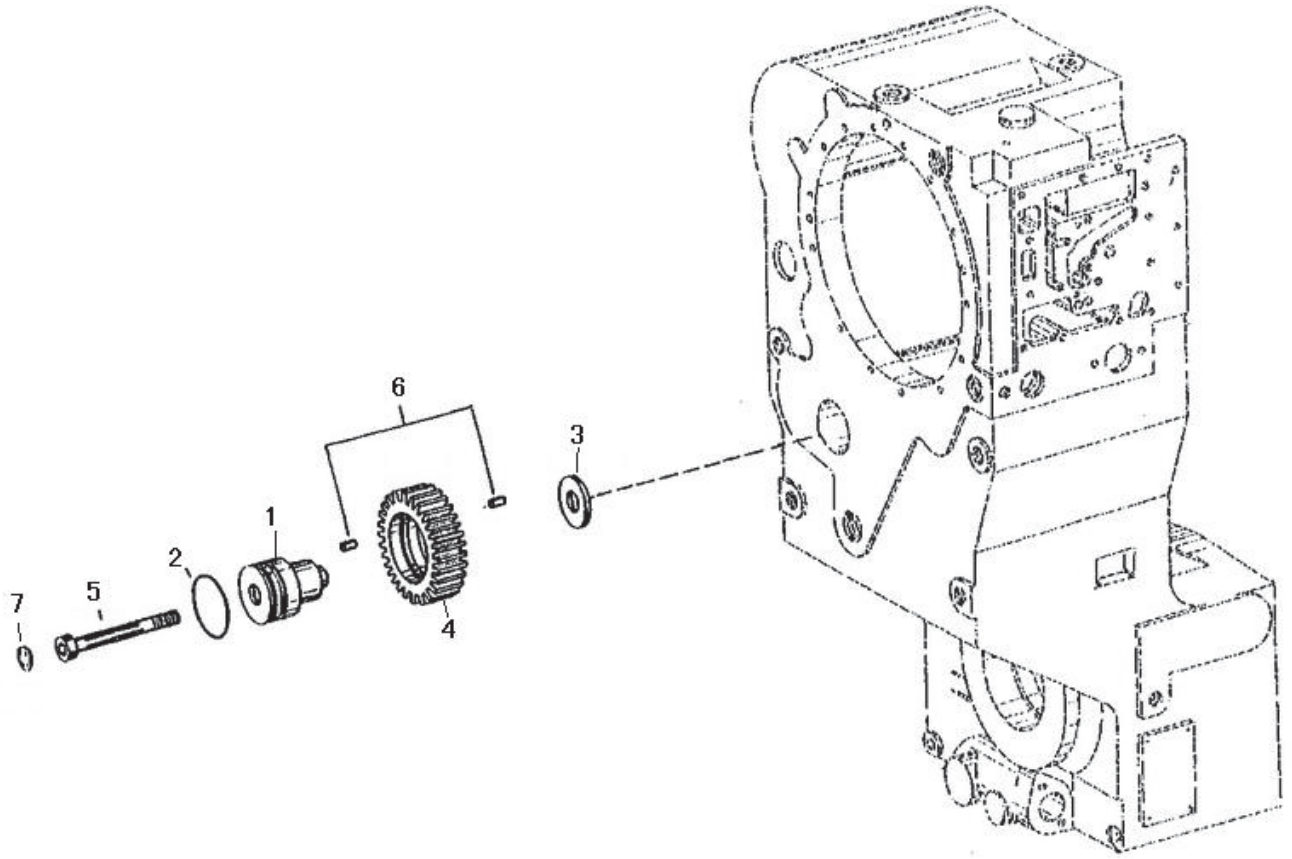

序号 Key	零件代号 Part No.	名称 Discription		是否配件 Spare parts Y/N	数量 Qty	备注 Remarks
1	7200001515	轴4644308611	SHAFT 4644308611	Y	1	
2	7200001516	O形圈0634313529	O-RING 0634313529	Y	1	
3	7200001517	止推垫圈4644308610	THRUST WASHER 4644308610	Y	1	
4	7200001518	中间齿轮Z=36(HVZ)4644308614	IDLEER GEAR SHAFT Z=36(HVZ)4644308614	Y	1	
5	4110000042120	圆柱头螺钉0636 104 146	CAP SCREW 0636 104 146	Y	1	
6	7200001520	滚柱轴承组件0750119101	ROLL.BEARING ASSEMBLY 0750119101	Y	1	
7	7200001521	密封垫圈（25）0630362024	PACKING WASHER （25）0630362024	Y	1	

离合器KV+K1 4644 151　COUPLNG KV+K1 4644 151

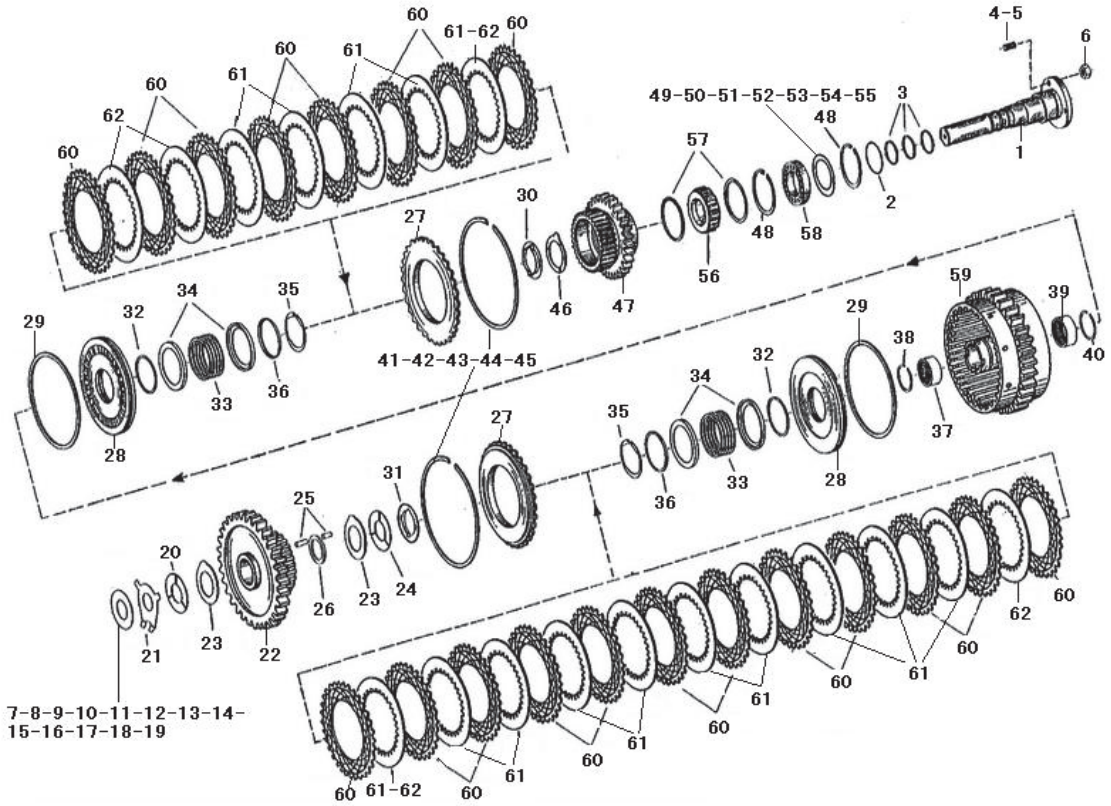

序号	零件代号	名称		是否配件	数量	备注
Key	Part No.		Discription	Spare parts Y/N	Qty	Remarks
1	7200001532	轴4644351076	SHAFT 4644351076	Y	1	
2	7200001533	O形圈(49*3)0634313536	O-RING (49*3)0634313536	Y	1	
3	7200001534	活塞环0734401106	PISTON RING 0734401106	N	3	
4	7200001535	螺柱(M8*30)0636610026	DOUBLE-SCREW BOLT (M8*30)0636610026	Y	1	
5	7200001674	螺柱0636610014	DOUBLE-SCREW BOLT 0636610014	Y	1	
6	7200001675	六角螺母(M8)0637006018	NUT (M8)0637006018	Y	2	
7	7200001621	补偿垫圈（任选）0730003501 S=0.4	WASHER 0730003501 S=0.4	Y	1	
8	4110000042052	调整垫圈s=0.6 0730 003 502	SHIM S=0.6 0730 003 502	Y	1	
9	4110000042053	调整垫圈s=0.8 0730 003 503	SHIM S=0.8 0730 003 503	Y	1	
10	4110000042054	调整垫圈s=1.0 0730 003 504	SHIM S=1.0 0730 003 504	Y	1	
11	4110000042055	调整垫圈s=1.2 0730 003 505	SHIM S=1.2 0730 003 505	Y	1	
12	4110000042056	调整垫圈s=1.4 0730 108 157	SHIM S=1.4 0730 108 157	Y	1	
13	4110000042057	调整垫圈s=1.6 0730 108 158	SHIM S=1.6 0730 108 158	Y	1	
14	4110000042058	调整垫圈s=1.8 0730 108 159	SHIM S=1.8 0730 108 159	Y	1	
15	4110000042059	调整垫圈s=2.0 0730 108 160	SHIM S=2.0 0730 108 160	Y	1	
16	4110000042060	调整垫圈s=2.2 0730 108 161	SHIM S=2.2 0730 108 161	Y	1	
17	4110000042061	调整垫圈s=2.4 0730 108 162	SHIM S=2.4 0730 108 162	Y	1	
18	4110000042062	调整垫圈s=2.6 0730 108 163	SHIM S=2.6 0730 108 163	Y	1	

离合器KV+K1 4644 151　COUPLNG KV+K1 4644 151

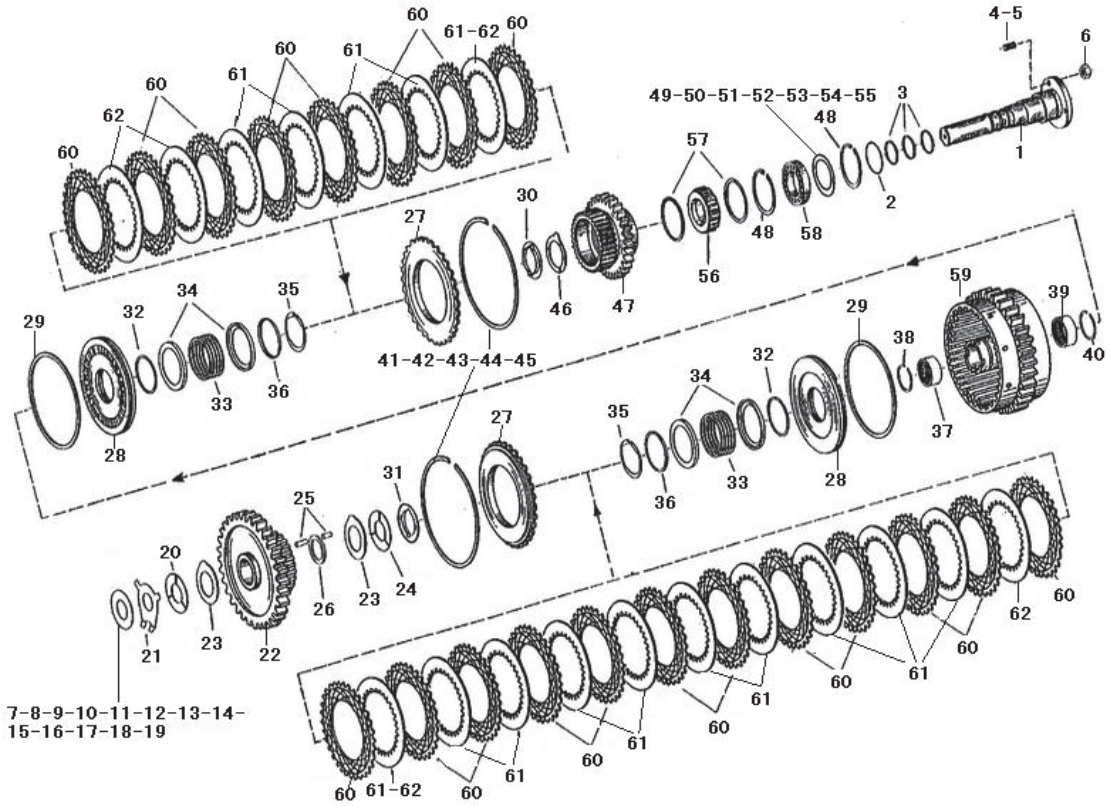

序号	零件代号	名称		是否配件	数量	备注
Key	Part No.		Discription	Spare parts Y/N	Qty	Remarks
19	4110000042063	调整垫圈s=2.8 0730 108 164	SHIM S=2.8 0730 108 164	Y	1	
20	7200001539	止推垫圈0730150759	THRUST WASHER 0730150759	Y	1	
21	7200001540	止推垫圈4644303529	THRUST WASHER 4644303529	Y	1	
22	7200001583	齿轮(Z=63)4644308625	GEAR (Z=63)4644308625	Y	1	
23	7200001542	止推垫圈4644308265	THRUST WASHER 4644308265	Y	2	
24	7200001543	止推垫圈0730150773	THRUST WASHER 0730150773	Y	1	
25	7200001544	滚柱轴承组件0750119100	ROLL.BEARING ASSEMBLY 0750119100	Y	1	
26	7200001545	垫圈4644308266	WASHER 4644308266	Y	1	
27	7200001546	端垫4644308071	WASHER 4644308071	Y	2	
28	7200001547	活塞4644351070	PISTON 4644351070	N	2	
29	7200001590	密封环0750112139	PACKING RING 0750112139	Y	2	
30	7200001549	止推垫圈4644351094	THRUST WASHER 4644351094	Y	1	
31	7200001550	止推垫圈4642308555	THRUST WASHER 4642308555	Y	1	
32	7200001551	密封环0750112140	PACKING RING 0750112140	Y	2	
33	7200001552	压力弹簧0732041183	PRESSURE SPRING 0732041183	Y	2	
34	7200001553	导向环4642308083	GUIDE RING 4642308083	N	4	
35	7200001554	V形杯AV550630531346	V-CUP AV550630531346	N	2	
36	7200001555	导向环4642308084	GUIDE RING 4642308084	N	2	

离合器KV+K1 4644 151　COUPLNG KV+K1 4644 151

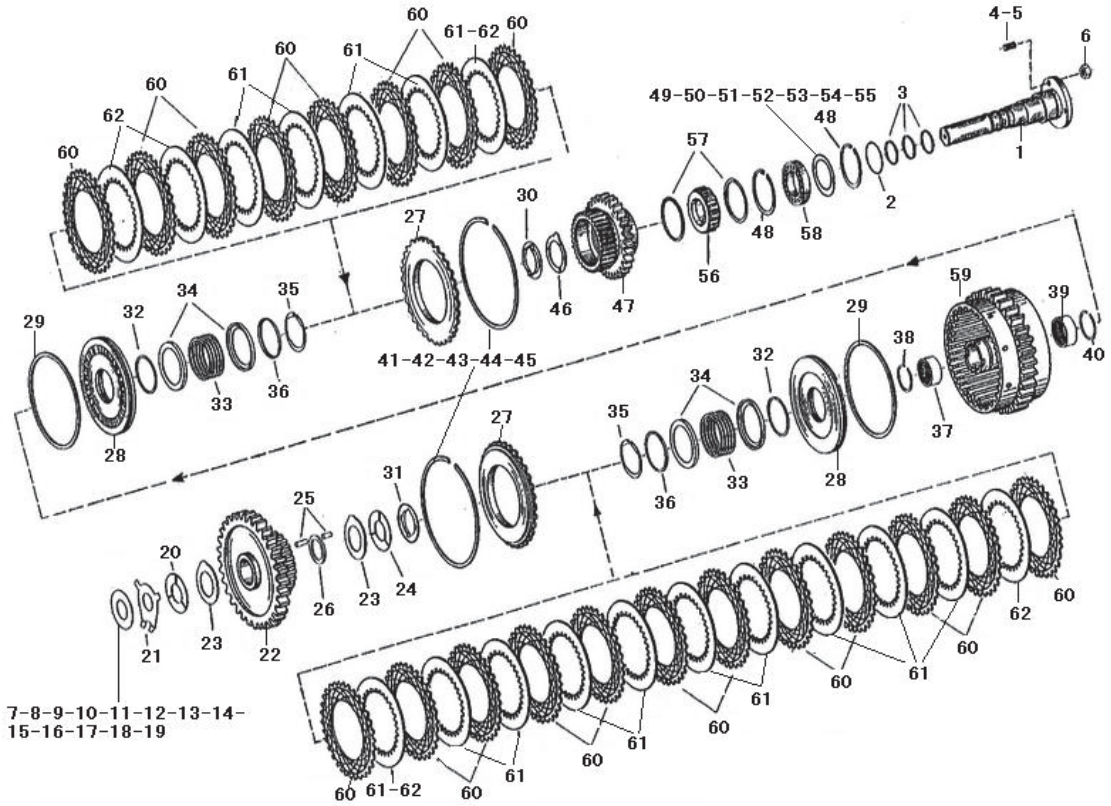

序号 Key	零件代号 Part No.	名称 Discription		是否配件 Spare parts Y/N	数量 Qty	备注 Remarks
37	7200001556	滚针轴承0635303203	NEEDLE BEARING 0635303203	Y	1	
38	7200001557	挡圈0730513610	RETAINING RING 0730513610	Y	1	
39	7200001558	滚针轴承0635303205	NEEDLE BEARING 0635303205	Y	1	
40	7200001559	挡圈0730513611	RETAINING RING 0730513611	Y	1	
41	7200001560	挡圈0730513181 A=2.50	RETAINING RING 0730513181 A=2.50	Y	2	
42	4110000042020	挡圈A= 2.30 0730 513 434	SNAP RING A= 2.30 0730 513 434	Y	2	
43	4110000042023	挡圈A= 2.40 0730 513 436	SNAP RING A= 2.40 0730 513 436	Y	2	
44	4110000042018	挡圈A= 2.20 0730 513 459	SNAP RING A= 2.20 0730 513 459	Y	2	
45	4110000042015	挡圈A= 2.10 0730 513 457	SNAP RING A= 2.10 0730 513 457	Y	2	
46	7200001561	止推垫圈0730150779	THRUST WASHER 0730150779	Y	1	
47	7200001562	齿轮4644351032	GEAR 4644351032	Y	1	
48	7200001563	卡环(75*2.5)0630502037	CLASP (75*2.5)0630502037	Y	1	
49	7200001564	调整垫圈(60*75*0.3)0630004168	AJUSTING SHIM (60*75*0.3)0630004168	Y	1	
50	4110000042037	调整垫圈0630 000 055	SHIM RING 0630 000 055	Y	1	
51	4110000042036	调整垫圈0630 000 054	SHIM RING 0630 000 054	Y	1	
52	4110000042040	调整垫圈0630 004 246	SHIM RING 0630 004 246	Y	1	
53	4110000042038	调整垫圈0630 004 232	SHIM RING 0630 004 232	Y	1	
54	4110000042039	调整垫圈0630 004 233	SHIM RING 0630 004 233	Y	1	

离合器KV+K1 4644 151　COUPLNG KV+K1 4644 151

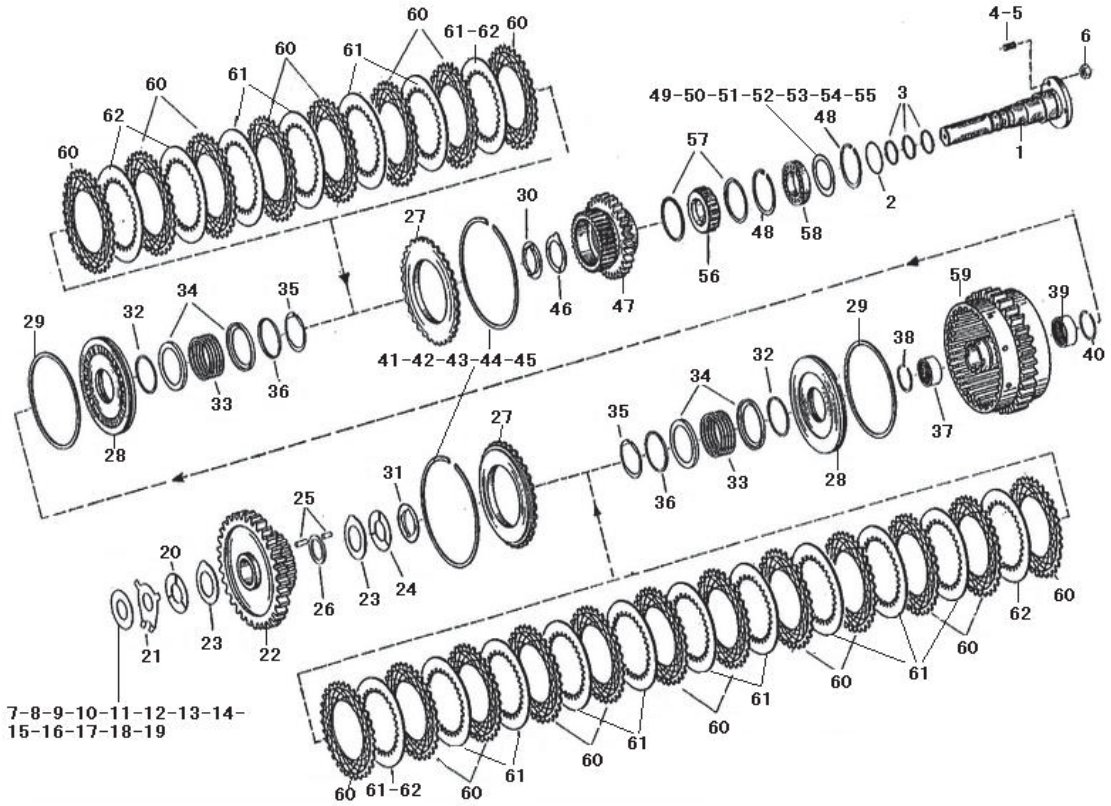

序号 Key	零件代号 Part No.		名称 Discription	是否配件 Spare parts Y/N	数量 Qty	备注 Remarks
55	4110000042041	调整垫圈0630 004 364	SHIM RING 0630 004 364	Y	1	
56	7200001565	滚针筒组件0735358132	ROLING NEEDLE ASSEMBLY 0735358132	Y	1	
57	7200001566	角环0501308830	CERATOCRICOID MUSCLE 0501308830	Y	2	
58	7200001568	球轴承0750116100	BALL BEARING 0750116100	Y	1	
59	4110000042112	摩擦片支架4644 251 046	DISC CARRIER 4644 251 046	Y	1	
60	7200001570	外摩擦片0501309330	OUTER CLUTCH DISC 0501309330	Y	12	
61	7200001571	内摩擦片4644308329	INTERNAL FRICTION BLOCK 4644308329	Y	9	
62	7200001572	内摩擦片4644308330	INTERNAL FRICTION BLOCK 4644308330	Y	1	

离合器KR+K2 4644 152　COUPLNG KR+K2 4644 152

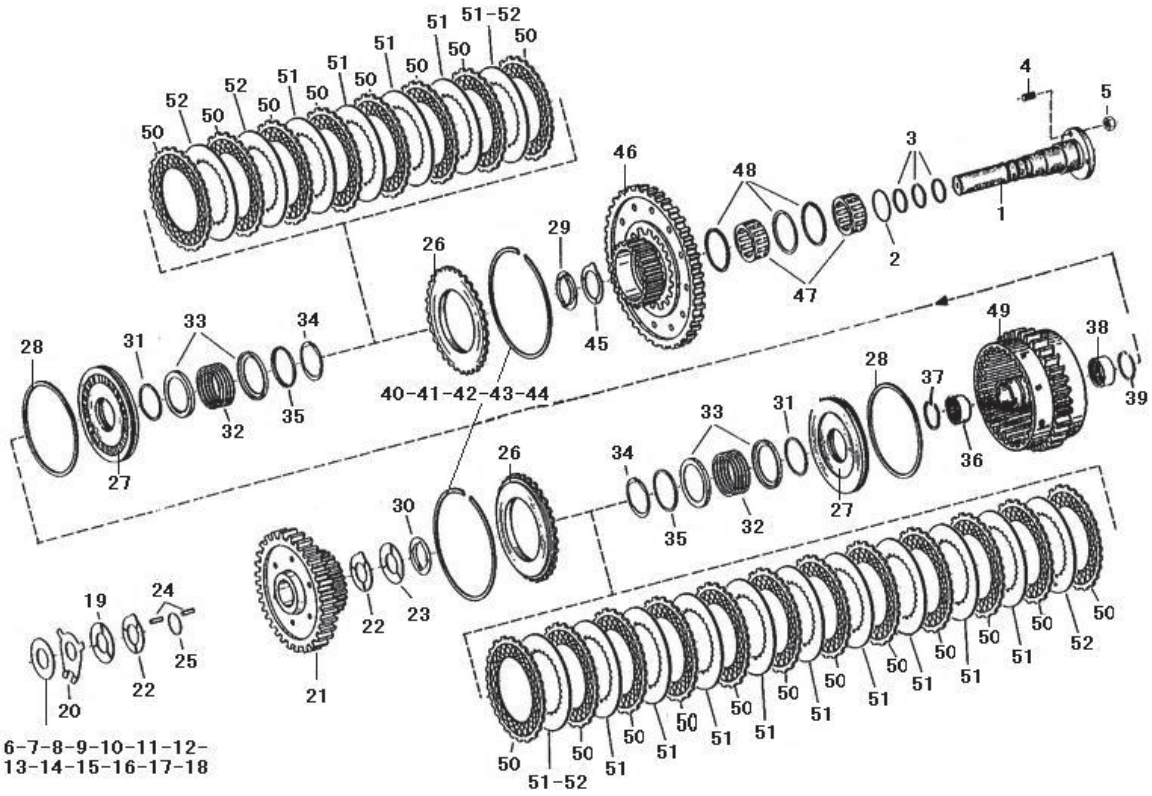

序号 Key	零件代号 Part No.	名称 Discription		是否配件 Spare parts Y/N	数量 Qty	备注 Remarks
1	7200001575	轴4644352062	SHAFT 4644352062	Y	1	
2	7200001533	O形圈(49*3)0634313536	O-RING (49*3)0634313536	Y	1	
3	7200001534	活塞环0734401106	PISTON RING 0734401106	N	3	
4	7200001674	螺柱0636610014	DOUBLE-SCREW BOLT 0636610014	Y	2	
5	7200001675	六角螺母(M8)0637006018	NUT (M8)0637006018	Y	2	
6	7200001621	补偿垫圈（任选）0730003501 S=0.4	WASHER 0730003501 S=0.4	Y	1	
7	4110000042052	调整垫圈s=0.6 0730 003 502	SHIM S=0.6 0730 003 502	Y	1	
8	4110000042053	调整垫圈s=0.8 0730 003 503	SHIM S=0.8 0730 003 503	Y	1	
9	4110000042054	调整垫圈s=1.0 0730 003 504	SHIM S=1.0 0730 003 504	Y	1	
10	4110000042055	调整垫圈s=1.2 0730 003 505	SHIM S=1.2 0730 003 505	Y	1	
11	4110000042056	调整垫圈s=1.4 0730 108 157	SHIM S=1.4 0730 108 157	Y	1	
12	4110000042057	调整垫圈s=1.6 0730 108 158	SHIM S=1.6 0730 108 158	Y	1	
13	4110000042058	调整垫圈s=1.8 0730 108 159	SHIM S=1.8 0730 108 159	Y	1	
14	4110000042059	调整垫圈s=2.0 0730 108 160	SHIM S=2.0 0730 108 160	Y	1	
15	4110000042060	调整垫圈s=2.2 0730 108 161	SHIM S=2.2 0730 108 161	Y	1	
16	4110000042061	调整垫圈s=2.4 0730 108 162	SHIM S=2.4 0730 108 162	Y	1	
17	4110000042062	调整垫圈s=2.6 0730 108 163	SHIM S=2.6 0730 108 163	Y	1	
18	4110000042063	调整垫圈s=2.8 0730 108 164	SHIM S=2.8 0730 108 164	Y	1	

离合器KR+K2 4644 152　COUPLNG KR+K2 4644 152

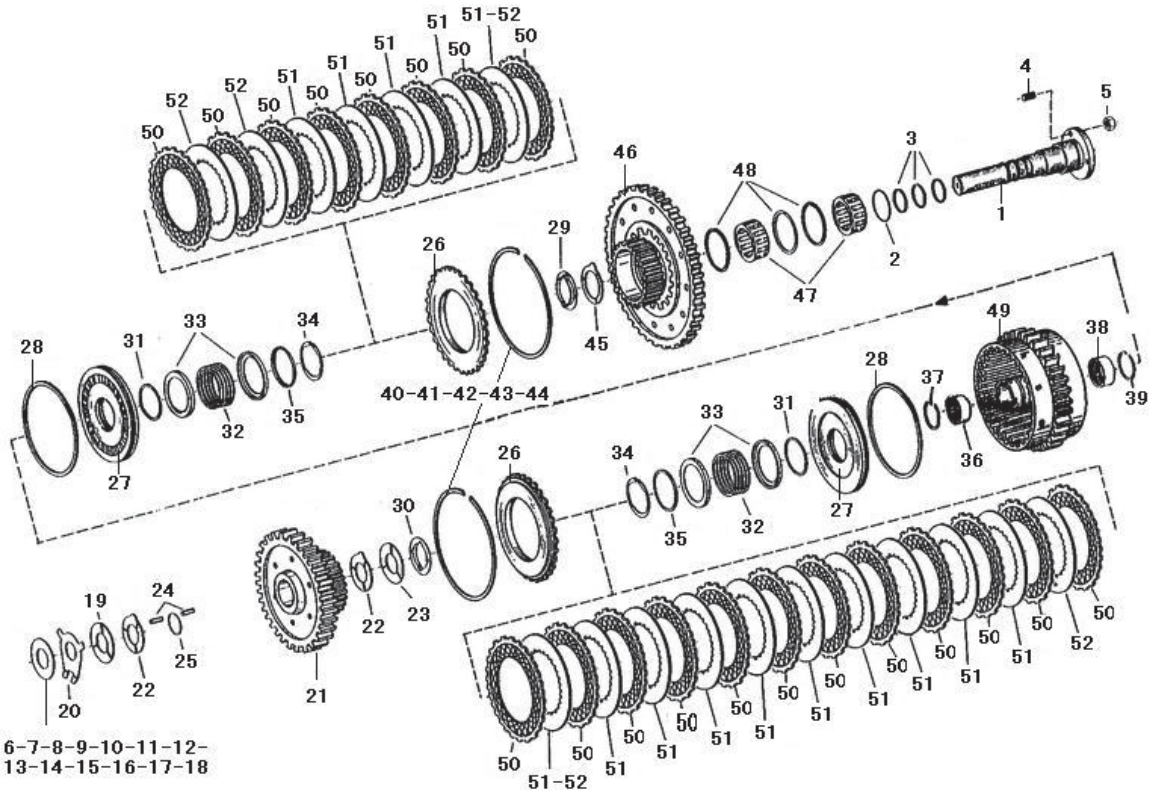

序号	零件代号	名称	是否配件	数量	备注
Key	Part No.	Discription	Spare parts Y/N	Qty	Remarks
19	7200001539	止推垫圈0730150759	THRUST WASHER 0730150759	Y	1	
20	7200001540	止推垫圈4644303529	THRUST WASHER 4644303529	Y	1	
21	7200001583	齿轮(Z=63)4644308625	GEAR (Z=63)4644308625	Y	1	
22	7200001542	止推垫圈4644308265	THRUST WASHER 4644308265	Y	2	
23	7200001543	止推垫圈0730150773	THRUST WASHER 0730150773	Y	1	
24	7200001544	滚柱轴承组件0750119100	ROLL.BEARING ASSEMBLY 0750119100	Y	1	
25	7200001545	垫圈4644308266	WASHER 4644308266	Y	1	
26	7200001546	端垫4644308071	WASHER 4644308071	Y	2	
27	7200001547	活塞4644351070	PISTON 4644351070	N	2	
28	7200001590	密封环0750112139	PACKING RING 0750112139	Y	2	
29	7200001549	止推垫圈4644351094	THRUST WASHER 4644351094	Y	1	
30	7200001550	止推垫圈4642308555	THRUST WASHER 4642308555	Y	1	
31	7200001551	密封环0750112140	PACKING RING 0750112140	Y	2	
32	7200001552	压力弹簧0732041183	PRESSURE SPRING 0732041183	Y	2	
33	7200001553	导向环4642308083	GUIDE RING 4642308083	N	4	
34	7200001554	V形杯AV550630531346	V-CUP AV550630531346	N	2	
35	7200001555	导向环4642308084	GUIDE RING 4642308084	N	2	
36	7200001556	滚针轴承0635303203	NEEDLE BEARING 0635303203	Y	1	

离合器KR+K2 4644 152　COUPLNG KR+K2 4644 152

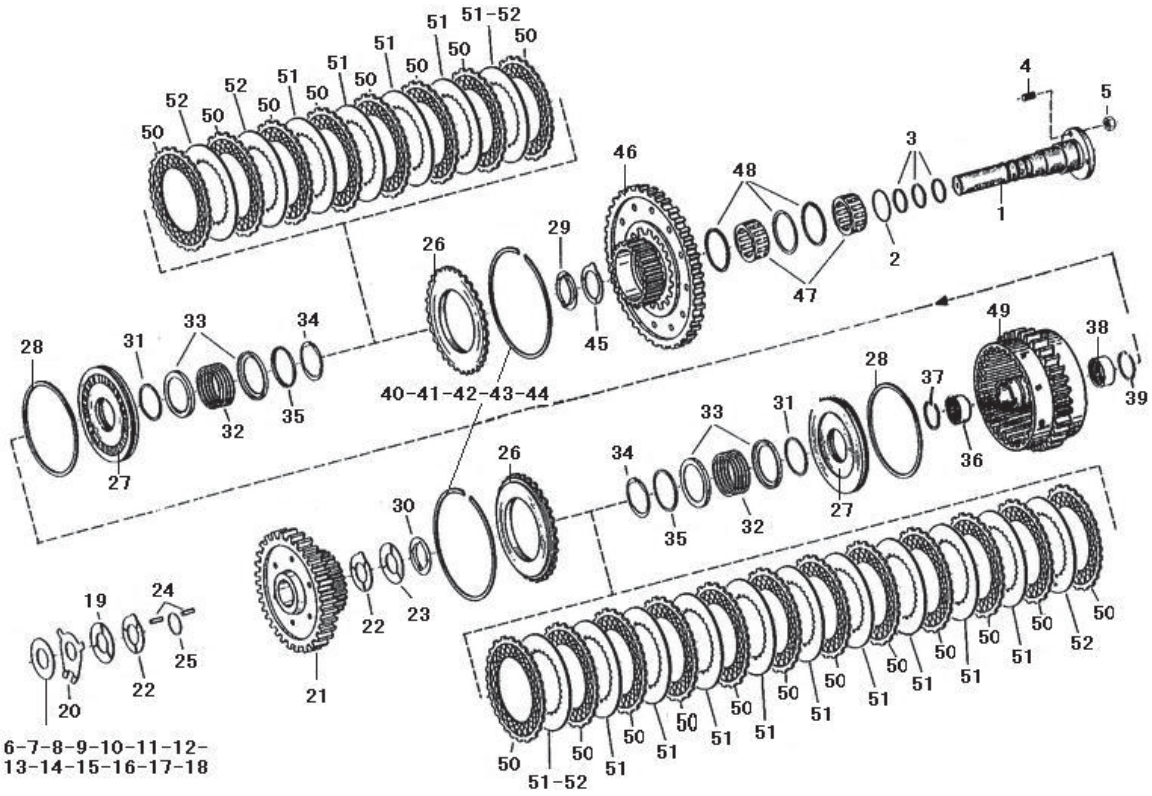

序号 Key	零件代号 Part No.	名称 Discription		是否配件 Spare parts Y/N	数量 Qty	备注 Remarks
37	7200001557	挡圈0730513610	RETAINING RING 0730513610	Y	1	
38	7200001558	滚针轴承0635303205	NEEDLE BEARING 0635303205	Y	1	
39	7200001559	挡圈0730513611	RETAINING RING 0730513611	Y	1	
40	7200001560	挡圈0730513181 A=2.50	RETAINING RING 0730513181 A=2.50	Y	2	
41	4110000042020	挡圈A= 2.30 0730 513 434	SNAP RING A= 2.30 0730 513 434	Y	2	
42	4110000042023	挡圈A= 2.40 0730 513 436	SNAP RING A= 2.40 0730 513 436	Y	2	
43	4110000042018	挡圈A= 2.20 0730 513 459	SNAP RING A= 2.20 0730 513 459	Y	2	
44	4110000042015	挡圈A= 2.10 0730 513 457	SNAP RING A= 2.10 0730 513 457	Y	2	
45	7200001561	止推垫圈0730150779	THRUST WASHER 0730150779	Y	1	
46	4110000042011	齿轮4644 252 097	SPUR GEAR 4644 252 097	Y	1	
47	7200001606	球轴承0750115211	BALL BEARING 0750115211	Y	1	
48	7200001566	角环0501308830	CERATOCRICOID MUSCLE 0501308830	Y	3	
49	4110000042113	摩擦片支架4644 252 098	DISC CARRIER 4644 252 098	Y	1	
50	7200001570	外摩擦片0501309330	OUTER CLUTCH DISC 0501309330	Y	12	
51	7200001571	内摩擦片4644308329	INTERNAL FRICTION BLOCK 4644308329	Y	9	
52	7200001572	内摩擦片4644308330	INTERNAL FRICTION BLOCK 4644308330	Y	1	

离合器4644 153　COUPLNG 4644 153

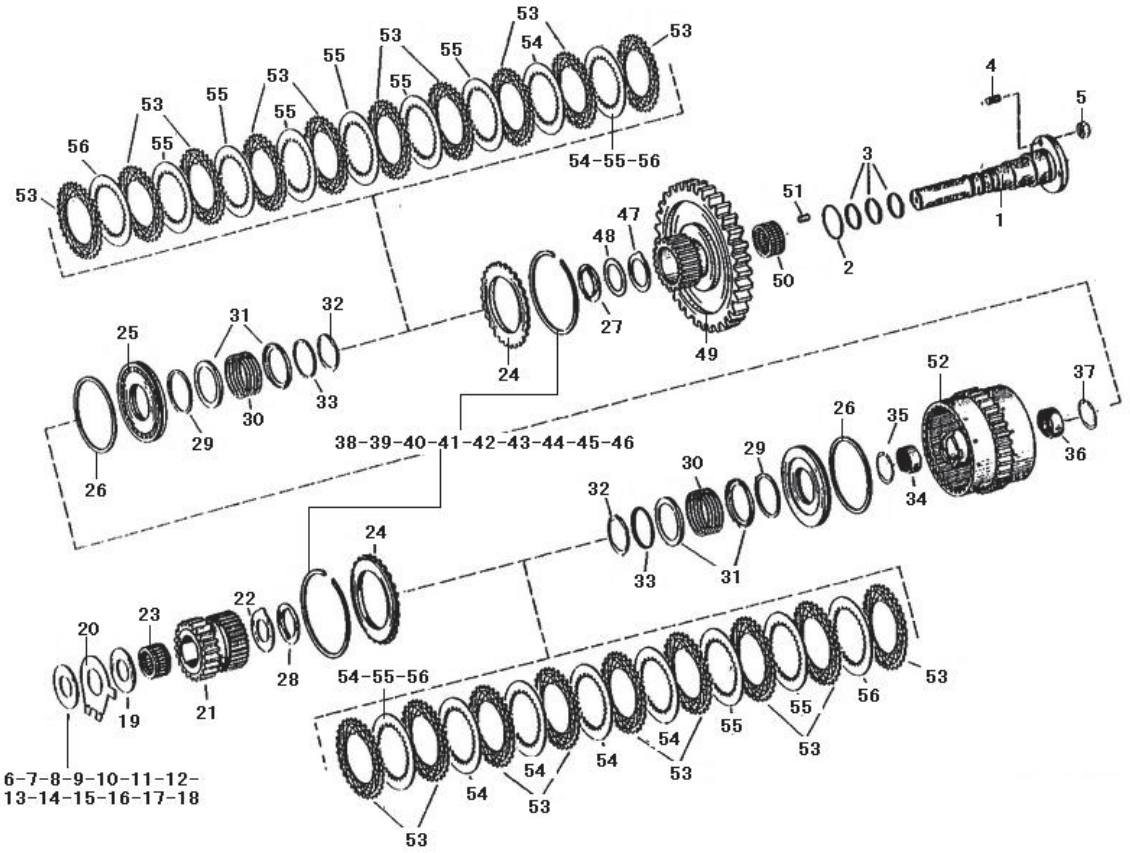

序号 Key	零件代号 Part No.	名称 Discription		是否配件 Spare parts Y/N	数量 Qty	备注 Remarks
1	7200001615	轴4644353058	SHAFT 4644353058	Y	1	
2	7200001533	O形圈(49*3)0634313536	O-RING (49*3)0634313536	Y	1	
3	7200001534	活塞环0734401106	PISTON RING 0734401106	N	3	
4	7200001674	螺柱0636610014	DOUBLE-SCREW BOLT 0636610014	Y	2	
5	7200001675	六角螺母(M8)0637006018	NUT (M8)0637006018	Y	2	
6	7200001621	补偿垫圈（任选）0730003501 S=0.4	WASHER 0730003501 S=0.4	Y	1	
7	4110000042052	调整垫圈s=0.6 0730 003 502	SHIM S=0.6 0730 003 502	Y	1	
8	4110000042053	调整垫圈s=0.8 0730 003 503	SHIM S=0.8 0730 003 503	Y	1	
9	4110000042054	调整垫圈s=1.0 0730 003 504	SHIM S=1.0 0730 003 504	Y	1	
10	4110000042055	调整垫圈s=1.2 0730 003 505	SHIM S=1.2 0730 003 505	Y	1	
11	4110000042056	调整垫圈s=1.4 0730 108 157	SHIM S=1.4 0730 108 157	Y	1	
12	4110000042057	调整垫圈s=1.6 0730 108 158	SHIM S=1.6 0730 108 158	Y	1	
13	4110000042058	调整垫圈s=1.8 0730 108 159	SHIM S=1.8 0730 108 159	Y	1	
14	4110000042059	调整垫圈s=2.0 0730 108 160	SHIM S=2.0 0730 108 160	Y	1	
15	4110000042060	调整垫圈s=2.2 0730 108 161	SHIM S=2.2 0730 108 161	Y	1	
16	4110000042061	调整垫圈s=2.4 0730 108 162	SHIM S=2.4 0730 108 162	Y	1	
17	4110000042062	调整垫圈s=2.6 0730 108 163	SHIM S=2.6 0730 108 163	Y	1	
18	4110000042063	调整垫圈s=2.8 0730 108 164	SHIM S=2.8 0730 108 164	Y	1	

离合器4644 153　COUPLNG 4644 153

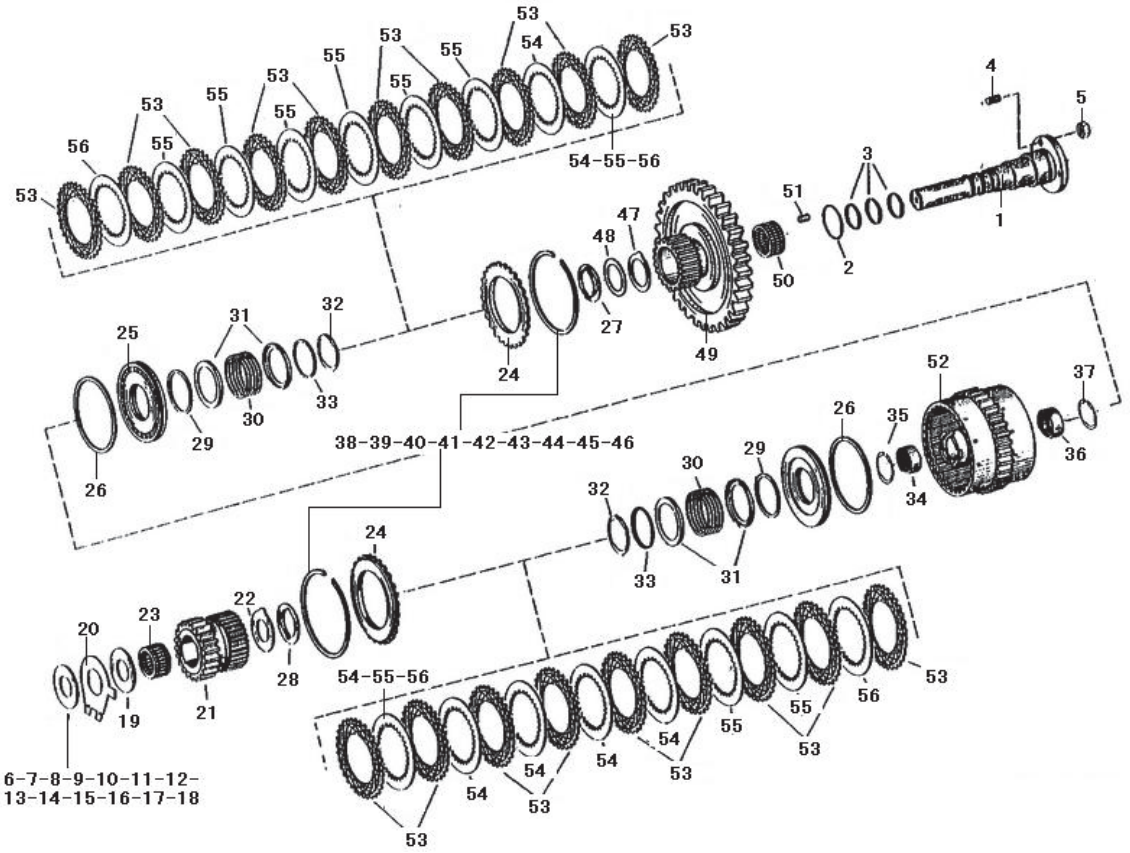

序号	零件代号	名称		是否配件	数量	备注
Key	Part No.		Discription	Spare parts Y/N	Qty	Remarks
19	7200001539	止推垫圈0730150759	THRUST WASHER 0730150759	Y	1	
20	7200001623	止推垫圈4644303534	THRUST WASHER 4644303534	Y	1	
21	7200001624	齿轮 Z=29(HVZ)4644308587	GEAR Z=29(HVZ)4644308587	Y	1	
22	7200001626	止推垫圈0730150777	THRUST WASHER 0730150777	Y	1	
23	7200001625	滚针轴承0735358069	NEEDLE BEARING 0735358069	Y	1	
24	7200001627	端垫4642308185	WASHER 4642308185	Y	2	
25	7200001628	活塞4644353051	PISTON 4644353051	N	2	
26	7200001629	贴面密封圈0750112141	SEALING RING 0750112141	Y	2	
27	7200001549	止推垫圈4644351094	THRUST WASHER 4644351094	Y	1	
28	7200001550	止推垫圈4642308555	THRUST WASHER 4642308555	Y	1	
29	7200001551	密封环0750112140	PACKING RING 0750112140	Y	2	
30	7200001552	压力弹簧0732041183	PRESSURE SPRING 0732041183	Y	2	
31	7200001553	导向环4642308083	GUIDE RING 4642308083	N	4	
32	7200001554	V形杯AV550630531346	V-CUP AV550630531346	N	2	
33	7200001555	导向环4642308084	GUIDE RING 4642308084	N	2	
34	7200001637	滚针轴承0750115182	NEEDLE BEARING 0750115182	Y	1	
35	7200001557	挡圈0730513610	RETAINING RING 0730513610	Y	1	
36	7200001639	滚针轴承0635303204	NEEDLE BEARING 0635303204	Y	1	

离合器4644 153　COUPLNG 4644 153

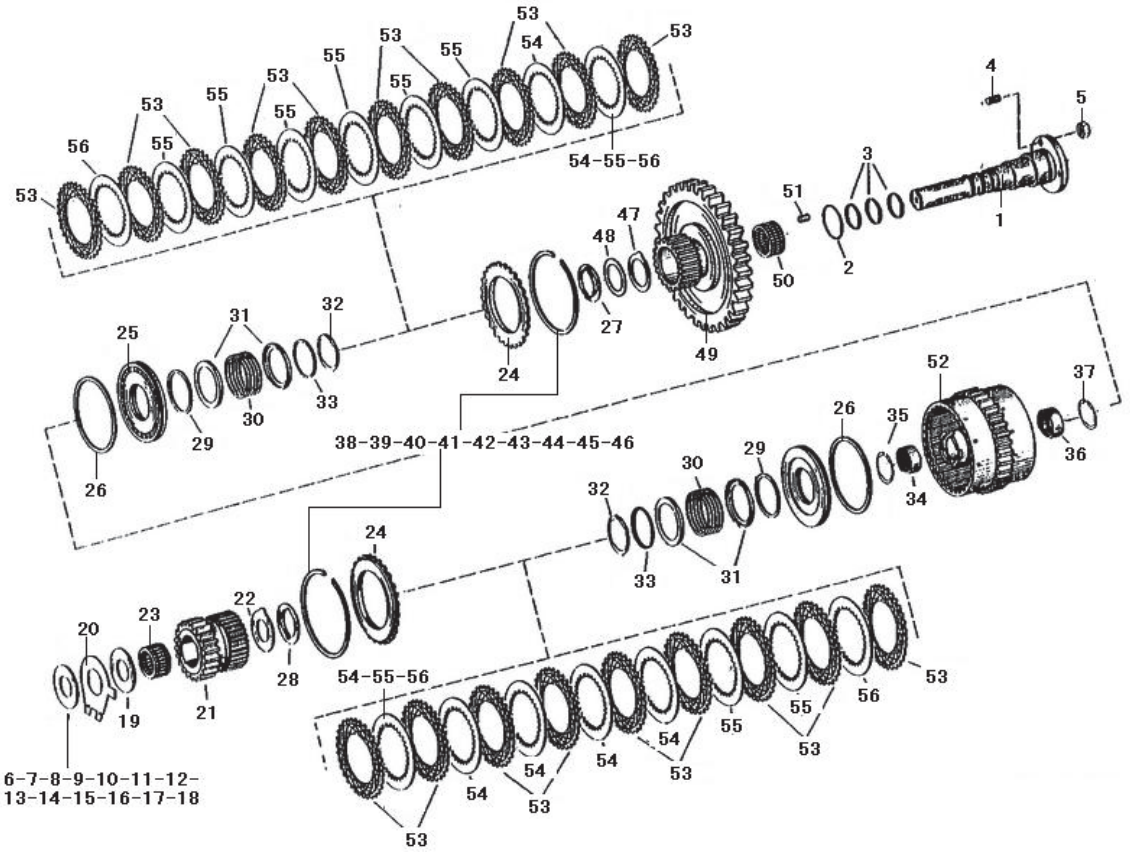

序号	零件代号	名称		是否配件	数量	备注
Key	Part No.		Discription	Spare parts Y/N	Qty	Remarks
37	7200001559	挡圈0730513611	RETAINING RING 0730513611	Y	1	
38	7200001641	挡圈0730513420 A=2.25	RETAINING RING 0730513420 A=2.25	Y	2	
39	4110000042019	挡圈A= 2.30 0730 513 419	SNAP RING A= 2.30 0730 513 419	Y	2	
40	4110000042021	挡圈A= 2.35 0730 513 418	SNAP RING A= 2.35 0730 513 418	Y	2	
41	4110000042022	挡圈A= 2.40 0730 513 417	SNAP RING A= 2.40 0730 513 417	Y	2	
42	4110000042024	挡圈A= 2.45 0730 513 416	SNAP RING A= 2.45 0730 513 416	Y	2	
43	4110000042025	挡圈A= 2.50 0730 513 180	SNAP RING A= 2.50 0730 513 180	Y	2	
44	4110000042017	挡圈A= 2.20 0730 513 421	SNAP RING A= 2.20 0730 513 421	Y	2	
45	4110000042016	挡圈A= 2.15 0730 513 455	SNAP RING A= 2.15 0730 513 455	Y	2	
46	4110000042014	挡圈A= 2.10 0730 513 456	SNAP RING A= 2.10 0730 513 456	Y	2	
47	7200001561	止推垫圈0730150779	THRUST WASHER 0730150779	Y	1	
48	7200001643	垫圈0730109643	WASHER 0730109643	Y	1	
49	4110000042012	齿轮4644 308 630	SPUR GEAR 4644 308 630	Y	1	
50	7200001646	滚针轴承贴面密封圈组件0750115109	SEALING RING ASSEMBLY 0750115109	Y	1	
51	7200001647	滚柱0750119048	ROLLER 0750119048	Y	12	
52	7200001648	摩擦片支承4644253045	DISC SUPPORT 4644253045	Y	1	
53	7200001649	外摩擦片0501309329	OUTER CLUTCH DISC 0501309329	Y	10	
54	7200001650	内摩擦片4642308330	INTERNAL FRICTION BLOCK 4642308330	Y	1	

离合器4644 153　COUPLNG 4644 153

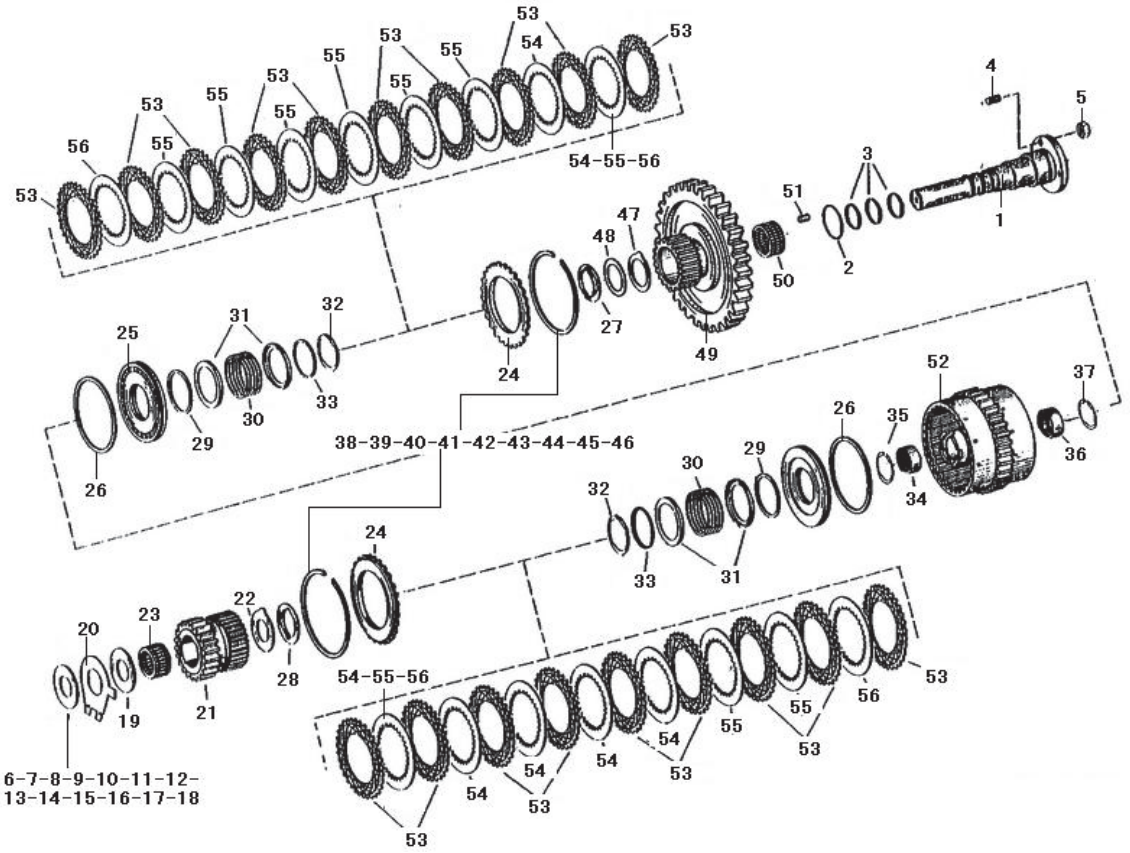

序号 Key	零件代号 Part No.		名称 Discription	是否配件 Spare parts Y/N	数量 Qty	备注 Remarks
55	7200001651	内摩擦片4642308332	INTERNAL FRICTION BLOCK 4642308332	Y	6	
56	7200001652	内摩擦片4642308331	INTERNAL FRICTION BLOCK 4642308331	Y	1	

输出装置4644 103　OUTPUT 4644 103

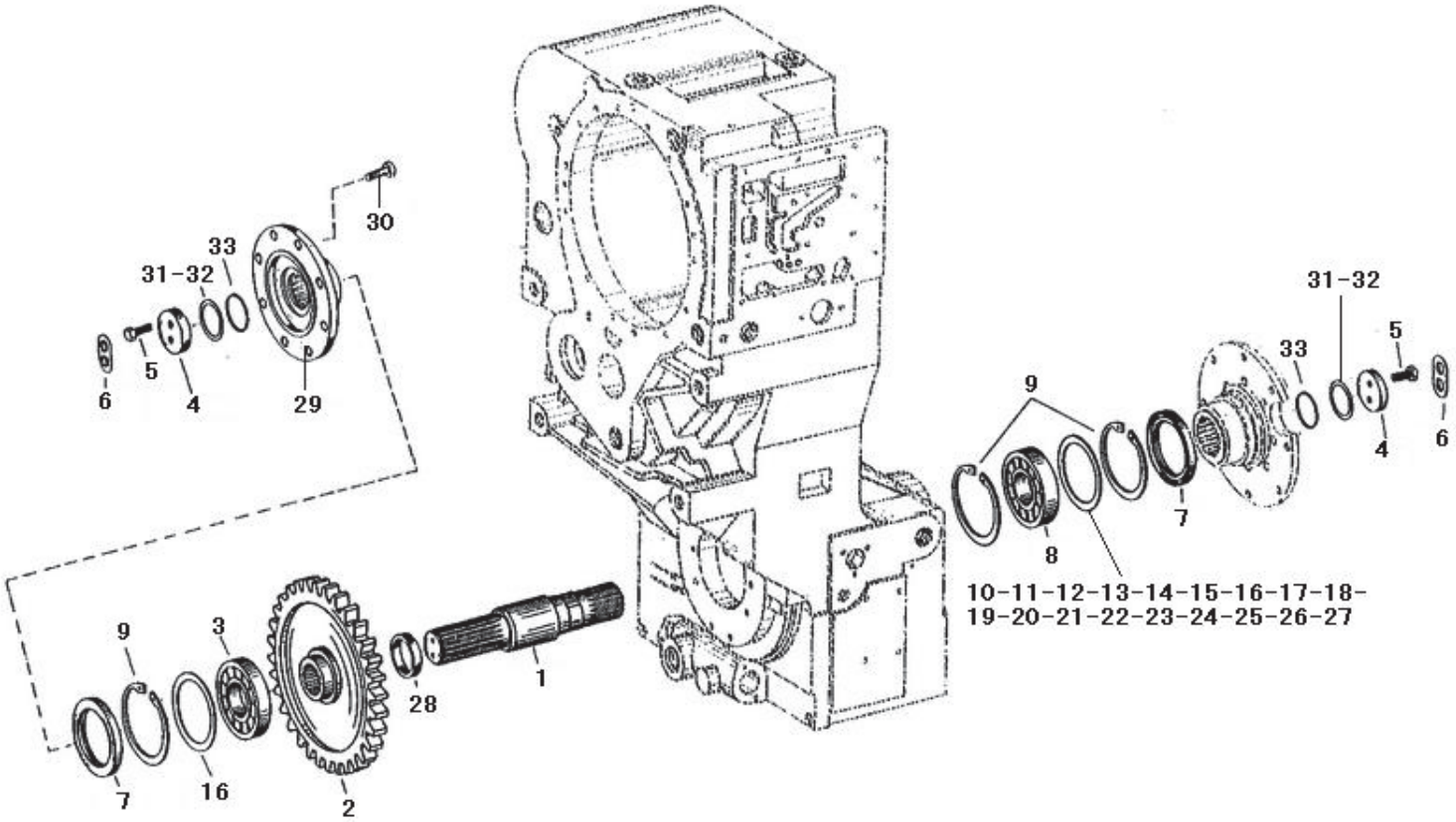

序号	零件代号	名称		是否配件	数量	备注
Key	Part No.		Discription	Spare parts Y/N	Qty	Remarks
1	7200001499	输出轴4633303216	OUTPUT SHAFT 4633303216	Y	1	
2	7200002248	输出齿轮4644303279	OUTPUT GEAR 4644303279	Y	1	
3	7200001501	滚柱轴承0635416285	ROLL.BEARING 0635416285	Y	1	
4	7200001503	垫圈4620303247	WASHER 4620303247	Y	2	
5	7200001504	六角螺钉(M10*30)0636015127	SCREW (M10*30)0636015127	Y	4	
6	7200001505	止动垫圈1269302164	THRUST WASHER 1269302164	Y	2	
7	7200001506	轴密封0750111116	SEAL 0750111116	Y	2	
8	7200001507	球轴承0750116134	BALL BEARING 0750116134	Y	1	
9	7200001508	卡环(120*4)0630502048	CLASP (120*4)0630502048	Y	3	
10	7200001509	补偿垫圈0730002654	WASHER 0730002654	Y	1	
11	4110000042086	调整垫圈s=1.5 0730 002 657	SHIM S=1.5 0730 002 657	Y	1	
12	4110000042088	调整垫圈s=1.6 0730 002 656	SHIM S=1.6 0730 002 656	Y	1	
13	4110000042089	调整垫圈s=1.7 0730 002 655	SHIM S=1.7 0730 002 655	Y	1	
14	4110000042064	调整垫圈s=0.2 1204 308 014	SHIM S=0.2 1204 308 014	Y	1	
15	4110000042065	调整垫圈s=0.3 1204 308 061	SHIM S=0.3 1204 308 061	Y	1	
16	7200001502	补偿垫圈1204308062	WASHER 1204308062	Y	1	
17	4110000042074	调整垫圈s=1.1 0730 002 661	SHIM S=1.1 0730 002 661	Y	1	
18	4110000042080	调整垫圈s=1.3 0730 002 659	SHIM S=1.3 0730 002 659	Y	1	

输出装置4644 103　OUTPUT 4644 103

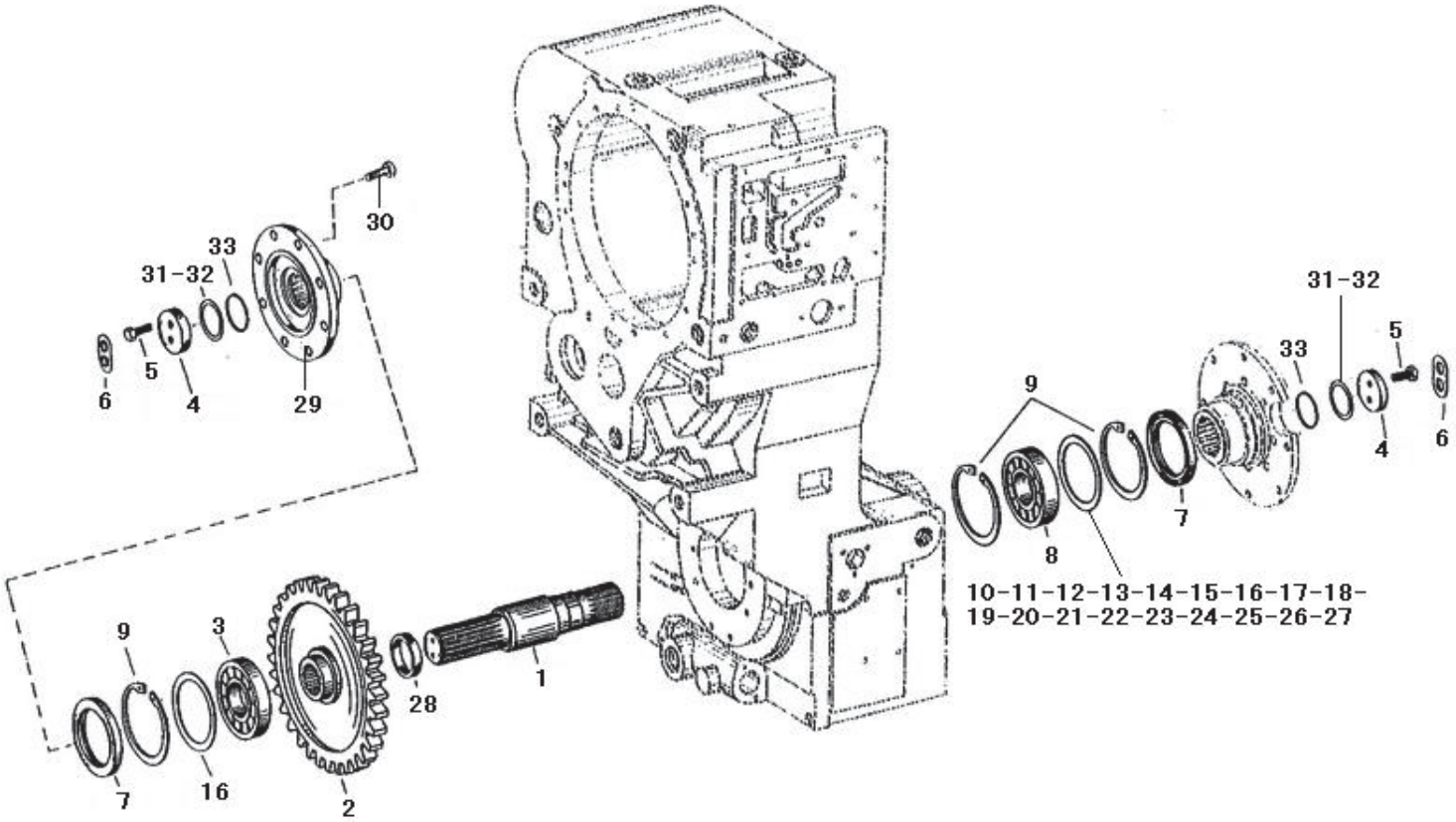

序号	零件代号	名称		是否配件	数量	备注
Key	Part No.		Discription	Spare parts Y/N	Qty	Remarks
19	4110000042077	调整垫圈s=1.2 0730 002 660	SHIM S=1.2 0730 002 660	Y	1	
20	4110000042083	调整垫圈s=1.4 0730 002 658	SHIM S=1.4 0730 002 658	Y	1	
21	4110000042071	调整垫圈s=1.0 1204 308 123	SHIM S=1.0 1204 308 123	Y	1	
22	4110000042076	调整垫圈s=1.15 0730 007 638	SHIM S=1.15 0730 007 638	Y	1	
23	4110000042085	调整垫圈s=1.45 0730 006 164	SHIM S=1.45 0730 006 164	Y	1	
24	4110000042087	调整垫圈s=1.55 0730 006 165	SHIM S=1.55 0730 006 165	Y	1	
25	4110000042073	调整垫圈s=1.05 0730 007 637	SHIM S=1.05 0730 007 637	Y	1	
26	4110000042079	调整垫圈s=1.25 0730 007 639	SHIM S=1.25 0730 007 639	Y	1	
27	4110000042082	调整垫圈s=1.35 0730 007 640	SHIM S=1.35 0730 007 640	Y	1	
28	7200001510	管0730062296	HOSE 0730062296	Y	1	
29	7200001511	输出法兰4644303389	OUTPUT FLANGE 4644303389	Y	1	
30	7200001512	六角螺钉0736020031	SCREW 0736020031	Y	8	
31	7200001513	定距垫圈4644303500 A=0.6	WASHER 4644303500 A=0.6	Y	1	
32	4110000042097	间隔垫圈A=1.1 4644 303 501	SPACING WASHER A=1.1 4644 303 501	Y	1	
33	7200001514	O形圈0634303466	O-RING 0634303466	Y	2	

停车制动器4644 109 PARKING BRAKE 4644 109

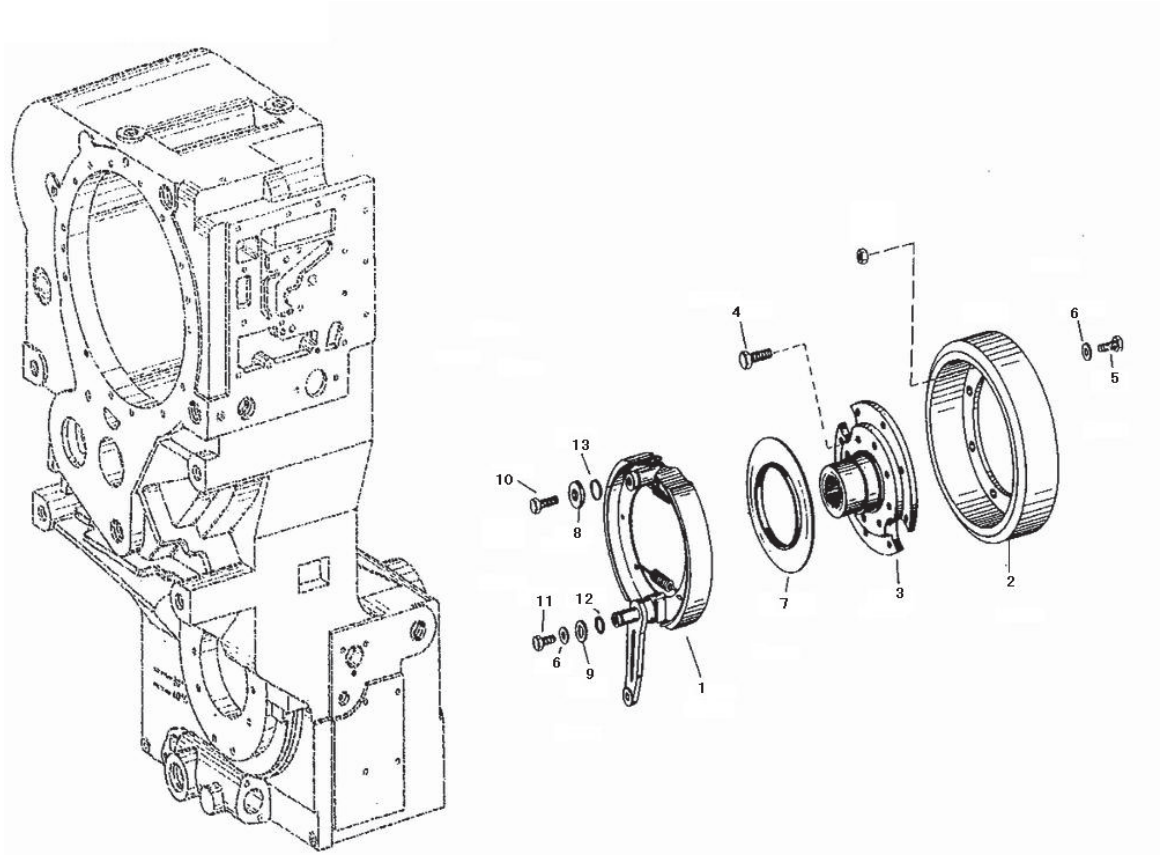

序号 Key	零件代号 Part No.	名称 Discription		是否配件 Spare parts Y/N	数量 Qty	备注 Remarks
1	7200002198	制动器0501003819	BRAKE STAFF 0501003819	Y	1	
2	7200002199	制动器4644309002	BRAKE STAFF 4644309002	Y	1	
3	7200002308	法兰4644309001	FLANGE 4644309001	Y	1	
4	7200002200	六角螺钉(M14*1.5*45)0636020082	SCREW (M14*1.5*45)0636020082	Y	8	
5	7200002201	六角螺钉(M10*25)0636015166	SCREW (M10*25)0636015166	Y	8	
6	7200002202	垫圈(10.5)0630001014	WASHER (10.5)0630001014	Y	8	
7	7200002203	固定盘4644309008	FIXED DIKK 4644309008	Y	1	
8	7200002204	垫圈4644309066	WASHER 4644309066	Y	1	
9	7200002205	垫圈0730107676	WASHER 0730107676	Y	1	
10	7200002206	六角螺钉(M10*40)0636010159	SCREW (M10*40)0636010159	Y	1	
11	7200002207	六角螺钉(M10*22)0636015115	SCREW (M10*22)0636015115	Y	1	
12	7200002208	O型圈(17.3*2.4)0634306017	O-RING (17.3*2.4)0634306017	Y	1	
13	7200002209	O型圈(25.3*24)0634306024	O-RING (25.3*24)0634306024	Y	1	

停车制动器0501 003　PARKING BRAKE 0501 003

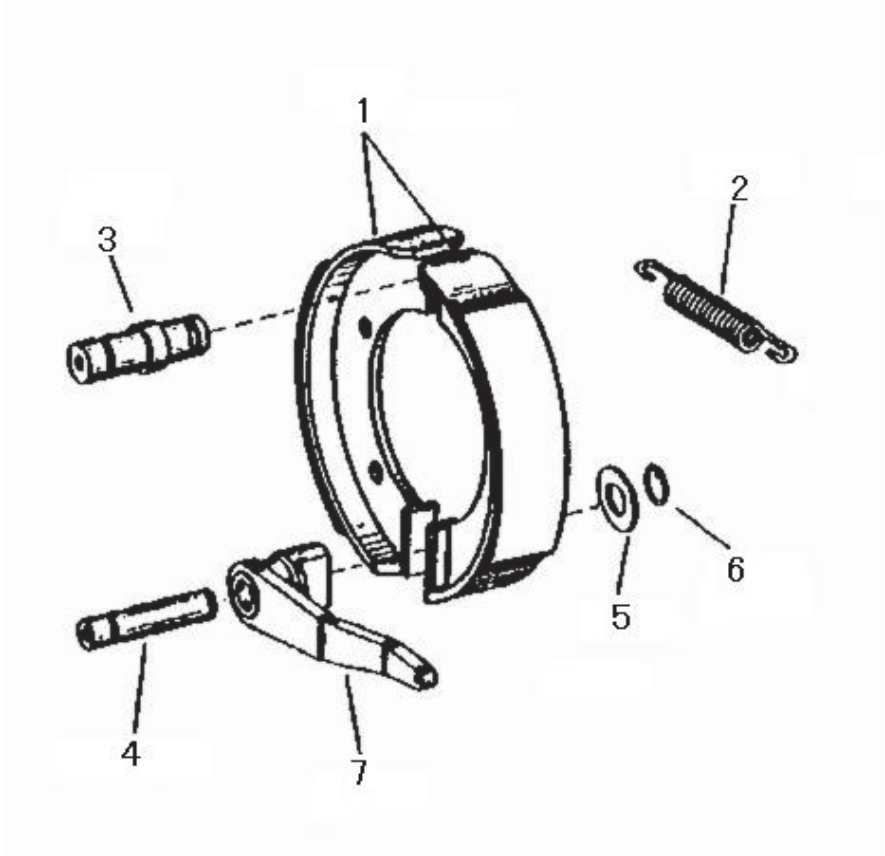

序号 Key	零件代号 Part No.	名称 Discription		是否配件 Spare parts Y/N	数量 Qty	备注 Remarks
1	7200002210	制动蹄部分0501206285	SHOE CONTACT 0501206285	Y	2	
2	7200002211	拉伸弹簧0501300460	EXTENSION SPRING 0501300460	Y	2	
3	7200002212	螺栓0501307818	BOLT 0501307818	Y	1	
4	7200002213	螺栓0501307817	BOLT 0501307817	Y	1	
5	7200002214	垫圈0501300407	WASHER 0501300407	Y	1	
6	7200002215	卡环(22*1.2)0630501018	CLASP (22*1.2)0630501018	Y	1	
7	7200002217	制动凸轮0501207745	BRAKE CAM 0501207745	Y	1	

取力器 4644 154　POWER TAKE-OFF 4644 154

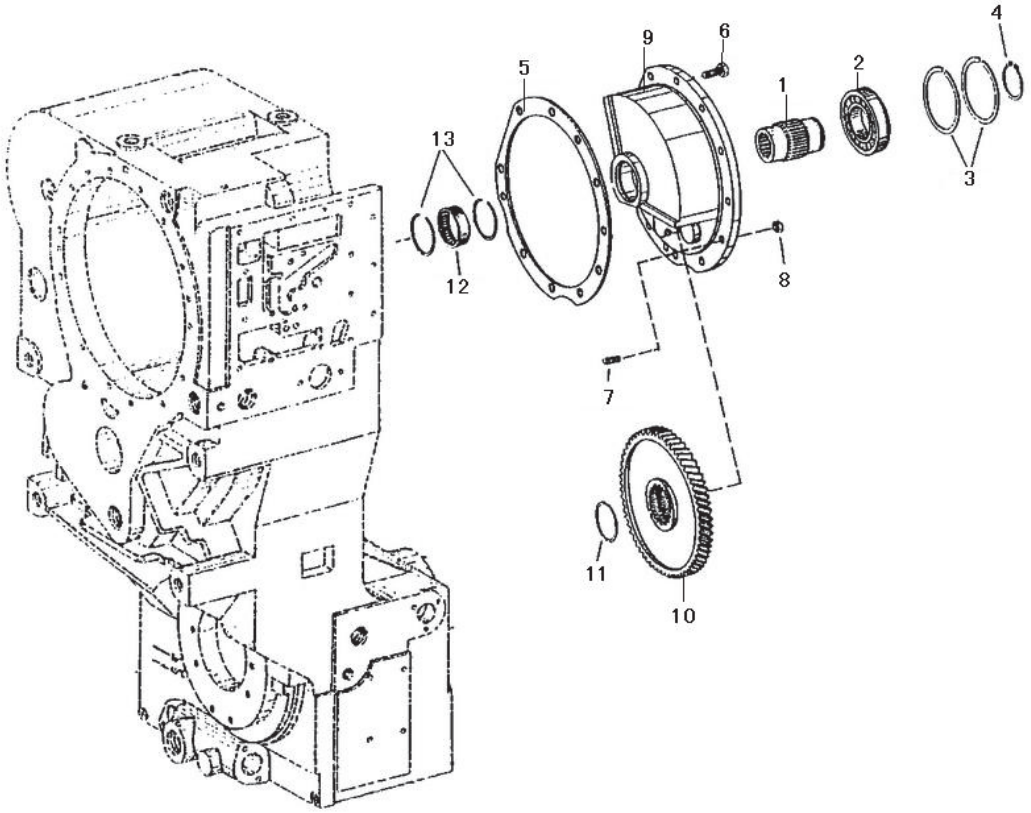

序号	零件代号		名称	是否配件	数量	备注
Key	Part No.		Discription	Spare parts Y/N	Qty	Remarks
1	7200001668	取力器轴Z=384644311196	SHAFT Z=384644311196	Y	1	
2	7200001669	球轴承0750116259	BALL BEARING 0750116259	Y	1	
3	7200001670	挡圈(SP85)0630503011	RETAINING RING (SP85)0630503011	Y	2	
4	7200001671	卡环(45*1.75)0630501033	CLASP (45*1.75)0630501033	Y	1	
5	7200001672	密封圈4644311214	SEALING RING 4644311214	Y	1	
6	4110000042108	六角头螺钉0636 015 077	HEXAGON SCREW 0636 015 077	Y	10	
7	7200001674	螺柱0636610014	DOUBLE-SCREW BOLT 0636610014	Y	1	
8	7200001675	六角螺母(M8)0637006018	NUT (M8)0637006018	Y	1	
9	7200001676	取力器壳4644311120	HOUSING 4644311120	Y	1	
10	7200001677	主动齿轮4644311117	DRIVEN GEAR 4644311117	Y	1	
11	7200001678	挡圈(SW47)0630513068	RETAINING RING (SW47)0630513068	Y	1	
12	7200001679	滚针轴承0635303104	NEEDLE BEARING 0635303104	Y	1	
13	7200001680	挡圈(SB52)0630513016	RETAINING RING (SB52)0630513016	Y	2	

取力器4644 155　POWER TAKE-OFF 4644 155

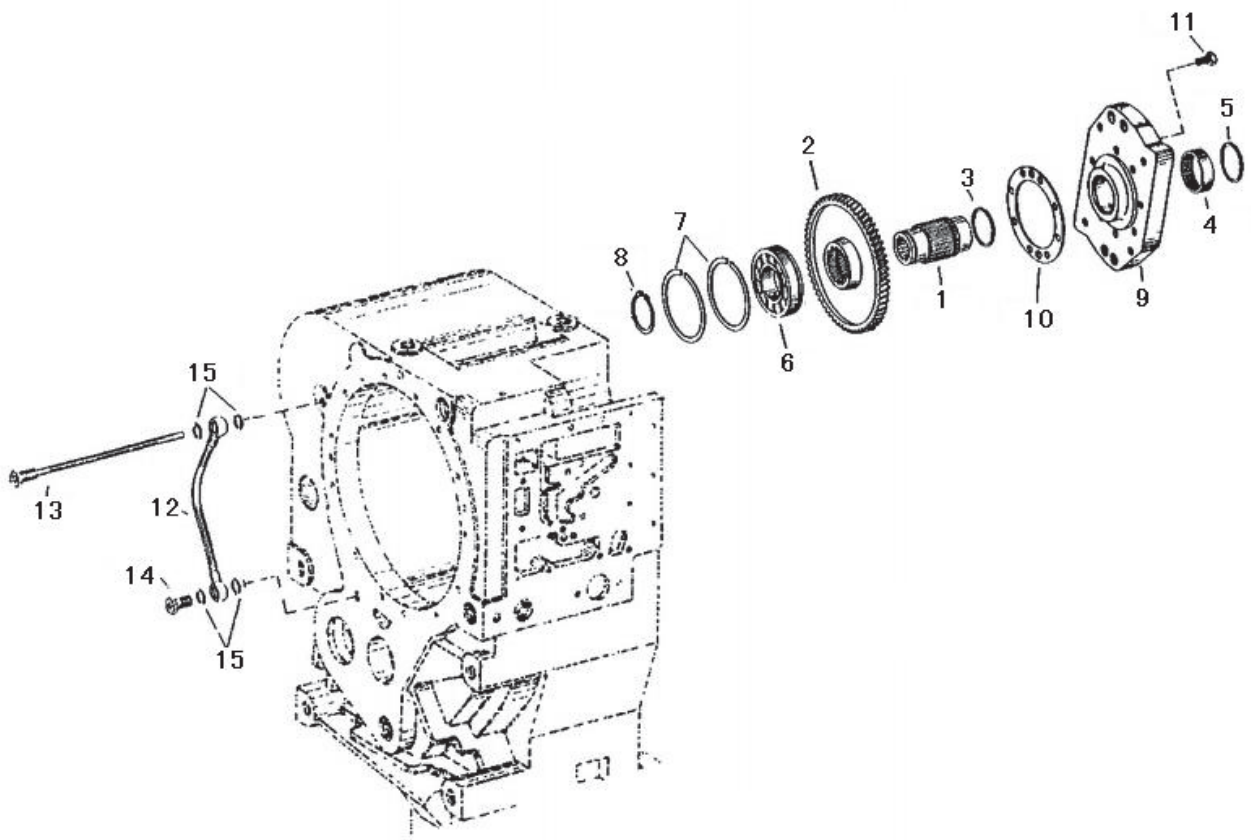

序号	零件代号	名称	是否配件	数量	备注
Key	Part No.	Discription	Spare parts Y/N	Qty	Remarks
1	7200001668	取力器轴Z=384644311196	SHAFT Z=384644311196	Y	1	
2	7200001682	主动齿轮(Z=74)4644311118	DRIVEN GEAR (Z=74)4644311118	Y	1	
3	7200001678	挡圈(SW47)0630513068	RETAINING RING (SW47)0630513068	Y	1	
4	7200001679	滚针轴承0635303104	NEEDLE BEARING 0635303104	Y	1	
5	7200001680	挡圈(SB52)0630513016	RETAINING RING (SB52)0630513016	Y	1	
6	7200001669	球轴承0750116259	BALL BEARING 0750116259	Y	1	
7	7200001670	挡圈(SP85)0630503011	RETAINING RING (SP85)0630503011	Y	2	
8	7200001671	卡环(45*1.75)0630501033	CLASP (45*1.75)0630501033	Y	1	
9	7200001684	盖4644311121	COVER 4644311121	Y	1	
10	7200001685	密封圈4644311209	SEALING RING 4644311209	Y	1	
11	7200001686	六角螺钉(M8*16)0636015278	SCREW (M8*16)0636015278	Y	8	
12	7200001687	软管0750147048	TUBE 0750147048	Y	1	
13	7200001688	喷管4642211001	NOZZLE 4642211001	Y	1	
14	7200001689	空心螺钉(10)0637835515	SCREW (10)0637835515	Y	1	
15	7200001690	密封圈(A14*20)0634801151	SEALING RING (A14*20)0634801151	Y	4	

变速调档系统4644 106　GEARSHIFT SYST 4644 106

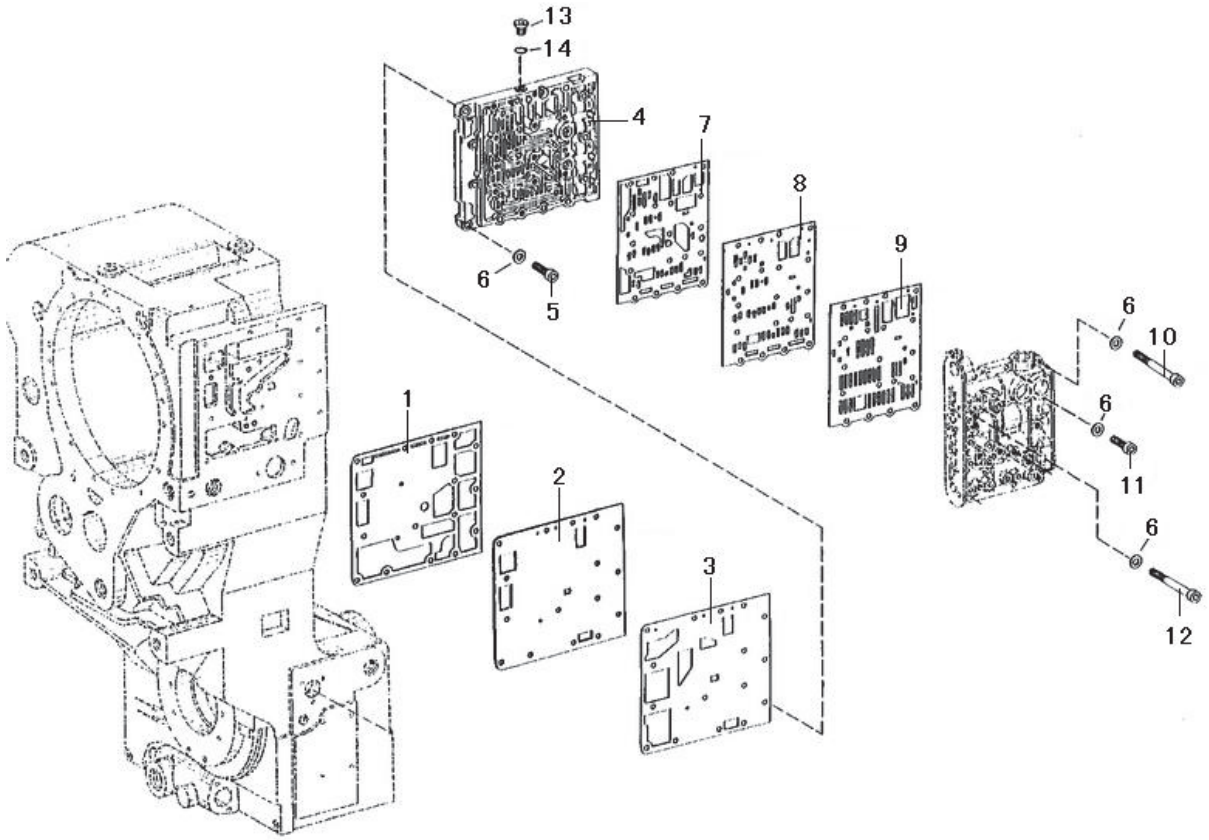

序号	零件代号		名称	是否配件	数量	备注
Key	Part No.		Discription	Spare parts Y/N	Qty	Remarks
1	7200001692	密封4644306362	SEAL 4644306362	Y	1	
2	7200001693	盖板4644306363	COVER PLATE 4644306363	Y	1	
3	7200001694	密封4644306364	SEAL 4644306364	Y	1	
4	7200001695	油道板4644306365	OIL CHANNEL PLATE 4644306365	N	1	
5	4110000042119	圆柱头螺钉0636 102 173	CAP SCREW 0636 102 173	Y	11	
6	7200001697	垫圈(8.4)0630003006	WASHER (8.4)0630003006	Y	11	
7	7200001698	密封4644306497	SEAL 4644306497	Y	1	
8	7200001699	盖板4644306508	COVER PLATE 4644306508	Y	1	
9	4110000042110	密封垫4644 306 370	GASKET 4644 306 370	Y	1	
10	4110000042123	圆柱头螺钉0736 101 205	CAP SCREW 0736 101 205	Y	5	
11	4110000042121	圆柱头螺钉0736 101 203	CAP SCREW 0736 101 203	Y	11	
12	4110000042122	圆柱头螺钉0736 101 204	CAP SCREW 0736 101 204	Y	1	
13	7200001750	螺塞(M10*1)0636302031	PLUG (M10*1)0636302031	Y	1	
14	7200001705	O形圈(8*1.5)0634303280	O-RING (8*1.5)0634303280	Y	1	

变速调档系统4644 159 GEARSHIFT SYST 4644 159

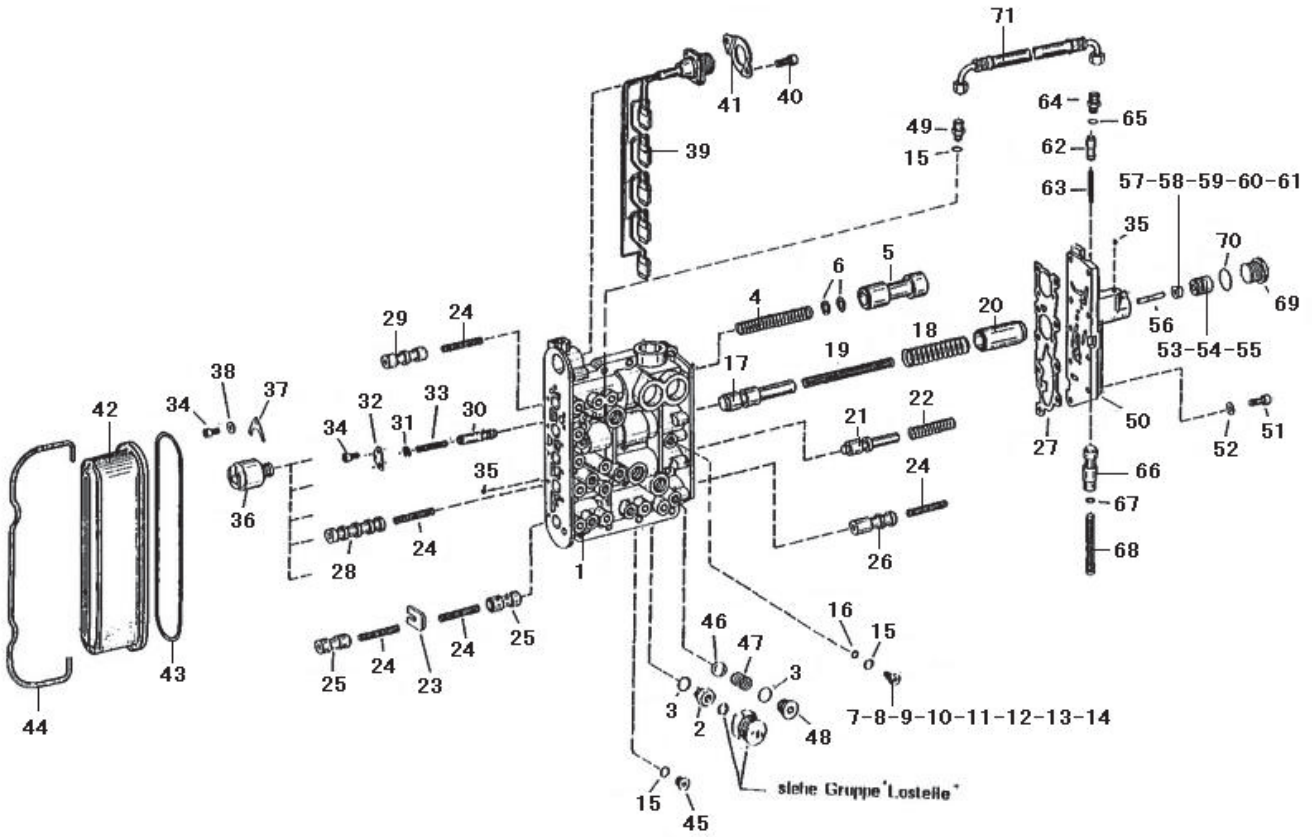

序号	零件代号	名称		是否配件	数量	备注
Key	Part No.		Discription	Spare parts Y/N	Qty	Remarks
1	7200001707	阀体4644306558	VALVE BODY 4644306558	N	1	
2	4110000042117	旋入式管接头4644 306 566	SCREW-IN SLEEVE 4644 306 566	Y	1	
3	7200001709	O型圈(15*2)0634306524	O-RING (15*2)0634306524	Y	1	
4	7200001710	压力弹簧0732042314	PRESSURE SPRING 0732042314	Y	1	
5	7200001711	阀杆4644306597	VALVE ROD 4644306597	N	1	
6	7200001712	调整垫圈(10*16*1)0630004037	AJUSTING SHIM (10*16*1)0630004037	Y	2	
7	7200001713	透气塞4644306401 A=0.6	PERMEABILITY PLUG 4644306401 A=0.6	Y	1	
8	4110000042100	节流堵头A=0.7 4644 306 402	ORIFICE A=0.7 4644 306 402	Y	1	
9	4110000042102	节流堵头A=0.8 4644 306 403	ORIFICE A=0.8 4644 306 403	Y	1	
10	4110000042099	节流堵头A=0.65 4644 306 521	ORIFICE A=0.65 4644 306 521	Y	1	
11	4110000042101	节流堵头A=0.75 4644 306 522	ORIFICE A=0.75 4644 306 522	Y	1	
12	4110000042103	节流堵头A=0.85 4644 306 404	ORIFICE A=0.85 4644 306 404	Y	1	
13	4110000042104	节流堵头A=0.90 4644 306 531	ORIFICE A=0.90 4644 306 531	Y	1	
14	4110000042105	节流堵头A=0.95 4644 306 554	ORIFICE A=0.95 4644 306 554	Y	1	
15	7200001705	O形圈(8*1.5)0634303280	O-RING (8*1.5)0634303280	Y	1	
16	7200001715	O型圈(6*1.5)0634306170	O-RING (6*1.5)0634306170	Y	1	
17	7200001716	阀杆4644306376	VALVE ROD 4644306376	N	1	
18	7200001717	压力弹簧0732042315	PRESSURE SPRING 0732042315	Y	1	

变速调档系统4644 159 GEARSHIFT SYST 4644 159

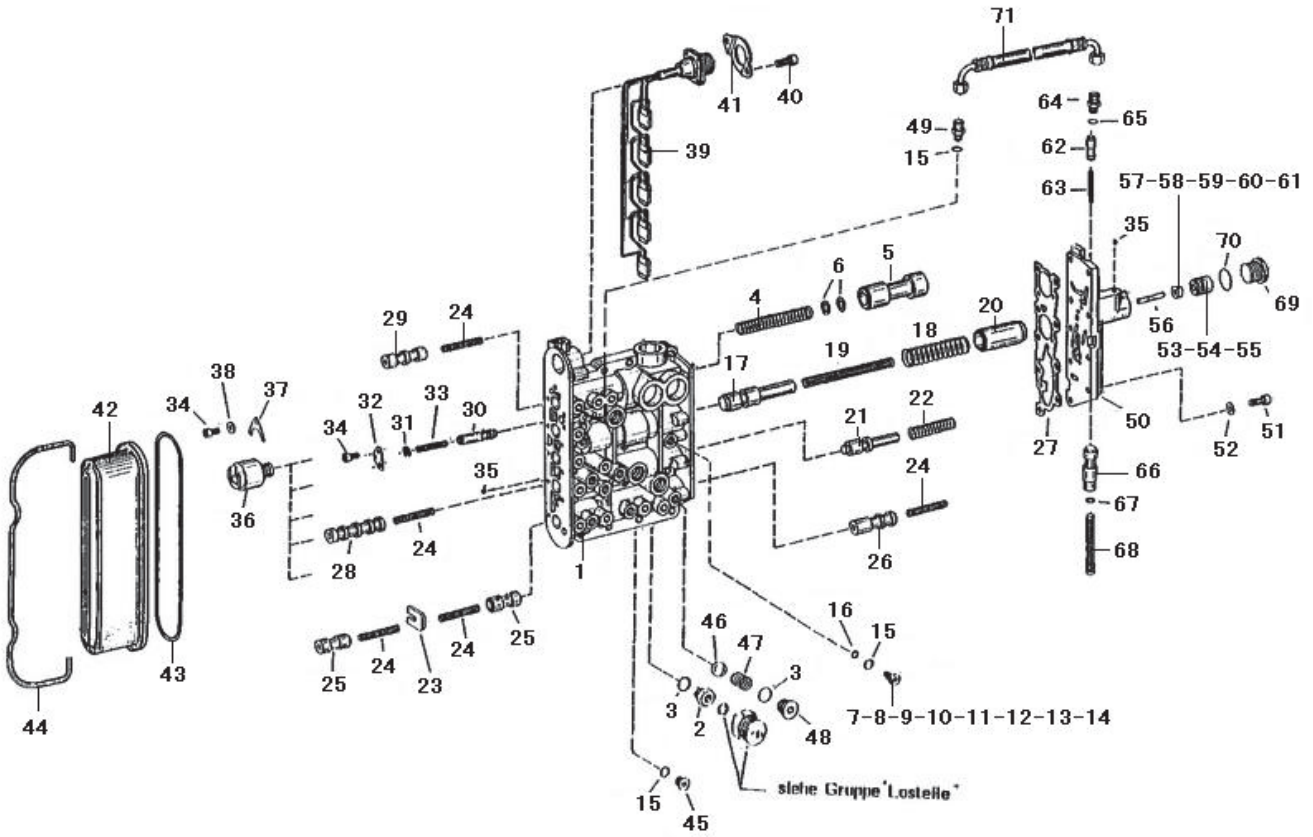

序号	零件代号		名称	是否配件	数量	备注
Key	Part No.		Discription	Spare parts Y/N	Qty	Remarks
19	7200001718	压力弹簧0732042316	PRESSURE SPRING 0732042316	Y	1	
20	7200001719	阀杆4644306377	VALVE ROD 4644306377	N	1	
21	7200001720	阀杆4644306509	VALVE ROD 4644306509	N	1	
22	7200001721	压力弹簧0732042317	PRESSURE SPRING 0732042317	Y	1	
23	7200001722	卡板4644306379	BALE 4644306379	Y	1	
24	7200001723	压力弹簧0770060648	PRESSURE SPRING 0770060648	Y	1	
25	7200001725	阀杆4644306381	VALVE ROD 4644306381	N	1	
26	7200001726	阀杆4644306380	VALVE ROD 4644306380	N	1	
27	7200001727	密封垫4644306584	SEAL PLATE 4644306584	Y	1	
28	7200001731	阀杆4644306383	VALVE ROD 4644306383	N	1	
29	7200001733	阀杆4644306384	VALVE ROD 4644306384	N	1	
30	4110000042098	减压阀4644 306 578	REDUCTION VALVE 4644 306 578	Y	1	
31	7200001735	环垫0730007565	RING 0730007565	Y	1	
32	7200001736	卡板4644306580	BALE 4644306580	Y	1	
33	7200001737	压力弹簧0732042024	PRESSURE SPRING 0732042024	Y	1	
34	7200001743	螺钉(M5*12)0636101129	SCREW (M5*12)0636101129	Y	2	
35	7200001739	钢球 0635460005	STEEL BALL 0635460005	Y	10	
36	7200001740	电磁阀0501313375	SOLENOID VALVE 0501313375	Y	5	

变速调档系统4644 159 GEARSHIFT SYST 4644 159

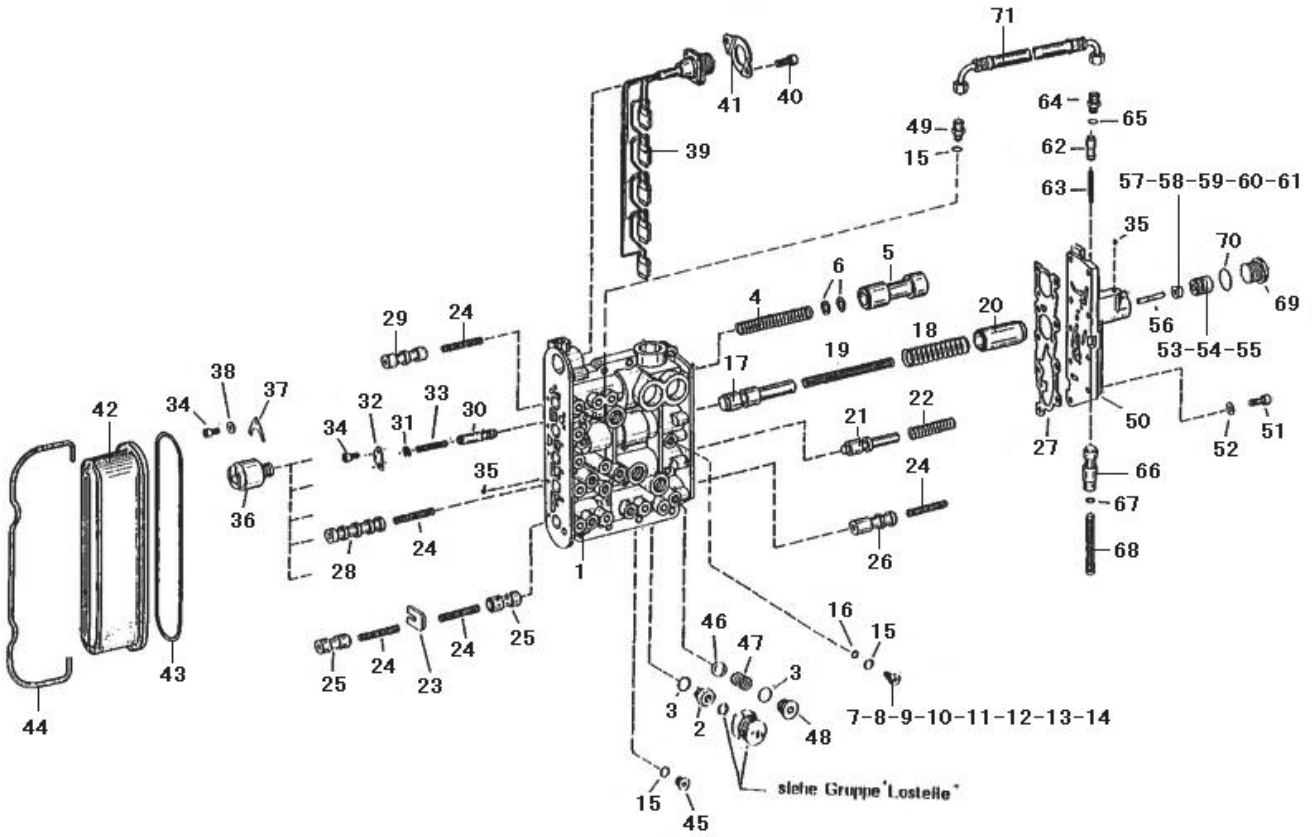

序号	零件代号		名称	是否配件	数量	备注
Key	Part No.		Discription	Spare parts Y/N	Qty	Remarks
37	7200001741	卡板1043326045	BALE 1043326045	Y	5	
38	7200001742	垫圈0730064292	WASHER 0730064292	Y	5	
39	7200001744	电缆柱4644206035	CABLE POLE 4644206035	Y	1	
40	7200001745	螺钉(M6*14)0636101478	SCREW (M6*14)0636101478	Y	2	
41	7200001746	卡板4644306399	BALE 4644306399	Y	1	
42	7200001747	盖板4644206039	COVER PLATE 4644206039	Y	1	
43	4110000042006	O形圈0634 349 606	O-RING 0634 349 606	Y	1	
44	7200001749	箍圈4644306388	CLAMP 4644306388	Y	1	
45	7200001750	螺塞(M10*1)0636302031	PLUG (M10*1)0636302031	Y	8	
46	7200001752	钢球0635460027	STEEL BALL 0635460027	Y	2	
47	4110000042118	压力弹簧0732 041 226	COMPR.SPRING 0732 041 226	Y	2	
48	7200001664	螺塞(M8*1.5)0636302014	PLUG (M8*1.5)0636302014	Y	3	
49	7200001757	接头螺帽(L16BM)0637842525	JOINT NUT (L16BM)0637842525	Y	1	
50	7200001759	阀盖0644306511	VALVE COVER 0644306511	Y	1	
51	7200001760	螺钉(M6*20)0636101012	SCREW (M6*20)0636101012	Y	9	
52	7200001761	垫圈(6.4)0630003004	WASHER (6.4)0630003004	Y	9	
53	7200001763	阀杆4644306390 A=20.5	VALVE ROD 4644306390 A=20.5	N	1	
54	4110000042096	活塞A=21.5 4644 306 440	PISTON A=21.5 4644 306 440	Y	1	

变速调档系统4644 159 GEARSHIFT SYST 4644 159

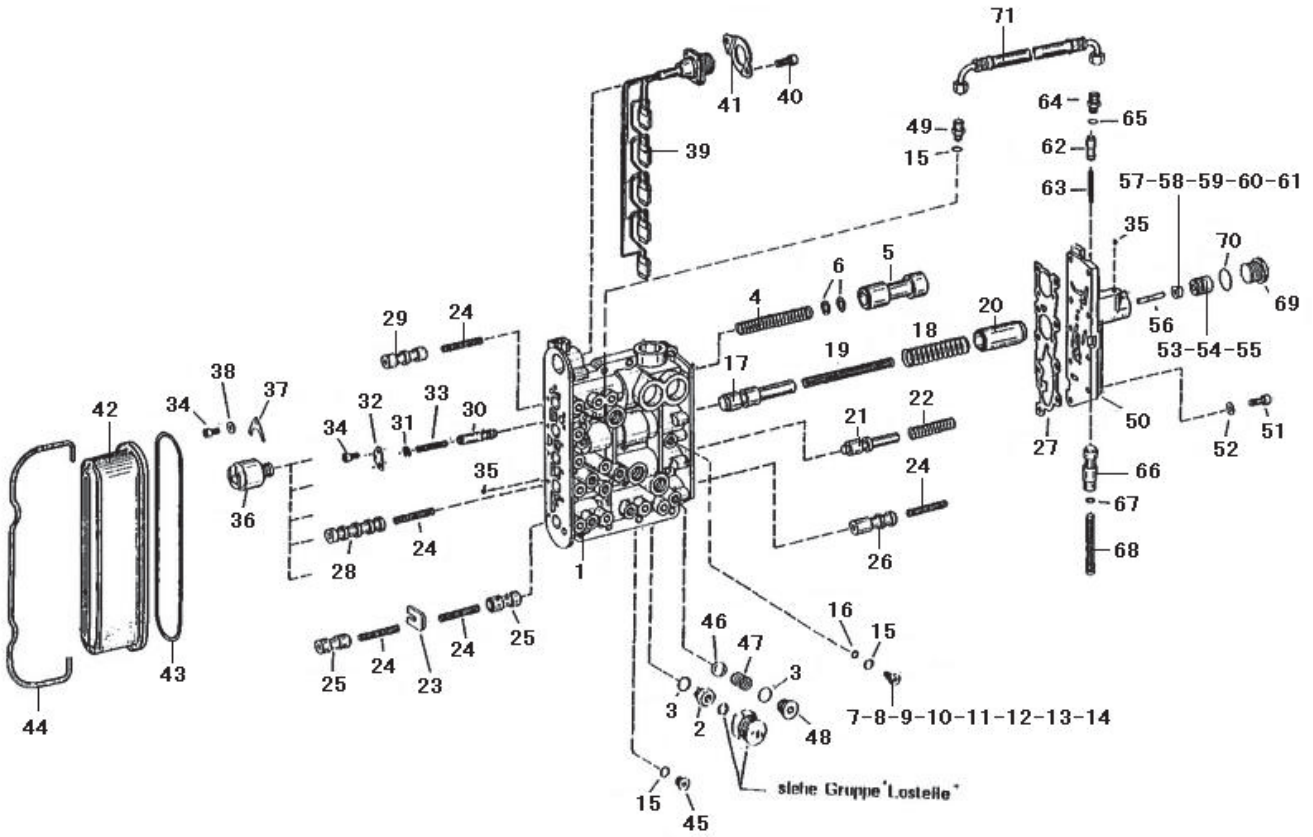

序号	零件代号		名称	是否配件	数量	备注
Key	Part No.		Discription	Spare parts Y/N	Qty	Remarks
55	4110000042095	活塞A=21 4644 306 517	PISTON A=21 4644 306 517	Y	1	
56	7200001724	杆0635470104	STAFF 0635470104	N	1	
57	7200001728	环垫0730006344 A=2	RING 0730006344 A=2	Y	1	
58	4110000042091	环垫A=3 0730 006 345	RING A=3 0730 006 345	Y	1	
59	4110000042092	环垫A=4 0730 006 346	RING A=4 0730 006 346	Y	1	
60	4110000042093	环垫A=6 0730 006 347	RING A=6 0730 006 347	Y	1	
61	4110000042094	环垫A=8 0730 006 348	RING A=8 0730 006 348	Y	1	
62	7200001729	阀芯4644306397	VALVE CORE 4644306397	N	1	
63	7200001730	压力弹簧0732042318	PRESSURE SPRING 0732042318	Y	1	
64	7200001732	接头螺帽4616306109	JOINT NUT 4616306109	Y	1	
65	7200001756	O型圈0634303144	O-RING 0634303144	Y	1	
66	7200001758	阀芯4644306398	VALVE CORE 4644306398	N	1	
67	4110000042042	调整垫圈0630 004 252	SHIM RING 0630 004 252	Y	10	
68	7200001764	压力弹簧0732041764	PRESSURE SPRING 0732041764	Y	1	
69	7200001767	螺塞(M20*1.5)0636302005	PLUG (M20*1.5)0636302005	Y	1	
70	7200001768	O型圈0634306198	O-RING 0634306198	Y	1	
71	7200001769	软管0750147228	TUBE 0750147228	Y	1	

调压阀4644 120　PRESS.REGULATOR 4644 120

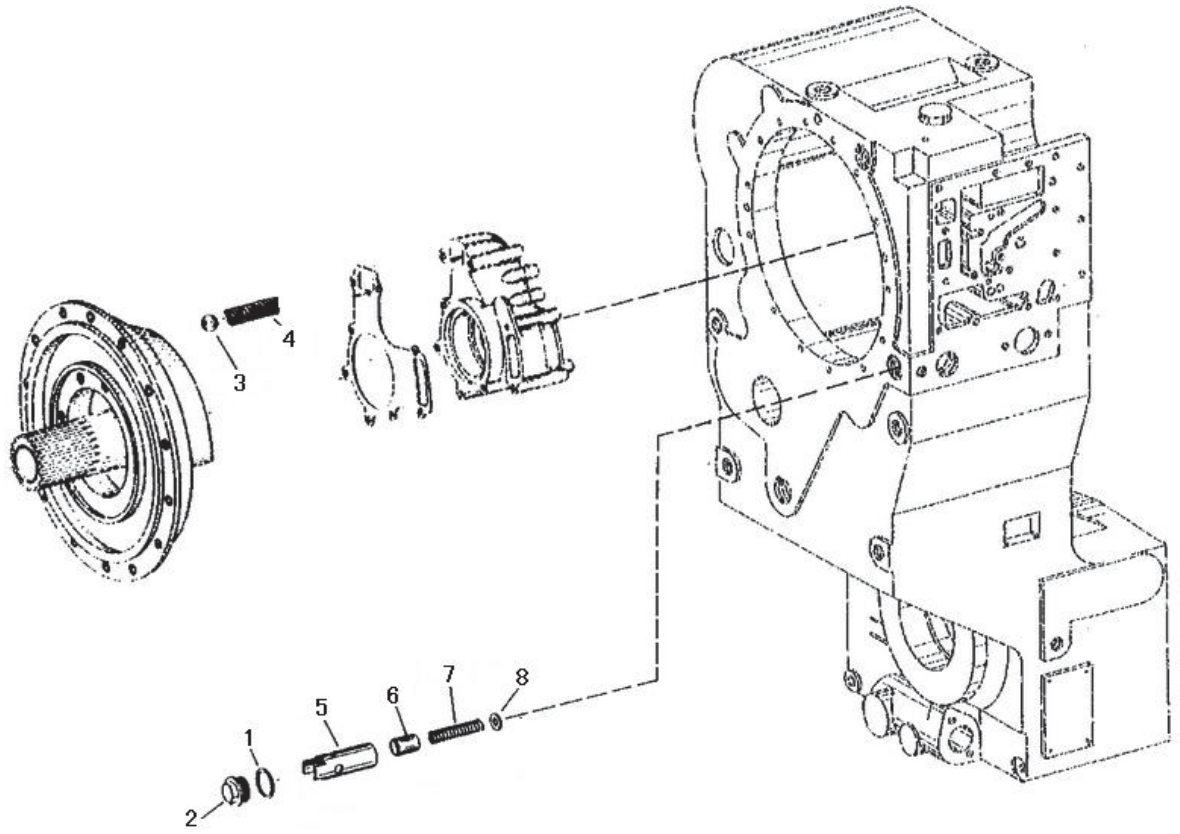

序号 Key	零件代号 Part No.	名称 Discription		是否配件 Spare parts Y/N	数量 Qty	备注 Remarks
1	7200001433	O形圈(27*2)0634304275	O-RING (27*2)0634304275	Y	1	
2	7200001524	螺塞(CM30*1.5)0636305024	PLUG (CM30*1.5)0636305024	Y	1	
3	7200001525	钢球0635460029	STEEL BALL 0635460029	Y	1	
4	7200001526	压力弹簧0732041352	PRESSURE SPRING 0732041352	Y	1	
5	7200001527	阀套4644320042	VALVE BUCKLE 4644320042	N	1	
6	7200001528	阀杆4644320034	VALVE ROD 4644320034	N	1	
7	7200001529	压力弹簧0732042251	PRESSURE SPRING 0732042251	Y	1	
8	7200001530	垫圈(15)0630001017	WASHER (15)0630001017	Y	1	

过滤器4644 138 FILTER 4644 138

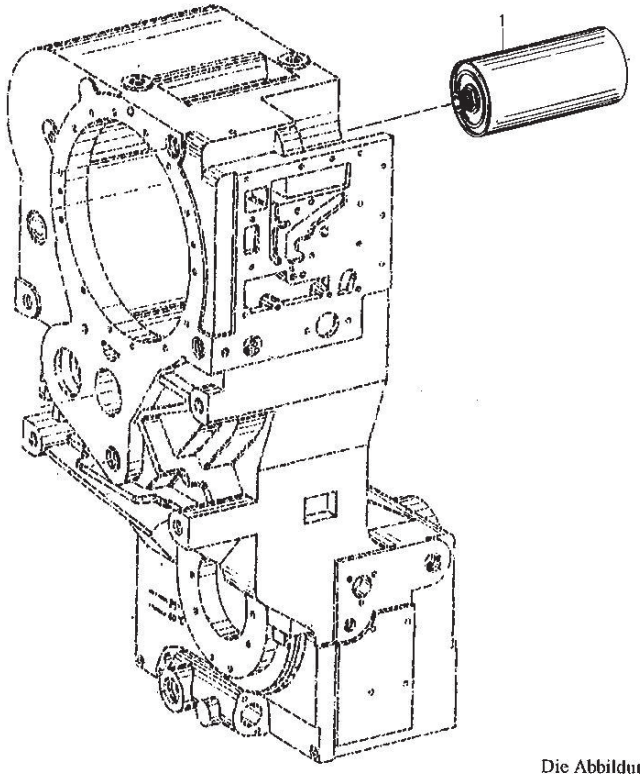

Die Abbildunge

序号 Key	零件代号 Part No.	名称 Discription		是否配件 Spare parts Y/N	数量 Qty	备注 Remarks
1	7200000559	滤清器0750131053	FILTER 0750131053	Y	1	

应急转向泵4644 137　EMCY.STEER.PUMP 644 137

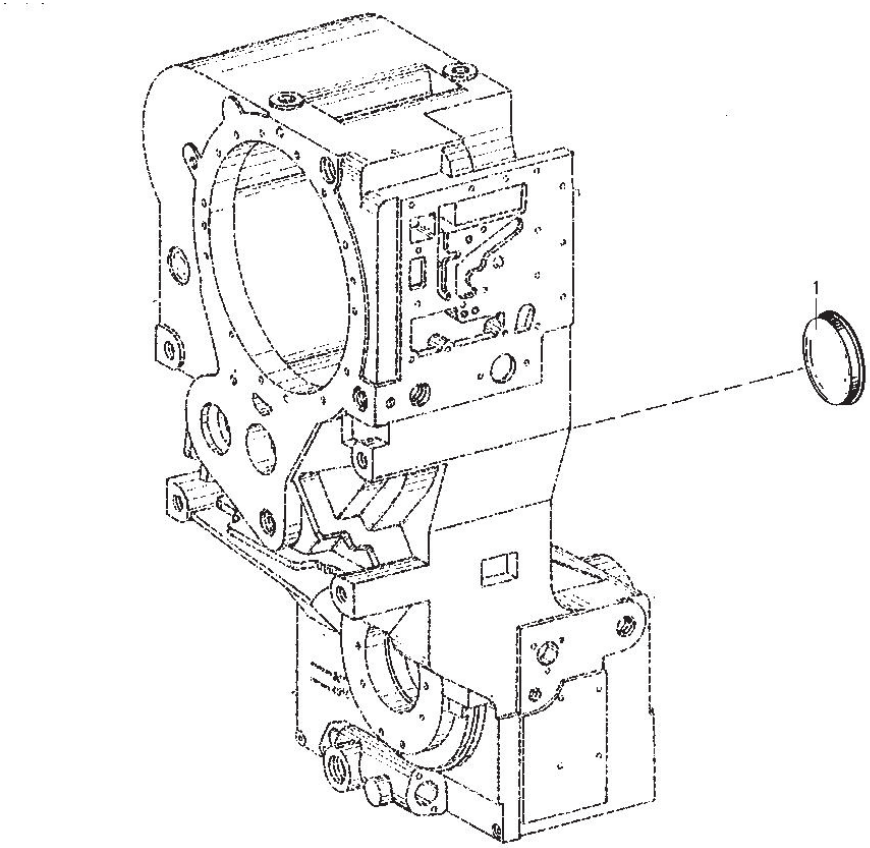

序号 Key	零件代号 Part No.	名称 Discription		是否配件 Spare parts Y/N	数量 Qty	备注 Remarks
1	7200001663	密封盖4642301106	SEAL COVER 4642301106	Y	1	

感应式传感器4644 125　IND.TRANSMITTER 4644 125

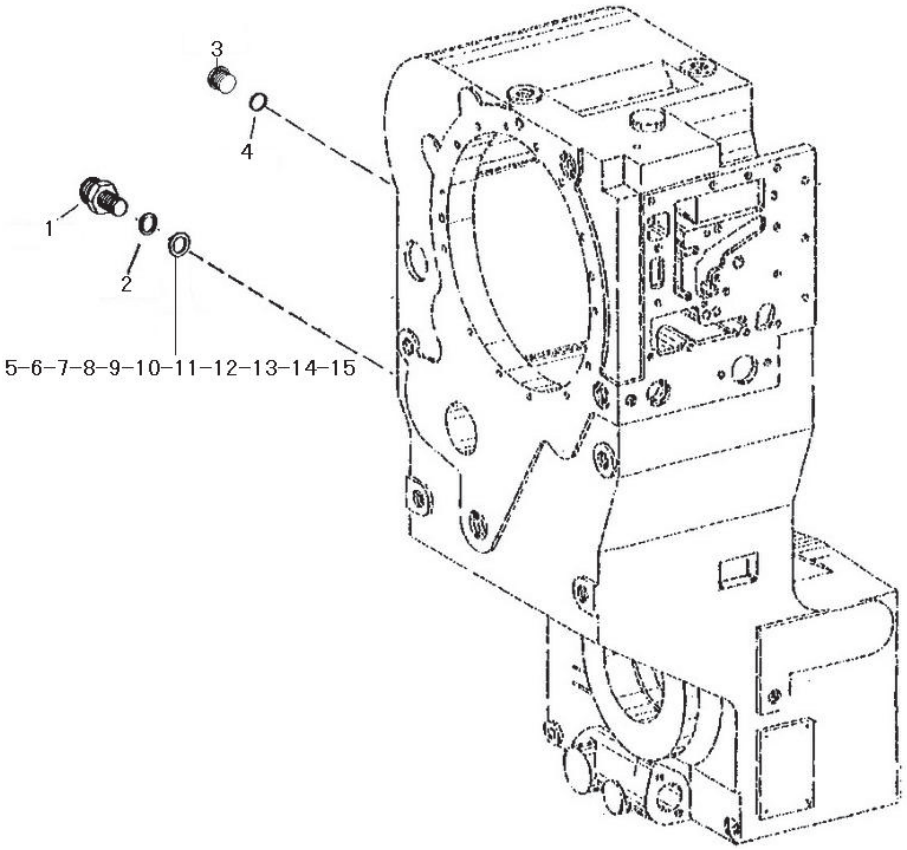

序号	零件代号	名称		是否配件	数量	备注
Key	Part No.		Discription	Spare parts Y/N	Qty	Remarks
1	4110000042090	感应式传感器0501 317 160	IND.TRANSMITTER 0501 317 160	Y	1	
2	7200001771	密封圈（A18*24）0634801155	SEALING RING （A18*24）0634801155	Y	1	
3	7200001664	螺塞(M8*1.5)0636302014	PLUG (M8*1.5)0636302014	Y	1	
4	7200001709	O型圈(15*2)0634306524	O-RING (15*2)0634306524	Y	1	
5	7200001774	调整垫圈0769140251	AJUSTING SHIM 0769140251	Y	1	
6	7200002251	调整垫圈0630004030 18*25 1.5	AJUSTING SHIM 0630004030 18*25 1.5	Y	1	
7	4110000042047	调整垫圈18*25 1*4 0630 004 040	SHIM RING 18*25 1.4 0630 004 040	Y	1	
8	4110000042048	调整垫圈18*25 1.2 0630 004 041	SHIM RING 18*25 1.2 0630 004 041	Y	1	
9	4110000042046	调整垫圈18*25 1 0630 004 042	SHIM RING 18*25 1 0630 004 042	Y	1	
10	4110000042051	调整垫圈18*25 2.0 0630 004 242	SHIM RING 18*25 2.0 0630 004 242	Y	1	
11	4110000042045	调整垫圈18*25 0.5 0630 004 262	SHIM RING 18*25 0.5 0630 004 262	Y	1	
12	4110000042044	调整垫圈18*25 0.3 0630 004 263	SHIM RING 18*25 0.3 0630 004 263	Y	1	
13	4110000042043	调整垫圈18*25 0.2 0630 004 264	SHIM RING 18*25 0.2 0630 004 264	Y	1	
14	4110000042049	调整垫圈18*25 1.6 0630 004 287	SHIM RING 18*25 1.6 0630 004 287	Y	1	
15	4110000042050	调整垫圈18*25 1.8 0630 004 288	SHIM RING 18*25 1.8 0630 004 288	Y	1	

注入管接头4644 131　FILLER NECK 4644 131

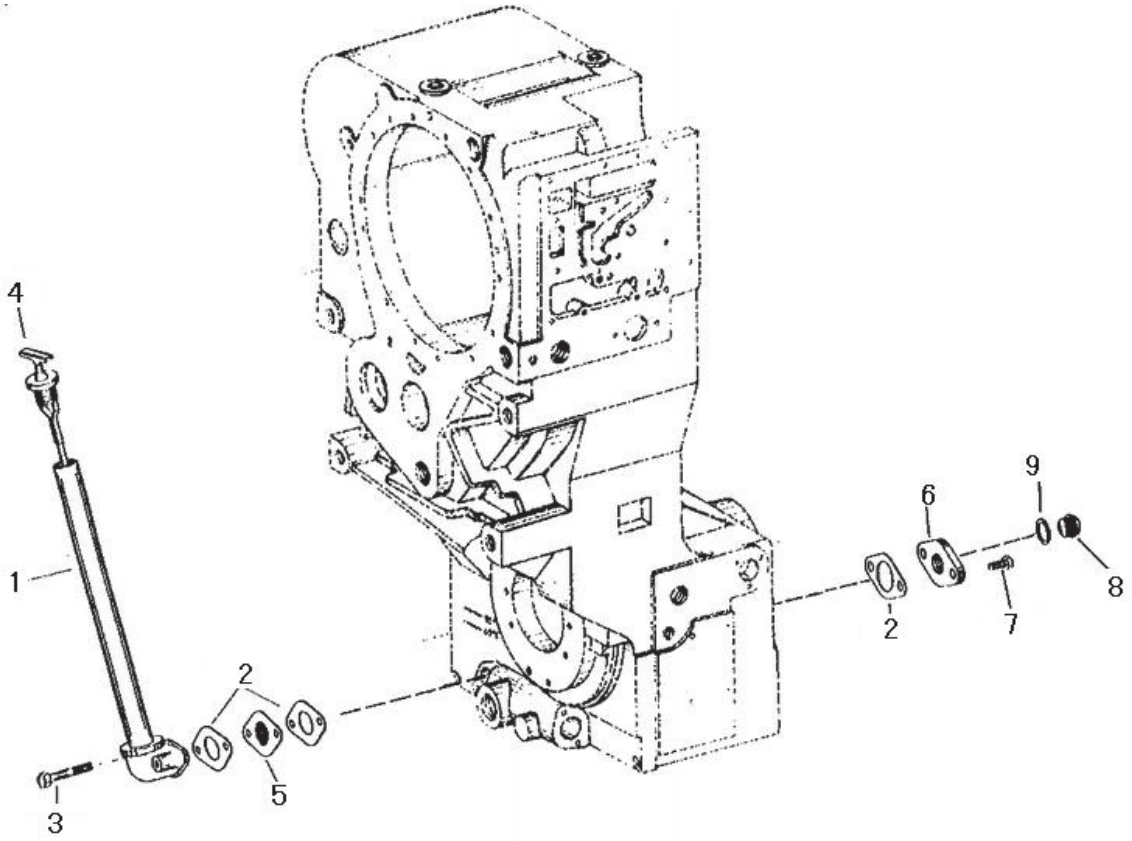

序号	零件代号	名称		是否配件	数量	备注
Key	Part No.	Discription		Spare parts Y/N	Qty	Remarks
1	7200001654	液位管4644231179	LEVEL TUBE 4644231179	Y	1	
2	7200002241	垫圈4642331216	WASHER 4642331216	Y	3	
3	7200002232	六角螺钉0636010089	SCREW 0636010089	Y	2	
4	7200001657	探杆4644231086	FEELER LEVER 4644231086	Y	1	
5	7200001658	阻隔板4642331056	PLATE 4642331056	Y	1	
6	7200001659	盖板4644301016	COVER PLATE 4644301016	Y	1	
7	7200001660	六角螺钉0636015289	SCREW 0636015289	Y	2	
8	7200001661	螺塞0636305016	PLUG 0636305016	Y	1	
9	7200001662	密封环0634801074	PACKING RING 0634801074	Y	1	

油管4644 121　OIL PIPES 644 121

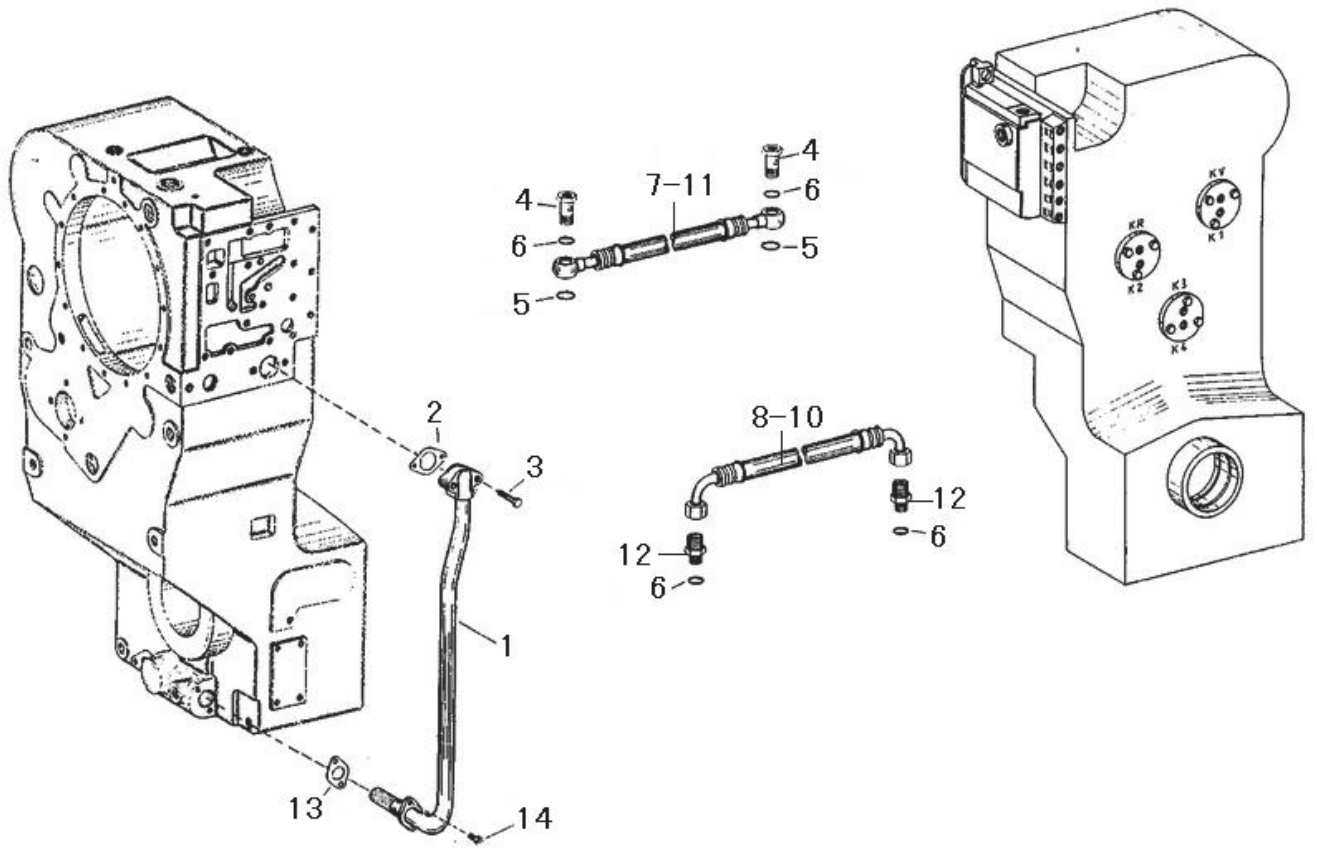

序号	零件代号	名称		是否配件	数量	备注
Key	Part No.		Discription	Spare parts Y/N	Qty	Remarks
1	7200002230	虹吸管4644221196	SYPHON TUBE 4644221196	Y	1	
2	7200002231	垫圈4644321244	WASHER 4644321244	Y	1	
3	7200002232	六角螺钉0636010089	SCREW 0636010089	Y	2	
4	7200002233	接头螺钉0737835153	JOINT SCREW 0737835153	Y	8	
5	7200002234	O形圈(18*2.5)0634306202	O-RING (18*2.5)0634306202	Y	8	
6	7200001864	"O"型圈0634306523	O-RING 0634306523	Y	8	
7	7200002236	软管0750147257	TUBE 0750147257	Y	1	
8	7200002237	软管0750147208	TUBE 0750147208	Y	1	
9	4110000042114	速接器0659 160 025	RAPID CONNECTOR 0659 160 025	Y	1	
10	7200002238	软管0750147036	TUBE 0750147036	Y	1	
11	7200002239	软管0750147117	TUBE 0750147117	Y	1	
12	7200002240	接头螺塞(L12AM)0637842509	JOINT PLUG (L12AM)0637842509	Y	2	
13	7200002241	垫圈4642331216	WASHER 4642331216	Y	1	
14	7200002242	螺钉(M8*30)0636101031	SCREW (M8*30)0636101031	Y	2	

散件4644 199　LOOSE PARTS 4644 199

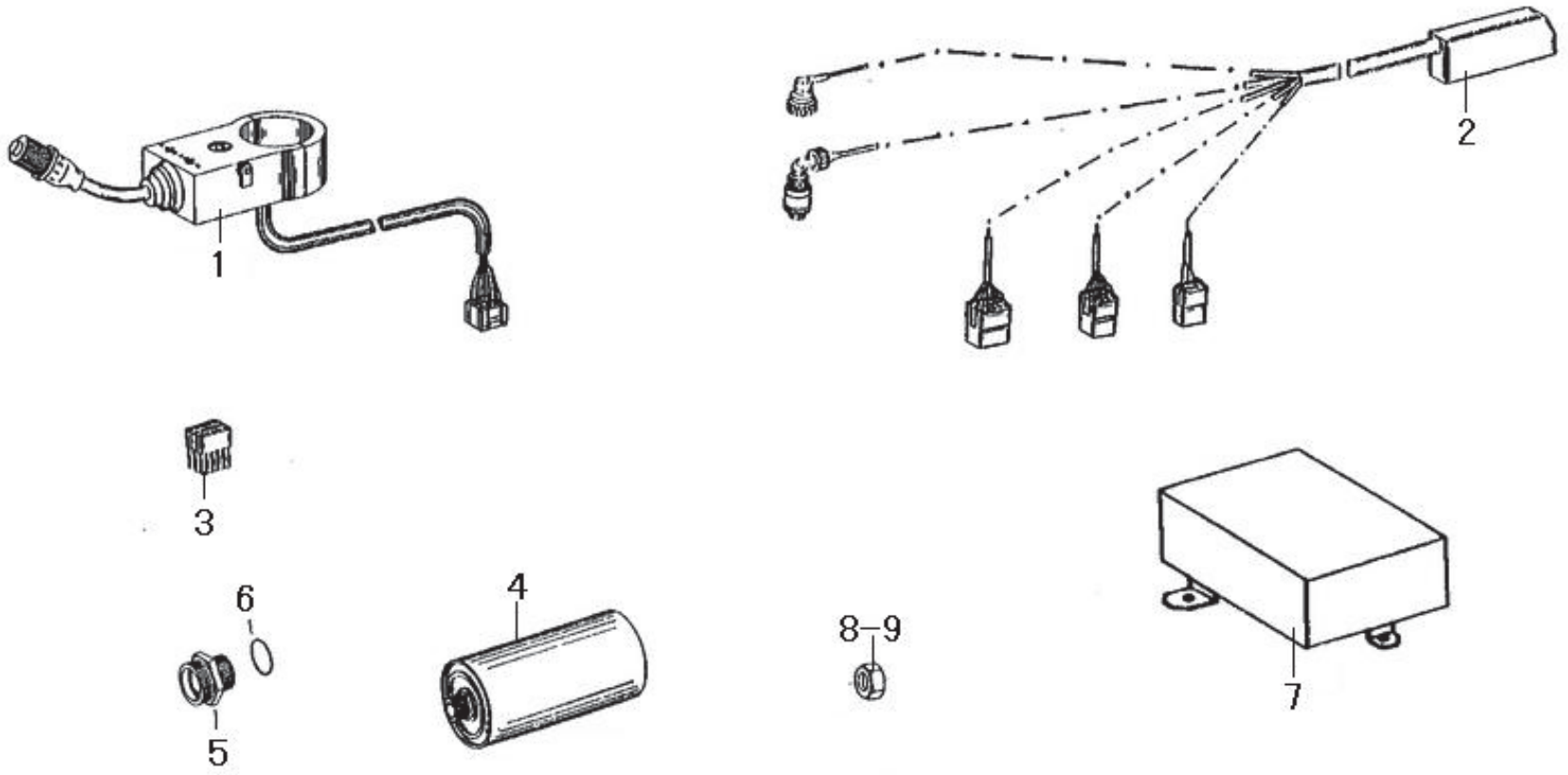

序号 Key	零件代号 Part No.	名称 Discription		是否配件 Spare parts Y/N	数量 Qty	备注 Remarks
1	7200001775	档位选择器0501209951	STEP SELECTOR 0501209951	Y	1	
2	7200001776	连接电缆组件6029204859	CABLE ASSEMBLY 6029204859	Y	1	
3	4110000042010	插座6029 199 005	PLUG 6029 199 005	Y	1	
4	7200000559	滤清器0750131053	FILTER 0750131053	Y	2	
5	7200001779	接头螺帽0737843077	JOINT NUT 0737843077	Y	2	
6	4110000042003	O形圈0634303283	O-RING 0634303283	Y	2	
7	4110000042106	控制器6009 054 631	CONTROL UNIT 6009 054 631	Y	1	
8	7200001929	六角螺母0637011539	NUT 0637011539	Y	8	
9	4110000042115	锁紧螺母M14*1.5 0637 011 540	LOCKING NUT M14*1.5 0637 011 540	Y	8	