RUTHZIL TRATOR COMERCIAL DE PEÇAS LTDA 11 97083-6812 ROLANDO

LG958L轮式装载机
零部件图册
LG958L WHEEL LOADER PARTS CATALOG

SDLG SHANDONG LINGONG

山 东 临 工 工 程 机 械 有 限 公 司

SHANDONG LINGONG CONSTRUCTION MACHINERY CO.,LTD.

配件与服务Spare parts and services

对于山东临工机器的所有者来说，只有山东临工配件和服务才能够使您的机器更好地保持原有的特性。

For the owner of the machines of SDLG,only the space parts and services of SDLG can mark your machine to better maintain the original features.

只有山东临工才能够为您提供完美匹配且优质纯正的配件和对您的机器了如指掌的专业维修人员。这样才能保证及其可持续的高产能和更长的使用寿命。

Only SDLG is able toprovide you with the perfect match of pure quality spare parts for your machine and knowledge of professional maintenance staff.Only in this way it can ensure sustainable high productivity and longer service life.

LG958L轮式装载机 零部件图册
LG958L WHEEL LOADER PARTS CATALOG

2009 年 12 月 第 1 版 第 1 次印刷

2009-12 Version 1 Printed 1

山 东 临 工 程 机 械 有 限 公 司

SHANDONG LINGONG CONSTRUCTION MACHINERY CO.,LTD.

地址：中国·临沂经济开发区临工工业园

Add：Lingong Industry Park,Linyi Economic Deve l opment Zone,Shandong,china

电话：86-0539-8785668 Tel：86-0539-8785624/86-0531-66590955

传真：86-0539-8785698 Fax：86-0539-8785618/86-0531-66590959

技术服务：86-0539-8785800 400-6587999 Web：www.sdlg.cn

前 言

LG958L轮式装载机零部件图册，是为了方便用户使用、维修和保养而绘制的，以供在使用过程中查阅及参考，也可帮助用户了解本机的结构和装配关系。发动机的零部件详见其随机资料，本图册不再绘出。

本图册按系统划分绘制出了各零部件的图形及相互装配关系。凡装机后不可拆卸的部件（如焊接件、铆合件），只标出部件代号，不另列其组成零件。本图册明细表采用中英文对照编排。

本图册主要根据标准型产品(订货号E5814215A36)编绘，其它非标准配置，可参照执行，详情请咨询山东临工、或当地经销商、或登录山东临工网站查询。随着科技的进步，产品将会不断改进，故本图册的内容可能会有部分与以后的产品不一致，恕不另行通知。敬请用户在定购配件时，指明所购整车的出厂日期和编号。

编者

2009年12月

FOREWORD

THIS PARTS LIST OF LG958L WHEEL LOADER IS MADE FOR THE CONVENIENCE OF USERS TO USE ,REPAIR AND MAINTAIN THE MACHINE,AND IT CAN BE REFERED IN THE PROCESS OF USING. IT CAN ALSO HELP THE USERS TO BE FAMILIAR WITH THE CONSTRUCTION AND ASSEMBLY RELATION OF THE MACHINE. THE PART OF THE ENGINE IS SHOWED IN DETAIL IN ITS STRUCTION HANDBOOK. SO THIS CATALOG DOES NOT CONTAIN THE ENGING PART LIST.

THE CATALOG CONTAINS THE PART DRAWINGS OF DEFERENT ASSEMBLIES,SHOWING THE SHAPE OF THE PARTS AS WELL AS THE ASSEMBLING RELATION. THE COMPONENTS WHICH CAN NOT BE TAKEN APART (SUCH AS THE WELDMENT OR RIVETED ASSEMBLIES) ARE INDICATED ONLY BY THEIR COMPONET NUMBERS WITHOUT THE CONSISTING PART NUMBERS . THE LIST IN THE CATALOG IS ARRANGED BY CHINESE VERSUS ENGLISH.

THIS CATALOG IS MAINLY BASED ON THE STANDARD PRODUCT(ORDER NUMBER E5814215A36) THE OTHERS OF NONSTANDARD PRODUCT CAN REFER THE STANDARD PRODUCT, AND THE DETAILED INFORMATION CAN BE KNOWN FROM SHANDONG LINGONG, THE LOACAL DEALER OR LINGONG WEBSITE ALTERATIONS IN DESIGN ARE NECESSARILY WITH THE THECHNICAL DEVELOPMENT SO SOME CONTENT IN THE CATALOG PROBABLY IS NOT CONSISTANT WITH THE FUTURE PRODUCTS, AND THIS WILL NOT NOTICE USERS. THEREFORE WHEN ORDERING SPARE PARTS, USERS ARE KINDLY REQUSETED TO INFORM US THE MANUFACTURING DATE AND BATCHNUMBER OF THE WHEEL LOADER.

THE COMPILER

2009.12

目录 CONTENTS

A. 发动机系统

A. DIESEL ENGINE SYSTEM

发动机总成 ····· A1-2901001449
DIESEL ENGINE ASSEMBLY ····· A1-2901001449
燃油箱总成 ····· A2-2902000845
FUEL TANK ASSEMBLY ····· A2-2902000845
散热器总成 ····· A3-2903001015
RADIATOR ASSEMBLY ····· A3-2903001015
油门操纵机构 ····· A4-2901000867
GOVERNOR CONTROL SYSTEM ····· A4-2901000867
发动机总成(配高温冷却模块） ····· A5-2901001449
DIESEL ENGINE ASSEMBLY(HIGH-TEMPERATURE COOLING MODULES) ····· A5-2901001449
进气预热组AH 9141 ····· A5-4110000081
AID,AIR HEATER STARTING ····· A5-4110000081
参数牌组AP 9484 ····· A6-4110000081
APPROVAL,AGENCY ····· A6-4110000081
散热器总成（配高温冷却模块） ····· A6-2903001015
RADIATOR ASS'Y(HIGH-TEMPERATURE COOLING MODULES) ····· A6-2903001015
缸体管路连接件组BB9093 ····· A7-4110000081
PLUMBING,CY BLK LBC ····· A7-4110000081

缸体冷却管路组BB9099 ····· A8-4110000081
PLUMBING,CYL BLK COOLANT ····· A8-4110000081
缸体组BB9110 ····· A9-4110000081
BLOCK,ENGINE ····· A9-4110000081
齿轮室组BB 9881 ····· A10-4110000081
HOUSING，FRONT GEAR ····· A10-4110000081
曲轴箱通风组BR 9198 ····· A11-4110000081
BREATHER,CRANKCASE ····· A11-4110000081
空压机冷却水管组CC9287 ····· A12-4110000081
PLUMBING,CPR COOLANT ····· A12-4110000081
冷却液辅助连接管组CH9087 ····· A13-4110000081
PLUMBING,COO HTR STG AID ····· A13-4110000081
空压机进气布置组CI9168 ····· A14-4110000081
ARRANGEMENT,CPR AIR INLE ····· A14-4110000081
空压机组CP 9551 ····· A15-4110000081
COMPRESSOR,AIR ····· A15-4110000081
扭振减振器组DA9728 ····· A16-4110000081
DAMPER,VIBRATION ····· A16-4110000081
前端齿轮系附件安装件组DF9159 ····· A17-4110000081
MOUNTING,FRO GER TRA AC ····· A17-4110000081

电子附件组EA9077 ····· A18-4110000081
ACCESSORIES,ELECTRICAL ····· A18-4110000081
搭铁线组EA9089 ····· A19-4110000081
ACCESSORIES,ELECTRICAL ····· A19-4110000081
节温器组EC9702 ····· A20-4110000081
THERMOSTAT ····· A20-4110000081
标签组ED9071 ····· A21-4110000081
DOCUMENTATIO,ENG IDT ····· A21-4110000081
发电机组EE9176 ····· A22-4110000081
ALTERNATOR ····· A22-4110000081
发电机安装件组EH9434 ····· A23-4110000081
MOUNTINT,ALTERNATOR ····· A23-4110000081
传感器组EO9135 ····· A24-4110000081
DEVICE,SIGNAL GENERATING ····· A24-4110000081
风扇驱动件组FA9371 ····· A25-4110000081
DRIVE,FAN ····· A25-4110000081
风扇驱动件组FA9739 ····· A26-4110000081
DRIVE,FAN ····· A26-4110000081
增压补偿器连接管组FE9050 ····· A27-4110000081
PLUMBING,AIR FUEL CONTR ····· A27-4110000081

燃油滤清器组FF 9340 ····· A28-4110000081
FILTER，FUEL ····· A28-4110000081
燃油滤清器连接管路组FF 9489 ····· A29-4110000081
PLUMBING,FUEL FILTER ····· A29-4110000081
飞轮壳组FH 9464 ····· A30-4110000081
HOUSING,FLYWHEEL ····· A30-4110000081
基本燃油泵组FP90506 ····· A31-4110000081
PUMP,FUEL ····· A31-4110000081
燃油泵连接件组FP90636 ····· A32-4110000081
MOUNTING,FUEL PUMP ····· A32-4110000081
供油系附件组FS9724 ····· A33-4110000081
ACCESSORIES，FUEL SUPP ····· A33-4110000081
燃油管路组FT 9142 ····· A34-4110000081
PLUMBING,FUEL ····· A34-4110000081
断油电磁阀FV 9373 ····· A35-4110000081
VALVE,FUEL SHUTOFF ····· A35-4110000081
飞轮组FW 9826 ····· A36-4110000081
FLYWHEEL ····· A36-4110000081
飞轮安装件组FW90025 ····· A37-4110000081
MOUNTING,FLYWHEEL ····· A37-4110000081

齿轮室盖组GG 9779 ····· A38-4110000081
COVER,FRONT GEAR ····· A38-4110000081
齿轮室盖安装件组GG 9804 ····· A39-4110000081
MOUNTING，GEAR COVER ····· A39-4110000081
空压机控制装置组GV 9035 ····· A40-4110000081
GOVERNOR,AIR COMPRESSOR ····· A40-4110000081
暖风安装件组HC 9073 ····· A41-4110000081
PLUMBING,CABIN HEATER ····· A41-4110000081
发动机吊耳组LA 9068 ····· A42-4110000081
BRACKET，LIFTING ····· A42-4110000081
机油冷却器组LC 9227 ····· A43-4110000081
COOLER,ENGINE OIL ····· A43-4110000081
机油滤清器组LF 9130 ····· A44-4110000081
FILTERMLUBRICATING OIL ····· A44-4110000081
机油标尺组LG 9939 ····· A45-4110000081
GAUGE,OIL LEVEL ····· A45-4110000081
机油组LO 9701 ····· A46-4110000081
OIL,ENGINE ····· A46-4110000081
机油泵组LP 9725 ····· A47-4110000081
PUMP,LUBRICATING OIL ····· A47-4110000081

加机油装置OB 9329 ····· A48-4110000081
ARRANGEMENT,OIL FILL ····· A48-4110000081
缸体加油附件组OB 9337 ····· A49-4110000081
COVER,HAND HOLE ····· A49-4110000081
油底壳组OP 9352 ····· A50-4110000081
PAN，OIL ····· A50-4110000081
附件驱动皮带轮组PA 9001 ····· A51-4110000081
PULLEY,ACCESSORY ····· A51-4110000081
性能件组PP40722 ····· A52-4110000081
PERFORMANCE,PARTS ····· A52-4110000081
气缸盖管路组PP98457 ····· A53-4110000081
PLUMBING,HEAD CYLINDER ····· A53-4110000081
增压器组PP98560 ····· A54-4110000081
TURBOCHARGER ····· A54-4110000081
喷油器连接件组PP98841 ····· A55-4110000081
PLUMBING,INJECTOR ····· A55-4110000081
发动机冷却液出气管组RP 9036 ····· A56-4110000081
VENT，ENGINE COOLANT ····· A56-4110000081
起动机安装件组SM 9104 ····· A57-4110000081
MOUNTING,STARTING MOTOR ····· A57-4110000081

风扇隔块SP 9078 ····· A58-4110000081
SPACE,FAN ····· A58-4110000081
油漆组SS 9471 ····· A59-4110000081
PAINT ····· A59-4110000081
起动机组ST 9345 ····· A60-4110000081
MOTOR，STARTING ····· A60-4110000081
增压器布置组TB91070 ····· A61-4110000081
ARRANGEMENT,TURBOCHARGER ····· A61-4110000081
排气歧管组TB91072 ····· A62-4110000081
MANIFOLD,EXHAUST ····· A62-4110000081
中冷器组TB91073 ····· A63-4110000081
AFTERCOOLER ····· A63-4110000081
扭矩转换器冷却组TK 9022 ····· A64-4110000081
COOLER，TOR CONVERTER ····· A64-4110000081
加速操纵线调整固定板TL 9098 ····· A65-4110000081
LEVER,THROTTLE ····· A65-4110000081
服务工具组TO L006 ····· A66-4110000081
TOOL,SERVICE ····· A66-4110000081
增压器管路组TP97293 ····· A67-4110000081
PLUMBING,TURBOCHARGER ····· A67-4110000081

气阀室罩组VC 9221 ····· A68-4110000081
COVER，VALVE ····· A68-4110000081
中冷器管路组WA 9754 ····· A69-4110000081
PLUMBING,AFT WATER ····· A69-4110000081
水滤清器组WF 9094 ····· A70-4110000081
RESISTOR，CORROSION ····· A70-4110000081
进水连接管组WI 9145 ····· A71-4110000081
CONNECTION，WATER INLE ····· A71-4110000081
出水连接管组WO 9052 ····· A72-4110000081
CONNECTION，WATER OUTL ····· A72-4110000081
皮带张紧轮组WP 9916 ····· A73-4110000081
TENSIONER，BELT ····· A73-4110000081
水泵组WP 9918 ····· A74-4110000081
PUMP，WATER ····· A74-4110000081
水泵驱动件组WP 9967 ····· A75-4110000081
DRIVE,WATER PUMP ····· A75-4110000081
增压器排气连接件组XS 9268 ····· A76-4110000081
CONNECTOR,TUR OUTLET ····· A76-4110000081
摇臂组RL 9732 ····· A77-4110000081
LEVER，ROCKER ····· A77-4110000081

B. 变矩器系统

B. TORQUE CONVERTER SYSTEM

双变总成 ····· B1-2905001267

TRANSMISSION ASSEMBLY ····· B1-2905001267

C. 变速箱系统

C. TRANSMISSION SYSTEM

发动机连接总成4644 130 ····· C2-4110000042

ENGINE CONNECT ASSEMBLY 4644 130 ····· C2-4110000042

变矩器4166 034 ····· C3-4110000042

CONVERTER 4166 034 ····· C3-4110000042

输入装置4644 102 ····· C4-4110000042

INPUT 4644 102 ····· C4-4110000042

变速箱总成4644 101 ····· C5-4110000042

GEARBOX HOUSING ASSEMBLY 4644 101 ····· C5-4110000042

中间轴4644 108 ····· C6-4110000042

LAYSHAFT 4644 108 ····· C6-4110000042

离合器KV+K1 4644 151 ····· C7-4110000042

COUPLNG KV+K1 4644 151 ····· C7-4110000042

离合器KR+K2 4644 152 ····· C8-4110000042

COUPLNG KR+K2 4644 152 ····· C8-4110000042

离合器4644 153 ····· C9-4110000042
COUPLNG 4644 153 ····· C9-4110000042
输出装置4644 103 ····· C10-4110000042
OUTPUT 4644 103 ····· C10-4110000042
停车制动器4644 109 ····· C11-4110000042
PARKING BRAKE 4644 109 ····· C11-4110000042
停车制动器0501 003 ····· C12-4110000042
PARKING BRAKE 0501 003 ····· C12-4110000042
取力器 4644 154 ····· C13-4110000042
POWER TAKE-OFF 4644 154 ····· C13-4110000042
取力器4644 155 ····· C14-4110000042
POWER TAKE-OFF 4644 155 ····· C14-4110000042
变速调档系统4644 106 ····· C15-4110000042
GEARSHIFT SYST 4644 106 ····· C15-4110000042
变速调档系统4644 159 ····· C16-4110000042
GEARSHIFT SYST 4644 159 ····· C16-4110000042
调压阀4644 120 ····· C17-4110000042
PRESS.REGULATOR 4644 120 ····· C17-4110000042
过滤器4644 138 ····· C18-4110000042
FILTER 4644 138 ····· C18-4110000042

应急转向泵4644 137 ····· C19-4110000042
EMCY.STEER.PUMP 644 137 ····· C19-4110000042
感应式传感器4644 125 ····· C20-4110000042
IND.TRANSMITTER 4644 125 ····· C20-4110000042
注入管接头4644 131 ····· C21-4110000042
FILLER NECK 4644 131 ····· C21-4110000042
油管4644 121 ····· C22-4110000042
OIL PIPES 644 121 ····· C22-4110000042
散件4644 199 ····· C23-4110000042
LOOSE PARTS 4644 199 ····· C23-4110000042

E. 驱动桥系统

E. AXLE SYSTEM

前桥总成 ····· E1-2907001228
FRONT AXLE ASSEMBLY ····· E1-2907001228
前主传动总成 ····· E2-2907000006
FRONT AXLE MAIN DRIVE ASSEMBLY ····· E2-2907000006
轮边减速器(前桥) ····· E3-2907001091
FINAL DRIVE ASSEMBLY ····· E3-2907001091
传动轴总成 ····· E4-2908000778
DRIVE SHAFT GROUP ····· E4-2908000778

后桥总成 ····· E5-2909000817
REAR AXLE ASSEMBLY ····· E5-2909000817
后主传动总成 ····· E6-2909000003
REAR AXLE MAIN DRIVE ASSEMBLY ····· E6-2909000003
制动钳(371328) ····· E8-4120001739
DISK BRAKE(371328) ····· E8-4120001739
轮胎GB2980-23.5-25（520101） ····· E11-4110000006
TIRE GB2980-23.5-25（520101） ····· E11-4110000006
轮胎 23.5-25-18PR-L3（371002） ····· E12-4110000582
TIRE 23.5-25-18PR-L3 ····· E12-4110000582

F. 工作装置液压系统

F. IMPLEMENT HYDRAULIC SYSTEM

液压操纵总成 ····· F1-2912001715
HYDRAULIC CONTROL ASSEMBLY ····· F1-2912001715
工作泵总成 ····· F2-2911000876
WORKING PUMP ASSEMBLY ····· F2-2911000876
举升缸总成 ····· F3-2913001205
LIFTING CYLINDER ASSEMBLY ····· F3-2913001205
转斗缸总成 ····· F4-2914001017
DUMP CYLINDER ASSEMBLY ····· F4-2914001017

液压油箱总成 ····· F5-2910001003
HYDRAULIC TANK ASSEMBLY ····· F5-2910001003
转斗油缸（371368） ····· F7-4120002264
TILT CYLINDER ····· F7-4120002264
动臂油缸（371368） ····· F9-4120002263
LIFT ARM CYLINDER ····· F9-4120002263

H. 工作装置

H. WORKING EQUIPMENT

工作装置 ····· H1-2915001046
WORKING EQUIPMENT ····· H1-2915001046
铲斗总成 ····· H2-2917003706
BUCKET ASSEMBLY ····· H2-2917003706

I. 转向系统

I. STEERING SYSTEM

转向泵总成 ····· I1-2919000901
STEERING PUMP ASSEMBLY ····· I1-2919000901
转向器总成 ····· I2-2920000831
STEERING GEAR ASSEMBLY ····· I2-2920000831
转向缸总成 ····· I3-2921000862
STEERING CYLINDER ASSEMBLY ····· I3-2921000862

转向油缸(371368) ····· I5-4120000553
STEERING CYLINDER ····· I5-4120000553

J. 制动系统

J. BRAKE SYSTEM

行车制动总成 ····· J1-2922000915
SERVICE BRAKE SYSTEM ····· J1-2922000915
储气罐 ····· J2-2922000053
AIR RESERVOIR ····· J2-2922000053
加力泵(340201) ····· J3-4120000675
BRAKE BOOSTER ····· J3-4120000675
驻车制动系统 ····· J4-2923000751
PARKING BRAKE SYSTEM ····· J4-2923000751

K. 车架

K. FRAME

前车架总成 ····· K1-2924001161
FRONT FRAME ····· K1-2924001161
铰接 ····· K2-2925000001
ARTICULATION ····· K2-2925000001
灯架及挡泥瓦 ····· K3-2925000850
LAMP FRAME AND FRONT FENDER ····· K3-2925000850

后车架及附件 ····· K4-2926001376
REAR FRAME AND ACCESSORIES ····· K4-2926001376
配重铁总成 ····· K5-2928000819
COUNTER WEIGHT ····· K5-2928000819

L. 驾驶室

L. CAB GROUP

驾驶室总成 ····· L1-2929000882
CAB GROUP ····· L1-2929000882
驾驶室 ····· L2-2929000883
CAB GROUP ····· L2-2929000883
操作台架 ····· L3-2931001190
BENCH GROUP ····· L3-2931001190
座椅总成 ····· L4-2930000772
SEAT ASSEMBLY ····· L4-2930000772
操纵箱 ····· L5-2932000957
OPERATE BOX ····· L5-2932000957

M. 覆盖件系统

M. CONVER SYSTEM

发动机罩总成 ····· M1-2933001510
HOOD OF DIESEL ENGINE ASSEMBLY ····· M1-2933001510

左台架总成 ····· M2-2934001679
LEFT BENCH GROUP ····· M2-2934001679
右台架总成 ····· M3-2934001692
RIGHT BENCH GROUP ····· M3-2934001692
后转向灯罩 ····· M4-2934001568
REAR STEERING LAMP HOOD ····· M4-2934001568
标志与标识 ····· M5-2936001200
SIGN AND LOGO ····· M5-2936001200
电瓶箱 ····· M6-2934001572
BATTERY CASE ····· M6-2934001572
工具箱 ····· M7-2934001581
TOOL CASE ····· M7-2934001581

N. 空调系统

N. AIR CONDITIONER SYSTEM

暖风机 ····· N1-2935000888
WARMING MACHINE ····· N1-2935000888
空调系统 ····· N2-2935000899
AIR CONDITIONER SYSTEM ····· N2-2935000899
暖风机 ····· N3-4190000917
WARMING MACHING ····· N3-4190000917

O. 电气系统

O. ELECTRIC SYSTEM

电气系统 ····· O1-2937001519

ELECTRIC SYSTEM ····· O1-2937001519

仪表盘总成 ····· O2-2937001531

PANEL ASSEMBLY ····· O2-2937001531

仪表台总成 ····· O3-2937001460

PANEL ASSEMBLY ····· O3-2937001460

A　发动机系统
DIESEL ENGINE SYSTEM

山 东 临 工 工 程 机 械 有 限 公 司

SHANDONG LINGONG CONSTRUCTION MACHINERY CO.,LTD.

发动机总成 DIESEL ENGINE ASSEMBLY

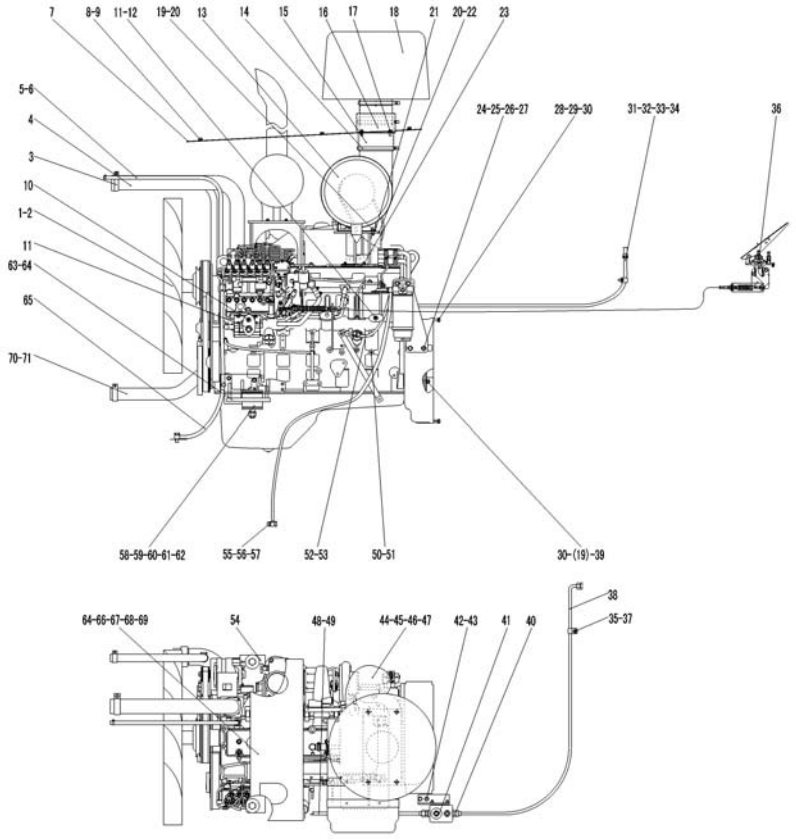

序号	零件代号	名称		是否配件	数量	备注
Key	Part No.	Discription		Spare parts Y/N	Qty	Remarks
1	4190000533	风扇812/9-9/40°/PAG/5ZR/25.4/4*10/BC60	FUN 812/9-9/40°/PAG/5ZR/25.4/4*10/BC60	Y	1	
2	4011000532	螺栓GB16674-M10*110EpZn-8.8	BOLT GB16674-M10*110EpZn-8.8	N	4	
3	29010014531	发动机出水管	ENGINE OUTFLOW TUBE	Y	1	
4	4017000014	喉箍JB8870-d80	CLAMP	N	2	
5	4030000227	胶管JB8406-B10-1m	HOSE JB8406-B10-1m	Y	1	
6	4017000010	喉箍JB8870-d20	CLIP JB8870-d20	N	2	
7	29010016281	上盖板	UPPER COVER PLATE	Y	1	
8	4011000081	螺栓GB5783-M10*20EpZn-8.8	BOLT GB5783-M10*20EpZn-8.8	N	7	
9	4015000197	垫圈GB96.1-10EpZn-300HV	WASHER GB96.1-10EpZn-300HV	N	7	
10	29010008781	水温传感器接头	WATER TEMPERATURE SENSOR JUNCTION	Y	1	
11	29010008791	暖风机管接头	WARMING MACHINE JUNCTION	Y	2	
12	29010013401	接头	JOINT	Y	1	
13	4110000763	空滤器G138453	AIR FILTER G138453	Y	1	
14	4017000003	喉箍JB8870-d170	CLAMP JB8870-d170	N	2	
15	29010016321	空滤进气胶管	INLET GAS HOSE	Y	1	
16	29010016251	连接管	HUNCTION PIPE	Y	1	
17	4011000447	螺栓GB16674-M10*20EpZn-8.8	BOLT GB16674-M10*20EpZn-8.8	N	4	
18	4110000764	预滤器H002438	PREFILTER H002438	Y	1	

发动机总成 DIESEL ENGINE ASSEMBLY

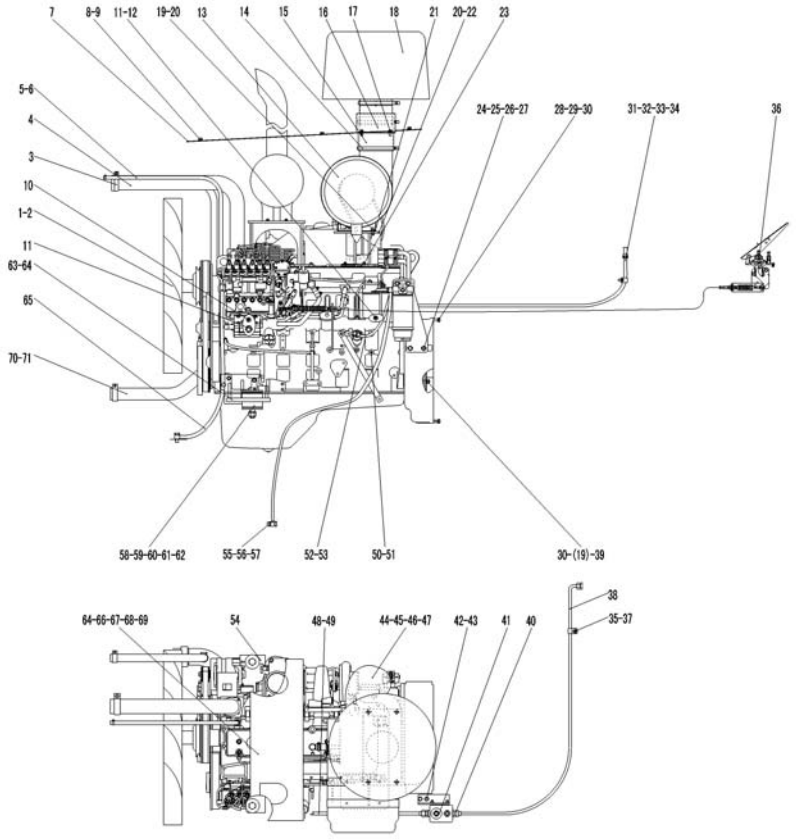

序号	零件代号	名称		是否配件	数量	备注
Key	Part No.	Discription		Spare parts Y/N	Qty	Remarks
19	4013000007	螺母GB6170-M10EpZn-8	NUT GB6170-M10EpZn-8	N	12	
20	4011000474	螺栓GB16674-M10*25EpZn-8.8	BOLT GB16674-M10*25EpZn-8.8	N	5	
21	4110000765	抱箍P013722	ANCHOR EAR P013722	N	2	
22	29010016361	空滤器支架	AIR CLEANER BRACKET	Y	1	
23	4011000455	螺栓GB16674-M8*25EpZn-8.8	BOLT GB16674-M8*25EpZn-8.8	N	3	
24	4190000153	燃油粗滤器PK690RP30-LG-01	FUEL PRELIMINARY FILTER PK690RP30-LG-01	Y	1	
25	4011000475	螺栓GB16674-M10*30EpZn-8.8	BOLT GB16674-M10*30EpZn-8.8	N	2	
26	29010008831	燃油粗滤器支架	FUEL PRELIMINARY FILTER BRACKET	Y	1	
27	4011000560	螺栓GB16674-M12*25EpZn-8.8	BOLT GB16674-M12*25EpZn-8.8	N	2	
28	4015000162	垫圈GB97.1-10EpZn-300HV	WASHER GB97.1-10EpZn-300HV	N	12	
29	4011000085	螺栓GB5783-M10*35EpZn-8.8	BOLT GB5783-M10*35EpZn-8.8	N	12	
30	4015000025	垫圈GB93-10-65Mn	WASHER GB93-10-65Mn	N	20	
31	4120000136	胶管JB8406-B16*2900	HOSE JB8406-B16*2900	Y	1	
32	4120000119	胶管JB8406-B16*2300	RUBBER TUBE JB8406-B16X2300	Y	1	
33	4120000067	暖风机水阀LG12-NFJSF	VALVE-HEATER	Y	1	
34	4017000024	环箍QC390-D26	CLAMP QC390-D26	N	4	
36	29010008671	油门操纵机构	GOVERNOR CONTROL SYSTEM	N	1	
37	29010000031	管夹	CLAMP	Y	1	

发动机总成 DIESEL ENGINE ASSEMBLY

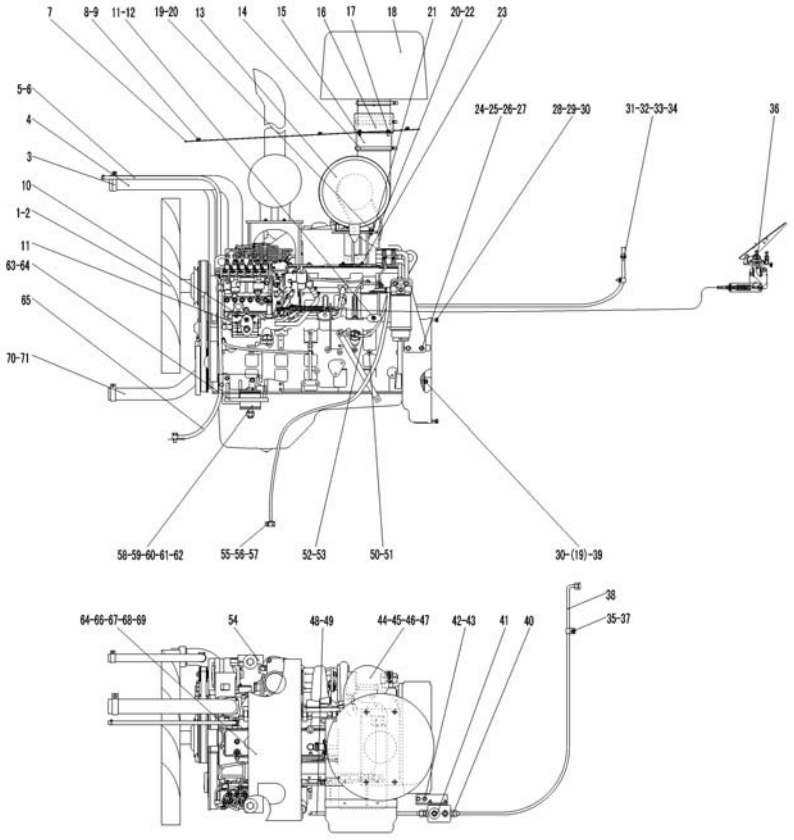

序号	零件代号	名称		是否配件	数量	备注
Key	Part No.	Discription		Spare parts Y/N	Qty	Remarks
37	4011000461	螺栓GB16674-M8*16EpZn-8.8	BOLT GB16674-M8*16EpZn-8.8	N	1	
38	4041001031	软管LGB145-205263	TUBE LGB145-205263	Y	1	
39	4012000011	螺柱GB899-M10*32EpZn-8.8	BOLT GB899-M10*32EpZn-8.8	N	8	
40	29220001191	直接头	CONNECTOR	Y	2	
41	4120000084	油水分离器组合阀ST-50G	AIR DYER ST-50G	Y	1	
42	4011000488	螺栓GB16674-M10*16EpZn-8.8	BOLT GB16674-M10*16EpZn-8.8	N	2	
43	29010009241	支撑板	SUPPORT PLATE	Y	1	
44	29010016431	进气胶管	INLET GAS HOSE	Y	1	
45	4110000769	T型抱箍φ146.1（+2.4-5.6mm）	ANCHOR EAR	Y	1	
46	4110000770	T型抱箍φ119（+2.4-5.6mm）	ANCHOR EAR	Y	1	
47	4110000682	压差指示器X002277	INDICATOR X002277	Y	1	
48	4120000750	金属软管	METAL TUBE	Y	1	
49	29010000051	垫圈	WASHER	Y	2	
50	29010008841	压力传感器接头	PRESSURE SENSOR	Y	1	
51	4015000139	垫圈JB1002-10-T2	WASHER JB1002-10-T2	N	1	
52	29010008811	燃油进油管	OIL SUCKER	Y	1	
53	29010008821	吸油接头	OIL SUCTION JUNCTION	Y	1	
54	29010008851	发动机左支架	ENGINE LEFT BRACKET	Y	1	

发动机总成 DIESEL ENGINE ASSEMBLY

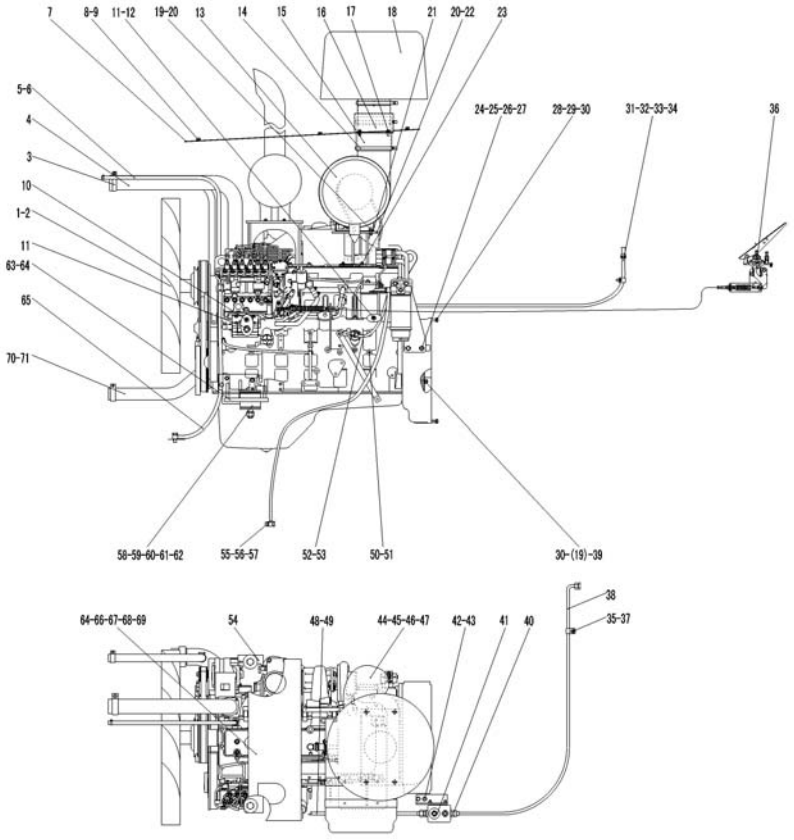

序号	零件代号	名称	是否配件	数量	备注
Key	Part No.	Discription	Spare parts Y/N	Qty	Remarks
55	29010008801	燃油进油管	OIL SUCKER	Y	1	
56	4011000641	螺栓JB6013-M14*1.5EpZn-45	BOLT JB6013-M14*1.5EpZn-45	N	5	
57	4030000057	垫圈JB1002-14-T2	WASHER JB1002-14-T2	Y	11	
58	4011000579	螺栓GB5785-M20*1.5*120EpZn-8.8	BOLT GB5785-M20*1.5*120EpZn-8.8	N	2	
59	29050000121	垫圈	WASHER	Y	4	
60	4015000176	垫圈GB97.1-20EpZn-300HV	WASHER GB97.1-20EpZn-300HV	N	2	
61	4013000160	螺母GB889.2-M20*1.5EpZn-8	NUT GB889.2-M20*1.5 EpZn-8	N	2	
62	4110000460	减震器CBB95-2	SHOCK ABSORBER CBB95-2	Y	4	
63	29010008881	发动机右支架	ENGINE RIGHT BRACKET	Y	1	
64	4011000477	螺栓GB16674-M12*35EpZn-8.8	BOLT GB16674-M12*35EpZn-8.8	N	12	
65	29010008771	燃油回油管	OIL RETURN PIPE	Y	1	
66	4190000454	消声器XH.G401X.W	MUFFELR XH.G401X.W	Y	1	
67	29010008741	消声器支架	MUFFLER BRACKET	Y	1	
68	4013000011	螺母GB6170-M12EpZn-8	NUT GB6170-M12 EpZn-8	N	4	
69	4015000168	垫圈GB97.1-12EpZn-300HV	WASHER GB97.1-12EpZn-300HV	N	4	
70	29010008761	发动机进水管	ENGINE INFLOW TUBE	Y	1	
71	4110000081	发动机总成6CTA8.3-215(SO20691)	ENGINE ASSEBLY 6CTA8.3-215(SO20691)	Y	1	

燃油箱总成 FUEL TANK ASSEMBLY

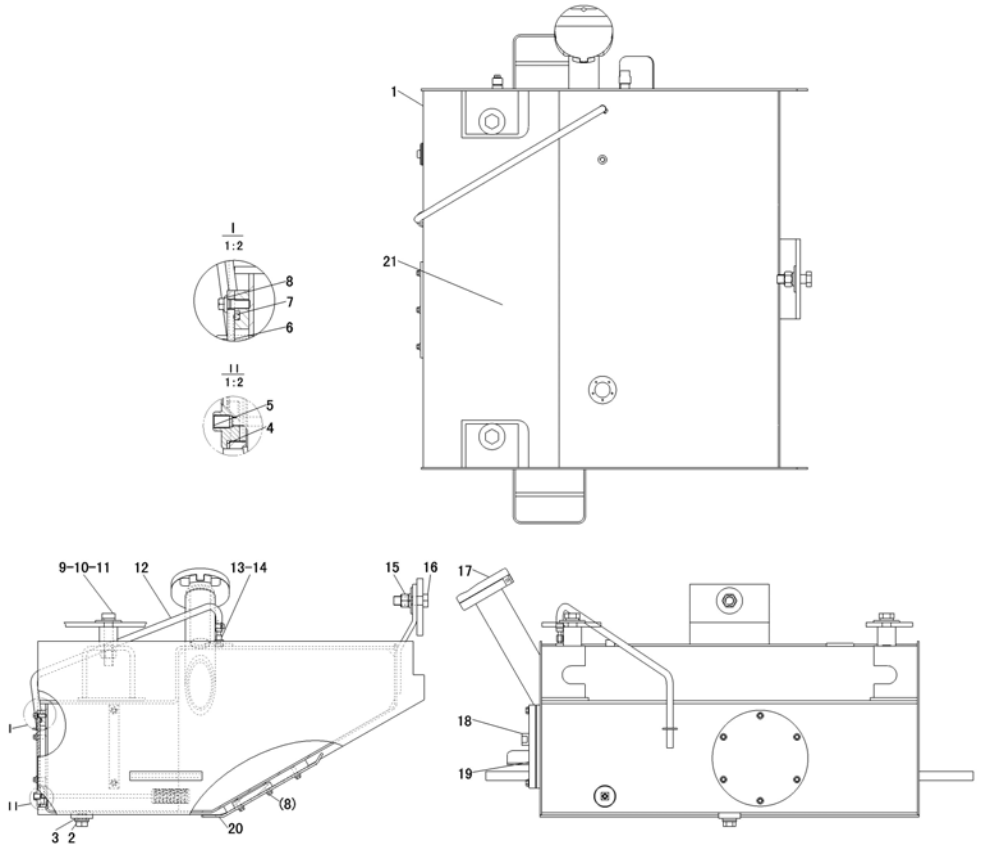

序号	零件代号	名称		是否配件	数量	备注
Key	Part No.		Discription	Spare parts Y/N	Qty	Remarks
1	29020008461	燃油箱体	FUEL TANK	N	1	
2	4030000143	螺塞JB1000-M27*2EpZn-35	PLUG JB1000-M27*2-35	Y	1	
3	4015000091	垫圈JB982-27	SEALING WASHER JB982-27	N	1	
4	29020000062	垫圈	WASHER	Y	1	
5	29020008421	滤油器总成	STRAINER ASS'Y	Y	1	
6	29020000041	盖板	PLATE	Y	1	
7	4030000084	O形圈GB3452.1-600*7.00G	O-RING GB3452.1-200*7.00G	Y	1	
8	4011000474	螺栓GB16674-M10*25EpZn-8.8	BOLT GB16674-M10*25EpZn-8.8	N	6	
9	4011000529	螺栓GB5785-M24*2*130EpZn-8.8	BOLT GB5785-M24*2*130-8.8	N	2	
10	4015000031	垫圈GB93-24-65Mn	WASHER GB93-24-65Mn	N	3	
11	4015000187	垫圈GB96.1-24EpZn-300HV	WASHE GB96.1-24-300HV	N	3	
12	4120000388	胶管JB8406-B10*800	HOSE JB8406-B10*800	Y	1	
13	29020006561	透气钢管	BREATHER TUBE	Y	1	
14	4017000010	喉箍JB8870-d20	CLIP JB8870-d20	N	1	
15	4013000042	螺母GB6171-M24*2EpZn-8	NUT GB6171-M24*2EpZn-8	N	1	
16	4011000567	螺栓GB5785-M24*2*80EpZn-8.8	BOLT GB5785-M24*2*80-8.8	N	1	
17	4120001404	带锁液压过滤器SL-50A	LOCK HYDRAULIC FILTER SL-50A	Y	1	
18	29020008291	丝帽	BOLT CAP	Y	1	

燃油箱总成 FUEL TANK ASSEMBLY

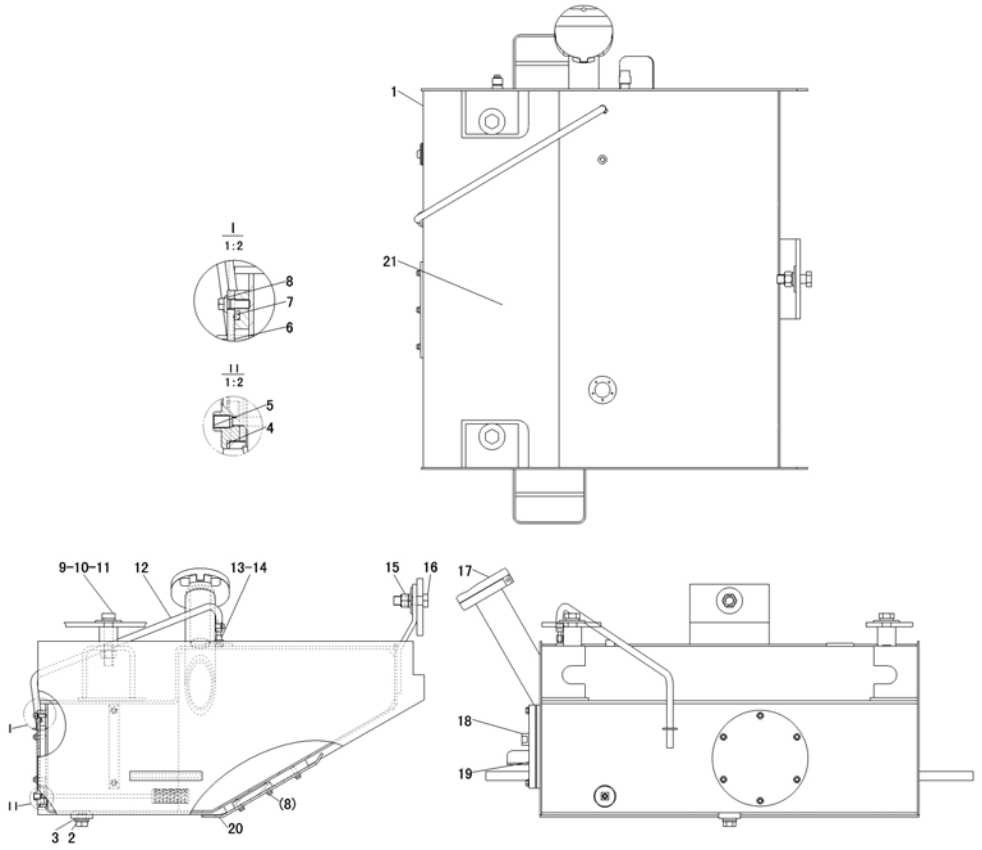

序号 Key	零件代号 Part No.	名称 Discription		是否配件 Spare parts Y/N	数量 Qty	备注 Remarks
19	4120000093	液位计YWZ-200	GAUGE LEVEL YWZ-200	Y	1	
20	29020008251	护板	GUARD SHEET	Y	1	
21	29020008451	燃油箱总成	FUEL TANK ASSEMBLY	Y	1	

散热器总成 RADIATOR ASSEMBLY

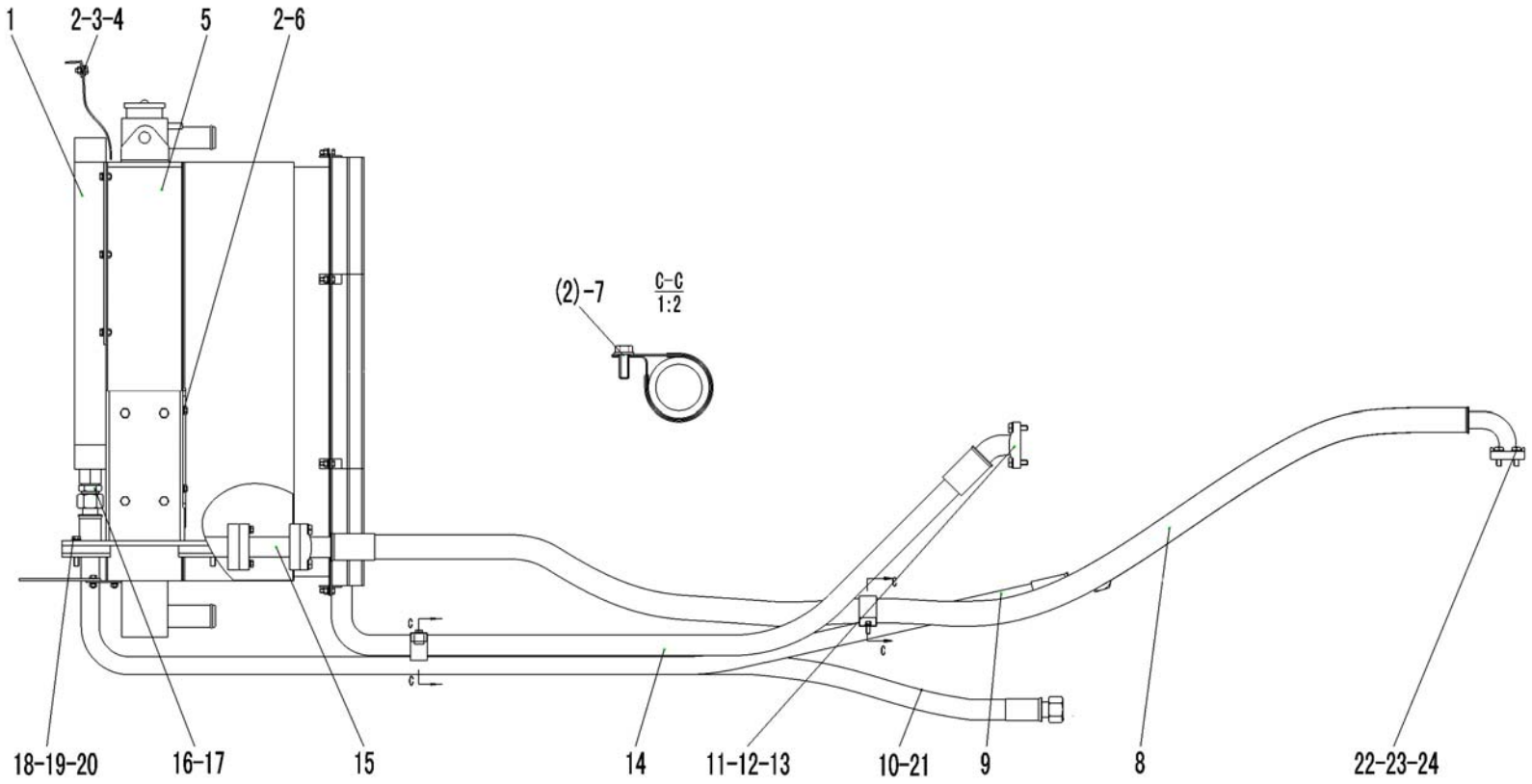

序号	零件代号	名称		是否配件	数量	备注
Key	Part No.		Discription	Spare parts Y/N	Qty	Remarks
1	4120002031	传动油散热器	SHAFTING OIL RADIATOR	Y	1	
2	4011000458	螺栓GB16674-M8*20EpZn-8.8	BOLT GB16674-M8*20Ep.Zn-8.8	N	13	
3	29030009721	橡胶板	RUBBER PLATE	Y	1	
4	29030009601	压板	PRESS PLATE	Y	2	
5	4110000479	散热器总成LY-LG956-4	RADIATOR ASSEMBLY LY-LG956-4	Y	1	
6	4120002413	液压油散热器LG958	HYDRAULIC RADIATOR LG958	Y	1	
7	29030000041	管夹	CLAMP	Y	2	
8	29030010161	散热器进油胶管	INLET HOSE OF RADIATOR	Y	1	
9	4041000786	软管LGB165-014260	HOSE LGB165-014260	Y	1	
10	4041001250	软管LGB164-014250	HOSE LGB164-014250	Y	1	
11	4011000477	螺栓GB16674-M12*35EpZn-8.8	BOLT GB16674-M12*35EpZn-8.8	N	20	
12	4030000130	O形圈GB3452.1-47.5*3.55G	O-RING GB3452.1-47.5*3.55G	Y	5	
13	4041000011	分体法兰LGB117-314650	FLANGE LGB117-314650	Y	3	
14	29030000021	散热器回油胶管	HOSE	Y	1	
15	29030007941	过渡体	TRANSITION	Y	2	
16	29030008271	接头体	FITTING	Y	2	
17	4015000073	垫圈JB1002-30-T2	WASHER JB1002-30-T2	N	2	
18	4011000027	螺栓GB5783-M12*65EpZn-8.8	BOLT GB5783-M12*65EpZn-8.8	N	4	

散热器总成 RADIATOR ASSEMBLY

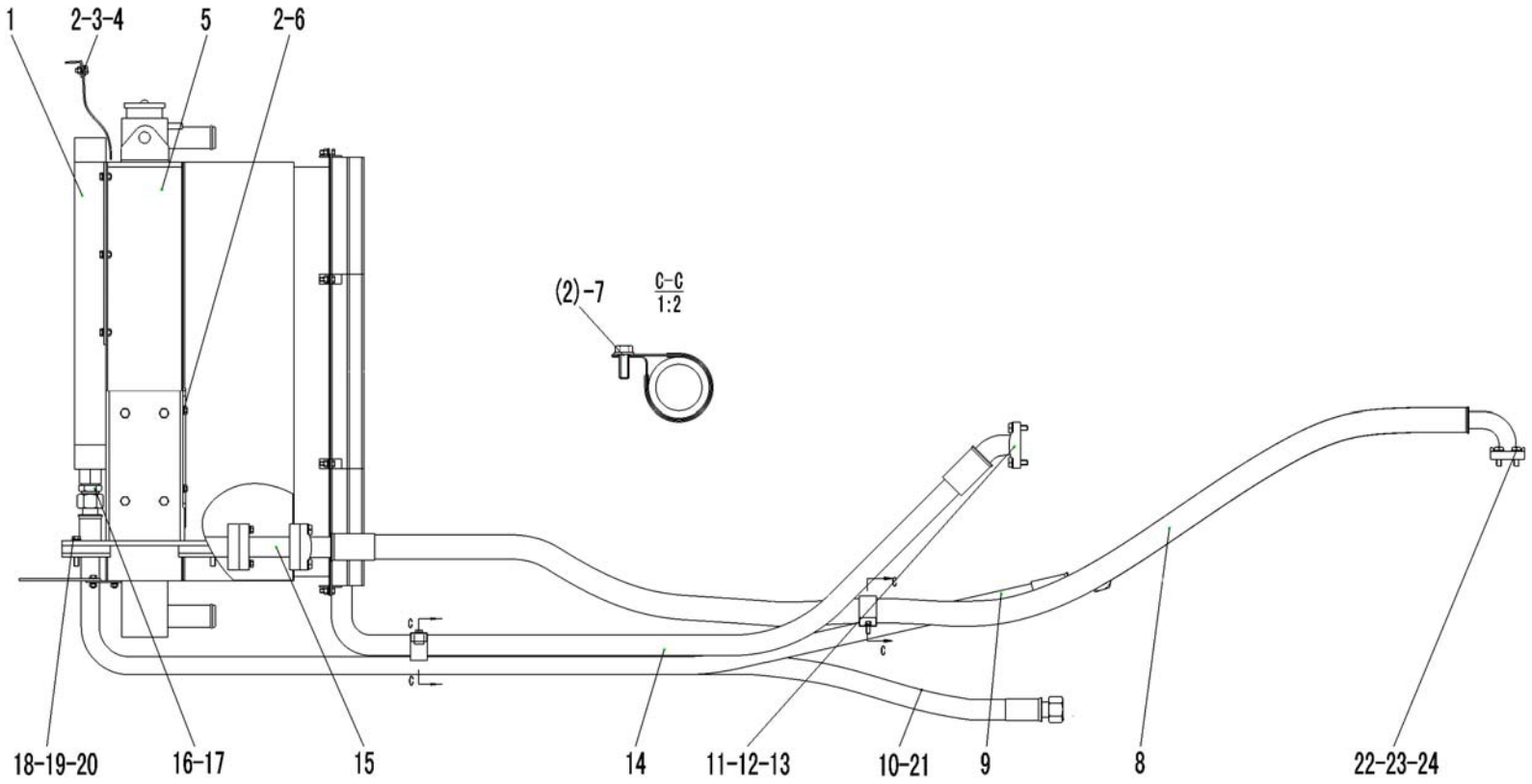

序号 Key	零件代号 Part No.	名称 Discription		是否配件 Spare parts Y/N	数量 Qty	备注 Remarks
19	4015000026	垫圈GB93-12-65Mn	WASHER GB93-12-65Mn	N	4	
20	4015000168	垫圈GB97.1-12EpZn-300HV	WASHER GB97.1-12EpZn-300HV	N	4	
21	29030009851	管夹	CLAMP	Y	1	
22	4011000475	螺栓GB16674-M10*30EpZn-8.8	BOLT GB16674-M10*30EpZn-8.8	N	4	
23	4030000029	O形圈GB3452.1-37.5*3.55G	O-RING GB3452.1-37.5*3.55G	Y	1	
24	4041000027	分体法兰LGB117-312551	FLANGE LGB117312551	Y	1	

油门操纵机构 GOVERNOR CONTROL SYSTEM

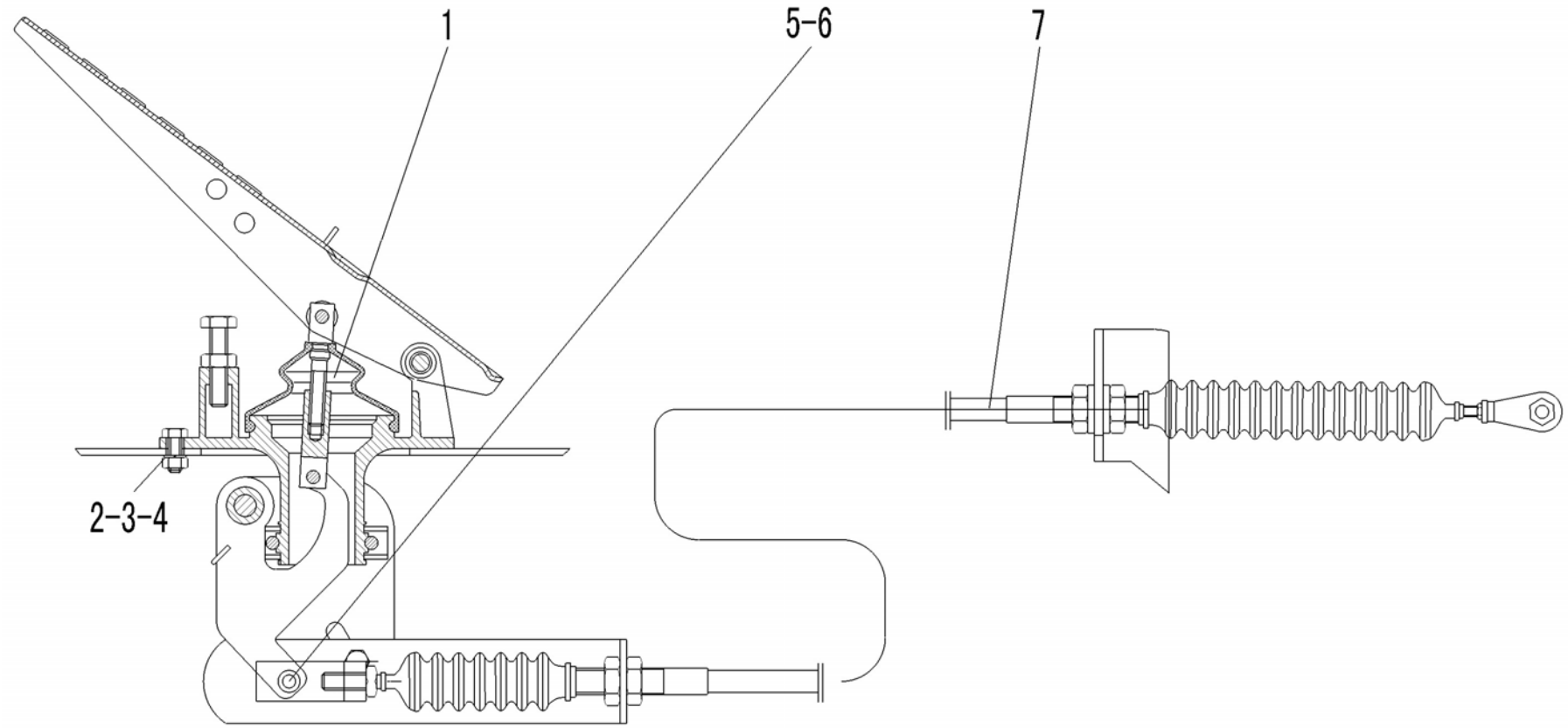

序号	零件代号	名称	是否配件	数量	备注
Key	Part No.	Discription	Spare parts Y/N	Qty	Remarks
1	4120000096	油门踏板ZY75-00	ACCELERATOR PEDAL ZY75-00	Y	1	
2	4013000028	螺母GB6170-M6EpZn-8	NUT GB6170-M6EpZn-8	N	3	
3	4015000035	垫圈GB93-6-65Mn	WASHER GB93-6-65Mn	N	3	
4	4011000101	螺栓GB5783-M6*20EpZn-8.8	BOLT GB5783-M6*20EpZn-8.8	N	3	
5	4016000138	销轴GB882-B6*22EpZn-35	PIN GB882-B6*22EpZn-35	N	1	
6	4016000100	开口销GB91-2*20EpZn-Q235A	SPLINT PIN GB91-2*20EpZn-Q235A	N	1	
7	29010008681	操纵软轴	CABLE SHAFT	Y	1	

发动机总成(配高温冷却模块） DIESEL ENGINE ASSEMBLY(HIGH-TEMPERATURE COOLING MODULES)

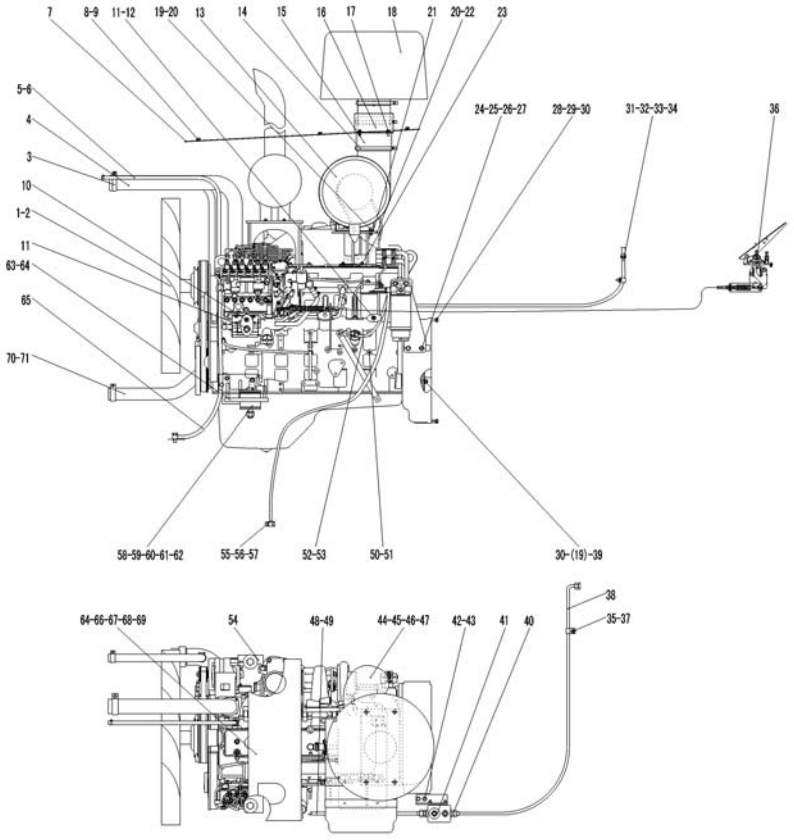

序号	零件代号	名称		是否配件	数量	备注
Key	Part No.	Discription		Spare parts Y/N	Qty	Remarks
1	4110000709	风扇813/6-6/30°/PAG/1WR/25.4/4x10/BC60/A	FUN 813/6-6/30°/PAG/1WR/25.4/4x10/BC60/A	Y	1	
2	4011000601	螺栓GB16674-M10*120EpZn-8.8	BOLT GB16674-M10*120EpZn-8.8	N	4	
3	29010014531	发动机出水管	ENGINE OUTFLOW TUBE	Y	1	
4	4017000014	喉箍JB8870-d80	CLAMP	N	2	
5	4030000227	胶管JB8406-B10-1m	HOSE JB8406-B10-1m	Y	1	
6	4017000010	喉箍JB8870-d20	CLIP JB8870-d20	N	2	
7	29010016281	上盖板	UPPER COVER PLATE	Y	1	
8	4011000081	螺栓GB5783-M10*20EpZn-8.8	BOLT GB5783-M10*20EpZn-8.8	N	7	
9	4015000197	垫圈GB96.1-10EpZn-300HV	WASHER GB96.1-10EpZn-300HV	N	7	
10	29010008781	水温传感器接头	WATER TEMPERATURE SENSOR JUNCTION	Y	1	
11	29010008791	暖风机管接头	WARMING MACHINE JUNCTION	Y	2	
12	29010013401	接头	JOINT	Y	1	
13	4110000763	空滤器G138453	AIR FILTER G138453	Y	1	
14	4017000003	喉箍JB8870-d170	CLAMP JB8870-d170	N	2	
15	29010016321	空滤进气胶管	INLET GAS HOSE	Y	1	
16	29010016251	连接管	HUNCTION PIPE	Y	1	
17	4011000447	螺栓GB16674-M10*20EpZn-8.8	BOLT GB16674-M10*20EpZn-8.8	N	8	
18	4110000764	预滤器H002438	PREFILTER H002438	Y	1	

发动机总成(配高温冷却模块） DIESEL ENGINE ASSEMBLY(HIGH-TEMPERATURE COOLING MODULES)

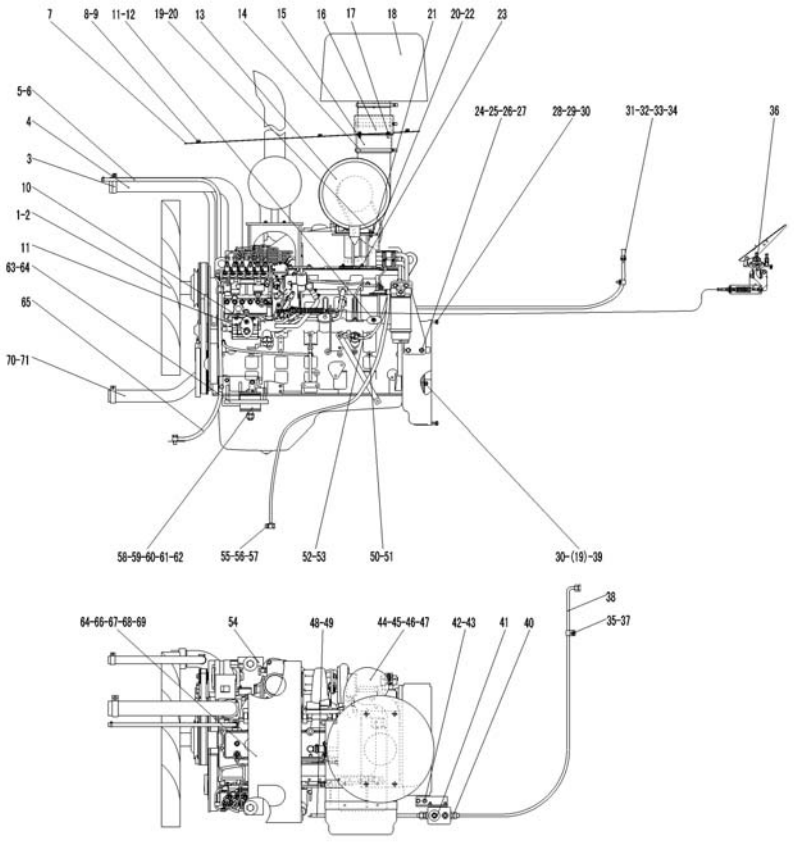

序号	零件代号	名称		是否配件	数量	备注
Key	Part No.	Discription		Spare parts Y/N	Qty	Remarks
19	4013000007	螺母GB6170-M10EpZn-8	NUT GB6170-M10EpZn-8	N	12	
20	4011000474	螺栓GB16674-M10*25EpZn-8.8	BOLT GB16674-M10*25EpZn-8.8	N	5	
21	4110000765	抱箍P013722	ANCHOR EAR P013722	N	2	
22	29010016361	空滤器支架	AIR CLEANER BRACKET	Y	1	
23	4011000455	螺栓GB16674-M8*25EpZn-8.8	BOLT GB16674-M8*25EpZn-8.8	N	3	
24	4190000153	燃油粗滤器PK690RP30-LG-01	FUEL PRELIMINARY FILTER PK690RP30-LG-01	Y	1	
25	4011000475	螺栓GB16674-M10*30EpZn-8.8	BOLT GB16674-M10*30EpZn-8.8	N	2	
26	29010008831	燃油粗滤器支架	FUEL PRELIMINARY FILTER BRACKET	Y	1	
27	4011000560	螺栓GB16674-M12*25EpZn-8.8	BOLT GB16674-M12*25EpZn-8.8	N	2	
28	4015000162	垫圈GB97.1-10EpZn-300HV	WASHER GB97.1-10EpZn-300HV	N	12	
29	4011000085	螺栓GB5783-M10*35EpZn-8.8	BOLT GB5783-M10*35EpZn-8.8	N	12	
30	4015000025	垫圈GB93-10-65Mn	WASHER GB93-10-65Mn	N	20	
31	4120000136	胶管JB8406-B16*2900	HOSE JB8406-B16*2900	Y	1	
32	4120000119	胶管JB8406-B16*2300	RUBBER TUBE JB8406-B16X2300	Y	1	
33	4120000067	暖风机水阀LG12-NFJSF	VALVE-HEATER	Y	1	
34	4017000024	环箍QC390-D26	CLAMP QC390-D26	N	4	
36	4011000461	螺栓GB16674-M8*16EpZn-8.8	BOLT GB16674-M8*16EpZn-8.8	N	1	
37	29010000031	管夹	CLAMP	Y	1	

发动机总成(配高温冷却模块） DIESEL ENGINE ASSEMBLY(HIGH-TEMPERATURE COOLING MODULES)

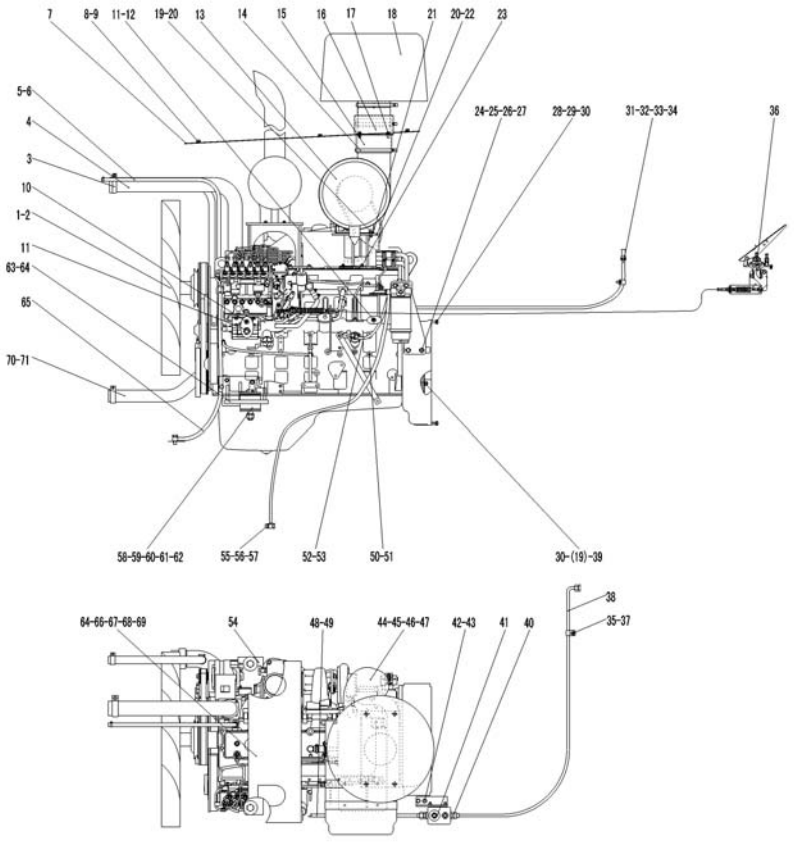

序号	零件代号	名称		是否配件	数量	备注
Key	Part No.	Discription		Spare parts Y/N	Qty	Remarks
38	4041001031	软管LGB145-205263	TUBE LGB145-205263	Y	1	
39	4012000011	螺柱GB899-M10*32EpZn-8.8	BOLT GB899-M10*32EpZn-8.8	N	8	
40	29220001191	直接头	CONNECTOR	Y	2	
41	4120000084	油水分离器组合阀ST-50G	AIR DYER ST-50G	Y	1	
42	4011000488	螺栓GB16674-M10*16EpZn-8.8	BOLT GB16674-M10*16EpZn-8.8	N	2	
43	29010009241	支撑板	SUPPORT PLATE	Y	1	
44	29010016431	进气胶管	INLET GAS HOSE	Y	1	
45	4110000769	T型抱箍φ146.1（+2.4-5.6mm）	ANCHOR EAR	Y	1	
46	4110000770	T型抱箍φ119（+2.4-5.6mm）	ANCHOR EAR	Y	1	
47	4110000682	压差指示器X002277	INDICATOR X002277	Y	1	
48	4120000750	金属软管	METAL TUBE	Y	1	
49	29010000051	垫圈	WASHER	Y	2	
50	29010008841	压力传感器接头	PRESSURE SENSOR	Y	1	
51	4015000139	垫圈JB1002-10-T2	WASHER JB1002-10-T2	N	1	
52	29010008811	燃油进油管	OIL SUCKER	Y	1	
53	29010008821	吸油接头	OIL SUCTION JUNCTION	Y	1	
54	29010008851	发动机左支架	ENGINE LEFT BRACKET	Y	1	
55	29010008801	燃油进油管	OIL SUCKER	Y	1	

发动机总成(配高温冷却模块） DIESEL ENGINE ASSEMBLY(HIGH-TEMPERATURE COOLING MODULES)

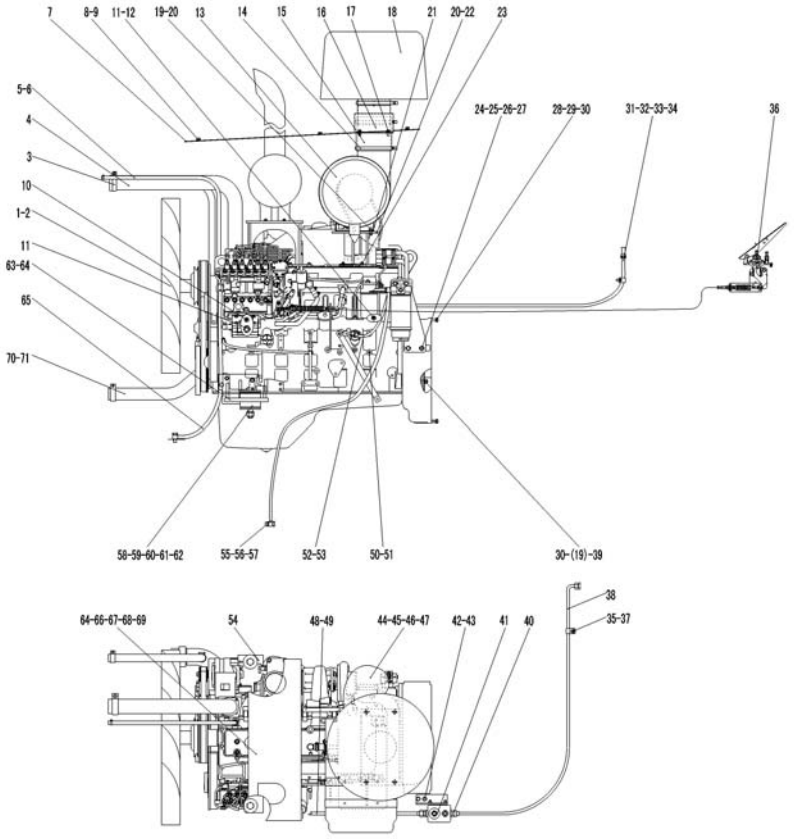

序号	零件代号	名称		是否配件	数量	备注
Key	Part No.		Discription	Spare parts Y/N	Qty	Remarks
56	4011000641	螺栓JB6013-M14*1.5EpZn-45	BOLT JB6013-M14*1.5EpZn-45	N	5	
57	4030000057	垫圈JB1002-14-T2	WASHER JB1002-14-T2	Y	11	
58	4011000579	螺栓GB5785-M20*1.5*120EpZn-8.8	BOLT GB5785-M20*1.5*120EpZn-8.8	N	2	
59	29050000121	垫圈	WASHER	Y	4	
60	4015000176	垫圈GB97.1-20EpZn-300HV	WASHER GB97.1-20EpZn-300HV	N	2	
61	4013000160	螺母GB889.2-M20*1.5EpZn-8	NUT GB889.2-M20*1.5 EpZn-8	N	2	
62	4110000460	减震器CBB95-2	SHOCK ABSORBER CBB95-2	Y	4	
63	29010008881	发动机右支架	ENGINE RIGHT BRACKET	Y	1	
64	4011000477	螺栓GB16674-M12*35EpZn-8.8	BOLT GB16674-M12*35EpZn-8.8	N	12	
65	29010008771	燃油回油管	OIL RETURN PIPE	Y	1	
66	4190000454	消声器XH.G401X.W	MUFFELR XH.G401X.W	Y	1	
67	29010008741	消声器支架	MUFFLER BRACKET	Y	1	
68	4013000011	螺母GB6170-M12EpZn-8	NUT GB6170-M12 EpZn-8	N	4	
69	4015000168	垫圈GB97.1-12EpZn-300HV	WASHER GB97.1-12EpZn-300HV	N	4	
70	29010008761	发动机进水管	ENGINE INFLOW TUBE	Y	1	
71	4110000081	发动机总成6CTA8.3-215(SO20691)	ENGINE ASSEBLY 6CTA8.3-215(SO20691)	Y	1	
72	29010008671	油门操纵机构	GOVERNOR CONTROL SYSTEM	N	1	

进气预热组AH 9141 AID,AIR HEATER STARTING

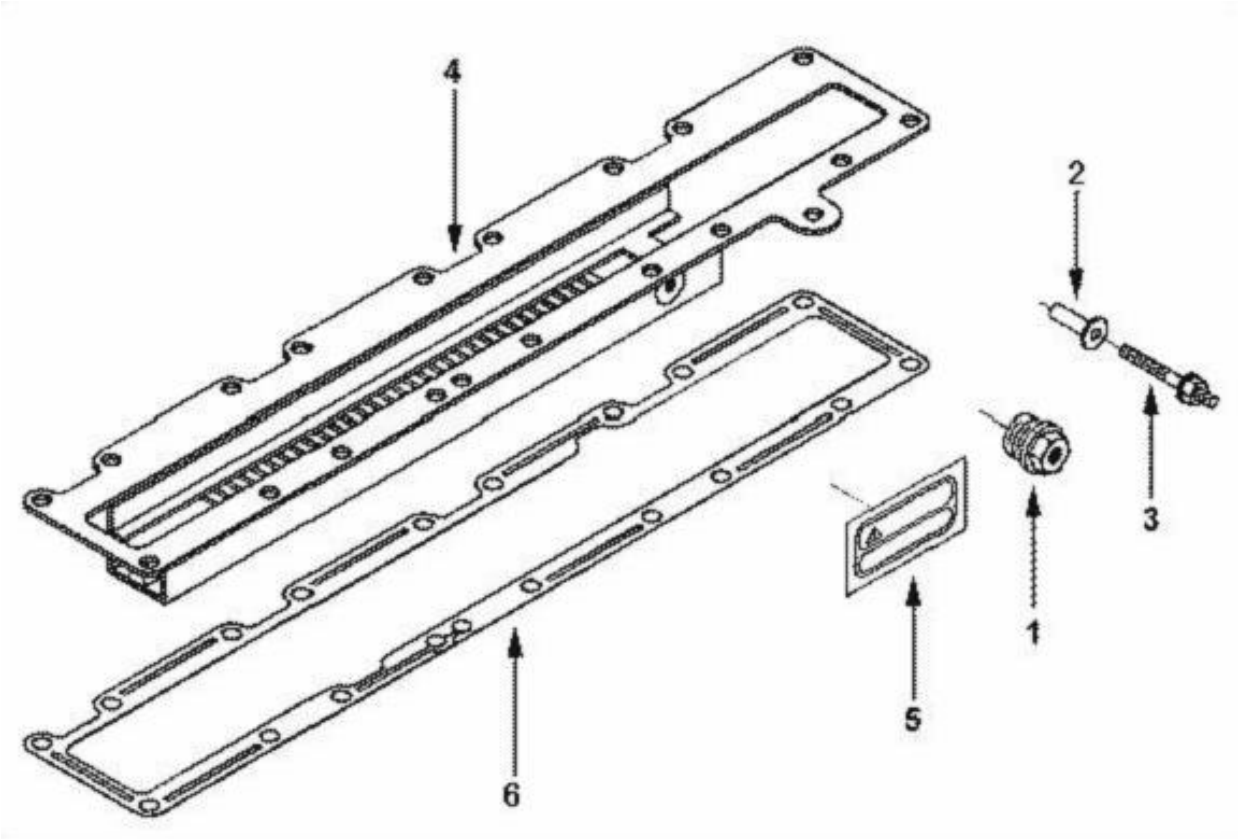

序号 Key	零件代号 Part No.	名称 Discription	是否配件 Spare parts Y/N	数量 Qty	备注 Remarks
1	4110000081196	螺塞C3908110 PLUG,THREADED	Y	1	
2	4110000081131	绝缘隔块C3930319 WASHER,INSULATING	Y	1	
3	4110000081174	六角法兰面螺栓C3930320 SCREW,HEX FLANGE HEAD CA	Y	1	
4	4110000081121	进气预热器C4942815 HEATER,INTAKE AIR	Y	1	
5	4110000081048	标签C4980120 TAG,INSTRUCTION	Y	1	
6	4110000081120	进气管盖密封垫D3936993 GASKET,INT MANIFOLD	Y	1	

参数牌组AP 9484 APPROVAL,AGENCY

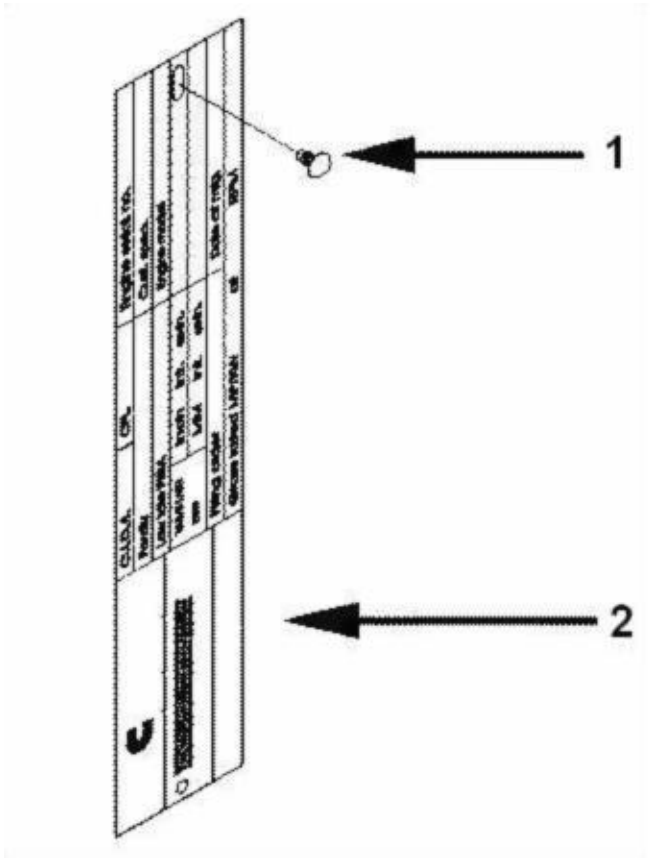

序号 Key	零件代号 Part No.	名称 Discription		是否配件 Spare parts Y/N	数量 Qty	备注 Remarks
1	4110000081335	自攻螺钉C3415394	SCREW,DRIVE	Y	2	
2	4110000081053	参数牌C3415519	DATAPLATE	Y	1	

散热器总成（配高温冷却模块） RADIATOR ASS'Y(HIGH-TEMPERATURE COOLING MODULES)

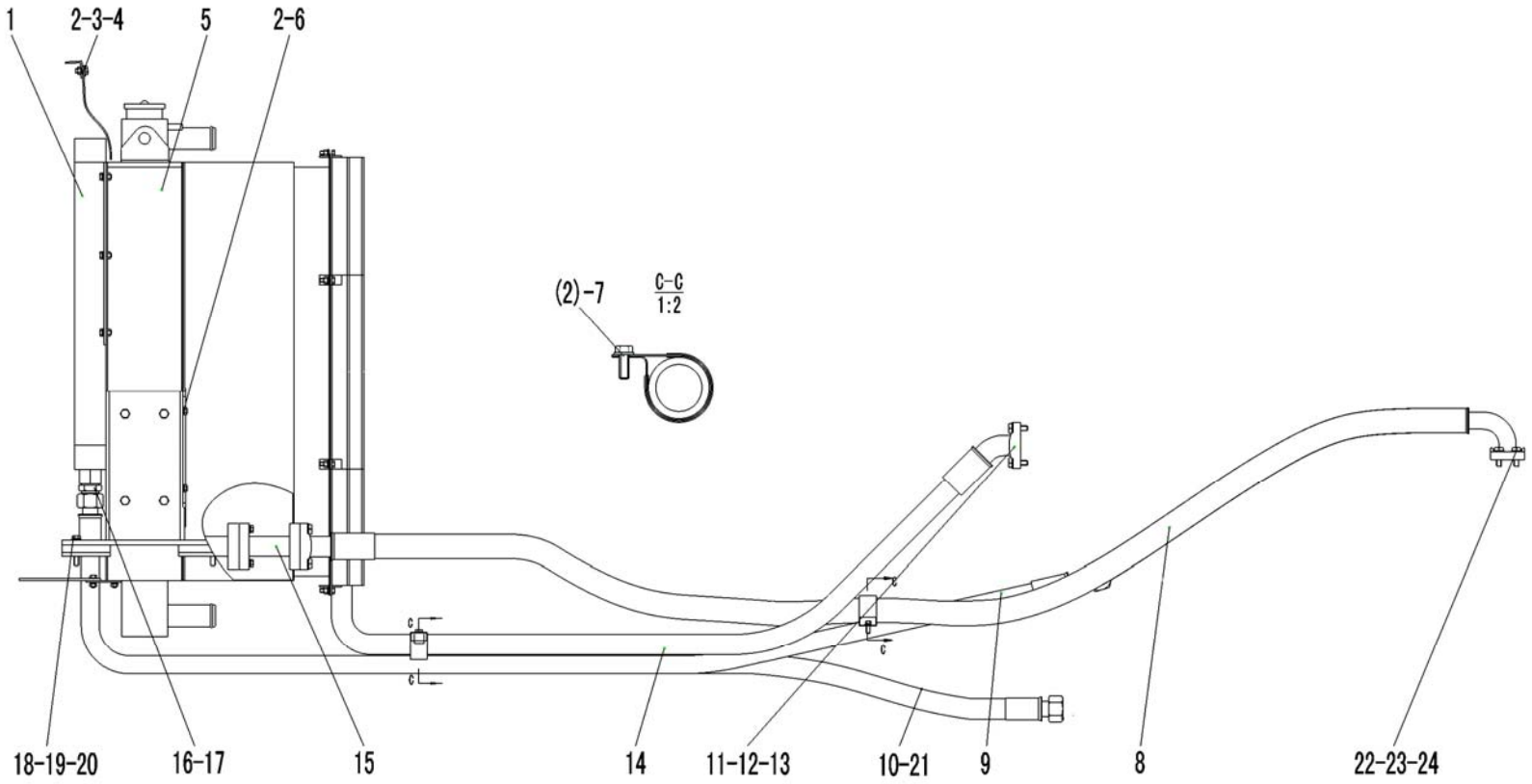

序号	零件代号	名称		是否配件	数量	备注
Key	Part No.	Discription		Spare parts Y/N	Qty	Remarks
1	4120002031	传动油散热器	SHAFTING OIL RADIATOR	Y	1	
2	4011000458	螺栓GB16674-M8*20EpZn-8.8	BOLT GB16674-M8*20Ep.Zn-8.8	N	13	
3	29030009721	橡胶板	RUBBER PLATE	Y	1	
4	29030009601	压板	PRESS PLATE	Y	2	
5	4110000675	散热器总成LY-LG956-4A	RADIATOR ASSEMBLY LY-LG956-4A	Y	1	
6	4120002413	液压油散热器LG958	HYDRAULIC RADIATOR LG958	Y	1	
7	29030000041	管夹	CLAMP	Y	2	
8	29030010161	散热器进油胶管	INLET HOSE OF RADIATOR	Y	1	
9	4041000786	软管LGB165-014260	HOSE LGB165-014260	Y	1	
10	4041001250	软管LGB164-014250	HOSE LGB164-014250	Y	1	
11	4011000477	螺栓GB16674-M12*35EpZn-8.8	BOLT GB16674-M12*35EpZn-8.8	N	20	
12	4030000130	O形圈GB3452.1-47.5*3.55G	O-RING GB3452.1-47.5*3.55G	Y	5	
13	4041000011	分体法兰LGB117-314650	FLANGE LGB117-314650	Y	3	
14	29030000021	散热器回油胶管	HOSE	Y	1	
15	29030007941	过渡体	TRANSITION	Y	2	
16	29030008271	接头体	FITTING	Y	2	
17	4015000073	垫圈JB1002-30-T2	WASHER JB1002-30-T2	N	2	
18	4011000027	螺栓GB5783-M12*65EpZn-8.8	BOLT GB5783-M12*65EpZn-8.8	N	4	

散热器总成（配高温冷却模块） RADIATOR ASS'Y(HIGH-TEMPERATURE COOLING MODULES)

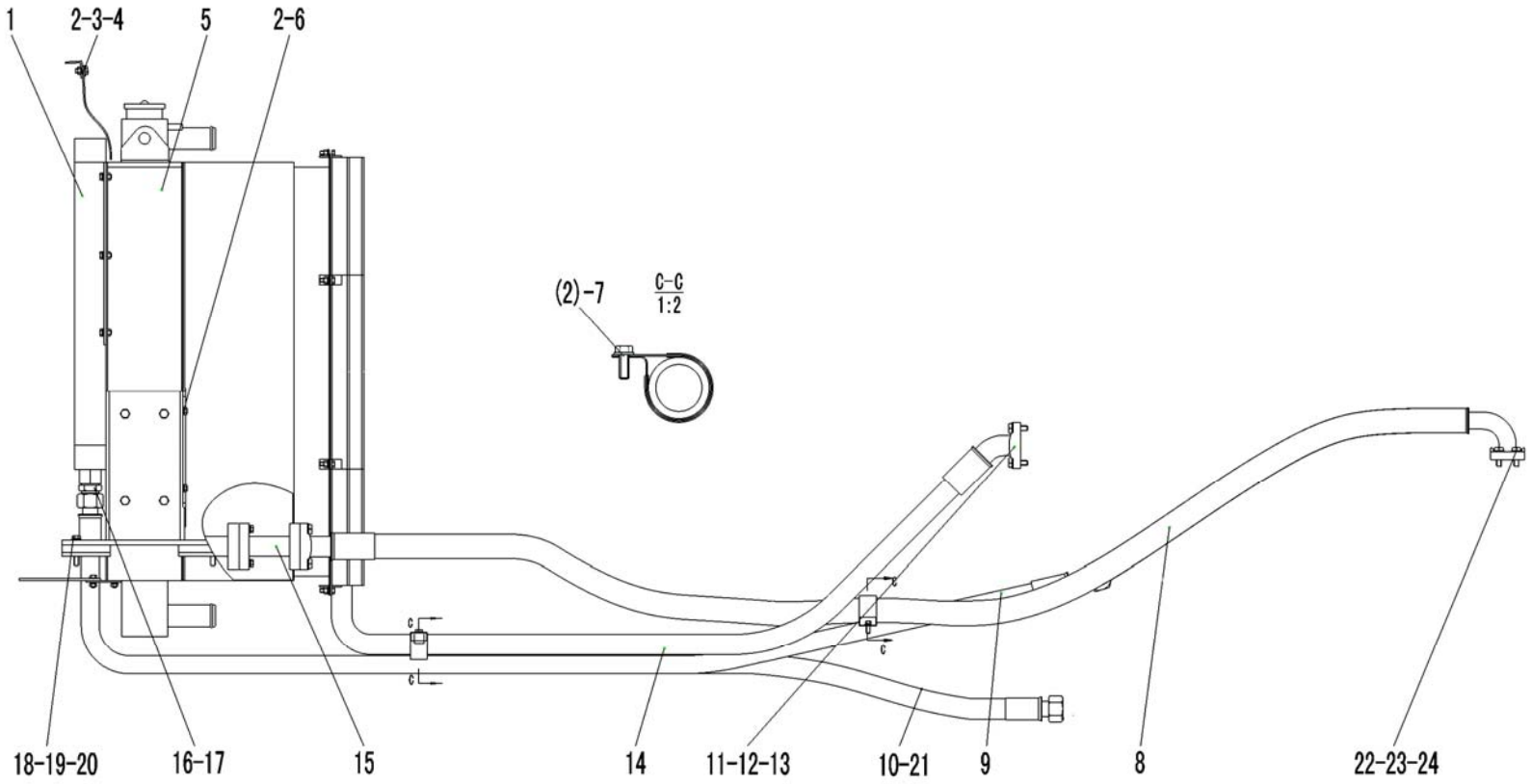

序号 Key	零件代号 Part No.	名称 Discription		是否配件 Spare parts Y/N	数量 Qty	备注 Remarks
19	4015000026	垫圈GB93-12-65Mn	WASHER GB93-12-65Mn	N	4	
20	4015000168	垫圈GB97.1-12EpZn-300HV	WASHER GB97.1-12EpZn-300HV	N	4	
21	29030009851	管夹	CLAMP	Y	1	
22	4011000475	螺栓GB16674-M10*30EpZn-8.8	BOLT GB16674-M10*30EpZn-8.8	N	4	
23	4030000029	O形圈GB3452.1-37.5*3.55G	O-RING GB3452.1-37.5*3.55G	Y	1	
24	4041000027	分体法兰LGB117-312551	FLANGE LGB117312551	Y	1	

缸体管路连接件组BB9093　PLUMBING,CY BLK LBC

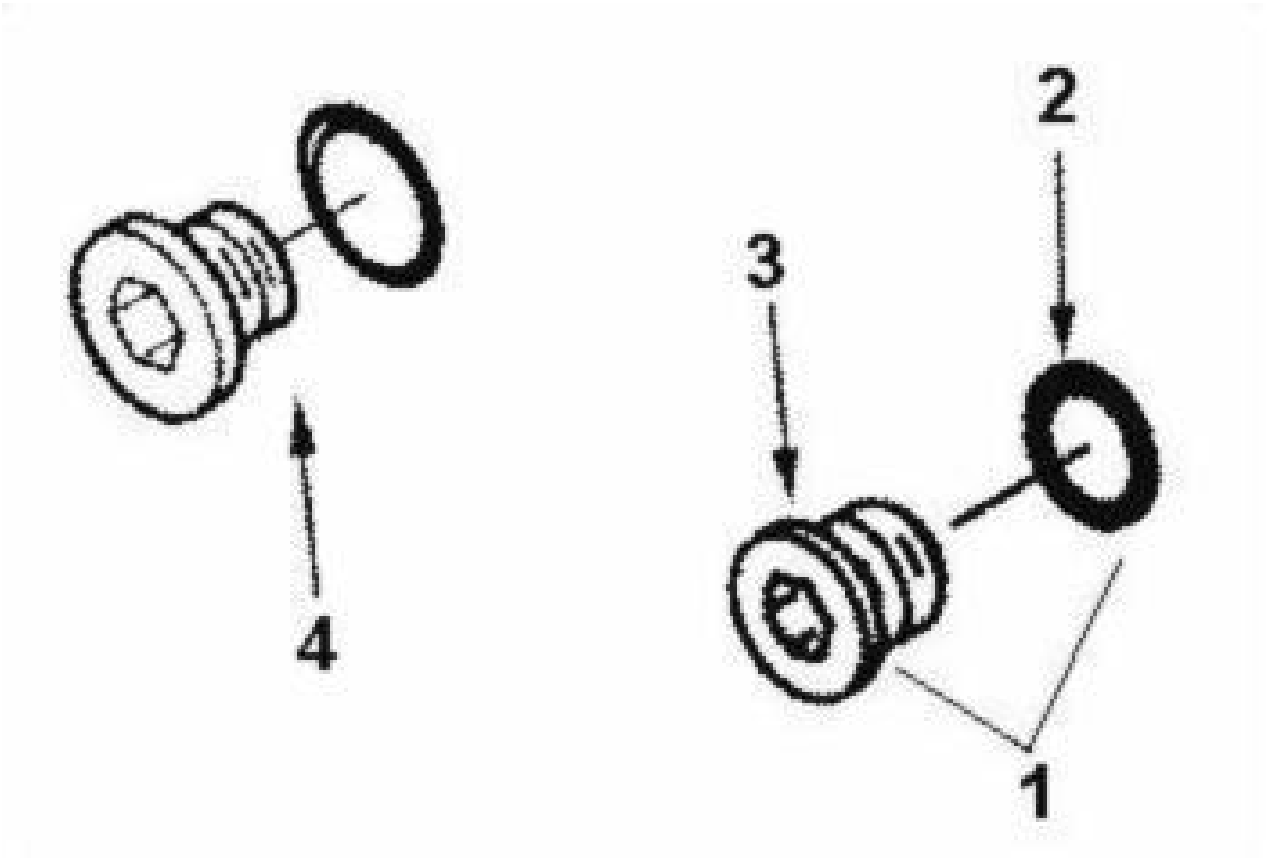

序号 Key	零件代号 Part No.	名称 Discription	是否配件 Spare parts Y/N	数量 Qty	备注 Remarks
1	4110000081199	螺塞总成C3678921 PLUG，THREADED	N	1	
2	4110000081035	O形密封圈C3678912 SEAL，O RING	Y	1	
3	4110000081208	内六角螺塞C3678922 PLUG，THREADED	Y	1	
4	4110000081195	螺塞C3678923 PLUG,THREADED	Y	5	

缸体冷却管路组BB9099　PLUMBING,CYL BLK COOLANT

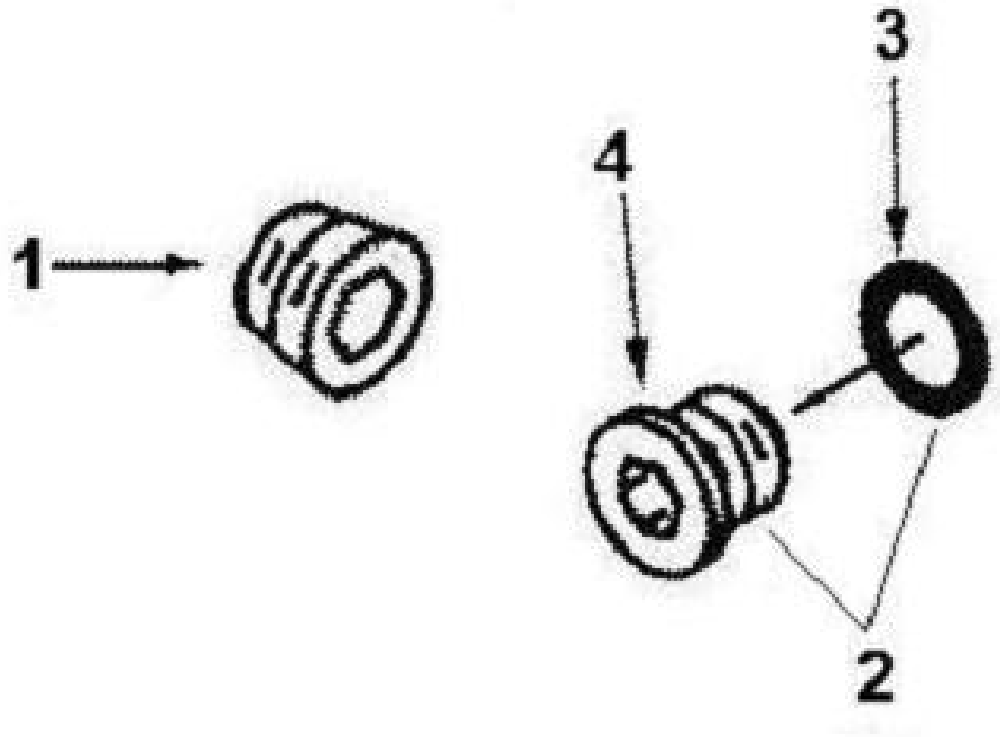

序号 Key	零件代号 Part No.	名称 Discription		是否配件 Spare parts Y/N	数量 Qty	备注 Remarks
1	4110000081212	内六角锥形螺塞C3008469	PLUG,PIPE	Y	2	
2	4110000081199	螺塞总成C3678921	PLUG，THREADED	N	1	
3	4110000081035	O形密封圈C3678912	SEAL，O RING	Y	1	
4	4110000081208	内六角螺塞C3678922	PLUG，THREADED	Y	1	

缸体组BB9110　BLOCK,ENGINE

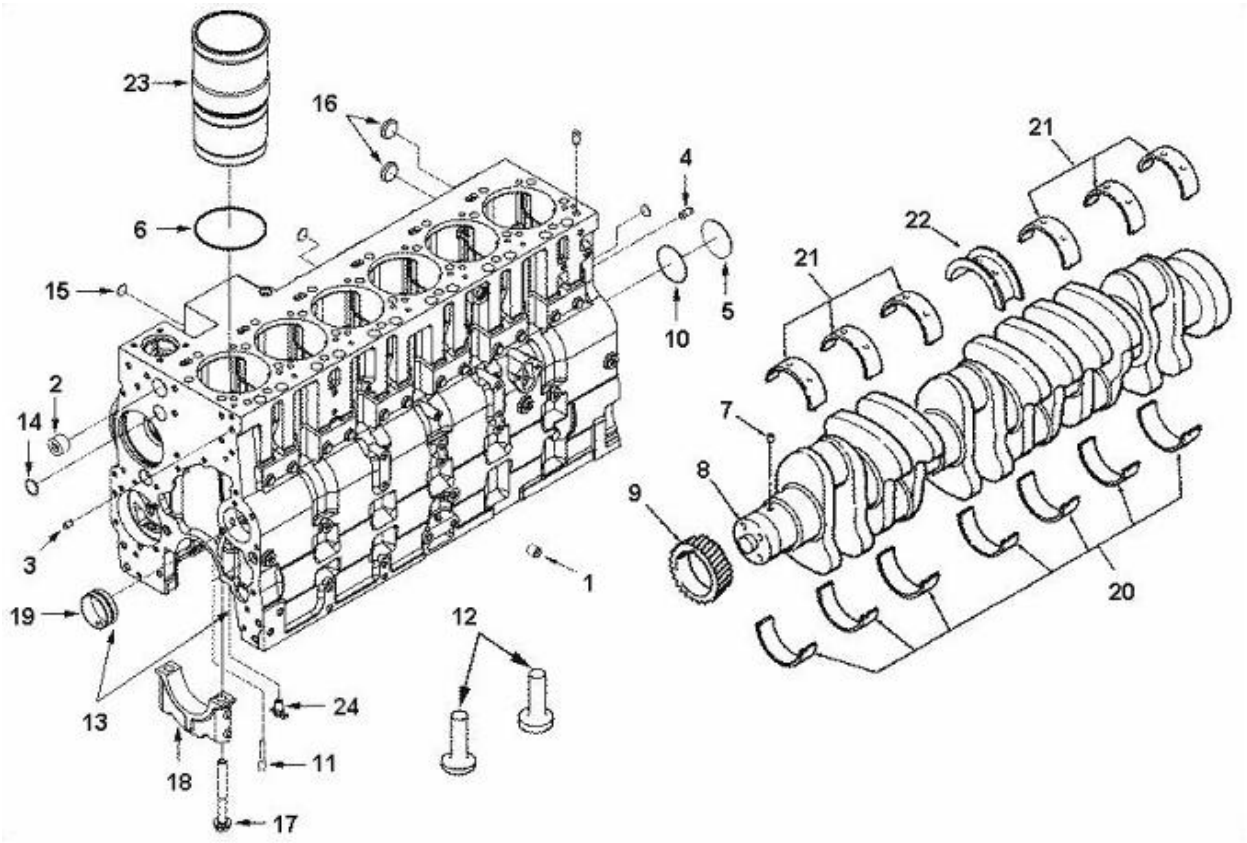

序号 Key	零件代号 Part No.	名称 Discription	是否配件 Spare parts Y/N	数量 Qty	备注 Remarks
1	4110000081211	内六角锥形螺塞C3008468 PLUG,PIPE	Y	1	
2	4110000081213	内六角锥形螺塞C3008470 PLUG,PIPE	Y	1	
3	4110000081066	定位销C3900257 DOWEL, PIN	Y	2	
4	4110000081067	定位销C3901846 DOWEL, PIN	Y	4	
5	4110000081297	碗形塞C3901969 PLUG，EXPANSION	Y	1	
6	4110000081126	矩形密封圈C3907177 SEAL，RECTANGULAR	Y	6	
7	4110000081068	定位销C3904483 DOWEL, PIN	Y	1	
8	4110000081248	曲轴C3917320 CRANKSHAFT,ENGINE	Y	1	
9	4110000081249	曲轴齿轮C3918776 GEAR，CRANKSHAFT	Y	1	
10	4110000081038	O形密封圈C3926048 SEAL，O RING	Y	1	
11	4110000081099	活塞C3923537 PISTON，ENGINE	Y	12	
12	4110000081281	挺杆体C3931623 TAPPET,VALVE	Y	12	
13	4110000081245	气缸体总成C3939313 BLOCK,CYLINDER	Y	1	
14	4110000081294	碗形塞C143066 PLUG，EXPANSION	Y	2	
15	4110000081295	碗形塞C3004258 PLUG，EXPANSION	Y	4	
16	4110000081298	碗形塞C3905401 PLUG,EXPANSION	Y	4	
17	4110000081212	内六角锥形螺塞C3008469 PLUG,PIPE	Y	14	
18	4110000081334	主轴承盖C3936058 CAP，MAIN BEARING	Y	7	

缸体组BB9110 BLOCK,ENGINE

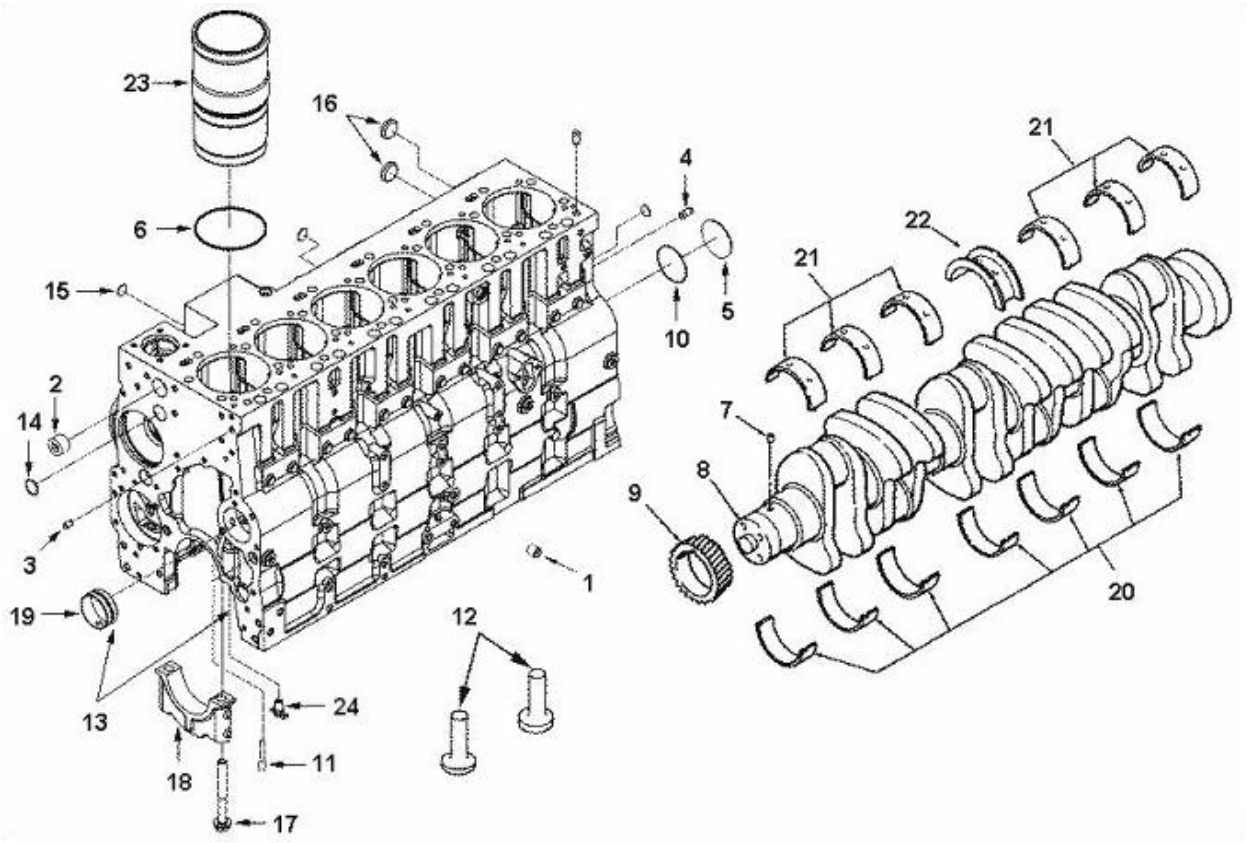

序号	零件代号		名称	是否配件	数量	备注
Key	Part No.		Discription	Spare parts Y/N	Qty	Remarks
19	4110000081284	凸轮轴衬套C3945329	BUSHING,CAMSHAFT	Y	7	
20	4110000081253	曲轴瓦下瓦C3944153	BEARING,MAIN	Y	7	
21	4110000081252	曲轴瓦上瓦C3944158	BEARING,MAIN	Y	6	
22	4110000081257	曲轴止推瓦C3944163	BEARING,THRUST	Y	1	
23	4110000081244	气缸套C3948095	LINER，CYLINDER	Y	6	
24	4110000081080	放水阀CS 923 E	DRAINCOCK	Y	1	

齿轮室组BB 9881 HOUSING，FRONT GEAR

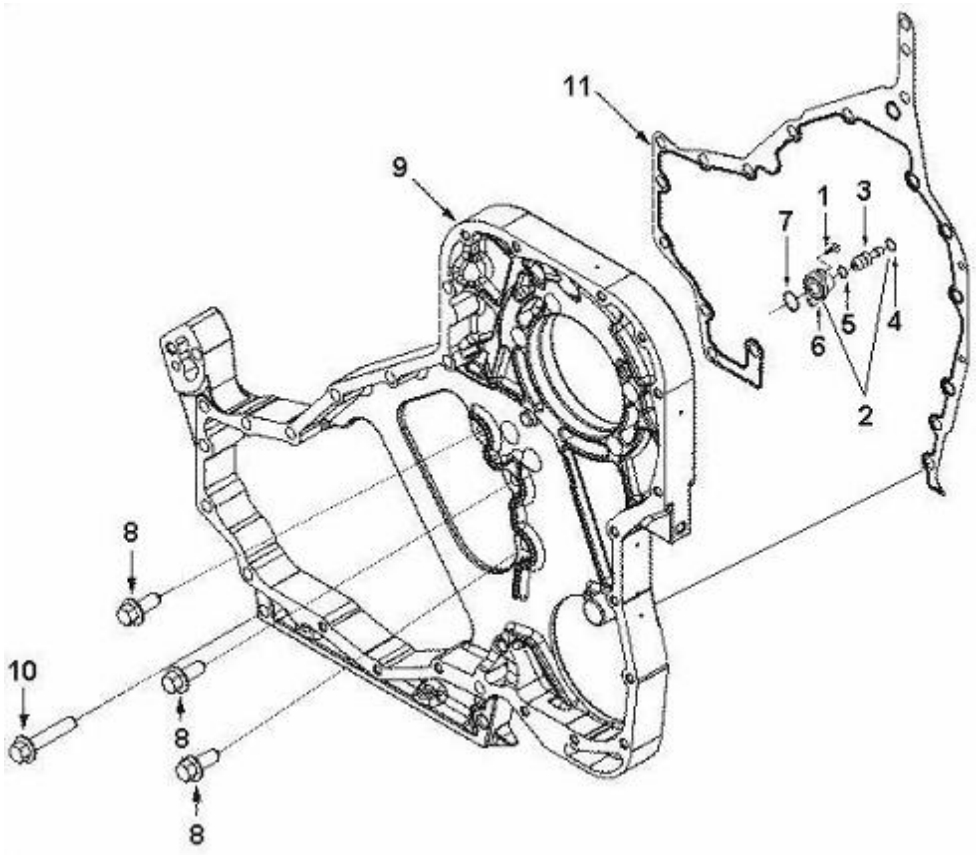

序号	零件代号		名称	是否配件	数量	备注
Key	Part No.		Discription	Spare parts Y/N	Qty	Remarks
1	4110000081313	圆头螺钉C3907998	SCREW,ROUND HEAD CAP	Y	2	
2	4110000081321	正时肖座总成C3913995	HOUSING,TIMING PIN	N	1	
3	4110000081319	正时肖C3903924	PIN,TIMING	Y	1	
4	4110000081060	挡圈C3904849	RING,RETAINING	Y	1	
5	4110000081037	O形密封圈C3913994	SEAL，O RING	Y	1	
6	4110000081320	正时肖座C3919683	HOUSING,TIMING PIN	Y	1	
7	4110000081128	矩形密封圈C3915772	SEAL，RECTANGLE	Y	1	
8	4110000081173	六角法兰面螺栓C3926846	SCREW,HEX FLANGE HEAD CA	Y	3	
9	4110000081054	齿轮室C3938086	HOUSING，GEAR	Y	1	
10	4110000081175	六角法兰面螺栓C3943885	SCREW，HEX FLANGE HEAD	Y	3	
11	4110000081056	齿轮室密封垫C3944293	GASKET,GEAR HOUSING	Y	1	

曲轴箱通风组BR 9198 BREATHER,CRANKCASE

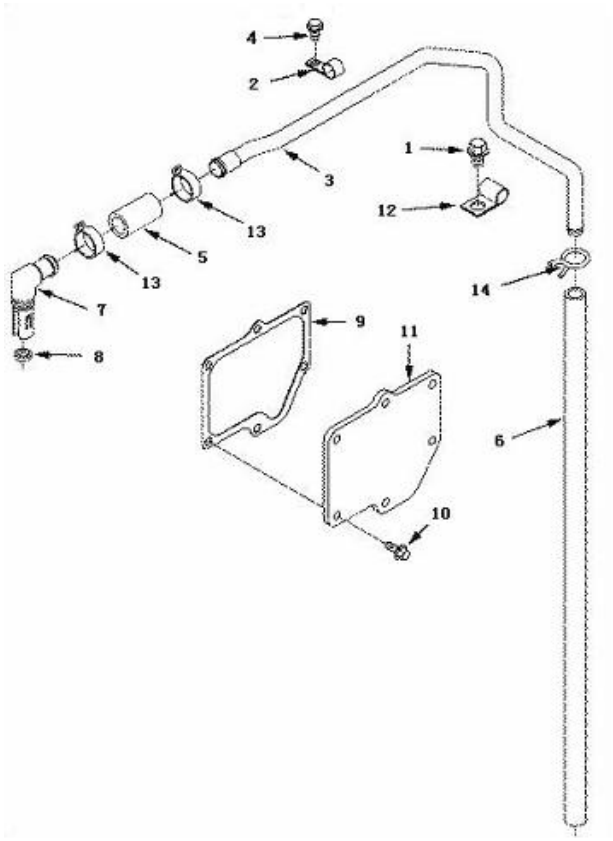

序号	零件代号		名称	是否配件	数量	备注
Key	Part No.		Discription	Spare parts Y/N	Qty	Remarks
1	4110000081153	六角法兰面螺栓C3901249	SCREW,HEX FLANGE HEAD	Y	1	
2	4110000081092	管夹C3907741	CLIP	Y	1	
3	4110000081255	曲轴箱通风管C3909669	TUBE,BREATHER	Y	1	
4	4110000081336	自攻螺栓C3912072	SCREW,SELF TAPPING MET	Y	1	
5	4110000081256	曲轴箱通风软管C3918616	HOSE,PLAIN	Y	1	
6	4110000081325	直软管C3930827	HOSE，PLAIN	Y	1	
7	4110000081282	通风管接头C3935113	CONNECTION,VENT	Y	1	
8	4110000081130	矩形密封圈C3936331	SEAL，RECTANGULAR RING	Y	1	
9	4110000081254	曲轴箱通风垫圈C3970886	GASKET,BREATHER	Y	1	
10	4110000081178	六角法兰面螺栓C3991306	SCREW HEX FLANGE HEAD	Y	6	
11	4110000081087	盖板C4940384	PLATE,COVER	Y	1	
12	4110000081093	管夹C70622	CLIP	Y	1	
13	4110000081094	管夹D3937613	CLAMP,HOSE	Y	2	
14	4110000081089	钢丝型弹性环箍Q67226	CLAMP,SPRING HOST	Y	1	

空压机冷却水管组CC9287　PLUMBING,CPR COOLANT

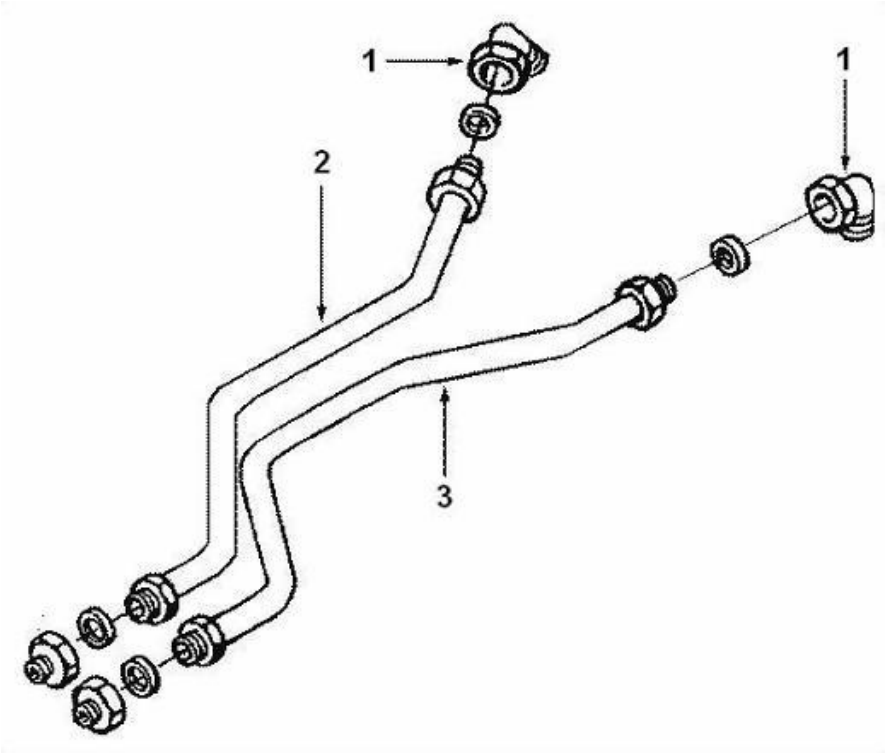

序号	零件代号		名称	是否配件	数量	备注
Key	Part No.		Discription	Spare parts Y/N	Qty	Remarks
1	4110000081290	弯管接头体C3415327	ELBOW,MALE ADAPTER	Y	2	
2	4110000081138	空压机进水管C3973388	TUBE,CPR WATER INLET	Y	1	
3	4110000081135	空压机出水管C3973390	TUBE,CPR WATER OUTLET	Y	1	

冷却液辅助连接管组CH9087　PLUMBING,COO HTR STG AID

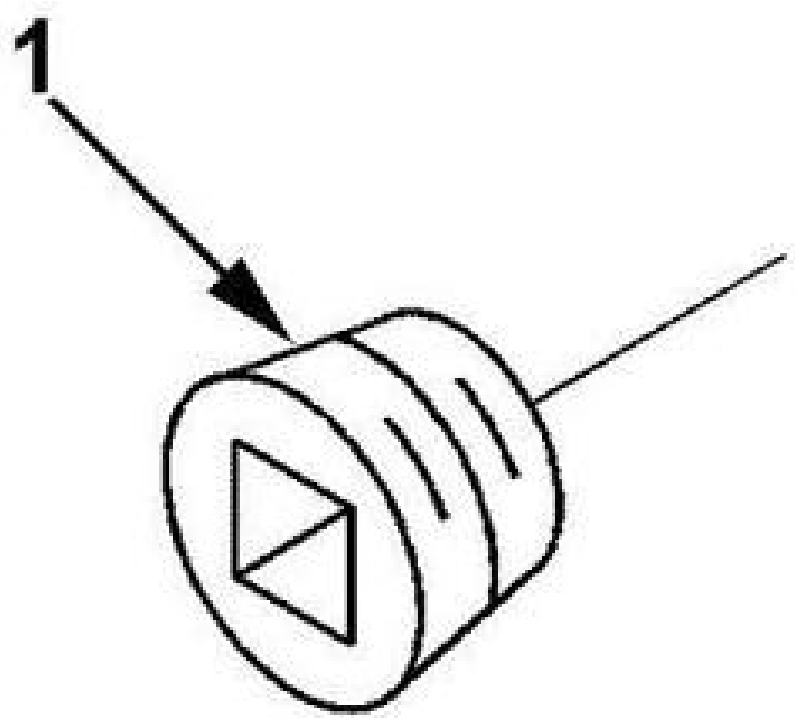

序号 Key	零件代号 Part No.	名称 Discription		是否配件 Spare parts Y/N	数量 Qty	备注 Remarks
1	4110000081212	内六角锥形螺塞C3008469	PLUG,PIPE	Y	1	

空压机进气布置组CI9168　ARRANGEMENT,CPR AIR INLE

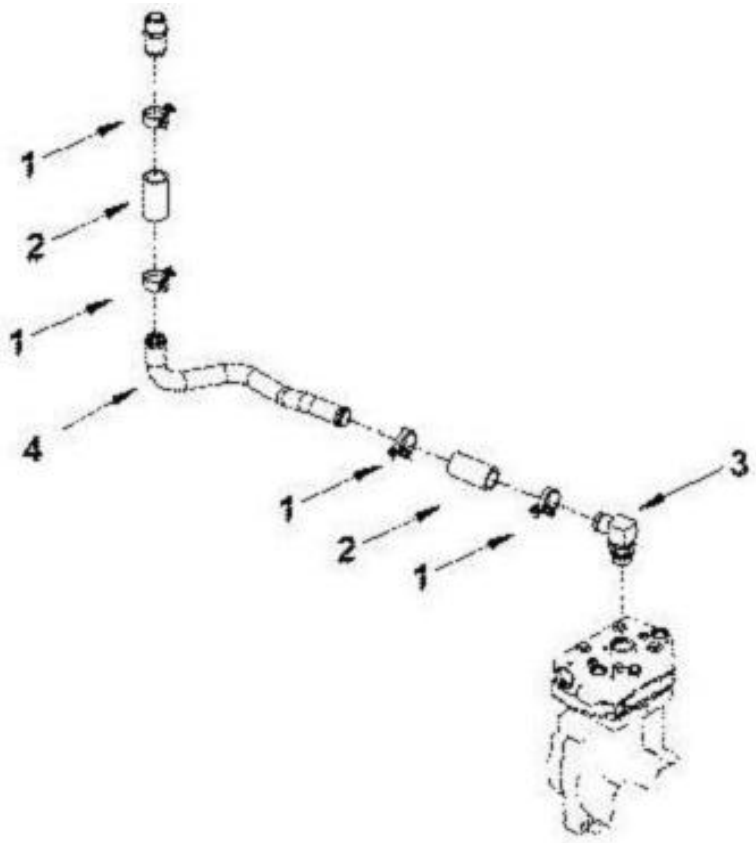

序号 Key	零件代号 Part No.	名称 Discription	是否配件 Spare parts Y/N	数量 Qty	备注 Remarks
1	4110000081091	管夹C210753 CLAMP，HOSE	Y	4	
2	4110000081323	直软管C3911936 HOSE，PLAIN	Y	2	
3	4110000081289	弯管接头C3924138 COUPLING，ELBOW HOSE	Y	1	
4	4110000081137	空压机进气管C3973387 TUBE,COMPRESSOR AIR INLE	Y	1	

空压机组CP 9551 COMPRESSOR,AIR

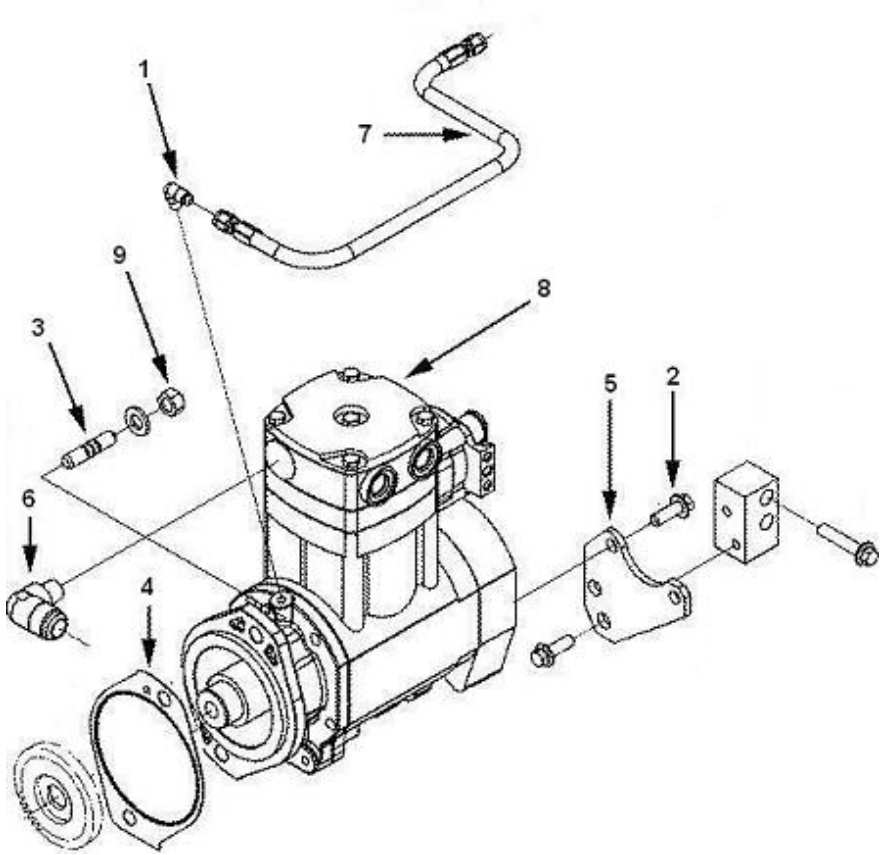

序号	零件代号	名称	是否配件	数量	备注
Key	Part No.	Discription	Spare parts Y/N	Qty	Remarks
1	4110000081291	弯管接头体C3415333	ELBOW,MALE ADAPTER	Y	1	
2	4110000081157	六角法兰面螺栓C3902460	SCREW，HEX FLANGE HEAD	Y	4	
3	4110000081277	双头螺栓C3937122	STUD	Y	2	
4	4110000081304	液压泵密封垫C3940245	GASKET,HYDRAULIC PUMP	Y	1	
5	4110000081140	空压机支架C3973386	BRACE,AIR COMPRESSOR	Y	1	
6	4110000081293	弯管接头体总成C3976749	CONNECTOR,ELBOW	Y	1	
7	4110000081338	组合软管C3977202	HOSE,FLEXIBLE	Y	1	
8	4110000081134	空压机D4929623	COMPRESSOR,AIR	Y	1	
9	4110000081147	六角法兰面螺母Q32012	NUT,HEXAGON FLANGE	Y	2	

扭振减振器组DA9728　DAMPER,VIBRATION

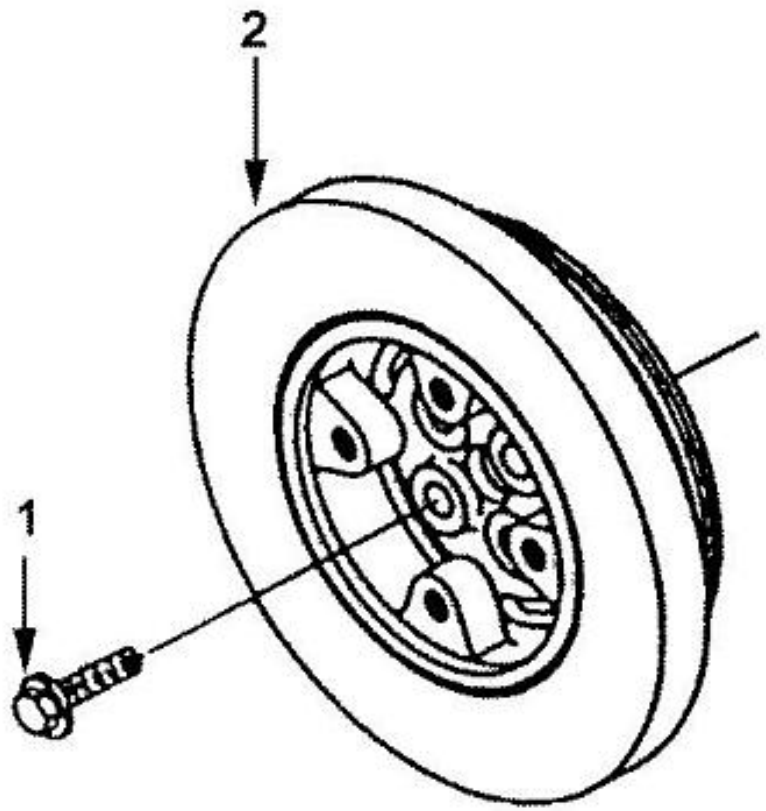

序号 Key	零件代号 Part No.	名称 Discription		是否配件 Spare parts Y/N	数量 Qty	备注 Remarks
1	4110000081163	六角法兰面螺栓C3906733	SCREW,HEX FLANGE HEAD	Y	4	
2	4110000081218	扭振减振器C3925567	DAMPER，VIBRATION	Y	1	

前端齿轮系附件安装件组DF9159　MOUNTING,FRO GER TRA AC

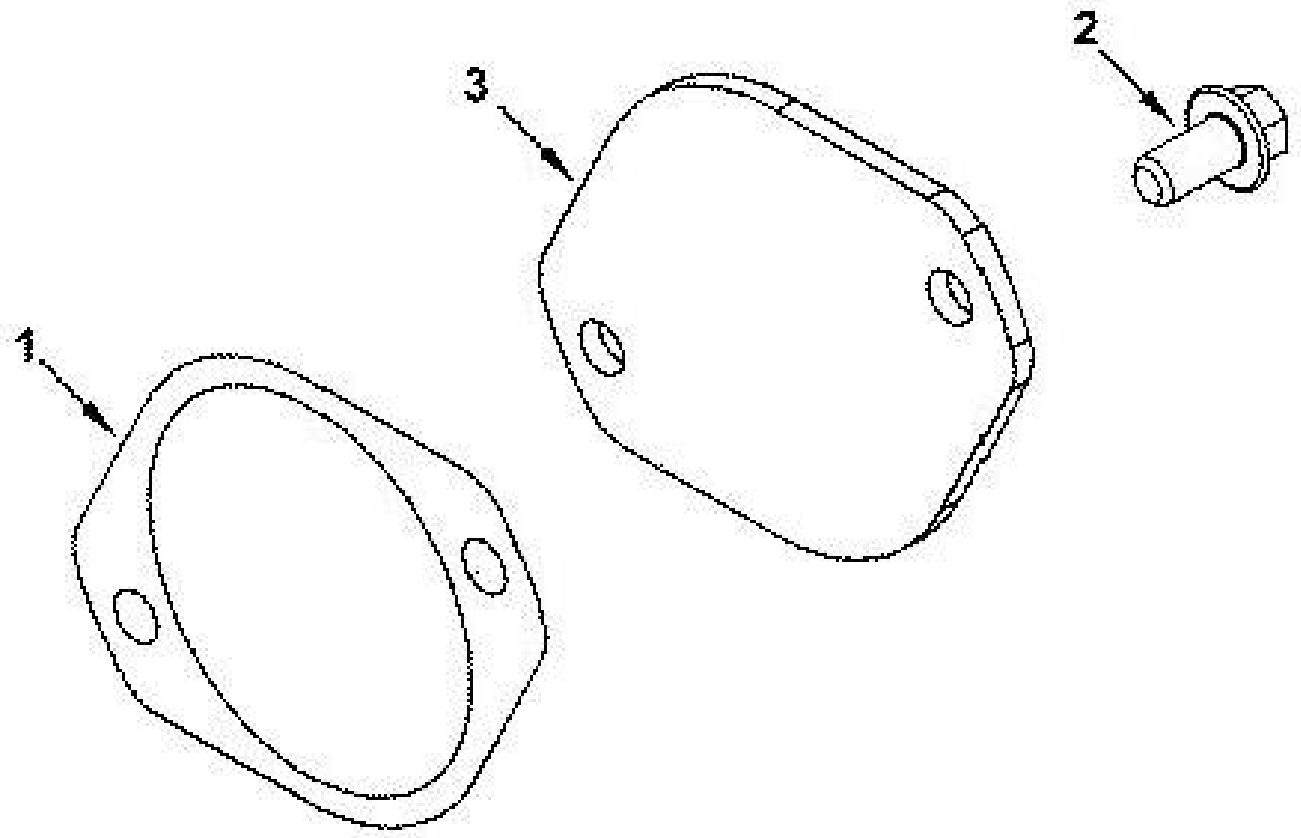

序号	零件代号	名称	是否配件	数量	备注
Key	Part No.	Discription	Spare parts Y/N	Qty	Remarks
1	4110000081303	液压泵密封垫C154916 GASKET,HYDRAULIC PUMP	Y	1	
2	4110000081160	六角法兰面螺栓C3903464 SCREW，HEX FLANGE HEAD	Y	2	
3	4110000081136	空压机盖板C4939055 COVER,AIR COMPRESSOR	Y	1	

电子附件组EA9077　ACCESSORIES,ELECTRICAL

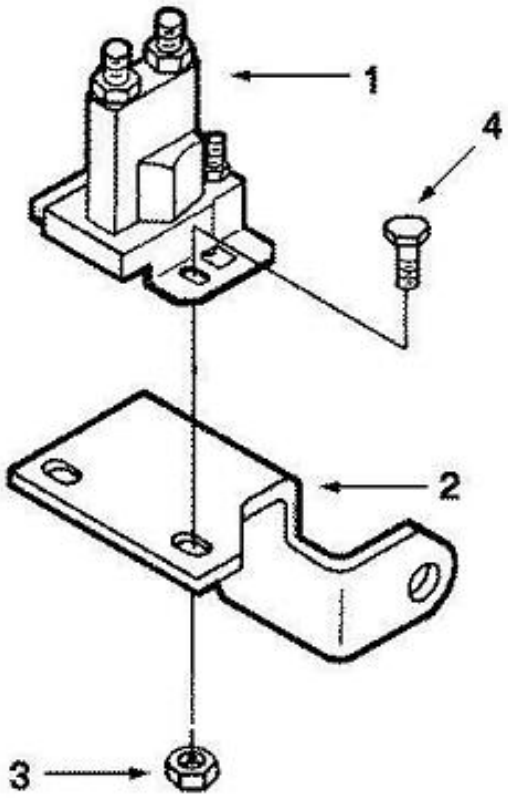

序号 Key	零件代号 Part No.	名称 Discription		是否配件 Spare parts Y/N	数量 Qty	备注 Remarks
1	4110000081062	电磁开关3916302	SWITCH，MAGNETIC	Y	1	
2	4110000081063	电磁开关支架C3068915	BRACKET,MAGNETIC SWIT	Y	1	
3	4110000081145	六角法兰面螺母C3906216	NUT,HEXAGON FLANGE	Y	2	
4	4110000081166	六角法兰面螺栓C3913638	SCREW,HEX FLANGE HEAD CA	Y	2	

搭铁线组EA9089 ACCESSORIES,ELECTRICAL

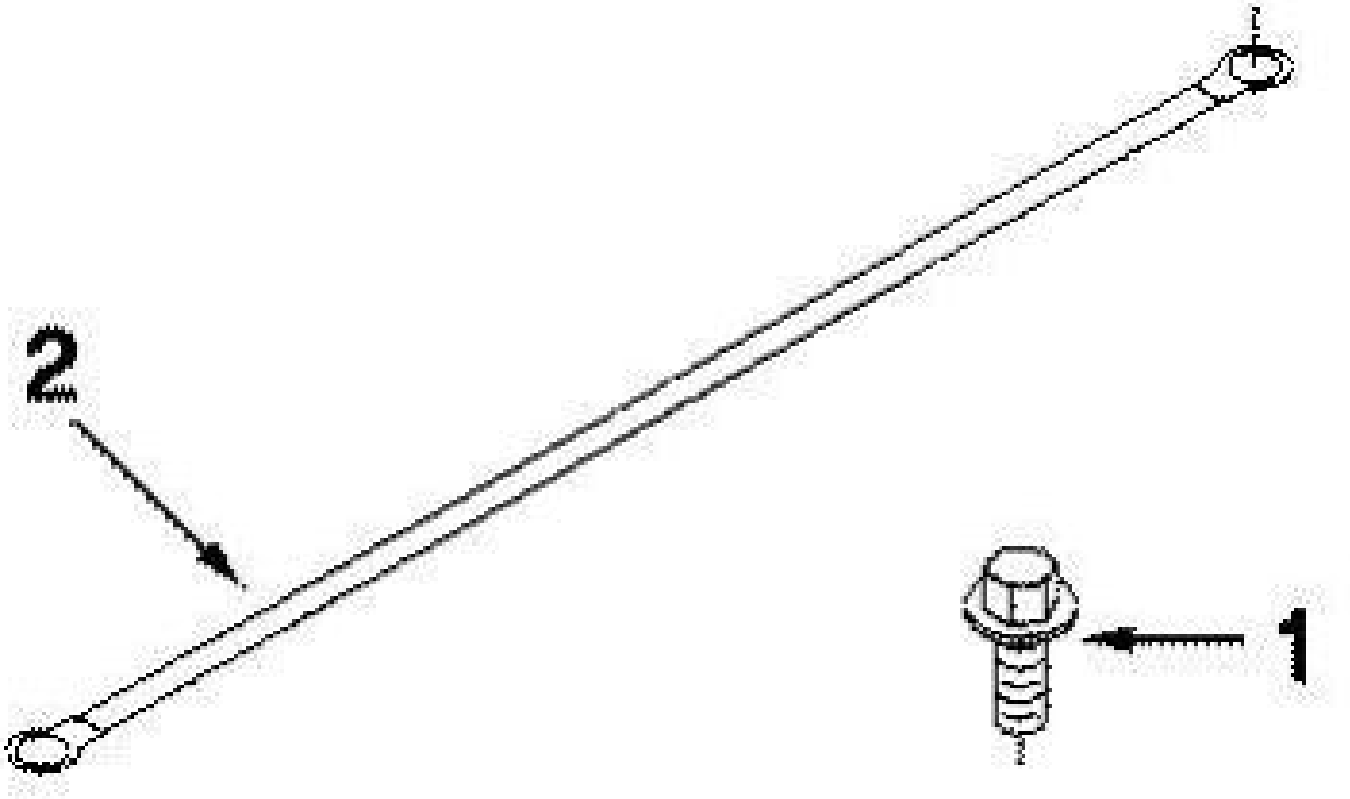

序号 Key	零件代号 Part No.	名称 Discription		是否配件 Spare parts Y/N	数量 Qty	备注 Remarks
1	4110000081161	六角法兰面螺栓C3903990	SCREW,HEX FLANGE HEAD	Y	1	
2	4110000179017	搭铁线C4932506C4932506	WIRE C4932506C4932506	Y	1	

节温器组EC9702 THERMOSTAT

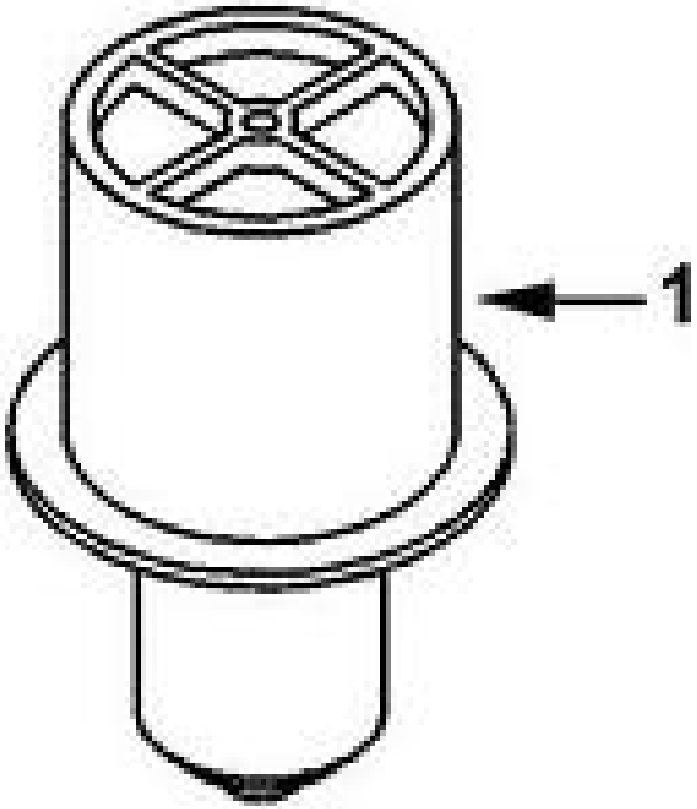

序号 Key	零件代号 Part No.	名称 Discription		是否配件 Spare parts Y/N	数量 Qty	备注 Remarks
1	4110000081011	节温器总成C3968559	THERMOSTAT ASSEMBLY C3968559	Y	1	

标签组ED9071 DOCUMENTATIO,ENG IDT

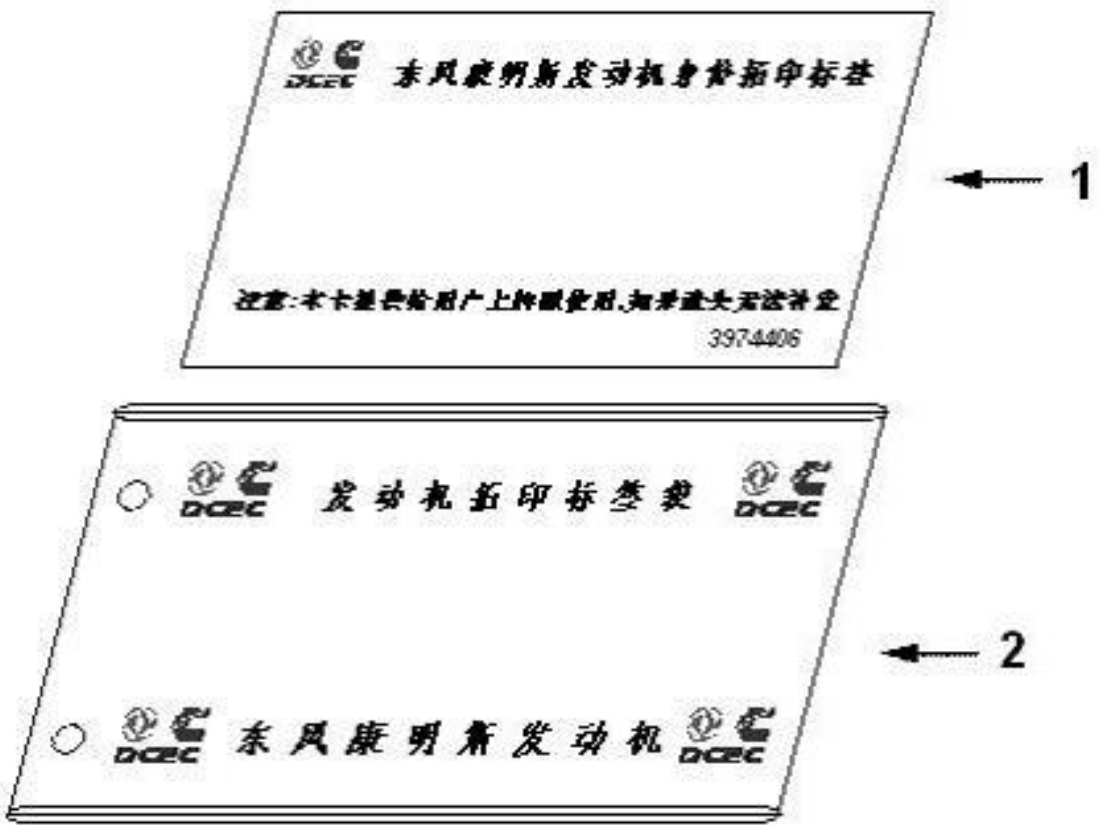

序号 Key	零件代号 Part No.		名称 Discription	是否配件 Spare parts Y/N	数量 Qty	备注 Remarks
1	4110000081047	标签C3974406	Decal	Y	1	
2	4110000081051	标签袋C3975443	COVER,PROTECTIVE	Y	1	

发电机组EE9176 ALTERNATOR

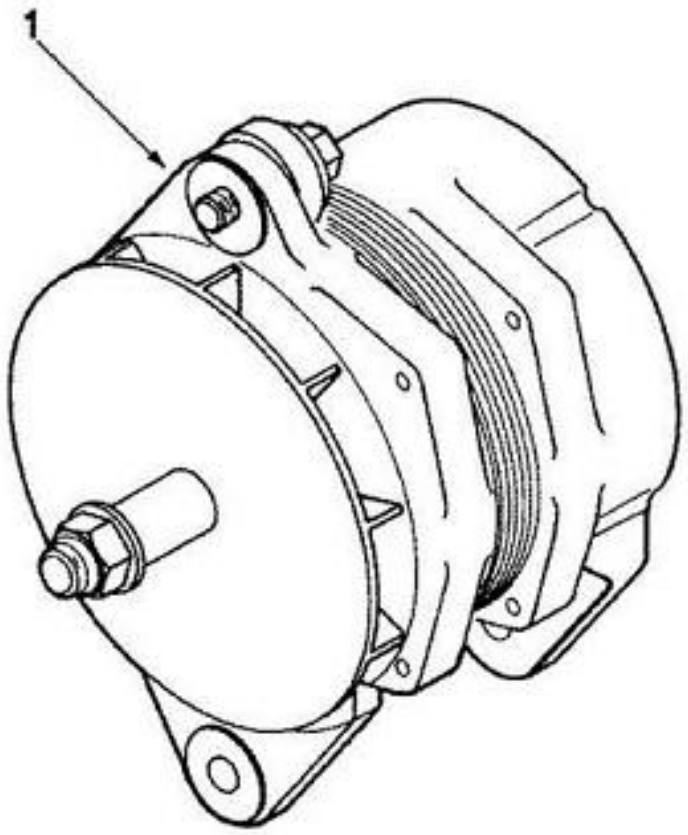

序号 Key	零件代号 Part No.	名称 Discription		是否配件 Spare parts Y/N	数量 Qty	备注 Remarks
1	4110000081070	发电机3935530	ALTERNATOR 3935530	Y	1	

发电机安装件组EH9434　MOUNTINT,ALTERNATOR

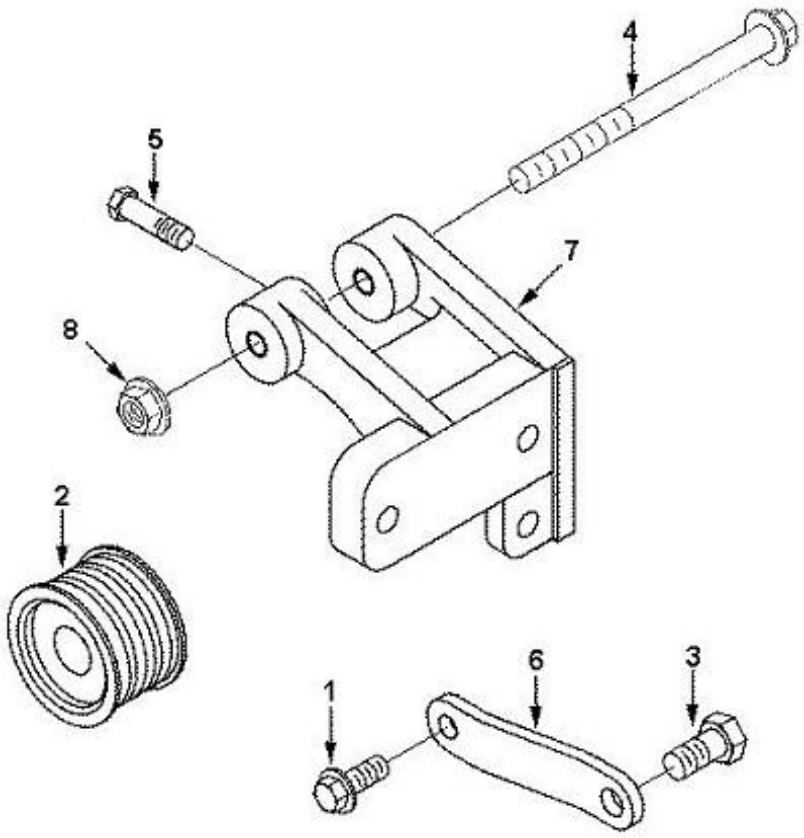

序号	零件代号		名称	是否配件	数量	备注
Key	Part No.		Discription	Spare parts Y/N	Qty	Remarks
1	4110000081187	六角头螺栓3052061	SCREW,HEXAGON HEAD CAP	Y	1	
2	4110000081071	发电机皮带轮3965146	PULLEY,ALTERNATOR	Y	1	
3	4110000081157	六角法兰面螺栓C3902460	SCREW，HEX FLANGE HEAD	Y	1	
4	4110000081158	六角法兰面螺栓C3903105	SCREW,HEX FRANGE HEAD CA	Y	1	
5	4110000081159	六角法兰面螺栓C3903112	SCREW,HEX FLANGE HEAD CA	Y	3	
6	4110000081072	发电机支撑C3944312	BRACER，ALTERNATOR	Y	1	
7	4110000081073	发电机支架C3968112	SUPPORT,ALTERNATOR	Y	1	
8	4110000081147	六角法兰面螺母Q32012	NUT,HEXAGON FLANGE	Y	1	

传感器组EO9135 DEVICE,SIGNAL GENERATING

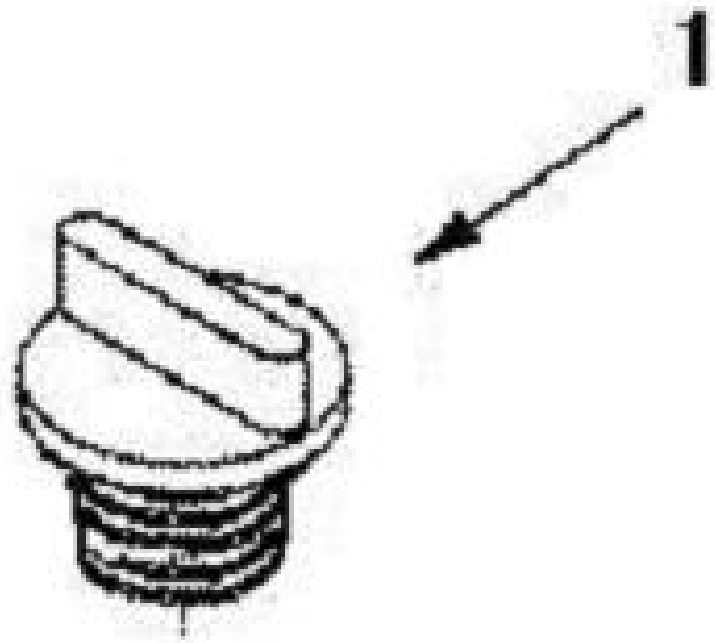

序号 Key	零件代号 Part No.	名称 Discription		是否配件 Spare parts Y/N	数量 Qty	备注 Remarks
1	4110000081029	塑料堵头C3415478	PLUG,ORIFICE C3415478	Y	1	

风扇驱动件组FA9371　DRIVE,FAN

序号 Key	零件代号 Part No.	名称 Discription		是否配件 Spare parts Y/N	数量 Qty	备注 Remarks
1	4110000081083	风扇支架C3415603	SUPPORT，FAN	Y	1	
2	4110000081172	六角法兰面螺栓C3925402	SCREW,HEX FLANGE HEAD	Y	4	
3	4110000081021	风扇皮带轮C3926854	FAN PULLEY C3926854	Y	1	

风扇驱动件组FA9739　DRIVE,FAN

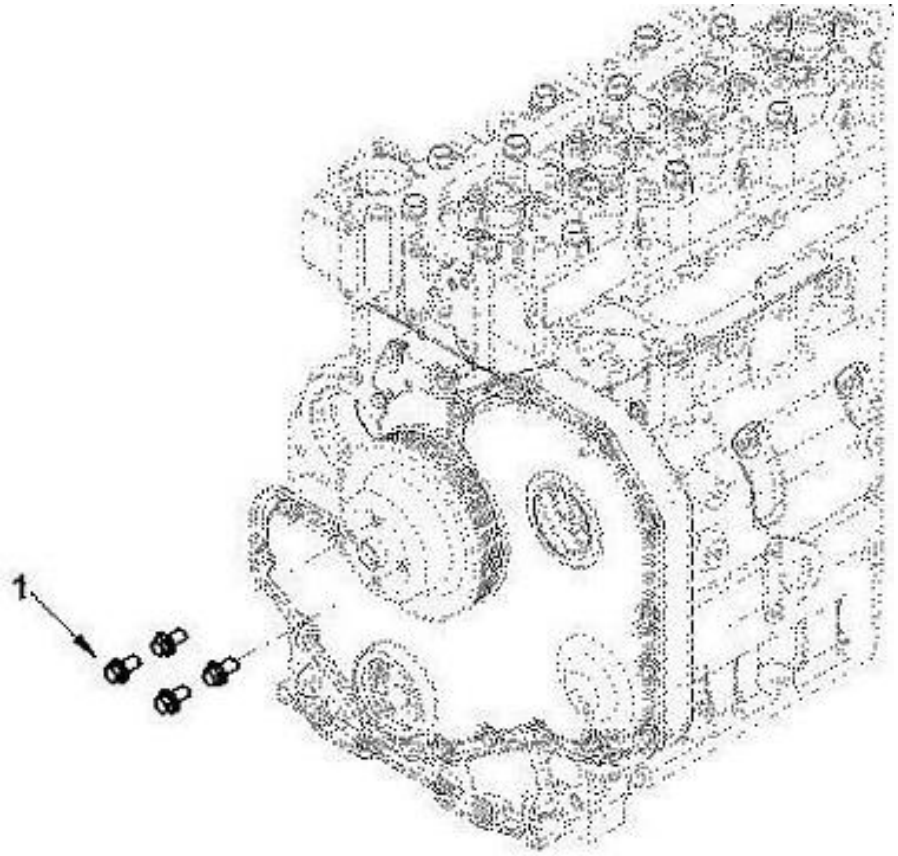

序号 Key	零件代号 Part No.	名称 Discription		是否配件 Spare parts Y/N	数量 Qty	备注 Remarks
1	4110000081161	六角法兰面螺栓C3903990	SCREW,HEX FLANGE HEAD	Y	4	

增压补偿器连接管组FE9050　PLUMBING,AIR FUEL CONTR

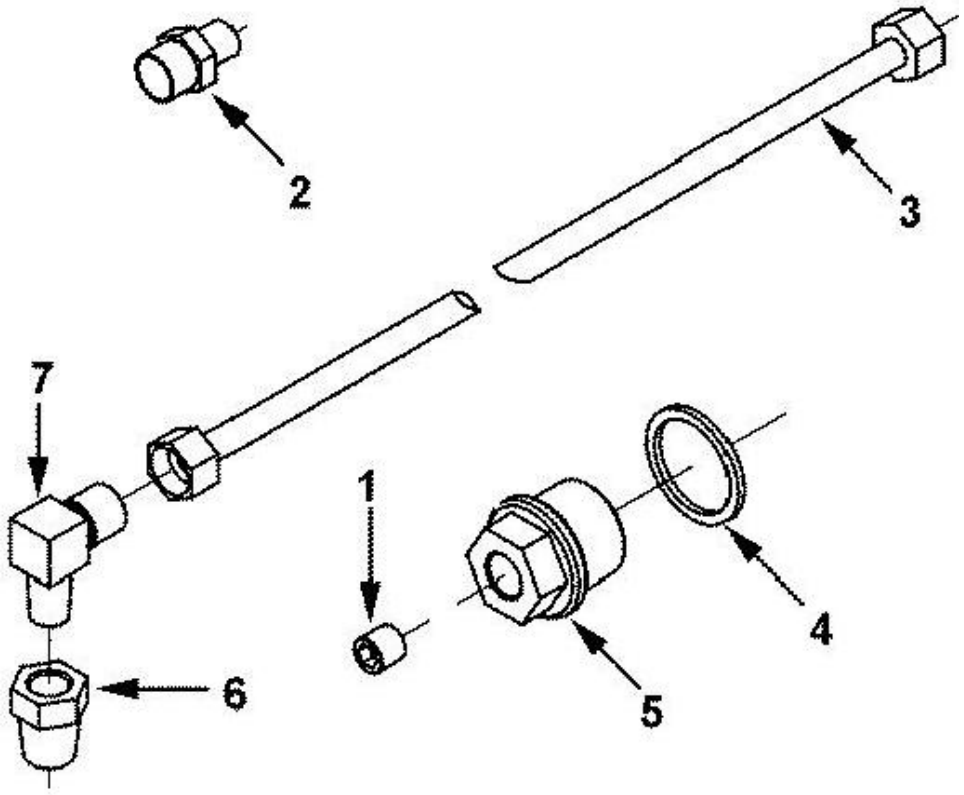

序号	零件代号	名称	是否配件	数量	备注
Key	Part No.	Discription	Spare parts Y/N	Qty	Remarks
1	4110000081215	内六角锥型螺塞C3008465	PLUG, PIPE	Y	2	
2	4110000081330	直通接头体C3415336	CONNECTOR,MALE	Y	1	
3	4110000081314	增压补偿器联结管C3415457	TUBE，AIR FUEL CONTR	Y	1	
4	4110000081203	密封垫圈C3902425	SEALING WASHER	Y	2	
5	4110000081196	螺塞C3908110	PLUG,THREADED	Y	2	
6	4110000081306	异径管套C3909557	BUSHING，REDUCING PIPE	Y	1	
7	4110000081322	直角接头体C3975392	ELBOW,MALE ADAPTER	Y	1	

燃油滤清器组FF 9340　FILTER，FUEL

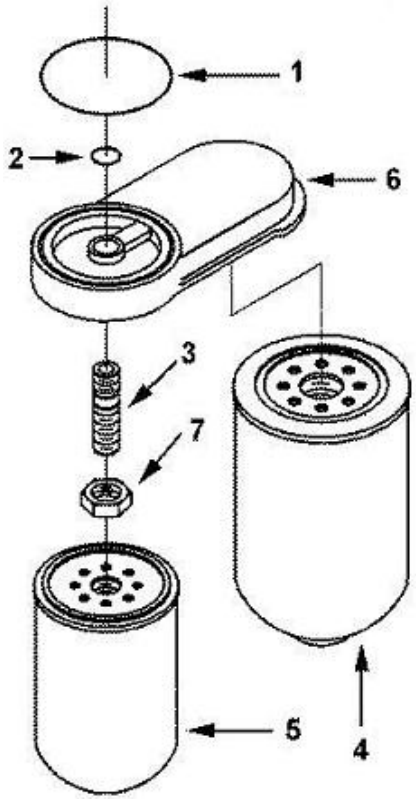

序号	零件代号	名称	是否配件	数量	备注
Key	Part No.	Discription	Spare parts Y/N	Qty	Remarks
1	4110000179045	矩形密封圈C3906694	ED-RING C3906694	Y	1	
2	4110000179018	矩形密封圈C3906695C3906695	ED-RING C3906695C3906695	Y	1	
3	4110000081193	滤清器座接头C3925955	ADAPTER,FILTER HEAD	Y	1	
4	4110000081312	油水分离器C3930942	FILTER,FUEL	Y	1	
5	4110000081265	燃油滤清器C3931063	FILTER,FUEL	Y	1	
6	4110000081266	燃油滤清器座总成C4934663	HEAD,FUEL FILTER	Y	1	
7	4110000081186	六角螺母Q351B16-3H1	NUT,HEXAGON	Y	1	

燃油滤清器连接管路组FF 9489　PLUMBING,FUEL FILTER

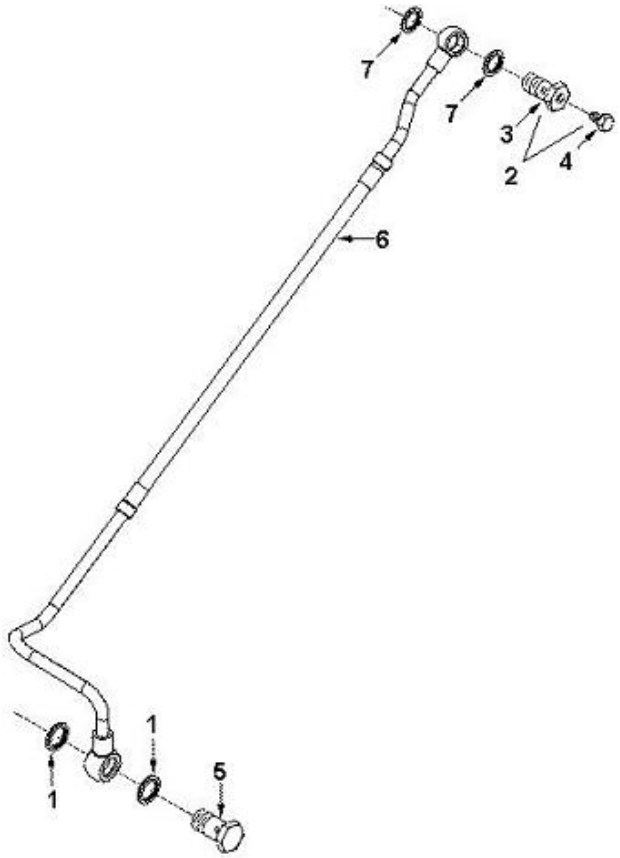

序号 Key	零件代号 Part No.	名称 Discription	是否配件 Spare parts Y/N	数量 Qty	备注 Remarks
1	4110000081202	密封垫圈C3863988 WASHER，SEALING	Y	2	
2	4110000081221	琶形接头螺栓C3905860 SCREW,BANJO CONNECTOR	N	1	
3	4110000081222	琶形接头螺栓C3911446 SCREW,BANJO CONNECTOR	Y	1	
4	4110000081059	带密封圈螺栓C3939570 Screw,Captive washer cap	Y	1	
5	4110000081224	琶形接头螺栓C3924725 SCREW,BANJO CONNECTOR	Y	1	
6	4110000081269	燃油输油管C3937342 TUBE，FUEL SUPPLY	Y	1	
7	4110000081207	密封垫圈C3963983 Washer,Sealing	Y	2	

飞轮壳组FH 9464 HOUSING,FLYWHEEL

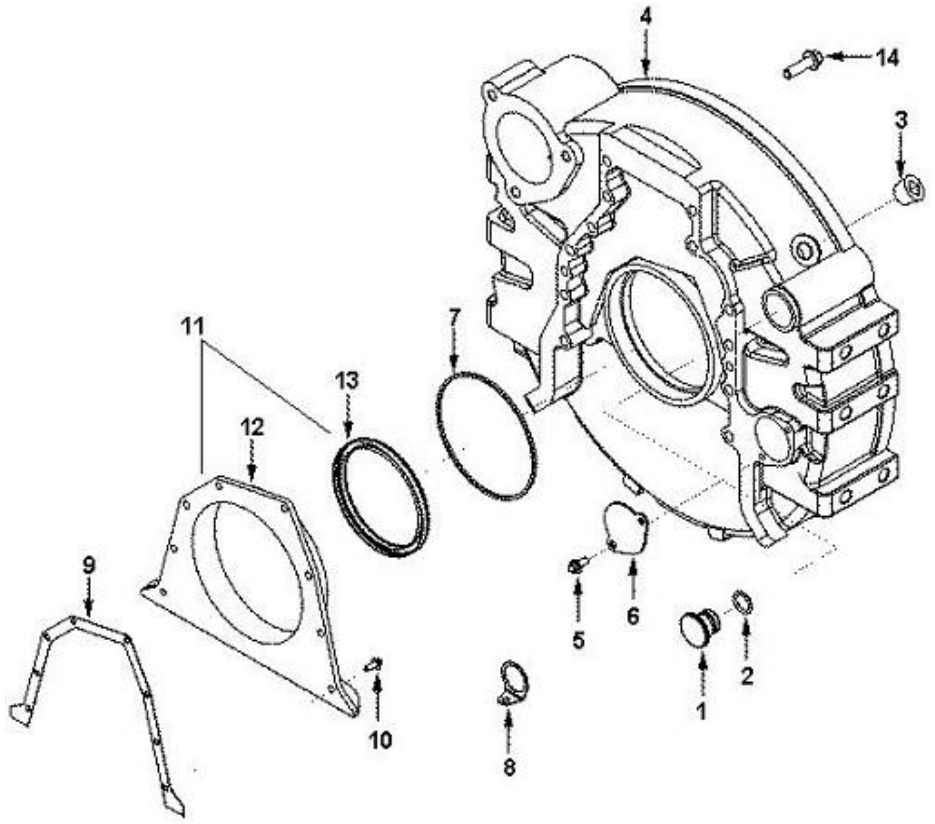

序号	零件代号	名称	是否配件	数量	备注
Key	Part No.	Discription	Spare parts Y/N	Qty	Remarks
1	4110000081279	塑性堵塞A3910248	PLUG,O RING	Y	1	
2	4110000081032	O 形密封圈A3910260	SEAL,O RING	Y	1	
3	4110000081212	内六角锥形螺塞C3008469	PLUG,PIPE	Y	1	
4	4110000081081	飞轮壳C3415320	HOUSING,FLYWHEEL	Y	1	
5	4110000081150	六角法兰面螺栓C3900629	SCREW,HEX FLANGE HEAD	Y	2	
6	4110000081086	盖板C3908095	Plate,Cover	Y	1	
7	4110000081127	矩形密封圈C3912473	SEAL,RECTANGULAR RING	Y	1	
8	4110000081114	夹子C3928989	CLIP	Y	1	
9	4110000081098	后油封座密封垫C3939353	GASKET,CARRIER	Y	1	
10	4110000081178	六角法兰面螺栓C3991306	SCREW HEX FLANGE HEAD	Y	8	
11	4110000081097	后油封座C4943504	COVER,REAR	N	1	
12	4110000081096	后油封座C3933384	COVER,REAR	Y	1	
13	4110000081250	曲轴后油封C3968563	SEAL,OIL	Y	1	
14	4110000081185	六角法兰面螺栓Q1841240-0H1	SCREW,HEX HEAD CAP	Y	12	

基本燃油泵组FP90506　PUMP,FUEL

序号 Key	零件代号 Part No.	名称 Discription	是否配件 Spare parts Y/N	数量 Qty	备注 Remarks
1	4110000081267	燃油喷射泵C3973900 PUMP,FUEL INJECTION	Y	1	

燃油泵连接件组FP90636　MOUNTING,FUEL PUMP

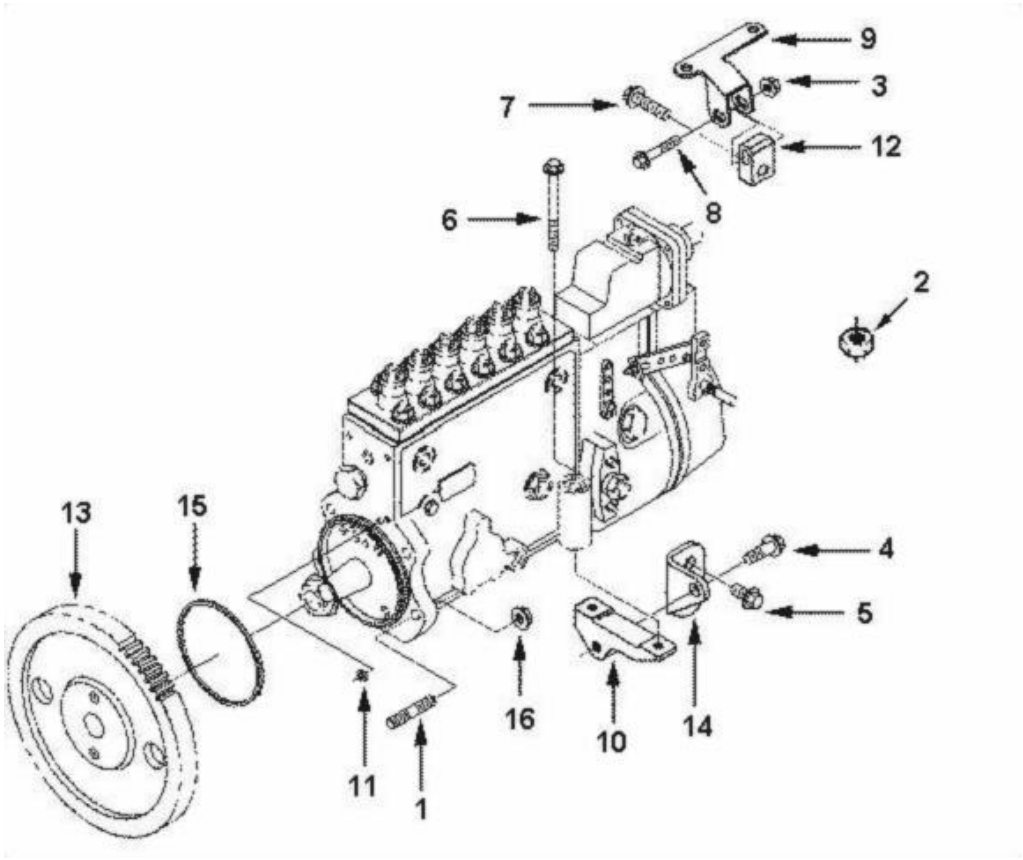

序号	零件代号		名称	是否配件	数量	备注
Key	Part No.		Discription	Spare parts Y/N	Qty	Remarks
1	4110000081275	双头螺栓C3282372	STUD	Y	4	
2	4110000081064	垫块C3415598	SPACER,MOUNTING	Y	2	
3	4110000081144	六角法兰面螺母C3900589	NUT，HEXAGON FLANGE	Y	1	
4	4110000081154	六角法兰面螺栓C3901445	SCREW,HEX FLANGE HEAD CA	Y	1	
5	4110000081160	六角法兰面螺栓C3903464	SCREW，HEX FLANGE HEAD	Y	1	
6	4110000081161	六角法兰面螺栓C3903990	SCREW,HEX FLANGE HEAD	Y	2	
7	4110000081165	六角法兰面螺栓C3913366	SCREW,HEX FLANGE HEAD CA	Y	2	
8	4110000081170	六角法兰面螺栓C3920622	SCREW，HEX FLANGE HEAD	Y	1	
9	4110000081261	燃油泵支撑C3921357	BRACE，FUEL PUMP	Y	1	
10	4110000081262	燃油泵支架C3926273	SUPPORT，FUEL PUMP	Y	1	
11	4110000081129	矩形密封圈C3926722	SEAL，RECTANGULAR RING	Y	1	
12	4110000081339	燃油泵支架C3926781	SUPPORT,FUEL PUMP	Y	1	
13	4110000081258	燃油泵齿轮C3931380	GEAR,FUEL PUMP	Y	1	
14	4110000081263	燃油泵支架C3938091	SUPPORT，FUEL PUMP	Y	1	
15	4110000081041	O形密封圈C3969698	SEAL,O RING	Y	1	
16	4110000081146	六角法兰面螺母Q32010	NUT,HEXAGON FRANGE	Y	4	

供油系附件组FS9724　ACCESSORIES，FUEL SUPP

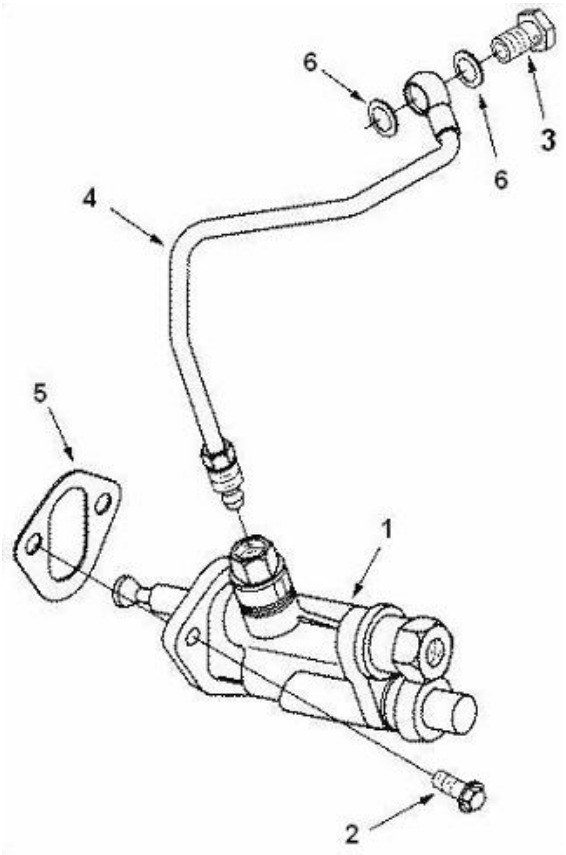

序号	零件代号	名称	是否配件	数量	备注
Key	Part No.	Discription	Spare parts Y/N	Qty	Remarks
1	4110000081016	输油泵C3415661 FUEL PUMP	Y	1	
2	4110000081164	六角法兰面螺栓C3909310 SCREW，HEX FLANGE HEAD	Y	2	
3	4110000081223	琶形接头螺栓C3916361 SCREW,BANJO CONNECTOR	Y	1	
4	4110000081268	燃油输油管C3918539 TUBE，FUEL SUPPLY	Y	1	
5	4110000081088	盖板密封垫C3939258 GASKET，COVER PLATE	Y	1	
6	4110000081207	密封垫圈C3963983 Washer,Sealing	Y	2	

燃油管路组FT 9142 PLUMBING,FUEL

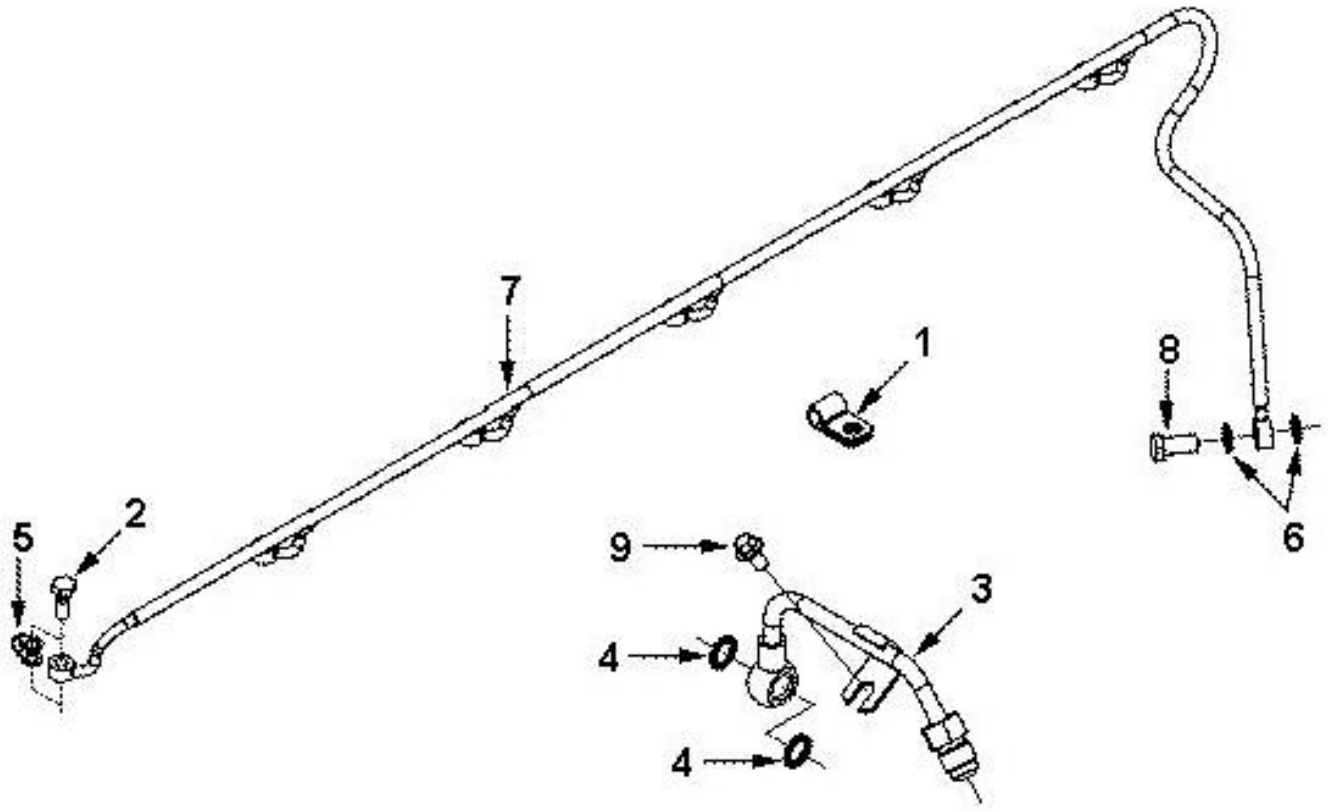

序号	零件代号		名称	是否配件	数量	备注
Key	Part No.		Discription	Spare parts Y/N	Qty	Remarks
1	4110000081113	夹子C3282059	CLIP	Y	1	
2	4110000081220	琶形接头螺栓C3282141	SCREW,BANJO CONNECTOR	Y	6	
3	4110000081264	燃油回油管总成C3415562	TUBE,FUEL DRAIN	Y	1	
4	4110000081202	密封垫圈C3863988	WASHER，SEALING	Y	2	
5	4110000081219	琶形接头垫片C3903380	SEAL,BANJO CONNECTOR	Y	6	
6	4110000081204	密封垫圈C3918188	WASHER，SEALING	Y	2	
7	4110000081017	燃油回油歧管C3922667	FUEL OIL RETURN MANIFOLD	Y	1	
8	4110000081116	检查阀C3924726	VALVE，CHECK	Y	1	
9	4110000081179	六角法兰面螺栓Q1840612-0H1	SCREW，HEX FLANGE HEAD	Y	1	

断油电磁阀FV 9373　VALVE,FUEL SHUTOFF

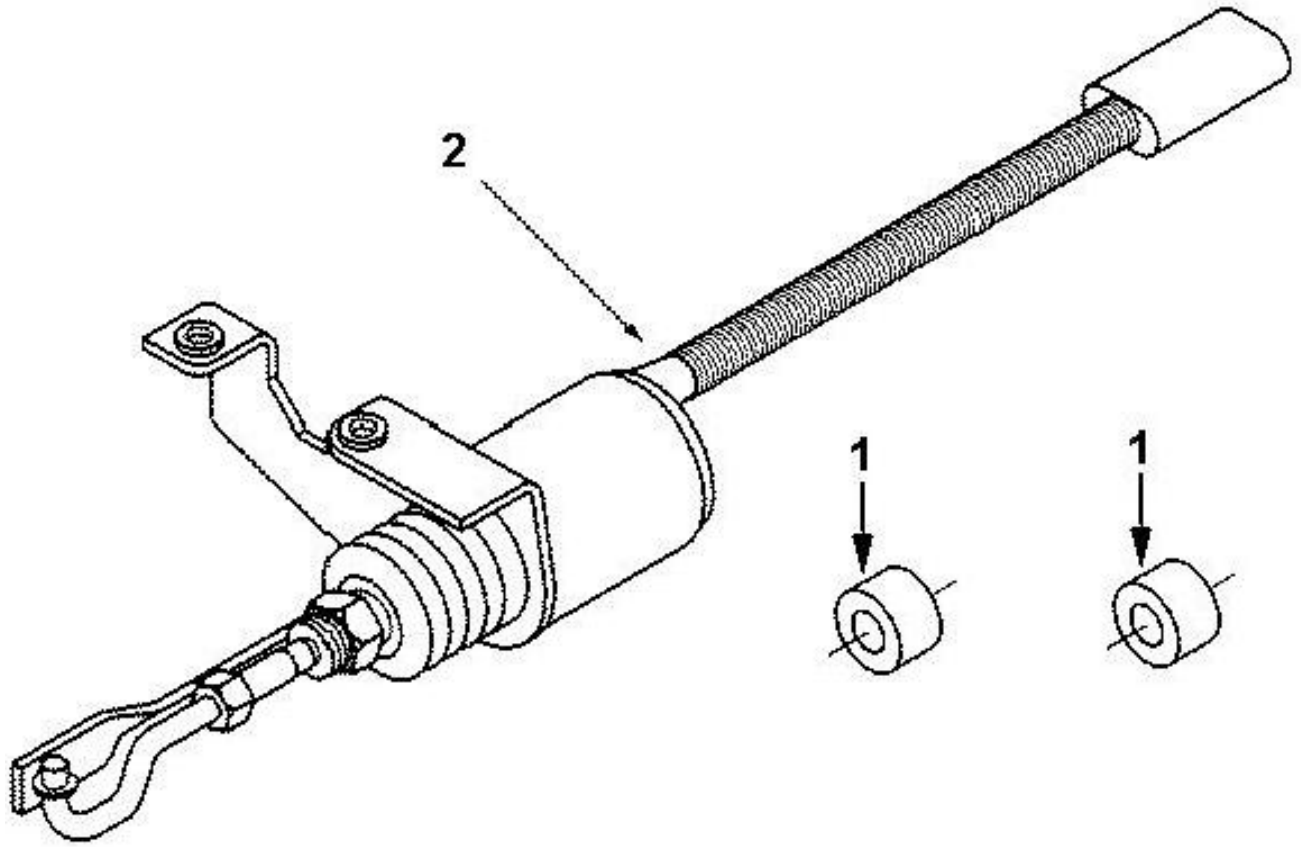

序号 Key	零件代号 Part No.	名称 Discription		是否配件 Spare parts Y/N	数量 Qty	备注 Remarks
1	4110000081002	衬套C3974945	BUSHING C3974945	Y	2	
2	4110000081069	断油电磁阀C4942879	SOLENOID,FUEL PUMP	Y	1	

飞轮组FW 9826 FLYWHEEL

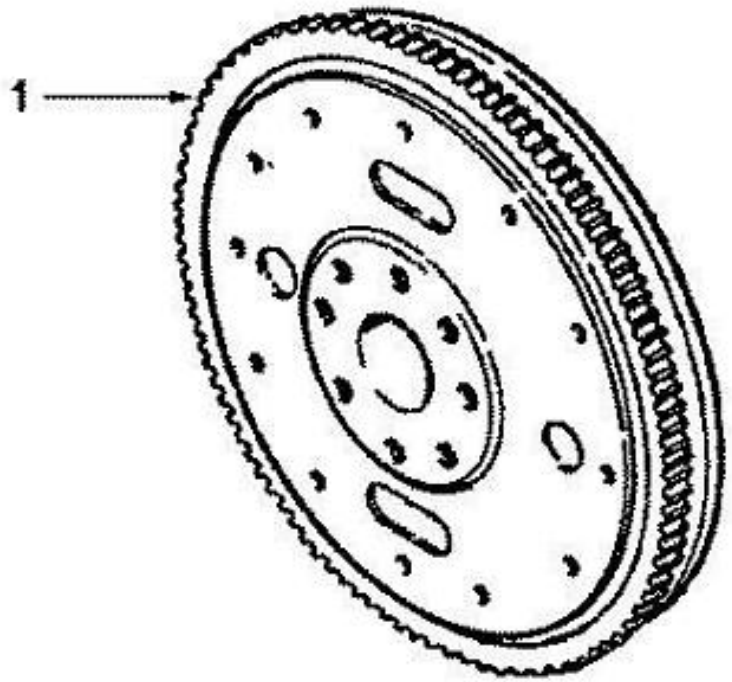

序号 Key	零件代号 Part No.	名称 Discription		是否配件 Spare parts Y/N	数量 Qty	备注 Remarks
1	4110000081024	飞轮总成C3415350	FLIER ASSEMBLY C3415350	Y	1	

飞轮安装件组FW90025　MOUNTING,FLYWHEEL

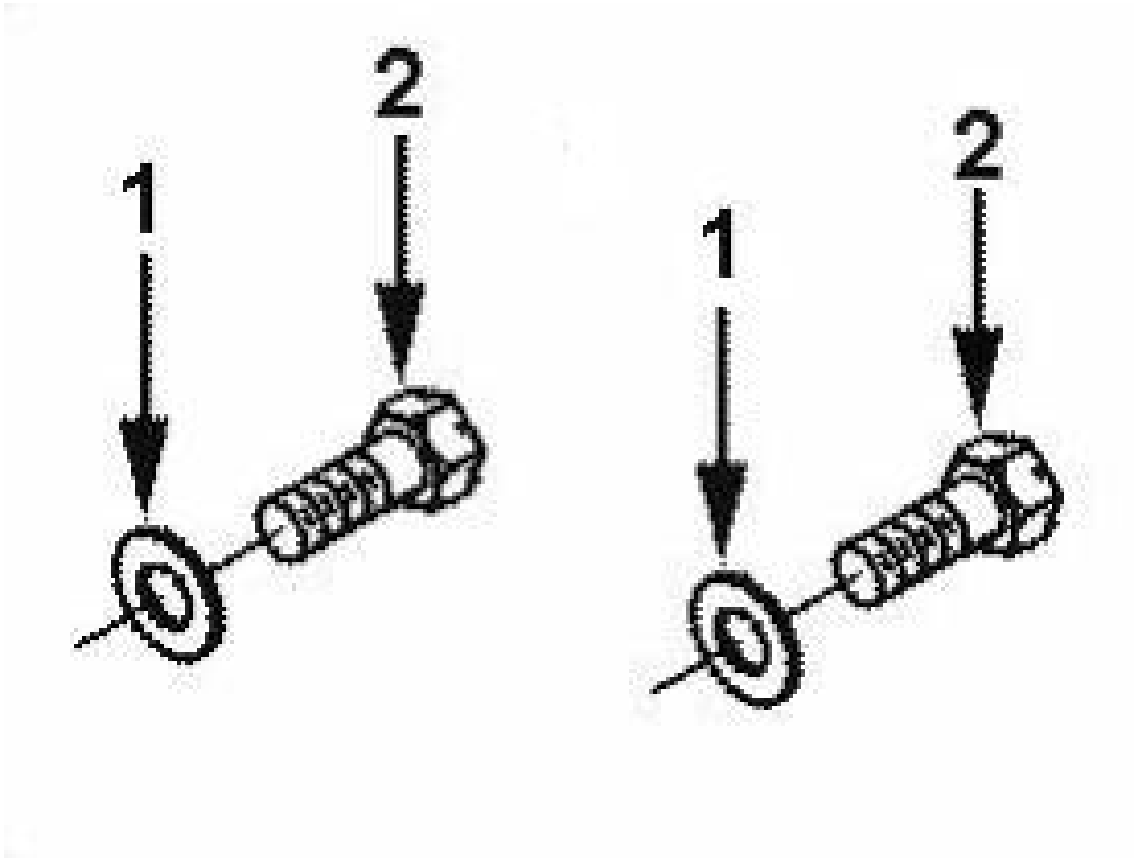

序号 Key	零件代号 Part No.	名称 Discription		是否配件 Spare parts Y/N	数量 Qty	备注 Remarks
1	4110000081230	平垫圈C3900269	Washer,Plain	Y	8	
2	4110000081190	六角头螺栓C3977274	SCREW,HEXAGON HEAD CAP	Y	8	

齿轮室盖组GG 9779 COVER,FRONT GEAR

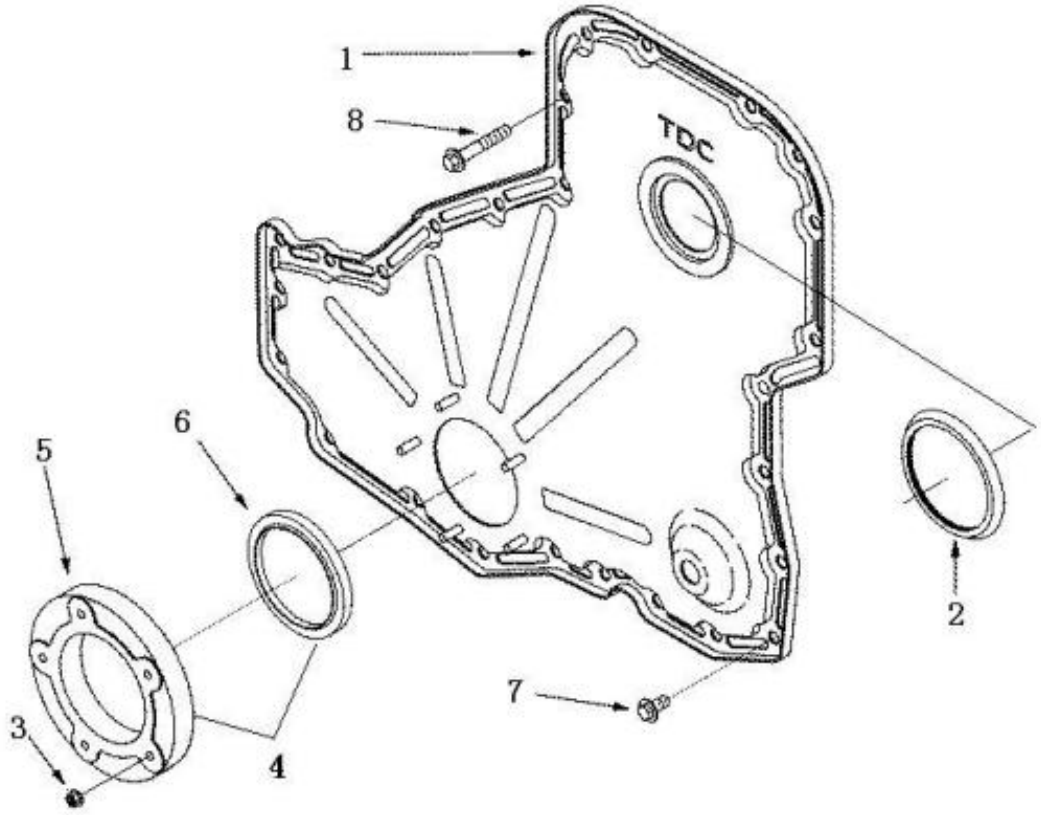

序号	零件代号		名称	是否配件	数量	备注
Key	Part No.		Discription	Spare parts Y/N	Qty	Remarks
1	4110000081055	齿轮室盖3948044	COVER，GEAR	Y	1	
2	4110000081075	防尘罩C3918113	SHIELD,DUST	Y	1	
3	4110000081280	锁紧螺母C3938077	NUT，LOCK	Y	5	
4	4110000081246	前油封总成C3942535	SEAL，OIL	N	1	
5	4110000081247	前油封座C3941786	CARRIER，SEAL	Y	1	
6	4110000081251	曲轴前油封C3968562	SEAL,OIL	Y	1	
7	4110000081181	六角法兰面螺栓Q1840816-0H1	SCREW,HEX FLANGE HEAD	Y	13	
8	4110000081183	六角法兰面螺栓Q1840850-0H1-J1	SCREW,HEX HEAD CAP	Y	11	

齿轮室盖安装件组GG 9804　MOUNTING，GEAR COVER

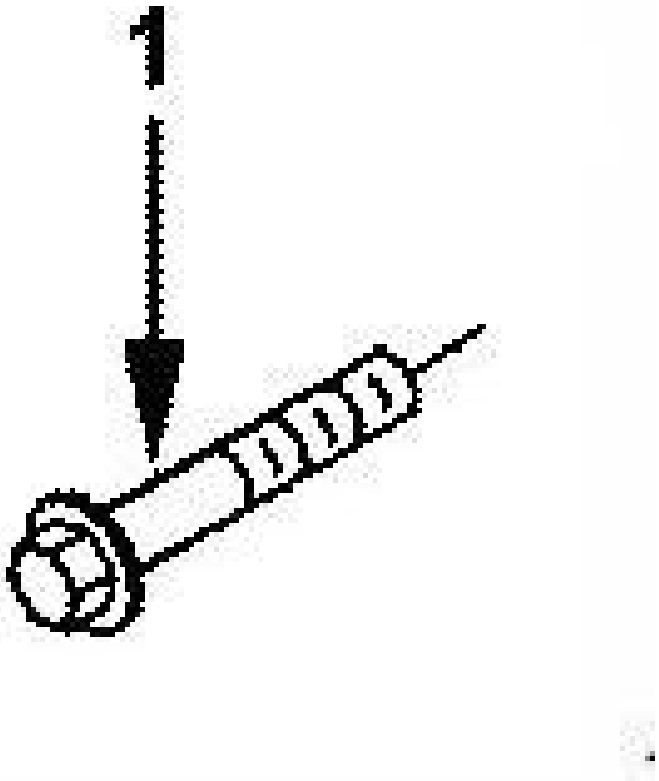

序号 Key	零件代号 Part No.	名称 Discription		是否配件 Spare parts Y/N	数量 Qty	备注 Remarks
1	4110000081181	六角法兰面螺栓Q1840816-0H1	SCREW,HEX FLANGE HEAD	Y	2	

空压机控制装置组GV 9035　GOVERNOR,AIR COMPRESSOR

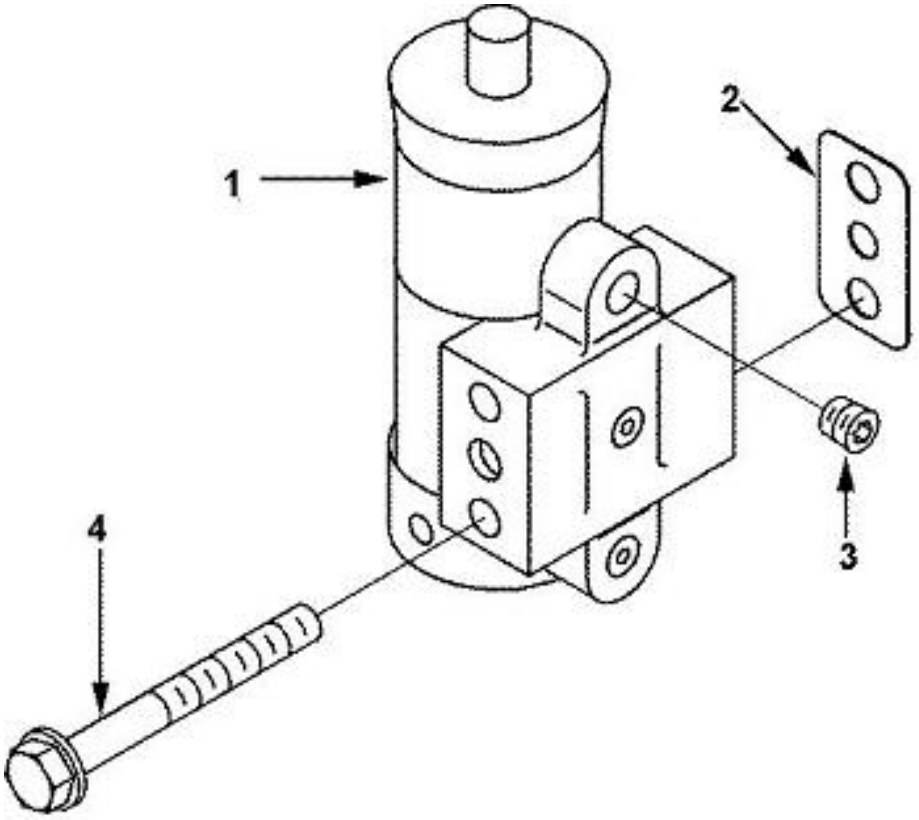

序号	零件代号	名称	是否配件	数量	备注
Key	Part No.	Discription	Spare parts Y/N	Qty	Remarks
1	4110000081005	空压机卸荷压力调节器181461	ADJUSTING INSTRUMENT	Y	1	
2	4110000081139	空压机密封垫185848	GASKET，AIR COMPRESSOR	Y	1	
3	4110000081215	内六角锥型螺塞C3008465	PLUG, PIPE	Y	4	
4	4110000081155	六角法兰面螺栓C3901447	SCREW, HEX FLANGE HEAD	Y	2	

暖风安装件组HC 9073　PLUMBING,CABIN HEATER

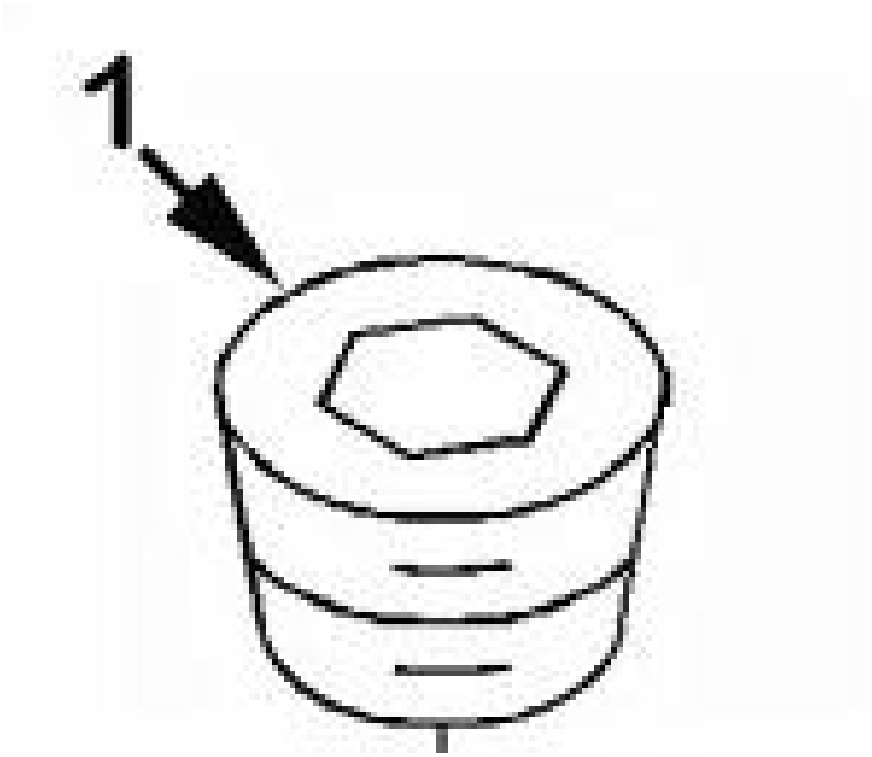

序号 Key	零件代号 Part No.	名称 Discription		是否配件 Spare parts Y/N	数量 Qty	备注 Remarks
1	4110000081212	内六角锥形螺塞C3008469	PLUG,PIPE	Y	2	

发动机吊耳组LA 9068　BRACKET，LIFTING

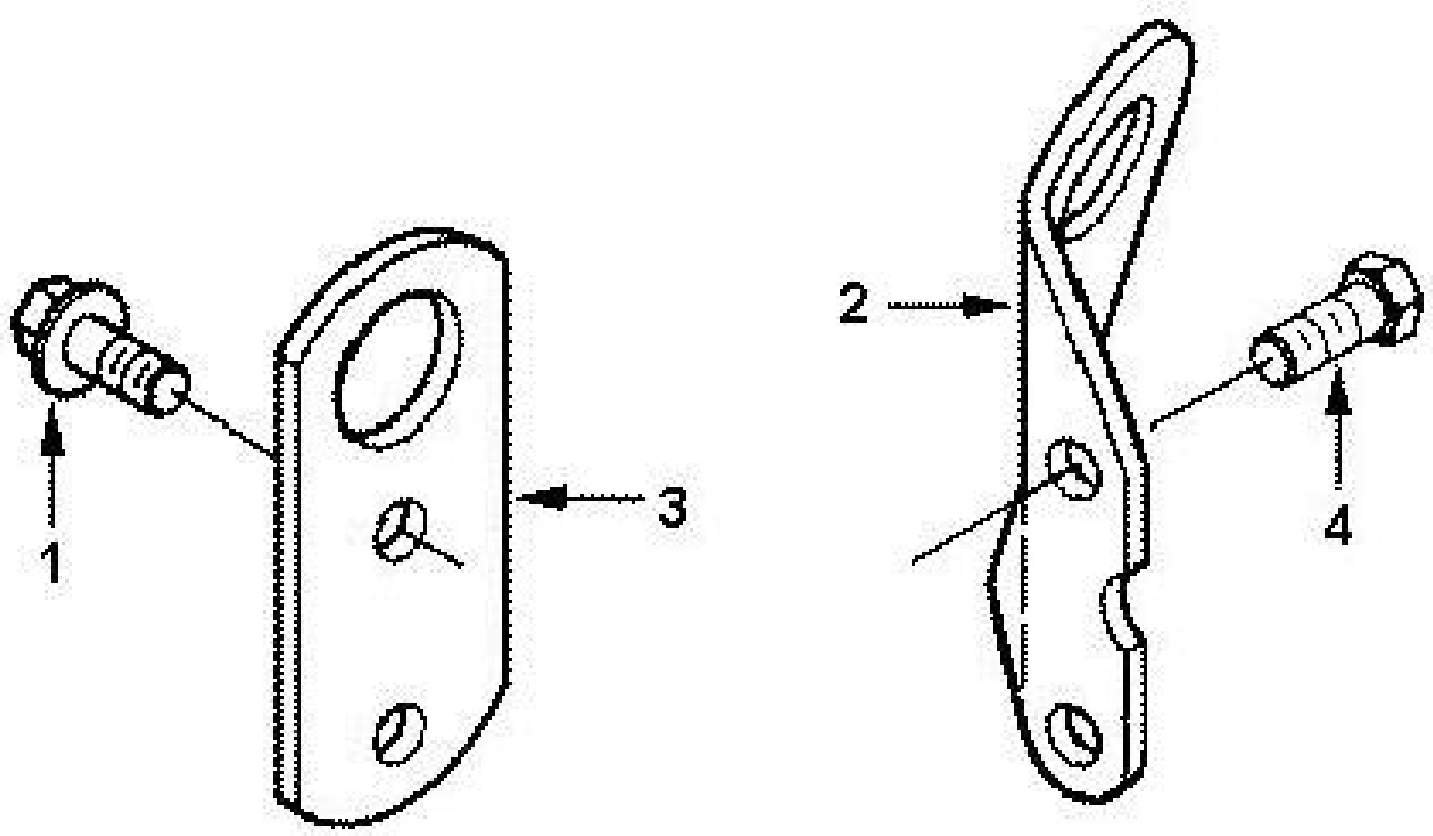

序号	零件代号		名称	是否配件	数量	备注
Key	Part No.		Discription	Spare parts Y/N	Qty	Remarks
1	4110000081153	六角法兰面螺栓C3901249	SCREW,HEX FLANGE HEAD	Y	2	
2	4110000081074	发动机吊耳C3906440	BRACKET,LIFTING	Y	1	
3	4110000081065	吊耳C3907861	BRACKET,LIFTING	Y	1	
4	4110000081192	六角头螺栓Q150B1225	SCREW,HEXAGON HEAD CAP	Y	2	

机油冷却器组LC 9227 COOLER,ENGINE OIL

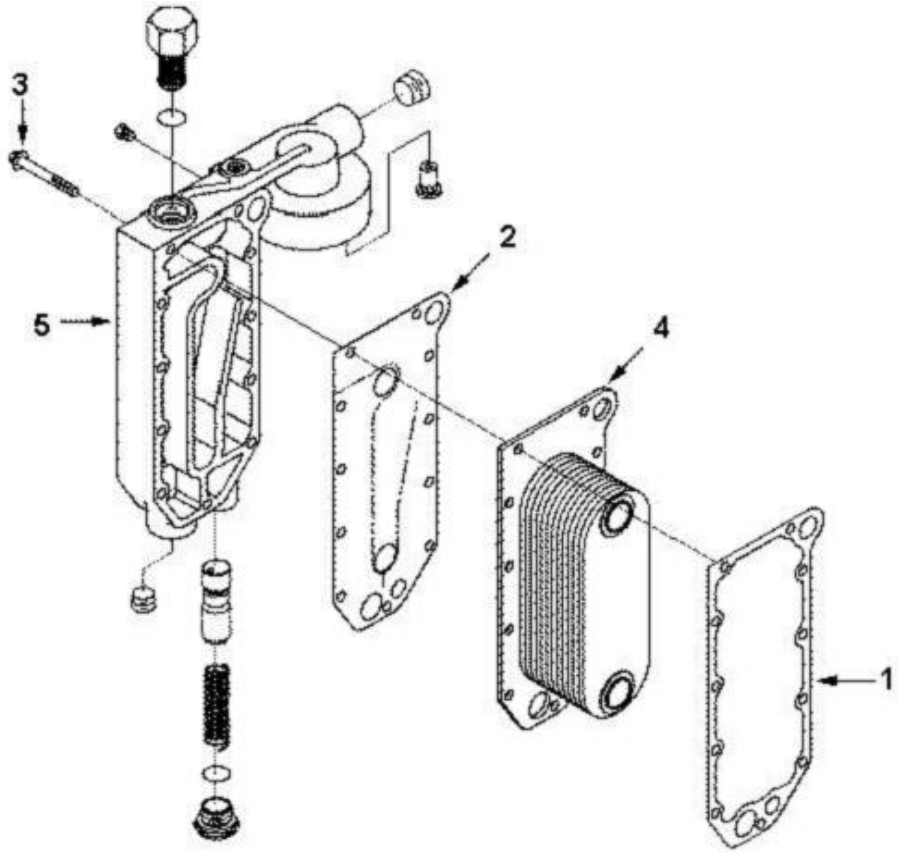

序号	零件代号	名称	是否配件	数量	备注
Key	Part No.	Discription	Spare parts Y/N	Qty	Remarks
1	4110000081105	机油冷却器芯密封垫C3918174	GASKET,OIL COOLER CORE	Y	1	
2	4110000081106	机油冷却器座密封垫C3929011	GASKET,LUB OIL CLR COV	Y	1	
3	4110000081177	六角法兰面螺栓C3966976	SCREW,HEX FLANGE HEAD	Y	11	
4	4110000081018	机油冷却器芯C3974815	OIL COOLER CORE	Y	1	
5	4110000081108	机油滤清器座总成C4936396	HEAD,LUB OIL FILTER	Y	1	

机油滤清器组LF 9130 FILTERMLUBRICATING OIL

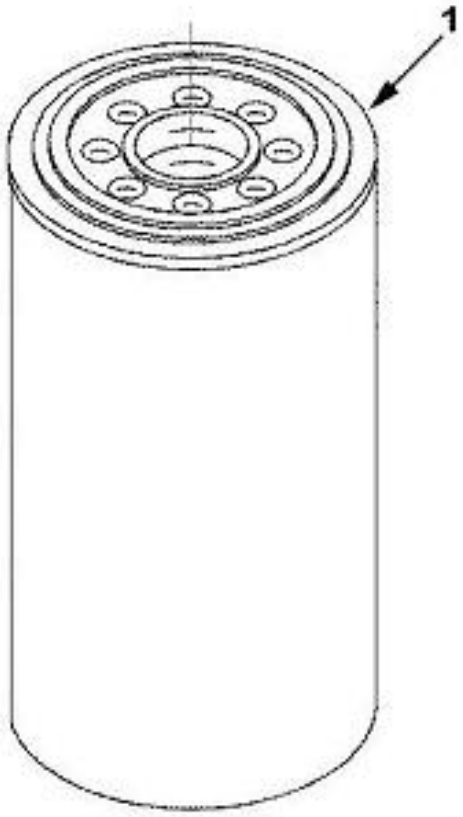

序号 Key	零件代号 Part No.	名称 Discription		是否配件 Spare parts Y/N	数量 Qty	备注 Remarks
1	4110000081107	机油滤清器C3401544	ELEMENT,LUB OIL FILTER	Y	1	

机油标尺组LG 9939　GAUGE,OIL LEVEL

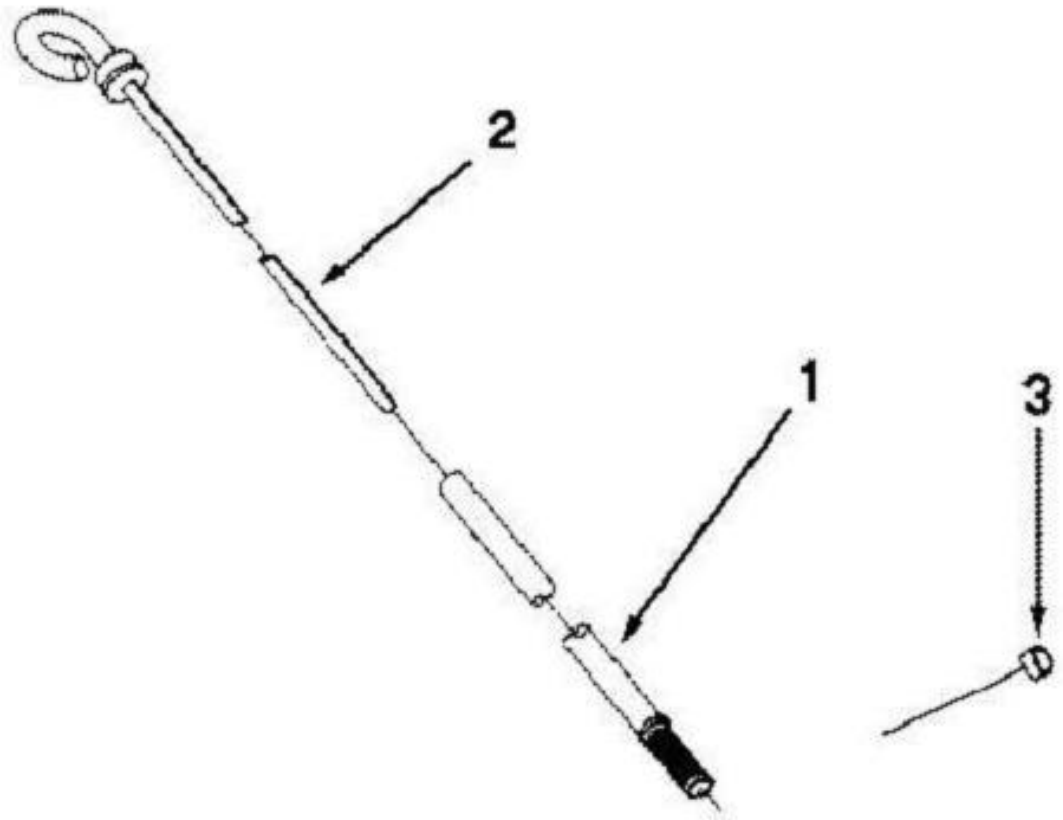

序号 Key	零件代号 Part No.	名称 Discription		是否配件 Spare parts Y/N	数量 Qty	备注 Remarks
1	4110000081104	机油标尺管C3279104	TUBE,OIL GAUGE	Y	1	
2	4110000081103	机油标尺C3906757	DIPSTICK	Y	1	
3	4110000081301	碗形塞C3943808	PLUG，EXPANSION	Y	1	

机油组LO 9701　OIL,ENGINE



序号 Key	零件代号 Part No.		名称 Discription	是否配件 Spare parts Y/N	数量 Qty	备注 Remarks
1	4110000081049	标签C4983154	TAG	Y	1	
2	4110000081050	标签C4983155	TAG	Y	1	

机油泵组LP 9725 PUMP,LUBRICATING OIL

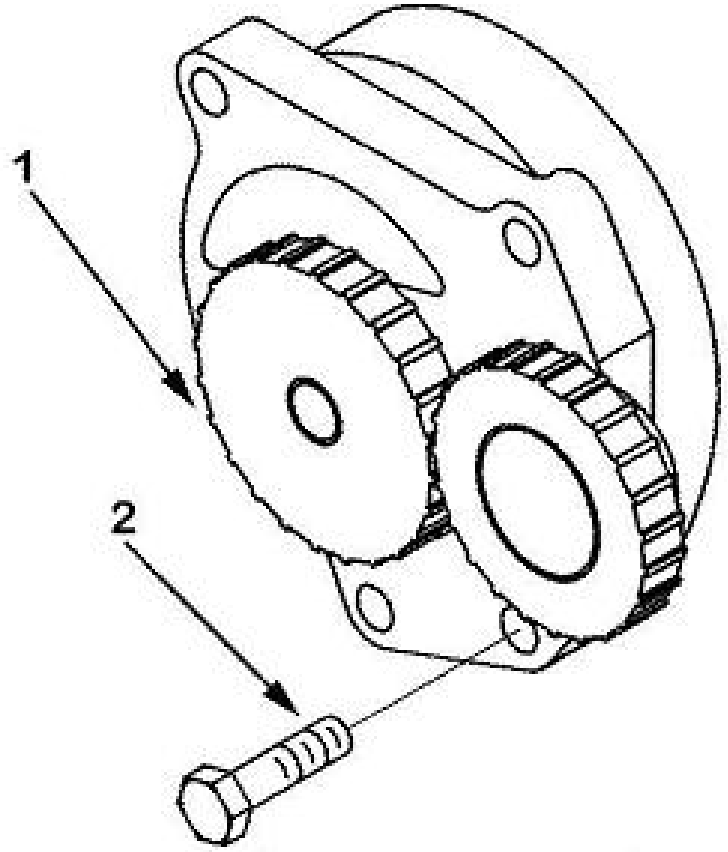

序号 Key	零件代号 Part No.	名称 Discription		是否配件 Spare parts Y/N	数量 Qty	备注 Remarks
1	4110000081102	机油泵C3966840	PUMP,LUBRICATING OIL	Y	1	
2	4110000081191	六角头螺栓Q150B0830	SCREW,HEXAGON HEAD CAP	Y	4	

加机油装置OB 9329 ARRANGEMENT,OIL FILL

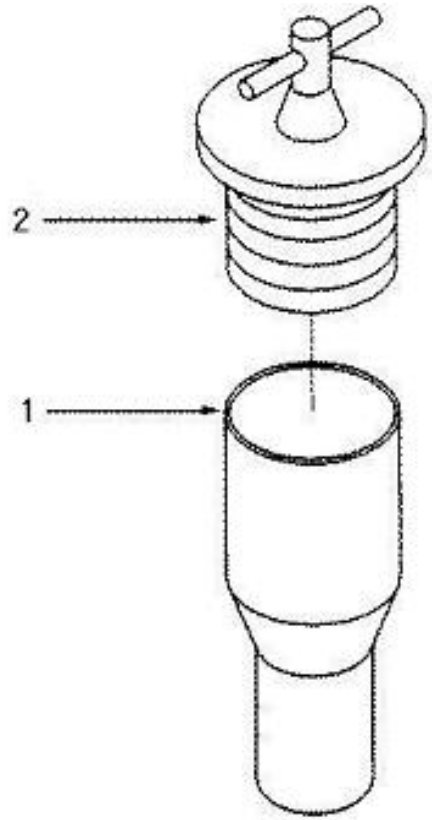

序号 Key	零件代号 Part No.	名称 Discription	是否配件 Spare parts Y/N	数量 Qty	备注 Remarks
1	4110000081030	加机油管3905408 TUBE，OIL FILL 3905408	N	1	
2	4110000081014	侧面加机油口盖C101322 COVER C101322	Y	1	

缸体加油附件组OB 9337　COVER,HAND HOLE

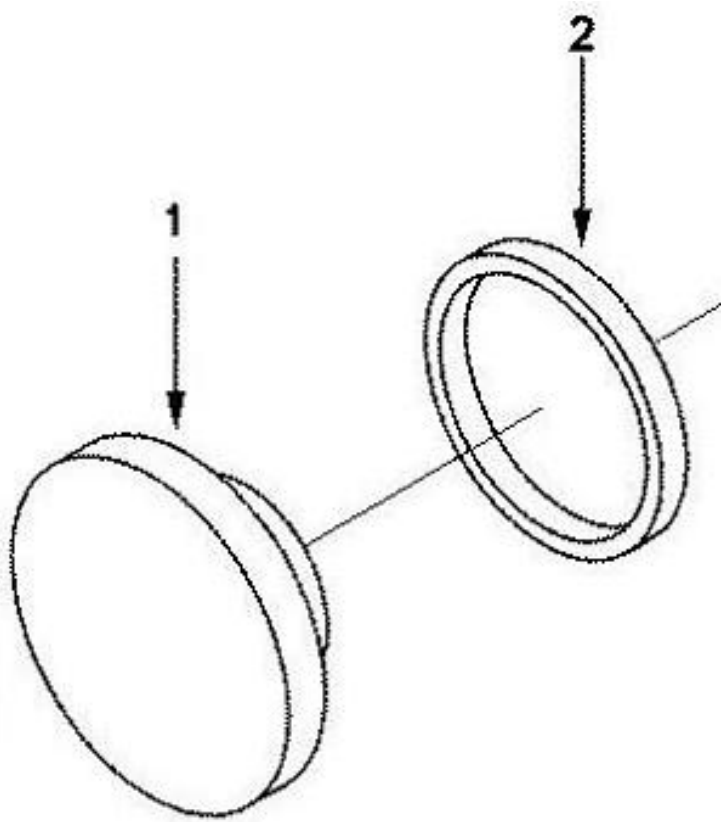

序号 Key	零件代号 Part No.	名称 Discription	是否配件 Spare parts Y/N	数量 Qty	备注 Remarks
1	4110000081259	燃油泵齿轮驱动孔盖C3903463 COVER，ACCESS HOLE	Y	1	
2	4110000081123	矩形密封圈C3903475 SEAL，RECTANGLE	Y	1	

油底壳组OP 9352　PAN，OIL

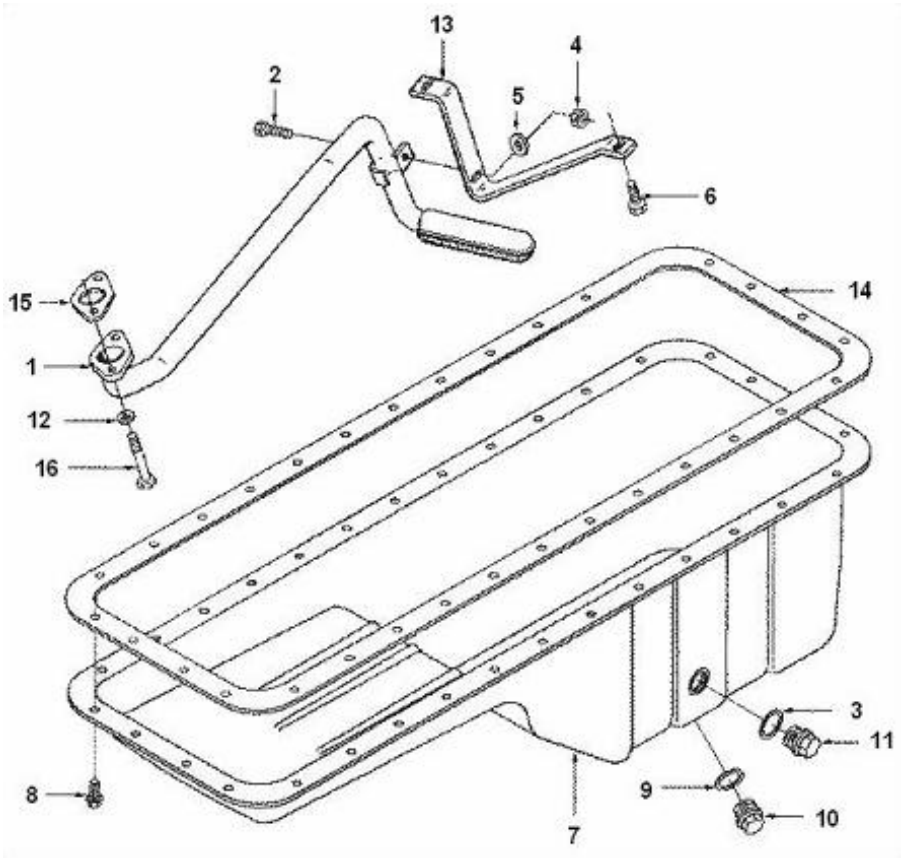

序号	零件代号	名称	是否配件	数量	备注
Key	Part No.	Discription	Spare parts Y/N	Qty	Remarks
1	4110000081109	机油吸油管3910787	CONNECTION，OIL SUCTIO	Y	1	
2	4110000081156	六角法兰面螺栓C3901865	SCREW,HEX FLANGE HEAD CA	Y	1	
3	4110000081203	密封垫圈C3902425	SEALING WASHER	Y	1	
4	4110000081162	六角法兰面螺栓C3906216	NUT,HEXAGON FLANGE	Y	1	
5	4110000081231	平垫圈C3910960	PLAIN WASHER	Y	1	
6	4110000081166	六角法兰面螺栓C3913638	SCREW,HEX FLANGE HEAD CA	Y	2	
7	4110000081307	油底壳C3914013	PAN,OIL	Y	1	
8	4110000081169	六角法兰面螺栓C3920400	SCREW,HEX HEAD CAP	Y	32	
9	4110000081205	密封垫圈C3920773	WASHER,SEALING	Y	1	
10	4110000081308	油底壳螺塞C3924147	PLUG，THREADED	Y	1	
11	4110000081197	螺塞C3924148	PLUG，THREADED	Y	1	
12	4110000081090	隔块C3926865	SPACER,MOUNTING	Y	2	
13	4110000081095	管路支架C3927611	BRACE,TUBE	Y	1	
14	4110000081309	油底壳密封垫C3938160	GASKET，OIL PAN	Y	1	
15	4110000081110	机油吸油管密封垫C3939352	GASKET,OIL SUC CONNECT	Y	1	
17	4110000081180	六角法兰面螺栓Q1840630	SCREW,HEX FLANGE HEAD	Y	2	

附件驱动皮带轮组PA 9001　PULLEY,ACCESSORY

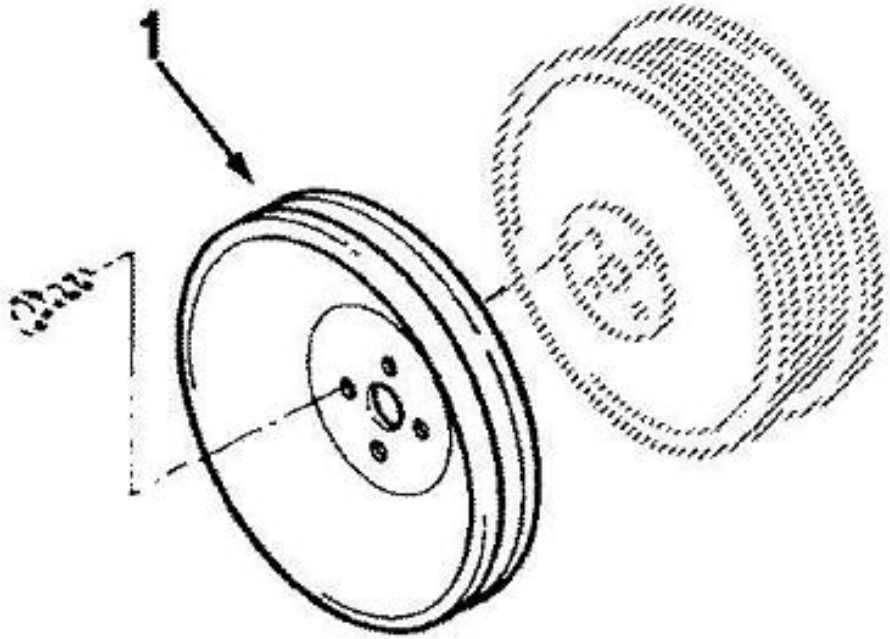

序号 Key	零件代号 Part No.	名称 Discription		是否配件 Spare parts Y/N	数量 Qty	备注 Remarks
1	4110000081022	附件驱动皮带轮C3919624	DRIVE PULLEY C3919624	Y	1	

性能件组PP40722 PERFORMANCE,PARTS

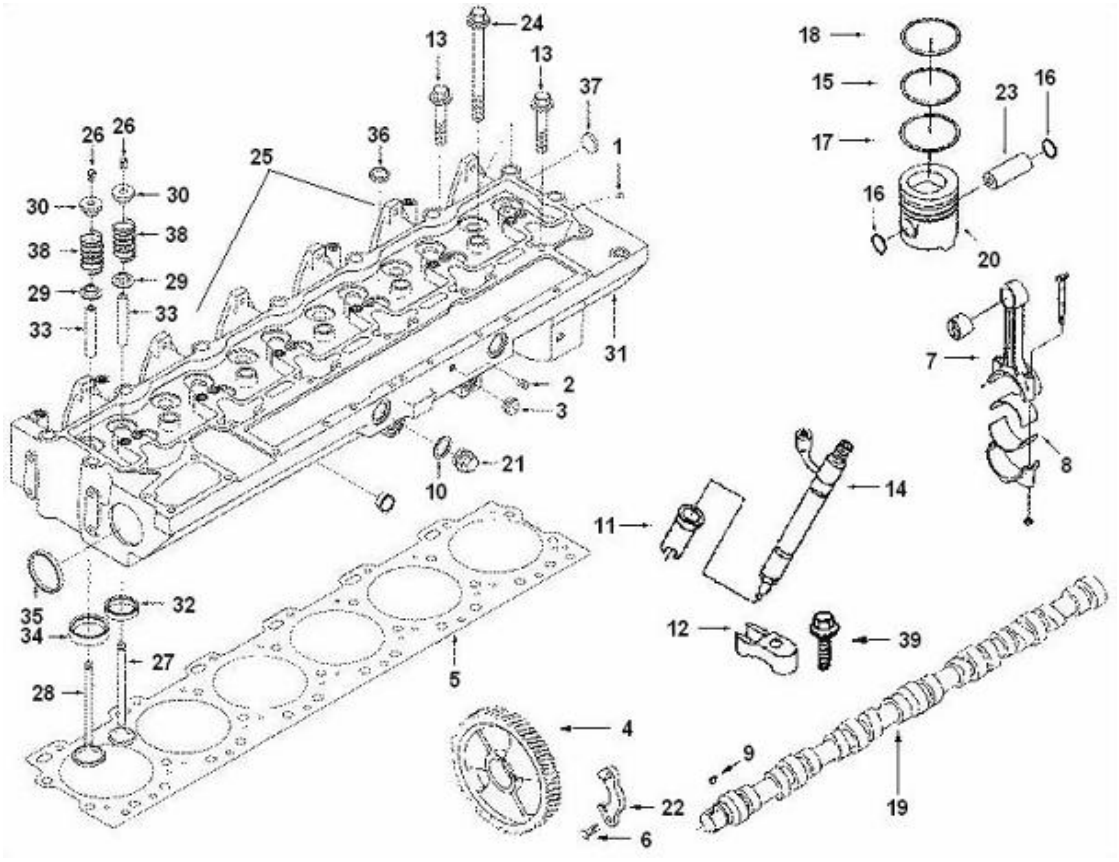

序号	零件代号		名称	是否配件	数量	备注
Key	Part No.		Discription	Spare parts Y/N	Qty	Remarks
1	4110000081209	内六角锥形螺塞C3008464	PLUG,PIPE	Y	1	
2	4110000081210	内六角锥形螺塞C3008466	PLUG ，PIPE	Y	1	
3	4110000081211	内六角锥形螺塞C3008468	PLUG,PIPE	Y	1	
4	4110000081285	凸轮轴齿轮C3415430	GEAR,CAMSHAFT	Y	1	
5	4110000081242	气缸盖密封垫C3415501	GASKET,CYLINDER HEAD	Y	1	
6	4110000081188	六角头螺栓C3900227	SCREW,HEXGON HEAD CAP	Y	2	
7	4110000081141	连杆C3901383	ROD，ENGINE CONNECTING	Y	6	
8	4110000081142	连杆瓦C3901430	BEARING,CONNECTING ROD	Y	12	
9	4110000081046	半圆键C3902332	KEY,PLAIN WOODRUFF	Y	1	
10	4110000081203	密封垫圈C3902425	SEALING WASHER	Y	2	
11	4110000081228	喷油器密封套C3909886	SEAL，INJECTOR	Y	6	
12	4110000081229	喷油器压板C3910279	CLAMP,INJECTOR	Y	6	
13	4110000081168	六角法兰面螺栓C3917729	SCREW，HEX FLANGE HEAD	Y	12	
14	4110000081004	喷油器D3919602	OIL ATOMIZER	Y	6	
15	4110000081333	中压缩环C3919918	RING,COMPRESSION PISTO	Y	6	
16	4110000081061	挡圈C3920692	RING,RETAINING	Y	12	
17	4110000081310	油环C3921919	RING,OIL PISTON	Y	6	
18	4110000081271	上压缩环C3922686	RING,COMPRESSION PISTO	Y	6	

性能件组PP40722 PERFORMANCE,PARTS

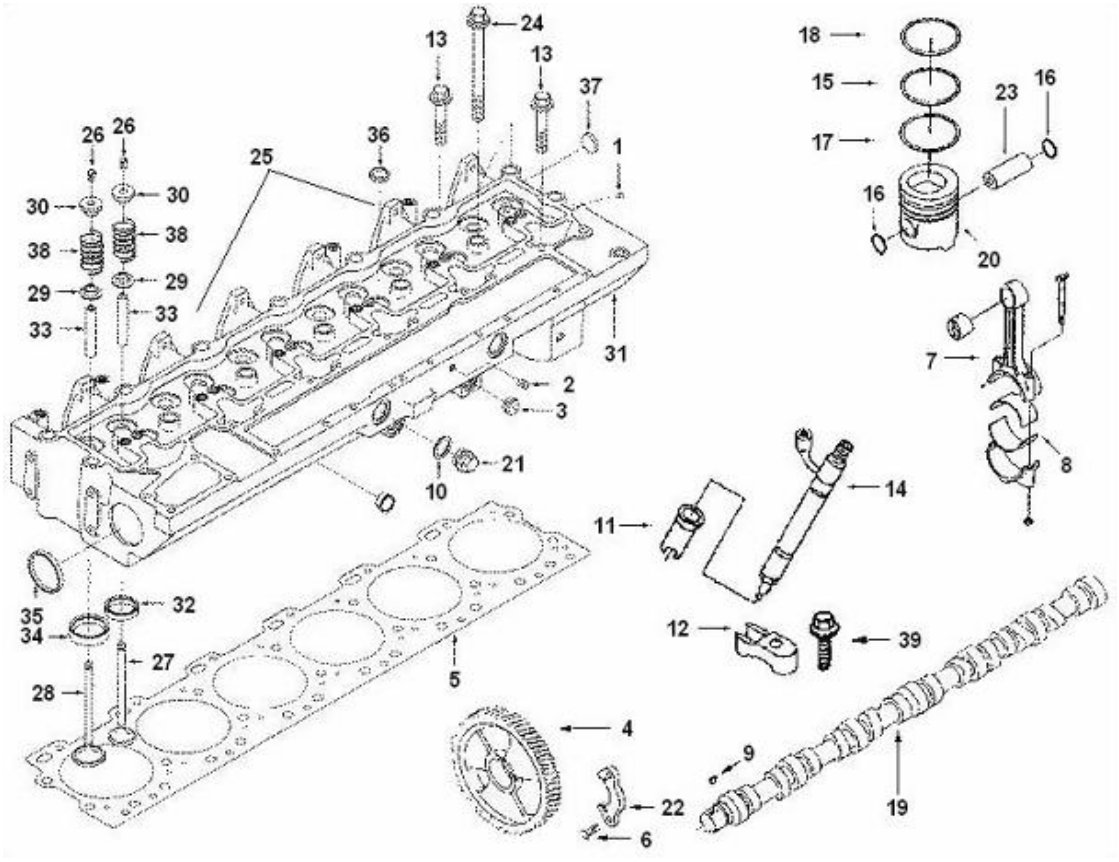

序号	零件代号		名称	是否配件	数量	备注
Key	Part No.		Discription	Spare parts Y/N	Qty	Remarks
19	4110000081283	凸轮轴C3923478	CAMSHAFT	Y	1	
20	4110000081099	活塞C3923537	PISTON，ENGINE	Y	6	
21	4110000081197	螺塞C3924148	PLUG，THREADED	Y	2	
22	4110000081286	凸轮轴止推片C3927155	SUPPORT,CAMSHAFT THRUST	Y	1	
23	4110000081101	活塞销C3934046	PIN,PISTON	Y	6	
24	4110000081176	六角法兰面螺栓C3960043	SCREW,HEX FLANGE HEAD	Y	14	
25	4110000081243	气缸盖总成C3991152	HEAD，CYLINDER	N	1	
26	4110000081238	气阀锁块3901177	COLLET,VALVE	Y	24	
27	4110000081226	排气阀3921444	VALVE,EXHAUST	Y	6	
28	4110000081118	进气阀3924492	VALVE,INTAKE	Y	6	
29	4110000081235	气阀杆油封3927642	SEAL，VALVE STEM	Y	12	
30	4110000081233	气阀弹簧座C3912976	RETAINER，VALVE SPRING	Y	12	
31	4110000081241	气缸盖带碗形塞总成C3936180	HEAD,CYLINDER	Y	1	
32	4110000081239	气阀座3908830	INSERT,VALVE	Y	6	
33	4110000081234	气阀导管3925863	GUIDE,VALVE STEM	Y	12	
34	4110000081240	气阀座3928174	INSERT,VALVE	Y	6	
35	4110000081296	碗形塞C3900965	PLUG,EXPANSION	Y	2	
36	4110000081299	碗形塞C3914035	PLUG,EXPANSION	Y	5	

性能件组PP40722 PERFORMANCE,PARTS

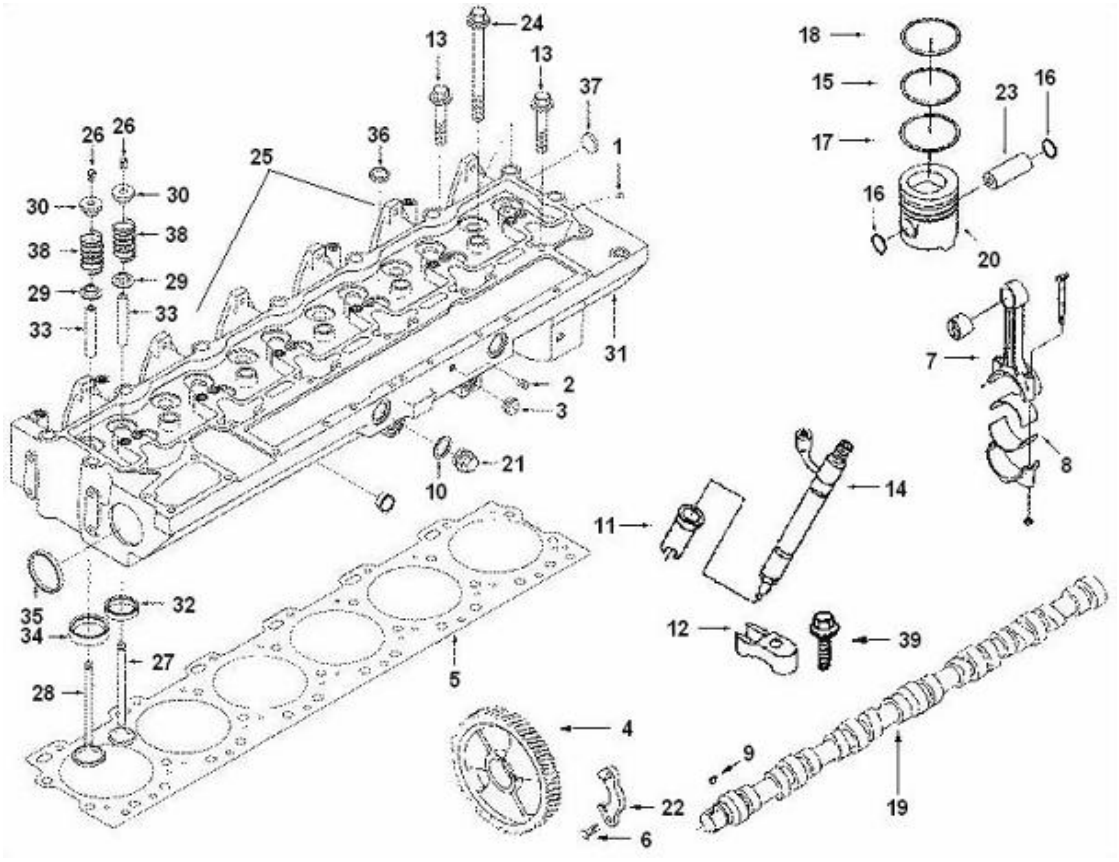

序号 Key	零件代号 Part No.	名称 Discription		是否配件 Spare parts Y/N	数量 Qty	备注 Remarks
37	4110000081300	碗形塞C3920443	PLUG,EXPANSION	Y	1	
38	4110000081119	进气阀弹簧c3991085	SPRING，VALVE	Y	12	
39	4110000081184	六角法兰面螺栓Q1840880	SCREW,HEX FLANGE HEAD	Y	6	

气缸盖管路组PP98457　PLUMBING,HEAD CYLINDER

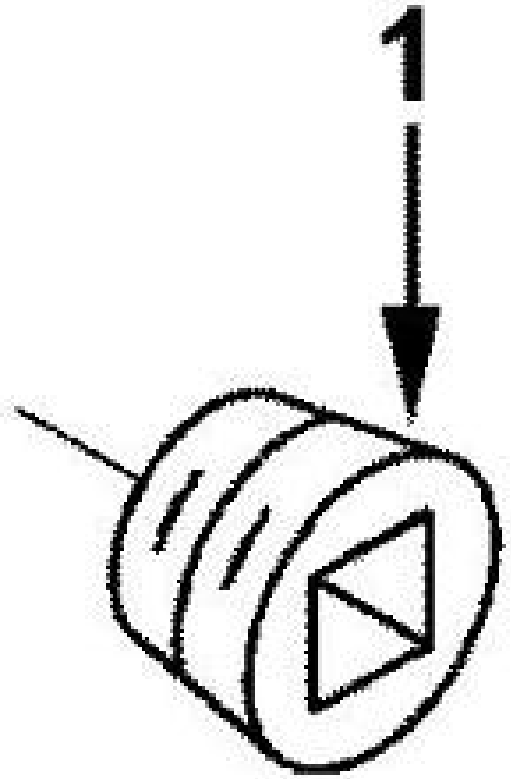

序号 Key	零件代号 Part No.	名称 Discription		是否配件 Spare parts Y/N	数量 Qty	备注 Remarks
1	4110000081160	六角法兰面螺栓C3903464	SCREW，HEX FLANGE HEAD	Y	1	

增压器组PP98560 TURBOCHARGER

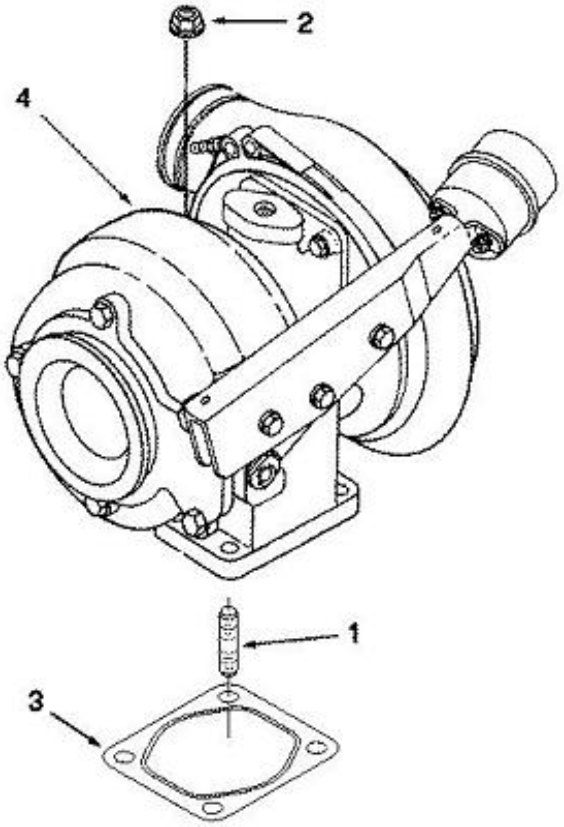

序号 Key	零件代号 Part No.	名称 Discription		是否配件 Spare parts Y/N	数量 Qty	备注 Remarks
1	4110000081276	双头螺栓C3818823	STUD	Y	4	
2	4110000081143	六角法兰面螺母C3818824	NUT,HEXAGON FLANGE	Y	4	
3	4110000081318	增压器密封垫C3911941	GASKET,TURBOCHARGER	Y	1	
4	4110000081009	增压器C4029184	PRESSURE BOOSTER	Y	1	

喷油器连接件组PP98841　PLUMBING,INJECTOR

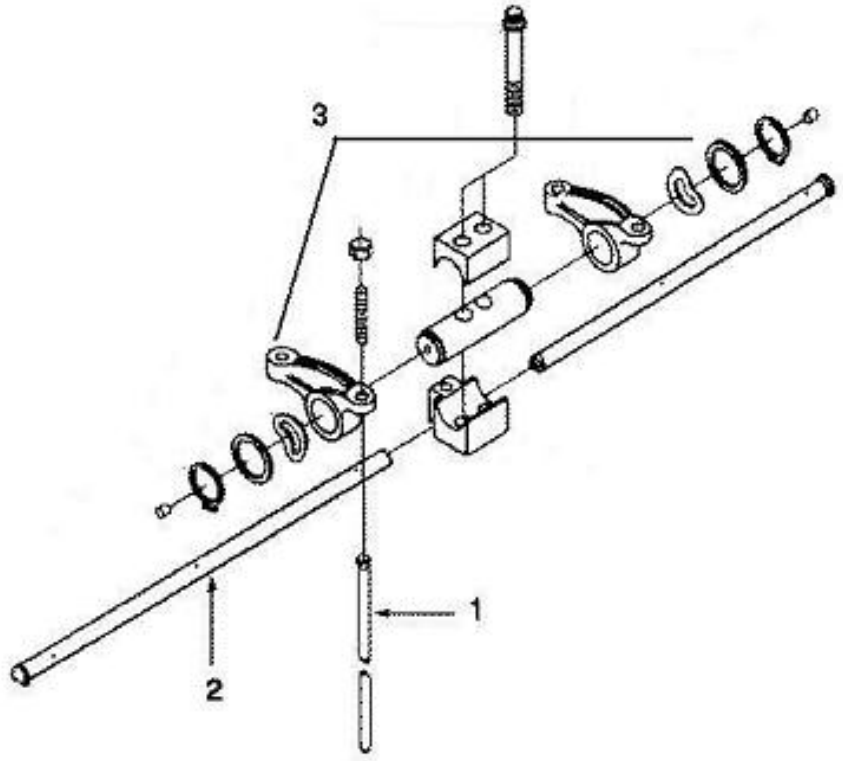

序号 Key	零件代号 Part No.	名称 Discription		是否配件 Spare parts Y/N	数量 Qty	备注 Remarks
1	4110000081023	高压油管C3973458	HOSE C3973458	Y	1	

发动机冷却液出气管组RP 9036　VENT，ENGINE COOLANT

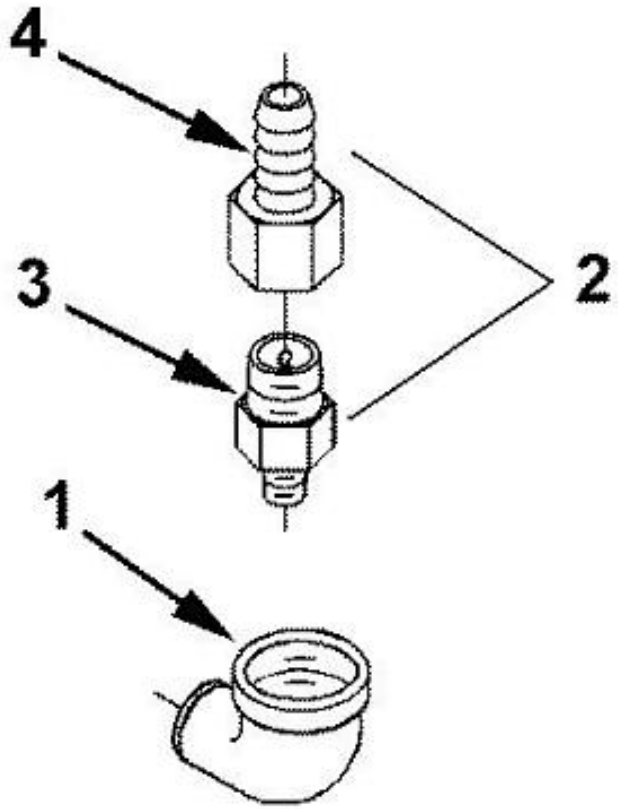

序号 Key	零件代号 Part No.	名称 Discription		是否配件 Spare parts Y/N	数量 Qty	备注 Remarks
1	4110000081292	弯管接头体C3629097	ELBOW,MALE APAPTER	Y	1	
2	4110000081117	检查阀C3974262	VALVE,CHECK	N	1	
3	4110000081115	检查阀C3911901	VALVE,CHECK	Y	1	
4	4110000081329	直软管接头C3911925	COUPLING，PLAIN HOSE	Y	1	

起动机安装件组SM 9104 MOUNTING,STARTING MOTOR

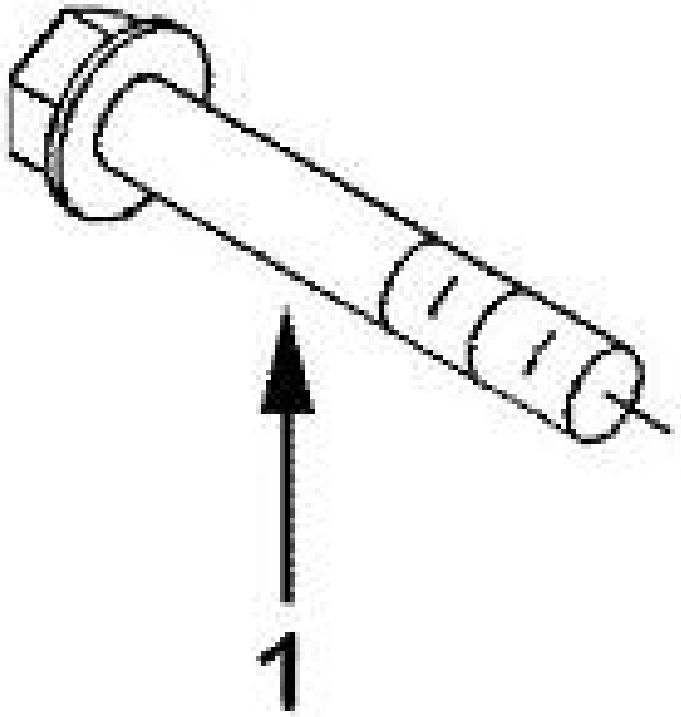

序号 Key	零件代号 Part No.	名称 Discription	是否配件 Spare parts Y/N	数量 Qty	备注 Remarks
1	4110000081272 十二角头螺栓C3968466	SCREW,TWELVE POINT	Y	3	

风扇隔块SP 9078　SPACE,FAN

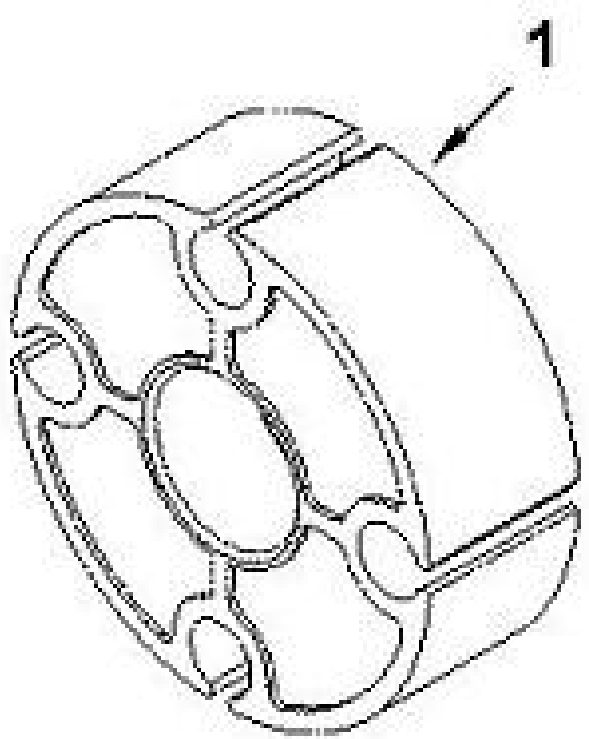

序号 Key	零件代号 Part No.	名称 Discription	是否配件 Spare parts Y/N	数量 Qty	备注 Remarks
1	4110000081082	风扇安装隔块C3910129 SPACER,FAN PILOT	Y	2	

油漆组SS 9471 PAINT

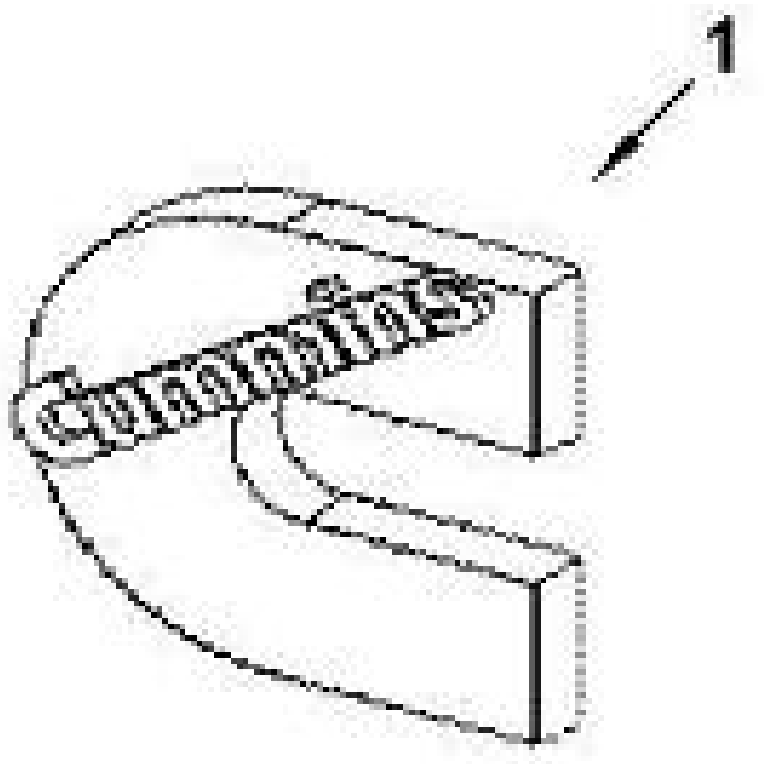

序号 Key	零件代号 Part No.	名称 Discription	是否配件 Spare parts Y/N	数量 Qty	备注 Remarks
1	4110000081052	标示牌C3991084 NAMEPLATE	Y	1	

起动机组ST 9345　MOTOR，STARTING

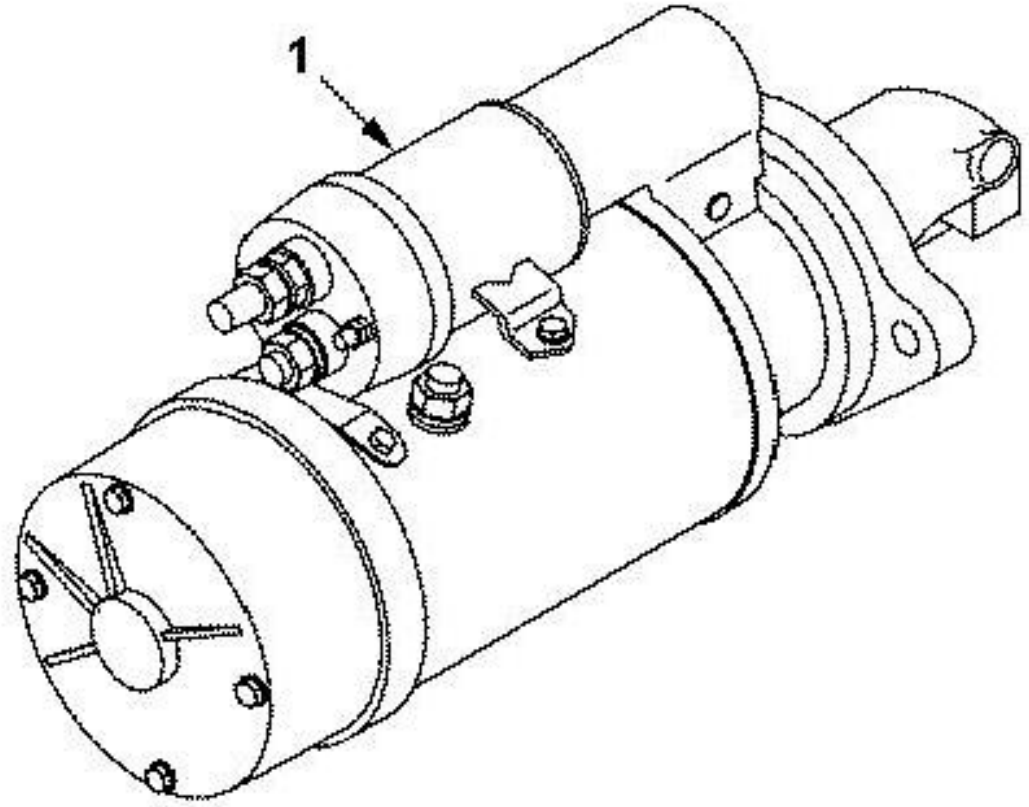

序号 Key	零件代号 Part No.	名称 Discription	是否配件 Spare parts Y/N	数量 Qty	备注 Remarks
1	4110000081232	起动机C3415325 MOTOR,STARTING	Y	1	

增压器布置组TB91070　ARRANGEMENT,TURBOCHARGER

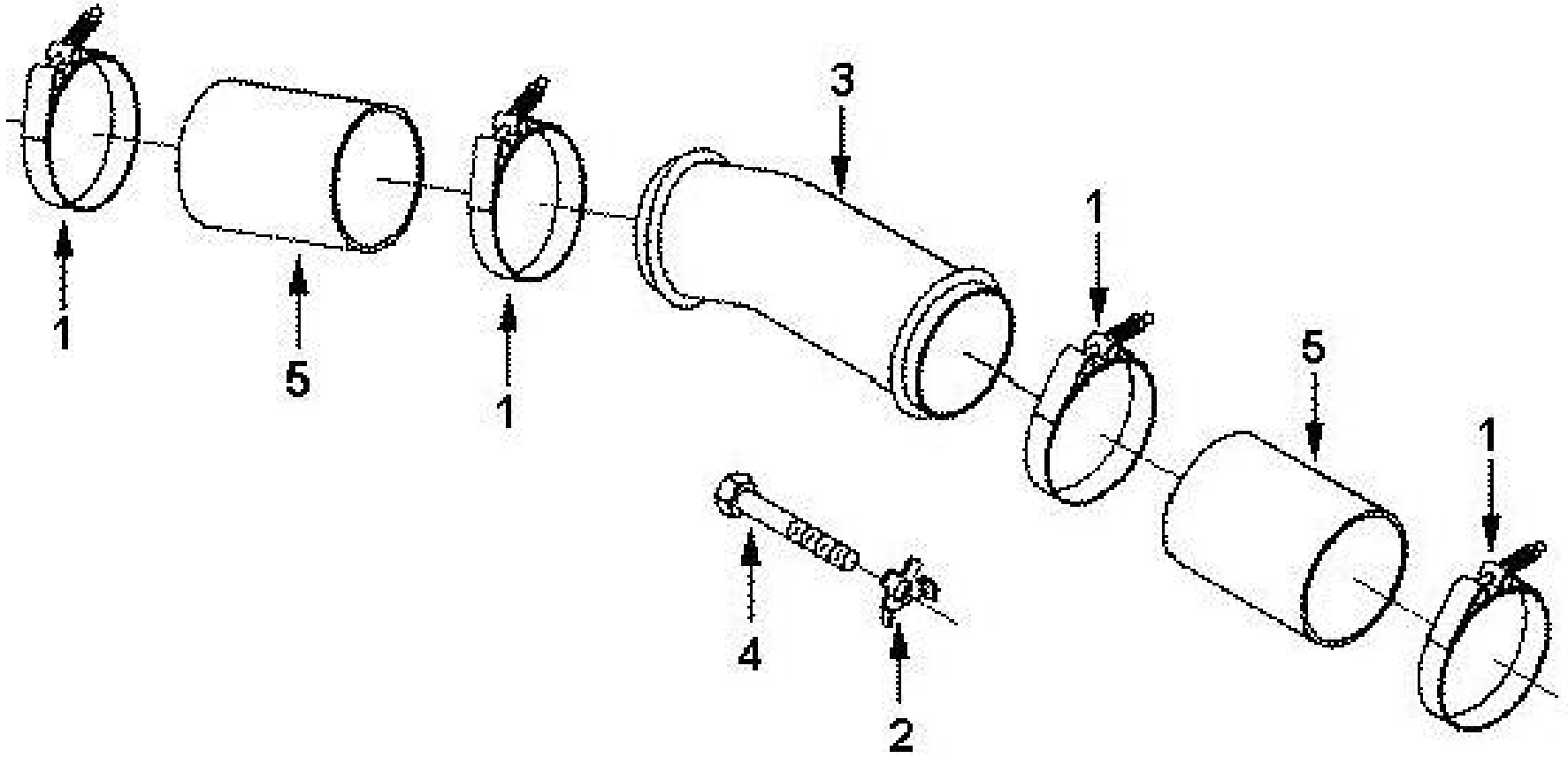

序号	零件代号		名称	是否配件	数量	备注
Key	Part No.		Discription	Spare parts Y/N	Qty	Remarks
1	4110000081043	T形螺栓卡箍C3415544	CLAMP,T BOLT	Y	4	
2	4110000081076	防松片C3914708	LOCKPLATE	Y	12	
3	4110000081133	空气过渡管C3914942	TUBE，AIR	Y	1	
4	4110000081189	六角头螺栓C3929537	SCREW,HEX HEAD CAP	Y	12	
5	4110000081326	直软管C3970407	HOSE,PLAIN	Y	2	

排气歧管组TB91072　MANIFOLD,EXHAUST

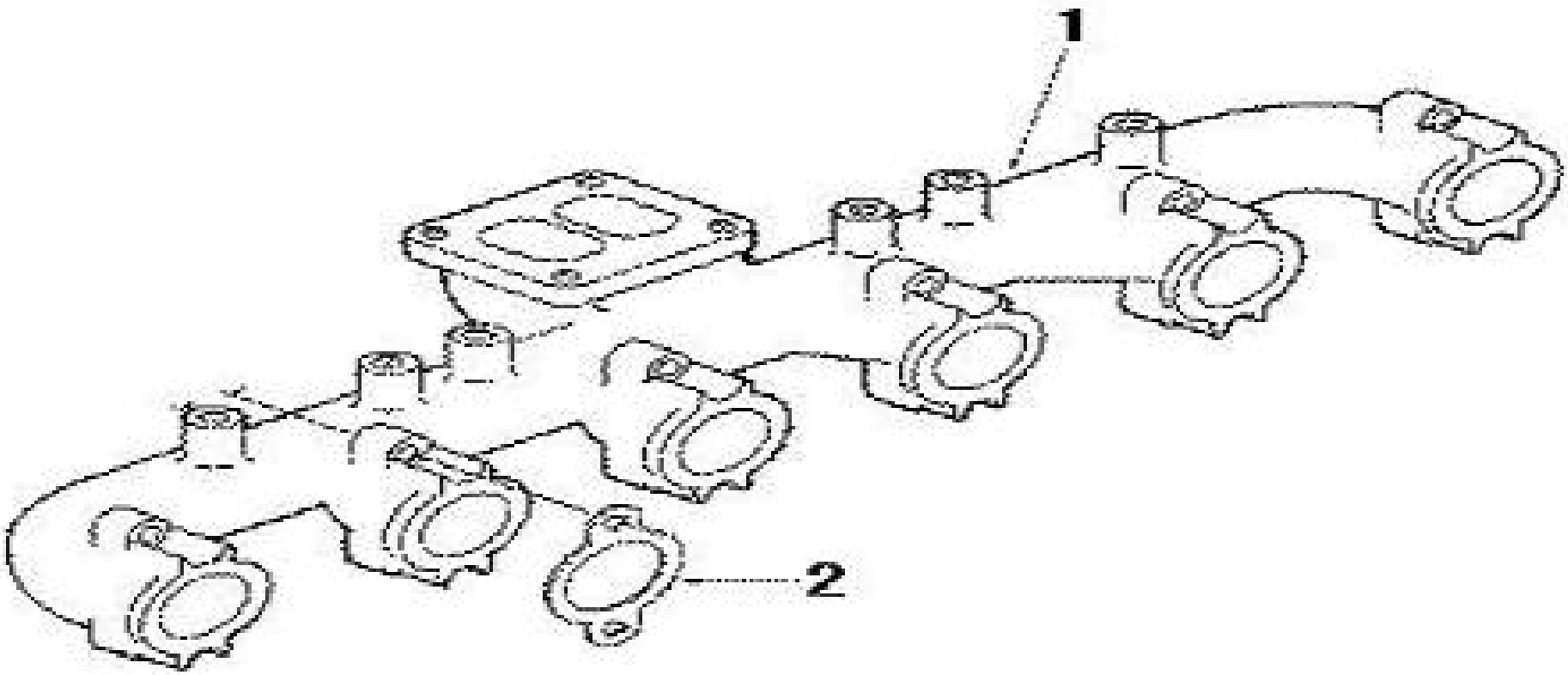

序号	零件代号		名称	是否配件	数量	备注
Key	Part No.		Discription	Spare parts Y/N	Qty	Remarks
1	4110000081025	排气歧管C3906741	EXHAUST COLLECTOR PIPE C3906741	Y	1	
2	4110000081227	排气管垫C3929012	GASKET,EXHAUST MANIFOL	Y	6	

中冷器组TB91073 AFTERCOOLER

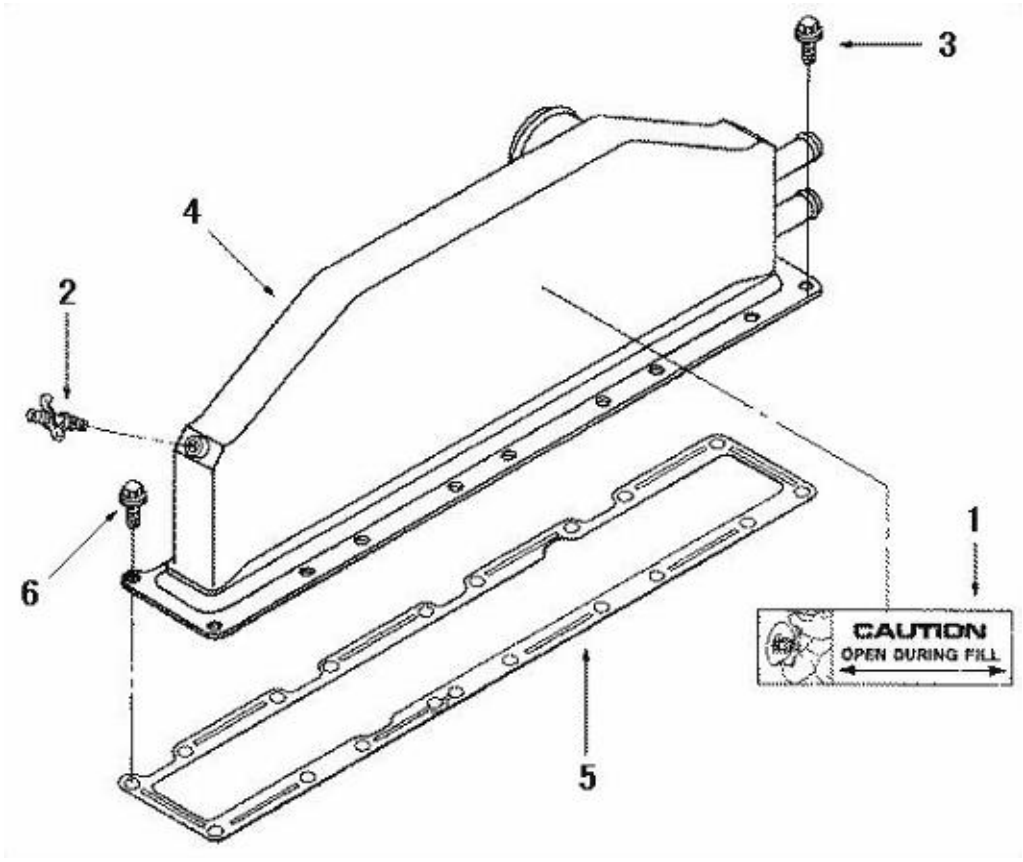

序号	零件代号		名称	是否配件	数量	备注
Key	Part No.		Discription	Spare parts Y/N	Qty	Remarks
1	4110000081079	放气阀标牌C3415334	DECAL	Y	1	
2	4110000081078	放气阀C3415552	DRAINCOCK	Y	1	
3	4110000081200	螺栓C3918109	SCREW	Y	16	
4	4110000081019	中冷器C3924731	MEDIUM COOLER	Y	1	
5	4110000081120	进气管盖密封垫D3936993	GASKET,INT MANIFOLD	Y	1	
6	4110000081182	六角法兰面螺栓Q1840835-J0	SCREW，HEX FLANGE HEAD	Y	2	

扭矩转换器冷却组TK 9022　COOLER，TOR CONVERTER

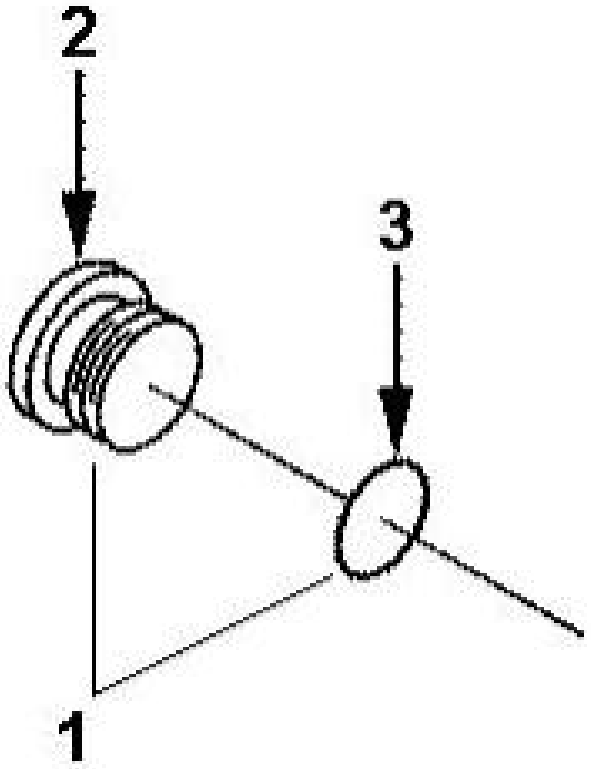

序号 Key	零件代号 Part No.	名称 Discription	是否配件 Spare parts Y/N	数量 Qty	备注 Remarks
1	4110000081194	螺塞C3089238 PLUG，THREADED	N	2	
2	4110000081214	内六角锥形螺塞C3089239 PLUG，THREADED	Y	1	
3	4110000081034	O形密封圈C3089240 SEAL ， O RING	Y	1	

加速操纵线调整固定板TL 9098　LEVER,THROTTLE

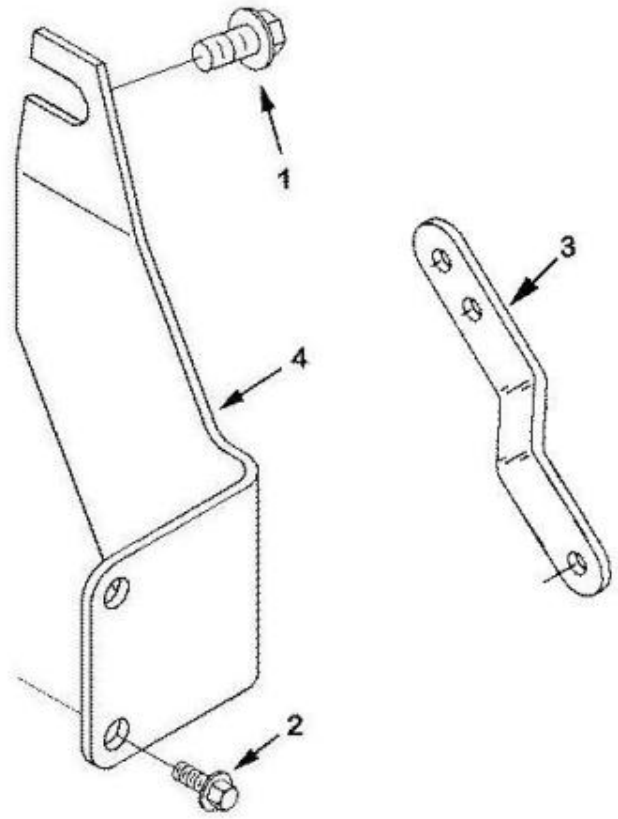

序号	零件代号		名称	是否配件	数量	备注
Key	Part No.		Discription	Spare parts Y/N	Qty	Remarks
1	4110000081161	六角法兰面螺栓C3903990	SCREW,HEX FLANGE HEAD	Y	2	
2	4110000081166	六角法兰面螺栓C3913638	SCREW,HEX FLANGE HEAD CA	Y	2	
3	4110000081311	油门手柄C3976674	LEVEL,THROTTLE	Y	1	
4	4110000081112	夹紧板C3906439	PLATE，CLAMPING	Y	1	

服务工具组TO L006　TOOL,SERVICE

序号 Key	零件代号 Part No.		名称 Discription	是否配件 Spare parts Y/N	数量 Qty	备注 Remarks
1	4110000081084	服务工具L00394	TOOL, SERVICE	Y	1	
2	4110000081085	服务工具包L00402	BAG,SERVICE TOOL	Y	1	

增压器管路组TP97293　PLUMBING,TURBOCHARGER

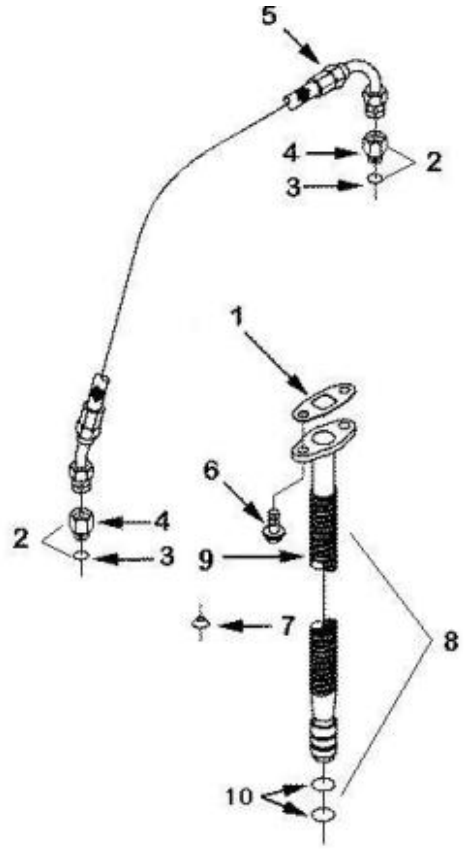

序号	零件代号	名称	是否配件	数量	备注
Key	Part No.	Discription	Spare parts Y/N	Qty	Remarks
1	4110000081317	增压器回油管密封垫C3285747	GASKET，OIL DRAIN	Y	1	
2	4110000081217	内螺纹接头总成C3415347	CONNECTOR,FEMALE	N	2	
3	4110000179044	O形密封圈C3037236	O-RING C3037236	Y	1	
4	4110000081216	内螺纹接头C3415328	CONNECTOR,FEMALE	Y	1	
5	4110000081337	组合软管C3415471	HOSE,FLEXIBLE	Y	1	
6	4110000331006	六角法兰面螺栓C3900630	BOLT C3900630	Y	1	
7	4110000081206	密封垫圈C3924389	WASHER，SEALING	Y	2	
8	4110000081316	增压器回油管接头C3928629	CONNECTION，TUR OIL	N	1	
9	4110000081315	增压器回油管C3926842	CONNECTION，TUBE OIL	Y	1	
10	4110000081039	O形密封圈C3928624	SEAL，O RING	Y	2	

气阀室罩组VC 9221　COVER，VALVE

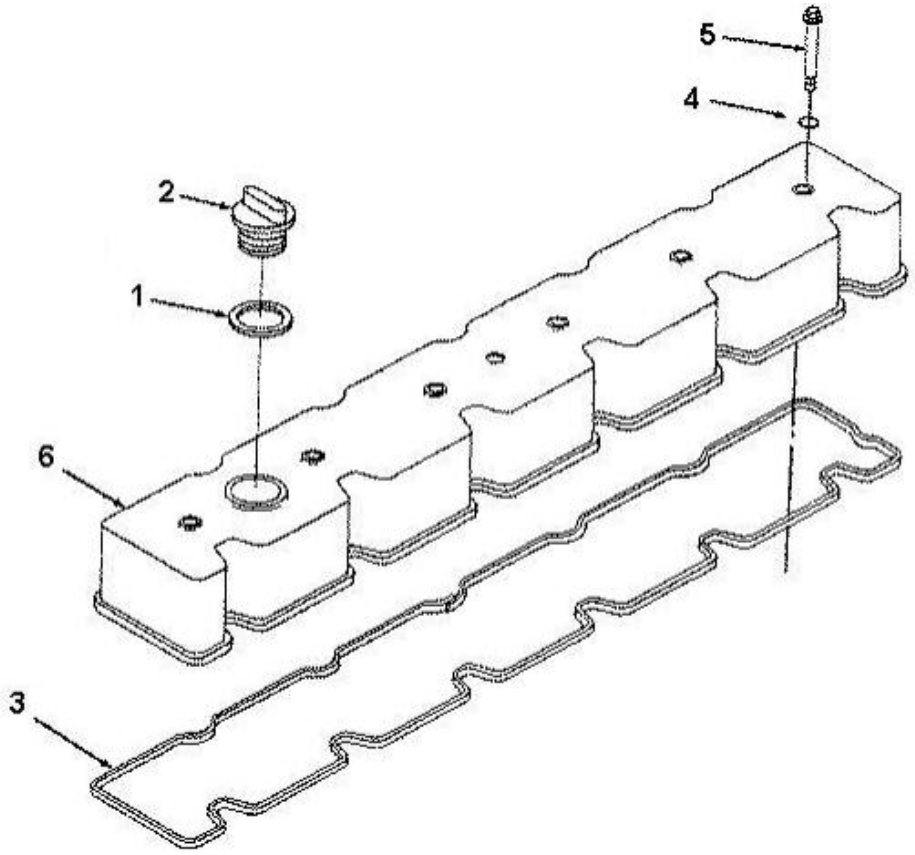

序号	零件代号		名称	是否配件	数量	备注
Key	Part No.		Discription	Spare parts Y/N	Qty	Remarks
1	4110000081012	矩形密封圈C3902466	ED-RING C3902466	Y	1	
2	4110000081013	加机油口盖C3902468	COVER	Y	1	
3	4110000081236	气阀室盖密封垫C3905449	SEAL,ROCKER LEVER COVER	Y	1	
4	4110000081036	O形密封圈C3910824	SEAL,O RING	Y	6	
5	4110000081171	六角法兰面螺栓C3922639	SCREW,HEX HEAD CAP	Y	6	
6	4110000081237	气阀室罩盖C3930903	COVER，VALVE	Y	1	

中冷器管路组WA 9754 PLUMBING,AFT WATER

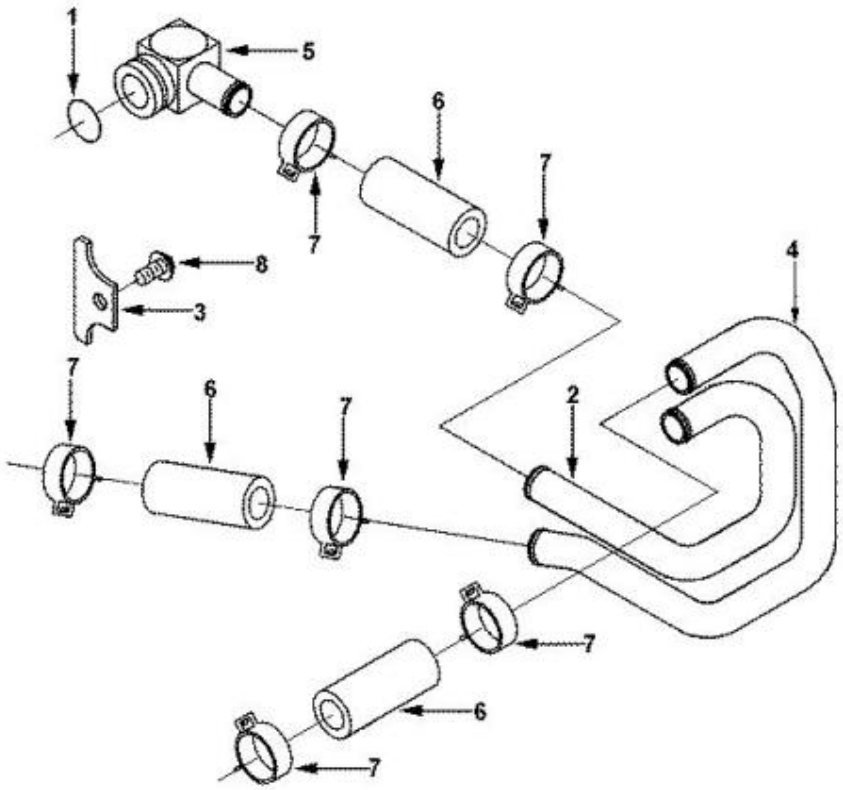

序号 Key	零件代号 Part No.	名称 Discription		是否配件 Spare parts Y/N	数量 Qty	备注 Remarks
1	4110000081042	O型密封圈C145530	SEAL，O RING	Y	2	
2	4110000081332	中冷器进水管C3906436	TUBE,WATER INLET	Y	1	
3	4110000081112	夹紧板C3906439	PLATE，CLAMPING	Y	1	
4	4110000081331	中冷器出水管C3908402	TUBE,WATER OUTLET	Y	1	
5	4110000081273	输水连接管C3917394	CONNECTION,WATER	Y	2	
6	4110000081324	直软管C3918611	HOSE，PLAIN	Y	4	
7	4110000081094	管夹D3937613	CLAMP,HOSE	Y	8	
8	4110000081181	六角法兰面螺栓Q1840816-0H1	SCREW,HEX FLANGE HEAD	Y	1	

水滤清器组WF 9094　RESISTOR，CORROSION

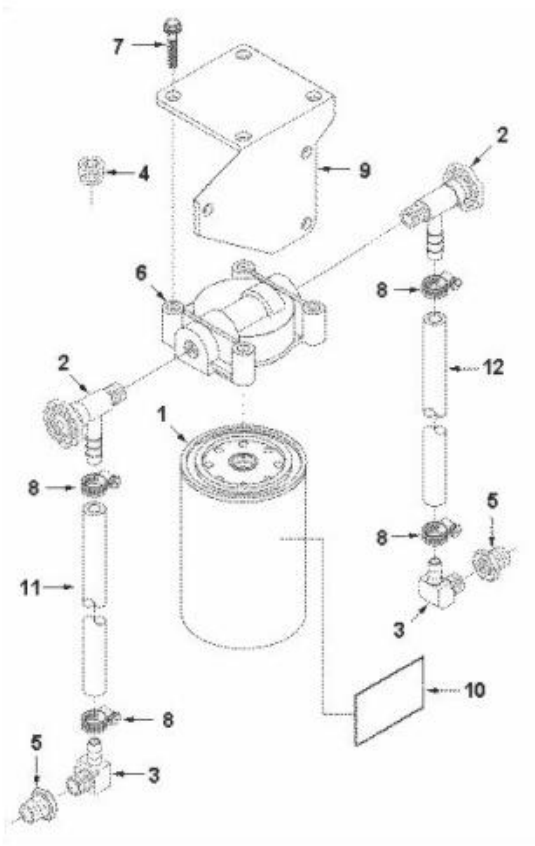

序号	零件代号		名称	是否配件	数量	备注
Key	Part No.		Discription	Spare parts Y/N	Qty	Remarks
1	4110000081008	防锈器C4058964	RUST PREVENTION UTENSIL 4058964	Y	1	
2	4110000081132	开关阀C179901	VALVE，SHUTOFF	Y	2	
3	4110000081288	弯管接头C179903	COUPLING，ELBOW HOSE	Y	2	
4	4110000081212	内六角锥形螺塞C3008469	PLUG,PIPE	Y	2	
5	4110000081305	异径管套C3415608	BUSHING,REDUCING PIPE	Y	2	
6	4110000081026	防锈器座C3415680	BLOCK,RUST-PROOF DEVICE C3415680	Y	1	
7	4110000081159	六角法兰面螺栓C3903112	SCREW,HEX FLANGE HEAD CA	Y	4	
8	4110000081270	软管卡箍C3910509	CLAMP，HOSE	Y	4	
9	4110000081077	防锈器支架C3966481	SUPPORT,FILTER	Y	1	
10	4110000081278	水滤开关警示牌C3973898	DECAL	Y	1	
11	4110000081327	直软管C3975596	HOSE,PLAIN	Y	1	
12	4110000081328	直软管C3975597	HOSE,PLAIN	Y	1	

进水连接管组WI 9145　CONNECTION，WATER INLE

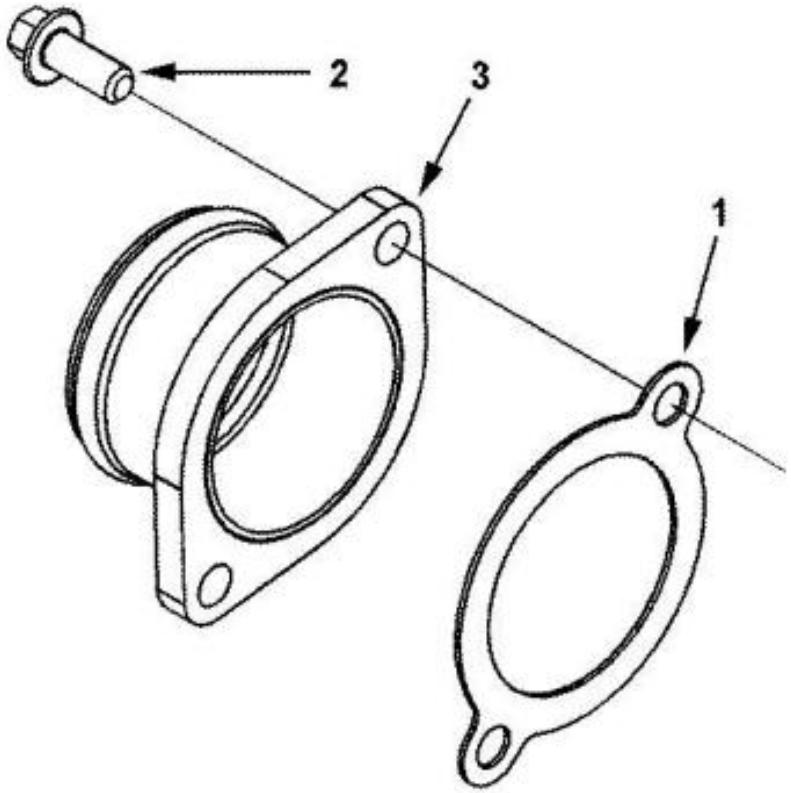

序号	零件代号		名称	是否配件	数量	备注
Key	Part No.		Discription	Spare parts Y/N	Qty	Remarks
1	4110000081201	密封垫C3415658	GASKET,CONNECTION	Y	1	
2	4110000331006	六角法兰面螺栓C3900630	BOLT C3900630	Y	2	
3	4110000081122	进水连接管C3944720	CONNECTOR，WATER INLET	Y	1	

出水连接管组WO 9052　CONNECTION，WATER OUTL

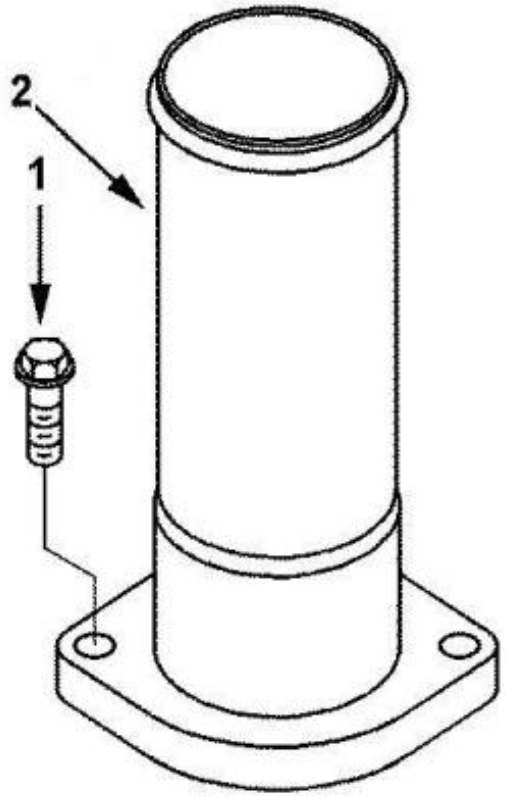

序号 Key	零件代号 Part No.	名称 Discription		是否配件 Spare parts Y/N	数量 Qty	备注 Remarks
1	4110000081152	六角法兰面螺栓C3900631	SCREW,HEX FLANGE HEAD	Y	2	
2	4110000081057	出水连接管C3944429	CONNECTOR，WATER OUTLE	Y	1	

皮带张紧轮组WP 9916　TENSIONER，BELT

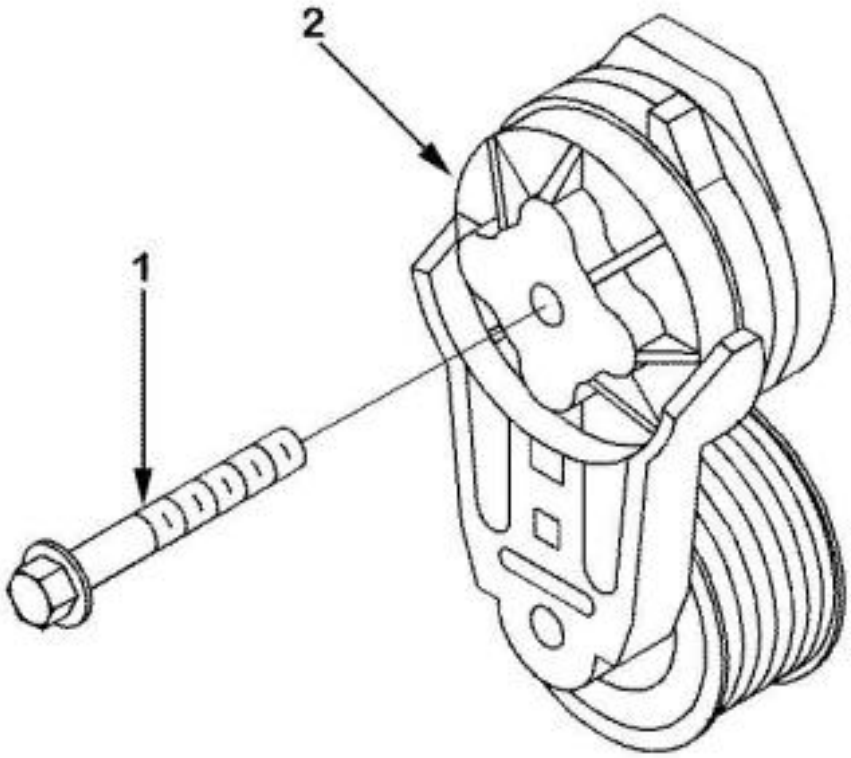

序号 Key	零件代号 Part No.	名称 Discription		是否配件 Spare parts Y/N	数量 Qty	备注 Remarks
1	4110000081149	六角法兰面螺栓C3282433	SCREW，HEX FLANGE HEAD	Y	1	
2	4110000081027	皮带张紧轮C3936213	BELTING TIGHENER C3936213	Y	1	

水泵组WP 9918　PUMP，WATER

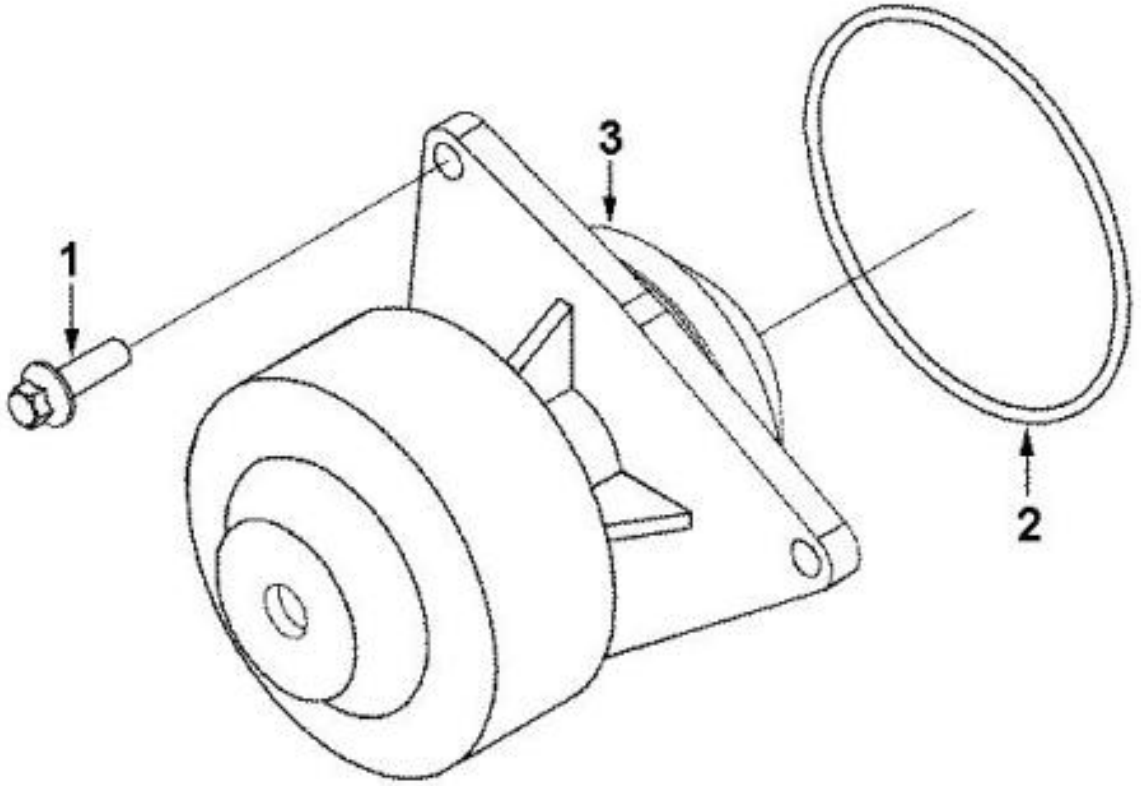

序号 Key	零件代号 Part No.	名称 Discription		是否配件 Spare parts Y/N	数量 Qty	备注 Remarks
1	4110000081148	六角法兰面螺栓C3093730	SCREW，HEX FLANGE HEAD	Y	3	
2	4110000081040	O形密封圈C3940386	SEAL，O RING	Y	1	
3	4110000081010	水泵总成C3966841	WATER PUMP ASSEMBLY C3966841	Y	1	

水泵驱动件组WP 9967　DRIVE,WATER PUMP

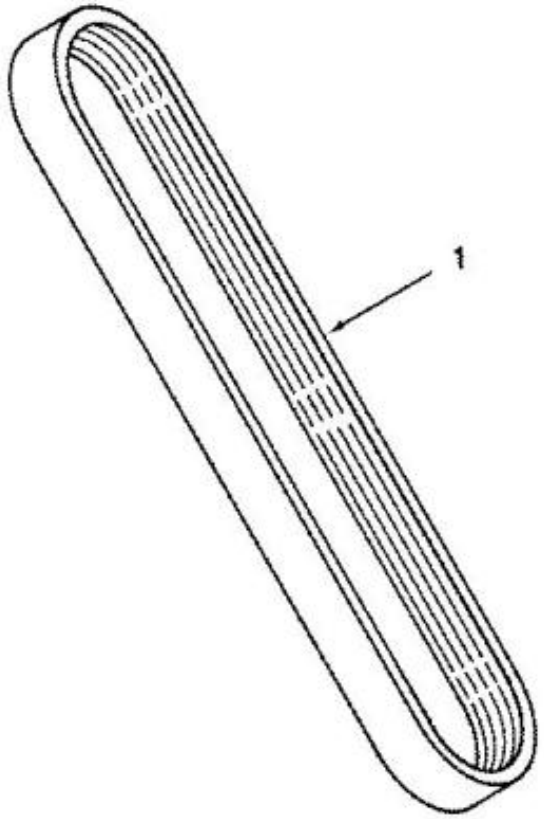

序号 Key	零件代号 Part No.	名称 Discription		是否配件 Spare parts Y/N	数量 Qty	备注 Remarks
1	4110000081031	多楔带3289648	BELT,V RIBBED 3289648	Y	1	

增压器排气连接件组XS 9268　CONNECTOR,TUR OUTLET

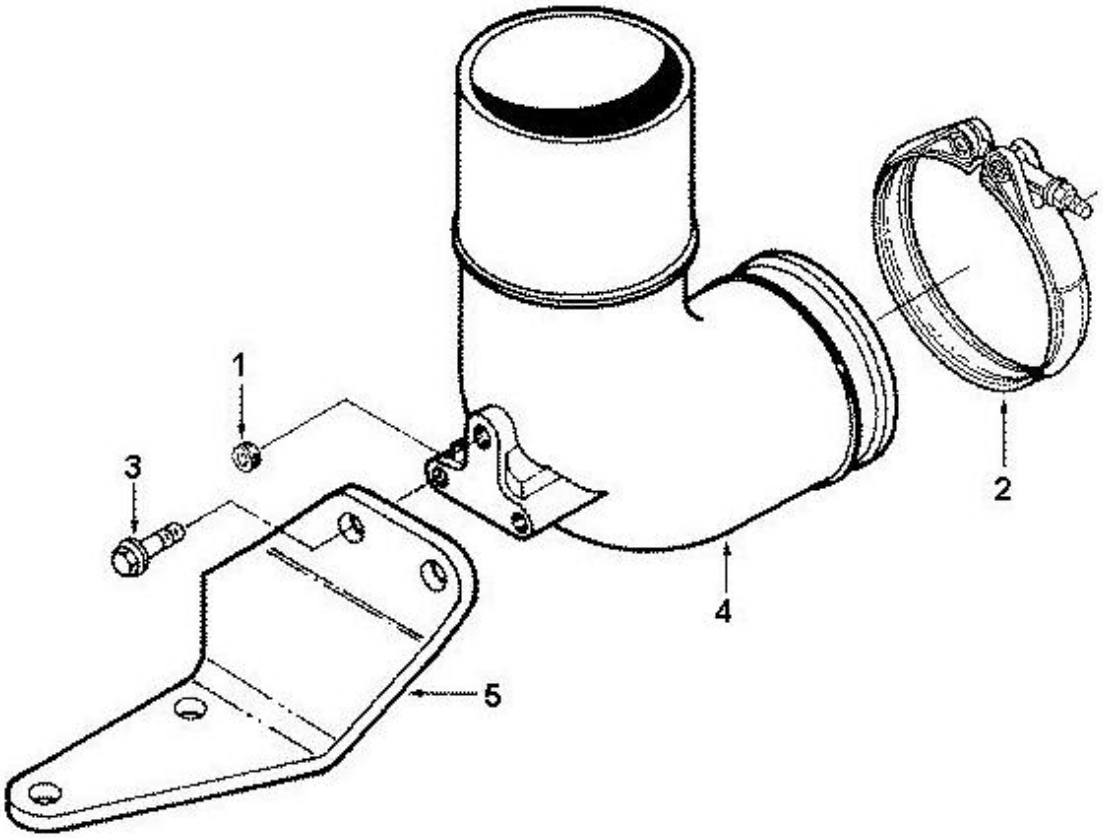

序号	零件代号		名称	是否配件	数量	备注
Key	Part No.		Discription	Spare parts Y/N	Qty	Remarks
1	4110000081210	内六角锥形螺塞C3008466	PLUG ， PIPE	Y	1	
2	4110000081044	V形卡箍C3415546	CLAMP,V BAND	Y	1	
3	4110000081157	六角法兰面螺栓C3902460	SCREW，HEX FLANGE HEAD	Y	4	
4	4110000081225	排气导管C3910994	PIPE，EXHAUST OUTLET	Y	1	
5	4110000081045	安装支架C3917923	SUPPORT，MOUNTING	Y	1	

摇臂组RL 9732　LEVER，ROCKER

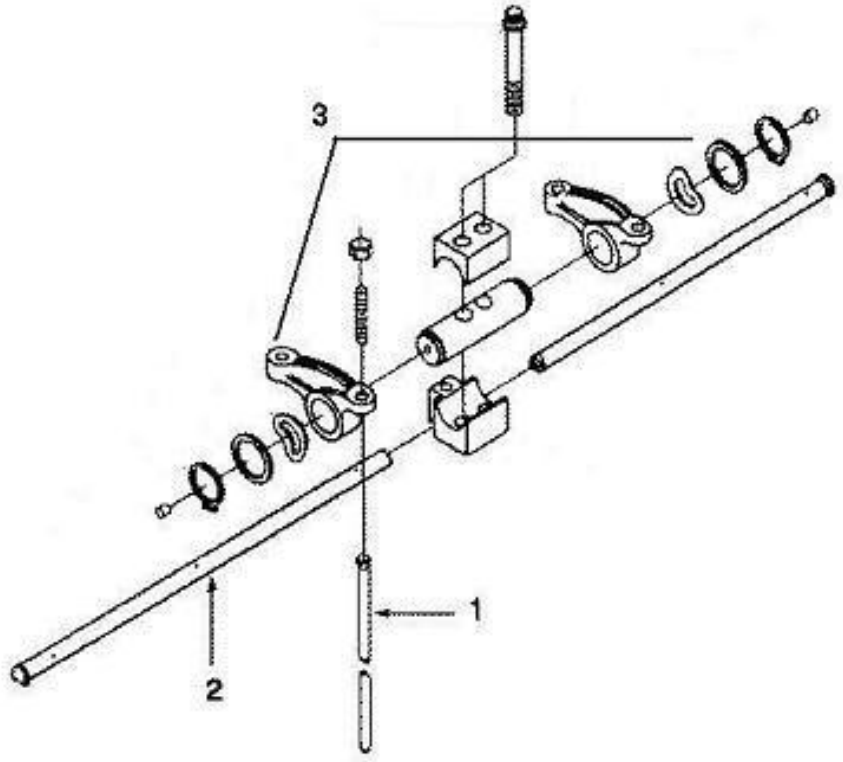

序号 Key	零件代号 Part No.	名称 Discription	是否配件 Spare parts Y/N	数量 Qty	备注 Remarks
1	4110000081287	推杆C3905194 ROD，PUSH	Y	12	
2	4110000081274	输油歧管C3919677 MANIFOLD，OIL	Y	1	
3	4110000081302	摇臂总成C3934921 LEVER,ROCKER	Y	6	

B　变矩器系统
TORQUE CONVERTER SYSTEM

山 东 临 工 工 程 机 械 有 限 公 司

SHANDONG LINGONG CONSTRUCTION MACHINERY CO.,LTD.

双变总成 TRANSMISSION ASSEMBLY

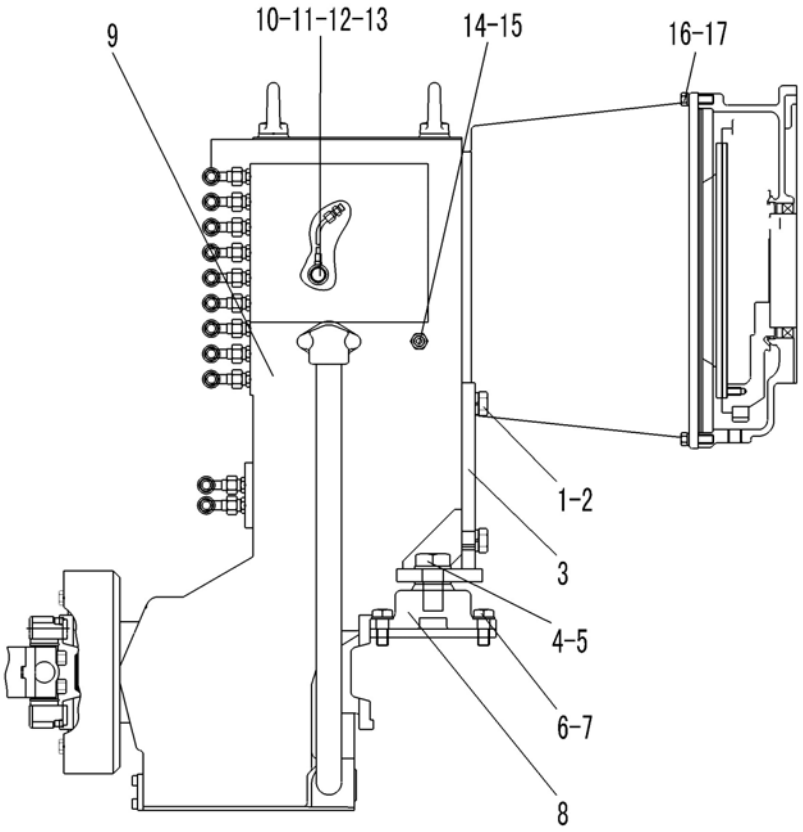

序号	零件代号	名称		是否配件	数量	备注
Key	Part No.		Discription	Spare parts Y/N	Qty	Remarks
1	4011000273	螺栓GB5783-M20*50EpZn-8.8	BOLT GB5783-M20*50EpZn－8.8	N	4	
2	4015000030	垫圈GB93-20-65Mn	WASHER GB93-20-65Mn	N	4	
3	29050012641	连接座	CONNECTING SEAT	Y	1	
4	4011000706	螺栓GB5783-M27*60EpZn-8.8	BOLT GB5783-M27*60EpZn－8.8	N	2	
5	4015000185	垫圈GB97.1-27EpZn-300HV	WASHER GB97.1-27EpZn-300HV	N	2	
6	4011000096	螺栓GB5783-M16*40EpZn-8.8	BOLT GB5783-M16*40EpZn-8.8	N	8	
7	4015000181	垫圈GB97.1-16EpZn-300HV	WASHER GB97.1-16EpZn-300HV	N	8	
8	4110000462	减震器E400	SHCOKER E400	Y	2	
9	4110000042	变速箱总成4WG200	TRANSMISSION ASSEMBLY 4WG200	Y	1	
10	29050012391	变速压力油管	OIL PIPE	Y	1	
11	29010001111	接头	JOINT	Y	1	
12	4011000306	螺栓JB999-M10*1*28EpZn-35	BOLT JB999-M10*1*28EpZn-35	N	1	
13	4015000140	垫圈JB982-10	WASHER JB982-10	N	2	
14	29050007601	变矩器油温表接头	OIL TEMPERATURE METER JOINT	Y	1	
15	4015000231	垫圈JB6013-14-T2	WASHER JB6013-14-T2	N	1	
16	4011000085	螺栓GB5783-M10*35EpZn-8.8	BOLT GB5783-M10*35EpZn-8.8	N	12	
17	4015000025	垫圈GB93-10-65Mn	WASHER GB93-10-65Mn	N	12	

C　变速箱系统
TRANSMISSION SYSTEM

山 东 临 工 工 程 机 械 有 限 公 司

SHANDONG LINGONG CONSTRUCTION MACHINERY CO.,LTD.

发动机连接总成4644 130 ENGINE CONNECT ASSEMBLY 4644 130

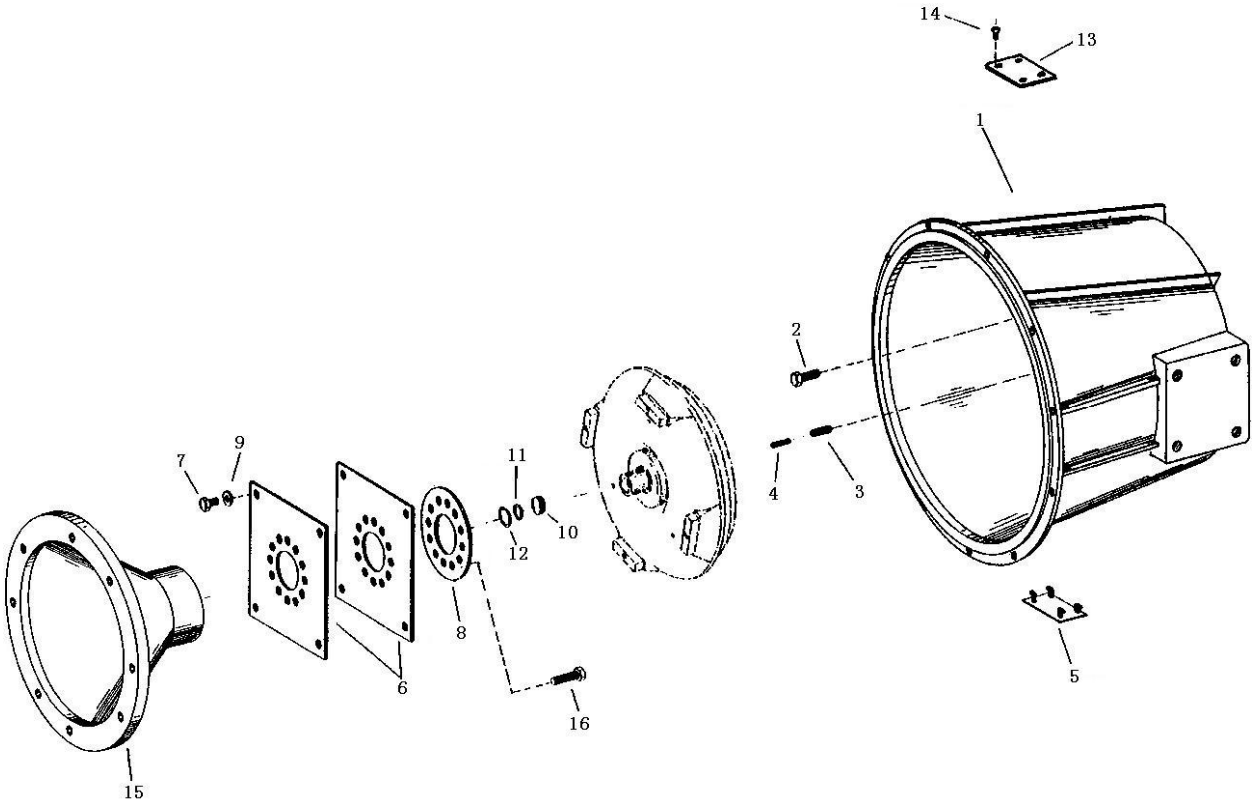

序号	零件代号	名称		是否配件	数量	备注
Key	Part No.		Discription	Spare parts Y/N	Qty	Remarks
1	4110000042107	连接壳体4644 330 385	CONN. HOUSING 4644 330 385	Y	1	
2	7200001454	六角螺钉(M10*50)0636010460	SCREW (M10*50)0636010460	Y	14	
3	4110000042124	张紧销钉0631 329 100	SPANNSTIFT 0631 329 100	Y	2	
4	7200001456	张紧销钉0631329072	PIN 0631329072	Y	2	
5	7200001457	盖4139301485	COVER 4139301485	Y	1	
6	7200001458	膜片4644330239	DIAPHRAGN 4644330239	Y	2	
7	4110000042109	六角头螺钉9636 016 221	HEXAGON SCREW 9636 016 221	Y	4	
8	7200001460	垫圈4644330228	WASHER 4644330228	Y	1	
9	7200001461	垫圈(13)0630001049	WASHER (13)0630001049	Y	4	
10	7200001462	垫圈4166330123	WASHER 4166330123	Y	1	
11	7200001463	O形圈(25x3)0634313260	O-RING (25x3)0634313260	Y	1	
12	7200001464	卡环(30x1.2)0630502015	CLASP (30x1.2)0630502015	Y	1	
13	7200001465	盖4644330242	COVER 4644330242	Y	1	
14	7200001466	六角螺钉(M10x12)0636015169	SCREW (M10x12)0636015169	Y	4	
15	4110000042125	中间环4644 330 222	INTERM. RING 4644 330 222	Y	1	
16	7200001468	螺钉(M12x30)0636900127	SCREW (M12x30)0636900127	Y	12	

变矩器4166 034 CONVERTER 4166 034

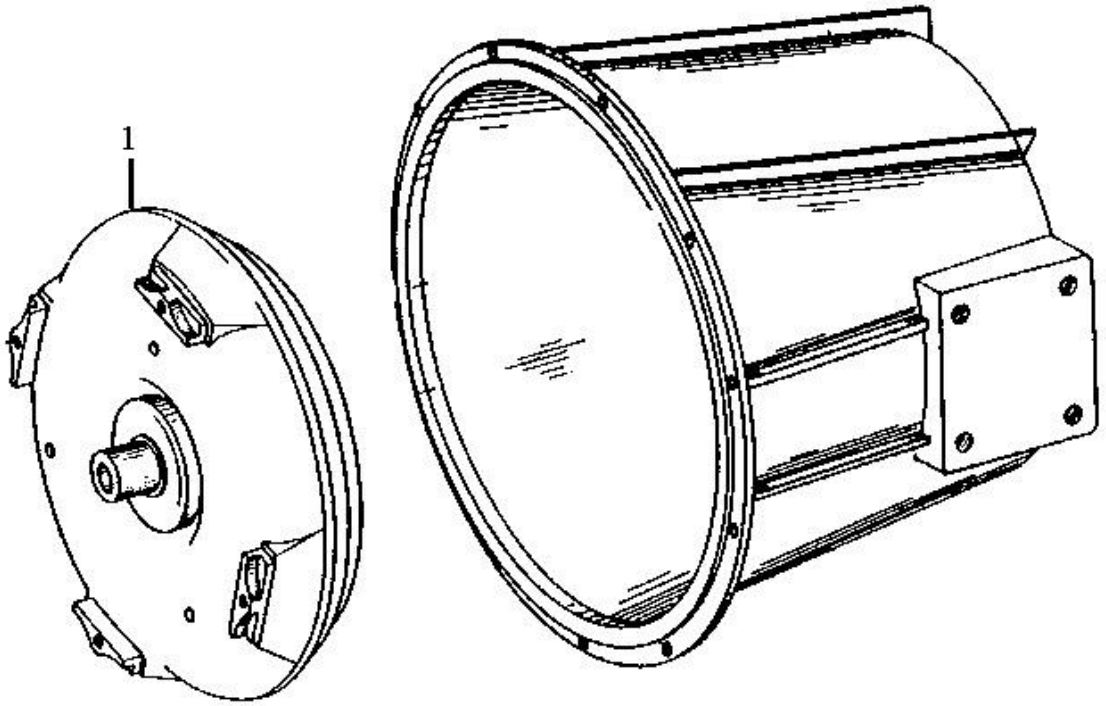

序号 Key	零件代号 Part No.	名称 Discription		是否配件 Spare parts Y/N	数量 Qty	备注 Remarks
1	4110000042002	变矩器4168034034	TORQUE CONVERTER 4168034034	Y	1	

输入装置4644 102　INPUT 4644 102

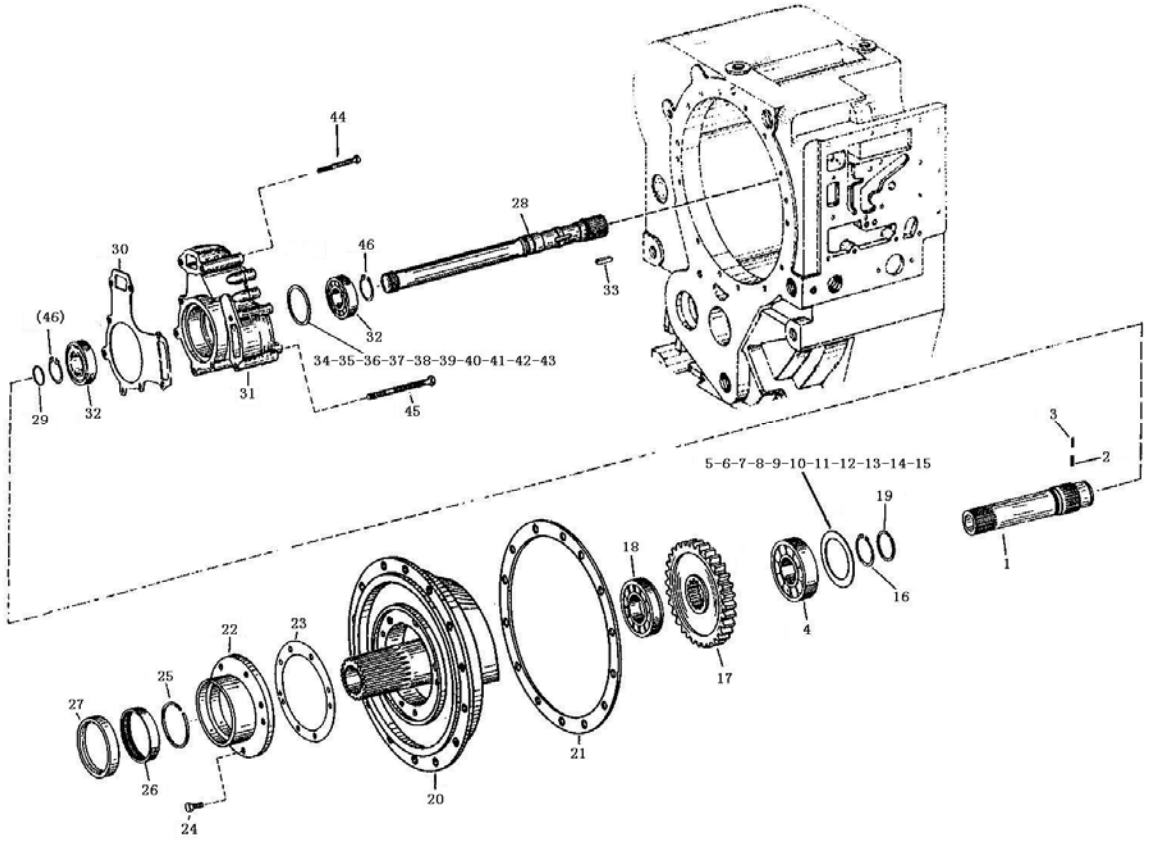

序号	零件代号	名称		是否配件	数量	备注
Key	Part No.		Discription	Spare parts Y/N	Qty	Remarks
1	7200001470	主动轴4644302188	DRIVEN SHAFT 4644302188	Y	1	
2	7200001471	张紧销钉(2.5x5)0631329267	SPANNSTIFT (2.5x5)0631329267	Y	1	
3	7200001472	张紧销钉(1.5x5)0631329124	SPANNSTIFT (1.5x5)0631329124	Y	1	
4	7200001473	球轴承0750116139	BALL BEARING 0750116139	Y	1	
5	7200001474	补偿垫圈4607302033 S=0.3	WASHER 4607302033 S=0.3	Y	1	
6	4110000042066	调整垫圈s=0.5 4607 302 034	SHIM S=0.5 4607 302 034	Y	1	
7	4110000042067	调整垫圈s=0.6 4607 302 014	SHIM S=0.6 4607 302 014	Y	1	
8	4110000042068	调整垫圈s=0.7 4607 302 013	SHIM S=0.7 4607 302 013	Y	1	
9	4110000042069	调整垫圈s=0.8 4607 302 012	SHIM S=0.8 4607 302 012	Y	1	
10	4110000042070	调整垫圈s=0.9 4607 302 011	SHIM S=0.9 4607 302 011	Y	1	
11	4110000042072	调整垫圈s=1.0 4607 302 010	SHIM S=1.0 4607 302 010	Y	1	
12	4110000042075	调整垫圈s=1.1 4607 302 009	SHIM S=1.1 4607 302 009	Y	1	
13	4110000042078	调整垫圈s=1.2 4607 302 008	SHIM S=1.2 4607 302 008	Y	1	
14	4110000042081	调整垫圈s=1.3 4607 302 007	SHIM S=1.3 4607 302 007	Y	1	
15	4110000042084	调整垫圈s=1.4 4607 302 006	SHIM S=1.4 4607 302 006	Y	1	
16	7200001475	卡环0630501031	CLASP 0630501031	Y	1	
17	7200001476	主动齿轮(Z=52)4644302206	DRIVEN GEAR (Z=52)4644302206	Y	1	
18	7200001477	滚子轴承0750118200	ROLLER BEARING 0750118200	Y	1	

输入装置4644 102　INPUT 4644 102

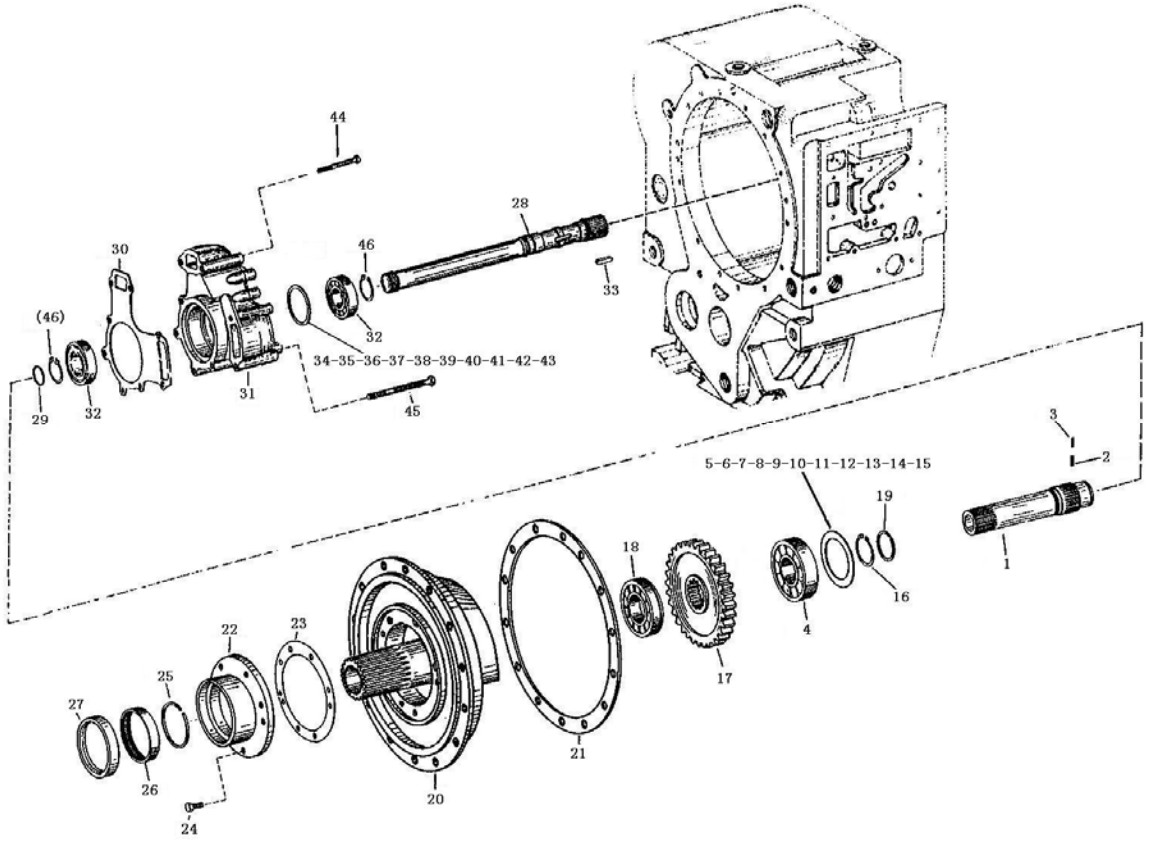

序号	零件代号		名称	是否配件	数量	备注
Key	Part No.		Discription	Spare parts Y/N	Qty	Remarks
19	7200001478	柱塞环0734317252	PLUNGER RING 0734317252	Y	1	
20	7200001479	进油法兰4644302250	FEEDING FLANGE 4644302250	Y	1	
21	7200001480	密封垫4644302211	SEAL PLATE 4644302211	Y	1	
22	7200001481	轴承盖4642301136	BEARING PLATE 4642301136	Y	1	
23	7200001482	密封垫4644301262	SEAL PLATE 4644301262	Y	1	
24	7200001483	六角螺钉(M8x28)0636015092	SCREW (M8x28)0636015092	Y	8	
25	7200001484	柱塞环0734401078	PLUNGER RING 0734401078	Y	1	
26	7200001485	滚针轴承0735298027	NEEDLE BEARING 0735298027	Y	1	
27	7200001486	油封0750111231	SEAL 0750111231	Y	1	
28	7200001487	输出轴4644311239	OUTPUT SHAFT 4644311239	Y	1	
29	7200001488	活塞环(30x2)0634402025	PISTON RING (30x2)0634402025	Y	1	
30	7200001489	密封垫4644301265	SEAL PLATE 4644301265	Y	1	
31	4110000042013	齿轮泵0899 005 052	GEAR PUMP 0899 005 052	Y	1	
32	7200001491	球轴承0750116104	BALL BEARING 0750116104	Y	1	
33	7200001492	滑键(A6x4x28)0631501052	DIVING KEY (A6x4x28)0631501052	Y	1	
34	7200001494	垫圈0730001591 S=1.0	WASHER 0730001591 S=1.0	Y	1	
35	4110000042035	垫圈s=0.9 0730 001 592	WASHER S=0.9 0730 001 592	Y	1	
36	4110000042034	垫圈s=0.8 0730 001 593	WASHER S=0.8 0730 001 593	Y	1	

输入装置4644 102　INPUT 4644 102

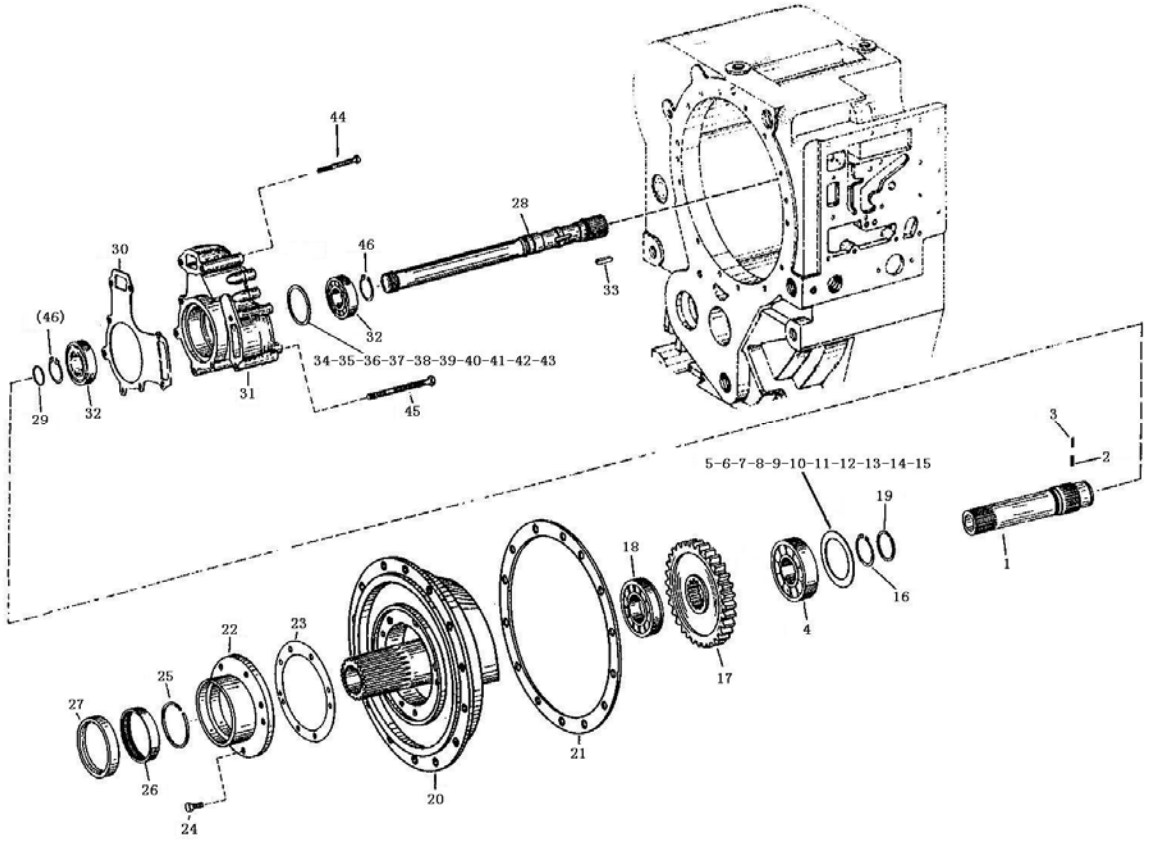

序号	零件代号		名称	是否配件	数量	备注
Key	Part No.		Discription	Spare parts Y/N	Qty	Remarks
37	4110000042033	垫圈s=0.7 0730 001 594	WASHER S=0.7 0730 001 594	Y	1	
38	4110000042032	垫圈s=0.6 0730 001 595	WASHER S=0.6 0730 001 595	Y	1	
39	4110000042031	垫圈s=0.5 0730 001 596	WASHER S=0.5 0730 001 596	Y	1	
40	4110000042030	垫圈s=0.4 0730 001 597	WASHER S=0.4 0730 001 597	Y	1	
41	4110000042029	垫圈s=0.3 0730 001 598	WASHER S=0.3 0730 001 598	Y	1	
42	4110000042028	垫圈s=0.2 0730 001 599	WASHER S=0.2 0730 001 599	Y	1	
43	4110000042027	垫圈s=0.1 0730 001 600	WASHER S=0.1 0730 001 600	Y	1	
44	7200001495	六角螺钉(M8x85)0636010111	SCREW (M8x85)0636010111	Y	4	
45	7200001496	六角螺钉(M8x115)0636010123	SCREW (M8x115)0636010123	Y	4	
46	7200001497	卡环 30x1.50630501024	CLASP 30x1.50630501024	Y	2	

变速箱总成4644 101 GEARBOX HOUSING ASSEMBLY 4644 101

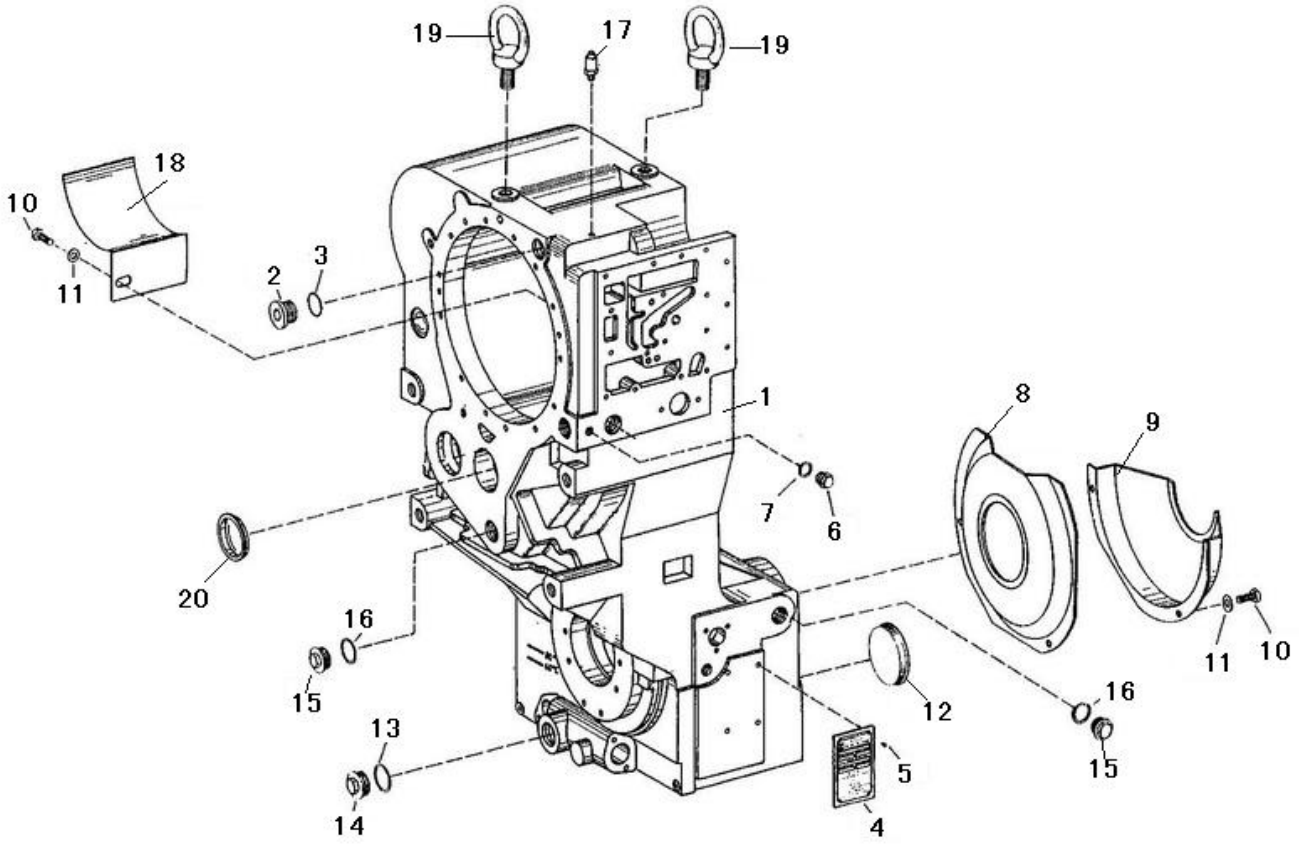

序号	零件代号		名称	是否配件	数量	备注
Key	Part No.		Discription	Spare parts Y/N	Qty	Remarks
1	4110000042116	箱体4644 301 391	GEARBOX HOUSING 4644 301 391	Y	1	
2	7200001432	螺塞(M30*1.5)0336302027	PLUG (M30*1.5)0336302027	Y	1	
3	7200001433	O形圈(27*2)0634304275	O-RING (27*2)0634304275	Y	1	
4	4110000042111	铭牌0899 317 344	TYPE PLATE 0899 317 344	N	1	
5	7200001435	铆钉0631311009	RIVET 0631311009	Y	4	
6	7200001436	螺塞(AM14*1.5)0636305046	PLUG (AM14*1.5)0636305046	Y	1	
7	4110000042007	O形圈0634 306 522	O-RING 0634 306 522	Y	1	
8	7200001438	盖板4644301298	COVER PLATE 4644301298	Y	1	
9	7200001439	盖板4644301192	COVER PLATE 644301192	Y	1	
10	7200001686	六角螺钉(M8*16)0636015278	SCREW (M8*16)0636015278	Y	3	
11	4110000042026	垫圈0630 001 012	WASHER 0630 001 012	Y	3	
12	7200001442	密封帽4466351081	SEALED CAP 4466351081	Y	2	
13	7200001443	O形圈0634306525	O-RING 0634306525	Y	1	
14	7200001444	螺塞(CM38*1.5)0636305026	PLUG (CM38*1.5)0636305026	Y	1	
15	7200001445	螺塞(AM26*1.5)0636305019	PLUG (AM26*1.5)0636305019	Y	1	
16	7200001446	O形圈0634303233	O-RING 0634303233	Y	1	
17	7200001448	透气件0750131027	PERMEABILITY PARTS 0750131027	Y	1	
18	7200001449	隔板4644301279	CLAPBOARD 4644301279	Y	1	

变速箱总成4644 101 GEARBOX HOUSING ASSEMBLY 4644 101

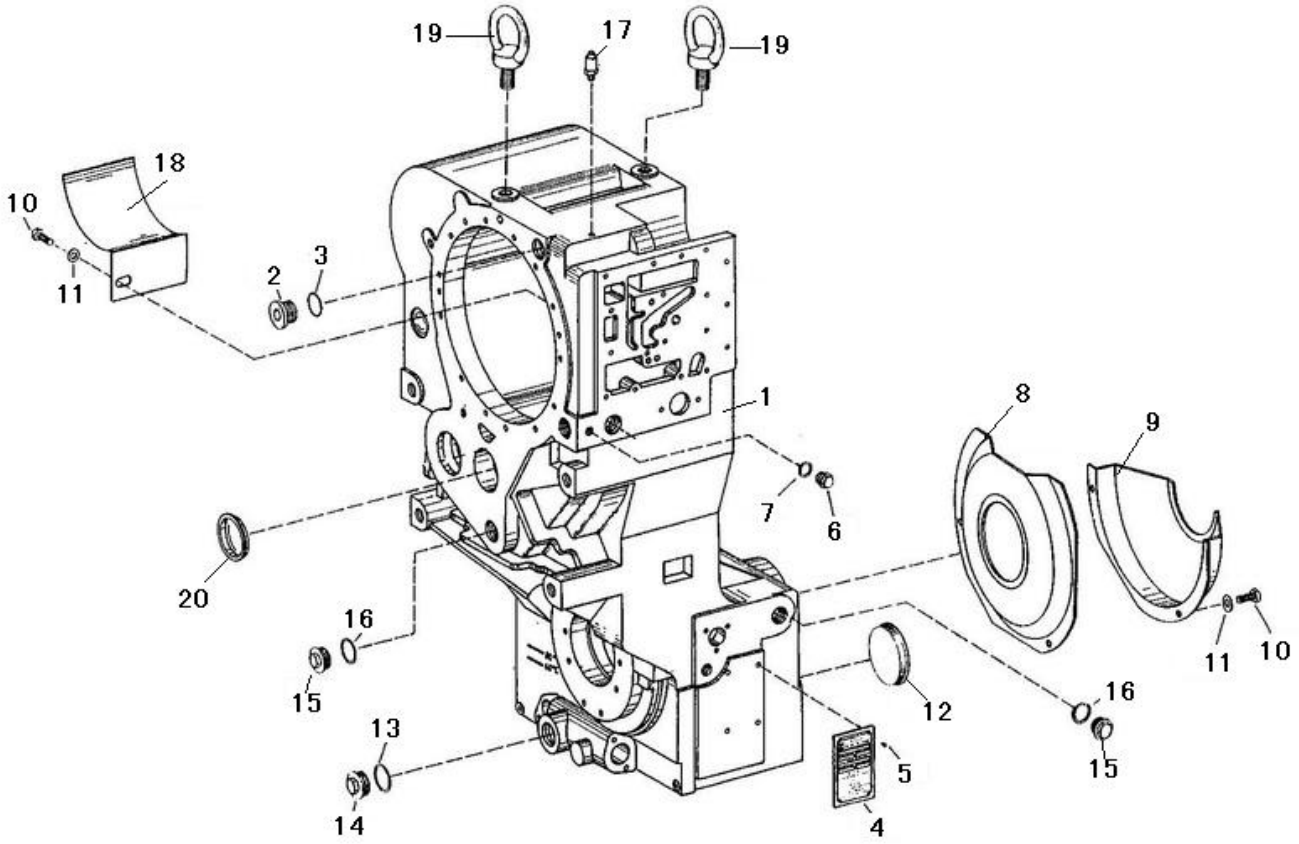

序号 Key	零件代号 Part No.	名称 Discription		是否配件 Spare parts Y/N	数量 Qty	备注 Remarks
19	7200001450	起吊螺栓0636804003	BOLT 0636804003	Y	2	
20	7200001451	密封帽4644301088	SEALED CAP 4644301088	Y	1	

中间轴4644 108　LAYSHAFT 4644 108

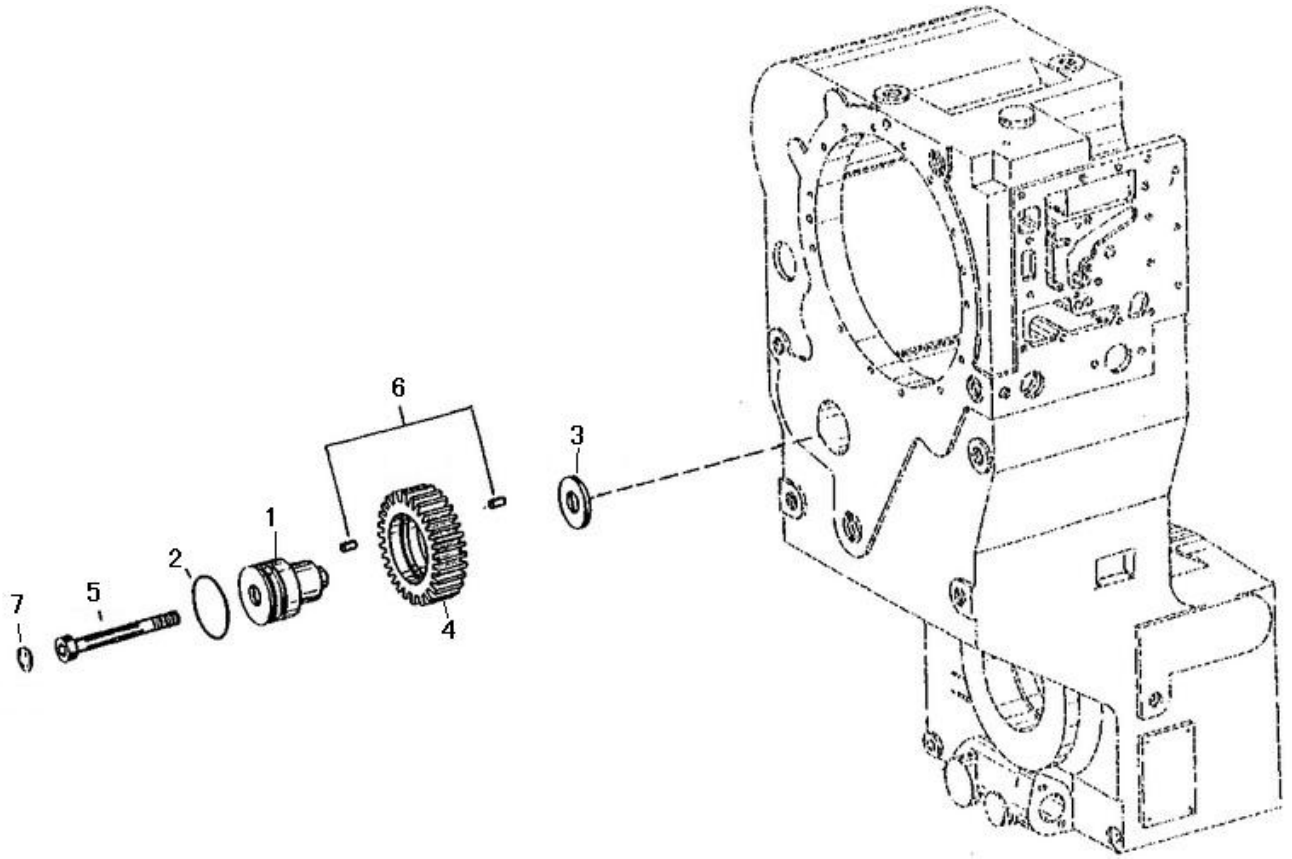

序号 Key	零件代号 Part No.	名称 Discription		是否配件 Spare parts Y/N	数量 Qty	备注 Remarks
1	7200001515	轴4644308611	SHAFT 4644308611	Y	1	
2	7200001516	O形圈0634313529	O-RING 0634313529	Y	1	
3	7200001517	止推垫圈4644308610	THRUST WASHER 4644308610	Y	1	
4	7200001518	中间齿轮Z=36(HVZ)4644308614	IDLEER GEAR SHAFT Z=36(HVZ)4644308614	Y	1	
5	4110000042120	圆柱头螺钉0636 104 146	CAP SCREW 0636 104 146	Y	1	
6	7200001520	滚柱轴承组件0750119101	ROLL.BEARING ASSEMBLY 0750119101	Y	1	
7	7200001521	密封垫圈（25）0630362024	PACKING WASHER （25）0630362024	Y	1	

离合器KV+K1 4644 151　COUPLNG KV+K1 4644 151

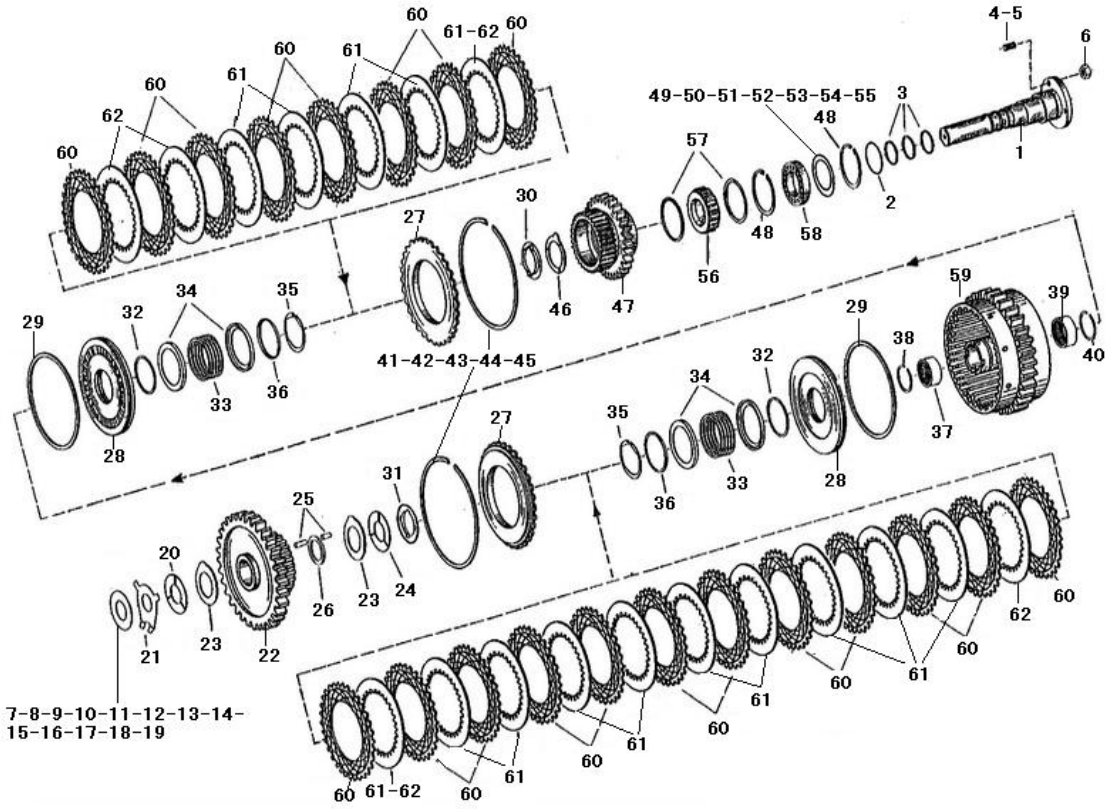

序号 Key	零件代号 Part No.	名称 Discription		是否配件 Spare parts Y/N	数量 Qty	备注 Remarks
1	7200001532	轴4644351076	SHAFT 4644351076	Y	1	
2	7200001533	O形圈(49*3)0634313536	O-RING (49*3)0634313536	Y	1	
3	7200001534	活塞环0734401106	PISTON RING 0734401106	N	3	
4	7200001535	螺柱(M8*30)0636610026	DOUBLE-SCREW BOLT (M8*30)0636610026	Y	1	
5	7200001674	螺柱0636610014	DOUBLE-SCREW BOLT 0636610014	Y	1	
6	7200001675	六角螺母(M8)0637006018	NUT (M8)0637006018	Y	2	
7	7200001621	补偿垫圈（任选）0730003501 S=0.4	WASHER 0730003501 S=0.4	Y	1	
8	4110000042052	调整垫圈s=0.6 0730 003 502	SHIM S=0.6 0730 003 502	Y	1	
9	4110000042053	调整垫圈s=0.8 0730 003 503	SHIM S=0.8 0730 003 503	Y	1	
10	4110000042054	调整垫圈s=1.0 0730 003 504	SHIM S=1.0 0730 003 504	Y	1	
11	4110000042055	调整垫圈s=1.2 0730 003 505	SHIM S=1.2 0730 003 505	Y	1	
12	4110000042056	调整垫圈s=1.4 0730 108 157	SHIM S=1.4 0730 108 157	Y	1	
13	4110000042057	调整垫圈s=1.6 0730 108 158	SHIM S=1.6 0730 108 158	Y	1	
14	4110000042058	调整垫圈s=1.8 0730 108 159	SHIM S=1.8 0730 108 159	Y	1	
15	4110000042059	调整垫圈s=2.0 0730 108 160	SHIM S=2.0 0730 108 160	Y	1	
16	4110000042060	调整垫圈s=2.2 0730 108 161	SHIM S=2.2 0730 108 161	Y	1	
17	4110000042061	调整垫圈s=2.4 0730 108 162	SHIM S=2.4 0730 108 162	Y	1	
18	4110000042062	调整垫圈s=2.6 0730 108 163	SHIM S=2.6 0730 108 163	Y	1	

离合器KV+K1 4644 151　COUPLNG KV+K1 4644 151

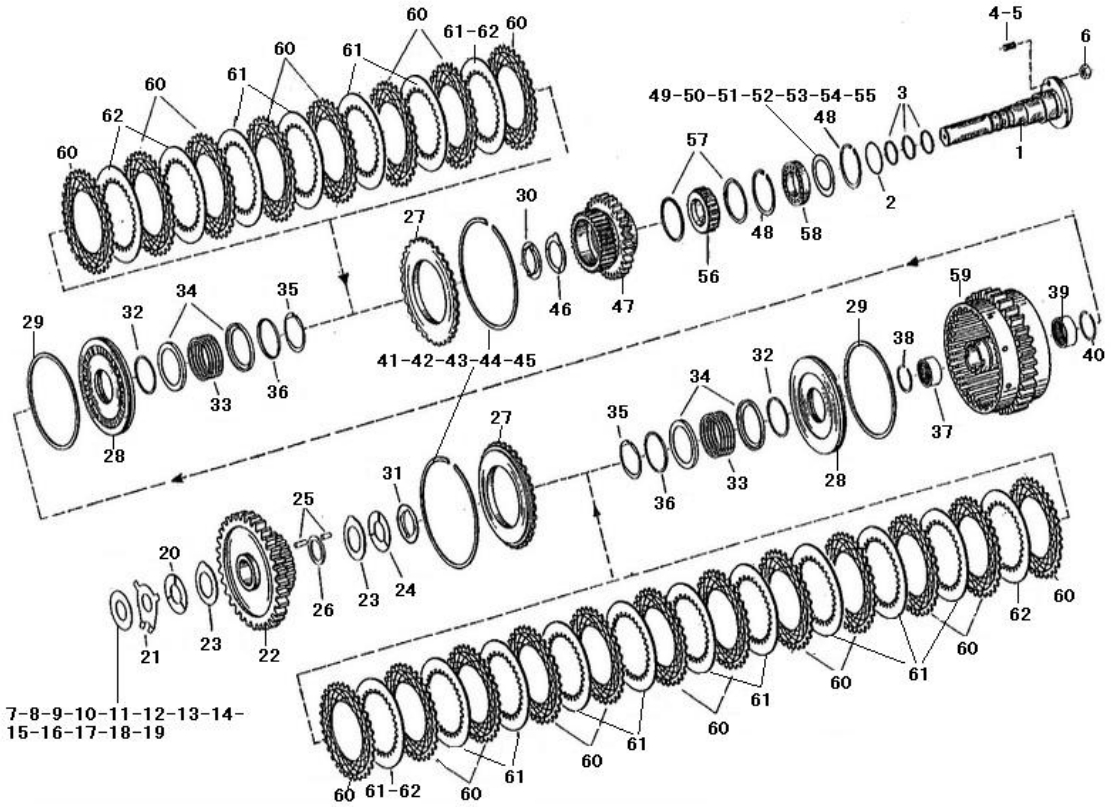

序号	零件代号		名称	是否配件	数量	备注
Key	Part No.		Discription	Spare parts Y/N	Qty	Remarks
19	4110000042063	调整垫圈s=2.8 0730 108 164	SHIM S=2.8 0730 108 164	Y	1	
20	7200001539	止推垫圈0730150759	THRUST WASHER 0730150759	Y	1	
21	7200001540	止推垫圈4644303529	THRUST WASHER 4644303529	Y	1	
22	7200001583	齿轮(Z=63)4644308625	GEAR (Z=63)4644308625	Y	1	
23	7200001542	止推垫圈4644308265	THRUST WASHER 4644308265	Y	2	
24	7200001543	止推垫圈0730150773	THRUST WASHER 0730150773	Y	1	
25	7200001544	滚柱轴承组件0750119100	ROLL.BEARING ASSEMBLY 0750119100	Y	1	
26	7200001545	垫圈4644308266	WASHER 4644308266	Y	1	
27	7200001546	端垫4644308071	WASHER 4644308071	Y	2	
28	7200001547	活塞4644351070	PISTON 4644351070	N	2	
29	7200001590	密封环0750112139	PACKING RING 0750112139	Y	2	
30	7200001549	止推垫圈4644351094	THRUST WASHER 4644351094	Y	1	
31	7200001550	止推垫圈4642308555	THRUST WASHER 4642308555	Y	1	
32	7200001551	密封环0750112140	PACKING RING 0750112140	Y	2	
33	7200001552	压力弹簧0732041183	PRESSURE SPRING 0732041183	Y	2	
34	7200001553	导向环4642308083	GUIDE RING 4642308083	N	4	
35	7200001554	V形杯AV550630531346	V-CUP AV550630531346	N	2	
36	7200001555	导向环4642308084	GUIDE RING 4642308084	N	2	

离合器KV+K1 4644 151　COUPLNG KV+K1 4644 151

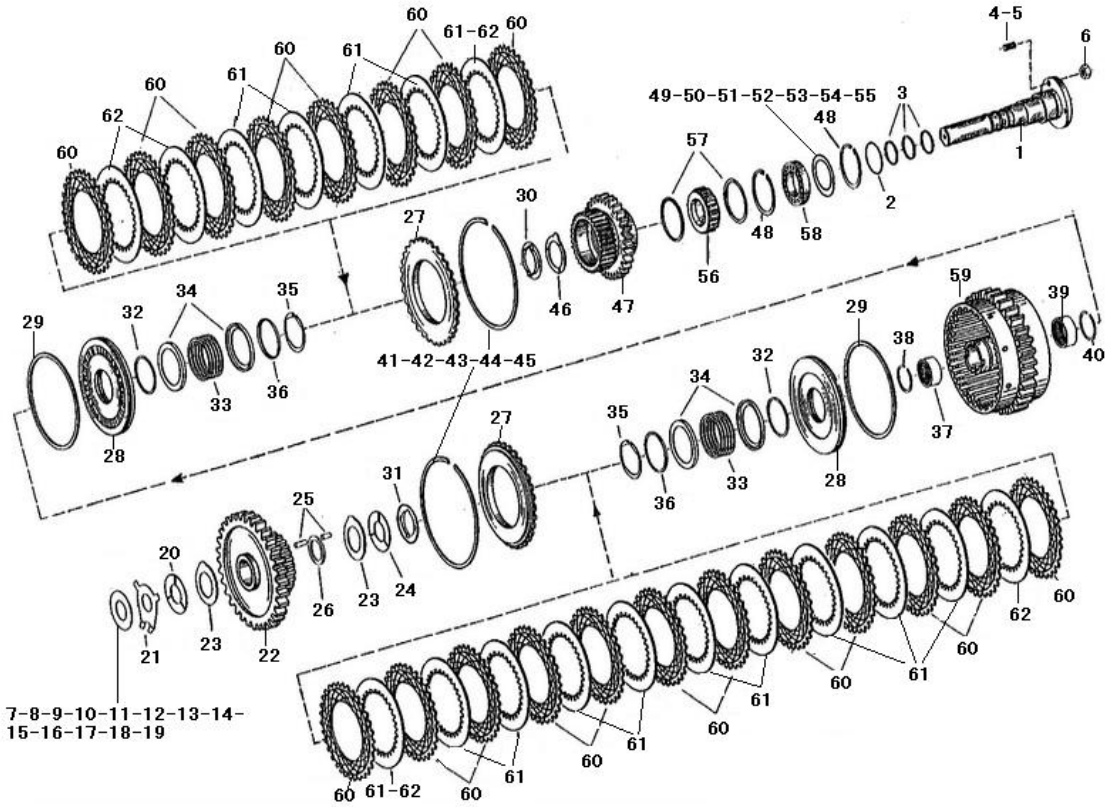

序号	零件代号		名称	是否配件	数量	备注
Key	Part No.		Discription	Spare parts Y/N	Qty	Remarks
37	7200001556	滚针轴承0635303203	NEEDLE BEARING 0635303203	Y	1	
38	7200001557	挡圈0730513610	RETAINING RING 0730513610	Y	1	
39	7200001558	滚针轴承0635303205	NEEDLE BEARING 0635303205	Y	1	
40	7200001559	挡圈0730513611	RETAINING RING 0730513611	Y	1	
41	7200001560	挡圈0730513181 A=2.50	RETAINING RING 0730513181 A=2.50	Y	2	
42	4110000042020	挡圈A= 2.30 0730 513 434	SNAP RING A= 2.30 0730 513 434	Y	2	
43	4110000042023	挡圈A= 2.40 0730 513 436	SNAP RING A= 2.40 0730 513 436	Y	2	
44	4110000042018	挡圈A= 2.20 0730 513 459	SNAP RING A= 2.20 0730 513 459	Y	2	
45	4110000042015	挡圈A= 2.10 0730 513 457	SNAP RING A= 2.10 0730 513 457	Y	2	
46	7200001561	止推垫圈0730150779	THRUST WASHER 0730150779	Y	1	
47	7200001562	齿轮4644351032	GEAR 4644351032	Y	1	
48	7200001563	卡环(75*2.5)0630502037	CLASP (75*2.5)0630502037	Y	1	
49	7200001564	调整垫圈(60*75*0.3)0630004168	AJUSTING SHIM (60*75*0.3)0630004168	Y	1	
50	4110000042037	调整垫圈0630 000 055	SHIM RING 0630 000 055	Y	1	
51	4110000042036	调整垫圈0630 000 054	SHIM RING 0630 000 054	Y	1	
52	4110000042040	调整垫圈0630 004 246	SHIM RING 0630 004 246	Y	1	
53	4110000042038	调整垫圈0630 004 232	SHIM RING 0630 004 232	Y	1	
54	4110000042039	调整垫圈0630 004 233	SHIM RING 0630 004 233	Y	1	

离合器KV+K1 4644 151　COUPLNG KV+K1 4644 151

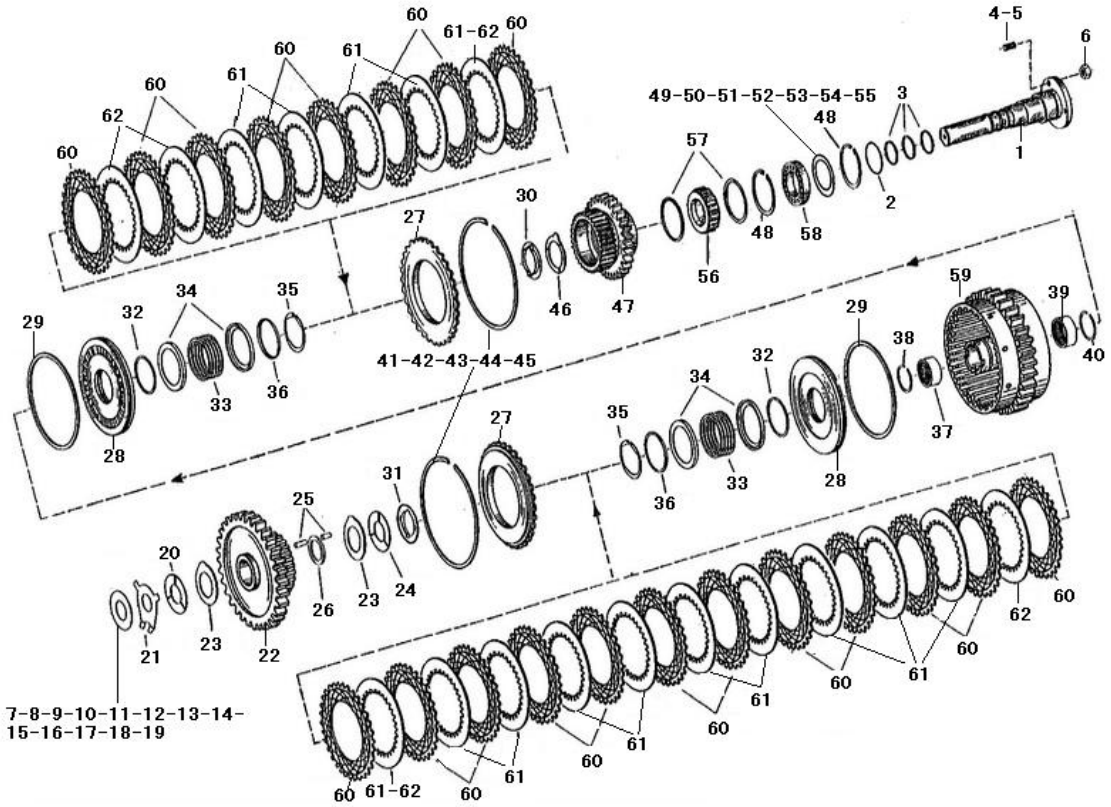

序号	零件代号		名称	是否配件	数量	备注
Key	Part No.		Discription	Spare parts Y/N	Qty	Remarks
55	4110000042041	调整垫圈0630 004 364	SHIM RING 0630 004 364	Y	1	
56	7200001565	滚针筒组件0735358132	ROLING NEEDLE ASSEMBLY 0735358132	Y	1	
57	7200001566	角环0501308830	CERATOCRICOID MUSCLE 0501308830	Y	2	
58	7200001568	球轴承0750116100	BALL BEARING 0750116100	Y	1	
59	4110000042112	摩擦片支架4644 251 046	DISC CARRIER 4644 251 046	Y	1	
60	7200001570	外摩擦片0501309330	OUTER CLUTCH DISC 0501309330	Y	12	
61	7200001571	内摩擦片4644308329	INTERNAL FRICTION BLOCK 4644308329	Y	9	
62	7200001572	内摩擦片4644308330	INTERNAL FRICTION BLOCK 4644308330	Y	1	

离合器KR+K2 4644 152　COUPLNG KR+K2 4644 152

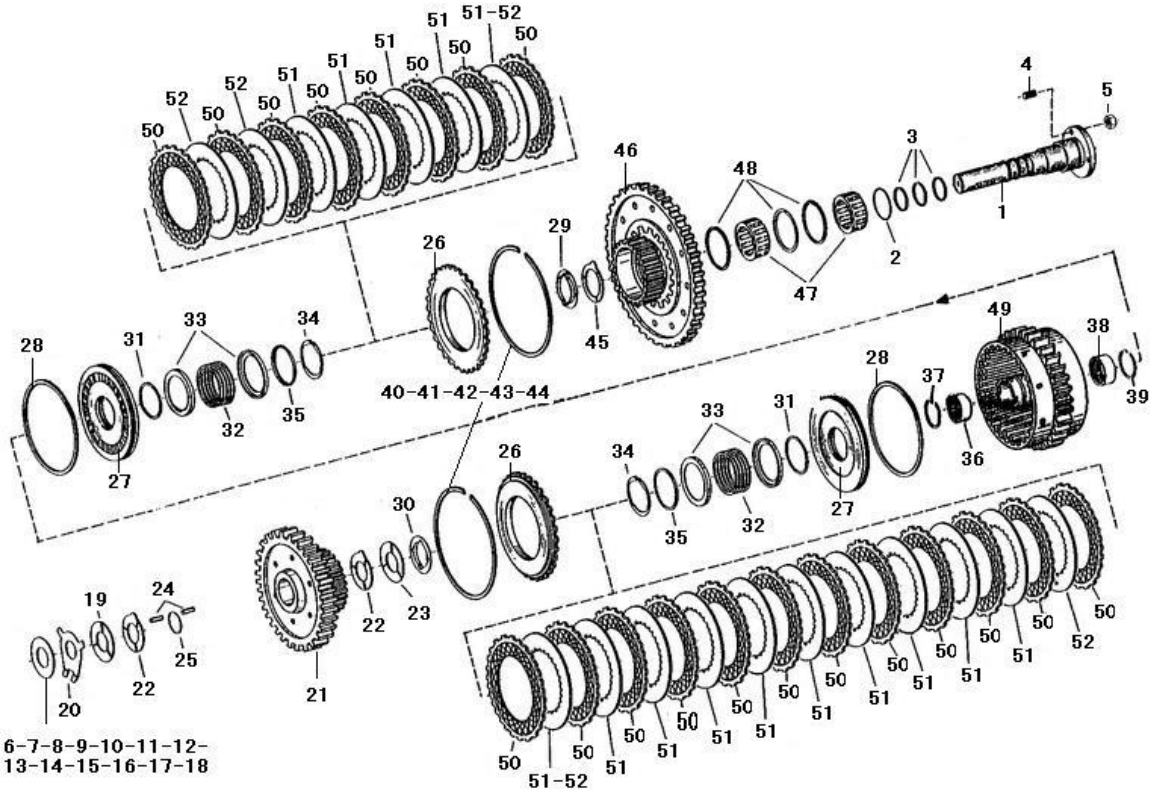

序号	零件代号		名称	是否配件	数量	备注
Key	Part No.		Discription	Spare parts Y/N	Qty	Remarks
1	7200001575	轴4644352062	SHAFT 4644352062	Y	1	
2	7200001533	O形圈(49*3)0634313536	O-RING (49*3)0634313536	Y	1	
3	7200001534	活塞环0734401106	PISTON RING 0734401106	N	3	
4	7200001674	螺柱0636610014	DOUBLE-SCREW BOLT 0636610014	Y	2	
5	7200001675	六角螺母(M8)0637006018	NUT (M8)0637006018	Y	2	
6	7200001621	补偿垫圈（任选）0730003501 S=0.4	WASHER 0730003501 S=0.4	Y	1	
7	4110000042052	调整垫圈s=0.6 0730 003 502	SHIM S=0.6 0730 003 502	Y	1	
8	4110000042053	调整垫圈s=0.8 0730 003 503	SHIM S=0.8 0730 003 503	Y	1	
9	4110000042054	调整垫圈s=1.0 0730 003 504	SHIM S=1.0 0730 003 504	Y	1	
10	4110000042055	调整垫圈s=1.2 0730 003 505	SHIM S=1.2 0730 003 505	Y	1	
11	4110000042056	调整垫圈s=1.4 0730 108 157	SHIM S=1.4 0730 108 157	Y	1	
12	4110000042057	调整垫圈s=1.6 0730 108 158	SHIM S=1.6 0730 108 158	Y	1	
13	4110000042058	调整垫圈s=1.8 0730 108 159	SHIM S=1.8 0730 108 159	Y	1	
14	4110000042059	调整垫圈s=2.0 0730 108 160	SHIM S=2.0 0730 108 160	Y	1	
15	4110000042060	调整垫圈s=2.2 0730 108 161	SHIM S=2.2 0730 108 161	Y	1	
16	4110000042061	调整垫圈s=2.4 0730 108 162	SHIM S=2.4 0730 108 162	Y	1	
17	4110000042062	调整垫圈s=2.6 0730 108 163	SHIM S=2.6 0730 108 163	Y	1	
18	4110000042063	调整垫圈s=2.8 0730 108 164	SHIM S=2.8 0730 108 164	Y	1	

离合器KR+K2 4644 152　COUPLNG KR+K2 4644 152

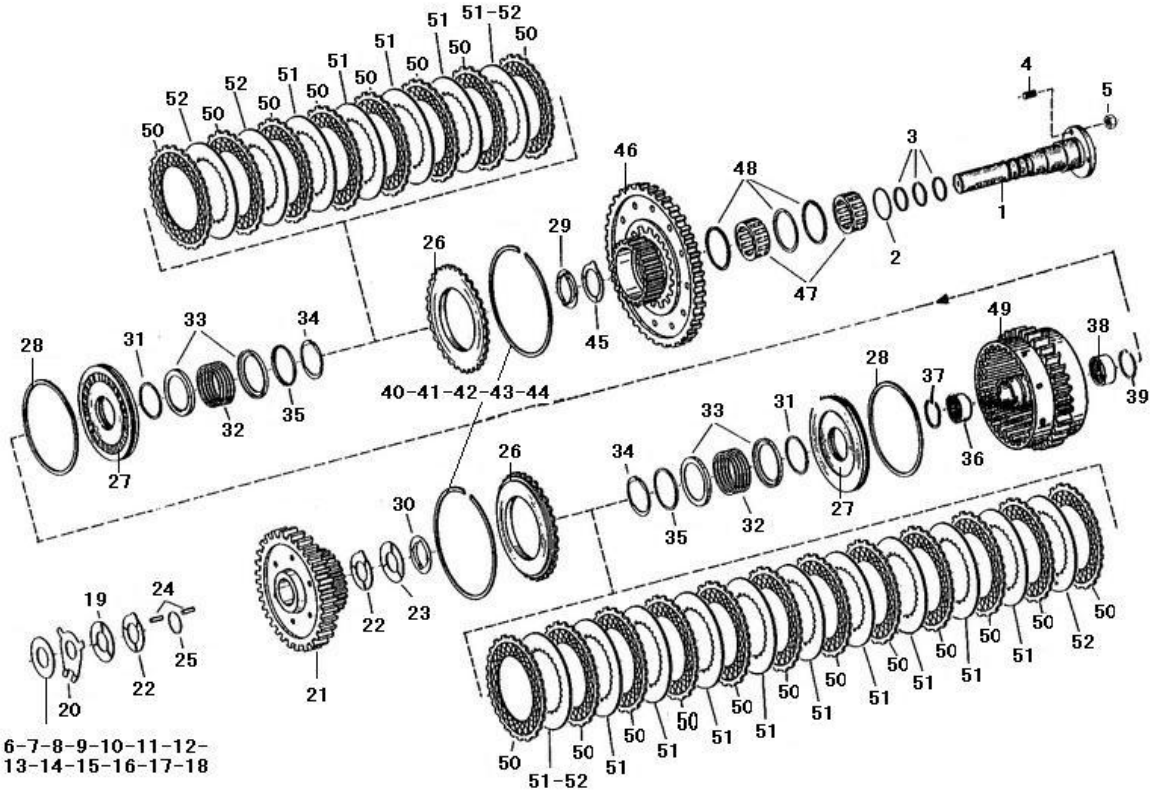

序号	零件代号		名称	是否配件	数量	备注
Key	Part No.		Discription	Spare parts Y/N	Qty	Remarks
19	7200001539	止推垫圈0730150759	THRUST WASHER 0730150759	Y	1	
20	7200001540	止推垫圈4644303529	THRUST WASHER 4644303529	Y	1	
21	7200001583	齿轮(Z=63)4644308625	GEAR (Z=63)4644308625	Y	1	
22	7200001542	止推垫圈4644308265	THRUST WASHER 4644308265	Y	2	
23	7200001543	止推垫圈0730150773	THRUST WASHER 0730150773	Y	1	
24	7200001544	滚柱轴承组件0750119100	ROLL.BEARING ASSEMBLY 0750119100	Y	1	
25	7200001545	垫圈4644308266	WASHER 4644308266	Y	1	
26	7200001546	端垫4644308071	WASHER 4644308071	Y	2	
27	7200001547	活塞4644351070	PISTON 4644351070	N	2	
28	7200001590	密封环0750112139	PACKING RING 0750112139	Y	2	
29	7200001549	止推垫圈4644351094	THRUST WASHER 4644351094	Y	1	
30	7200001550	止推垫圈4642308555	THRUST WASHER 4642308555	Y	1	
31	7200001551	密封环0750112140	PACKING RING 0750112140	Y	2	
32	7200001552	压力弹簧0732041183	PRESSURE SPRING 0732041183	Y	2	
33	7200001553	导向环4642308083	GUIDE RING 4642308083	N	4	
34	7200001554	V形杯AV550630531346	V-CUP AV550630531346	N	2	
35	7200001555	导向环4642308084	GUIDE RING 4642308084	N	2	
36	7200001556	滚针轴承0635303203	NEEDLE BEARING 0635303203	Y	1	

离合器KR+K2 4644 152　COUPLNG KR+K2 4644 152

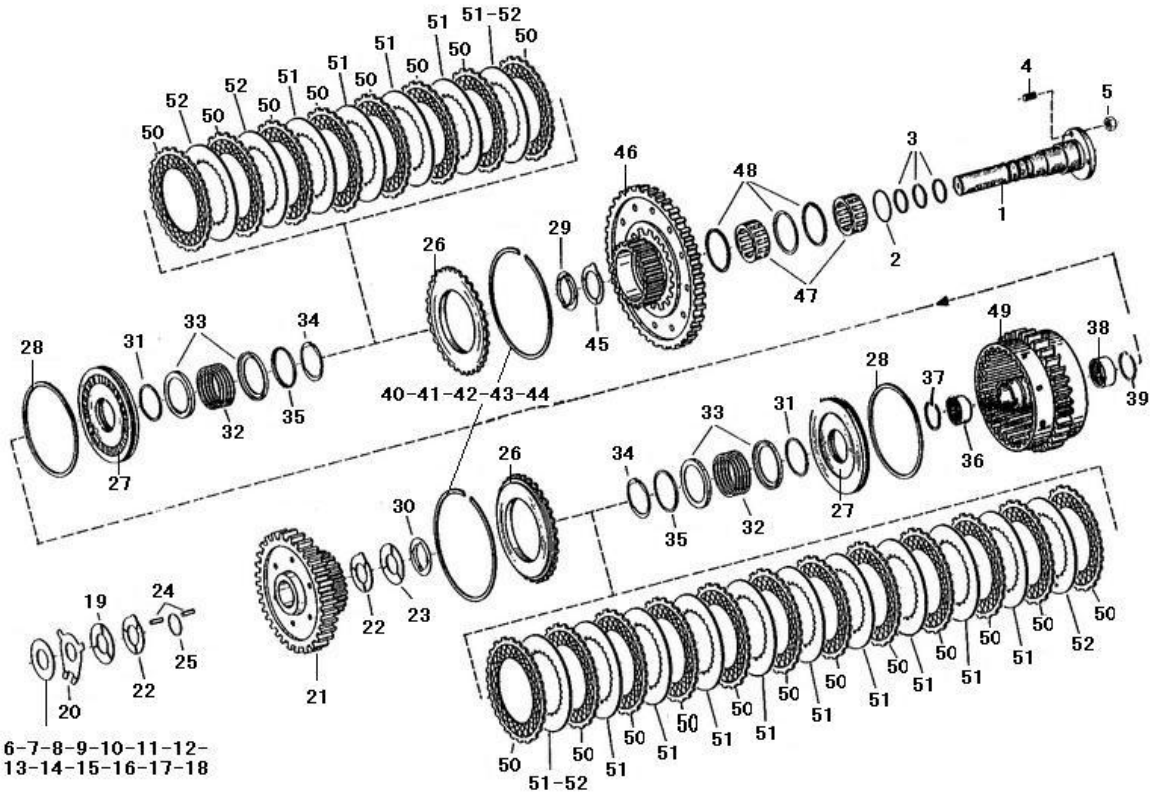

序号	零件代号		名称	是否配件	数量	备注
Key	Part No.		Discription	Spare parts Y/N	Qty	Remarks
37	7200001557	挡圈0730513610	RETAINING RING 0730513610	Y	1	
38	7200001558	滚针轴承0635303205	NEEDLE BEARING 0635303205	Y	1	
39	7200001559	挡圈0730513611	RETAINING RING 0730513611	Y	1	
40	7200001560	挡圈0730513181 A=2.50	RETAINING RING 0730513181 A=2.50	Y	2	
41	4110000042020	挡圈A= 2.30 0730 513 434	SNAP RING A= 2.30 0730 513 434	Y	2	
42	4110000042023	挡圈A= 2.40 0730 513 436	SNAP RING A= 2.40 0730 513 436	Y	2	
43	4110000042018	挡圈A= 2.20 0730 513 459	SNAP RING A= 2.20 0730 513 459	Y	2	
44	4110000042015	挡圈A= 2.10 0730 513 457	SNAP RING A= 2.10 0730 513 457	Y	2	
45	7200001561	止推垫圈0730150779	THRUST WASHER 0730150779	Y	1	
46	4110000042011	齿轮4644 252 097	SPUR GEAR 4644 252 097	Y	1	
47	7200001606	球轴承0750115211	BALL BEARING 0750115211	Y	1	
48	7200001566	角环0501308830	CERATOCRICOID MUSCLE 0501308830	Y	3	
49	4110000042113	摩擦片支架4644 252 098	DISC CARRIER 4644 252 098	Y	1	
50	7200001570	外摩擦片0501309330	OUTER CLUTCH DISC 0501309330	Y	12	
51	7200001571	内摩擦片4644308329	INTERNAL FRICTION BLOCK 4644308329	Y	9	
52	7200001572	内摩擦片4644308330	INTERNAL FRICTION BLOCK 4644308330	Y	1	

离合器4644 153　COUPLNG 4644 153

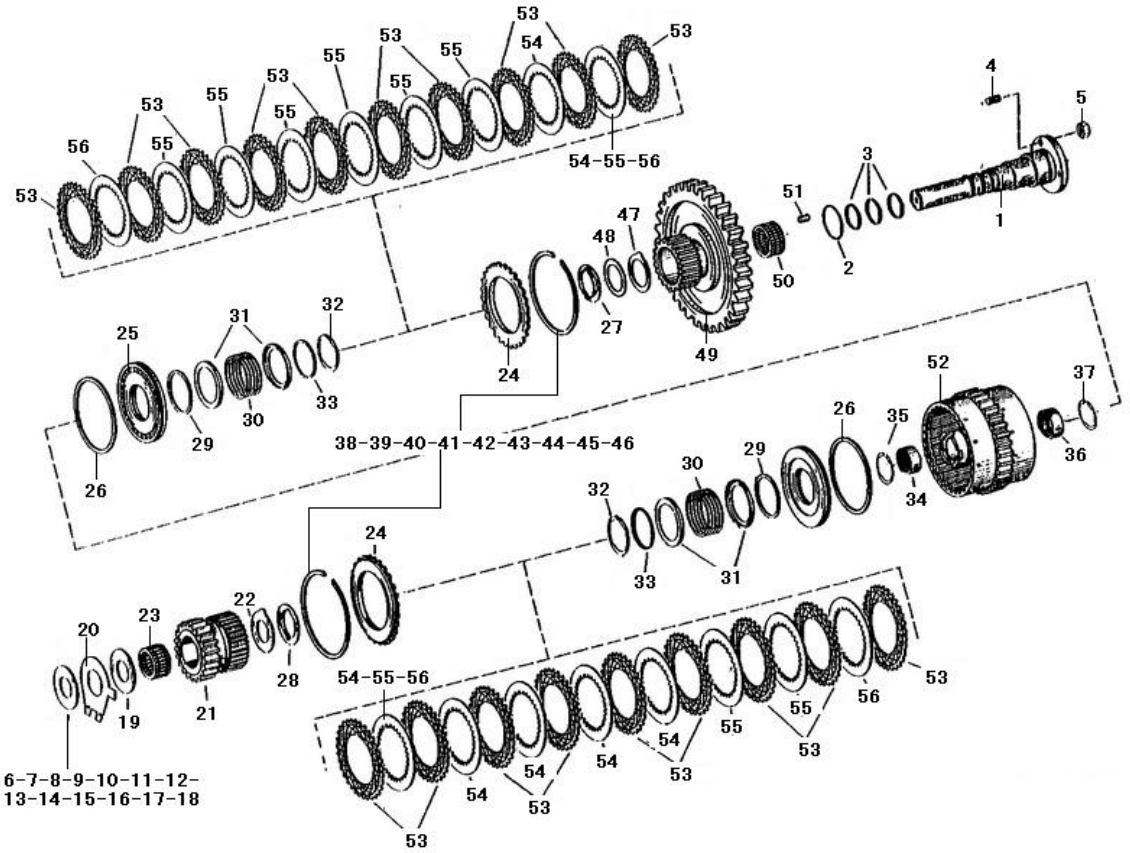

序号	零件代号		名称	是否配件	数量	备注
Key	Part No.		Discription	Spare parts Y/N	Qty	Remarks
1	7200001615	轴4644353058	SHAFT 4644353058	Y	1	
2	7200001533	O形圈(49*3)0634313536	O-RING (49*3)0634313536	Y	1	
3	7200001534	活塞环0734401106	PISTON RING 0734401106	N	3	
4	7200001674	螺柱0636610014	DOUBLE-SCREW BOLT 0636610014	Y	2	
5	7200001675	六角螺母(M8)0637006018	NUT (M8)0637006018	Y	2	
6	7200001621	补偿垫圈（任选）0730003501 S=0.4	WASHER 0730003501 S=0.4	Y	1	
7	4110000042052	调整垫圈s=0.6 0730 003 502	SHIM S=0.6 0730 003 502	Y	1	
8	4110000042053	调整垫圈s=0.8 0730 003 503	SHIM S=0.8 0730 003 503	Y	1	
9	4110000042054	调整垫圈s=1.0 0730 003 504	SHIM S=1.0 0730 003 504	Y	1	
10	4110000042055	调整垫圈s=1.2 0730 003 505	SHIM S=1.2 0730 003 505	Y	1	
11	4110000042056	调整垫圈s=1.4 0730 108 157	SHIM S=1.4 0730 108 157	Y	1	
12	4110000042057	调整垫圈s=1.6 0730 108 158	SHIM S=1.6 0730 108 158	Y	1	
13	4110000042058	调整垫圈s=1.8 0730 108 159	SHIM S=1.8 0730 108 159	Y	1	
14	4110000042059	调整垫圈s=2.0 0730 108 160	SHIM S=2.0 0730 108 160	Y	1	
15	4110000042060	调整垫圈s=2.2 0730 108 161	SHIM S=2.2 0730 108 161	Y	1	
16	4110000042061	调整垫圈s=2.4 0730 108 162	SHIM S=2.4 0730 108 162	Y	1	
17	4110000042062	调整垫圈s=2.6 0730 108 163	SHIM S=2.6 0730 108 163	Y	1	
18	4110000042063	调整垫圈s=2.8 0730 108 164	SHIM S=2.8 0730 108 164	Y	1	

离合器4644 153　COUPLNG 4644 153

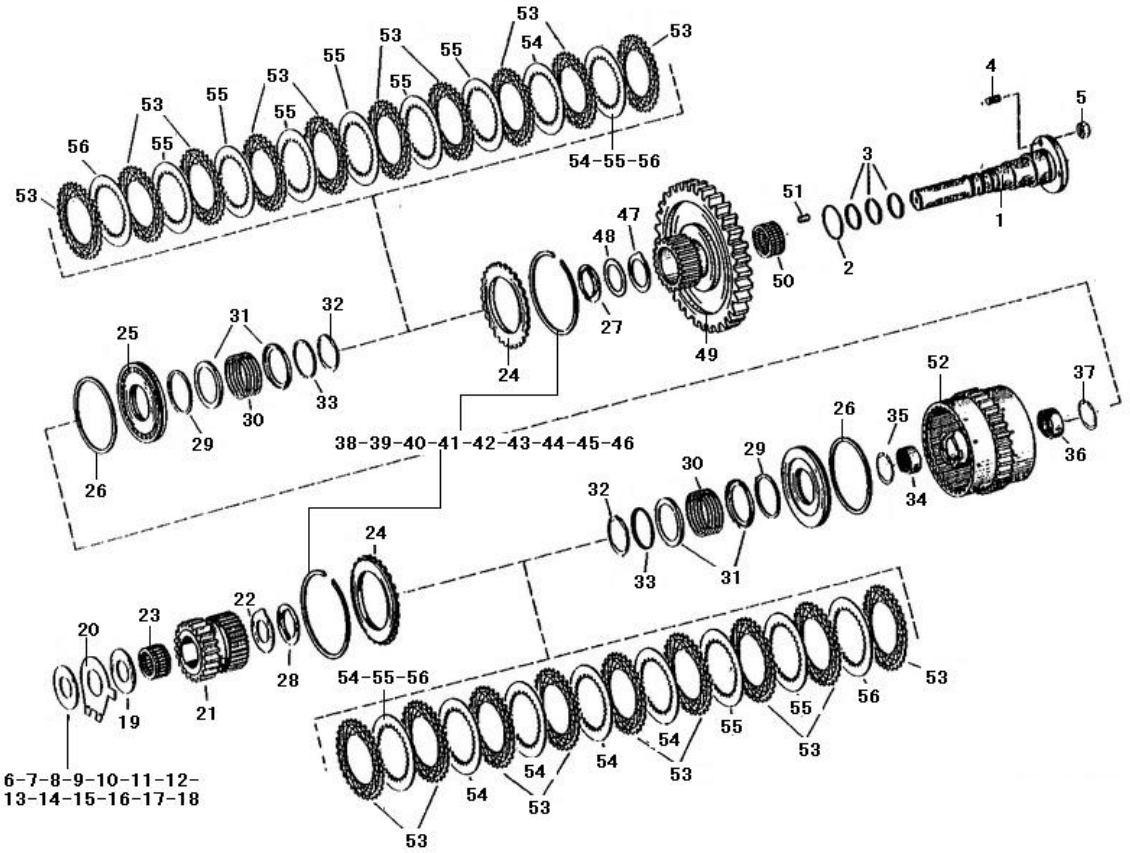

序号	零件代号	名称		是否配件	数量	备注
Key	Part No.		Discription	Spare parts Y/N	Qty	Remarks
19	7200001539	止推垫圈0730150759	THRUST WASHER 0730150759	Y	1	
20	7200001623	止推垫圈4644303534	THRUST WASHER 4644303534	Y	1	
21	7200001624	齿轮 Z=29(HVZ)4644308587	GEAR Z=29(HVZ)4644308587	Y	1	
22	7200001626	止推垫圈0730150777	THRUST WASHER 0730150777	Y	1	
23	7200001625	滚针轴承0735358069	NEEDLE BEARING 0735358069	Y	1	
24	7200001627	端垫4642308185	WASHER 4642308185	Y	2	
25	7200001628	活塞4644353051	PISTON 4644353051	N	2	
26	7200001629	贴面密封圈0750112141	SEALING RING 0750112141	Y	2	
27	7200001549	止推垫圈4644351094	THRUST WASHER 4644351094	Y	1	
28	7200001550	止推垫圈4642308555	THRUST WASHER 4642308555	Y	1	
29	7200001551	密封环0750112140	PACKING RING 0750112140	Y	2	
30	7200001552	压力弹簧0732041183	PRESSURE SPRING 0732041183	Y	2	
31	7200001553	导向环4642308083	GUIDE RING 4642308083	N	4	
32	7200001554	V形杯AV550630531346	V-CUP AV550630531346	N	2	
33	7200001555	导向环4642308084	GUIDE RING 4642308084	N	2	
34	7200001637	滚针轴承0750115182	NEEDLE BEARING 0750115182	Y	1	
35	7200001557	挡圈0730513610	RETAINING RING 0730513610	Y	1	
36	7200001639	滚针轴承0635303204	NEEDLE BEARING 0635303204	Y	1	

离合器4644 153　COUPLNG 4644 153

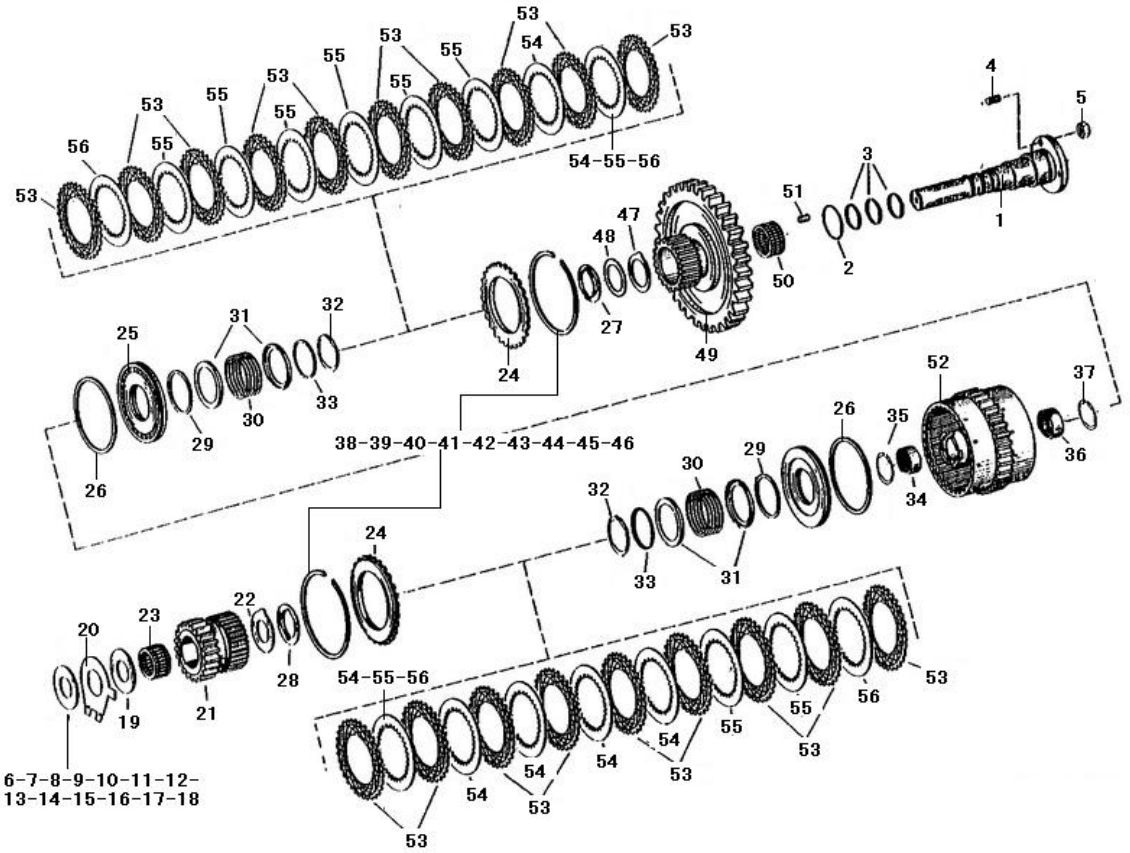

序号	零件代号		名称	是否配件	数量	备注
Key	Part No.		Discription	Spare parts Y/N	Qty	Remarks
37	7200001559	挡圈0730513611	RETAINING RING 0730513611	Y	1	
38	7200001641	挡圈0730513420 A=2.25	RETAINING RING 0730513420 A=2.25	Y	2	
39	4110000042019	挡圈A= 2.30 0730 513 419	SNAP RING A= 2.30 0730 513 419	Y	2	
40	4110000042021	挡圈A= 2.35 0730 513 418	SNAP RING A= 2.35 0730 513 418	Y	2	
41	4110000042022	挡圈A= 2.40 0730 513 417	SNAP RING A= 2.40 0730 513 417	Y	2	
42	4110000042024	挡圈A= 2.45 0730 513 416	SNAP RING A= 2.45 0730 513 416	Y	2	
43	4110000042025	挡圈A= 2.50 0730 513 180	SNAP RING A= 2.50 0730 513 180	Y	2	
44	4110000042017	挡圈A= 2.20 0730 513 421	SNAP RING A= 2.20 0730 513 421	Y	2	
45	4110000042016	挡圈A= 2.15 0730 513 455	SNAP RING A= 2.15 0730 513 455	Y	2	
46	4110000042014	挡圈A= 2.10 0730 513 456	SNAP RING A= 2.10 0730 513 456	Y	2	
47	7200001561	止推垫圈0730150779	THRUST WASHER 0730150779	Y	1	
48	7200001643	垫圈0730109643	WASHER 0730109643	Y	1	
49	4110000042012	齿轮4644 308 630	SPUR GEAR 4644 308 630	Y	1	
50	7200001646	滚针轴承贴面密封圈组件0750115109	SEALING RING ASSEMBLY 0750115109	Y	1	
51	7200001647	滚柱0750119048	ROLLER 0750119048	Y	12	
52	7200001648	摩擦片支承4644253045	DISC SUPPORT 4644253045	Y	1	
53	7200001649	外摩擦片0501309329	OUTER CLUTCH DISC 0501309329	Y	10	
54	7200001650	内摩擦片4642308330	INTERNAL FRICTION BLOCK 4642308330	Y	1	

离合器4644 153　COUPLNG 4644 153

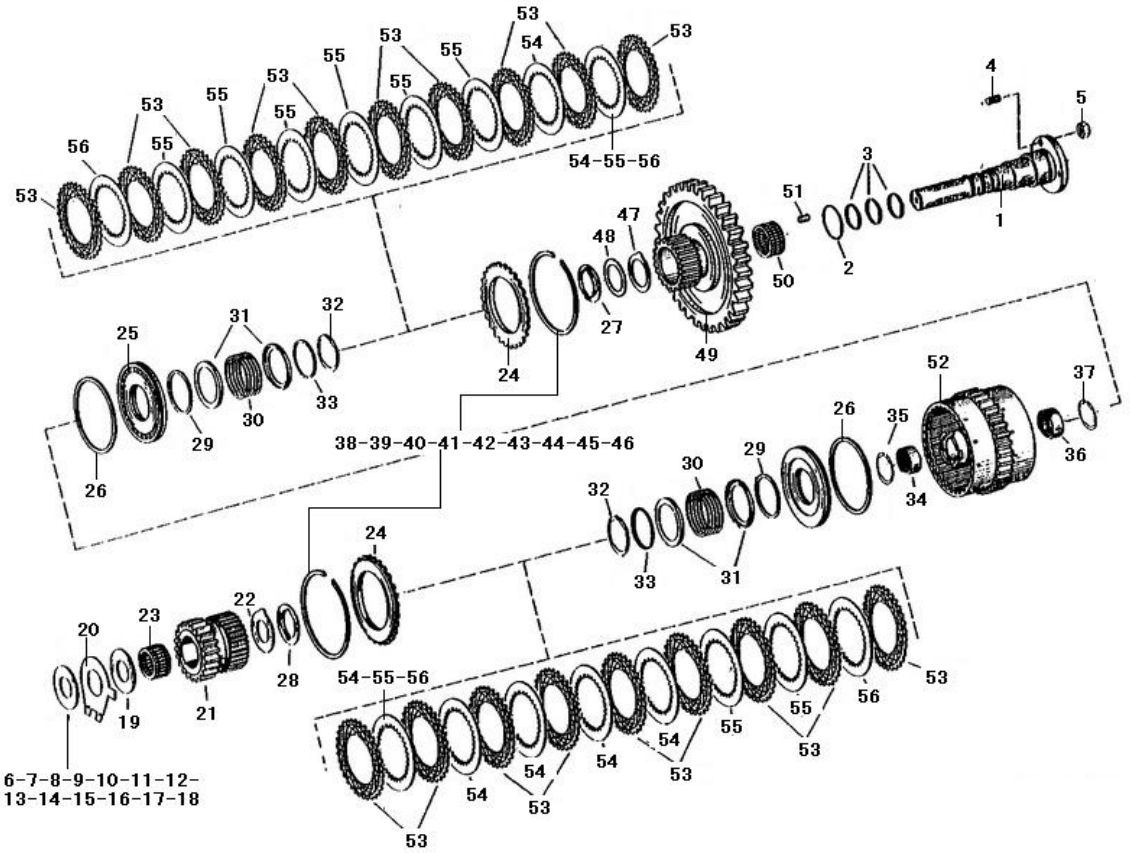

序号 Key	零件代号 Part No.		名称 Discription	是否配件 Spare parts Y/N	数量 Qty	备注 Remarks
55	7200001651	内摩擦片4642308332	INTERNAL FRICTION BLOCK 4642308332	Y	6	
56	7200001652	内摩擦片4642308331	INTERNAL FRICTION BLOCK 4642308331	Y	1	

输出装置4644 103　OUTPUT 4644 103

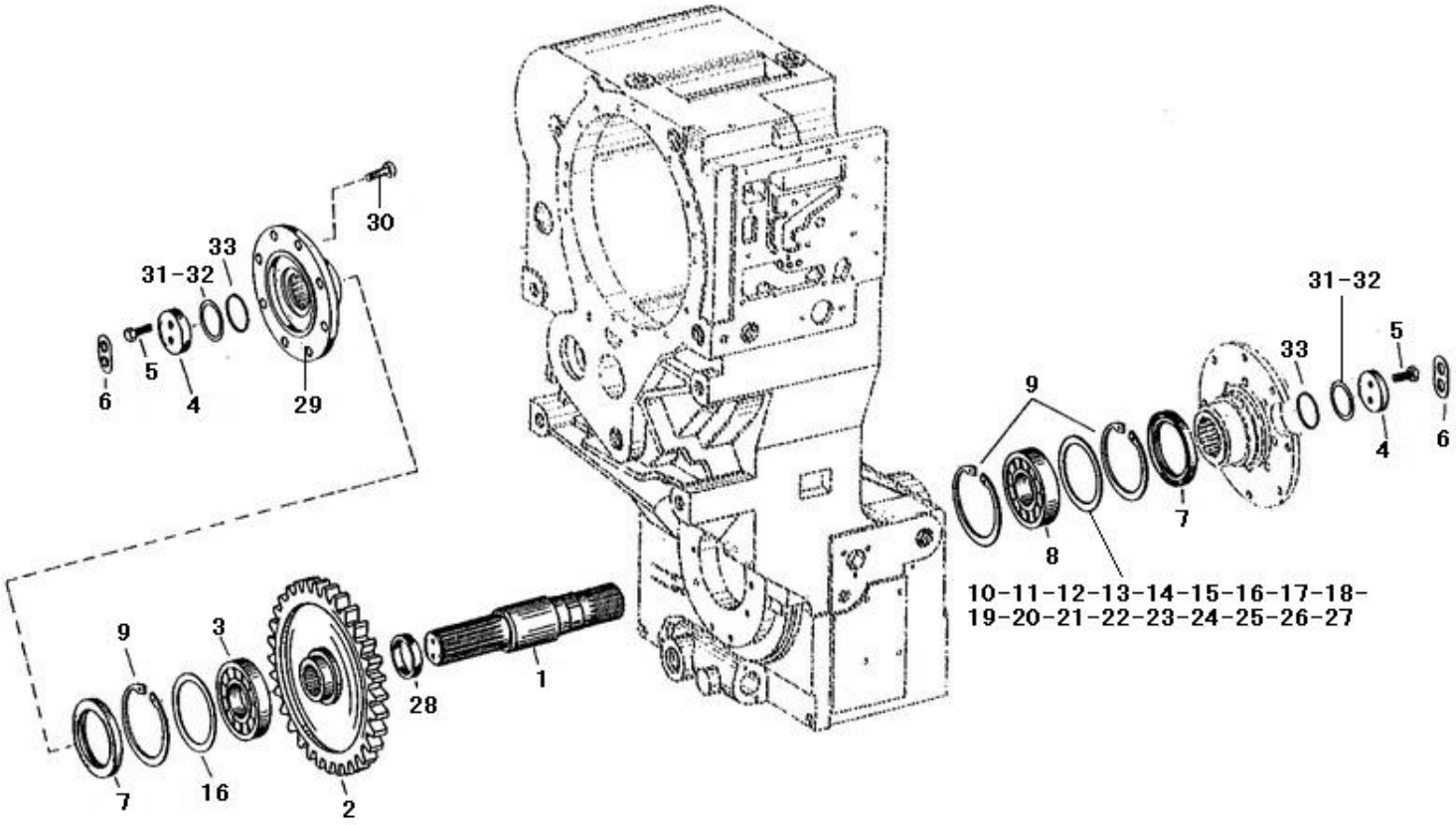

序号	零件代号	名称		是否配件	数量	备注
Key	Part No.		Discription	Spare parts Y/N	Qty	Remarks
1	7200001499	输出轴4633303216	OUTPUT SHAFT 4633303216	Y	1	
2	7200002248	输出齿轮4644303279	OUTPUT GEAR 4644303279	Y	1	
3	7200001501	滚柱轴承0635416285	ROLL.BEARING 0635416285	Y	1	
4	7200001503	垫圈4620303247	WASHER 4620303247	Y	2	
5	7200001504	六角螺钉(M10*30)0636015127	SCREW (M10*30)0636015127	Y	4	
6	7200001505	止动垫圈1269302164	THRUST WASHER 1269302164	Y	2	
7	7200001506	轴密封0750111116	SEAL 0750111116	Y	2	
8	7200001507	球轴承0750116134	BALL BEARING 0750116134	Y	1	
9	7200001508	卡环(120*4)0630502048	CLASP (120*4)0630502048	Y	3	
10	7200001509	补偿垫圈0730002654	WASHER 0730002654	Y	1	
11	4110000042086	调整垫圈s=1.5 0730 002 657	SHIM S=1.5 0730 002 657	Y	1	
12	4110000042088	调整垫圈s=1.6 0730 002 656	SHIM S=1.6 0730 002 656	Y	1	
13	4110000042089	调整垫圈s=1.7 0730 002 655	SHIM S=1.7 0730 002 655	Y	1	
14	4110000042064	调整垫圈s=0.2 1204 308 014	SHIM S=0.2 1204 308 014	Y	1	
15	4110000042065	调整垫圈s=0.3 1204 308 061	SHIM S=0.3 1204 308 061	Y	1	
16	7200001502	补偿垫圈1204308062	WASHER 1204308062	Y	1	
17	4110000042074	调整垫圈s=1.1 0730 002 661	SHIM S=1.1 0730 002 661	Y	1	
18	4110000042080	调整垫圈s=1.3 0730 002 659	SHIM S=1.3 0730 002 659	Y	1	

输出装置4644 103　OUTPUT 4644 103

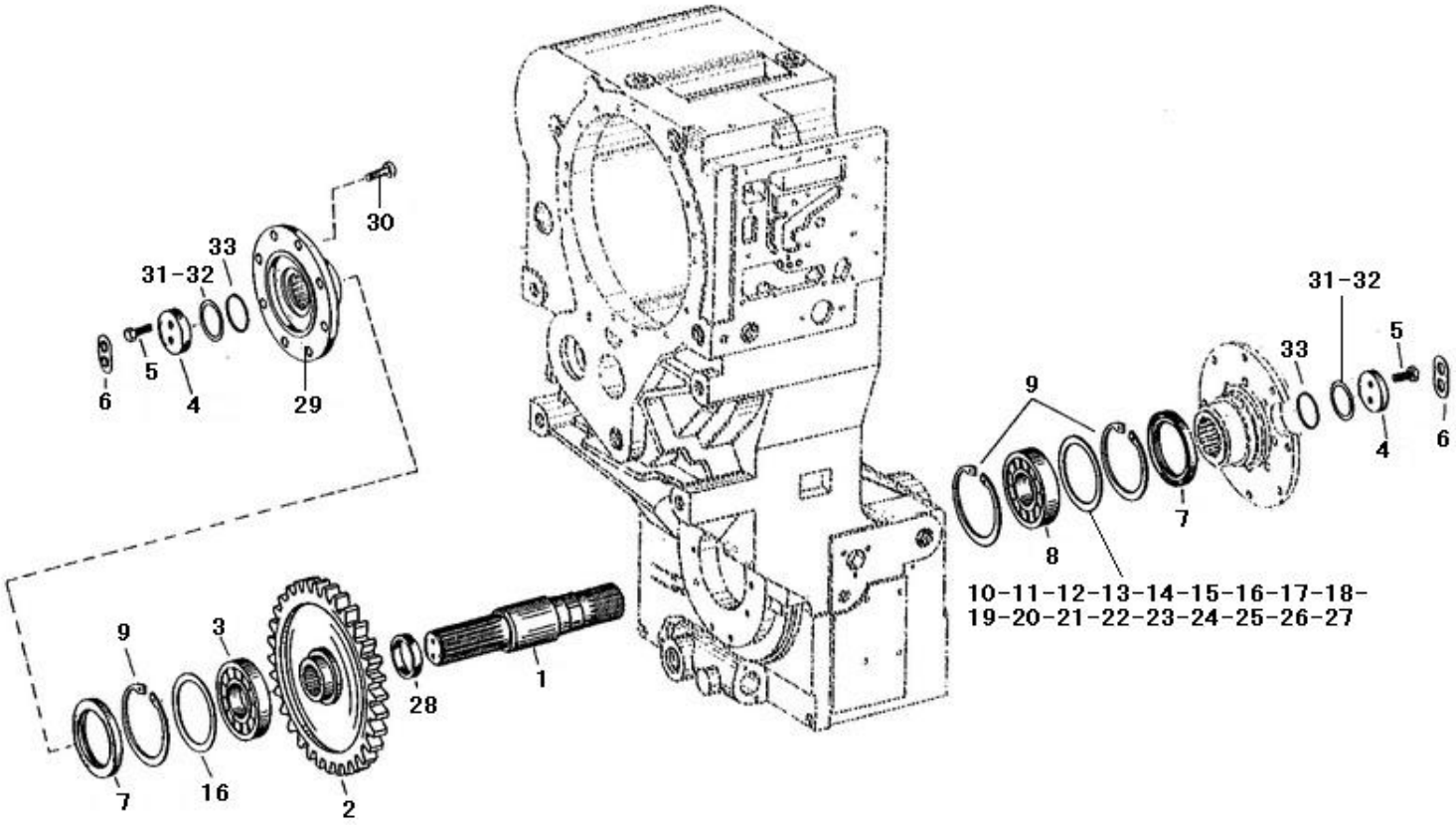

序号	零件代号		名称	是否配件	数量	备注
Key	Part No.		Discription	Spare parts Y/N	Qty	Remarks
19	4110000042077	调整垫圈s=1.2 0730 002 660	SHIM S=1.2 0730 002 660	Y	1	
20	4110000042083	调整垫圈s=1.4 0730 002 658	SHIM S=1.4 0730 002 658	Y	1	
21	4110000042071	调整垫圈s=1.0 1204 308 123	SHIM S=1.0 1204 308 123	Y	1	
22	4110000042076	调整垫圈s=1.15 0730 007 638	SHIM S=1.15 0730 007 638	Y	1	
23	4110000042085	调整垫圈s=1.45 0730 006 164	SHIM S=1.45 0730 006 164	Y	1	
24	4110000042087	调整垫圈s=1.55 0730 006 165	SHIM S=1.55 0730 006 165	Y	1	
25	4110000042073	调整垫圈s=1.05 0730 007 637	SHIM S=1.05 0730 007 637	Y	1	
26	4110000042079	调整垫圈s=1.25 0730 007 639	SHIM S=1.25 0730 007 639	Y	1	
27	4110000042082	调整垫圈s=1.35 0730 007 640	SHIM S=1.35 0730 007 640	Y	1	
28	7200001510	管0730062296	HOSE 0730062296	Y	1	
29	7200001511	输出法兰4644303389	OUTPUT FLANGE 4644303389	Y	1	
30	7200001512	六角螺钉0736020031	SCREW 0736020031	Y	8	
31	7200001513	定距垫圈4644303500 A=0.6	WASHER 4644303500 A=0.6	Y	1	
32	4110000042097	间隔垫圈A=1.1 4644 303 501	SPACING WASHER A=1.1 4644 303 501	Y	1	
33	7200001514	O形圈0634303466	O-RING 0634303466	Y	2	

停车制动器4644 109　PARKING BRAKE 4644 109

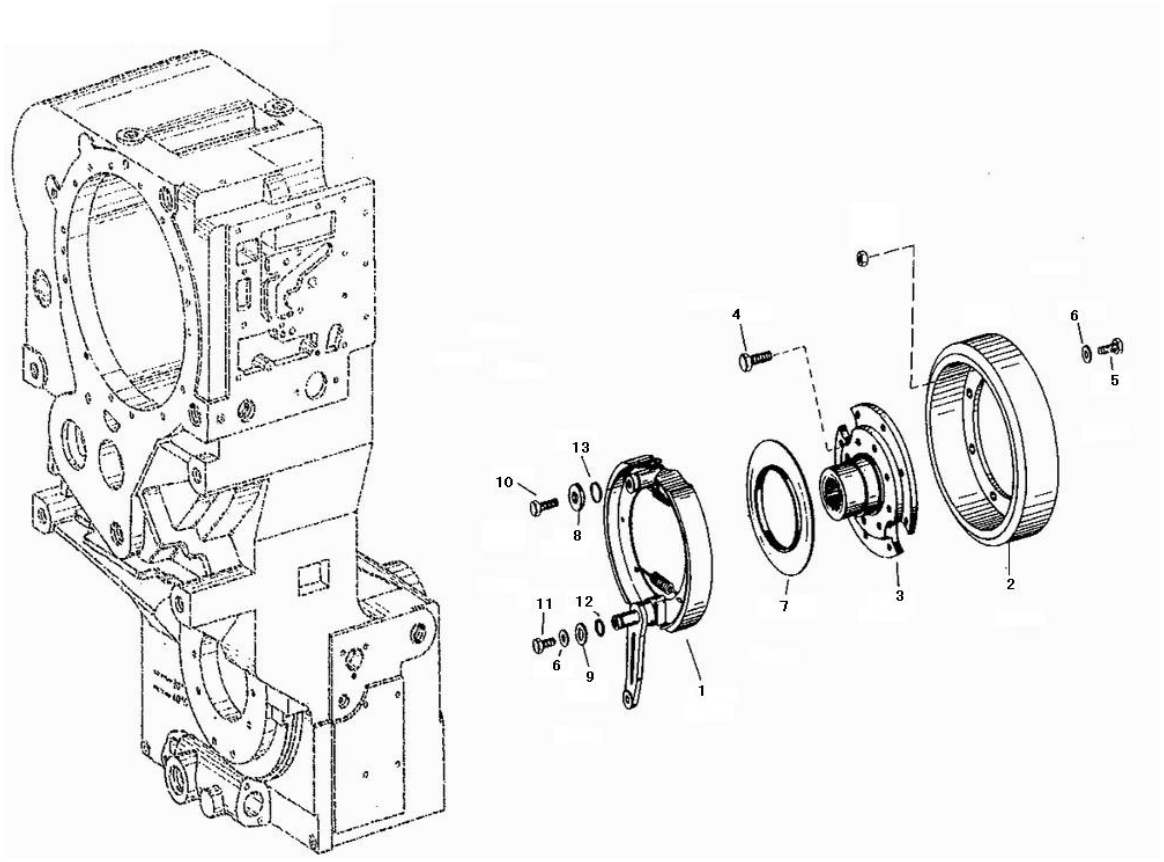

序号	零件代号	名称		是否配件	数量	备注
Key	Part No.		Discription	Spare parts Y/N	Qty	Remarks
1	7200002198	制动器0501003819	BRAKE STAFF 0501003819	Y	1	
2	7200002199	制动器4644309002	BRAKE STAFF 4644309002	Y	1	
3	7200002308	法兰4644309001	FLANGE 4644309001	Y	1	
4	7200002200	六角螺钉(M14*1.5*45)0636020082	SCREW (M14*1.5*45)0636020082	Y	8	
5	7200002201	六角螺钉(M10*25)0636015166	SCREW (M10*25)0636015166	Y	8	
6	7200002202	垫圈(10.5)0630001014	WASHER (10.5)0630001014	Y	8	
7	7200002203	固定盘4644309008	FIXED DIKK 4644309008	Y	1	
8	7200002204	垫圈4644309066	WASHER 4644309066	Y	1	
9	7200002205	垫圈0730107676	WASHER 0730107676	Y	1	
10	7200002206	六角螺钉(M10*40)0636010159	SCREW (M10*40)0636010159	Y	1	
11	7200002207	六角螺钉(M10*22)0636015115	SCREW (M10*22)0636015115	Y	1	
12	7200002208	O型圈(17.3*2.4)0634306017	O-RING (17.3*2.4)0634306017	Y	1	
13	7200002209	O型圈(25.3*24)0634306024	O-RING (25.3*24)0634306024	Y	1	

停车制动器0501 003　PARKING BRAKE 0501 003

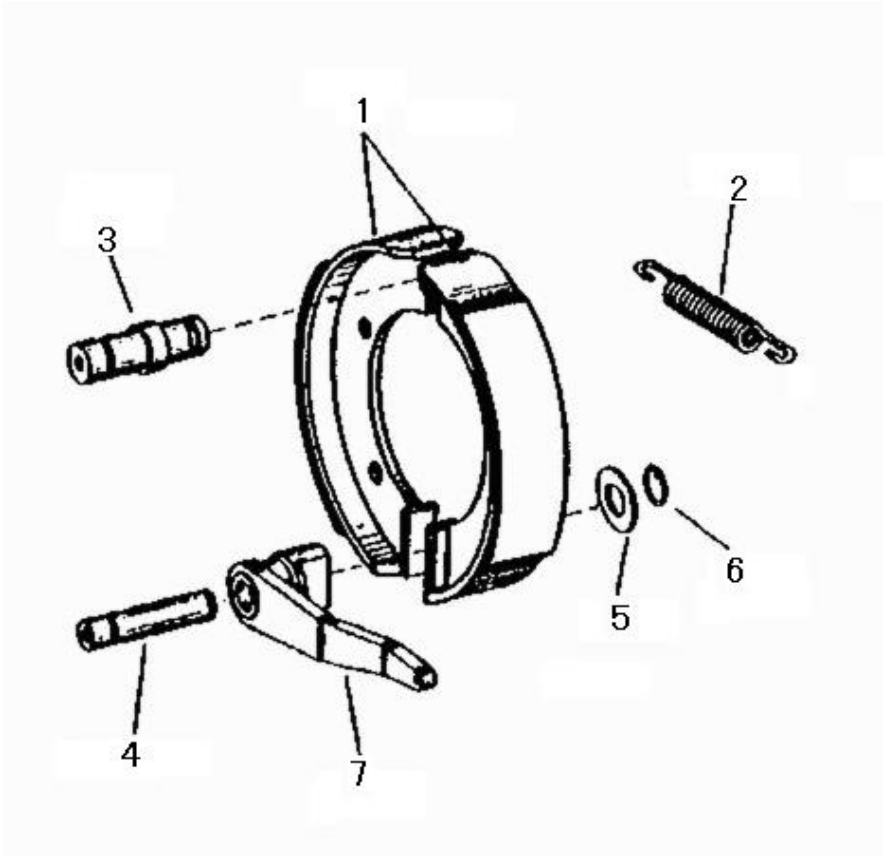

序号 Key	零件代号 Part No.	名称 Discription		是否配件 Spare parts Y/N	数量 Qty	备注 Remarks
1	7200002210	制动蹄部分0501206285	SHOE CONTACT 0501206285	Y	2	
2	7200002211	拉伸弹簧0501300460	EXTENSION SPRING 0501300460	Y	2	
3	7200002212	螺栓0501307818	BOLT 0501307818	Y	1	
4	7200002213	螺栓0501307817	BOLT 0501307817	Y	1	
5	7200002214	垫圈0501300407	WASHER 0501300407	Y	1	
6	7200002215	卡环(22*1.2)0630501018	CLASP (22*1.2)0630501018	Y	1	
7	7200002217	制动凸轮0501207745	BRAKE CAM 0501207745	Y	1	

取力器 4644 154 POWER TAKE-OFF 4644 154

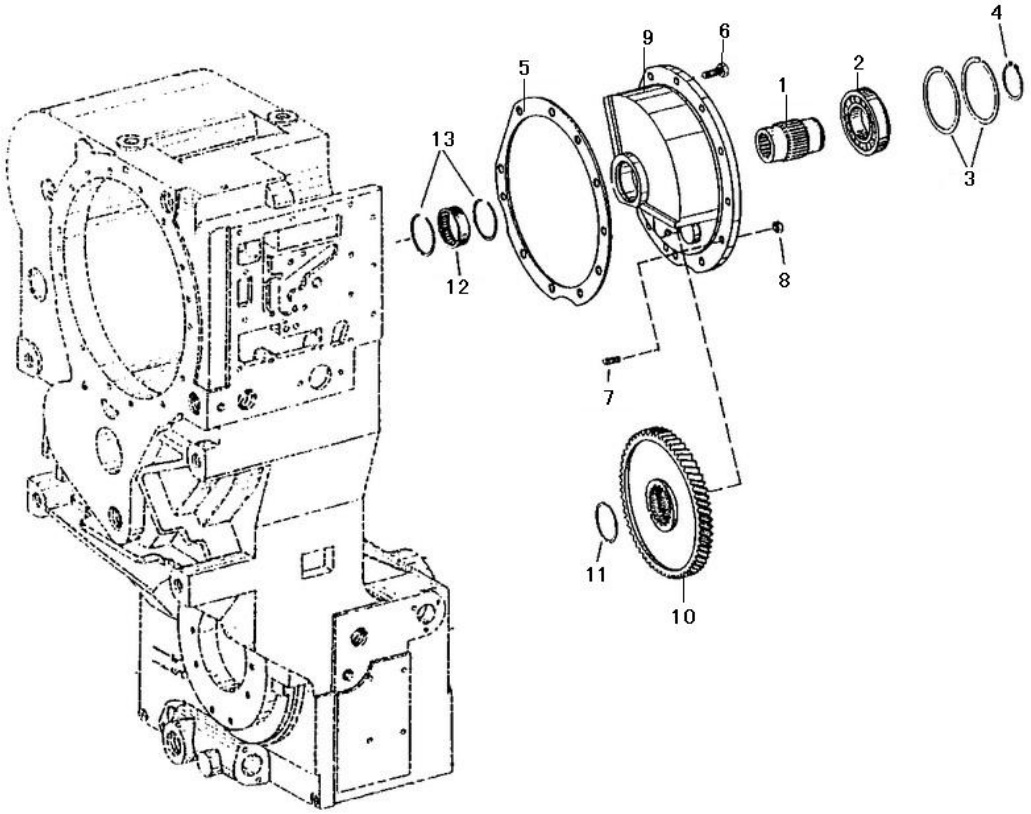

序号	零件代号	名称		是否配件	数量	备注
Key	Part No.		Discription	Spare parts Y/N	Qty	Remarks
1	7200001668	取力器轴Z=384644311196	SHAFT Z=384644311196	Y	1	
2	7200001669	球轴承0750116259	BALL BEARING 0750116259	Y	1	
3	7200001670	挡圈(SP85)0630503011	RETAINING RING (SP85)0630503011	Y	2	
4	7200001671	卡环(45*1.75)0630501033	CLASP (45*1.75)0630501033	Y	1	
5	7200001672	密封圈4644311214	SEALING RING 4644311214	Y	1	
6	4110000042108	六角头螺钉0636 015 077	HEXAGON SCREW 0636 015 077	Y	10	
7	7200001674	螺柱0636610014	DOUBLE-SCREW BOLT 0636610014	Y	1	
8	7200001675	六角螺母(M8)0637006018	NUT (M8)0637006018	Y	1	
9	7200001676	取力器壳4644311120	HOUSING 4644311120	Y	1	
10	7200001677	主动齿轮4644311117	DRIVEN GEAR 4644311117	Y	1	
11	7200001678	挡圈(SW47)0630513068	RETAINING RING (SW47)0630513068	Y	1	
12	7200001679	滚针轴承0635303104	NEEDLE BEARING 0635303104	Y	1	
13	7200001680	挡圈(SB52)0630513016	RETAINING RING (SB52)0630513016	Y	2	

取力器4644 155　POWER TAKE-OFF 4644 155

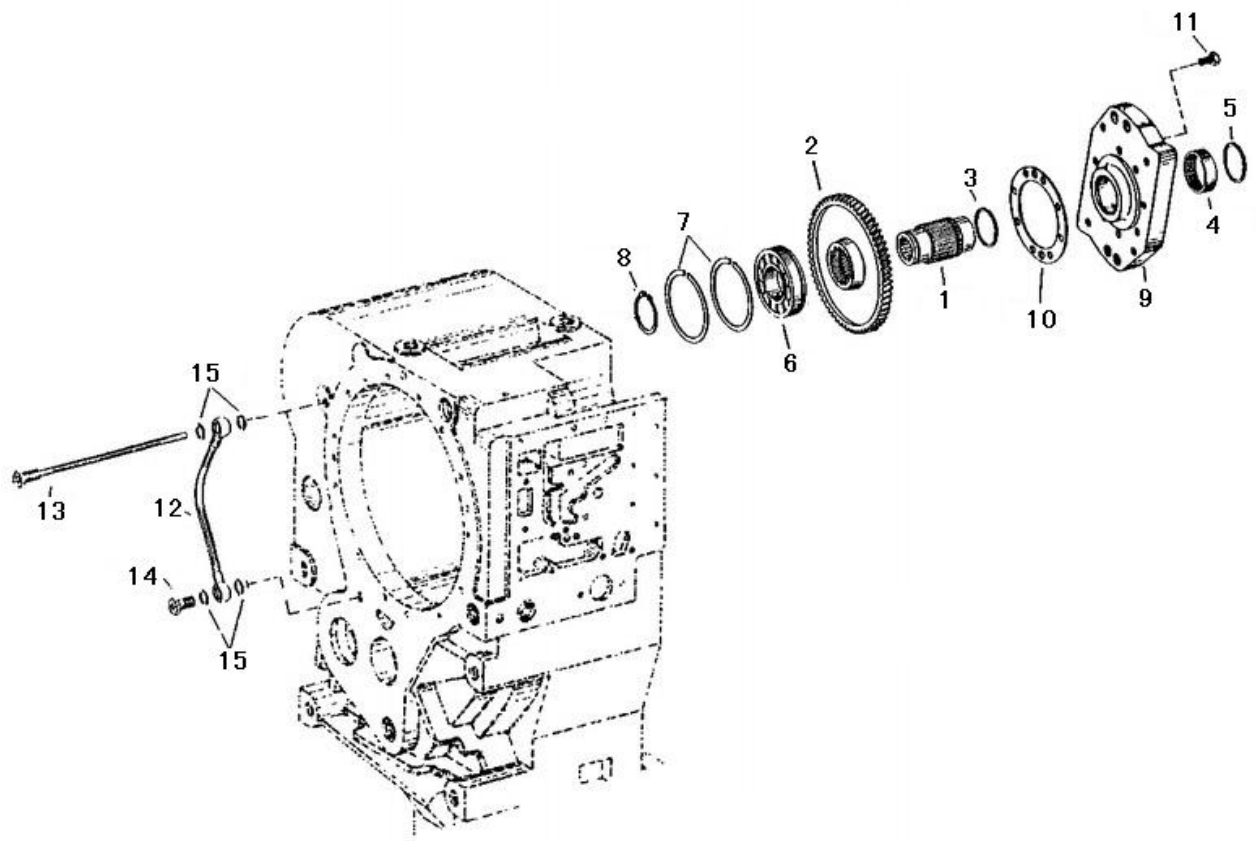

序号	零件代号	名称	是否配件	数量	备注
Key	Part No.	Discription	Spare parts Y/N	Qty	Remarks
1	7200001668	取力器轴Z=384644311196	SHAFT Z=384644311196	Y	1	
2	7200001682	主动齿轮(Z=74)4644311118	DRIVEN GEAR (Z=74)4644311118	Y	1	
3	7200001678	挡圈(SW47)0630513068	RETAINING RING (SW47)0630513068	Y	1	
4	7200001679	滚针轴承0635303104	NEEDLE BEARING 0635303104	Y	1	
5	7200001680	挡圈(SB52)0630513016	RETAINING RING (SB52)0630513016	Y	1	
6	7200001669	球轴承0750116259	BALL BEARING 0750116259	Y	1	
7	7200001670	挡圈(SP85)0630503011	RETAINING RING (SP85)0630503011	Y	2	
8	7200001671	卡环(45*1.75)0630501033	CLASP (45*1.75)0630501033	Y	1	
9	7200001684	盖4644311121	COVER 4644311121	Y	1	
10	7200001685	密封圈4644311209	SEALING RING 4644311209	Y	1	
11	7200001686	六角螺钉(M8*16)0636015278	SCREW (M8*16)0636015278	Y	8	
12	7200001687	软管0750147048	TUBE 0750147048	Y	1	
13	7200001688	喷管4642211001	NOZZLE 4642211001	Y	1	
14	7200001689	空心螺钉(10)0637835515	SCREW (10)0637835515	Y	1	
15	7200001690	密封圈(A14*20)0634801151	SEALING RING (A14*20)0634801151	Y	4	

变速调档系统4644 106　GEARSHIFT SYST 4644 106

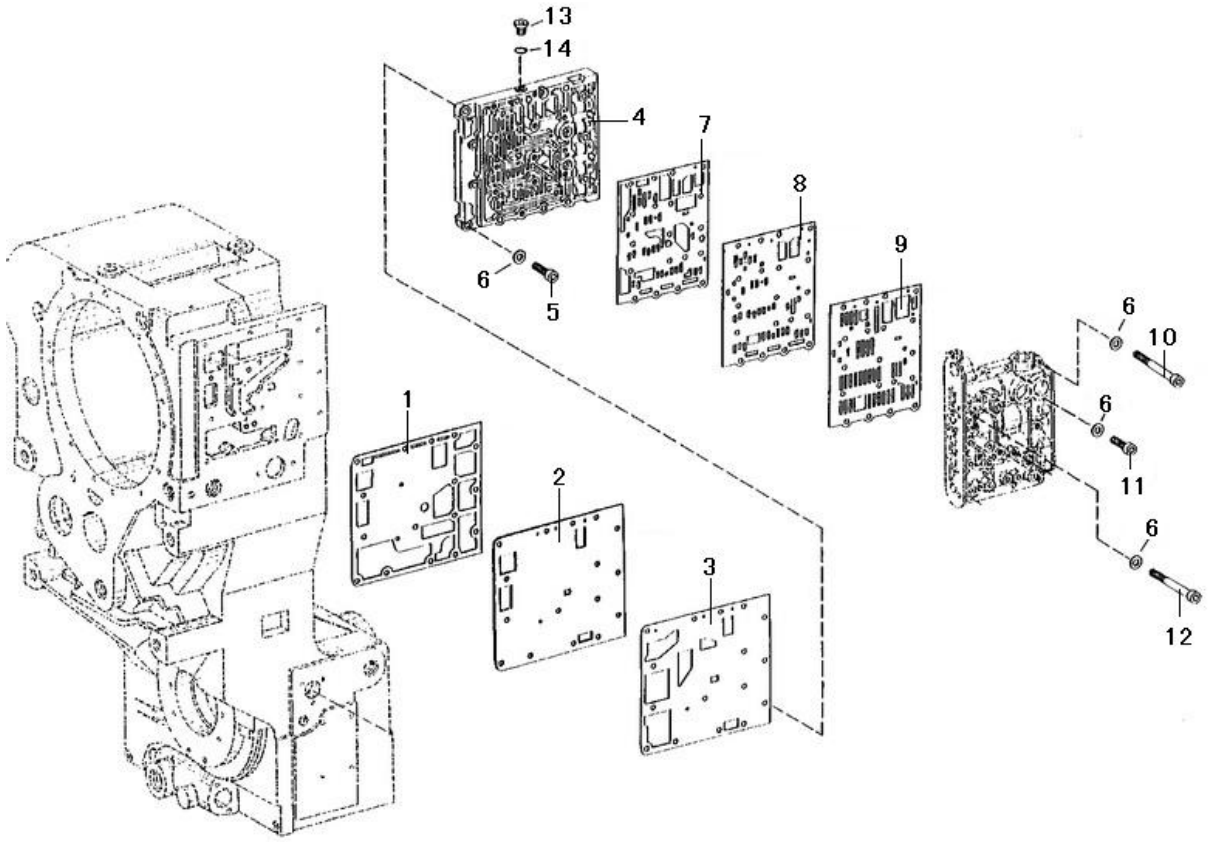

序号	零件代号		名称	是否配件	数量	备注
Key	Part No.		Discription	Spare parts Y/N	Qty	Remarks
1	7200001692	密封4644306362	SEAL 4644306362	Y	1	
2	7200001693	盖板4644306363	COVER PLATE 4644306363	Y	1	
3	7200001694	密封4644306364	SEAL 4644306364	Y	1	
4	7200001695	油道板4644306365	OIL CHANNEL PLATE 4644306365	N	1	
5	4110000042119	圆柱头螺钉0636 102 173	CAP SCREW 0636 102 173	Y	11	
6	7200001697	垫圈(8.4)0630003006	WASHER (8.4)0630003006	Y	11	
7	7200001698	密封4644306497	SEAL 4644306497	Y	1	
8	7200001699	盖板4644306508	COVER PLATE 4644306508	Y	1	
9	4110000042110	密封垫4644 306 370	GASKET 4644 306 370	Y	1	
10	4110000042123	圆柱头螺钉0736 101 205	CAP SCREW 0736 101 205	Y	5	
11	4110000042121	圆柱头螺钉0736 101 203	CAP SCREW 0736 101 203	Y	11	
12	4110000042122	圆柱头螺钉0736 101 204	CAP SCREW 0736 101 204	Y	1	
13	7200001750	螺塞(M10*1)0636302031	PLUG (M10*1)0636302031	Y	1	
14	7200001705	O形圈(8*1.5)0634303280	O-RING (8*1.5)0634303280	Y	1	

变速调档系统4644 159 GEARSHIFT SYST 4644 159

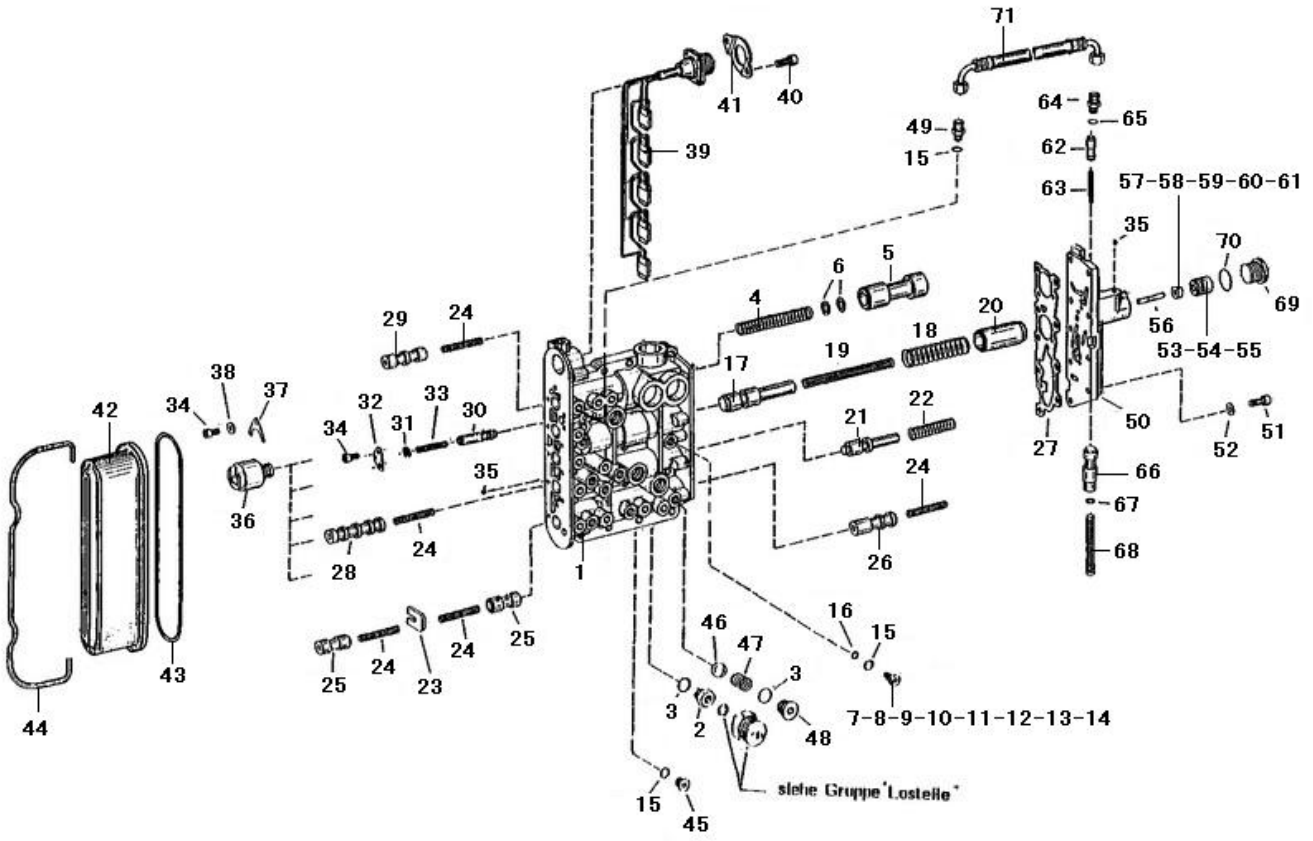

序号	零件代号	名称		是否配件	数量	备注
Key	Part No.		Discription	Spare parts Y/N	Qty	Remarks
1	7200001707	阀体4644306558	VALVE BODY 4644306558	N	1	
2	4110000042117	旋入式管接头4644 306 566	SCREW-IN SLEEVE 4644 306 566	Y	1	
3	7200001709	O型圈(15*2)0634306524	O-RING (15*2)0634306524	Y	1	
4	7200001710	压力弹簧0732042314	PRESSURE SPRING 0732042314	Y	1	
5	7200001711	阀杆4644306597	VALVE ROD 4644306597	N	1	
6	7200001712	调整垫圈(10*16*1)0630004037	AJUSTING SHIM (10*16*1)0630004037	Y	2	
7	7200001713	透气塞4644306401 A=0.6	PERMEABILITY PLUG 4644306401 A=0.6	Y	1	
8	4110000042100	节流堵头A=0.7 4644 306 402	ORIFICE A=0.7 4644 306 402	Y	1	
9	4110000042102	节流堵头A=0.8 4644 306 403	ORIFICE A=0.8 4644 306 403	Y	1	
10	4110000042099	节流堵头A=0.65 4644 306 521	ORIFICE A=0.65 4644 306 521	Y	1	
11	4110000042101	节流堵头A=0.75 4644 306 522	ORIFICE A=0.75 4644 306 522	Y	1	
12	4110000042103	节流堵头A=0.85 4644 306 404	ORIFICE A=0.85 4644 306 404	Y	1	
13	4110000042104	节流堵头A=0.90 4644 306 531	ORIFICE A=0.90 4644 306 531	Y	1	
14	4110000042105	节流堵头A=0.95 4644 306 554	ORIFICE A=0.95 4644 306 554	Y	1	
15	7200001705	O形圈(8*1.5)0634303280	O-RING (8*1.5)0634303280	Y	1	
16	7200001715	O型圈(6*1.5)0634306170	O-RING (6*1.5)0634306170	Y	1	
17	7200001716	阀杆4644306376	VALVE ROD 4644306376	N	1	
18	7200001717	压力弹簧0732042315	PRESSURE SPRING 0732042315	Y	1	

变速调档系统4644 159 GEARSHIFT SYST 4644 159

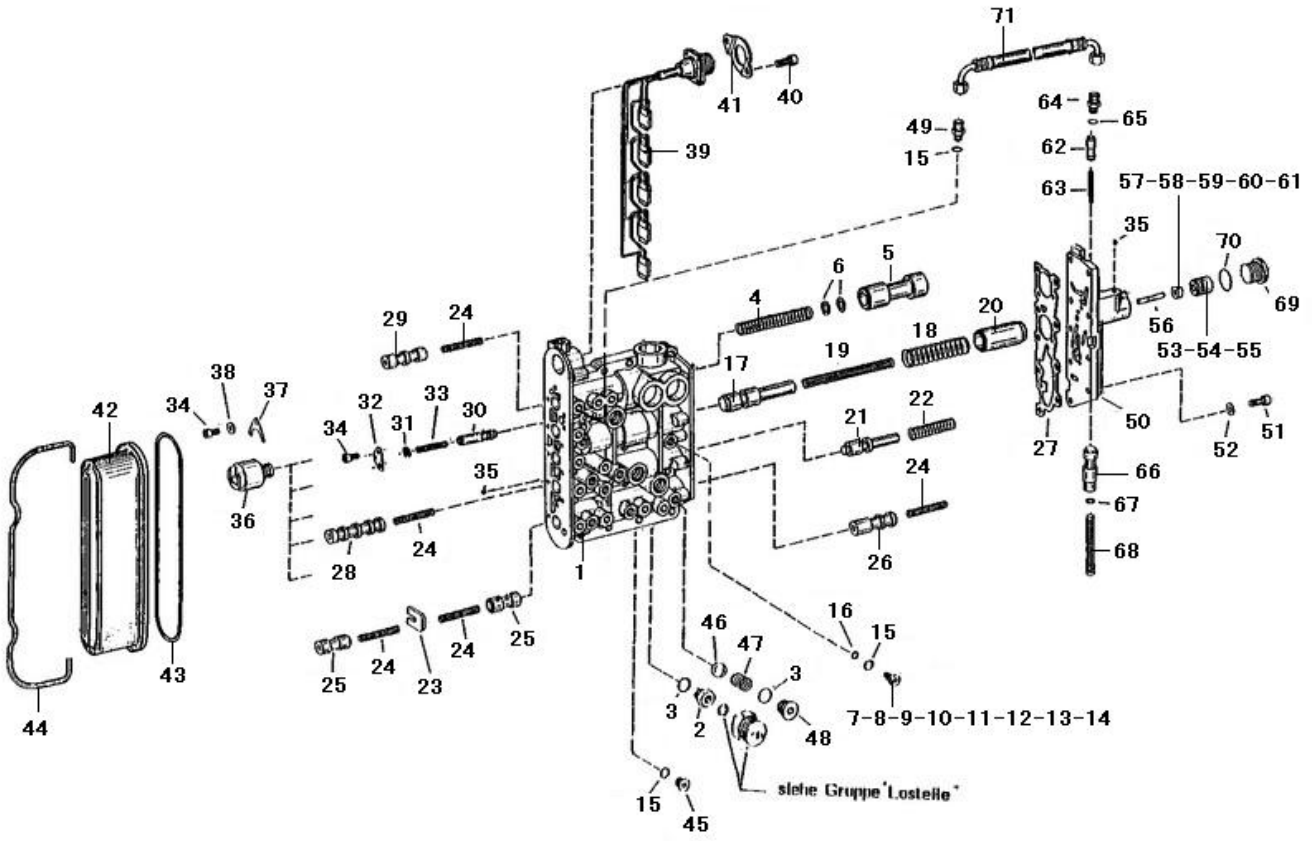

序号	零件代号		名称	是否配件	数量	备注
Key	Part No.		Discription	Spare parts Y/N	Qty	Remarks
19	7200001718	压力弹簧0732042316	PRESSURE SPRING 0732042316	Y	1	
20	7200001719	阀杆4644306377	VALVE ROD 4644306377	N	1	
21	7200001720	阀杆4644306509	VALVE ROD 4644306509	N	1	
22	7200001721	压力弹簧0732042317	PRESSURE SPRING 0732042317	Y	1	
23	7200001722	卡板4644306379	BALE 4644306379	Y	1	
24	7200001723	压力弹簧0770060648	PRESSURE SPRING 0770060648	Y	1	
25	7200001725	阀杆4644306381	VALVE ROD 4644306381	N	1	
26	7200001726	阀杆4644306380	VALVE ROD 4644306380	N	1	
27	7200001727	密封垫4644306584	SEAL PLATE 4644306584	Y	1	
28	7200001731	阀杆4644306383	VALVE ROD 4644306383	N	1	
29	7200001733	阀杆4644306384	VALVE ROD 4644306384	N	1	
30	4110000042098	减压阀4644 306 578	REDUCTION VALVE 4644 306 578	Y	1	
31	7200001735	环垫0730007565	RING 0730007565	Y	1	
32	7200001736	卡板4644306580	BALE 4644306580	Y	1	
33	7200001737	压力弹簧0732042024	PRESSURE SPRING 0732042024	Y	1	
34	7200001743	螺钉(M5*12)0636101129	SCREW (M5*12)0636101129	Y	2	
35	7200001739	钢球 0635460005	STEEL BALL 0635460005	Y	10	
36	7200001740	电磁阀0501313375	SOLENOID VALVE 0501313375	Y	5	

变速调档系统4644 159 GEARSHIFT SYST 4644 159

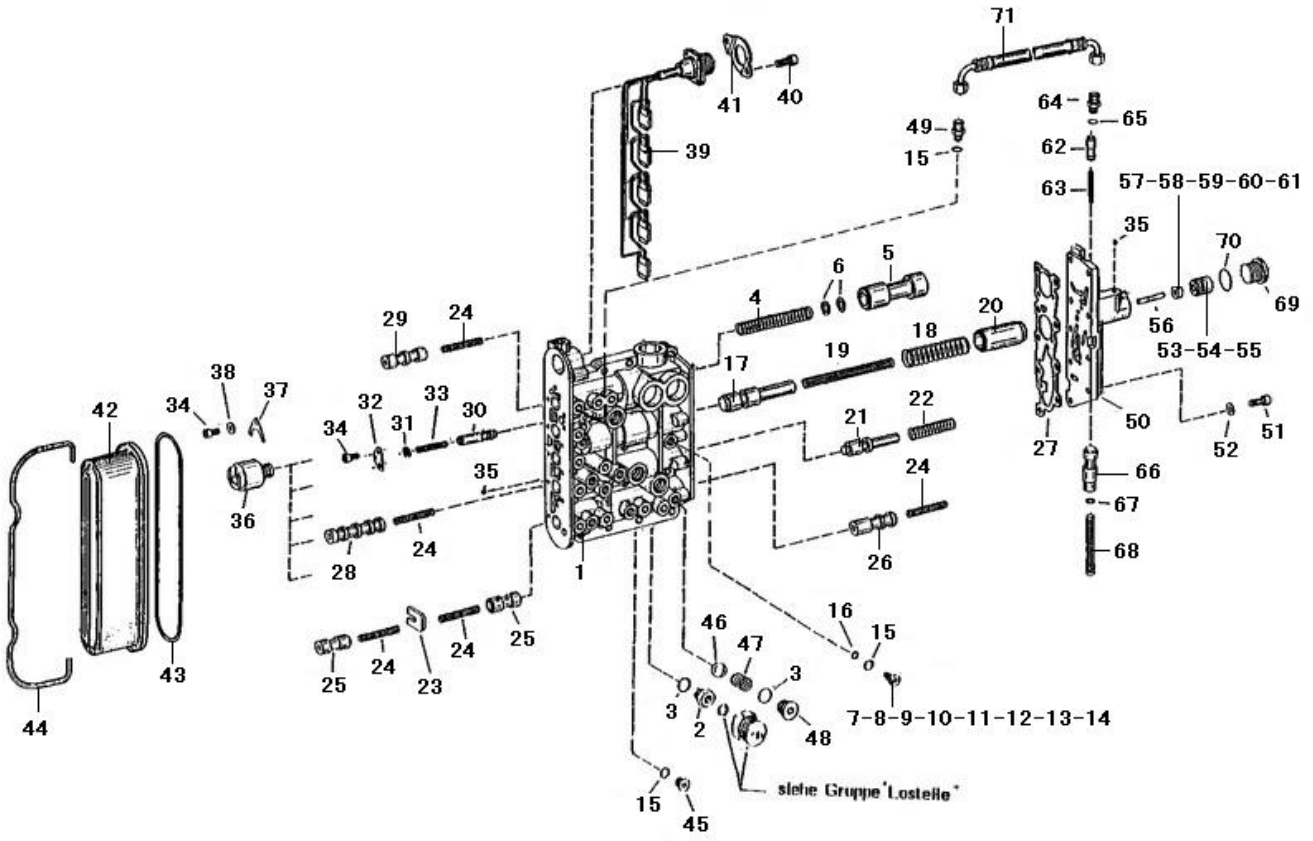

序号	零件代号		名称	是否配件	数量	备注
Key	Part No.		Discription	Spare parts Y/N	Qty	Remarks
37	7200001741	卡板1043326045	BALE 1043326045	Y	5	
38	7200001742	垫圈0730064292	WASHER 0730064292	Y	5	
39	7200001744	电缆柱4644206035	CABLE POLE 4644206035	Y	1	
40	7200001745	螺钉(M6*14)0636101478	SCREW (M6*14)0636101478	Y	2	
41	7200001746	卡板4644306399	BALE 4644306399	Y	1	
42	7200001747	盖板4644206039	COVER PLATE 4644206039	Y	1	
43	4110000042006	O形圈0634 349 606	O-RING 0634 349 606	Y	1	
44	7200001749	箍圈4644306388	CLAMP 4644306388	Y	1	
45	7200001750	螺塞(M10*1)0636302031	PLUG (M10*1)0636302031	Y	8	
46	7200001752	钢球0635460027	STEEL BALL 0635460027	Y	2	
47	4110000042118	压力弹簧0732 041 226	COMPR.SPRING 0732 041 226	Y	2	
48	7200001664	螺塞(M8*1.5)0636302014	PLUG (M8*1.5)0636302014	Y	3	
49	7200001757	接头螺帽(L16BM)0637842525	JOINT NUT (L16BM)0637842525	Y	1	
50	7200001759	阀盖0644306511	VALVE COVER 0644306511	Y	1	
51	7200001760	螺钉(M6*20)0636101012	SCREW (M6*20)0636101012	Y	9	
52	7200001761	垫圈(6.4)0630003004	WASHER (6.4)0630003004	Y	9	
53	7200001763	阀杆4644306390 A=20.5	VALVE ROD 4644306390 A=20.5	N	1	
54	4110000042096	活塞A=21.5 4644 306 440	PISTON A=21.5 4644 306 440	Y	1	

变速调档系统4644 159 GEARSHIFT SYST 4644 159

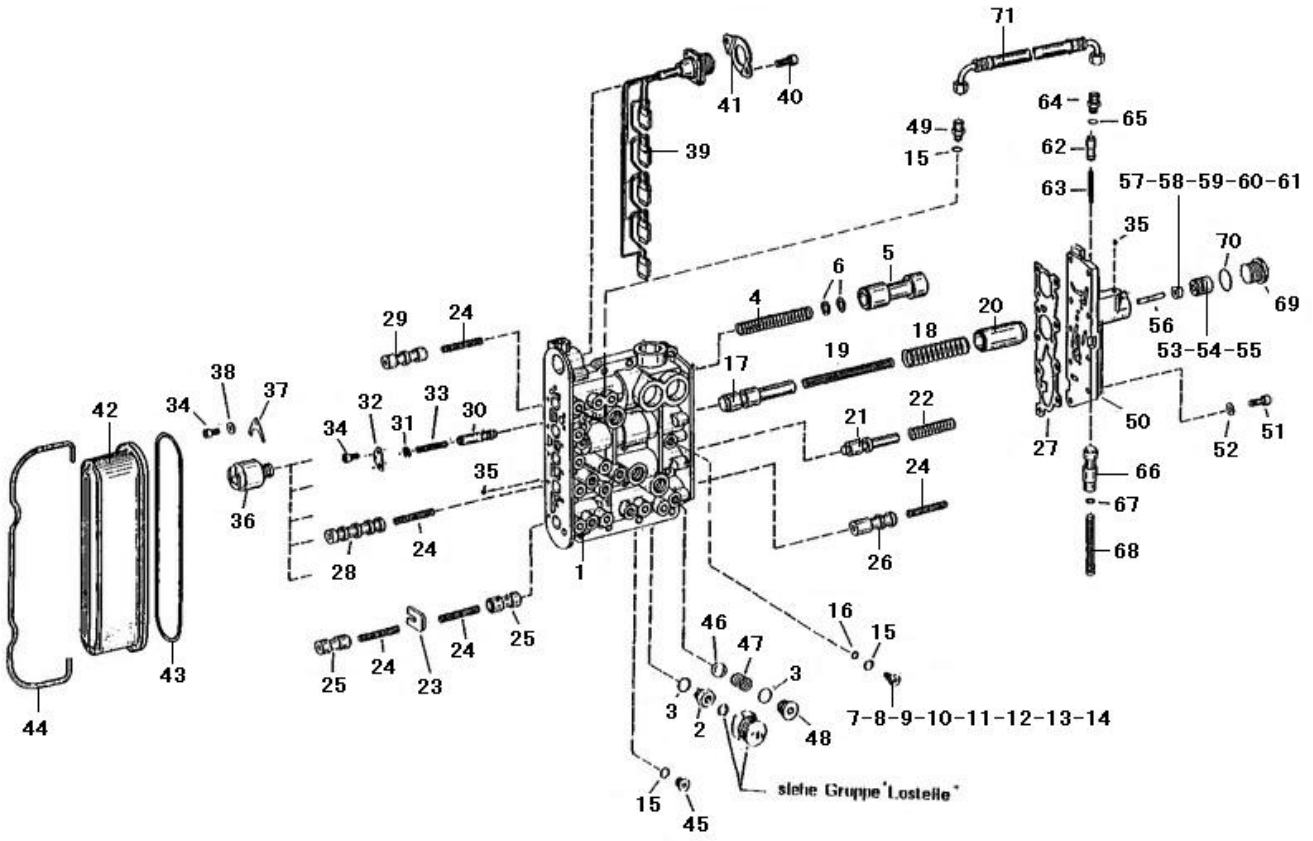

序号	零件代号		名称	是否配件	数量	备注
Key	Part No.		Discription	Spare parts Y/N	Qty	Remarks
55	4110000042095	活塞A=21 4644 306 517	PISTON A=21 4644 306 517	Y	1	
56	7200001724	杆0635470104	STAFF 0635470104	N	1	
57	7200001728	环垫0730006344 A=2	RING 0730006344 A=2	Y	1	
58	4110000042091	环垫A=3 0730 006 345	RING A=3 0730 006 345	Y	1	
59	4110000042092	环垫A=4 0730 006 346	RING A=4 0730 006 346	Y	1	
60	4110000042093	环垫A=6 0730 006 347	RING A=6 0730 006 347	Y	1	
61	4110000042094	环垫A=8 0730 006 348	RING A=8 0730 006 348	Y	1	
62	7200001729	阀芯4644306397	VALVE CORE 4644306397	N	1	
63	7200001730	压力弹簧0732042318	PRESSURE SPRING 0732042318	Y	1	
64	7200001732	接头螺帽4616306109	JOINT NUT 4616306109	Y	1	
65	7200001756	O型圈0634303144	O-RING 0634303144	Y	1	
66	7200001758	阀芯4644306398	VALVE CORE 4644306398	N	1	
67	4110000042042	调整垫圈0630 004 252	SHIM RING 0630 004 252	Y	10	
68	7200001764	压力弹簧0732041764	PRESSURE SPRING 0732041764	Y	1	
69	7200001767	螺塞(M20*1.5)0636302005	PLUG (M20*1.5)0636302005	Y	1	
70	7200001768	O型圈0634306198	O-RING 0634306198	Y	1	
71	7200001769	软管0750147228	TUBE 0750147228	Y	1	

调压阀4644 120 PRESS.REGULATOR 4644 120

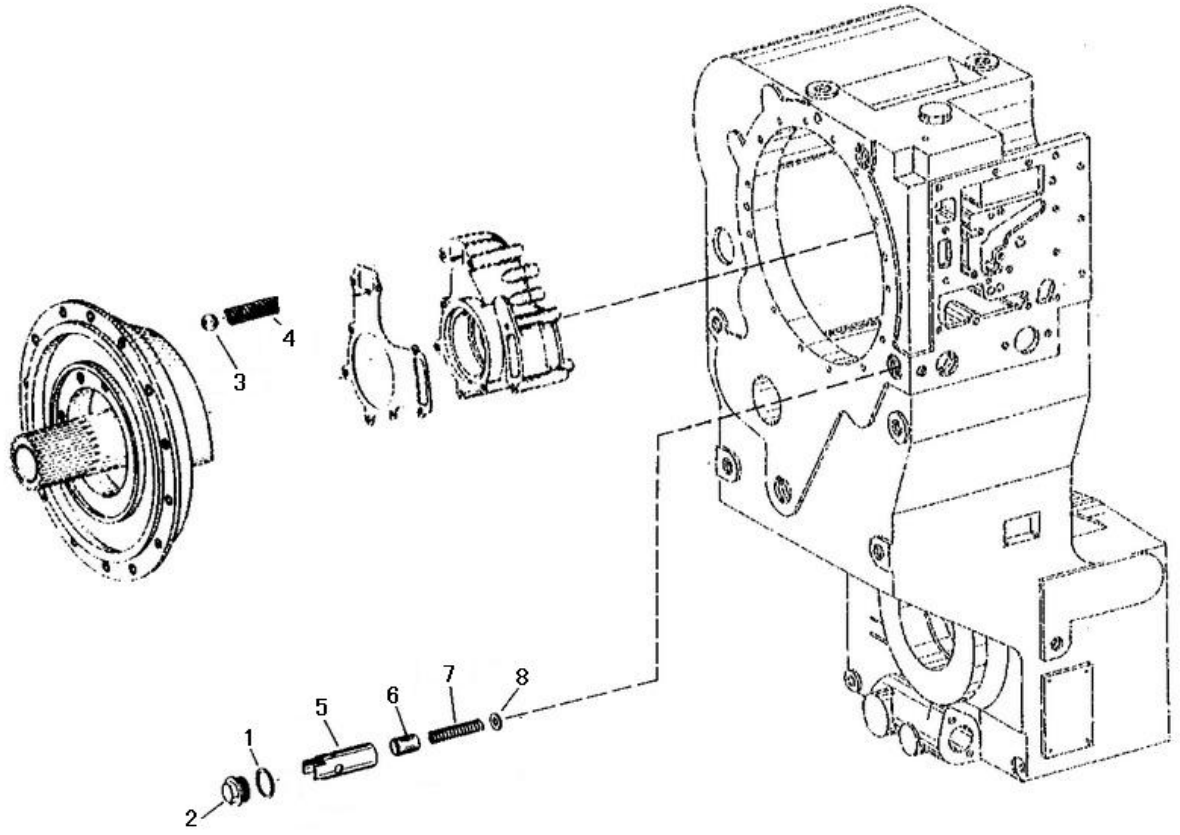

序号 Key	零件代号 Part No.	名称 Discription		是否配件 Spare parts Y/N	数量 Qty	备注 Remarks
1	7200001433	O形圈(27*2)0634304275	O-RING (27*2)0634304275	Y	1	
2	7200001524	螺塞(CM30*1.5)0636305024	PLUG (CM30*1.5)0636305024	Y	1	
3	7200001525	钢球0635460029	STEEL BALL 0635460029	Y	1	
4	7200001526	压力弹簧0732041352	PRESSURE SPRING 0732041352	Y	1	
5	7200001527	阀套4644320042	VALVE BUCKLE 4644320042	N	1	
6	7200001528	阀杆4644320034	VALVE ROD 4644320034	N	1	
7	7200001529	压力弹簧0732042251	PRESSURE SPRING 0732042251	Y	1	
8	7200001530	垫圈(15)0630001017	WASHER (15)0630001017	Y	1	

过滤器4644 138 FILTER 4644 138

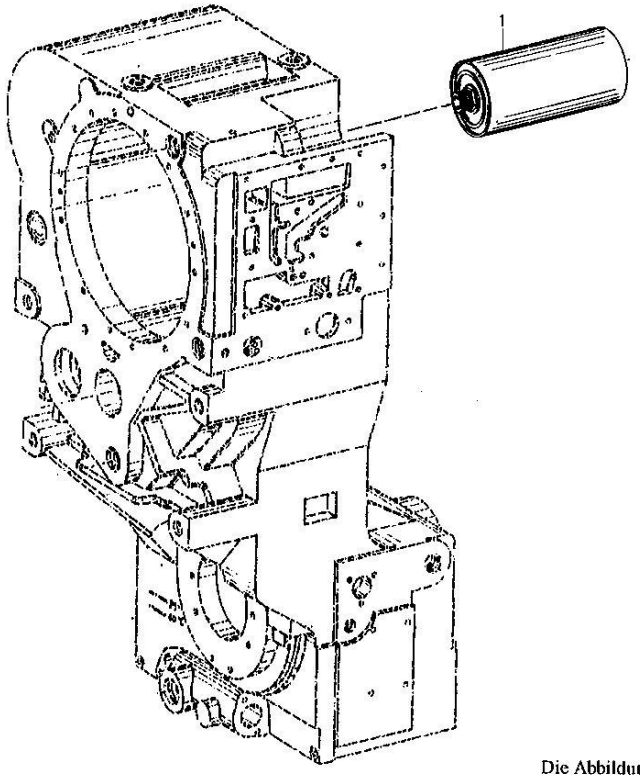

Die Abbildunge

序号 Key	零件代号 Part No.	名称 Discription		是否配件 Spare parts Y/N	数量 Qty	备注 Remarks
1	7200000559	滤清器0750131053	FILTER 0750131053	Y	1	

应急转向泵4644 137　EMCY.STEER.PUMP 644 137

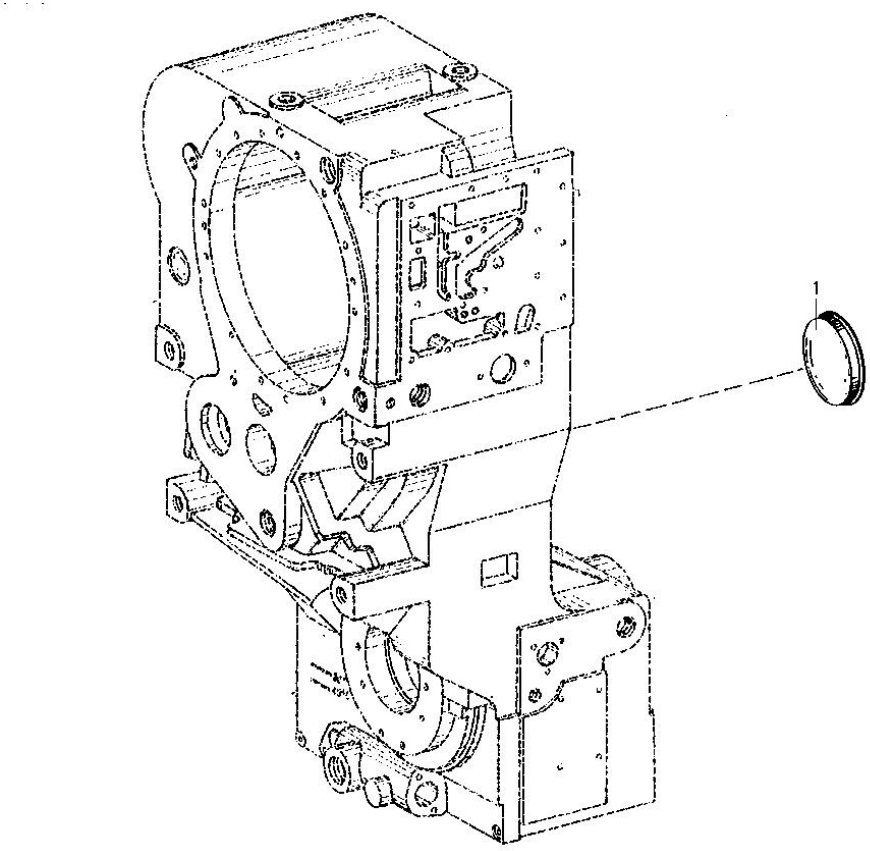

序号 Key	零件代号 Part No.	名称 Discription		是否配件 Spare parts Y/N	数量 Qty	备注 Remarks
1	7200001663	密封盖4642301106	SEAL COVER 4642301106	Y	1	

感应式传感器4644 125　IND.TRANSMITTER 4644 125

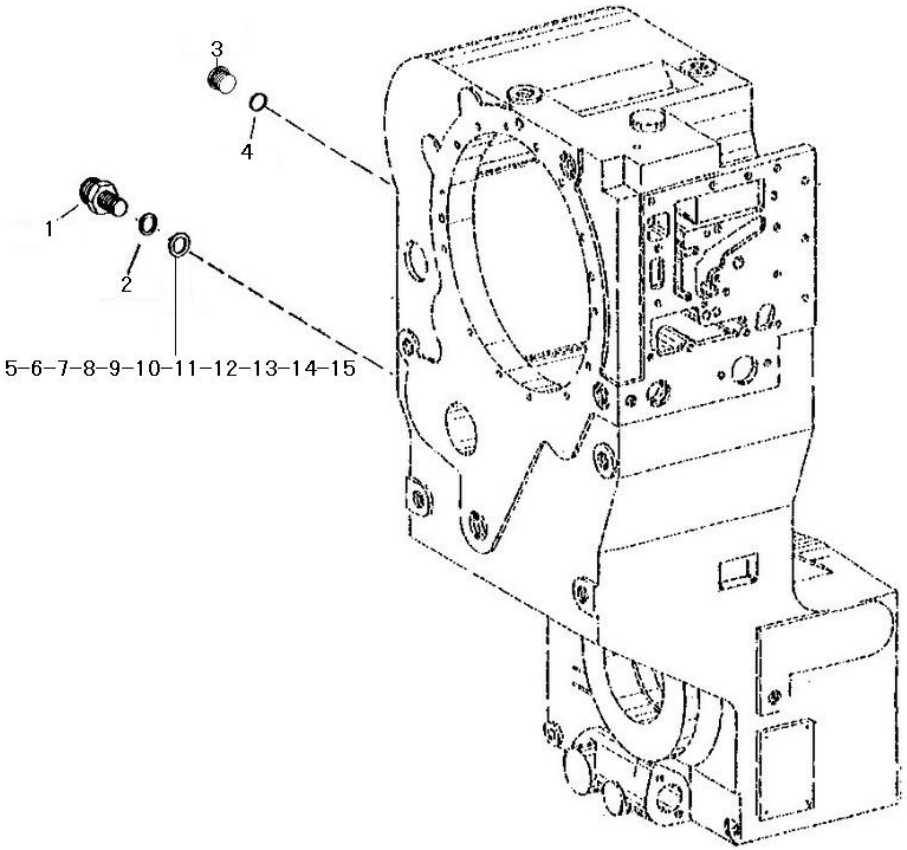

序号 Key	零件代号 Part No.	名称 Discription		是否配件 Spare parts Y/N	数量 Qty	备注 Remarks
1	4110000042090	感应式传感器0501 317 160	IND.TRANSMITTER 0501 317 160	Y	1	
2	7200001771	密封圈（A18*24）0634801155	SEALING RING （A18*24）0634801155	Y	1	
3	7200001664	螺塞(M8*1.5)0636302014	PLUG (M8*1.5)0636302014	Y	1	
4	7200001709	O型圈(15*2)0634306524	O-RING (15*2)0634306524	Y	1	
5	7200001774	调整垫圈0769140251	AJUSTING SHIM 0769140251	Y	1	
6	7200002251	调整垫圈0630004030 18*25 1.5	AJUSTING SHIM 0630004030 18*25 1.5	Y	1	
7	4110000042047	调整垫圈18*25 1*4 0630 004 040	SHIM RING 18*25 1.4 0630 004 040	Y	1	
8	4110000042048	调整垫圈18*25 1.2 0630 004 041	SHIM RING 18*25 1.2 0630 004 041	Y	1	
9	4110000042046	调整垫圈18*25 1 0630 004 042	SHIM RING 18*25 1 0630 004 042	Y	1	
10	4110000042051	调整垫圈18*25 2.0 0630 004 242	SHIM RING 18*25 2.0 0630 004 242	Y	1	
11	4110000042045	调整垫圈18*25 0.5 0630 004 262	SHIM RING 18*25 0.5 0630 004 262	Y	1	
12	4110000042044	调整垫圈18*25 0.3 0630 004 263	SHIM RING 18*25 0.3 0630 004 263	Y	1	
13	4110000042043	调整垫圈18*25 0.2 0630 004 264	SHIM RING 18*25 0.2 0630 004 264	Y	1	
14	4110000042049	调整垫圈18*25 1.6 0630 004 287	SHIM RING 18*25 1.6 0630 004 287	Y	1	
15	4110000042050	调整垫圈18*25 1.8 0630 004 288	SHIM RING 18*25 1.8 0630 004 288	Y	1	

注入管接头4644 131　FILLER NECK 4644 131

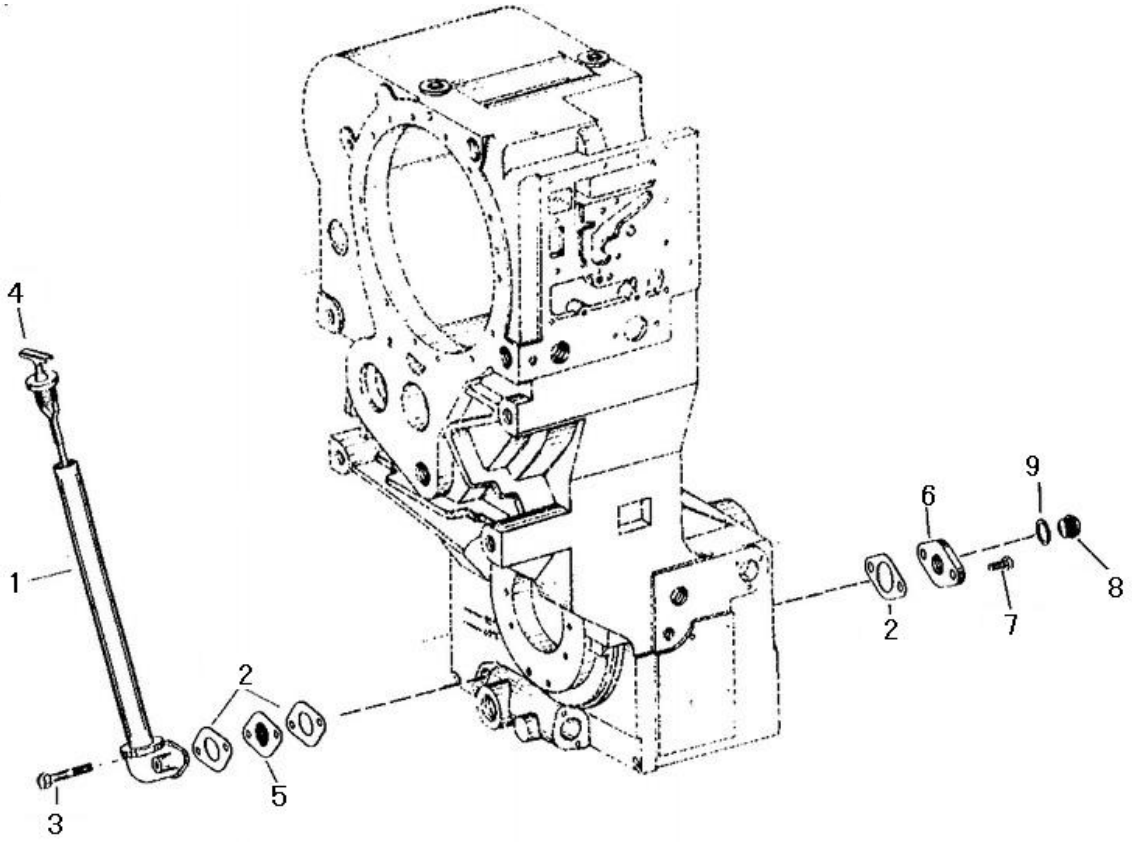

序号	零件代号	名称	是否配件	数量	备注
Key	Part No.	Discription	Spare parts Y/N	Qty	Remarks
1	7200001654	液位管4644231179	LEVEL TUBE 4644231179	Y	1	
2	7200002241	垫圈4642331216	WASHER 4642331216	Y	3	
3	7200002232	六角螺钉0636010089	SCREW 0636010089	Y	2	
4	7200001657	探杆4644231086	FEELER LEVER 4644231086	Y	1	
5	7200001658	阻隔板4642331056	PLATE 4642331056	Y	1	
6	7200001659	盖板4644301016	COVER PLATE 4644301016	Y	1	
7	7200001660	六角螺钉0636015289	SCREW 0636015289	Y	2	
8	7200001661	螺塞0636305016	PLUG 0636305016	Y	1	
9	7200001662	密封环0634801074	PACKING RING 0634801074	Y	1	

油管4644 121　OIL PIPES 644 121

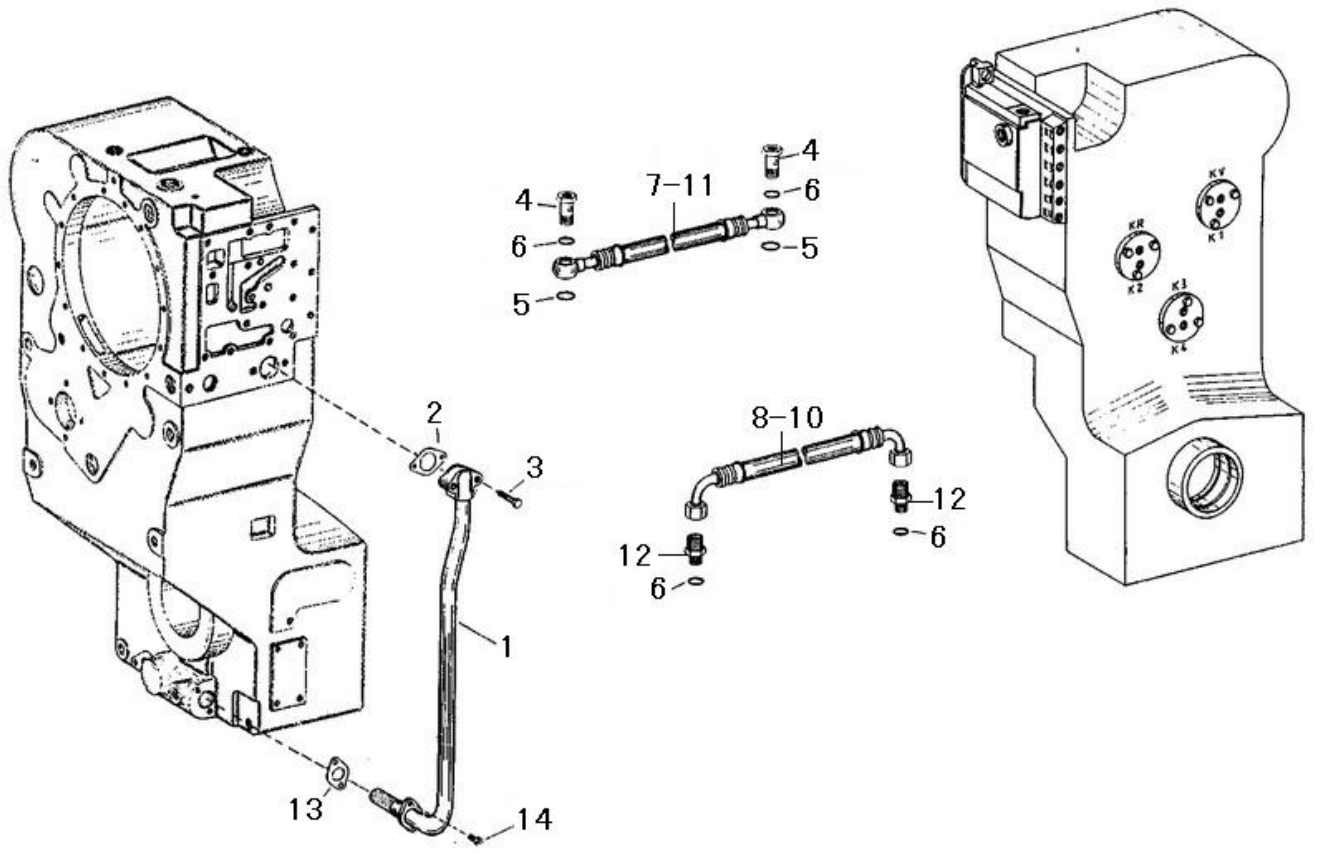

序号	零件代号	名称		是否配件	数量	备注
Key	Part No.		Discription	Spare parts Y/N	Qty	Remarks
1	7200002230	虹吸管4644221196	SYPHON TUBE 4644221196	Y	1	
2	7200002231	垫圈4644321244	WASHER 4644321244	Y	1	
3	7200002232	六角螺钉0636010089	SCREW 0636010089	Y	2	
4	7200002233	接头螺钉0737835153	JOINT SCREW 0737835153	Y	8	
5	7200002234	O形圈(18*2.5)0634306202	O-RING (18*2.5)0634306202	Y	8	
6	7200001864	"O"型圈0634306523	O-RING 0634306523	Y	8	
7	7200002236	软管0750147257	TUBE 0750147257	Y	1	
8	7200002237	软管0750147208	TUBE 0750147208	Y	1	
9	4110000042114	速接器0659 160 025	RAPID CONNECTOR 0659 160 025	Y	1	
10	7200002238	软管0750147036	TUBE 0750147036	Y	1	
11	7200002239	软管0750147117	TUBE 0750147117	Y	1	
12	7200002240	接头螺塞(L12AM)0637842509	JOINT PLUG (L12AM)0637842509	Y	2	
13	7200002241	垫圈4642331216	WASHER 4642331216	Y	1	
14	7200002242	螺钉(M8*30)0636101031	SCREW (M8*30)0636101031	Y	2	

散件4644 199　LOOSE PARTS 4644 199

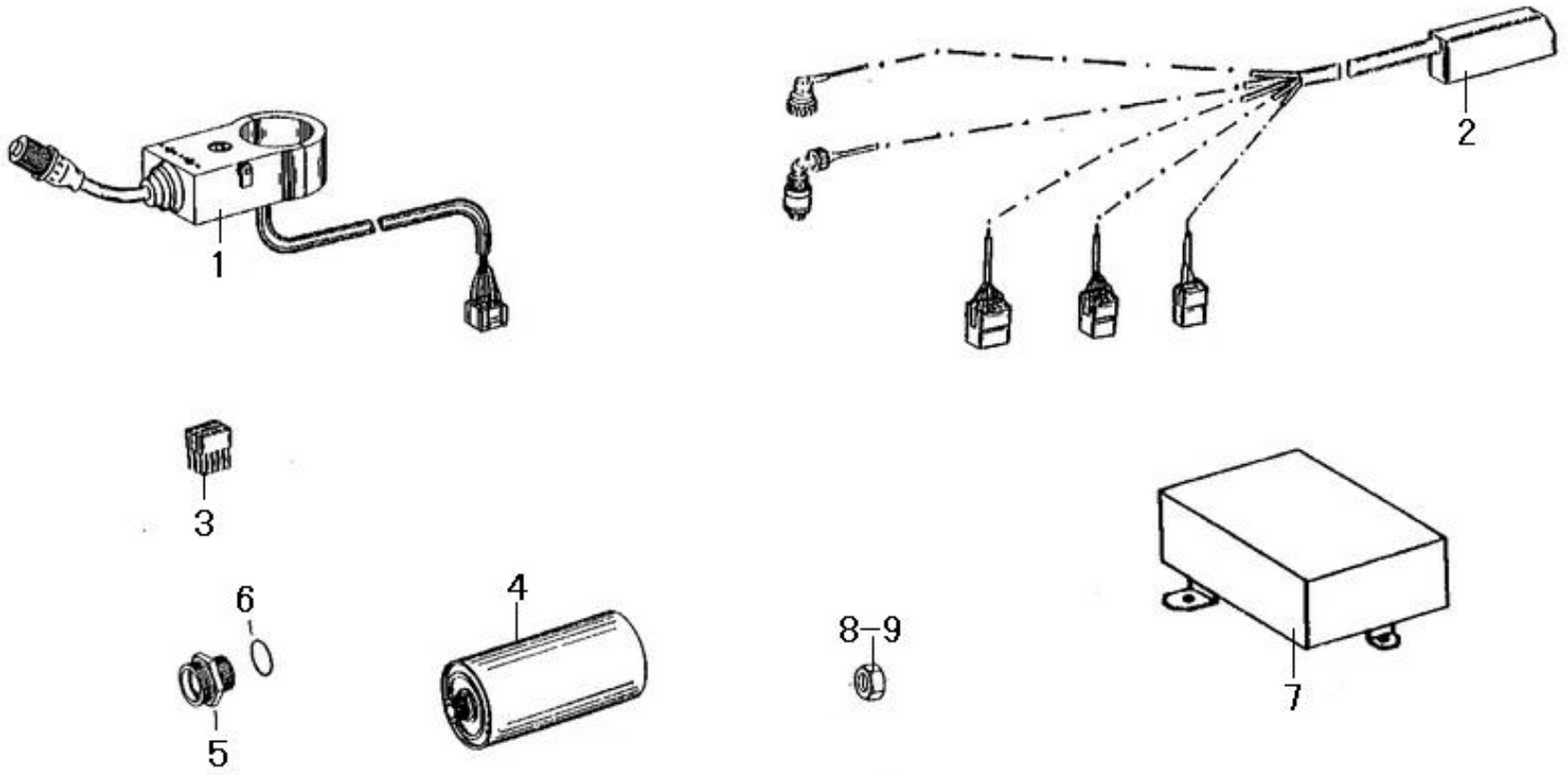

序号 Key	零件代号 Part No.	名称 Discription		是否配件 Spare parts Y/N	数量 Qty	备注 Remarks
1	7200001775	档位选择器0501209951	STEP SELECTOR 0501209951	Y	1	
2	7200001776	连接电缆组件6029204859	CABLE ASSEMBLY 6029204859	Y	1	
3	4110000042010	插座6029 199 005	PLUG 6029 199 005	Y	1	
4	7200000559	滤清器0750131053	FILTER 0750131053	Y	2	
5	7200001779	接头螺帽0737843077	JOINT NUT 0737843077	Y	2	
6	4110000042003	O形圈0634303283	O-RING 0634303283	Y	2	
7	4110000042106	控制器6009 054 631	CONTROL UNIT 6009 054 631	Y	1	
8	7200001929	六角螺母0637011539	NUT 0637011539	Y	8	
9	4110000042115	锁紧螺母M14*1.5 0637 011 540	LOCKING NUT M14*1.5 0637 011 540	Y	8	

E　驱动桥系统
AXLE SYSTEM

山 东 临 工 工 程 机 械 有 限 公 司

SHANDONG LINGONG CONSTRUCTION MACHINERY CO.,LTD.

前桥总成　FRONT AXLE ASSEMBLY

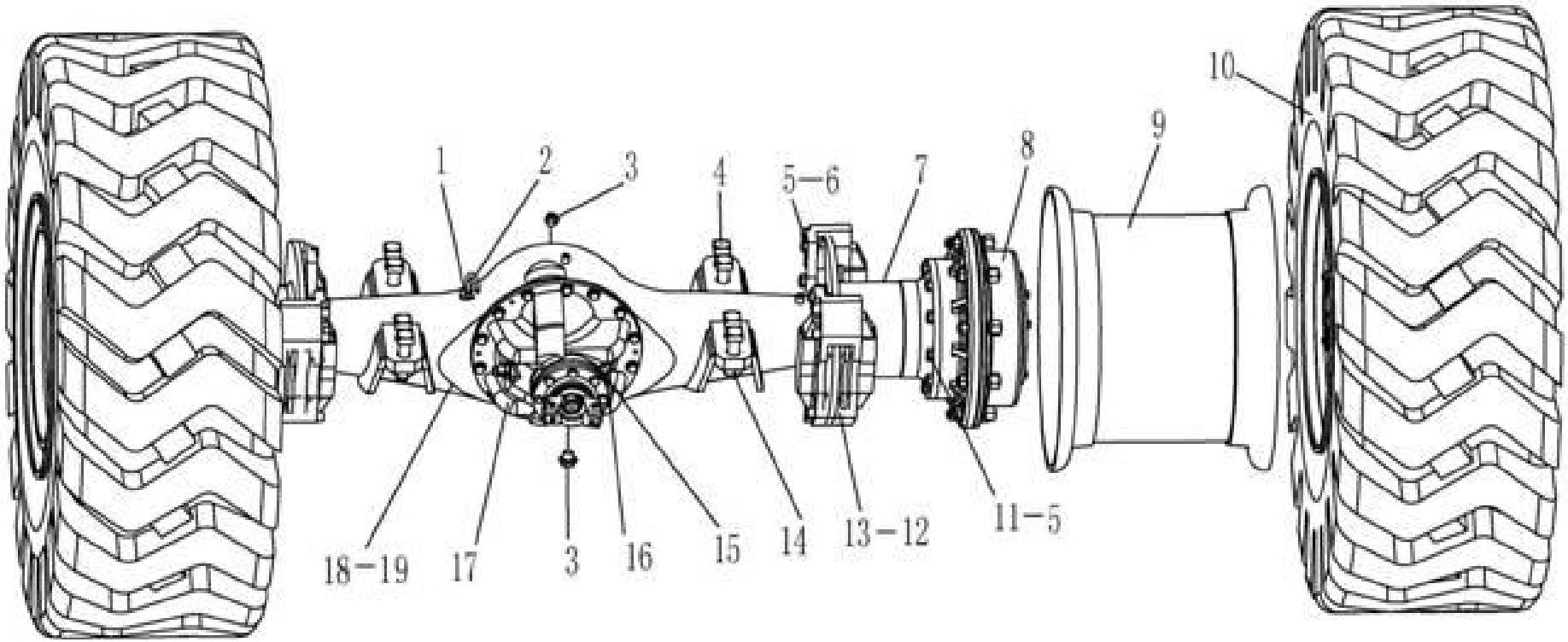

序号	零件代号	名称	是否配件	数量	备注
Key	Part No.	Discription	Spare parts Y/N	Qty	Remarks
1	4013000078	螺母GB6173-M10*1EpZn-05	NUT GB6173-M10*1EpZn-05	N	1	
2	29070000051	透气管	BREATHER PIPE	Y	1	
3	4120000080	螺塞Q/ZB286-ZG3/4"-Q235A	PLUG Q/ZB286-ZG3/4"-Q235A	Y	2	
4	29070000111	螺栓	BOLT	Y	8	
5	4015000030	垫圈GB93-20-65Mn	WASHER GB93-20-65Mn	N	36	
6	29070000101	螺栓	BOLT	Y	16	
7	29070000071	制动盘	BRAKE PLATE	Y	2	
8	29070010911	轮边减速器	FINAL DRIVE ASSEMBLY（FRONT AXLE）	N	1	
9	4190000237	轮辋LG19.50/2.5-25	RIM	Y	2	
10	4110000582	轮胎 23.5-25-18PR-L3	TIRE 23.5-25-18PR-L3	Y	2	
11	4011000130	螺栓GB5786-M20*1.5*50EpZn-8.8	BOLT GB5786-M20*1.5*50EpZn-8.8	N	20	
12	4120001739	制动钳	DISK BRAKE	Y	4	
13	4120001740	放气嘴	VENT NOZZLE	Y	8	
14	4013000064	螺母GB889.2-M30*2EpZn-8	LOCKING NUT GB889.2-M30*2-8	N	8	
15	4044000111	标牌 LGB402-D/A501A	FRONT AXLE BRAND	Y	1	
16	4019000012	铆钉GB827-3*5-BL2	RIVET GB827-3*5-BL2	N	4	
17	29070000061	前主传动	FRONT AXLE MAIN DRIVE	Y	1	
18	29070000041	前桥壳总成	FRONT AXLE HOUSING	Y	1	

前桥总成　FRONT AXLE ASSEMBLY

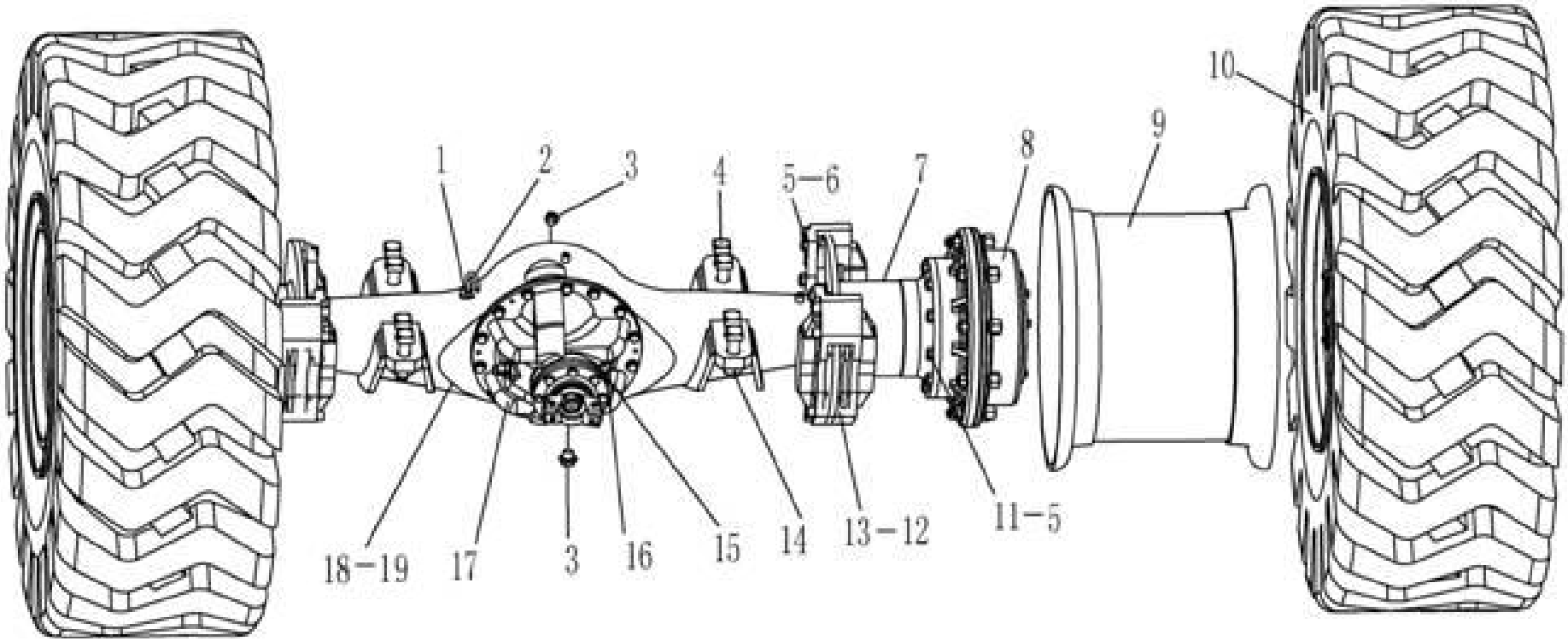

序号 Key	零件代号 Part No.	名称 Discription		是否配件 Spare parts Y/N	数量 Qty	备注 Remarks
19	29070010901	A501A前驱动桥总成	A501A FRONT AXLE ASSEMBLY	Y	1	

前主传动总成　FRONT AXLE MAIN DRIVE ASSEMBLY

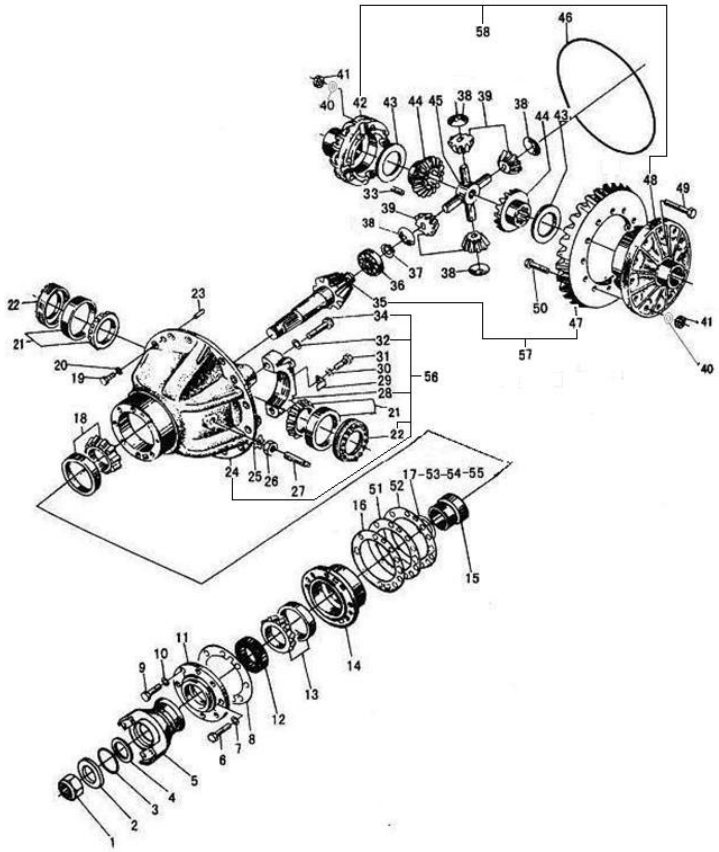

序号 Key	零件代号 Part No.	名称 Discription		是否配件 Spare parts Y/N	数量 Qty	备注 Remarks
1	4013000066	螺母GB889.2-M33*1.5-8	NUT GB889.2-M33*1.5-8	N	1	
2	29070000221	垫圈	WASHER	Y	1	
3	4030000035	O形圈GB3452.1-53.0*5.30G	O-RING GB3452.1-53.0*5.30G	Y	1	
4	29070000241	挡圈	RETAINER RING	Y	1	
5	29070000231	输入法兰	INPUT FLANGE	Y	1	
6	4011000067	螺栓GB5782-M14*55EpZn-8.8	BOLT GB5782-M14*55EpZn-8.8	N	7	
7	4015000027	垫圈GB93-14-65Mn	WASHER GB93-14-65Mn	N	7	
8	29070000261	密封垫	GASKET	Y	1	
9	4011000186	螺栓GB5782-M12*55EpZn-8.8	BOLT GB5782-M12*55EpZn-8.8	N	1	
10	4015000026	垫圈GB93-12-65Mn	WASHER GB93-12-65Mn	N	1	
11	29070000251	密封盖	SEALING COVER	Y	1	
12	4030000049	油封HG4-692-SG80*100*12	OIL SEAL HG4-692-SG80*100*12	Y	1	
13	4021000030	滚动轴承GB297-31313	BEARING GB297-31313	Y	1	
14	29070000271	轴承座	BEARING SEAT	Y	1	
15	29070000281	轴套	SHAFT SLEEVE	Y	1	
16	29070000151	调整垫片	ADJUSTING SHIM	Y	3	
17	29070000181	垫片	SPACER	Y	2	
18	4021000032	滚动轴承GB297-31314	BEARING GB297-31314	Y	1	

前主传动总成 FRONT AXLE MAIN DRIVE ASSEMBLY

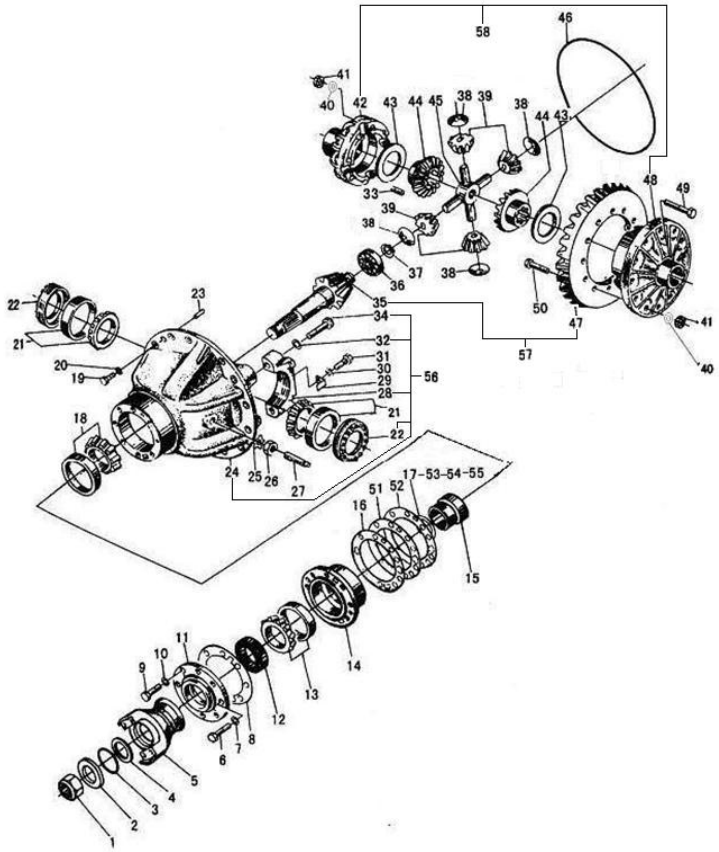

序号	零件代号	名称		是否配件	数量	备注
Key	Part No.	Discription		Spare parts Y/N	Qty	Remarks
19	4011000494	螺栓GB5786-M16*1.5*45EpZn-8.8	BOLT M16*1.5*45EpZn-8.8	N	14	
20	4015000098	垫圈GB93-16-65Mn	WASHER GB93-16-65Mn	N	14	
21	4021000036	滚动轴承GB297-32216	BEARING GB297-32216	Y	2	
22	29070000351	调整螺母	ADJUSTING NUT	Y	2	
23	4016000124	销GB119.2-10u8*30	PIN GB119.2-10u8*30	N	2	
24	29070000321	托架	CARRIER	N	1	
25	29070000311	锁紧片	LOCKING LEAF	Y	1	
26	4013000052	螺母GB6173-M27*2-05	NUT GB6173-M27*2-05	N	1	
27	29070000301	止推螺栓	BOLT	Y	1	
28	29070000391	轴承座	CAGE	N	2	
29	29070000401	锁紧片	LOCKING LEAF	Y	2	
30	4015000025	垫圈GB93-10-65Mn	WASHER GB93-10-65Mn	N	2	
31	4011000597	螺栓GB5786-M10*1*20EpZn-8.8	BOLT GB5786-M10*1*20EpZn-8.8	N	2	
32	29070001301	垫圈	WASHER	Y	4	
33	29070000461	固定销	PIN	Y	4	
34	29070009521	螺栓	BOLT	Y	4	
35	29070000291	主动螺旋伞齿轮（左）	SPIRAL BEVEL GEAR PINION(LEFT)	N	1	
36	4021000027	滚动轴承GB283-NUP2307	BEARING GB283-NUP2307	Y	1	

前主传动总成 FRONT AXLE MAIN DRIVE ASSEMBLY

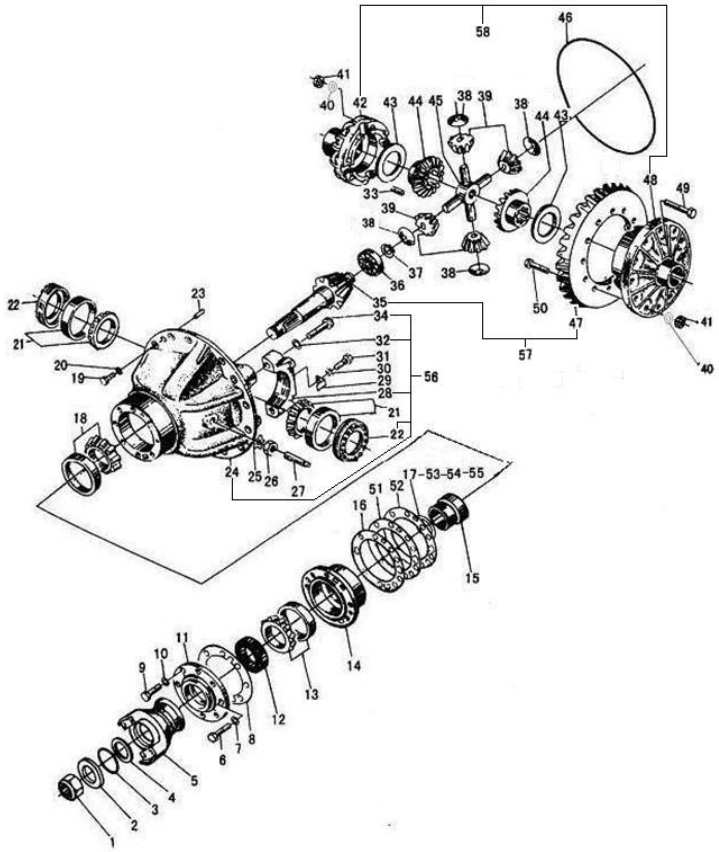

序号	零件代号	名称		是否配件	数量	备注
Key	Part No.	Discription		Spare parts Y/N	Qty	Remarks
37	4015000020	挡圈GB894.1-35-65Mn	RETAINER RING GB894.1-35-65Mn	N	1	
38	29070000331	锥齿轮垫片	WASHER THRUST	Y	4	
39	29070000341	锥齿轮	GEAR PINION	Y	4	
40	29070009511	垫圈	WASHER	N	20	
41	4013000198	螺母GB6176-M16*1.5-10	NUT GB6176-M16*1.5-10	N	20	
42	29070000431	差速器左壳	LEFT CASE DIFFERENTIAL MECHANISM	N	1	
43	29070000381	半轴齿轮垫片	HALF AXLE GEAR SPACER	Y	2	
44	29070000371	半轴齿轮	HALF AXLE GEAR	Y	2	
45	29070000411	十字轴	CROSS AXLE	Y	1	
46	4041000019	O形圈LGB308-430*3.5	O-RING LGB308-430*3.5	Y	1	
47	29070000451	从动螺旋伞齿轮（右）	LARGE SPRIAL BEVELGEAR (RIGHT)	N	1	
48	29070000361	差速器右壳	RIGHT CASE DIFFERENTIAL MECHANISM	N	1	
49	29070009491	螺栓	BOLT	Y	8	
50	29070009501	螺栓	BOLT	Y	12	
51	29070000161	调整垫片	ADJUSTING SHIM	Y	4	
52	29070000171	调整垫片	ADJUSTING SHIM	Y	5	
53	29070000191	垫片	SPACER	Y	2	
54	29070000201	垫片	SPACER	Y	3	

前主传动总成 FRONT AXLE MAIN DRIVE ASSEMBLY

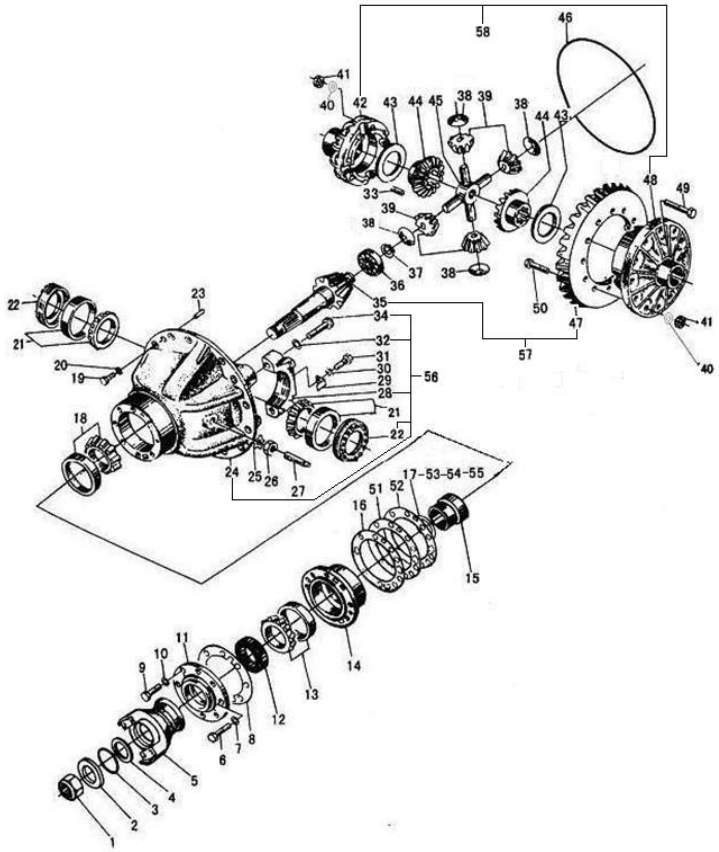

序号 Key	零件代号 Part No.	名称 Discription		是否配件 Spare parts Y/N	数量 Qty	备注 Remarks
55	29070000211	垫片	SPACER	Y	3	
56	2050900104	托架总成-371102	CARRIER ASSEMBLY-371102	Y	1	
57	2050900107	前主从动螺旋伞齿轮	FRONT SPIRAL BEVEL GEAR PINION	Y	1	
58	2050900079	差速器左右壳	LEFT 、RIGHT CASE DIFFERENTIAL MECHANISM	Y	1	

轮边减速器(前桥) FINAL DRIVE ASSEMBLY

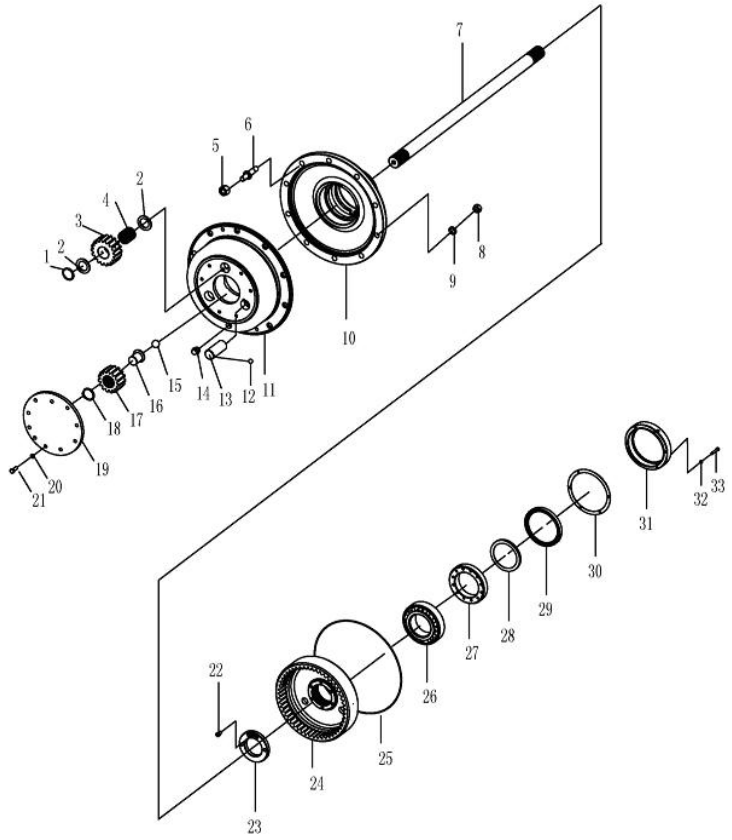

序号 Key	零件代号 Part No.	名称 Discription	是否配件 Spare parts Y/N	数量 Qty	备注 Remarks
1	29070000541	垫片 SPACER	Y	6	
2	29070000551	挡环 RETAINER RING	Y	6	
3	29070000561	行星齿轮 PLANET GEAR	Y	3	
4	4090000004	滚针GB309-5*45-GCr15 ROLLER GB309-5*45-GCR15	Y	93	
5	29070000081	轮辋螺母 RIM NUT	Y	10	
6	29070000621	轮辋螺栓 RIM BOLT	Y	10	
7	29070000601	半轴 DIFFERENTIAL AXLE	Y	1	
8	4013000203	螺母GB6171-M20*1.5EpZn-10 NUT GB6171-M20*1.5EpZn-10	N	10	
9	4015000030	垫圈GB93-20-65Mn WASHER GB93-20-65Mn	N	10	
10	29070010931	轮毂 HUB WHEAL	Y	1	
11	29070010921	行星轮架 PLANET PINION CARRIER	Y	1	
12	4090000008	钢球GB308-9.525-GCr15 STEEL BALL GB308-9.525-GCR15	Y	3	
13	29070000611	行星齿轮轴 PLANET PINION SHAFT	Y	3	
14	4120000080	螺塞Q/ZB286-ZG3/4"-Q235A PLUG Q/ZB286-ZG3/4"-Q235A	Y	1	
15	4090000006	钢球GB308-17.462-GCr15 STEEL BALL GB308-17.462-GCr15	Y	1	
16	29070009161	定位块 LOCK BLOCK	Y	1	
17	29070000511	太阳齿轮 GEAR-SUN	Y	1	
18	4015000022	挡圈GB894.1-52-65Mn RETAINER RING GB894.1-52-65Mn	N	1	

轮边减速器(前桥) FINAL DRIVE ASSEMBLY

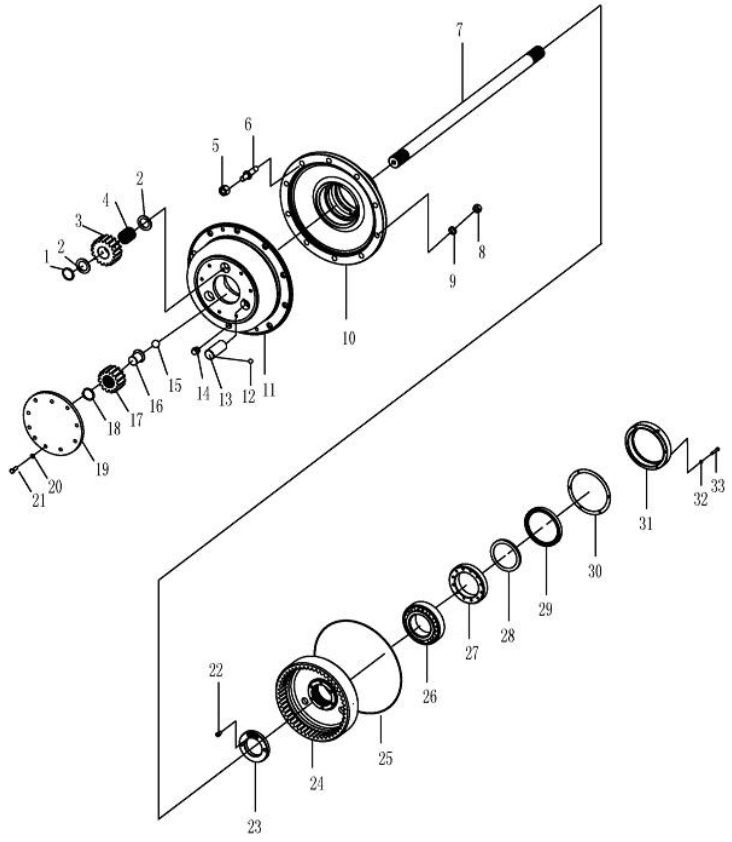

序号	零件代号	名称	是否配件	数量	备注
Key	Part No.	Discription	Spare parts Y/N	Qty	Remarks
19	29070007621	盖 COVER	Y	1	
20	4015000025	垫圈GB93-10-65Mn WASHER GB93-10-65Mn	N	10	
21	4011000084	螺栓GB5783-M10*30EpZn-8.8 BOLT GB5783-M10*30EpZn-8.8	N	10	
22	4014000016	螺钉GB70-M10*1*20EpZn-8.8 SCREW GB70-M10*1*20EpZn-8.8	N	1	
23	29070000571	圆螺母 ROUND NUT	Y	1	
24	29070000481	驱动桥内齿轮 AXLE RING GEAR	Y	1	
25	4041000020	O形圈LGB308-440*3.5 O-RING LGB308-440*3.5	Y	1	
26	4021000038	滚动轴承GB297-32224 BEARING GB297-32224	Y	1	
27	4021000034	滚动轴承GB297-32028 BEARING GB297-32028	Y	1	
28	29070000581	隔套 ISOLATED BUSHING	Y	1	
29	4030000146	油封HG4-692-SG170*200*15 OIL SEAL HG4-692-SG170*200*15	Y	1	
30	29070000591	密封垫 SPACER	Y	1	
31	29070000471	油封端盖 COVER OF OIL SAL	Y	1	
32	4015000036	垫圈GB93-8-65Mn WASHER GB93-8-65Mn	N	6	
33	4011000298	螺栓GB5782-M8*45EpZn-8.8 BOLT GB5782-M8*45EpZn-8.8	N	6	

传动轴总成 DRIVE SHAFT GROUP

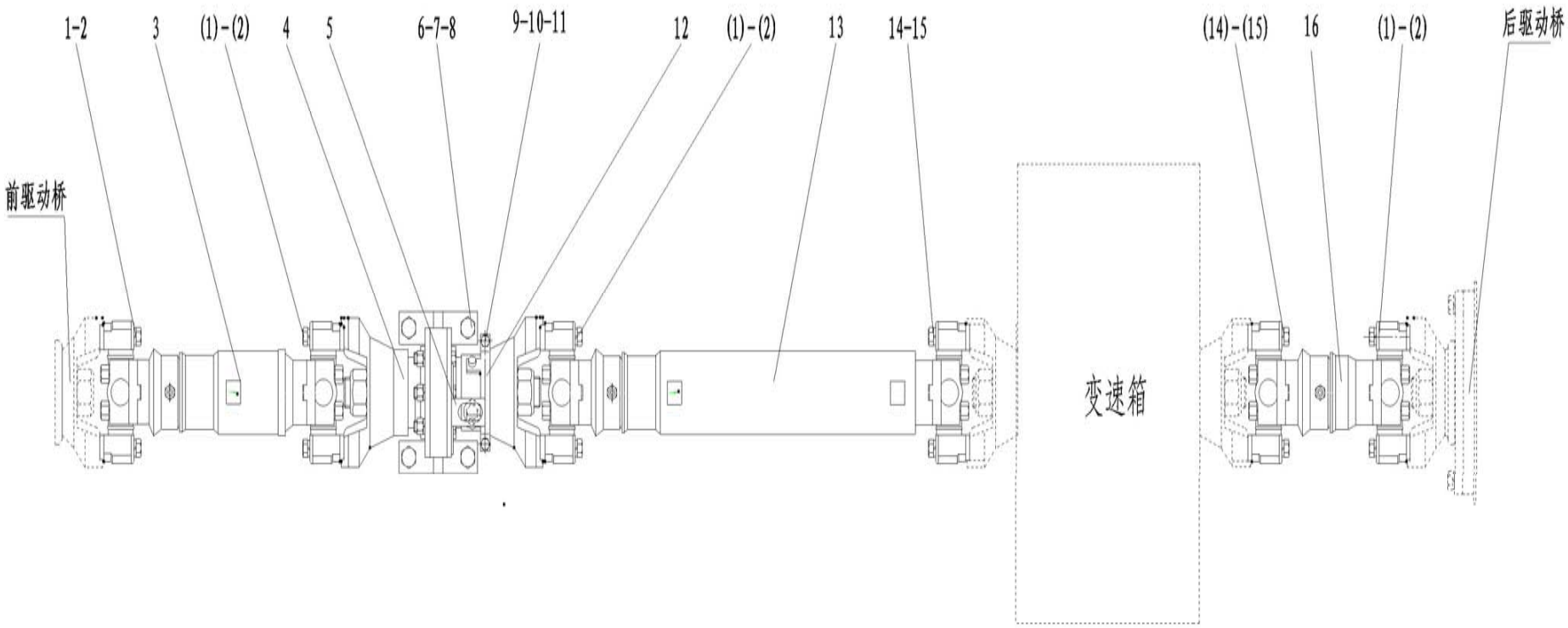

序号	零件代号	名称		是否配件	数量	备注
Key	Part No.	Discription		Spare parts Y/N	Qty	Remarks
1	4011000431	螺栓GB5785-M12*1.25*50EpZn-8.8	BOLT GB5785-M12*1.25*50EpZn-8.8	N	16	
2	4015000026	垫圈GB93-12-65Mn	WASHER GB93-12-65Mn	N	16	
3	29080007521	前传动轴	FRONT DRIVE SHAFT	Y	1	
4	29080000031	中间支承	MIDDLE BRAKET	Y	1	
5	4011000241	螺栓GB5785-M14*1.5*55EpZn-8.8	BOLT GB5785-M14*1.5*55EpZn-8.8	N	4	
6	4013000073	螺母GB889.2-M14*1.5EpZn-8	NUT GB889.2-M14*1.5EpZn-8	N	4	
7	4015000177	垫圈GB97.1-14EpZn-300HV	WASHER GB97.1-14EpZn-300HV	N	4	
8	29080007791	车速传感器支架	BRACKET OF SENSOR	Y	1	
9	29080007531	中间传动轴	MIDDLE DRIVE SHAFT	Y	1	
10	4110000046	螺栓LG05-LS1/2 " -20UNF	BOLT LG05-LS1/2 " -20UNF	Y	8	
11	4015000202	垫圈LG05-DQ1/2 "	WASHER LG05-DQ1/2 "	Y	8	
12	29080000051	后传动轴	REAR DRIVE SHAFT GROUP	Y	1	
13	4011000684	螺栓GB5786-M8*1*30EpZn-8.8	BOLT GB5786-M8*1*30EpZn-8.8	N	2	
14	4013000178	螺母GB889.2-M8*1EpZn-8	NUT GB889.2-M8*1EpZn-8	N	2	
15	4015000072	垫圈GB97.1-8EpZn-300HV	WASHER GB97.1-8EpZn-300HV	N	2	
16	29080007851	支架	BRACKET	Y	2	

后桥总成　REAR AXLE ASSEMBLY

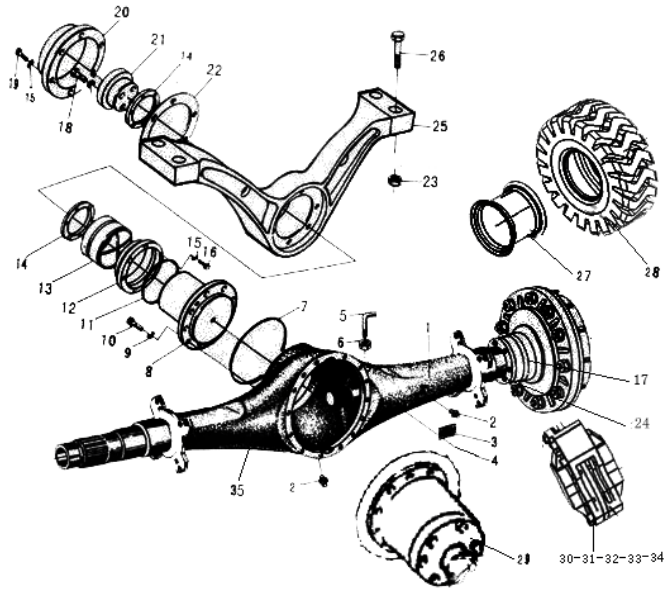

序号 Key	零件代号 Part No.	名称 Discription		是否配件 Spare parts Y/N	数量 Qty	备注 Remarks
1	29090000041	后桥壳总成	AXLE HOUSING	Y	1	
2	4120000080	螺塞Q/ZB286-ZG3/4"-Q235A	PLUG Q/ZB286-ZG3/4"-Q235A	Y	2	
3	4044000114	标牌 LGB402-E/A501A	BRAND LGB402-E/A501A	Y	1	
4	4019000012	铆钉GB827-3*5-BL2	RIVET GB827-3*5-BL2	N	4	
5	29070000051	透气管	BREATHER PIPE	Y	1	
6	4013000078	螺母GB6173-M10*1EpZn-05	NUT GB6173-M10*1EpZn-05	N	1	
7	4041000021	O形圈LGB308-260*3.5	O-RING LGB308-260*3.5	Y	1	
8	29090000151	支承轴	CARRYING SHAFT	Y	1	
9	4015000098	垫圈GB93-16-65Mn	WASHER GB93-16-65Mn	N	22	
10	4011000244	螺栓GB5786-M16*1.5*50EpZn-8.8	BOLT GB5786-M16*1.5*50EpZn-8.8	N	22	
11	4030000021	O形圈GB3452.1-160*5.30G	O-RING GB3452.1-160*5.30G	Y	1	
12	29090000101	密封盖	SEALING COVER	Y	1	
13	29090000111	轴套	BUSHING	Y	1	
14	29090000121	衬垫	BUSHING	Y	2	
15	4015000026	垫圈GB93-12-65Mn	WASHER GB93-12-65Mn	N	13	
16	4011000090	螺栓GB5783-M12*35EpZn-8.8	BOLT GB5783-M12*35EpZn-8.8	N	6	
17	29070010911	轮边减速器	FINAL DRIVE ASSEMBLY（FRONT AXLE）	N	1	
18	4011000113	螺栓GB5785-M20*1.5*90EpZn-8.8	BOLT GB5785-M20*1.5*90EpZn-8.8	N	4	

后桥总成　REAR AXLE ASSEMBLY

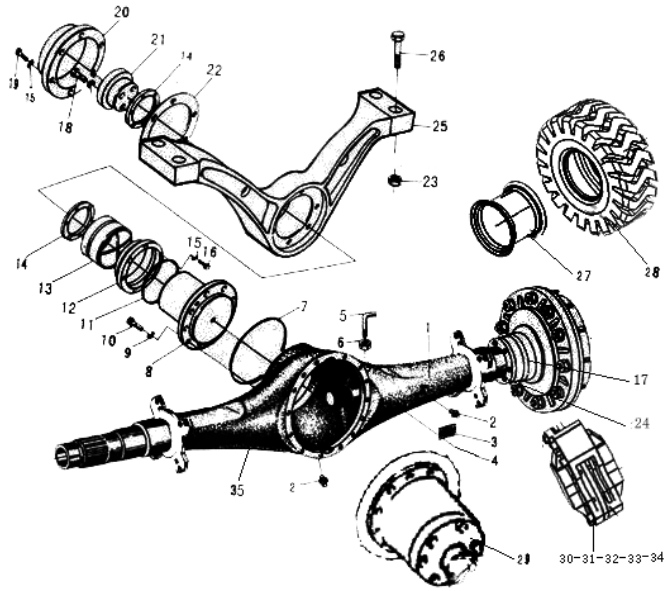

序号 Key	零件代号 Part No.	名称 Discription		是否配件 Spare parts Y/N	数量 Qty	备注 Remarks
19	4011000064	螺栓GB5782-M12*50EpZn-8.8	BOLT GB5782-M12*50EpZn-8.8	N	6	
20	29090000141	端盖	COVER	Y	1	
21	29090000131	垫块	SPACER	Y	1	
22	29090000161	垫片	SPACER	Y	1	
23	4013000064	螺母GB889.2-M30*2EpZn-8	LOCKING NUT GB889.2-M30*2-8	N	4	
24	4011000130	螺栓GB5786-M20*1.5*50EpZn-8.8	BOLT GB5786-M20*1.5*50EpZn-8.8	N	20	
25	29090000091	后桥支架	REAR AXLE BRACKET	Y	1	
26	29090007981	螺栓	BOLT	Y	4	
27	4190000237	轮辋LG19.50/2.5-25	RIM	Y	2	
28	4110000006	轮胎GB2980-23.5-25	TIRE ASSEMBLY	Y	2	
29	29090000031	后主传动	REAR AXLE MAIN DRIVE	Y	1	
30	4015000030	垫圈GB93-20-65Mn	WASHER GB93-20-65Mn	N	40	
31	29070000101	螺栓	BOLT	Y	16	
32	4120001739	制动钳	DISK BRAKE	Y	1	
33	4120001740	放气嘴	VENT NOZZLE	Y	8	
34	29070000071	制动盘	BRAKE PLATE	Y	2	
35	29090008181	A501A后驱动桥总成	A501A REAR AXLE ASSEMBLY	Y	1	

后主传动总成　REAR AXLE MAIN DRIVE ASSEMBLY

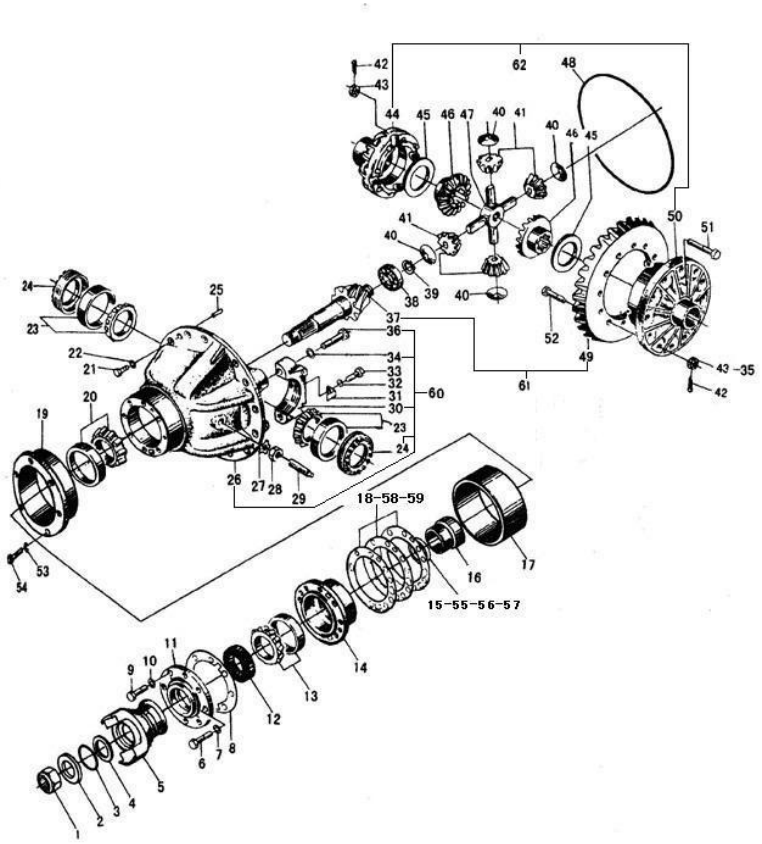

序号	零件代号	名称		是否配件	数量	备注
Key	Part No.	Discription		Spare parts Y/N	Qty	Remarks
1	4013000066	螺母GB889.2-M33*1.5-8	NUT GB889.2-M33*1.5-8	N	1	
2	29070000221	垫圈	WASHER	Y	1	
3	4030000035	O形圈GB3452.1-53.0*5.30G	O-RING GB3452.1-53.0*5.30G	Y	1	
4	29070000241	挡圈	RETAINER RING	Y	1	
5	29070000231	输入法兰	INPUT FLANGE	Y	1	
6	4011000067	螺栓GB5782-M14*55EpZn-8.8	BOLT GB5782-M14*55EpZn-8.8	N	7	
7	4015000027	垫圈GB93-14-65Mn	WASHER GB93-14-65Mn	N	7	
8	29070000261	密封垫	GASKET	Y	1	
9	4011000186	螺栓GB5782-M12*55EpZn-8.8	BOLT GB5782-M12*55EpZn-8.8	N	1	
10	4015000026	垫圈GB93-12-65Mn	WASHER GB93-12-65Mn	N	1	
11	29070000251	密封盖	SEALING COVER	Y	1	
12	4030000049	油封HG4-692-SG80*100*12	OIL SEAL HG4-692-SG80*100*12	Y	1	
13	4021000030	滚动轴承GB297-31313	BEARING GB297-31313	Y	1	
14	29070000271	轴承座	BEARING SEAT	Y	1	
15	29070000181	垫片	SPACER	Y	2	
16	29070000281	轴套	SHAFT SLEEVE	Y	1	
17	29090000051	套	SLEEVE	Y	1	
18	29070000151	调整垫片	ADJUSTING SHIM	Y	3	

后主传动总成 REAR AXLE MAIN DRIVE ASSEMBLY

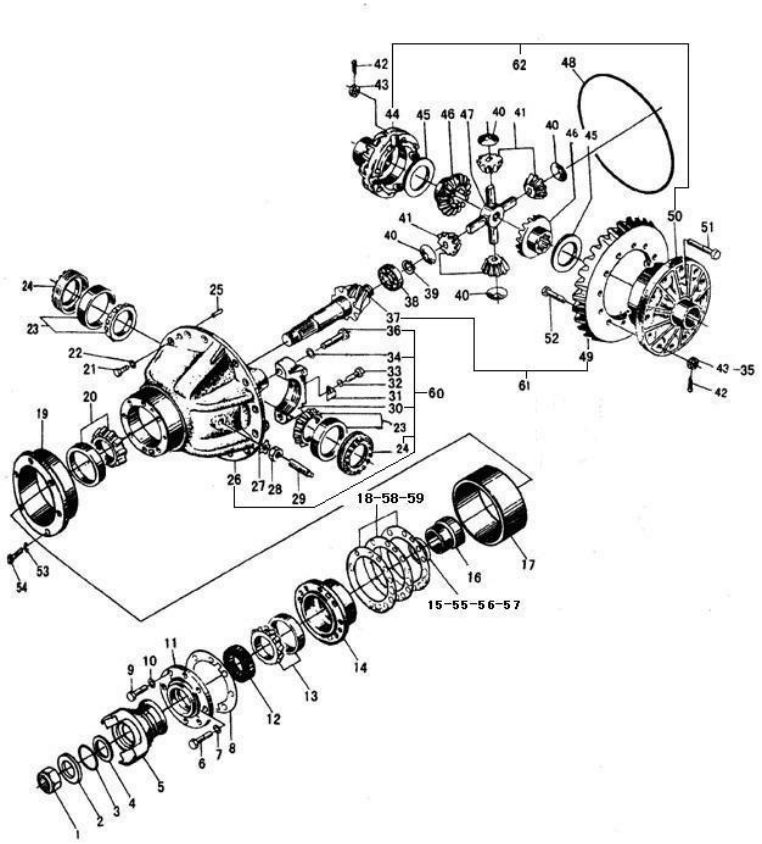

序号	零件代号	名称		是否配件	数量	备注
Key	Part No.		Discription	Spare parts Y/N	Qty	Remarks
19	29090000061	衬套	BUSHING	Y	1	
20	4021000032	滚动轴承GB297-31314	BEARING GB297-31314	Y	1	
21	4011000494	螺栓GB5786-M16*1.5*45EpZn-8.8	BOLT M16*1.5*45EpZn-8.8	N	14	
22	4015000098	垫圈GB93-16-65Mn	WASHER GB93-16-65Mn	N	14	
23	4021000036	滚动轴承GB297-32216	BEARING GB297-32216	Y	2	
24	29070000351	调整螺母	ADJUSTING NUT	Y	2	
25	4016000124	销GB119.2-10u8*30	PIN GB119.2-10u8*30	N	2	
26	29070000321	托架	CARRIER	N	1	
27	29070000311	锁紧片	LOCKING LEAF	Y	1	
28	4013000052	螺母GB6173-M27*2-05	NUT GB6173-M27*2-05	N	1	
29	29070000301	止推螺栓	BOLT	Y	1	
30	29070000391	轴承座	CAGE	N	2	
31	29070000401	锁紧片	LOCKING LEAF	Y	2	
32	4015000025	垫圈GB93-10-65Mn	WASHER GB93-10-65Mn	N	2	
33	4011000597	螺栓GB5786-M10*1*20EpZn-8.8	BOLT GB5786-M10*1*20EpZn-8.8	N	2	
34	29070001301	垫圈	WASHER	Y	4	
35	29070009511	垫圈	WASHER	N	20	
36	29070009521	螺栓	BOLT	Y	1	

后主传动总成 REAR AXLE MAIN DRIVE ASSEMBLY

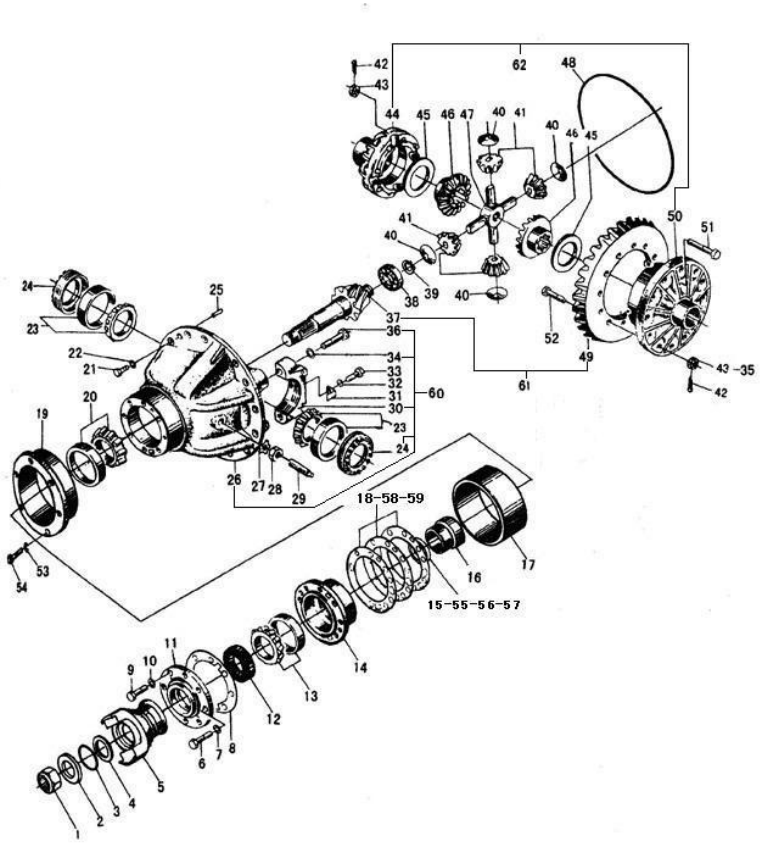

序号 Key	零件代号 Part No.	名称 Discription		是否配件 Spare parts Y/N	数量 Qty	备注 Remarks
37	29090000071	主动螺旋伞齿轮（右）	SPIRAL BEVEL GEAR PINION(RIGHT)	N	1	
38	4021000027	滚动轴承GB283-NUP2307	BEARING GB283-NUP2307	Y	1	
39	4015000020	挡圈GB894.1-35-65Mn	RETAINER RING GB894.1-35-65Mn	N	1	
40	29070000331	锥齿轮垫片	WASHER THRUST	Y	4	
41	29070000341	锥齿轮	GEAR PINION	Y	4	
42	29070000461	固定销	PIN	Y	4	
43	4013000198	螺母GB6176-M16*1.5-10	NUT GB6176-M16*1.5-10	N	20	
44	29070000431	差速器左壳	LEFT CASE DIFFERENTIAL MECHANISM	N	1	
45	29070000381	半轴齿轮垫片	HALF AXLE GEAR SPACER	Y	2	
46	29070000371	半轴齿轮	HALF AXLE GEAR	Y	2	
47	29070000411	十字轴	CROSS AXLE	Y	1	
48	4041000019	O形圈LGB308-430*3.5	O-RING LGB308-430*3.5	Y	1	
49	29090000081	从动螺旋伞齿轮（左）	LARGE SPRIAL BEVELGEAR (LEFT)	N	1	
50	29070000361	差速器右壳	RIGHT CASE　DIFFERENTIAL MECHANISM	N	1	
51	29070009491	螺栓	BOLT	Y	8	
52	29070009501	螺栓	BOLT	Y	12	
53	4015000098	垫圈GB93-16-65Mn	WASHER GB93-16-65Mn	N	22	
54	4011000244	螺栓GB5786-M16*1.5*50EpZn-8.8	BOLT GB5786-M16*1.5*50EpZn-8.8	N	22	

后主传动总成　REAR AXLE MAIN DRIVE ASSEMBLY

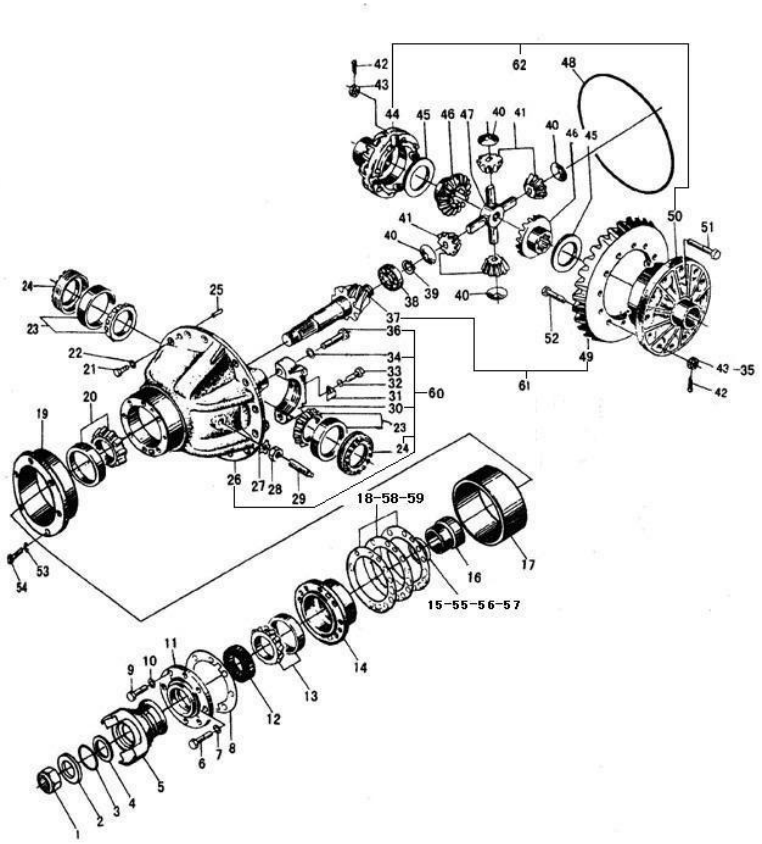

序号 Key	零件代号 Part No.	名称 Discription		是否配件 Spare parts Y/N	数量 Qty	备注 Remarks
55	29070000191	垫片	SPACER	Y	2	
56	29070000201	垫片	SPACER	Y	3	
57	29070000211	垫片	SPACER	Y	3	
58	29070000161	调整垫片	ADJUSTING SHIM	Y	4	
59	29070000171	调整垫片	ADJUSTING SHIM	Y	5	
60	2050900104	托架总成-371102	CARRIER ASSEMBLY-371102	Y	1	
61	2050900110	后主从动螺旋伞齿轮	REAR SPIRAL BEVEL GEAR PINION	Y	1	
62	2050900079	差速器左右壳	LEFT 、RIGHT CASE DIFFERENTIAL MECHANISM	Y	1	

制动钳(371328)　DISK BRAKE(371328)

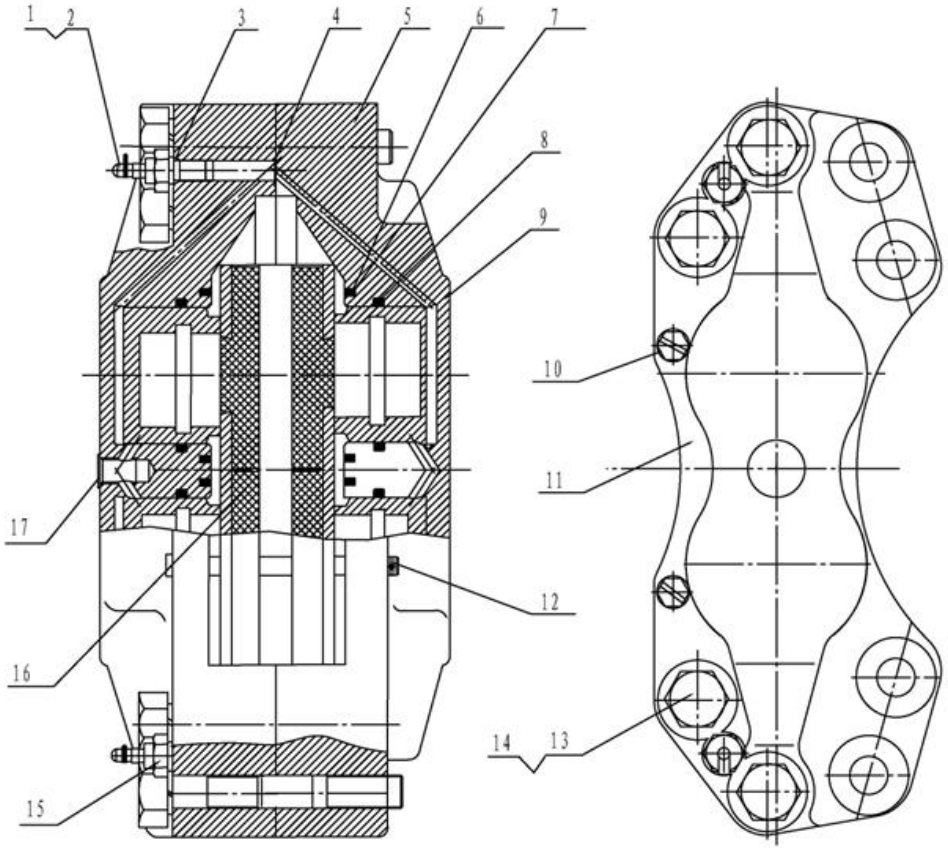

序号	零件代号	名称	是否配件	数量	备注
Key	Part No.	Discription	Spare parts Y/N	Qty	Remarks
1	4120001739001	橡皮帽JS-ZL50-001	RUBBER COVER JS-ZL50-001	Y	2	
2	4120001740	放气嘴	VENT NOZZLE	Y	1	
3	4120001739003	O形圈16*2.4 JS-ZL50-014	O-RING 16*2.4 JS-ZL50-014	Y	2	
4	4120001739004	O形圈20*2.4 JS-ZL50-015	O-RING 20*2.4 JS-ZL50-015	Y	2	
5	4120001739005	外钳JS-ZL50-003	EXTERNAL PLIERS JS-ZL50-003	N	1	
6	4120001739006	防尘罩JS-ZL50-004	DUST CAP JS-ZL50-004	Y	4	
7	4120001739007	卡圈JS-ZL50-005	RETAINER RING JS-ZL50-005	Y	4	
8	4120001739008	矩形密封圈JS-ZL50-006	SQUQRE SEAL JS-ZL50-006	Y	4	
9	4120001739009	活塞JS-ZL50-007	PISTON JS-ZL50-007	N	4	
10	4120001739010	螺栓销JS-ZL50-008	BOLT PIN JS-ZL50-008	N	2	
11	4120001739011	内钳JS-ZL50-009	INTERNAL PLIERS JS-ZL50-009	N	1	
12	4016000101	开口销GB91-2.5*20EpZn-Q235A	SPLIT PIN	N	1	
13	4120001739013	螺栓M22（10.9）JS-ZL50-010	BOLT M22（10.9）JS-ZL50-010	N	4	
14	4015000087	垫圈GB93-22-65Mn	WASHER GB93-22-65Mn	N	1	
15	4120001739015	接头JS-ZL50-011	CONNECTOR JS-ZL50-011	Y	2	
16	4120001739016	制动片JS-ZL50-012	BRAKE SHOE JS-ZL50-012	Y	2	
17	4120001739017	防尘塞JS-ZL50-013	DUST CORK JS-ZL50-013	Y	1	

轮胎GB2980-23.5-25（520101） TIRE GB2980-23.5-25（520101）

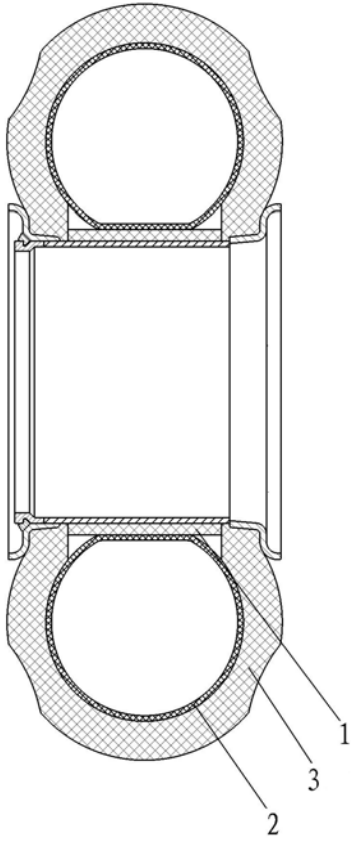

序号 Key	零件代号 Part No.	名称 Discription		是否配件 Spare parts Y/N	数量 Qty	备注 Remarks
1	4110000006001	轮胎垫皮	TIRE SKIN	Y	1	
2	7200000136	轮胎内胎	TIRE INNER TUBE	Y	1	
3	7200000137	轮胎外胎	TIRE SHOE	Y	1	

轮胎 23.5-25-18PR-L3（371002） TIRE 23.5-25-18PR-L3

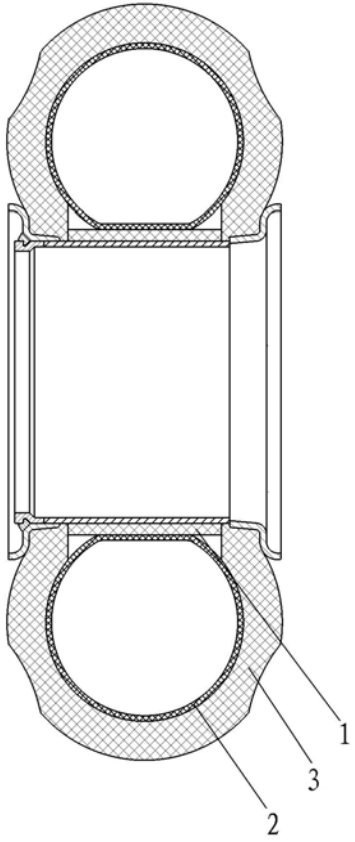

序号 Key	零件代号 Part No.	名称 Discription		是否配件 Spare parts Y/N	数量 Qty	备注 Remarks
1	4110000582001	轮胎垫皮	TIRE SKIN	Y	1	
2	4110000582002	轮胎内胎	TIRE INNER TUBE	Y	1	
3	4110000582003	轮胎外胎	TIRE SHOE	Y	1	

F　工作装置液压系统
IMPLEMENT HYDRAULIC SYSTEM

山 东 临 工 工 程 机 械 有 限 公 司
SHANDONG LINGONG CONSTRUCTION MACHINERY CO.,LTD.

液压操纵总成 HYDRAULIC CONTROL ASSEMBLY

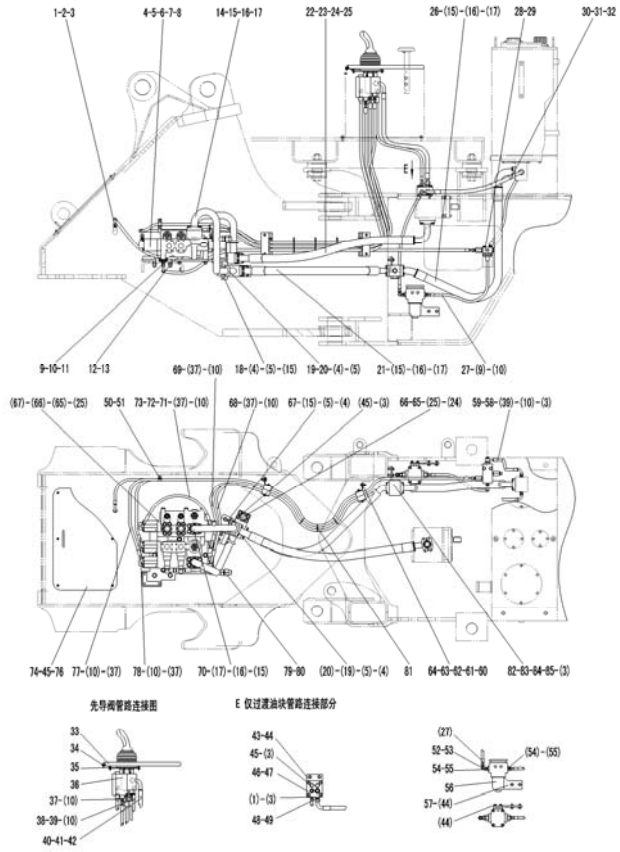

序号 Key	零件代号 Part No.	名称 Discription		是否配件 Spare parts Y/N	数量 Qty	备注 Remarks
1	4041000604	直接头LGB120-01614	JOINT LGB120-01614	Y	3	
2	29120016561	动臂大腔至选择阀胶管	OIL PIPE	Y	1	
3	4041000767	O形圈LGB168-11124	O-RING LGB168-11124	Y	10	
4	4015000168	垫圈GB97.1-12EpZn-300HV	WASHER GB97.1-12EpZn-300HV	N	11	
5	4013000011	螺母GB6170-M12EpZn-8	NUT GB6170-M12 EpZn-8	N	11	
6	4011000057	螺栓GB5782-M12*165EpZn-8.8	BOLT GB5782-M12*165EpZn-8.8	N	2	
7	4011000056	螺栓GB5782-M12*145EpZn-8.8	BOLT GB5782-M12*145EpZn-8.8	N	1	
8	4120002304	多路阀D32A-17.5	MULTIPLE UNIT VALVE D32A-17.5	Y	1	
9	29120007651	接头	JOINT	Y	2	
10	29120014931	垫圈	WASHER	Y	18	
11	29120016551	先导胶管（2c）	FRONT PILOT PIPE（2c）	Y	1	
12	29120016251	多路阀固定板	CLAMPING PLATE OF CONTROL VALVE	Y	1	
13	4011000149	螺栓GB16674-M16*50EpZn-8.8	BOLT GB16674-M16*50EpZn-8.8	N	5	
14	29120000031	多路阀回油钢管	OIL OUTLET TUBE OF OIL INLET TUBE	Y	1	
15	4011000477	螺栓GB16674-M12*35EpZn-8.8	BOLT GB16674-M12*35EpZn-8.8	N	28	
16	4041000011	分体法兰LGB117-314650	FLANGE LGB117-314650	Y	6	
17	4030000130	O形圈GB3452.1-47.5*3.55G	O-RING GB3452.1-47.5*3.55G	Y	6	
18	29120000051	固定支架	FTEADY REST 1	Y	1	

液压操纵总成 HYDRAULIC CONTROL ASSEMBLY

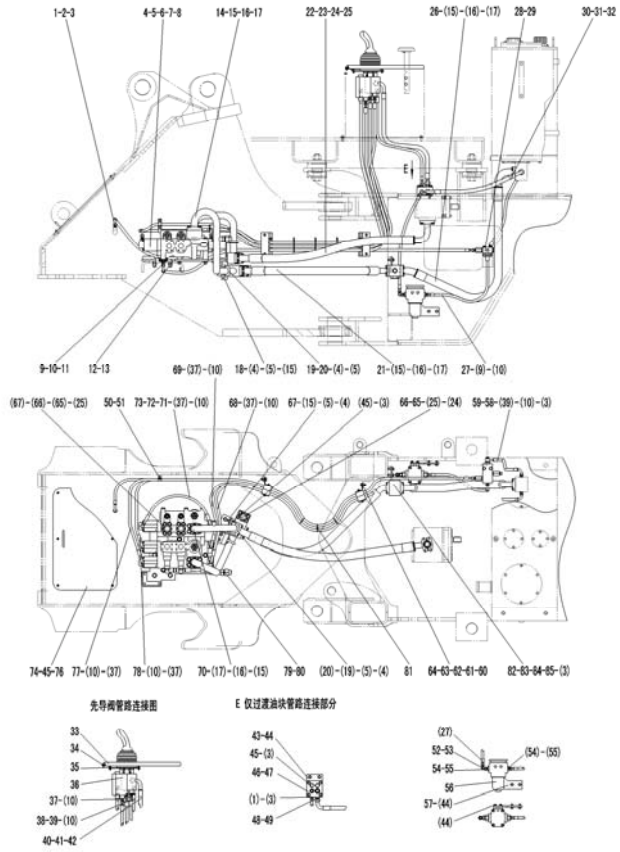

序号	零件代号	名称		是否配件	数量	备注
Key	Part No.		Discription	Spare parts Y/N	Qty	Remarks
19	4041000954	U形螺栓LGB159-14254	U-BOLT LGB159-14254	Y	2	
20	4041000955	底板LGB160-4254	BOTTOM SHEET LGB160-4254	Y	2	
21	4041001263	软管LGB161-414118	PIPE LGB161-414118	Y	1	
22	4041001254	软管LGB106-013126	HOSE LGB106-013126	Y	1	
23	4041000056	分体法兰LGB117-312550	FLANGE LGB117-312550	Y	2	
24	4030000029	O形圈GB3452.1-37.5*3.55G	O-RING GB3452.1-37.5*3.55G	Y	5	
25	4011000475	螺栓GB16674-M10*30EpZn-8.8	BOLT GB16674-M10*30EpZn-8.8	N	20	
26	29120014731	回油软管	RENTURN PIPE	Y	1	
27	4041000632	软管LGB125-004080	PIPE LGB125-004080	Y	2	
28	4011000473	螺栓GB16674-M10*55EpZn-8.8	BOLT GB16674-M10*55EpZn-8.8	N	2	
29	4120000448	压力选择阀SF8-C	PRESSURE SELECTION VALVE SF8-C	Y	1	
30	29120016261	过渡块至液压油箱软管	HOSE	Y	1	
31	4041000095	直接头LGB120-02218	STAIGHT JOINT LGB120-02218	Y	1	
32	4041000768	O形圈LGB168-11524	O-RING LGB-11524	Y	1	
33	29120015911	操纵箱盖PS	COVER PS	Y	1	
34	4014000058	螺钉GB70.1-M6*20EpZn-8.8	SCREW GB70.1-M6*20EpZn-8.8	N	6	
35	4011000488	螺栓GB16674-M10*16EpZn-8.8	BOLT GB16674-M10*16EpZn-8.8	N	4	
36	4120002027	先导阀总成DXS-00	PILOT VALVE DXS-00	Y	1	

液压操纵总成 HYDRAULIC CONTROL ASSEMBLY

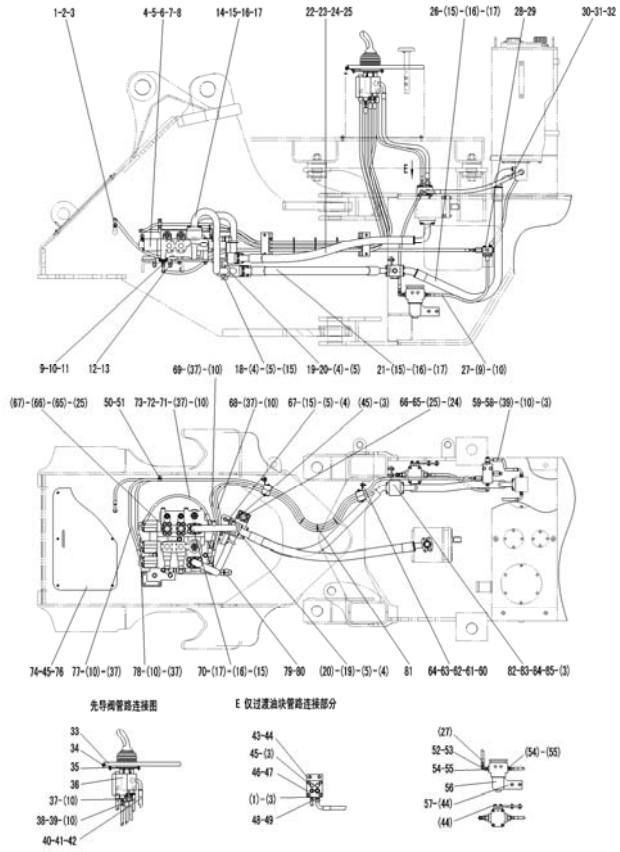

序号 Key	零件代号 Part No.	名称 Discription		是否配件 Spare parts Y/N	数量 Qty	备注 Remarks
37	29120015401	接头	FITTING	Y	10	
38	29120010831	前部先导油管（a1）	FRONT PILOT PTPE（a1）	Y	1	
39	4011000344	螺栓JB999-M14*1.5*32EpZn-35	BOLT JB999-M14*1.5*32-35	N	3	
40	29120016101	先导阀回油管	OIL RETURN PIPE OF PUMP	Y	1	
41	4011000366	螺栓JB999-M18*1.5*40EpZn-35	BOLT JB999-M18*1.5*40-35	N	1	
42	29120015221	垫圈	WASHER	Y	2	
43	29120016901	固定板	MOUNTED PLATE	Y	1	
44	4011000447	螺栓GB16674-M10*20EpZn-8.8	BOLT GB16674-M10*20EpZn-8.8	N	6	
45	4041000774	螺塞LGB135-01422	PLUG LGB13501421	Y	6	
46	29120012111	过渡块	TRANSITION BLOCK	Y	1	
47	4011000279	螺栓GB16674-M10*60EpZn-8.8	BOLT GB16674-M10*60EpZn-8.8	N	4	
48	4041000143	直接头LGB120-02222	CONNECTOR LGB120-02222	Y	2	
49	4041000771	O形圈LGB168-11924	O-RING LGB168-11924	Y	2	
50	4011000461	螺栓GB16674-M8*16EpZn-8.8	BOLT GB16674-M8*16EpZn-8.8	N	3	
51	29120007671	管夹	CLAMP	Y	3	
52	4041001023	组合接头LGB143-01608	JOINT LGB143-01608	Y	1	
53	4030000240	O形圈GB3452.1-8.00*1.80G	O-RING GB3452.1-8.00*1.80G	Y	1	
54	29120015081	接头	JOINT	Y	2	

液压操纵总成 HYDRAULIC CONTROL ASSEMBLY

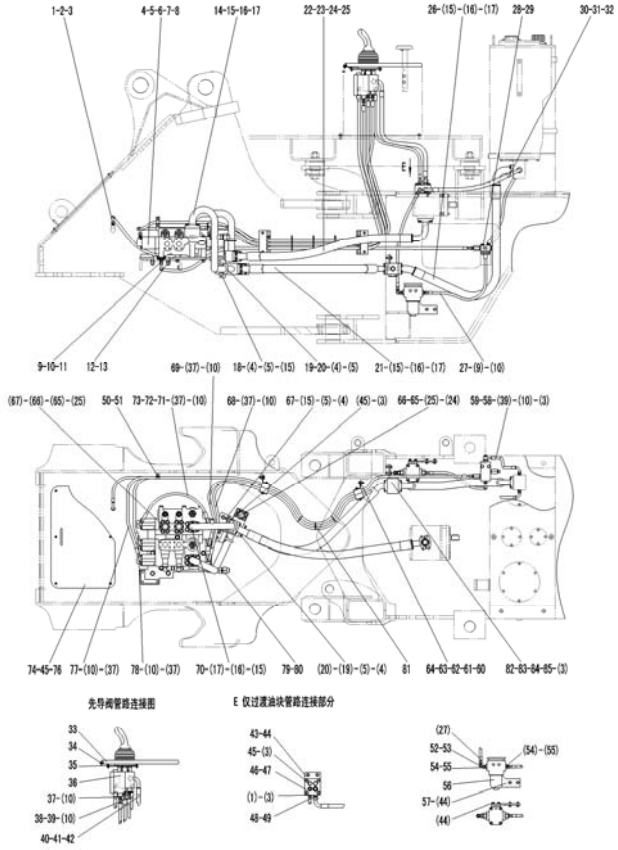

序号 Key	零件代号 Part No.	名称 Discription		是否配件 Spare parts Y/N	数量 Qty	备注 Remarks
55	4030000276	O形圈GB3452.1-32.5*2.65G	O-RING GB3452.1-32.5*2.65G	Y	2	
56	4120001954	滤油器PLF-C30*10	STRAINER	Y	1	
57	29120016021	固定板	PLATE	Y	1	
58	29120007561	选择阀回油管	OIL RETURN PIPE OF SELECTION VALVE	Y	1	
59	4041000150	直接头LGB120-01814	STAIGHT JOINT LGB120-01814	Y	1	
60	4011000560	螺栓GB16674-M12*25EpZn-8.8	BOLT GB16674-M12*25EpZn-8.8	N	4	
61	29120016951	固定板	MOUNTED PLATE	Y	2	
62	29120016741	管夹	CLAMP	Y	4	
63	29120016351	固定板	MOUNTED PLATE	Y	2	
64	4011000493	螺栓GB16674-M8*90EpZn-8.8	BOLT GB16674-M8*90EpZn-8.8	N	4	
65	4041000716	防尘盖LGB134-01255	DUST-PREVENTION CAP	Y	3	
66	4041000027	分体法兰LGB117-312551	FLANGE LGB117312551	Y	3	
67	29120016141	固定支架	FIXED BEARER	Y	1	
68	29120016571	先导胶管（b2-2A）	PIPE（b2-2A）	Y	1	
69	29120016581	先导胶管（b1-1A）	PIPE（b1-1A）	Y	1	
70	29120016121	多路阀进油钢管	FEEDING STEEL TUBE OF MULTIPLE UNIT VALVE	Y	1	
71	4041001047	组合接头LGB143-01406	CONNECTOR LGB143-01406	Y	1	
72	4030000530	O形圈GB3452.1-6.00*1.80G	O-RING GB3452.1-6.00*1.80G	Y	1	

液压操纵总成 HYDRAULIC CONTROL ASSEMBLY

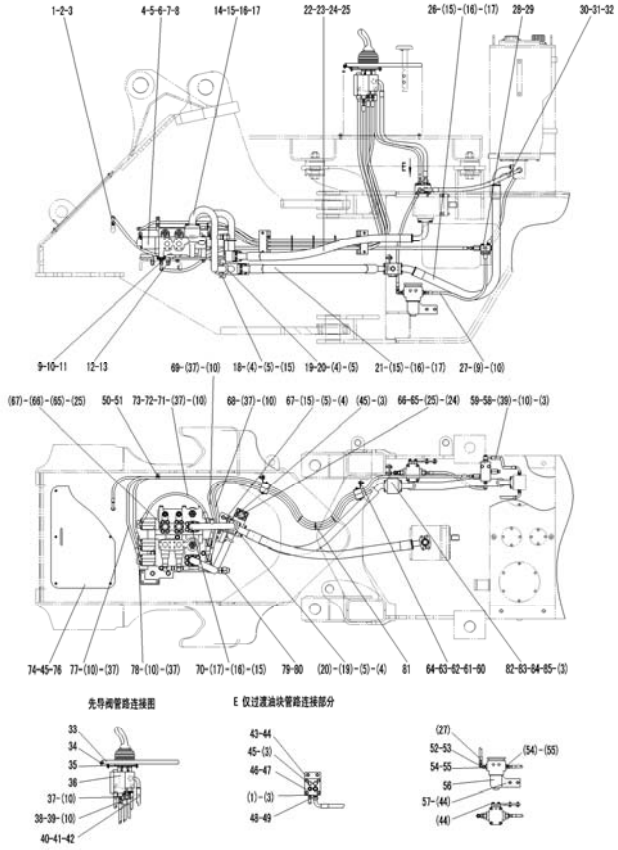

序号 Key	零件代号 Part No.	名称 Discription		是否配件 Spare parts Y/N	数量 Qty	备注 Remarks
73	4041001223	软管LGB125-003060	HOSE LGB125-003060	Y	1	
74	29120014012	前盖板	FRONT CAP	Y	1	
75	4011000081	螺栓GB5783-M10*20EpZn-8.8	BOLT GB5783-M10*20EpZn-8.8	N	6	
76	4015000197	垫圈GB96.1-10EpZn-300HV	WASHER GB96.1-10EpZn-300HV	N	6	
77	29120016591	先导胶管（a2-2B）	PIPE（a2-2B）	Y	1	
78	29120016601	先导胶管（a1-1B）	PIPE（a1-1A）	Y	1	
79	4041000708	堵塞LGB142-03620	PLUGGING　LGB142-03620	Y	1	
80	4030000504	O形圈GB3452.1-25.8*1.80G	O-RING GB3452.1-25.8*1.80G	Y	1	
81	4190000020	扎丝LG13-ZS4*250	CLIP LG13-ZS4*250	Y	3	
82	29120015751	三通块	THREE-WAY PIPE	Y	1	
83	4011000560	螺栓GB16674-M12*25EpZn-8.8	BOLT GB16674-M12*25EpZn-8.8	N	4	
84	4041000192	螺塞LGB135-03341	PLUG LGB13503341	Y	1	
85	4041000765	O形圈LGB168-12931	O-RING LGB168-12931	Y	1	

工作泵总成 WORKING PUMP ASSEMBLY

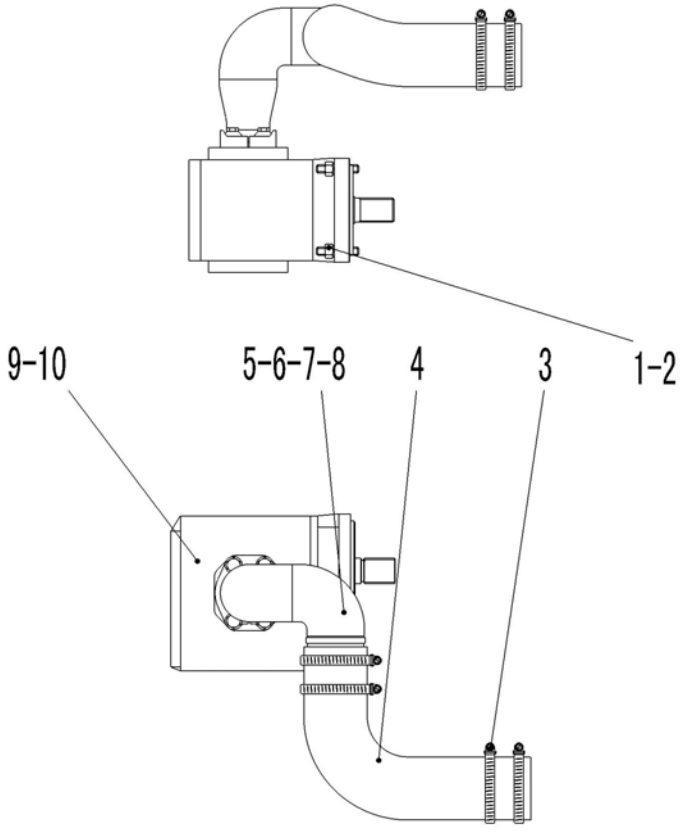

序号	零件代号	名称		是否配件	数量	备注
Key	Part No.	Discription		Spare parts Y/N	Qty	Remarks
1	4015000168	垫圈GB97.1-12EpZn-300HV	WASHER GB97.1-12EpZn-300HV	N	4	
2	4013000011	螺母GB6170-M12EpZn-8	NUT GB6170-M12 EpZn-8	N	4	
3	4017000006	喉箍JB8870-d100	ADMAS APPLE JB8870-d100	N	4	
4	29110008771	工作泵吸油胶管	INTAKE OIL HOSE OF PUMP	Y	1	
5	29110008781	工作泵吸油钢管	INTAKE OIL TUBE OF PUMP	Y	1	
6	4041000009	分体法兰LGB117-320760	FLANGE LGB117-320760	Y	1	
7	4030000133	O形圈GB3452.1-56.0*3.55G	O-RING GB3452.1-56.0*3.55G	Y	1	
8	4011000477	螺栓GB16674-M12*35EpZn-8.8	BOLT GB16674-M12*35EpZn-8.8	N	4	
9	4120001968	齿轮泵JHP3160C	GEAR PUMP JHP3160C	Y	1	
10	29110007541	泵用密封垫	SEAL SPACER OF PUMP	Y	1	

举升缸总成 LIFTING CYLINDER ASSEMBLY

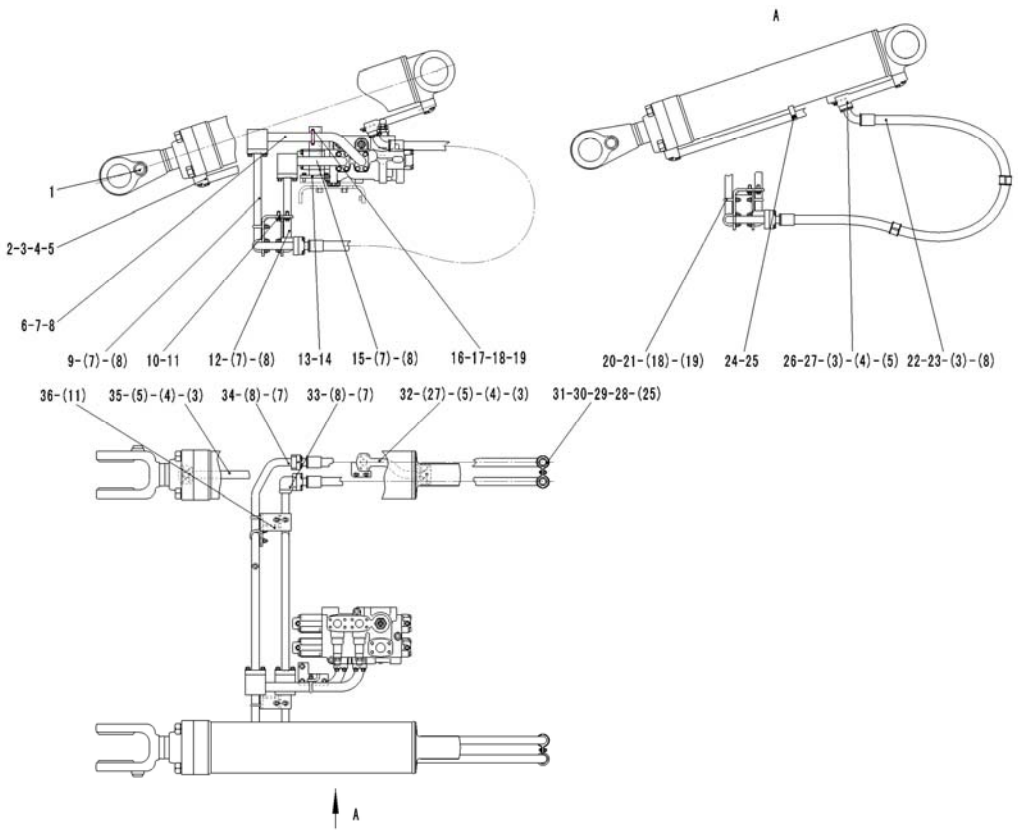

序号 Key	零件代号 Part No.	名称 Discription		是否配件 Spare parts Y/N	数量 Qty	备注 Remarks
1	4120002263	动臂油缸HSGF-170*90*767-1427	LIFTING CYLINDER HSGF-170*90*767-1427	Y	2	
2	29130012321	左动臂缸小腔钢管	SMALL CHAMBER TUBE OF LEFT LIFT ARM CYLINDER	Y	1	
3	4030000026	O形圈GB3452.1-32.5*3.55G	O-RING GB3452.1-32.5*3.55G	Y	12	
4	4011000473	螺栓GB16674-M10*55EpZn-8.8	BOLT GB16674-M10*55EpZn-8.8	N	8	
5	4011000309	螺栓GB16674-M10*50EpZn-8.8	BOLT GB16674-M10*50EpZn-8.8	N	8	
6	29130010861	动臂联大腔三通钢管	THREE-WAY OIL TUBE	Y	1	
7	4030000029	O形圈GB3452.1-37.5*3.55G	O-RING GB3452.1-37.5*3.55G	Y	6	
8	4011000475	螺栓GB16674-M10*30EpZn-8.8	BOLT GB16674-M10*30EpZn-8.8	N	56	
9	29130010891	阀至左动臂缸大腔钢管	OIL TUBE OF LIFTING CYLINDER (L)	Y	1	
10	29130010741	左支架	FIX PLATE（L）	Y	1	
11	4011000479	螺栓GB16674-M12*30EpZn-8.8	BOLT GB16674-M12*30EpZn-8.8	N	4	
12	29130010961	阀至左动臂缸小腔钢管	OIL TUBE OF LIFTING CYLINDER (L)	Y	1	
13	29130011001	钢管支架	BRACKET	Y	1	
14	4011000474	螺栓GB16674-M10*25EpZn-8.8	BOLT GB16674-M10*25EpZn-8.8	N	3	
15	29130010981	动臂联小腔三通钢管	THREE-WAY OIL TUBE	Y	1	
16	4041001141	U形螺栓LGB159-03646	U-BOLT LGB159-03646	Y	1	
17	4041001142	底板LGB160-3646	PADDING LGB160-3646	Y	1	
18	4013000007	螺母GB6170-M10EpZn-8	NUT GB6170-M10EpZn-8	N	14	

举升缸总成 LIFTING CYLINDER ASSEMBLY

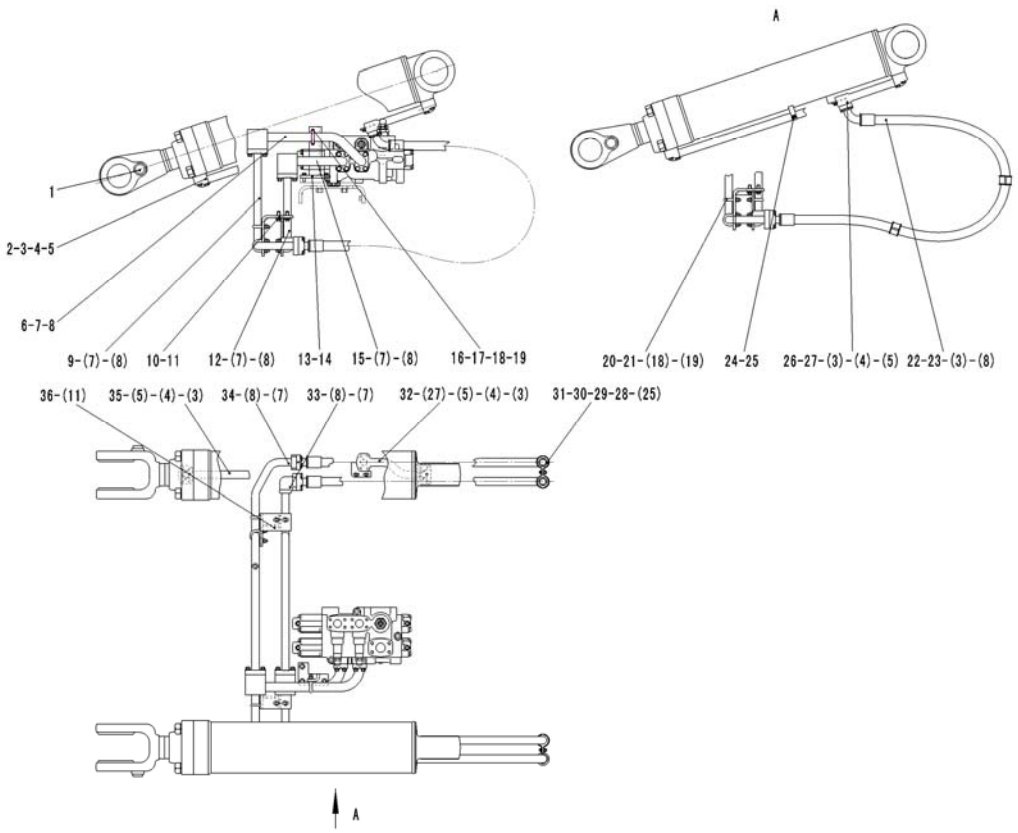

序号 Key	零件代号 Part No.	名称 Discription		是否配件 Spare parts Y/N	数量 Qty	备注 Remarks
19	4015000162	垫圈GB97.1-10EpZn-300HV	WASHER GB97.1-10EpZn-300HV	N	14	
20	4041000958	U形螺栓LGB159-03040	U-BOLT LGB159-03040	Y	6	
21	4041001018	底板LGB160-3040	PLATE LGB160-3040	Y	6	
22	29130010571	动臂缸胶管	OIL PIPE OF LIFTING CYLINDER	Y	4	
23	4041000043	分体法兰LGB117-310490	FLANGE LGB117310490	Y	8	
24	29130000111	管夹	CLAMP	Y	2	
25	4011000458	螺栓GB16674-M8*20EpZn-8.8	BOLT GB16674-M8*20Ep.Zn-8.8	N	8	
26	29130012361	左动臂缸大腔钢管	BIG CHAMBER TUBE OF LEFT LIFT ARM CYLINDER	Y	1	
27	4011000488	螺栓GB16674-M10*16EpZn-8.8	BOLT GB16674-M10*16EpZn-8.8	N	4	
28	29130010371	管夹	CLAMP	Y	8	
29	4041000869	缓冲套LGB123-0740	CUSHION LGB123-0740	Y	8	
30	4013000033	螺母GB6170-M8EpZn-8	NUT GB6170-M8EpZn-8	N	4	
31	4015000072	垫圈GB97.1-8EpZn-300HV	WASHER GB97.1-8EpZn-300HV	N	4	
32	29130012381	右动臂缸大腔钢管	RIGHT LIFTING CYLINDER BIG CHAMBER TUBE	Y	1	
33	29130010941	阀至右动臂缸小腔钢管	OIL TUBE OF LIFTING CYLINDER (R)	Y	1	
34	29130010921	阀至右动臂缸大腔钢管	OIL TUBE OF LIFTING CYLINDER (R)	Y	1	
35	29130012341	右动臂缸小腔钢管	RIGHT LIFTING CYLINDER SMALL CHAMBER TUBE	Y	1	
36	29130010701	右支架	FIX PLATE（R）	Y	1	

转斗缸总成 DUMP CYLINDER ASSEMBLY

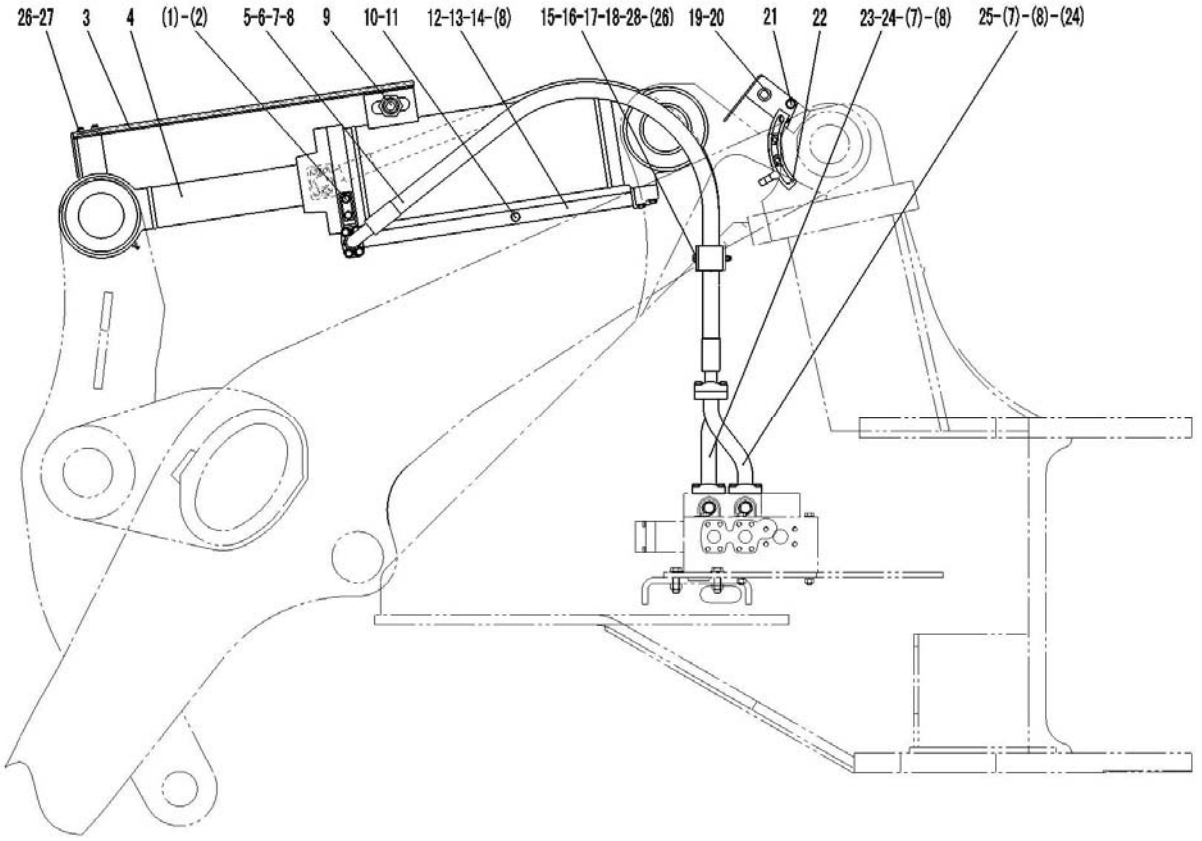

序号 Key	零件代号 Part No.	名称 Discription		是否配件 Spare parts Y/N	数量 Qty	备注 Remarks
1	4011000081	螺栓GB5783-M10*20EpZn-8.8	BOLT GB5783-M10*20EpZn-8.8	N	2	
2	4015000162	垫圈GB97.1-10EpZn-300HV	WASHER GB97.1-10EpZn-300HV	N	2	
3	29140010011	放平护板	SET LEVEL GUARD SHEET	Y	1	
4	4120002264	转斗油缸HSGF-190*100*545-1085	TILT CYLINDER HSGF-190*100*545-1085	Y	1	
5	29140009661	转斗缸胶管	PIPE OF TILT CYLINDER	Y	2	
6	4041000056	分体法兰LGB117-312550	FLANGE LGB117-312550	Y	4	
7	4011000475	螺栓GB16674-M10*30EpZn-8.8	BOLT GB16674-M10*30EpZn-8.8	N	24	
8	4030000029	O形圈GB3452.1-37.5*3.55G	O-RING GB3452.1-37.5*3.55G	Y	7	
9	4130000607	接近开关J7-D10C2	ADJACENT SWICH J7-D10C2	Y	1	
10	4041000774	螺塞LGB135-01422	PLUG LGB13501421	Y	1	
11	4041000767	O形圈LGB168-11124	O-RING LGB168-11124	Y	1	
12	4011000309	螺栓GB16674-M10*50EpZn-8.8	BOLT GB16674-M10*50EpZn-8.8	N	2	
13	4011000473	螺栓GB16674-M10*55EpZn-8.8	BOLT GB16674-M10*55EpZn-8.8	N	2	
14	29140000051	转斗缸大腔钢管	OIL-TUBE TO BIG CHAMBER OF THE TILT CYLINDER	Y	1	
15	29140000121	压板	PRESS PLATE	Y	2	
16	29140000131	橡胶板	RUBBER PLATE	Y	2	
17	29140009291	橡胶板	RUBBER PLATE	Y	2	
18	4011000797	螺栓GB5782-M10*110EpZn-8.8	BOLT GB5782-M10*110EpZn-8.8	N	4	

转斗缸总成 DUMP CYLINDER ASSEMBLY

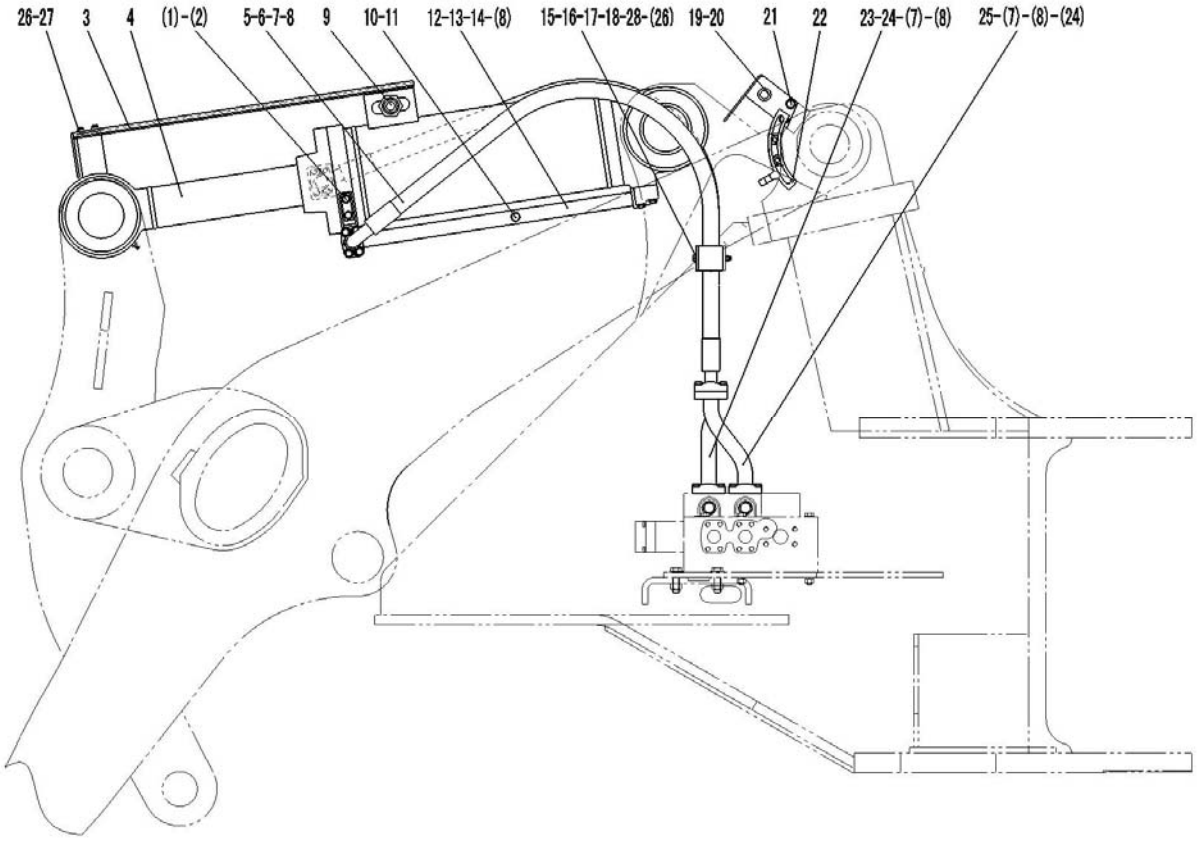

序号	零件代号	名称		是否配件	数量	备注
Key	Part No.	Discription		Spare parts Y/N	Qty	Remarks
19	4130000679	接近开关J7-D10C2/08	ADJACENT SWICH J7-D10C2/08	Y	1	
20	29140007541	接近开关支架	FRAME OF ADJACENT SWICH	Y	1	
21	4011000137	螺栓GB16674-M12*20EpZn-8.8	BOLT GB16674-M12*20EpZn-8.8	N	4	
22	29140007551	动臂指示板	INDICATIONG PLATE OF LIFTING CYLINDER	Y	1	
23	29140000161	转斗联过渡钢管B	TUBE OF TILT CYLINDER（B）	Y	1	
24	4041000027	分体法兰LGB117-312551	FLANGE LGB117312551	Y	2	
25	29140000141	转斗联过渡钢管A	TUBE OF TILT CYLINDER（A）	Y	1	
26	4015000197	垫圈GB96.1-10EpZn-300HV	WASHER GB96.1-10EpZn-300HV	N	6	
27	4011000082	螺栓GB5783-M10*25EpZn-8.8	BOLT GB5783-M10*25EpZn-8.8	N	2	
28	29140010821	钢管	STEEL TUBE	Y	4	

液压油箱总成 HYDRAULIC TANK ASSEMBLY

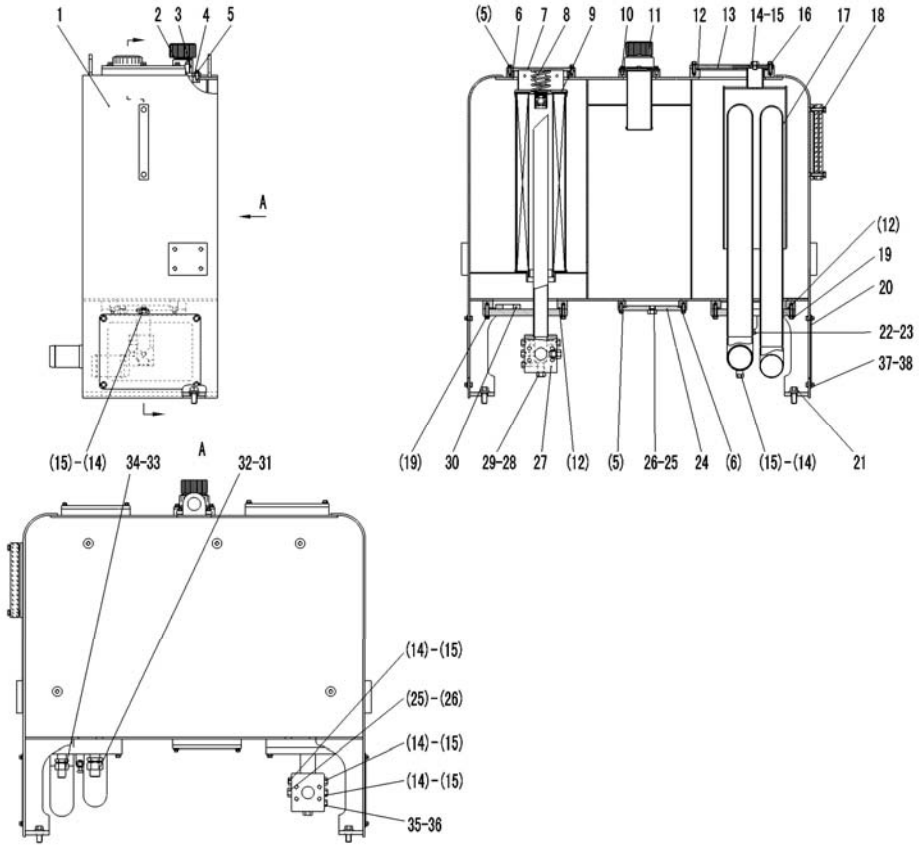

序号 Key	零件代号 Part No.	名称 Discription		是否配件 Spare parts Y/N	数量 Qty	备注 Remarks
1	29100010041	液压油箱体	HYDRAULIC TANK BODY	N	1	
2	4120001088	换气过滤器L1.0807-31	GAS-EXCHANGE FILTER L1.00807-51	Y	1	
3	29100009991	法兰盖	BLIND FLANGE	Y	1	
4	4030000233	O形圈GB3452.1-65.0*3.55G	O-RING GB3452.1-65*3.55G	Y	1	
5	4011000458	螺栓GB16674-M8*20EpZn-8.8	BOLT GB16674-M8*20Ep.Zn-8.8	N	20	
6	4030000232	O形圈GB3452.1-170*3.55G	O-RING GB3452.1-170*3.55G	Y	2	
7	29100000041	回油法兰盖	FLANGE CAP	Y	1	
8	29100000051	弹簧	SPRING	Y	1	
9	29100000061	回油滤芯	STRAIN CORE	Y	1	
10	4011000461	螺栓GB16674-M8*16EpZn-8.8	BOLT GB16674-M8*16EpZn-8.8	N	4	
11	4120000452	加油滤芯SFM-323M	OIL-SUPPLYING FILTER SFM-323M	Y	1	
12	4030000177	O形圈GB3452.1-206*5.30G	O-RING GB3452.1-206*5.30G	Y	3	
13	29100000071	吸油上部法兰	OIL-SUCTION STRAIN CORE	Y	1	
14	4041000774	螺塞LGB135-01422	PLUG LGB13501421	Y	6	
15	4041000767	O形圈LGB168-11124	O-RING LGB168-11124	Y	6	
16	4011000474	螺栓GB16674-M10*25EpZn-8.8	BOLT GB16674-M10*25EpZn-8.8	N	6	
17	29100010081	吸油法兰	OIL-SUCTION FLANGED	Y	1	
18	4120000094	液位液温计YWZ-200T	OIL LEVEL YWZ-200T	Y	1	

液压油箱总成 HYDRAULIC TANK ASSEMBLY

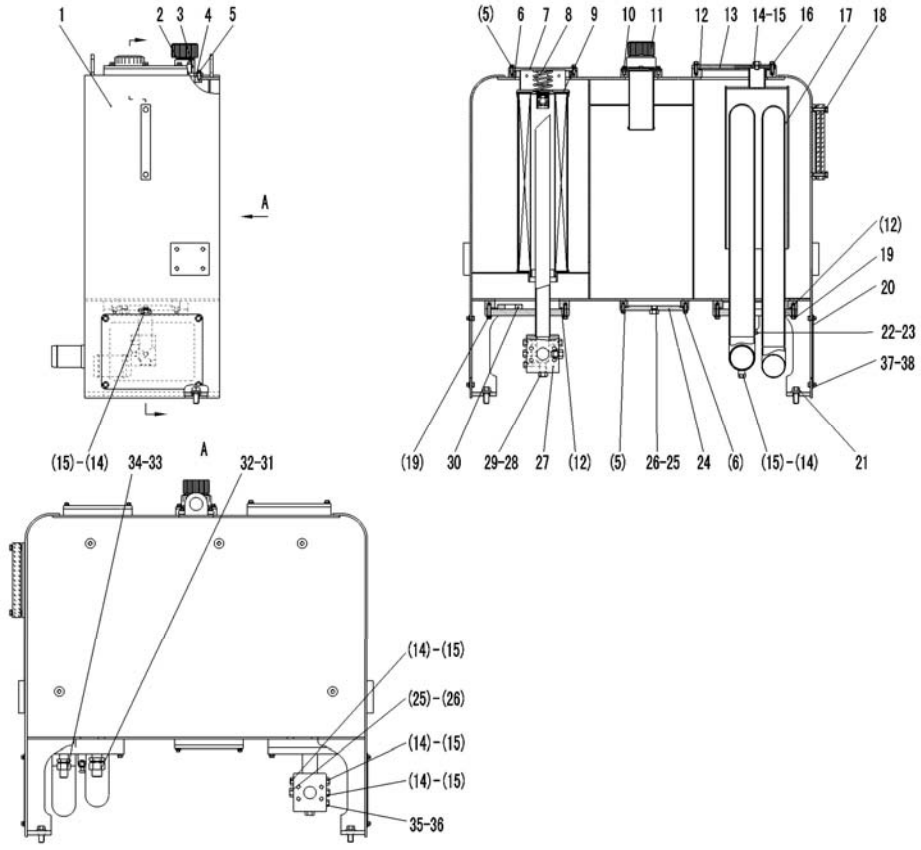

序号	零件代号	名称		是否配件	数量	备注
Key	Part No.		Discription	Spare parts Y/N	Qty	Remarks
19	4011000164	螺栓GB16674-M10*35EpZn-8.8	BOLT GB16674-M10*35EpZn-8.8	N	16	
20	29100010111	维修侧板	SIDE BROAD	Y	2	
21	4011000449	螺栓GB16674-M16*35EpZn-8.8	BOLT GB16674-M16*35EpZn-8.8	N	4	
22	4120000099	球阀MBS216-1/2"	BALL VALVE	Y	1	
23	29100009061	放油接头	FITTING	Y	1	
24	29100008761	法兰盖	FLANGED CAP	Y	1	
25	4041000768	O形圈LGB168-11524	O-RING LGB-11524	Y	2	
26	4041000508	螺塞LGB135-01824	THREAD PLUG LGB13501824	Y	2	
27	29100010121	回油法兰	FLANGE OF OIL RETURNING	Y	1	
28	4041000777	螺塞LGB135-02227	THREAD PLUG LGB135-02227	Y	1	
29	4041000771	O形圈LGB168-11924	O-RING LGB168-11924	Y	1	
30	4190000008	环形磁铁LG03-CT76*32*15	RING MAGNET LG03-CT76*32*15	Y	1	
31	4030000504	O形圈GB3452.1-25.8*1.80G	O-RING GB3452.1-25.8*1.80G	Y	1	
32	4041000708	堵塞LGB142-03620	PLUGGING LGB142-03620	Y	1	
33	4030000241	O形圈GB3452.1-20.0*1.80G	O-RING GB3452.1-20.0*1.80G	Y	1	
34	4041000680	堵塞LGB142-03016	PLUGGING LGB142-03016	Y	1	
35	4041001056	螺塞LGB135-01219	THREAD PLUG LGB135-01219	Y	1	
36	4041000784	O形圈LGB168-10924	O-RING LGB168-10924	Y	1	

液压油箱总成 HYDRAULIC TANK ASSEMBLY

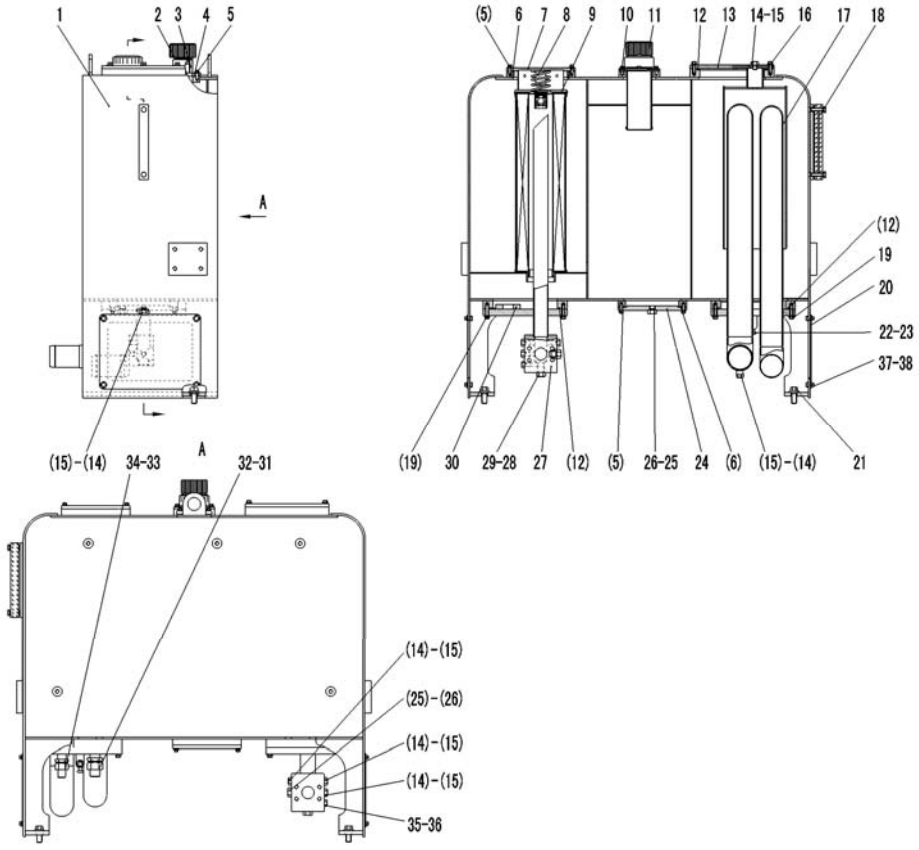

序号 Key	零件代号 Part No.	名称 Discription		是否配件 Spare parts Y/N	数量 Qty	备注 Remarks
37	4015000256	垫圈GB96.1-8EpZn-300HV	WASHER GB96.1-8EpZn-300HV	N	8	
38	4011000102	螺栓GB5783-M8*16EpZn-8.8	BOLT GB5783-M8*16EpZn-8.8	N	8	

转斗油缸（371368） TILT CYLINDER

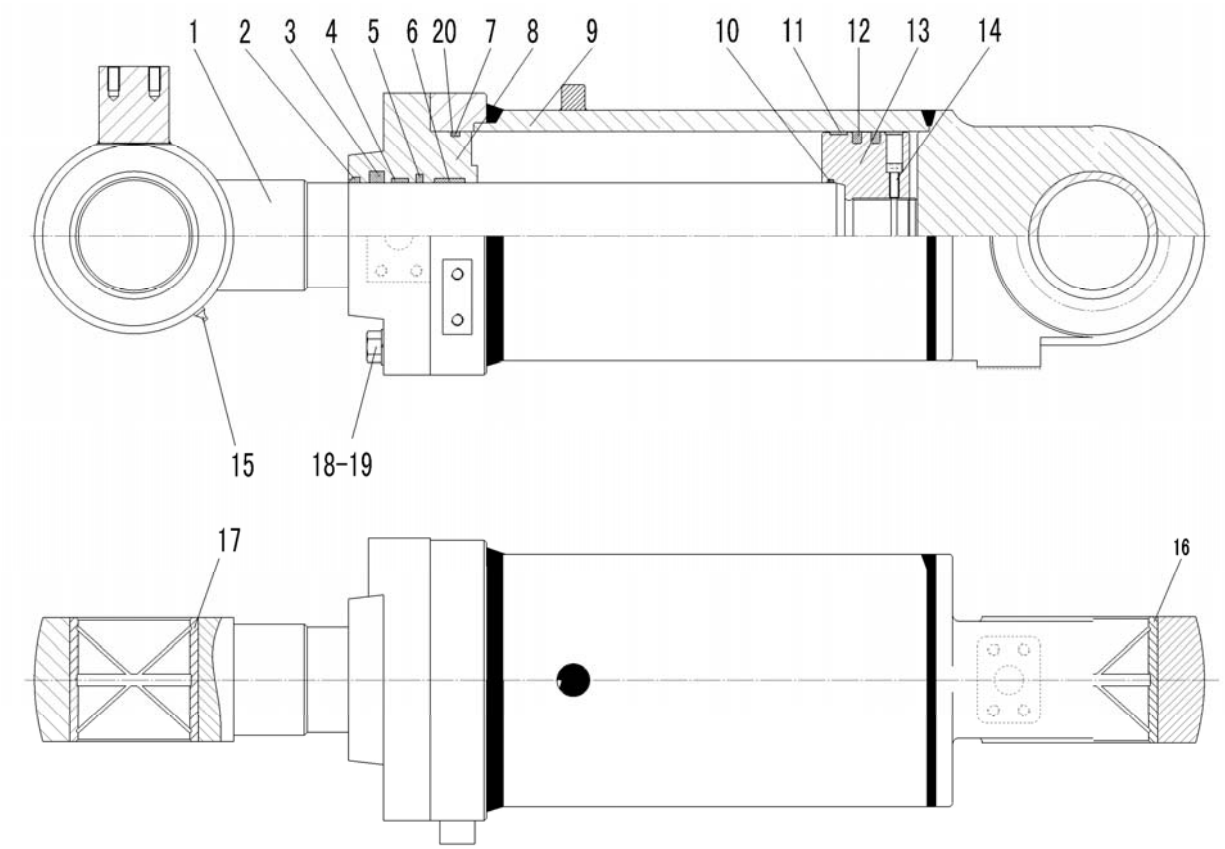

序号	零件代号	名称		是否配件	数量	备注
Key	Part No.		Discription	Spare parts Y/N	Qty	Remarks
1	4120002264102	活塞杆HSGF-190/100*545-1	PISTON ROD HSGF-190/100*545-1	N	1	
2	4120002264101	密封件包	SEALING MEMBER AGGREGATE	Y	1	
3	4120002264101	密封件包	SEALING MEMBER AGGREGATE	Y	1	
4	4120002264101	密封件包	SEALING MEMBER AGGREGATE	Y	1	
5	4120002264101	密封件包	SEALING MEMBER AGGREGATE	Y	1	
6	4120002264101	密封件包	SEALING MEMBER AGGREGATE	Y	1	
7	4120002264101	密封件包	SEALING MEMBER AGGREGATE	Y	1	
8	4120002264103	导向套HSGF-190/100*545-2	CYLINDER COVER HSGF-190/100*545-2	N	1	
9	4120002264104	缸体HSGF-190/100*545-3	CYLINDER BODY HSGF-190/100*545-3	N	1	
10	4120002264101	密封件包	SEALING MEMBER AGGREGATE	Y	1	
11	4120002264101	密封件包	SEALING MEMBER AGGREGATE	Y	2	
12	4120002264101	密封件包	SEALING MEMBER AGGREGATE	Y	2	
13	4120002264105	活塞HSGF-190/100*545-4	PISTON HSGF-190/100*545-4	N	1	
14	4014000239	螺钉GB70.1-M8*30-8.8	SCREW GB70.1-M8*30-8.8	N	1	
15	4030000065	油杯JB7940.1-M10*1	GREASE NIPPLE JB7940.1-M10*1	Y	1	
16	4120001744109	缸头衬套HSGF-180/90X542-5	BUSHING HSGF-180/90*542-5	Y	1	
17	4120001744110	耳环衬套HSGF-180/90X542-6	BUSHING HSGF-180/90*542-6	Y	1	
18	4011000791	螺栓GB5785-M18*1.5*70EpZn-10.9	BOLT	N	16	

转斗油缸（371368） TILT CYLINDER

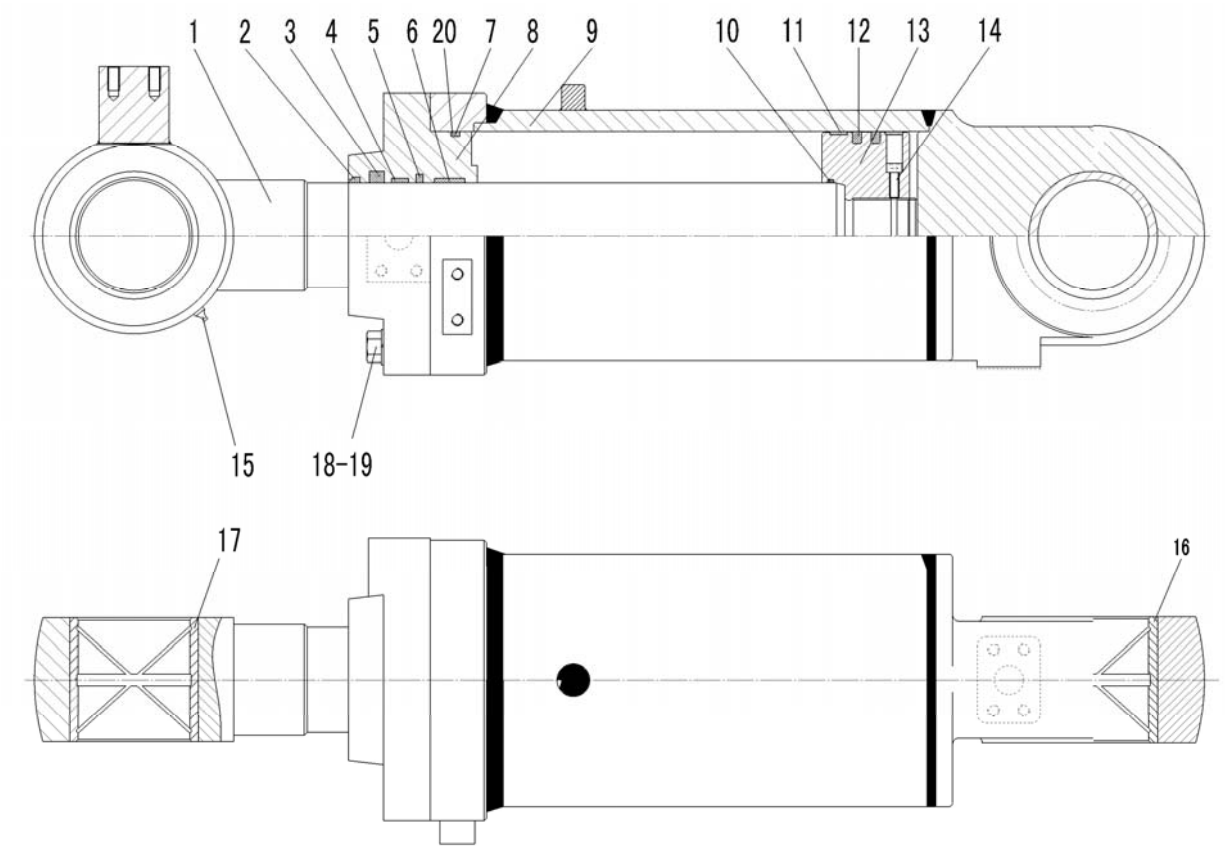

序号 Key	零件代号 Part No.	名称 Discription		是否配件 Spare parts Y/N	数量 Qty	备注 Remarks
19	4015000029	垫圈GB93-18-65Mn	WASHER GB93-18-65Mn	N	16	
20	4120002264101	密封件包	SEALING MEMBER AGGREGATE	Y	1	

动臂油缸（371368） LIFT ARM CYLINDER

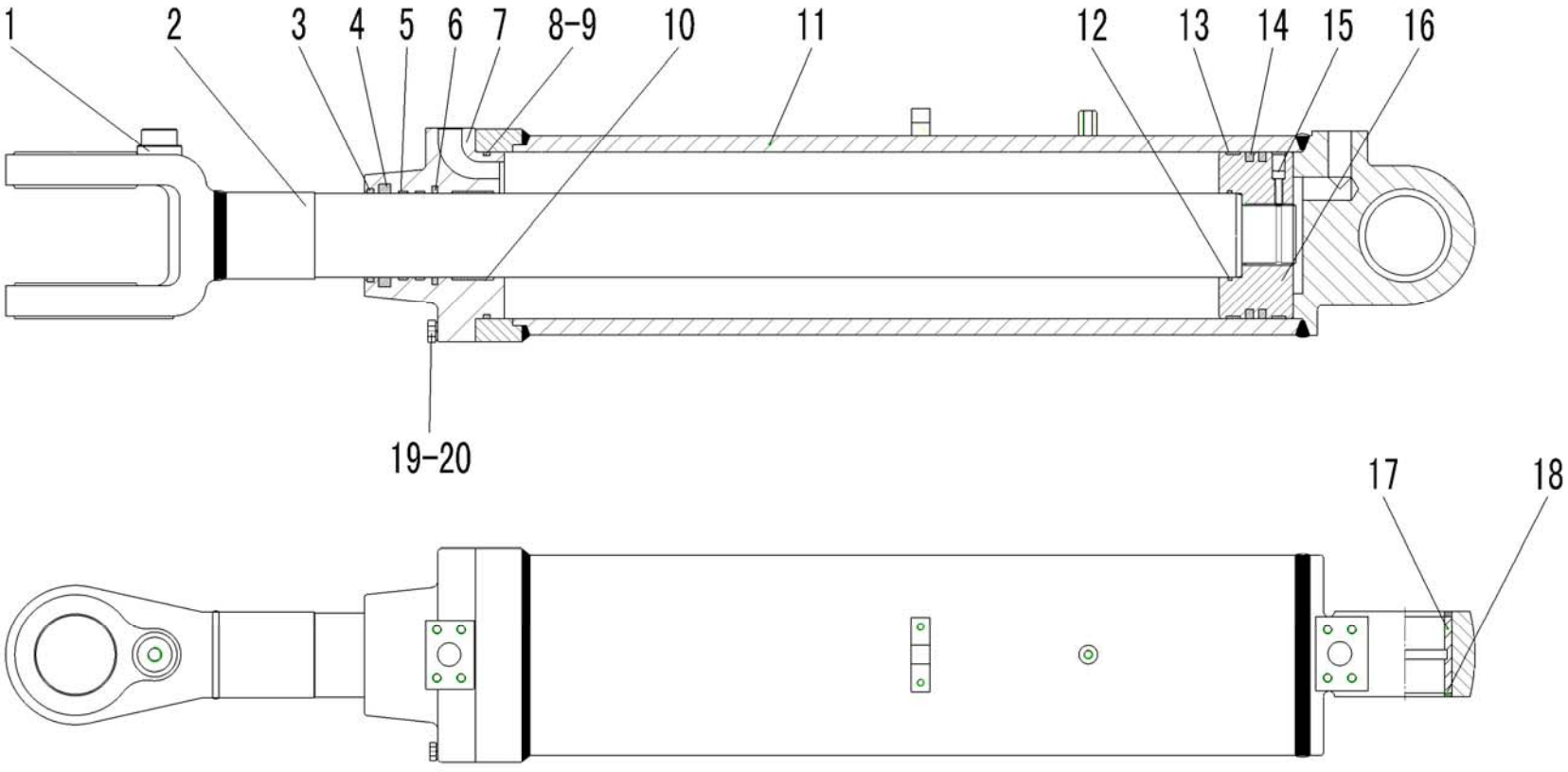

序号 Key	零件代号 Part No.	名称 Discription		是否配件 Spare parts Y/N	数量 Qty	备注 Remarks
1	4120002063102	丝座HSGF-165/90*767-1	RETAINER HSGF-165/90*767-1	N	1	
2	4120002063103	活塞杆HSGF-180/90*767-1	PISTON ROD HSGF-180/90*767-1	N	1	
3	4120002263101	密封件包	SEALING MEMBER AGGREGATE	Y	1	
4	4120002263101	密封件包	SEALING MEMBER AGGREGATE	Y	1	
5	4120002263101	密封件包	SEALING MEMBER AGGREGATE	Y	2	
6	4120002263101	密封件包	SEALING MEMBER AGGREGATE	Y	1	
7	4120002263104	导向套HSGF-170/90*767-4	CYLINDER COVER HSGF-170/90*767-4	N	1	
8	4120002263101	密封件包	SEALING MEMBER AGGREGATE	Y	1	
9	4120002263101	密封件包	SEALING MEMBER AGGREGATE	Y	1	
10	4120002263101	密封件包	SEALING MEMBER AGGREGATE	Y	1	
11	4120002263105	缸体HSGF-170/90*767-2	CYLINDER BODY HSGF-170/90*767-2	N	1	
12	4120002263101	密封件包	SEALING MEMBER AGGREGATE	Y	1	
13	4120002263101	密封件包	SEALING MEMBER AGGREGATE	Y	2	
14	4120002263101	密封件包	SEALING MEMBER AGGREGATE	Y	2	
15	4014000239	螺钉GB70.1-M8*30-8.8	SCREW GB70.1-M8*30-8.8	N	1	
16	4120002263106	活塞HSGF-170/90*767-3	PISTON HSGF-170/90*767-3	N	1	
17	4120002063107	复合套JB/T7521-1994	COMPOUND BUSH JB/T7521-1994	Y	1	
18	4120002263101	密封件包	SEALING MEMBER AGGREGATE	Y	2	

动臂油缸（371368） LIFT ARM CYLINDER

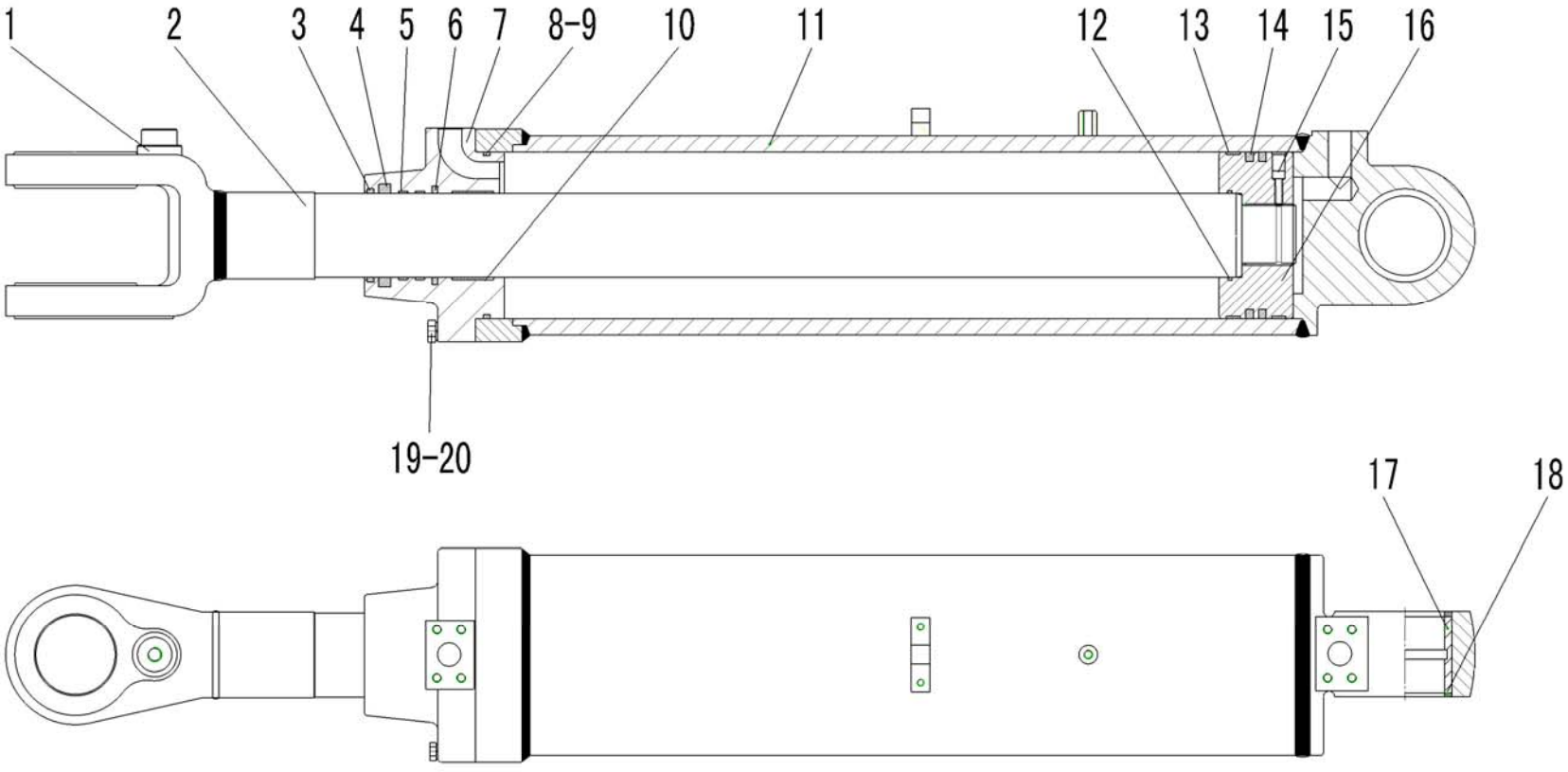

序号 Key	零件代号 Part No.	名称 Discription		是否配件 Spare parts Y/N	数量 Qty	备注 Remarks
19	4011000863	螺栓GB5786-M18*1.5*70EpZn-10.9	BOLT GB5786-M18*1.5*70EpZn-10.9	N	12	
20	4015000029	垫圈GB93-18-65Mn	WASHER GB93-18-65Mn	N	12	

H　工作装置
WORKING EQUIPMENT

山 东 临 工 工 程 机 械 有 限 公 司

SHANDONG LINGONG CONSTRUCTION MACHINERY CO.,LTD.

工作装置 WORKING EQUIPMENT

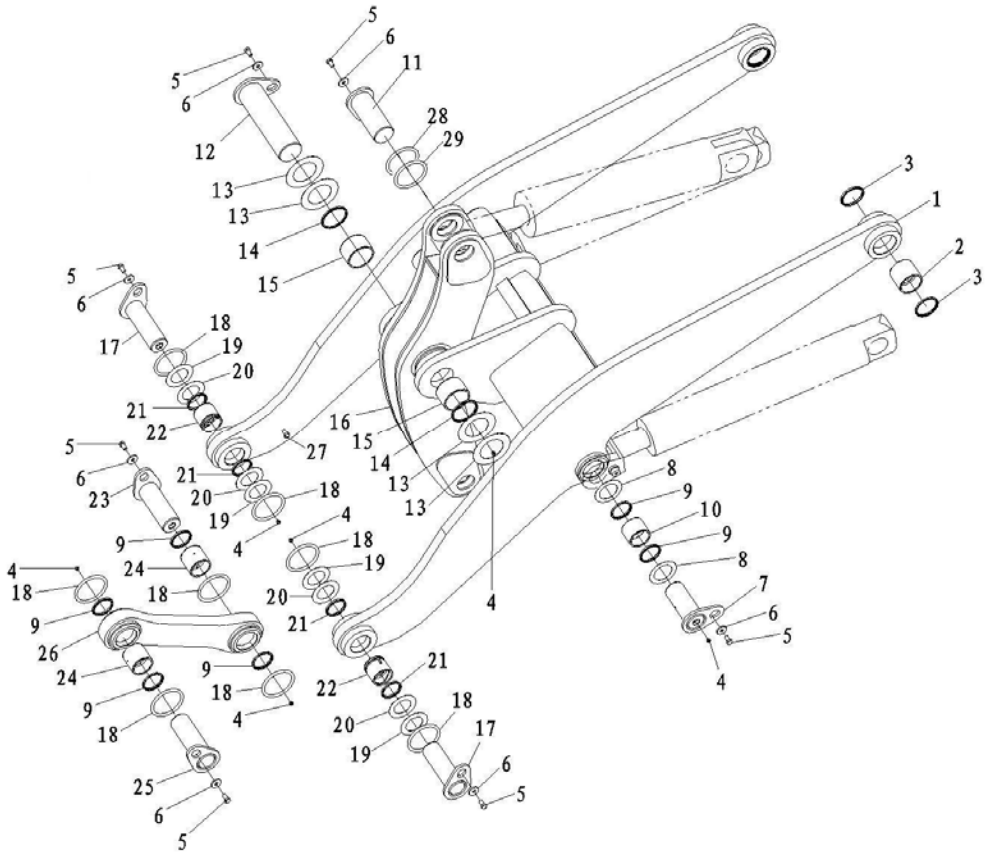

序号	零件代号	名称	是否配件	数量	备注
Key	Part No.	Discription	Spare parts Y/N	Qty	Remarks
1	29150010471	动臂 LEFT ARM	Y	1	
2	4043000030	轴套LGB302-95*100B2 BUSH LGB302-95*100B2	Y	2	
3	4043000057	防尘圈LGB307-95 PUSTRING LGB307-95	Y	4	
4	4030000065	油杯JB7940.1-M10*1 GREASE NIPPLE JB7940.1-M10*1	Y	8	
5	4011000094	螺栓GB5783-M16*30EpZn-8.8 BOLT GB5783-M16*30EpZn-8.8	N	8	
6	4040000002	垫圈LGB001-16 WASHER LGB001-16	Y	8	
7	4043000278	销轴LGB301-85*115*215G-40Cr PIN LGB301-85*115*215G-40Cr	Y	2	
8	4043000035	垫片LGB303-85*130*1 SPACER LGB303-85*130*1	Y	4	
9	4043000056	防尘圈LGB307-85 PUSTRING LGB307-85	Y	8	
10	4043000028	轴套LGB302-85*80B2 BUSH LGB302-85*80B2	Y	2	
11	4043000021	销轴LGB301-95*130*240-40Cr PIN LGB301-95*130*240-40Cr	Y	1	
12	4043000338	销轴LGB301-110*212R*405/2-40Cr PIN LGB301-110*212R*405/2-40Cr	Y	1	
13	4043000043	垫片LGB303-110*180*1 SPACER LGB303-110*180*1	Y	4	
14	4043000058	防尘圈LGB307-110 PUSTRING LGB307-110	Y	2	
15	4043000031	轴套LGB302-110*80B1 BUSH LGB302-110*80B1	Y	2	
16	29150009961	摇臂 ROCKER ARM	Y	1	
17	4043000173	销轴LGB301-80*140*260-40Cr PIN LGB301-80*140*260-40Cr	Y	2	
18	4043000059	O形圈LGB308-128*12 O-RING LGB308-128*12	Y	8	

工作装置 WORKING EQUIPMENT

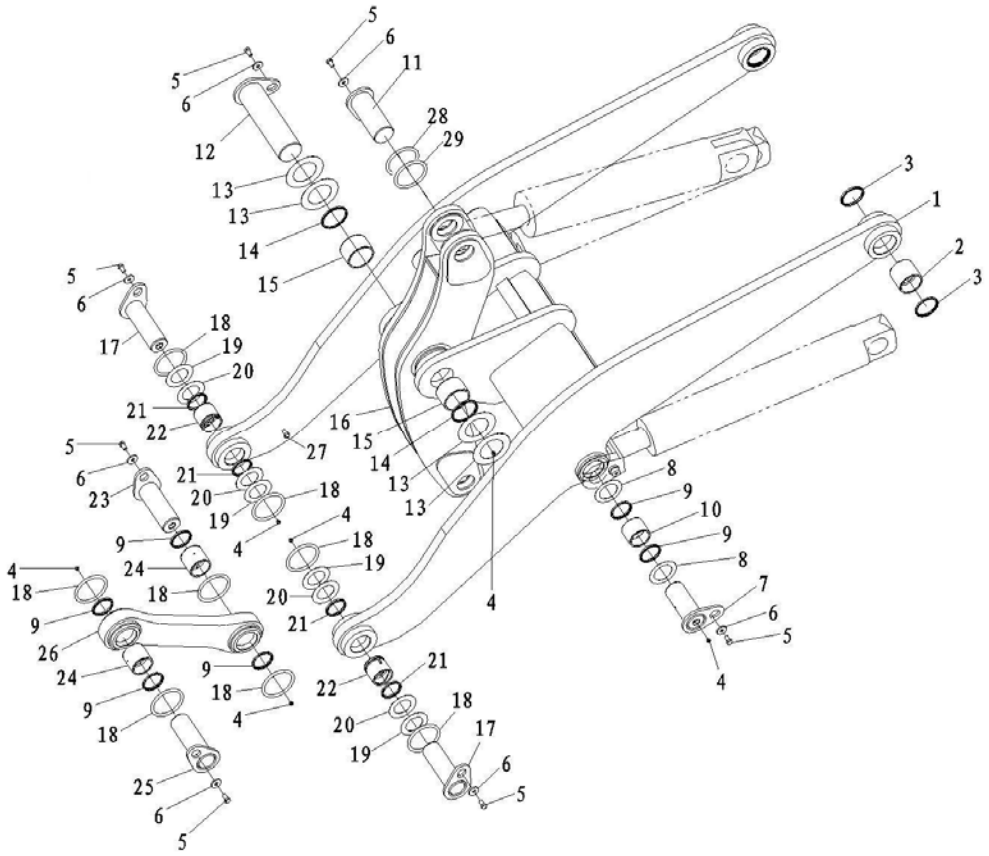

序号	零件代号		名称	是否配件	数量	备注
Key	Part No.		Discription	Spare parts Y/N	Qty	Remarks
19	4043000033	垫片LGB303-80*130*1	SPACER LGB303-80*130*1	Y	4	
20	4043000034	垫片LGB303-80*130*2	SPACER LGB303-80*130*2	Y	4	
21	4043000055	防尘圈LGB307-80	PUSTRING LGB307-80	Y	4	
22	29160000021	套	BUSH	Y	2	
23	4043000015	销轴LGB301-85*130R*245-40Cr	PIN LGB301-85*130R*245-40Cr	Y	1	
24	4043000027	轴套LGB302-85*95B3	BUSH LGB302-85*95B3	Y	2	
25	4043000060	销轴LGB301-85*142R*265-40Cr	PIN LGB301-85*142R*265-40Cr	Y	1	
26	29150000041	连杆	LINKAGE ROD	Y	1	
27	4011000597	螺栓GB5786-M10*1*20EpZn-8.8	BOLT GB5786-M10*1*20EpZn-8.8	N	2	
28	4043000037	垫片LGB303-95*150*1	SPACER LGB303-95*150*1	Y	2	
29	4043000038	垫片LGB303-95*150*2	SPACER LGB303-95*150*2	Y	2	

铲斗总成 BUCKET ASSEMBLY

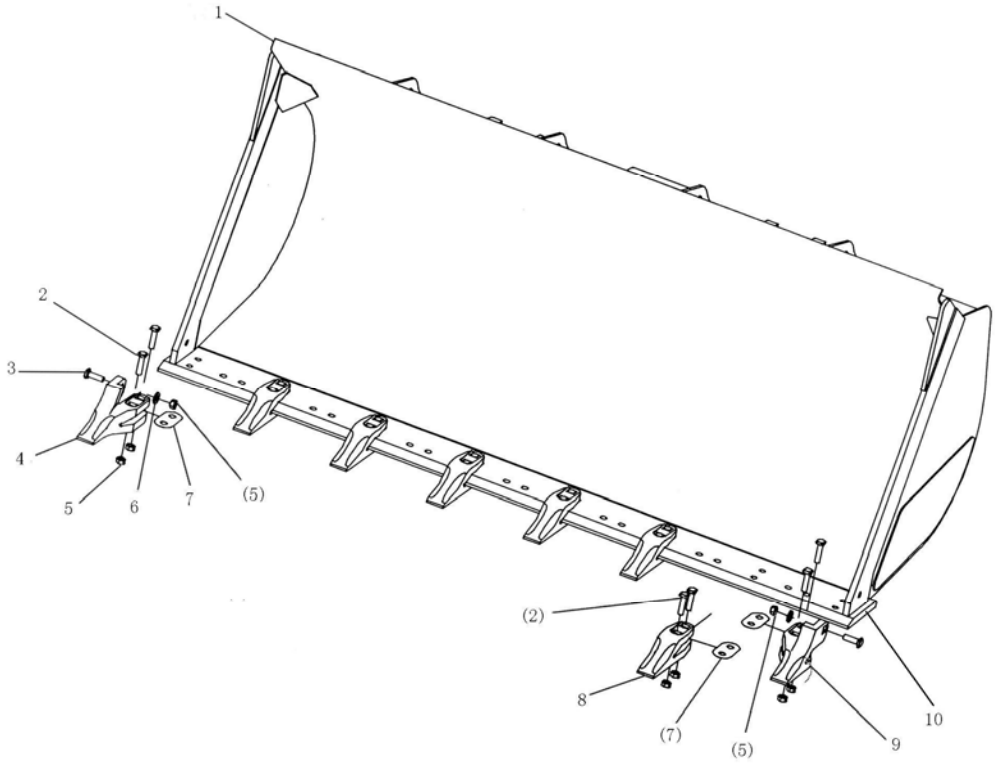

序号 Key	零件代号 Part No.	名称 Discription		是否配件 Spare parts Y/N	数量 Qty	备注 Remarks
1	29170037071	铲斗	BUCKET	Y	1	
2	29170019711	螺栓	BOLT	Y	16	
3	29170019701	螺栓	BOLT	Y	2	
4	29170039961	右边齿	RIGHT SIDE CUTTER	Y	1	
5	4013000020	螺母GB6170-M20EpZn-8	NUT GB6170-M20EpZn-8	N	18	
6	4015000176	垫圈GB97.1-20EpZn-300HV	WASHER GB97.1-20EpZn-300HV	N	2	
7	29170020531	斗齿调整垫	BUCKET ADJUST SPACER	Y	8	
8	29170039941	斗齿	TOOTH	Y	6	
9	29170039951	左边齿	LEFT SIDE CUTTER	Y	1	
10	29170036681	主刀板	PLATE	Y	1	
11	29170037061	铲斗总成	BUCKET ASSEMBLY	Y	1	

I 转向系统
STEERING SYSTEM

山 东 临 工 工 程 机 械 有 限 公 司

SHANDONG LINGONG CONSTRUCTION MACHINERY CO.,LTD.

转向泵总成 STEERING PUMP ASSEMBLY

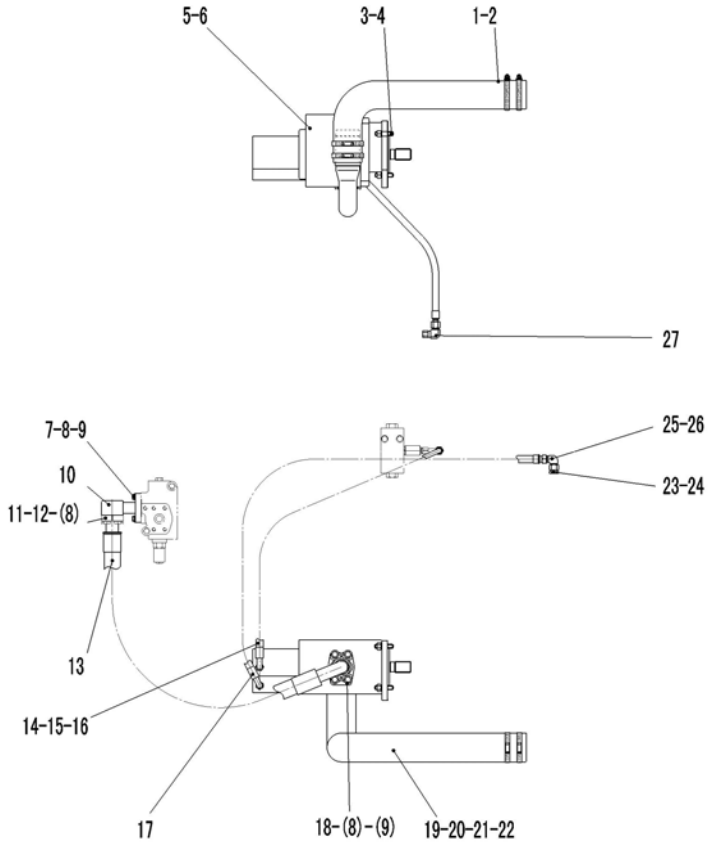

序号 Key	零件代号 Part No.	名称 Discription		是否配件 Spare parts Y/N	数量 Qty	备注 Remarks
1	29110008361	工作泵吸油胶管	OIL INLET PIPE OF WORKING PUMP	Y	1	
2	4017000013	喉箍JB8870-d90	CLAMP JB8870-d90	N	4	
3	4015000168	垫圈GB97.1-12EpZn-300HV	WASHER GB97.1-12EpZn-300HV	N	4	
4	4013000011	螺母GB6170-M12EpZn-8	NUT GB6170-M12 EpZn-8	N	4	
5	4120001969	双联泵JHP2100/Gj0010C-XF	SPLIT FLOW PUMP JHP2100/Gj0010C-XF	Y	1	
6	29110007541	泵用密封垫	SEAL SPACER OF PUMP	Y	1	
7	4041000027	分体法兰LGB117-312551	FLANGE LGB117312551	Y	1	
8	4011000475	螺栓GB16674-M10*30EpZn-8.8	BOLT GB16674-M10*30EpZn-8.8	N	12	
9	4030000029	O形圈GB3452.1-37.5*3.55G	O-RING GB3452.1-37.5*3.55G	Y	2	
10	29200005051	优先阀进油钢管	INLET TUBE OFPRIORITY VALVE	Y	1	
11	4041000043	分体法兰LGB117-310490	FLANGE LGB117310490	Y	1	
12	4030000026	O形圈GB3452.1-32.5*3.55G	O-RING GB3452.1-32.5*3.55G	Y	1	
13	29190009021	转向泵出油胶管	OIL OUTLET PIPE FROM PUMP	Y	1	
14	4041000638	软管LGB125-005128	TUBE LGB125-005128	Y	1	
15	29190007921	直通接头体	STRAIGHT JIONT	Y	2	
16	4030000057	垫圈JB1002-14-T2	WASHER JB1002-14-T2	Y	2	
17	4041001143	软管LGB165-005140	TUBE LGB165-005140	Y	1	
18	4041000056	分体法兰LGB117-312550	FLANGE LGB117-312550	Y	1	

转向泵总成 STEERING PUMP ASSEMBLY

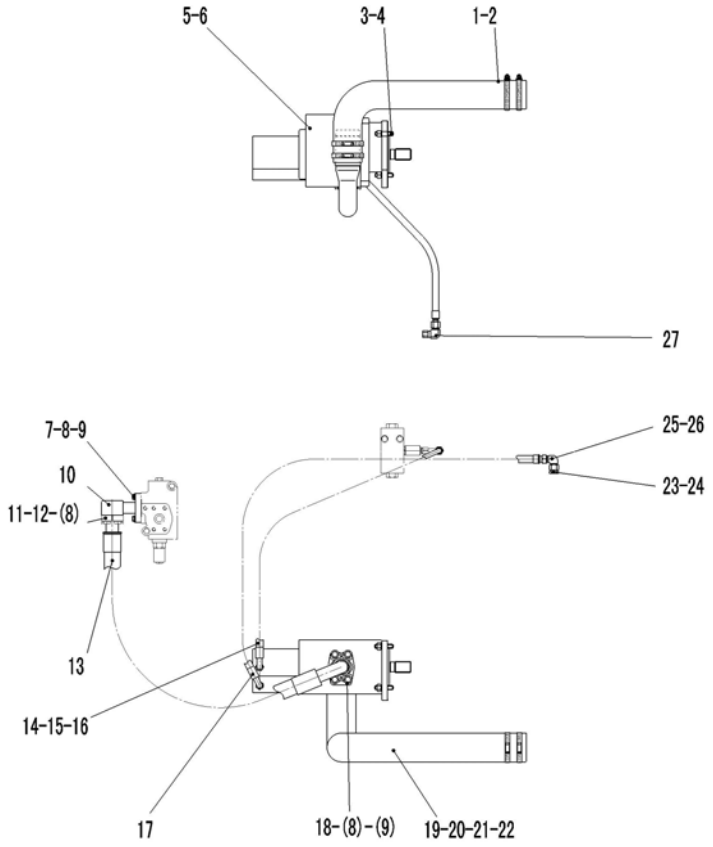

序号	零件代号	名称		是否配件	数量	备注
Key	Part No.	Discription		Spare parts Y/N	Qty	Remarks
19	4011000477	螺栓GB16674-M12*35EpZn-8.8	BOLT GB16674-M12*35EpZn-8.8	N	4	
20	4041000011	分体法兰LGB117-314650	FLANGE LGB117-314650	Y	1	
21	4030000235	O形圈GB3452.1-43.7*3.55G	O-RING GB3452.1-43.7*3.55G	Y	1	
22	29110007561	工作泵吸油钢管	OIL INLET TUBE OF WORKING PUMP	Y	1	
23	4041000150	直接头LGB120-01814	STAIGHT JOINT LGB120-01814	Y	1	
24	4041000767	O形圈LGB168-11124	O-RING LGB168-11124	Y	1	
25	4041001063	组合接头LGB143-01810	CONNECTOR LGB143-01810	Y	1	
26	4030000490	O形圈GB3452.1-10.0*1.80G	O-RING GB3452.1-10.0*1.80G	Y	1	
27	29200007921	直角组合接头	CONNECTOR	Y	1	

转向器总成 STEERING GEAR ASSEMBLY

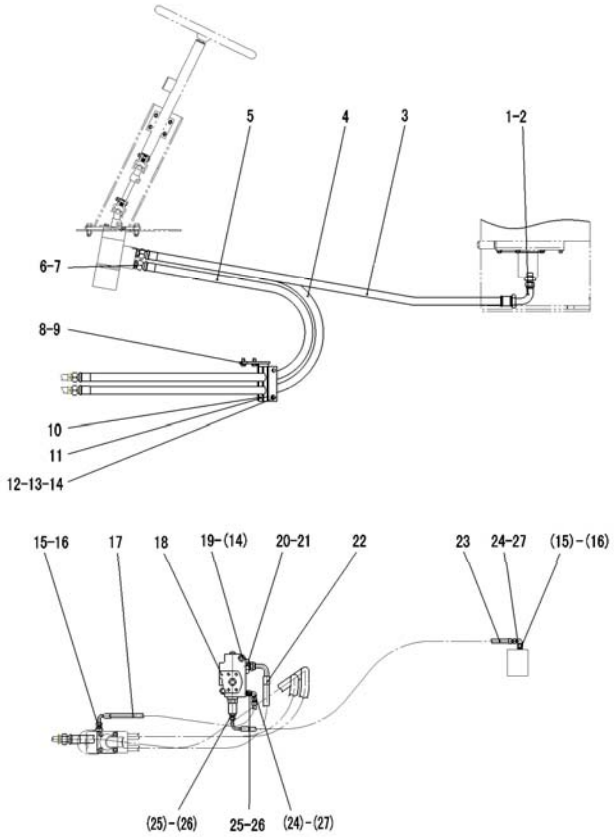

序号 Key	零件代号 Part No.	名称 Discription		是否配件 Spare parts Y/N	数量 Qty	备注 Remarks
1	4041000187	直接头LGB120-02622	JOINT LGB120-02622	Y	1	
2	4041000771	O形圈LGB168-11924	O-RING LGB168-11924	Y	1	
3	4041001117	软管LGB165-010170	TUBE LGB165-010170	Y	1	
4	4041001114	软管LGB127-010203	TUBE LGB127-010203	Y	1	
5	4041000848	软管LGB127-010190	TUBE LGB127-010190	Y	1	
6	4041000564	直接头LGB120-02620	JOINT LGB120-02620	Y	4	
7	4041000783	O形圈LGB168-11724	O-RING LGB168-11724	Y	4	
8	4011000447	螺栓GB16674-M10*20EpZn-8.8	BOLT GB16674-M10*20EpZn-8.8	N	4	
9	29200008321	固定架	BRACKET	Y	1	
10	29200008332	橡胶板	RUBBER PLATE	Y	2	
11	29200008341	压板	CLAMPING PLATE	Y	1	
12	4011000136	螺栓GB16674-M10*85EpZn-8.8	BOLT GB16674-M10*85EpZn-8.8	N	2	
13	4013000007	螺母GB6170-M10EpZn-8	NUT GB6170-M10EpZn-8	N	2	
14	4015000162	垫圈GB97.1-10EpZn-300HV	WASHER GB97.1-10EpZn-300HV	N	4	
15	4041000131	直接头LGB120-01412	JOINT LGB120-01412	Y	2	
16	4041000784	O形圈LGB168-10924	O-RING LGB168-10924	Y	2	
17	4041001115	软管LGB128-003075	TUBE LGB128-003075	Y	1	
18	4120001807	优先阀YXL-250-16	PRIORITY YXL-250-16	Y	1	

转向器总成 STEERING GEAR ASSEMBLY

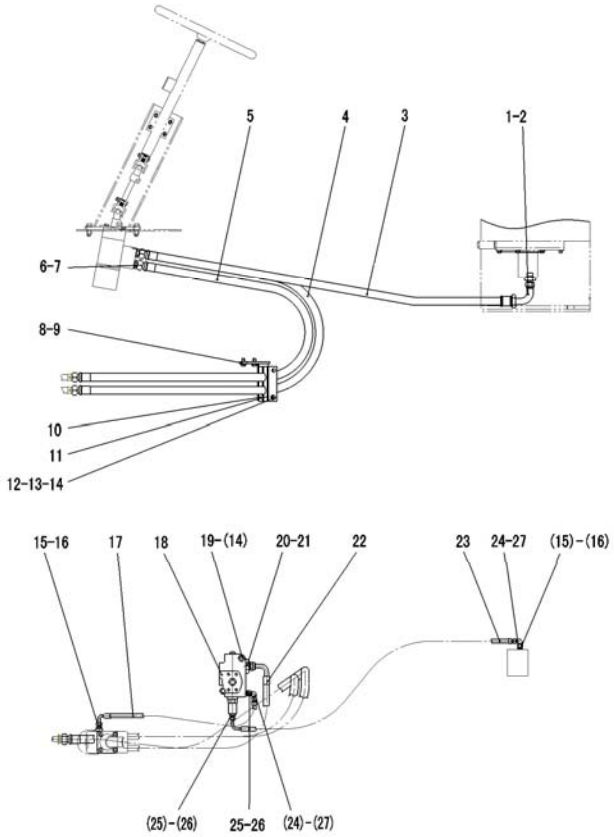

序号 Key	零件代号 Part No.	名称 Discription		是否配件 Spare parts Y/N	数量 Qty	备注 Remarks
19	4011000053	螺栓GB5782-M10*90EpZn-8.8	BOLT GB5782-M10*90EpZn-8.8	N	2	
20	4041000088	直接头LGB155-23326	CONNECTOR LGB155-23326	Y	1	
21	4030000276	O形圈GB3452.1-32.5*2.65G	O-RING GB3452.1-32.5*2.65G	Y	1	
22	4041001050	软管LGB128-010075	TUBE LGB128-010075	Y	1	
23	4041001116	软管LGB165-003118	TUBE LGB165-003118	Y	1	
24	4041001047	组合接头LGB143-01406	CONNECTOR LGB143-01406	Y	2	
25	4041000084	直接头LGB155-01214	CONNECTER LGB15501214	Y	2	
26	4030000285	O形圈GB3452.1-12.5*2.65G	O-RING GB3452.1-12.5*2.65G	Y	2	
27	4030000530	O形圈GB3452.1-6.00*1.80G	O-RING GB3452.1-6.00*1.80G	Y	2	

转向缸总成 STEERING CYLINDER ASSEMBLY

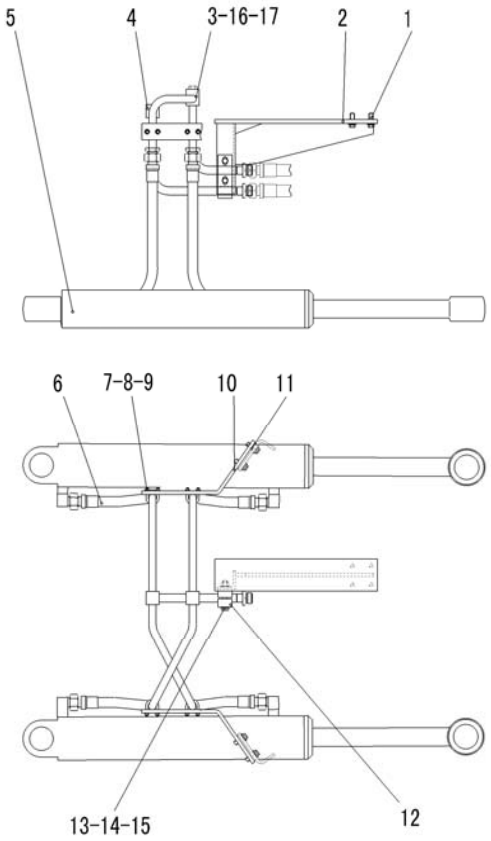

序号	零件代号	名称		是否配件	数量	备注
Key	Part No.	Discription		Spare parts Y/N	Qty	Remarks
1	4011000474	螺栓GB16674-M10*25EpZn-8.8	BOLT GB16674-M10*25EpZn-8.8	N	8	
2	29210008441	固定架	BRACKET	Y	1	
3	29210008452	钢管A	TUBE A	Y	1	
4	29210008461	钢管B	TUBE B	Y	1	
5	4120000553	转向油缸HSGL-90*50*424-835	STEERING CYLINDER HSGL-90*50*424-835	Y	2	
6	4041001128	软管LGB127-006057	TUBE LGB127-006057	Y	4	
7	4011000555	U形螺栓JB/ZQ4321-18Zn-Q235A.F	U-BOLT JB/ZQ4321-18Zn-Q235A.F	N	4	
8	4015000207	垫圈GB97.1-6EpZn-300HV	WASHER GB97.1-6EpZn-300HV	N	8	
9	4013000028	螺母GB6170-M6EpZn-8	NUT GB6170-M6EpZn-8	N	8	
10	29210008631	支架	BRACKET	Y	2	
11	29210000101	橡胶垫	RUBBER BLANKET	Y	2	
12	29210008481	压板	CLAMPING PLATE	Y	2	
13	4011000230	螺栓GB16674-M10*65EpZn-8.8	BOLT GB16674-M10*65EpZn-8.8	N	2	
14	4013000007	螺母GB6170-M10EpZn-8	NUT GB6170-M10EpZn-8	N	2	
15	4015000162	垫圈GB97.1-10EpZn-300HV	WASHER GB97.1-10EpZn-300HV	N	2	
16	4041000774	螺塞LGB135-01422	PLUG LGB13501421	Y	1	
17	4041000767	O形圈LGB168-11124	O-RING LGB168-11124	Y	1	

转向油缸(371368)　STEERING CYLINDER

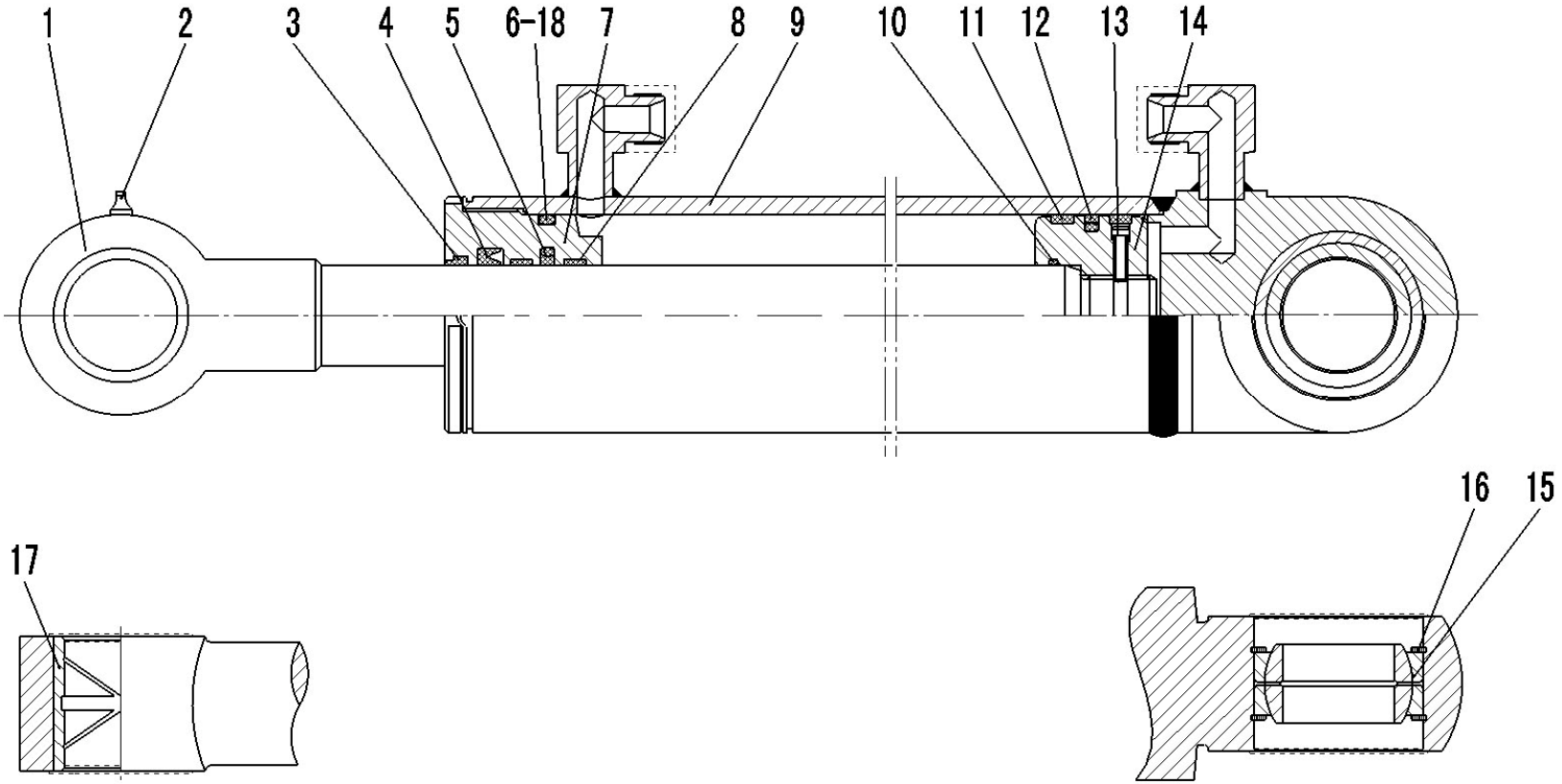

序号	零件代号	名称	是否配件	数量	备注
Key	Part No.	Discription	Spare parts Y/N	Qty	Remarks
1	4120000553102	活塞杆HSGL-90/50*424-1	PISTON ROD HSGL-90/50*424-1	N	1	
2	4030000065	油杯JB7940.1-M10*1	GREASE NIPPLE JB7940.1-M10*1	Y	1	
3	4120000553101	密封件包	SEALING MEMBER AGGREGATE	Y	1	
4	4120000553101	密封件包	SEALING MEMBER AGGREGATE	Y	1	
5	4120000553101	密封件包	SEALING MEMBER AGGREGATE	Y	1	
6	4120000553101	密封件包	SEALING MEMBER AGGREGATE	Y	2	
7	4120000553107	导向套HSGL-90/50*424-3	CYLINDER COVER HSGL-90/50*424-3	N	1	
8	4120000553101	密封件包	SEALING MEMBER AGGREGATE	Y	2	
9	4120000553109	缸体HSGL-90/50*424-4	CYLINDER BODY HSGL-90/50*424-4	N	1	
10	4120000553101	密封件包	SEALING MEMBER AGGREGATE	Y	1	
11	4120000553101	密封件包	SEALING MEMBER AGGREGATE	Y	2	
12	4120000553101	密封件包	SEALING MEMBER AGGREGATE	Y	1	
13	4014000237	螺钉GB70.1-M6*16-8.8	SCREW GB70.1-M6*16-8.8	N	1	
14	4120000553114	活塞HSGL-90/50*424-5	PISTON	N	1	
15	4021000050	关节轴承GB9163-GE50ES-2RS	BEARING GB9163-GE50ES-2RS	Y	1	
16	4015000014	挡圈GB893.1-75-65Mn	SNAP RING GB893.1-75-65Mn	N	1	
17	4120000553115	轴套HSGL-90/50*424-2	BUSHING	Y	2	
18	4120000553101	密封件包	SEALING MEMBER AGGREGATE	Y	1	

J　制动系统
BRAKE SYSTEM

山 东 临 工 工 程 机 械 有 限 公 司

SHANDONG LINGONG CONSTRUCTION MACHINERY CO.,LTD.

行车制动总成 SERVICE BRAKE SYSTEM

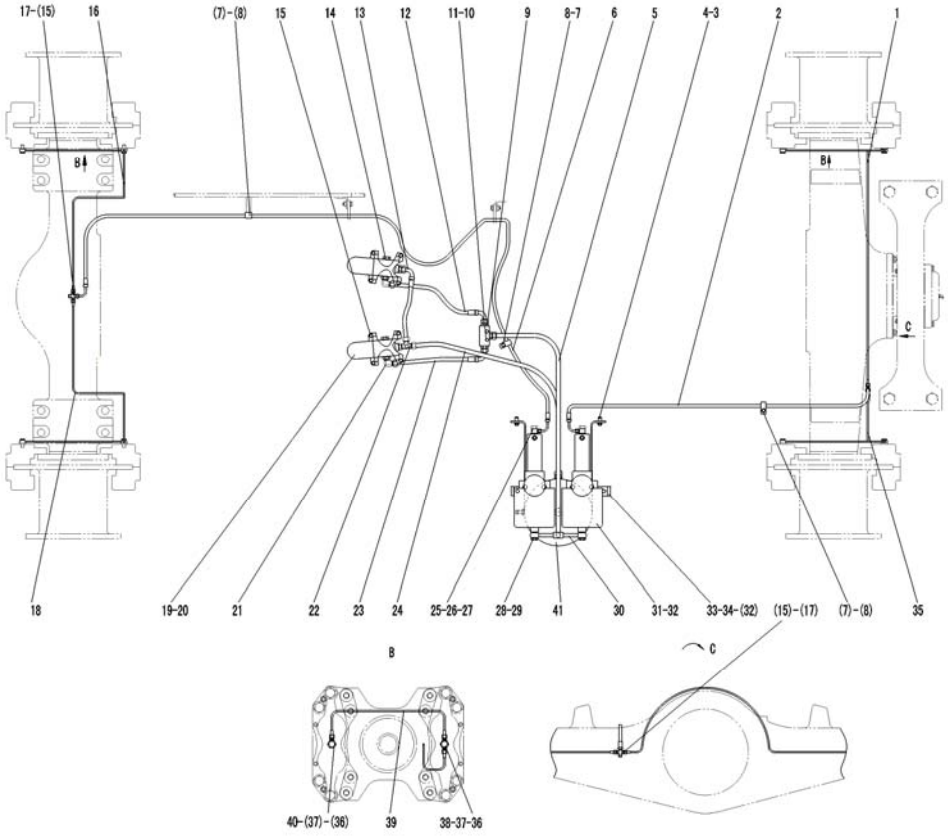

序号	零件代号	名称		是否配件	数量	备注
Key	Part No.		Discription	Spare parts Y/N	Qty	Remarks
1	29220008801	后桥右油管	TUBE OF REEAR AXLE(RIGHT)	Y	1	
2	4041000964	软管LGB153-202170	TUBE LGB153-2021170	Y	1	
3	4011000089	螺栓GB5783-M12*30EpZn-8.8	BOLT GB5783-M12*30EpZn-8.8	N	4	
4	4015000186	垫圈GB96.1-12EpZn-300HV	WASHER GB96.1-12EpZn-300HV	N	4	
5	4041001208	软管LGB145-205120	TUBE LGB145-205120	Y	1	
6	29220000971	至前桥油管	TUBE TO FRONT AXLE	Y	1	
7	4011000461	螺栓GB16674-M8*16EpZn-8.8	BOLT GB16674-M8*16EpZn-8.8	N	3	
8	29010000031	管夹	CLAMP	Y	3	
9	29220001191	直接头	CONNECTOR	Y	5	
10	4011000281	螺栓GB16674-M6*40EpZn-8.8	BOLT GB16674-M6*40EpZn-8.8	N	2	
11	4120002025	梭阀VS22	SHUTTLE VALVE VS22	Y	1	
12	4041001248	软管LGB145-205060	TUBE LGB145-205060	Y	1	
13	4041001244	软管LGB145-205036	TUBE LGB145-205036	Y	1	
14	4030000055	螺塞JB1000-M22*1.5EpZn-35	PLUG JB1000-M22*1.5-35	Y	2	
15	4011000455	螺栓GB16674-M8*25EpZn-8.8	BOLT GB16674-M8*25EpZn-8.8	N	10	
16	29220000861	前桥右油管	TUBE OF FRONT AXLE(RIGHT)	Y	1	
17	29220000131	三通接头	CONNECTOR	Y	2	
18	29220000851	前桥左油管	TUBE OF FRONT AXLE(LEFT)	Y	1	

行车制动总成 SERVICE BRAKE SYSTEM

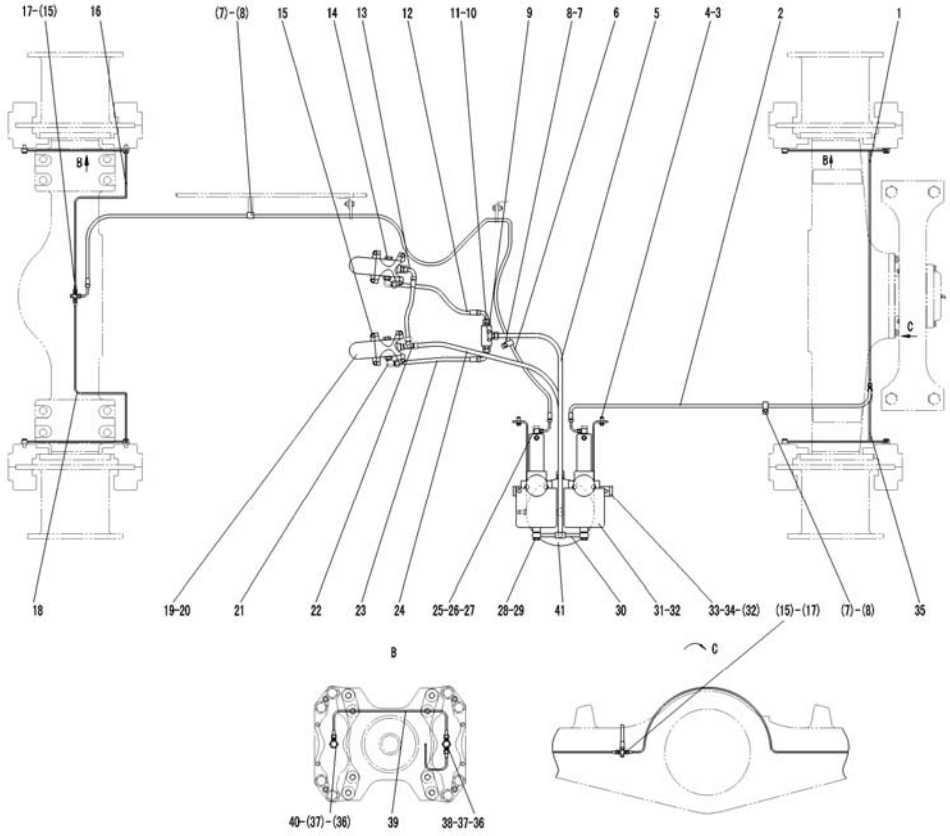

序号	零件代号	名称		是否配件	数量	备注
Key	Part No.	Discription		Spare parts Y/N	Qty	Remarks
19	4120001795	气制动阀LY60F	BRAKE CONTROL VALVE LY60F	Y	2	
20	4130000521	制动灯开关YK209K	SWITCH OF BRAKE LIGHT	Y	2	
21	29220001201	弯接头总成	JOINT	Y	2	
22	29220008771	三通接头总成	TEE OF THE OIL LINE	Y	1	
23	4041001210	软管LGB145-205043	TUBE LGB145-205043	Y	1	
24	4041001236	软管LGB146-205140	TUBE LGB146-205140	Y	1	
25	29220001241	加力泵接头块	JOINT BLOCK	Y	2	
26	29220001231	加力泵管接头	CONNECTOR	Y	2	
27	4030000551	O形圈	O-RING	Y	4	
28	29010000041	螺栓	BOLT	Y	2	
29	29220000811	垫圈	WASHER	Y	4	
30	29220000821	三通管	TEE OF THE OIL LINE	Y	1	
31	4120000675	加力泵LG22-JLB	BOOSTER LG22-JLB	Y	2	
32	4011000084	螺栓GB5783-M10*30EpZn-8.8	BOLT GB5783-M10*30EpZn-8.8	N	8	
33	29220000691	托板	SPLINT	Y	1	
34	4015000197	垫圈GB96.1-10EpZn-300HV	WASHER GB96.1-10EpZn-300HV	N	4	
35	29220008811	后桥左油管	TUBE OF REEAR AXLE(LEFT)	Y	1	
36	29220001251	制动器管接头	CONNECTOR	Y	8	

行车制动总成 SERVICE BRAKE SYSTEM

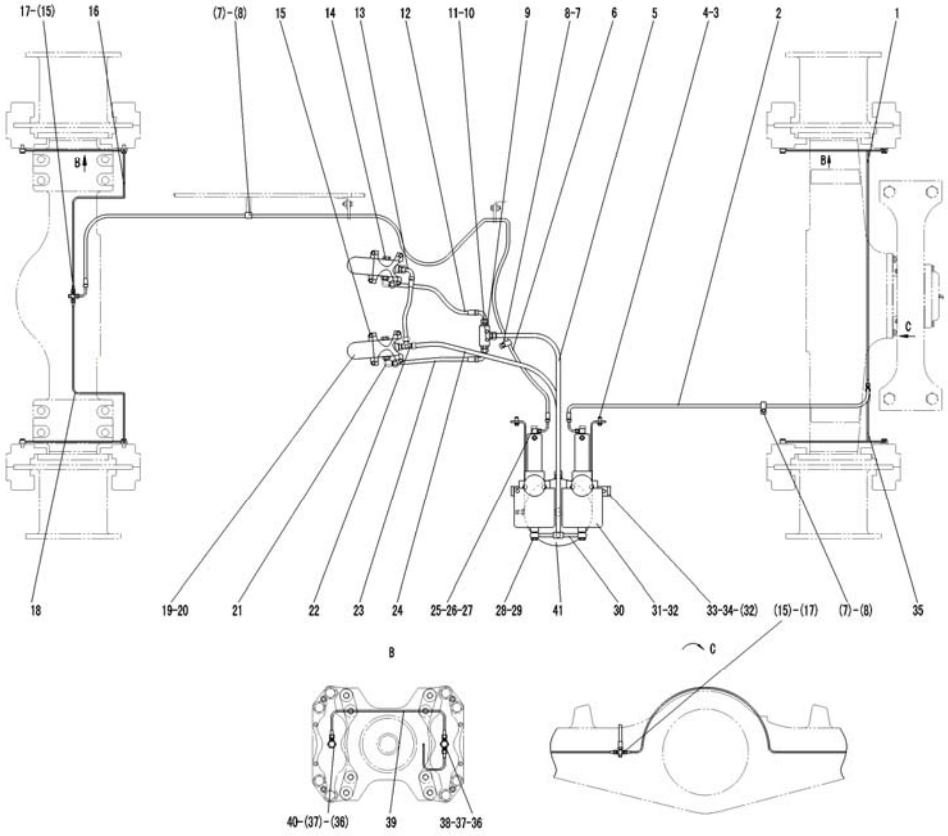

序号 Key	零件代号 Part No.	名称 Discription		是否配件 Spare parts Y/N	数量 Qty	备注 Remarks
37	4030000552	O形圈	O-RING	Y	16	
38	29220001271	制动器三通块	TEE OF THE OIL LINE	Y	4	
39	29220001321	桥油管	TUBE	Y	4	
40	29220001261	制动器接头块	ARRESTER CONNECTOR	Y	4	
41	29220000531	储气罐	AIR RESERVOIR	Y	1	

储气罐 AIR RESERVOIR

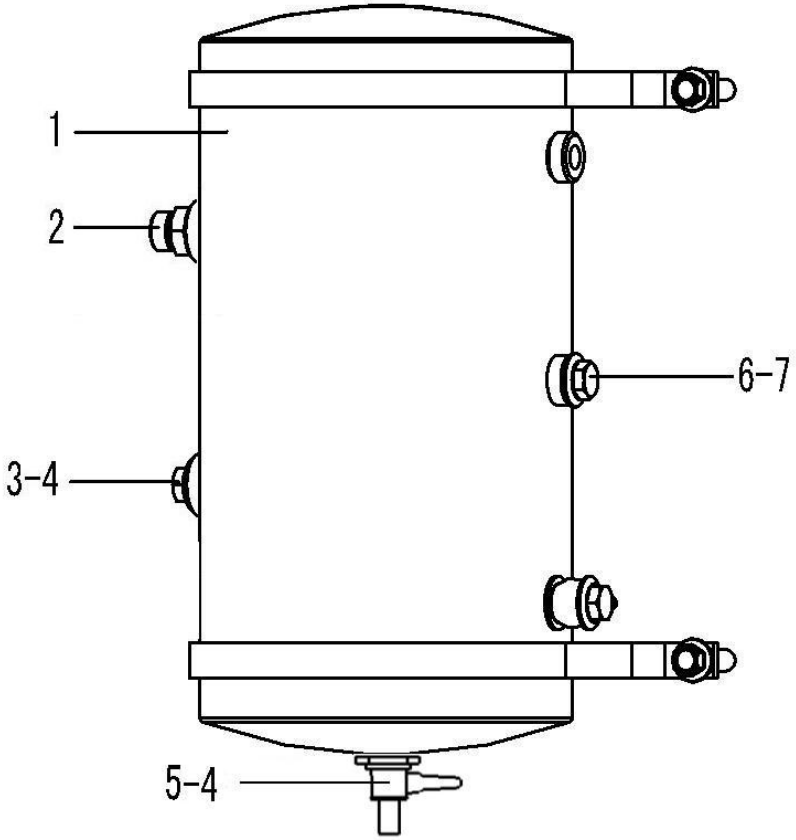

序号 Key	零件代号 Part No.	名称 Discription		是否配件 Spare parts Y/N	数量 Qty	备注 Remarks
1	29220000541	罐体	AIR RESERVOIR BODY	Y	1	
2	4120000065	安全阀LG09-AQF	SAFETY VALVE	Y	1	
3	4120000742	轮胎充气阀LG09-CQF	CHARGE VALVE FOR TIRE	Y	1	
4	29010000061	垫圈	WASHER	Y	2	
5	4120000066	791手动放水阀LG09-FSF	791-WATER DRAIN VALVE	Y	1	
6	4030000311	螺塞JB1000-M10*1EpZn-35	PLUG JB1000-M10*1EpZn-35	Y	1	
7	29230000141	垫圈	WASHER	Y	1	

加力泵(340201) BRAKE BOOSTER

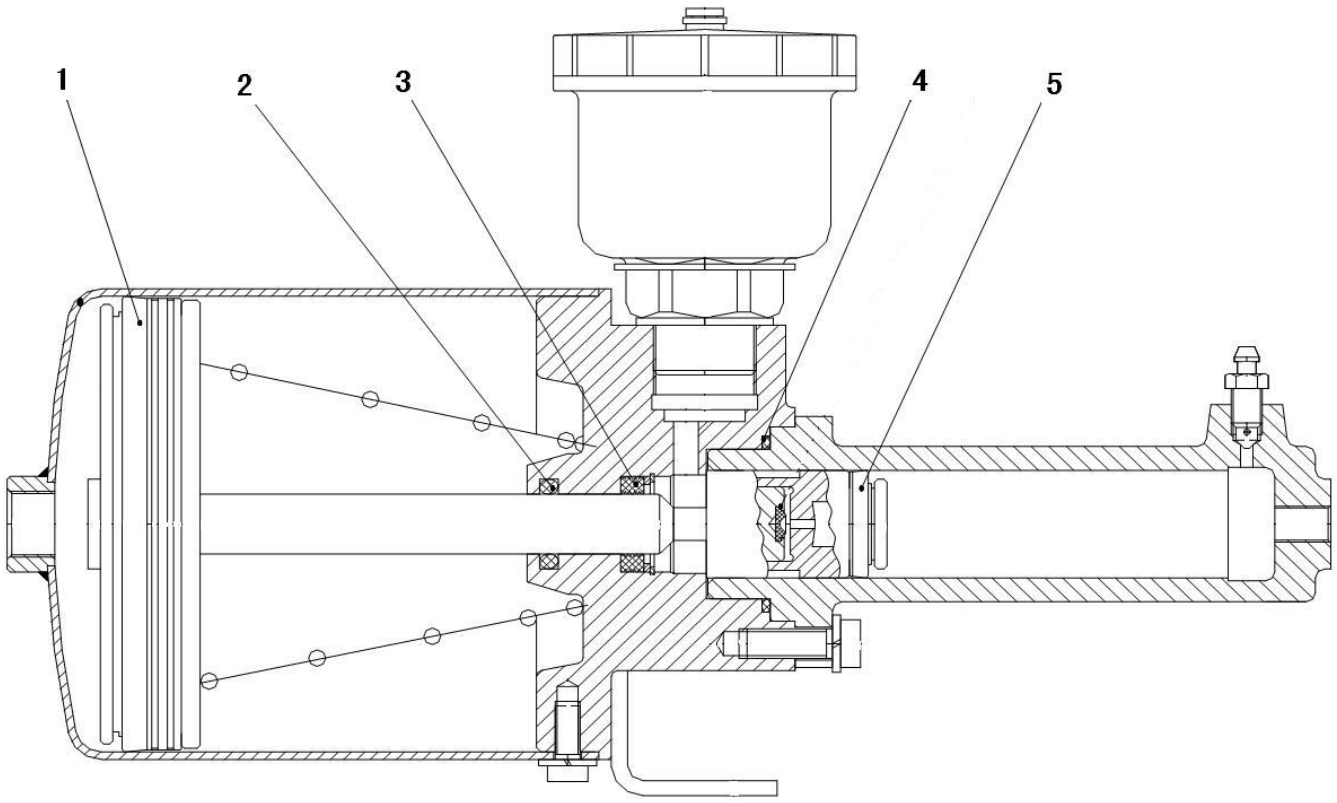

序号	零件代号		名称	是否配件	数量	备注
Key	Part No.		Discription	Spare parts Y/N	Qty	Remarks
1	4120000675074	密封件包	SEALING MEMBER AGGREGATE	Y	1	
2	4120000675074	密封件包	SEALING MEMBER AGGREGATE	Y	1	
3	4120000675074	密封件包	SEALING MEMBER AGGREGATE	Y	1	
4	4120000675074	密封件包	SEALING MEMBER AGGREGATE	Y	1	
5	4120000675074	密封件包	SEALING MEMBER AGGREGATE	Y	1	

驻车制动系统 PARKING BRAKE SYSTEM

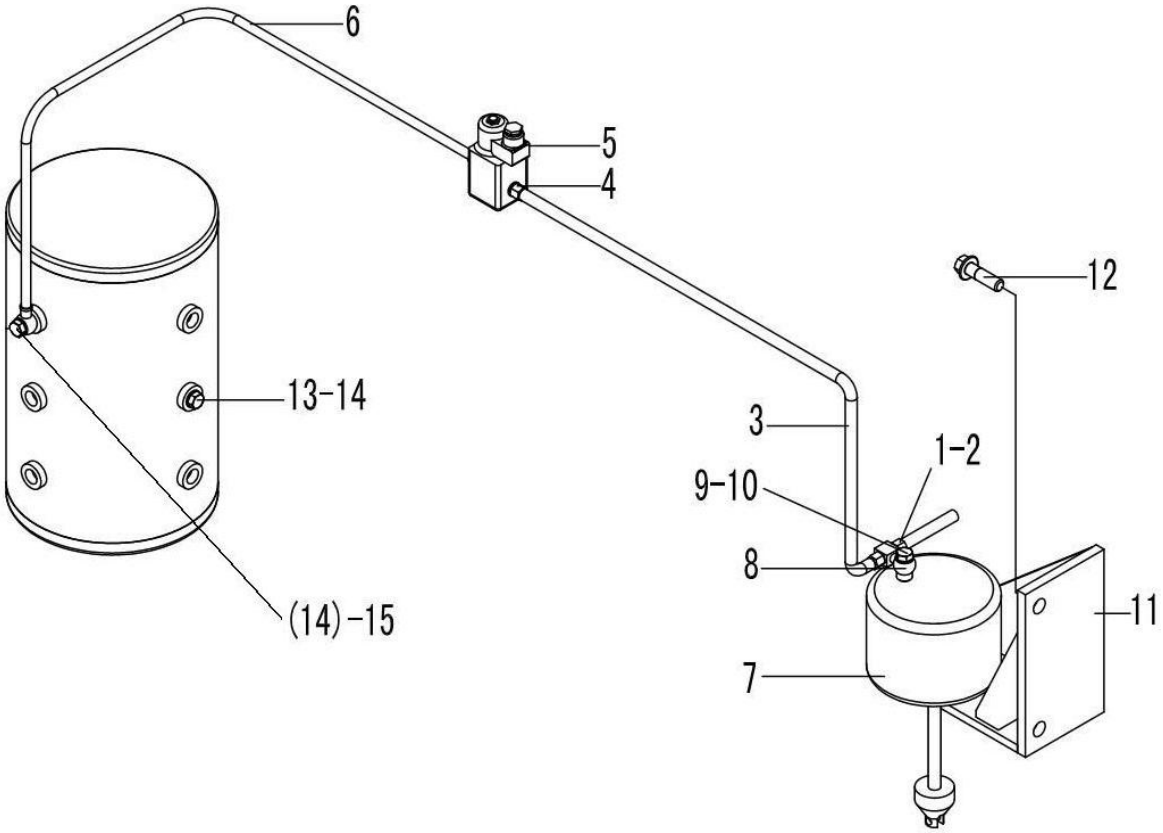

序号 Key	零件代号 Part No.	名称 Discription		是否配件 Spare parts Y/N	数量 Qty	备注 Remarks
1	4130000055	气压信号灯开关HFF-3757002	SWITCH	Y	1	
2	29010000051	垫圈	WASHER	Y	1	
3	29230007731	电磁阀出气管	PIPE	Y	1	
4	29230000121	接头体	CONNECTER	Y	2	
5	4120000759	制动电磁阀LG23-DCF	BRAKE VALVE	Y	1	
6	29230000131	电磁阀进气管	PIPE	Y	1	
7	4120000506	驻车制动气室	AIR RESERVOIR	Y	1	
8	29230000151	三通块	THREE-WAY PIPE	Y	1	
9	4011000339	螺栓JB999-M14*1.5*28EpZn-35	BOLT JB999-M14*1.5*28-35	Y	1	
10	29230000031	垫圈	WASHER	Y	2	
11	29230007522	支架	BRACKET	Y	1	
12	4011000168	螺栓GB5783-M20*40EpZn-8.8	BOLT GB5783-M20*40EpZn-8.8	N	2	
13	4120000760	压力开关LY-3720002	SWITCH	Y	1	
14	29220009121	垫圈	WASHER	Y	3	
15	29220009111	螺栓	BOLT	Y	1	

K　车架
FRAME

山 东 临 工 工 程 机 械 有 限 公 司

SHANDONG LINGONG CONSTRUCTION MACHINERY CO.,LTD.

前车架总成 FRONT FRAME

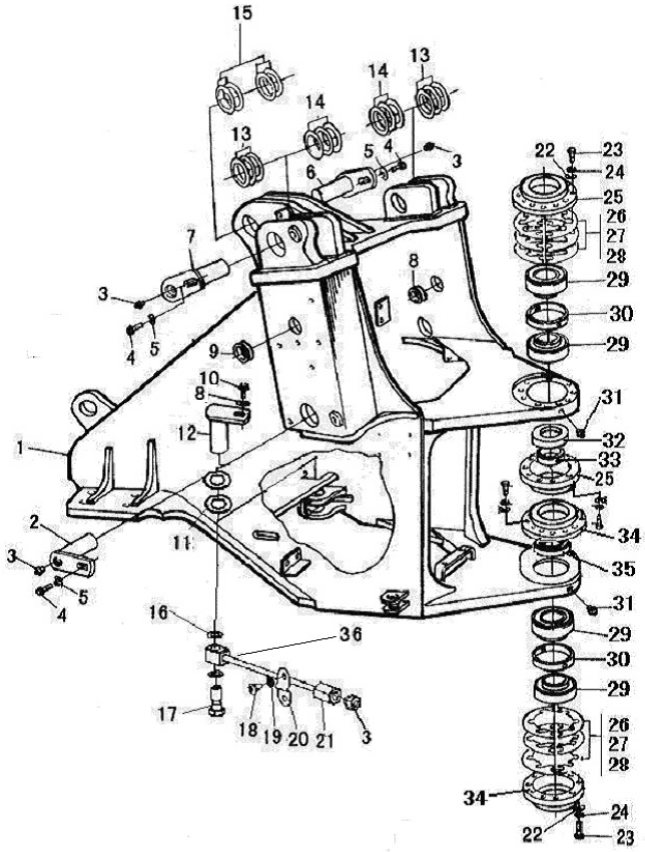

序号	零件代号	名称	是否配件	数量	备注
Key	Part No.	Discription	Spare parts Y/N	Qty	Remarks
1	29240011611	前车架 FRONT FRAME	Y	1	
2	4043000367	销轴 LGB301-85*165*320G-40Cr PIN LGB301-85*165*320G-40Cr	Y	2	
3	4030000065	油杯JB7940.1-M10*1 GREASE NIPPLE JB7940.1-M10*1	Y	7	
4	4011000094	螺栓GB5783-M16*30EpZn-8.8 BOLT GB5783-M16*30EpZn-8.8	N	5	
5	4040000002	垫圈LGB001-16 WASHER LGB001-16	Y	5	
6	4043000017	销轴LGB301-95*133*250G-40Cr PIN LGB301-95*133*250G-40Cr	Y	1	
7	4043000019	销轴LGB301-95*147*325G-40Cr PIN LGB301-95*147*325G-40Cr	Y	2	
8	4043000032	垫片LGB303-50*90*1 SPACER LGB303-50*90*1	Y	4	
9	29250001351	走线胶套 RUBBER SLEEVE	Y	4	
10	4011000197	螺栓GB5783-M12*25EpZn-8.8 BOLT GB5783-M12*30EpZn-8.8	N	2	
11	4040000001	垫圈LGB001-12 WASHER LGB001-12*45*6	Y	2	
12	29250008121	焊接销轴 PIN	Y	2	
13	4043000040	垫片LGB303-95*160*1 SPACER LGB303-95*160*1	Y	4	
14	4043000041	垫片LGB303-95*160*2 SPACER LGB303-95*160*2	Y	4	
15	4043000042	垫片LGB303-95*180*1 SPACER LGB303-95*180*1	Y	4	
16	29250000301	垫片 WASHER	Y	4	
17	29250000291	通油螺栓 BOLT	Y	2	
18	4014000024	螺钉GB818-M6*10EpZn-4.8 SCREW GB818-M6*10EpZn-4.8	N	4	

前车架总成 FRONT FRAME

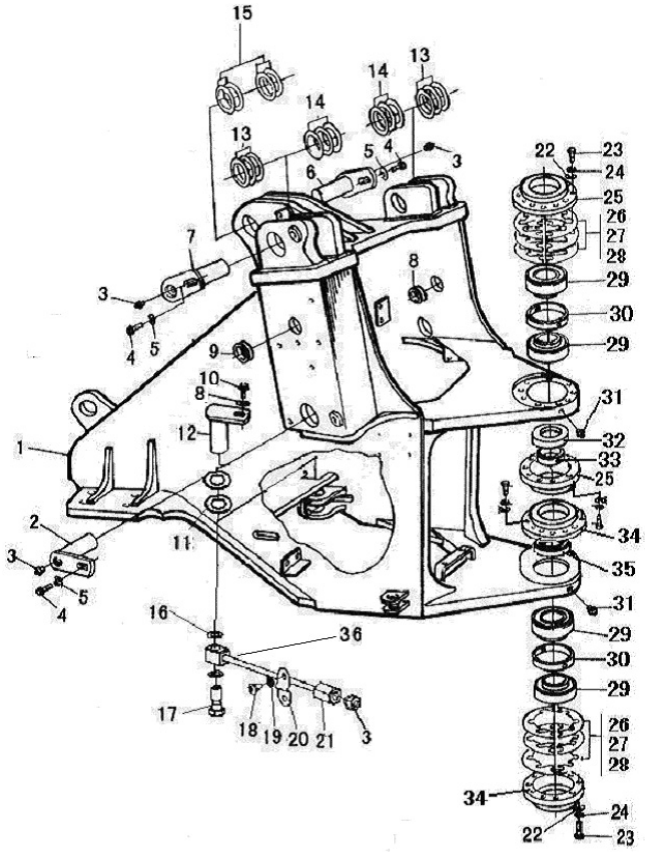

序号 Key	零件代号 Part No.	名称 Discription		是否配件 Spare parts Y/N	数量 Qty	备注 Remarks
19	4015000035	垫圈GB93-6-65Mn	WASHER GB93-6-65Mn	N	4	
20	29250000311	管卡	Plate	Y	2	
21	29250000321	油管	OIL TUBE	Y	1	
22	4015000026	垫圈GB93-12-65Mn	WASHER GB93-12-65Mn	N	40	
23	4011000061	螺栓GB5782-M12*35EpZn-8.8	BOLT GB5782-M12*35EpZn-8.8	N	40	
24	4015000168	垫圈GB97.1-12EpZn-300HV	WASHER GB97.1-12EpZn-300HV	N	46	
25	29250000091	盘	DISC	Y	2	
26	29250000061	垫片	SPACER	Y	16	
27	29250000071	垫片	SPACER	Y	4	
28	29250000081	垫片	SPACER	Y	12	
29	4021000058	轴承GB297-33116	BEARING GB297-33116	Y	4	
30	29250000051	间隔套	BUSH	Y	2	
31	4030000101	油杯JB7940.2-45°M10*1	GREASE NIPPLE JB7940.2-45°M10*1	Y	2	
32	4043000057	防尘圈LGB307-95	PUSTRING LGB307-95	Y	2	
33	29250000041	套	BUSH	Y	1	
34	29250000151	盘	DISC	Y	2	
35	4043000256	密封圈GB9877.1-B80*105*10	DUST RING GB9877.1-B80*105*10	Y	2	
36	29250000201	前转向销润滑油管	FRONT KINGPIN LUBRICATING OIL PIPE	N	2	

铰接 ARTICULATION

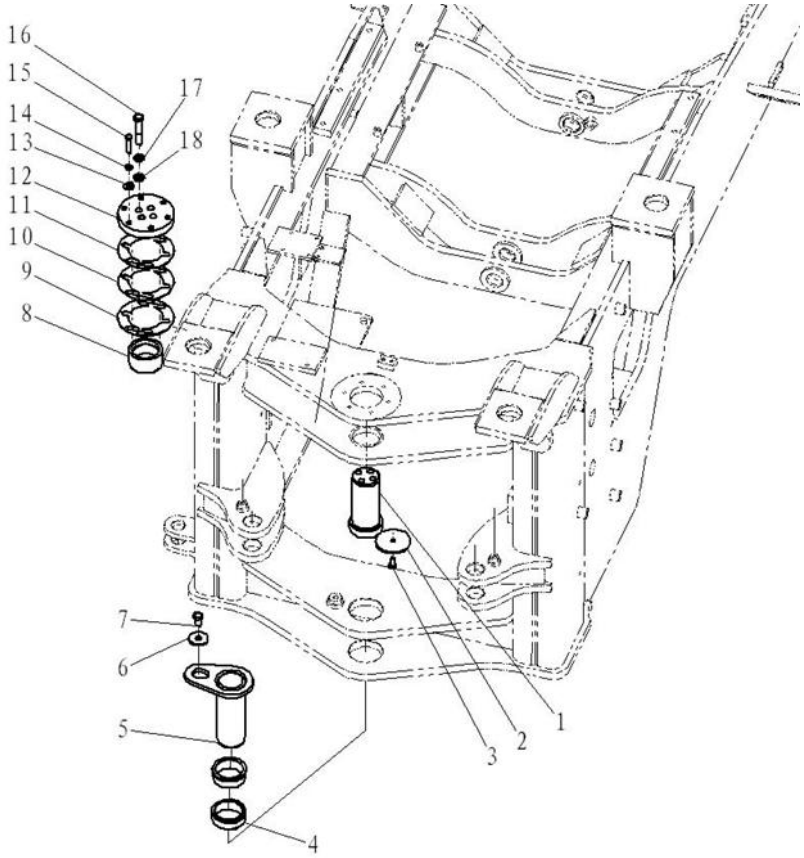

序号	零件代号	名称	是否配件	数量	备注
Key	Part No.	Discription	Spare parts Y/N	Qty	Remarks
1	29250000031	上铰接销	UP ARTICULATION PIN	Y	1	
2	29250000021	盘	DISC	Y	1	
3	4011000197	螺栓GB5783-M12*25EpZn-8.8	BOLT GB5783-M12*30EpZn-8.8	N	1	
4	29250000171	套	BUSH	Y	2	
5	29250000161	下铰接销	DOWN ARTICULATION PIN	Y	1	
6	4040000002	垫圈LGB001-16	WASHER LGB001-16	Y	1	
7	4011000093	螺栓GB5783-M16*25EpZn-8.8	BOLT GB5783-16*25EpZn-8.8	N	1	
8	29250000131	套	BUSH	Y	1	
9	29250000101	垫片	SPACER	Y	4	
10	29250000111	垫片	SPACER	Y	4	
11	29250000121	垫片	SPACER	Y	4	
12	29250000141	盘	DISC	Y	1	
13	4015000168	垫圈GB97.1-12EpZn-300HV	WASHER GB97.1-12EpZn-300HV	N	6	
14	4015000026	垫圈GB93-12-65Mn	WASHER GB93-12-65Mn	N	6	
15	4011000064	螺栓GB5782-M12*50EpZn-8.8	BOLT GB5782-M12*50EpZn-8.8	N	6	
16	4011000069	螺栓GB5782-M16*90EpZn-8.8	BOLT GB5782-M16*90EpZn-8.8	N	4	
17	4015000098	垫圈GB93-16-65Mn	WASHER GB93-16-65Mn	N	4	
18	4015000181	垫圈GB97.1-16EpZn-300HV	WASHER GB97.1-16EpZn-300HV	N	4	

灯架及挡泥瓦 LAMP FRAME AND FRONT FENDER

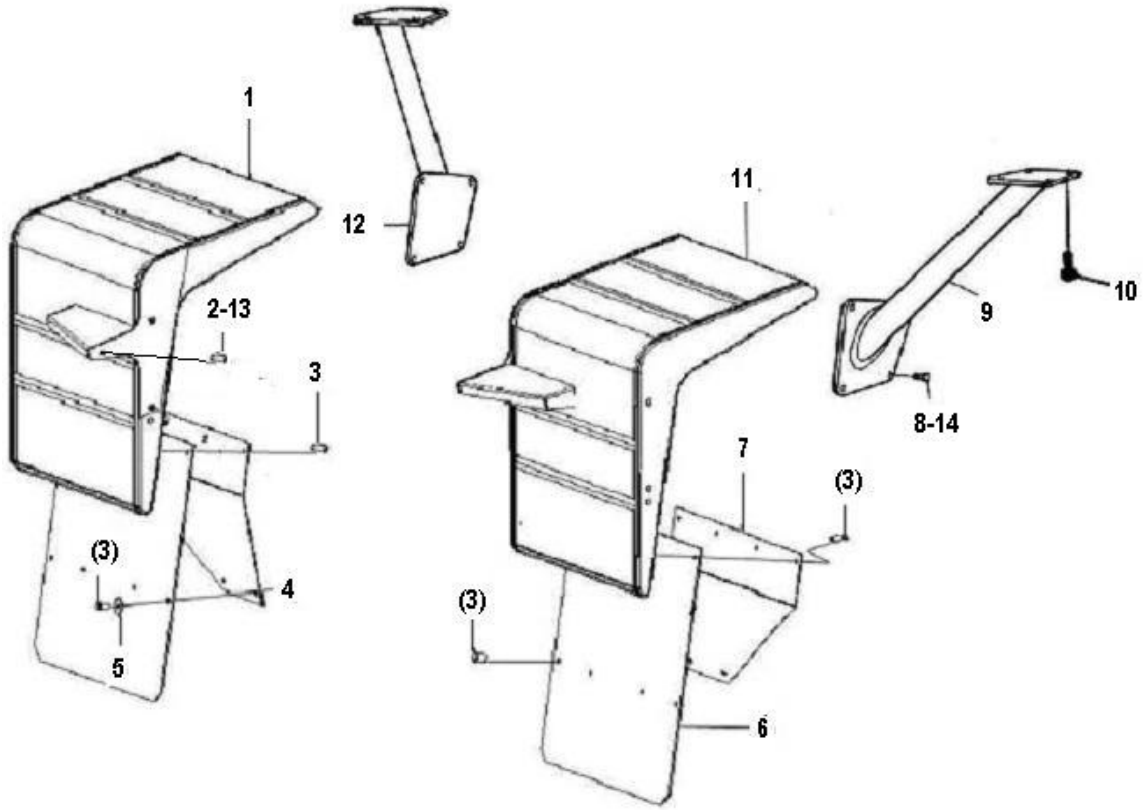

序号	零件代号	名称		是否配件	数量	备注
Key	Part No.		Discription	Spare parts Y/N	Qty	Remarks
1	29250000671	左前挡泥瓦	LEFT FRONT FENDER	Y	1	
2	4011000197	螺栓GB5783-M12*25EpZn-8.8	BOLT GB5783-M12*30EpZn-8.8	N	6	
3	4011000082	螺栓GB5783-M10*25EpZn-8.8	BOLT GB5783-M10*25EpZn-8.8	N	12	
4	29250000681	支撑板	PLATE	Y	1	
5	4015000197	垫圈GB96.1-10EpZn-300HV	WASHER GB96.1-10EpZn-300HV	N	12	
6	29250000631	橡胶板	RUBBER FENDER	Y	2	
7	29250000621	支撑板	PLATE	Y	1	
8	4011000089	螺栓GB5783-M12*30EpZn-8.8	BOLT GB5783-M12*30EpZn-8.8	N	6	
9	29250000211	右灯架	RIGHT BRACKET OF LAMP	Y	1	
10	4011000474	螺栓GB16674-M10*25EpZn-8.8	BOLT GB16674-M10*25EpZn-8.8	N	6	
11	29250000611	右前挡泥瓦	RIGHT FRONT FENDER	Y	1	
12	29250000241	左灯架	LEFT BRACKET OF LAMP	Y	1	
13	4015000168	垫圈GB97.1-12EpZn-300HV	WASHER GB97.1-12EpZn-300HV	N	6	
14	4015000186	垫圈GB96.1-12EpZn-300HV	WASHER GB96.1-12EpZn-300HV	N	6	

后车架及附件 REAR FRAME AND ACCESSORIES

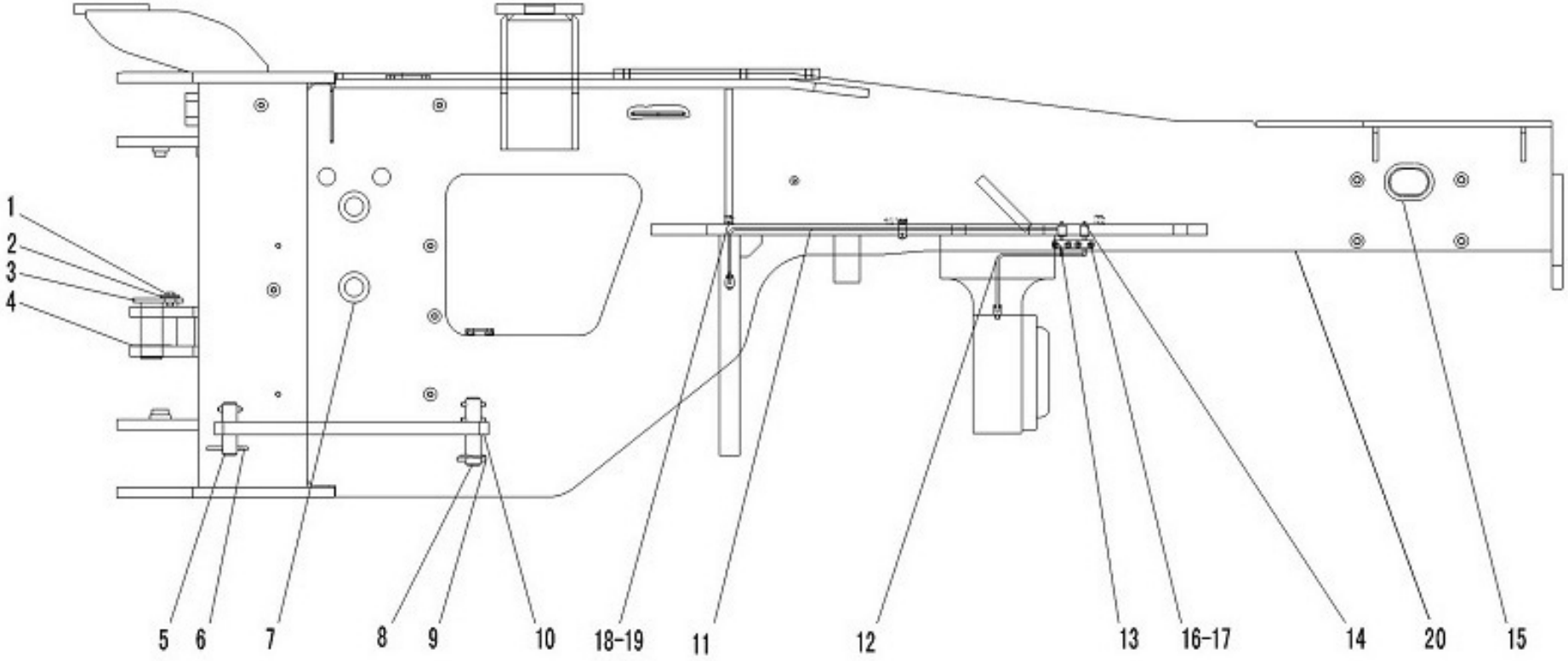

序号	零件代号	名称		是否配件	数量	备注
Key	Part No.	Discription		Spare parts Y/N	Qty	Remarks
1	4011000197	螺栓GB5783-M12*25EpZn-8.8	BOLT GB5783-M12*30EpZn-8.8	N	2	
2	4040000001	垫圈LGB001-12	WASHER LGB001-12*45*6	Y	2	
3	4043000011	销轴LGB301-50d9*N*140G-40Cr	PIN LGB301-50d9*N*140-40Cr	Y	2	
4	4043000032	垫片LGB303-50*90*1	SPACER LGB303-50*90*1	Y	4	
5	29270000121	锁定杆前销轴	FRONT PIN OF MOUNT BAR	Y	1	
6	4016000043	开口销GB91-8*80EpZn-Q235A	SPLIT PINGB91-8*80EpZn-Q235A	N	1	
7	29270008781	走线胶套	RUBBER SLEEVE	Y	2	
8	29270000091	锁定杆后销轴	REAR PIN OF MOUNT BAR	Y	1	
9	29270000081	卡环	HOLDING RING	Y	1	
10	29270008911	锁定杆	MOUNT BAR	Y	1	
11	29270000051	油管	OIL TUBE	Y	1	
12	29270000041	油管	OIL TUBE	Y	1	
13	29250000311	管卡	Plate	Y	3	
14	4030000065	油杯JB7940.1-M10*1	GREASE NIPPLE JB7940.1-M10*1	Y	2	
15	29270000031	走线胶套	RUBBER SLEEVE	Y	2	
16	4014000024	螺钉GB818-M6*10EpZn-4.8	SCREW GB818-M6*10EpZn-4.8	N	6	
17	4015000035	垫圈GB93-6-65Mn	WASHER GB93-6-65Mn	N	6	
18	29250000291	通油螺栓	BOLT	Y	2	

后车架及附件 REAR FRAME AND ACCESSORIES

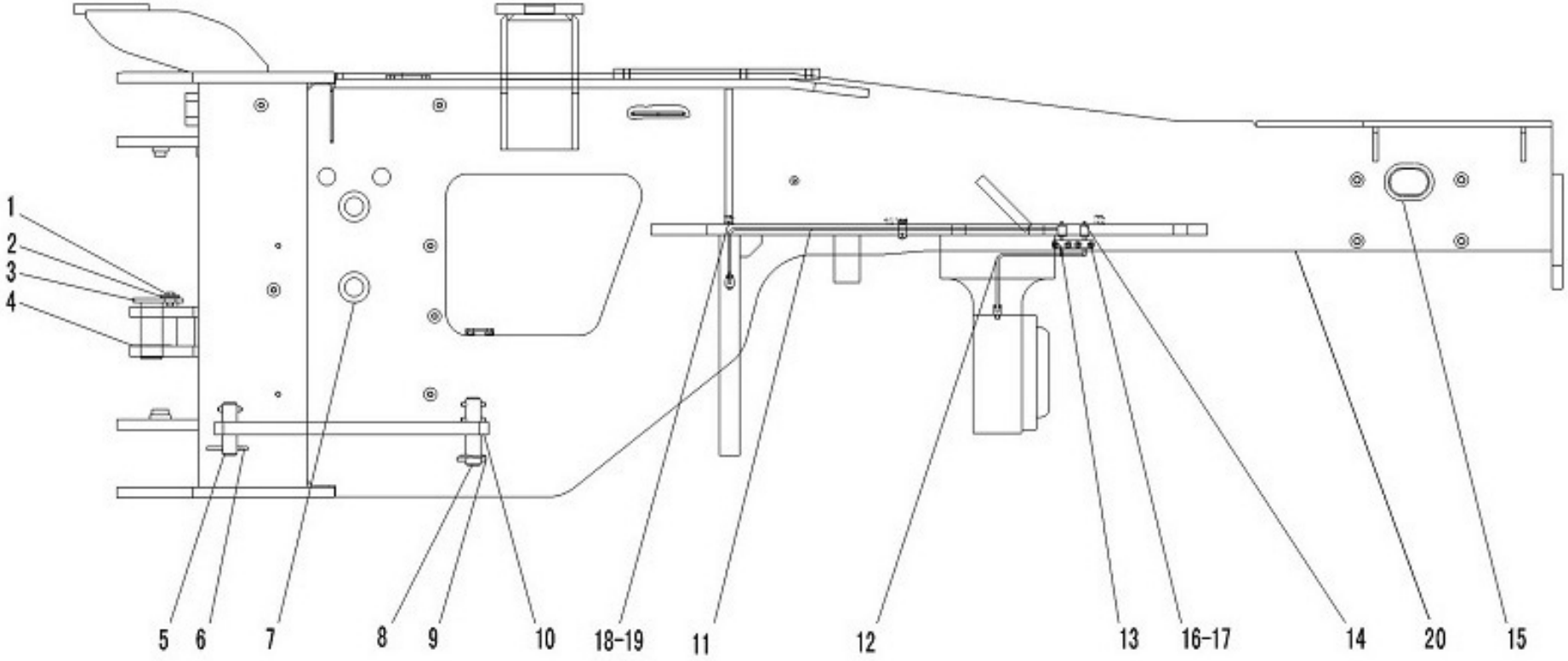

序号 Key	零件代号 Part No.	名称 Discription		是否配件 Spare parts Y/N	数量 Qty	备注 Remarks
19	29250000301	垫片	WASHER	Y	4	
20	29260013761	后车架	REAR FRAME	Y	1	

配重铁总成　COUNTER WEIGHT

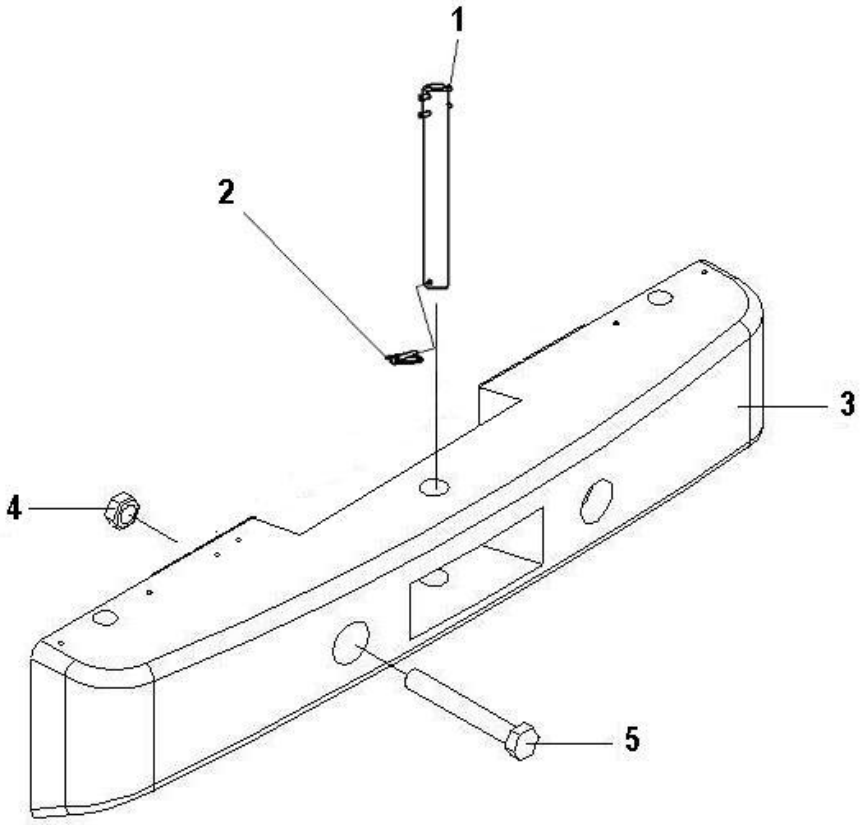

序号 Key	零件代号 Part No.	名称 Discription		是否配件 Spare parts Y/N	数量 Qty	备注 Remarks
1	29280008001	牵引销	TRACTIVE PIN	Y	1	
2	29280000031	卡环	HOLDING RING	Y	1	
3	29280008161	后平衡铁	COUNTER WEIGHT	Y	1	
4	4013000064	螺母GB889.2-M30*2EpZn-8	LOCKING NUT GB889.2-M30*2-8	N	4	
5	4011000703	螺栓GB5785-M30*2*330EpZn-8.8	BOLT GB5785-M30*2*330-8.8	N	4	

L　驾驶室
CAB GROUP

山 东 临 工 工 程 机 械 有 限 公 司

SHANDONG LINGONG CONSTRUCTION MACHINERY CO.,LTD.

驾驶室总成　CAB GROUP

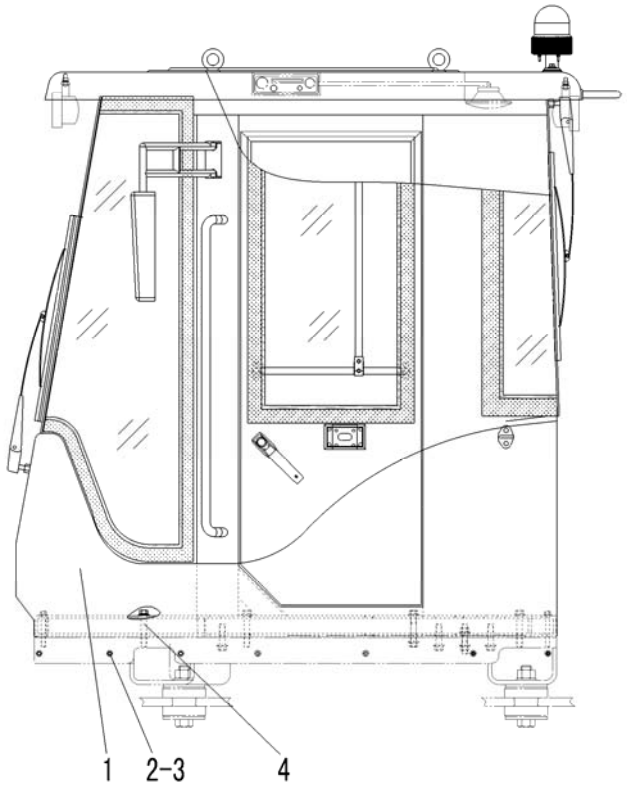

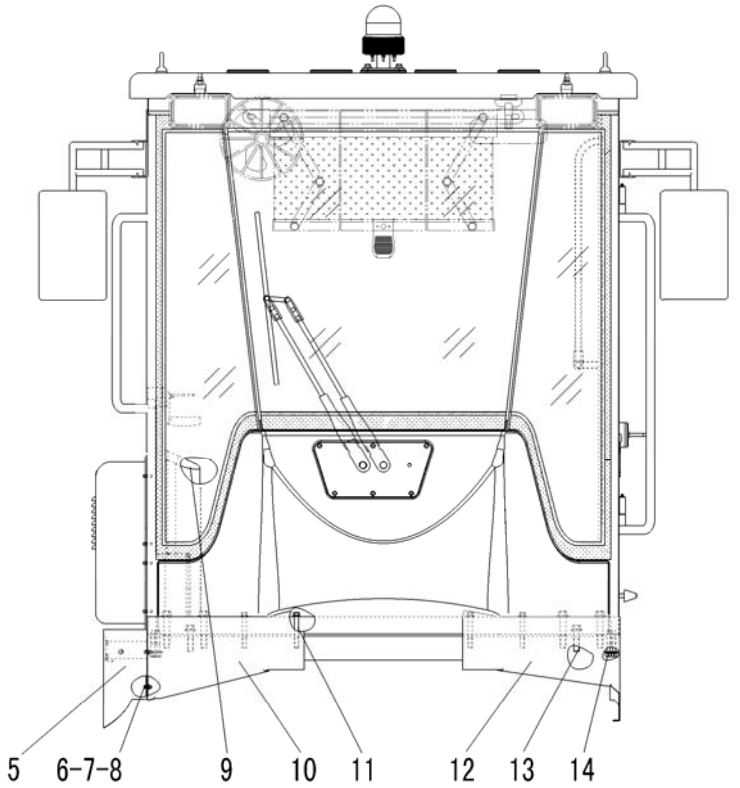

序号	零件代号	名称	是否配件	数量	备注
Key	Part No.	Discription	Spare parts Y/N	Qty	Remarks
1	29290008832	驾驶室FR185	CAB FR185	Y	1	
2	4011000102	螺栓GB5783-M8*16EpZn-8.8	BOLT GB5783-M8*16EpZn-8.8	N	15	
3	4015000256	垫圈GB96.1-8EpZn-300HV	WASHER GB96.1-8EpZn-300HV	N	15	
4	4011000151	螺栓GB16674-M16*80EpZn-8.8	BOLT GB16674-M16*80EpZn-8.8	N	8	
5	29290009711	右档板	RIGHT BACK PLATE	Y	1	
6	4011000461	螺栓GB16674-M8*16EpZn-8.8	BOLT GB16674-M8*16EpZn-8.8	N	2	
7	4015000072	垫圈GB97.1-8EpZn-300HV	WASHER GB97.1-8EpZn-300HV	N	2	
8	4013000033	螺母GB6170-M8EpZn-8	NUT GB6170-M8EpZn-8	N	2	
9	4130000775	后刮雨器开关JK931-01HGYQ	REAR WIPER BUTTON SWITCH JK931-01HGYQ	Y	1	
10	29290009721	右前挡板	RIGHT FRONT BACK PLATE	Y	1	
11	4011000144	螺栓GB16674-M12*80EpZn-8.8	BOLT GB16674-M12*80EpZn-8.8	N	4	
12	29290009731	左挡板	LEFT BACK PLATE	Y	1	
13	4011000428	螺栓GB16674-M16*45EpZn-8.8	BOLT GB16674-M16*45EpZn-8.8	N	2	
14	4011000150	螺栓GB16674-M16*55EpZn-8.8	BOLT GB16674-M16*35-EpZn-8.8	N	8	

驾驶室　CAB GROUP

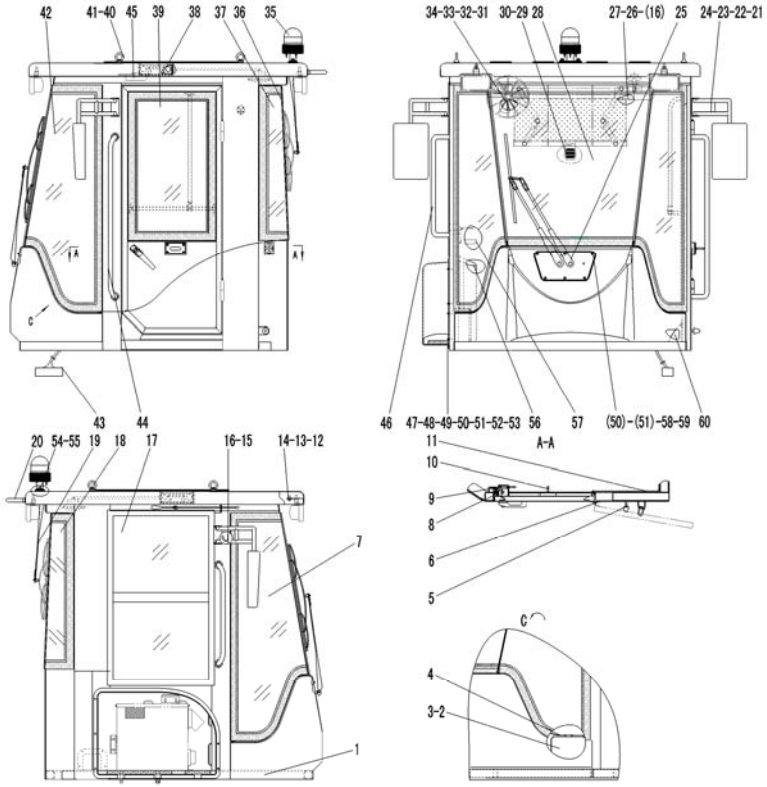

序号 Key	零件代号 Part No.	名称 Discription		是否配件 Spare parts Y/N	数量 Qty	备注 Remarks
1	29290009701	驾驶室框架-FR185	CAB ASSEMBLY FR185	N	1	
2	4190000758	喷水壶（24V）	BLOW CAN (24V)	Y	1	
3	29290009181	喷水壶盖	BLOW CAN CAP	N	1	
4	29290008871	左前侧下护板	LOWER COVER PLATE ON LEFT FRONT	Y	1	
5	4190000596	上门缓冲碰头	CHECK OF UPPER GATE	Y	1	
6	4030000535	油杯JB7940.1-M6	OIL CUP JB7940.1-M6	N	2	
7	4190001304	右前玻璃	FRONT GLASS(RIGHT)	Y	1	
8	4190000966	车门胶条	RUBBER SPACER	Y	1	
9	4190000605	左开门锁	LEFT LOCK	Y	1	
10	4190000595	反锁NBS510	COUNTER LOCK NBS510	Y	1	
11	4190001305	基本内饰总成—FR185	BASIC TRIM GROUP FR185	N	1	
12	4190000968	灯过渡板	TRANSTION PLATE OF LIGHT	N	4	
13	4011000082	螺栓GB5783-M10*25EpZn-8.8	BOLT GB5783-M10*25EpZn-8.8	N	10	
14	4015000162	垫圈GB97.1-10EpZn-300HV	WASHER GB97.1-10EpZn-300HV	N	10	
15	4190000581	挂衣钩	CLOTHING HOOK	N	1	
16	4014000037	自攻螺钉GB845-ST4.2*19-C-H	SCREW GB845-ST4.2*19-C-H	N	17	
17	4190001306	推拉窗总成—FR185	SLIDING WINDOW FR185	Y	1	
18	4190001314	右后玻璃	REAR GLASS(RIGHT)	Y	1	

驾驶室　CAB GROUP

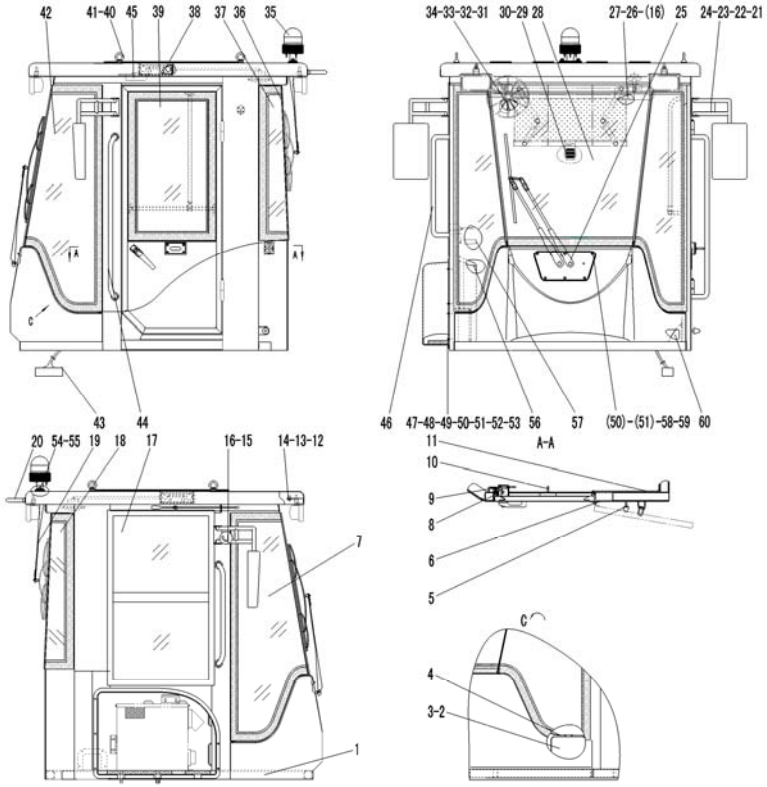

序号 Key	零件代号 Part No.	名称 Discription		是否配件 Spare parts Y/N	数量 Qty	备注 Remarks
19	4190001310	后雨刮器	REAR WIPER BUTTON	Y	1	
20	4190000953	后扶手	REAR ARM REST	Y	1	
21	4015000072	垫圈GB97.1-8EpZn-300HV	WASHER GB97.1-8EpZn-300HV	N	4	
22	4015000036	垫圈GB93-8-65Mn	WASHER GB93-8-65Mn	N	4	
23	4011000105	螺栓GB5783-M8*20EpZn-8.8	BOLT GB5783-M8*20EpZn-8.8	N	4	
24	4190000575	倒车镜总成	BACK UP GLASS GROUP	Y	2	
25	4190000599	雨刮器	WIPER BUTTON	Y	1	
26	4190000577	室内后视镜	BACK MIRROR IN HOUSE	Y	1	
27	4014000046	螺钉GB818-M5*30EpZn-4.8	SCREW GB818-M5*30EpZn-4.8	N	1	
28	4190001307	前挡风玻璃-FR185	FRONT WINDSHIELD FR185	Y	1	
29	4014000077	螺钉GB819-M6*16EpZn-4.8	SCREW GB819-M6*16EpZn-4.8	N	2	
30	4190001334	遮阳帘	SHADOW SHIELD	Y	1	
31	4190000608	电风扇	ELECTRIC FAN	Y	1	
32	4014000063	螺钉GB818-M6*25EpZn-4.8	SCREW GB818-M6*25EpZn-4.8	N	3	
33	4015000207	垫圈GB97.1-6EpZn-300HV	WASHER GB97.1-6EpZn-300HV	N	3	
34	4015000035	垫圈GB93-6-65Mn	WASHER GB93-6-65Mn	N	3	
35	29370012971	旋转警示灯总成	GYRATE LAMP ASSEMBLY	Y	1	
36	4190001315	后玻璃	REAR GLASS	Y	1	

驾驶室　CAB GROUP

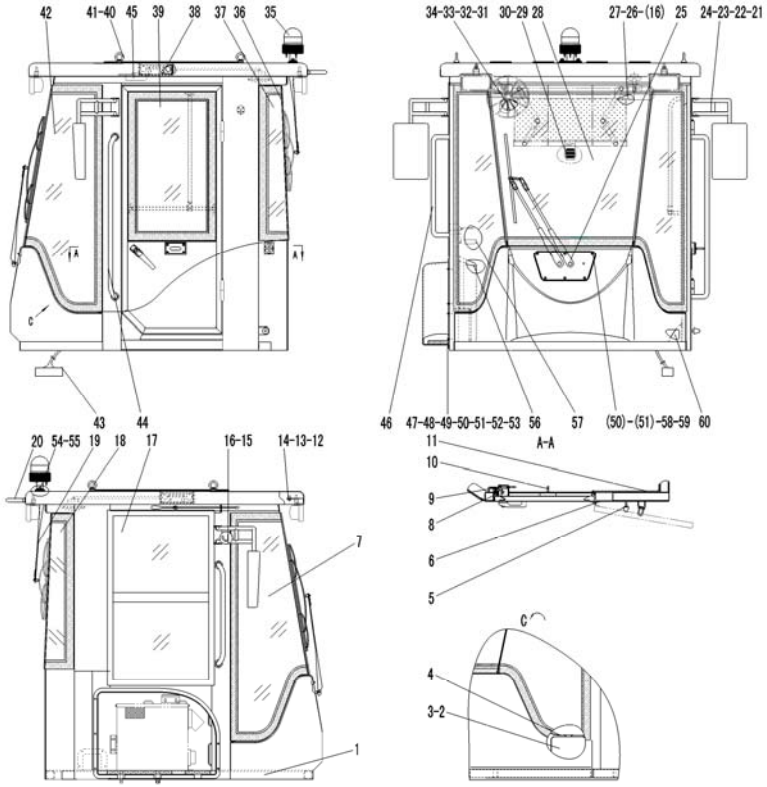

序号	零件代号	名称	是否配件	数量	备注
Key	Part No.	Discription	Spare parts Y/N	Qty	Remarks
37	4190001316	左后玻璃 REAR GLASS(LEFT)	Y	1	
38	29370012981	CD播放机总成 CD-MACHINE ASSEMBLY	Y	1	
39	4190001317	左门玻璃 DOOR GLASS(LEFT)	Y	1	
40	4014000028	螺钉GB825-M16EpZn-25 SCREW GB825-M16EpZn-25	N	4	
41	4190000956	密封垫圈 SEAL WASHER	N	4	
42	4190001311	左前玻璃 LEFT FRONT GLASS	Y	1	
43	4190001312	驾驶室FR185布线图 CAB WIRING FR185	N	1	
44	4190000965	左扶手 LEFT ARM REST	Y	1	
45	4190000578	顶灯 DOME LAMP	Y	1	
46	4190000957	右扶手 RIGHT ARM REST	Y	1	
47	29290009141	蒸发器外护罩 BOILER’S HOOD	Y	1	
48	29290009151	进气格栅 AIR-INLET GRILLE	Y	1	
49	29290009171	空滤海绵 SPONGE	N	1	
50	4011000291	螺栓GB5783-M6*30EpZn-8.8 BOLT GB5783-M6*30EpZn-8.8	N	11	
51	4015000207	垫圈GB97.1-6EpZn-300HV WASHER GB97.1-6EpZn-300HV	N	11	
52	4190000960	管密封海绵 SEAL OF TUBE SPONGE	N	1	
53	4190000961	线密封海绵 LINEAR SEALING SPONGE	N	1	
54	4190000958	橡胶塞-30 RUBBER COVR-30	N	1	

驾驶室　CAB GROUP

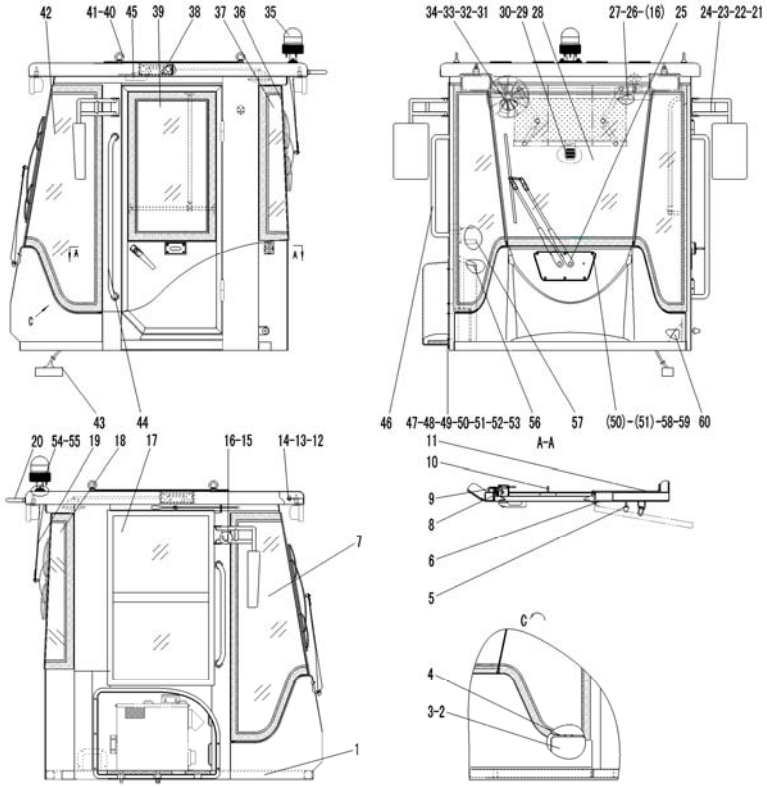

序号 Key	零件代号 Part No.	名称 Discription		是否配件 Spare parts Y/N	数量 Qty	备注 Remarks
55	4190000959	橡胶塞-10	RUBBER COVR-10	N	2	
56	29290008941	蒸发器内护罩P	BOILER'S HOOD P	N	1	
57	4190000962	水杯座	CUP SEAT	Y	1	
58	4190000963	雨刮器盖板	WIPER BUTTON CAP	Y	1	
59	4190000964	雨刮器密封圈	WIPER BUTTON GASKET	Y	1	
60	4190001359	左下侧吸塑罩	CAP	Y	1	
61	4190000967	车门胶条	RUBBER SPACER	Y	1	
62	4011000680	螺栓GB16674-M6*30EpZn-8.8	BOLT GB16674-M6*30EpZn-8.8	N	11	
63	4190000500	灭火器	ANNIHILATOR	Y	1	
64	4190000501	安全锤	SAFETY HAMMER	Y	1	

操作台架　BENCH GROUP

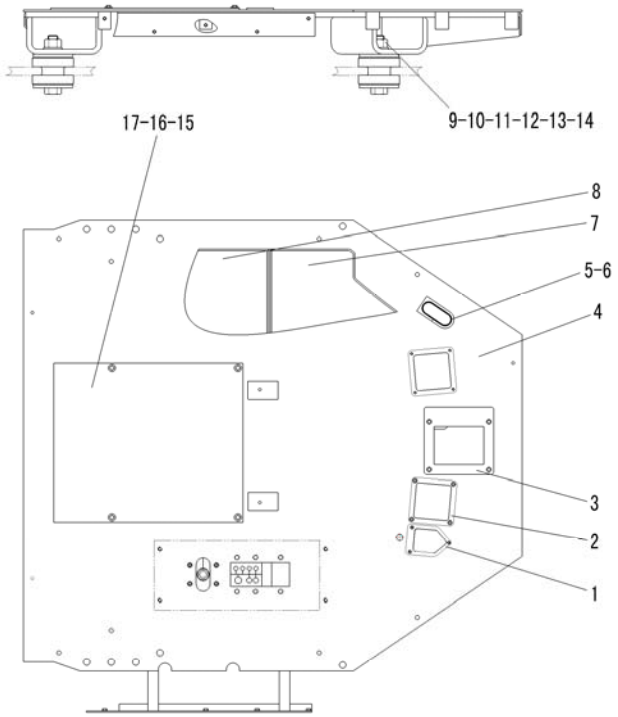

序号	零件代号	名称	是否配件	数量	备注
Key	Part No.	Discription	Spare parts Y/N	Qty	Remarks
1	29310014071	CR板 PLATE	N	1	
2	29310014061	CR板 PLATE	N	2	
3	29310014051	CR板 PLATE	N	1	
4	29310011983	台架FR185 BANK FR185	Y	1	
5	29310011661	走线胶套 RUBBER SLOEVE	Y	1	
6	4190000020	扎丝LG13-ZS4*250 CLIP LG13-ZS4*250	Y	6	
7	29310011881	前地板垫皮 FRONT FLOOR CUSHION	Y	1	
8	29310011891	后地板垫皮 BACK FLOOR CUSHION	Y	1	
9	29090007981	螺栓 BOLT	Y	4	
10	4013000064	螺母GB889.2-M30*2EpZn-8 LOCKING NUT GB889.2-M30*2-8	N	4	
11	4015000119	垫圈GB97.1-30EpZn-300HV WASHER GB97.1-30EpZn-300HV	N	4	
12	4110000453	减震器CB124 SHOCK ABSORBER CB124	Y	4	
13	29310000031	垫圈 WASHER	Y	8	
14	4015000032	垫圈GB93-30-65Mn WASHER GB93-30-65Mn	N	4	
15	29310014351	维修盖 REPAIR COVER	Y	1	
16	29310014371	CR板 PLATE	N	2	
17	29310014381	CR板 PLATE	N	2	

座椅总成　SEAT ASSEMBLY

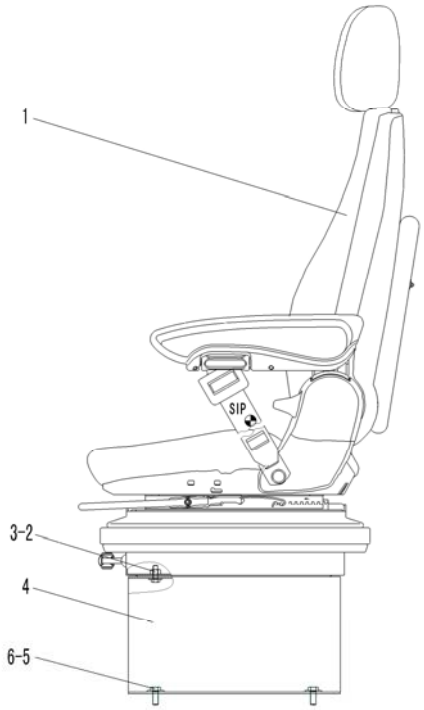

序号 Key	零件代号 Part No.	名称 Discription		是否配件 Spare parts Y/N	数量 Qty	备注 Remarks
1	4190001658	座椅LG05	SEAT LG05	Y	1	
2	4011000106	螺栓GB5783-M8*25EpZn-8.8	BOLT GB5783-M8*25EpZn-8.8	N	4	
3	4015000256	垫圈GB96.1-8EpZn-300HV	WASHER GB96.1-8EpZn-300HV	N	4	
4	29300007731	座椅支架	BEARER OF SEAT	Y	1	
5	4011000082	螺栓GB5783-M10*25EpZn-8.8	BOLT GB5783-M10*25EpZn-8.8	N	4	
6	4015000197	垫圈GB96.1-10EpZn-300HV	WASHER GB96.1-10EpZn-300HV	N	4	

操纵箱　OPERATE BOX

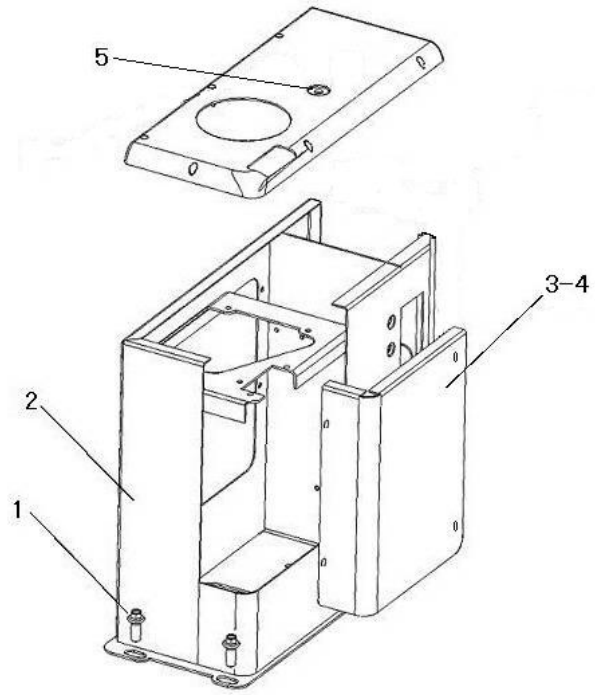

序号 Key	零件代号 Part No.	名称 Discription		是否配件 Spare parts Y/N	数量 Qty	备注 Remarks
1	4011000560	螺栓GB16674-M12*25EpZn-8.8	BOLT GB16674-M12*25EpZn-8.8	N	4	
2	29320009291	先导操纵箱体	OPERATE BOX	Y	1	
3	29320009301	侧盖	COVER	Y	1	
4	4011000153	螺栓GB16674-M6*16EpZn-8.8	BOLT GB16674-M6*16EpZn-8.8	N	4	
5	29010014701	橡胶塞	RUBBER STOPPER	Y	1	
6	29320009411	操纵箱	OPERATE BOX	Y	1	

M　覆盖件系统
CONVER SYSTEM

山 东 临 工 工 程 机 械 有 限 公 司

SHANDONG LINGONG CONSTRUCTION MACHINERY CO.,LTD.

发动机罩总成　HOOD OF DIESEL ENGINE ASSEMBLY

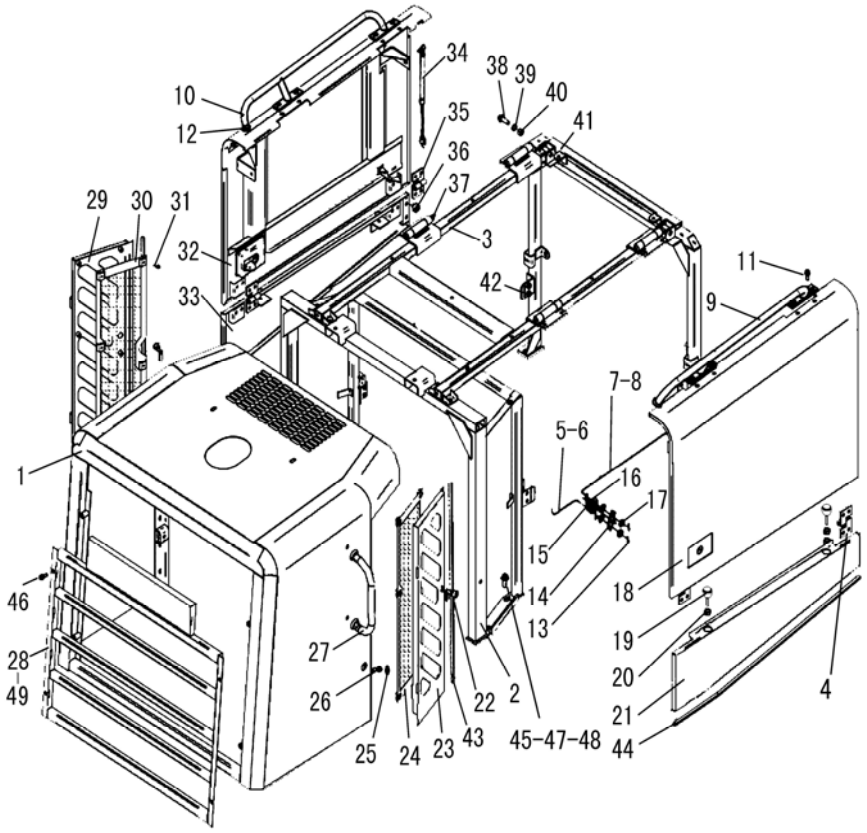

序号 Key	零件代号 Part No.	名称 Discription		是否配件 Spare parts Y/N	数量 Qty	备注 Remarks
1	29330018441	后罩	REAR HOOD	Y	1	
2	29330016241	后支架	REAR BRACKET	N	1	
3	29330016401	上支架	UP BRACKET	N	1	
4	4011000447	螺栓GB16674-M10*20EpZn-8.8	BOLT GB16674-M10*20EpZn-8.8	N	18	
5	29330000171	短拉杆（右）	SHORT LINK (RIGHT)	N	1	
6	29330000181	短拉杆（左）	SHORT LINK (LEFT)	N	1	
7	29330016671	左长拉杆	LEFT LONG LINK	N	1	
8	29330016681	右长拉杆	RIGHT LONG LINK	N	1	
9	29330016461	右上扶手	RIGHT UPPER HANDRAIL	Y	1	
10	29330016441	左上扶手	LEFT UPPER HANDRAIL	Y	1	
11	4011000477	螺栓GB16674-M12*35EpZn-8.8	BOLT GB16674-M12*35EpZn-8.8	N	8	
12	29330011232	橡胶塞	RUBBER COVER	N	2	
13	4016000114	销GB91-2*16EpZn-Q235A	PIN GB91-2*16EpZn-Q235A	N	16	
14	29330000241	转板	TURN PLATE	N	2	
15	4016000119	销GB91-3.2*16EpZn-Q235A	PIN GB91-3.2*16EpZn-Q235A	N	2	
16	4015000162	垫圈GB97.1-10EpZn-300HV	WASHER GB97.1-10EpZn-300HV	N	8	
17	4015000207	垫圈GB97.1-6EpZn-300HV	WASHER GB97.1-6EpZn-300HV	N	16	
18	29330016551	右侧门	RIGHT SIDE DOOR	Y	1	

发动机罩总成　HOOD OF DIESEL ENGINE ASSEMBLY

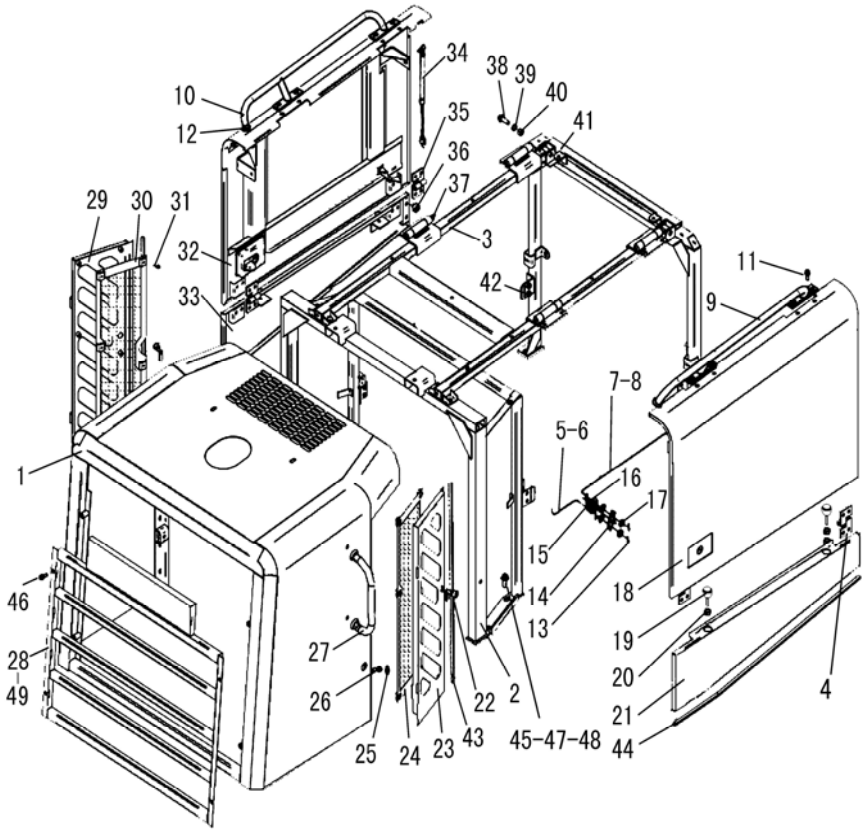

序号 Key	零件代号 Part No.	名称 Discription		是否配件 Spare parts Y/N	数量 Qty	备注 Remarks
19	29330001511	垫块	PAD BLOCK	N	4	
20	4013000007	螺母GB6170-M10EpZn-8	NUT GB6170-M10EpZn-8	N	8	
21	29330016651	右盖板	RIGHT HOOD	Y	1	
22	4190000916	门锁NBS5013A	LOCK NBS5013A	Y	2	
23	29330016731	右网板	RIGHT HALFTONE	Y	1	
24	29330018731	衬网	HALFTONE	Y	1	
25	29330000201	橡胶盖	RUBBER COVER	N	2	
26	4011000560	螺栓GB16674-M12*25EpZn-8.8	BOLT GB16674-M12*25EpZn-8.8	N	25	
27	29330001891	扶手	HANDRAIL	N	2	
28	29330018742	窗棂	WINDOW PILLAR	Y	1	
29	29330016691	左网板	LEFT HALFTONE	Y	1	
30	29330018691	衬网	HALFTONE	Y	1	
31	4130000075	螺栓GB16674-M6*12EpZn-8.8	BOLT GB16674-M6*12EpZn-8.8	N	12	
32	29330016481	左侧门	LEFT SIDE DOOR ASS'Y	Y	1	
33	29330016631	左盖板	LEFT HOOD	Y	1	
34	29330014621	气弹簧	AIR SPRING	Y	4	
35	29330001531	合页	HINGE	Y	4	
36	29330001541	橡胶垫	RUBBER PAD	N	4	

发动机罩总成　HOOD OF DIESEL ENGINE ASSEMBLY

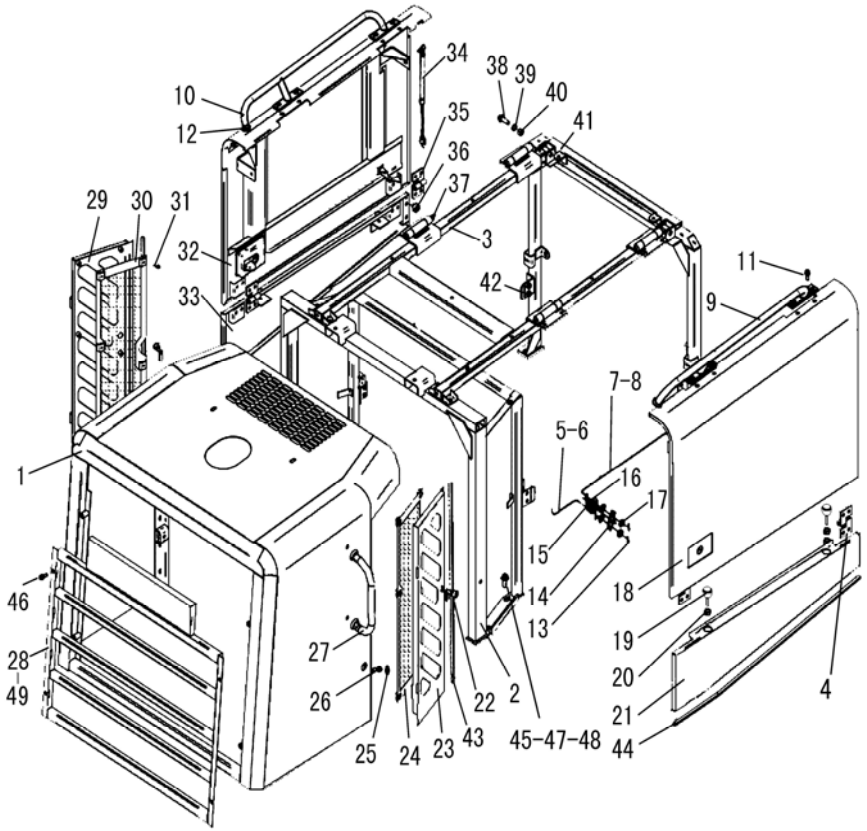

序号	零件代号	名称		是否配件	数量	备注
Key	Part No.	Discription		Spare parts Y/N	Qty	Remarks
37	4030000535	油杯JB7940.1-M6	OIL CUP JB7940.1-M6	N	4	
38	4011000151	螺栓GB16674-M16*80EpZn-8.8	BOLT GB16674-M16*80EpZn-8.8	N	2	
39	4015000181	垫圈GB97.1-16EpZn-300HV	WASHER GB97.1-16EpZn-300HV	N	2	
40	4013000016	螺母GB6170-M16EpZn-8	NUT GB6170-M16EpZn-8	N	2	
41	29330016611	前支架	FRONT BRACKET	N	1	
42	29330000092	前卡板	FRONT LOCK PLATE	N	4	
43	29330016821	卡子胶条	CLIP RUBBER BAR	Y	2	
44	4030000574	卡子胶条GB7526-1100-胶条	CLIP RUBBER BAR GB7526-1100	Y	2	
45	4011000146	螺栓GB16674-M16*30EpZn-8.8	BOLT GB16674-M16*30EpZn-8.8	N	8	
46	4011000081	螺栓GB5783-M10*20EpZn-8.8	BOLT GB5783-M10*20EpZn-8.8	N	4	
47	29330020211	垫片	SPACER	N	6	
48	29330020221	垫片	SPACER	N	6	
49	29330019431	窗棂	WINDOW PILLAR	Y	1	
50	29330015101	发动机罩	HOOD OF DIESEL ENGINE ASSEMBLY	Y	1	

左台架总成　LEFT BENCH GROUP

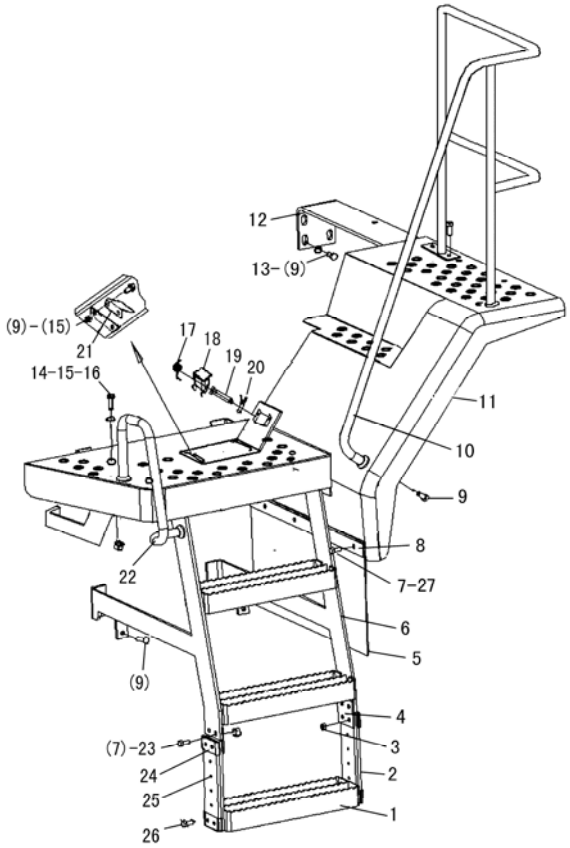

序号	零件代号	名称		是否配件	数量	备注
Key	Part No.	Discription		Spare parts Y/N	Qty	Remarks
1	29340000701	踏板	PEDAL PLATE	Y	1	
2	29340000711	皮带	BELT	Y	4	
3	4013000033	螺母GB6170-M8EpZn-8	NUT GB6170-M8EpZn-8	N	8	
4	29340000721	连接板	CONNECT PLATE	Y	2	
5	29340016881	橡胶板	RUBBER PLATE	Y	1	
6	29340016891	左梯	LEFT LADDER	Y	1	
7	4011000082	螺栓GB5783-M10*25EpZn-8.8	BOLT GB5783-M10*25EpZn-8.8	N	8	
8	29340016871	压板	PRESSURE PLATE	Y	1	
9	4011000197	螺栓GB5783-M12*25EpZn-8.8	BOLT GB5783-M12*30EpZn-8.8	N	12	
10	29340017251	左护栏	LEFT GRATE	Y	1	
11	29340016801	左台架	LEFT BANK	Y	1	
12	29340013721	左支架	LEFT BRACKET	Y	1	
13	4015000168	垫圈GB97.1-12EpZn-300HV	WASHER GB97.1-12EpZn-300HV	N	7	
14	4011000090	螺栓GB5783-M12*35EpZn-8.8	BOLT GB5783-M12*35EpZn-8.8	N	7	
15	4013000011	螺母GB6170-M12EpZn-8	NUT GB6170-M12 EpZn-8	N	7	
16	4015000186	垫圈GB96.1-12EpZn-300HV	WASHER GB96.1-12EpZn-300HV	N	4	
17	29340001001	弹簧	SPRING	Y	1	
18	29340000991	扳手	SPANNER	Y	1	

左台架总成　LEFT BENCH GROUP

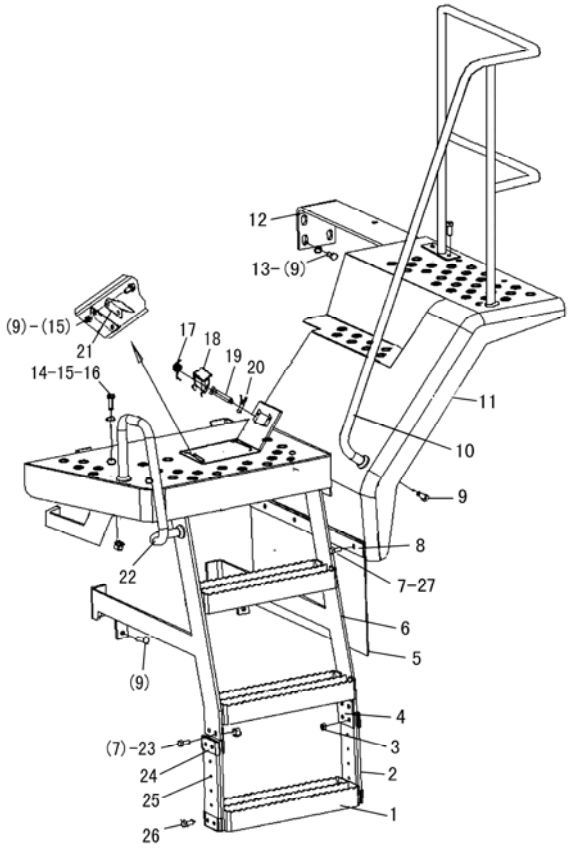

序号	零件代号	名称		是否配件	数量	备注
Key	Part No.		Discription	Spare parts Y/N	Qty	Remarks
19	4016000140	销轴GB882-B6*70EpZn-35	PIN ROLL GB882-B6*70EpZn-35	N	1	
20	4016000114	销GB91-2*16EpZn-Q235A	PIN GB91-2*16EpZn-Q235A	N	1	
21	29340000981	挡板	BACK PLATE	Y	1	
22	29340015291	左前扶手	LEFT FRONT HANDRAIL	Y	1	
23	4013000007	螺母GB6170-M10EpZn-8	NUT GB6170-M10EpZn-8	N	4	
24	29340000691	压板	PRESS PLATE	Y	4	
25	4019000008	铆钉GB875-6*20-BL2	RIVET GB875-6*20-BL2	N	8	
26	4011000455	螺栓GB16674-M8*25EpZn-8.8	BOLT GB16674-M8*25EpZn-8.8	N	8	
27	4015000197	垫圈GB96.1-10EpZn-300HV	WASHER GB96.1-10EpZn-300HV	N	8	

右台架总成　RIGHT BENCH GROUP

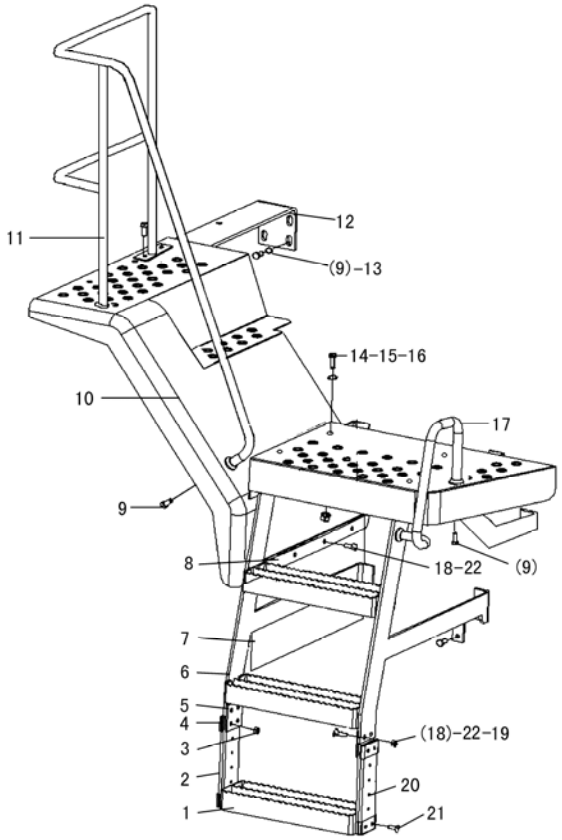

序号	零件代号	名称	是否配件	数量	备注
Key	Part No.	Discription	Spare parts Y/N	Qty	Remarks
1	29340000701	踏板 PEDAL PLATE	Y	1	
2	29340000711	皮带 BELT	Y	4	
3	4013000033	螺母GB6170-M8EpZn-8 NUT GB6170-M8EpZn-8	N	8	
4	29340000691	压板 PRESS PLATE	Y	4	
5	29340000721	连接板 CONNECT PLATE	Y	2	
6	29340017001	右梯 RIGHT LADDER	Y	1	
7	29340016881	橡胶板 RUBBER PLATE	Y	1	
8	29340016871	压板 PRESSURE PLATE	Y	1	
9	4011000197	螺栓GB5783-M12*25EpZn-8.8 BOLT GB5783-M12*30EpZn-8.8	N	12	
10	29340016931	右台架 RIGHT BANK	N	1	
11	29340017261	右护栏 RIGHT GRATE	Y	1	
12	29340013741	右支架 RIGHT BRACKET	Y	1	
13	4015000168	垫圈GB97.1-12EpZn-300HV WASHER GB97.1-12EpZn-300HV	N	7	
14	4011000090	螺栓GB5783-M12*35EpZn-8.8 BOLT GB5783-M12*35EpZn-8.8	N	7	
15	4013000011	螺母GB6170-M12EpZn-8 NUT GB6170-M12 EpZn-8	N	7	
16	4015000186	垫圈GB96.1-12EpZn-300HV WASHER GB96.1-12EpZn-300HV	N	4	
17	29340015311	右前扶手 RIGHT FRONT HANDRAIL	Y	1	
18	4011000474	螺栓GB16674-M10*25EpZn-8.8 BOLT GB16674-M10*25EpZn-8.8	N	8	

右台架总成　RIGHT BENCH GROUP

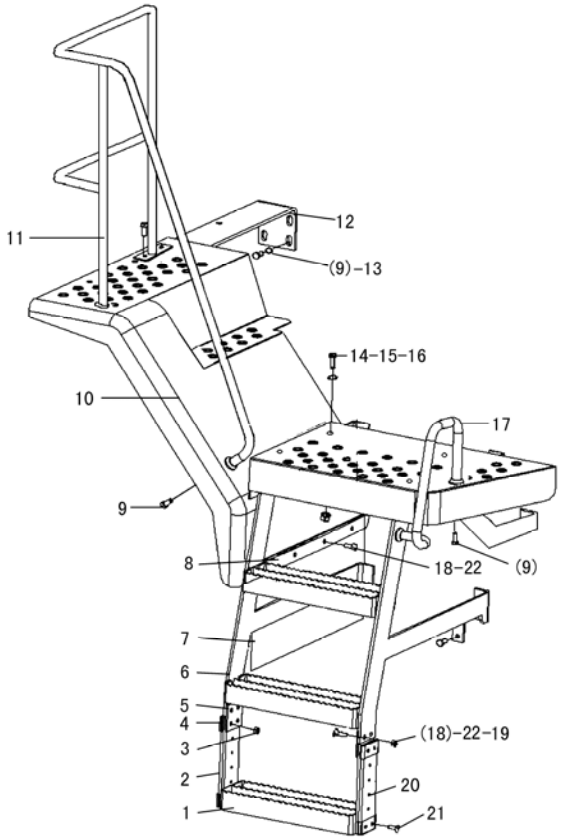

序号 Key	零件代号 Part No.	名称 Discription		是否配件 Spare parts Y/N	数量 Qty	备注 Remarks
19	4013000007	螺母GB6170-M10EpZn-8	NUT GB6170-M10EpZn-8	N	4	
20	4019000008	铆钉GB875-6*20-BL2	RIVET GB875-6*20-BL2	N	8	
21	4011000455	螺栓GB16674-M8*25EpZn-8.8	BOLT GB16674-M8*25EpZn-8.8	N	8	
22	4015000197	垫圈GB96.1-10EpZn-300HV	WASHER GB96.1-10EpZn-300HV	N	8	

后转向灯罩 REAR STEERING LAMP HOOD

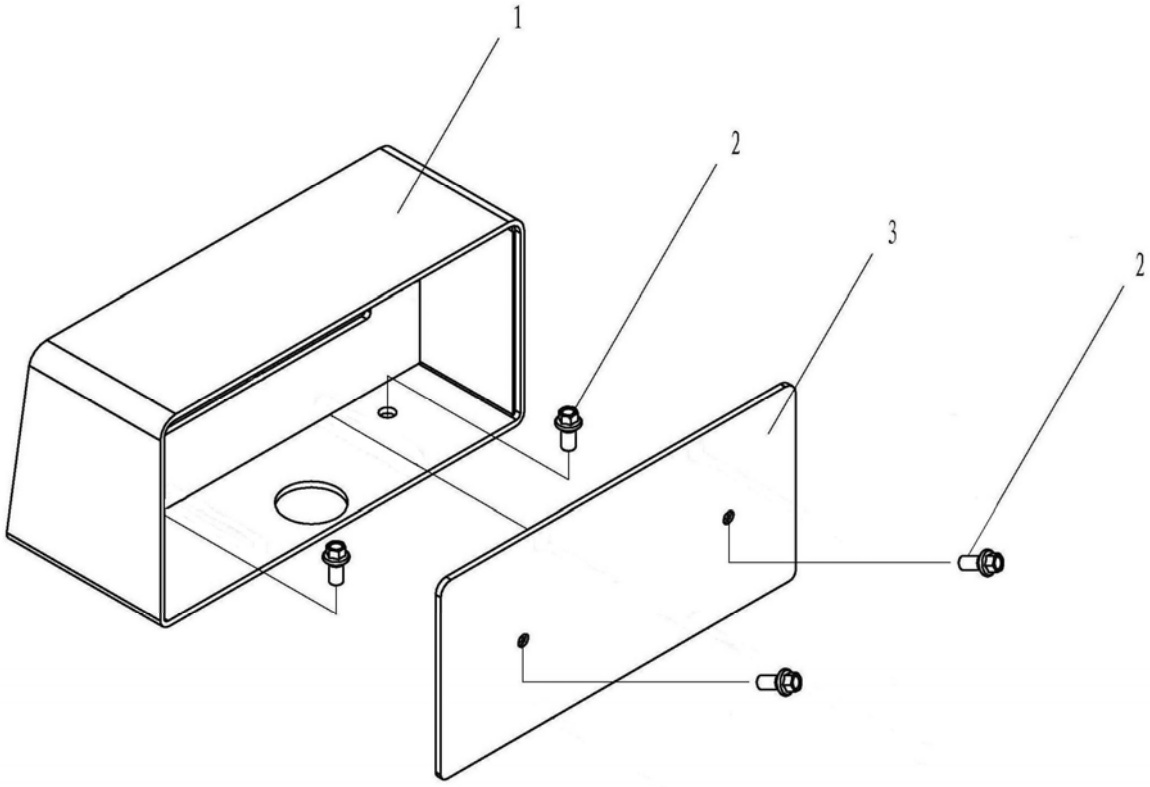

序号 Key	零件代号 Part No.	名称 Discription		是否配件 Spare parts Y/N	数量 Qty	备注 Remarks
1	29340002431	灯架	LAMP FRAME	Y	1	
2	4011000461	螺栓GB16674-M8*16EpZn-8.8	BOLT GB16674-M8*16EpZn-8.8	N	4	
3	29340002442	后板	REAR PLATE	Y	1	

标志与标识　SIGN AND LOGO

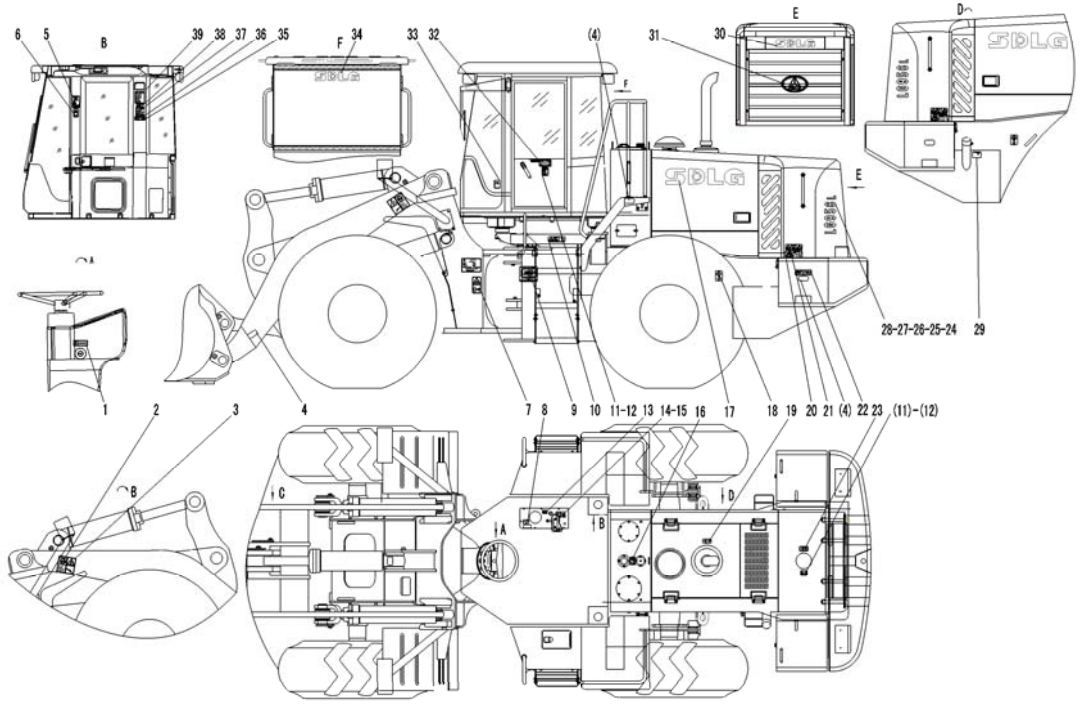

序号	零件代号	名称		是否配件	数量	备注
Key	Part No.		Discription	Spare parts Y/N	Qty	Remarks
1	4044000052	启动开关警示标志LGB401-D04/E	WARNING SIGNS LGB401-D04 / E	N	1	
2	29360009151	严禁站人标志	STATION LOGO IS STRICTLY PROHIBITED PERSON	N	2	
3	29360008741	提升臂位置安全标志	ARM POSITION TO ENHANCE SAFETY SIGNS	N	2	
4	29360008541	反光标志	REFLECTIVE SIGNS	N	6	
5	29360009231	规避翻滚标志	SIGNS TO AVOID ROLLING	N	1	
6	4044000073	标志LGB401-D05	MARK-LGB401-D05	N	1	
7	29360008781	铰接转向图形标志	GRAPHIC SIGNS ARTICULATED STEERING	N	2	
8	4044000071	装载机工作装置操纵指示标志2 LGB401-G03	SIGNAGE 2 LGB401-G03	N	1	
9	29360009511	润滑示意图	LUBRICATION DIAGRAM	N	1	
10	29360009161	台架注意标志	NOTE BENCH MARK	N	2	
11	29360010631	防冻液标志—35	-35 ANTIFREEZE LOGO	N	2	
12	29360010641	防冻液标志—45	-45 ANTIFREEZE LOGO	N	2	
13	29360009471	驻车制动标识	PARKING BRAKE LOGO	N	1	
14	29360010971	动力切断选择开关标志	POWER SELECTOR SWITCH TO CUT OFF MARK	N	1	
15	29360011451	警告标志	WARNING SIGNS	N	1	
16	29360009171	液压油箱标志	HYDRAULIC TANK LOGO	N	1	
17	29360011701	SDLG-800	SDLG-800	N	2	
18	4044000018	起吊标志LGB401-F01	MARK-SLINGING-LGB401-F01	N	4	

标志与标识 SIGN AND LOGO

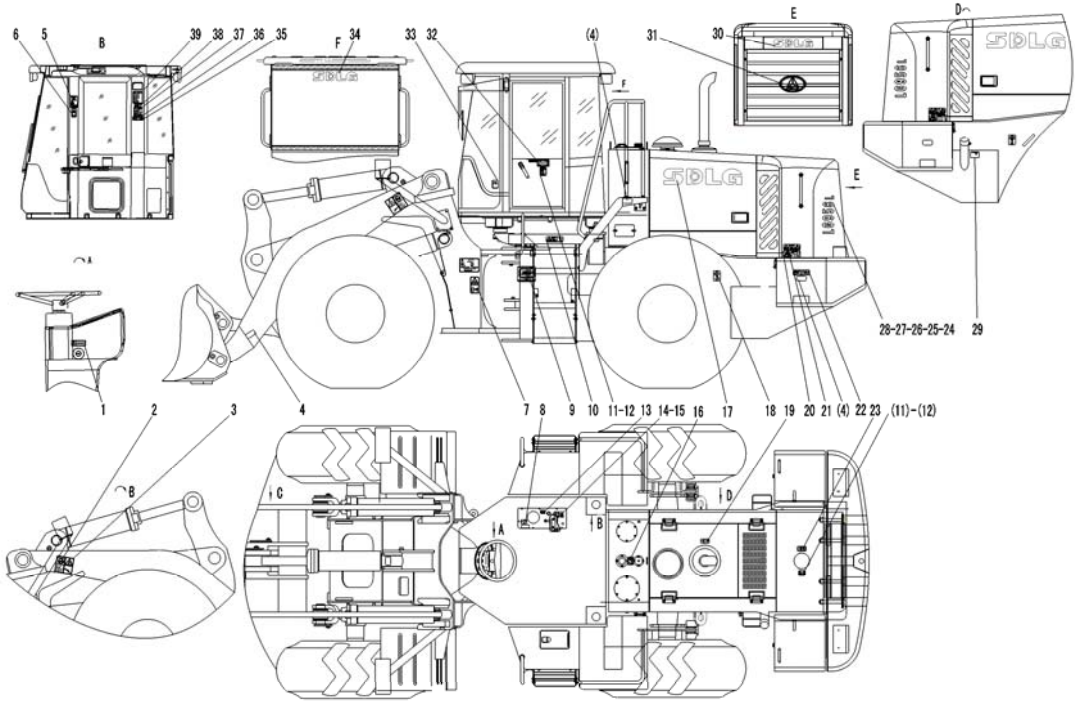

序号	零件代号	名称		是否配件	数量	备注
Key	Part No.		Discription	Spare parts Y/N	Qty	Remarks
19	28310002241	高温警告标志	HIGH TEMPERATURE WARNING SIGNS	N	1	
20	29360009211	机器回转警告标志	WARNING SIGNS ROTARY MACHINES	N	2	
21	29360009221	接触机器标志	ACCSEE TO THE MACHINE MARKS	N	2	
22	29360009191	禁止明火标志	SIGNS BAN ON OPEN FIRES	N	1	
23	26360000121	高温油和水的注意标志	MARK-SAFETY	N	1	
24	29360010861	LG956L机型标识	LG956 MODEL	N	2	
25	29360010881	LG958L机型标识	LG958L MODEL	N	2	
26	29360011361	LG959型号	LG959 MODEL NUMBER	N	2	
27	29360011501	LG968型号	LG968 MODEL	N	2	
28	29360011511	LG969型号	LG969 MODEL NUMBER	N	2	
29	29360010521	燃油箱标志	FUEL TANK MARKING	N	1	
30	29360011751	SDLG-400	SDLG-400	N	1	
31	29360010591	后标志	SIGNS AFTER	N	1	
32	29360009531	驾驶室门注意标志	ATTENTION TO THE CAB DOOR SIGNS	N	1	
33	29360010571	挡风窗喷水器	WATER JET WIND WINDOW	N	1	
34	29360011741	SDLG-450	SDLG-450	N	1	
35	29360009541	电压危险标志	DANGEROUS VOTAGE SIGNS	N	1	
36	29360009251	安全带警告标志	SEAT BELT WARNING SIGNS	N	1	

标志与标识 SIGN AND LOGO

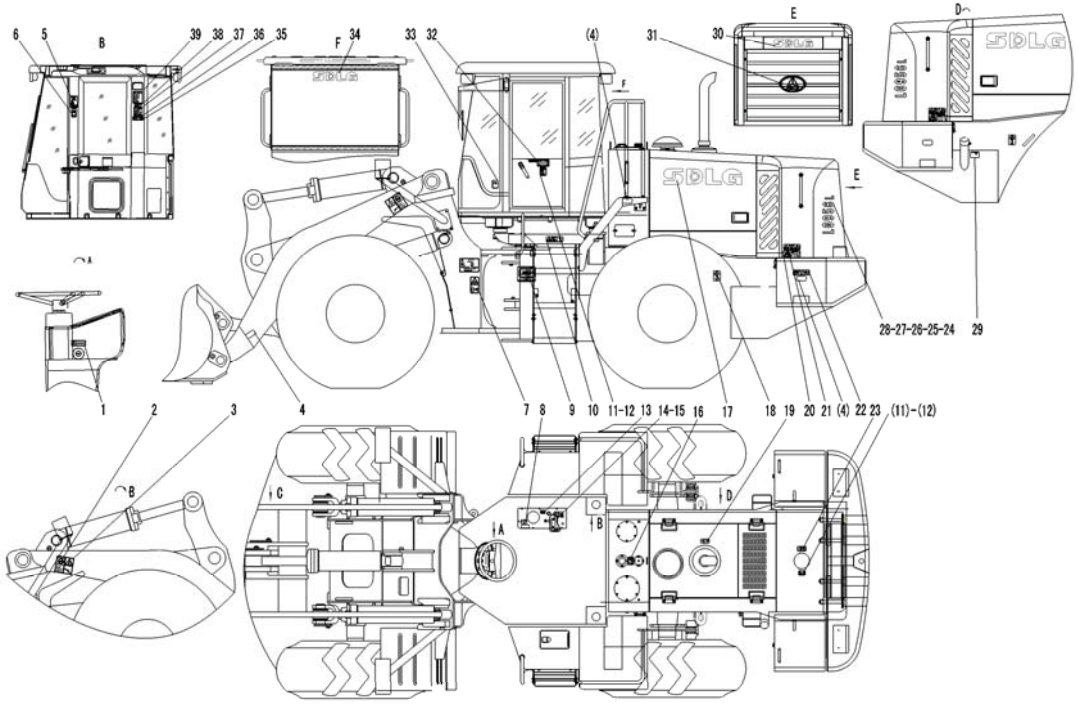

序号	零件代号	名称	是否配件	数量	备注
Key	Part No.	Discription	Spare parts Y/N	Qty	Remarks
37	29360009261	规避噪音标志 SIGNS TO AVOID NOISE	N	1	
38	29360009281	单独驾驶标志 INDIVIDUAL DRIVING SIGNS	N	1	
39	29360009291	启动前检查标志 CHECK MARK	N	1	
40	29360012001	标志与标识 MARKING	Y	1	
41	29360012000011	安全标识包 SAFETY LOGO PACKAGE	Y	1	

电瓶箱　BATTERY CASE

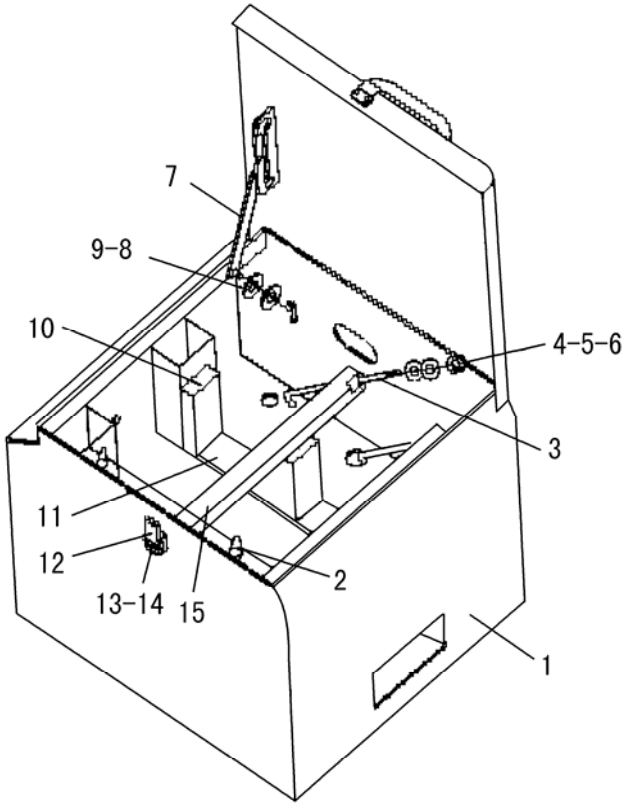

序号	零件代号	名称	是否配件	数量	备注
Key	Part No.	Discription	Spare parts Y/N	Qty	Remarks
1	29340015731	电瓶箱 BATTERY CASE	N	1	
2	29340009101	橡胶塞 RUBBER PLUG	Y	2	
3	29280000071	锁紧螺杆 BOLT OF MOUNT BAR	Y	4	
4	4013000033	螺母GB6170-M8EpZn-8 NUT GB6170-M8EpZn-8	N	4	
5	4015000036	垫圈GB93-8-65Mn WASHER GB93-8-65Mn	N	4	
6	4015000072	垫圈GB97.1-8EpZn-300HV WASHER GB97.1-8EpZn-300HV	N	4	
7	29340009091	拉杆 LINK ASSEM	Y	1	
8	4015000168	垫圈GB97.1-12EpZn-300HV WASHER GB97.1-12EpZn-300HV	N	2	
9	4016000035	开口销GB91-4*20EpZn-Q235A SPLIT PIN 4*20	N	1	
10	29280000051	侧胶垫 MAT OF PASTERN	Y	4	
11	29280000061	下胶垫 MAT OF PASTERN	Y	4	
12	4190000025	扣锁NBxs1013 LOCK NBXS1013	Y	1	
13	4014000023	螺钉GB818-M5*10EpZn-4.8 SCREW	N	5	
14	4015000110	垫圈GB97.1-5EpZn-300HV WASHER GB97.1-5EpZn-300HV	N	5	
15	29280000081	锁紧角钢 MOUNT BAR	Y	2	
16	29340015871	软梯 SOFT LADDER	Y	2	

工具箱　TOOL CASE

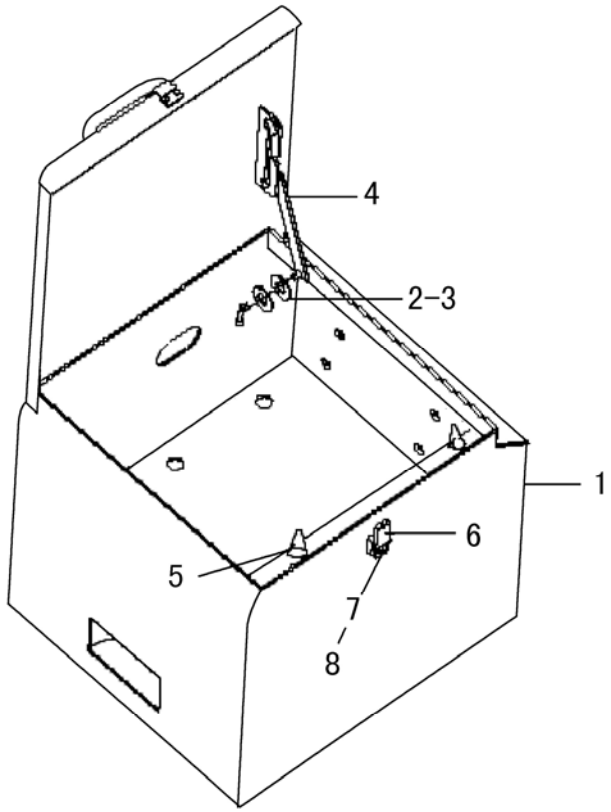

序号	零件代号	名称	是否配件	数量	备注
Key	Part No.	Discription	Spare parts Y/N	Qty	Remarks
1	29340015821	工具箱 TOOL CASE	N	1	
2	4015000168	垫圈GB97.1-12EpZn-300HV WASHER GB97.1-12EpZn-300HV	N	2	
3	4016000035	开口销GB91-4*20EpZn-Q235A SPLIT PIN 4*20	N	1	
4	29340009091	拉杆 LINK ASSEM	Y	1	
5	29340009101	橡胶塞 RUBBER PLUG	Y	2	
6	4190000025	扣锁NBxs1013 LOCK NBXS1013	Y	1	
7	4014000023	螺钉GB818-M5*10EpZn-4.8 SCREW	N	5	
8	4015000110	垫圈GB97.1-5EpZn-300HV WASHER GB97.1-5EpZn-300HV	N	5	
9	29340015871	软梯 SOFT LADDER	Y	1	

N　空调系统
AIR CONDITIONER SYSTEM

山 东 临 工 工 程 机 械 有 限 公 司

SHANDONG LINGONG CONSTRUCTION MACHINERY CO.,LTD.

暖风机 WARMING MACHINE

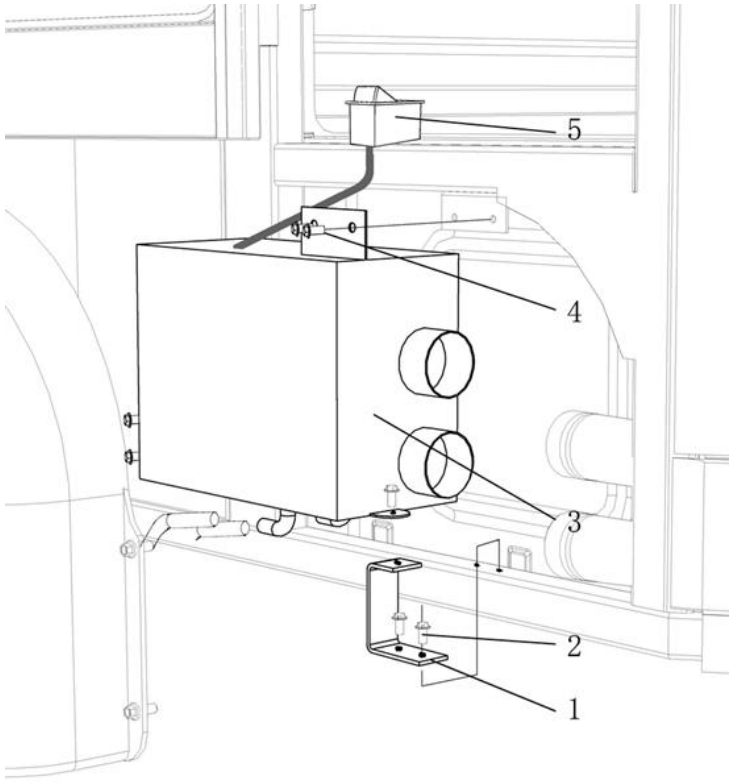

序号	零件代号	名称	是否配件	数量	备注
Key	Part No.	Discription	Spare parts Y/N	Qty	Remarks
1	29350008891	固定架 BRACKET	Y	1	
2	4011000154	螺栓GB16674-M6*20EpZn-8.8 BOLT GB16674-M6*20EpZn-8.8	N	3	
3	4190000917	暖风机BKC－II WARMING MACHINE BKC-II	Y	1	
4	4011000458	螺栓GB16674-M8*20EpZn-8.8 BOLT GB16674-M8*20Ep.Zn-8.8	N	4	
5	4130000514	暖风机开关JK931-01NFJ SWITCH OF WARMING MACHINE	Y	1	

空调系统 AIR CONDITIONER SYSTEM

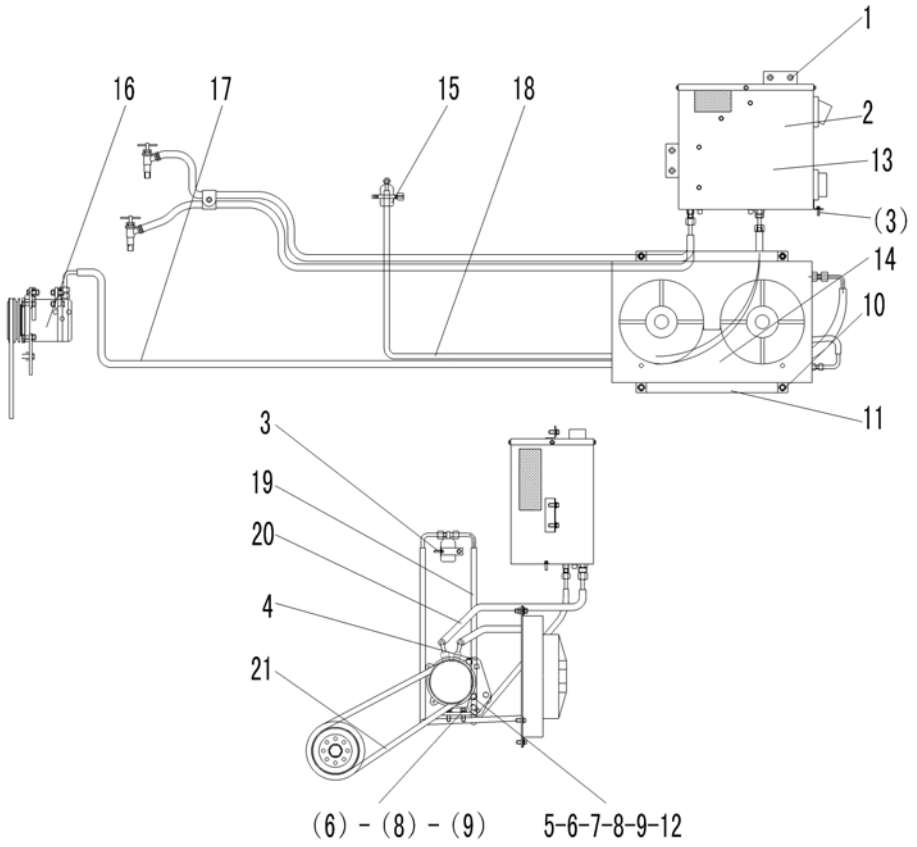

序号	零件代号	名称		是否配件	数量	备注
Key	Part No.		Discription	Spare parts Y/N	Qty	Remarks
1	4011000461	螺栓GB16674-M8*16EpZn-8.8	BOLT GB16674-M8*16EpZn-8.8	N	4	
2	4130000632	空调956-08	AIR CONDITIONER 956-08	Y	1	
3	4130000075	螺栓GB16674-M6*12EpZn-8.8	BOLT GB16674-M6*12EpZn-8.8	N	3	
4	29350007931	托板	SUPPORT PLATE	Y	2	
5	29350007941	支座	COMPRESSOR BASE	Y	1	
6	4011000085	螺栓GB5783-M10*35EpZn-8.8	BOLT GB5783-M10*35EpZn-8.8	N	12	
7	4013000007	螺母GB6170-M10EpZn-8	NUT GB6170-M10EpZn-8	N	8	
8	4015000025	垫圈GB93-10-65Mn	WASHER GB93-10-65Mn	N	12	
9	4015000162	垫圈GB97.1-10EpZn-300HV	WASHER GB97.1-10EpZn-300HV	N	12	
10	4011000447	螺栓GB16674-M10*20EpZn-8.8	BOLT GB16674-M10*20EpZn-8.8	N	6	
11	29350007922	固定板	SUPPORT PLATE	Y	1	
12	29350009031	压缩机接地线	COMPRESSOR EARTH LINE	Y	1	
13	4130000633	蒸发器总成	EVAPORATOR ASSEMBLY	Y	1	
14	4130000457	ZG30L14.05冷凝器总成	CONDENSER ASSEMBLY	Y	1	
15	4130000419	ZG30.06XG储液罐	RECEIVER	Y	1	
16	4130000420	SE5H14压缩机	COMPRESSOR ASSEMBLY	Y	1	
17	4120001513	管路：压缩机-冷凝器3000	PIPE COMPRESSOR-CONDENSER	Y	1	
18	4120001514	管路：冷凝器-储液罐2100	PIPE CONDENSER-RECEIVER	Y	1	

空调系统 AIR CONDITIONER SYSTEM

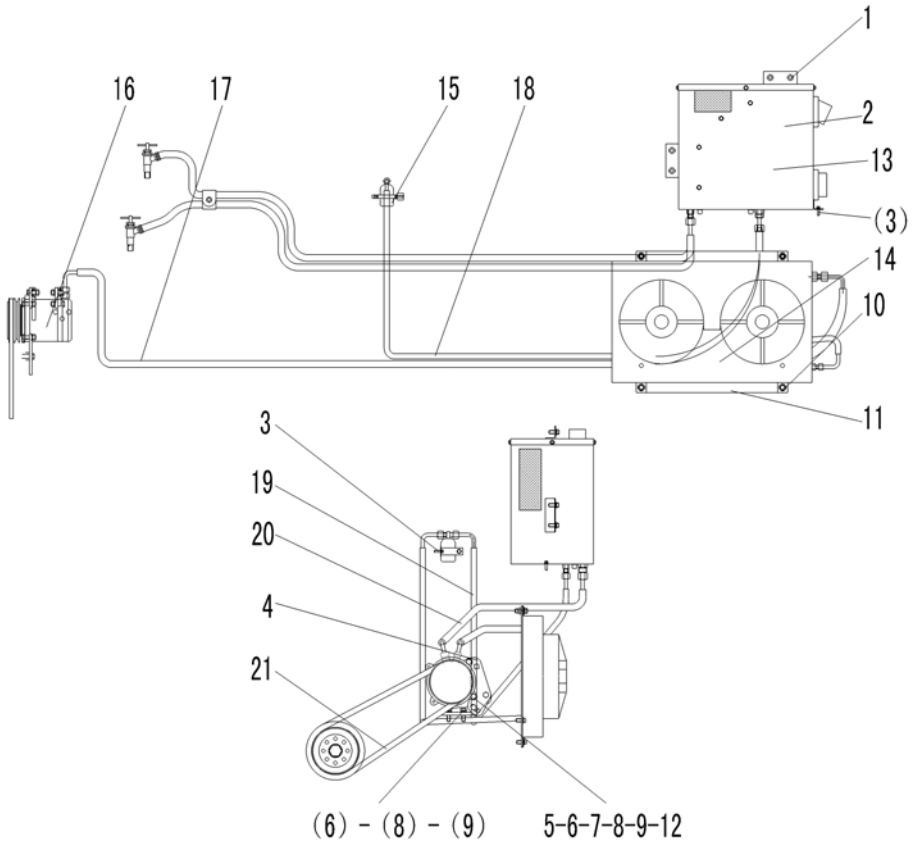

序号	零件代号		名称	是否配件	数量	备注
Key	Part No.		Discription	Spare parts Y/N	Qty	Remarks
19	4120001515	管路：储液罐-蒸发器2100	PIPE RECEIVER-EVAPORATOR	Y	1	
20	4120001516	管路：蒸发器-压缩机3000	PIPE EVAPORATOR-COMPRESSOR	Y	1	
21	4110000302	皮带 A17-510	DRIVING BELT A17-510	Y	1	
22	4110000301	皮带 A17-390	DRIVING BELT A17-390	Y	1	

暖风机 WARMING MACHING

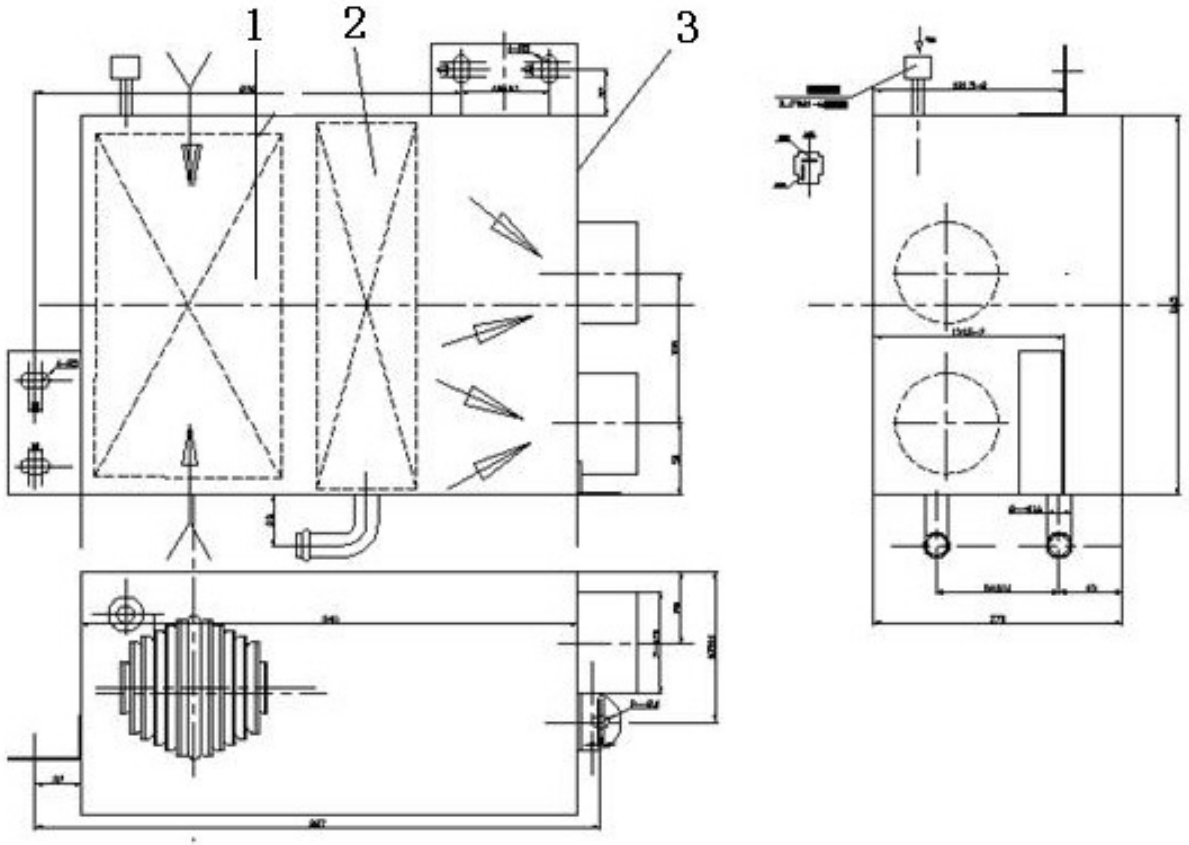

序号 Key	零件代号 Part No.	名称 Discription		是否配件 Spare parts Y/N	数量 Qty	备注 Remarks
1	4190000917001	散热器总成1301010	RADIATOR ASSEMBLY 1301010	Y	1	
2	4190000917002	电机风道总成8101030	MOTOR DUCT ASSEMBLY 8101030	Y	1	
3	4190000917003	壳体总成8101010	SHELL ASSEMBLY 8101010	N	1	

O　电气系统
ELECTRIC SYSTEM

山 东 临 工 工 程 机 械 有 限 公 司

SHANDONG LINGONG CONSTRUCTION MACHINERY CO.,LTD.

电气系统 ELECTRIC SYSTEM

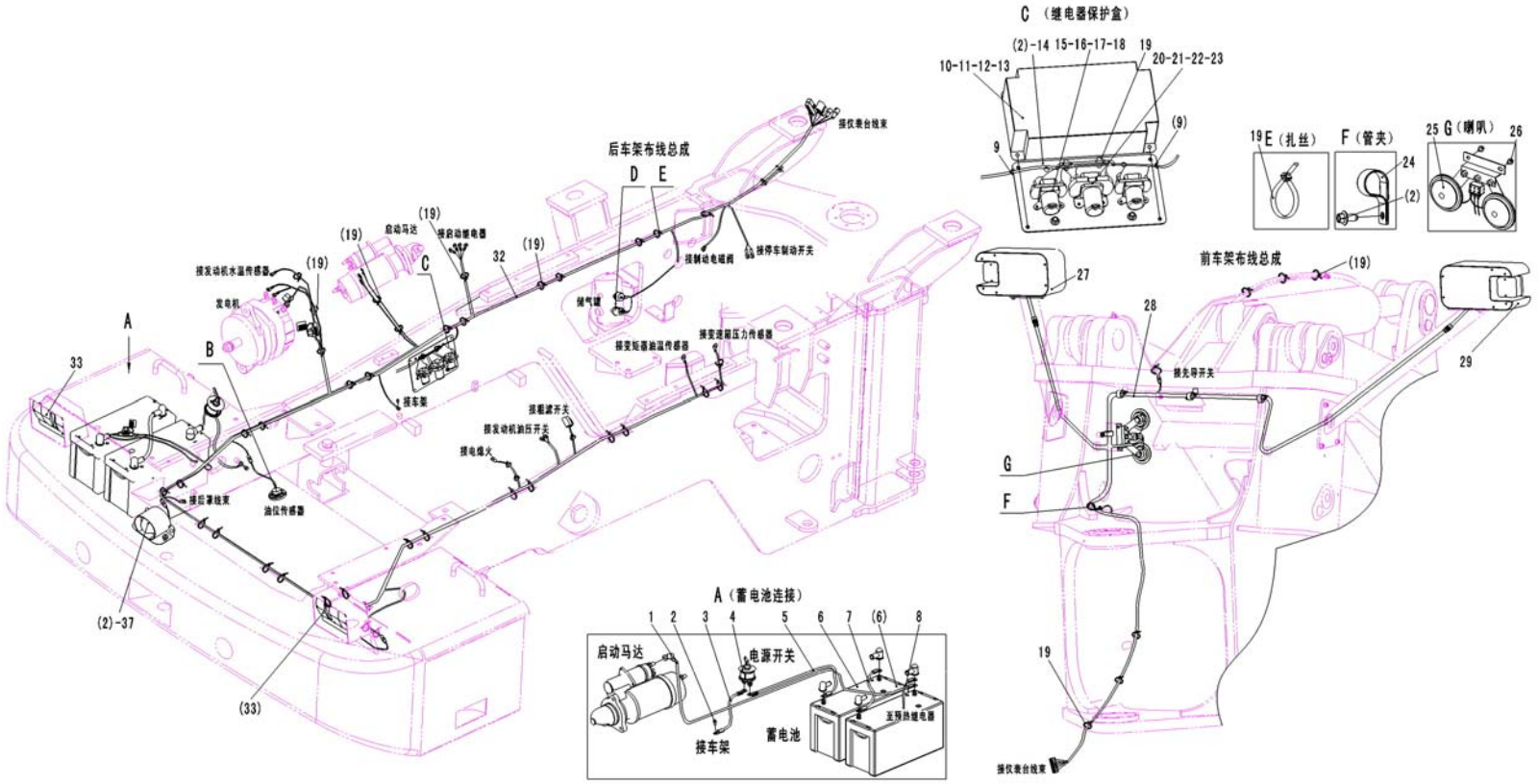

序号	零件代号	名称	是否配件	数量	备注
Key	Part No.	Discription	Spare parts Y/N	Qty	Remarks
1	29370009571	启动马达线 LINE FROM SWITCH TO MOTOR	Y	1	
2	4011000461	螺栓GB16674-M8*16EpZn-8.8 BOLT GB16674-M8*16EpZn-8.8	N	14	
3	29370014291	电瓶线A50*350 BATTERY WIRE A50*350	Y	1	
4	4130000427	电源开关K01K18-A POWER SWITCH K01K18-A	Y	1	
5	29370014261	电瓶线P50*150 BATTERY WIRE P50*150	Y	1	
6	4130000057	蓄电池6-QW-120B BATTERY 6-QW-120B	Y	2	
7	29370013101	蓄电池串联线 BATTERY CABLE	Y	1	
8	29370015021	电瓶线A20*1700 BATTERY WIRE A20*1700	Y	1	
9	29310011841	卡子胶条 DIP RUBBER BAR	Y	2	
10	29370015301	继电器保护盒 RELAY PROTECT BOX	Y	1	
11	4014000024	螺钉GB818-M6*10EpZn-4.8 SCREW GB818-M6*10EpZn-4.8	N	4	
12	4015000207	垫圈GB97.1-6EpZn-300HV WASHER GB97.1-6EpZn-300HV	N	4	
13	4015000035	垫圈GB93-6-65Mn WASHER GB93-6-65Mn	N	4	
14	29370015291	继电器固定板 RELAY FIXATION PLANT	Y	1	
15	4130000694	接触器MZJ-100A/006 CONTACTOR MZJ-100A/006	Y	2	
16	4014000061	螺钉GB818-M4*10EpZn-4.8 SCREW GB818-M4*10EpZn-4.8	N	4	
17	4015000135	垫圈GB97.1-4EpZn-300HV WASHER GB97.1-4EpZn-300HV	N	4	
18	4015000033	垫圈GB93-4-65Mn WASHER GB93-4-65Mn	N	4	

电气系统　ELECTRIC SYSTEM

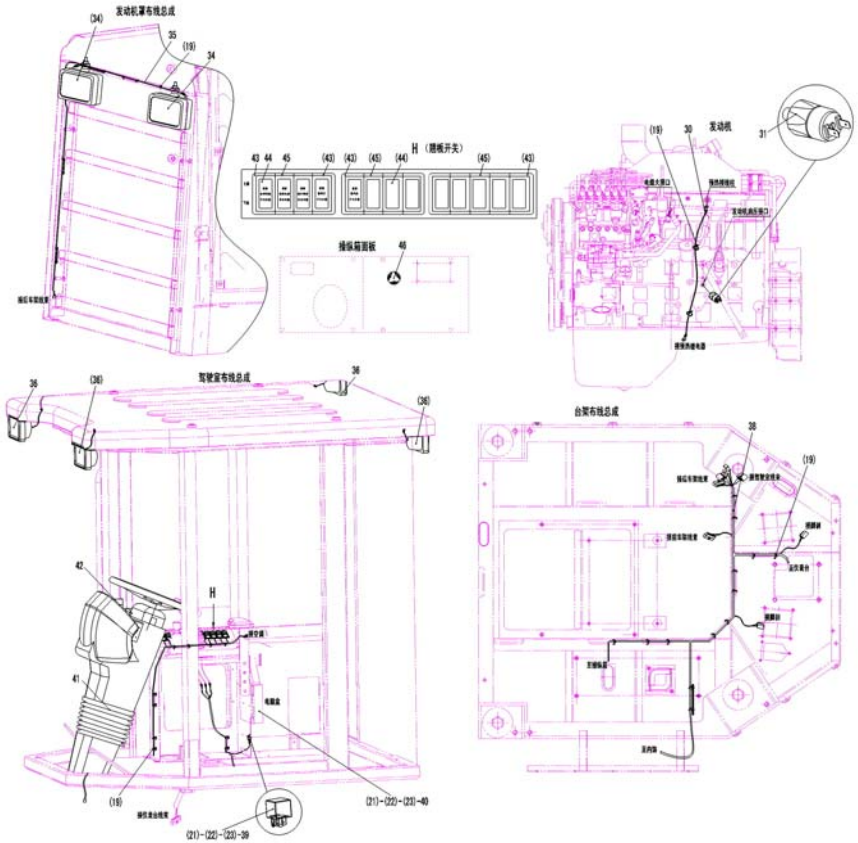

序号	零件代号	名称	是否配件	数量	备注
Key	Part No.	Discription	Spare parts Y/N	Qty	Remarks
19	4190000020	扎丝LG13-ZS4*250	CLIP LG13-ZS4*250	Y	84	
20	4130000695	接触器MZJ-200A/006	CONTACTOR MZJ-200A/006	Y	1	
21	4014000048	螺钉GB818-M5*12EpZn-4.8	SCREW GB818-M5*12EpZn-4.8	N	12	
22	4015000110	垫圈GB97.1-5EpZn-300HV	WASHER GB97.1-5EpZn-300HV	N	12	
23	4015000034	垫圈GB93-5-65Mn	WASHER GB93-5-65Mn	N	12	
24	26370001911	管夹	CLAMP	Y	5	
25	4130000009	双音盆形喇叭DL125-24V	ELECTRIC HORN DL125-24V	Y	1	
26	4011000152	螺栓GB16674-M6*10EpZn-8.8	BOLT GB16674-M6*10EpZn-8.8	N	2	
27	4130000542	前左组合灯LFLDH4-24V	LEFT FRONT HEAD LAMP LFLDH4-24V	Y	1	
28	29370014021	前车架线束	FRONT BODY WIRING HARNESS	Y	1	
29	4130000543	前右组合灯LFRDH4-24V	RIGHT FRONT HEAD LAMP LFRDH4-24V	Y	1	
30	29370015011	电瓶线A20*4800	BATTERY WIRE A20*4800	Y	1	
31	4130000329	隔膜式压力开关0166-40404-1-016	PRESS SWITCH 0166-40404-1-016	Y	1	
32	29370015091	后车架线束	BODY WIRING HARNESS	Y	1	
33	4130000213	后尾灯LRTD－24V	REAR LAMP LRTD－24V	Y	2	
34	4130000544	后大灯SPH4-1031	REAR LARGE LAMP SPH4-1031	Y	2	
35	29370009531	后罩线束	COVER HARNESS	Y	1	
36	4130000615	前照灯QZD-1	FORWARD LIGHTING QZD-1	Y	4	

电气系统　ELECTRIC SYSTEM

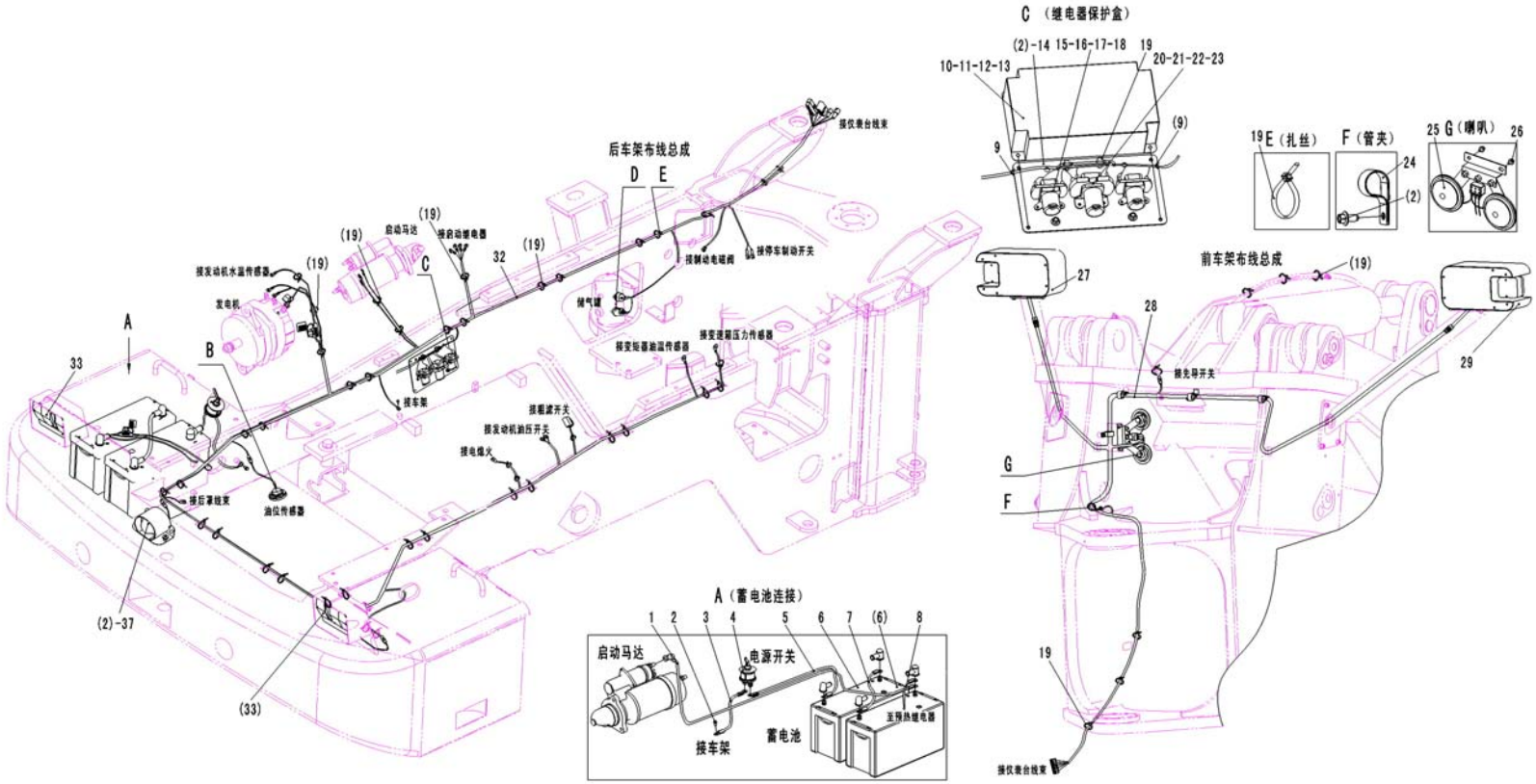

序号 Key	零件代号 Part No.	名称 Discription		是否配件 Spare parts Y/N	数量 Qty	备注 Remarks
37	4130000121	倒车蜂鸣器KSHM-12F4	ANNUNCIATOR KSHM-12F4	Y	1	
38	29370015111	仪表台线束总成	PANEL HARNESS ASSEMBLY	Y	1	
39	4130000869	中间继电器024-1Z6GD2	AUXILIARY RELAY 024-1Z6GD2	Y	7	
40	4013000118	螺母GB6170-M5EpZn-8	NUT GB6170-M5EpZn-8	N	3	
41	29370014601	仪表台总成	INSTRUMENT DESK ASSEMBLY	N	1	
42	29370015311	仪表盘总成Y958KMS	INSTRUMENT PANEL ASSEMBLY Y958KMS	Y	1	
43	4130000498	侧边单框架JK931-01CKJ	SIDE FRAME JK931-01CKJ	Y	6	
44	4130000496	盖板JK931-01GB	CAP JK931-01GB	Y	13	
45	4130000497	中间单框架JK931-01ZKJ	MIDDLE FRAME JK931-01ZKJ	Y	7	
46	4130000060	手制动开关LA39-01Z	HAND BRAKE SWITCH LA39-01Z	Y	1	

仪表盘总成 PANEL ASSEMBLY

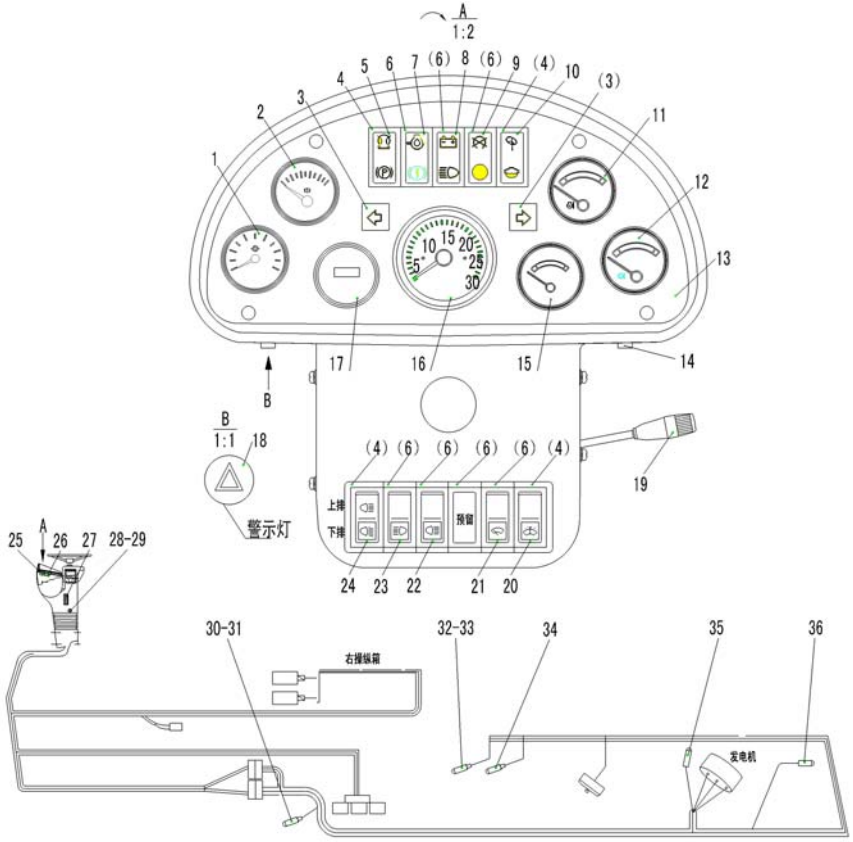

序号	零件代号	名称		是否配件	数量	备注
Key	Part No.		Discription	Spare parts Y/N	Qty	Remarks
1	4130000856	变速箱压力表350-040-005	GEARBOX MANOMETER 350-040-005	Y	1	
2	4130000858	气压表350-040-011	DIAL BAROMETER 350-040-011	Y	1	
3	4130000601	转向指示灯ZL2-ZX	STEERING INDICATED LAMP ZL2-ZX	Y	2	
4	4130000498	侧边单框架JK931-01CKJ	SIDE FRAME JK931-01CKJ	Y	4	
5	4130000625	指示灯组件ZL2-ZJ3	INDICATOR LAMP ASSEMBLY ZL2-ZJ3	Y	1	
6	4130000497	中间单框架JK931-01ZKJ	MIDDLE FRAME JK931-01ZKJ	Y	7	
7	4130000626	指示灯组件ZL2-ZJ4	INDICATOR LAMP ASSEMBLY ZL2-ZJ4	Y	1	
8	4130000627	指示灯组件ZL2-ZJ5	INDICATOR LAMP ASSEMBLY ZL2-ZJ5	Y	1	
9	4130000628	指示灯组件ZL2-ZJ6	INDICATOR LAMP ASSEMBLY ZL2-ZJ6	Y	1	
10	4130000629	指示灯组件ZL2-ZJ7	INDICATOR LAMP ASSEMBLY ZL2-ZJ7	Y	1	
11	4130000289	水温表SW201C	ENGINE WATER TEMPERATURE GAUGE SW201C	Y	1	
12	4130000286	油温表YW201A	OIL TEMPERATURE GAUGE YW201A	Y	1	
13	4130000608	仪表盘面板ZL2-MB1	PANEL ZL2-MB1	Y	1	
14	4130000875	电锁84829	ELECTRIC SWITCH LOCK 84829	Y	1	
15	4130000209	油位表RY242-2A	FUEL LEVEL GAUGE RY242-2A	Y	1	
16	4130000863	转速表ZS901A(2.92)	REVOLUTION COUNTER ZS901A(2.92)	Y	1	
17	4130000876	计时表85329	CHRONOMETER RATE 85329	Y	1	
18	4130000426	报警按钮开关LD62Z-050	ALARM BUTTON SWITCH LD62Z-050	Y	1	

仪表盘总成 PANEL ASSEMBLY

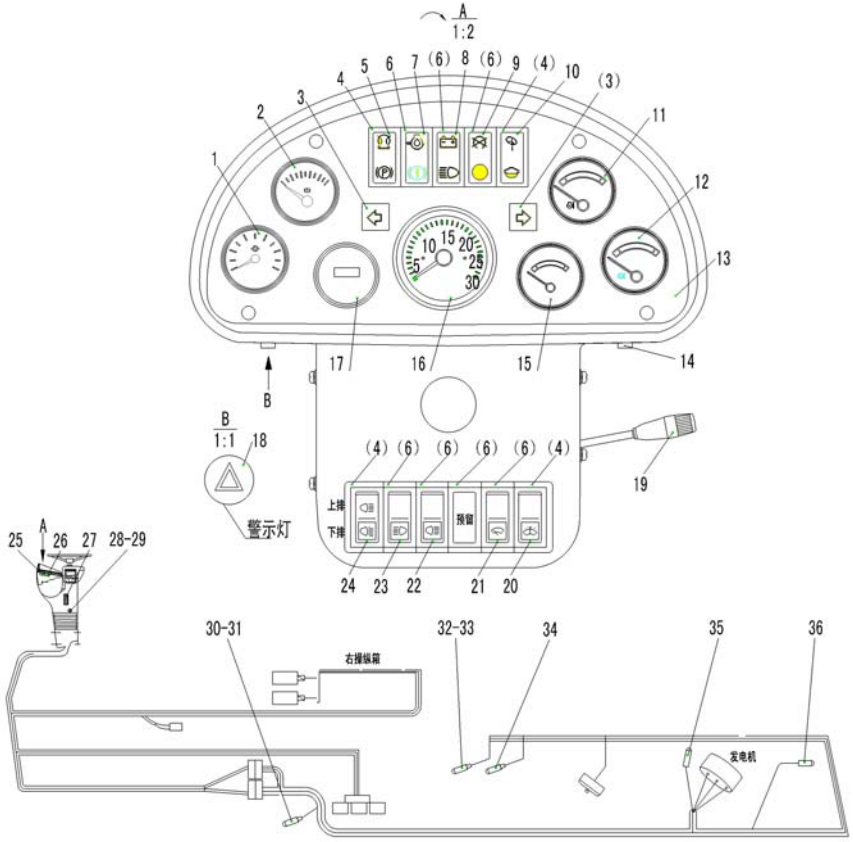

序号 Key	零件代号 Part No.	名称 Discription		是否配件 Spare parts Y/N	数量 Qty	备注 Remarks
19	4130000021	组合开关LG13-ZHK	COMBINED SWTICH LG13-ZHK	Y	1	
20	4130000499	喷水开关JK931-01PS	SPRAY WATER BUTTON-SWITCH JK931-01PS	Y	1	
21	4130000493	刮雨器开关JK931-01GYQ	WIPER BUTTON-SWITCH JK931-01GYQ	Y	1	
22	4130000491	后照灯开关JK931-01HZD	BACKWARD LIGHTING BUTTON-SWITCH JK931-01HZD	Y	1	
23	4130000490	前照灯开关JK931-01QZD	FORWARD LIGHTING BUTTON-SWITCH JK931-01QZD	Y	1	
24	4130000494	后大灯开关JK931-01HDD	REAR BIG LAMP BUTTON-SWITCH JK931-01HDD	Y	1	
25	4130000871	闪光器MFA/024-1H2	FLASH APPARATUS MFA/024-1H2	Y	1	
26	4130000587	蜂鸣器SFM-27	ALARM APPARATUS SFM-27	Y	2	
27	4130000309	保险丝盒BX2203HB-1	FUSE BOX BX2203HB-1	Y	1	
28	4130000331	备用插头8JA002262-001	STANDBY PLUG 8JA002262-001	Y	1	
29	4130000332	备用插座8JB001946-011	STANDBY SOCKET 8JB001946-011	Y	1	
30	4130000861	压力传感器360-081-030-100	PRESSURE TRANSDUCER 360-081-030-100	Y	1	
31	4130000879	过渡接头R1/4	TRANSITION JOINT R1/4	Y	1	
32	4130000860	压力传感器360-081-037-008	PRESSURE TRANSDUCER 360-081-037-008	Y	1	
33	4130000878	过滤接头M10*1	FILTERING JOINT M10*1	Y	1	
34	4130000065	变矩器油温传感器WG202A	TORQUE CONVERTER OIL TEMPERATURE SENSOR WG202A	Y	1	
35	4130000066	水温传感器WG201	WATER TEMPERATURE SENSOR WG201	Y	1	
36	4130000269	油位传感器RG2268-M16A	OIL LEVEL SENSOR RG2268-M16A	Y	1	

仪表台总成　PANEL ASSEMBLY

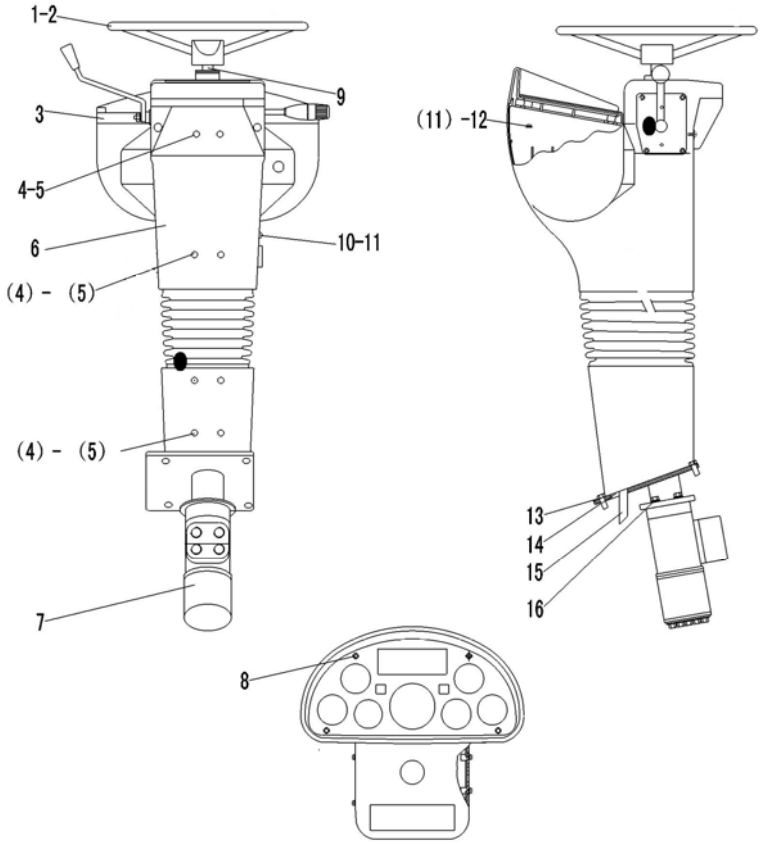

序号	零件代号	名称		是否配件	数量	备注
Key	Part No.	Discription		Spare parts Y/N	Qty	Remarks
1	4120001548	方向盘LG20-FXP-01	STEERING WHEEL LG20-FXP-01	Y	1	
2	4013000096	螺母GB6171-M16*1.5EpZn-8	NUT GB6171-M16*1.5EpZn-8	N	1	
3	4130000605	仪表盘壳体ZL2-KT	SHELL ZL2-KT	Y	1	
4	4014000088	螺钉GB818-M5*16EpZn-4.8	SCREW GB818-M5*16EpZn-4.8	N	14	
5	4015000110	垫圈GB97.1-5EpZn-300HV	WASHER GB97.1-5EpZn-300HV	N	14	
6	4190000636	可调方向机罩	HOOD	Y	1	
7	4120001805	转向器BZZ6-800	STEERING GEAR BZZ6-800	Y	1	
8	4014000164	螺钉GB819.1-M6*35EpZn-4.8	SCREW GB819.1-M6*35EpZn-4.8	N	4	
9	4120001703	转向柱LG20-ZXZ-06	STEERING COLUMU LG20-ZXZ-06	Y	1	
10	4014000040	螺钉GB818-M6*20EpZn-4.8	SCREW GB818-M6*20EpZn-4.8	N	1	
11	4015000207	垫圈GB97.1-6EpZn-300HV	WASHER GB97.1-6EpZn-300HV	N	5	
12	4014000026	螺钉GB818-M6*16EpZn-4.8	SCREW GB818-M6*16EpZn-4.8	N	4	
13	4011000320	螺栓GB16674-M12*40EpZn-8.8	BOLT GB16674-M12*40EpZn-8.8	N	4	
14	4190000831	958可调仪表盘骨架	FRAME	Y	1	
15	29050012271	变速压力油管	OIL TUBE OF TRASMISSION PRESSURE	Y	1	
16	4011000474	螺栓GB16674-M10*25EpZn-8.8	BOLT GB16674-M10*25EpZn-8.8	N	4	