RUTHZIL TRATOR COMERCIAL DE PEÇAS LTDA 11 97083-6812 ROLANDO CITRANGULO

XCMG XUGONG

LW180KV 轮胎式装载机备件图册

Manual de peças de reposição de carregadeira de rodas LW180KV

徐工集团工程机械股份有限公司

XCMG Máquina de construção Co., Lda.

前言 Prefácio

衷心感谢您对徐工品牌的信赖和认可并使用徐工生产的 LW180KV 轮胎式装载机。

Obrigado pela sua confiança e reconhecimento da marca de XCMG e uso da carregadeira de rodas LW180KV produzido pelo XCMG.

本图册提供了 LW180KV 轮胎式装载机列为备件的结构及装配关系，旨在方便备件工程师和用户对 LW180KV 轮胎式装载机更好的维修和保养。本图册应配合产品操作与保养手册同时使用，请您严格按照备件图册进行操作、维护，使 LW180KV 轮胎式装载机处于最佳工作状态。

Este manual fornece a relação entre estrutura e montagem das peças de reposição da carregadeira de rodas LW180KV, para obter uma melhor reparação e manutenção de peças de reposição para a carregadeira de rodas LW180KV. Este manual deve-se usar com o manual de operação e manutenção do produto, por favor, segue estritamente o manual de peças de reposição para operar e manter, de modo que a carregadeira de rodas LW180KV está em melhores condições de funcionamento.

为方便用户备件检索，本图册已将 LW180KV 轮胎式装载机的大型结构件及整机采购件拆分至最小可维修单元，在分解图后附有明细表与所示零件一一对应。

Para a conveniência de busca de peças de reposição aos usuários, as partes estruturais da escala grande e as peças de aquisição da carregadeira de pneu LW180KV são divididas para unidades mínimas de manutenção por este manual, a tabela anexada no posterior da vista explodida mostra-se em correspondência com as partes.

LW180KV 轮胎式装载机配置如下：

A carregadeira de rodas LW180KV está configurada da seguinte forma:

型号 Modelo	发动机 Motor	变速箱 Caixa de transmissão	驱动桥 Ponte de condução	备注 Observações
LW180KV	LR4B3ZU22/0600	2BS280(I)	GZQH180K	洛拖 TYO Group Corporation

本备件图册及其它随车技术文件是 LW180KV 轮胎式装载机的组成部分，请在产品寿命期内随车妥善保存，共同作为您使用该 LW180KV 轮胎式装载机的必须依据。

Este manual de peças de reposição e outras documentações técnicas do veículo fazem parte da carregadeira de rodas LW180KV, mantenha-os preservados, e com o veículo durante a vida útil do produto, como uma base necessária do uso de carregadeira de rodas LW180KV.

我公司保留随技术改进而不断修订《备件图册》内容的权利，如有变更，恕不另行通知，望各位用户予以理解。

São reservados os direitos que a nossa empresa realize a revisão constante do conteúdo “Manual de Peças” junto com melhorias tecnológicas, se está sujeitos a alterações sem aviso prévio, espero que o usuário entenda isso.

徐工集团工程机械股份有限公司
XCMG Construction Machinery Co., Ltd.
地址：中国江苏徐州经济技术开发区鲲鹏北路 99 号
Endereço: No. 99, Rua Norte de Kunpeng Zona de Desenvolvimento Económico e Tecnológico de Xuzhou, Jiangsu, China
销售电话：0516-87938888、87938111
Telefone de Vendas: 0516-87938888, 87938111
传真：0516-83112999
Fax: 0516-83112999
客服热线：4001109999
Hotline de Serviço de Clientes: 4001109999
传真：0516-85766599
Fax: 0516-85766599
备件中心电话：0516-83363833
Telefone do Centro de Sobressalentes: 0516-83363833
传真：0516-83362444
Fax: 0516-83362444
邮编：221004
Código Postal: 221004

版本号：2018 年 9 月
Número da versão: setembro de 2018

整机装配图
Figura de montagem da máquina

目录 Índice

定期维护保养件清单 Lista de peças de manutenção regular..... 3
随车工具 Ferramentas a bordo..... 7
整机装配图 Figura de montagem da máquina..... 9

页码 Página 3	定期维护保养件清单 Lista de peças de manutenção regular	部件号 No.parte 400405906

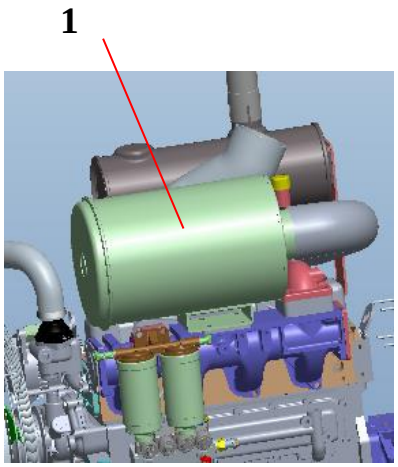

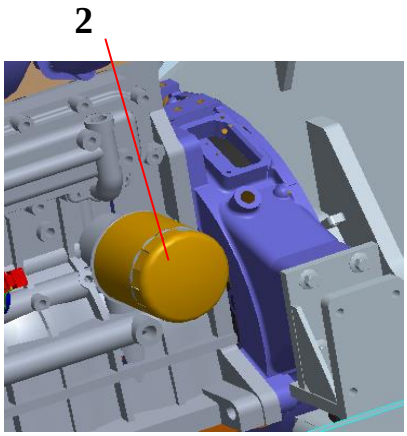

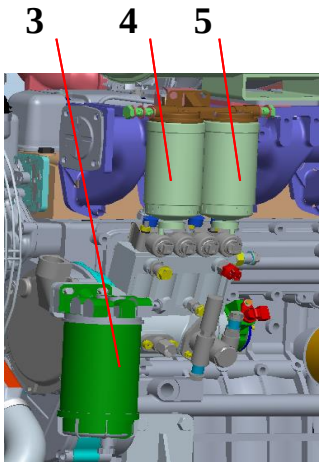





部件号 No.parte 400405906		定期维护保养件清单 Lista de peças de manutenção regular		页码 Página 4	
件号 No.peça	部件号 No.parte	零件名称 Nome de componente		数量 Quantidade	备注 Observações
1	860142233	(860142234 空滤主滤芯 KL2036-0100 和 860142235 空滤安全滤芯 KL2036-0300) 总成 K2036（芯）	(860142234 Elemento filtrante principal do filtro de ar, KL2036-0100 e 860142235 Elemento filtrante de segurança do filtro de ar, KL2036-0300) Conjunto K2036 (núcleo)	1	初次 50 小时保养清理，空滤器保养指示器变成红色清洗，清洗 5 次之后更换或滤芯破损坏更换 Realize a manutenção e limpeza nas primeiras 50 horas, a lavagem quando a luz indicadora de manutenção do filtro de ar está vermelha, substituição após cinco vezes de lavagem ou substituição quando o elemento filtrante é danificado
2	860141360	发动机机油滤芯 JX1008A	Filtro de óleo do motor	1	初次 50 小时清洗，150 小时更换，以后每 500 小时 Realize a lavagem em 50 horas peimeiras, substituição em 150 horas, após cad a 500 horas
3	860142266	燃油水分离器滤芯 LKCQ32B-100	Filtro separador de óleo-água de combustível	1	
4	860141362	柴油滤清器粗滤芯 LKCQ28-200	Filtro combustivel	1	
5	860141361	柴油滤清器精滤芯 LKCQ28-100	Filtro combustivel	1	
6	860141941	传动油滤清器滤芯 Z3.3.6-03	Elemento filtrante do filtro de óleo de transmissão	1	初次 200 小时更换，以后每 500 小时进行更换 A primeira substituição a 200 horas, posteriormente substitua a cada 500 horas
7	803164217	液压油加油滤油器	Filtro do óleo hidráulico	1	每 1000 小时或半年更换，以先到为准. Substitua a cada 1000 horas ou seis meses, o que ocorrer primeiro.

页码 Página	定期维护保养件清单	部件号 No.parte
5	Lista de peças de manutenção regular	400405906

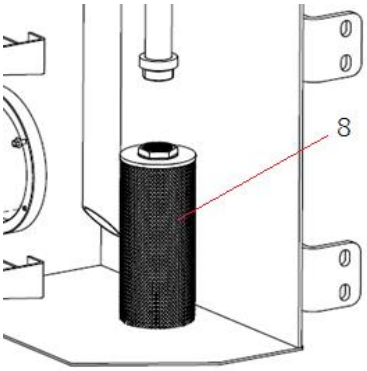

9

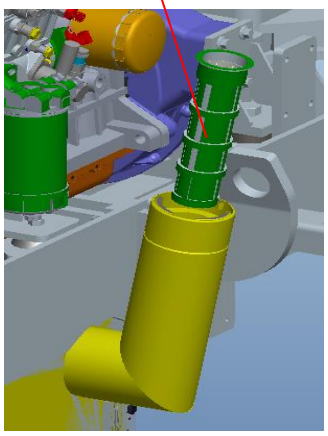

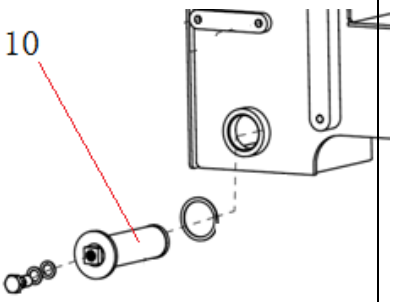

11

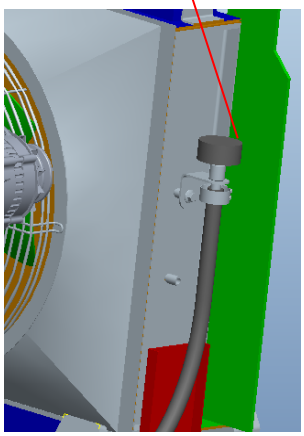

12

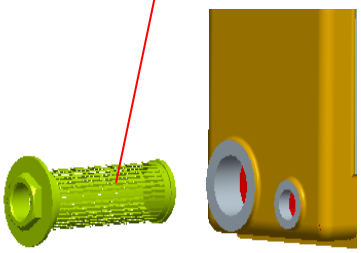

部件号 No.parte 400405906		定期维护保养件清单 Lista de peças de manutenção regular		页码 Página 6	
件号 No.peça	部件号 No.parte	零件名称 Nome de componente		数量 Quantidade	备注 Observações
8	803079928	液压油回油滤清器	Filtro de retorno do óleo hidráulico	1	每 1000 小时或半年更换，以先到为准. Substitua a cada 1000 horas ou seis meses, o que ocorrer primeiro.
9	801140321	燃油箱加油滤网 XCXZX-LW7701	Filtro do tanque de combustível	1	每 1000 小时或半年更换，以先到为准. Substitua a cada 1000 horas ou seis meses, o que ocorrer primeiro.
10	250200471	燃油箱吸油滤网 XGXL5-10×100	Filtro de sucção de óleo do tanque de combustível	1	每 1000 小时或半年更换一次. Substitua a cada 1000 horas ou seis meses.
11	800987420	燃油箱呼吸器滤芯 XG-1201014	Fitro respirador	1	每 1000 小时或半年更换，以先到为准. Substitua a cada 1000 horas ou seis meses, o que ocorrer primeiro.
12	272200464	变速箱滤清器总成 2BS280.1.3	Filtro	1	初次 200 小时更换，以后每 500 小时进行更换 A primeira substituição a 200 horas, posteriormente substitua a cada 500 horas

页码 Página 7	随车工具 Ferramentas com a máquina	部件号 No.parte 400704161

1



2



3

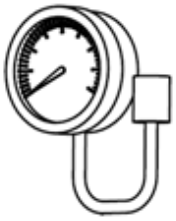

部件号 No.parte 400704161		随车工具 Ferramentas com a máquina		页码 Página 8	
件号 No.peça	部件号 No.parte	零件名称 Nome de componente		数量 Quantidade	备注 Observações
1	400403646	20 件套	Jogo de 20 peças	1	
2	400404579	牵引销	Pino de tração	1	
3	803542893	测压装置	Dispositivo de medição de pressão	1	

页码 Página	整机装配图	部件号 No.parte
9	Figura de montagem da máquina	400405906

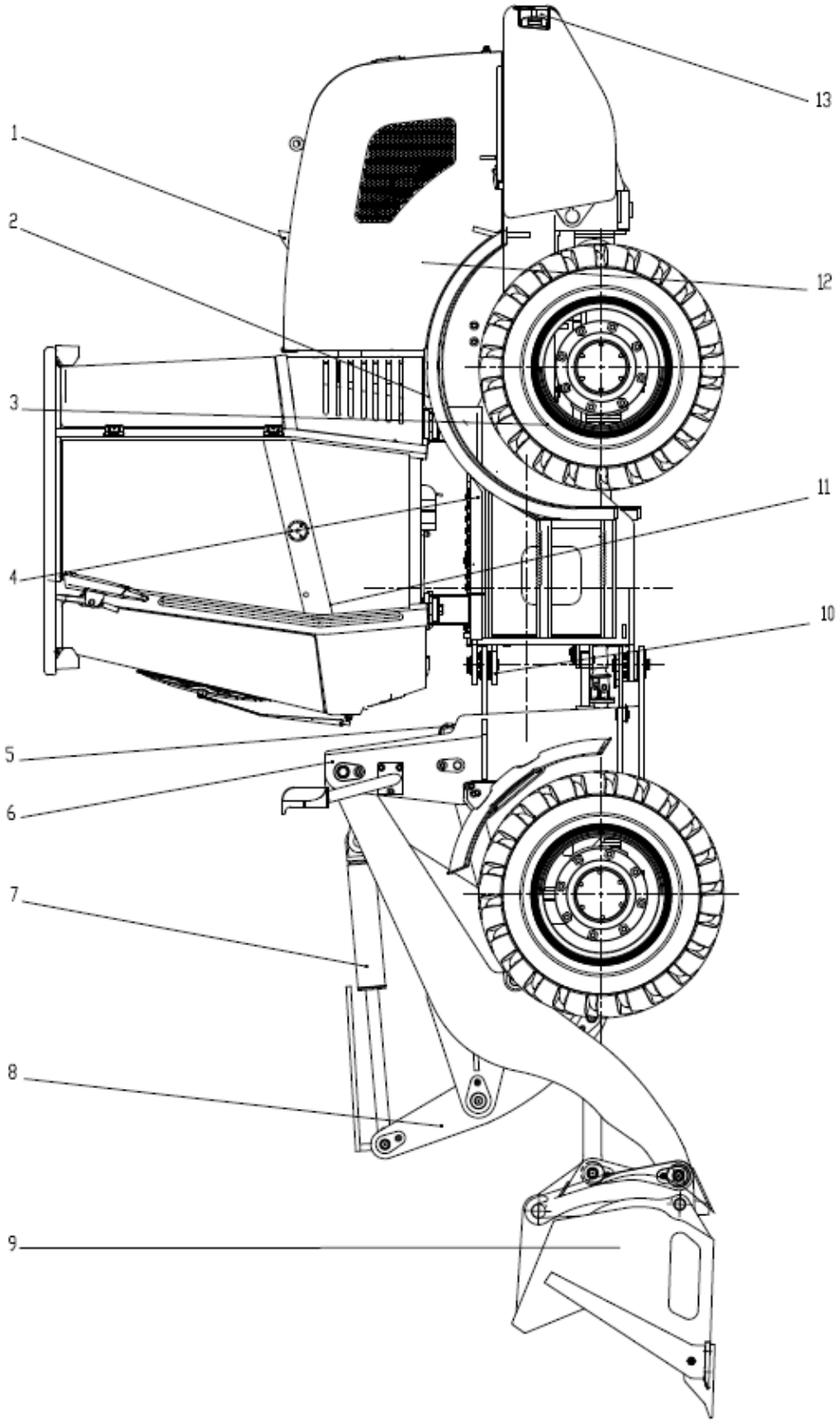

部件号 No.parte 400405906		整机装配图 Figura de montagem da máquina		页码 Página 10	
件号 No.peça	部件号 No.parte	零件名称 Nome de componente		数量 Quantidade	备注 Observações
1	400405917	发动机系统	Sistema de motor	1	
2	400405873	双变系统	Sistema de variação dupla	1	
3	400405908	驱动桥系统	Sistema de ponte de condução	1	
4	400402727	台架系统	Sistema de acionamento	1	
5	400704242	制动系统	Sistema de freio	1	
6	400704155	前车架系统	Sistema de quadro dianteiro	1	
7	400404496	液压系统	Sistema hidráulico	1	
8	400403969	工作连杆系统	Sistema de biela de trabalho	1	
9	400403379	标配铲斗	Caçamba padrão	1	
10	400405921	后车架系统	Sistema de quadro traseiro	1	
11	400405256	驾驶室系统	Sistema de cabine	1	
12	400405934	机罩系统	Sistema de capô	1	
13	400704530	电气系统	Sistema elétrico	1	

发动机系统
Sistema de motor

目录

Índice

发动机系统 1
Sistema de motor 1
散热器组件 3
Componentes do radiador 3
散热器 5
Radiador 5
呼吸器总成 7
Conjunto do respirador 7
发动机组件 9
Componentes do motor 9
发动机组件 11
Componentes do motor 11
前减震器组件 13
Componentes de amortecedor frontal 13
后减震器组件 15
Componentes de amortecedor traseiro 15
燃油箱安装组件 17
发动机气缸盖总成 19
Conjunto da cabeça do cilindro do motor 19
发动机气缸盖总成 21
Conjunto da cabeça do cilindro do motor 21
发动机气缸盖总成 23
发动机机体总成 25
发动机机体总成 27
Conjunto do corpo do motor 27
发动机凸轮轴总成 29
Conjunto de eixo de cames do motor 29
发动机曲轴飞轮总成 31
Conjunto de volante do virabrequim do motor 31
发动机活塞连杆总成 33
Conjunto de haste de conexão do pistão do motor 33
发动机齿轮系总成 35
Conjunto da sistema de engrenagem do motor 35
发动机油底壳总成 37
Conjunto do tanque do depósito de óleo 37
发动机齿轮室总成 39
Conjunto da sala de engrenagem do motor 39
发动机齿轮室总成 41

Conjunto da sala de engrenagem do motor 41
发动机飞轮壳总成 43
Conjunto da carcaça do volante do motor 43
发动机气缸盖罩总成 45
Conjunto da tampa do cilindro do motor 45
发动机空气滤清器总成 47
Conjunto do filtro de ar do motor 47
发动机进气管总成 49
Conjunto do tubo de admissão do motor 49
发动机排气管总成 51
Conjunto de tubo de escape de motor 51
发动机消声器总成 53
Conjunto de silencioso do motor 53
发动机喷油泵总成 55
Conjunto de bomba de injeção de combustível 55
发动机喷油器总成 57
Conjunto de injetor do motor 57
发动机柴滤总成 59
Conjunto de filtro de diesel do motor 59
发动机高压油管总成 61
Conjunto de tubulação de alta pressão do motor 61
发动机低压油管总成 63
Conjunto de tubulação de baixa pressão do motor 63
发动机机油泵总成 65
Conjunto de bomba de óleo do motor 65
发动机吸油盘总成 67
Conjunto de bandeja da sucção do óleo de motor 67
发动机机滤总成 69
Conjunto de filtro do motor 69
发动机机冷器总成 71
Conjunto de cooler do motor 71
发动机水泵、风扇 73
Bomba de água do motor , fã 73
发动机节温器总成 75
Conjunto de termostato do motor 75
发动机启动电机总成 77
Conjunto de motor de partida do motor 77
发动机发电机总成 79
Conjunto de grador do motor 79
发动机电控单元总成 81
Conjunto de unidade de controle eletrônico do motor 81
发动机空压机总成 83
Conjunto de compressor de ar do motor 83
发动机增压器总成 85
Conjunto de compressor de motor 85

页码 Página	发动机系统	部件号 No.parte
5	**Sistema de motor**	400405917

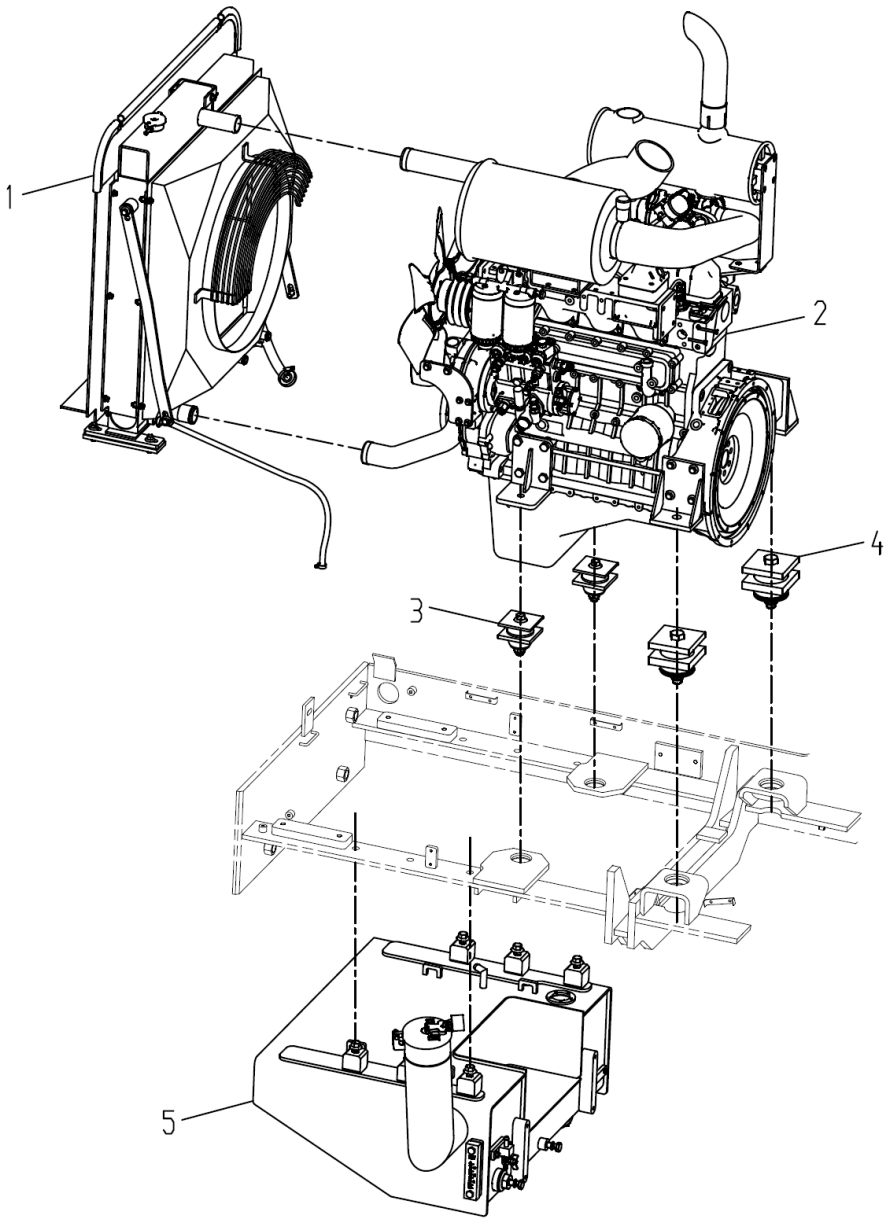

部件号 No.parte 400405917		发动机系统 Sistema de motor		页码 Página 6	
序号 Número	部件号 No.parte	零件名称 Nome de componente		数量 Quantidade	备注 Observações
1	400704540	散热器组件	Componentes do radiador	1	
2	400405918	发动机组件	Componentes do motor	1	
3	400404669	后减震器组件	Componentes de amortecedor traseiro	2	
4	400404722	前减震器组件	Componentes de amortecedor frontal	2	
5	400405352	燃油箱安装组件	Componentes de instalação do tanque de combustível	1	

页码 Página	散热器组件	部件号 No.parte
7	**Componentes do radiador**	400704540

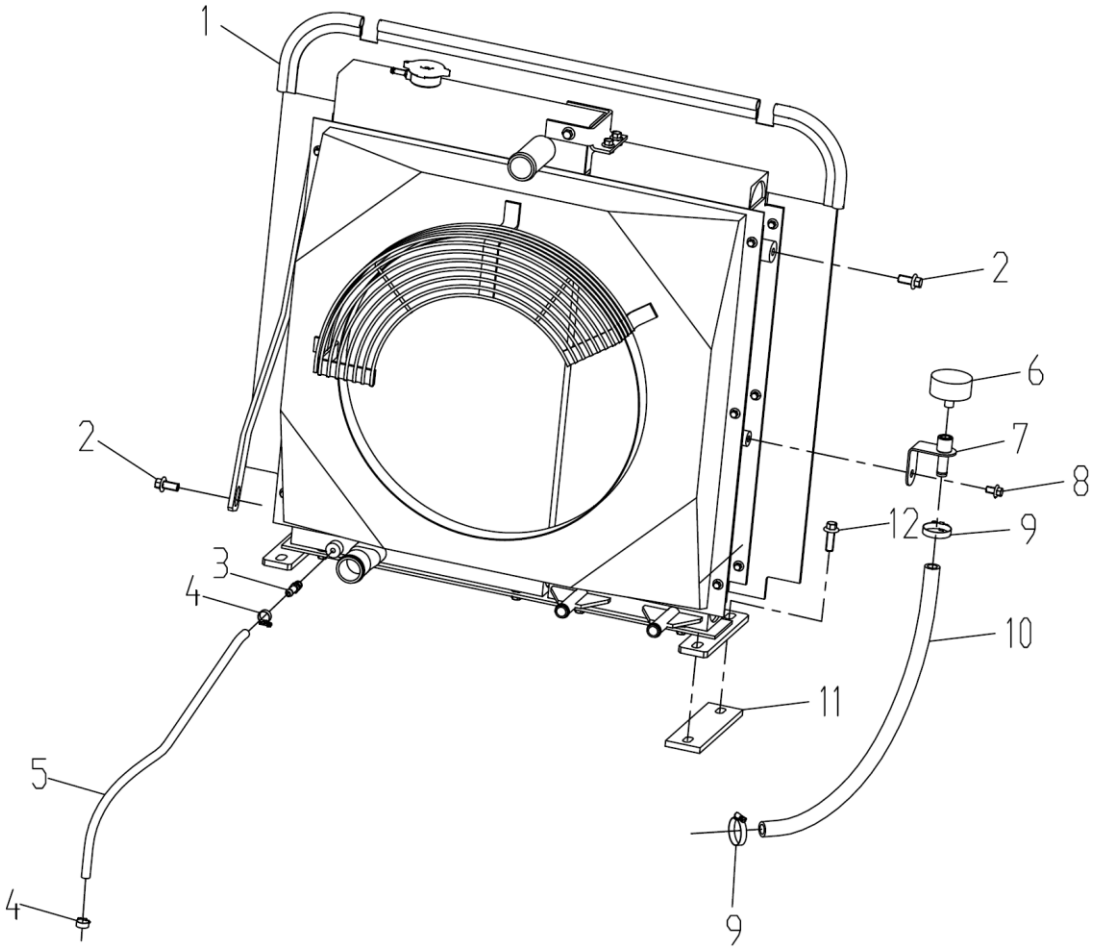

部件号 No.parte 400704540		散热器组件 Componentes do radiador		页码 Página 8	
序号 Número	部件号 No.parte	零件名称 Nome de componente		数量 Quantidade	备注 Observações
1	800359340	散热器	Radiador	1	XGSX01-182
2	805004764	螺栓 M12×25(达克罗)	Parafuso M12×25(DACROMET)	4	GB/T16674.1-2004
3	252900318	接头	Conector	1	
4	801902705	喉箍 C13-19	Abraçadeira	2	QC/T619-1999
5	803163989	胶管 B10×800	Mangueira	1	JB/T 8406-2008
6	251702785	呼吸器总成	Conjunto do respirador	1	XG-1102002
7	251806245	透气接管	Tubo de conexão de respiração	1	
8	805048005	螺栓 M10×16(达克罗)	Parafuso M10×16 (DACROMET)	1	GB/T16674.1-2004
9	801902708	喉箍 B21-45	Braçadeira de garganta	2	QC/T619-1999
10	803199651	胶管 B16×600	Mangueira	1	JB/T 8406-2008
11	400404760	橡胶垫	Placa de borracha	2	
12	805048017	螺栓 M12×35(达克罗)	Parafuso M12×35 (DACROMET)	4	GB/T16674.1-2004

页码 Página	散热器	部件号 No.parte
9	**Radiador**	800359340

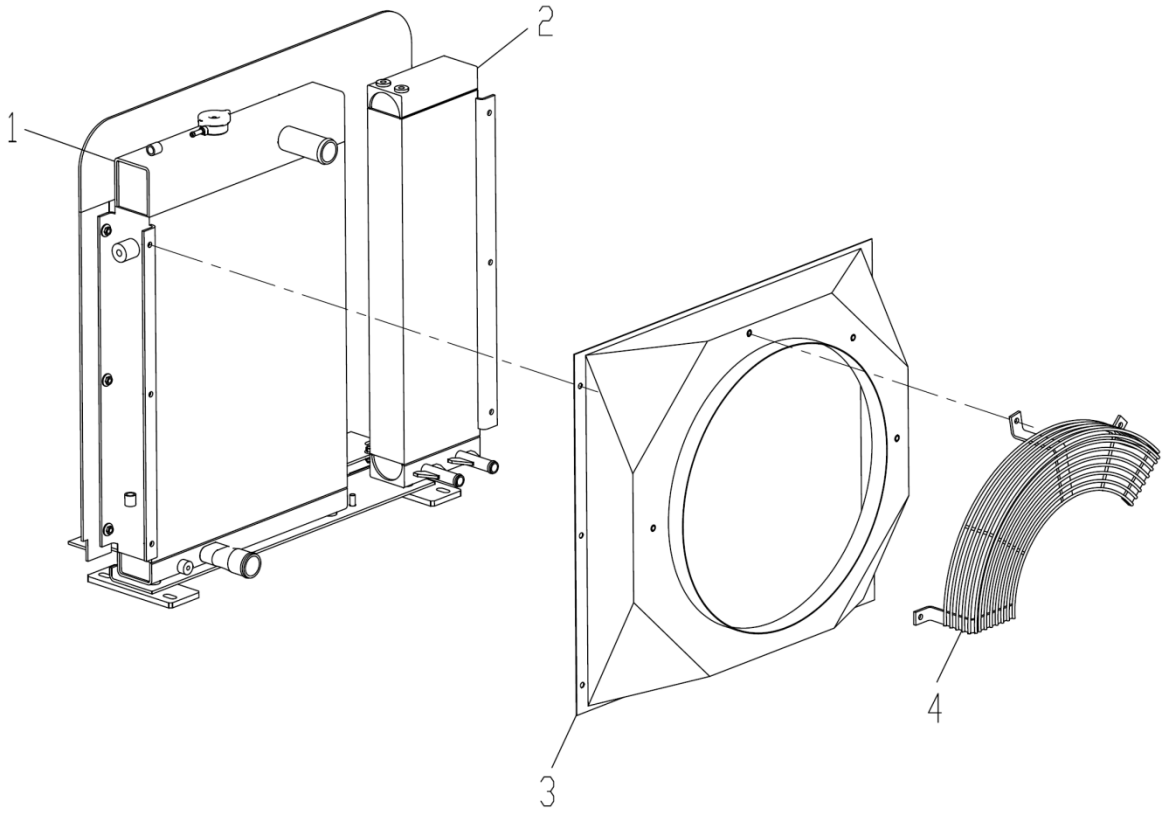

部件号 No.parte 800359340		散热器 Radiador		页码 Página 10	
序号 Número	部件号 No.parte	零件名称 Nome de componente		数量 Quantidade	备注 Observações
1	860149730	水箱	Tanque de água	1	313228-01
2	860149729	传动油散	Radiador de óleo	1	212151-01
3	860149728	导风罩	Scooper de vento	1	6725737-01
4	860147667	防护网	Proteção	1	6725736-01

页码 Página	呼吸器总成	部件号 No.parte
11	**Conjunto do respirador**	251702785

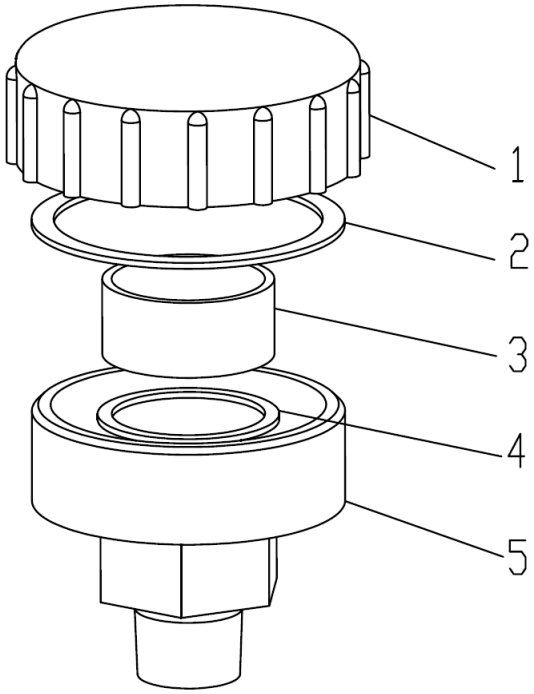

部件号 No.parte 251702785		呼吸器总成 Conjunto do respirador		页码 Página 12	
序号 Número	部件号 No.parte	零件名称 Nome de componente		数量 Quantidade	备注 Observações
1	860145992	呼吸器盖	Tampa do respirador	1	XG-1201012
2	860145990	盖垫圈	Arruela	1	XG-1201015
3	800987420	滤芯	Núcleo de filtro	1	XG-1201014
4	860145993	本体垫圈	Arruela	1	XG-1201013
5	860145989	呼吸器本体	Corpo respiratório	1	XG-1201011

页码 Página	发动机组件	部件号 No.parte
13	**Componentes do motor**	400405918

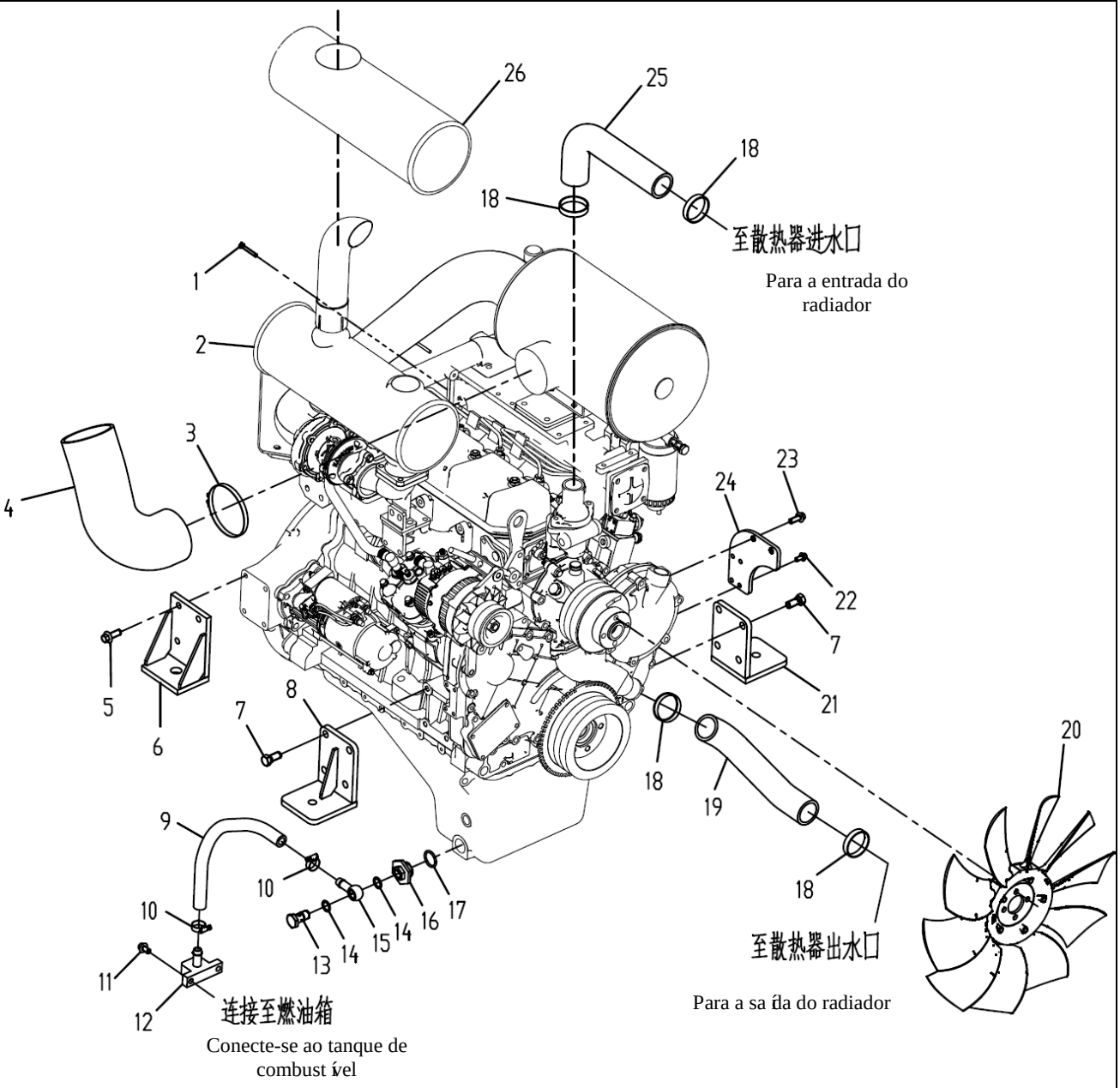

部件号 No.parte 400405918		发动机组件 Componentes do motor		页码 Página 14	
序号 Número	部件号 No.parte	零件名称 Nome de componente		数量 Quantidade	备注 Observações
1	805000392	螺栓 M6×45	Parafuso	4	GB/T5783-2000
2	800157693	发动机	Motor	1	LR4B3ZU22/0588
3	801969194	T 型抱箍 φ109-117	Braçadeira em forma de T	1	140312
4	400404766	空滤弯管	Tubo cotovelo do filtro de ar	1	
5	805004699	螺栓 M12×30(达克罗)	Parafuso M12×30 (DACROMET)	8	GB/T16674.1-2004
6	400301754	发动机前支架	Suporte dianteiro do motor	2	
7	805006333	螺栓 M14×35(达克罗)	Parafuso M14×35 (DACROMET)	8	GB/T5783-2000
8	400404755	发动机左后支支架	Suporte traseiro esquerdo do motor	1	
9	803275864	胶管 B16×400	Mangueira	1	JB/T8406-2008
10	801968904	喉箍 B14-27	Abraçadeira	2	QC/T619-1999
11	805048005	螺栓 M10×16 (达克罗)	Parafuso M10×16 (DACROMET)	2	GB/T16674.1-2004
12	400301764	接头	Conector	1	
13	252101963	空心螺栓	Parafuso oco	1	
14	805301412	复合式密封垫圈 18	Arruelas de vedação de tipo de composto 18	2	Q/SC1294-2000
15	252101962	接头	Conector	1	
16	400301758	过渡接头	Conector de transição	1	
17	801100236	O 形圈 30×3.55	Anel em forma de O	1	GB/T3452.1-2005
18	801902608	卡箍	Abraçadeira	4	42828D-52-60
19	400405423	下水管	Tubo de água inferior	1	
20	800158137	风扇	Ventoinha	1	490/10-10/S14HR/35/PAG
21	400404754	发动机右后支架	Suporte traseiro direito do motor	1	
22	805004755	螺栓 M8×16(达克罗)	Parafuso M8×16 (DACROMET)	4	GB/T16674.1-2004

页码 Página	发动机组件	部件号 No.parte
11	**Componentes do motor**	400405918

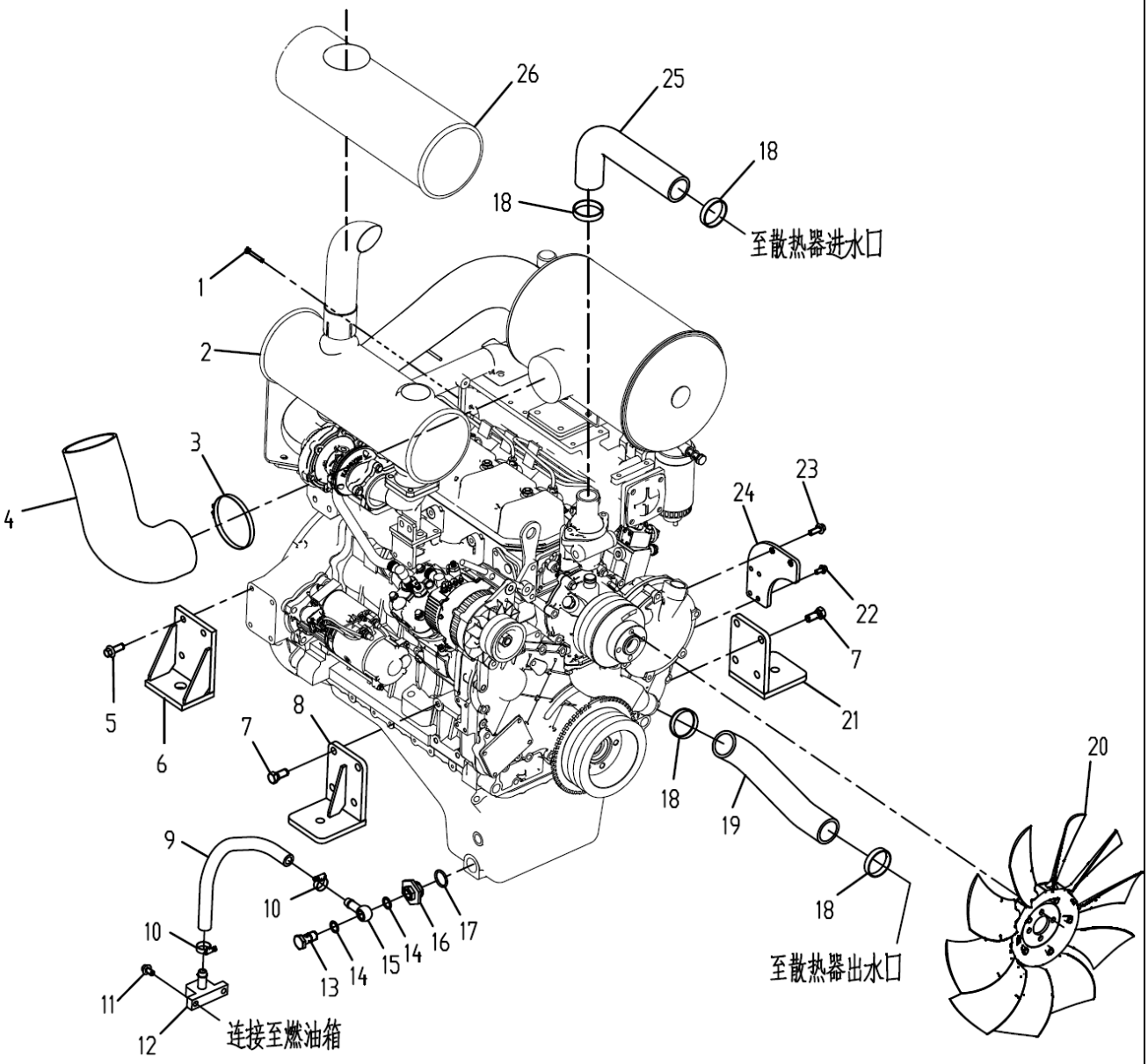

部件号 No.parte 400405918		发动机组件 Componentes do motor		页码 Página 12	
序号 Número	部件号 No.parte	零件名称 Nome de componente		数量 Quantidade	备注 Observações
23	805004763	螺栓 M10×25(达克罗)	Parafuso M10×25 (DACROMET)	2	GB/T16674.1-2004
24	400405306	油滤安装板	Placa de instalação do filtro de óleo	1	
25	400405425	上水管	Tubo de água superior	1	
26	800159371	消音器隔热套	Silencioso	1	

页码 Página	**前减震器组件**	部件号 No.parte
13	**Componentes de amortecedor frontal**	400404722

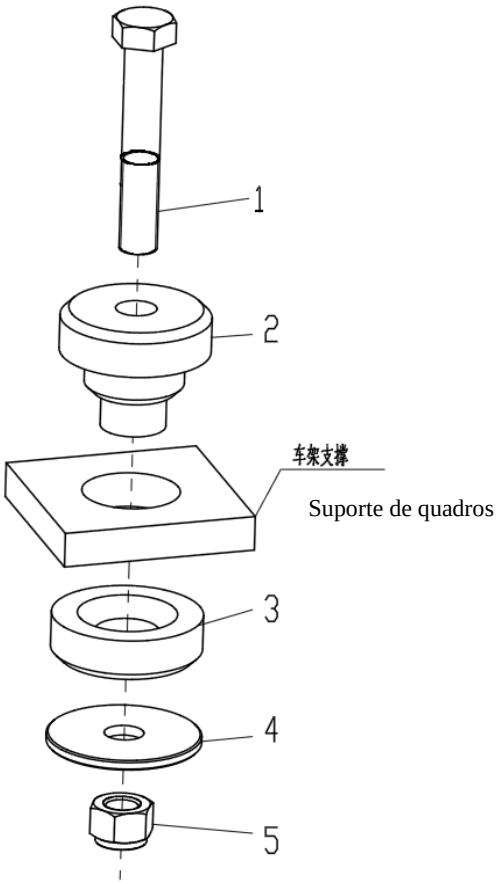

部件号 No.parte 400404722		减震器组件 Componentes de atenuador de choque		页码 Página 14	
序号 Número	部件号 No.parte	零件名称 Nome de componente		数量 Quantidade	备注 Observações
1	805048529	螺栓 M22×150(达克罗)10.9	Parafuso M22×150 (DACROMET)	1	GB/T5782-2000
2	801970434	减振器	Amortecedor	1	CB2204-2A(主圈 círculo principal)
3	801970435	减振器	Amortecedor	1	CB2204-2A(副圈 círculo auxiliar)
4	400402521	垫板	Arruela	1	
5	805201508	螺母 M22	Porca	1	GB/T889.1-2000

页码 Página	后减震器组件	部件号 No.parte
15	**Componentes de amortecedor traseiro**	400404669

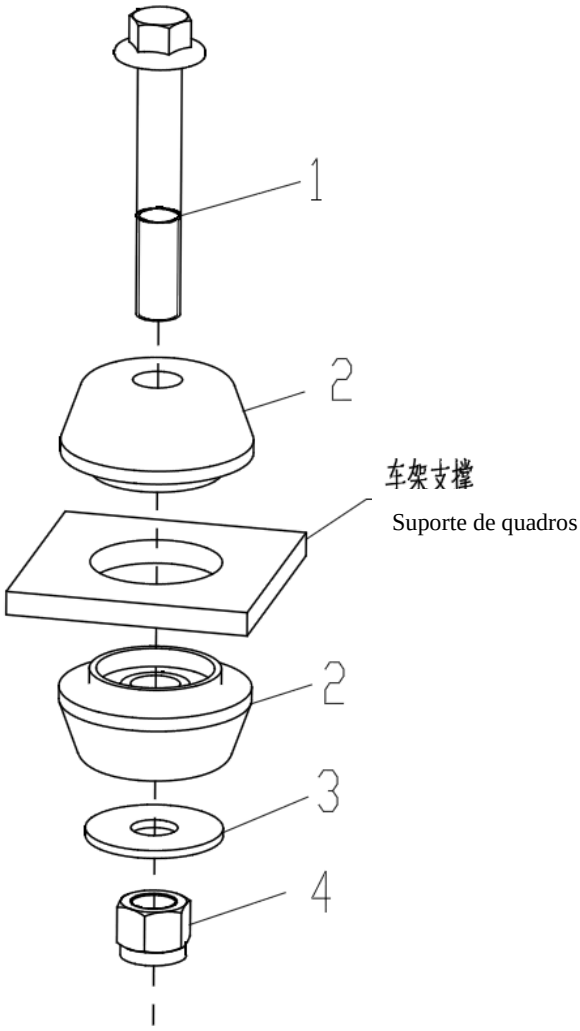

部件号 No.parte 400404669		减震器组件 Componentes de atenuador de choque		页码 Página 16	
序号 Número	部件号 No.parte	零件名称 Nome de componente		数量 Quantidade	备注 Observações
1	805048040	螺栓 M16×100(达克罗)10.9	Parafuso M16×100 (DACROMET)	1	GB/T16674.1-2004
2	801972224	减振器	Amortecedor	2	2901001200-1160
3	805300111	垫圈 16	Arruela	1	GB/T96.1-2002
4	805200211	螺母 M22	Porca	1	GB/T6182-2010

页码 Página	燃油箱安装组件	部件号 No.parte
17	**Componentes de instalação do tanque de combustível**	400405352

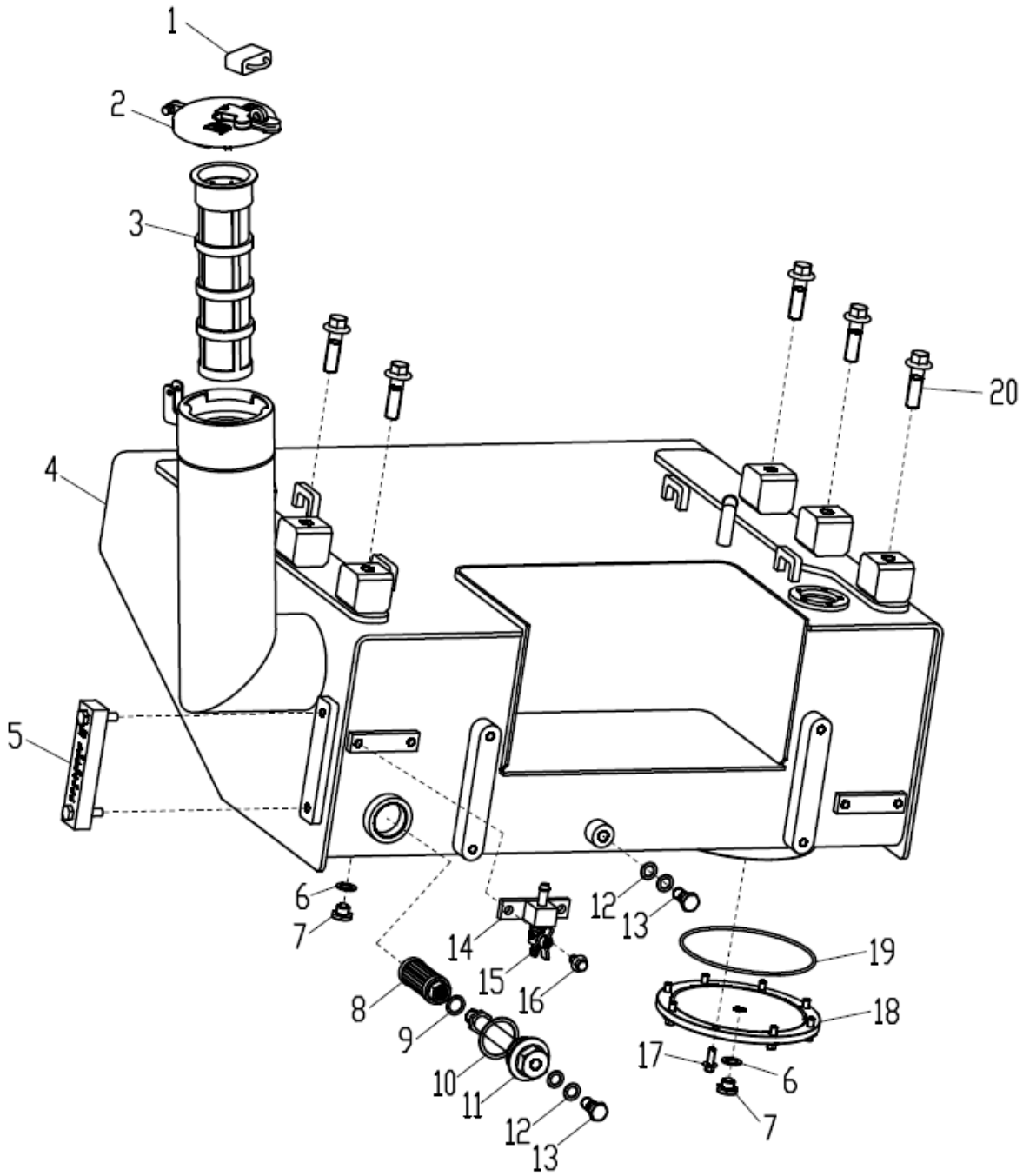

部件号 No.parte 400405352		燃油箱安装组件 Componentes de instalação do tanque de combustível		页码 Página 18	
序号 Número	部件号 No.parte	零件名称 Nome de componente		数量 Quantidade	备注 Observações
1	801541541	工程车挂锁	Cadeado	1	DS610
2	800358642	锁盖	Tampa de bloqueio	1	XGSK01-101
3	801140321	滤网	Filtro do tanque de combustivel	1	XCXZX-LW7701
4	400405353	油箱体	Corpo do tanque de óleo	1	
5	803164214	液位计	Medidor de nível	1	YWZ-127
6	805301411	复合式密封硬垫圈 16	Arruelas de vedação de tipo de composto	2	Q/SC1294-2000
7	803184623	螺塞 M16×1.5	Rolha de parafuso	2	QC/T385-1999
8	803164228	吸油滤芯	Filtro de absorção de óleo	1	WU-16×100-J
9	805301412	复合式密封硬垫圈 18	Arruelas de vedação de tipo de composto	1	Q/SC1294-2000
10	803164100	复合式密封硬垫圈 45	Arruelas de vedação de tipo de composto	1	Q/SC1294-2000
11	400405344	安装块	Bloco de instalação	1	
12	805301410	复合式密封硬垫圈 14	Arruelas de vedação de tipo de composto	4	Q/SC1294-2000
13	269900184	空心螺栓	Parafuso oco	2	TL006001
14	252107984	接头	Conector	1	
15	800788034	R1/4 球阀	Válvula de esfera	1	
16	805048005	螺栓 M10×16(达克罗)	Parafuso M10×16 (DACROMET)	2	GB/T16674.1-2004
17	805004756	螺栓 M8×20(达克罗)	ParafusoM10×20 (DACROMET)	8	GB/T16674.1-2004
18	252610439	法兰	Flange	1	
19	803401168	O 形圈 164.69×3.53	Anel em forma de O	1	260N552-90
20	805048036	螺栓 M16×55(达克罗)10.9	Parafuso M16×55 (DACROMET)	6	GB/T16674.1-2004

页码 Página	发动机气缸盖总成	部件号 No.parte
19	**Conjunto da cabeça do cilindro do motor**	

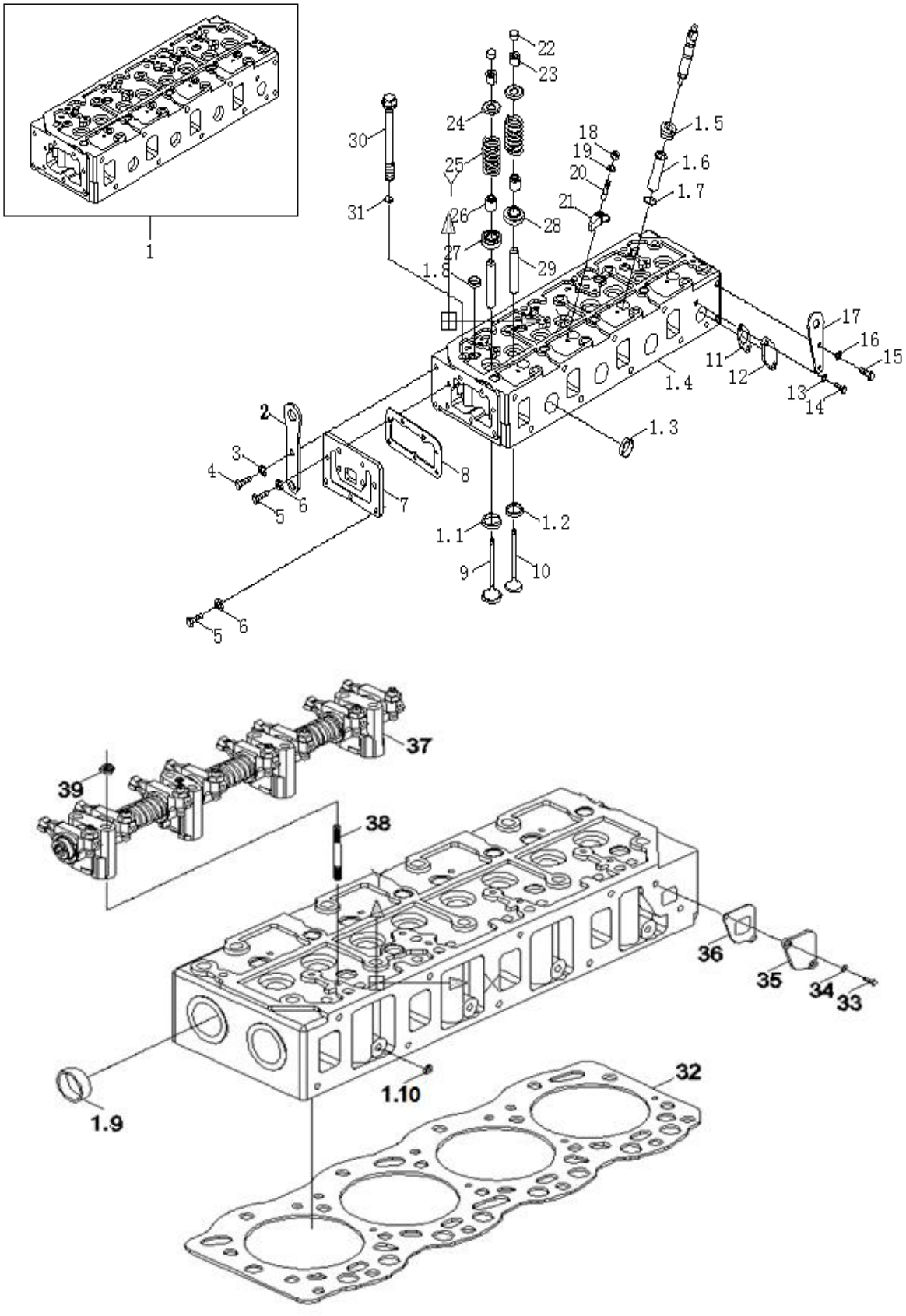

部件号 No.parte		发动机气缸盖总成 Conjunto da cabeça do cilindro do motor		页码 Página 20	
序号 Número	部件号 No.parte	零件名称 Nome de componente		数量 Quantidade	备注 Observações
1	4V5.010100	气缸盖机械部件	Peças mecânicas da cabeça do cilindro	1	860142081
1.1	4V5.010102	进气门座镶圈	Anel do assento da válvula de admissão	4	
1.2	4V5.010103	排气门座镶圈	Anel de assento da Válvula de escape	4	
1.3	R.010106	碗形塞片 35	Rolha em forma de tigela	3	860142084
1.4	4V5.010101 毛坯	气缸盖	Cabeça de cilindro	1	
1.5	LR.010111	压套螺塞	Parafuso da luva da pressão	4	860142086
1.6	LR.010109	喷油器铜套	Luva de cobre do injetor	4	860142087
1.7	GB/T1235	O 型密封圈	Anel hermético em forma de O	4	803196411
1.8	YTQ031.2-28	碗形塞片 28	Rolha em forma de tigela	4	860142088
1.9	R.010105	碗形塞片 42	Rolha em forma de tigela	2	860142090
1.10	R.010107	碗形塞片 10	Rolha em forma de tigela	4	860142089
2	6RT8.010009-FE	前吊耳	Alças frontais	1	860142091
3	GB/T93 10	垫圈	Arruela	2	805300014
4	GB/T5782 M10×20	螺栓	Parafuso	2	805048305
5	GB/T5782 M10×25	螺栓	Parafuso	7	805048302
6	GB/T93 10	垫圈	Arruela	7	805300014
7	R.010023-FE	前出水孔盖板	Tampa do furo da água dianteira	1	860142092
8	R.010024	盖板垫片	Junta da placa de cobertura	1	860149661
9	4V5.010001	进气门	Válvula de admissão	4	860142094
10	4V5.010002	排气门	Válvula de escape	4	860142095
11	R.010013	回水接头垫片	Junta do conector de água de fundo	1	860149660
12	6RTⅢ.010026	回水孔堵盖	Tampa do furo de remanso	1	860142097

页码 Página	发动机气缸盖总成	部件号 No.parte
21	**Conjunto da cabeça do cilindro do motor**	

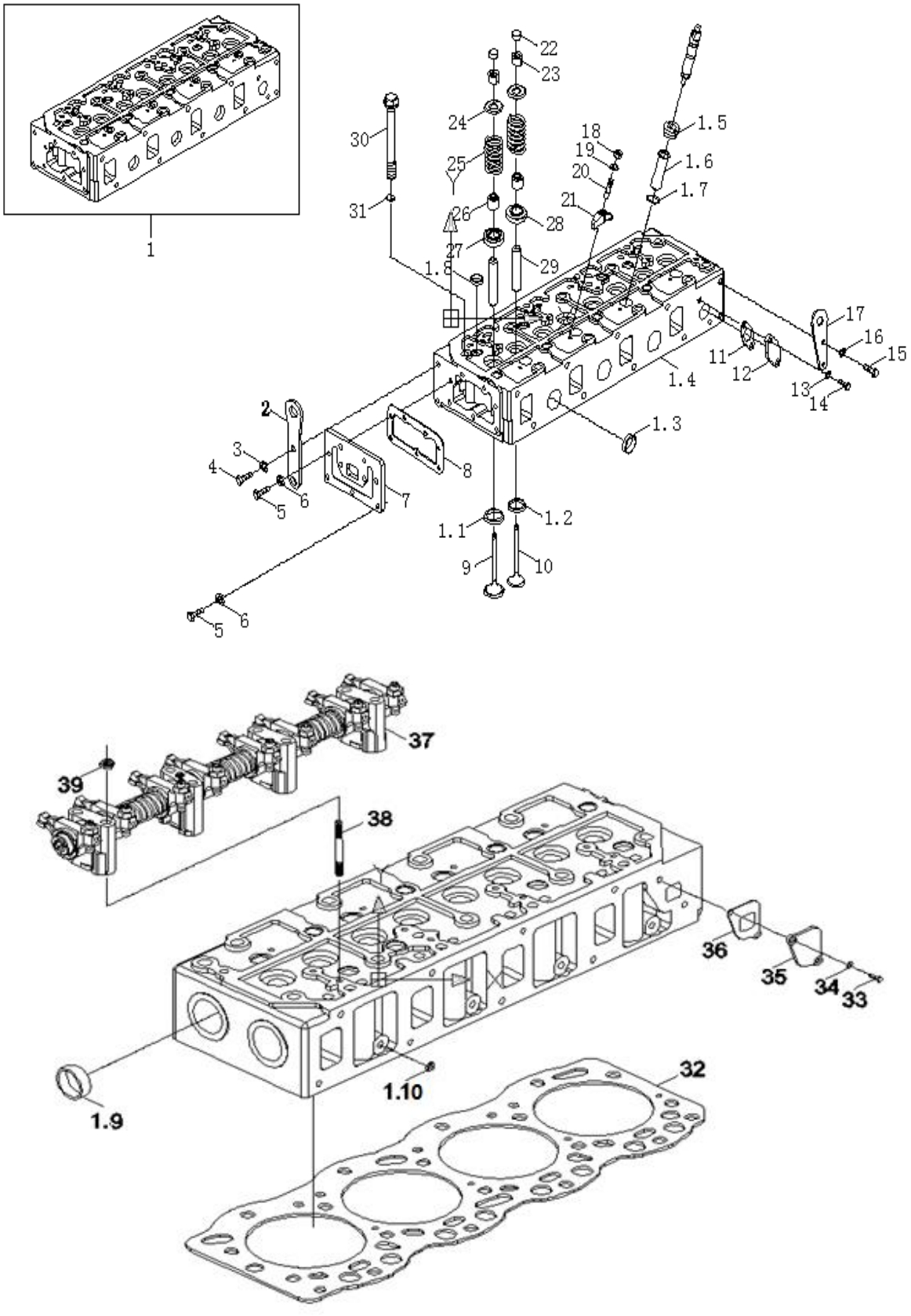

部件号 No.parte		发动机气缸盖总成 Conjunto da cabeça do cilindro do motor		页码 Página 22	
序号 Número	部件号 No.parte	零件名称 Nome de componente		数量 Quantidade	备注 Observações
13	GB/T93 10	垫圈	Arruela	2	805300014
14	GB/T5782 M10×20	螺栓 M10×20	Parafuso	2	805048305
15	GB/T5782 M10×20	螺栓 M10×20	Parafuso	2	805048305
16	GB/T93 10	垫圈 10	Arruela	2	805300014
17	4B3- G56.010009	吊耳	Orelha de elevação	1	860142098
18	GB52	螺母 M10-Zn.D	Porcas	4	
19	GB/T849	球面垫圈 8	Lavadores esféricos	4	
20	GB/T899 GM8-AM10*45 -8.8-预涂 pré-revestidos	喷油器压板螺柱	Placa do injetor	4	
21	4V5.010008	喷油器压板	Placa do injetor	4	860142100
22	R.010006	气门顶帽	Tampão de válvula	8	860142101
23	R.010005	气门锁夹	Clip de bloqueio de válvula	16	860142102
24	R.010004Y	气门弹簧上座	Assento da mola da válvula	8	860142103
25	R.010003Y	气门弹簧	Mola de válvula	8	860142104
26	R.010019YA	气门油封	Selo de óleo da válvula	8	860142105
27	R.010300	气门旋转器部件	Peças Rotator de Válvulas	4	860142106
28	R.010303	气门旋转器下座	Próximo assento Rotator de Válvulas	4	
29	R.010104FE	气门导管	Dutos de válvulas	8	
30	RH.010007	气缸盖螺栓	Parafusos de cabeça de cilindro	18	860142110
31	R.010012	气缸盖螺钉垫圈	Arruelas de parafusos de cabeça cilíndrica	18	860142111
32	4A.010011	气缸盖垫片	Junta da cabeça do cilindro	1	860142112
33	GB/T5782	螺栓 M10×25	Parafuso	2	805048302
34	GB/T93 10	垫圈	Arruela	2	805300014

页码 Página	发动机气缸盖总成	部件号 No.parte
23	**Conjunto da cabeça do cilindro do motor**	

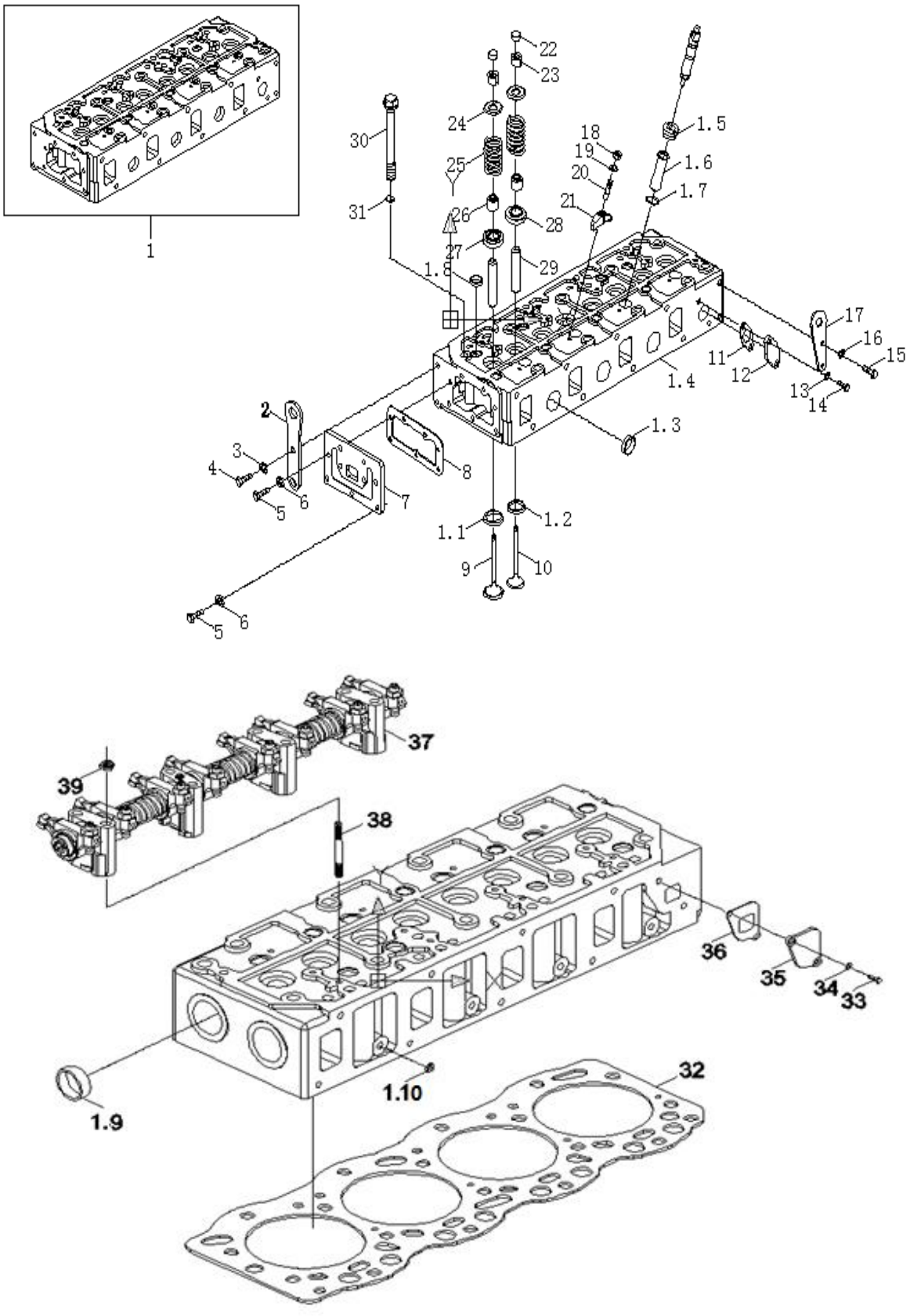

部件号 No.parte		发动机气缸盖总成 Conjunto da cabeça do cilindro do motor		页码 Página 24	
序号 Número	部件号 No.parte	零件名称 Nome de componente		数量 Quantidade	备注 Observações
35	RT.010021FE	侧面出水口盖	Tampa de saída lateral	1	
36	6RTIII.530004FE	节温器体垫片	Junta do corpo do termóstato	1	860142114
37	4R.010200	摇臂轴部件	Peças do eixo do balancim	1	860142115
38	R.010016-1	摇臂座螺柱	Parafuso prisioneiro	4	860142116
39	GB/T6175	螺母 M10	Porcas	4	

页码 Página	发动机机体总成	部件号 No.parte
25	**Conjunto do corpo do motor**	

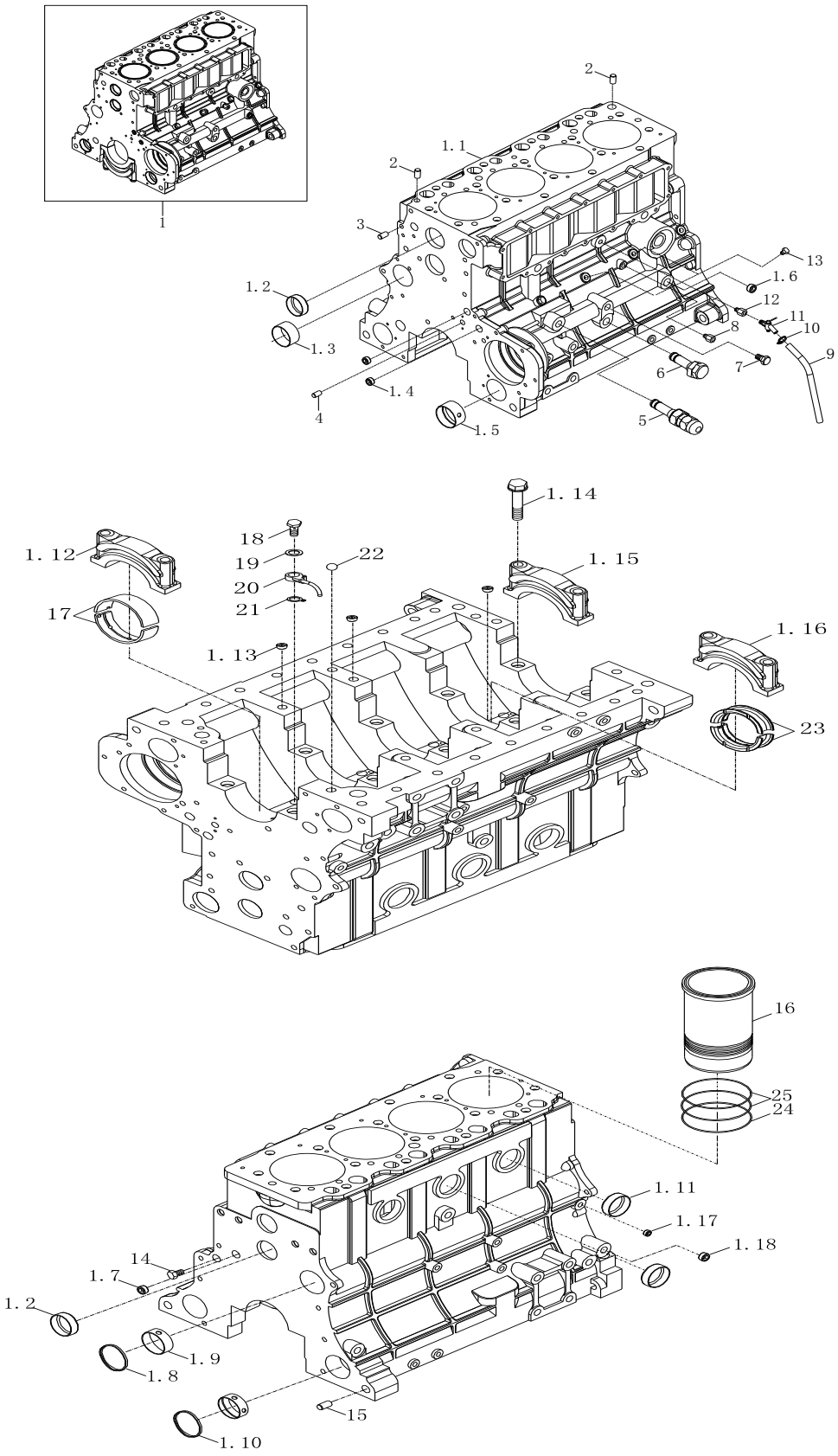

部件号 No.parte		发动机机体总成 Conjunto do corpo do motor		页码 Página 26	
序号 Número	部件号 No.parte	零件名称 Nome de componente		数量 Quantidade	备注 Observações
1	4B3L2.020100	机械机体加工部件	Peças de processamento de corpo mecânico	1	860142118
1.1	4A.020101 C 毛坯 Áspero	机体	Corpo	1	860142119
1.2	YT6126 Z.020110-1	碗形塞片 φ45	Rolha em forma de tigela	2	860142120
1.3	R.020106	凸轮轴前衬套	Buch dianteira do eixo cames	1	860142122
1.4	QC/T378 NPT1/2"	螺塞	Rolha de parafuso	1	860142121
1.5	取消 Cancelar	平衡轴前衬套 R.020106	Bucha dianteira do eixo de equilíbrio	/	860142122
1.6	QC/T378 NPT1/2 (预涂 pré-revestidos)	螺塞	Rolha de parafuso	4	860142123
1.7	YTQ021.1 Z3/8"预涂 pré-revestidos	螺塞	Rolha de parafuso	1	860142124
1.8	Q/SB144-64	堵塞 60	Bloqueado	1	860142125
1.9	R.020107	凸轮轴衬套	Bucha do eixo cames	4	860142126
1.10	QC/ T031.1	堵塞 52	Bloqueado	2	860142127
1.11	YT6126Z.010158	碗形塞片 Φ22	Rolha em forma de tigela	2	860142128
1.12	6RAZL.020102	主轴承盖	Cobertura do rolamento principal	3	860142129
1.13	YTQ021.1 NPT1/2"预涂 pré-revestidos	螺塞	Rolha de parafuso	1	860142130
1.14	R.020104	主轴承螺钉	Parafusos principais	10	860142131
1.15	6RAZL.020111	后主轴承盖	Cobertura do rolamento principal traseiro	1	860142132
1.16	6RAZL.020103	定位主轴承盖	Tampa do rolamento principal	1	860142133
1.17	QC/T378 NPT1/4"	螺塞	Parafuso	1	860142134
1.18	QC/T378 NPT1/4"预涂 pré-revestidos	螺塞	Rolha de parafuso	1	860142135
2	R.020021	机体顶面定位销	Pino de posicionamento do topo do corpo	2	860142137
3	R.020023	机体前面上定位销	Localize os pinos na frente do corpo	1	860142136
4	R.020021	机体顶面定位销	Pino de posicionamento do topo do corpo	1	860142137

页码 Página	发动机机体总成	部件号 No.parte
27	**Conjunto do corpo do motor**	

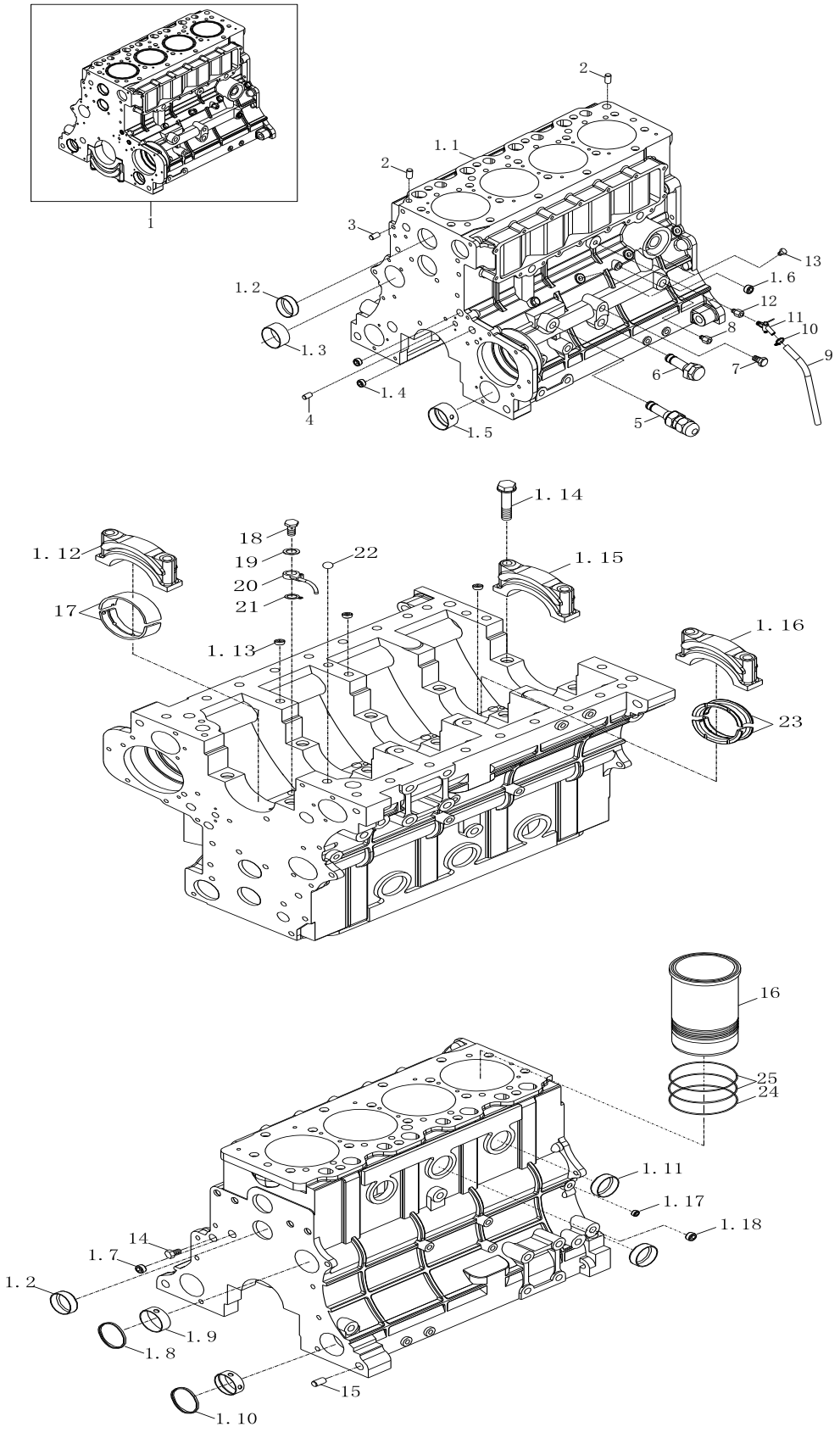

部件号 No.parte		发动机机体总成 Conjunto do corpo do motor		页码 Página 28	
序号 Número	部件号 No.parte	零件名称 Nome de componente		数量 Quantidade	备注 Observações
5	4NC.020700	主油道限压阀总成	Conjunto principal da válvula limitadora de pressão de óleo	1	860142138
6	4NC.020400	机油泵限压阀总成	Conjunto de válvula limitadora de pressão da bomba de óleo	1	860142139
7	YTQ021.1 预涂 pré-revestidos	螺塞 Z3/8"预涂	Parafuso	1	860142140
8	6RQ.020031	油压表接头	Junta de medição de pressão de óleo	1	860142141
9	4RCT5.020004FE	防水胶管	Mangueira impermeável	1	860142142
10	JB/T8870	碳钢喉箍 d19/13-19	Grampos de mangueira de aço carbono	1	860142143
11	1305C1-010 (预涂 pré-revestidos)	缸体放水阀总成	Conjunto da válvula de descarga do cilindro	1	800142111
12	6RQ2.020033	放水阀接头	Junta de válvula de descarga	1	860142144
13	YTQ021.1 Z1/8"预涂 pré-revestidos	螺塞	Parafuso	6	860142145
14	YTQ021.1 预涂 pré-revestidos	螺塞	Rolha de parafuso	1	860142146
15	6RQ.020015	机体后面空心定位销	Por trás do pino de posicionamento oco do corpo	2	860142147
16	RBA.020001A	缸套	Forro de cilindro	4	860142148
17	RZ.020041/42	主轴承上瓦/下瓦	Rolamento principal na telha superior / telha inferior	4	860142149
18	RH.020003	喷嘴固定螺栓(预涂)	Parafusos de fixação de bocal (pré-revestidos)	4	860142150
19	BⅡ-049	垫片	Gaxeta	4	860142151
20	4NCZL.020200	喷嘴部件	Peças do bocal	4	860142152
21	6RAZL.020006	喷油嘴垫片	Gaxeta do bocal	4	860142153
22	GB/T308	钢球 10	Esfera de aço	2	800511428
23	RZ.020043/44	止推瓦	Sapato de retenção	1	860142154
24	RA.020003A	气缸套密封圈	Anel do selo do forro do cilindro	4	860142155
25	RA.020002/03	气缸套密封圈	Anel do selo do forro do cilindro	8	860142156

页码 Página 29	**发动机凸轮轴总成** **Conjunto de eixo de cames do motor**	部件号 No.parte

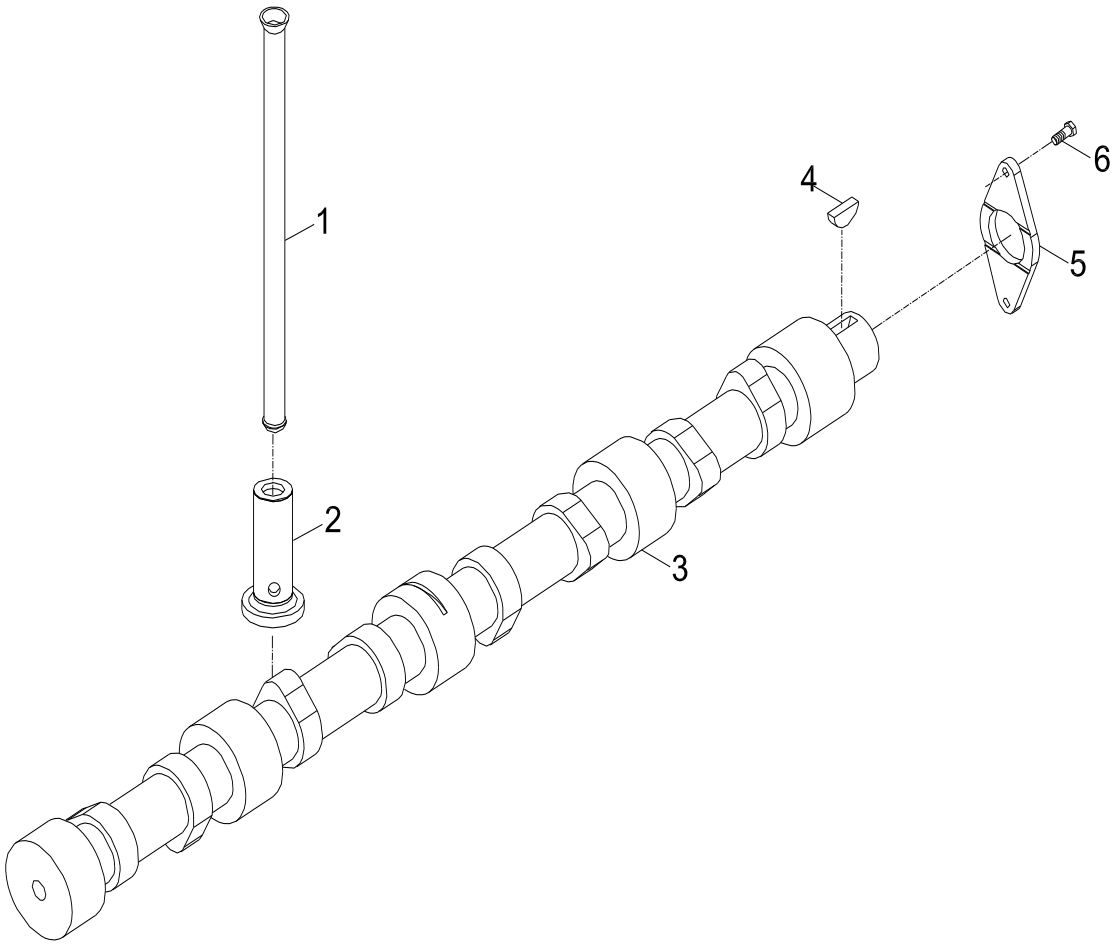

部件号 No.parte		发动机机体总成 Conjunto do corpo do motor		页码 Página 30	
序号 Número	部件号 No.parte	零件名称 Nome de componente		数量 Quantidade	备注 Observações
1	6NC.030003	推杆	Haste de impulso	8	860142157
2	6NC.030002	挺拄	Tucho	8	860142158
3	4R.030001Y	凸轮轴	Eixo de cames	1	860142160
4	GB/T1099	半圆键 6×22	6×22 chave de semic ŕculo	1	
5	R.030004	凸轮轴止推片	Pel ćula do impulso da came	1	860142161
6	GB22	螺栓 M8×20-ZnD	Parafuso	2	

页码 Página 31	**发动机曲轴飞轮总成** **Conjunto de volante do virabrequim do motor**	部件号 No.parte

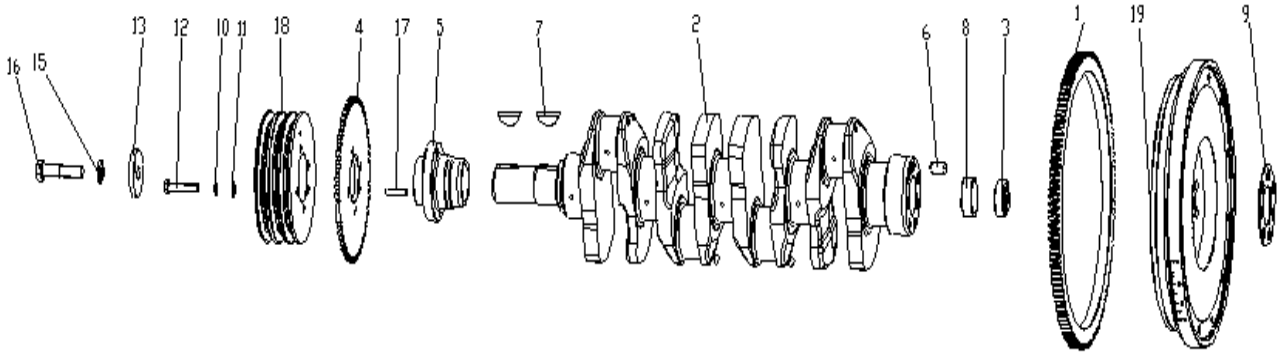

部件号 No.parte		发动机曲轴飞轮总成 Conjunto de volante do virabrequim do motor		页码 Página 32	
序号 Número	部件号 No.parte	零件名称 Nome de componente		数量 Quantidade	备注 Observações
1	R.040602	飞轮齿圈	Anel de engrenagem do volante	1	860142162
2	4RT12.040001B	曲轴	Manivela	1	860142163
3	取消 Cancelar	轴承 6204E-2Z(80204E)	Rolamento	/	860142164
4	4B3ZU.040005	信号盘	Bandeja do sinal	1	860142165
5	6A3LU.040004	轮毂	Roda	1	860142166
6	GB/T119.1 14M6×30	销	Pino	1	805603827
7	GB/T1099 10×38	半圆键 10×38	10×38 chave de semicírculo	2	
8	取消 Cancelar	挡环 4RT3.040010	Anel de retenção	/	860142167
9	R.040005	飞轮螺钉垫板	Placa do parafuso do volante	1	860142168
10	GB/T93 10	垫圈	Arruela	4	805300014
11	GB/T93	垫片 10-140HV-Zn.D	Gaxeta	4	
12	GB21	螺栓 M10×45-8.8-Zn.D	Parafuso	4	
13	LR.040007	曲轴摇爪垫板	Placa do balancim da manivela	1	860142170
14	LR.040021	飞轮螺栓	Parafusos do volante	7	860142171
15	GB/T955 16	波形弹性垫圈	Lava elástica da onda	4	
16	GB/T5786 M16×1.5×55-8.8-Zn.D	螺栓	Parafuso	1	805049106
17	GB/T 119.1-2000	销 8 m6X35	Pino	1	805603827
18	4B3ZU-G85.040003	曲轴皮带轮	Polia virabrequim	1	
19	4B3-G85.040101	飞轮	Volante	1	860142173

页码 Página	发动机活塞连杆总成	部件号 No.parte
33	**Conjunto de haste de conexão do pistão do motor**	

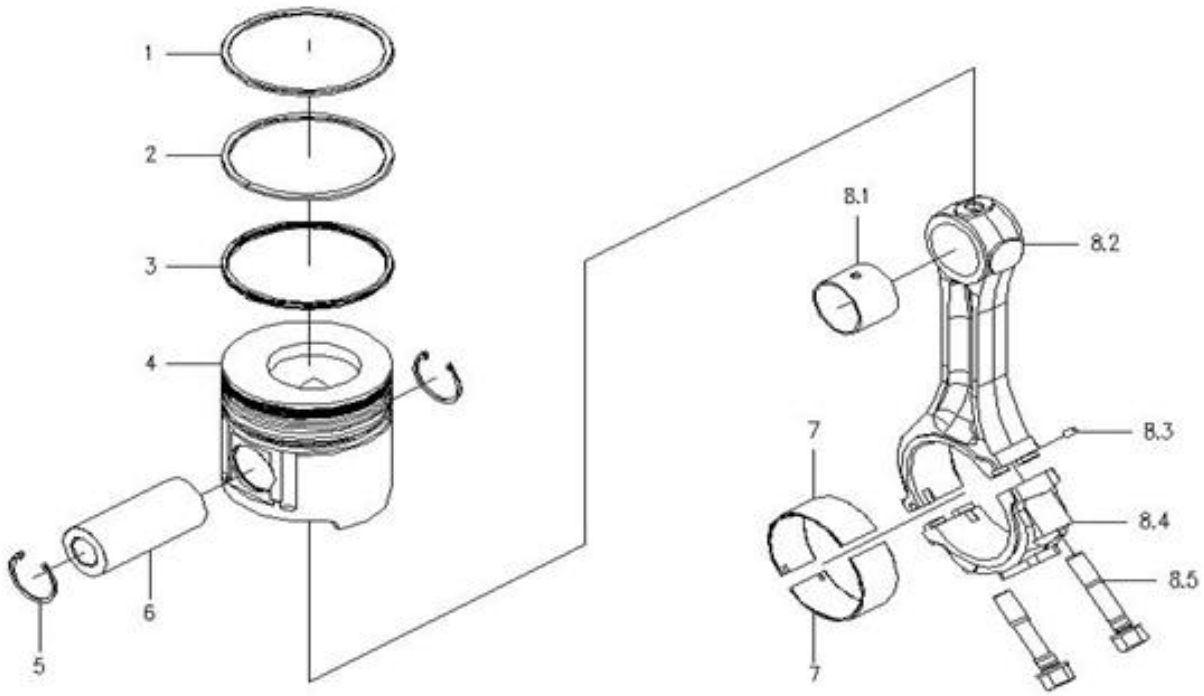

部件号 No.parte		发动机活塞连杆总成 Conjunto de haste de conexão do pistão do motor		页码 Página 34	
序号 Número	部件号 No.parte	零件名称 Nome de componente		数量 Quantidade	备注 Observações
1	B3L.050002	第一道气环	Primeiro anel de ar	4	
2	B3L.050003	第二道气环	Segundo anel de ar	4	
3	B3L.050200	组合油环	Anel de óleo da combinação	4	
4	B3L.050001A	活塞	Pistão	4	860149725
5	Q43038	挡圈 38	Arruela de retenção	8	860112184
6	RAZL.050004	活塞销	Pinos de pistão	4	860142176
7	RZ.050005	连杆瓦	Barras de conexão	8	860142177
8	RA.050100	连杆机械部件	Peças da haste de conexão mecânicas	4	
8.1	RHZL.050103A	连杆衬套	Bucha da haste de conexão	4	
8.2	RA.050101	连杆体	Corpo da haste de conexão	4	
8.3	LR.050105	定位销	Pino de posionamento	4	
8.4	RA.050102	连杆盖	Tampa da haste de conexão	4	
8.5	RHZL.050104	连杆螺栓	Parafusos da haste de conexão	8	

页码 Página 35	**发动机齿轮系总成** **Conjunto da sistema de engrenagem do motor**	部件号 No.parte

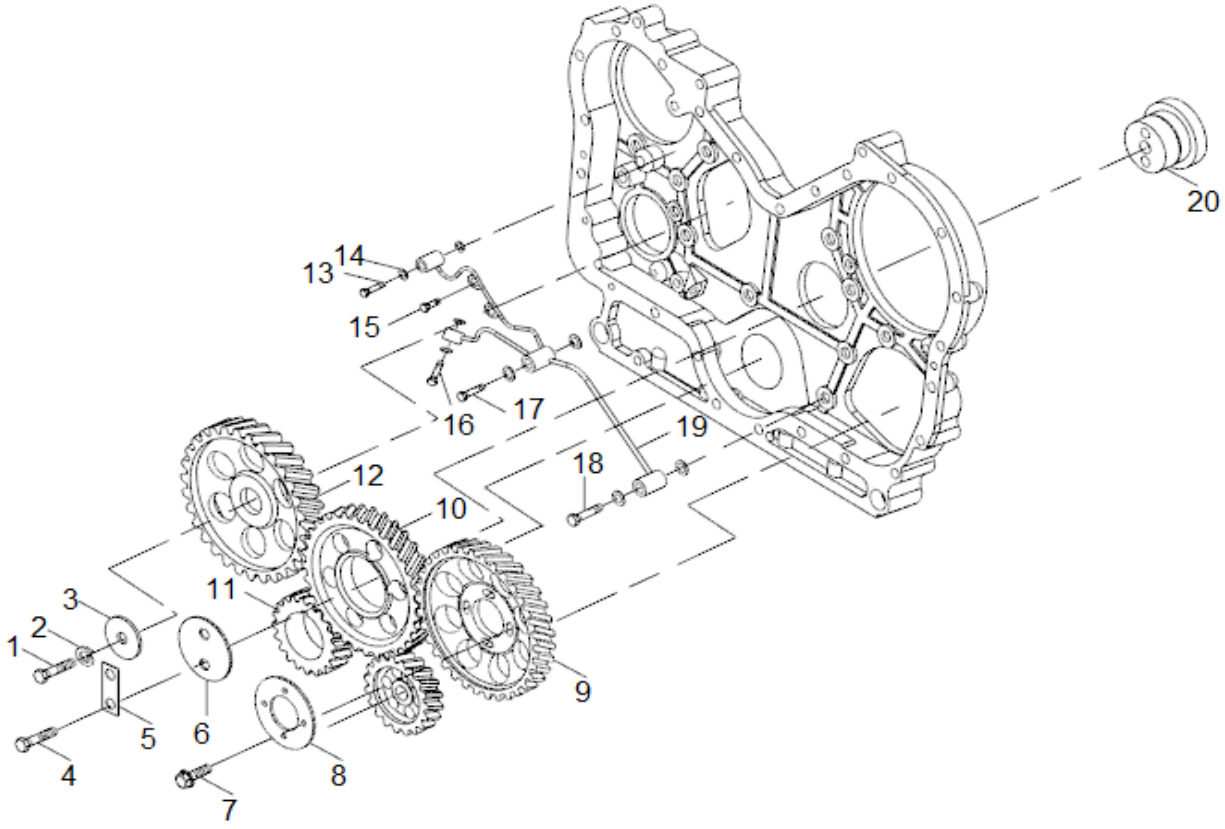

部件号 No.parte		发动机齿轮系总成 Conjunto da sistema de engrenagem do motor		页码 Página 36	
序号 Número	部件号 No.parte	零件名称 Nome de componente		数量 Quantidade	备注 Observações
1	GB/T16674	螺栓 M12×50-Zn.D	Parafuso	1	805048020
2	GB/T93	垫圈 12	Arruela	1	805300018
3	R.060004	凸轮轴齿轮挡圈	Anel de retenção da engrenagem da came	1	860142181
4	GB/T16674	螺栓 M10×65-Zn.D	Parafuso	2	805048011
5	R.060031-1	锁片	Casquilho	1	860142183
6	R.060011	惰齿轮止推板	Placa de impulso da engrenagem	1	
7	GB21	螺栓 M10*30-8.8-Zn.D	Parafuso	4	
8	LR.060007	喷油泵齿轮压板	Placa da engrenagem da bomba da injeção de combustível	1	
9	LR.060005D	喷油泵齿轮	Engrenagens da bomba de injeção de combustível	1	860142188
10	6NC.060100	惰齿轮部件	Peças de engrenagem ociosas	1	
11	LR.060001A	曲轴齿轮	Engrenagens do virabrequim	1	
12	R.060003A	凸轮轴齿轮	Engrenagens de cames	1	
13	R.060023-1	润滑油道螺钉	Parafuso	2	860142199
14	R.320002	溢油管接头螺钉垫圈	Arruela do parafuso do conector da tubulação	1	
15	GB21	螺栓 M10*30-8.8-Zn.D	Parafuso	2	
16	RT.060022	润滑油道螺钉 M8*25-8.8-Zn.D(预涂)	Parafuso M8*25-8.8-Zn.D (pre-revestimento)	1	860142203
17	R.060023-1	润滑油道螺钉	Parafuso	1	860142199
18	RT.060022	润滑油道螺钉	Parafuso	1	860142203
19	4NC.060200FE	齿轮润滑油管部件	Peças de tubulação de óleo de lubrificação da engrenagem	1	860142200
20	R.060009-1	惰齿轮轴	Eixo de engrenagem ocioso	1	

页码 Página 37	发动机油底壳总成 **Conjunto do tanque do depósito de óleo**	部件号 No.parte

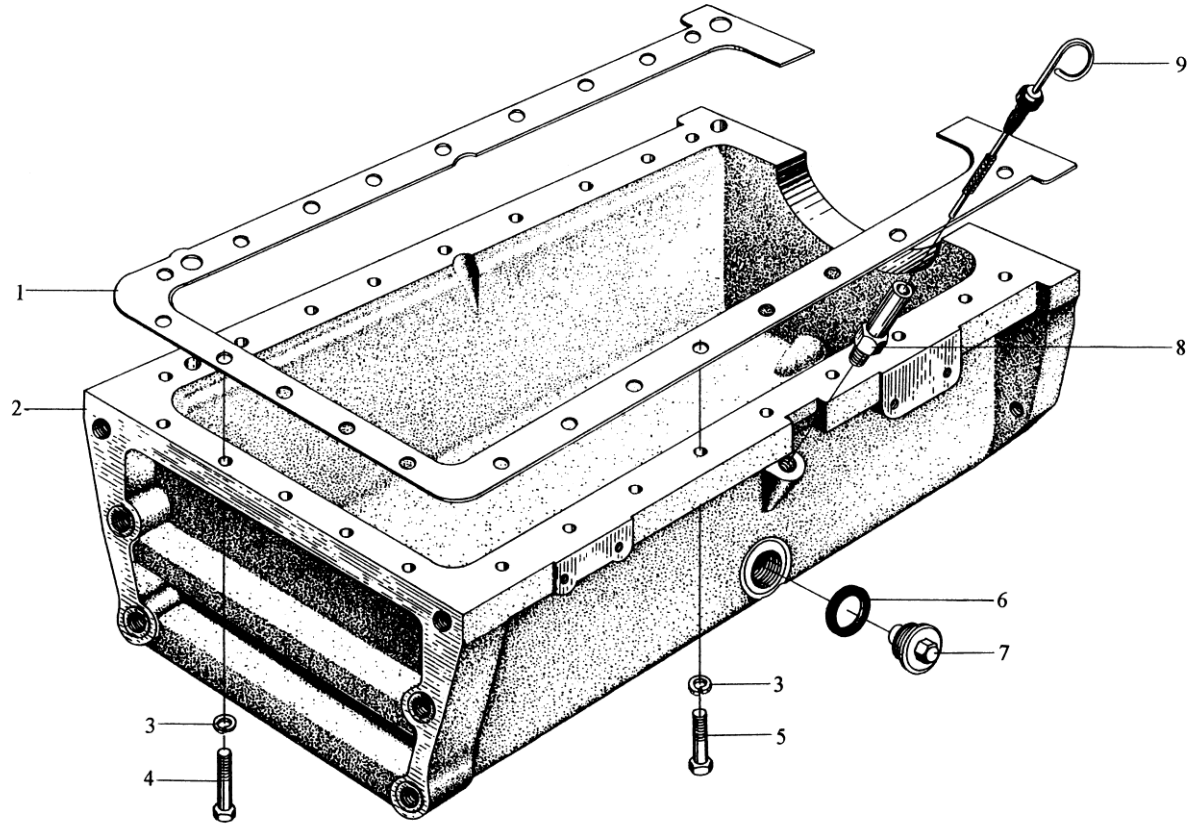

部件号 No.parte		发动机油底壳总成 Conjunto do tanque do depósito de óleo		页码 Página 38	
序号 Número	部件号 No.parte	零件名称 Nome de componente		数量 Quantidade	备注 Observações
1	4B3-G73.070004	油底壳垫片	Gaxeta do tanque do depósito de óleo	1	860142209
2	4B3-G73.070001	油底壳	Carter	1	860142205
3	GB 93	垫圈 10	Arruela	23	805300014
4	GB 21	螺栓 M10×45	Parafuso	5	
5	GB 21	螺栓 M10×35	Parafuso	18	805002175
6	GB/T1235	O 型密封圈 35×3.5	Oring O	1	803304484
7	6RQJ.070100FE	放油螺塞总成	Bujão de dreno	1	860142206
9	4RG.070400	机油标尺部件	Vareta de nivel	1	860142208

页码 Página 39	**发动机齿轮室总成** **Conjunto da sala de engrenagem do motor**	部件号 No.parte

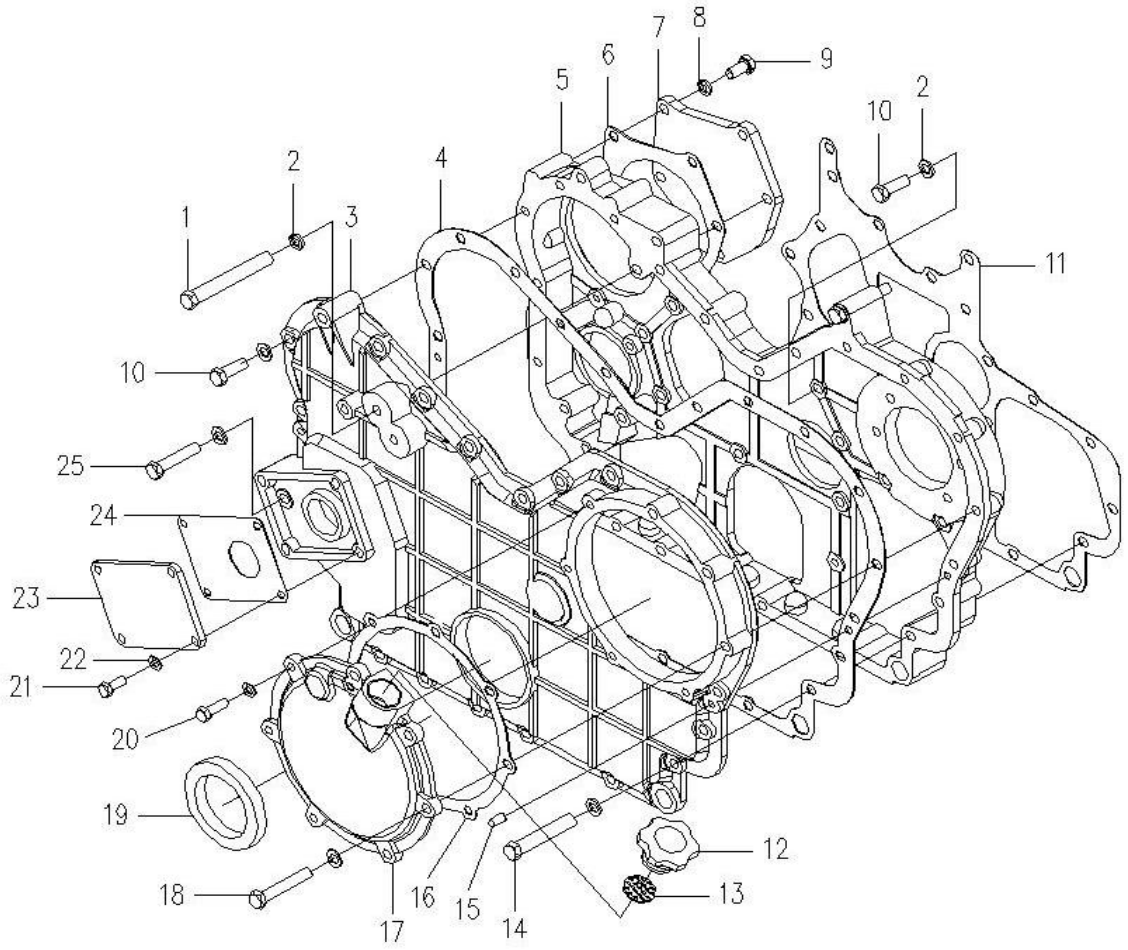

部件号 No.parte		发动机齿轮室总成 Conjunto da câmara de engrenagem do motor		页码 Página 40	
序号 Número	部件号 No.parte	零件名称 Nome de componente		数量 Quantidade	备注 Observações
1	GB/T5782-M10×105	螺栓 M10×105-Zn.D	Parafuso	1	
2	GB/T848-10	垫圈 10	Arruela	31	805302541
3	4B3Z-T66.080101	正时齿轮室盖	Tampa da camara de engrenagens cronometrando	1	860142216
4	4B3Z-T66.080003	正时齿轮室盖垫片	Gaxeta da tampa da câmara de engrenagens	1	860142217
5	4B3Z-T66.080001	正时齿轮室	Câmara de engrenagens cronometrando	1	860142218
6	R.080011	压气机垫片	Gaxeta do compressor de ar	1	
7	R.080012-1	压气机盖板	Placa de tampa do compressor de ar	1	860142220
8	GB/T93-10	垫圈 10	Arruela	5	805300014
9	GB/T5782	螺栓 M10×20-Zn.D	Parafuso	4	805048305
10	GB/T5783	螺栓 M10×30-Zn.D	Parafuso	16	805000043
11	6N5L.080002	正时齿轮室垫片	Gaxeta da camara de engrenagens cronometrando	1	860142219
12	R.080015	加油口盖	Tampa de boca de reabastecimento	1	
13	R.080008	滤网	Filtro	1	
14	GB/T5783	螺栓 M10×70-Zn.D	Parafuso	10	805000508
15	GB/T119.2	销 A8×16	Pino	2	805601566
16	4NC.080005	检查口盖垫片	Gaxeta da tampa	1	860142214
17	4NC.080004	喷油泵正时检查口盖	Tampa injeção de combustivel	1	860142215
18	GB/T5782	螺栓 M10×60-Zn.D	Parafuso	4	805000059
19	LR.080150	前油封 65×90×12	Selo de óleo dianteiro	1	860142222
20	GB/T5783	螺栓 M8×25-Zn.D	Parafuso	4	805000017
21	GB/T5783	螺栓 M8×18-Zn.D	Parafuso	4	805047402
22	GB/T848	垫圈 8	Arruela	8	805338857
23	RT.060028	盖板	Tampa	1	860142212

页码 Página 41	**发动机齿轮室总成** **Conjunto da câmara de engrenagem do motor**	部件号 No.parte

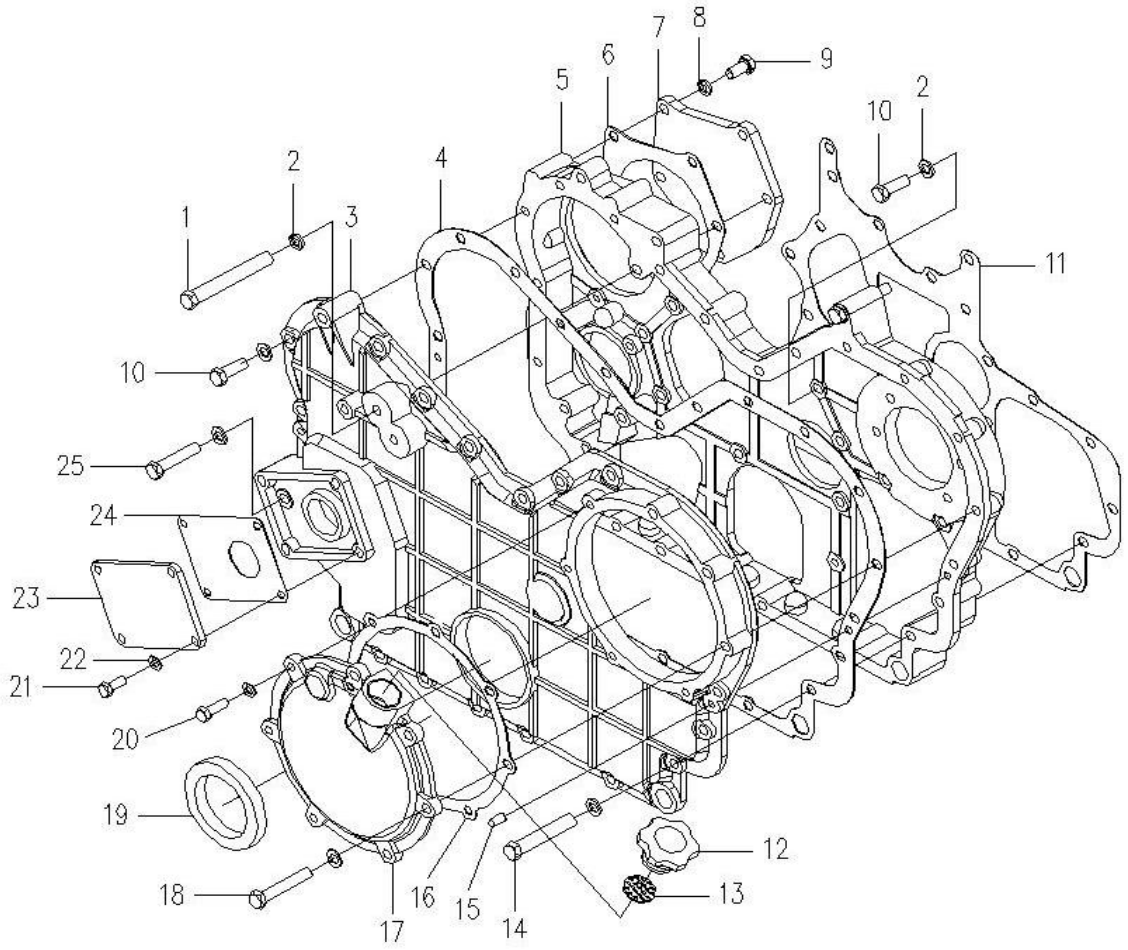

部件号 No.parte		发动机齿轮室总成 Conjunto da sala de engrenagem do motor		页码 Página 42	
序号 Número	部件号 No.parte	零件名称 Nome de componente		数量 Quantidade	备注 Observações
24	LRT.060029	液压泵垫片	Gaxeta hidráulica da bomba	1	860142211
25	GB/T5783	螺栓 M10×50-Zn.D	Parafuso	1	805000047

页码 Página	发动机飞轮壳总成	部件号 No.parte
43	**Conjunto da carcaça do volante do motor**	

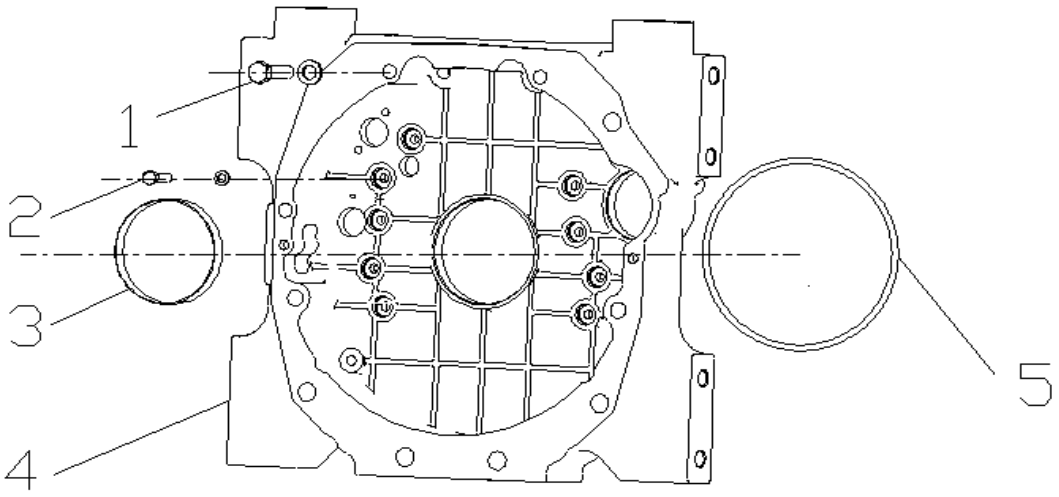

部件号 No.parte		发动机飞轮壳总成 Conjunto da carcaça do volante do motor		页码 Página 44	
序号 Número	部件号 No.parte	零件名称 Nome de componente		数量 Quantidade	备注 Observações
1	GB/T5782-M14×70	螺栓 M14×70	Parafuso	4	805046656
2	GB21	螺栓 M10×30-8.8-Zn.D	Parafuso	8	805049280
3	LR.090100	油封 105×130×12	Selagem de óleo	1	860132380
4	4RT54.090001	飞轮壳	Carcaça do volante	1	860142225
5	LR.090008	O 形密封圈	Anel hermético em forma de O	1	

页码 Página	发动机气缸盖罩总成	部件号 No.parte
45	**Conjunto da tampa do cilindro do motor**	

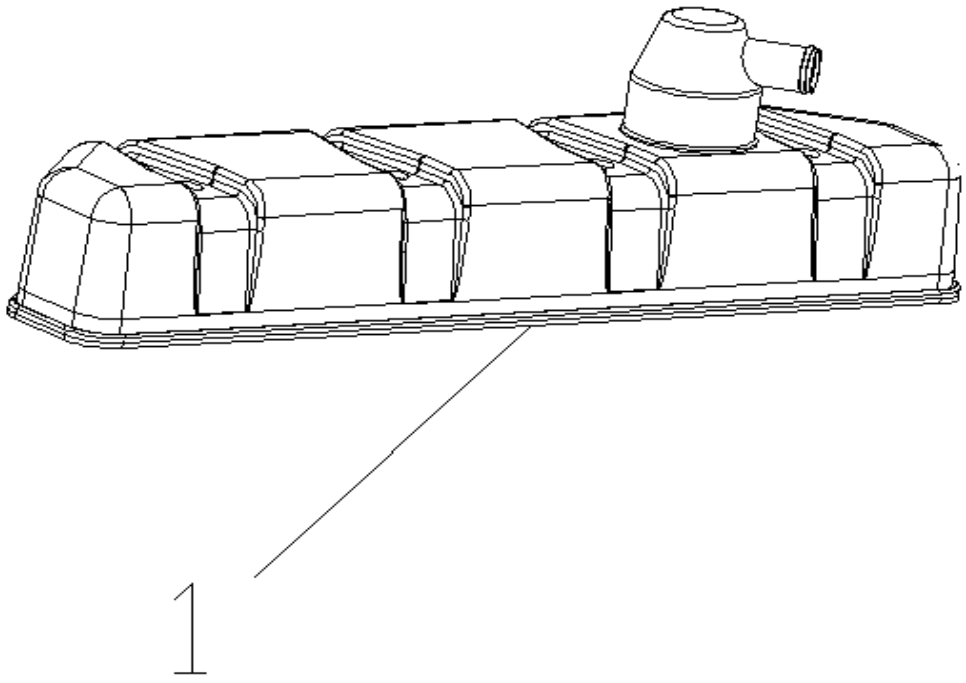

部件号 No.parte		发动机气缸盖罩总成 Conjunto da tampa do cilindro do motor		页码 Página 46
序号 Número	部件号 No.parte	零件名称 Nome de componente	数量 Quantidade	备注 Observações
1	4V5P-T91.110100	气缸盖罩总成 Conjunto da tampa do cilindro	1	860142228

页码 Página 47	**发动机空气滤清器总成** **Conjunto do filtro de ar do motor**	部件号 No.parte

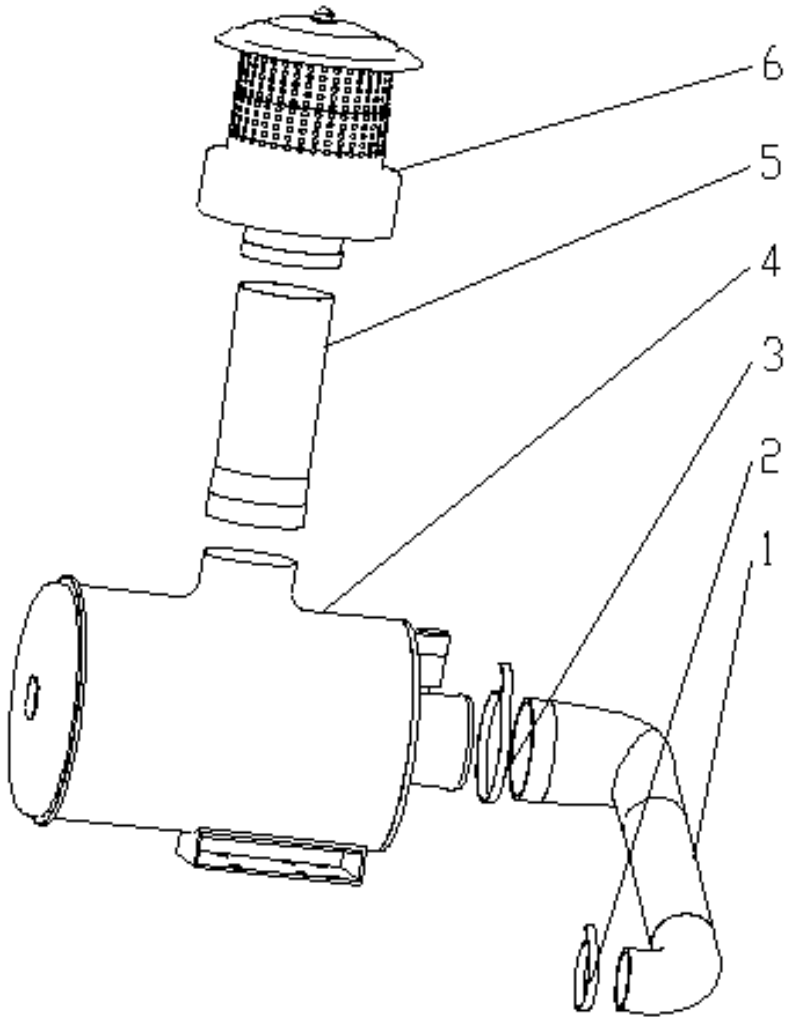

部件号 No.parte		发动机空气滤清器总成 Conjunto do filtro de ar do motor		页码 Página 48	
序号 Número	部件号 No.parte	零件名称 Nome de componente		数量 Quantidade	备注 Observações
1	4B3ZU-G73.210001	空滤胶管	Tubo do filtro de ar	1	860142884
2	SGHG-73	双钢丝喉箍	Abraçadeira do tubo do filtro de ar	1	860142885
3	SGHG-120	双钢丝喉箍	Abraçadeira do tubo do filtro de ar	1	860142886
4	K2036B6	空滤总成	Conjunto de filtro de ar	1	860142887
	K2036(芯 Núcleo de filtro)	主滤芯和安全滤芯总成	Conjunto de filtro principal e filtro de segurança	1	860142233
	KL2036-0100 (芯 Núcleo de filtro)	空滤主滤芯	Filtro de ar filtro principal	1	800157055
	KL2036-0300A(芯 Núcleo de filtro)	空滤安全滤芯	Filtro de segurança do filtro de ar	1	800157053
5	A122	接管	Tubo de conexão	1	860142236
6	KA30A-3(102mm)	特博空气预滤器	Pre-filtro do ar	1	860142237

页码 Página 49	**发动机进气管总成** **Conjunto do tubo de admissão do motor**	部件号 No.parte

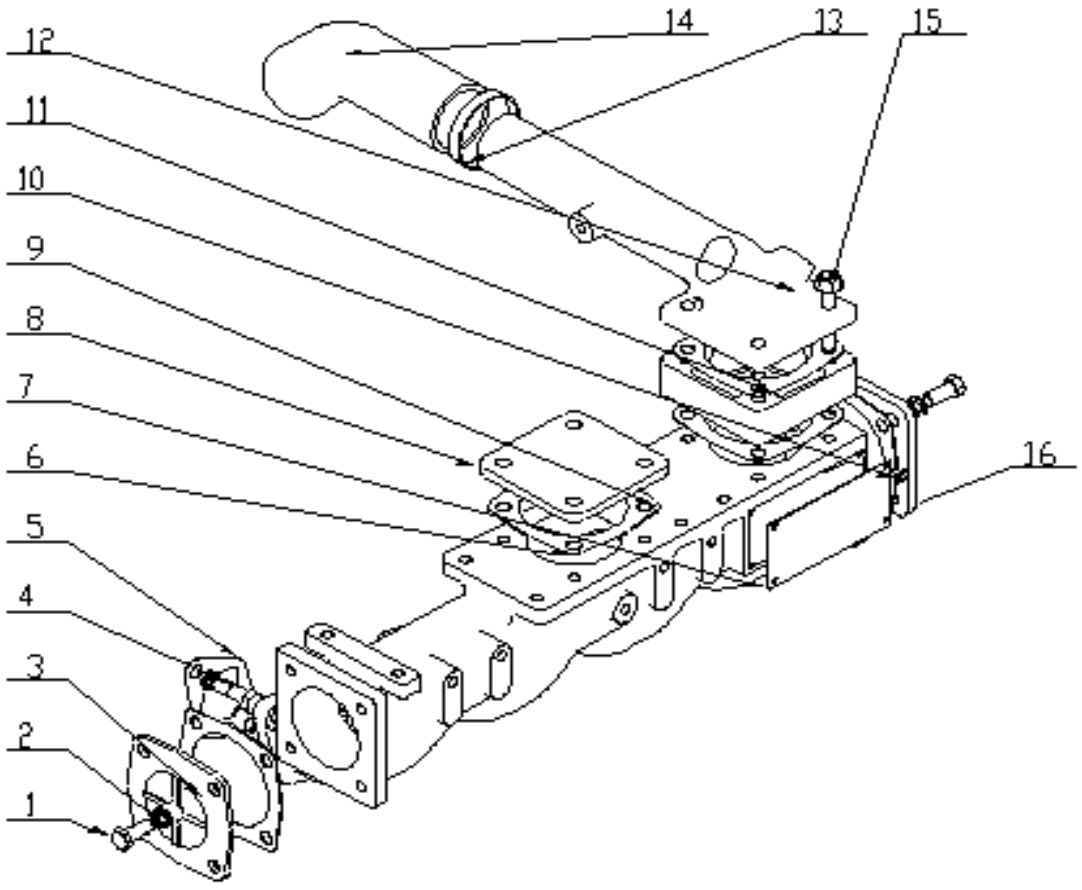

部件号 No.parte		发动机进气管总成 Conjunto do tubo de admissão do motor		页码 Página 50	
序号 Número	部件号 No.parte	零件名称 Nome de componente		数量 Quantidade	备注 Observações
1	GB/T5783-2000	螺栓 M10×25	Parafuso	8	805000715
2	GB/T93	垫圈 10	Arruela	16	805300014
3	4RT12.220004	进气管盖板	Placa da tampa do tubo de admissão	1	860142238
4	GB/T5783-2000	螺栓 M10×35	Parafuso	8	805000062
5	R.220003	进气歧管垫片	Junta do colector de admissão	4	860142239
6	4A3Z-G66.220001	进气管	Tubo de admissão	1	860142240
7	LR.220009FE-31	标牌	Placa	1	860142241
8	4A3Z-G66.220004	进气管盖板	Placa da tampa do tubo de admissão	2	860142242
9	4RG1.220002	进气连接管垫片	Junta do bocal de entrada de ar	5	860142243
10	GB/T827	铆钉 4×6	Rebite	4	805500009
11	41052410	空气预热器总成	Conjunto de pré-aquecedor de ar	1	800155668
12	4A3Z- G66.220005	进气连接管	Tubo de conexão de entrada de ar	1	860142244
13	JK2A/44-64	卡箍（不锈钢）	Abraçadeira (aço inoxidável)	2	860142245
14	4A3Z- G66.220006	增压器出气胶管	Mangueira de ventilação do superalimentador	1	860142246
15	GB/T5787-2000	螺栓 M10×35	Parafuso	4	805000321
16	4B4U- T59.220004	进气管盖板	Placa da tampa do tubo de admissão	1	

页码 Página 51	**发动机排气管总成** **Conjunto de tubo de escape de motor**	部件号 No.parte

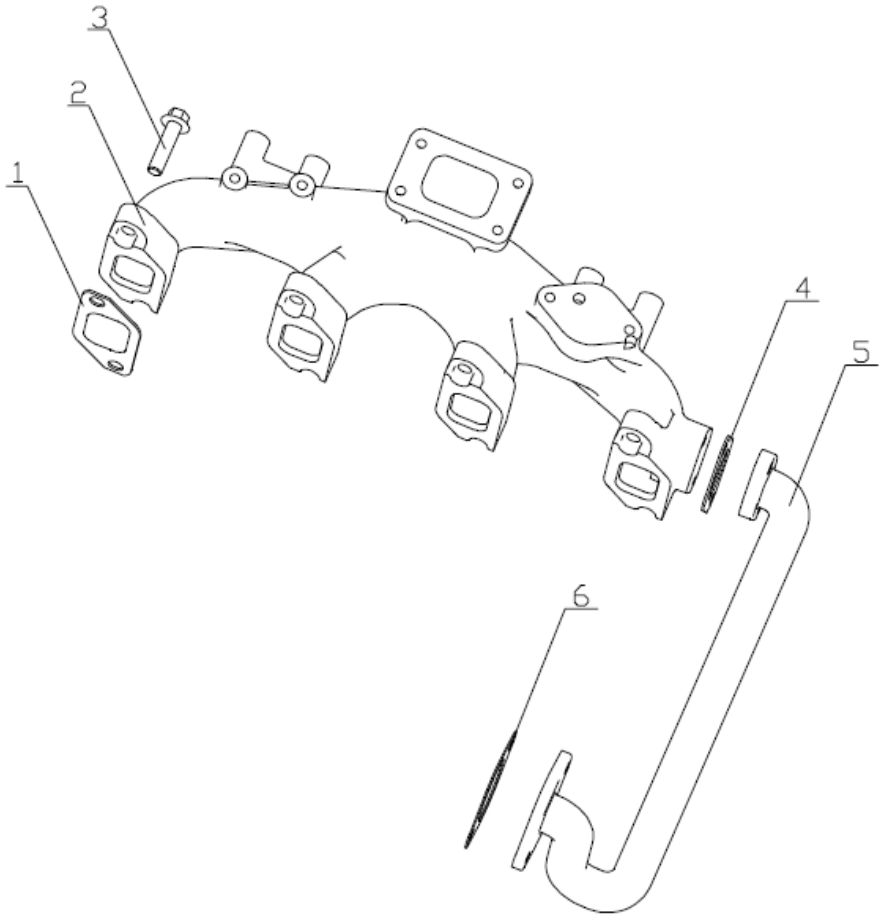

部件号 No.parte		发动机排气管总成 Conjunto de tubo de escape de motor		页码 Página 52	
序号 Número	部件号 No.parte	零件名称 Nome de componente		数量 Quantidade	备注 Observações
1	R.230002A	排气歧管垫片	Junta do colector de escape	4	860142248
2	4A3Z- G66.230001 喷漆 Pintura do jorro	排气管	Tubo de exaustão	1	860142247
3	GB/T16674.1	螺栓 M10×40-10.9 (35CrMo)	Parafuso	8	805048008
4	4A3LP-T4 A.780002	EGR 阀进气口法兰垫片 （圆孔）	Válvula de flange de entrada de ar EGR gaxeta (furo redondo)	1	
5	4A4ZU-G68X2 Q.780300	引流进气接管焊合件	Junção da soldadura do bocal da entrada do dreno	1	
6	4A3LP-T4A.780001	EGR 阀出气口法兰垫片 （方孔）	Gaxeta da flange da saída da válvula de EGR (quadrado)	1	

页码 Página 53	**发动机消声器总成** **Conjunto de silencioso do motor**	部件号 No.parte

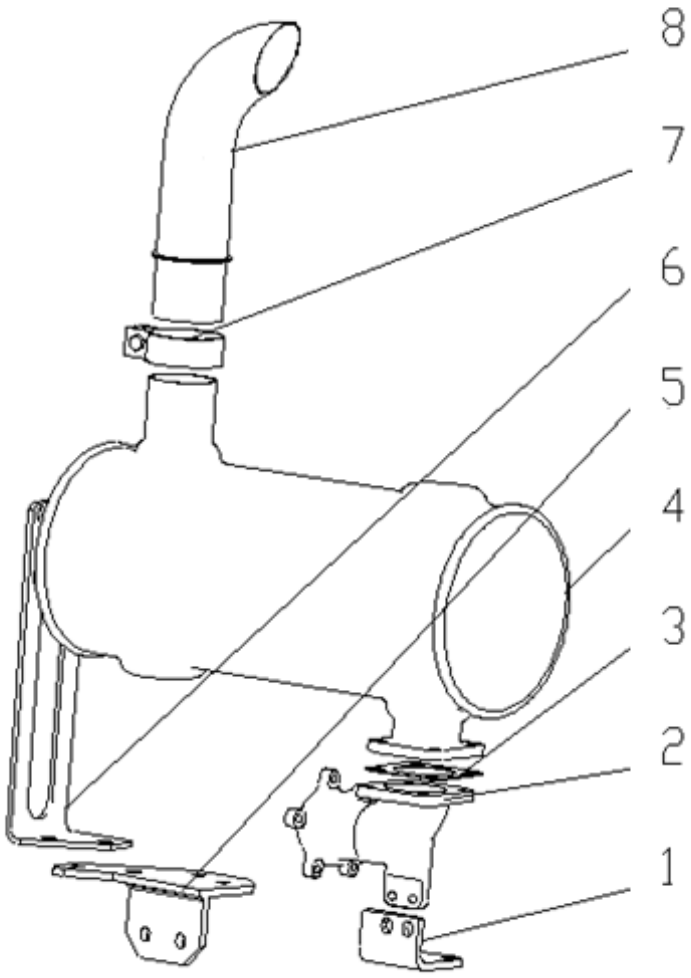

部件号 No.parte		发动机消声器总成 Conjunto de silencioso do motor		页码 Página 54	
序号 Número	部件号 No.parte	零件名称 Nome de componente		数量 Quantidade	备注 Observações
1	4A3Z-G85.240050	排气接管支架总成	Suporte do bocal de exaustão	1	860142249
2	4A3Z- G66.730003 喷漆 Pintura do jorro	排气接管	Tubo de conexão de escape de ar	1	860142251
3	4RT68.230005	消声器弯管垫片	Gaxeta do tubo da curvatura do silenciador	1	860142252
4	4A3Z-T91 X.240100	消声器	Silenciador	1	860142253
5	4M3Z-G79 X2Q.240010	消声器支架 1	Suporte do silenciador	1	860142254
6	4A3Z-T91 X.240202	消声器托架	Suporte de silenciador	1	860142255
7	4RT62.240200BW	卡箍压板焊接合件	Abraçadeira	1	860142256
8	4RT62.240500BW	消声器尾管	Tubo do silencioso	1	860142257

页码 Página	发动机喷油泵总成	部件号 No.parte
55	**Conjunto de bomba de injeção de combustível**	

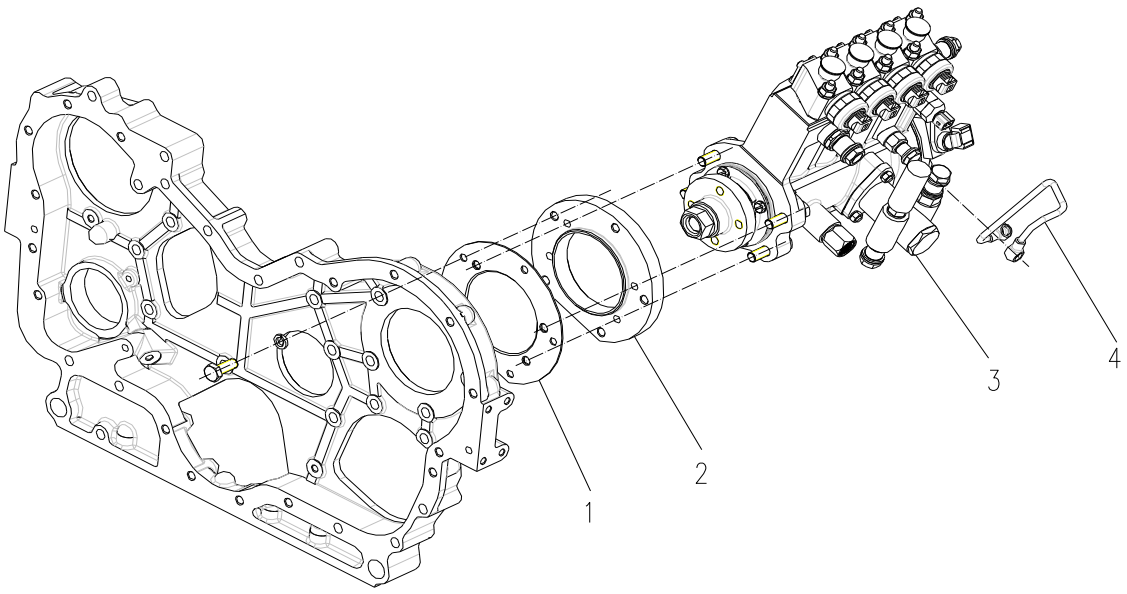

部件号 No.parte		发动机喷油泵总成 Conjunto de bomba de injeção de combustível		页码 Página 56	
序号 Número	部件号 No.parte	零件名称 Nome de componente		数量 Quantidade	备注 Observações
1	4B3Z-T66.310001	法兰盘垫片	Gaxeta da flange	1	860142258
2	4B3Z-T66.310002	法兰盘	Disco de flange	1	860142259
3	B4HD1841	喷油泵总成	Bomba de injeção de combustível	1	860142260
4	4MBT- 61.310050	油泵润滑油管	Tubulação do lubrificante da bomba de combustível	1	860142261

页码 Página 57	**发动机喷油器总成** **Conjunto de injetor do motor**	部件号 No.parte

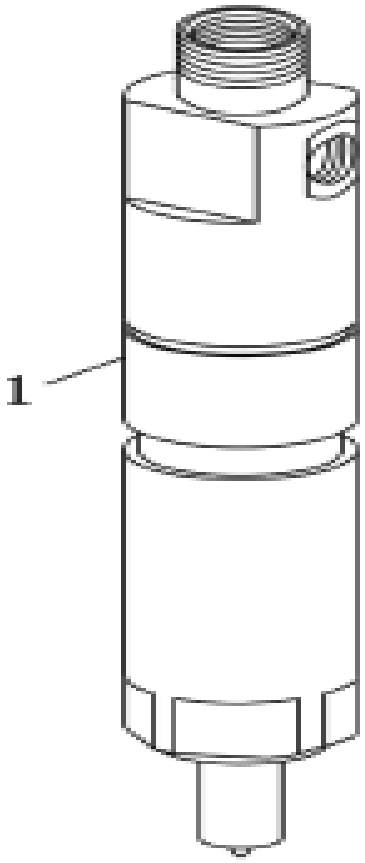

部件号 No.parte		发动机喷油器总成 Conjunto de injetor do motor	页码 Página 58	
序号 Número	部件号 No.parte	零件名称 Nome de componente	数量 Quantidade	备注 Observações
1	PB84P30-110M	喷油器 Injetor	4	860142262

页码 Página	发动机柴滤总成	部件号 No.parte
59	**Conjunto de filtro de combustível do motor**	

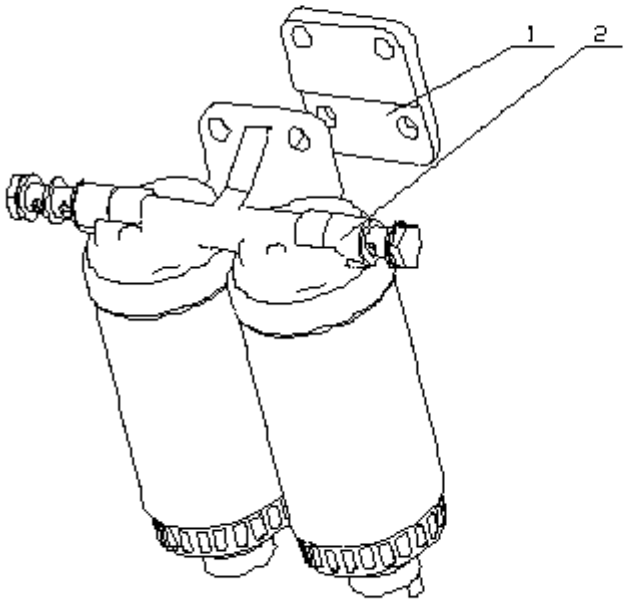

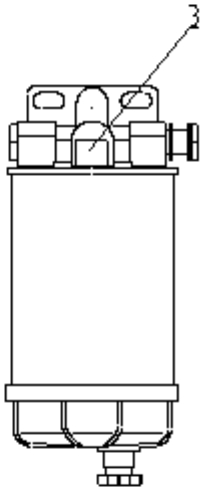

部件号 No.parte		发动机柴滤总成 Conjunto de filtro de diesel do motor		页码 Página 60	
序号 Número	部件号 No.parte	零件名称 Nome de componente		数量 Quantidade	备注 Observações
1	6A3Z-G77.330001	柴油滤清器支架	Suporte de filtro de combustível	1	860142263
2	LKCQ-28A	柴油滤清器总成	Conjunto de filtro de combustível	1	860142264
	LKCQ28-100	柴油滤清器粗滤芯	Filtro de combustivel de diesel grosseiro	1	860141361
	LKCQ28-200	柴油滤清器精滤芯	Filtro de combustivel	1	860141362
3	LKCQ32B-000	燃油水分离器总成	Filtro separador de óleo de combustível e água	1	860142265
	LKCQ32B-100	燃油水分离器滤芯	Filtro do separador do óleo de combustível e água	1	860142266

页码 Página	发动机高压油管总成 **Conjunto de tubulação de alta pressão do motor**	部件号 No.parte
61		

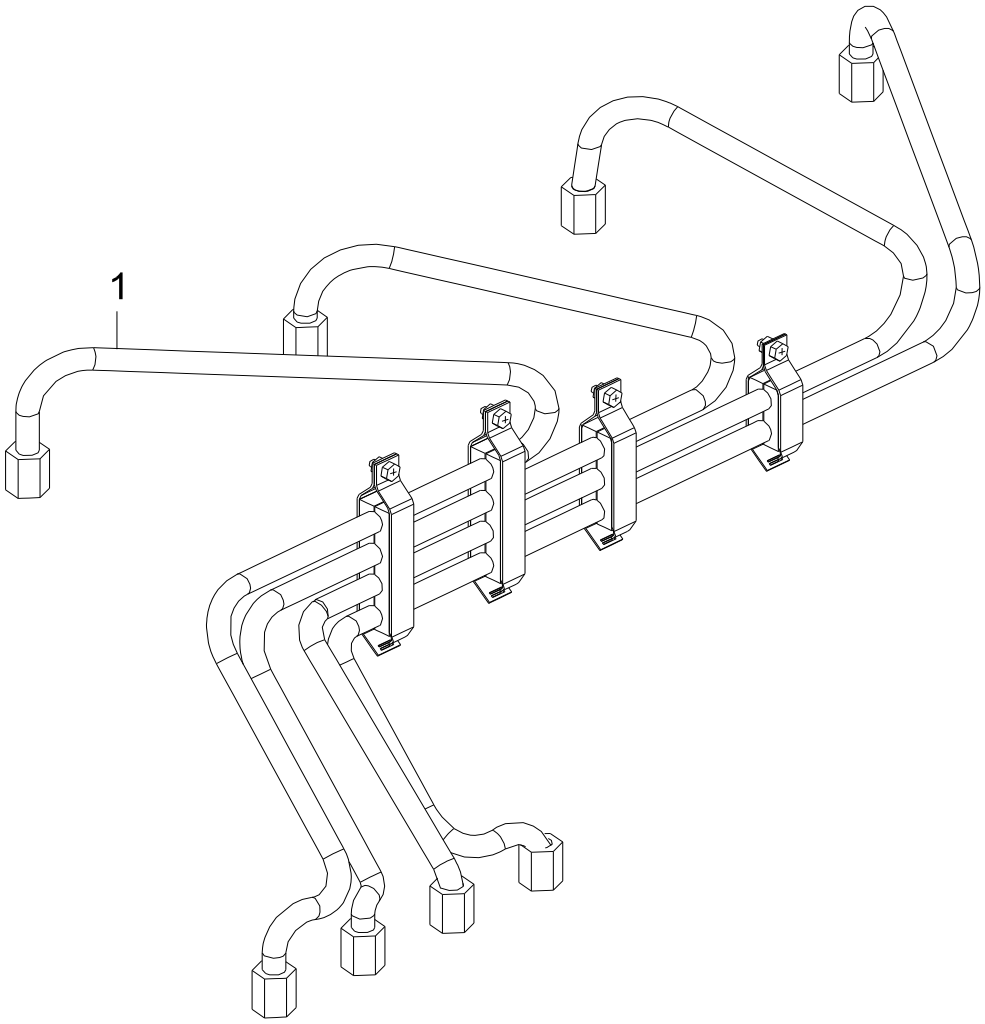

部件号 No.parte		发动机高压油管总成 Conjunto de tubulação de alta pressão do motor		页码 Página 62
序号 Número	部件号 No.parte	零件名称 Nome de componente	数量 Quantidade	备注 Observações
1	4M5LU.340000A	高压油管总成 Conjunto de tubulação de alta pressão	1	860142267

页码 Página	发动机低压油管总成	部件号 No.parte
63	**Conjunto de tubulação de baixa pressão do motor**	

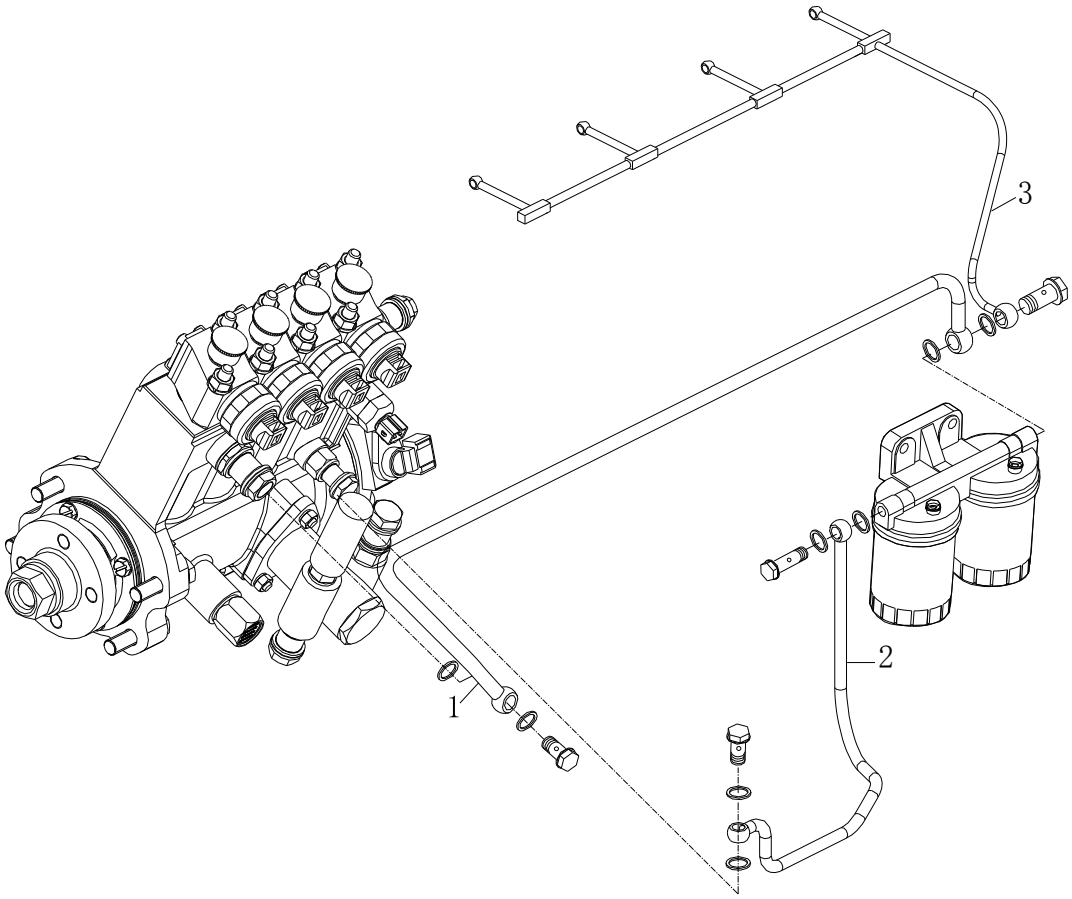

部件号 No.parte		发动机低压油管总成 Conjunto de tubulação de baixa pressão do motor		页码 Página 64	
序号 Número	部件号 No.parte	零件名称 Nome de componente		数量 Quantidade	备注 Observações
1	4B3-G85.350100	输油泵至柴滤油管	Tubo da bomba	1	860142268
2	4B3-G85.350200	柴滤至输油泵油管	Tubulação da bomba de óleo do filtro de diesel	1	860142269
3	4A3LU-G77.350400	喷油器回油管	Tubulação de retorno do injetor de combustível	1	860142270

页码 Página	发动机机油泵总成	部件号 No.parte
65	**Conjunto de bomba de óleo do motor**	

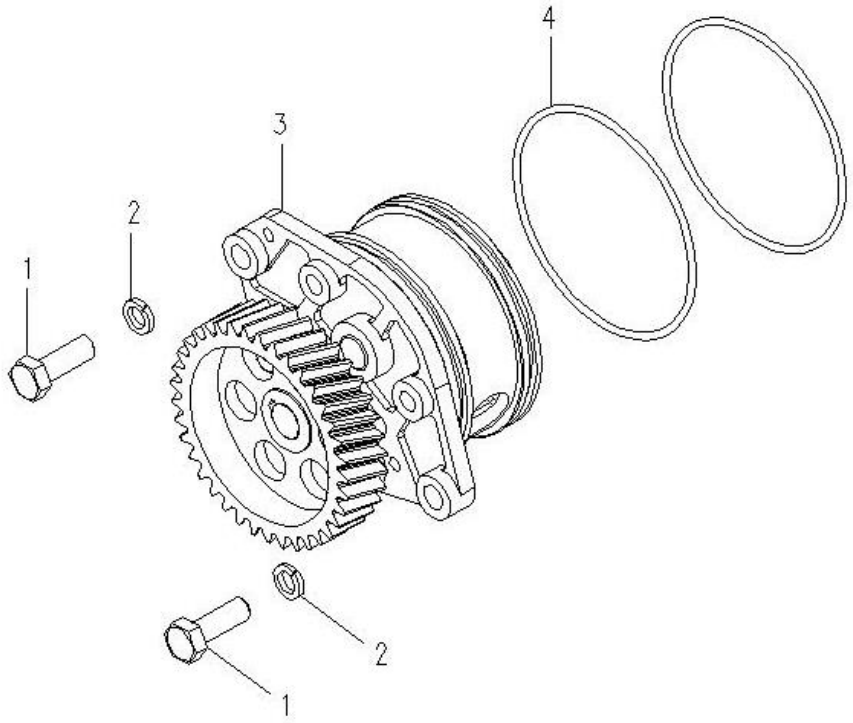

部件号 No.parte		发动机机油泵总成 Conjunto de bomba de óleo do motor		页码 Página 66	
序号 Número	部件号 No.parte	零件名称 Nome de componente		数量 Quantidade	备注 Observações
1	GB/T5783	螺栓 M10×30	Parafuso	2	805000043
2	GB/T93	垫圈 10	Arruela	2	805300014
3	6N5L.410000	机油泵传动齿轮	Engrenagem da transmissão da bomba de óleo	1	860142271
4	R.410001	O 型密封圈	Anel hermético em forma de O	2	860142272

页码 Página 67	**发动机吸油盘总成** **Conjunto de bandeja da suc ção do óleo de motor**	部件号 No.parte

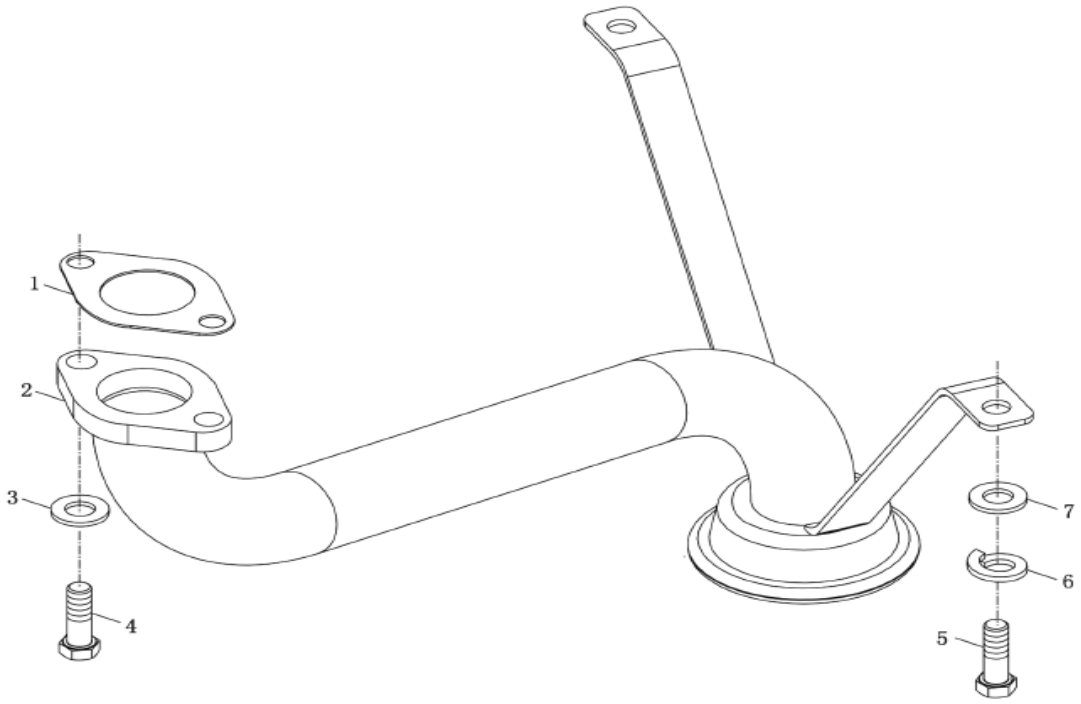

部件号 No.parte		发动机吸油盘总成 Conjunto de bandeja da suc ção do óleo de motor		页码 P ágina 68	
序号 N úmero	部件号 No.parte	零件名称 Nome de componente		数量 Quantidade	备注 Observa ções
1	R.420001	吸油管法兰垫片	Gaxeta da flange da tubula ção da suc ção	1	860142274
2	4B3ZU-G85.420100	吸油盘	Placa	1	860142275
3	GB/T93	垫圈 10	Arruela	2	805300014
4	GB21	螺栓 M10×20	Parafuso	2	860105141
5	GB22	螺栓 M8×25	Parafuso	2	
6	GB/T93	垫圈 8	Arruela de press ão	2	805300010
7	GB/T93	垫片 10-140HV-Zn.D	Aruela lisa	2	805302794

页码 Página	发动机机滤总成	部件号 No.parte
69	**Conjunto de filtro do motor**	

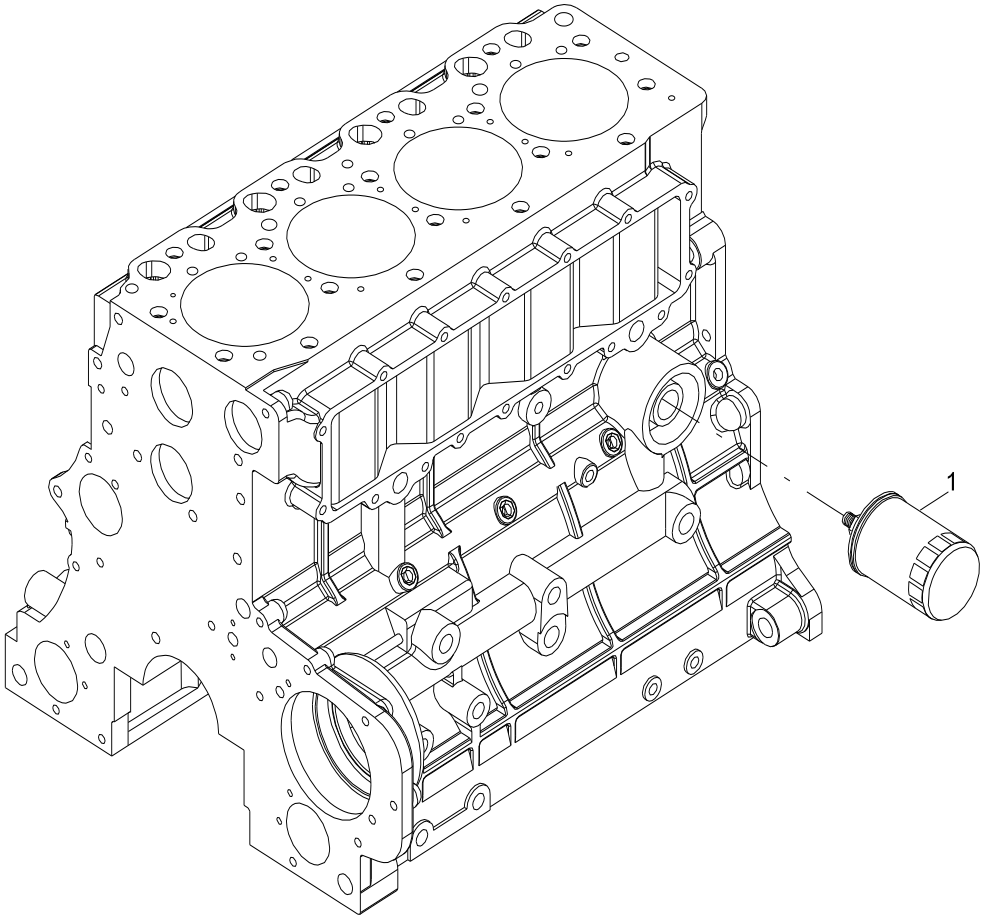

部件号 No.parte		发动机机滤总成 Conjunto de filtro do motor		页码 Página 70	
序号 Número	部件号 No.parte	零件名称 Nome de componente		数量 Quantidade	备注 Observações
1	4NC.430000	机滤总成	Conjunto de filtro de óleo	1	860142276
	JX1008A	机滤芯	Filtro da máquina	1	860141360

页码 Página	发动机机冷器总成	部件号 No.parte
71	**Conjunto de cooler do motor**	

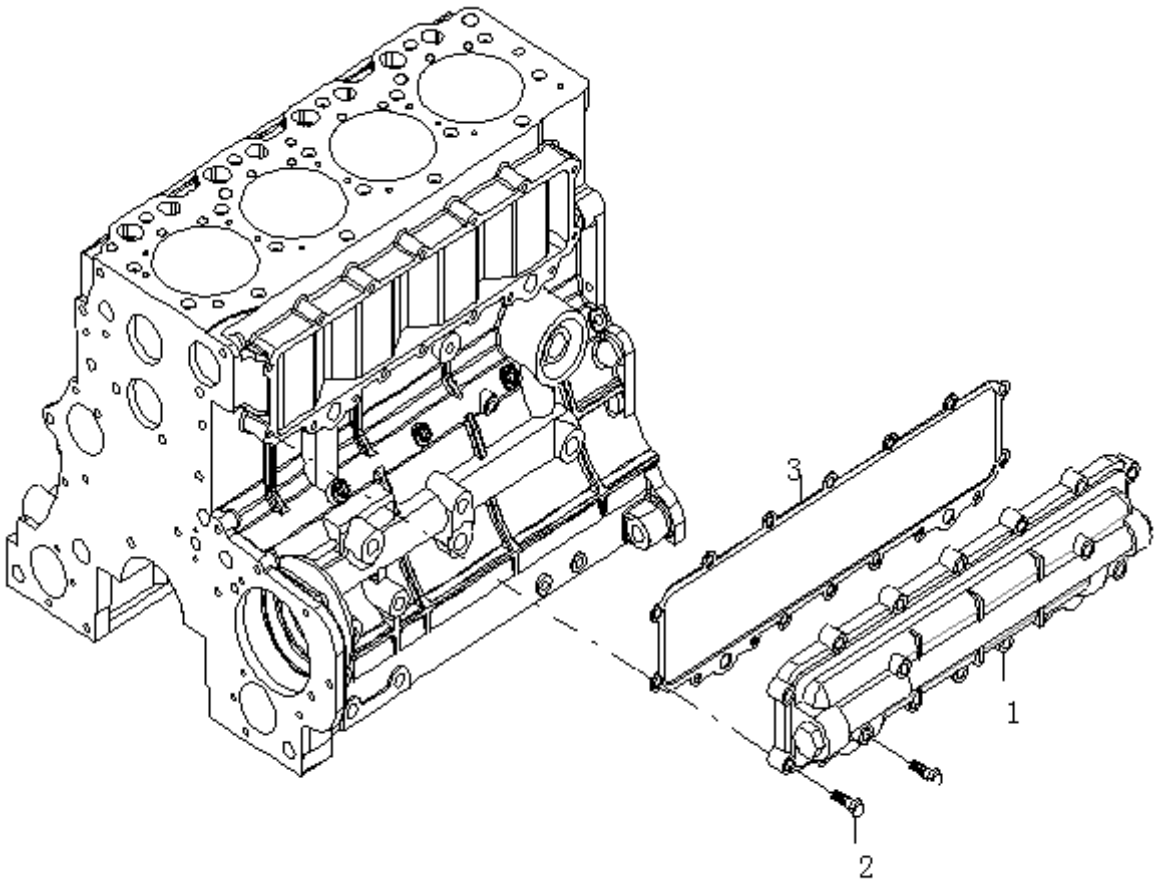

部件号 No.parte		发动机机冷器总成 Conjunto de cooler do motor		页码 Página 72	
序号 Número	部件号 No.parte	零件名称 Nome de componente		数量 Quantidade	备注 Observações
1	4B3L1.450000	机油冷却器安装总成	Conjunto de instalação do refrigerador de óleo	1	860142277
2	GB5787 M8×25-8.8-Zn.D	螺栓	Parafuso	15	
3	4B3L1.450002	机油冷却器盖板垫片	Gaxeta da placa da tampa do refrigerador de óleo	1	860142278

页码 Página	发动机水泵、风扇	部件号 No.parte
73	**Bomba de água do motor , fã**	

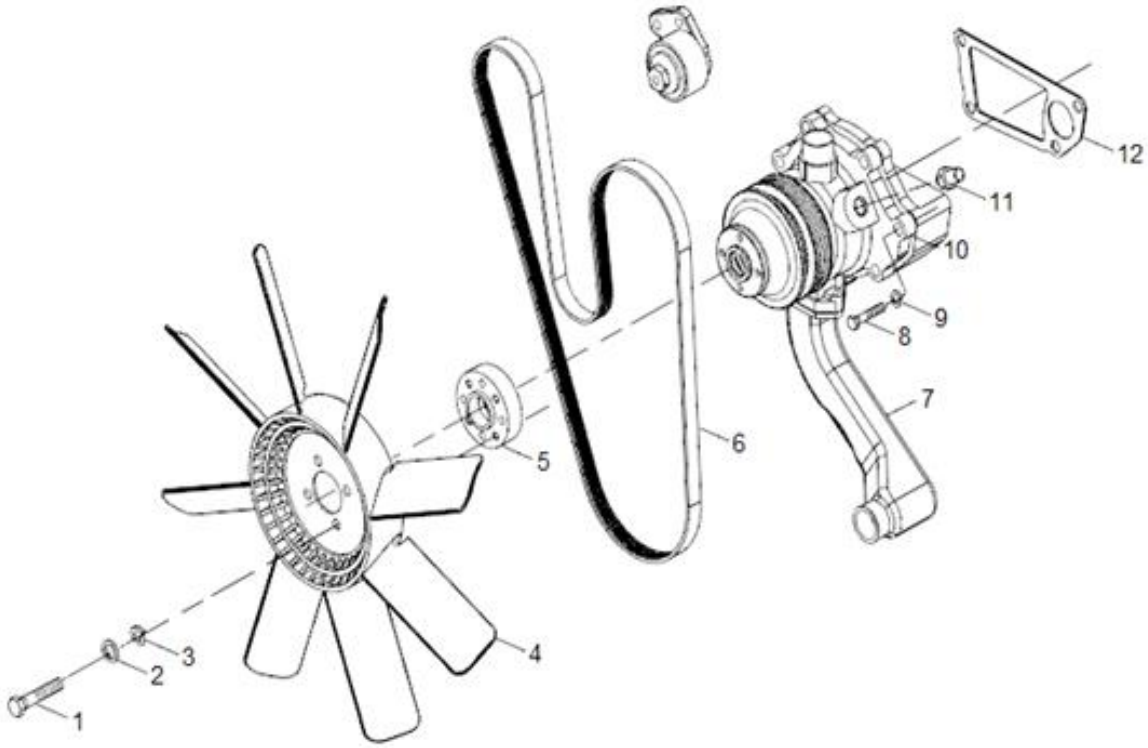

部件号 No.parte		发动机水泵、风扇 Bomba de água do motor , f ã		页码 P ágina 74	
序号 N úmero	部件号 No.parte	零件名称 Nome de componente		数量 Quantidade	备注 Observa ções
1	GB/T5783 M10×35	螺栓 M10×35	Parafuso	4	805000679
2	GB/T93-10	垫圈 10	Arruela	4	805300014
3	GB/T848	垫圈 10-140HV-Zn.D	Arruela	4	
4		风扇总成	Conjunto de f ã	1	
5	6RCG38.520006N	风扇垫块	Espassador do ventilador	1	801937906
6	GB/T12732	传动皮带 AV13×1320	Correias de transmiss ão	1	
7	4A3L-G66.510200	水泵总成	Bomba de água	1	860142280
8	GB/T5782	螺栓 M10×85	Parafuso	4	805000146
9	GB/T93-10	垫圈 10	Arruela	4	805300014
11	QC/T378	螺塞 NPT1/2	Parafuso	5	
12	3R.510007	水泵后盖垫片	Gaxeta da tampa traseira da bomba de água	1	860142282

页码 Página	发动机节温器总成	部件号 No.parte
75	**Conjunto de termostato do motor**	

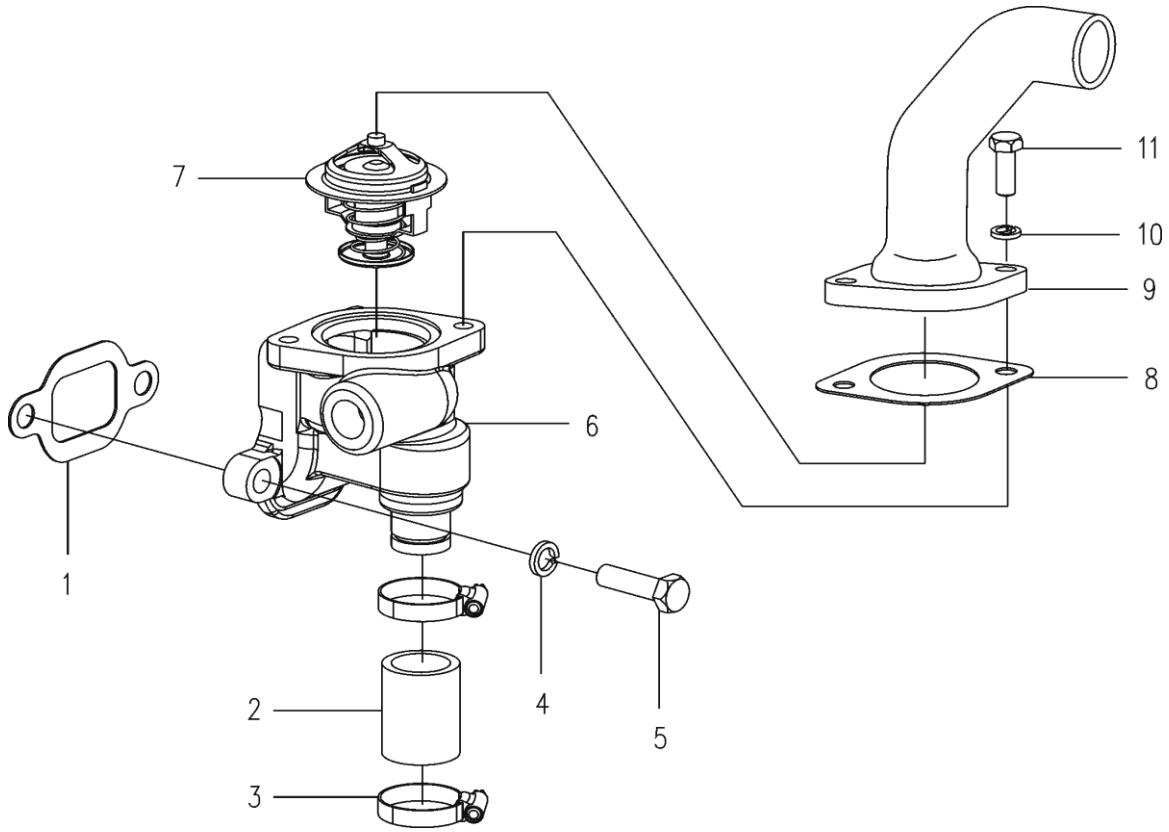

部件号 No.parte		发动机节温器总成 Conjunto de termostato do motor		页码 Página 76	
序号 Número	部件号 No.parte	零件名称 Nome de componente		数量 Quantidade	备注 Observações
1	4R.530004-1	节温器体垫片	Gaxeta do termostato	1	860142290
2	4R.530003FE	软管	Mangueira	1	860142292
3	JK1#/25-38	卡箍（不锈钢）	Abraçadeira (aço inoxidável)	2	860142291
4	GB/T93	垫圈 8	Arruela	2	805300010
5	GB21 M8×25-8.8-Zn.D	螺栓 M8×25	Parafuso	2	
6	6RZD57.530101	节温器壳体	Caixa do termostato	1	860142288
7	1039-76-S	蜡式节温器	Valvula termostática	1	860142287
8	6RTⅢ.530002	节温器盖垫片	Gaxeta do cobertura do termostato	1	860142286
9	6RG11.530001	节温器盖	Tampa da valvula termostática	1	860142284
10	GB/T93	垫圈 10	Arruela	2	805300014
11	GB/T5783 M10×35-Zn.D 预涂	螺栓	Parafuso	2	805000679

页码 Página 77	**发动机启动电机总成** **Conjunto de motor de partida do motor**	部件号 No.parte

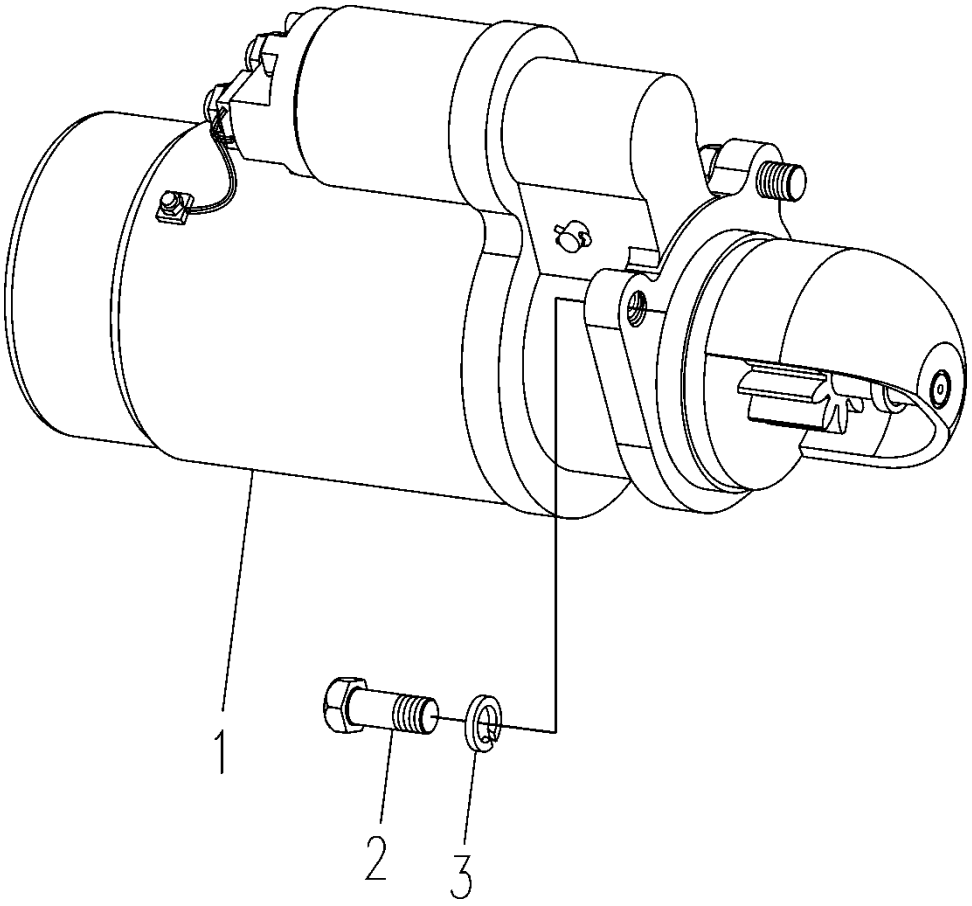

部件号 No.parte		发动机启动电机总成 Conjunto de motor de partida do motor		页码 Página 78	
序号 Número	部件号 No.parte	零件名称 Nome de componente		数量 Quantidade	备注 Observações
1	QDJ277E	起动电机	Motor de partida	1	860142293
2	GB22	螺栓 M12×55-8.8	Parafuso	3	
3	GB/T93	垫圈 12	Arruela	3	805300018

页码 Página	发动机发电机总成	部件号 No.parte
79	**Conjunto de grador do motor**	

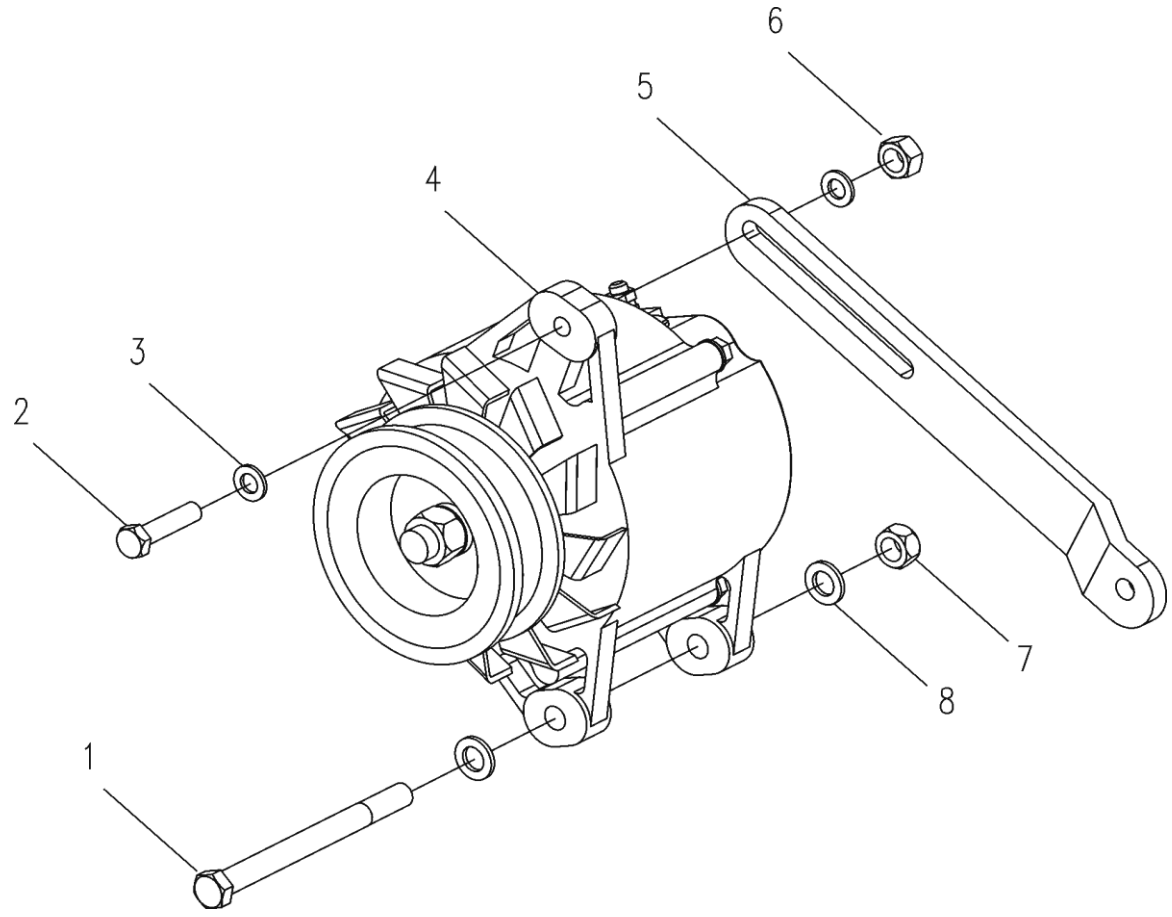

部件号 No.parte		发动机发电机总成 Conjunto de grador do motor		页码 Página 80	
序号 Número	部件号 No.parte	零件名称 Nome de componente		数量 Quantidade	备注 Observações
1	GB899-M10×100	螺栓 M10×100	Parafuso	1	
2	GB22-M8×35	螺栓 M8×35	Parafuso	1	
3	GB/T848-8	垫圈 8	Arruela	2	
4	JFZ2353	发电机	Gerador	1	860142294
6	GB52-M8	螺母 M8	Porca	1	
7	GB52-M10	螺母 M10	Porca	1	
8	GB/T848-10	垫圈 10	Arruela	2	

页码 Página	发动机电控单元总成	部件号 No.parte
81	**Conjunto de unidade de controle eletrônico do motor**	

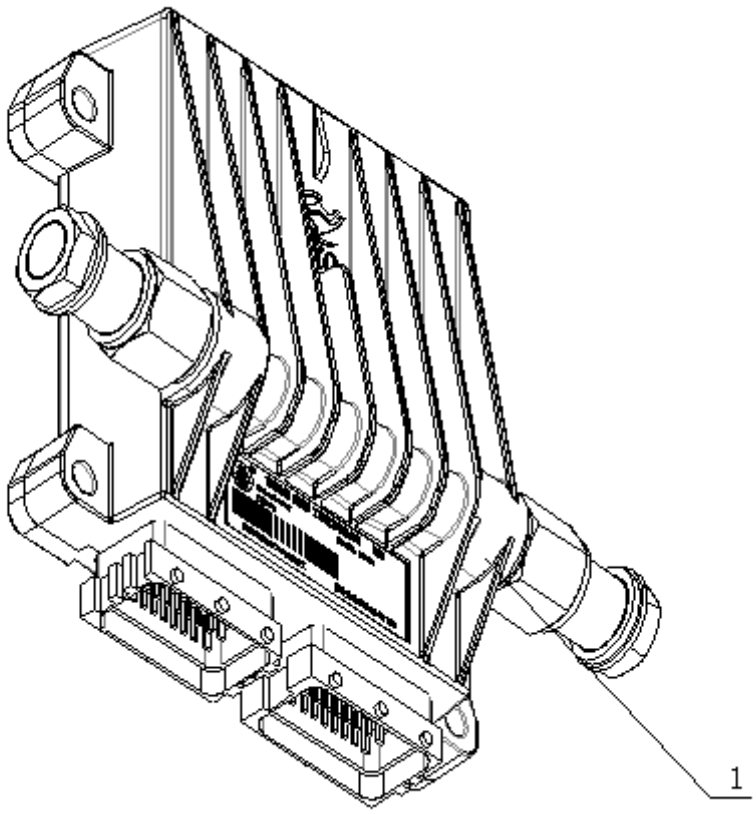

部件号 No.parte		发动机电控单元总成 Conjunto de unidade de controle eletrônico do motor		页码 Página 82	
序号 Número	部件号 No.parte	零件名称 Nome de componente		数量 Quantidade	备注 Observações
1	ECU1841-T-00	ECU 控制器	Controlador ECU	1	860142299
	4B3ZU-T64.670400A	线束	Chicote	1	860142298
	CG2201-02A	水温传感器	Sensor de temperatura da água	1	860142300
	CG2201-03B	转速传感器	Sensor de velocidade	1	860142301

页码 Página	发动机空压机总成	部件号 No.parte
83	**Conjunto de compressor de ar do motor**	

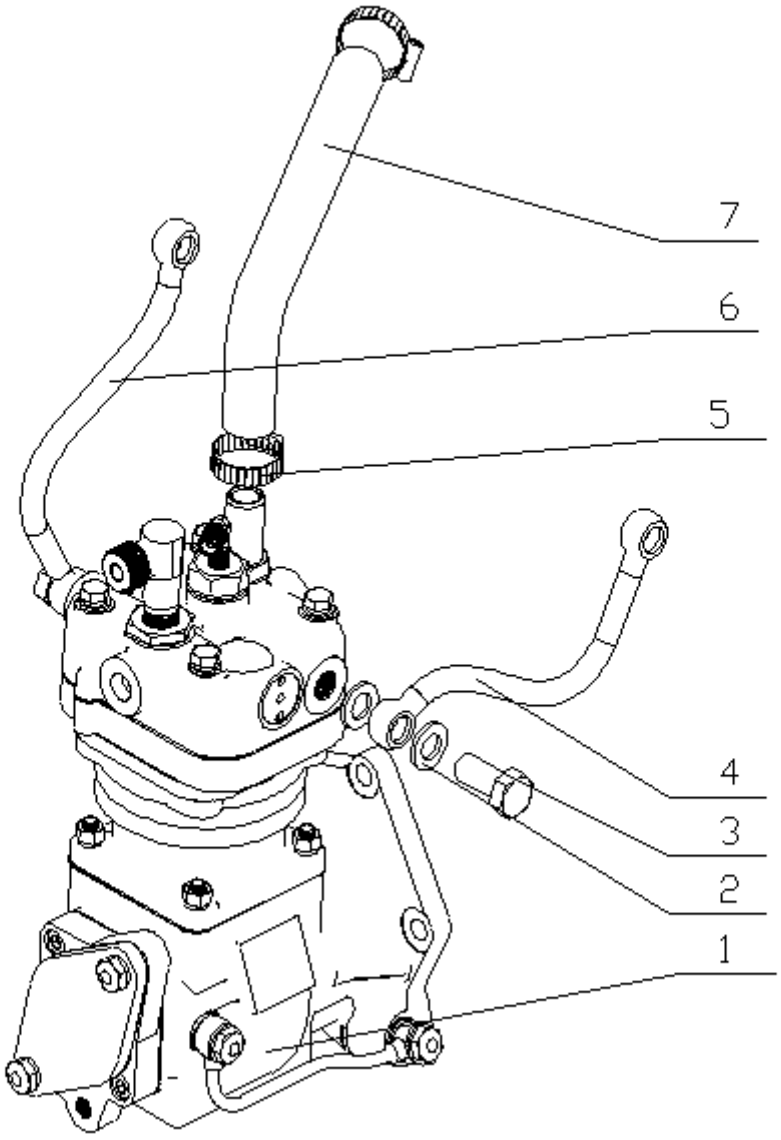

部件号 No.parte		发动机空压机总成 Conjunto de compressor de ar do motor		页码 Página 84	
序号 Número	部件号 No.parte	零件名称 Nome de componente		数量 Quantidade	备注 Observações
1	6A3-G79 Q.710100	空压机总成	Conjunto de compressor de ar	1	860142302
2	16-006	铝垫	Arruela	8	860142303
3	16-110A	转向接头螺栓	Parafusos	4	860138640
4	6RZLD59 A.350300	空压机回水管	Tubulação de retorno do compressor de ar	1	860142304
5	JK1A/22-35	卡箍(不锈钢)	Braçadeira (aço inoxidável)	2	860142305
6	4RTⅡ.350200	输油管(500)	Tubulação de óleo	1	860142306
7	4M3Z-G79X2 Q.710030	空压机进气胶管	Mangueira de entrada de ar do compressor de ar	1	860142307

页码 Página	发动机增压器总成	部件号 No.parte
85	**Conjunto de compressor de motor**	

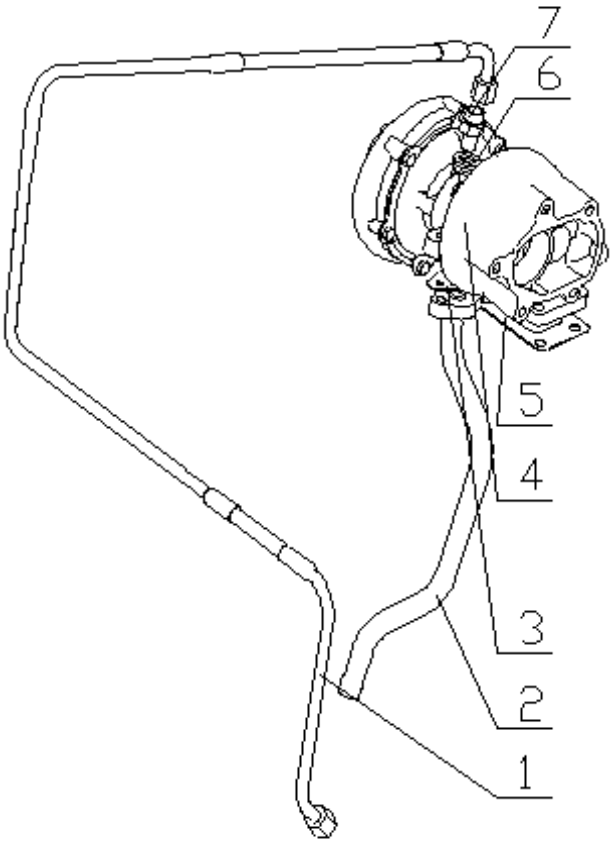

部件号 No.parte		发动机增压器总成 Conjunto de compressor de motor		页码 Página 86	
序号 Número	部件号 No.parte	零件名称 Nome de componente		数量 Quantidade	备注 Observações
1	4B3ZU-G85.730500	增压器进油管	Tubulação de entrada do compressor	1	860142308
2	4B3Z-G77.730350	增压器泻油管焊接合件	Tubo de junção	1	860142309
3	4R.730002FE	泄油管法兰垫片	Gaxeta da flange da tubulação do dreno	1	860142310
4	4A2ZU-G69Q.730100	增压器总成	Conjunto de compressor	1	860142311
5	4RZL.730006	增压器燃气口垫片	Gaxeta da porta do gás do compressor	1	860142312
6	Q/EPX03-M12	M12 复合垫片	Gaxeta composta	1	860142313
7	4RZG 63.730013FE	增压器进油管接头	Conector da tubulação da entrada do compressor	1	860142314

双变系统
Sistema de variação dupla

目录

Índice

双变系统 1
Sistema de variação dupla 1
变速箱组件 3
Conjunto da caixa de velocidades 3
变速箱 5
Caixa de transmissão 5
副箱体总成 12
Conjunto de vice corpo da caixa 12
输入轴总成 14
Conjunto do eixo de entrada 14
前、一档离合器总成 16
Conjunto de embreagem de primeira marcha avança 16
润滑油管总成 20
Conjunto de tubo de óleo lubrificante 20
倒、二档离合器总成 22
Baixo,Conjunto de embreagem de segunda marcha reversa 22
中间轴总成 26
Conjunto de eixo intermediário 26
输出轴总成 28
Conjunto do eixo de saída 28
变矩器组件 30
Componentes do conversor de torque 30
变速泵 34
Bomba de velocidades 34
变矩器总成 36
Conjunto do conversor de torque 36
传动油过滤组件 44
Componentes do filtro de óleo da transmissão 44
滤清器 46
Filtro 46
滤清器 48
Filtro 48

页码 Página	双变系统	部件号 No.parte
1	**Sistema de variação dupla**	400405873

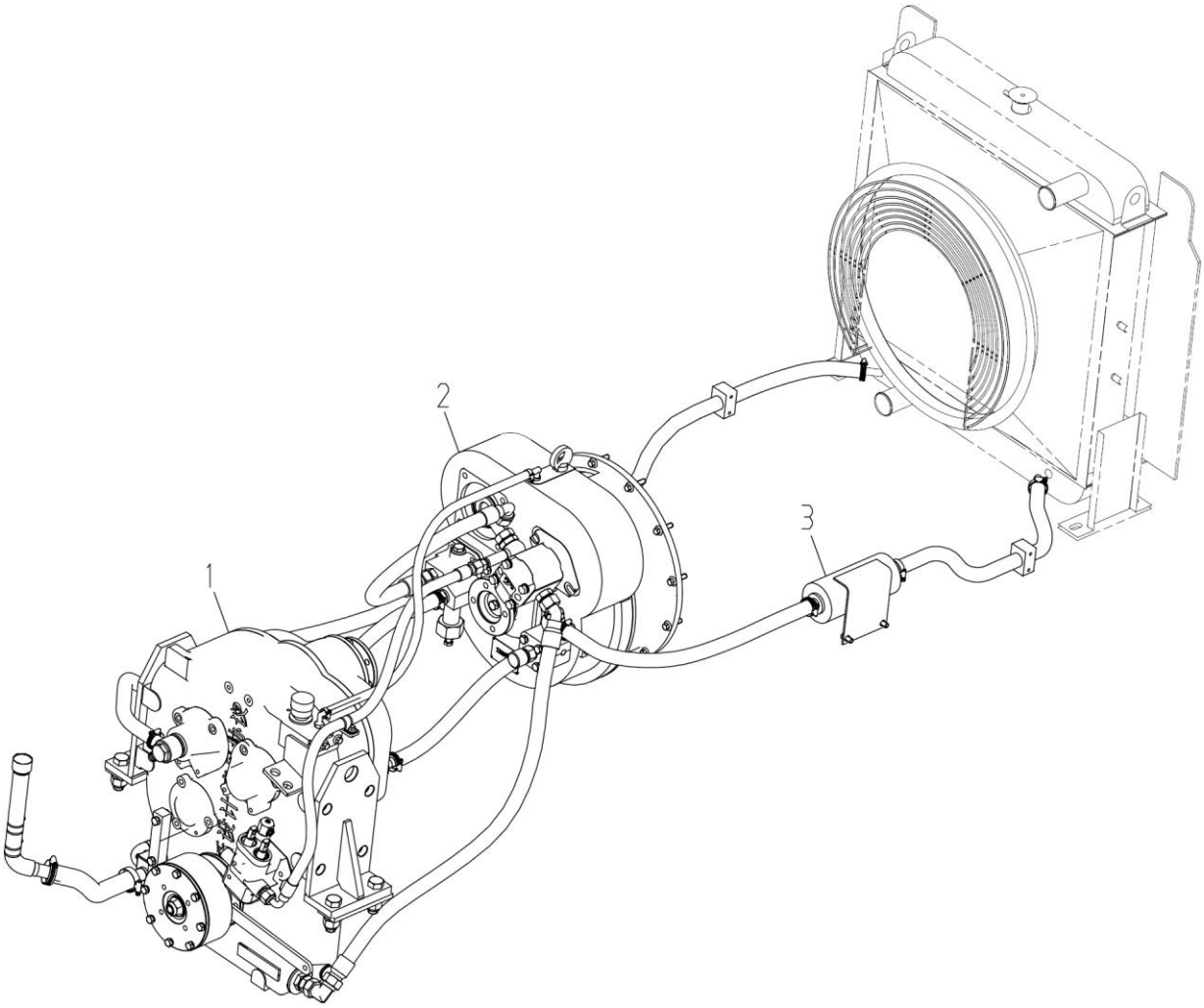

部件号 No.parte 400405873		双变系统 Sistema de variação dupla		页码 Página 2	
序号 Número	部件号 No.parte	零件名称 Nome de componente		数量 Quantidade	备注 Observações
1	400405879	变速箱组件	Conjunto da caixa de velocidades	1	
2	400405874	变矩器组件	Componentes do conversor de torque	1	
3	400405876	传动油过滤组件	Componentes do filtro de óleo da transmissão	1	

页码 Página	变速箱组件	部件号 No.parte
3	**Conjunto da caixa de transmissão**	400405879

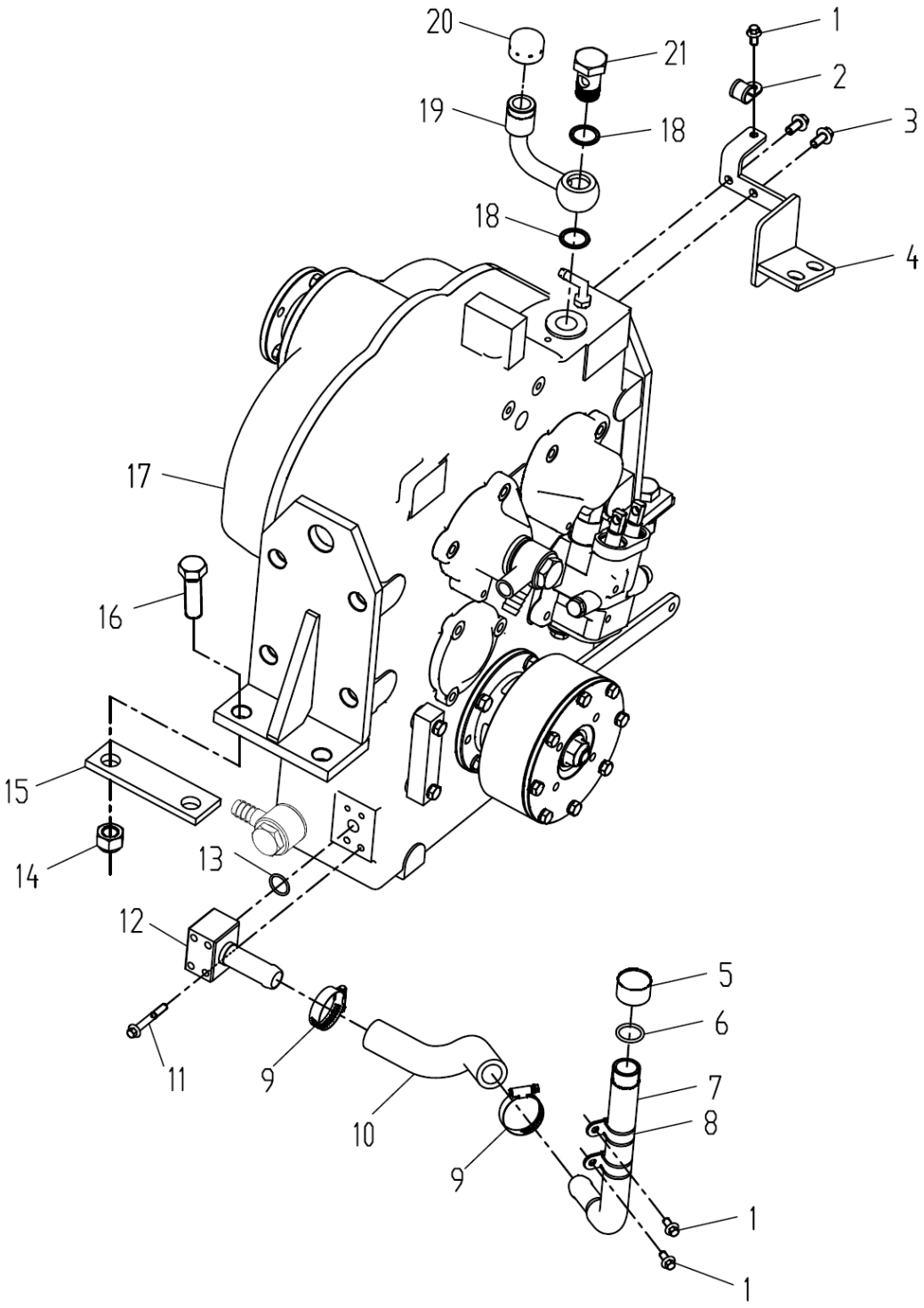

部件号 No.parte 400405879		变速箱组件 Conjunto da caixa de velocidades		页码 Página 4	
序号 Número	部件号 No.parte	零件名称 Nome de componente		数量 Quantidade	备注 Observações
1	805004755	螺栓 M8×16(达克罗)	Parafuso M8×16 (DACROMET)	3	GB/T16674.1-2004
2	803199327	卡套 Φ20	Abraçadeira	1	TJBC
3	805004770	螺栓 M10×20(达克罗)	Parafuso M10×20 (DACROMET)	2	GB/T16674.1-2004
4	400402528	软轴支架	Suporte de eixo suave	1	
5	400403958	加油口盖	Tampa de boca de reabastecimento	1	
6	803182389	O 形圈 26.5×3.55	Anel oring O	1	GB/T3452.1-2005
7	400405875	加油弯管	Tubo cotovelo	1	
8	803300172	卡套 Φ30	Abraçadeira	2	TJBC
9	801902710	喉箍 B27-50	Abraçadeira de garganta	2	QC/T619-1999
10	801972509	胶管 B25×260	Mangueira	1	JB/T8406-2008
11	805048002	螺栓 M8×60(达克罗)	Parafuso M8×60 (DACROMET)	4	GB/T16674.1-2004
12	400404009	回油油管	Conector retorno do tubo de óleo	1	
13	803401049	O 形圈 23.47×2.62	Anel oring O	1	119N552-90
14	805201501	螺母 M20	Porca	4	GB/T889.1-2000
15	400402533	变速箱减震垫	Placa de borracha	2	400402533
16	805006285	螺栓 M20×65 (达克罗)	Parafuso M20×65 (DACROMET)	4	GB/T5783-2000
17	272200591	变速箱	Caixa de transmissão	1	2BS280(I)
18	803400974	组合垫圈 27	Anel de borracha	2	Q/XGKJ12045-2014
19	400403971	弯管	Cotovelo	1	
20	400402534	呼吸盖	Tampa de respiro	1	
21	400402603	空心螺栓	Parafuso oco	1	

页码 Página	变速箱	部件号 No.parte
5	**Caixa de transmissão**	272200591

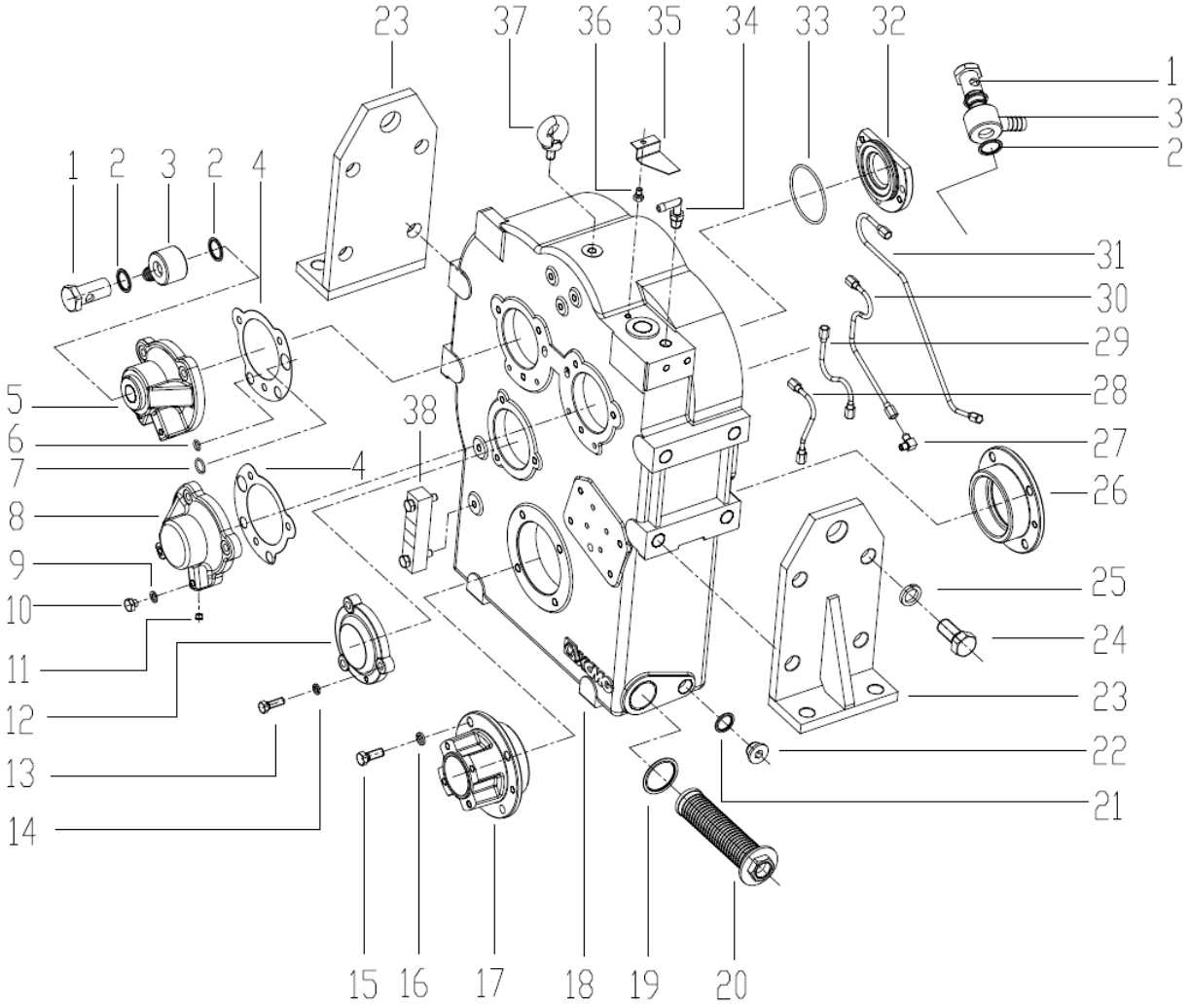

部件号 No.parte 272200591		变速箱 Caixa de transmiss ão		页码 P ágina 6	
序号 N úmero	部件号 No.parte	零件名称 Nome de componente		数量 Quantidade	备注 Observa ções
1	272200537	空心螺栓 M27×2	Parafuso oco	2	
2	805300038	垫圈 27	Arruela	4	JB/T982-1977
3	272200595	接头	Conector	2	
4	272200621	密封垫	Boracha seladora	2	
5	272200593	后退、二挡端盖	Para tr ás, tampa de extremidade de segunda marcha	1	
6	801100032	O 形圈 10.6×2.65	Anel oring O	4	GB/T3452.1-2005
7	801100117	O 形圈 18×2.65	Anel oring O	2	GB/T3452.1-2005
8	272200594	前进、一挡端盖	Tampa	1	
9	805301409	垫圈 10	Arruela	4	Q/SC1294-2000
10	803107816	螺塞 M10×1	Parafuso	4	JB/T1000-1977
11	803163508	螺塞 R1/8	Parafuso	4	JB/ZQ4446-2006
12	272200461	中间轴前端盖	Tampa frontal do eixo	1	
13	805000043	螺栓 M10×30	Parafuso	12	GB/T5783-2000
14	805000014	垫圈 10	Arruela	12	GB/T93-1987
15	805300716	螺栓 M12×30	Parafuso	8	GB/T5783-2000
16	805300018	垫圈 12	Arruela	8	GB/T93-1987
17	272200472	输出轴前轴承座	Caixa de rolamento dianteiro do eixo de sa ída	1	
18	272200598	箱体	Corpo de caixa	1	
19	805300070	垫圈 48	Arruela	1	JB/T982-1977
20	272200464	滤清器总成	Conjunto de filtro	1	
21	805300107	垫圈 24	Arruela	1	JB/T982-1977
22	275101797	螺塞组件	Conjunto do parafuso	1	

页码 Página	变速箱	部件号 No.parte
7	Caixa de transmissão	272200591

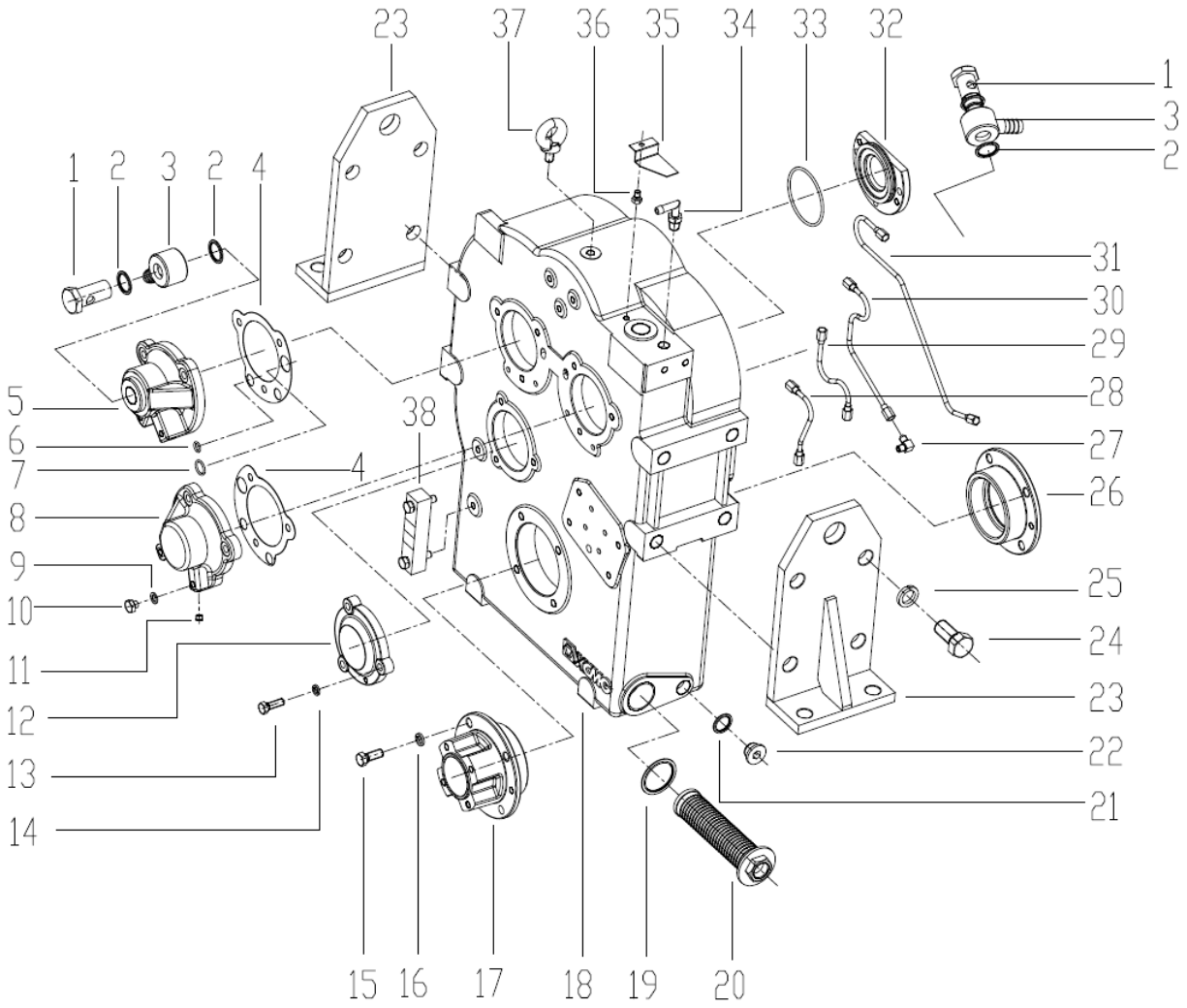

部件号 No.parte 272200591		变速箱 Caixa de transmissão		页码 Página 8	
序号 Número	部件号 No.parte	零件名称 Nome de componente		数量 Quantidade	备注 Observações
23	272200644	安装支座	Suporte	2	
24	805002085	螺栓 M22×45	Parafuso	8	GB/T5783-2000
25	805300058	垫圈 22	Arruela	8	GB/T93-1987
26	272200470	输出轴后轴承座	Caixa de rolamento traseira do eixo de saída	1	
27	272200483	油管接头	Xícara de óleo	8	
28	272200475	油管总成 1	Conjunto de tubos 1	1	
29	272200477	油管总成 2	Conjunto de tubos 2	1	
30	272200479	油管总成 3	Conjunto de tubos 3	1	
31	272200481	油管总成 4	Conjunto de tubos 4	1	
32	272200466	中间轴后端盖	Tampa traseira do eixo	1	
33	801100122	O 形圈 82.5×3.55	Anel oring O	1	GB/T3452.1-2005
34	272200467	回油接头	Conector de retorno de óleo	1	
35	805000616	螺栓 M8×12	Parafuso	1	GB/T5783-2000
36	272200473	挡油板	Placa de retenção de óleo	1	
37	805100218	吊环螺钉 M12	Parafuso olhal de levantamento M12	1	GB/T825-1988
38	272200471	油标尺总成	Conjunto de calibre de óleo	1	

页码 Página 9	**变速箱** **Caixa de transmissão**	部件号 No.parte 272200591

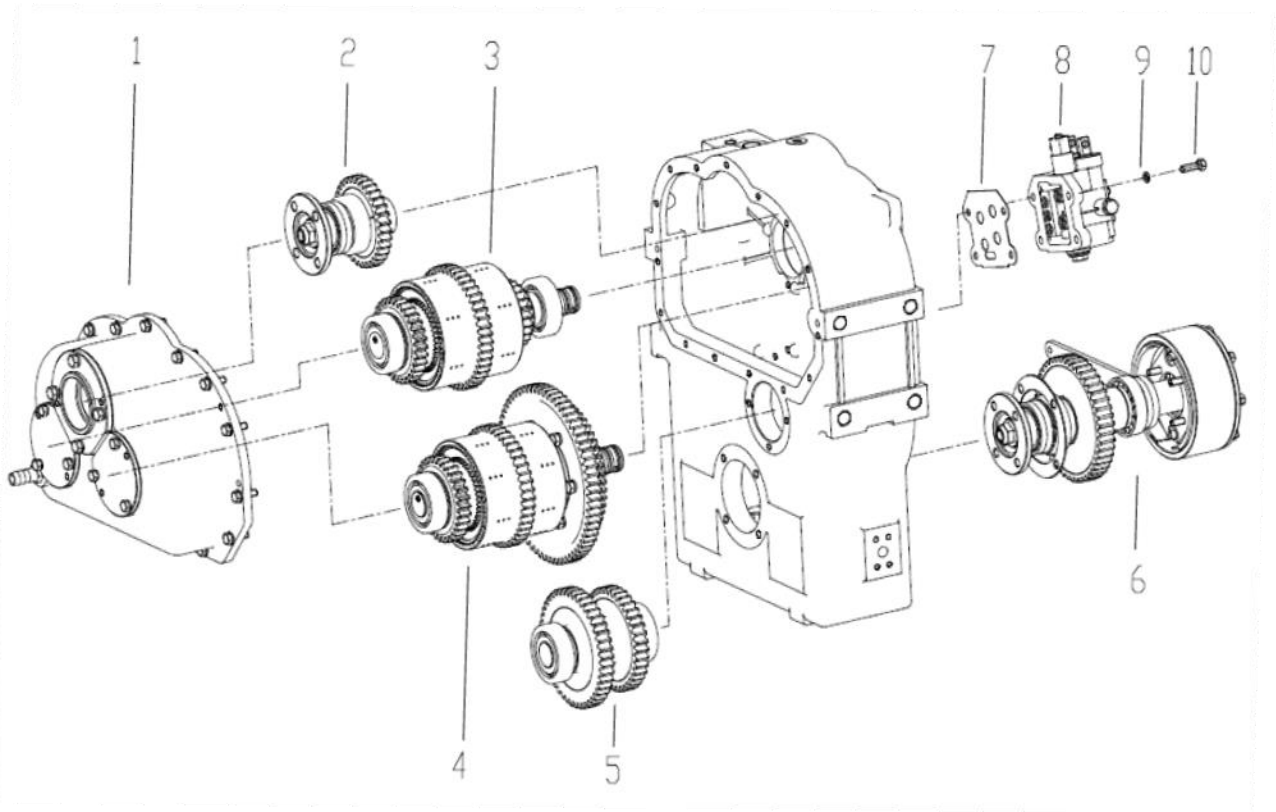
1
2
3
7
8
9
10
6
4
5

部件号 No.parte 272200591		变速箱 Caixa de transmissão		页码 Página 11	
序号 Número	部件号 No.parte	零件名称 Nome de componente		数量 Quantidade	备注 Observações
1	272200453	副箱体总成	Tampa frontal da transmissão	1	
2	272200454	输入轴总成	Conjunto do eixo de entrada	1	
3	272200622	前、一挡离合器总成	Conjunto de embreagem de primeira marcha avança	1	
4	272200623	倒、二挡离合器总成	Conjunto de embreagem de segunda marcha reversa	1	
5	272200458	中间轴总成	Conjunto de eixo intermediário	1	
6	272200459	输出轴总成	Conjunto do eixo de saída	1	
7	272200542	密封垫	Borracha seladora	1	
8	272200545	操纵阀	Valvula de controle	1	
9	805300014	垫圈 10	Arruela	4	GB/T93-1987
10	805000043	螺栓 M10×30	Parafuso	4	GB/T5783-2000

页码 Página 12	**副箱体总成** **Conjunto de caixa auxiliar**	部件号 No.parte

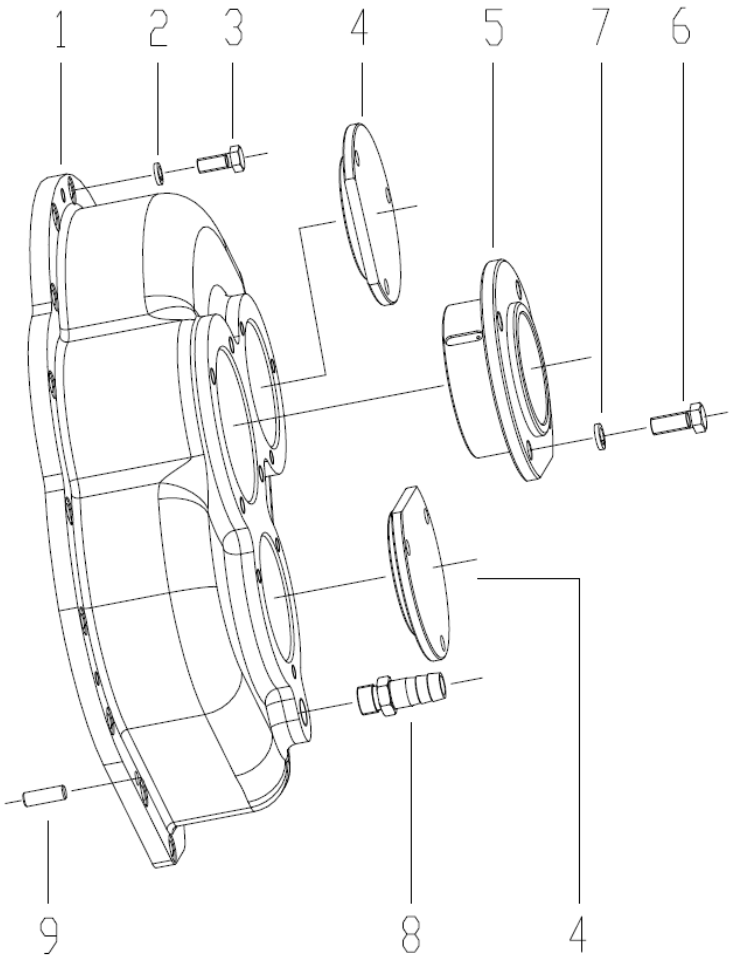

部件号 No.parte		副箱体总成 Conjunto caixa Auxiliar		页码 Página 13	
序号 Número	部件号 No.parte	零件名称 Nome de componente		数量 Quantidade	备注 Observações
1	272200490	副壳体	Tampa frontal da transmissão	1	
2	805300014	垫圈 10	Arruela	21	GB/T93-1987
3	805000043	螺栓 M10×30	Parafuso	21	GB/T5783-2000
4	272200488	包端盖	Tampa	1	
5	272200489	输入轴轴承座	Assento do rolamento do eixo de entrada	1	
6	805000716	螺栓 M12×30	Parafuso	4	GB/T5783-2000
7	805300018	垫圈 12	Arruela	4	GB/T93-1987
8	272200487	回油接头	Conector de retorno de óleo	1	
9	805601564	销 D10×30	Pino	2	GB/T119.1-2000

页码 Página	输入轴总成	部件号 No.parte
14	**Conjunto do eixo de entrada**	

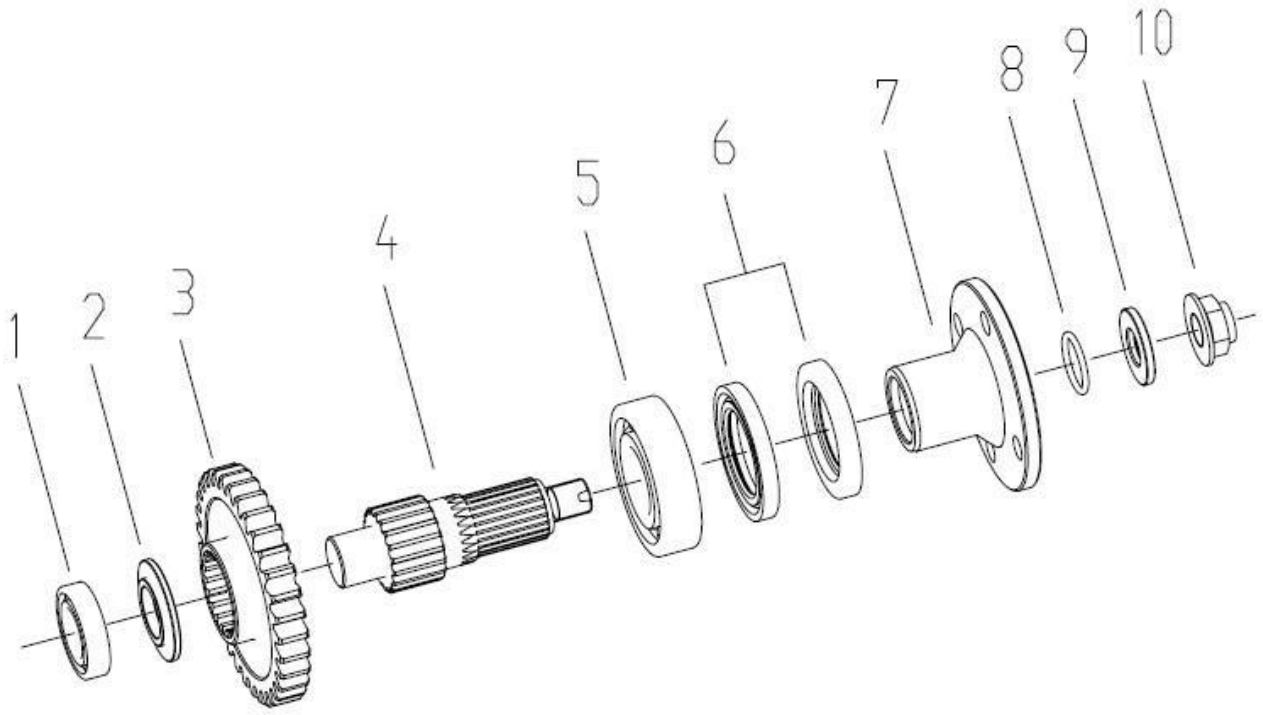

部件号 No.parte		输入轴总成 Conjunto do eixo de entrada		页码 Página 15	
序号 Número	部件号 No.parte	零件名称 Nome de componente		数量 Quantidade	备注 Observações
1	800511353	轴承 6006	Rolamento	1	GB/T 276-1994
2	272200492	输入轴隔套	Espaçador do eixo de entrada	1	
3	272200493	输入轴齿轮	Engrenagem do eixo de entrada	1	
4	272200491	输入轴	Eixo de entrada	1	
5	800511666	轴承 6308	Rolamento	1	GB/T 276-1994
6	801139158	油封 B50×80×10	Selagem de óleo	2	GB/T 9877-2008
7	272200494	输入法兰	Flange de entrada	1	
8	801100236	O 形圈 30×3.55	Anel oring O	1	GB/T 3452.1-2005
9	272200495	垫圈	Arruela	1	
10	272200496	锁紧螺母	Porca de trava	1	

页码 Página	前、一档离合器总成	部件号 No.parte
16	**Conjunto de embreagem de primeira marcha avan ça**	272200591

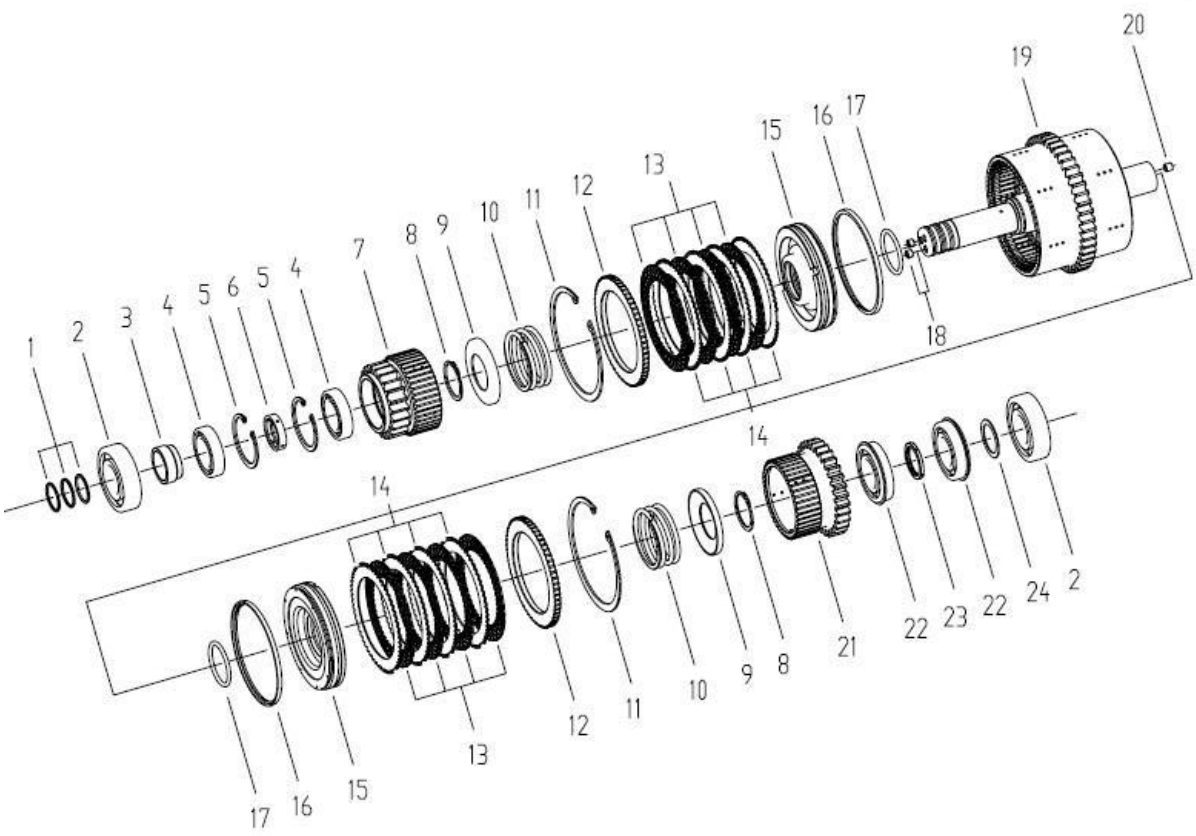

部件号 No.parte		前、一档离合器总成 Conjunto de embreagem de primeira marcha avan ça		页码 P ágina 17	
序号 N úmero	部件号 No.parte	零件名称 Nome de componente		数量 Quantidade	备注 Observa ções
1	272200599	密封环	Anel herm ético	3	
2	800513666	轴承 6308	Rolamento	2	GB/T276-1994
3	272200498	隔套 I01	Manga espa çadora	1	
4	800513885	轴承 6008	Rolamento	2	GB/T276-1994
5	805400058	挡圈 68	Arruela de reten ção	2	GB/T893.1-1986
6	272200499	隔套 I02	Espa çador	1	
7	272200500	一挡齿轮	Engrenagem de uma marcha	1	
8	805400027	挡圈 50	Arruela de reten ção	2	GB/T893.1-1986
9	272200507	弹簧座	Assento da mola	2	
10	272200506	弹簧	Mola	2	
11	805400058	挡圈 150	Arruela de reten ção	2	GB/T893.1-1986
12	272200501	压板	Placa de press ão	2	
13	272200502	主动片	Anel	8	
14	272200503	从动片	Anel	8	
15	272200618	活塞组件	Componentes do pist ão	2	
16	272200505	L 形密封圈	Anel de veda ção	2	
17	803382423	O 形圈 53×5.3	Anel oring O	2	GB/T3452.1-2005
18	803163508	螺塞 1/8	Parafuso	2	JB/ZQ446-2006
19	272200511	前、一挡离合器包	Frente, Saco de embreagem de uma marcha	1	
20	272200544	带孔螺塞 M10	Parafuso com furo M10	1	
21	272200508	前、倒挡齿轮	Frente, Engrenagens reversa	1	
22	800553932	轴承 6208NR	Rolamento	2	GB/T276-1994

页码 Página	前、一档离合器总成	部件号 No.parte
18	**Conjunto de embreagem de primeira marcha**	

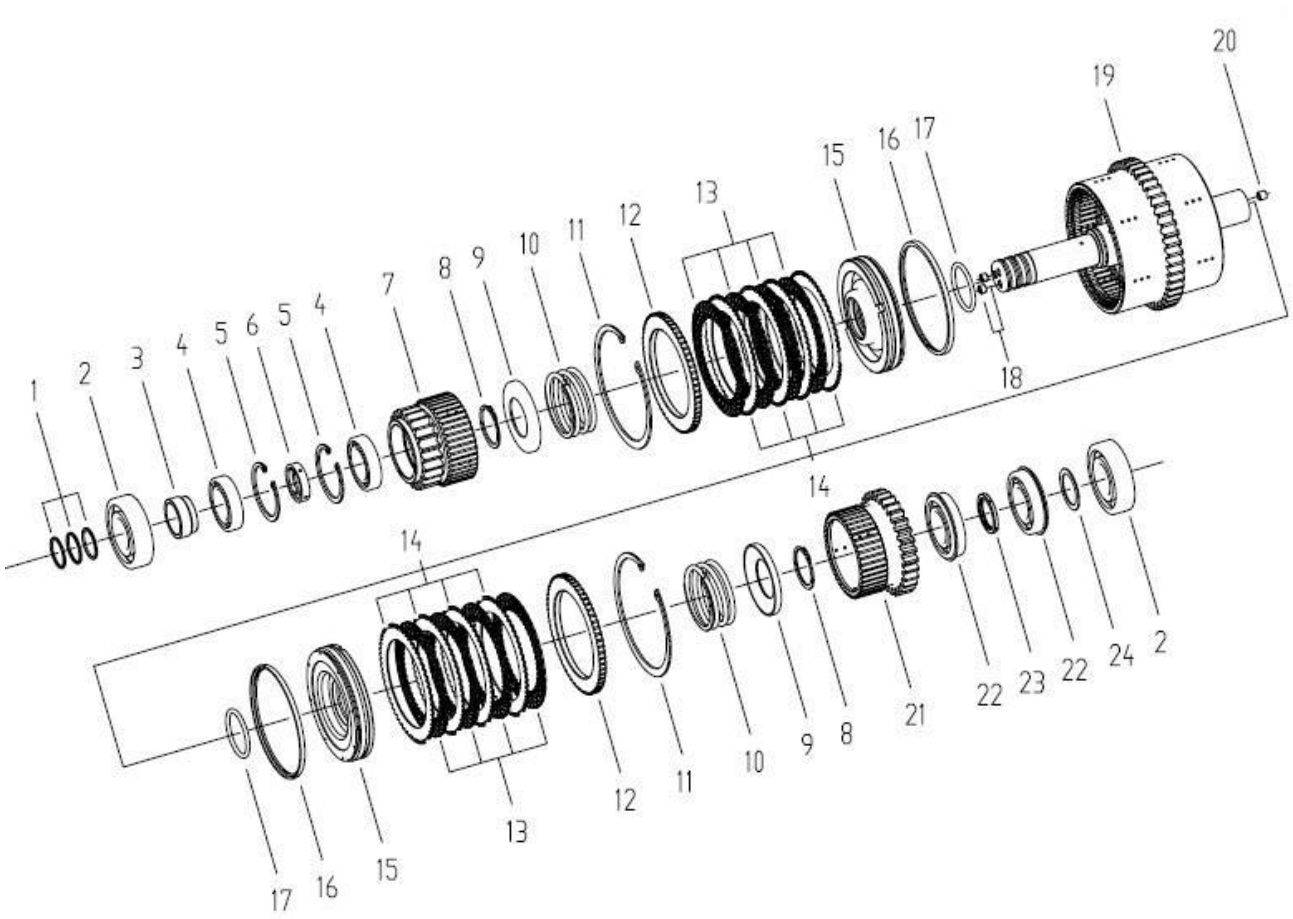

部件号 No.parte		前、一档离合器总成 Conjunto de embreagem de primeira marcha avan ça		页码 P ágina 19
序号 N úmero	部件号 No.parte	零件名称 Nome de componente	数量 Quantidade	备注 Observa ções
23	272200509	隔套 FR Espa çador	1	
24	272200510	垫片 FR Arruela	1	

页码 Página	润滑油管总成	部件号 No.parte
20	**Conjunto de tubo de óleo lubrificante**	

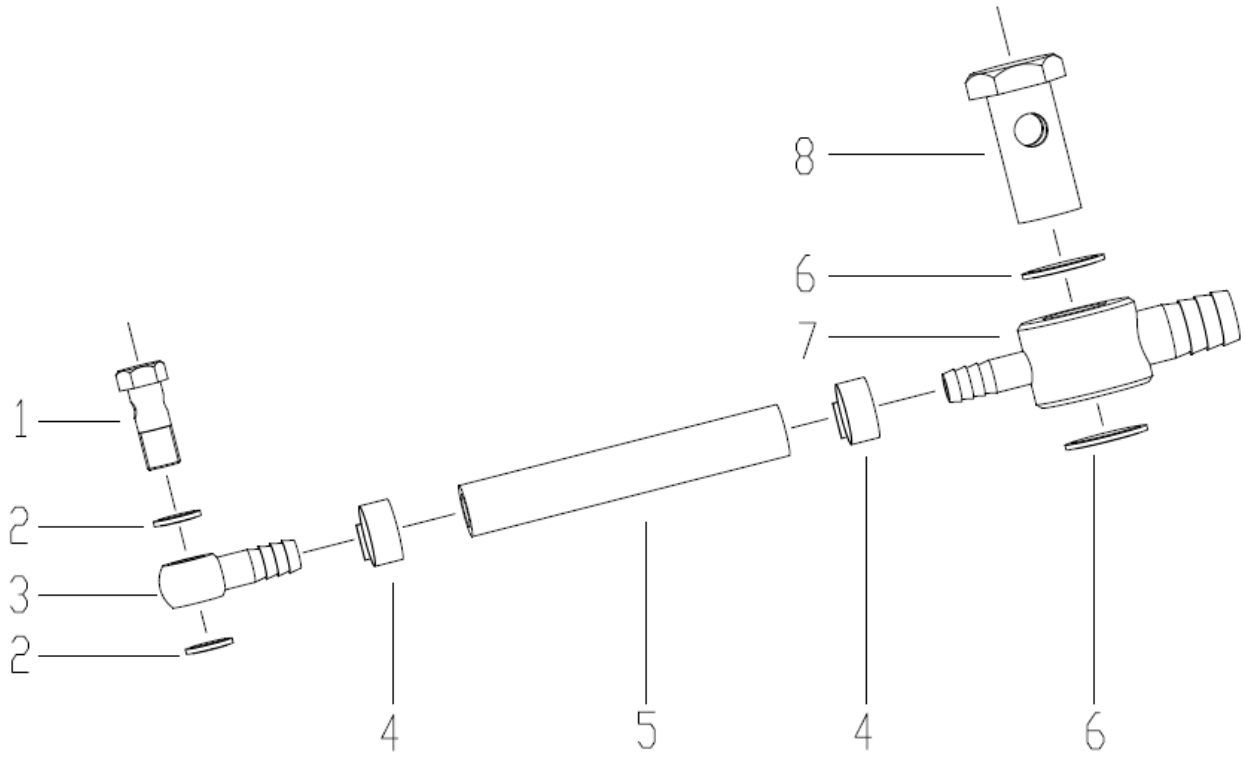

部件号 No.parte		润滑油管总成 Conjunto de tubo de óleo lubrificante		页码 Página 21	
序号 Número	部件号 No.parte	零件名称 Nome de componente		数量 Quantidade	备注 Observações
1	272200538	空心螺栓 M14×1.5	Parafuso oco	1	
2	805300024	垫圈 14	Arruela	2	JB/T982-1977
3	272200539	单向接头	Conector unidirecional	1	
4	819909303	喉箍 d25	Abraçadeira	2	GB/T8870-1999
5	272200540	油管	Tubo de óleo	1	
6	805300038	垫圈 27	Arruela	2	JB/T982-1977
7	272200541	双向接头	Conector bidirecional	1	
8	272200537	空心螺栓 M27×2	Parafuso oco	1	

页码 Página 22	**倒、二档离合器总成** **Conjunto de embreagem de segunda marcha reversa**	部件号 No.parte

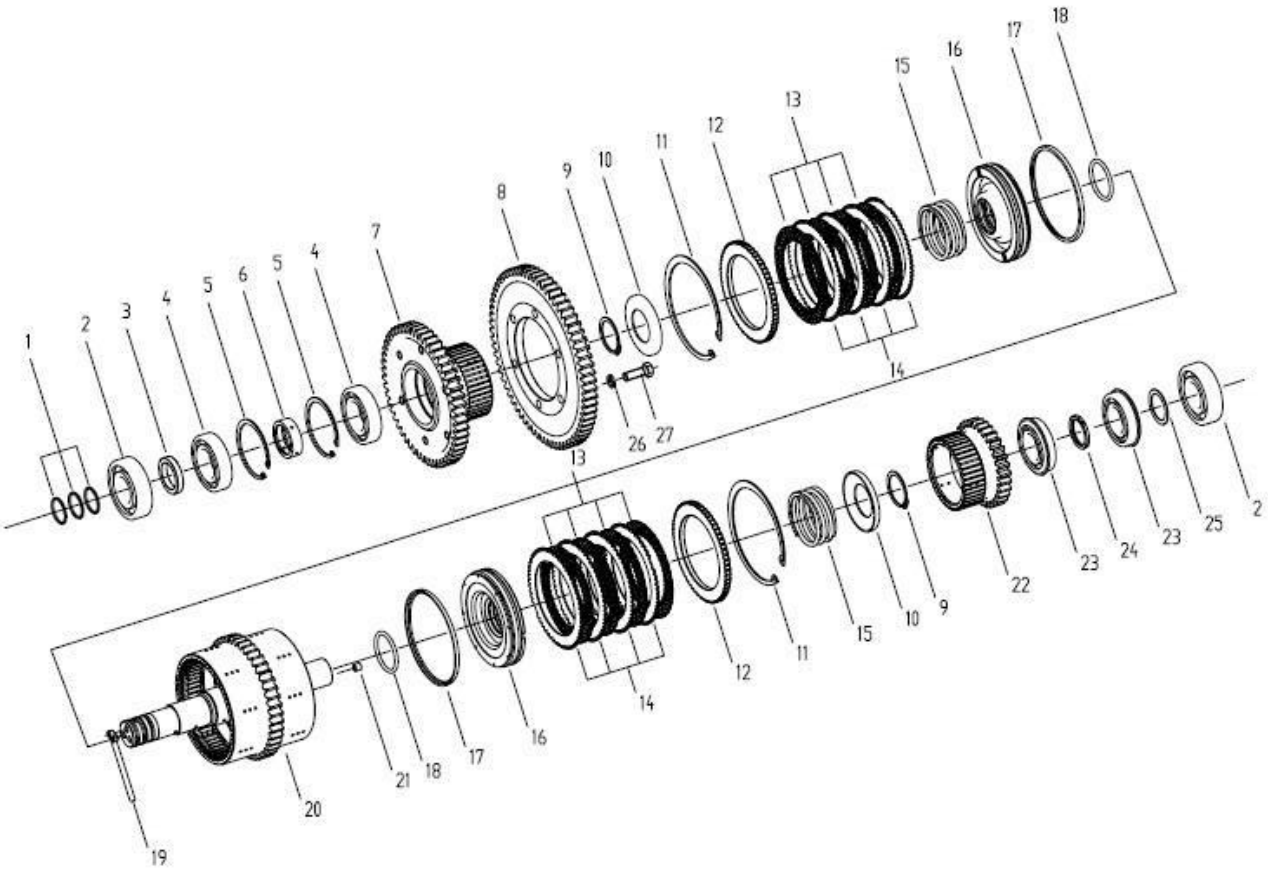

部件号 No.parte		倒、二档离合器总成 Conjunto de embreagem de segunda marcha reversa		页码 Página 23	
序号 Número	部件号 No.parte	零件名称 Nome de componente		数量 Quantidade	备注 Observações
1	272200599	密封环	Anel hermético	3	
2	800513666	轴承 6308	Rolamento	2	GB/T276-1994
3	272200498	隔套 II01	Espaçador	1	
4	800511441	轴承 6209	Rolamento	2	GB/T276-1994
5	805400017	挡圈 85	Arruela de retenção	2	GB/T893.1-1986
6	272200499	隔套 II02	Manga espaçadora	1	
7	272200517	二挡齿轮	Engrenagens de segunda marcha	1	
8	272200516	二档盘状齿轮	Engrenagens em forma de disco de segunda marcha	1	
9	805400027	挡圈 50	Arruela de retenção	2	GB/T893.1-1986
10	272200507	弹簧座	Assento da mola	2	
11	805400058	挡圈 150	Arruela de retenção	2	GB/T893.1-1986
12	272200501	压板	Placa de pressão	2	
13	272200502	主动片	Anel	8	
14	272200503	从动片	Anel	8	
15	272200506	弹簧	Mola	2	
16	272200618	活塞组件	Componentes do pistão	2	
17	272200505	L 形密封圈	Anel de vedação em forma de L	2	
18	803382423	O 形圈 53×5.3	Anel oring O	2	GB/T3452.1-2005
19	803163508	螺塞 1/8	Parafuso	2	JB/ZQ446-2006
20	272200518	倒、二挡离合器包	Saco de embreagem de segunda marcha reversa	1	
21	272200544	带孔螺塞 M10	Parafuso com furo M10	1	
22	272200508	前、倒挡齿轮	Engrenagens reversa	1	

页码 Página	倒、二档离合器总成	部件号 No.parte
24	Conjunto de embreagem de segunda marcha reversa	

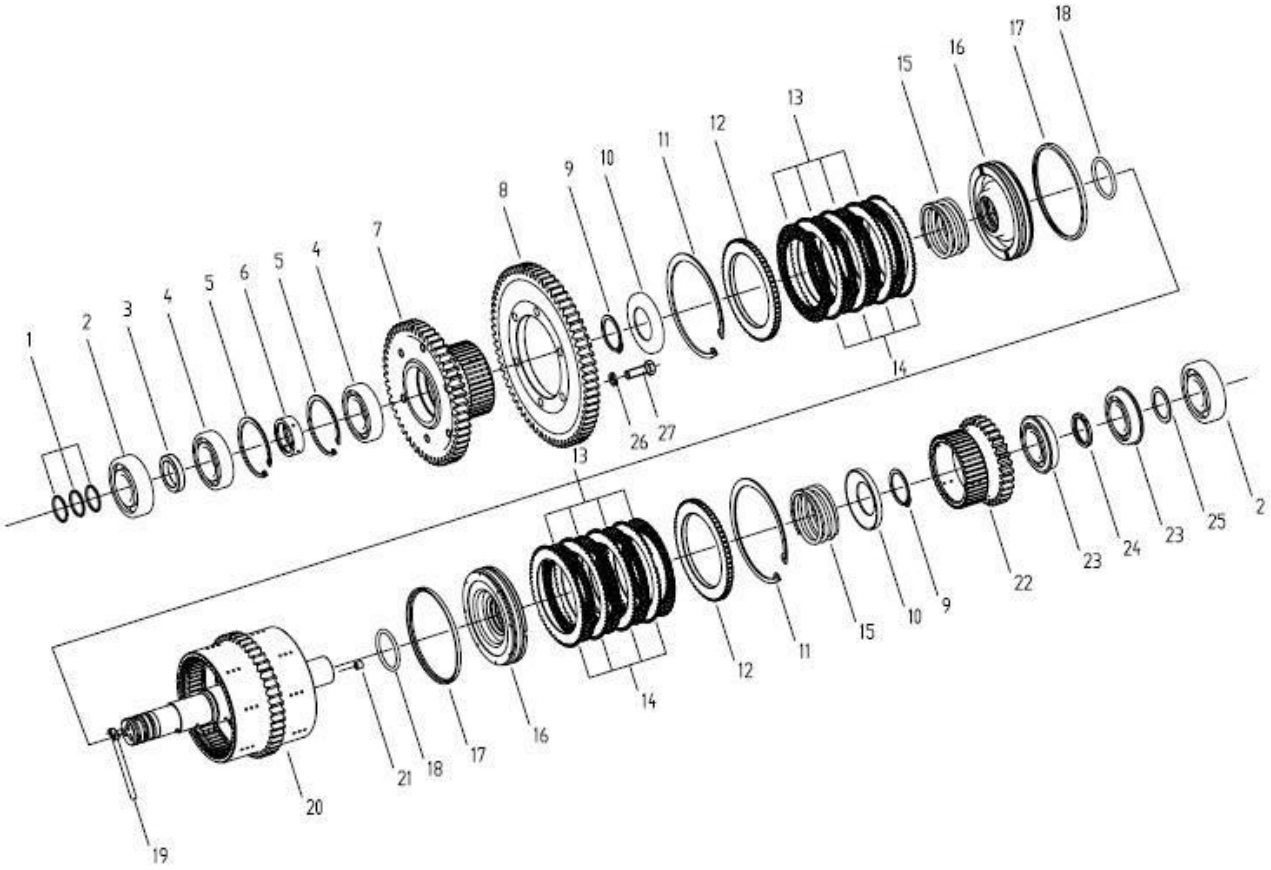

部件号 No.parte		倒、二档离合器总成 Conjunto de embreagem de segunda marcha reversa		页码 Página 25	
序号 Número	部件号 No.parte	零件名称 Nome de componente		数量 Quantidade	备注 Observações
23	800553932	轴承 6208NR	Rolamento	2	GB/T276-1994
24	272200509	隔套 FR	Espaçador	1	
25	272200510	垫片 FR	Gaxeta	1	
26	805300018	垫圈 12	Arruela	6	GB/T93-1987
27	805000337	螺栓 M12×35	Parafuso	6	GB/T5783-2000

页码 Página 26	**中间轴总成** **Conjunto de eixo intermediário**	部件号 No.parte

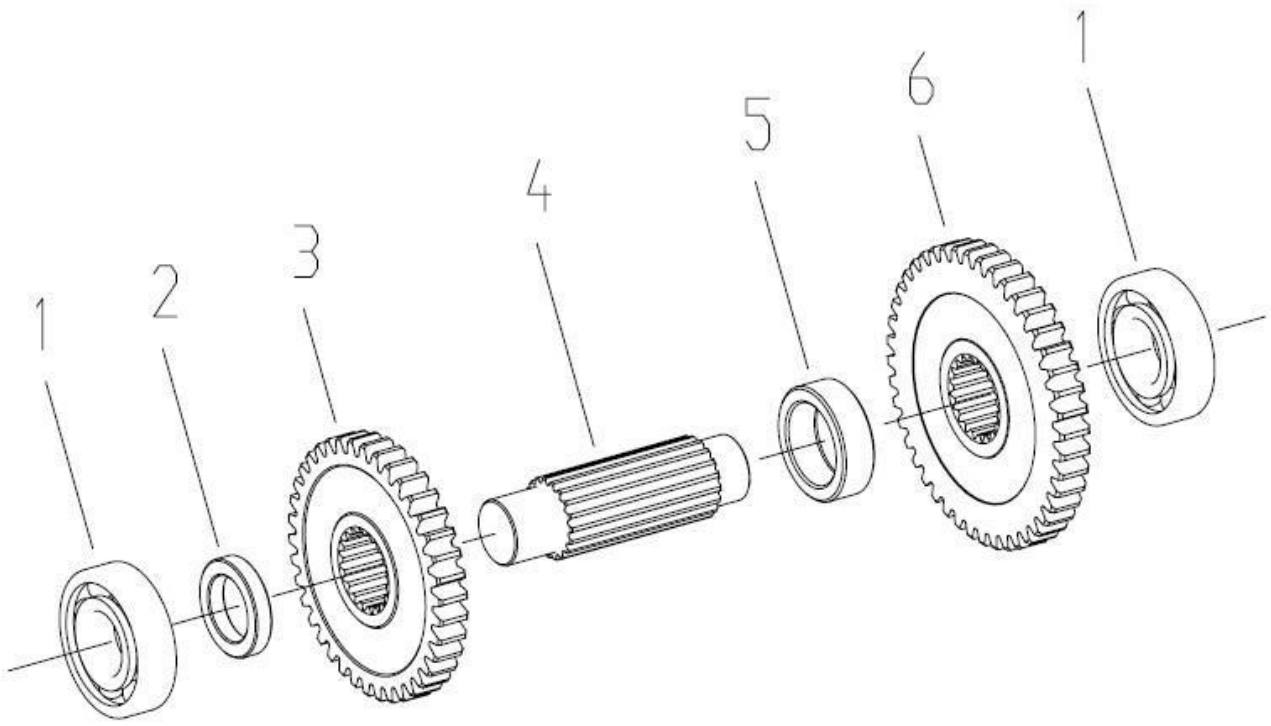

部件号 No.parte 272200591		中间轴总成 Conjunto de eixo intermedi ário		页码 P ágina 27	
序号 N úmero	部件号 No.parte	零件名称 Nome de componente		数量 Quantidade	备注 Observa ções
1	800513666	轴承 6308	Rolamento	2	GB/T297-1994
2	272200522	中间隔套 1	Espa çador	1	
3	272200523	中间轴小齿轮	Engrenagem de eixo intermedi ário	1	
4	272200521	中间轴	Eixo intermedi ário	1	
5	272200524	中间隔套 2	Luva do espa çador m édio 2	1	
6	272200525	中间轴大齿轮	Engrenagem de eixo intermedi ário	1	

页码 Página 28	**输出轴总成** **Conjunto do eixo de saída**	部件号 No.parte

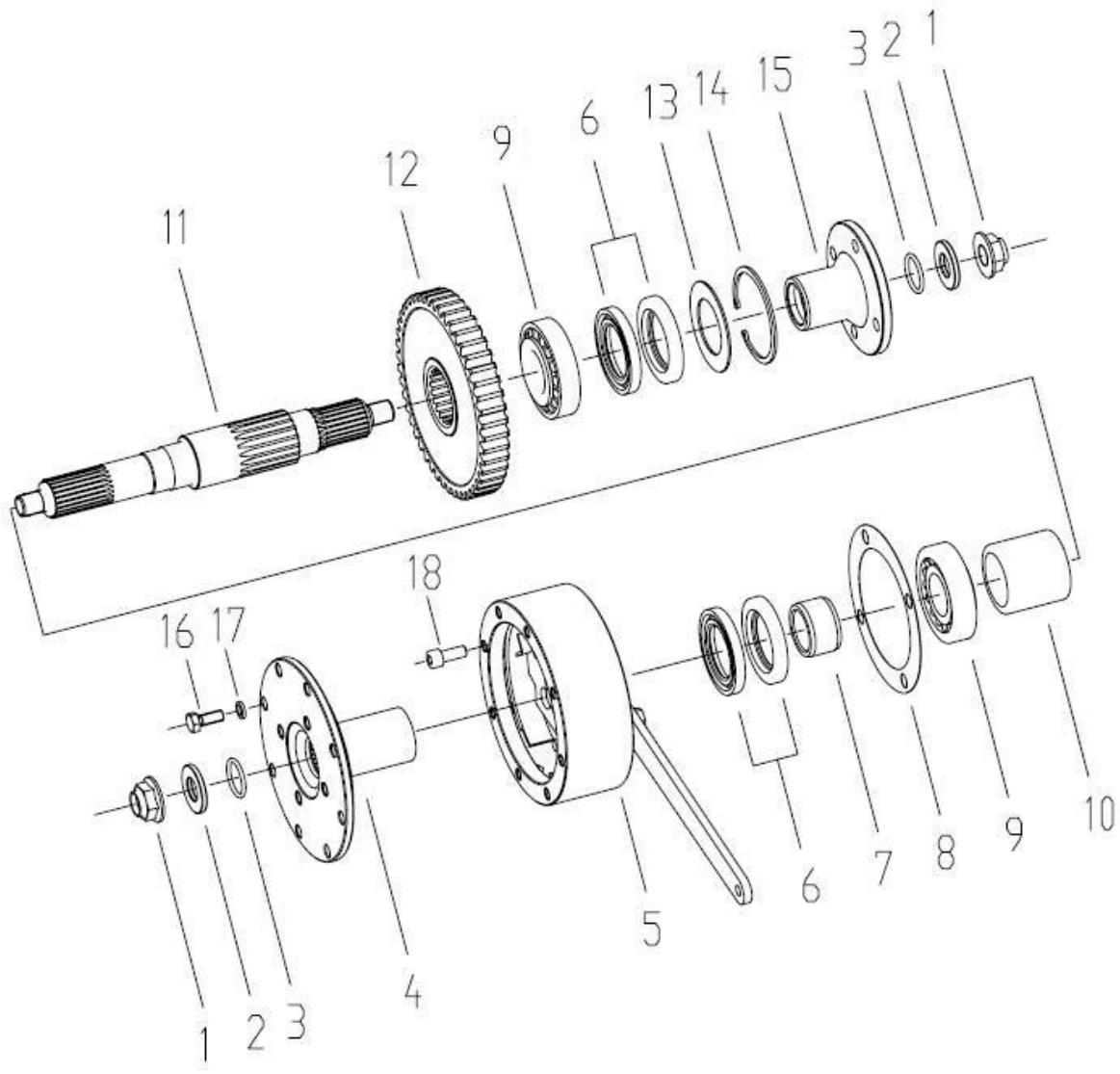

部件号 No.parte		输出轴总成 Conjunto do eixo de sa ída		页码 P ágina 29	
序号 N úmero	部件号 No.parte	零件名称 Nome de componente		数量 Quantidade	备注 Observa ções
1	272200496	锁紧螺母	Porca de trava	2	
2	272200495	垫圈	Arruela	2	
3	801100236	O 形圈 30×3.55	Anel oring O	2	GB/T 3452.1-2005
4	272200527	输出轴前法兰	Flange dianteira do eixo de sa ída	1	
5	272200526	手刹总成	Conjunto de freio de m ão	1	
6	801139158	油封 B50×80×10	Selagem de óleo	4	GB/T 9877-2008
7	272200528	输出轴隔套 1	Separador de eixo de sa ída 1	1	
8	272200534	调整垫片 I	Cal ço de ajuste		
9	800511333	轴承 30308	Rolamento	2	GB/T 276-1994
10	272200529	输出轴隔套 2	Separador de eixo de sa ída 2	1	
11	272200531	输出轴	Eixo de sa ída	1	
12	272200530	输出轴齿轮	Equipamento de eixo de sa ída	1	
13	272200532	防尘板	Arruela	1	
14	805400017	挡圈 85	Arruela de reten ção	1	GB/T 893.1-1986
15	272200672	输出轴后法兰组件	Componentes da flange traseira de eixo de sa ída	1	
16	805000680	螺栓 M10×25	Parafuso	8	GB/T 5783-2000
17	805300014	垫圈 10	Arruela	8	GB/T 93-1987
18	805100036	内六角螺栓 M10×25	Parafuso hexagonal	4	GB/T 70.1-2008

页码 Página	变矩器组件	部件号 No.parte
30	**Componentes do conversor de torque**	400405874

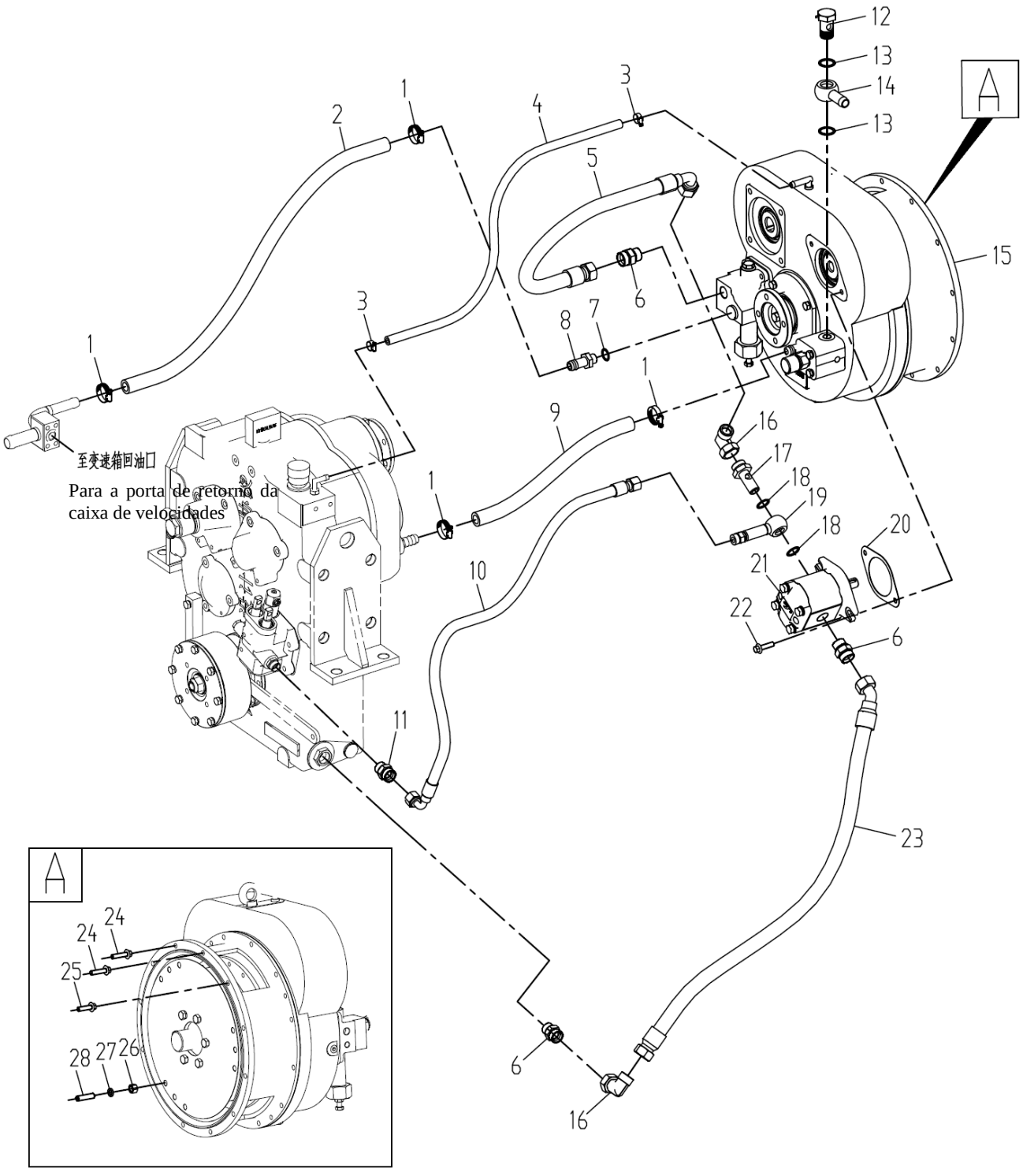

部件号 No.parte 400405874		变矩器组件 Componentes do conversor de torque		页码 Página 31	
序号 Número	部件号 No.parte	零件名称 Nome de componente		数量 Quantidade	备注 Observações
1	801902709	喉箍 B25-38	Abraçadeira de garganta	4	QC/T619-1999
2	803386838	胶管 B19×850	Mangueira	1	JB/T8406-2008
3	801902705	喉箍 C13-19	Abraçadeira de garganta	2	QC/T619-1999
4	226800180	胶管 B10×950	Mangueira	1	JB/T8406-2008
5	803371325	扣压胶管	Mangueira	1	F481CACF222212-700
6	803164754	接头	Conector	2	GE22LM27×2 EDOMDCF
7	803400971	组合垫圈 20	Anel de borracha	1	Q/XGKJ 12045-2014
8	400402604	软管接头	Conector de mangueira	1	
9	803402595	胶管 B19×480	Mangueira	1	JB/T8406-2008
10	253202636	换挡胶管	Mangueira	1	F481CACF151508-1060
11	803103818	接头	Conector	1	取消
12	400402603	空心螺栓	Parafuso oco	1	
13	803400974	组合垫圈 27	Anel de borracha	2	Q/XGKJ 12045-2014
14	400402600	焊接接头	Conector	1	
15	800358161	变矩器	Conversor de torque	1	YJ280-8E
16	803173684	接头	Conector	2	EW22LOMDCF
17	400402597	空心螺栓	Parafuso oco	1	
18	803400972	组合垫圈 22	Anel de borracha	2	Q/XGKJ 12045-2014
19	400703820	出油管	Conector de tubulação	1	
20	400402532	密封垫	Junta de vedação	1	
21	803043388	变速泵	Bomba de velocidades	1	CBF-420-ALPL
22	805048006	螺栓 M10×30(达克罗)	Parafuso M10×30 (DACROMET)	2	GB/T16674.1-2004
23	803132110	软管总成	Conjunto de mangueira	1	F481CACE222212-1100

页码 Página	变矩器组件	部件号 No.parte
32	**Componentes do conversor de torque**	400405874

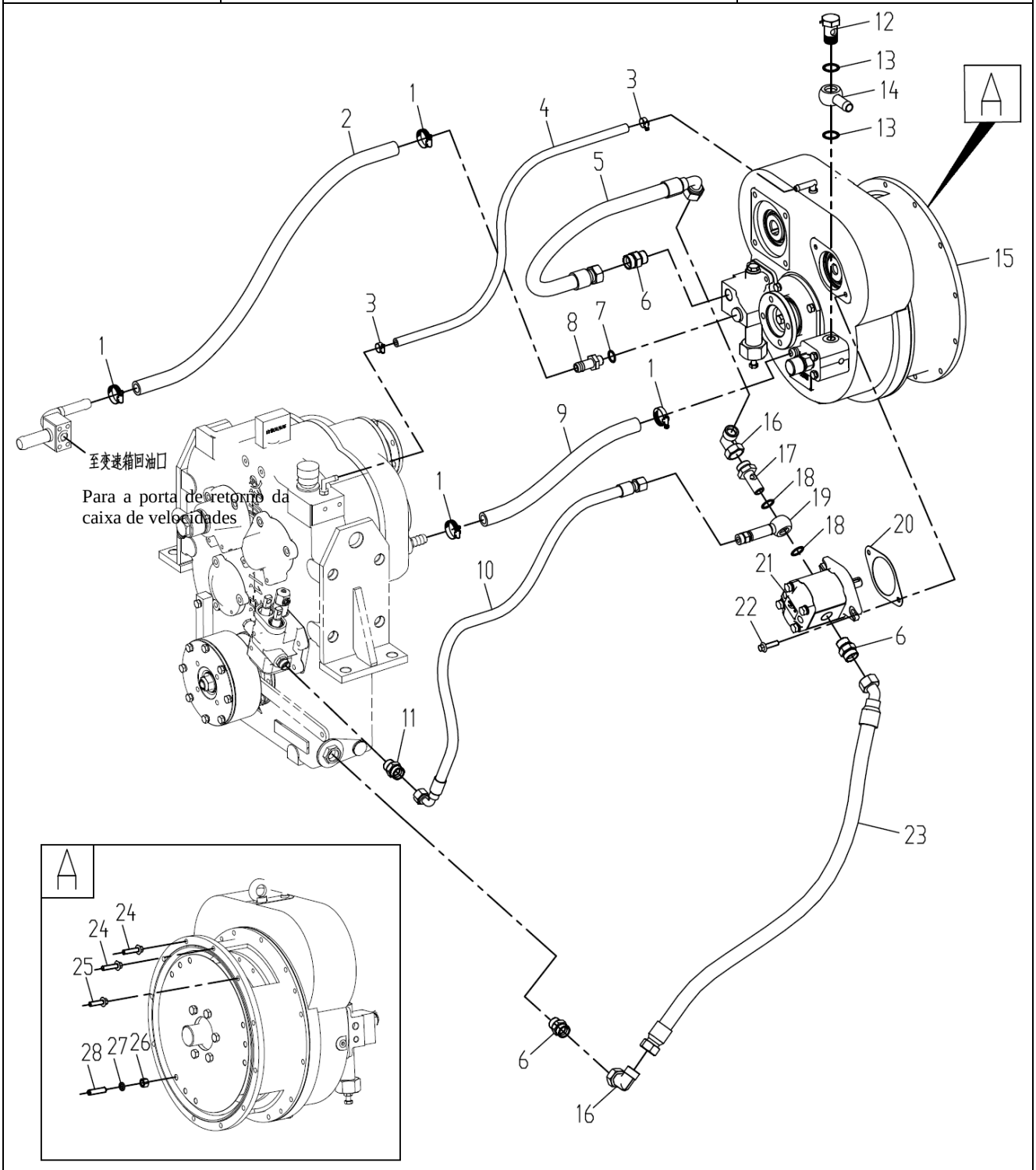

部件号 No.parte 400405874		变矩器组件 Componentes do conversor de torque		页码 Página 33	
序号 Número	部件号 No.parte	零件名称 Nome de componente		数量 Quantidade	备注 Observações
24	805048008	螺栓 M10×40(达克罗)	Parafuso M10×40 (DACROMET)	2	GB/T16674.1-2004
25	805048007	螺栓 M10×35(达克罗)	Parafuso M10×35 (DACROMET)	10	GB/T16674.1-2004
26	805200136	螺母 M12	Porca	9	GB/T6175-2000
27	805338261	垫圈 12	Arruela	9	GB/T93-1987
28	805002247	螺柱 M12×45	Parafuso	9	GB/T901-1988

页码 Página	变速泵	部件号 No.parte
34	**Bomba de velocidades**	803043388

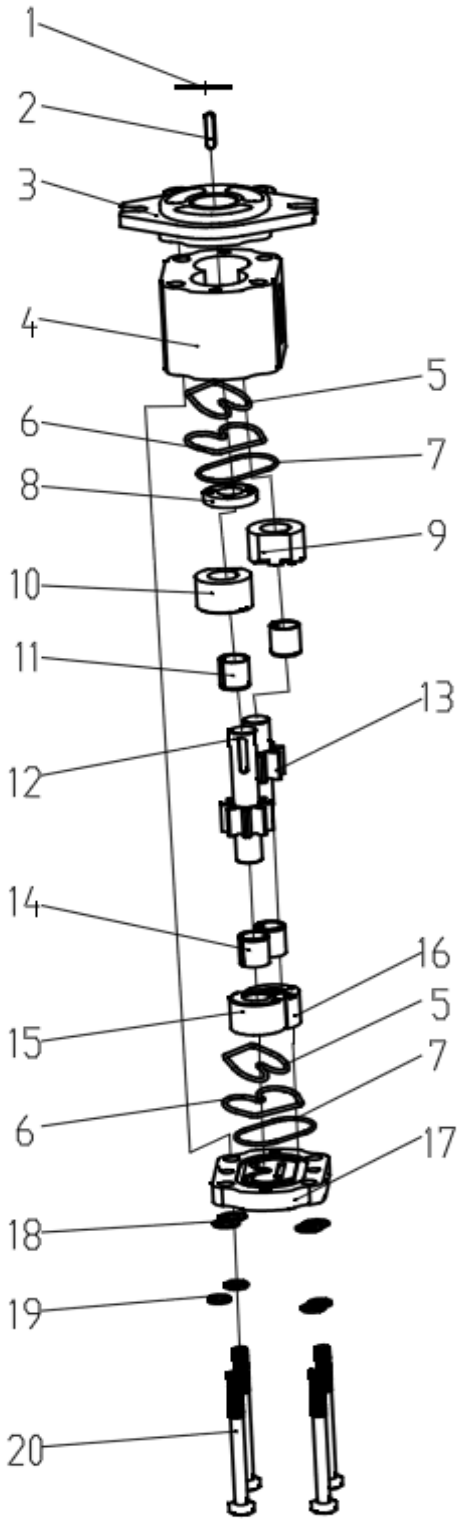

部件号 No.parte 803043388		变速泵 Bomba de velocidades		页码 Página 35	
序号 Número	部件号 No.parte	零件名称 Nome de componente		数量 Quantidade	备注 Observações
1	805400036	孔用挡圈 35	Arruela de retenção	1	GB/T893.1-1986
2	805738368	平键 6×6×28	Chave plana 6 ×6 ×28	1	GB/T1096-2003
3	860141947	前盖	Tampa dianteira	1	JY05.QFLH1
4	860141948	泵体	Corpo de bomba	1	JY05.B25A6
5	860141949	挡条	Selo	2	JY05.DT
6	803388318	内密封圈 63×3.1	Selo interno 63 ×3.1	2	GB/T1235-1976
7	801100116	外密封圈 75×3.1	Selo externo 75 ×3.1	2	GB/T1235-1976
8	860148564	油封 35×20×7.5	Selagem de óleo	1	YF-4-04
9	860141950	轴套 1	Bucha	1	JY05.27.5B
10	860141951	轴套 2	Bucha	1	JY05.27.5A
11	860141952	DU 轴承	Rolamento DU	2	JY05.DU27.5
12	860141953	主动齿轮	Engrenagens ativo	1	JY05.Z25P
13	860141954	从动齿轮	Engrenagens conduzidas	1	JY05.ZC25
14	860141952	DU 轴承	Rolamento DU	2	JY05.DU27.5
15	860141950	轴套 1	Bucha	1	JY05.27.5B
16	860141951	轴套 2	Bucha	1	JY05.27.5A
17	860141955	后盖	Tampa traseira	1	JY05.H
18	805300014	垫圈 10	Arruela	4	GB/T93-1987
19	805300017	垫圈 10	Arruela	4	GB/T97-1987
20		螺栓 M10×1.25×124	Parafuso	4	GB 21-1986

页码 Página	变矩器总成	部件号 No.parte
36	**Conjunto do conversor de torque**	800358161

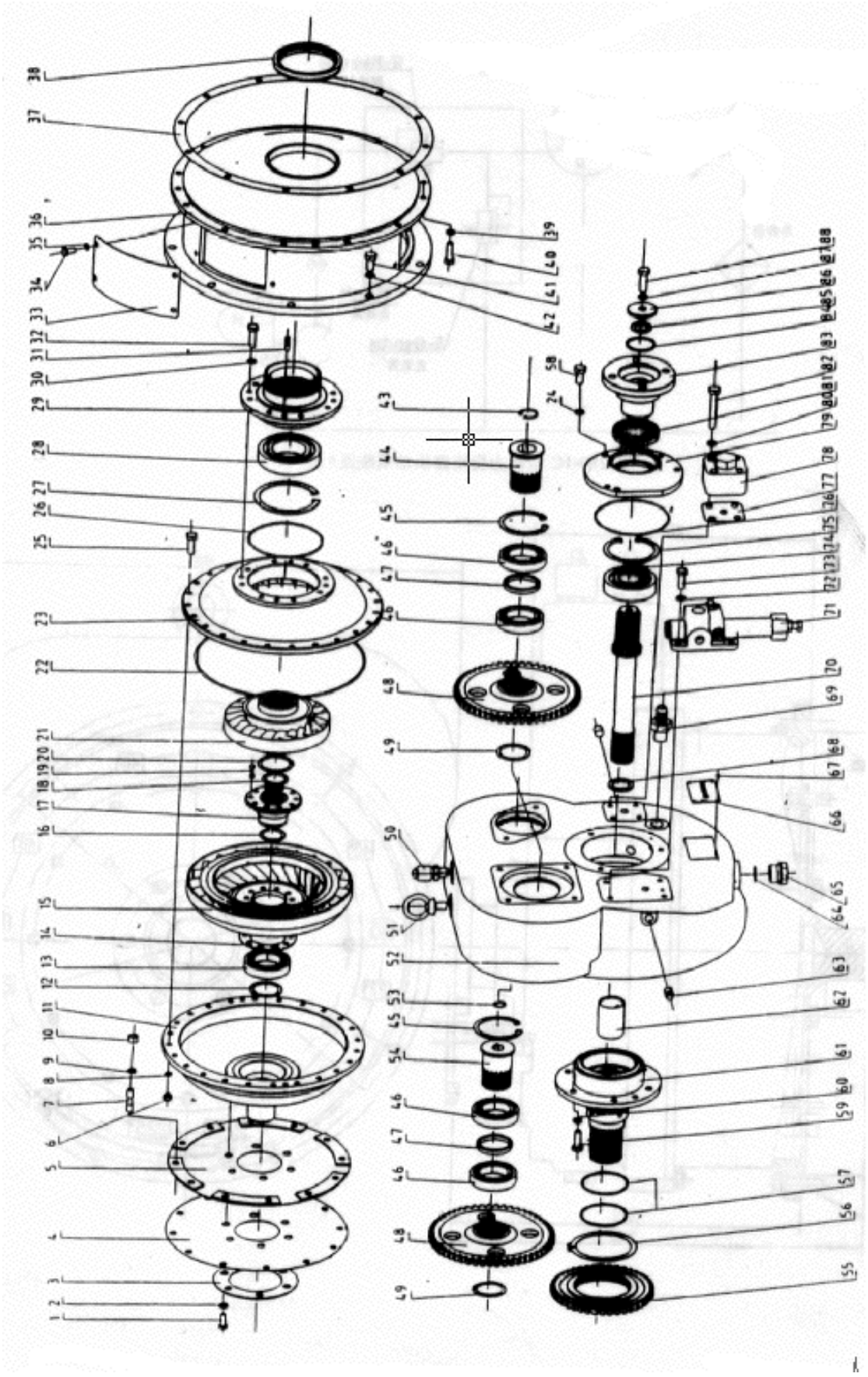

部件号 No.parte 800358161		变矩器总成 Conjunto do conversor de torque		页码 Página 37	
序号 Número	部件号 No.parte	零件名称 Nome de componente		数量 Quantidade	备注 Observações
1	860149408	螺栓 M12×25	Parafuso	6	01010-81225
2	860140126	垫圈 12	Arruela	6	01602-21236
3	860141956	圆垫板	Placa redonda	1	YB315Z5-04
4	860141957	弹性板	Placa elástica	1	YJ265-00002
5	860141958	弹性板总成	Conjunto em placa elástica	1	YJ265-10000
6	860149444	螺母 M8	Porcas	24	01580-10806
7	860149408	螺栓 M12×25	Parafuso	9	01010-81225
8	860140124	垫圈 8	Arruela	24	01602-20825
9	860140126	垫圈 12	Arruela	9	01602-21236
10	860149445	螺母 M12	Porcas	9	01580-11210
11	860149446	罩轮	Roda da tampa	1	YJ280-8A-00001
12	860141973	挡圈 50	Arruela de retenção	1	04064-05020
13	800554396	轴承 110	Rolamento	1	GB276-6110
14	860149447	垫板	Placa de borracha	1	YJ280-4A-10002
15	860149448	涡轮	Turbina	1	YJ280-8A-20001
16	860140130	挡圈 38	Arruela de retenção	1	04064-03818
17	860149449	涡轮毂	Central de turbina	1	YJ280-4A-10001
18	860140130	挡圈 38	Arruela de retenção	1	04064-03818
19	860149450	铆钉 8×20	Rebite	10	04400-00820
20	860141988	挡圈 55	Arruela de retenção	1	04064-05520
21	860149451	导轮	Roda de guia	1	YJ280-8A-00003
22	860141336	O 型圈 300×3.55	Anel oring O	1	GB3452.1-300*3.55
23	860149452	泵轮	Roda de bomba	1	YJ280-8A-00004

页码 Página	变矩器总成	部件号 No.parte
38	**Conjunto do conversor de torque**	800358161

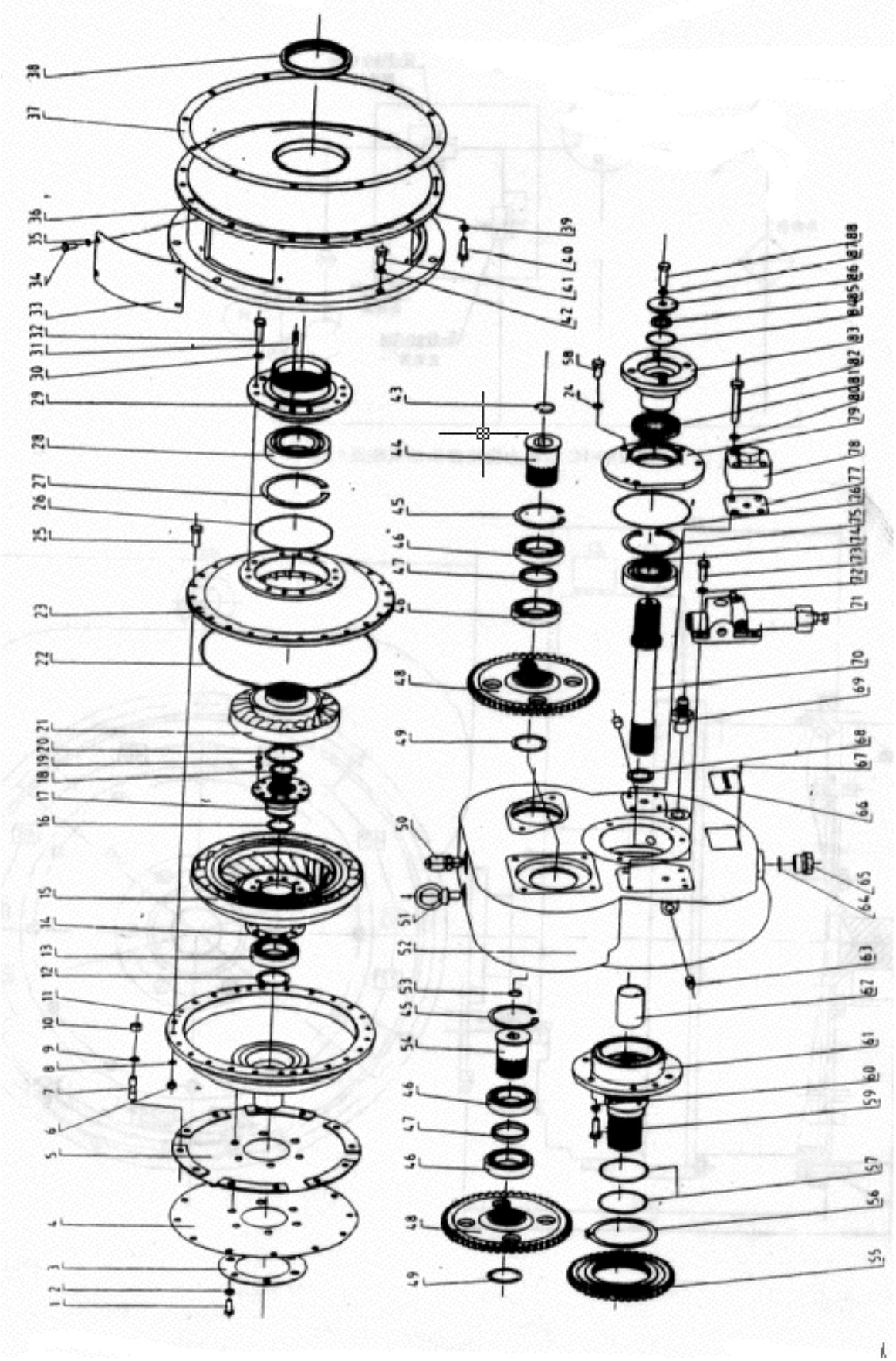

部件号 No.parte 800358161		变矩器总成 Conjunto do conversor de torque		页码 Página 39	
序号 Número	部件号 No.parte	零件名称 Nome de componente		数量 Quantidade	备注 Observações
24	860141993	垫圈 10	Arruela	3	01602-11030
25	860149453	螺栓 M8×35	Parafuso	24	01010-80835
26	860149454	O 型圈 130×3.1	Anel oring O	1	07000-E2130
27	860141963	孔用挡圈 110	Arruela de retenção	1	04065-01104
28	800511444	轴承 212	Rolamento	1	GB276-6212
29	860149455	泵轮座	Assento da roda da bomba	1	YJ280-8A-00005
30	860140124	垫圈 8	Arruela	8	01602-20825
31	860142371	定位销	Pino de posionamento	4	ZL30D-11-22
32	860149456	螺栓 M8×22	Parafuso	8	01010-80822
33	860149457	盖板	Placa de tampa	2	YJ280-8A-10001
34	860149458	螺栓 M8×16	Parafuso	8	01010-80816
35	860140124	垫圈 8	Arruela	8	01602-20825
36	860149459	中节	Seção do Meio	1	YJ280-8A-10000
37	860141971	密封垫	Almofada de selagem	1	YJ280-4A-00016
38	860114750	骨架油封 φ100	Selo de óleo φ100	1	ZL30D-11-54
39	860140125	垫圈 10	Arruela	12	01602-21030
40	860149366	螺栓 M10×30	Parafuso	12	01010-81030
41	860149460	螺栓 M10×40	Parafuso	12	01010-81040
42	860140125	垫圈 10	Arruela	12	01602-21030
43	860149461	挡圈 20	Arruela de retenção	1	04064-02010
44	860141976	油泵轴	Eixo da bomba de óleo	1	YJ280-4A-00017
45	860141977	挡圈 80	Arruela de retenção	1	04064-08025
46	800554396	轴承 110	Rolamento	4	GB276-6110

页码 Página	变矩器总成	部件号 No.parte
40	**Conjunto do conversor de torque**	800358161

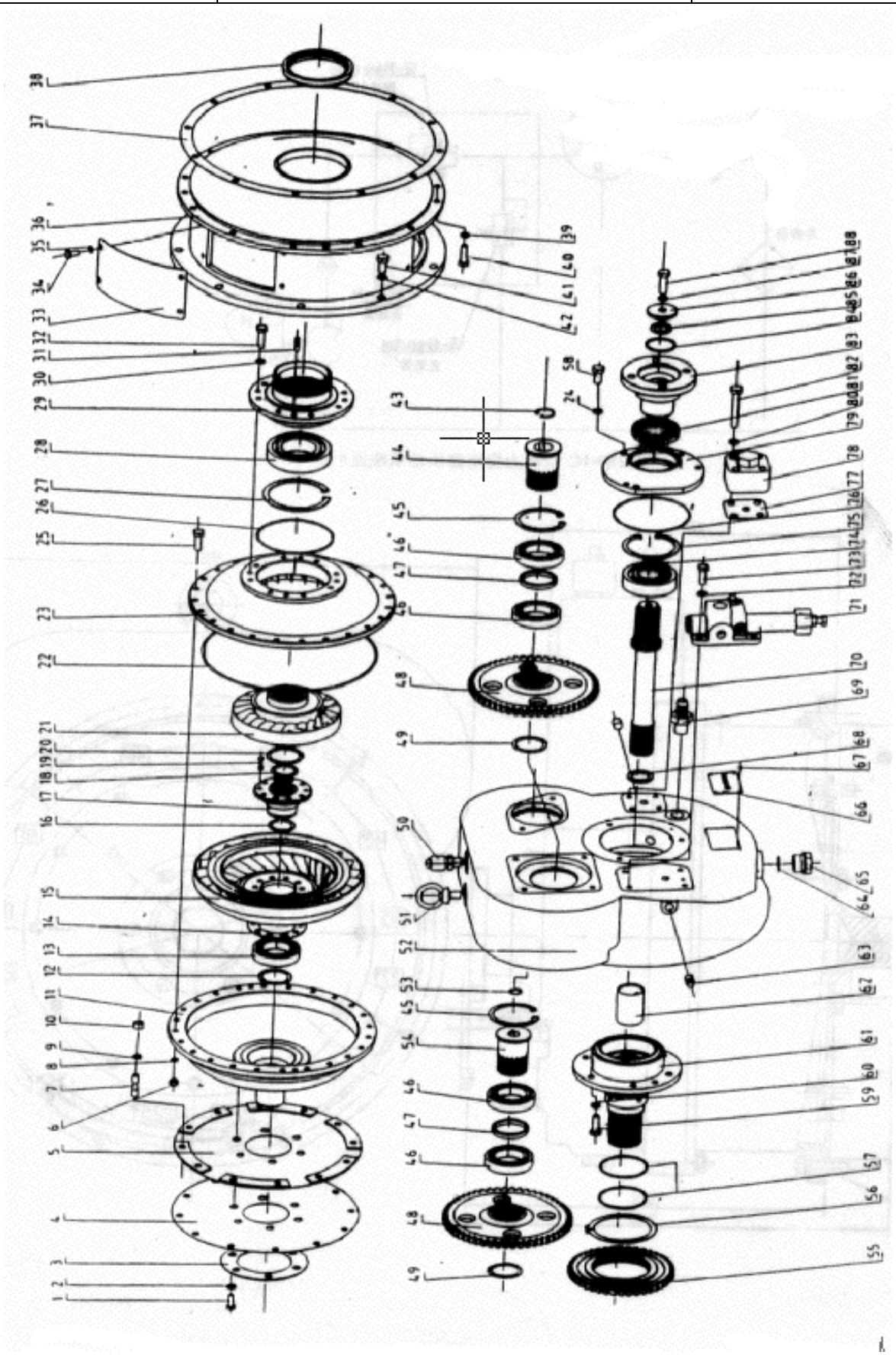

部件号 No.parte 800358161		变矩器总成 Conjunto do conversor de torque		页码 Página 41	
序号 Número	部件号 No.parte	零件名称 Nome de componente		数量 Quantidade	备注 Observações
47	860141975	轴套	Bucha	2	YJ280-4A-00009
48	860149462	齿轮	Engrenagem	2	YJ280-4DL-00002
49	860141973	挡圈 50	Arruela de retenção	2	04064-05020
50	860141980	直角接头	Conector de ângulo reto	1	BD05N-01000
51	860141979	螺钉 M12×22	Parafuso	1	04530-11222
52	860149463	齿轮箱	Caixa de engrenagens	1	YJ280-1C-00001X
53	860149464	挡圈 30	Arruela de retenção	1	04064-03012
54	860149465	油泵轴	Eixo da bomba de óleo	1	YJ280-4A-00010
55	860149466	主动齿轮	Equipamento ativo	1	YJ280-4DL-00001
56	860140128	挡圈 100	Arruela de retenção	1	04064-01030
57	801133825	密封环 80	Anel hermético	2	ZL30D-11-19
58	860149366	螺栓 M10×30	Parafuso	3	01010-81030
59	860149366	螺栓 M10×30	Parafuso	6	01010-81030
60	860140125	垫圈 10	Arruela	6	01602-21030
61	860141989	导轮座	Assento da roda do guia	1	YJ280-4A-00014
62	860149467	分油套	Conjunto de óleo secundário	1	YJ280-4A-00011
63	860149468	螺塞	Parafuso	1	07043-00312
64	860149469	O 型圈	Anel oring O	1	07002-02434
65	860141990	螺塞 M24×1.5	Parafuso	1	07044-12412
66		标牌	Etiqueta	1	YJ280-8E-BP
67	860140135	铆钉 3×6	Rebite	4	04418-03060
68	860135571	密封环	Anel hermético	1	YJ265-00014
69	860141991	接头	Conector	1	YJ280-4C-00007

页码 Página	变矩器总成	部件号 No.parte
42	**Conjunto do conversor de torque**	800358161

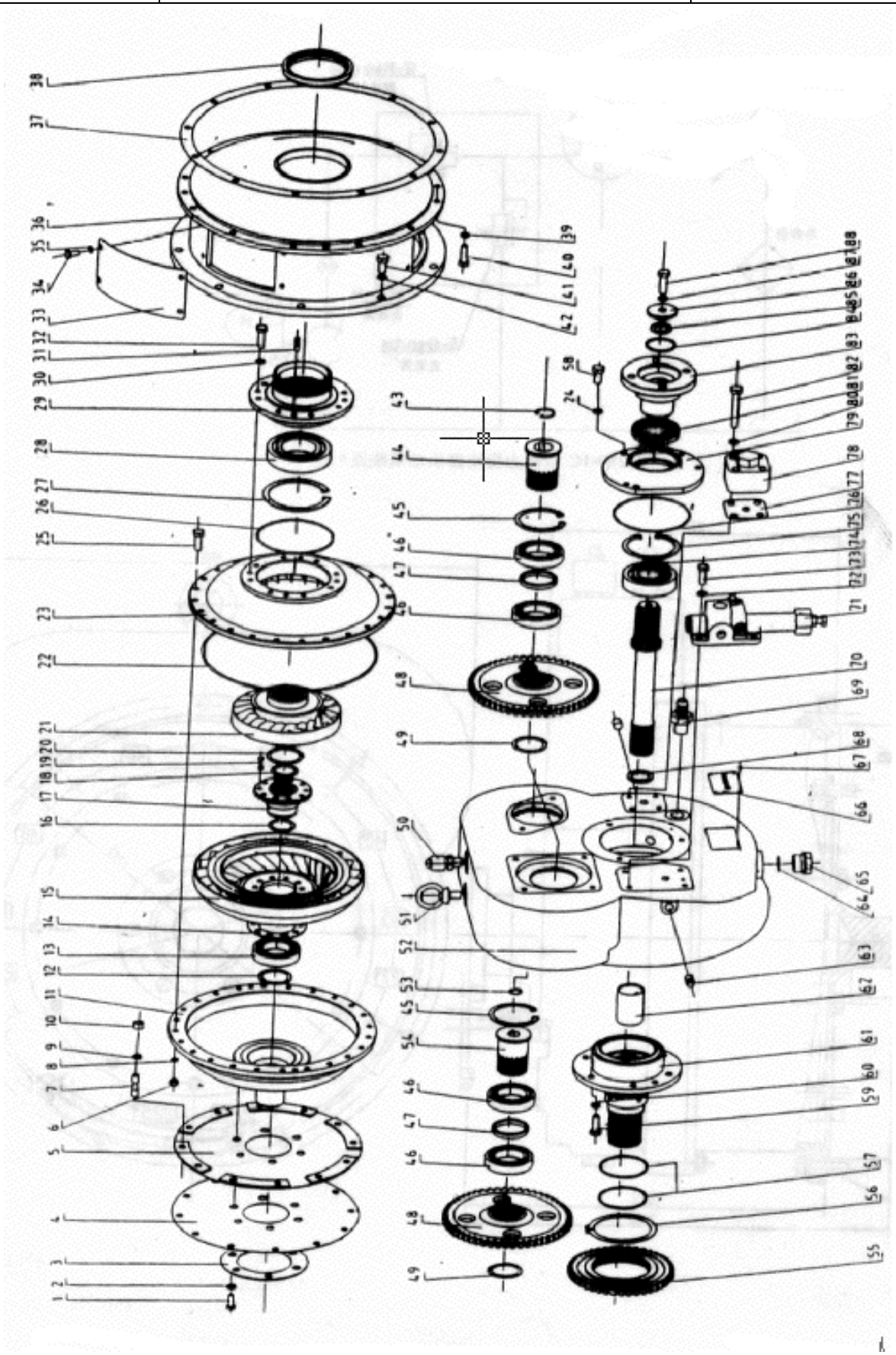

部件号 No.parte 800358161		变矩器总成 Conjunto do conversor de torque		页码 Página 43	
序号 Número	部件号 No.parte	零件名称 Nome de componente		数量 Quantidade	备注 Observações
70	860149470	涡轮轴	Árvore de turbina	1	YJ280-8A-00002
71	860137147	减压阀	Válvula de redução de pressão	1	YJ280-10000X
72	860140125	垫圈 10	Arruela	4	01602-21030
73	860149368	螺栓 M10×25	Parafuso	4	01010-81025
74	800513666	轴承 308	Rolamento	1	GB276-6308
75	860140133	挡圈 90	Arruela de retenção	1	04065-09030
76	860149471	O 型圈	Anel oring O	1	07000-02125
77	860141995	纸垫	Tapetes de papel	1	YJ265-00012
78	860141996	回油阀	Válvula de retorno	1	YJ265-40000
79	860141981	油封座	Assento de selo de óleo	1	YJ280-1C-00003
80	860140125	垫圈 10	Arruela	4	01602-21030
81	860141982	骨架油封	Selo de óleo de	1	07012-70055
82	860149472	螺栓 M10×95	Parafuso	4	01010-81095
83	860137145	输出法兰	Flange de saída	1	YJ315D-00020B
84	860141983	垫片	Gaxeta	1	YJ315D-00021B
85	860141984	O 型圈	Anel oring O	1	YJ315D-00022B
86	860141985	垫片	Gaxeta	1	YJ280-1C-00004
87	860140126	垫圈 12	Arruela	1	01602-21236
88	860149413	螺栓 M12×35	Parafuso		01010-81235

页码 Página	传动油过滤组件	部件号 No.parte
44	**Componentes do filtro de óleo da transmissão**	400405876

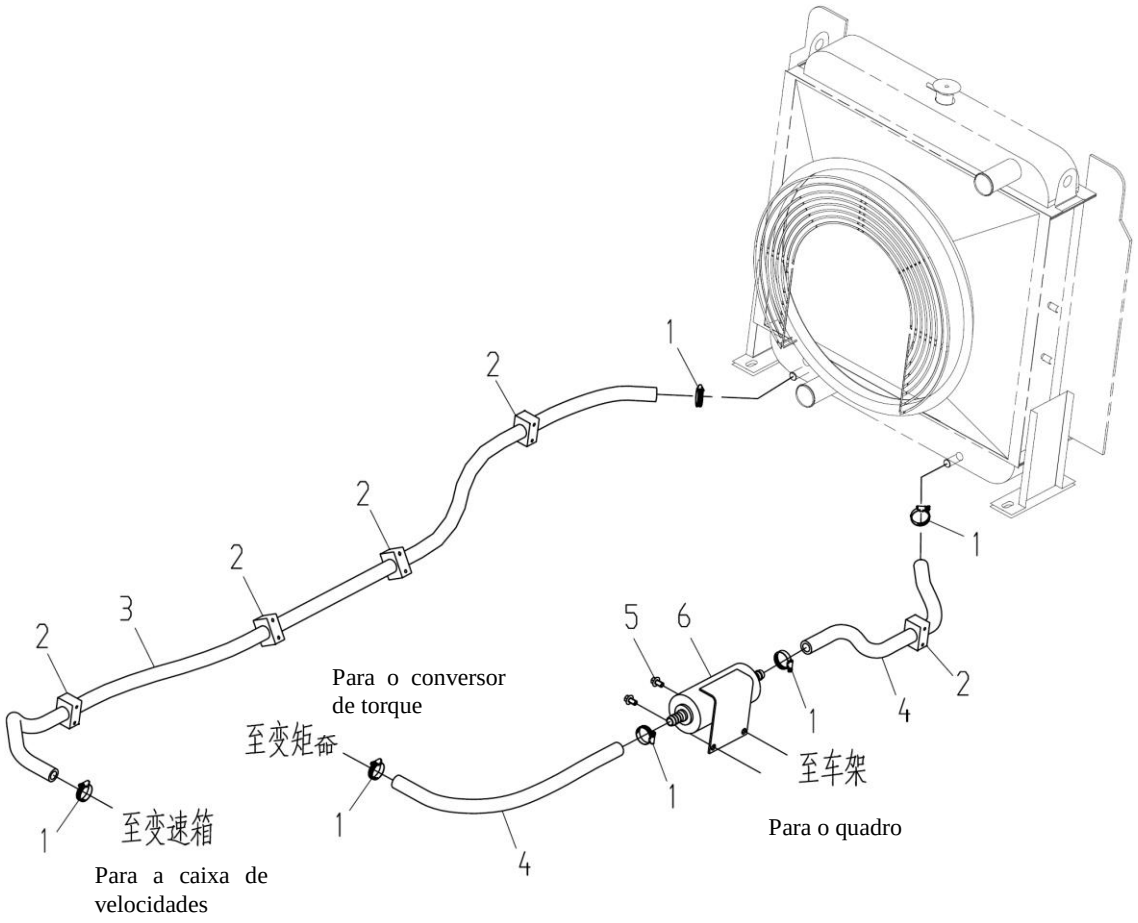

部件号 No.parte 400405876		传动油过滤组件 Componentes do filtro de óleo da transmissão		页码 Página 45	
序号 Número	部件号 No.parte	零件名称 Nome de componente		数量 Quantidade	备注 Observações
1	801902709	喉箍 B25-38	Abraçadeira de garganta	6	QC/T619-1999
2	803108162	管夹	Clip de tubo	5	XZDNA4-430
3	803164012	胶管 B19×2800	Mangueira	1	JB/T8406-2008
4	803386835	胶管 B19×640	Mangueira	2	JB/T8406-2008
5	805048005	螺栓 M10×16(达克罗)	Parafuso M10×16 (DACROMET)	3	GB/T16674.1-2004
6	250100322	滤清器	Filtro	1	Z3.3.6

页码 Página	**滤清器**	部件号 No.parte
46	**Filtro**	250100322

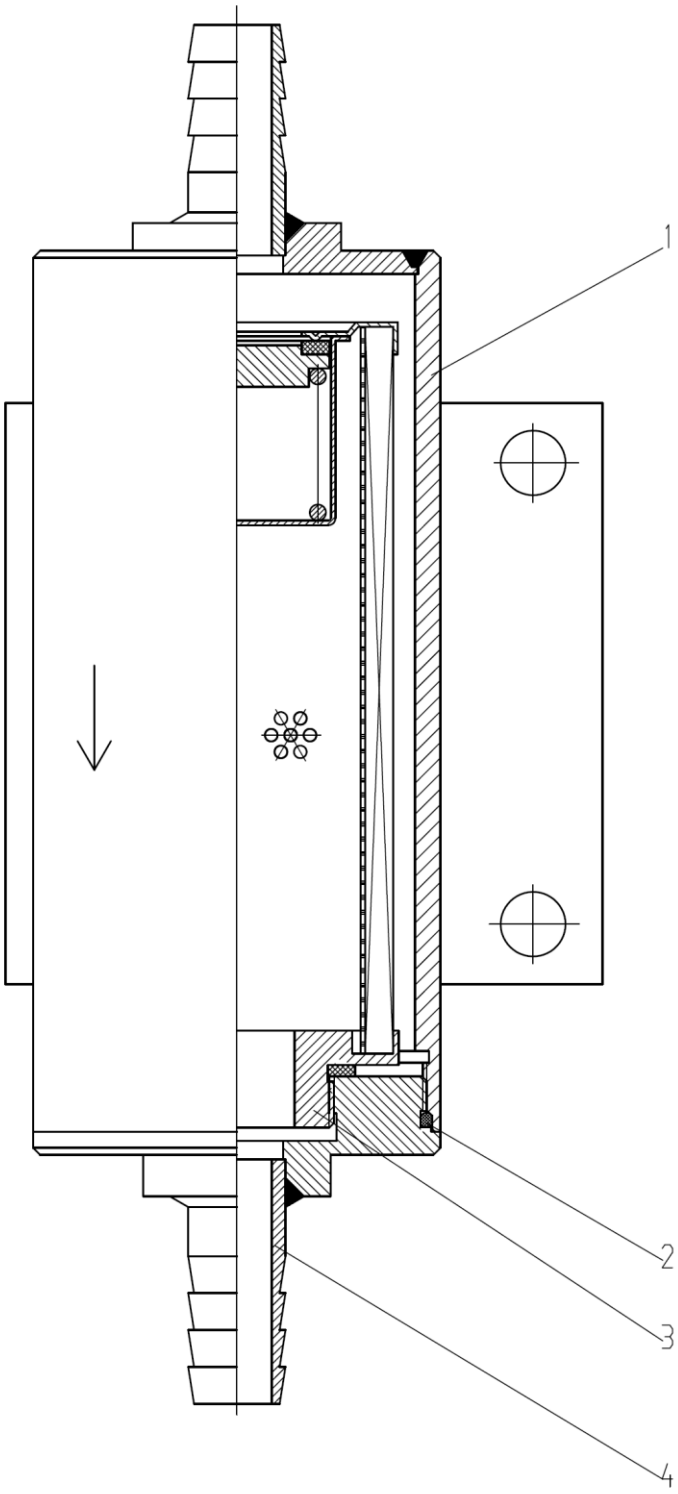

部件号 No.parte 250100322		滤清器 Filtro		页码 Página 47	
序号 Número	部件号 No.parte	零件名称 Nome de componente		数量 Quantidade	备注 Observações
1	860141940	筒体	Cilindro	1	Z3.3.6-01
2	803164050	O 形圈	Anel oring O	1	GB 1235-76
3	860141941	芯体	Núcleo	1	Z3.3.6-03
4	860141942	接头体	Corpo de junta	1	Z3.3.6-02

页码 Página	滤清器	部件号 No.parte
48	**Filtro**	250100322

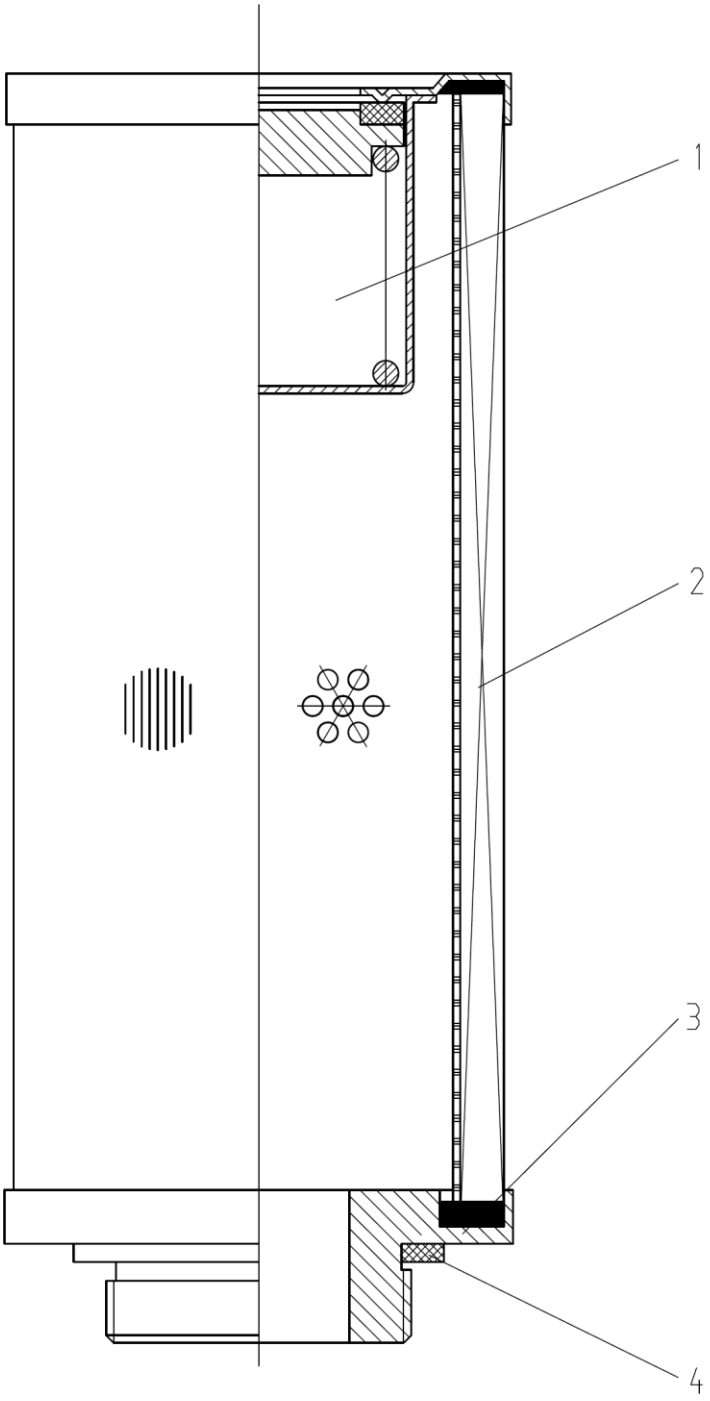

部件号 No.parte 250100322		滤清器 Filtro		页码 Página 49	
序号 Número	部件号 No.parte	零件名称 Nome de componente		数量 Quantidade	备注 Observações
1	860141943	旁通阀	Válvula de derivação	1	Z3.3.6-03.1
2	860141944	滤芯体	Corpo de filtro	1	Z3.3.6-03.2
3	860141945	滤芯上盖	Tampa superior do filtro	1	Z3.3.6-03.3
4	860141946	矩形垫圈	Arruela retângular	1	Z3.3.6-03.4

驱动桥系统
Sistema de Tra çã o

目录 Índice

驱动桥系统 Sistema de ponte de condução 52
驱动桥组件 Conjunto do eixo de tração 54
驱动桥总成 Conjunto do eixo de acionamento 56
驱动桥主减速器总成 Conjunto do redutor principal do eixo de acionamento 58
差速器总成 Conjunto do diferencial 62
驱动桥轮边减速器总成 Conjunto do redutor de roda do eixo de acionamento 64
制动器总成 Conjunto do freio 68
固定轮胎组件 Componente de fixação do pneu 72
轮辋 Aro 74
固定前传动轴组件 Componente da árvore de transmissão dianteira fixa 76
前传动轴 Eixo de transmissão dianteiro 78
固定中间传动轴组件 Componente da árvore de transmissão intermediária fixa 80
中间传动轴 Árvore de transmissão intermediária 82
固定后传动轴组件 Componente da árvore de transmissão traseira fixa 84
后传动轴总成 Conjunto da árvore de transmissão traseira 86
上传动轴组件 Peça da árvore de transmissão 88
上传动轴总成 Conjunto da árvore de transmissão 90

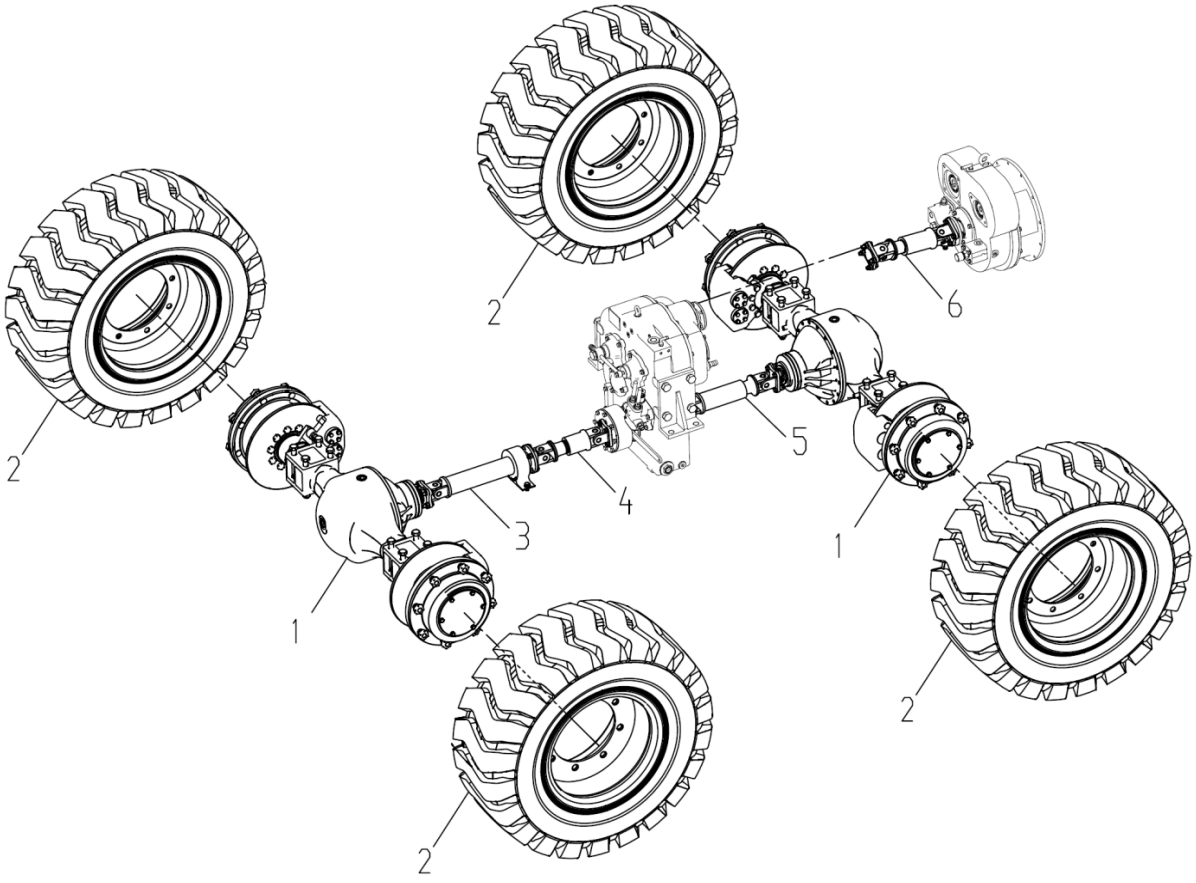
2
6
2
5
4
3
1
1
2
2

部件号 No.parte 400402538		驱动桥系统 Sistema de Tração		页码 Página 53	
件号 No.peça	部件号 No.parte	零件名称 Nome de componente		数量 Quantidade	备注 Observações
1	400405231	驱动桥组件	Eixo de acionamento	2	
2	400704302	固定轮胎组件	Componente de fixação do pneu	4	
3	400405230	固定前传动轴组件	Eixo transmissão dianteira fixa	1	
4	400404784	固定中间传动轴组件	Eixo intermediário intermediária	1	
5	400704305	固定后传动轴组件	Eixo traseiro da transmissão inferior	1	
6	400405907	上传动轴组件	Eixo transmissão traseiro superior	1	

页码 Página	驱动桥组件	部件号 No.parte
54	Componente do eixo de acionamento	400405231

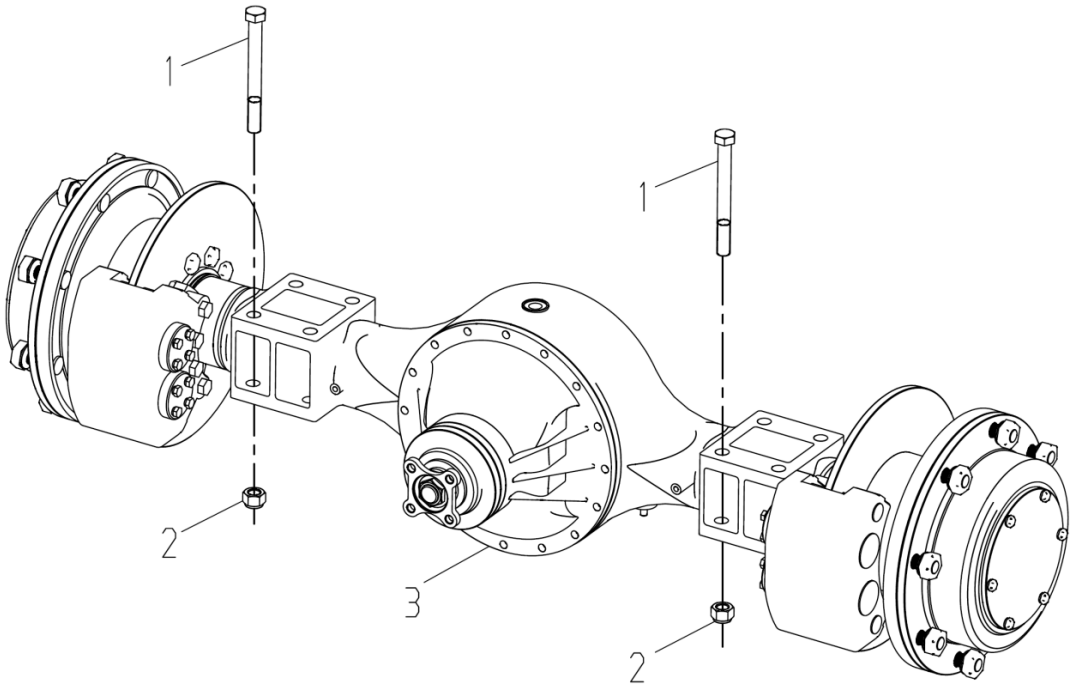

部件号 No.parte 400405231		驱动桥组件 Componente do eixo de acionamento		页码 Página 55	
件号 No.peça	部件号 No.parte	零件名称 Nome de componente		数量 Quantidade	备注 Observações
1	805046207	螺栓 M20×190 10.9	Parafuso	8	GB/T5782-2000
2	805200160	螺母 M20 10	Porcas	8	GB/T889.2-2000
3	800355477	驱动桥总成	Conjunto do eixo de acionamento	1	

页码 Página	驱动桥总成	部件号 No.parte
56	Conjunto do eixo de acionamento	800355477

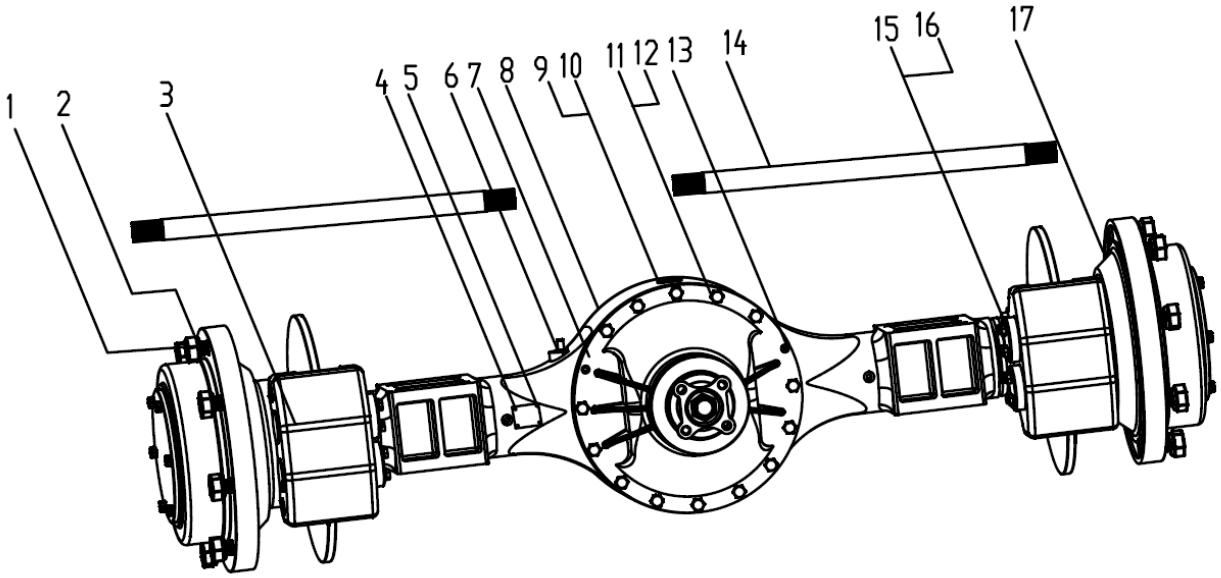

部件号 No.parte 800355477		驱动桥总成 Conjunto do eixo de acionamento		页码 Página 57	
件号 No.peça	部件号 No.parte	零件名称 Nome de componente		数量 Quantidade	备注 Observações
1	860141870	轮辋螺栓	Parafuso da roda	16	CZQ1820.3-5
2	860141871	轮辋螺母	Porca	16	GZQ2000-2
3		制动器总成	Montagem do freio	2	JC-A-10
4	805502374	标牌用钉 2.5×6	Rebite	4	GB/T827-86
5		桥标牌	Tabuleta de eixo	1	060167
6	860141874	通气塞 Q900B M10×1	Bujão de ventilação	1	QC/T410-1999
7	860141869	主减速器总成	Conjunto do redutor principal	1	11 002 000
8	860141868	桥壳总成	Montagem da carcaça do eixo	1	12 002 000
9	860113746	组合垫圈 20	Arruela de combinação	3	JB982-77
10	860141873	油塞 M20×1.5	Bujão de óleo	3	GZQ1000-4
11	805300018	垫圈 12	Arruela	16	GB/T93-87
12	805010087	螺栓 M12×1.5×35	Parafuso	16	GB/T5786-2000
13	805639004	销 10×26	Pino	2	GB/T119.2-2000
14	860141875	半轴	Semi-eixo	2	10 001 002
15	805300011	垫圈 16	Arruela	8	GB/T93-87
16	805002855	螺栓 M16×1.5×55	Parafuso	8	GB/T5785-2000
17	860141867	轮边总成	Conjunto da borda da roda	2	13 002 000

页码 Página	驱动桥主减速器总成	部件号 No.parte
58	Conjunto do redutor principal do eixo de acionamento	860141869

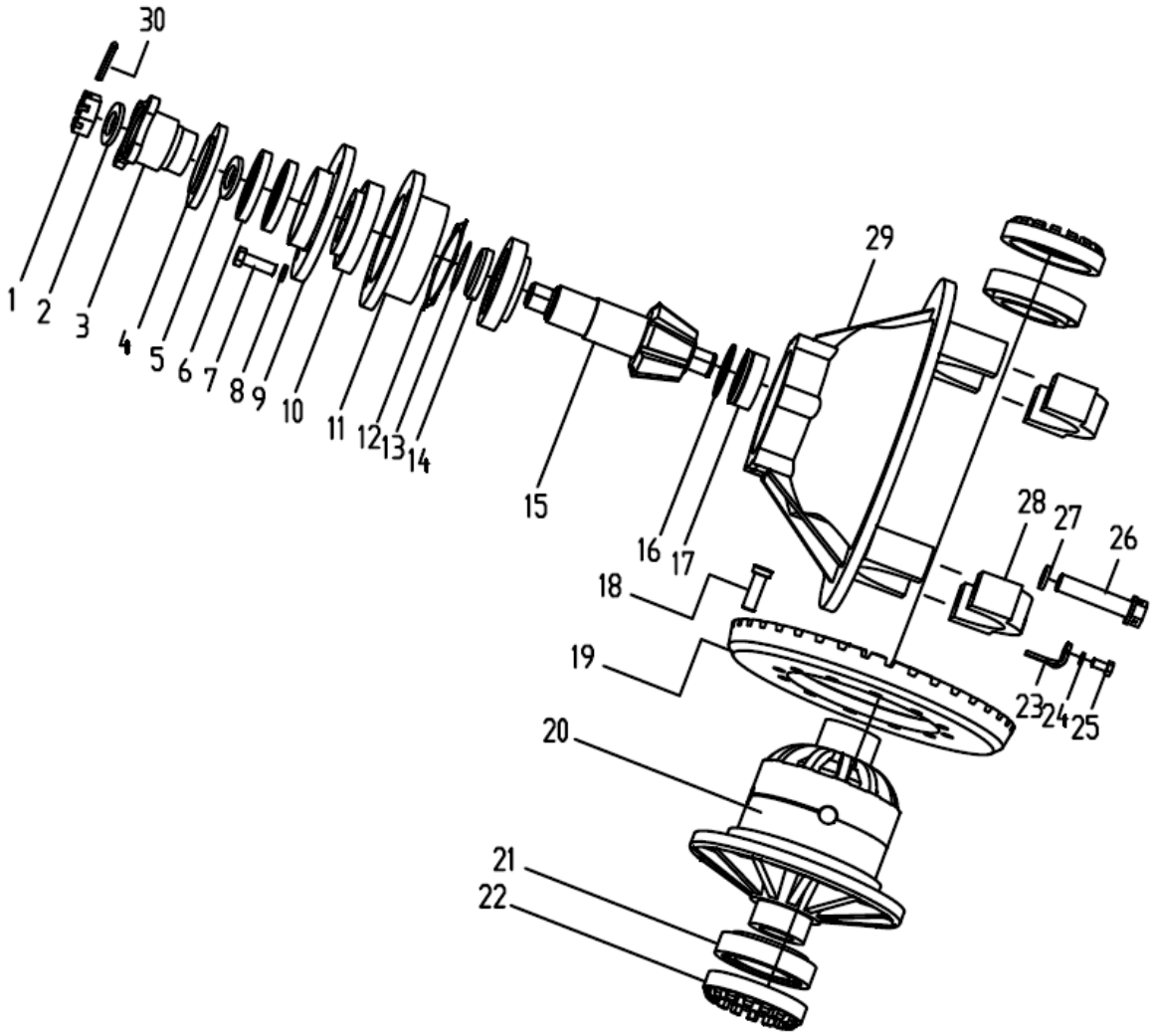

部件号 No.parte 860141869		驱动桥主减速器总成 Conjunto do redutor principal do eixo de acionamento		页码 Página 59	
件号 No.peça	部件号 No.parte	零件名称 Nome de componente		数量 Quantidade	备注 Observações
1	860141882	角齿螺母	Porca de engrenagem angular	1	GZQ2000.1-15
2	860141893	角齿垫片	Calço de engrenagem angular	1	GZQ2000.1-14
3	860141883	法兰	Flange	1	GZQ2000.1.1-1
4	860141884	防尘罩	Proteção de poeira	1	GZQ2000.1.1-2
5	860141892	垫片	Gaxeta	1	GZQ2000.1-13
6	860135585	油 FB55×82×12F	Óleo	2	GB/T9877.1-88
7	805046929	螺栓 M12×1.25×50	Parafuso	6	GB/T5785-2000
8	805300018	垫圈 12	Arruela	6	GB/T93-2000
9	860141885	密封盖	Tampa hermética	1	11 002 001
10	860141337	轴承 30309×2B	Rolamento	2	GB/T298-64
11	860141887	轴承座	Assento de rolamento	1	11 002 002
12	860141888	调整垫片	Calço de ajuste	1 组 Grupo 1	11 002 006
13	860141891	隔套调整垫片	Espaçador	1	GZQ2000.1-11
14	860141890	隔套	Manga Espaçador	1	GZQ2000.1-10
15	860141876	主动螺旋锥齿轮	Engrenagem cónica espiral ativa	1	11 001 101
16	805400075	挡圈 62	Arruela de retenção	1	GB/T894.1-86
17	860135570	轴承(NJ2305E 改制)	Rolamento	1	11 001 300
18	860141878	柳钉 11.3×30	Rebite	12	GZQ2000.1-16
19	860141877	被动螺旋锥齿轮	Engrenagem cónica espiral passiva	1	GZQ2000.1.2-2
20	860141879	差速器总成	Conjunto do diferencial	1	11 001 200
21	800511339	轴承 30215	Rolamento	2	GB/T297-94
22	860141880	调整螺母	Porca de ajuste	2	11 002 003

页码 Página	驱动桥主减速器总成	部件号 No.parte
60	Conjunto do redutor principal do eixo de acionamento	860141869

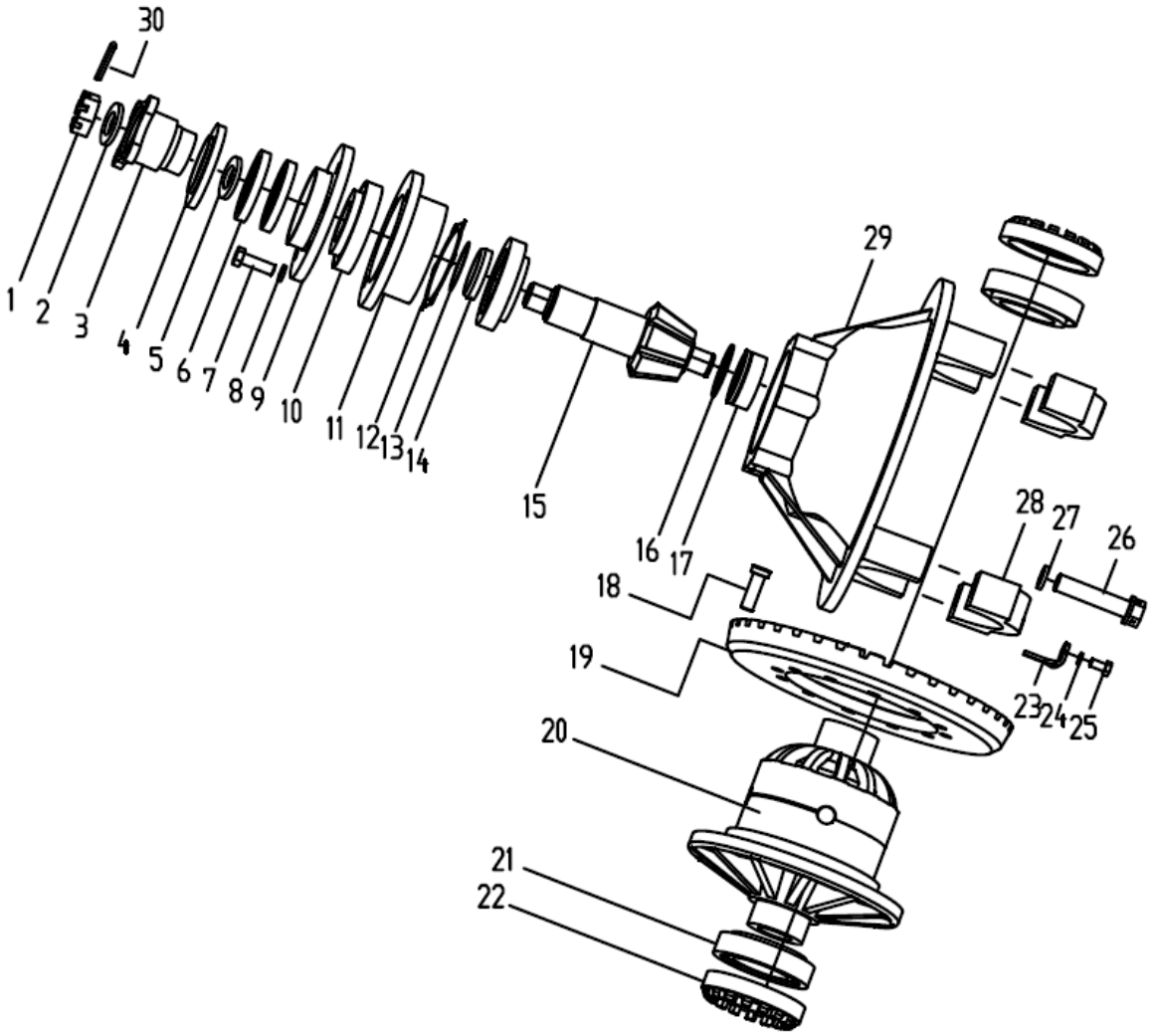

部件号 No.parte 860141869		驱动桥主减速器总成 Conjunto do redutor principal do eixo de acionamento		页码 Página 61	
件号 No.peça	部件号 No.parte	零件名称 Nome de componente		数量 Quantidade	备注 Observações
23	860141889	调整螺母锁片	Placa de bloqueio da porca de ajustamento	2	ZL40.2.1-18A
24	805300014	垫圈 10	Arruela	2	GB/T93-87
25	805002208	螺栓 M10×1×20	Parafuso	2	GB/T32.3-1988
26		螺栓 M18×90	Parafuso	4	GB/T32.1-1988
27	805300039	垫圈 18	Arruela	4	GB/T93-87
28	860141881	瓦盖	Tampa de rolamento	2	11 002 004
29	860142905	主减速器壳体	Corpo do redutor principal	1	11 002 005
30	805600016	开口销 4×40	Chaveta	1	GB/T91-2000

页码 Página	差速器总成	部件号 No.parte
62	Conjunto do diferencial	860141879

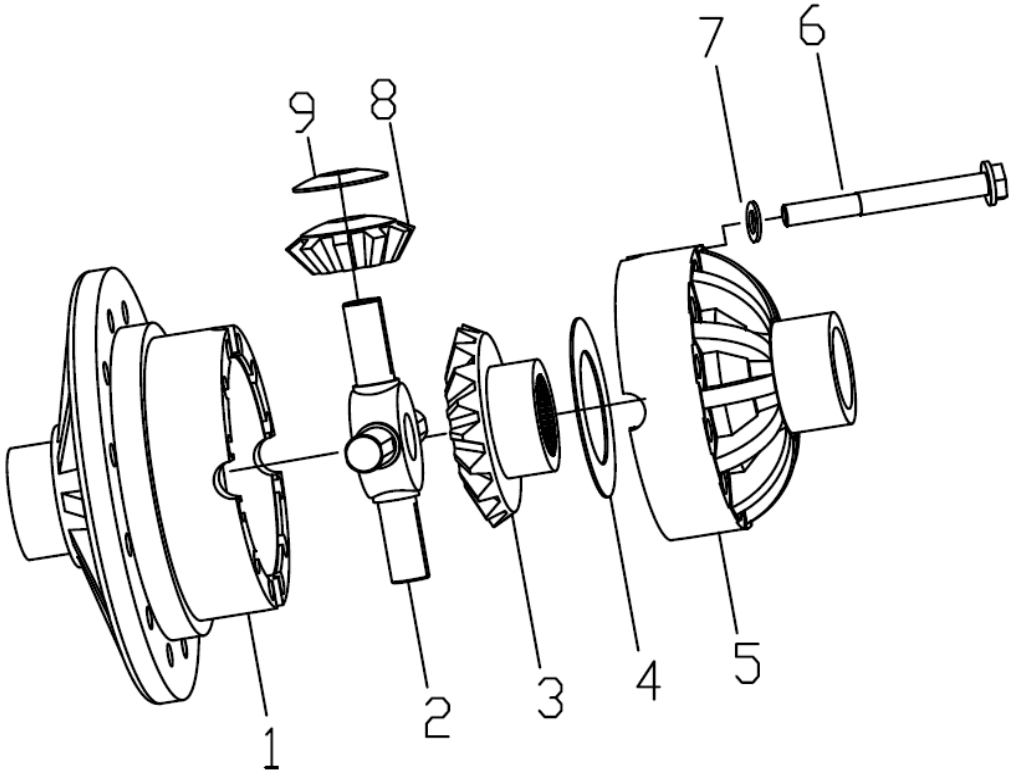

部件号 No.parte 860141879		差速器总成 Conjunto do diferencial		页码 Página 63	
件号 No.peça	部件号 No.parte	零件名称 Nome de componente		数量 Quantidade	备注 Observações
1	860141894	差速器大半壳	Semi-invólucro grande do diferencial	1	11 001 201
2	860141897	十字轴	Cruzeta	1	11 001 204
3	860141896	半轴齿轮	Engrenagem de semi-eixo	2	11 001 207
4	860141895	半轴齿轮垫片	Calço de engrenagem de semi-eixo	2	11 001 202
5	860141898	差速器小半壳	Semi-invólucro pequeno do diferencial	1	11 001 206
6	805000876	差速器螺栓 M10×75	Parafuso do diferencial	12	GB/T5782-2000
7	805300014	垫圈 10	Arruela	12	GB/T93-87
8	860141900	锥齿轮	Engrenagem cônica	4	11 001 205
9	860141899	行星齿轮垫片	Arruela da engrenagem	4	11 001 203

页码 Página	驱动桥轮边减速器总成	部件号 No.parte
64	Conjunto do redutor de roda do eixo de acionamento	860141867

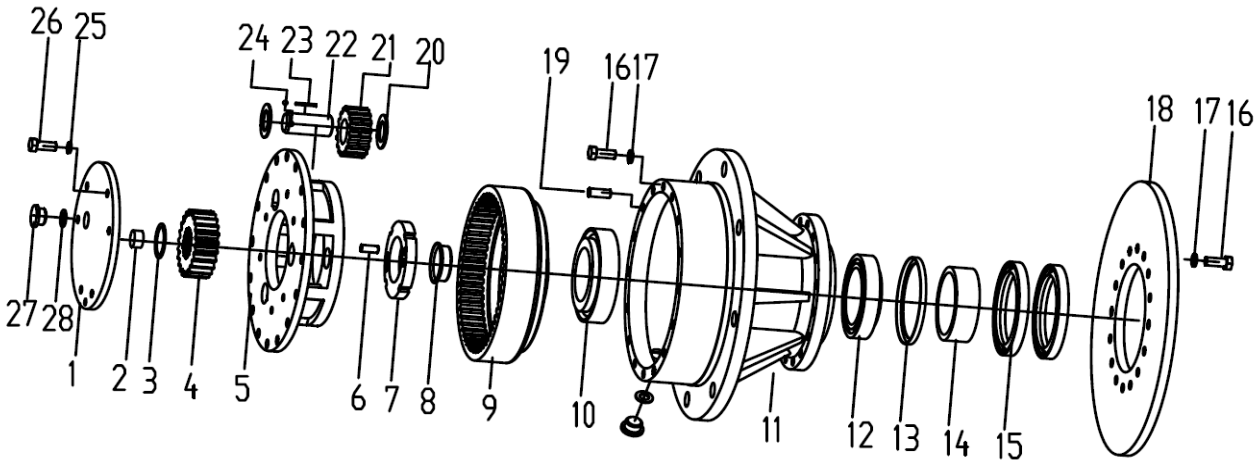

部件号 No.parte 860141867		前驱动桥轮边减速器总成 Conjunto do redutor de roda do eixo de acionamento dianteiro		页码 Página 65	
件号 No.peça	部件号 No.parte	零件名称 Nome de componente		数量 Quantidade	备注 Observações
1	860141910	端盖	Tampa extrema	1	13 002 003
2	860141911	限位块	Guia de fim de curso de palhetas	1	13 002 004
3	805400021	挡圈 45	Arruela de retenção	1	GB/T894.1-86
4	860141903	太阳轮	Engrenagem solar	1	13 001 001
5	860141909	行星轮架	Quadro de roda de planeta	1	13 002 101
6		内六角螺栓 M10×25	Parafuso hexagonal	2	GB/T77-2000
7	860138354	锁紧螺母 M85×2	Porca de bloqueio	1	GZQ2000.2-2B
8	860141905	隔套	Manga de isolamento	1	GZQ2000.2-1B
9	860141908	内齿轮	Engrenagem interna	1	13 002 005
10	800511345	轴承 32216	Rolamento	1	GB/T297-94
11	860141907	轮毂	Cubo	1	13 002 002
12	860141338	轴承 32017X	Rolamento	1	GB/T297-94
13	860141906	挡油板	Placa deflectora de óleo	1	GZQ1000.3A.1-2
14	860143361	油封座	Assento de selo de óleo	1	GZQ2000.2-4C
15	860135586	油封 FB110×140×14D	Selagem de óleo	2	GB/T9877.1-88
16	805000230	螺栓 M12×1.5×35	Parafuso	32	GB/T5786-2000
17	805300018	垫圈 12	Arruela	32	GB/T93-2000
18	860143362	制动盘	Disco de freio	1	13 002 001
19		销 12×32	Pino	2	GB/T119.2-2000
20	860141904	行星轮垫片	Folha de arruela da roda planetária	6	GZQ2000.3.2-2
21	860141902	行星轮	Engrenagem planetária	3	13 001 102
22	860141901	行星轮轴	Eixo de engrenagem planetária	3	GZQ2000.3.2-4

页码 Página	驱动桥轮边减速器总成	部件号 No.parte
66	Conjunto do redutor de roda do eixo de acionamento	860141867

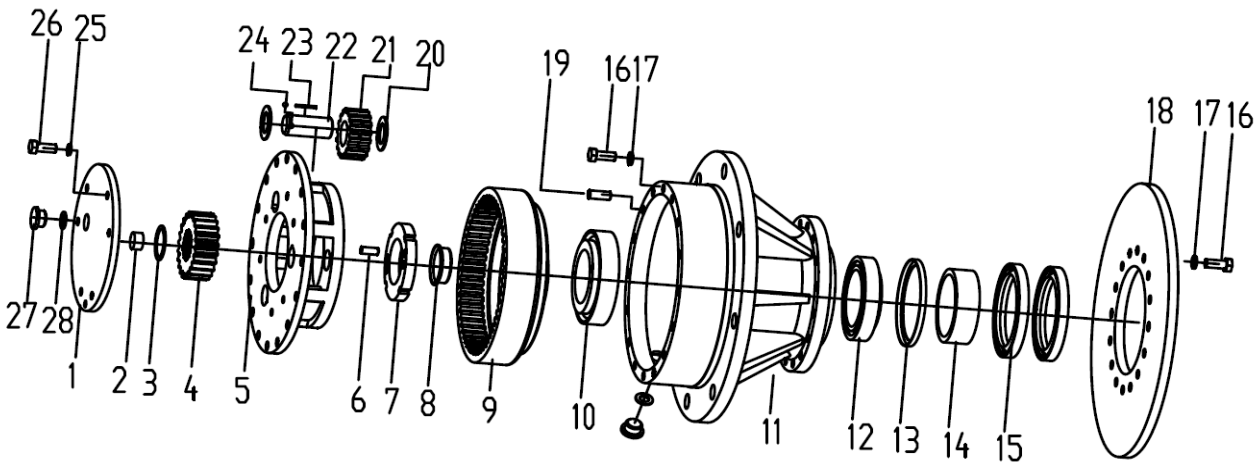

部件号 No.parte 860141867		驱动桥轮边减速器总成 Conjunto do redutor de roda do eixo de acionamento		页码 Página 67	
件号 No.peça	部件号 No.parte	零件名称 Nome de componente		数量 Quantidade	备注 Observações
23	860135560	滚针 3×30	Pino de rolo	102	GB/T-309-2001
24	800511423	钢球 φ6	Esfera de aço	3	GB/T308-2002
25	805300014	垫圈 10	Arruela	6	GB/T93-87
26	805000727	螺栓 M10×25	Parafuso	6	GB/T5783-2000
27	860115387	油塞 M24×1.5	Bujão de óleo	2	75500197
28	860111039	组合垫圈 24	Arruela de combinação	2	JB982-87

页码 Página 68	制动器总成 Conjunto do freio	部件号 No.parte

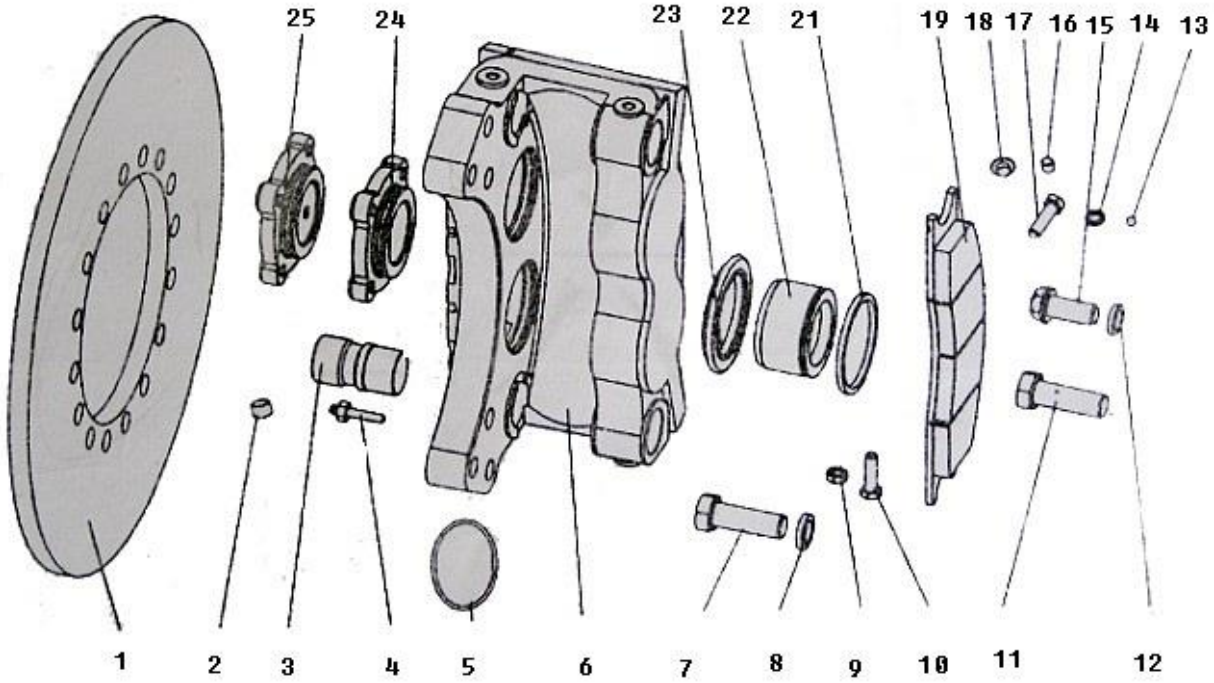

部件号 No.parte		制动器总成 Conjunto do freio		页码 Página 69	
件号 No.peça	部件号 No.parte	零件名称 Nome de componente		数量 Quantidade	备注 Observações
1	860141912	制动盘	Disco de freio	1	GZQ1000.3A.1-3
2	860141913	放气嘴座	Assento da válvula de deflação	2	DY-JQ-10s-11B
3	860141914	销轴	Eixo	8	DY-JQ-10s-7
4	860141915	放气嘴芯	Núcleo da válvula de deflação	2	DY-JQ-10s-12
5	860117474	0 型圈 80×3.1	Anel oring O	2	GB236-86
6	860141916	夹钳体	Pinça	1	DY-JQ-10s-9
7	805046240	螺栓 M16×1.5×55	Parafuso	6	GB/T5785-2000
8	805300011	垫圈 16	Arruela	6	GB/T93-87
9	805200048	螺母 M10	Porcas	4	GB/T6170-1986
10	805000043	螺钉 M10×30	Parafuso	4	GB/T5783-2000
11	805000594	螺栓 M16×1.5×50	Parafuso	2	GB/T5785-2000
12	805300011	垫圈 12	Arruela	16	GB/T93-87
13	800511156	钢球⌀9	Esfera de aço	2	GB/T308-2002 选装 Opcional
14	805300014	垫圈 10	Arruela	8	GB/T93-87
15	805002152	制动盘螺栓 M12×1.5×35	Parafuso de disco de freio	16	GB/T5786-2000
16	805100287	紧定螺钉 M8×8	Parafuso de aperto e fixação	4	GB/T73-85 选装 Opcional
17	805000679	螺栓 M10×35	Parafuso	8	GB/T5783-2000
18	860141917	孔塞	Parafuso	1	DY-JQ-10s-14
19	860128548	夹钳蹄片	Pastilha de fricção	2	JC-A-10
21	860141920	矩形密封圈	Anel hermético retangular	4	DY-JQ-10s-5
22	860141921	活塞	Pistão	4	DY-JQ-10s-6

页码 Página 70	制动器总成 Conjunto do freio	部件号 No.parte

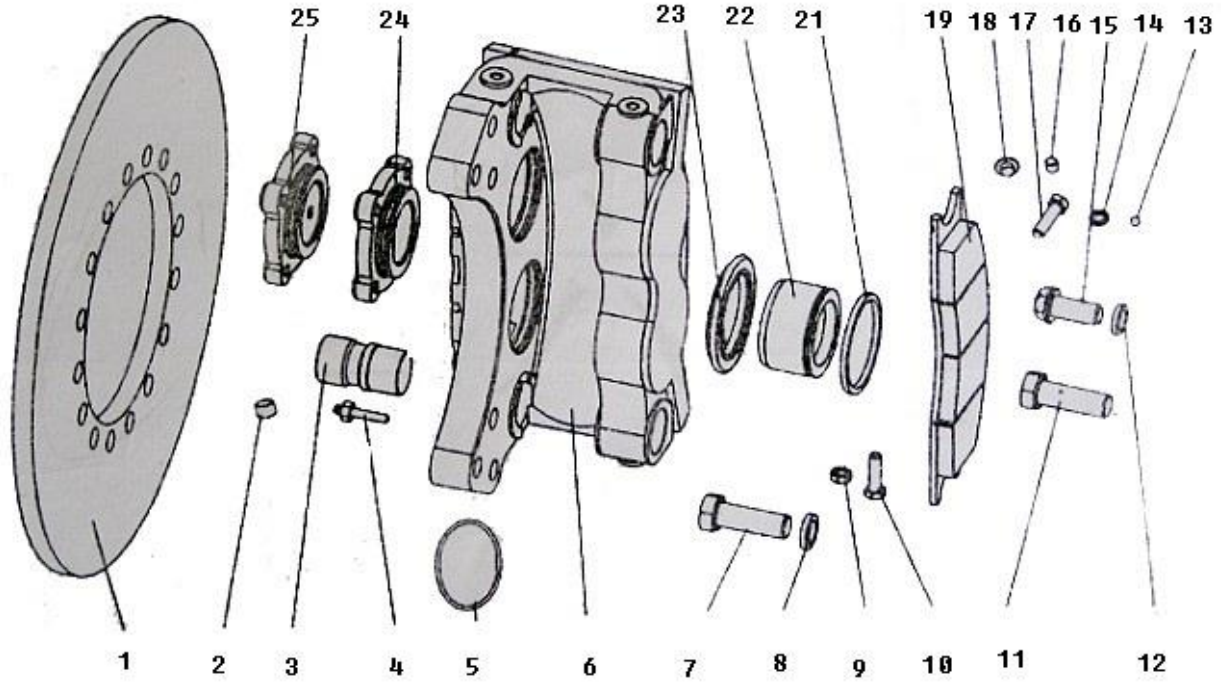

部件号 No.parte		制动器总成 Conjunto do freio		页码 Página 71	
件号 No.peça	部件号 No.parte	零件名称 Nome de componente		数量 Quantidade	备注 Observações
23	860141922	防尘圈	Arruela de poeira	4	DY-JQ-10s-3
24	860141923	进油分泵盖	Tampa da bomba de entrada de óleo	1	DY-JQ-10s-4
25	860141924	封油分泵盖	Tampa da bomba de óleo	1	DY-JQ-10s-1

页码 Página	固定轮胎组件	部件号 No.parte
72	Componente de fixação do pneu	400704302

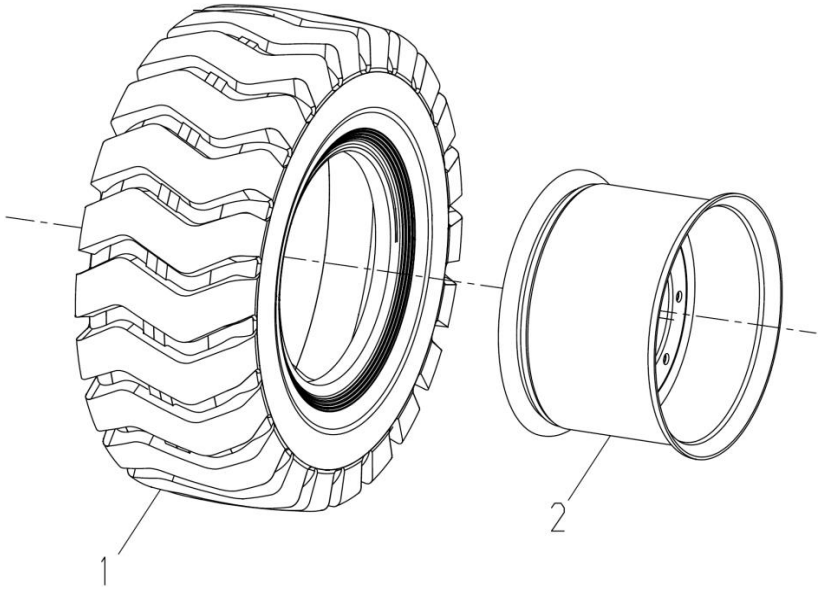

部件号 No.parte 400704302		固定轮胎组件 Componente de fixação do pneu		页码 Página 73	
件号 No.peça	部件号 No.parte	零件名称 Nome de componente		数量 Quantidade	备注 Observações
1	800339690	轮胎 16/70-20	Pneu	1	GB/T2980-2001
2	800354476	轮辋总成	Conjunto do aro	1	13-20H

页码 Página	轮辋	部件号 No.parte
74	Aro	800354476

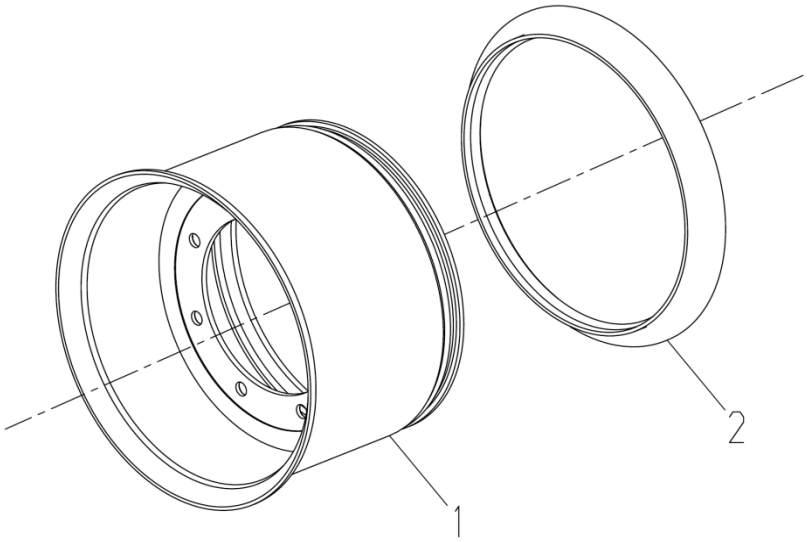

部件号 No.parte 800302221		轮辋 Aro		页码 Página 75	
件号 No.peça	部件号 No.parte	零件名称 Nome de componente		数量 Quantidade	备注 Observações
1	860141925	轮辋体	Corpo da roda	1	13.00-20-2-1.1
2	860141926	锁圈	Anel de bloqueio	1	13.00-20-2-2

页码 Página	固定前传动轴组件	部件号 No.parte
76	Componente da árvore de transmissão dianteira fixa	400405230

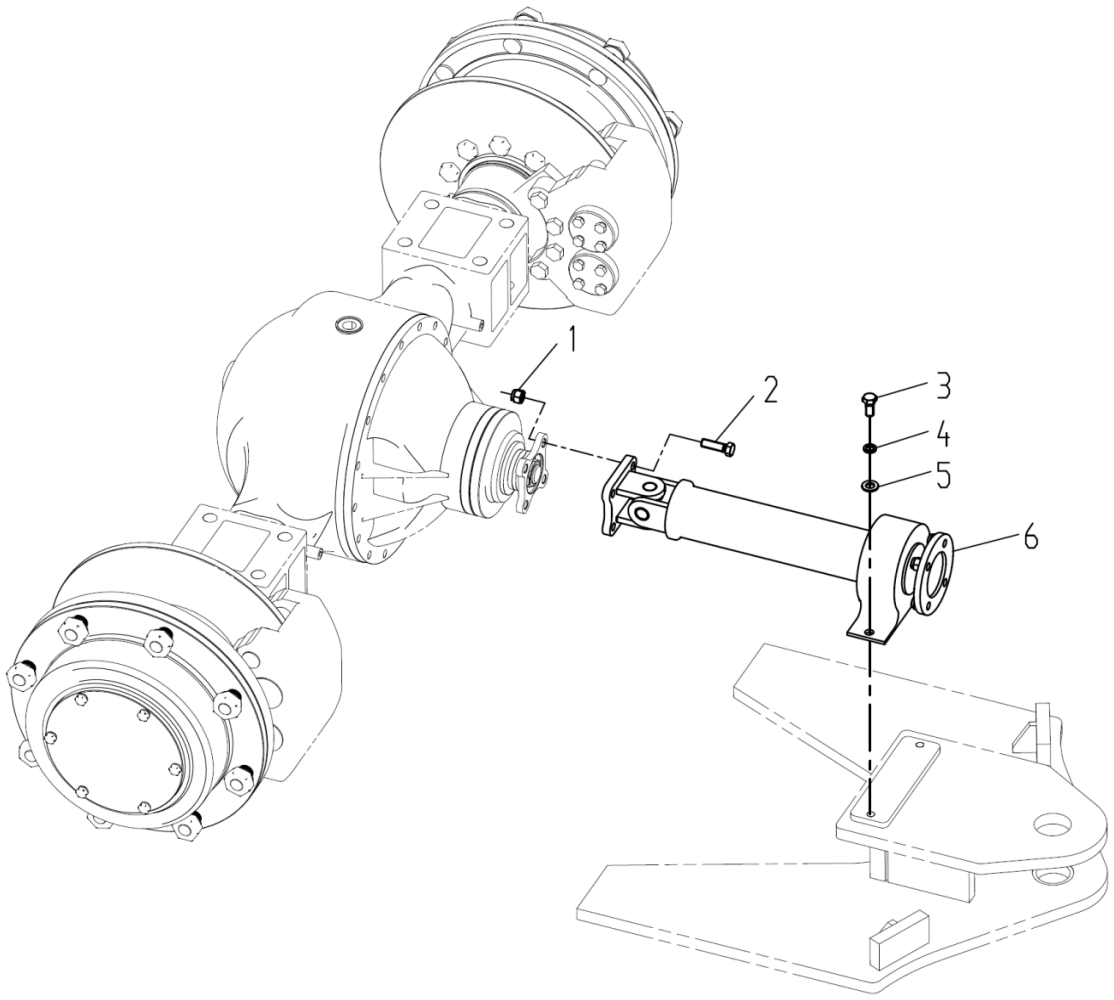

部件号 No.parte 400405230		固定前传动轴组件 Componente da árvore de transmissão dianteira fixa		页码 Página 77	
件号 No.peça	部件号 No.parte	零件名称 Nome de componente		数量 Quantidade	备注 Observações
1	805200098	螺母 M12	Porca	4	GB/T889.1-2000
2	805000045	螺栓 M12×40	Parafuso	4	GB/T5783-2000
3	805000715	螺栓 M12×25	Parafuso	2	GB/T5783-2000
4	805338261	垫圈 12	Arruela	2	GB/T93-1987
5	805300020	垫圈 12	Arruela	2	GB/T97.1-2002
6	800354589	前传动轴	Eixo de transmissão dianteiro	1	

页码 Página	前传动轴	部件号 No.parte
78	Eixo de transmissão dianteiro	800354589

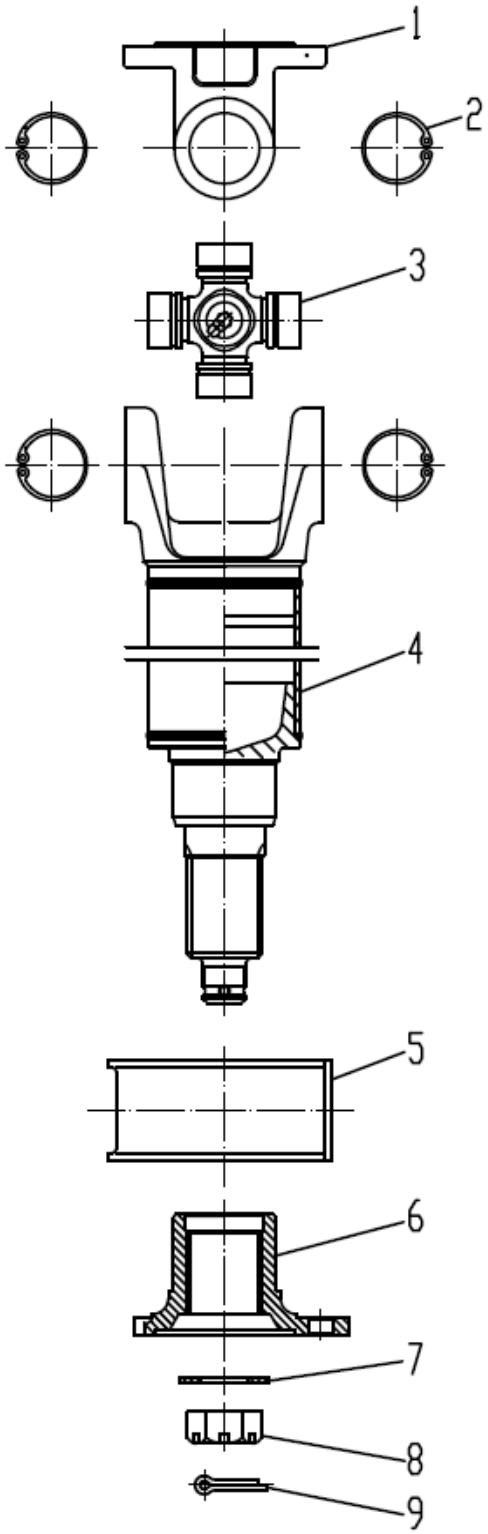

部件号 No.parte 800354589		前传动轴总成 Conjunto da árvore de transmissão dianteira		页码 Página 79	
件号 No.peça	部件号 No.parte	零件名称 Nome de componente		数量 Quantidade	备注 Observações
1	860141927	法兰叉（凸）	Garfo de flange	2	NJ130-2201023B
2	860141929	弹性挡圈	Arruela elástica de retenção	4	TXDQ-⌀35
3	860141928	十字轴总成	Cruzeta	1	SZZ-WK-⌀35
4	860142902	轴管叉总成	Montagem do garfo de tubo de eixo	1	NJ130-ZGCZCQ-282
5	860141931	中间支承总成	Conjunto do apoio intermediário		NJ130WG-68-ZC
6	860141932	中间法兰	Flange intermediária		NJ130-2202111
7	805300021	垫圈	Arruela	1	B24 GB/T 97.2-2002
8	805201497	锁紧螺母	Porca de trava	1	M22x1.5 GB 9459-88
9	860141934	开口销	Chaveta	1	3.2x45 GB 91-86

页码 Página	固定中间传动轴组件	部件号 No.parte
80	Componente da árvore de transmissão intermediária fixa	400404784

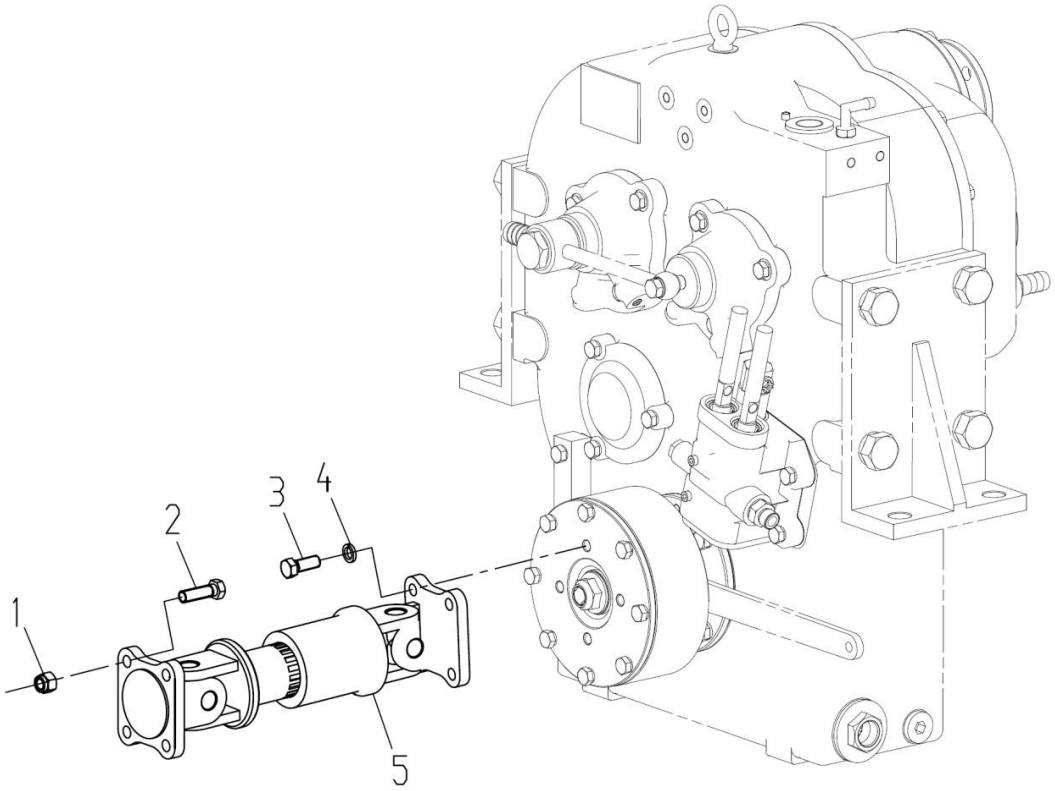

部件号 No.parte 400404784		固定中间传动轴组件 Componente da árvore de transmissão intermediária fixa		页码 Página 81	
件号 No.peça	部件号 No.parte	零件名称 Nome de componente		数量 Quantidade	备注 Observações
1	805200098	螺母 M12	Porca	4	GB/T889.1-2000
2	805000045	螺栓 M12×40	Parafuso	4	GB/T5783-2000
3	805002140	螺栓 M12×1.25×30	Parafuso	4	GB/T5786-2000
4	805338261	垫圈 12	Arruela	4	GB/T93-1987
5	800354603	中间传动轴总成	Conjunto da árvore de transmissão intermediária	1	LW180K.3.2

页码 Página	中间传动轴	部件号 No.parte
82	Árvore de transmissão intermediária	800354603

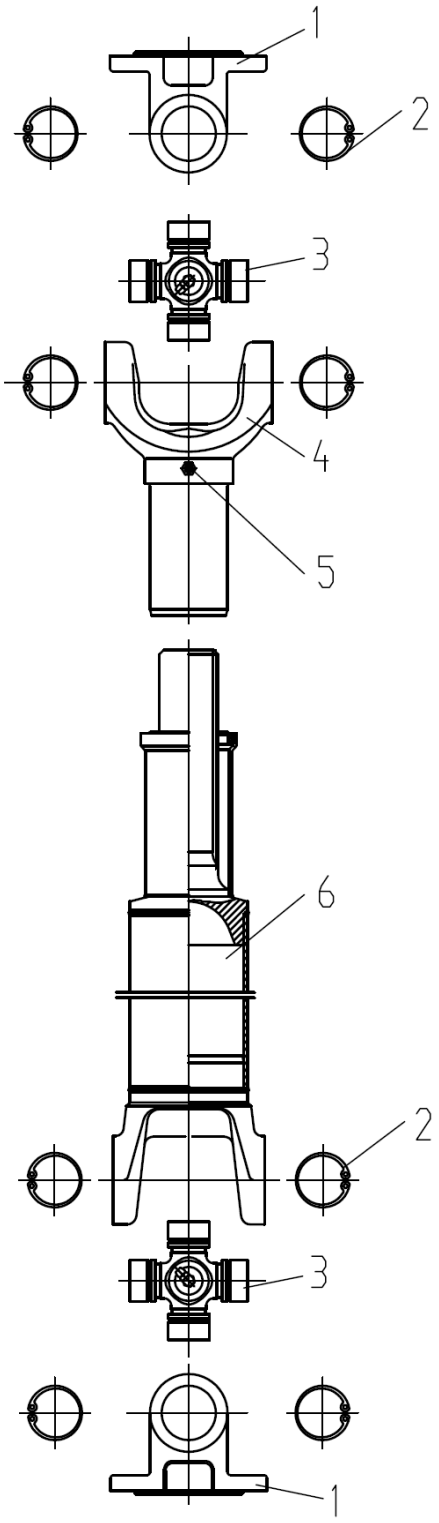

部件号 No.parte 800354603		中间轴总成 Conjunto de veio intermedi ário		页码 P ágina 83	
件号 No.pe ça	部件号 No.parte	零件名称 Nome de componente		数量 Quantidade	备注 Observa ções
1	860141927	凸缘叉	Forquilha de flange	2	NJ130-2201023B
2	860141929	弹性挡圈	Arruela el ástica de reten ção	8	TXDQ-⌀35
3	860141928	十字轴总成	Conjunto do veio de cruz	2	SZZ-WK-⌀35
4	860142903	花键轴带护套总成	Montagem do eixo com manga protetora	1	NJ130-HJZHZZC-177
5	801103168	油杯	Garfo	1	M6 JB/T7940.1-1995
6	860142904	套管叉总成	Tubo	1	NJ130-TGCZC-A-125

页码 Página	固定后传动轴组件	部件号 No.parte
84	Componente da árvore de transmissão traseira fixa	400704305

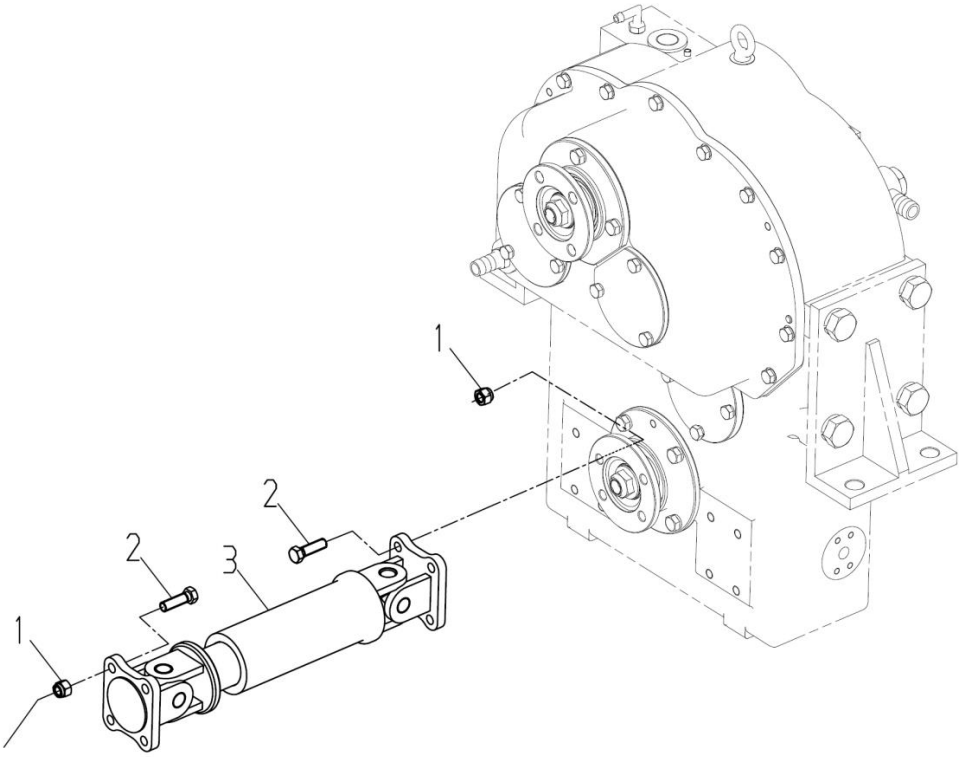

Para o eixo traseiro

部件号 No.parte 400704305		固定后传动轴组件 Componente da árvore de transmissão traseira fixa		页码 Página 85	
件号 No.peça	部件号 No.parte	零件名称 Nome de componente		数量 Quantidade	备注 Observações
1	805200098	螺母 M12	Porcas	8	GB/T889.1-2000
2	805000045	螺栓 M12×40	Parafuso	8	GB/T5783-2000
3	800354605	后传动轴	Eixo de transmissão traseiro	1	LW180K.3.4

页码 Página	后传动轴总成	部件号 No.parte
86	Conjunto da árvore de transmissão traseira	800354605

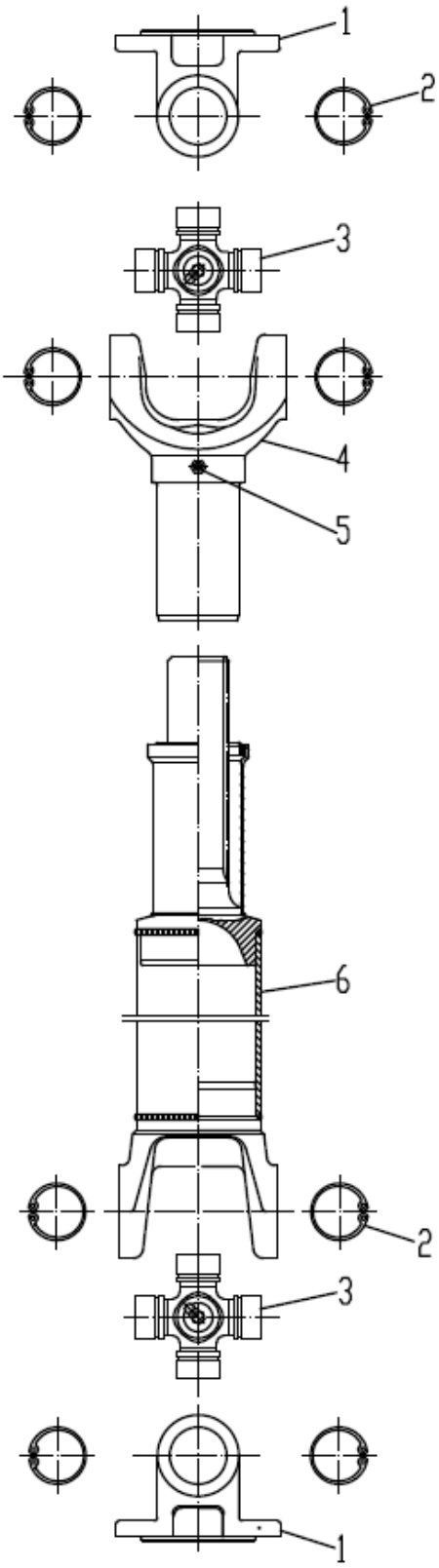

部件号 No.parte 800354605		后传动轴总成 Conjunto da árvore de transmissão traseira		页码 Página 87	
件号 No.peça	部件号 No.parte	零件名称 Nome de componente		数量 Quantidade	备注 Observações
1	860141927	凸缘叉	Forquilha de flange	2	NJ130-2201023B
2	860141929	弹性挡圈	Arruela elástica de retenção	8	TXDQ-∅35
3	860141928	十字轴总成	Conjunto do veio de cruz	2	SZZ-WK-∅35
4	860141938	伸缩叉	Garfo telescópico	1	NJ130-2201021B1
5	801103168	油杯	Garfo	1	M6 JB/T7940.1-1995
6	860142917	套管叉总成	Tubo	1	NJ130-ZGCZC-95

页码 Página	上传动轴组件	部件号 No.parte
88	Montagem do eixo superior	400405907

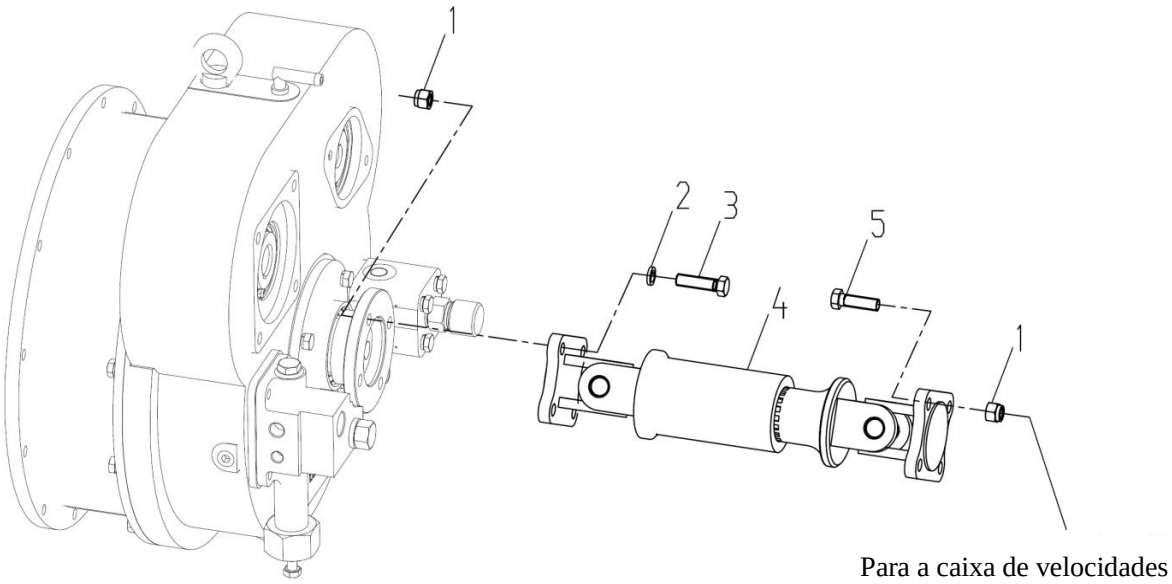

Para a caixa de velocidades

部件号 No.parte 400405907		上传动轴组件 Montagem do eixo superior		页码 Página 89	
件号 No.peça	部件号 No.parte	零件名称 Nome de componente		数量 Quantidade	备注 Observações
1	805200098	螺母 M12	Porcas	8	GB/T889.1-2000
2	805338261	垫圈 12	Arruela	4	GB/T93-1987
3	805000014	螺栓 M12×45	Parafuso	4	GB/T5783-2000
4	800360553	上传动轴	Eixo de movimentação superior	1	XC-360-390
5	805000045	螺栓 M12×40	Parafuso	4	GB/T5783-2000

页码 Página	上传动轴总成	部件号 No.parte.
90	Montagem do eixo superior	800360553

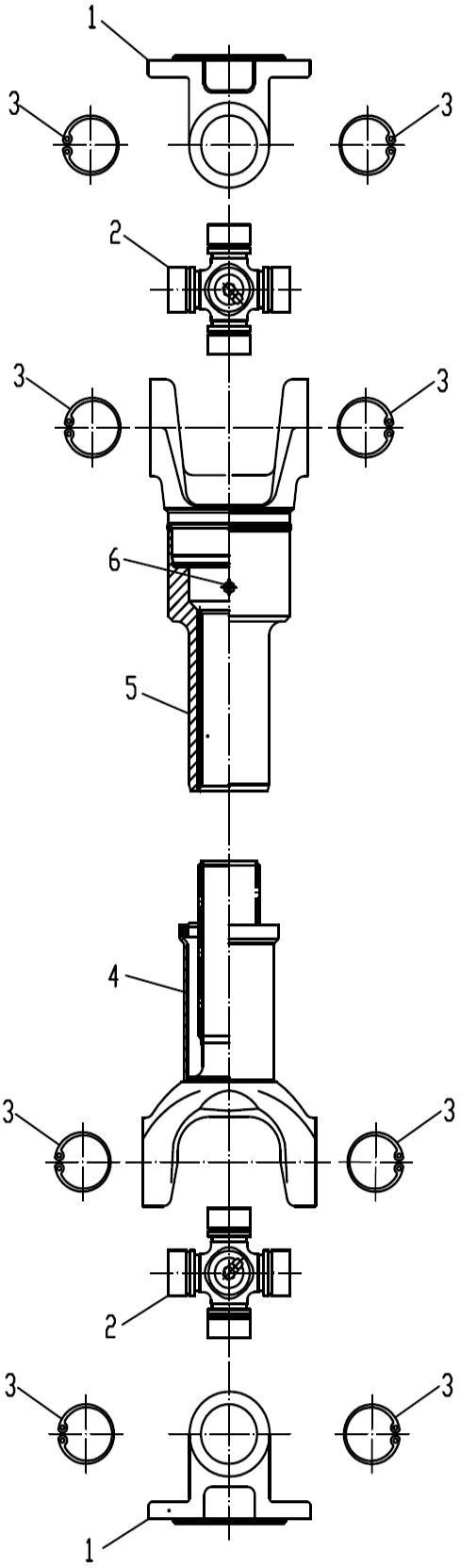

部件号 No.parte 800360553		上传动轴总成 Peça da árvore de transmissão		页码 Página 91	
件号 No.peça	部件号 No.parte	零件名称 Nome de componente		数量 Quantidade	备注 Observações
1	860141927	凸缘叉	Flange	2	NJ130-2201023B
2	860141928	十字轴总成	Cruzeta	2	SZZ-WK-⌀35
3	860141929	弹性挡圈	Arruela elástica	8	TXDQ-⌀35
4	860142903	花键轴带护套总成	Tubo protetor	1	NJ130-HJZHZZC-177
5	860149483	套管叉总成	Ponteira deslizante	1	NJ130-TGCZC-A-150
6	801103168	油杯	Tubo	1	M6 JB/T7940.1-1995

台架系统
Sistema de pórtico

目录 Índice

台架系统 Sistema de pórtico..... 3
左前挡泥板 Placa para-lama dianteira esquerda..... 5
右前挡泥板 Placa para-lama dianteira direita..... 7

页码 Página	台架系统	部件号 No.parte
3	Sistema de plataforma	400402727

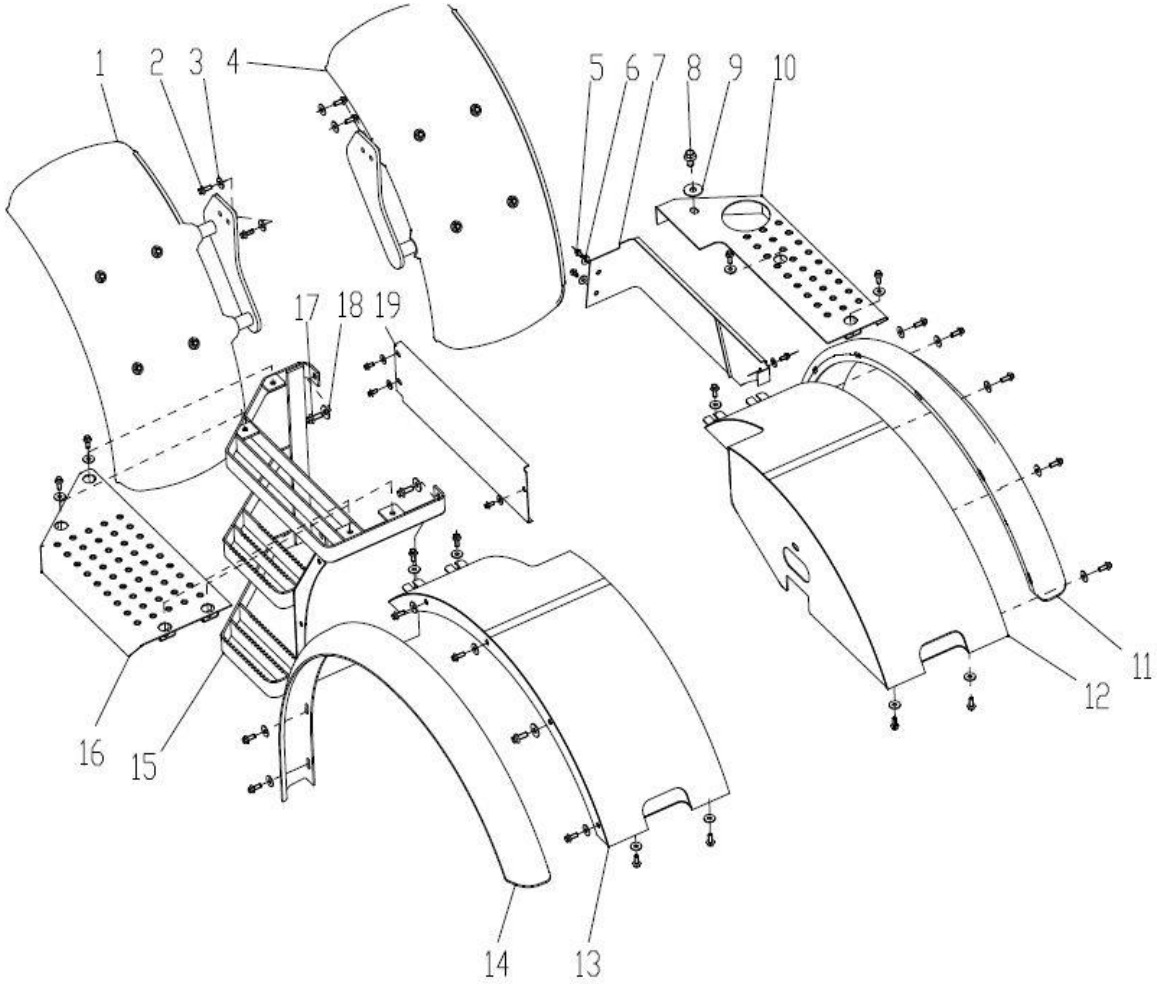

部件号 No.parte 400402727		台架系统 Sistema de pórtico		页码 Página 4	
件号 No.peça	部件号 No.parte	零件名称 Nome de componente		数量 Quantidade	备注 Observações
1	400402730	左前挡泥板	Paralama dianteira esquerda	1	
2	805004763	螺栓 M10×25	Parafuso	31	GB/T16674.1-2004
3	805300102	垫圈 10	Arruela	31	GB/T96.1-2002
4	400402766	右前挡泥板	Paralama dianteira direita	1	
5	805004755	螺栓 M8×16	Parafuso	6	GB/T16674.1-2004
6	805338837	垫圈 8	Arruela	6	GB/T96.1-2002
7	400403304	封板	Placa de bloqueio	1	
8	805048032	螺栓 M16×25	Parafuso	1	GB/T16674.1-2004
9	805300111	垫圈 16	Arruela	1	GB/T96.1-2002
10	400402771	右面板	Placa direita	1	
11	400402729	右后挡泥板装饰条	Placa paralama dianteira direita	1	ABS
12	400402763	右后挡泥板	Placa paralama traseira direita	1	
13	400402755	左后挡泥板	Placa paralama traseira esquerda	1	
14	400402728	左后挡泥板装饰条	Placa paralama dianteira esquerda	1	ABS
15	400402735	左台架	Escada esquerda	1	
16	400402768	左面板	Placa esquerda	1	
17	805004699	螺栓 M12×30	Parafuso	4	GB/T16674.1-2004
18	805300113	垫圈 12	Arruela	4	GB/T96.1-2002
19	400403300	封板	Placa de bloqueio	1	

页码 Página	左前挡泥板	部件号 No.parte
5	Placa pára-lama dianteira esquerda	400402730

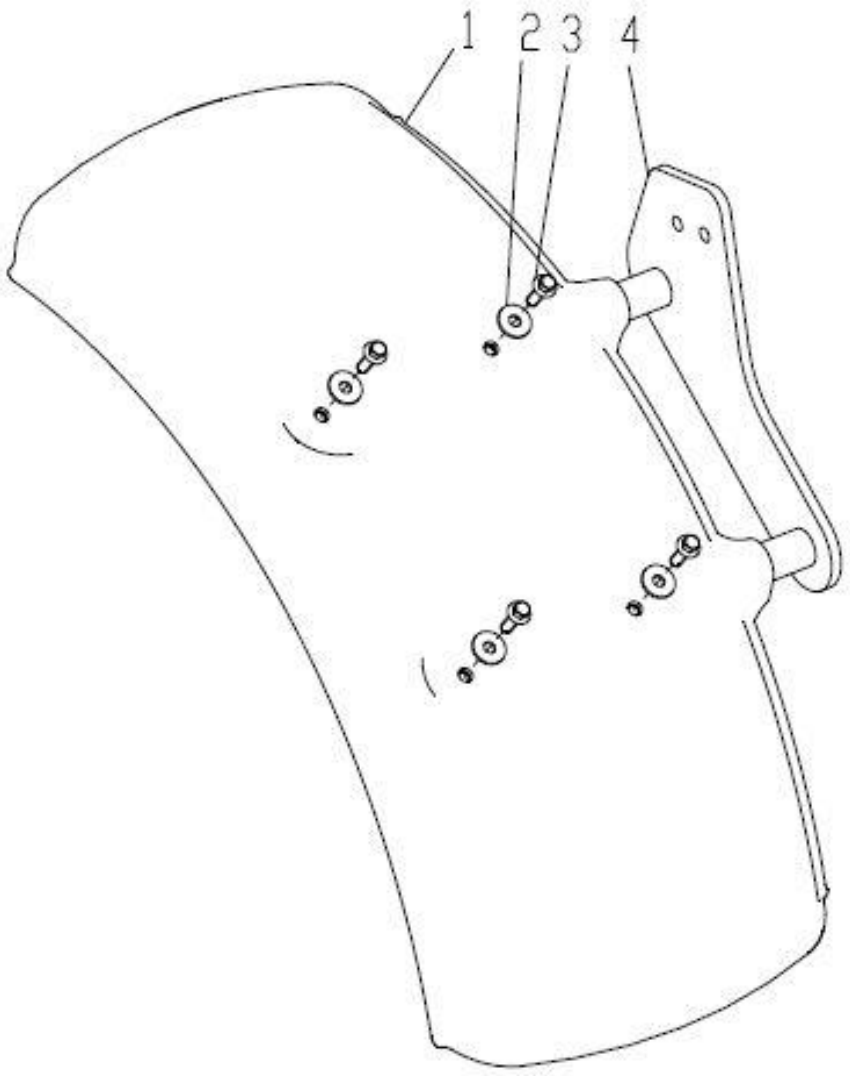

部件号 No.parte 400402730		左前挡泥板 Placa paralama dianteira esquerda		页码 Página 6	
件号 No.peça	部件号 No.parte	零件名称 Nome de componente		数量 Quantidade	备注 Observações
1	400402731	前挡泥板	Paralama dianteira	1	ABS
2	805300102	垫圈 10	Arruela	4	GB/T96.1-2002
3	805048006	螺栓 M10×30	Parafuso	4	GB/T16674.1-2004
4	400402732	左前挡泥板支架	Suporte de pára-choque dianteiro esquerdo	1	

页码 Página	右前挡泥板	部件号 No.parte
7	Placa paralama dianteira direita	400402766

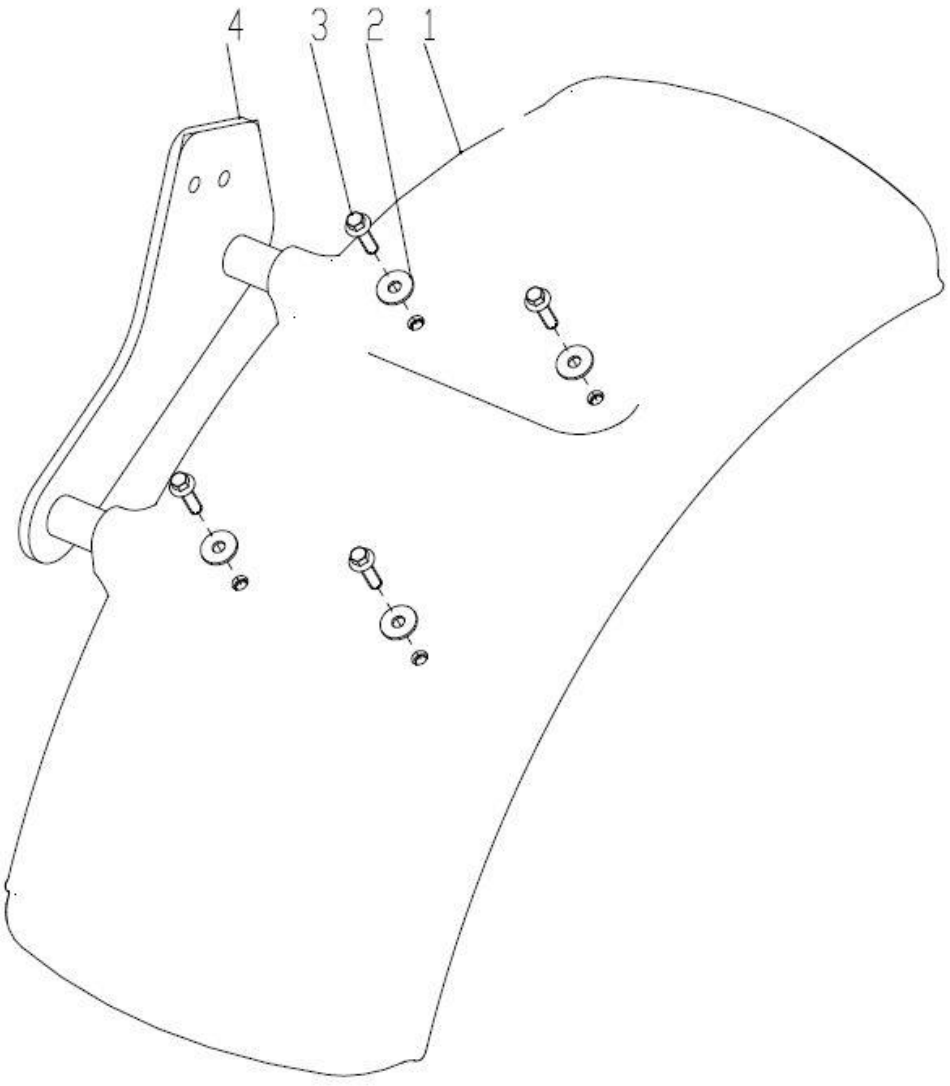

部件号 No.parte 400402766		右前挡泥板 Placa pára-lama dianteira direita		页码 Página 8	
件号 No.peça	部件号 No.parte	零件名称 Nome de componente		数量 Quantidade	备注 Observações
1	400402731	前挡泥板	Placa paralama dianteira	1	ABS
2	805300102	垫圈 10	Arruela	4	GB/T96.1-2002
3	805048006	螺栓 M10×30	Parafuso	4	GB/T16674.1-2004
4	400402767	右前挡泥板支架	Suporte de paralama dianteiro direito	1	

前车架系统
Sistema de quadro dianteiro

目录 Índice

前车架系统 Sistema de quadro dianteiro 3
固定动臂组件 Componente de fixação da lança 5
固定翻斗缸组件 Componente de fixação do cilindro basculante 7
固定前罩组件 Componente de fixação da tampa frontal 9
固定动臂缸组件 Componente de fixação do cilindro de lança 11
固定杆组件 Componente de fixação da haste 13
前后车架对接组件 Componentes de acoplamento entre as molduras dianteira e traseira 15
前车架上铰接孔组件 Componente do buraco de dobradiça superior da moldura frontal 17
前车架润滑管路 Tubo e linha de lubrificação da estrutura frontal 19
固定转向销组件 Componente de fixação do pino de direção 21

页码 Página	前车架系统	部件号 No.parte
3	Sistema de quadro dianteiro	400704155

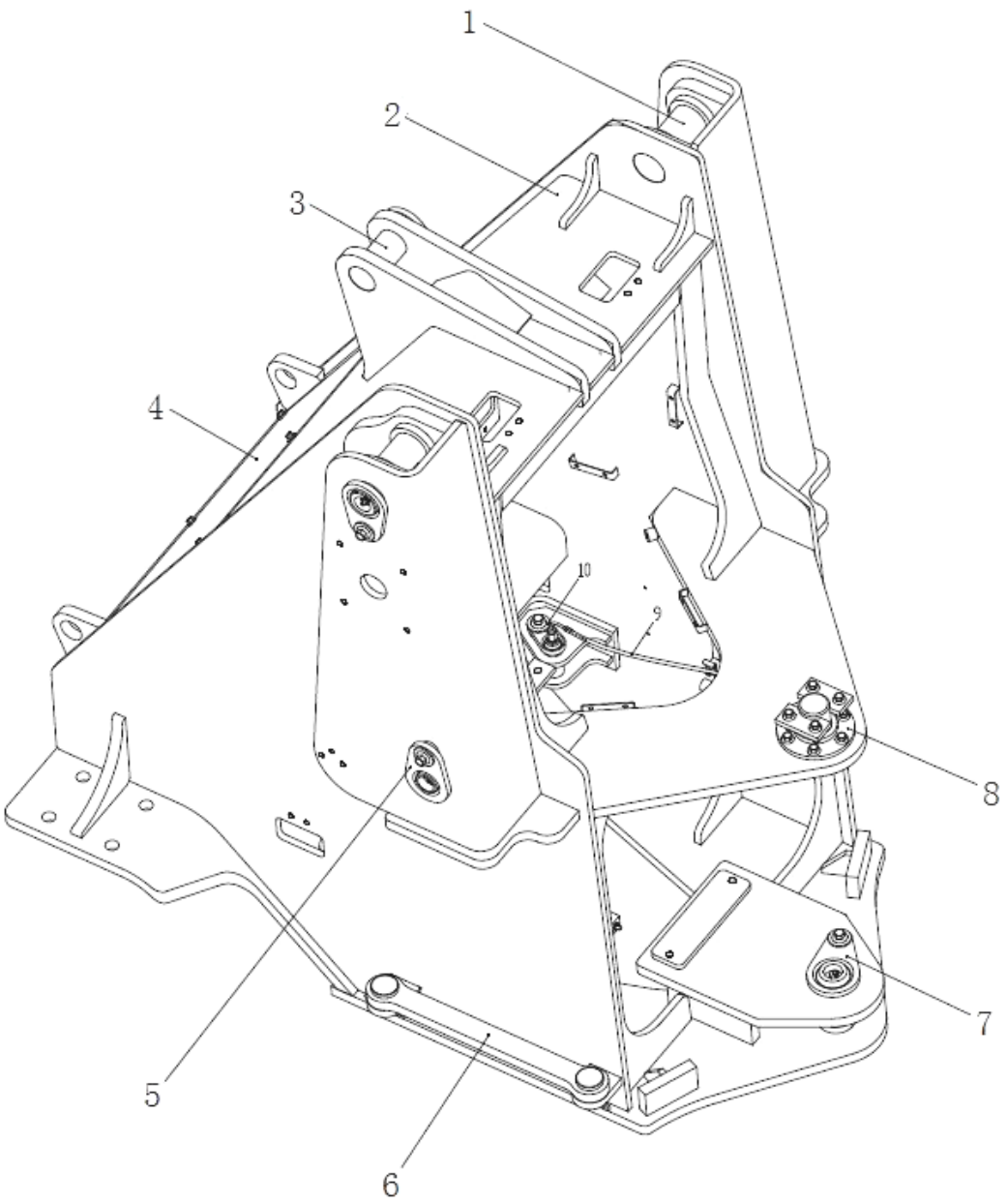

部件号 No.parte 400704155		前车架系统 Sistema de quadro dianteiro		页码 Página 4	
件号 No.peça	部件号 No.parte	零件名称 Nome de componente		数量 Quantidade	备注 Observações
1	400404688	固定动臂组件	Componente de fixação da lança	2	
2	400704156	前车架	Quadro dianteiro	1	
3	400404677	固定翻斗缸组件	Componente de fixação do cilindro basculante	1	
4	400404699	固定前罩组件	Componente de fixação da tampa frontal	1	
5	400404716	固定动臂缸组件	Componente de fixação do cilindro de lança	2	
6	400404660	固定杆组件	Componente de fixação da haste	1	
7	400404694	前后车架对接组件	Componentes de acoplamento entre as molduras dianteira e traseira	1	
8	400404679	前车架上铰接孔组件	Componente do buraco de dobradiça superior da moldura frontal	1	
9	400404686	前车架润滑管路	Tubo e linha de lubrificação da estrutura frontal	1	
10	400404658	固定转向销组件	Componente de fixação do pino de direção	2	

页码 Página	固定动臂组件	部件号 No.parte
5	Componente de fixação da lança	400404688

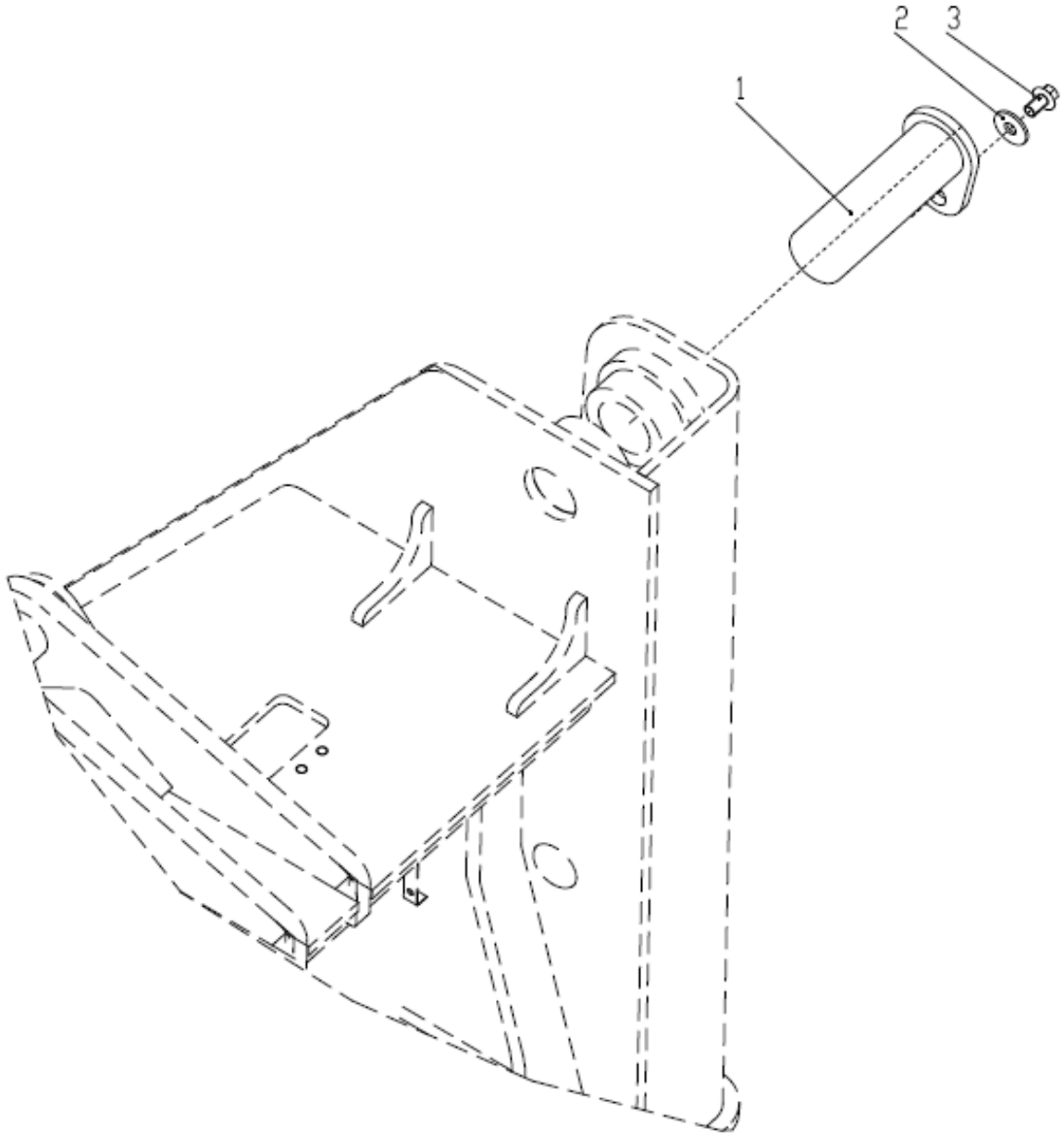

部件号 No.parte 400404688		固定动臂组件 Componente de fixação da lança		页码 Página 6	
件号 No.peça	部件号 No.parte	零件名称 Nome de componente		数量 Quantidade	备注 Observações
1	400402946	动臂上销轴	Pino	1	
2	805300113	垫圈 12	Arruela	1	GB/T96.1-2002
3	805048016	螺栓 M12×20	Parafuso	1	GB/T16674.1-2004

页码 Página	固定翻斗缸组件	部件号 No.parte
7	Componente de fixação do cilindro basculante	400404677

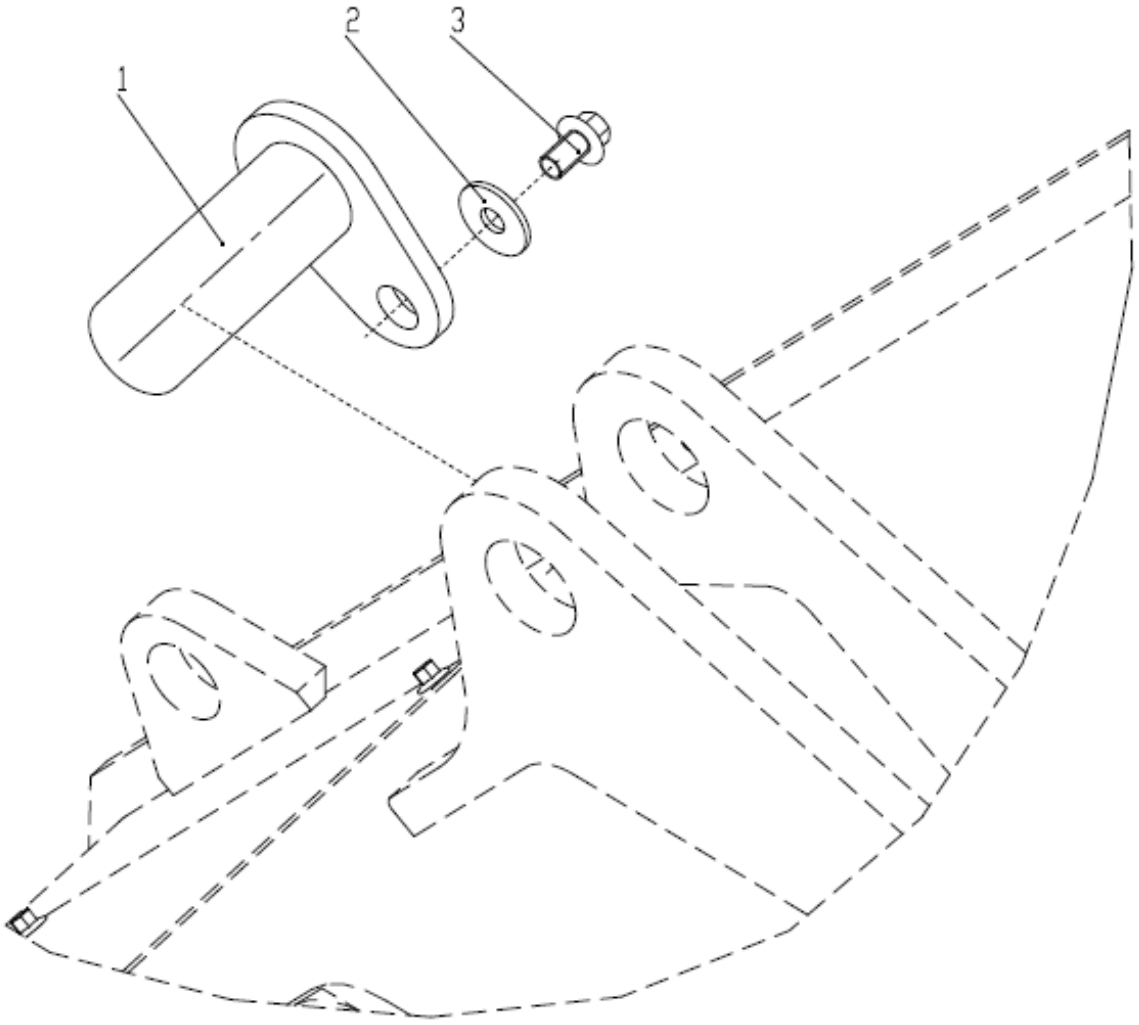

部件号 No.parte 400404677		固定翻斗缸组件 Componente de fixação do cilindro basculante		页码 Página 8	
件号 No.peça	部件号 No.parte	零件名称 Nome de componente		数量 Quantidade	备注 Observações
1	400402947	翻斗缸后销轴	Pino traseiro do cilindro de basculamento	1	
2	805300113	垫圈 12	Arruela	1	GB/T96.1-2002
3	805048016	螺栓 M12×20	Parafuso	1	GB/T16674.1-2004

页码 Página	固定前罩组件	部件号 No.parte
9	Componente de fixação da tampa frontal	400404699

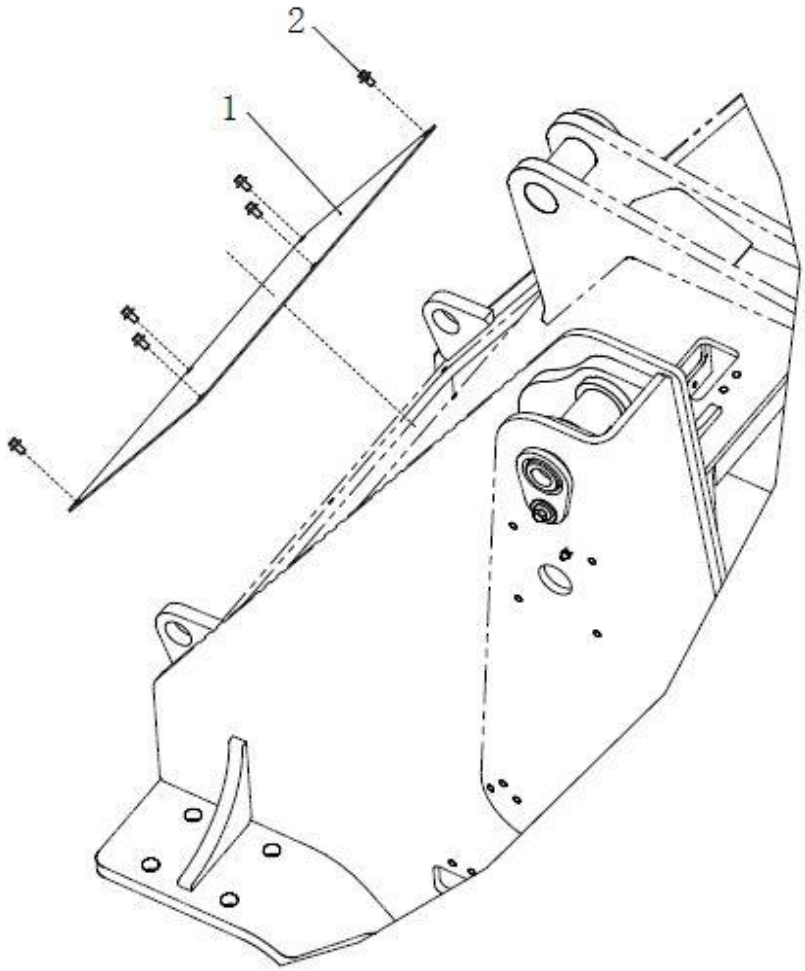

部件号 No.parte 400404699		固定前罩组件 Componente de fixação da tampa frontal		页码 Página 10
件号 No.peça	部件号 No.parte	零件名称 Nome de componente	数量 Quantidade	备注 Observações
1	400404662	盖板 Placa de tampa	1	
2	805047997	螺栓 M8×12 Parafuso	1	GB/T16674.1-2004

页码 Página	固定动臂缸组件	部件号 No.parte
11	Componente de fixação do cilindro de lança	400404716

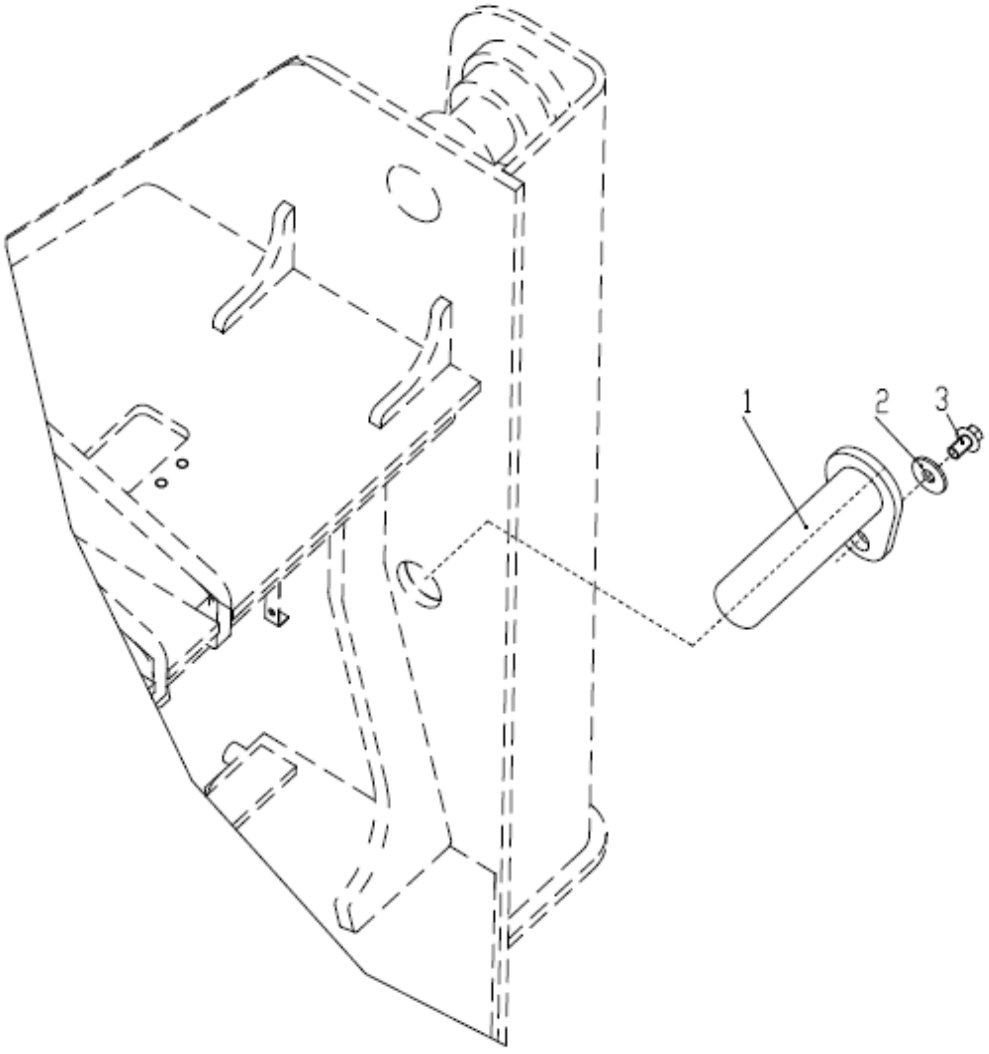

部件号 No.parte 400404716		固定动臂缸组件 Componente de fixação do cilindro de lança		页码 Página 12	
件号 No.peça	部件号 No.parte	零件名称 Nome de componente		数量 Quantidade	备注 Observações
1	400402948	动臂缸后销轴	Pino	1	
2	805300113	垫圈 12	Arruela	1	GB/T96.1-2002
3	805048016	螺栓 M12×20	Parafuso	1	GB/T16674.1-2004

页码 Página	固定杆组件	部件号 No.parte
13	Componente de fixação da haste	400404660

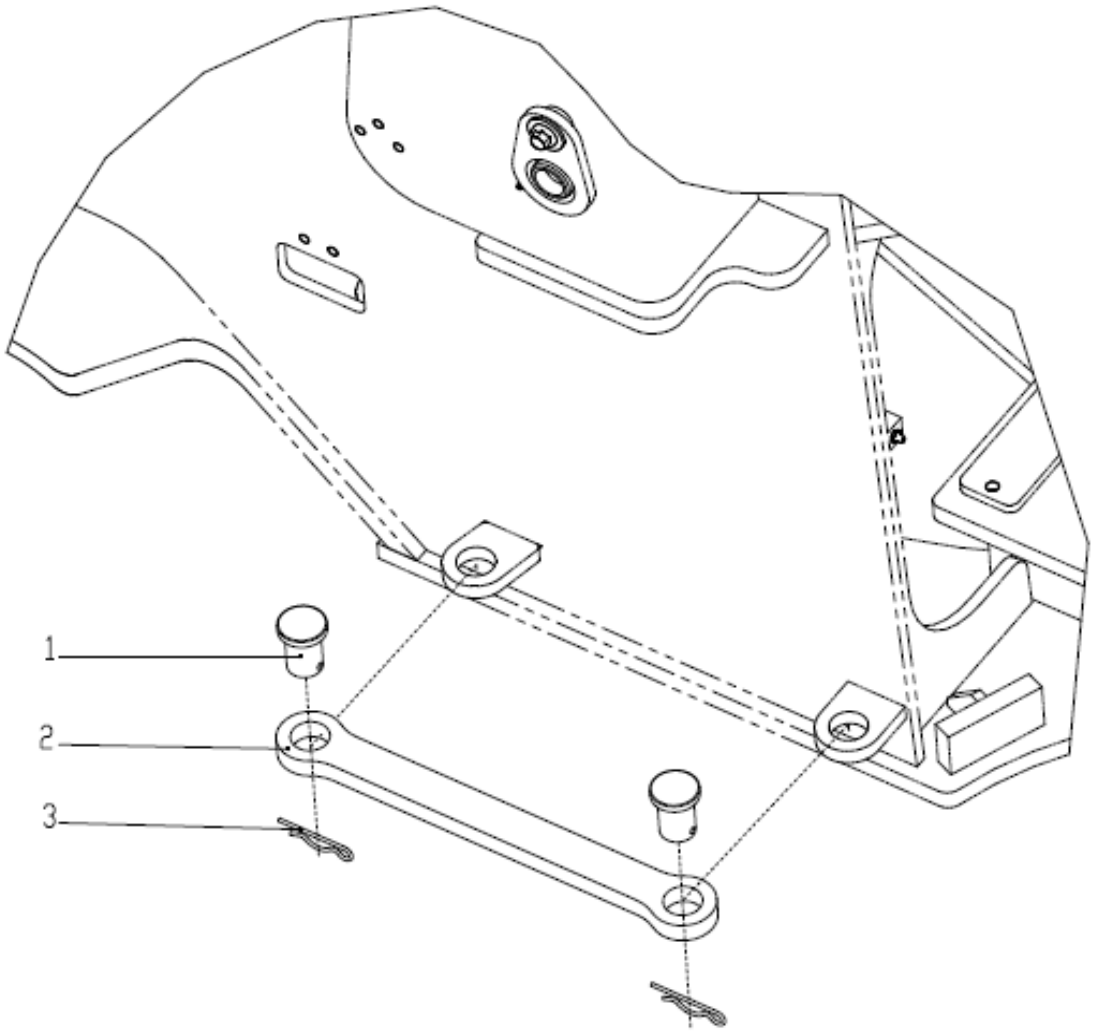

部件号 No.parte 400404660		固定杆组件 Componente de fixação da haste		页码 Página 14	
件号 No.peça	部件号 No.parte	零件名称 Nome de componente		数量 Quantidade	备注 Observações
1	400402954	锁紧销轴	pino de bloqueio	2	
2	400402955	连杆	Biela	1	
3	251500108	弹性挡簧	Mola de retenção elástica	2	

页码 Página	前后车架对接组件	部件号 No.parte
15	Componentes de acoplamento entre as molduras dianteira e traseira	400404694

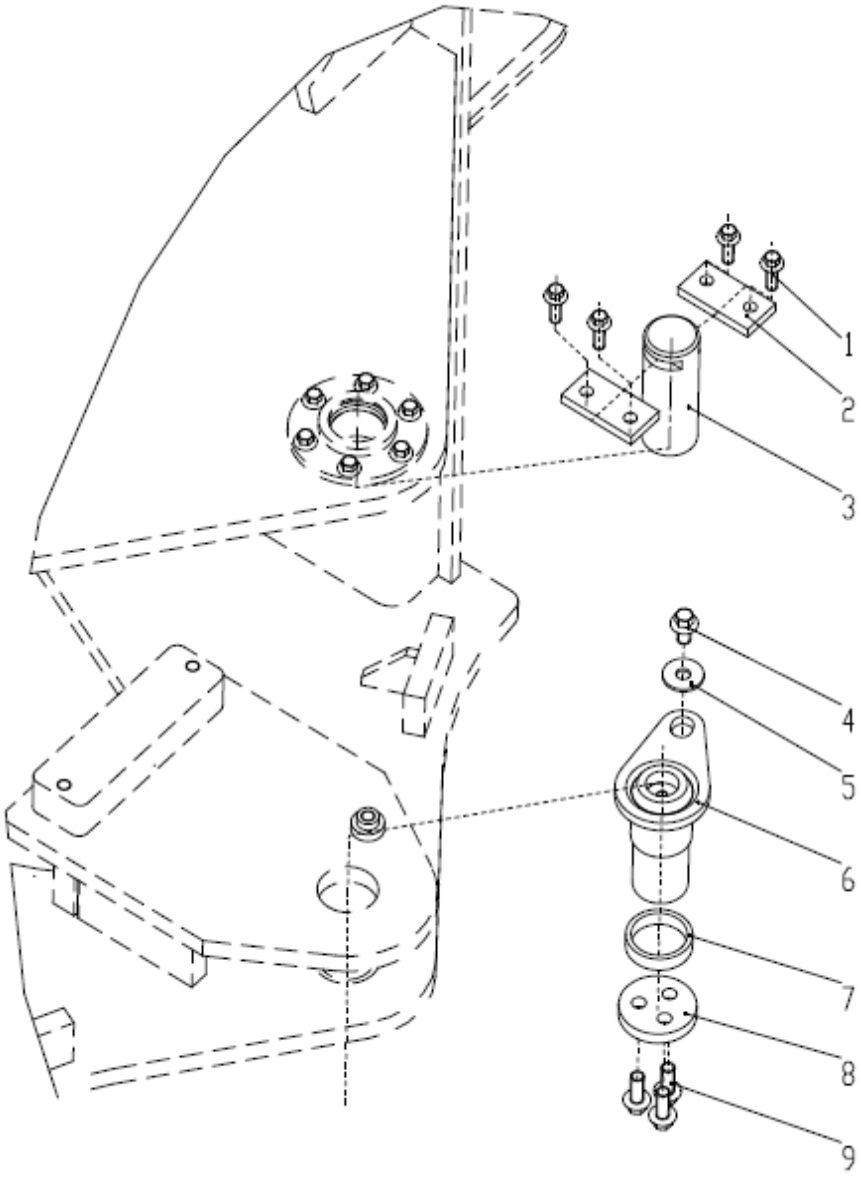

部件号 No.parte 400404694		前后车架对接组件 Componentes de acoplamento entre as molduras dianteira e traseira		页码 Página 16	
件号 No.peça	部件号 No.parte	零件名称 Nome de componente		数量 Quantidade	备注 Observações
1	805048006	螺栓 M10×30	Parafuso	4	GB/T16674.1-2004
2	400402944	定位块	Bloco de posicionamento	2	
3	400402945	销轴	Árvore de pino	1	
4	805048016	螺栓 M12×20	Parafuso	1	GB/T16674.1-2004
5	805300113	垫圈 12	Arruela	1	GB/T96.1-2002
6	400402951	铰接下销轴	Eixo de pino inferior de articulação	1	
7	400402956	隔套	Manga espaçadora	1	
8	400403233	下盖板	Tampa inferior	1	
9	805004699	螺栓 M12×30	Parafuso	3	GB/T16674.1-2004

页码 Página	前车架上铰接孔组件	部件号 No.parte
17	Componente do buraco de dobradiça superior da moldura frontal	400404679

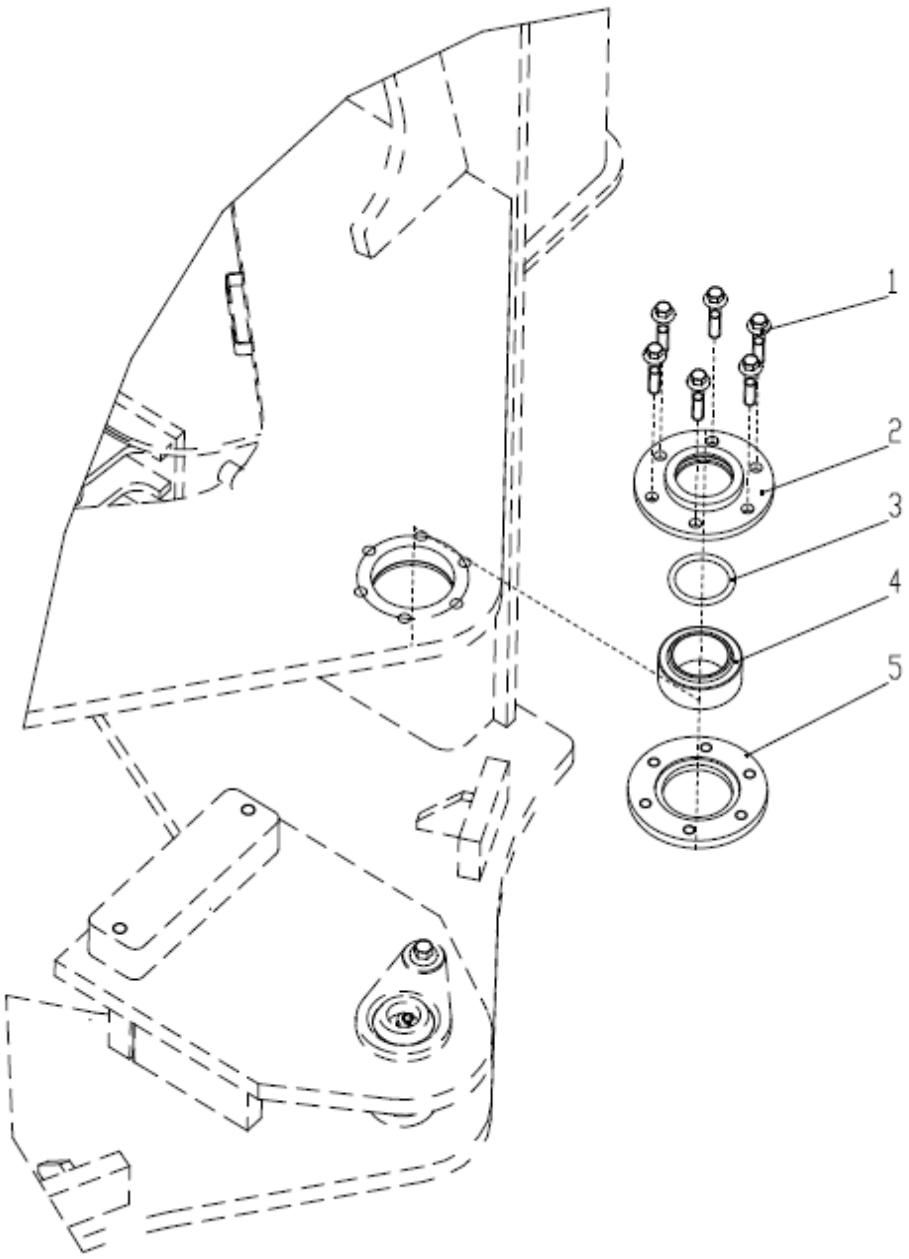

部件号 No.parte 400404679		前车架上铰接孔组件 Componente do buraco de dobradiça superior da moldura frontal		页码 Página 18	
件号 No.peça	部件号 No.parte	零件名称 Nome de componente		数量 Quantidade	备注 Observações
1	805048009	螺栓 M10×45	Parafuso	6	GB/T16674.1-2004
2	400402949	上卡板	Placa de bloqueio superior	1	
3	803130029	O 型圈 60×5.7	Anel oring O	1	GB/T1235-1976
4	800511367	关节轴承 GE50ES	Rolamento de articulação	1	GB/T9163-2001
5	400402950	下卡板	Placa de bloqueio inferior	1	

页码 Página	前车架润滑管路	部件号 No.parte
19	Tubo e linha de lubrificação da estrutura frontal	400404686

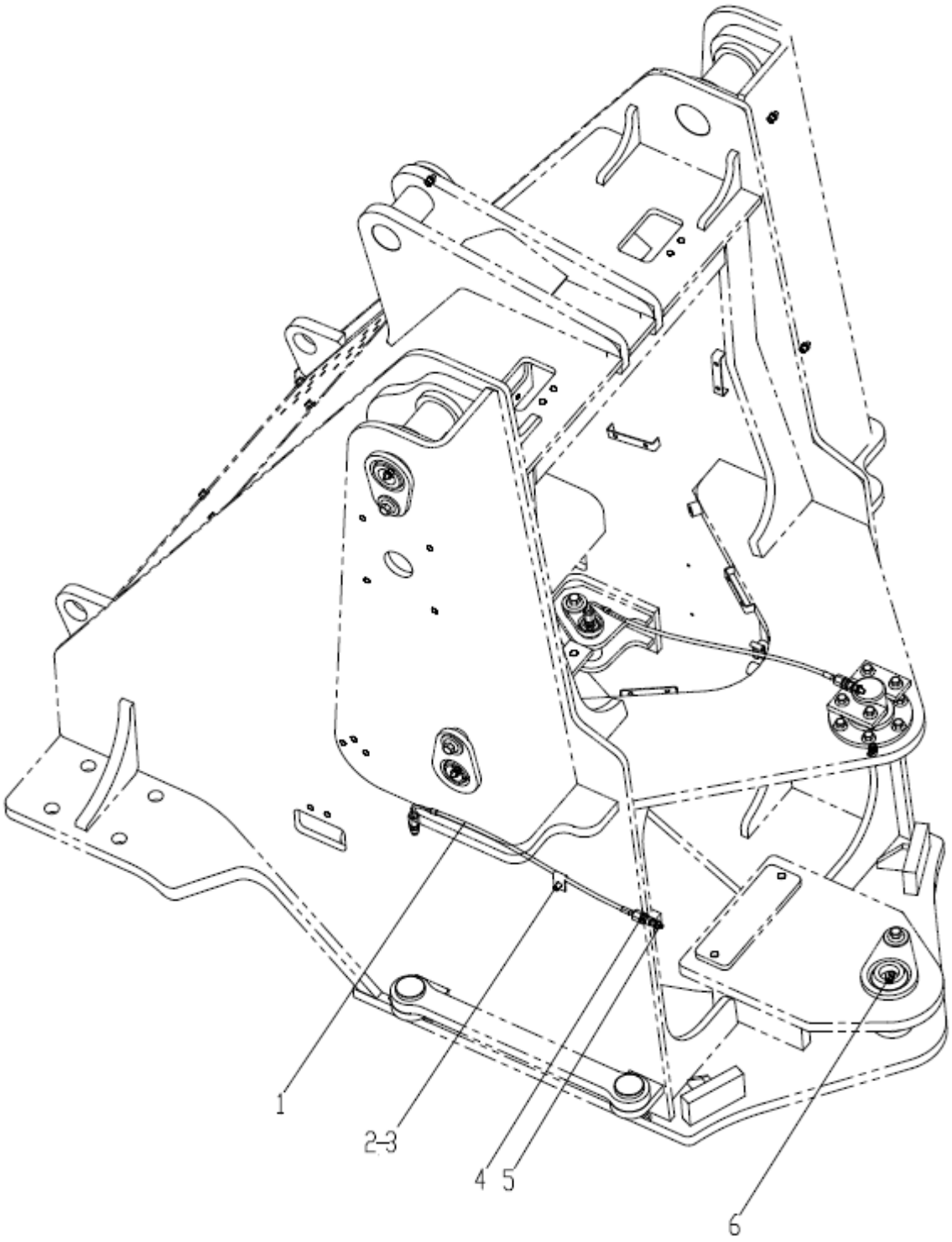

部件号 No.parte 400404686		前车架润滑管路 Tubo e linha de lubrificação da estrutura frontal		页码 Página 20	
件号 No.peça	部件号 No.parte	零件名称 Nome de componente		数量 Quantidade	备注 Observações
1	400402952	前车架注油管	Tubo de entrada de óleo de quadro dianteiro	2	
2	805047997	螺栓 M8×12	Parafuso	2	GB/T16674.1-2004
3	803164978	管夹	Clip de tubo	2	
4	803405054	接头体 A6/M10×1	Conector	4	GB/T5625-2008
5	801103215	油杯 M10×1	Conector	7	JB/T7940.1-1995
6	801138526	油杯 45°M10×1	Conector	2	JB/T7940.2-1995

页码 Página	固定转向销组件	部件号 No.parte
21	Componente de fixação do pino de direção	400404658

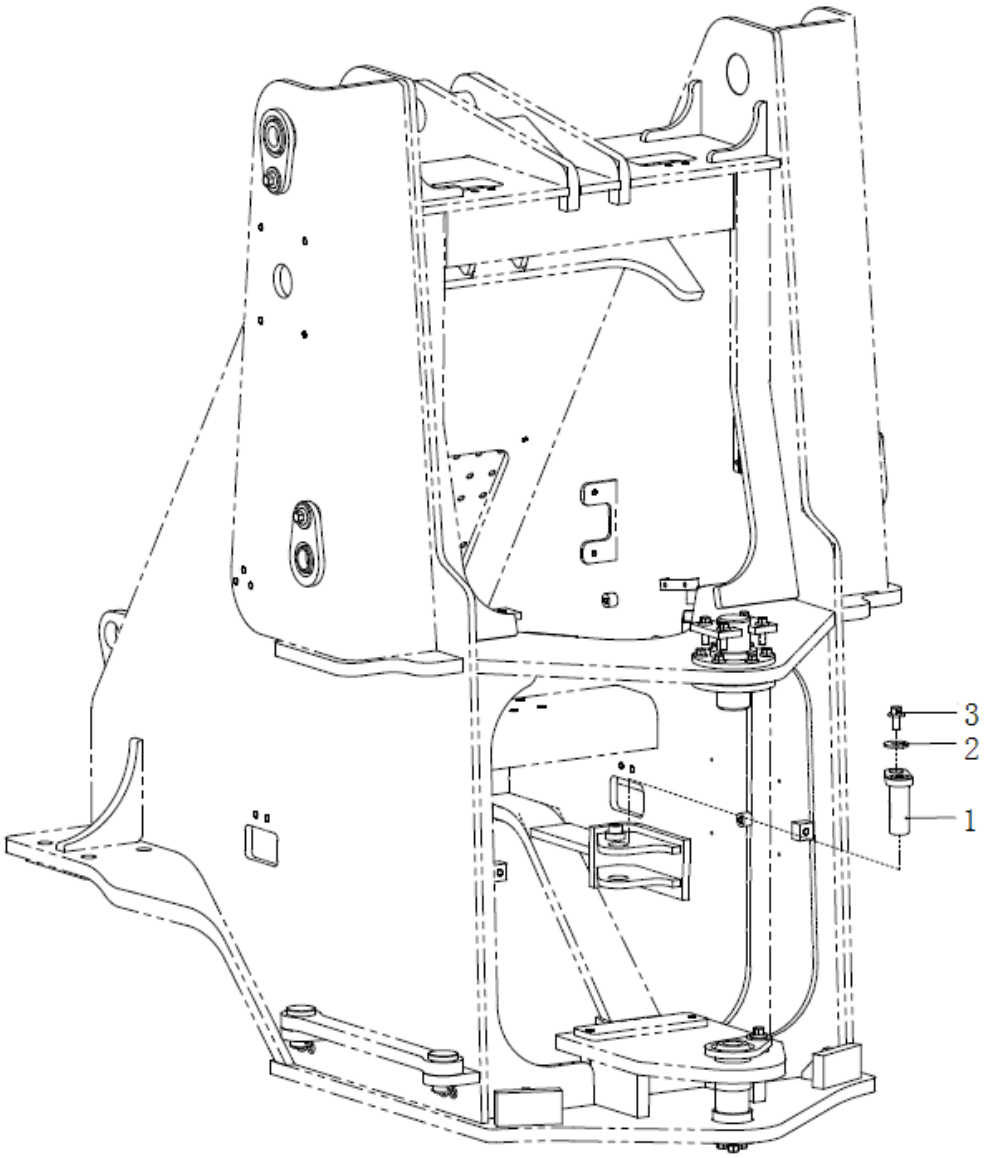

部件号 No.parte 400404658		固定转向销组件 Componente de fixação do pino de direção		页码 Página 22	
件号 No.peça	部件号 No.parte	零件名称 Nome de componente		数量 Quantidade	备注 Observações
1	400402953	转向缸销	Pino de cilindro de mudança de direção	1	
2	805300113	垫圈 12	Arruela	1	GB/T96.1-2002
3	805048016	螺栓 M12×20	Parafuso	1	GB/T16674.1-2004

后车架系统
Sistema de quadro traseiro

目录 Índice

后车架系统 Sistema de quadro traseiro 3
下铰接孔组件 Componente do buraco de dobradiça inferior 5
固定转向销组件 Componente de fixação do pino de direção 7
减震器组件 Componentes de atenuador de choque 9
付车架黄油管组件 Conjunto do tubo de graxa do quadro 11
固定付车架组件 Componente de fixação da moldura secundária 13
固定配重组件 Componente do contrapeso fixo 15
后配重 Contrapeso traseiro 17

页码 Página	后车架系统	部件号 No.parte
3	Sistema de quadro traseiro	400405921

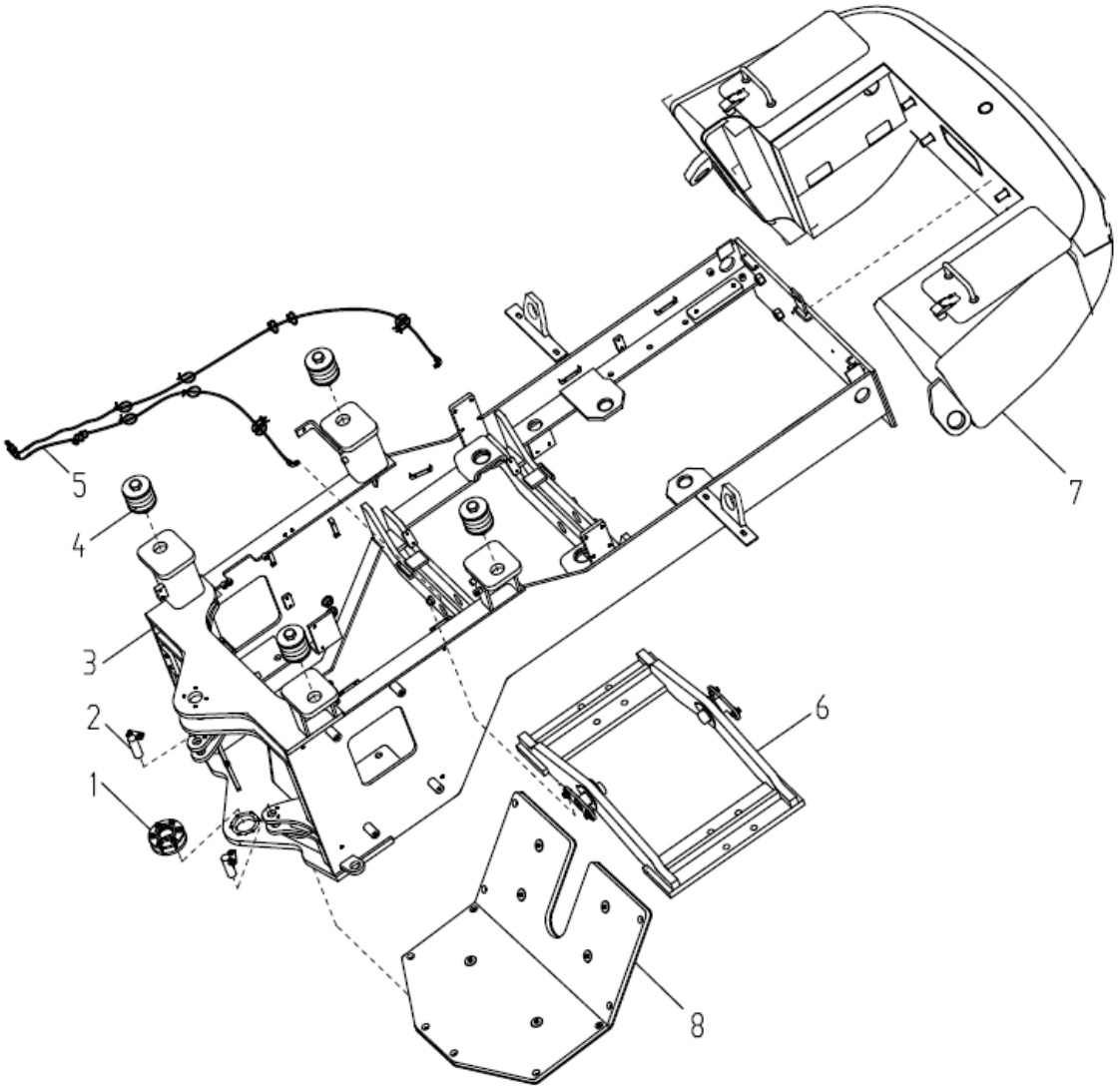

部件号 No.parte 400405921		后车架系统 Sistema de quadro traseiro		页码 Página 4	
件号 No.peça	部件号 No.parte	零件名称 Nome de componente		数量 Quantidade	备注 Observações
1	400404712	下铰接孔组件	Tampa Superior	1	
2	400404650	固定转向销组件	Componente de fixação do pino de direção	1	
3	400405920	后车架	Moldura traseira	1	
4	400404709	减震器组件	Coxim da cabine	1	
5	400404651	付车架黄油管组件	Conjunto do tubo de graxa do quadro	1	
6	400405924	固定付车架组件	Chassi auxiliar	1	
7	400404687	固定配重组件	Componente do contrapeso fixo	1	
8	400406025	底防护板	Placa protetora inferior	1	

页码 Página	下铰接孔组件	部件号 No.parte
5	Componente do buraco de dobradiça inferior	400404712

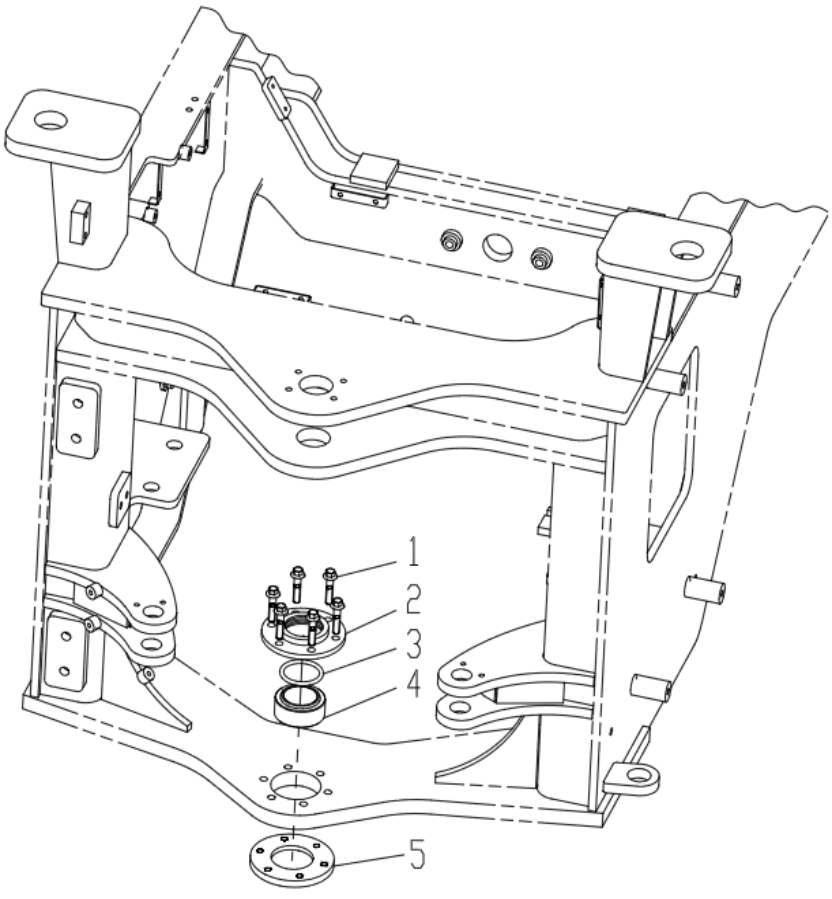

部件号 No.parte 400404712		下铰接孔组件 Componente do buraco de dobradiça inferior		页码 Página 6	
件号 No.peça	部件号 No.parte	零件名称 Nome de componente		数量 Quantidade	备注 Observações
1	805048009	螺栓 M10×45(达克罗)	Parafuso M10×45(DACROMET)	6	GB/T16674.1-2004
2	400403077	上盖板	Tampa superior	1	
3	803164060	O 形圈 65×5.7	Anel em forma de O	1	GB/T1235-1976
4	800511367	关节轴承 GE50ES	Rolamento de articulação	1	GB/T9163-2001
5	400403076	下盖板	Tampa inferior	1	

页码 Página	固定转向销组件	部件号 No.parte
7	Componente de fixação do pino de direção	400404650

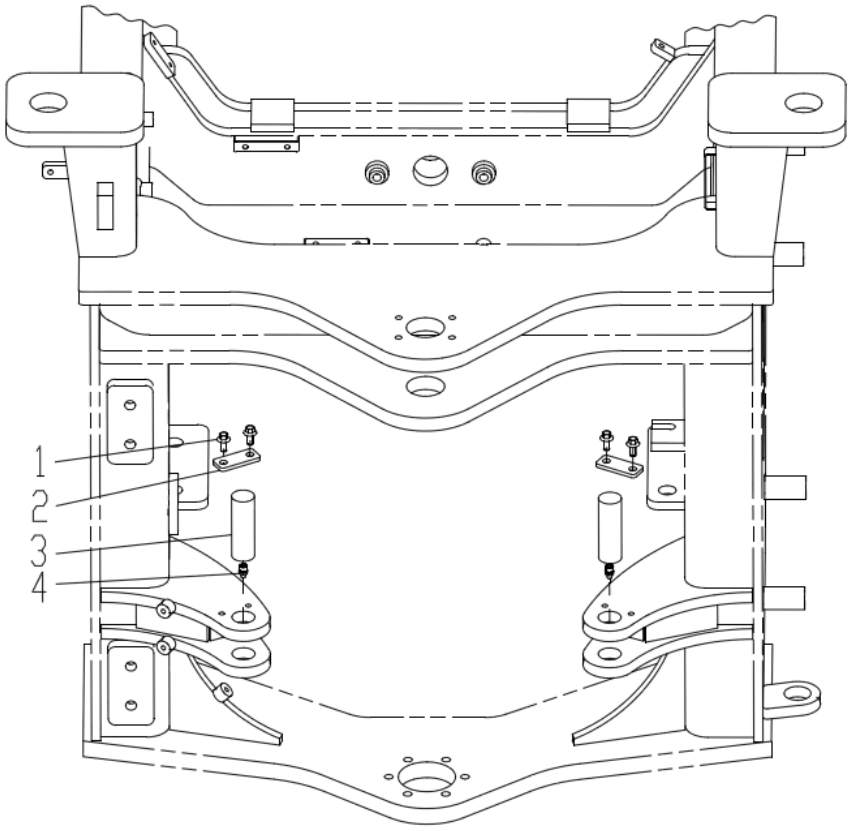

部件号 No.parte 400404650		固定转向销组件 Componente de fixação do pino de direção		页码 Página 8	
件号 No.peça	部件号 No.parte	零件名称 Nome de componente		数量 Quantidade	备注 Observações
1	805004755	螺栓 M8×16(达克罗)	Parafuso M8×16(DACROMET)	4	GB/T166741.2004
2	400403257	限位板	Placa de limite	2	
3	400403256	转向销	Pino de viragem	2	
4	801103215	油杯 M10×1	Conector	2	JB/T7940.1-1995

页码 Página	减震器组件	部件号 No.parte
9	Componentes de atenuador de choque	400404709

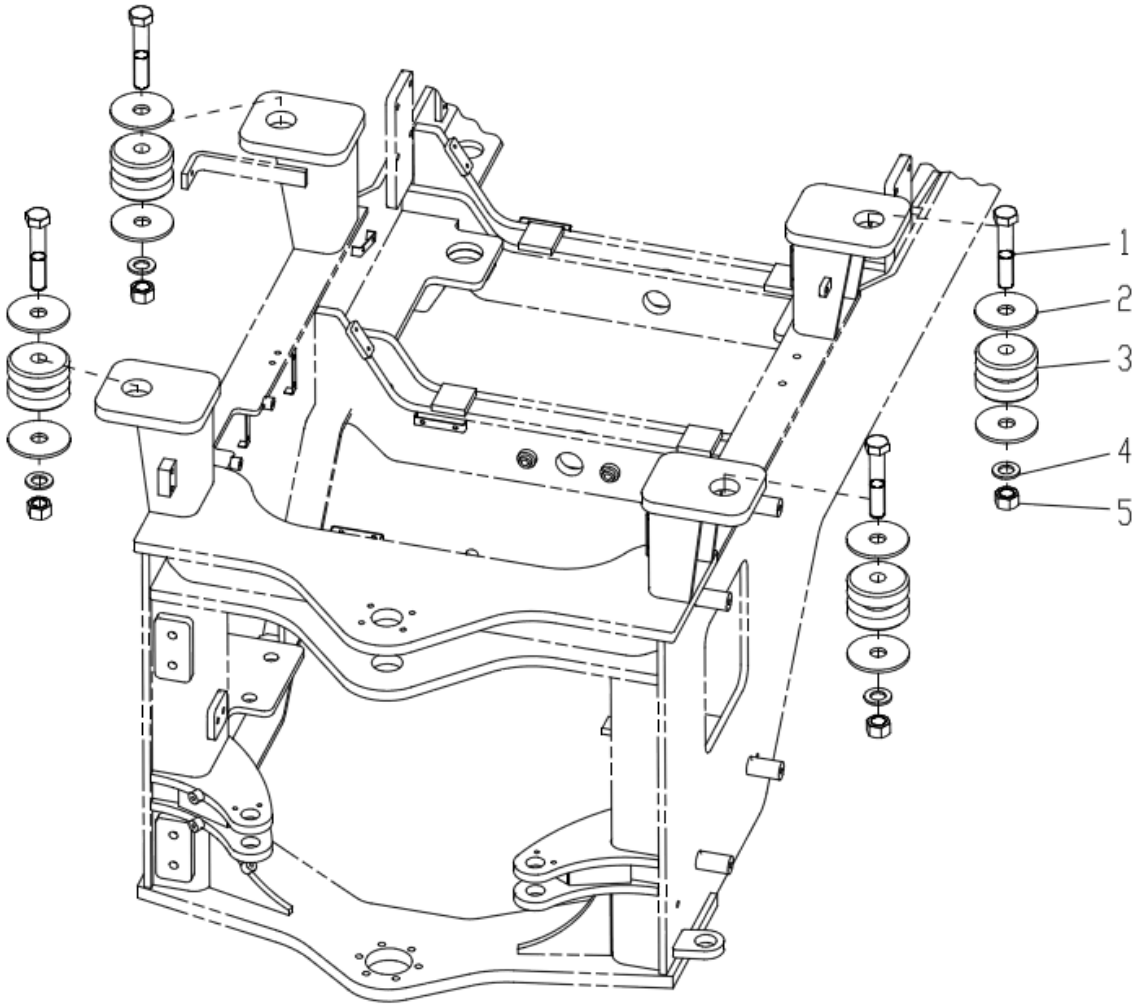

部件号 No.parte 400404709		减震器组件 Componentes de atenuador de choque		页码 Página 10	
件号 No.peça	部件号 No.parte	零件名称 Nome de componente		数量 Quantidade	备注 Observações
1	805006423	螺栓 M24×130	Parafuso	4	GB/T5782-2000
2	252800195	隔板	Placa espaçadora	8	
3	252800192	减震器组件	Coxim	4	
4	805300021	垫圈 24	Arruela	4	GB/T97.1-2002
5	805200244	螺母 M24	Porcas	4	GB/T16674.1-2004

页码 Página	付车架黄油管组件	部件号 No.parte
11	Sistema de lubrificação do quadro	400404651

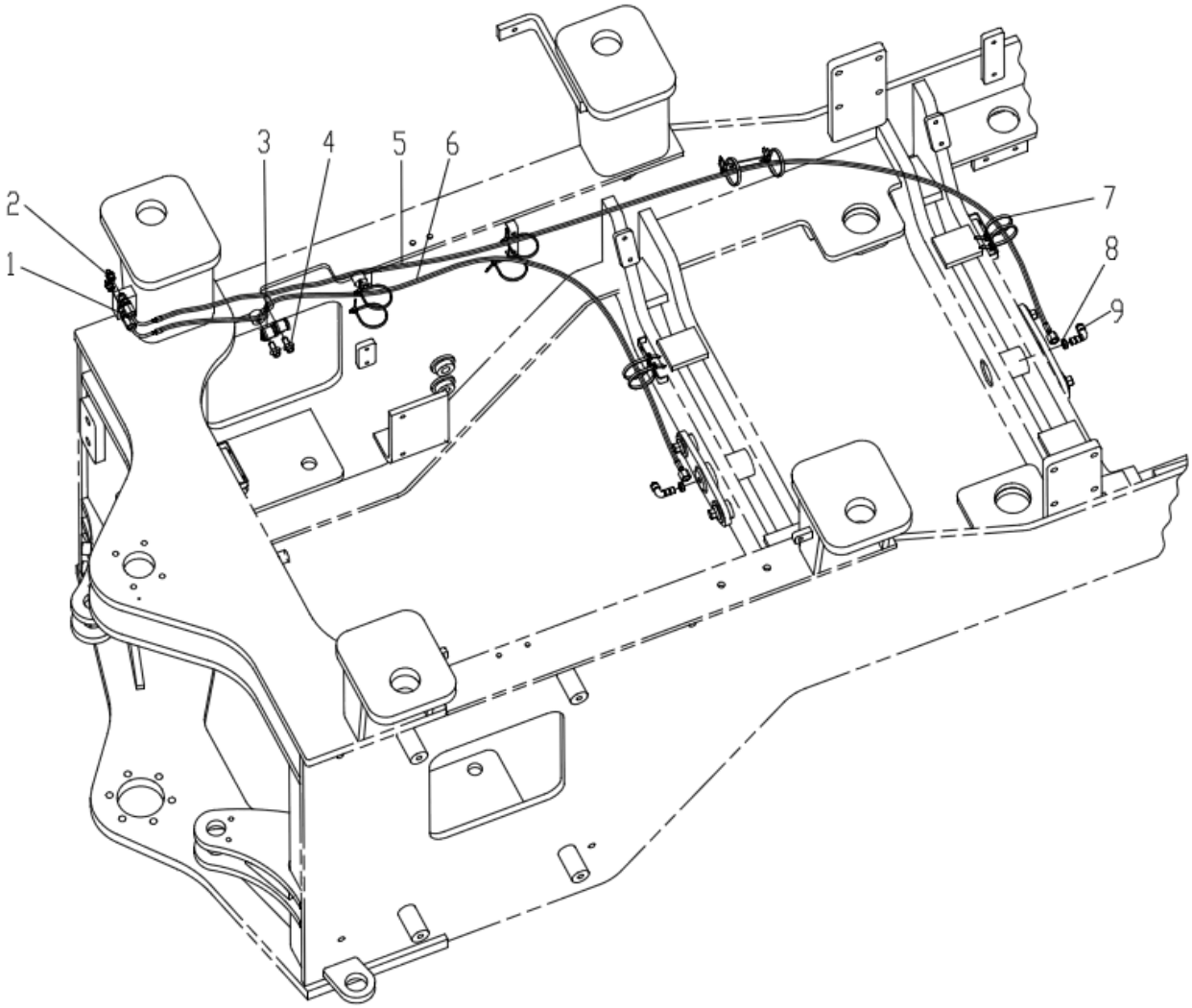

部件号 No.parte 400404651		付车架黄油管组件 Conjunto do tubo de graxa do quadro		页码 Página 12	
件号 No.peça	部件号 No.parte	零件名称 Nome de componente		数量 Quantidade	备注 Observações
1	803405054	接头体 A6/M10×1	Conector	2	GB/T5625-2008
2	801103215	油杯 M10×1	Conector	2	JB/T7940.1-1995
3	803199327	卡套 φ20	Conector	2	TJBC
4	805004755	螺栓 M8×16	Parafuso	2	GB/T16674.1-2004
5	400403080	摆动架后注油管	Tubo de entrada de óleo traseiro de suporte de oscilação	1	
6	400403079	摆动架前注油管	Tubo de entrada de óleo dianteiro de suporte de oscilação	1	
7	801970978	插樵扎带 4.8×190	Gravata	10	GNP-190STB
8	805200165	螺母 M6	Porcas	2	GB/T5649-1985
9	803163961	接头体 A6F	Conector	2	GB/T5631-2008

页码 Página	固定付车架组件	部件号 No.parte
13	Componente de fixação da moldura secundária	400405924

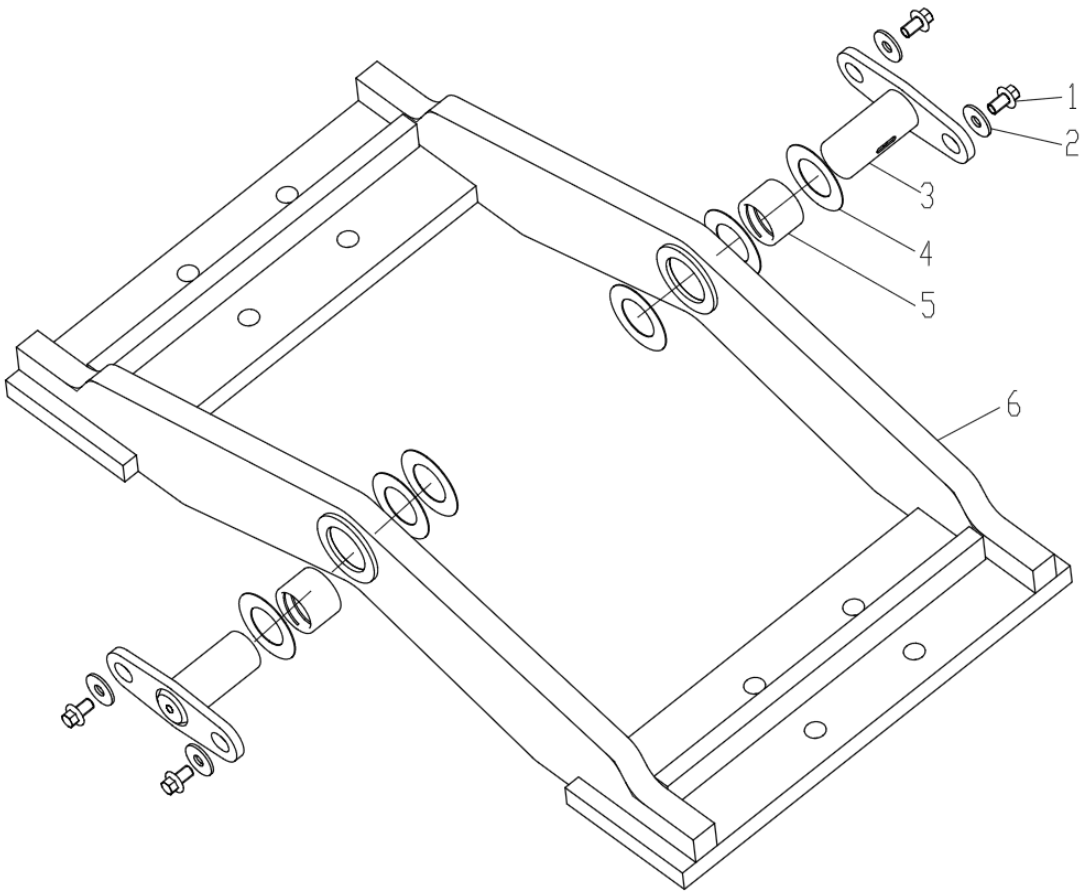

部件号 No.parte 400405924		固定付车架组件 Componente de fixação da moldura secundária		页码 Página 14	
件号 No.peça	部件号 No.parte	零件名称 Nome de componente		数量 Quantidade	备注 Observações
1	805048016	螺栓 M12×20	Parafuso	4	GB/T16674.1-2004
2	805338269	垫圈 12	Arruela	4	GB/T96.1-2002
3	400404711	摆动架销轴	Pino	2	
4	269900185	垫片	Calço	6	
5	400403091	隔套	Manga espaçadora	2	
6	400405922	摆动架	Suporte de oscilação	1	

页码 Página	固定配重组件	部件号 No.parte
15	Componente do contrapeso fixo	400404687

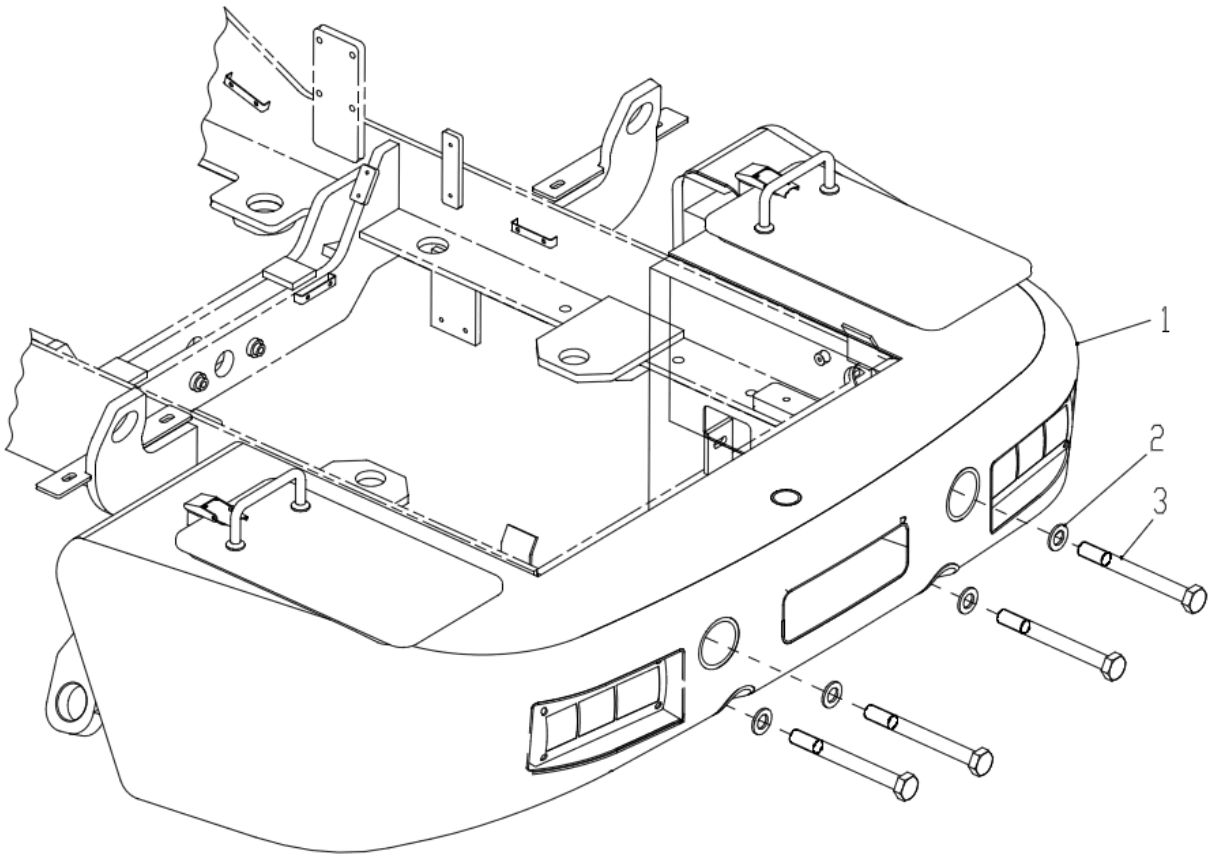

部件号 No.parte 400404687		固定配重组件 Componente do contrapeso fixo		页码 Página 16	
件号 No.peça	部件号 No.parte	零件名称 Nome de componente		数量 Quantidade	备注 Observações
1	400404714	后配重	Contrapeso traseiro	1	
2	805300021	垫圈 24	Arruela	4	GB/T97.1-2002
3	805001995	螺栓 M24×230	Parafuso	4	GB/T5782-2000

页码 Página	后配重	部件号 No.parte
17	Contrapeso traseiro	400404714

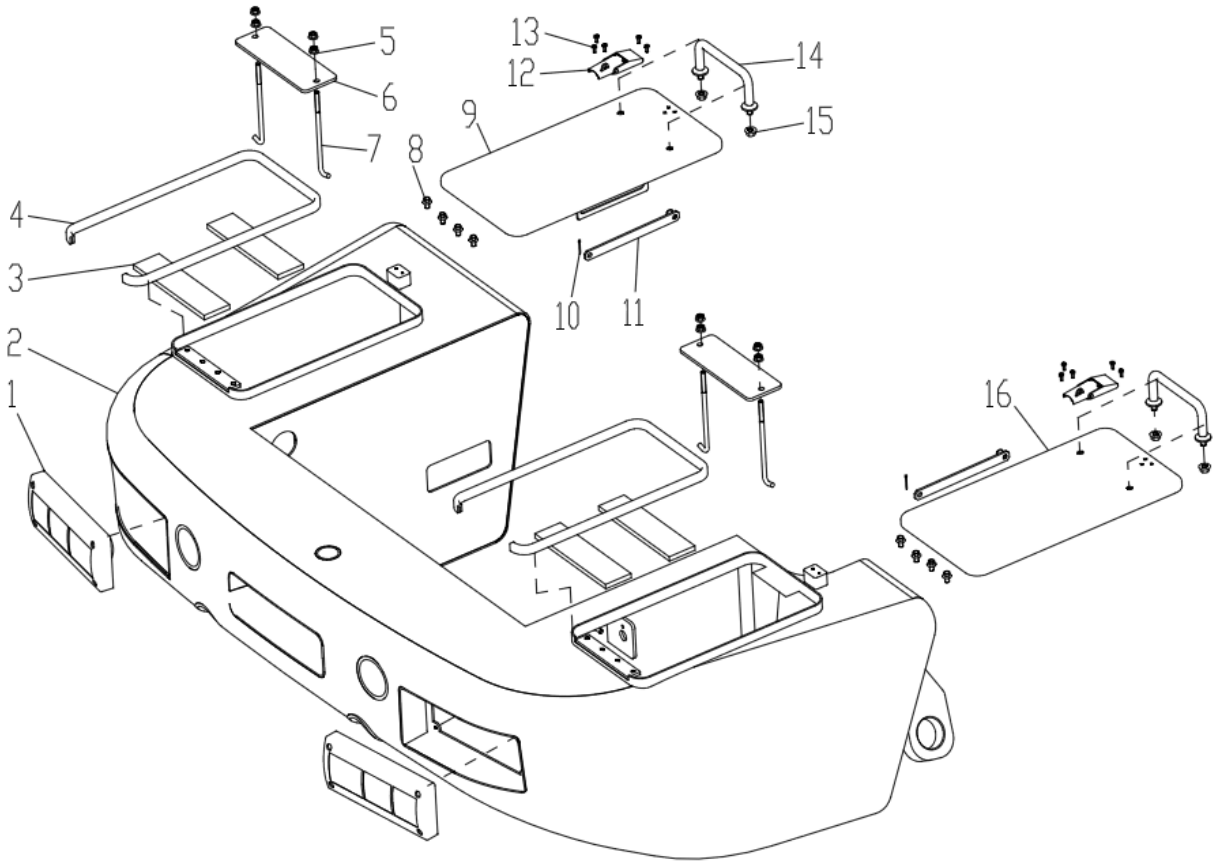

部件号 No.parte 400404714		后配重 Contrapeso traseiro		页码 Página 18	
件号 No.peça	部件号 No.parte	零件名称 Nome de componente		数量 Quantidade	备注 Observações
1	803587849	后尾灯组合	Combinação de lanternas traseiras	2	JYDJ006-6P
2	400404656	配重焊接体	Corpo soldado de contrapeso	1	
3	250900223	隔板 I	Placa espaçadora I	4	
4	252904020	密封条	Fita de vedação de borracha	2	JT-05B
5	805203166	螺母 M8	Porcas	8	GB/T6177.1-2000
6	400403837	压板	Placa de pressão	2	
7	400403838	拉丝	Tiragem de arame	4	
8	805047997	螺栓 M8×12(达克罗)	Parafuso M8×12(DACROMET)	8	GB/T16674.1-2004
9	400404676	左箱盖	Tampa de caixa esquerda	1	
10	805600029	销 2×25	Pino	2	GB/T91-2000
11	252100434	撑杆	Haste de braço	2	
12	251804394	NBS1013 锁	Fechadura	2	
13	805100266	螺钉 M4×12	Parafuso	6	GB/T818-2000
14	252904970	扶手	Corrimão	2	
15	805238533	螺母 M10(达克罗)	Porcas M10×16(DACROMET)	4	GB/T6177.1-2000
16	400404661	右箱盖	Tampa de caixa direita	1	

页码 Página	底防护板	部件号 No.parte
19	**Placa protetora inferior**	400406025

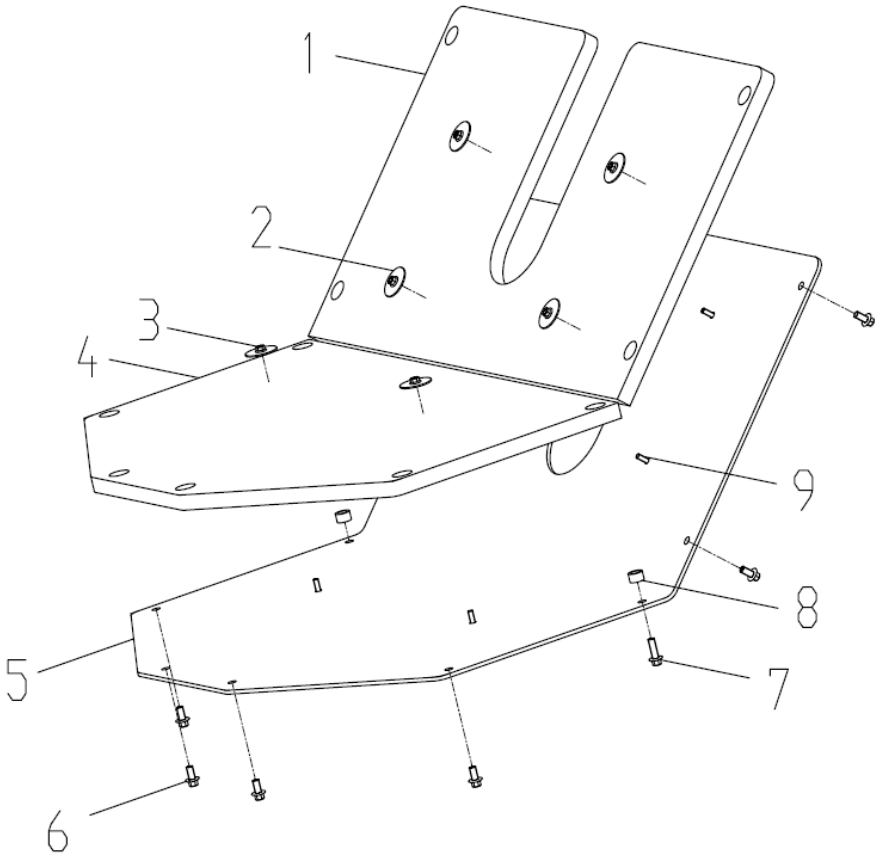
1
2
3
4
5
6
7
8
9

部件号 No.parte 400406025		底防护板 Placa protetora inferior		页码 Página 20	
序号 Número	部件号 No.parte	零件名称 Nome de componente		数量 Quantidade	备注 Observações
1	400406026	降噪绵 2	Espuma de redução de ruído 2	1	
2	252907450	挡板	Placa de retenção	6	
3	805135720	螺母 M6	Porcas	6	GB/T6177.1-2000
4	400406033	降噪绵 1	Espuma de redução de ruído 1	1	
5	400406035	护板	Placa protetora	1	
6	805004755	螺栓 M8X16	Parafuso	8	GB/T16674.1-2004
7	805004717	螺栓 M8X25	Parafuso	2	GB/T16674.1-2004
8	253501291	套	Manga de proteção	2	
9	805004713	螺栓 M6X20	Parafuso	6	GB/T16674.1-2004

液压系统
Sistema hidráulico

目录 Índice

工作液压系统（一）Sistema hidráulico de trabalho (I) 6
液压泵安装组件 Componente de instalação da bomba hidráulica 10
180K 优先阀组件 Componente da válvula de prioridade 12
优先阀 Válvula prioritária 14
管夹组件 Componentes da abraçadeira de tubo 16
液压油箱总成 Conjunto do tanque hidráulico 18
工作液压系统（二）Sistema hidráulico de trabalho (II) 20
翻斗缸大腔钢管组件 Componente do tubo de aço da câmara grande do cilindro de basculamento 24
转向液压系统 Sistema hidráulico de mudança de direção 26
180K 转向器总成 Conjunto da direção 28
两联先导液压系统 Sistema hidráulico de piloto de ligação dupla 30
三联液压系统 Sistema hidráulico triplo 32
先导阀总成 Conjunto da válvula de piloto 34
国产三联单手柄先导阀 Válvula de piloto da alavanca única da triplicação doméstica 36
DL20L1-03 分配阀 Válvula de distribuição 40

页码 Página	工作液压系统（一）	部件号 No.parte
6	Sistema hidráulico de trabalho (I)	400404382

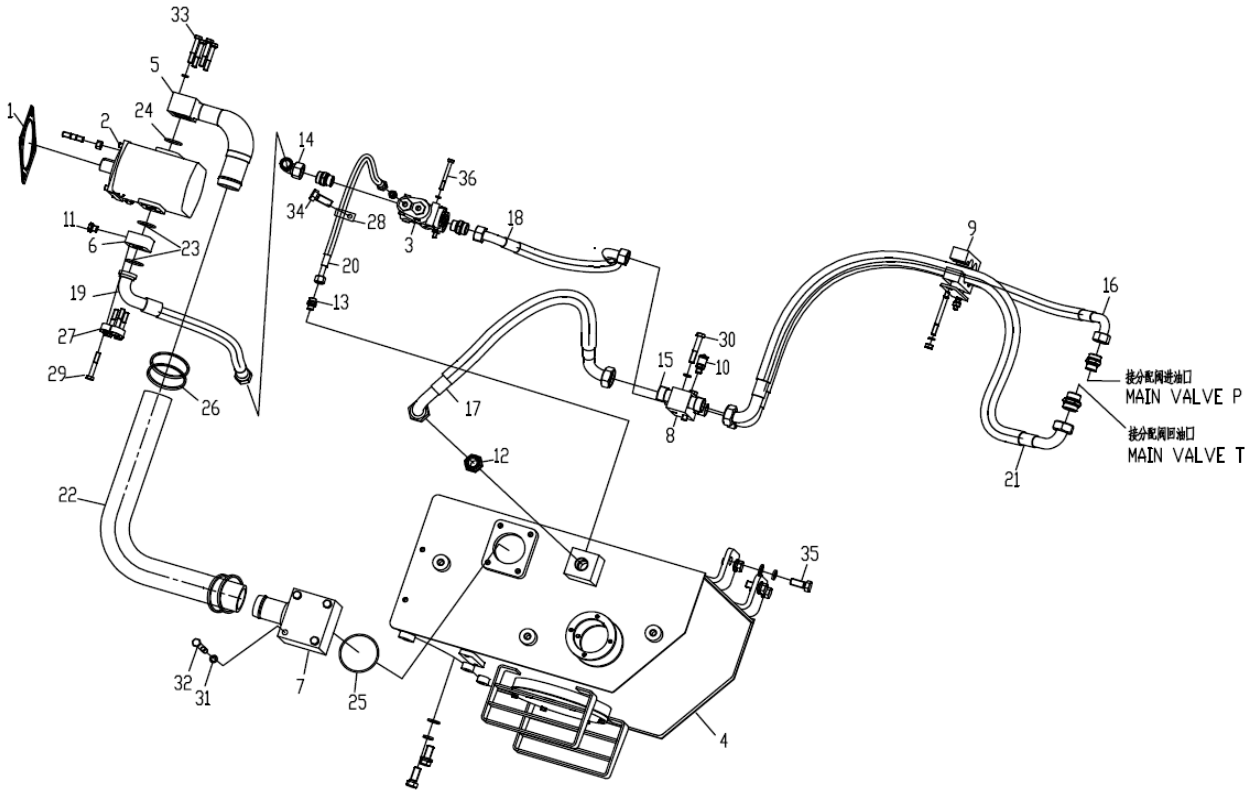

部件号 No.parte 400404382		工作液压系统（一） Sistema hidráulico de trabalho (I)		页码 Página 7	
件号 No.peça	部件号 No.parte	零件名称 Nome de componente		数量 Quantidade	备注 Observações
1	252909510	液压泵安装组件	Componente de instalação da bomba hidráulica	1	
2	803043375	齿轮泵	Bomba de engrenagem	1	
3	400404378	优先阀组件	Componente da válvula de prioridade	1	
4	400404381	液压油箱	Tanque hidráulico	1	
5	400403756	工作泵吸油钢管	Tubo de aço de sucção de óleo da bomba de trabalho	1	
6	269901946	测压法兰块	Bloco de flange de manometria	1	
7	400403758	油箱出油钢管	Tubo de aço de saída óleo do tanque de óleo	1	
8	400403895	进回油过渡块	Bloco de transição de entrada e retorno de óleo	1	
9	400402662	管夹总成	Conjunto de apertador de tubo	1	
10	803163524	接头	Conector	1	
11	803103961	堵头	Bujão	1	
12	803164621	接头	Conector	1	
13	805002295	接头	Conector	1	
14	803173684	接头	Conector	1	
15	803103798	接头	Conector	1	
16	400402661	软管总成	Montagem da mangueira	1	
17	400402664	软管总成	Montagem da mangueira	1	
18	400402665	软管总成	Montagem da mangueira	1	
19	252114486	软管总成	Montagem da mangueira	1	
20	400402669	软管总成	Montagem da mangueira	1	
21	803150573	软管总成	Montagem da mangueira	1	
22	400402668	泵吸油胶管	Mangueira de absorção de óleo de bomba	1	

页码 Página	工作液压系统（一）	部件号 No.parte
8	Sistema hidráulico de trabalho (I)	400404382

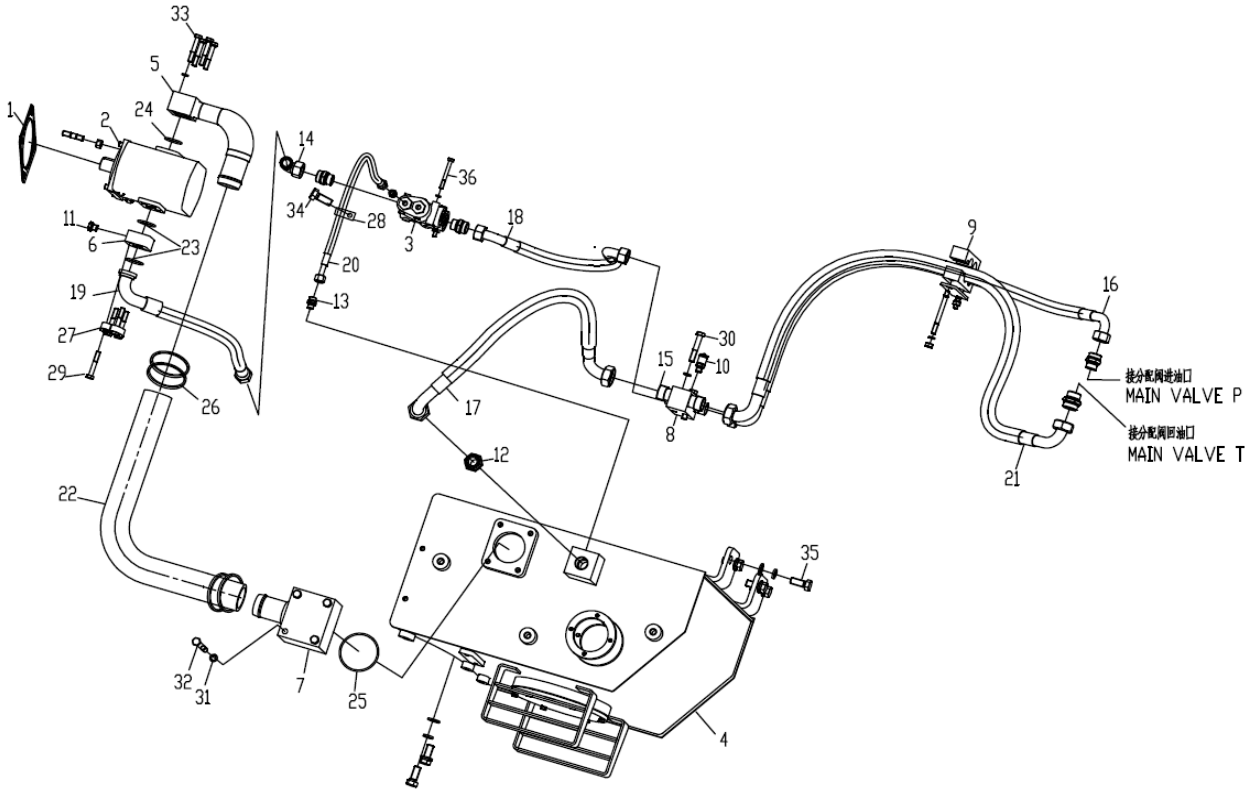

部件号 No.parte 400404382		工作液压系统（一） Sistema hidráulico de trabalho (I)		页码 Página 9	
件号 No.peça	部件号 No.parte	零件名称 Nome de componente		数量 Quantidade	备注 Observações
23	803401127	O 形圈 32.92×3.53	Anel Oring O	2	
24	803401130	O 形圈 37.69×3.53	Anel Oring O	1	
25	803401136	O 形圈 56.74×3.53	Anel Oring O	1	
26	801902715	喉箍 B52-76	Abraçadeira	4	QC/T619-1999
27	803164234	法兰组件	Flange	1	
28	803199326	卡套 Φ18	Abraçadeira	1	
29	805048012	螺栓 M10×70 10.9(达克罗)	Parafuso M10×70 10.9(DACROMET)	4	GB/T16674.1-2004
30	805048023	螺栓 M12×70 10.9(达克罗)	Parafuso M12×70 10.9(DACROMET)	2	GB/T16674.1-2004
31	805300018	垫圈 12	Arruela	4	GB/T93-1987
32	805100145	螺钉 M12×35	Parafuso	4	GB/T70.1-2008
33	805048010	螺栓 M10×60 10.9(达克罗)	Parafuso M10×60 10.9(DACROMET)	4	GB/T16674.1-2004
34	805047997	螺栓 M8×12 10.9(达克罗)	Parafuso M8×12 10.9(DACROMET)	1	GB/T16674.1-2004
35	805048034	螺栓 M16×40 10.9(达克罗)	Parafuso M16×40 10.9(DACROMET)	4	GB/T16674.1-2004
36	805048035	螺栓 M16×50 10.9(达克罗)	Parafuso M16×50 10.9(DACROMET)	2	GB/T16674.1-2004

页码 Página	液压泵安装组件	部件号 No.parte
10	Componente de instalação da bomba hidráulica	252909510

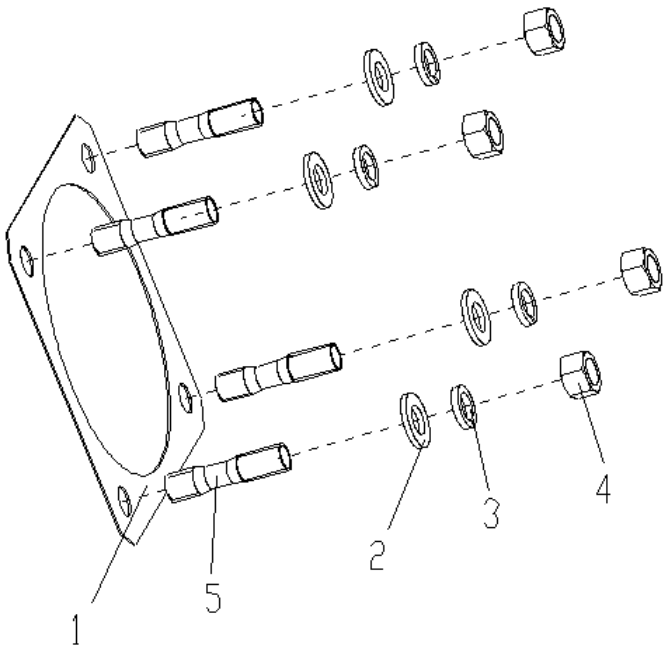

部件号 No.parte 252909510		液压泵安装组件 Componente de instalação da bomba hidráulica		页码 Página 11	
件号 No.peça	部件号 No.parte	零件名称 Nome de componente		数量 Quantidade	备注 Observações
1	252100847	密封垫	Junta de vedação	1	
2	805300020	垫圈 12	Arruela	4	GB/T97.1-2002
3	805300018	垫圈 12	Arruela	4	GB/T93-1987
4	805200049	螺母 M12	Porcas	4	GB/T6170-2000
5	805002233	螺柱 M12×35	Parafuso	4	GB/T899-1988

页码 Página	180K 优先阀组件	部件号 No.parte
12	Componente da válvula de prioridade	400404378

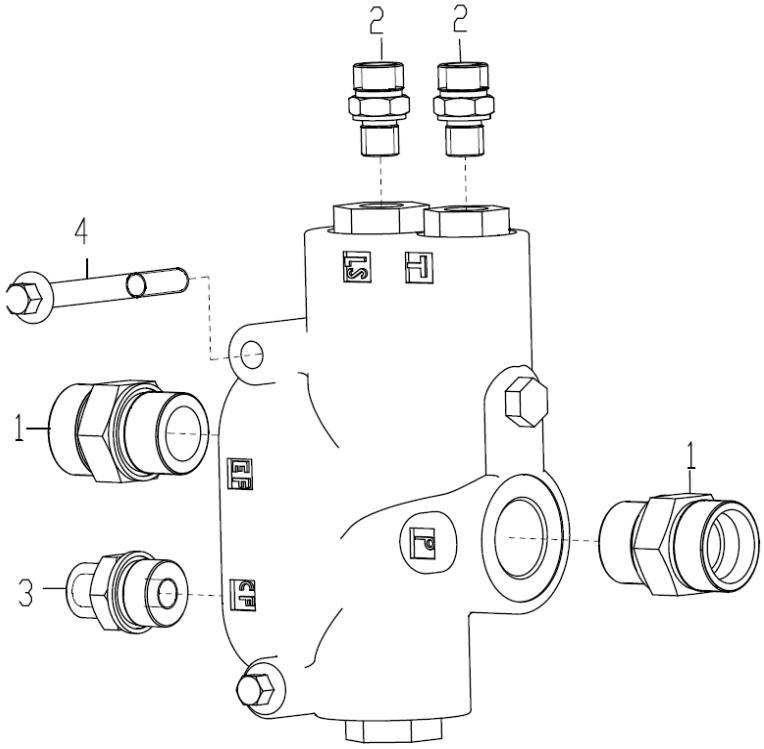

部件号 No.parte 400404378		180K 优先阀组件 Componente da válvula de prioridade		页码 Página 13	
件号 No.peça	部件号 No.parte	零件名称 Nome de componente		数量 Quantidade	备注 Observações
1	803043439	优先阀	Válvula prioritária	1	
2	803164754	接头	Conector	2	
3	803103339	接头	Conector	2	
4	803104023	接头	Conector	1	
5	805048004	螺栓 M8×75 10.9(达克罗)	Parafuso M8×75 10.9(DACROMET)	2	GB/T16674.1-2004

页码 Página	优先阀	部件号 No.parte
14	Válvula prioritária	803043439

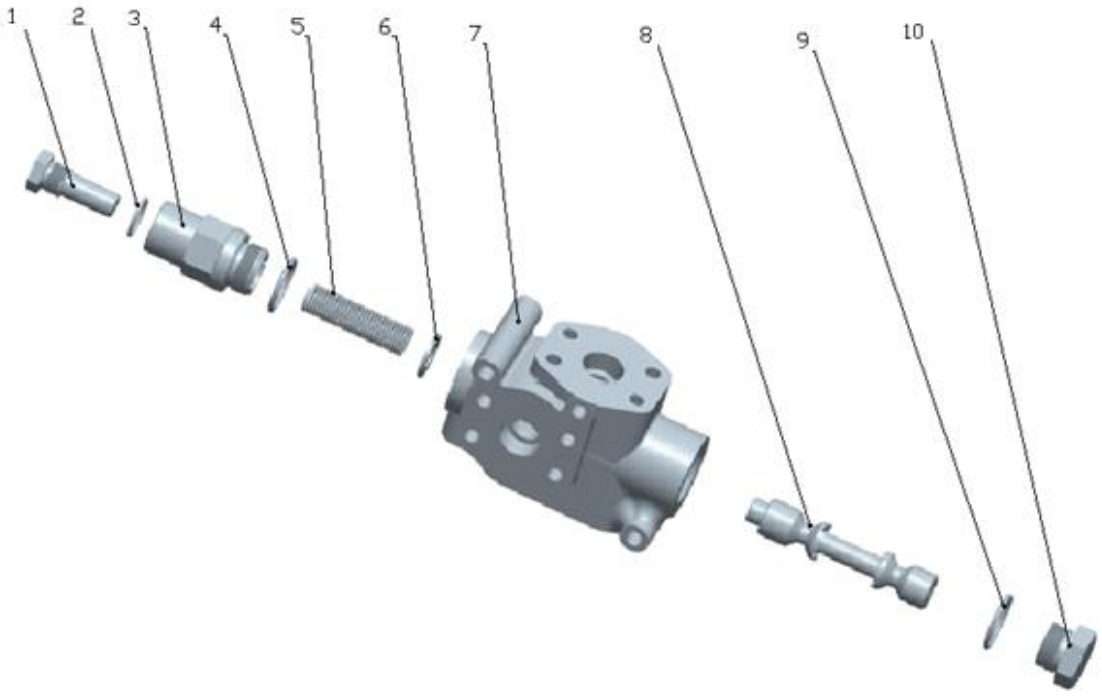

部件号 No.parte 803043439		优先阀 Válvula prioritária		页码 Página 15	
件号 No.peça	部件号 No.parte	零件名称 Nome de componente		数量 Quantidade	备注 Observações
1	860140464	安全阀组件	Componente de válvula de segurança	1	YXL-F250L-01
2	801100072	O 形密封圈 22*2.4	Anel oring O	2	GB1235-76
3	860140465	安全阀座	Assento de válvula de segurança	1	YXL-F250L-02
4	803304484	O 形密封圈 35*3.1	Anel oring O	1	GB1235-76
5	860140466	弹簧	Mola	1	YXL-F250L-03
6	860140467	弹簧垫	Arruela de mola	1	YXL-F250L-04
7	860140468	阀体	Corpo de válvula	1	YXL-F250L-05
8	860140470	阀芯	Núcleo de válvula	1	YXL-F250L-07
9	801100085	O 形密封圈 32*3.1	Anel oring O	1	GB1235-76
10	860140469	丝堵	Bujão	1	YXL-F250L-06
★	860140952	YXL-F160L-N7 优先阀密封包（包含易损件）	Pacote de vedação da válvula de de prioridade (incluindo peças consumíveis)	1	包括以上 2、4、9 等部件 Incluindo as peças 2, 4, 9 ou outras acima

页码 Página	管夹组件	部件号 No.parte
16	Componentes da abraçadeira de tubo	400402662

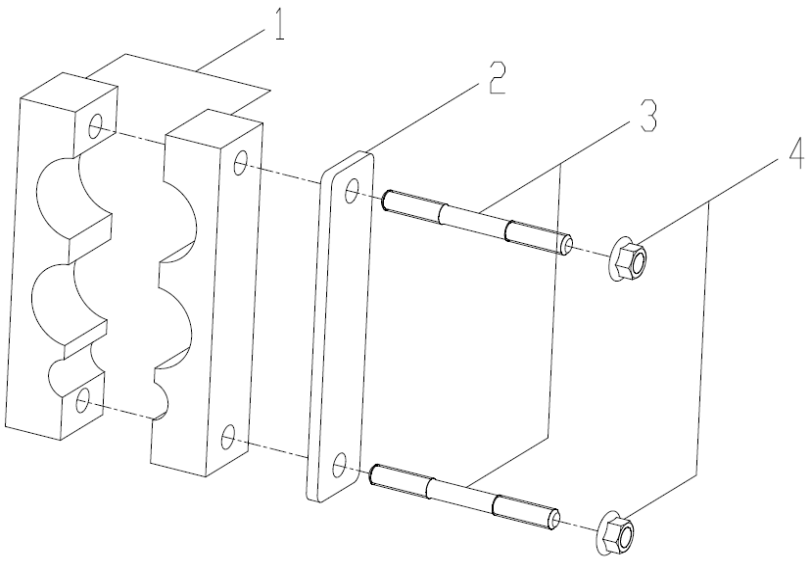

部件号 No.parte 400402662		管夹组件 Componentes da braçadeira de tubo		页码 Página 17	
件号 No.peça	部件号 No.parte	零件名称 Nome de componente		数量 Quantidade	备注 Observações
1	400403250	橡胶夹板	Placa borracha	2	
2	252700188	压板	Placa de pressão	1	
3	805002242	螺柱 M10×110	Parafuso	2	GB/T901-1988
4	805238533	螺母 M10(达克罗)	Porcas M10 (DACROMET)	2	GB/T6177.1-2000

页码 Página	液压油箱总成	部件号 No.parte
18	Conjunto do tanque hidráulico	400404381

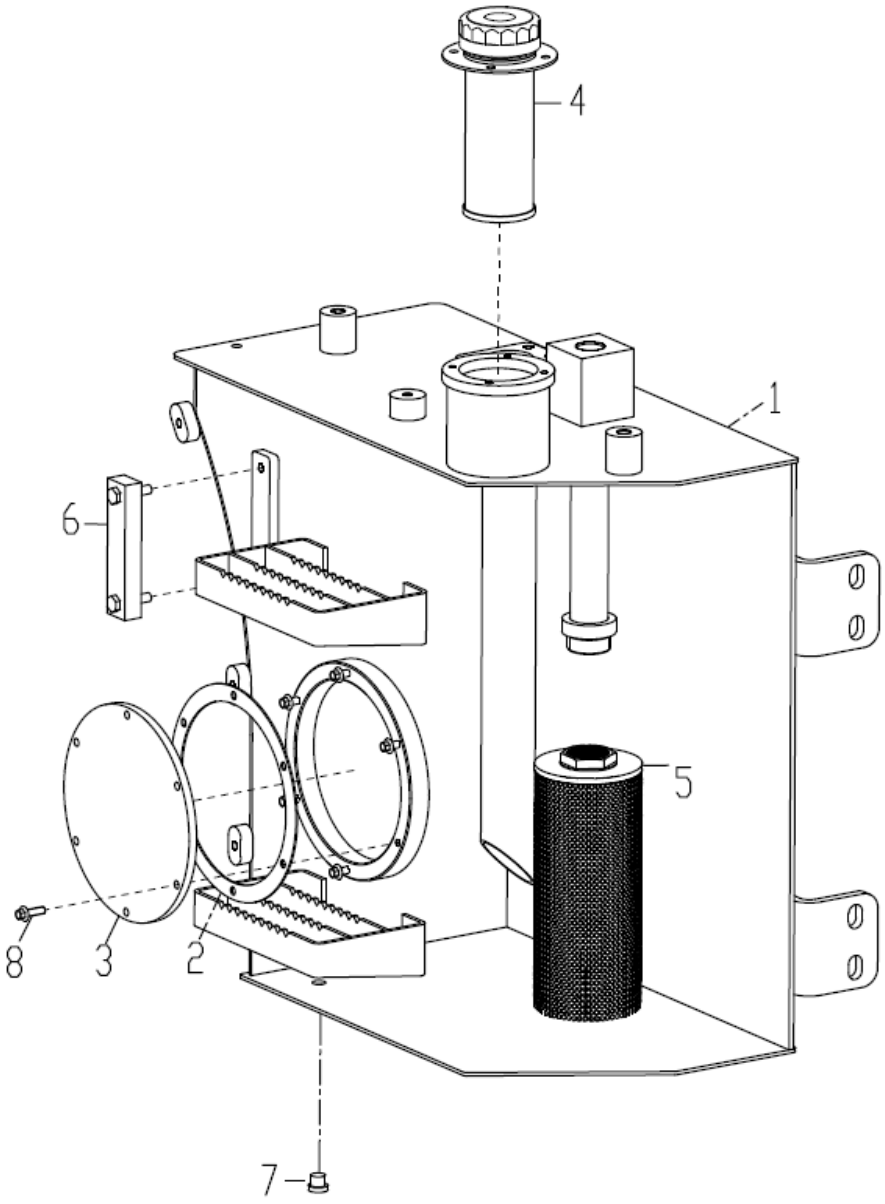

部件号 No.parte 400404381		液压油箱总成 Conjunto do tanque hidráulico		页码 Página 19	
件号 No.peça	部件号 No.parte	零件名称 Nome de componente		数量 Quantidade	备注 Observações
1	400404380	液压油箱体	Tanque de óleo hidráulico	1	
2	250200204	垫片	Calço	1	
3	250400449	法兰盖	Tampa de flange	1	
4	803164217	加油滤油器	Filtro de óleo de enchimento	1	
5	803079928	回油滤芯	Elemento filtrante de óleo de retorno	1	
6	803164214	液位计	Medidor de nível	1	
7	803166450	堵头	Bujão	1	
8	805004717	螺栓 M8×25 10.9(达克罗)	Parafuso M8×25 10.9(DACROMET)	6	GB/T16674.1-2004

页码 Página	工作液压系统（二）	部件号 No.parte
20	Sistema hidráulico de trabalho (II)	400404498

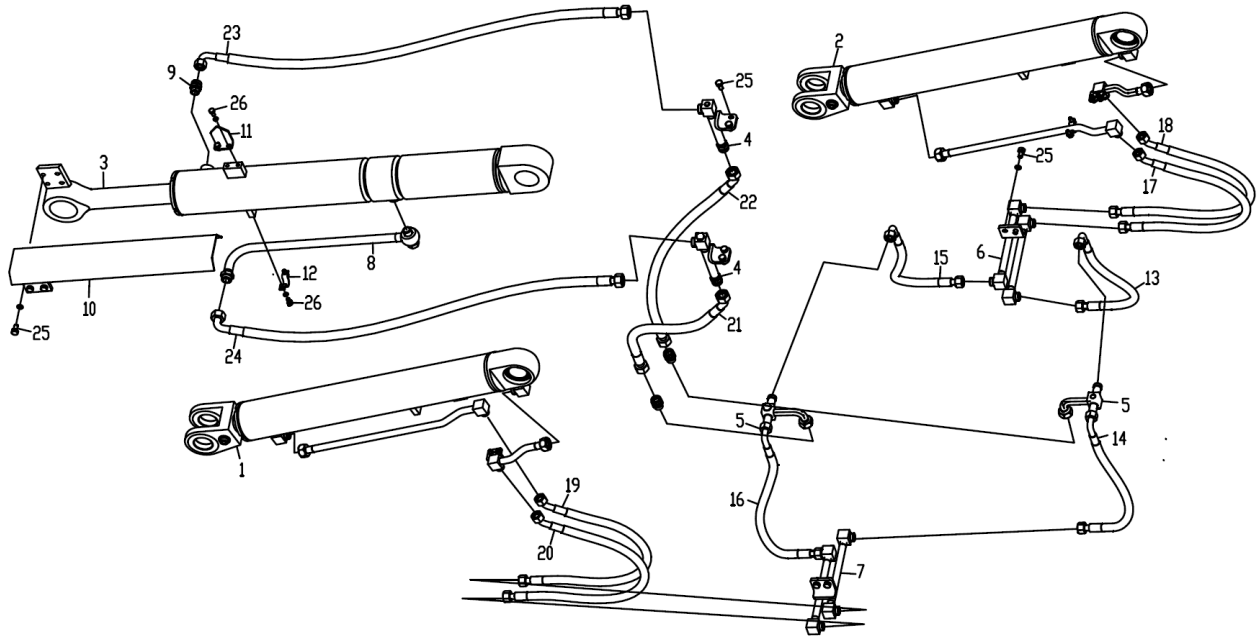

部件号 No.parte 400404498		工作液压系统（二） Sistema hidráulico de trabalho (II)		页码 Página 21	
件号 No.peça	部件号 No.parte	零件名称 Nome de componente		数量 Quantidade	备注 Observações
1	803083941	左动臂油缸	Cilindro de lança esquerda	1	
2	803083942	右动臂油缸	Cilindro da lança direita	1	
3	803079880	翻斗油缸	Cilindro de óleo de basculante	1	
4	400404477	翻斗联过渡钢管组件	Tubo de aço de ligação de basculamento	2	
5	400404479	分配阀动臂联钢管	Conector de aço	2	
6	400404483	动臂联右过渡钢管	Tubo de aço de transição	1	
7	400404481	动臂联左过渡钢管	Tubo de aço de transição	1	
8	400402687	翻斗缸大腔钢管组件	Tubo de aço da câmara grande	1	
9	803103340	接头	Conector	1	
10	400402689	护罩	Tampa de proteção	1	
11	251703124	指针	Agulha indicadora	1	
12	400402688	翻斗缸大腔钢管压板	Placa de cavidade grande de cilindro basculante	1	
13	400403922	软管总成	Conjunto de mangueira	1	
14	400403921	软管总成	Conjunto de mangueira	1	
15	400403921	软管总成	Conjunto de mangueira	1	
16	400403922	软管总成	Conjunto de mangueira	1	
17	400402675	软管总成	Conjunto de mangueira	1	
18	400402673	软管总成	Conjunto de mangueira	1	
19	400402675	软管总成	Conjunto de mangueira	1	
20	400402673	软管总成	Conjunto de mangueira	1	
21	803309079	软管总成	Conjunto de mangueira	1	
22	803309079	软管总成	Conjunto de mangueira	1	

页码 Página	工作液压系统（二）	部件号 No.parte
22	Sistema hidráulico de trabalho (II)	400404498

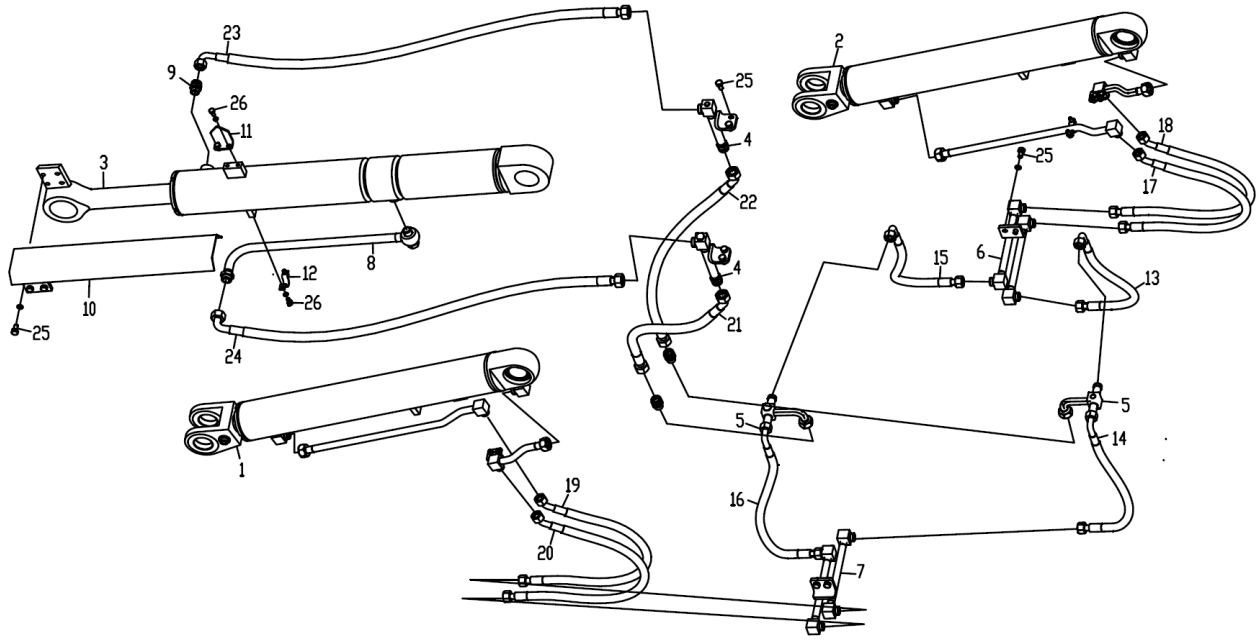

部件号 No.parte 400404498		工作液压系统（二） Sistema hidráulico de trabalho (II)		页码 Página 23	
件号 No.peça	部件号 No.parte	零件名称 Nome de componente		数量 Quantidade	备注 Observações
23	400402681	软管总成	Conjunto de mangueira	1	
24	400402681	软管总成	Conjunto de mangueira	1	
25	805004763	螺栓 M10×25 10.9(达克罗)	Parafuso M8×16 10.9(DACROMET)	12	GB/T16674.1-2004
26	805004755	螺栓 M8×16 10.9(达克罗)	Parafuso M8×16 10.9(DACROMET)	4	GB/T16674.1-2004

页码 Página	翻斗缸大腔钢管组件	部件号 No.parte
24	Componente do tubo de aço da câmara grande do cilindro de basculamento	400402687

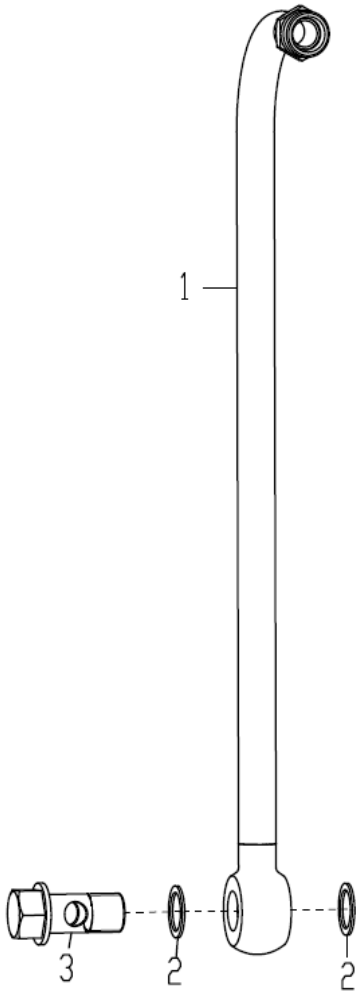

部件号 No.parte 400402687		翻斗缸大腔钢管组件 Componente do tubo de aço da câmara grande do cilindro de basculamento		页码 Página 25	
件号 No.peça	部件号 No.parte	零件名称 Nome de componente		数量 Quantidade	备注 Observações
1	400402690	翻斗缸大腔钢管	Tubo de aço da câmara grande do cilindro	1	
2	805301414	垫圈 22	Arruela	2	Q/SC1294-2000
3	252100898	螺栓	Parafuso	1	

页码 Página	转向液压系统	部件号 No.parte
26	Sistema hidráulico de mudança de direção	400404385

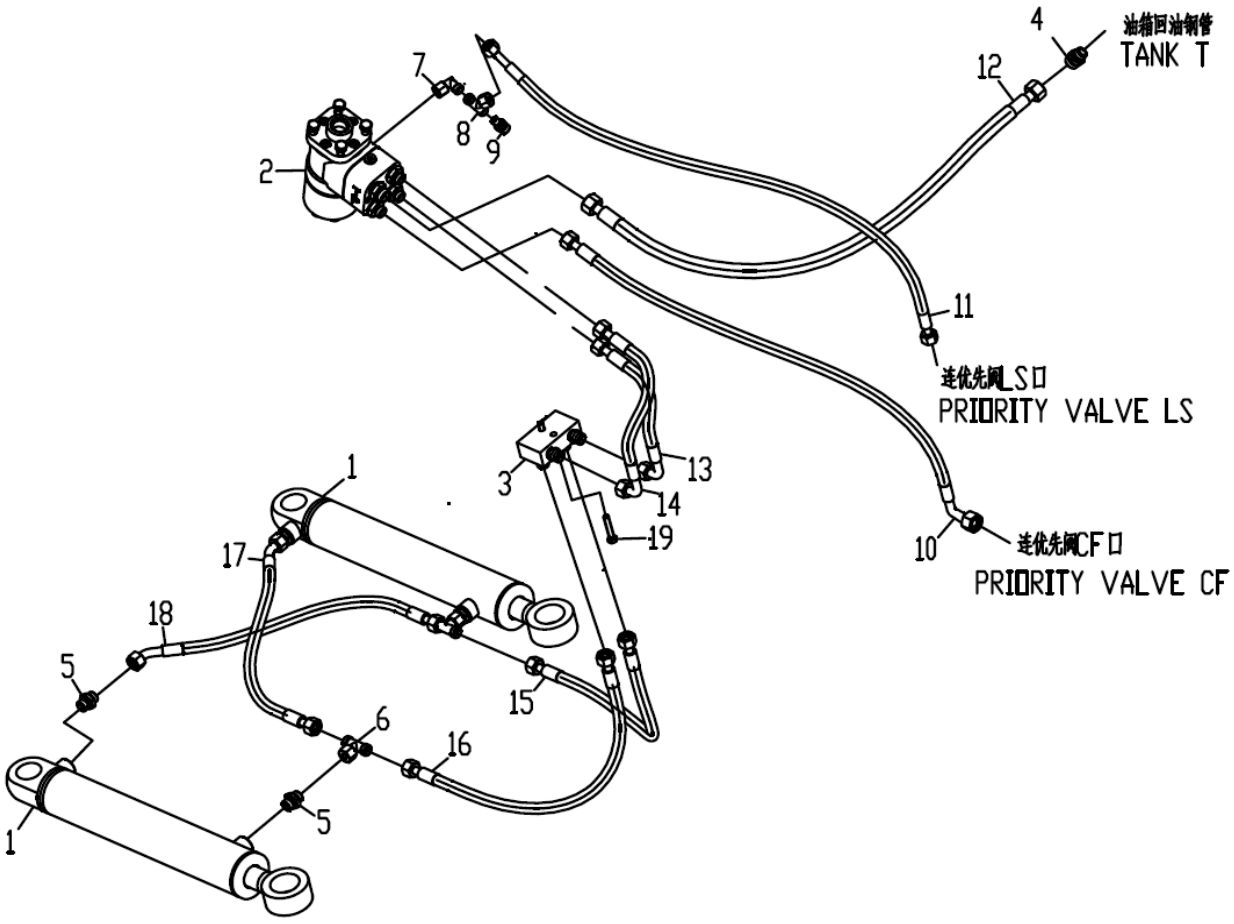

部件号 No.parte . 400404385		转向液压系统 Sistema hidráulico de mudança de direção		页码 Página 27	
件号 No.peça	部件号 No.parte	零件名称 Nome de componente		数量 Quantidade	备注 Observações
1	803079882	转向油缸	Cilindro de direção	2	
2	400403766	180K 转向器总成	Conjunto da direção	1	
3	400404383	转向器至转向缸过渡块	Conversor de direção até o bloco de transição de cilindro de mudança de direção	1	
4	803164233	接头	Verifique vazamentos	1	
5	803103852	接头	Verifique vazamentos	4	
6	803184017	接头	Verifique vazamentos	2	
7	803103351	接头	Verifique vazamentos	1	
8	803162089	接头	Verifique vazamentos	1	
9	803103815	接头	Verifique vazamentos	1	
10	400402695	软管总成	Conjunto de mangueira	1	
11	400402696	软管总成	Conjunto de mangueira	1	
12	803374468	软管总成	Conjunto de mangueira	1	
13	400402698	软管总成	Conjunto de mangueira	1	
14	400402699	软管总成	Conjunto de mangueira	1	
15	803194175	软管总成	Conjunto de mangueira	1	
16	803194175	软管总成	Conjunto de mangueira	1	
17	400402692	软管总成	Conjunto de mangueira	1	
18	400402692	软管总成	Conjunto de mangueira	1	
19	805048853	螺栓 M8×45 10.9(达克罗)	Parafuso M8×45 10.9(DACROMET)	2	GB/T16674.1-2004

页码 Página	180K 转向器总成	型号 MODEL
28	Conjunto da direção	400403766

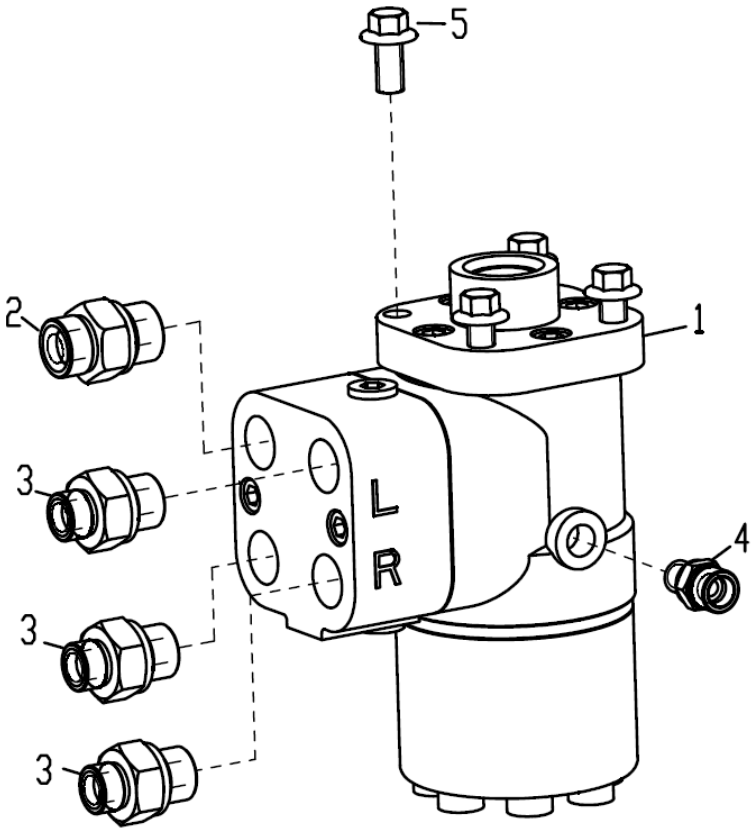

部件号 No.parte 400403766		180K 转向器总成 Conjunto da direção		页码 Página 29	
件号 No.peça	部件号 No.parte	零件名称 Nome de componente		数量 Quantidade	备注 Observações
1	803079886	转向器(静态负荷传感)	Conversor de direcção (transmissão de carga estática)	1	
2	803164736	接头	Conector	1	
3	803079923	接头	Conector	3	
4	803103339	接头	Conector	1	
5	805004770	螺栓 M10×20 10.9(达克罗)	Parafuso M10×20 10.9(DACROMET)	4	GB/T16674.1-2004

页码 Página	两联先导液压系统	部件号 No.parte
30	Sistema de liga ção hidr áulico	400403620

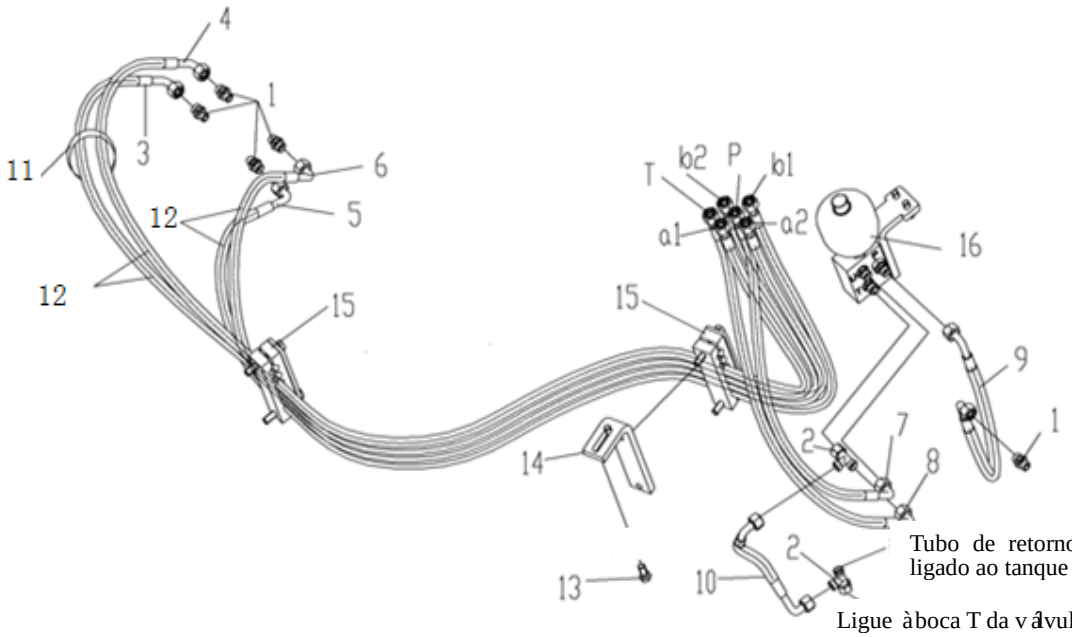

部件号 No.parte 400403620		两联先导液压系统 **Sistema de liga ção hidr áulico**		页码 P ágina 31	
件号 No.pe ça	部件号 No.parte	零件名称 Nome de componente		数量 Quantidade	备注 Observa ções
1	805002295	接头	Conector	5	
2	803164243	三通接头	Conector de tr ês vias	2	
3	400402776	胶管总成	Conjunto da mangueira	1	
4	400402777	胶管总成	Conjunto da mangueira	1	
5	400402778	胶管总成	Conjunto da mangueira	1	
6	400402779	胶管总成	Conjunto da mangueira	1	
7	400402780	胶管总成	Conjunto da mangueira	1	
8	400402669	软管总成	Conjunto da mangueira	1	
9	400402783	胶管总成	Conjunto da mangueira	1	
10	400403429	胶管总成	Conjunto da mangueira	1	
11	803300794	卡套 Φ35	Junta	1	
12	400403196	护套 Φ34	Junta de prote ção	2	
13	805004763	螺栓 M10×25 10.9（达克罗）	Parafuso M10×25 10.9(DACROMET)	2	GB/T16674.1
14	400402793	支板	Placa de apoio	1	
15	400402794	管夹总成	Conjunto de apertador de tubo	2	
16	400403074	先导供油块总成	Conjunto do bloco de óleo de abastecimento de piloto	1	

页码 Página	三联液压系统	部件号 No.parte
32	Sistema hidráulico triplo	400404497

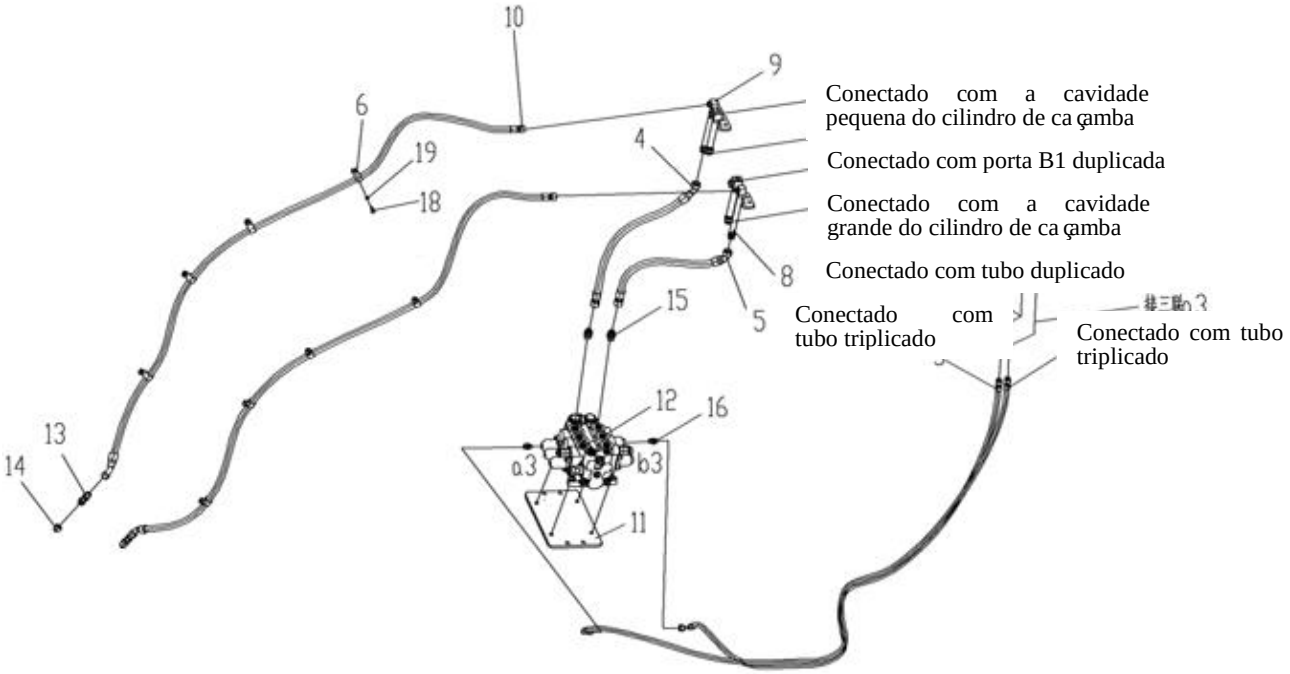

部件号 No.parte 400404497		三联液压系统 Sistema hidráulico triplo		页码 Página 33	
件号 No.peça	部件号 No.parte	零件名称 Nome de componente		数量 Quantidade	备注 Observações
1	400403614	先导阀总成	Conjunto da válvula de piloto	1	
2	253102484	软管总成	Conjunto de mangueira	1	
3	400402778	胶管总成	Conjunto da mangueira	1	
4	400403615	软管总成	Conjunto de mangueira	1	
5	400403616	软管总成	Conjunto de mangueira	1	
6	803199328	卡套 Φ24	Junta	8	TJBC
8	400404519	钢管总成	Conjunto do tubo de aço	1	
9	400404517	钢管总成	Conjunto do tubo de aço	1	
10	400403617	软管总成	Conjunto de mangueira	2	
11	400403611	分配阀安装板	Placa de montagem de válvula de distribuição	1	
12	803081705	分配阀	Válvula de distribuição	1	
13	803175896	接头	Conector	2	
14	803173880	堵头	Bujão	2	
15	803398493	接头	Conector	2	
16	805002295	接头	Conector	2	
18	805004755	螺栓 M8×16 10.9(达克罗)	Parafuso M8×16 10.9(DACROMET)	8	GB/T16674.1-2004

页码 Página	先导阀总成	部件号 No.parte
34	Conjunto da válvula do joystick	400403614

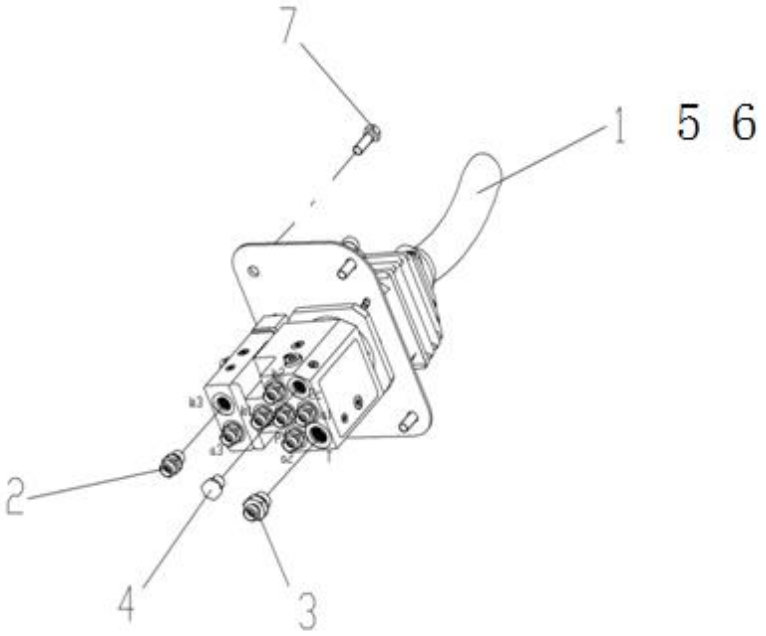

部件号 No.parte 400403614		先导阀总成 **Conjunto da válvula do** joystick		页码 Página 35	
件号 No.peça	部件号 No.parte	零件名称 Nome de componente		数量 Quantidade	备注 Observações
1	803012600	国产三联单手柄先导阀	Válvula da alavanca do joystick	1	
2	805002295	接头	Conector	7	
3	803165766	接头	Conector	1	GE10LM18×1.5EDOMDA3C
4	803166449	堵头	Bujão	1	
5	252101425	单手柄操作标识	Identificação de operação	1	
6	252400363	夹钳操纵标识	Identificação de manipulação	1	
7	805048006	螺栓 M10×30 10.9（达克罗）	Parafuso M10×30 10.9(DACROMET)	4	GB/T16674.1

页码 Página	国产三联单手柄先导阀	部件号 No.parte
36	Válvula do Joystick	803012600

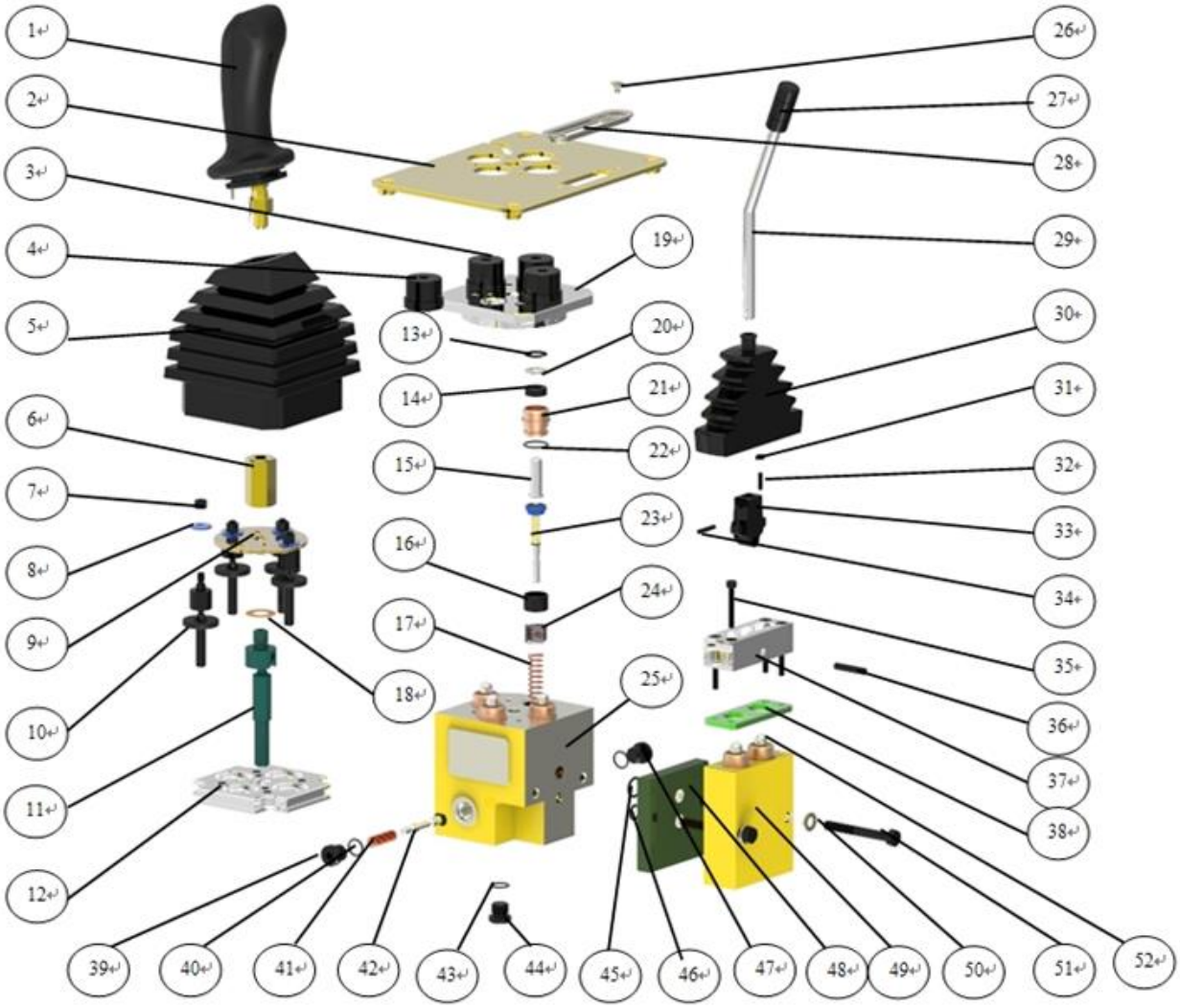

部件号 No.parte 803012600		国产三联单手柄先导阀 **Válvula do Joystick**		页码 Página 37	
件号 No.peça	部件号 No.parte	零件名称 Nome de componente		数量 Quantidade	备注 Observações
1	860142699	手柄组件	Manipulador	1	DXS-01A-00
2	860142700	安装板	Placa de montagem	1	XDF3-24B
3	860142701	电磁铁	Eletroímã	3	XDF3-21
4	860140624	轴套	Bucha	1	XDF3-13
5	860142702	防尘罩	Capa protetora de poeira	1	XDF3-22
6	860142703	长螺母	Porca longa	1	XDF3-18
7	860140603	螺母 M6	Porcas	4	GB6170
8	860140603	垫 片	Calço	4	XDF3-28
9	860142704	圆 盘	Disco	1	XDF3-17
10	860142705	顶杆组件	Componente de vara de ejeção	4	XDF3-14-00
11	860142706	万向节组件	Conjunto da junta universal	1	XDF3-44-00
12	860142707	罩 板	Placa de cobertura	1	XDF3-41
13	805400089	弹性挡圈 17	Arruela elástica de retenção 17	6	GB893.1
14	860142315	C1 型密封圈	Anel hermético em forma de C1	6	C1 10
15	860142708	触 头	Contato	4	XDF3-11
16	860140614	定位套	Junta	1	XDF3-07
17	860142709	弹 簧	Mola	6	XDF3-03A
18	860140605	垫 片	Calço	N	XDF3-20
19	860142710	安装板	Placa de montagem	1	XDF3-12
20	860142711	密封圈盖	Tampa de anel de vedação	6	WYX-U06-21
21	860142712	套	Manga	6	XDF3-09
22	859940011	O 形圈 15×2.65	Anel em forma de O	6	GB3452.1
23	860142713	计量阀芯	Carretel de medição	6	XDF3-02-00
24	860142714	复位弹簧	Mola de retorno	1	XDF3-06
25	860142715	阀体	Corpo de válvula	1	XDF3-01
26	805101915	螺钉 M5×6	Parafuso	2	GB818
27	860142716	手柄球	Bola de alça	1	WYX-L06-04
28	860142717	胶套座	Assento de manga de borracha	1	XDF3-38
29	860142718	手柄杆	Alavanca de alça	1	XDF3-33

页码 Página	国产三联单手柄先导阀 Válvula de piloto da alavanca única da triplicação doméstica	部件号 No.parte
38		803012600

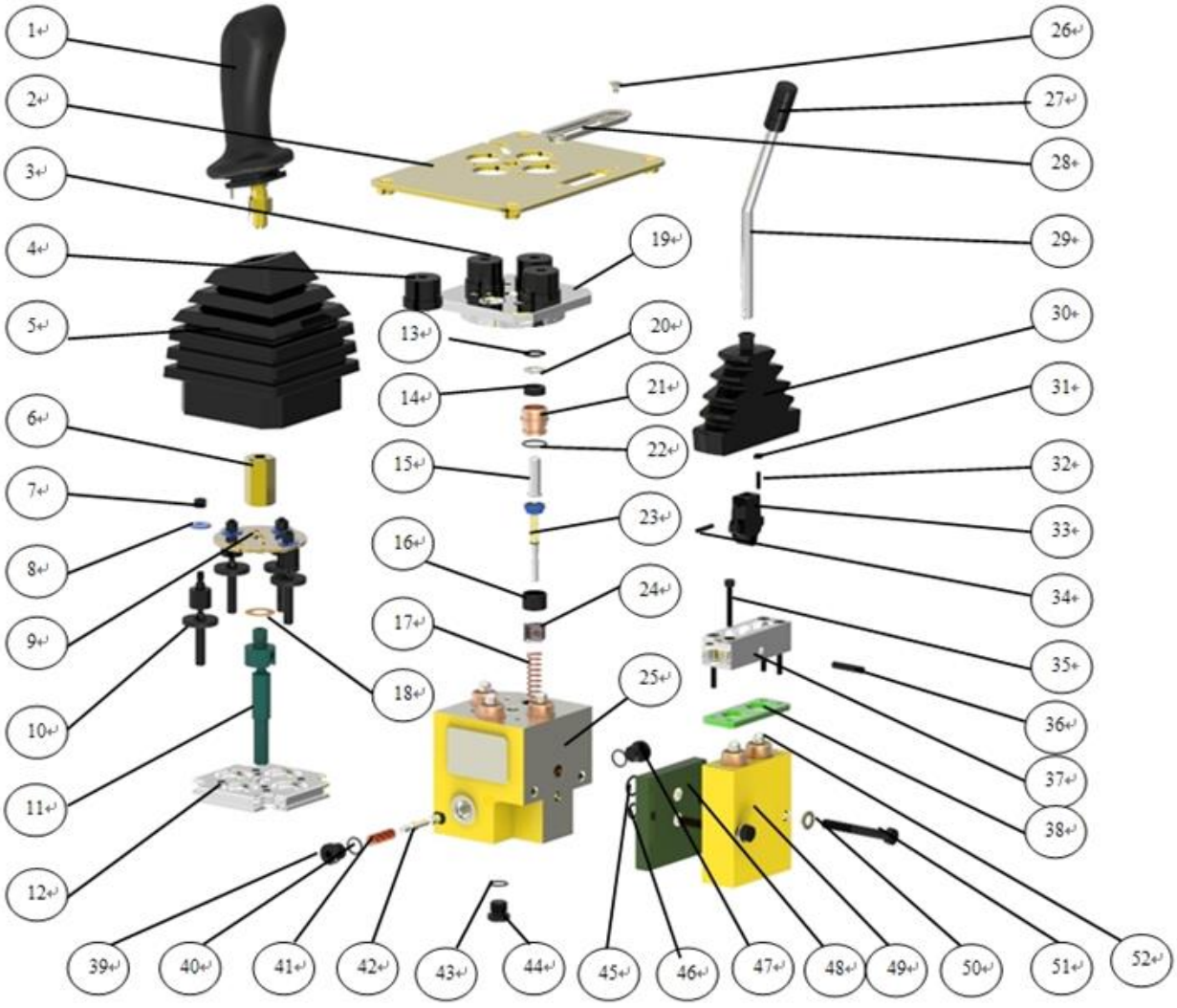

部件号 No.parte . 803012600		国产三联单手柄先导阀 Válvula de piloto da alavanca única da triplicação doméstica		页码 Página 39	
件号 No.peça	部件号 No.parte	零件名称 Nome de componente		数量 Quantidade	备注 Observações
30	860142719	橡胶罩	Tampa de borracha	1	XDF3-40
31	841111659	螺母 M4	Porcas	2	GB6170
32	805101721	螺钉 M4×15	Parafuso	2	GB73
33	860142720	铰节	Dobradiça	1	WYX-L06-07
34	80563939	销 4×20	Pino	1	GB879
35	805100069	螺钉 M5×35	Parafuso	4	GB70
36	805603827	销 6X30	Pino	1	GB879
37	860142721	支 座	Assento	1	XDF3-36
38	860142722	压 板	Placa de pressão	1	XDF3-37
39	860140608	螺塞	Parafuso	1	XDF3-25
40	860140458	O 形圈 11.8×2.1	Anel oring O	2	GB3452.1
41	860142723	弹 簧	Mola	1	XDF3-26
42	860142724	顺序阀芯	Carretel de sequência	1	XDF3-27-00
43	860117495	O 形圈 11.8×1.8	Anel oring O	1	GB3452.1
44	860140074	螺 塞	Rolha de parafuso	1	DXS-18-04
45	803162253	0 形圈 18×2.4	Anel oring O	2	GB1235
46	803130012	0 形圈 14×2.4	Anel oring O	2	GB1235
47	860140074	螺 塞	Parafuso	1	DXS-18-04
48	860142725	过渡块	Bloco de transição	1	XDF3-39
49	860142726	阀 体	Corpo da válvula	1	XDF3-34
50	805338623	垫圈 8	Arruela	2	GB93-87
51	805046519	六角头螺栓 M8×65	Parafuso de cabeça hexagonal	2	GB5781
52	860142727	触 头 2	Contato	2	XDF3-31
★	860140971	XDF3-00(Y1) 国产三联单手柄先导阀密封包	Vedação da válvula	1	包括以上 6、15、23、31、41、44、46、47 等部件 Incluindo as peças 6,15,23,31,41,44,46,47 ou outras acima

页码 Página	DL20L1-03 分配阀	部件号 No.parte
40	Válvula de distribuição	803081705

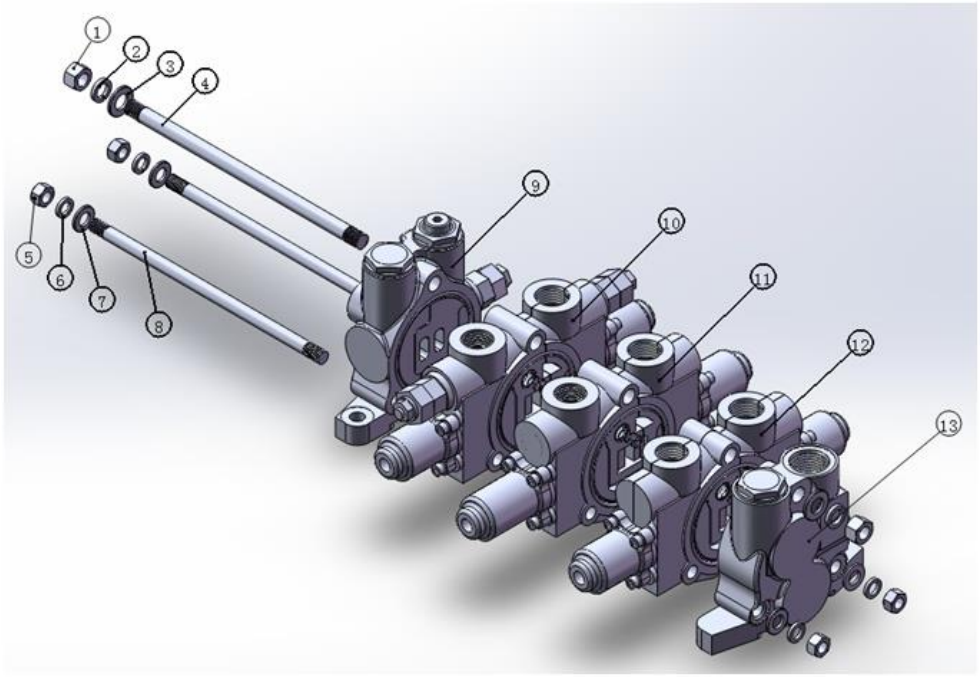

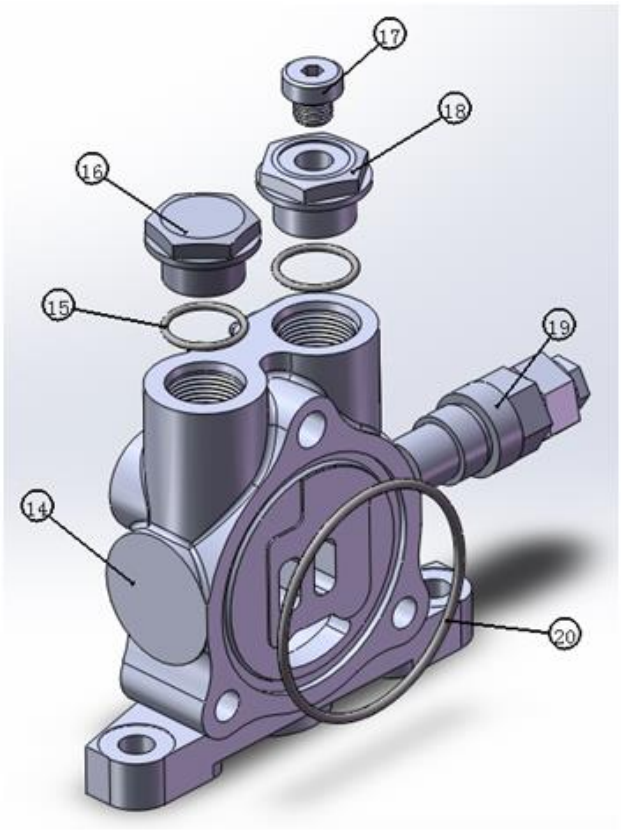

部件号 No.parte	DL20L1-03 分配阀	页码 Página
803081705	Válvula de distribuição	41

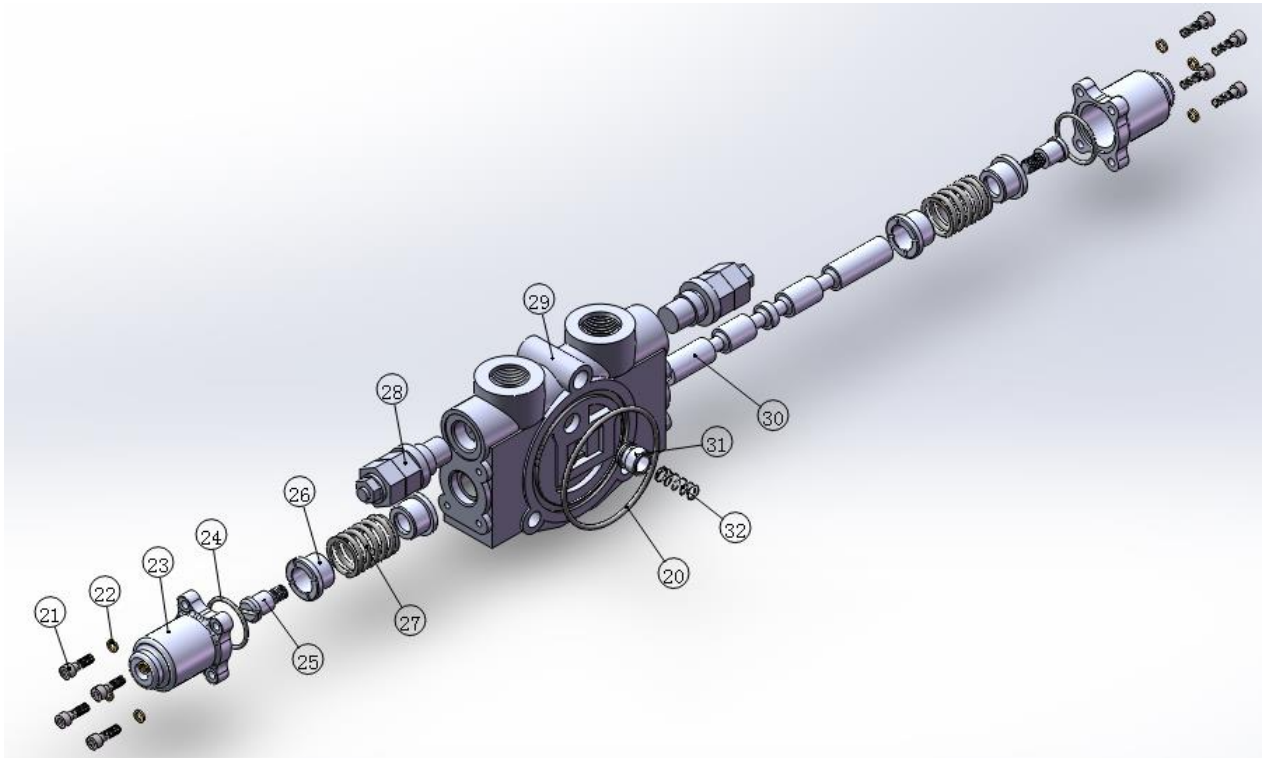

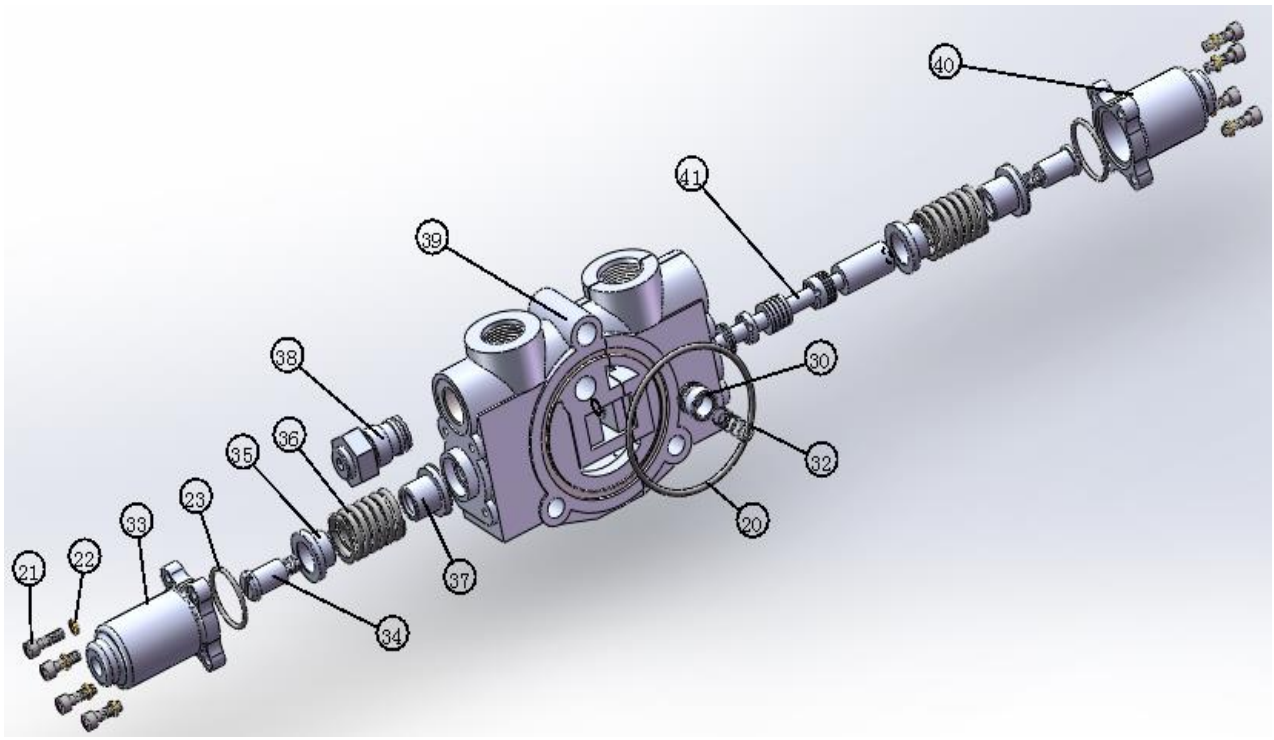

页码 Página	DL20L1-03 分配阀	部件号 No.parte
42	Válvula de distribuição	803081705

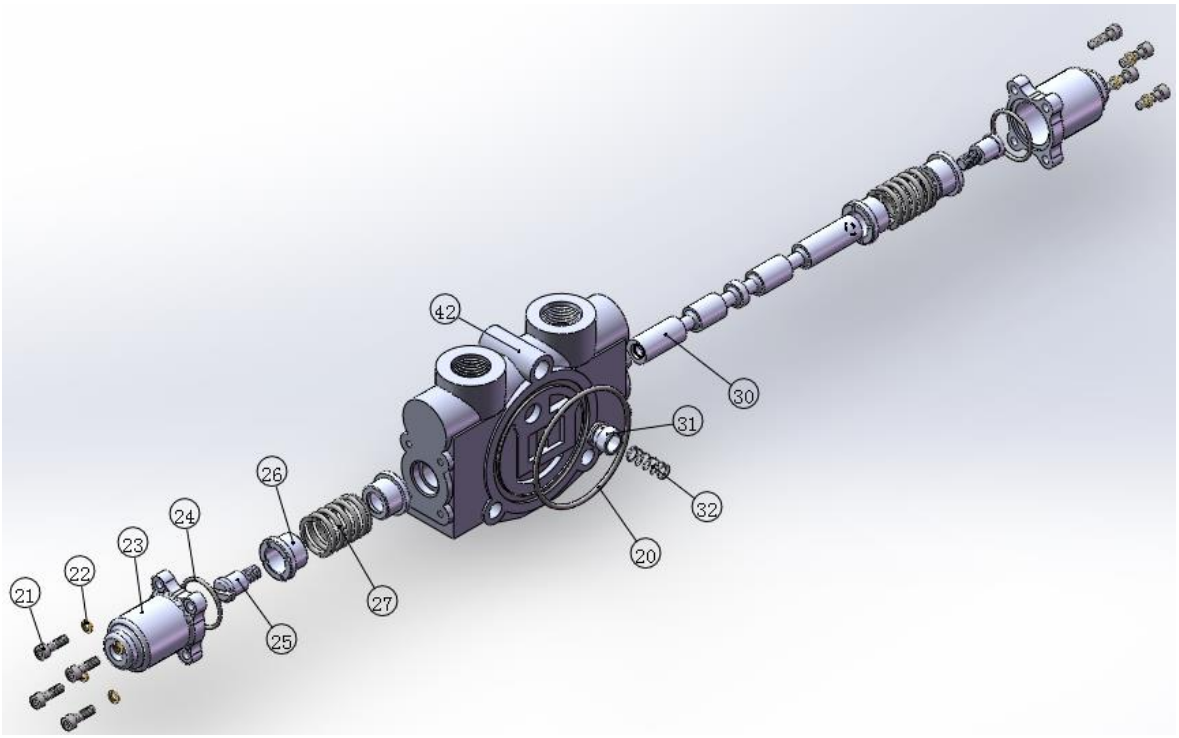

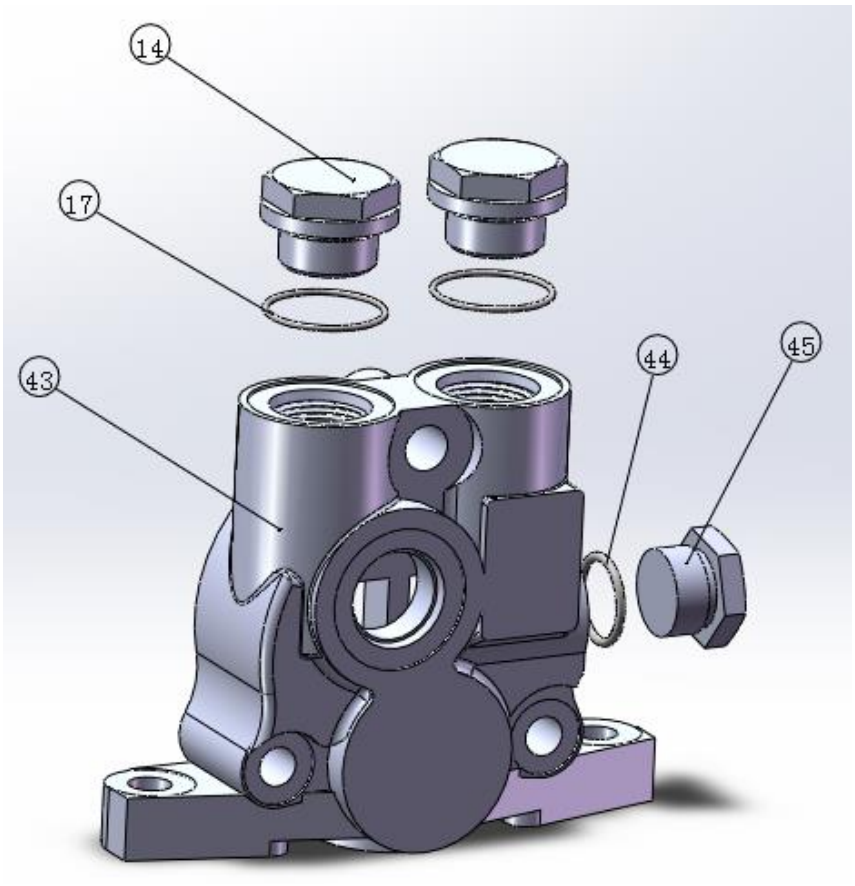

部件号 No.parte 803081705		DL20L1-03 分配阀 Válvula de distribuição		页码 Página 43	
件号 No.peça	部件号 No.parte	零件名称 Nome de componente		数量 Quantidade	备注 Observações
1	860108530	螺母 M14×1.5	Porcas	2	GB6173-86
2	805338783	垫圈 14	Arruela	2	GB93-87
3	805338783	垫圈 14	Arruela	2	GB/T97.1-2002
4	805000576	螺栓 M14×1.5×273	Parafuso	1	DL20-8.00
5	860142728	螺母 M12×1.25	Porcas	4	GB6173-86
6	805338816	垫圈 12	Arruela	4	GB93-87
7	805338816	垫圈 12	Arruela	4	GB/T848-2002
8	860142728	螺栓 M12×1.25×273	Parafuso	2	DL20-9.00
9	860142729	进回油油片	Entrada do óleo de retorno	1	DL20-1.00C1
10	860142729	O 型阀片	Proteção válvula em forma de O	1	DL20-U2.00C
11	860142730	Q 型阀片	Proteção de válvula em forma de O	1	DL20-U3.00A1
12	860142731	O 型阀片	Proteção de válvula em forma de O	1	DL20-U2.00D
13	860142732	回油片	Entrada de retorno de óleo	1	DL20-7.00D1
14	860142733	进回油阀体	Corpo de válvula de entrada e retorno de óleo	1	DL20-1.01C
15	860117436	O 型圈 26.5×2.65	Anel oring O	3	GB3452.1-2005
16	860142735	螺塞	Parafuso	2	DL20-7.03B
17	860142736	内六角堵头 M14×1.5	Oring	1	4WN-14WD
18	860142737	螺塞	Parafuso	1	DL20-7.03C
19	860142738	安全阀	Válvula de segurança	1	XDYF25-01
20	803175020	O 型圈 87.5×3.55	Anel em oring O	4	GB3452.1-2005
21	805101911	螺钉 M6X20	Parafuso	24	GB70-85
22	805338357	垫圈 6	Arruela	24	GB859-87
23	860142739	定位端盖	Tampa de extremidade de posicionamento	4	DL20-U2.06A
24	803409338	O 型圈 34.5×2.65	Anel em oring O	6	GB3452.1-2005

页码 Página	DL20L1-03 分配阀	部件号 No.parte
44	Válvula de distribuição	803081705

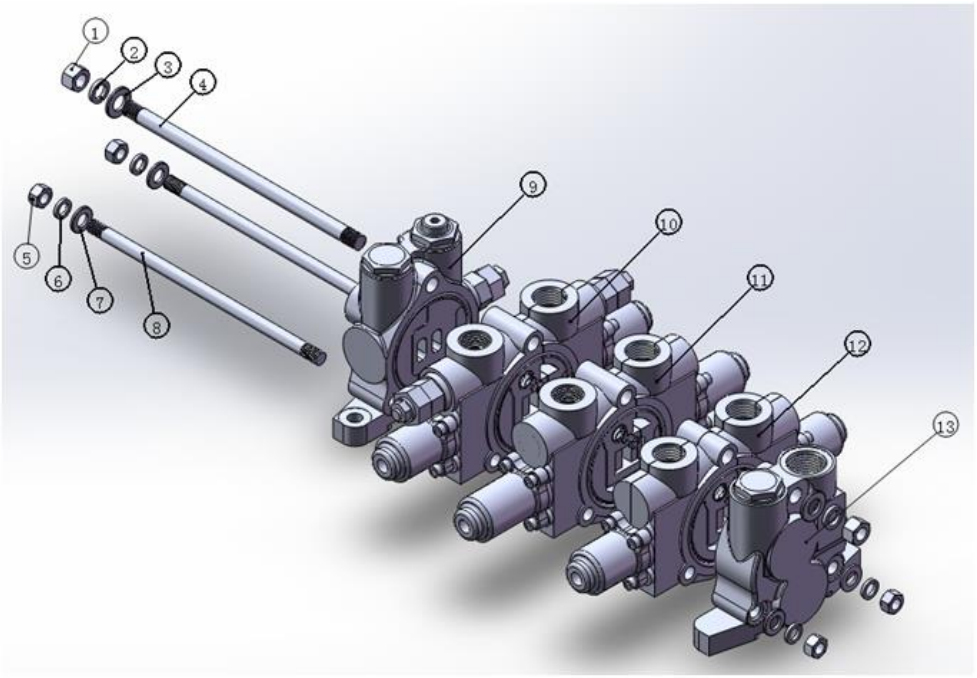

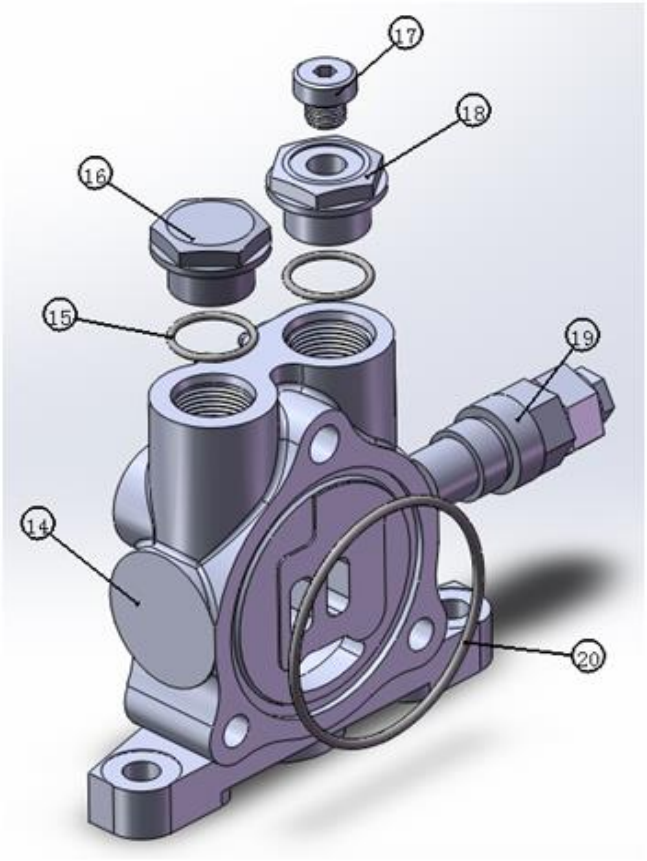

部件号 No.parte	DL20L1-03 分配阀	页码 Página
803081705	Válvula de distribuição	45

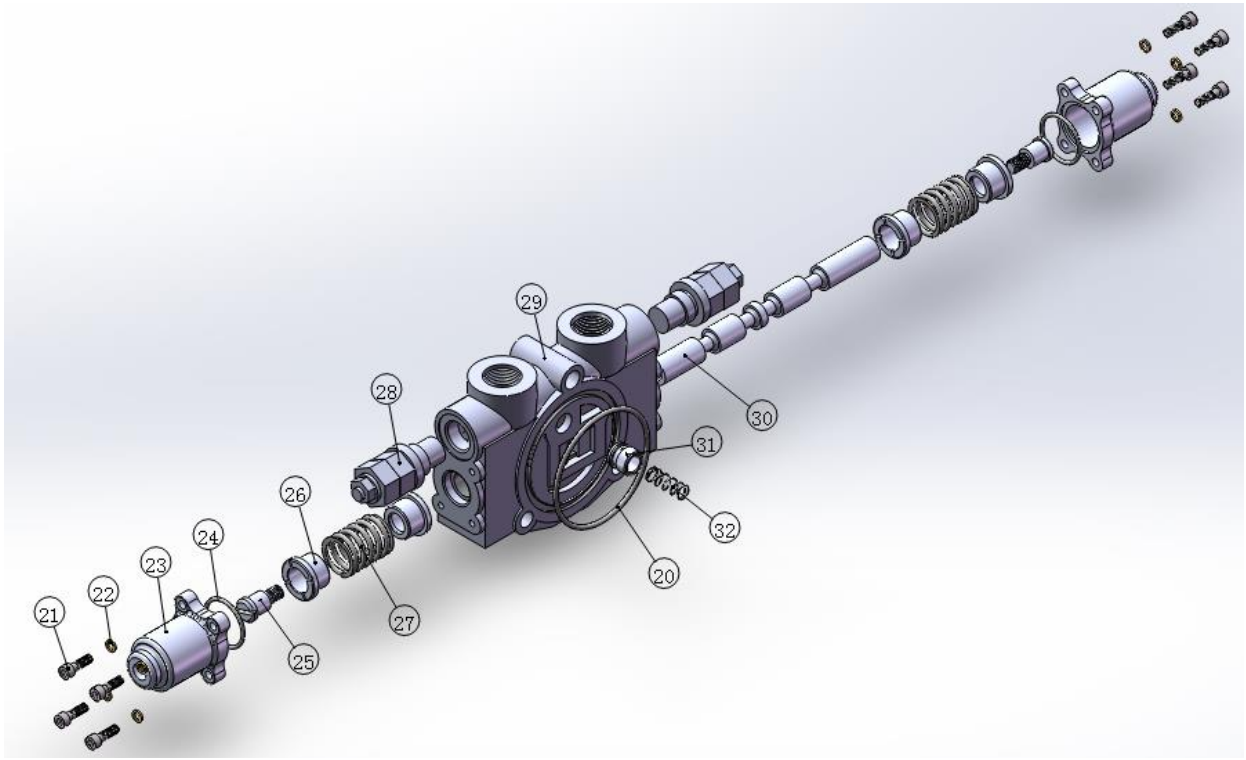

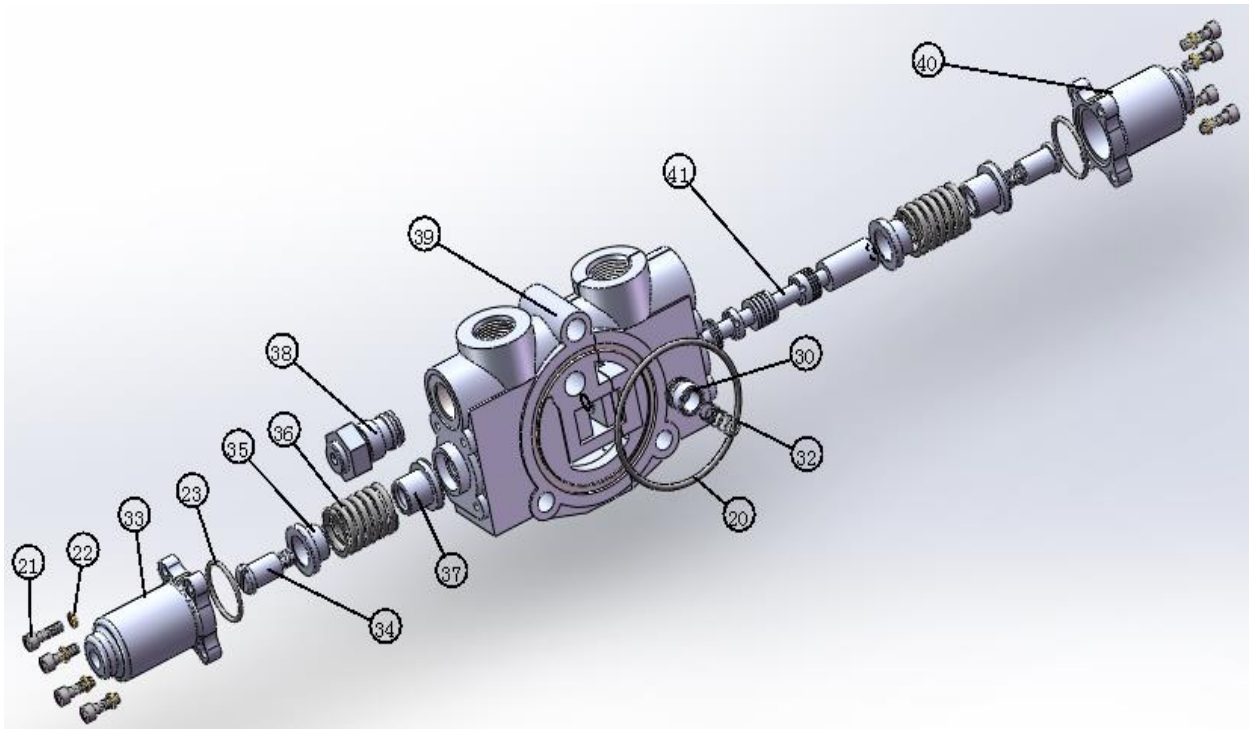

页码 Página	DL20L1-03 分配阀	部件号 No.parte
46	Válvula de distribuição	803081705

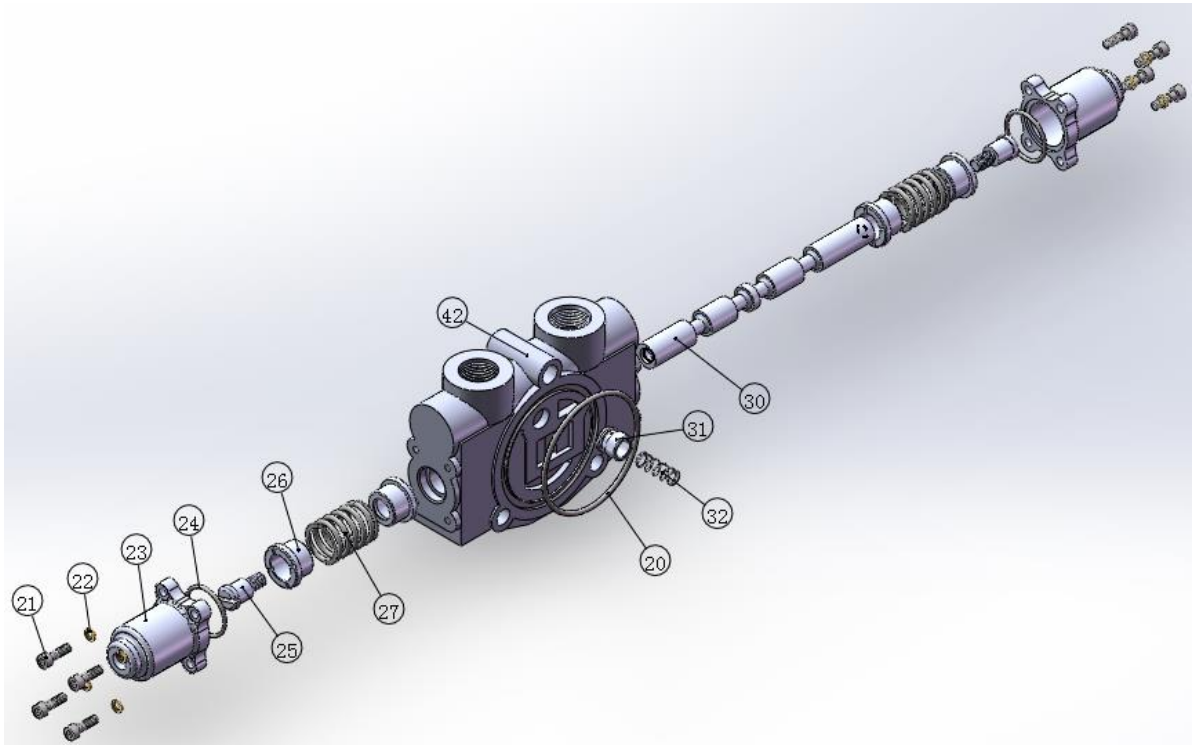

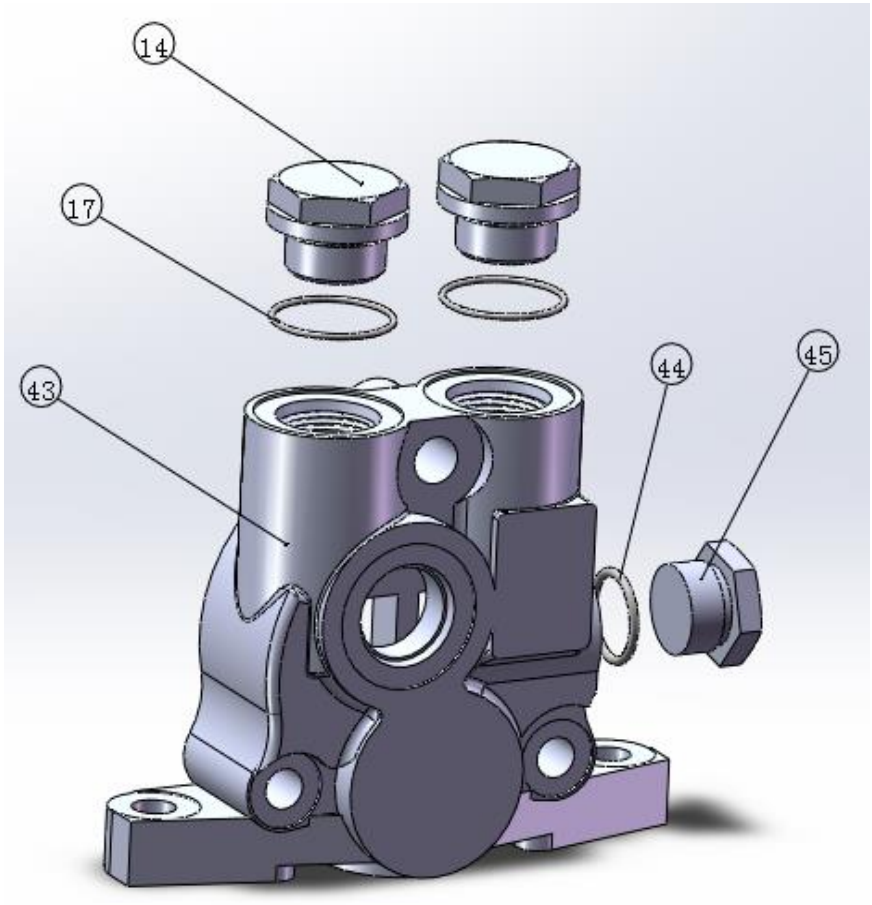

部件号 No.parte 803081705		DL20L1-03 分配阀 Válvula de distribuição		页码 Página 47	
件号 No.peça	部件号 No.parte	零件名称 Nome de componente		数量 Quantidade	备注 Observações
25	860142740	定位螺钉	Parafuso de posicionamento	4	DL20-2.05
26	860142741	弹簧座	Assento de mola	8	DL20-U2.03
27	860142742	弹簧 Ø3.7 ×Ø32 ×42	Mola	4	DL20-U2.04
28	860142743	二次溢流阀	Válvula de alívio de pressão secundária	2	XDYF20-02
29	860142744	阀体	Corpo de válvula	1	DL20-U2.07C
30	860142745	O 型阀杆	Haste de válvula em forma de O	2	DL20-2.08A-01
31	860142746	单向阀	Válvula unidirecional	3	DL20-2.02
32	860142747	弹簧 Ø0.7 ×Ø11.2 ×32	Mola	3	DL20-2.01
33	860142748	定位端盖 I	Tampa de extremidade de posicionamento I	1	DL20-U3.01A
34	860142749	定位螺钉	Parafuso de posicionamento	2	DL20-U3.03
35	860142750	弹簧座 I	Assento de mola	2	DL20-U3.02
36	860142751	弹簧 Ø3.9 ×Ø31.7 ×48.5	Mola	2	DL20-U3.04
37	860142752	弹簧座 II	Assento de mola	2	DL20-U3.07
38	860142753	补油阀	Válvula de enchimento de óleo	1	FDF10-02
39	860142754	阀体	Corpo de válvula	1	DL20-U3.05A1
40	860142755	Q 型阀杆	Haste de válvula em forma de O	1	DL20-U3.06
41	860142756	定位端盖 II	Tampa de extremidade de posicionamento II	1	DL20-U3.08A
42	860142757	阀体	Corpo de válvula	1	DL20-U2.07D
43	860142758	回油阀体	Válvula de retorno de óleo	1	DL20-7.01A1
44	860142759	螺塞	Parafuso	1	DL20-7.02
45	803162213	O 型圈 23.6×2.65	Anel oring O	1	GB3452.1-2005
★	860141144	DL20L1-03(16MPA) 多路阀易损件包	Pacote de peças consumíveis da válvula de multi-via	1	包括以上 17、19、28、34、38、47、49 等部件. Incluindo as peças 17,19,28,34,38,47,49 ou outras acima

铲斗
Ca çamba

目录 Índice

标配铲斗（1.0）Caçamba padrão..... 3

页码 Página	标配铲斗（1.0）	部件号 No.parte
3	Caçamba padrão	400403379

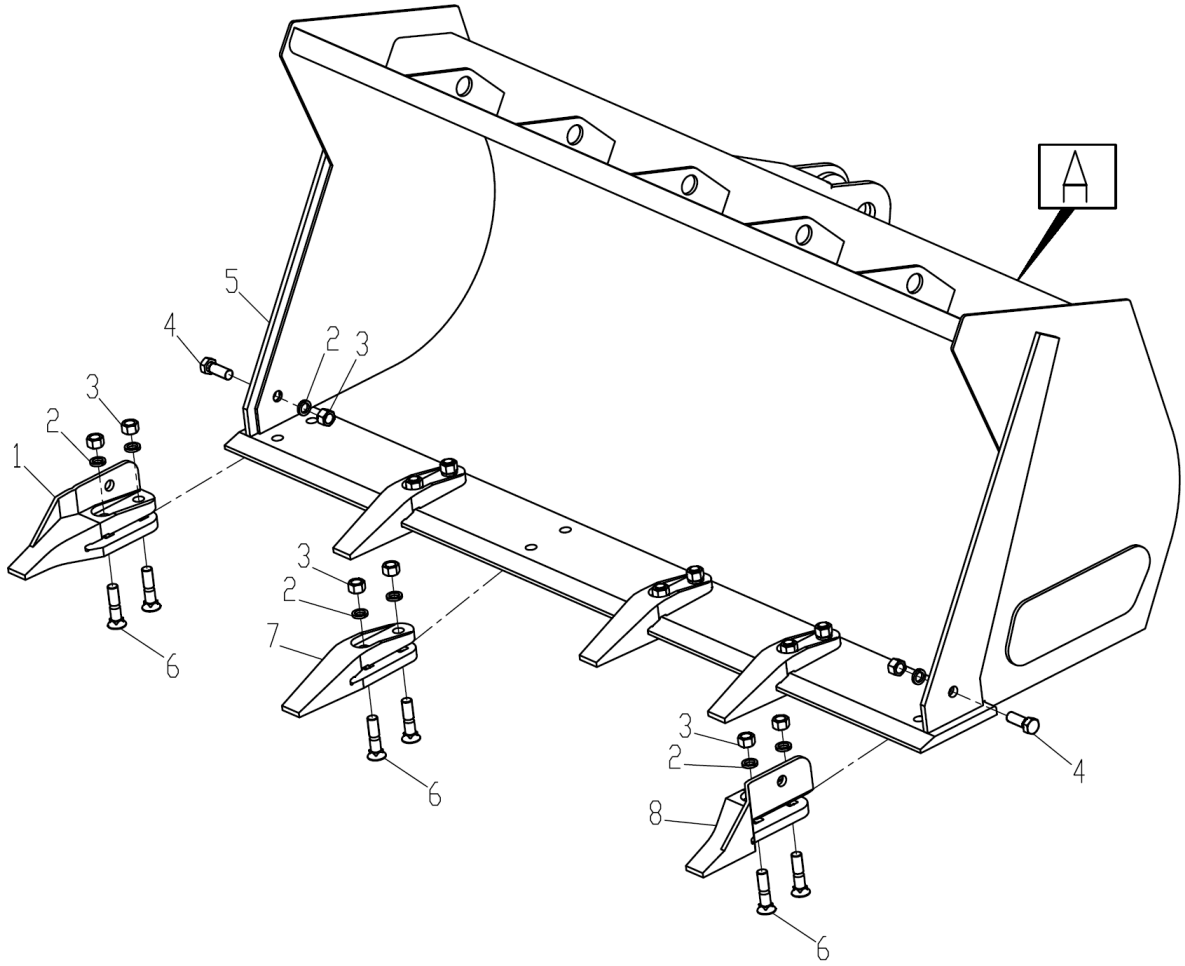

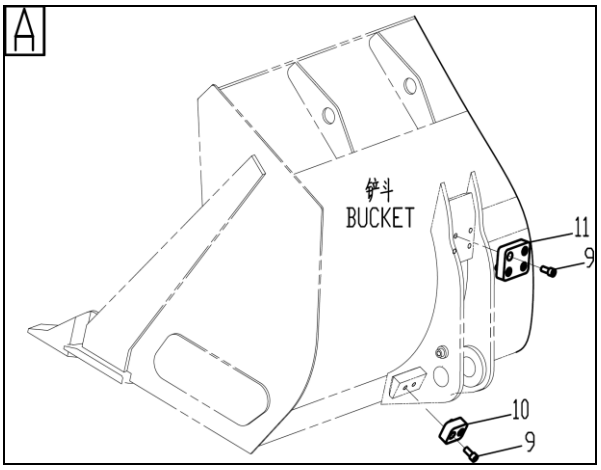

部件号 No.parte 400403379		标配铲斗（1.0） Caçamba padrão		页码 Página 4	
件号 No.peça	部件号 No.parte	零件名称 Nome de componente		数量 Quantidade	备注 Observações
1	400403377	右边齿	Dente direito	1	
2	805300023	垫圈 20	Arruela	14	GB/T93-1987
3	805200052	螺母 M20	Porcas	14	GB/T6170-2000
4	805000311	螺栓 M20×55(10.9)	Parafuso	2	GB/T5783-2000
5	400403378	铲斗	Caçamba	1	
6	400402855	螺栓	Parafuso	12	
7	400402853	铲齿	Dente da caçamba	4	
8	400403376	左边齿	Dente esquerdo	1	
9	805100115	螺钉 M12×25	Parafuso	12	GB/T70.1-2008
10	400302186	安装块	Bloco de montagem	2	
11	252607602	铲斗限位安装块	Bloco de montagem de limite de caçamba	2	

工作连杆系统
Sistema de biela de trabalho

目录 Índice

工作连杆系统 Sistema de biela de trabalho 3

页码 Página 3	工作连杆系统 Sistema de biela de trabalho	部件号 No.parte 400403969

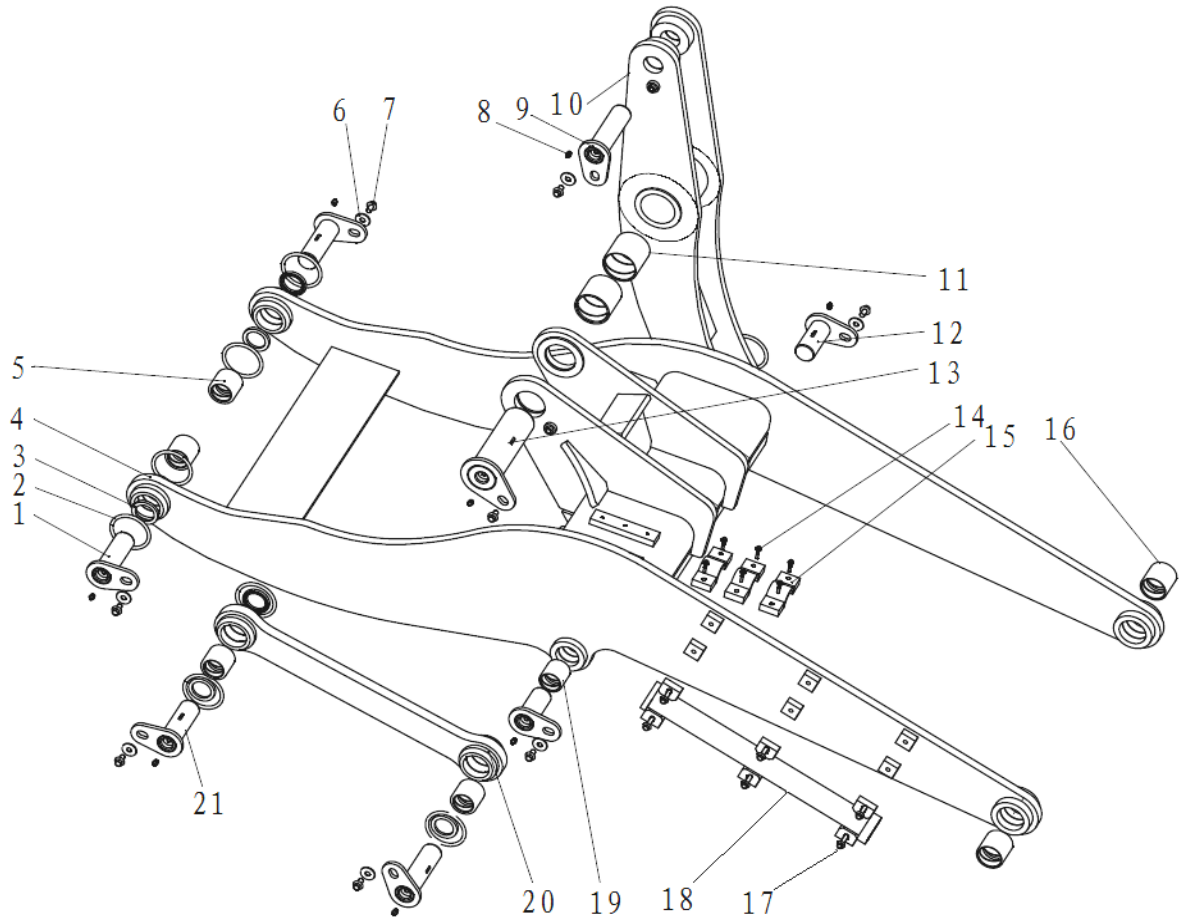

部件号 No.parte 400403969		工作连杆系统 Sistema de biela de trabalho		页码 Página 4	
件号 No.peça	部件号 No.parte	零件名称 Nome de componente		数量 Quantidade	备注 Observações
1	400403604	托架销轴	Pino de suporte	2	
2	400402851	O 形圈	Anel em oring O	8	
3	803164084	油封 B50×68×8	Junta	8	GB/T9877.1-1988
4	400403630	动臂	Lança	1	
5	400402852	衬套	Bucha	4	
6	805338816	垫圈 12	Arruela	8	GB/T96.1-2002
7	805048016	螺栓 M12×20	Parafuso	8	GB/T16674.1-2004
8	801103215	油杯 M10×1	Conector óleo	8	JB/T7940.1-1995
9	400402848	摇臂销轴	Pino	2	
10	400402837	摇臂	Braço oscilante	1	
11	400402846	衬套	Bucha	2	
12	400402838	动臂销轴	Pino	2	
13	400402847	摇臂中销轴	Pino central do braço de oscilação	1	
14	805047994	螺栓 M6×30	Parafuso	6	GB/T16674.1-2004
15	400403631	卡箍	Abraçadeira	3	
16	400402849	衬套	Bucha	2	
17	805048007	螺栓 M10×35	Parafuso	6	GB/T16674.1-2004
18	400403635	支架	Trava de segurança do cilindro	1	
19	400403247	衬套	Bucha	2	
20	400402835	拉杆	Haste	1	
21	400402850	铲斗销轴	Pino da caçamba	1	

制动系统
Sistema de freio

目录 Índice

制动系统 Sistema de freio 3
储气缸系统 Sistema de reservatório de ar 5
油水分离器系统 Sistema de separador de óleo-água 7
多功能卸荷阀 Válvula de descarga multi-funcional 9
油水分离器组合阀修理包 Pacote de reparação da válvula de combinação do separador de água.....11
桥油管系统 Sistema de tubulação de óleo de eixo 13
手刹控制阀组件 Componente da válvula de controle do freio de mão..... 15
后桥制动油管组件 Componente do tubo de óleo de freio do eixo traseiro 17
制动控制器组件 Conjunto do controlador do freio..... 19
脚刹踏板系统 Sistema de pedal de freio de pé..... 21
加力缸总成 Conjunto do cilindro de reforço..... 23
桥油管系统 Sistema de tubulação de óleo de eixo 25

页码 Página	制动系统	部件号 No.parte
3	Sistema de freio	400704242

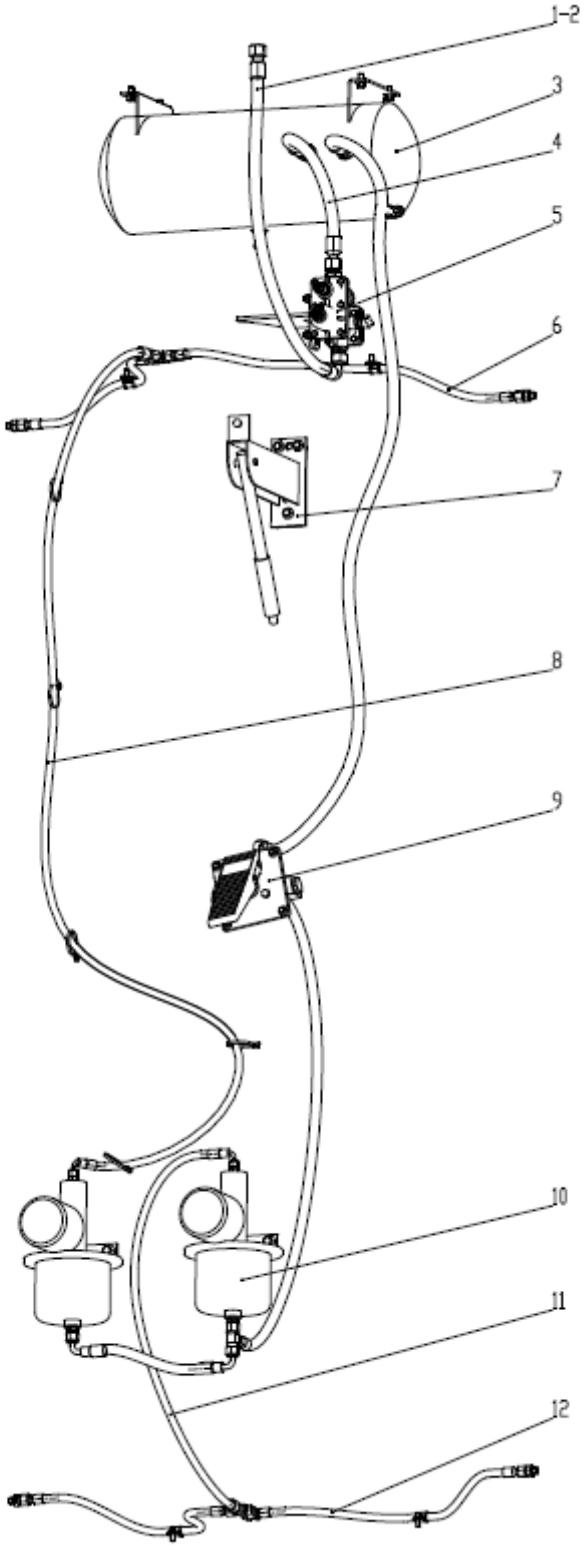

部件号 No.parte 400704242		制动系统 Sistema de freio		页码 Página 4	
件号 No.peça	部件号 No.parte	零件名称 Nome de componente		数量 Quantidade	备注 Observações
1	251805339	压缩机出气管	Tubo de saída de ar de compressor	1	
2	252906006	垫圈	Arruela	2	
3	400404744	储气缸系统	Sistema de reservatório de ar	1	
4	400402624	储气缸进气管	Tubo de entrada de ar de cilindro de reserva de ar	1	
5	400402620	油水分离器系统	Sistema de separador de óleo-água	1	
6	400704245	桥油管系统	Sistema de tubulação de óleo de eixo	1	
7	400404734	手刹控制阀组件	Componente da válvula de controle do freio de mão	1	
8	400404737	后桥制动油管组件	Componente do tubo de óleo de freio do eixo traseiro	1	
9	400404741	制动控制器组件	Conjunto do controlador do freio	1	
10	400404739	加力缸总成	Conjunto do cilindro de reforço	1	
11	400403464	前桥制动油管	Tubo de óleo de freio de ponte dianteira	1	
12	400704244	桥油管系统	Sistema de tubulação do eixo	1	

页码 Página	储气缸系统	部件号 No.parte
5	Sistema de reservatório de ar	400404744

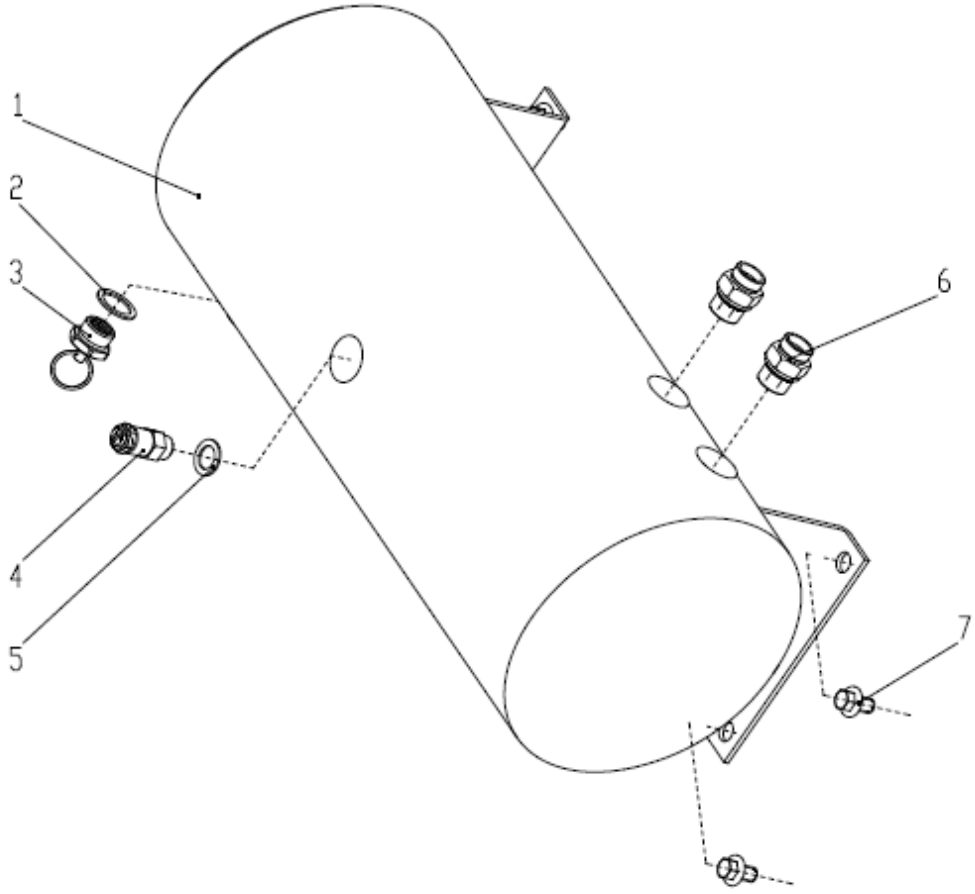

部件号 No.parte 400404744		储气缸系统 Sistema de reservatório de ar		页码 Página 6	
件号 No.peça	部件号 No.parte	零件名称 Nome de componente		数量 Quantidade	备注 Observações
1	800937898	储气筒	Reservatório de ar	1	
2	805301414	垫圈 22	Arruela	1	Q/SC1294-2000
3	800701137	手动放水阀	Conector de drenagem de água manual	1	
4	803004050	安全阀	Válvula de segurança	1	
5	805301411	垫圈 16	Arruela	1	Q/SC1294-2000
6	803109645	接头	Conector	2	GE15LM22×1.5EDOMDCF
7	805048005	螺栓 M10×16（达克罗）	Parafuso M10×16(DACROMET)	4	GB/T16674.1-2004

页码 Página	油水分离器系统	部件号 No.parte
7	Sistema de separador de óleo-água	400402620

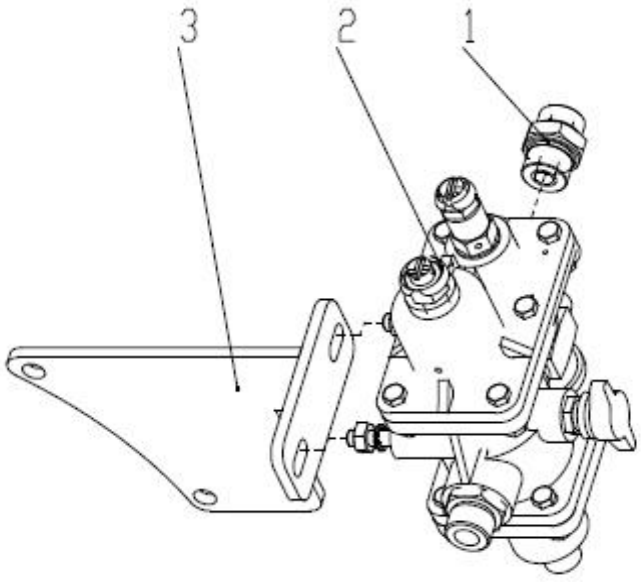

部件号 No.parte 400402620		油水分离器系统 Sistema de separador de óleo-água		页码 Página 8	
件号 No.peça	部件号 No.parte	零件名称 Nome de componente		数量 Quantidade	备注 Observações
1	803105653	接头	Conector	1	GE15LM22×1.5EDOMDCF
2	803004037	多功能卸荷阀	Válvula do separador de óleo-água	1	
3	400402621	支架	Suporte	1	

页码 Página	多功能卸荷阀	部件号 No.parte
9	Válvula separador de óleo-água	803004037

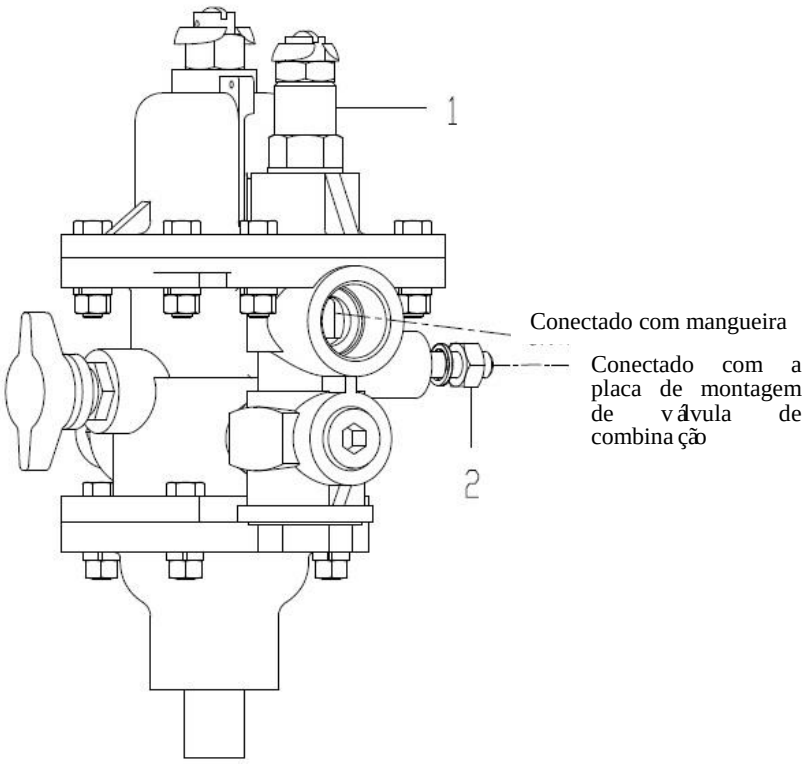

部件号 No.parte 803004037		多功能卸荷阀 V álvula separador de óleo-água		页码 Página 10	
件号 No.peça	部件号 No.parte	零件名称 Nome de componente		数量 Quantidade	备注 Observações
1	860110632	油水分离器组合阀修理包	Corpo externo da valvula	1	
2	805203166	螺母 M8	Porcas	2	

页码 Página 11	油水分离器组合阀修理包 Pacote de reparação da válvula de combinação do separador de água	部件号 No.parte 860110632

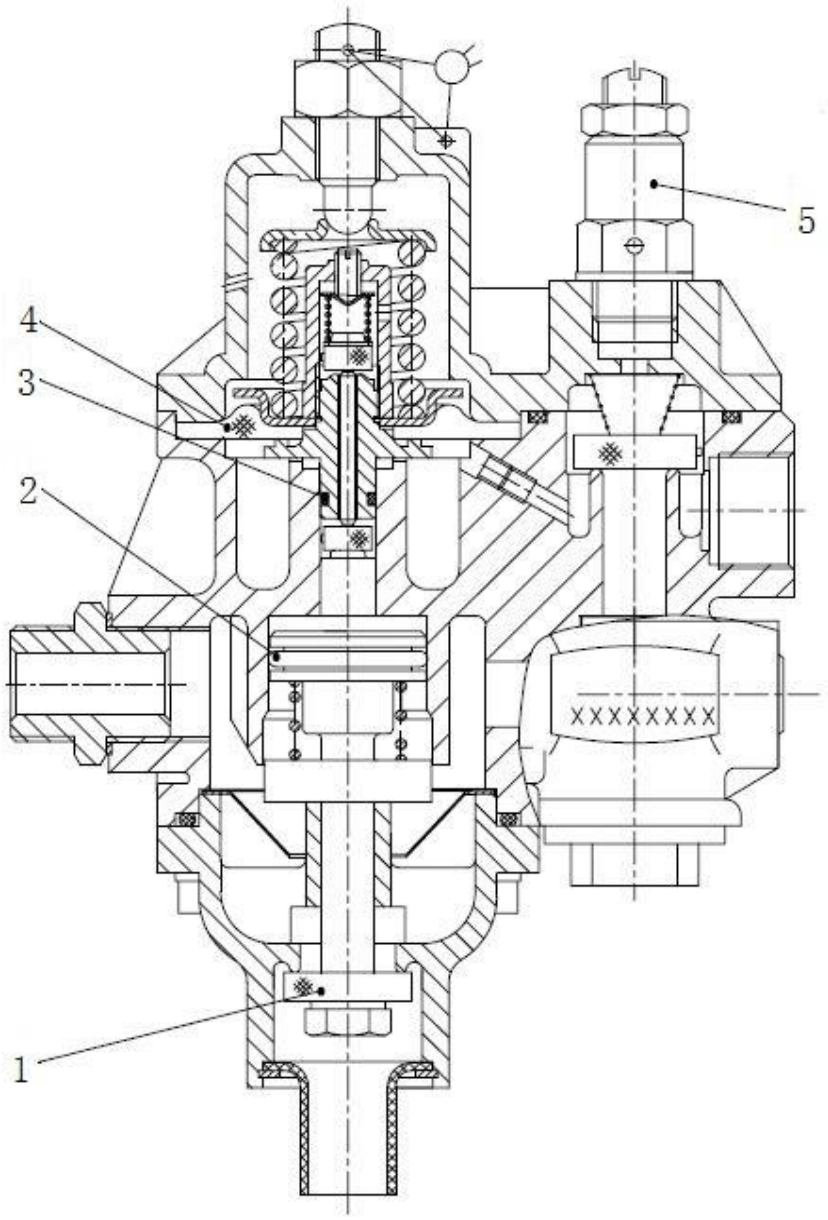

部件号 No.parte 860110632		油水分离器组合阀修理包 Pacote de reparação da válvula de combinação do separador de água		页码 Página 12	
件号 No.peça	部件号 No.parte	零件名称 Nome de componente		数量 Quantidade	备注 Observações
1	SH380A-3511038	放水阀门	Válvula de drenagem de água	1	
2	SH380A-3511061	O 型密封圈	Anel hermético em forma de O	1	
3	SH380A-3511071	O 型密封圈	Anel oring O	1	
4	SH380A-3511078	膜片	Chapa de membrana	1	
5	150-3511050	安全阀	Válvula de segurança	1	

页码 Página	桥油管系统	部件号 No.parte
13	Sistema de tubulação de óleo de eixo	400704245

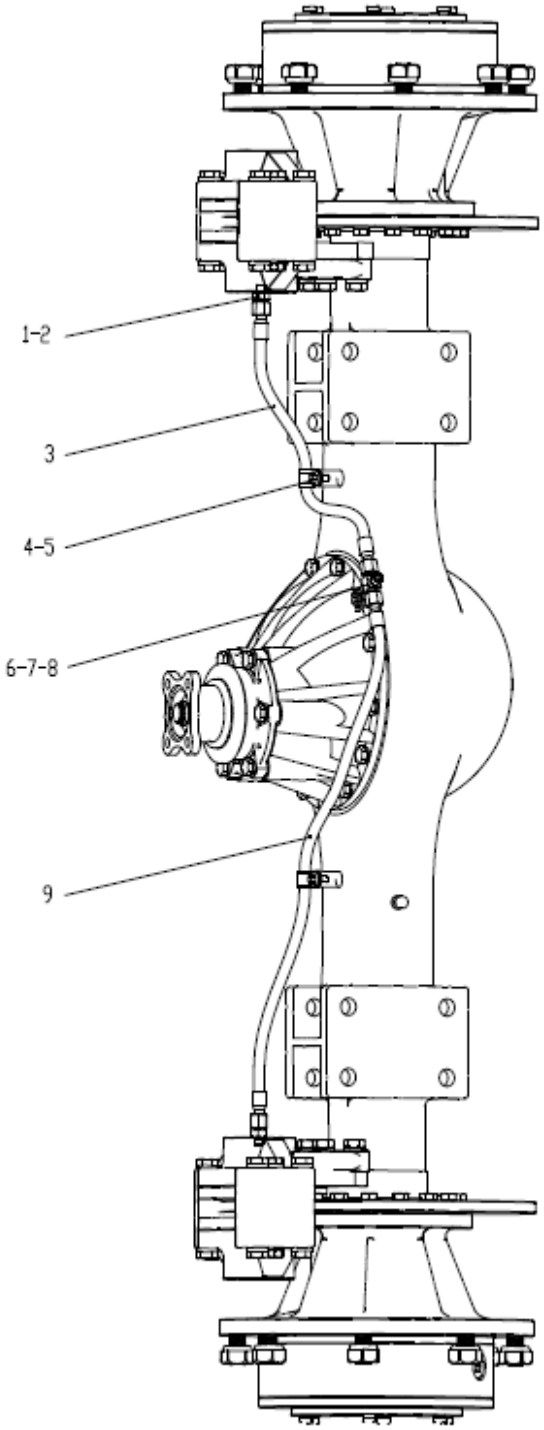

部件号 No.parte 400704245		桥油管系统 Sistema de tubulação de óleo de eixo		页码 Página 14	
件号 No.peça	部件号 No.parte	零件名称 Nome de componente		数量 Quantidade	备注 Observações
1	803164820	接头	Conector	2	GE08LM10×1EDO MDCF
2	805300037	垫圈 10	Arruela	2	JB/T982-1977
3	400704416	软管总成	Conjunto de mangueira	1	
4	803199325	卡套 Φ16	Abraçadeira	2	TJBC
5	805004755	螺栓 M8×16	Parafuso	2	GB/T16674.1-2004
6	400402638	三通接头	Conector de três vias	1	
7	803131845	O 型密封圈 6×1.8	Anel hermético em forma de O	3	GB/T3452.1-2005
8	805300017	垫圈 10	Arruela	1	GB/T97.1-2002
9	400704417	软管总成	Conjunto de mangueira	1	

页码 Página 15	手刹控制阀组件 Componente da válvula de controle do freio de mão	部件号 No.parte 400404734

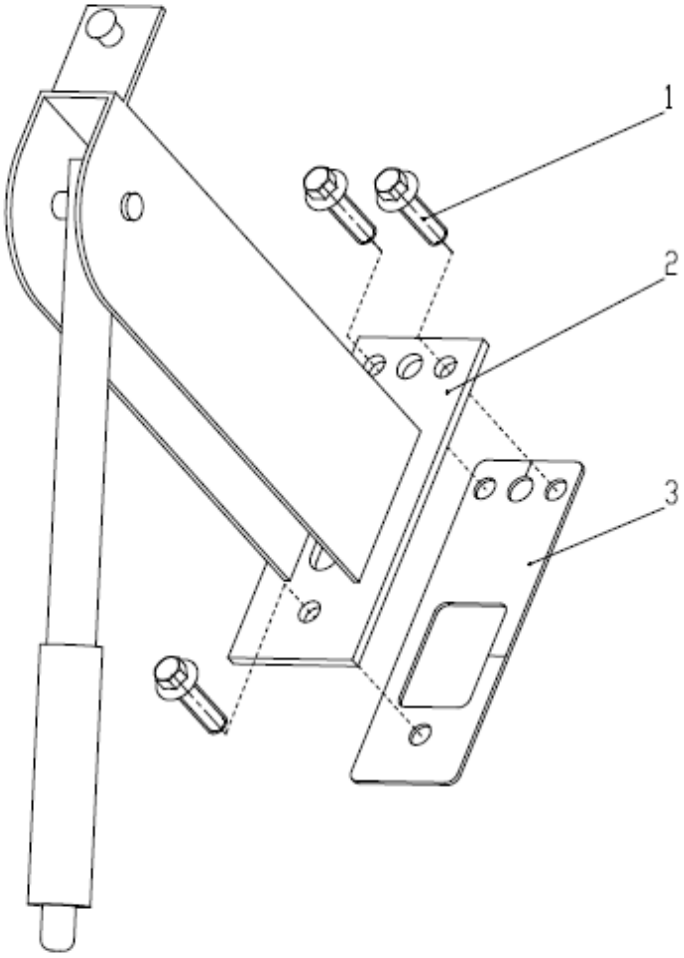

部件号 No.parte 400404734		手刹控制阀组件 Componente da válvula de controle do freio de mão		页码 Página 16	
件号 No.peça	部件号 No.parte	零件名称 Nome de componente		数量 Quantidade	备注 Observações
1	805048007	螺栓 M10×35	Parafuso	3	GB/T16674.1-2004
2	800354606	手刹软轴	Eixo suave de freio manual	1	
3	400402619	密封垫	Borracha de selagem	1	

页码 Página	后桥制动油管组件	部件号 No.parte
17	Componente do tubo de óleo de freio do eixo traseiro	400404737

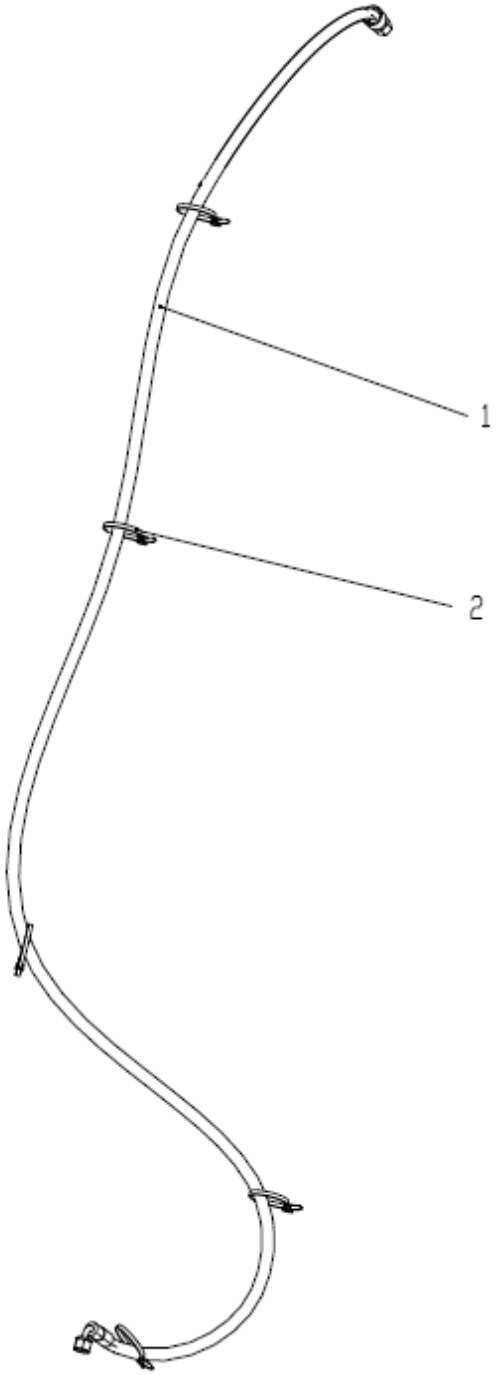

部件号 No.parte 400404737		后桥制动油管组件 Componente do tubo de óleo de freio do eixo traseiro		页码 Página 18	
件号 No.peça	部件号 No.parte	零件名称 Nome de componente		数量 Quantidade	备注 Observações
1	400404736	后桥加力泵油管	Tubo de óleo de bomba de reforço de ponte traseira	1	
2	801970974	尼龙扎带 4.8×200	Abraçadeira de nylon	5	

页码 Página	制动控制器组件	部件号 No.parte
19	Conjunto do controlador do freio	400404741

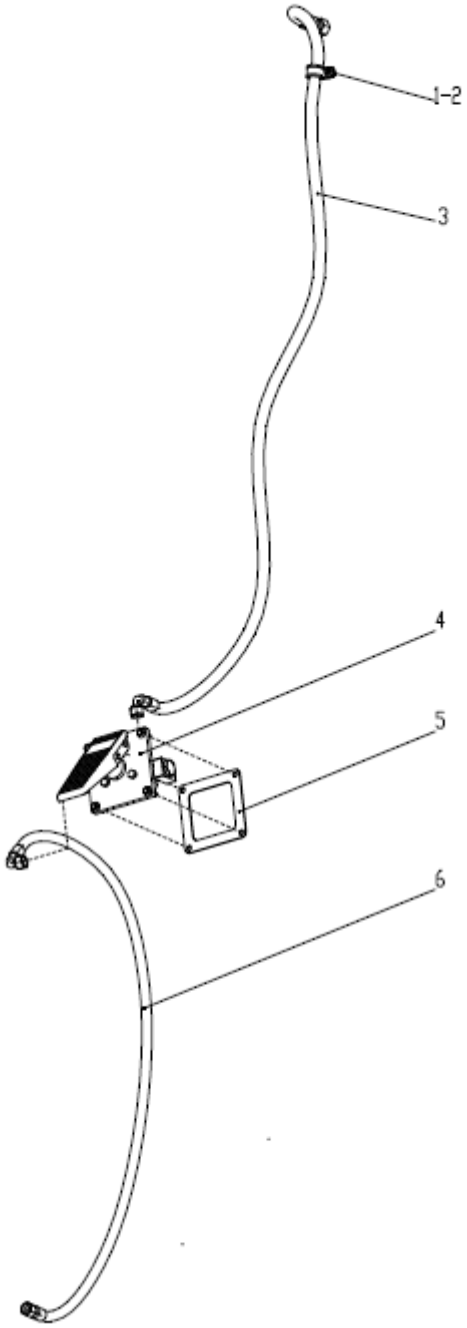

部件号 No.parte . 400404741		制动控制器组件 Conjunto do controlador do freio		页码 Página 20	
件号 No.peça	部件号 No.parte	零件名称 Nome de componente		数量 Quantidade	备注 Observações
1	805004755	螺栓 M8×16	Parafuso	1	GB/T16674.1-2004
2	803199329	卡套 Φ26	Manga	1	TJBC
3	400402626	脚阀进气管	Tubo de entrada de ar de válvula de pé	1	
4	400404740	脚刹踏板系统	Sistema de pedal de freio de pé	1	
5	400402618	密封垫	Almofada de selagem	1	
6	400402629	加力泵气管	Tubo de bomba de reforço	1	

页码 Página	脚刹踏板系统	部件号 No.parte
21	Sistema de pedal de freio de pé	400404740

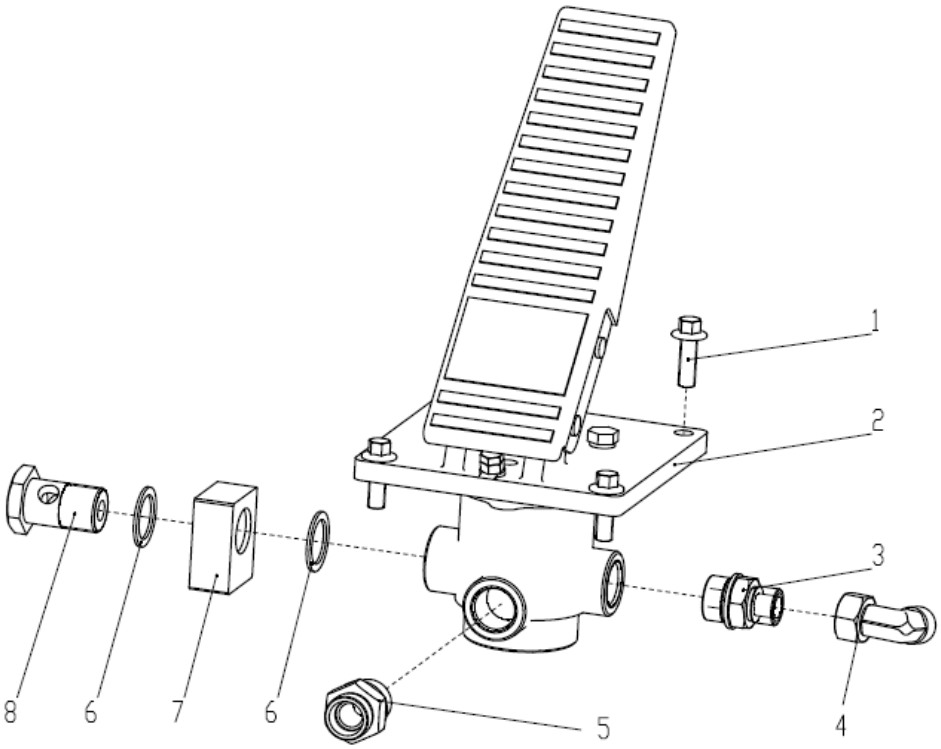

部件号 No.parte 400404740		脚刹踏板系统 Sistema de pedal de freio de pé		页码 Página 22	
件号 No.peça	部件号 No.parte	零件名称 Nome de componente		数量 Quantidade	备注 Observações
1	805004717	螺栓 M8×25	Parafuso	4	GB/T16674.1-2004
2	800901158	气制动阀	Válcula de freio de ar	1	SLZD-3514002
3	803104023	接头	Verifique vazamentos	1	GE12LM22×1.5EDOMDCF
4	803107607	接头	Verifique vazamentos	1	EW12LOMDCF
5	803109645	接头	Verifique vazamentos	1	GE15LM22×1.5EDOMDCF
6	805301414	垫圈 22	Arruela	2	Q/SC1294-2000
7	400402617	接头	Verifique vazamentos	1	
8	269900183	空心螺栓	Parafuso oco	1	

页码 Página	加力缸总成	部件号 No.parte
23	Conjunto do cilindro de reforço	400404739

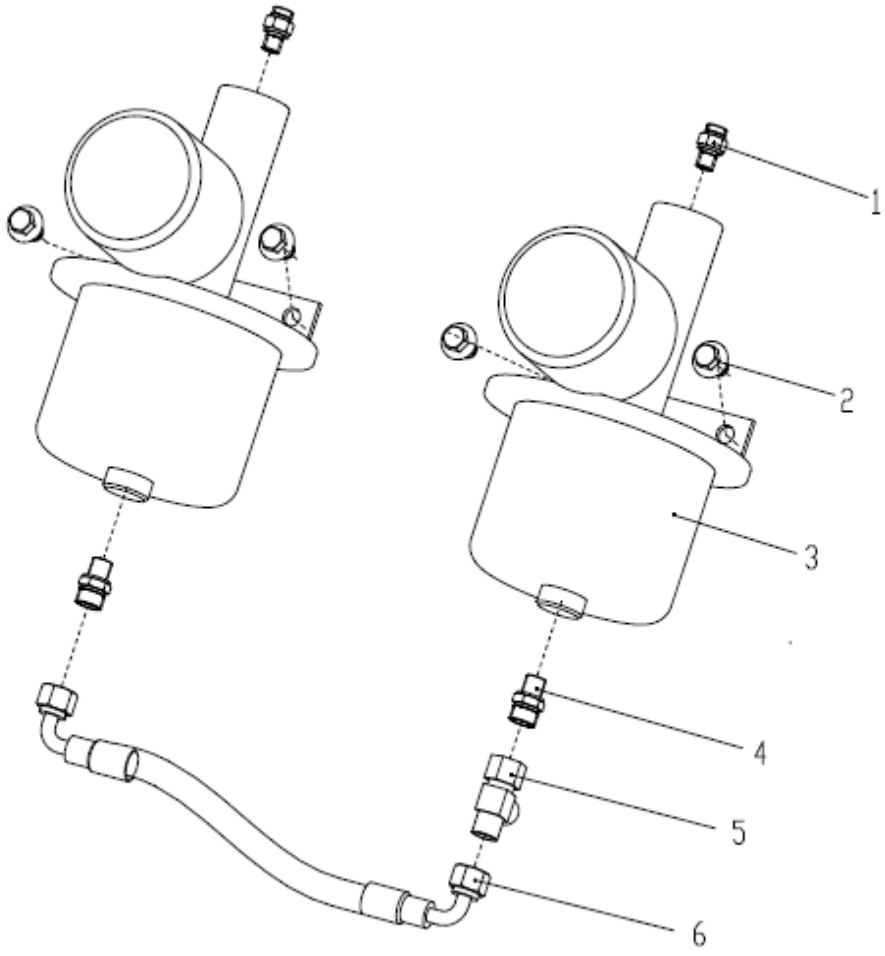

部件号 No.parte 400404739		加力缸总成 Conjunto do cilindro de refor ço		页码 P ágina 24	
件号 No.pe ça	部件号 No.parte	零件名称 Nome de componente		数量 Quantidade	备注 Observa ções
1	803386832	接头	Verifique vazamentos	2	GE15LM22×1.5EDOMDCF
2	805048016	螺栓 M12×20	Parafuso	4	GB/T16674.1-2004
3	800933785	空气加力泵	Bomba de refor ço de ar	2	
4	803165999	接头	Verifique vazamentos	2	GE12L1/4NPTCFX
5	803105415	接头	Verifique vazamentos	1	EL12LOMDCF
6	400404735	加力泵进气管	Tubo de entrada de ar de bomba de refor ço	1	

页码 Página 25	桥油管系统 Sistema de tubulação de óleo de eixo	部件号 No.parte 400704244

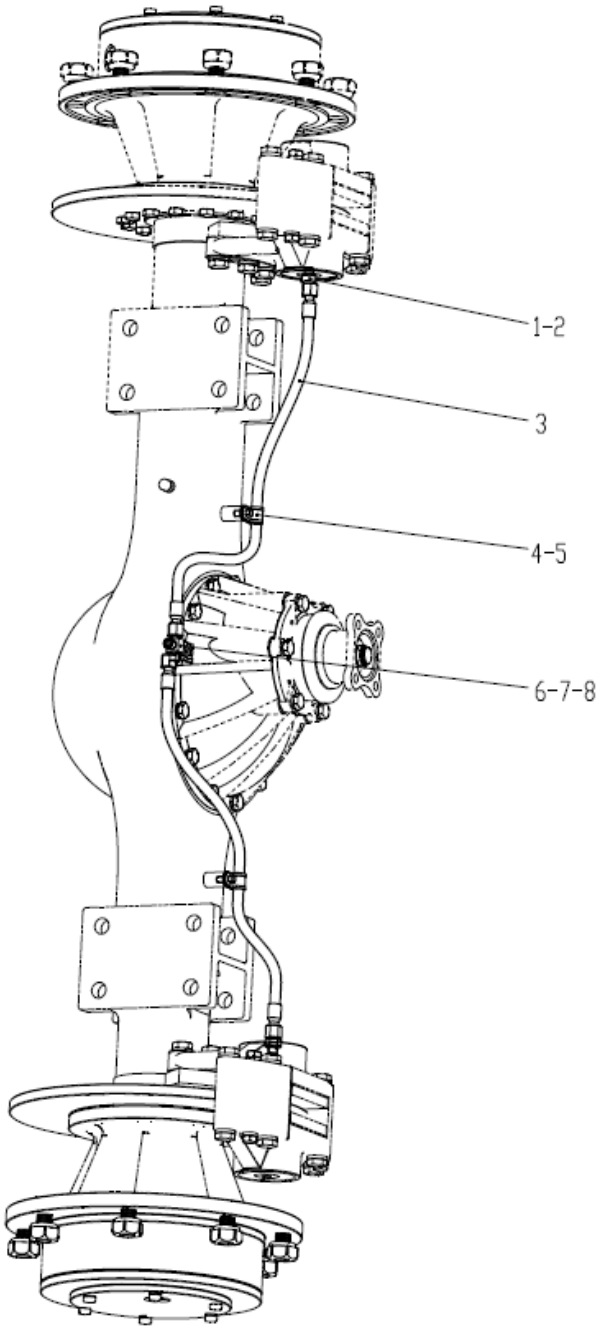

部件号 No.parte 400704244		桥油管系统 Sistema de tubulação de óleo de eixo		页码 Página 26	
件号 No.peça	部件号 No.parte	零件名称 Nome de componente		数量 Quantidade	备注 Observações
1	803164820	接头	Verifique vazamentos	2	GE08LM10×1EDOMDCF
2	805300037	垫圈 10	Arruela	2	JB/T982-1977
3	400704415	软管总成	Conjunto de mangueira	2	
4	803199325	卡套 Φ16	Manga	2	TJBC
5	805004755	螺栓 M8×16	Parafuso	2	GB/T16674.1-2004
6	400402638	三通接头	Conector de três vias	1	
7	803131845	O 型密封圈 6×1.8	Anel hermético em forma de O	3	GB/T3452.1-2005
8	805300017	垫圈 10	Arruela	1	GB/T97.1-2002

电气系统
Sistema el étrico

目录 Índice

电气系统 3
Sistema elétrico----------
前车架电气 5
Elétrico do frame dianteiro----------
左灯架总成 7
Conjunto de moldura de luz esquerda----------
右灯架总成 9
Conjunto de moldura de luz direita----------
左前大灯 11
Farol principal esquerdo----------
右前大灯 13
Farol principal direito----------
驾驶室电气 15
Sistema elétrico da cabine----------
集中控制盒 17
Caixa de controle centralizada----------
雨刮器 19
Raspador de chuva----------
收放机总成 21
Conjunto de máquina de redução e amplicação----------
雨刮器 23
Raspador de chuva----------
后车架电气 25
Elétrico do frame traseiro----------

页码 Página	电气系统	部件号 No.parte
3	Sistema elétrico	400405979

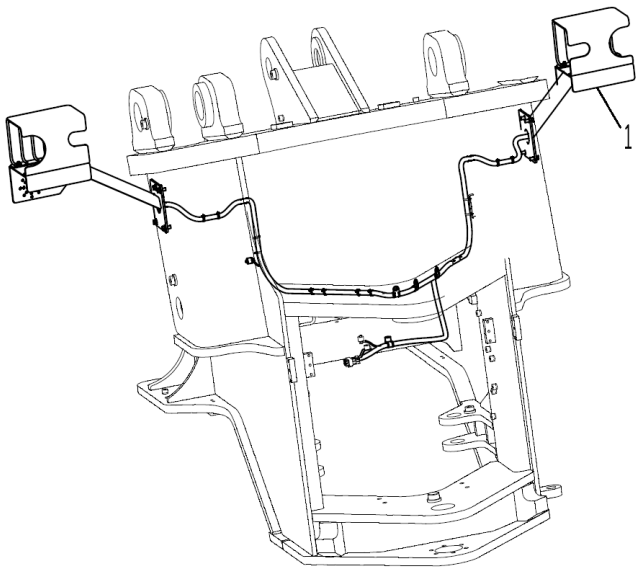

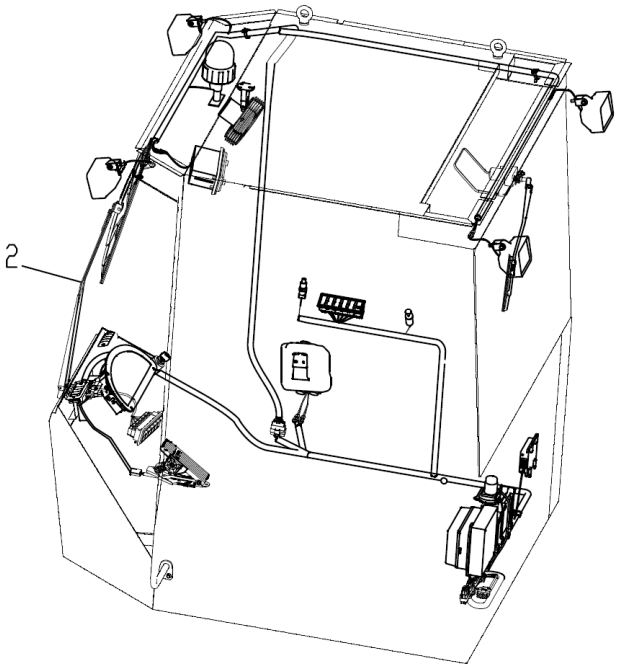

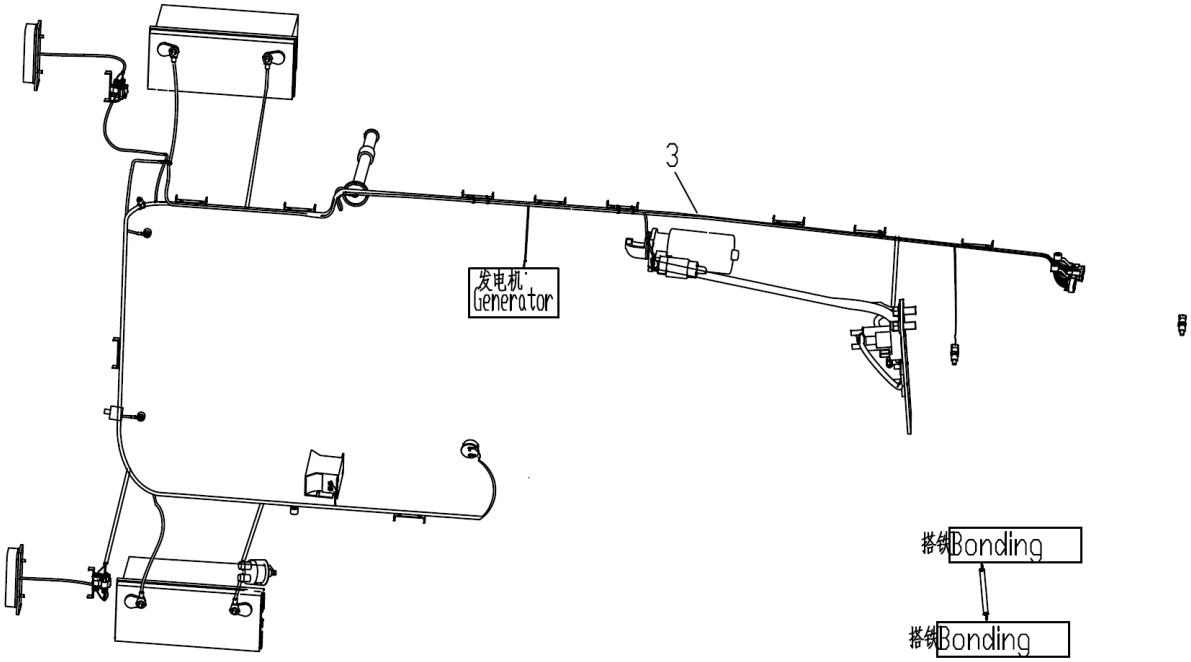

部件号 No.parte 400405979		电气系统 Sistema elétrico		页码 Página 3	
序号 Número	部件号 No.parte	零件名称 Nome de componente		数量 Quantidade	备注 Observações
1	400704527	前车架电气系统	Sistema elétrico do frame dianteiro	1	LW200KVC.11.1
2	400405980	驾驶室电气	Sistema elétrico da cabine	1	LW180KVBR.11.2
3	400405978	后车架电气	Elétrico do frame traseiro	1	LW180KVBR.11.3

页码 Página	前车架电气 Elétrico do frame dianteiro	部件号 No.parte 400704527

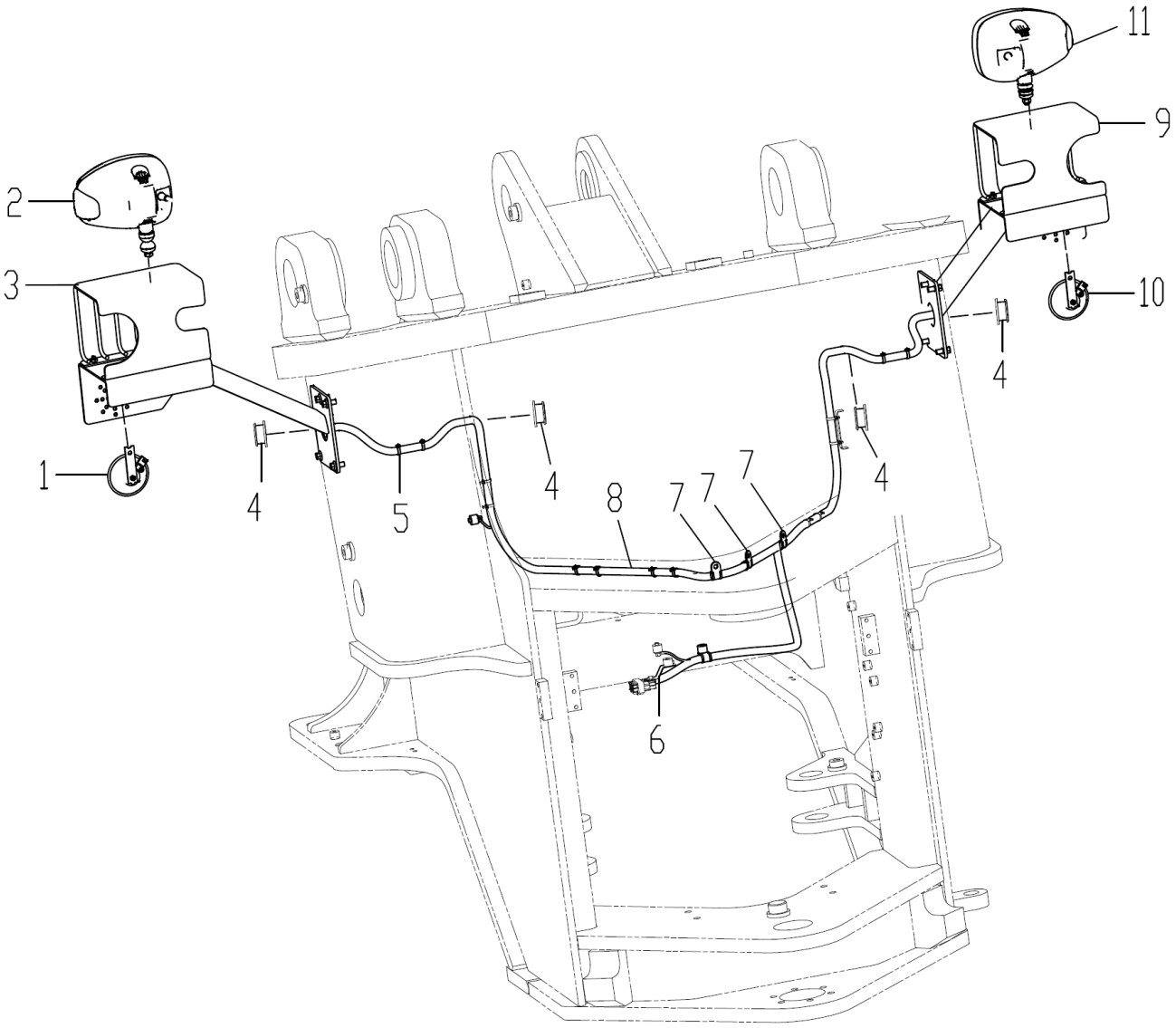

部件号 No.parte 400704527		前车架电气 El étrico do frame traseiro		页码 P ágina 4	
序号 N úmero	部件号 No.parte	零件名称 Nome de componente		数量 Quantidade	备注 Observa ções
1	803688413	高音盆形电喇叭	Buzina el étrica de som agudo em forma de bacia	1	DL125-100CG-H
2	803546474	左前大灯	Farol principal esquerdo	1	N520(L-DELPHI)
3	252610027	左灯架总成	Conjunto de moldura de luz esquerda	1	300KVTD.11.4
4	803545692	橡胶护套	Manga de borracha	4	HT-50 ×T12
5	801970978	插樵扎带 4.8X190	Conecte o la ço do focinho	8	GNP-190STB
6	803683146	德尔福定位支架	Suporte de posicionamento Delphi	1	RC-DELPHI-15
7	803199325	卡套 Φ16	Manga	3	TJBC Φ16
8	400704525	前车架线束	Arreios de quadro dianteiro	1	LW200KVC.11.1.1
9	252610026	右灯架总成	Conjunto de moldura de luz direita	1	300KV(TD).11.5
10	803688412	低音盆形电喇叭	Buzina el étrica de som baixo em forma de bacia	1	DL125-100CG-L
11	803546475	右前大灯	Farol principal direito	1	N520(R-DELPHI)

页码 Página	左灯架总成 Conjunto de moldura de luz esquerda	部件号 No.parte 252610027

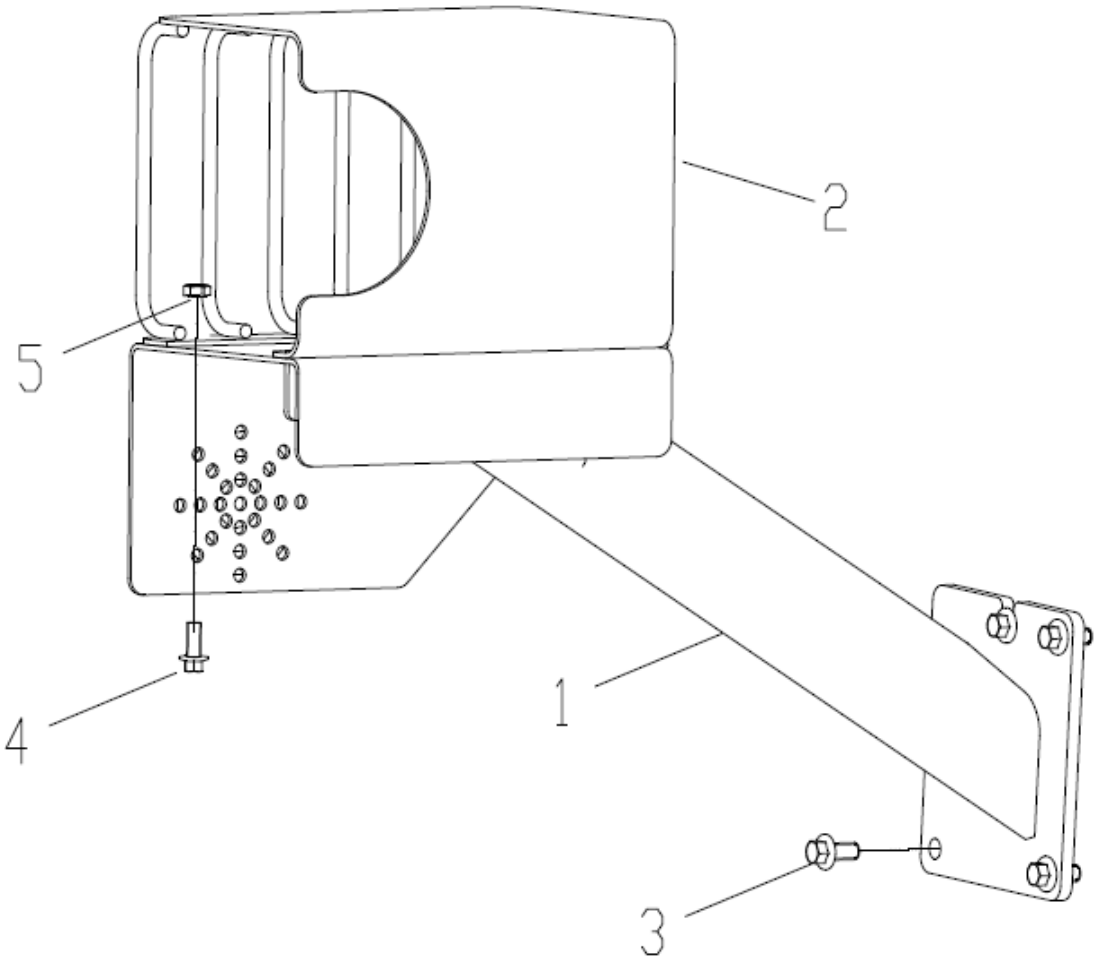

部件号 No.parte 252610027		左灯架总成 Conjunto de moldura de luz esquerda		页码 Página 5	
序号 Número	部件号 No.parte	零件名称 Nome de componente		数量 Quantidade	备注 Observações
1	252610028	右灯架	Suporte do farol do lado esquerdo	1	300KV(TD).11.4.1
2	252911337	右灯罩	Proteção do farol	1	500KV.11A.5.1
3	805004770	螺栓 M10×20(达克罗)	Parafuso M10×20 (DACROMET)	4	GB/T16674.1-2004
4	805004756	螺栓 M8×20(达克罗)	Parafuso M10×20 (DACROMET)	4	GB/T16674.1-2004
5	805203166	螺母 M8	Porcas	1	GB/T6177.1-2000

页码 Página	右灯架总成 Conjunto de moldura de luz direita	部件号 No.parte 252610026

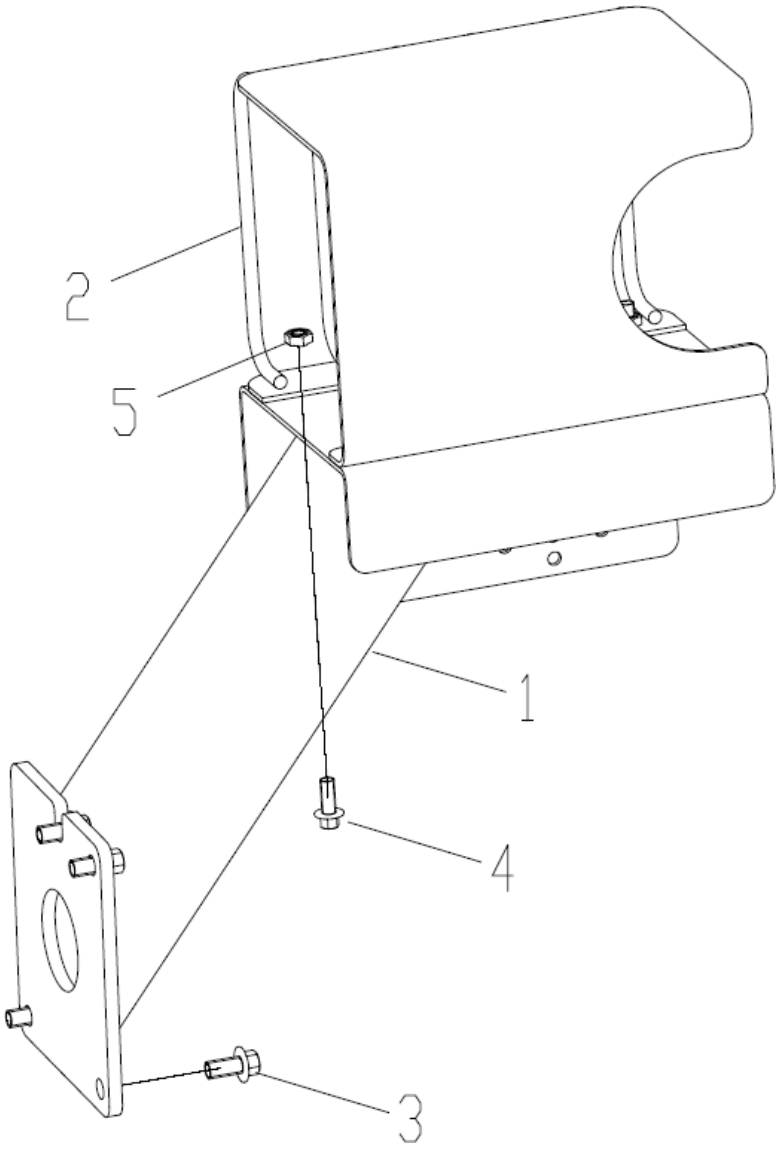

部件号 No.parte 252610026		右灯架总成 Conjunto de moldura de luz direita		页码 Página 6	
序号 Número	部件号 No.parte	零件名称 Nome de componente		数量 Quantidade	备注 Observações
1	252610029	右灯架	Suporte do farol do lado direito	1	300KV(TD).11.5.1
2	252911341	右灯罩	Proteção do farol	1	500KV.11A.6.1
3	805004770	螺栓 M10×20(达克罗)	Parafuso M10×20 (DACROMET)	4	GB/T16674.1-2004
4	805004756	螺栓 M8×20(达克罗)	Parafuso M10×20 (DACROMET)	4	GB/T16674.1-2004
5	805203166	螺母 M8	Porcas	1	GB/T6177.1-2000

页码 Página	左前大灯	部件号 No.parte
11	Farol principal esquerdo	803546474

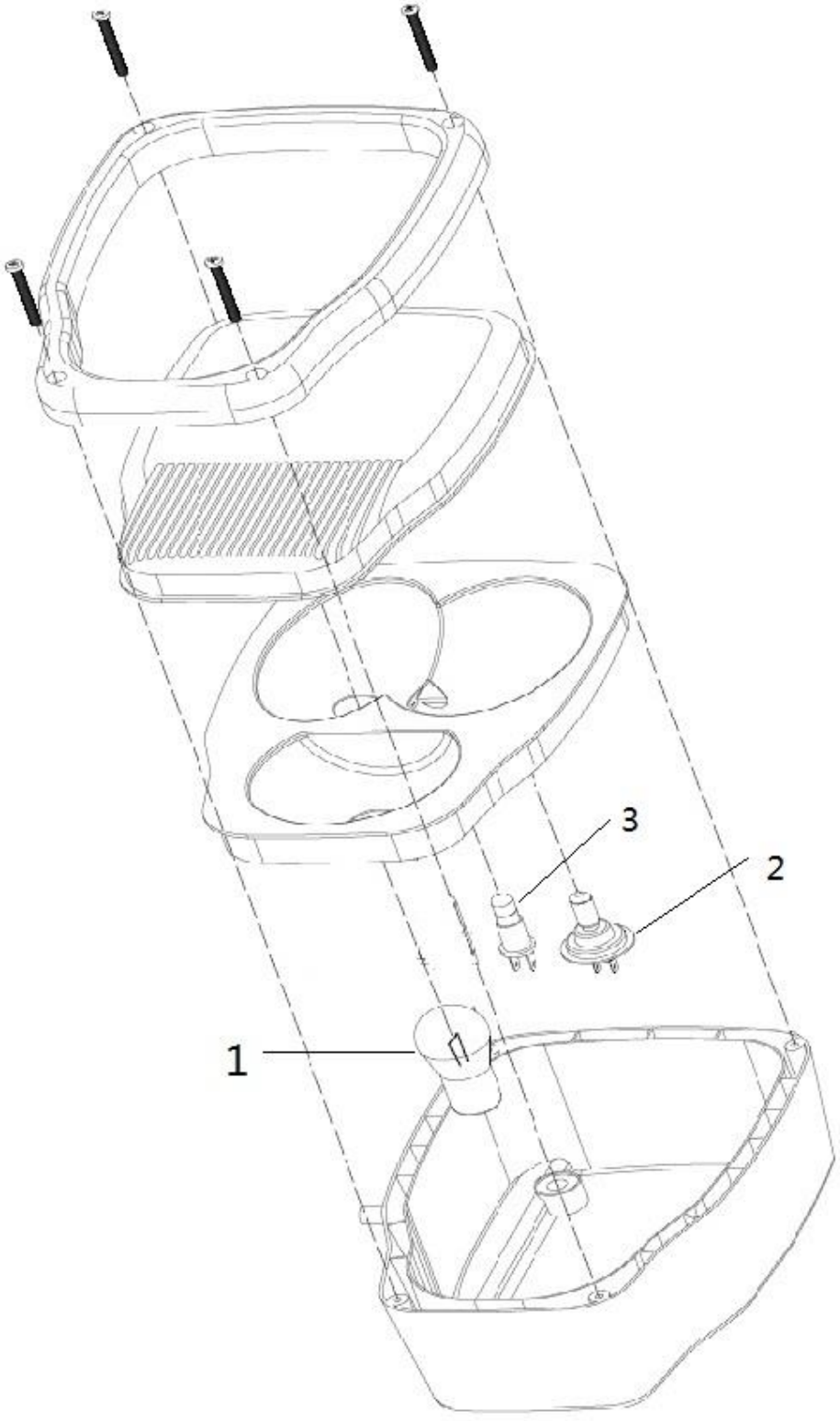

部件号 No.parte 803546474		左前大灯 Farol principal esquerdo		页码 Página 12	
序号 Número	部件号 No.parte	零件名称 Nome de componente		数量 Quantidade	备注 Observações
1	860141271	N520 远近光灯泡（备件）	N520 Faróis, normal e alto	1	N520-H4-24V -75W/70W
2	860141272	N520 示宽灯灯泡（备件）	N520 Iluminação largura da máquina	1	N520-W5W-24V-5W
3	860141273	N520 转向灯灯泡（备件）	N520 Iluminação da seta	1	N520-PY-24V-21W

页码 Página	右前大灯	部件号 No.parte
13	Farol principal direito	803546475

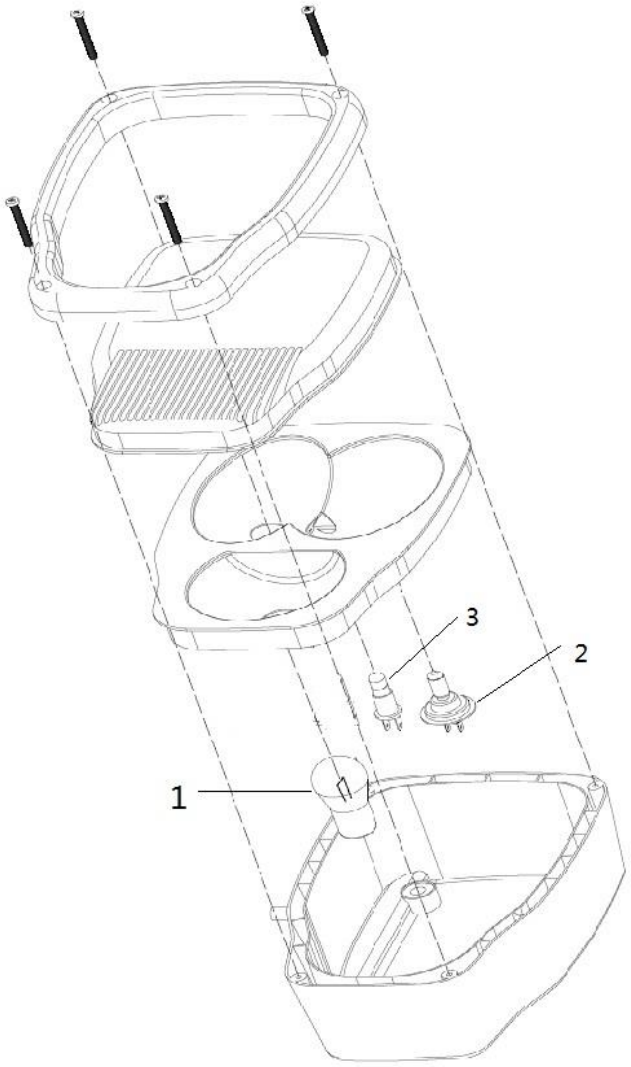

部件号 No.parte 803546475		右前大灯 Farol principal direito		页码 Página 14	
序号 Número	部件号 No.parte	零件名称 Nome de componente		数量 Quantidade	备注 Observações
1	860141271	N520 远近光灯泡（备件）	N520 Faróis, normal e alto	1	N520-H4-24V -75W/70W
2	860141272	N520 示宽灯灯泡（备件）	N520 Iluminação largura da máquina	1	N520-W5W-24V-5W
3	860141273	N520 转向灯灯泡（备件）	N520 Iluminação da seta	1	N520-PY-24V-21W

页码 Página	驾驶室电气 Sistema elétrico da cabine	部件号 No.parte 400405980

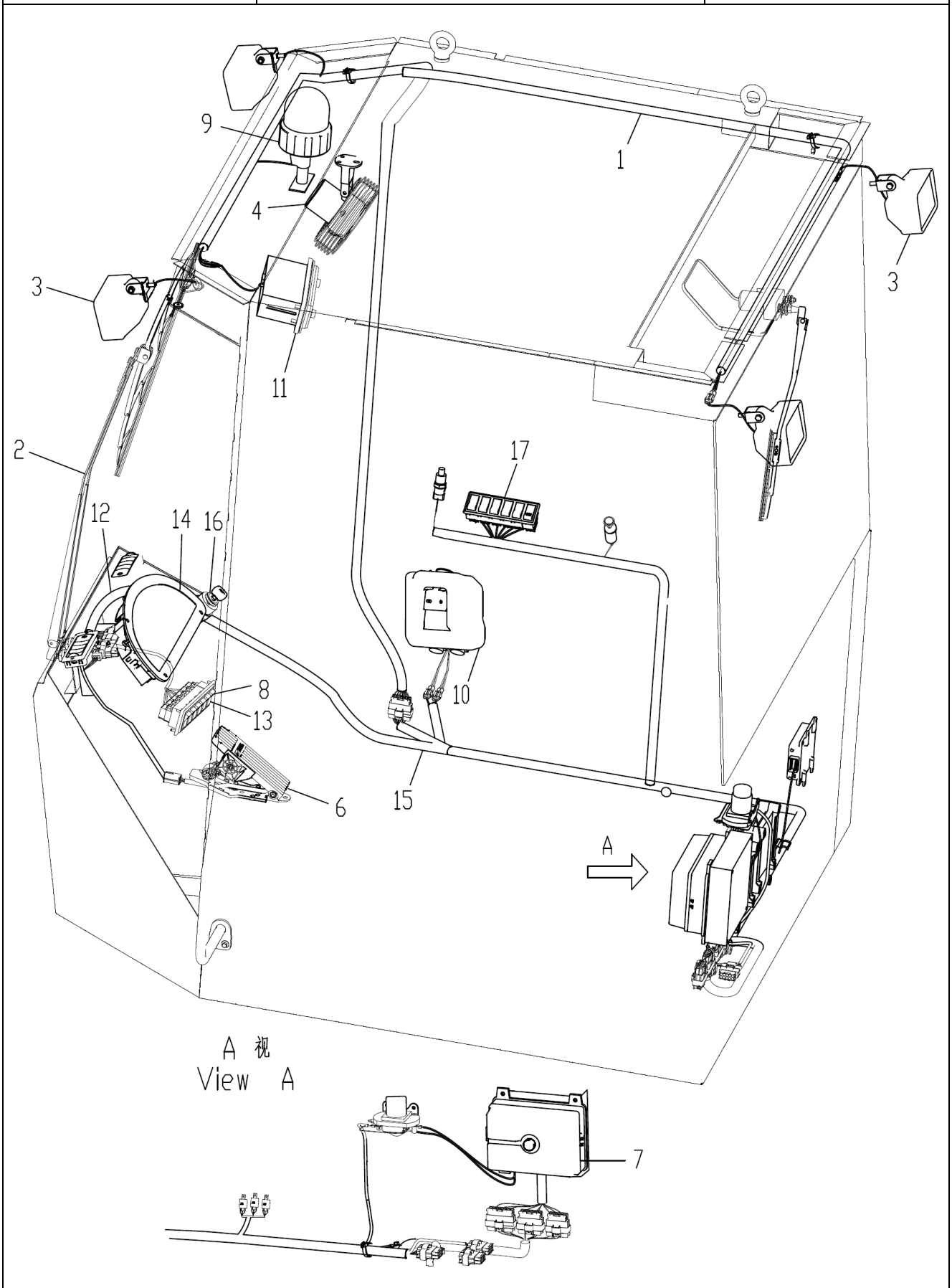

部件号 No.parte 400405980		驾驶室电气 Sistema el étrico da cabine		页码 P ágina 15 16	
序号 N úmero	部件号 No.parte	零件名称 Nome de componente		数量 Quantidade	备注 Observa ções
1	400404643	驾驶室线束	Chicotes da cabine	1	LW180KVII.11.2.2
2	802140661	雨刮器(750)	Limpador de para-brisa	1	TJYG-2230P-K
3	803682401	工作灯(LED)	Lanterna de trabalho	4	KL1001-1
4	803545856	电风扇	Ventilador	1	QSDS06M2
5	803678323	电源总开关	Interruptor de alimenta ção	1	DK270
6	803688698	电子油门踏板	Pedal do acelerador	1	F01R00X070
7	803688637	集中控制盒	Caixa de controle centralizada	1	ECB0722
8	803690047	旋转报警灯翘板开关	Interruptor de luz de giro do alarme	1	JK939-BJD
9	803545324	电子警报器	Sirene eletr ônica	1	WF-CJB-DZJ-24V-2
10	803588342	单电机洗涤器总成	Reservat ório de água para limpador de para-brisa	1	XGQS66X-1
11	803588584	收放机总成	R ádio	1	SL130V
12	803688631	CAN 组合表线束	CAN Conjunto de chicotes do painel	1	ZHBXS-CAN
13	803587896	翘板开关组	Jogo do interruptor de balancim	1	JK939-LW180KV
14	803587804	CAN 组合仪表	CAN painel de instrumentos	1	A2C10359100
15	400705977	仪表盘线束	Chicote do painel de instrumentos	1	LW180KVBR.11.2.1
16	803608667	点火开关	Interruptor de igni ção	1	JK428XG
17	803689428	翘板开关组	Jogo do interruptor de balancim	1	JK939-LW180KD

页码 Página	集中控制盒 Caixa de controle centralizada	部件号 No.parte 803688637

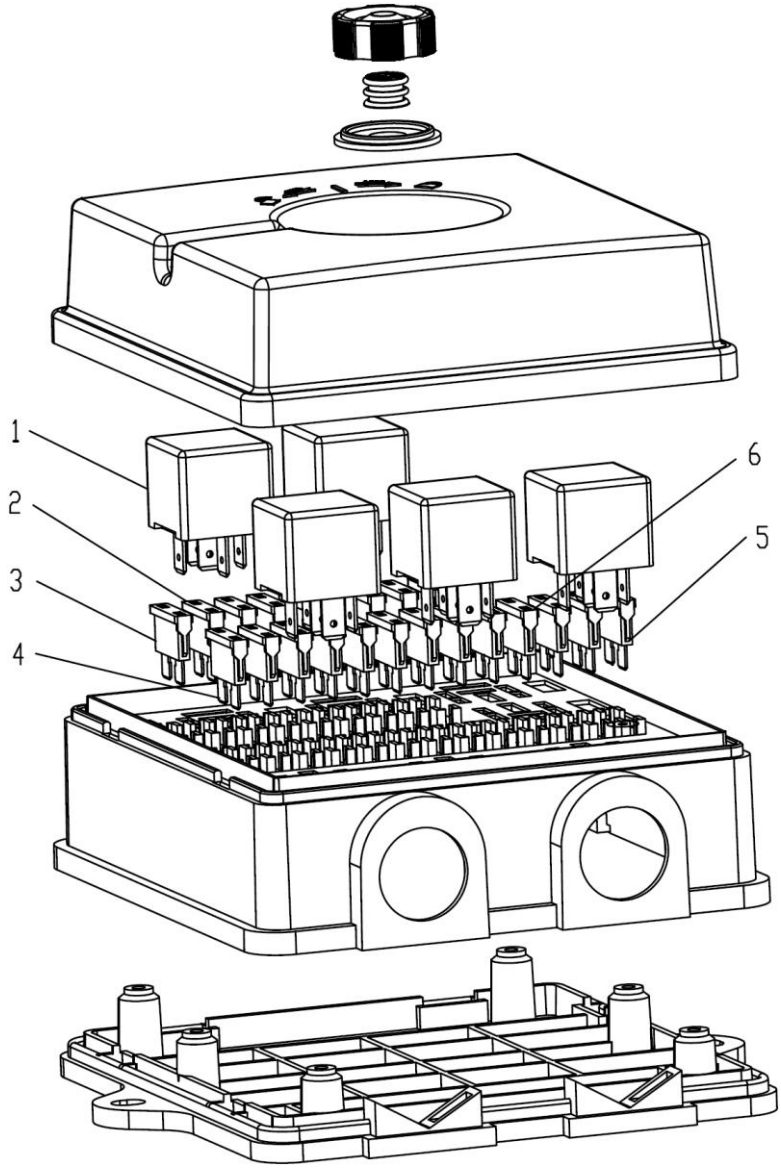

部件号 No.parte 803688637		集中控制盒 Caixa de controle centralizada		页码 Página 16	
序号 Número	部件号 No.parte	零件名称 Nome de componente		数量 Quantidade	备注 Observações
1	803682286	继电器	Relé	7	HFV4/024-1Z1GR
2	803682280	保险	Fusível	13	ATS-10A
3	803682283	保险	Fusível	1	ATS-25A
4	803682281	保险	Fusível	5	ATS-15A
5	803682282	保险	Fusível	1	ATS-20A
6	803682279	保险	Fusível	2	ATS-5A

页码 Página	雨刮器	部件号 No.parte
19	Raspador de chuva	802140661

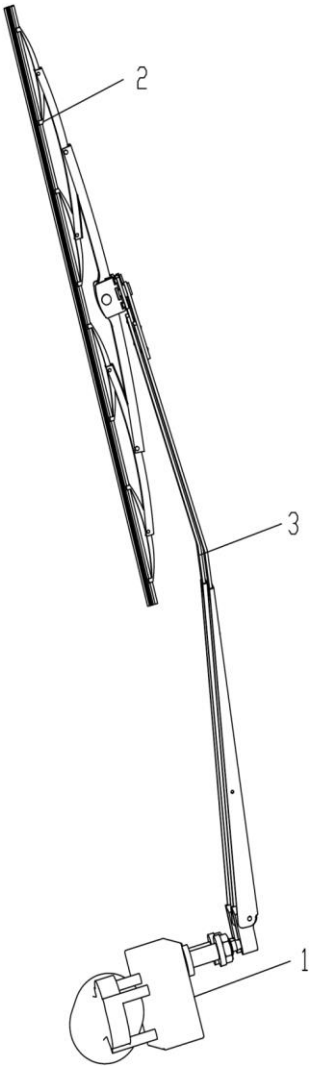

部件号 No.parte 802140661		雨刮器 Raspador de chuva		页码 Página 20	
序号 Número	部件号 No.parte	零件名称 Nome de componente		数量 Quantidade	备注 Observações
1	802141474	电机	Motor	1	XGYG-2230-K(52)-1
2	802141471	刮片	Limpador de para-brisa	1	XGYG-2230-K(58)-2
3	802141478	刮杆	Haste do limpador de para-brisa	1	TJYG-2230P-K-3

页码 Página	收放机总成	部件号 No.parte
21	Conjunto de máquina de redução e amplicação	803588584

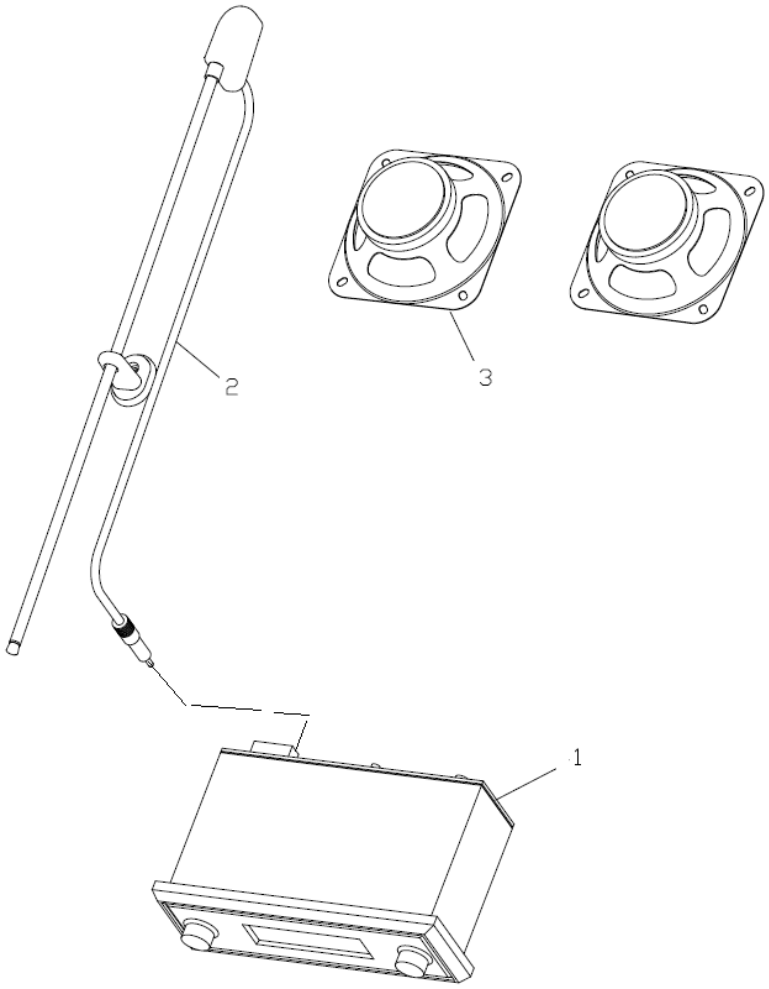

部件号 No.parte 803588584		收放机总成 Conjunto de máquina de redução e amplicação		页码 Página 22	
序号 Número	部件号 No.parte	零件名称 Nome de componente		数量 Quantidade	备注 Observações
1	860138641	收放机主机	Máquina principal de leitor e rádio	1	SL130B
2	860138642	收放机天线	Antena de leitor e rádio	1	SL130B
3	803588585	收放机喇叭	Altofalante para a leitor e rádio	2	7560

页码 Página	雨刮器	部件号 No.parte
23	Raspador de chuva	802138059

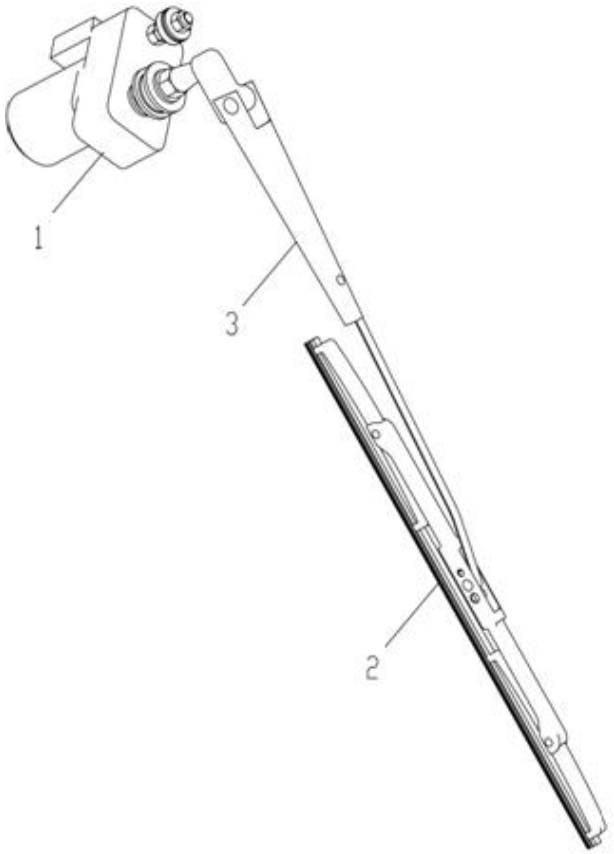

部件号 No.parte 802138059		雨刮器 Raspador de chuva		页码 Página 24	
序号 Número	部件号 No.parte	零件名称 Nome de componente		数量 Quantidade	备注 Observações
1	802141467	电机	Motor	1	XGYG-2231-K-1
2	802141466	刮片	Limpador de para-brisa	1	XGYG-2231-K-2
3	802141468	刮杆	Haste do limpador de para-brisa	1	XGYG-2231P-K-3

页码 Página PAGE 2525	后车架电气 Elétrico do frame traseiro	部件号 No.parte 400405978

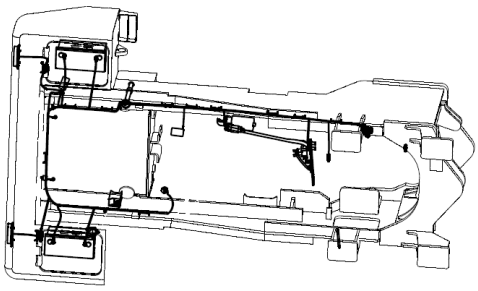

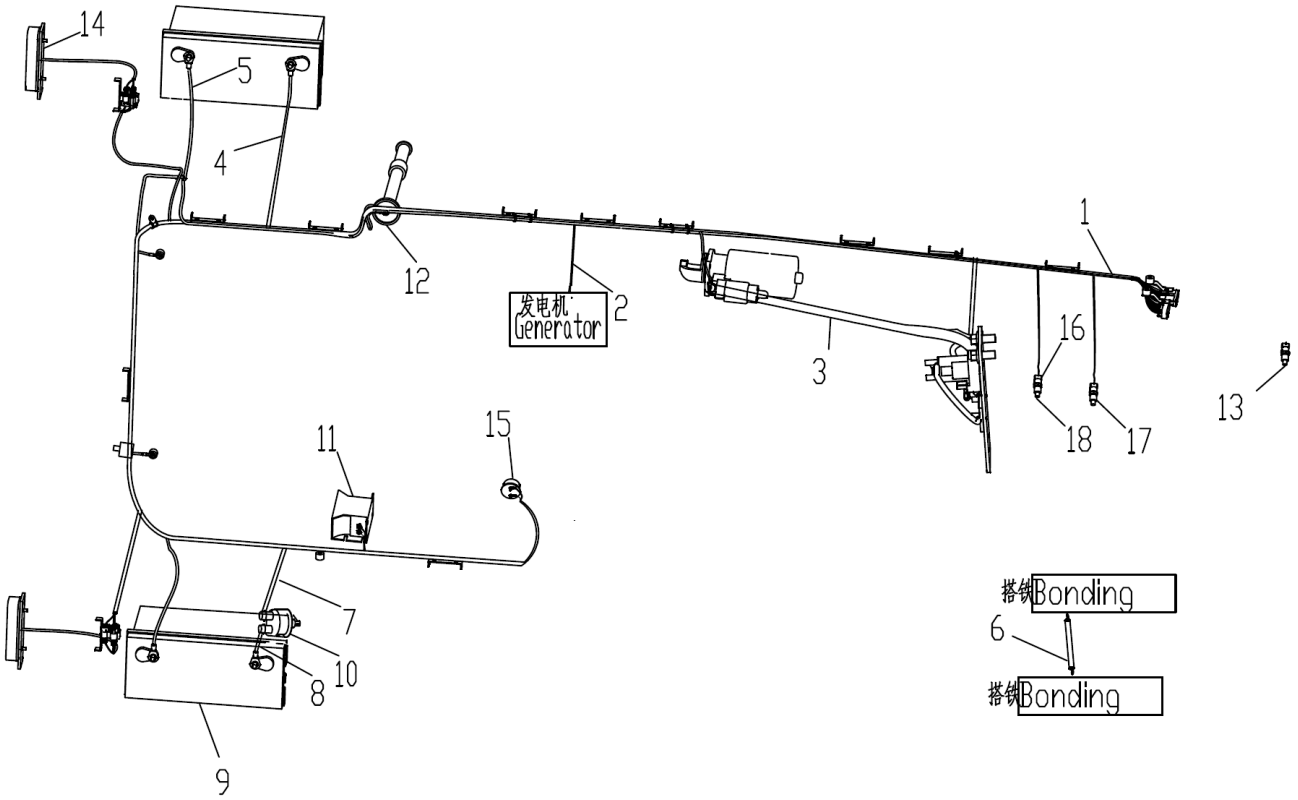

部件号 No.parte 400405978		后车架电气 El étrico do frame traseiro		页码 P ágina 26	
序号 N úmero	部件号 No.parte	零件名称 Nome de componente		数量 Quantidade	备注 Observa ções
1	400704524	后车架线束	Chicote do chassi traseiro	1	LW200KVC.11.3.1
2	803688692	电瓶线	Cabo de bateria	1	XGXD1200C-6R/10
3	803688816	电瓶线	Cabo de bateria	1	XGXD1500C-10/10R
4	803685054	电瓶线	Cabo de bateria	1	XGXD1400-10RZ/10R
5	803687868	电瓶线	Cabo de bateria	1	XGXD1600-10RZ/10BZ
6	803604718	电瓶线	Cabo de bateria	1	XGXD400C-10
7	803604534	电瓶线	Cabo de bateria	1	XGXD450-10
8	803611388	电瓶线	Cabo de bateria	1	XGXD400-10BZ/10
9	803537543	蓄电池	Bateria	2	6-QW-80R/L(6-QW-80)
10	803604579	蓄电池负极开关	Interruptor de p ólo negativo de bateria	1	34B0087
11	803545907	倒车报警器	Alarme de marcha à r é	1	FM112
12	803589488	燃油传感器（250-VDO）	Sensor de combust ível	1	JK559A
13	803678437	刹车灯开关	Interruptor de luz de freio	1	X207774(Z1/8-0.7 BARR-FLM18)
14	803587849	后尾组合灯	L âmpada de sinaliza ção traseira	2	JYDJ006-6P
15	803587871	气压传感器	Sensor de press ão de ar	1	360 081 032 014
16	803544046	VDO 油温传感器	Sensor de temperatura de óleo	1	323801004002
17	803546617	压力开关	Interruptor de press ão	1	X208908(PS67-2M RZ-9BAR)
18	253105283	接头	Conector	1	800KN.7II.1-2

机罩系统
Sistema de capô

目录 Índice

机罩系统 Sistema de capô..... 29
机罩体 Corpo de capô..... 31

页码 Página	机罩系统	部件号 No.parte
29	Sistema de tampa	400405934

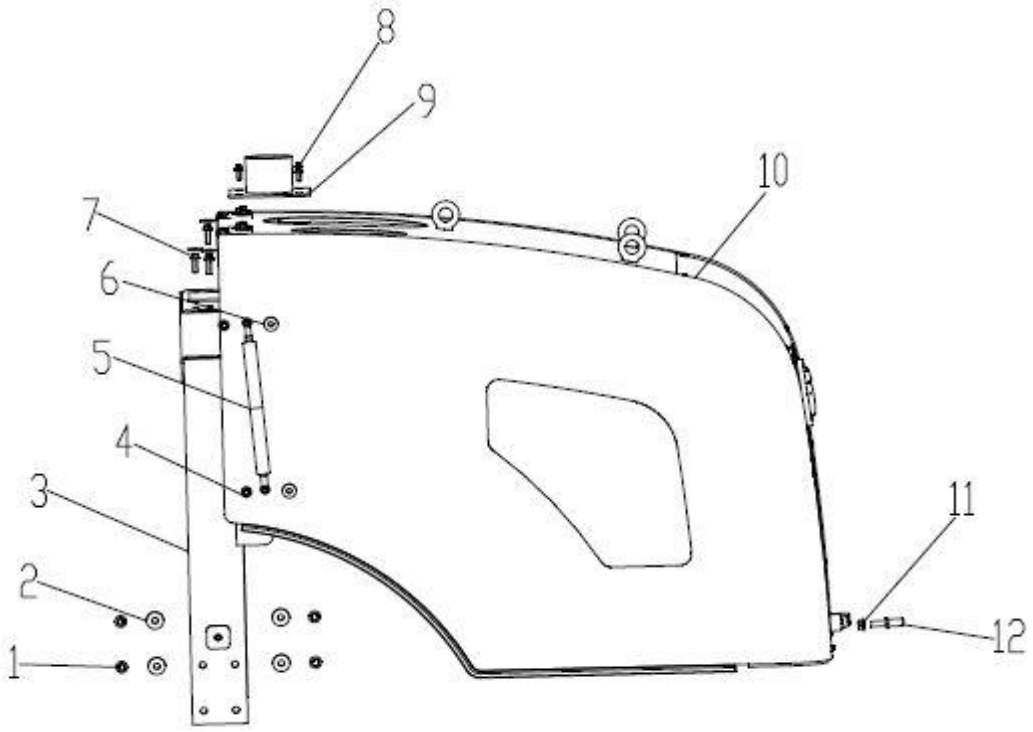

部件号 No.parte 400405934		机罩系统 Sistema de tampa		页码 Página 30	
件号 No.peça	部件号 No.parte	零件名称 Nome de componente		数量 Quantidade	备注 Observações
1	805048018	螺栓 M12×40(达克罗)	Parafuso M12×40(DACROMET)	8	GB/T16674.1-2004
2	805338269	垫圈 12(达克罗)	Arruela	9	GB/T96.1-2002
3	400404774	支架	Suporte	1	
4	805238533	螺母 M10(达克罗)	Porcas M10 (DACROMET)	4	GB/T6177.1-2000
5	400402595	气弹簧	Mola pneumática	2	
6	805338267	垫圈 10(达克罗)	Arruela	10	GB/T96.1-2002
7	805048006	螺栓 M10×30(达克罗)	Parafuso M10×30(DACROMET)	6	GB/T16674.1-2004
8	805046723	螺栓 M8×20(达克罗)	Parafuso M8×20(DACROMET)	4	GB/T16674.1-2004
9	400404791	过渡管	Tubo de transição	1	
10	400405940	机罩体	Corpo de capô	1	
11	805204006	螺栓 M10×30(达克罗)	Parafuso M10×30(DACROMET)	1	GB/T6177.1-2000
12	400402644	锁柱	Dispositivo trava	1	

页码 Página	机罩体	部件号 No.parte
31	Corpo de capô	400405940

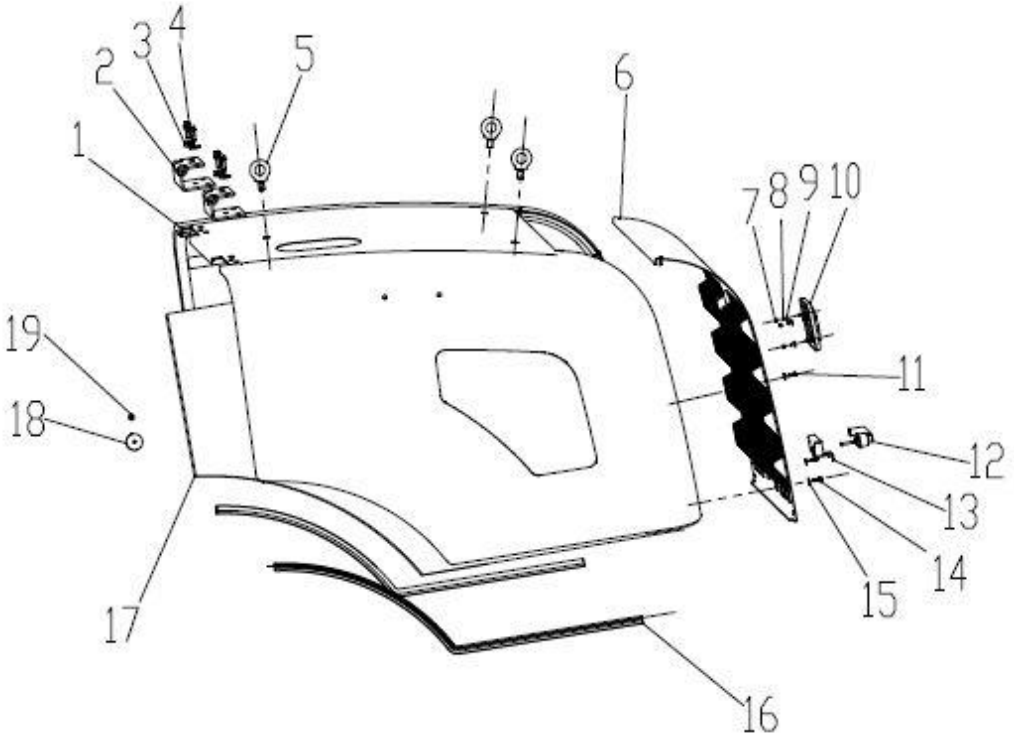

部件号 No.parte 400405940		机罩体 Corpo de capô		页码 Página 32	
件号 No.peça	部件号 No.parte	零件名称 Nome de componente		数量 Quantidade	备注 Observações
1	400405944	机罩漆前总成	Conjunto dianteiro de tampa	1	
2	400403268	铰链	Dobradiça	2	
3	805338267	垫圈 10(达克罗)	Arruela	6	GB/T96.1-2002
4	805048006	螺栓 M10×30(达克罗)	Parafuso M10×30(DACROMET)	6	GB/T16674.1-2004
5	805100348	螺钉 M16	Parafuso	3	GB/T825-1988
6	400405942	后挡罩	Tampa traseira	1	
7	805200046	螺母 M5	Porcas	3	GB/T6170-2000
8	805300109	垫圈 5	Arruela	3	GB/T93-1987
9	805300183	垫圈 5	Arruela	11	GB/T96.1-2002
10	250900479	徐工标徽	Logotipo XCMG	1	
11	805101872	螺钉 M5×20	Parafuso	8	GB/T6560-1986
12	400402596	合金把手(黑色)	Maçaneta	1	502A-1
13	400402590	锁体	Corpo de fechadura	1	520-1
14	805047992	螺栓 M6×18(达克罗)	Parafuso M6×18(DACROMET)	2	GB/T16674.1-2004
15	805300083	垫圈 6	Arruela	2	GB/T96.1-2002
16	801902763	车门密封条 2.4m	Tira de selagem de porta	1	
17	400405943	降噪材料总成	Conjunto de materiais de redução de ruído	1	
18	252907450	挡板	Retentor	43	
19	805135720	螺母 M6-10(达克罗)	Porcas M6-10 (DACROMET)	43	GB/T6177.1-2000

驾驶室系统
Sistema de cabine

目录 Índice

驾驶室系统 Sistema de cabine 3
驾驶室总成 Conjunto da cabine 5
内饰总成 Conjunto da decoração interior 7
玻璃总成 Conjunto de vidro 9

页码 Página	驾驶室系统	部件号 No.parte
3	Sistema de cabine	400405256

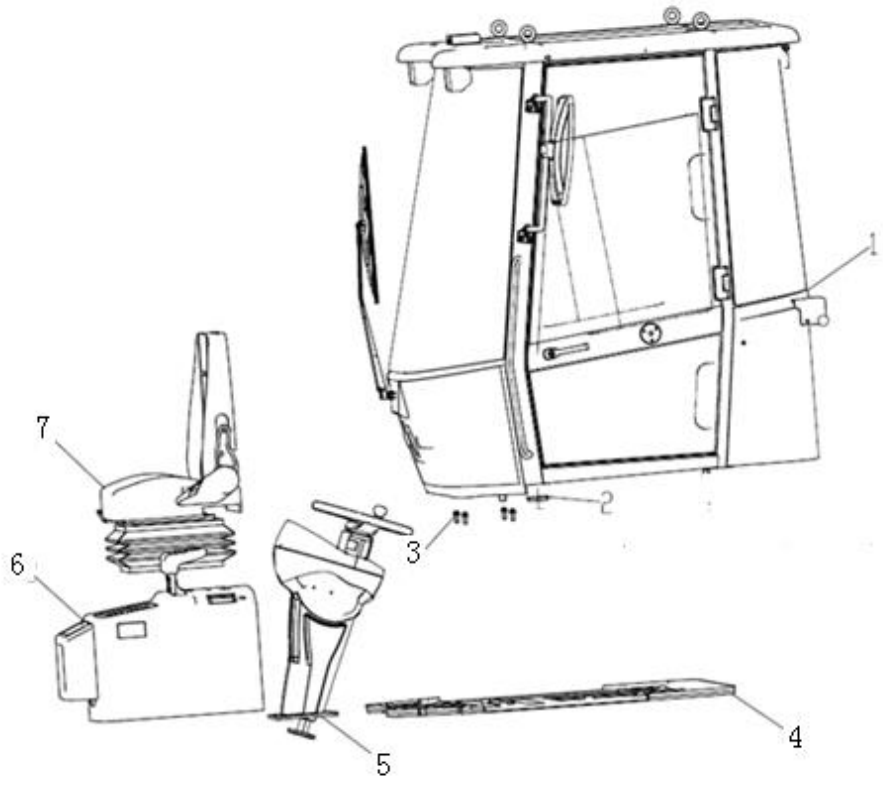

部件号 No.parte 400405256		驾驶室系统 Sistema de cabine		页码 Página 4	
件号 No.peça	部件号 No.parte	零件名称 Nome de componente		数量 Quantidade	备注 Observações=
1	400405255	驾驶室总成	Conjunto da cabine	1	
2	252900304	孔盖	Tampa de furo	4	
3	805004699	螺栓 M12×30(达克罗)	Parafuso M12×30(DACROMET)	4	GB/T16674.1-2004
4	400404933	橡胶地板	Piso de borracha	1	
5	400402927	仪表箱	Caixa de instrumentos	1	
6	400403539	操纵箱	Caixa de controle	1	
7	801968889	座椅	Assento	1	

页码 Página	驾驶室总成	部件号 No.parte
5	Conjunto da cabine de condução	400405255

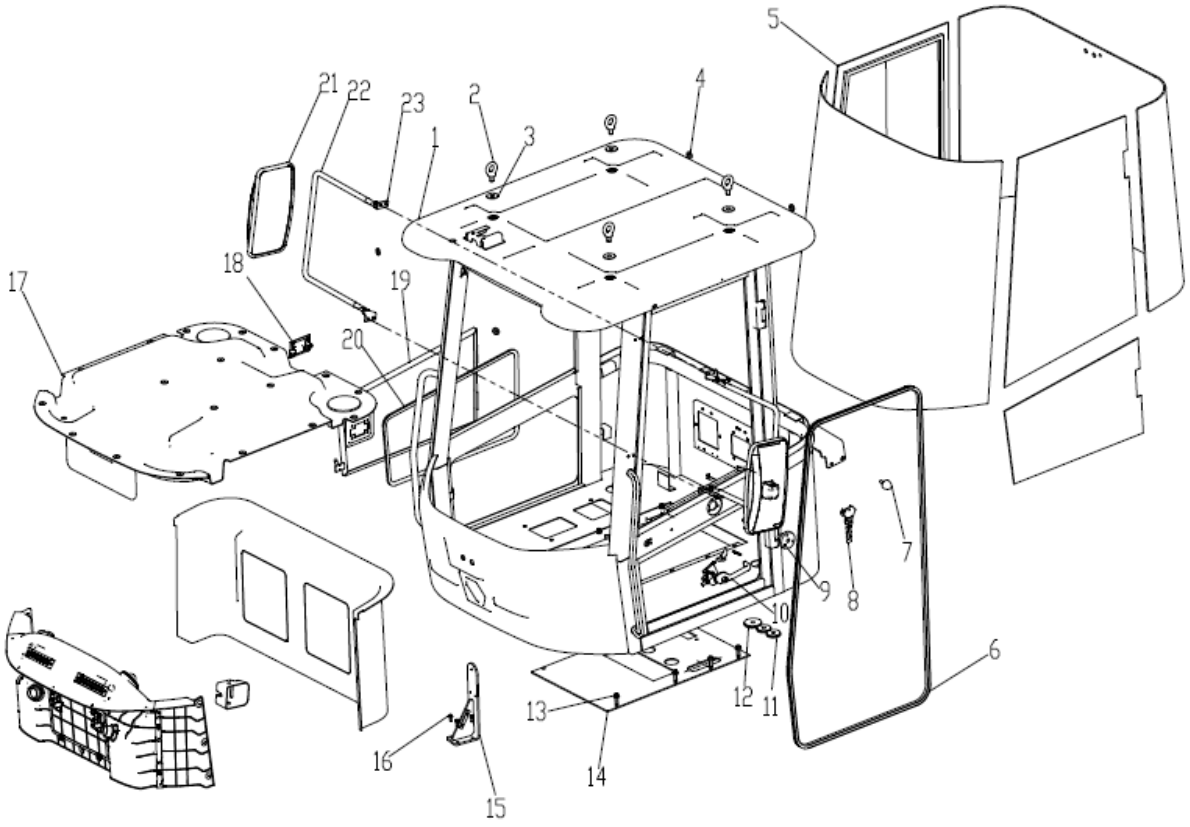

部件号 No.parte 400405255		驾驶室总成 Conjunto da cabine de condução		页码 Página 6	
件号 No.peça	部件号 No.parte	零件名称 Nome de componente		数量 Quantidade	备注 Observações
1	400405254	驾驶室焊接总成	Conjunto das soldas da cabine	1	
2	805100348	螺钉 M16	Parafuso	4	GB/T825-1988
3	805338273	垫圈 16(达克罗)	Arruela	4	GB/T96.1-2002
4	251807000	线束护套	Cobertura da proteção o chicote	4	
5	400404834	玻璃总成	Conjunto de vidro	1	
6	400405286	密封条	Fita de vedação	1	
7	253000128	缓冲头	Limitador de borracha	1	
8	253401199	安全锤	Martelo de segurança	1	
9	400403188	定位锁	Limitador de movimneto	1	
10	400403097	左门锁组件	Componente da fechadura de porta esquerda	1	
11	400404613	橡胶圈	Anel de borracha	4	
12	400404614	橡胶圈	Anel de borracha	1	
13	805048017	螺栓 M12×35(达克罗)	Parafuso M12×35(DACROMET)	8	GB/T5783-2000
14	400404046	座椅安装板	Placa de montagem do assento	1	
15	400404938	安装板	Placa de montagem	1	
16	805046723	螺栓 M8×20(达克罗)	Parafuso M8×20(DACROMET)	4	GB/T70.1-2008
17	400404639	内饰总成	Conjunto da decoração interior	1	
18	802101245	门锁	Fechadura de porta	1	
19	400404836	右下门	Porta inferior direita	1	
20	400404966	JT-03D 密封条 2m	Fita de vedação	1	
21	802139275	后视镜	Espelho retrovisor	2	QS00D99
22	251806971	支架总成	Conjunto do suporte do espelho retrovisor	2	
23	805004834	螺栓 M6×12(达克罗)	Parafuso M6×12(DACROMET)	8	GB/T16674.1-2004

页码 Página	内饰总成	部件号 No.parte
7	Conjunto da decoração interior	400404639

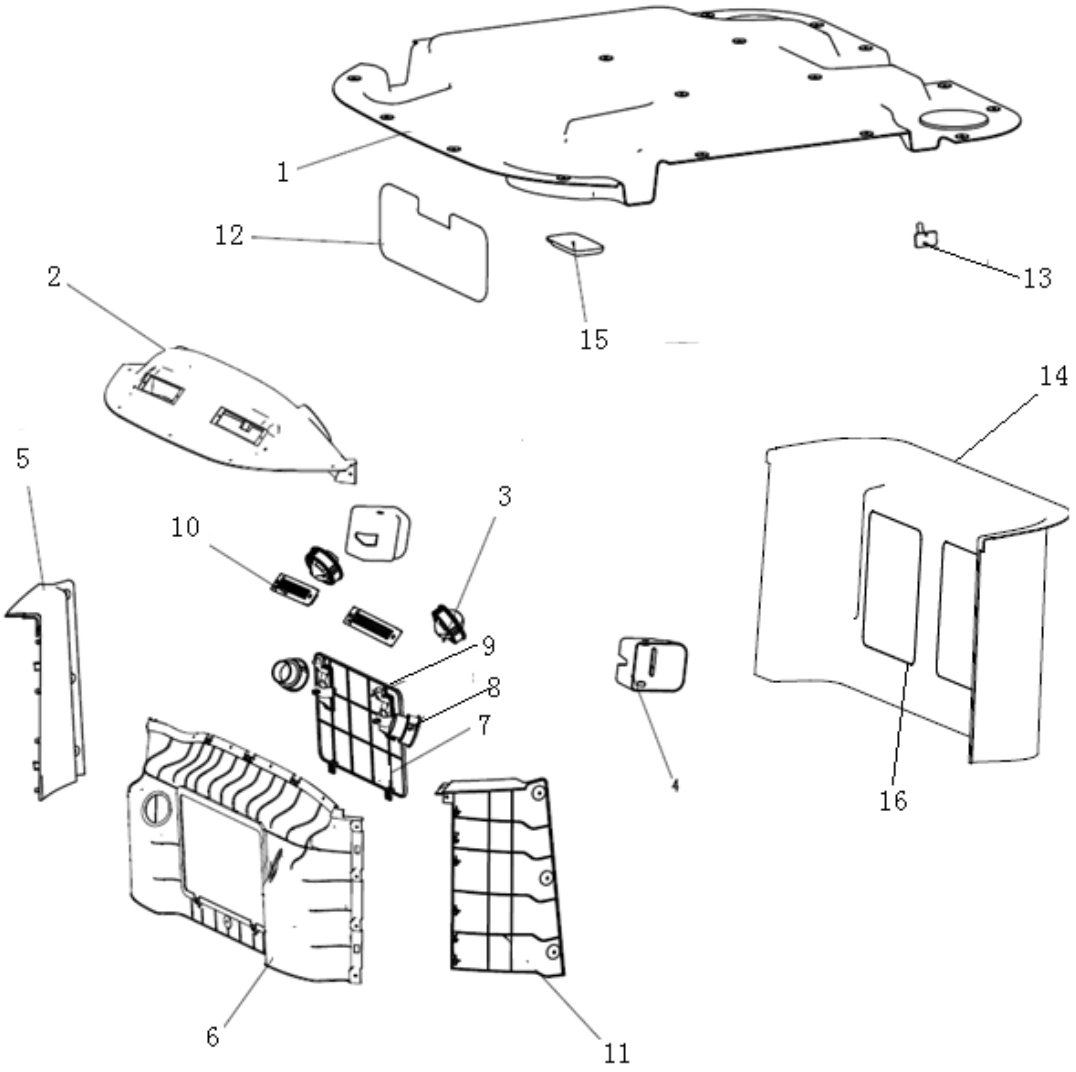

部件号 No.parte 400404639		内饰总成 Conjunto da decoração interior		页码 Página 8	
件号 No.peça	部件号 No.parte	零件名称 Nome de componente		数量 Quantidade	备注 Observações
1	400403470	顶内饰	Proteção superior de decoração interior	1	
2	400403474	前围主体	Proteção dianteira	1	
3	400403479	70 风口	Saída de ar 70	2	镀铬 Cromagem
4	400403476	锁罩	Tampa da fechadura	2	
5	400403473	前围右侧板	Placa lateral direita dianteira de proteção	1	
6	400403471	前围下挂	Proteção dianteira de decoração interior	1	
7	400403475	前围检修门	Porta dianteira para acesso	1	
8	400403478	50 风口	Saída de ar 50	2	
9	400403477	检修门锁	Trava da porta interna	2	
10	400403480	除霜风口	Abertura do ar-condicionado	2	
11	400403472	前围左侧板	Placa lateral esquerda dianteira de proteção	1	
12	400403481	遮阳板	Quebra-sol	1	
13	400403485	衣帽钩	Gancho para roupa	1	
14	400404609	内饰后围	Proteção traseira de decoração interior	1	
15	400403483	阅读灯	Luz de leitura	1	
16	400404601	后围检修门	Porta traseira para acesso	2	

页码 Página	玻璃总成	部件号 No.parte
9	Conjunto de vidro	400404834

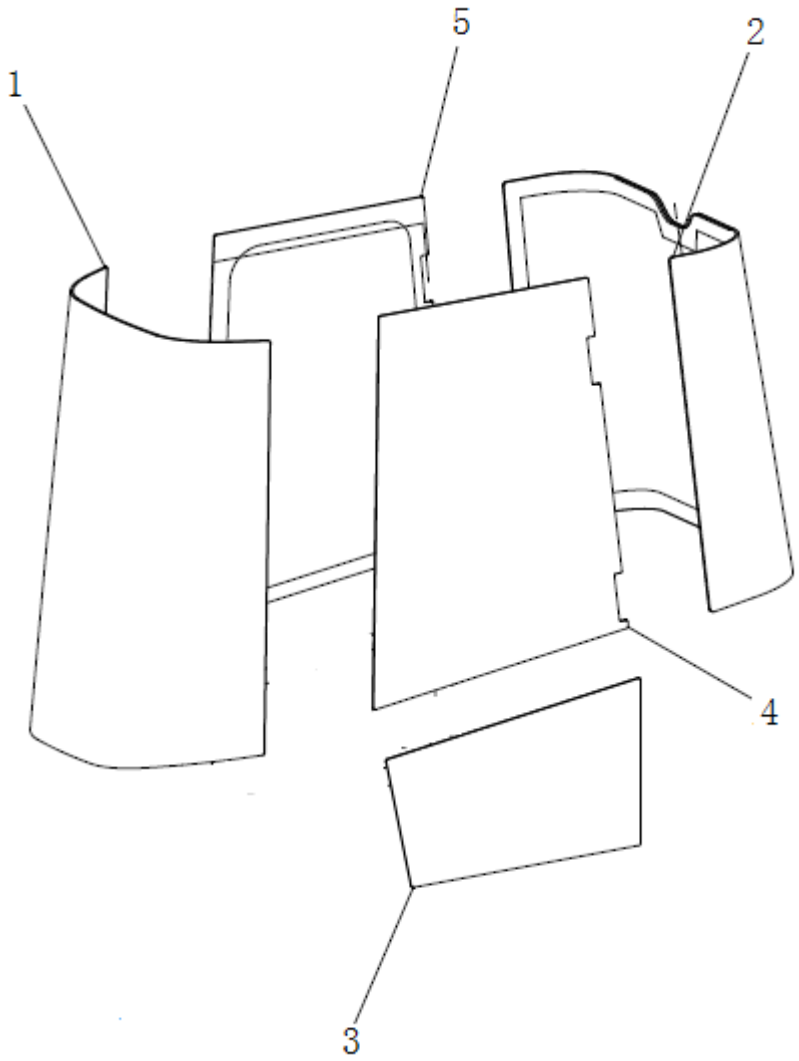

部件号 No.parte . 400404834		玻璃总成 Conjunto de vidro		页码 Página 10	
件号 No.peça	部件号 No.parte	零件名称 Nome de componente		数量 Quantidade	备注 Observações
1	400403177	前挡风玻璃	Vidro de pára-brisa dianteiro	1	
2	400403178	后挡风玻璃	Vidro de pára-brisa traseiro	1	
3	400404584	左门下玻璃	Vidro inferior da porta esquerda	1	
4	400404585	左门上玻璃	Vidro superior da porta esquerda	1	
5	400404462	右门拉窗户	Janela da porta direita	1	

空调系统
Sistema de ar condicionado

目录 índice

空调系统 Sistema de ar condicionado 3
空调组件 Componente de ar condicionado..... 5
空调总成 Conjunto do ar condicionado..... 7
冷凝器总成 Conjunto do condensador 9
蒸发器总成 Conjunto do evaporador.....11
固定压缩机组件 Componente do compressor fixo 13
空调水管组件 Componente do tubo de entrada de água do ar condicionado..... 15
空调系统易损件清单 0～2000 小时 Lista de peças consumíveis do sistema de ar condicionado 0~2000 horas 17
空调系统易损件清单 2000～4000 小时 Lista de peças consumíveis do sistema de ar condicionado 2000~4000 horas 18
空调系统易损件清单 4000～6000 小时 Lista de peças consumíveis do sistema de ar condicionado 4000~6000 horas 19

页码 Página	空调系统	部件号 No.parte
3	Sistema de ar condicionado	400404981

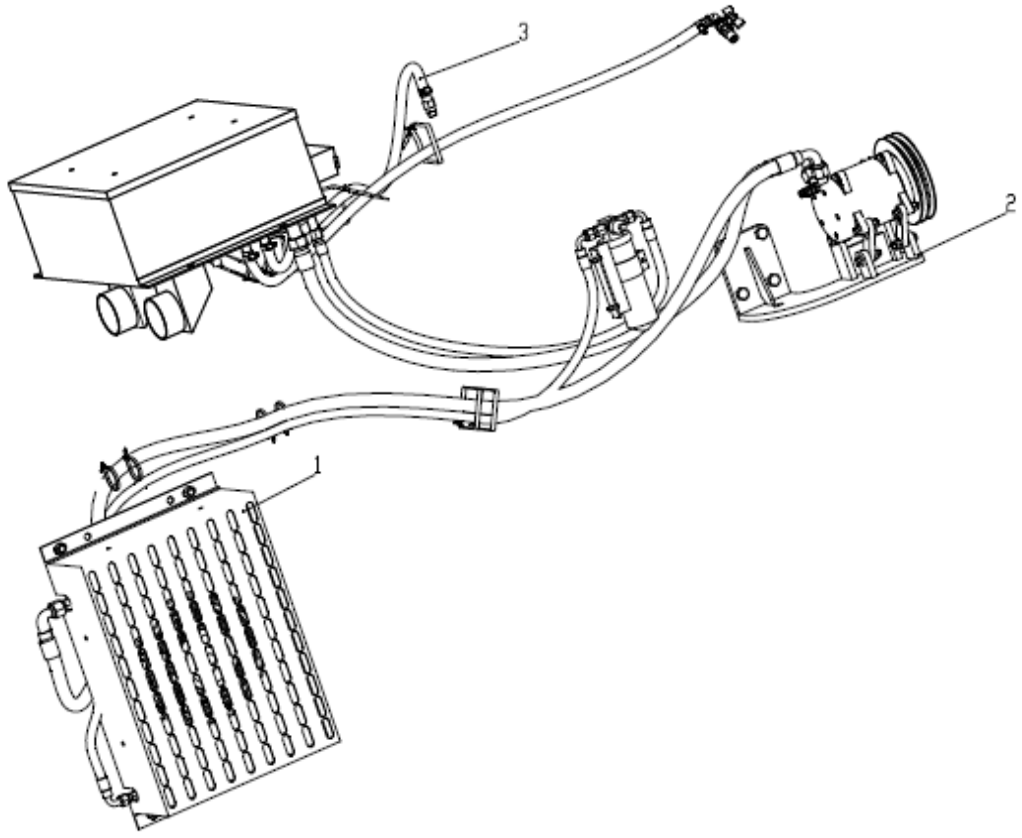

部件号 No.parte 400404981		空调系统 Sistema de ar condicionado		页码 Página 4	
件号 No.peça	部件号 No.parte	零件名称 Nome de componente		数量 Quantidade	备注 Observações
1	400404984	空调组件	Componente de ar condicionado	1	
2	400404980	固定压缩机组件	Conjunto do compressor fixo	1	
3	400404979	空调水管组件	Conjunto do tubo de entrada de água do ar condicionado	1	

页码 Página	空调组件	部件号 No.parte
5	Componente de ar condicionado	400404984

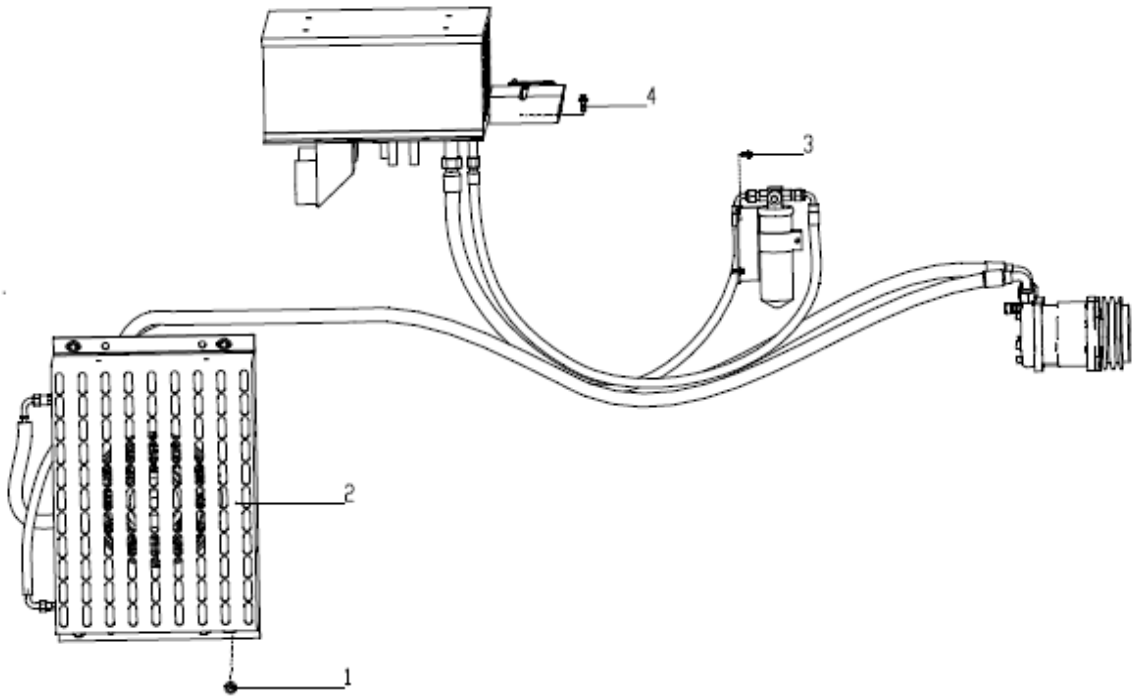

部件号 No.parte 400404984		空调组件 Componente de ar condicionado		页码 Página 6	
件号 No.peça	部件号 No.parte	零件名称 Nome de componente		数量 Quantidade	备注 Observações
1	805048005	螺栓 M10×16	Parafuso	4	GB/T16674.1-2004
2	400402811	空调总成	Conjunto do ar condicionado	1	XGKT400N-48
3	805004834	螺栓 M6×12	Parafuso	2	GB/T16674.1-2004
4	805004756	螺栓 M8×20	Parafuso	2	GB/T16674.1-2004

页码 Página	空调总成	部件号 No.parte
7	Conjunto do ar condicionado	400402811

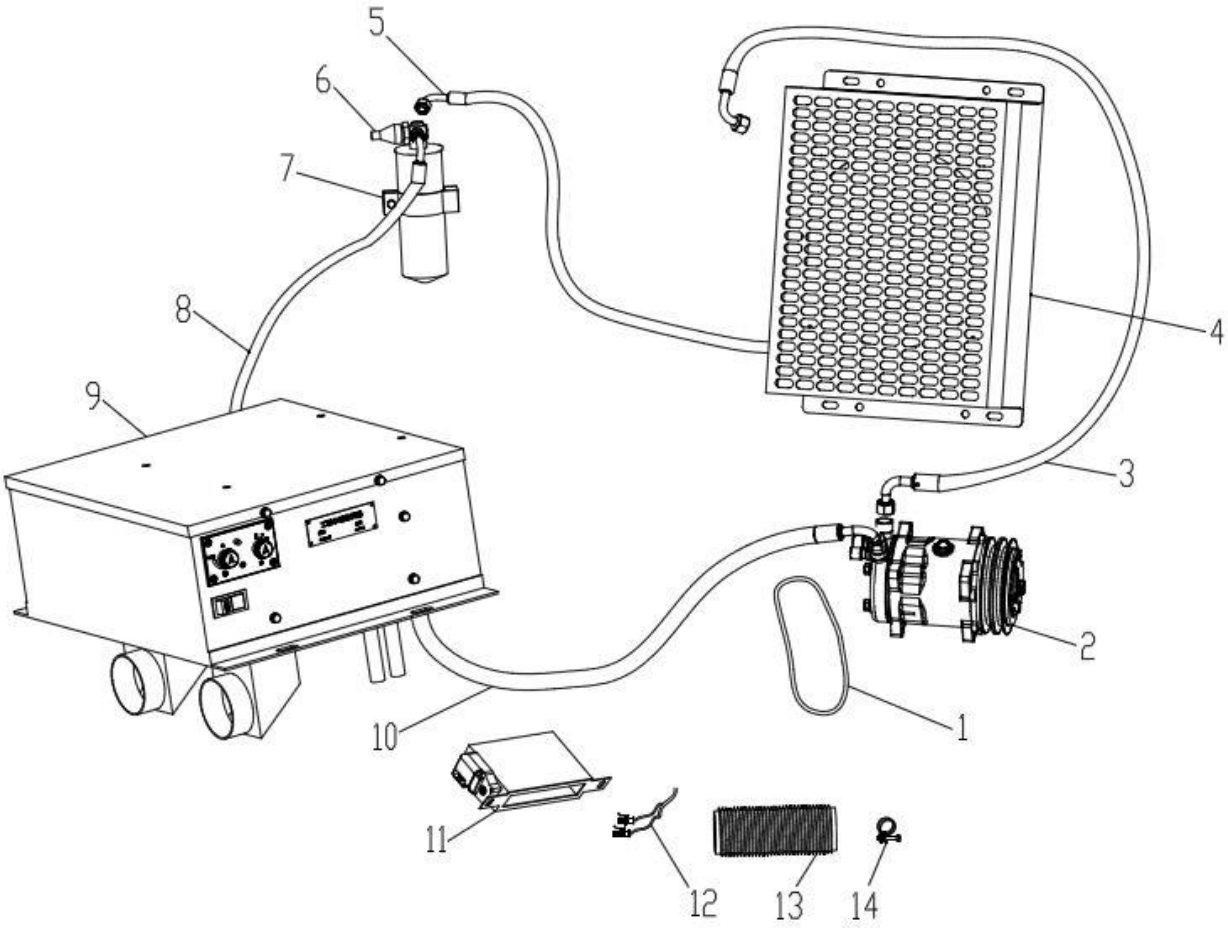

部件号 No.parte 400402811		空调总成 Conjunto do ar condicionado		页码 Página 8	
件号 No.peça	部件号 No.parte	零件名称 Nome de componente		数量 Quantidade	备注 Observações
1	800302308	皮带	Correia	1	A17-460
2	860118490	压缩机	Compressor	1	TYJ2-100J
3	860142001	压-冷胶管组件	Conjunto da mangueira de refrigeração-pressão	1	CDKT71N-060
4	860142002	冷凝器总成	Conjunto do condensador	1	CDKT71N-030
5	860142004	冷-贮胶管组件	Conjunto da mangueira de refrigeração-armazenamento	1	CDKT71N-061
6	819954615	贮液器总成	Conjunto do reservatório	1	TYJ2-400F
7	860142005	贮液器支架	Suporte do reservatório	1	CDKT93A-032
8	860142007	贮-蒸胶管组件	Componente da mangueira de armazenamento-evaporação	1	CDKT71N-062
9	860142008	蒸发器总成	Conjunto do evaporador	1	CDKT71N-010
10	860142011	蒸-压胶管组件	Componente da mangueira de vapor – pressão	1	CDKT71N-063
11	860142012	新风装置	Dispositivo auxiliador do ar-condicionado	1	CDKT71N-040
12	860142013	控制线束	Chicote de controle	1	CDKT71N-052
13	860142014	蓝色缠绕风管	Tubo de proteção	2	φ80×650
14	801900038	不锈钢喉箍	Abraçadeira de mangueira de aço inoxidável	4	φ70-φ89

页码 Página	冷凝器总成	部件号 No.parte
9	Conjunto de congelador	860142002

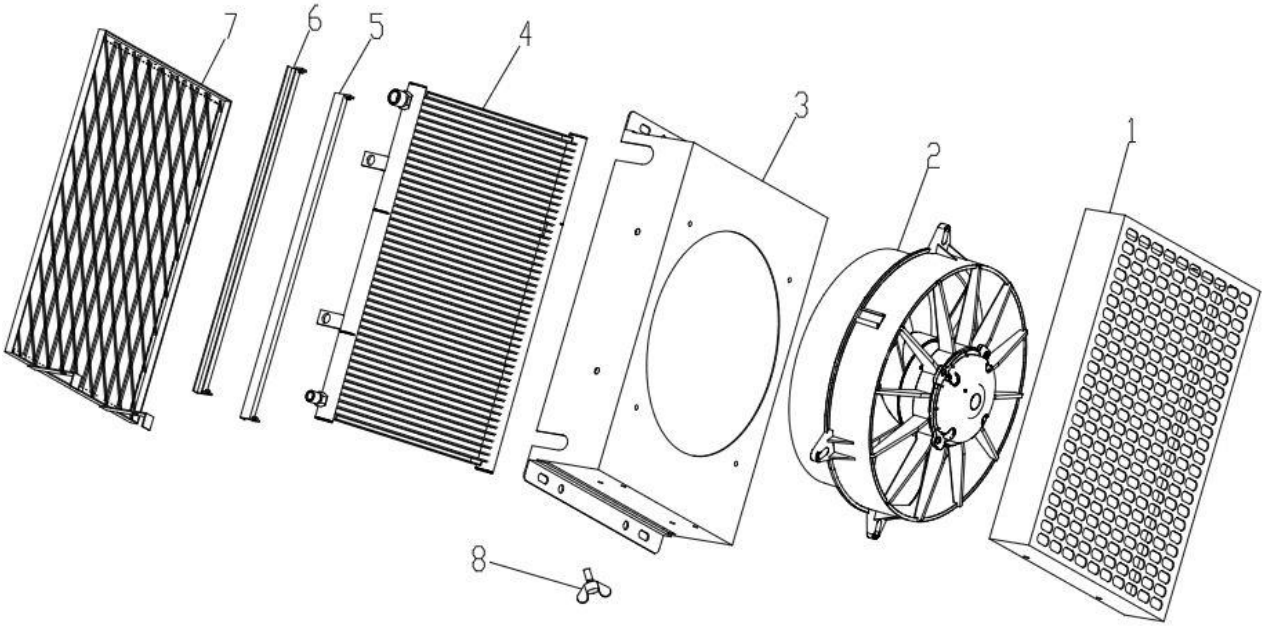

部件号 No.parte 860142002		冷凝器总成 Conjunto de congelador		页码 Página 10	
件号 No.peça	部件号 No.parte	零件名称 Nome de componente		数量 Quantidade	备注 Observações
1	860142015	冷凝器外罩	Proteção do condensador	1	CDKT71N-032
2	860142016	冷凝风机	Ventilador de condensador	1	TYJ2-216A
3	860142017	冷凝器支架	Suporte de condensador	1	CDKT71N-031
4	860142018	冷凝器芯体	Corpo de núcleo do condensador	1	CDLN85-010
5	860142019	左支架	Suporte esquerdo	1	CDKT71N-035
6	860142020	右支架	Suporte direito	1	CDKT71N-036
7	860141340	回风滤网组件	Componente da rede de filtração de retorno de ar	1	CDKT71N-033
8	805203198	蝶形螺栓 M6×16	Parafuso de borboleta	2	GB/T62-1988

页码 Página	蒸发器总成	部件号 No.parte
11	Conjunto do evaporador	860142008

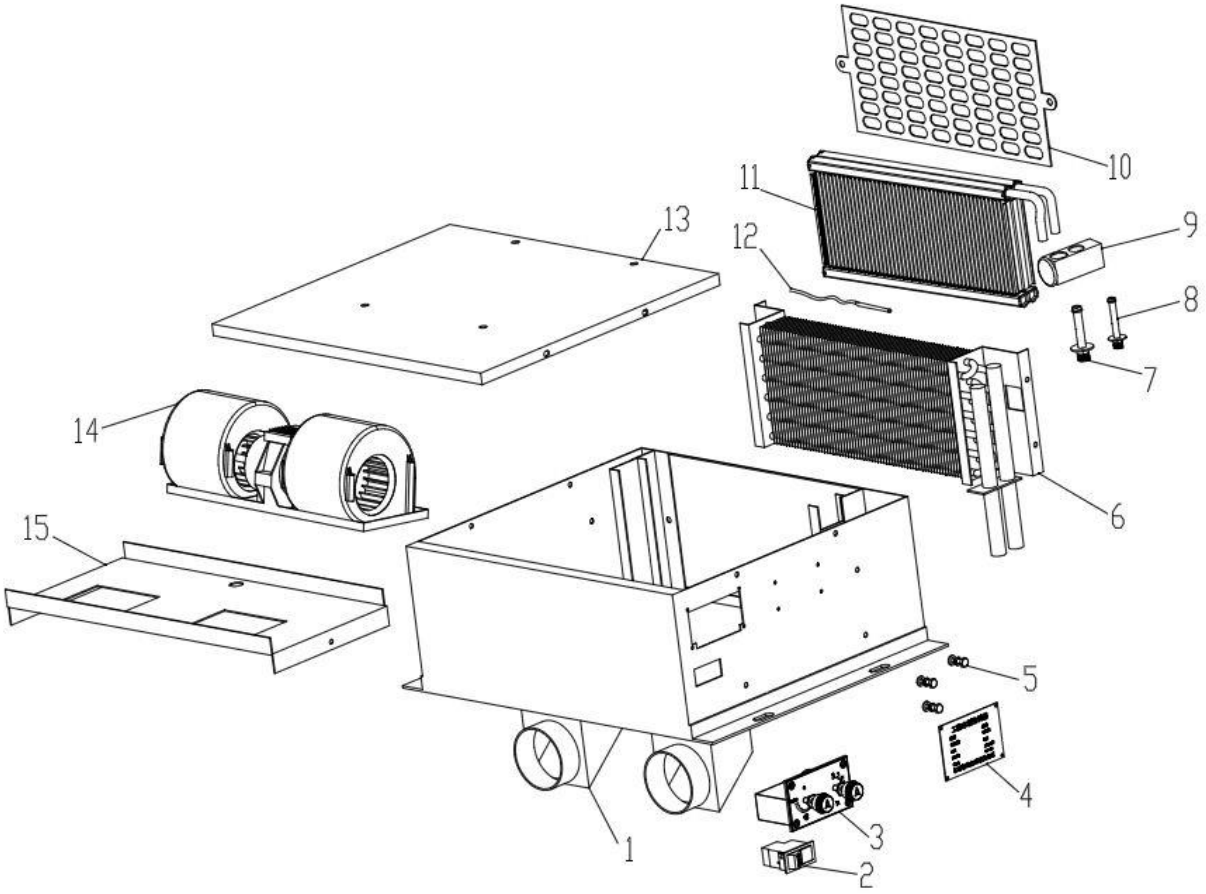

部件号 No.parte 860142008		蒸发器总成 Conjunto do evaporador		页码 Página 12	
件号 No.peça	部件号 No.parte	零件名称 Nome de componente		数量 Quantidade	备注 Observações
1	860142021	箱体组件	Componentes da carcaça do evaporador	1	CDKT71N-011
2	860142022	翘板开关	Interruptor balancim	1	CDKT23H-051
3	860135567	控制面板	Painel de controle	1	TYJ3-100A
4	860142023	标牌	Etiqueta	1	CDKT-BP-17
5	805104812	螺栓	Parafuso	11	GB/T5783 M5x16-Zn.D
6	860142024	暖风芯体	Corpo de núcleo do aquecedor	1	CDKT71N-018
7	860142025	硬管	Tubo rígido	1	CDKT54DⅡ-016
8	860142026	硬管	Tubo rígido	1	CDKT54DⅡ-017
9	860142027	膨胀阀	Válvula expansiva	1	TYJ2-505
10	860142028	过滤板	Placa filtrante	1	CDKT71N-014
11	860142029	蒸发器芯体组件	Componente do núcleo do evaporador	1	CDZF77-010
12	860142030	除霜温度传感器	Sensor de temperatura de degelo	1	TYJ2-900
13	860142031	上盖组件	Componentes de tampa superior	1	CDKT71N-012
14	860142032	蒸发风机	Evaporador	1	TYJ2-605
15	860135569	风机底板	Placa inferior do ventilador	1	CDKT71N-013

页码 Página	固定压缩机组件	部件号 No.parte
13	Componente do compressor fixo	400404980

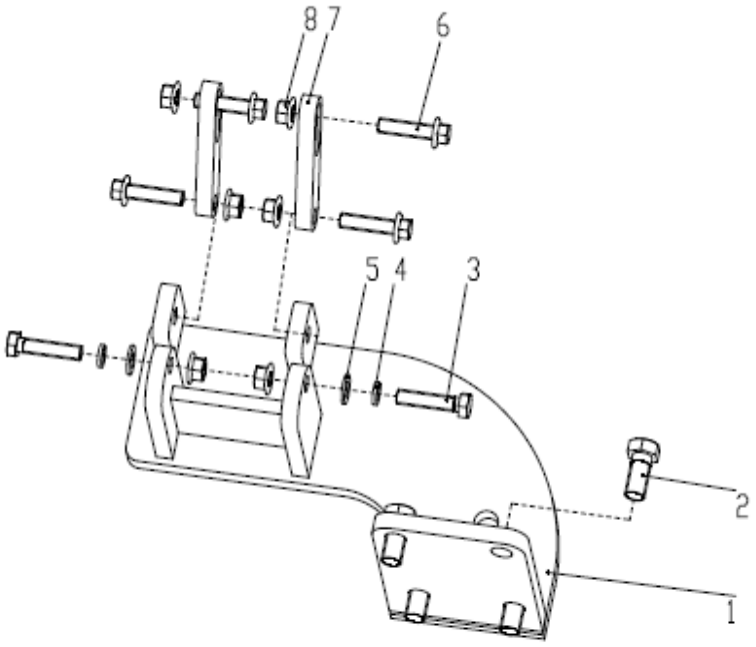

部件号 No.parte 400404980		固定压缩机组件 Componente do compressor fixo		页码 Página 14	
件号 No.peça	部件号 No.parte	零件名称 Nome de componente		数量 Quantidade	备注 Observações
1	400404983	空调支架	Suporte de ar-condicionado	1	
2	805046563	螺栓 M14×30	Parafuso	4	GB/T5783-2000
3	805000713	螺栓 M10×45	Parafuso	2	GB/T5783-2000
4	805300014	垫圈 10	Arruela	2	GB/T93-1987
5	805300017	垫圈 10	Arruela	2	GB/T97.1-2002
6	805048008	螺栓 M10×40	Parafuso	4	GB/T16674.1-2004
7	400404982	调节杆	Haste de ajuste	2	
8	805238533	螺母 M10	Porcas	6	GB/T6177.1-2000

页码 Página	空调水管组件	部件号 No.parte
15	Componente do tubo de entrada de água do ar condicionado	400404979

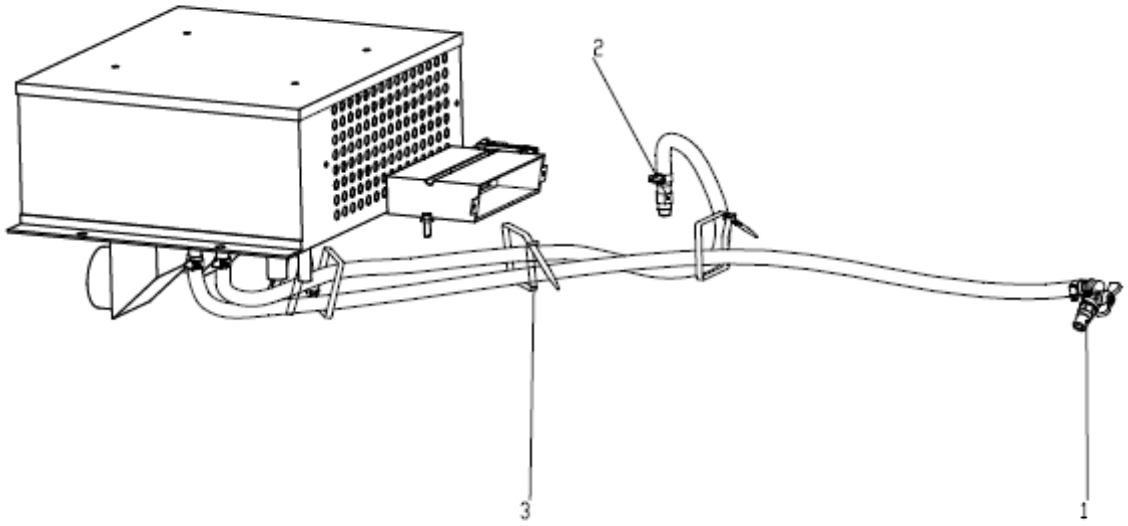

部件号 No.parte 400404979		空调水管组件 Componente do tubo de entrada de água do ar condicionado		页码 Página 16	
件号 No.peça	部件号 No.parte	零件名称 Nome de componente		数量 Quantidade	备注 Observações
1	800787655	水阀开关(反向)	Interruptor de válvula de água (Reversa)	1	
2	250200223	接头	Conector	1	
3	801902651	尼龙扎带	Abraçadeira de nylon	6	10×350-2

部件号 No.parte 400404981		空调系统易损件清单 0～2000 小时 Lista de peças consumíveis do sistema de ar condicionado 0~2000 horas		页码 Página 17
件号 No.peça	部件号 No.parte	零件名称 Nome de componente	数量 Quantidade	备注 Observações
1	800302308	皮带 Correia	1	A17-460

部件号 No.parte 400404981		空调系统易损件清单 2000～4000 小时 Lista de peças consumíveis do sistema de ar condicionado 2000~4000 horas		页码 Página 18	
件号 No.peça	部件号 No.parte	零件名称 Nome de componente		数量 Quantidade	备注 Observações
1	803407756	保温水管	Tubo de água com isolamento térmico	2	φ16×3000
2	800787655	水阀开关	Interruptor de válvula de água	1	
3	819954615	贮液器总成	Conjunto do reservatório	1	TYJ2-400F
4	860135567	控制面板	Painel de controle	1	TYJ3-100A
5	860135569	蒸发风机	Evaporador	1	TYJ2-605

部件号 No.parte 400404981		空调系统易损件清单 4000～6000 小时 Lista de peças consumíveis do sistema de ar condicionado 4000~6000 horas		页码 Página 19
件号 No.peça	部件号 No.parte	零件名称 Nome de componente	数量 Quantidade	备注 Observações
1	860118490	压缩机 Compressor	1	TYJ2-100J