RUTHZIL TRATOR COMERCIAL DE PEÇAS LTDA 11 97083-6812 ROLANDO CITRANGULO

XUGONG

PÁ CARREGADEIRA LW300KV

Português - BR

Catálogo de Peças

XCMG Brasil Indústria LTDA.

Prefácio

Este catálogo de peças é compatível com a carregadeira de roda LW300KV
Com o objetivo de facilitar a compra, venda e manutenção da carregadeira de roda LW300KV, este catálogo introduz os componentes da máquina e as estruturas das partes.
Neste manual, as peças não removíveis (peça soldada e montada) estão indicadas somente com os códigos dela, sem códigos do componente delas.
Antes de consultar o presente manual, favor confirmar o modelo da sua máquina, para não evitar erros.

Explicação sobre os números de página

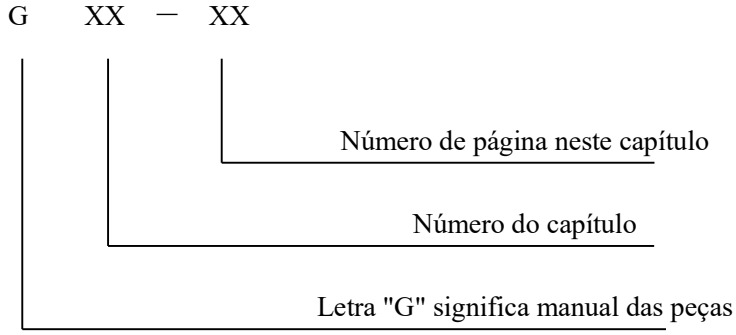

A fim de evitar erro de pedido e encomenda das peças, quando tiver necessidade de compra da peça, favor identificar os detalhes seguintes:
Data de produção de número serial da máquina
Quantidade da peça necessitada
Endereço e CEP, caso precisar enviar a peça.

Se você tiver sugestões ou dúvidas, favor entrar contato com a empresa.
Com o desenvolvimento da tecnologia e as diversas necessidades dos usuários, a carregadeira LW300KV irá com melhoria contínua, portanto, o catalogo das peças da máquina será alterado regularmente, sujeito a mudança sem aviso prévio.

目录
ÍNDICE

前言

Prefácio

定期维护保养件清单 G00-01
PEÇAS SUBSTITUÍDAS PERIODICAMENTE G00-01
随车工具 G00-03
FERRAMENTAS ANEXAS G00-03
整机装配图 G00-05
DESENHO DO CONJUNTO FINAL G00-05
1．发动机系统-SISTEMA DE MOTOR

发动机系统 G01-01
SISTEMA DO MOTOR G01-01
燃油箱安装 G01-03
FIXAÇÃO DO TANQUE DE COMBUSTÍVEL G01-03
燃油箱总成 G01-05
CONJUNTO DO TANQUE DE COMBUSTÍVEL G01-05
燃油箱呼吸器安装 G01-07
FIXAÇÃO DO FILTRO DE AR DO TANQUE DE COMBUSTÍVEL G01-07
发动机水箱安装组件 G01-09
GRUPO DO MOTOR & RADIADOR G01-09
减震器组件 G01-11
AMORTECEDOR DE BORRACHA G01-11
散热器总成 G01-13
RADIADOR G01-13
中冷管路组件 G01-15
GRUPO DO INTERCOOLER G01-15
水管安装组件 G01-17
GRUPO DE TUBULAÇÃO DE ÁGUA G01-17
双变管路 G01-19
TUBULAÇÃO DO RADIADOR G01-19
液压油散管路 G01-21
TUBULAÇÃO DO RADIADOR HIDRÁULICO G01-21
机体系统及曲轴连杆 111B-1 ..... G01-23
SISTEMA DO BLOCO DO MOTOR E ÁRVORE DE MANIVELAS 111B-1 ..... G01-23
机体系统及曲轴连杆 111B-2 ..... G01-25
SISTEMA DO BLOCO DO MOTOR E ÁRVORE DE MANIVELAS 111B-2 ..... G01-25
缸盖系统及配气机构 111C-1 ..... G01-27
SISTEMA DA TAMPA DO CILINDRO E MECANISMO DE DISTRIBUIÇÃO 111C-1 ..... G01-27
缸盖系统及配气机构 111C-2 ..... G01-29
SISTEMA DA TAMPA DO CILINDRO E MECANISMO DE DISTRIBUIÇÃO 111C-2 ..... G01-29
缸盖系统及配气机构 111D G01-31
SISTEMA DA TAMPA DO CILINDRO E MECANISMO DE DISTRIBUIÇÃO 111D G01-31
曲柄连杆 111E G01-33

ELO DE CONEXÃO DA ÁRVORE DE MANIVELAS 111E G01-33
后端齿轮传动 111F-1 ..... G01-35
COMANDO DE ENGRENAGEM 111F-1 ..... G01-35
后端齿轮传动 111F-2 ..... G01-37
COMANDO DE ENGRENAGEM 111F-2 ..... G01-37
前端齿轮、齿轮罩壳、减振器 111H-1 ..... G01-41
ENGRENAGEM, TAMPA DA ENGRENAGEM E ABSORVEDOR 111H-1 ..... G01-41
前端齿轮、齿轮罩壳、减振器 111H-2 ..... G01-45
ENGRENAGEM, TAMPA DA ENGRENAGEM E ABSORVEDOR 111H-2 ..... G01-45
进排气系统 111J-1 ..... G01-47
SISTEMA DE EXAUSTÃO 111J-1 ..... G01-47
增压系统 111J-2 ..... G01-49
SISTEMA DE EXAUSTÃO 111J-2 ..... G01-49
燃油系统 111K G01-53
SISTEMA DE COMBUSTÍVEL 111K G01-53
润滑系统 111L G01-59
SISTEMA DE LUBRIFICAÇÃO 111L G01-59
润滑系统 111M G01-61
SISTEMA DE LUBRIFICAÇÃO 111M G01-61
冷却系统 111N G01-63
SISTEMA DE ARREFECIMENTO 111N G01-63
控制及仪表系统 111P G01-65
SISTEMA DE CONTROLE E INSTRUMENTOS 111P G01-65
空压泵 111Q G01-67
BOMBA DE AR 111Q G01-67
2．双变系统-SISTEMA DE TRANSMISSÃO

双变系统 G02-01
SISTEMA DE TRANSMISSÃO G02-01
变速箱发动机连接 G02-03
CONEXÃO DA TRANSMISSÃO E MOTOR G02-03
变速箱支架总成 G02-05
CONJUNTO DE SUPORTE DA TRANSMISSÃO G02-05
加油管组件 G02-07
CONJUNTO DE TUBULAÇÃO DE ÓLEO G02-07
变速箱箱体部分 G02-09
CONJUNTO DE CARCAÇA G02-09
变速箱输入部分 G02-13
CONJUNTO DE ENTRADA G02-13
变速箱输出部分 G02-17
CONJUNTO DE SAÍDA G02-17
变速箱操纵部件 G02-19
VÁLVULA DE CONTROLE G02-19
变速箱转速表部件 G02-21
UNIDADE DE TACÔMETRO G02-21
变速箱惰轮部分 G02-23
ENGRENAGEM INTERMEDIÁRIA G02-23

变速箱停车制动 G02-25
FREIO DE ESTACIONAMENTO G02-25
变速箱压力阀部件 G02-27
VÁLVULA DE PRESSÃO G02-27
变速箱吸油管部件 G02-29
TUBULAÇÃO DE SUCÇÃO G02-29
变速箱加油管部件 G02-31
CONJUNTO DE TUBO DE APLICAÇÃO DE ÓLEO G02-31
变速箱离合器部件Ⅰ G02-33
CONJUNTO DE ENGRENAGEM I G02-33
变速箱离合器部件Ⅱ G02-37
CONJUNTO DE ENGRENAGEM II G02-37
变速箱离合器部件Ⅲ G02-41
CONJUNTO DE ENGRENAGEM Ⅲ G02-41
3．驱动桥系统-SISTEMA DE EIXO

驱动桥系统 G03-01
SITEMA DE EIXO G03-01
前桥组件 G03-03
GRUPO DO EIXO DIANTEIRO G03-03
后桥组件 G03-05
GRUPO DO EIXO TRASEIRO G03-05
前桥总成 G03-07
SEMIEIXO DIANTEIRO G03-07
后桥总成 G03-09
SEMIEIXO TRASEIRO G03-09
轮辋 G03-11
ARO G03-11
前传动轴组件 G03-13
CONJUNTO DO EIXO DE TRANSMISSÃO DIANTEIRO G03-13
后传动轴组件 G03-15
CONJUNTO DO EIXO DE TRANSMISSÃO TRASEIRO G03-15
前传动轴 G03-17
EIXO DE TRANSMISSÃO DIANTEIRO G03-17
中传动轴总成 G03-19
EIXO DE TRANSMISSÃO INTERMEDÁRIO G03-19
后传动轴总成 G03-21
EIXO DE TRANSMISSÃO TRASEIRO G03-21
前驱动桥 G03-23
EIXO DIANTEIRO G03-23
后驱动桥 G03-25
EIXO TRASEIRO G03-25
前桥主减速器总成 G03-27
CONJUNTO DE REDUTOR PRINCIPAL DO EIXO DIANTEIRO G03-27
后桥主减速器总成 G03-31
CONJUNTO DO REDUTOR PRINCIPAL DO EIXO TRASEIRO G03-31
差速器总成 G03-35

CONJUNTO DIFERENCIAL G03-35
轮边减速器总成 G03-37
CONJUNTO DO REDUTOR PLANETÁRIO G03-37
制动器总成 G03-41
CONJUNTO DE FREIO G03-41
4．台架系统-SISTEMA DE PLATAFORMA
台架系统 G04-01
SISTEMA DE PLATAFORMA G04-01
挡泥板组件 G04-03
GRUPO DO PARA-LAMA G04-03
固定台架组件 G04-05
FIXAÇÃO DO GRUPO DA PLATAFORMA G04-05
左爬梯 G04-07
ESCADA ESQUERDA G04-07
右爬梯 G04-09
ESCADA DIREITA G04-09
5．前车架系统-SISTEMA DO CHASSI DIANTEIRO
前车架系统 G05-01
SISTEMA DO CHASSI DIANTEIRO G05-01
前车架润滑管路 G05-03
TUBULAÇÃO DE LUBRIFICAÇÃO DO CHASSI DIANTEIRO G05-03
固定转向销组件 G05-05
GRUPO DO PINO DA DIREÇÃO ARTICULADA G05-05
下铰接孔安装 G05-07
FIXAÇÃO DO FURO E PINO DE ARTICULAÇÃO G05-07
前后车架对接组件 G05-11
GRUPO DO SISTEMA DE ARTICULAÇÃO G05-11
固定前罩板组件 G05-13
FIXAÇÃO DO GRUPO DA TAMPA DIANTEIRA G05-13
前罩板组件 G05-15
GRUPO DA TAMPA DIANTEIRA G05-15
固定动臂组件 G05-17
FIXAÇÃO DO GRUPO DO BRAÇO G05-17
翻斗缸安装组件 G05-19
GRUPO DO CILINDRO DA CAÇAMBA G05-19
固定动臂缸组件 G05-21
FIXAÇÃO DO GRUPO DO CILINDRO G05-21
6．后车架系统-SISTEMA DO CHASSI TRASEIRO
后车架系统 G06-01
SISTEMA DO CHASSI TRASIERO G06-01
配重总成 G06-03
CINTRAPESO G06-03
配重总成 G06-05
CONTRAPESO G06-05
固定转向销组件 G06-07

GRUPO DO PINO DA DIREÇÃO ARTICULADA G06-07
付车架黄油管组件 G06-09
GRUPO DE TUBO G06-09
固定付车架组件 G06-11
GRUPO DO CHASSI AUXILIAR G06-11
固定杆组件 G06-13
TRAVA DA ARTICULAÇÃO G06-13
固定机罩组件 G06-15
FIXAÇÃO DO GRUPO DO CAPÔ G06-15
驾驶室固定组件 G06-17
GRUPO DE MONTAGEM DA CABINE G06-17
护板总成 G06-19
CONJUNTO DE CHAPA DE PROTEÇÃO G06-19
7．液压系统-SISTEMA HIDRÁULICO
工作液压系统（一） G07-01
SISTEMA HIDRÁULICO DE TRABALHO (1) G07-01
液压油箱总成 G07-03
CONJUNTO DO TANQUE HIDRÁULICO G07-03
呼吸阀组件 G07-05
CONJUNTO DE VÁLVULA DE ALÍVIO G07-05
JHP2050L 泵组件 G07-07
CONJUNTO DE BOMBA G07-07
CBGJ2063R 泵组件 G07-09
CONJUNTO DE BOMBA G07-09
液压泵安装组件 G07-11
CONJUNTO DE BOMBA DE INSTALAÇÃO G07-11
U 型螺栓组件 G07-13
CONJUNTO DE PARAFUSO-U G07-13
工作泵吸油钢管组件 G07-15
CONJUNTO DE MANGUEIRA G07-15
吸油钢管组件 G07-17
CONJUNTO DE MANGUEIRA G07-17
法兰组件 G07-19
CONJUNTO DE FLANGE G07-19
液压油箱回油钢管组件 G07-21
CONJUNTO DE MANGUEIRA G07-21
工作泵吸油胶管组件 G07-23
CONJUNTO DE MANGUEIRA G07-23

转向泵吸油胶管组件 G07-25
CONJUNTO DE MANGUEIRA G07-25
转向泵吸油钢管组件 G07-27
CONJUNTO DE MANGUEIRA G07-27
工作泵吸油钢管组件 G07-29
CONJUNTO DE MANGUEIRA DA BOMDA DE TRABALHO G07-29
工作液压系统（二） G07-31
SISTEMA HIDRÁULICO DE TRABALHO (2) G07-31
127 翻斗油缸组件(自动放平) G07-33
CONJUNTO DE CILINDRO DA CAÇAMBA G07-33
翻斗油缸 G07-35
CILINDRO DA CAÇAMBA G07-35
左动臂油缸 G07-39
CILINDRO DA LANÇA ESQUERDA G07-39
右动臂油缸 G07-43
CILINDRO DA LANÇA DIREITA G07-43
D32 多路阀管路组件 G07-47
CONJUNTO DE MANGUEIRA G07-47
动臂联钢管支板总成 G07-49
CONJUNTO DE FIXAÇÃO DA TUBULAÇÃO G07-49
动臂缸软管固定组件 G07-51
CONJUNTO DE ABRAÇADEIRA G07-51
转向液压系统 G07-53
SISTEMA DE DIREÇÃO G07-53
花键转向器组件 G07-57
CONJUNTO ORBITROL G07-57
右转向油缸 G07-59
CILINDRO DE DIREÇÃO DIREITO G07-59
左转向油缸 G07-61
CILINDRO DE DIREÇÃO ESQUERDO G07-61
优先卸荷阀组件 G07-63
CONJUNTO DE VÁLVULA DE PRIORIDADE G07-63
优先卸荷阀 G07-65
VÁVULA DE PRIORIDADE DE DESCARGA G07-65
优先卸荷阀回油钢管组件 G07-67

CONJUNTO DE MANGUEIRA G07-67
优先卸荷阀 CF 口钢管 G07-69
CONJUNTO DE MANGUEIRA G07-69
出油块组件 G07-71
CONECTOR DE ÓLEO G07-71
软管支板组件 G07-73
SUPORTE DA MANGUEIRA G07-73
管夹组件 G07-75
CONJUNTO ABRAÇADEIRA G07-75
法兰组件 G07-77
CONJUNTO DE FLANGE G07-77
操纵系统 G07-79
SISTEMA DE CONTROLE G07-79
驾驶室先导管路 G07-83
CONJUNTO DE MANGUEIRA DA CABINE G07-83
驾驶室管路安装板组件 G07-85
CHAPA G07-85
球阀总成 G07-87
VÁLVULA G07-87
CRV-00(Y1)单手柄两联先导阀组件 G07-89
JOYSTICK G07-89
单手柄先导阀 G07-91
JOYSTICK G07-91
分配阀支板组件 G07-95
CHAPA G07-95
两联液控分配阀组件 G07-97
VÁLVULA G07-97
多路阀 D32（16MPa） G07-99
VÁLVULA PRINCIPAL G07-99
先导油源阀总成 G07-103
VÁLVULA G07-103
翻斗联钢管固定组件 G07-105
CONJUNTO DE ABRAÇADEIRA G07-105
管夹总成 G07-107
ABRAÇADEIRA G07-107

法兰组件 G07-109
CONJUNTO DE FLANGE G07-109
铰接管路 G07-111
CONJUNTO DE MANGUEIRA G07-111
工作泵出油块组件 G07-113
BOLCO G07-113
分配阀回油钢管组件 G07-115
CONJUNTO DE MANGUEIRA G07-115
分配阀进油钢管组件 G07-117
CONJUNTO DE MANGUEIRA G07-117
管夹组件 G07-119
ABRAÇADEIRA G07-119
法兰组件 G07-121
CONJUNTO DE FLANGE G07-121
集中测压系统 G07-123
PONTO DE MEDIÇÃO DE PRESSÃO G07-123
测压接头安装总成 G07-125
MONTAGEM DE CONECTORES G07-125
8．工作连杆系统-SISTEMA DE ARTICULAÇÃO DE TRABALHO
工作连杆系统 G08-01
SITEMA DE ARTICULAÇÃO DE TRABALHO G08-01
动臂组件 G08-03
CONJUNTO DA LANÇA G08-03
摇臂组件 G08-05
CONJUNTO DO LINK G08-05
拉杆组件 G08-07
CONJUNTO DE ARTICULAÇÃO G08-07
铲斗连接组件 G08-09
CONJUNTO DA CAÇAMBA G08-09
动臂油缸连接组件 G08-11
CONJUNTO DO CILINDRO HIDRÁULICO DA LANÇA G08-11
动臂油缸支撑组件 G08-13
CONJUNTO DE SUPORTE DO CILINDRO HIDRÁULICO DA LANÇA G08-13
9．制动系统-SISTEMA DE FREIO
制动系统 G09-01
SISTEMA DE FREIO G09-01
前桥油管组件 G09-03
CABO DE FREIO DO EIXO DIANTEIRO G09-03
后桥制动油管总成 G09-05
CABO DE FREIO DO EIXO TRASEIRO G09-05

加力泵 G09-07
BOMBA REFORÇADORA G09-07
呼吸器组件 G09-09
GRUPO DO FILTRO DE AR G09-09
呼吸器总成 G09-11
CONJUNTO DO FILTRO DE AR G09-11
制动气缸总成 G09-13
CONJUNTO DO CILINDRO DO FREIO DE ESTACIONAMENTO G09-13
制动控制器组件 G09-15
CONJUNTO DO REGULADRO DO FREIO G09-15
气制动阀总成 G09-17
VÁLVULA DE CONTROLE DO FREIO G09-17
放水阀引出组件 G09-19
CONJUNTO DO EXTRATOR DA VÁLVULA DE DRENAGEM G09-19
手控制动阀组件 G09-21
CONJUNTO DO REGULADOR DO FREIO DE ESTACIONAMENTO G09-21
储气缸安装总成 G09-23
CONJUNTO DO RESERVATÓRIO DE AR G09-23
多功能卸荷阀 G09-25
VÁLVULA MULTIFUNCIONAL G09-25
10．驾驶室系统-SISTEMA DA CABINE
驾驶室系统 G10-01
SISTEMA DA CABINE G10-01
驾驶室总成 G10-03
CONJUNTO DA CABINE G10-03
驾驶室总成 G10-05
CONJUNTO DA CABINE G10-05
玻璃总成 G10-09
CONJUNTO DA JANELA G10-09
内饰总成 G10-11
CONJUNTO DA GUARNIÇÃO G10-11
转向柱总成 G10-13
CONJUNTO DA COLUNA DE DIREÇÃO G10-13
座椅 G10-15
ASSENTO G10-15
11．电气系统-SISTEMA ELÉTRICO
电气系统 G11-01
SISTEMA ELÉTRICO G11-01
前车架电气 G11-03
SISTEMA ELÉTRICO DO CHASSI DIANTEIRO G11-03
左前大灯 G11-05
FAROL DIANTEIRO G11-05
左灯架总成 G11-09
CONJUNTO DO PROTETOR DA LÂMPADA DIANTEIRA ESQUERDA G11-09
右灯架总成 G11-11
CONJUNTO DO PROTETOR DA LÂMPADA DIANTEIRA DIREITA G11-11

驾驶室电气 G11-13
SISTEMA ELÉTRICO DA CABINE G11-13
驾驶室电气 G11-15
SISTEMA ELÉTRICO DA CABINE G11-15
集中控制盒 G11-17
CAIXA DE CONTROLE G11-17
雨刮器 G11-19
LIMPADOR DO PARA-BRISA G11-19
雨刮器 G11-21
LIMPADOR DO PARA-BRISA G11-21
收放机总成 G11-23
CONJUNTO DO SISTEMA DE RÁDIO G11-23
驾驶室密封总成 G11-25
CONJUNTO DE ILUMINAÇÃO G11-25
后车架电气 G11-27
SISTEMA ELÉTRICO DO CHASSI TRASEIRO G11-27
12．机罩系统-SISTEMA DO CAPÔ
机罩系统 G12-01
SISTEMA DO CAPÔ G12-01
13．空调系统-SISTEMA DO AR-CONDICIONADO
空调系统 G13-01
SISTEMA DE AR-CONDICIONADO G13-01
暖水水管组件 G13-03
GRUPO DE TUBULAÇÃO DE ÁGUA G13-03
空调管路组件 G13-05
GRUPO DE TUBULAÇÃO DO AR CONDICIONADO G13-05
空调管路组件 G13-07
GRUPO DE TUBULAÇÃO DO AR CONDICIONADO G13-07
冷凝器支架 G13-09
SUPORTE DO CONDENSADOR G13-09
蒸发器组件 G13-11
CONJUNTO DO EVAPORADOR G13-11
空调壳体 G13-13
CARCAÇA DO AR CONDICIONADO G13-13
蒸发器总成 G13-15
EVAPORADOR G13-15
冷凝器 G13-17
CONDENSADOR G13-17
14．铲斗-CAÇAMBA
铲斗(1.8) G14-01
CONJUNTO DA CAÇAMBA G14-01

页码 PAG.	定期维护保养件清单	部件号 PART NO
G00-01	PEÇAS SUBSTITUÍDAS PERIODICAMENTE	252611956









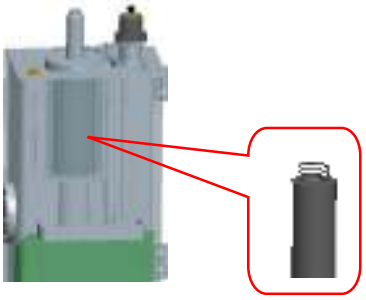

7

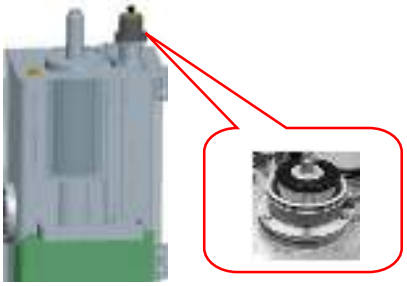

8

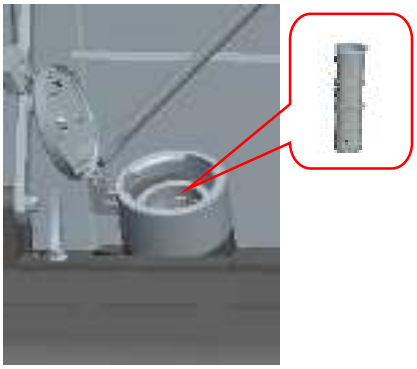

9

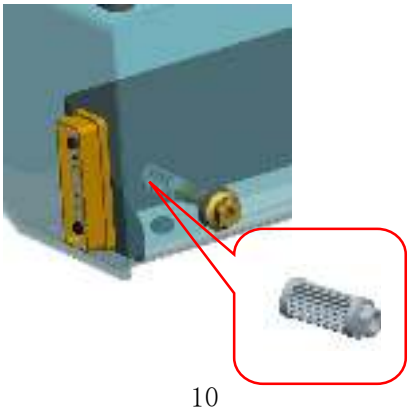

10





部件号 PART NO. 252611956		定期维护保养件清单 PEÇAS SUBSTITUÍDAS PERIODICAMENTE		页码 PAG. G00-02	
件号 ITEM	PEÇAS SUBSTITUÍDAS PERIODICAMENTE	零件名称 NOME DA PEÇA		数量 QNT.	备注 OBS.
1	800105058	空气滤清器芯（外）	FILTRO DE AR	1	每500小时或2个月更换，以先到为准.TROCAR A CADA 500 HORAS OU A CADA 2 MESES (O QUE OCORRER PRIMEIRO).
2	800105059	空气滤清器芯（内）	FILTRO DE AR	1	每500小时或2个月更换，以先到为准 TROCAR A CADA 500 HORAS OU A CADA 2 MESES (O QUE OCORRER PRIMEIRO).
3	860140941	发动机机油滤芯	FILTRO DE ÓLEO DO MOTOR	2	初次50小时，以后每500小时FIRST INTERVALO DA PRIMEIRA TROCA: APÓS 50 HORAS. DA SEGUNDA VEZ: A CADA 500 HORAS.
4	860141000	燃油精滤芯	FILTRO DE COMBUSTÍVEL	1	每500小时或2个月更换，以先到为准 TROCAR A CADA 500 HORAS OU A CADA 2 MESES (O QUE OCORRER PRIMEIRO).
5	860139777	燃油粗滤芯	FILTRO DE COMBUSTÍVEL	1	每500小时或2个月更换，以先到为准. TROCAR A CADA 500 HORAS OU A CADA 2 MESES (O QUE OCORRER PRIMEIRO).
6	800107060	变速箱旋转滤油器	FILTRO DO CONVERSOR DE TORQUE	1	初次100小时，以后每1000小时. INTERVALO DA PRIMEIRA TROCA: APÓS 100 HORAS. DA SEGUNDA VEZ: A CADA 1000 HORAS.
7	803164329	液压油回油滤清器	FILTRO DE AR (ÓLEO HIDRÁULICO)	1	初次500小时，以后每1000小时 INTERVALO DA PRIMEIRA TROCA: APÓS 500 HORAS. DA SEGUNDA VEZ: A CADA 1000 HORAS.
8	803086817	液压油箱加油滤芯	FILTRO (ÓLEO HIDRÁULICO)	1	每500小时更换 TROCAR A CADA 500 HORAS.
9	801140321	燃油箱加油滤清器	FILTRO DO TANQUE DE ÓLEO	1	每1000小时或半年更换，以先到为准. TROCAR A CADA 1000 HORAS OU SEIS MESES (O QUE OCORRER PRIMEIRO).
10	803164228	燃油箱吸油滤芯	FILTRO	1	每1000小时或半年更换一次. TROCAR A CADA 1000 HORAS OU SEIS MESES (O QUE OCORRER PRIMEIRO).
11	800987420	呼吸器滤芯	FILTRO DE AR	1	燃油箱、加力泵等处，50小时或每周清理一次，以先到为准 LIMPAR A CADA 50 HORAS OU SEMANALMENTE (O QUE OCORRER PRIMEIRO) NO TANQUE DE COMBUSTÍVEL, NA BOMBA REFORÇADORA, E ASSIM POR DIANTE.
12	803588719	回风滤网	FILTRO (AR-CONDICIONADO)	1	连续使用250小时/每月清理一次，以先到为准 LIMPAR APÓS 250 HORAS OU UM MÊS DE USO CONTÍNUO (O QUE OCORRER PRIMEIRO).
13	803588207	吸风过滤棉	FILTRO (AR-CONDICIONADO)	1	连续使用250小时/1个月更换，以先到为准 LIMPAR APÓS 250 HORAS OU UM MÊS DE USO CONTÍNUO (O QUE OCORRER PRIMEIRO).

页码 PAG.	随车工具	部件号 PART NO
G00-03	FERRAMENTAS ANEXAS	252600247

1



2



3



4



5



6



7



8



9

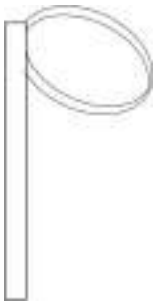

10



11



部件号 PART NO 252600247		随车工具 FERRAMENTAS ANEXAS		页码 PAG. G00-04	
件号 ITEM	部件号 PART NO.	零件名称 NOME DA PEÇA		数量 QNT.	备注 OBS.
1	801541606	工具套盒	CAIXA DE FERRAMENTAS	1	
2	252802250	变速箱测压装置	INSTRUMENTO PARA MEDIÇÃO DA PRESSÃO	1	
3	801505255	黄油枪	GRAXEIRA	1	
4	250200220	撬棒	BARRA	1	
5	801541258	套筒扳手 S36	CHAVE SOQUETE S36	1	ARO DA RODA GB/T3390.1-2004
6	250100646	牵引销	PINO DE REBOCAMENTO	1	
7	802139275	后视镜	ESPELHO RETROVISOR	1	QSOOD99
8	250300193	套筒扳手	CHAVE SOQUETE	1	PARAFUSOS DO EIXO E TRANSMISSÃO
9	801505243	滤清器扳手 145×24×20	CHAVE DE CINTA PARA REMOÇÃO DE FILTRO 145×24×20	1	
10	803542893	测压表 25MPa	MANÔMETRO 25 MPa	1	
11	801541259	套筒扳手加力杆 200MM	ACESSÓRIO PARA CHAVE SOQUETE MANUAL 200 MM	1	

页码 PAG.	整机装配图	部件号 PART NO
G00-05	DESENHO DO CONJUNTO FINAL	252611956

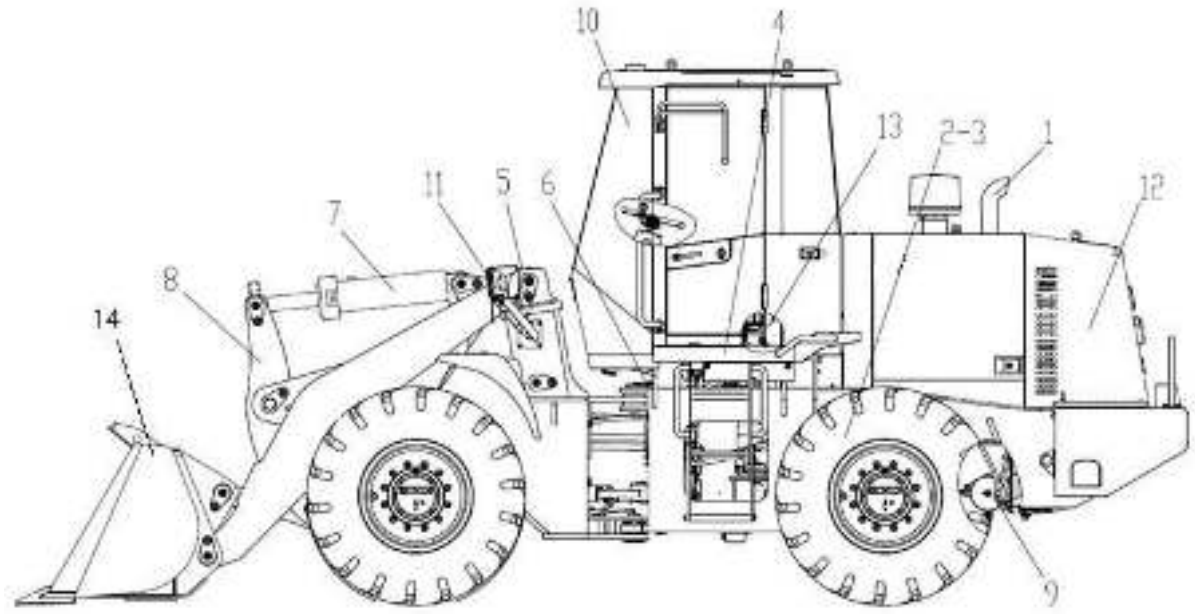

部件号 PART NO 252611956		整机装配图 DESENHO DO CONJUNTO FINAL		页码 PAG. G00-06	
件号 ITEM	部件号 PART NO.	零件名称 NOME DA PEÇA		数量 QNT.	备注 OBS.
1	252611013	发动机系统	SISTEMA DO MOTOR	1	
2	252611036	双变系统	SISTEMA DE TRANSMISSÃO	1	
3	252610919	驱动桥系统	SISTEMA DE EIXO	1	
4	252611051	台架系统	SISTEMA DE PLATAFORMA	1	
5	252610935	前车架系统	SISTEMA DO CHASSI DIANTEIRO	1	
6	252610942	后车架系统	SISTEMA DO CHASSI TRASEIRO	1	
7	252610969	液压系统	SISTEMA HIDRÁULICO	1	
8	252611062	工作连杆系统	SISTEMA DE ARTICULAÇÃO DE TRABALHO	1	
9	252611021	制动系统	SISTEMA DE FREIO	1	
10	252610878	驾驶室系统	SISTEMA DA CABINE	1	
11	252612903	电气系统	SISTEMA ELÉTRICO	1	
12	252611053	机罩系统	SISTEMA DO CAPÔ	1	
13	252611115	空调系统	SISTEMA DE AR-CONDICIONADO	1	
14	252604832	铲斗	CAÇAMBA	1	

发动机系统
SISTEMA DO MOTOR

页码 PAG.	发动机系统	部件号 PART NO.
G01-01	SISTEMA DO MOTOR	252611013

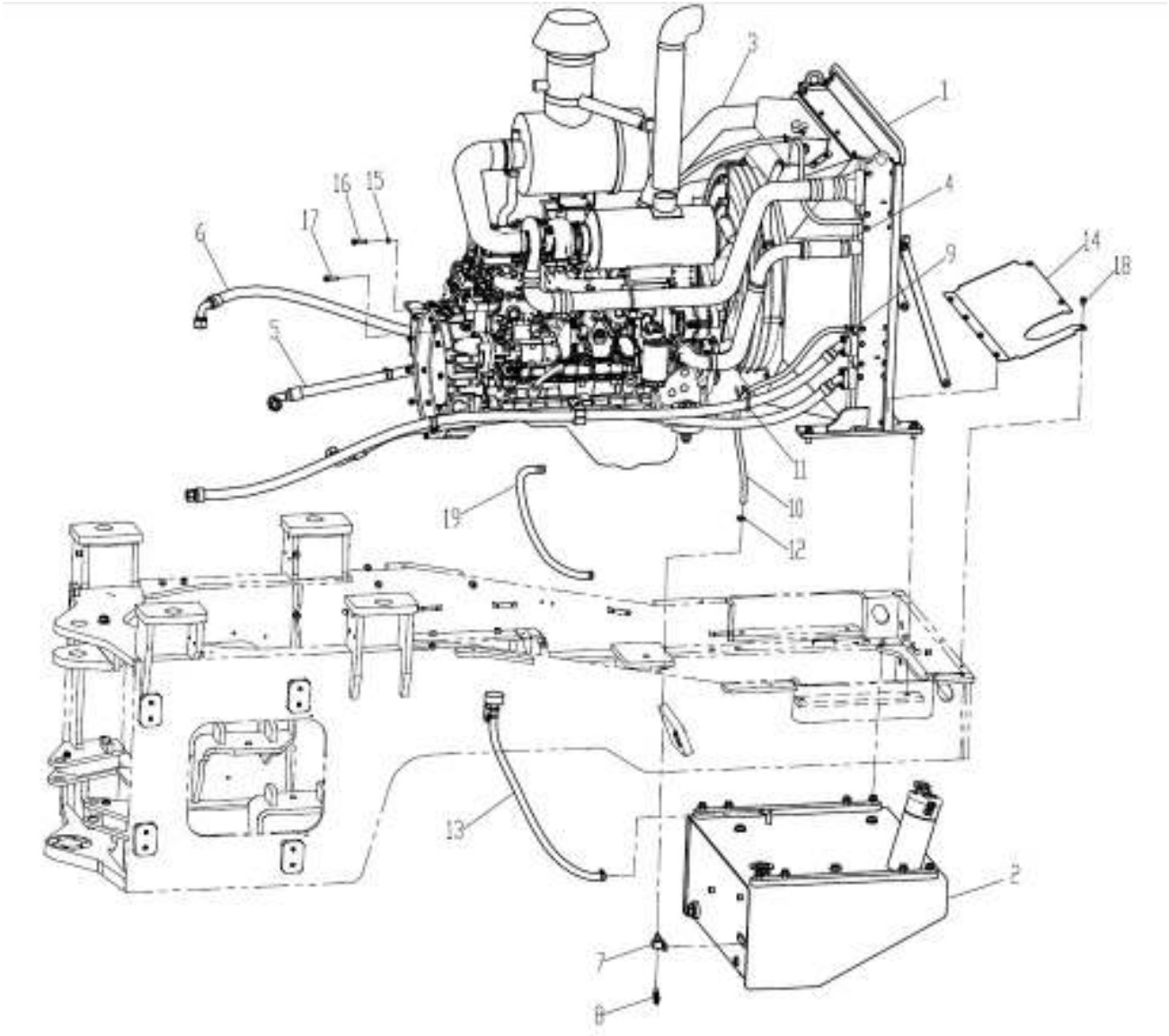

部件号 PART NO. 252611013		发动机系统 SISTEMA DO MOTOR		页码 PAG. G01-02	
件号 ITEM	部件号 PART NO.	零件名称 NOME DA PEÇA		数量 QNT.	备注 OBS.
1	252611014	发动机水箱安装组件	GRUPO DO MOTOR & RADIADOR	1	
2	252610724	燃油箱安装	FIXAÇÃO DO TANQUE DE COMBUSTÍVEL	1	
3	252611006	中冷管路组件	GRUPO DO INTERCOOLER	1	
4	252611015	水管安装组件	GRUPO DE TUBULAÇÃO DE ÁGUA	1	
5	252611004	双变管路	TUBULAÇÃO DO RADIADOR	1	
6	252611009	液压油散管路	MANGUEIRA DE ÓLEO HIDRÁULICO	1	
7	252107984	接头	CONECTOR	1	
8	800788034	R1/4 球阀	VÁLVULA DE ESFERA R1/4	1	
9	252900318	接头	CONECTOR	1	
10	226800180	胶管 B10×950	MANGUEIRA B10×950	1	JB/T8406-2008
11	801902651	尼龙扎带	CINTA PLÁSTICA DE FIXAÇÃO	1	10×350-2
12	801902705	喉箍 C13-19	ABRAÇADEIRA DE MANGUEIRA C13-19	2	QC/T619-1999
13	252610752	呼吸器组件	GRUPO DO FILTRO DE AR	1	
14	252611003	导风板	DEFLETOR DE AR	1	
15	805300018	垫圈 12	ARRUELA 12	12	GB/T93-1987
16	805000014	螺栓 M12×45	PARAFUSO M12×45	12	GB/T5783-2000
17	805048008	螺栓 M10×40(达克罗)	PARAFUSO M10×40	8	GB/T16674.1-2004
18	805048005	螺栓 M10×16(达克罗)	PARAFUSO M10×16	7	GB/T16674.1-2004
19	252807007	压缩机出气管组件	MANGUEIRA	1	

页码 PAG.	燃油箱安装	部件号 PART NO.
G01-03	FIXAÇÃO DO TANQUE DE COMBUSTÍVEL	252610724

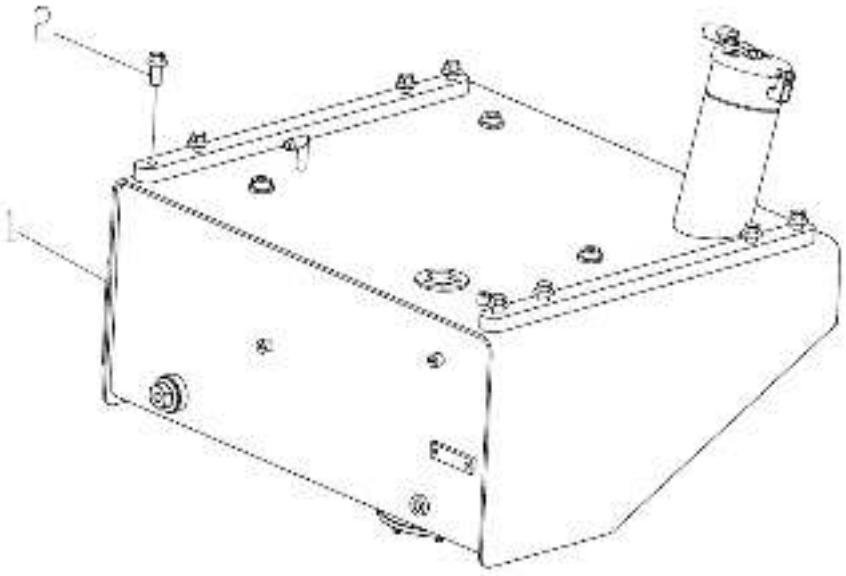

部件号 PART NO. 252610724		燃油箱安装 FIXAÇÃO DO TANQUE DE COMBUSTÍVEL		页码 PAG. G01-04	
件号 ITEM	部件号 PART NO.	零件名称 NOME DA PEÇA		数量 QNT.	备注 OBS.
1	252610721	燃油箱总成	CONJUNTO DO TANQUE DE COMBUSTÍVEL	1	
2	805048033	螺栓 M16×35(达克罗)	PARAFUSO M16×35	8	GB/T16674.1-2004

页码 PAG.	燃油箱总成	部件号 PART NO.
G01-05	CONJUNTO DO TANQUE DE COMBUSTÍVEL	252610721

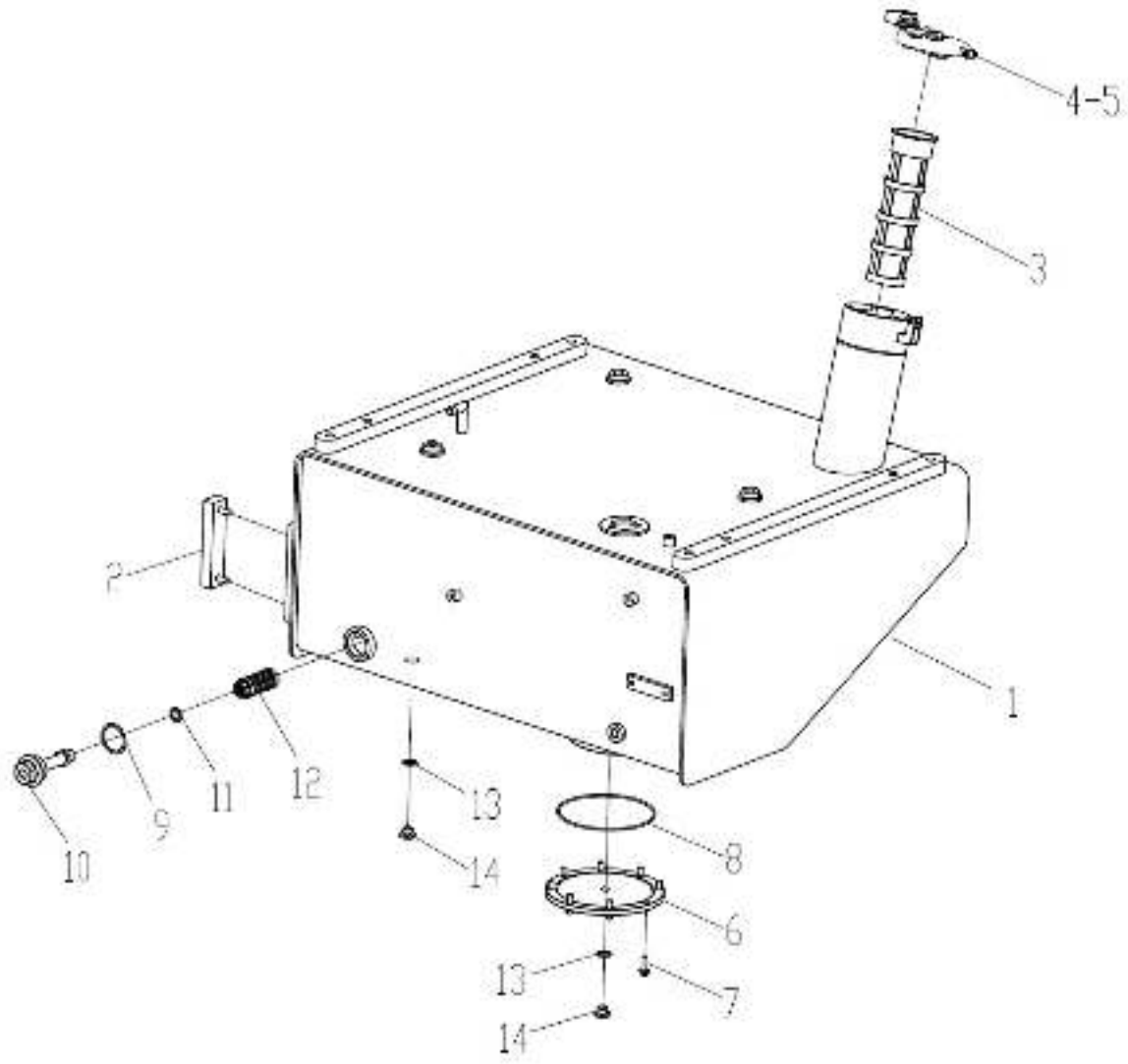

部件号 PART NO. 252610721		燃油箱总成 CONJUNTO DO TANQUE DE COMBUSTÍVEL		页码 PAG. G01-06	
件号 ITEM	零件名称 NOME DA PEÇA	零件名称 NOME DA PEÇA		数量 QNT.	备注 OBS.
1	252610756	燃油箱焊合件	TANQUE DE COMBUSTÍVEL	1	
2	803164214	液位计	MEDIDOR DO NÍVEL DE LÍQUIDO	1	YWZ-127
3	801140321	滤网	FILTRO	1	XCXZX-LW7701
4	800358642	锁盖	TAMPA COM TRAVA	1	XGSK01-101
5	801541541	工程车挂锁	TRAVA	1	DS610
6	252610439	盖板	TAMPA	1	
7	805004717	螺栓 M8×25(达克罗)	PARAFUSO M8×25	8	GB/T16674.1-2004
8	803401168	O 形圈 164.69×3.53	ANEL 164.69×3.53	1	260N552-90
9	803164100	复合式密封硬垫圈 45	ARRUELA 45	1	Q/SC1294-2000
10	252610440	吸油管	TUBO DE ÓLEO	1	
11	805301412	复合式密封硬垫圈 18	ARRUELA 18	1	Q/SC1294-2000
12	803164228	吸油滤芯	FILTRO	1	WU-16×100-J
13	805301411	复合式密封硬垫圈 16	ARRUELA 16	2	Q/SC1294-2000
14	803184623	螺塞 M16×1.5	BUJÃO M16×1.5	2	QC/T385-1999

页码 PAG.	燃油箱呼吸器安装	部件号 PART NO.
G01-07	FIXAÇÃO DO FILTRO DE AR DO TANQUE DE COMBUSTÍVEL	252610752

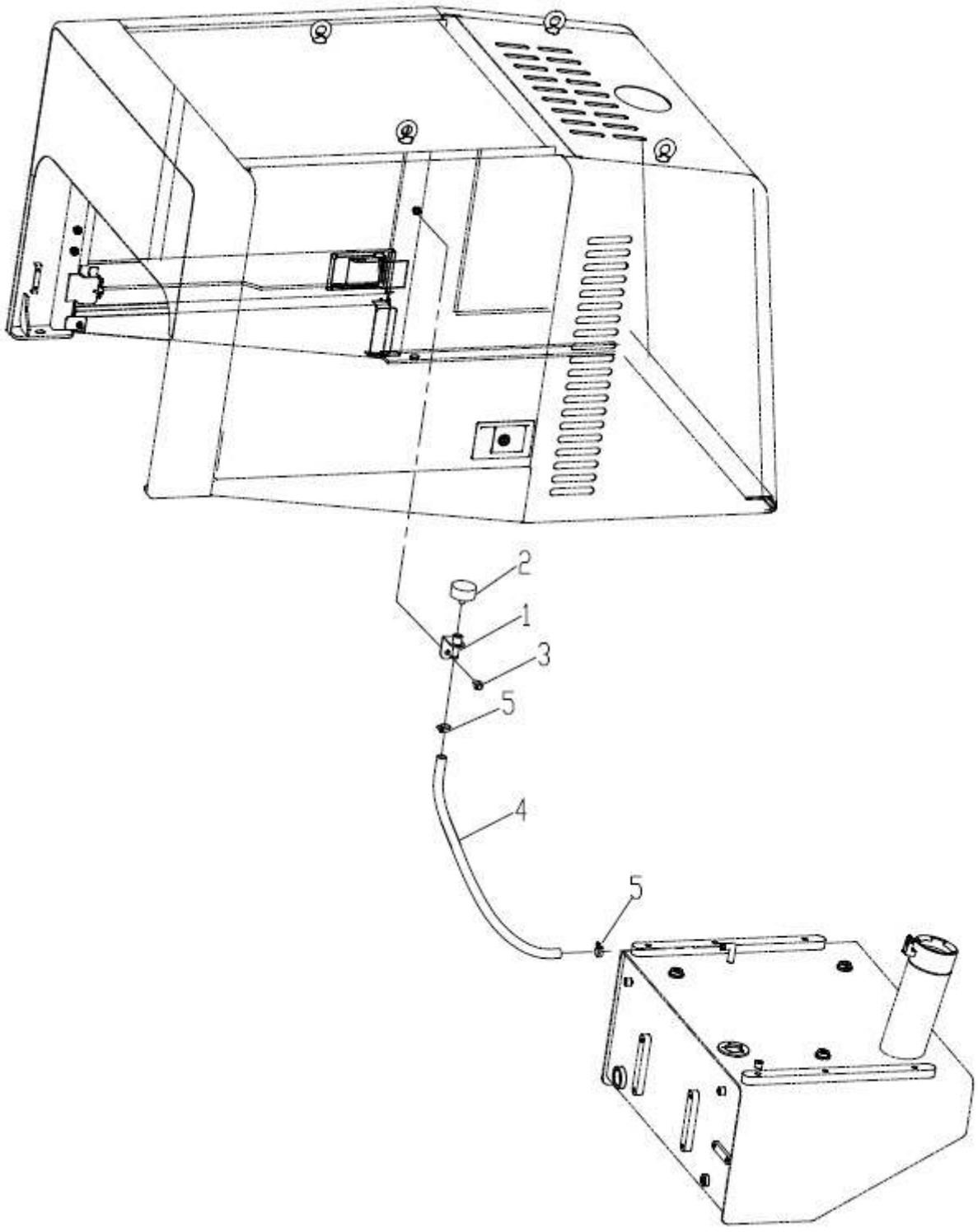

部件号 PART NO. 252610752		燃油箱呼吸器安装 FIXAÇÃO DO FILTRO DE AR DO TANQUE DE COMBUSTÍVEL		页码 PAG. G01-08	
件号 ITEM	部件号 PART NO.	零件名称 NOME DA PEÇA		数量 QNT.	备注 OBS.
1	251806245	透气接管	TUBO	1	
2	251702785	呼吸器总成	APARELHAGEM DE RESPIRO	1	
3	805048016	螺栓 M12×20(达克罗)	PARAFUSO M12×20	1	GB/T16674.1-2004
4	803164022	胶管 B16×950	MANGUEIRA B16×950	1	JB/T8406-2008
5	801902708	喉箍 B21-45	ABRAÇADEIRA DE MANGUEIRA B21-45	1	QC/T619-1999

页码 PAG.	发动机水箱安装组件	部件号 PART NO.
G01-09	GRUPO DO MOTOR & RADIADOR	252611014

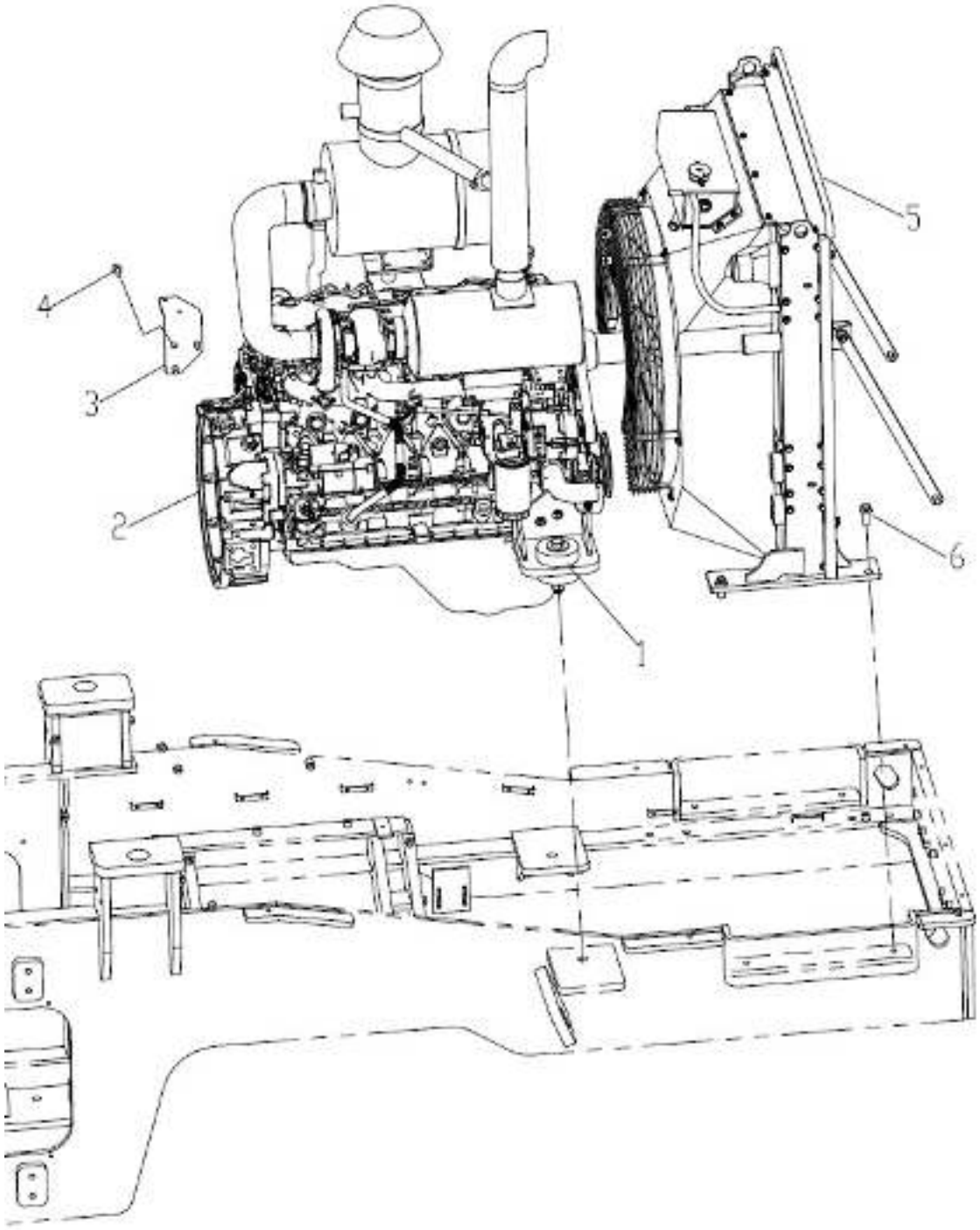

部件号 PART NO. 252611014		发动机水箱安装组件 GRUPO DO MOTOR & RADIADOR		页码 PAG. G01-10	
件号 ITEM	部件号 PART NO.	零件名称 NOME DA PEÇA		数量 QNT.	备注 OBS.
1	252911389	减震器组件	GRUPO DO AMORTECEDOR DE BORRACHA	2	
2	800156894	上柴发动机	MOTOR	1	SC7H130G3(H4023)
3	252610235	加力缸安装板	CHAPA	1	
4	805004699	螺栓 M12×30(达克罗)	PARAFUSO M12×30	7	GB/T16674.1-2004
5	800359445	散热器总成	CONJUNTO DO RADIADOR	1	XGSX01-188
6	805048034	螺栓 M16×40(达克罗)	PARAFUSO M16×40	4	GB/T16674.1-2004

页码 PAG.	减震器组件	型号 MODELO
G01-11	AMORTECEDOR DE BORRACHA	252911389

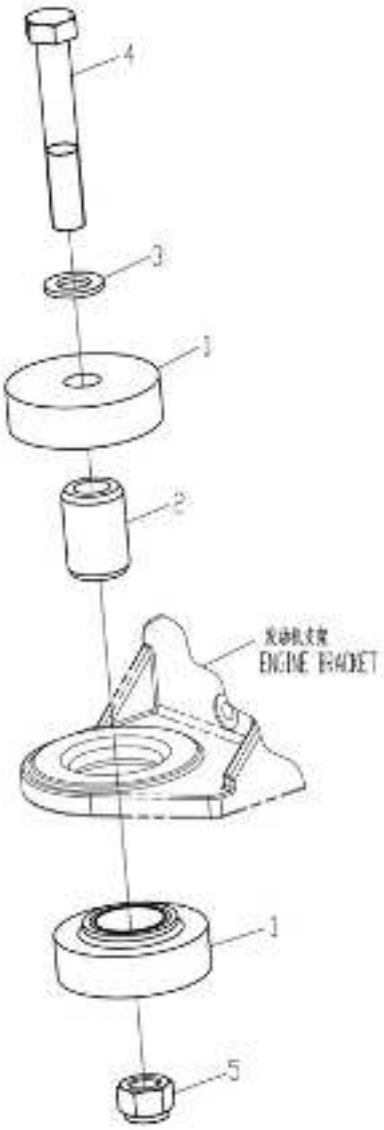

型号 MODELO 252911389		减震器组件 AMORTECEDOR DE BORRACHA		页码 PAG. G01-12	
件号 ITEM	部件号 PART NO.	零件名称 NOME DA PEÇA		数量 QNT.	备注 OBS.
1	252100222	减震器	AMORTECEDOR DE BORRACHA	2	
2	252900342	隔套	ESPAÇADOR	1	
3	805300056	垫圈 20	ARRUELA 20	1	GB/T96.1-2002
4	805046676	螺栓 M20×140	PARAFUSO M20×140	1	GB/T5782-2000
5	805201501	螺母 M20	PORCA M20	1	GB/T889.1-2000

页码 PAG.	散热器总成	部件号 PART NO.
G01-13	RADIADOR	800359445

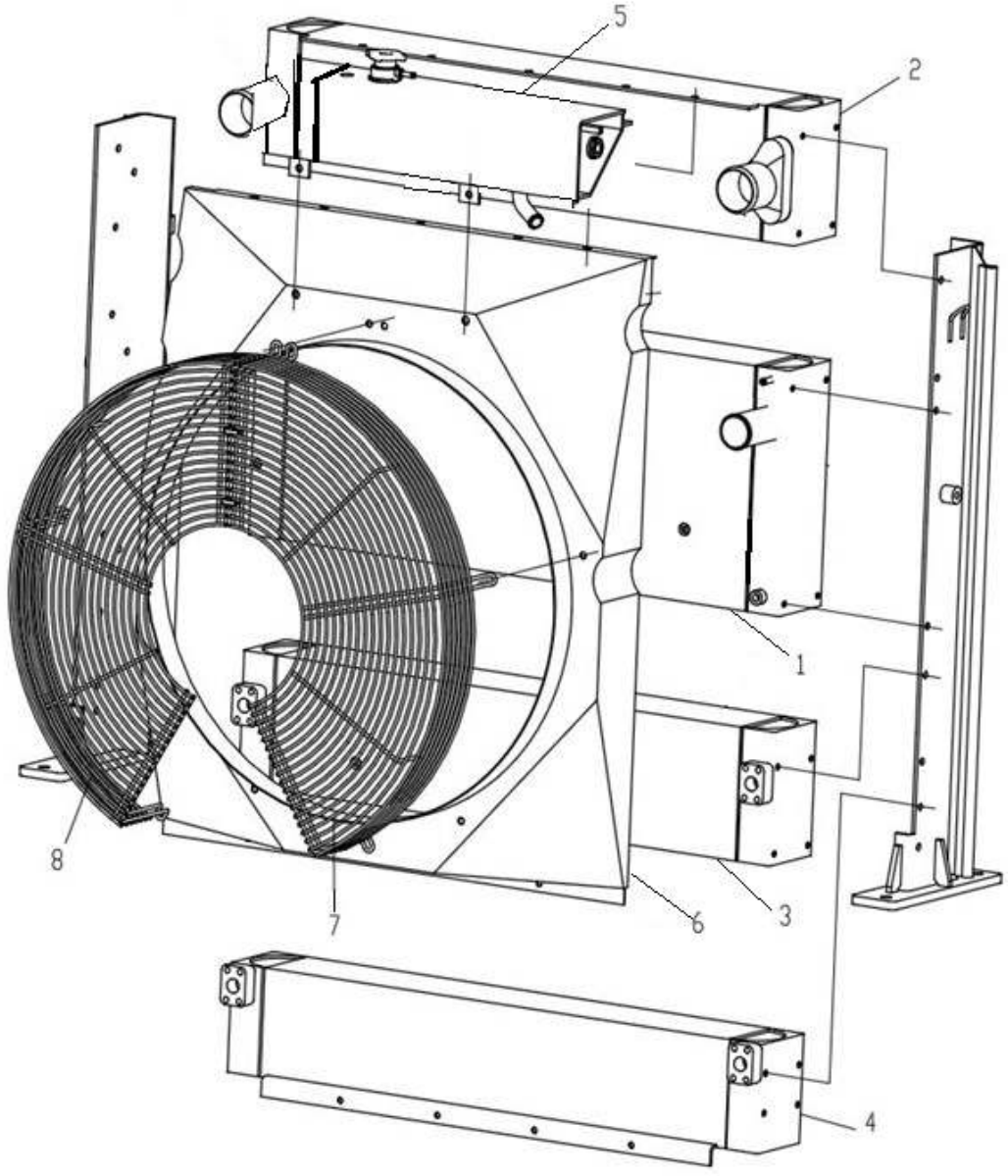

部件号 PART NO. 800359445		散热器 RADIADOR		页码 PAG. G01-14	
件号 ITEM	部件号 PART NO.	零件名称 NOME DA PEÇA		数量 QNT.	备注 OBS.
1	860145670	水箱	RADIADOR	1	313164-01
2	860145671	液压油散	ARREFECIMENTO DO ÓLEO HIDRÁULICO	1	212129-01
3	860145672	变矩器油散	ARREFECIMENTO DO ÓLEO DA TRANSMISSÃO	1	212130-01
4	860145673	中冷器	ARREFECIMENTO DO AR DE SOBREALIMENTAÇÃO	1	250765-01
5	860145674	副水箱	RADIADOR DE EXPANSÃO	1	6725697-01
6	860145675	导风罩	PROTEÇÃO	1	6726395-01
7	860145676	防护网(左)	GRELHA DE PROTEÇÃO ESQUERDA	1	6726396-01
8	860145677	防护网(右)	GRELHA DE PROTEÇÃO DIREITA	1	6726397-01

页码 PAG.	中冷管路组件	部件号 PART NO.
G01-15	GRUPO DO INTERCOOLER	252611006

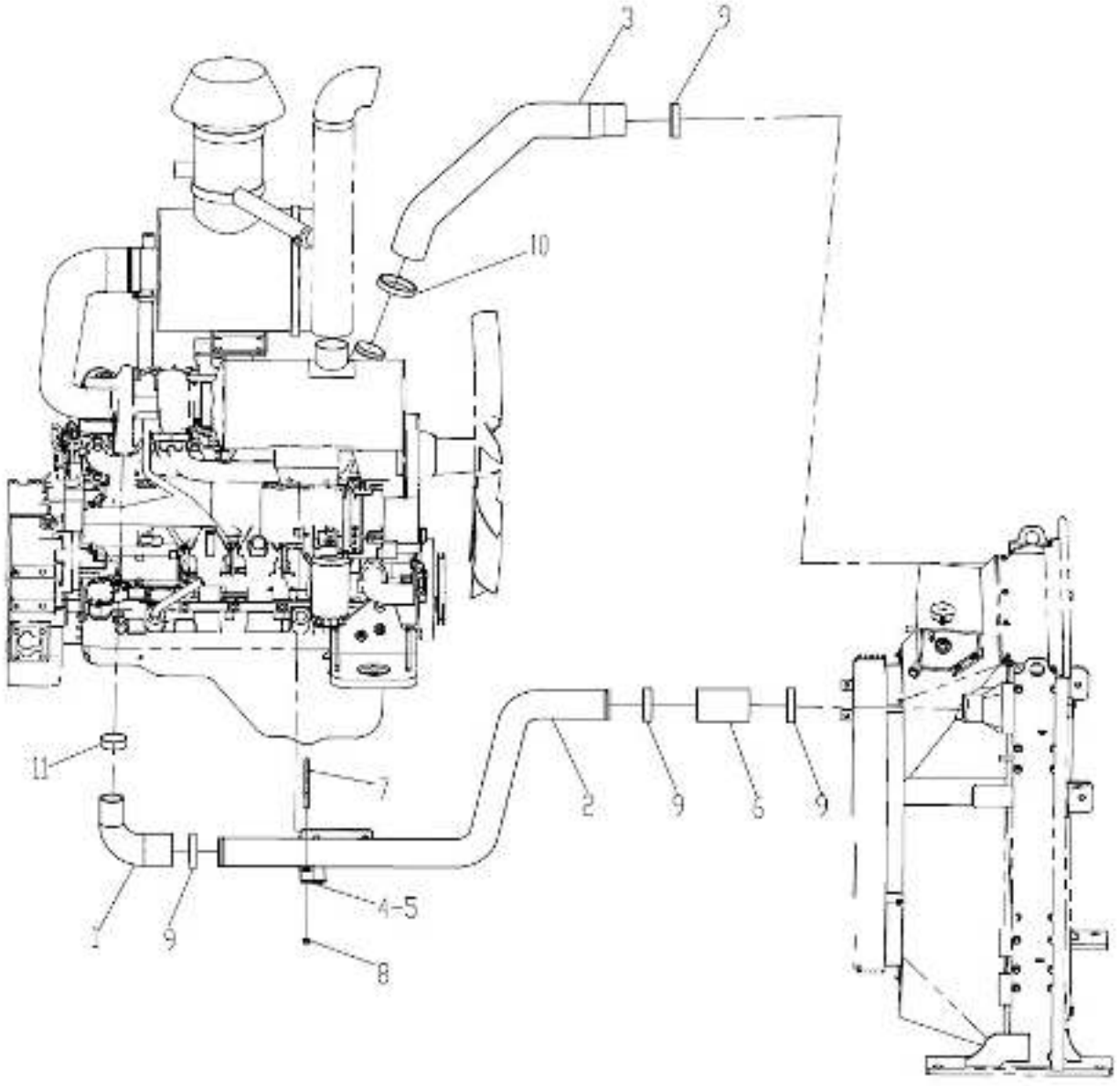

部件号 PART NO. 252611006		中冷管路组件 GRUPO DO INTERCOOLER		页码 PAG. G01-16	
件号 ITEM	部件号 PART NO.	零件名称 NOME DA PEÇA		数量 QNT.	备注 OBS.
1	252610111	胶管	MANGUEIRA	1	
2	252611012	中冷管	MANGUEIRA	1	
3	252611011	中冷管	MANGUEIRA	1	
4	252806643	安装板	CHAPA	1	
5	252610214	垫板	CHAPA	1	
6	252609679	胶管	MANGUEIRA	1	
7	252609697	U 型螺栓	PARAFUSO-U	1	
8	805203166	螺母 M8	PORCA M8	2	GB/T6177.1-2000
9	801902803	T 型抱箍 φ76-φ84	ABRAÇADEIRA T Φ76-Φ84	4	
10	801970043	T 型抱箍 φ80-88	ABRAÇADEIRA T Φ80-88	1	
11	801902615	T 型抱箍 φ58-65	ABRAÇADEIRA T Φ58-65	1	

页码 PAG.	水管安装组件	部件号 PART NO.
G01-17	GRUPO DE TUBULAÇÃO DE ÁGUA	252611015

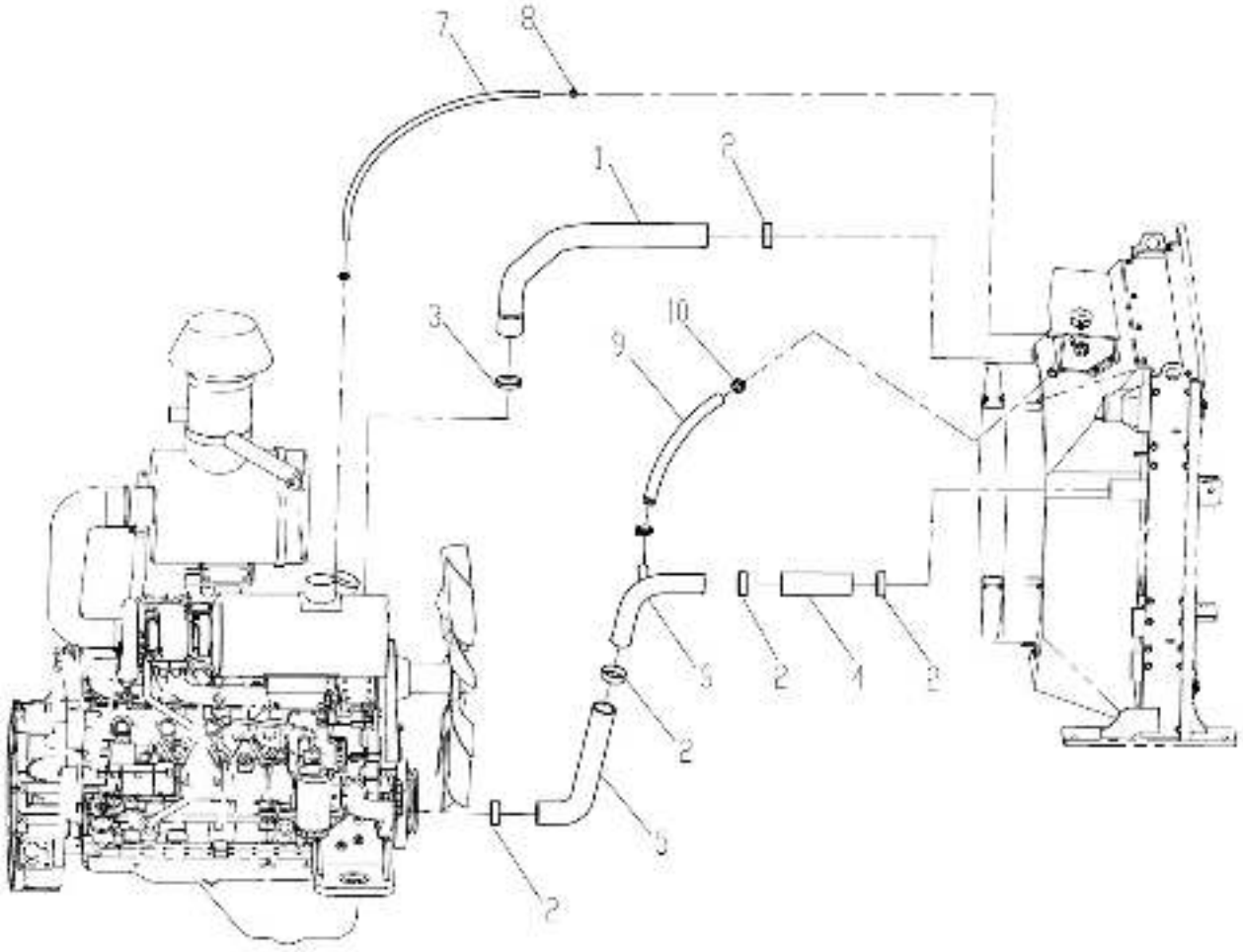

部件号 PART NO. 252611015		水管安装组件 GRUPO DE TUBULAÇÃO DE ÁGUA		页码 PAG. G01-18	
件号 ITEM	部件号 PART NO.	零件名称 NOME DA PEÇA		数量 QNT.	备注 OBS.
1	252611016	上水管	MANGUEIRA	1	
2	801902615	T 型抱箍 φ58-65	ABRAÇADEIRA T Φ58-65	5	
3	801902614	T 型抱箍φ64-72	ABRAÇADEIRA T Φ64-72	1	φ64-72
4	252611010	连接胶管	MANGUEIRA	1	
5	252611005	接管	MANGUEIRA	1	
6	252611007	弯管	MANGUEIRA	1	
7	226800181	胶管 B10×900	MANGUEIRA B10×900	1	JB/T8406-2008
8	801902705	喉箍 C13-19	ABRAÇADEIRA C13-19	2	QC/T619-1999
9	800359519	软管 B25×420	MANGUEIRA B25×420	1	JB/T8406-2008
10	801902709	喉箍 B25-38	ABRAÇADEIRA B25-38	2	QC/T619-1999

页码 PAG.	双变管路	部件号 PART NO.
G01-19	TUBULAÇÃO DO RADIADOR	252611004

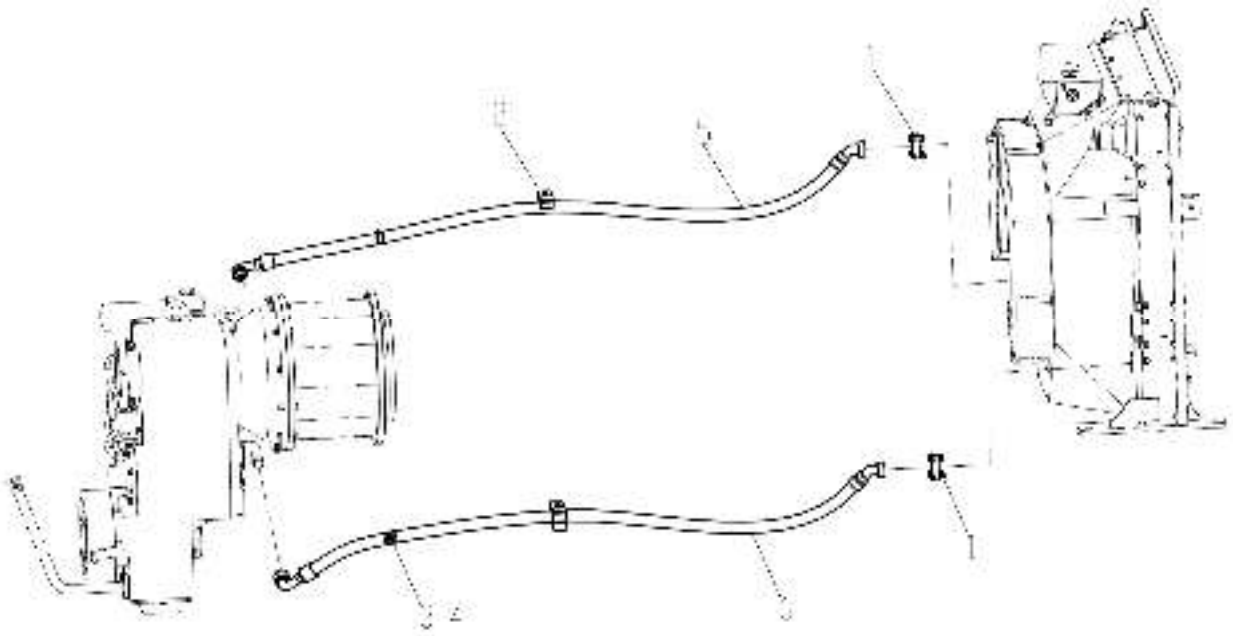

部件号 PART NO. 252611004		双变管路 TUBULAÇÃO DO RADIADOR		页码 PAG. G01-20	
件号 ITEM	部件号 PART NO.	零件名称 NOME DA PEÇA		数量 QNT.	备注 OBS.
1	252911069	法兰组件	CONJUNTO DO FLANGE	2	
2	252908748	管夹总成	ABRAÇADEIRA DO TUBO	2	
3	803300794	卡套 Φ35	ABRAÇADEIRA Φ35	2	TJBC
4	805004755	螺栓 M8×16(达克罗)	PARAFUSO M8×16	2	GB/T16674.1-2004
5	803417047	软管总成	MANGUEIRA	1	
6	803417045	软管总成	MANGUEIRA	1	

页码 PAG.	液压油散管路	部件号 PART NO.
G01-21	TUBULAÇÃO DO RADIADOR HIDRÁULICO	252611009

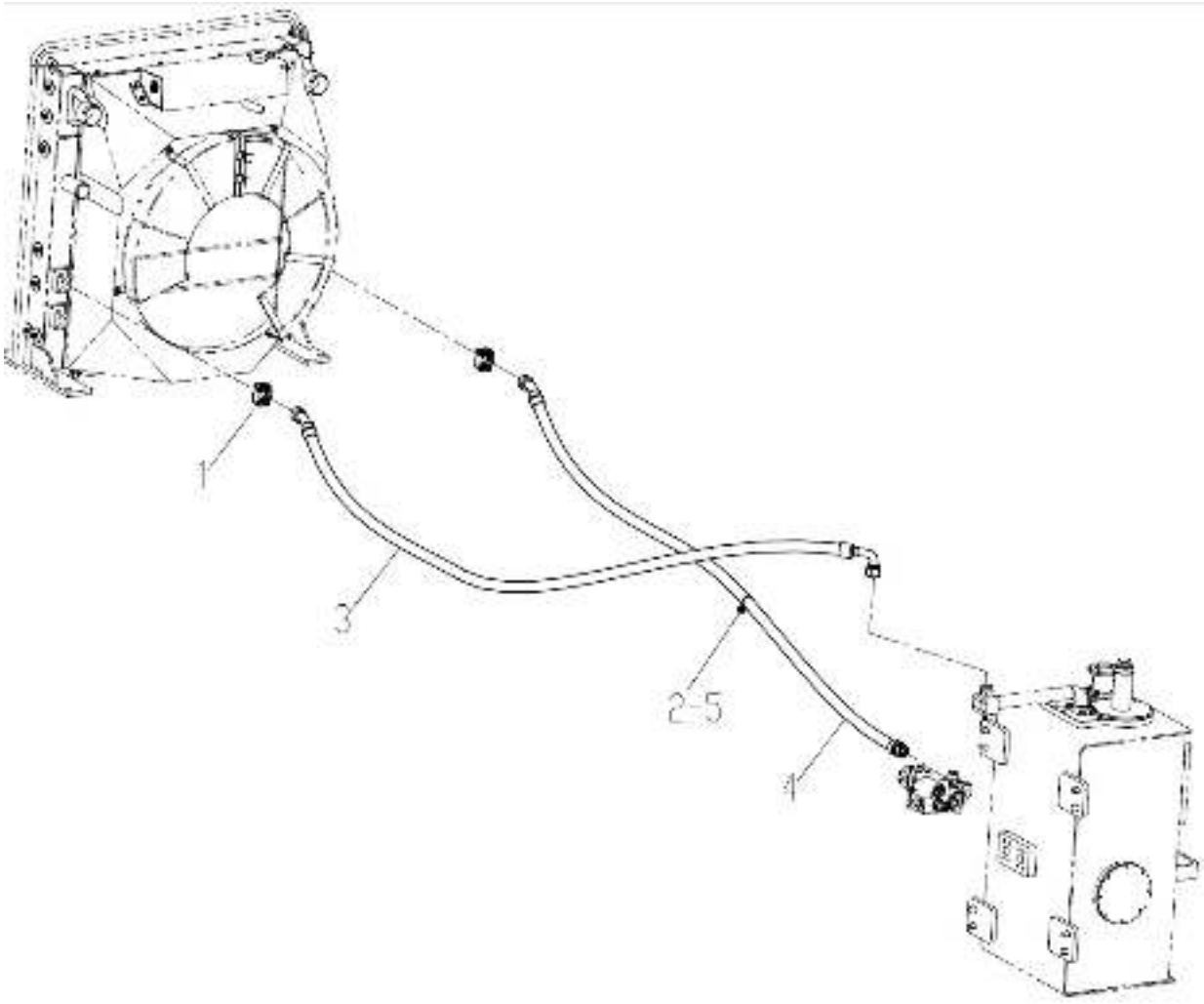

部件号 PART NO. 252611009		液压油散管路 TUBULAÇÃO DO RADIADOR HIDRÁULICO		页码 PAG. G01-22	
件号 ITEM	部件号 PART NO.	零件名称 NOME DA PEÇA		数量 QNT.	备注 OBS.
1	252911069	法兰组件	CONJUNTO DO FLANGE	2	
2	803300794	卡套 Φ35	ABRAÇADEIRA Φ35	1	TJBC
3	803417046	软管总成	MANGUEIRA	1	
4	803413147	软管总成	MANGUEIRA	1	
5	805004755	螺栓 M8×16(达克罗)	PARAFUSO M8×16	1	GB/T16674.1-2004

页码 PAG.	机体系统及曲轴连杆 111B-1 SISTEMA DO BLOCO DO MOTOR E ÁRVORE DE MANIVELAS 111B-1	部件号 PART NO.
G01-23		

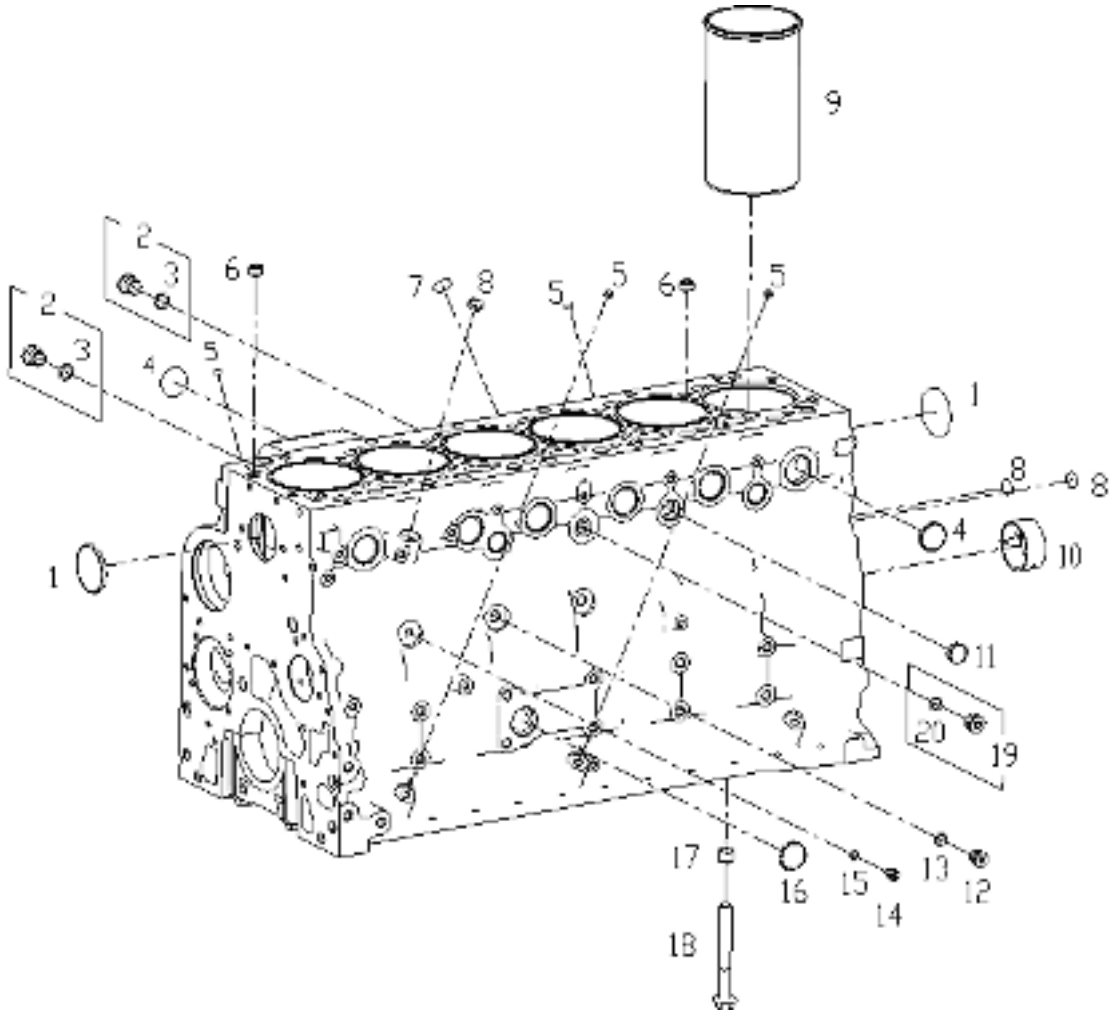

部件号 PART NO.		机体系统及曲轴连杆 111B-1 SISTEMA DO BLOCO DO MOTOR E ÁRVORE DE MANIVELAS 111B-1		页码 PAG. G01-24	
件号 ITEM	部件号 PART NO.	零件名称 NOME DA PEÇA		数量 QNT.	备注 OBS.
1	860152806	碗形闷头	BUJÃO	2	S00066666
2	860152807	螺塞装配部件	CONJUNTO DE BUJÃO (MONTADO)	2	S00004822
3	860152808	O 型橡胶密封圈	ANEL-O	2	S00027166
4	860113180	碗形闷头	BUJÃO	10	D04-167-01A
5	860152809	碗形闷头	BUJÃO	4	S00018740
6	860152810	定位套	LUVA DA CAVILHA	2	S00000950
7	860152811	碗形闷头	BUJÃO	1	D02A-127-01
8	860152812	碗形闷头	BUJÃO	3	S00003875
9	860147467	气缸套	CAMISA DO CILINDRO	6	S00008938
9	860147468	气缸套	CAMISA DO CILINDRO	6	S00008939
10	860152813	后凸轮轴衬套	BUCHA TRASEIRA DO EIXO-COMANDO DE VÁLVULAS	1	S00004367
11	860137760	碗形闷头	BUJÃO	3	D04-308-01
12	860137198	六角头螺塞	BUJÃO SEXTAVADO DO TUBO	2	B00001726
13	860137197	复合式密封硬垫圈	ARRUELA TEMPERADA REVESTIDA COM BORRACHA	2	B00001547
14	800150174	六角头螺塞	BUJÃO SEXTAVADO DO TUBO	1	B00001724
15	800150304	复合式密封硬垫圈	ARRUELA TEMPERADA REVESTIDA COM BORRACHA	1	B00001545
16	860113180	碗形闷头	BUJÃO	1	D04-167-01A
17	860152814	套筒销	LUVA DA CAVILHA	2	D02A-322-40
18	860152815	主轴承盖螺栓	PARAFUSO DA CAPA DO MANCAL PRINCIPAL	14	S00003466
19	860152816	螺塞装配部件	CONJUNTO DE BUJÃO (MONTADO)	1	S00004809
20	860152817	O 型橡胶密封圈	ANEL-O	1	S00027167

页码 PAG.	机体系统及曲轴连杆 111B-2	部件号 PART NO.
G01-25	SISTEMA DO BLOCO DO MOTOR E ÁRVORE DE MANIVELAS 111B-2	

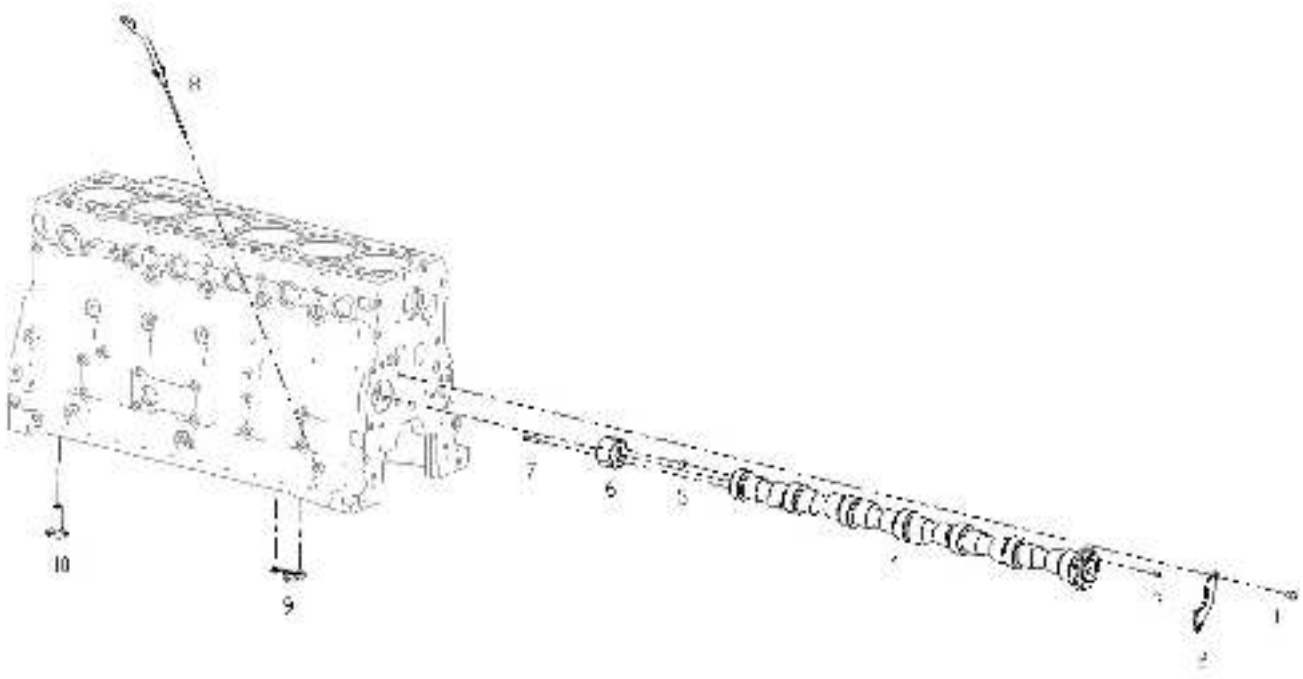

部件号 PART NO.		机体系统及曲轴连杆 111B-2 SISTEMA DO BLOCO DO MOTOR E ÁRVORE DE MANIVELAS 111B-2		页码 PAG. G01-26	
件号 ITEM	部件号 PART NO.	零件名称 NOME DA PEÇA		数量 QNT.	备注 OBS.
1	860152818	六角法兰面螺栓	PARAFUSOS SEXTAVADOS COM FLANGE	2	B00004896
2	860152819	凸轮轴推力板	PLACA DE ENCOSTO DO EIXO-COMANDO DE VÁLVULAS	1	S00002899
3	800150254	圆柱销	PINOS PARALELOS	1	B00000121
4	860152820	凸轮轴	EIXO-COMANDO DE VÁLVULAS	1	S00006207
5	860152821	凸轮轴信号盘套筒销	BUCHA PARA PINO DO DISCO SENSOR DO EIXO-COMANDO DE VÁLVULAS	1	S00007331
6	860152822	凸轮轴定时盘	DISCO DE REGULAGEM DO EIXO-COMANDO DE VÁLVULAS	1	S00008343
7	860152823	内六角圆柱头螺钉	PARAFUSO DE CABEÇA CILÍNDRICA COM SEXTAVADO INTERNO	2	B00000909
8	860152824	油尺及油尺管部件	VARETA DE ÓLEO E CONJUNTO DE TUBO	1	S00020779
9	860152825	活塞冷却喷嘴部件	CONJUNTO DE ORIFÍCIO DE ARREFECIMENTO DO PISTÃO	6	S00004685
10	860152826	气门挺柱	TUCHO	12	S00002893

页码 PAG.	缸盖系统及配气机构 111C-1	部件号 PART NO.
G01-27	SISTEMA DA TAMPA DO CILINDRO E MECANISMO DE DISTRIBUIÇÃO 111C-1	

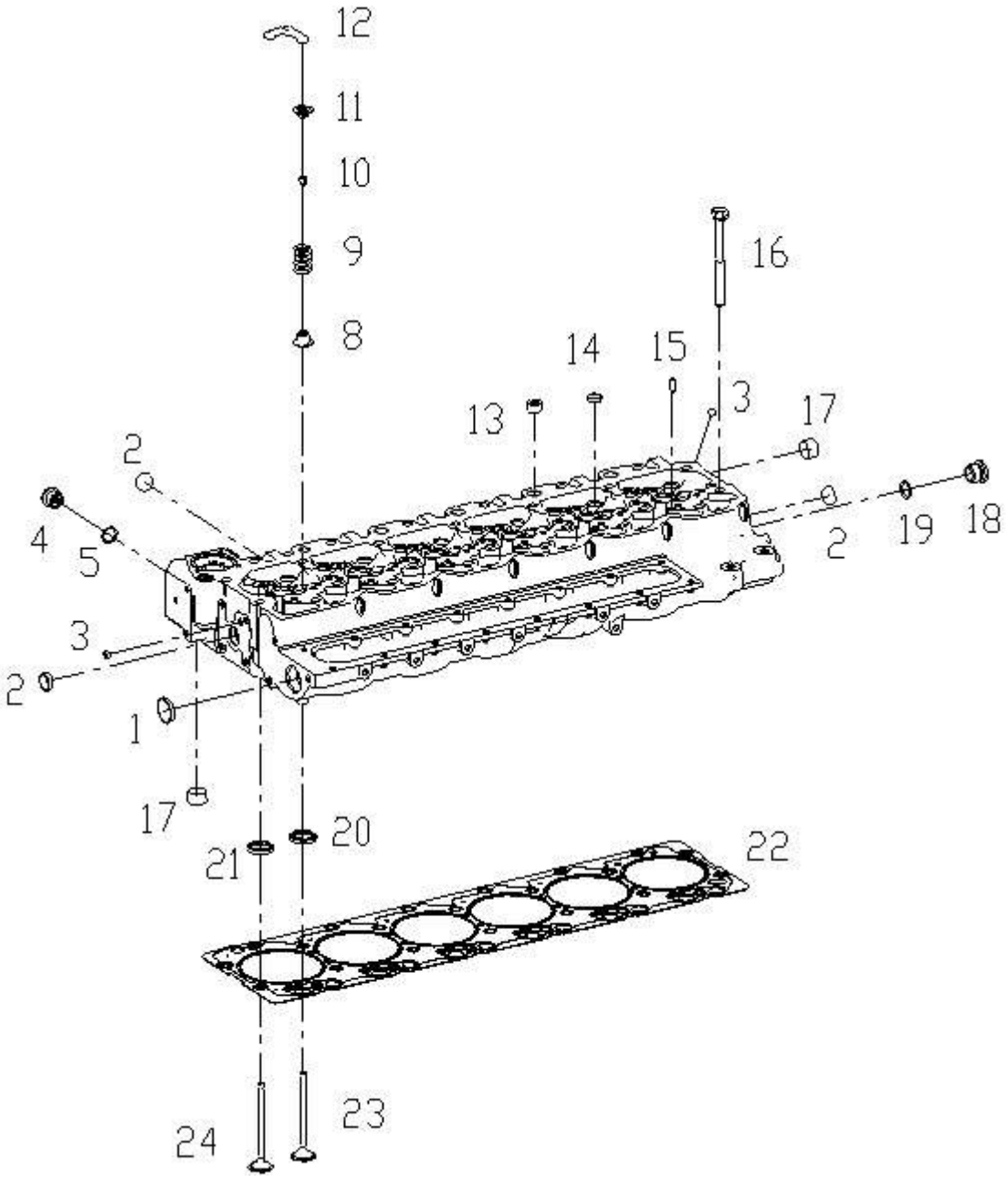

部件号 PART NO.		缸盖系统及配气机构 111C-1 SISTEMA DA TAMPA DO CILINDRO E MECANISMO DE DISTRIBUIÇÃO 111C-1		页码 PAG. G01-28	
件号 ITEM	部件号 PART NO.	零件名称 NOME DA PEÇA		数量 QNT.	备注 OBS.
1	860113180	闷头	BUJÃO	1	D04-167-01A
2	860137760	闷头（φ25）	BUJÃO (Φ25)	13	D04-308-01
3	860152809	闷头(φ9.65)	BUJÃO (Φ9.65)	7	S00018740
4	860152827	螺塞	BUJÃO	1	S00004918
5	860152828	O 型橡胶密封圈	ANEL-O	1	S00004986
8	860140394	气门杆油封	RETENTOR DA HASTE DA VÁLVULA DE ADMISSÃO	24	S00008872
9	860152829	气门弹簧	MOLA DA VÁLVULA	24	S00002889
10	860140375	气门锁夹	COLETE DA VÁLVULA	48	S00002890
11	860152830	气门弹簧上座	RETENTOR DA MOLA DA VÁLVULA	24	S00004345
12	860152831	进气门桥	PONTE DA VÁLVULA	12	S00002897
13	800150259	内六角螺塞(Z1/2)	BUJÃO COM SEXTAVADO INTERNO (Z1/2)	4	D02A-164-01
14	860113179	闷头(φ20)	BUJÃO (Φ20)	11	D02A-310-01
15	860152832	圆柱销	PINO	12	B00000122
16	860152833	气缸盖螺栓	PARAFUSO DO CABEÇOTE DO MOTOR	26	S00024299
17	800150331	内六角螺塞(Z3/4)	BUJÃO COM SEXTAVADO INTERNO (Z3/4)	2	D02A-163-01
18	860152834	内六角螺塞	BUJÃO COM SEXTAVADO INTERNO	1	B00001708
19	860152835	O 型橡胶密封圈	ANEL-O	1	S00010416
20	860152836	排气门座圈	INSERTO DE SEDE DA VÁLVULA DE EXAUSTÃO	12	S00002888
21	860152837	进气门座圈	INSERTO DE SEDE DA VÁLVULA DE ADMISSÃO	12	S00002887
22	860140371	气缸盖垫片【７Ｈ】	JUNTA DO CABEÇOTE DO MOTOR [7H]	1	S00001078
23	860140374	排气门	VÁLVULA DE EXAUSTÃO	12	S00002886
24	860140373	进气门	VÁLVULA DE ADMISSÃO	12	S00002885

页码 PAG.	缸盖系统及配气机构 111C-2	部件号 PART NO.
G01-29	SISTEMA DA TAMPA DO CILINDRO E MECANISMO DE DISTRIBUIÇÃO 111C-2	252611009

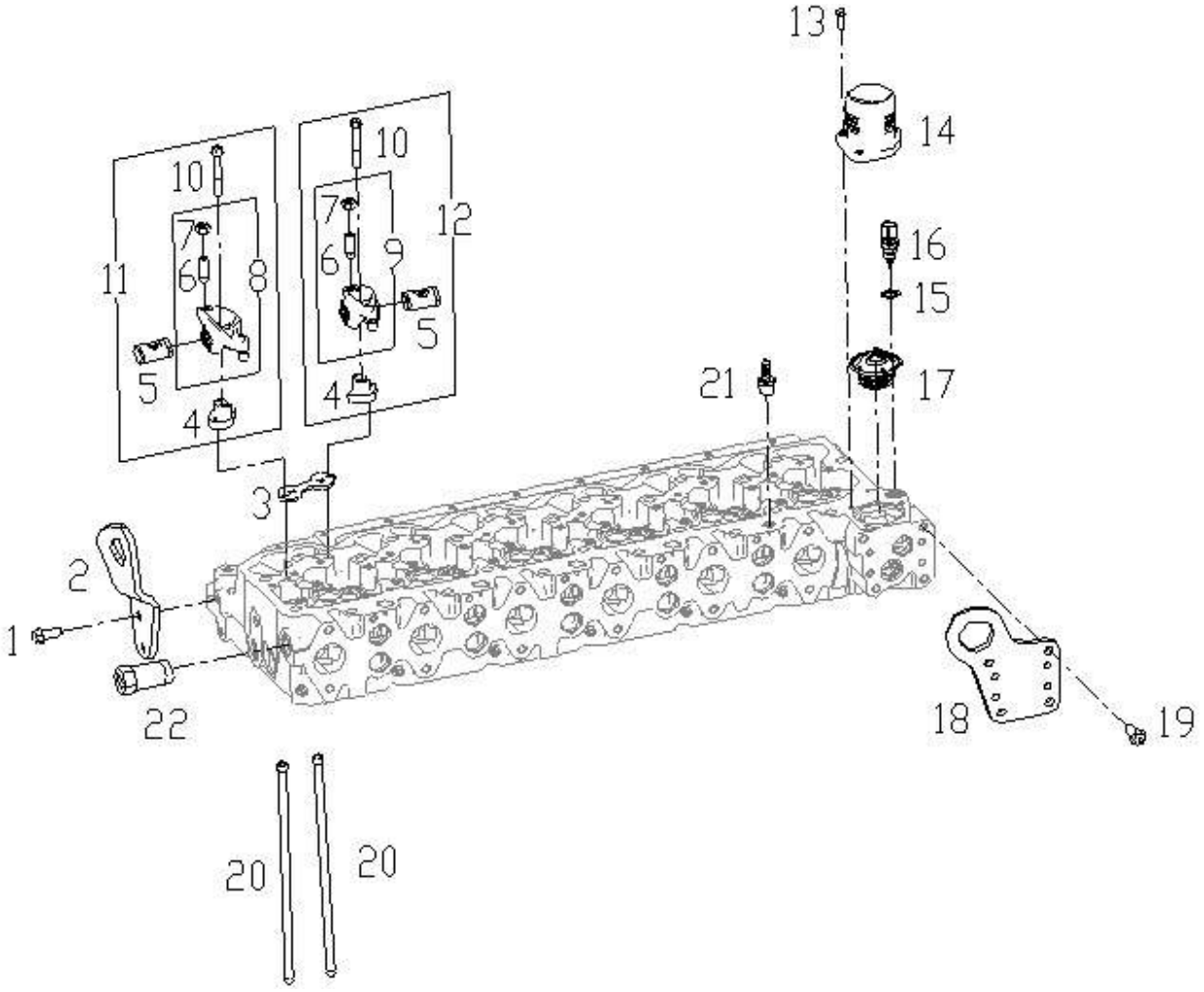

部件号 PART NO.		缸盖系统及配气机构 111C-2 SISTEMA DA TAMPA DO CILINDRO E MECANISMO DE DISTRIBUIÇÃO 111C-2		页码 PAG. G01-30	
件号 ITEM	部件号 PART NO.	零件名称 NOME DA PEÇA		数量 QNT.	备注 OBS.
1	860152838	六角法兰面螺栓	PARAFUSOS SEXTAVADOS	2	B00002048
2	860152839	发动机后吊环	OLHAL TRASEIRO DE LEVANTAMENTO DO MOTOR	1	S00008502
3	860152840	垫片	JUNTA	6	S00004415
4	860152841	摇臂座-进气门	ASSENTO DO BALANCIM	12	S00002894
5	860152842	摇臂轴-进气门	EIXO DO BALANCIM	12	S00004583
6	860152843	气门间隙调整螺栓	PARAFUSO	12	S00008491
7	860152844	气门间隙调整螺母	PORCA	12	S00008495
8	860152845	排气摇臂部件	CONJUNTO DO BALANCIM DE EXAUSTÃO	6	S00002896
9	860140376	进气摇臂部件	CONJUNTO DO BALANCIM DE ADMISSÃO	6	S00002895
10	860152846	六角法兰面螺栓	PARAFUSOS SEXTAVADOS	12	D03-112-02
11	860140388	排气摇臂总成	CONJUNTO DO BALANCIM	6	S00004704
12	860140387	进气摇臂总成	CONJUNTO DO BALANCIM	6	S00004703
13	860137824	六角法兰面螺栓	PARAFUSOS SEXTAVADOS	3	B00002118
14	860152847	气缸盖出水管	TUBO DE SAÍDA	1	S00011790
15	860152848	铜垫圈	ARRUELA DE COBRE	1	B00001828
16	860123244	水温传感器	SENSOR DE TEMPERATURA DA ÁGUA	1	D88A-005-800
17	860140379	调温器部件	CONJUNTO DO TERMOSTATO	1	S00003087
18	860152849	发动机前吊环	OLHAL DIANTEIRO DE LEVANTAMENTO DO MOTOR	1	S00005036
19	860152850	六角法兰面螺栓	PARAFUSOS SEXTAVADOS	4	B00004880
20	860152851	气门推杆	HASTE DE COMANDO DE VÁLVULA	12	S00002892
21	800150217	放气接头	CONECTOR DE SANGRIA	1	D04-151-30
22	860137477	取暖水过渡接头	ADAPTADOR DO CONECTOR	1	C00AL-00AL003

页码 PAG.	缸盖系统及配气机构 111D	部件号 PART NO.
G01-31	SISTEMA DA TAMPA DO CILINDRO E MECANISMO DE DISTRIBUIÇÃO 111D	

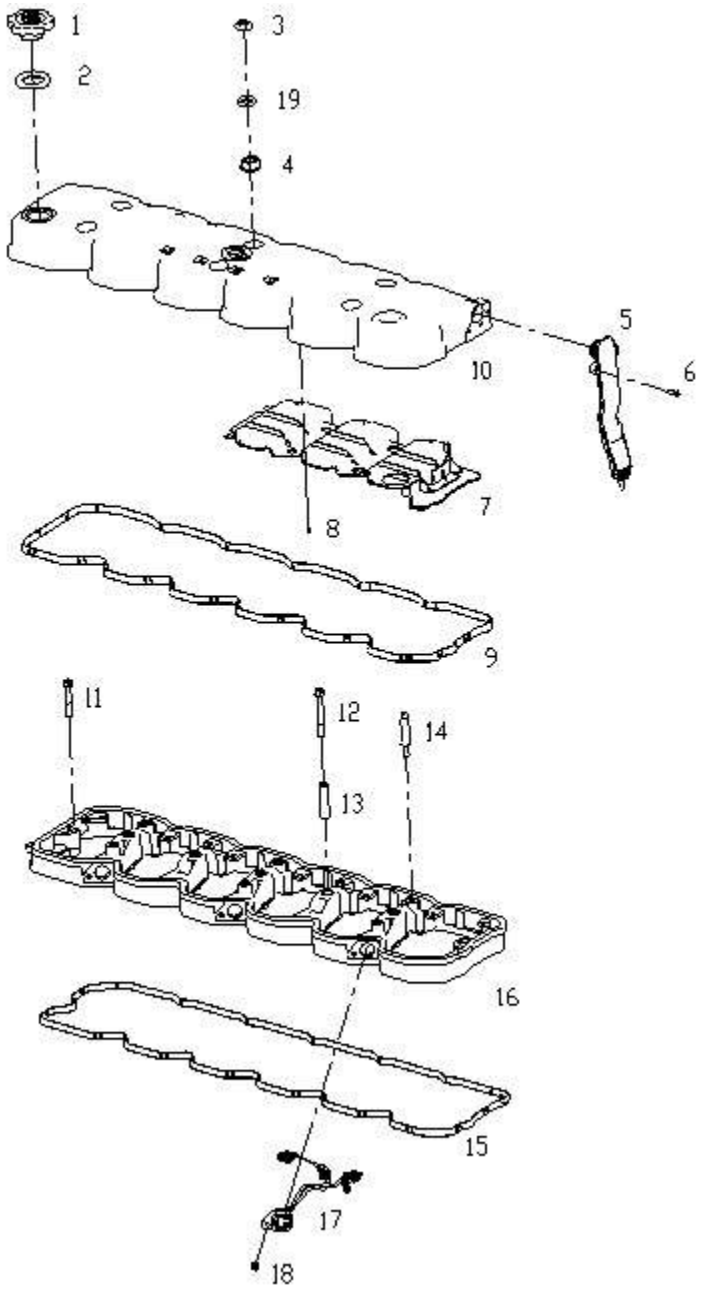

部件号 PART NO.		缸盖系统及配气机构 111D SISTEMA DA TAMPA DO CILINDRO E MECANISMO DE DISTRIBUIÇÃO 111D		页码 PAG. G01-32	
件号 ITEM	部件号 PART NO.	零件名称 NOME DA PEÇA		数量 QNT.	备注 OBS.
1	860152852	加油盖	ANEL RETENTOR DA CARCAÇA DO BALANCIM	1	S00004614
2	800141978	加油盖垫片	ARRUELA	1	D02A-328-01
3	860152853	盖形螺母	PORCAS	6	B00001236
4	860152854	气缸盖罩壳减震垫	ISOLADOR DE VIBRAÇÃO	6	S00004964
5	860152855	气缸盖罩壳通气管部件	TUBO DE RESPIRO NA TAMPA DA VÁLVULA	1	S00004978
6	860152856	十字槽盘头螺钉	PARAFUSO DE CABEÇA REDONDA COM RECESSO	2	B00000935
7	860152865	油气分离迷宫盖板	CHAPA DE LABIRINTO DENTRO DA TAMPA DA VÁLVULA	1	S00004892
8	860152858	内六角圆柱头螺钉	PARAFUSO DE CABEÇA CILÍNDRICA COM SEXTAVADO INTERNO	8	B00005143
9	860140390	气缸盖罩壳密封带	RETENTOR DA TAMPA DA VÁLVULA	1	S00005003
10	860152859	气缸盖罩壳	TAMPA DA VÁLVULA	1	S00004859
11	860137726	六角法兰面螺栓	PARAFUSOS SEXTAVADOS	2	B00002150
12	860152860	六角法兰面螺栓	PARAFUSOS SEXTAVADOS	5	B00002161
13	860152861	套筒	LUVA	5	S00004960
14	860152862	双头螺柱	PRISIONEIRO	6	S00004987
15	860152863	气缸盖中间罩壳密封环	ANEL RETENTOR DA CARCAÇA DO BALANCIM	1	S00004754
16	860152864	中间罩壳	TAMPA INTERMEDIÁRIA DO CABEÇOTE DO MOTOR	1	S00004337
17	841145302	气门室线束	CHICOTE ELÉTRICO DO INJETOR	3	S00001346
18	860152857	六角法兰面螺栓	PARAFUSOS SEXTAVADOS	3	B00004892
19	800150325	加大毛垫圈	ARRUELAS	6	B00001811

页码 PAG.	曲柄连杆 111E	部件号 PART NO.
G01-33	ELO DE CONEXÃO DA ÁRVORE DE MANIVELAS 111E	

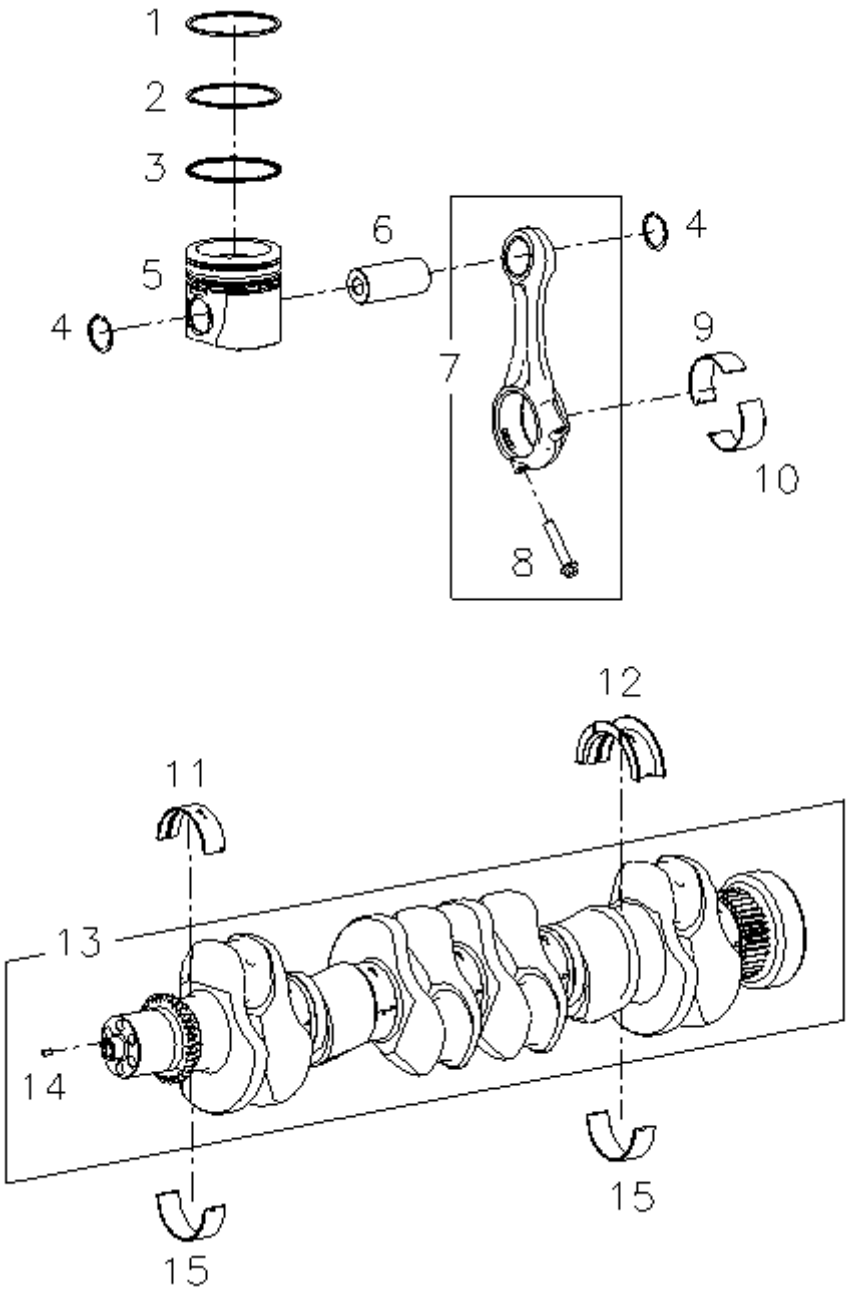

部件号 PART NO.		曲柄连杆 111E ELO DE CONEXÃO DA ÁRVORE DE MANIVELAS 111E		页码 PAG. G01-34	
件号 ITEM	部件号 PART NO.	零件名称 NOME DA PEÇA		数量 QNT.	备注 OBS.
1	860145657	梯形桶面环	ANEL SUPERIOR DO PISTÃO	6	S00011631
2	860145658	内切锥面环	ANEL INTERMEDIÁRIO DO PISTÃO	6	S00011630
3	860140370	油环部件	CONJUNTO DO ANEL DE CONTROLE DE ÓLEO DO PISTÃO	6	S00000975
4	860145659	孔用弹性挡圈-A 型	ANEL DE TRAVA PARA DIÂMETRO INTERNO DO CILINDRO TIPO A	12	B00001037
5	860145653	活塞	PISTÃO	6	S00011799
6	860145656	活塞销	PINO DO PISTÃO	6	S00001198
7	860152866	连杆机加工部件	CONJUNTO DA BIELA (USINADA)	6	S00001412
8	860152867	连杆螺栓	PARAFUSO DA BIELA	12	S00001416
9	860149629	连杆上瓦	MANCAL SUPERIOR DA BIELA	6	S00004365
10	860149630	连杆下瓦	MANCAL INFERIOR DA BIELA	6	S00004366
11	860140383	主轴瓦（上）	MANCAL PRINCIPAL SUPERIOR	6	S00004362
12	860152868	曲轴推力轴承	MANCAL DE ENCOSTO DA ÁRVORE DE MANIVELAS	1	S00004364
13	860152869	曲轴部件	CONJUNTO DA ÁRVORE DE MANIVELAS	1	S00004166
14	800150254	圆柱销	PINOS PARALELOS	1	B00000121
15	860140384	主轴瓦（下）	MANCAL PRINCIPAL INFERIOR	7	S00004363

页码 PAG.	后端齿轮传动 111F-1	部件号 PART NO.
G01-35	COMANDO DE ENGRENAGEM 111F-1	

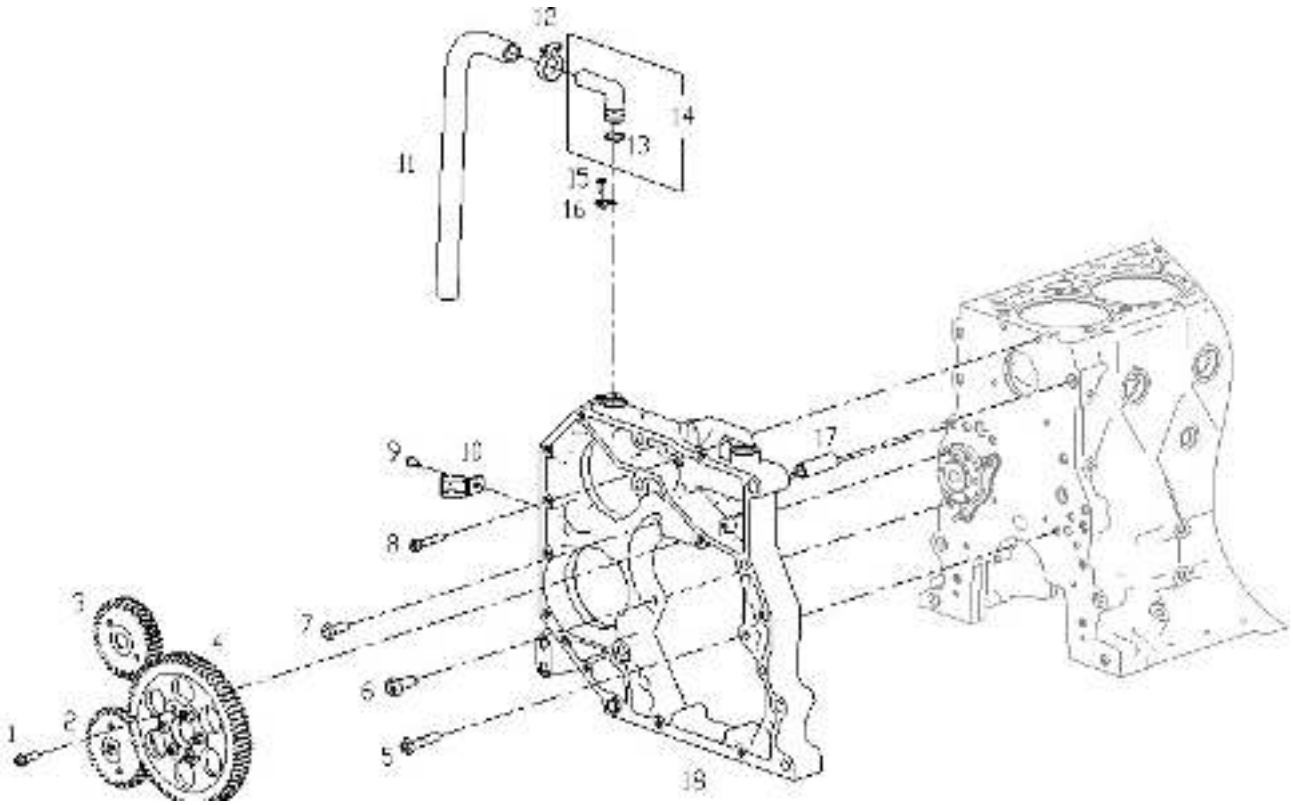

部件号 PART NO.		后端齿轮传动 111F-1 COMANDO DE ENGRENAGEM 111F-1		页码 PAG. G01-36	
件号 ITEM	部件号 PART NO.	零件名称 NOME DA PEÇA		数量 QNT.	备注 OBS.
1	860152870	螺栓	PARAFUSO	6	B00004885
2	860152871	喷油泵传动齿轮	ENGRENAGEM DA BOMBA INJETORA DE COMBUSTÍVEL	1	S00003485
3	860152872	空压泵传动齿轮	ENGRENAGEM DO COMPRESSOR DE AR	1	S00003483
4	860152873	凸轮轴齿轮	ENGRENAGEM DO EIXO-COMANDO DE VÁLVULAS	1	S00006218
5	860152874	螺栓	PARAFUSO	3	B00004452
6	860152875	螺栓	PARAFUSO	1	B00002051
7	860152876	螺栓	PARAFUSO	2	B00004580
8	860152877	螺栓	PARAFUSO	4	B00004372
9	800150283	螺栓--通气管	PARAFUSO	1	B00002111
10	860152878	夹箍--通气管	ABRAÇADEIRA	1	S00005207
11	860152879	通气管	TUBO DE RESPIRO	1	S00005206
12	800150195	喉箍--通气管	ABRAÇADEIRA	1	B00001565
13	860152880	O 型圈	ANEL-O	1	S00005204
14	860152881	通气管接头部件	CONJUNTO DE CONECTOR DE ELIMINAÇÃO DE GASES	1	S00005202
15	800150246	螺栓--通气管	PARAFUSO	1	B00000603
16	860152882	通气管夹片	ABRAÇADEIRA DO TUBO DE RESPIRO	1	S00005205
17	860152883	定位套	LUVA DA CAVILHA	2	S00000948
18	860152884	齿轮室	CAIXA DE ENGRENAGENS DO GRUPO DE SERVIÇO	1	S00016091

页码 PAG.	后端齿轮传动 111F-2	部件号 PART NO.
G01-37	COMANDO DE ENGRENAGEM 111F-2	252611009

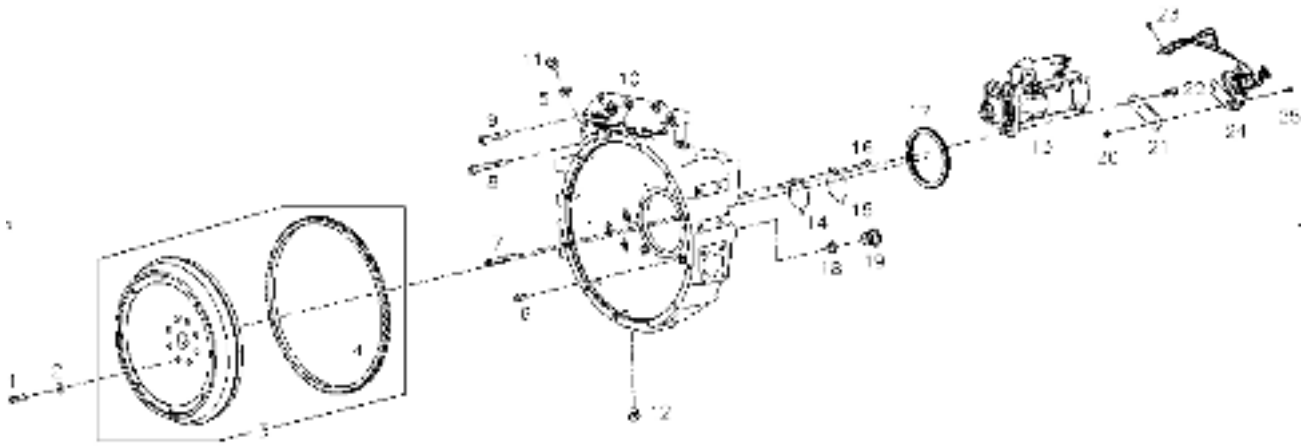

部件号 PART NO.		后端齿轮传动 111F-2 COMANDO DE ENGRENAGEM 111F-2		页码 PAG. G01-38	
件号 ITEM	部件号 PART NO.	零件名称 NOME DA PEÇA		数量 QNT.	备注 OBS.
1	860152885	飞轮螺栓	PARAFUSO DO VOLANTE DO MOTOR	8	S00003468
2	860152886	垫片	JUNTA	8	S00004914
3	860152887	飞轮与起动齿圈装配部件	CONJUNTO DE VOLANTE DO MOTOR E COROA	1	S00028476
4	860152888	起动齿圈	COROA DO MOTOR DE PARTIDA	1	S00004084
5	860152889	复合式密封硬垫圈	ARRUELA TEMPERADA REVESTIDA COM BORRACHA	1	B00001549
6	860152890	六角法兰面螺栓	PARAFUSOS SEXTAVADOS COM FLANGE	10	B00004902
7	800150165	六角法兰面螺栓	PARAFUSOS SEXTAVADOS COM FLANGE	2	B00002031
8	860152891	六角法兰面螺栓	PARAFUSOS SEXTAVADOS COM FLANGE	2	B00002037
9	860152892	六角法兰面螺栓	PARAFUSOS SEXTAVADOS COM FLANGE	6	B00004631
10	860152893	飞轮壳	CAIXA DO VOLANTE DO MOTOR	1	S00010101
11	800150154	六角头螺塞	BUJÃO DE CABEÇA SEXTAVADA	1	B00001728
12	860152894	内六角锥形螺塞	BUJÃO DE TUBO CÔNICO SEXTAVADO ESCAREADO	1	B00005294
13	860145652	起动机	MOTOR DE PARTIDA	1	S00018899
14	860137735	盖板垫片	JUNTA DA TAMPA	1	D02C-105-01
15	860152895	盖板	TAMPA	1	D02C-104-01
16	800150286	六角法兰面螺栓	PARAFUSOS SEXTAVADOS COM FLANGE	2	B00002130
17	800106622	曲轴后端油封	RETENTOR TRASEIRO DA ÁRVORE DE MANIVELAS	1	D02A-118-02B
18	800150272	O 形橡胶密封圈	ANEL-O	1	B00000300
19	800150277	盘车孔塞	BUJÃO PARA BLOQUEIO DO ORIFÍCIO	1	D02C-106-01
20	860152896	六角法兰面螺母	PORCAS SEXTAVADAS COM ROSCA DE PASSO FINO DO FLANGE	2	B00000844
21	860152897	继电器支架	SUPORTE DO RELÉ	1	S00017072
22	860152898	六角法兰面螺栓	PARAFUSOS SEXTAVADOS COM FLANGE	3	B00005013

页码 PAG.	后端齿轮传动 111F-2	部件号 PART NO.
G01-39	COMANDO DE ENGRENAGEM 111F-2	

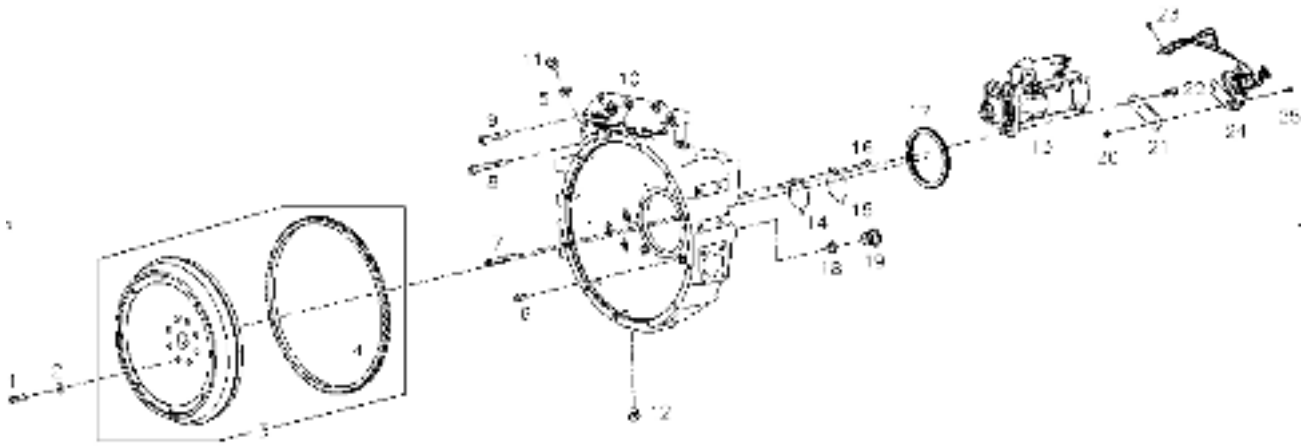

部件号 PART NO.		后端齿轮传动 111F-2 COMANDO DE ENGRENAGEM 111F-2		页码 PAG. G01-40	
件号 ITEM	部件号 PART NO.	零件名称 NOME DA PEÇA		数量 QNT.	备注 OBS.
23	860152899	六角法兰面螺栓	PARAFUSOS SEXTAVADOS COM FLANGE	1	B00004551
24	860152900	起动继电器	RELÉ DE PARTIDA	1	S00019000
25	860152901	六角法兰面螺栓	PARAFUSOS SEXTAVADOS COM FLANGE	2	B00002119

页码 PAG.	前端齿轮、齿轮罩壳、减振器 111H-1	部件号 PART NO.
G01-41	ENGRENAGEM, TAMPA DA ENGRENAGEM E ABSORVEDOR 111H-1	

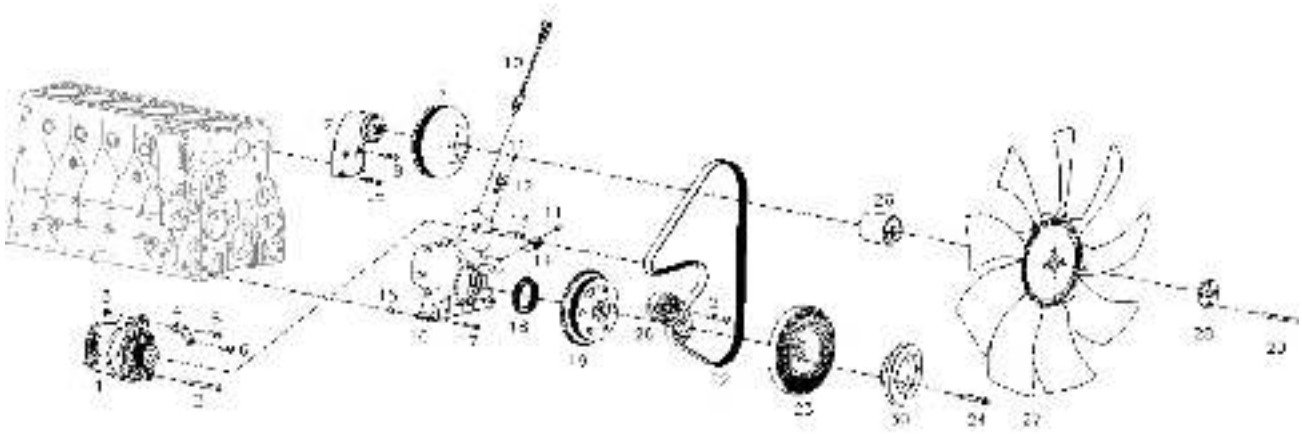

部件号 PART NO.		前端齿轮、齿轮罩壳、减振器 111H-1 ENGRENAGEM, TAMPA DA ENGRENAGEM E ABSORVEDOR 111H-1		页码 PAG. G01-42	
件号 ITEM	部件号 PART NO.	零件名称 NOME DA PEÇA		数量 QNT.	备注 OBS.
1	860141008	发电机	ALTERNADOR	1	S00003601
2	860152902	六角法兰面螺栓	PARAFUSOS SEXTAVADOS COM FLANGE	1	B00005037
3	860137210	六角法兰面螺母	PORCAS SEXTAVADAS COM ROSCA DE PASSO FINO DO FLANGE	1	B00000834
4	860152903	发电机撑条	HASTE DO ALTERNADOR	1	S00005684
5	860152898	六角法兰面螺栓	PARAFUSOS SEXTAVADOS COM FLANGE	1	B00005013
6	860152904	六角法兰面螺栓	PARAFUSOS SEXTAVADOS COM FLANGE	1	B00005036
7	860152905	风扇轴承座部件	ALOJAMENTO DO ROLAMENTO DO VENTILADOR	1	S00011996
8	860152906	六角法兰面螺栓	PARAFUSOS SEXTAVADOS COM FLANGE	2	B00004672
9	860152907	风扇胶带轮	POLIA DO VENTILADOR	1	S00016787
10	860149905	机油压力传感器	SENSOR DE PRESSÃO DE ÓLEO	1	D88A-008-800
11	800150283	六角法兰面螺栓	PARAFUSOS SEXTAVADOS COM FLANGE	2	B00002111
12	800157189	凸轮轴相位传感器	SENSOR DE FASE DO EIXO-COMANDO DE VÁLVULAS	1	S00003913
13	800150368	六角法兰面螺栓	PARAFUSOS SEXTAVADOS COM FLANGE	6	B00002139
14	860126156	转速传感器	SENSOR DE VELOCIDADE	1	D88A-001-800
15	860152908	定位销	CAVILHA	2	S00000949
16	860152909	前齿壳	CAIXA DE ENGRENAGENS DIANTEIRA	1	S00009174
17	800150161	六角法兰面螺栓	PARAFUSOS SEXTAVADOS COM FLANGE	7	B00002147
18	860140385	前油封	RETENTOR DIANTEIRO DA ÁRVORE DE MANIVELAS	1	S00004645
19	860152910	曲轴前端带轮	POLIA DA ÁRVORE DE MANIVELAS	1	S00004275
20	860140393	张紧轮部件	CONJUNTO DO TENSIONADOR	1	S00007858
21	860152911	六角法兰面螺栓	PARAFUSOS SEXTAVADOS COM FLANGE	1	B00004630
22	860145662	风扇胶带	CORREIA DO VENTILADOR	1	S00011917

页码 PAG.	前端齿轮、齿轮罩壳、减振器 111H-1	部件号 PART NO.
G01-43	ENGRENAGEM, TAMPA DA ENGRENAGEM E ABSORVEDOR 111H-1	

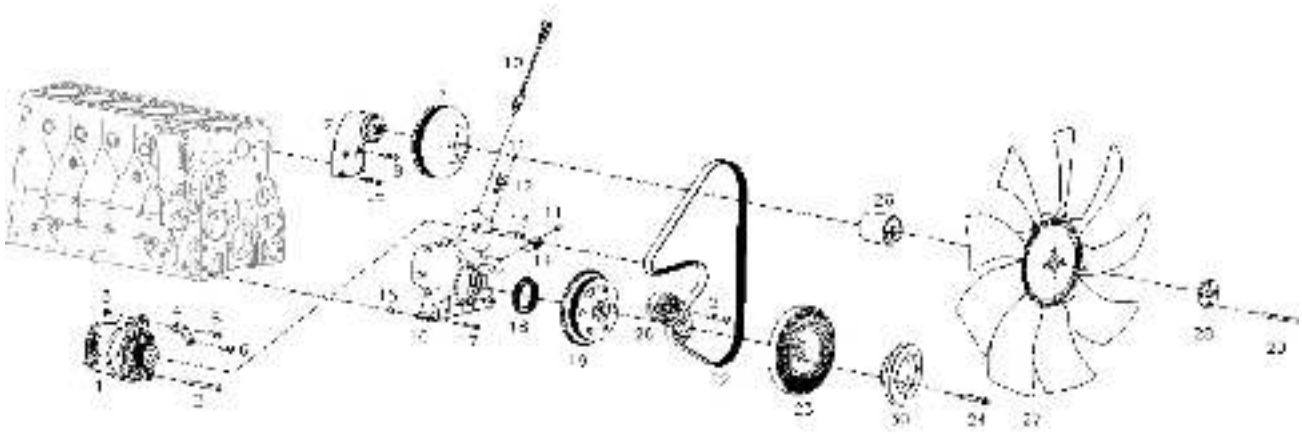

部件号 PART NO.		前端齿轮、齿轮罩壳、减振器 111H-1 ENGRENAGEM, TAMPA DA ENGRENAGEM E ABSORVEDOR 111H-1		页码 PAG. G01-44	
件号 ITEM	部件号 PART NO.	零件名称 NOME DA PEÇA		数量 QNT.	备注 OBS.
23	860152912	扭振减振器	AMORTECEDOR DA ÁRVORE DE MANIVELAS	1	S00005120
24	860152913	减振器螺栓	PARAFUSO DO AMORTECEDOR DA ÁRVORE DE MANIVELAS	6	S00003467
25	860152877	六角法兰面螺栓	PARAFUSOS SEXTAVADOS COM FLANGE	2	B00004372
26	860152914	风扇垫块	ESPAÇADOR DO VENTILADOR	1	S00011604
27	860147412	风扇部件(吹风式)	CONJUNTO DO VENTILADOR	1	S00026167
28	860152915	压板	ABRAÇADEIRA	1	S00008262
29	860152916	六角法兰面螺栓	PARAFUSOS SEXTAVADOS COM FLANGE	1	B00005328
30	860152917	曲轴前端带轮	POLIA DO AR-CONDICIONADO	1	S00001051

页码 PAG.	前端齿轮、齿轮罩壳、减振器 111H-2	部件号 PART NO.
G01-45	ENGRENAGEM, TAMPA DA ENGRENAGEM E ABSORVEDOR 111H-2	

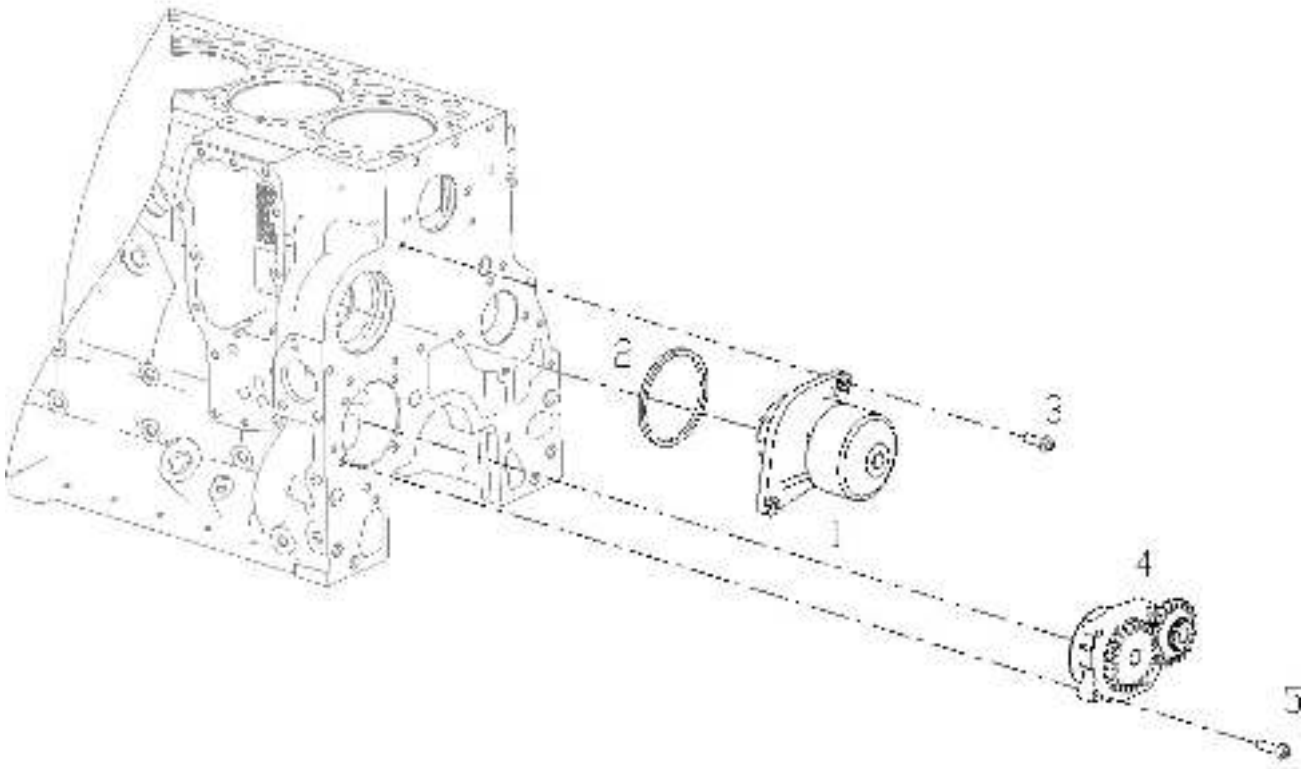

部件号 PART NO.		前端齿轮、齿轮罩壳、减振器 111H-2 ENGRENAGEM, TAMPA DA ENGRENAGEM E ABSORVEDOR 111H-2		页码 PAG. G01-46	
件号 ITEM	部件号 PART NO.	零件名称 NOME DA PEÇA		数量 QNT.	备注 OBS.
1	860144079	淡水泵	GRUPO DE SERVIÇO DA BOMBA D'ÁGUA	1	S00003086
2	860140408	密封圈	ANEL-O	1	S00003597
3	860152870	六角法兰面螺栓	PARAFUSOS SEXTAVADOS	2	B00004885
4	860152918	机油泵部件	CONJUNTO DA BOMBA DE ÓLEO	1	S00014802
5	860152919	六角法兰面螺栓	PARAFUSOS SEXTAVADOS	4	B00004991

页码 PAG.	进排气系统 111J-1	部件号 PART NO.
G01-47	SISTEMA DE EXAUSTÃO 111J-1	

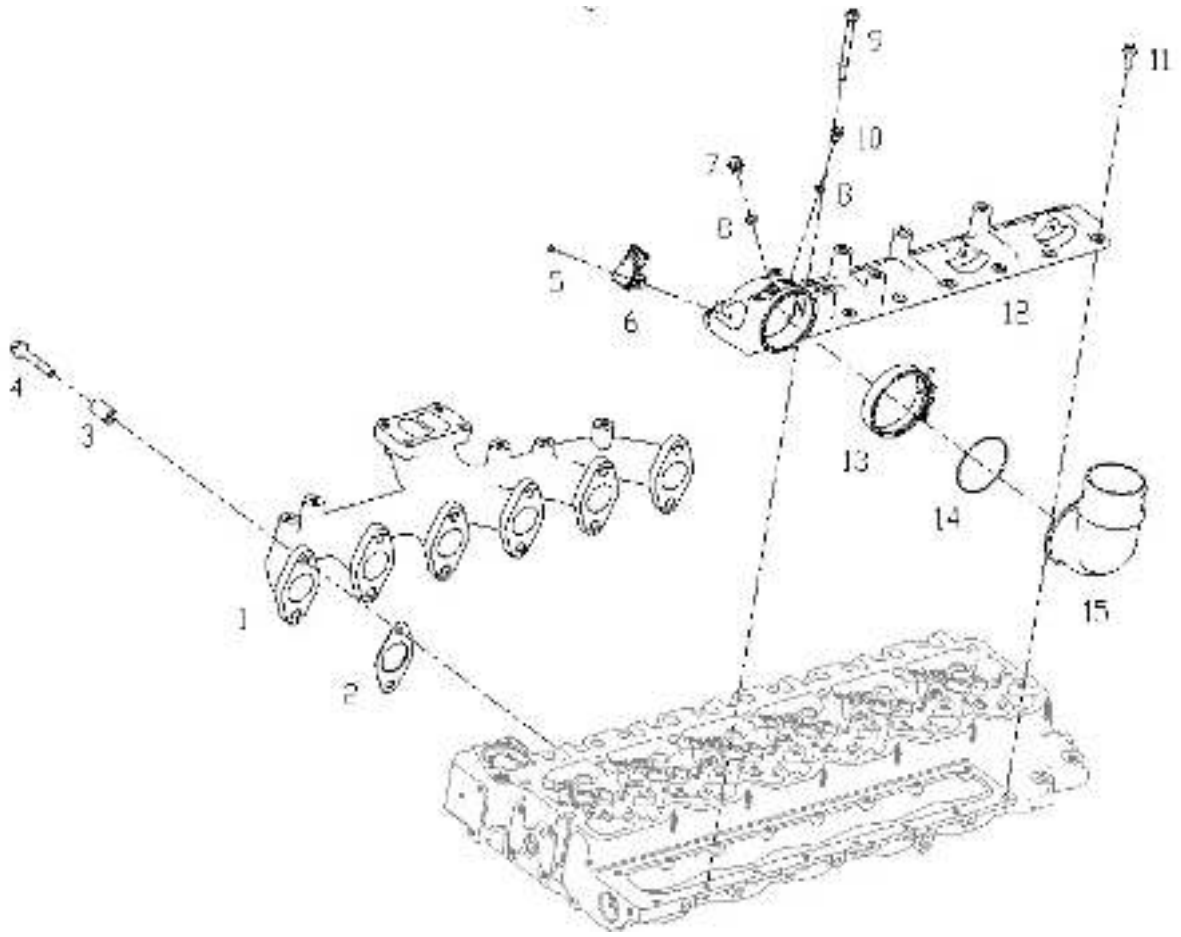

部件号 PART NO.		进排气系统 111J-1 SISTEMA DE EXAUSTÃO 111J-1		页码 PAG. G01-48	
件号 ITEM	部件号 PART NO.	零件名称 NOME DA PEÇA		数量 QNT.	备注 OBS.
1	860152920	排气管	COLETOR DE ESCAPE	1	S00012381
2	860149628	排气管垫片	JUNTA DO COLETOR DE ESCAPE	6	S00003834
3	860152921	排气管螺栓垫块	ESPAÇADOR DO PARAFUSO DO TUBO DE ESCAPE	12	S00003833
4	800150220	排气管螺栓	PARAFUSO DO COLETOR DE ESCAPE	12	D04-145-30A
5	800150351	螺栓--进气温度传感器	PARAFUSO	1	B00000582
6	860140342	进气温度压力传感器	SENSOR DE TEMPERATURA E PRESSÃO DE ADMISSÃO DE AR	1	S00018375
7	800150174	六角头螺塞	BUJÃO SEXTAVADO DO TUBO	1	B00001724
8	860152922	铜垫圈	ARRUELA DE COBRE	2	B00001813
9	860152923	六角法兰面螺栓	PARAFUSOS SEXTAVADOS	2	S00005855
10	860152924	六角头螺塞	BUJÃO SEXTAVADO DO TUBO	1	B00001733
11	860152925	六角法兰面螺栓	PARAFUSOS SEXTAVADOS	14	S00005856
12	860152926	进气管盖板	TAMPA DO TUBO DE ADMISSÃO DE AR	1	S00024080
13	860152927	卡箍	ABRAÇADEIRA	1	S00005009
14	860152928	O 形密封圈-进气接管	ANEL-O	1	S00004985
15	860152929	进气弯管	COTOVELO DO TUBO DE ADMISSÃO DE AR	1	S00005016

页码 PAG.	增压系统 111J-2 SISTEMA DE EXAUSTÃO 111J-2	部件号 PART NO.
G01-49		

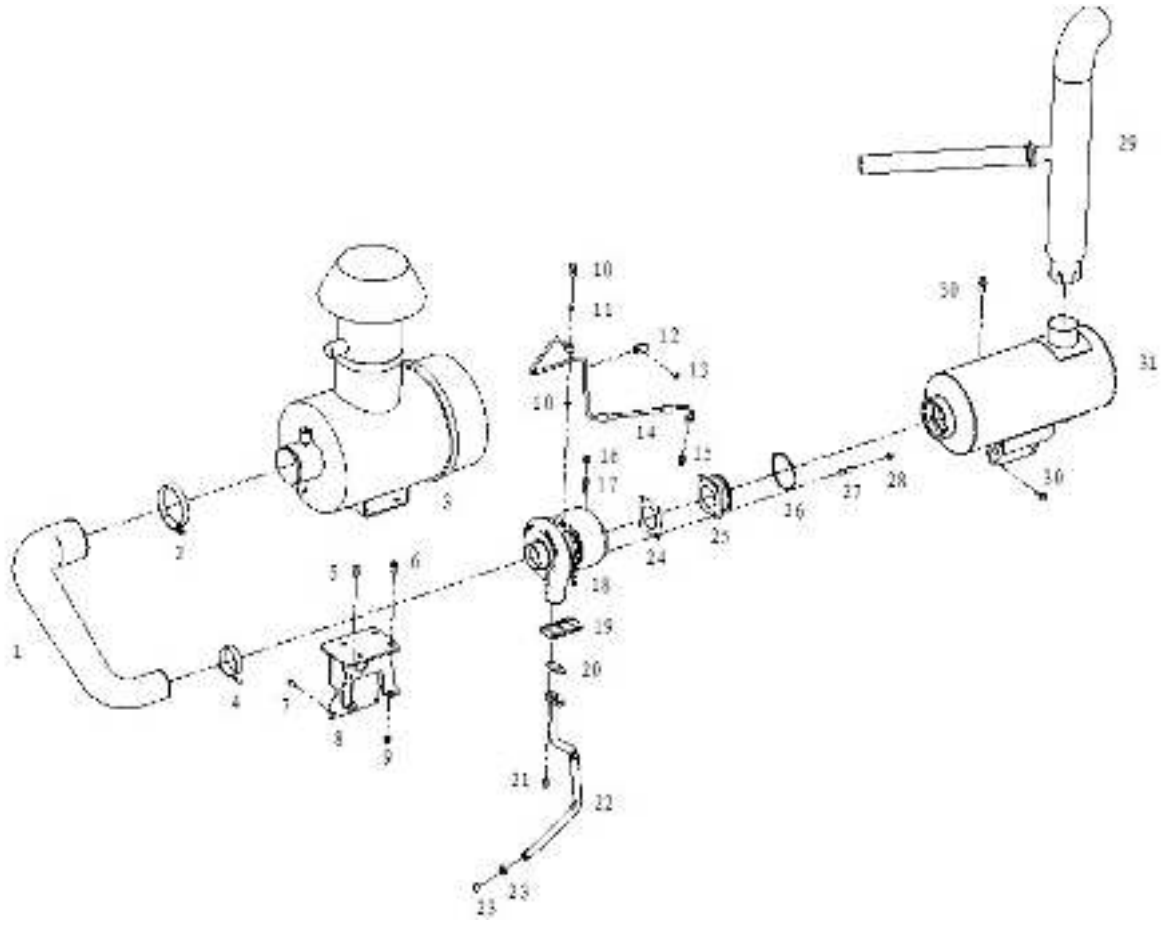

部件号 PART NO.		增压系统 111J-2 SISTEMA DE EXAUSTÃO 111J-2		页码 PAG. G01-50	
件号 ITEM	部件号 PART NO.	零件名称 NOME DA PEÇA		数量 QNT.	备注 OBS.
1	860152930	增压器进气胶管	TUBO DE ADMISSÃO DE AR DO TURBOCOMPRESSOR	1	S00012419
2	860129932	弹簧卡箍	ABRAÇADEIRA DE MOLA	1	B00001532
3	860152931	空气滤清器组件	GRUPO DO FILTRO DE AR	1	S00027223
4	860137372	弹簧卡箍	ABRAÇADEIRA DE MOLA	3	B00001541
5	860152932	六角法兰面螺栓	PARAFUSOS SEXTAVADOS	2	B00001998
6	860152933	六角法兰面螺栓	PARAFUSOS SEXTAVADOS	4	B00002000
7	860137694	六角法兰面螺栓	PARAFUSOS SEXTAVADOS	2	B00002136
8	860152934	空滤器支架	SUPORTE DO FILTRO DE AR	1	S00024397
9	860137210	六角法兰面螺母	PORCAS SEXTAVADAS COM ROSCA DE PASSO FINO DO FLANGE	2	B00000834
10	800150234	铰接螺栓	PARAFUSO BANJO (OU PARAFUSO OCO)	1	B00002178
11	860152935	铜垫圈	ARRUELA DE COBRE	2	B00001818
12	860152936	夹箍	ABRAÇADEIRA	1	S00010931
13	800150157	六角法兰面螺栓	PARAFUSOS SEXTAVADOS	1	B00002132
14	860152937	增压器进油管焊接部件	CONJUNTO DO TUBO DE ADMISSÃO DE ÓLEO (SOLDADO) DO TURBOCOMPRESSOR	1	S00010623
15	860152938	接头	COTOVELO DO CONECTOR	1	S00003939
16	860145648	增压器自锁螺母	PORCA AUTOTRAVANTE DO TURBOCOMPRESSOR	4	S00007338
17	800150226	双头螺栓	PRISIONEIRO	4	D13-103-01
18	860145646	增压器部件	CONJUNTO DO TURBOCOMPRESSOR	1	S00024412
19	860145647	涡轮进口垫片	JUNTA DA TURBINA DE ADMISSÃO	1	S00008098
20	860137601	回油管垫片	JUNTA DO TUBO DE RETORNO DE ÓLEO DO TURBOCOMPRESSOR	1	C19BL-19BL020
21	860152939	六角法兰面螺栓	PARAFUSOS SEXTAVADOS	2	B00004897

页码 PAG.	增压系统 111J-2	部件号 PART NO.
G01-51	SISTEMA DE EXAUSTÃO 111J-2	

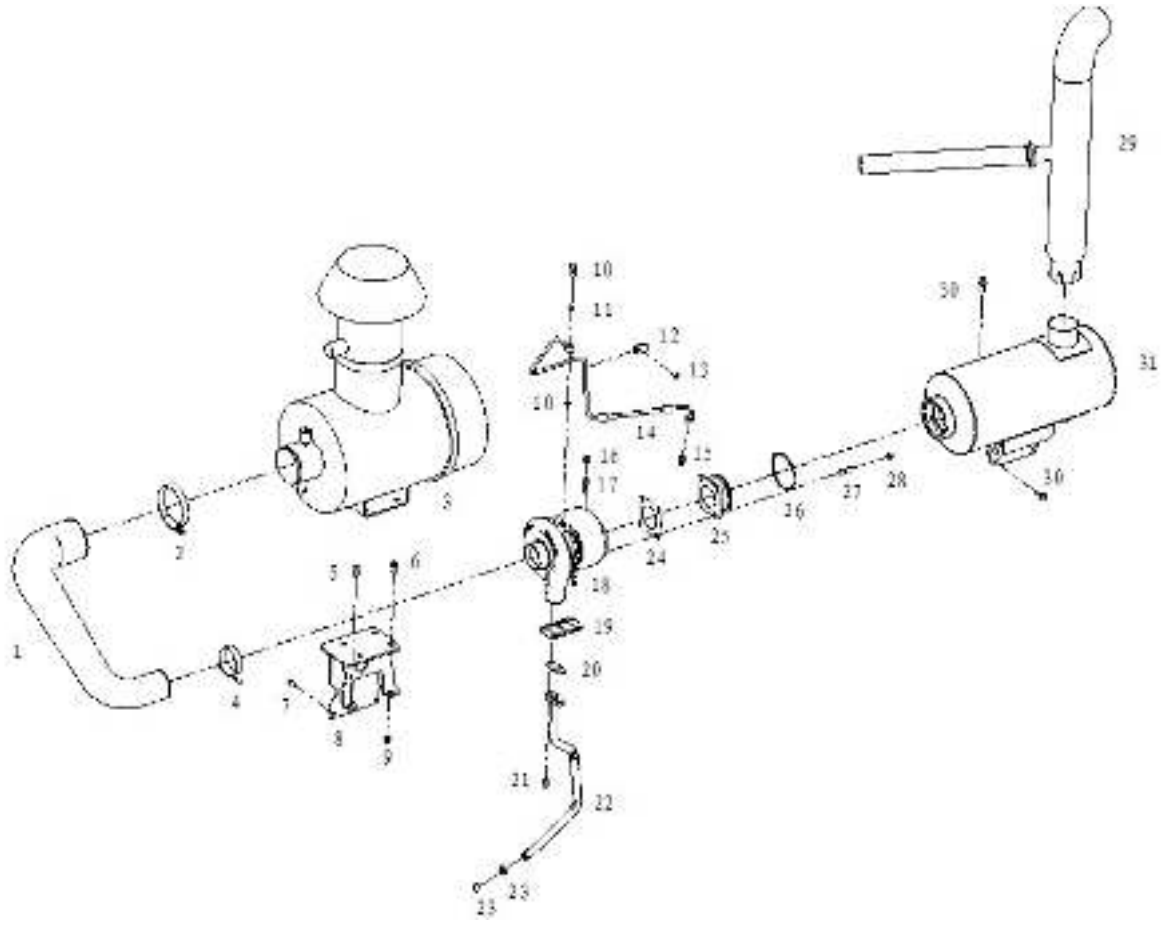

部件号 PART NO.		增压系统 111J-2 SISTEMA DE EXAUSTÃO 111J-2		页码 PAG. G01-52	
件号 ITEM	部件号 PART NO.	零件名称 NOME DA PEÇA		数量 QNT.	备注 OBS.
22	860152940	增压器回油管焊接部件	CONJUNTO DO TUBO DE RETORNO DE ÓLEO (SOLDADO) DO TURBOCOMPRESSOR	1	S00025124
23	800150248	O 型橡胶密封圈	ANEL-O	2	D02A-171-80
24	860152941	涡轮出口垫片	JUNTA DA TURBINA DE EXAUSTÃO	1	S00012732
25	860152942	排气接管	TUBO DE ESCAPE DA TURBINA	1	S00012499
26	800150376	密封环	ANEL DE VEDAÇÃO	1	D00-121-01
27	860152943	双头螺栓	PRISIONEIRO	4	D13-501-01
28	800150228	增压器接口螺母	PORCA DO FLANGE DO TURBOCOMPRESSOR	4	D13-304-01
29	860152944	废气引射尾管组件	GRUPO DA PONTEIRA DO EJETOR DE EXAUSTÃO	1	S00028375
30	860137806	隔热板螺栓	PARAFUSOS DA CHAPA DO ANTEPARO TÉRMICO	4	D13-318-01
31	860152945	消声器组件	GRUPO DO SILENCIOSO	1	S00025208

页码 PAG.	燃油系统 111K	部件号 PART NO.
G01-53	SISTEMA DE COMBUSTÍVEL 111K	

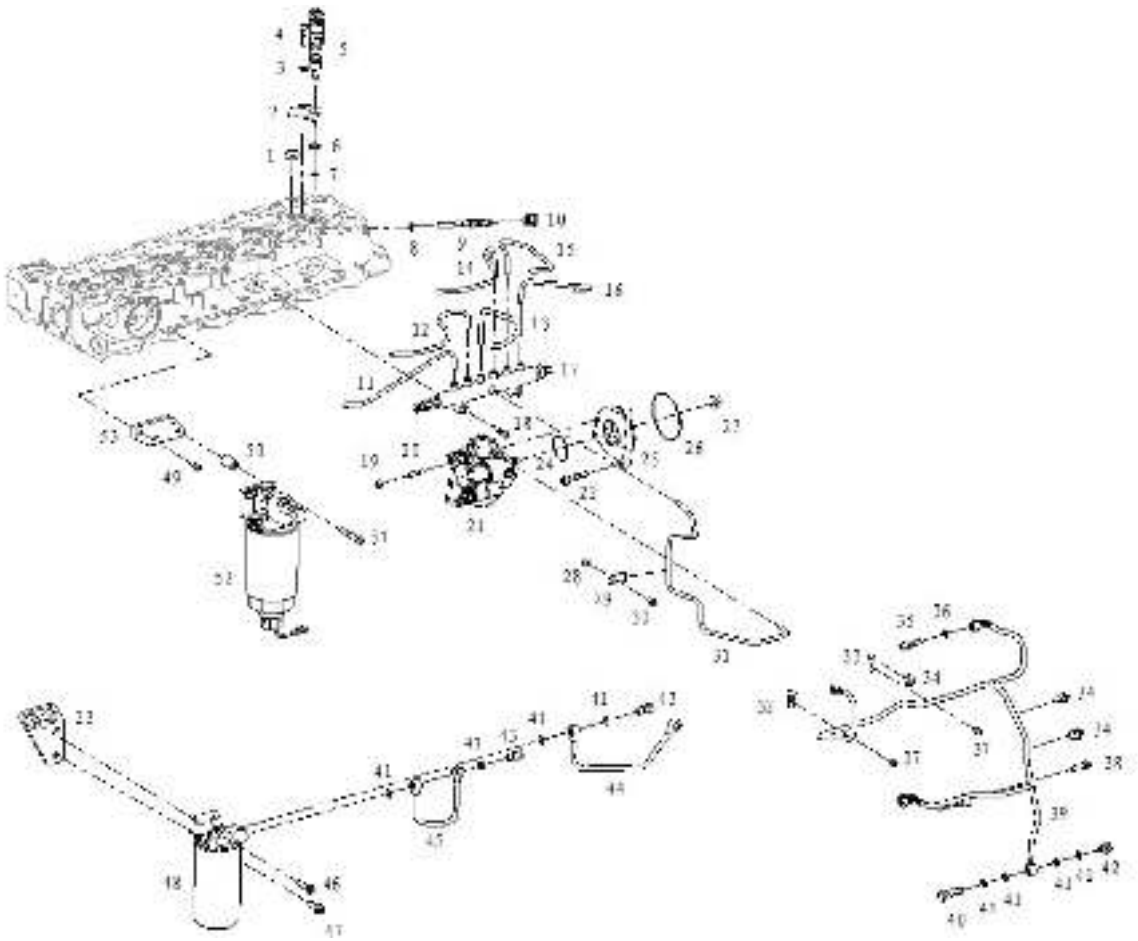

部件号 PART NO.		燃油系统 111K SISTEMA DE COMBUSTÍVEL 111K		页码 PAG. G01-54	
件号 ITEM	部件号 PART NO.	零件名称 NOME DA PEÇA		数量 QNT.	备注 OBS.
1	860152946	喷油器压板垫块	ESPAÇADOR DO FIXADOR DO INJETOR	5	S00003958
2	860152947	喷油器压板	FIXADOR DO INJETOR	6	S00007985
3	800150342	球面垫圈	ARRUELA COM FACE ESFÉRICA	6	B00000973
4	860152948	螺栓	PARAFUSO	6	D03-112-01
5	860149626	喷油器部件	CONJUNTO DE SERVIÇO DO INJETOR	6	S00001059
6	860152949	O 型橡胶密封圈	ANEL-O	6	S00005022
7	860152950	喷油器垫片	JUNTA DO INJETOR	6	D28-105-900
8	860152951	O 型圈	ANEL-O	6	D28-107-02
9	860152952	喷油器连接接头	CONECTOR DO INJETOR	6	S00001060
10	860152953	喷油器进油接管螺母	PORCA DO TUBO DE ENTRADA DO INJETOR DE COMBUSTÍVEL	6	S00004602
11	860152954	高压油管部件(第 1 缸)	CONJUNTO DO TUBO DE COMBUSTÍVEL DE ALTA PRESSÃO (CILINDRO Nº 1)	1	S00004950
12	860152955	高压油管部件(第 2 缸)	CONJUNTO DO TUBO DE COMBUSTÍVEL DE ALTA PRESSÃO (CILINDRO Nº 2)	1	S00004951
13	860152956	高压油管部件(第 3 缸)	CONJUNTO DO TUBO DE COMBUSTÍVEL DE ALTA PRESSÃO (CILINDRO Nº 3)	1	S00004952
14	860152957	高压油管部件(第 4 缸)	CONJUNTO DO TUBO DE COMBUSTÍVEL DE ALTA PRESSÃO (CILINDRO Nº 4)	1	S00004957
15	860152958	高压油管部件(第 5 缸)	CONJUNTO DO TUBO DE COMBUSTÍVEL DE ALTA PRESSÃO (CILINDRO Nº 5)	1	S00004958
16	860152959	高压油管部件(第 6 缸)	CONJUNTO DO TUBO DE COMBUSTÍVEL DE ALTA PRESSÃO (CILINDRO Nº 6)	1	S00004959
17	860152960	共轨管部件	CONJUNTO DA FLAUTA DE INJETORES	1	S00003342
18	860152961	六角法兰面螺栓	PARAFUSOS SEXTAVADOS	2	B00004449
19	800150143	六角法兰面螺母	PORCAS SEXTAVADAS	2	B00000846
20	860152962	双头螺柱	PRISIONEIRO	2	B00001137
21	860152963	喷油泵部件	CONJUNTO DA BOMBA INJETORA DE COMBUSTÍVEL	1	S00006800

页码 PAG.	燃油系统 111K	部件号 PART NO.
G01-55	SISTEMA DE COMBUSTÍVEL 111K	

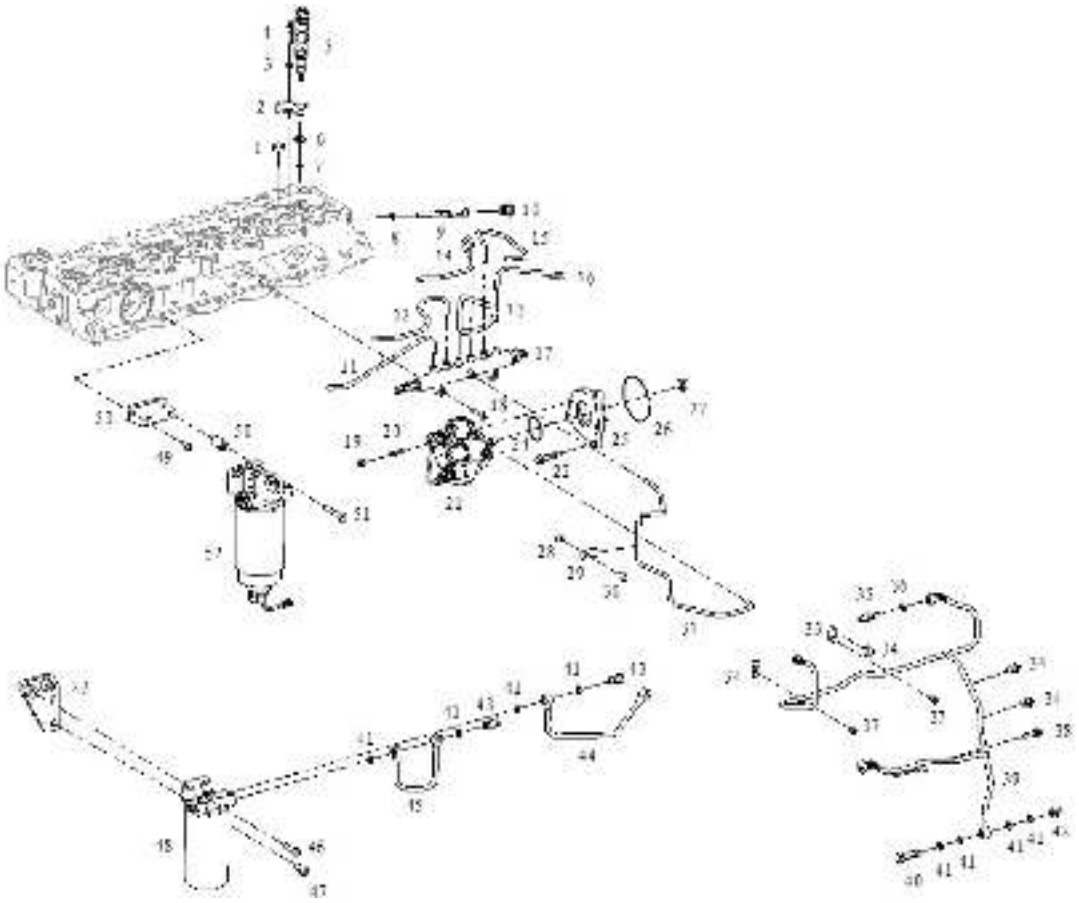

部件号 PART NO.		燃油系统 111K SISTEMA DE COMBUSTÍVEL 111K		页码 PAG. G01-56	
件号 ITEM	部件号 PART NO.	零件名称 NOME DA PEÇA		数量 QNT.	备注 OBS.
22	860152964	六角法兰面螺栓	PARAFUSOS SEXTAVADOS COM FLANGE	3	B00004881
23	860152965	燃油滤清器支架	SUPORTE DO FILTRO DE COMBUSTÍVEL	1	S00028231
24	860152966	O 形橡胶密封圈	ANEL-O	1	B00001387
25	860152967	喷油泵过渡法兰	ADAPTADOR DO FLANGE DA BOMBA INJETORA DE COMBUSTÍVEL	1	S00008207
26	860152968	O 型橡胶密封圈	ANEL-O	1	S00004098
27	860152969	六角法兰面螺母	PORCAS SEXTAVADAS	1	D28C-102-500
28	860152970	隔圈	ESPAÇADOR	1	S00011180
29	860152971	夹箍	ABRAÇADEIRA	1	S00014248+D
30	860152972	六角法兰面螺栓	PARAFUSOS SEXTAVADOS	1	B00004884
31	860152973	共轨进油管部件	CONJUNTO DO TUBO DE ENTRADA DA FLAUTA DE INJETORES	1	S00023987
32	860152974	夹箍	ABRAÇADEIRA	1	D26-117-34
33	860152975	低压油管固定支架	SUPORTE DO TUBO DE COMBUSTÍVEL DE BAIXA PRESSÃO	1	S00020722
34	860152976	燃油管路夹箍	PRESILHA DAS LINHAS DE COMBUSTÍVEL	3	S00006746
35	860152977	回油接头	CONECTOR DE RETORNO DE ÓLEO	1	S00011103
36	800150356	复合式密封硬垫圈	ARRUELA TEMPERADA REVESTIDA COM BORRACHA	1	B00001546
37	860152978	六角法兰面螺栓	PARAFUSOS SEXTAVADOS	2	B00002131
38	860152979	回油接头	CONECTOR DE RETORNO DE ÓLEO	1	S00011102
39	860152980	低压总回油管部件	CONJUNTO DO TUBO DE RETORNO DE COMBUSTÍVEL DE BAIXA PRESSÃO	1	S00028227
40	860152981	铰接螺栓	PARAFUSO BANJO (OU PARAFUSO OCO)	1	D26C-142-901
41	860137197	复合式密封硬垫圈	ARRUELA TEMPERADA REVESTIDA COM BORRACHA	8	B00001547
42	860152982	六角头螺塞	BUJÃO SEXTAVADO	1	B00005011

页码 PAG.	燃油系统 111K	部件号 PART NO.
G01-57	SISTEMA DE COMBUSTÍVEL 111K	

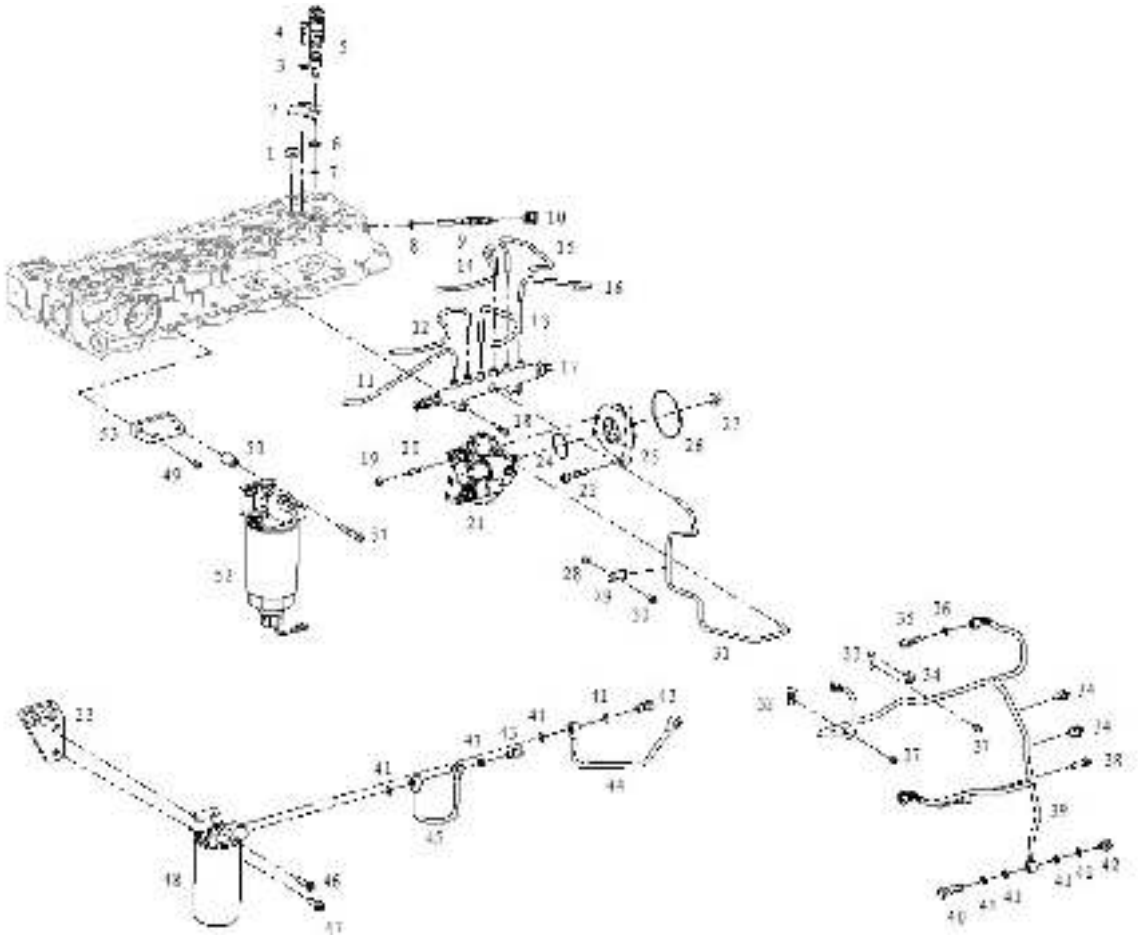

部件号 PART NO.		燃油系统 111K SISTEMA DE COMBUSTÍVEL 111K		页码 PAG. G01-58	
件号 ITEM	部件号 PART NO.	零件名称 NOME DA PEÇA		数量 QNT.	备注 OBS.
43	860152983	铰接螺栓	PARAFUSO BANJO (OU PARAFUSO OCO)	2	B00005015
44	860152984	滤清器到高压油泵进油管部件	CONJUNTO DA LINHA DE SAÍDA DO FILTRO DE COMBUSTÍVEL	1	S00028230
45	860152985	输油泵到滤清器进油管部件	CONJUNTO DO TUBO DE SAÍDA DA BOMBA DE ALIMENTAÇÃO DE COMBUSTÍVEL	1	S00028229
46	860152933	六角法兰面螺栓	PARAFUSOS SEXTAVADOS	2	B00002000
47	860152986	六角法兰面螺栓	PARAFUSOS SEXTAVADOS	2	B00002053
48	860152987	燃油精滤器及座部件	CONJUNTO DA BASE DO FILTRO DE COMBUSTÍVEL SECUNDÁRIO	1	S00027843
49	860152988	六角法兰面螺栓	PARAFUSOS SEXTAVADOS	2	B00005115
50	860152989	垫块	ESPAÇADOR	2	D04-155-900
51	860152990	六角法兰面螺栓	PARAFUSOS SEXTAVADOS	2	B00004357
52	860152991	燃油滤清器部件	CONJUNTO DO FILTRO DE COMBUSTÍVEL	1	S00024466
53	860152992	油水分离器支架	SUPORTE DO SEPARADOR DE ÁGUA/COMBUSTÍVEL	1	S00024374

页码 PAG.	润滑系统 111L	部件号 PART NO.
G01-59	SISTEMA DE LUBRIFICAÇÃO 111L	

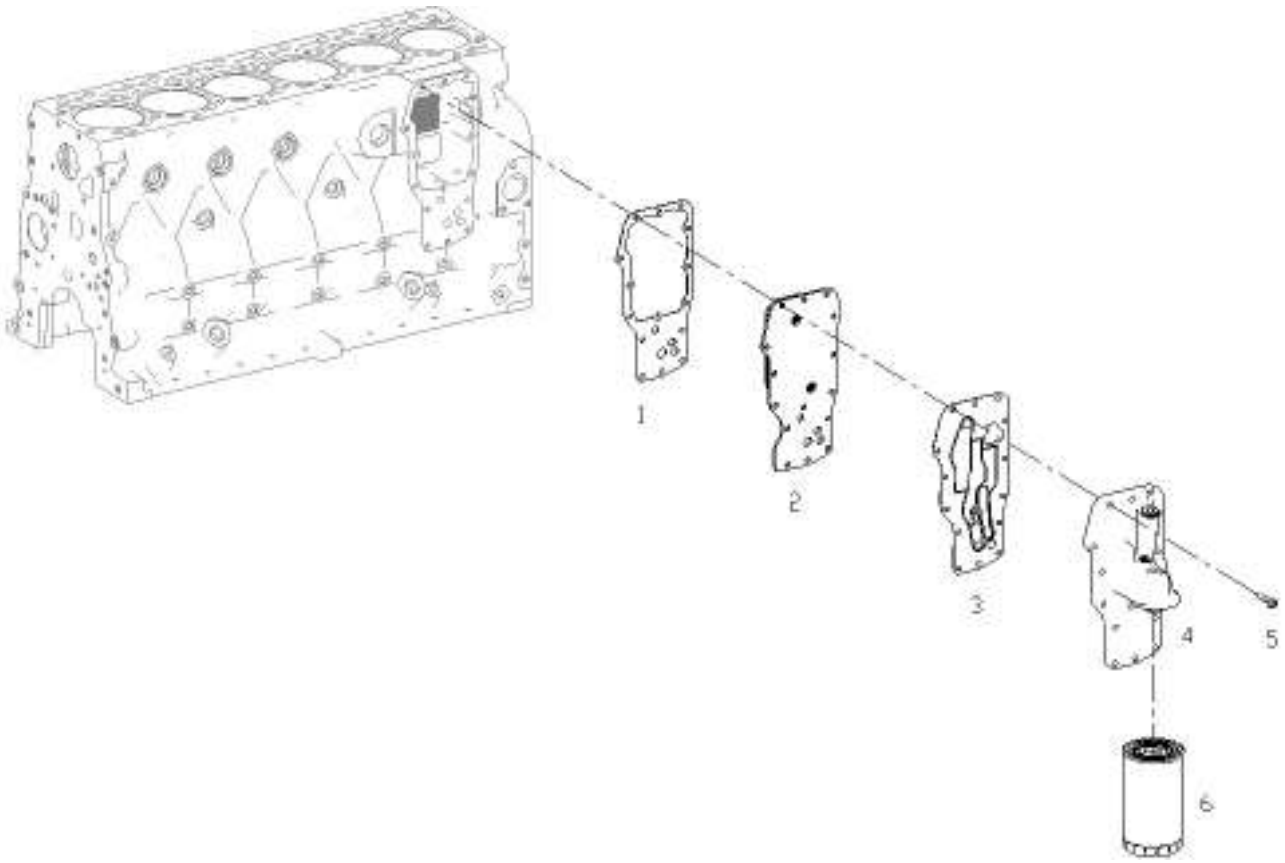

部件号 PART NO.		润滑系统 111L SISTEMA DE LUBRIFICAÇÃO 111L		页码 PAG. G01-60	
件号 ITEM	部件号 PART NO.	零件名称 NOME DA PEÇA		数量 QNT.	备注 OBS.
1	860152993	机油冷却器垫片	JUNTA DO ARREFECEDOR DE ÓLEO	1	S00004864
2	860152994	机油冷却器芯子焊接部件	CONJUNTO DO NÚCLEO DO ARREFECEDOR DE ÓLEO (SOLDADO)	1	S00003085
3	860152995	机油冷却器盖垫片	JUNTA DA TAMPA DO ARREFECEDOR DE ÓLEO	1	S00004865
4	860152996	机油冷却器盖装配部件	CONJUNTO DE ARREFECEDOR DE ÓLEO E TAMPA (MONTADO)	1	S00004867
5	860152961	螺栓	PARAFUSO	15	B00004449
6	860140941	机油滤清器部件	CONJUNTO DO FILTRO DE ÓLEO	1	S00012368

页码 PAG.	润滑系统 111M	部件号 PART NO.
G01-61	SISTEMA DE LUBRIFICAÇÃO 111M	

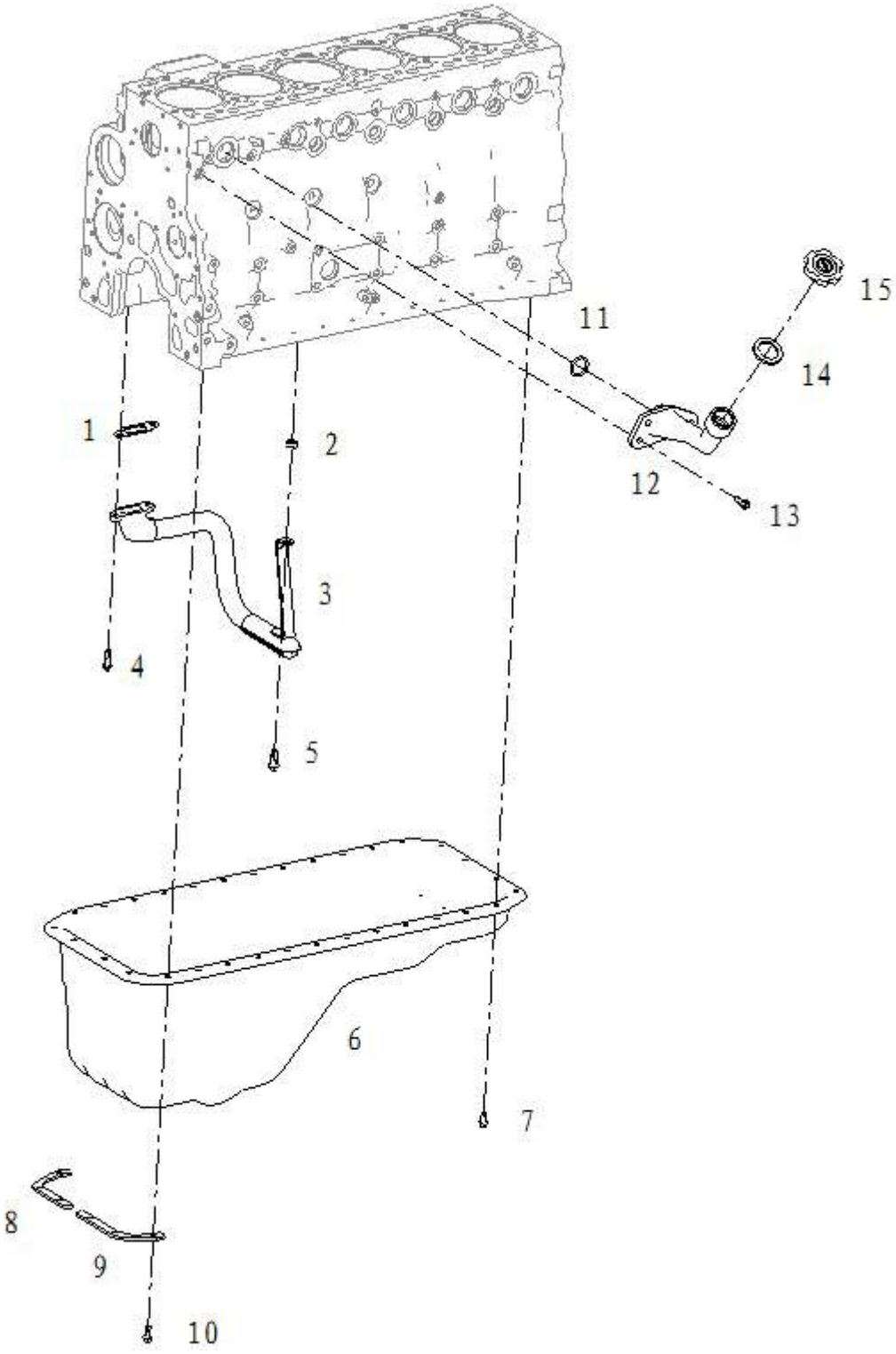

部件号 PART NO.		润滑系统 111M SISTEMA DE LUBRIFICAÇÃO 111M		页码 PAG. G01-62	
件号 ITEM	部件号 PART NO.	零件名称 NOME DA PEÇA		数量 QNT.	备注 OBS.
1	860152997	吸油管法兰垫片	JUNTA DA BOMBA DE SUCÇÃO DE ÓLEO DO FLANGE DO TUBO	1	S00005011
2	860152998	垫块	ESPAÇADOR	1	S00013393
3	860152999	吸油管焊接部件	CONJUNTO DO TUBO DE SUCÇÃO DA BOMBA DE ÓLEO (SOLDADO)	1	S00010624
4	860152870	六角法兰面螺栓	PARAFUSOS SEXTAVADOS	2	B00004885
5	860152850	六角法兰面螺栓	PARAFUSOS SEXTAVADOS	1	B00004880
6	860153000	油底壳装配部件	CONJUNTO DO CÁRTER	1	S00010626
7	860152818	六角法兰面螺栓	PARAFUSOS SEXTAVADOS	1	B00004896
8	860153001	油底壳压条	BARRA DE FIXAÇÃO - TANQUE COLETOR DE ÓLEO	26	S00011730
9	860153002	油底壳压条	BARRA DE FIXAÇÃO - TANQUE COLETOR DE ÓLEO	6	S00011731
10	860152939	六角法兰面螺栓	PARAFUSOS SEXTAVADOS	1	B00004897
11	860153003	O 形橡胶密封圈	ANEL-O	1	B00001383
12	860153005	加油盖过渡接管	ADAPTADOR DE TUBO DO BOCAL DE ENCHIMENTO DE ÓLEO	1	S00025973
13	860153004	六角法兰面螺栓	PARAFUSOS SEXTAVADOS	3	B00002138
14	800141978	加油盖密封圈	ANEL DE VEDAÇÃO DO BOCAL DE ENCHIMENTO DE ÓLEO	1	D02A-328-01
15	860152852	加油盖	TAMPA DO BOCAL DE ENCHIMENTO DE ÓLEO	1	S00004614

页码 PAG.	冷却系统 111N	部件号 PART NO.
G01-63	SISTEMA DE ARREFECIMENTO 111N	

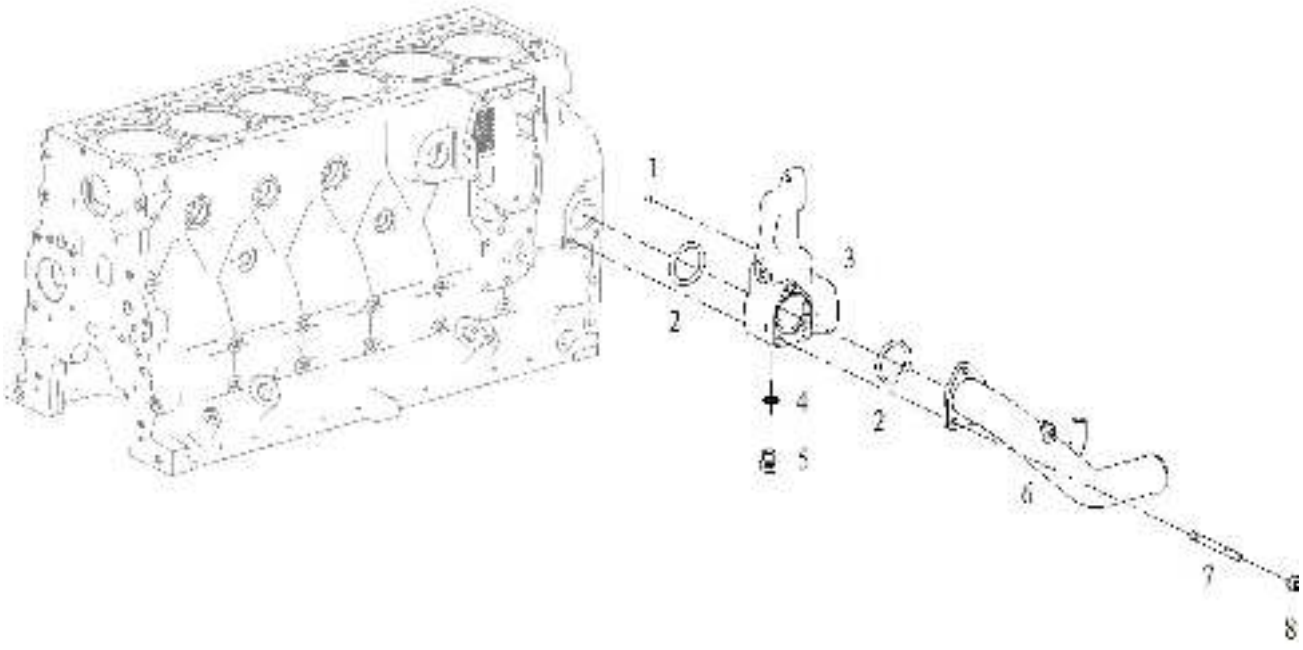

部件号 PART NO.		冷却系统 111N SISTEMA DE ARREFECIMENTO 111N		页码 PAG. G01-64	
件号 ITEM	部件号 PART NO.	零件名称 NOME DA PEÇA		数量 QNT.	备注 OBS.
1	800150254	圆柱销	PINO	2	B00000121
2	860153006	水泵进水管垫片	JUNTA DO TUBO DE ENTRADA DA BOMBA D'ÁGUA	2	S00004106
3	860153007	张紧轮支架	SUPORTE DO TENSIONADOR	1	S00004102
4	860137339	复合式密封硬垫圈	ARRUELA TEMPERADA REVESTIDA COM BORRACHA	1	B00001548
5	800150153	六角头螺塞	BUJÃO SEXTAVADO DO TUBO	1	B00001727
6	860153008	淡水泵进水管焊接部件	CONJUNTO DO TUBO DE ENTRADA DA BOMBA D'ÁGUA	1	S00028503
7	860153009	双头螺柱	PRISIONEIRO	3	B00004665
8	860137212	六角法兰面螺母	PORCA	3	B00000833

页码 PAG.	控制及仪表系统 111P	部件号 PART NO.
G01-65	SISTEMA DE CONTROLE E INSTRUMENTOS 111P	

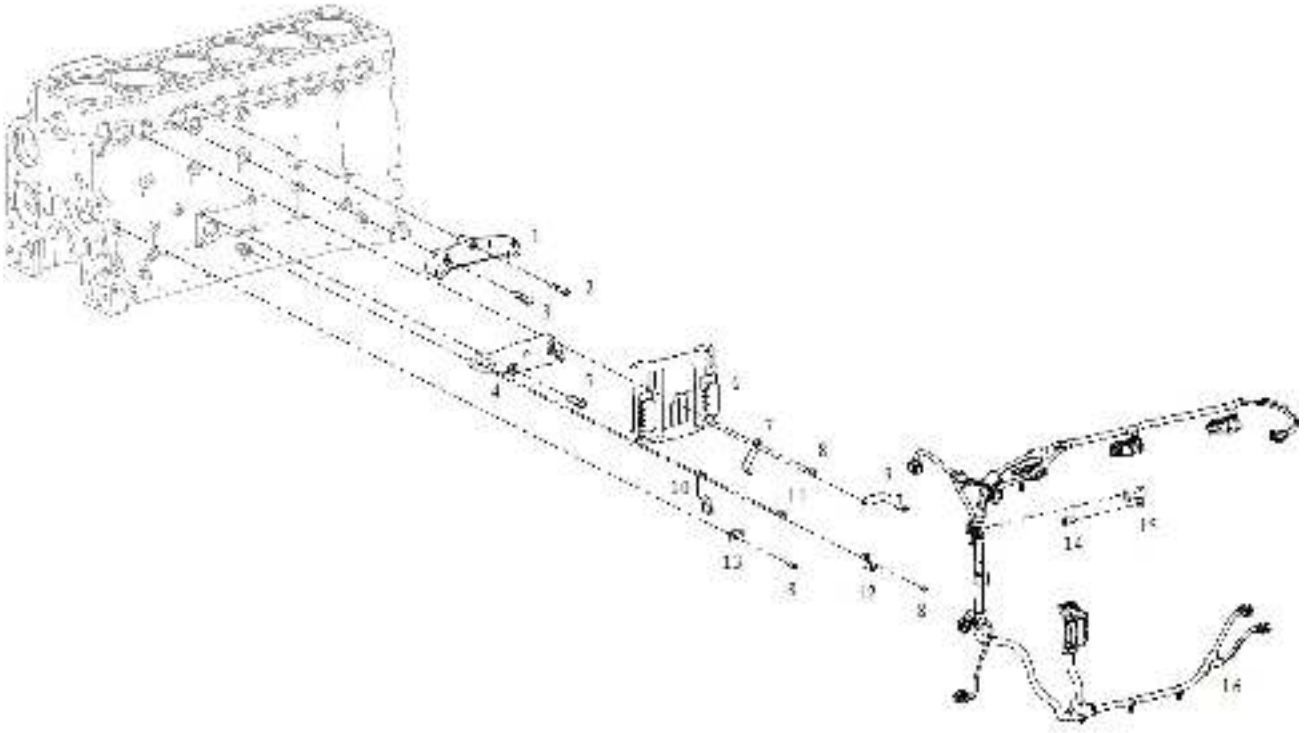

部件号 PART NO.		控制及仪表系统 111P SISTEMA DE CONTROLE E INSTRUMENTOS 111P		页码 PAG. G01-66	
件号 ITEM	部件号 PART NO.	零件名称 NOME DA PEÇA		数量 QNT.	备注 OBS.
1	860153010	电控单元支架	SUPORTE DA UNIDADE DE CONTROLE ELETRÔNICO	1	S00018833
2	860137726	六角法兰面螺栓	PARAFUSOS SEXTAVADOS	1	B00002150
3	860137726	六角法兰面螺栓	PARAFUSOS SEXTAVADOS	1	B00002150
4	860153011	电控单元支架[三发 ECU 支架]	SUPORTE DA UNIDADE DE CONTROLE ELETRÔNICO	1	S00018763
5	800152847	六角法兰面螺栓	PARAFUSOS SEXTAVADOS	2	B00002054
6	860143154	电控单元（ECU）	UNIDADE DE CONTROLE ELETRÔNICO	1	S00003609
7	860153012	电控线束支架	SUPORTE DO CHICOTE DE CONTROLE ELÉTRICO	1	S00009160
8	860152865	六角法兰面螺栓	PARAFUSOS SEXTAVADOS	3	B00004892
9	860153013	线束支架	SUPORTE DO CHICOTE DE FIAÇÃO	1	D88A-109-900
10	860153014	线束支架	SUPORTE DO CHICOTE DE FIAÇÃO	1	D88A-103-900
11	860153004	六角法兰面螺栓	PARAFUSOS SEXTAVADOS	4	B00002138
12	860153015	电控线束支架	SUPORTE DO CHICOTE DE CONTROLE ELÉTRICO	1	D88A-103-800
13	860153016	电控线束支架	SUPORTE DO CHICOTE DE CONTROLE ELÉTRICO	1	S00001429
14	860153017	六角法兰面螺栓	PARAFUSOS SEXTAVADOS	1	B00001995
15	860153018	线束支架	SUPORTE DO CHICOTE DE FIAÇÃO	1	S00008281
16	860145650	电控发动机线束	CHICOTE DO MOTOR CONTROLADO ELETRONICAMENTE	1	S00024368

页码 PAG.	空压泵 111Q	部件号 PART NO.
G01-67	BOMBA DE AR 111Q	

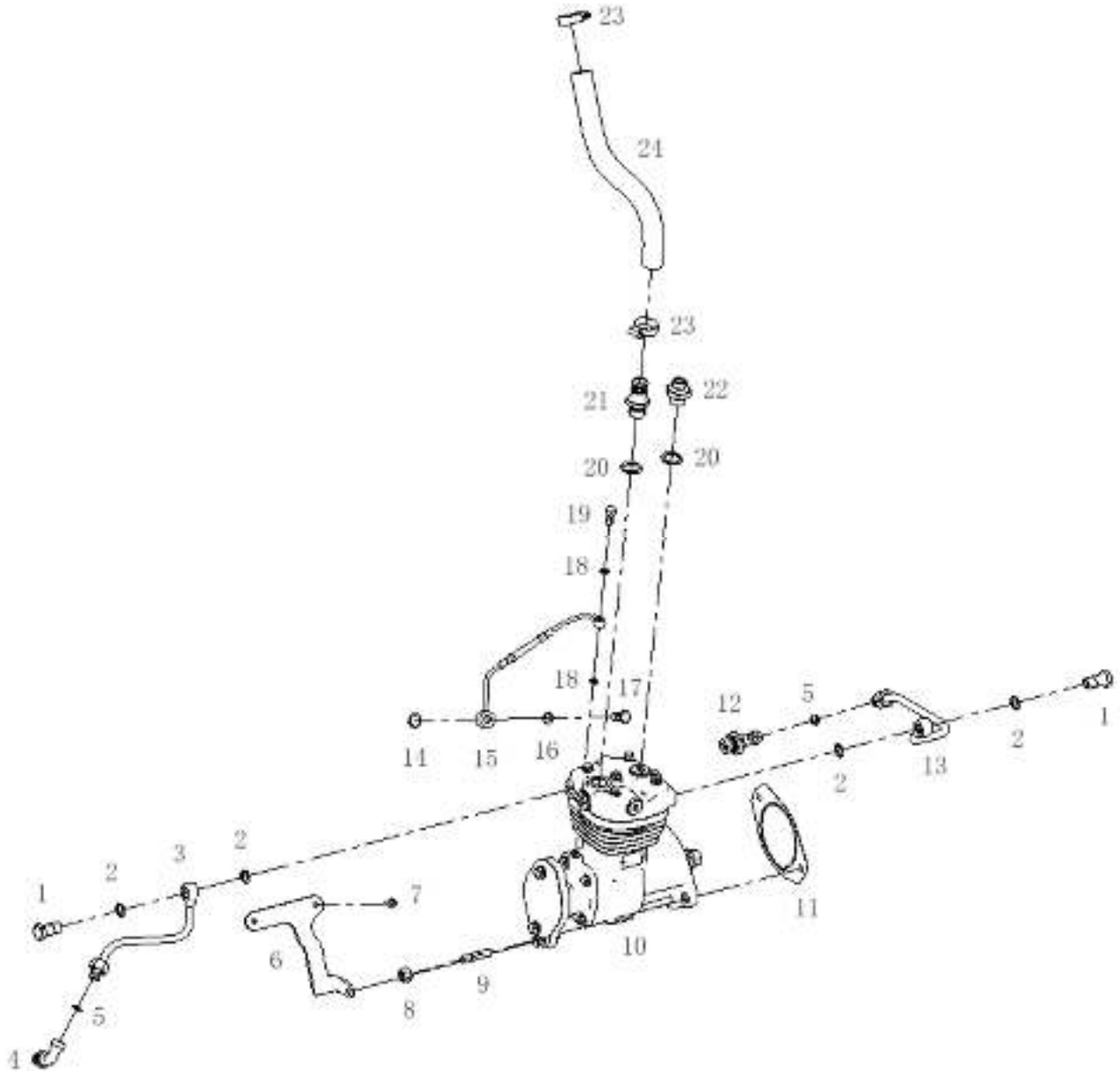

部件号 PART NO.		空压泵 111Q BOMBA DE AR 111Q		页码 PAG. G01-68	
件号 ITEM	部件号 PART NO.	零件名称 NOME DA PEÇA		数量 QNT.	备注 OBS.
1	860153019	铰接螺栓	PARAFUSO BANJO (OU PARAFUSO OCO)	2	B00002181
2	860153020	铜垫圈	ARRUELA DE COBRE	4	B00001831
3	860153021	空压泵进水管	TUBO DE ENTRADA D'ÁGUA DO COMPRESSOR DE AR	1	S00021358
4	860153022	空压泵进水管弯管接头	CONECTOR DE COTOVELO DE ENTRADA D'ÁGUA DO COMPRESSOR DE AR	1	S00021308
5	860153023	矩形橡胶密封圈	ANEL DE VEDAÇÃO RETANGULAR DE BORRACHA	2	S00003174
6	860153024	空压机支架	SUPORTE DO COMPRESSOR DE AR	1	S00009938
7	800150182	六角法兰面螺栓	PARAFUSOS SEXTAVADOS	2	B00002134
8	860137725	六角法兰面螺母	PORCAS SEXTAVADAS COM ROSCA DE PASSO FINO DO FLANGE	2	B00000836
9	860153025	双头螺柱	PRISIONEIRO	2	B00001124
10	860153026	空压机部件	CONJUNTO DO COMPRESSOR DE AR	1	S00017053
11	860145661	空压泵端盖垫片	JUNTA DA TAMPA DO COMPRESSOR DE AR	1	S00004103
12	860153027	空压泵出水管弯管接头	CONECTOR DO COTOVELO DE SAÍDA D'ÁGUA DO COMPRESSOR DE AR	1	S00020864
13	860153028	空压泵出水管	TUBO DE SAÍDA D'ÁGUA DO COMPRESSOR DE AR	1	S00020881
14	860153029	O 形橡胶密封圈	ANEL-O	1	S00027299
15	860153030	空压泵进油管	TUBO DE ENTRADA DE ÓLEO DO COMPRESSOR DE AR	1	S00003942
16	860153031	铜垫圈	ARRUELA DE COBRE	1	B00001824
17	860153032	铰接螺栓	PARAFUSO BANJO (OU PARAFUSO OCO)	1	B00002179
18	800150304	复合式密封硬垫圈	ARRUELA TEMPERADA REVESTIDA COM BORRACHA	2	B00001545
19	800150416	铰接螺栓	PARAFUSO BANJO (OU PARAFUSO OCO)	1	B00002177
20	860153033	铜垫圈	ARRUELA DE COBRE	2	B00001847
21	860153034	空压机进气口接头	CONECTOR DE ENTRADA DE AR DO COMPRESSOR DE AR	1	S00010559

页码 PAG.	空压泵 111Q	部件号 PART NO.
G01-69	BOMBA DE AR 111Q	

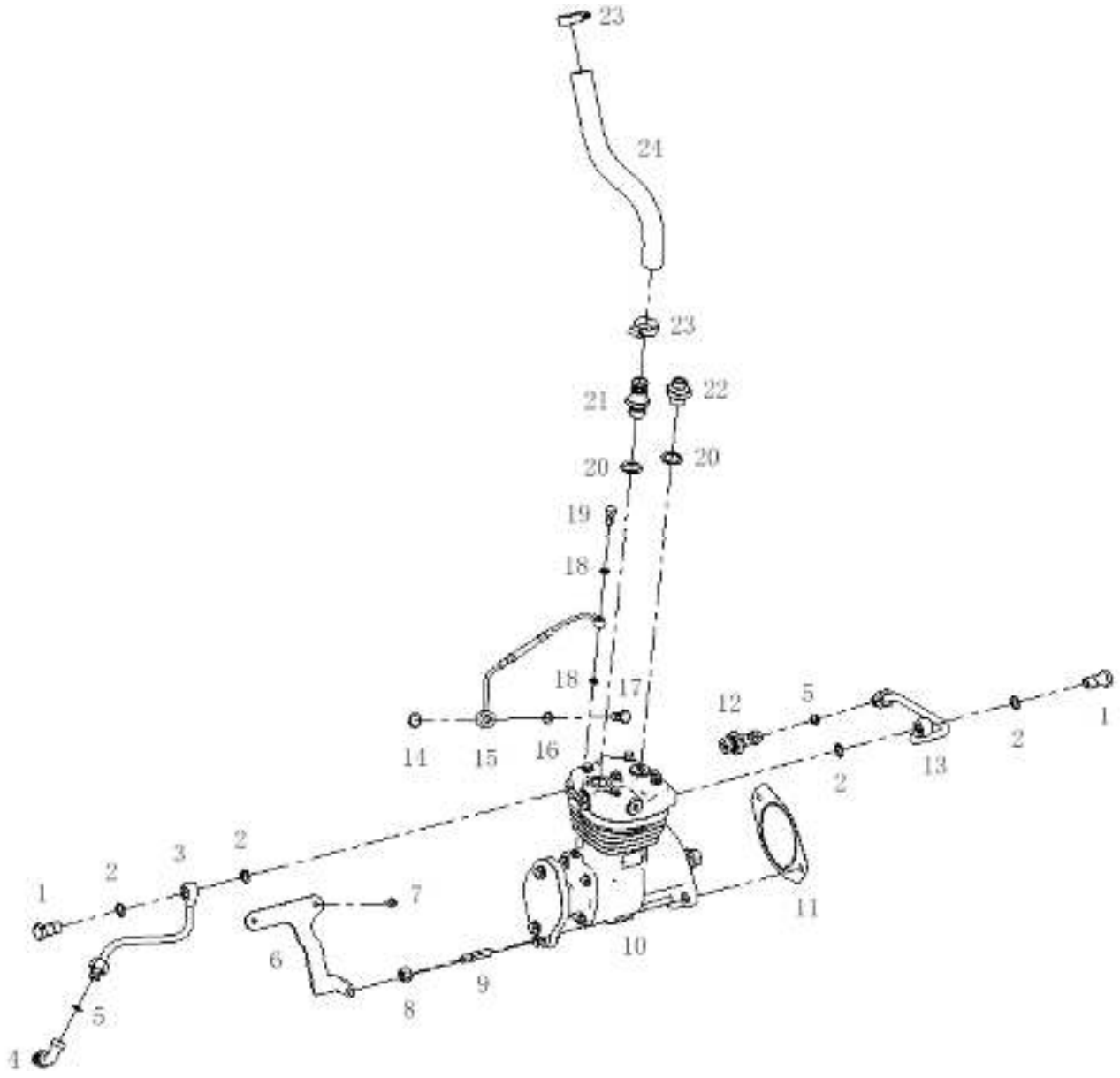

部件号 PART NO.		空压泵 111Q BOMBA DE AR 111Q		页码 PAG. G01-70	
件号 ITEM	部件号 PART NO.	零件名称 NOME DA PEÇA		数量 QNT.	备注 OBS.
22	860153035	空压泵排气接头	CONECTOR DE SAÍDA DE AR DO COMPRESSOR DE AR	1	S00019948
23	800150266	喉箍	ABRAÇADEIRA	2	B00001567
24	860153036	空压泵进气管	TUBO DE ENTRADA DE AR DO COMPRESSOR DE AR	1	S00024392

双变系统
SISTEMA DE TRANSMISSÃO

页码 PAG.	双变系统	部件号 PART NO.
G02-01	SISTEMA DE TRANSMISSÃO	252611036

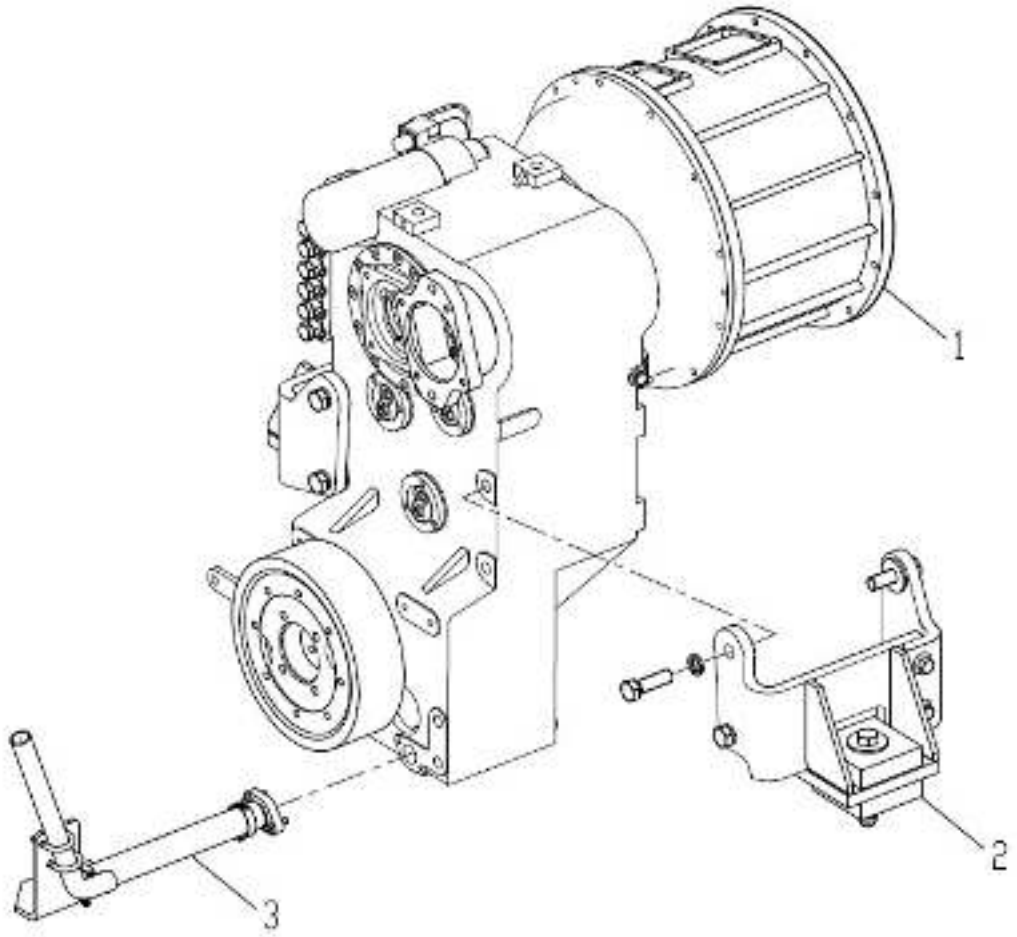

部件号 PART NO. 252611036		双变系统 SISTEMA DE TRANSMISSÃO		页码 PAG. G02-02
件号 ITEM	部件号 PART NO.	零件名称 NOME DA PEÇA	数量 QNT.	备注 OBS.
1	252611031	变速箱安装 INSTALAÇÃO DA TRANSMISSÃO	1	
2	252611029	变速箱支架 CONJUNTO DE SUPORTE DA TRANSMISSÃO	1	
3	252611032	加油管组件 CONJUNTO DE INSTALAÇÃO DO TUBO DE ABASTECIMENTO DE ÓLEO	1	

页码 PAG.	变速箱发动机连接	部件号 PART NO.
G02-03	CONEXÃO DA TRANSMISSÃO E MOTOR	252611031

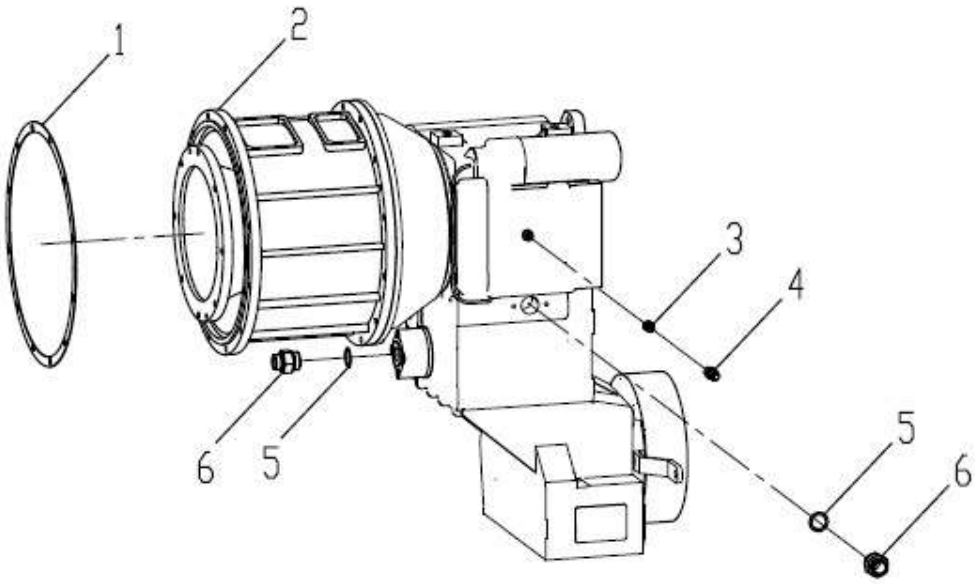

部件号 PART NO. 252611031		变速箱发动机连接 CONEXÃO DA TRANSMISSÃO E MOTOR		页码 PAG. G02-04	
件号 ITEM	部件号 PART NO.	零件名称 NOME DA PEÇA		数量 QNT.	备注 OBS.
1	250400357	垫	ARRUELA	1	
2	800357721	变速箱	TRANSMISSÃO	1	YD13004137
3	803103815	接头	CONECTOR	1	VKA3/10LCF
4	803164420	接头	CONECTOR	1	GE10LM10×1EDOMDCF
5	805301417	复合式密封硬垫圈 30	ARRUELA 30	2	Q/SC1294-2000
6	252101153	过渡接头	CONECTOR	2	

页码 PAG.	变速箱支架总成	部件号 PART NO.
G02-05	CONJUNTO DE SUPORTE DA TRANSMISSÃO	252611029

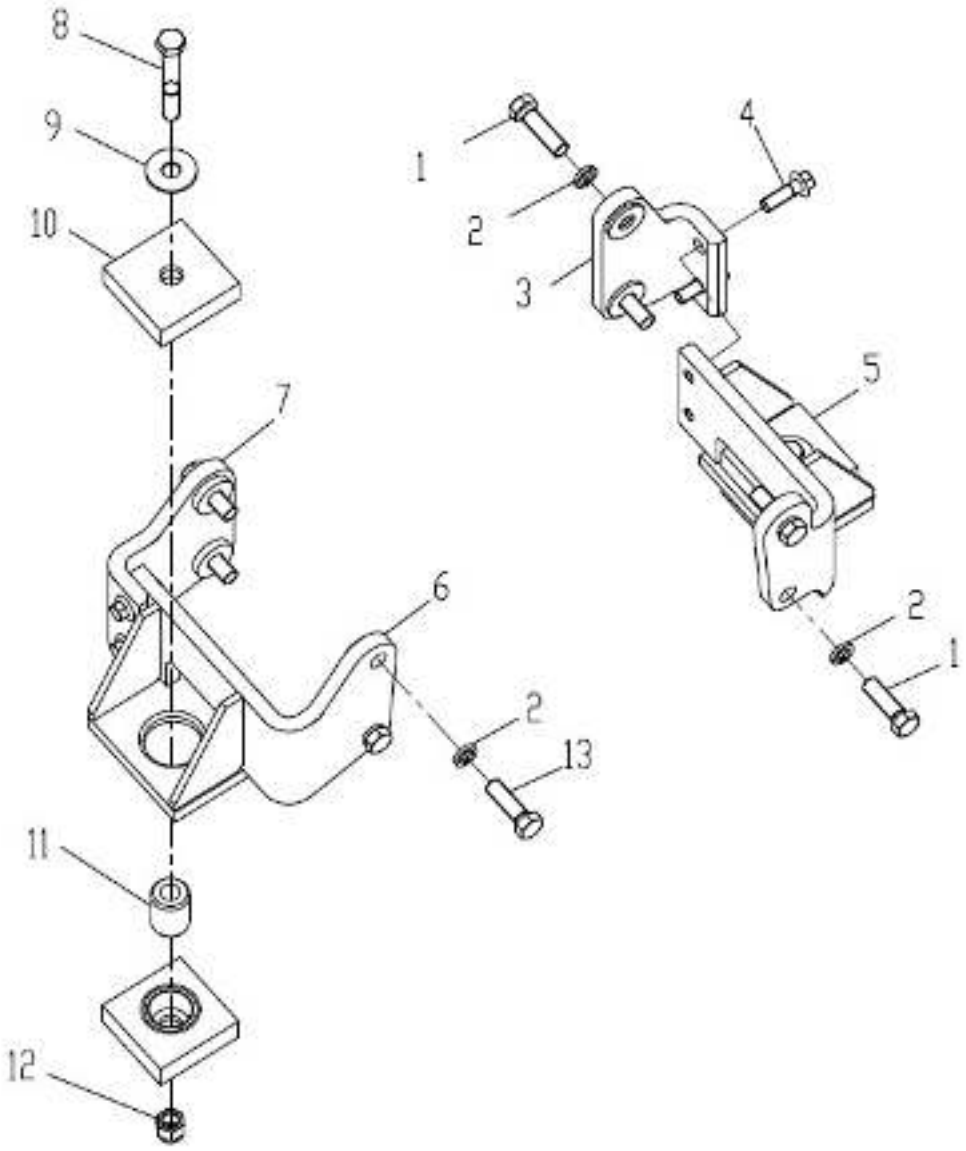

部件号 PART NO. 252611029		变速箱支架总成 CONJUNTO DE SUPORTE DA TRANSMISSÃO		页码 PAG. G02-06	
件号 ITEM	部件号 PART NO.	零件名称 NOME DA PEÇA		数量 QNT.	备注 OBS.
1	805006285	螺栓 M20×65(达克罗)	PARAFUSO M20×65	6	GB/T5783-2000
2	805300023	垫圈 20	ARRUELA 20	8	GB/T93-1987
3	252611040	左后支架	SUPORTE TRASEIRO ESQUERDO	1	
4	805048035	螺栓 M16×50(达克罗)	PARAFUSO M16×50	4	GB/T16674.1-2004
5	252611041	左前支架	SUPORTE DIANTEIRO ESQUERDO	1	
6	252611042	右前支架	SUPORTE DIANTEIRO DIREITO	1	
7	252611043	右后支架	SUPORTE TRASEIRO DIREITO	1	
8	805046676	螺栓 M20×140(达克罗)	PARAFUSO M20×140	2	GB/T5782-2000
9	805300056	垫圈 20	ARRUELA 20	2	GB/T96.1-2002
10	252900461	减震器	ABSORVEDOR	4	
11	252900342	隔套	LUVA	2	
12	805201518	螺母 M20	PORCA M20	2	GB/T6182-2010
13	805006294	螺栓 M20×70(达克罗)	PARAFUSO M20×70	2	GB/T5783-2000

页码 PAG.	加油管组件	部件号 PART NO.
G02-07	CONJUNTO DE TUBULAÇÃO DE ÓLEO	252611032

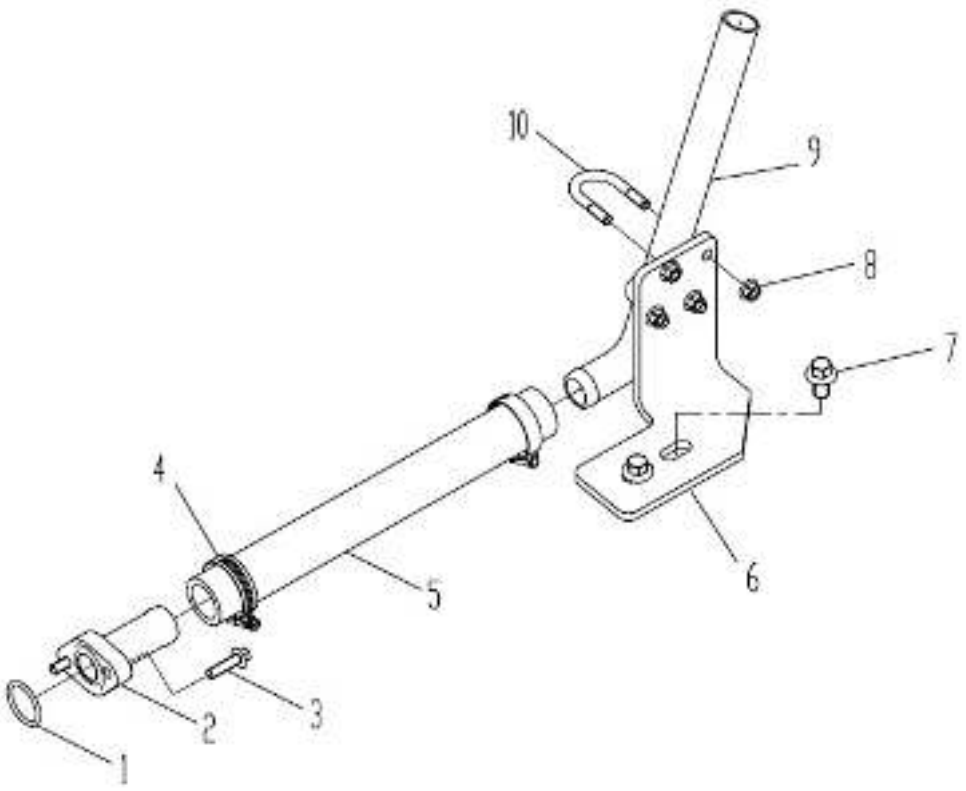

部件号 PART NO. 252611032		加油管组件 CONJUNTO DE TUBULAÇÃO DE ÓLEO		页码 PAG. G02-08	
件号 ITEM	部件号 PART NO.	零件名称 NOME DA PEÇA		数量 QNT.	备注 OBS.
1	801102875	O 形圈 32.5×3.55	ANEL-O 32.5×3.55	1	GB/T3452.1-2005
2	252610912	接头	CONECTOR	1	
3	805004760	螺栓 M8×30(达克罗)	PARAFUSO M8×30	2	GB/T16674.1-2004
4	801902710	喉箍 B27-50	ABRAÇADEIRA DE MANGUEIRA B27-50	2	QC/T619-1999
5	252610920	胶管	TUBO	1	
6	252610925	安装板	CHAPA	1	
7	805048016	螺栓 M12×20(达克罗)	PARAFUSO M12×20	2	GB/T16674.1-2004
8	805203166	螺母 M8	PORCA M8	4	GB/T6177.1-2000
9	252610924	钢管	TUBO	1	
10	252610908	U 型螺栓	PARAFUSO-U	2	

页码 PAG.	变速箱箱体部分	部件号 PART NO.
G02-09	CONJUNTO DA CARCAÇA	800357721

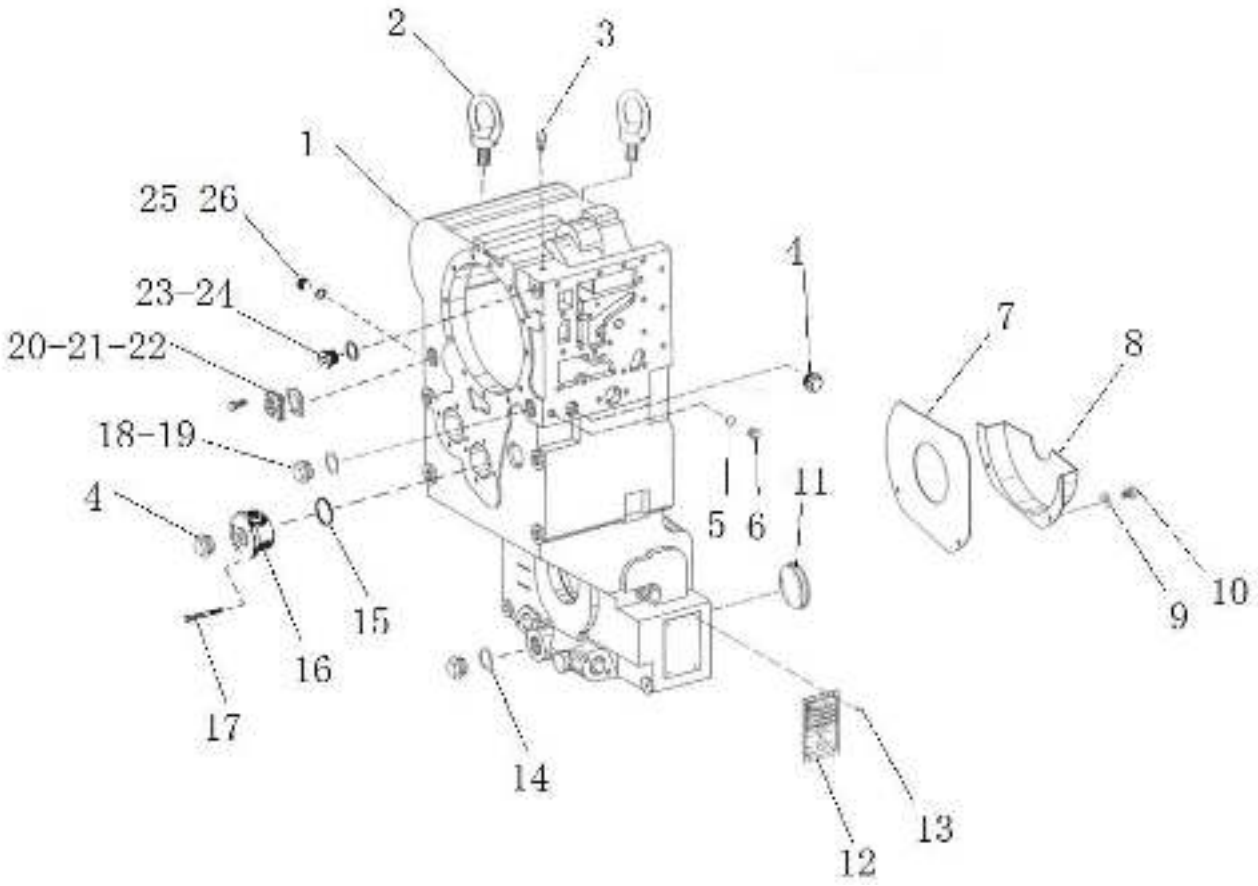

部件号 PART NO. 800357721		变速箱箱体部分 CONJUNTO DA CARCAÇA		页码 PAG. G02-10	
件号 ITEM	部件号 PART NO.	零件名称 NOME DA PEÇA		数量 QNT.	备注 OBS.
1	800107160	箱体 (500)	CARCAÇA (500)	1	YD13 301 001
2	805105388	吊环螺钉 M16	PARAFUSO M16	2	GB/T825-1988
3	800106688	通气帽	TAMPA DE RESPIRO	1	0750 131 027
4	800107286	螺塞	BUJÃO	2	0637 510 206
5	860142835	螺塞	BUJÃO	1	0636 305 007
6	800308414	紫铜垫圈 14	ARRUELA 14	1	Q20-03-04
7	800107161	挡板	DEFLETOR	1	YD13 301 002
8	800107162	挡油盘	DEFLETOR DINÂMICO	1	YD13 301 003
9	805047402	螺栓 M8×16	PARAFUSO M8×16	2	GB/T5783-2000
10	805301346	小垫圈 8	ARRUELA 8	2	GB/T848-2002
11	860119562	密封罩	TAMPA SELADA	2	4466 351 081
12	860140115	变速器铭牌	PLAQUETA DE IDENTIFICAÇÃO	1	403091A
13	805547484	铆钉 3×7	REBITE 3×7	4	GB/T12618.1-2006
14	860147239	A 型密封垫圈 30	ARRUELA 30	1	Q20-08-11
15	803303530	O 型圈 63×3.1	ANEL-O 63×3.1	1	GB/T1235-1976
16	800107163	润滑进油盖	TAMPA DE LUBRICANTE	1	YD13 301 004
17	860123563	螺栓 M8×70	PARAFUSO M8×70	4	GB/T5782-2000
18	860147239	A 型密封垫圈 30	ARRUELA 30	1	Q20-08-11
19	800107283	螺塞 M30×1.5	BUJÃO M30×1.5	2	0636 305 023
20	800107165	进油端盖	TAMPA DE ÓLEO	1	YD13 301 007
21	860135180	纸垫	JUNTA	1	YD13 301 008
22	805004756	螺栓 M8×20	PARAFUSO M8×20	4	GB/T5783-2000

页码 PAG.	变速箱箱体部分	部件号 PART NO.
G02-11	CONJUNTO DA CARCAÇA	800357721

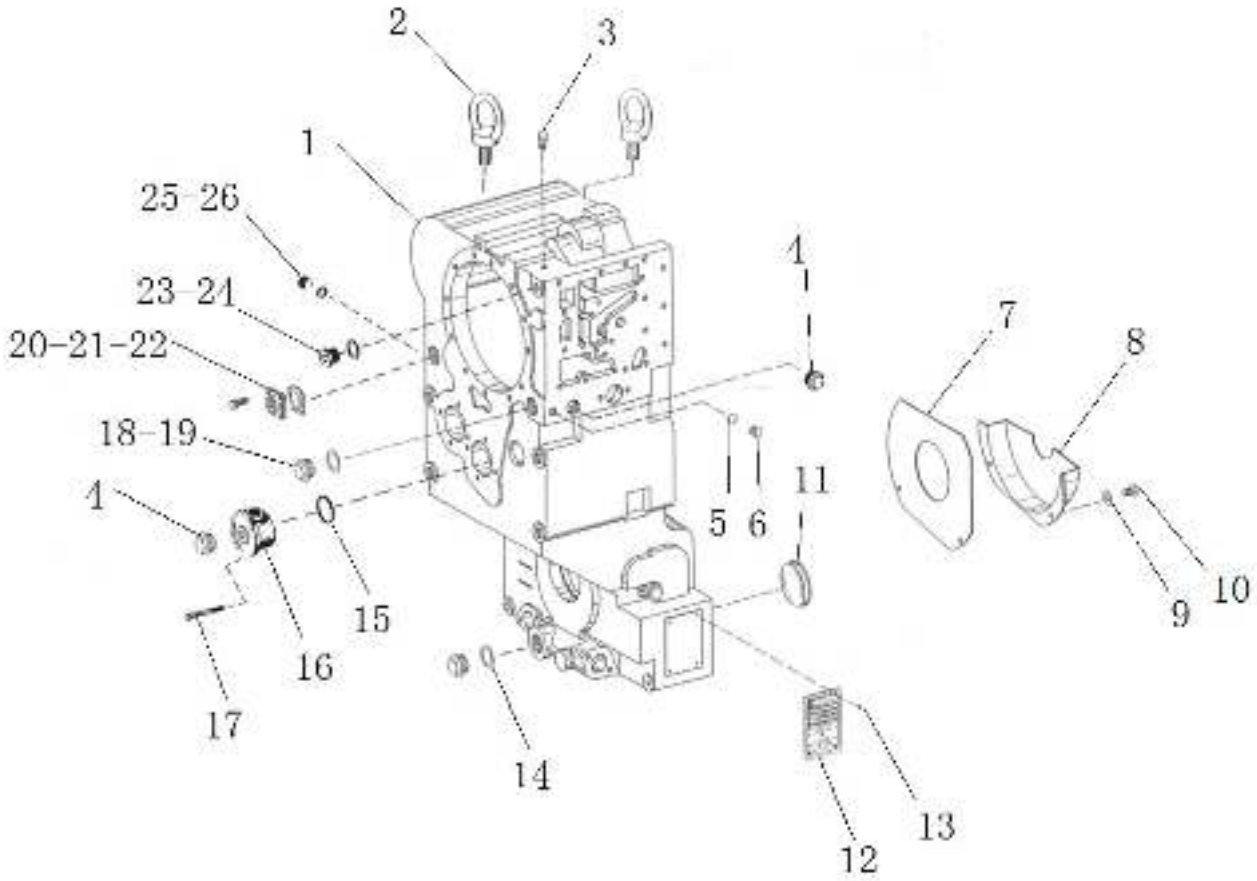

部件号 PART NO. 800357721		变速箱箱体部分 CONJUNTO DA CARCAÇA		页码 PAG. G02-12
件号 ITEM	部件号 PART NO.	零件名称 NOME DA PEÇA	数量 QNT.	备注 OBS.
23	800107282	螺塞 BUJÃO	1	0636 305 019
24	801103798	垫片 16 ARRUELA 16	1	0634 801 165
25	800107280	螺塞 BUJÃO	1	0636 305 011
26	860147240	A 型密封垫圈 18 ARRUELA 18	1	Q20-08-06

页码 PAG.	变速箱输入部分	部件号 PART NO.
G02-13	CONJUNTO DE ENTRADA	800357721

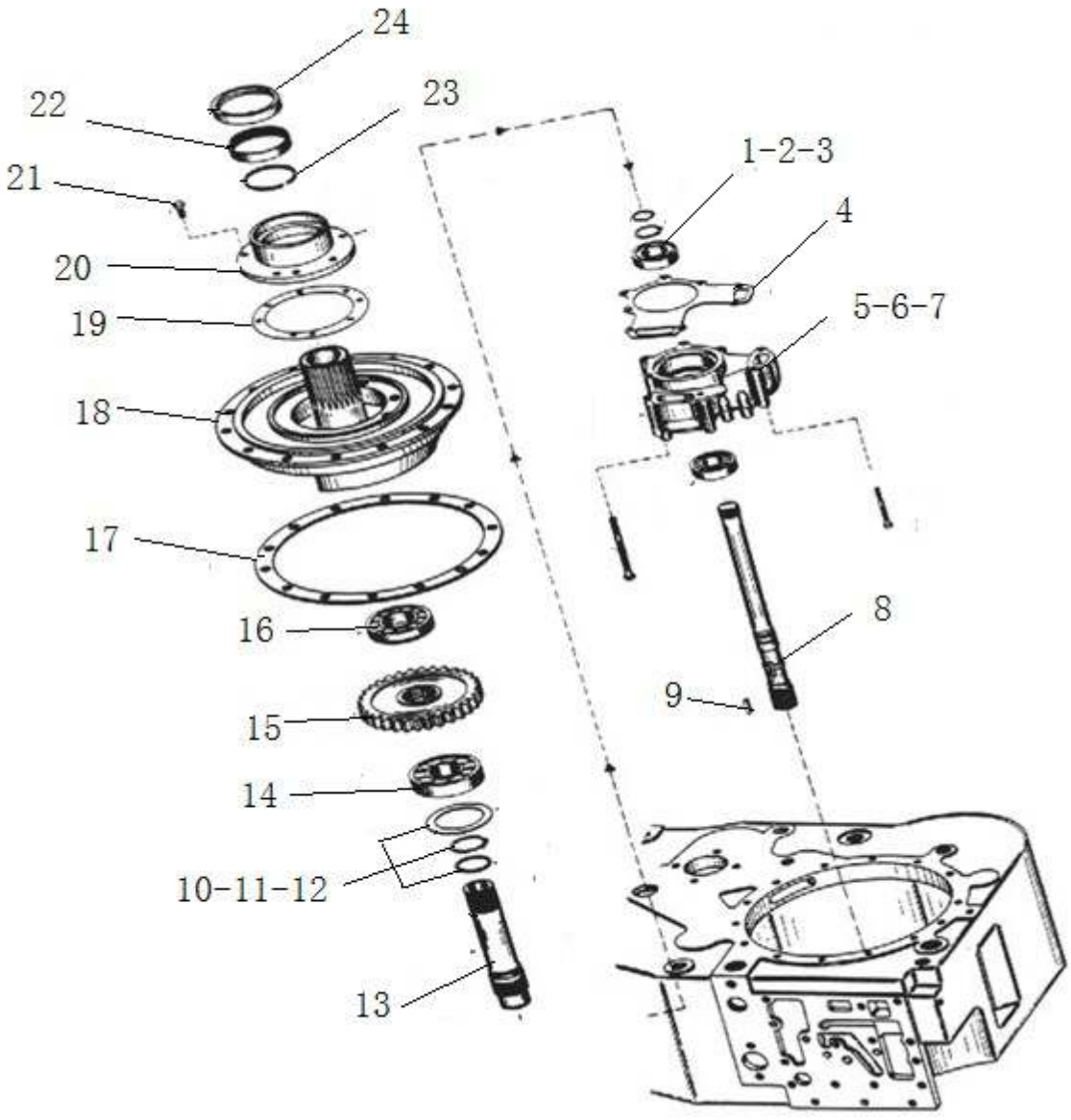

部件号 PART NO. 800357721		变速箱输入部分 CONJUNTO DE ENTRADA		页码 PAG. G02-14	
件号 ITEM	部件号 PART NO.	零件名称 NOME DA PEÇA		数量 QNT.	备注 OBS.
1	860119569	搭扣密封环	ANEL	1	0634 402 025
2	800308454	轴用挡圈 30×1.5	ANEL 30×1.5	1	0630 501 024
3	819911314	球轴承,6206 RS/J 30×62×16DIN625	ROLAMENTO 6206 RS/J 30×62×16 DIN625	2	0750 116 104
4	860116185	纸垫	JUNTA	1	4644 301 265
5	860115979	齿轮泵	BOMBA DE ENGRENAGEM	1	0501 004 171
6	805011306	螺栓 M8×85	PARAFUSO M8×85	4	GB/T5782-2000
7	805000171	螺栓 M8×110	PARAFUSO M8×110	4	GB/T5782-2000
8	819911346	辅助驱动轴	EIXO ACIONADOR AUXILIAR	1	YD13 302 003
9	800308404	键 6×22	CHAVETA 6×22	1	GB/T1096-1979
10	819911313	搭扣密封环	ANEL	1	0734 317 252
11	800308453	轴用挡圈 40×1.75	ANEL 40×1.75	1	0630 501 031
12	860135304	调整垫片	ARRUELA	1	0769 120 427
13	860114012	涡轮轴	EIXO	1	YD13 302 002
14	819911312	球轴承 6308 40×90×23	ROLAMENTO 6308 40×90×23	1	0750 116 139
15	819911345	输入齿轮 Z=50	ENGRENAGEM DE ENTRADA Z=50	1	YD13 302 004
16	819911311	滚柱轴承	ROLAMENTO	1	0750 118 200
17	800153640	纸垫 T0.5	JUNTA T0.5	1	YD13 302 005
18	819911337	配油法兰	FLANGE DE ALIMENTAÇÃO DE ÓLEO	1	YD13 302 001
19	860119568	纸垫 δ=0,3	JUNTA δ=0,3	1	4644 301 262
20	860117627	泵轮轴承座	ASSENTO DO ROLAMENTO	1	4642 301 136
21	805000017	螺栓 M8×25	PARAFUSO M8×25	8	GB/T5783-2000
22	705234789	轴用密封圈 75×100×10	ANEL 75×100×10	1	0750 111 231

页码 PAG.	变速箱输入部分	部件号 PART NO.
G02-15	CONJUNTO DE ENTRADA	800357721

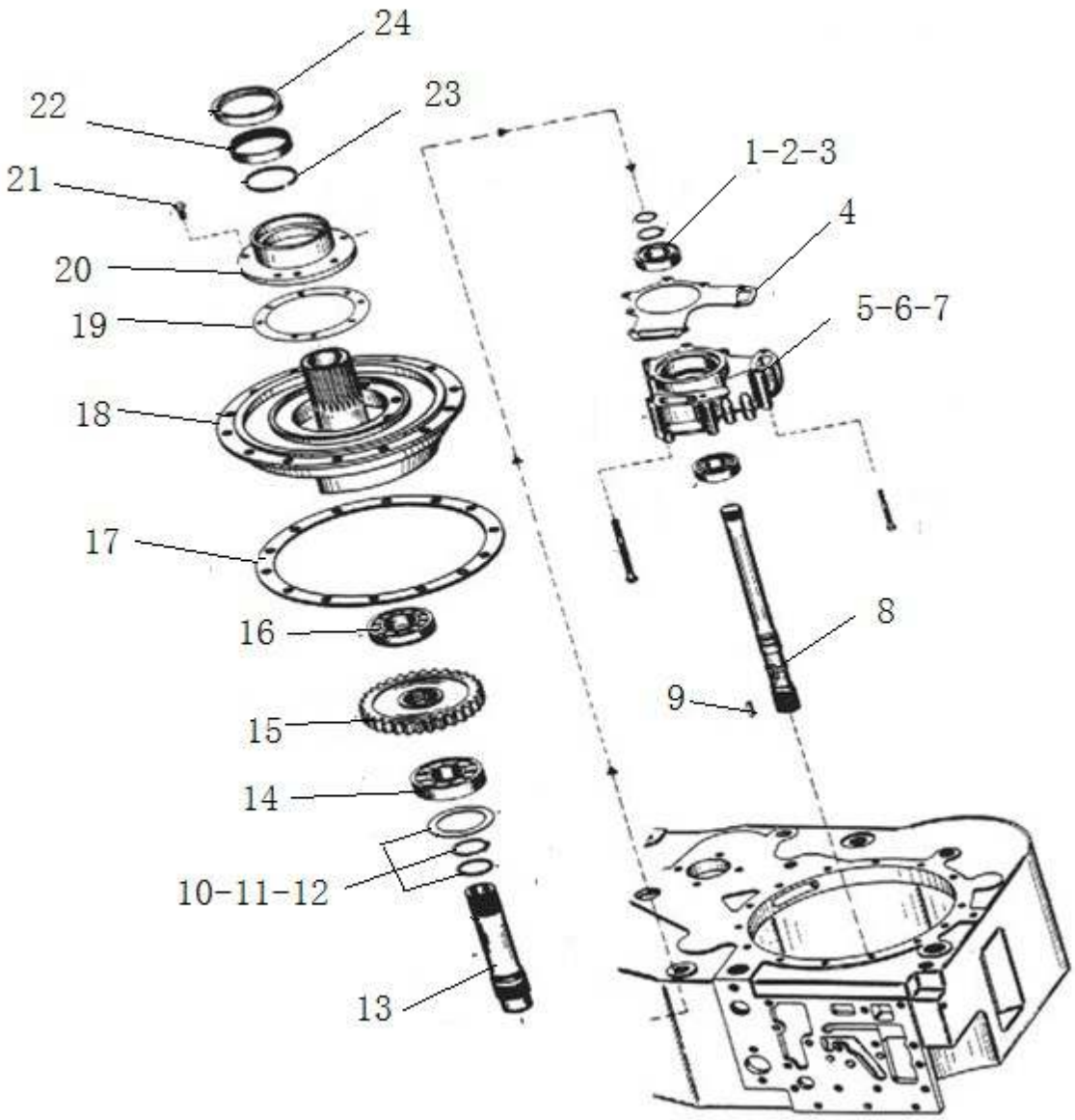

部件号 PART NO. 800357721		变速箱输入部分 CONJUNTO DE ENTRADA		页码 PAG. G02-16
件号 ITEM	部件号 PART NO.	零件名称 NOME DA PEÇA	数量 QNT.	备注 OBS.
23	860110289	搭扣密封环 ANEL	1	0734 401 078
24	860119317	滚针轴承 ROLAMENTO HK75×83×16 HK75X83X16	1	0735 298 027

页码 PAG.	变速箱输出部分	部件号 PART NO.
G02-17	CONJUNTO DE SAÍDA	800357721

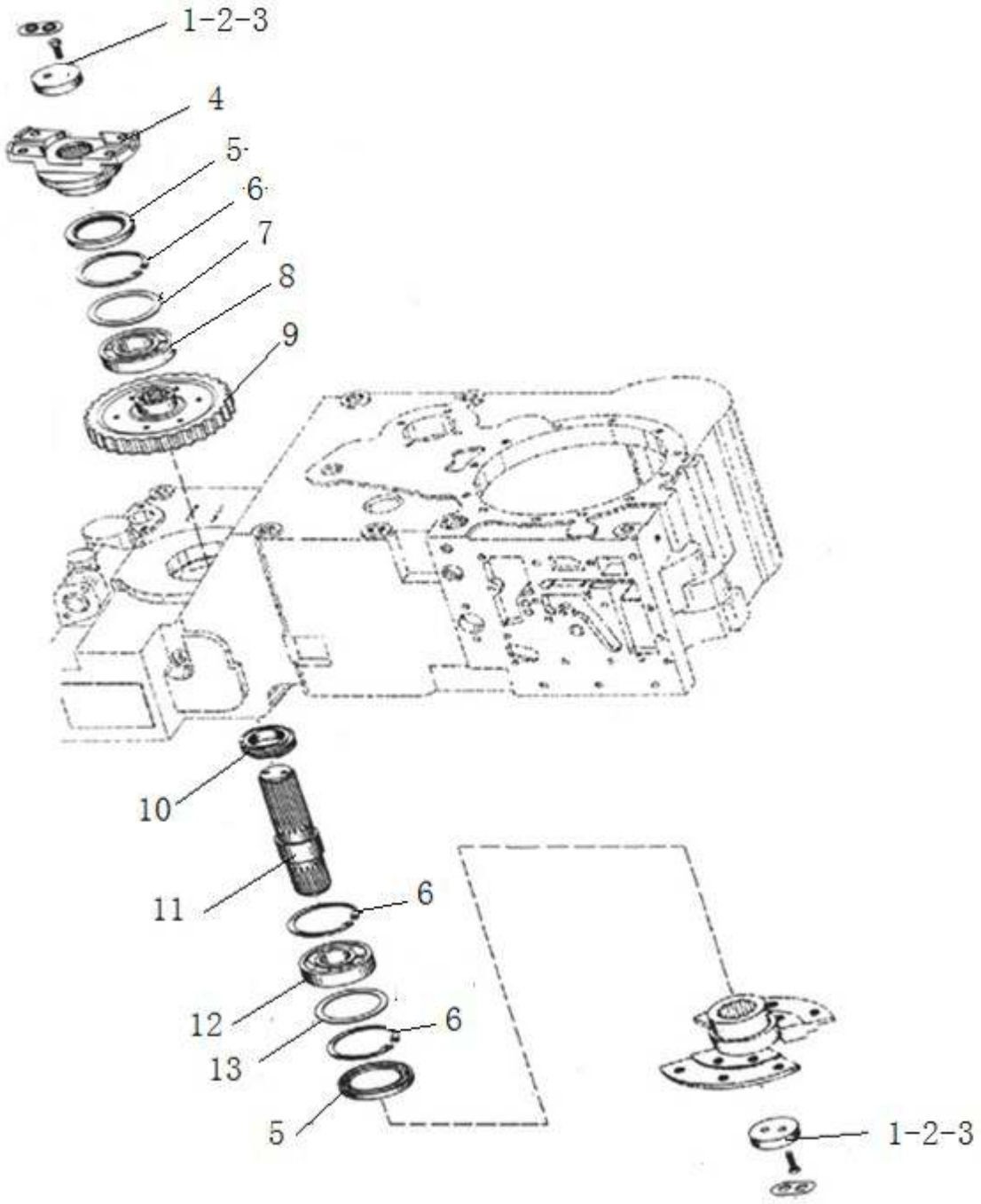

部件号 PART NO. 800357721		变速箱输出部分 CONJUNTO DE SAÍDA		页码 PAG. G02-18	
件号 ITEM	部件号 PART NO.	零件名称 NOME DA PEÇA		数量 QNT.	备注 OBS.
1	800106769	压板	CHAPA	2	4620 303 247
2	805048006	螺栓 M10×30	PARAFUSO M10×30	4	GB/T16674.1
3	800308375	螺栓锁片	ARRUELA	2	1269 302 164
4	800107188	输出法兰(ZL40/50)	FLANGE (ZL40/50)	1	YD13 303 012
5	860110702	轴用密封圈 WTB,90×120×13	ANEL WTB,90×120×13	2	0750 111 116
6	860142831	孔用挡圈 120×4	ANEL 120×4	3	0630 502 048
7	800106693	调整垫片	ARRUELA	1	1204 308 062
8	860124366	滚子轴承 NJ213E/C3/J	ROLAMENTO NJ213E/C3/J	1	GB/T283-2007
9	800107183	输出齿轮 Z=53	ENGRENAGEM DE SAÍDA Z=53	1	YD13 303 003
10	800106682	轴套 L=20	LUVA L=20	1	0730 062 296
11	800107182	输出轴	EIXO DE SAÍDA	1	YD13 303 001
12	800511252	球轴承 6311 55×120×29	ROLAMENTO 6311 55×120×29	1	GB/T276-1994
13	860124370	调整垫片	ARRUELA	1	0769 120 338

页码 PAG.	变速箱操纵部件	部件号 PART NO.
G02-19	VÁLVULA DE CONTROLE	800357721

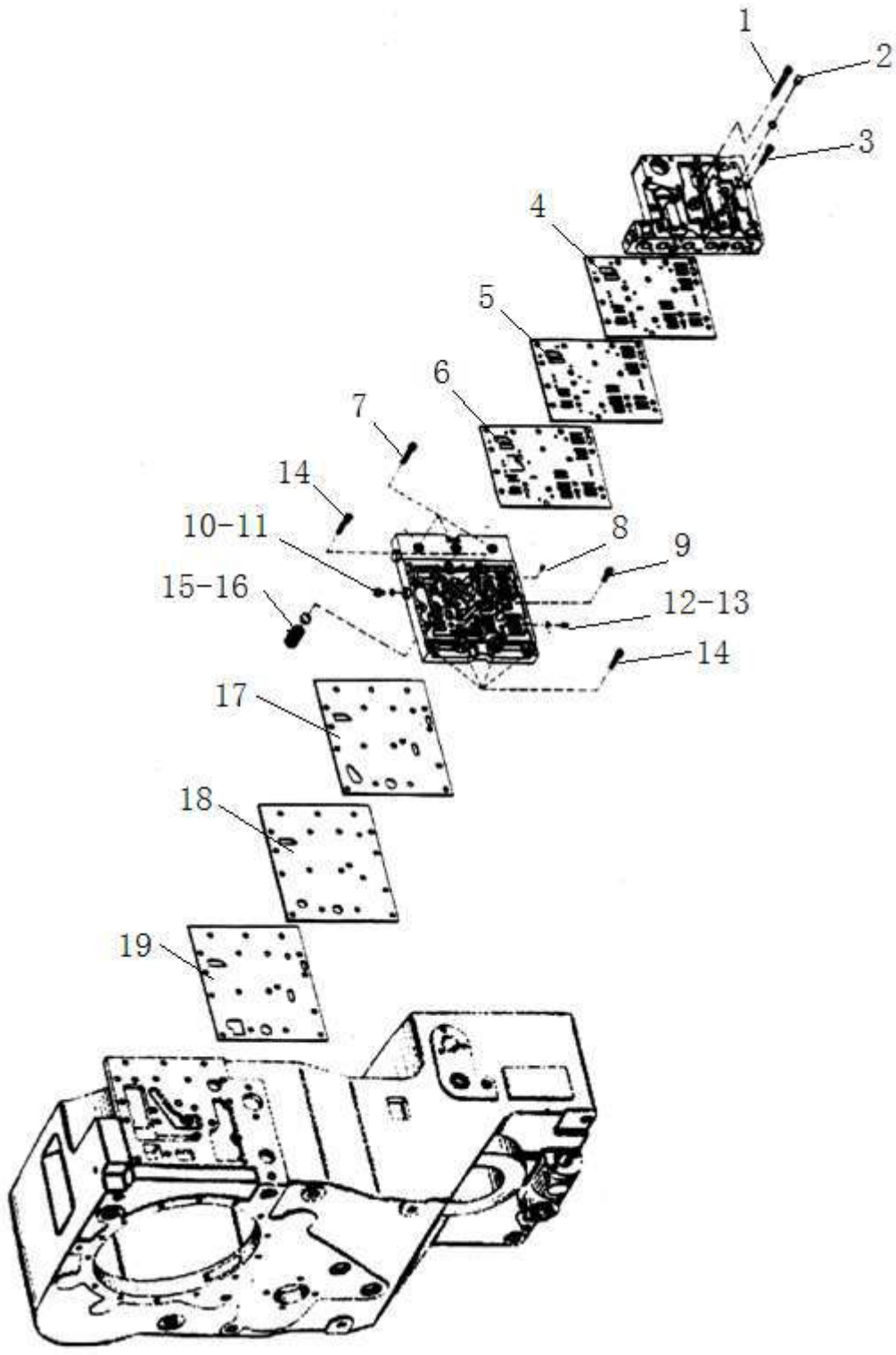

部件号 PART NO. 800357721		变速箱操纵部件 VÁLVULA DE CONTROLE		页码 PAG. G02-20	
件号 ITEM	部件号 PART NO.	零件名称 NOME DA PEÇA		数量 QNT.	备注 OBS.
1	805105207	螺钉 M8×75	PARAFUSO M8×75	6	GB/T70.1-2000
2	860140188	螺塞 M10×1	BUJÃO M10×1	1	Q20-01-02
3	805140426	螺钉 M8×45	PARAFUSO M8×45	10	GB/T70.1-2000
4	860142853	密封垫	ARRUELA	1	4642 306 318
5	860142851	上隔板	DEFLETOR	1	4642 306 163
6	860142854	密封垫	ARRUELA	1	4642 306 320
7	805140426	螺钉 M8×45	PARAFUSO M8×45	3	GB/T70.1-2000
8	860142849	节流嘴	BICO	1	4642 306 089
9	805004760	螺钉 M8×30	PARAFUSO M8×30	3	GB/T5782-2000
10	860140188	螺塞 M10×1	BUJÃO M10×1	1	Q20-01-02
11	860142872	紫铜垫圈 10	ARRUELA 10	1	Q20-03A-02
12	805100034	紧定螺钉	PARAFUSO	1	GB/T77-2000
13	860142872	紫铜垫圈	ARRUELA	1	Q20-03A-02
14	819908847	螺钉 M8×35	PARAFUSO M8×35	6	GB/T70.1-2000
15	800546447	钢球	ESFERA	2	GB/T308-2002
16	800107115	弹簧	MOLA	2	0732 041 226
17	860142862	密封垫	ARRUELA	1	4644 306 466
18	860142848	下隔板	DEFLETOR	1	4642 306 050
19	860142861	密封垫	ARRUELA	1	4644 306 464

页码 PAG.	变速箱转速表部件	部件号 PART NO.
G02-21	UNIDADE DE TACÔMETRO	800357721

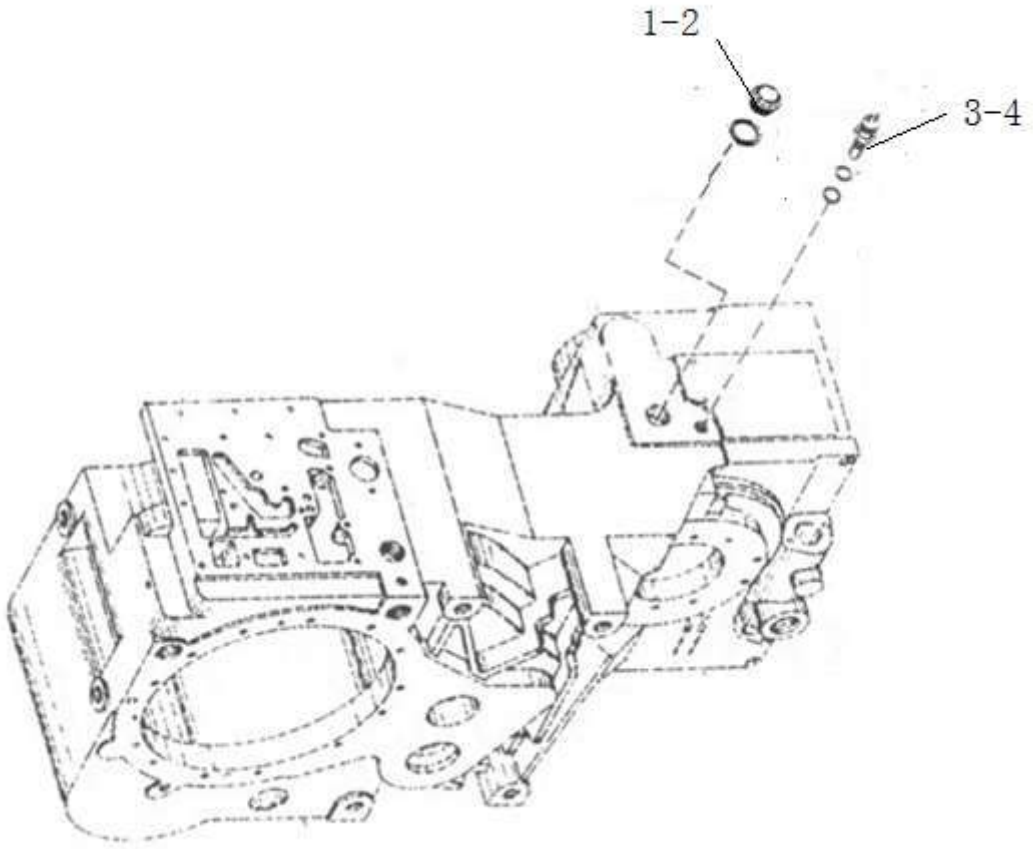

部件号 PART NO. 800357721		变速箱转速表部件 UNIDADE DE TACÔMETRO		页码 PAG. G02-22	
件号 ITEM	部件号 PART NO.	零件名称 NOME DA PEÇA		数量 QNT.	备注 OBS.
1	860147241	A 型密封垫圈 36	ANEL-A 36	1	Q20-08-13
2	800107274	螺塞 M36×1.5	BUJÃO ROSCADO M36×1.5	1	0636 302 018
3	800107280	螺塞 AM18×1.5	BUJÃO ROSCADO AM18×1.5	1	0636 305 011
4	860147240	A 型密封垫圈 18	ANEL-A 18	1	Q20-08-06

页码 PAG.	变速箱惰轮部分	部件号 PART NO.
G02-23	ENGRENAGEM INTERMEDIÁRIA	800357721

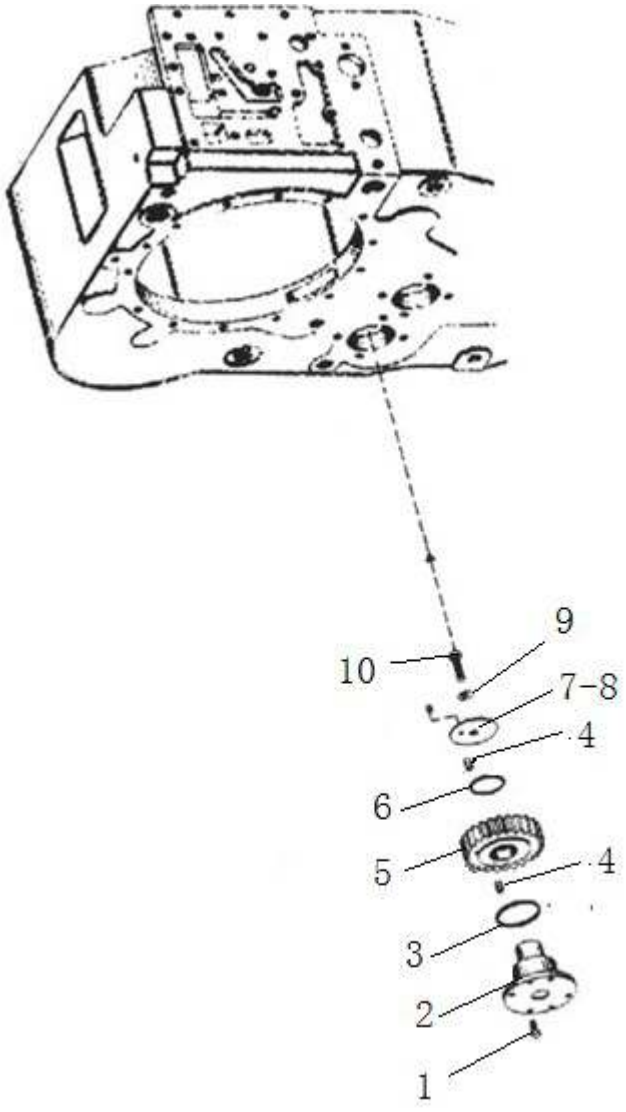

部件号 PART NO. 800357721		变速箱惰轮部分 ENGRENAGEM INTERMEDIÁRIA		页码 PAG. G02-24	
件号 ITEM	部件号 PART NO.	零件名称 NOME DA PEÇA		数量 QNT.	备注 OBS.
1	805000018	螺栓 M8×20	PARAFUSO M8×20	4	GB/T5783-2000
2	800107199	惰轮轴	EIXO	1	YD13 308 003
3	803377322	O 型圈 57×3	ANEL-O 57×3	1	GB/T1235-1976
4	800107102	滚子组	GRUPO DE ROLETE	1	YD13 308 002
5	800107198	惰轮 Z/MN/α =34/3.0/20°	ENGRENAGEM INTERMEDIÁRIA Z/MN/α=34/3.0/20°	1	YD13 308 001
6	801103797	挡圈	ANEL	1	0501 308 832
7	860142411	止推垫片	ARRUELA	1	4644 308 542
8	805604376	销 4×10	PINO 4×10	1	GB/T879.1-2000
9	805336727	垫圈 10	ARRUELA 10	1	GB/T97.2-2002
10	805000714	螺栓 M10×20	PARAFUSO M10×20	1	GB/T5783-2000

页码 PAG.	变速箱停车制动	部件号 PART NO.
G02-25	FREIO DE ESTACIONAMENTO	800357721

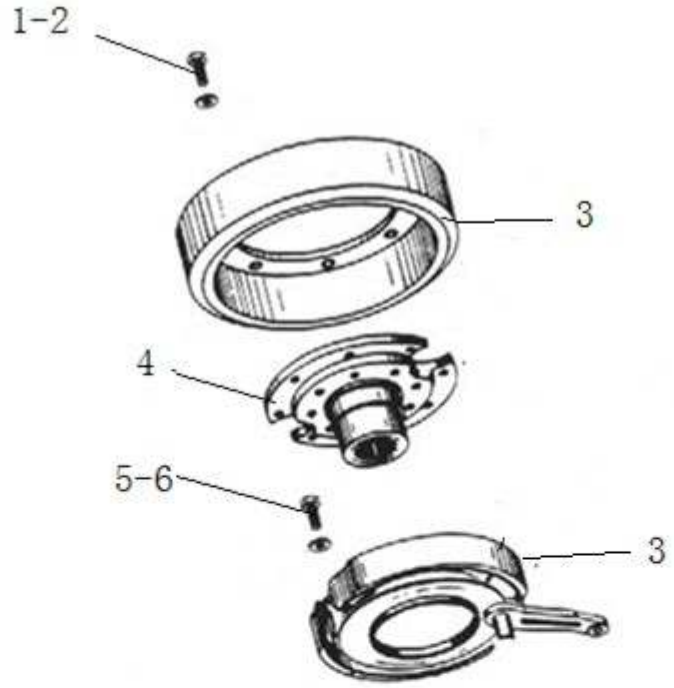

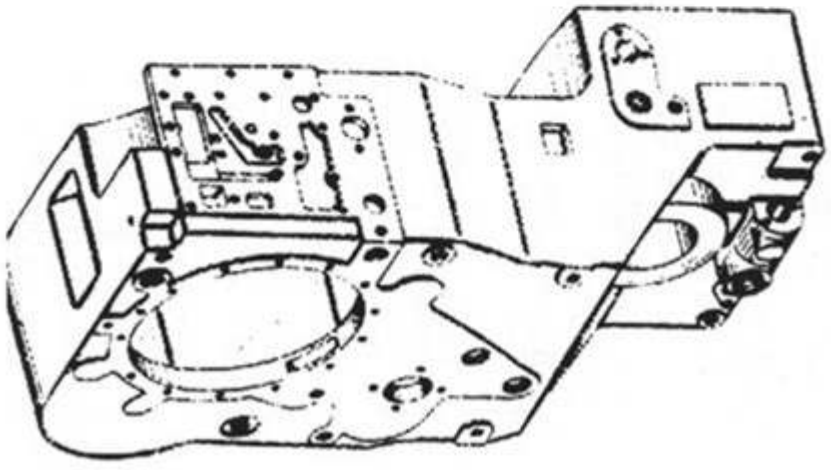

部件号 PART NO. 800357721		变速箱停车制动 FREIO DE ESTACIONAMENTO		页码 PAG. G02-26	
件号 ITEM	部件号 PART NO.	零件名称 NOME DA PEÇA		数量 QNT.	备注 OBS.
1	805000727	螺栓 M10×25	PARAFUSO M10×25	8	GB/T5783-2000
2	805300014	垫圈 10	ARRUELA 10	8	GB/T93-1987
3	860147243	停车制动器总成 (DFX.2-13B)	FREIO (DFX.2-13B)	1	YD13 209 006
4	860147244	停车制动器法兰 (ZL40/50)	FLANGE DO FREIO (ZL40/50)	1	YD13 309 005
5	805047243	螺栓 M14×30	PARAFUSO M14×30	4	GB/T5783-2000
6	805300033	垫圈 14	ARRUELA 14	4	GB/T93-1987

页码 PAG.	变速箱压力阀部件	部件号 PART NO.
G02-27	VÁLVULA DE PRESSÃO	800357721

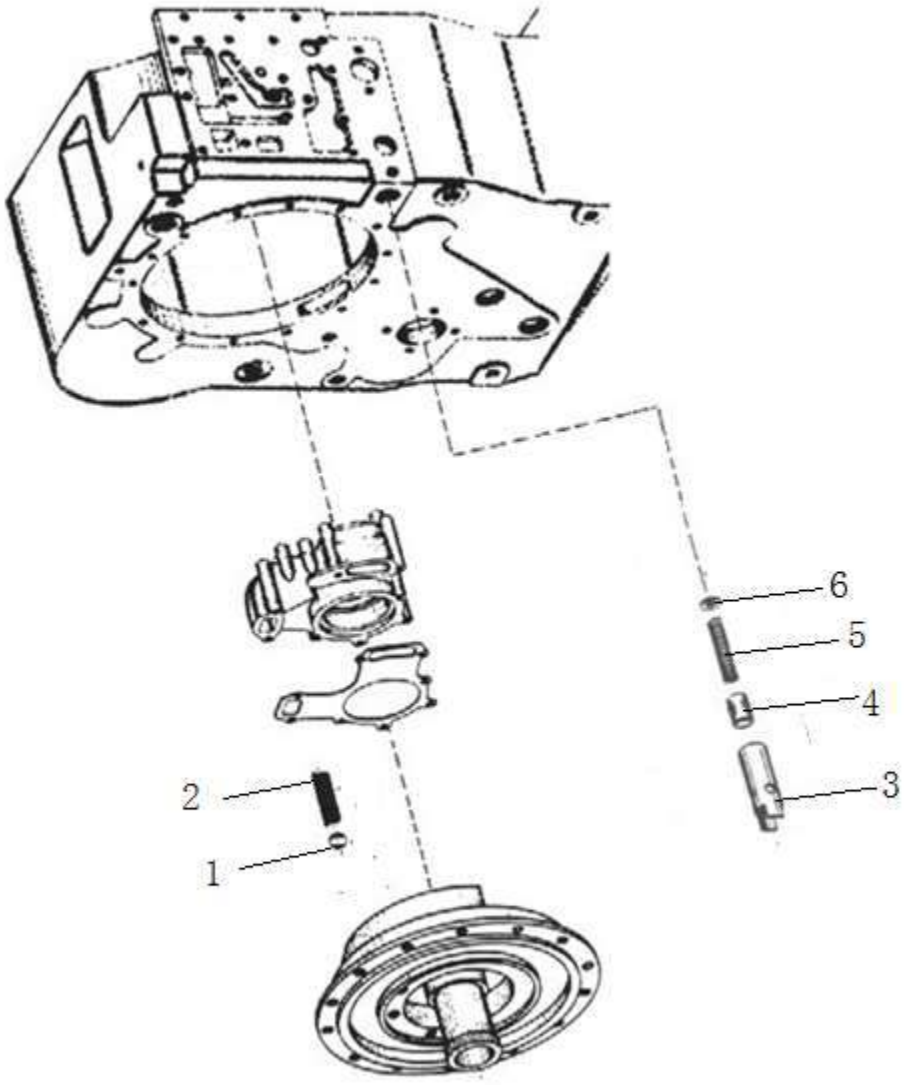

部件号 PART NO. 800357721		变速箱压力阀部件 VÁLVULA DE PRESSÃO		页码 PAG. G02-28	
件号 ITEM	部件号 PART NO.	零件名称 NOME DA PEÇA		数量 QNT.	备注 OBS.
1	800511155	钢球 20	ESFERA 20	1	GB/T308-2002
2	800107116	压力弹簧	MOLA	1	0732 041 352
3	800107202	阀套	LUVA DA VÁLVULA	1	YD13 320 001
4	800106709	阀芯	NÚCLEO DA VÁLVULA	1	4044 306 022
5	860147245	弹簧	MOLA	1	4068 306 029
6	800107203	阀座	ASSENTO DA VÁLVULA	1	YD13 320 002

页码 PAG.	变速箱吸油管部件	部件号 PART NO.
G02-29	TUBULAÇÃO DE SUCÇÃO	800357721

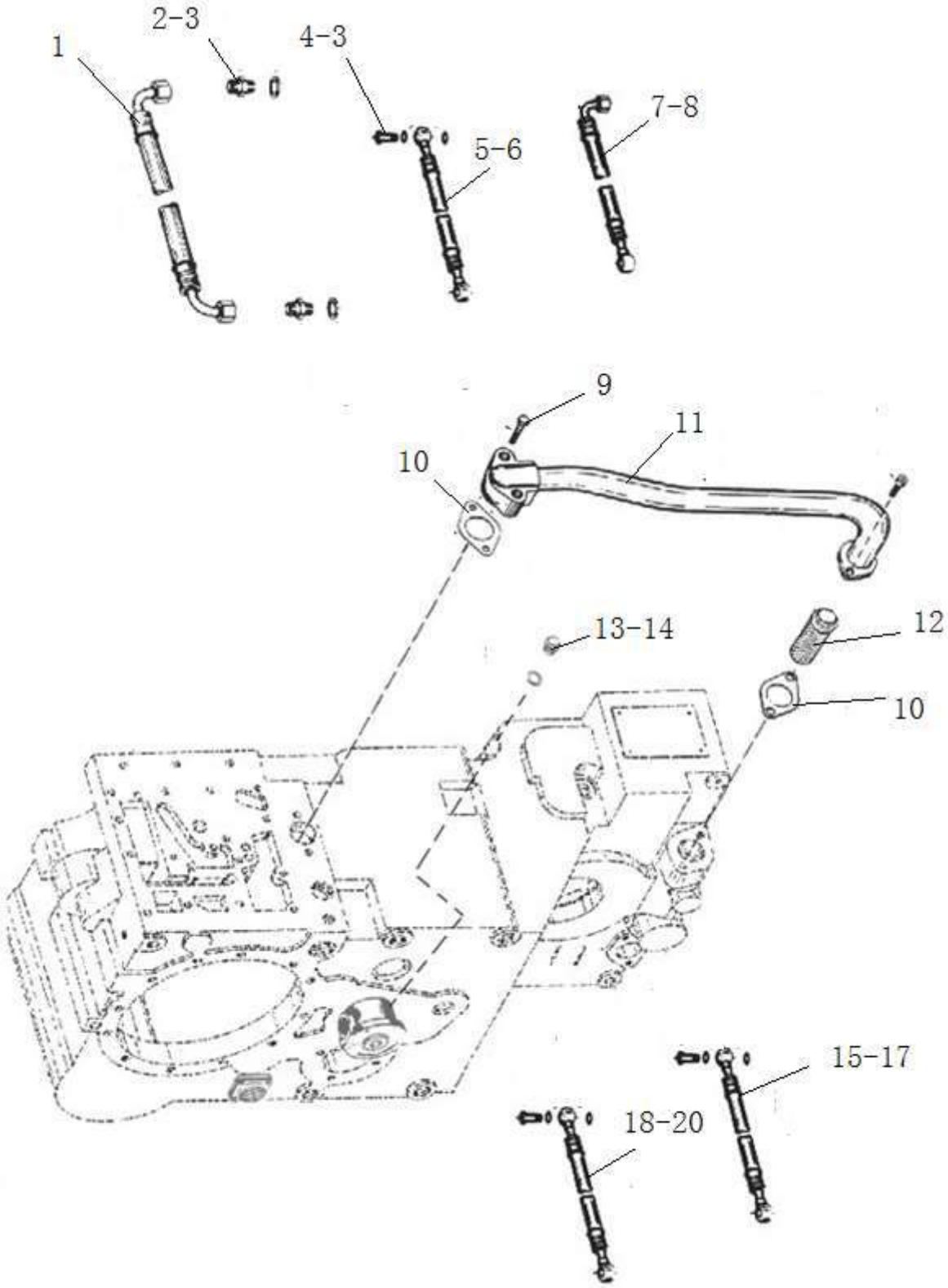

部件号 PART NO. 800357721		变速箱吸油管部件 TUBULAÇÃO DE SUCÇÃO		页码 PAG. G02-30	
件号 ITEM	部件号 PART NO.	零件名称 NOME DA PEÇA		数量 QNT.	备注 OBS.
1	860124398	软管 L=530/2, φ16	MANGUEIRA L=530/2, Φ16	1	0501 204 673
2	860119594	管接头 M18/16×1,5	ADAPTADOR M18/16×1,5	4	0637 842 509
3	860142873	紫铜垫圈 16	ARRUELA 16	20	Q20-03A-05
4	800106687	空心螺栓 M16×1,5	PARAFUSO OCO M16×1,5	8	0737 835 153
5	860124397	软管 L=516/2, φ 16	MANGUEIRA L=516/2, Φ16	1	0501 204 427
6	860124397	软管 L=516/2, φ 16	MANGUEIRA L=516/2, Φ16	2	0501 204 427
7	800107068	软管 L=818/1, φ 16/1,M18×1,5	MANGUEIRA L=818/1, Φ16/1,M18×1,5	1	0501 204 523
8	800107066	软管 L=525/1, φ 16/1,M18×1,5	MANGUEIRA L=525/1, Φ16/1,M18×1,5	1	0501 204 422
9	803389049	螺栓 M8×50	PARAFUSO M8×50	4	GB/T5782-2000
10	860119593	纸垫	JUNTA	2	4644 321 244
11	800107140	吸油管组件	CONJUNTO DO TUBO DE SUCÇÃO	1	YD13 221 001
12	800106805	吸油滤组件	CONJUNTO DO FILTRO DE SUCÇÃO	1	4644 221 821
13	800107278	螺塞 AM14×1.5	BUJÃO ROSCADO AM14×1.5	1	0636 305 007
14	860147248	紫铜垫圈 14	ARRUELA 14	1	Q20-03-04
15	800107142	吸油管 M14	TUBO DE SUCÇÃO M14	1	YD13 221 003
16	805005436	空心螺栓 M14×1.5	PARAFUSO OCO M14×1.5	2	Q21-19
17	860147248	紫铜垫圈 14	ARRUELA 14	4	Q20-03-04
18	800107141	吸油管 M22	TUBO DE SUCÇÃO M22	1	YD13 221 002
19	860147246	管接头用铰接螺 栓 M22×1.5×40	PARAFUSO M22×1.5×40	2	Q21-18-01
20	860147247	紫铜垫圈 22	ARRUELA 22	4	Q20-03A-08

页码 PAG.	变速箱加油管部件	部件号 PART NO.
G02-31	CONJUNTO DE TUBO DE APLICAÇÃO DE ÓLEO	800357721

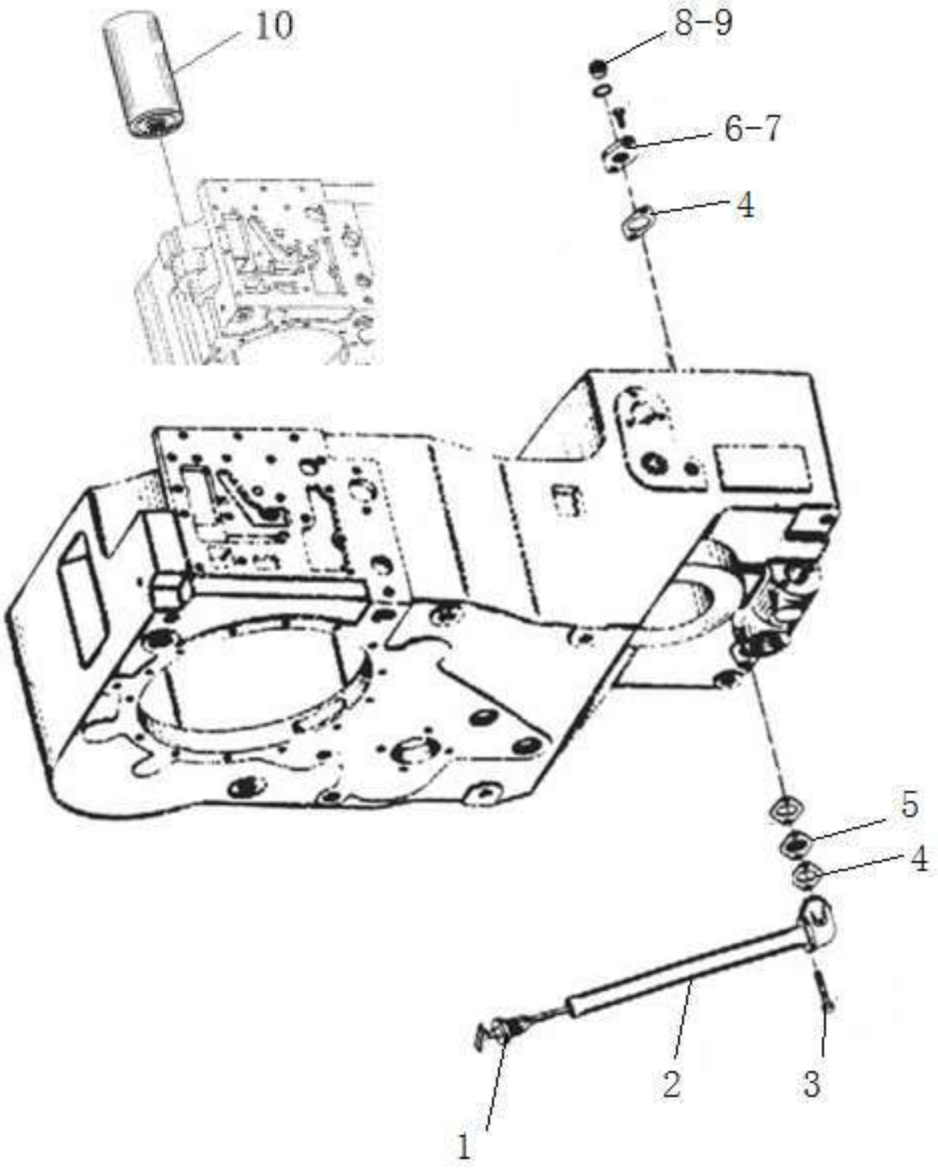

部件号 PART NO. 800357721		变速箱加油管部件 CONJUNTO DE TUBO DE APLICAÇÃO DE ÓLEO		页码 PAG. G02-32	
件号 ITEM	部件号 PART NO.	零件名称 NOME DA PEÇA		数量 QNT.	备注 OBS.
1	860142856	油标尺组件 (A=279)	CONJUNTO DA VARETA DE ÓLEO (A=279)	1	4644 231 171
2	860135181	加油管组件	CONJUNTO DO TUBO DE APLICAÇÃO DE ÓLEO	1	YD13 231 910
3	803389049	螺栓 M8×50	PARAFUSO M8×50	2	GB/T5783-2000
4	860119596	纸垫 δ=0.8	JUNTA δ=0.8	3	4642 331 216
5	819911330	挡板	DEFLETOR	1	4642 331 056
6	819911332	盖板	TAMPA PROTETORA	1	4644 301 016
7	805047924	螺栓 M8×20	PARAFUSO M8×20	2	GB/T5783-2000
8	800107281	螺塞 AM22×1.5	BUJÃO ROSCADO AM22×1.5	1	0636 305 016
9	860147247	紫铜垫圈 22	ARRUELA 22	1	Q20-03A-08
10	800107060	旋装滤油器	FILTRO ROSCADO	1	0750 131 053H

页码 PAG.	变速箱离合器部件 I	部件号 PART NO.
G02-33	CONJUNTO DE EMBREAGEM I	800357721

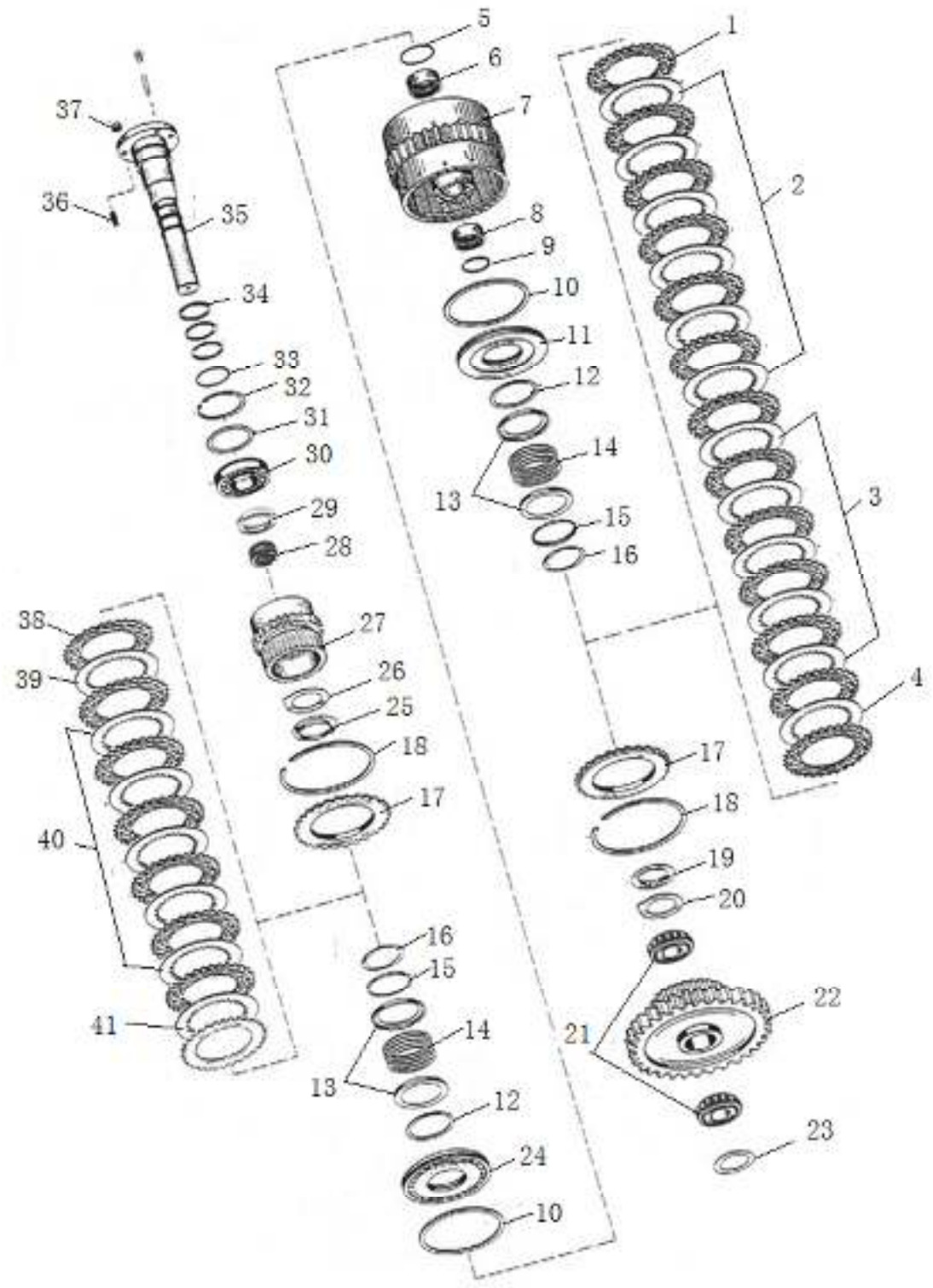

部件号 PART NO. 800357721		变速箱离合器部件Ⅰ CONJUNTO DE EMBREAGEM Ⅰ		页码 PAG. G02-34	
件号 ITEM	部件号 PART NO.	零件名称 NOME DA PEÇA		数量 QNT.	备注 OBS.
1	860110272	外摩擦片 S=2,0	DISCO DE FRICÇÃO EXTERNO S=2,0	13	0501 309 329
2	819911336	内摩擦片 S=2.0	DISCO DE FRICÇÃO INTERNO S=2.0	6	4642 308 332
3	819911335	内摩擦片 S=1.5	DISCO DE FRICÇÃO INTERNO S=1.5	5	4642 308 330
4	860119981	内摩擦片 S=1,5/2,0/2,5	DISCO DE FRICÇÃO INTERNO S=1,5/2,0/2,5	1	0769 129 011
5	800308457	弹性挡圈	ANEL DE RETENÇÃO FLEXÍVEL	1	0730 513 611
6	819911328	滚针轴承	ROLAMENTO DE AGULHAS	1	0635 303 204
7	819911333	离合器组件	CONJUNTO DE EMBREAGEM	1	YD13 251 001
8	819911327	滚针轴承 35×42×20	ROLAMENTO DE AGULHAS 35×42×20	1	0750 115 182
9	800308456	弹性挡圈	ANEL DE RETENÇÃO FLEXÍVEL	1	0730 513 610
10	819911320	异形密封环	ANEL DE VEDAÇÃO ESPECIAL	2	0750 112 141
11	819911324	活塞	PISTÃO	1	4644 353 051
12	819911321	异形密封环	ANEL DE VEDAÇÃO ESPECIAL	2	0750 112 140
13	819911326	导向环	ANEL-GUIA	4	4642 308 083
14	819911325	压力弹簧	MOLA DE PRESSÃO	2	0732 041 183
15	819911318	导向环	ANEL-GUIA	2	4642 308 084
16	800308455	挡圈	ANEL DE RETENÇÃO AV55	2	0630 531 346
17	819911323	承压板	PLACA DE PRESSÃO	2	4642 308 185
18	860142844	弹性挡圈	ANEL DE RETENÇÃO FLEXÍVEL	2	0769 124 115
19	860119611	止动片	PLACA LIMITADORA	1	4642 308 555
20	819911322	承磨垫	ASSENTO DA ARRUELA DE ENCOSTO	1	0730 150 774
21	819911349	轴承 (WTB35×64×38)	ROLAMENTO (WTB35×64×38)	1	YD13 351 007
22	800107211	齿轮 (KV/R) Z=50	ENGRENAGEM (KV/R) Z=50	1	YD13 351 006

页码 PAG.	变速箱离合器部件 I	部件号 PART NO.
G02-35	CONJUNTO DE EMBREAGEM I	800357721

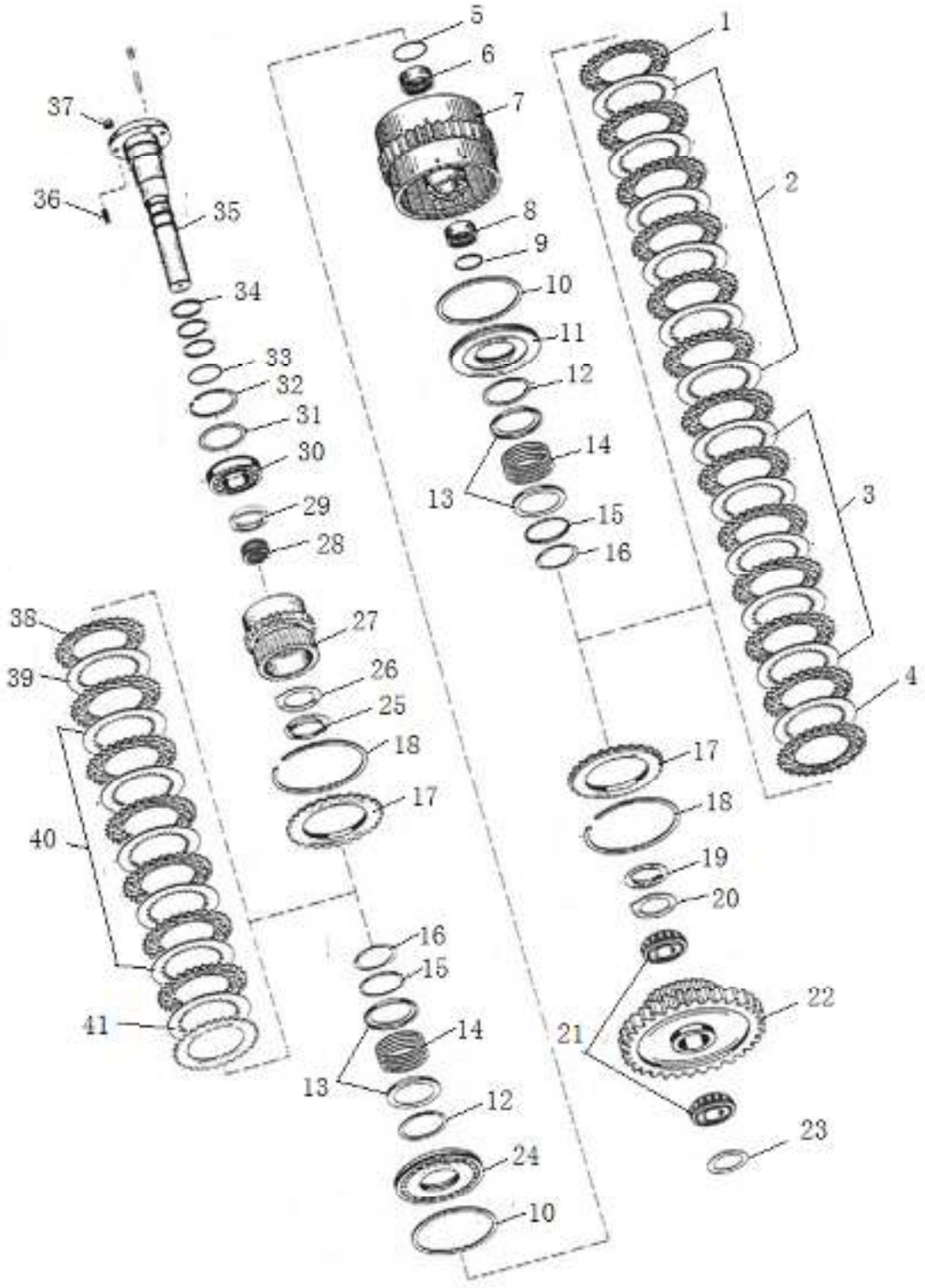

部件号 PART NO. 800357721		变速箱离合器部件Ⅰ CONJUNTO DE EMBREAGEM Ⅰ		页码 PAG. G02-36	
件号 ITEM	部件号 PART NO.	零件名称 NOME DA PEÇA		数量 QNT.	备注 OBS.
23	860119312	调整垫片	ARRUELA DE REGULAGEM	1	0769 120 468
24	819911324	活塞	PISTÃO	1	4644 353 051
25	800308342	止动片	PLACA LIMITADORA	1	4644 351 094
26	819911329	承磨垫	ASSENTO DA ARRUELA DE ENCOSTO	1	0730 150 779
27	800107212	齿轮 (K1) Z=33	ENGRENAGEM (K1) Z=33	1	YD13 351 012
28	800107087	滚针组	CONJUNTO DE ROLAMENTO DE AGULHAS	1	0735 358 132
29	860119633	挡圈	ANEL DE RETENÇÃO	2	0501 308 830
30	860119623	球轴承 6009 45×75×16	ROLAMENTO DE ESFERAS 6009 45×75×16	1	0750 116 100
31	860142843	调整垫片	ARRUELA DE REGULAGEM	1	0769 120 556
32	805400050	孔用挡圈 75×2,5	ANEL DE RETENÇÃO PARA FURO 75×2,5	2	GB/T893.1-1986
33	803548245	O 形圈 55×3.1	ANEL-O 55×3.1	1	GB/T1235-1976
34	819911316	搭扣密封环	ANEL DE VEDAÇÃO	3	0734 401 106
35	860134098	轴	EIXO	1	YD13 351 014
36	860115987	螺柱 M8×18	PRISIONEIRO M8×18	3	GB/T898-1988
37	805200045	螺母 M8	PORCA M8	3	GB/T6170-2000
38	860110272	外摩擦片 D=137,5 S=2,0	DISCO DE FRICÇÃO EXTERNO D=137,5 S=2,0	9	0501 309 329
39	860119981	内摩擦片 S=1,5/2,0/2,5	DISCO DE FRICÇÃO INTERNO S=1,5/2,0/2,5	1	0769 129 011
40	819911335	内摩擦片 S=1,5	DISCO DE FRICÇÃO INTERNO S=1,5	6	4642 308 330
41	819911336	内摩擦片 S=2,0	DISCO DE FRICÇÃO INTERNO S=2,0	1	4642 308 332

页码 PAG.	变速箱离合器部件 II	部件号 PART NO.
G02-37	CONJUNTO DE EMBREAGEM II	800357721

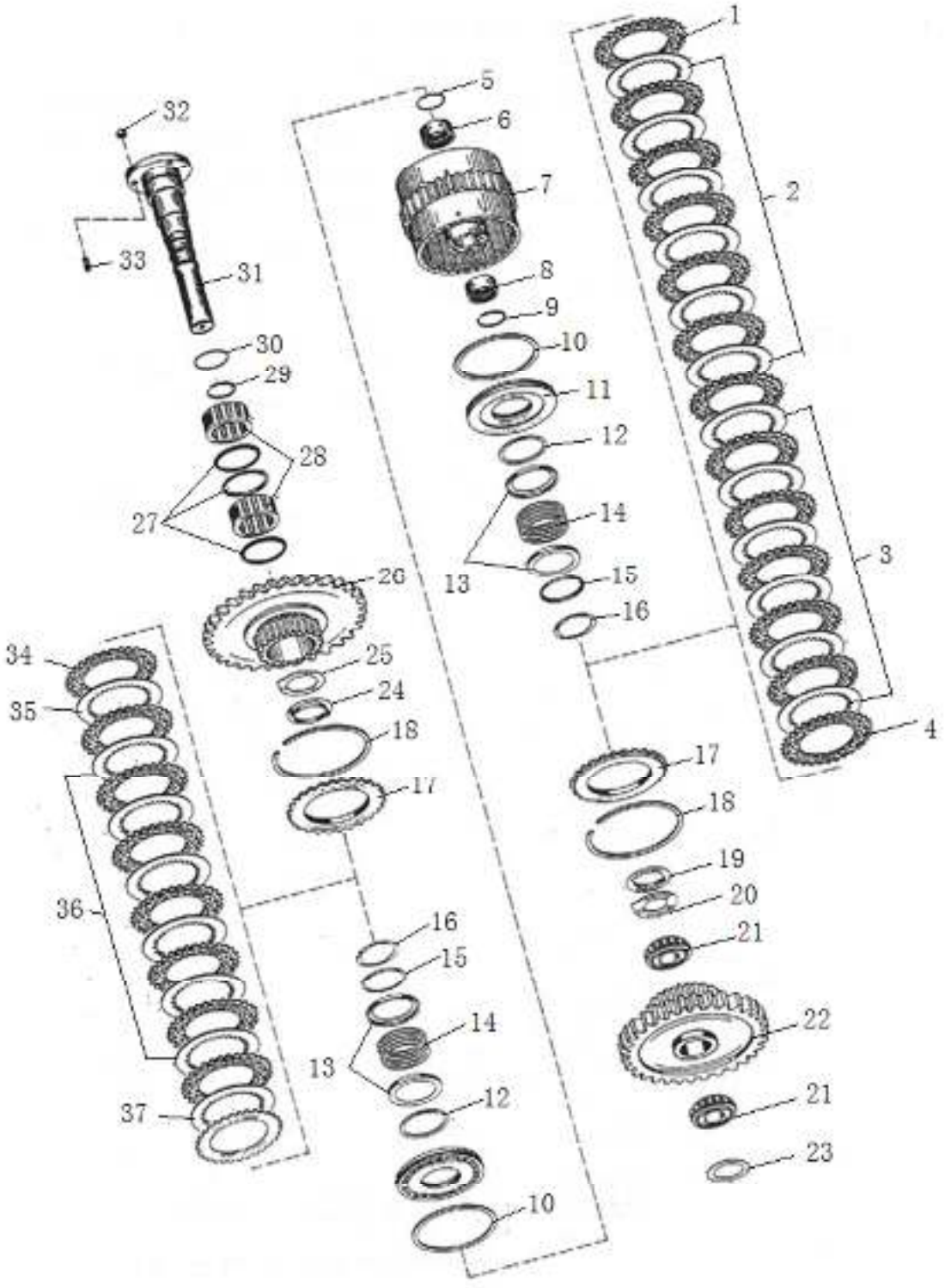

部件号 PART NO. 800357721		变速箱离合器部件Ⅱ CONJUNTO DE EMBREAGEM Ⅱ		页码 PAG. G02-38	
件号 ITEM	部件号 PART NO.	零件名称 NOME DA PEÇA		数量 QNT.	备注 OBS.
1	860110272	外摩擦片 S=2,0	DISCO DE FRICÇÃO EXTERNO S=2,0	13	0501 309 329
2	819911335	内摩擦片 S=1,5	DISCO DE FRICÇÃO INTERNO S=1,5	5	4642 308 330
3	819911336	内摩擦片 S=2.0	DISCO DE FRICÇÃO INTERNO S=2.0	6	4642 308 332
4	860119981	内摩擦片 S=1,5/2,0/2,5	DISCO DE FRICÇÃO INTERNO S=1,5/2,0/2,5	1	0769 129 011
5	800308457	弹性挡圈	ANEL DE RETENÇÃO FLEXÍVEL	1	0730 513 611
6	819911328	滚针轴承	ANEL DE RETENÇÃO DE AGULHAS	1	0635 303 204
7	819911333	离合器组件	CONJUNTO DE EMBREAGEM	1	YD13 251 001
8	819911327	滚针轴承 35×42×20	ROLAMENTO DE AGULHAS 35×42×20	1	0750 115 182
9	800308456	弹性挡圈	ANEL DE RETENÇÃO FLEXÍVEL	1	0730 513 610
10	819911320	异形密封环	ANEL DE VEDAÇÃO ESPECIAL	2	0750 112 141
11	819911324	活塞	PISTÃO	2	4644 353 051
12	819911321	异形密封环	ANEL DE VEDAÇÃO ESPECIAL	2	0750 112 140
13	819911326	导向环	ANEL-GUIA	4	4642 308 083
14	819911325	压力弹簧	MOLA DE PRESSÃO	2	0732 041 183
15	819911318	导向环	ANEL-GUIA	2	4642 308 084
16	800308455	挡圈 AV55	ANEL DE RETENÇÃO AV55	2	0630 531 346
17	819911323	承压板	PLACA DE PRESSÃO	2	4642 308 185
18	860142844	弹性挡圈	ANEL DE RETENÇÃO FLEXÍVEL	2	0769 124 115
19	860119611	止动片	PLACA LIMITADORA	1	4642 308 555
20	819911322	承磨垫 DUP	ASSENTO DA ARRUELA DE ENCOSTO	1	0730 150 774
21	819911349	轴承 WTB35×64×38	ROLAMENTO WTB35×64×38	1	YD13 351 007
22	800107211	齿轮(KV/R) Z=50	ENGRENAGEM (KV/R) Z=50	1	YD13 351 006

页码 PAG.	变速箱离合器部件 II	部件号 PART NO.
G02-39	CONJUNTO DE EMBREAGEM II	800357721

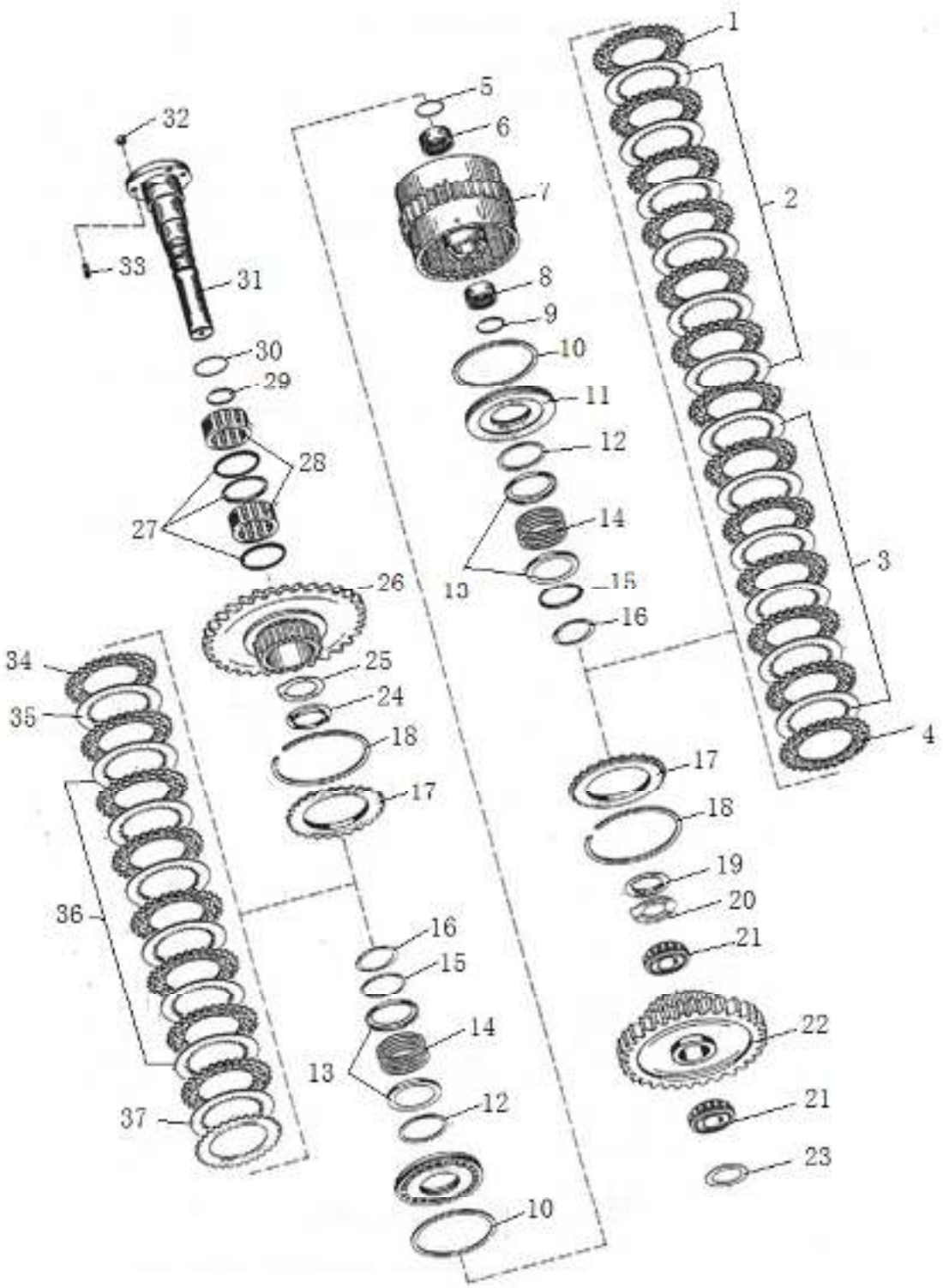

部件号 PART NO. 800357721		变速箱离合器部件Ⅱ CONJUNTO DE EMBREAGEM Ⅱ		页码 PAG. G02-40	
件号 ITEM	部件号 PART NO.	零件名称 NOME DA PEÇA		数量 QNT.	备注 OBS.
23	860119312	调整垫片	ARRUELA DE REGULAGEM	1	0769 120 468
24	800308342	止动片	PLACA LIMITADORA	1	4644 351 094
25	819911329	承磨垫 DUP	ASSENTO DA ARRUELA DE ENCOSTO	1	0730 150 779
26	860147242	齿轮 (K2) Z=64/23	ENGRENAGEM (K2) Z=64/23	1	YD13 252 006
27	800308458	挡圈	ANEL DE RETENÇÃO	3	YD13 352 010
28	800515910	滚柱轴承	ROLAMENTO DE ROLOS	1	YD13 352 015
29	819911316	搭扣密封环	ANEL DE VEDAÇÃO	3	0734 401 106
30	803548245	O 形圈 55×3.1	ANEL-O 55×3.1	1	GB/T1235-1976
31	805011232	轴 (152)	EIXO (152)	1	YD13 352 009
32	805200045	螺母 M8	PORCA M8	3	GB/T6170-2000
33	860115987	螺柱 M8×20-8.8	PRISIONEIRO M8×20-8.8	3	GB/T898-1988
34	860110272	外摩擦片 S=2,0	DISCO DE FRICÇÃO EXTERNO S=2,0	9	0501 309 329
35	860119981	内摩擦片 S=1,5/2,0/2,5	DISCO DE FRICÇÃO INTERNO S=1,5/2,0/2,5	1	0769 129 011
36	819911335	内摩擦片 S=1,5	DISCO DE FRICÇÃO INTERNO S=1,5	6	4642 308 330
37	819911336	内摩擦片 S=2,0	DISCO DE FRICÇÃO INTERNO S=2,0	1	4642 308 332

页码 PAG.	变速箱离合器部件III	部件号 PART NO.
G02-41	CONJUNTO DE EMBREAGEM III	800357721

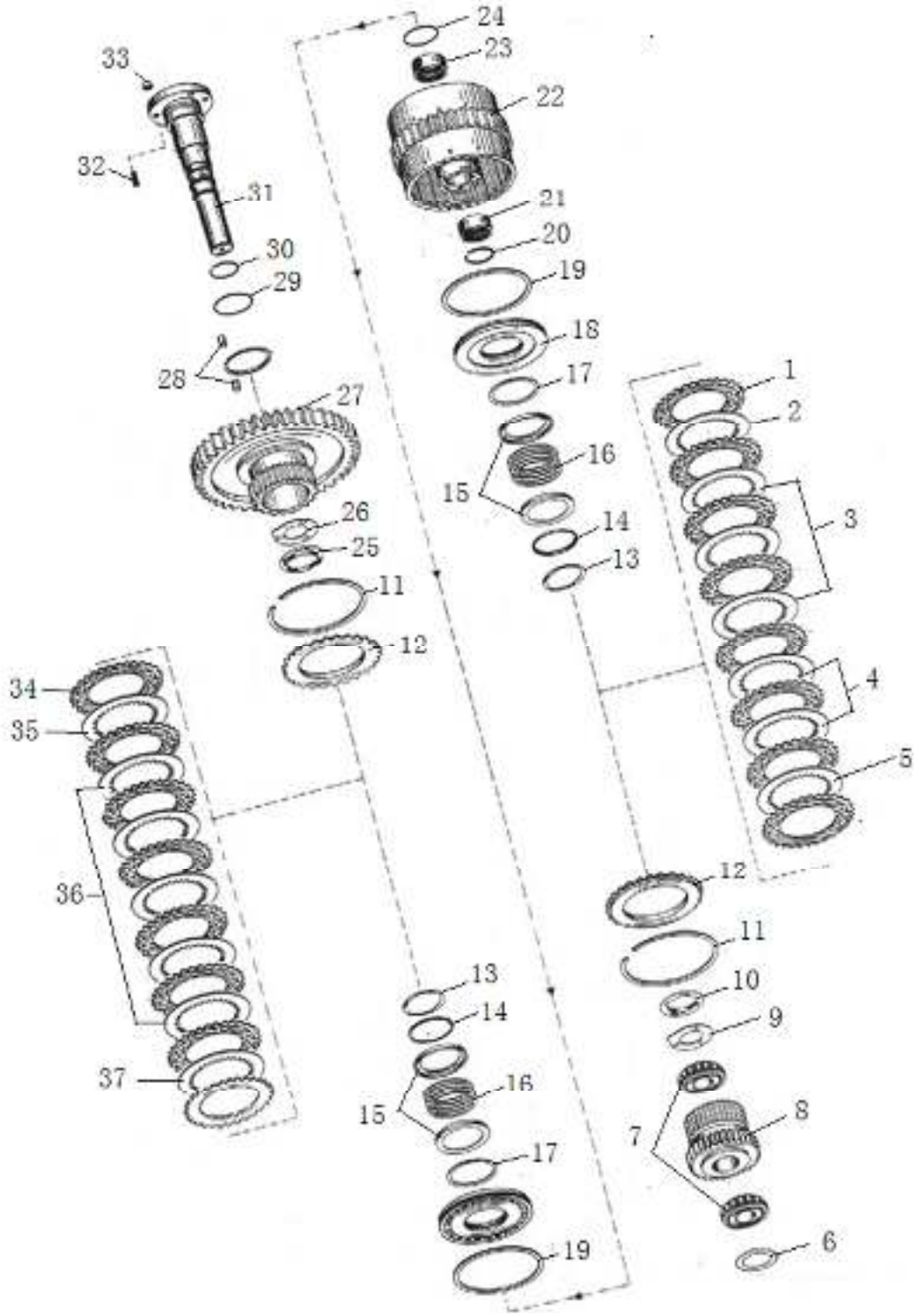

部件号 PART NO. 800357721		变速箱离合器部件III CONJUNTO DE EMBREAGEM III		页码 PAG. G02-42	
件号 ITEM	部件号 PART NO.	零件名称 NOME DA PEÇA		数量 QNT.	备注 OBS.
1	860110272	外摩擦片 S=2,0	DISCO DE FRICÇÃO EXTERNO S=2,0	8	0501 309 329
2	819911350	内摩擦片 S=2,5	DISCO DE FRICÇÃO INTERNO S=2,5	1	4642 308 331
3	819911336	内摩擦片 S=2.0	DISCO DE FRICÇÃO INTERNO S=2.0	3	4642 308 332
4	819911335	内摩擦片 S=1.5	DISCO DE FRICÇÃO INTERNO S=1.5	2	4642 308 330
5	860119981	内摩擦片 S=1,5/2,0/2,5	DISCO DE FRICÇÃO INTERNO S=1,5/2,0/2,5	1	0769 129 011
6	860119312	调整垫片	ARRUELA DE REGULAGEM	1	0769 120 468
7	819911349	轴承 WTB35×64×38	ROLAMENTO WTB35×64×38	1	YD13 351 007
8	819911354	齿轮 K4 Z=32	ENGRENAGEM K4 Z=32	1	YD13 353 002
9	819911322	承磨垫 DUP	ASSENTO DA ARRUELA DE ENCOSTO	1	0730 150 774
10	860119611	止动片	PLACA LIMITADORA	1	4642 308 555
11	860142844	弹性挡圈	ANEL DE RETENÇÃO FLEXÍVEL	2	0769 124 115
12	819911323	承压板	PLACA DE PRESSÃO	2	4642 308 185
13	800308455	挡圈 AV55	ANEL DE RETENÇÃO AV55	2	0630 531 346
14	819911318	导向环	ANEL-GUIA	2	4642 308 084
15	819911326	导向环	ANEL-GUIA	4	4642 308 083
16	819911325	压力弹簧	MOLA DE PRESSÃO	2	0732 041 183
17	819911321	异形密封环	ANEL DE VEDAÇÃO	2	0750 112 140
18	819911324	活塞	PISTÃO	2	4644 353 051
19	819911320	异形密封环	ANEL DE VEDAÇÃO	2	0750 112 141
20	800308456	弹性挡圈	ANEL DE RETENÇÃO FLEXÍVEL	1	0730 513 610
21	819911327	滚针轴承 35×42×20	ROLAMENTO DE AGULHAS 35×42×20	1	0750 115 182
22	819911333	离合器组件	CONJUNTO DE EMBREAGEM	1	YD13 253 001

页码 PAG.	变速箱离合器部件III	部件号 PART NO.
G02-43	CONJUNTO DE EMBREAGEM III	800357721

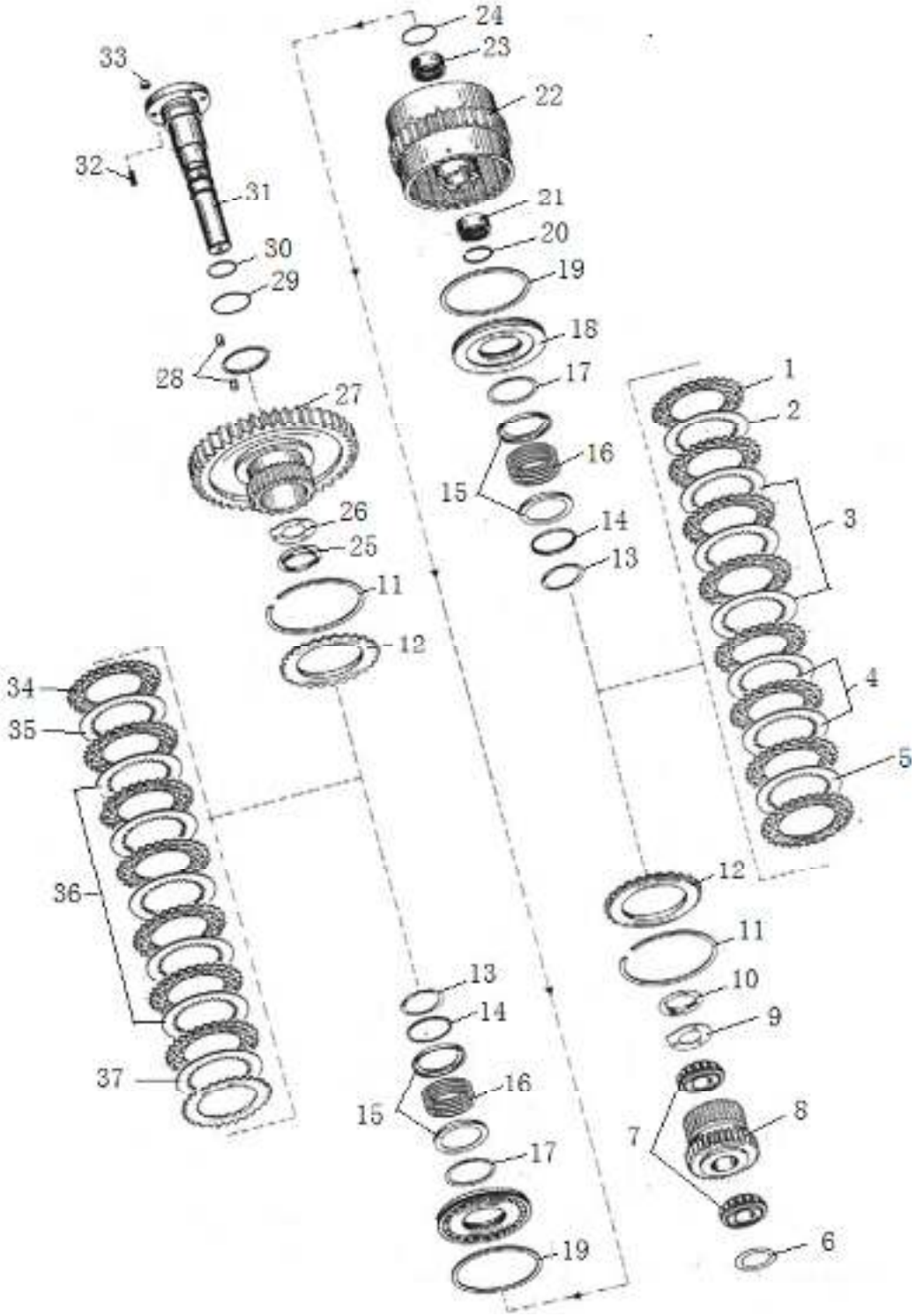

部件号 PART NO. 800357721		变速箱离合器部件III CONJUNTO DE EMBREAGEM III		页码 PAG. G02-44	
件号 ITEM	部件号 PART NO.	零件名称 NOME DA PEÇA		数量 QNT.	备注 OBS.
23	819911328	滚针轴承	ROLAMENTO DE AGULHAS	1	0635 303 204
24	800308457	弹性挡圈	ANEL DE RETENÇÃO FLEXÍVEL	1	0730 513 611
25	800308342	止动片	PLACA LIMITADORA	1	4644 351 094
26	819911329	承磨垫 DUP	ASSENTO DA ARRUELA DE ENCOSTO	1	0730 150 779
27	819911342	齿轮 (K3) Z=55	ENGRENAGEM (K3) Z=55	1	YD13 353 011
28	860119645	滚子组	CONJUNTO DE ROLETES	1	0750 119 048
29	803548245	O 形圈 55×3.1	ANEL-O 55×3.1	1	GB/T1235-1976
30	819911316	搭扣密封环	ANEL DE VEDAÇÃO	3	0734 401 106
31	819911348	轴(153)	EIXO (153)	1	YD13 353 012
32	860115987	螺柱 M8×18	PRISIONEIRO M8×18	3	GB/T898-1988
33	805200045	螺母 M8	PORCA M8	3	GB/T6170-2000
34	860110272	外摩擦片 S=2,0	DISCO DE FRICÇÃO EXTERNO S=2,0	8	0501 309 329
35	860119981	内摩擦片 S=1,5/2,0/2,5	DISCO DE FRICÇÃO INTERNO S=1,5/2,0/2,5	1	0769 129 011
36	819911336	内摩擦片 S=2.0	DISCO DE FRICÇÃO INTERNO S=2.0	5	4642 308 332
37	819911350	内摩擦片 S=2.5	DISCO DE FRICÇÃO INTERNO S=2.5	1	4642 308 331

驱动桥系统
SISTEMA DE EIXO

页码 PAG.	驱动桥系统	部件号 PART NO.
G03-01	SITEMA DE EIXO	252610919

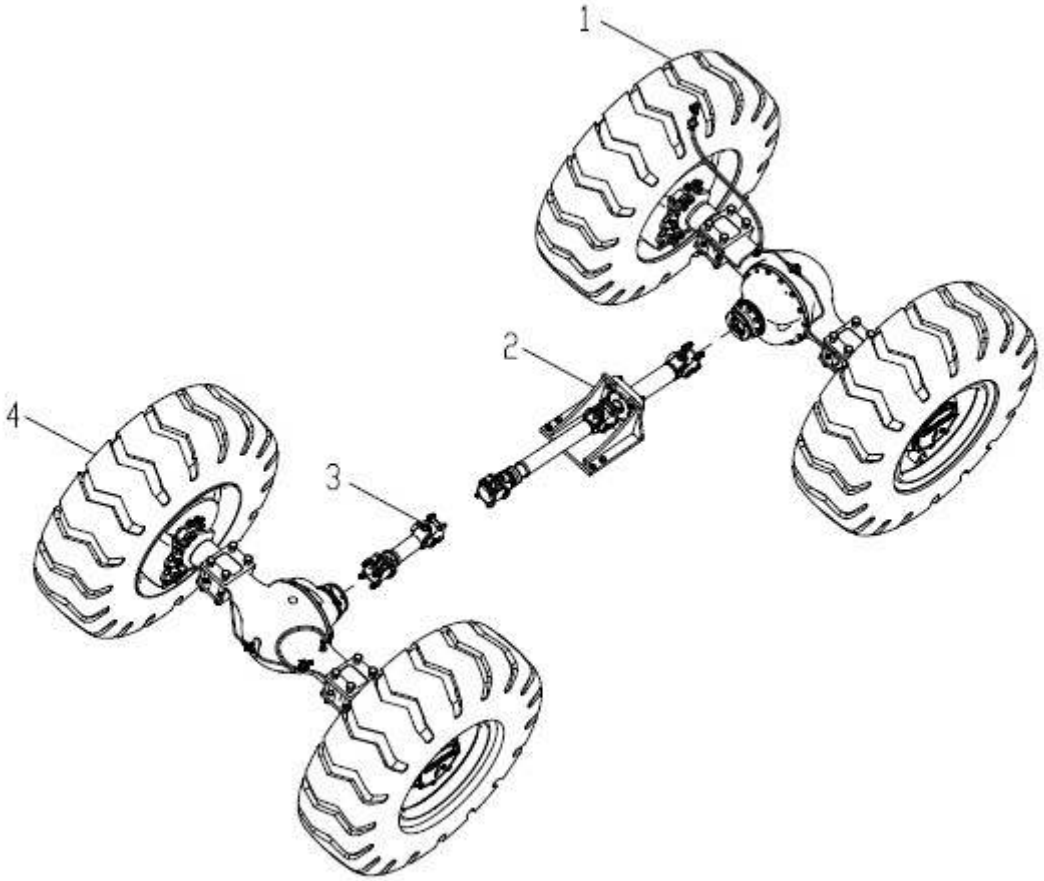

部件号 PART NO. 252610919		驱动桥系统 SISTEMA DE EIXO		页码 PAG. G03-02	
件号 ITEM	部 3 件号 PART NO.	零件名称 NOME DA PEÇA		数量 QNT.	备注 OBS.
1	252610915	前驱动桥组件	GRUPO DO EIXO DIANTEIRO	1	
2	252610917	前传组件	GRUPO DA TRANSMISSÃO DIANTEIRA	1	
3	252610914	后传动轴组件	GRUPO DO EIXO DA TRANSMISSÃO TRASEIRA	1	
4	252610913	后桥组件	GRUPO DO EIXO TRASEIRO	1	

页码 PAG.	前桥组件	部件号 PART NO.
G03-03	GRUPO DO EIXO DIANTEIRO	252610915

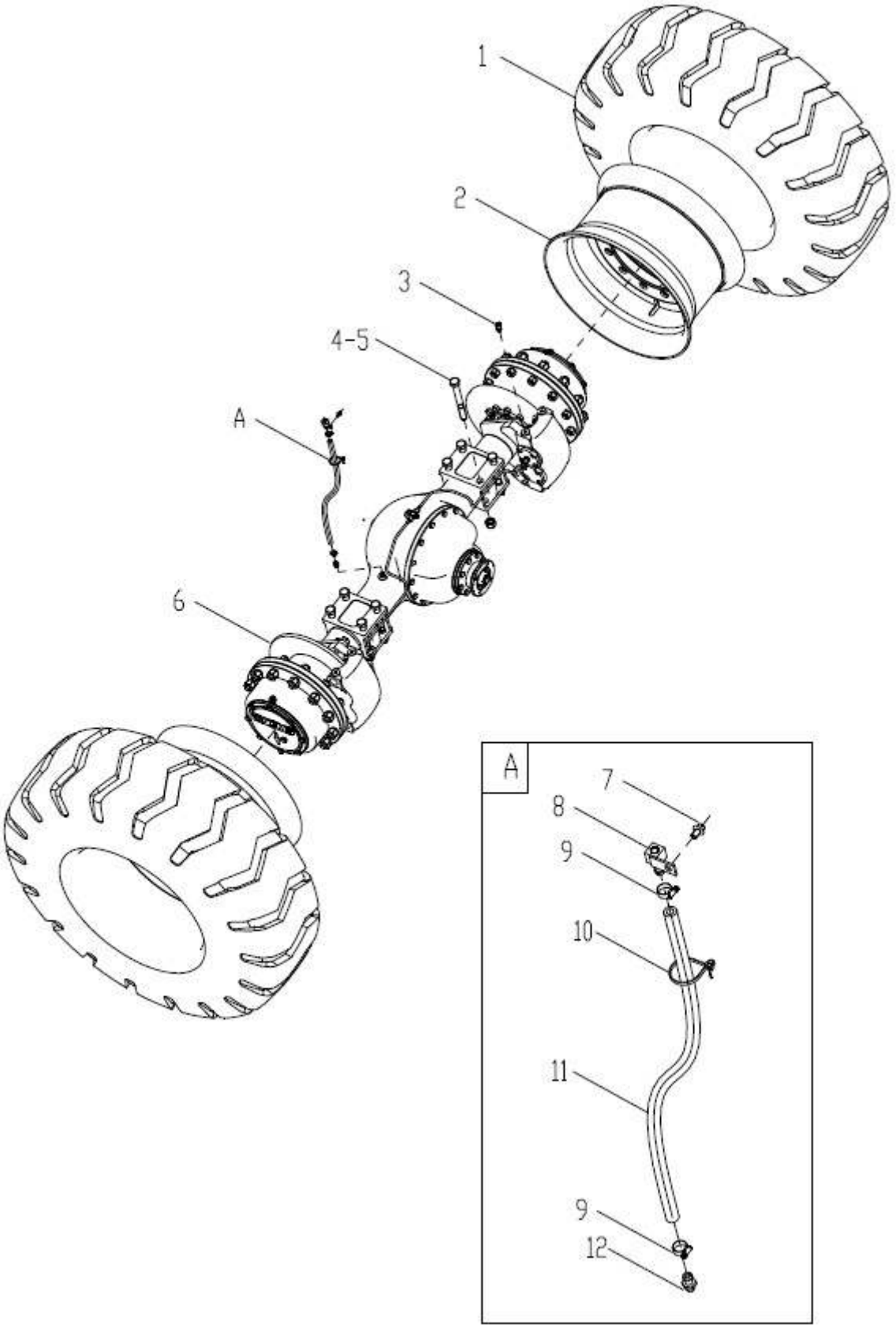

部件号 PART NO. 252610915		前桥组件 GRUPO DO EIXO DIANTEIRO		页码 PAG. G03-04	
件号 ITEM	部件号 PART NO.	零件名称 NOME DA PEÇA		数量 QNT.	备注 OBS.
1	800302219	轮胎 17.5-25-12PR	PNEU 17.5-25-12PR	2	GB/T 2980-2009
2	800302221	轮辋 14.00/1.5	ARO 14.00/1.5	2	GB/T2883-2002
3	803268282	测压接头	CONECTOR	1	
4	805048805	螺栓 M24×2×220(达克罗)	PARAFUSO M24×2×220	8	GB/T5785-2000
5	805239072	螺母 M24×2(镀白锌)	PORCA M24×2	8	GB/T889.2-2000
6	252601517	前桥总成	SEMIEIXO DIANTEIRO	1	
7	805047997	螺栓 M8×12(达克罗)	PARAFUSO M8×12	1	GB/T16674.1-2004
8	252604999	接头 II	CONECTOR II	1	
9	801902705	喉箍 C13-19	ABRAÇADEIRA DE MANGUEIRA C13-19	2	QC/T619-1999
10	801970974	尼龙扎带 4.8×200	CINTA PLÁSTICA DE FIXAÇÃO 4.8×200	1	GNB-200STB 8 型
11	803171422	胶管 B10×2000	MANGUEIRA B10×2000	1	JB/T8406-2001
12	252604997	接头	CONECTOR	1	

页码 PAG.	后桥组件	部件号 PART NO.
G03-05	GRUPO DO EIXO TRASEIRO	252610913

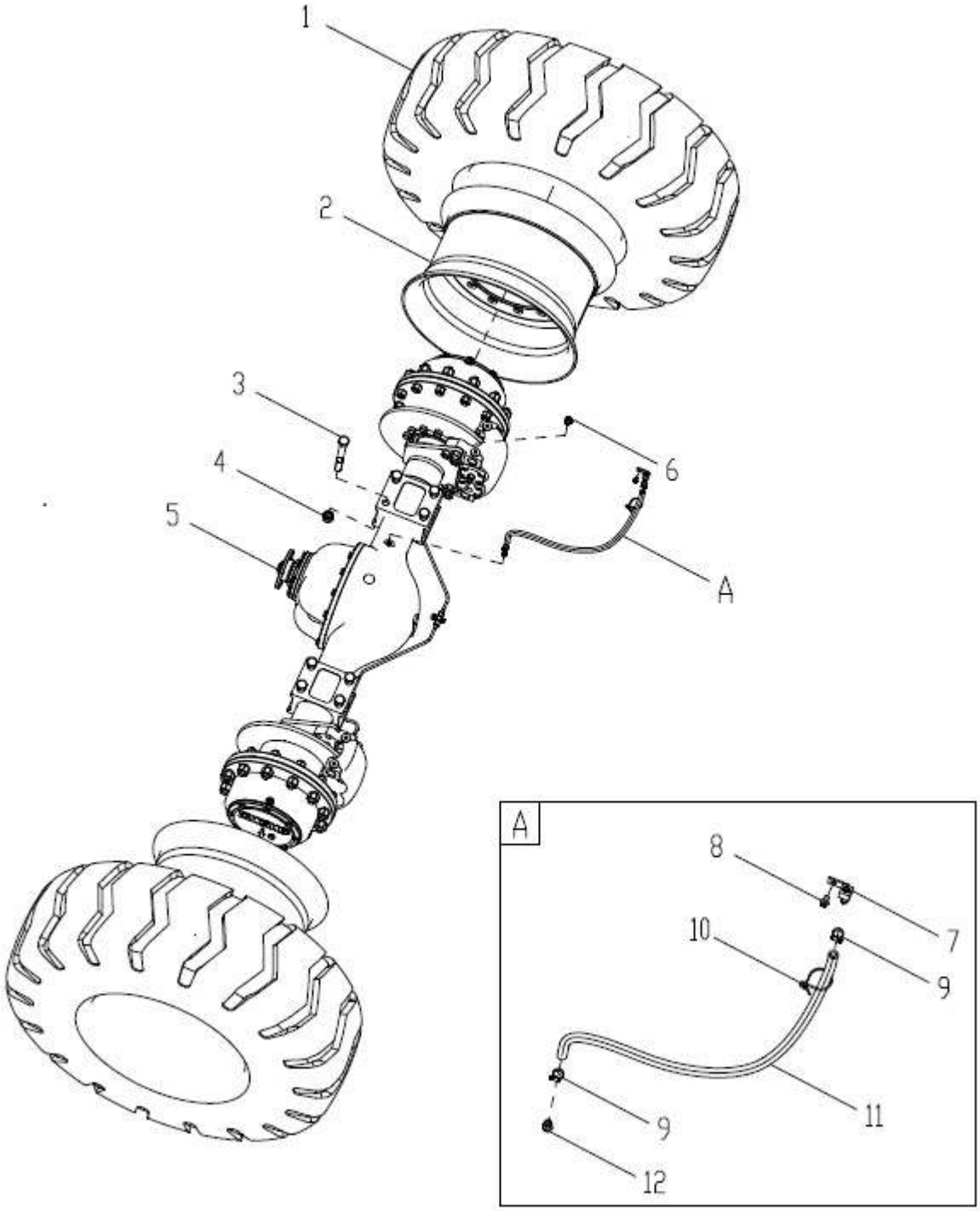

部件号 PART NO. 252610913		后桥组件 GRUPO DO EIXO TRASEIRO		页码 PAG. G03-06	
件号 ITEM	部件号 PART NO.	零件名称 NOME DA PEÇA		数量 QNT.	备注 OBS.
1	800302219	轮胎 17.5-25-12PR	PNEU 17.5-25-12PR	2	GB/T 2980-2009
2	800302221	轮辋 14.00/1.5	ARO 14.00/1.5	2	GB/T2883-2002
3	805048805	螺栓 M24×2×220(达克罗)	PARAFUSO M24×2×220	8	GB/T5785-2000
4	805239072	螺母 M24×2(镀白锌)	PORCA M24×2	8	GB/T889.2-2000
5	252601516	后桥总成	SEMIEIXO TRASEIRO	1	
6	803268282	测压接头	CONECTOR	1	
7	252604999	接头 II	CONECTOR II	1	
8	805047997	螺栓 M8×12(达克罗)	PARAFUSO M8×12	1	GB/T16674.1-2004
9	801902705	喉箍 C13-19	ABRAÇADEIRA DE MANGUEIRA C13-19	2	QC/T619-1999
10	801970974	尼龙扎带 4.8×200	CINTA PLÁSTICA DE FIXAÇÃO 4.8×200	1	GNB-200STB 8 型
11	803171422	胶管 B10×2000	MANGUEIRA B10×2000	1	JB/T8406-2001
12	252604997	接头	CONECTOR	1	

页码 PAG.	前桥总成	部件号 PART NO.
G03-07	SEMIEIXO DIANTEIRO	252601517

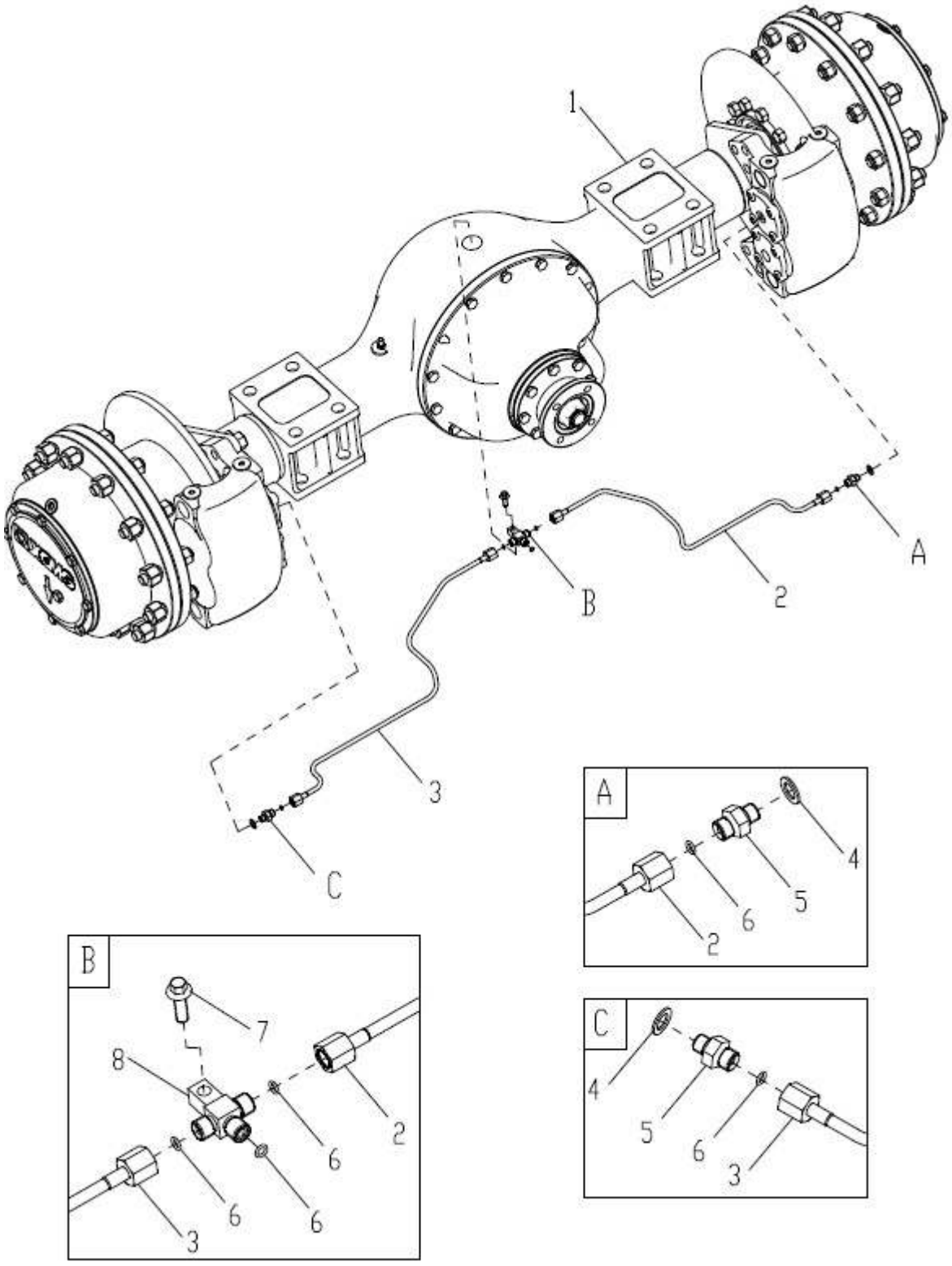

部件号 PART NO. 252601517		前桥总成 SEMIEIXO DIANTEIRO		页码 PAG. G03-08	
件号 ITEM	部件号 PART NO.	零件名称 NOME DA PEÇA		数量 QNT.	备注 OBS.
1	252600191	前驱动桥	EIXO DIANTEIRO	1	
2	252605991	前桥右油管	EIXO DIANTEIRO	1	
3	252605990	前桥左油管	TUBO DE ÓLEO	1	
4	805301418	复合式密封硬垫圈 12	ARRUELA 12	2	Q/SC1294-2000
5	251800287	接头	CONECTOR	2	521F(II).9A-2A
6	803164132	O 形圈 6×1.8	ANEL-O 6×1.8	5	GB/T3452.1-1992
7	805004717	螺栓 M8×25(达克罗)	PARAFUSO M8×25	1	GB/T16674.1-2004
8	251702926	前桥油路三通接头	CONECTOR	1	

页码 PAG.	后桥总成	部件号 PART NO.
G03-09	SEMIEIXO TRASEIRO	252601516

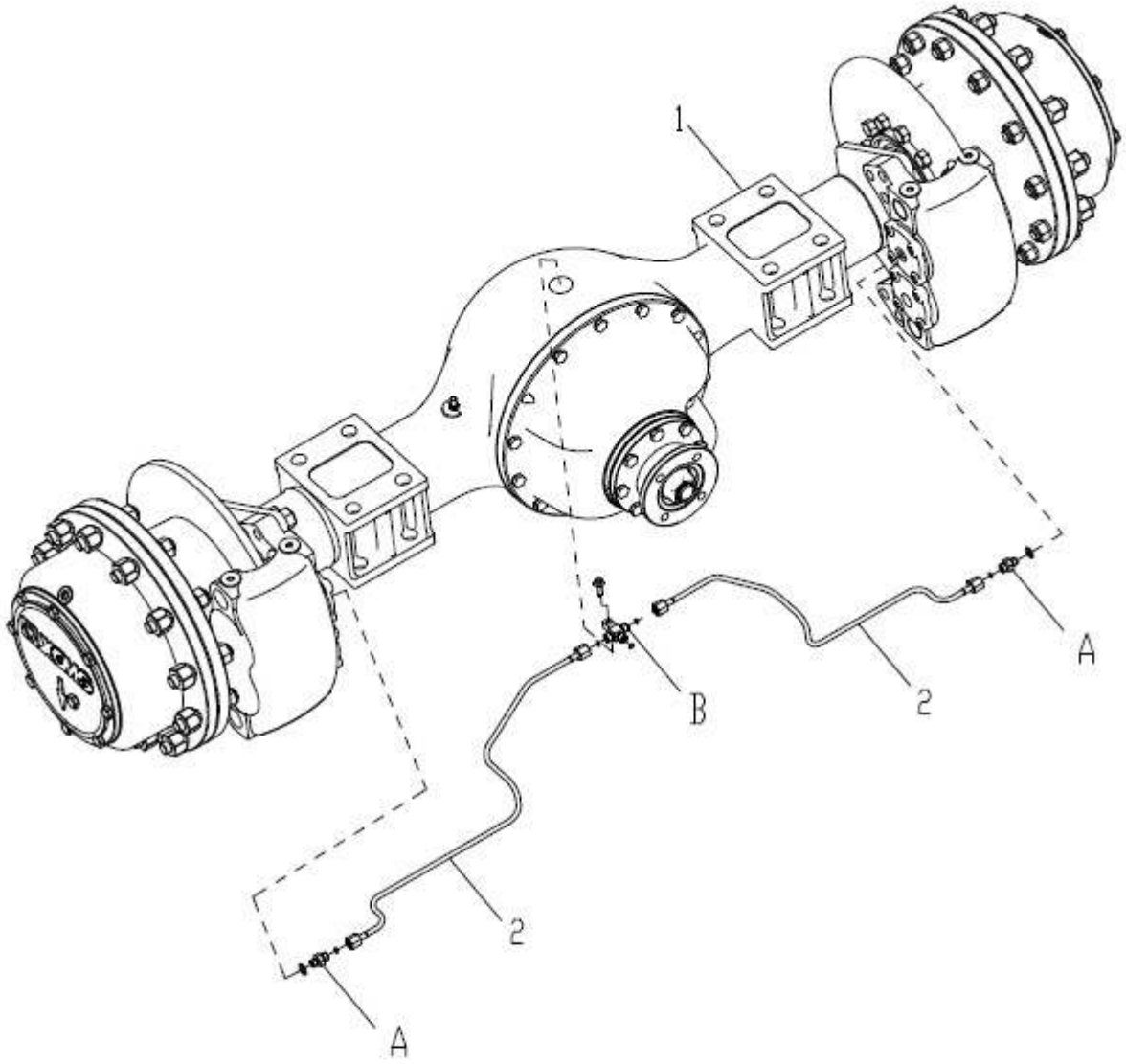

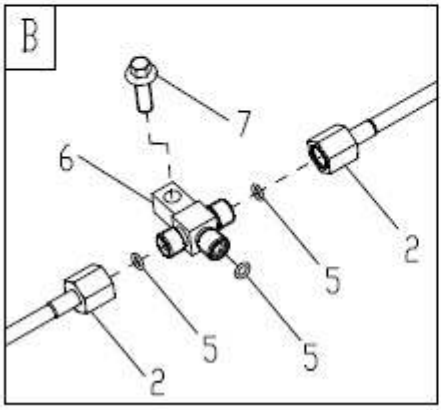

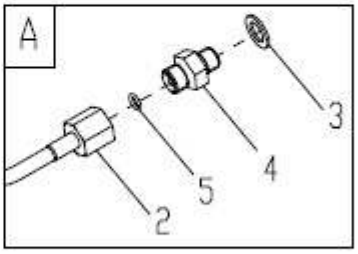

部件号 PART NO. 252601516		后桥总成 SEMIEIXO TRASEIRO		页码 PAG. G03-10	
件号 ITEM	部件号 PART NO.	零件名称 NOME DA PEÇA		数量 QNT.	备注 OBS.
1	252600190	后驱动桥	EIXO TRASEIRO	1	
2	252605989	后桥油管	TUBO DE ÓLEO	2	
3	805301418	复合式密封硬垫圈 12	ARRUELA 12	2	Q/SC1294-2000
4	251800287	接头	CONECTOR	2	
5	803164132	O 形圈 6×1.8	ANEL-O 6×1.8	5	GB/T3452.1-1992
6	251702926	前桥油路三通接头	CONECTOR	1	
7	805004717	螺栓 M8×25(达克罗)	PARAFUSO M8×25	1	GB/T16674.1-2004

页码 PAG.	轮辋	部件号 PART NO.
G03-11	ARO	800302221

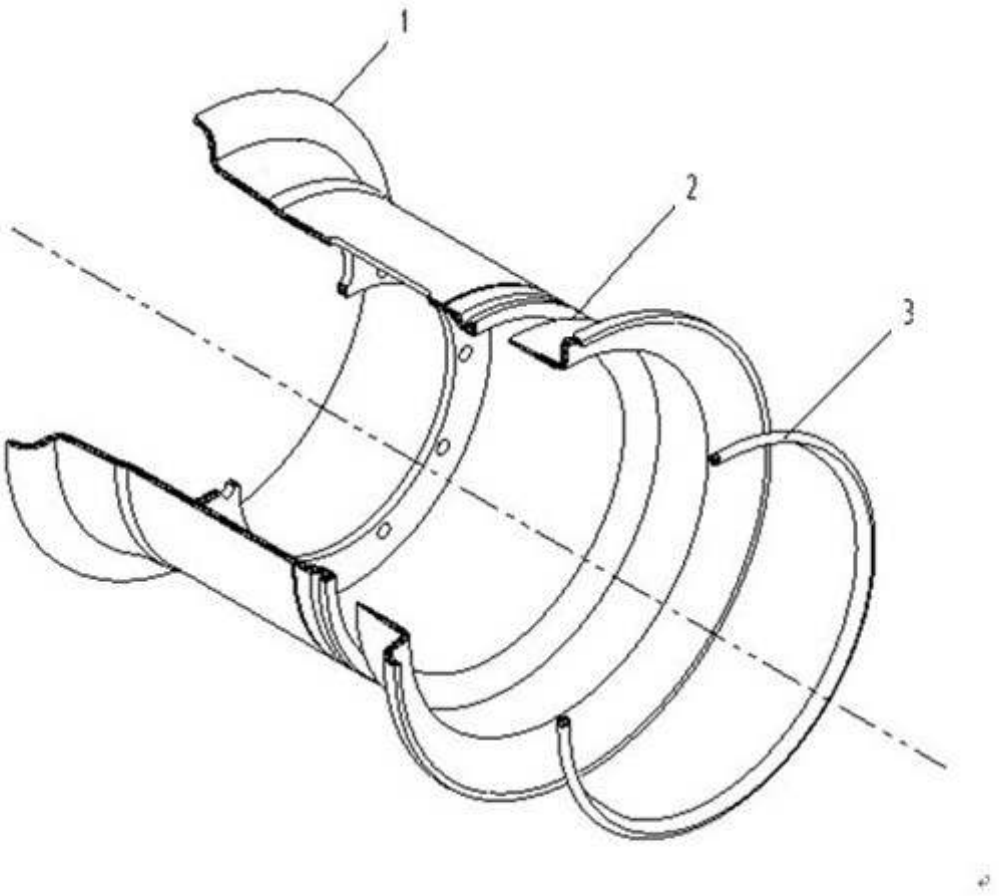

部件号 PART NO. 800302221		轮辋 ARO		页码 PAG. G03-12	
件号 ITEM	部件号 PART NO.	零件名称 NOME DA PEÇA		数量 QNT.	备注 OBS.
1	860140140	轮辋体	BASE DO ARO	1	
2	860140138	锥形胎圈座的可拆式挡圈	FLANGE SEM-FIM REMOVÍVEL COM ASSENTO CÔNICO	1	
3	860140139	锁圈	ANEL DE TRAVA POR MOLA	1	

页码 PAG.	前传动轴组件	部件号 PART NO.
G03-13	CONJUNTO DO EIXO DE TRANSMISSÃO DIANTEIRO	252610917

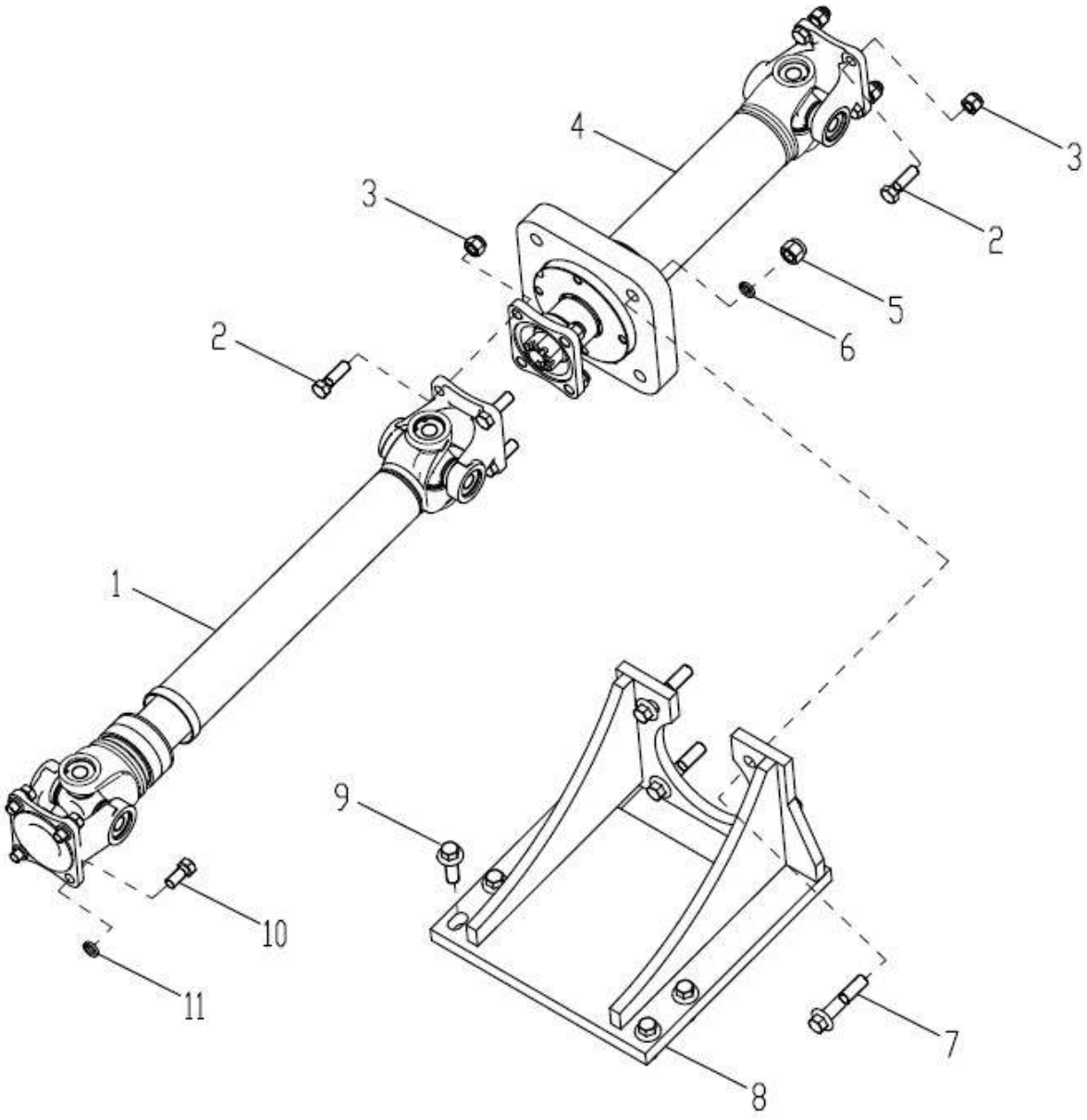

部件号 PART NO. 252610917		前传动轴组件 CONJUNTO DO EIXO DE TRANSMISSÃO DIANTEIRO		页码 PAG. G03-14	
件号 ITEM	部件号 PART NO.	零件名称 NOME DA PEÇA		数量 QNT.	备注 OBS.
1	800359446	中间传动轴	EIXO INTERMEDIÁRIO	1	
2	805048486	螺栓 M14×1.5×45(达克罗)	PARAFUSO M14×1.5×45	8	GB/T5785-2000
3	805239071	螺母 M14×1.5(镀白锌)	PORCA M14×1.5	8	GB/T889.2-2000
4	800359447	前传动轴	EIXO DIANTEIRO	1	
5	805200211	螺母 M16	PORCA M16	4	GB/T6182-2010
6	805300013	垫圈 16	ARRUELA 16	4	GB/T97.1-2002
7	805048038	螺栓 M16×80(达克罗)	PARAFUSO M16×80	4	GB/T16674.1-2004
8	800359447	传动轴支座	SUPORTE	1	
9	805047263	螺栓 M16×45(达克罗)	PARAFUSO M16×45	4	GB/T16674.1-2004
10	805046563	螺栓 M14×30(达克罗)	PARAFUSO M14×30	4	GB/T5783-2000
11	805300033	垫圈 14	ARRUELA 14	4	GB/T93-1987

页码 PAG.	后传动轴组件	部件号 PART NO.
G03-15	CONJUNTO DO EIXO DE TRANSMISSÃO TRASEIRO	252610914

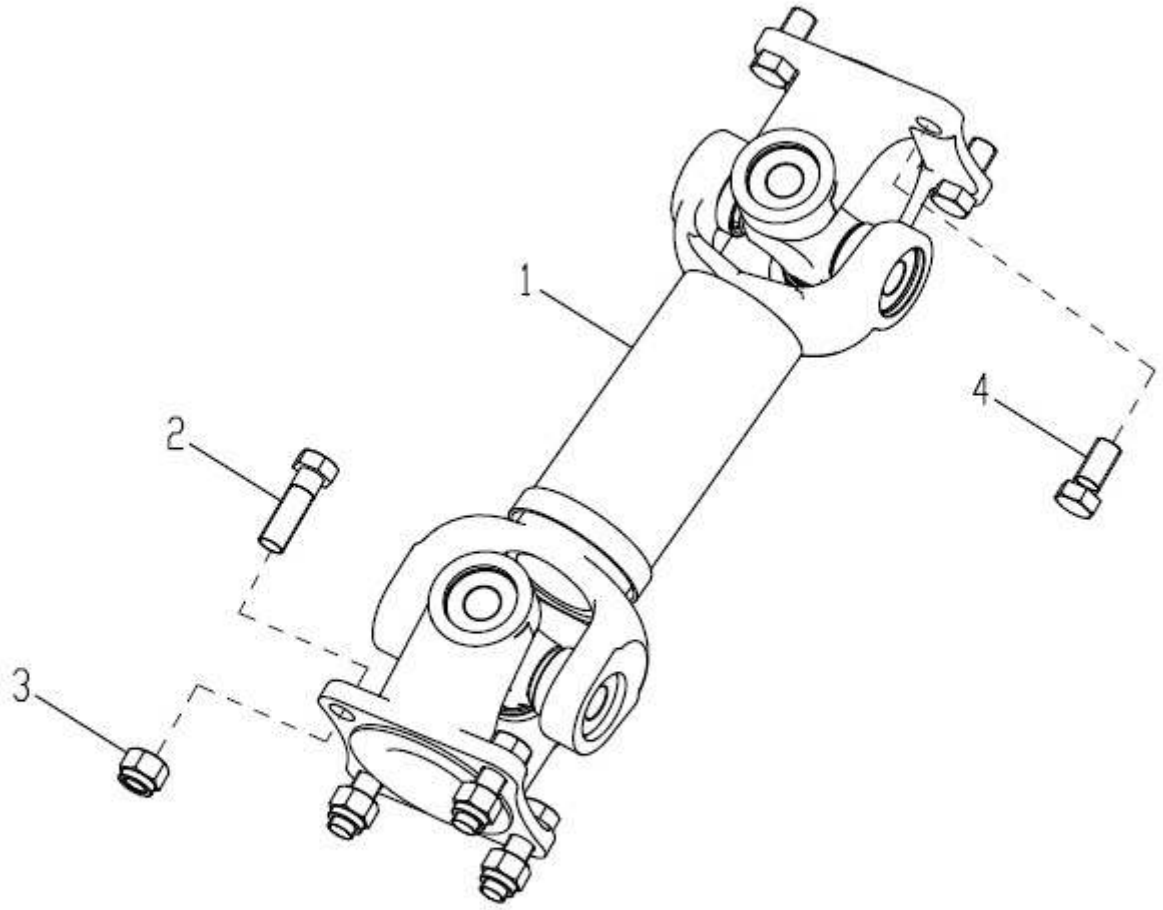

部件号 PART NO. 252610914		后传动轴组件 CONJUNTO DO EIXO DE TRANSMISSÃO TRASEIRO		页码 PAG. G03-16	
件号 ITEM	部件号 PART NO.	零件名称 NOME DA PEÇA		数量 QNT.	备注 OBS.
1	800359448	后传动轴	EIXO TRASEIRO	1	
2	805048486	螺栓 M14×1.5×45(达克罗)	PARAFUSO M14×1.5×45	4	GB/T5785-2000
3	805239071	螺母 M14×1.5(镀白锌)	PORCA M14×1.5	4	GB/T889.2-2000
4	805046563	螺栓 M14×30(达克罗)	PARAFUSO M14×30	4	GB/T5783-2000

页码 PAG.	前传动轴	部件号 PART NO.
G03-17	EIXO DE TRANSMISSÃO DIANTEIRO	800359447

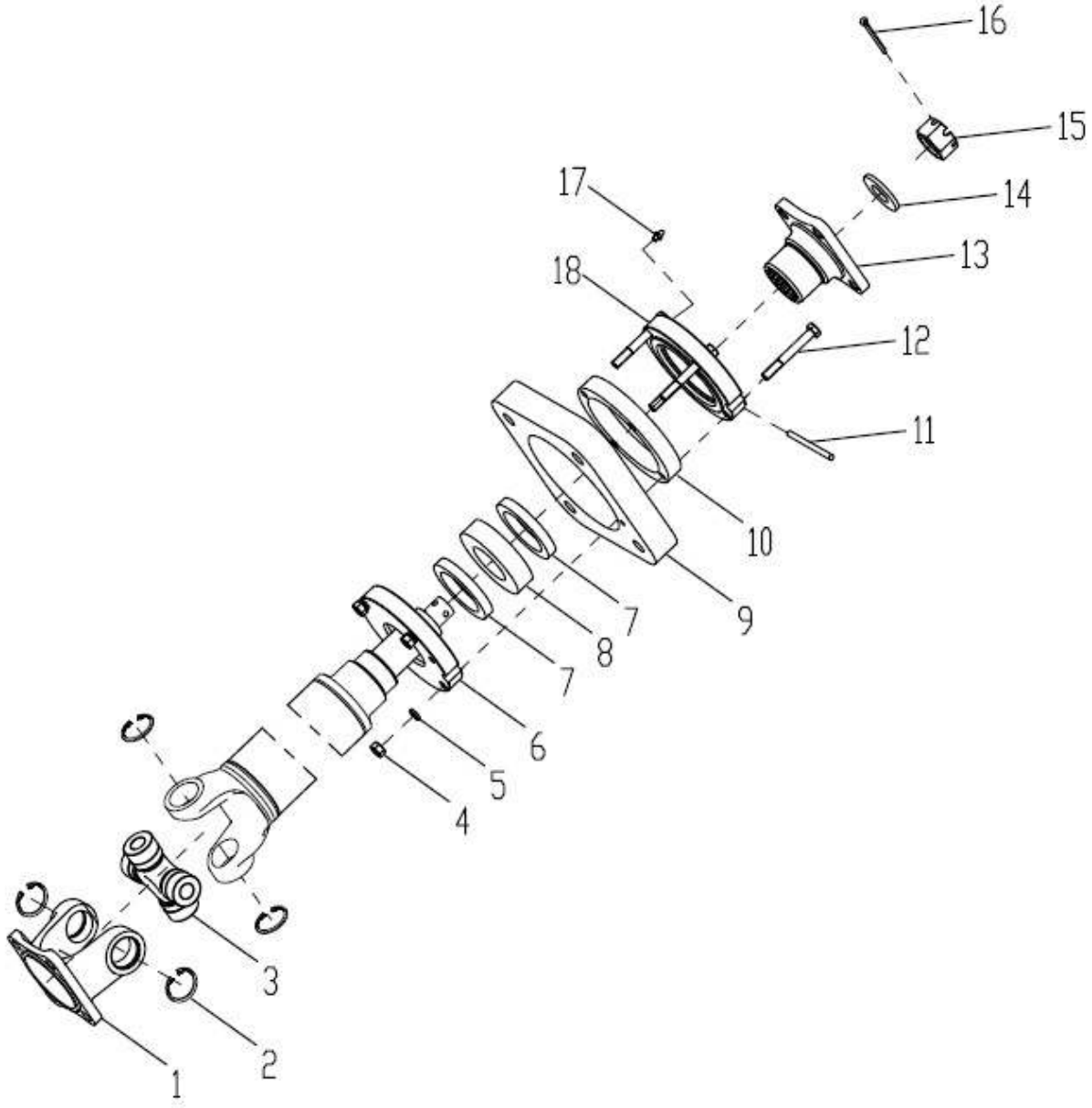

部件号 PART NO. 800359447		前传动轴组件 EIXO DE TRANSMISSÃO DIANTEIRO		页码 PAG. G03-18	
件号 ITEM	部件号 PART NO.	零件名称 NOME DA PEÇA		数量 QNT.	备注 OBS.
1	860142937	突缘叉	GARFO	1	Z30.3B-2
2	805400005	弹性挡圈 40	FLANGE 40	8	GB/T893.1-1986
3	859989043	万向节总成	CARDAN	1	EQ140-2201C
4	869932650	螺母 M10	PORCA M10	4	GB6170-86
5	805336718	垫圈 10	ARRUELA 10	4	GB93-87
6	252911544	前轴承座	SEDE	1	ZL40E.4-10
7	860142632	油封	VEDADOR	2	HG4-338-66J
8	800550991	轴承 22211CA	ROLAMENTO 22211CA	1	GB286-64
9	860142890	轴承座	SEDE	1	500K.03.2-10
10	252911534	密封圈 NBR-48	ANEL DE VEDAÇÃO NBR-48	1	ZL50.4-6
11	252911529	定位销 φ6.5×95	PINO Φ6.5×95	1	350K.03.2-05
12	269900153	螺栓 M10×90	PARAFUSO M10×90	4	GB5782-86
13	860142633	突缘	FLANGE	1	2202G1-111
14	860142634	垫圈 φ27×5	ARRUELA Φ27×5	1	2202G1-042
15	860142635	螺母 M27	PORCA M27	1	2202G1-041
16	860142636	开口销 5×45	PINO 5×45	1	Q5005045
17	801103666	油杯 M10×1	BUJÃO DE ÓLEO M10×1	1	JB/T7940.2-1995
18	860142889	轴承后座	SEDE	1	500K.03.2-09

页码 PAG.	中传动轴总成	部件号 PART NO.
G03-19	EIXO DE TRANSMISSÃO INTERMEDÁRIO	800359446

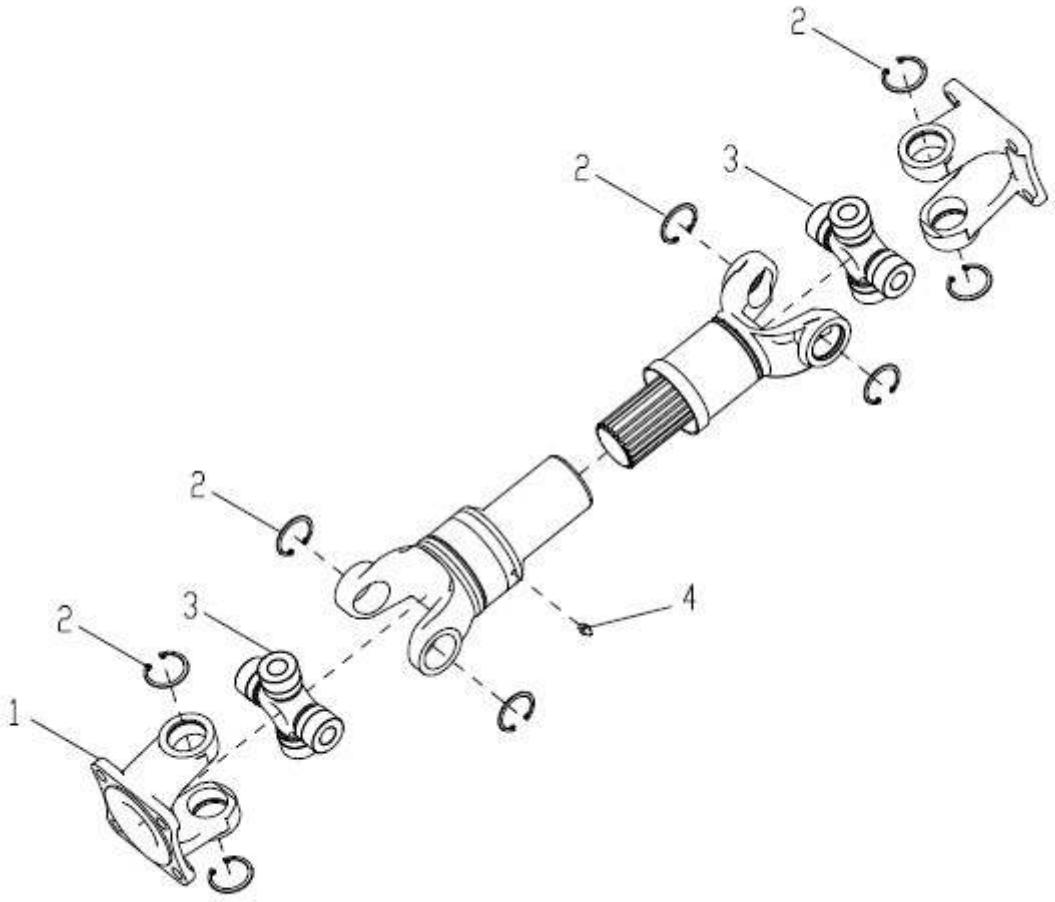

部件号 PART NO. 800359446		中传动轴总成 EIXO DE TRANSMISSÃO INTERMEDÁRIO		页码 PAG. G03-20	
件号 ITEM	部件号 PART NO.	零件名称 NOME DA PEÇA		数量 QNT.	备注 OBS.
1	860142937	突缘叉	GARFO	2	Z30.3B-2
2	805400005	弹性挡圈 40	FLANGE DE ASSENTAMENTO 40	8	GB/T893.1-1986
3	859989043	万向节总成	CARDAN	2	EQ140-2201C
4	801100340	油杯 M6×1	BUJÃO DE ÓLEO M6×1	1	JB/T940.1-1995

页码 PAG.	后传动轴总成	部件号 PART NO.
G03-21	EIXO DE TRANSMISSÃO TRASEIRO	800359448

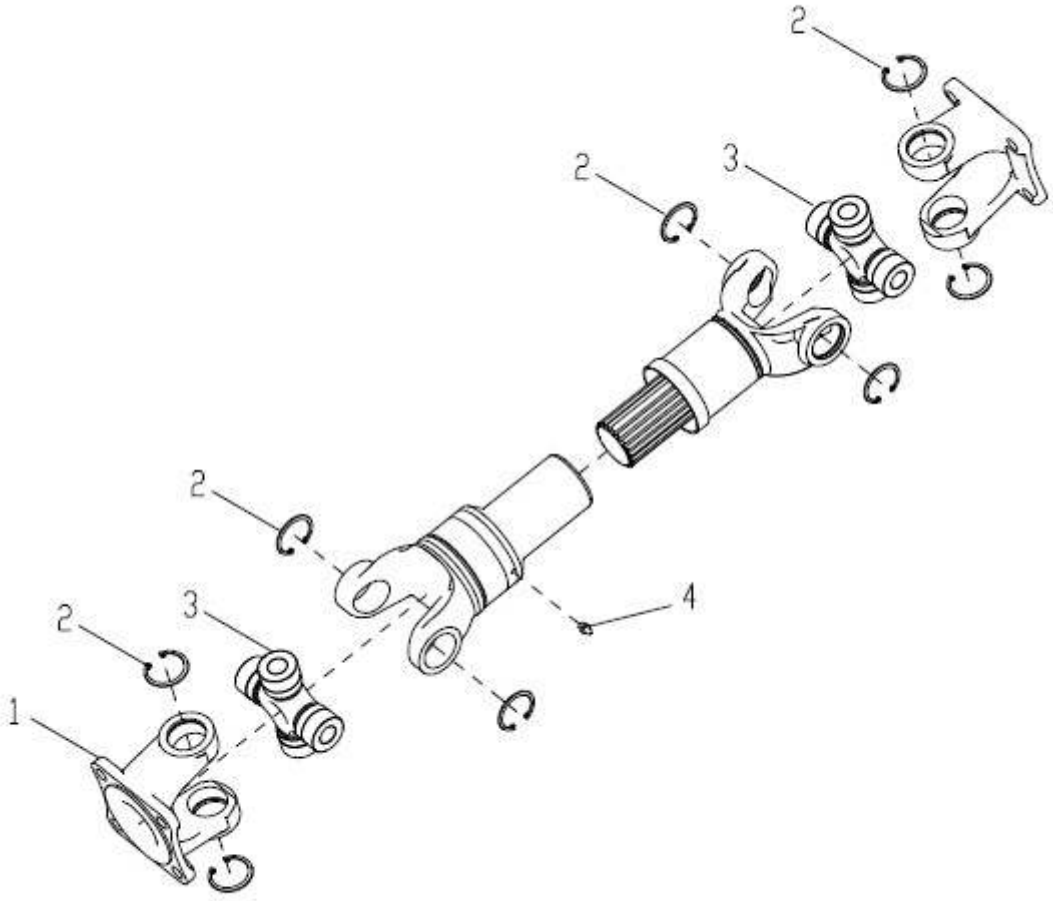

部件号 PART NO. 800359448		后传动轴总成 EIXO DE TRANSMISSÃO TRASEIRO		页码 PAG. G03-22	
件号 ITEM	部件号 PART NO.	零件名称 NOME DA PEÇA		数量 QNT.	备注 OBS.
1	860142937	突缘叉	GARFO	2	Z30.3B-2
2	805400005	弹性挡圈 40	FLANGE DE ASSENTAMENTO 40	8	GB/T893.1-1986
3	859989043	万向节总成	CARDAN	2	EQ140-2201C
4	801100340	油杯 M6×1	BUJÃO DE ÓLEO M6×1	1	JB/T940.1-1995

页码 PAG.	前驱动桥	部件号 PART NO.
G03-23	EIXO DIANTEIRO	252600191

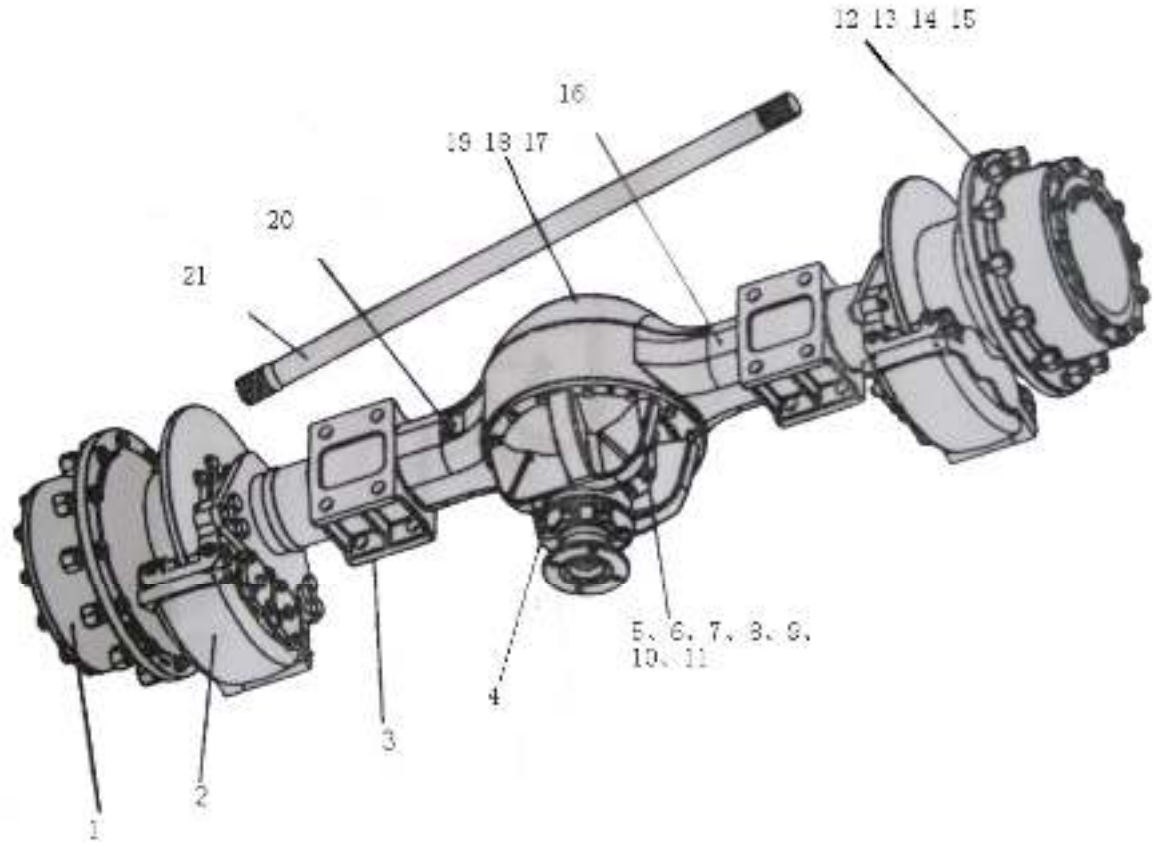

部件号 PART NO. 252600191		前驱动桥 EIXO DIANTEIRO		页码 PAG. G03-24	
件号 ITEM	部件号 PART NO.	零件名称 NOME DA PEÇA		数量 QNT.	备注 OBS.
1	860115772	轮边总成	CONJUNTO PLANETÁRIO	2	
2	408100380	制动器总成	CONJUNTO DE FREIO	2	
3	860123768	桥壳总成	CONJUNTO DO ALOJAMENTO	1	
4	860115531	主减速器总成	CONJUNTO DO REDUTOR	1	
5	805002152	螺栓 M12×1.5×35,10.9 级	PARAFUSO M12×1.5×35,10.9	9	GB/T5786-2000
6	805005715	螺栓 M12×1.5×50,10.9 级	PARAFUSO M12×1.5×50,10.9	2	GB/T5785-2000
7	805300018	垫圈 12	ARRUELA 12	14	GB/T93-1987
8	860142646	双头螺栓 M12×1.5×60	PARAFUSO M12×1.5×60	3	75501292
9	805302469	平垫 12	ARRUELA 12	3	GB/T848-85
10	860142647	小锥套	LUVA CÔNICA	3	75201033
11	805200155	螺母 M12×1.5,10 级	PORCA M12×1.5,10	3	GB/T6171-2000
12	860115782	轮辋螺栓 M20×1.5	PARAFUSO M20×1.5	24	
13	805300023	垫圈 20	ARRUELA 20	24	GB/T93-1987
14	250300296	轮辋螺母 M22×1.5	PORCA M22×1.5	24	
15	805234036	螺母 M20*1.5,8 级	PORCA M20×1.5,8	24	GB/T6171-2000
16	860142648	标牌(30C)	SINALIZAÇÃO (30C)	1	ZL30C-1
17	860115387	螺塞 M24*1.5	BUJÃO M24×1.5	4	
18	803166710	组合垫圈 24	ARRUELA VEDADORA COMPOSTA 24	4	JB982-77
19	860142649	油管固定块	CONDENSADOR DE ÓLEO	1	80494001
20	819900098	通气塞 Q900B	BUJÃO Q900B	1	QC/T410-99
21	860115535	半轴	SEMIEIXO	2	

页码 PAG.	后驱动桥	部件号 PART NO.
G03-25	EIXO TRASEIRO	252600190

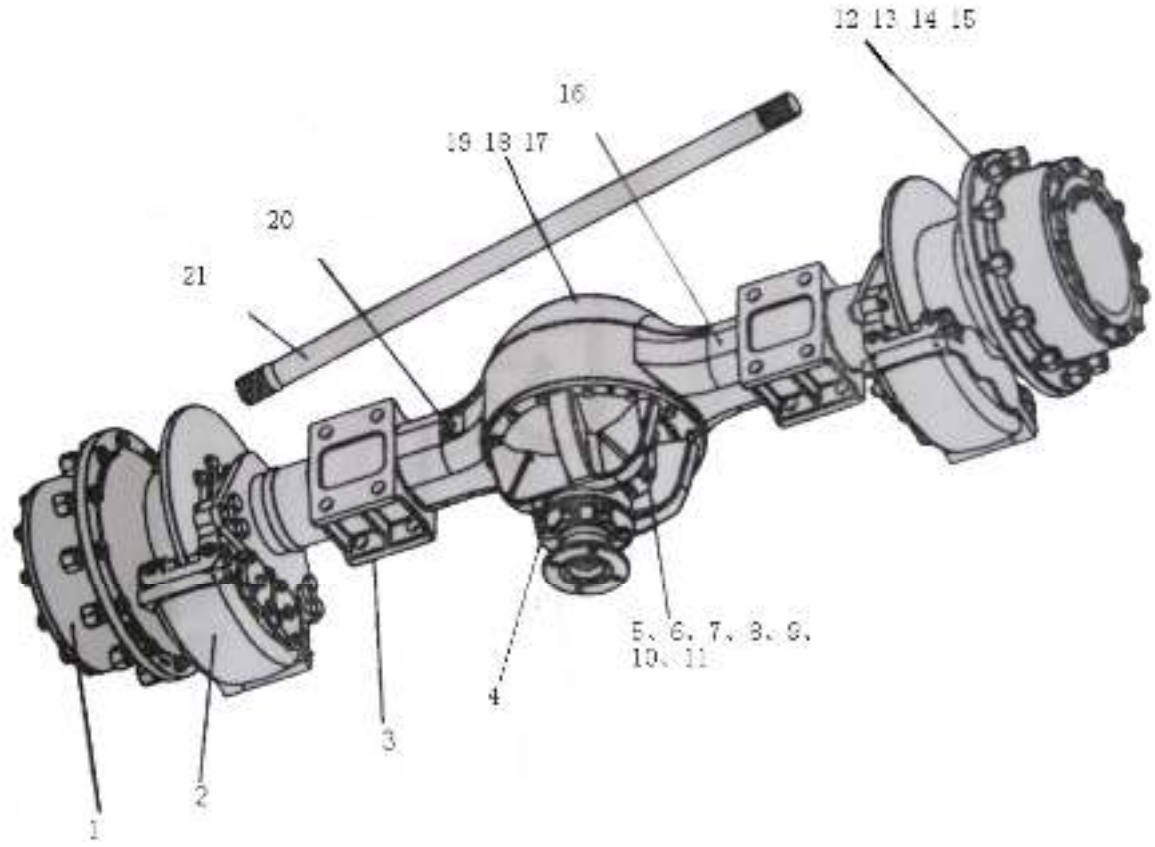

部件号 PART NO. 252600190		后驱动桥 EIXO TRASEIRO		页码 PAG. G03-26	
件号 ITEM	部件号 PART NO.	零件名称 NOME DA PEÇA		数量 QNT.	备注 OBS.
1	860115772	轮边总成	CONJUNTO PLANETÁRIO	2	
2	408100380	制动器总成	CONJUNTO DE FREIO	2	
3	860126467	桥壳总成	CONJUNTO DO ALOJAMENTO	1	
4	860119326	主减速器总成	CONJUNTO DO REDUTOR	1	
5	805002152	螺栓 M12×1.5×35,10.9 级	PARAFUSO M12×1.5×35,10.9	9	GB/T5786-2000
6	805005715	螺栓 M12×1.5×50,10.9 级	PARAFUSO M12×1.5×50,10.9	2	GB/T5785-2000
7	805300018	垫圈 12	ARRUELA 12	14	GB/T93-1987
8	860142646	双头螺栓 M12×1.5×60	PARAFUSO M12×1.5×60	3	75501292
9	805302469	平垫 12	ARRUELA 12	3	GB/T848-85
10	860142647	小锥套	LUVA CÔNICA	3	75201033
11	805200155	螺母 M12×1.5,10 级	PORCA M12×1.5,10	3	GB/T6171-2000
12	860115782	轮辋螺栓 M20×1.5	PARAFUSO M20×1.5	24	
13	805300023	垫圈 20	ARRUELA 20	24	GB/T93-1987
14	250300296	轮辋螺母 M22×1.5	PORCA M22×1.5	24	
15	805234036	螺母 M20*1.5,8 级	PORCA M20×1.5,8	24	GB/T6171-2000
16	860142648	标牌(30C)	SINALIZAÇÃO (30C)	1	ZL30C-1
17	860115387	螺塞 M24*1.5	BUJÃO M24×1.5	4	
18	803166710	组合垫圈 24	ARRUELA VEDADORA COMPOSTA 24	4	JB982-77
19	860142649	油管固定块	CONDENSADOR DE ÓLEO	1	80494001
20	819900098	通气塞 Q900B	BUJÃO Q900B	1	QC/T410-99
21	860115535	半轴	SEMIEIXO	2	

页码 PAG.	前桥主减速器总成	部件号 PART NO.
G03-27	CONJUNTO DE REDUTOR PRINCIPAL DO EIXO DIANTEIRO	860115531

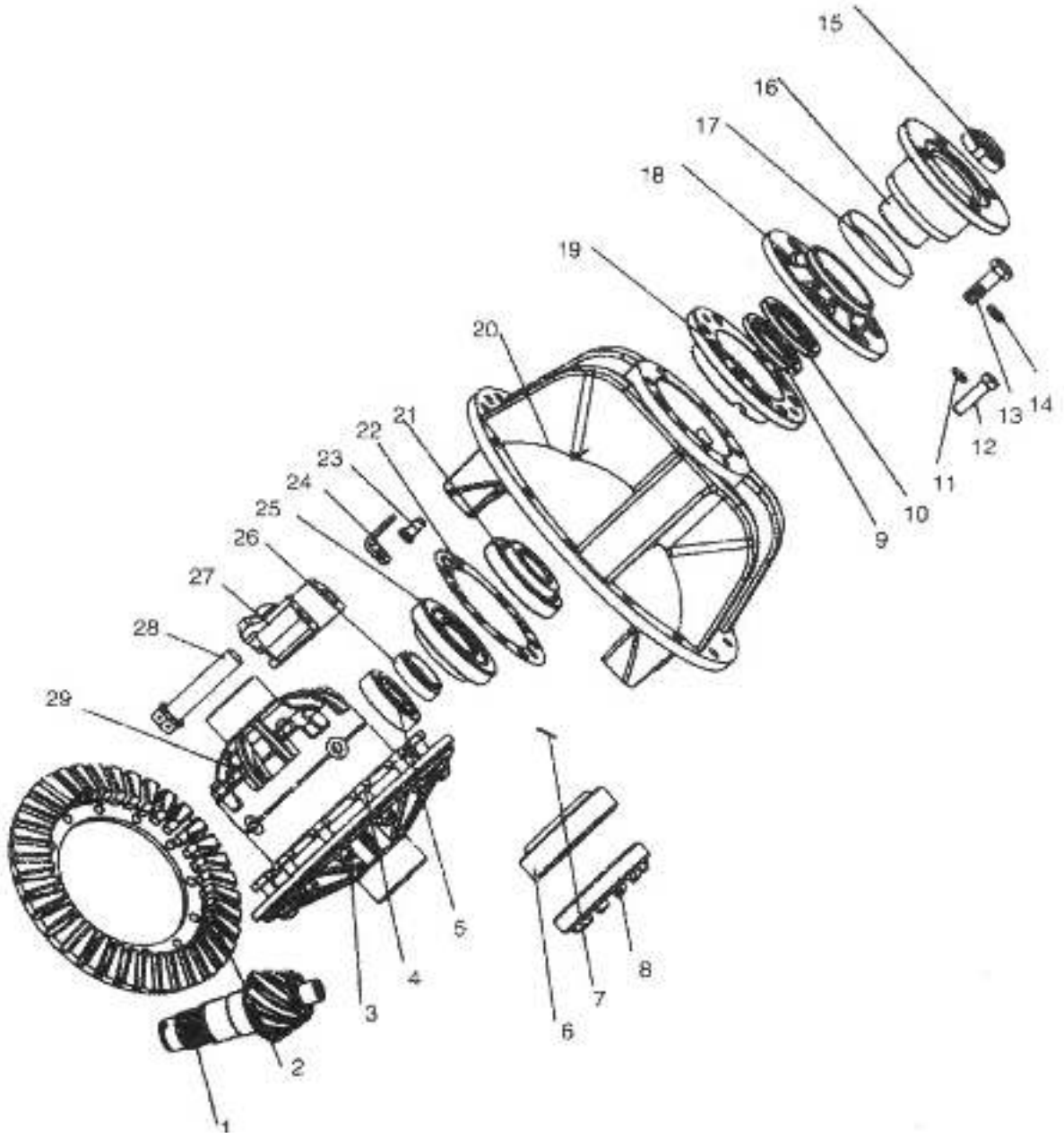

部件号 PART NO. 860115531		前桥主减速器总成 CONJUNTO DO REDUTOR PRINCIPAL DO EIXO DIANTEIRO		页码 PAG. G03-28	
件号 ITEM	部件号 PART NO.	零件名称 NOME DA PEÇA		数量 QNT.	备注 OBS.
★	860115585	主从动螺旋锥齿轮(前)	ENGRENAGENs (dianteiraS)	1	
1		主动螺旋锥齿轮(前)	PINHÃO	1	04160020
2		从动螺旋锥齿轮（前）	ENGRENAGEM	1	ZL40B-2.1-15A
3	805203131	螺母 M14×1.5	PORCA M14×1.5	12	GB/T6187.2-2000
4	860115204	螺栓 M14×1.5×50	PARAFUSO M14×1.5×50	12	
5	860135184	小螺伞轴承	ROLAMENTO	1	
6	800500254	半壳轴承	ROLAMENTO	2	
8	860142653	调整螺母	PORCA DE REGULAGEM	2	ZL40.2.1-13
9	860110603	油封 FB70*95*12	VEDADOR DE ÓLEO FB70*95*12	1	GB/T9877.1-1988
10	860110603	油封 FB70*95*12	VEDADOR DE ÓLEO FB70*95*12	1	GB/T9877.1-1988
11	805300018	垫圈 12	ARRUELA 12	1	GB/T93-1987
12	805000090	螺栓 M12×55,8.8 级	PARAFUSO M12×55,8.8	1	GB/T5782-2000
13	805000104	螺栓 M14×55,8.8 级	PARAFUSO M14×55,8.8	7	GB/T5782-2000
14	805300033	垫圈 14	ARRUELA 14	7	GB/T93-1987
15	860115745	角齿螺母 M33×1.5	CONTRAPORCA M33×1.5	1	
16	860115587	法兰	Flange	1	
17	860115746	防尘罩	DEFLETOR	1	
18	860115664	密封盖	TAMPA	1	
19	860115731	轴承座	PORTA-ESFERAS DE ROLAMENTO	1	
20	860142654	主减速器壳体	CAIXA REDUTORA	1	82020403A
21	800551983	小螺伞轴承 31311	ROLAMENTO 31311	1	GB/T297-1994

页码 PAG.	前桥主减速器总成	部件号 PART NO.
G03-29	CONJUNTO DO REDUTOR PRINCIPAL DO EIXO DIANTEIRO	860115531

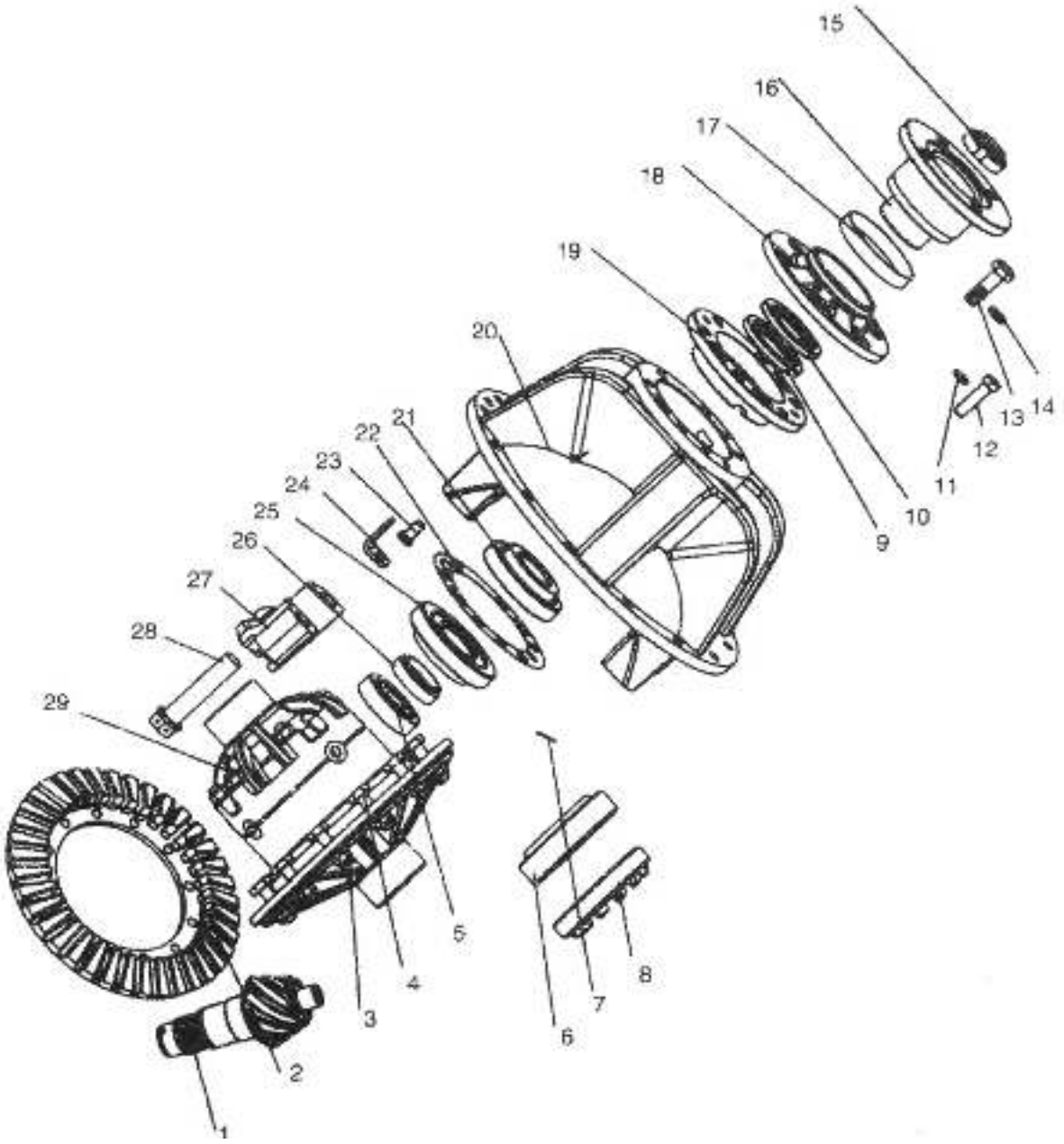

部件号 PART NO. 860115531		前桥主减速器总成 CONJUNTO DO REDUTOR PRINCIPAL DO EIXO DIANTEIRO		页码 PAG. G03-30	
件号 ITEM	部件号 PART NO.	零件名称 NOME DA PEÇA		数量 QNT.	备注 OBS.
22	860142656	调整垫片	ARRUELA DE REGULAGEM	1	ZL40.2.1-5
23	805002208	锁紧片螺栓 M10×1×20	PARAFUSO M10×1×20	2	GB/T32.3-1988
24	860115692	锁紧片	CHAPA DE TRAVA	2	
25	800551983	轴承 31311	ROLAMENTO 31311	2	GB/T297-1994
26	860142657	轴承隔套	LUVAS DE REGULAGEM	1	ZL40.2.1-7A
27	860142655	轴承盖	TAMPA	1	75200033
28	275100228	轴承盖螺栓	PARAFUSO	4	
29	860115435	差速器总成	CONJUNTO DO DIFERENCIAL	1	

页码 PAG.	后桥主减速器总成	部件号 PART NO.
G03-31	CONJUNTO DO REDUTOR PRINCIPAL DO EIXO TRASEIRO	860119326

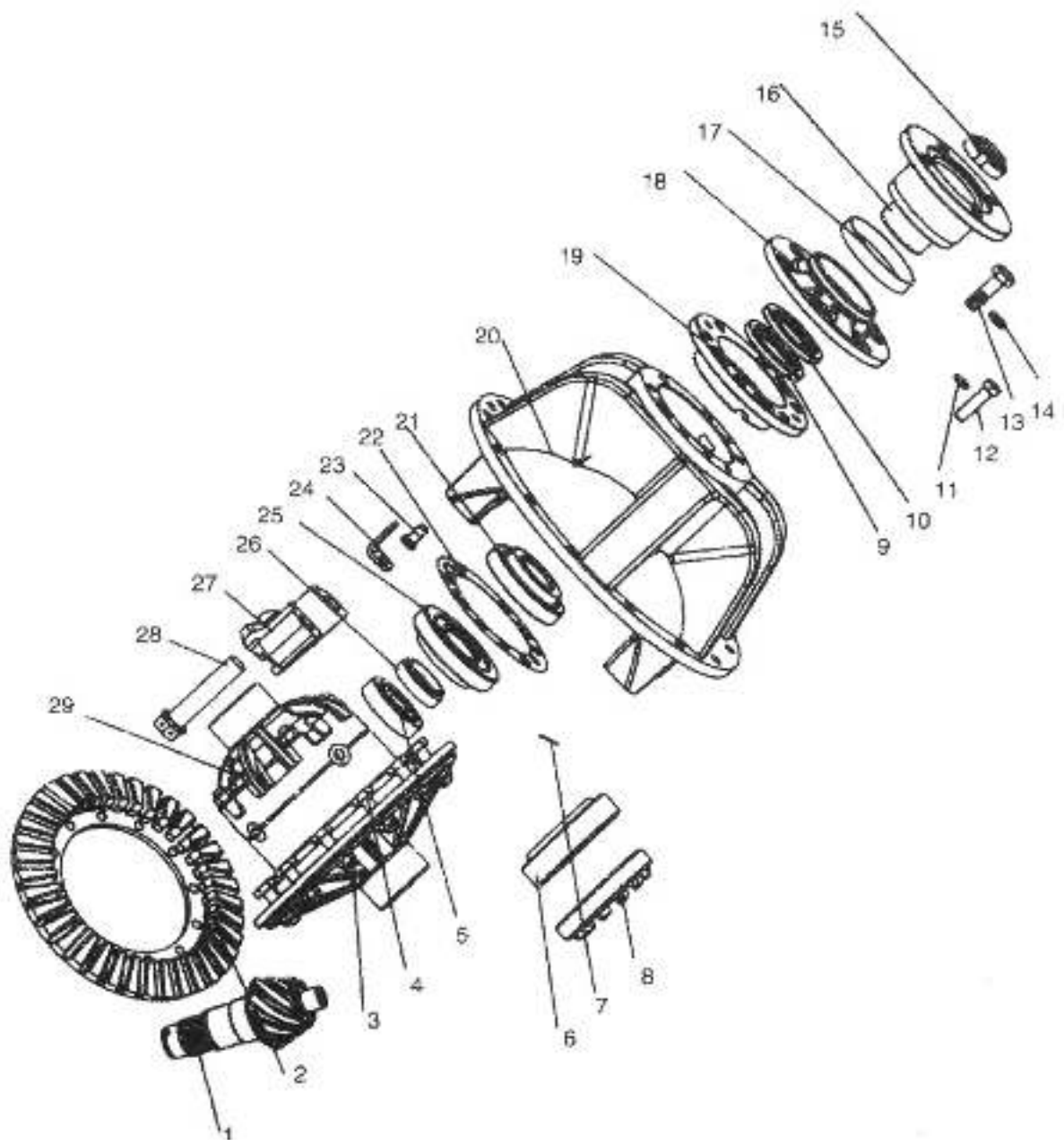

部件号 PART NO. 860119326		后桥主减速器总成 CONJUNTO DO REDUTOR PRINCIPAL DO EIXO TRASEIRO		页码 PAG. G03-32	
件号 ITEM	部件号 PART NO.	零件名称 NOME DA PEÇA		数量 QNT.	备注 OBS.
★	860115586	主从动螺旋锥齿轮(后)	ENGRENAGENs (traseiraS)	1	
1		主动螺旋锥齿轮(后)	PINHÃO	1	04160019
2		被动螺旋锥齿轮(后)	ENGRENAGEM	1	ZL40B-2.1-15A*
3	805203131	螺母 M14×1.5	PORCA M14×1.5	12	GB/T6187.2-2000
4	860115204	螺栓 M14×1.5×50	PARAFUSO M14×1.5×50	12	
5	860135184	小螺伞轴承	ROLAMENTO	1	
6	800500254	半壳轴承	ROLAMENTO	2	32215/7515
7		铁丝	PINO DE FERRO	2	¢1.6*600
8	860142653	调整螺母	PORCA DE REGULAGEM	2	ZL40.2.1-13
9	860110603	油封 FB70*95*12	VEDADOR DE ÓLEO FB70*95*12	1	GB/T9877.1-1988
10	860110603	油封 FB70*95*12	VEDADOR DE ÓLEO FB70*95*12	1	GB/T9877.1-1988
11	805300018	垫圈 12	ARRUELA 12	1	GB/T93-1987
12	805000090	螺栓 M12×55,8.8 级	PARAFUSO M12×55,8.8	1	GB/T5782-2000
13	805000104	螺栓 M14×55,8.8 级	PARAFUSO M14×55,8.8	7	GB/T5782-2000
14	805300033	垫圈 14	ARRUELA 14	7	GB/T93-1987
15	860115745	角齿螺母 M33×1.5	CONTRAPORCA M33×1.5	1	
16	860115587	法兰	Flange	1	
17	860115746	防尘罩	DEFLETOR	1	
18	860115664	密封盖	TAMPA	1	
19	860115731	轴承座	PORTA-ESFERAS DE ROLAMENTO	1	
20	860142654	主减速器壳体	CAIXA REDUTORA	1	82020403A
21	800551983	小螺伞轴承 31311	ROLAMENTO 31311	1	GB/T297-1994

页码 PAG.	后桥主减速器总成	部件号 PART NO.
G03-33	CONJUNTO DO REDUTOR PRINCIPAL DO EIXO TRASEIRO	860119326

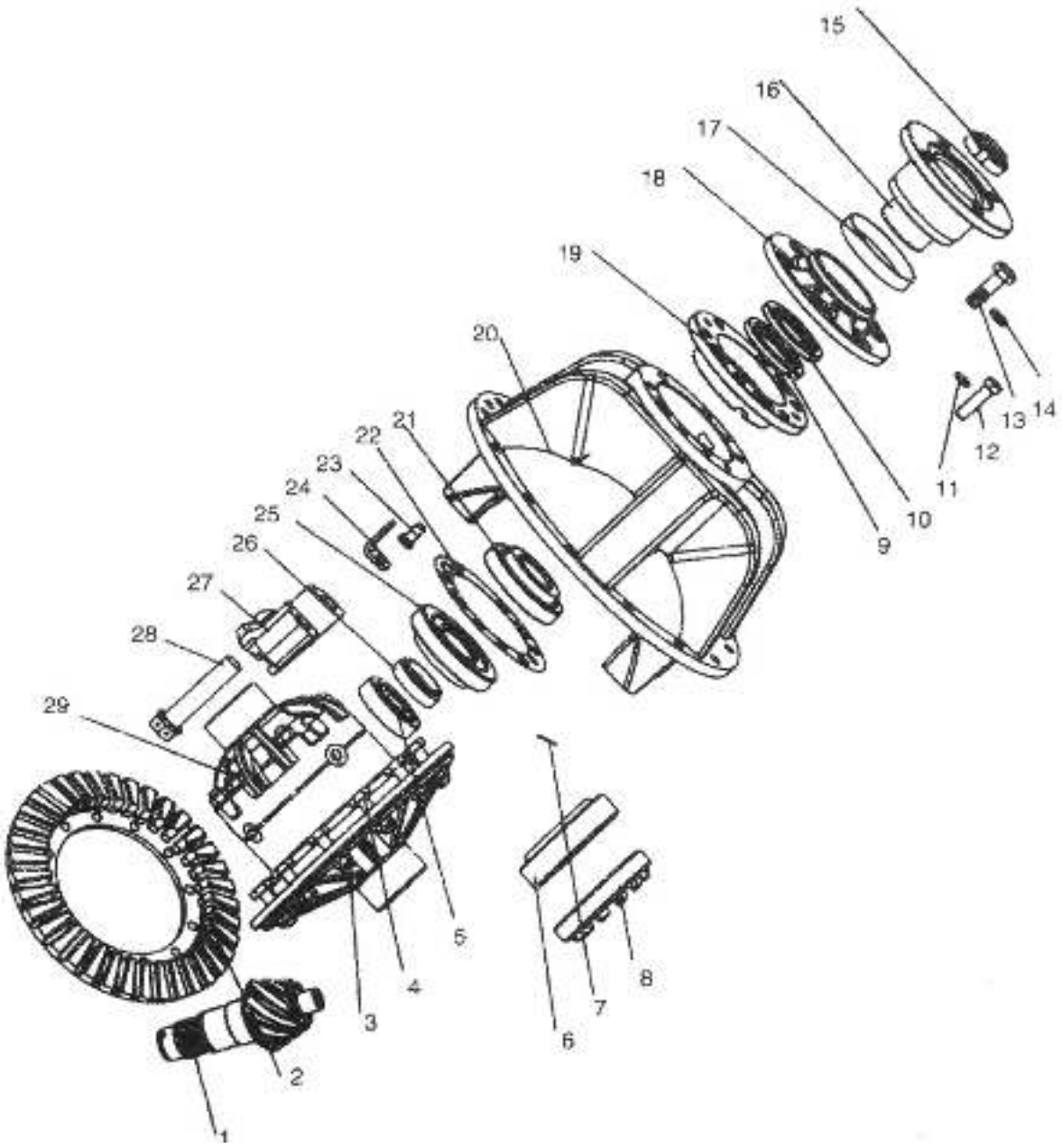

部件号 PART NO. 860119326		后桥主减速器总成 CONJUNTO DO REDUTOR PRINCIPAL DO EIXO TRASEIRO		页码 PAG. G03-34	
件号 ITEM	部件号 PART NO.	零件名称 NOME DA PEÇA		数量 QNT.	备注 OBS.
22	860142655	调整垫片	ARRUELA DE REGULAGEM	1	ZL40.2.1-5
23	805002208	锁紧片螺栓 M10×1×20	PARAFUSO M10×1×20	2	GB/T32.3-1988
24	860115692	锁紧片	CHAPA DE TRAVA	2	
25	800551983	轴承 31311	ROLAMENTO 31311	2	GB/T297-1994
26	860142656	轴承隔套	LUVAS DE REGULAGEM	1	ZL40.2.1-7A
27	860142657	轴承盖	TAMPA	1	75200033
28	275100228	轴承盖螺栓	PARAFUSO	4	
29	860115435	差速器总成	CONJUNTO DO DIFERENCIAL	1	

页码 PAG.	差速器总成	部件号 PART NO.
G03-35	CONJUNTO DIFERENCIAL	860115435

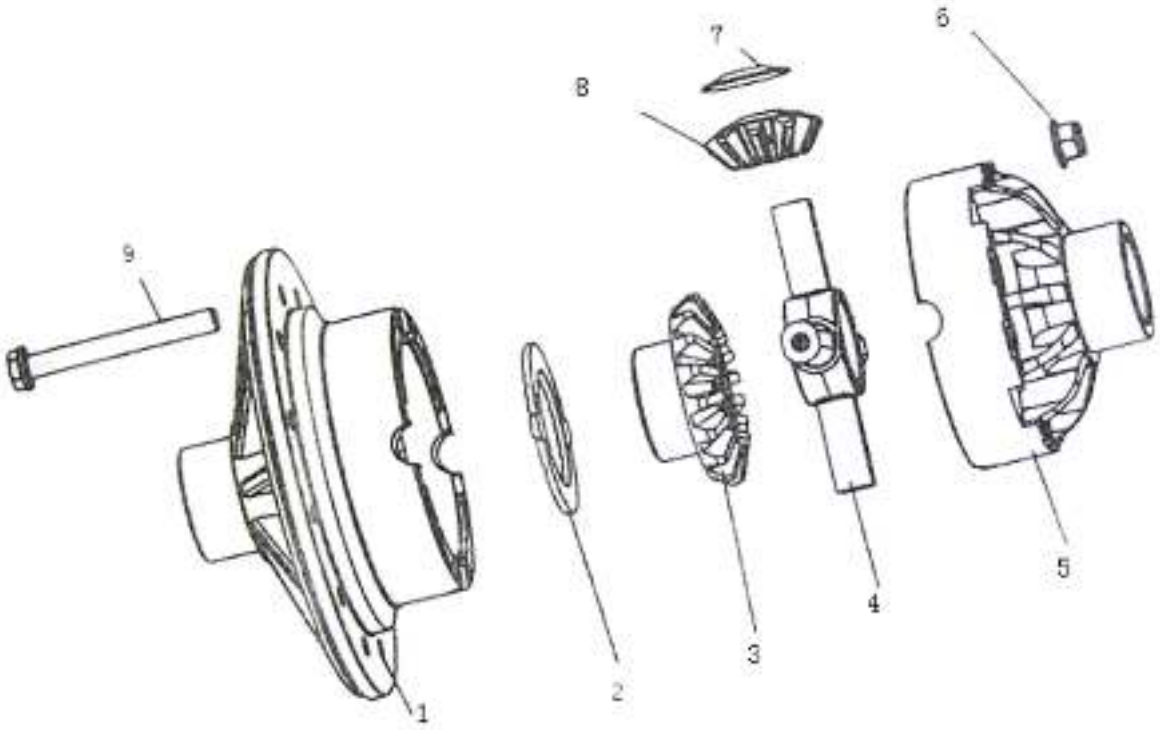

部件号 PART NO. 860115435		差速器总成 CONJUNTO DIFERENCIAL		页码 PAG. G03-36	
件号 ITEM	部件号 PART NO.	零件名称 NOME DA PEÇA		数量 QNT.	备注 OBS.
1	860115665	差速器左壳	CAIXA DO DIFERENCIAL	1	
2	860115670	半轴齿轮垫	ARRUELA DE ENCOSTO	2	
3	860115719	半轴齿轮	ENGRENAGEM LATERAL	2	
4	860115719	十字轴	CRUZETA	1	
5	860142658	差速器右壳	CAIXA DO DIFERENCIAL	1	ZL40.2.1-15
6	805203131	螺母 M14*1.5	PORCA M14×1.5	8	GB/T6187.2-2000
7	860115666	行星轮垫	ARRUELA DE ENCOSTO	4	
8	860115669	行星齿轮	PINHÃO LATERAL	4	
9	860115718	凸缘螺栓 M14×1.5×135	PARAFUSO M14×1.5×135	8	

页码 PAG.	轮边减速器总成	部件号 PART NO.
G03-37	CONJUNTO DO REDUTOR PLANETÁRIO	860115772

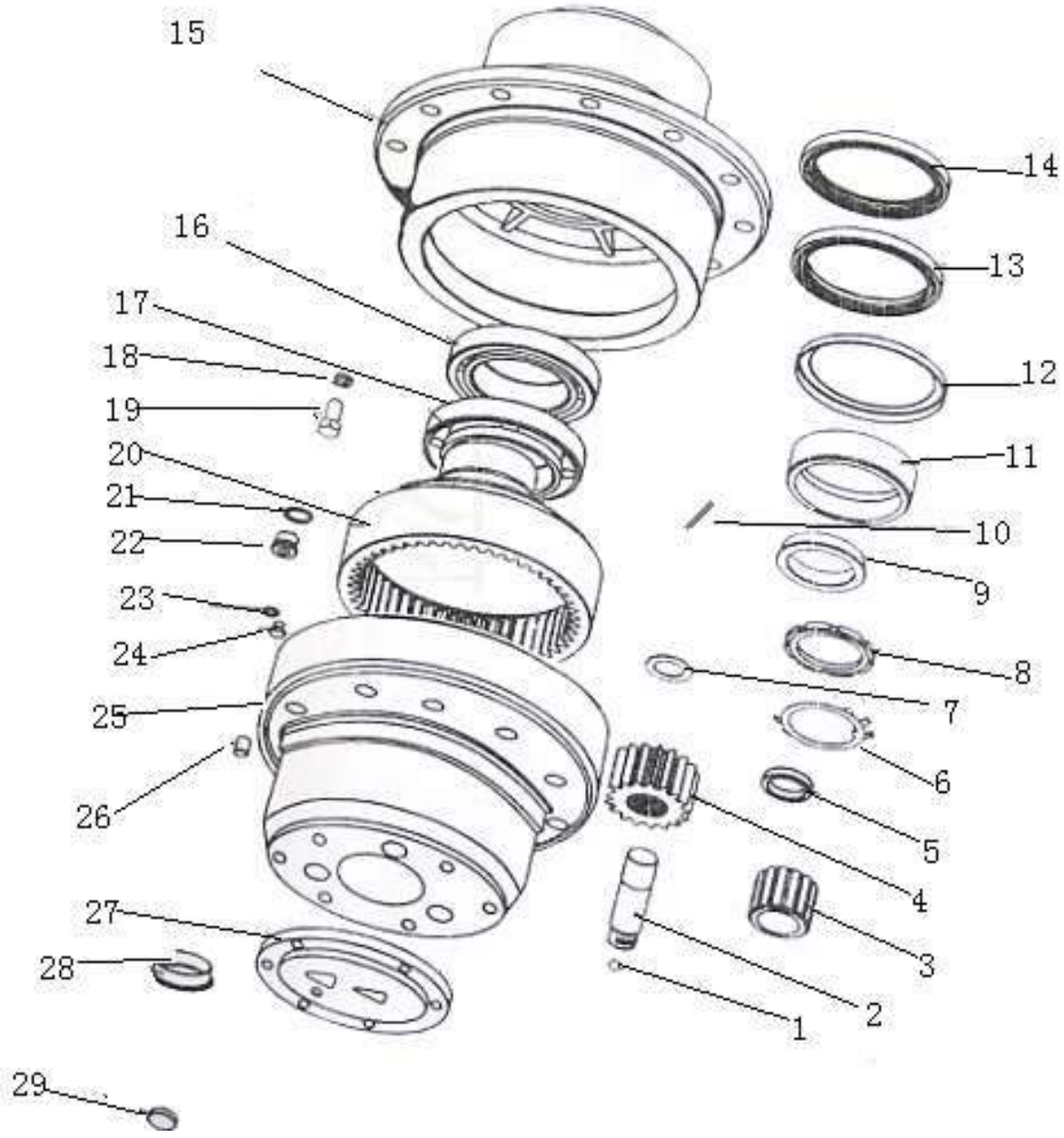

部件号 PART NO. 860115772		轮边减速器总成 CONJUNTO DO REDUTOR PLANETÁRIO		页码 PAG. G03-38	
件号 ITEM	部件号 PART NO.	零件名称 NOME DA PEÇA		数量 QNT.	备注 OBS.
1	800511352	钢珠 3/8	PARAFUSO 3/8	3	GB/T308-2000
2	860115590	行星轮轴	PINO PLANETÁRIO	3	
3	860115589	行星轮	ENGRENAGEM PLANETÁRIA	3	
4	860115588	太阳轮	ENGRENAGEM SOL	1	
5	800107327	隔套	LUVA	3	
6	805300139	垫圈 85	ARRUELA 85	1	GB858-88
7	860115667	行星轮垫片	ARRUELA	6	
8	805238635	螺母 M85*2	PORCA M85×2	2	
9	860115223	锥套	LUVA	1	
10	805300139	滚针 6×50	ROLETE 6×50	216	GB/T309-2002
11	860115592	油封座	ASSENTO DO VEDADOR DE ÓLEO	1	
12	860115456	挡油板	ANEL	1	
13	803164086	油封 FB150*180*15B	VEDADOR DE ÓLEO FB150×180×15B	1	GB/T9877.1-88
14	803164086	油封 FB150*180*15B	VEDADOR DE ÓLEO FB150×180×15B	1	GB/T9877.1-88
15	860115748	轮毂	CUBO	1	
16	800511281	轴承 32024	ROLAMENTO 32024	1	GB/T297-1994
17	800511283	轴承 32026	ROLAMENTO 32026	1	GB/T297-1994
18	805300039	垫圈 18	ARRUELA 18	16	GB/T93-1976
19	860115751	螺栓 M18*2*40	PARAFUSO M18×2×40	16	
20	860115652	齿圈	ENGRENAGEM ANELAR	1	
21	803166710	组合密封垫 24	VEDADOR COMPOSTO 24	1	JB982-77
22	860115387	螺塞 M24*1.5	BUJÃO M24×1.5	1	

页码 PAG.	轮边减速器总成	部件号 PART NO.
G03-39	CONJUNTO DO REDUTOR PLANETÁRIO	860115772

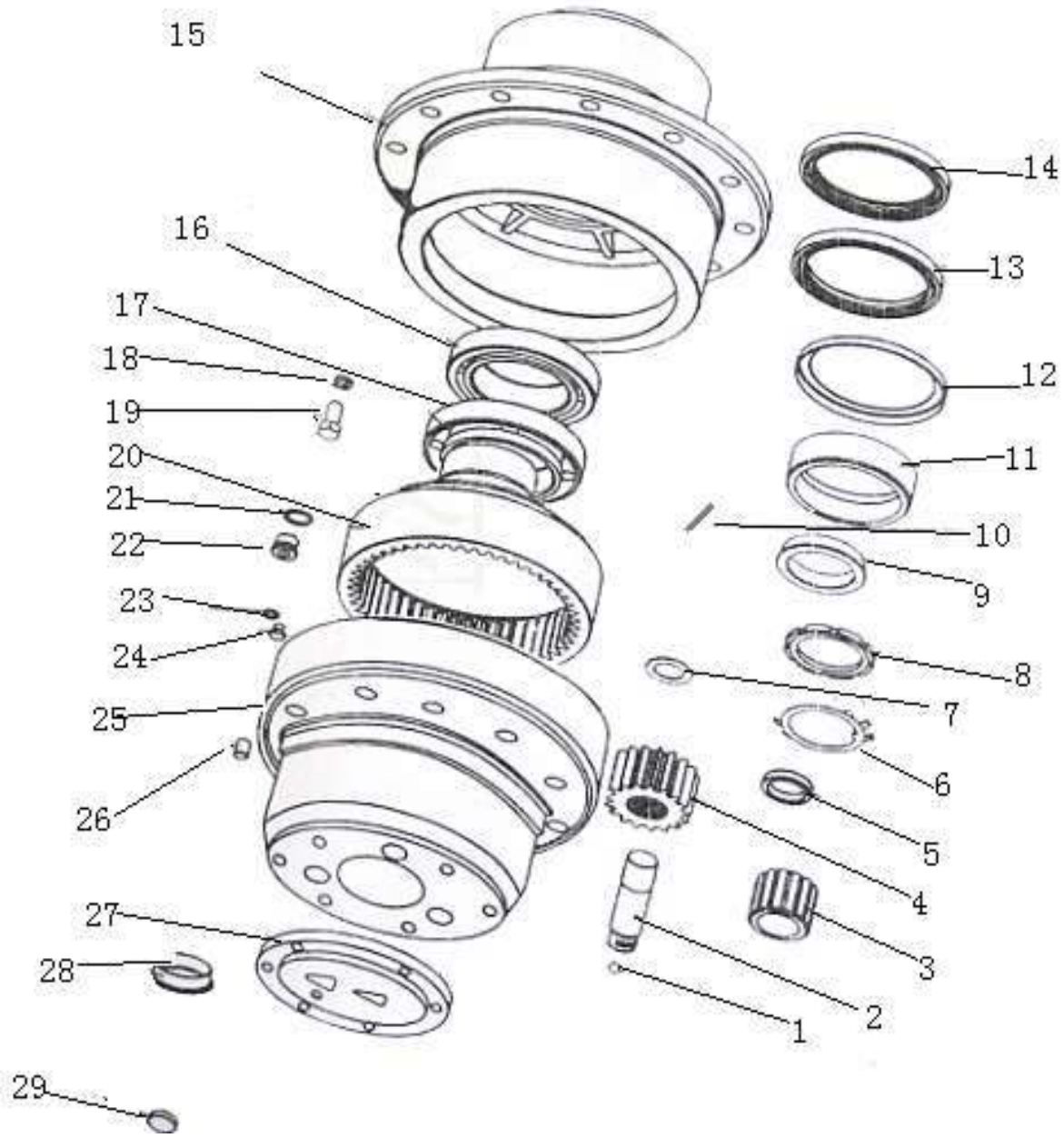

部件号 PART NO. 860115772		轮边减速器总成 CONJUNTO DO REDUTOR PLANETÁRIO		页码 PAG. G03-40	
件号 ITEM	部件号 PART NO.	零件名称 NOME DA PEÇA		数量 QNT.	备注 OBS.
23	803172715	组合密封垫 12	VEDADOR COMPOSTO 12	1	
24	860115396	螺塞 M12*1.25*9	BUJÃO M12×1.25×9	1	
25	860115584	行星轮架	CRUZETA	1	
26	860115689	调整支柱	PINO DE REGULAGEM	1	
27	860115681	端盖	TAMPA	1	
28	800107327	隔套	LUVA	1	
29	860115305	限位块	BLOCO LIMITADOR	1	

页码 PAG.	制动器总成	部件号 PART NO.
G03-41	CONJUNTO DE FREIO	408100380

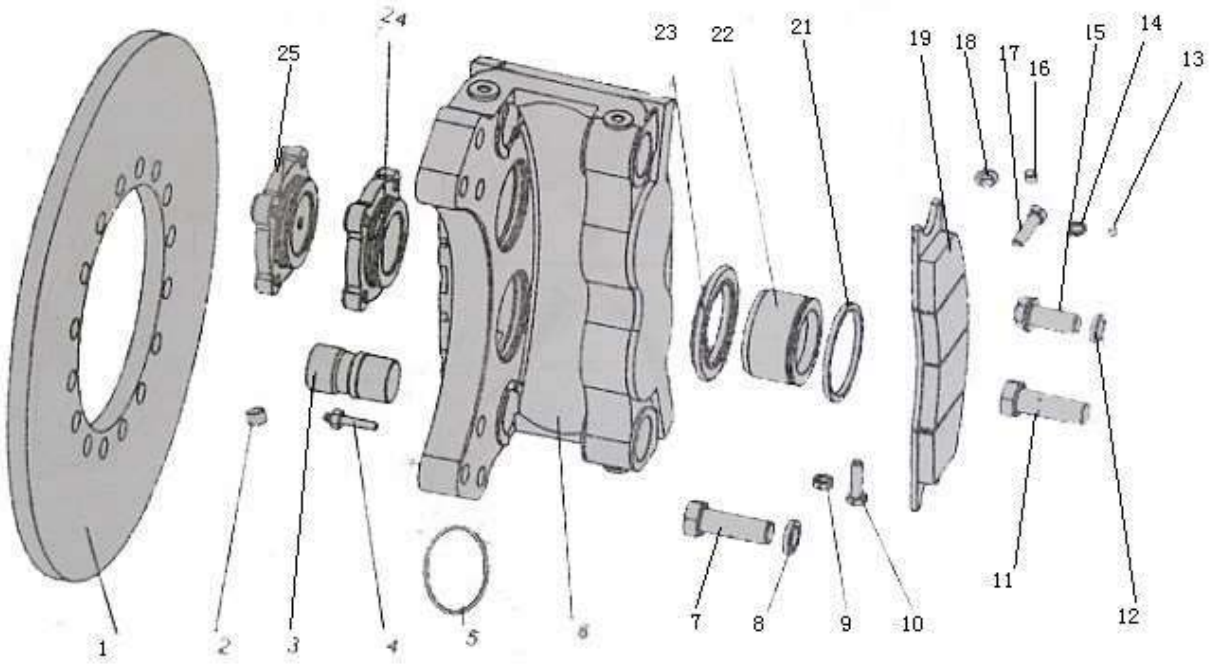

部件号 PART NO. 408100380		制动器总成 CONJUNTO DE FREIO		页码 PAG. G03-42	
件号 ITEM	部件号 PART NO.	零件名称 NOME DA PEÇA		数量 QNT.	备注 OBS.
1	860127427	制动盘	DISCO DE FREIO	1	
2	381301056	放气嘴保护罩	TAMPA	4	
3	860115373	销轴	PinO	8	
4	275102049	放气嘴	VÁLVULA DE SANGRIA	4	
5	801100116	O 型圈 75×3.1	ANEL-O 75×3.1	4	
6	860142659	夹钳体	PINÇA	2	75700436
7	805011297	螺栓 M20×60,8.8 级	PARAFUSO M20×60,8.8	12	GB/T5782-2000
8	805300023	垫圈 20	ARRUELA 20	12	GB/T93-1987
9	860142660	螺母 M10	PORCA M10	8	51014003
10	860142661	螺栓 M10×35	PARAFUSO M10×35	8	75700462
11	860115578	螺栓 M20×55	PARAFUSO M20×55	6	
12	381301063	垫圈 18	ARRUELA 18	16	
13	860124601	钢球	ESFERA DE AÇO	4	
14	381301094	垫圈 10	ARRUELA 10	16	
15	860142662	螺栓 M18×40	PARAFUSO M18×40	16	75502009A
16	860142663	圆柱销	pinO DE COLUNA	8	79900278
17	860142664	螺栓 M10×35	PARAFUSO M10×35	16	50009015
18	860142665	孔塞	BUJÃO	2	75700459
19	275100191	摩擦垫块总成	SAPATA DE ATRITO	2	
21	275102044	矩形密封圈	VEDADOR	8	
22	860115232	活塞	PISTÃO	8	

页码 PAG.	制动器总成	部件号 PART NO.
G03-43	CONJUNTO DE FREIO	408100380

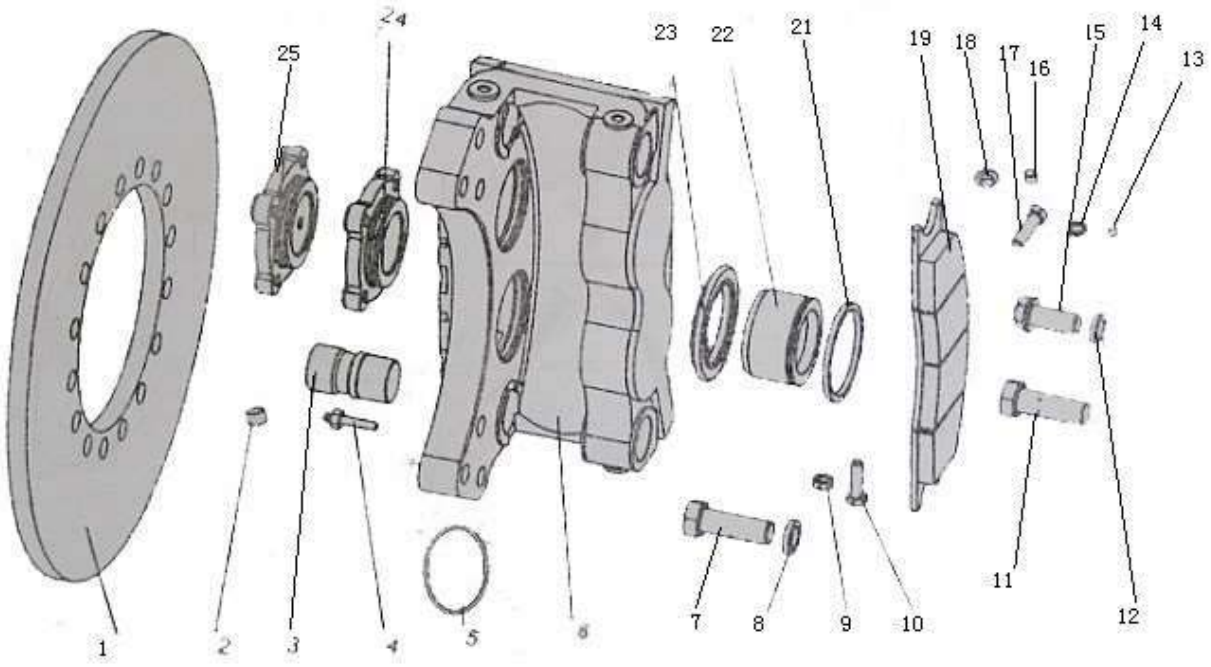

部件号 PART NO. 408100380		制动器总成 CONJUNTO DE FREIO		页码 PAG. G03-44	
件号 ITEM	部件号 PART NO.	零件名称 NOME DA PEÇA		数量 QNT.	备注 OBS.
22	860115232	活塞	PISTÃO	8	
23	275102048	防尘圈	GUARDA-PÓ	8	
24	860142668	进油分泵盖	TAMPA	2	75700458
25	860142669	封油分泵盖	TAMPA	2	75700443

台架系统
SISTEMA DE PLATAFORMA

页码 PAG.	台架系统	部件号 PART NO.
G04-01	SISTEMA DE PLATAFORMA	252611051

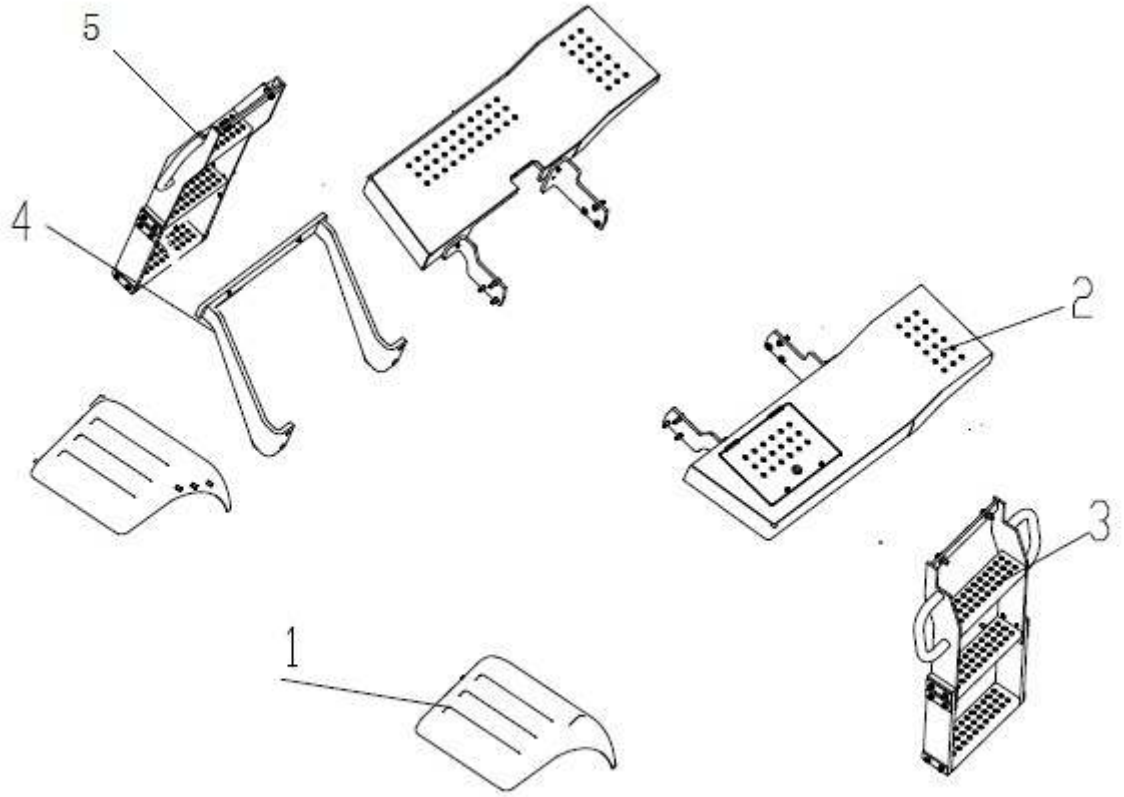

部件号 PART NO. 252611051		台架系统 SISTEMA DE PLATAFORMA		页码 PAG. G04-02	
件号 ITEM	部件号 PART NO.	零件名称 NOME DA PEÇA		数量 QNT.	备注 OBS.
1	252611044	挡泥板组件	GRUPO DO PARA-LAMA	1	
2	252610965	固定台架组件	GRUPO DE PLATAFORMA FIXO	1	
3	252611625	左爬梯	ESCADA ESQUERDA	2	
4	252611628	右爬梯支架	SUPORTE DA ESCADA DIREITA	1	
5	252611630	右爬梯	ESCADA DIREITA	1	

页码 PAG.	挡泥板组件	部件号 PART NO.
G04-03	GRUPO DO PARA-LAMA	252611044

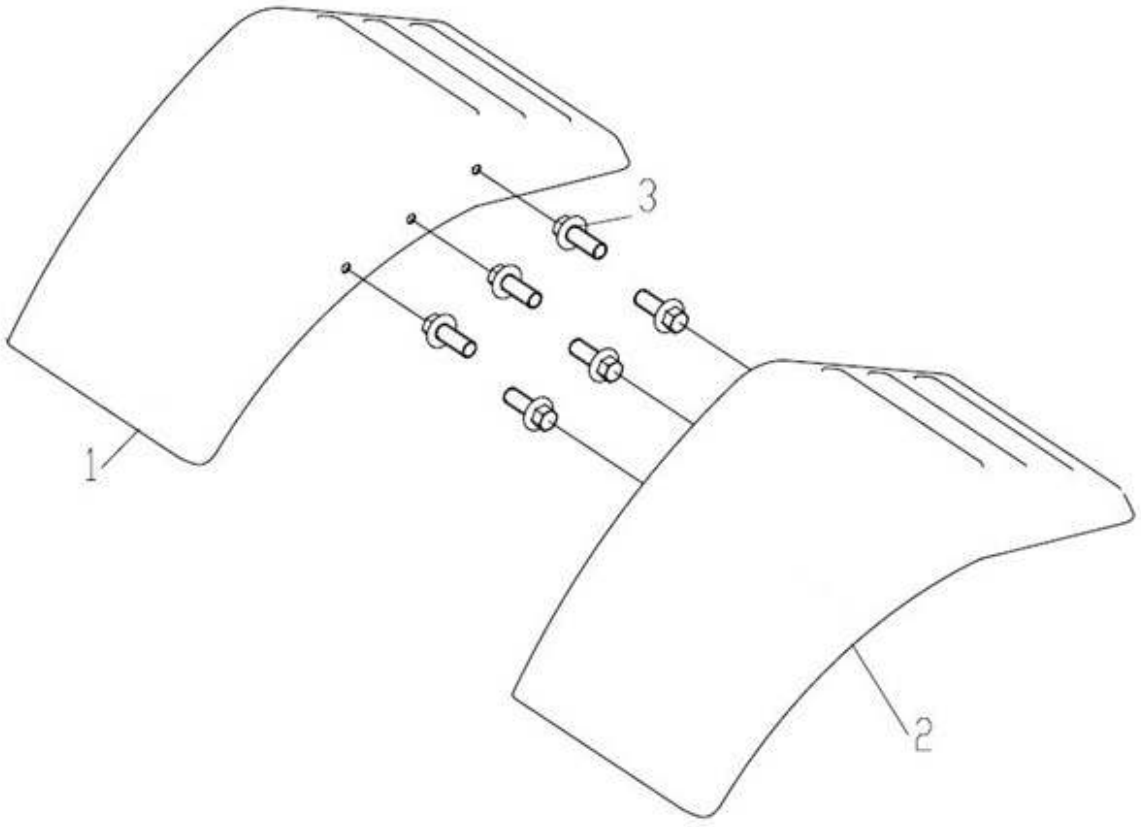

部件号 PART NO. 252609743		挡泥板组件 GRUPO DO PARA-LAMA		页码 PAG. G04-04	
件号 ITEM	部件号 PART NO.	零件名称 NOME DA PEÇA		数量 QNT.	备注 OBS.
1	252611049	左挡泥板	PARA-LAMA ESQUERDO	1	
2	252611052	右挡泥板	PARA-LAMA DIREITO	1	
3	805004699	螺栓 M12×30(达克罗)	PARAFUSO M12×30	6	GB/T16674.1-2004

页码 PAG.	固定台架组件	部件号 PART NO.
G04-05	FIXAÇÃO DO GRUPO DA PLATAFORMA	252610965

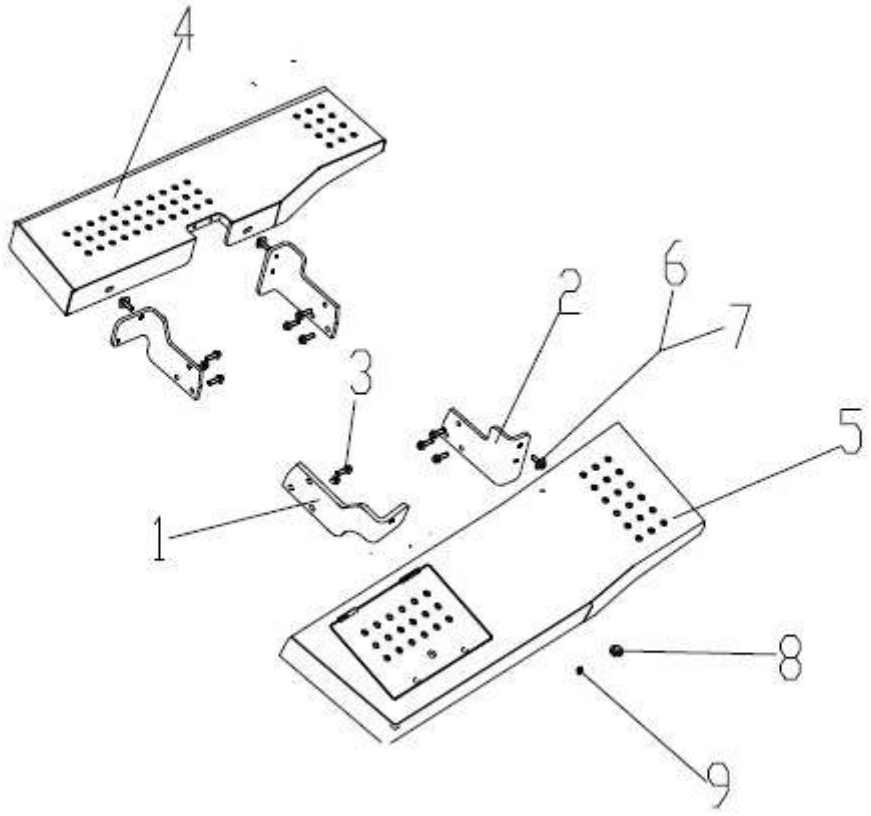

部件号 PART NO. 252610965		固定台架组件 FIXAÇÃO DO GRUPO DA PLATAFORMA		页码 PAG. G04-06	
件号 ITEM	部件号 PART NO.	零件名称 NOME DA PEÇA		数量 QNT.	备注 OBS.
1	252610960	前固定架	SUPORTE FIXO DIANTEIRO	2	
2	252609920	后固定架	SUPORTE FIXO TRASEIRO	2	
3	805048018	螺栓 M12×40	PARAFUSO M12×40	12	GB/T16674.1-2004
4	252610961	右围板焊接件	CONJUNTO SOLDADO DIREITO	1	
5	252610957	左围板焊接件	CONJUNTO SOLDADO ESQUERDO	1	
6	805338269	垫圈 12(达克罗)	ARRUELA 12	4	GB/T96.1-2002
7	805048017	螺栓 M12×35 10.9(达克罗)	PARAFUSO M12×35 10.9	4	GB/T16674.1-2004
8	250400188	胶套	LUVA DE BORRACHA	1	
9	805047997	螺栓 M8×12 10.9(达克罗)	PARAFUSO M8×12 10.9	1	GB/T16674.1-2004

页码 PAG.	左爬梯	部件号 PART NO.
G04-07	ESCADA ESQUERDA	252611625

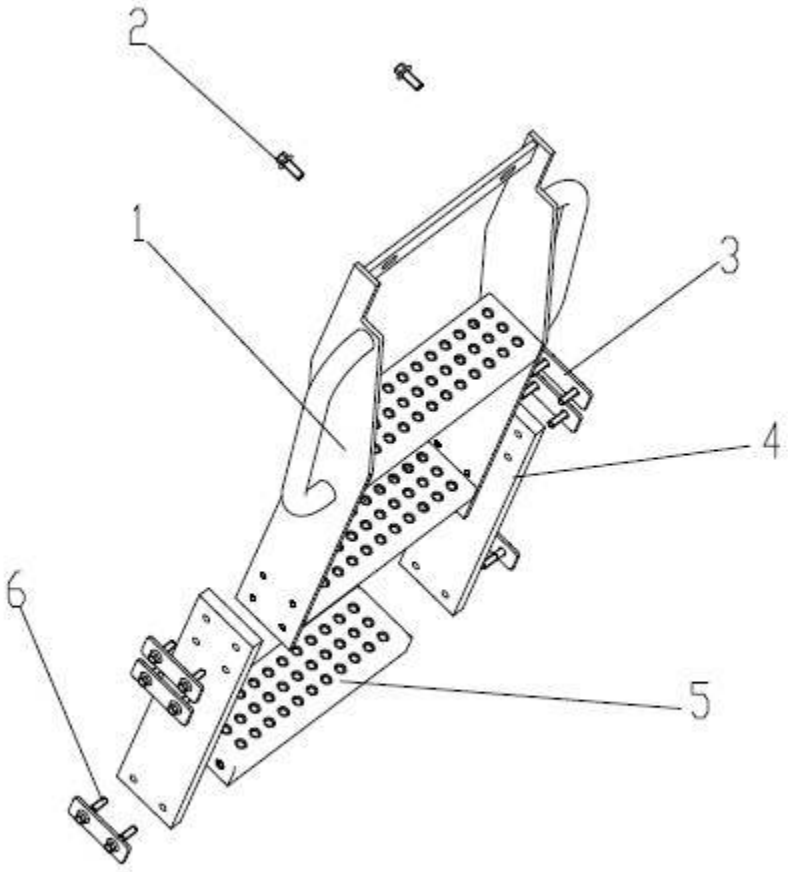

部件号 PART NO. 252806468		爬梯 ESCADA ESQUERDA		页码 PAG. G04-08	
件号 ITEM	部件号 PART NO.	零件名称 NOME DA PEÇA		数量 QNT.	备注 OBS.
1	252611626	爬梯焊接件	ESCADA SOLDADA	1	
2	805004699	螺栓 M12×30 10.9(达克罗)	PARAFUSO M12×30 10.9	2	GB/T16674.1-2004
3	252908262	压板	CHAPA DE PRESSÃO	6	
4	252114372	橡胶板	PLACA DE BORRACHA	2	
5	252908188	踏板	CHAPA ANTIDERRAPANTE	1	
6	805048007	螺栓 M10×35 10.9 (达克罗)	PARAFUSO M10×35 10.9	12	GB/T16674.1-2004

页码 PAG.	右爬梯	部件号 PART NO.
G04-09	ESCADA DIREITA	252611630

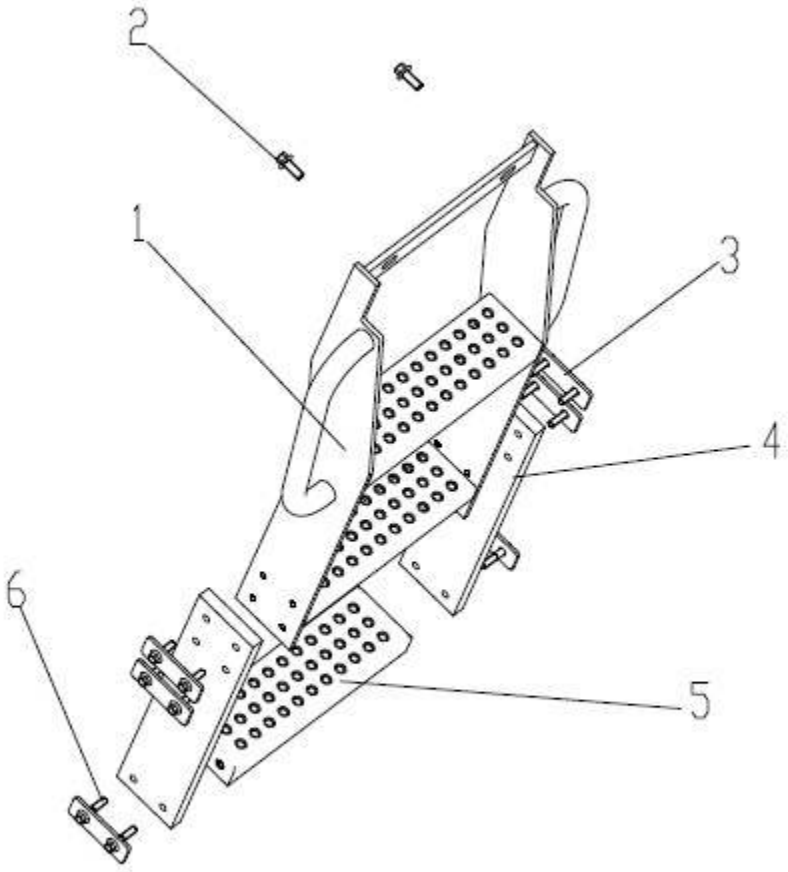

部件号 PART NO. 252806468		爬梯 ESCADA DIREITA		页码 PAG. G04-10	
件号 ITEM	部件号 PART NO.	零件名称 NOME DA PEÇA		数量 QNT.	备注 OBS.
1	252611629	爬梯焊接件	ESCADA SOLDADA	1	
2	805004699	螺栓 M12×30 10.9(达克罗)	PARAFUSO M12×30 10.9	2	GB/T16674.1-2004
3	252908262	压板	CHAPA DE PRESSÃO	6	
4	252114372	橡胶板	PLACA DE BORRACHA	2	
5	252908188	踏板	CHAPA ANTIDERRAPANTE	1	
6	805048007	螺栓 M10×35 10.9 (达克罗)	PARAFUSO M10×35 10.9	12	GB/T16674.1-2004

前车架系统
SISTEMA DO CHASSI DIANTEIRO

页码 PAG.	前车架系统	部件号 PART NO.
G05-01	SISTEMA DO CHASSI DIANTEIRO	252610935

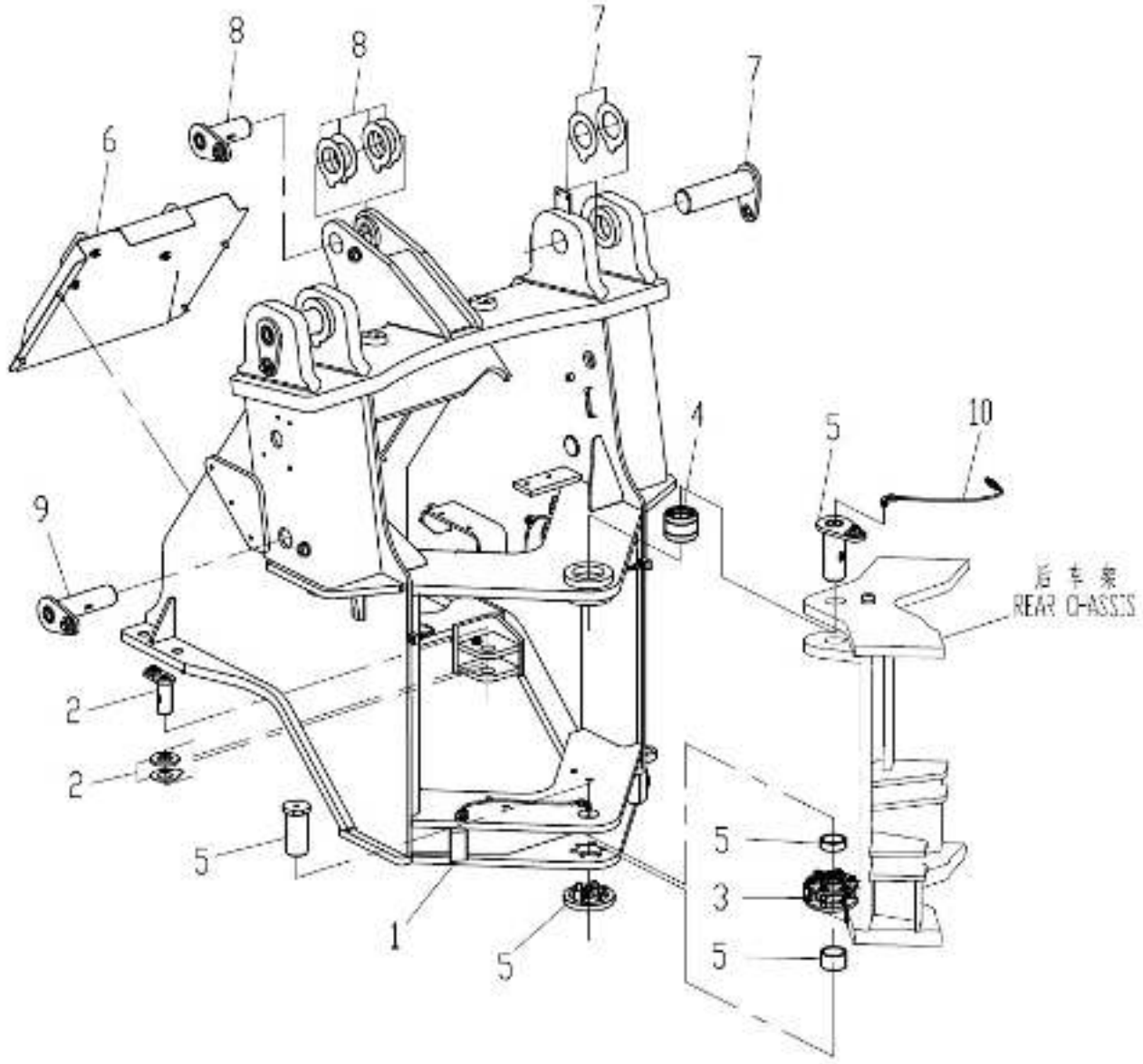

部件号 PART NO. 252610935		前车架系统 SISTEMA DO CHASSI DIANTEIRO		页码 PAG. G05-02	
件号 ITEM	部件号 PART NO.	零件名称 NOME DA PEÇA		数量 QNT.	备注 OBS.
1	252610936	前车架	CHASSI DIANTEIRO	1	
2	252609713	固定转向销组件	GRUPO DO PINO DA DIREÇÃO ARTICULADA	1	
3	252609714	下铰接孔安装	INSTALAÇÃO DO FURO E PINO DE ARTICULAÇÃO	1	
4	252609715	前车架上铰孔销安装	INSTALAÇÃO DO FURO E PINO DE ARTICULAÇÃO	1	
5	252609716	前后车架对接组件	GRUPO DO SISTEMA DE ARTICULAÇÃO	1	
6	252609717	固定前罩板组件	FIXAÇÃO DO GRUPO DA TAMPA DIANTEIRA	1	
7	252609711	固定动臂组件	GRUPO DE FIXAÇÃO	1	
8	252609718	翻斗缸安装组件	GRUPO DO CILINDRO DA CAÇAMBA	1	
9	252609719	固定动臂缸组件	FIXAÇÃO DO GRUPO DO CILINDRO	1	
10	252609720	前车架润滑管路	TUBULAÇÃO DE LUBRIFICAÇÃO DO CHASSI DIANTEIRO	1	

页码 PAG.	前车架润滑管路	部件号 PART NO.
G05-03	TUBULAÇÃO DE LUBRIFICAÇÃO DO CHASSI DIANTEIRO	252609720

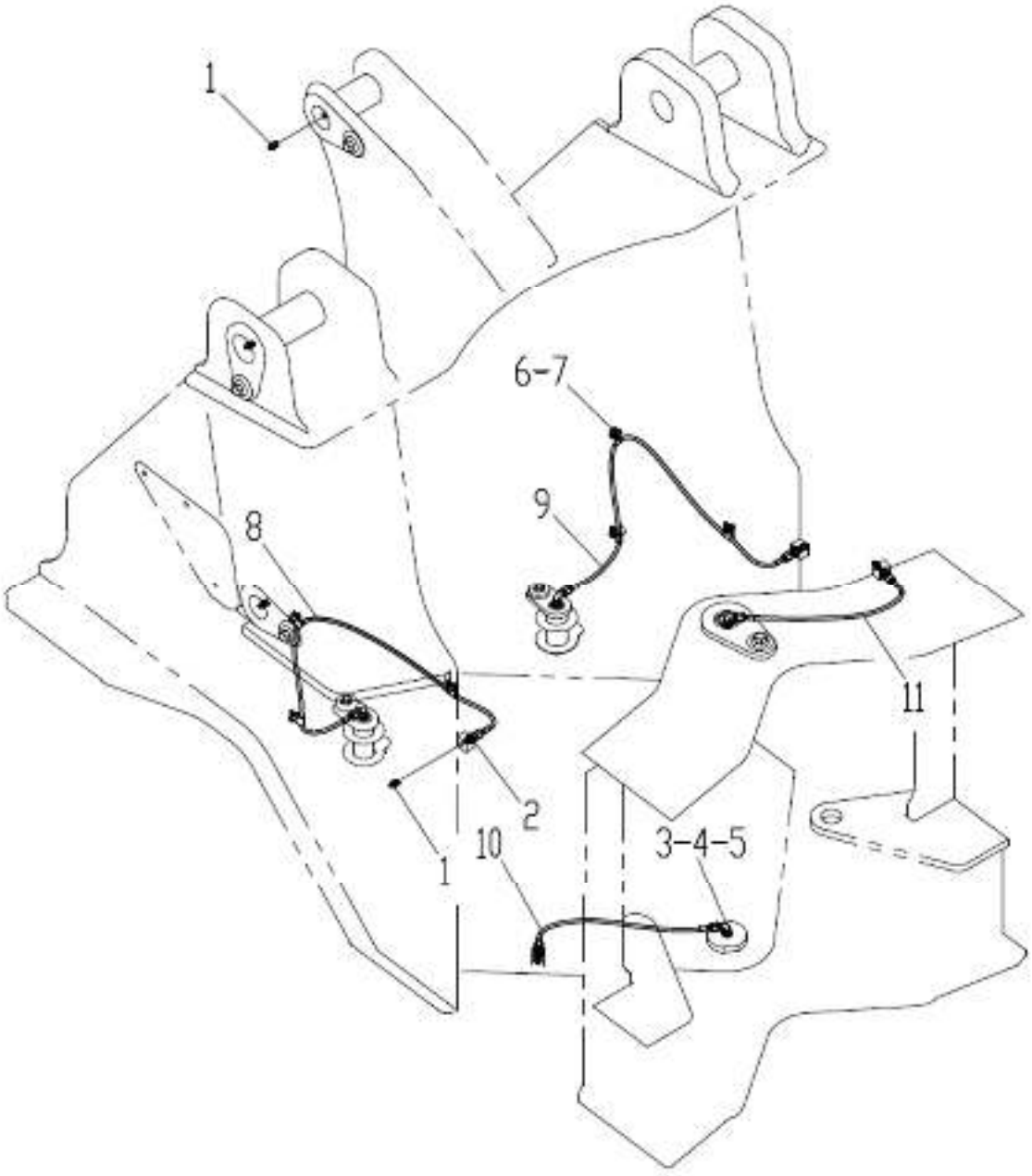

部件号 PART NO. 252609720		前车架润滑管路 TUBULAÇÃO DE LUBRIFICAÇÃO DO CHASSI DIANTEIRO		页码 PAG. G05-04	
件号 ITEM	部件号 PART NO.	零件名称 NOME DA PEÇA		数量 QNT.	备注 OBS.
1	801103215	油杯 M10×1	BICO DE GRAXA M10×1	9	JB/T 7940.1-1995
2	803163960	接头体 6	CONEXÃO DO TUBO 6	4	GB/T5625.2-2008
3	803163961	接头体 A6F	CONECTOR A6F	4	GB/T5631.2-1985
4	805301409	复合式密封硬垫圈 10	ARRUELA 10	4	Q/SC1294-2000
5	805200165	螺母 M6	PORCA M6	4	GB/T5649-1985
6	803199323	卡套	PRESILHA DE TUBO	6	
7	805047997	螺栓 M8×12 10.9(达克罗)	PARAFUSO M8×12 10.9	6	GB/T16674.1-2004
8	253203562	转向销油管	MANGUEIRA	1	
9	253203562	转向销油管	MANGUEIRA	1	
10	252600508	铰接销油管	MANGUEIRA	1	
11	252600508	铰接销油管	MANGUEIRA	1	

页码 PAG.	固定转向销组件	部件号 PART NO.
G05-05	GRUPO DO PINO DA DIREÇÃO ARTICULADA	252609713

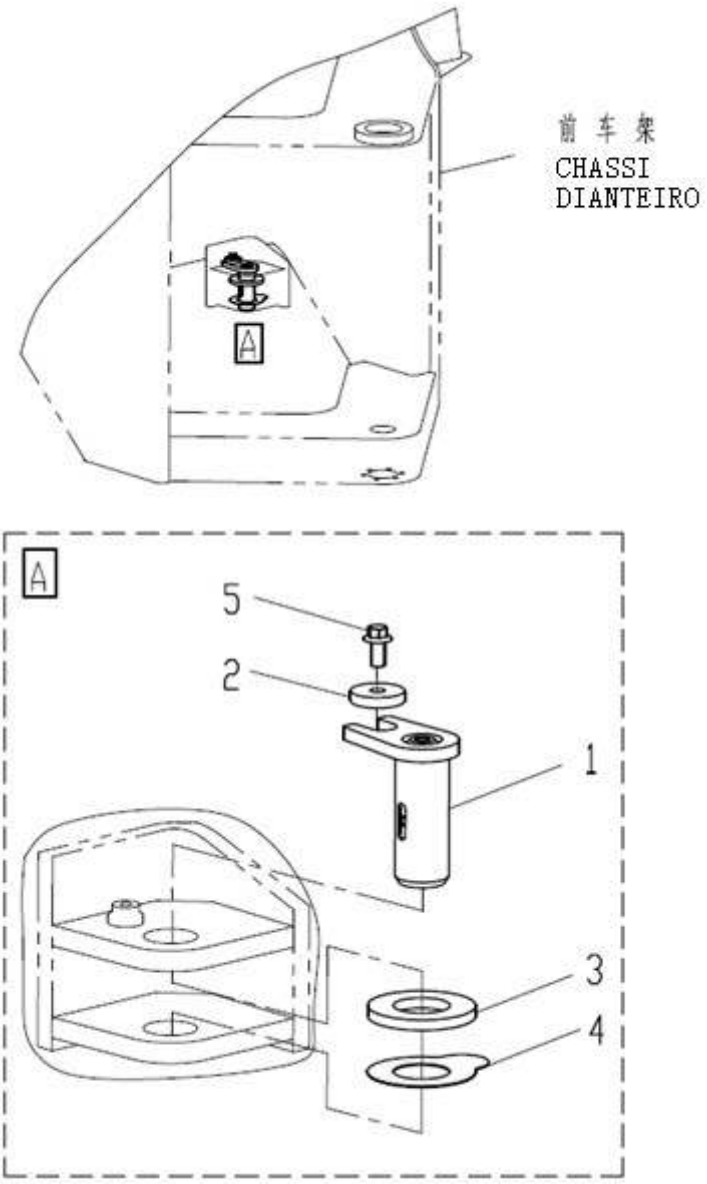

部件号 PART NO. 252609713		固定转向销组件 GRUPO DO PINO DA DIREÇÃO ARTICULADA		页码 PAG. G05-06	
件号 ITEM	部件号 PART NO.	零件名称 NOME DA PEÇA		数量 QNT.	备注 OBS.
1	251900394	转向销	PINO DE DIREÇÃO	2	
2	250100183	垫圈	ARRUELA	2	
3	251901034	垫片	ESPAÇADOR	2	
4	251901033	垫片	ESPAÇADOR	2	
5	805004770	螺栓 M10×20(达克罗)	PARAFUSO M10×20	2	GB/T16674.1-2004

页码 PAG.	下铰接孔安装	部件号 PART NO.
G05-07	FIXAÇÃO DO FURO E PINO DE ARTICULAÇÃO	252609714

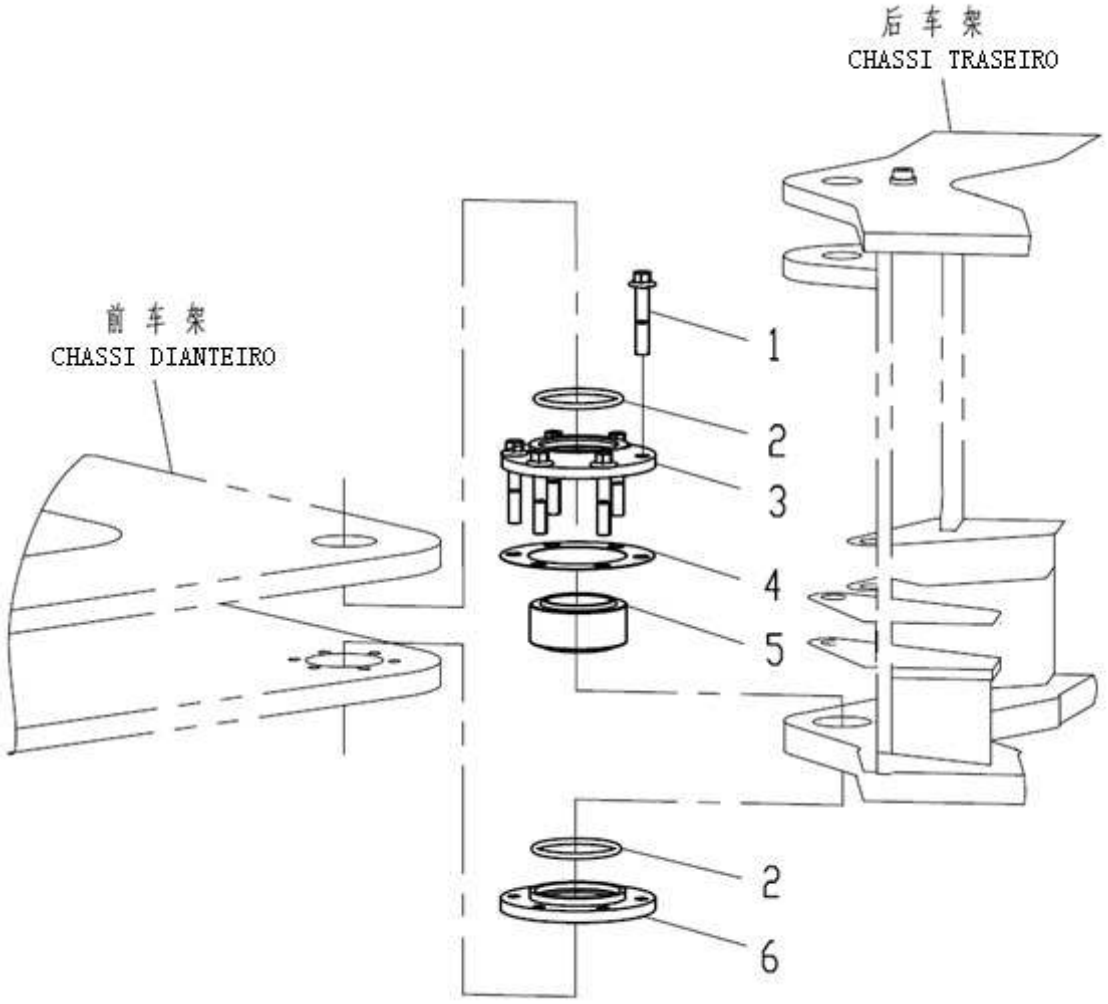

部件号 PART NO. 252609714		下铰接孔安装 FIXAÇÃO DO FURO E PINO DE ARTICULAÇÃO		页码 PAG. G05-08	
件号 ITEM	部件号 PART NO.	零件名称 NOME DA PEÇA		数量 QNT.	备注 OBS.
1	805048022	螺栓 M12×65	PARAFUSO M12×65	6	GB/T16674.1-2004
2	803164133	O 型圈 73×5.3G	ANEL-O 73×5.3G	2	GB3452.1-1992
3	252600573	上法兰	FLANGE SUPERIOR	1	
4	250100424	调整垫片	ESPAÇADOR DE REGULAGEM	1	
5	800511234	关节轴承 GE60ES	ROLAMENTO DE CONEXÃO GE60ES	1	GB/T9163-2001
6	252600574	下法兰	FLANGE INFERIOR	1	

页码 PAG.	前车架上铰孔销安装	部件号 PART NO.
G05-09	FIXAÇÃO DO FURO E PINO DE ARTICULAÇÃO	252609715

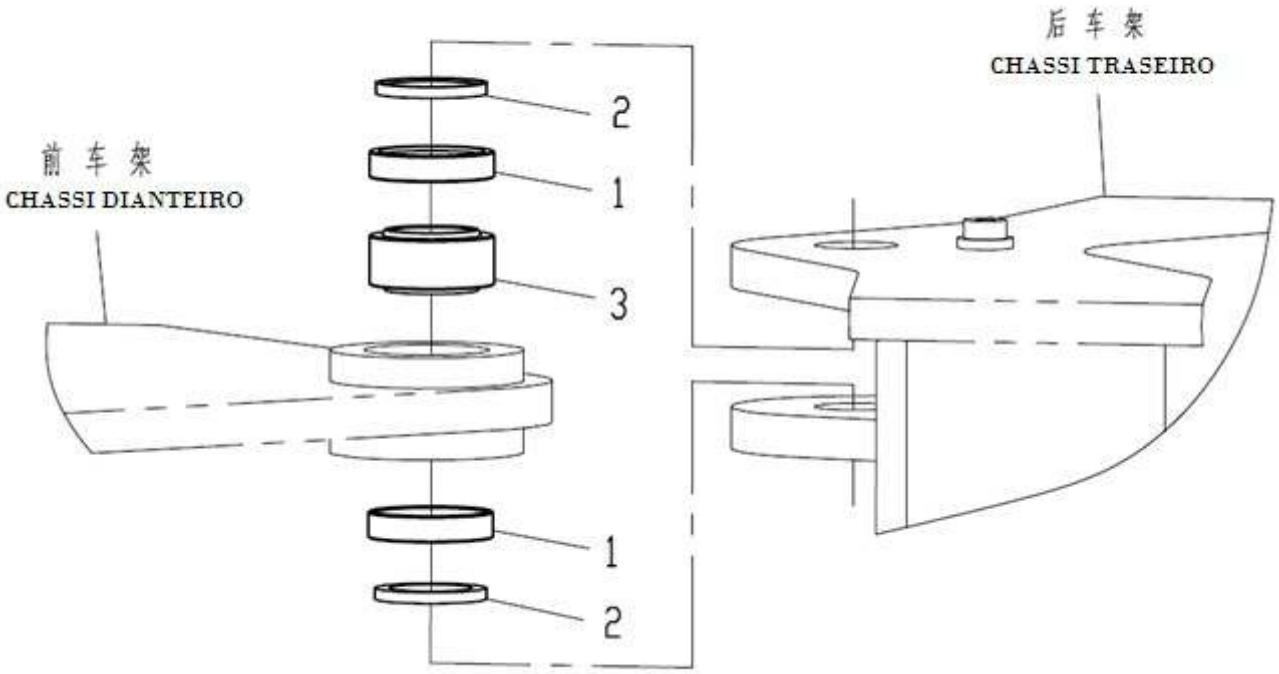

部件号 PART NO. 252609715		前车架上铰孔销安装 FIXAÇÃO DO FURO E PINO DE ARTICULAÇÃO		页码 PAG. G05-10
件号 ITEM	部件号 PART NO.	零件名称 NOME DA PEÇA	数量 QNT.	备注 OBS.
1	252600717	钢套 BUCHA	2	
2	803164079	密封圈 B60×80×8 ANEL DE VEDAÇÃO B60×80×8	2	GB/T9877-2008
3	800511234	关节轴承 GE60ES ROLAMENTO DE CONEXÃO GE60ES	1	GB/T9163-2001

页码 PAG.	前后车架对接组件	部件号 PART NO.
G05-11	GRUPO DO SISTEMA DE ARTICULAÇÃO	252609716

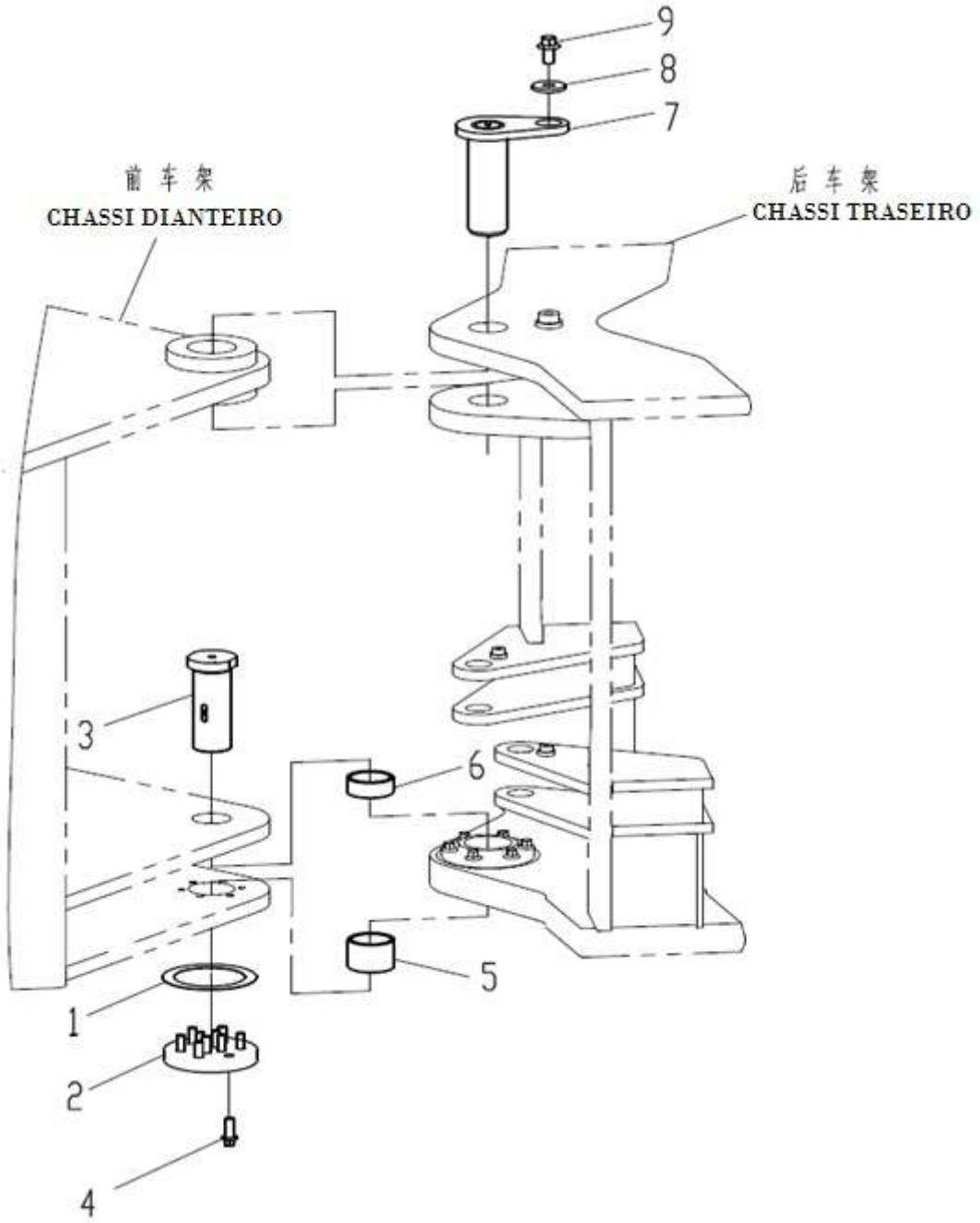

部件号 PART NO. 252609716		前后车架对接组件 GRUPO DO SISTEMA DE ARTICULÇÃO		页码 PAG. G05-12	
件号 ITEM	部件号 PART NO.	零件名称 NOME DA PEÇA		数量 QNT.	备注 OBS.
1	252600576	调整垫片	ESPAÇADOR DE REGULAGEM	1	
2	252600575	压板	CHAPA	1	
3	252600335	下铰接销	PINO DE ARTICULAÇÃO INFERIOR	1	
4	805004699	螺栓 M12×30(达克罗)	PARAFUSO M12×30	10	GB/T16674.1-2004
5	252600353	钢套	BUCHA	1	
6	252600572	钢套	BUCHA	1	
7	252600511	上铰接销	PINO DE ARTICULAÇÃO SUPERIOR	1	
8	253102301	垫片	ESPAÇADOR	1	
9	805048032	螺栓 M16×25(达克罗)	PARAFUSO M16×25	1	GB/T16674.1-2004

页码 PAG.	固定前罩板组件	部件号 PART NO.
G05-13	FIXAÇÃO DO GRUPO DA TAMPA DIANTEIRA	252609717

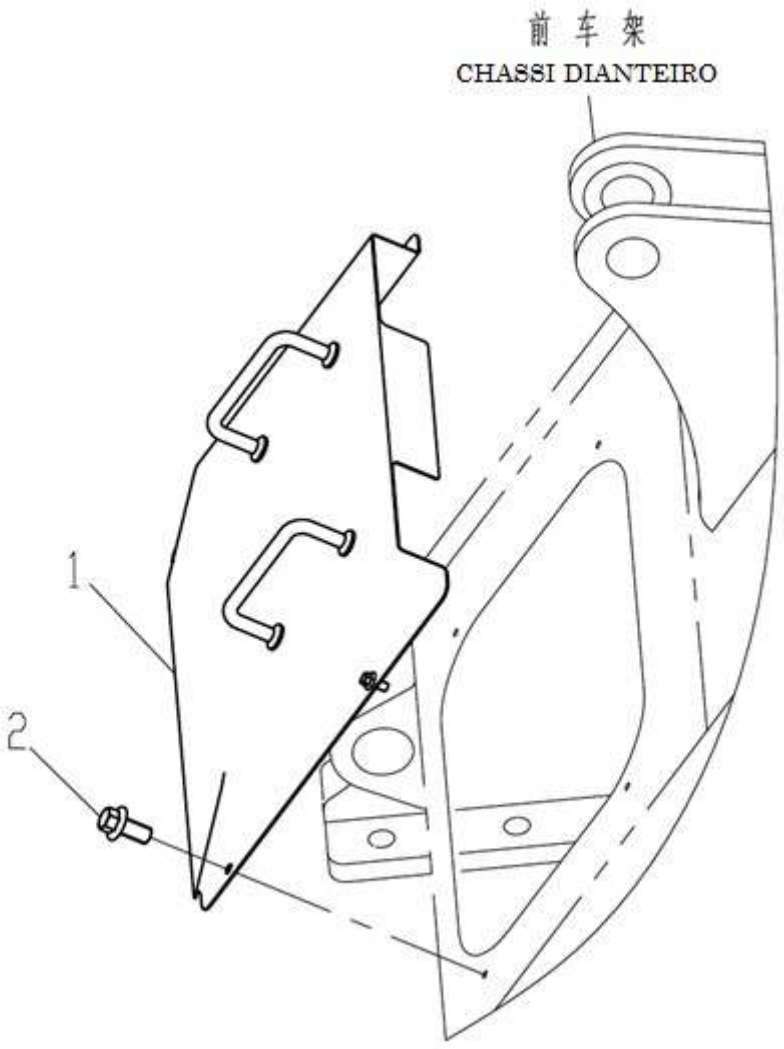

部件号 PART NO. 252609717		固定前罩板组件 FIXAÇÃO DO GRUPO DA TAMPA DIANTEIRA		页码 PAG. G05-14	
件号 ITEM	部件号 PART NO.	零件名称 NOME DA PEÇA		数量 QNT.	备注 OBS.
1	251708370	前面板	TAMPA DIANTEIRA	1	
2	805004770	螺栓 M10×20(达克罗)	PARAFUSO M10×20	4	GB/T16674.1-2004

页码 PAG.	前罩板组件	部件号 PART NO.
G05-15	GRUPO DA TAMPA DIANTEIRA	251708370

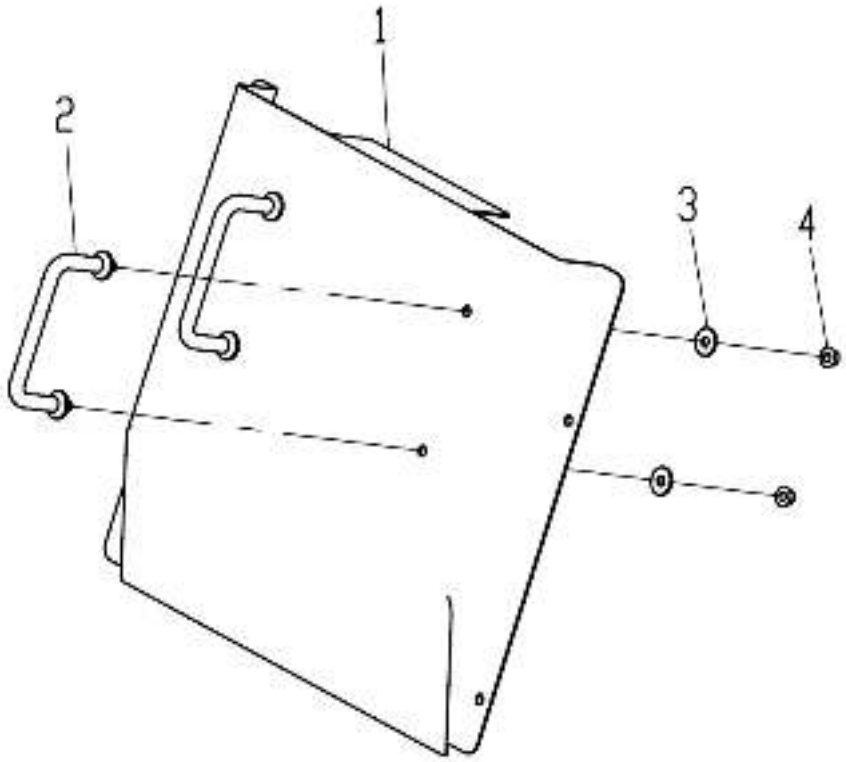

部件号 PART NO. 251708370		前罩板组件 FRONT COVER GROUP		页码 PAG. G05-16	
件号 ITEM	部件号 PART NO.	零件名称 NOME DA PEÇA		数量 QNT.	备注 OBS.
1	251708371	前罩板	TAMPA DIANTEIRA	1	
2	252904970	扶手	PEGA-MÃO	2	
3	805338267	垫圈 10	ARRUELA 10	4	GB/T96.1-2002
4	805238533	螺母 M10	PORCA M10	4	GB/T6177.1-2000

页码 PAG.	固定动臂组件	部件号 PART NO.
G05-17	FIXAÇÃO DO GRUPO DO BRAÇO	252609711

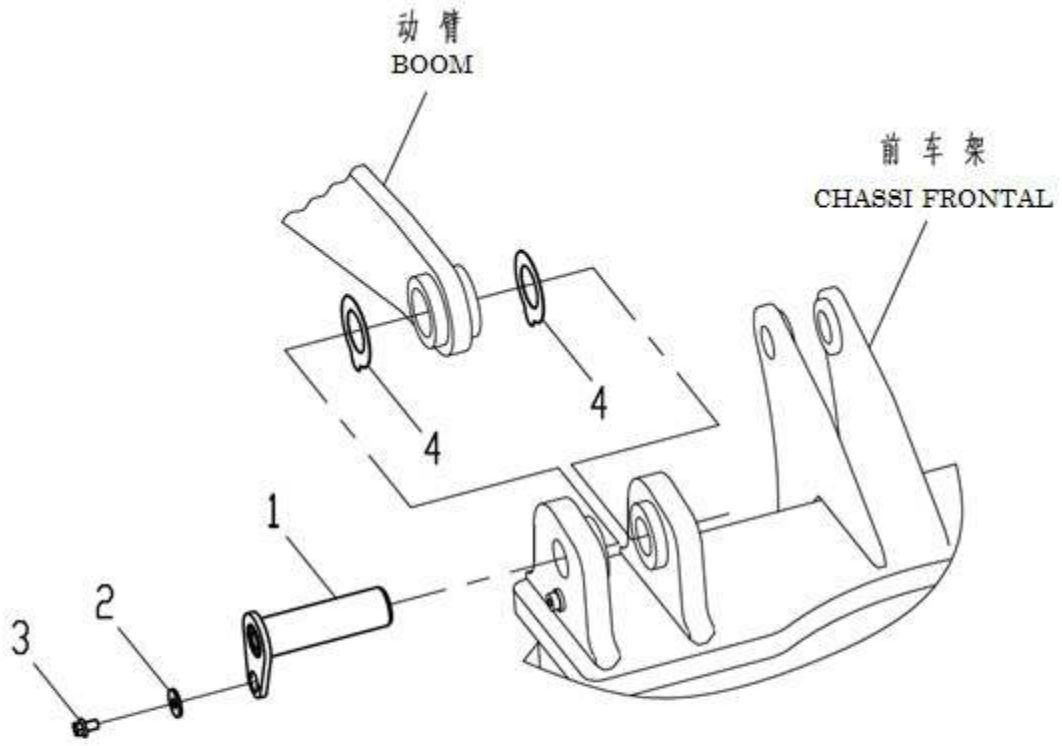

部件号 PART NO. 252609711		固定动臂组件 FIXAÇÃO DO GROUP DO BRAÇO		页码 PAG. G05-18	
件号 ITEM	部件号 PART NO.	零件名称 NOME DA PEÇA		数量 QNT.	备注 OBS.
1	252604960	前车架动臂销	PINO	2	
2	253102301	垫片	ESPAÇADOR	2	
3	805048032	螺栓 M16×25(达克罗)	PARAFUSO M16×25	2	GB/T16674.1-2004
4	252101316	调整垫片	ESPAÇADOR DE REGULAGEM	4	

页码 PAG.	翻斗缸安装组件	部件号 PART NO.
G05-19	GRUPO DO CILINDRO DA CAÇAMBA	252609718

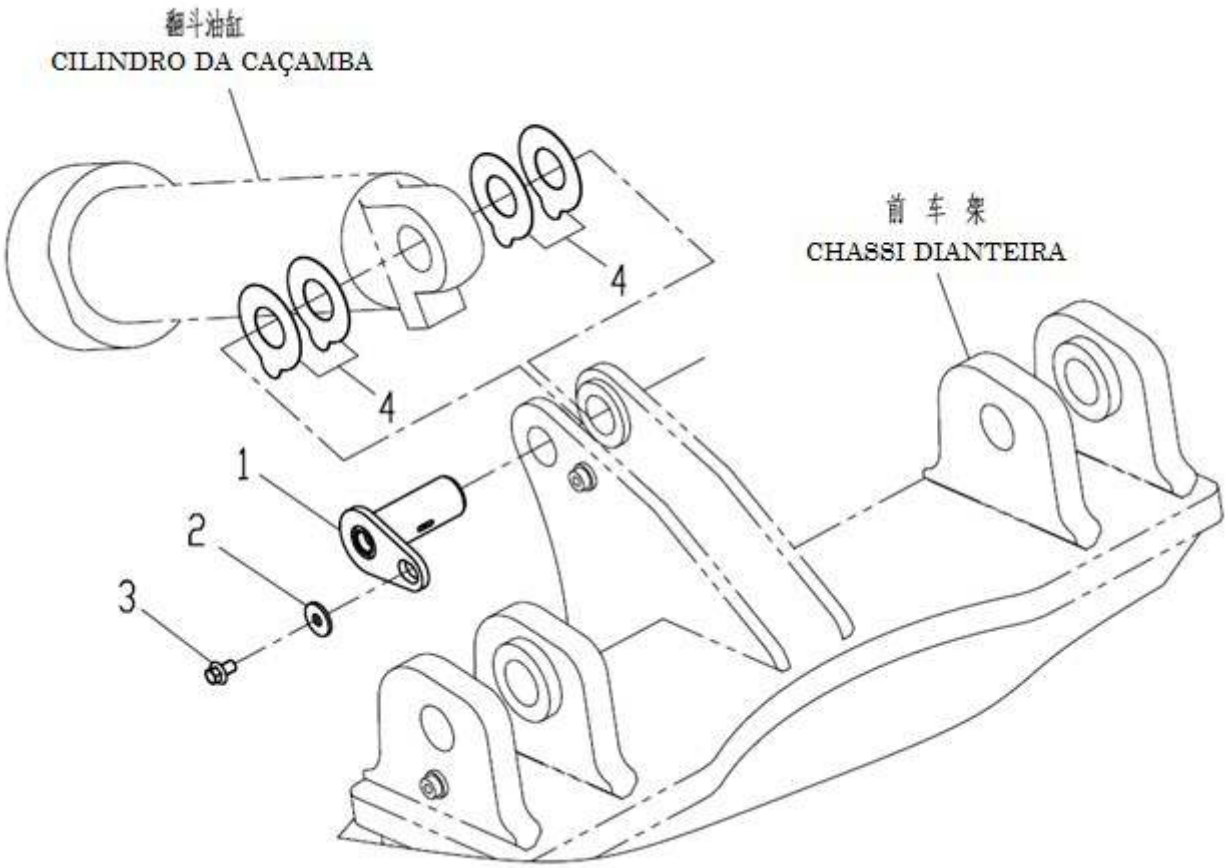

部件号 PART NO. 252609718		翻斗缸安装组件 GRUPO DO CILINDRO DA CAÇAMBA		页码 PAG. G05-20	
件号 ITEM	部件号 PART NO.	零件名称 NOME DA PEÇA		数量 QNT.	备注 OBS.
1	252604961	前车架翻斗油缸销	PINO	1	
2	253102301	垫片	ESPAÇADOR	1	
3	805048032	螺栓 M16×25(达克罗)	PARAFUSO M16×25	1	GB/T16674.1-2004
4	269900192	调整垫片	ESPAÇADOR DE REGULAGEM	4	

页码 PAG.	固定动臂缸组件	部件号 PART NO.
G05-21	FIXAÇÃO DO GRUPO DO CILINDRO	252609719

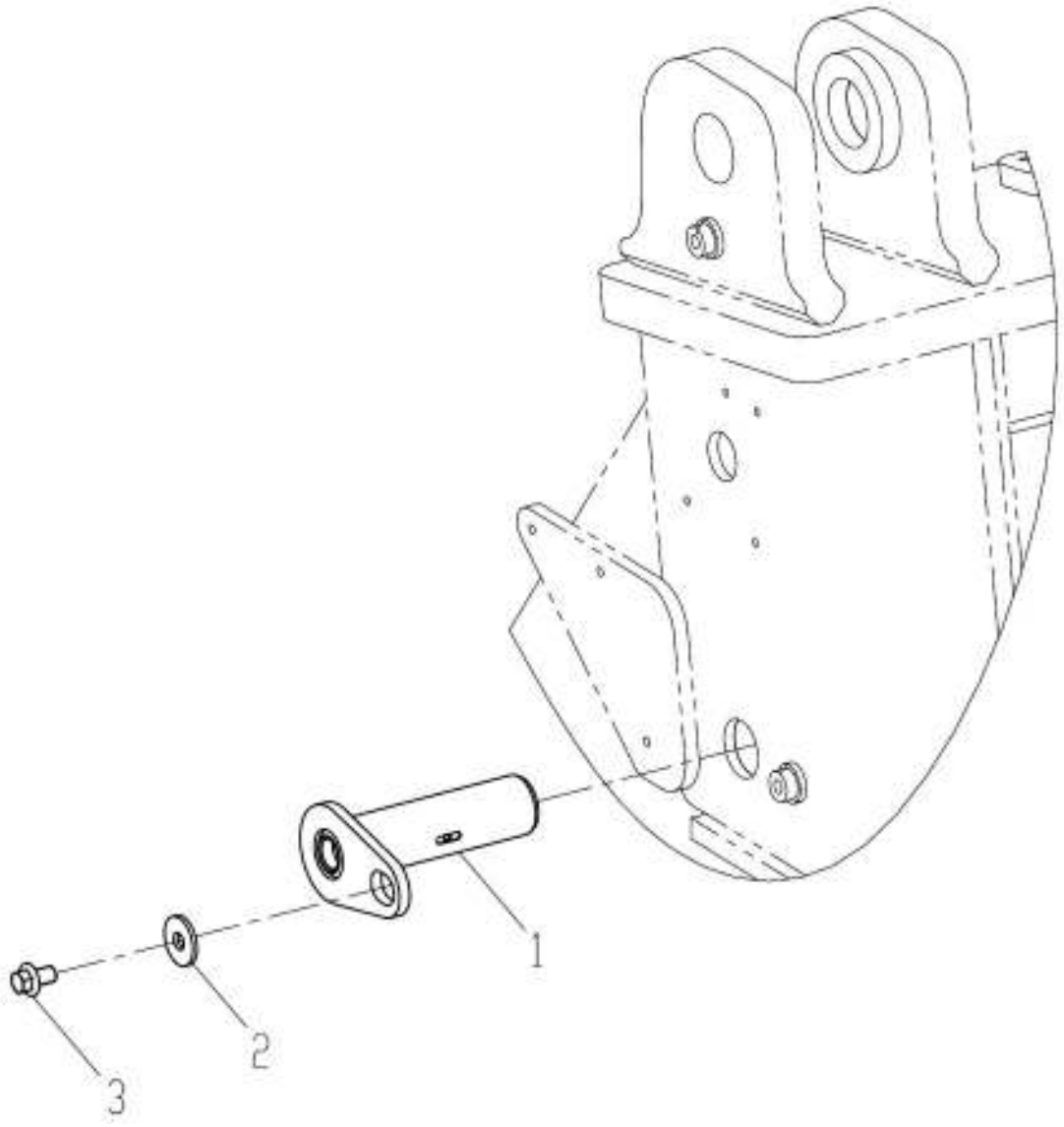

部件号 PART NO. 252609719		固定动臂缸组件 FIXÇÃO DO GRUPO DO CILINDRO		页码 PAG. G05-22	
件号 ITEM	部件号 PART NO.	零件名称 NOME DA PEÇA		数量 QNT.	备注 OBS.
1	252604959	前车架动臂油缸销	PINO	2	
2	253102301	垫片	ESPAÇADOR	2	
3	805048032	螺栓 M16×25(达克罗)	PARAFUSO M16X25	2	GB/T16674.1-2004

后车架系统
SISTEMA DO CHASSI TRASEIRO

页码 PAG.	后车架系统	部件号 PART NO.
G06-01	SISTEMA DO CHASSI TRASIERO	252610942

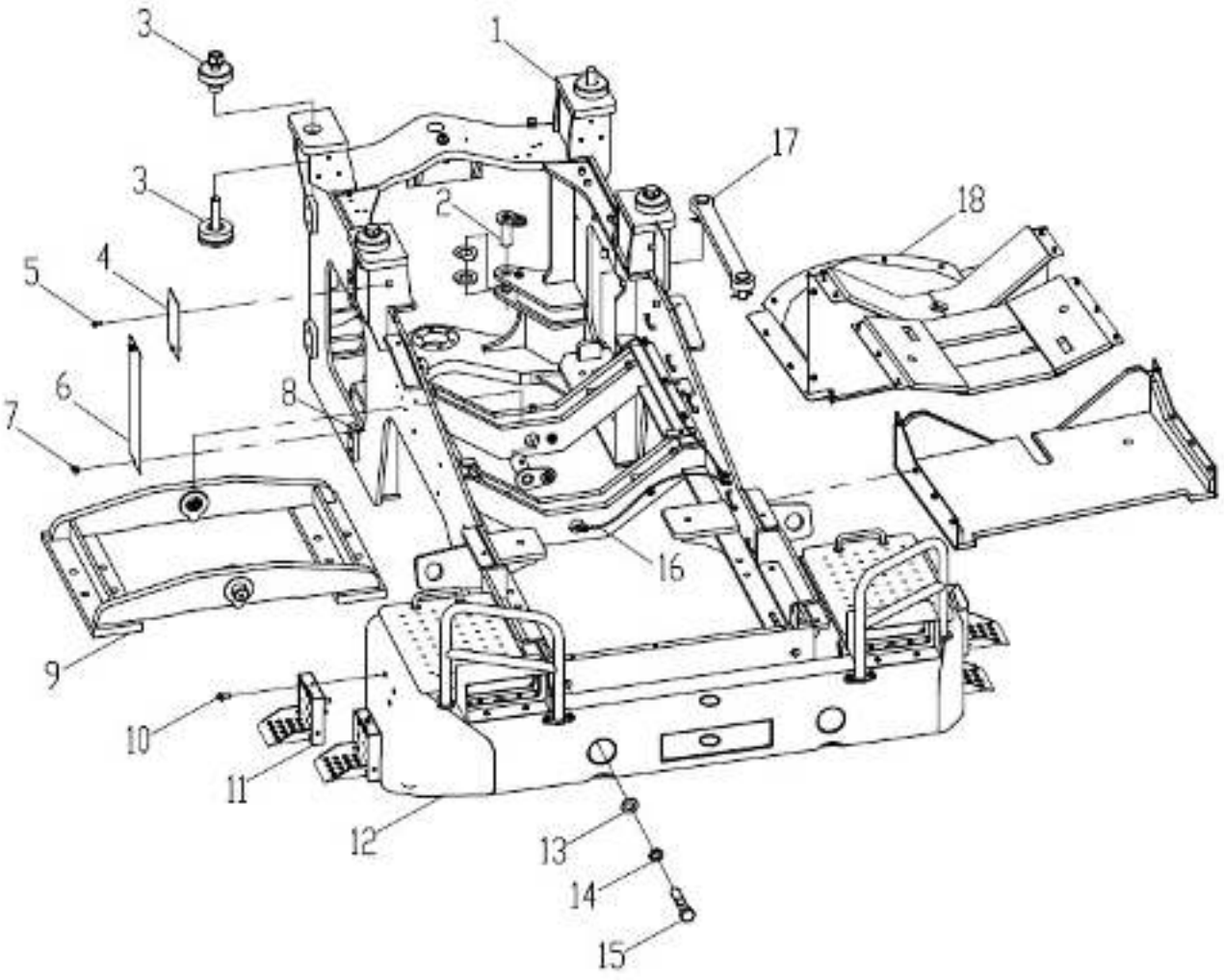

部件号 PART NO. 252610942		后车架系统 REAR CHASSIS SYSTEM		页码 PAG. G06-02	
件号 ITEM	部件号 PART NO.	零件名称 NOME DA PEÇA		数量 QNT.	备注 OBS.
1	252610945	后车架	CHASSI TRASEIRO	1	
2	252609726	固定转向销组件	GRUPO DO PINO DA DIREÇÃO ARTICULADA	1	
3	252610005	固定驾驶室组件	GRUPO DE MONTAGEM DA CABINE	1	
4	252609723	挡板	TAMPA LATERAL	2	
5	805004756	螺栓 M8×20	PARAFUSO M8×20	4	GB/T16674.1-2004
6	252806739	盖板	TAMPA	2	
7	805201482	螺母 M8	PORCA M8	4	GB/T62.1-2004
8	805004760	螺栓 M8×30	PARAFUSO M8×30	4	GB/T16674.1-2004
9	252609727	固定付车架组件	GRUPO DO CHASSI AUXILIAR	1	
10	805004699	螺栓 M12×30	PARAFUSO M12×30	12	GB/T16674.1-2004
11	252611472	脚蹬	PEDAL	4	
12	252611462	配重总成	CONTRAPESO	1	
13	805300118	垫圈 30	ARRUELA 30	4	GB/T97.1-2002
14	805300048	垫圈 30	ARRUELA 30	4	GB/T93-1987
15	805048311	螺栓 M30×150	PARAFUSO M30×150	4	GB/T5782-2000
16	252610665	付车架黄油管组件	GRUPO DE TUBO	1	
17	252910962	固定杆组件	TRAVA DA ARTICULAÇÃO	1	
18	252612351	护板总成	CONJUNTO DE CHAPA DE PROTEÇÃO	1	

页码 PAG.	配重总成	部件号 PART NO.
G06-03	CINTRAPESO	252611462

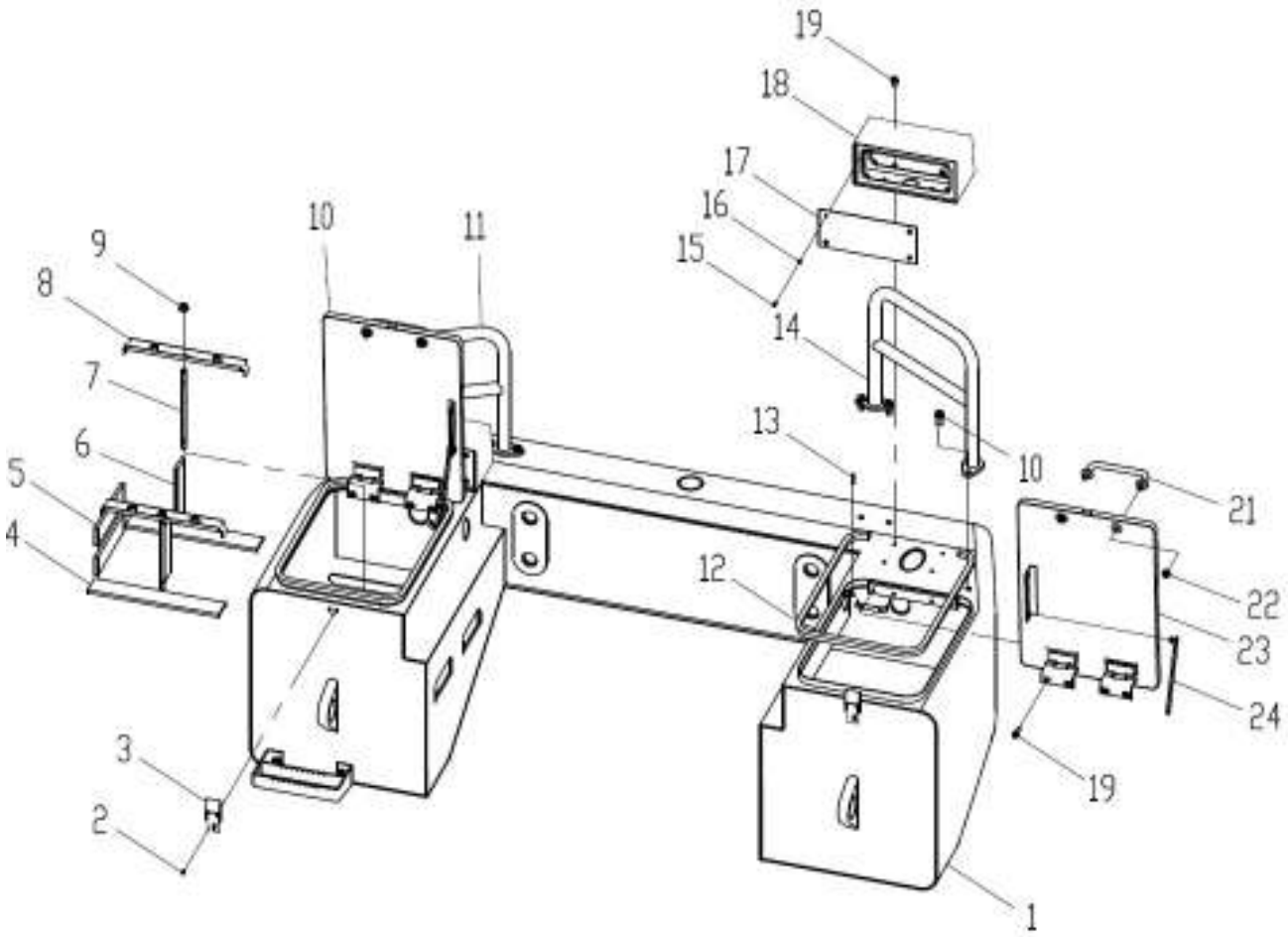

部件号 PART NO. 252611462		配重总成 CONTRAPESO		页码 PAG. G06-04	
件号 ITEM	部件号 PART NO.	零件名称 NOME DA PEÇA		数量 QNT.	备注 OBS.
1	252611471	配重焊合件	CONTRAPESO	1	
2	805100266	螺钉 M4×12	PARAFUSO M4×12	10	GB/T818-2000
3	251804394	NBS1013 锁	TRAVA NBS1013	2	
4	252101598	橡胶垫	BORRACHA	2	
5	250900223	隔板Ⅰ	BORRACHA I	2	
6	250900224	隔板Ⅱ	BORRACHA II	2	
7	252910891	拉丝	HASTE	2	
8	252910892	压板	CHAPA	2	
9	805204006	螺母 M12(达克罗)	PORCA M12	2	GB/T6177.1-2000
10	252904972	右箱盖	CONJUNTO DA TAMPA (ESQUERDO)	1	
11	252610645	配重右扶手	APOIO DE BRAÇO (DIREITO)	1	
12	252904020	JT-05B 密封条 L=1950	VEDADOR JT-05B L=1950	2	
13	805600029	销 2×25	PINO 2×25	2	GB/T91-2000
14	252610637	配重左扶手	APOIO DE BRAÇO (ESQUERDO)	1	
15	805000390	螺栓 M5×12	PARAFUSO M5×12	8	GB/T5783-2000
16	805300119	垫圈 5	ARRUELA 5	8	GB/T97.1-2002
17	252100432	灯后盖	TAMPA	2	
18	252100428	灯架	CONJUNTO DA TAMPA	2	
19	805004755	螺栓 M8×16(达克罗)	PARAFUSO M8×16	16	GB/T16674.1-2004
20	805004699	螺栓 M12×30(达克罗)	PARAFUSO M12×30	6	GB/T16674.1-2004
21	251702788	扶手	PEGA-MÃO	2	
22	805238533	螺母 M10(达克罗)	PORCA M10	4	GB/T6177.1-2000

页码 PAG.	配重总成	部件号 PART NO.
G06-05	CONTRAPESO	252611462

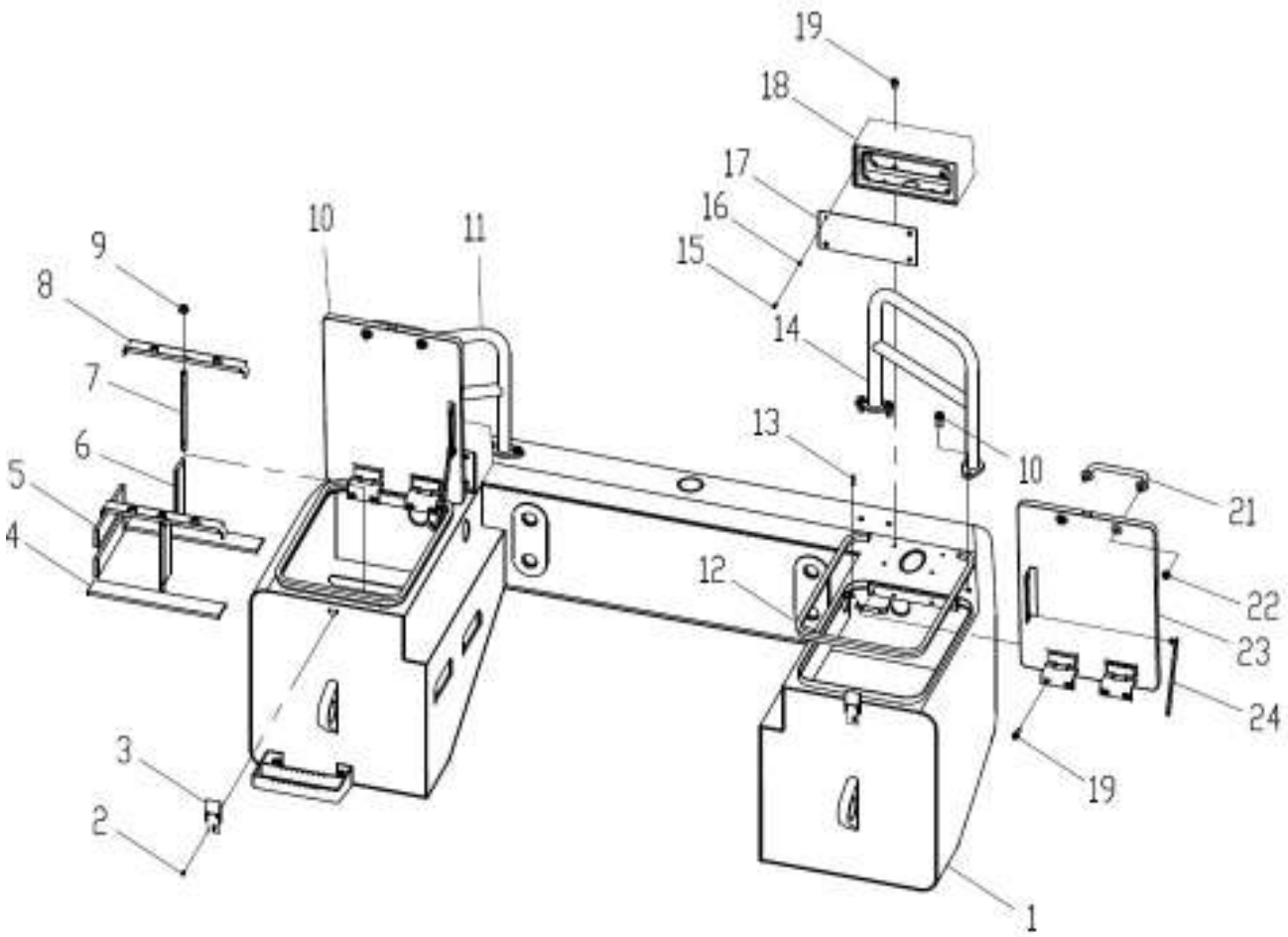

部件号 PART NO. 252611462		配重总成 CONTRAPESO		页码 PAG. G06-06	
件号 ITEM	部件号 PART NO.	零件名称 NOME DA PEÇA		数量 QNT.	备注 OBS.
23	252904973	左箱盖	CONJUNTO DA TAMPA (DIREITO)	1	
24	252100434	撑杆	HASTE	2	

页码 PAG.	固定转向销组件	部件号 PART NO.
G06-07	GRUPO DO PINO DA DIREÇÃO ARTICULADA	252609726

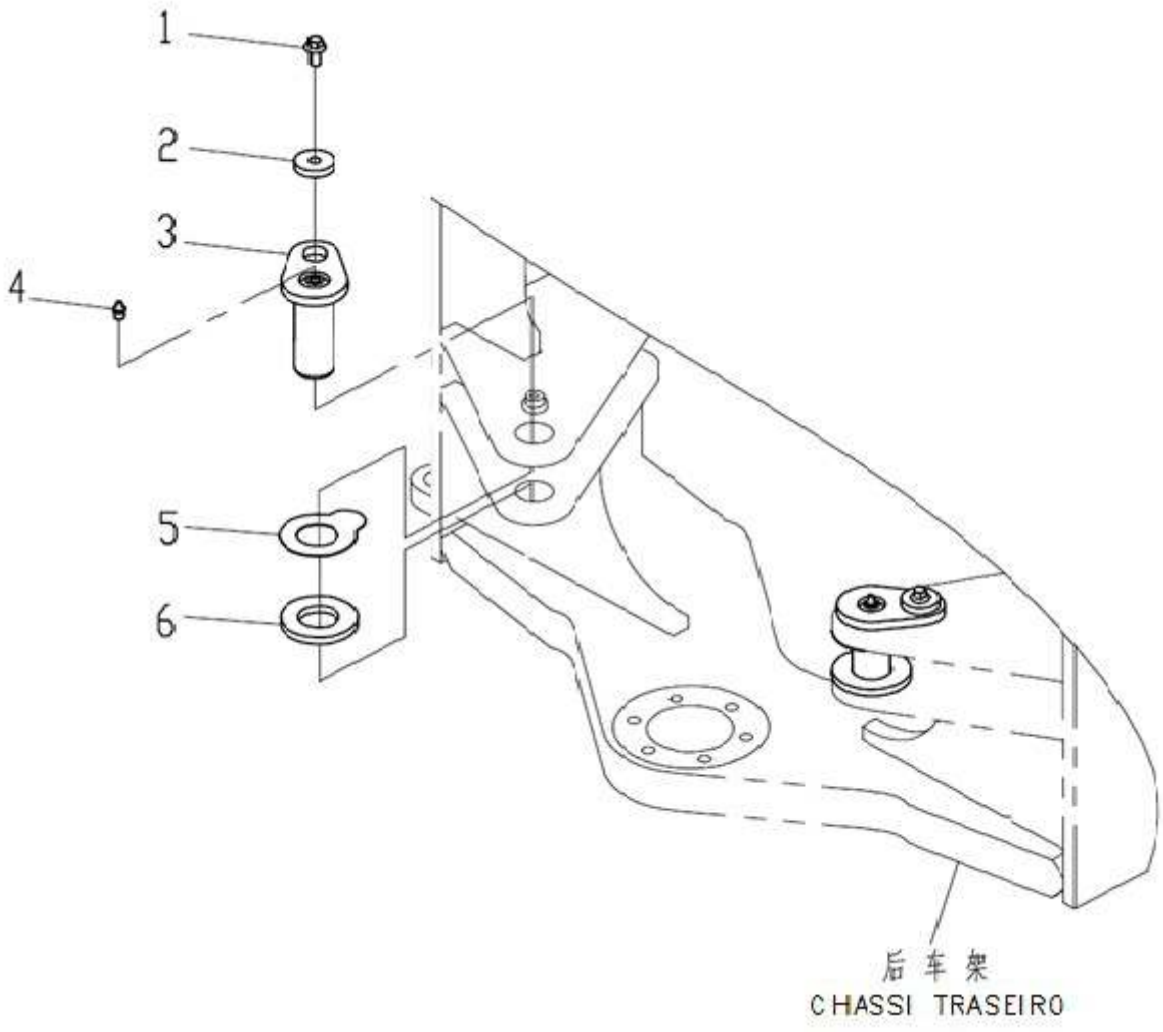

部件号 PART NO. 252609726		固定转向销组件 GRUPO DO PINO DA DIREÇÃO ARTICULADA		页码 PAG. G06-08	
件号 ITEM	部件号 PART NO.	零件名称 NOME DA PEÇA		数量 QNT.	备注 OBS.
1	805004770	螺栓 M10×20(达克罗)	PARAFUSO M10×20	2	GB/T16674.1-2004
2	250100183	垫圈	ARRUELA	2	
3	252606470	转向销	PINO DE DIREÇÃO	2	
4	801103215	油杯 M10×1	BICO DE GRAXA M10×1	2	JB/T 7940.1-1995
5	251901033	垫片	ESPAÇADOR	2	
6	251901034	垫片	ESPAÇADOR	2	

页码 PAG.	付车架黄油管组件	部件号 PART NO.
G06-09	GRUPO DE TUBO	252610665

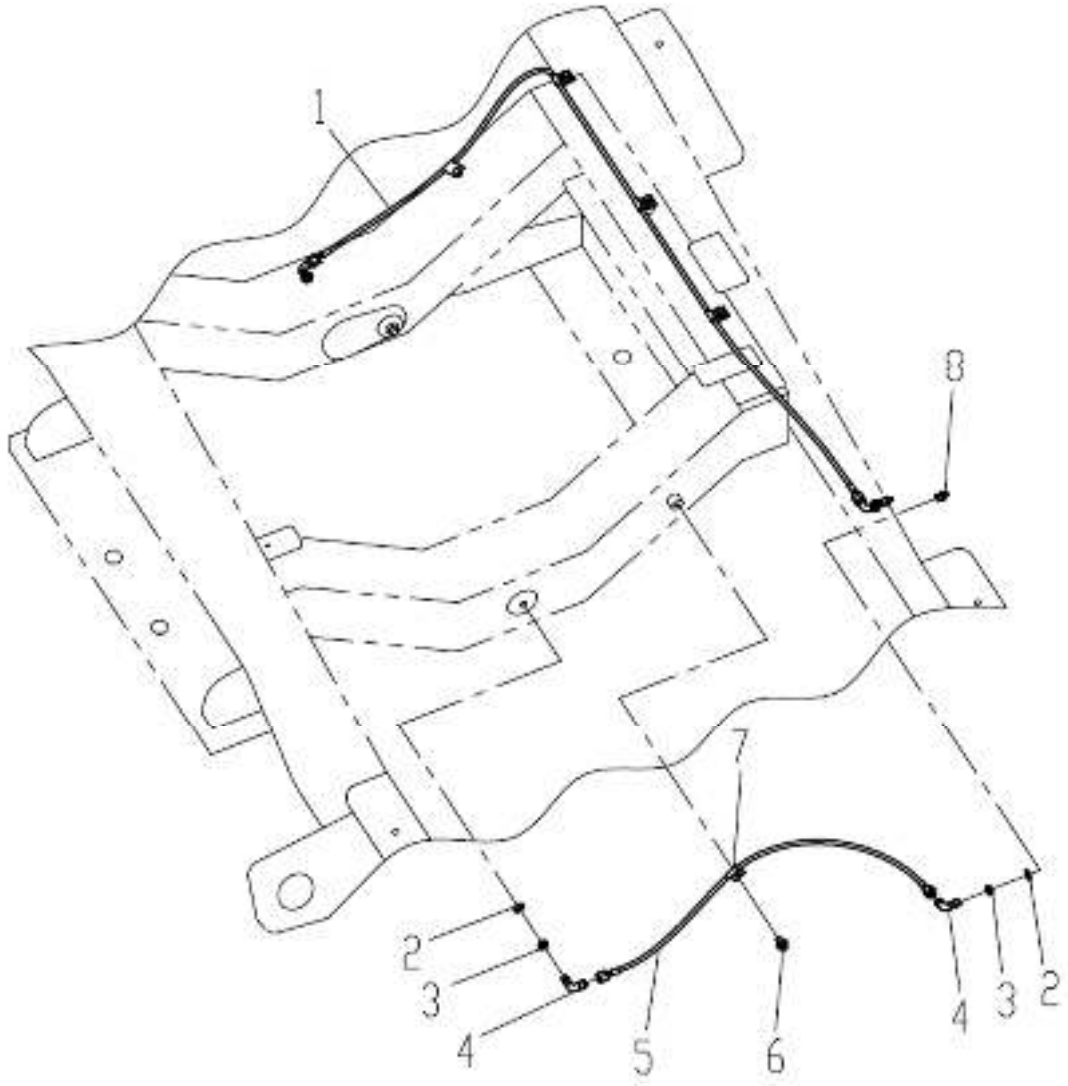

部件号 PART NO. 252610665		付车架黄油管组件 GRUPO DE TUBO		页码 PAG. G06-10	
件号 ITEM	部件号 PART NO.	零件名称 NOME DA PEÇA		数量 QNT.	备注 OBS.
1	252900490	软管总成	TUBO	1	
2	805301409	复合式密封硬垫圈 10	ARRUELA 10	4	Q/SC1294-2000
3	805200165	螺母 M6	PORCA M6	4	GB/T5649-1985
4	803163961	接头体 A6F	CONECTOR A6F	4	GB/T5631.2-1985
5	402103043	软管总成	TUBO	1	
6	805047997	螺栓 M8×12 10.9(达克罗)	PARAFUSO M8×12 10.9	5	GB/T16674.1-2004
7	803164978	管夹	PRESILHA DE TUBO	5	
8	801103215	油杯 M10×1	BICO DE GRAXA M10×1	2	JB/T 7940.1-1995

页码 PAG.	固定付车架组件	部件号 PART NO.
G06-11	GRUPO DO CHASSI AUXILIAR	252609727

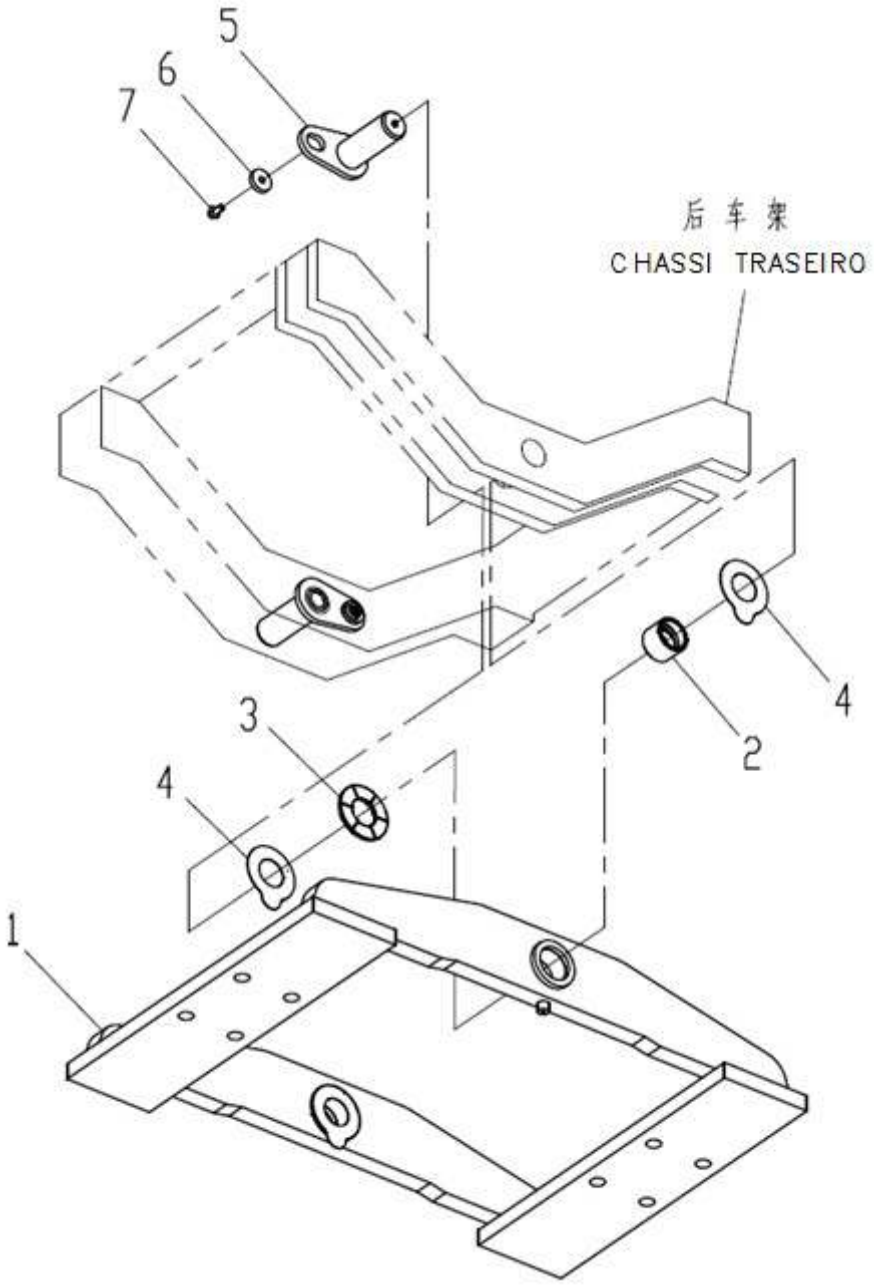

部件号 PART NO. 252609727		固定付车架组件 GRUPO DO CHASSI AUXILIAR		页码 PAG. G06-12	
件号 ITEM	部件号 PART NO.	零件名称 NOME DA PEÇA		数量 QNT.	备注 OBS.
1	252600382	副车架	CHASSI AUXILIAR	1	
2	250100180	套	BUCHA	2	
3	250200178	铜垫	ARRUELA	2	
4	269900185	调整垫片	ESPAÇADOR DE REGULAGEM	4	
5	250100212	副车架销	PINO DO CHASSI AUXILIAR	2	
6	250100183	垫圈	ARRUELA	2	
7	805004770	螺栓 M10×20(达克罗)	PARAFUSO M10×20	2	GB/T16674.1-2004

页码 PAG.	固定杆组件	部件号 PART NO.
G06-13	TRAVA DA ARTICULAÇÃO	252910962

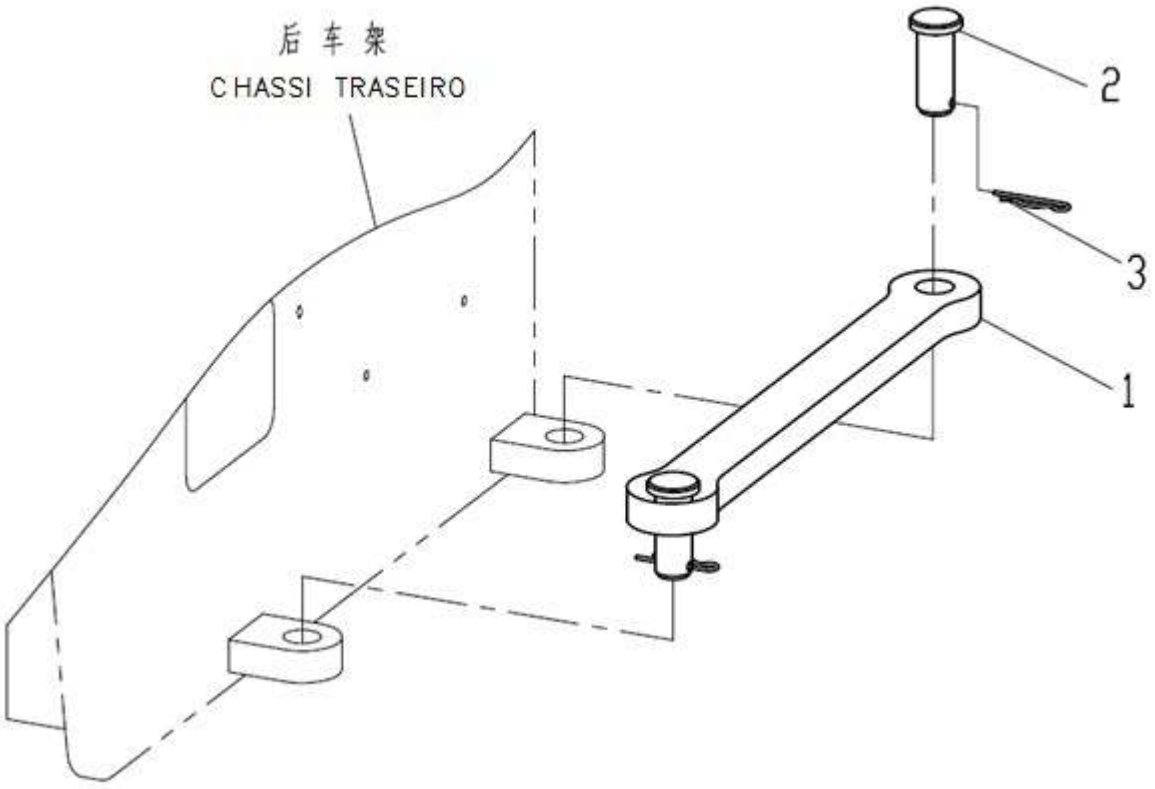

部件号 PART NO. 252910962		车架锁紧杆安装 TRAVA DA ARTICULAÇÃO		页码 PAG. G06-14	
件号 ITEM	部件号 PART NO.	零件名称 NOME DA PEÇA		数量 QNT.	备注 OBS.
1	252101576	车架锁定杆	TRAVA DA ARTICULAÇÃO	1	
2	805601608	销轴 B32×80	PINO B32×80	2	GB882-86
3	251500108	弹性挡簧	RETENTOR DE MOLA	2	

页码 PAG.	固定机罩组件	部件号 PART NO.
G06-15	FIXAÇÃO DO GRUPO DO CAPÔ	252609728

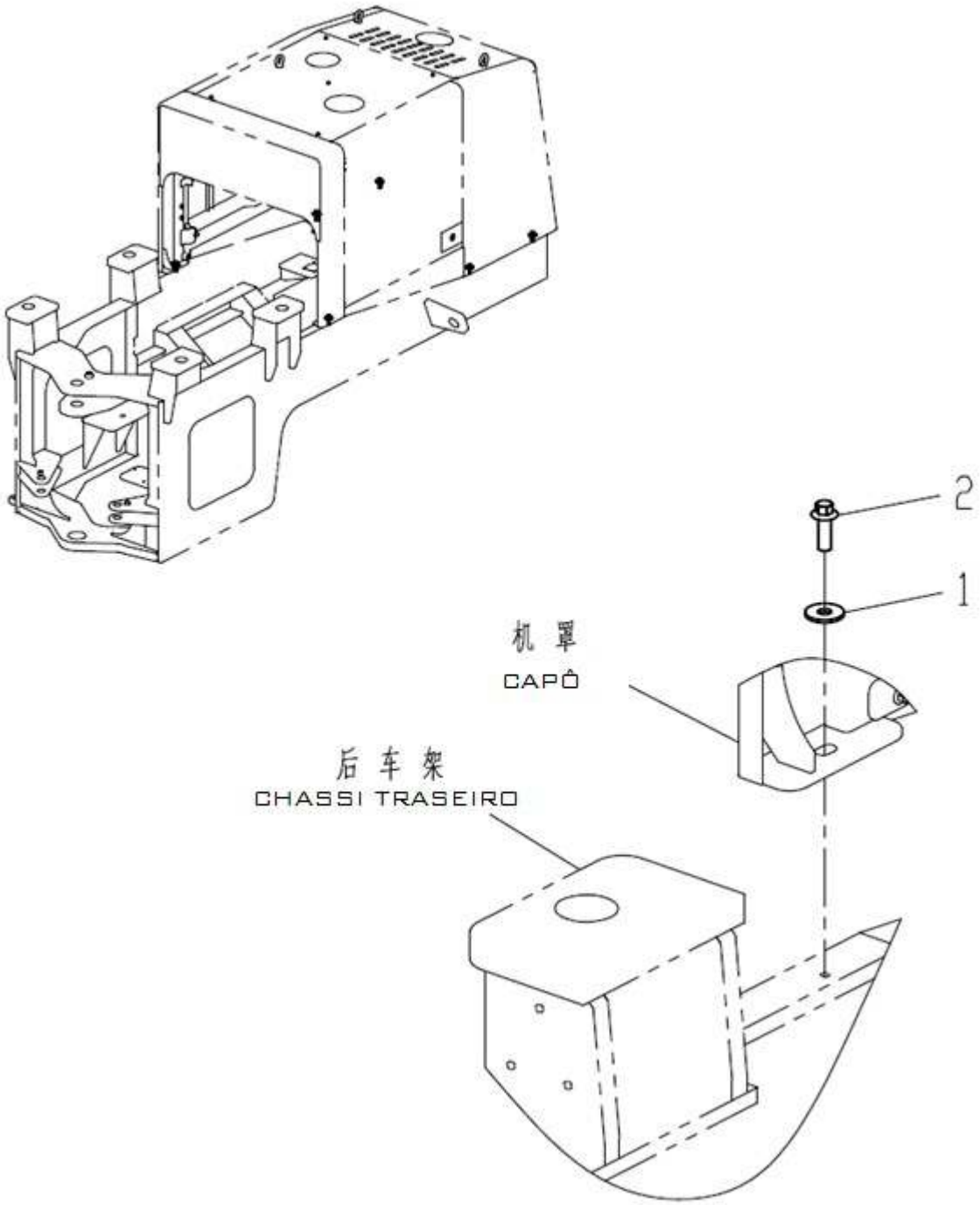

部件号 PART NO. 252609728		固定机罩组件 FIXAÇÃO DO GRUPO DO CAPÔ		页码 PAG. G06-16	
件号 ITEM	部件号 PART NO.	零件名称 NOME DA PEÇA		数量 QNT.	备注 OBS.
1	805300113	垫圈 12	ARRUELA 12	6	GB/T96.1-2002
2	805048017	螺栓 M12×35	PARAFUSO M12×35	6	GB/T16674.1-2004

页码 PAG.	驾驶室固定组件	部件号 PART NO.
G06-17	GRUPO DE MONTAGEM DA CABINE	252610005

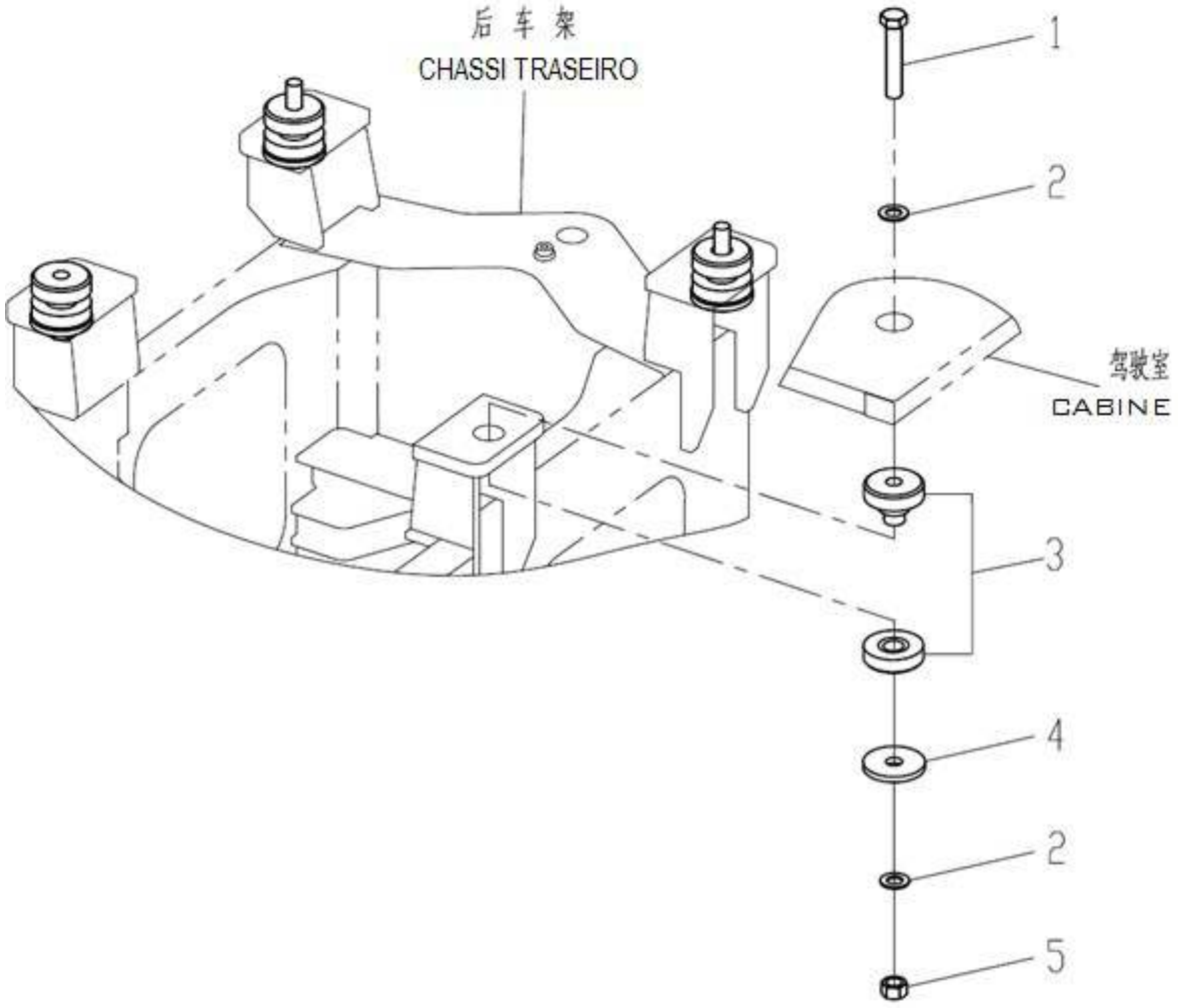

部件号 PART NO. 252610005		驾驶室固定组件 GRUPO DE MONTAGEM DA CABINE		页码 PAG. G06-18	
件号 ITEM	部件号 PART NO.	零件名称 NOME DA PEÇA		数量 QNT.	备注 OBS.
1	805048813	螺栓 M30×2×160(达克罗)	PARAFUSO M30×2×160	4	GB/T5786-2000
2	805300118	垫圈 30(达克罗)	ARRUELA 30	7	GB/T97.1-2002
3	252900306	减震器组件	AMORTECEDOR DE VIBRAÇÕES	4	
4	252900305	隔板	CHAPA	4	
5	805239111	螺母 M30×2	PORCA M30×2	3	GB/T6171-2000

页码 PAG.	护板总成	部件号 PART NO.
G06-19	CONJUNTO DE CHAPA DE PROTEÇÃO	252612351

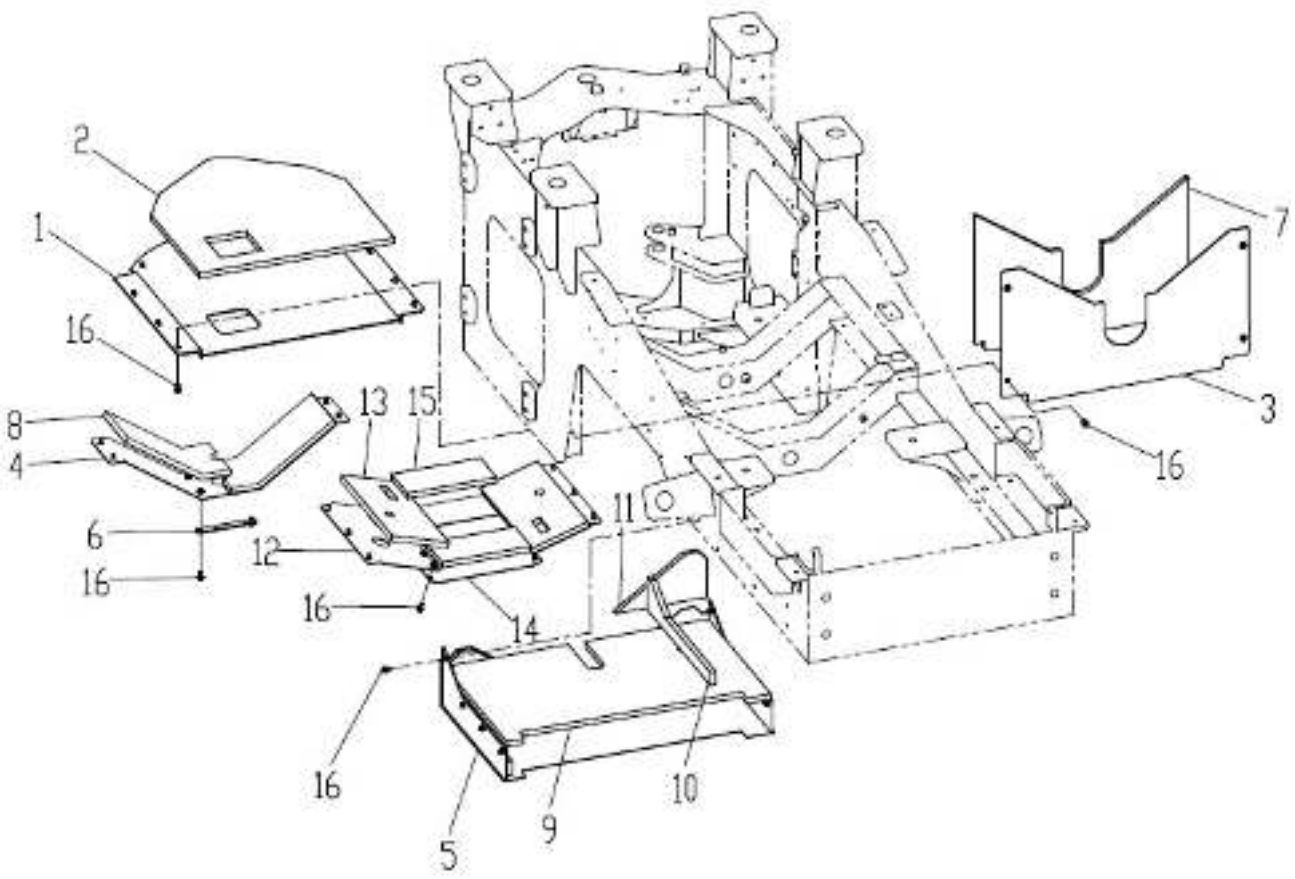

部件号 PART NO. 252612351		护板总成 CONJUNTO DE CHAPA DE PROTEÇÃO		页码 PAG. G06-20	
件号 ITEM	部件号 PART NO.	零件名称 NOME DA PEÇA		数量 QNT.	备注 OBS.
1	252612386	护板组件 I	CHAPA DE PROTEÇÃO GRUPO I	1	
2	252612375	隔音棉 I	MANTA DEFLETORA I	1	
3	252612377	护板 I	CHAPA DE PROTEÇÃO I	1	
4	252612374	护板组件 II	CHAPA DE PROTEÇÃO GRUPO II	2	
5	252612387	护板组件 III	CHAPA DE PROTEÇÃO GRUPO III	1	
6	252612306	加固板	CHAPA DE REFORÇO	2	
7	252612373	隔音棉 2	MANTA DEFLETORA 2	1	
8	252612376	隔音棉 3	MANTA DEFLETORA 3	2	
9	252612370	隔音棉 4	MANTA DEFLETORA 4	1	
10	252612380	隔音棉 5	MANTA DEFLETORA 5	2	
11	252612369	隔音棉 6	MANTA DEFLETORA 6	2	
12	252612381	护板组件 IV	CHAPA DE PROTEÇÃO GRUPO IV	2	
13	252612372	隔音棉 7	MANTA DEFLETORA 7	2	
14	252612378	护板 II	CHAPA DE PROTEÇÃO II	2	
15	252612379	隔音棉 9	MANTA DEFLETORA 9	2	
16	805048005	螺栓 M10×16	PARAFUSO M10×16	44	GB/T16674.1-2004

液压系统
SISTEMA HIDRÁULICO

页码 PÁG.	工作液压系统（一）	部件号 PART NO.
G07-01	SISTEMA HIDRÁULICO DE TRABALHO (1)	252610972

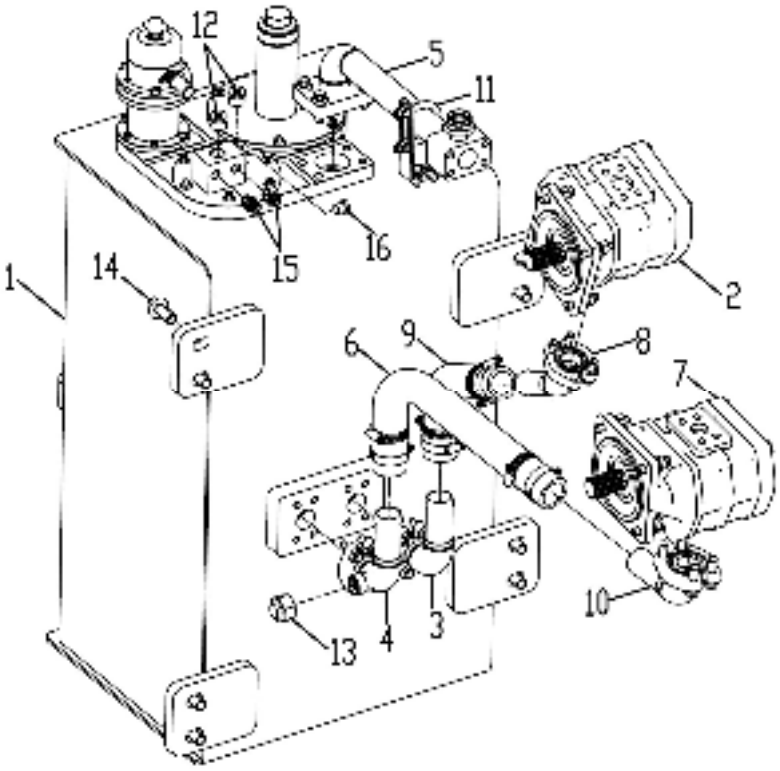

部件号 PART NO. 252610972		工作液压系统（一） SISTEMA HIDRÁULICO DE TRABALHO(1)		页码 PÁG. G07-02	
件号 ITEM	部件号 PART NO.	零件名称 NOME DA PEÇA		数量 QNT.	备注 OBS.
1	252611632	液压油箱	TANQUE HIDRÁULICO	1	
2	252611456	JHP2050L 泵组件	CONJUTO DE BOMBA	1	
3	252806883	工作泵吸油钢管组件	CONJUNTO DE TUBO	1	
4	252610974	吸油钢管组件	CONJUNTO DE TUBO DE SUCÇÃO	1	
5	252610975	液压油箱回油钢管组件	CONJUNTO DE TUBO	1	
6	252610979	工作泵吸油胶管组件	CONJUNTO DE MANGUEIRA	1	
7	252115377	CBGj2063R 泵组件	CONJUNTO DE BOMBA	1	
8	252806876	转向泵吸油钢管组件	CONJUNTO DE TUBO DE SUCÇÃO	1	
9	252610976	转向泵吸油胶管组件	CONJUNTO DE MANGUEIRA	1	
10	252611457	工作泵吸油钢管组件	CONJUNTO DE TUBO DE SUCÇÃO	1	
11	252610242	U 型螺栓组件	PARAFUSO-U	1	
12	803189850	堵头	PLUG	2	
13	803177599	堵头	PLUG	1	
14	805048033	螺栓 M16×35(达克罗)	PARAFUSO M16×35	8	GB/T16674.1-2004
15	803103341	接头	CONECTOR	2	
16	803103961	接头	CONECTOR	1	

页码 PÁG.	液压油箱总成	部件号 PART NO.
G07-03	CONJUNTO DO TANQUE HIDRÁULICO	252611632

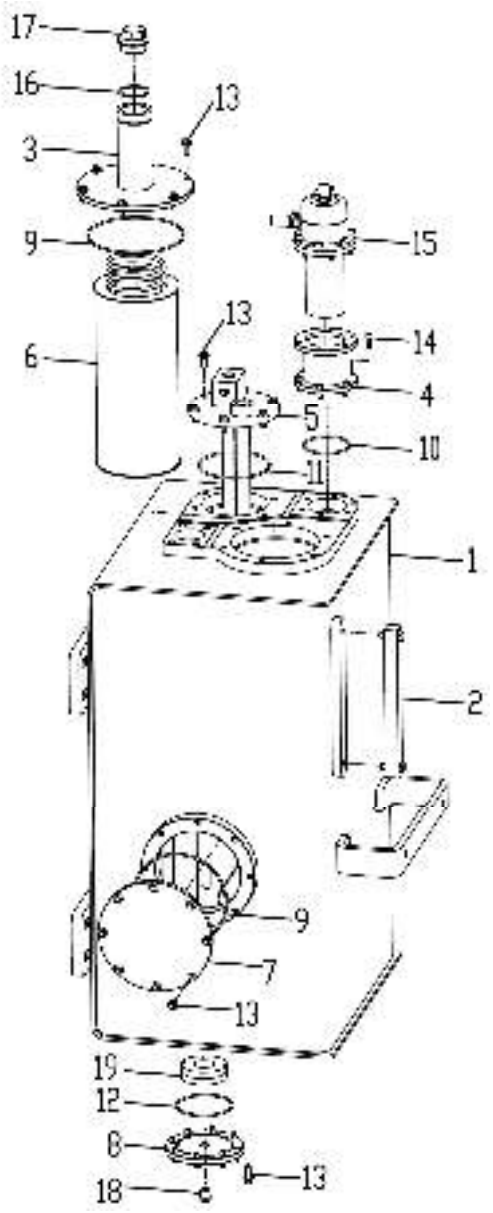

部件号 PART NO. 252611632		液压油箱总成 CONJUNTO DE TANQUE HIDÁRULICO		页码 PÁG. G07-04	
件号 ITEM	部件号 PART NO.	零件名称 NOME DA PEÇA		数量 QNT.	备注 OBS.
1	252611747	油箱体	ESTRUTURA DO TANQUE	1	
2	803166395	液位计	VISOR DE NÍVEL	1	
3	252911730	回油室盖板焊接件	CONJUNTO SOLDADO DA TAMPA	1	
4	252911728	呼吸器过渡安装钢管	CONNUNTO DE TUBO	1	
5	252911755	液压油箱泄露接口焊接件	CONJUNTO SOLDADO DA TAMPA	1	
6	803164329	回油滤清器	FILTRO	1	
7	251808558	盖板	FLANGE	1	
8	252806517	盖板	FLANGE	1	
9	803401168	O 形圈 164.69×3.53	O-RING 164.69×3.53	2	
10	803401142	O 形圈 75.79×3.53	O-RING 75.79×3.53	1	
11	803401156	O 形圈 120.24×3.53	O-RING 120.24×3.53	1	
12	803401148	O 形圈 94.84×3.53	O-RING 94.84×3.53	1	
13	805004756	螺栓 M8×20(达克罗)	PARAFUSO M8×20	28	GB/T16674.1-2004
14	805100059	螺钉 M6×20	PARAFUSO	6	GB/T70.1-2008
15	251807810	呼吸阀组件	VÁLVULA DE ALÍVIO	1	
16	803164100	复合式密封硬垫圈 45	ARRUELA	1	Q/SC1294-2000
17	252905762	螺塞 M45×1.5	BUJÃO	1	
18	803166450	堵头	PLUG	1	
19	250200145	磁铁	ÍMÃ	2	

页码 PÁG.	呼吸阀组件	部件号 PART NO.
G07-05	CONJUNTO DE VÁLVULA DE ALÍVIO	251807810

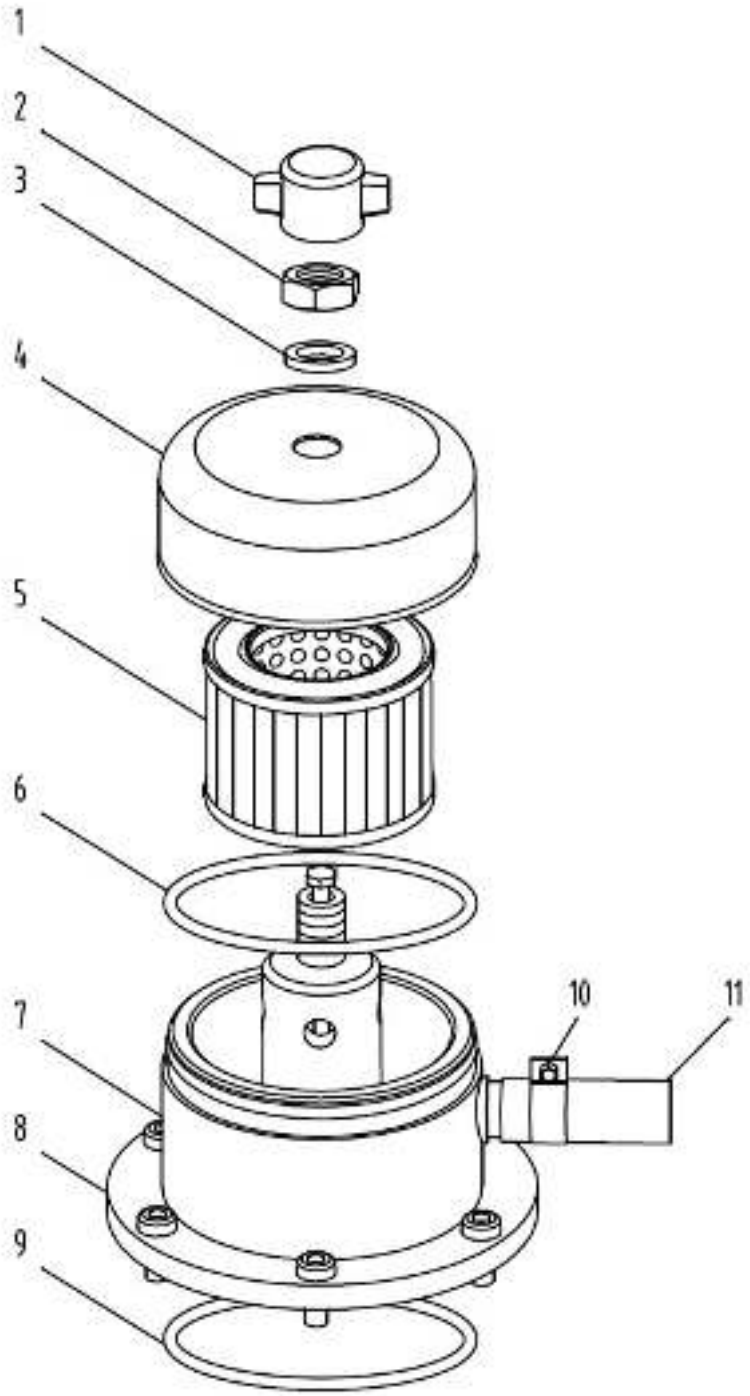

部件号 PART NO. 251807810		呼吸阀组件 CONJUNTO DE VÁLVULA DE ALÍVIO		页码 PÁG. G07-06	
件号 ITEM	部件号 PART NO.	零件名称 NOME DA PEÇA		数量 QNT.	备注 OBS.
1	860141571	防尘帽组件	CONJUNTO DE TAMPA	1	B013830
2	860141573	螺母 M12	PORCA	1	B023489
3	860141572	组合密封垫圈 12	ARRUELA	1	P063333
4	860141574	罩帽	TAMPA	1	B011256
5	803086817	滤芯	ELEMENTO DO FILTRO	1	P040249
6	801100116	O 形圈 75X3.1	O-RING	1	B031153
7	860141570	空滤器组件	FILTRO DE AR	1	
8	860141577	不锈钢内六角螺钉 M6X14	PARAFUSO	6	B023488
9	803409955	O 形圈 80X3.1	O-RING	1	B031154
10	860141576	Φ20 卡箍	ABRAÇADEIRA	1	Y040029
11	860141581	Φ14 耐油胶管,长 0.9 米	MANGUEIRA	1	B010913
★	860140942	呼吸阀组件密封包（包含易损件）	KIT DE VEDAÇÃO DE VÁLVULA	1	INCLUI AS PEÇAS 5、6、9、 /INCLUDE5、6、9

页码 PÁG.	JHP2050L 泵组件	部件号 PART NO.
G07-07	CONJUNTO DE BOMBA	252611456

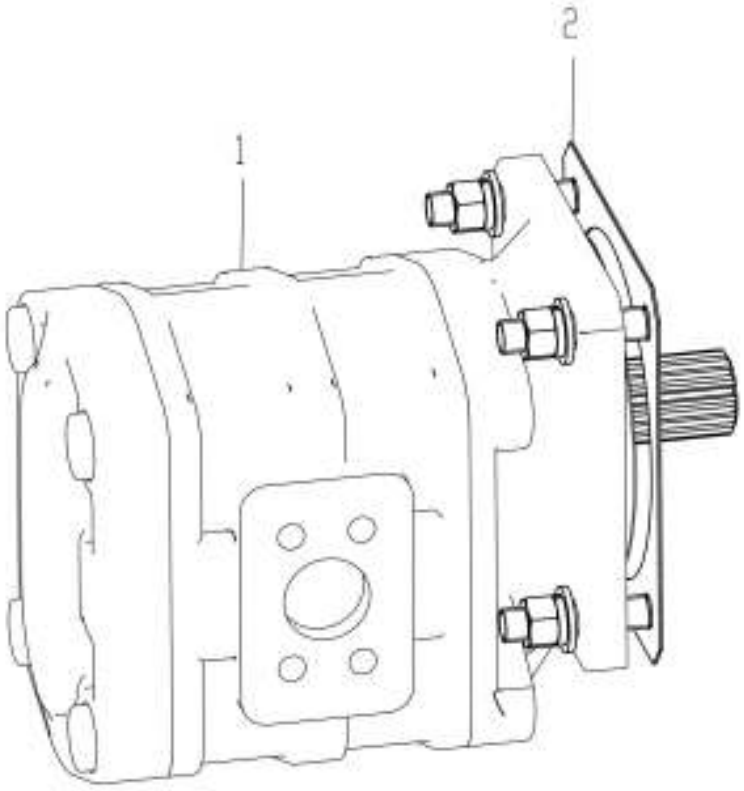

部件号 PART NO. 252611456		JHP2050L 泵组件 CONJUNTO DE BOMBA		页码 PÁG. G07-08	
件号 ITEM	部件号 PART NO.	零件名称 NOME DA PEÇA		数量 QNT.	备注 OBS.
1	803045312	齿轮泵	BOMBA	1	
2	252909510	液压泵安装组件	CONJUNTO DE BOMBA DE INTALAÇÃO	1	

页码 PÁG.	CBGJ2063R 泵组件	部件号 PART NO.
G07-09	CONJUNTO DE BOMBA	252115377

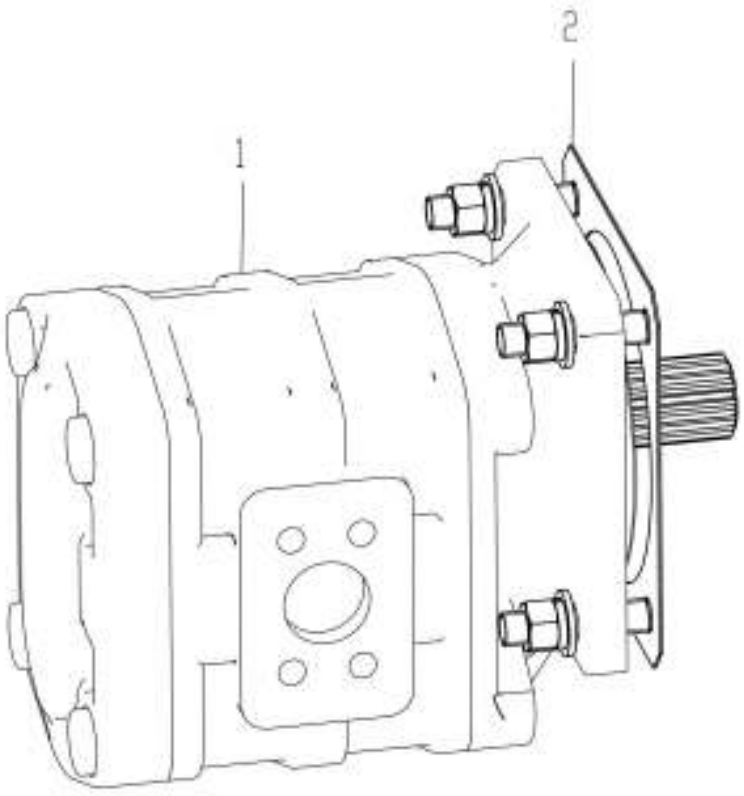

部件号 PART NO. 252115377		CBGJ2063R 泵组件 CONJUNTO DE BOMBA		页码 PÁG. G07-10	
件号 ITEM	部件号 PART NO.	零件名称 NOME DA PEÇA		数量 QNT.	备注 OBS.
1	803045250	齿轮泵(右旋)	BOMBA	1	
2	252909510	液压泵安装组件	CONJUNTO DE BOMBA DE INSTALÇÃO	1	

页码 PÁG.	液压泵安装组件	部件号 PART NO.
G07-11	CONJUNTO DE BOMBA DE INSTALAÇÃO	252909510

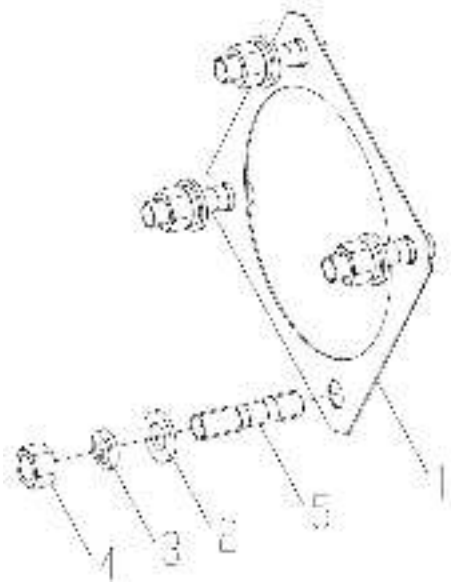

部件号 PART NO. 252909510		液压泵安装组件 COMJUNTO DE BOMBA DE INSTALAÇÃO		页码 PÁG. G07-12	
件号 ITEM	部件号 PART NO.	零件名称 NOME DA PEÇA		数量 QNT.	备注 OBS.
1	252100847	密封垫	VEDAÇÃO	1	
2	805300020	垫圈 12	ARRUELA 12	4	GB/T97.1-2002
3	805300018	垫圈 12	ARRUELA 12	4	GB/T93-1987
4	805200049	螺母 M12	PORCA	4	GB/T6170-2000
5	805002233	螺柱 M12×35	PARAFUSO M12×35	4	GB/T899-1988

页码 PÁG.	U 型螺栓组件	部件号 PART NO.
G07-13	CONJUNTO DE PARAFUSO-U	252610242

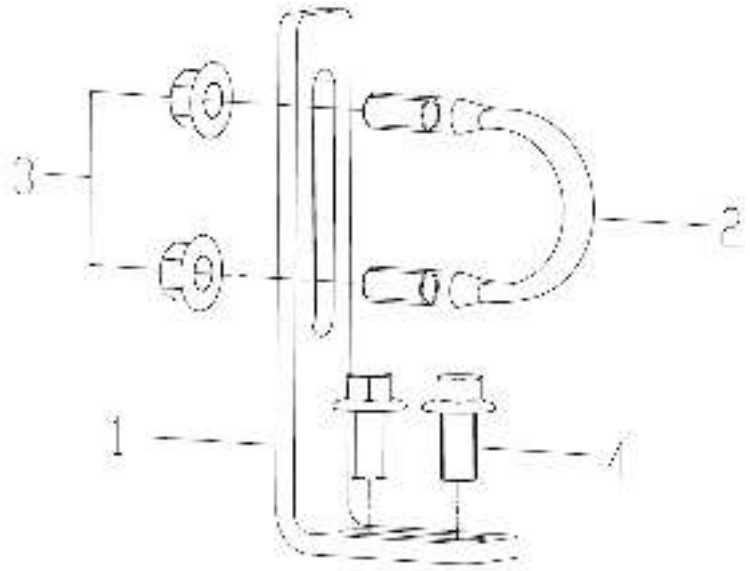

部件号 PART NO. 252610242		U 型螺栓组件 CONJUNTO DE PARAFUSO-U		页码 PÁG. G07-14	
件号 ITEM	部件号 PART NO.	零件名称 NOME DA PEÇA		数量 QNT.	备注 OBS.
1	252700185	支架	SUPORTE	1	
2	269900199	U 型螺栓	PARAFUSO-U	1	
3	805238533	螺母 M10(达克罗)	PORCA	2	GB/T6177.1-2000
4	805004700	螺栓 M10×20(达克罗)	PARAFUSO	2	GB/T16674.1-2004

页码 PÁG.	工作泵吸油钢管组件	部件号 PART NO.
G07-15	CONJUNTO DE MANGUEIRA	252806883

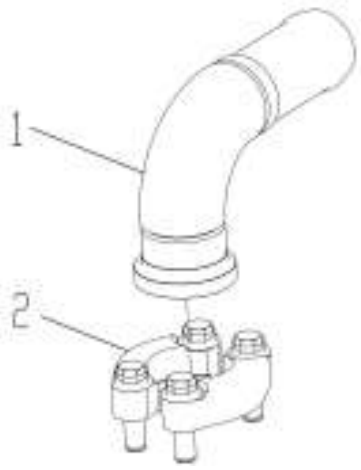

部件号 PART NO. 252806883		工作泵吸油钢管组件 CONJUNTO DE MANGUEIRA		页码 PÁG. G07-16
件号 ITEM	部件号 PART NO.	零件名称 NOME DA PEÇA	数量 QNT.	备注 OBS.
1	252806877	工作泵吸油钢管 MANGUEIRA	1	
2	252911080	法兰组件 FLANGE	1	

页码 PÁG.	吸油钢管组件	部件号 PART NO.
G07-17	CONJUNTO DE MANGUEIRA	252610974

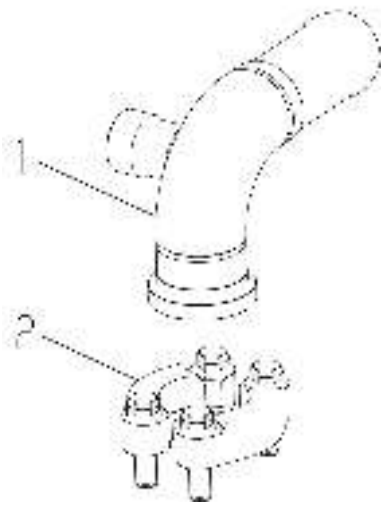

部件号 PART NO. 252610974		吸油钢管组件 CONJUNTO DE MANGUEIRA		页码 PÁG. G07-18	
件号 ITEM	部件号 PART NO.	零件名称 NOME DA PEÇA		数量 QNT.	备注 OBS.
1	252610981	吸油钢管	MANGUEIRA	1	
2	252911080	法兰组件	FLANGE	1	

页码 PÁG.	法兰组件	部件号 PART NO.
G07-19	CONJUNTO DE FLANGE	252911080

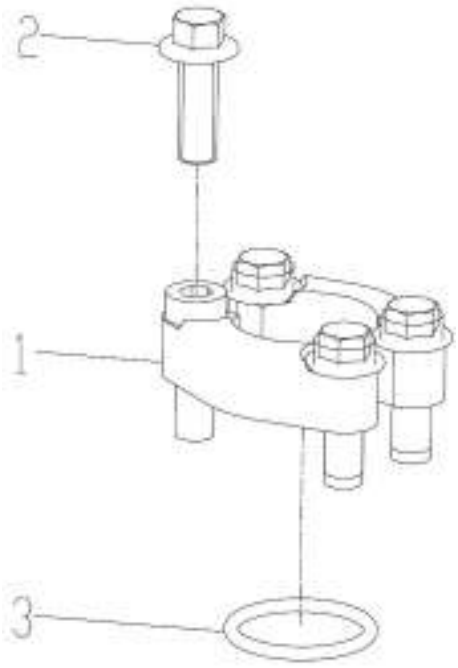

部件号 PART NO. 252911080		法兰组件 CONJUNTO DE FLANGE		页码 PÁG. G07-20	
件号 ITEM	部件号 PART NO.	零件名称 NOME DA PEÇA		数量 QNT.	备注 OBS.
1	803164828	法兰组件	FLANGE	1	
2	805048007	螺栓 M10×35(达克罗)	PARAFUSO	4	GB/T16674.1-2004
3	803401130	O 形圈 37.69×3.53	O-RING	1	

页码 PÁG.	液压油箱回油钢管组件	部件号 PART NO.
G07-21	CONJUNTO DE MANGUEIRA	252610975

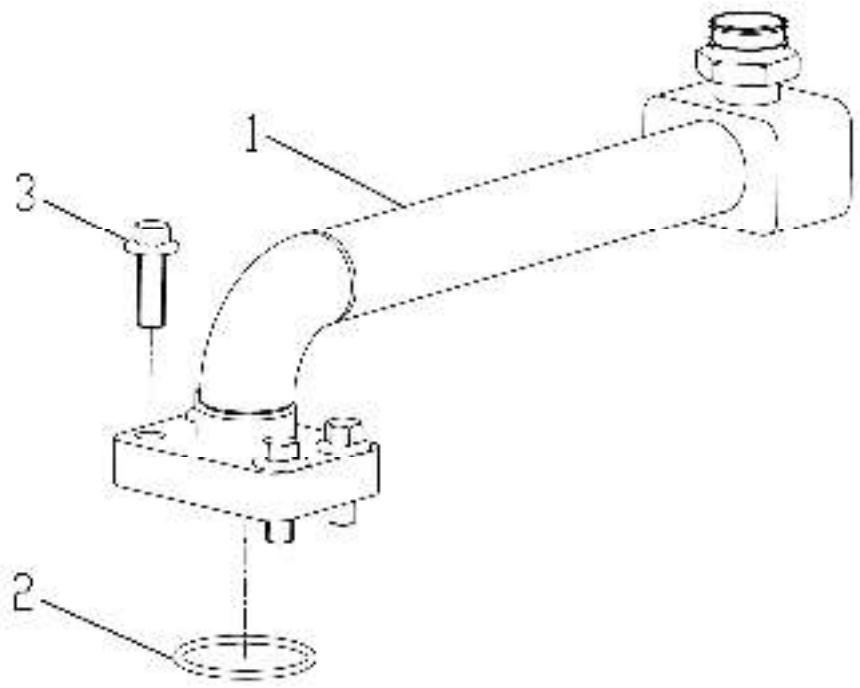

部件号 PART NO. 252610975		液压油箱回油钢管组件 CONJUNTO DE MANGUEIRA		页码 PÁG. G07-22	
件号 ITEM	部件号 PART NO.	零件名称 NOME DA PEÇA		数量 QNT.	备注 OBS.
1	252610980	液压油箱回油钢管	MANGUEIRA	1	
2	803401136	O 形圈 56.74×3.53	O-RING 56.74×3.53	1	
3	805048017	螺栓 M12×35(达克罗)	PARAFUSO	4	GB/T16674.1-2004

页码 PÁG.	工作泵吸油胶管组件	部件号 PART NO.
G07-23	CONJUNTO DE MANGUEIRA	252610979

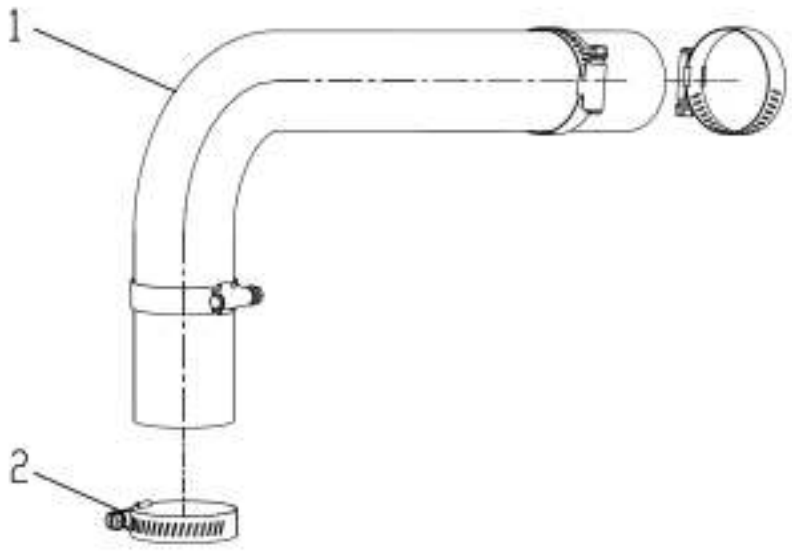

部件号 PART NO. 252610979		工作泵吸油胶管组件 CONJUNTO DE MANGUEIRA		页码 PÁG. G07-24	
件号 ITEM	部件号 PART NO.	零件名称 NOME DA PEÇA		数量 QNT.	备注 OBS.
1	252610973	工作泵吸油胶管	MANGUEIRA	1	
2	801902713	喉箍 B45-70	ABRAÇADEIRA B45-70	4	

页码 PÁG.	转向泵吸油胶管组件	部件号 PART NO.
G07-25	CONJUNTO DE MANGUEIRA	252610976



部件号 PART NO. 252610976		转向泵吸油胶管组件 CONJUNTO DE MANGUEIRA		页码 PÁG. G07-26
件号 ITEM	部件号 PART NO.	零件名称 NOME DA PEÇA	数量 QNT.	备注 OBS.
1	252610978	吸油胶管 MANGUEIRA	1	
2	801902713	喉箍 B45-70 ABRAÇADEIRA	4	

页码 PÁG.	转向泵吸油钢管组件	部件号 PART NO.
G07-27	CONJUNTO DE MANGUEIRA	252806876

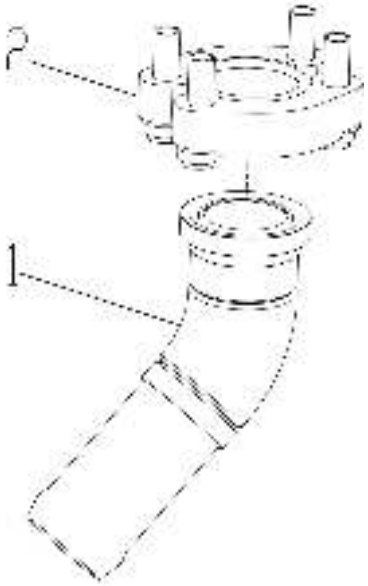

部件号 PART NO. 252806876		转向泵吸油钢管组件 CONJUNTO DE MANGUEIRA		页码 PÁG. G07-28
件号 ITEM	部件号 PART NO.	零件名称 NOME DA PEÇA	数量 QNT.	备注 OBS.
1	252806880	转向泵吸油钢管 MANGUEIRA	1	
2	252911080	法兰组件 FLANGE	1	

页码 PÁG.	工作泵吸油钢管组件 CONJUNTO DE MANGUEIRA DA BOMDA DE TRABALHO	部件号 PART NO.
G07-29		252611457

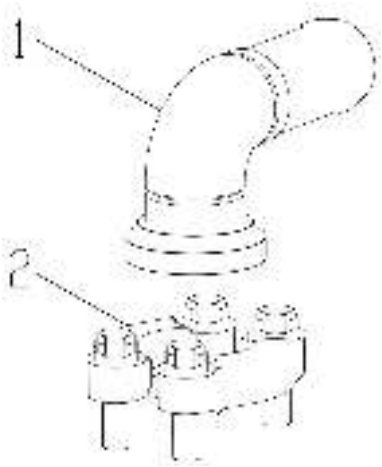

部件号 PART NO. 252611457		工作泵吸油钢管组件 CONJUNTO DE MANGUEIRA DA BOMDA DE TRABALHO		页码 PÁG. G07-30
件号 ITEM	部件号 PART NO.	零件名称 NOME DA PEÇA	数量 QNT.	备注 OBS.
1	252611460	工作泵吸油钢管 MANGUEIRA	1	
2	252911080	法兰组件 FLANGE	1	

页码 PÁG.	工作液压系统（二）	部件号 PART NO.
G07-31	SISTEMA HIDRÁULICO DE TRABALHO (2)	252610904

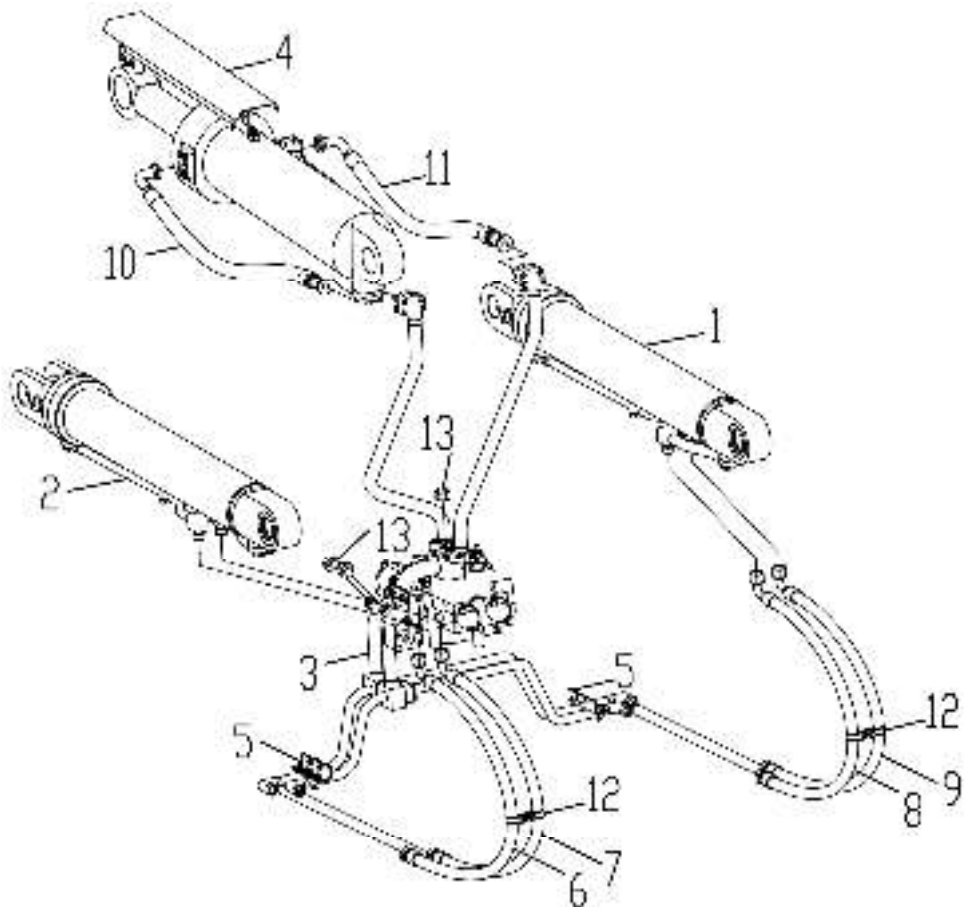

部件号 PART NO. 252610904		工作液压系统（二） SISTEMA HIDRÁULICO DE TRABALHO(2)		页码 PÁG. G07-32	
件号 ITEM	部件号 PART NO.	零件名称 NOME DA PEÇA		数量 QNT.	备注 OBS.
1	803071237	左动臂油缸	CILINDRO DA LANÇA ESQUERDA	1	
2	803071259	右动臂油缸	CILINDRO DA LANÇA DIREITA	1	
3	252610902	D32 多路阀管路组件	CONJUNTO DE MANGUEIRA	1	
4	252611451	127 翻斗油缸组件(自动放平)	CONJUNTO DE CILINDRO DA CAÇAMBA (NIVELAMENTO AUTOMÁTICO)	1	
5	252609587	动臂联钢管支板总成	ABRAÇADEIRA	2	
6	803175374	软管总成	MANGUEIRA	1	
7	803180995	软管总成	MANGUEIRA	1	
8	803180995	软管总成	MANGUEIRA	1	
9	803175374	软管总成	MANGUEIRA	1	
10	803418162	软管总成	MANGUEIRA	1	
11	803418162	软管总成	MANGUEIRA	1	
12	252911509	动臂缸软管固定组件	ABRAÇADEIRA	2	
13	803177599	堵头	PLUG	3	

页码 PÁG.	127 翻斗油缸组件(自动放平) CONJUNTO DE CILINDRO DA CAÇAMBA	部件号 PART NO.
G07-33		252611451

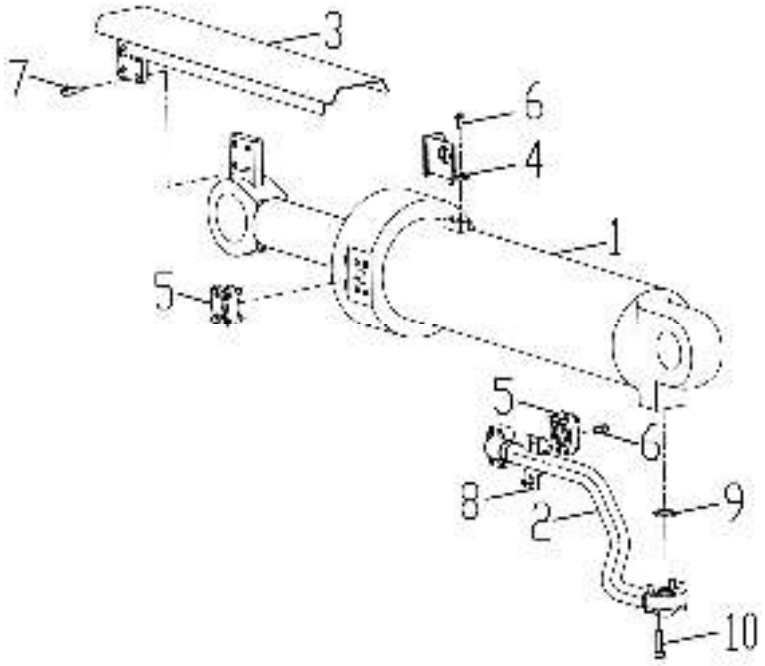

部件号 PART NO. 252611451		127 翻斗油缸组件(自动放平) CONJUNTO DE CILINDRO DA CAÇAMBA		页码 PÁG. G07-34	
件号 ITEM	部件号 PART NO.	零件名称 NOME DA PEÇA		数量 QNT.	备注 OBS.
1	803004330	翻斗油缸	CILINDRO DA CAÇAMBA	1	
2	252609941	翻斗缸钢管	MANGUEIRA	1	
3	252600657	护罩	COBERTURA	1	
4	252600658	支架	SUPORTE	1	
5	252911069	法兰组件	FLANGE		
6	805004756	螺栓 M8×20(达克罗)	PARAFUSO M8×20	4	GB/T16674.1-2004
7	805048006	螺栓 M10×30(达克罗)	PARAFUSO M10×30	4	GB/T16674.1-2004
8	251703498	压板	ABRAÇADEIRA	1	
9	803401127	O 形圈 32.92×3.53	O-RING	1	
10	805100147	螺钉 M10×40	PARAFUSO	4	GB/T70.1-2008

页码 PÁG.	翻斗油缸	部件号 PART NO.
G07-35	CILINDRO DA CAÇAMBA	803004330_3030

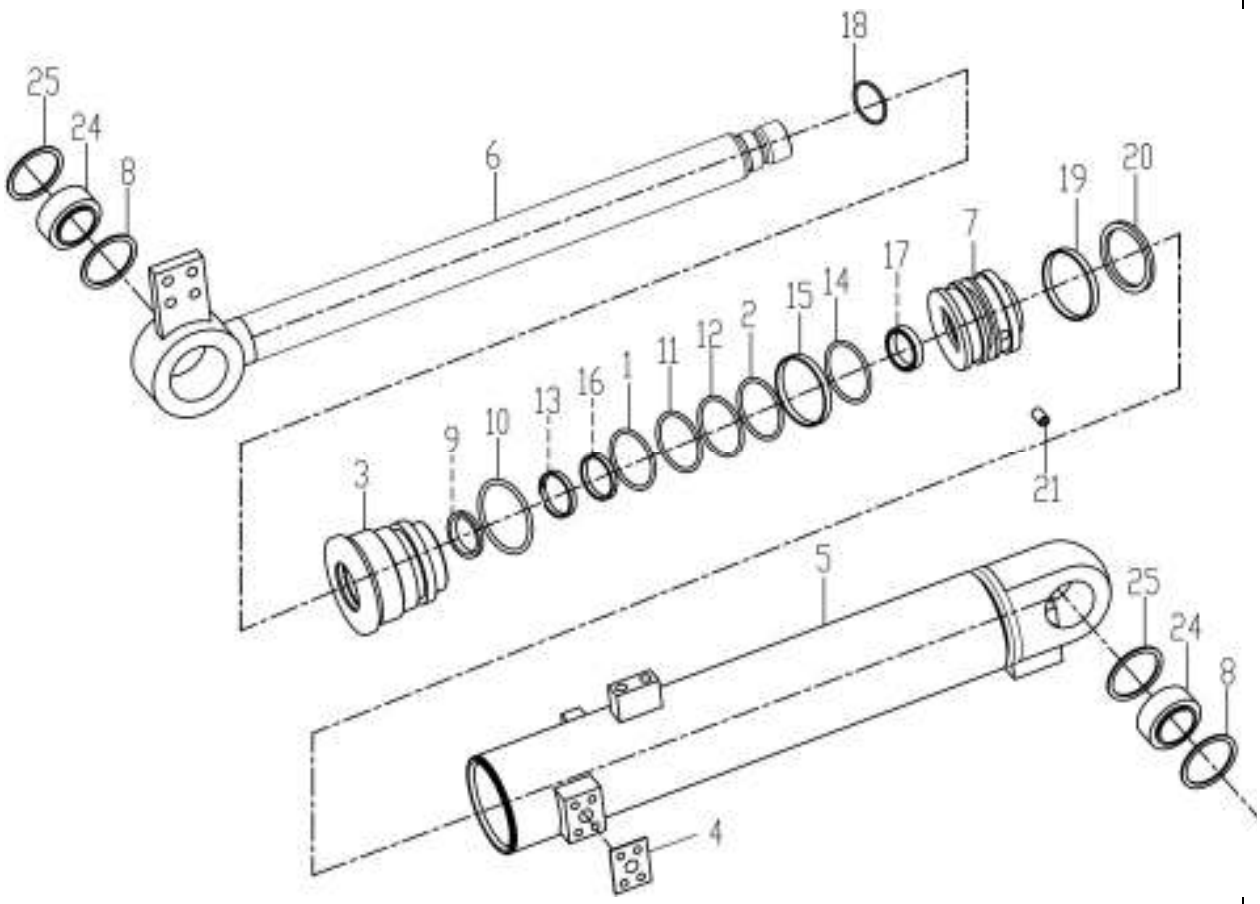

部件号 PART NO. 803004330_3030		翻斗油缸 CILINDRO DA CAÇAMBA		页码 PÁG. G07-36	
序号 SR.NO.	零件代号 PART NO	名称 NOME DA PEÇA		数量 QNT.	备注 OBS.
1	910600482	套环	ANEL	1	
2	910600483	钢丝挡圈	ANEL	1	
3	803072545	导向套	LUVA	1	
4	803072546	盖板	CHAPA DE COBERTURA	2	
5	803072547	缸筒	CILINDRO	1	
6	803072552	活塞杆	HASTE DO PISTÃO	1	
7	803044615	活塞	PESTÃO	1	
8	803072553	防尘环	ANEL ANTI POEIRA	4	
9	803268477	防尘圈	ANEL ANTI POEIRA	1	
10	805400081	轴用弹性挡圈 140	ANEL ELÁTICO	1	GB/T894.1-1986
11	803197181	O 形圈 165×3.1	O-RING	1	
12	803195277	O 形圈 145×3.1	O-RING	1	
13	803268481	杆密封	VEDAÇÃO	1	
14	801100238	O 形圈 160×5.7	O-RING	1	
15	803268456	挡圈	ANEL	1	GB/T 1235-1976
16	803268486	斯特封	SLYD RING	1	
17	803268467	杆用支撑环	ANEL	2	
18	803196607	O 形圈 85×3.1	O-RING	1	
19	803044714	活塞用支撑环	ANEL	2	
20	803044717	格莱圈	ANEL	1	
21	805104483	螺钉 M12×45	PARAFUSO	2	GB/T78-2007
22	805104265	螺钉 M10×12	PARAFUSO	8	GB/T70.1-2008
23	910600496	防护塞	PLUG PROTETOR	2	
24	800513996	关节轴承 GE60ES	ROLAMENTO	2	GB/T304.5-2002

页码 PÁG.	翻斗油缸	部件号 PART NO.
G07-37	CILINDRO DA CAÇAMBA	803004330_3030

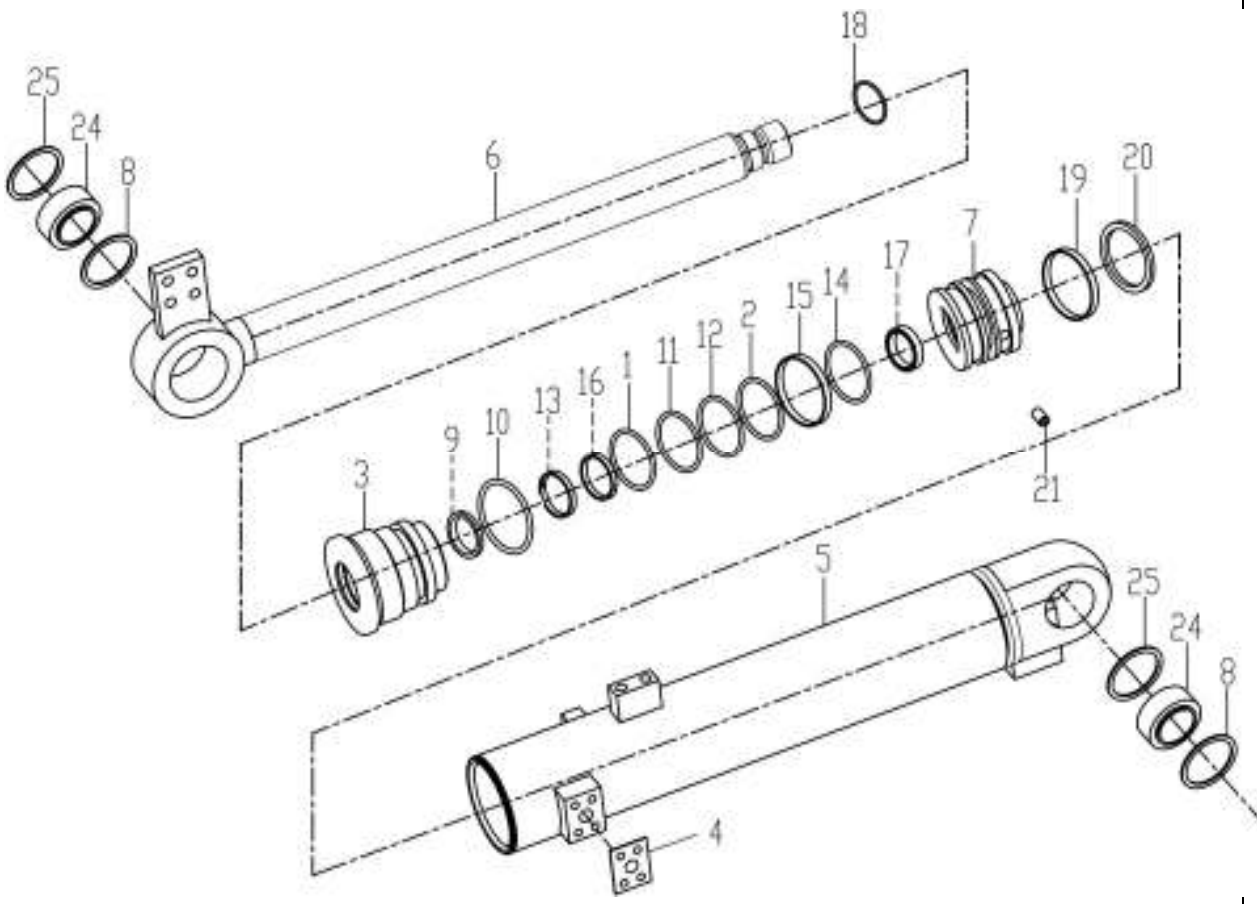

部件号 PART NO. 803004330_3030		翻斗油缸 CILINDRO DA CAÇAMBA		页码 PÁG. G07-38	
序号 SR.NO.	零件代号 PART NO	名称 NOME DA PEÇA		数量 QNT.	备注 OBS.
25	805400009	挡圈 90	ANEL	4	GB/T 893.1-1986
★	803070678	密封包(3T 翻斗缸 90/160)	KIT DE VEDAÇÃO DO CILINDRO DA CAÇAMBA	1	INCLUI AS PEÇAS 8、9、11、12、13、14、15、16、17、18、19、20 ETC

页码 PÁG.	左动臂油缸	部件号 PART NO.
G07-39	CILINDRO DA LANÇA ESQUERDA	803071237_3030

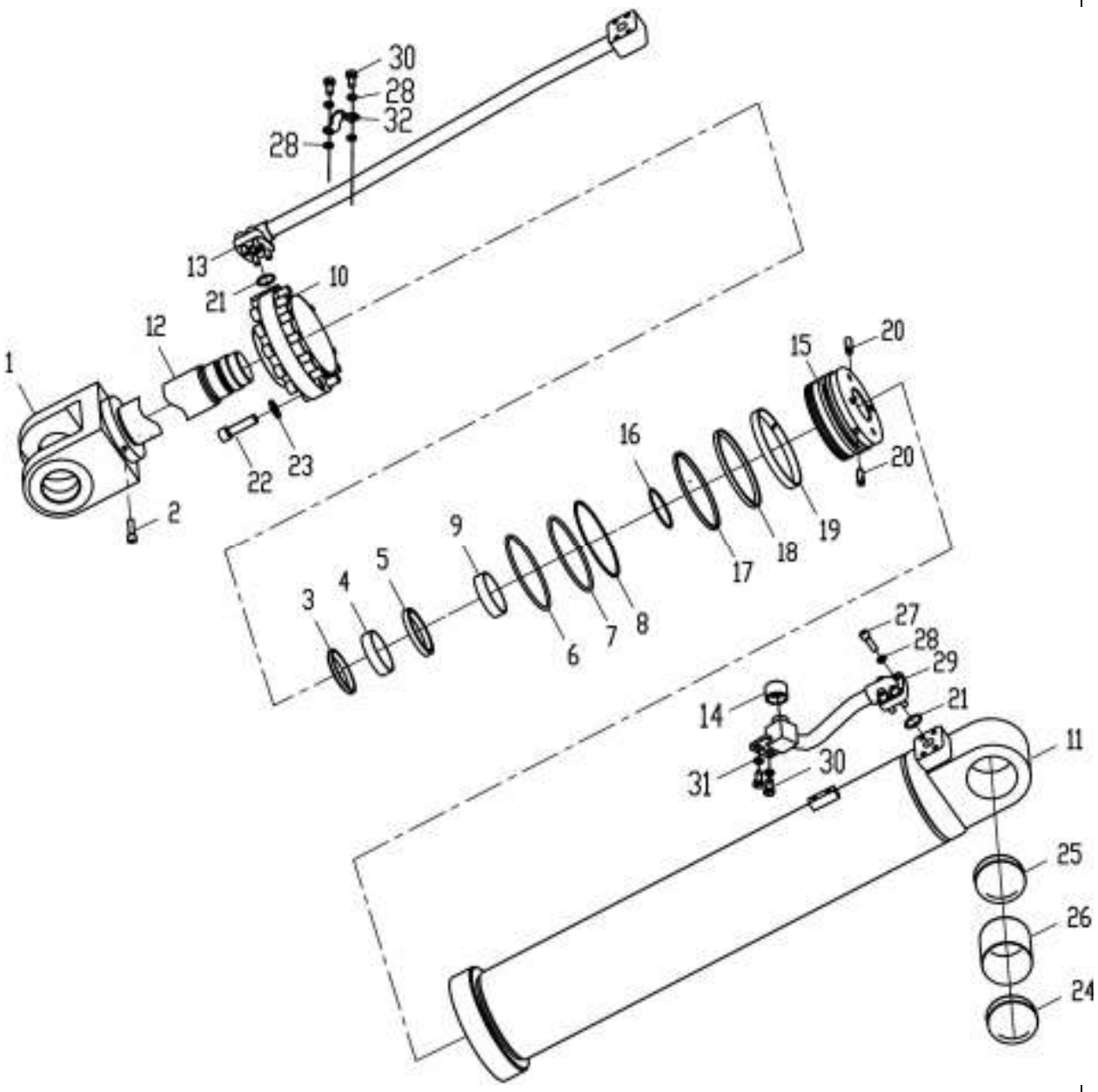

部件号 PART NO. 803071237_3030		左动臂油缸 CILINDRO DA LANÇA ESQUERDA		页码 PÁG. G07-40	
序号 SR.NO.	零件代号 PART NO.	名称 NOME DA PEÇA		数量 QNT.	备注 OBS.
1	910600549	杆头组件	HASTE DO PISTÃO	1	
2	805104468	螺钉 M10×14	PARAFUSO	1	GB/T 78-2007
3	803196330	防尘圈 70×80×6	ANEL ANTI POEIRA	1	
4	803196333	支承环 75×70×9.7	ANEL	2	
5	803196334	轴密封 70×85×11.4	VEDAÇÃO	1	
6	803196337	缓冲环 70×85.1×6.3	ANEL	1	
7	803183925	O 形圈 125×3.1	O-RING	1	
8	803196393	O 形圈 135×5.7	O-RING	1	
9	803199193	挡圈 126×135×2	ANEL	1	
10	910600867	导向套	LUVA DE GUIA	1	
11	910600942	缸筒	CILINDRO	1	
12	910600662	活塞杆	HASTE DO PISTÃO	1	
13	910601265	油管组件 1	CONJUNTO DE MANGUEIRA	1	
14	801969725	防护塞 M30×2	PROTETOR DO PISTÃO	2	
15	910600878	活塞	PISTÃO	1	
16	803303957	O 形圈 75×3.1	O-RING	1	
17	803196339	防污环 117×125×5.6	ANEL ANTI POEIRA	1	
18	803196340	支承环 125×120×9.7	ANEL	2	
19	803196341	孔密封 109.5×125×6.3	VEDAÇÃO	1	
20	805104510	螺钉 M8×30	PARAFUSO	2	GB/T78-2007
21	803197677	O 形圈 24.99×3.53	O-RING	2	
22	805104303	螺钉 M14×60	PARAFUSO	14	GB/T70.1-2008
23	805302898	垫圈 14	ARRUELA	14	GB/T93-1987
24	910601097	防尘环	ANEL ANTI POEIRA	2	

页码 PÁG.	左动臂油缸	部件号 PART NO.
G07-41	CILINDRO DA LANÇA ESQUERDA	803071237_3030

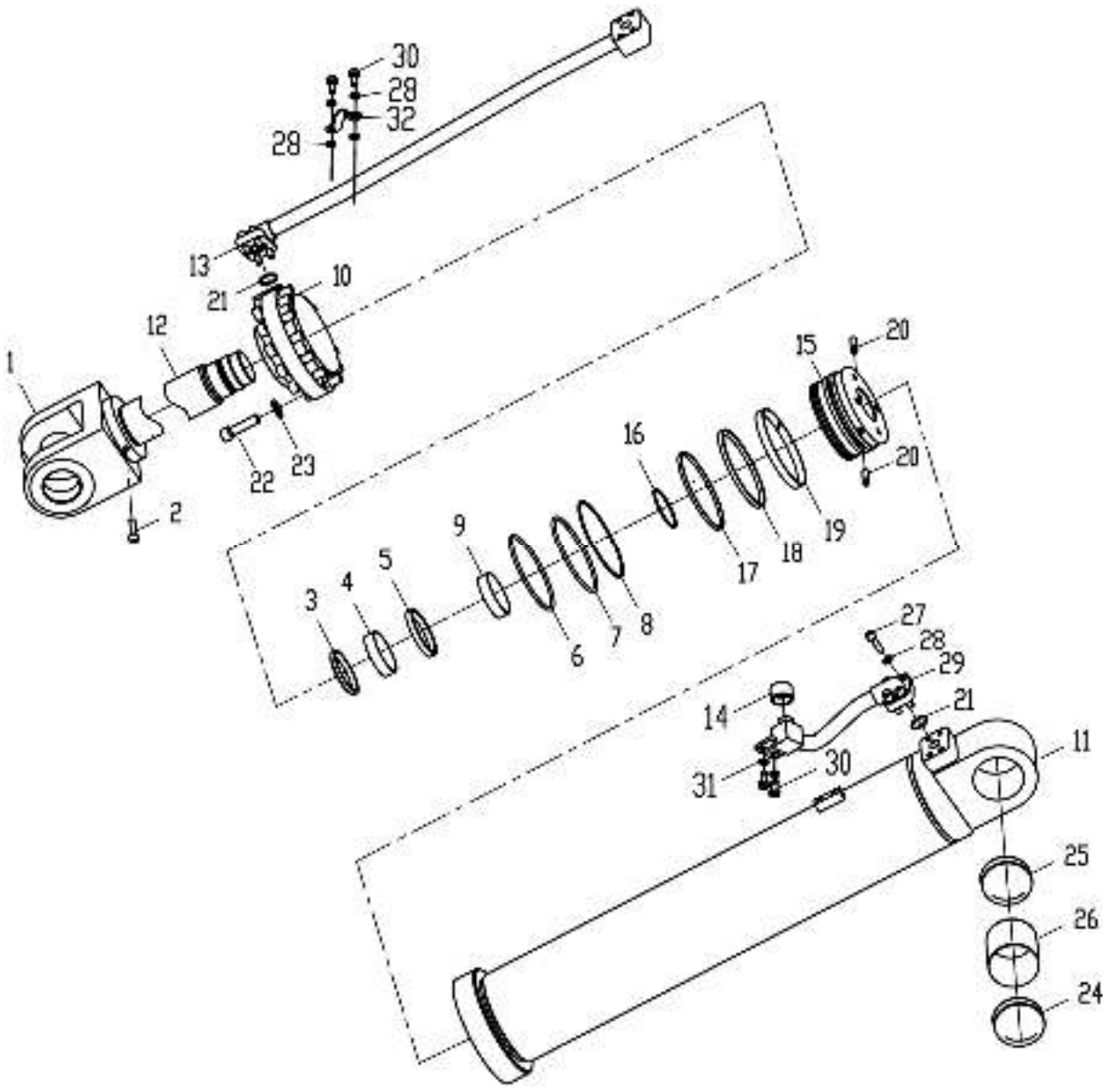

部件号 PART NO. 803071237_3030		左动臂油缸 CILINDRO DA LANÇA ESQUERDA		页码 PÁG. G07-42	
序号 SR.NO.	零件代号 PART NO.	名称 NOME DA PEÇA		数量 QNT.	备注 OBS.
25	805403096	挡圈 90	CHECK RING	2	GB/T893.1-1986
26	800515285	关节轴承 GE60ES	ROLAMENTO	1	GB/T9163-2001
27	805100130	螺钉 M8×35	PARAFUSO	8	GB/T70.1-2008
28	805302894	垫圈 8	ARRUELA	12	GB/T93-1987
29	910601266	油管组件 2	CONJUNTO DE MANGUEIRA	1	
30	805100064	螺钉 M8×20	PARAFUSO	4	GB/T70.1-2008
31	805302881	垫圈 8	ARRUELA	2	GB/T97.1-2002
32	910600882	支板盖	TAMPA	1	
★	803070679	密封包(3T 动臂缸 70/125)	KIT DE VEDAÇÃO DO CILINDRO DA LANÇA	1	INCLUI AS PEÇAS 3、4、5、6、7、8、10、14、15、16、17、23、28 ETC.

页码 PÁG.	右动臂油缸	部件号 PART NO.
G07-43	CILINDRO DA LANÇA DIREITA	803071259_3030

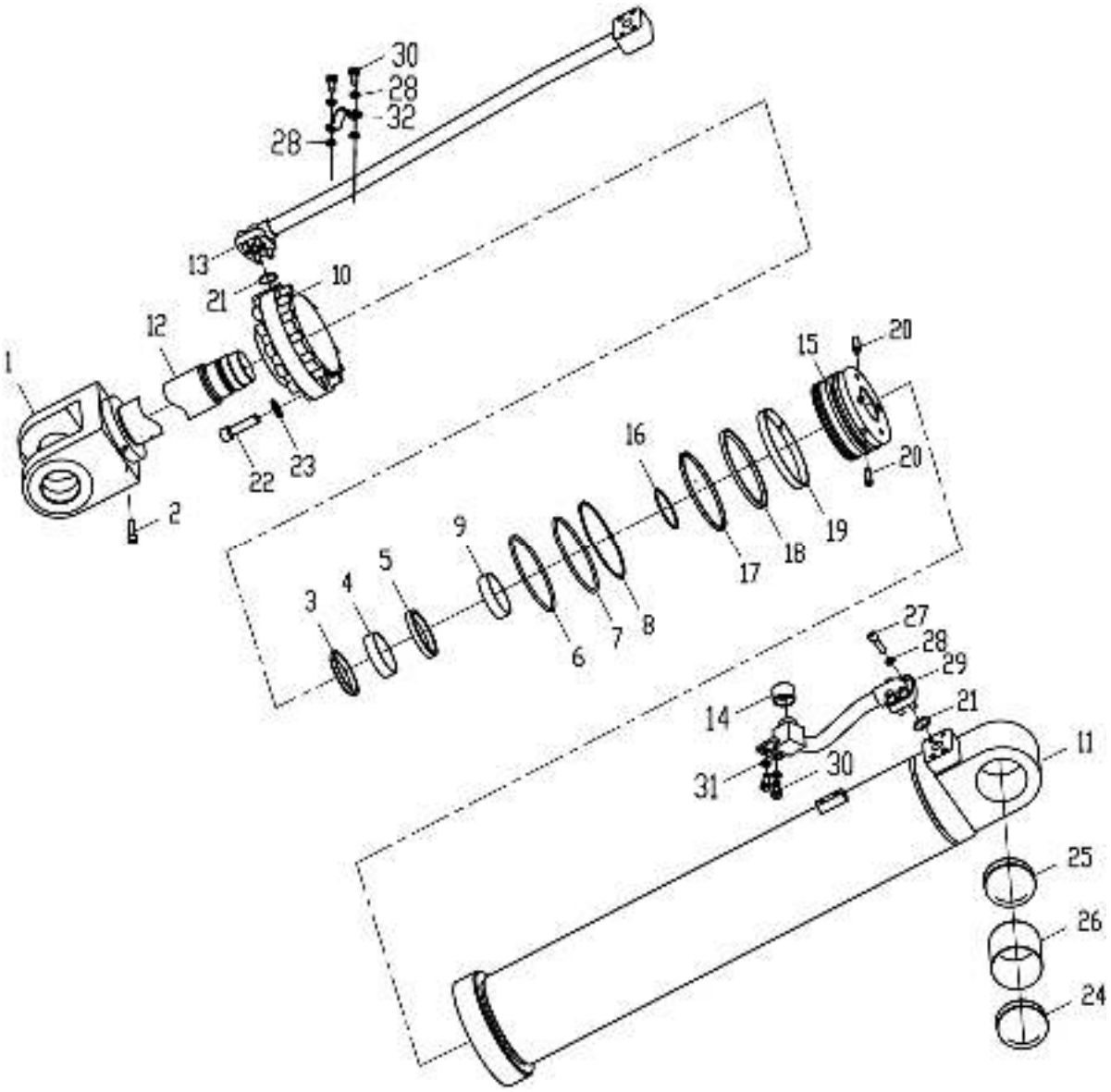

部件号 PART NO. 803071259_3030		右动臂油缸 CILINDRO DA LANÇA DIREITA		页码 PÁG. G07-44	
序号 SR.NO.	零件代号 PART NO.	名称 NOME DA PEÇA		数量 QNT.	备注 OBS.
1	910600549	杆头组件	HASTE DO PISTÃO	1	
2	805104468	螺钉 M10×14	PARAFUSO	1	GB/T 78-2007
3	803196330	防尘圈 70×80×6	ANEL ANTI POEIRA	1	
4	803196333	支承环 75×70×9.7	ANEL	2	
5	803196334	轴密封 70×85×11.4	VEDAÇÃO	1	
6	803196337	缓冲环 70×85.1×6.3	ANEL	1	
7	803183925	O 形圈 125×3.1	O-RING	1	
8	803196393	O 形圈 135×5.7	O-RING	1	
9	803199193	挡圈 126×135×2	TAMPA	1	
10	910600867	导向套	LUVA DE GUIA	1	
11	910600942	缸筒	CILINDRO	1	
12	910600662	活塞杆	HASTE DO PISTÃO	1	
13	910601267	油管组件 1	CONJUNTO DE MANGUEIRA	1	
14	801969725	防护塞 M30×2	PROTETOR DO PISTÃO	2	
15	910600878	活塞	PISTÃO	1	
16	803303957	O 形圈 75×3.1	O-RING	1	
17	803196339	防污环 117×125×5.6	ANEL ANTI POEIRA	1	
18	803196340	支承环 125×120×9.7	ANEL	2	
19	803196341	孔密封 109.5×125×6.3	VEDAÇÃO	1	
20	805104510	螺钉 M8×30	PARAFUSO	2	GB/T78-2007
21	803197677	O 形圈 24.99×3.53	O-RING	2	
22	805104303	螺钉 M14×60	PARAFUSO	14	GB/T70.1-2008
23	805302898	垫圈 14	ARRUELA	14	GB/T93-1987
24	910601097	防尘环	ANEL ANTI POEIRA	2	

页码 PÁG.	右动臂油缸	部件号 PART NO.
G07-45	CILINDRO DA LANÇA DIREITA	803071259_3030

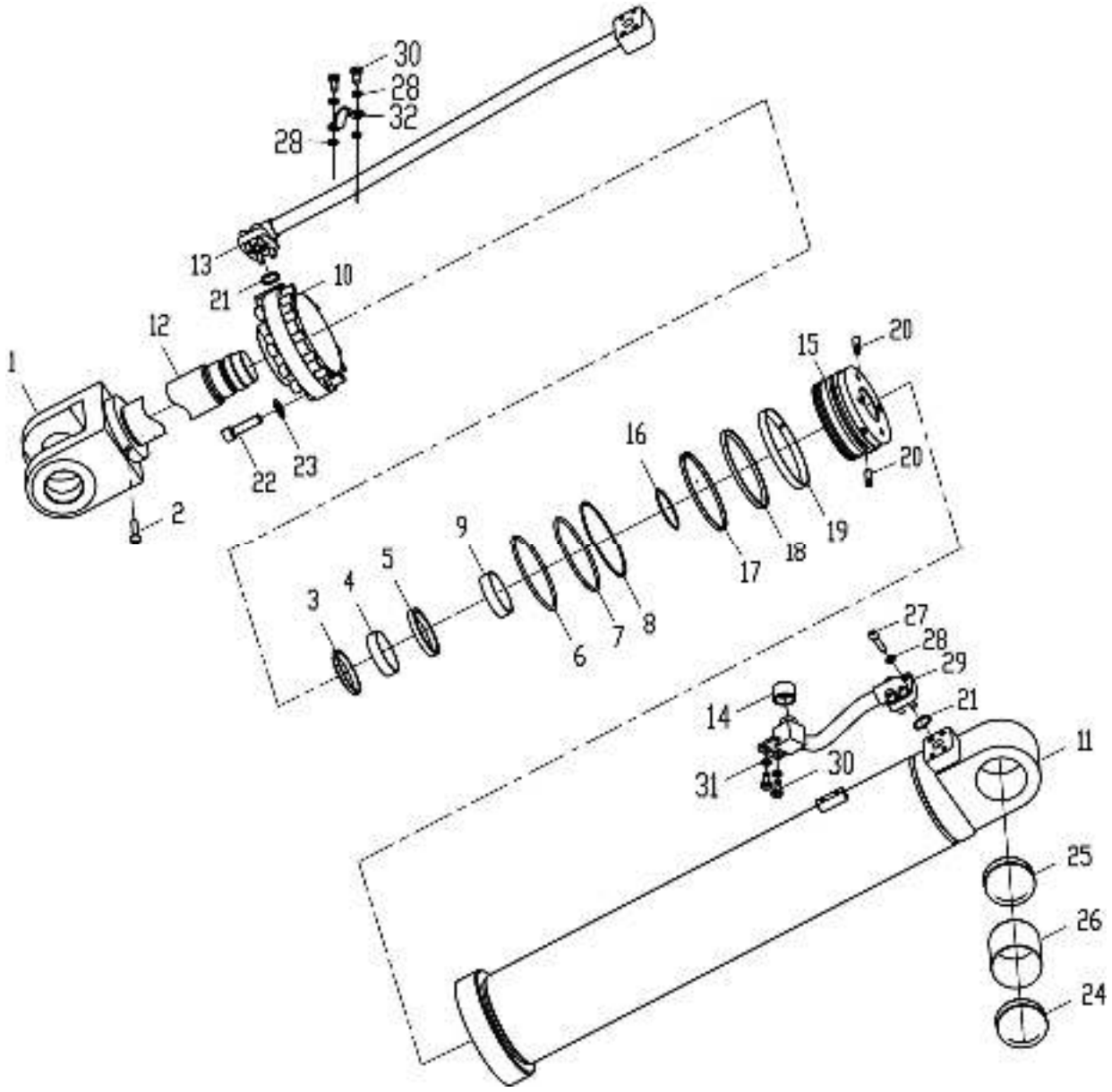

部件号 PART NO. 803071259_3030		右动臂油缸 CILINDRO DA LANÇA DIREITA		页码 PÁG. G07-46	
序号 SR.NO.	零件代号 PART NO.	名称 NOME DA PEÇA		数量 QNT.	备注 OBS.
25	805403096	挡圈 90	TAMPA	2	GB/T893.1-1986
26	800515285	关节轴承 GE60ES	ROLAMENTO	1	GB/T9163-2001
27	805100130	螺钉 M8×35	PARAFUSO	8	GB/T70.1-2008
28	805302894	垫圈 8	ARRUELA	12	GB/T93-1987
29	910601268	油管组件 2	CONJUNTO DE MANGUEIRA	1	
30	805100064	螺钉 M8×20	PARAFUSO	4	GB/T70.1-2008
31	805302881	垫圈 8	ARRUELA	2	GB/T97.1-2002
32	910600882	支板盖	TAMPA	1	
★	803070679	密封包(3T 动臂缸 70/125)	KIT DE VEDAÇÃO DO CILINDRO	1	INCLUI AS PEÇAS 3、4、5、6、7、8、10、14、15、16、17、23、28 ETC.

页码 PÁG.	D32 多路阀管路组件	部件号 PART NO.
G07-47	CONJUNTO DE MANGUEIRA	252610902

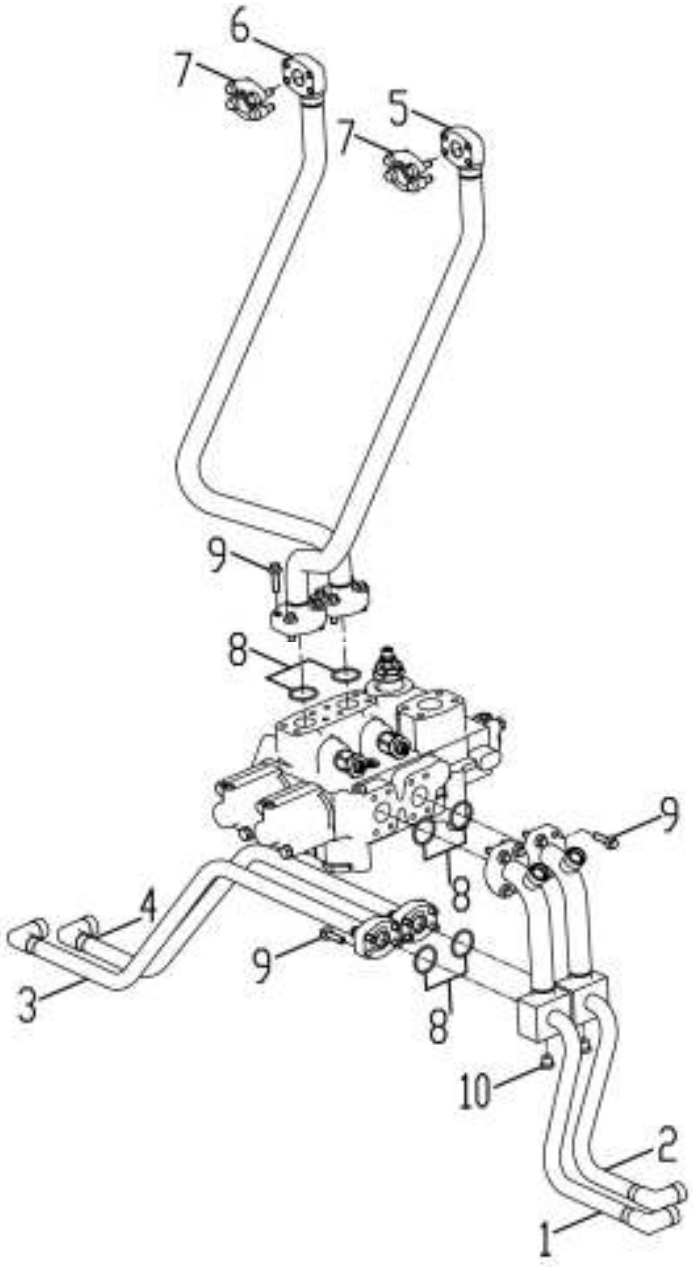

部件号 PART NO. 252610902		D32 多路阀管路组件 CONJUNTO DE MANGUEIRA		页码 PÁG. G07-48	
件号 ITEM	部件号 PART NO.	零件名称 NOME DA PEÇA		数量 QNT.	备注 OBS.
1	252610758	左动臂联小腔钢管	MANGUEIRA	1	
2	252610759	左动臂联大腔钢管	MANGUEIRA	1	
3	252610768	右联小腔钢管	MANGUEIRA	1	
4	252610760	右臂联大腔钢管	MANGUEIRA	1	
5	252608806	翻斗联小腔钢管	MANGUEIRA	1	
6	252608804	翻斗联大钢管	MANGUEIRA	1	
7	252911069	法兰组件	CONJUNTO DE FLANGE	2	
8	803401130	O 形圈 37.69×3.53	O-RING	6	
9	805048007	螺栓 M10×35(达克罗)	PARAFUSO	24	GB/T16674.1-2004
10	803103961	堵头	PLUG	2	

页码 PÁG.	动臂联钢管支板总成 CONJUNTO DE FIXAÇÃO DA TUBULAÇÃO	部件号 PART NO.
G07-49		252609587

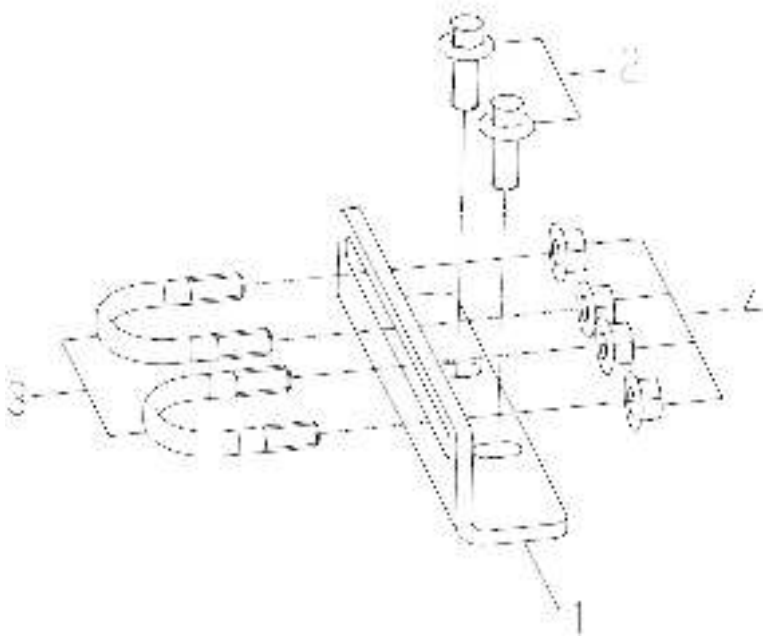

部件号 PART NO. 252609587		动臂联钢管支板总成 CONJUNTO DE FIXAÇÃO DA TUBULAÇÃO		页码 PÁG. G07-50	
件号 ITEM	部件号 PART NO.	零件名称 NOME DA PEÇA		数量 QNT.	备注 OBS.
1	252608026	支板	SUPORTE	1	
2	805004756	螺栓 M8×20(达克罗)	PARAFUSO	2	GB/T16674.1-2004
3	252608676	U 形螺栓-25	PARAFUSO-U	2	
4	805203166	螺母 M8	PORCA	4	GB/T6177.1-2000

页码 PÁG.	动臂缸软管固定组件	部件号 PART NO.
G07-51	CONJUNTO DE ABRAÇADEIRA	252911509

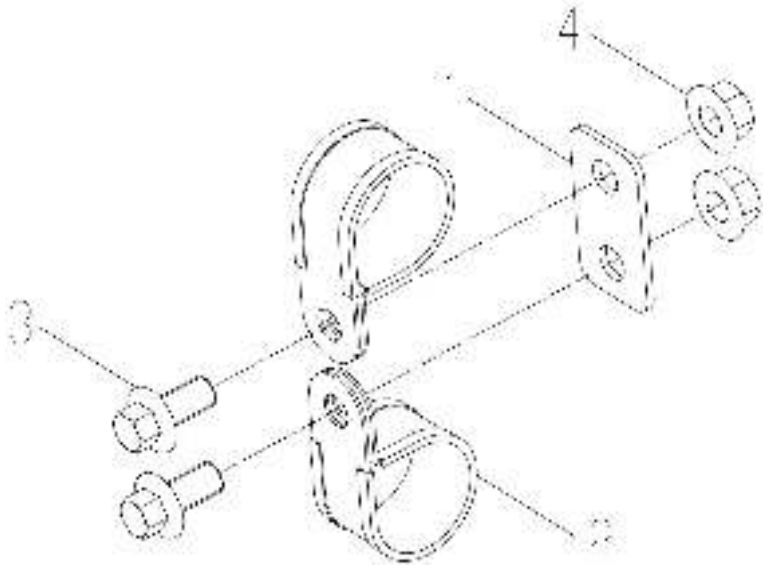

部件号 PART NO. 252911509		动臂缸软管固定组件 CONJUNTO DE ABRAÇADEIRA		页码 PÁG. G07-52	
件号 ITEM	部件号 PART NO.	零件名称 NOME DA PEÇA		数量 QNT.	备注 OBS.
1	252911510	支板	SUPORTE	1	
2	803300172	卡套 Φ30	ABRAÇADEIRA	2	
3	805004755	螺栓 M8×16(达克罗)	PARAFUSO	2	GB/T16674.1-2004
4	805238400	螺母 M8(达克罗)	PORCA	2	GB/T6177.1-2000

页码 PÁG.	转向液压系统	部件号 PART NO.
G07-53	SISTEMA DE DIREÇÃO	252611000

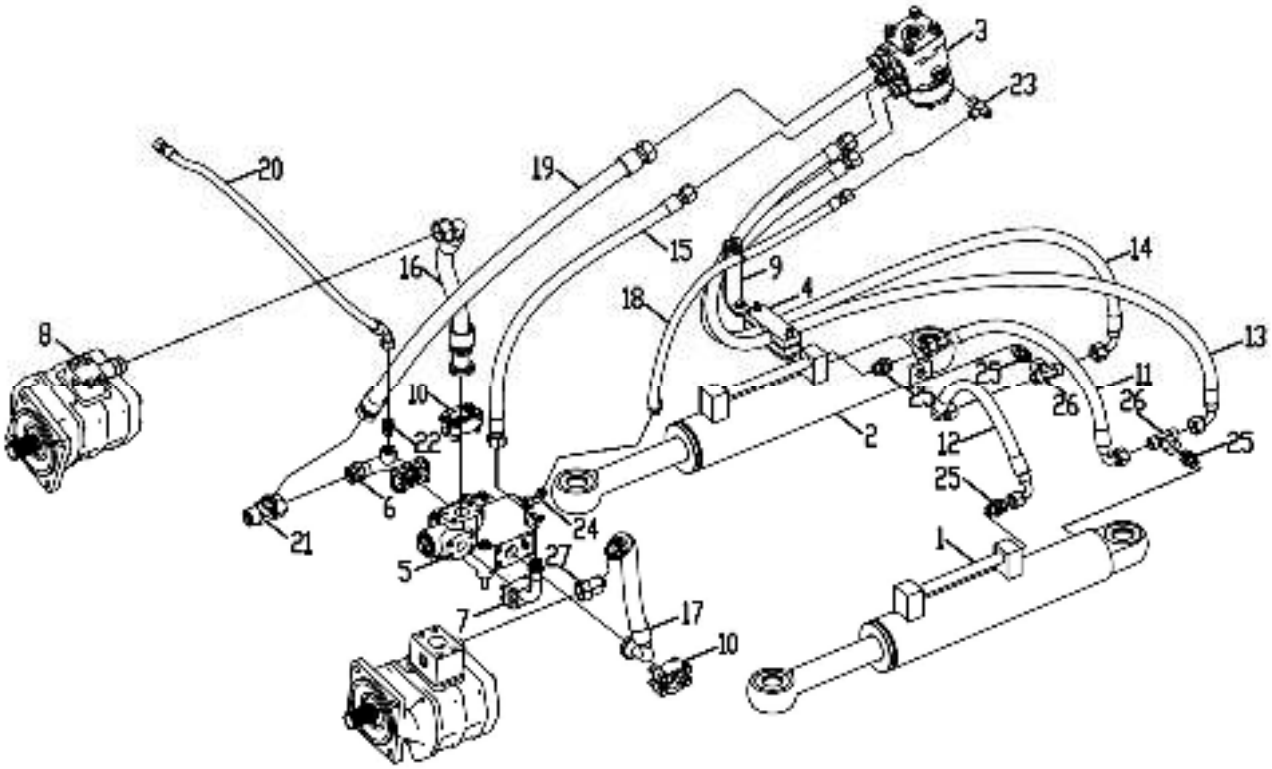

部件号 PART NO. 252611000		转向液压系统 SISTEMA DE DIREÇÃO		页码 PÁG. G07-54	
件号 ITEM	部件号 PART NO.	零件名称 NOME DA PEÇA		数量 QNT.	备注 OBS.
1	803084028	右转向油缸	CILINDRO DE DIREÇÃO DOREITO	1	
2	803084029	左转向油缸	CILINDRO DE DIREÇÃO ESQUERDO	1	
3	252609940	花键轴转向器组件	ORBITROL	1	
4	252700369	管夹组件	CONJUNTO DE ABRAÇADEIRA	1	
5	252609565	优先卸荷阀组件	CONJUNTO VÁLVULA PRIORITÁRIA	1	
6	252609935	优先卸荷阀回油钢管组件	CONJUNTO DE MANGUEIRA	1	
7	252609936	优先卸荷阀 CF 口钢管组件	CONJUNTO DE MANGUEIRA	1	
8	252610992	出油块组件	CONJUNTO DE LIMITADOR	1	
9	252610990	软管支板组件	CONJUNTO SUPORTE	1	
10	252911069	法兰组件	FLANGE	2	
11	803414604	软管总成	MANGUEIRA	1	
12	803180200	软管总成	MANGUEIRA	1	
13	803175232	软管总成	MANGUEIRA	1	
14	803175232	软管总成	MANGUEIRA	1	
15	803194986	软管总成	MANGUEIRA	1	
16	803417189	软管总成	MANGUEIRA	1	
17	803417186	软管总成	MANGUEIRA	1	
18	803417185	软管总成	MANGUEIRA	1	
19	803104810	软管总成	MANGUEIRA	1	
20	803417188	软管总成	MANGUEIRA	1	
21	803106345	接头	CONECTOR	1	
22	803103341	接头	CONECTOR	1	

页码 PÁG.	转向液压系统	部件号 PART NO.
G07-55	SISTEMA DE DIREÇÃO	252611000

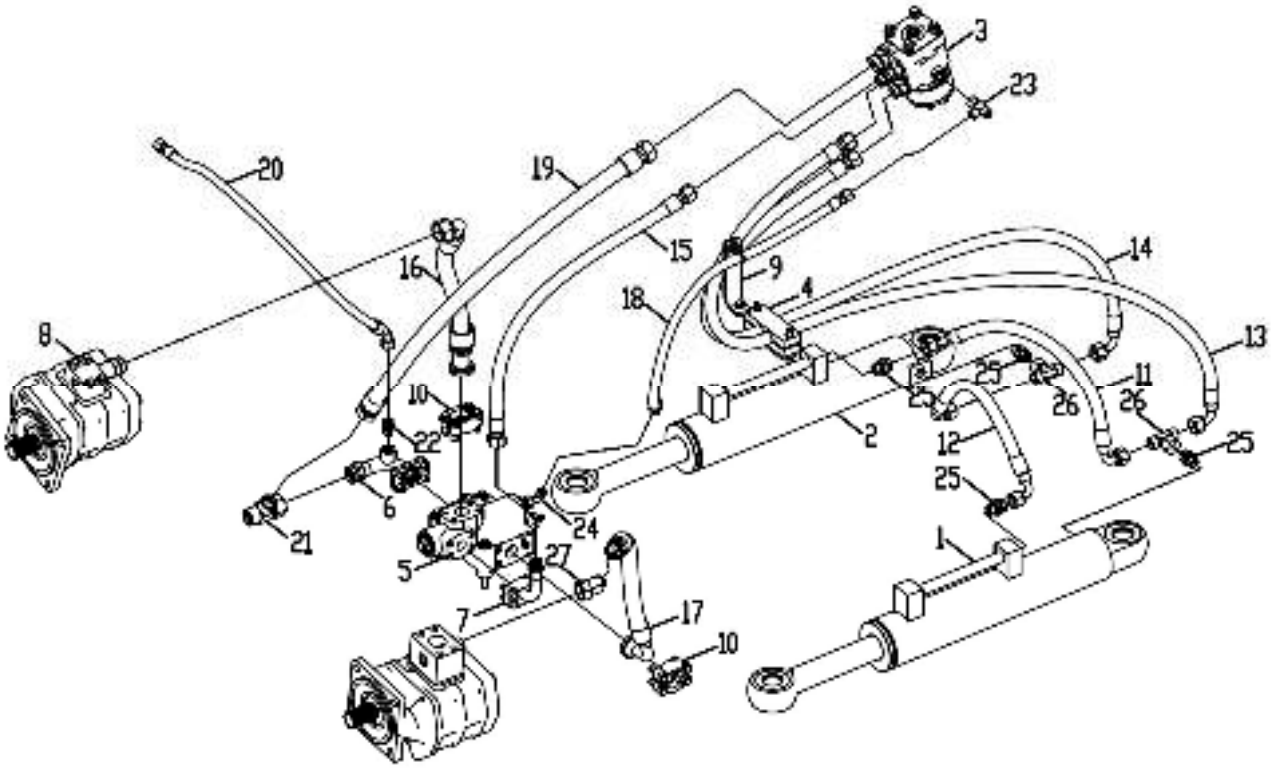

部件号 PART NO. 252611000		转向液压系统 SISTEMA DE DIREÇÃO		页码 PÁG. G07-56	
件号 ITEM	部件号 PART NO.	零件名称 NOME DA PEÇA		数量 QNT.	备注 OBS.
23	803162089	接头	CONECTOR	1	
24	803103351	接头	CONECTOR	1	
25	803103818	接头	CONECTOR	4	
26	803103797	接头	CONECTOR	2	
27	803404263	接头	CONECTOR	1	

页码 PÁG.	花键转向器组件	部件号 PART NO.
G07-57	CONJUNTO ORBITROL	252609940

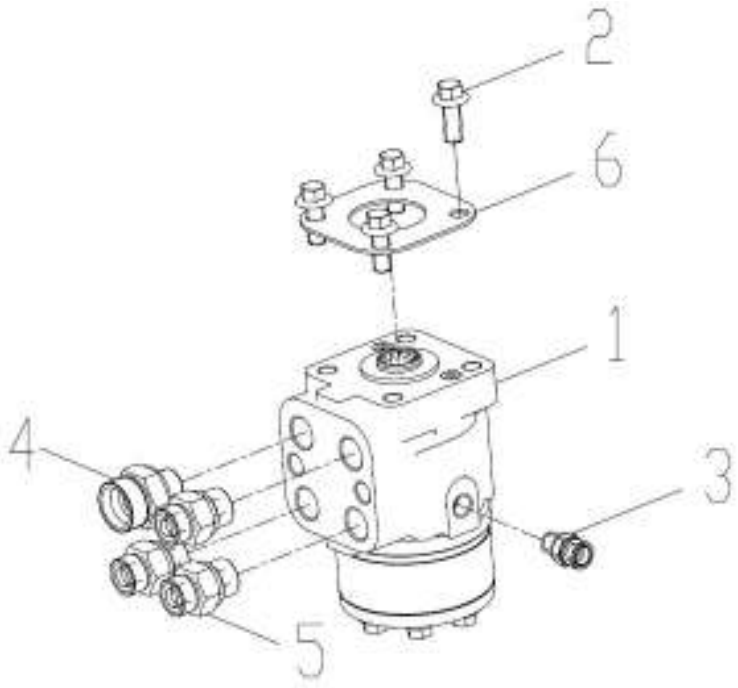

部件号 PART NO. 252609940		花键转向器组件 CONJUNTO ORBITROL		页码 PÁG. G07-58	
件号 ITEM	部件号 PART NO.	零件名称 NOME DA PEÇA		数量 QNT.	备注 OBS.
1	803086403	转向器(花键)	ORBITROL	1	
2	805004763	螺栓 M10×25(达克罗)	PARAFUSO	4	GB/T16674.1-2004
3	803103339	接头	CONECTOR	1	
4	803164693	接头	CONECTOR	1	
5	803164736	管接头	CONECTOR	3	
6	252909963	转向器密封垫	ARRUELA	1	

页码 PÁG.	右转向油缸	型号 MODEL
G07-59	CILINDRO DE DIREÇÃO DIREITO	803084028_3030

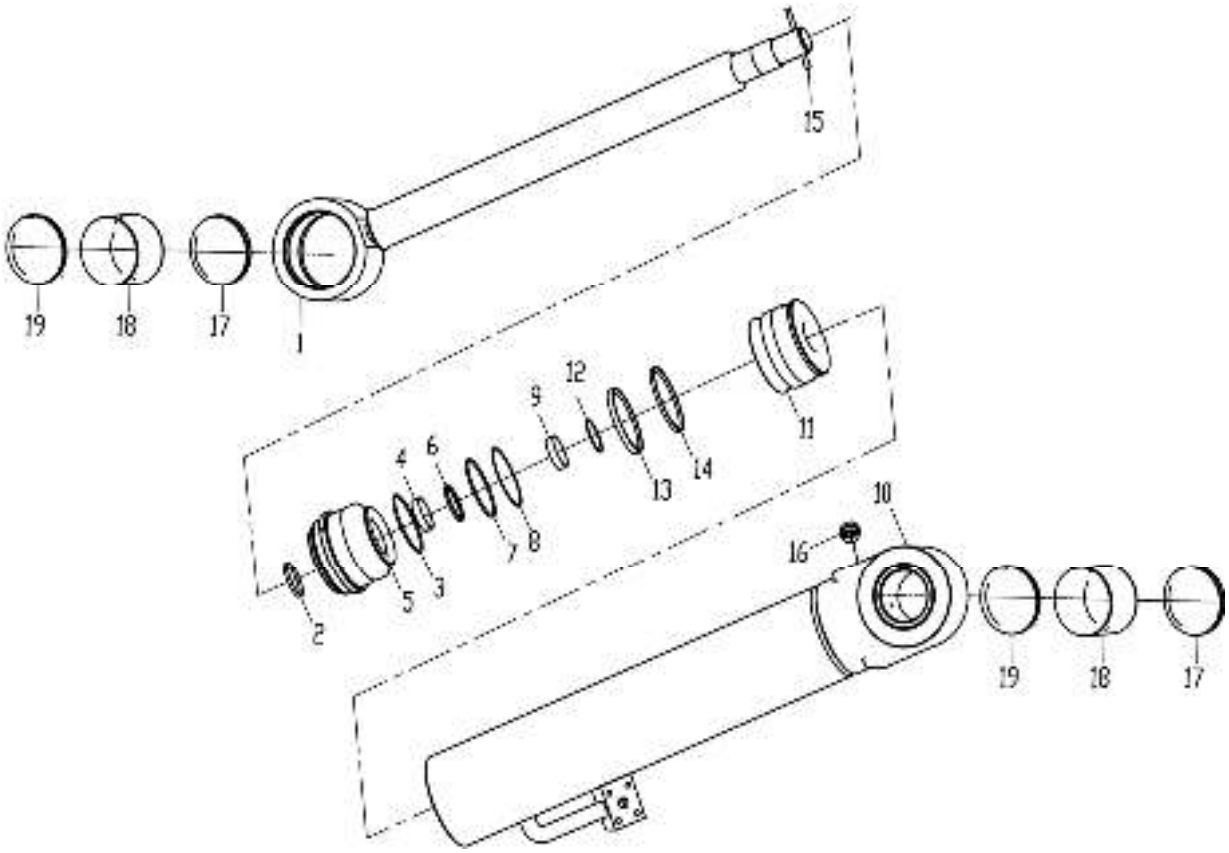

型号 MODEL 803084028_3030		右转向油缸 CILINDRO DE DIREÇÃO DIREITO		页码 PÁG. G07-60	
件号 ITEM	部件号 PART NO.	零件名称 NOME DA PEÇA		数量 QNT.	备注 OBS.
1	910601356	活塞杆	HASTE DO PISTÃO	1	XGYG01_016-01
2	803197167	防尘圈 45×53×5	ANEL ANTI POEIRA	1	
3	803196607	O 形圈 85×3.1	O-RING	1	GB/T1235-1976
4	803197170	轴密封 45×60×11.4	VEDAÇÃO	1	
5	910601211	导向套	BUCHA	1	XGYG01_004D-01
6	803197172	缓冲环 45×60.1×6.3	ANEL AMORTECEDOR	1	
7	803195850	O 形圈 80×5.7	O-RING	1	GB/T1235-1976
8	803197199	挡圈 71.5×80.5×2	ANEL	1	
9	803199191	支承环 50×45×9.7	ANEL	2	
10	910601361	缸筒	CILINDRO	1	XGYG01_017-01
11	910600450	活塞	PISTÃO	1	XGYG01_004B-06
12	803196592	O 形圈 50×3.1	O-RING	1	GB/T1235-1976
13	803197668	支承环 80×75×9.7	ANEL	2	
14	803197179	格莱圈 80×6.3	ANEL	1	
15	805104505	螺钉 M8×20	PARAFUSO	2	GB/T78-2007
16	801969723	防护塞 M18×1.5	PLUG	2	HDPE467094
17	910601099	防尘圈	ANEL ANTI POEIRA	4	XGYG01_004B-07
18	800553702	关节轴承 GE40ES	ROLAMENTO	2	GB/T9163-2001
19	805407753	挡圈 62	TAMPA	4	GB/T893.1-1986
★	860102757	转向缸密封件 XGYG01-016(液压件)(备件)	KIT DE VEDAÇÃO	1	INCLUI AS PEÇAS 2、3、4、7、8、12、14、17ETC

页码 PÁG.	左转向油缸	型号 MODEL
G07-61	CILINDRO DE DIREÇÃO ESQUERDO	803084029_3030

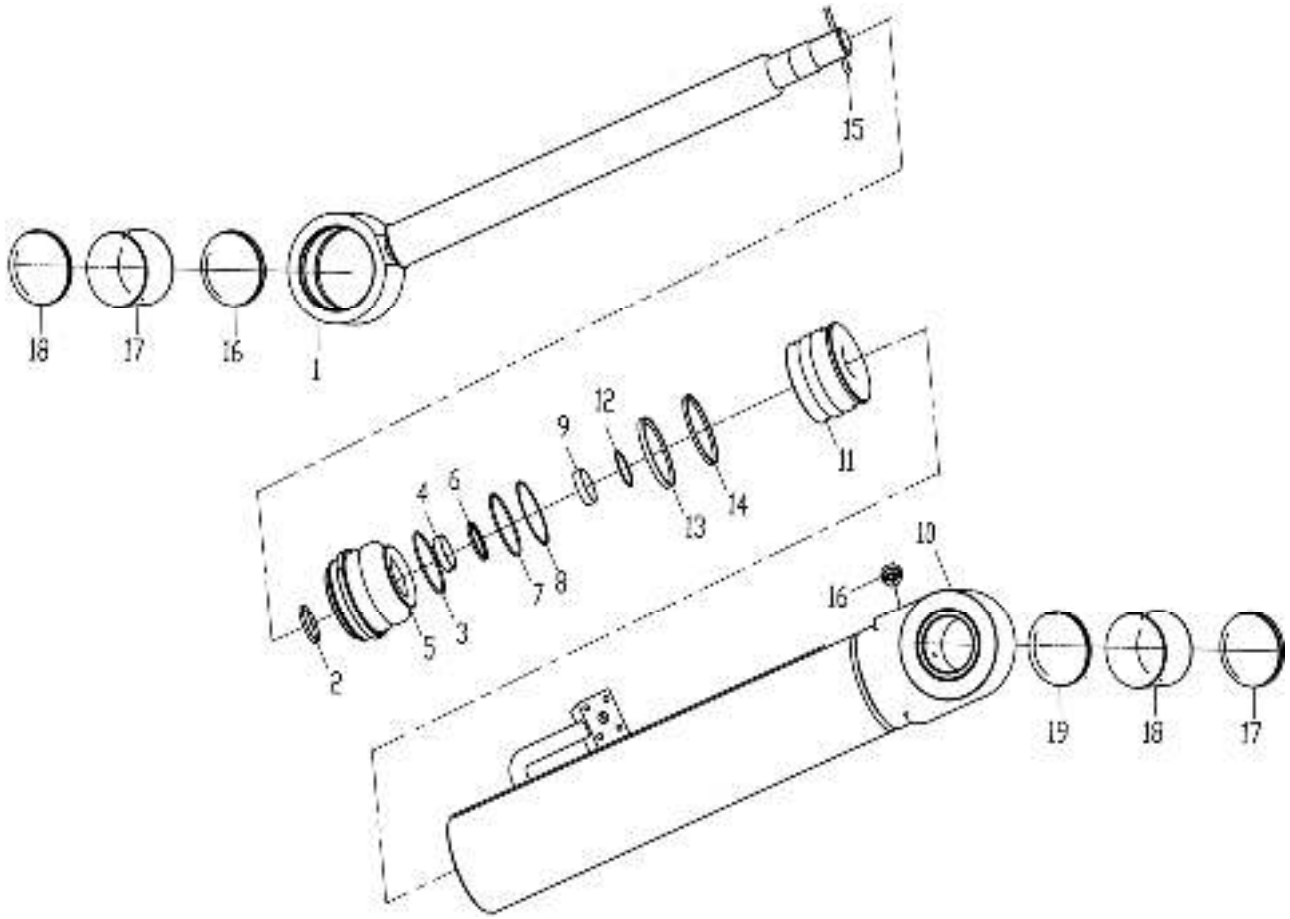

型号 MODEL 803084029_3030		左转向油缸 CILINDRO DE DIREÇÃO ESQUERDO		页码 PÁG. G07-62	
件号 ITEM	部件号 PART NO.	零件名称 NOME DA PEÇA		数量 QNT.	备注 OBS.
1	910601356	活塞杆	HASTE DO PISTÃO	1	XGYG01_016-01
2	803197167	防尘圈 45×53×5	ANEL ANTI POEIRA	1	
3	803196607	O 形圈 85×3.1	O-RING	1	GB/T1235-1976
4	803197170	轴密封 45×60×11.4	ANEL	1	
5	910601211	导向套	BUCHA	1	XGYG01_004D-01
6	803197172	缓冲环 45×60.1×6.3	ANEL AMORTECEDOR	1	
7	803195850	O 形圈 80×5.7	O-RING	1	GB/T1235-1976
8	803197199	挡圈 71.5×80.5×2	ANEL	1	
9	803199191	支承环 50×45×9.7	ANEL	2	
10	910601357	缸筒	CYLINDER	1	XGYG01_016_02
11	910600450	活塞	PISTÃO	1	XGYG01_004B-06
12	803196592	O 形圈 50×3.1	O-RING	1	GB/T1235-1976
13	803197668	支承环 80×75×9.7	ANEL	2	
14	803197179	格莱圈 80×6.3	ANEL	1	
15	805104505	螺钉 M8×20	PARAFUSO	2	GB/T78-2007
16	801969723	防护塞 M18×1.5	PLUG	2	HDPE467094
17	910601099	防尘圈	ANEL ANTI POEIRA	4	XGYG01_004B-07
18	800553702	关节轴承 GE40ES	ROLAMENTO	2	GB/T9163-2001
19	805407753	挡圈 62	TAMPA CIRCULAR	4	GB/T893.1-1986
★	860102757	转向缸密封件 XGYG01-016(液压件)(备件)	KIT DE VEDAÇÃO	1	INCLUDI AS PEÇAS 2、3、4、7、8、12、14、17ETC

页码 PÁG.	优先卸荷阀组件	部件号 PART NO.
G07-63	CONJUNTO DE VÁLVULA DE PRIORIDADE	252609565

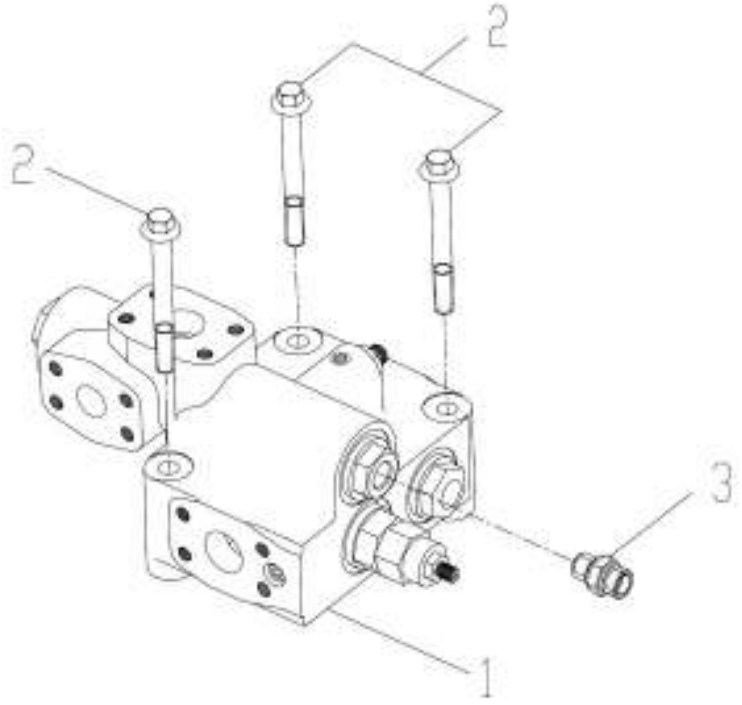

部件号 PART NO. 252609565		优先卸荷阀组件 CONJUNTO DE VÁLVULA DE PRIORIDADE		页码 PÁG. G07-64	
件号 ITEM	部件号 PART NO.	零件名称 NOME DA PEÇA		数量 QNT.	备注 OBS.
1	803070622	优先卸荷阀	VÁLVULA DE PRIORIDADE	1	
2	805048015	螺栓 M10×90(达克罗)	PARAFUSO	3	GB/T16674.1-2004
3	803103341	接头	CONECTOR	2	

页码 PÁG.	优先卸荷阀	型号 MODEL
G07-65	VÁVULA DE PRIORIDADE DE DESCARGA	803070622_101516

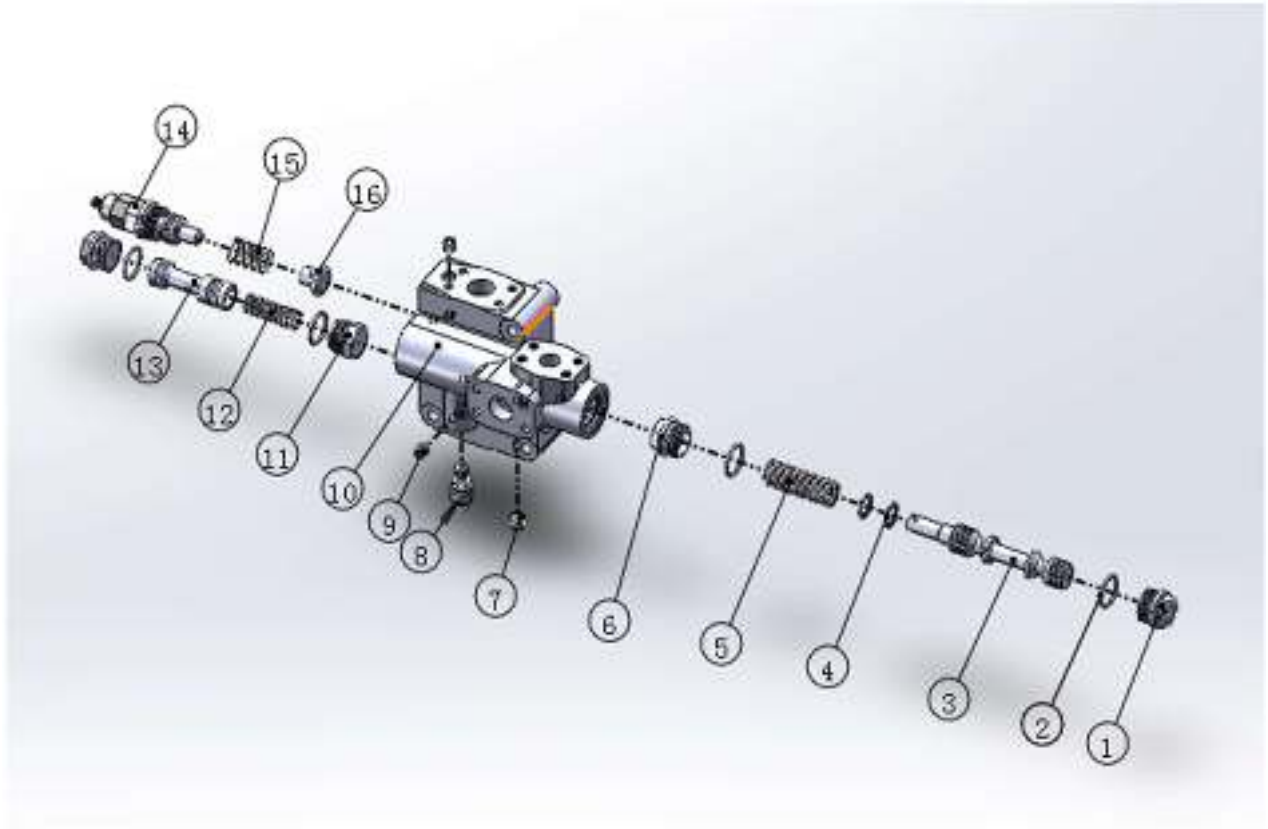

型号 MODEL 803070622_101516		优先卸荷阀 VÁVULA DE PRIORIDADE DE DESCARGA		页码 PÁG. G07-66	
件号 ITEM	部件号 PART NO.	零件名称 NOME DA PEÇA		数量 QNT.	备注 OBS.
1	860146621	螺塞	PLUG	2	PDV25-07
2	801100136	O 型圈 26.5X2.65	O-RING	4	GB3452.1-82
3	860146627	优先阀芯	PRIORITY VÁLVULA CORE	1	PDV25-02
4	860146628	垫圈	ARRUELA	2	PDV25-05
5	860146629	弹簧 Ø4XØ24X68.3	MOLA	1	PDV25-04
6	860146630	控制口螺塞	BUJÃO DE CONTROLE DE SAÍDA	1	PDV25-03
7	805805678	ZG1/4’螺堵	PLUG	1	JB/ZQ4446-86
8	860146631	安全阀 1	VÁVULA DE SEGURANÇA 1	1	YF06-01-00
9	803163508	ZG1/8’螺堵	PLUG	2	JB/ZQ4446-86
10	860146632	阀体	VÁLVULA	1	PDV25-01
11	860146616	螺塞	PLUG	1	SXH25-14
12	860146617	弹簧 Ø2.5XØ18X52	MOLA	1	SXH25-13
13	860146633	卸荷阀芯	VÁLVULA DE DESCARGA	1	PDV25-08
14	860146620	安全阀	VÁVULA DE SEGURANÇA	1	YF15-04
15	860146619	弹簧 Ø1.5XØ23.5X36	MOLA	1	PDV25-10
16	860146618	单向阀	VÁLVULA DE RETENÇÃO	1	SXH25-12A
★	860146634	优先卸荷阀易损件包	KIT DE PEÇAS DE REPOSIÇÃO DA VÁLVULA PRIORITÁRIA	1	PDV25-00-100 INCLUI A PEÇA 2 ETC

页码 PÁG.	优先卸荷阀回油钢管组件	部件号 PART NO.
G07-67	CONJUNTO DE MANGUEIRA	252609935

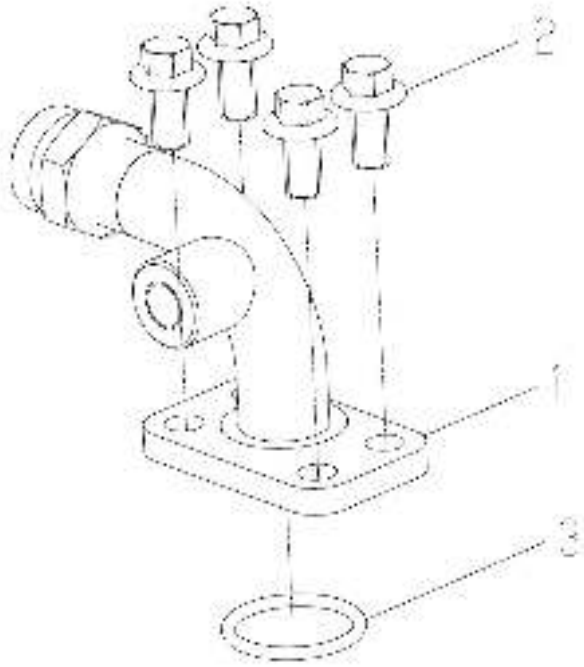

部件号 PART NO. 252609935		优先卸荷阀回油钢管组件 CONJUNTO DE MANGUEIRA		页码 PÁG. G07-68	
件号 ITEM	部件号 PART NO.	零件名称 NOME DA PEÇA		数量 QNT.	备注 OBS.
1	252609939	优先卸荷阀回油钢管	MANGUEIRA	1	
2	805004770	螺栓 M10×20(达克罗)	PARAFUSO	4	GB/T16674.1-2004
3	803401127	O 形圈 32.92×3.53	O-RING	1	

页码 PÁG.	优先卸荷阀 CF 口钢管	部件号 PART NO.
G07-69	CONJUNTO DE MANGUEIRA	252609936

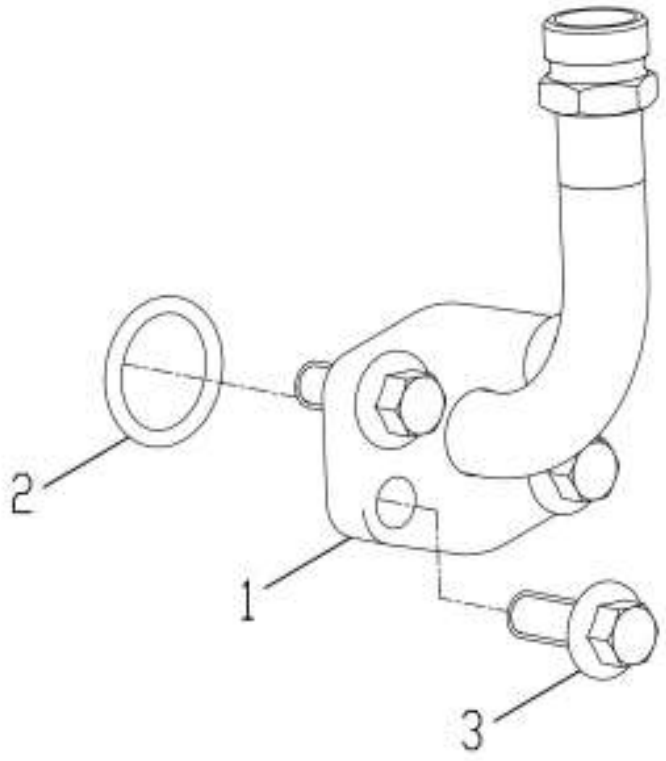

部件号 PART NO. 252609936		优先卸荷阀 CF 口钢管 CONJUNTO DE MANGUEIRA		页码 PÁG. G07-70	
件号 ITEM	部件号 PART NO.	零件名称 NOME DA PEÇA		数量 QNT.	备注 OBS.
1	252609938	优先卸荷阀 CF 口钢管	MANGUEIRA	1	
2	803401122	O 形圈 24.99×3.53	O-RING	1	
3	805004763	螺栓 M10×25(达克罗)	PARAFUSO	4	GB/T16674.1-2004

页码 PÁG.	出油块组件	部件号 PART NO.
G07-71	CONECTOR DE ÓLEO	252610992

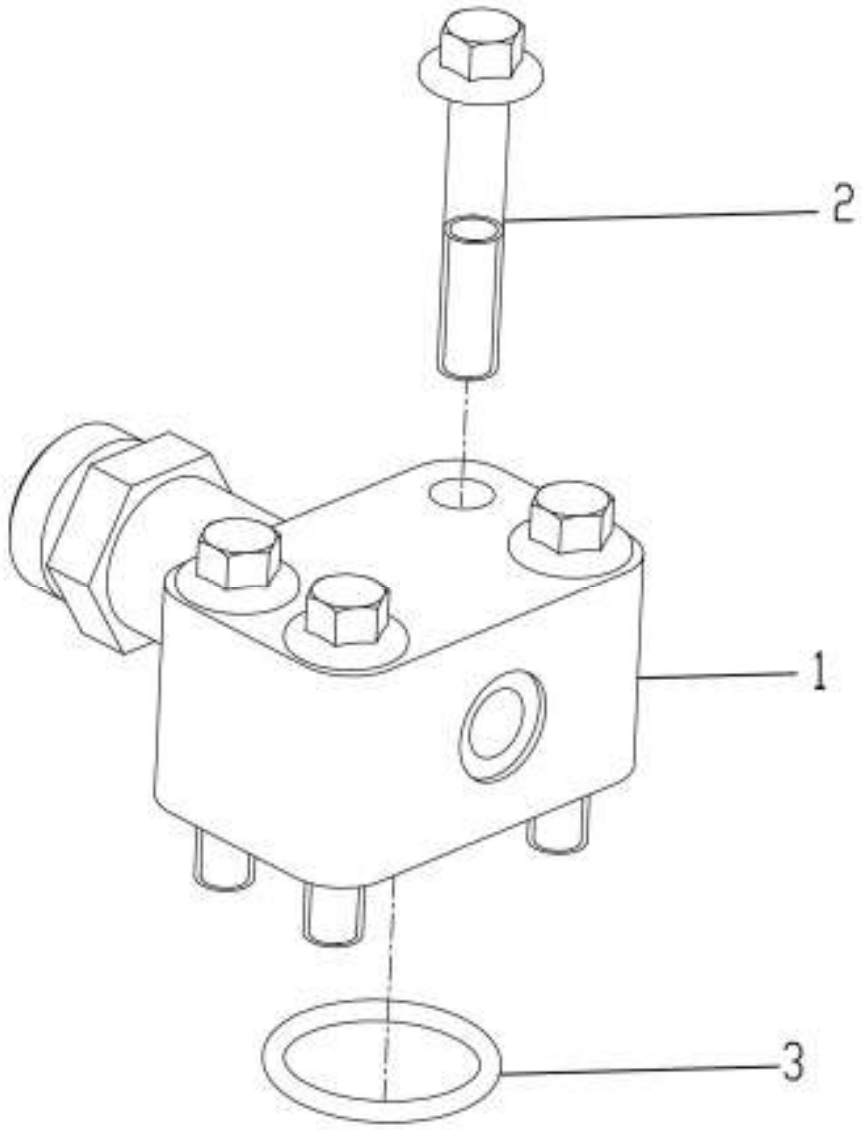

部件号 PART NO. 252610992		出油块组件 CONECTOR DE ÓLEO		页码 PÁG. G07-72	
件号 ITEM	部件号 PART NO.	零件名称 NOME DA PEÇA		数量 QNT.	备注 OBS.
1	252610989	出油块	CONECTOR	1	
2	805004715	螺栓 M10×55(达克罗)	PARAFUSO	4	GB/T16674.1-2004
3	803401127	O 形圈 32.92×3.53	O-RING	1	

页码 PÁG.	软管支板组件	部件号 PART NO.
G07-73	SUPORTE DA MANGUEIRA	252610990

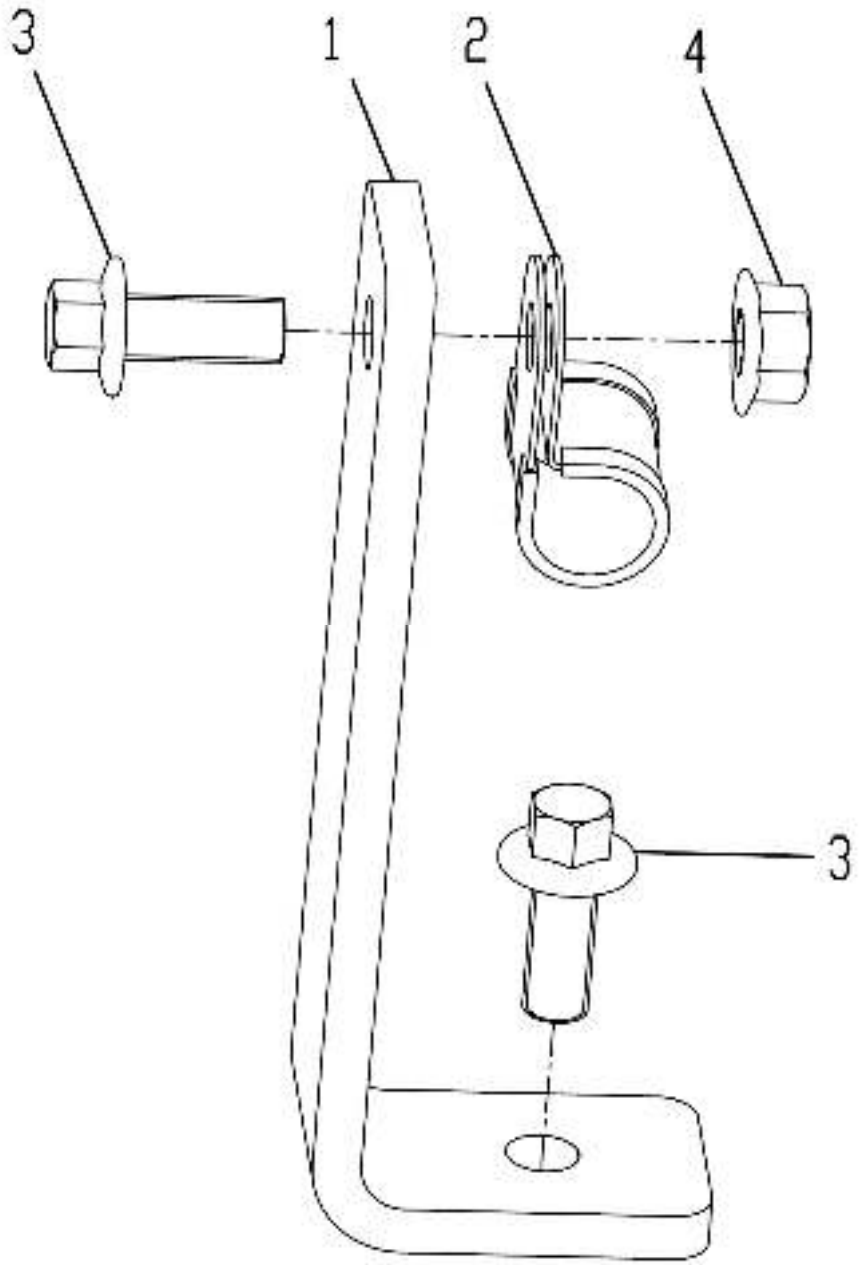

部件号 PART NO. 252610990		软管支板组件 SUPORTE DA MANGUEIRA		页码 PÁG. G07-74	
件号 ITEM	部件号 PART NO.	零件名称 NOME DA PEÇA		数量 QNT.	备注 OBS.
1	252610995	支板	SUPORTE	1	
2	803199325	卡套φ16	ABRAÇADEIRA	1	
3	805004756	螺栓 M8×20 达克罗)	PARAFUSO	2	GB/T16674.1-2004
4	805203166	螺母 M8	PORCA	1	GB/T6177.1-2001

页码 PÁG.	管夹组件	部件号 PART NO.
G07-75	CONJUNTO ABRAÇADEIRA	252700369

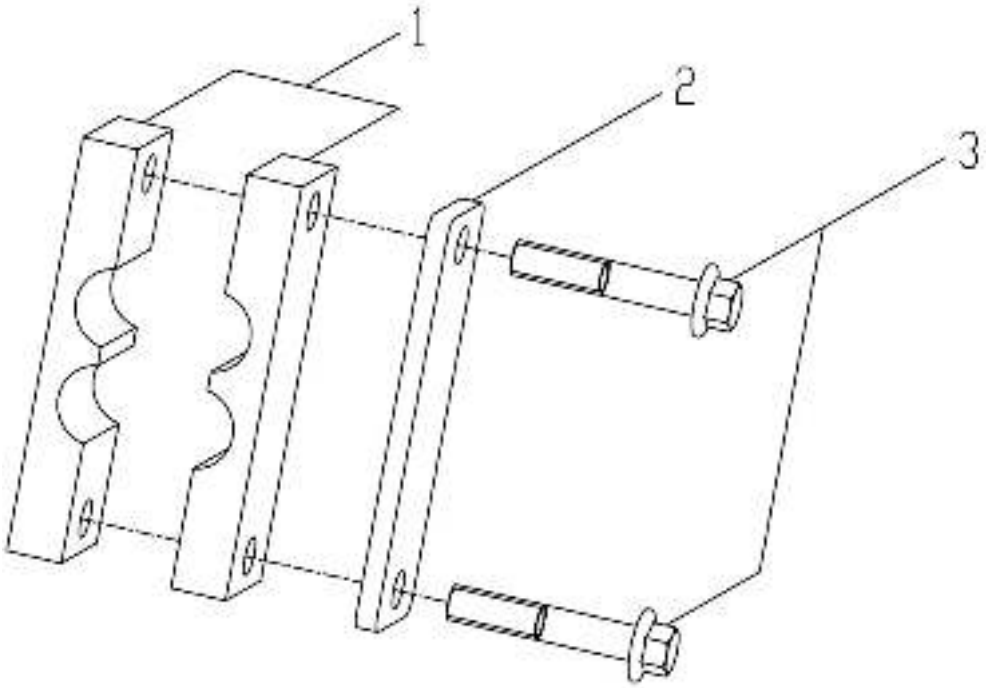

部件号 PART NO. 252700369		管夹组件 CONJUNTO ABRAÇADEIRA		页码 PÁG. G07-76	
件号 ITEM	ABRAÇADEIRA ASSEMBLY	零件名称 NOME DA PEÇA		数量 QNT.	备注 OBS.
1	252700198	橡胶板	BORRACHA	2	
2	252700197	压板	CHAPA	1	
3	805004715	螺栓 M10×55(达克罗)	PARAFUSO	2	GB/T16674.1-2004

页码 PÁG.	法兰组件	部件号 PART NO.
G07-77	CONJUNTO DE FLANGE	252911069

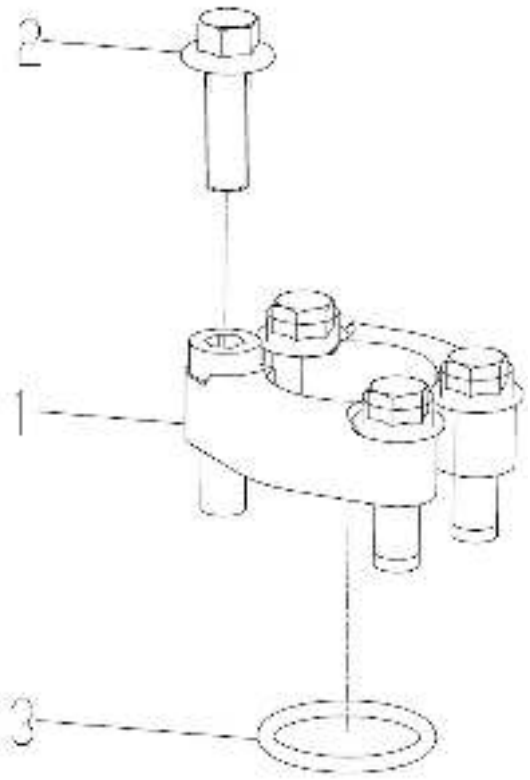

部件号 PART NO. 252911069		法兰组件 CONJUNTO DE FLANGE		页码 PÁG. G07-78
件号 ITEM	部件号 PART NO.	零件名称 NOME DA PEÇA	数量 QNT.	备注 OBS.
1	803164234	法兰组件 FLANGE	1	
2	805048006	螺栓 M10×30(达克罗) PARAFUSO	4	GB/T16674.1-2004
3	803401127	O 形圈 32.92×3.53 O-RING	1	

页码 PÁG.	操纵系统	部件号 PART NO.
G07-79	SISTEMA DE CONTROLE	252610984

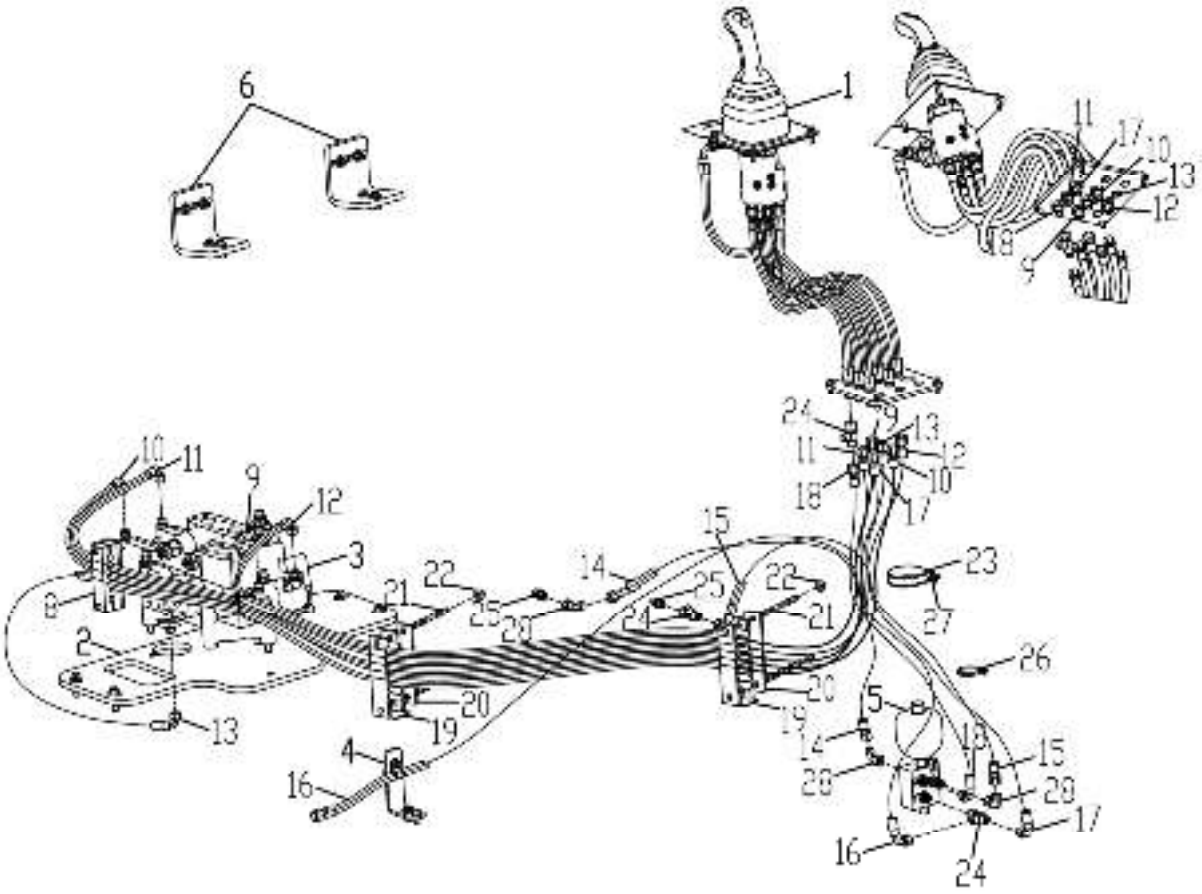

部件号 PART NO. 252610984		操纵系统 SISTEMA DE CONTROLE		页码 PÁG. G07-80	
件号 ITEM	部件号 PART NO.	零件名称 NOME DA PEÇA		数量 QNT.	备注 OBS.
1	253007933	驾驶室先导管路	MANGUEIRA	1	
2	252610952	分配阀支板组件	CHAPA	1	
3	252610986	两联液控分配阀组件	VÁLVULA PRINCIPAL	1	
4	252610983	管夹组件	ABRAÇADEIRA	1	
5	251808580	先导油源块组件	VÁLVULA	1	
6	252804374	翻斗联钢管固定组件	ABRAÇADEIRA	1	
7	—	—	—	—	
8	252113935	管夹总成	ABRAÇADEIRA	1	
9	803300053	软管总成	MANGUEIRA	1	
10	803416685	软管总成	MANGUEIRA	1	
11	803173228	软管总成	MANGUEIRA	1	
12	803417225	软管总成	MANGUEIRA	1	
13	803417224	软管总成	MANGUEIRA	1	
14	803417234	软管总成	MANGUEIRA	1	
15	803417235	软管总成	MANGUEIRA	1	
16	803175428	软管总成	MANGUEIRA	1	
17	803416692	软管总成	MANGUEIRA	1	
18	803403264	软管总成	MANGUEIRA	1	
19	252600667	橡胶板	BORRACHA	4	
20	252700188	压板	CHAPA	2	
21	805002243	螺柱 M10×120	PARAFUSO	4	GB/T901-1988
22	805238533	螺母 M10(达克罗)	PORCA	4	GB/T6177.1-2000

页码 PÁG.	操纵系统	部件号 PART NO.
G07-81	SISTEMA DE CONTROLE	252610984

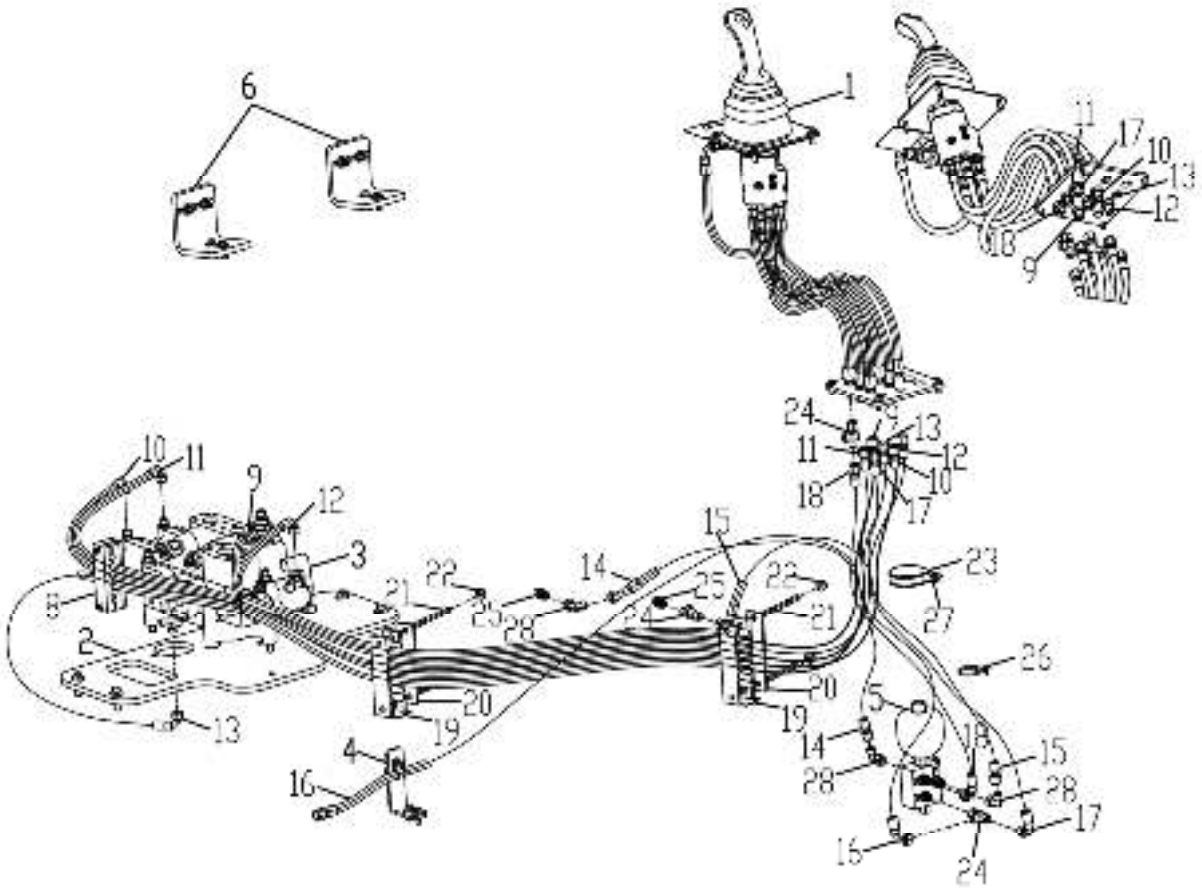

部件号 PART NO. 252610984		操纵系统 SISTEMA DE CONTROLE		页码 PÁG. G07-82	
件号 ITEM	部件号 PART NO.	零件名称 NOME DA PEÇA		数量 QNT.	备注 OBS.
23	803383073	卡套 Φ70	ABRAÇADEIRA	1	
24	803162089	接头	CONECTOR T	3	
25	803103341	接头	CONECTOR	2	
26	801970978	插樵扎带 4.8×190	FITA	2	
27	805004755	螺栓 M8×16(达克罗)	PARAFUSO	1	GB/T16674.1-2004
28	803103351	接头	CONECTOR	3	

页码 PÁG.	驾驶室先导管路	部件号 PART NO.
G07-83	CONJUNTO DE MANGUEIRA DA CABINE	253007933

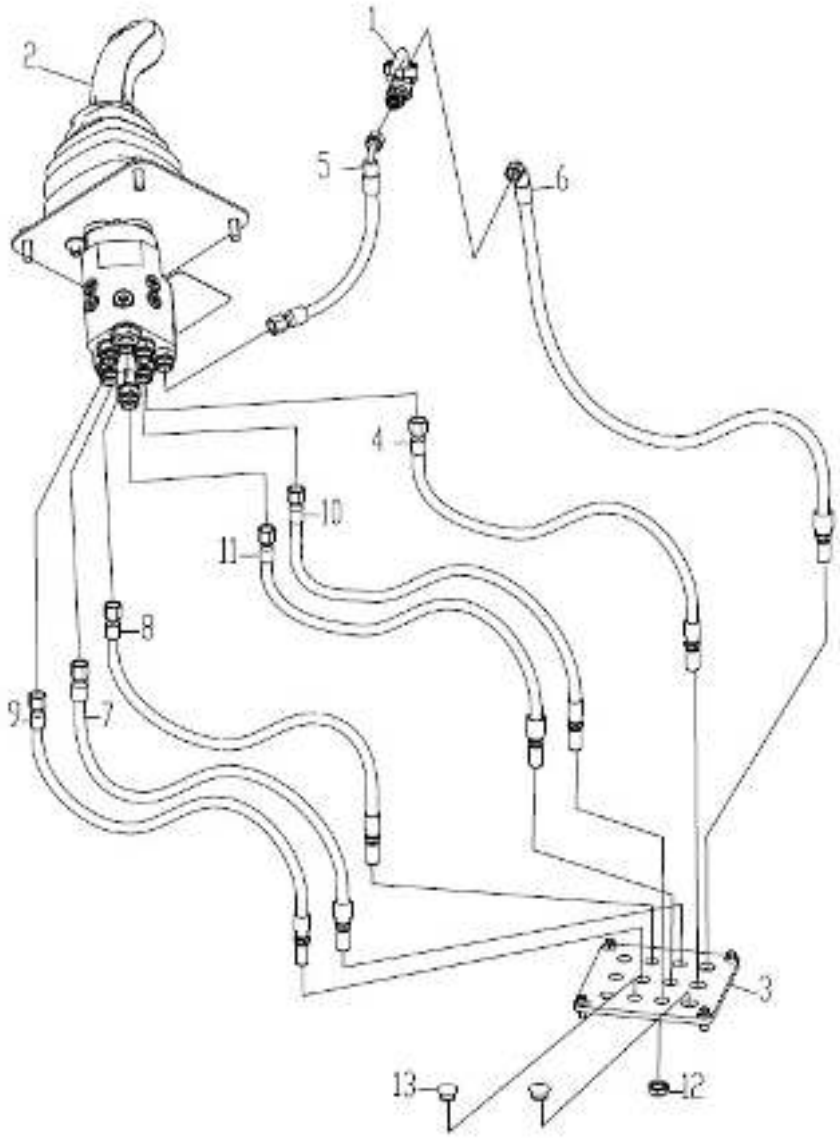

部件号 PART NO. 253007933		驾驶室先导管路 CONJUNTO DE MANGUEIRA DA CABINE		页码 PÁG. G07-84	
件号 ITEM	部件号 PART NO.	零件名称 NOME DA PEÇA		数量 QNT.	备注 OBS.
1	253007887	二通球阀组件	VÁLVULA DE ESFERA	1	
2	253007932	CRV-00(Y1)单手柄两联先导阀组件	CONJUNTO VÁLVULA	1	
3	253007935	驾驶室管路安装板组件	CONJUNTO MANGUEIRA	1	
4	253007916	软管总成	MANGUEIRA	1	
5	803107692	软管总成	MANGUEIRA	1	
6	253007914	软管总成	MANGUEIRA	1	
7	253007915	软管总成	MANGUEIRA	1	
8	253007916	软管总成	MANGUEIRA	1	
9	253007916	软管总成	MANGUEIRA	1	
10	253007916	软管总成	MANGUEIRA	1	
11	253007915	软管总成	MANGUEIRA	1	
12	805200047	螺母 M16×1.5	PORCA	7	GB/T6173-2000
13	251808049	橡胶盖	BORRACHA	2	

页码 PÁG.	驾驶室管路安装板组件	部件号 PART NO.
G07-85	CHAPA	253007935

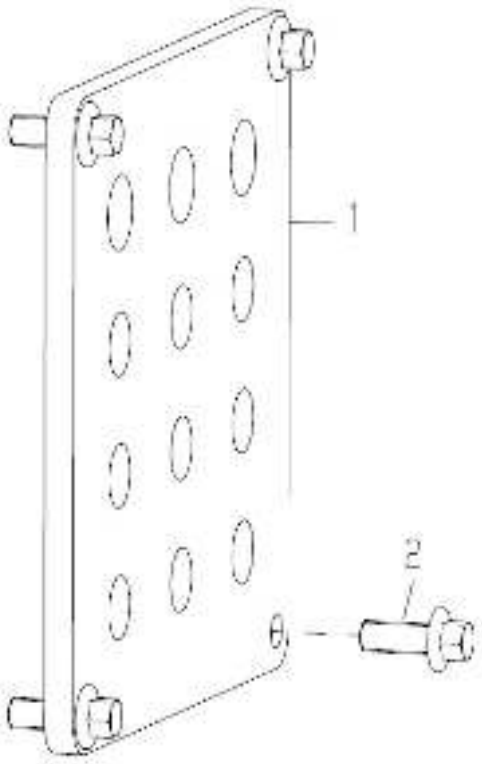

部件号 PART NO. 253007935		驾驶室管路安装板组件 CHAPA		页码 PÁG. G07-86	
件号 ITEM	部件号 PART NO.	零件名称 NOME DA PEÇA		数量 QNT.	备注 OBS.
1	253301887	安装板	CHAPA	1	
2	805004756	螺栓 M8×20(达克罗)	PARAFUSO	4	GB/T16674.1-2004

页码 PÁG.	球阀总成	部件号 PART NO.
G07-87	VÁLVULA	252113933

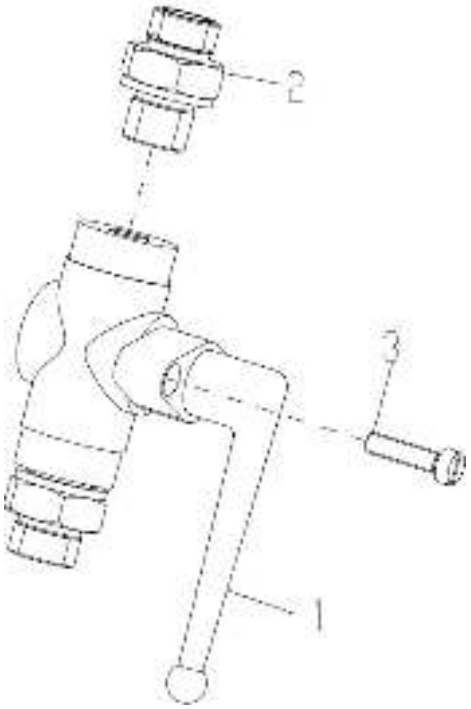

部件号 PART NO. 252113933		球阀总成 VÁLVULA		页码 PÁG. G07-88	
件号 ITEM	部件号 PART NO.	零件名称 NOME DA PEÇA		数量 QNT.	备注 OBS.
1	800701136	二通球阀	VÁLVULA	1	
2	803105411	接头	CONECTOR	2	
3	805100338	螺钉 M5×20	PARAFUSO	2	GB/T65-2000

页码 PÁG.	CRV-00(Y1)单手柄两联先导阀组件	部件号 PART NO.
G07-89	JOYSTICK	253007932

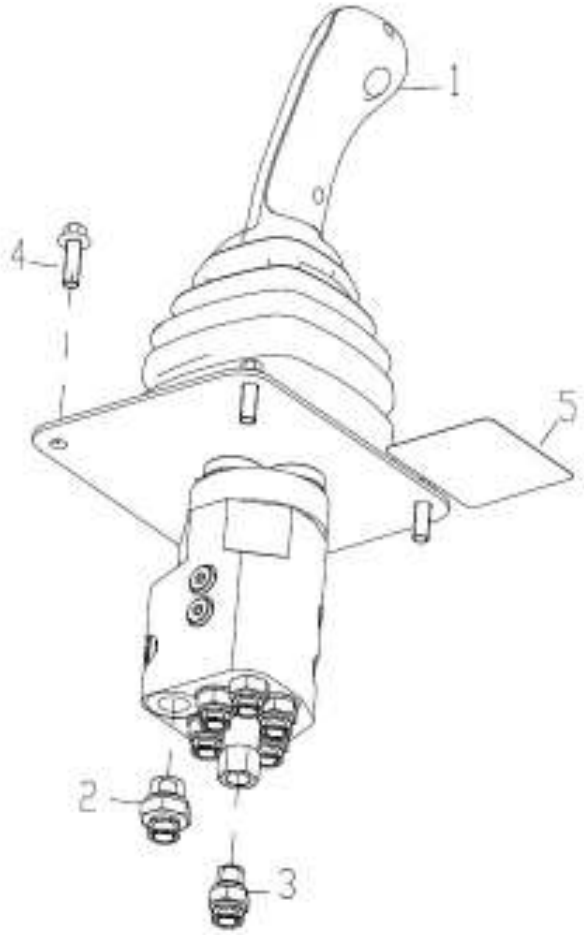

部件号 PART NO. 253007932		CRV-00(Y1)单手柄两联先导阀组件 JOYSTICK		页码 PÁG. G07-90	
件号 ITEM	部件号 PART NO.	零件名称 NOME DA PEÇA		数量 QNT.	备注 OBS.
1	803086379	单手柄先导阀	VÁLVULA	1	
2	803103529	接头	CONECTOR	1	
3	805002295	接头	CONECTOR	6	
4	805004717	螺栓 M8×25(达克罗)	PARAFUSO	4	GB/T16674.1-2004
5	252101425	单手柄操作标识	LOGO	1	

页码 PÁG.	单手柄先导阀	部件号 PART NO.
G07-91	JOYSTICK	803086379

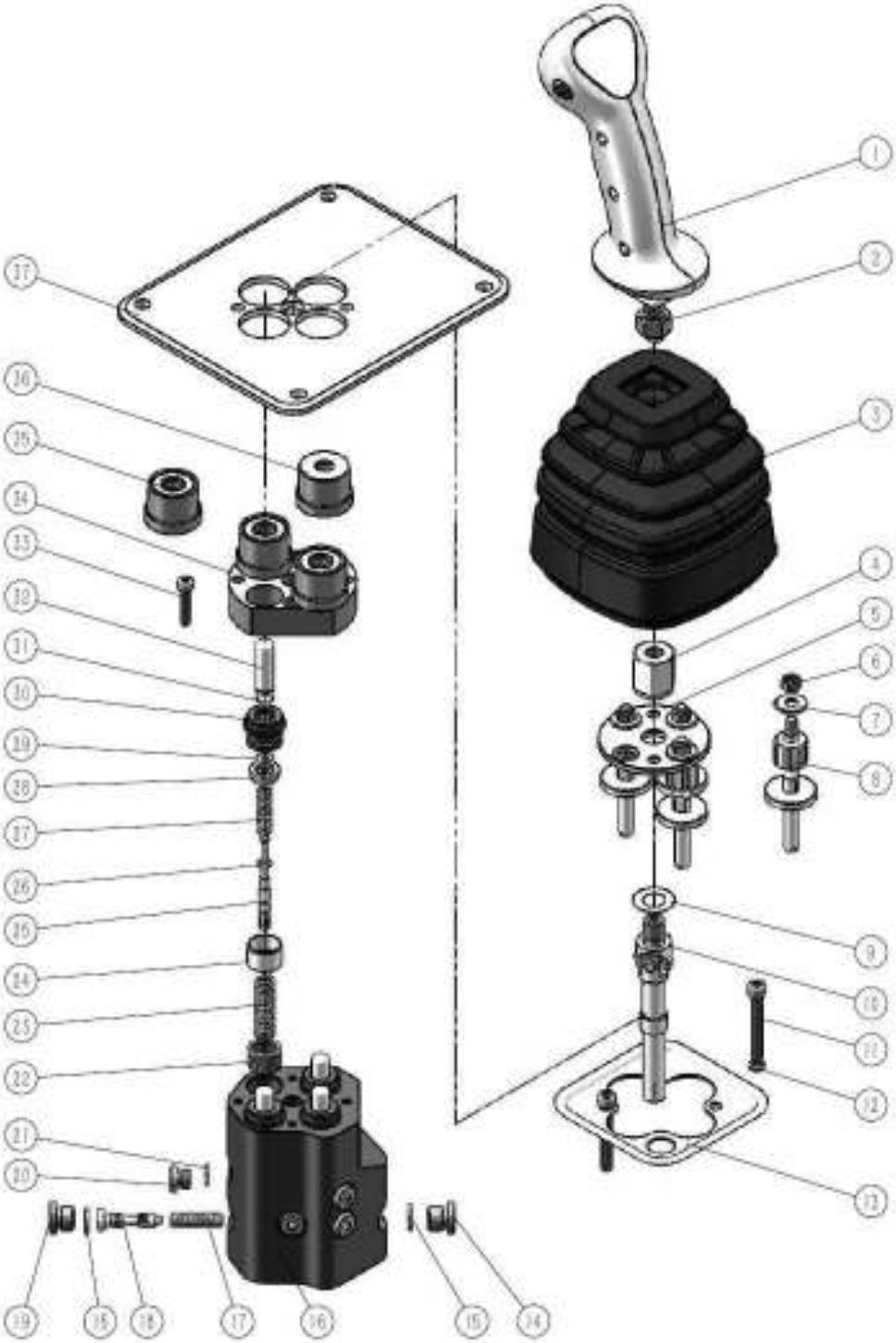

部件号 PART NO. 803086379		单手柄先导阀 JOYSTICK		页码 PÁG. G07-92	
件号 ITEM	部件号 PART NO.	零件名称 NOME DA PEÇA		数量 QNT.	备注 OBS.
1	860140599	手柄组件	JOYSTICK	1	DXS-01Y-00A
2	805200049	螺母 M12	PORCA	1	GB/T6170-2000
3	860140600	防尘罩	PROTETOR	1	CRV-12
4	860140601	厚螺母	PORCA	1	CRV-11
5	860140602	圆盘	CHAPA DE DISCO	N	CRV-09
6	805238370	螺母 M6	PORCA	4	GB/T6170-2000
7	860140603	垫片	ARRUELA	4	XDF3-28
8	860140604	顶杆头组件	VÁLVULA	1	CRV-08
9	860140605	垫片	ARRUELA	N	XDF3-20
10	860140606	万向节组件	CONECTOR CARDAN	1	CRV-10
11	805140679	螺钉 M6X45	PARAFUSO	2	GB/T70.1-2000
12	805338347	垫圈 6	ARRUELA	2	GB/T93-1987
13	860140607	罩板	CHAPA	1	CRV-07
14	860140608	螺塞	PLUG	1	XDF3-25
15	860140458	O 形圈 11.8X2.1	O-RING	2	GB/T3452.1-2005
16	860140609	阀体	VÁLVULA	1	CRV-01-P
17	860140610	弹簧 1.5X8X34.5	MOLA	1	CRV-15
18	860140611	顺序阀芯	CARRETEL	1	CRV-14
19	860140074	螺塞	PLUG	1	DXS-18-04
20	860140581	螺塞	PLUG	6	ZLF25A-10
21	803195582	O 形圈 8X1.8	O-RING	6	GB/T3452.1-2005
22	860140612	复位弹簧 1.6X19X31	MOLA	3	CRV-19

页码 PÁG.	单手柄先导阀	部件号 PART NO.
G07-93	JOYSTICK	803086379

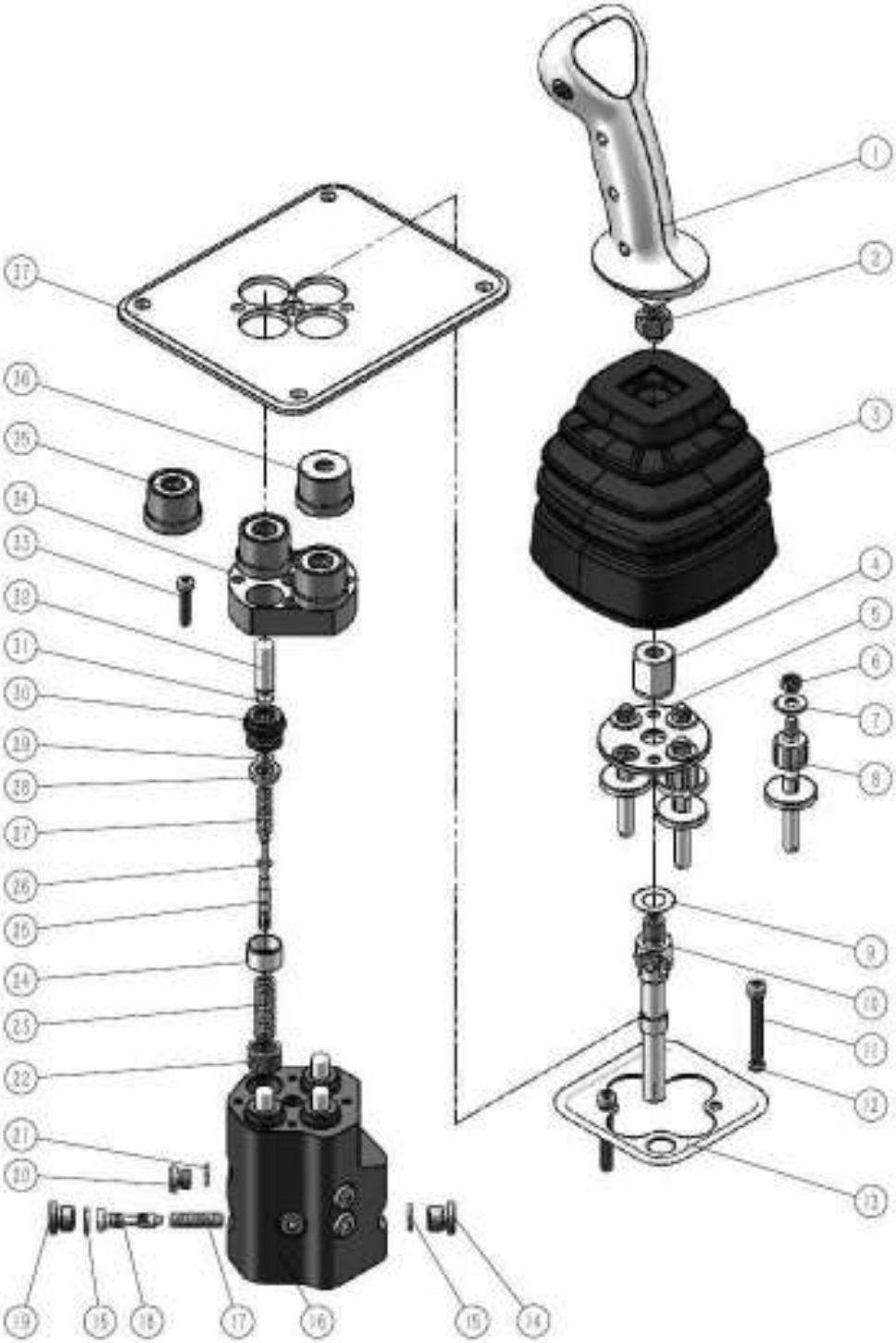

部件号 PART NO. 803086379		单手柄先导阀 JOYSTICK		页码 PÁG. G07-94	
件号 ITEM	部件号 PART NO.	零件名称 NOME DA PEÇA		数量 QNT.	备注 OBS.
23	860140613	复位弹簧 1.3X11.6X54	MOLA	4	4THF5-03
24	860140614	定位套	BUCHA	3	XDF3-07
25	860140615	阀芯	VÁLVULA	4	CRV-02
26	860140616	垫片	ARRUELA	4	CRV-17
27	860140617	调压弹簧 1.2X7.7X30.8	MOLA	4	CRV-18
28	860140618	弹簧座	MOLA	4	CRV-03A
29	860140619	卡片	ARRUELA	4	WYX-U06-08A
30	860140620	套组件	COBERTURA	4	WYX-U06-10A-00
31	860140635	轴用钢丝挡圈 10	ARRUELA	4	GB/T895.2-1986
32	860140621	触 头	CONECTOR	4	CRV-04
33	805100244	螺钉 M5X25	PARAFUSO	2	GB/T70.1-2000
34	860140622	过渡板	SUPORTE	1	CRV-05
35	860140623	电磁铁	ELETROÍMÃ	3	XDEF-21Y
36	860140624	轴套	BUCHA	1	XDF3-13
37	860140625	安装板	CHAPA	1	CRV-06Y1
★	860140943	CRV-00(Y1) 单手柄先导阀密封包（包含易损件）	KIT DE VEDAÇÃO DA VÁLVULA DO JOYSTICK	1	INCLUI AS PEÇAS 3、15、17、21

页码 PÁG.	分配阀支板组件	部件号 PART NO.
G07-95	CHAPA	252610952

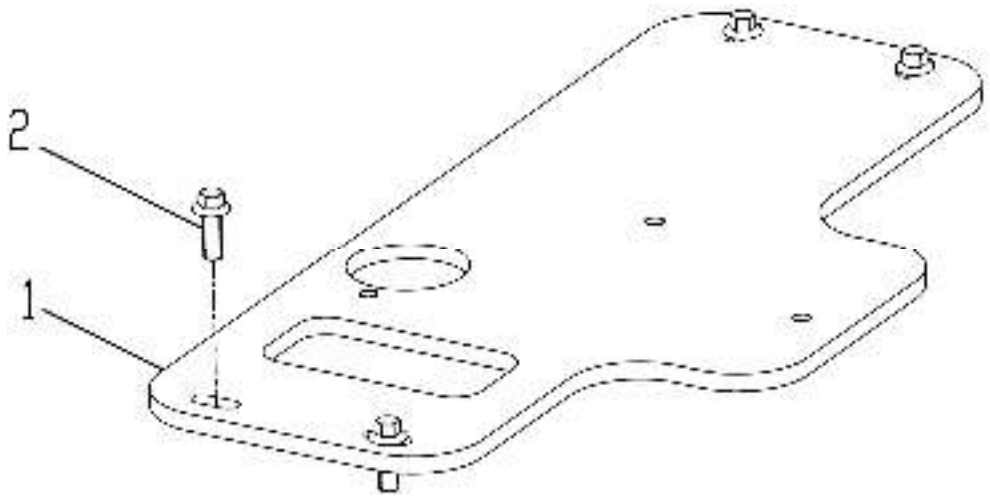

部件号 PART NO. 252610952		分配阀支板组件 CHAPA		页码 PÁG. G07-96	
件号 ITEM	部件号 PART NO.	零件名称 NOME DA PEÇA		数量 QNT.	备注 OBS.
1	252610951	分配阀支板	CHAPA	1	
2	805048017	螺栓 M12×35(达克罗)	PARAFUSO	4	GB/T16674.1-2004

页码 PÁG.	两联液控分配阀组件	部件号 PART NO.
G07-97	VÁLVULA	252610986

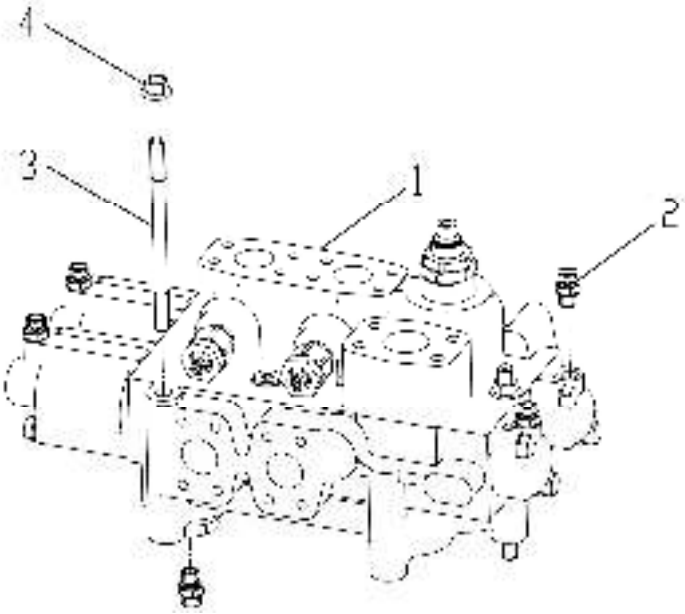

部件号 PART NO. 252610986		两联液控分配阀组件 VÁLVULA		页码 PÁG. G07-98	
件号 ITEM	部件号 PART NO.	零件名称 NOME DA PEÇA		数量 QNT.	备注 OBS.
1	803004101	分配阀	VÁLVULA PRINCIPAL	1	
2	803103341	接头	CONECTOR	5	
3	805002251	螺柱 M12×180	PARAFUSO	3	GB/T901-1988
4	805204006	螺母 M12(达克罗)	PORCA	3	GB/T6177.1-2000

页码 PÁG.	多路阀 D32（16MPa）	部件号 PART NO.
G07-99	VÁLVULA PRINCIPAL	803004101

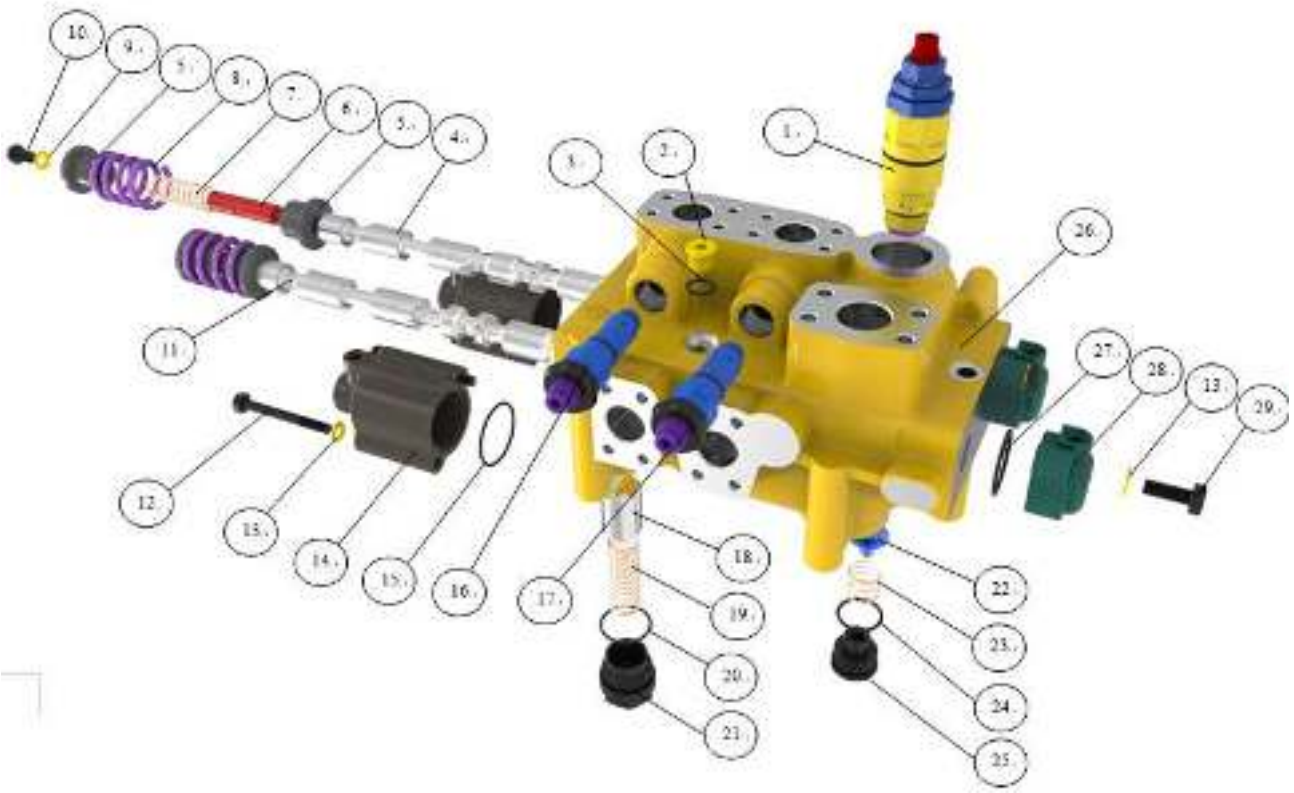

部件号 PART NO. 803004101		多路阀 D32(16MPa) VÁLVULA PRINCIPAL		页码 PÁG. G07-100	
件号 ITEM	部件号 PART NO.	零件名称 NOME DA PEÇA		数量 QNT.	备注 OBS.
1	860145867	安全阀	VÁLVULA DE SEGURANÇA	1	D32(16MPA)-100
2	860140034	螺塞	PLUG	3	D32-03
3	803409355	O 形密封圈 Φ20×2.4	O—RING	3	GB1235
4	860140593	转斗阀杆	CARRETEL	1	D32-12W
5	860140039	弹簧座	MOLA	4	D32-06
6	860140036	阀杆接头	CONECTOR	2	D32-21
7	860140038	弹簧 Φ2.5×Φ26×75	MOLA	2	D32-07
8	860140037	弹簧 Φ7×Φ51.5×64.9	MOLA	2	D32-08
9	805238437	垫圈 12	ARRUELA	2	GB97.1
10	805047411	螺栓 M12×20	PARAFUSO	2	GB/T5782
11	860140594	动臂阀杆	VÁLVULA DO BOOM	1	D32-2W
12	805046760	六角头螺栓 M10×100	PARAFUSO	4	GB5782
13	805300017	垫圈 10	ARRUELA	8	GB97.1
14	860140595	端 盖	COBERTURA	2	D32-5A
15	801100074	O 型圈 Φ60×3.1	O—RING	2	GB1235
16	860145869	过载阀（低压）组件	VÁLVULA DE SOBRECARGA	1	D32(12MPA)-100
17	860145868	过载阀（高压）组件	VÁLVULA DE SOBRECARGA	1	D32(18MPA)-100
18	860140041	补油阀	VÁLVULA	1	D32-15
19	860140042	弹 簧	MOLA	1	D32-14
20	801100067	O 型圈 Φ50×3.1	O—RING	1	GB1235
21	860140598	补油阀盖	TAMPA	1	D32-13A
22	860140044	单向阀	VÁLVULA	3	D32-17

页码 PÁG.	多路阀 D32(16MPa)	部件号 PART NO.
G07-101	VÁLVULA PRINCIPAL	803004101

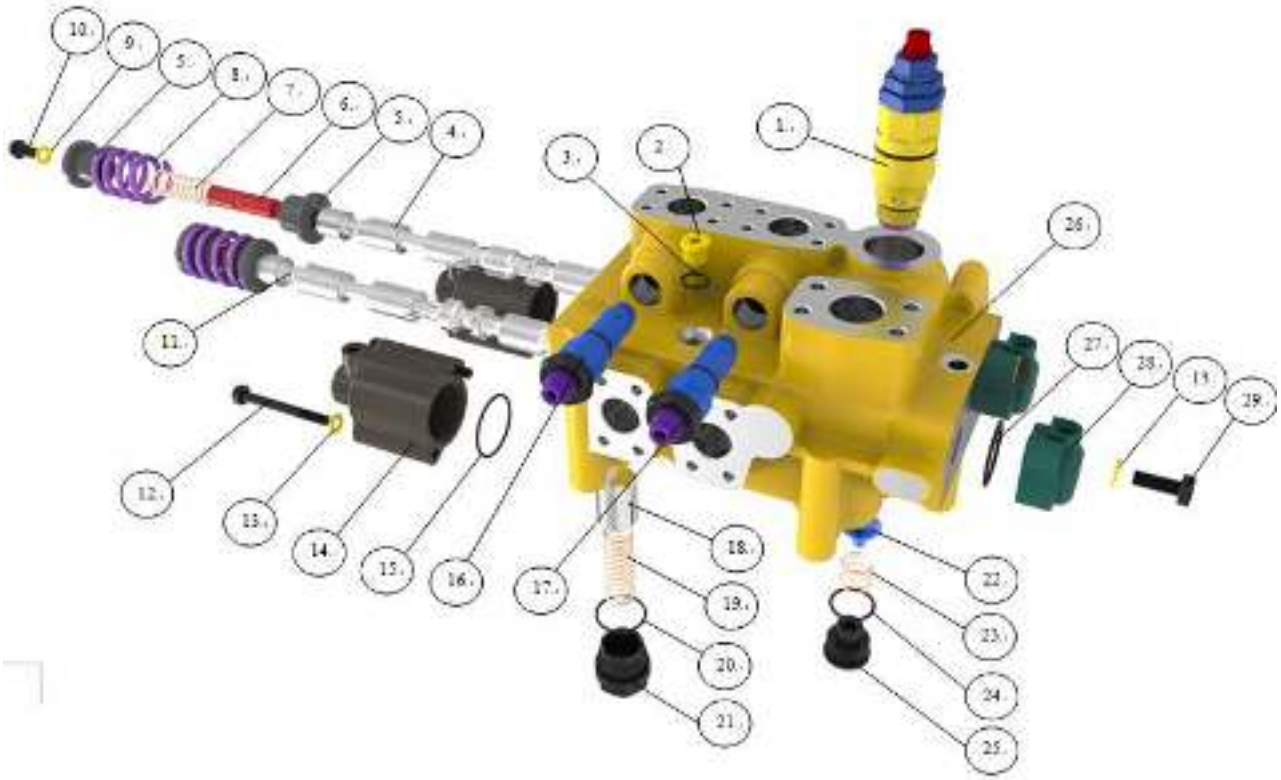

部件号 PART NO. 803004101		多路阀 D32（MPa） VÁLVUPA PRINCIPAL		页码 PÁG. G07-102	
件号 ITEM	部件号 PART NO.	零件名称 NOME DA PEÇA		数量 QNT.	备注 OBS.
23	860140045	弹 簧 Φ1.8×Φ30×40.5	MOLA	3	D32-16
24	801100130	O 型圈 Φ44×3.5	O—RING	3	GB1235
25	860140046	阀 盖	TAMPA	3	D32-19
26	860141575	阀体	CARRETEL	1	D32-04H
27	801100090	O 型圈 Φ50×3.5	O—RING	2	GB1235
28	860141569	端 盖	TAMPA	2	D32-1W
29	805048964	六角头螺栓 M10×25	PARAFUSO	4	GB5782
★	860114028	D32(16MPa) 多路阀密封包（包含易损件）	KIT DE VEDAÇÃO DA VÁLVULA	1	INCLUI AS PEÇAS 3、7、8、15、20、23、24、27

页码 PÁG.	先导油源阀总成	部件号 PART NO.
G07-103	VÁLVULA	251808580

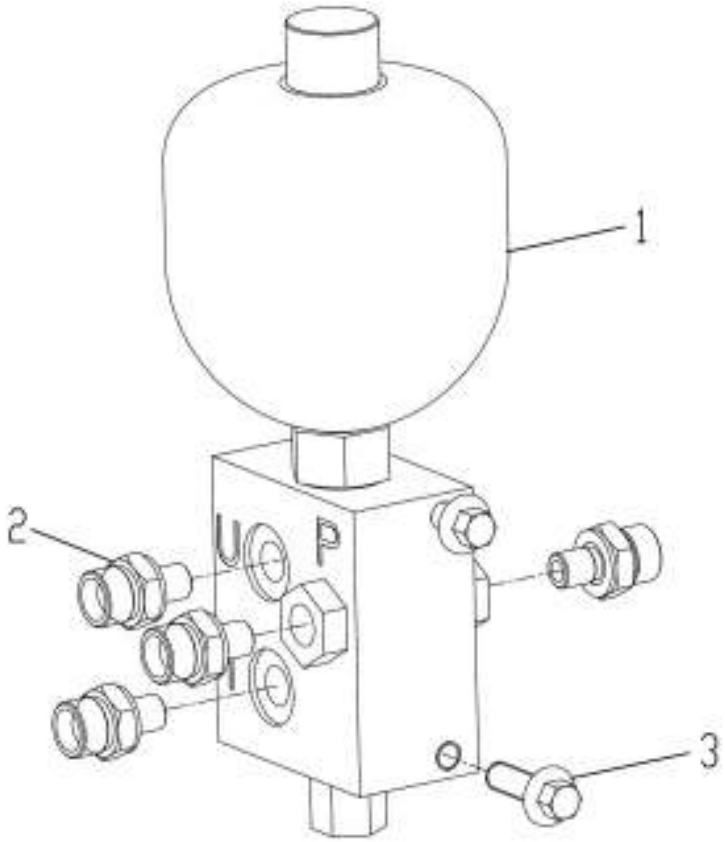

部件号 PART NO. 251808580		先导油源阀总成 VÁLVULA		页码 PÁG. G07-104	
件号 ITEM	部件号 PART NO.	零件名称 NOME DA PEÇA		数量 QNT.	备注 OBS.
1	803201536	先导供油块	VÁLVULA	1	
2	803103326	接头	CONECTOR	4	
3	805004717	螺栓 M8×25(达克罗)	PARAFUSO	2	GB/T16674.1-2004

页码 PÁG.	翻斗联钢管固定组件	部件号 PART NO.
G07-105	CONJUNTO DE ABRAÇADEIRA	252804374

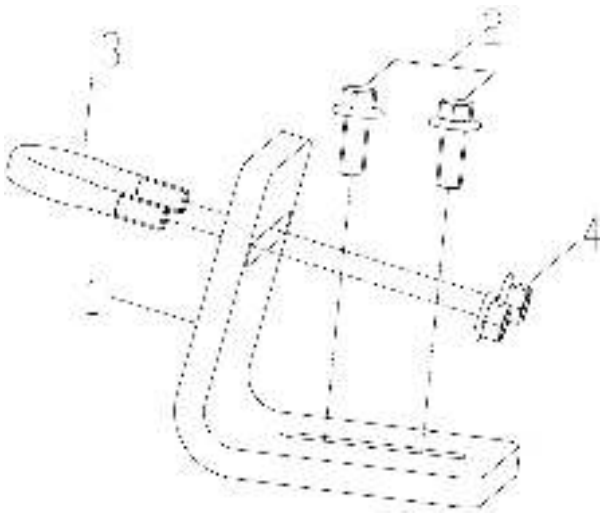

部件号 PART NO. 252804374		翻斗联钢管固定组件 CONJUNTO DE ABRAÇADEIRA		页码 PÁG. G07-106	
件号 ITEM	部件号 PART NO.	零件名称 NOME DA PEÇA		数量 QNT.	备注 OBS.
1	253301277	支板	CHAPA	1	
2	805004763	螺栓 M10×25(达克罗)	PARAFUSO	2	GB/T16674.1-2004
3	252908091	U 型螺栓	PARAFUSO-U	1	
4	805238533	螺母 M10(达克罗)	PORCA	2	GB/T6177.1-2000

页码 PÁG.	管夹总成	部件号 PART NO.
G07-107	ABRAÇADEIRA	252113935

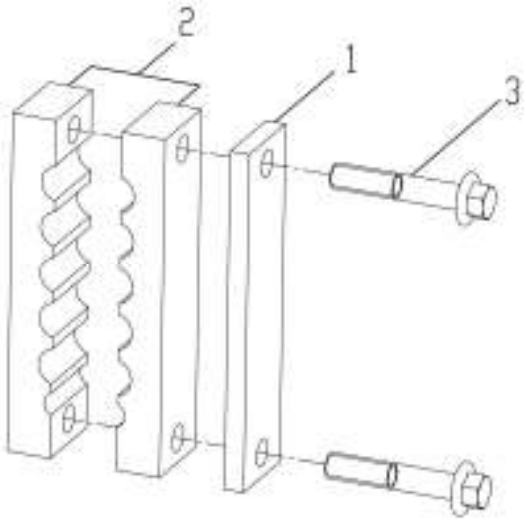

部件号 PART NO. 252113935		管夹总成 ABRAÇADEIRA		页码 PÁG. G07-108	
件号 ITEM	部件号 PART NO.	零件名称 NOME DA PEÇA		数量 QNT.	备注 OBS.
1	253201173	压板	CHAPA	1	
2	253201875	橡胶板	RUBBER TILE	2	
3	805004715	螺栓 M10×55(达克罗)	PARAFUSO	2	GB/T16674.1-2004

页码 PÁG.	法兰组件	部件号 PART NO.
G07-109	CONJUNTO DE FLANGE	252911080

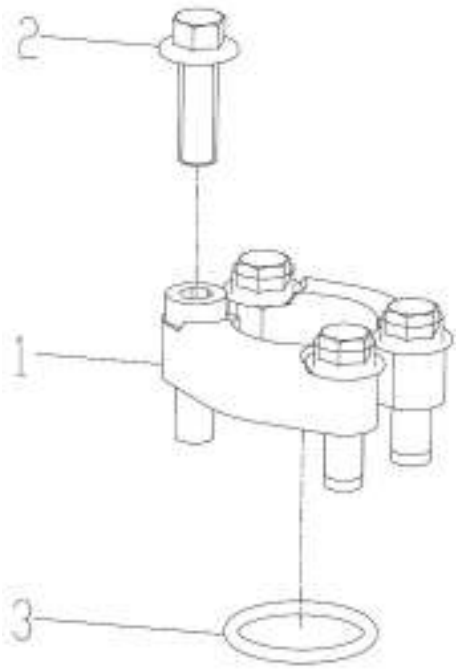

部件号 PART NO. 252911080		法兰组件 CONJUNTO DE FLANGE		页码 PÁG. G07-110	
件号 ITEM	部件号 PART NO.	零件名称 NOME DA PEÇA		数量 QNT.	备注 OBS.
1	803164828	法兰组件	FLANGE	1	
2	805048007	螺栓 M10×35(达克罗)	PARAFUSO	4	GB/T16674.1-2004
3	803401130	O 形圈 37.69×3.53	O-RING	1	

页码 PÁG.	铰接管路	部件号 PART NO.
G07-111	CONJUNTO DE MANGUEIRA	252610955

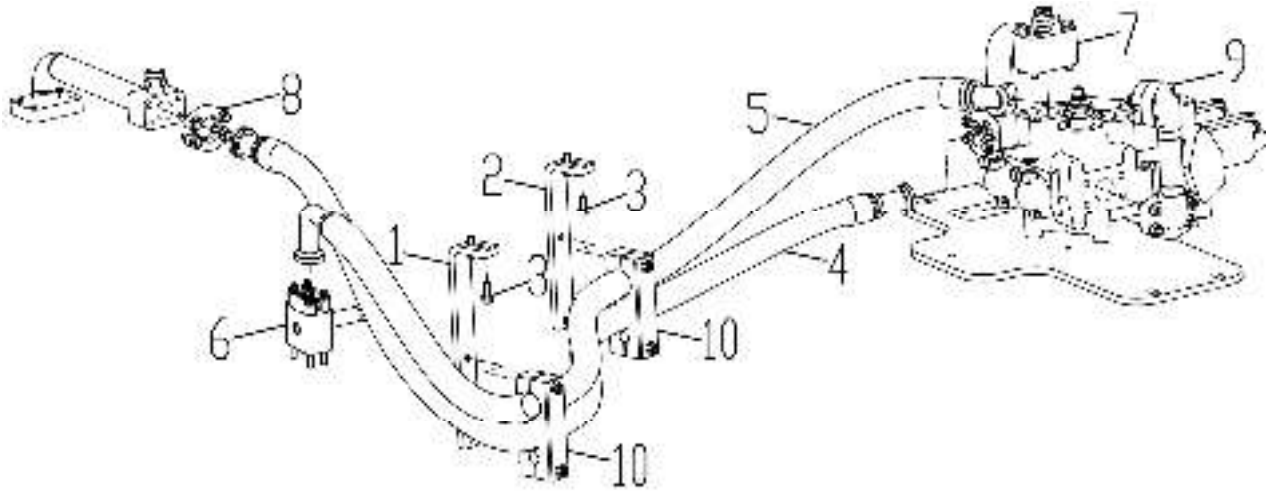

部件号 PART NO. 252610955		铰接管路 CONJUNTO DE MANGUEIRA		页码 PÁG. G07-112	
件号 ITEM	部件号 PART NO.	零件名称 NOME DA PEÇA		数量 QNT.	备注 OBS.
1	252608068	支板	SUPORTE	1	
2	252608067	支板	SUPORTE	1	
3	805004763	螺栓 M10×25(达克罗)	PARAFUSO	4	GB/T16674.1-2004
4	803418150	软管总成	MANGUEIRA	1	
5	803417935	软管总成	MANGUEIRA	1	
6	252609930	工作泵出油块组件	BLOCO	1	
7	252610897	分配阀回油钢管组件	CONJUNTO DE MANGUEIRA	1	
8	252911080	法兰组件	CONJUNTO DE FLANGE	1	
9	252610953	分配阀进油钢管组件	CONJUNTO DE MANGUEIRA	1	
10	252609584	管夹组件	ABRAÇADEIRA	2	

页码 PÁG.	工作泵出油块组件	部件号 PART NO.
G07-113	BOLCO	252609930

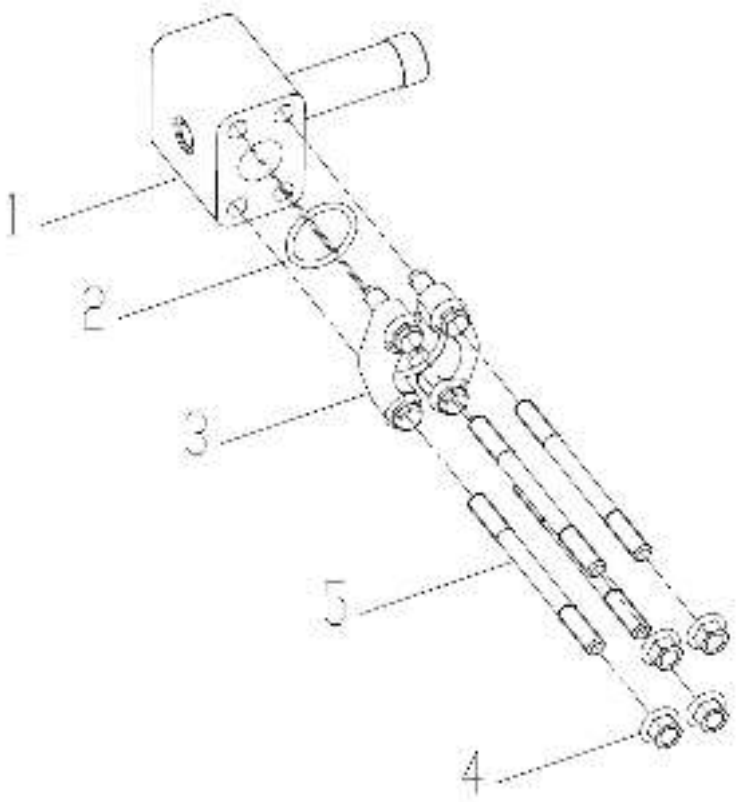

部件号 PART NO. 252609930		工作泵出油块组件 BLOCO		页码 PÁG. G07-114	
件号 ITEM	部件号 PART NO.	零件名称 NOME DA PEÇA		数量 QNT.	备注 OBS.
1	252608648	工作泵出油块	BLOCO	1	
2	803401127	O 形圈 32.92×3.53	O-RING	1	
3	252911069	法兰组件	CONJUNTO DE FLANGE	1	
4	805238533	螺母 M10(达克罗)	PORCA	4	GB/T6177.1-2000
5	805002244	螺柱 M10×130	PARAFUSO	4	GB/T901-1988

页码 PÁG.	分配阀回油钢管组件	部件号 PART NO.
G07-115	CONJUNTO DE MANGUEIRA	252610897

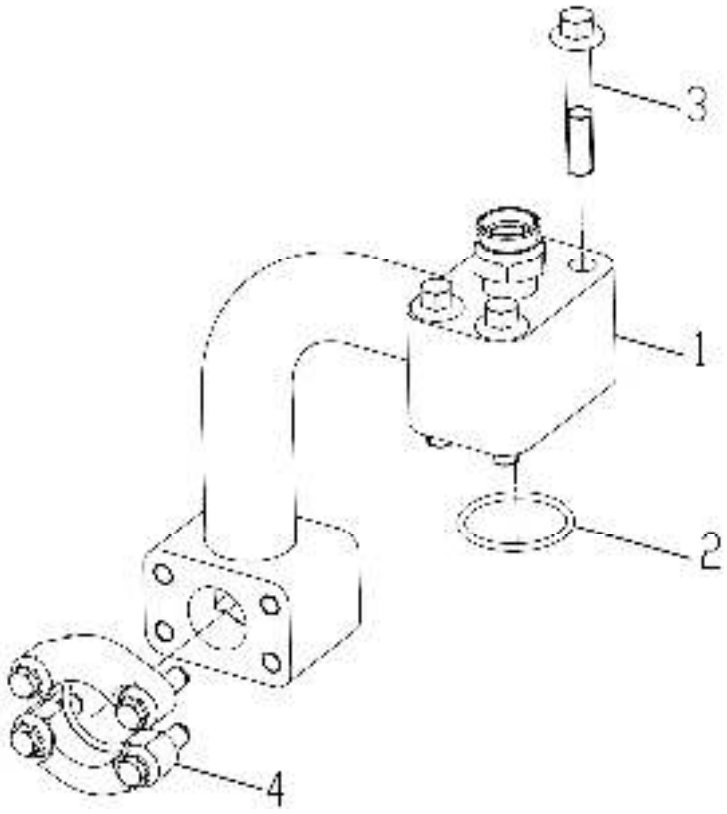

部件号 PART NO. 252610897		分配阀回油钢管组件 CONJUNTO DE MANGUEIRA		页码 PÁG. G07-116	
件号 ITEM	部件号 PART NO.	零件名称 NOME DA PEÇA		数量 QNT.	备注 OBS.
1	252610895	分配阀回油钢管	MANGUEIRA	1	
2	803401133	O 形圈 47.22×3.53	O-RING	1	
3	805048023	螺栓 M12×70(达克罗)	PARAFUSO	4	GB/T16674.1-2004
4	252911080	法兰组件	CONJUNTO DE FLANGE	1	

页码 PÁG.	分配阀进油钢管组件	部件号 PART NO.
G07-117	CONJUNTO DE MANGUEIRA	252610953

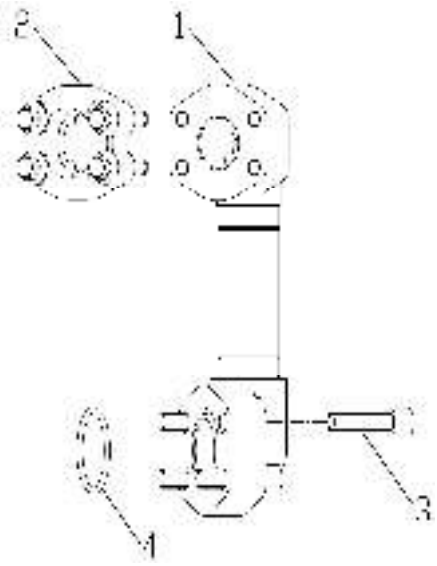

部件号 PART NO. 252610953		分配阀进油钢管组件 CONJUNTO DE MANGUEIRA		页码 PÁG. G07-118	
件号 ITEM	部件号 PART NO.	零件名称 NOME DA PEÇA		数量 QNT.	备注 OBS.
1	252610954	分配阀进油钢管	MANGUEIRA	1	
2	252911080	法兰组件	FLANGE	1	
3	805139877	螺钉 M12×40(达克罗)	PARAFUSO	4	GB/T70.1-2008
4	803401133	O 形圈 47.22×3.53	O-RING	1	

页码 PÁG.	管夹组件	部件号 PART NO.
G07-119	ABRAÇADEIRA	252609584

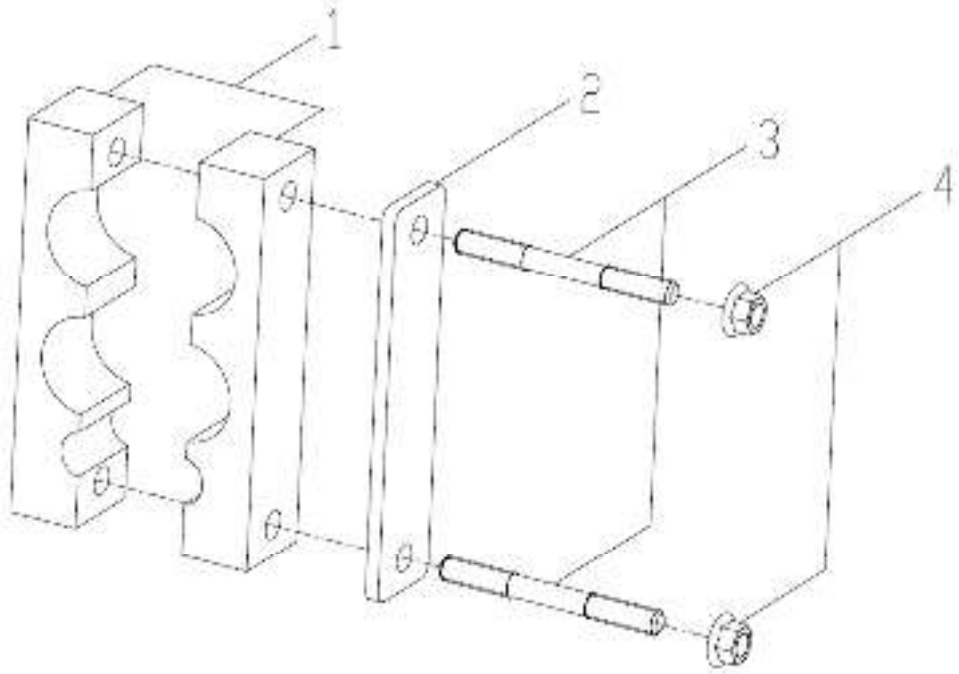

部件号 PART NO. 252609584		管夹组件 ABRAÇADEIRA		页码 PÁG. G07-120	
件号 ITEM	部件号 PART NO.	零件名称 NOME DA PEÇA		数量 QNT.	备注 OBS.
1	252700187	橡胶夹板	BORRACHA	2	
2	252700188	压板	CHAPA	1	
3	805000562	螺柱 M10×100	PARAFUSO M10×100	2	GB/T901-1988
4	805238533	螺母 M10(达克罗)	PORCA	2	GB/T6177.1-2000

页码 PÁG.	法兰组件	部件号 PART NO.
G07-121	CONJUNTO DE FLANGE	252911080

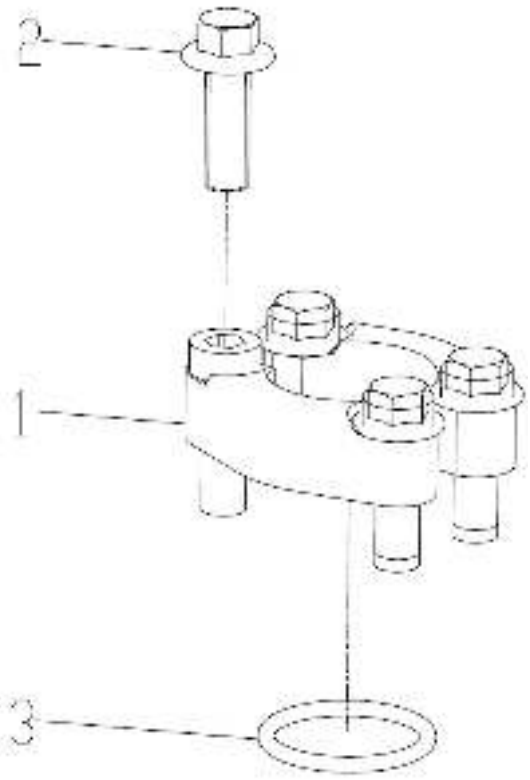

部件号 PART NO. 252911080		法兰组件 CONJUNTO DE FLANGE		页码 PÁG. G07-122	
件号 ITEM	部件号 PART NO.	零件名称 NOME DA PEÇA		数量 QNT.	备注 OBS.
1	803164828	法兰组件	FLANGE	1	
2	805048007	螺栓 M10×35(达克罗)	PARAFUSO	4	GB/T16674.1-2004
3	803401130	O 形圈 37.69×3.53	O-RING	1	

页码 PÁG.	集中测压系统	部件号 PART NO.
G07-123	PONTO DE MEDIÇÃO DE PRESSÃO	252610970

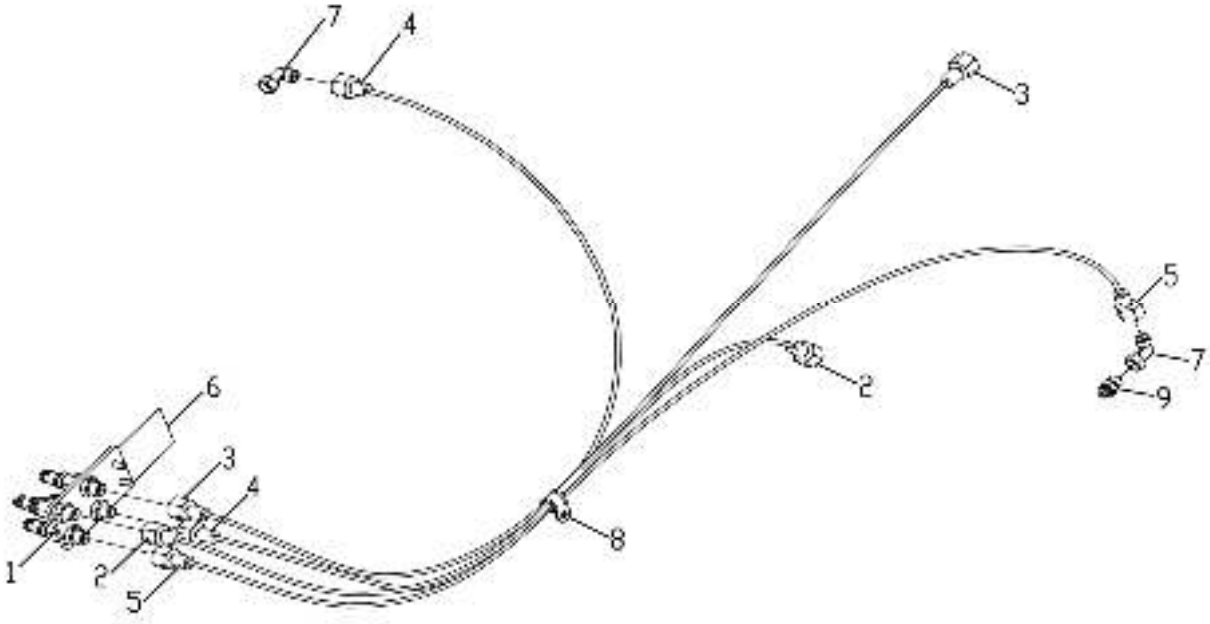

Digite a equação aqui.

部件号 PART NO. 252610970		集中测压系统 PONTO DE MEDIÇÃO DE PRESSÃO		页码 PÁG. G07-124	
件号 ITEM	部件号 PART NO.	零件名称 NOME DA PEÇA		数量 QNT.	备注 OBS.
1	253007929	测压接头安装总成	CONECTOR DA MEDIÇÃO DE PRESSÃO	1	
2	252110317	测压线-1150	MANGUEIRA	1	
3	252906071	测压线-1600	MANGUEIRA	1	
4	252906071	测压线-1600	MANGUEIRA	1	
5	252906071	测压线-1600	MANGUEIRA	1	
6	253101078	测压标识	ADESIVO	1	
7	803103351	接头	CONECTOR	2	
8	803199325	卡套 Φ16	ABRAÇADEIRA	1	
9	803164420	接头	CONECTOR	1	

页码 PÁG.	测压接头安装总成	部件号 PART NO.
G07-125	MONTAGEM DE CONECTORES	253007929

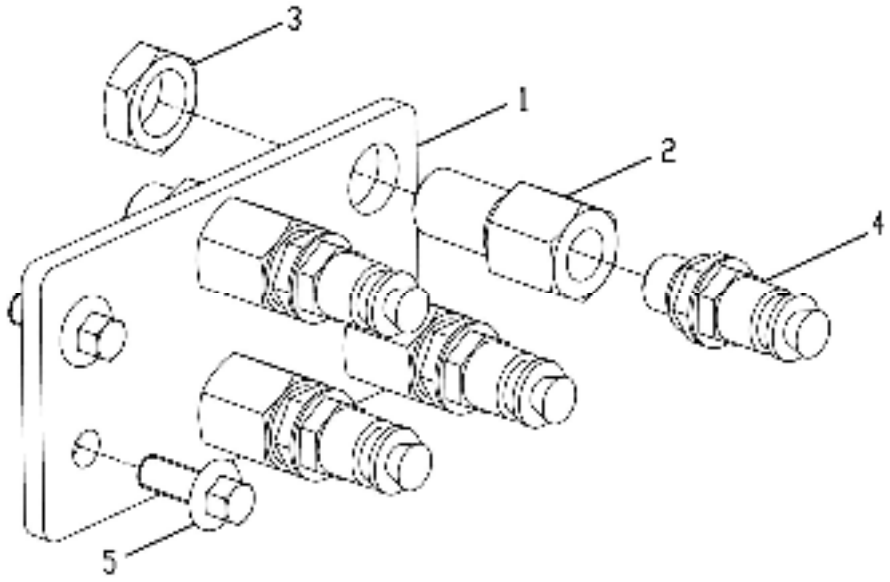

部件号 PART NO. 253007929		测压接头安装总成 MONTAGEM DE CONECTORES		页码 PÁG. G07-126	
件号 ITEM	部件号 PART NO.	零件名称 NOME DA PEÇA		数量 QNT.	备注 OBS.
1	252110314	安装板	CHAPA	1	
2	252110309	隔壁接头	CONECTOR	4	
3	805200047	螺母 M16×1.5	PORCA	4	GB/T6173-2000
4	803163524	接头	CONECTOR	4	
5	805004756	螺栓 M8×20(达克罗)	PARAFUSO	2	GB/T16674.1-2004

工作连杆系统
SISTEMA DE ARTICULAÇÃO DE TRABALHO

页码 PÁG.	工作连杆系统	部件号 PART NO.
G08-01	SITEMA DE ARTICULAÇÃO DE TRABALHO	252611062

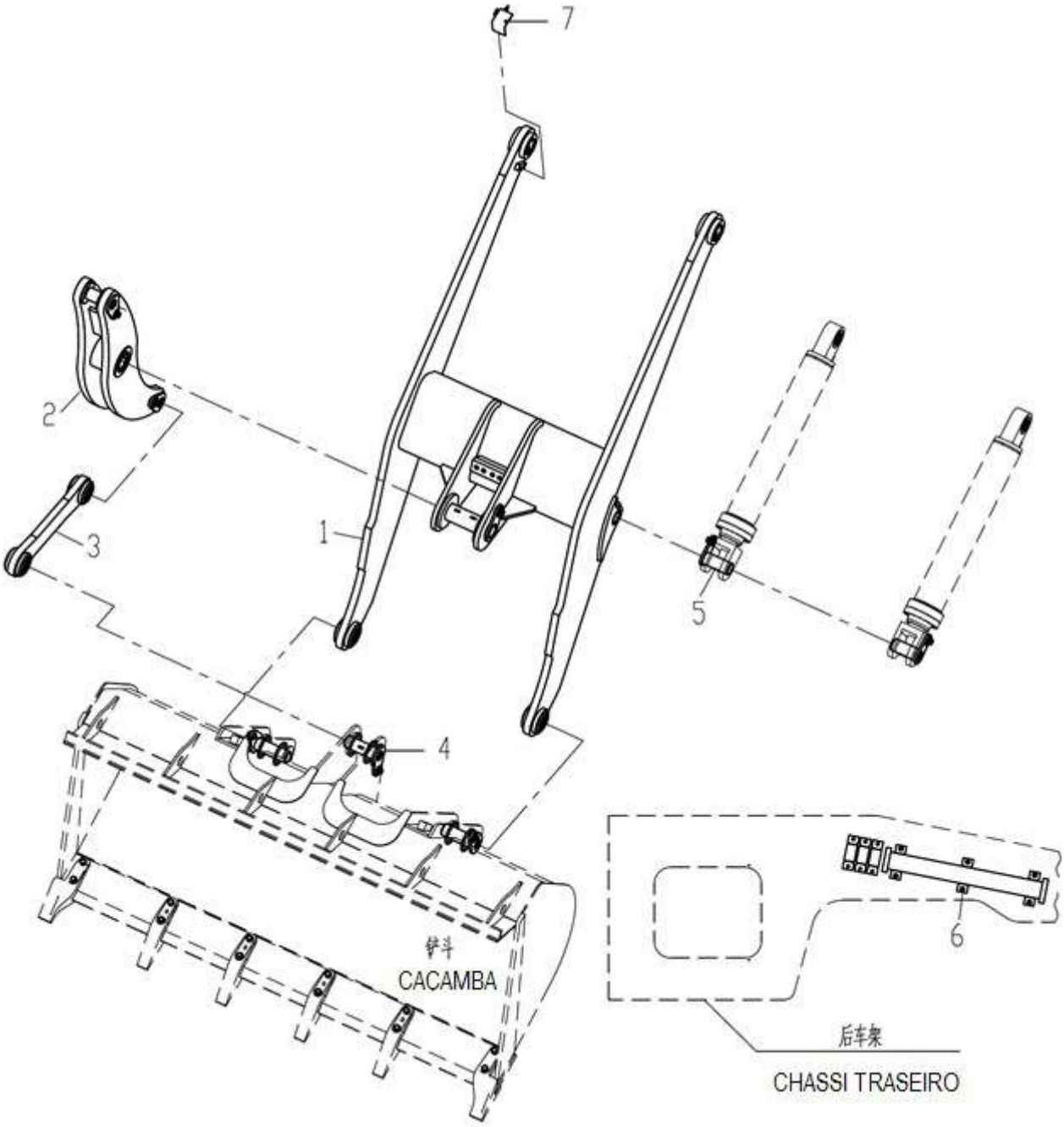

部件号 PART NO. 252611062		工作连杆系统 SISTEMA DE ARTICULAÇÃO DE TRABALHO		页码 PÁG. G08-02	
件号 ITEM	部件号 PART NO.	零件名称 NOME DA PEÇA		数量 QNT.	备注 OBS.
1	252611064	动臂组件	CONJUNTO DA LANÇA	1	
2	252609862	摇臂组件	CONJUNTO DO BRAÇO OSCILANTE	1	
3	252609853	拉杆组件	CONJUNTO DE ARTICULAÇÃO	1	
4	252609852	铲斗连接组件	CONJUNTO DA CAÇAMBA	1	
5	252609855	动臂油缸连接组件	CONJUNTO DO CILINDRO HIDRÁULICO DA LANÇA	1	
6	252610563	动臂油缸支撑组件	CONJUNTO DE SUPORTE DO CILINDRO HIDRÁULICO DA LANÇA	1	
7	252100625	举升限位机构	DISPOSITIVO DE LIMITAÇÃO DA LANÇA	1	

页码 PÁG.	动臂组件	部件号 PART NO.
G08-03	CONJUNTO DA LANÇA	252611064

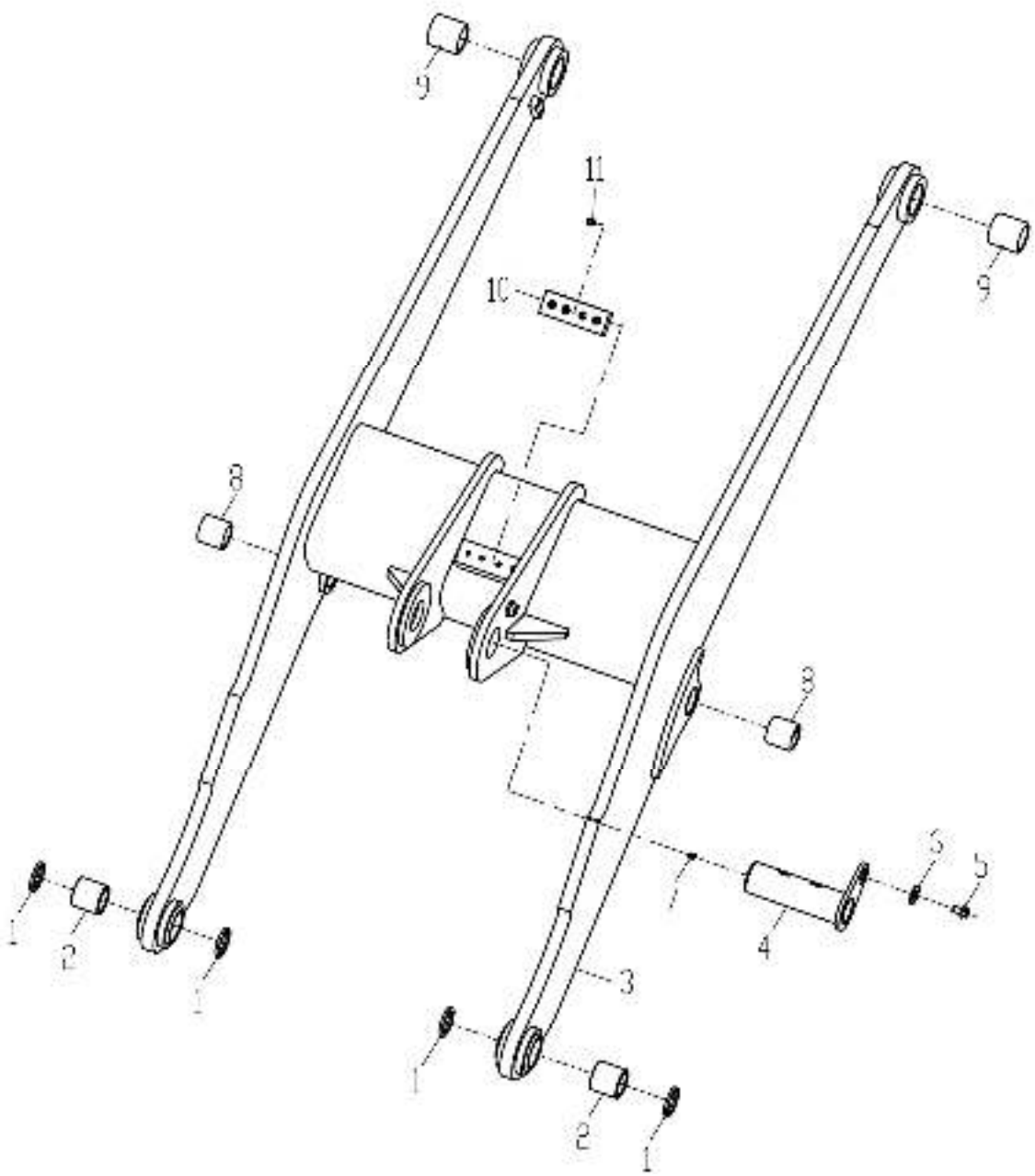

部件号 PART NO. 252611064		动臂组件 BOOM ASS’Y		页码 PÁG. G08-04	
件号 ITEM	部件号 PART NO.	零件名称 NOME DA PEÇA		数量 QNT.	备注 OBS.
1	803164079	唇形密封圈 B60×80×8	VEDADOR B60×80×8	4	GB/T9877-2008
2	252600343	轴套	BUCHA	2	
3	252611063	动臂(举升限位)	LANÇA	1	
4	252600346	摇臂销轴	PINO	1	
5	805048032	螺栓 M16×25	PARAFUSO M16×25	1	GB/T16674.1-2004
6	253102301	垫片	ESPAÇADOR	1	
7	801103215	油杯 M10×1	BICO DE GRAXA M10×1	1	JB/T7940.1-1995
8	252600350	轴套	BUCHA	2	
9	252600351	轴套	BUCHA	2	
10	252607597	动臂卸载限位块 I	BLOCO LIMITADOR	1	
11	805100115	螺钉 M12×25	PARAFUSO M12×25	4	GB/T70.1-2008

页码 PÁG.	摇臂组件	部件号 PART NO.
G08-05	CONJUNTO DO LINK	252609862

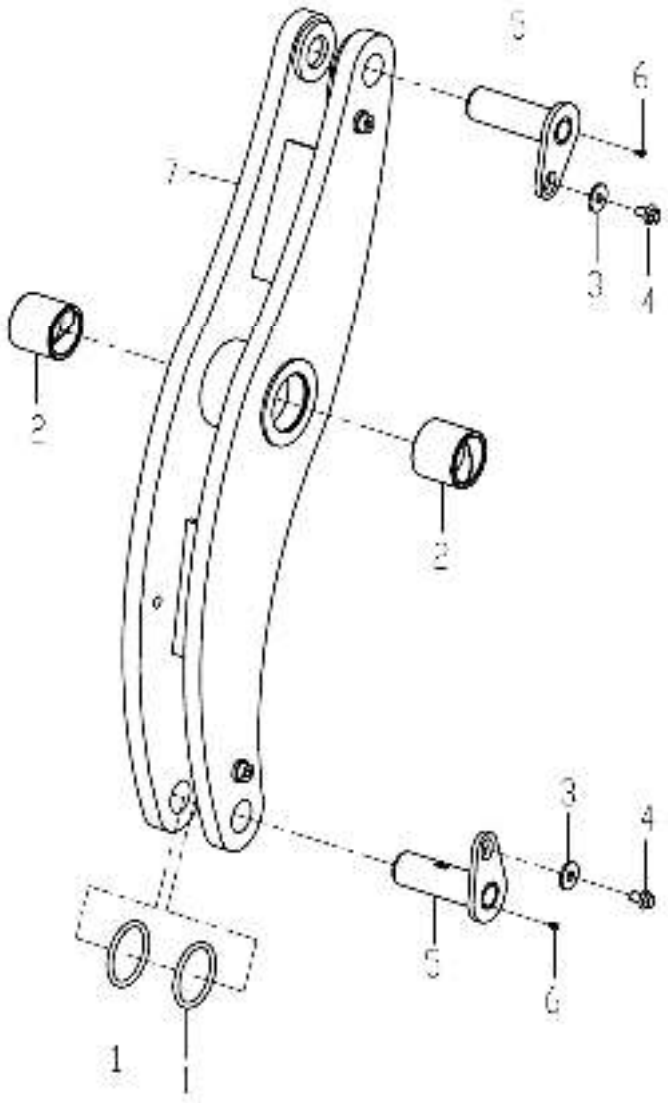

部件号 PART NO. 252609862		摇臂组件 CONJUNTO DO LINK		页码 PÁG. G08-06	
件号 ITEM	部件号 PART NO.	零件名称 NOME DA PEÇA		数量 QNT.	备注 OBS.
1	251900441	O形圈	ANEL-O	2	
2	250100245	轴套	BUCHA	2	
3	253102301	垫片	ESPAÇADOR	2	
4	805048032	螺栓 M16×25	PARAFUSO M16×25	2	GB/T16674.1-2004
5	252600344	摇臂端销轴	PINO	2	
6	801103215	油杯 M10×1	BICO DE GRAXA M10×1	2	JB/T7940.1-1995
7	252609860	摇臂	BRAÇO OSCILANTE	1	

页码 PÁG.	拉杆组件	部件号 PART NO.
G08-07	CONJUNTO DE ARTICULAÇÃO	252609853

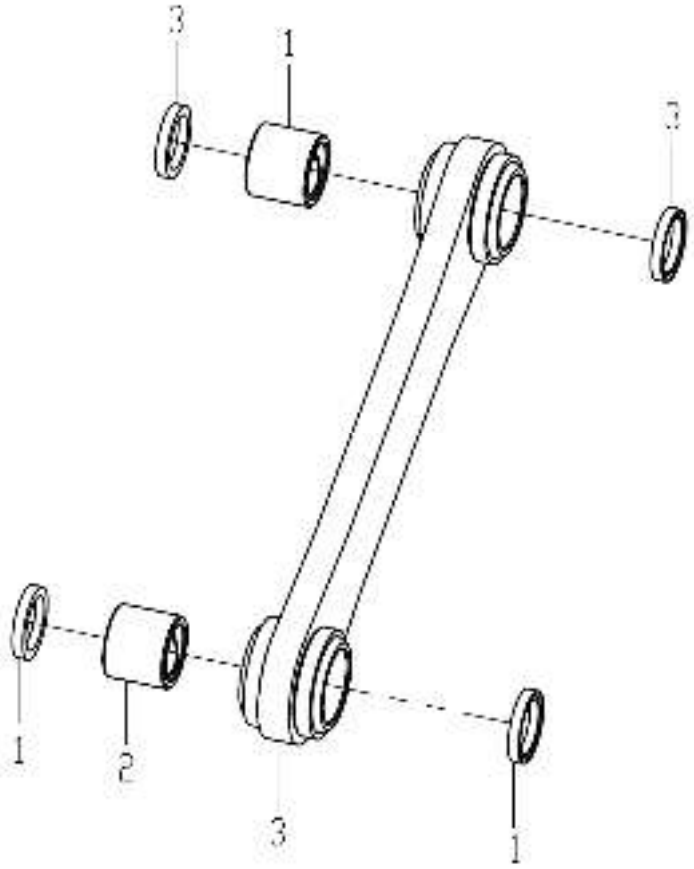

部件号 PART NO. 252609853		拉杆组件 CONJUNTO DE ARTICULAÇÃO		页码 PÁG. G08-08	
件号 ITEM	部件号 PART NO.	零件名称 NOME DA PEÇA		数量 QNT.	备注 OBS.
1	252600343	轴套	BUCHA	2	
2	252600336	拉杆	ARTICULAÇÃO	1	
3	803164079	唇型密封圈 B60×80×8	VEDADOR B60×80×8	4	GB/T9877-2008

页码 PÁG.	铲斗连接组件	部件号 PART NO.
G08-09	CONJUNTO DA CAÇAMBA	252609852

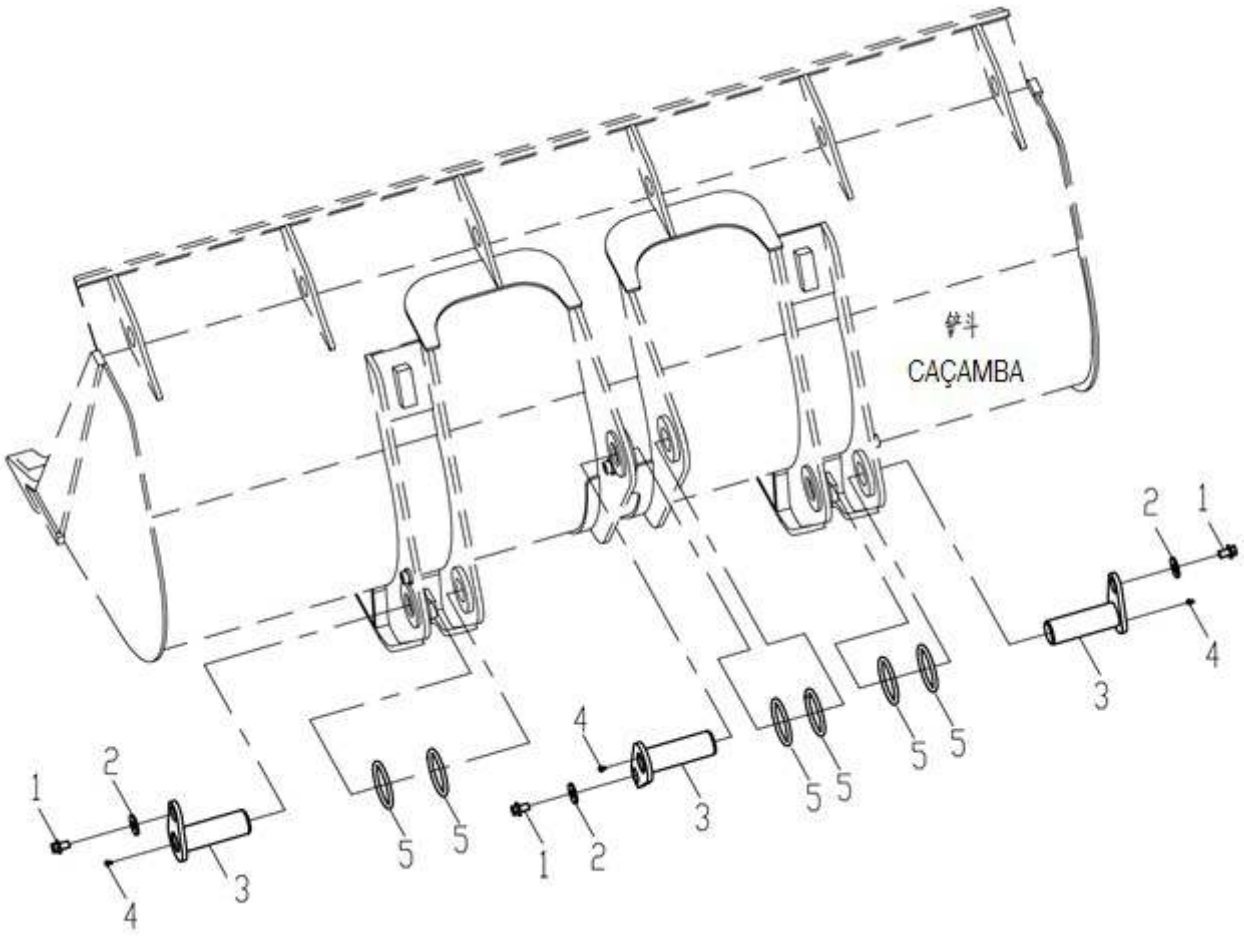

部件号 PART NO. 252609852		铲斗连接组件 CONJUNTO DA CAÇAMBA		页码 PÁG. G08-10	
件号 ITEM	部件号 PART NO.	零件名称 NOME DA PEÇA		数量 QNT.	备注 OBS.
1	805048032	螺栓 M16×25	PARAFUSO M16×25	3	GB/T16674.1-2004
2	252600341	铲斗销轴	PINO	3	
3	253102301	垫片	ESPAÇADOR	3	
4	801103215	油杯 M10×1	BICO DE GRAXA M10×1	3	JB/T7940.1-1995
5	251900441	O 形圈	ANEL-O	6	

页码 PÁG.	动臂油缸连接组件	部件号 PART NO.
G08-11	CONJUNTO DO CILINDRO HIDRÁULICO DA LANÇA	252609855

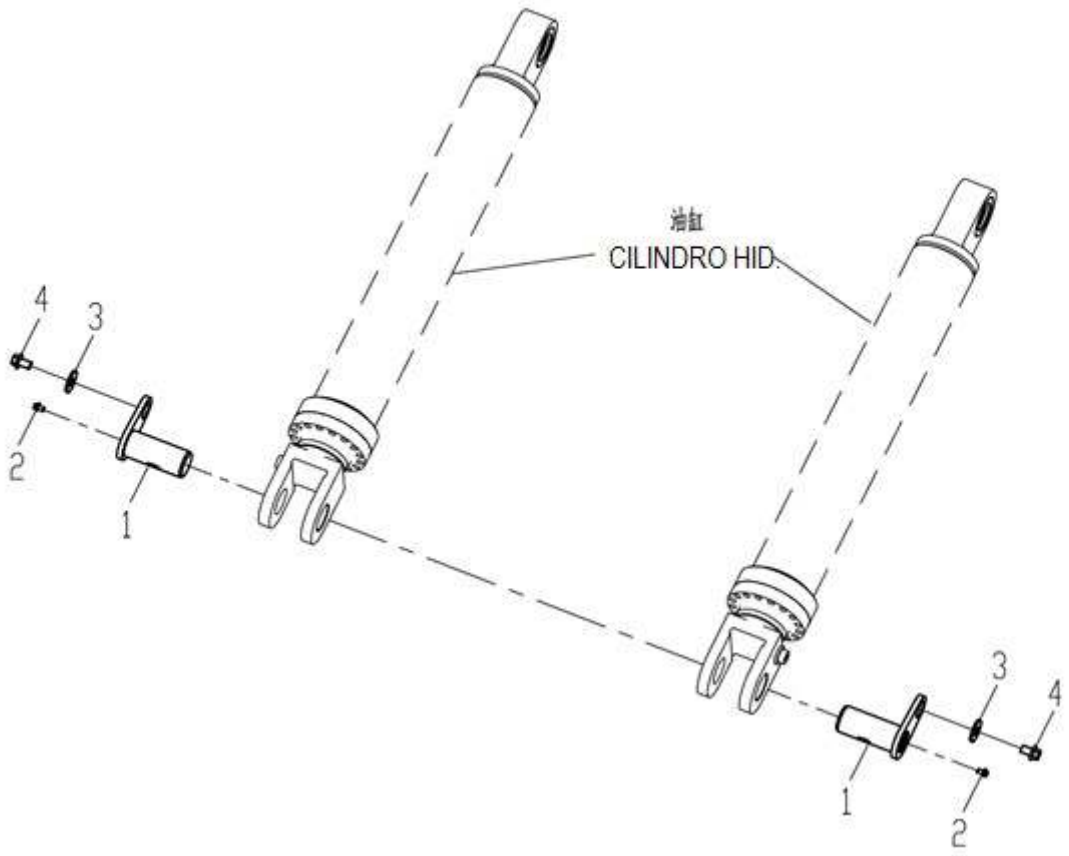

部件号 PART NO. 252609855		动臂油缸连接组件 CONJUNTO DO CILINDRO HIDRÁULICO DA LANÇA		页码 PÁG. G08-12	
件号 ITEM	部件号 PART NO.	零件名称 NOME DA PEÇA		数量 QNT.	备注 OBS.
1	252600348	动臂缸上销轴	PINO	2	
2	801103215	油杯 M10×1	BICO DE GRAXA M10×1	2	JB/T7940.1-1995
3	253102301	垫片	ESPAÇADOR	2	
4	805048032	螺栓 M16×25	PARAFUSO M16×25	2	GB/T16674.1-2004

页码 PÁG.	动臂油缸支撑组件	部件号 PART NO.
G08-13	CONJUNTO DE SUPORTE DO CILINDRO HIDRÁULICO DA LANÇA	252610563

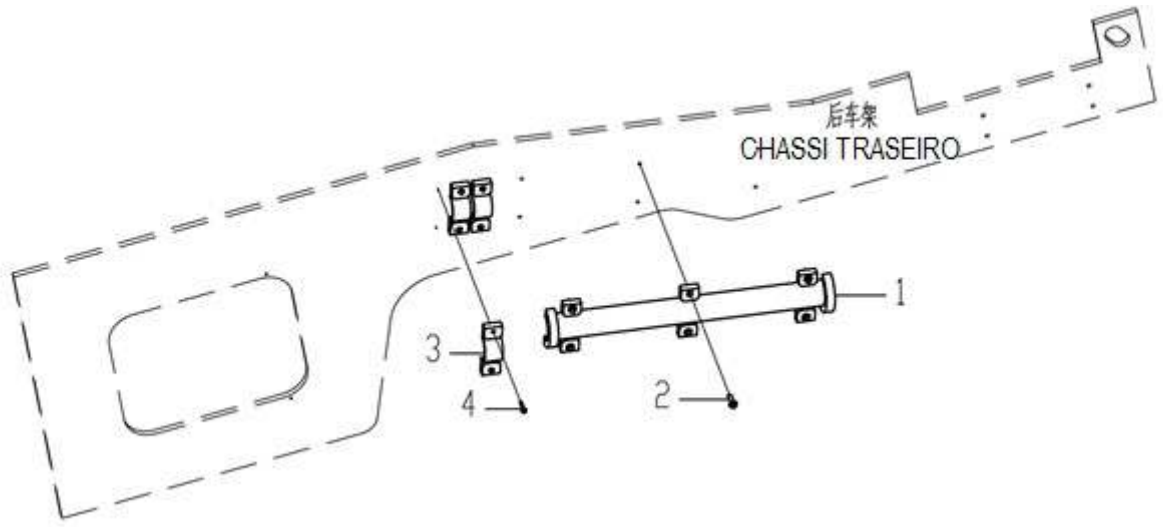

部件号 PART NO. 252610563		动臂油缸连接组件 CONJUNTO DE SUPORTE DO CILINDRO HIDRÁULICO DA LANÇA		页码 PÁG. G08-14	
件号 ITEM	部件号 PART NO.	零件名称 NOME DA PEÇA		数量 QNT.	备注 OBS.
1	252600647	支架	SUPORTE	1	
2	805048007	螺栓 M10×35	PARAFUSO M10×35	6	GB/T16674.1-2004
3	252600609	卡箍	PRESILHA DE MANGUEIRA	3	
4	805047995	螺栓 M6×35	PARAFUSO M6×35	6	GB/T16674.1-2004

制动系统
SISTEMA DE FREIO

页码 PÁG.	制动系统	部件号 PART NO.
G09-01	SISTEMA DE FREIO	252611021

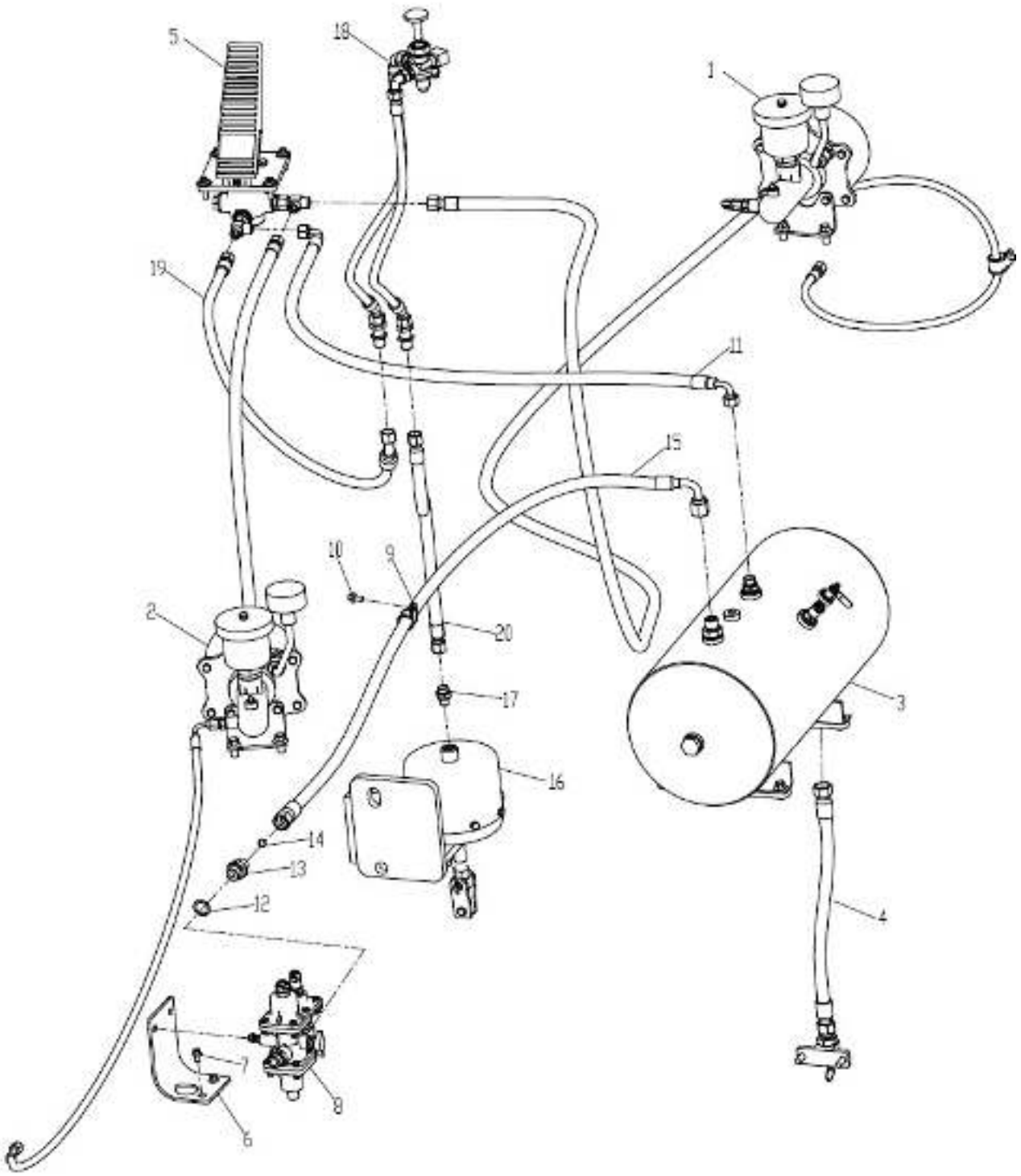

部件号 PART NO. 252611021		制动系统 SISTEMA DE FREIO		页码 PÁG. G09-02	
件号 ITEM	部件号 PART NO.	零件名称 NOME DA PEÇA		数量 QNT.	备注 OBS.
1	252610053	前桥油管组件	LINHAS DE FREIO DO EIXO DIANTEIRO	1	
2	252611023	后桥制动油管总成	LINHAS DE FREIO DO EIXO TRASEIRO	1	
3	252806534	储气缸安装总成	CONJUNTO DO RESERVATÓRIO DE AR	1	
4	252611018	放水阀引出组件	CONJUNTO DO EXTRATOR DA VÁLVULA DE DRENAGEM	1	
5	252611020	制动控制器组件	CONJUNTO DE CONTROLE DO FREIO DE ESTACIONAMENTO	1	
6	252908246	组合阀安装板	CHAPA	1	
7	805047997	螺栓 M8×12(达克罗)	PARAFUSO M8×12	2	GB/T16674.1-2004
8	803004037	多功能卸荷阀	VÁLVULA MULTIFUNCIONAL	1	SH380A-3511010
9	803199329	卡套 Φ26	PRESILHA Φ26	1	
10	805047687	螺栓 M8×15(达克罗)	PARAFUSO M8×15	1	GB/T16674.1-2004
11	252610939	软管总成	MANGUEIRA	1	
12	805301414	复合式密封硬垫圈 22	JUNTA 22	1	Q/SC1294-2000
13	251800289	接头	CONECTOR	1	
14	803164131	O 形圈 10.6×1.8	ANEL-O 10.6×1.8	1	GB/T3452.1-1992
15	252806999	软管总成	MANGUEIRA	1	
16	252611025	制动气缸总成	CONJUNTO DO CILINDRO DO FREIO DE ESTACIONAMENTO	1	
17	803164726	接头	CONECTOR	1	
18	252611022	手控制动阀组件	SISTEMA DE FREIO DE ESTACIONAMENTO	1	
19	252115091	软管总成	MANGUEIRA	1	
20	252610938	软管总成	MANGUEIRA	1	

G09-03	CABO DE FREIO DO EIXO DIANTEIRO	252610053

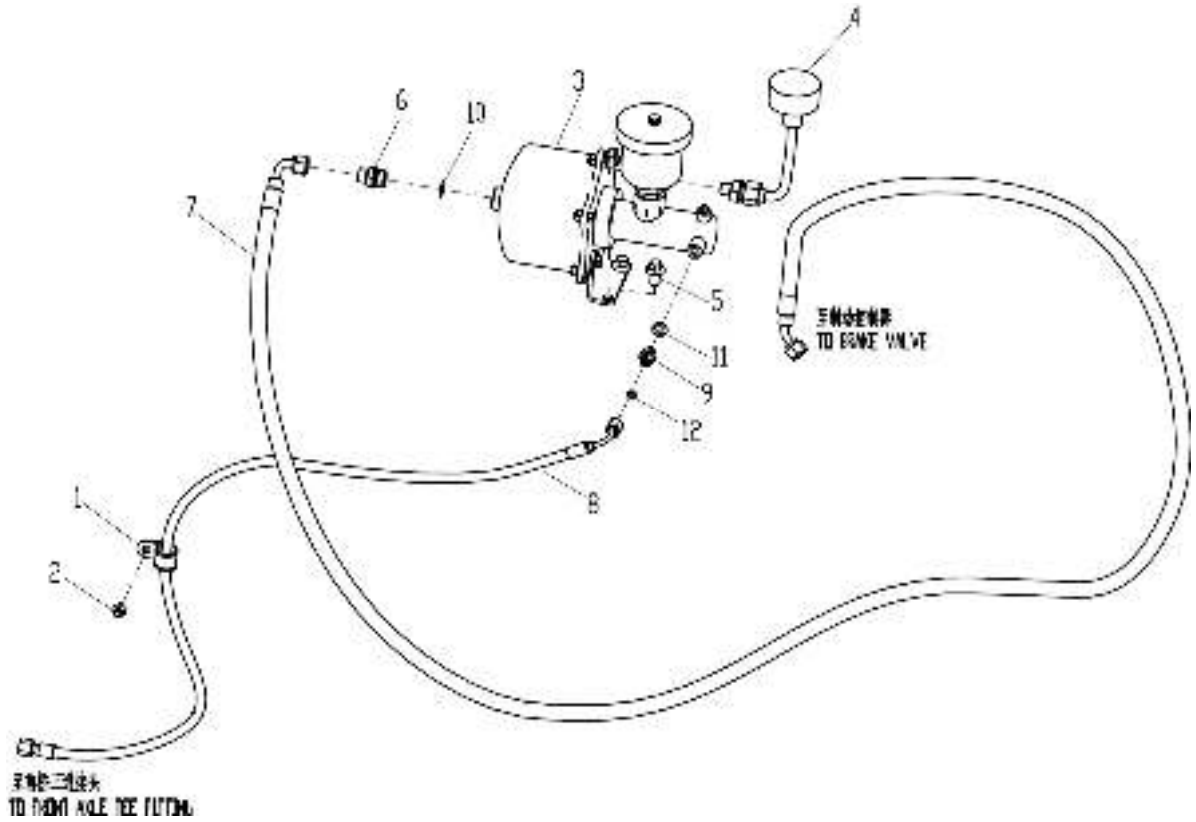

部件号 PART NO.	前桥油管组件	页码 PÁG.

252610053		LINHAS DE FREIO DO EIXO DIANTEIRO		G09-04	
件号 ITEM	部件号 PART NO.	零件名称 NOME DA PEÇA		数量 QNT.	备注 OBS.
1	803300799	卡套 Φ26-11	PRESILHA Φ26-11	1	
2	805047997	螺栓 M8×12(达克罗)	PARAFUSO M8×12	1	GB/T16674.1-2004
3	800901152	加力泵	BOMBA REFORÇADORA	1	XM-60C
4	251702777	呼吸器组件	FILTRO DE AR	1	
5	805048016	螺栓 M12×20(达克罗)	PARAFUSO M12×20	2	GB/T16674.1-2004
6	803104023	接头	CONECTOR	1	
7	252612391	软管总成	MANGUEIRA	1	
8	252605942	软管总成	MANGUEIRA	1	
9	251800287	接头	CONECTOR	1	
10	805301414	复合式密封硬垫圈 22	ARRUELA 22	1	Q/SC1294-2000
11	805301418	复合式密封硬垫圈 12	ARRUELA 12	1	Q/SC1294-2000
12	803164132	O 形圈 6×1.8	ANEL-O 6×1.8	1	GB/T3452.1-1992

页码 PÁG.	后桥制动油管总成	部件号 PART NO.
G09-05	CABO DE FREIO DO EIXO TRASEIRO	252611023

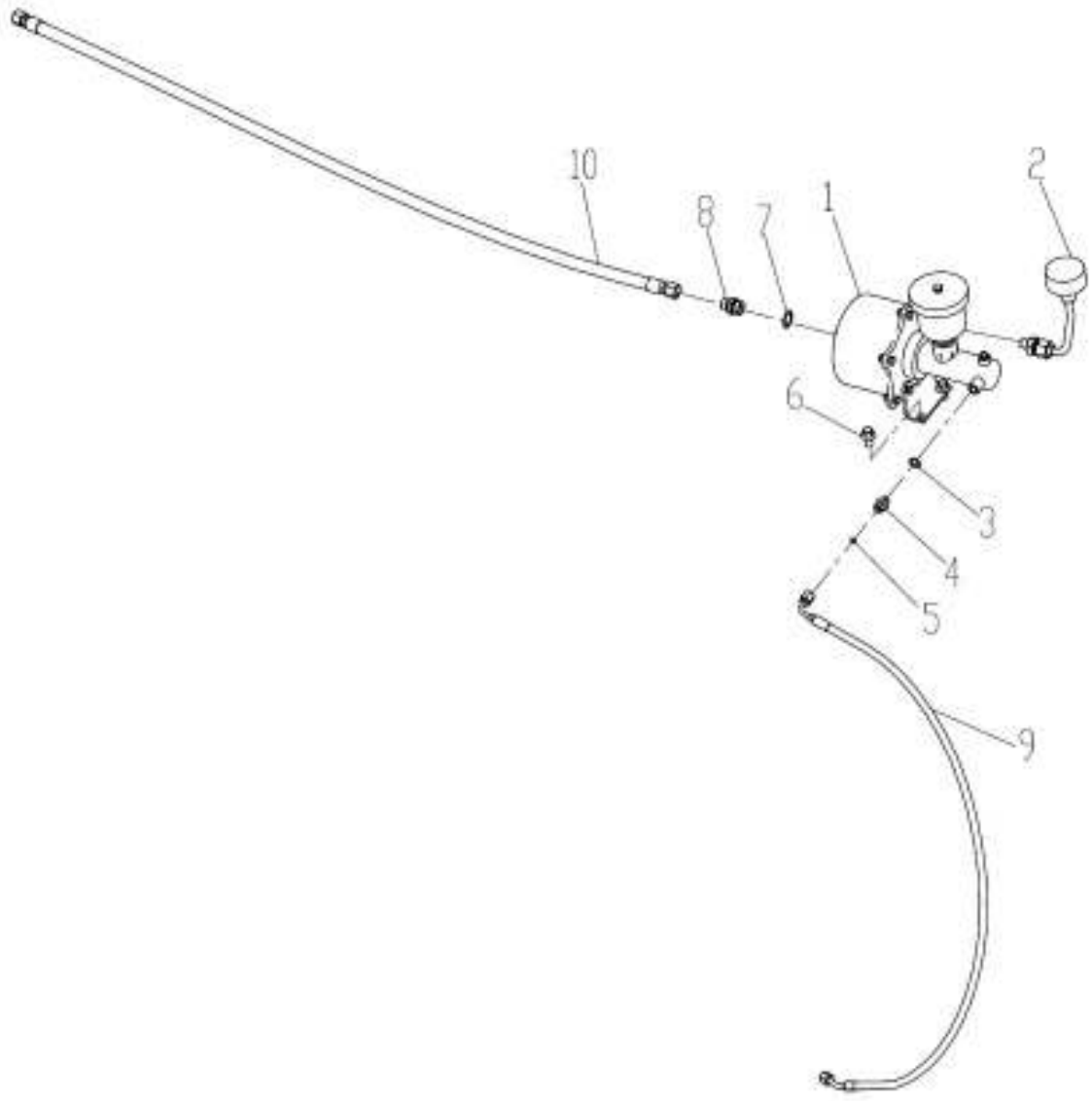

部件号 PART NO. 252611023		后桥制动油管总成 CABO DE FREIO DO EIXO TRASEIRO		页码 PÁG. G09-06	
件号 ITEM	部件号 PART NO.	零件名称 NOME DA PEÇA		数量 QNT.	备注 OBS.
1	800901152	加力泵	BOMBA REFORÇADORA	1	XM-60C
2	251702777	呼吸器组件	FILTRO DE AR	1	
3	805301418	复合式密封硬垫圈 12	JUNTA 12	1	Q/SC1294-2000
4	251800287	接头	CONECTOR	1	
5	803164132	O 形圈 6×1.8	ANEL-O 6×1.8	1	GB/T3452.1-1992
6	805048016	螺栓 M12×20(达克罗)	PARAFUSO M12×20	2	GB/T16674.1-2004
7	805301414	复合式密封硬垫圈 22	JUNTA	1	Q/SC1294-2000
8	803104023	接头	CONECTOR	1	
9	251702920	软管总成	MANGUEIRA	1	
10	252908471	软管总成	MANGUEIRA	1	

页码 PÁG.	加力泵	部件号 PART NO.
G09-07	BOMBA REFORÇADORA	800901152

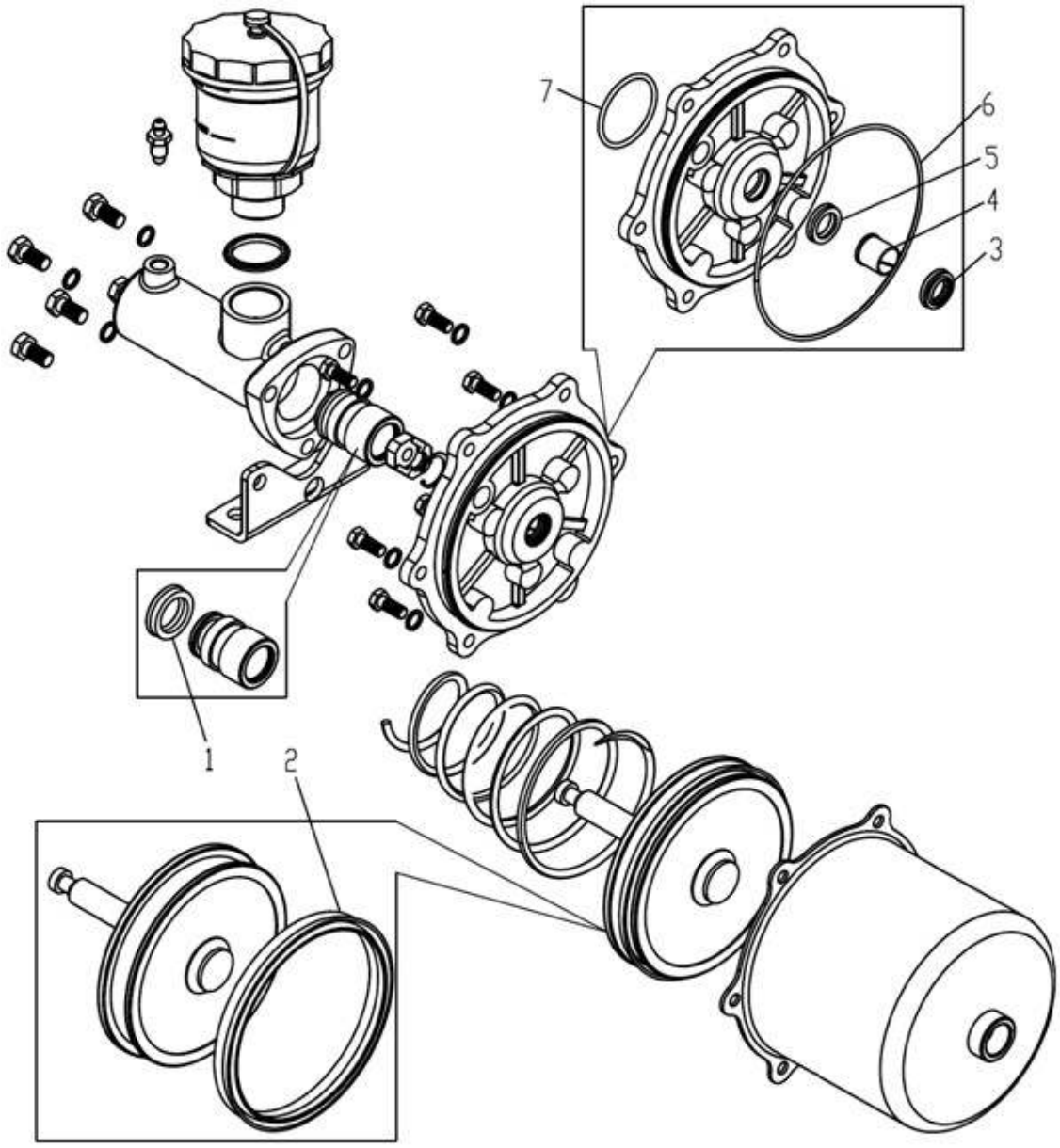

部件号 PART NO. 800901152		加力泵 BOMBA REFORÇADORA		页码 PÁG. G09-08	
件号 ITEM	部件号 PART NO.	零件名称 NOME DA PEÇA		数量 QNT.	备注 OBS.
1	800987389	液压皮圈	ARRUELA DE VEDAÇÃO	1	SL409-3510052
2	800987390	活塞皮圈	ARRUELA DE VEDAÇÃO	1	SL409-3510023A
3	801140412	防尘圈	ANEL-O FC	1	SL409XG-3510026A
4	800987399	衬套	BUCHA	1	SL409XG-3510025
5	800987396	Y 型圈	ANEL-Y	1	SL409XG-3510024
6	800987388	O 形密封圈	ANEL-O	1	ZL20A-3510034
7	800987397	O 形密封圈	ANEL-O	1	LG40A-3510013
★	860113914	XZ50K-3510002 空气加力泵修理包	CAIXA DE REPARO DA BOMBA REFORÇADORA XZ50K-3510002	1	INCLUI AS PEÇAS 1、2、3、4、5、6、7

页码 PÁG.	呼吸器组件	部件号 PART NO.
G09-09	GRUPO DO FILTRO DE AR	251702777

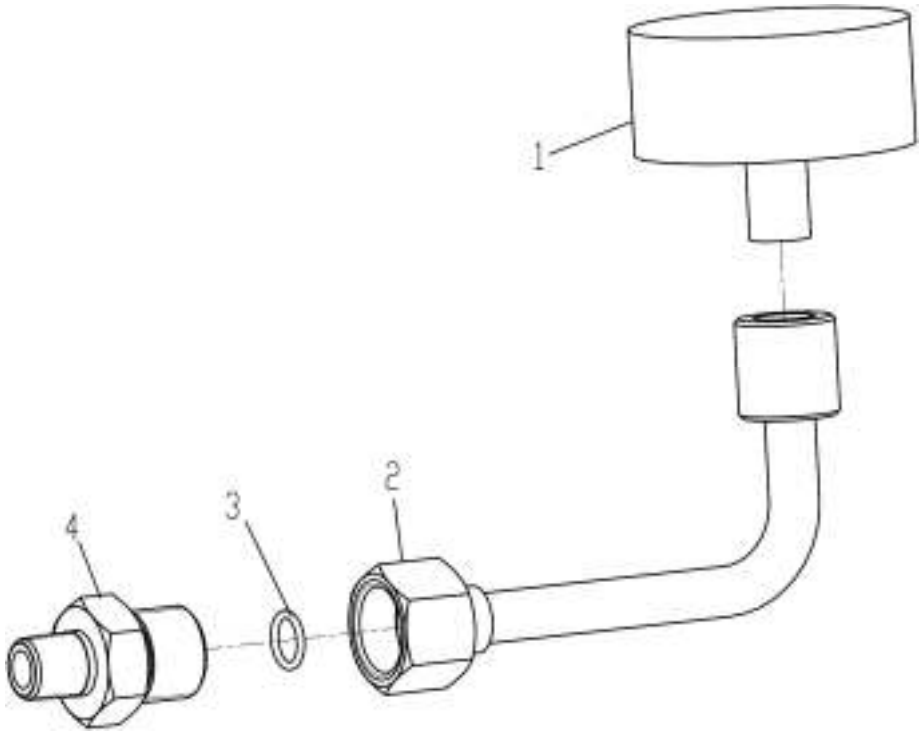

部件号 PART NO. 251702777		呼吸器组件 GRUPO DO FILTRO DE AR		页码 PÁG. G09-10	
件号 ITEM	部件号 PART NO.	零件名称 NOME DA PEÇA		数量 QNT.	备注 OBS.
1	251702785	呼吸器总成	FILTRO DE AR	1	XG-1102002
2	251702778	过渡管	TUBO DE TRANSIÇÃO	1	
3	803164131	O 形圈 10.6×1.8	ANEL-O 10.6×1.8	1	GB/T3452.1-1992
4	251702783	过渡接头	CONECTOR	1	

页码 PÁG.	呼吸器总成	部件号 PART NO.
G09-11	CONJUNTO DO FILTRO DE AR	251702785

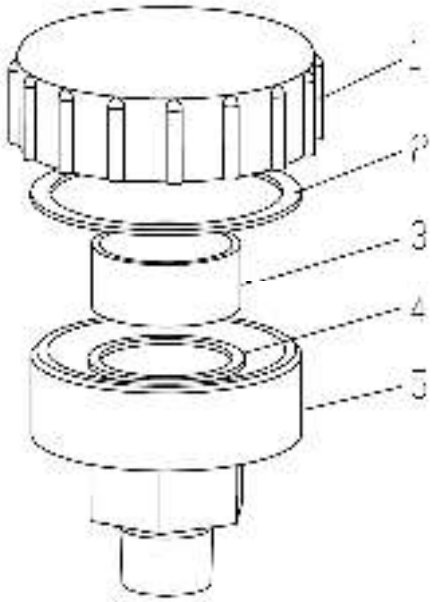

部件号 PART NO. 251702785		呼吸器总成 CONJUNTO DO FILTRO DE AR		页码 PÁG. G09-12	
件号 ITEM	部件号 PART NO.	零件名称 NOME DA PEÇA		数量 QNT.	备注 OBS.
1	860145992	呼吸器盖	TAMPA	1	XG-1201012
2	860145990	盖垫圈	ARRUELA DE BORRACHA	1	XG-1201015
3	800987420	滤芯	FILTRO DE AR	1	XG-1201014
4	860145993	本体垫圈	ARRUELA DE BORRACHA	1	XG-1201013
5	860145989	呼吸器本体	PEDESTAL	1	XG-1201011

页码 PÁG.	制动气缸总成	部件号 PART NO.
G09-13	CONJUNTO DO CILINDRO DO FREIO DE ESTACIONAMENTO	252611025

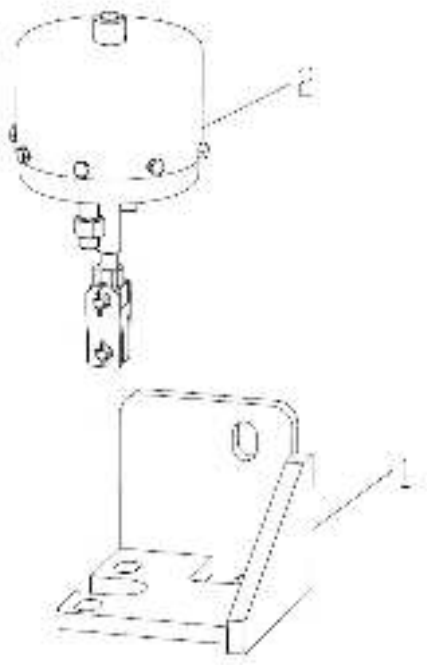

部件号 PART NO. 252611025		制动气缸总成 CONJUNTO DO CILINDRO DO FREIO DE ESTACIONAMENTO		页码 PÁG. G09-14	
件号 ITEM	部件号 PART NO.	零件名称 NOME DA PEÇA		数量 QNT.	备注 OBS.
1	252611024	支架	SUPORTE	1	
2	800901161	制动气缸	CILINDRO DO FREIO DE ESTACIONAMENTO	1	XZ50

页码 PÁG.	制动控制器组件	部件号 PART NO.
G09-15	CONJUNTO DO REGULADRO DO FREIO	252611020

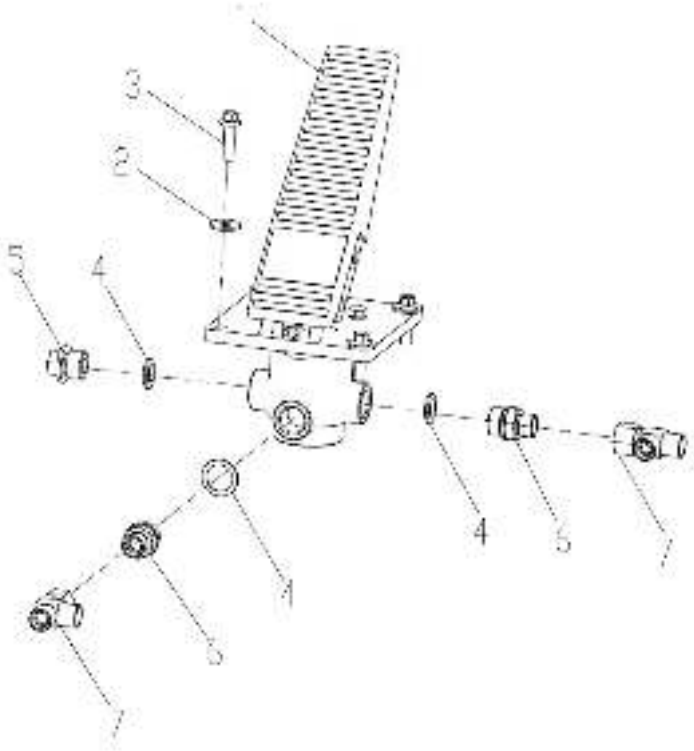

部件号 PART NO. 252611020		制动控制器组件 CONJUNTO DO REGULADOR DO FREIO		页码 PÁG. G09-16	
件号 ITEM	部件号 PART NO.	零件名称 NOME DA PEÇA		数量 QNT.	备注 OBS.
1	800901158	气制动阀	VÁLVULA DE CONTROLE DO FREIO	1	SLZD-3514002
2	805338265	垫圈 8(达克罗)	ARRUELA 8	4	GB/T96.1-2002
3	805004760	螺栓 M8×30(达克罗)	PARAFUSO M8×30	4	GB/T16674.1-2004
4	805301414	复合式密封硬垫圈 22	JUNTA 22	1	Q/SC1294-2000
5	252904201	过渡接头	CONECTOR	1	
6	803104023	接头	CONECTOR	2	
7	803105415	接头	CONECTOR	2	

页码 PÁG.	气制动阀总成	部件号 PART NO.
G09-17	VÁLVULA DE CONTROLE DO FREIO	800901158

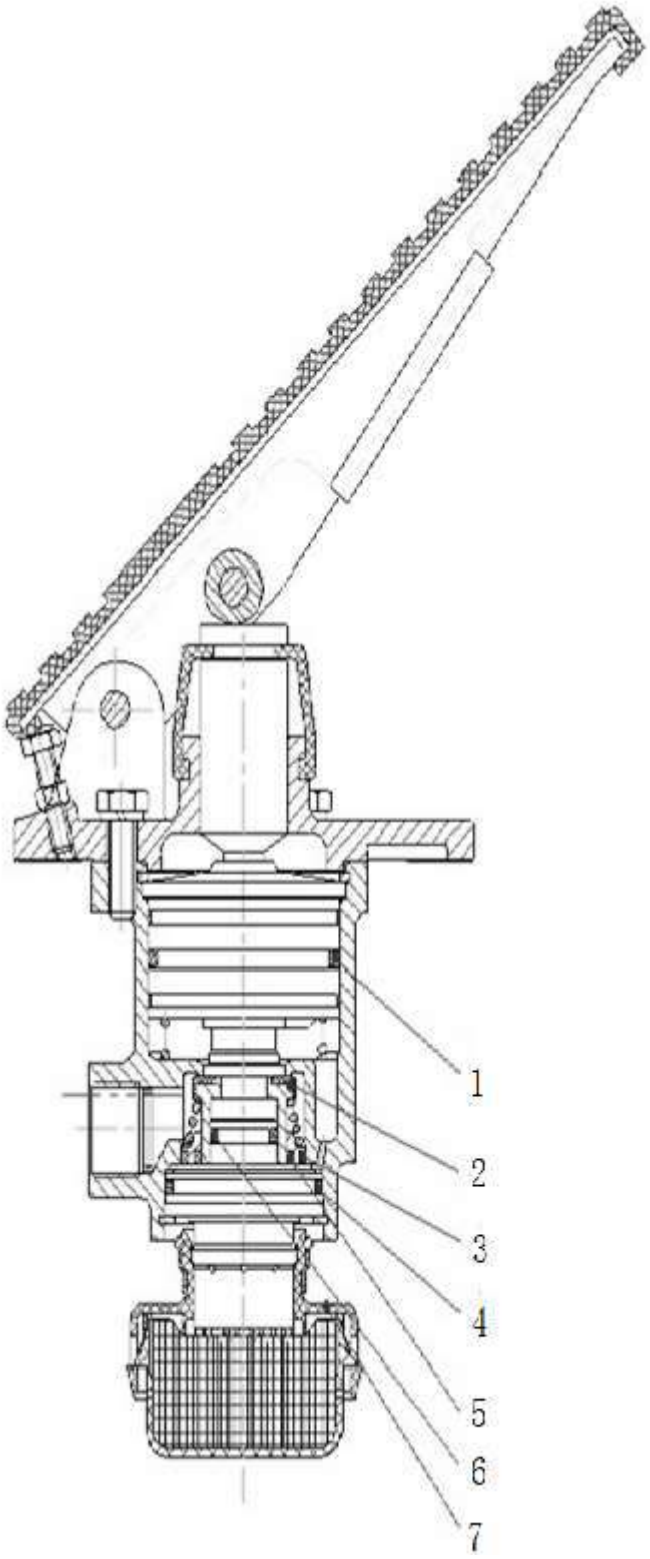

部件号 PART NO. 800901158		气制动阀总成 VÁLVULA DE CONTROLE DO FREIO		页码 PÁG. G09-18	
件号 ITEM	部件号 PART NO.	零件名称 NOME DA PEÇA		数量 QNT.	备注 OBS.
1	860140181	O 形密封圈	ANEL-O	1	HFC6853-3514064
2	860140203	阀门总成	VÁLVULA	1	SLZD-3514060
3	860140183	O 形密封圈	ANEL-O	1	HFC6853-3514102
4	860140185	O 形密封圈	ANEL-O	1	HFC6853-3514122
5	860140182	O 形密封圈	ANEL-O	1	HFC6853-3514101
6	860140184	O 形密封圈	ANEL-O	1	HFC6853-3514121A
7	860140202	消音器	SILENCIADOR	1	SLC-1201001

页码 PÁG.	放水阀引出组件	部件号 PART NO.
G09-19	CONJUNTO DO EXTRATOR DA VÁLVULA DE DRENAGEM	252611018

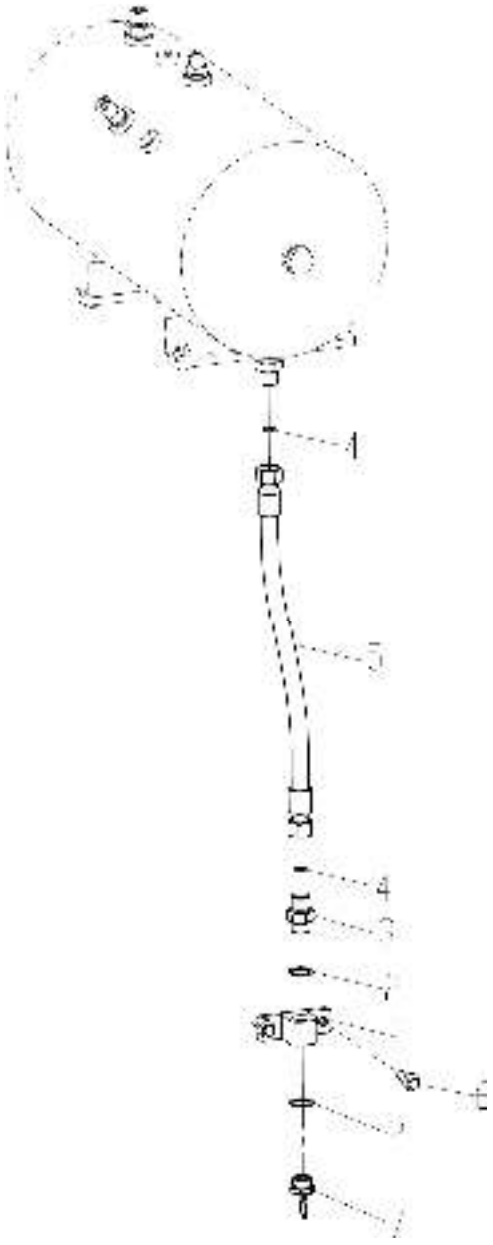

部件号 PART NO. 252611018		放水阀引出组件 CONJUNTO DO EXTRATOR DA VÁLVULA DE DRENAGEM		页码 PÁG. G09-20	
件号 ITEM	部件号 PART NO.	零件名称 NOME DA PEÇA		数量 QNT.	备注 OBS.
1	252806536	接头	CONECTOR	1	
2	805301414	复合式密封硬垫圈 22	JUNTA 22	2	Q/SC1294-2000
3	251800289	接头	CONECTOR	1	
4	803164131	O 形圈 10.6×1.8	ANEL-O 10.6×1.8	2	GB/T3452.1-1992
5	252806301	软管总成	MANGUEIRA	1	
6	805047712	螺栓 M10×30(达克罗)	PARAFUSO M10×30	2	GB/T16674.1-2004
7	800701137	手动放水阀	VÁLVULA DE DRENAGEM	1	STR-3533002

页码 PÁG.	手控制动阀组件	部件号 PART NO.
G09-21	CONJUNTO DO REGULADOR DO FREIO DE ESTACIONAMENTO	252611022

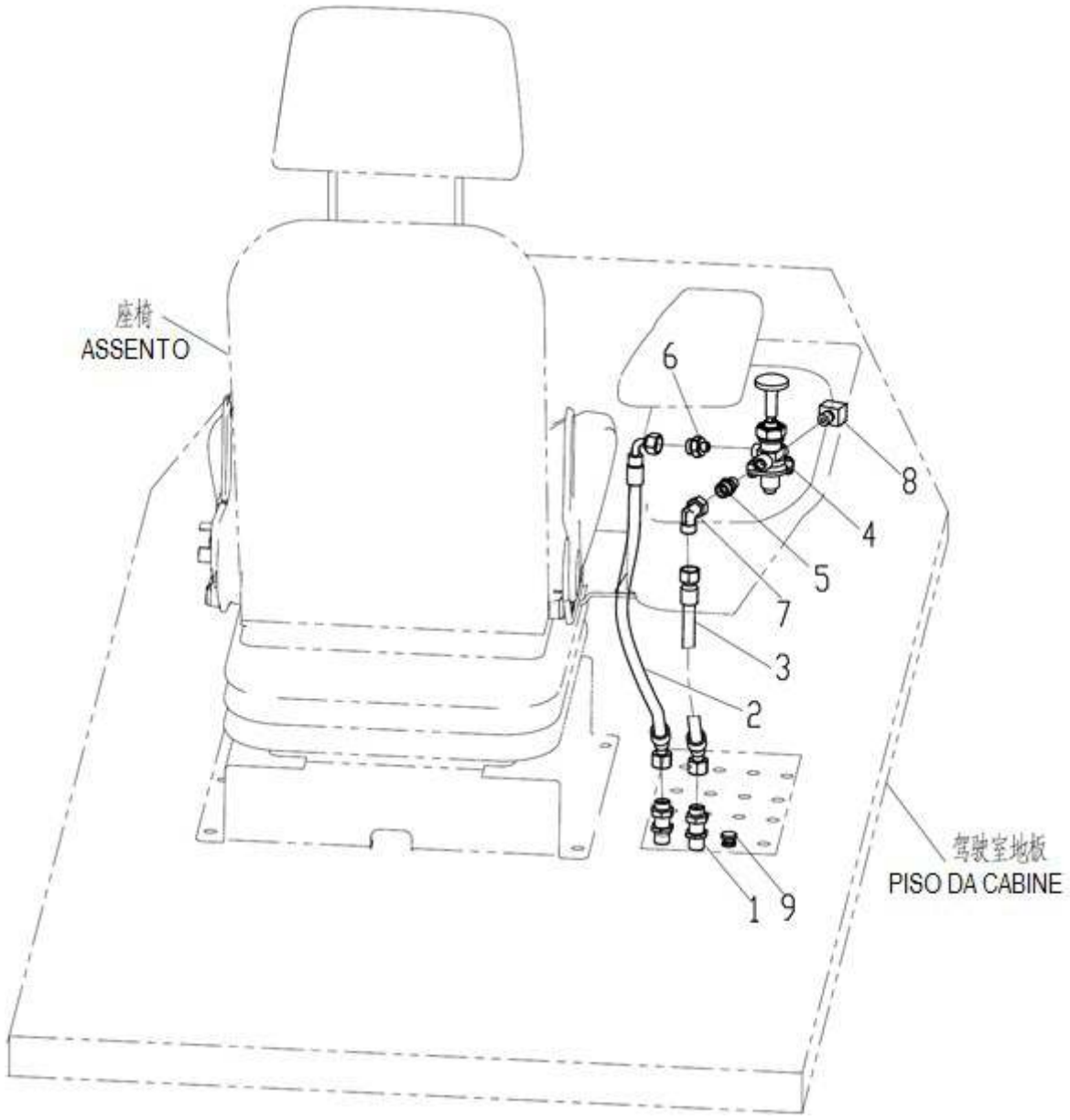

部件号 PART NO. 252611022		手控制动阀组件 CONJUNTO DO REGULADOR DO FREIO DE ESTACIONAMENTO		页码 PÁG. G09-22	
件号 ITEM	部件号 PART NO.	零件名称 NOME DA PEÇA		数量 QNT.	备注 OBS.
1	803175896	接头	CONECTOR	2	
2	252115090	软管总成	MANGUEIRA	1	
3	252115088	软管总成	MANGUEIRA	1	
4	800901151	手控制动阀	REGULADOR DO FREIO DE ESTACIONAMENTO	1	QZ50-3526001
5	803165999	接头	CONECTOR	1	
6	803170740	接头	CONECTOR	1	
7	803107607	接头	CONECTOR	1	
8	252900859	接头	CONECTOR	1	
9	252115087	橡胶盖	TAMPA DE BORRACHA	1	

页码 PÁG.	储气缸安装总成	部件号 PART NO.
G09-23	CONJUNTO DO RESERVATÓRIO DE AR	252806534

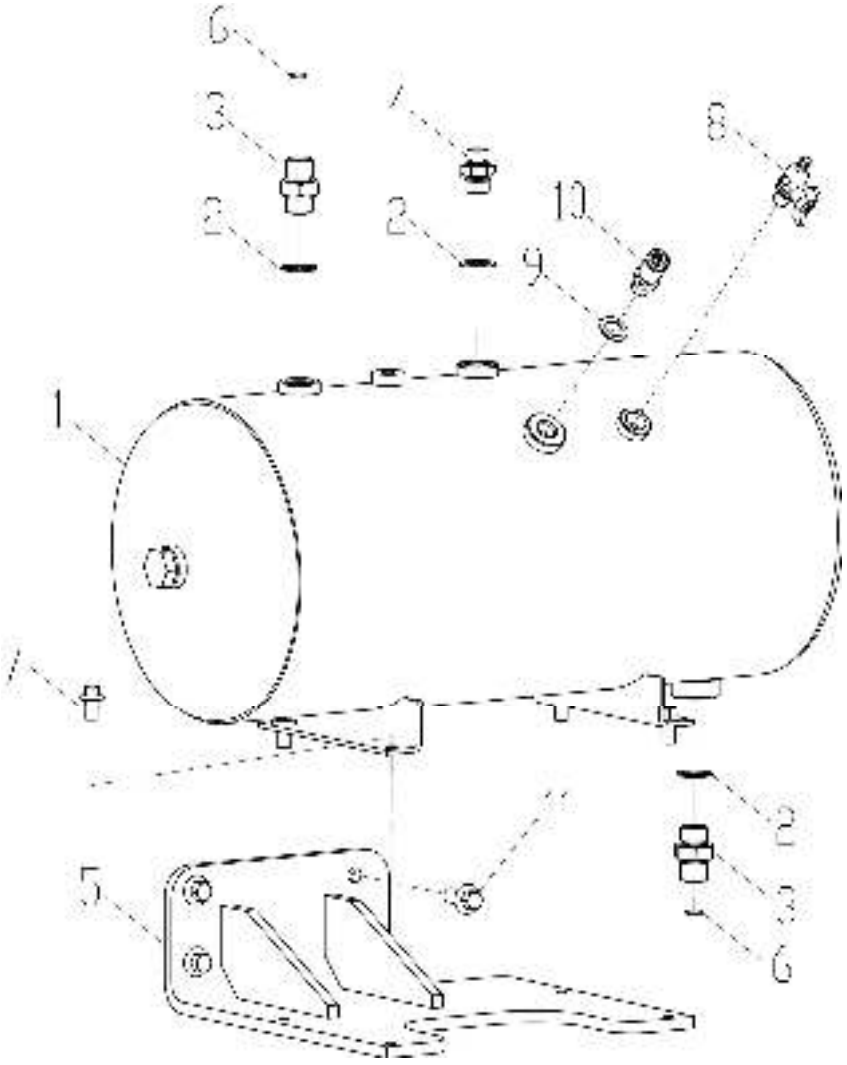

部件号 PART NO. 252806534		储气缸安装总成 CONJUNTO DO RESERVATÓRIO DE AR		页码 PÁG. G09-24	
件号 ITEM	部件号 PART NO.	零件名称 NOME DA PEÇA		数量 QNT.	备注 OBS.
1	252806306	储气缸	CILINDRO DE AR	1	
2	805301414	复合式密封硬垫圈 22	JUNTA 22	3	Q/SC1294-2000
3	251800289	接头	CONECTOR	2	
4	803104023	接头	CONECTOR	1	
5	252807145	储气缸支架	SUPORTE	1	
6	803164131	O 形圈 10.6×1.8	ANEL-O 10.6×1.8	2	GB/T3452.1-1992
7	805004770	螺栓 M10×20(达克罗)	PARAFUSO M10×20	4	GB/T16674.1-2004
8	800788034	R1/4 球阀	VÁLVULA R1/4	1	
9	805301411	复合式密封硬垫圈 16	JUNTA 16	1	Q/SC1294-2000
10	803004050	安全阀	VÁLVULA DE SEGURANÇA	1	
11	805004764	螺栓 M12×25(达克罗)	PARAFUSO M12×25	4	GB/T16674.1-2004

页码 PÁG.	多功能卸荷阀	部件号 PART NO.
G09-25	VÁLVULA MULTIFUNCIONAL	803004037

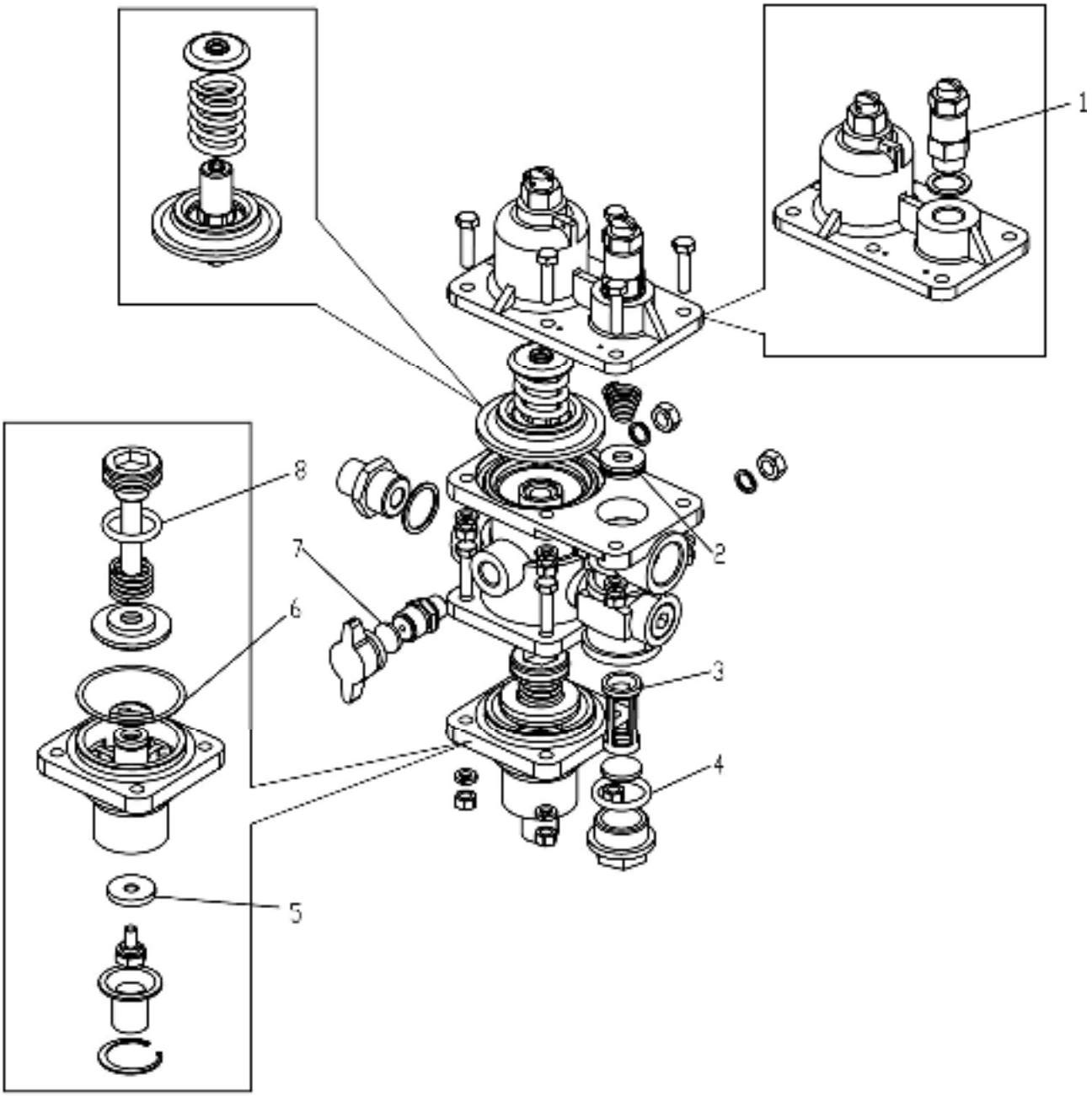

部件号 PART NO. 803004037		多功能卸荷阀 VÁLVULA MULTIFUNCIONAL		页码 PÁG. G09-26	
件号 ITEM	部件号 PART NO.	零件名称 NOME DA PEÇA		数量 QNT.	备注 OBS.
1	800933782	安全阀	VÁLVULA DE SEGURANÇA	1	150-3511050
2	800987395	单向阀门	VÁLVULA	1	SH380A-3511084
3	800987398	滤芯总成	FILTRO	1	SH380A-3511020
4	801140407	O 形密封圈	ANEL-O	1	SH380A-3511061A
5	800987394	放水阀门	VÁLVULA DE DRENAGEM	1	SH380A-3511038
6	801140406	O 形密封圈	ANEL-O	1	SH380A-3511041
7	800987393	橡胶片	PELÍCULA DE BORRACHA	1	SH380A-3511086
8	801140411	O 形密封圈	ANEL-O	1	SH380A-3511061
★	800987392	SH380A-3511010 组合阀修理包	KIT DE REPARO - VÁLVULA DO FILTRO SH380A-3511010	1	INCLUI AS PEÇAS 1、2、3、4、5、6、7、8

驾驶室系统
SISTEMA DA CABINE

页码 PÁG.	驾驶室系统	部件号 PART NO.
G10-01	SISTEMA DA CABINE	252610878

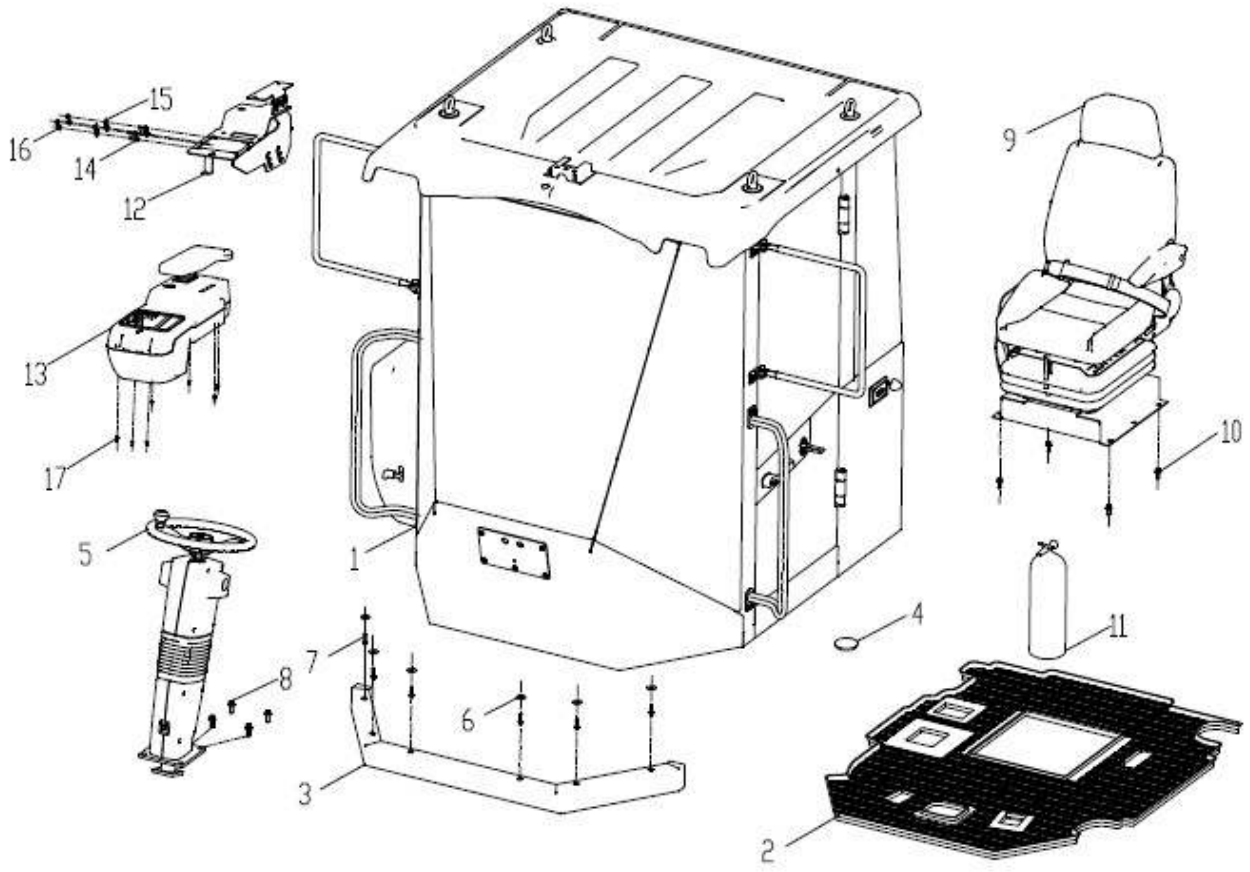

部件号 PART NO. 252610878		驾驶室系统 SISTEMA DA CABINE		页码 PÁG. G10-02	
件号 ITEM	部件号 PART NO.	零件名称 NOME DA PEÇA		数量 QNT.	备注 OBS.
1	252610947	驾驶室总成	CONJUNTO DA CABINE	1	
2	251808076	橡胶底板	PISO DE BORRACHA	1	
3	252911132	前围裙板	AVENTAL DIANTEIRO	1	
4	252900304	孔盖	TAMPA	3	
5	252910973	转向柱总成	CONJUNTO DA COLUNA DE DIREÇÃO	1	
6	805338267	垫圈 10(达克罗)	ARRUELA 10	6	GB/T96.1-2002
7	805004760	螺栓 M8×30(达克罗)	PARAFUSO M8×30	6	GB/T16674.1-2004
8	805004699	螺栓 M12×30(达克罗)	PARAFUSO M12×30	4	GB/T16674.1-2004
9	801971904	座椅	ASSENTO	1	XGZY03-TX
10	805004763	螺栓 M10×25(达克罗)	PARAFUSO M10×25	4	GB/T16674.1-2004
11	802103548	灭火器	EXTINTOR DE INCÊNDIO	1	Opcionais
12	252911699	操纵箱支架	SUPORTE DA CAIXA DE CONTROLE	1	
13	252911920	操纵箱总成(注塑)	CONJUNTO DA CAIXA DE CONTROLE	1	
14	805004717	螺栓 M8×25 10.9(达克罗)	PARAFUSO M8×25 10.9	4	GB/T16674.1-2004
15	805338265	垫圈 8(达克罗)	ARRUELA 8	4	GB/T96.1-2002
16	805238400	螺母 M8(达克罗)	PORCA M8	4	GB/T6177.1-2000
17	805100273	螺钉 M5×12	PARAFUSO M5×12	7	GB/T818-2000

页码 PÁG.	驾驶室总成	部件号 PART NO.
G10-03	CONJUNTO DA CABINE	252610947

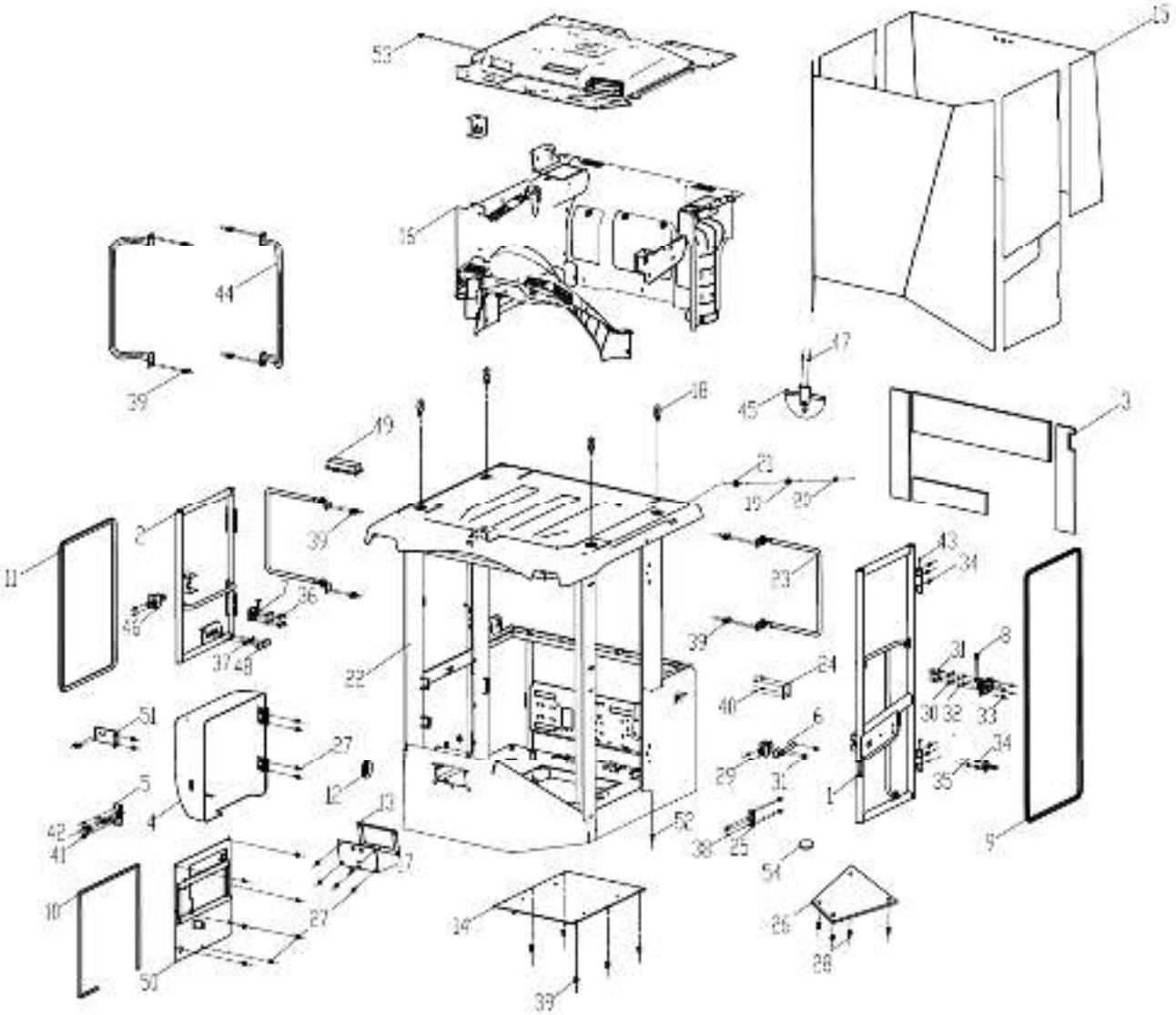

部件号 PART NO. 252610947		驾驶室总成 CONJUNTO DA CABINE		页码 PÁG. G10-04	
件号 ITEM	部件号 PART NO.	零件名称 NOME DA PEÇA		数量 QNT.	备注 OBS.
1	252911820	左门总成	PORTA ESQUERDA	1	
2	252911905	右窗总成	CONJUNTO DA JANELA DIREITA	1	
3	252911130	隔音降噪总成	ISOLANTE DE RUÍDO E REDUÇÃO DE RUÍDO	1	
4	252911811	空调罩总成	CONJUNTO DA TAMPA DO AR-CONDICIONADO	1	
5	252910838	平面锁	TRAVA PLANA	1	DS520-6
6	252910833	左门锁总成	CONJUNTO DE TRAVA DA PORTA ESQUERDA	1	DS502A-7
7	252910836	右定位锁	TRAVA DE POSICIONAMENTO DIREITA	1	DS510B
8	252910835	左碰锁总成	CONJUNTO DE TRAVA ESQUERDO	1	DS510C
9	252910828	JT-03D 车门密封条(4.1m)	VEDADOR JT-03D (4.1m)	1	
10	252910829	JT-08 空调罩密封条(2.33m)	VEDADOR JT-08 (2.33m)	1	
11	252910831	JT-03D 右窗密封条(2.8m)	VEDADOR JT-03D (2.8m)	1	
12	252911139	JT-07-02 电器装饰条(0.3m)	FAIXA DECORATIVA ELÉTRICA JT-07-02 (0.3m)	1	
13	252910832	密封垫	CHAPA DE VEDAÇÃO	1	
14	252609983	座椅盖板总成	CONJUNTO DA TAMPA PROTETORA DO ASSENTO	1	
15	252910805	玻璃总成	CONJUNTO DA JANELA	1	
16	252911317	内饰总成(空调注塑)	CONJUNTO DA GUARNIÇÃO	1	
17	252911131	雨刮器面板总成	CONJUNTO DO PAINEL DO LIMPADOR DO PARA-BRISA	1	
18	805100348	螺钉 M16	PARAFUSO M16	4	GB/T825-1988
19	251807000	线束护套	REVESTIMENTO	4	
20	801938303	橡胶盖	ABRAÇADEIRA DE MANGUEIRA	5	
21	251805701	线束护套	REVESTIMENTO	1	
22	252610950	驾驶室焊接总成	CONJUNTO DA CABINE	1	
23	252912248	支架总成	CONJUNTO DE SUPORTE	2	
24	269901790	灭火器标志	MARCAÇÃO	1	F1026

页码 PÁG.	驾驶室总成	部件号 PART NO.
G10-05	CONJUNTO DA CABINE	252610947

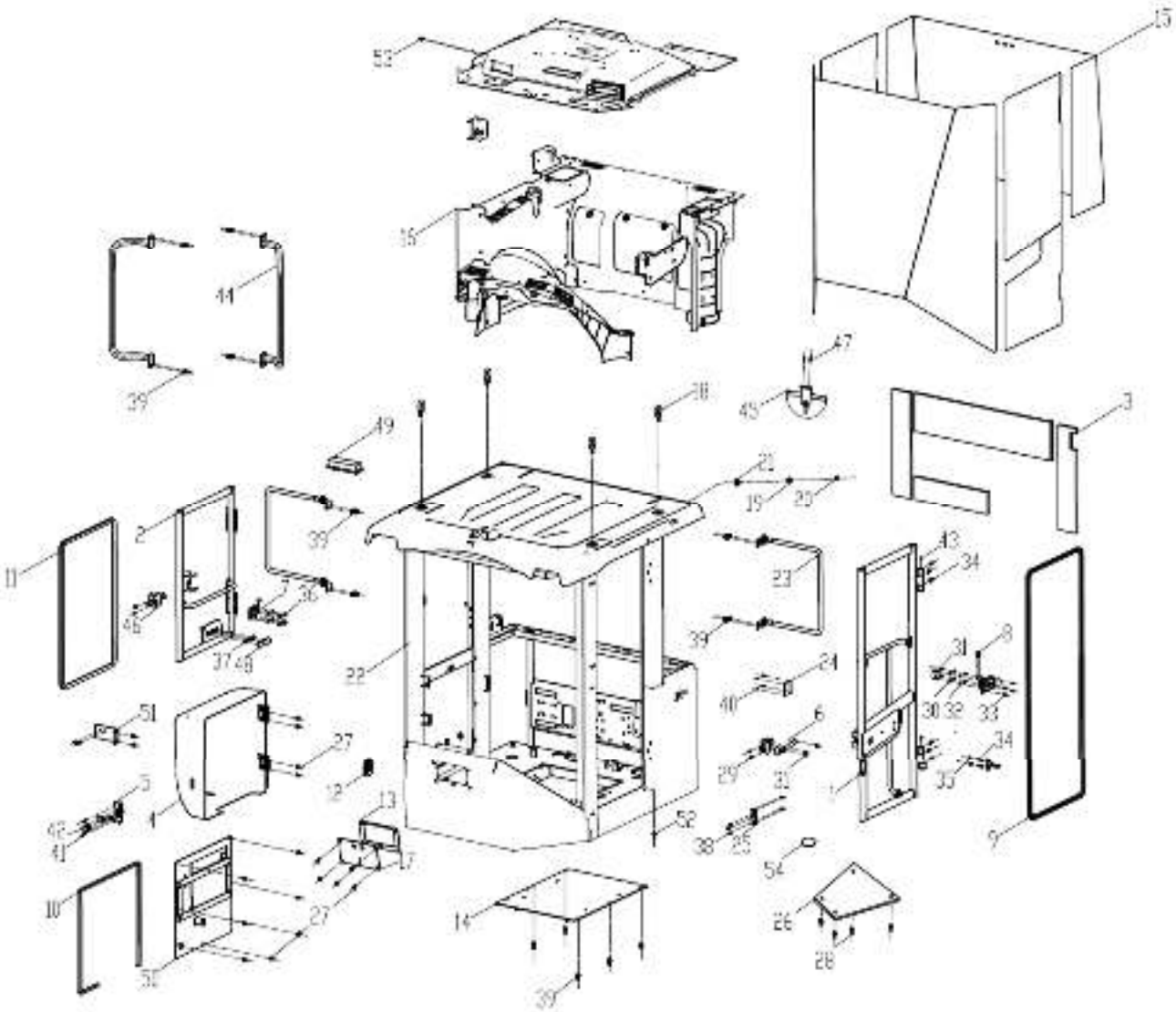

部件号 PART NO. 252610947		驾驶室总成 CONJUNTO DA CABINE		页码 PÁG. G10-06	
件号 ITEM	部件号 PART NO.	零件名称 NOME DA PEÇA		数量 QNT.	备注 OBS.
25	252608606	限位块总成	CONJUNTO DO BLOCO LIMITADOR	1	
26	252116706	盖板	TAMPA PROTETORA	1	
27	805004755	螺栓 M8×16(达克罗)	PARAFUSO M8×16	17	GB/T16674.1-2004
28	805100061	螺钉 M6×16	PARAFUSO M6×16	4	T819.1-2000
29	805047993	螺栓 M6×25 10.9(达克罗)	PARAFUSO M6×25 10.9	4	GB/T16674.1-2004
30	805300083	垫圈 6	ARRUELA 6	8	GB/T96.1-2002
31	805004709	螺栓 M6×16(达克罗)	PARAFUSO M6×16	15	GB/T16674.1-2004
32	805135720	螺母 M6(达克罗)	PORCA M6	4	GB/T6177.1-2000
33	227100142	螺钉 ST4.2×16-C-H	PARAFUSO ST4.2×16-C-H	4	GB/T845-1985
34	805004756	螺栓 M8×20(达克罗)	PARAFUSO M8×20	14	GB/T16674.1-2004
35	805203166	螺母 M8	PORCA M8	4	GB/T6177.1-2000
36	805004834	螺栓 M6×12(达克罗)	PARAFUSO M6×12	4	GB/T16674.1-2004
37	805238533	螺母 M10(达克罗)	PORCA M10	1	GB/T6177.1-2000
38	805101929	螺钉 M4×12	PARAFUSO M4×12	7	GB/T819.1-2000
39	805004763	螺栓 M10×25(达克罗)	PARAFUSO M10×25	21	GB/T16674.1-2004
40	805101907	螺钉 ST4.2×10-C-H	PARAFUSO ST4.2×10-C-H	4	GB/T845-1985
41	805100206	螺钉 M6×30	PARAFUSO M6×30	4	GB/T819.1-2000
42	805204006	螺母 M12(达克罗)	PORCA M12	1	GB/T6177.1-2000
43	801134088	油杯 M6	PARAFUSO M6	4	JB/T7940.1-1995
44	251708571	前扶手	PEGA-MÃO	2	
45	252608605	球面内视镜总成	CONJUNTO DE ENDOSCÓPIO ESFÉRICO	1	
46	252911669	右窗锁总成	CONJUNTO DE TRAVA DA JANELA DIREITA	1	DS502B-7
47	805100276	螺钉 M5×20	PARAFUSO M5×20	2	GB/T818-2000
48	252911708	橡胶塞	TAMPÃO DE BORRACHA	3	

页码 PÁG.	驾驶室总成	部件号 PART NO.
G10-07	CONJUNTO DA CABINE	252610947

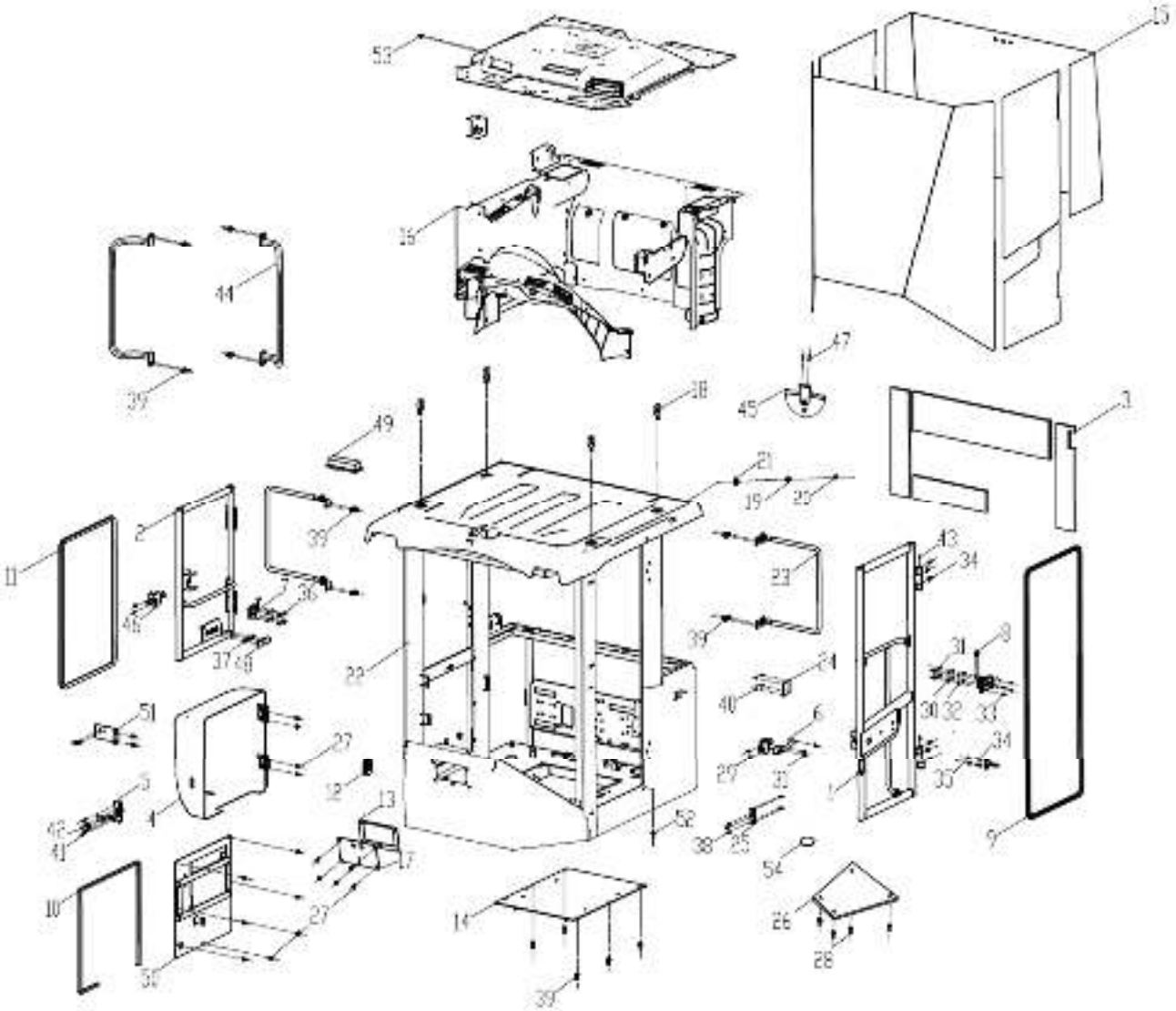

部件号 PART NO. 252610947		驾驶室总成 CONJUNTO DA CABINE		页码 PÁG. G10-08	
件号 ITEM	部件号 PART NO.	零件名称 NOME DA PEÇA		数量 QNT.	备注 OBS.
49	253401276	顶灯	LÂMPADA DE TETO	1	
50	252911988	空调固定板总成	CHAPA FIXA	1	
51	252911136	喷淋壶支架	SUPORTE DO RESERVATÓRIO PULVERIZADOR	1	
52	805100107	螺钉 M8×25	PARAFUSO M8×25	1	GB/T819.1-2000
53	805141172	螺钉 ST4.2×19-C-H(达克罗)	PARAFUSO ST4.2×19-C-H	2	GB/T845-1985
54	253200690	孔盖	TAMPA DO FURO	2	

页码 PÁG.	玻璃总成	部件号 PART NO.
G10-09	CONJUNTO DA JANELA	252910805

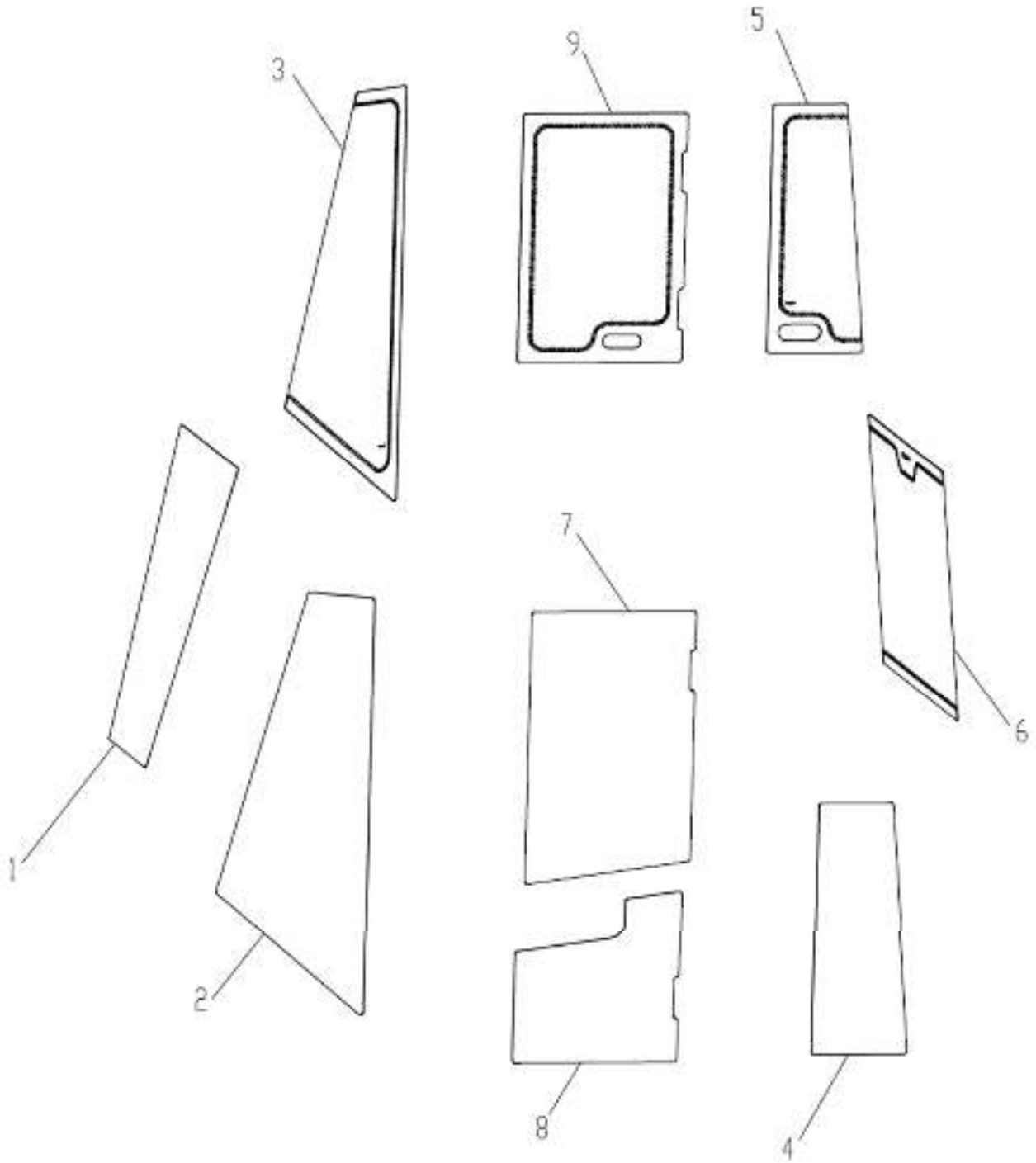

部件号 PART NO. 252910805		玻璃总成 CONUNTO DA JANELA		页码 PÁG. G10-10	
件号 ITEM	部件号 PART NO.	零件名称 NOME DA PEÇA		数量 QNT.	备注 OBS.
1	252910804	前挡风玻璃	PARA-BRISA DIANTEIRO	1	
2	252910806	左前玻璃	PARA-BRISA DIANTEIRO (ESQUERDO)	1	
3	252910812	右前玻璃	PARA-BRISA DIANTEIRO (DIREITO)	1	
4	252910813	左后玻璃	PARA-BRISA TRASEIRO (ESQUERDO)	1	
5	252910810	右后玻璃	PARA-BRISA TRASEIRO (DIREITO)	1	
6	252910811	后挡风玻璃	PARA-BRISA TRASEIRO	1	
7	252910809	左门上玻璃	PARA-BRISA ESQUERDO SUPERIOR	1	
8	252910808	左门下玻璃	PARA-BRISA ESQUERDO INFERIOR	1	
9	252910807	右窗玻璃	PARA-BRISA (DIREITO)	1	

页码 PÁG.	内饰总成	部件号 PART NO.
G10-11	CONJUNTO DA GUARNIÇÃO	252911317

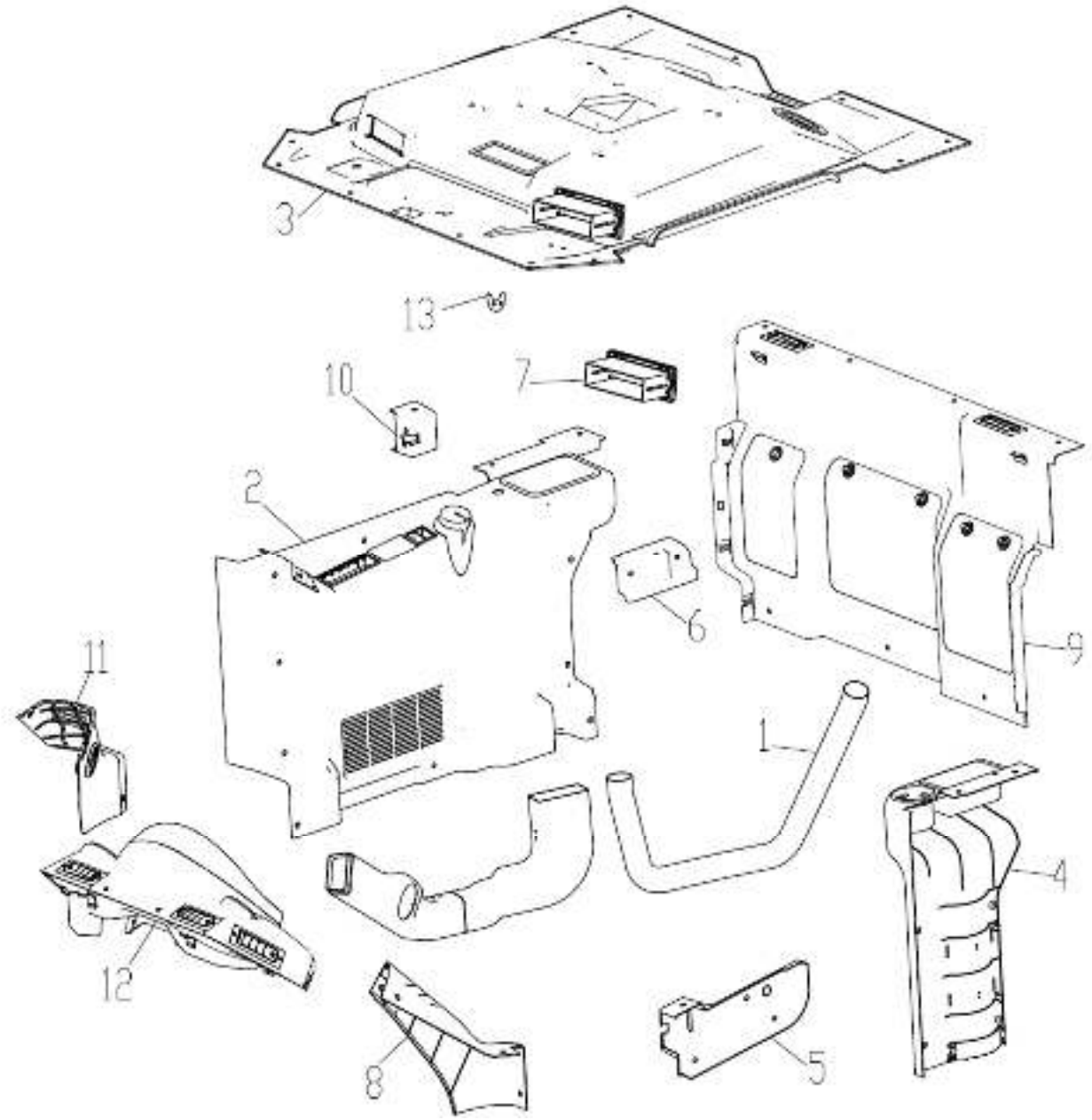

部件号 PART NO. 252911317		内饰总成 CONJUNTO DA GUARNIÇÃO		页码 PÁG. G10-12	
件号 ITEM	部件号 PART NO.	零件名称 NOME DA PEÇA		数量 QNT.	备注 OBS.
1	252911350	吹塑风道总成(空调)	CONJUNTO DE PASSAGEM DE AR	1	
2	252911921	右侧围总成	COMPARTIMENTO LATERAL DIREITO	1	
3	252911922	顶棚总成	CONJUNTO DO TETO	1	
4	252911923	左侧围总成	COMPARTIMENTO LATERAL ESQUERDO	1	
5	252911924	左门锁盒	CAIXA DE TRAVA DA PORTA ESQUERDA	1	
6	252911925	右后锁盒	CAIXA DE TRAVA DIREITA	1	
7	252911926	收放机面板	CHAPA PARA INSTALAÇÃO DE RÁDIO	1	
8	252911927	左侧护板	CHAPA TRASEIRA ESQUERDA	1	
9	252911930	后围总成	CONJUNTO DO COMPARTIMENTO TRASEIRO	1	
10	252911928	右窗锁盒	CAIXA DE TRAVA DA JANELA DIREITA	1	
11	252911929	右侧护板	CHAPA TRASEIRA DIREITA	1	
12	252911931	前围总成	CONJUNTO DO COMPARTIMENTO DIANTEIRO	1	
13	253401200	衣帽钩	GANCHO REVESTIDO	1	

页码 PÁG.	转向柱总成	部件号 PART NO.
G10-13	CONJUNTO DA COLUNA DE DIREÇÃO	252910973

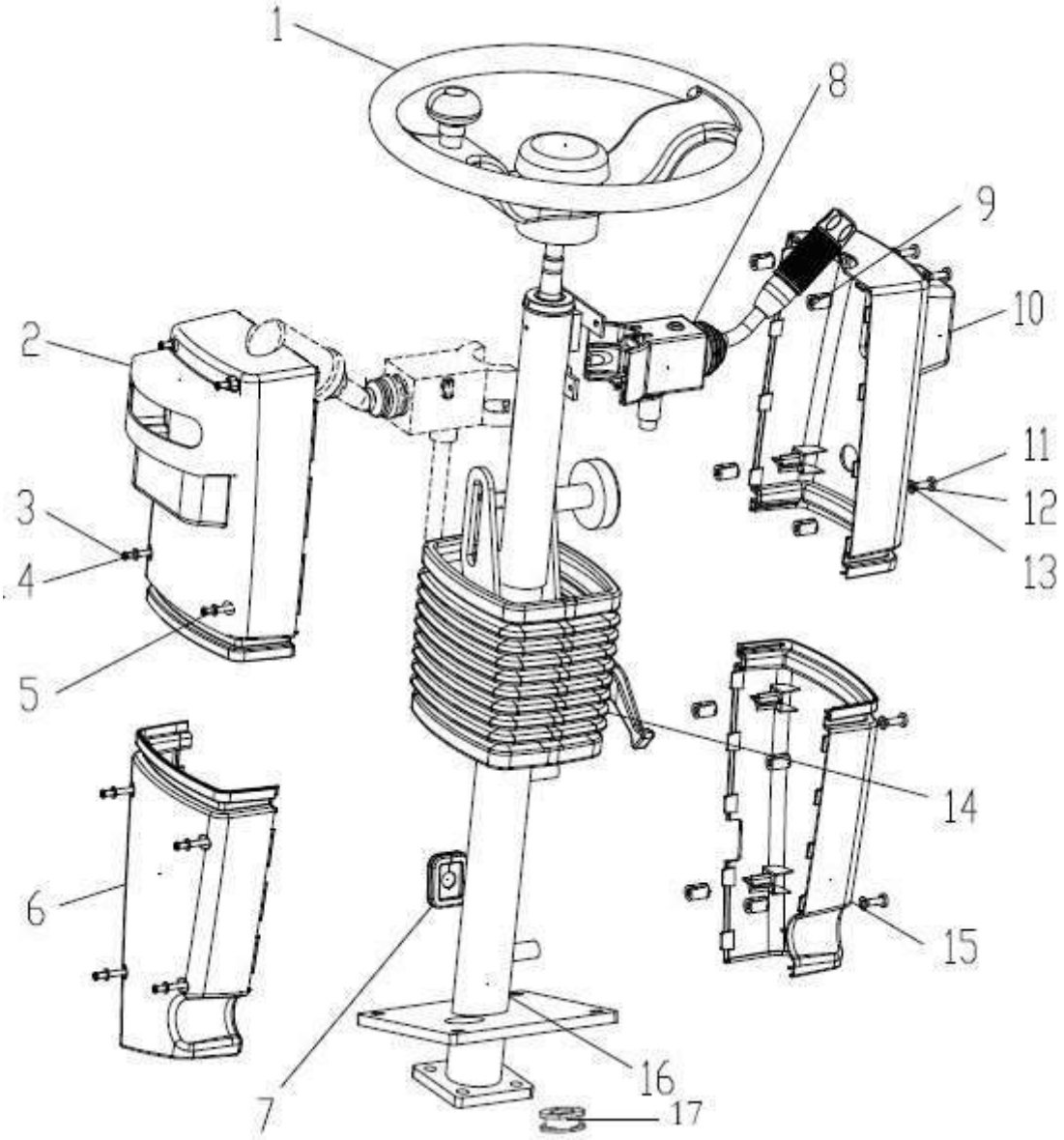

部件号 PART NO. 252910973		转向柱总成 CONJUNTO DA COLUNA DE DIREÇÃO		页码 PÁG. G10-14	
件号 ITEM	部件号 PART NO.	零件名称 NOME DA PEÇA		数量 QNT.	备注 OBS.
1	252913236	⌀380 方向盘(软)	VOLANTE Ø380	1	
2	252913240	左上壳体	ALOJAMENTO SUPERIOR ESQUERDO	1	
3	252913253	十字槽小盘头螺钉	PARAFUSO	8	GB/T 823 M5-60-A4L
4	252913252	平垫圈	ARRUELA LISA	8	GB/T 97.1 5-A4L
5	252913248	标准型弹簧垫圈	ARRUELA DE PRESSÃO PADRÃO	8	GB/T 93 5-A4L
6	252913246	左下壳体	ALOJAMENTO INFERIOR ESQUERDO	1	
7	252913250	开关出线孔方套皮	TAMPA QUADRADA DO FURO DE SAÍDA DO INTERRUPTOR	1	
8	252913249	JK369T-4 转向灯开关	INTERRUPTOR DA LUZ DE SETA JK369T-4	1	
9	252913239	小接头	CONECTOR	8	
10	252913245	右上壳体	ALOJAMENTO SUPERIOR DIREITO	1	
11	252913251	十字槽盘头螺钉	PARAFUSO	5	GB/T 818 M6-16-A4L
12	252913242	平垫圈	ARRUELA LISA	5	GB/T848 6-A4L
13	252913243	标准型弹簧垫圈	ARRUELA DE PRESSÃO PADRÃO	5	GB/T 93 6-A4L
14	252913241	升降可倾套皮	TAMPA DE INCLINAÇÃO E ELEVAÇÃO	1	
15	252913244	右下壳体	ALOJAMENTO INFERIOR DIREITO	1	
16	252913247	升降可倾式方向机	DIREÇÃO DE INCLINAÇÃO E ELEVAÇÃO	1	
17	252913237	底板塞皮	CHAPA INFERIOR	1	

页码 PÁG.	座椅	部件号 PART NO.
G10-15	ASSENTO	801971904

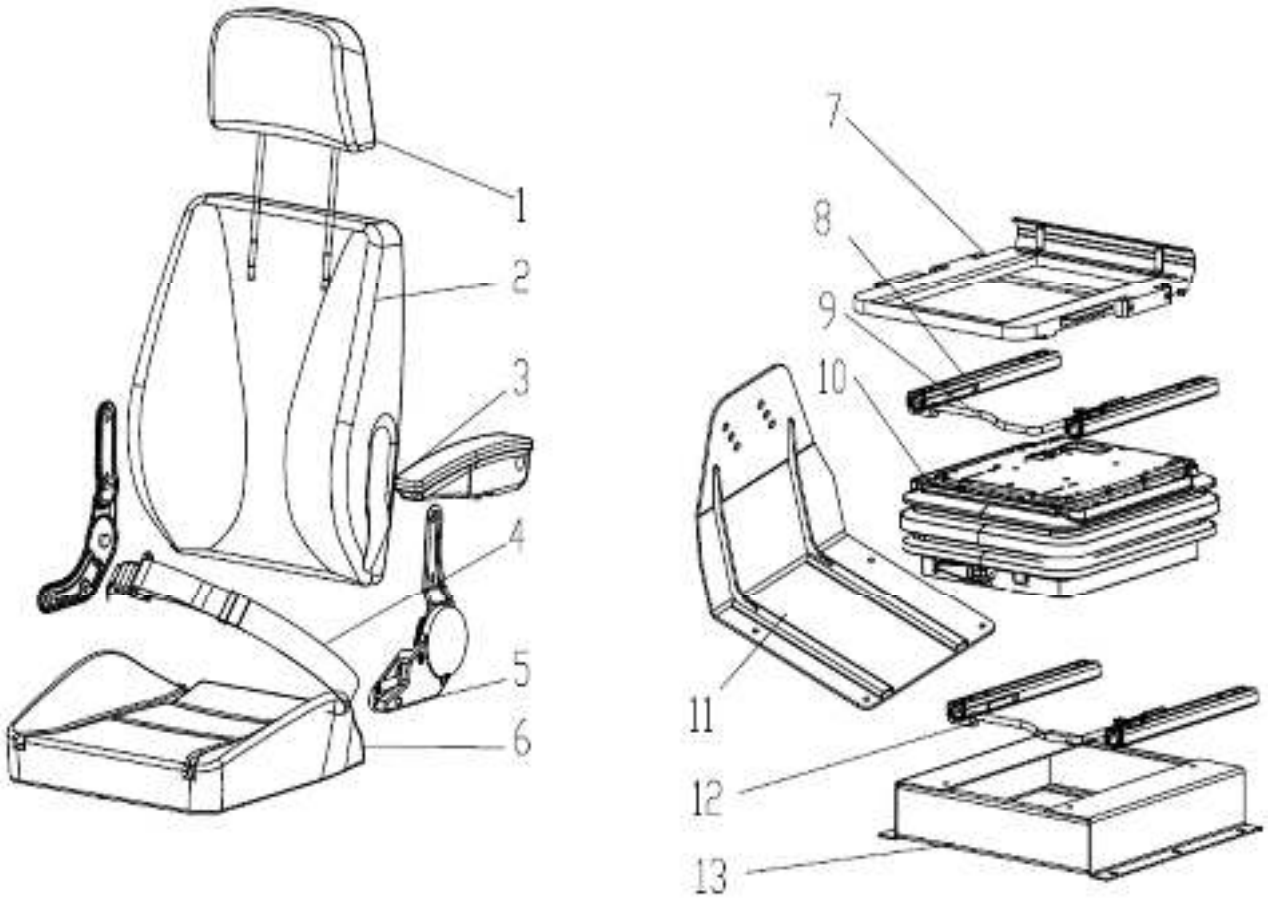

部件号 PART NO. 801971904		座椅 ASSENTO		页码 PÁG. G10-16	
件号 ITEM	部件号 PART NO.	零件名称 NOME DA PEÇA		数量 QNT.	备注 OBS.
1	860148400	头枕总成	CONJUNTO DO ENCOSTO DE CABEÇA	1	
2	860148399	靠背总成	CONJUNTO DO ENCOSTO	1	
3	860148401	左扶手总成	CONJUNTO DO DESCANSA-BRAÇO ESQUERDO	1	
4	860148403	两点式安全带	CINTO DE SEGURANÇA	1	AQD01A
5	860148402	丰田调角器总成(左)	CONJUNTO DO RECLINADOR	1	TJ32
6	860148405	座垫总成	CONJUNTO DE ALMOFADA	1	
7	860148404	座面骨架总成	CONJUNTO DA ESTRUTURA DO ASSENTO	1	
8	860148406	滑道	TRILHO	1	HD46-1000
9	860148407	上滑道手柄	PEGA-MÃO	1	SC27-3
10	860148408	减振器总成	ABSORVEDOR DE IMPACTO	1	SCJZ-35
11	860148411	扶手箱支架组件	CONJUNTO DE SUPORTE DA CAIXA DO DESCANSA-BRAÇO	1	
12	860148413	滑道总成	CONJUNTO DO TRILHO	1	HD102
13	860148409	脚架组件	MONTAGEM DO TRIPÉ	1	

电气系统
SISTEMA ELÉTRICO

页码 PÁG.	电气系统 SISTEMA ELÉTRICO	部件号 PART NO.
G11-01		252612903

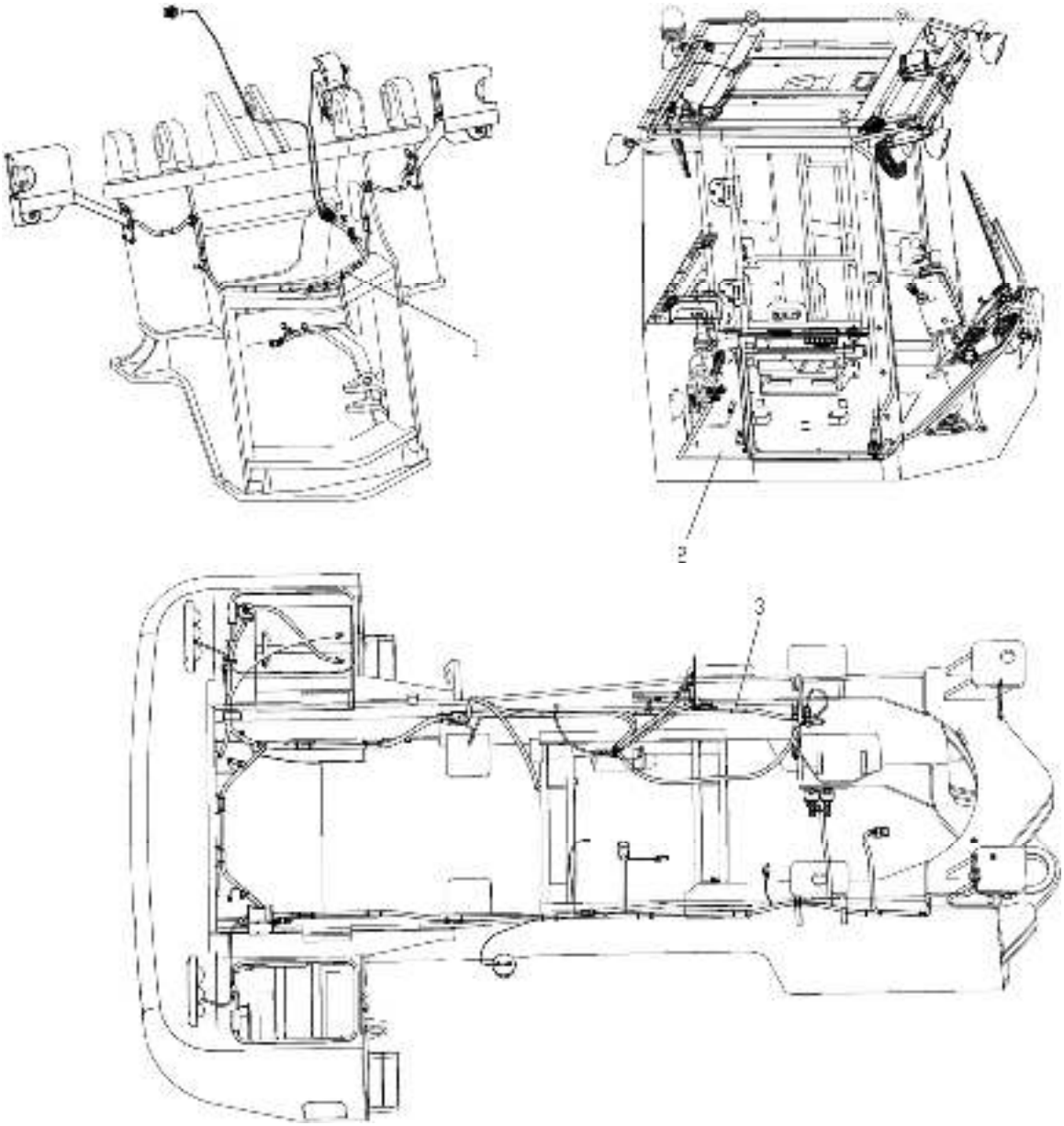

部件号 PART NO. 252612903		电气系统 SISTEMA ELÉTRICO		页码 PÁG. G11-02	
件号 ITEM	部件号 PART NO.	零件名称 NOME DA PEÇA		数量 QNT.	备注 OBS.
1	252610881	前车架电气	SISTEMA ELÉTRICO DO CHASSI DIANTEIRO	1	300KV.11II.1
2	252612901	驾驶室电气	SISTEMA ELÉTRICO DA CABINE	1	300KV.11VII.2
3	252612902	后车架电气	SISTEMA ELÉTRICO DO CHASSI TRASEIRO	1	300KV.11VII.3

页码 PÁG.	前车架电气 SISTEMA ELÉTRICO DO CHASSI DIANTEIRO	部件号 PART NO.
G11-03		252610881

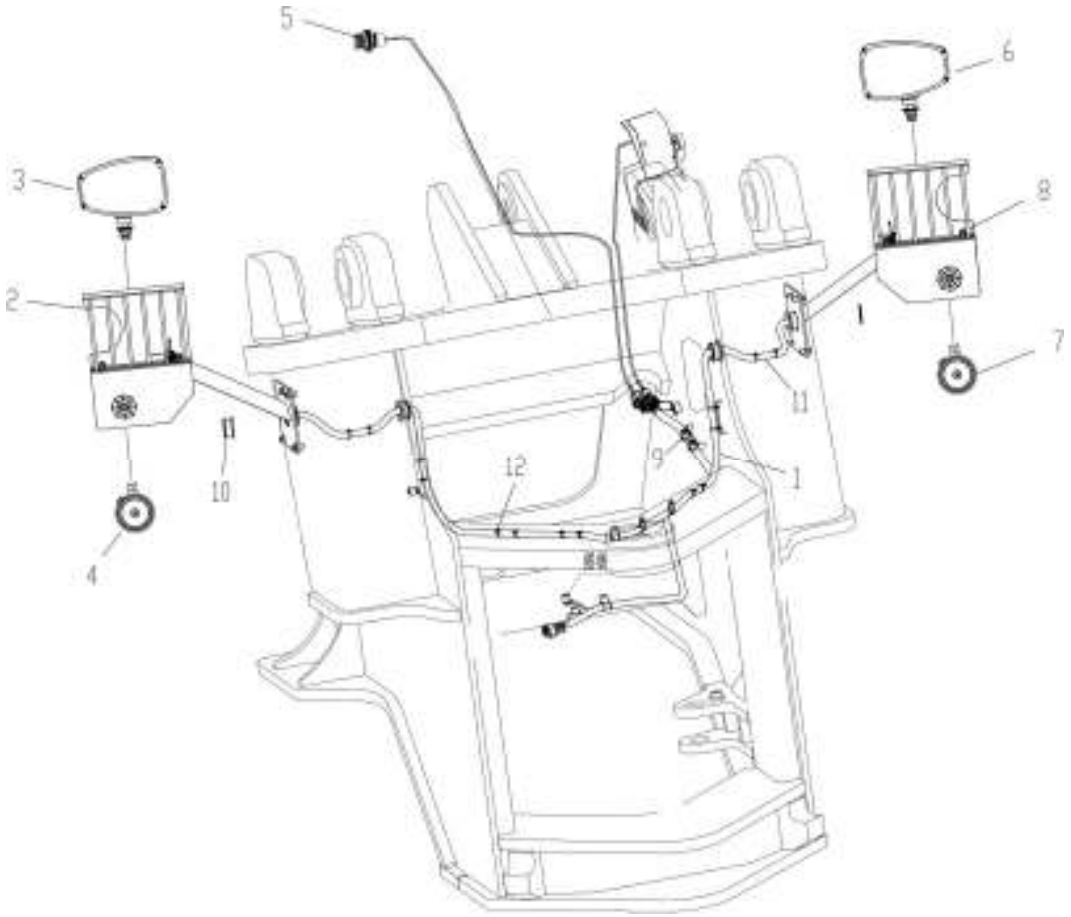

部件号 PART NO. 252610881		前车架电气 SISTEMA ELÉTRICO DO CHASSI DIANTEIRO		页码 PÁG. G11-04	
件号 ITEM	部件号 PART NO.	零件名称 NOME DA PEÇA		数量 QNT.	备注 OBS.
1	252610987	前车架线束	CHICOTE DO CHASSI DIANTEIRO	1	300KV.11II.1.1
2	252610874	左灯架总成	CONJUNTO DO PROTETOR DA LÂMPADA DIANTEIRA DIREITA	1	300KV.11II.4
3	803587294	左前大灯	FAROL DIANTEIRO	1	N520(L-Deutsch-24V)
4	803688413	高音盆形电喇叭	BUZINA	1	DL125-100CG-H
5	803611142	接近开关	INTERRUPTOR DO LIMITADOR	2	J7-D10B1/DF23
6	803587298	右前大灯	FAROL DIANTEIRO	1	N520(R-Deutsch-24V)
7	803688412	低音盆形电喇叭	BUZINA	1	DL125-100CG-L
8	252610875	右灯架总成	CONJUNTO DO PROTETOR DA LÂMPADA DIANTEIRA ESQUERDA	1	300KV.11II.5
9	803683146	德尔福定位支架	SUPORTE	1	RC-DELPHI-15
10	803545692	橡胶护套	REVESTIMENTO DE BORRACHA	4	HT-50×T12
11	803199325	卡套 ф16	VIROLA Φ16	4	TJBC ф16

页码 PÁG.	左前大灯	部件号 PART NO.
G11-05	FAROL DIANTEIRO	803587294

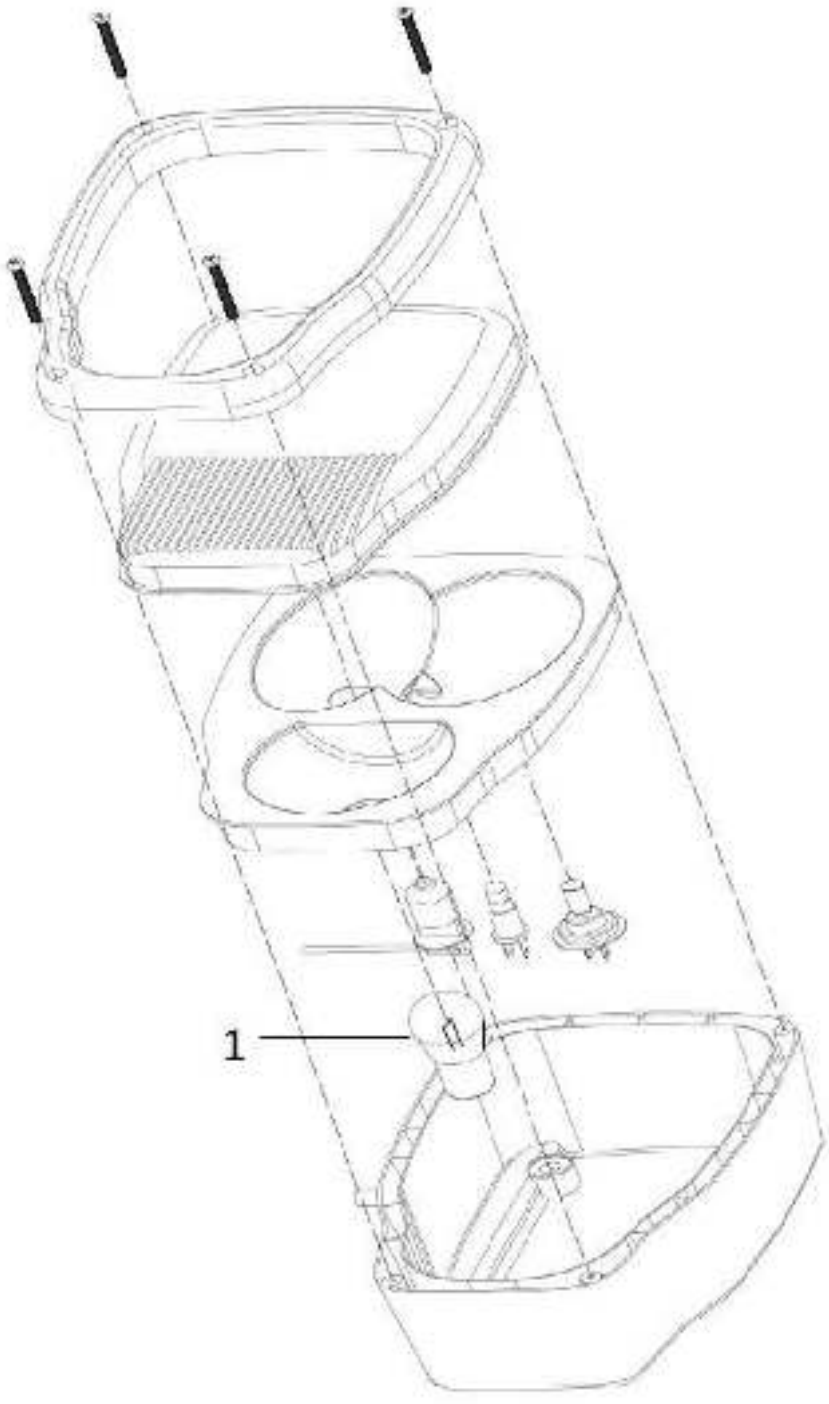

部件号 PART NO. 803587294		左前大灯 FAROL DIANTEIRO		页码 PÁG. G11-06
件号 ITEM	部件号 PART NO.	零件名称 NOME DA PEÇA	数量 QNT.	备注 OBS.
1	860141271	N520 远近光灯泡（备件） LÂMPADA N520	2	N520-H4-24V-75W/70W
2	860141272	N520 示宽灯灯泡（备件） LÂMPADA N520	1	N520-W5W-24V-5W
3	860141273	N520 转向灯灯泡（备件） LÂMPADA N520	1	N520-PY-24V-21W

页码 PÁG.	右前大灯	部件号 PART NO.
G11-07	FAROL DIANTEIRO	803587298

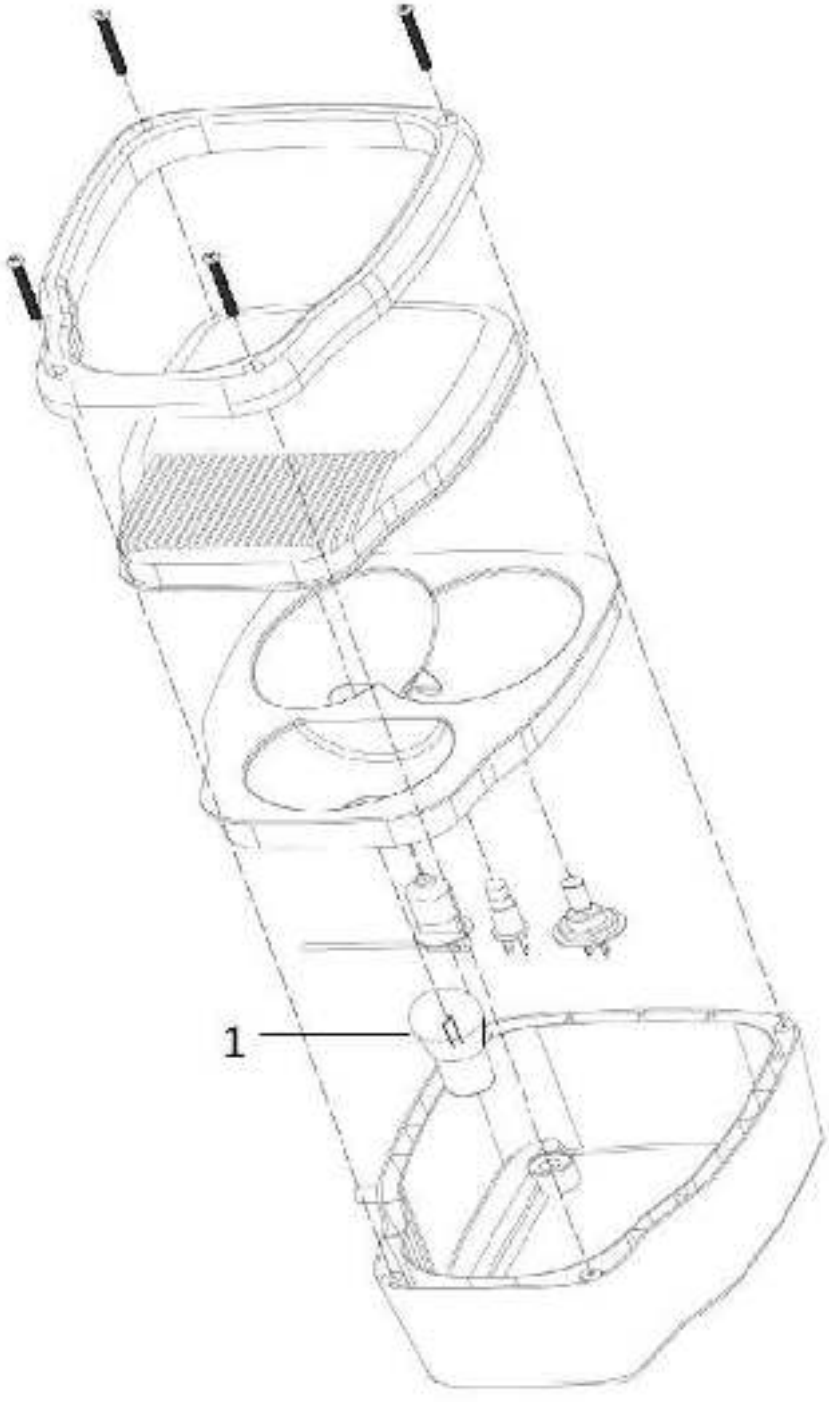

部件号 PART NO. 803587298		右前大灯 FAROL DIANTEIRO		页码 PÁG. G11-08	
件号 ITEM	部件号 PART NO.	零件名称 NOME DA PEÇA		数量 QNT.	备注 OBS.
1	860141271	N520 远近光灯泡 （备件）	LÂMPADA N520	2	N520-H4-24V- 75W/70W
2	860141272	N520 示宽灯灯泡 （备件）	LÂMPADA N520	1	N520-W5W-24V-5W
3	860141273	N520 转向灯灯泡 （备件）	LÂMPADA N520	1	N520-PY-24V-21W

页码 PÁG.	左灯架总成	部件号 PART NO.
G11-09	CONJUNTO DO PROTETOR DA LÂMPADA DIANTEIRA ESQUERDA	252610874

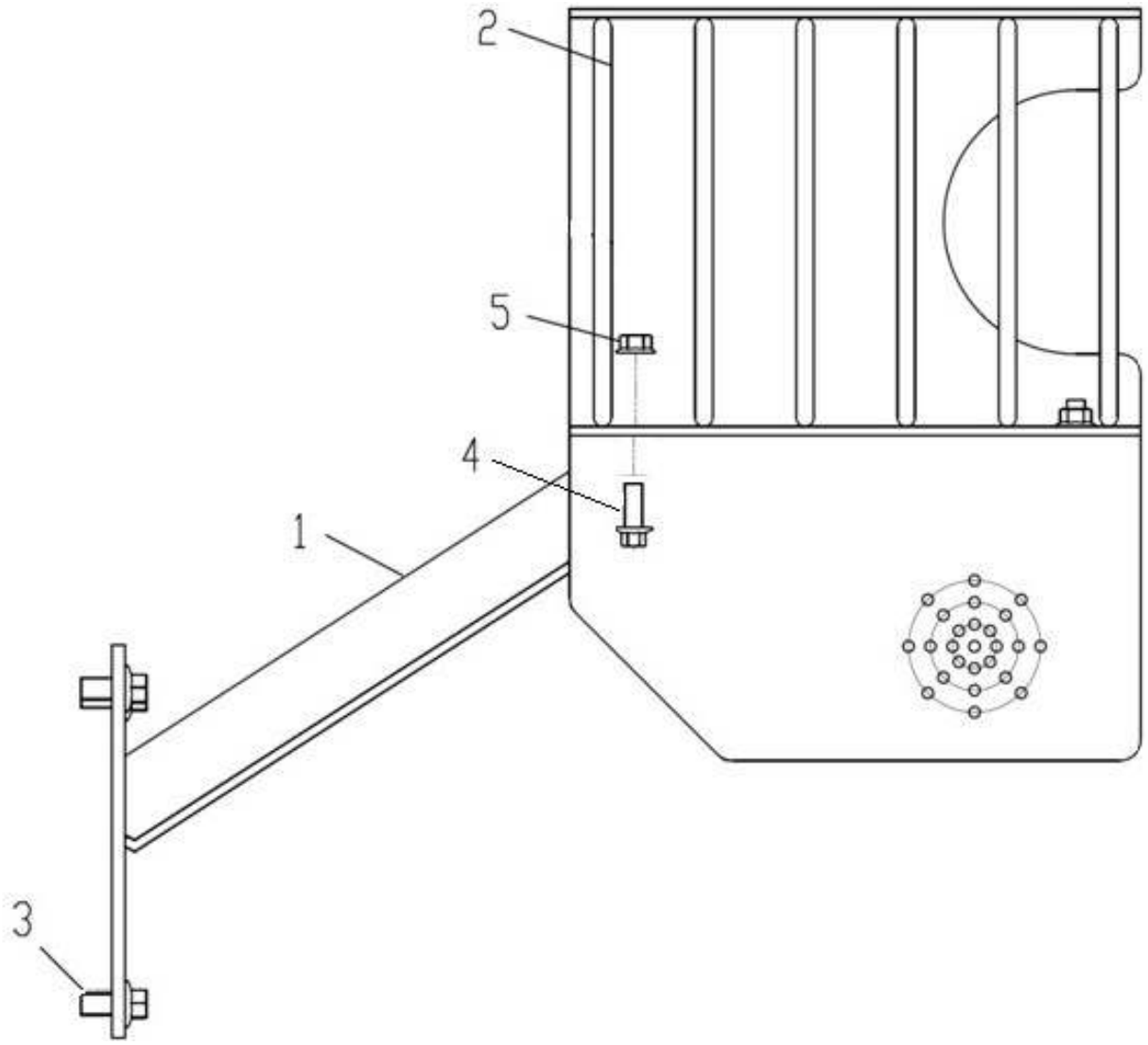

部件号 PART NO. 252610874		左灯架总成 CONJUNTO DO PROTETOR DA LÂMPADA DIANTEIRA ESQUERDA		页码 PÁG. G11-10	
件号 ITEM	部件号 PART NO.	零件名称 NOME DA PEÇA		数量 QNT.	备注 OBS.
1	252610028	左灯架	SUPORTE DO FAROL ESQUERDO	1	300KV(TD).11.4.1
2	252116186	左灯罩	QUEBRA-LUZ ESQUERDO	1	50GV(BR).11.5.1
3	805004770	螺栓 M10×20(达克罗)	PARAFUSO M10×20	4	GB/T16674.1-2004
4	805004756	螺栓 M8×20(达克罗)	PARAFUSO M8×20	4	GB/T16674.1-2004
5	805203166	螺母 M8	PORCA M8	1	GB/T6177.1-2000

页码 PÁG.	右灯架总成	部件号 PART NO.
G11-11	CONJUNTO DO PROTETOR DA LÂMPADA DIANTEIRA DIREITA	252610875

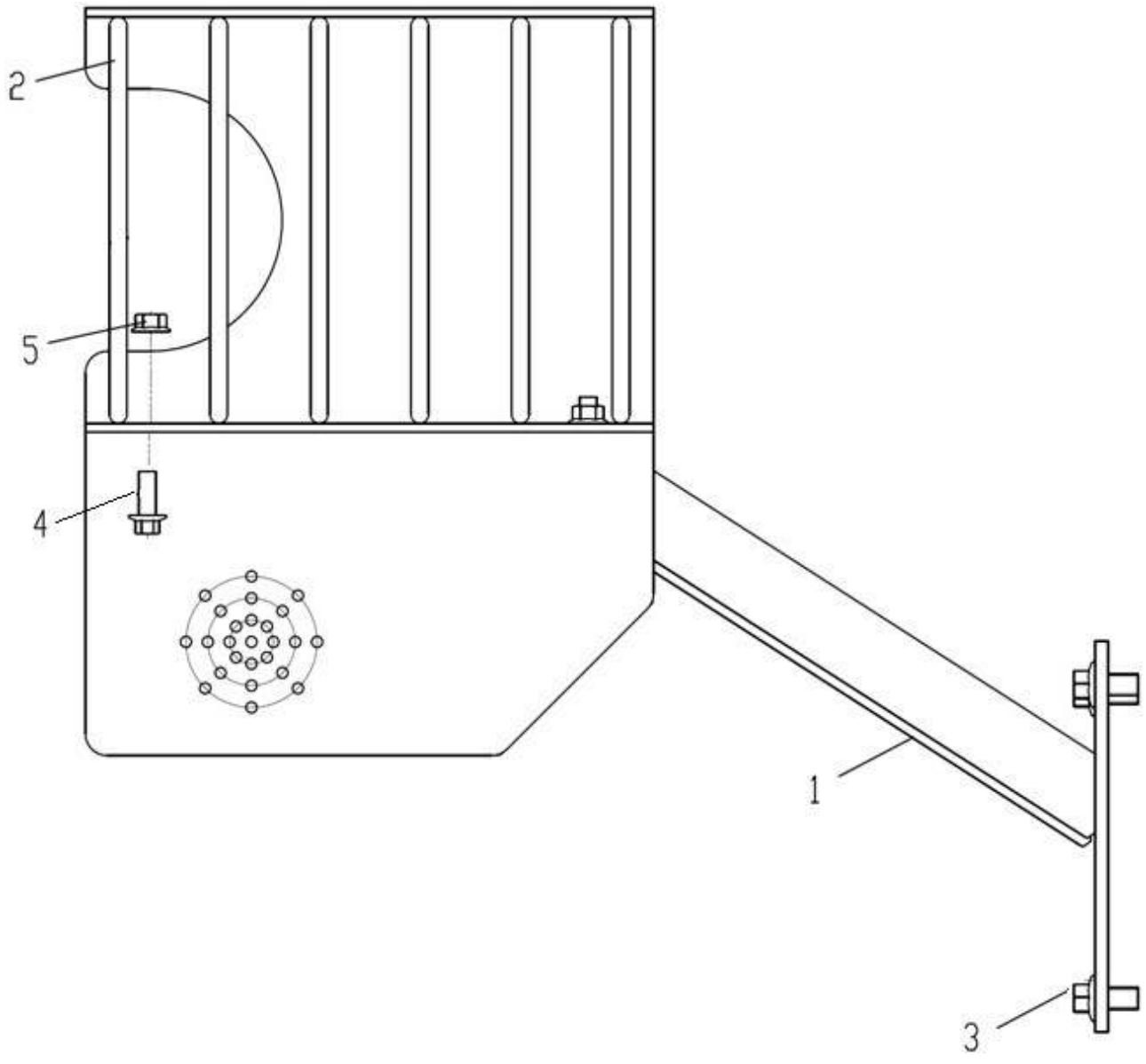

部件号 PART NO. 252610875		右灯架总成 CONJUNTO DO PROTETOR DA LÂMPADA DIANTEIRA DIREITA		页码 PÁG. G11-12	
件号 ITEM	部件号 PART NO.	零件名称 NOME DA PEÇA		数量 QNT.	备注 OBS.
1	252610029	右灯架	SUPORTE DO FAROL DIREITO	1	300KV(TD).11.5.1
2	252116188	右灯罩	QUEBRA-LUZ DIREITO	1	50GV(BR).11.6.1
3	805004770	螺栓 M10×20(达克罗)	PARAFUSO M10×20	4	GB/T16674.1-2004
4	805004756	螺栓 M8×20(达克罗)	PARAFUSO M8×20	4	GB/T16674.1-2004
5	805203166	螺母 M8	PORCA M8	1	GB/T6177.1-2000

页码 PÁG.	驾驶室电气 SISTEMA ELÉTRICO DA CABINE	部件号 PART NO.
G11-13		252612901

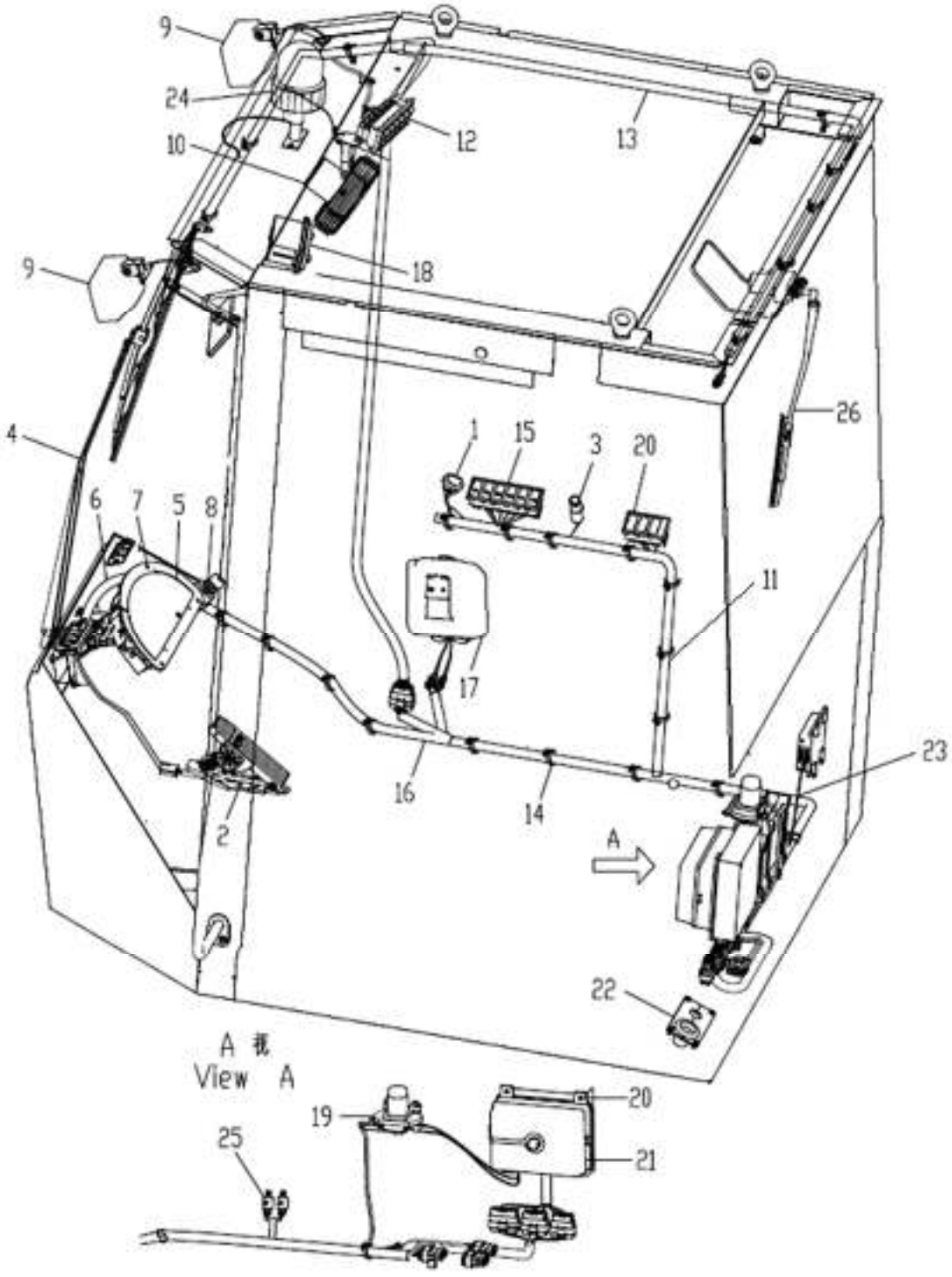

部件号 PART NO. 252612901		驾驶室电气 SISTEMA ELÉTRICO DA CABINE		页码 PÁG. G11-14	
件号 ITEM	部件号 PART NO.	零件名称 NOME DA PEÇA		数量 QNT.	备注 OBS.
1	803587914	多态开关(4-SC)	INTERRUPTOR (4-SC)	1	JK868F
2	805004760	螺栓 M8×30 10.9(达克罗)	PARAFUSO M8×30 10.9	4	GB/T16674.1-2004
3	803504654	点烟器	SOQUETE	1	24V DY210
4	802138058	雨刮器	LIMPADOR DO PARA-BRISA	1	XGYG-2230P-K
5	803587804	CAN 组合仪表	NÚCLEO DO ALARME CAN	1	A2C10359100
6	803688631	组合表线束	FIOS DO NÚCLEO DO ALARME	1	ZHBXS-CAN
7	805101828	螺钉 M5×14	PARAFUSO M5×14	6	GB/T819.1-2000
8	803608667	点火开关	INTERRUPTOR DE IGNIÇÃO	1	JK428XG
9	803682401	工作灯(LED)	FAROL DE TRABALHO (LED)	4	KL1001-1
10	803544526	电风扇	VENTILADOR	1	BFG05E
11	801970978	GNP-190STB	PARAFUSO GNP-190STB	14	插樵扎带 4.8×190
12	803587901	翘板开关组	INTERRUPTOR DO BRAÇO OSCILANTE	1	JK939-50GV
13	252910796	驾驶室线束	CHICOTE ELÉTRICO DA CABINE	1	500KV.11A.2.2
14	801902724	尼龙扎带	CINTA PLÁSTICA DE FIXAÇÃO	20	NZ-4×200-2
15	803587850	翘板开关	INTERRUPTOR DO BRAÇO OSCILANTE	1	JK939-300FV
16	252610988	仪表盘线束	CHICOTE ELÉTRICO DO PAINEL	1	300KV.11II.2.1
17	803546207	洗涤器总成	RESERVATÓRIO DO LÍQUIDO PULVERIZADOR	1	XGQS66X
18	803608096	收放机总成	CONJUNTO DO SISTEMA DE RÁDIO	1	VDO TR2039-24V
19	803645894	电源总开关	RELÉ DA BATERIA	1	MZJ-400A/006X
20	803548170	动力切断翘板开关	INTERRUPTOR DO BRAÇO OSCILANTE	1	JK939-DLQD
21	803688637	集中控制盒	CAIXA DE CONTROLE	1	ECB0722
22	253007705	驾驶室线束密封总成	CONJUNTO DE ILUMINAÇÃO	1	600FV.11.3.2

页码 PÁG.	驾驶室电气 SISTEMA ELÉTRICO DA CABINE	部件号 PART NO.
G11-15		252612901

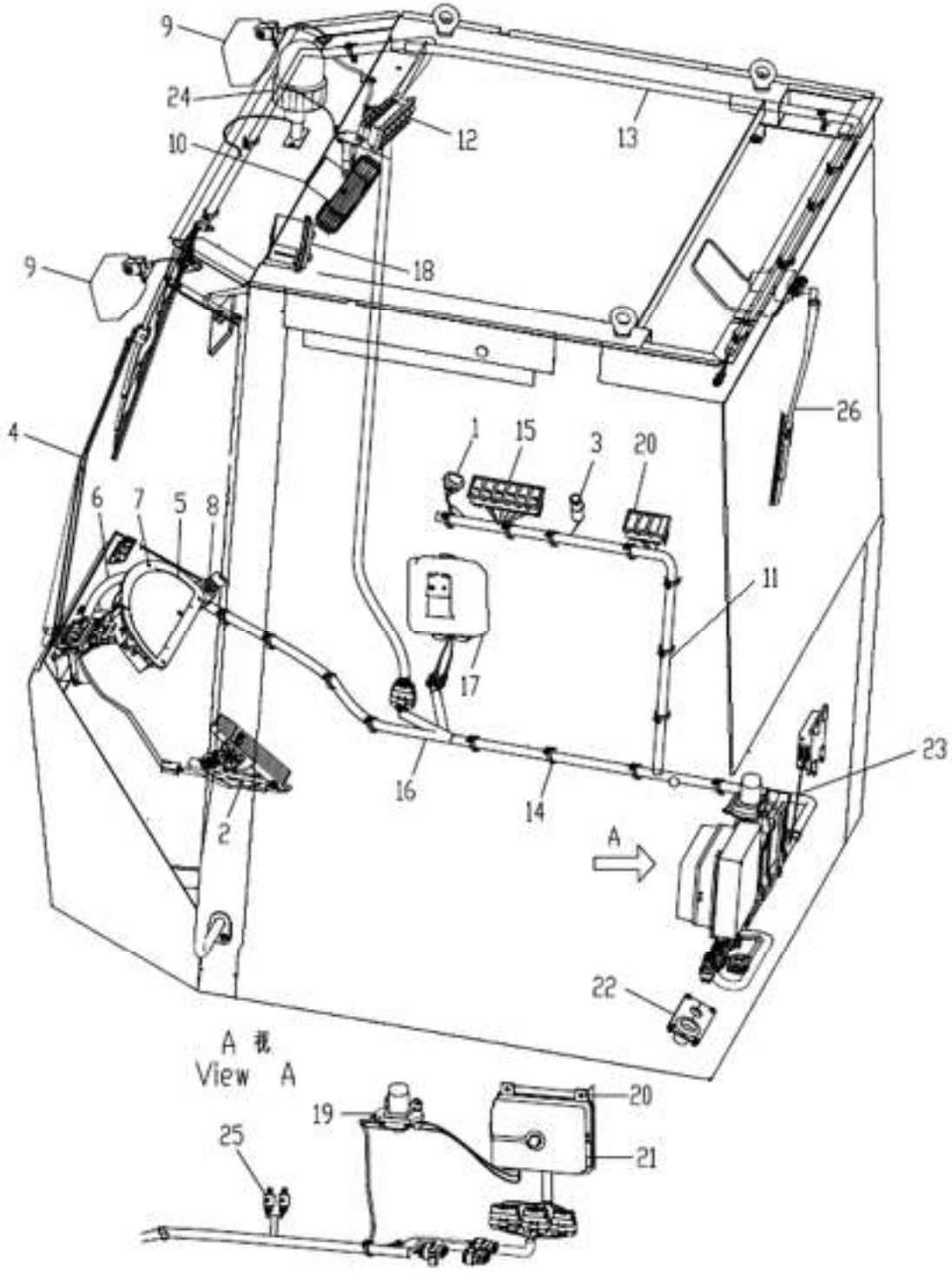

部件号 PART NO. 252612901		驾驶室电气 SISTEMA ELÉTRICO DA CABINE		页码 PÁG. G11-16	
件号 ITEM	部件号 PART NO.	零件名称 NOME DA PEÇA		数量 QNT.	备注 OBS.
23	253007709	档位手柄过渡线	CHICOTE ELÉTRICO	1	600FV.11.2.2
24	803545324	电子警报器	ANUNCIADOR DO ALARME	1	WF-CJB-DZJ-24V-2
25	803611282	继电器	RELÉ	3	HFV4/024-1Z6SG
26	802138059	雨刮器	LIMPADOR DO PARA-BRISA	1	XGYG-2231P-K

页码 PÁG.	集中控制盒	部件号 PART NO.
G11-17	CAIXA DE CONTROLE	803688637

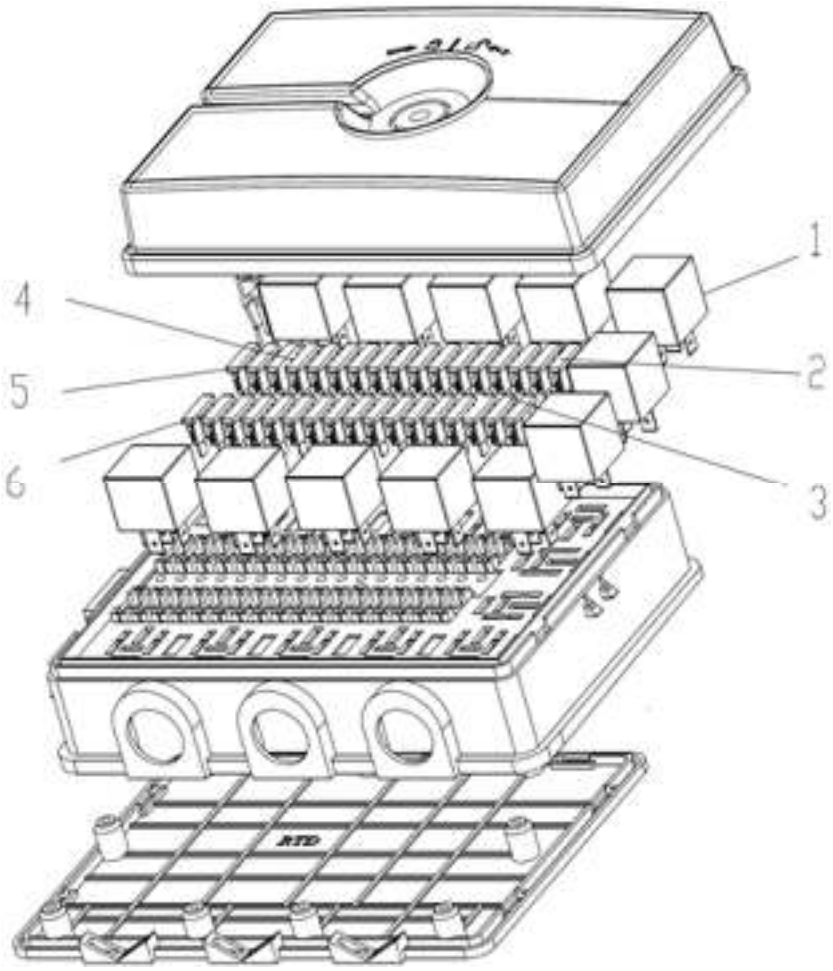

部件号 PART NO. 803688637		集中控制盒 CAIXA DE CONTROLE		页码 PÁG. G11-18	
件号 ITEM	部件号 PART NO.	零件名称 NOME DA PEÇA		数量 QNT.	备注 OBS.
1	803682286	继电器	RELÉ	7	HFV4/024-1Z1GR
2	803682280	保险	FUSÍVEL	13	ATS-10A
3	803682281	保险	FUSÍVEL	4	ATS-15A
4	803682279	保险	FUSÍVEL	2	ATS-5A
5	803682283	保险	FUSÍVEL	1	ATS-25A
6	803682282	保险	FUSÍVEL	1	ATS-20A

页码 PÁG.	雨刮器	部件号 PART NO.
G11-19	LIMPADOR DO PARA-BRISA	802138058

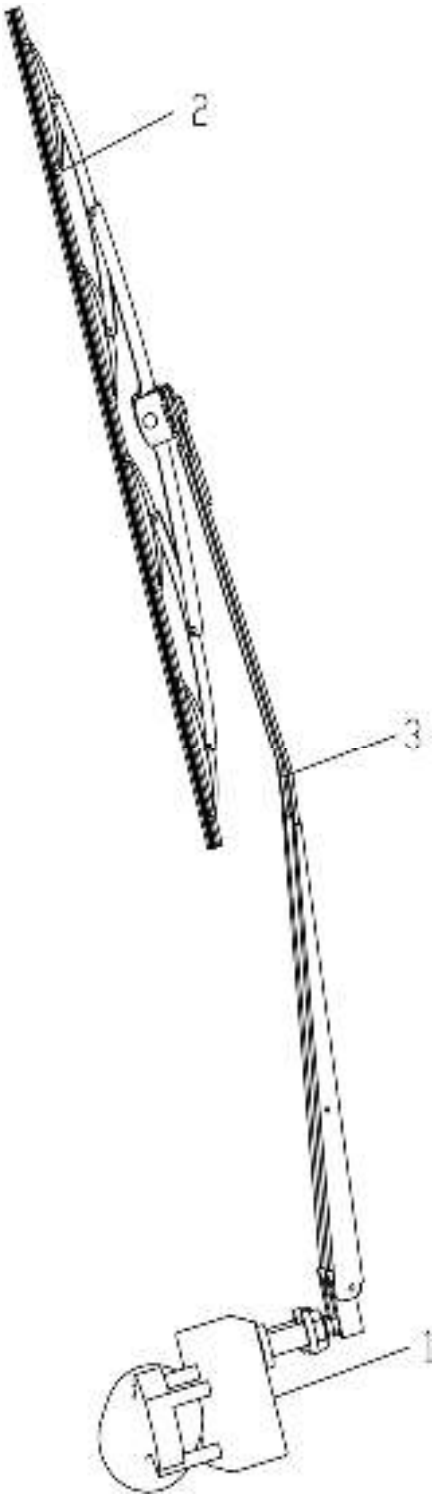

部件号 PART NO. 802138058		雨刮器 LIMPADOR DO PARA-BRISA		页码 PÁG. G11-20	
件号 ITEM	部件号 PART NO.	零件名称 NOME DA PEÇA		数量 QNT.	备注 OBS.
1	802141469	电机	MOTOR ELÉTRICO	1	XGYG-2230-K(58)-1
2	802141471	刮片	PALHETA DO LIMPADOR	1	XGYG-2230-K(58)-2
3	802141475	刮杆	HASTE DA PALHETA	1	XGYG-2230P-K(58)-3

页码 PÁG.	雨刮器	部件号 PART NO.
G11-21	LIMPADOR DO PARA-BRISA	802138059

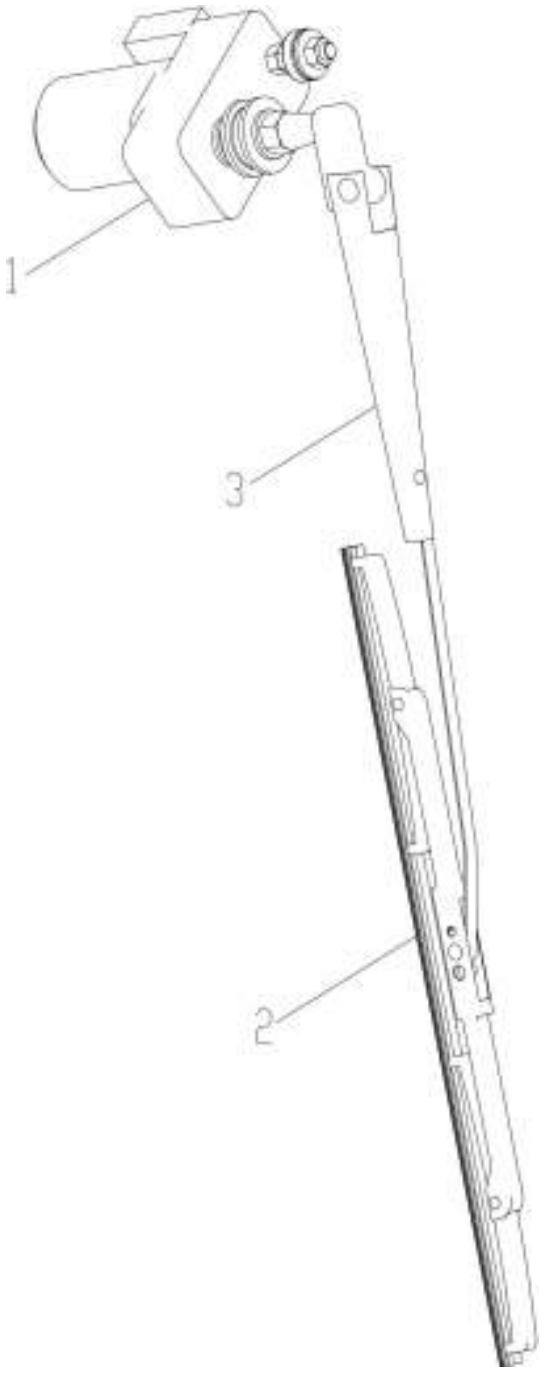

部件号 PART NO. 802138059		雨刮器 LIMPADOR DO PARA-BRISA		页码 PÁG. G11-22	
件号 ITEM	部件号 PART NO.	零件名称 NOME DA PEÇA		数量 QNT.	备注 OBS.
1	802141467	电机	MOTOR ELÉTRICO	1	XGYG-2231-K-1
2	802141466	刮片	PALHETA DO LIMPADOR	1	XGYG-2231-K-2
3	802141468	刮杆	HASTE DA PALHETA	1	XGYG-2231P-K-3

页码 PÁG.	收放机总成	部件号 PART NO.
G11-23	CONJUNTO DO SISTEMA DE RÁDIO	803608096

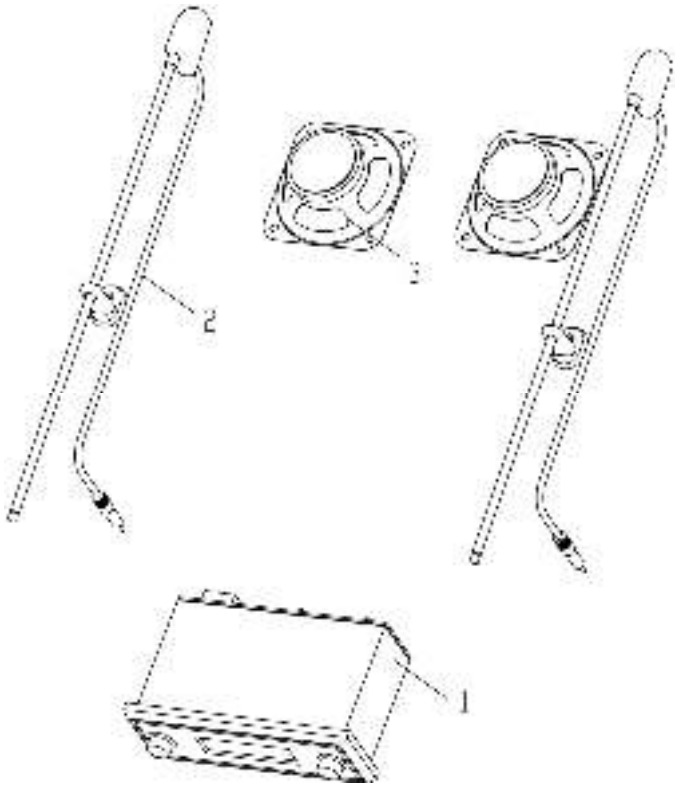

部件号 PART NO. 803608096		收放机总成 CONJUNTO DO SISTEMA DE RÁDIO		页码 PÁG. G11-24	
件号 ITEM	部件号 PART NO.	零件名称 NOME DA PEÇA		数量 QNT.	备注 OBS.
1	803688229	收放机主机	CONJUNTO DO SISTEMA DE RÁDIO	1	TR2039-24V-1
2	803688231	收放机天线	ANTENA DO RÁDIO	1	TR2039-24V-2
3	803688230	收放机喇叭	ALTO-FALANTE DO RÁDIO	2	TR2039-24V-3

页码 PÁG.	驾驶室密封总成	部件号 PART NO.
G11-25	CONJUNTO DE ILUMINAÇÃO	253007705

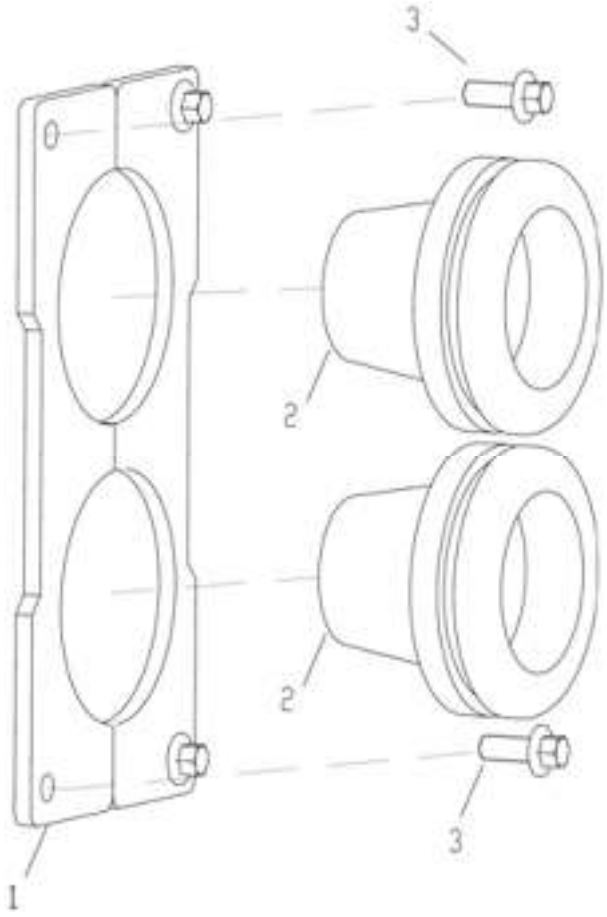

部件号 PART NO. 253007705		驾驶室密封总成 CONJUNTO DE ILUMINAÇÃO		页码 PÁG. G11-26	
件号 ITEM	部件号 PART NO.	零件名称 NOME DA PEÇA		数量 QNT.	备注 OBS.
1	253007704	密封板	CHAPA DE VEDAÇÃO	2	600FV.11.3.2-1
2	803587869	橡胶护套	LÂMPADA	2	HT40×70
3	805004756	螺栓 M8×20 (达克罗)	PARAFUSO M8×20	4	GB/T16674.1-2004

页码 PÁG.	后车架电气 SISTEMA ELÉTRICO DO CHASSI TRASEIRO	部件号 PART NO.
G11-27		252612902

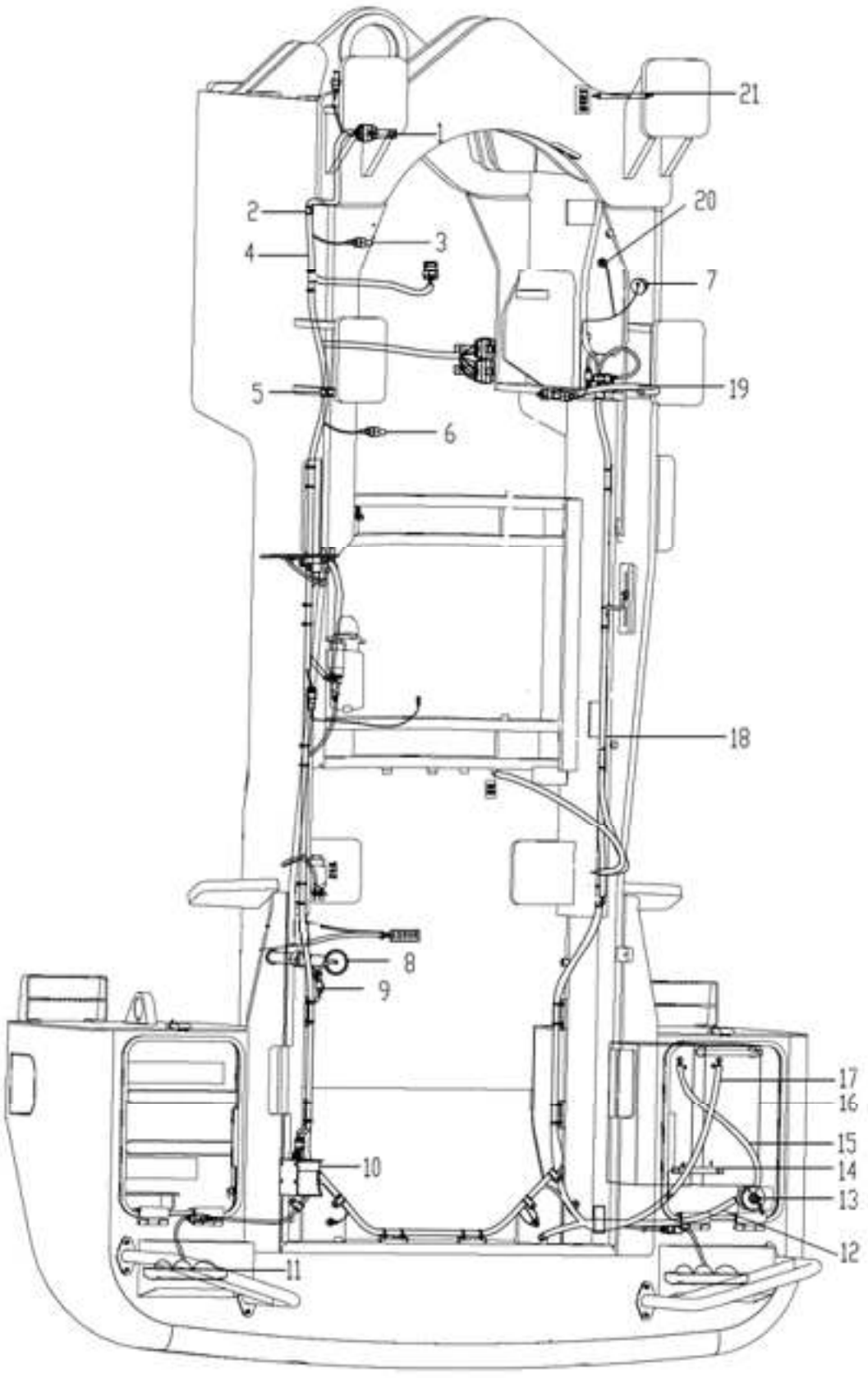

部件号 PART NO. 252612902		后车架电气 SISTEMA ELÉTRICO DO CHASSI TRASEIRO		页码 PÁG. G11-28	
件号 ITEM	部件号 PART NO.	零件名称 NOME DA PEÇA		数量 QNT.	备注 OBS.
1	803683146	德尔福定位支架	SUPORTE	1	RC-DELPHI-15
2	803199325	卡套 Φ16	VIROLA Φ16	2	TJBC Φ16
3	803678437	刹车灯开关	INTERRUPTOR DA LANTERNA DE FREIO	1	X207774 (Z1/8-0.7BARR-FLM18)
4	252610880	后车架线束	CHICOTE DO CHASSI TRASEIRO	1	300KV.11II.3.1
5	803300794	卡套 Φ35	VIROLA Φ35	1	TJBC Φ35
6	803547478	VDO 温度传感器(德弛插件)	SENSOR DE TEMPERATURA VDO	1	323801004002-1(M14×1.5)
7	803587871	气压传感器	SENSOR DE PRESSÃO	1	360 081 032 014
8	803547373	燃油传感器	SENSOR DO NÍVEL DE ÓLEO	1	XG330-1
9	803744087	德驰小支架	SUPORTE	1	DEUTSCH-DT
10	803504584	倒车报警器	ALARME DE MARCHA À RÉ	1	PRECO-380
11	803587849	后尾组合灯	LÂMPADA DO REGULADOR DE ILUMINAÇÃO TRASEIRO	2	JYDJ006-6P
12	803604700	电瓶线	FIAÇÃO DA BATERIA	1	XGXD800-10
13	803604579	蓄电池负极开关	INTERRUPTOR DO ISOLADOR DA BATERIA	1	34B0087
14	803614143	电瓶线	FIAÇÃO DA BATERIA	1	XGXD270-10Rz/10Bz
15	803611388	电瓶线	FIAÇÃO DA BATERIA	1	XGXD400-10Bz/10
16	803502471	蓄电池	BATERIA	2	6-QW-120BS
17	803668733	电瓶线	FIAÇÃO DA BATERIA	1	XGXD3000-10Rz/(1/2)R
18	803688633	电瓶线	FIAÇÃO DA BATERIA	1	XGXD1500C-8R/13
19	803688630	电瓶线	FIAÇÃO DA BATERIA	1	XGXD2100C-10/13
20	803678439	压力开关	INTERRUPTOR DE PRESSÃO	1	X207778(Z1/8-4BARR)
21	803604718	电瓶线	FIAÇÃO DA BATERIA	1	XGXD400C-10

机罩系统
SISTEMA DO CAPÔ

页码 PÁG.	机罩系统	部件号 PART NO.
G12-01	SISTEMA DO CAPÔ	252611053

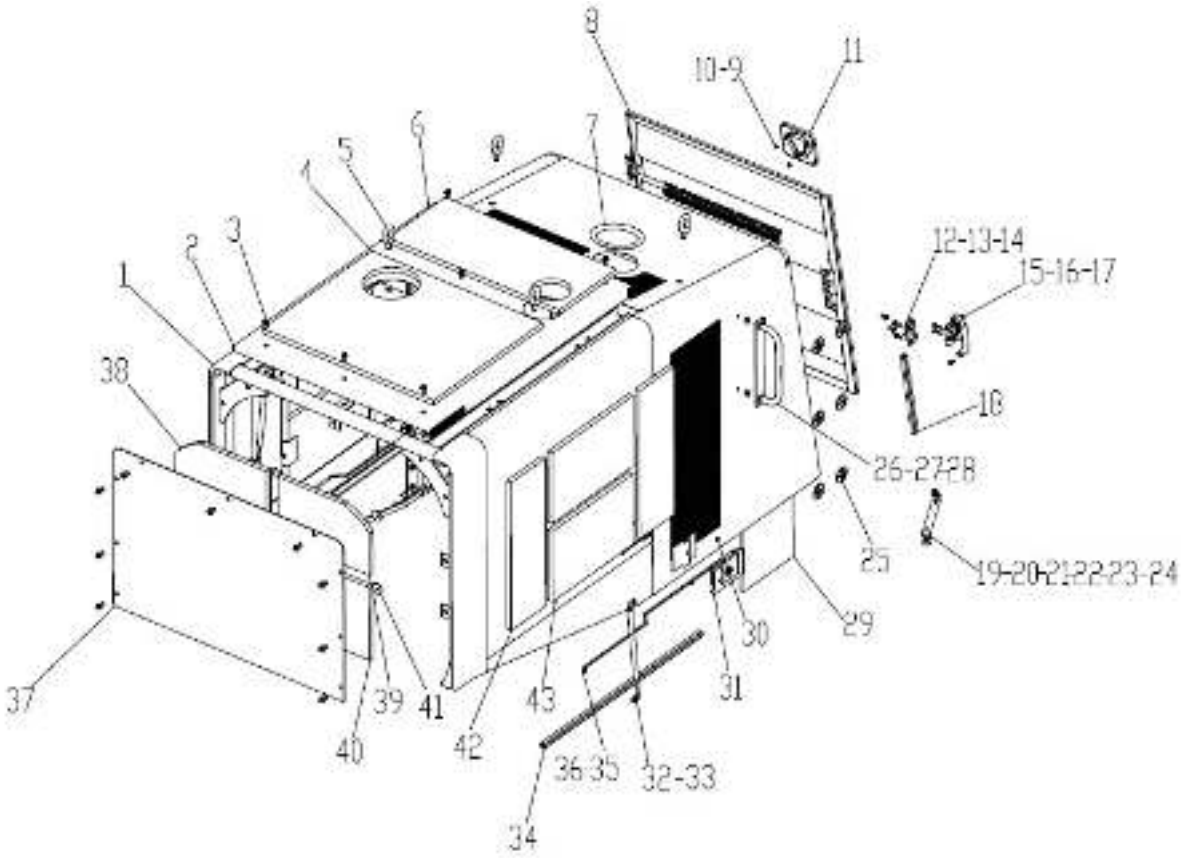

部件号 PART NO. 252611053		机罩系统 SISTEMA DO CAPÔ		页码 PÁG. G12-02	
件号 ITEM	部件号 PART NO.	零件名称 NOME DA PEÇA		数量 QNT.	备注 OBS.
1	252611478	机罩漆前总成	CONJUNTO SOLDADO DO CAPÔ	1	
2	252611589	顶盖板	CHAPA	1	
3	805004770	螺栓 M10×20(达克罗)	PARAFUSO M10×20	20	GB/T16674.1-2004
4	252611463	降噪棉	material DE REDUÇÃO DO RUÍDO	1	
5	805100348	螺钉 M16	PARAFUSO M16	4	GB/T825-1988
6	252611465	降噪棉	material DE REDUÇÃO DO RUÍDO	1	
7	251806323	橡胶套	LUVA DE BORRACHA	1	
8	252911068	后挡罩	CAPÔ TRASEIRO	1	
9	805300183	垫圈 5	ARRUELA 5	3	GB/T96.1-2002
10	805200046	螺母 M5	PORCA M5	3	GB/T6170-2000
11	250900479	徐工标徽	MARCA COMERCIAL	1	
12	805100441	螺钉 M8×20	PORCA M8×20	2	GB/T818-2000
13	805004756	螺栓 M8×20(达克罗)	PORCA M8×20	2	GB/T16674.1-2004
14	802141509	定位器	LOCALIZADOR	1	
15	805004709	螺栓 M6×16(达克罗)	PORCA M6×16	3	GB/T16674.1-2004
16	805047993	螺栓 M6×25(达克罗)	PORCA M6×25	2	GB/T16674.1-2004
17	400403667	左门锁组件	TRAVA	1	DS502BL
18	251707841	JT-03D 防震胶条 0.35m	VEDAÇÃO JT-03D 0.35m	2	
19	805600022	销 1.6×20	PINO 1.6×20	1	GB/T91-2000
20	805600335	销 8×20	PINO 8×20	1	GB/T882-2008
21	805300117	垫圈 8	ARRUELA 8	1	GB/T96.1-2002
22	802149569	限位杆	BARRA	1	

页码 PÁG.	机罩系统	部件号 PART NO.
G12-03	SISTEMA DO CAPÔ	252611053

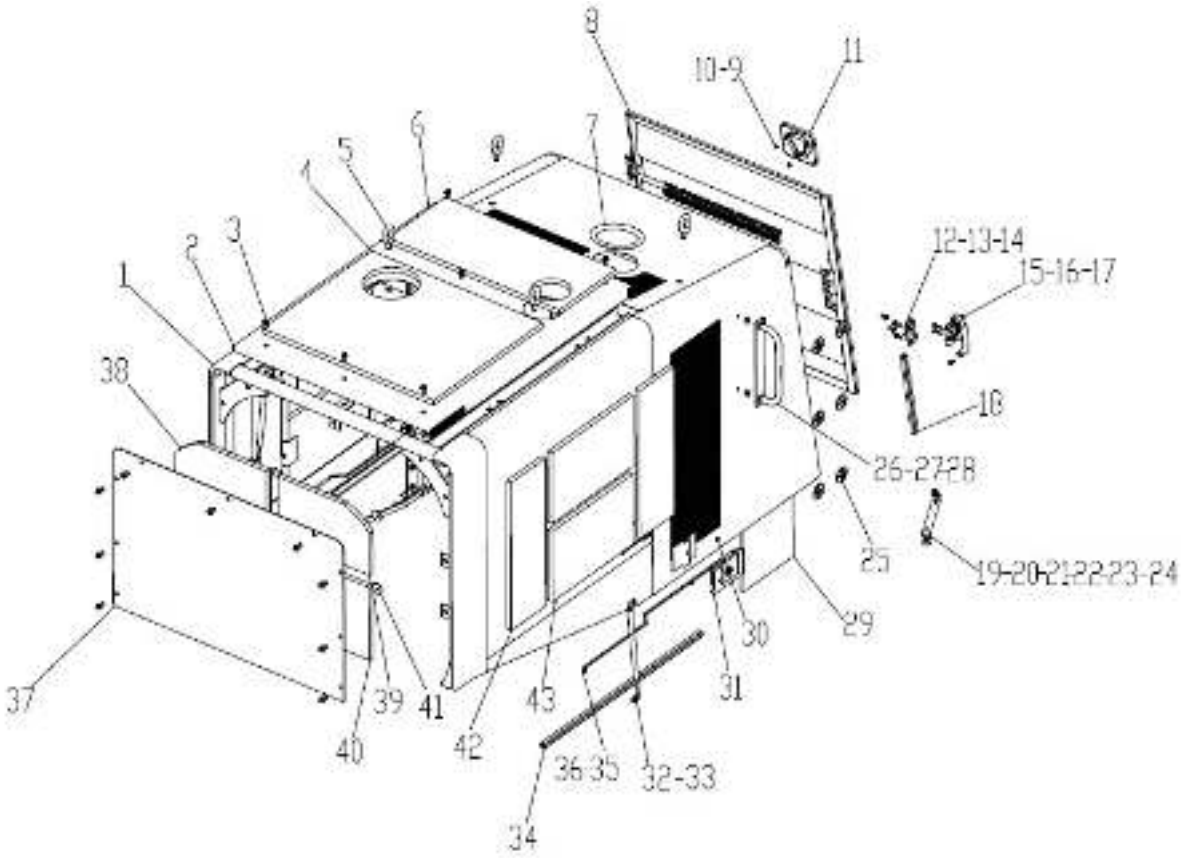

部件号 PART NO. 252611053		机罩系统 SISTEMA DO CAPÔ		页码 PÁG. G12-04	
件号 ITEM	部件号 PART NO.	零件名称 NOME DA PEÇA		数量 QNT.	备注 OBS.
23	805300102	垫圈 10	ARRUELA 10	1	GB/T96.1-2002
24	805600159	销 3.2×16	PINO 3.2×16	3	GB/T91-2000
25	252609564	盖帽	TAMPA	12	
26	805238533	螺母 M10(达克罗)	PORCA M10	4	GB/T6177.1-2000
27	251806269	加强板	REFORÇO	2	
28	252913123	扶手	PEGA-MÃO	2	
29	252609885	降噪棉	MATERIAL ABSORVEDOR DE RUÍDO	1	
30	805135720	螺母 M6(达克罗)	PARAFUSO M6	33	GB/T6177.1-2000
31	803074424	门锁	TRAVA	2	
32	801701502	气弹簧	MOLA A AR	4	QD19-510X165X400N-AA
33	805203166	螺母 M8	PORCA M8	8	GB/T6177.1-2000
34	252909902	JT-03D 装饰条 1 米	FAIXA DECORATIVA JT-03D	2	JT-03D
35	803074410	拉杆	BARRA	2	
36	805600085	销 2×20	PINO 2×20	4	GB/T91-2000
37	252612167	前封板	CHAPA	1	
38	252612158	降噪材料	MATERIAL ABSORVEDOR DE RUÍDO	1	
39	252612163	降噪材料	MATERIAL ABSORVEDOR DE RUÍDO	1	
40	252612161	降噪材料	MATERIAL ABSORVEDOR DE RUÍDO	2	
41	252907450	挡板	CHAPA	22	
42	251806134	降噪材料Ⅴ	MATERIAL ABSORVEDOR DE RUÍDO V	4	
43	251806133	降噪材料Ⅳ	MATERIAL ABSORVEDOR DE RUÍDO IV	4	

空调系统
SISTEMA DO AR-CONDICIONADO

页码 PÁG.	空调系统	部件号 PART NO.
G13-01	SISTEMA DE AR-CONDICIONADO	252611115

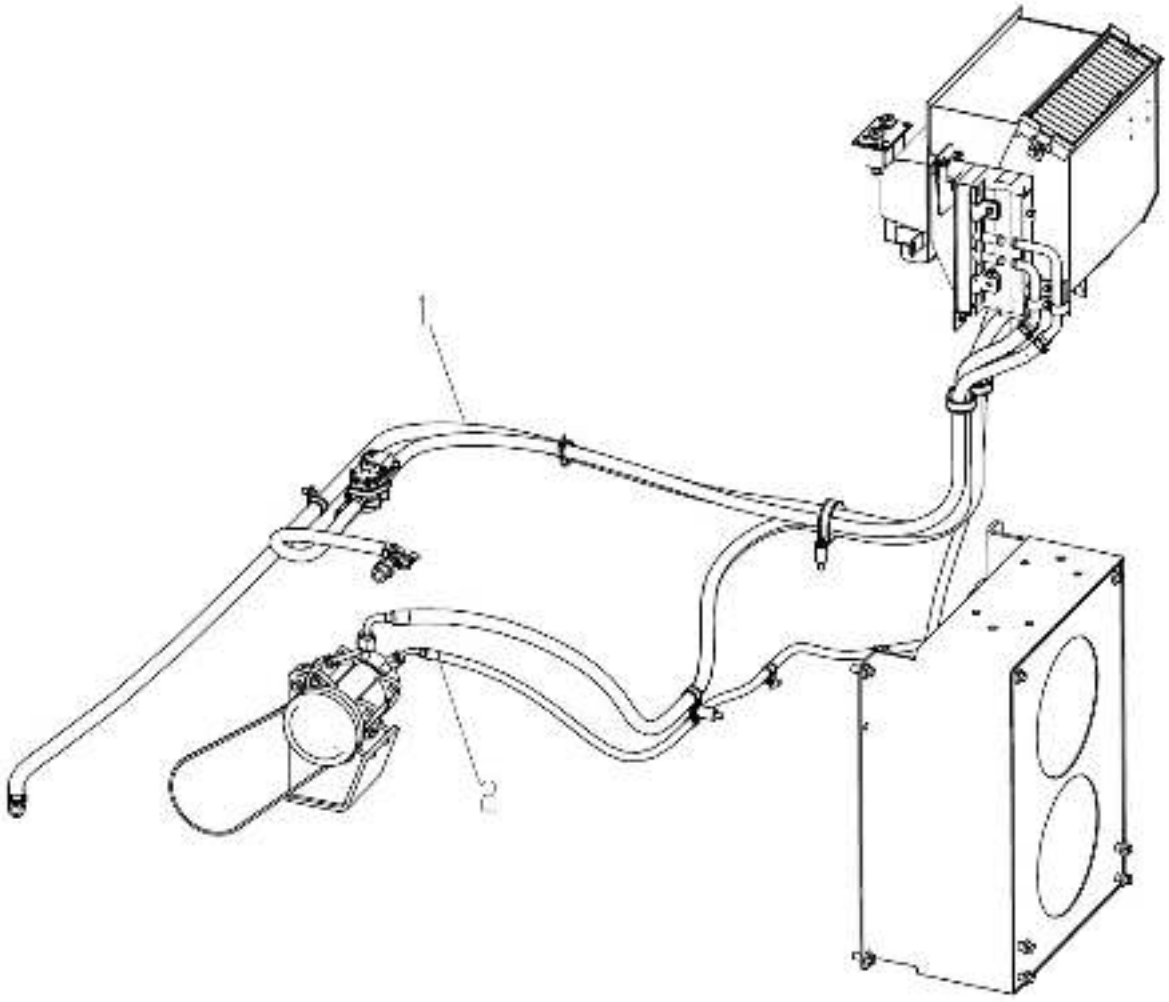

部件号 PART NO. 252611115		空调系统 AIR-CONDITIONER SYSTEM		页码 PÁG. G13-02	
件号 ITEM	部件号 PART NO.	零件名称 NOME DA PEÇA		数量 QNT.	备注 OBS.
1	252611117	暖水水管组件	GRUPO DE TUBULAÇÃO DE ÁGUA	1	
2	252611116	空调管路组件	GRUPO DE TUBULAÇÃO DO AR CONDICIONADO	1	

页码 PÁG.	暖水水管组件	部件号 PART NO.
G13-03	GRUPO DE TUBULAÇÃO DE ÁGUA	252611117

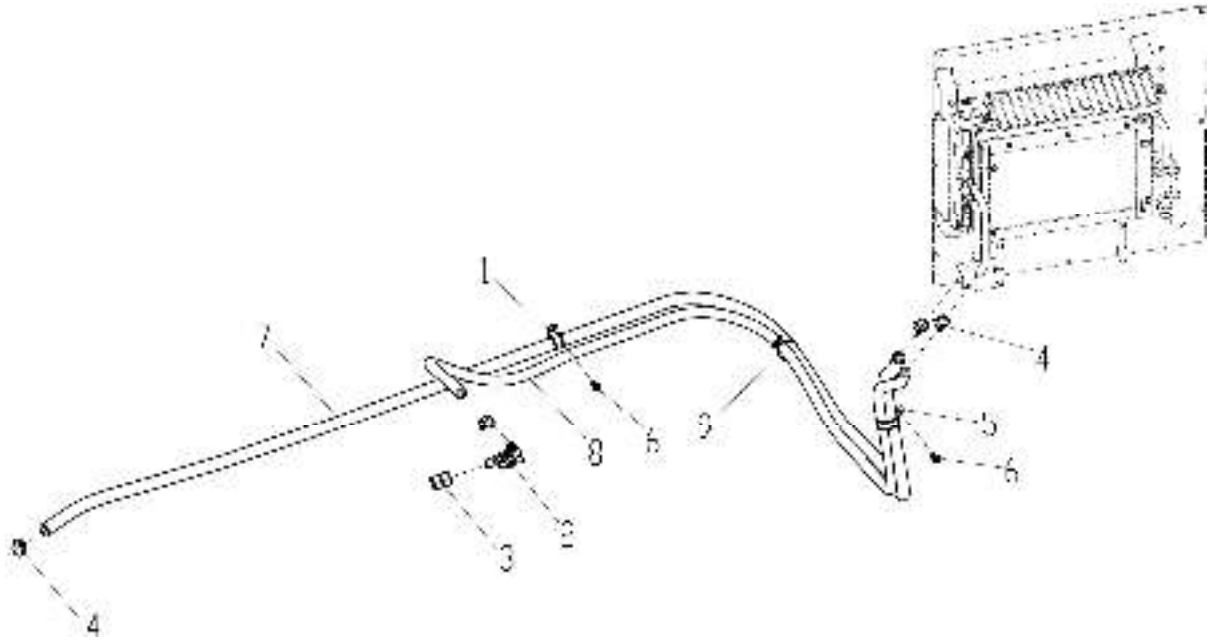

部件号 PART NO. 252611117		暖水水管组件 GRUPO DE TUBULAÇÃO DE ÁGUA		页码 PÁG. G13-04	
件号 ITEM	部件号 PART NO.	零件名称 NOME DA PEÇA		数量 QNT.	备注 OBS.
1	803199329	卡套 Φ26	ABRAÇADEIRA Φ26	1	TJBC
2	800787655	水阀开关(反向)	VÁLVULA	1	XRD3/8-2
3	252101205	接头	CONECTOR	1	
4	801968904	喉箍 B14-27	ABRAÇADEIRA DE MANGUEIRA B14-27	4	QC/T619-1999
5	803300795	卡套 Φ45	ABRAÇADEIRA Φ45	1	TJBC
6	805004755	螺栓 M8×16(达克罗)	PARAFUSO M8×16	2	GB/T16674.1-2004
7	252911143	保温水管 L=3300	MANGUEIRA L=3300	1	
8	251702806	保温水管 L=2800	MANGUEIRA L=2800	1	
9	801970974	尼龙扎带 4.8×200	CINTA PLÁSTICA DE FIXAÇÃO 4.8×200	1	GNB-200STB 8

页码 PÁG.	空调管路组件	部件号 PART NO.
G13-05	GRUPO DE TUBULAÇÃO DO AR CONDICIONADO	252611116

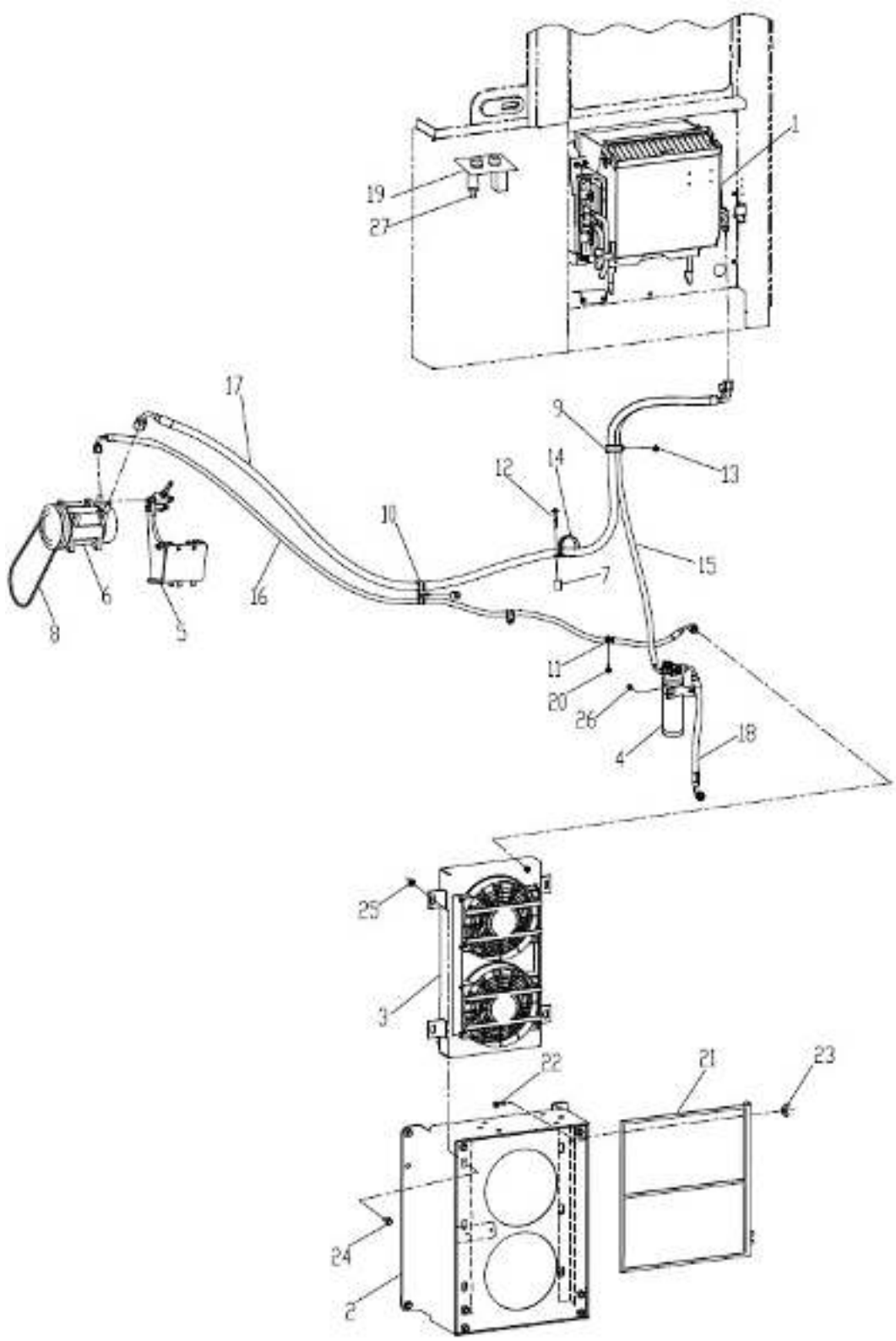

部件号 PART NO. 252611116		空调管路组件 GRUPO DE TUBULAÇÃO DO AR CONDICIONADO		页码 PÁG. G13-06	
件号 ITEM	部件号 PART NO.	零件名称 NOME DA PEÇA		数量 QNT.	备注 OBS.
1	252912157	蒸发器组件	CONJUNTO DO EVAPORADOR	1	
2	252806510	冷凝器支架	SUPORTE	1	
3	803588378	冷凝器	CONDENSADOR	1	1000384174
4	803587922	储液器总成	RESERVATÓRIO DE LÍQUIDO	1	1001217902
5	252108227	压缩机支架	SUPORTE	1	
6	803587880	压缩机组件	CONJUNTO DO COMPRESSOR	1	T0500139X
7	252805217	固定块	BLOCO LIMITADOR	2	
8	803548362	皮带 A17-420	CORREIA A17-420	1	T0860007
9	803300795	卡套 Φ45	ANEL CORTANTE Φ45	1	TJBC
10	803199329	卡套 Φ26	ANEL CORTANTE Φ26	1	TJBC
11	803199325	卡套 Φ16	ANEL CORTANTE Φ16	3	TJBC
12	805047690	螺栓 M8×50(达克罗)	PARAFUSO M8×50	2	GB/T16674.1-2004
13	805047997	螺栓 M8×12(达克罗)	PARAFUSO M8×12	1	GB/T16674.1-2004
14	803199332	卡套 Φ60	ANEL CORTANTE Φ60	1	TJBC
15	803588722	高压软管	MANGUEIRA DE ALTA PRESSÃO	1	1000395592
16	803588379	高压软管	MANGUEIRA DE ALTA PRESSÃO	1	T0310466
17	803587952	低压软管	MANGUEIRA DE BAIXA PRESSÃO	1	1001219172
18	803587877	高压软管	MANGUEIRA DE ALTA PRESSÃO	1	T0310449
19	803587881	控制面板	PAINEL DE CONTROLE	1	T0400002X
20	805047687	螺栓 M8×15(达克罗)	PARAFUSO M8×15	3	GB/T16674.1-2004
21	803588377	护网	PROTEÇÃO	1	1001337543
22	805004717	螺栓 M8×25(达克罗)	PARAFUSO M8×25	2	GB/T16674.1-2004

页码 PÁG.	空调管路组件	部件号 PART NO.
G13-07	GRUPO DE TUBULAÇÃO DO AR CONDICIONADO	252611116

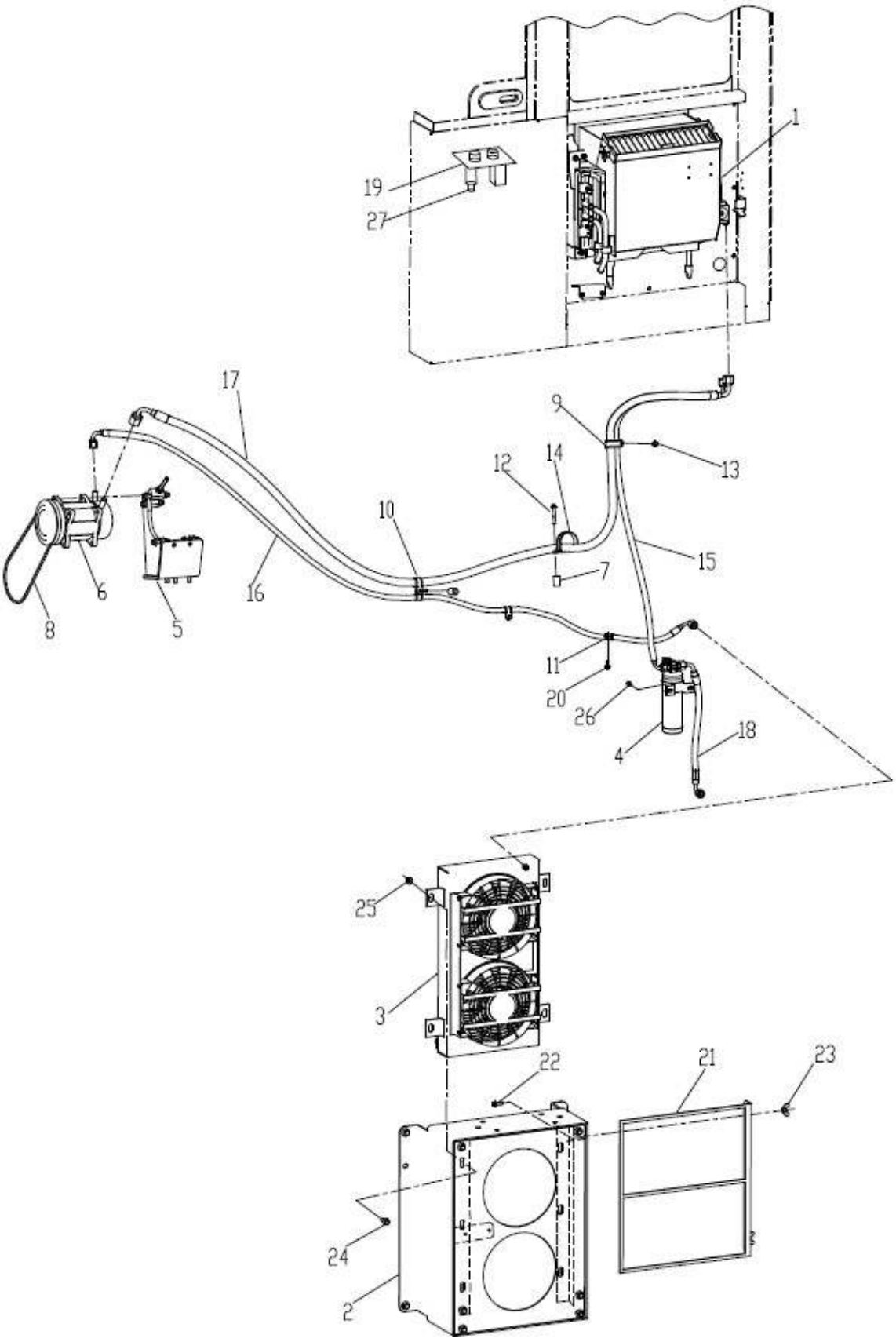

部件号 PART NO. 252611116		空调管路组件 GRUPO DE TUBULAÇÃO DO AR CONDICIONADO		页码 PÁG. G13-08	
件号 ITEM	部件号 PART NO.	零件名称 NOME DA PEÇA		数量 QNT.	备注 OBS.
23	805201482	螺母 M8	PORCA M8	2	GB/T62.1-2004
24	805004763	螺栓 M10×25(达克罗)	PARAFUSO M10×25	4	GB/T16674.1-2004
25	805238533	螺母 M10(达克罗)	PORCA M10	4	GB/T6177.1-2000
26	805004834	螺栓 M6×12(达克罗)	PARAFUSO M6×12	2	GB/T16674.1-2004
27	803588721	车架线束	CABO DA CABINE	1	100139363

页码 PÁG.	冷凝器支架	部件号 PART NO.
G13-09	SUPORTE DO CONDENSADOR	252806510

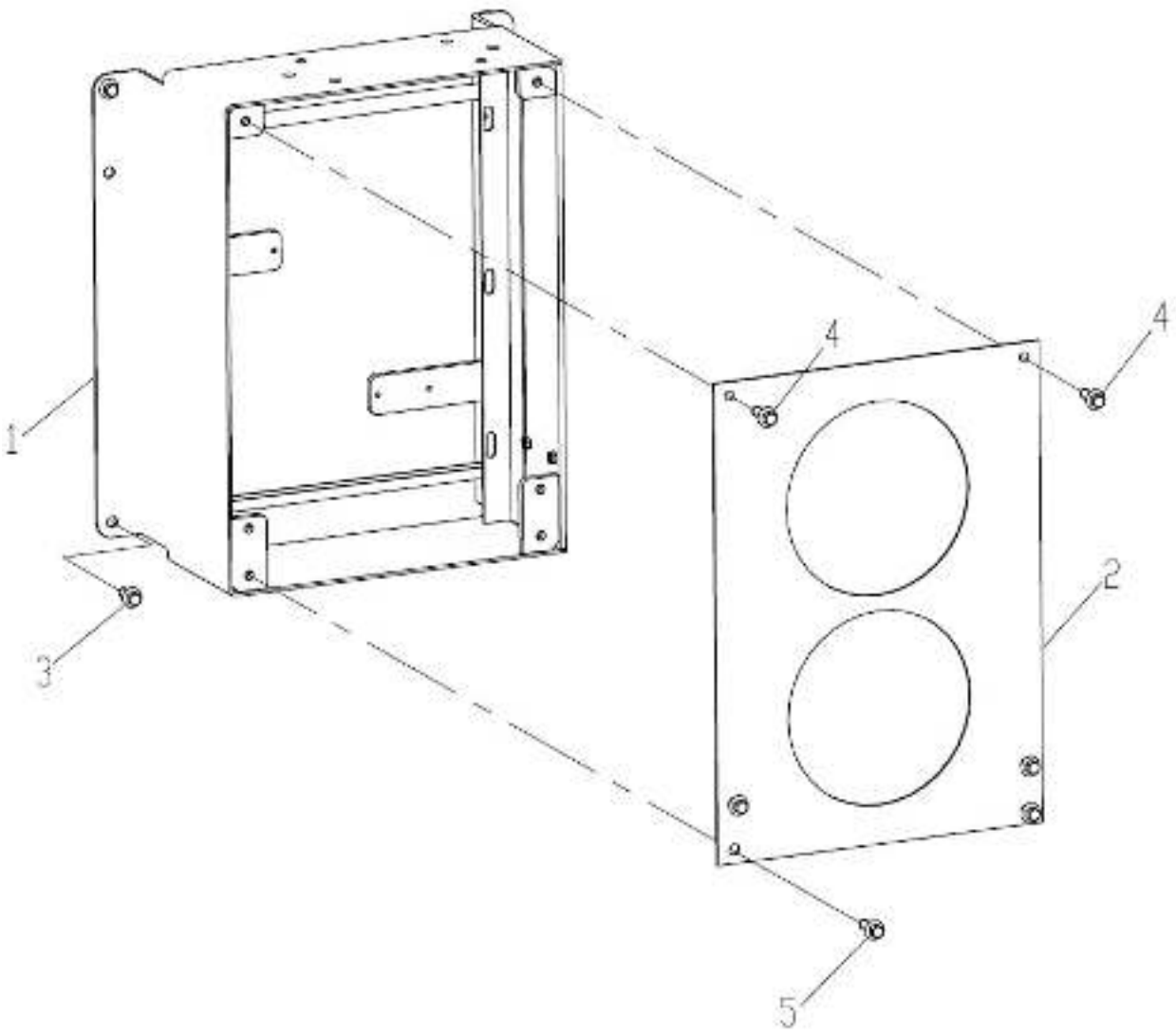

部件号 PART NO. 252806510		冷凝器支架 SUPORTE DO CONDENSADOR		页码 PÁG. G13-10	
件号 ITEM	部件号 PART NO.	零件名称 NOME DA PEÇA		数量 QNT.	备注 OBS.
1	252806512	冷凝器支架	SUPORTE DO CONDENSADOR	1	
2	252806505	挡板	TAMPA	1	
3	805004764	螺栓 M12×25(达克罗)	PARAFUSO M12×25	4	GB/T16674.1-2004
4	805048016	螺栓 M12×20(达克罗)	PARAFUSO M12×20	2	GB/T16674.1-2004
5	805004699	螺栓 M12×30(达克罗)	PARAFUSO M12×30	4	GB/T16674.1-2004

页码 PÁG.	蒸发器组件	部件号 PART NO.
G13-11	CONJUNTO DO EVAPORADOR	252912157

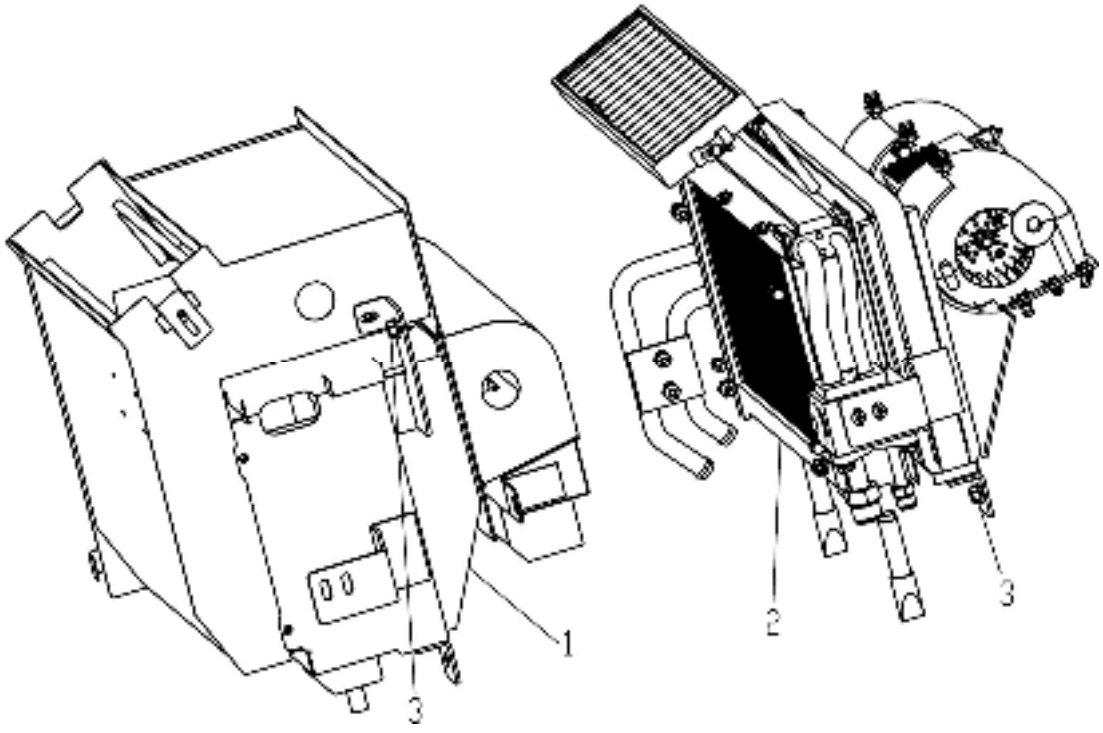

部件号 PART NO. 252912157		蒸发器组件 CONJUNTO DE EVAPORADOR		页码 PÁG. G13-12	
件号 ITEM	部件号 PART NO.	零件名称 NOME DA PEÇA		数量 QNT.	备注 OBS.
1	252911268	空调壳体	CARCAÇA DO EVAPORADOR	1	
2	803588460	蒸发器总成	EVAPORADOR	1	1001333086
3	805203166	螺母 M8	PORCA M8	4	GB/T6177.1-2000

页码 PÁG.	空调壳体	部件号 PART NO.
G13-13	CARCAÇA DO AR CONDICIONADO	252911268

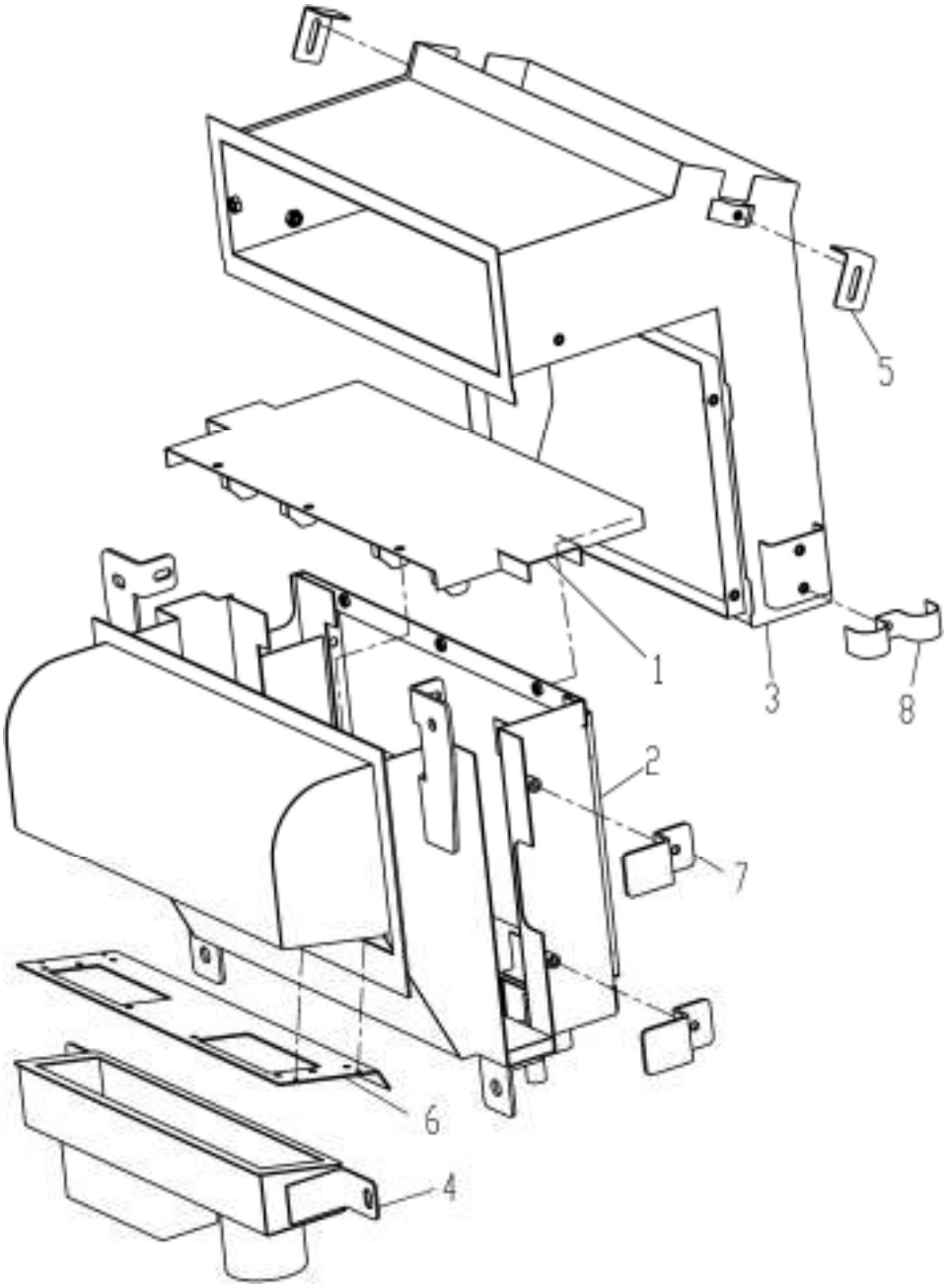

部件号 PART NO. 252911268		空调壳体 CARCAÇA DO AR CONDICIONADO		页码 PÁG. G13-14	
件号 ITEM	部件号 PART NO.	零件名称 NOME DA PEÇA		数量 QNT.	备注 OBS.
1	252912052	上盖	TAMPA PROTETORA	1	
2	252911858	下壳体	CARCAÇA INFERIOR	1	
3	252912070	风道	PASSAGEM DE AR	1	
4	252912059	配风盒	CAIXA DE DISTRIBUIÇÃO DE AR	1	
5	252911453	新风滤芯固定支架	SUPORTE DO CONDENSADOR	2	
6	252911854	风机底板	CHAPA DA BASE DO SOPRADOR	1	
7	252911846	压板	CHAPA	2	
8	252912051	管夹	PRESILHA DE TUBO	1	

页码 PÁG.	蒸发器总成	部件号 PART NO.
G13-15	EVAPORADOR	803588460

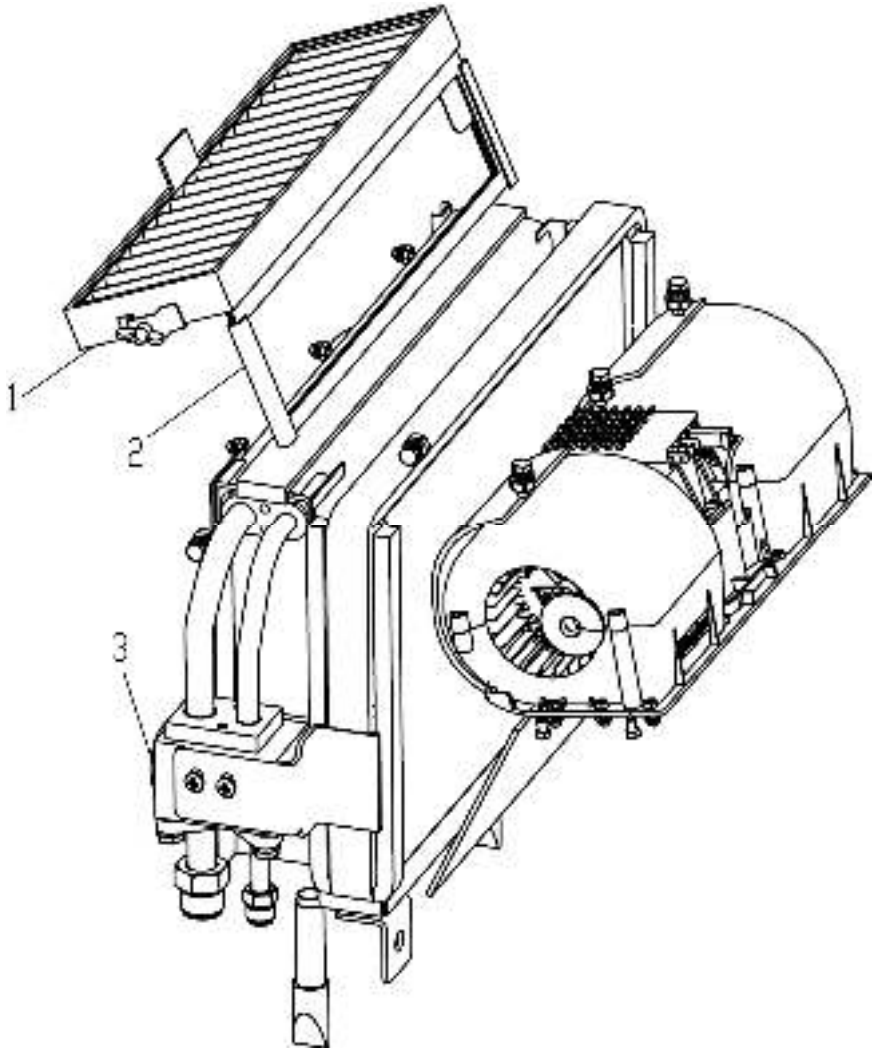

部件号 PART NO. 803588460		蒸发器总成 EVAPORADOR		页码 PÁG. G13-16	
件号 ITEM	部件号 PART NO.	零件名称 NOME DA PEÇA		数量 QNT.	备注 OBS.
1	803588207	吸风过滤棉	FILTRO	1	1001203946
2	803588719	回风滤网	FILTRO	1	1001330509
3	803588285	膨胀阀	VÁLVULA DE EXPANSÃO	1	1000690640

页码 PÁG.	冷凝器	部件号 PART NO.
G13-17	CONDENSADOR	803588378

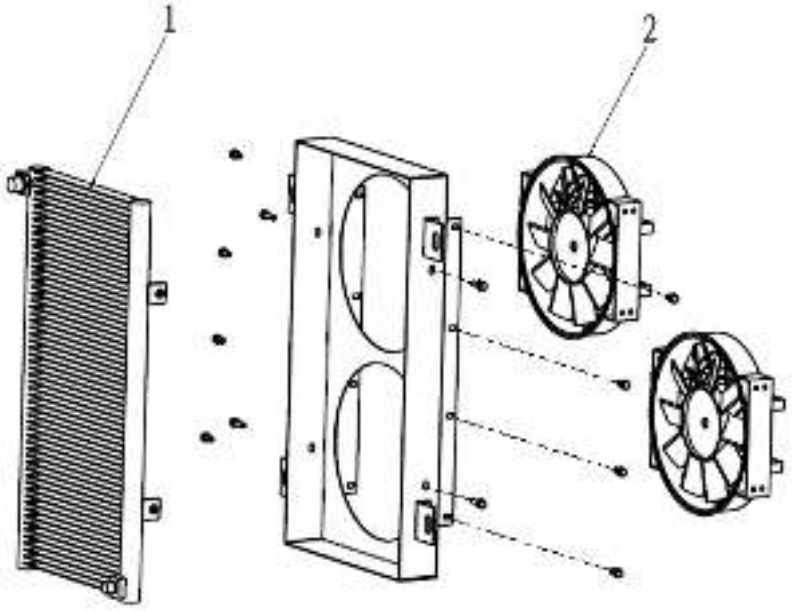

部件号 PART NO. 803588378		冷凝器 CONDENSADOR		页码 PÁG. G13-18	
件号 ITEM	部件号 PART NO.	零件名称 NOME DA PEÇA		数量 QNT.	备注 OBS.
1	860143195	冷凝芯体	NÚCLEO DO CONDENSADOR	1	1000384216
2	860142671	冷凝风机	SOPRADOR DO CONDENSADOR	2	T0230001

铲斗
CAÇAMBA

页码 PÁG.	铲斗(1.8)	部件号 PART NO.
G14-01	CONJUNTO DA CAÇAMBA (1.8)	252604832

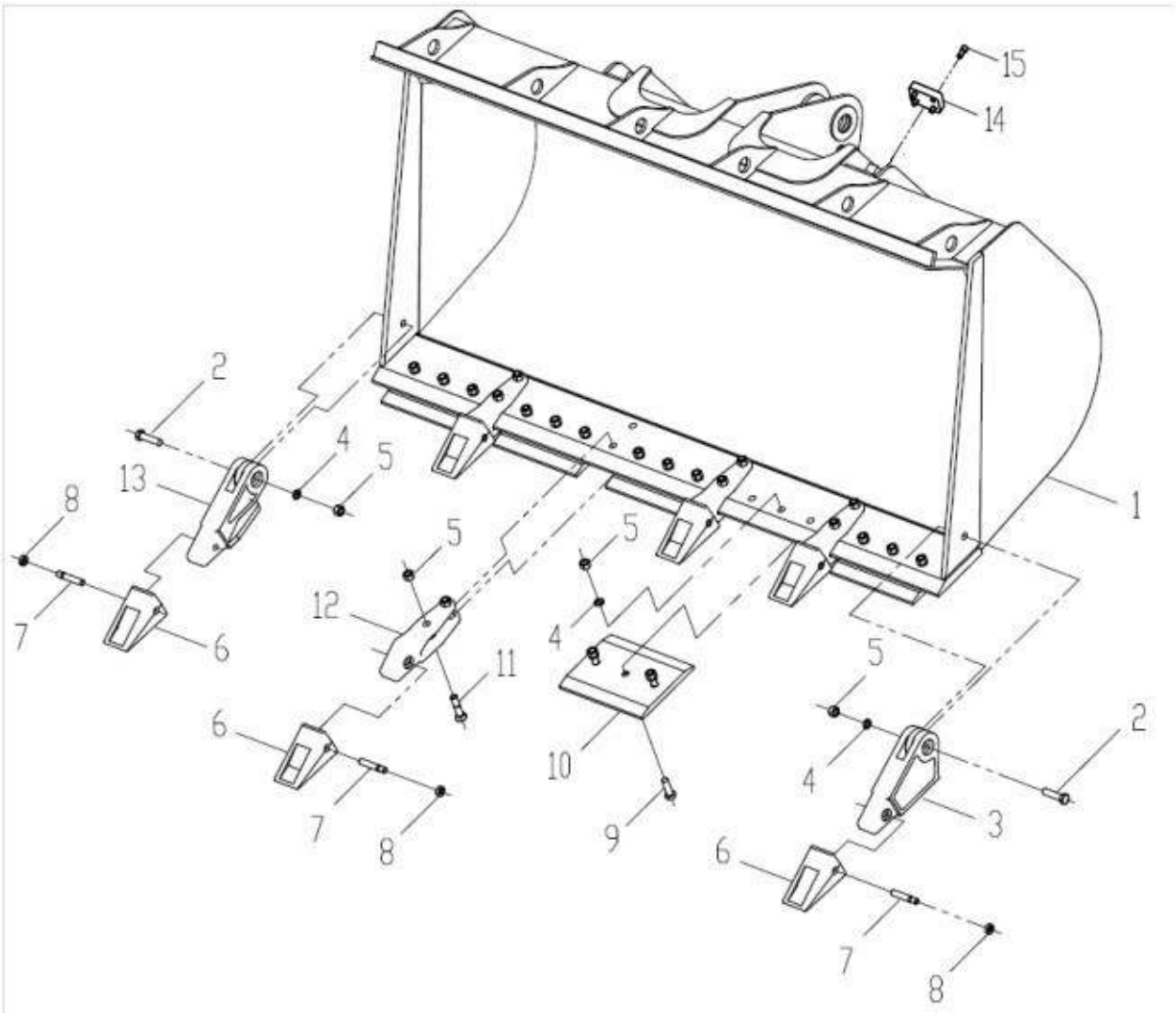

部件号 PART NO. 252604832		铲斗(1.8) CONJUNTO DA CAÇAMBA (1.8)		页码 PÁG. G14-02	
件号 ITEM	部件号 PART NO.	零件名称 NOME DA PEÇA		数量 QNT.	备注 OBS.
1	252604834	铲斗	CAÇAMBA	1	
2	805000507	螺栓 M20×80	PARAFUSO M20×80	2	GB/T5783-2000
3	251903321	左边齿	DENTE LATERAL (ESQUERDO)	1	
4	805300023	垫圈 20	ARRUELA 20	17	GB/T93-1987
5	805238375	螺母 M20	PORCA M20	25	GB/T6170-2000
6	251903323	齿套	LUVA DO DENTE	6	
7	252500317	销	PINO	6	
8	252500316	开口销	PINO	6	
9	805000106	螺栓 M20×60	PARAFUSO M20×60	15	GB/T5783-2000
10	252604833	可换刀板	LÂMINA	5	
11	252100838	螺栓	PARAFUSO	8	
12	251903324	齿座	DENTE	4	
13	251903322	右边齿	DENTE LATERAL (DIREITO)	1	
14	252607602	铲斗限位安装块	BLOCO LIMITADOR	4	
15	805100115	螺钉 M12×25	PARAFUSO M12×25	16	GB/T70.1-2008



XCMG BRASIL INDÚSTRIA LTDA

Endereço:Rodovia Fernão Dias - BR381 km 854/855 Distrito Industrial

- Pouso Alegre - MG

CEP：37550-000-Brasil

Tel：55-035-2102-0510

0800-770-8866

E-mail: contato@xcmg.com

contato@xcmg-america.com

Todos os direitos reservados