RUTHZIL TRATOR COMERCIAL DE PEÇAS LTDA 11 97083-6812 ROLANDO CITRANGULO

XUGONG

PÁ CARREGADEIRA LW500BR

Português - BR

CATÁLOGO DE PEÇAS

XCMG BRASIL INDÚSTRIA LTDA.

前言

本零件手册仅供选购我公司 LW500BR 型轮式装载机零部件时参考。
本零件手册主要介绍了 LW500BR 型轮式装载机零部件及各部分的结构和装配关系，供广大用户、销售、及技术人员了解选购、维修和保养时使用。在本手册零件中，凡是不可拆卸的部件（焊接件、铆接件）一般只标出部件代号，不再另列其组成零件的代号。
在查阅本零件手册时，请先确定机型，根据您所确定的机型来查阅相应的部件图形和明细表，以免发生错误。
除本手册之外，还需参考以下资料：
LW500BR 轮式装载机操作与保养手册
发动机使用说明书和零件手册
液力变矩器使用说明书和零件手册
驱动桥使用说明书和零件手册

页码的编号说明：

G　XX － XX

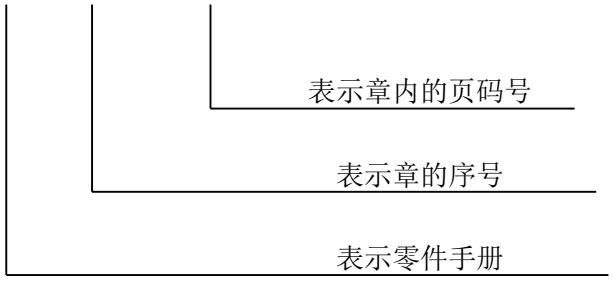

订购零部件时，为避免订购和我公司发货失误，请务必注明以下各项详细资料：
轮式装载机的出厂日期和编号
所订购的零部件的代号和名称
所需数量
如果你需要邮购，需详细注明邮往地点、单位和邮政编码。
如果您有什么问题和意见，请及时和我们联系。
随着技术的发展和用户的多样需求，LW500BR 型轮式装载机将进行不断的改进，因此本零件手册也将定期补充修订；如有更改，恕不另行通知。

2017 年 1 月第一次修订

Prefácio

Este catálogo de peças é compatível com a carregadeira de roda LW500BR
Com o objetivo de facilitar a compra, venda e manutenção da carregadeira de roda LW500BR, este catálogo introduz os componentes da máquina e as estruturas das partes.
Neste manual, as peças não removíveis (peça soldada e montada) estão indicadas somente com os códigos dela, sem códigos do componente delas.
Antes de consultar o presente manual, favor confirmar o modelo da sua máquina, para não evitar erros.

Além deste manual, os seguintes manuais também precisam ser referenciados:
Manual de instrução de uso e catálogo de peças do motor
Manual de instrução de uso e catálogo de peças do conversor hidráulico de torque
Manual de instrução de uso e catálogo de peças do eixo motriz

Explicação sobre os números de página

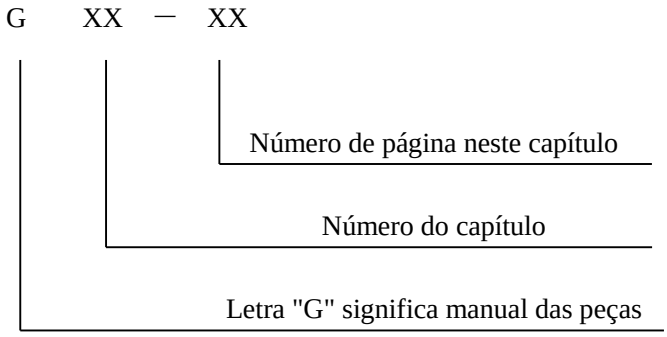

A fim de evitar erro de pedido e encomenda das peças, quando tiver necessidade de compra da peça, favor identificar os detalhes seguintes:
Data de produção de número serial da máquina
Quantidade da peça necessitada
Endereço e CEP, caso precisar enviar a peça.

Se você tiver sugestões ou dúvidas, favor entrar contato com a empresa.
Com o desenvolvimento da tecnologia e as diversas necessidades dos usuários, a carregadeira LW500BR irá com melhoria contínua, portanto, o catalogo das peças da máquina será alterado regularmente, sujeito a mudança sem aviso prévio.

1ª Edição, Janeiro de 2017.

目录
SUMÁRIO

DESENHO DE CONJUNTO FINAL	1
SISTEMA DO MOTOR	15
SISTEMA DA TRANSMISSÃO	209
SISTEMA DE EIXOS	295
SISTEMA DA PLATAFORMA	361
SISTEMA DE CHASSI DIANTEIRO	367
SISTEMA CHASSI TRASEIRO	389
SISTEMA HIDRAULICO	411
SISTEMA DE CONTROLE	553
SISTEMA DE FREIO	569
SISTEMA DE CABINE	577
SISTEMA ELÉTRICO	593
SISTEMA DO CAPO	623
SISTEMA DE AR CONDICIONADO	631
SISTEMA DE LUBRIFICAÇÃO CENTRALIZADA	651
CAÇAMBA	657

整机装配图

DESENHO DE CONJUNTO FINAL

目录
SUMÁRIO

定期维护保养件清单（康明斯）..... 3
PECAS TROCADAS PERIODICAMENTE..... 3
随车工具..... 7
FERRAMENTAS..... 7
随机工作箱..... 9
KIT DE FERRAMENTA..... 9
整机装配图..... 13
DESENHO DO CONJUNTO FINAL..... 13

页码 PAGINA 3	定期维护保养件清单（康明斯） PECAS TROCADAS PERIODICAMENTE	部件号 PART NO 252117674

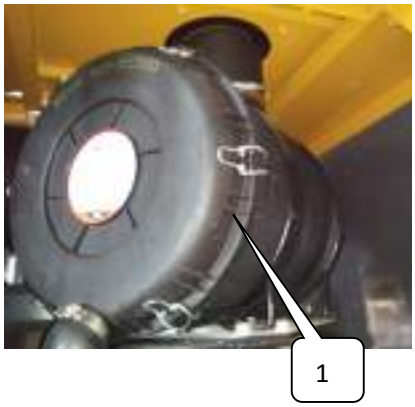



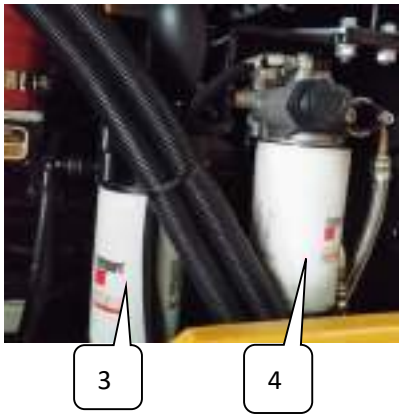

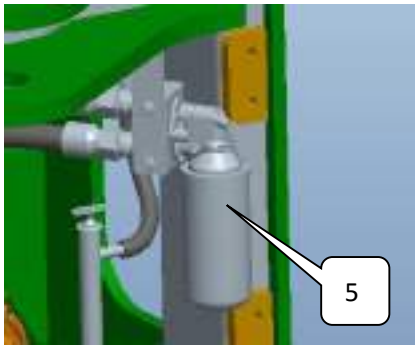

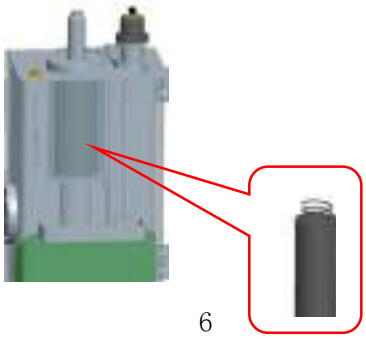

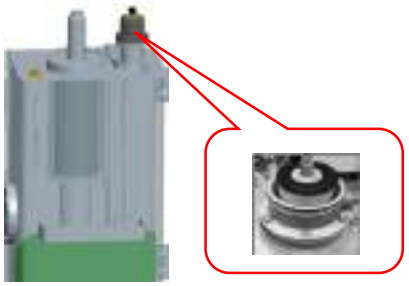

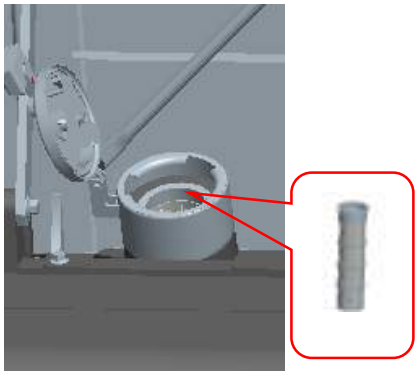

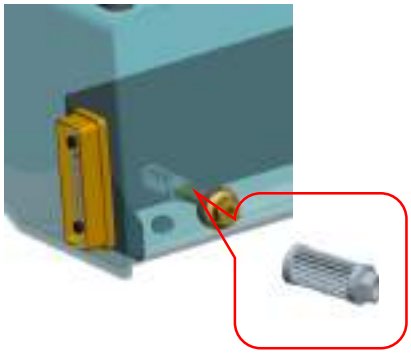

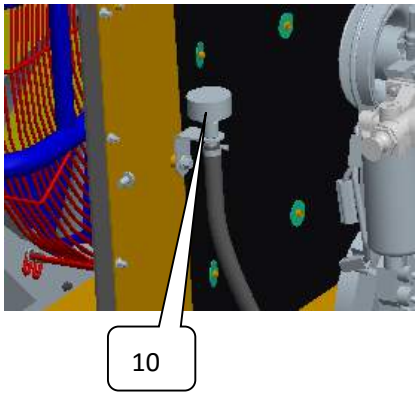

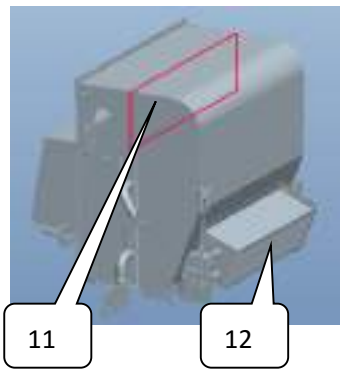

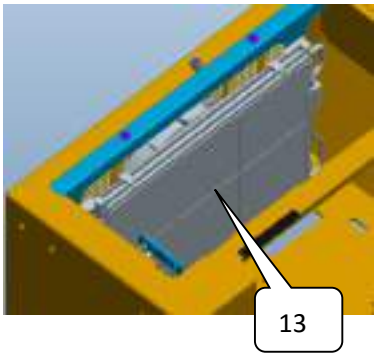

部件号 PART NO 252117674		定期维护保养件清单（康明斯） PECAS TROCADAS PERIODICAMENTE		页码 PAGINA 4	
件号 ITEM	部件号 PART NO.	零件名称 DESCRIÇÃO		数量 Q'TY	备注 OBSERVAÇÃO
1	860135193	AH24182-1RMA 空滤器滤芯	FILTRO DE AR	1	空滤器保养指示器变成红色清洗，清洗 5 次之后更换 QUANDO O INDICADOR DO FILTRO DE AR FICAR VERMELHO É NECESSÁRIO FAZER A LIMPEZA, A TROCA DEVE SER FEITA APÓS 5 LAVAGENS
2	803172682	3937736 发动机机油滤芯	FILTRO DE ÓLEO DO MOTOR	1	初次 250 小时，以后每 500 小时更换 INTERVALO DE TROCA: PRIMEIRA: 50H DEMAIS: A CADA 500H
3	800147130	4989106 燃油滤清器滤芯	FILTRO DE COMBUSTÍVEL	1	每 500 小时或 2 个月更换，以先到为准 TROCA A CADA 500H OU A CADA 2 MESES (O QUE VIER PRIMEIRO)
4	800146094	3973233 燃油滤清器滤芯	FILTRO DE COMBUSTÍVEL	1	每 250 小时或 1 个月更换，以先到为准 TROCA A CADA 250H OU A CADA 1 MES (O QUE VIER PRIMEIRO)
5	803183053	0501.333.764 变速箱滤芯	FILTRO（CONVERSOR DE TORQUE）	1	初次 500 小时，以后每 1000 小时更换 PRIMEIRA TROCA: APÓS 500H A PARTIR DA SEGUNDA: A CADA 1000H
6	803164329	XGHL7-700×10 液压油回油滤清器	FILTRO DE AR (ÓLEO HIDRÁULICO)	1	初次 500 小时，以后每 1000 小时更换 PRIMEIRA TROCA: APÓS 500H A PARTIR DA SEGUNDA: A CADA 1000H

页码 PAGINA 5	定期维护保养件清单（康明斯） PECAS TROCADAS PERIODICAMENTE	部件号 PART NO 252117674





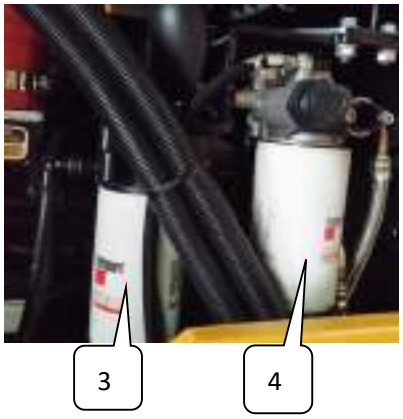

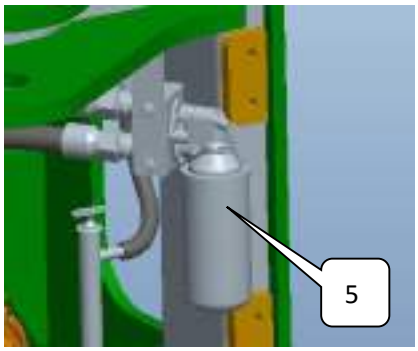

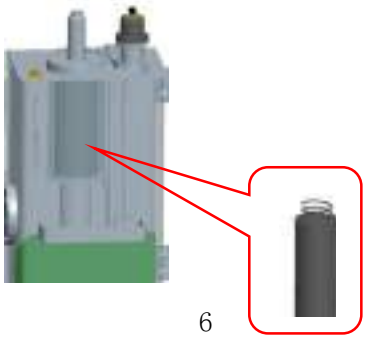

6

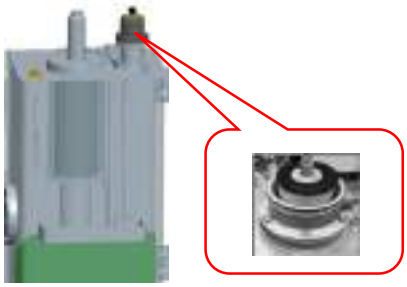

7

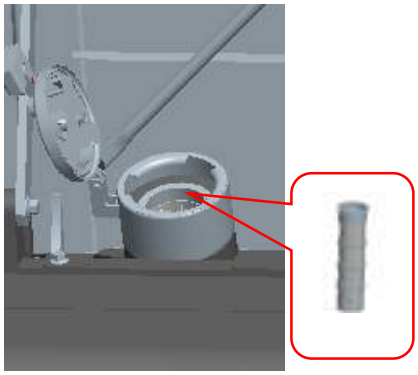

8

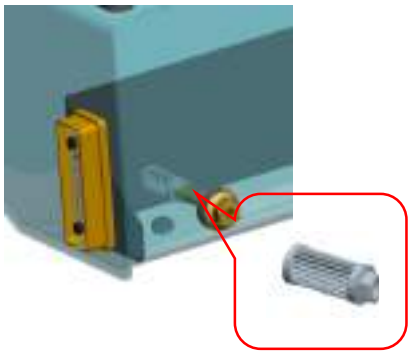

9

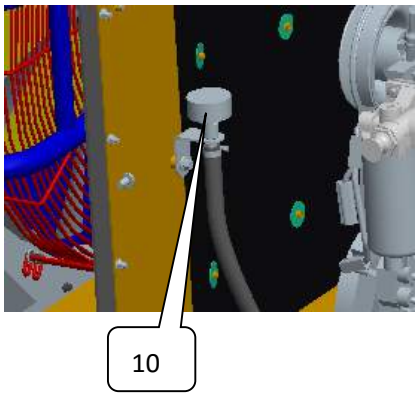

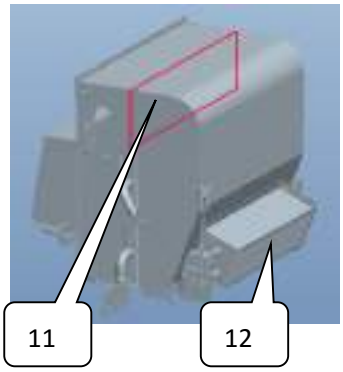

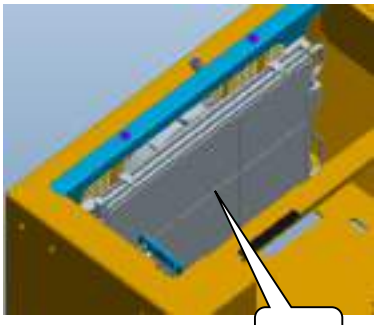

部件号 PART NO 252117674		定期维护保养件清单（康明斯） PECAS TROCADAS PERIODICAMENTE		页码 PAGINA 6	
件号 ITEM	部件号 PART NO.	零件名称 DESCRIÇÃO		数量 Q'TY	备注 OBSERVAÇÃO
7	803086817	ZPAG2X 液压油箱空气滤芯	FILTRO (ÓLEO HIDRÁULICO)	1	每 500 小时更换 TROCA A CADA 500H
8	801140321	XCXZX-LW7701 燃油箱加油滤清器	FILTRO DO TANQUE DE COMBUSTÍVEL	1	每 1000 小时或半年更换一次 TROCA A CADA 1000H OU A CADA 6 MESES (O QUE VIER PRIMEIRO)
9	803164228	WU-16×100-J 燃油箱吸油滤芯	FILTRO	1	每 1000 小时或半年更换，以先到为准 TROCA A CADA 1000H OU A CADA 6 MESES (O QUE VIER PRIMEIRO)
10	800987420	XG-1201014 空气滤芯	FILTRO DE AR	2	50 小时或每周清理一次（油箱、变速箱） LIMPAR A CADA 50H OU SEMANALMENTE NO TANQUE DE COMBUSTÍVEL,TRANSMISSÃO (O QUE VIER PRIMERO)
11	803589891	ASYZY41427 回风滤网	FILTRO (AR CONDICIONADO)	1	连续使用 250 小时/每月清理一次，以先到为准 LIMPAR A CADA 250H OU APÓS 1 MES DE USO CONTÍNUO (O QUE VIER PRIMEIRO)
12	803589892	ASYZY41590 新风滤网	FILTRO (AR CONDICIONADO)	1	连续使用 500 小时/2 个月更换，以先到为准 TROCAR APÓS 500H OU 2 MESES DE USO CONTÍNUO (O QUE VIER PRIMEIRO)
13	803589687	ASYZY41572 空调过滤网	FILTRO DE AR	1	50 小时或每周清理一次 LIMPAR A CADA 50H OU EM 1 SEMANA (O QUE VIER PRIMEIRO)

页码 PAGINA 7	随车工具 FERRAMENTAS	部件号 PART NO 252114360

1



2

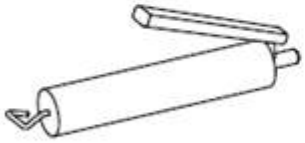

3



4



5



6



7

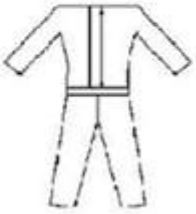

8



9



10



部件号 PART NO 252114360		随车工具 FERRAMENTAS		页码 PAGINA 8	
件号 ITEM	部件号 PART NO.	零件名称 DESCRIÇÃO		数量 Q'TY	备注 OBSERVAÇÃO
1	801541605	随机工具箱	KIT DE FERRAMENTAS	1	
2	801505255	黄油枪	PISTOLA GRAIXEIRA	1	
3	801540407	轮胎气压表	MANOMETRO DO PNEU	1	
4	252911498	牵引销	PINO	1	
5	802149639	后视镜	ESPELHO	2	
6	803542893	测压表	MANOMETRO	1	
7	840902090	工作服	UNIFORME DE TRABALHO	1	
8	803502474	发动机油压传感器	SENSOR	1	
9	801505243	滤清器扳手	CHAVE DE FILTRO	1	
10	252802250	变速箱测压装置	MANOMETRO DA TRANSMISSÃO	1	

页码 PAGINA 9	随机工作箱 KIT DE FERRAMENTA	部件号 PART NO 801541605



部件号 PART NO 801541605		随机工作箱 KIT DE FERRAMENTA		页码 PAGINA 10	
件号 ITEM	部件号 PART NO.	零件名称 DESCRIÇÃO		数量 Q'TY	备注 OBSERVAÇÃO
1	801505251	双头开口扳手 5.5-7	CHAVE DE BOCA	1	GB/T4388-2008
2	801505261	双头开口扳手 6-7	CHAVE DE BOCA	1	GB/T4388-2008
3	801505262	双头开口扳手 8-10	CHAVE DE BOCA	1	GB/T4388-2008
4	801505263	双头开口扳手 9-11	CHAVE DE BOCA	1	GB/T4388-2008
5	801505264	双头开口扳手 10-12	CHAVE DE BOCA	1	GB/T4388-2008
6	801505265	双头开口扳手 13-15	CHAVE DE BOCA	1	GB/T4388-2008
7	801505267	双头开口扳手 14-17	CHAVE DE BOCA	1	GB/T4388-2008
8	801505268	双头开口扳手 16-18	CHAVE DE BOCA	1	GB/T4388-2008
9	801541475	双头开口扳手 19-21	CHAVE DE BOCA	1	GB/T4388-2008
10	801505271	双头开口扳手 22-24	CHAVE DE BOCA	1	GB/T4388-2008
11	801505272	双头梅花扳手 5.5-7	DOUBLE RING SPANNER	1	GB/T4388-2008
12	801505273	双头梅花扳手 8-10	DOUBLE RING SPANNER	1	GB/T4388-2008
13	801505274	双头梅花扳手 9-11	DOUBLE RING SPANNER	1	GB/T4388-2008
14	801505276	双头梅花扳手 12-14	DOUBLE RING SPANNER	1	GB/T4388-2008
15	801541476	双头梅花扳手 13-15	DOUBLE RING SPANNER	1	GB/T4388-2008
16	801505279	双头梅花扳手 16-18	DOUBLE RING SPANNER	1	GB/T4388-2008
17	801505280	双头梅花扳手 17-19	DOUBLE RING SPANNER	1	GB/T4388-2008
18	801505282	双头梅花扳手 22-24	DOUBLE RING SPANNER	1	GB/T4388-2008
19	801501886	鲤鱼钳 200mm	SLIP JOINT PLIERS	1	QB/T2442.4-2007
20	840500297	内六角扳手 5mm	ALLEN WRENCH	1	GB/T5356-2008

页码 PAGINA 11	随机工作箱 KIT DE FERRAMENTA	部件号 PART NO 801535333



部件号 PART NO 801535333		随机工作箱 KIT DE FERRAMENTA		页码 PAGINA 12	
件号 ITEM	部件号 PART NO.	零件名称 DESCRIÇÃO		数量 Q'TY	备注 OBSERVAÇÃO
21	801505252	内六角扳手 6mm	ALLEN WRENCH	1	GB/T5356-2008
22	801502738	内六角扳手 8mm	ALLEN WRENCH	1	GB/T5356-2008
23	801505287	内六角扳手 10mm	ALLEN WRENCH	1	GB/T5356-2008
24	801505288	内六角扳手 12mm	ALLEN WRENCH	1	GB/T5356-2008
25	801501882	木柄圆手锤 0.68Kg	WOODEN HANDLE ROUND HAND HAMMER	1	QB/T1290.2-1991
26	801501880	一字螺丝刀 150×6	A SCREWDRIVER	1	QB/T2564.4-2002
27	801505257	十字螺丝刀(塑柄)125×6	PHILLIPS SCREWDRIVER	1	QB/T2564.5-2002
28	801505258	重型套筒扳手 S36	NUT SPANNER	1	GB/T3390-2004
29	801505283	重型套筒扳手 S46	NUT SPANNER	1	GB/T3390-2004
30	801505284	重型套筒扳手 S50	NUT SPANNER	1	GB/T3390-2004
31	801505285	重型套筒扳手 S55	NUT SPANNER	1	GB/T3390-2004
32	801505286	重型套筒扳手 S65	NUT SPANNER	1	GB/T3390-2004
33	801505259	加力杆 500mm	TORQUE ROD	1	GB/T3390-2004
34	801505260	接杆 200mm	JAW	1	GB/T3390-2004
35	801505253	大滑行头	LARGE SLIDING HEAD	1	GB/T3390-2004
36	801505254	小滑行头	SMALL SLIDING HEAD	1	GB/T3390-2004
37	801505249	撬棍 450mm	CROWBAR	1	
38	250301682	套筒扳手	NUT SPANNER	1	
39	801505250	橡胶工具箱	RUBBER KIT DE FERRAMENTA	1	
40	840506010	活络扳手 375	ADJUSTABLE SPANNER	1	GB/T4440-2008

页码 PAGINA	整机装配图 DESENHO DO CONJUNTO FINAL	部件号 PART NO
13		252115125

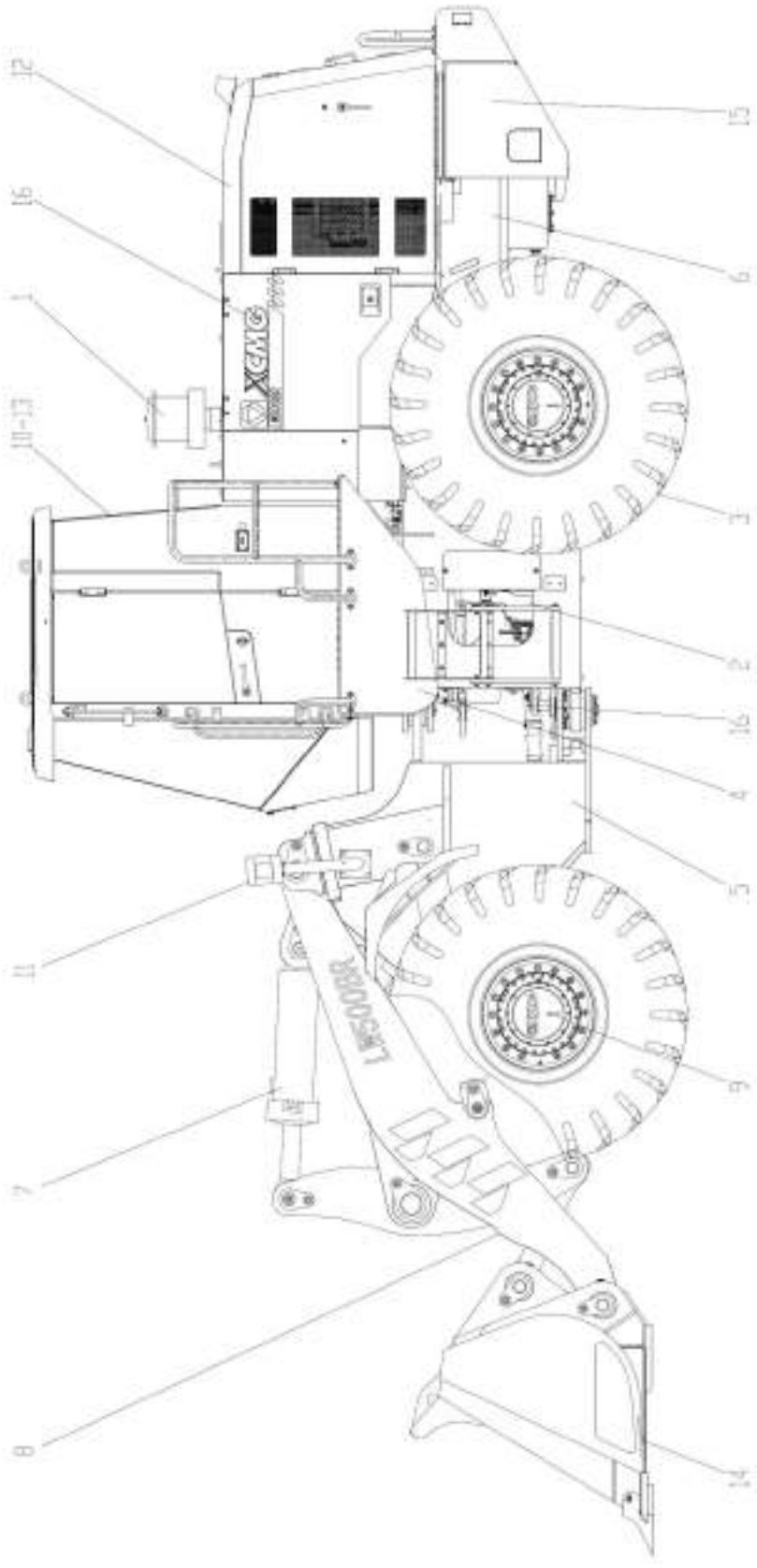

部件号 PART NO 252115125		整机装配图 DESENHO DO CONJUNTO FINAL		页码 PAGINA 14	
件号 ITEM	部件号 PART NO.	零件名称 DESCRIÇÃO		数量 Q'TY	备注 OBSERVAÇÃO
1	252117661	发动机系统	ENGINE SYSTEM	1	
2	252117666	变速箱系统	TRANSMISSION SYSTEM	1	
3	252117646	驱动桥系统	AXLE SYSTEM	1	
4	252117676	台架	CHASSIS ASS'Y	1	
5	252117668	前车架	FRONT CHASIS	1	
6	252117669	后车架	REAR CHASIS	1	
7	252117672	液压系统	HYDRAULIC SYSTEM	1	
8	252912274	工作连杆系统	WORKING DEVICE	1	
9	252117673	制动系统	BRAKE SYSTEM	1	
10	252116203	驾驶室	CAB	1	
11	252117663	电气系统	ELECTRICAL SYSTEM	1	
12	252116388	机罩系统	ENGINE HOOD	1	
13	252117671	空调系统	AIR-CONDITIONER SYSTEM	1	
14	252111890	岩石铲斗(3.0)	BUCKET		标配 STANDARD
	252117315	轻物料铲斗(4.5)	BUCKET	1	选配 OPTIONAL
15	252114360	随机工具	ATTACHED TOOLS	1	
16	252117342	集中润滑系统	CENTRALIZATION LUBRICATION SYSTEM	1	

发动机系统

SISTEMA DO MOTOR

目录

SUMÁRIO

发动机系统 21
SISTEMA DO MOTOR 21
燃油箱安装组件 29
CONJUNTO DO TANQUE DE COMBUSTÍVEL 29
燃油箱安装组件 30
CONJUNTO DO TANQUE DE COMBUSTÍVEL 30
燃油箱安装组件 31
CONJUNTO DO TANQUE DE COMBUSTÍVEL 31
减震器组件 33
COXIM DO MOTOR 33
降噪材料安装组件 35
CONJUNTO ATENUADOR DE RUÍDO 35
进排气总成 37
CONJUNTO DE ADMISSÃO E EXAUSTÃO 37
冷却系统 41
SISTEMA DE ARREFECIMENTO 41
散热器总成 49
CONJUNTO DO RADIADOR 49
隔板总成 51
CONJUNTO DO ANTEPARO 51
管夹组件 53
ABRAÇADEIRA 53
发动机-双变连接 55
CONEXÃO MOTOR-TRANSMISSÃO 55
法兰组件 57
GRUPO FLANGE 57
扎带 59
TIRA 59
充电机 61
ALTERNADOR 61
充电机安装件 63
MONTAGEM DO ALTERNADOR 63
全流式机油滤清器 65
FILTRO DE ÓLEO DO MOTOR 65
冷却液加热器起动辅助装置 67
ASSISTENTE DE PARTIDA A FRIO 67
减振器 69
AMORTECEDOR DE VIBRAÇÕES 69
凸轮轴 71
EIXO DO COMANDO DE VÁLVULAS 71
出水管接头 73
CONEXÃO PARA SAÍDA DE ÁQUA 73

前齿轮室盖 75
PROTEÇÃO FRONTAL DA ENGRENAGEM 75
发动机冷却液排气管 77
TUBO DE SAIDA DO LÍQUIDO DE ARREFECIMENTO DO MOTOR 77
发动机前支架 79
SUPORTE DIANTEIRO DO MOTOR 79
发动机控制模块 81
MODULO DE CONTROLE DO MOTOR 81
发动机控制模块导线线束 83
CHICOTE ELÉTRICO DE CONTROLE DO MOTOR 83
发动机机油冷却器 85
ÓLEO LUBRIFICANTE DO MOTOR 85
吊耳安装件 87
ÓLEO LUBRIFICANTE DO MOTOR 87
后齿轮室 89
ALOJAMENTO DA ENGRENAGEM TRASEIRA 89
后齿轮系附件安装件 91
MONTAGEM DOS ACESSÓRIOS DA ENGRENAGEM TRASEIRA 91
喷油器 93
BICO INJETOR 93
喷油器管路 95
LINHA DE CONTROLE DOS INJETORES 95
连杆和活塞 97
BIELA E PISTÃO 97
排放位置 101
DRENO 101
提升设备布置图 103
ARRANJO DE IÇAMENTO 103
摇臂 105
BALANCIM 105
曲轴和轴承 111
VIRABREQUIM E MANCAIS 111
曲轴和轴承 113
VIRABREQUIM E MANCAIS 113
曲轴箱呼吸器 115
RESPIRO DO CARTER 115
机油 117
ÓLEO LUBRIFICANTE 117
机油加注口布置图 119
PONTO DE ABASTECIMENTO DE ÓLEO 119
机油标尺 121
MEDIDOR DO NÍVEL DE ÓLEO 121
机油泵 123
BOMBA DE ÓLEO 123
气门室盖布置图 125
TAMPA DE VÁLVULAS 125

气门挺杆 127
TUCHO DE VÁLVULAS 127
水泵 129
BOMBA DE ÁGUA 129
水泵驱动 131
ACIONAMENTO DA BOMBA DE ÁGUA 131
油底壳 133
CÁRTER 133
涡轮增压器 135
TURBO 135
涡轮增压器 137
TURBO 137
涡轮增压器 139
TURBO 139
涡轮增压器布置图 141
ARRANJO DO TURBO 141
涡轮增压器管路 143
TUBULAÇÃO DO TURBO 143
燃油泵 145
BOMBA DE COMBUSTÍVEL 145
燃油滤清器位置 147
LOCALIZAÇÃO DO FILTRO DE COMBUSTÍVEL 147
燃油滤清器管路 149
TUBULAÇÃO DO FILTRO DE COMBUSTÍVEL 149
燃油管路 151
TUBULAÇÃO DA LINHA DE COMBUSTÍVEL 151
燃油系统附件 153
FILTRO DE COMBUSTÍVEL 153
皮带张紧器 155
TENSIONADOR DA CORREIA 155
空气加热器起动辅助装置 157
PRE-AQUECIMENTO DO AR 157
空气输送接头 159
CONEXÃO DE TRANSFERENCIA DE AR 159
缸体 161
BLOCO DOS CILINDROS 161
缸盖 165
CABEÇOTE DOS CILINDROS 165
缸盖 169
CABEÇOTE DOS CILINDROS 169
节温器 173
TERMOSTATO 173
起动马达 175
MOTOR DE PARTIDA 175
起动马达安装件 177
MONTAGEM MOTOR DE PARTIDA 177

进气接头 179
ADMISSÃO DE AR 179
进气接头安装件 181
ADMISSÃO DE AR 181
进气歧管 183
COLETOR DE ADMISSÃO 183
进气软管 185
MANGUEIRA ADMISSÃO DE AR 185
进水接头 187
ENTRADA DE ÁGUA 187
附件驱动皮带轮 189
POLIA 189
隔热罩 191
DEFLETOR DE CALOR 191
风扇导向装置隔套 193
ESPAÇADOR DO VENTILADOR 193
风扇导向装置隔套 194
风扇驱动安装件 195
MONTAGEM ACIONAMENTO DO VENTILADOR 195
风扇驱动装置 197
ACIONAMENTO DO VENTILADOR 197
飞轮 199
VOLANTE DO MOTOR 199
飞轮壳 201
ALOJAMENTO DO VOLANTE DO MOTOR 201
飞轮壳安装件 203
MONATAGEM DO ALOJAMENTO DO VOLANTE DO MOTOR 203
飞轮安装件 205
MONTAGEM VOLANTE DO MOTOR 205
驾驶室加热器管路 207
LINHA DE AQUECIMENTO 207

页码 PÁGINA	发动机系统	部件号 PART NO.
21	SISTEMA DO MOTOR	252117661

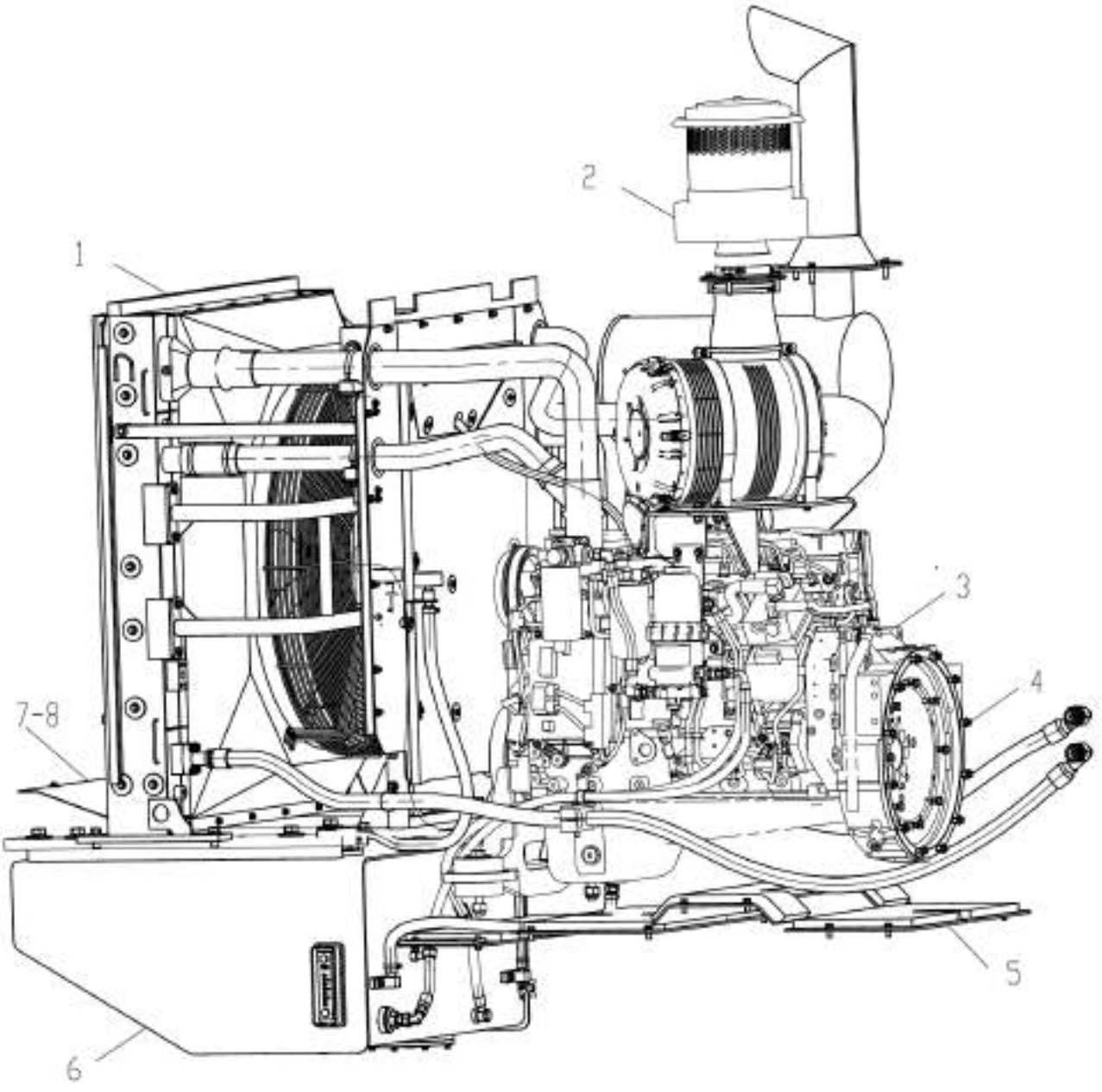

部件号 PART NO. 252117661		**发动机系统** **SISTEMA DO MOTOR**		页码 PÁGINA 22	
件号 ITEM	部件号 PART NO.	零件名称 DESCRIÇÃO		数量 Q'TY	备注 OBSRVAÇÃO
1	252117660	冷却系统	SISTEMA DE RESFRIAMENTO	1	
2	252117261	进排气系统	SISTEMA DE ADMISSÃO E EXAUSTÃO	1	
3	252100213	发动机	MOTOR	1	QSB6.7(Tier3)-Z5G(CE)
4	252117758	发动机-双变连接	JUNTA	1	
5	252116624	降噪材料安装组件	CJM REDUÇÃO DE RUÍDO	1	
6	252116620	燃油箱安装组件	CJM TANQUE DE COMBUSTÍVEL	1	
7	252116607	盖板	PLACA DE COBERTURA	1	
8	805004755	螺栓 M8×16	PARAFUSO	5	GB/T16674.1-2004

页码 PÁGINA	发动机系统	部件号 PART NO.
23	SISTEMA DO MOTOR	252117661

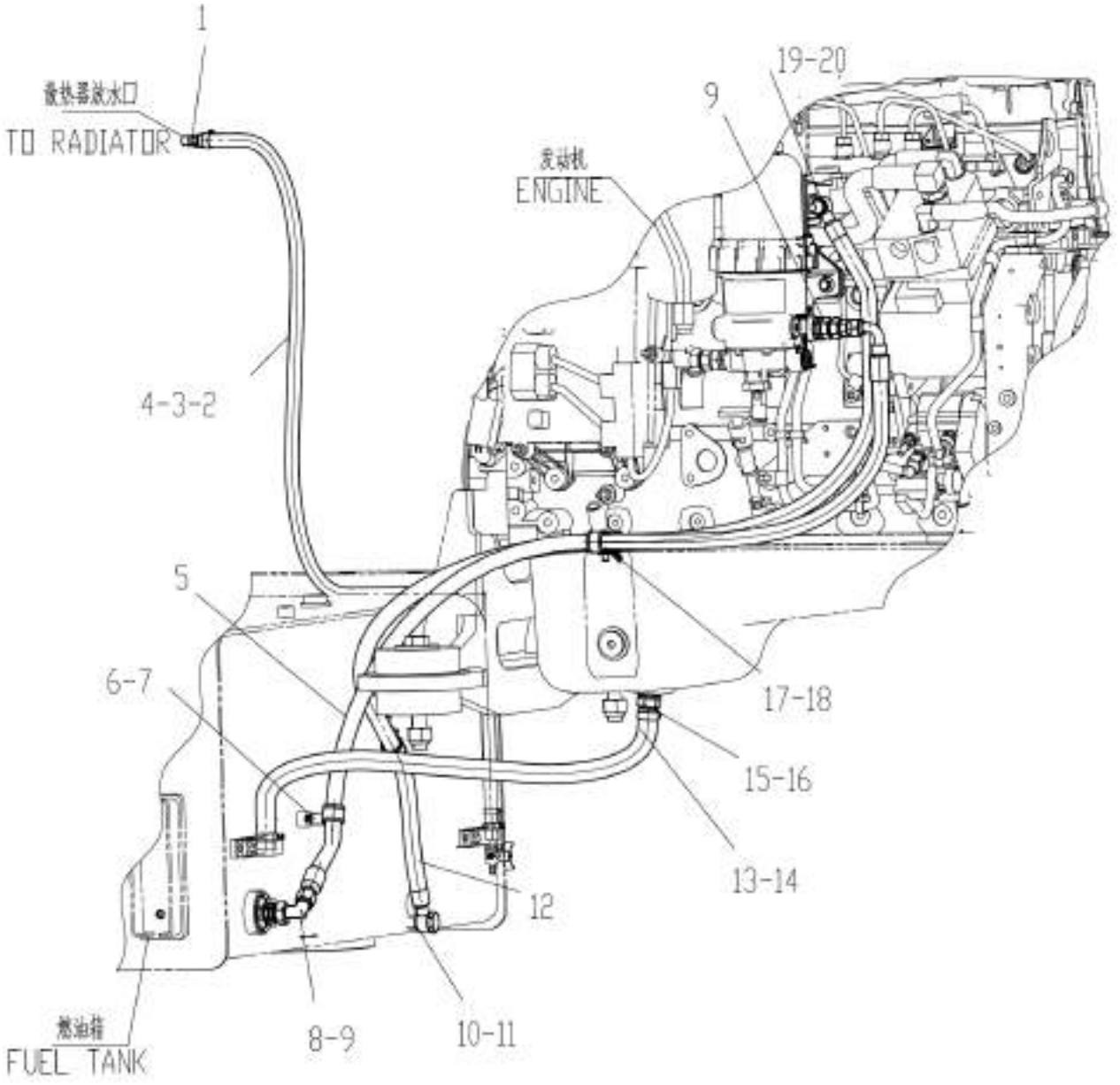

部件号 PART NO. 252117661		**发动机系统** **SISTEMA DO MOTOR**		页码 PÁGINA 24	
件号 ITEM	部件号 PART NO.	零件名称 DESCRIÇÃO		数量 Q'TY	备注 OBSRVAÇÃO
1	252900318	接头	CONECTOR	1	
2	803163986	胶管 B10×1250	MANGUEIRA	1	JB/T8406-2001
3	801902705	喉箍 C13-19	ABRAÇADEIRA	2	QC/T619-1999
4	803199327	卡套 Φ20	PROTEÇÃO	1	TJBC
5	803195848	软管总成	CJM MANGUEIRA	1	
6	252900298	支柱	ABRAÇADEIRA	2	
7	805047999	螺栓 M8×40	PARAFUSO	2	GB/T16674.1-2004
8	803103775	接头	CONECTOR	1	EW15LOMDCF
9	803163758	接头体	CONECTOR	2	GE15LM16× 1.5EDOMDA3C
10	252112375	空心螺栓 M16×1.5	PLUG	1	
11	805301411	复合式密封垫圈 16	ARRUELA	2	Q/SC1294-2000
12	252116319	柴油回油管	OIL PIPE	1	
13	803166675	胶管 B16×750	MANGUEIRA	1	JB/T8406-2001
14	801968904	喉箍 B14-27	ABRAÇADEIRA	2	QC/T619-1999
15	252101603	接头	SUPORTE DO MOTOR	1	
16	805301412	复合式密封垫圈 18	ARRUELA	1	Q/SC1294-2000
17	805004755	螺栓 M8×16	PARAFUSO	4	GB/T16674.1-2004
18	803199329	卡套 Φ26	PROTEÇÃO	4	TJBC
19	252101323	螺栓	PARAFUSO	1	
20	805301418	复合式密封垫圈 12	ARRUELA	2	Q/SC1294-2000

页码 PÁGINA	发动机系统	部件号 PART NO.
25	SISTEMA DO MOTOR	252117661

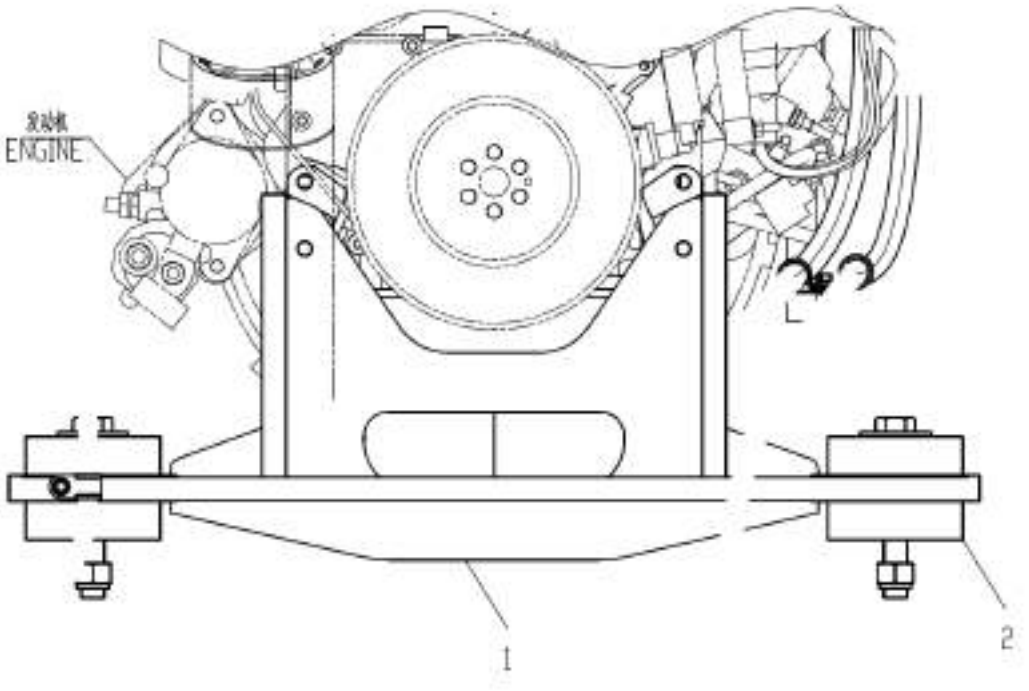

部件号 PART NO. 252117661		**发动机系统** **SISTEMA DO MOTOR**		页码 PÁGINA 26
件号 ITEM	部件号 PART NO.	零件名称 DESCRIÇÃO	数量 Q'TY	备注 OBSRVAÇÃO
1	252804244	发动机前支承座 SUPORTE DO MOTOR	1	
2	252912228	减震器组件 COXIM DO MOTOR	2	

页码 PÁGINA	发动机系统	部件号 PART NO.
27	SISTEMA DO MOTOR	252117661

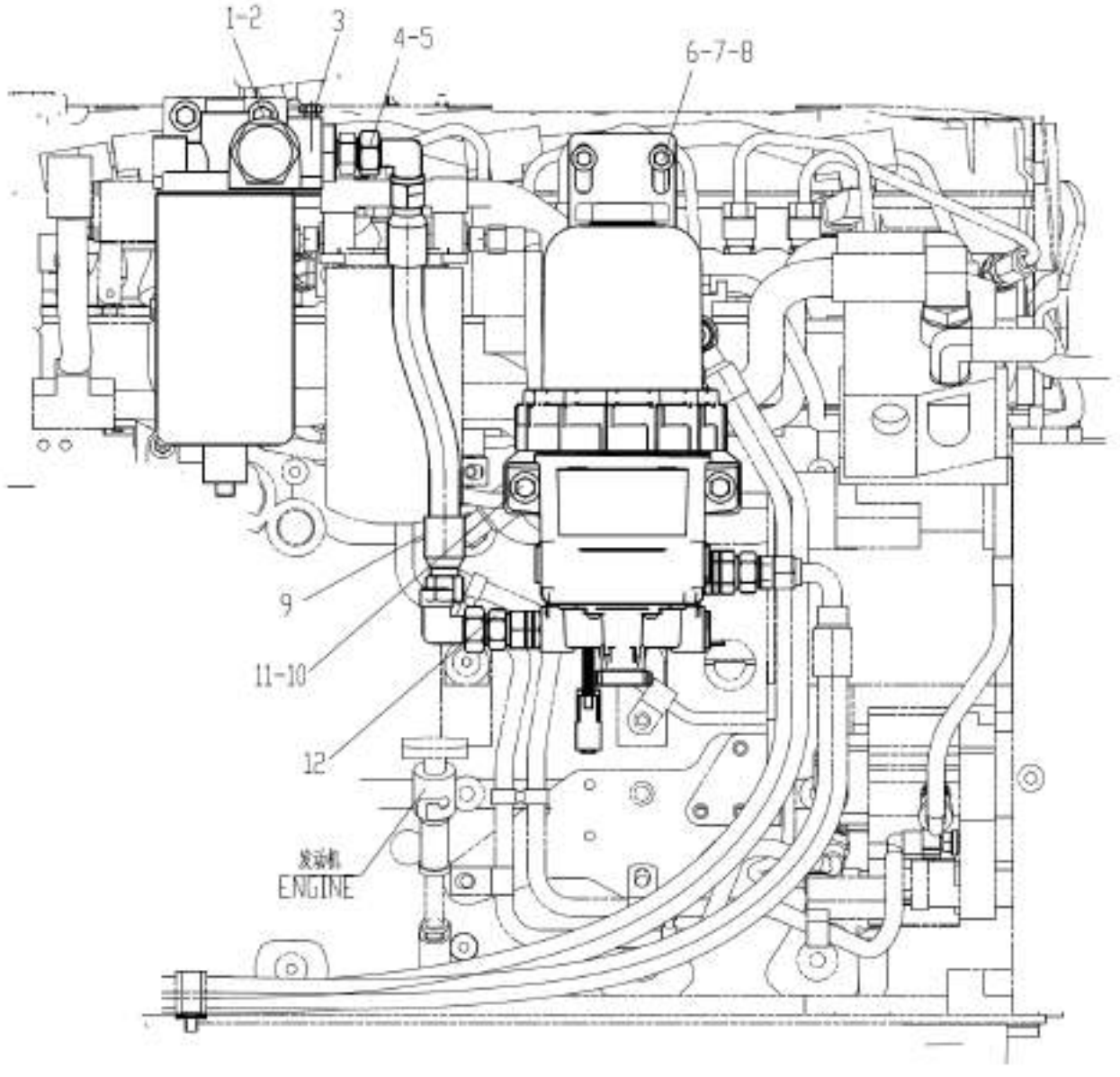

部件号 PART NO. 252117661		发动机系统 SISTEMA DO MOTOR		页码 PÁGINA 28	
件号 ITEM	部件号 PART NO.	零件名称 DESCRIÇÃO		数量 Q'TY	备注 OBSRVAÇÃO
1	252116572	滤清器支架	SUPORTE	1	
2	805048007	螺栓 M10×35	PARAFUSO	2	GB/T16674.1-2004
3	805048006	螺栓 M10×30	PARAFUSO	2	GB/T16674.1-2004
4	803103775	接头	CONECTOR	2	EW15LOMDCF
5	803190860	接头	CONECTOR	1	GE15LM12× 1.5EDOMDCF
6	252114676	支架	SUPORTE	1	
7	805004756	螺栓 M8×20	PARAFUSO	2	GB/T16674.1-2004
8	800150110	油水分离器	FILTRO	1	FH2381300 M
9	252112476	柴油管	CJM MANGUEIRA	1	
10	805048008	螺栓 M10×40	ARRUELA	2	GB/T16674.1-2004
11	805238533	螺母 M10(达克罗)	PORCA	4	GB/T6177.1-2000
12	803163758	接头体	CONECTOR	1	GE15LM16× 1.5EDOMDA3C

页码 PÁGINA 29	燃油箱安装组件 CONJUNTO DO TANQUE DE COMBUSTÍVEL	部件号 PART NO. 252116620

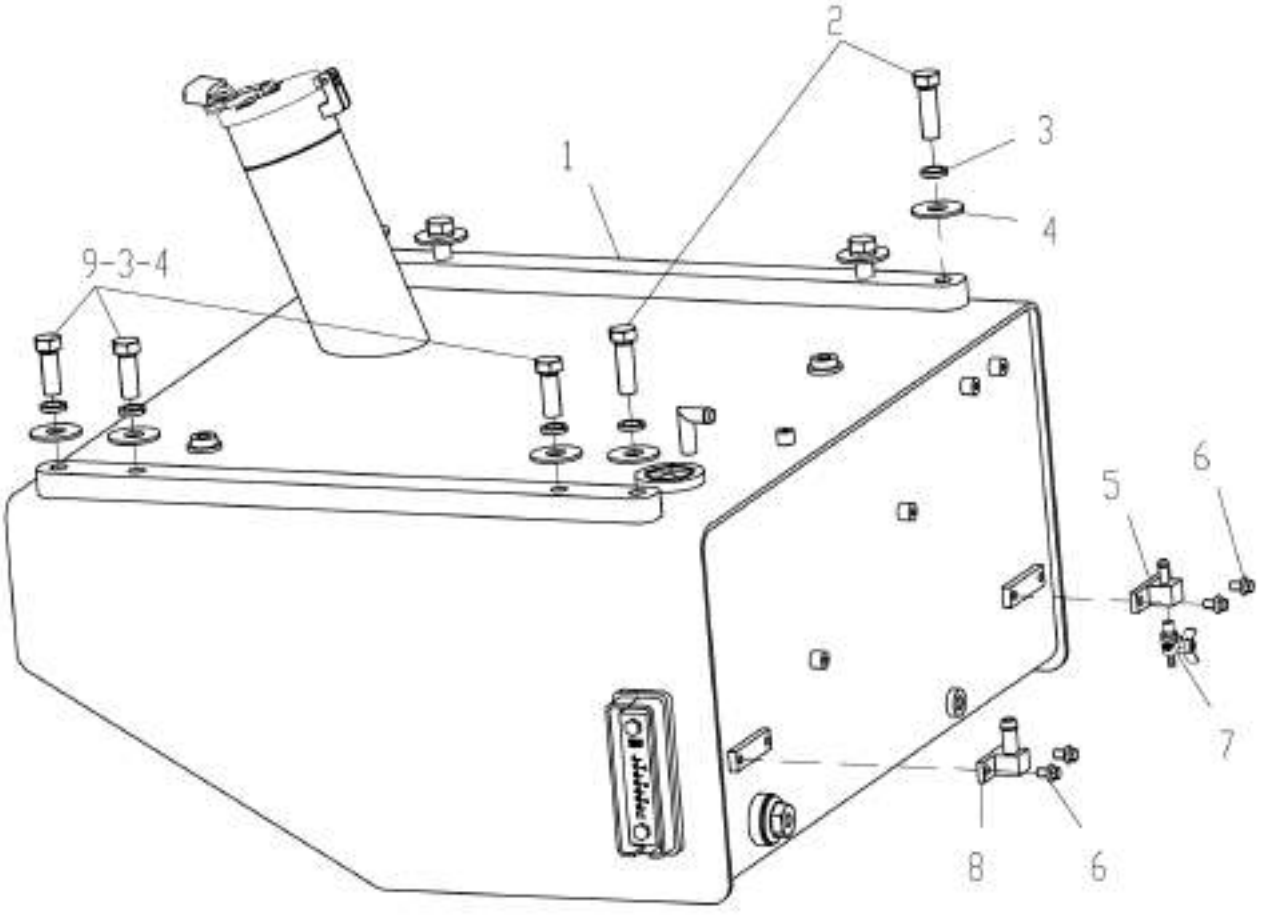

部件号 PART NO. 252116620		燃油箱安装组件 CONJUNTO DO TANQUE DE COMBUSTÍVEL		页码 PÁGINA 30	
件号 ITEM	部件号 PART NO.	零件名称 DESCRIÇÃO		数量 Q'TY	备注 OBSRVAÇÃO
1	252912195	燃油箱总成	CJM TANQUE DE COMBUSTÍVEL	1	
2	805000682	螺栓 M20×1.5×56	PARAFUSO	8	GB/T5786-2000
3	805300023	垫圈 20	ARRUELA 20	8	GB/T93-1987
4	805300056	垫圈 20	ARRUELA	8	GB/T96.1-2002
5	252107984	接头	CONECTOR	1	
6	805048005	螺栓 M10×16	PARAFUSO	2	GB/T16674.1-2004
7	800788034	R1/4 球阀	VALVULA	1	
8	252101604	接头	CONECTOR	1	
9	805048812	螺栓 M20×1.5×55	PARAFUSO	8	GB/T5786-2000

页码 PÁGINA 31	**燃油箱安装组件** **CONJUNTO DO TANQUE DE COMBUSTÍVEL**	部件号 PART NO. 252912195

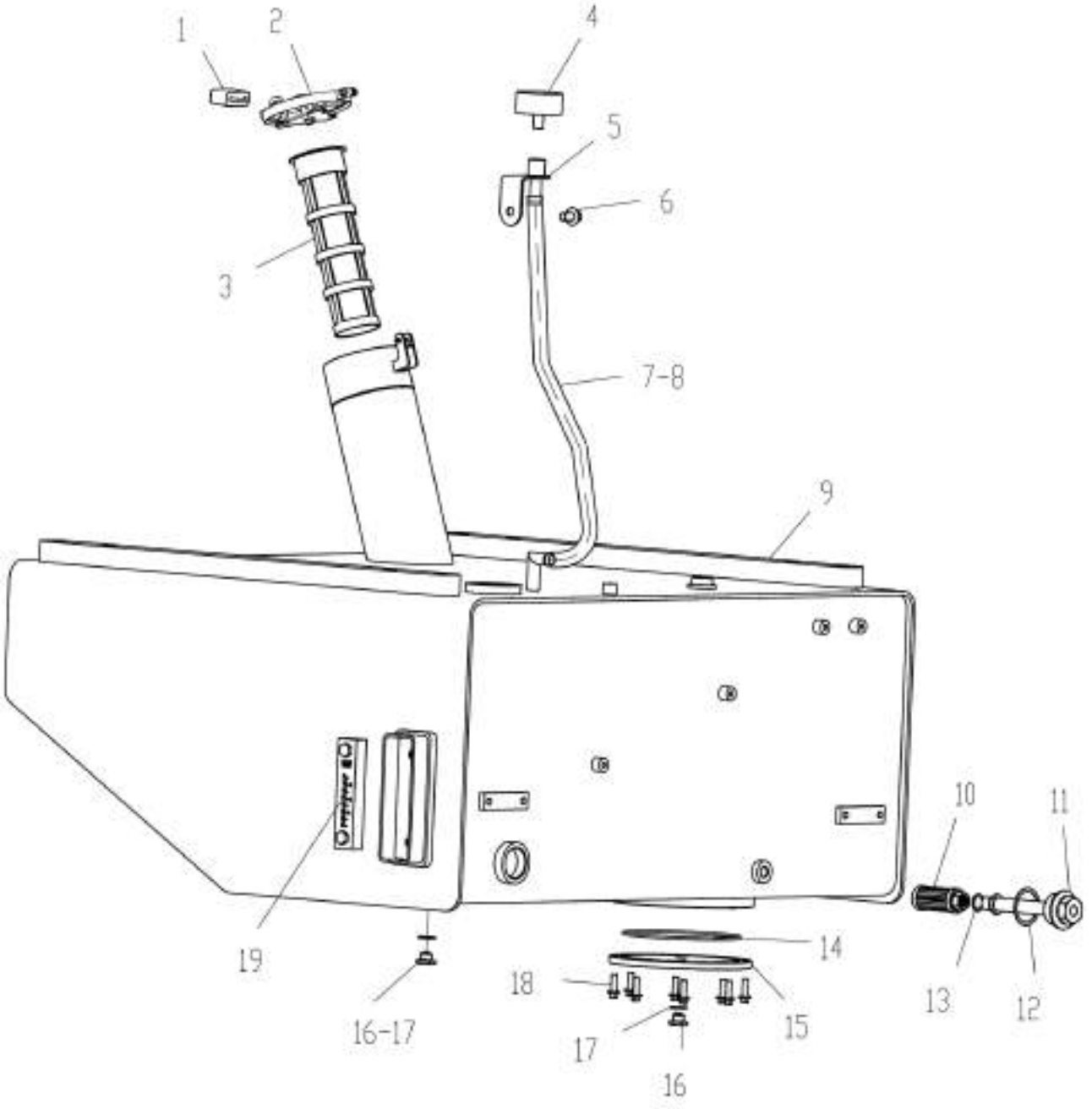

部件号 PART NO. 252912195		**燃油箱总成** **CONJUNTO DO TANQUE DE COMBUSTÍVEL**		页码 PÁGINA 32	
件号 ITEM	部件号 PART NO.	零件名称 DESCRIÇÃO		数量 Q'TY	备注 OBSRVAÇÃO
1	801541541	工程车挂锁	TRAVA	1	DS610
2	800358642	锁盖	TAMPA	1	XGSK01-101
3	801140321	滤网	FILTRO	1	XCXZX-LW7701
4	251702785	呼吸器总成	FILTRO DE AR	1	XG-1102002
5	251806245	透气接管	MANGUEIRA	1	
6	805048016	螺栓 M12×20(达克罗)	PARAFUSO	1	GB/T16674.1-2004
7	803164022	胶管 B16×950	MANGUEIRA	1	JB/T8406-2001
8	801968904	喉箍 B14-27	ABRAÇADEIRA	2	QC/T619-1999
9	252912198	油箱体	TANQUE DE COMBUSTÍVEL	1	
10	803164228	吸油滤芯	FILTRO DE ÓLEO	1	WU-16×100-J
11	252912197	吸油管	TUBO DO FILTRO DE ÓLEO	1	500KV.1.1.1C.1
12	803164100	复合式密封硬垫圈 45	ARRUELA	1	Q/SC1294-2000
13	805301412	垫圈 18	ARRUELA	1	Q/SC1294-2000
14	803401168	O 形圈 164.69×3.53	O-RING	1	260N552-90
15	252610439	盖板	PLACA DE COBERTURA	1	
16	803184623	螺塞 M16×1.5	PLUG	2	QC/T385-1999
17	805301411	复合式密封硬垫圈 16	ARRUELA	2	Q/SC1294-2000
18	805004717	螺栓 M8×25(达克罗)	PARAFUSO	8	GB/T16674.1-2004
19	803164214	液位计	MEDIDOR DE NÍVEL	1	YWZ-127

页码 PÁGINA 33	**减震器组件** **COXIM DO MOTOR**	型号 Model 252912228

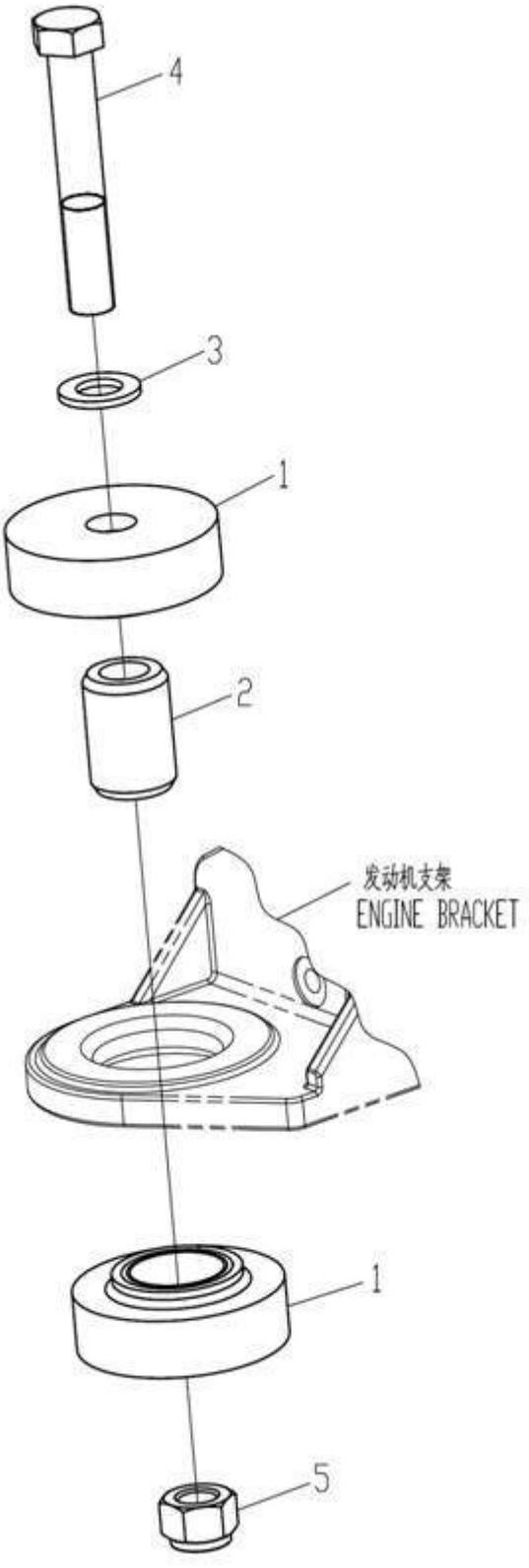

型号 Model 252912228		**减震器组件** **COXIM DO MOTOR**		页码 PÁGINA 34	
件号 ITEM	部件号 PART NO.	零件名称 DESCRIÇÃO		数量 Q'TY	备注 OBSRVAÇÃO
1	252100222	减震器	AMORTECEDOR	2	
2	252912183	隔套	ESPAÇADOR	1	
3	805300056	垫圈 20	ARRUELA	1	GB/T96.1-2002
4	805046676	螺栓 M20×140(达克罗)	PARAFUSO	1	GB/T5782-2000
5	805201501	螺母 M20	PORCA	1	GB/T889.1-2000

页码 PÁGINA 35	降噪材料安装组件 CONJUNTO ATENUADOR DE RUÍDO	部件号 PART NO. 252116624

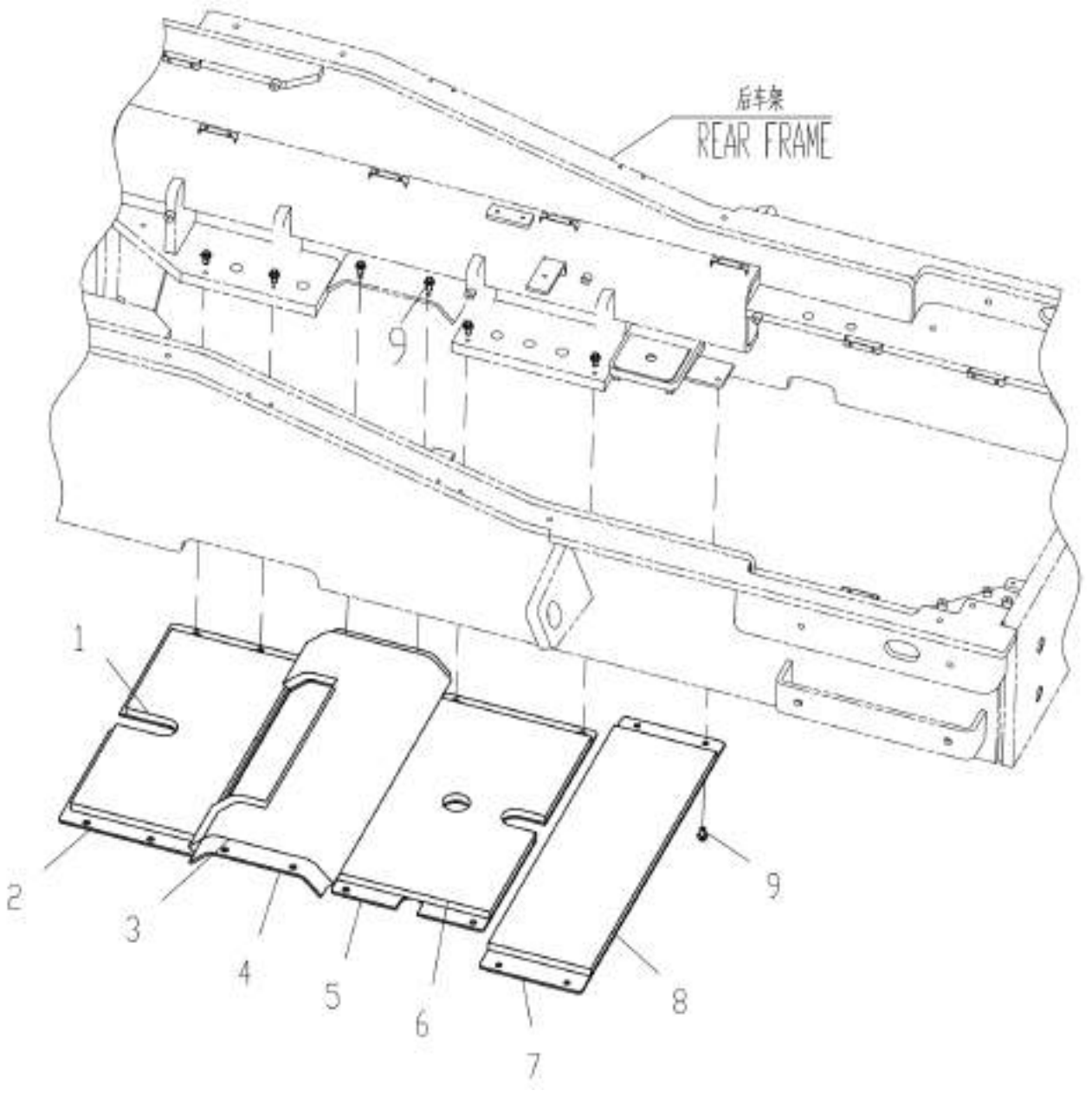

部件号 PART NO. 252116624		**降噪材料安装组件** **CONJUNTO ATENUADOR DE RUÍDO**		页码 PÁGINA 36	
件号 ITEM	部件号 PART NO.	零件名称 DESCRIÇÃO		数量 Q'TY	备注 OBSRVAÇÃO
1	252805524	吸声材料	ATENUADOR DE RUÍDO	1	
2	252116628	板	PLACA	1	
3	252107186	吸声材料	ATENUADOR DE RUÍDO	1	
4	252116635	板	PLACA	1	
5	252107999	板	PLACA	1	
6	252107185	吸声材料	ATENUADOR DE RUÍDO	1	
7	252116606	板	PLACA	1	
8	252116610	吸声材料	ATENUADOR DE RUÍDO	1	
9	805004770	螺栓 M10×20	PARAFUSO	16	

页码 PÁGINA 37	进排气总成 CONJUNTO DE ADMISSÃO E EXAUSTÃO	部件号 PART NO. 252117261

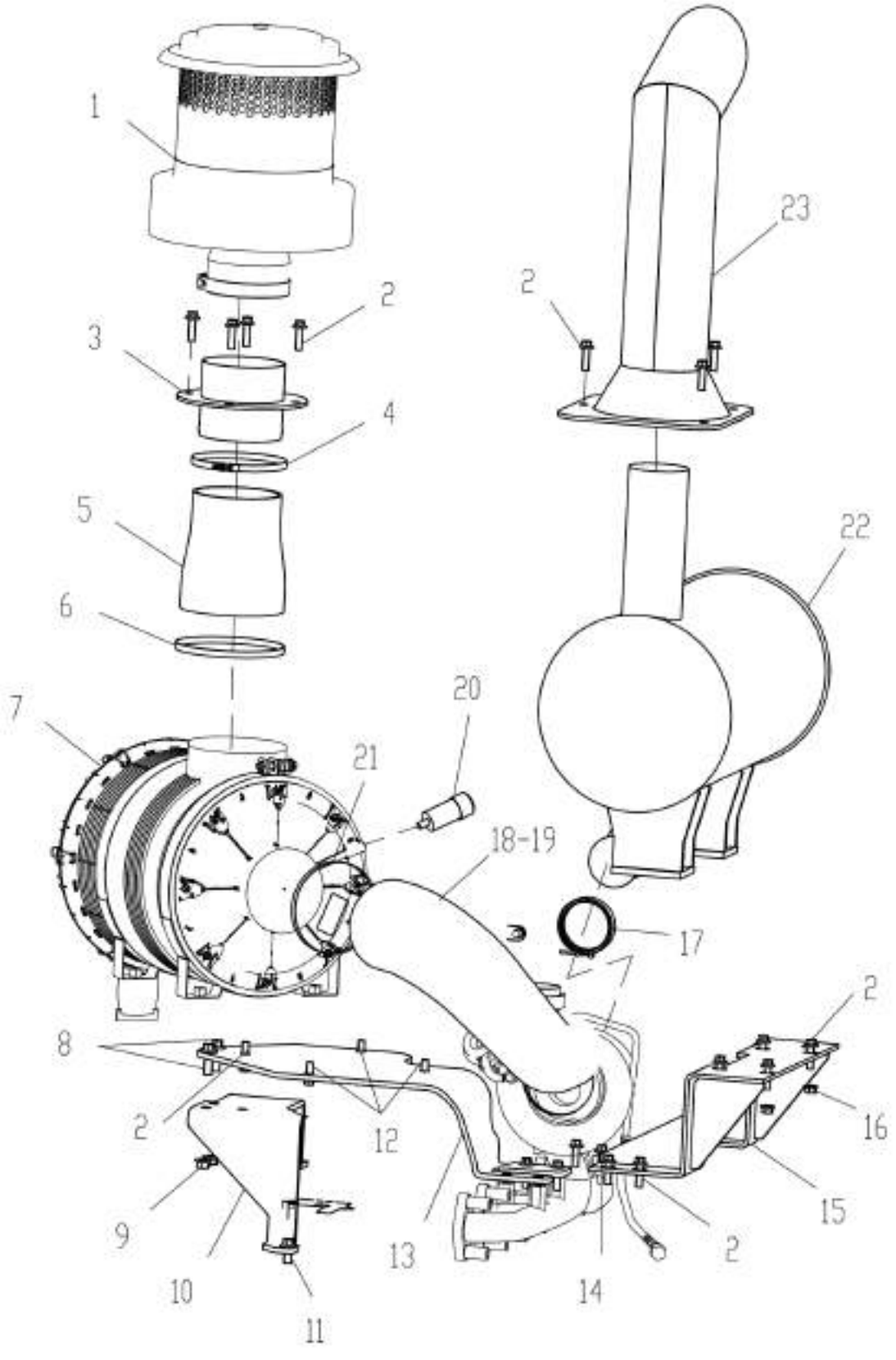

部件号 PART NO. 252117261		**进排气总成** **CONJUNTO DE ADMISSÃO E EXAUSTÃO**		页码 PÁGINA 38	
件号 ITEM	部件号 PART NO.	零件名称 DESCRIÇÃO		数量 Q'TY	备注 OBSRVAÇÃO
1	800101467	空气预滤器	PRE FILTRO DE AR	1	KA50-5
2	805048007	螺栓 M10×35	PARAFUSO	16	GB/T16674.1-2004
3	252109832	接管	TUBO	1	
4	801902747	T 型抱箍 Φ139	ABRAÇADEIRA	1	149437
5	253006006	胶管	MANGUEIRA	1	
6	801902726	T 型抱箍Φ165	ABRAÇADEIRA	1	11ZH6-9831
7	800105240	空气滤清器	CJM FILTRO DE AR	1	AH24182-1RMA
8	805048017	螺栓 M12×35	PARAFUSO	2	GB/T16674.1-2004
9	805204006	螺母 M12(达克罗)	PORCA	2	GB/T6177.1-2000
10	252117299	支架	SUPORTE	1	
11	805004764	螺栓 M12×25	PARAFUSO	3	GB/T16674.1-2004
12	805046724	螺栓 M10×25	PARAFUSO	3	GB/T16674.1-2004
13	252805241	连接板	SUPORTE	1	
14	805048006	螺栓 M10×30	PARAFUSO	2	GB/T16674.1-2004
15	252116570	支架	SUPORTE	1	
16	805238533	螺母 M10(达克罗)	PORCA	4	GB/T6177.1-2000
17	801902751	抱箍	ABRAÇADEIRA	1	VD82
18	252805287	胶管	MANGUEIRA	1	
19	801900251	T 型抱箍 Φ112	ABRAÇADEIRA	1	11ZH4-9921
20	803610216	机械式阻力指示器	INDICADOR	1	A029W884
21	801903016	T 型抱箍Φ140-148	ABRAÇADEIRA	1	
22	252802726	消声器总成	SILENCIOSO	1	

页码 PÁGINA	进排气总成 CONJUNTO DE ADMISSÃO E EXAUSTÃO	部件号 PART NO.
39		252117261

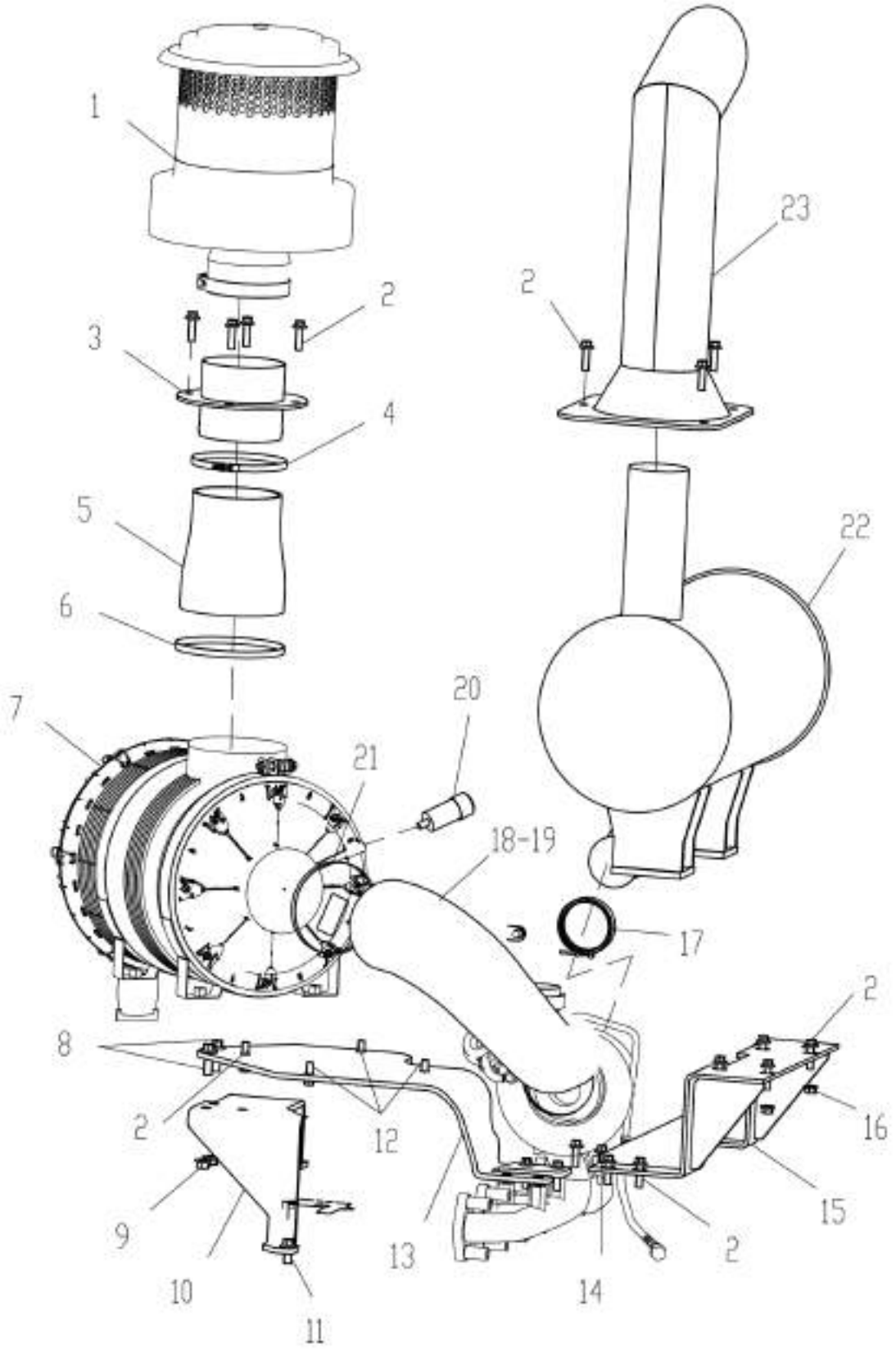

部件号 PART NO. 252117261		**进排气总成** **CONJUNTO DE ADMISSÃO E EXAUSTÃO**	页码 PÁGINA 40	
件号 ITEM	部件号 PART NO.	零件名称 DESCRIÇÃO	数量 Q'TY	备注 OBSRVAÇÃO
23	252607762	排气管 TUBO DE ESCAPE	1	

页码 PÁGINA	冷却系统	部件号 PART NO.
41	SISTEMA DE ARREFECIMENTO	252117660

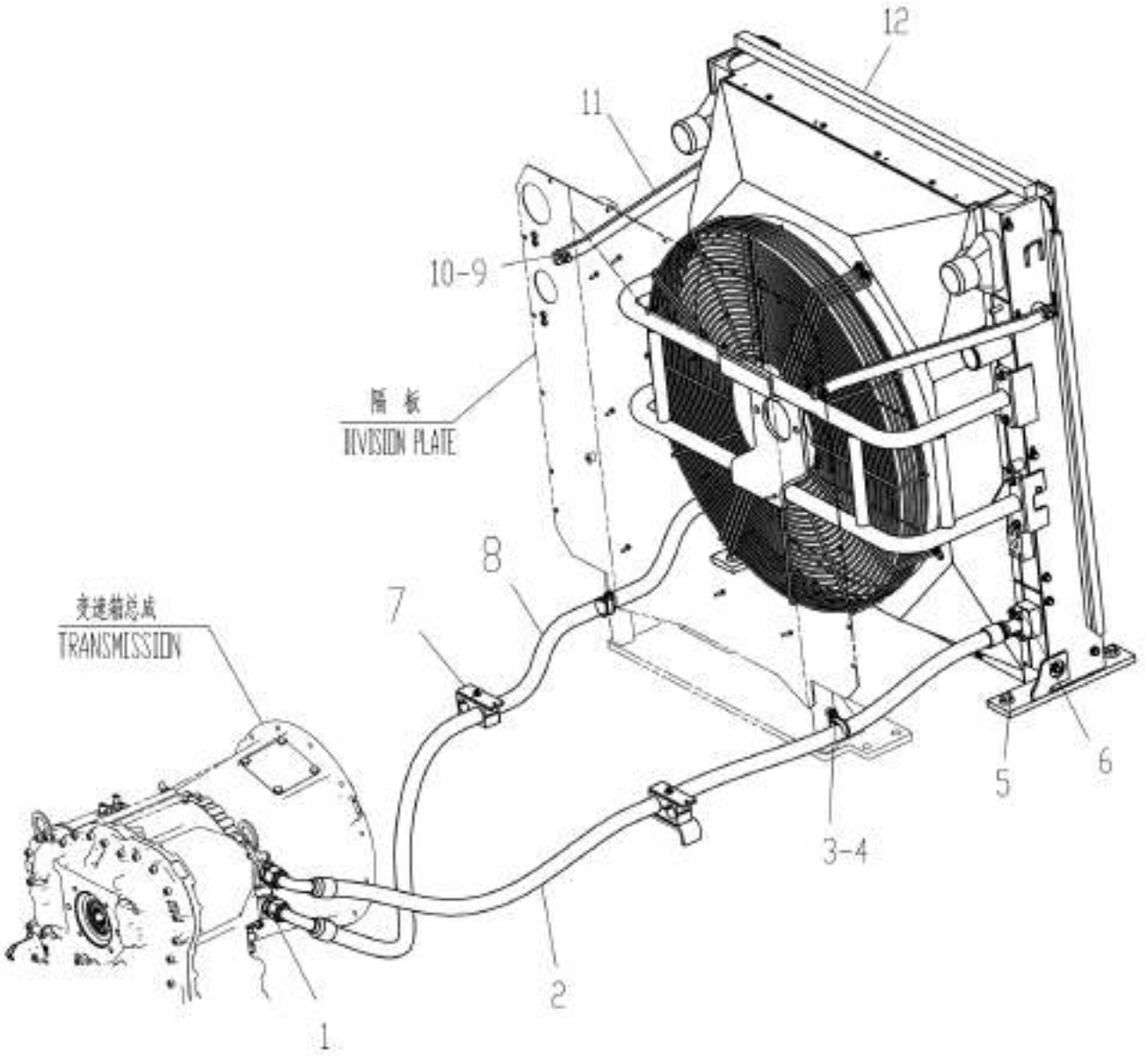

部件号 PART NO. 252117660		冷却系统 SISTEMA DE ARREFECIMENTO		页码 PÁGINA 42	
件号 ITEM	部件号 PART NO.	零件名称 DESCRIÇÃO		数量 Q'TY	备注 OBSRVAÇÃO
1	803103774	接头	CONECTOR	2	GE28L15/16UNOMDCF
2	252910199	胶管	MANGUEIRA	1	F481CF15281616-2050
3	803199330	卡套 Φ40	ABRAÇADEIRA	2	TJBC
4	805004755	螺栓 M8×16	PARAFUSO	2	GB/T16674.1-2004
5	805047708	螺栓 M16×30	PARAFUSO	4	GB/T16674.1-2004
6	252911069	法兰组件	FLANGE	2	
7	252116631	管夹组件	ABRAÇADEIRA	2	
8	252910133	胶管	MANGEURIA	1	F481CF15281616-2500
9	805004699	螺栓 M12×30	PARAFUSO	4	GB/T16674.1-2004
10	805204006	螺母 M12(达克罗)	CONECTOR	2	GB/T6177.1-2000
11	252116625	拉杆	SUPORTE	2	
12	800359487	散热器总成	CJM RADIADOR	1	

页码 PÁGINA	散热系统	部件号 PART NO.
43	CONJUNTO DO RADIADOR	252117660

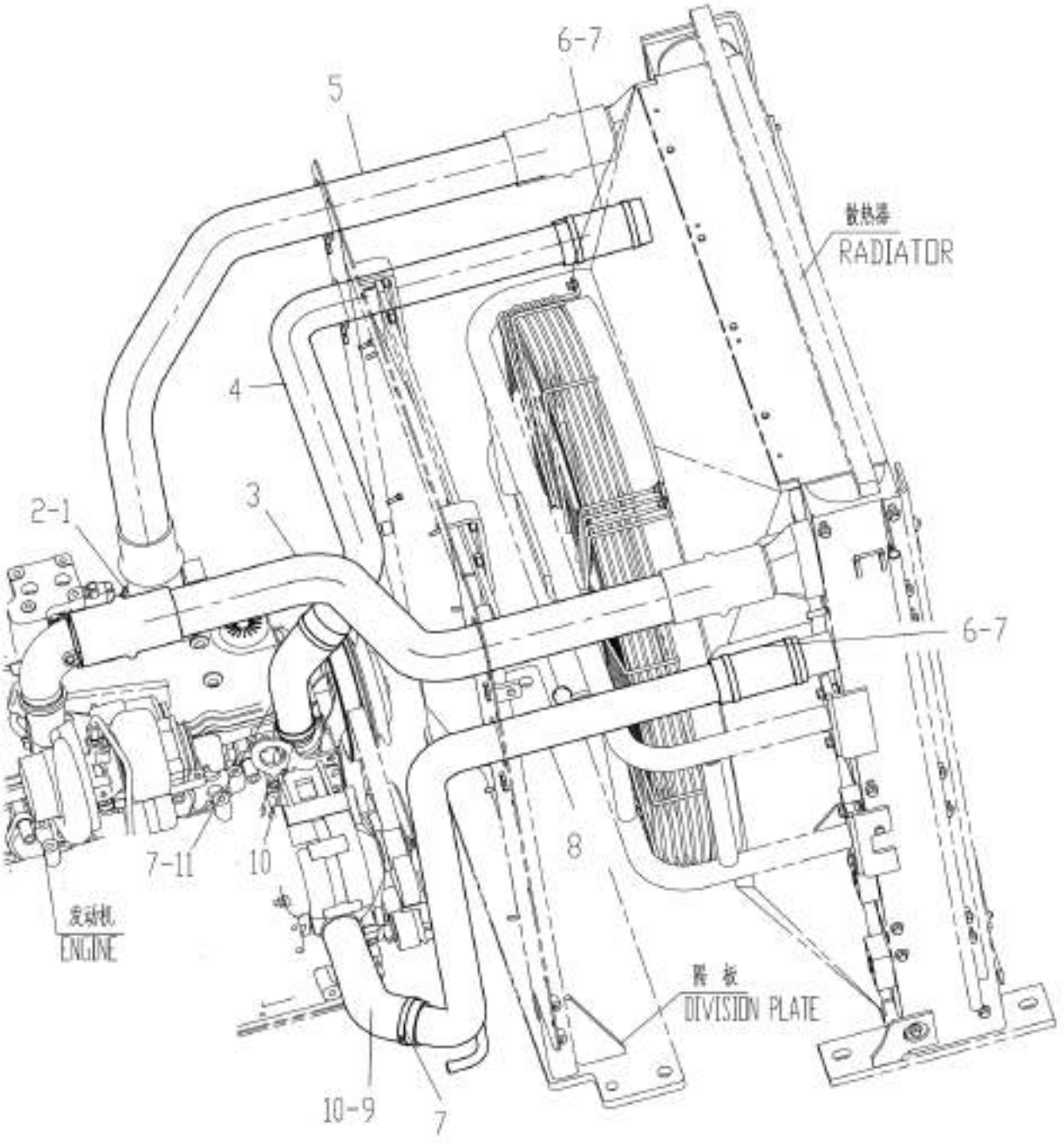

部件号 PART NO. 252117660		**散热系统** **CONJUNTO DO RADIADOR**		页码 PÁGINA 44	
件号 ITEM	部件号 PART NO.	零件名称 DESCRIÇÃO		数量 Q'TY	备注 OBSRVAÇÃO
1	252110364	密封垫	ARRUELA	1	
2	252110372	连接盘	JOINT PLATE	1	
3	252116609	中冷器进气管	MANGUEIRA	1	
4	252114237	发动机上水管	MANGUEIRA	1	
5	252114240	中冷器出气管	MANGUEIRA	1	
6	252804236	橡胶管	MANGUEIRA	2	
7	801902614	T 型抱箍 Φ64-72	ABRAÇADEIRA	6	
8	252114235	发动机下水管	MANGUEIRA	1	
9	252804232	胶管	MANGUEIRA	1	
10	801902608	卡箍	ABRAÇADEIRA	2	
11	252608866	胶管	MANGUEIRA	1	

页码 PÁGINA	散热系统	部件号 PART NO.
45	CONJUNTO DO RADIADOR	252117660

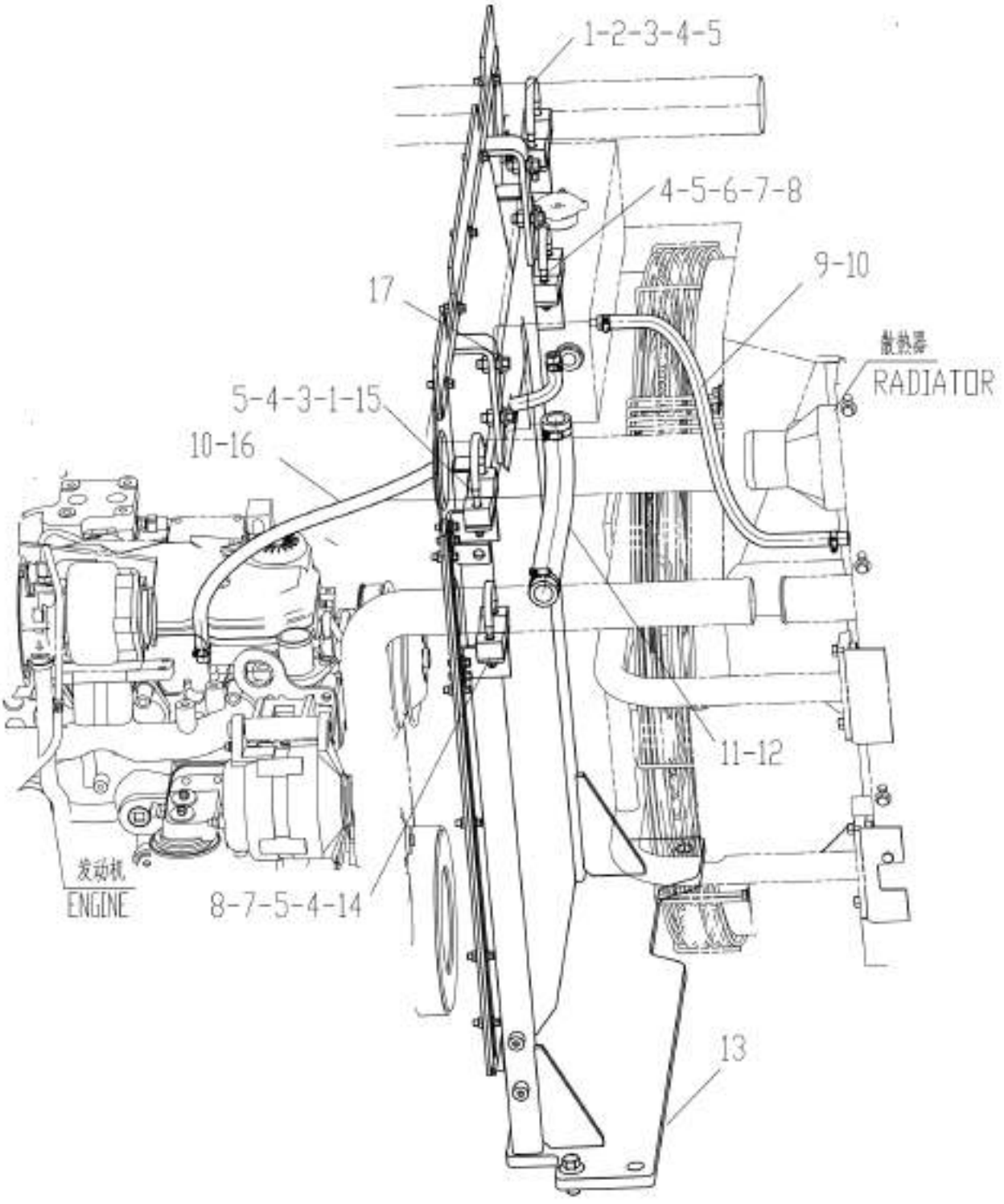

部件号 PART NO. 252117660		散热系统 CONJUNTO DO RADIADOR		页码 PÁGINA 46	
件号 ITEM	部件号 PART NO.	零件名称 DESCRIÇÃO		数量 Q'TY	备注 OBSRVAÇÃO
1	251808595	U 型螺栓	PARAFUSO	2	
2	252116608	右支架	SUPORTE	1	
3	252116560	橡胶垫块	CALÇO DE BORRACHA	2	
4	805203166	螺母 M8(达克罗)	PORCA	8	GB/T6177.1-2000
5	805004756	螺栓 M8×20	PARAFUSO	8	GB/T16674.1-2004
6	252116629	上水管支架	SUPORTE	1	
7	252116562	U 型螺栓	U-PARAFUSO	2	
8	252608863	固定块	PLACA	2	
9	801970959	胶管 B10×590	MANGUEIRA	1	JB/T8406-2008
10	801902705	喉箍 C13-19	ABRAÇADEIRA	4	QC/T619-1999
11	822102905	胶管 B25×500	ABRAÇADEIRA	1	JB/T8406-2008
12	801902709	喉箍 B25-38	ABRAÇADEIRA	2	QC/T619-1999
13	252116622	隔板总成	PLACA	1	
14	252116630	下水管支架	SUPORTE	1	
15	252116632	左支架	SUPORTE	1	
16	803164028	胶管 B10×700	MANGUEIRA	1	JB/T8406-2008
17	805004699	螺栓 M12×30	PARAFUSO	8	GB/T16674.1-2004

页码 PÁGINA	散热系统	部件号 PART NO.
47	CONJUNTO DO RADIADOR	252117660

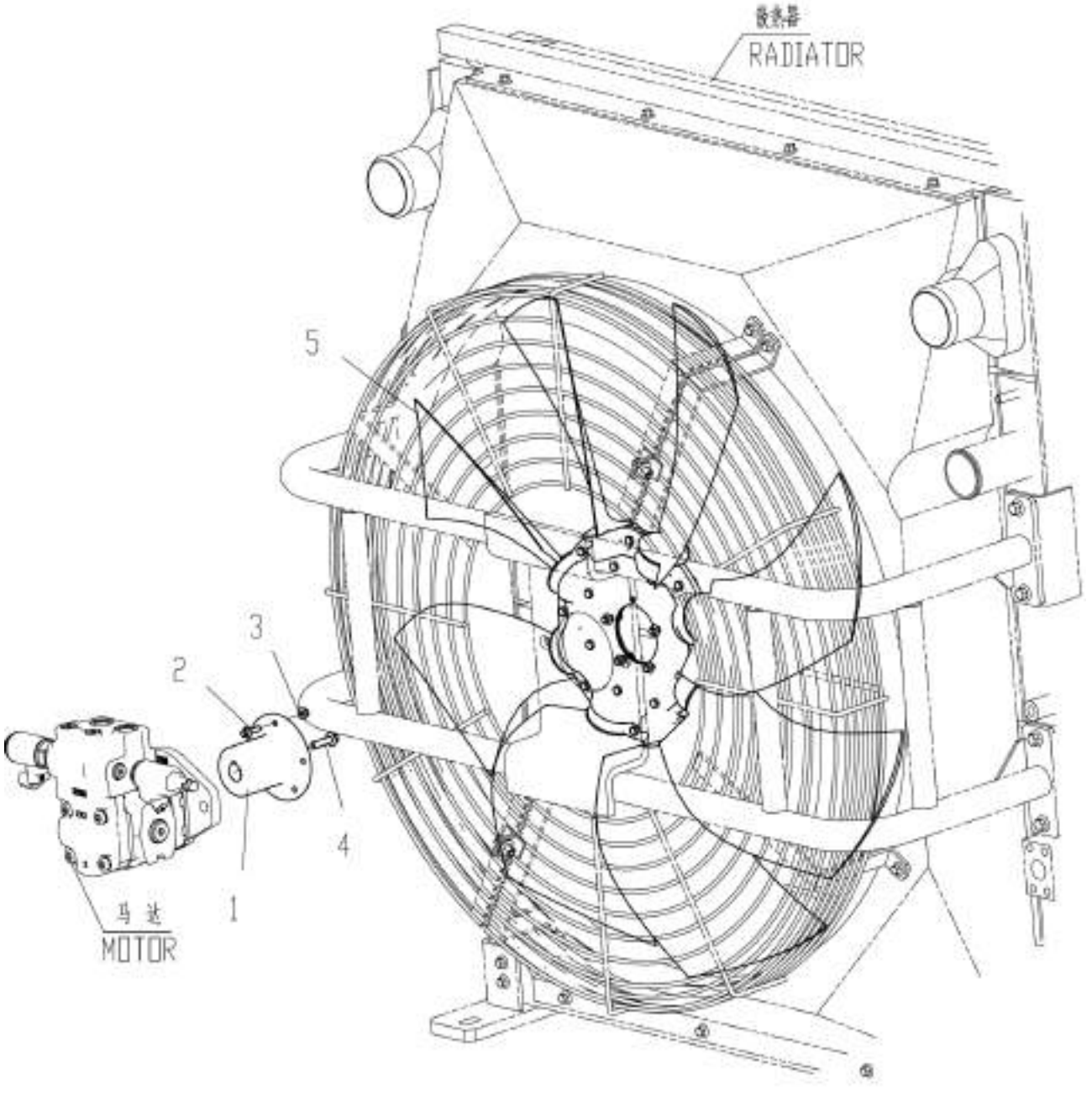

部件号 PART NO. 252117660		**散热系统** **CONJUNTO DO RADIADOR**		页码 PÁGINA 48	
件号 ITEM	部件号 PART NO.	零件名称 DESCRIÇÃO		数量 Q'TY	备注 OBSRVAÇÃO
1	252608877	风扇垫块	SUPORTE	1	
2	805004713	螺栓 M6×20	PARAFUSO	5	GB/T16674.1-2004
3	805135720	螺母 M6(达克罗)	PORCA	5	GB/T6177.1-2000
4	805004760	螺栓 M8×30	PARAFUSO	1	GB/T16674.1-2004
5	800154402	风扇	VENTILADOR	1	

页码 PÁGINA	散热器总成	部件号 PART NO.
49	CONJUNTO DO RADIADOR	800359487

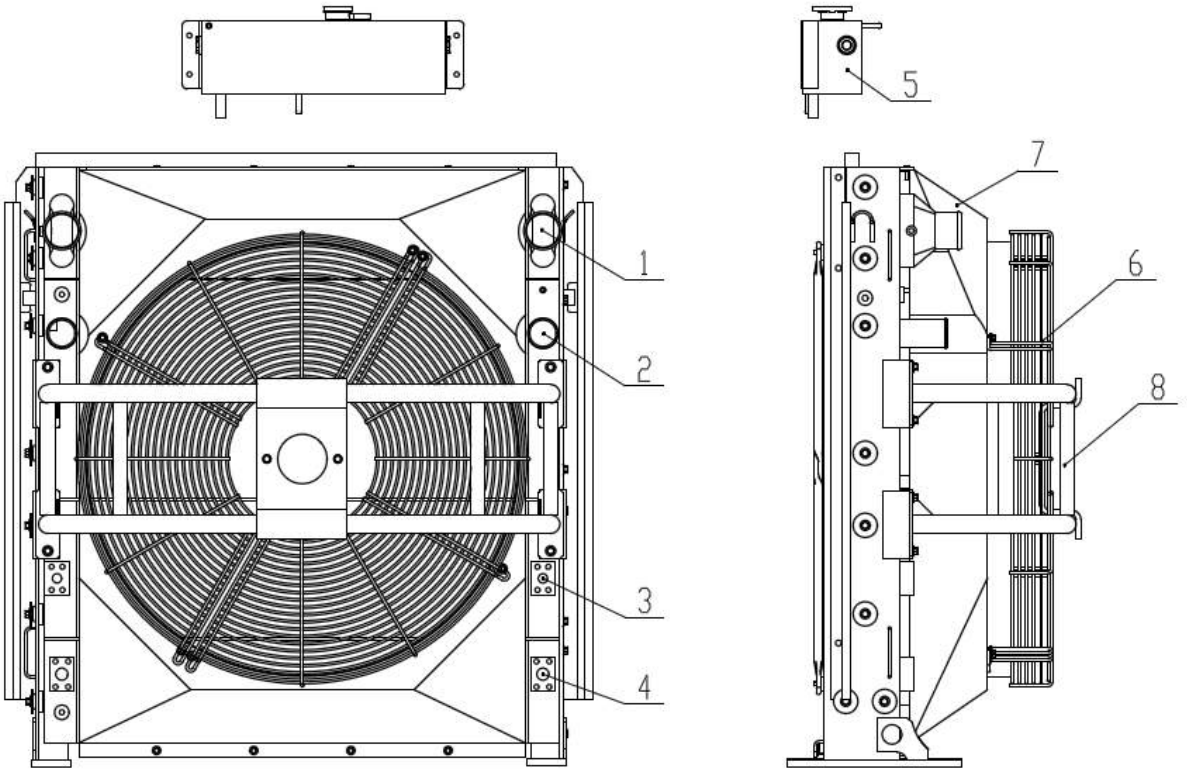

部件号 PART NO. 800359487		**散热器总成** **CONJUNTO DO RADIADOR**		页码 PÁGINA 50	
件号 ITEM	部件号 PART NO.	零件名称 DESCRIÇÃO		数量 Q'TY	备注 OBSRVAÇÃO
1	860148286	水散	RADIADOR DE ÁGUA	1	XGSX01-194-1
2	860148285	中冷器	INTERCOOLER	1	XGSX01-194-2
3	860148284	液压油散	RADIADOR DE ÓLEO HIDRÁULICO	1	XGSX01-194-3
4	860148283	变矩器油散	RADIADOR DE ÓLEO DA TRANSMISSÃO	1	XGSX01-194-4
5	860148287	副水箱	TANQUE DE EXPANSÃO	1	XGSX01-194-5
6	860148282	防护网	TELA	2	XGSX01-194-6
7	860148314	导风罩	DEFLETOR	1	XGSX01-194-7
8	860148281	风扇安装架	SUPORTE DO VENTIALDOR	1	XGSX01-194-8

页码 PÁGINA	隔板总成	部件号 PART NO.
51	CONJUNTO DO ANTEPARO	252116622

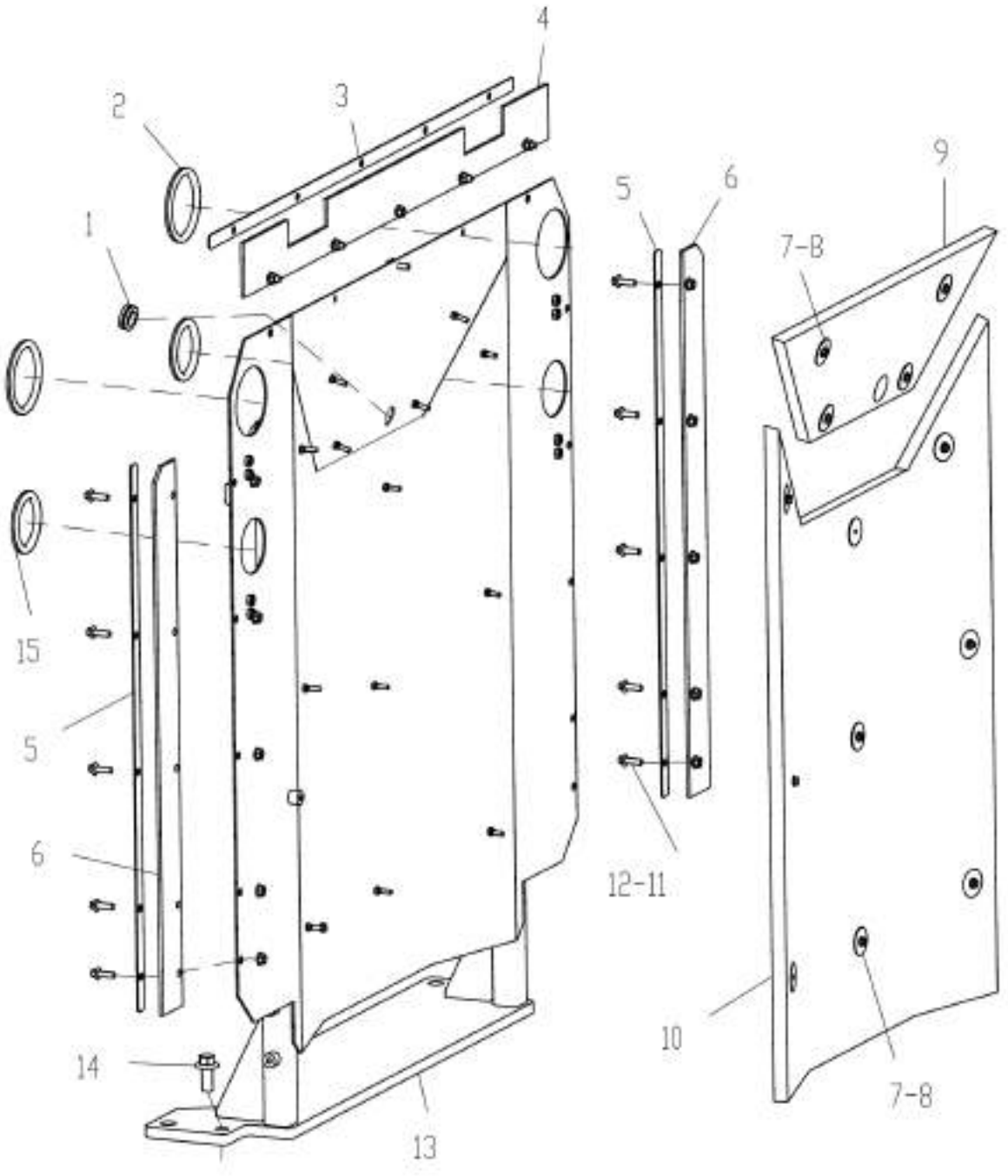

部件号 PART NO. 252116622		隔板总成 CONJUNTO DO ANTEPARO		页码 PÁGINA 52	
件号 ITEM	部件号 PART NO.	零件名称 DESCRIÇÃO		数量 Q'TY	备注 OBSRVAÇÃO
1	250400188	胶套	BORRACHA DE PROTEÇÃO	1	
2	252116615	护套	BORRACHA DE PROTEÇÃO	2	
3	252116626	压板 II	PLACA	1	
4	252116627	胶皮 II	PLACA	1	
5	252116618	压板 I	PLACA	2	
6	252116640	胶皮 I	PLACA	2	
7	252907450	挡板	PLACA	13	
8	805135720	螺母 M6(达克罗)	PARAFUSO	13	
9	252806987	隔音棉	ESPONJA	1	
10	252116633	隔音棉	ESPONJA	1	
11	805004717	螺栓 M8×25	PARAFUSO	15	
12	805238400	螺母 M8(达克罗)	PORCA	15	
13	252116611	隔板	ANTEPARO	1	
14	805048033	螺栓 M16×35	PARAFUSO	2	
15	252116471	护套	BORRACHA DE PROTEÇÃO	2	

页码 PÁGINA 53	管夹组件 ABRAÇADEIRA	部件号 PART NO. 252116631

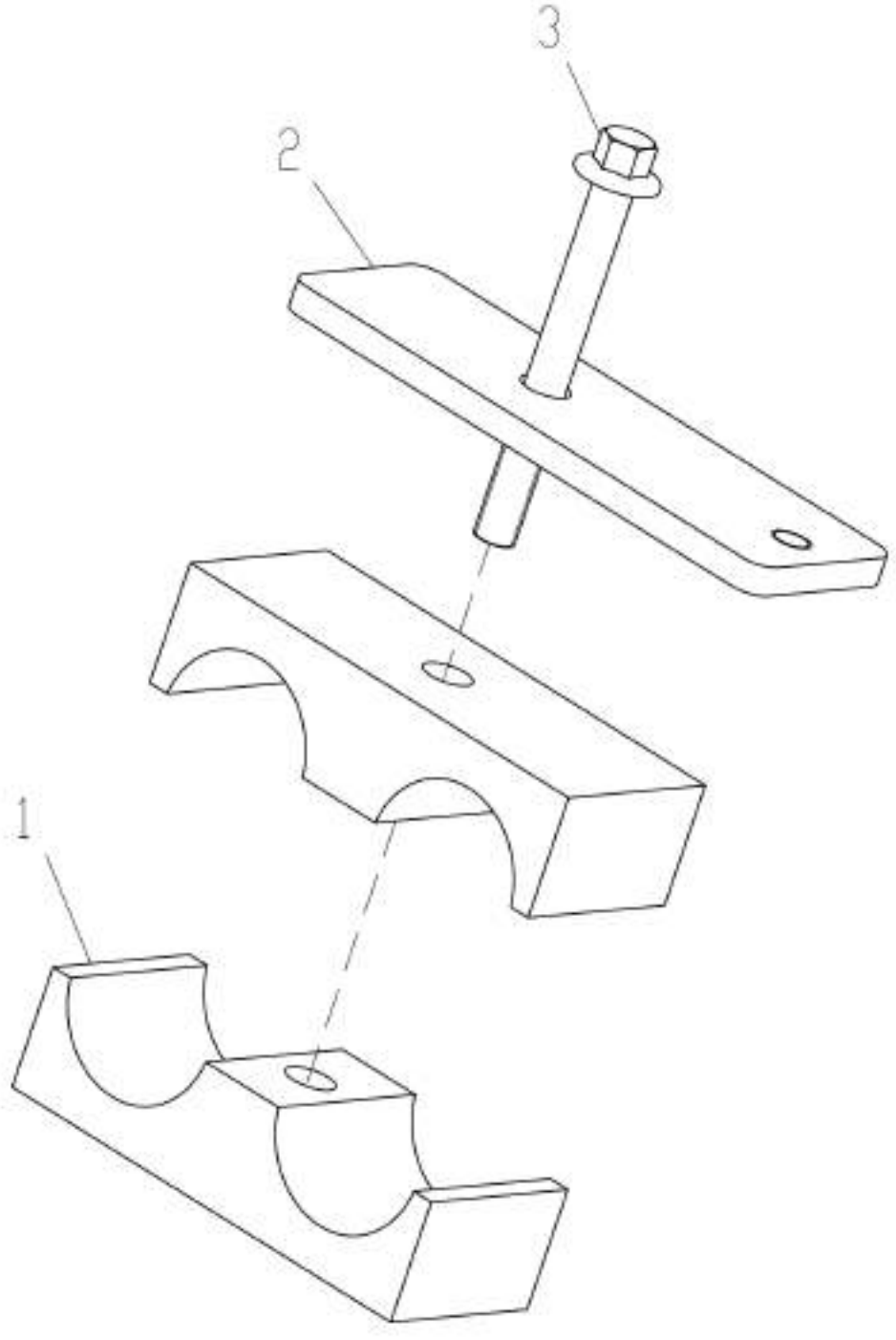

部件号 PART NO. 252116631		**管夹组件** **ABRAÇADEIRA**		页码 PÁGINA 54	
件号 ITEM	部件号 PART NO.	零件名称 DESCRIÇÃO		数量 Q'TY	备注 OBSRVAÇÃO
1	252911091	橡胶垫块	ABRAÇADEIRA	2	
2	252908518	板	PLACA	1	
3	805048004	螺栓 M8×75	PARAFUSO	1	GB/T16674.1-2004

页码 PÁGINA	发动机-双变连接 CONEXÃO MOTOR-TRANSMISSÃO	部件号 PART NO.
55		252117758

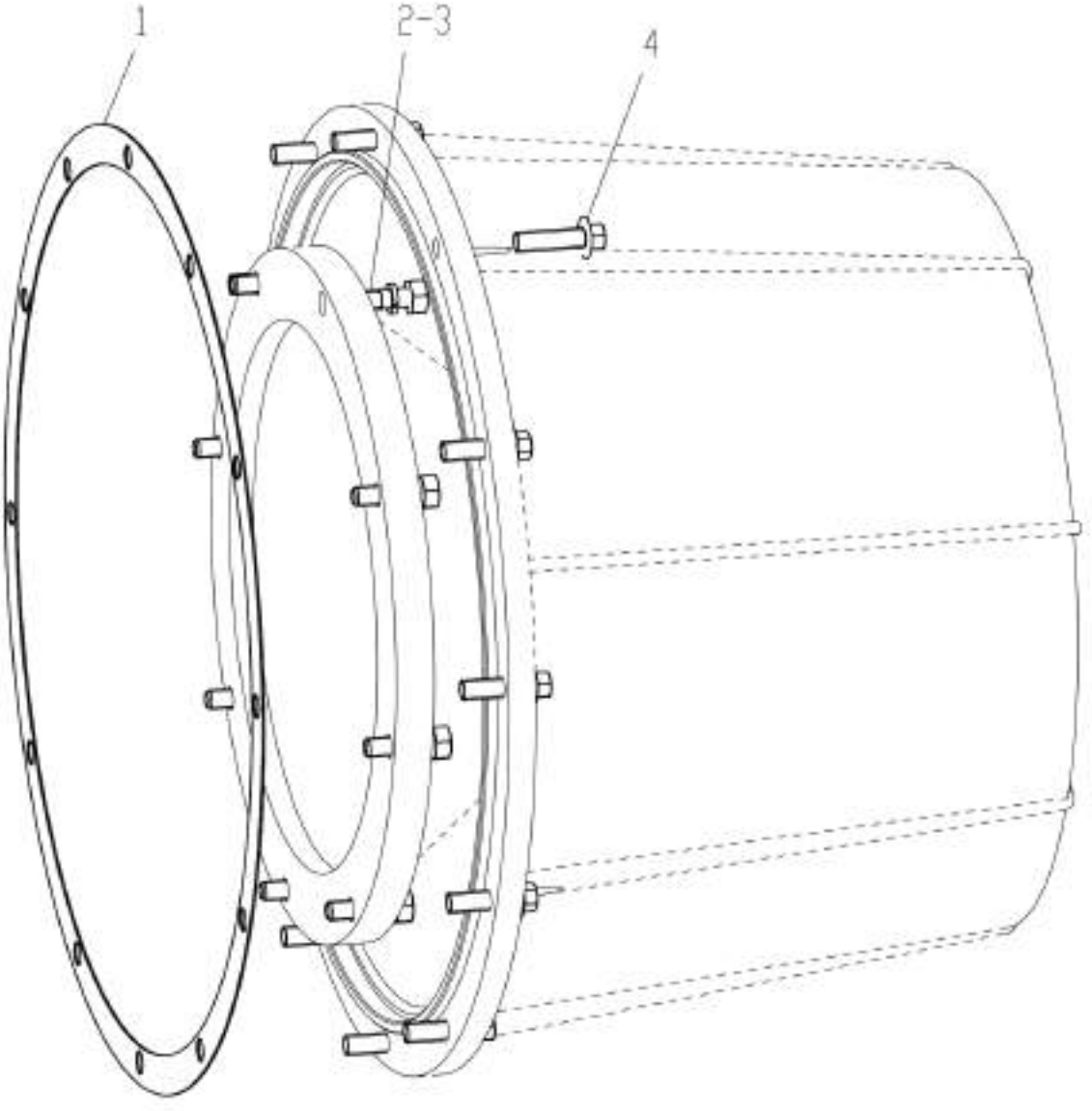

部件号 PART NO. 252117758		发动机-双变连接 CONEXÃO MOTOR-TRANSMISSÃO		页码 PÁGINA 56	
件号 ITEM	部件号 PART NO.	零件名称 DESCRIÇÃO		数量 Q'TY	备注 OBSRVAÇÃO
1	250400357	垫	CALÇO	1	
2	805047716	螺栓 3/8-16UNC×25	PARAFUSO	8	
3	805300014	垫圈 10	ARRUELA	8	GB/T93-1987
4	805048007	螺栓 M10×35 10.9(达克罗)	PARAFUSO	12	GB/T5786-2000

页码 PÁGINA	法兰组件	部件号 PART NO.
57	GRUPO FLANGE	252911069

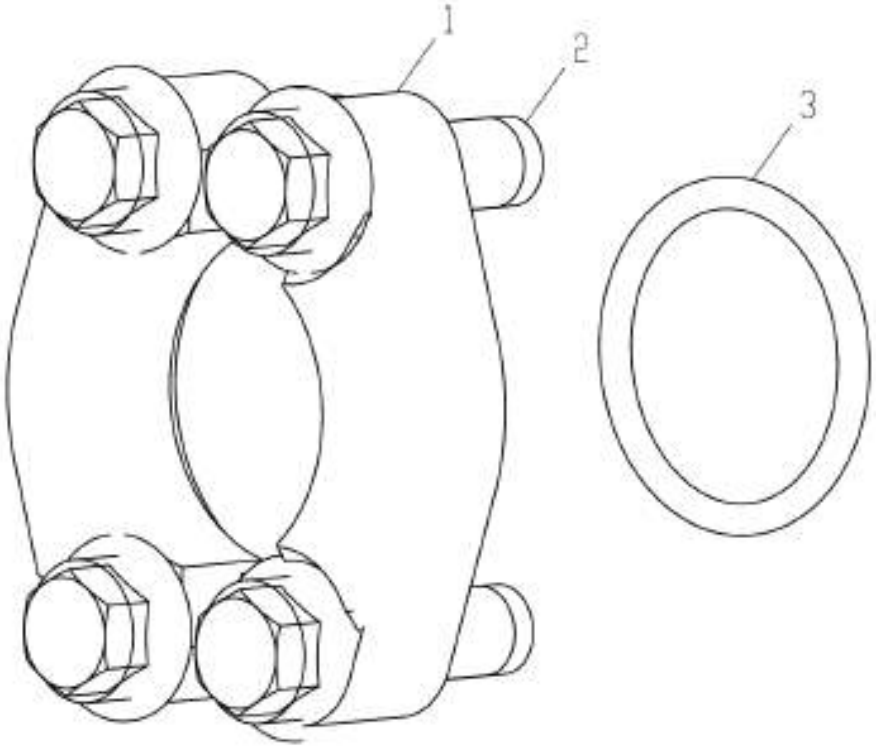

部件号 PART NO. 252911069		**法兰组件** **GRUPO FLANGE**		页码 PÁGINA 58
件号 ITEM	部件号 PART NO.	零件名称 DESCRIÇÃO	数量 Q'TY	备注 OBSRVAÇÃO
1	803164234	法兰 FLANGE	1	M1M1HK-16
2	805048006	螺栓 M12×30 10.9(达克罗) PARAFUSO	4	GB/T16674.1-2004
3	803401127	O 形圈 32.92×3.53 O-RING	1	219N552-90

页码 PÁGINA	扎带	部件号 PART NO.
59	TIRA	AP9980

©Cummins Inc

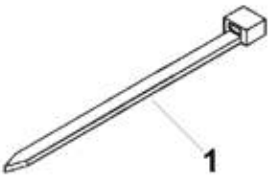

ap951gj

部件号 PART NO. AP9980		扎带 TIRA	页码 PÁGINA 60	
件号 ITEM	部件号 PART NO.	零件名称 DESCRIÇÃO	数量 Q'TY	备注 OBSRVAÇÃO
1	201351	导线扎条卡箍 TIRA	1	

页码 PÁGINA	充电机	部件号 PART NO.
61	ALTERNADOR	EE9247-01

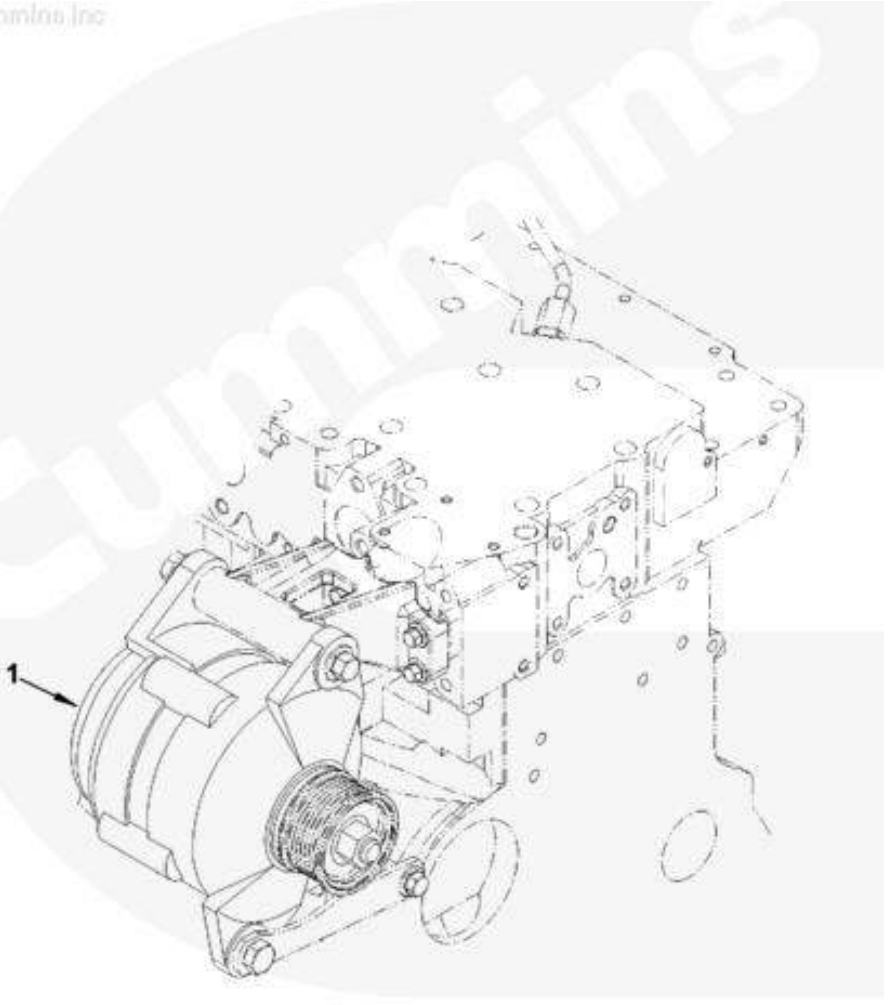

ee900ze

部件号 PART NO. EE9247-01		**充电机** **ALTERNADOR**		页码 PÁGINA 62
件号 ITEM	部件号 PART NO.	零件名称 DESCRIÇÃO	数量 Q'TY	备注 OBSRVAÇÃO
1	4936879	充电机 ALTERNADOR	1	860117625

页码 PÁGINA	充电机安装件	部件号 PART NO.
63	MONTAGEM DO ALTERNADOR	EH9469-02

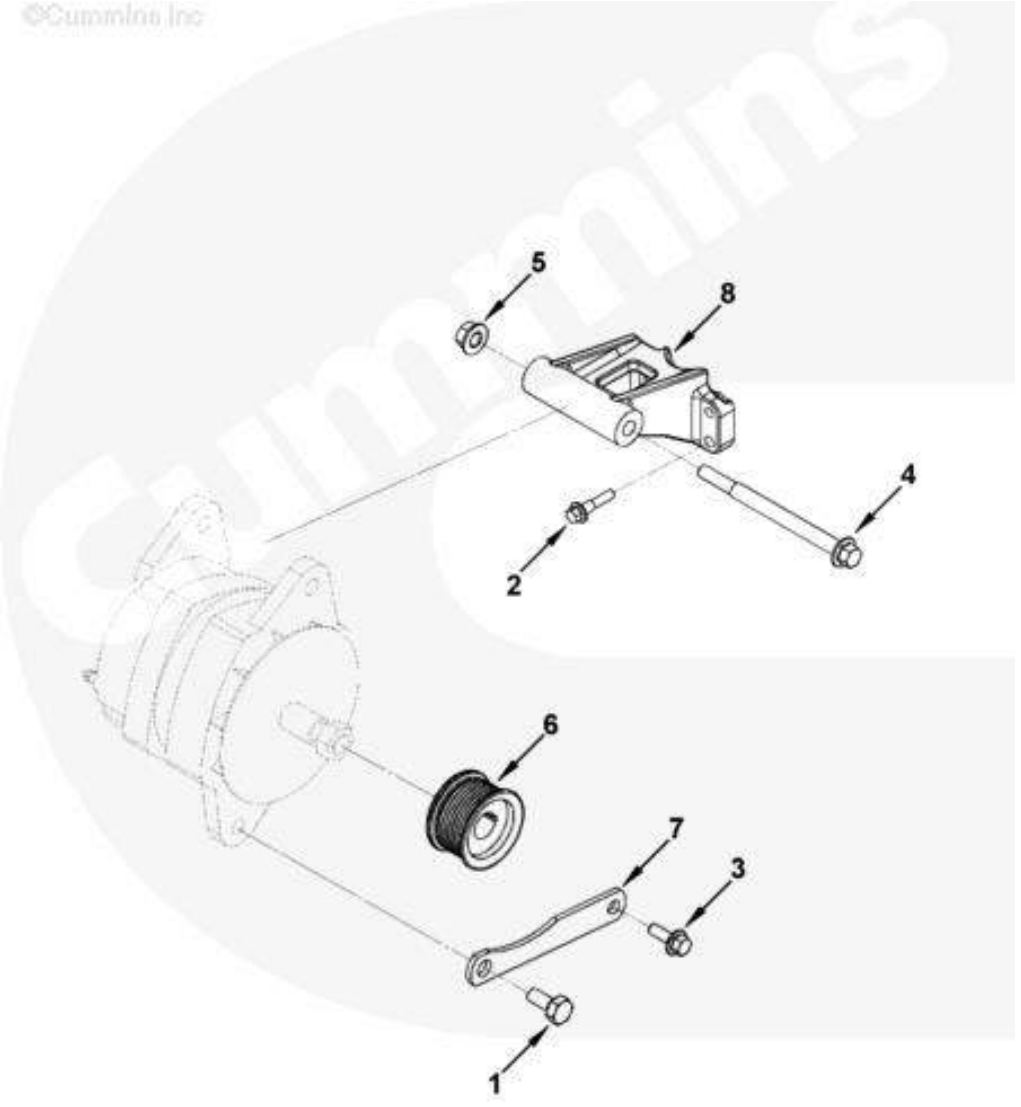

部件号 PART NO. EH9469-02		**充电机安装件** **MONTAGEM DO ALTERNADOR**		页码 PÁGINA 64
件号 ITEM	部件号 PART NO.	零件名称 DESCRIÇÃO	数量 Q'TY	备注 OBSRVAÇÃO
1	3052061	六角头螺钉 HEXAGONAL HEAD PARAFUSO	1	1/2 - 13 ×1 in.
2	3900632	六角头法兰头螺钉 HEXAGONAL HEAD PARAFUSO	4	M8 ×1.25 ×35.
3	3902460	六角头法兰头螺钉 HEXAGONAL HEAD PARAFUSO	1	M10 ×1.50× 25.
4	3903105	六角头法兰头螺钉 HEXAGONAL HEAD PARAFUSO	1	M12 ×1.75 × 150.
5	3903210	六角头法兰螺母 HEXAGONAL HEAD PORCA	1	M12 ×1.75.
6	3925852	充电机皮带轮 ALTERNATOR PULLEY	1	
7	3942821	充电机支架 SUPORTE	1	
8	4931017	充电机支架 SUPORTE	1	

页码 PÁGINA	全流式机油滤清器	部件号 PART NO.
65	FILTRO DE ÓLEO DO MOTOR	LF9136

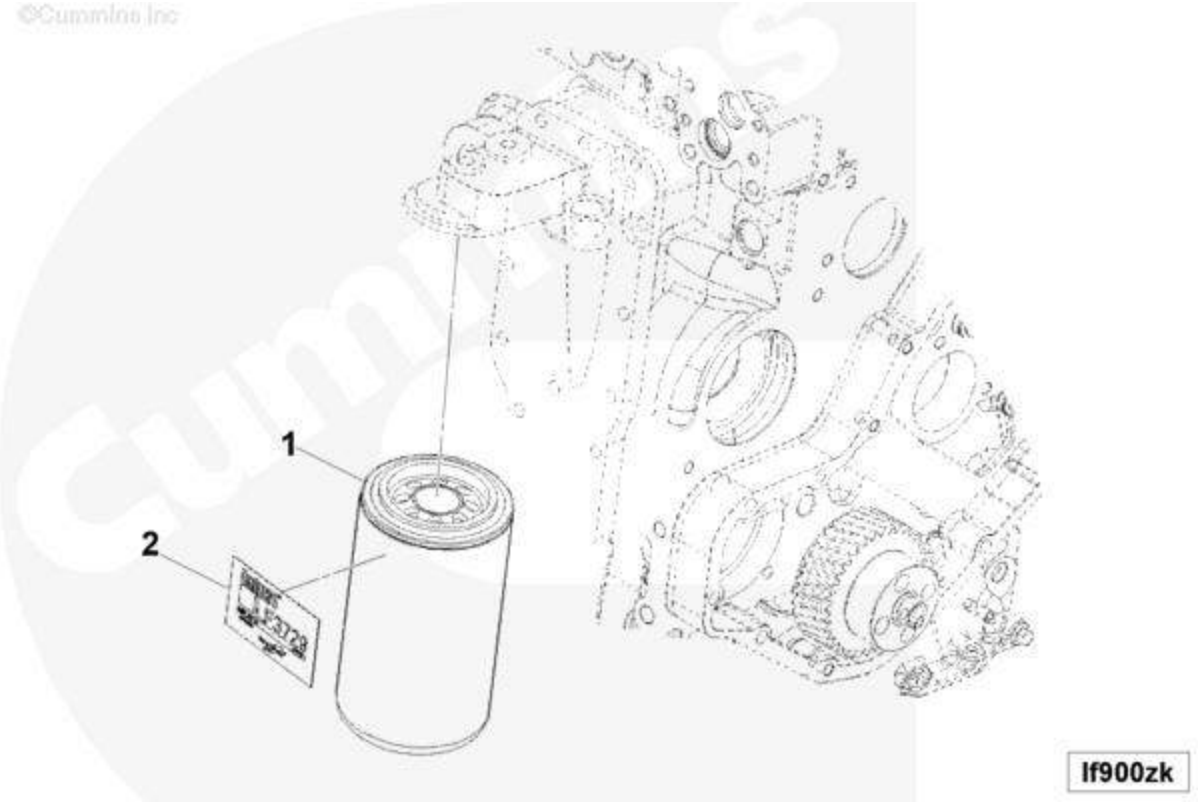

部件号 PART NO. LF9136		**全流式机油滤清器** **FILTRO DE ÓLEO DO MOTOR**	页码 PÁGINA 66	
件号 ITEM	部件号 PART NO.	零件名称 DESCRIÇÃO	数量 Q'TY	备注 OBSRVAÇÃO
1	3937736	机油滤清器滤芯 FILTRO	1	803172682
2	5259795	信息贴纸 INFORMATION	1	

页码 PÁGINA	冷却液加热器起动辅助装置	部件号 PART NO.
67	ASSISTENTE DE PARTIDA A FRIO	CH9070-04

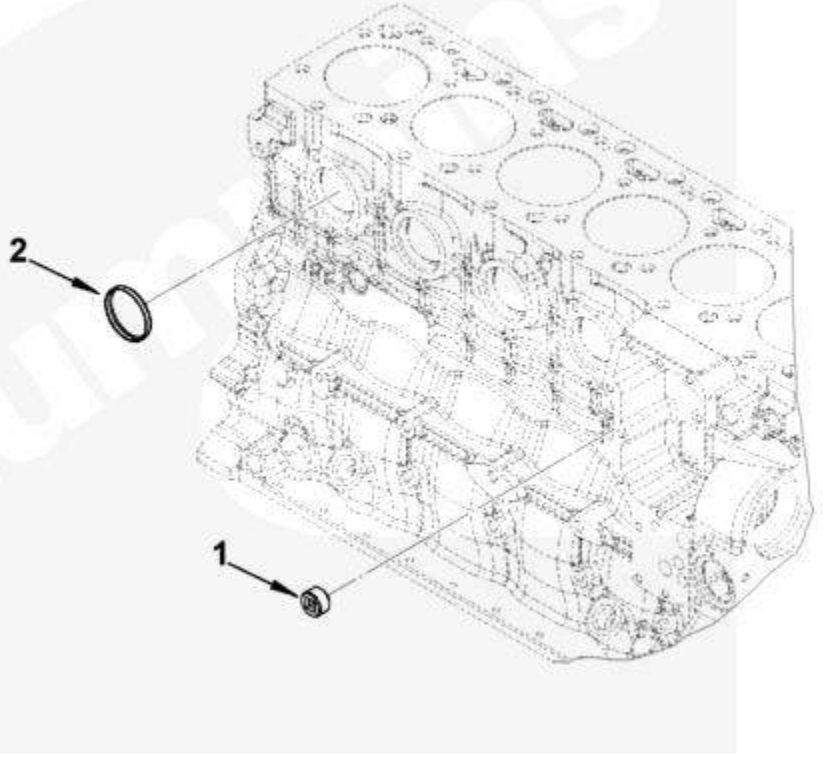

ch900zm

部件号 PART NO. CH9070-04		冷却液加热器起动辅助装置 ASSISTENTE DE PARTIDA A FRIO		页码 PÁGINA 68
件号 ITEM	部件号 PART NO.	零件名称 DESCRIÇÃO	数量 Q'TY	备注 OBSRVAÇÃO
1	4933532	管塞 PLUG	1	3/4 NPT
2	4938189	膨胀塞 PLUG	1	

页码 PÁGINA	减振器	部件号 PART NO.
69	AMORTECEDOR DE VIBRAÇÕES	DA9168-01

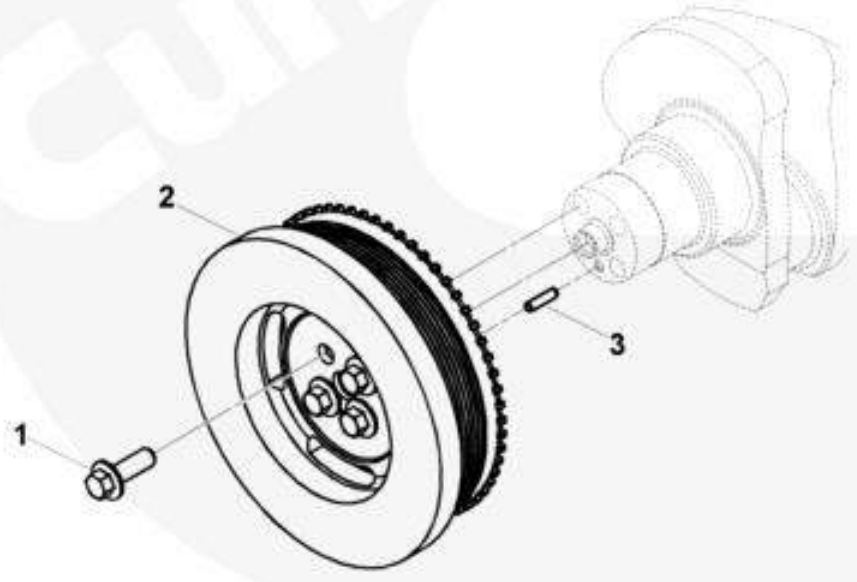

da952ge

部件号 PART NO. DA9168-01		**减振器** **AMORTECEDOR DE VIBRAÇÕES**		页码 PÁGINA 70	
件号 ITEM	部件号 PART NO.	零件名称 DESCRIÇÃO		数量 Q'TY	备注 OBSRVAÇÃO
1	3968075	帽式螺钉垫圈	PARAFUSO COM ARRUELA	6	M12 X 1.25 X 77
2	3977785	调节减振器	AMORTECEDOR	1	
3	3955030	定位销	PINO	1	

页码 PÁGINA	凸轮轴	部件号 PART NO.
71	EIXO DO COMANDO DE VÁLVULAS	PP8466-02

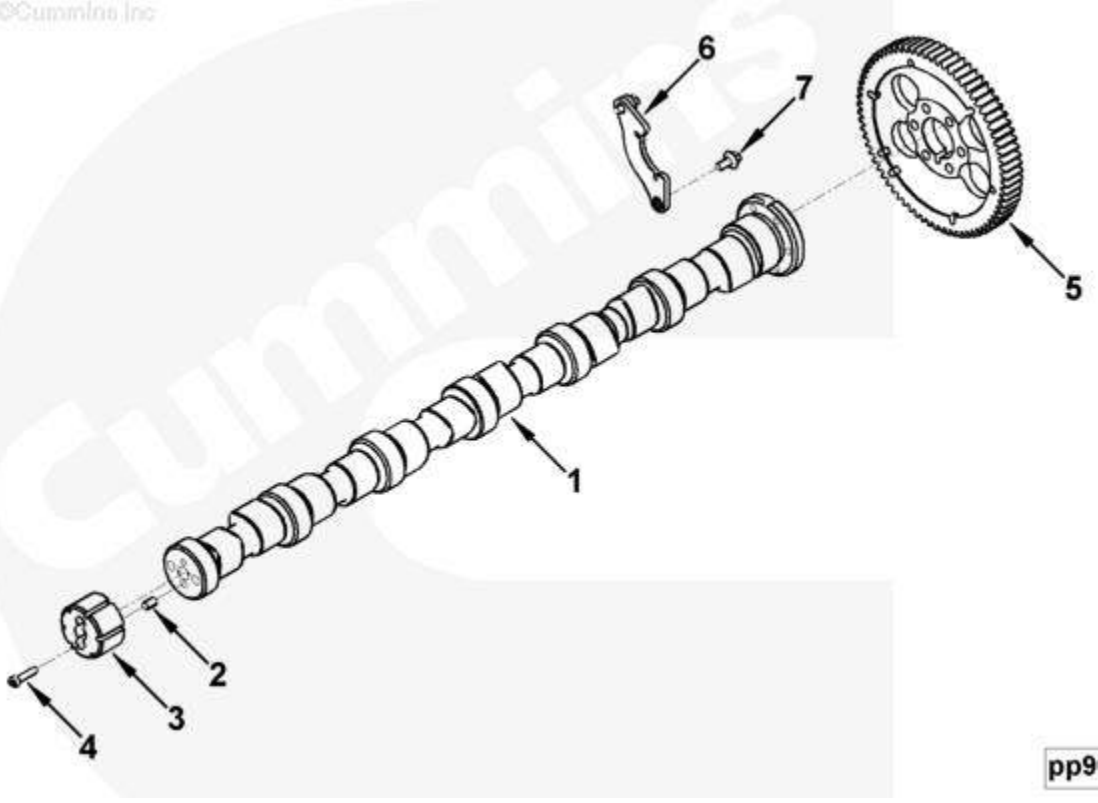

部件号 PART NO. PP8466-02		凸轮轴 **EIXO DO COMANDO DE VÁLVULAS**		页码 PÁGINA 72	
件号 ITEM	部件号 PART NO.	零件名称 DESCRIÇÃO		数量 Q'TY	备注 OBSRVAÇÃO
	3954100	凸轮轴	CAME	1	
1	3954099	凸轮轴	CAME	1	
2	3954111	环形定位销	PINO	1	
3	3955069	转速指示环	ANEL INDICADOR DE VELOCIDADE	1	
4	4895877	六角头螺钉	PARAFUSO	2	
5	3955152	凸轮轴齿轮	ENGRENAGEM DO CAME	1	
6	4897457	凸轮轴止推支架	SUPORTE	1	Replace With 5258931
7	3925883	六角头法兰头螺钉	PARAFUSO	2	M8 X 1.25 X 16

页码 PÁGINA	出水管接头	部件号 PART NO.
73	CONEXÃO PARA SAÍDA DE ÁQUA	WO9143

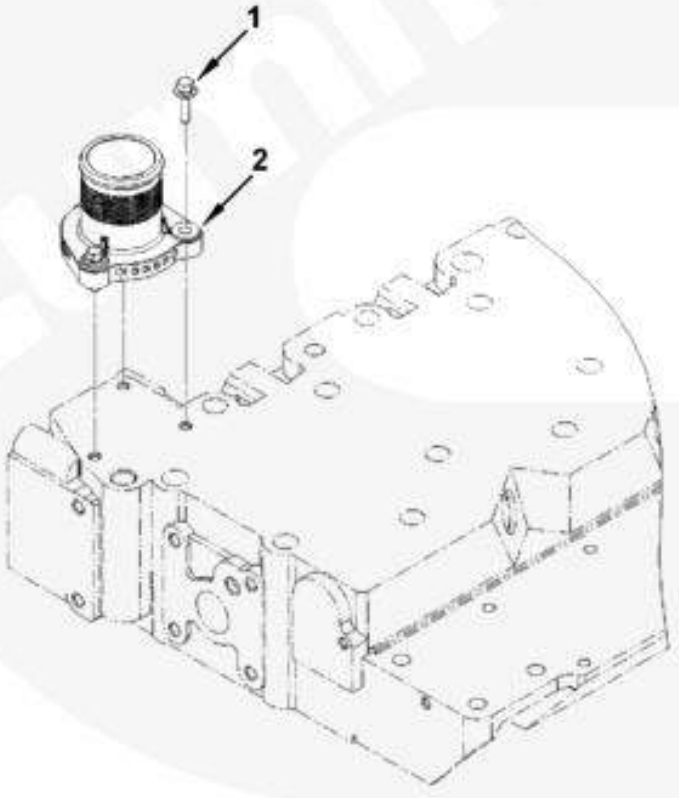

wo951gw

部件号 PART NO. WO9143		**出水管接头** **CONEXÃO PARA SAÍDA DE ÁQUA**		页码 PÁGINA 74	
件号 ITEM	部件号 PART NO.	零件名称 DESCRIÇÃO		数量 Q'TY	备注 OBSRVAÇÃO
1	3901865	六角头法兰头螺钉	PARAFUSO	3	M6 X 1.00 X 20.
2	5261014	出水管接头	CONECTOR DE SAÍDA DE ÁGUA	1	

页码 PÁGINA	前齿轮室盖 PROTEÇÃO FRONTAL DA ENGRENAGEM	部件号 PART NO.
75		GG9835-01

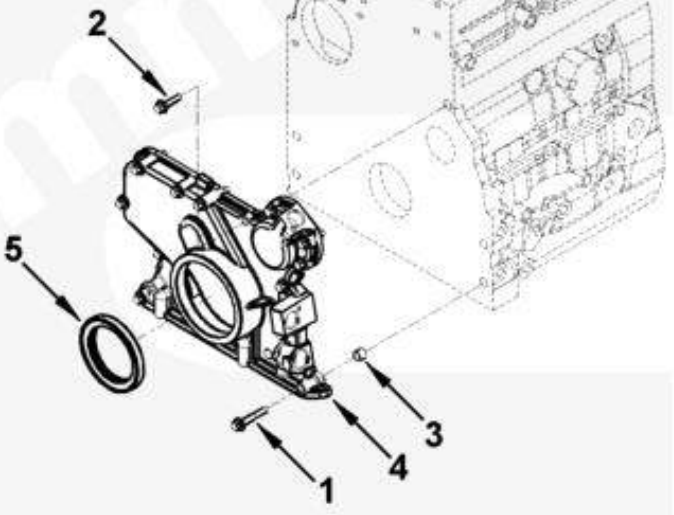

gg940gy

部件号 PART NO. GG9835-01		**前齿轮室盖** **PROTEÇÃO FRONTAL DA ENGRENAGEM**		页码 PÁGINA 76	
件号 ITEM	部件号 PART NO.	零件名称 DESCRIÇÃO		数量 Q'TY	备注 OBSRVAÇÃO
1	3901445	六角头法兰头螺钉	PARAFUSO	7	M8 x 1.25 x 45
2	3902114	六角头法兰头螺钉	PARAFUSO	6	M8 X 1.25 X 30.
3	3949326	环形定位销	PINO	2	
4	5258750	前盖	COBERTURA FRONTAL	1	
5	4890832	油封	VEDAÇÃO	1	860125866

页码 PÁGINA	发动机冷却液排气管 TUBO DE SAIDA DO LÍQUIDO DE ARREFECIMENTO DO MOTOR	部件号 PART NO.
77		RP9046

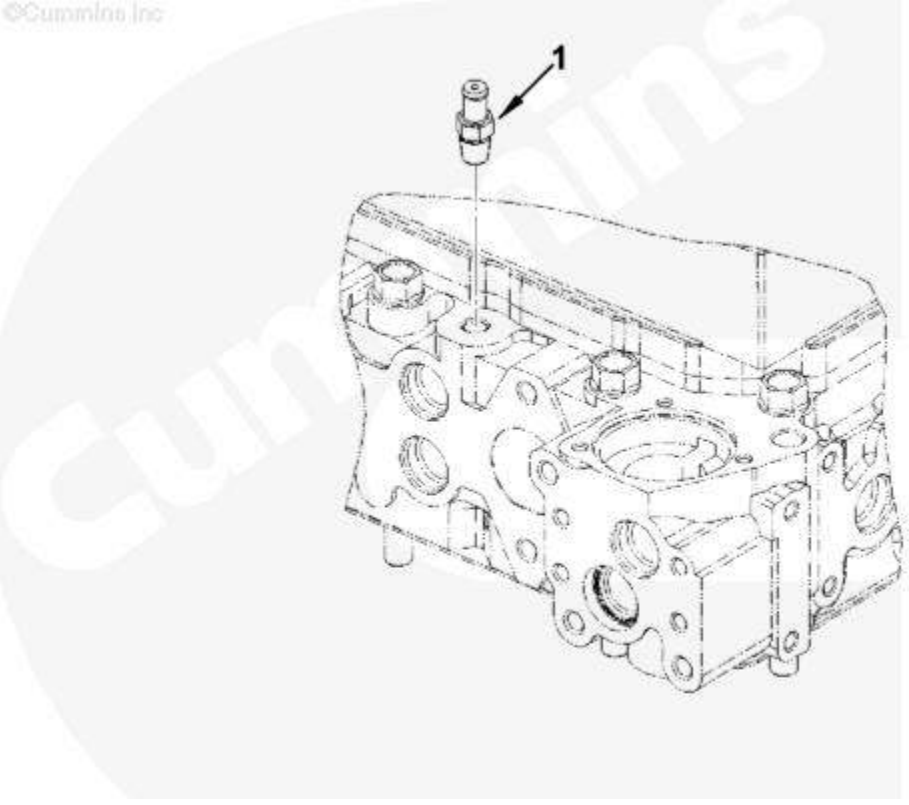

rp950gd

部件号 PART NO. RP9046		发动机冷却液排气管 TUBO DE SAIDA DO LÍQUIDO DE ARREFECIMENTO DO MOTOR		页码 PÁGINA 78
件号 ITEM	部件号 PART NO.	零件名称 DESCRIÇÃO	数量 Q'TY	备注 OBSRVAÇÃO
1	3943670	节流孔接头 CONECTOR	1	

页码 PÁGINA	发动机前支架	部件号 PART NO.
79	SUPORTE DIANTEIRO DO MOTOR	EM9193

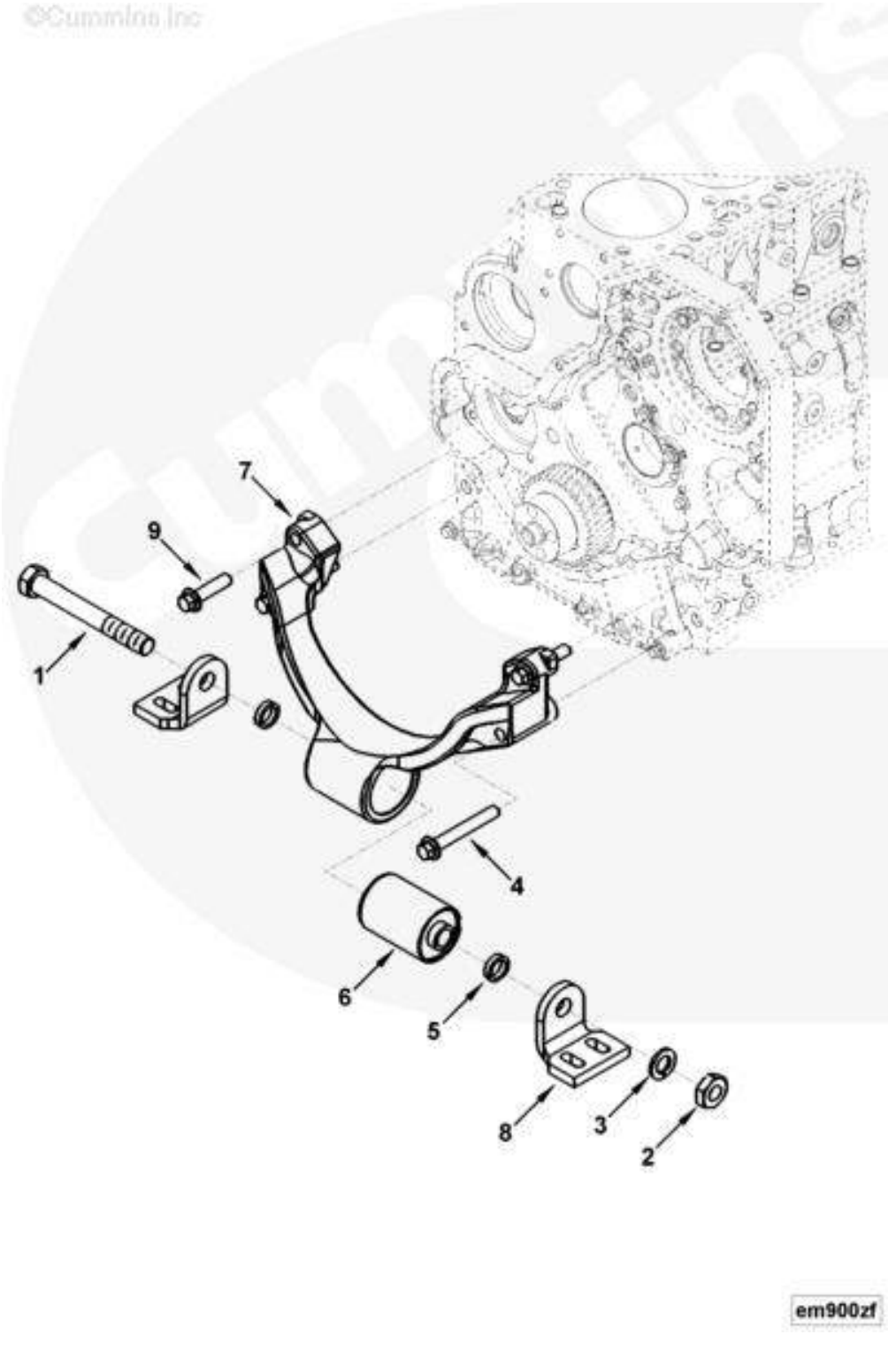

部件号 PART NO. EM9193		**发动机前支架** **SUPORTE DIANTEIRO DO MOTOR**		页码 PÁGINA 80	
件号 ITEM	部件号 PART NO.	零件名称 DESCRIÇÃO		数量 Q'TY	备注 OBSRVAÇÃO
1	S 150 A	六角头螺钉	PARAFUSO	1	3/4 - 10 x 6 in.
2	S 279	重型六角头锁紧螺母	PORCA	1	3/4 - 10 in.
3	S 611	锁紧垫圈	ARRUELA	1	3/4 in.
4	3902451	六角头法兰头螺钉	PARAFUSO	2	M12 x 1.75 x 90
5	3918542	隔圈安装件	ESPAÇADOR	2	
	3955078	发动机前支架	SUPORTE DIANTEIRO DO MOTOR	1	Contain 6、7
6	3928900	隔振垫	ISOLADOR DE VIBRAÇÃO	1	
7	3955073	发动机前支架	SUPORTE DIANTEIRO DO MOTOR	1	SOLD IN HIGHER LEVEL ASSY/KIT
8	3930675	发动机前支架	SUPORTE DIANTEIRO DO MOTOR	2	
9	3937692	六角头法兰头螺钉	PARAFUSO	2	M12 x 1.75 x 60

页码 PÁGINA	发动机控制模块	部件号 PART NO.
81	MODULO DE CONTROLE DO MOTOR	PH9203-03

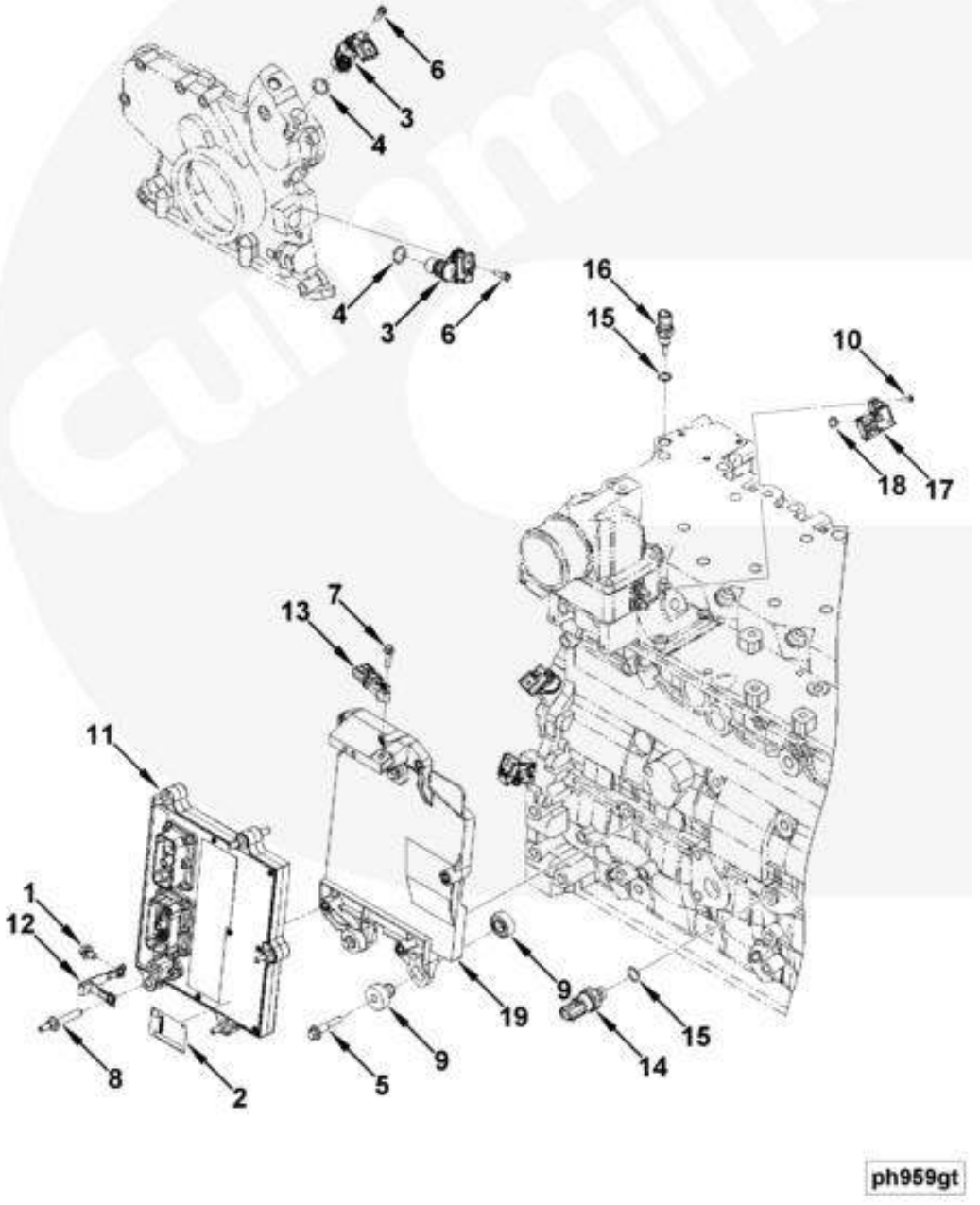

部件号 PART NO. PH9203-03		发动机控制模块 MODULO DE CONTROLE DO MOTOR		页码 PÁGINA 82	
件号 ITEM	部件号 PART NO.	零件名称 DESCRIÇÃO		数量 Q'TY	备注 OBSRVAÇÃO
1	3093956	六角头法兰头螺钉	PARAFUSO	1	
2	3609867	铭牌	PLACA DE INDENTIFICAÇÃO	1	
3	2872277	位置传感器	SENSOR DE POSIÇÃO	2	Contain 4
4	4928599	O 形密封圈	O RING	1	
5	3928873	六角头法兰头螺钉	PARAFUSO	3	
6	3906391	六角头螺钉	PARAFUSO	2	
7	3920854	帽式螺钉垫圈	ARRUELA	1	
8	5269996	带法兰螺柱螺钉	PARAFUSO	5	
9	4899791	隔振垫	ISOLADOR DE VIBRAÇÃO	3	
10	3957849	六角头螺钉	PARAFUSO	1	
	4921797	电子控制模块	MÓDULO DE CONTROLE ELETRÔNICO	1	
11	4921776	电子控制模块	MÓDULO DE CONTROLE ELETRÔNICO	1	Recon Equiv. 4921776 RX/NX.
12	3977357	接地导线	FIO DE ATERRAMENTO	1	
13	4076493	压力传感器	SENSOR DE PRESSÃO	1	
14	4076930	压力开关	PRESSOSTATO	1	Contain 15
15	4010519	O 形密封圈	O RING	1	800158313
16	4954905	温度传感器	SENSOR DE TEMPERATURA	1	Contain 15 Coolant Or Fuel Or Oil.
15	4010519	O 形密封圈	O RING	1	800158313
17	4921322	压力/温度传感器	SENSOR DE PRESSÃO/TEMPERATURA	1	Contain 18 Intake Manifold.
18	4903482	O 形密封圈	O RING	1	
19	4993966	电子控制模块支架	SUPORTE	1	

页码 PÁGINA 83	**发动机控制模块导线线束** **CHICOTE ELÉTRICO DE CONTROLE DO MOTOR**	部件号 PART NO. WR9392-02

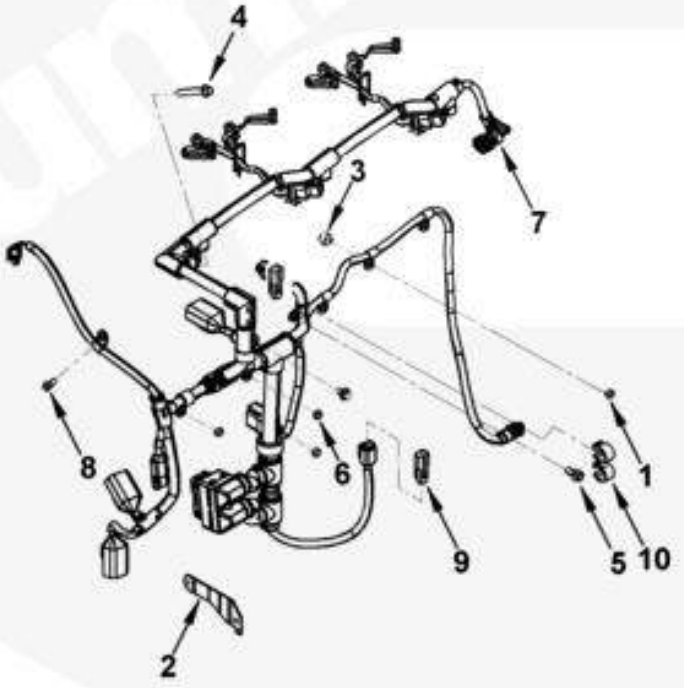

wr963gg

部件号 PART NO. WR9392-02		发动机控制模块导线线束 CHICOTE ELÉTRICO DE CONTROLE DO MOTOR		页码 PÁGINA 84	
件号 ITEM	部件号 PART NO.	零件名称 DESCRIÇÃO		数量 Q'TY	备注 OBSRVAÇÃO
1	3900589	六角头法兰螺母	PARAFUSO	2	M8 X 1.25
2	4933023	导线支架	SUPORTE	2	
3	3918363	隔圈安装件	ESPAÇADOR	2	
4	3093956	六角头法兰头螺钉	PARAFUSO	1	M8 X 1.25 X 12.
5	3900627	六角头法兰头螺钉	PARAFUSO	2	M6 X 1.00 X 14.
6	3906216	六角头法兰螺母	PORCA	3	M6 X 1.00.
7	4939039	电子控制模块导线线束	CHICOTE ELÉTRICO	1	
8	3900626	六角头法兰头螺钉	PARAFUSO	1	M6 x 1.00 x 12
9	4934302	防护盖	PLACA DE PROTEÇÃO	1	
10	3954778	管卡箍	ABRAÇADEIRA	1	

页码 PÁGINA	发动机机油冷却器	部件号 PART NO.
85	ÓLEO LUBRIFICANTE DO MOTOR	LC9244-02

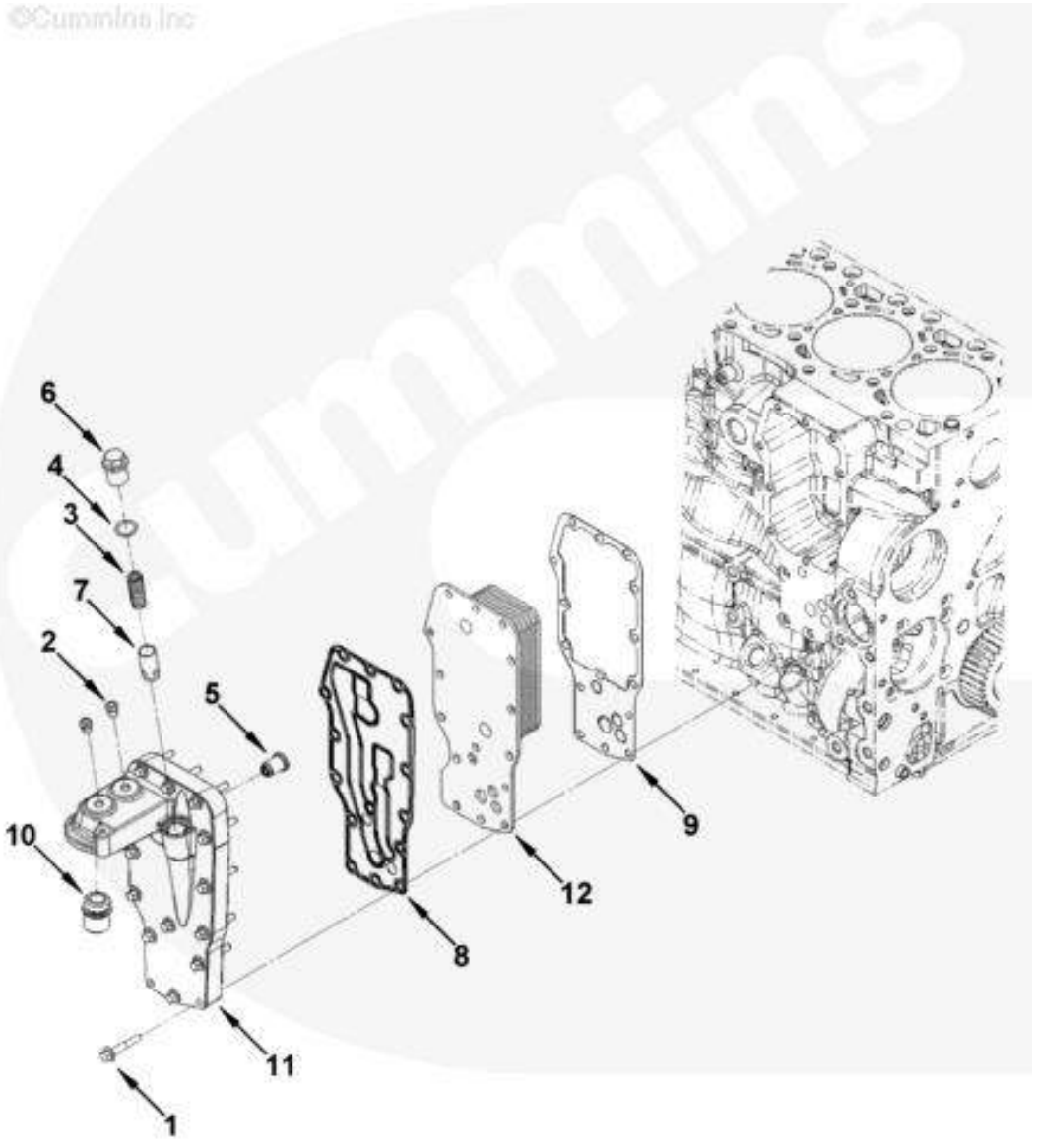

部件号 PART NO. LC9244-02		发动机机油冷却器 ÓLEO LUBRIFICANTE DO MOTOR		页码 PÁGINA 86	
件号 ITEM	部件号 PART NO.	零件名称 DESCRIÇÃO		数量 Q'TY	备注 OBSRVAÇÃO
1	3901445	六角头法兰头螺钉	PARAFUSO	15	
2	3906619	管塞	PLUG	2	
3	3925009	压缩弹簧	MOLA	1	
4	3929457	O 形密封圈	O RING	1	800104354
5	3936365	减压阀	VÁLVULA DE ALÍVIO	1	
6	3946947	螺塞	PLUG	1	
7	3947287	压力调节器柱塞	VÁVULA REGULADORA DE PRESSÃO	1	
8	3974127	滤清器座密封垫	JUNTA	1	
9	2830559	机油冷却器芯密封垫	JUNTA	1	
	3955034	机油滤清器座	CJM SUPORTE DO FILTRO	1	Contain 10、11
10	3942367	滤清器座适配器	ADAPTADOR DO FILTRO	1	
11	3965153	机油滤清器座	SUPORTE DO FILTRO	1	
12	3975818	冷却器芯	NÚCLEO DE RESFRIAMENTO	1	

页码 PÁGINA	吊耳安装件	部件号 PART NO.
87	ÓLEO LUBRIFICANTE DO MOTOR	LA9147

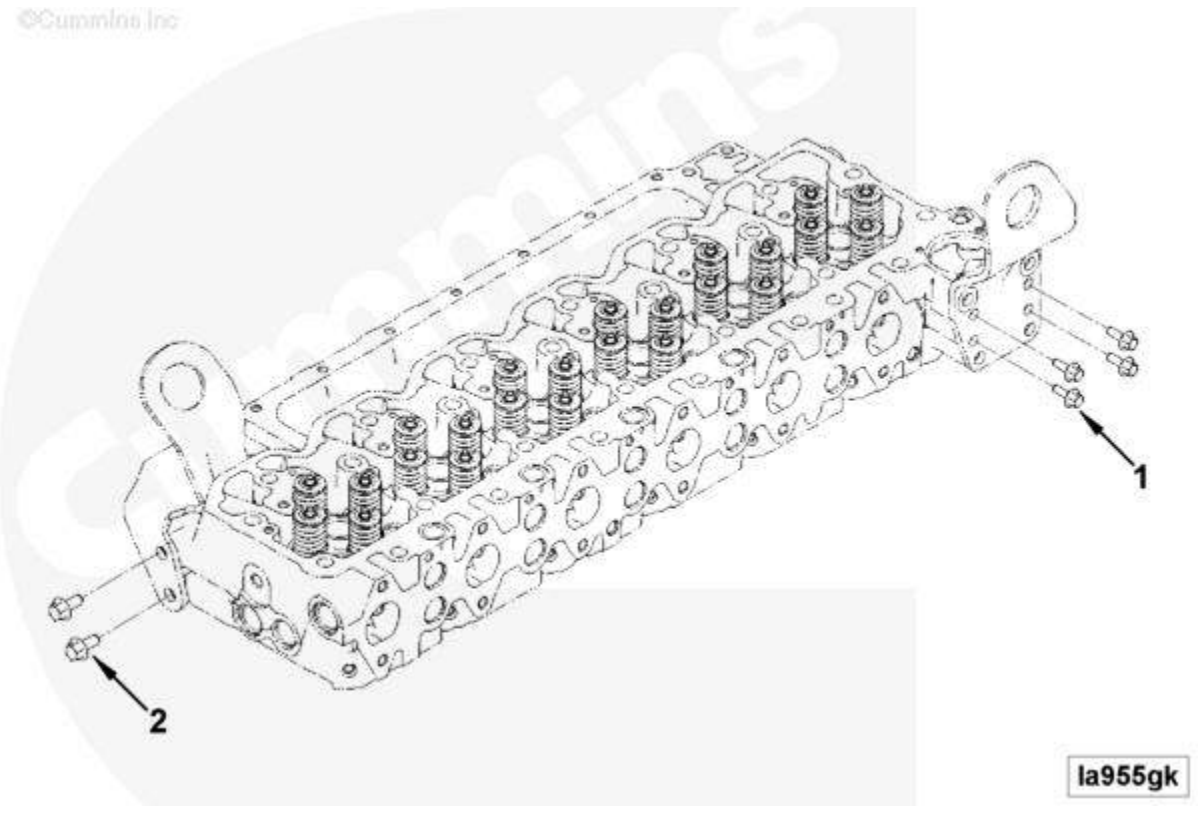

部件号 PART NO. LA9147		**吊耳安装件** **ÓLEO LUBRIFICANTE DO MOTOR**	页码 PÁGINA 88	
件号 ITEM	部件号 PART NO.	零件名称 DESCRIÇÃO	数量 Q'TY	备注 OBSRVAÇÃO
1	3902460	六角头法兰头螺钉 PARAFUSO	4	
2	3903990	六角头法兰头螺钉 PARAFUSO	2	

页码 PÁGINA 89	后齿轮室 ALOJAMENTO DA ENGRENAGEM TRASEIRA	部件号 PART NO. BB9132-01

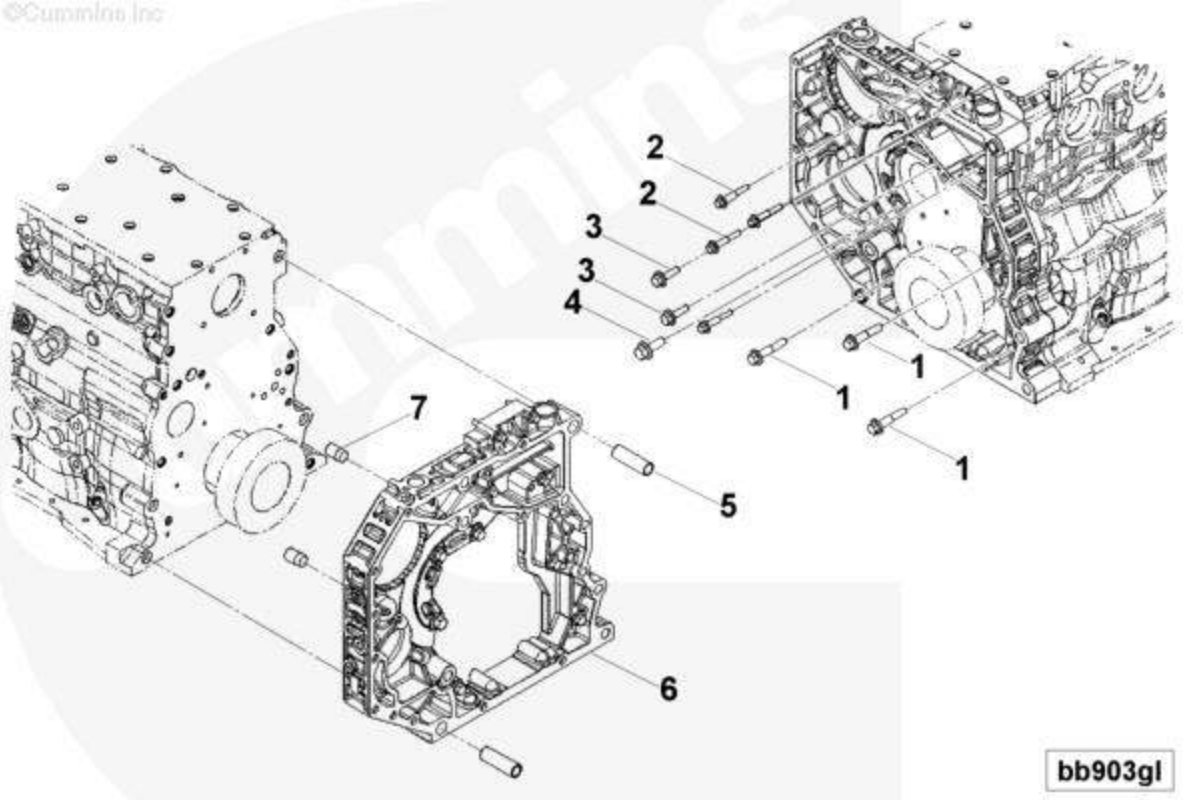

部件号 PART NO. BB9132-01		**后齿轮室** **ALOJAMENTO DA ENGRENAGEM TRASEIRA**		页码 PÁGINA 90	
件号 ITEM	部件号 PART NO.	零件名称 DESCRIÇÃO		数量 Q'TY	备注 OBSRVAÇÃO
1	3918153	六角头法兰头螺钉	PARAFUSO	3	M10 X 1.50 X 50
2	3901445	六角头法兰头螺钉	PARAFUSO	4	M8 x 1.25 x 45
3	3903112	六角头法兰头螺钉	PARAFUSO	2	M10 X 1.50 X 30.
4	3910495	六角头法兰头螺钉	PARAFUSO	1	M12 X 1.75 X 30.
	3971016	齿轮室	ALOJAMENTO DA ENGRENAGEM	1	包含 5、6、7
5	3954616	环形定位销	PINO	2	
6	3971013	齿轮室	ALOJAMENTO DA ENGRENAGEM	1	
7	4929128	螺纹镶圈	ANEL ROSCADO	2	

页码 PÁGINA 91	后齿轮系附件安装件 MONTAGEM DOS ACESSÓRIOS DA ENGRENAGEM TRASEIRA	部件号 PART NO. DR9701-02

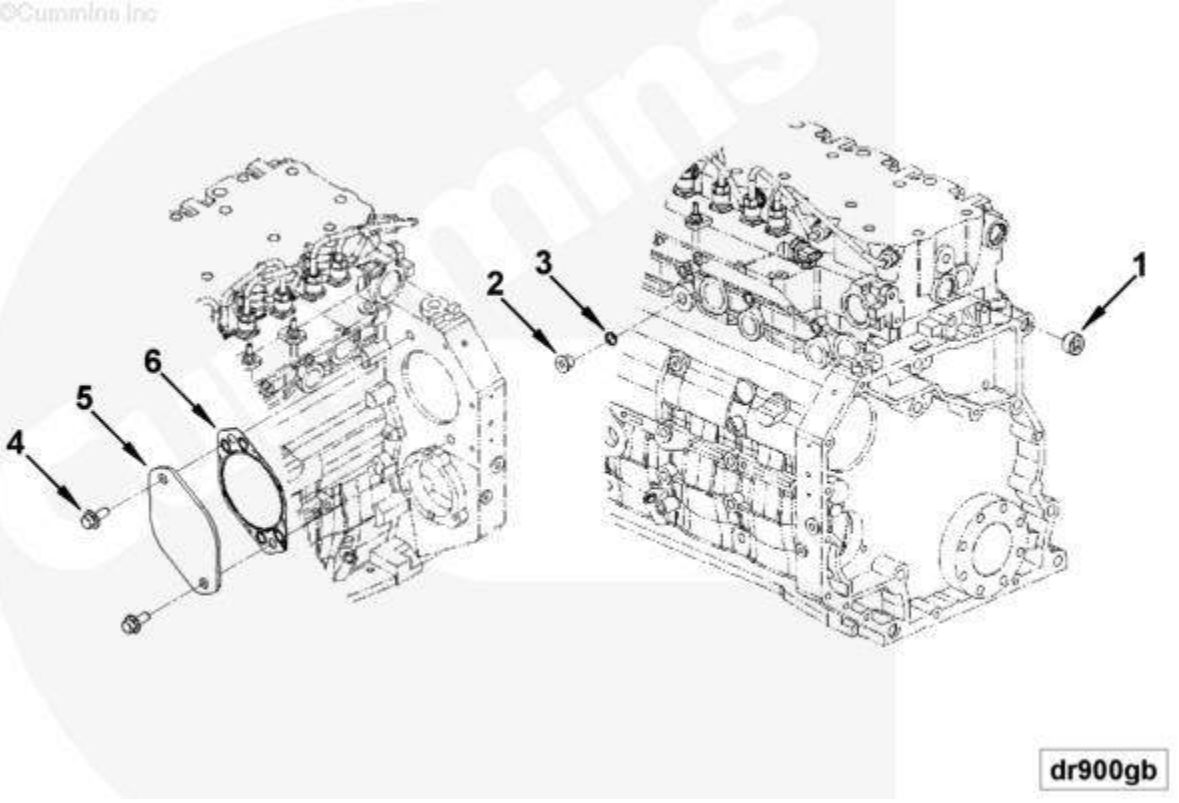

部件号 PART NO. DR9701-02		后齿轮系附件安装件 MONTAGEM DOS ACESSÓRIOS DA ENGRENAGEM TRASEIRA		页码 PÁGINA 92	
件号 ITEM	部件号 PART NO.	零件名称 DESCRIÇÃO		数量 Q'TY	备注 OBSRVAÇÃO
1	4933532	管塞	PLUG	1	3/4 NPT
	3089567	螺塞	PLUG	1	Contain 2、3
2	3089568	螺塞	PLUG	1	
3	3679139	O 形密封圈	O RING	1	800158307
4	3910495	六角头法兰头螺钉	PARAFUSO	2	M12 X 1.75 X 30.
5	3914868	盖板	COBERTURA	1	
6	4896897	附件驱动盖密封垫	CALÇO	1	

页码 PÁGINA	喷油器	部件号 PART NO.
93	BICO INJETOR	PP8466

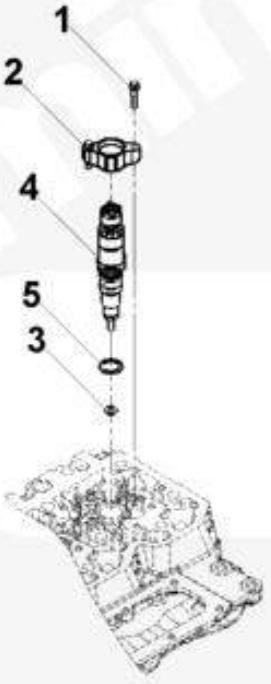

pp968gk

部件号 PART NO. PP8466		**喷油器** **BICO INJETOR**		页码 PÁGINA 94	
件号 ITEM	部件号 PART NO.	零件名称 DESCRIÇÃO		数量 Q'TY	备注 OBSRVAÇÃO
1	3900628	六角头法兰头螺钉	PARAFUSO	12	
2	4935686	喷油器卡箍	ABRAÇADEIRA	6	
3	3976372	喷油器	INJETOR	6	
4	3976371	喷油器密封件	VEDAÇÃO DO INJETOR	1	
5	3977393	O 形密封圈	O RING	1	

页码 PÁGINA 95	**喷油器管路** **LINHA DE CONTROLE DOS INJETORES**	部件号 PART NO. PP8466

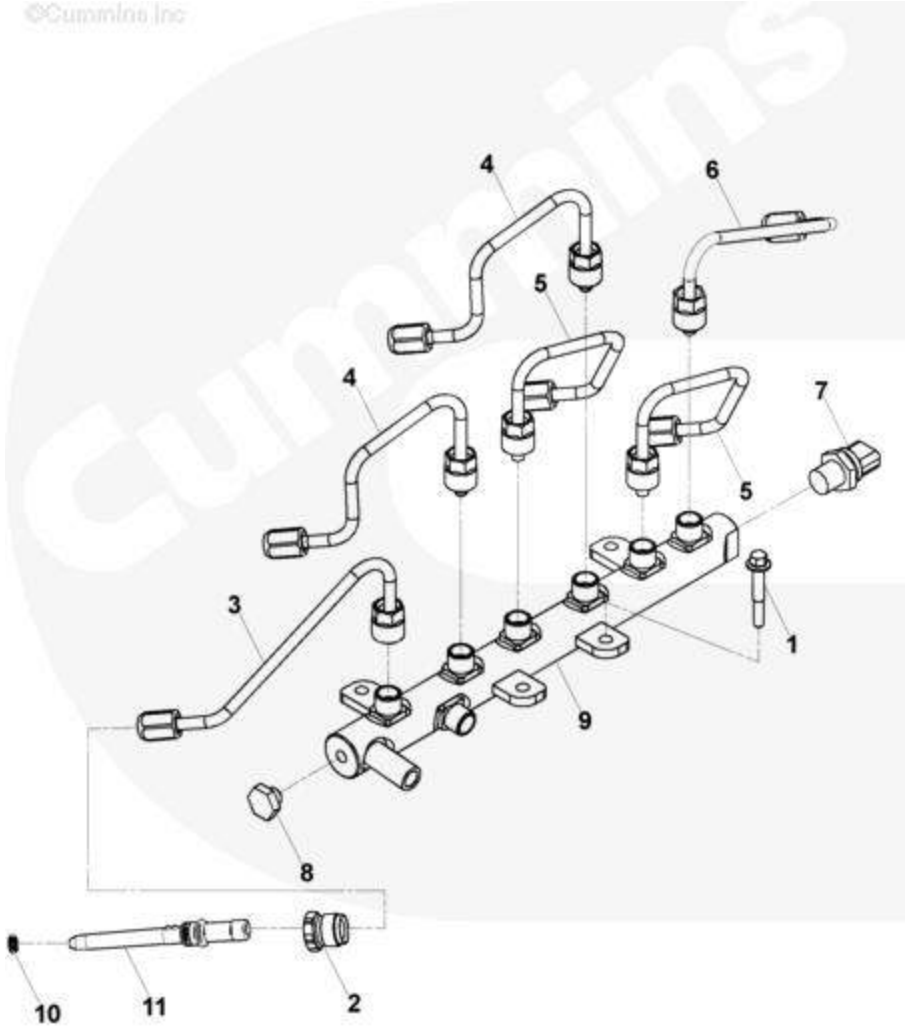

部件号 PART NO. PP8466		**喷油器管路** **LINHA DE CONTROLE DOS INJETORES**		页码 PÁGINA 96	
件号 ITEM	部件号 PART NO.	零件名称 DESCRIÇÃO		数量 Q'TY	备注 OBSRVAÇÃO
1	3900633	六角头法兰头螺钉	PARAFUSO	4	M8 X 1.25 X 50
2	3946625	油器燃供油管接头挡圈	ANEL DE VEDAÇÃO	6	REPLACE WITH 5264181
3	3978031	燃油器喷油器供油管	DUTO DE COMBUSTÍVEL	1	#1 CYLINDER
4	3978032	燃油器喷油器供油管	DUTO DE COMBUSTÍVEL	2	#2 AND #3 CYLINDER
5	3978034	燃油器喷油器供油管	DUTO DE COMBUSTÍVEL	2	#4 AND #5 CYLINDER
6	3978036	燃油器喷油器供油管	DUTO DE COMBUSTÍVEL	1	#6 CYLINDER
	3977530	燃油歧管	DISTRIBUIDOR DE COMBUSTÍVEL	1	
7	3974092	压力传感器	SENSOR DE PRESSÃO	1	FUEL
8	3974093	减压阀	VÁLVULA DE ALÍVIO	1	
9	3978448	燃油歧管	DISTRIBUIDOR DE COMBUSTÍVEL	1	
	3975703	喷油器供油管接头	TUBO	6	
10	3972753	O 形密封圈	O RING	1	
11	3975702	喷油器供油管接头	TUBO	1	

页码 PÁGINA	连杆和活塞	部件号 PART NO.
97	BIELA E PISTÃO	PP8466-05

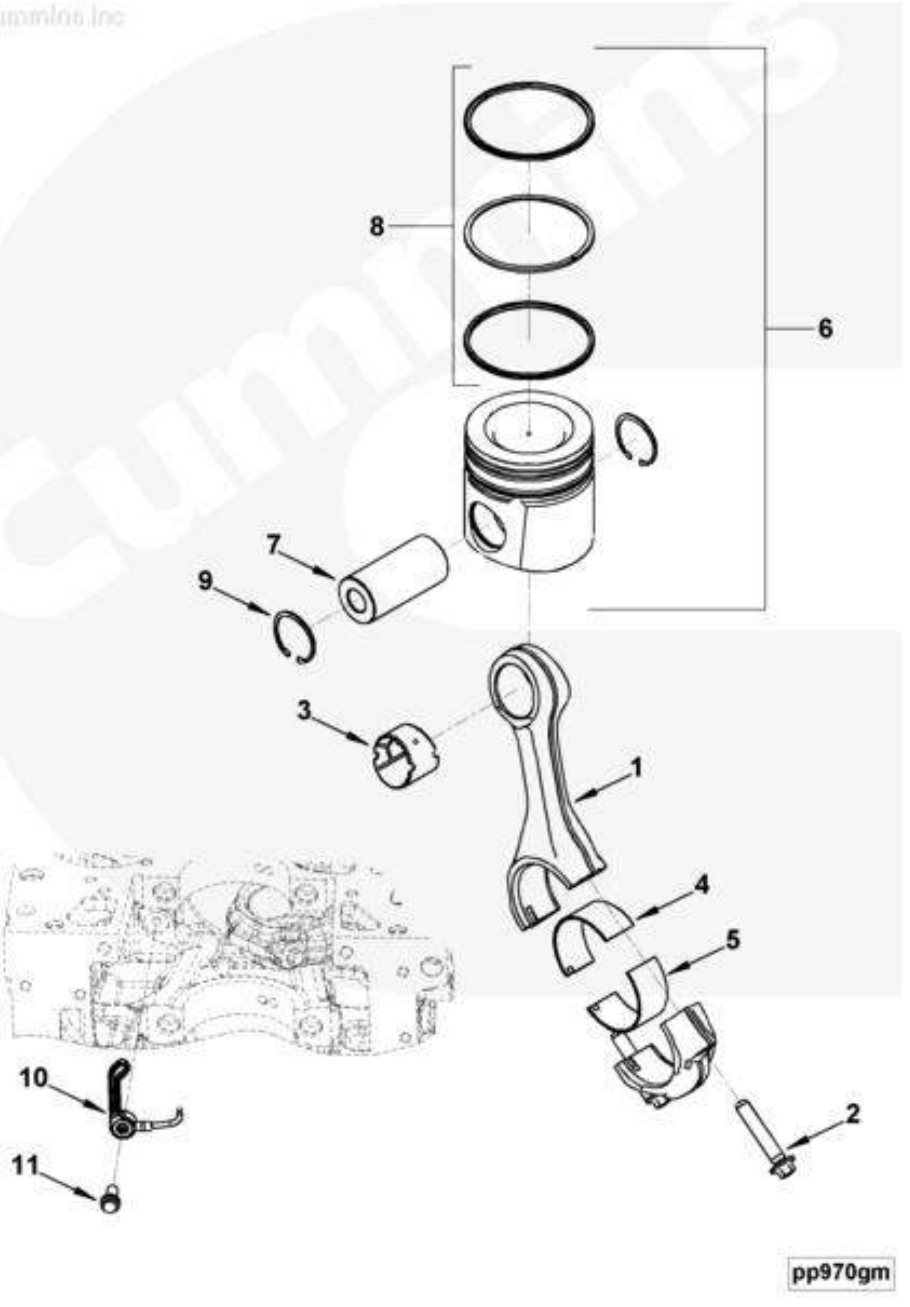

部件号 PART NO. PP8466-05		**连杆和活塞** **BIELA E PISTÃO**		页码 PÁGINA 98	
件号 ITEM	部件号 PART NO.	零件名称 DESCRIÇÃO		数量 Q'TY	备注 OBSRVAÇÃO
	3971212	发动机连杆	BIELA	6	Recon Equivalent 3971212 RX
1	3971211	发动机连杆	BIELA	1	
	3964817	空心接头螺钉	PARAFUSO	6	
2	4891179	连杆螺钉	PARAFUSO	2	
3	4891178	衬套	BUCHA	1	
4	3969562	连杆轴承	MANCAL	6	Standard.
5	4893693	连杆轴承	MANCAL	6	Standard.
6	4955160	发动机活塞组件	GRUPO DO PISTÃO	6	Standard.
	4934860	发动机活塞	PISTÃO	1	
7	4931041	活塞销	PINO	1	
8	4955251	活塞环组件	GRUPO DO ANEL DO PISTAO	1	
	3976339	压缩活塞环	ANEL DO PISTÃO	1	
	4932587	压缩活塞环	ANEL DO PISTÃO	1	
	4932801	机油活塞环	ANEL DO PISTÃO	1	
9	3920691	挡圈	ANEL DE VEDAÇÃO	12	
10	4937308	活塞冷却喷嘴	RESFRIADOR DO PISTÃO	6	
11	3964817	空心接头螺钉	PARAFUSO	6	
6	4955481	发动机活塞套装	KIT DE PISTÃO. 50 Mm	A/R	0.50 mm Oversize
	4934816	发动机活塞	PISTÃO	1	
8	4955480	活塞环套装	KIT , ANEL DO PISTÃO . 50 Mm	1	0.50 mm Oversize
4	3901171	连杆轴承	MANCAL	A/R	0.25 mm Oversize

页码 PÁGINA	连杆和活塞	部件号 PART NO.
99	**BIELA E PISTÃO**	PP8466-05

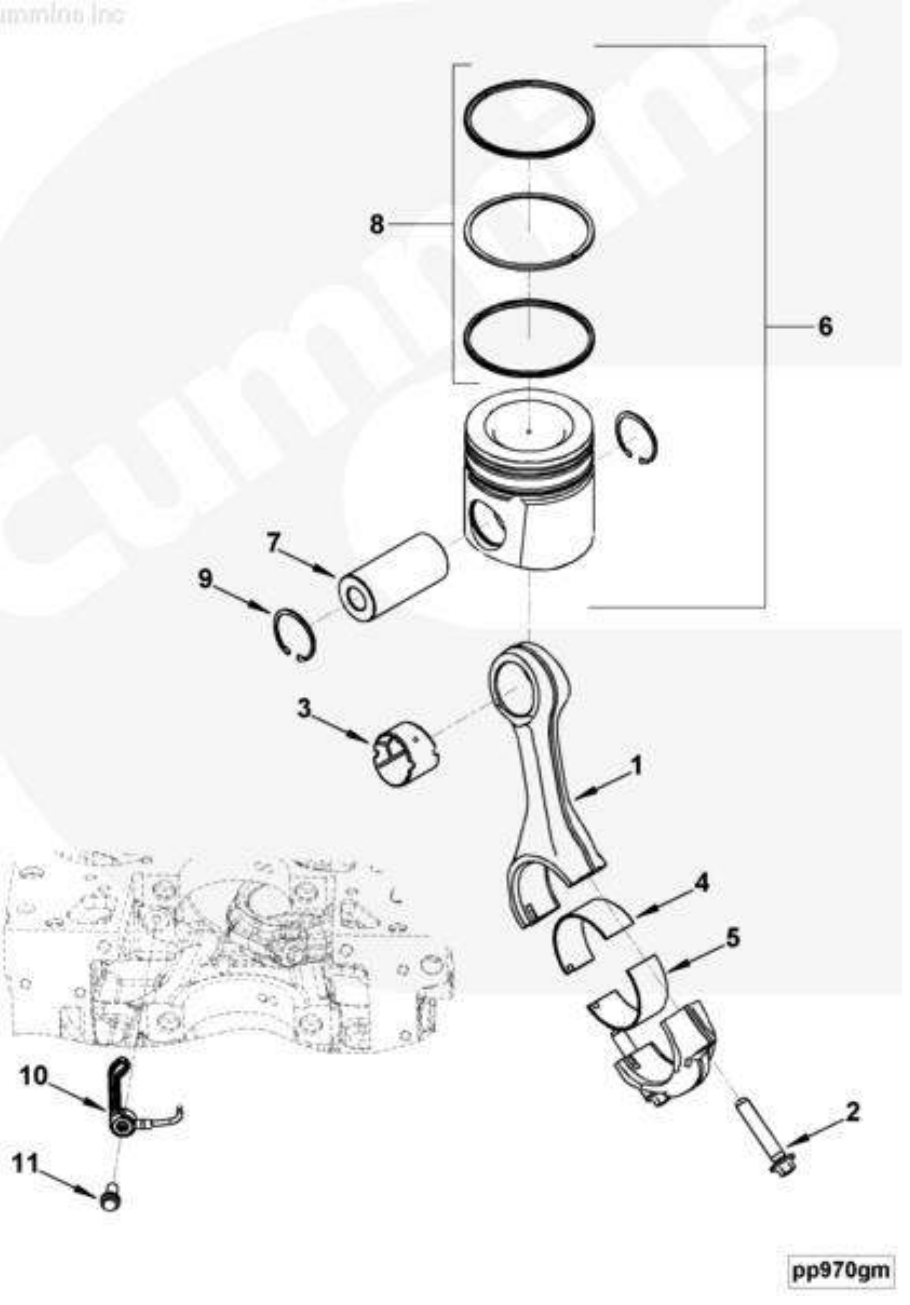

部件号 PART NO. PP8466-05		**连杆和活塞** **BIELA E PISTÃO**		页码 PÁGINA 100
件号 ITEM	部件号 PART NO.	零件名称 DESCRIÇÃO	数量 Q'TY	备注 OBSRVAÇÃO
4	3901172	连杆轴承 MANCAL	A/R	0.50 mm Oversize
4	3901173	连杆轴承 MANCAL	A/R	0.75 mm Oversize
4	3901174	连杆轴承 MANCAL	A/R	1.00 mm Oversize
5	4892795	连杆轴承 MANCAL	A/R	0.25 mm Oversize
5	4892796	连杆轴承 MANCAL	A/R	0.50 mm Oversize
5	4892797	连杆轴承 MANCAL	A/R	0.75 mm Oversize
5	4892798	连杆轴承 MANCAL	A/R	1.00 mm Oversize

页码 PÁGINA	排放位置	部件号 PART NO.
101	DRENO	DL9305

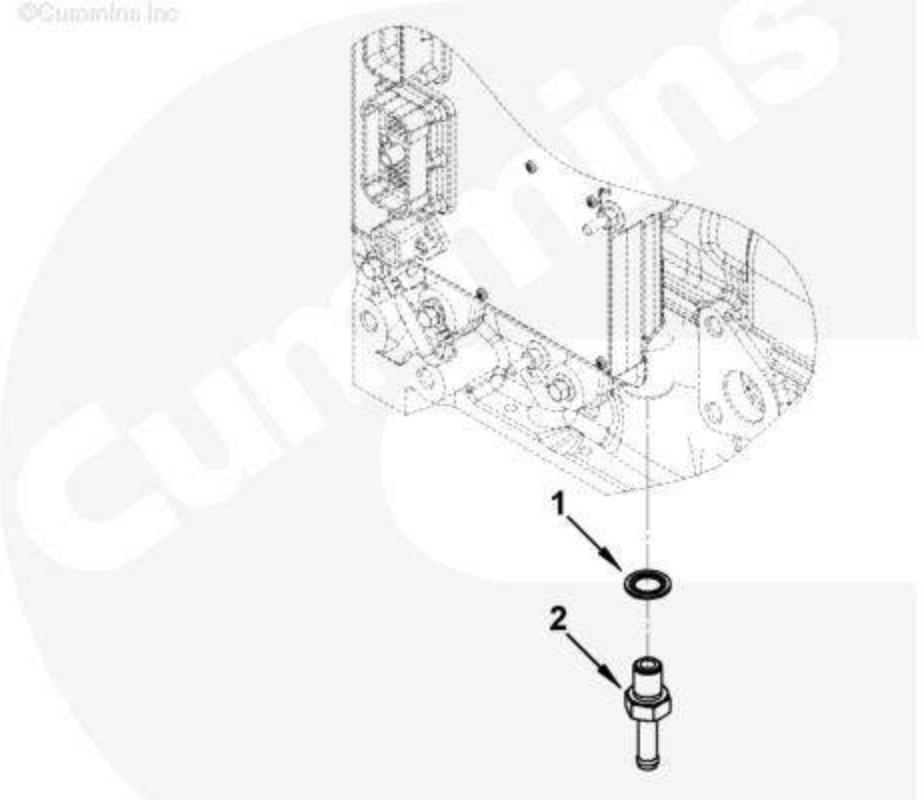

fi900zb

部件号 PART NO. DL9305		排放位置 DRENO		页码 PÁGINA 102	
件号 ITEM	部件号 PART NO.	零件名称 DESCRIÇÃO		数量 Q'TY	备注 OBSRVAÇÃO
1	3963983	密封垫圈	ARRUELA	1	M12.
2	3955171	普通软管联轴节	CONECTOR	1	M12 X 1.50 X 15

页码 PÁGINA	提升设备布置图	部件号 PART NO.
103	ARRANJO DE IÇAMENTO	LA9145

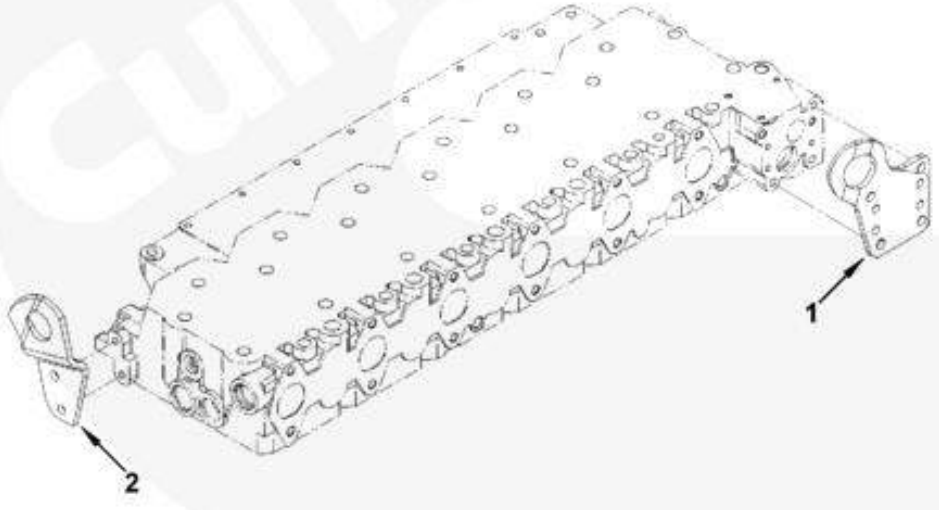

la952gj

部件号 PART NO. LA9145		**提升设备布置图** **ARRANJO DE IÇAMENTO**		页码 PÁGINA 104
件号 ITEM	部件号 PART NO.	零件名称 DESCRIÇÃO	数量 Q'TY	备注 OBSRVAÇÃO
1	4894100	发动机吊耳 OLHAL DO MOTOR	1	
2	4933232	发动机吊耳 OLHAL DO MOTOR	1	

页码 PÁGINA	摇臂	部件号 PART NO.
105	BALANCIM	RL9765-04

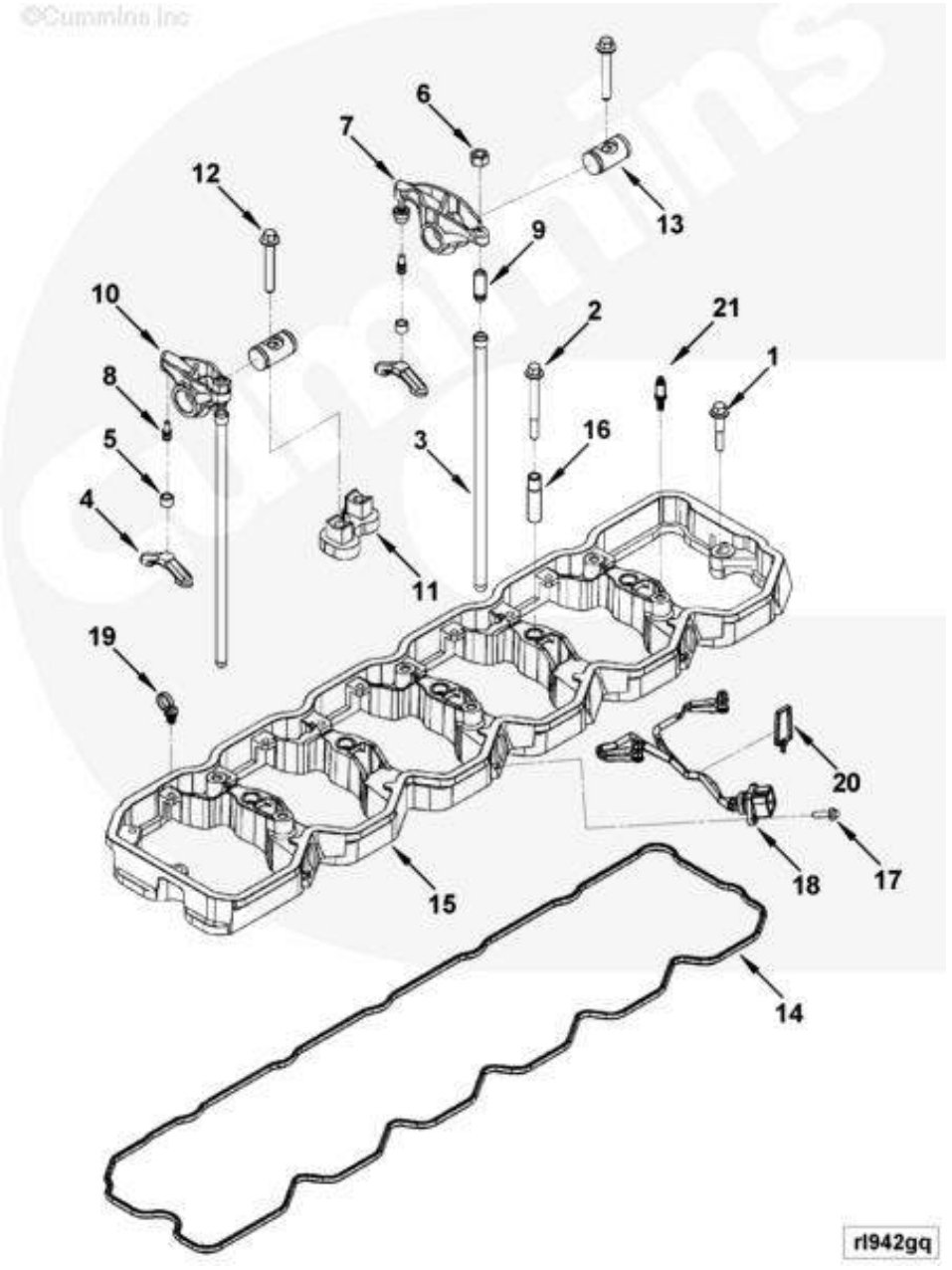

部件号 PART NO. RL9765-04		**摇臂** **BALANCIM**		页码 PÁGINA 106	
件号 ITEM	部件号 PART NO.	零件名称 DESCRIÇÃO		数量 Q'TY	备注 OBSRVAÇÃO
1	3900633	六角头法兰头螺钉	PARAFUSO	2	M8 X 1.25 X 50
2	3903096	六角头法兰头螺钉	PARAFUSO	5	M8 x 1.25 x 70
3	3941253	推杆	VARETA	12	
4	3943626	气门跨接压板	VALVULA	12	
	4995602	摇臂总成	BALANCIN	6	Contain 5～13
	4995603	摇臂	BALANCIN	1	Contain 5～9
5	4994198	摇臂承窝	SUPORTE	1	
	4995605	摇臂	BALANCIN	1	Contain 6～9
6	3927692	重型六角头螺母	PORCA	1	
7	3941928	摇臂	BALANCIN	1	EXHAUST
8	4994197	摇臂球头	ESFERA	1	
9	3959128	摇臂调整螺钉	PARAFUSO	1	
	4995604	摇臂	BALANCIN	1	Contain 5～10
5	4994198	摇臂承窝	SUPORTE	1	
	4995606	摇臂	BALANCIN	1	Contain 6～10
6	3927692	重型六角头螺母	PORCA	1	
8	4994197	摇臂球头	ESFERA	1	
9	3959128	摇臂调整螺钉	PARAFUSO	1	
10	3941927	摇臂	BALANCIN	1	INTAKE
11	3964908	摇臂支架	SUPORTE	1	
12	3990127	六角头法兰头螺钉	PARAFUSO	2	M8 X 1.25 X 55.
13	4928699	摇臂轴	EIXO	2	
	4934573	摇臂室	EIXO	2	Contain 14～21

页码 PÁGINA	摇臂	部件号 PART NO.
107	BALANCIM	RL9765-04

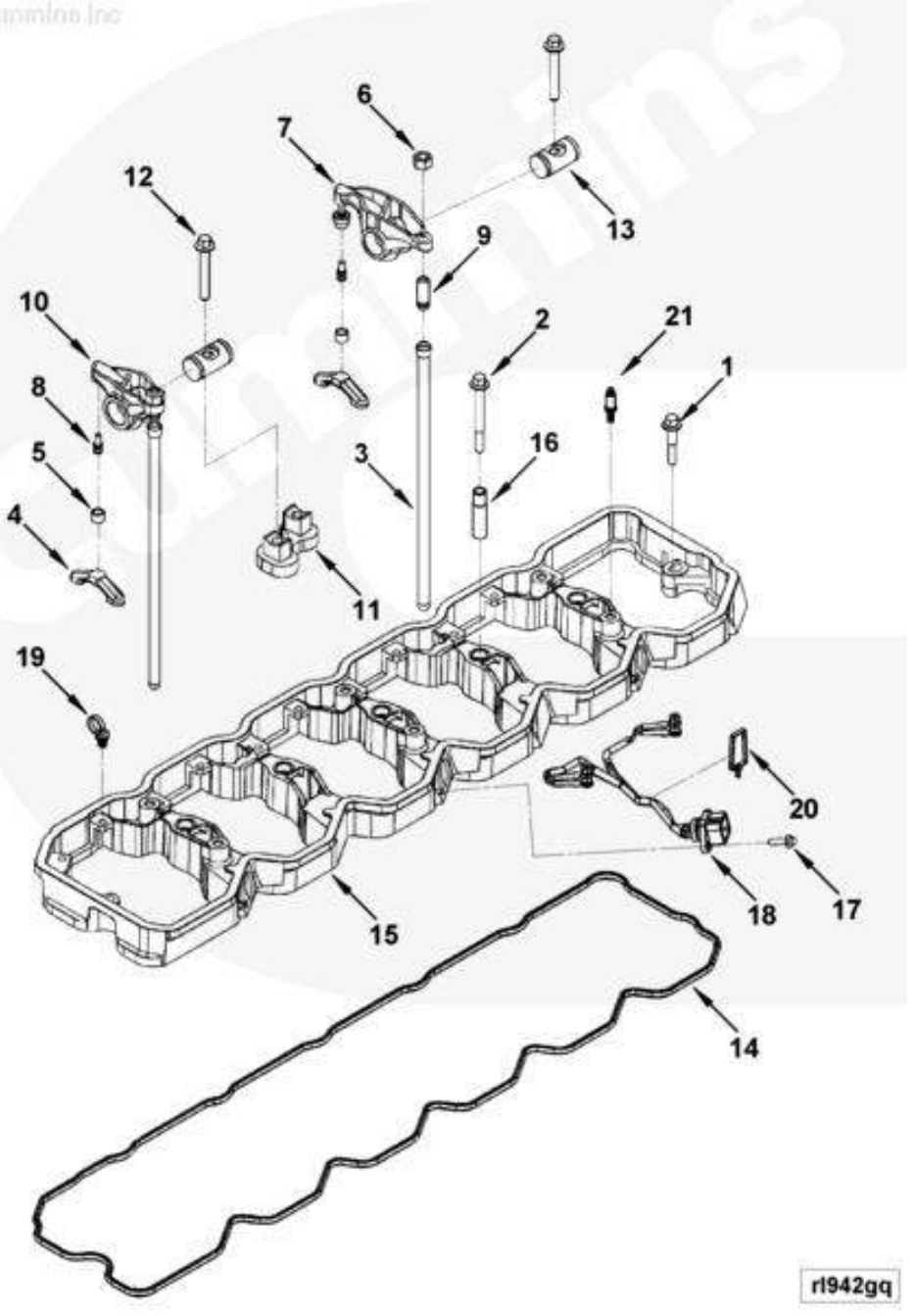

部件号 PART NO. RL9765-04		**摇臂** **BALANCIM**		页码 PÁGINA 108	
件号 ITEM	部件号 PART NO.	零件名称 DESCRIÇÃO		数量 Q'TY	备注 OBSRVAÇÃO
14	4899231	摇臂室密封垫	JUNTA	1	
	4938657	摇臂室	SUPORTE DE VALVULAS	1	Contain 15、16
15	4938658	摇臂室	SUPORTE DE VALVULAS	1	PURCHASE 4938657
16	4938676	衬套	BUCHA	5	PURCHASE 4938657
17	3913638	六角头法兰头螺钉	PARAFUSO	3	M6 X 1.00 X 16.
18	3287699	导线线束	CHICOTE	3	
19	3287727	导线固定夹	ABRAÇADEIRA	6	
20	4890404	导线固定夹	ABRAÇADEIRA	3	
21	4896991	螺柱	PARAFUSO PRISIONEIRO	6	
（1）	3937219	摇臂	BRAÇO	A/R	Contain （1）～（8）
（2）	3935945	承座固定器	RETENTOR DO ROLAMENTO	1	
（3）	3935946	摇臂承窝	SOQUETE	1	
（4）	4995605	摇臂	BRAÇO	1	Contain （5）～（8）
（5）	3927692	重型六角头螺母	PORCA	1	
（6）	3941928	摇臂	BRAÇO	1	
（7）	3959128	摇臂调整螺钉	PARAFUSO	1	
（8）	4994197	摇臂球头	ESFERA	1	
（1）	3937220	摇臂	BRAÇO	A/R	Contain （1）～（8）
（2）	3935945	承座固定器	RETENTOR DO ROLAMENTO	1	
（3）	3935946	摇臂承窝	SOQUETE	1	
（4）	4995606	摇臂	BRAÇO	1	Contain （5）～（8）

页码 PÁGINA	摇臂	部件号 PART NO.
109	BALANCIM	RL9765-04

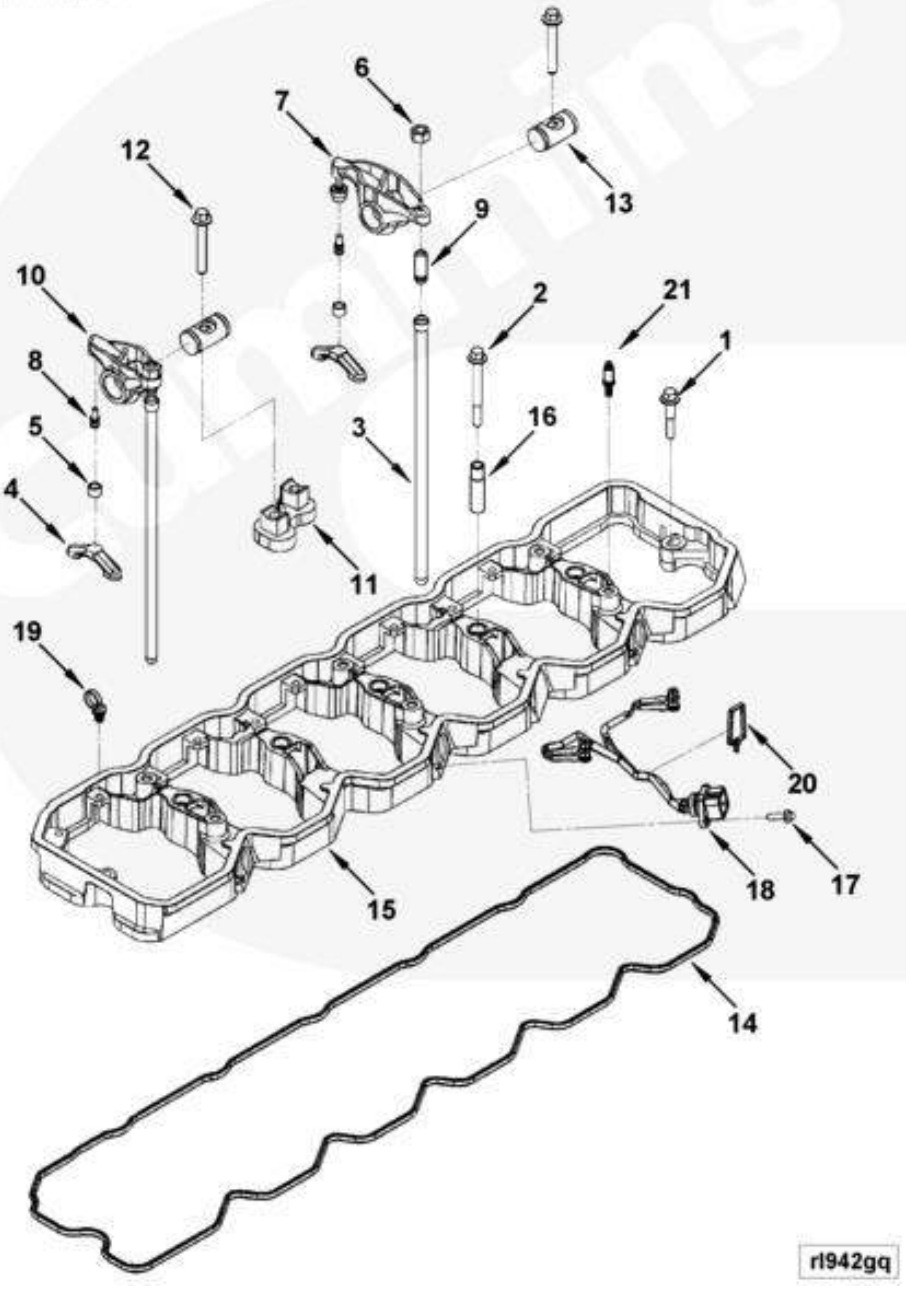

部件号 PART NO. RL9765-04		**摇臂** **BALANCIM**		页码 PÁGINA 110
件号 ITEM	部件号 PART NO.	零件名称 DESCRIÇÃO	数量 Q'TY	备注 OBSRVAÇÃO
（5）	3927692	重型六角头螺母 PORCA	1	
（6）	3941927	摇臂 BRAÇO	1	
（7）	3959128	摇臂调整螺钉 PARAFUSO	1	
（8）	4994197	摇臂球头 ESFERA	1	

页码 PÁGINA	曲轴和轴承	部件号 PART NO.
111	VIRABREQUIM E MANCAIS	BB9206

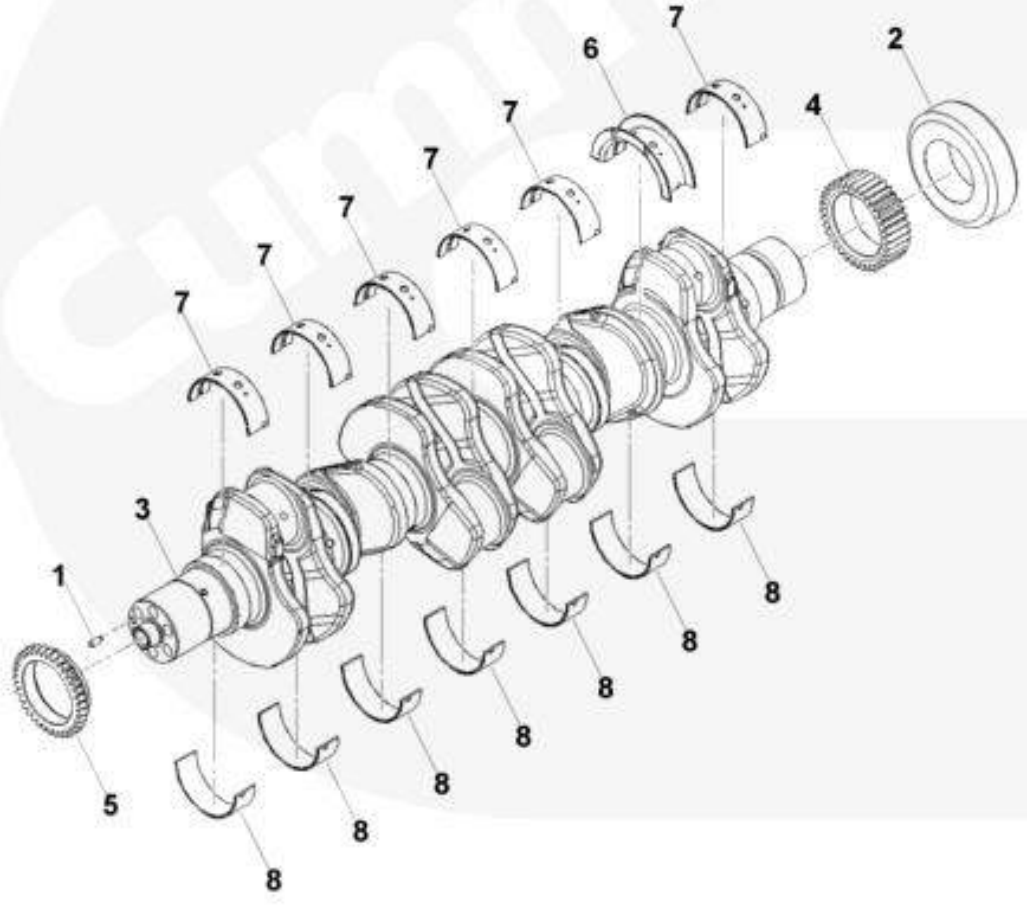

部件号 PART NO. BB9206		**曲轴和轴承** **VIRABREQUIM E MANCAIS**		页码 PÁGINA 112	
件号 ITEM	部件号 PART NO.	零件名称 DESCRIÇÃO		数量 Q'TY	备注 OBSRVAÇÃO
	3974635	发动机曲轴	VIRABREQUIM	1	Contain 1、2、3、4、5
1	3904483	定位销	PINO	1	
	3974538	发动机曲轴	VIRABREQUIM	1	Contain 2、3、4、5
2	2831066	轴套环	ANEL	1	
3	3968164	发动机曲轴	VIRABREQUIM	1	
4	3955151	曲轴齿轮	ENGRENAGEM	1	
5	3955150	曲轴齿轮	ENGRENAGEM	1	
	3357480		KIT DE MANCAIS	A/R	Contain 6、7、8 Standard
6	3927772	曲轴止推轴承	MANCAL	1	Standard
7	3929016	主轴承	MANCAL	6	Standard
8	3929021	主轴承	MANCAL	7	Standard
	3802071	主轴承组件(.010)	GRUPO DOS MANCAIS	A/R	Contain 6、7、8 0.25 mm Oversize
6	3283065	曲轴止推轴承	MANCAL	1	0.25 mm Oversize
7	3929017	主轴承	MANCAL	6	0.25 mm Oversize
8	3929022	主轴承	MANCAL	7	0.25 mm Oversize
	3802072	主轴承组件(.020)	GRUPO DOS MANCAIS	A/R	Contain 6、7、8 0.50 mm Oversize
6	3283066	曲轴止推轴承	MANCAL	1	0.50 mm Oversize
7	3929018	主轴承	MANCAL	6	0.50 mm Oversize
8	3929023	主轴承	MANCAL	7	0.50 mm Oversize
	3802073	主轴承组件(.030)	GRUPO DOS MANCAIS	A/R	Contain 6、7、8 0.75 mm Oversize
6	3283067	曲轴止推轴承	MANCAL	1	0.75 mm Oversize

页码 PÁGINA	曲轴和轴承	部件号 PART NO.
113	VIRABREQUIM E MANCAIS	BB9206

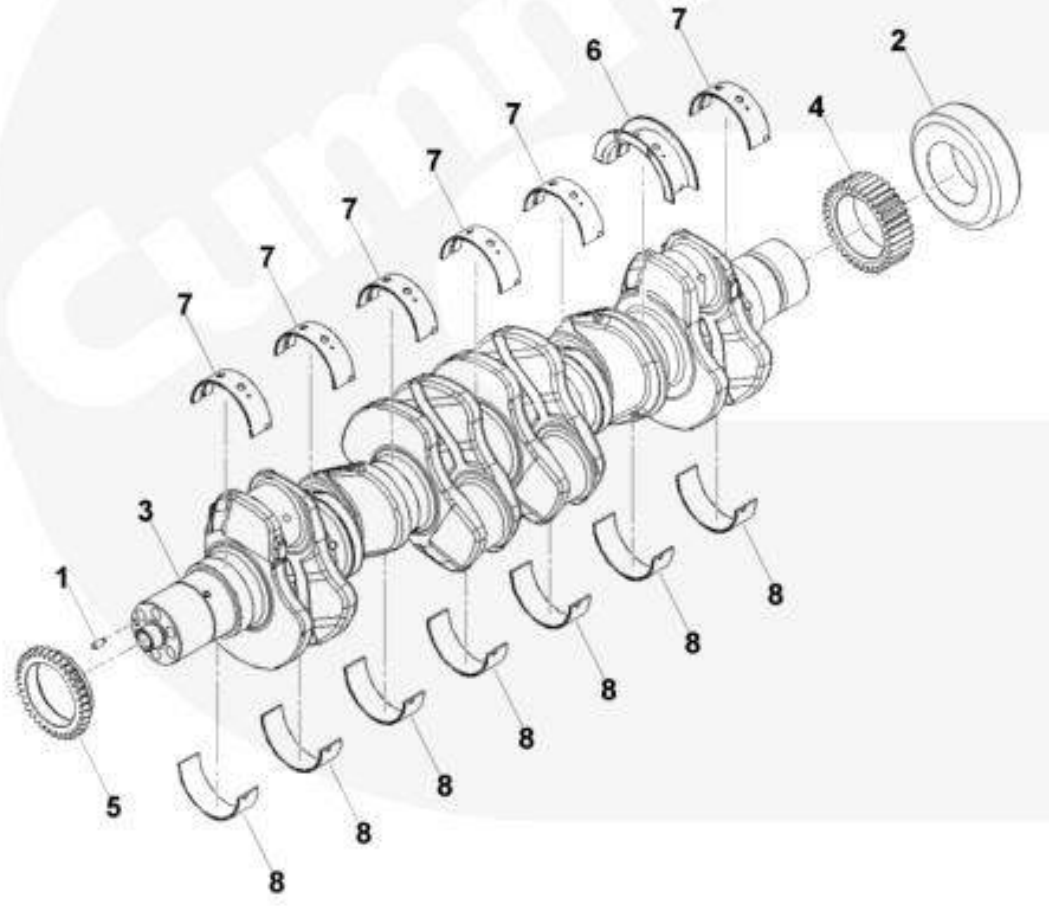

bb903gi

部件号 PART NO. BB9206		**曲轴和轴承** **VIRABREQUIM E MANCAIS**		页码 PÁGINA 114	
件号 ITEM	部件号 PART NO.	零件名称 DESCRIÇÃO		数量 Q'TY	备注 OBSRVAÇÃO
7	3929019	主轴承	MANCAL	6	0.75 mm Oversize
8	3929024	主轴承	MANCAL	7	0.75 mm Oversize
	3802074	主轴承组件(.040)	GRUPO DOS MANCAIS	A/R	Contain 6、7、8 1.00 mm Oversize
6	3283066	曲轴止推轴承	MANCAL	1	1.00 mm Oversize
7	3929019	主轴承	MANCAL	6	0.75 mm Oversize
8	3929024	主轴承	MANCAL	7	0.75 mm Oversize

页码 PÁGINA	曲轴箱呼吸器	部件号 PART NO.
115	RESPIRO DO CARTER	BR9191-02

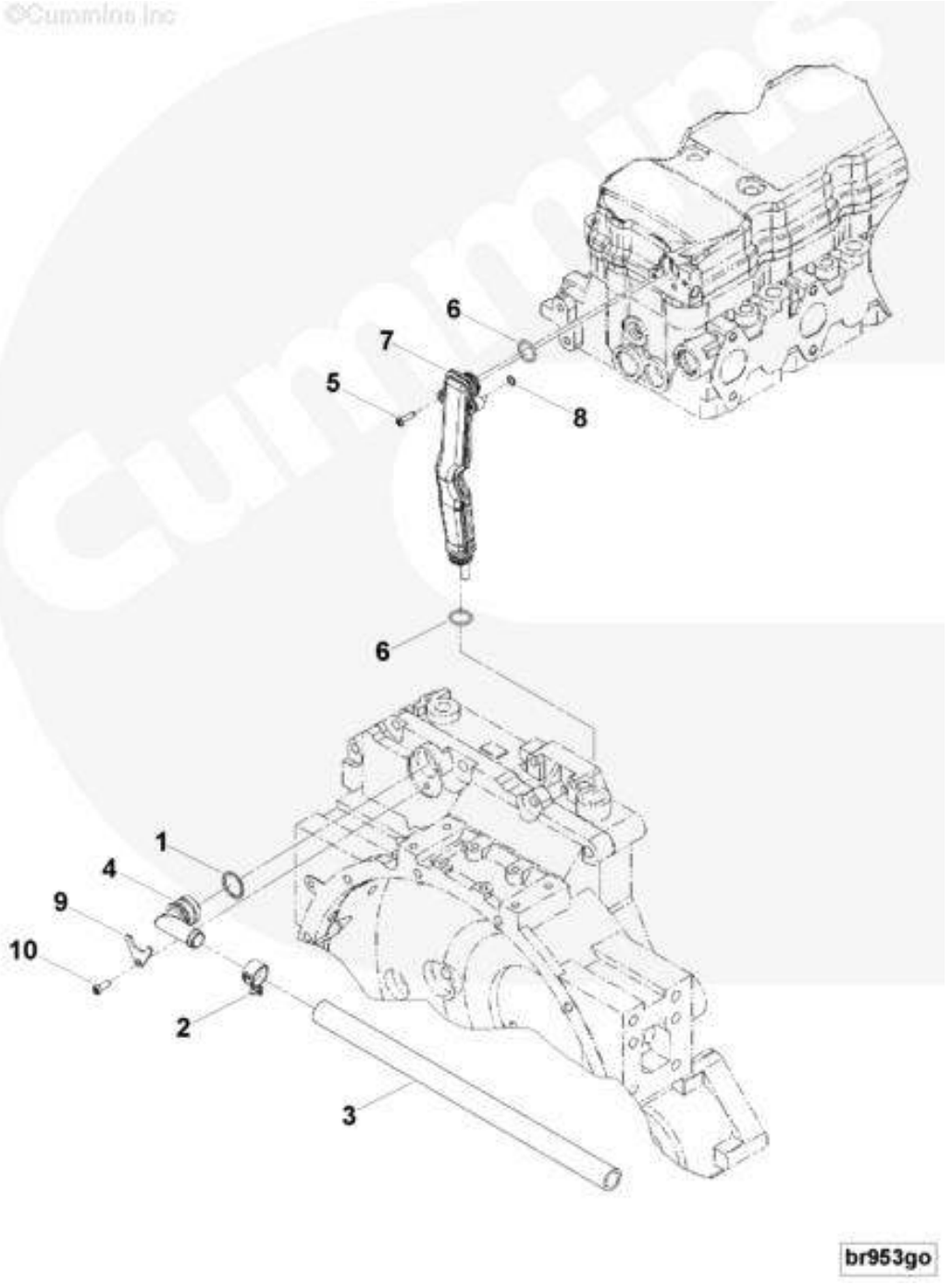

部件号 PART NO. BR9191-02		曲轴箱呼吸器 **RESPIRO DO CARTER**		页码 PÁGINA 116	
件号 ITEM	部件号 PART NO.	零件名称 DESCRIÇÃO		数量 Q'TY	备注 OBSRVAÇÃO
1	145530	O 形密封圈	O RING	1	
2	3917995	弹簧软管卡箍	ABRAÇADEIRA	1	
3	3918614	普通软管	MANGUEIRA	1	
4	3966164	曲轴箱呼吸器	RESPIRO DO CÁRTER	1	
5	3977572	圆头螺钉	PARAFUSO	2	M5 X 0.8 X 20
	3971371	呼吸器管	RESPIRO	1	Contain6、7、8
6	145528	O 形密封圈	O RING	2	
7	3968786	呼吸器管	MANGUEIRA DE RESPIRO	1	
8	3970042	O 形密封圈	O RING	1	
9	4899498	压板	PLACA	1	
10	4937420	圆头螺钉	PARAFUSO	1	M6 X 1.00 X 16

页码 PÁGINA	机油	部件号 PART NO.
117	ÓLEO LUBRIFICANTE	L09701

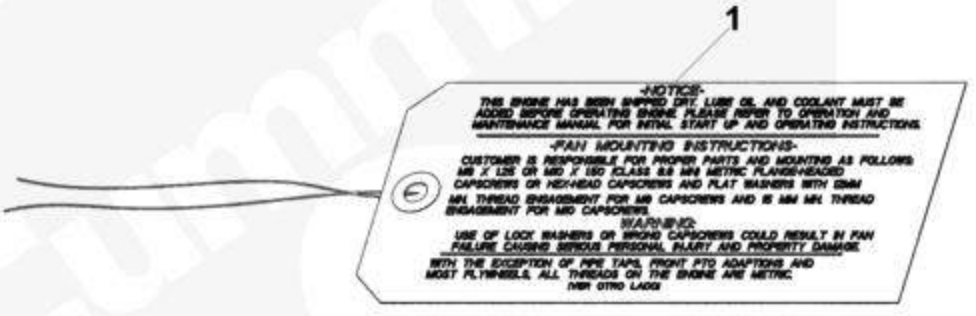

lo951ga

部件号 PART NO. LO9701		**机油** **ÓLEO LUBRIFICANTE**	页码 PÁGINA 118	
件号 ITEM	部件号 PART NO.	零件名称 DESCRIÇÃO	数量 Q'TY	备注 OBSRVAÇÃO
1	3967353	说明标签 INSTRUÇÃO	1	

页码 PÁGINA 119	机油加注口布置图 PONTO DE ABASTECIMENTO DE ÓLEO	部件号 PART NO. 0B9169-03

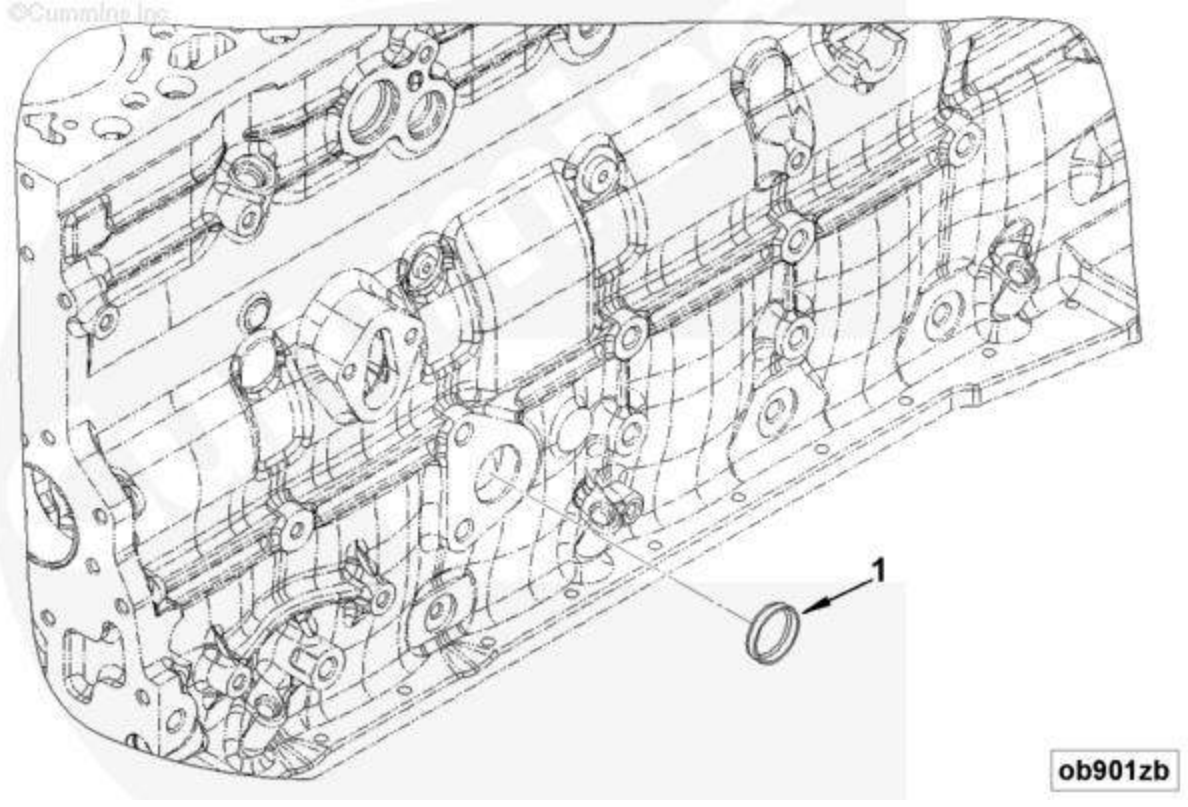

部件号 PART NO. OB9169-03		机油加注口布置图 PONTO DE ABASTECIMENTO DE ÓLEO	页码 PÁGINA 120	
件号 ITEM	部件号 PART NO.	零件名称 DESCRIÇÃO	数量 Q'TY	备注 OBSRVAÇÃO
1	3900958	膨胀塞 BUCHA DE EXPANSÃO	1	

页码 PÁGINA	机油标尺	部件号 PART NO.
121	MEDIDOR DO NÍVEL DE ÓLEO	LG9992-02



lg955gp

部件号 PART NO. LG9992-02		机油标尺 MEDIDOR DO NÍVEL DE ÓLEO		页码 PÁGINA 122	
件号 ITEM	部件号 PART NO.	零件名称 DESCRIÇÃO		数量 Q'TY	备注 OBSRVAÇÃO
1	3905368	膨胀塞	BUCHA DE EXPANSÃO	4	
	3974756	机油标尺	VARETA DE NÍVEL DE ÓLEO		Contain 2、3
2	3963443	机油标尺管	TUBO DA VARETA DE NÍVEL DE ÓLEO	1	
3	3974757	机油标尺	VARETA DE NÍVEL DE ÓLEO	1	

页码 PÁGINA	机油泵	部件号 PART NO.
123	BOMBA DE ÓLEO	LP9065

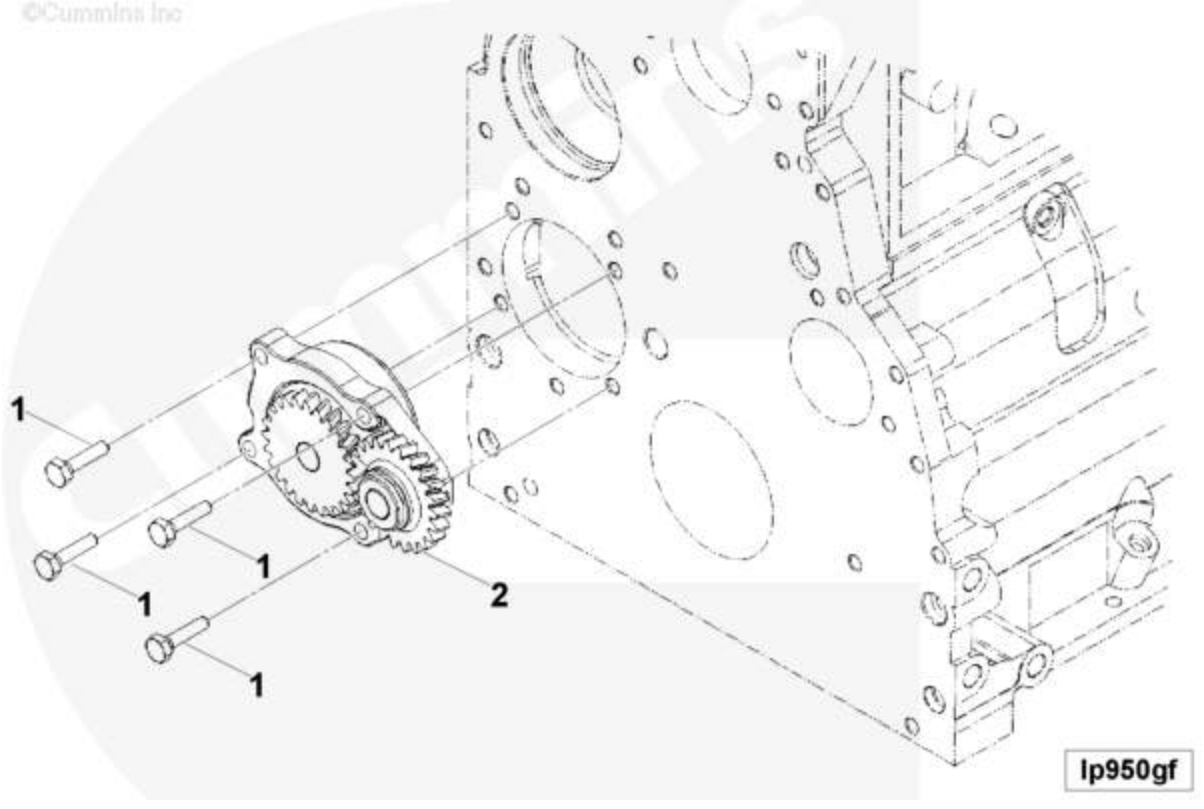

部件号 PART NO. LP9065		机油泵 BOMBA DE ÓLEO		页码 PÁGINA 124	
件号 ITEM	部件号 PART NO.	零件名称 DESCRIÇÃO		数量 Q'TY	备注 OBSRVAÇÃO
1	3900677	六角头螺钉	PARAFUSO	4	M8 X 1.25 X 30.
2	4939588	机油泵	BOMBA DE ÓLEO	1	

页码 PÁGINA	气门室盖布置图	部件号 PART NO.
125	TAMPA DE VÁLVULAS	VC9304-01

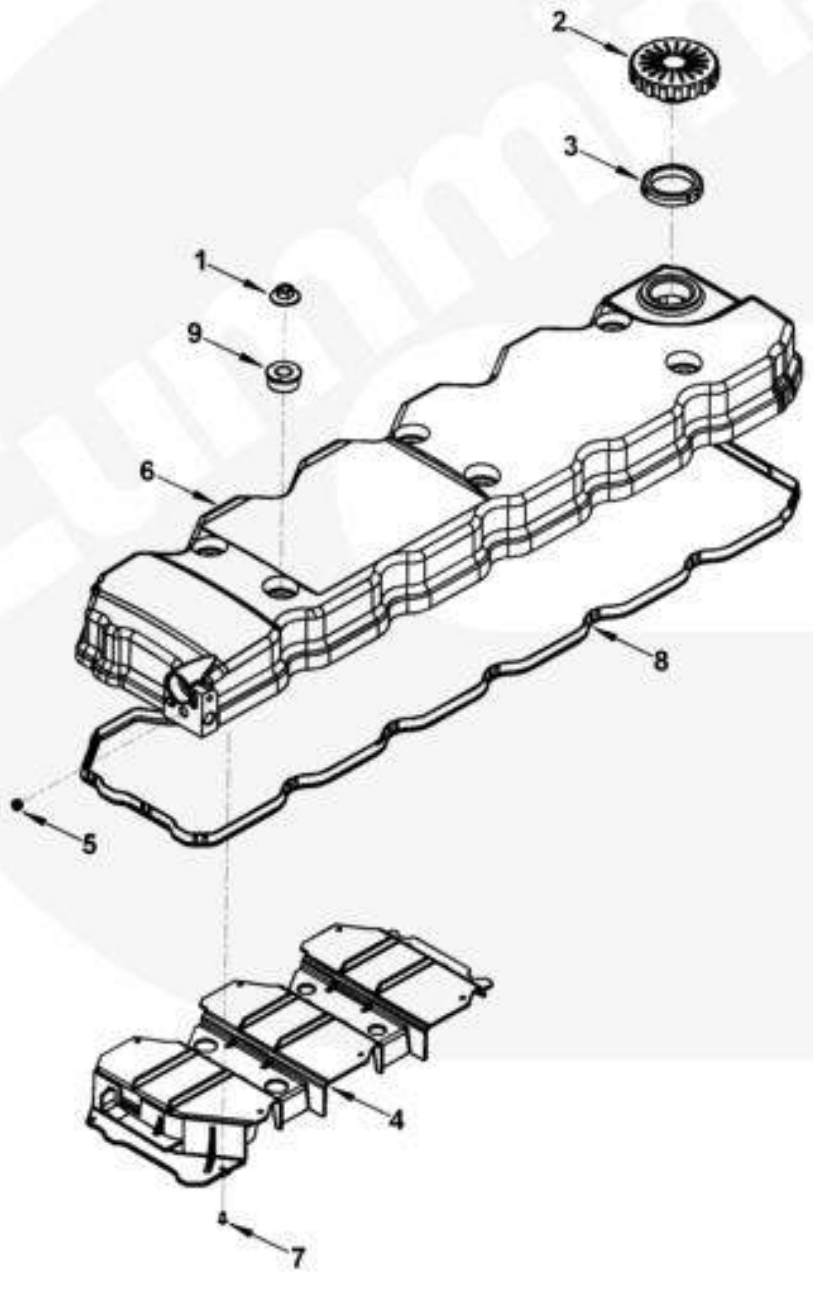

部件号 PART NO. VC9304-01		气门室盖布置图 TAMPA DE VÁLVULAS		页码 PÁGINA 126	
件号 ITEM	部件号 PART NO.	零件名称 DESCRIÇÃO		数量 Q'TY	备注 OBSRVAÇÃO
1	4893936	六角头法兰螺母	PORCA	6	M8 X 1.25
	3976167	气门室盖	TAMPA DE VÁLVULAS	1	Contain 2～8
	4895459	加注口盖	TAMPA DE ENCHIMENTO	1	Contain 2、3
2	4895460	加注口盖	TAMPA	1	
3	4895461	加注口盖密封垫	VEDAÇÃO	1	
	3968862	气门室盖	TAMPA DE VÁLVULA		Contain 4～8
4	4898648	呼吸器挡板	PROTEÇÃO DO RESPIRO		
	2831347	气门室盖	TAMPA DE VÁLVULAS		
5	3945095	膨胀塞	BUCHA DE EXPANSÃO	1	
6	2831325	气门室盖	TAMPA DE VÁLVULA	1	
7	4899188	铆钉	REBITE	8	
8	4899226	气门室盖密封垫	VEDAÇÃO	1	
9	4899239	隔音垫	CALÇO	6	

页码 PÁGINA	气门挺杆 TUCHO DE VÁLVULAS	部件号 PART NO.
127		BB9206

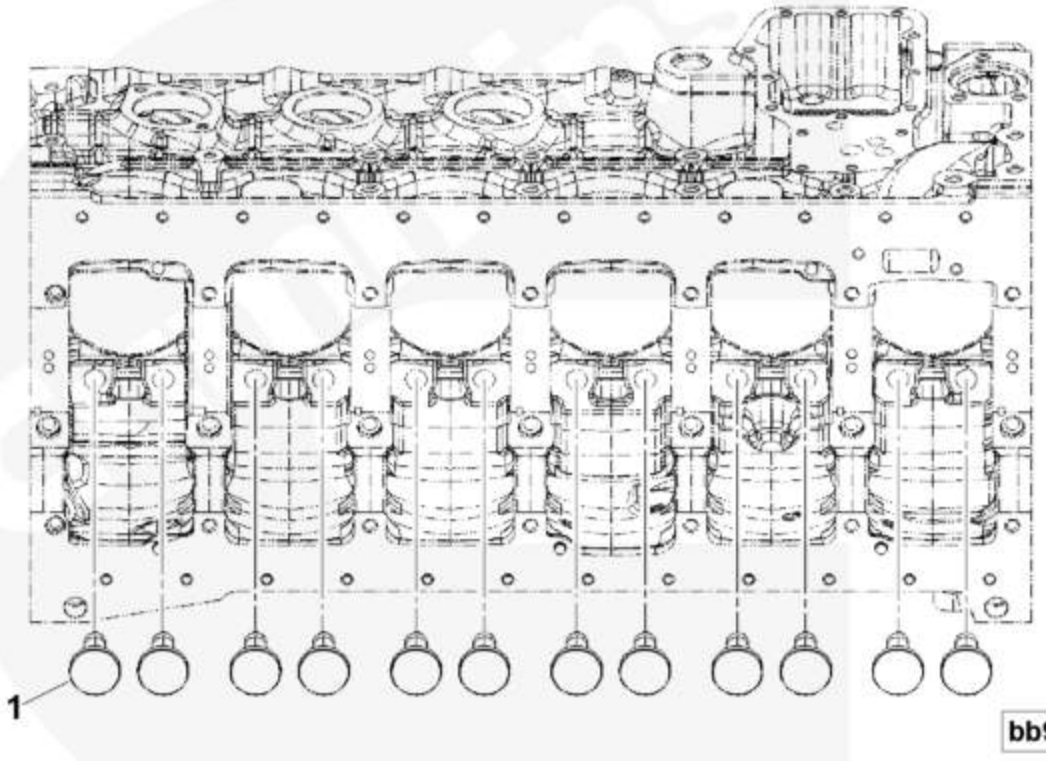

部件号 PART NO. BB9206		气门挺杆 TUCHO DE VÁLVULAS	页码 PÁGINA 128	
件号 ITEM	部件号 PART NO.	零件名称 DESCRIÇÃO	数量 Q'TY	备注 OBSRVAÇÃO
1	3947759	气门挺杆 TUCHO DE VÁLVULAS	12	

页码 PÁGINA	水泵	部件号 PART NO.
129	BOMBA DE ÁGUA	WP9757-03

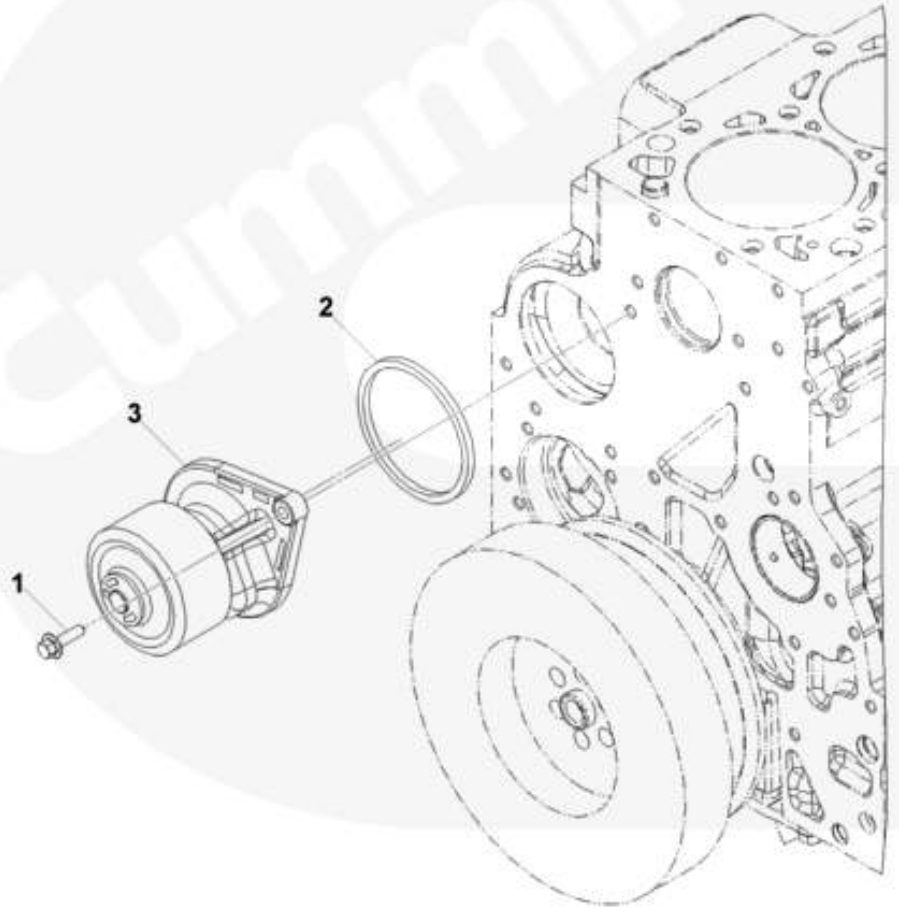

wp952ga

部件号 PART NO. WP9757-03		水泵 BOMBA DE ÁGUA		页码 PÁGINA 130	
件号 ITEM	部件号 PART NO.	零件名称 DESCRIÇÃO		数量 Q'TY	备注 OBSRVAÇÃO
1	3941981	六角头法兰头螺钉	PARAFUSO	2	M8 x 1.25 x 22
	2881804	水泵组件	GRUPO BOMBA DE ÁGUA	1	Contain 2～3 RECON EQUIVALENT 2881804 NX
2	3906698	矩形密封圈	VEDAÇÃO	1	
3	5260263	水泵	BOMBA DE ÁGUA	1	SERVICED AS 2881804

©Cummins Inc

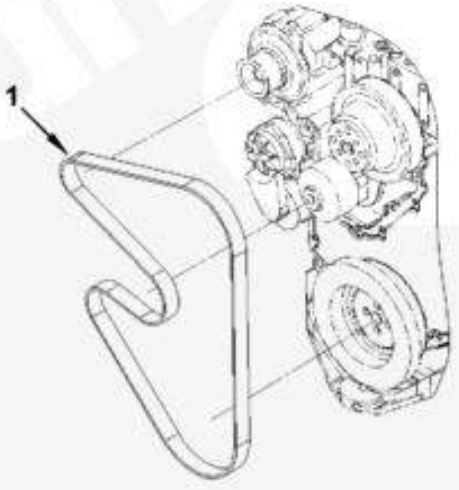

wp901zo

部件号 PART NO. WP9248		水泵驱动 ACIONAMENTO DA BOMBA DE ÁGUA	页码 PÁGINA 132	
件号 ITEM	部件号 PART NO.	零件名称 DESCRIÇÃO	数量 Q'TY	备注 OBSRVAÇÃO
1	3289985	V 形多楔带 CORREIA	1	860113208

页码 PÁGINA	油底壳 CÁRTER	部件号 PART NO.
133		OP9315-07

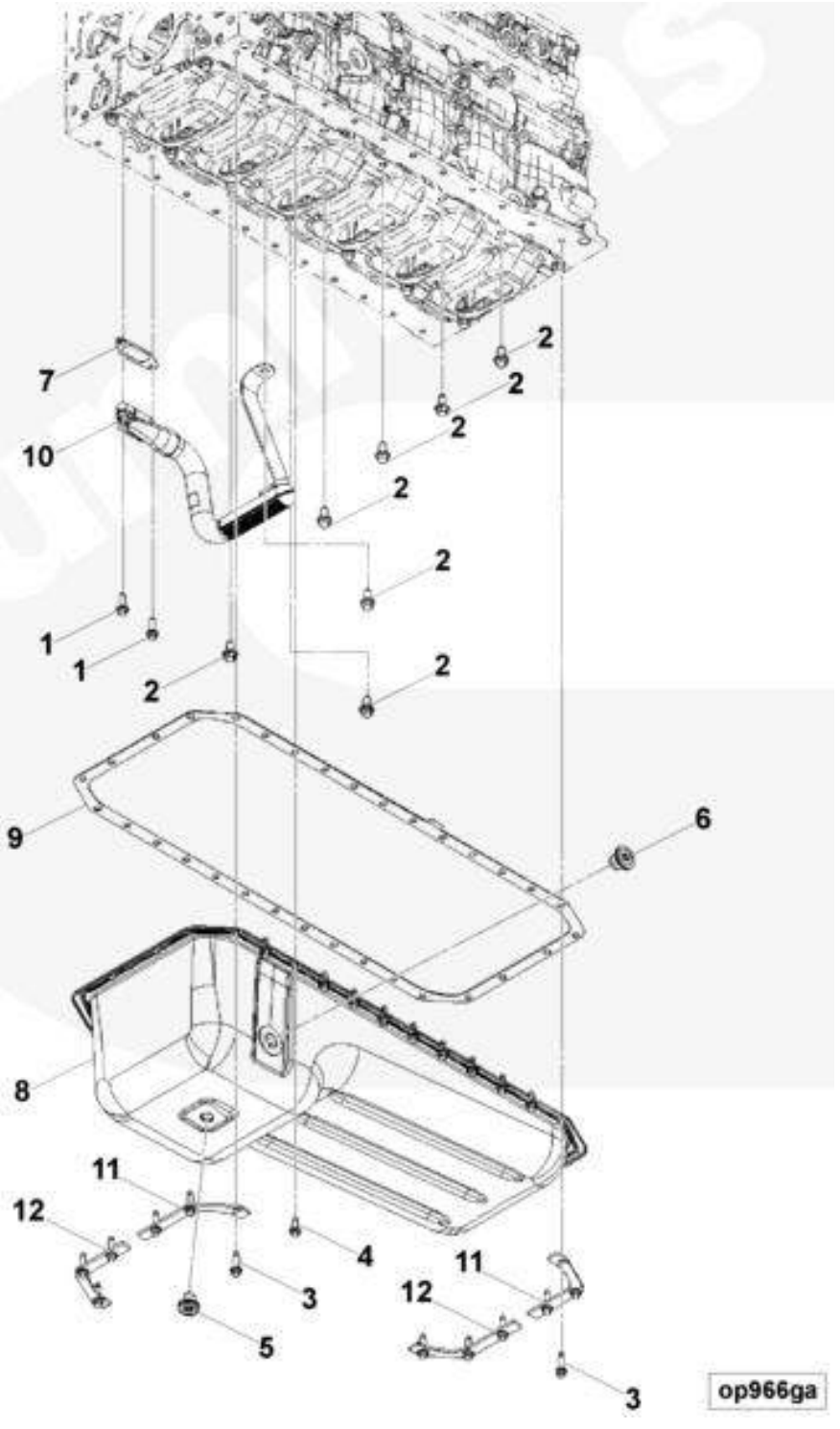

部件号 PART NO. OP9315-07		油底壳 CÁRTER		页码 PÁGINA 134	
件号 ITEM	部件号 PART NO.	零件名称 DESCRIÇÃO		数量 Q'TY	备注 OBSRVAÇÃO
1	3900631	六角头法兰头螺钉	PARAFUSO	2	M8 X 1.25 X 25.
2	3902460	六角头法兰头螺钉	PARAFUSO	3	M10 X 1.50 X 25.
3	3907860	六角头法兰头螺钉	PARAFUSO	12	M8 x 1.25 x 25
4	3920400	六角头法兰头螺钉	PARAFUSO	20	M8 x 1.25 x 21
5	3973071	螺塞	PLUG	1	M18 X 1.50 X 12.
6	4992508	螺塞	PLUG	1	M22 x 1.50 x 19
7	3949562	法兰密封垫	CALÇO	1	
8	3958209	油底壳	CÁRTER	1	
9	3959797	油底壳密封垫	CALÇO	1	
10	3977666	机油吸油管	TUBO	1	
11	3978710	压板	PLACA	2	
12	3978711	压板	PLACA	2	

页码 PÁGINA	涡轮增压器	部件号 PART NO.
135	TURBO	PP98666

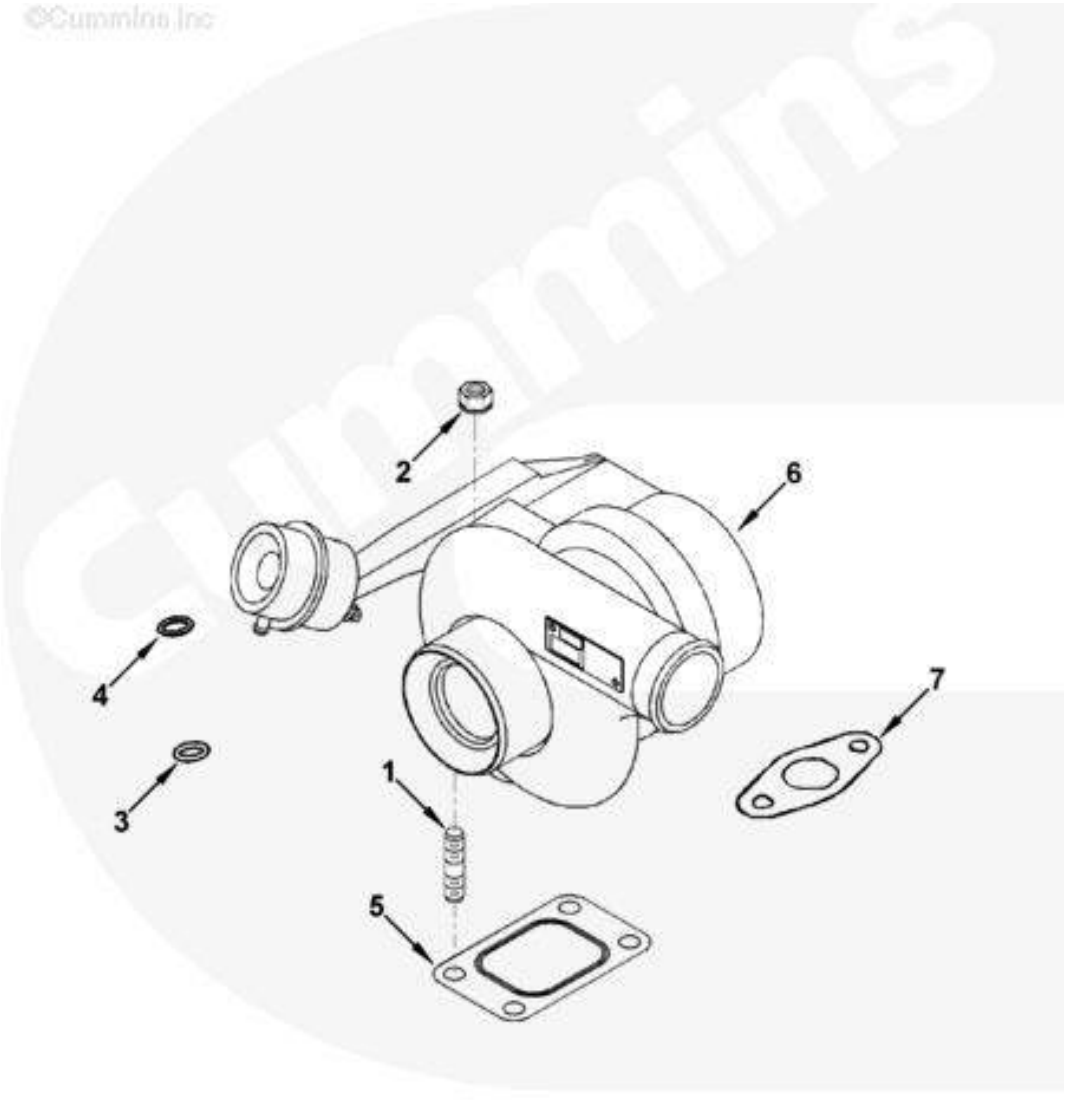

部件号 PART NO. PP98666		涡轮增压器 TURBO		页码 PÁGINA 136	
件号 ITEM	部件号 PART NO.	零件名称 DESCRIÇÃO		数量 Q'TY	备注 OBSRVAÇÃO
1	3818823	双头平螺柱	PARAFUSO PRISIONEIRO	4	
2	3818824	六角头法兰螺母	PORCA	4	M10 X 1.50.
	4955156	涡轮增压器组件	GRUPO DO TURBO	1	Contain 3～7 RECON EQUIVALENT 4955156 RX
3	3678603	O 形密封圈	O RING	1	
4	3922794	O 形密封圈	O RING	1	800104355
5	3949530	涡轮增压器密封垫	CALÇO	1	
6	4038598	涡轮增压器	TURBO	1	SERVICED AS 4955156
7	5264568	机油回油管密封垫	CALÇO	1	

页码 PÁGINA	涡轮增压器	部件号 PART NO.
137	TURBO	PP98666

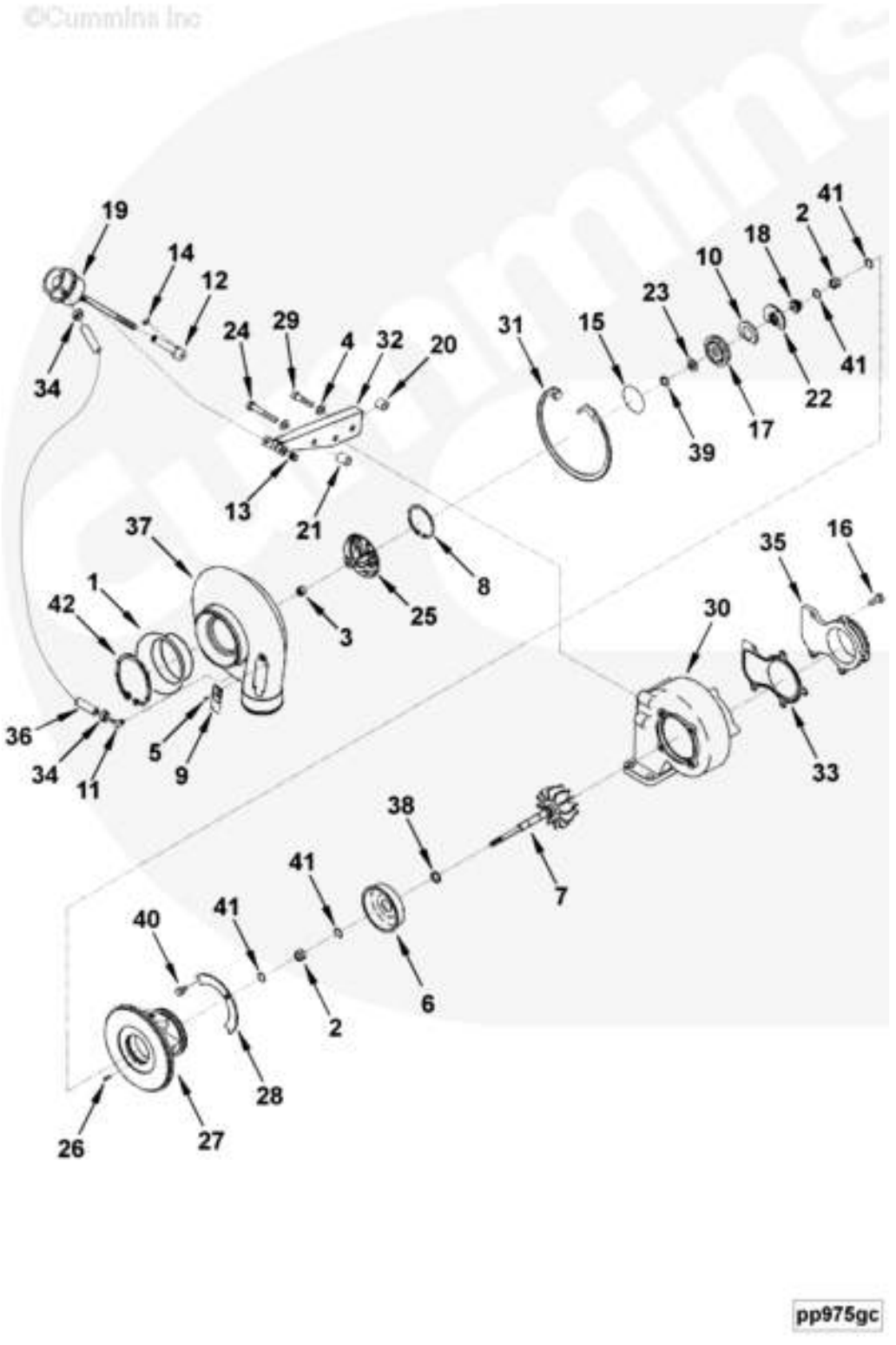

部件号 PART NO. PP98666		涡轮增压器 TURBO		页码 PÁGINA 138	
件号 ITEM	部件号 PART NO.	零件名称 DESCRIÇÃO		数量 Q'TY	备注 OBSRVAÇÃO
	4955156	涡轮增压器组件	GRUPO DO TURBO	1	RECON EQUIVALENT 4955156 RX
	4038598	涡轮增压器	TURBO	1	SERVICED AS 4955156
1	3532427	涡轮增压器噪声挡板	PLACA	1	
2	3503100	涡轮增压器轴承	MANCAL	2	
3	3596402	锁紧螺母	PORCA	1	
4	3504967	平垫圈	ARRUELA	3	
5	3519163	驱动螺钉	PARAFUSO	2	
6	3519302	涡轮增压器隔热罩	PROTEÇÃO DE CALOR	1	
7	3519336	车轮轴转子	ROTOR	1	
8	3527566	挡圈	ARRUELA	1	
9	3527619	铭牌	PLACA DE IDENTIFICAÇÃO	1	
10	3528104	机油挡板	PROTEÇÃO	1	
11	3528121	软管弯头联轴节	ACOPLAMENTO	1	
12	3528177	调节连杆终端	LINK DE AJUSTE	1	
13	3592050	六角头法兰螺母	PORCA	2	
14	3528221	挡圈	ARRUELA	1	
15	3528933	O 形密封圈	O RING	1	
16	3530556	六角头调节螺钉	PARAFUSO	5	M8 X 1.25 X 20.
17	3530923	油封板	PLACA	1	
18	3530924	机油挡油圈	DEFLETOR DE ÓLEO	1	
19	3598471	涡轮增压器执行器	ATUADOR	1	
20	3532195	隔圈安装件	ESPAÇADOR	3	

页码 PÁGINA	涡轮增压器	部件号 PART NO.
139	TURBO	PP98666

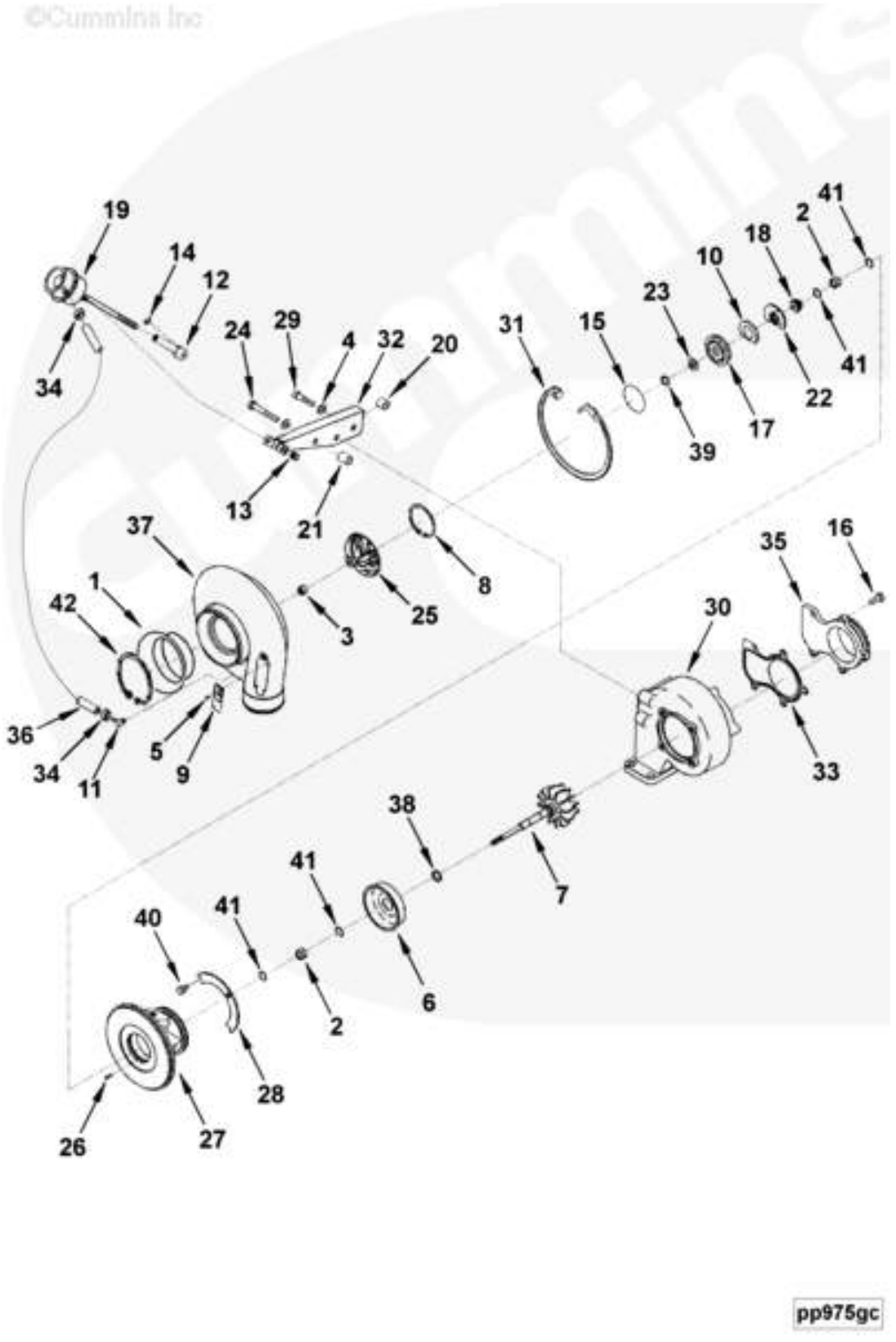

部件号 PART NO. BB9080-12		涡轮增压 TURBO		页码 PÁGINA 140	
件号 ITEM	部件号 PART NO.	零件名称 DESCRIÇÃO		数量 Q'TY	备注 OBSRVAÇÃO
21	3532196	隔圈安装件	ESPAÇADOR	1	
22	3595651	涡轮增压器止推轴承	MANCAL	1	
23	3532217	止推环	ANEL DE ENCOSTO	1	
24	3539209	六角头调节螺钉	PARAFUSO	1	
25	3599649	涡轮增压器压缩机叶轮	HELICE DO COMPRESSOR	1	
26	3522597	滚销	PINO	1	
27	4035900	涡轮增压器轴承壳体	ALOJAMENTO DO MANCAL	1	
28	3534309	压板	PLACA	2	
29	3534291	六角头调节螺钉	PARAFUSO	2	
30	3529882	涡轮壳体	ALOJAMENTO DO TURBO	1	
31	3533163	挡圈	ARRUELA	1	
32	4041846	执行器支架	SUPORTE	1	
33	3535001	适配器密封垫	CALÇO	1	
34	3535215	软管卡箍	ABRAÇADEIRA	2	
35	3527759	适配器接头	ADAPTER JOINT	1	
36	2838539	普通软管	MANGUEIRA	1	
37	4036745	压缩机壳体	ALOJAMENTO DO COMPRESSOR	1	
38	3756754	分裂式密封圈	VEDAÇÃO	1	
39	3758848	分裂式密封圈	VEDAÇÃO	1	
40	3759917	六角头调节螺钉	PARAFUSO	4	M8 X 1.25 X 12.
41	3762259	挡圈	ARRUELA	4	
42	3531238	挡圈	ARRUELA	1	

页码 PÁGINA	涡轮增压器布置图	部件号 PART NO.
141	ARRANJO DO TURBO	TB91125

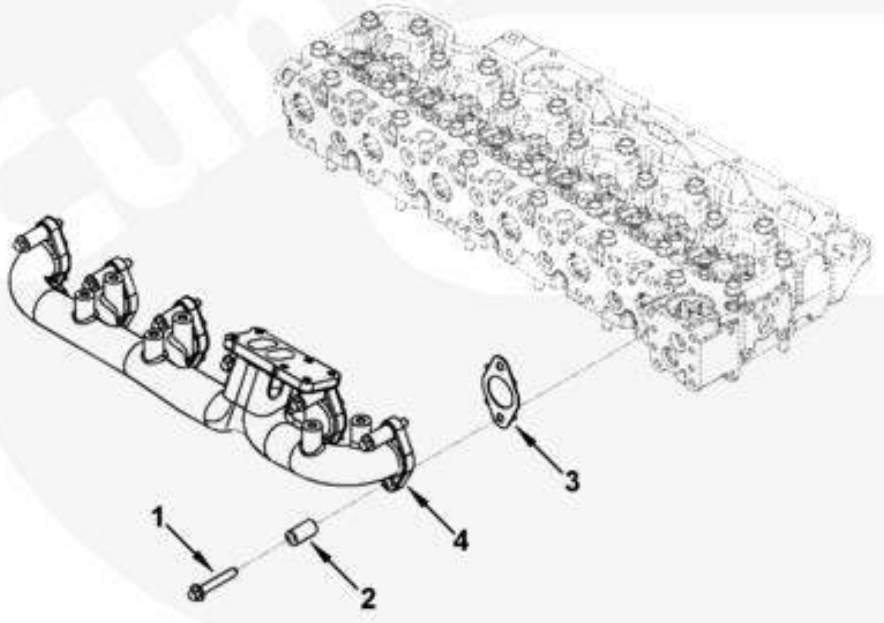

tb971gi

部件号 PART NO. TB91125		涡轮增压器布置图 ARRANJO DO TURBO		页码 PÁGINA 142	
件号 ITEM	部件号 PART NO.	零件名称 DESCRIÇÃO		数量 Q'TY	备注 OBSRVAÇÃO
1	3944593	六角头法兰头螺钉	PARAFUSO	12	M10 X 1.50 X 65
2	3945252	隔圈安装件	ESPAÇADOR	12	
3	5266422	排气歧管密封垫	CALÇO	6	860125516
4	3976789	排气歧管	COLETOR DE ESCAPE	1	

页码 PÁGINA	涡轮增压器管路	部件号 PART NO.
143	TUBULAÇÃO DO TURBO	TP97325-02

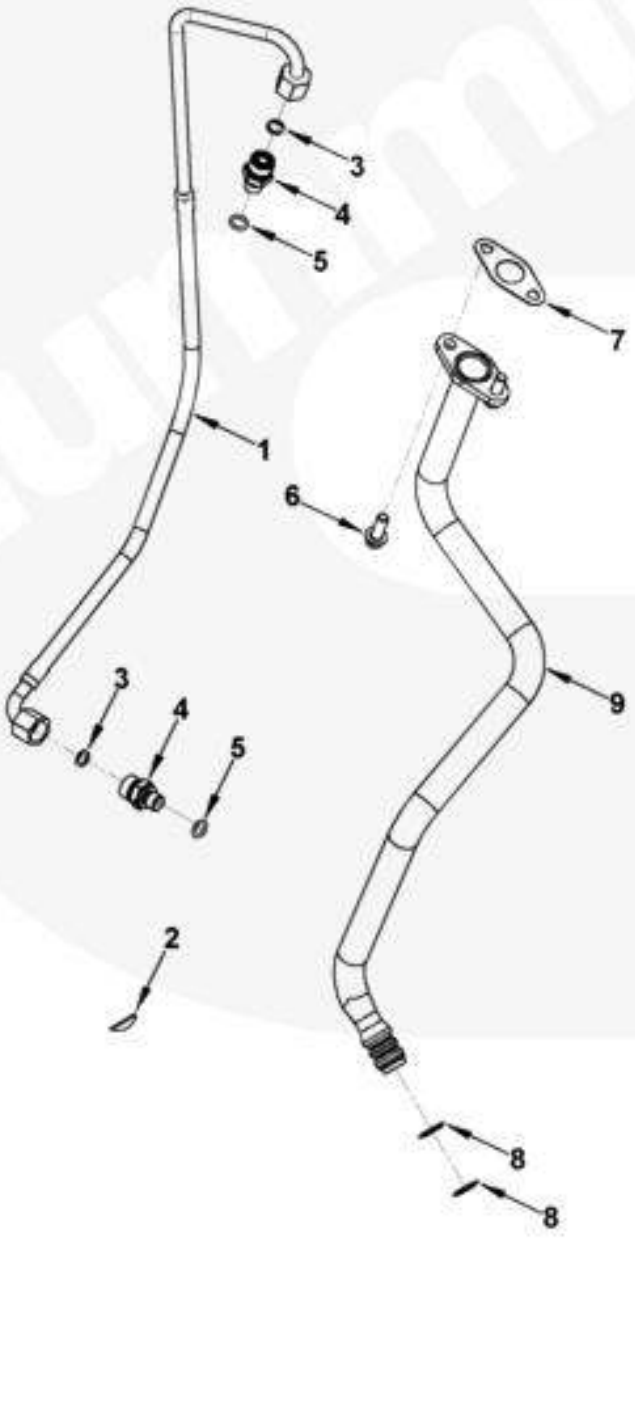

部件号 PART NO. TP97325-02		涡轮增压器管路 TUBULAÇÃO DO TURBO		页码 PÁGINA 144	
件号 ITEM	部件号 PART NO.	零件名称 DESCRIÇÃO		数量 Q'TY	备注 OBSRVAÇÃO
1	3976464	柔性软管	MANGUEIRA	1	
2	3920706	膨胀塞	BUCHA DE EXPANSÃO	1	
	4940183	外螺纹接头	CONECTOR	1	Contain 3～5
3	3678603	O 形密封圈	O RING	1	
4	4940182	外螺纹接头	CONECTOR	1	
5	3922794	O 形密封圈	O RING	1	800104355
6	3900630	六角头法兰头螺钉	PARAFUSO	2	M8 X 1.25 X 20
7	4931365	机油回油管密封垫	CALÇO	1	REPLACE WITH 5264568
	3977158		CONECTOR, DRENO DO TURBO	1	Contain 8、9
8	3928624	O 形密封圈	O RING	2	
9	3978945	涡轮增压器机油回油管接头	TUBO	1	

页码 PÁGINA	燃油泵	部件号 PART NO.
145	BOMBA DE COMBUSTÍVEL	FP90312

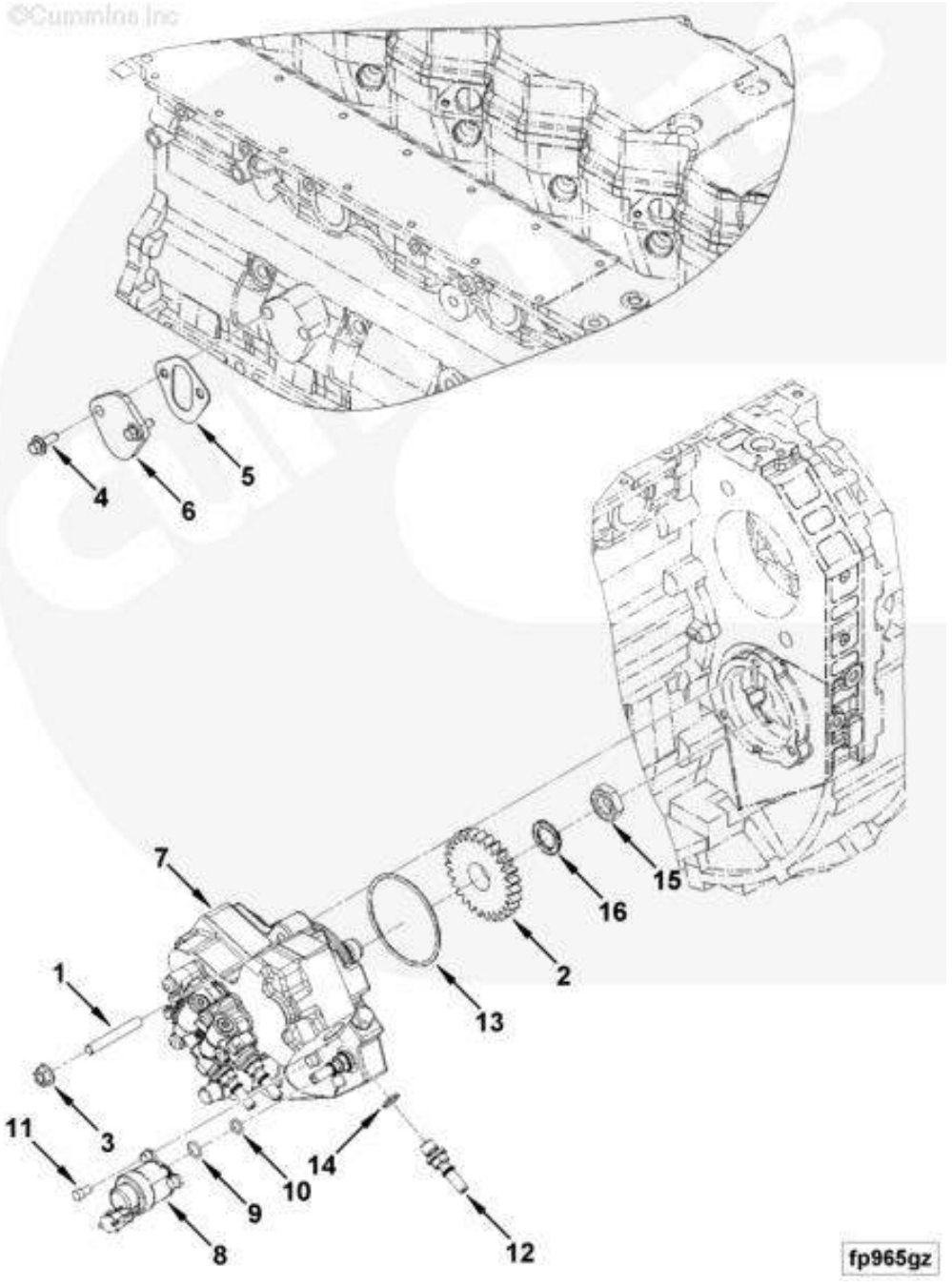

部件号 PART NO. FP90312		燃油泵 BOMBA DE COMBUSTÍVEL		页码 PÁGINA 146	
件号 ITEM	部件号 PART NO.	零件名称 DESCRIÇÃO		数量 Q'TY	备注 OBSRVAÇÃO
1	3949419	双头平螺柱	PARAFUSO PRISIONEIRO	3	
2	3955153	燃油泵齿轮	BOMBA DE COMBUSTÍVEL	1	
3	3900589	六角头法兰螺母	PORCA	3	
4	3900630	六角头法兰头螺钉	PARAFUSO	2	
5	3939258	盖板密封垫	CALÇO	1	
6	3948083	盖板	PLACA	1	
	5256607	燃油泵	BOMBA DE COMBUSTÍVEL	1	Contain 7～16 Recon equivalent 5256607 nx
7	5256608	燃油泵	BOMBA DE COMBUSTÍVEL	1	Contain 8～11
8	5257595	电子燃油控制执行器	CONTROLADOR	1	
9	3947269	O 形密封圈	O RING	1	
10	3947270	O 形密封圈	O RING	1	
11	4932790	六角头螺钉	PARAFUSO	3	
12	3974765	快接接头	CONECTOR	4	
13	2830977	O 形密封圈	O RING	1	
14	4891385	密封垫圈	VEDAÇÃO	4	
15	4890634	常规六角螺母	PORCA	1	
16	4890635	弹簧垫圈	ARRUELA	1	

页码 PÁGINA	燃油滤清器位置 LOCALIZAÇÃO DO FILTRO DE COMBUSTÍVEL	部件号 PART NO.
147		FF9541-02

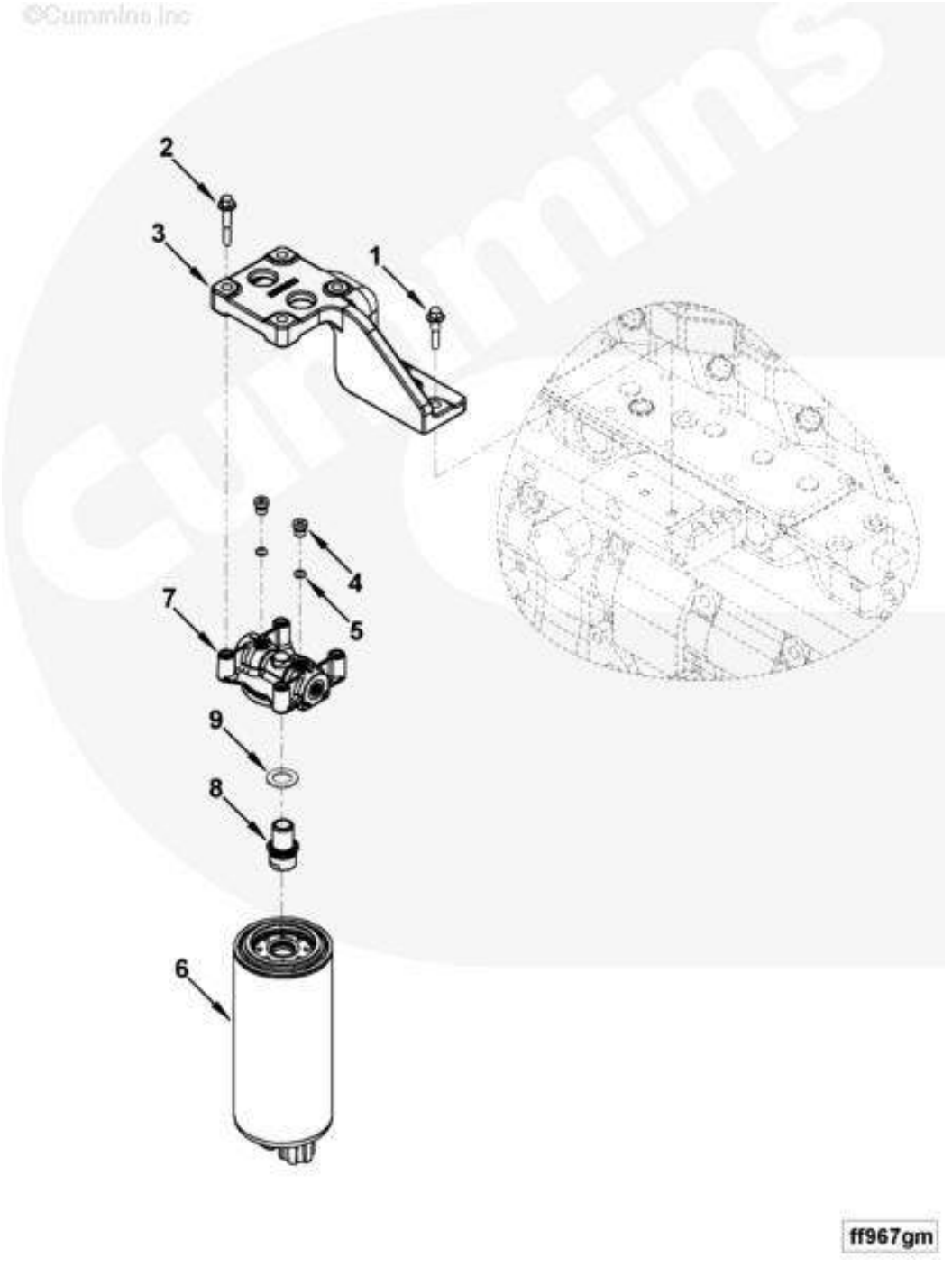

部件号 PART NO. FF9541-02		燃油滤清器位置 LOCALIZAÇÃO DO FILTRO DE COMBUSTÍVEL		页码 PÁGINA 148	
件号 ITEM	部件号 PART NO.	零件名称 DESCRIÇÃO		数量 Q'TY	备注 OBSRVAÇÃO
1	3900632	六角头法兰头螺钉	PARAFUSO	3	
2	3901445	六角头法兰头螺钉	PARAFUSO	4	
3	4992695	滤清器支架	SUPORTE DO FILTRO	1	
	5264205	燃油滤清器	FILTRO DE COMBUSTÍVEL	1	Contain 4～9
	3678923	螺塞	PLUG	2	Contain 4、5
4	3678924	螺塞	PLUG	1	M10 X 1.00 X 13.5
5	3678925	O 形密封圈	O RING	1	M10.
6	4989106	燃油滤清器	FILTRO DE COMBUSTÍVEL	1	BUY FROM CUMMINS FILTRATION
7	4990848	燃油滤清器座	CABEÇOTE	1	BUY FROM CUMMINS FILTRATION
8	5264206	滤清器座适配器	CONECTOR	1	
9	4937285	滤清器密封垫	CALÇO	1	BUY FROM CUMMINS FILTRATION

页码 PÁGINA 149	燃油滤清器管路 TUBULAÇÃO DO FILTRO DE COMBUSTÍVEL	部件号 PART NO. FF9573-05

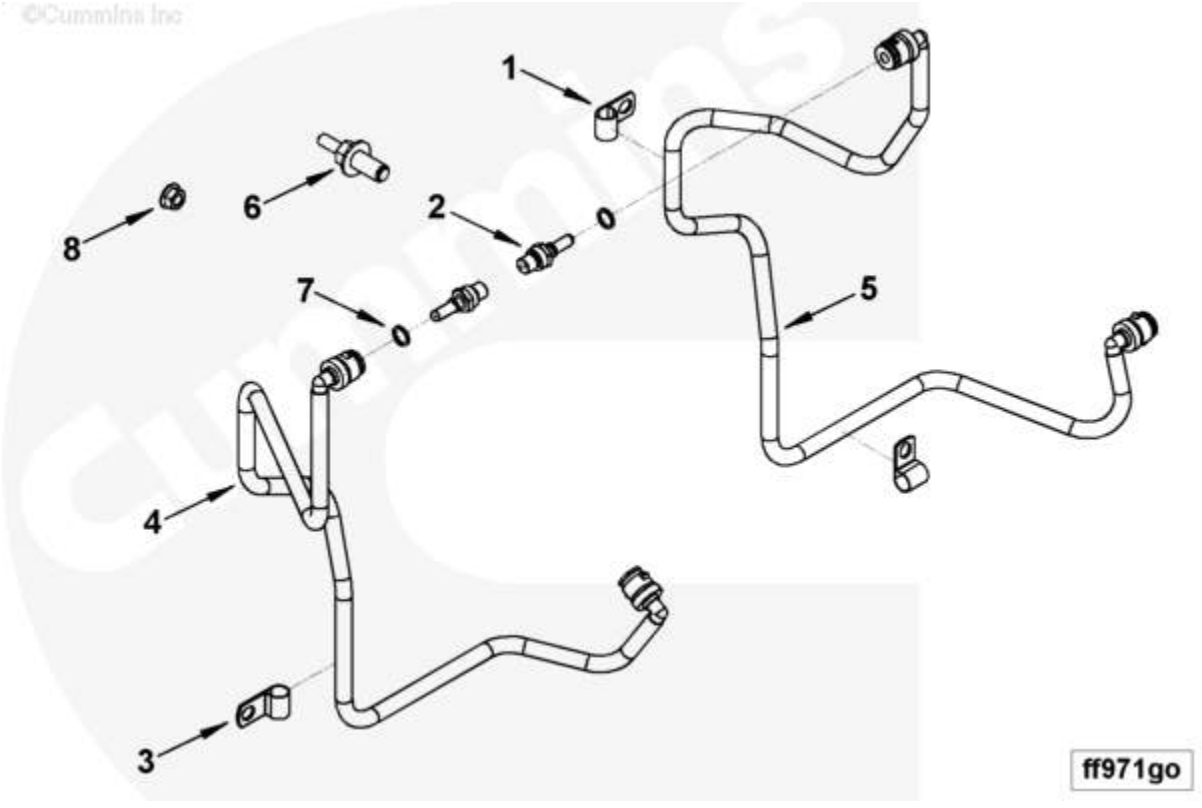

部件号 PART NO. FF9573-05		燃油滤清器管路 TUBULAÇÃO DO FILTRO DE COMBUSTÍVEL		页码 PÁGINA 150	
件号 ITEM	部件号 PART NO.	零件名称 DESCRIÇÃO		数量 Q'TY	备注 OBSRVAÇÃO
1	3609967	夹子	ABRAÇADEIRA	2	
2	3964337	快接接头	CONECTOR	2	
3	68152	夹子	ABRAÇADEIRA	1	# 4
	4941584	燃油供油管	TUBO	1	Contain 4、5
4	4941582	燃油供油管	TUBO	1	
5	4941583	燃油供油管	TUBO	1	
6	3944061	带法兰螺柱螺钉	PARAFUSO	2	
7	4891385	密封垫圈	VEDAÇÃO	2	
8	3900589	六角头法兰螺母	PORCA	2	M8 X 1.25

页码 PÁGINA	燃油管路 TUBULAÇÃO DA LINHA DE COMBUSTÍVEL	部件号 PART NO.
151		FT9113-06

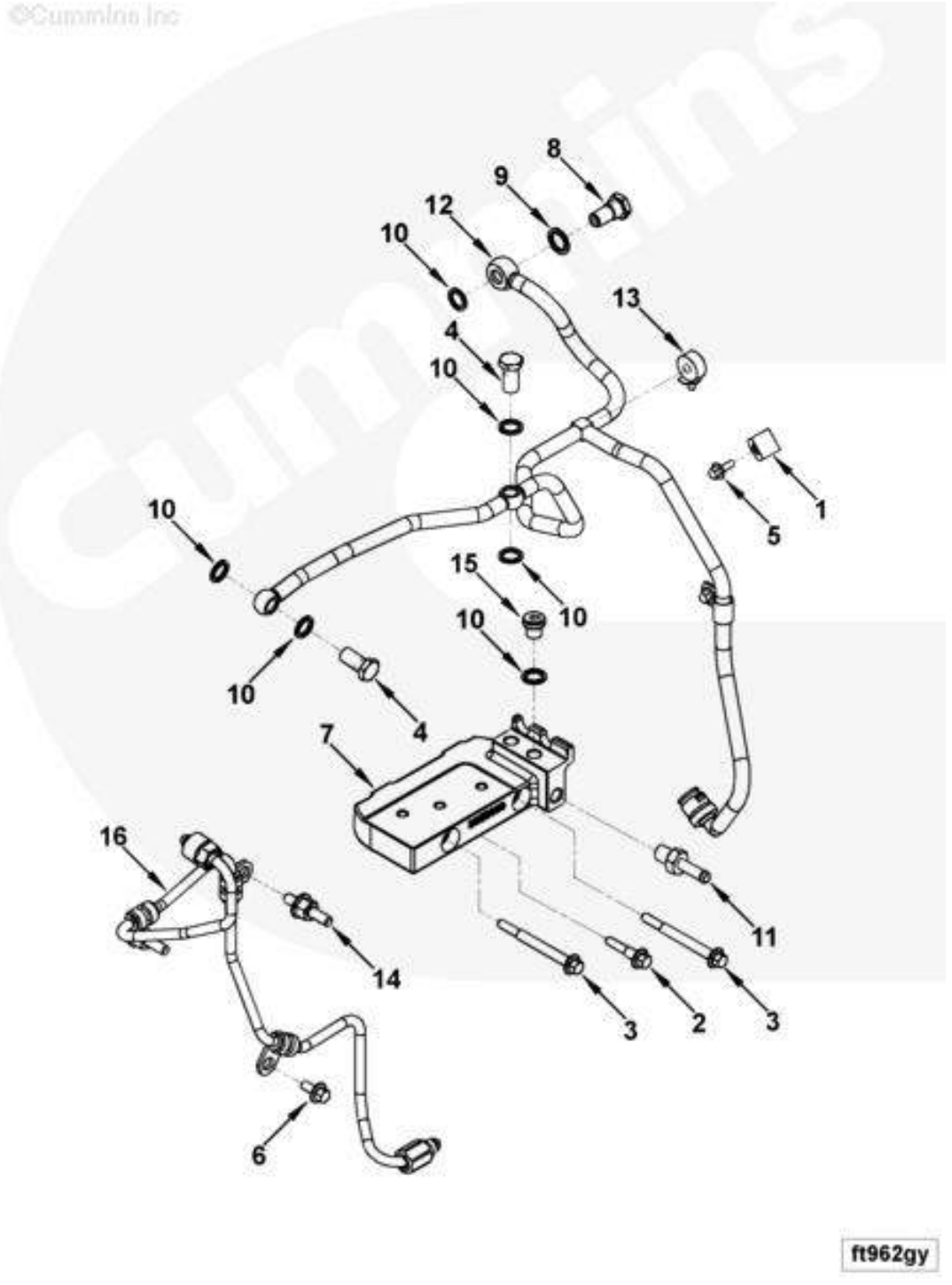

部件号 PART NO. FT9113-06		燃油管路 TUBULAÇÃO DA LINHA DE COMBUSTÍVEL		页码 PÁGINA 152	
件号 ITEM	部件号 PART NO.	零件名称 DESCRIÇÃO		数量 Q'TY	备注 OBSRVAÇÃO
1	68152	夹子	ABRAÇADEIRA	2	
2	3900632	六角头法兰头螺钉	PARAFUSO	1	
3	3902112	六角头法兰头螺钉	PARAFUSO	2	
4	3903035	空心接头螺钉	PARAFUSO	2	
5	3913638	六角头法兰头螺钉	PARAFUSO	2	
6	3925883	六角头法兰头螺钉	PARAFUSO	1	
7	3955080	燃油块接头	CONEXÃO CORTE DE COMBUSTÍVEL	1	
8	3957290	单向阀	VALVULA	1	
9	3963988	密封垫圈	VEDAÇÃO	1	
10	3963990	密封垫圈	VEDAÇÃO	7	
11	3955171	普通软管联轴节	CONECTOR	1	
12	4994932	燃油回油管	TUBO	1	
13	4899743	夹子	ABRAÇADEIRA	1	
14	4929065	带法兰螺柱螺钉	PARAFUSO	2	
15	4929619	螺塞	PLUG	1	
16	4940552	燃油供油管	TUBO	1	

页码 PÁGINA	燃油系统附件	部件号 PART NO.
153	FILTRO DE COMBUSTÍVEL	FS9842-04

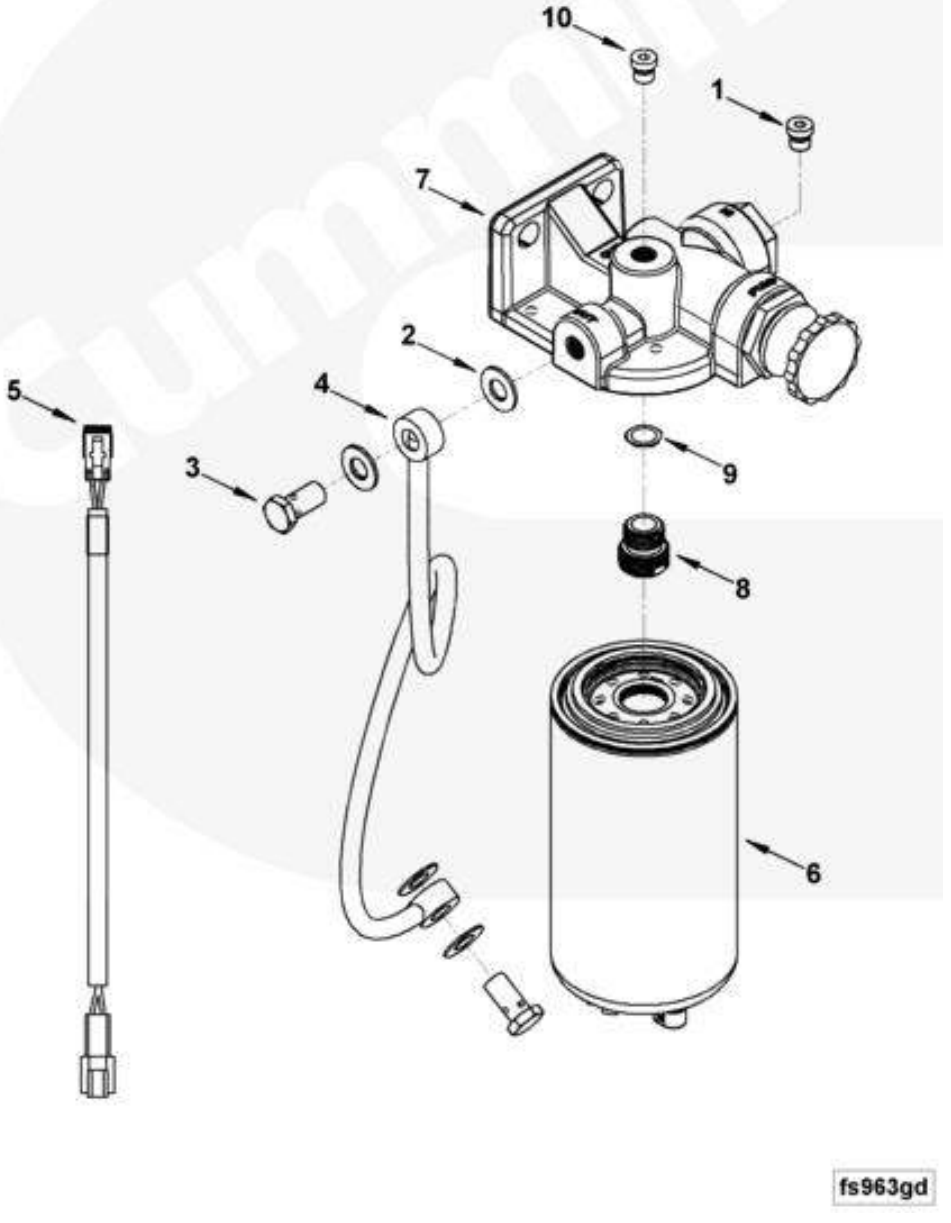

部件号 PART NO. FS9842-04		燃油系统附件 FILTRO DE COMBUSTÍVEL		页码 PÁGINA 154	
件号 ITEM	部件号 PART NO.	零件名称 DESCRIÇÃO		数量 Q'TY	备注 OBSRVAÇÃO
1	4929619	螺塞	PLUG	1	
2	3963983	密封垫圈	VEDAÇÃO	4	
3	3903035	空心接头螺钉	PARAFUSO	2	
4	3943463	燃油供油管	TUBO	1	
5	4995590	导线线束	CHICOTE	1	
	3975126	燃油滤清器	FILTRO DE COMBUSTÍVEL	1	Contain 6～9 Individual parts available. 860132389
6	3973233	燃油滤清器	FILTRO DE COMBUSTÍVEL	1	FLEETGUARD P/N FS19732.
7	3975404	燃油滤清器座	CABEÇOTE	1	FLEETGUARD P/N 394428700 S
8	3975405	滤清器座适配器	CONECTOR	1	FLEETGUARD P/N 397367400
9	4946959	滤清器密封垫	CALÇO	1	FLEETGUARD #033384900
10	3977852	螺塞	PLUG	1	

页码 PÁGINA	皮带张紧器	部件号 PART NO.
155	TENSIONADOR DA CORREIA	WP97056-01

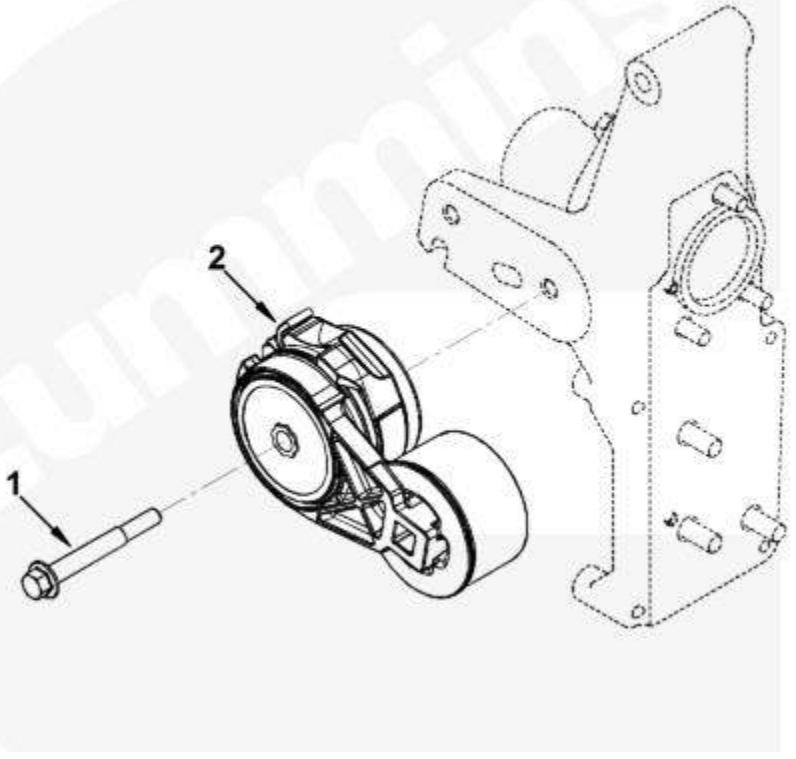

wp900zc

部件号 PART NO. WP97056-01		皮带张紧器 TENSIONADOR DA CORREIA		页码 PÁGINA 156	
件号 ITEM	部件号 PART NO.	零件名称 DESCRIÇÃO		数量 Q'TY	备注 OBSRVAÇÃO
1	3900679	六角头法兰头螺钉	PARAFUSO	1	M10 X 1.50 X 80.
2	3976834	皮带张紧器	TENSIONADOR DA CORREIA	1	

页码 PÁGINA	空气加热器起动辅助装置	部件号 PART NO.
157	PRE-AQUECIMENTO DO AR	AH9147-02

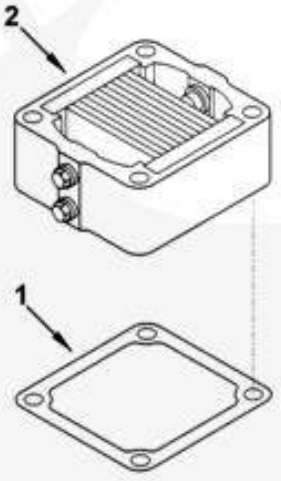

ah953gi

部件号 PART NO. AH9147-02		空气加热器起动辅助装置 PRE-AQUECIMENTO DO AR		页码 PÁGINA 158	
件号 ITEM	部件号 PART NO.	零件名称 DESCRIÇÃO		数量 Q'TY	备注 OBSRVAÇÃO
1	3969988	接头密封垫	CALÇO	1	
2	3970001	进气加热器	AQUECEDOR DE AR DE ADMISSÃO	1	

页码 PÁGINA 159	空气输送接头 CONEXÃO DE TRANSFERENCIA DE AR	部件号 PART NO. IT9039-05

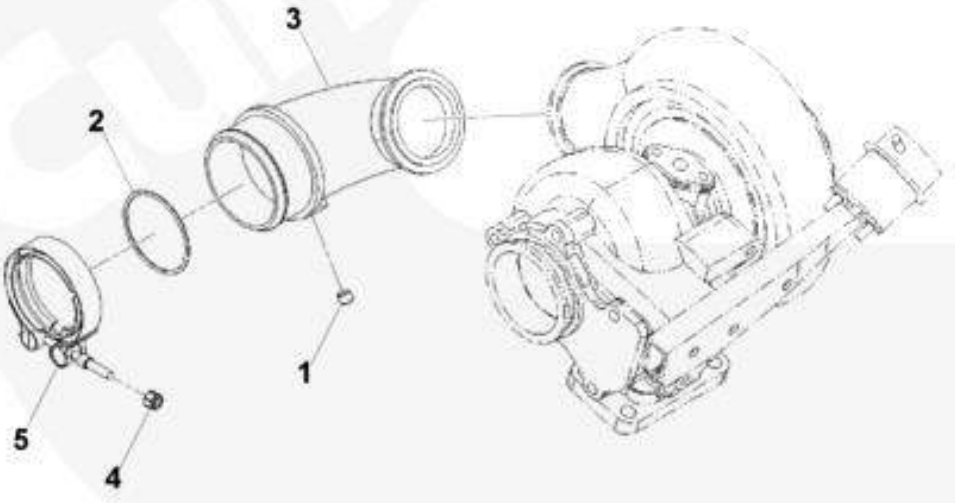

it950ga

部件号 PART NO. IT9039-05		空气输送接头 CONEXÃO DE TRANSFERENCIA DE AR		页码 PÁGINA 160	
件号 ITEM	部件号 PART NO.	零件名称 DESCRIÇÃO		数量 Q'TY	备注 OBSRVAÇÃO
1	3008465	管塞	PLUG	1	1/8 NPT
2	3883284	O 形密封圈	O RING	1	
3	3918685	空气输送管	TUBO	1	
4	3923041	锁紧螺母	PORCA	1	1/4-28 Thread.
5	3069053	V 形带箍	ABRAÇADEIRA	1	

页码 PÁGINA	缸体	部件号 PART NO.
161	BLOCO DOS CILINDROS	BB9206-03

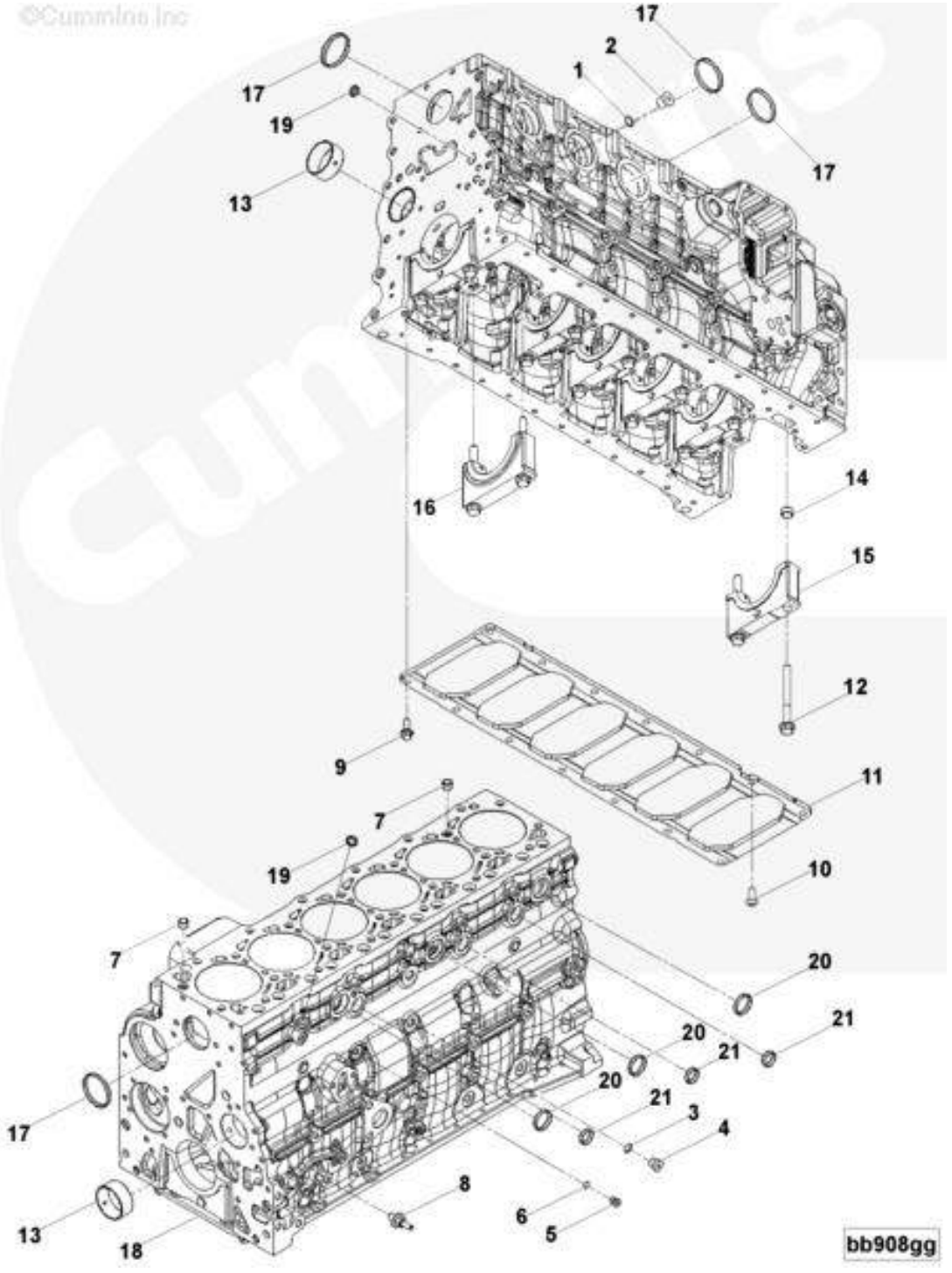

部件号 PART NO. BB9206-03		缸体 BLOCO DOS CILINDROS		页码 PÁGINA 162	
件号 ITEM	部件号 PART NO.	零件名称 DESCRIÇÃO		数量 Q'TY	备注 OBSRVAÇÃO
	3678873	螺塞	PLUG	2	Contain 1、2
1	3678786	O 形密封圈	O RING	1	M18
2	3678791	螺塞	PLUG	1	M18 X 1.5 X 19.5
	3678921	螺塞	PLUG	1	Contain 3、4
3	3678912	O 形密封圈	O RING	1	M14
4	3678922	螺塞	PLUG	1	M14 X 1.5 X 16
	3678923	螺塞	PLUG	1	Contain 5、6
5	3678924	螺塞	PLUG	1	M10 X 1.00 X 13.5
6	3678925	O 形密封圈	O RING	1	
7	3902343	环形定位销	PINO	2	
8	3936352	带法兰螺柱螺钉	BUCHA	2	
9	3902460	六角头法兰头螺钉	PARAFUSO	10	
10	3949830	圆头螺钉	PARAFUSO	1	
11	3965764	缸体加强板	JUNTA	1	
	4946586	缸体	BLOCO	1	Contain 12～21
12	3927948	防裂螺钉	PARAFUSO	14	
13	3940059	衬套	BUCHA	2	
	3974157	主轴承盖	TAMPA DA BIELA	6	Contain 14、15
14	3900068	环形定位销	PINO	2	
15	3974156	主轴承盖	TAMPA DA BIELA	1	
	3974159	主轴承盖	TAMPA DA BIELA	1	Contain 14、16

页码 PÁGINA	缸体	部件号 PART NO.
163	BLOCO DOS CILINDROS	BB9206-03

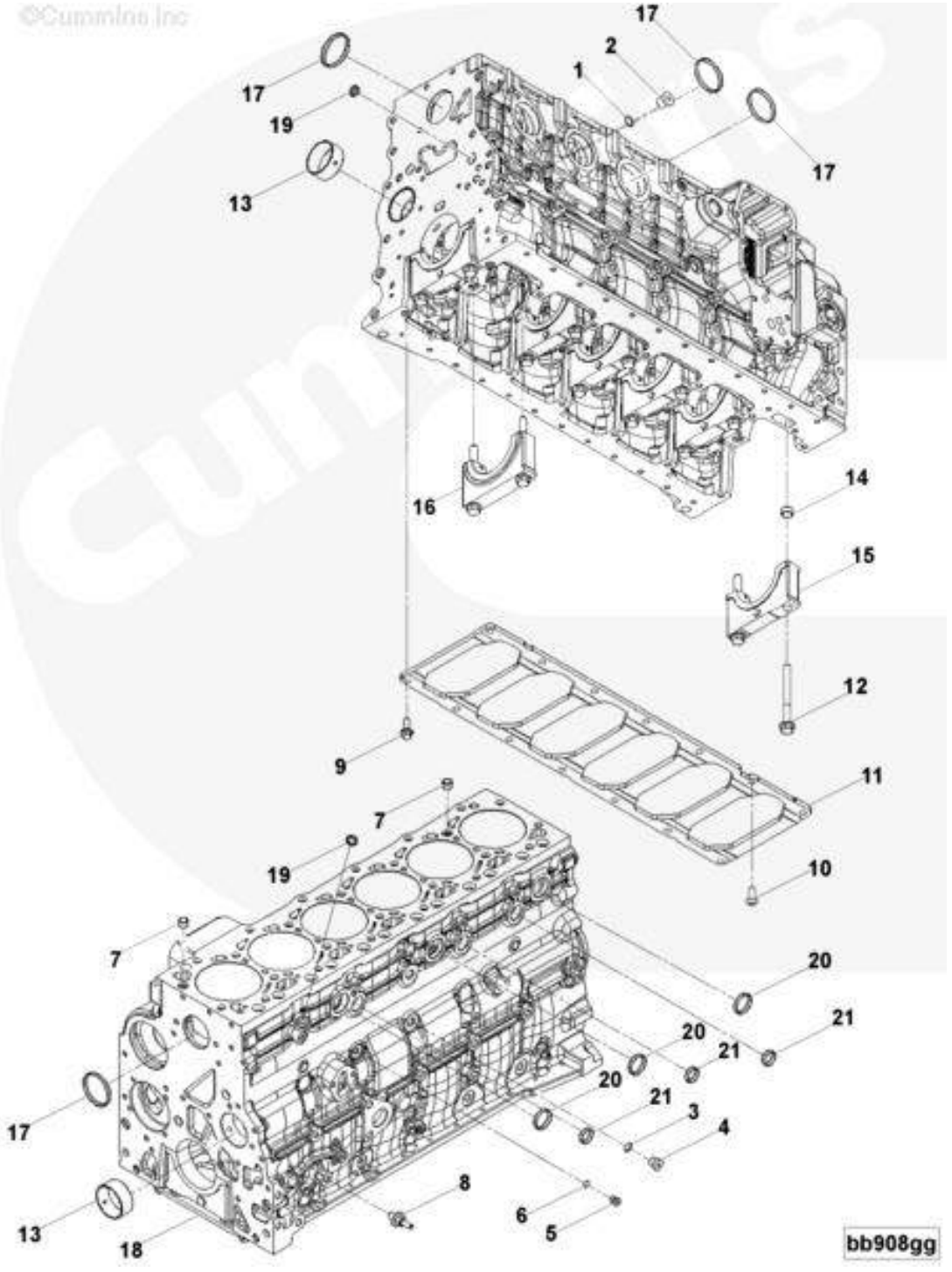

部件号 PART NO. BB9206-03		缸体 BLOCO DOS CILINDROS		页码 PÁGINA 164	
件号 ITEM	部件号 PART NO.	零件名称 DESCRIÇÃO		数量 Q'TY	备注 OBSRVAÇÃO
14	3900068	环形定位销	PINO	2	
16	3974158	主轴承盖	TAMPA DA BIELA	1	
17	4938189	膨胀塞	BUCHA DE EXPANSÃO	4	
18	4946585	缸体	BLOCO	1	
19	3900956	膨胀塞	BUCHA DE EXPANSÃO	2	17.73 mm
20	3905401	膨胀塞	BUCHA DE EXPANSÃO	3	
21	3007635	膨胀塞	BUCHA DE EXPANSÃO	3	
	4919951	补救衬套	BUCHA	A/R	

页码 PÁGINA	缸盖	部件号 PART NO.
165	CABEÇOTE DOS CILINDROS	PP8466

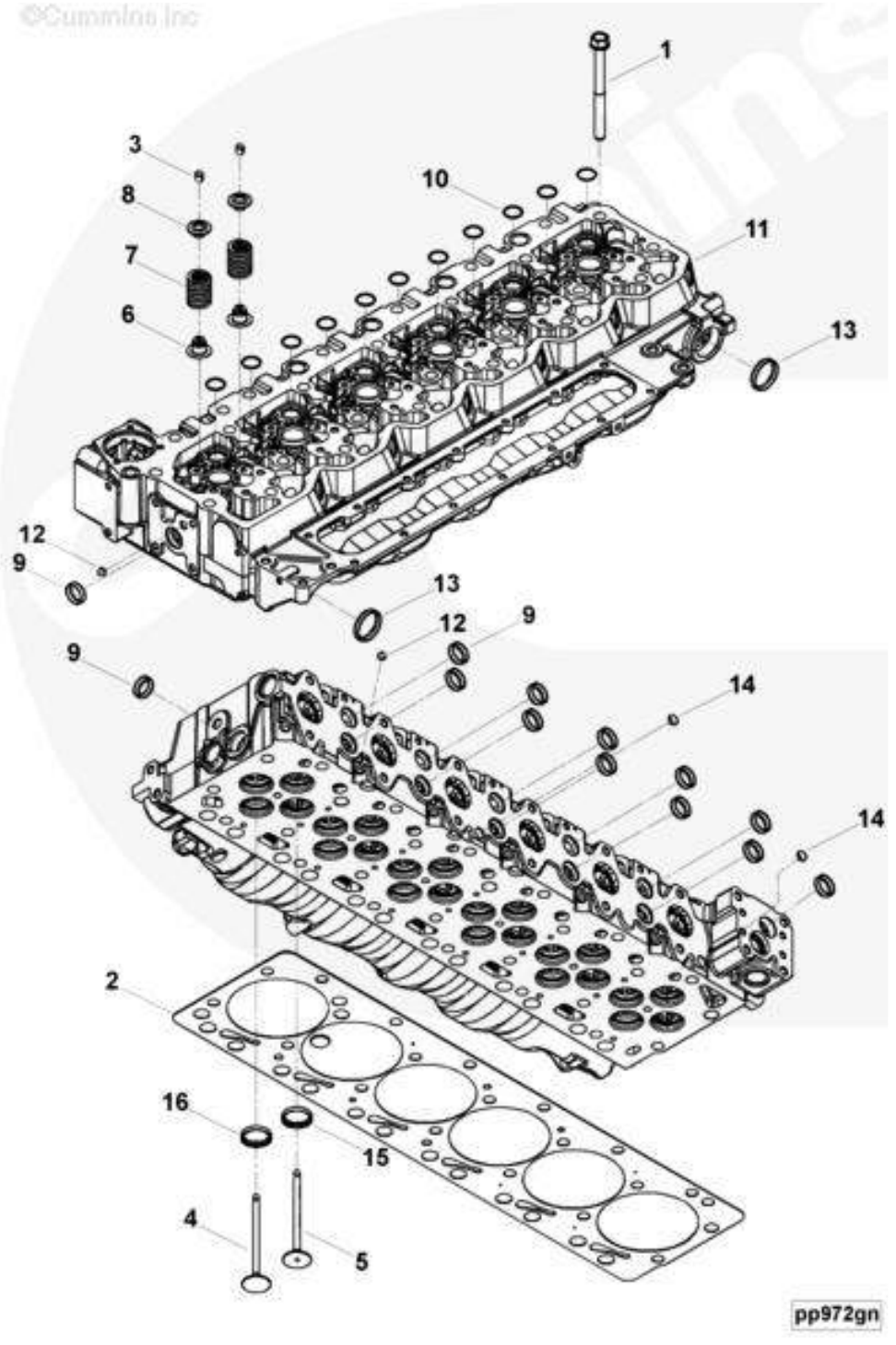

部件号 PART NO. PP8466		缸盖 CABEÇOTE DOS CILINDROS		页码 PÁGINA 166	
件号 ITEM	部件号 PART NO.	零件名称 DESCRIÇÃO		数量 Q'TY	备注 OBSRVAÇÃO
1	3927063	防裂螺钉	PARAFUSO	26	
2	4932210	缸盖密封垫	CALÇO	1	
	4988954	缸盖	CABEÇOTE DO MOTOR	1	
3	3940123	气门锁片	VÁLVULA	48	
4	3940734	排气门	VÁLVULA DE ESCAPE	12	
5	3940735	进气门	VÁLVULA DE ADMISSÃO	12	
6	3955393	气门杆密封件	VEDAÇÃO	24	
7	4936080	气门弹簧	MOLA	24	
8	3943198	气门弹簧座	SUPORTE	24	
	4988953	缸盖	CABEÇOTE DO MOTOR	1	
9	3914035	膨胀塞	BUCHA DE EXPANSÃO	13	
10	3920706	膨胀塞	BUCHA DE EXPANSÃO	11	
11	4983047	缸盖	CABEÇOTE DO MOTOR	1	
12	3007632	膨胀塞	BUCHA DE EXPANSÃO	7	
13	3945094	膨胀塞	BUCHA DE EXPANSÃO	2	
14	3945095	膨胀塞	BUCHA DE EXPANSÃO	2	
15	3943449	气门镶圈	ANEL	12	Standard.
16	3943450	气门镶圈	ANEL	12	Standard.
15	3939719	气门镶圈	ANEL	A/R	0.127 mm Oversize.
15	3939720	气门镶圈	ANEL	A/R	0.254 mm Oversize.
15	3939721	气门镶圈	ANEL	A/R	0.508 mm Oversize.

页码 PÁGINA	缸盖	部件号 PART NO.
167	CABEÇOTE DOS CILINDROS	PP8466

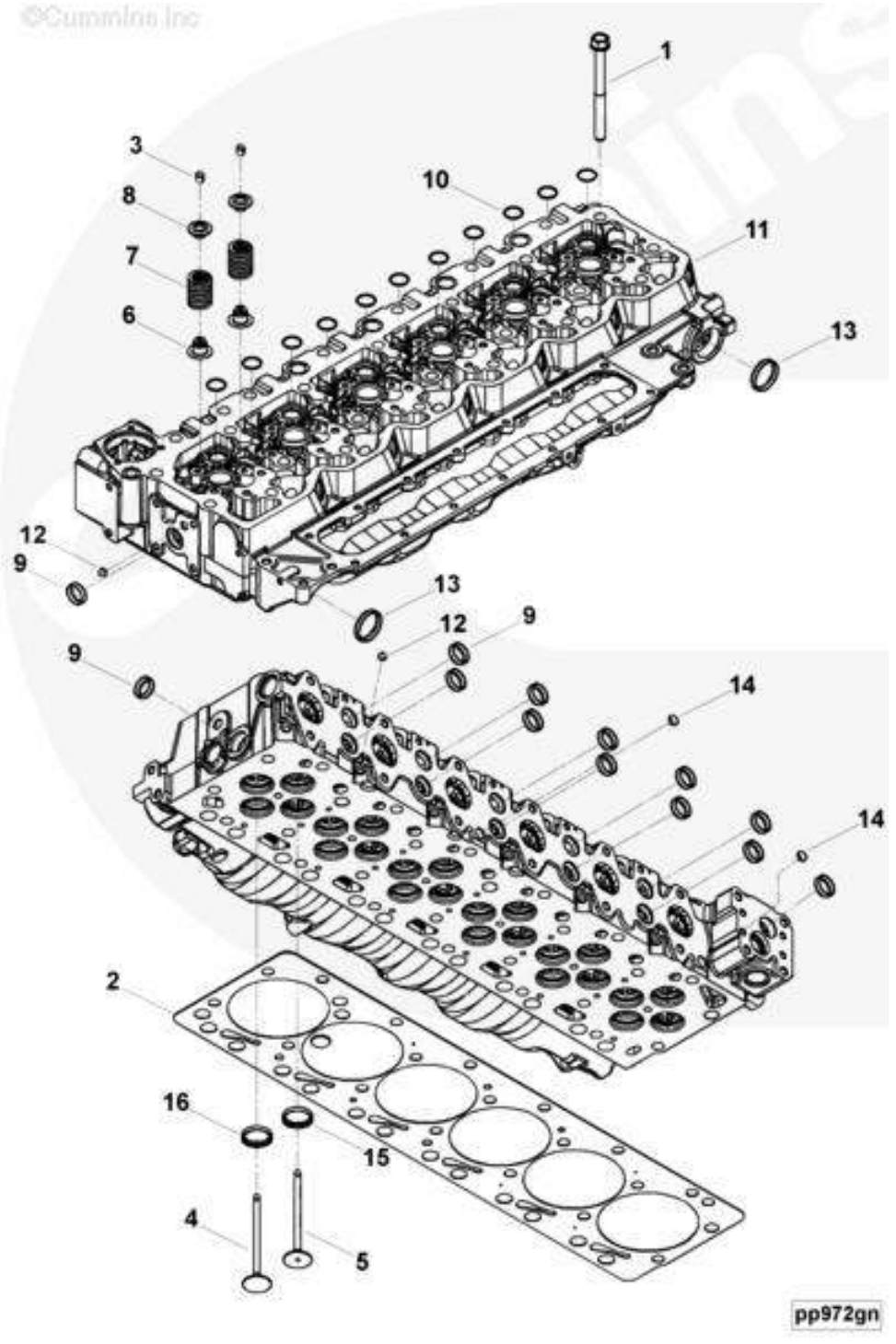

部件号 PART NO. PP8466		缸盖 CABEÇOTE DOS CILINDROS	页码 PÁGINA 168	
件号 ITEM	部件号 PART NO.	零件名称 DESCRIÇÃO	数量 Q'TY	备注 OBSRVAÇÃO
16	3939723	气门镶圈 ANEL	A/R	0.127 mm Oversize.
16	3939724	气门镶圈 ANEL	A/R	0.254 mm Oversize.
16	3939725	气门镶圈 ANEL	A/R	0.508 mm Oversize.

页码 PÁGINA	缸盖	部件号 PART NO.
169	CABEÇOTE DOS CILINDROS	PP99856

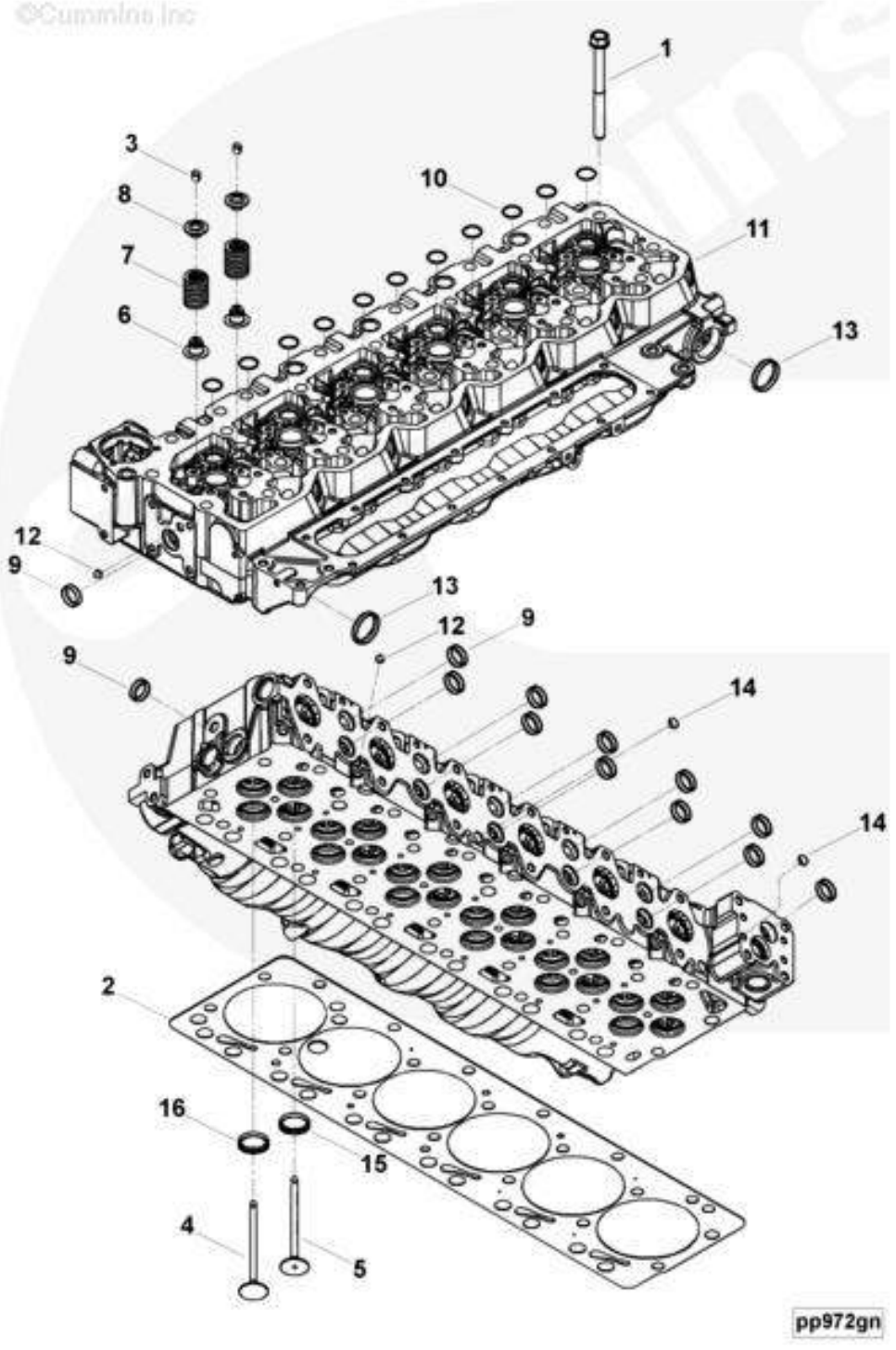

部件号 PART NO. PP99856		缸盖 CABEÇOTE DOS CILINDROS		页码 PÁGINA 170	
件号 ITEM	部件号 PART NO.	零件名称 DESCRIÇÃO		数量 Q'TY	备注 OBSRVAÇÃO
1	3927063	防裂螺钉	PARAFUSO	26	
2	4932210	缸盖密封垫	CALÇO	1	
	4988954	缸盖	CABEÇOTE DO MOTOR	1	Contain 3～16
	3802967	排气门组件	GRUPO DA VÁVULA DE EXAUSTÃO	12	Contain 3、4
3	3940123	气门锁片	VÁLVULA	2	
4	3940734	排气门	VÁLVULA	1	
	3802924	进气门组件	GRUPO DA VÁVULA DE EXAUSTÃO	12	Contain 3、5、6
3	3940123	气门锁片	VÁLVULA	2	
5	3940735	进气门	VÁLVULA	1	
6	3955393	气门杆密封件	VEDAÇÃO	1	
6	3955393	气门杆密封件	VEDAÇÃO	12	
7	4936080	气门弹簧	MOLA	24	
8	3943198	气门弹簧座	SUPORTE	24	
	5282721	缸盖	CABEÇOTE DO MOTOR	1	Contain 9～16
9	3914035	膨胀塞	BUCHA DE EXPANSÃO	13	
10	5263672	膨胀塞	BUCHA DE EXPANSÃO	11	
11	4983047	缸盖	CABEÇOTE DO MOTOR	1	
12	3007632	膨胀塞	BUCHA DE EXPANSÃO	7	
13	3945094	膨胀塞	BUCHA DE EXPANSÃO	2	
14	3945095	膨胀塞	BUCHA DE EXPANSÃO	2	
15	3943449	气门镶圈	ANEL	12	Standard.
16	3943450	气门镶圈	ANEL	12	Standard.

页码 PÁGINA	缸盖	部件号 PART NO.
171	CABEÇOTE DOS CILINDROS	PP99856

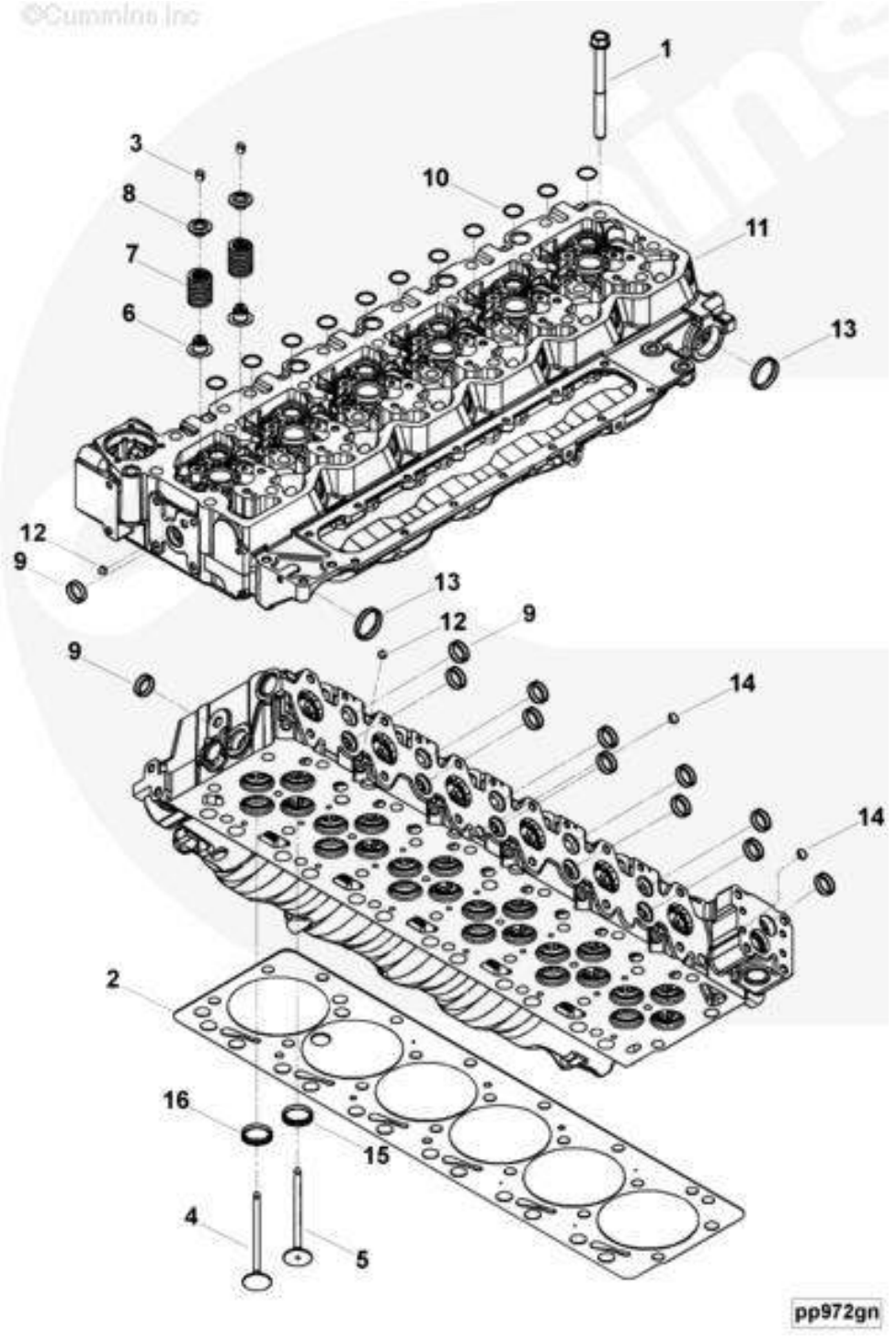

部件号 PART NO. PP99856		缸盖 CABEÇOTE DOS CILINDROS		页码 PÁGINA 172
件号 ITEM	部件号 PART NO.	零件名称 DESCRIÇÃO	数量 Q'TY	备注 OBSRVAÇÃO
15	3939719	气门镶圈 ANEL	A/R	0.127 mm Oversize.
15	3939720	气门镶圈 ANEL	A/R	0.254 mm Oversize.
15	3939721	气门镶圈 ANEL	A/R	0.508 mm Oversize.
16	3939723	气门镶圈 ANEL	A/R	0.127 mm Oversize.
16	3939724	气门镶圈 ANEL	A/R	0.254 mm Oversize.
16	3939725	气门镶圈 ANEL	A/R	0.508 mm Oversize.

页码 PÁGINA	节温器	部件号 PART NO.
173	TERMOSTATO	EC9045

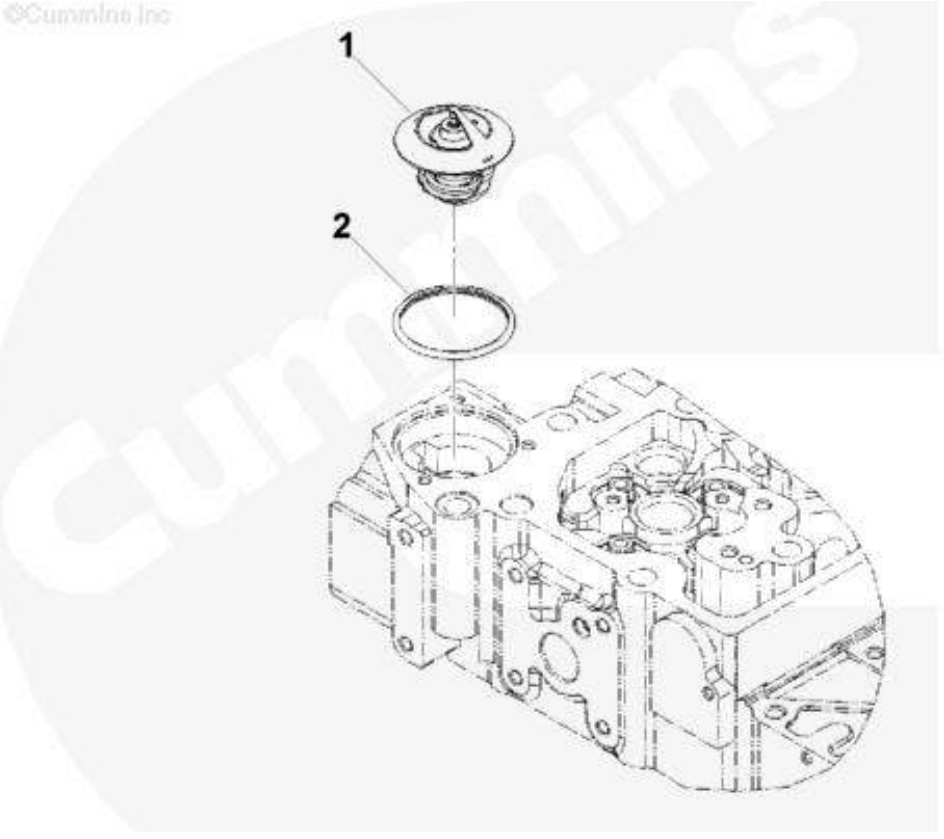

ec900zf

部件号 PART NO. EC9045		节温器 TERMOSTATO		页码 PÁGINA 174	
件号 ITEM	部件号 PART NO.	零件名称 DESCRIÇÃO		数量 Q'TY	备注 OBSRVAÇÃO
	3974823	节温器	TERMOSTATO	1	Contain 1、2
1	3973834	节温器	TERMOSTATO	1	
2	3954829	节温器密封件	VEDAÇÃO	1	

页码 PÁGINA	起动马达	部件号 PART NO.
175	MOTOR DE PARTIDA	ST9333

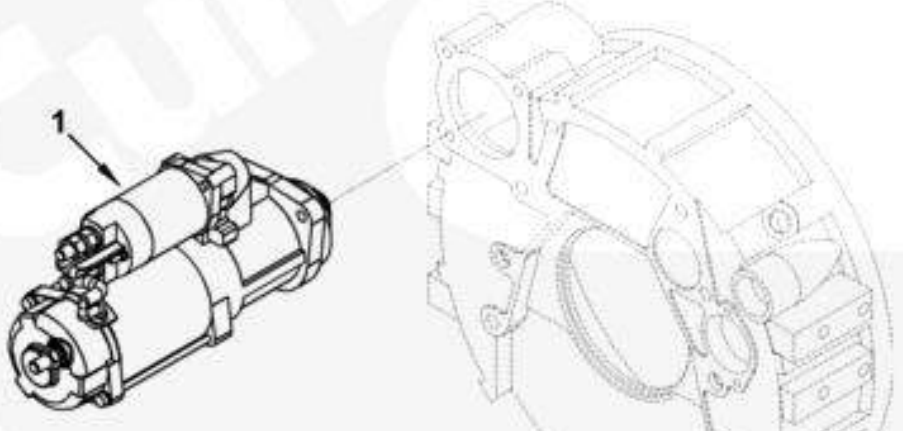

st951ge

部件号 PART NO. ST9333		起动马达 MOTOR DE PARTIDA		页码 PÁGINA 176
件号 ITEM	部件号 PART NO.	零件名称 DESCRIÇÃO	数量 Q'TY	备注 OBSRVAÇÃO
1	3965282	起动马达 MOTOR DE PARTIDA	1	860124031

页码 PÁGINA	起动马达安装件	部件号 PART NO.
177	MONTAGEM MOTOR DE PARTIDA	SM9784-01

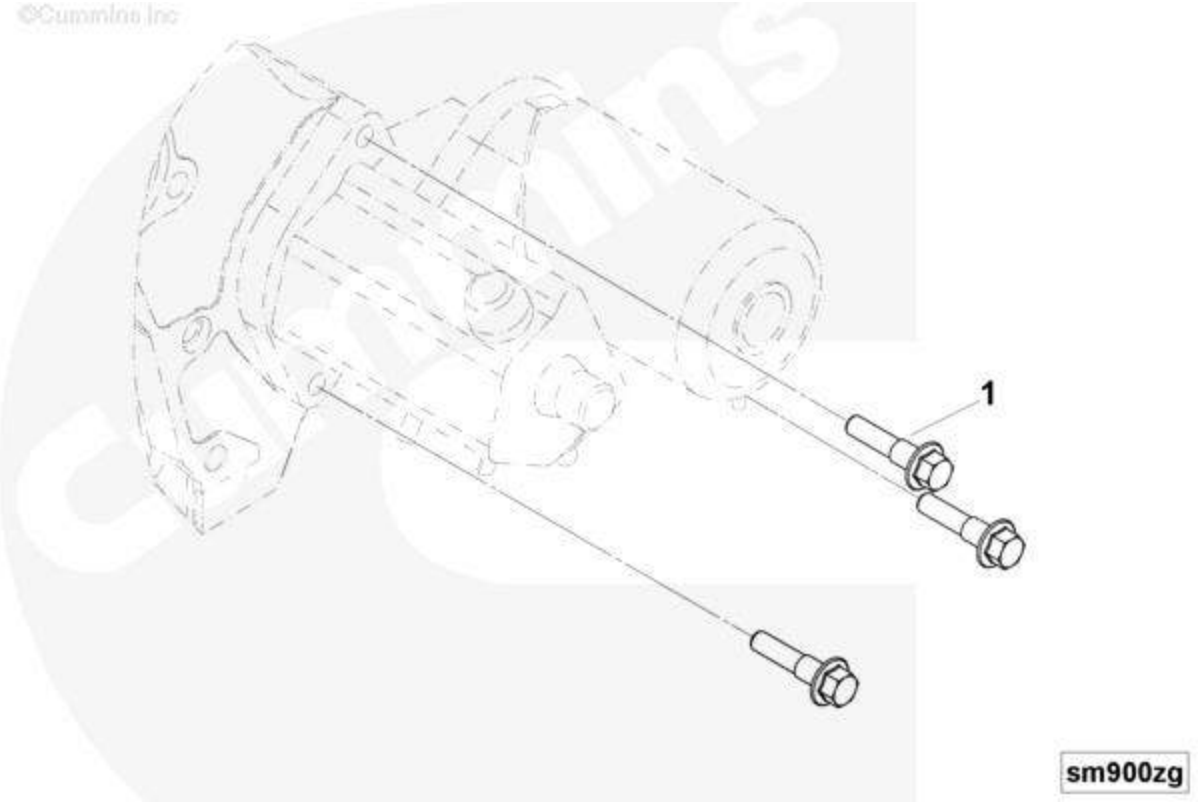

部件号 PART NO. SM9784-01		起动马达安装件 MONTAGEM MOTOR DE PARTIDA	页码 PÁGINA 178	
件号 ITEM	部件号 PART NO.	零件名称 DESCRIÇÃO	数量 Q'TY	备注 OBSRVAÇÃO
1	3968470	十二角头螺钉 PARAFUSO	3	M10 X 1.50 X 35.

页码 PÁGINA	进气接头	部件号 PART NO.
179	ADMISSÃO DE AR	IC9368-01

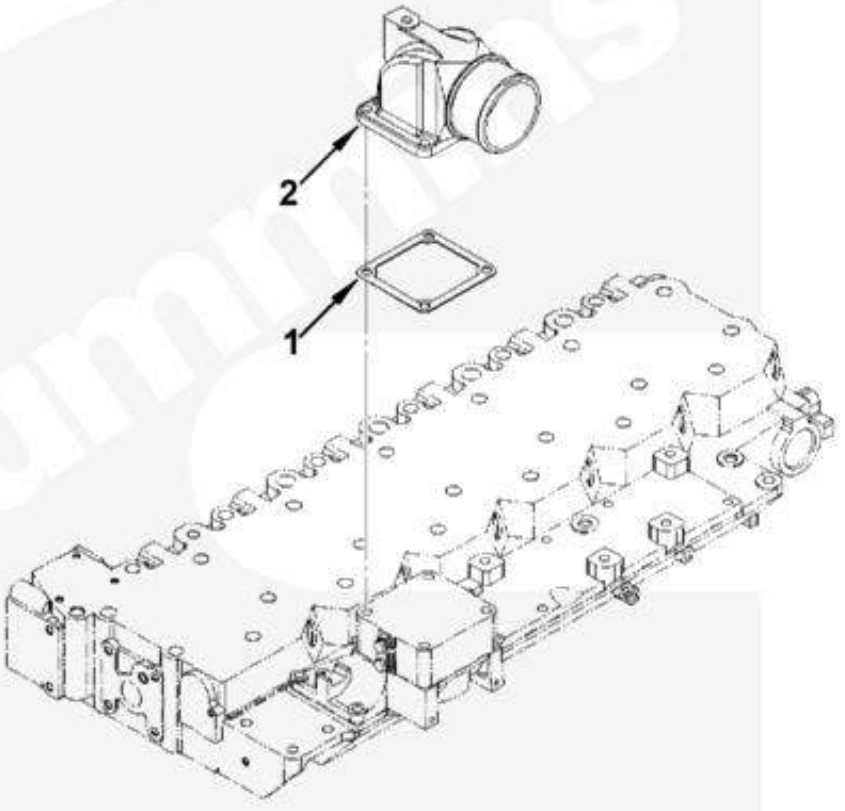

ic950ge

部件号 PART NO. IC9368-01		进气接头 ADMISSÃO DE AR		页码 PÁGINA 180
件号 ITEM	部件号 PART NO.	零件名称 DESCRIÇÃO	数量 Q'TY	备注 OBSRVAÇÃO
1	3969988	接头密封垫 CALÇO	1	800156485
2	3921836	进气接头 ADMISSÃO DE AR	1	

页码 PÁGINA	进气接头安装件	部件号 PART NO.
181	ADMISSÃO DE AR	IC9453-01

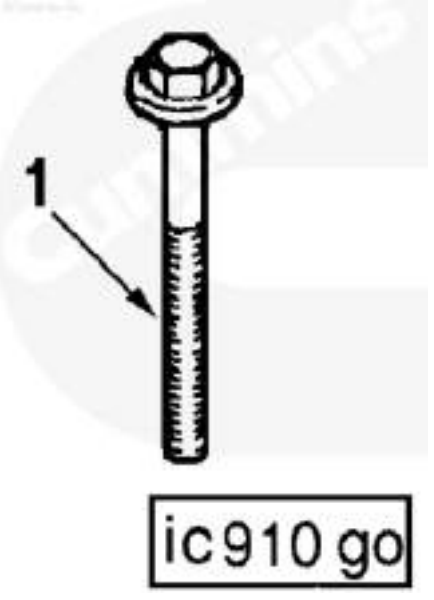

部件号 PART NO. IC9453-01		进气接头安装件 ADMISSÃO DE AR	页码 PÁGINA 182	
件号 ITEM	部件号 PART NO.	零件名称 DESCRIÇÃO	数量 Q'TY	备注 OBSRVAÇÃO
1	4992852	六角头法兰头螺钉　　PARAFUSO	4	M8 X 1.25 X 70

页码 PÁGINA	进气歧管	部件号 PART NO.
183	COLETOR DE ADMISSÃO	IM9119-02

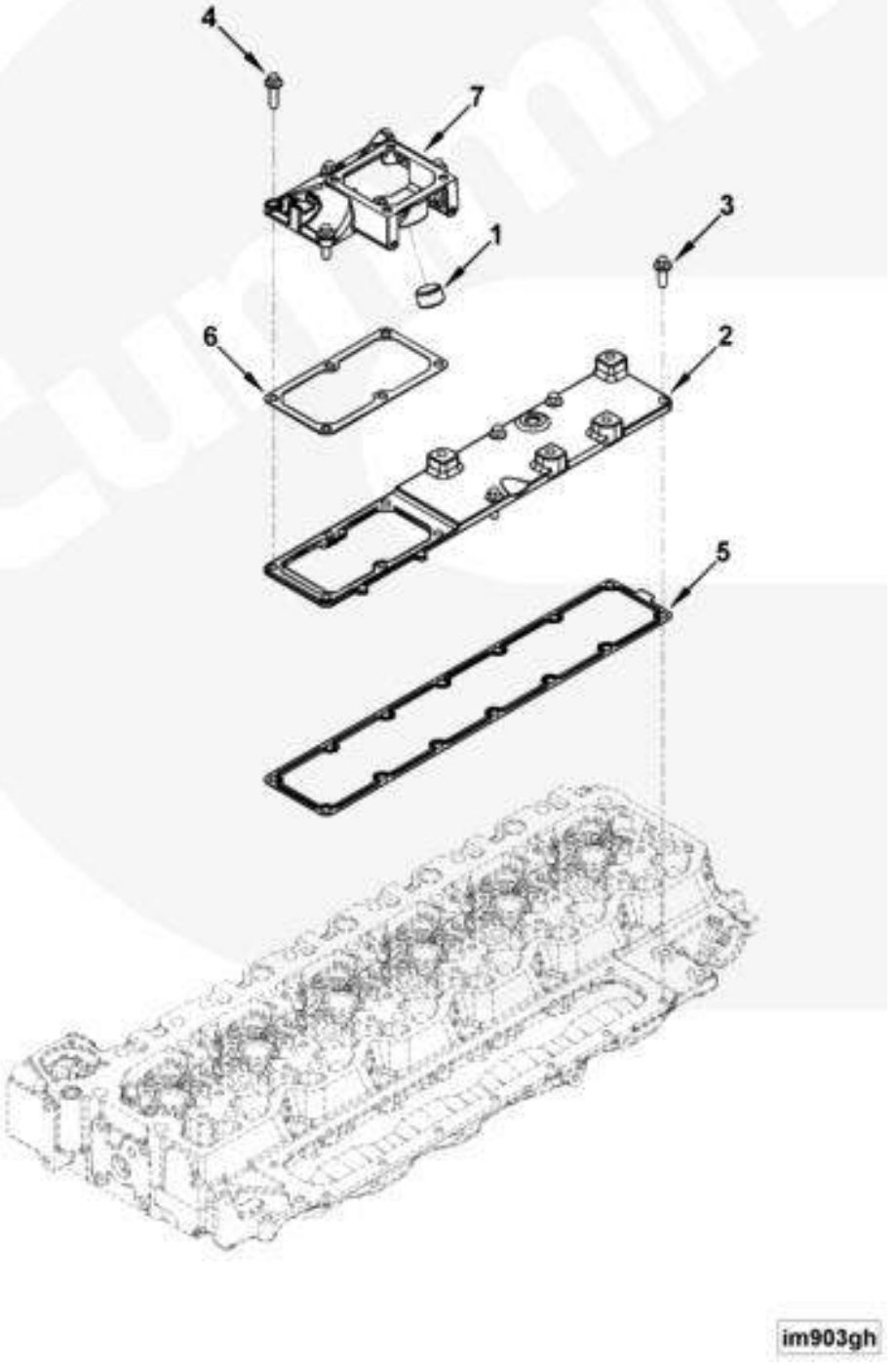

部件号 PART NO. IM9119-02		进气歧管 COLETOR DE ADMISSÃO		页码 PÁGINA 184	
件号 ITEM	部件号 PART NO.	零件名称 DESCRIÇÃO		数量 Q'TY	备注 OBSRVAÇÃO
1	4933532	管塞	PLUG	1	3/4 NPT
2	3864483	进气歧管盖	PLACA	1	
3	3918109	六角头法兰头螺钉	PARAFUSO	4	M8 x 1.25 x 25
4	3938036	六角头法兰头螺钉	PARAFUSO	6	M8 x 1.25 x 30
5	3947530	进气歧管盖螺钉	PARAFUSO	1	
6	3971163	接头密封垫	CALÇO	1	
7	3999630	适配器接头	ADAPTADOR	1	

页码 PÁGINA	进气软管	部件号 PART NO.
185	MANGUEIRA ADMISSÃO DE AR	IC9288

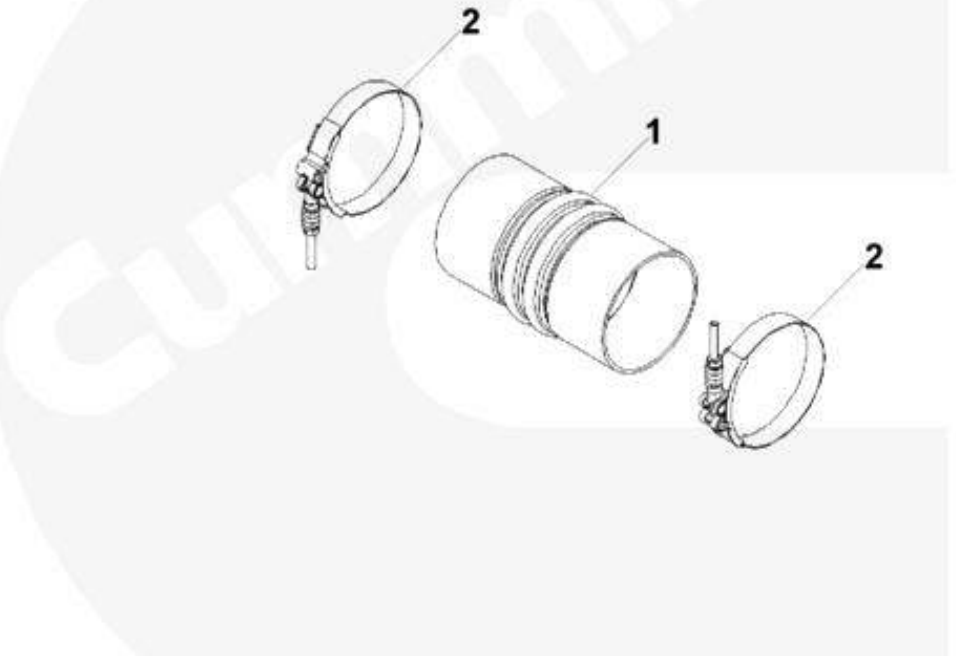

ic910gd

部件号 PART NO. IC9288		进气软管 MANGUEIRA ADMISSÃO DE AR		页码 PÁGINA 186	
件号 ITEM	部件号 PART NO.	零件名称 DESCRIÇÃO		数量 Q'TY	备注 OBSRVAÇÃO
1	3071051	驼峰软管	MANGUEIRA	4	800151782
2	3926702	弹簧软管卡箍	ABRAÇADEIRA	8	

页码 PÁGINA	进水接头	部件号 PART NO.
187	ENTRADA DE ÁGUA	WI9178-02

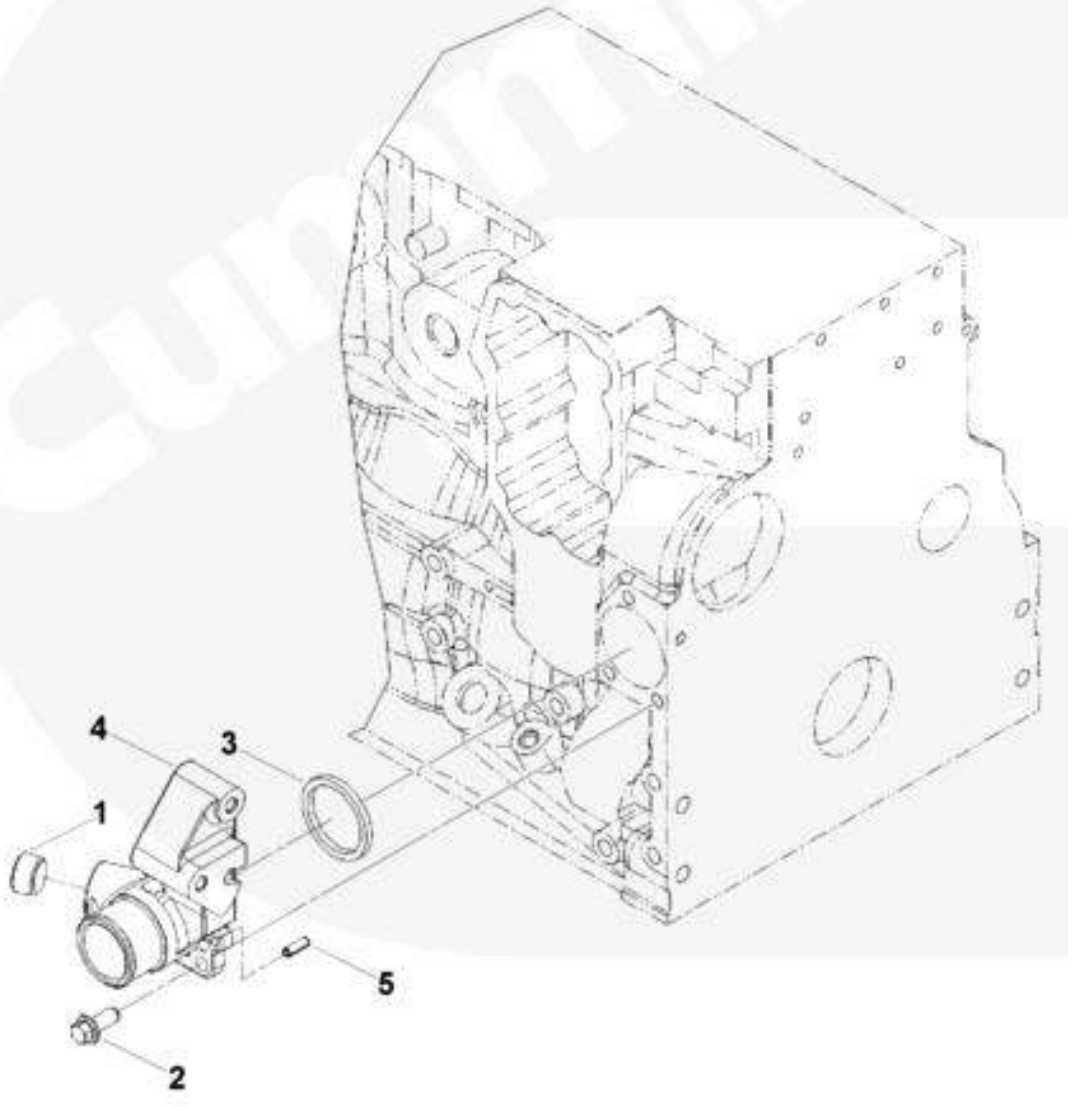

部件号 PART NO. WI9178-02		进水接头 ENTRADA DE ÁGUA		页码 PÁGINA 188	
件号 ITEM	部件号 PART NO.	零件名称 DESCRIÇÃO		数量 Q'TY	备注 OBSRVAÇÃO
1	4931643	管塞	PLUG	1	1/2 NPT
2	3902460	六角头法兰头螺钉	PARAFUSO	3	M10 X 1.50 X 25.
3	4983908	矩形密封圈	VEDAÇÃO	1	
	3943990	进水接头	CONECTOR DA ENTRADA DE ÁGUA	1	Contain 4、5
4	3943991	进水接头	CONECTOR DA ENTRADA DE ÁGUA	1	
5	131584	滚销	PINO	2	

页码 PÁGINA	附件驱动皮带轮	部件号 PART NO.
189	POLIA	PA9001

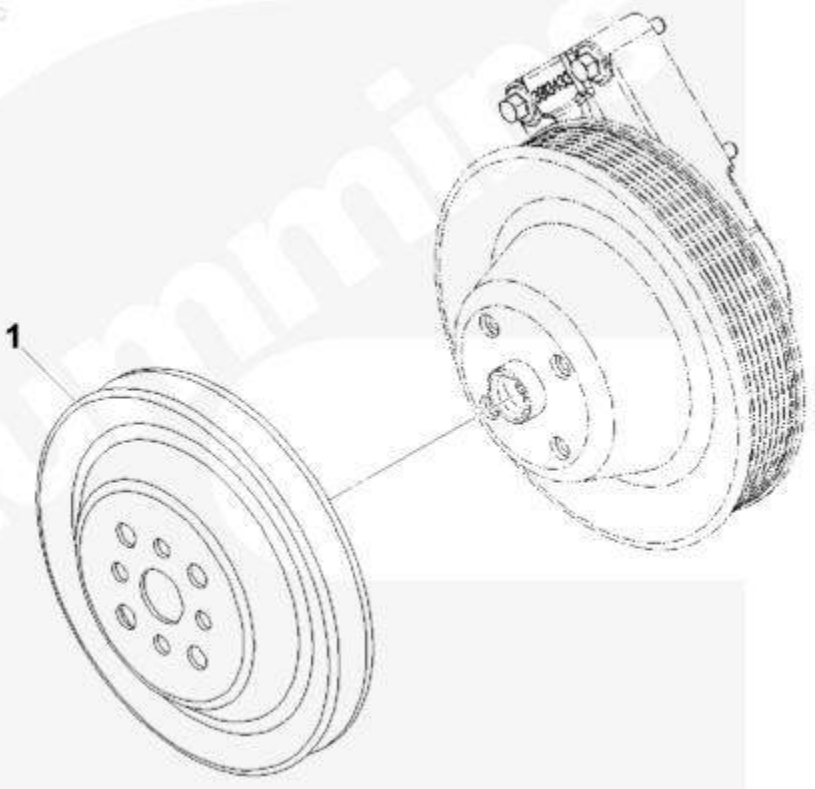

fa901gi

部件号 PART NO. PA9001		附件驱动皮带轮 POLIA	页码 PÁGINA 190	
件号 ITEM	部件号 PART NO.	零件名称 DESCRIÇÃO	数量 Q'TY	备注 OBSRVAÇÃO
1	3919624	附件驱动皮带轮 POLIA	1	

页码 PÁGINA	隔热罩	部件号 PART NO.
191	DEFLETOR DE CALOR	SH9061

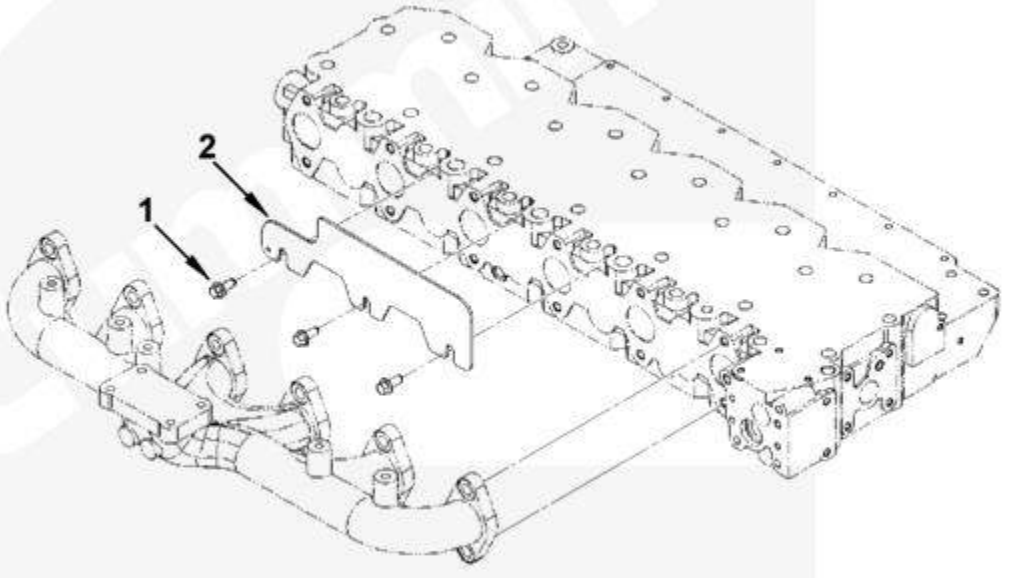

sh950gw

部件号 PART NO. SH9061		隔热罩 DEFLETOR DE CALOR		页码 PÁGINA 192	
件号 ITEM	部件号 PART NO.	零件名称 DESCRIÇÃO		数量 Q'TY	备注 OBSRVAÇÃO
1	3926846	六角头法兰头螺钉	PARAFUSO	3	M8 X 1.25 X 20.
2	4944045	隔热罩	DEFLETOR DE CALOR	1	

页码 PÁGINA	风扇导向装置隔套	部件号 PART NO.
193	ESPAÇADOR DO VENTILADOR	SP9078-01

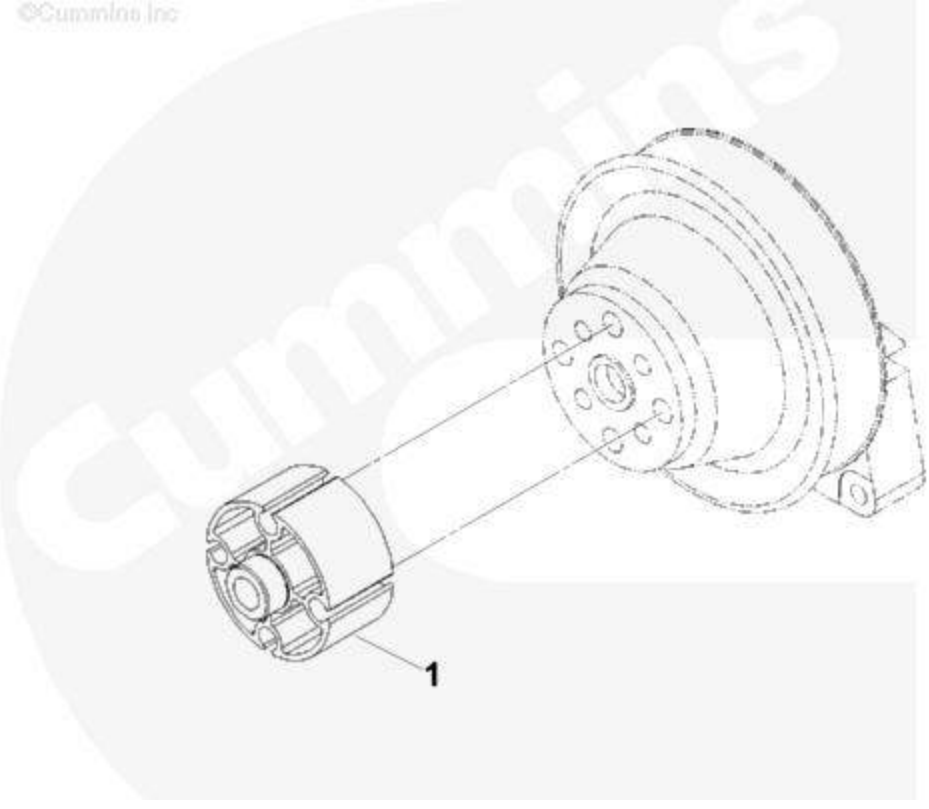

sp910gb

部件号 PART NO. SP9078-01		**风扇导向装置隔套** ESPAÇADOR DO VENTILADOR	页码 PÁGINA 194	
件号 ITEM	部件号 PART NO.	零件名称 DESCRIÇÃO	数量 Q'TY	备注 OBSRVAÇÃO
1	3915456	风扇导向装置隔套　　ESPAÇADOR	1	

页码 PÁGINA 195	风扇驱动安装件 MONTAGEM ACIONAMENTO DO VENTILADOR	部件号 PART NO. FA9739-01

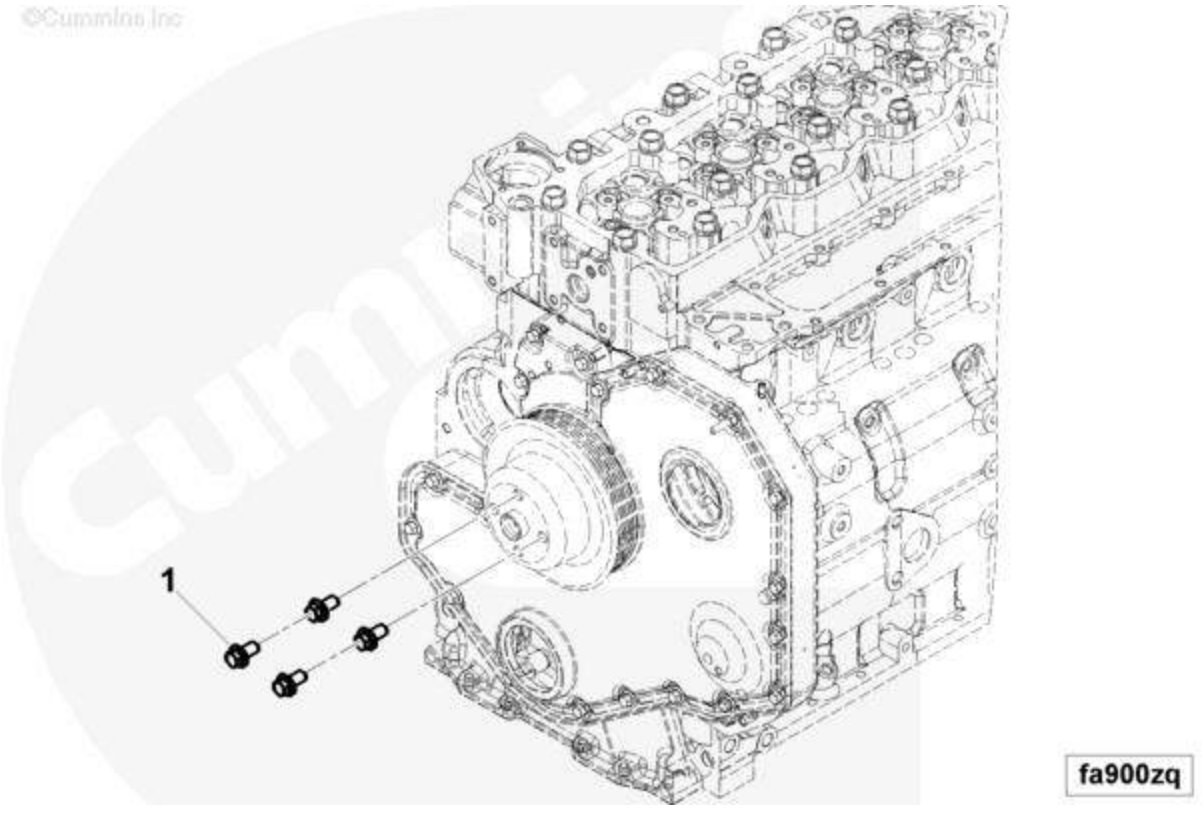

部件号 PART NO. FA9739-01		风扇驱动安装件 MONTAGEM ACIONAMENTO DO VENTILADOR	页码 PÁGINA 196	
件号 ITEM	部件号 PART NO.	零件名称 DESCRIÇÃO	数量 Q'TY	备注 OBSRVAÇÃO
1	3903990	六角头法兰头螺钉　　PARAFUSO	4	M10 X 1.50 X 20.

页码 PÁGINA	风扇驱动装置	部件号 PART NO.
197	ACIONAMENTO DO VENTILADOR	FA9347

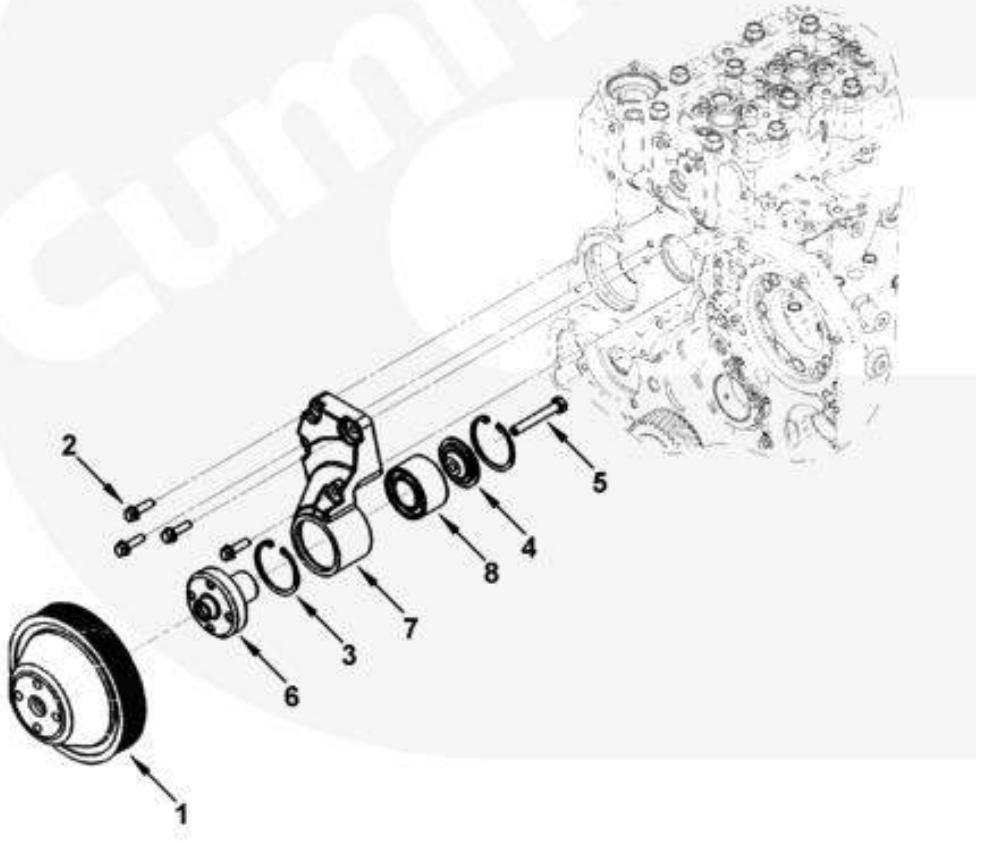

fa901zt

部件号 PART NO. FA9347		风扇驱动装置 ACIONAMENTO DO VENTILADOR		页码 PÁGINA 198	
件号 ITEM	部件号 PART NO.	零件名称 DESCRIÇÃO		数量 Q'TY	备注 OBSRVAÇÃO
1	3914461	风扇皮带轮	POLIA	1	
2	3928873	六角头法兰头螺钉	PARAFUSO	4	M8 x 1.25 x 40
	3911922	风扇支架	SUPORTE	1	Contain 3～8
3	3035960	挡圈	ARRUELA	2	
4	3923044	风扇毂挡圈	RETENTOR	1	
5	3907769	六角头螺钉	PARAFUSO	1	M10 x 1.75 x 70
6	3911924	风扇毂	CUBO	1	
7	3911923	风扇支架	SUPORTE	1	
8	3910739	滚珠轴承	MANCAL	1	

页码 PÁGINA	飞轮	部件号 PART NO.
199	VOLANTE DO MOTOR	FW9878

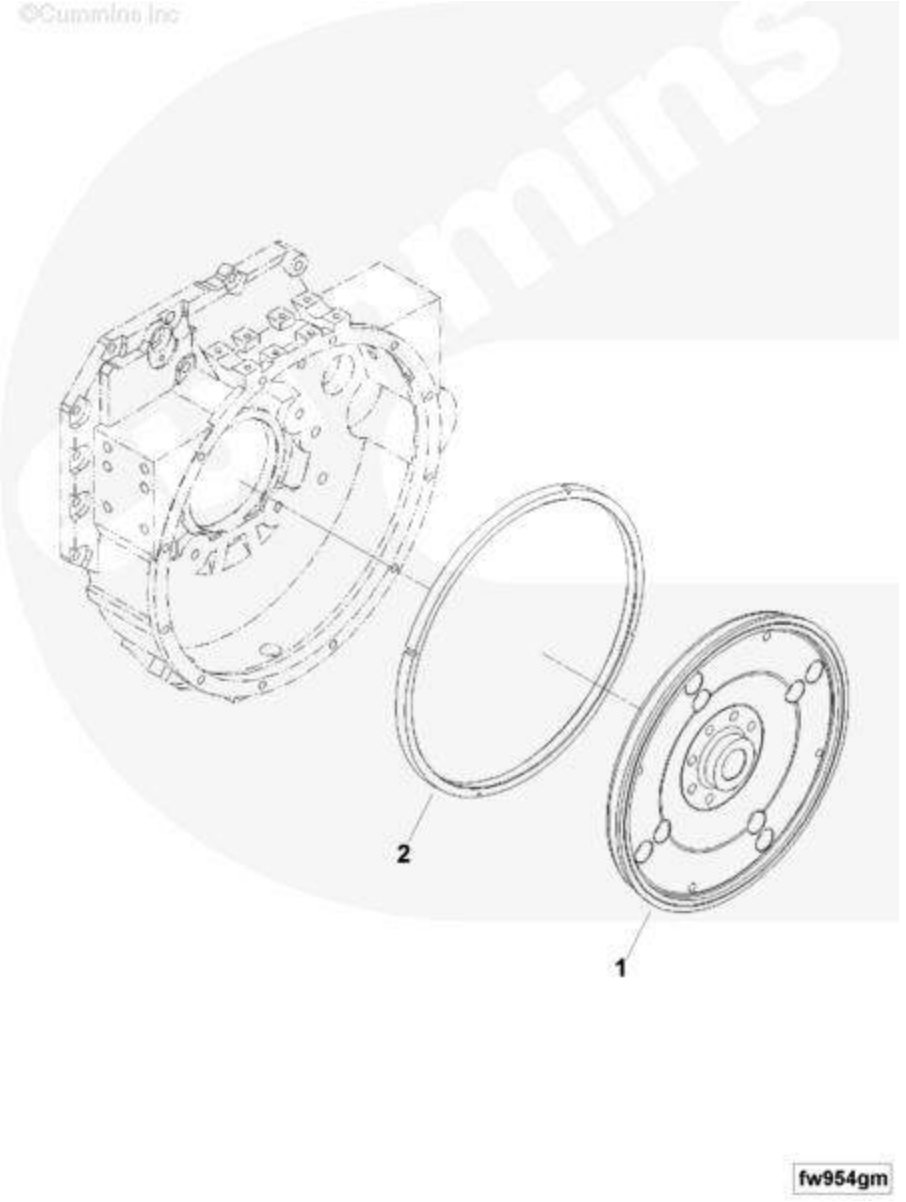

部件号 PART NO. FW9878		飞轮 VOLANTE DO MOTOR		页码 PÁGINA 200	
件号 ITEM	部件号 PART NO.	零件名称 DESCRIÇÃO		数量 Q'TY	备注 OBSRVAÇÃO
	3973497	飞轮	VOLANTE DO MOTOR	1	Contain 1、2
1	3973496	飞轮	VOLANTE DO MOTOR	1	
2	3908546	飞轮齿圈	ANEL DE ENGRENAGEM DO VOLANTE DO MOTOR	1	

页码 PÁGINA 201	飞轮壳 ALOJAMENTO DO VOLANTE DO MOTOR	部件号 PART NO. FH9490-04

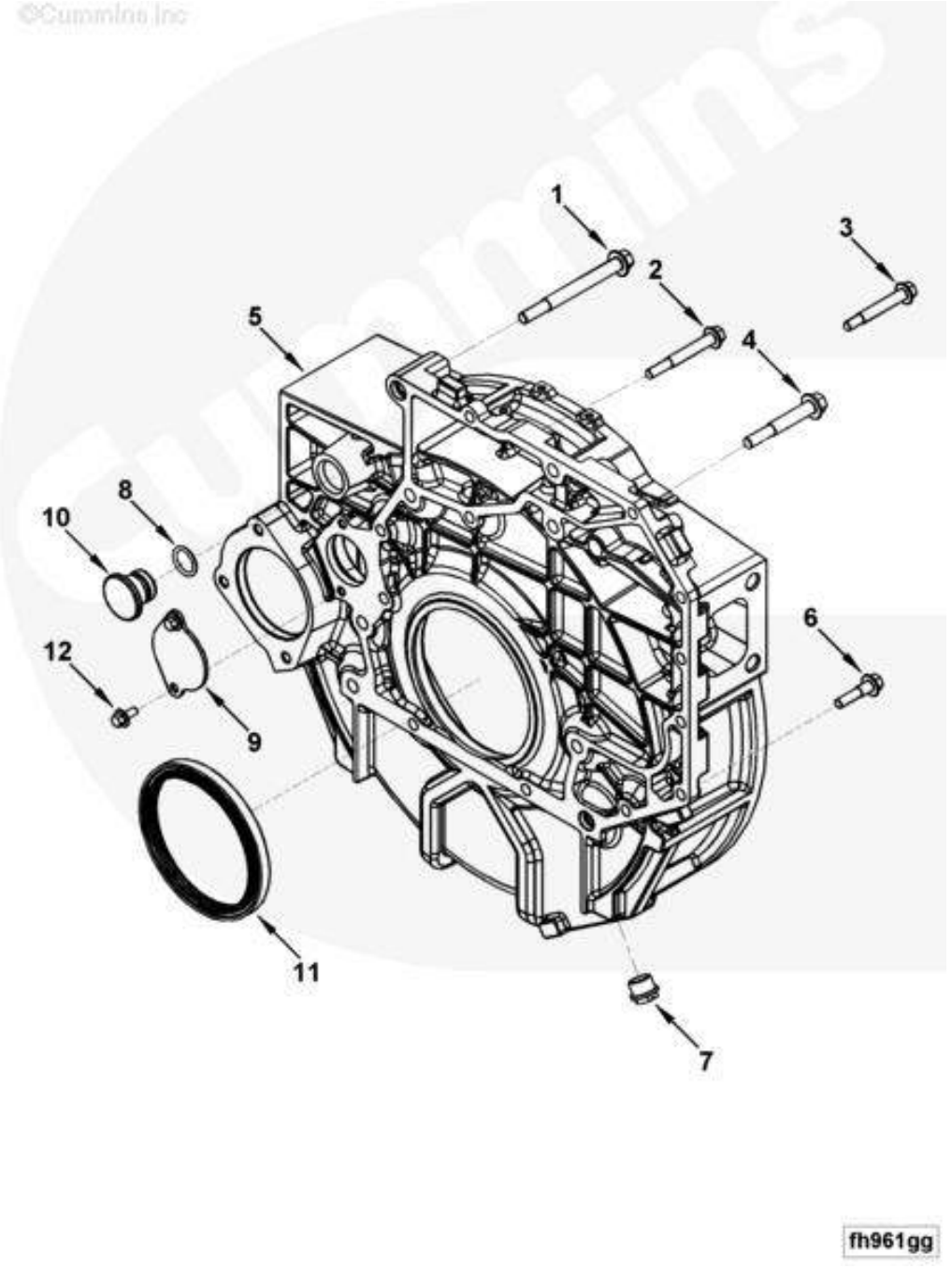

部件号 PART NO. FH9490-04		飞轮壳 ALOJAMENTO DO VOLANTE DO MOTOR		页码 PÁGINA 202	
件号 ITEM	部件号 PART NO.	零件名称 DESCRIÇÃO		数量 Q'TY	备注 OBSRVAÇÃO
1	3089188	六角头法兰头螺钉	PARAFUSO	2	M12 X 1.75 X 110.
2	3900679	六角头法兰头螺钉	PARAFUSO	2	M10 X 1.50 X 80.
3	3914177	六角头法兰头螺钉	PARAFUSO	6	M12 X 1.75 X 80.
4	3901757	六角头法兰头螺钉	PARAFUSO	2	M10 X 1.50 X 75.
	3973062	飞轮壳	ALOJAMENTO DO VOLANTE DO MOTOR	1	Contain 5～10
5	3973061	飞轮壳	ALOJAMENTO DO VOLANTE DO MOTOR	1	
6	3925883	六角头法兰头螺钉	PARAFUSO	2	M8 X 1.25 X 16
7	3904181	螺塞	PLUG	1	3/4 - 16 UNF
8	3910260	O 形密封圈	O RING	1	
9	3908095	盖板	PLACA	1	
10	3910248	螺塞 O 形圈	O RING	1	
11	5259499	油封	VEDAÇÃO	1	SERVICE AS 4955566
12	3903464	六角头法兰头螺钉	PARAFUSO	9	M10 X 1.50 X 40.

页码 PÁGINA 203	飞轮壳安装件 MONATAGEM DO ALOJAMENTO DO VOLANTE DO MOTOR	部件号 PART NO. FH9629

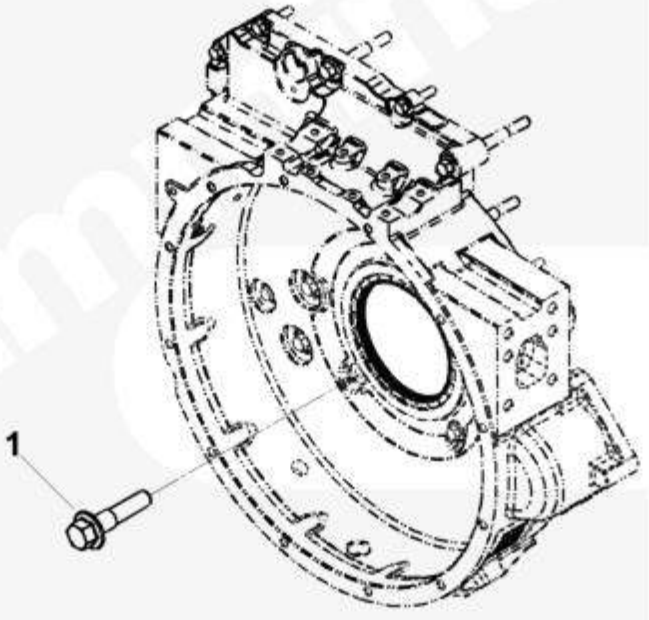

fh960gb

部件号 PART NO. FH9629		飞轮壳安装件 MONATAGEM DO ALOJAMENTO DO VOLANTE DO MOTOR	页码 PÁGINA 204	
件号 ITEM	部件号 PART NO.	零件名称 DESCRIÇÃO	数量 Q'TY	备注 OBSRVAÇÃO
1	3903464	六角头法兰头螺钉　　PARAFUSO	1	M10 X 1.50 X 40.

页码 PÁGINA	飞轮安装件	部件号 PART NO.
205	MONTAGEM VOLANTE DO MOTOR	FW9934

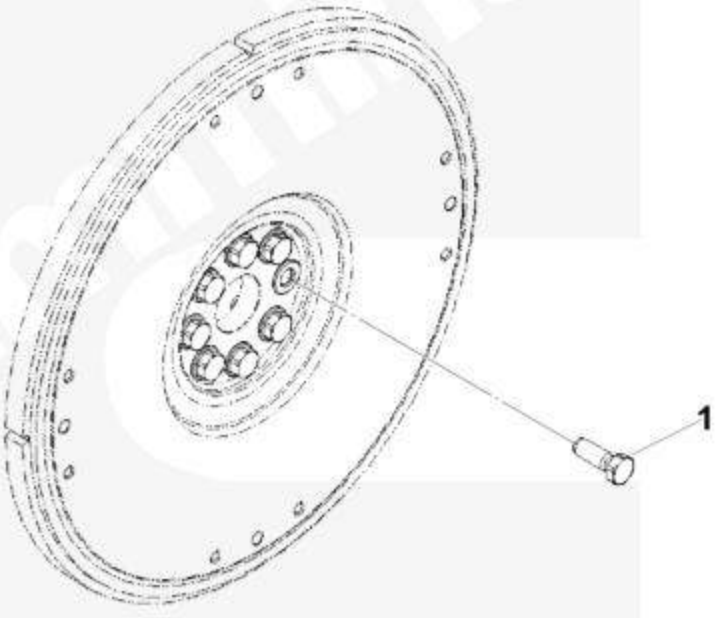

fw951zu

部件号 PART NO. FW9934		飞轮安装件 MONTAGEM VOLANTE DO MOTOR	页码 PÁGINA 206	
件号 ITEM	部件号 PART NO.	零件名称 DESCRIÇÃO	数量 Q'TY	备注 OBSRVAÇÃO
1	4894641	帽式螺钉垫圈 PARAFUSP	8	

页码 PÁGINA	驾驶室加热器管路	部件号 PART NO.
207	LINHA DE AQUECIMENTO	HC9026-04

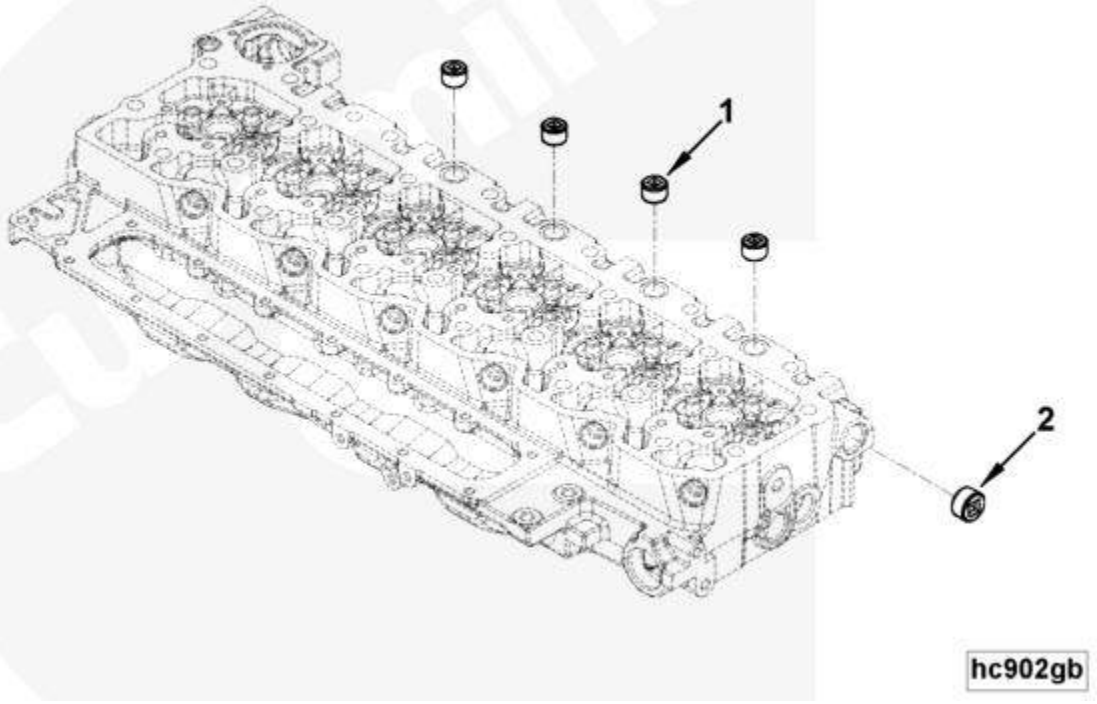

部件号 PART NO. HC9026-04		驾驶室加热器管路 LINHA DE AQUECIMENTO		页码 PÁGINA 208
件号 ITEM	部件号 PART NO.	零件名称 DESCRIÇÃO	数量 Q'TY	备注 OBSRVAÇÃO
1	4931643	管塞 PLUG	4	1/2 NPT
2	4933532	管塞 PLUG	1	3/4 NPT

双变系统

SISTEMA DA TRANSMISSÃO

目录

SUMÁRIO

双变系统 211
SISTEMA DA TRANSMISSÃO 211
双变支架组件 213
GRUPO TRANSMISSÃO 213
减震器组件 215
VIBRATION GROUP 215
滤清器安装组件 217
GRUPO FILTRO 217
加油管 219
GRUPO TUBO DE ÓLEO 219
4BP230 变速箱总成 221
TRANSMISSÃO 221

页码 PÁGINA	双变系统	部件号 PART NO.
211	SISTEMA DA TRANSMISSÃO	252117666

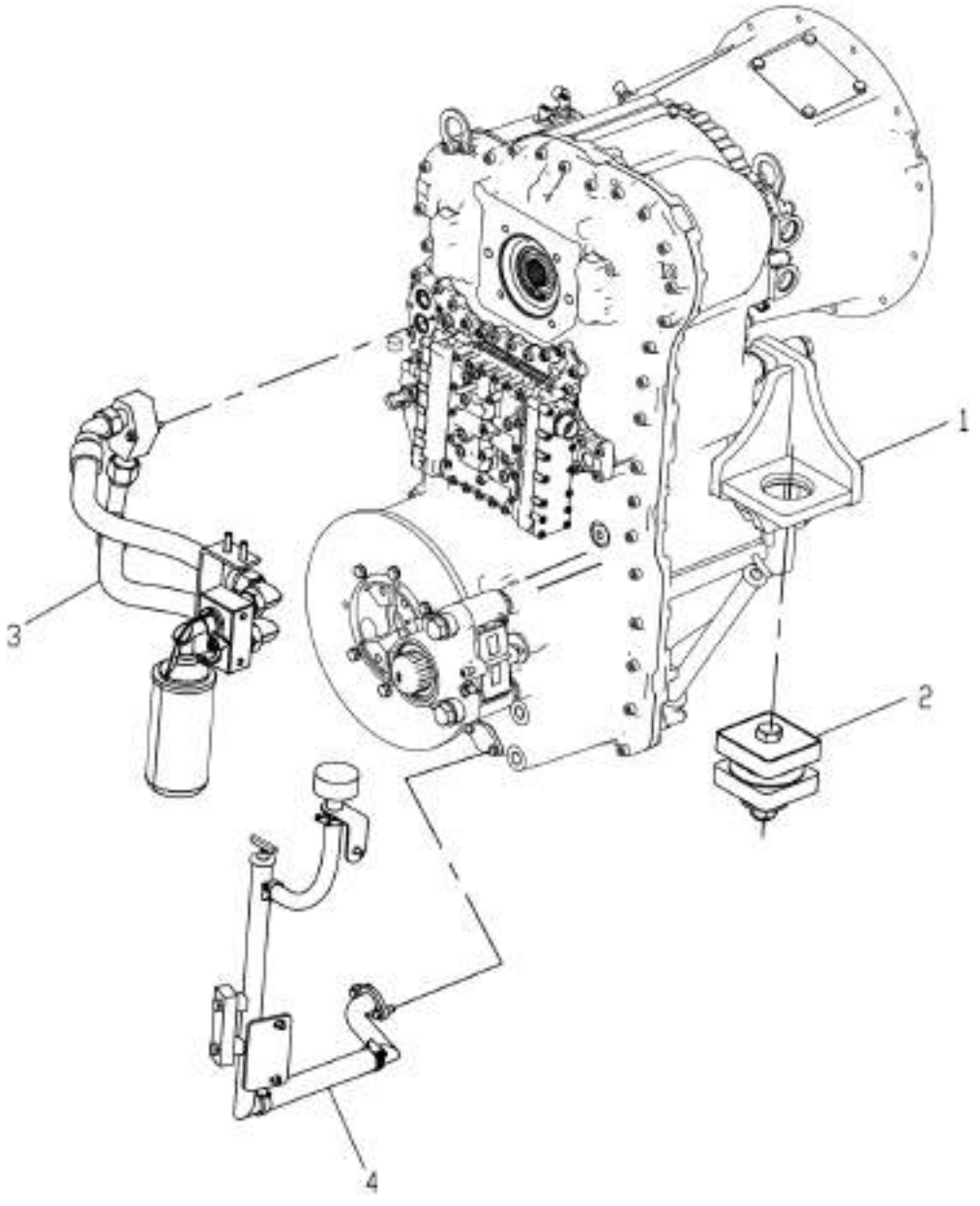

部件号 PART NO. 252117666		双变系统 SISTEMA DA TRANSMISSÃO		页码 PÁGINA 212	
件号 ITEM	部件号 PART NO.	零件名称 DESCRIÇÃO		数量 Q'TY	备注 OBSERVAÇÃO
1	252117659	双变支架组件	GRUPO TRANSMISSÃO	1	
2	253009280	减震器组件	GRUPO VIBRAÇÃO	2	
3	252117658	变速箱油滤组件	GRUPO FILTRO	1	
4	252117670	加油管	GRUPO TUBO DE ÓLEO	1	

页码 PÁGINA	双变支架组件 GRUPO TRANSMISSÃO	部件号 PART NO.
213		252117659

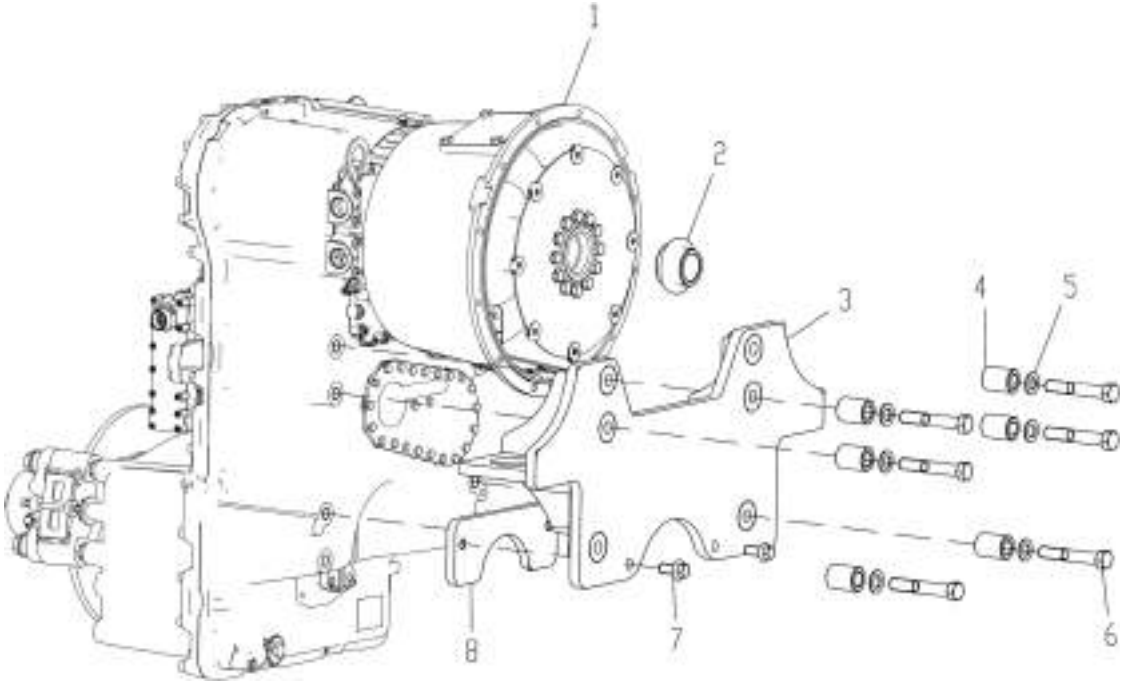

部件号 PART NO. 252117659		双变支架组件 GRUPO TRANSMISSÃO		页码 PÁGINA 214	
件号 ITEM	部件号 PART NO.	零件名称 DESCRIÇÃO		数量 Q'TY	备注 OBSERVAÇÃO
1	800358987	变速箱总成	TRANSMISSÃO	1	4BP230
2	252117662	定位轴	ESPAÇADOR	1	
3	253009284	变速箱支架	SUPORTE DA TRANSMISSÃO	1	
4	252805177	垫块	ARRUELA	6	
5	805300112	垫圈 20	ARRUELA	6	GB/T97.1-2002
6	805006421	螺栓 M20×120(达克罗)	PARAFUSO	6	GB/T5782-2000
7	805048033	螺栓 M16×35(达克罗)	PARAFUSO	2	GB/T16674.1-2004
8	253009277	安装板	PLACA	1	

页码 PÁGINA	减震器组件	部件号 PART NO.
215	VIBRATION GROUP	253009280

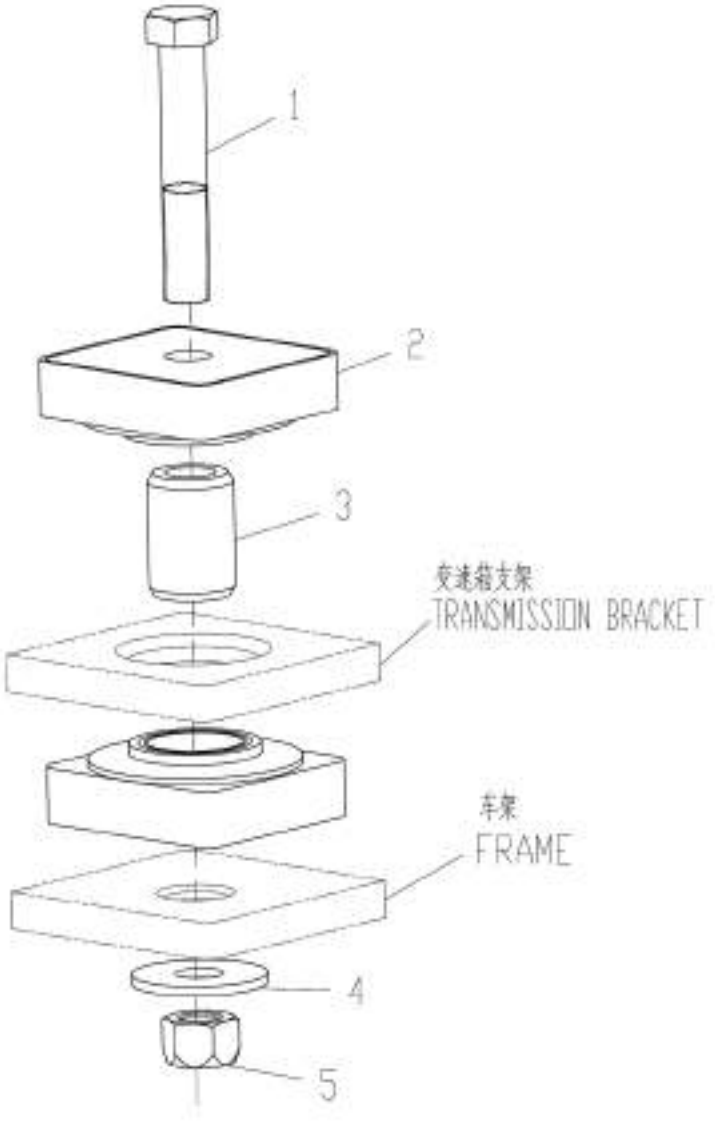

部件号 PART NO. 253009280		减震器组件 VIBRATION GROUP		页码 PÁGINA 216	
件号 ITEM	部件号 PART NO.	零件名称 DESCRIÇÃO		数量 Q'TY	备注 OBSERVAÇÃO
1	805046652	螺栓 M24×140(达克罗)	PARAFUSO	1	GB/T5782-2000
2	253101651	减震器	AMORTECEDOR	2	
3	253101650	隔套	ESPAÇADOR	1	
4	805300052	垫圈 24	ARRUELA	1	GB/T96.1-2002
5	805201473	螺母 M24	PORCA	1	GB/T6185.1-2000

页码 PÁGINA	滤清器安装组件	部件号 PART NO.
217	GRUPO FILTRO	252117658

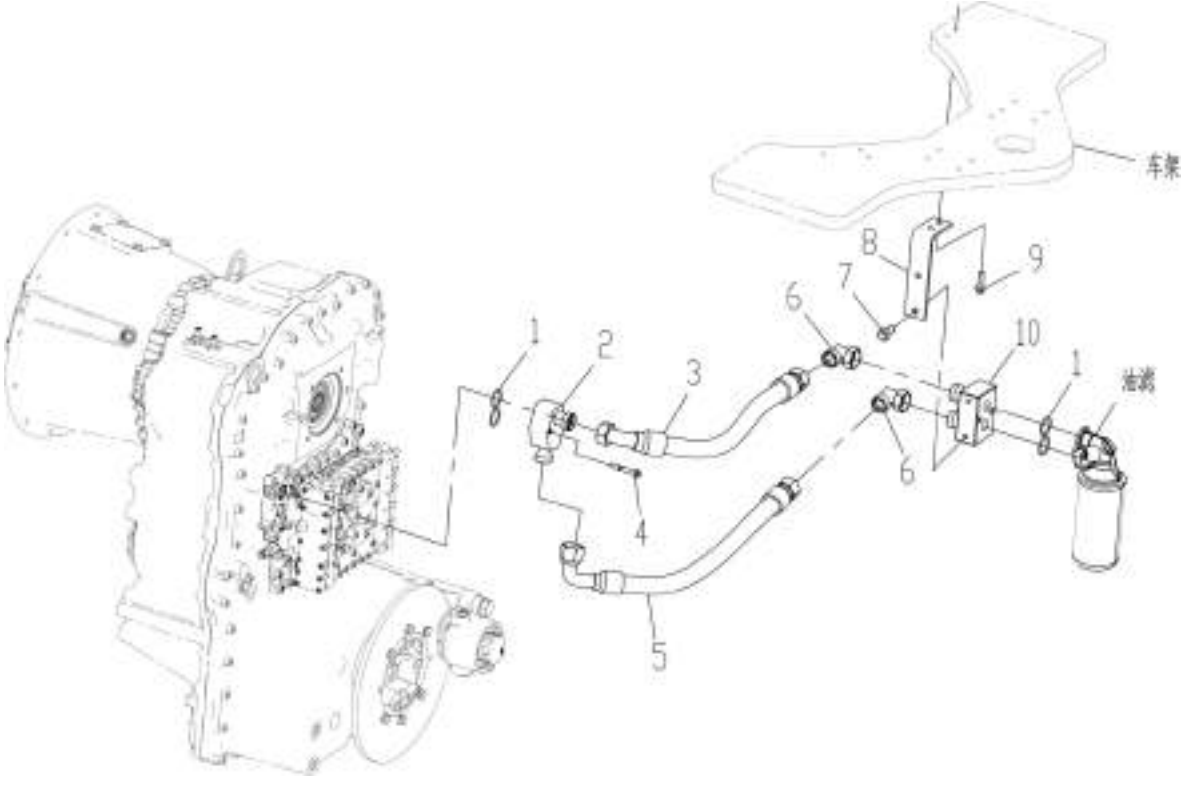

部件号 PART NO. 252117658		滤清器安装组件 GRUPO FILTRO		页码 PÁGINA 218	
件号 ITEM	部件号 PART NO.	零件名称 DESCRIÇÃO		数量 Q'TY	备注 OBSERVAÇÃO
1	801102875	O形圈 32.5×3.55	O-RING	4	GB/T3452.1-1992
2	253303017	接头块	CONECTOR	1	
3	803103798	软管总成	MANGUEIRA	1	F481CACE282816-580
4	805048002	螺栓 M8×60(达克罗)	PARAFUSO	2	GB/T16674.1-2004
5	803191614	软管总成	MANGUEIRA	1	F481CACF282816-600
6	803103798	接头	CONECTOR	2	EW28LOMDCF
7	805004763	螺栓 M10×25(达克罗)	PARAFUSO	2	GB/T16674.1-2004
8	253302892	滤清器安装支架	SUPORTE DO FITRO	1	
9	805048007	螺栓 M10×35(达克罗)	PARAFUSO	2	GB/T16674.1-2004
10	252805212	接头块	CONECTOR	1	

页码 PÁGINA	加油管	部件号 PART NO.
219	GRUPO TUBO DE ÓLEO	252117670

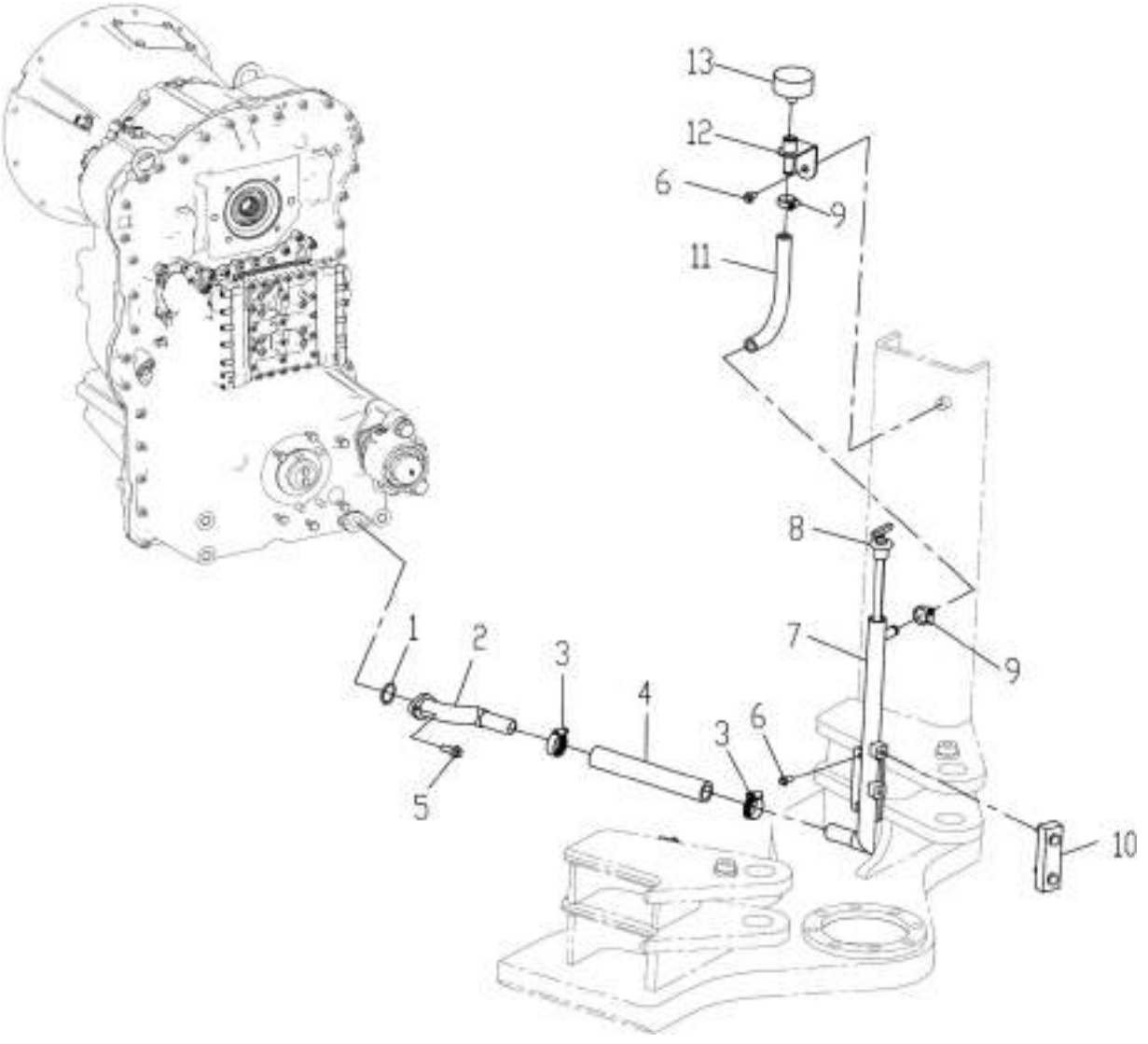

部件号 PART NO. 252117670		加油管 GRUPO TUBO DE ÓLEO		页码 PÁGINA 220	
件号 ITEM	部件号 PART NO.	零件名称 DESCRIÇÃO		数量 Q'TY	备注 OBSERVAÇÃO
1	801102875	O形圈 32.5×3.55	O-RING	1	GB/T3452.1-2005
2	252117690	进油管	TUBO	1	
3	801902710	喉箍 B27-50	ABRAÇADEIRA	2	QC/T619-1999
4	801972509	胶管 B25×260	MANGUEIRA	1	JB/T8406-2008
5	805004763	螺栓 M10×25(达克罗)	PARAFUSO	2	GB/T16674.1-2004
6	805004755	螺栓 M8×16(达克罗)	PARAFUSO	3	GB/T16674.1-2004
7	252117691	加油管	TUBO	1	
8	252805179	变速箱油位计	VARETA	1	948.2.4.1-1
9	801902708	喉箍 B21-45	ABRAÇADEIRA	2	QC/T619-1999
10	801101737	液位计	MEDIDOR DE NIVEL VIZUAL	1	YWZ-76
11	803402596	胶管 B16×350	MANGUEIRA	1	JB/T8406-2008
12	251806245	透气接管	TUBO	1	
13	251702785	呼吸器总成	FILTRO DE AR	1	XG-1102002

页码 PÁGINA	4BP230 变速箱总成	部件号 PART NO.
221	TRANSMISSÃO	800358987

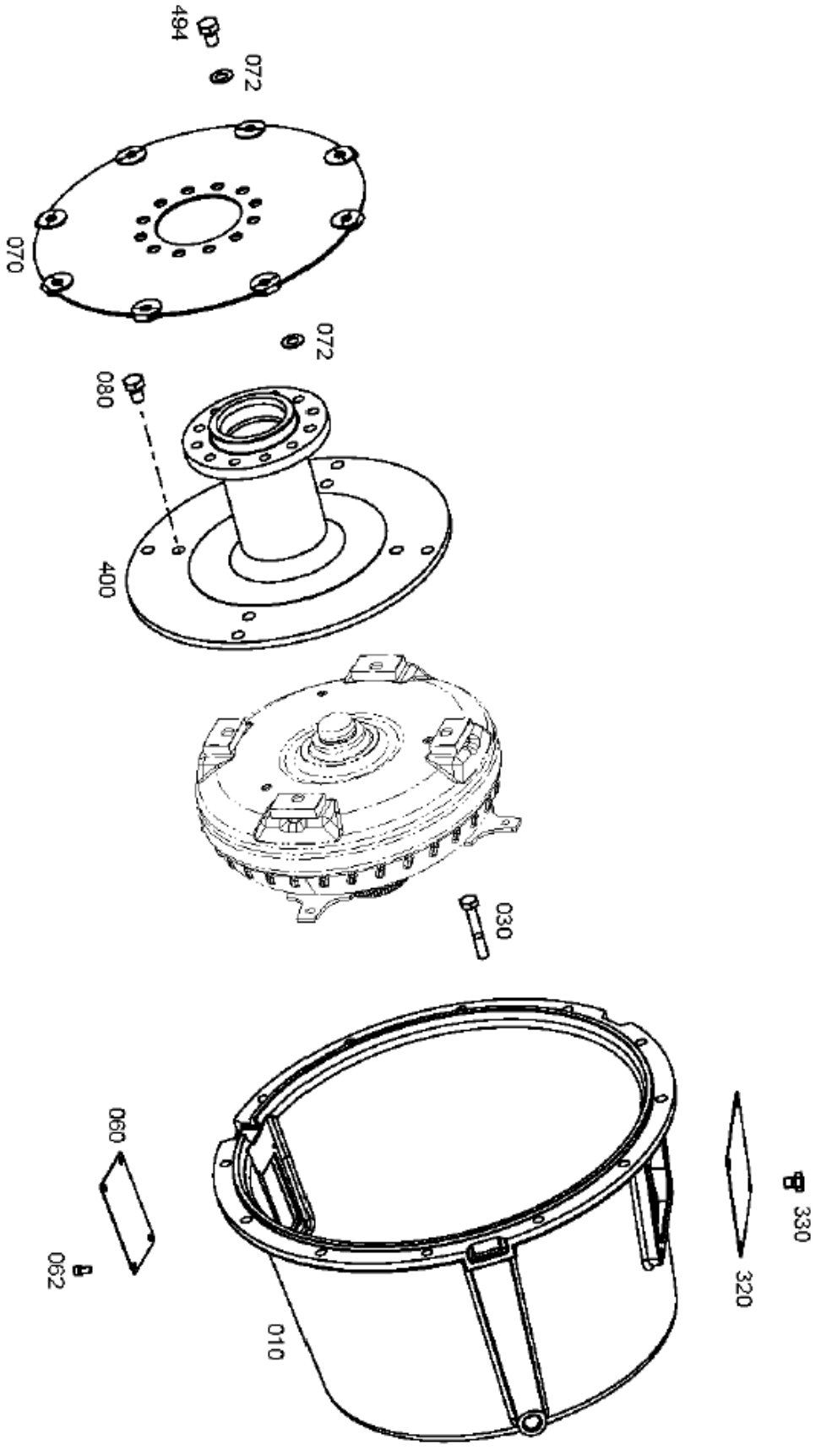

部件号 PART NO. 800358987		4BP230 变速箱总成 TRANSMISSÃO		页码 PÁGINA 222	
件号 ITEM	部件号 PART NO.	零件名称 DESCRIÇÃO		数量 Q'TY	备注 OBSERVAÇÃO
010	4657.330.023	变矩器壳	CARCAÇA DO CONVERSOR	1	
030	0636.100.713	六角螺栓	PARAFUSO	18	
060	4657.330.075	盖板	PLACA	1	
062	0736.101.583	螺钉	CAP	4	
070	4657.230.011	弹性板	DIAFRAGMA	1	
072	0730.105.318	止推垫圈	ARRUELA	24	
080	0636.102.411	六角螺栓	PARAFUSO	4	
320	4644.330.242	盖板	PLACA	1	
330	0636.015.169	六角螺栓	PARAFUSO	4	
400	4657.330.068	连接法兰	ANEL INTERMEDIÁRIO	1	
494	0636.102.411	六角螺栓	PARAFUSO	12	

页码 PÁGINA	4BP230 变速箱总成	部件号 PART NO.
223	TRANSMISSÃO	800358987

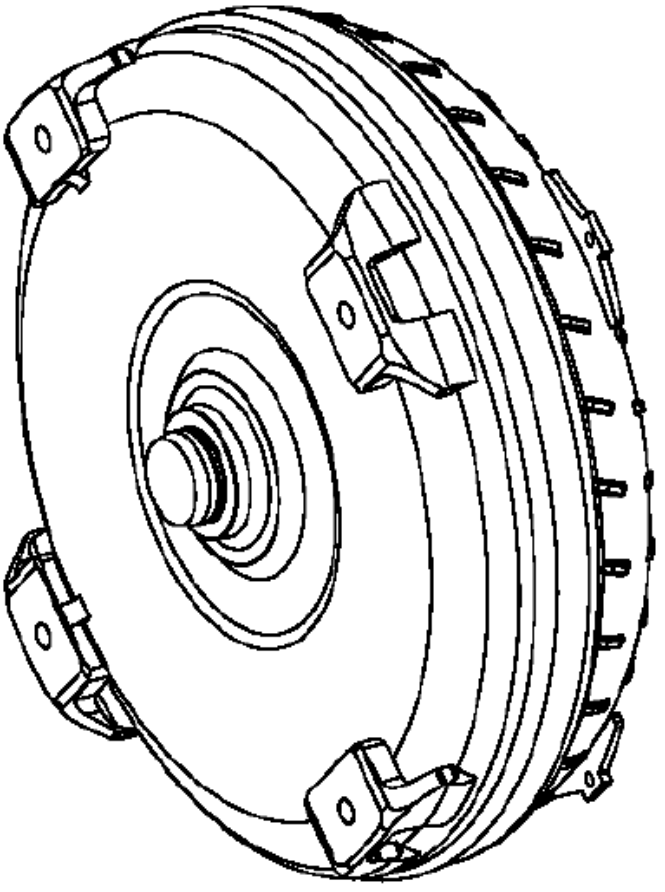

010

部件号 PART NO. 800358987		4BP230 变速箱总成 TRANSMISSÃO		页码 PÁGINA 224
件号 ITEM	部件号 PART NO.	零件名称 DESCRIÇÃO	数量 Q'TY	备注 OBSERVAÇÃO
010	4168.034.113	变矩器机芯 CONVERSOR	1	

页码 PÁGINA	4BP230 变速箱总成	部件号 PART NO.
225	TRANSMISSÃO	800358987

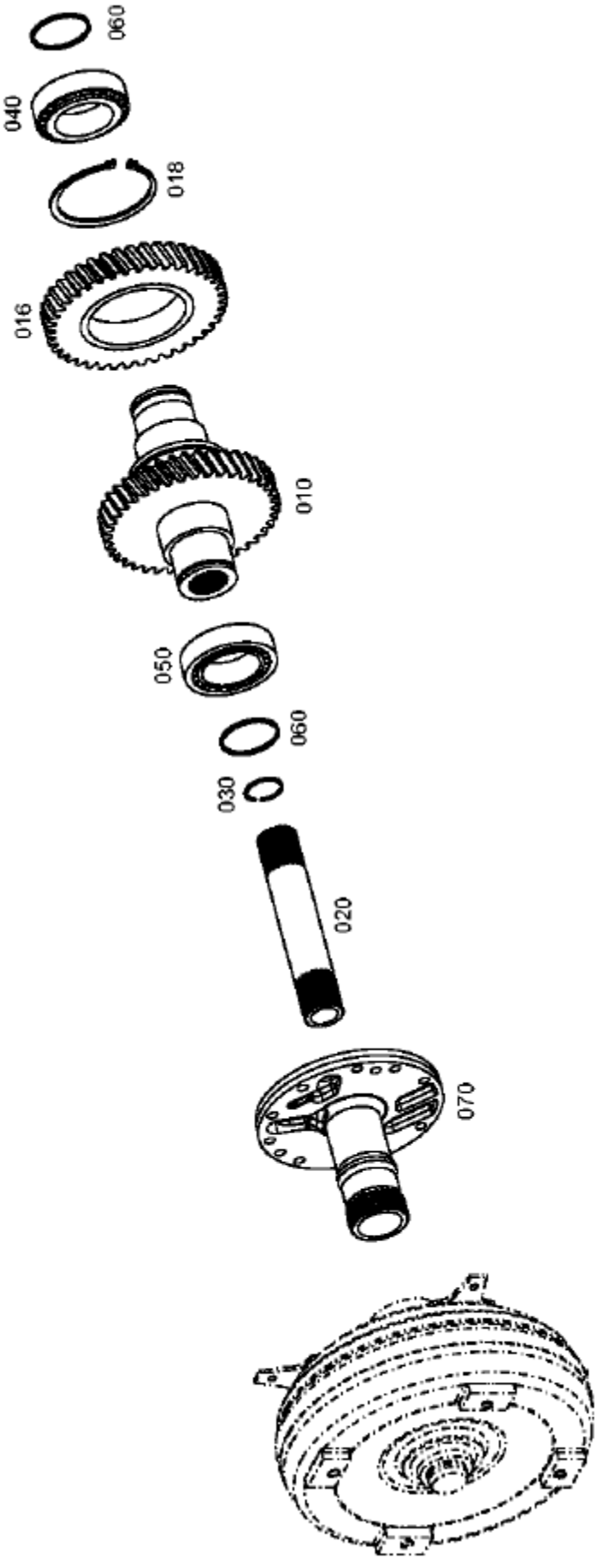

部件号 PART NO. 800358987		4BP230 变速箱总成 TRANSMISSÃO		页码 PÁGINA 226	
件号 ITEM	部件号 PART NO.	零件名称 DESCRIÇÃO		数量 Q'TY	备注 OBSERVAÇÃO
010	4657.302.005	输入轴	EIXO Z=54 Z=30	1	
016	4657.302.003	输入轴	EIXO Z=55	1	
018	0630.501.056	弹性挡圈	RETENTOR	1	
020	4656.302.010	传动轴	EIXO	1	
030	0630.513.099	弹性挡圈	ARRUELA	1	
040	0735.300.549	圆锥滚子轴承	ROLAMENTO	1	
050	0735.300.549	圆锥滚子轴承	ROLAMENTO	1	
060	0634.402.557	密封环	ANEL	2	
070	4656.302.036	连接盘	EIXO Z=46	1	

页码 PÁGINA	4BP230 变速箱总成	部件号 PART NO.
227	TRANSMISSÃO	800358987

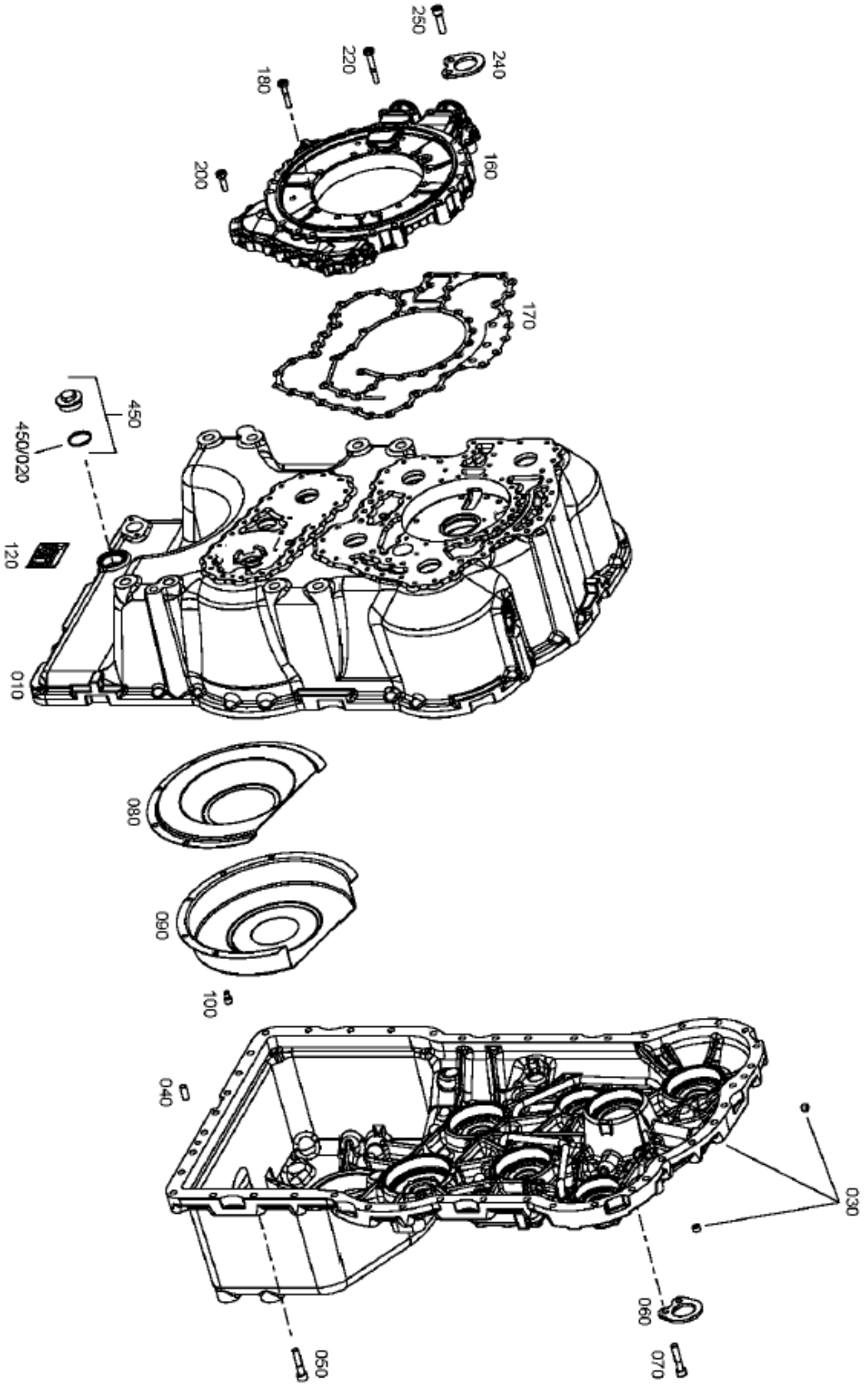

部件号 PART NO. 800358987		4BP230 变速箱总成 TRANSMISSÃO		页码 PÁGINA 228	
件号 ITEM	部件号 PART NO.	零件名称 DESCRIÇÃO		数量 Q'TY	备注 OBSERVAÇÃO
010	4657.201.151	变速箱壳体	CARCAÇA DIANTEIRA	1	
030	4657.201.152	螺堵	CARCAÇA TRASEIRA	1	
030	4657.298.092	螺堵	CARCAÇA TRASEIRA	1	(OPCIONAL)
040	0631.306.816	销轴	PINO	2	
050	0636.100.801	螺栓	CAP	40	
060	4656.301.148	固定板	PLACA FIXA	1	
070	0636.100.801	螺栓	CAP	2	
080	4657.301.032	隔板	ANTEPARO	1	
090	4657.301.033	隔板	ANTEPARO	1	
100	0636.100.803	螺栓	CAP	5	
120	0730.365.279	铭牌	PLACA DE IDENTIFICAÇÃO	1	
160	4656.301.047	润滑油槽	TANQUE DE ÓLEO	1	
170	4656.301.023	垫片	JUNTA	1	
180	0736.300.182	螺栓	PARAFUSO	21	
200	0736.300.233	螺栓	PARAFUSO	15	
220	0736.300.183	螺栓	PARAFUSO	4	
240	4656.301.148	固定板	PLACA FIXA	1	
250	0636.100.816	螺栓	CAP	2	
450	4475.280.216	螺堵	PLUG	1	
/020	0634.314.304	O 型圈	O-RING	1	

页码 PÁGINA	4BP230 变速箱总成	部件号 PART NO.
229	TRANSMISSÃO	800358987

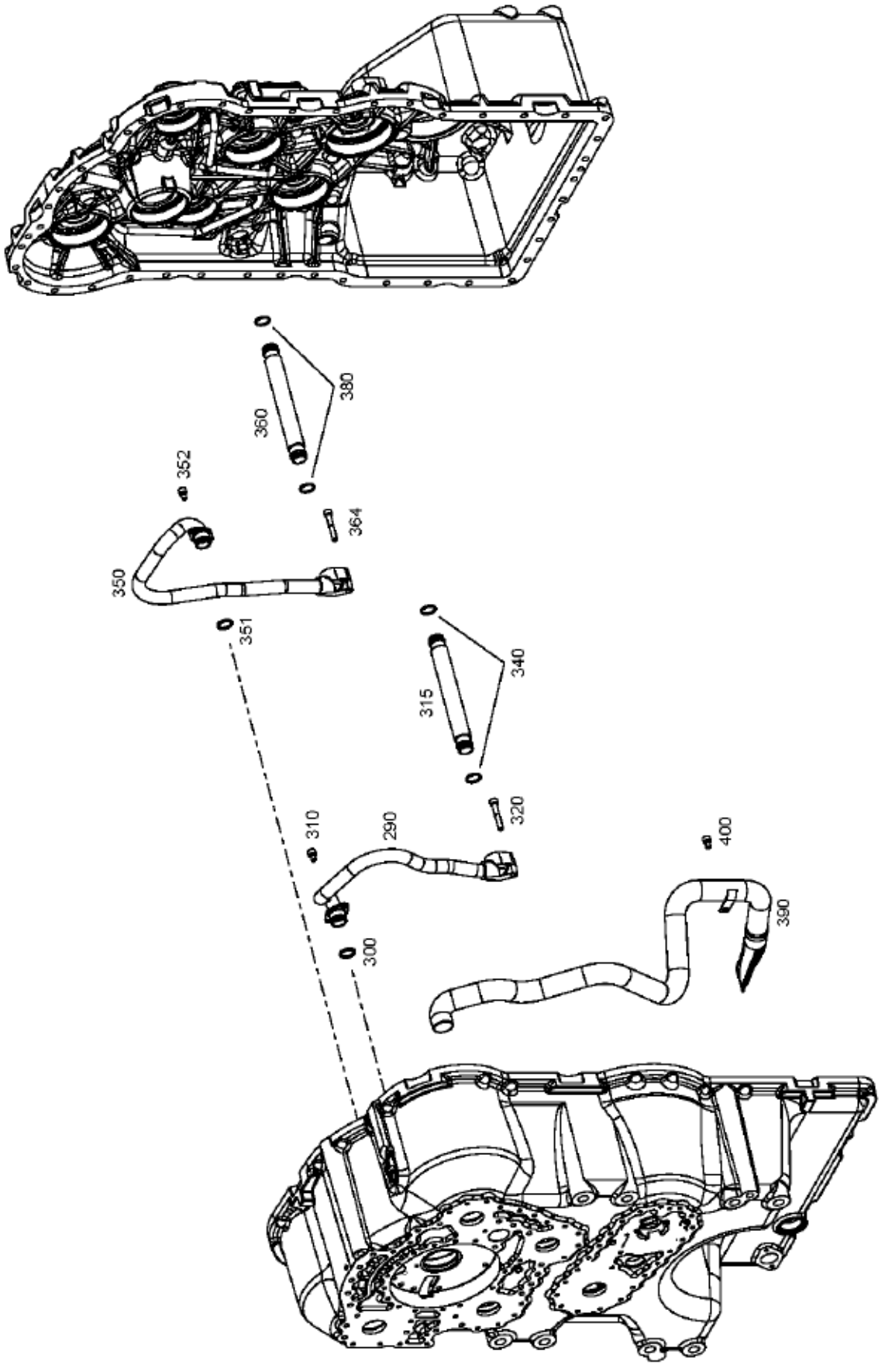

部件号 PART NO. 800358987		4BP230 变速箱总成 TRANSMISSÃO		页码 PÁGINA 230	
件号 ITEM	部件号 PART NO.	零件名称 DESCRIÇÃO		数量 Q'TY	备注 OBSERVAÇÃO
290	4657.201.144	油管	TUBO	1	
300	0634.306.213	0 型圈	O-RING	1	
310	0636.100.803	螺栓	CAP	2	
315	4657.301.044	油管	TUBO	1	
320	0636.115.295	螺栓	CAP	1	
340	0634.306.213	0 型圈	O-RING	2	
350	4657.201.145	油管	TUBO	1	
351	0634.306.213	0 型圈	O-RING	1	
352	0636.100.803	螺栓	CAP	2	
360	4657.301.044	油管	TUBO	1	
364	0636.115.295	螺栓	CAP	1	
380	0634.306.213	0 型圈	O-RING	2	
390	4657.201.143	吸油管	TUBO	1	
400	0636.100.803	螺栓	CAP	1	

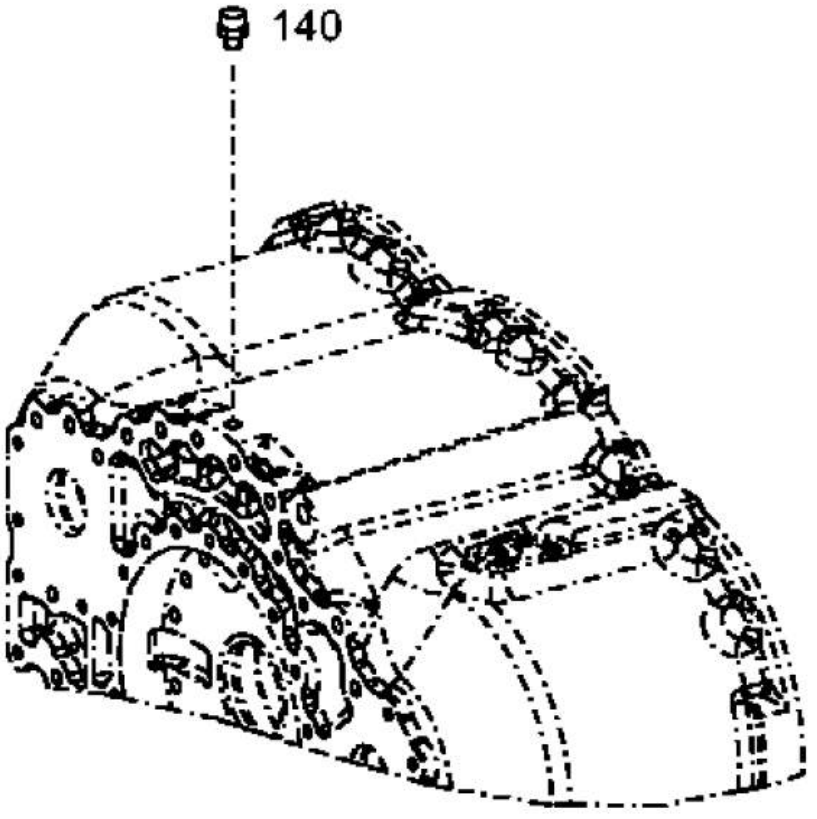
140

部件号 PART NO. 800358987		4BP230 变速箱总成 TRANSMISSÃO		页码 PÁGINA 232
件号 ITEM	部件号 PART NO.	零件名称 DESCRIÇÃO	数量 Q'TY	备注 OBSERVAÇÃO
140	0750.131.027	呼吸器 RESPIRO	1	

页码 PÁGINA	4BP230 变速箱总成	部件号 PART NO.
233	TRANSMISSÃO	800358987

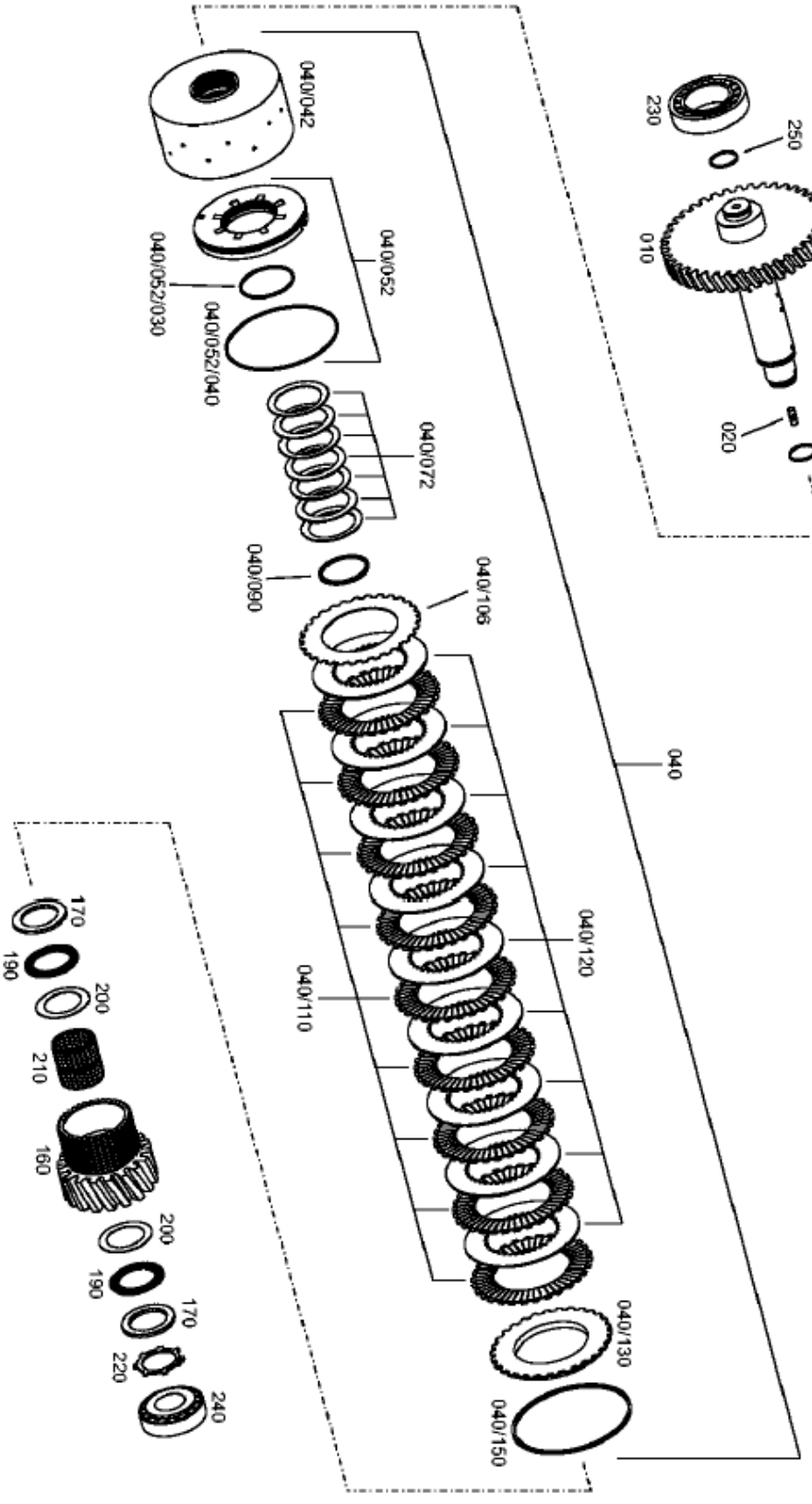

部件号 PART NO. 800358987		4BP230 变速箱总成 TRANSMISSÃO		页码 PÁGINA 234	
件号 ITEM	部件号 PART NO.	零件名称 DESCRIÇÃO		数量 Q'TY	备注 OBSERVAÇÃO
010	4657.371.043	齿轮轴	EIXO Z=53	1	
020	0636.607.039	双头螺柱	PRISIONEIRO	1	
040	4657.271.009	离合器包	ACOPLAMENTO	1	
/042	4657.371.034	离合器盘包	DISCOO DE EMBREAGEM Z=34*Z=46	1	
/052	4657.271.008	柱塞	PISTÃO	1	
//030	0634.313.643	O 型圈	O-RING	1	
//040	0634.313.796	O 型圈	O-RING	1	
/072	0501.316.541	弹性板	MOLA	7	
/090	0501.324.228	L 型密封圈	ANEL	1	
/106	0501.212.371	摩擦片	DISCOO DE FRICÇÃO	1	
/110	0501.212.370	摩擦片	DISCOO DE FRICÇÃO	9	
/120	0501.316.592	摩擦片	DICO DE EMBREAGEM INTERNO	9	
/130	4657.371.045	调整垫片	CALÇO Z=34	1	
/150	---	卡环	RETENTOR	1	
---	0730.513.701	卡环	RETENTOR h=2,1	1	
---	0730.513.702	卡环	RETENTOR h=2,25	1	
---	0730.513.703	卡环	RETENTOR h=2,4	1	
---	0730.513.704	卡环	RETENTOR h=2,55	1	
---	0730.513.705	卡环	RETENTOR h=2,7	1	
---	0730.513.706	卡环	RETENTOR h=2,85	1	
---	0730.513.707	卡环	RETENTOR h=3,0	1	
---	0730.513.708	卡环	RETENTOR h=3,15	1	
---	0730.513.709	卡环	RETENTOR h=3,30	1	

页码 PÁGINA	4BP230 变速箱总成	部件号 PART NO.
235	TRANSMISSÃO	800358987

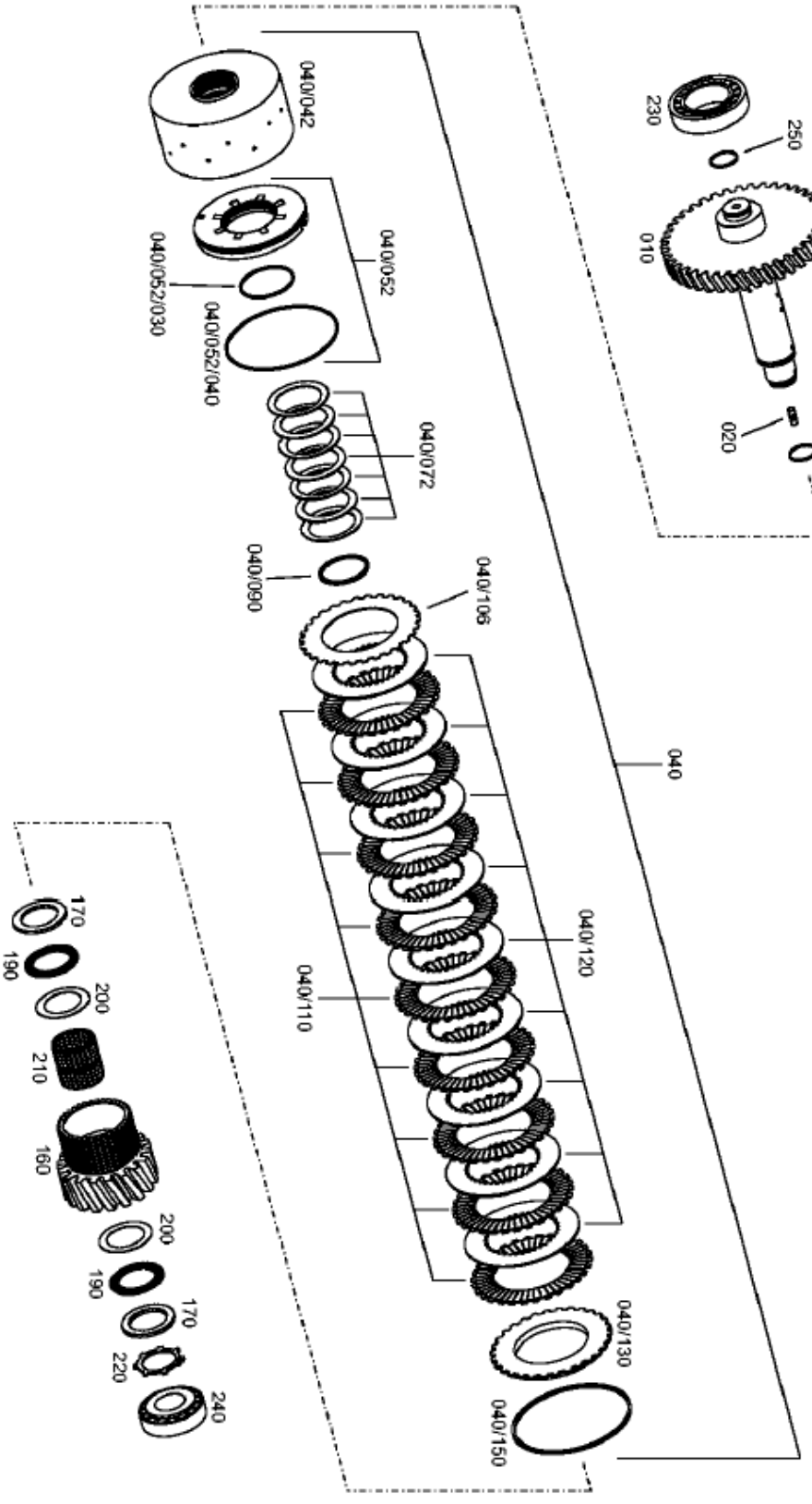

部件号 PART NO. 800358987		4BP230 变速箱总成 TRANSMISSÃO		页码 PÁGINA 236	
件号 ITEM	部件号 PART NO.	零件名称 DESCRIÇÃO		数量 Q'TY	备注 OBSERVAÇÃO
---	0730.513.710	卡环	RETENTOR h=3,45	1	
---	0730.513.711	卡环	RETENTOR h=3,60	1	
---	0730.513.712	卡环	RETENTOR h=3,75	1	
---	0730.513.713	卡环	RETENTOR h=3,90	1	
---	0730.513.714	卡环	RETENTOR h=4,05	1	
---	0730.513.715	卡环	RETENTOR h=4,20	1	
160	4657.371.021	惰轮	RODA GUIA Z=23	1	
170	0635.290.114	垫片	JUNTA	2	
190	0735.368.076	轴向定位板	PLACA DE POSICIONAMENTO AXIAL	2	
200	0501.334.358	轴向垫圈	ARRUELA	2	
210	0735.321.509	定位套	ROLAMENTO DE AGULHAS	1	
220	0501.316.378	防松垫片	RETENTOR	1	
230	0735.300.547	圆锥滚子轴承	ROLAMENTO	1	
240	0735.300.548	圆锥滚子轴承	ROLAMENTO	1	
250	0734.401.267	密封环	ANEL	2	

页码 PÁGINA	4BP230 变速箱总成	部件号 PART NO.
237	TRANSMISSÃO	800358987

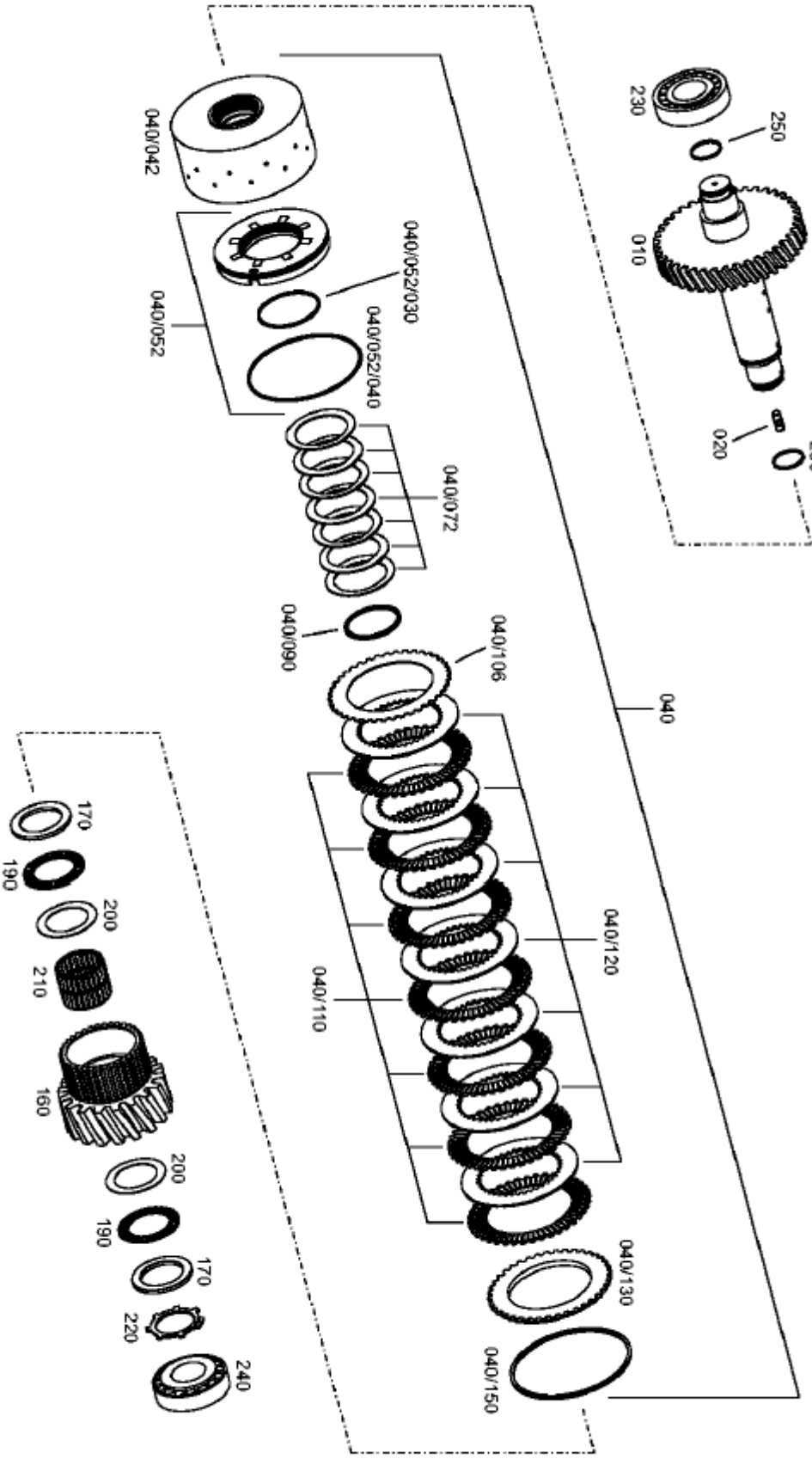

部件号 PART NO. 800358987		4BP230 变速箱总成 TRANSMISSÃO		页码 PÁGINA 238	
件号 ITEM	部件号 PART NO.	零件名称 DESCRIÇÃO		数量 Q'TY	备注 OBSERVAÇÃO
010	4657.372.022	齿轮轴	EIXO	1	
020	0636.607.039	双头螺柱	PRISIONEIRO	1	
040	4657.272.005	离合器包	ACOPLAMENTO	1	
/042	4657.372.020	离合器盘包	PACOTE DE DISCOO DE EMBREAGEM	1	
/052	4657.275.006	柱塞	PISTÃO	1	
//030	0634.313.643	O 型圈	O-RING	1	
//040	0634.313.719	O 型圈	O-RING	1	
/072	0501.316.541	弹性板	MOLA	7	
/090	0501.324.228	L 型密封圈	ANEL	1	
/106	0501.212.373	离合器摩擦片	EMBREAGEM EXTERNO	1	
/110	0501.212.372	离合器摩擦片	DISCOO h=2.5	7	
/120	0501.316.591	离合器摩擦片	DISCOO DE EMBREAGEM INTERNO	7	
/130	0501.316.594	调整垫片	CALÇO	1	
/150	---	卡环	RETENTOR	1	
---	0730.513.684	卡环	RETENTOR h=2,10	1	
---	0730.513.685	卡环	RETENTOR h=2,25	1	
---	0730.513.686	卡环	RETENTOR h=2,40	1	
---	0730.513.687	卡环	RETENTOR h=2,55	1	
---	0730.513.688	卡环	RETENTOR h=2,70	1	
---	0730.513.698	卡环	RETENTOR h=2.85	1	
---	0730.513.689	卡环	RETENTOR h=3,00	1	
---	0730.513.690	卡环	RETENTOR h=3,15	1	
---	0730.513.691	卡环	RETENTOR h=3,30	1	

页码 PÁGINA	4BP230 变速箱总成	部件号 PART NO.
239	TRANSMISSÃO	800358987

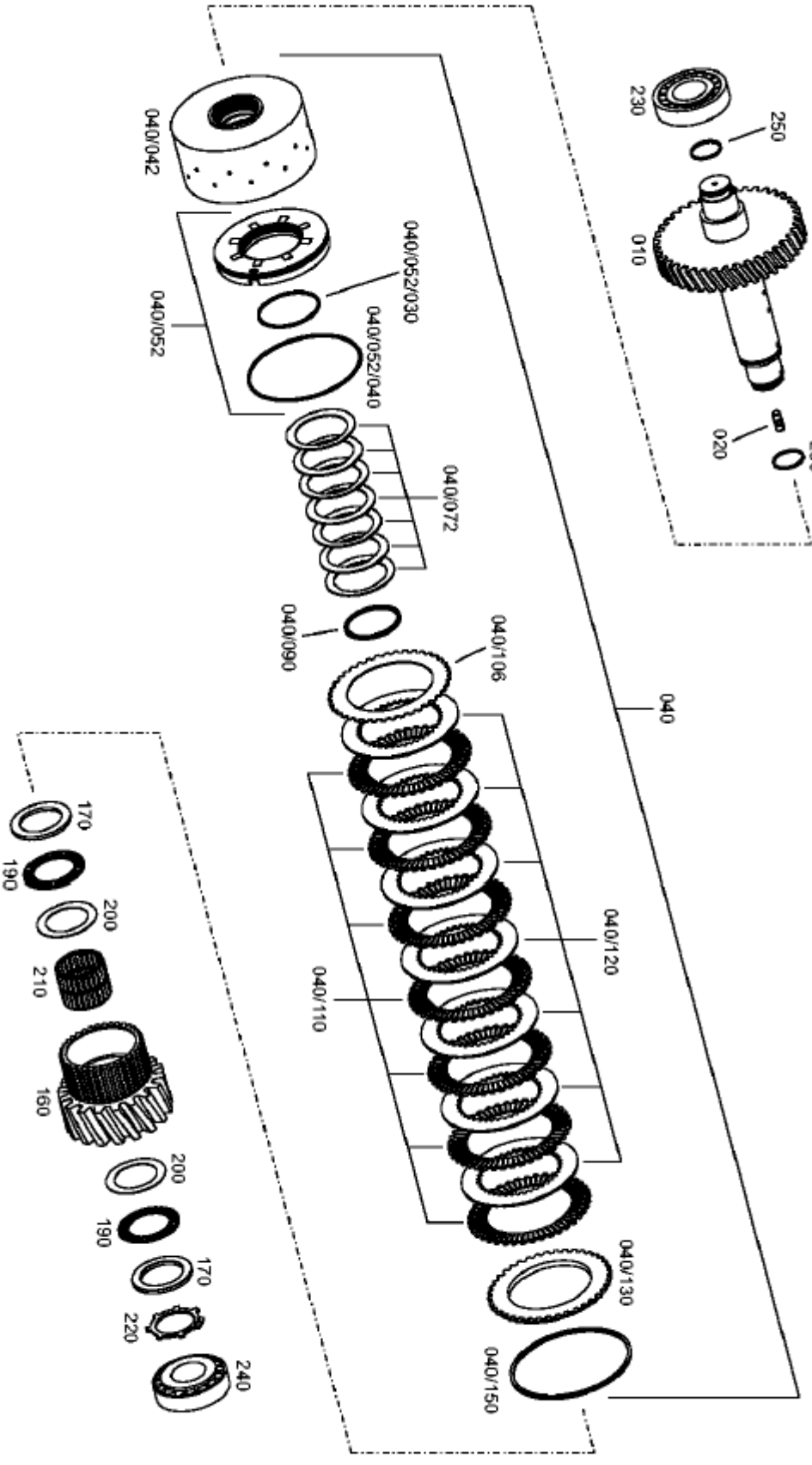

部件号 PART NO. 800358987		4BP230 变速箱总成 TRANSMISSÃO		页码 PÁGINA 240	
件号 ITEM	部件号 PART NO.	零件名称 DESCRIÇÃO		数量 Q'TY	备注 OBSERVAÇÃO
---	0730.513.692	卡环	RETENTOR h=3,45	1	
---	0730.513.693	卡环	RETENTOR h=3,60	1	
---	0730.513.694	卡环	RETENTOR h=3,75	1	
---	0730.513.695	卡环	RETENTOR h=3,90	1	
---	0730.513.696	卡环	RETENTOR h=4,05	1	
---	0730.513.697	卡环	RETENTOR h=4,20	1	
160	4657.372.011	惰轮	RODA GUIA Z=23	1	
170	0635.290.114	垫片	DISCO	2	
190	0735.368.076	定位套	PLACA DE POSICIONAMENTO AXIAL	2	
200	0501.334.358	轴向垫圈	ARRUELA	2	
210	0735.321.508	定位套	ROLAMENTO DE AGULHAS	1	
220	0501.316.378	防松垫片	RETENTOR	1	
230	0735.300.548	圆锥滚子轴承	ROLAMENTO	1	
240	0735.300.548	圆锥滚子轴承	ROLAMENTO	1	
250	0734.401.267	密封环	ANEL	2	

页码 PÁGINA	4BP230 变速箱总成	部件号 PART NO.
241	TRANSMISSÃO	800358987

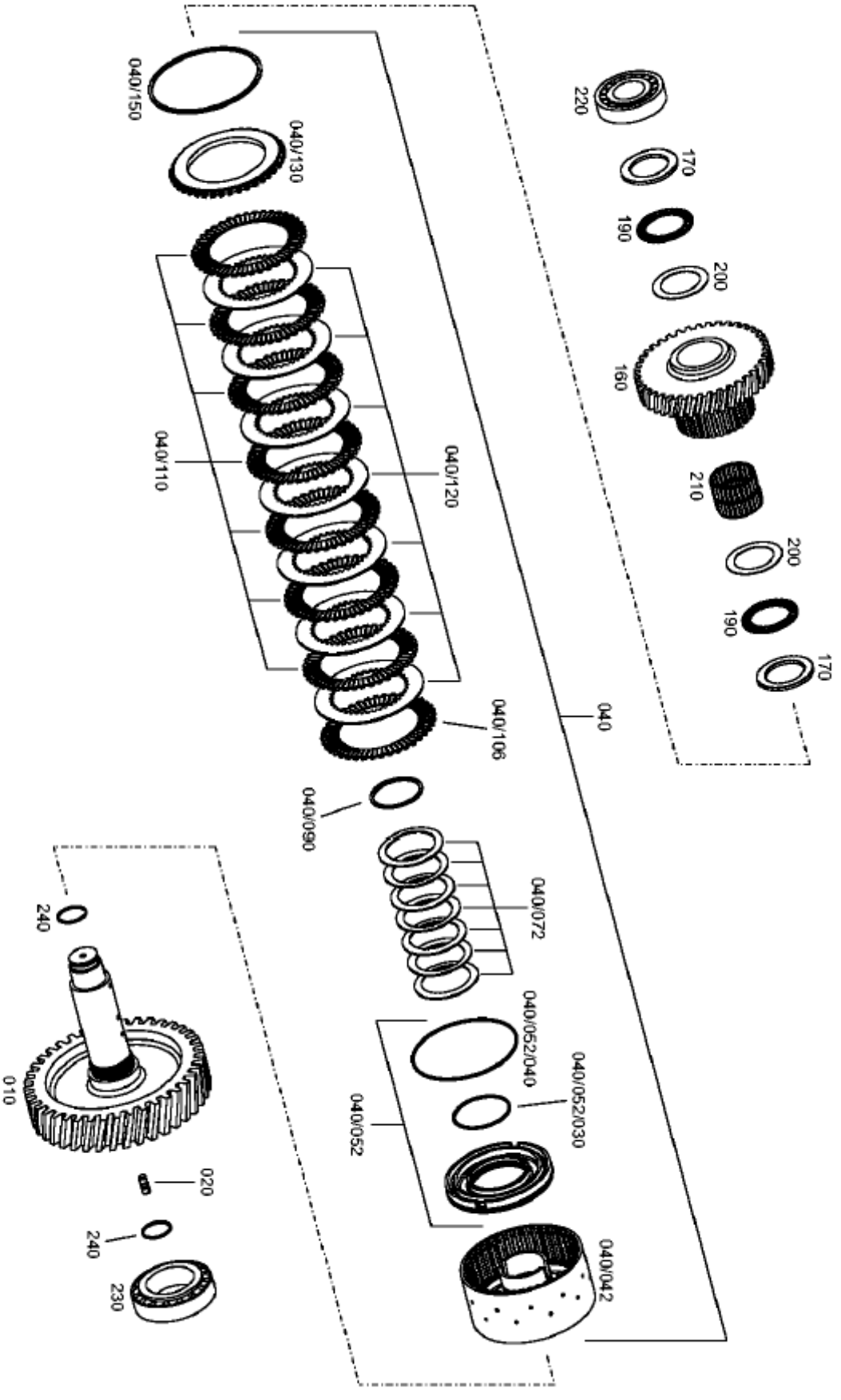

部件号 PART NO. 800358987		4BP230 变速箱总成 TRANSMISSÃO		页码 PÁGINA 242	
件号 ITEM	部件号 PART NO.	零件名称 DESCRIÇÃO		数量 Q'TY	备注 OBSERVAÇÃO
010	4657.373.018	齿轮轴	EIXO	1	
020	0636.607.039	双头螺柱	PRISIONEIRO	1	
040	4657.273.006	离合器包	ACOPLAMENTO	1	
/042	4657.372.020	离合器盘包	PACOTE DE DISCOO DE EMBREAGEM	1	
/052	4657.275.006	柱塞	PISTÃO	1	
//030	0634.313.643	O 型圈	O-RING	1	
//040	0634.313.719	O 型圈	O-RING	1	
/072	0501.316.541	弹性板	MOLA	7	
/090	0501.324.228	L 型密封圈	ANEL	1	
/106	0501.212.373	离合器摩擦片	DISCO DE EMBREAGEM EXTERNO	1	
/110	0501.212.372	离合器摩擦片	DISCO h=2.5	7	
/120	0501.316.591	离合器摩擦片	DISCO DE EMBREAGEM INTERNO	7	
/130	0501.316.594	调整垫片	CALÇO	1	
/150	---	卡环	RETENTOR	1	
---	0730.513.684 h=2,10	卡环	RETENTOR h=2,10	1	
---	0730.513.685 h=2,25	卡环	RETENTOR h=2,25	1	
---	0730.513.686 h=2,40	卡环	RETENTOR h=2,40	1	
---	0730.513.687 h=2,55	卡环	RETENTOR h=2,55	1	
---	0730.513.688 h=2,70	卡环	RETENTOR h=2,70	1	
---	0730.513.698 h=2.85	卡环	RETENTOR h=2.85	1	
---	0730.513.689 h=3,00	卡环	RETENTOR h=3,00	1	
---	0730.513.690 h=3,15	卡环	RETENTOR h=3,15	1	
---	0730.513.691 h=3,30	卡环	RETENTOR h=3,30	1	

页码 PÁGINA	4BP230 变速箱总成	部件号 PART NO.
243	TRANSMISSÃO	800358987

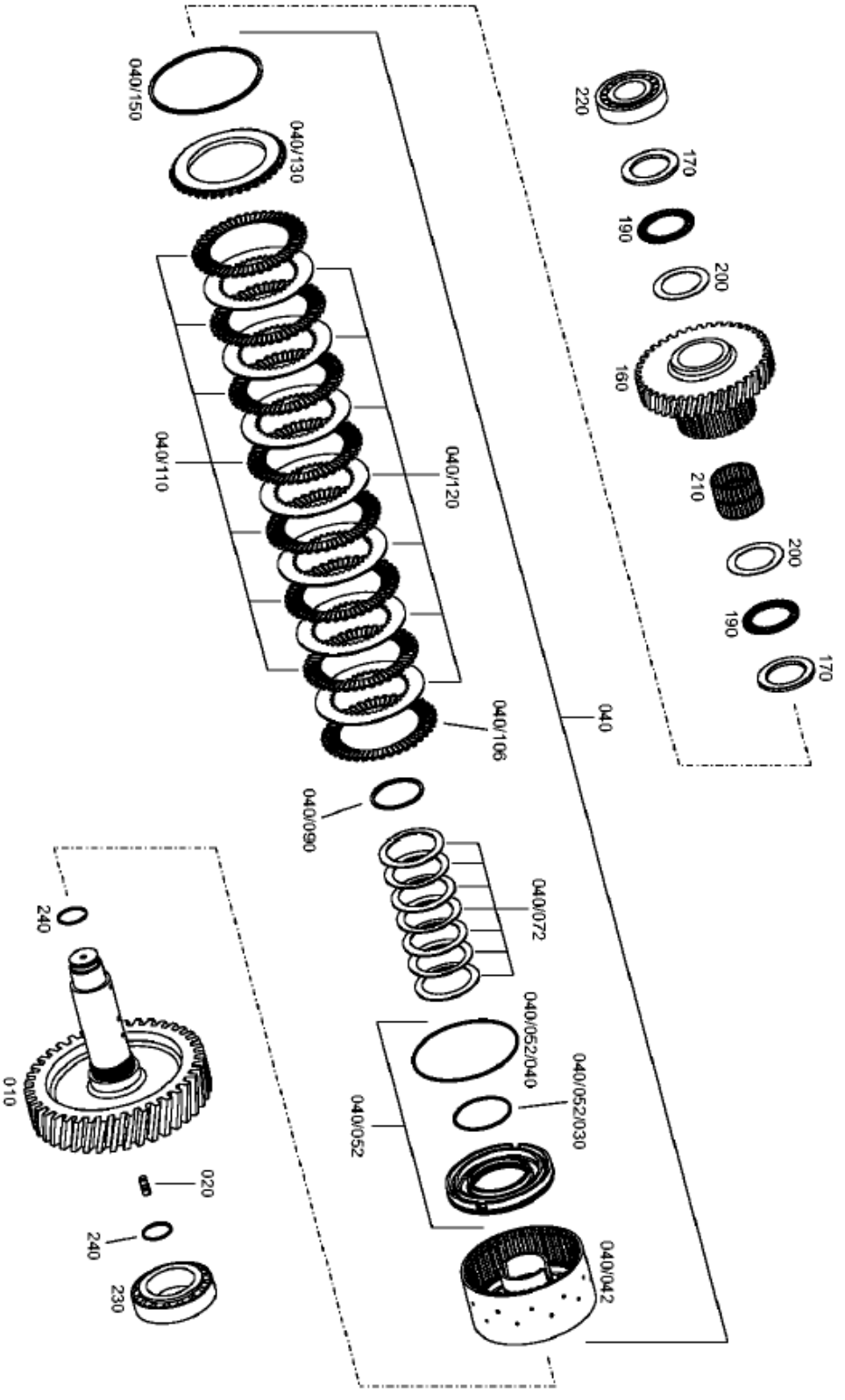

部件号 PART NO. 800358987		4BP230 变速箱总成 TRANSMISSÃO		页码 PÁGINA 244	
件号 ITEM	部件号 PART NO.	零件名称 DESCRIÇÃO		数量 Q'TY	备注 OBSERVAÇÃO
---	0730.513.692	卡环	RETENTOR h=3,45	1	
---	0730.513.693	卡环	RETENTOR h=3,60	1	
---	0730.513.694	卡环	RETENTOR h=3,75	1	
---	0730.513.695	卡环	RETENTOR h=3,90	1	
---	0730.513.696	卡环	RETENTOR h=4,05	1	
---	0730.513.697	卡环	RETENTOR h=4,20	1	
160	4657.373.004	惰轮	RODA GUIA Z=55	1	
170	0635.290.114	垫片	DISCO	2	
190	0735.368.076	定位套	PLACA DE POSICIONAMENTO AXIAL	2	
200	0501.334.358	轴向垫圈	AXIAL ARRUELA	2	
210	0735.321.508	定位套	ROLAMENTO DE AGULHAS	1	
220	0735.300.548	圆锥滚子轴承	ROLAMENTO	1	
230	0735.300.547	圆锥滚子轴承	ROLAMENTO	1	
240	0734.401.267	密封环	ANEL	2	

页码 PÁGINA	4BP230 变速箱总成	部件号 PART NO.
245	TRANSMISSÃO	800358987

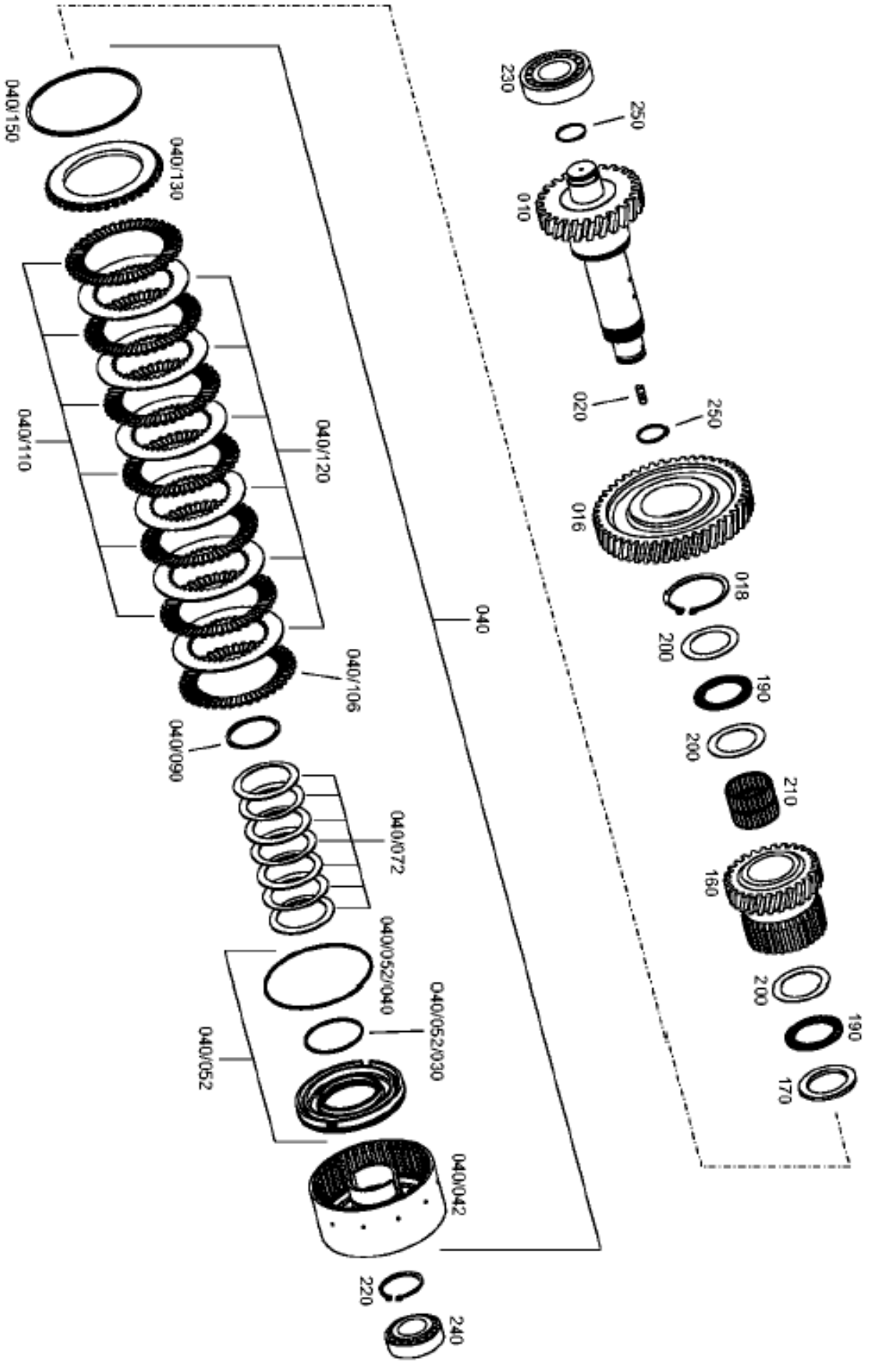

部件号 PART NO. 800358987		4BP230 变速箱总成 TRANSMISSÃO		页码 PÁGINA 246	
件号 ITEM	部件号 PART NO.	零件名称 DESCRIÇÃO		数量 Q'TY	备注 OBSERVAÇÃO
010	4657.374.044	齿轮轴	EIXO Z=30	1	
016	4657.374.008	齿轮	GEAR	1	
018	0630.501.050	弹性挡圈	RETENTOR	1	
020	0636.607.039	双头螺柱	PRISIONEIRO	1	
040	4657.274.016	离合器包	EMBREAGEM	1	
/042	4657.374.037	离合器盘包	PACOTE DE DISCOO DE EMBREAGEM	1	
/052	4657.275.006	柱塞	PISTÃO	1	
//030	0634.313.643	O 型圈	O-RING	1	
//040	0634.313.719	O 型圈	O-RING	1	
/072	0501.316.541	弹性板	MOLA	7	
/090	0501.324.228	L 型密封圈	ANEL	1	
/106	0501.212.373	离合器摩擦片	DISCO DE EMBREAGEM EXTERNO	1	
/110	0501.212.372	离合器摩擦片	DISCO	6	
/120	0501.316.591	离合器摩擦片	INNER EMBREAGEM DISK	6	
/130	0501.316.594	调整垫片	CALÇO	1	
/150	---	卡环	RETENTOR	1	
---	0730.513.684	卡环	RETENTOR h=2,10	1	
---	0730.513.685	卡环	RETENTOR h=2,25	1	
---	0730.513.686	卡环	RETENTOR h=2,40	1	
---	0730.513.687	卡环	RETENTOR h=2,55	1	
---	0730.513.688	卡环	RETENTOR h=2,70	1	
---	0730.513.698	卡环	RETENTOR h=2.85	1	
---	0730.513.689	卡环	RETENTOR h=3,00	1	

页码 PÁGINA	4BP230 变速箱总成	部件号 PART NO.
247	TRANSMISSÃO	800358987

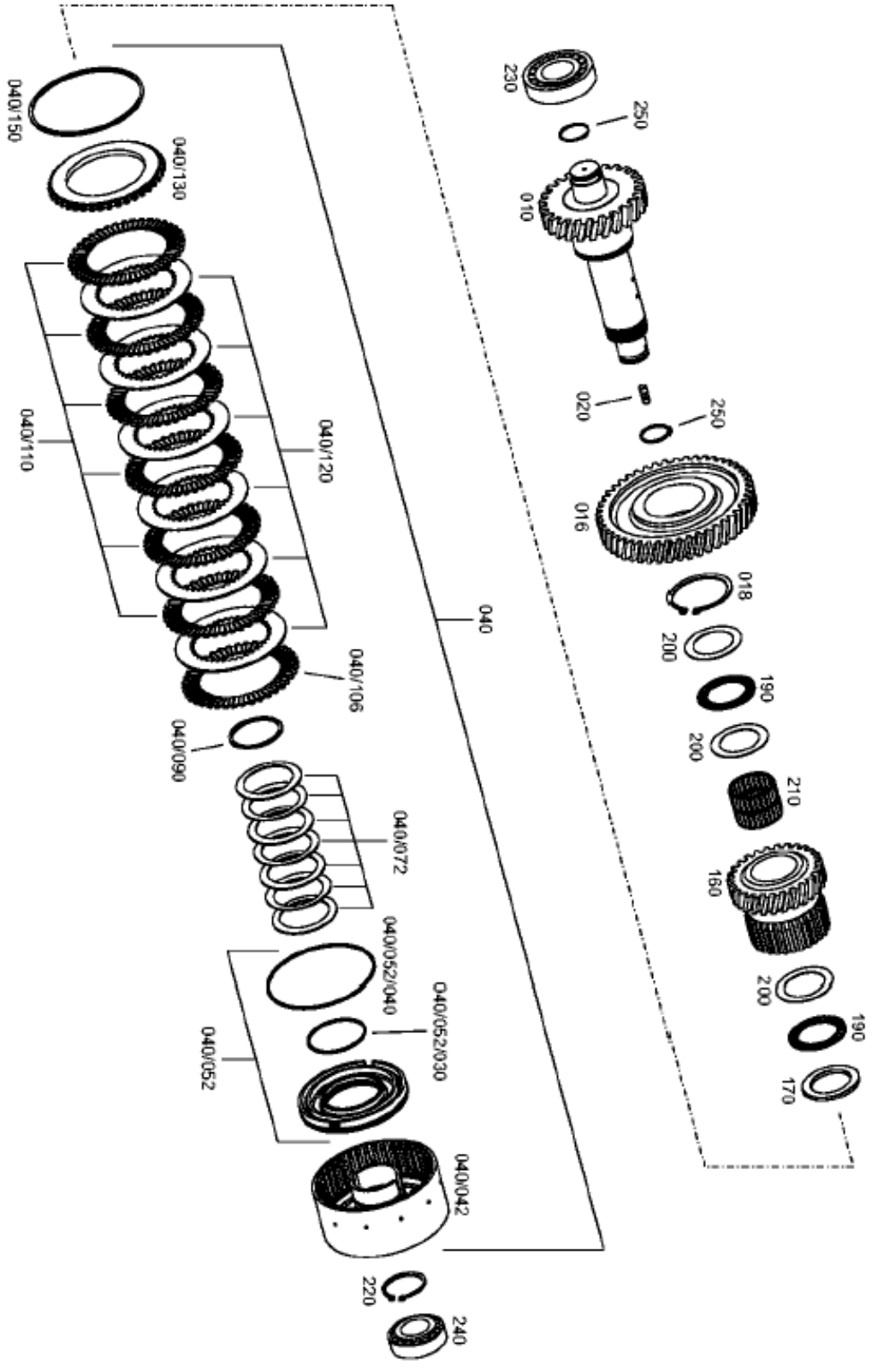

部件号 PART NO. 800358987		4BP230 变速箱总成 TRANSMISSÃO		页码 PÁGINA 248	
件号 ITEM	部件号 PART NO.	零件名称 DESCRIÇÃO		数量 Q'TY	备注 OBSERVAÇÃO
---	0730.513.690	卡环	RETENTOR h=3,15	1	
---	0730.513.691	卡环	RETENTOR h=3,30	1	
---	0730.513.692	卡环	RETENTOR h=3,45	1	
---	0730.513.693	卡环	RETENTOR h=3,60	1	
---	0730.513.694	卡环	RETENTOR h=3,75	1	
---	0730.513.695	卡环	RETENTOR h=3,90	1	
---	0730.513.696	卡环	RETENTOR h=4,05	1	
---	0730.513.697	卡环	RETENTOR h=4,20	1	
160	4657.374.007	惰轮	RODA GUIA Z=36	1	
170	0635.290.114	垫片	DISCO	1	
190	0735.368.076	定位套	PLACA DE POSICIONAMENTO AXIAL	2	
200	0501.334.358	轴向垫圈	AXIAL ARRUELA	3	
210	0735.321.508	定位套	ROLAMENTO DE AGULHAS	1	
220	0630.501.038	弹性挡圈	RETENTOR	1	
230	0735.300.548	圆锥滚子轴承	ROLAMENTO	1	
240	0735.300.550	圆锥滚子轴承	ROLAMENTO	1	
250	0734.401.267	密封环	ANEL	2	

页码 PÁGINA	4BP230 变速箱总成	部件号 PART NO.
249	TRANSMISSÃO	800358987

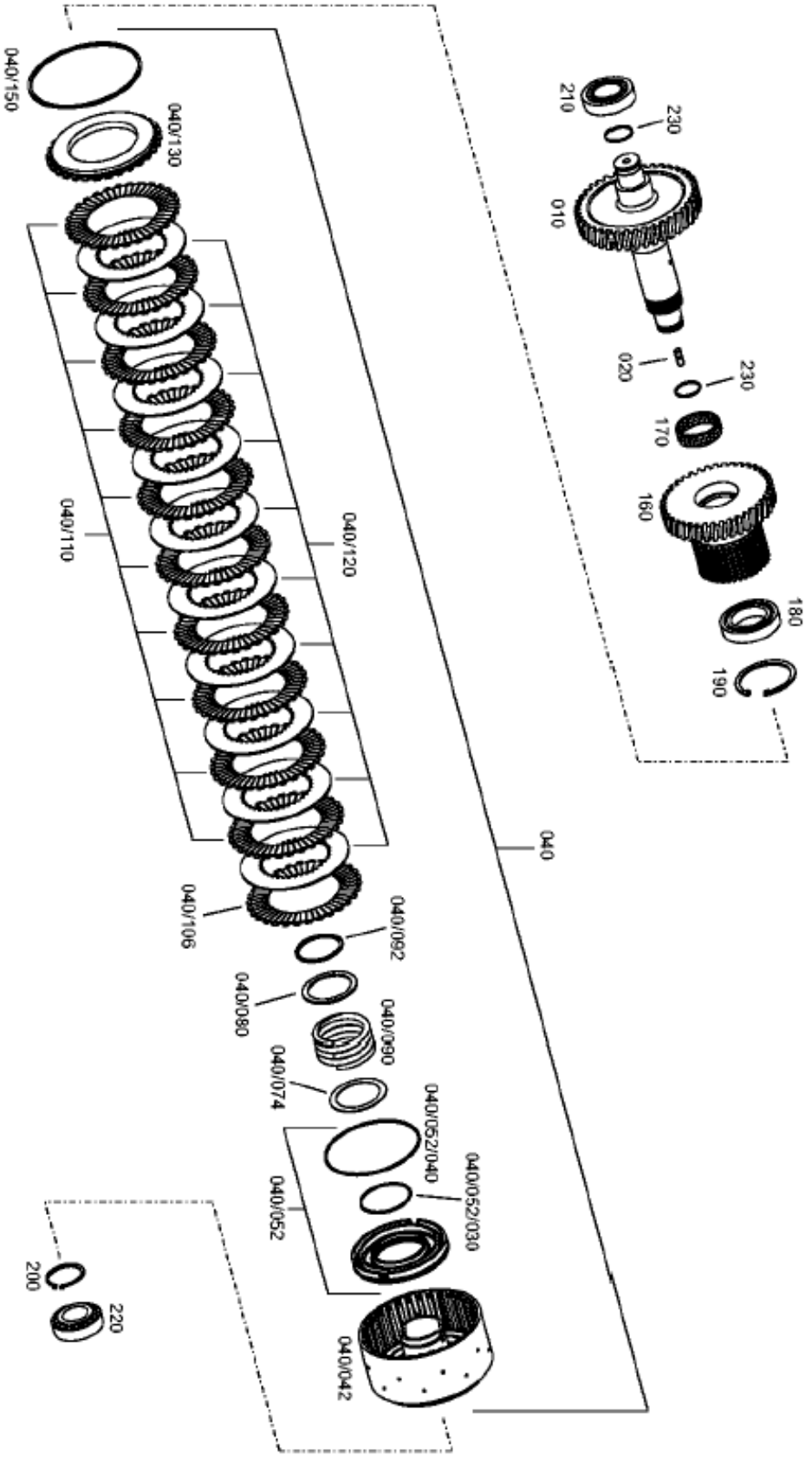

部件号 PART NO. 800358987		4BP230 变速箱总成 TRANSMISSÃO		页码 PÁGINA 250	
件号 ITEM	部件号 PART NO.	零件名称 DESCRIÇÃO		数量 Q'TY	备注 OBSERVAÇÃO
010	4657.375.020	齿轮轴	EIXO	1	
020	0636.607.039	双头螺柱	PRISIONEIRO	1	
040	4657.275.010	离合器包	EMBREAGEM	1	
/042	4657.375.019	离合器盘包	DISCO	1	
/052	4657.275.006	密封环	PISTÃO	1	
//030	0634.313.643	O 型圈	O-RING	1	
//040	0634.313.719	O 型圈	O-RING	1	
/074	0730.110.373	垫片	ARRUELA	1	
/080	0730.011.028	垫片	SUPPORTING	1	
/090	0732.042.711	压缩弹簧	COMPRESSION	1	
/092	0501.324.228	L 型密封圈	ANEL	1	
/106	0501.212.371	摩擦片	ANEL	1	
/110	0501.212.370	摩擦片	DISCO	10	
/120	0501.316.592	摩擦片	DISCO	10	
/130	4657.371.045	调整垫片	CALÇO Z=34	1	
/150	---	卡环	RETENTOR	1	
---	0730.513.701	卡环	RETENTOR h=2,1	1	
---	0730.513.702	卡环	RETENTOR h=2,25	1	
---	0730.513.703	卡环	RETENTOR h=2,4	1	
---	0730.513.704	卡环	RETENTOR h=2,55	1	
---	0730.513.705	卡环	RETENTOR h=2,7	1	
---	0730.513.706	卡环	RETENTOR h=2,85	1	
---	0730.513.707	卡环	RETENTOR h=3,0	1	

页码 PÁGINA	4BP230 变速箱总成	部件号 PART NO.
251	TRANSMISSÃO	800358987

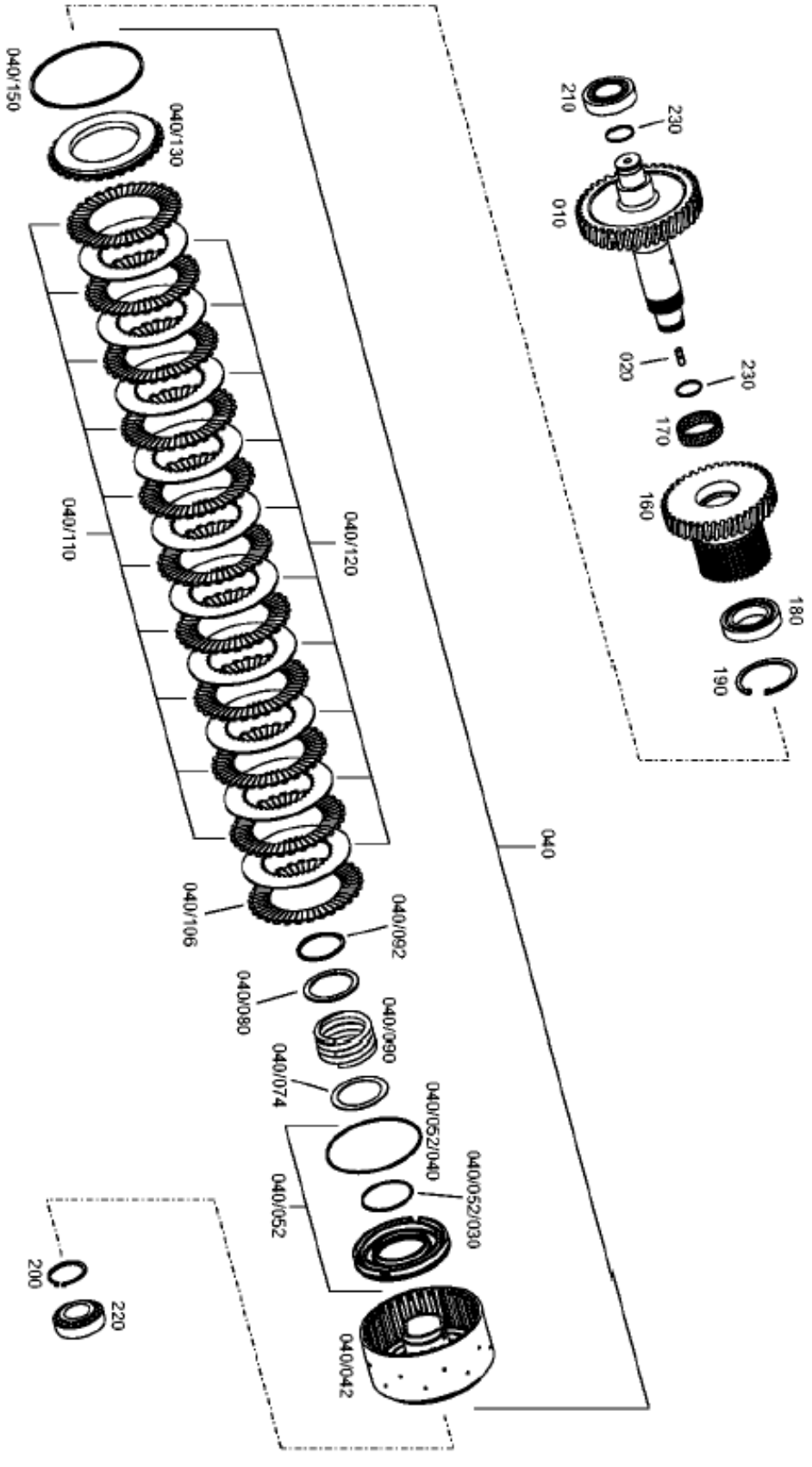

部件号 PART NO. 800358987		4BP230 变速箱总成 TRANSMISSÃO		页码 PÁGINA 252	
件号 ITEM	部件号 PART NO.	零件名称 DESCRIÇÃO		数量 Q'TY	备注 OBSERVAÇÃO
---	0730.513.708	卡环	RETENTOR h=3,15	1	
---	0730.513.709	卡环	RETENTOR h=3,30	1	
---	0730.513.710	卡环	RETENTOR h=3,45	1	
---	0730.513.711	卡环	RETENTOR h=3,60	1	
---	0730.513.712	卡环	RETENTOR h=3,75	1	
---	0730.513.713	卡环	RETENTOR h=3,90	1	
---	0730.513.714	卡环	RETENTOR h=4,05	1	
---	0730.513.715	卡环	RETENTOR h=4,20	1	
160	4657.375.003	惰轮	RODA GUIA Z=52	1	
170	0735.321.408	定位套	ROLAMENTO DE AGULHAS	1	
180	0735.301.814	轴承	ROLAMENTO	1	
190	0630.502.042	弹性挡圈	RETENTOR	1	
200	0630.501.038	弹性挡圈	RETENTOR	1	
210	0735.300.550	圆锥滚子轴承	ROLAMENTO	1	
220	0735.300.550	圆锥滚子轴承	ROLAMENTO	1	
230	0734.401.267	密封环	ANEL	2	

页码 PÁGINA	4BP230 变速箱总成	部件号 PART NO.
253	TRANSMISSÃO	800358987

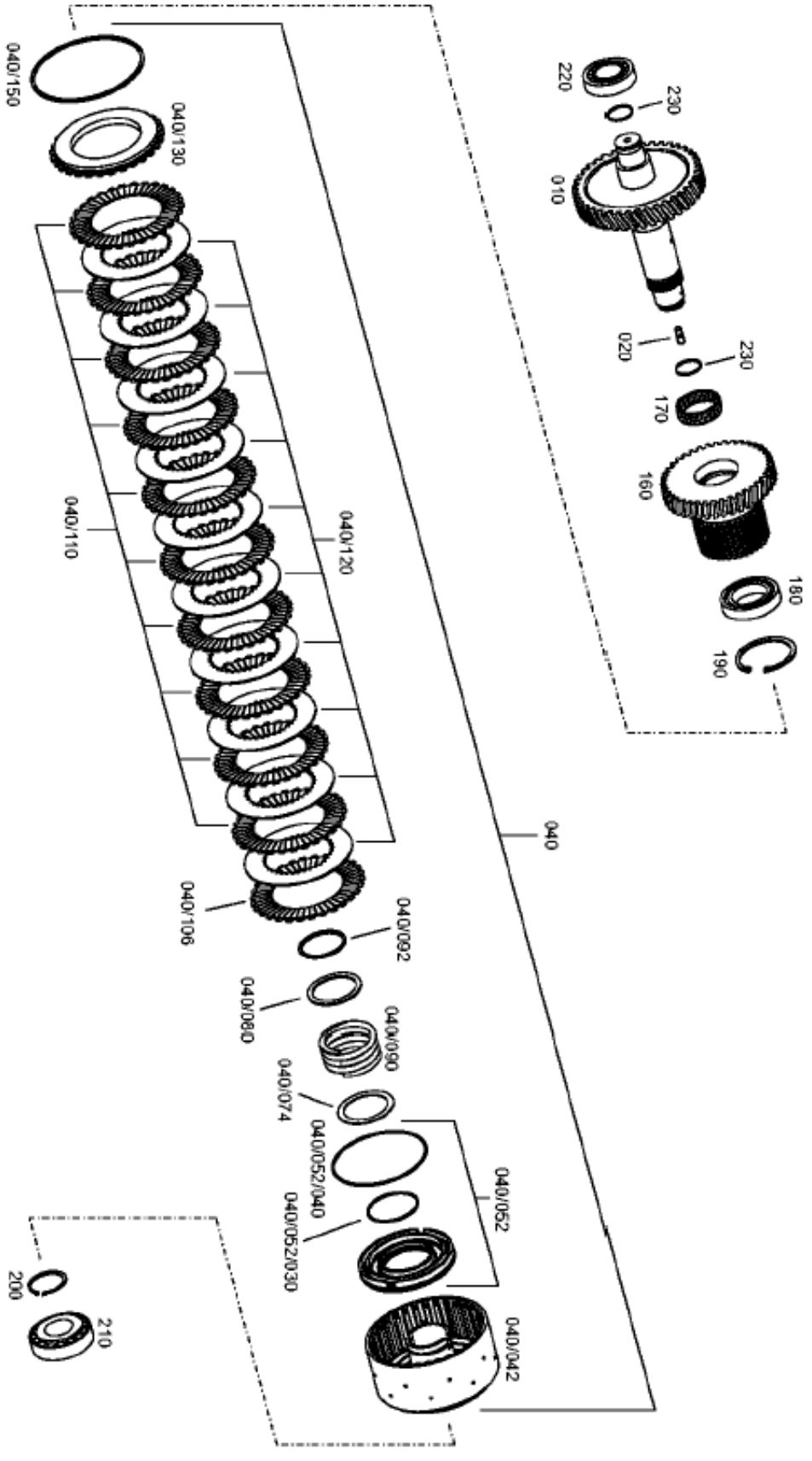

部件号 PART NO. 800358987		4BP230 变速箱总成 TRANSMISSÃO		页码 PÁGINA 254	
件号 ITEM	部件号 PART NO.	零件名称 DESCRIÇÃO		数量 Q'TY	备注 OBSERVAÇÃO
010	4657.376.010	齿轮轴	EIXO	1	
020	0636.607.039	双头螺柱	PRISIONEIRO	1	
040	4657.275.010	离合器包	EMBREAGEM	1	
/042	4657.375.019	离合器盘包	PACOTE DE DISCOO DE EMBREAGEM	1	
/052	4657.275.006	柱塞	PISTÃO	1	
//030	0634.313.643	O 型圈	O-RING	1	
//040	0634.313.719	O 型圈	O-RING	1	
/074	0730.110.373	垫片	ARRUELA	1	
/080	0730.011.028	垫片	ARRUELA	1	
/090	0732.042.711	压缩弹簧	MOLA	1	
/092	0501.324.228	L 型密封圈	ANEL	1	
/106	0501.212.371	摩擦片	DISCO	1	
/110	0501.212.370	摩擦片	DISCO	10	
/120	0501.316.592	离合器摩擦片	DISCO INTERNO DA EMBREAGEM	10	
/130	4657.371.045	调整垫片	CALÇO Z=34	1	
/150	---	卡环	RETENTOR	1	
---	0730.513.701	卡环	RETENTOR h=2,1	1	
---	0730.513.702	卡环	RETENTOR h=2,25	1	
---	0730.513.703	卡环	RETENTOR h=2,4	1	
---	0730.513.704	卡环	RETENTOR h=2,55	1	
	0730.513.705	卡环	RETENTOR h=2,7	1	
---	0730.513.706	卡环	RETENTOR h=2,85	1	
---	0730.513.707	卡环	RETENTOR h=3,0	1	

页码 PÁGINA	4BP230 变速箱总成	部件号 PART NO.
255	TRANSMISSÃO	800358987

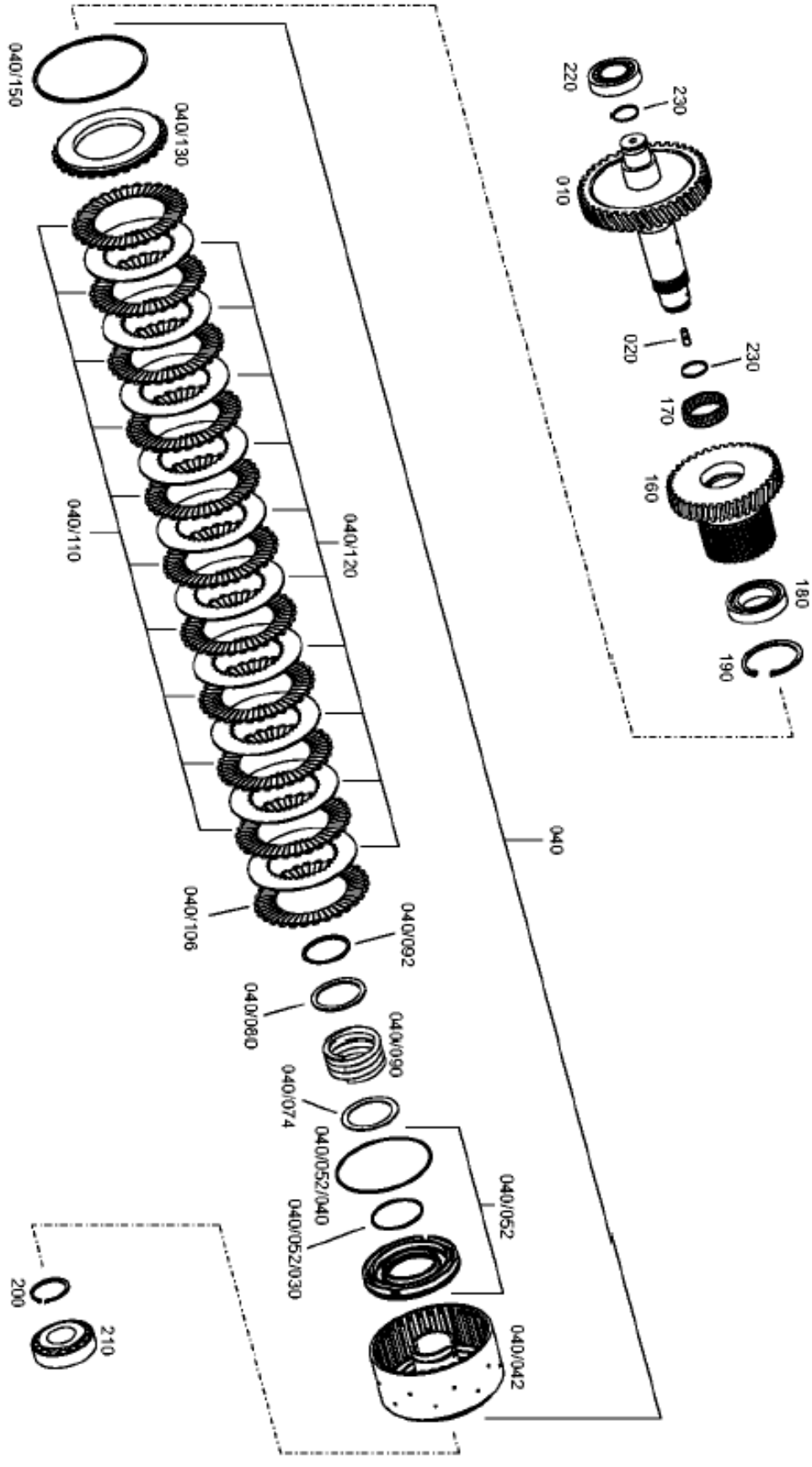

部件号 PART NO. 800358987		4BP230 变速箱总成 TRANSMISSÃO		页码 PÁGINA 256	
件号 ITEM	部件号 PART NO.	零件名称 DESCRIÇÃO		数量 Q'TY	备注 OBSERVAÇÃO
---	0730.513.708	卡环	RETENTOR h=3,15	1	
---	0730.513.709	卡环	RETENTOR h=3,30	1	
---	0730.513.710	卡环	RETENTOR h=3,45	1	
---	0730.513.711	卡环	RETENTOR h=3,60	1	
---	0730.513.712	卡环	RETENTOR h=3,75	1	
---	0730.513.713	卡环	RETENTOR h=3,90	1	
---	0730.513.714	卡环	RETENTOR h=4,05	1	
---	0730.513.715	卡环	RETENTOR h=4,20	1	
160	4657.375.003	惰轮	RODA GUIA Z=52		
170	0735.321.408	定位套	ROLAMENTO DE AGULHAS	1	
180	0735.301.814	轴承	ROLAMENTO	1	
190	0630.502.042	弹性挡圈	RETENTOR	1	
200	0630.501.038	弹性挡圈	RETENTOR	1	
210	0735.300.548	圆锥滚子轴承	ROLAMENTO	1	
220	0735.300.550	圆锥滚子轴承	ROLAMENTO	1	
230	0734.401.267	密封环	ANEL	2	

页码 PÁGINA	4BP230 变速箱总成	部件号 PART NO.
257	TRANSMISSÃO	800358987

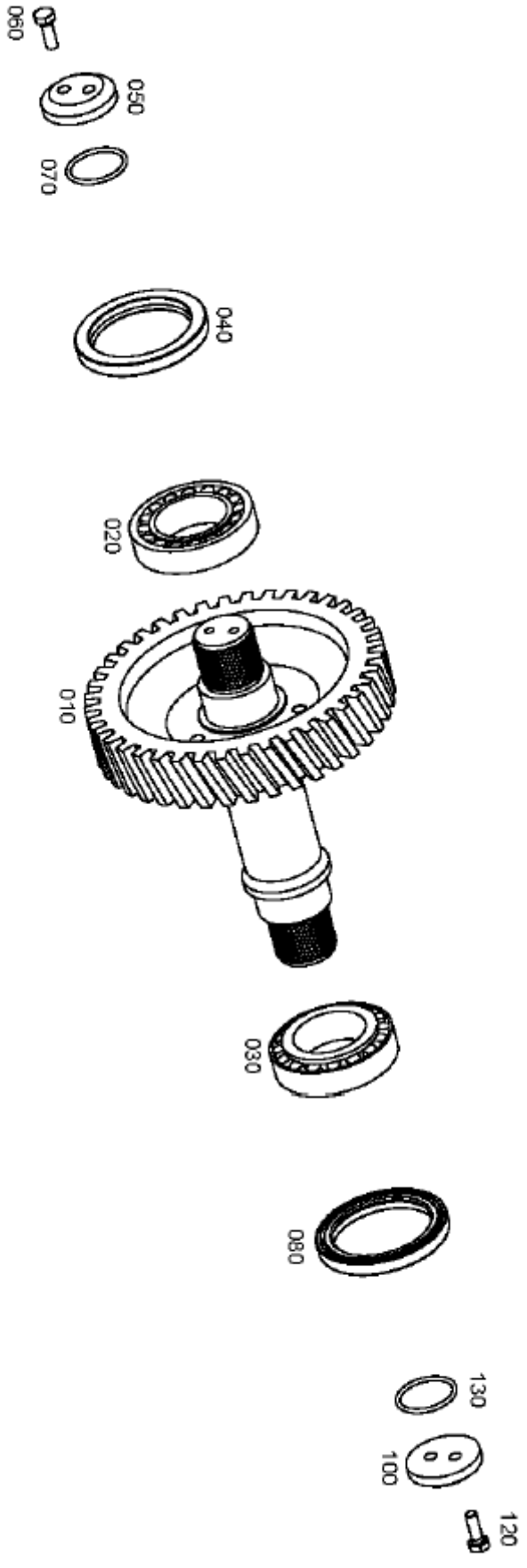

部件号 PART NO. 800358987		4BP230 变速箱总成 TRANSMISSÃO		页码 PÁGINA 258	
件号 ITEM	部件号 PART NO.	零件名称 DESCRIÇÃO		数量 Q'TY	备注 OBSERVAÇÃO
010	4657.303.042	齿轮轴	EIXO Z=42*Z=49*Z=42	1	
020	0735.300.547	圆锥滚子轴承	ROLAMENTO	1	
030	0735.300.547	圆锥滚子轴承	ROLAMENTO	1	
040	0750.111.116	轴向密封环	VEDAÇÃO	1	
050	4644.303.259	挡板	ARRUELA	1	
060	0636.100.787	六角螺栓	PARAFUSO	2	
070	0634.303.466	O 型圈	O-RING	1	
080	0750.111.116	轴向密封环	EIXO SEAL	1	
100	4644.303.259	挡板	ARRUELA	1	
120	0636.100.787	六角螺栓	PARAFUSO	2	
130	0634.303.466	O 型圈	O-RING	1	

页码 PÁGINA	4BP230 变速箱总成	部件号 PART NO.
259	TRANSMISSÃO	800358987

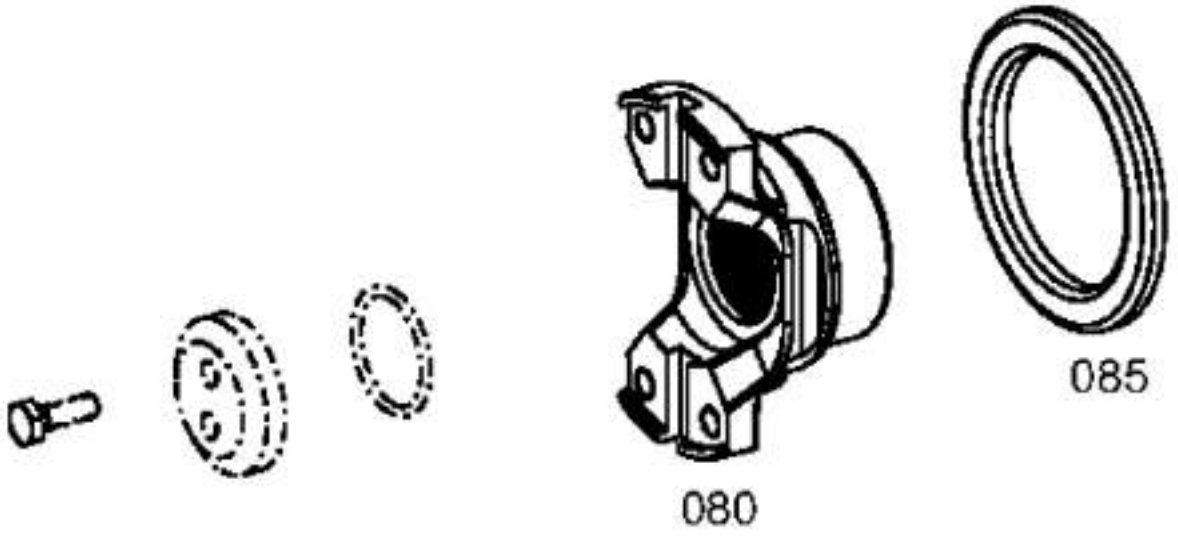

部件号 PART NO. 800358987		4BP230 变速箱总成 TRANSMISSÃO		页码 PÁGINA 260	
件号 ITEM	部件号 PART NO.	零件名称 DESCRIÇÃO		数量 Q'TY	备注 OBSERVAÇÃO
080	4644.303.547	输出法兰	FLANGE Z=42	1	
085	4657.303.018	密封环	VEDAÇÃO	1	

页码 PÁGINA	4BP230 变速箱总成	部件号 PART NO.
261	TRANSMISSÃO	800358987

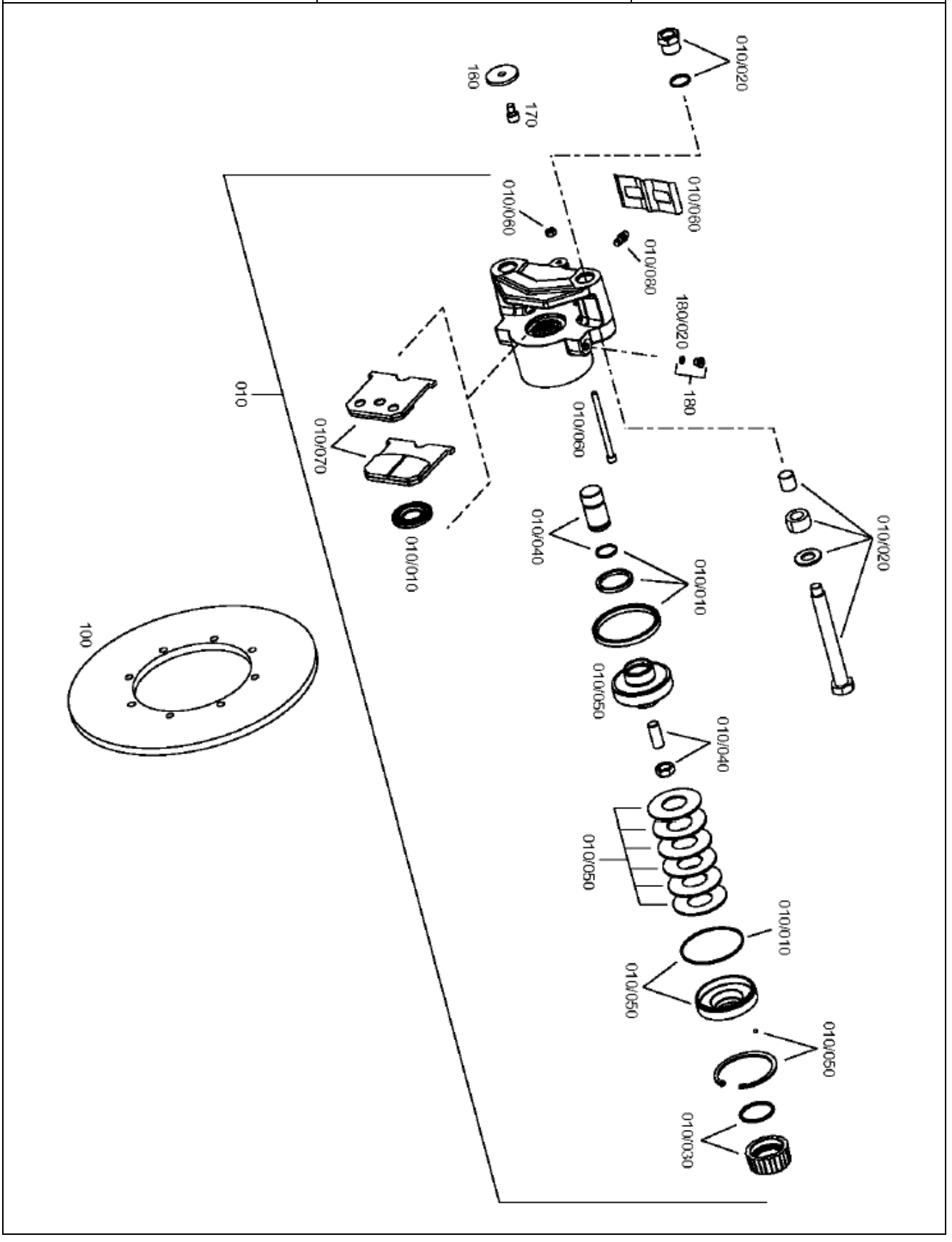

部件号 PART NO. 800358987		4BP230 变速箱总成 TRANSMISSÃO		页码 PÁGINA 262	
件号 ITEM	部件号 PART NO.	零件名称 DESCRIÇÃO		数量 Q'TY	备注 OBSERVAÇÃO
010	0501.216.078	制动器	FREIO	1	
/010	0501.298.641	密封环	KIT DE VEDAÇÃO	1	
/020	0501.298.643	修复件	KIT DE REPARO	1	
/030	0501.298.558	修复件	KIT DE REPARO	1	
/040	0501.298.559	修复件	KIT DE REPARO	1	
/050	0501.298.642	修复件	KIT DE REPARO	1	
/060	0501.298.561	修复件	KIT DE REPARO	1	
/070	0501.298.562	制动钳体	CORPO CALIPER		
/080	0501.209.288	呼吸器	RESPIRO	1	
100	4462.301.207	制动盘	FREIO DISCO	1	
160	0730.109.980	垫片	ARRUELA	1	
170	0636.102.336	螺栓	CAP	1	
180	4475.280.197	螺堵	PLUG	1	
/020	0634.303.280	O 型圈	O-RING	1	

页码 PÁGINA	4BP230 变速箱总成	部件号 PART NO.
263	TRANSMISSÃO	800358987

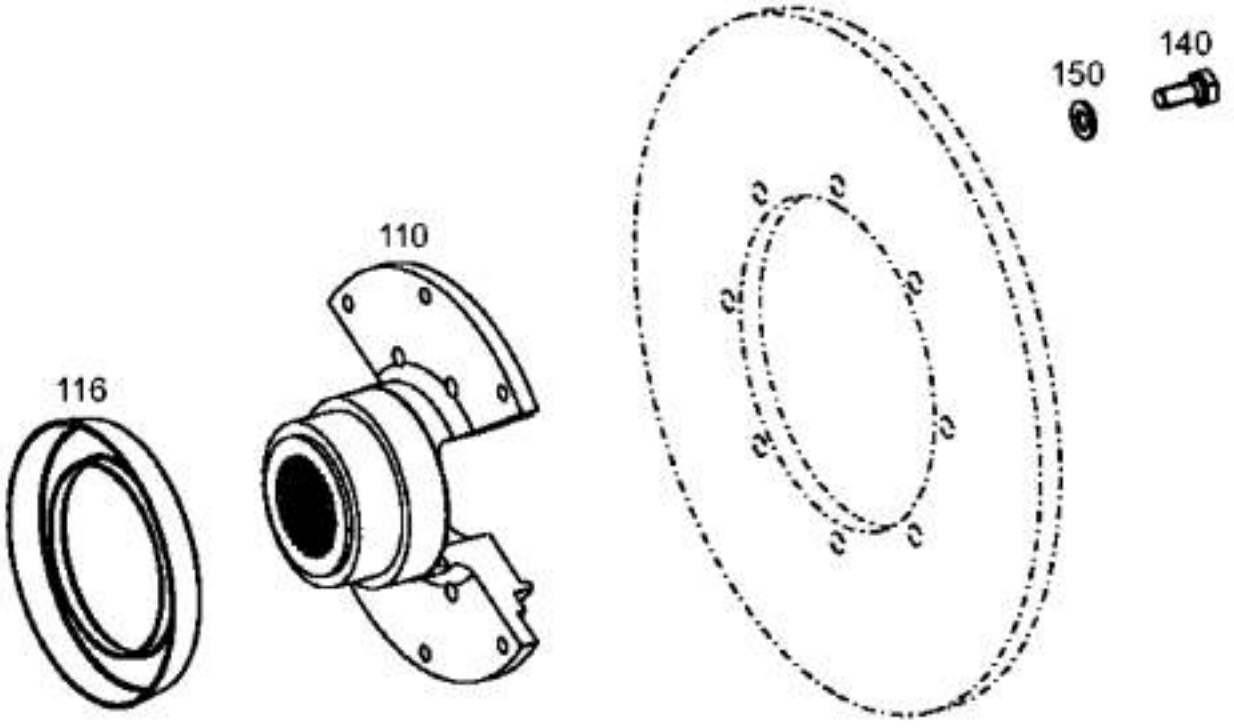

部件号 PART NO. 800358987		4BP230 变速箱总成 TRANSMISSÃO		页码 PÁGINA 264	
件号 ITEM	部件号 PART NO.	零件名称 DESCRIÇÃO		数量 Q'TY	备注 OBSERVAÇÃO
110	4657.309.004	法兰	FLANGE Z=42	1	
116	4657.303.048	密封环	VEDAÇÃO	1	
140	0636.015.166	六角螺栓	PARAFUSO	6	
150	0630.001.014	垫片	ARRUELA	6	

页码 PÁGINA	4BP230 变速箱总成	部件号 PART NO.
265	TRANSMISSÃO	800358987

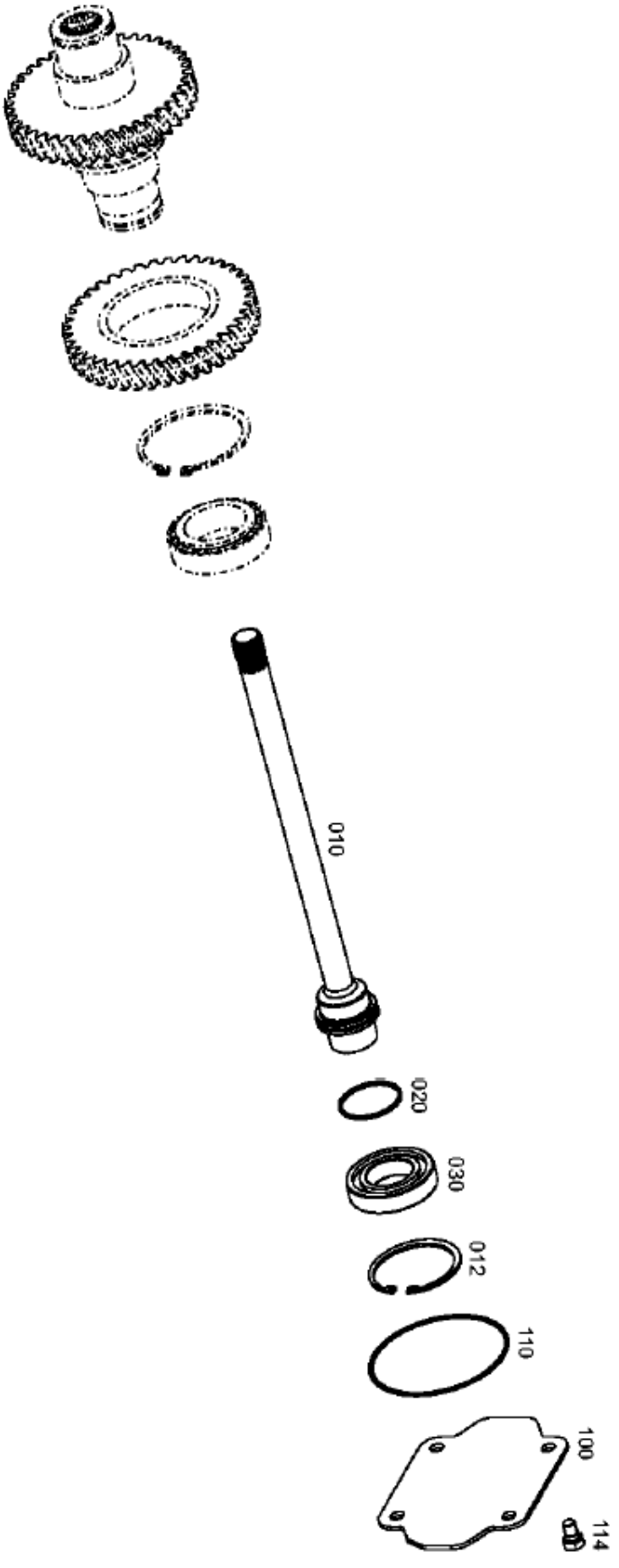

部件号 PART NO. 800358987		4BP230 变速箱总成 TRANSMISSÃO		页码 PÁGINA 266	
件号 ITEM	部件号 PART NO.	零件名称 DESCRIÇÃO		数量 Q'TY	备注 OBSERVAÇÃO
010	4657.354.020	齿轮轴	PUMP EIXO Z=14 Z=21	1	
012	0630.502.040	弹性挡圈	RETENTOR	1	
020	0634.402.557	密封环	ANEL	1	
030	0750.116.008	轴承	ROLAMENTO	1	
100	4656.354.009	端盖	PLACA	1	
110	0634.304.616	O 型圈	O-RING	1	
114	0636.102.411	六角螺栓	PARAFUSO	4	

页码 PÁGINA	4BP230 变速箱总成	部件号 PART NO.
267	TRANSMISSÃO	800358987

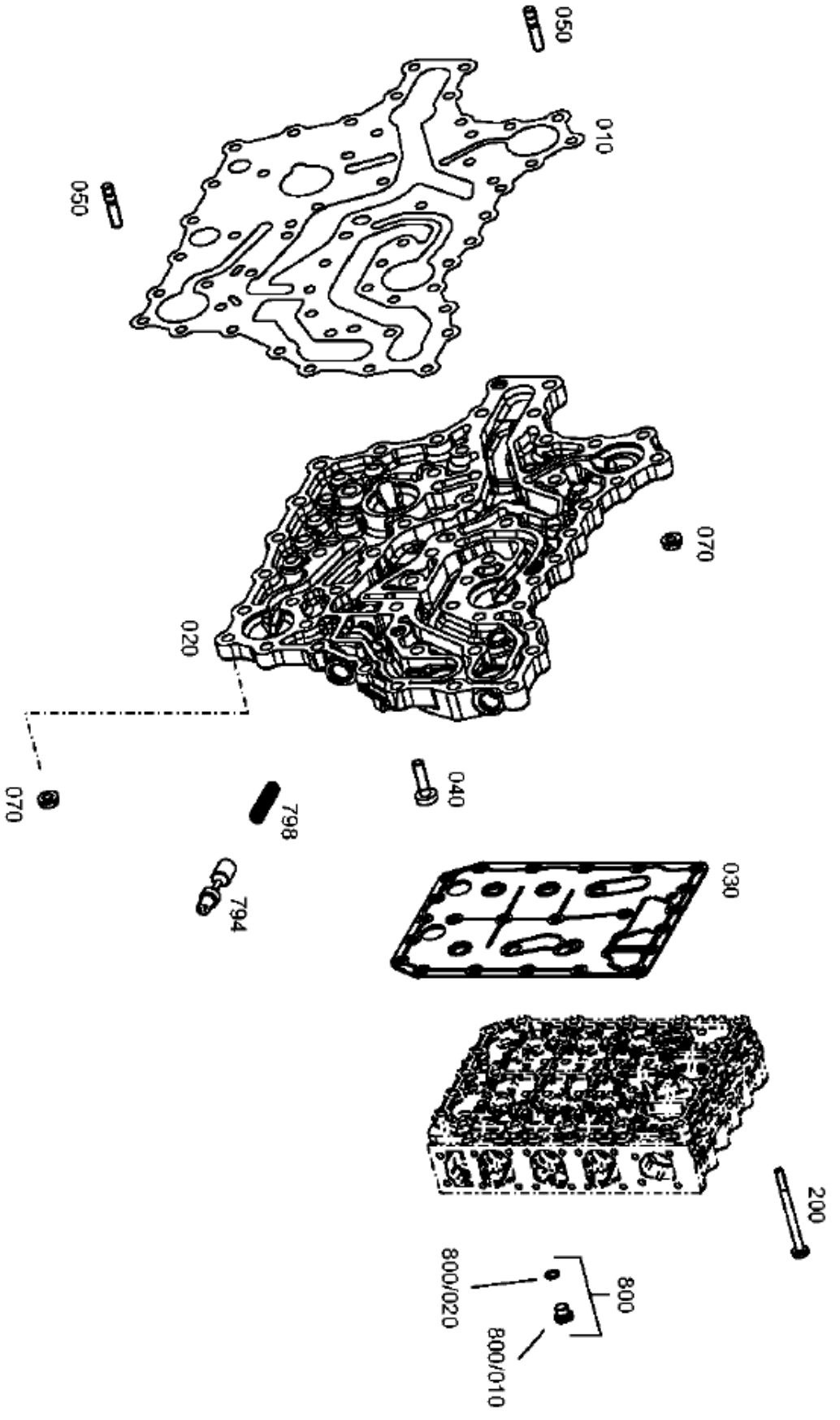

部件号 PART NO. 800358987		4BP230 变速箱总成 TRANSMISSÃO		页码 PÁGINA 268	
件号 ITEM	部件号 PART NO.	零件名称 DESCRIÇÃO		数量 Q'TY	备注 OBSERVAÇÃO
010	4657.306.022	密封垫	JUNTA	1	
020	4657.306.029	管片	PLACA	1	
030	4656.306.179	中间垫片	JUNTA INTERMEDIÁRIA	1	
040	0736.300.233	螺栓	PARAFUSO	36	
050	0636.102.496	双头螺柱	PRISIONEIRO	14	
070	0637.100.139	螺母	PORCA	14	
200	0736.300.093	螺栓	PARAFUSO	23	
794	4657.306.031	柱塞	PISTÃO	1	
798	0732.042.761	压缩弹簧	MOLA	1	
800	4475.280.197	螺堵	PLUG	8	
/020	0634.303.280	O 型圈	O-RING	1	

页码 PÁGINA	4BP230 变速箱总成	部件号 PART NO.
269	TRANSMISSÃO	800358987

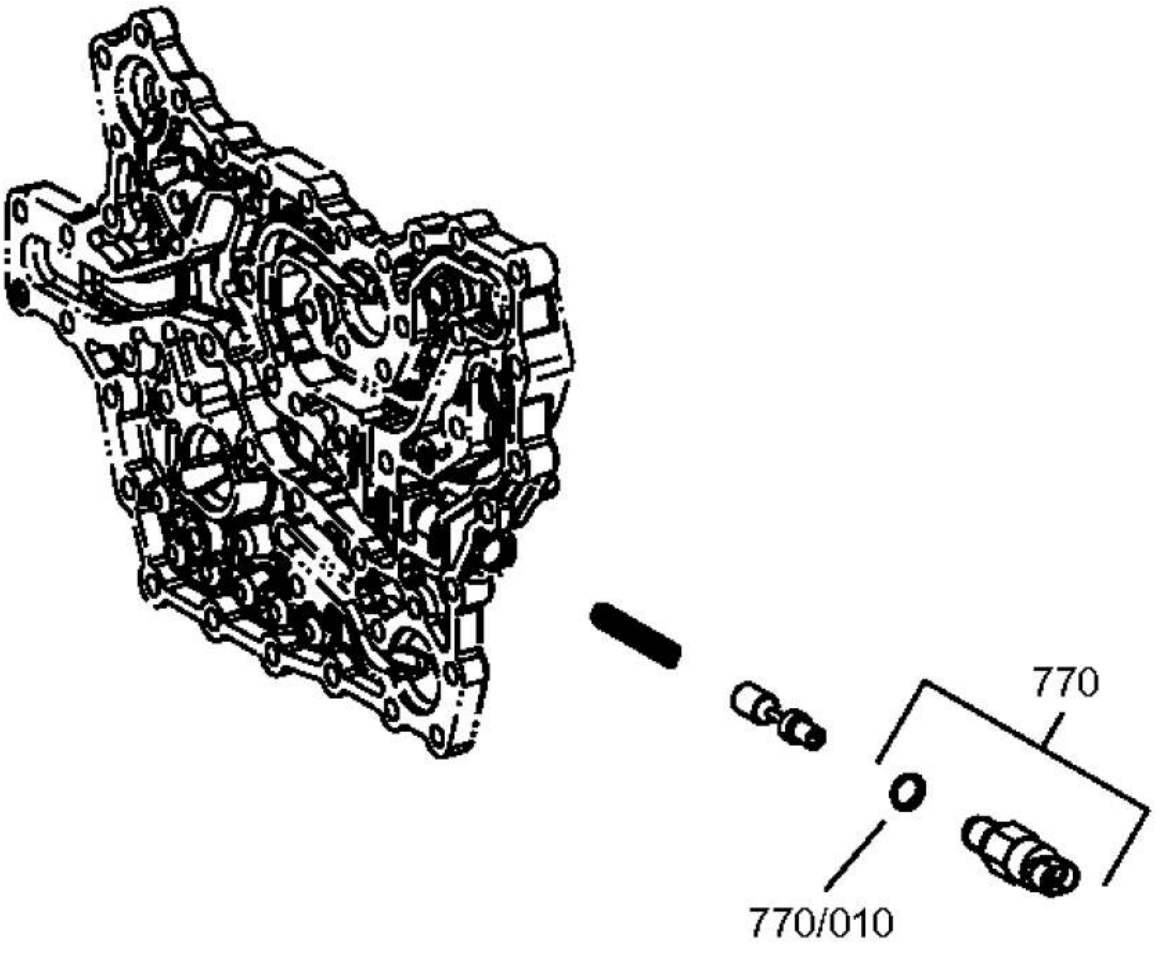

部件号 PART NO. 800358987		4BP230 变速箱总成 TRANSMISSÃO		页码 PÁGINA 270	
件号 ITEM	部件号 PART NO.	零件名称 DESCRIÇÃO		数量 Q'TY	备注 OBSERVAÇÃO
770	0501.210.966	制动开关	INTERRUPTOR DE FREIO	1	
770/010	0634.306.523	O 型圈	O-RING	1	

页码 PÁGINA	4BP230 变速箱总成	部件号 PART NO.
271	TRANSMISSÃO	800358987

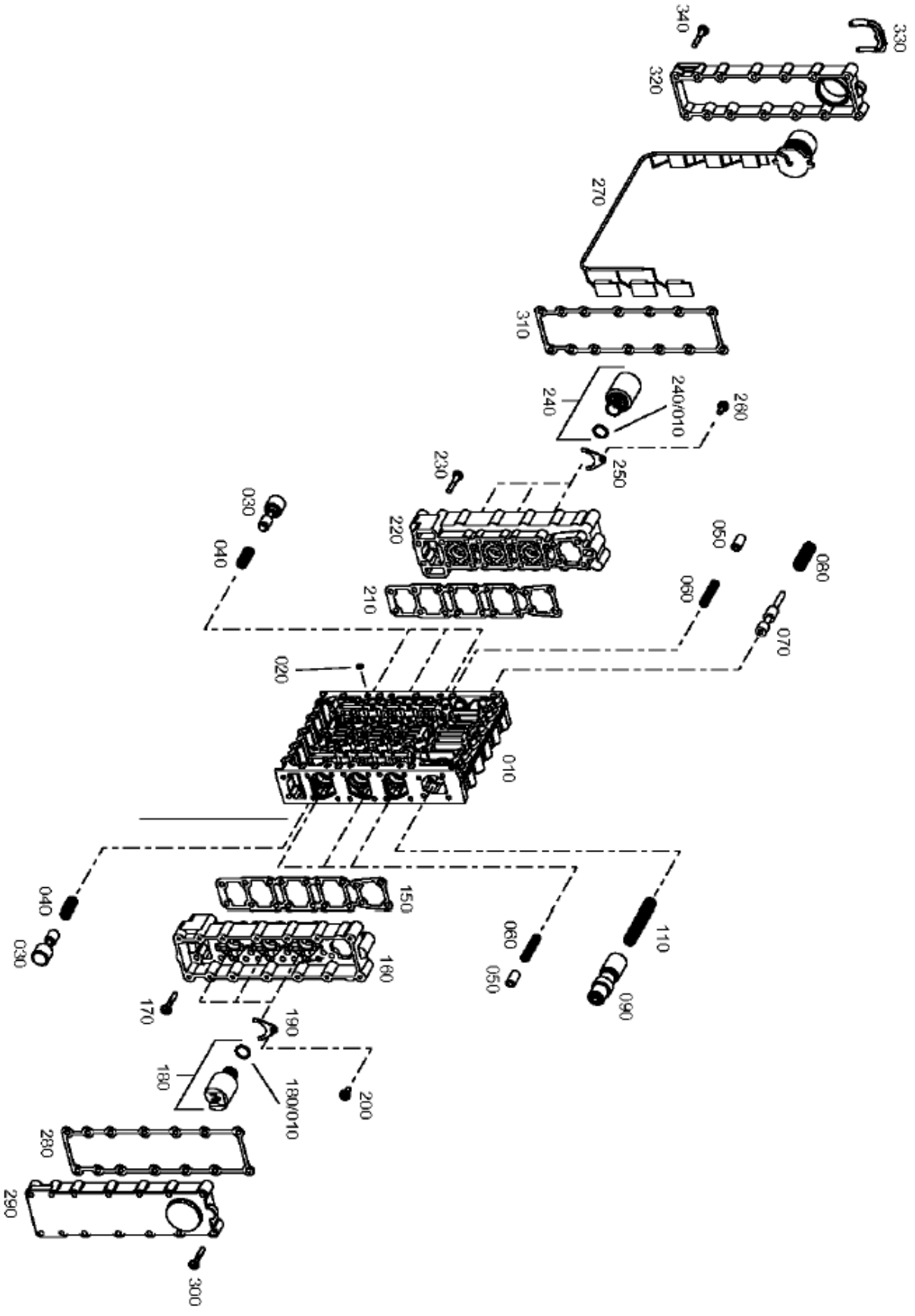

部件号 PART NO. 800358987		4BP230 变速箱总成 TRANSMISSÃO		页码 PÁGINA 272	
件号 ITEM	部件号 PART NO.	零件名称 DESCRIÇÃO		数量 Q'TY	备注 OBSERVAÇÃO
010	4656.306.170	阀组	BLOCO	1	
020	0730.361.070	孔板	PLACA DE ORIFICIO	6	
030	4656.306.095	柱塞	PISTÃO	6	
040	0732.042.538	压缩弹簧	MOLA	6	
050	4656.306.013	柱塞	PISTÃO	6	
060	0732.042.539	压缩弹簧	MOLA	6	
070	4656.306.074	柱塞	PISTÃO	1	
080	0732.042.631	压缩弹簧	MOLA	1	
090	4656.306.152	控制活塞	PISTÃO	1	
110	0732.042.719	压缩弹簧	MOLA	1	
150	4656.306.158	密封垫	JUNTA	1	
160	4656.306.116	壳体	ALOJAMENTO	1	
170	0736.300.229	螺栓	PARAFUSO	18	
180	0501.314.770	压力调节器	REGULADOR DE PRESSÃO	3	
/010	0734.313.134	0 型圈	O-RING	1	
190	1043.326.045	固定板	FIXING PLACA	3	
200	0736.101.094	螺栓	PARAFUSO	3	
210	4656.306.158	密封垫	JUNTA	1	
220	4656.306.116	壳体	ALOJAMENTO	1	
230	0736.300.229	螺栓	PARAFUSO	18	
240	0501.314.770	压力调节器	REGULADOR DE PRESSÃO	3	
/010	0734.313.134	0 型圈	O-RING	1	
250	1043.326.045	固定板	PLACA	3	

页码 PÁGINA	4BP230 变速箱总成	部件号 PART NO.
273	TRANSMISSÃO	800358987

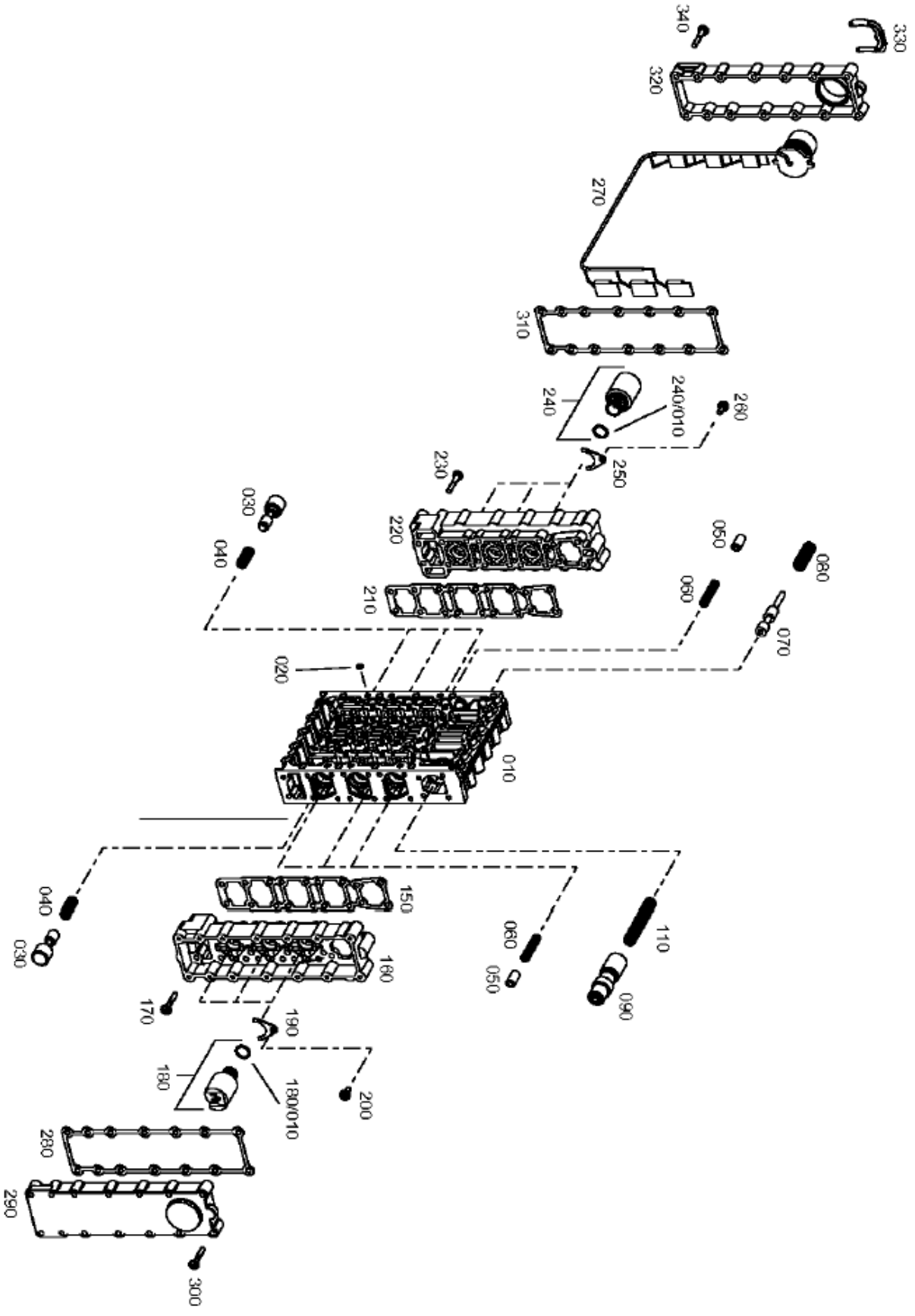

部件号 PART NO. 800358987		4BP230 变速箱总成 TRANSMISSÃO		页码 PÁGINA 274	
件号 ITEM	部件号 PART NO.	零件名称 DESCRIÇÃO		数量 Q'TY	备注 OBSERVAÇÃO
260	0736.101.094	螺栓	PARAFUSO	3	
270	4656.206.006	线束	CHICOTE	1	
280	4656.306.157	密封垫	JUNTA	1	
290	4656.306.054	端板	TAMPA	1	
300	0736.300.229	螺栓	PARAFUSO	14	
310	4656.306.157	密封垫	JUNTA	1	
320	4656.306.055	端板	COVER	1	
330	1058.327.026	固定夹	ABRAÇADEIRA	1	
340	0736.300.229	螺栓	PARAFUSO	14	

页码 PÁGINA	4BP230 变速箱总成	部件号 PART NO.
275	TRANSMISSÃO	800358987

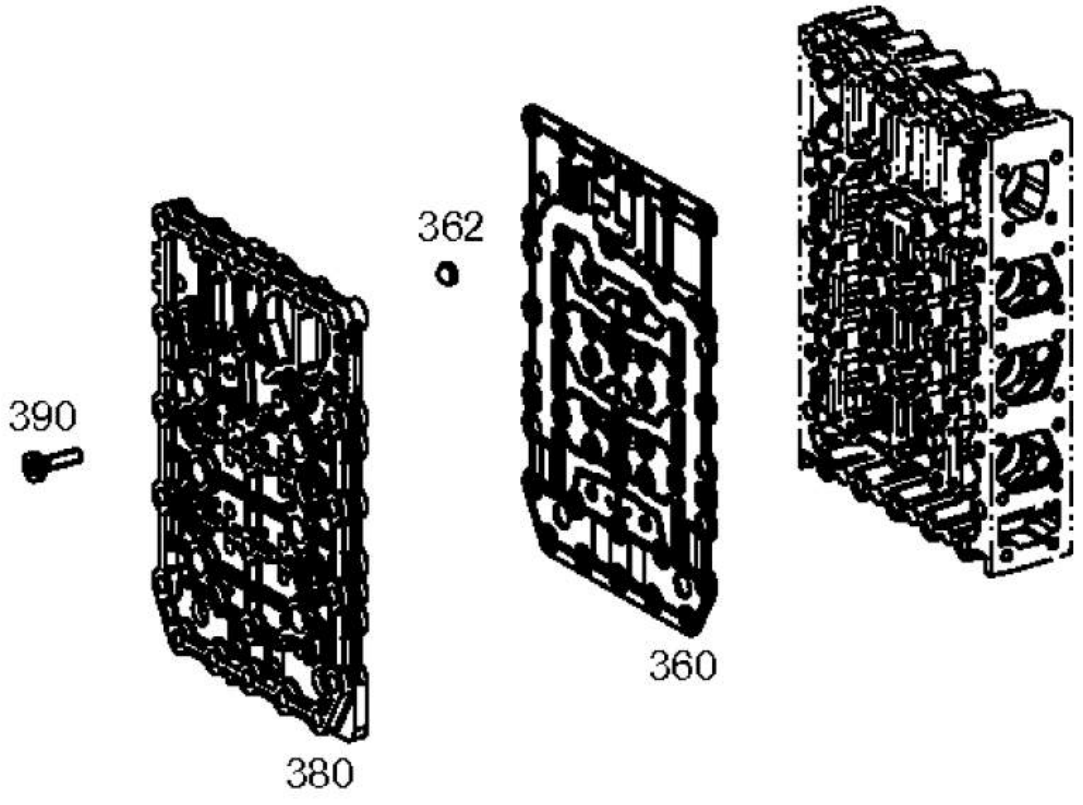

部件号 PART NO. 800358987		4BP230 变速箱总成 TRANSMISSÃO		页码 PÁGINA 276	
件号 ITEM	部件号 PART NO.	零件名称 DESCRIÇÃO		数量 Q'TY	备注 OBSERVAÇÃO
360	4656.306.180	中间垫片	JUNTA INTERMEDIÁRIA	1	
362	0501.316.715	过滤器	FILTRO	6	
380	4656.306.150	管片	PLACA	1	
390	0736.300.092	螺栓	PARAFUSO	18	

页码 PÁGINA	4BP230 变速箱总成	部件号 PART NO.
277	TRANSMISSÃO	800358987

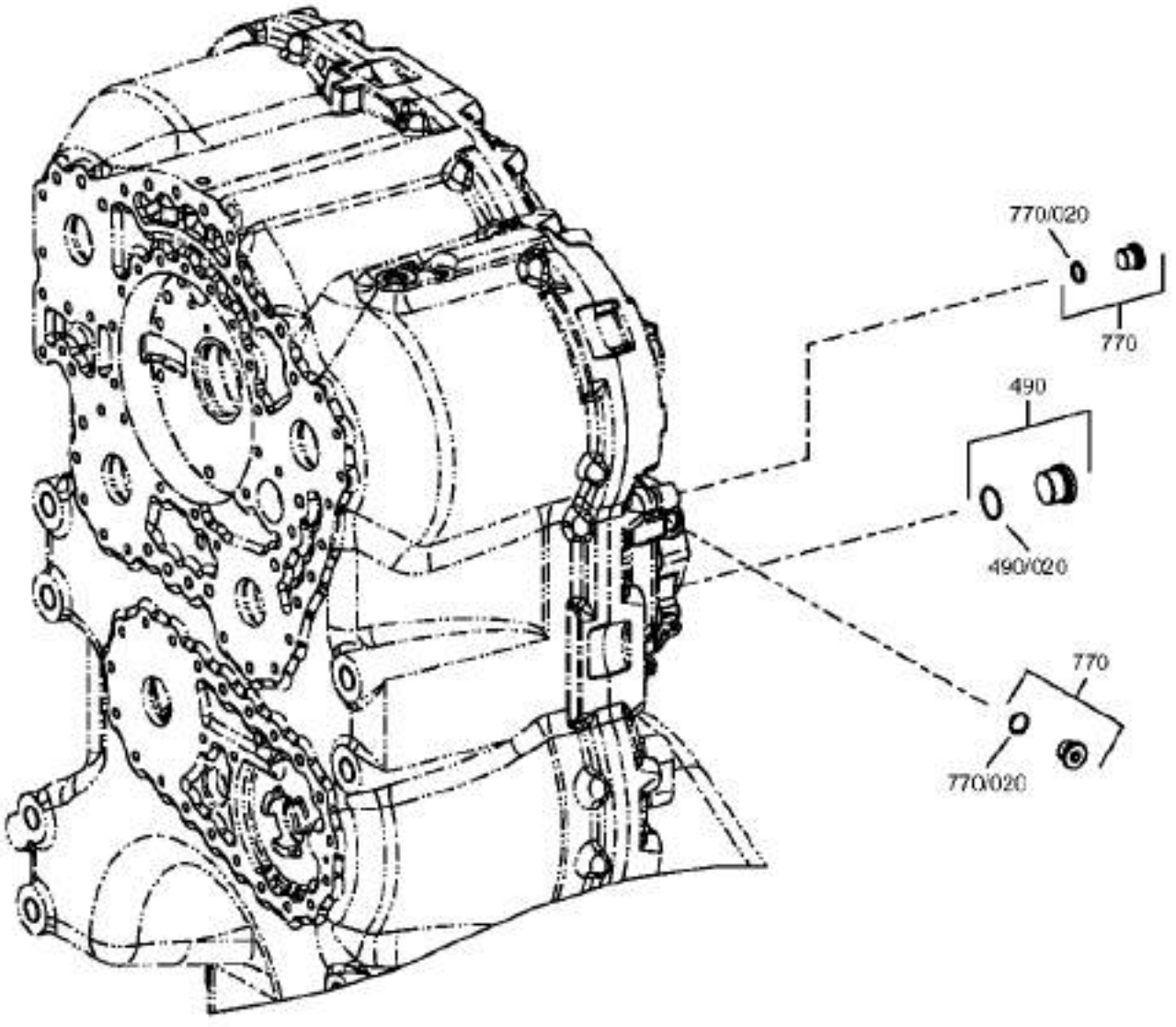

部件号 PART NO. 800358987		4BP230 变速箱总成 TRANSMISSÃO		页码 PÁGINA 278	
件号 ITEM	部件号 PART NO.	零件名称 DESCRIÇÃO		数量 Q'TY	备注 OBSERVAÇÃO
490	4475.280.209	螺堵	PLUG	1	
/020	0634.313.233	O 型圈	O-RING	1	
770	4475.280.208	螺堵	PLUG	2	
/020	0634.316.523	O 型圈	O-RING	1	

页码 PÁGINA	4BP230 变速箱总成	部件号 PART NO.
279	TRANSMISSÃO	800358987

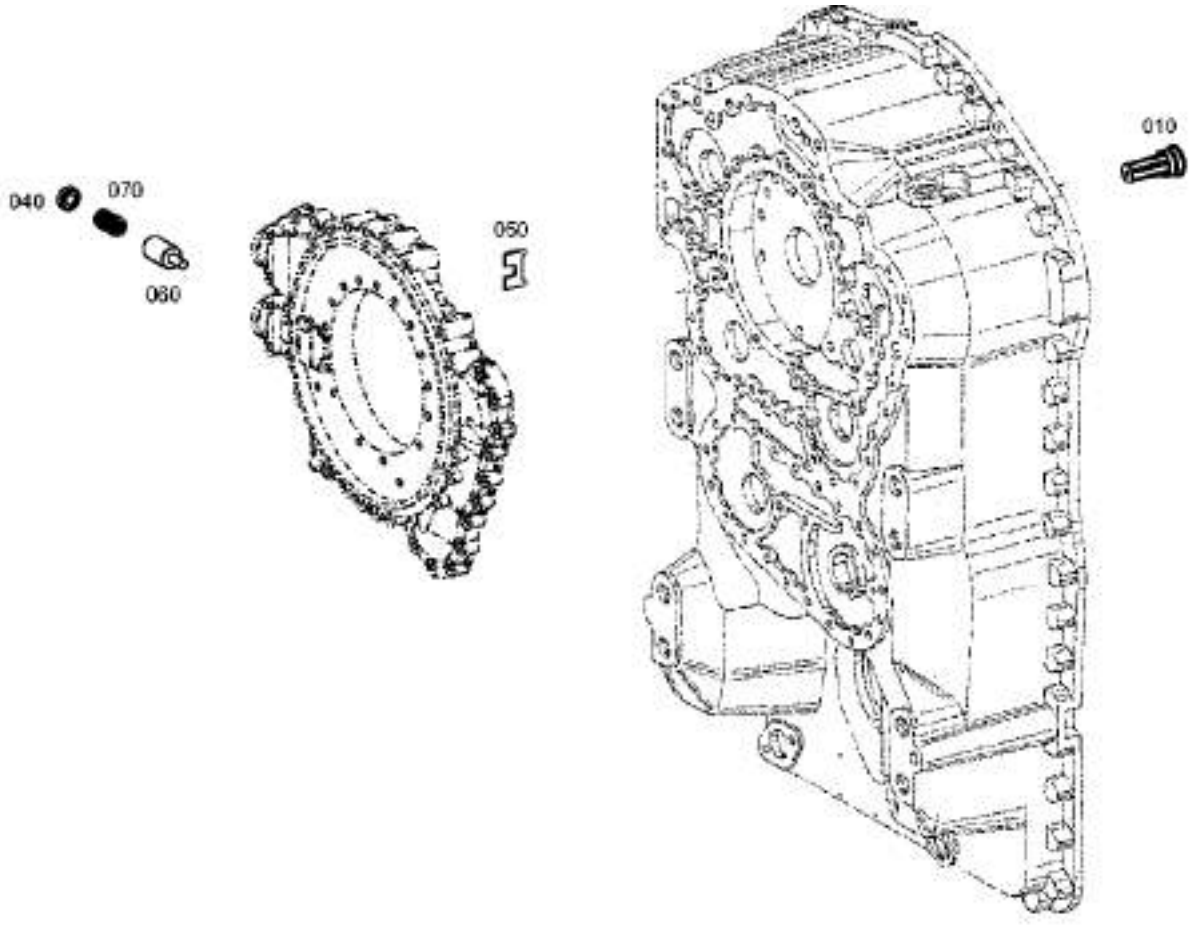

部件号 PART NO. 800358987		4BP230 变速箱总成 TRANSMISSÃO		页码 PÁGINA 280	
件号 ITEM	部件号 PART NO.	零件名称 DESCRIÇÃO		数量 Q'TY	备注 OBSERVAÇÃO
010	0501.211.384	活栓	VÁLVULA	1	
040	4656.306.077	压板	PLACA DE PRESSÃO	1	
050	4656.306.078	锁片	PLACA TRAVA	1	
060	4656.306.107	柱塞	PISTÃO	1	
070	0732.042.767	压缩弹簧	MOLA	1	

页码 PÁGINA	4BP230 变速箱总成	部件号 PART NO.
281	TRANSMISSÃO	800358987

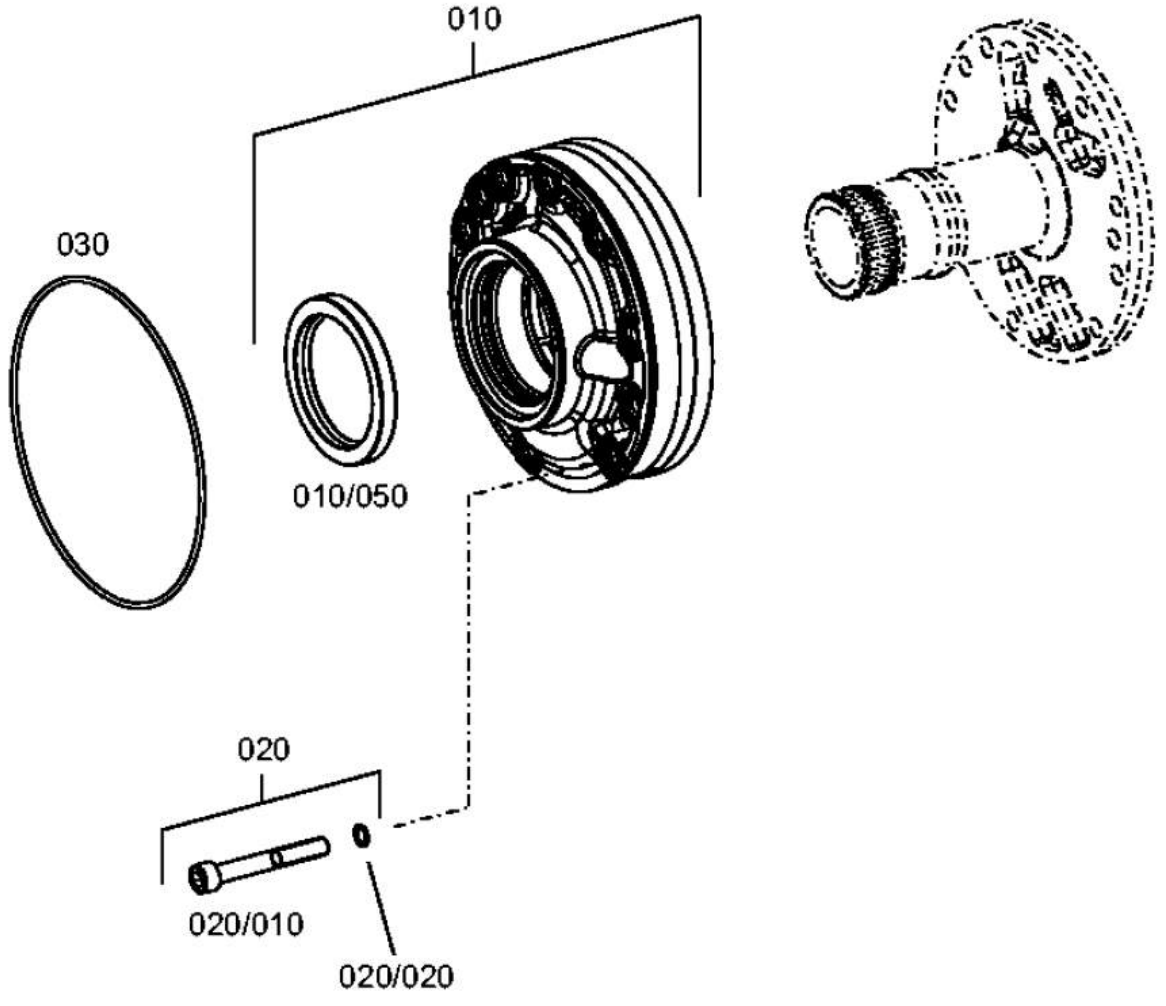

部件号 PART NO. 800358987		4BP230 变速箱总成 TRANSMISSÃO		页码 PÁGINA 282	
件号 ITEM	部件号 PART NO.	零件名称 DESCRIÇÃO		数量 Q'TY	备注 OBSERVAÇÃO
010	0501.214.895	齿轮泵	BOMBA DE ENGRENAGEM	1	
/050	0634.311.837	齿轮轴	VEDAÇÃO	1	
020	4475.280.205	螺栓	CAP	10	
/020	0634.313.215	O 型圈	O-RING	1	
030	0634.313.999	O 型圈	O-RING	1	

页码 PÁGINA	4BP230 变速箱总成	部件号 PART NO.
283	TRANSMISSÃO	800358987

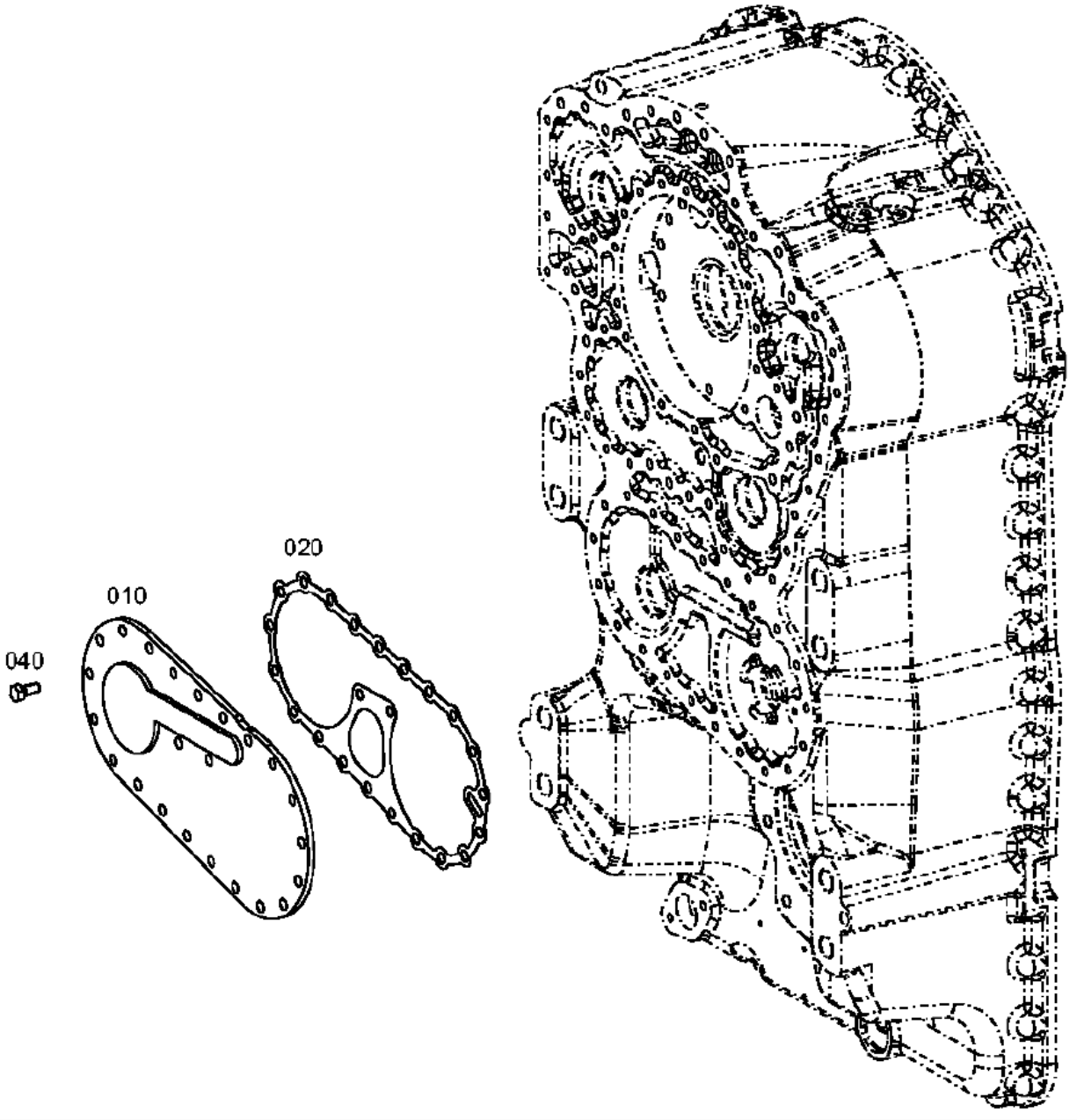

部件号 PART NO. 800358987		4BP230 变速箱总成 TRANSMISSÃO		页码 PÁGINA 284	
件号 ITEM	部件号 PART NO.	零件名称 DESCRIÇÃO		数量 Q'TY	备注 OBSERVAÇÃO
010	4656.337.005	端盖	CAPA	1	
020	4656.337.010	密封垫	JUNTA	1	
040	0636.015.681	六角螺栓	PARAFUSO	23	

页码 PÁGINA	4BP230 变速箱总成	部件号 PART NO.
285	TRANSMISSÃO	800358987

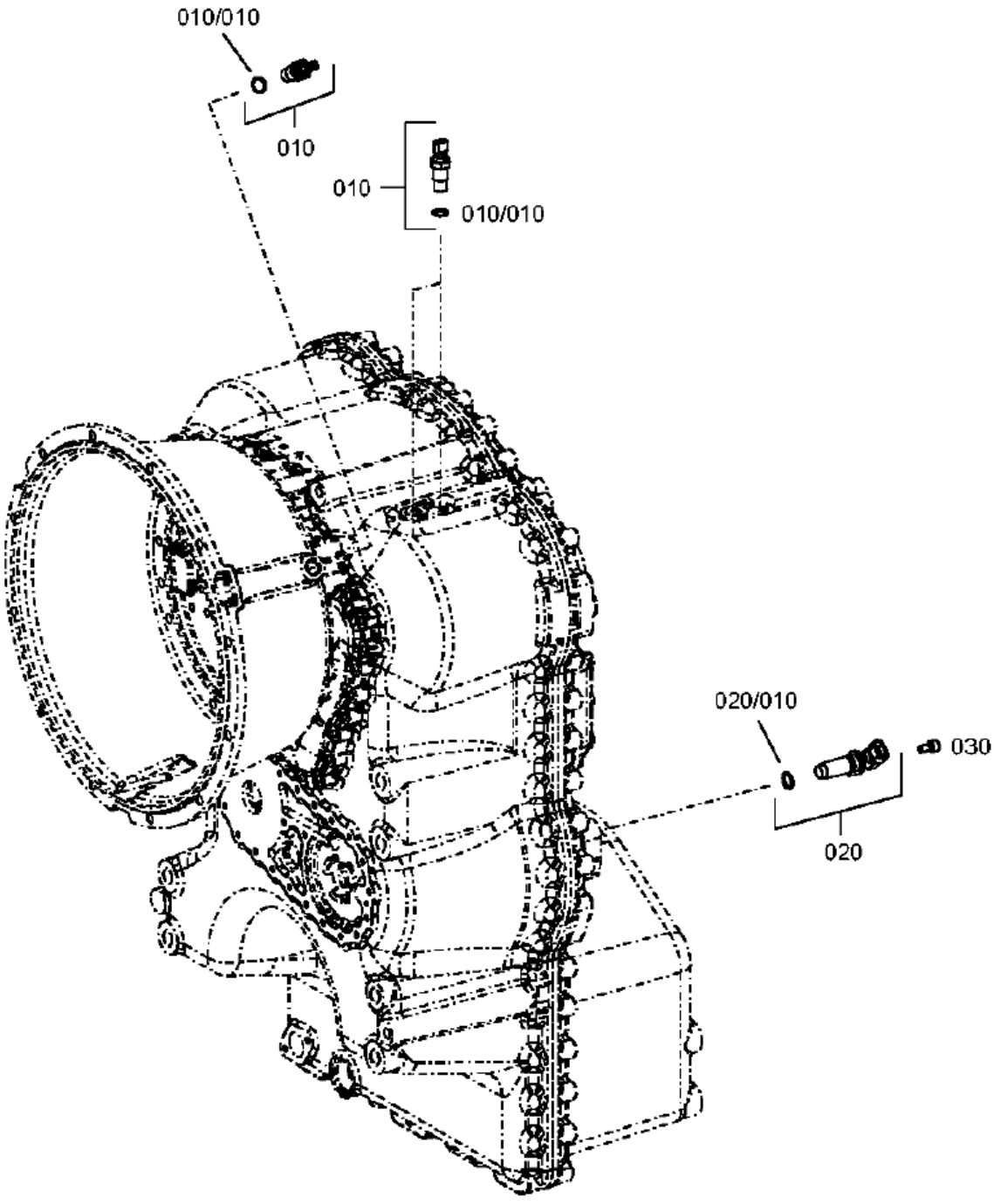

部件号 PART NO. 800358987		4BP230 变速箱总成 TRANSMISSÃO		页码 PÁGINA 286	
件号 ITEM	部件号 PART NO.	零件名称 DESCRIÇÃO		数量 Q'TY	备注 OBSERVAÇÃO
010	0501.209.719	传感器	SENSOR	3	
/010	0734.313.125	O 型圈	O-RING	1	
020	0501.317.949	速度传感器	SENSOR DE VELOCIDADE	1	
/010	0634.313.728	O 型圈	O-RING	1	
030	0636.115.293	螺栓	CAP	1	

页码 PÁGINA	4BP230 变速箱总成	部件号 PART NO.
287	TRANSMISSÃO	800358987

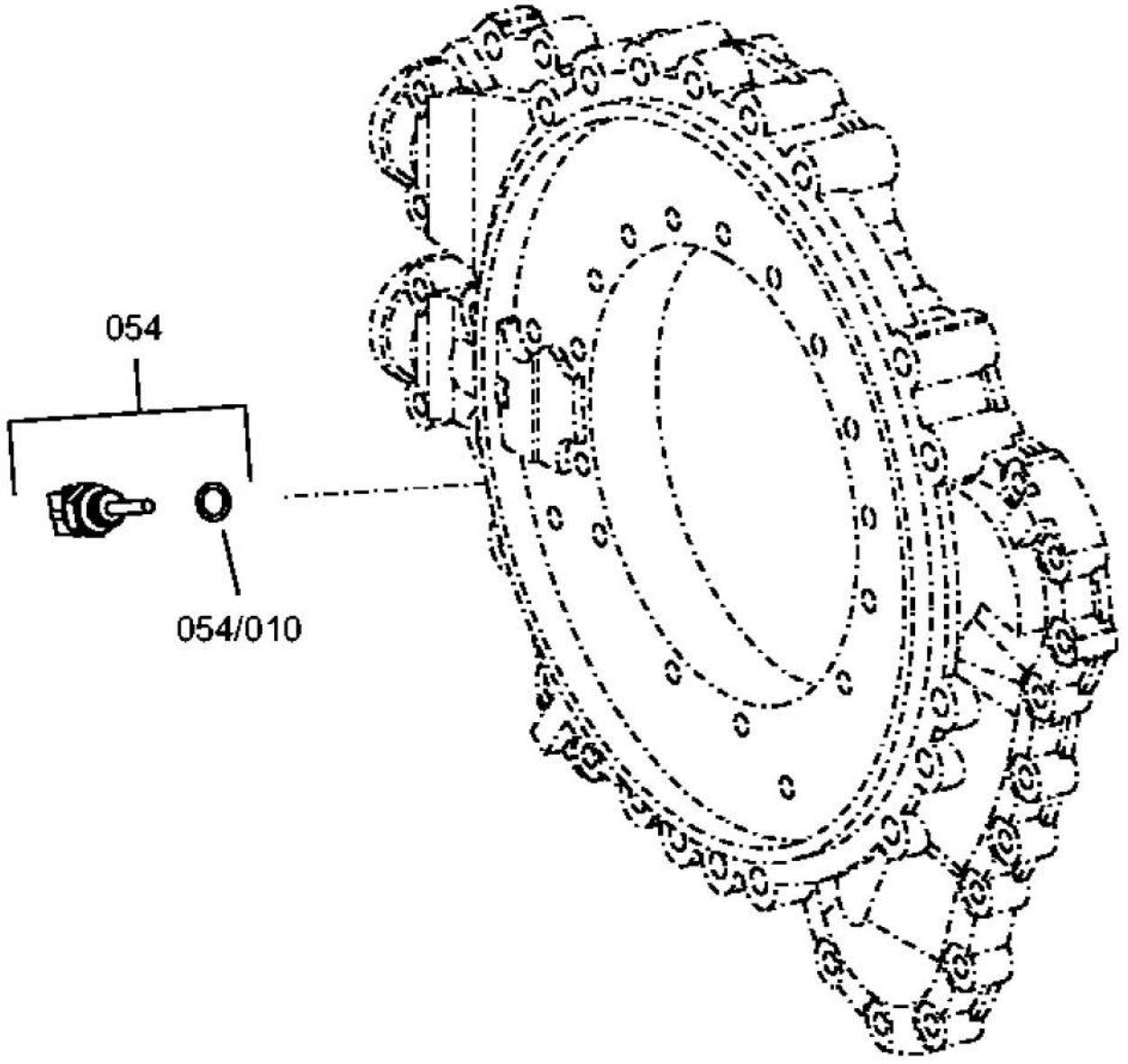

部件号 PART NO. 800358987		4BP230 变速箱总成 TRANSMISSÃO		页码 PÁGINA 288
件号 ITEM	部件号 PART NO.	零件名称 DESCRIÇÃO	数量 Q'TY	备注 OBSERVAÇÃO
054	0501.322.532	温度传感器 SENSOR DE TEMPERATURA	1	
/010	0634.313.366	O 型圈 O-RING	1	

页码 PÁGINA	4BP230 变速箱总成	部件号 PART NO.
289	TRANSMISSÃO	800358987



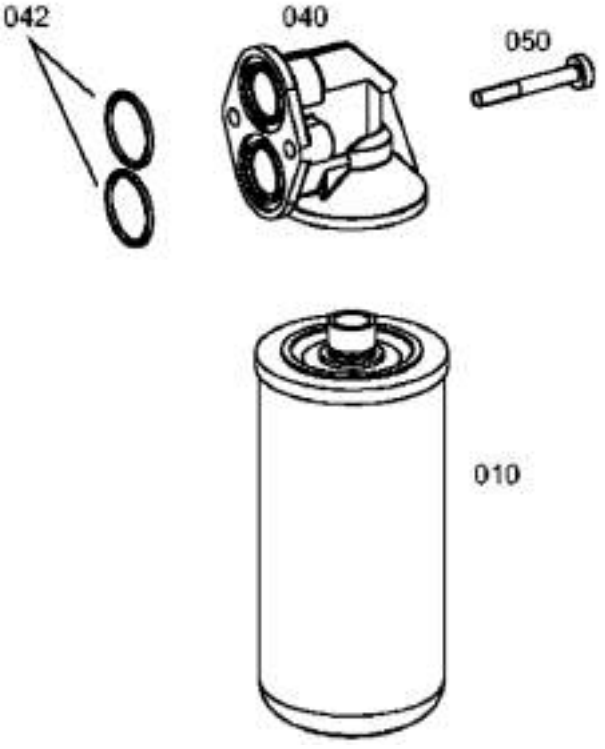

部件号 PART NO. 800358987		4BP230 变速箱总成 TRANSMISSÃO		页码 PÁGINA 290	
件号 ITEM	部件号 PART NO.	零件名称 DESCRIÇÃO		数量 Q'TY	备注 OBSERVAÇÃO
010	0501.333.764	机油滤芯	FILTRO	1	
040	0501.210.925	滤芯上盖	CABEÇOTE	1	
042	0634.306.053	O 型圈	O-RING	2	
050	0736.300.183	螺栓	PARAFUSO	2	

页码 PÁGINA	4BP230 变速箱总成	部件号 PART NO.
291	TRANSMISSÃO	800358987

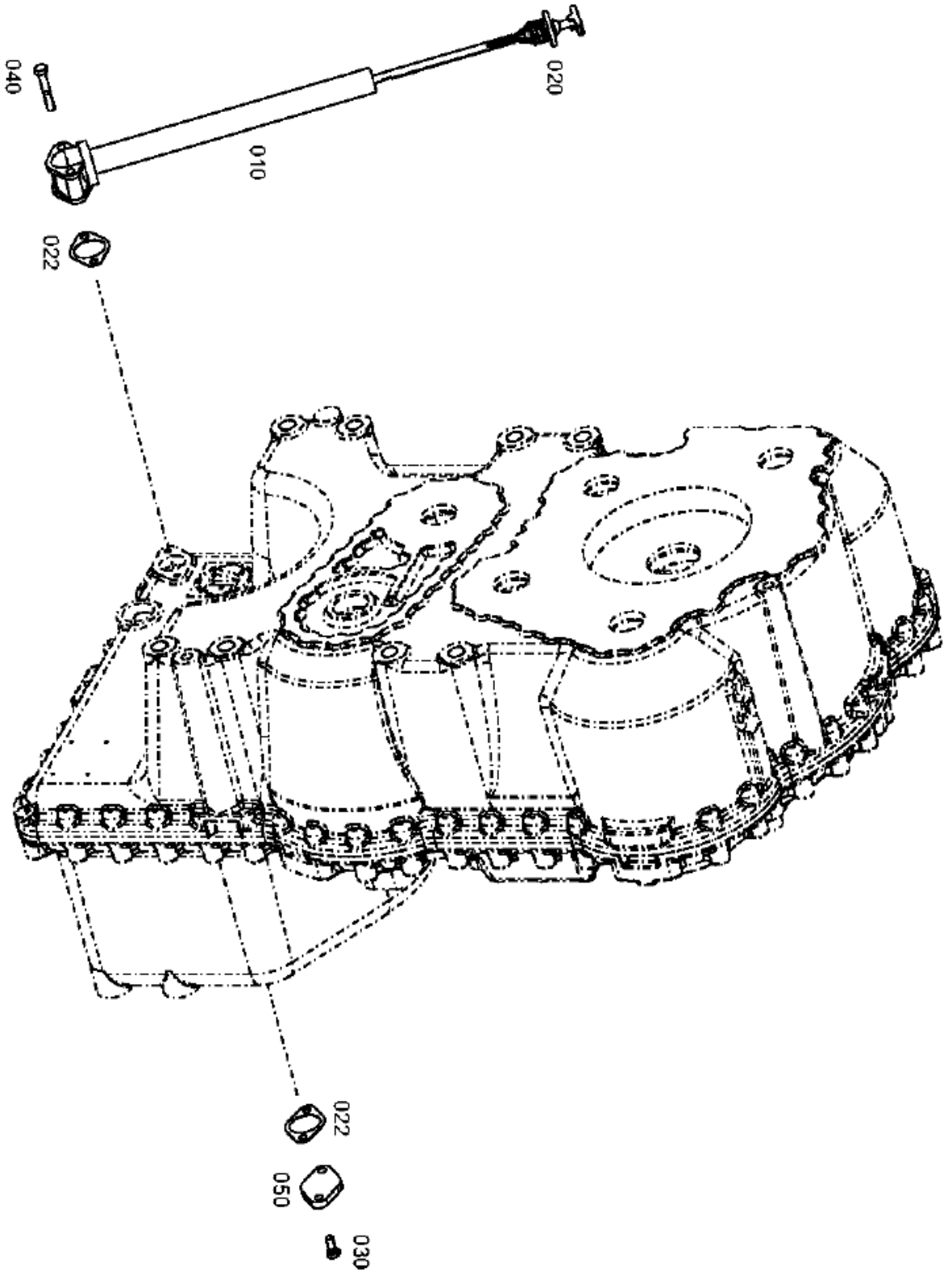

部件号 PART NO. 800358987		4BP230 变速箱总成 TRANSMISSÃO		页码 PÁGINA 292	
件号 ITEM	部件号 PART NO.	零件名称 DESCRIÇÃO		数量 Q'TY	备注 OBSERVAÇÃO
010	4642.231.127	机油位钢管	TUBO DE NÍVEL	1	
020	4657.231.003	液位计	VARETA DE NÍVEL	1	
022	4642.331.216	密封垫	JUNTA	2	
030	0636.015.681	六角螺栓	PARAFUSO	2	
040	0636.100.722	六角螺栓	PARAFUSO	2	
50	4644.301.014	端盖	PLACA	1	

页码 PÁGINA	4BP230 变速箱总成	部件号 PART NO.
293	TRANSMISSÃO	800358987

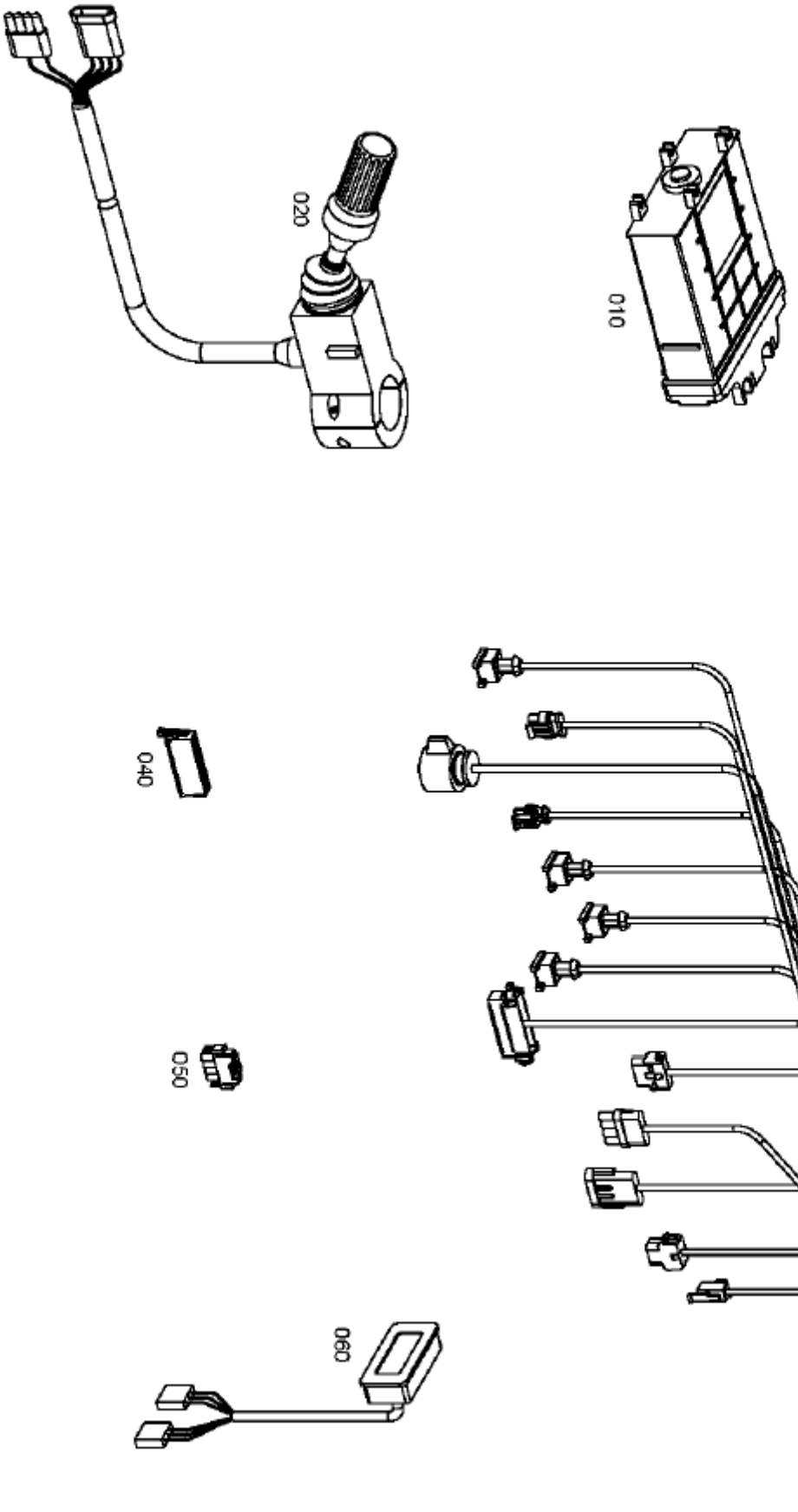

部件号 PART NO. 800358987		4BP230 变速箱总成 TRANSMISSÃO		页码 PÁGINA 294	
件号 ITEM	部件号 PART NO.	零件名称 DESCRIÇÃO		数量 Q'TY	备注 OBSERVAÇÃO
010	6073.015.008	电子元件	COMPONENTE ELETRONICO	1	EST 37 A
020	0501.216.209	转换开关	SELETOR	1	
030	6029.017.060	电缆管线	CHICOTE	1	
040	6029.199.043	插塞	KIT DE PLUG	1	
050	6029.199.008	插塞	KIT DE PLUG	1	
060	6007.203.236	显示器	MOSTRADOR	1	

驱动桥系统

SISTEMA DE EIXOS

目录

SUMÁRIO

驱动桥系统 299
SISTEMA DE EIXOS 299
后桥组件 301
CONJUNTO EIXO TRASEIRO 301
后桥管路 305
EIXO TRASEIRO PIPE 305
前桥组件 307
CONJUNTO EIXO DIANTEIRO 307
前桥管路 309
EIXO DIANTEIRO PIPE 309
支撑座总成安装 311
CONJUNTO SUPORTE TRANSMISSÃO 311
固定无内胎轮胎组件 313
PNEU 313
前传动轴组件 315
EIXO INTERMEDIÁRO DA TRANSMISSÃO 315
前传动轴 317
EIXO INTERMEDIÁRO DA TRANSMISSÃO 317
中间传动轴组件 319
EIXO INTERMEDIÁRO DA TRANSMISSÃO 319
中间传动轴 321
MIDDLE EIXO DA TRANSMISSÃO 321
后传动轴组件 323
TRANSMISSION EIXO 323
后传动轴 325
EIXO DA TRANSMISSÃO 325
前驱动桥总成 327
CONJUNTO EIXO DIANTEIRO 327
前桥轮边总成 331
CAIXA DE REDUÇÃO DIANTEIRA 331
前桥壳总成 337
CONJUNTO ALOJAMENTO DIANTEIRO 337
前驱动桥主减速器总成 339
CONJUNTO DIFERENCIAL DIANTEIRO 339
后驱动桥总成 345
CONJUNTO EIXO TRASEIRO 345
后驱动桥主减速器总成 347
CONJUNTO DIFERENCIAL TRASEIRO 347
后驱动桥轮边减速总成 353
CONJUNTO REDUÇÃO TRASEIRA 353

后桥壳总成 359
CONJUNTO ALOJAMENTO TRASEIRO 359

页码 PÁGINA	驱动桥系统	部件号 PART NO.
299	SISTEMA DE EIXOS	252117646

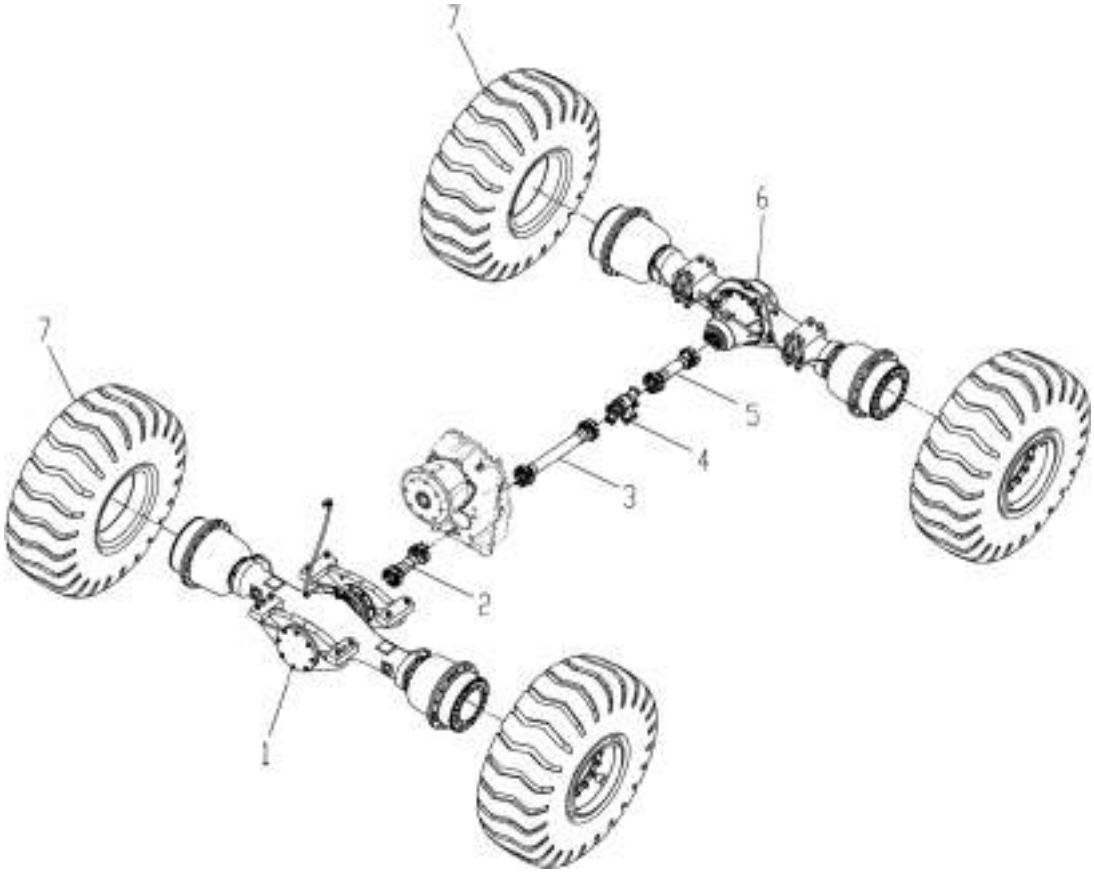

部件号 PART NO. 252117646		驱动桥系统 SISTEMA DE EIXOS		页码 PÁGINA 300	
件号 ITEM	部件号 PART NO.	零件名称 PART NAME		数量 Q'TY	备注 OBSERVAÇÃO
1	252117644	后桥组件	EIXO TRASEIRO	1	
2	252117645	后传动轴组件	EIXO DA TRANSMISSÃO	1	
3	252117655	中间传动轴组件	EIXO INTERMEDIÁRO DA TRANSMISSÃO	1	
4	252115313	支撑座总成安装	CONJUNTO SUPORTE TRANSMISSÃO	1	
5	252117648	前传动轴组件	EIXO INTERMEDIÁRO DA TRANSMISSÃO	1	
6	252117647	前桥组件	EIXO DIANTEIRO	1	
7	252117656	固定无内胎轮胎组件	PNEU	4	

页码 PÁGINA	后桥组件	部件号 PART NO.
301	CONJUNTO EIXO TRASEIRO	252117644

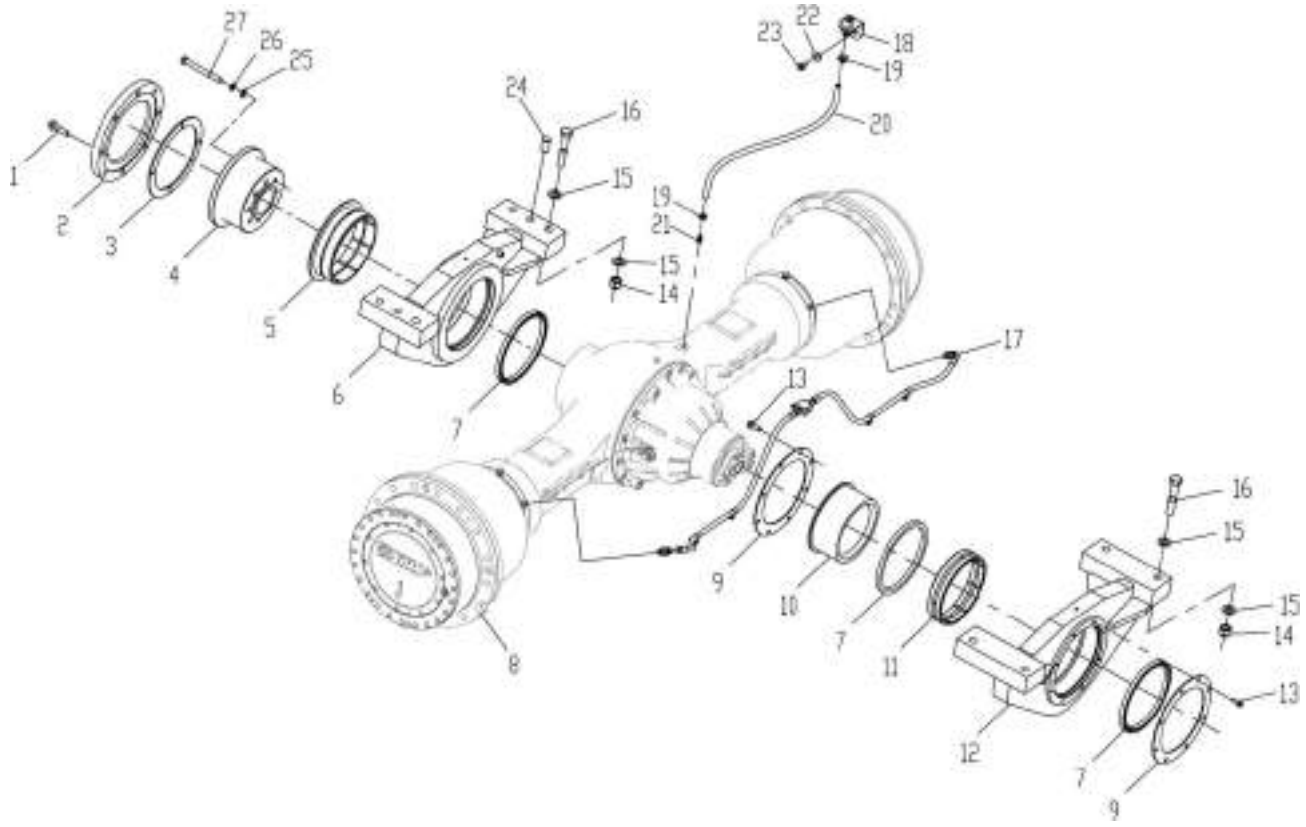

部件号 PART NO. 252117644		后桥总成 CONJUNTO EIXO TRASEIRO		页码 PÁGINA 302	
件号 ITEM	部件号 PART NO.	零件名称 PART NAME		数量 Q'TY	备注 OBSERVAÇÃO
1	805048471	螺栓 M16×60(达克罗)	PARAFUSO	8	GB/T16674.1-2004
2	252100473	压盖	FLANGE	1	Z5G.1.6-1
3	252100474	衬垫（尼龙）	JUNTA	1	Z5G.1.6-2
4	252300523	联结轴	EIXO	1	Z6G(II).1.4-1
5	252100475	衬套	BUCHA	1	Z5G.1.6-3
6	252110411	后安装架	SUPORTE TRASEIRO	1	Z5GA(VII).3.1.1
7	803164073	油封	VEDAÇÃO	3	FB240×270×15D
8	275301264	后桥总成	EIXO TRASEIRO	1	WA2181
9	253000682	压板	PLATE	2	600KVII.3.1-1
10	252300526	套	BUCHA	1	Z6G(II).1.4-4
11	252300525	衬套	BUCHA	1	Z6G(II).1.4-3
12	252110414	前安装架	SUPORTE DIANTEIRO	1	Z5GA(VII).3.1.2
13	805004763	螺栓 M10×25(达克罗)	PARAFUSO	16	GB/T16674.1-2004
14	805239072	螺母 M24×2(镀白锌)	PORCA	8	GB/T889.2-2000
15	805300021	垫圈 24	ARRUELA	16	GB/T97.1-2002
16	805048139	螺栓 M24×2×130	PARAFUSO	8	GB/T5785-2000
17	252107993	后桥管路	EIXO TRASEIRO PIPE	1	W5G.3.1
18	251808372	透气接头组件	CONECTOR	1	500FV.3.1.1
19	801902705	喉箍 C13-19	ABRAÇADEIRA	2	QC-T619-1999
20	226800180	胶管 B10×950	MANGUEIRA	1	JB/T8406-2008
21	252604999	接头 II	CONECTOR	1	300KDCV.3-2

页码 PÁGINA	后桥组件	部件号 PART NO.
303	CONJUNTO EIXO TRASEIRO	252117644

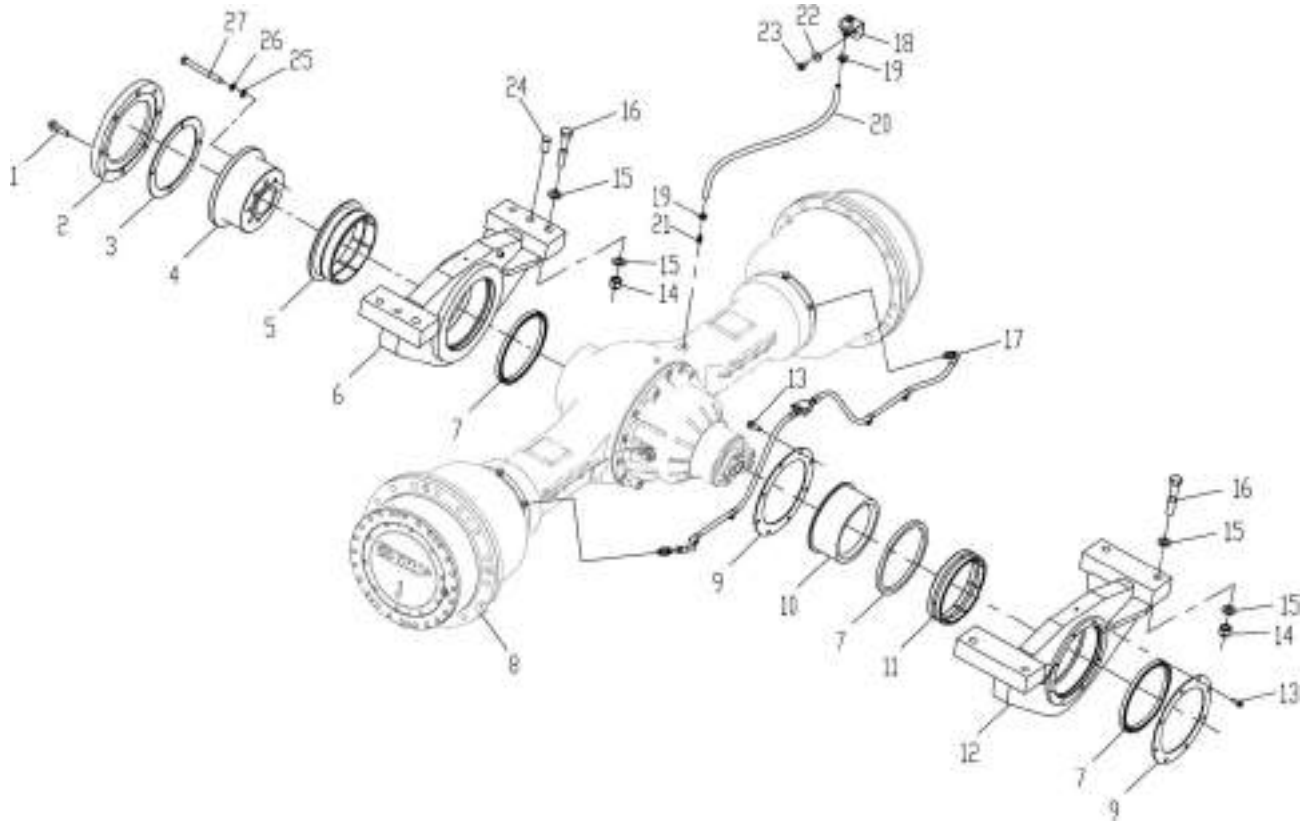

部件号 PART NO. 252117644		后桥组件 CONJUNTO EIXO TRASEIRO		页码 PÁGINA 304	
件号 ITEM	部件号 PART NO.	零件名称 PART NAME		数量 Q'TY	备注 OBSERVAÇÃO
22	805338265	垫圈 8(达克罗)	ARRUELA	1	GB/T96.1-2002
23	805004755	螺栓 M8×16(达克罗)	PARAFUSO	1	GB/T16674.1-2004
24	252101272	销轴	PINO	2	Z5G(CEII).6-1
25	805300013	垫圈 16	ARRUELA	8	GB/T97.1-2002
26	805300011	垫圈 16	ARRUELA	8	GB/T93-1987
27	805002104	螺栓 M16×1.5×150	PARAFUSO	8	GB/T5785-2000

页码 PÁGINA	后桥管路	部件号 PART NO.
305	EIXO TRASEIRO PIPE	252107993

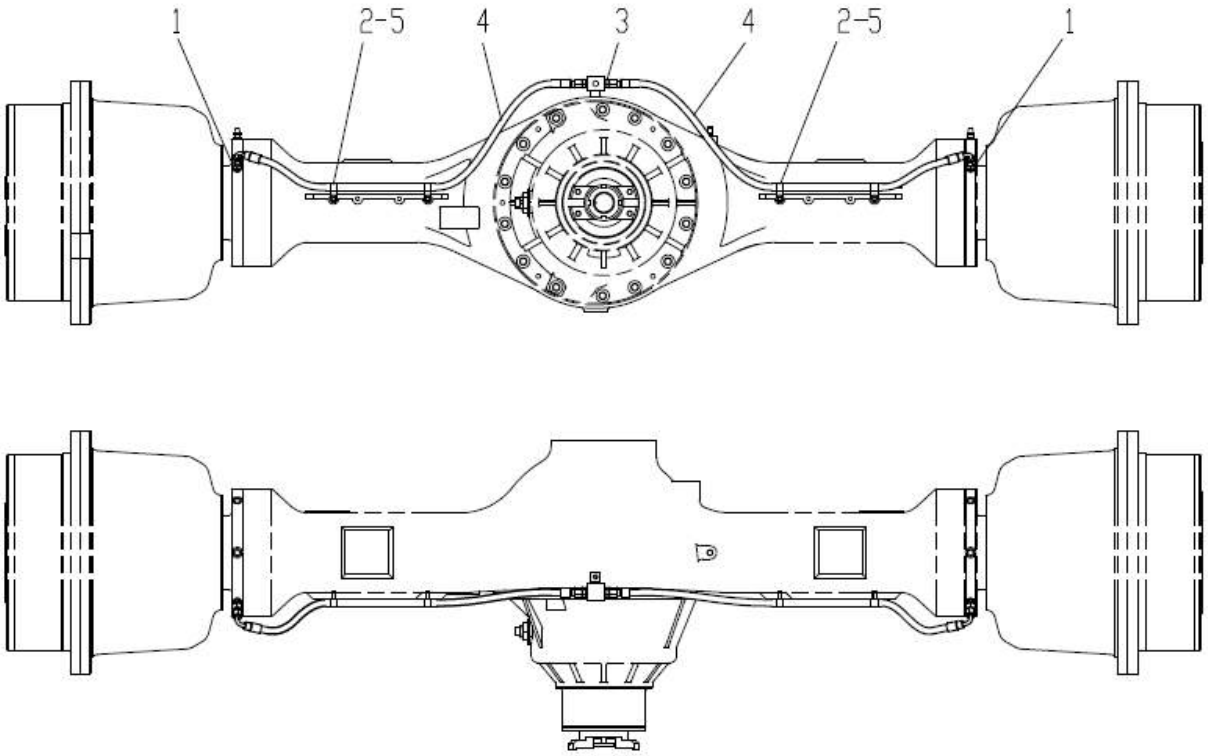

部件号 PART NO. 252107993		后桥管路 EIXO TRASEIRO PIPE		页码 PÁGINA 306	
件号 ITEM	部件号 PART NO.	零件名称 PART NAME		数量 Q'TY	备注 OBSERVAÇÃO
1	803164305	接头	CONECTOR	2	GEO10LM16×1.5OMDCF
2	803604566	线卡φ16	ABRAÇADEIRA	4	3700912EO
3	805002295	接头	CONECTOR	2	GE10LM14×1.5EDOMD
4	803371165	软管总成	MANGUEIRA	2	F481CACF101005-950
5	805004756	螺栓 M8×20(达克罗)	PARAFUSO	4	GB/T16674.1-2004

页码 PÁGINA	前桥组件	部件号 PART NO.
307	CONJUNTO EIXO DIANTEIRO	252117647

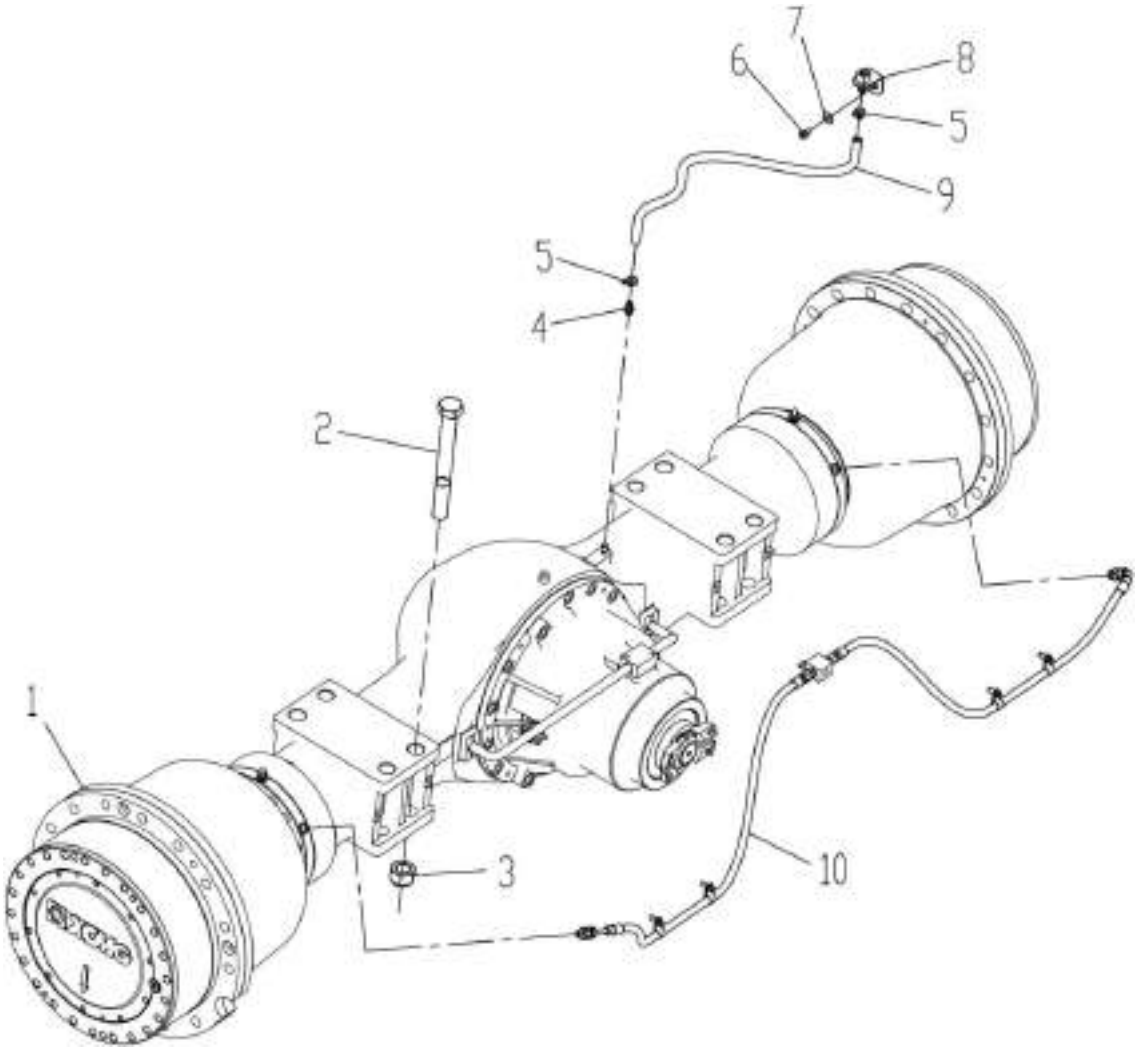

部件号 PART NO. 252117647		前桥组件 RRONT AXLE ASS'Y		页码 PÁGINA 308	
件号 ITEM	部件号 PART NO.	零件名称 PART NAME		数量 Q'TY	备注 OBSERVAÇÃO
1	275301858	前桥总成	EIXO DIANTEIRO	1	WA1180(V)
2	805048808	螺栓 M30×2×270(达克罗)	PARAFUSO	8	GB/T5785-2000
3	805239073	螺母 M30×2(镀白锌)	PORCA	8	GB/T889.2-2000
4	252604999	接头 II	CONECTOR	1	300KDCV.3-2
5	801902705	喉箍 C13-19	ABRAÇADEIRA	2	QC-T619-1999
6	805004755	螺栓 M8×16(达克罗)	PARAFUSO	1	GB/T16674.1-2004
7	805338265	垫圈 8(达克罗)	ARRUELA	1	GB/T96.1-2002
8	251808372	透气接头组件	CONECTOR	1	500FV.3.1.1
9	803163989	胶管 B10×800	MANGUEIRA	1	JB/T8406-2008
10	252107994	前桥管路	TUBO	1	W5G.3.2

页码 PÁGINA	前桥管路	部件号 PART NO.
309	EIXO DIANTEIRO PIPE	252107994

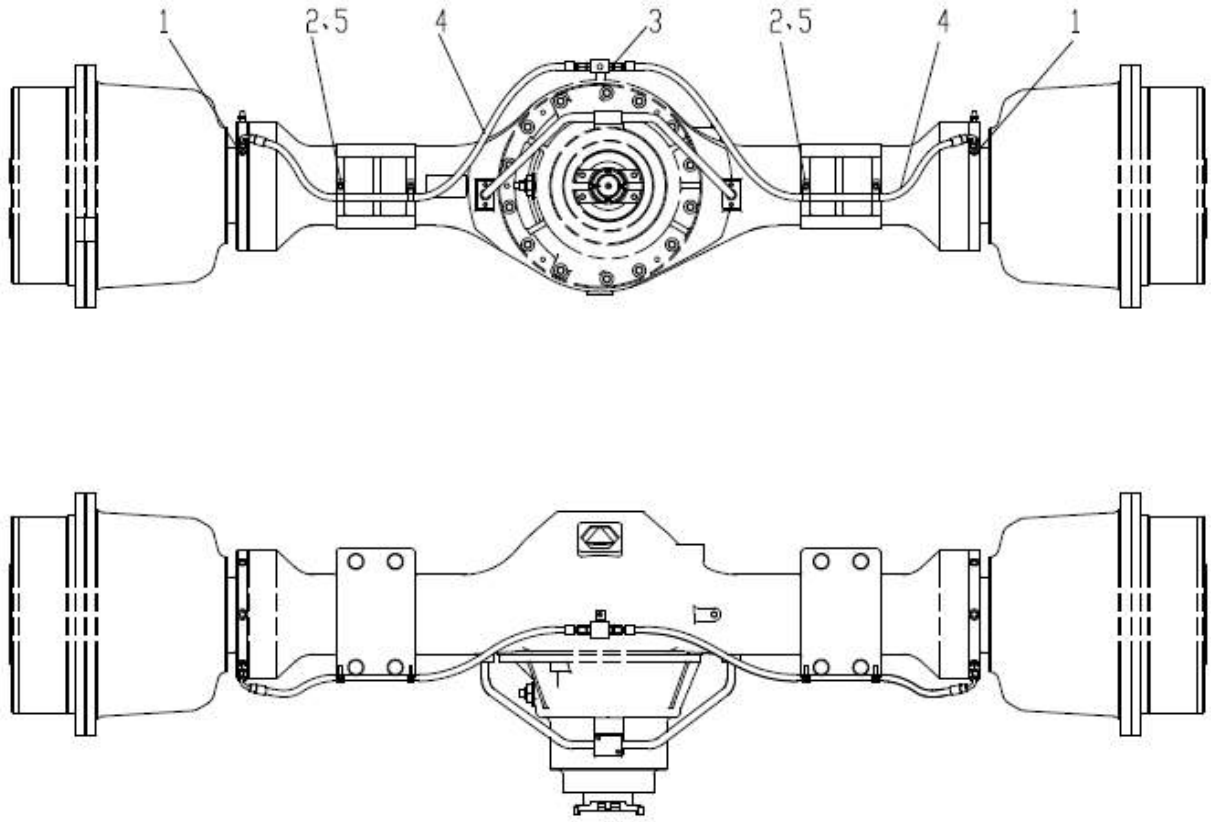

部件号 PART NO. 252107994		前桥管路 EIXO DIANTEIRO PIPE		页码 PÁGINA 310	
件号 ITEM	部件号 PART NO.	零件名称 PART NAME		数量 Q'TY	备注 OBSERVAÇÃO
1	803164305	接头	CONECTOR	2	GE010LM16×1.50MDCF
2	803604566	线卡φ16	ABRAÇADEIRA	4	3700912E0
3	805002295	接头	CONECTOR	2	GE10LM14×1.5EDOMD
4	803309114	软管总成	MANGUEIRA	2	F481CACF101005-1050
5	805004756	螺栓 M8×20	PARAFUSO	4	GB/T16674.1-2004

页码 PÁGINA	支撑座总成安装	部件号 PART NO.
311	CONJUNTO SUPORTE TRANSMISSÃO	252115313

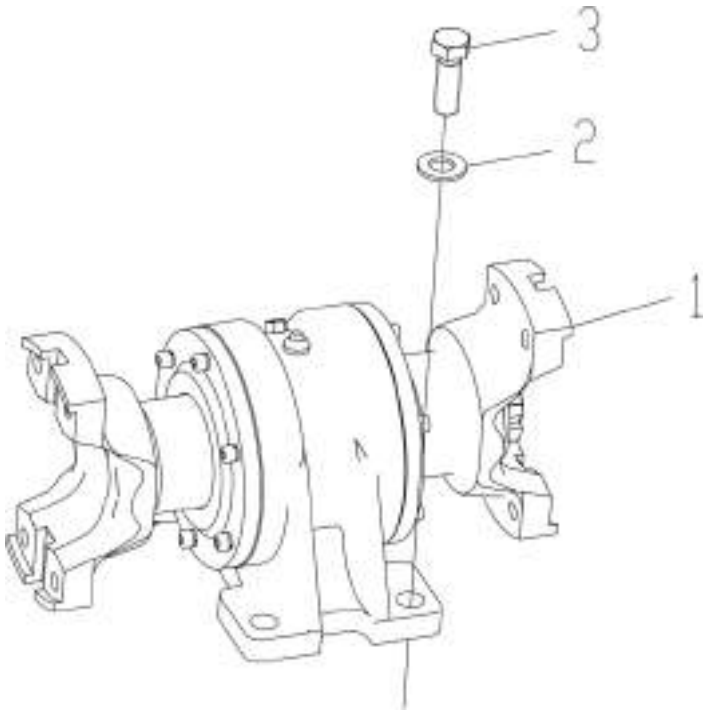

部件号 PART NO. 252115313		支撑座总成安装 CONJUNTO SUPORTE TRANSMISSÃO		页码 PÁGINA 312	
件号 ITEM	部件号 PART NO.	零件名称 PART NAME		数量 Q'TY	备注 OBSERVAÇÃO
1	800358526	支撑座总成	SUPORTE	1	50GV.3.1.1
2	805300144	垫圈 14	ARRUELA	4	GB/T97.1-2002
3	805006415	螺栓 M14×40(达克罗)	PARAFUSO	4	GB/T5783-2000

页码 PÁGINA	固定无内胎轮胎组件	部件号 PART NO.
313	PNEU	252117656

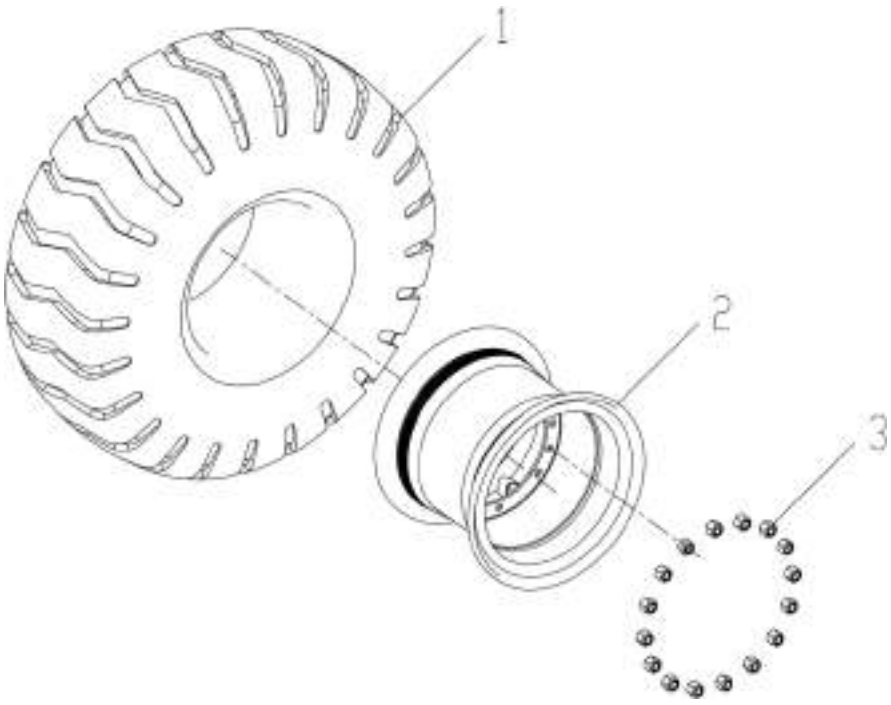

部件号 PART NO. 252117656		固定无内胎轮胎组件 PNEU		页码 PÁGINA 314	
件号 ITEM	部件号 PART NO.	零件名称 PART NAME		数量 Q'TY	备注 OBSERVAÇÃO
1	800358004	无内胎全钢子午线轮胎 23.5R25**REM19(L-5)	ABRAÇADEIRA	1	GB/T 2980-2009
2	252110335	轮辋	RODA	1	Z5GA(VII).3.4II
3	250300296	轮辋螺母	PARAFUSO	15	ZL50.2A.1A-1

页码 PÁGINA	前传动轴组件	部件号 PART NO.
315	EIXO INTERMEDIÁRO DA TRANSMISSÃO	252117648

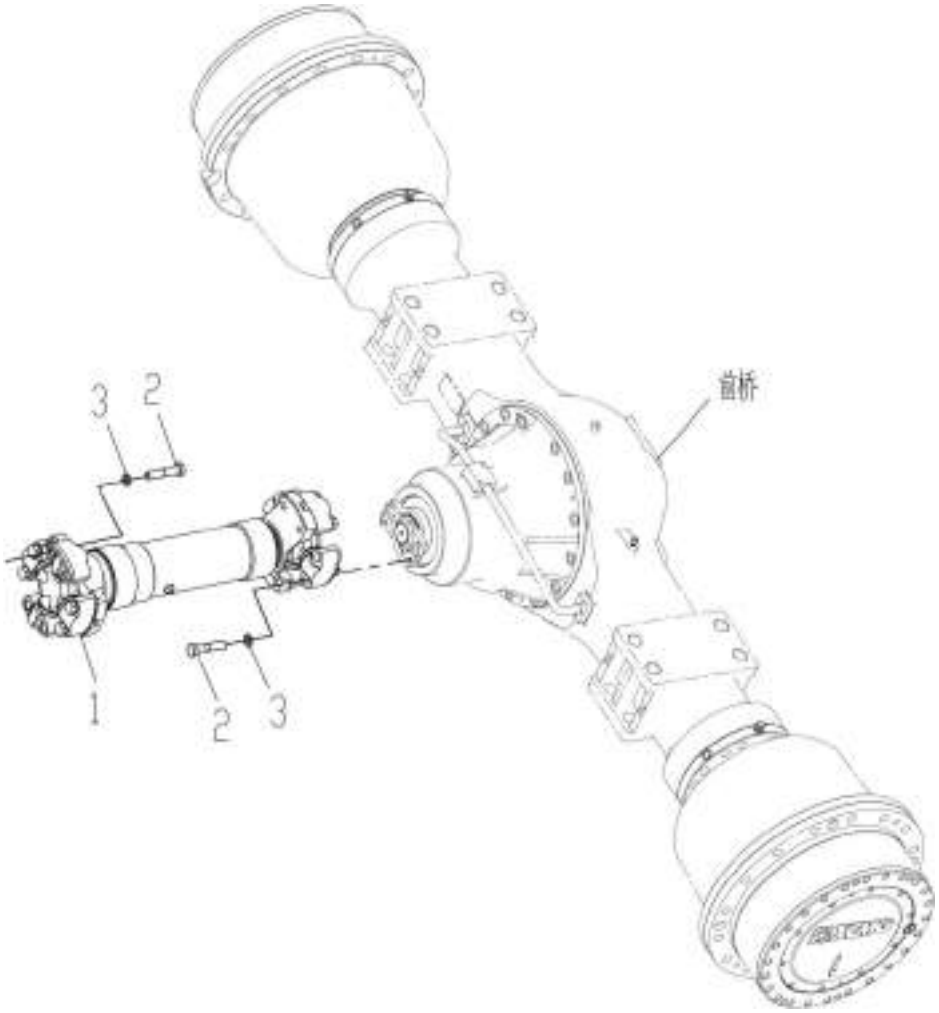

部件号 PART NO. 252117648		前传动轴组件 EIXO INTERMEDIÁRO DA TRANSMISSÃO		页码 PÁGINA 316	
件号 ITEM	部件号 PART NO.	零件名称 PART NAME		数量 Q'TY	备注 OBSERVAÇÃO
1	800360974	前传动轴	EIXO DA TRANSMISSÃO	1	50GVZ(BR).3.1.1
2	805048484	螺栓 M12×1.25 ×55(达克罗)	PARAFUSO	8	GB/T5785-2000
3	805300018	垫圈 12	ARRUELA	8	GB/T93-1987

页码 PÁGINA 317	**前传动轴** **EIXO INTERMEDIÁRO DA TRANSMISSÃO**	部件号 PART NO. 800360974

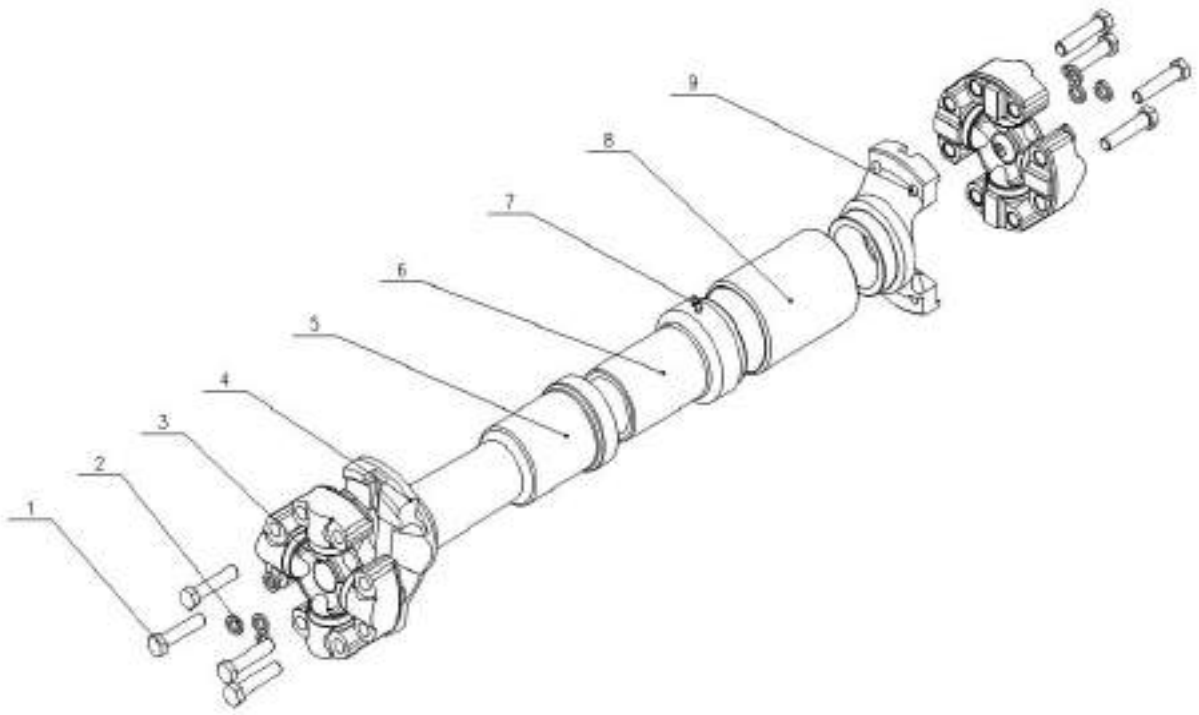

部件号 PART NO. 800360974		前传动轴 EIXO INTERMEDIÁRO DA TRANSMISSÃO		页码 PÁGINA 318	
件号 ITEM	部件号 PART NO.	零件名称 PART NAME		数量 Q'TY	备注 OBSERVAÇÃO
1	805048484	螺栓 M12×1.25×55(10.9s)	PARAFUSO	4	GB/T5785-2000
2	805300018	垫圈 12	ARRUELA	4	GB/T93-1987
3	252911542	万向节总成	JUNTAL UNIVERSAL	2	T160B
4	860150464	花键轴叉	JUNTA	1	Z150E.3.3-4B
5	252911540	防尘套	PROTEÇÃO	1	Z50E.7C-2A
6	252911536	花键套	BUCHA	1	YL27.7-3A
7	801134088	油杯	COPO DE ÓLEO	1	JB/T7940.1-1995(M6×1)
8	860150465	轴管	EIXO	1	50GVZ(BR).3.1.1-01
9	252911539	联接叉	MANILHA	1	Z50B.5B-1-1

页码 PÁGINA	中间传动轴组件	部件号 PART NO.
319	EIXO INTERMEDIÁRO DA TRANSMISSÃO	252117655

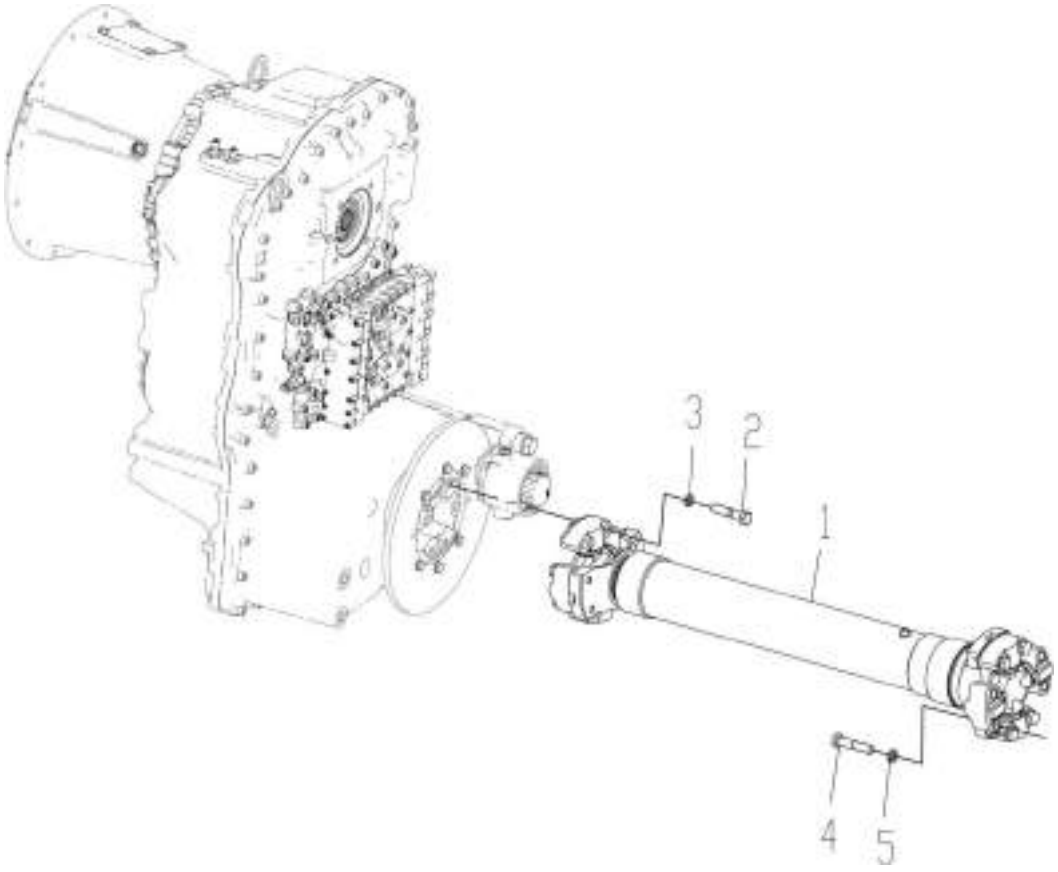

部件号 PART NO. 252117655		中间传动轴组件 EIXO INTERMEDIÁRO DA TRANSMISSÃO		页码 PÁGINA 320	
件号 ITEM	部件号 PART NO.	零件名称 PART NAME		数量 Q'TY	备注 OBSERVAÇÃO
1	800360975	中间传动轴	EIXO INTERMEDIÁRO DA TRANSMISSÃO	1	50GVZ(BR).3.2.1
2	252200501	螺栓	PARAFUSO	4	Z8GCE.1-1
3	805300033	垫圈 14	ARRUELA	4	GB/T93-1987
4	805048484	螺栓 M12×1.25×55(达克罗)	PARAFUSO	4	GB/T5785-2000
5	805300018	垫圈 12	ARRUELA	4	GB/T93-1987

页码 PÁGINA	中间传动轴	部件号 PART NO.
321	MIDDLE EIXO DA TRANSMISSÃO	800360975

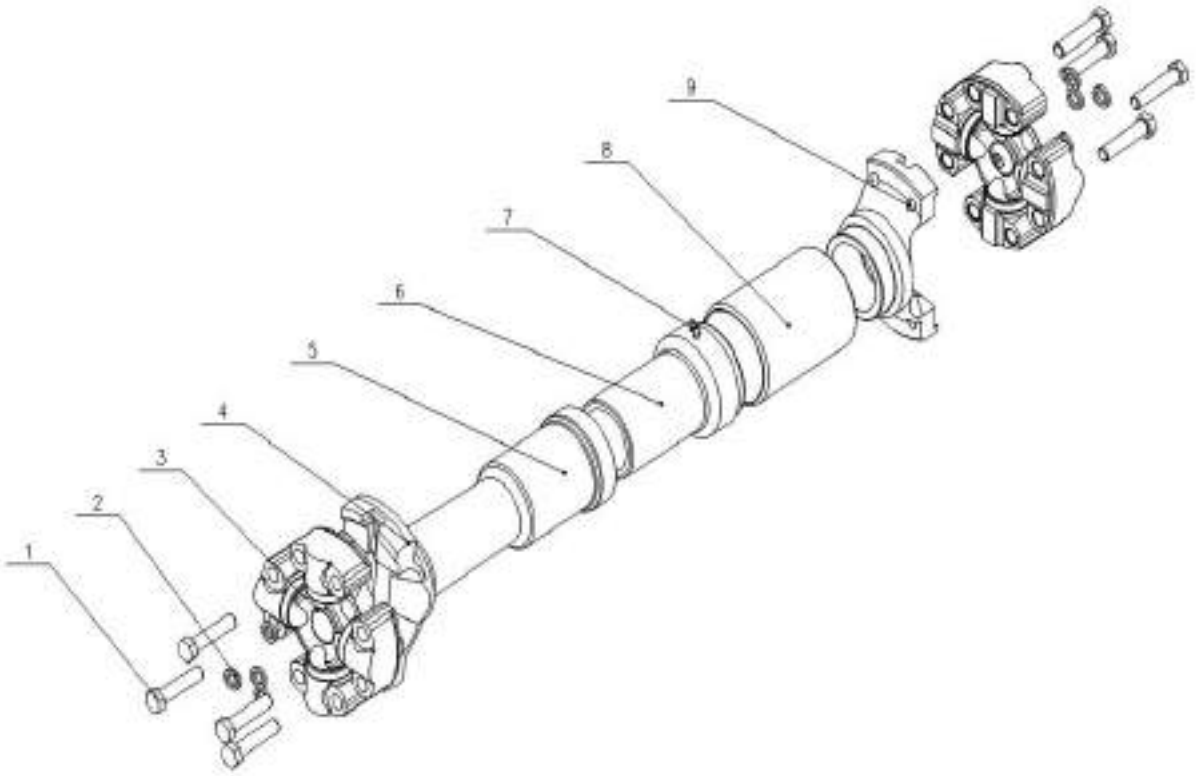

部件号 PART NO. 800360975		中间传动轴 MIDDLE EIXO DA TRANSMISSÃO		页码 PÁGINA 322	
件号 ITEM	部件号 PART NO.	零件名称 PART NAME		数量 Q'TY	备注 OBSERVAÇÃO
1	805048484	螺栓 M12×1.25×55(10.9s)	PARAFUSO	4	GB/T5785-2000
2	805300018	垫圈 12	ARRUELA	4	GB/T93-1987
3	252911542	万向节总成	JUNTAL UNIVERSAL	2	T160B
4	252911552	花键轴叉	JUNTAL	1	500KL.3.3-01
5	860150462	防尘套	PROTEÇÃO	1	Z50G.5-1A
6	860142894	花键套	BUCHA	1	Z50G.5C-05A
7	801134088	油杯	COPO DE ÓLEO	1	JB/T7940.1-1995(M6×1)
8	860150461	轴管	EIXO	1	50GVZ(BR).3.2.1-01
9	252911 539	联接叉	MANILHA	1	Z50B.5B-1-1

页码 PÁGINA	后传动轴组件	部件号 PART NO.
323	TRANSMISSION EIXO	252117645

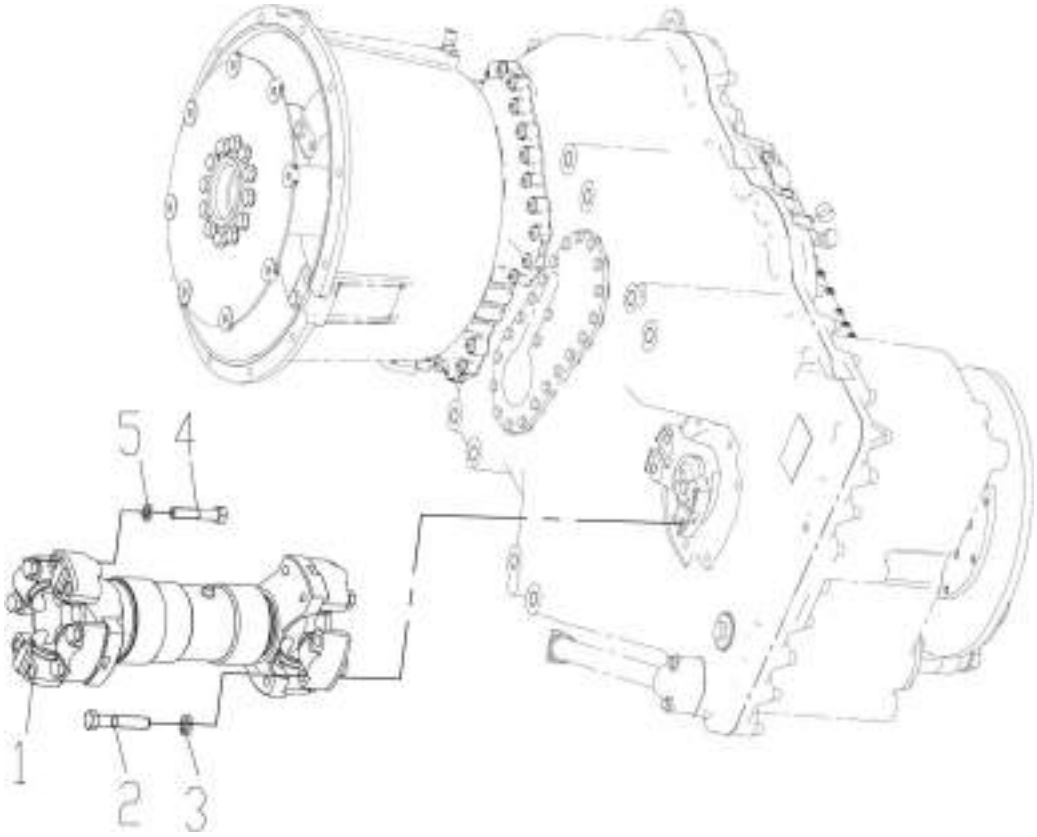

部件号 PART NO. 252117645		后传动轴组件 TRANSMISSION EIXO		页码 PÁGINA 324	
件号 ITEM	部件号 PART NO.	零件名称 PART NAME		数量 Q'TY	备注 OBSERVAÇÃO
1	800360973	后传动轴	EIXO INTERMEDIÁRO DA TRANSMISSÃO	1	50GVZ(BR).3.3.1
2	252200501	螺栓	PARAFUSO	4	Z8GCE.1-1
3	805300033	垫圈 14	ARRUELA	4	GB/T93-1987
4	805048484	螺栓 M12×1.25 ×55(达克罗)	PARAFUSO	4	GB/T5785-2000
5	805300018	垫圈 12	ARRUELA	4	GB/T93-1987

页码 PÁGINA 325	后传动轴 EIXO DA TRANSMISSÃO	部件号 PART NO. 800360973

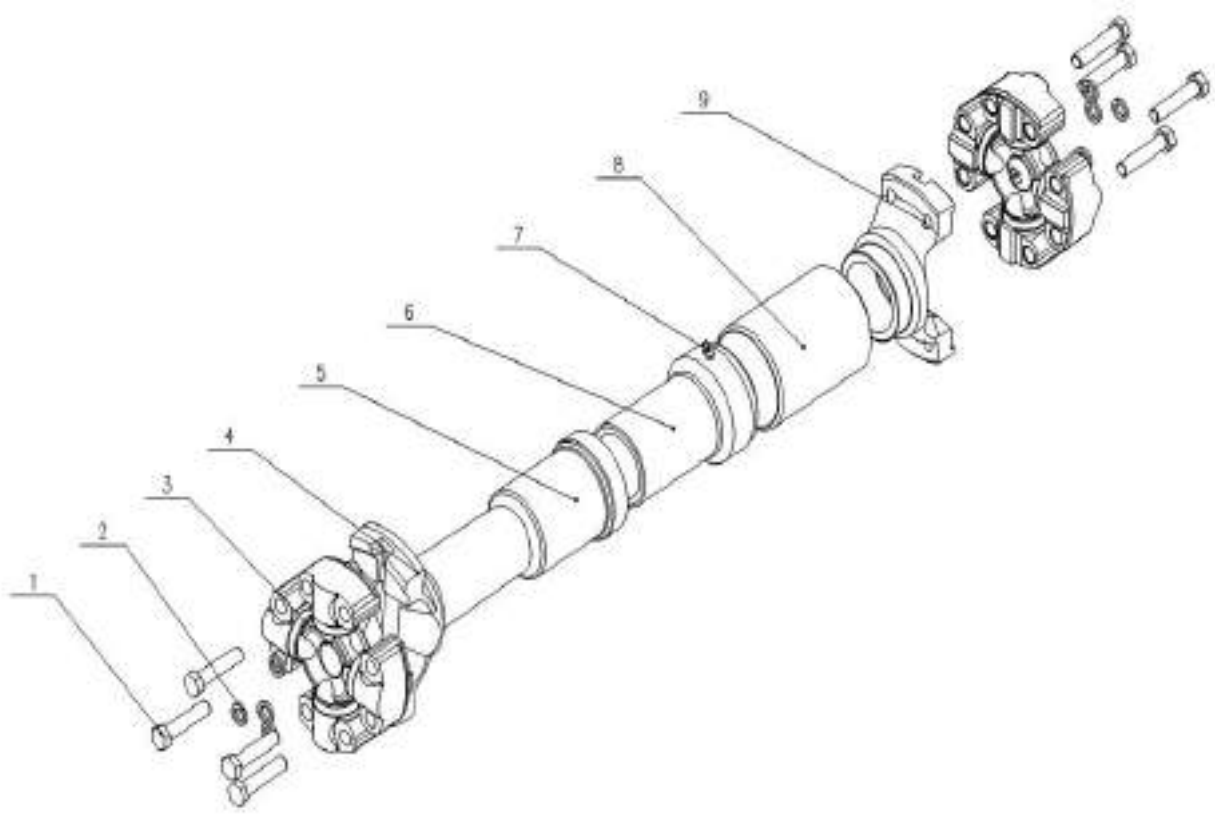

部件号 PART NO. 800360973		后传动轴 EIXO DA TRANSMISSÃO		页码 PÁGINA 326	
件号 ITEM	部件号 PART NO.	零件名称 PART NAME		数量 Q'TY	备注 OBSERVAÇÃO
1	805048484	螺栓 M12×1.25×55(10.9s)	PARAFUSO	4	GB/T5785-2000
2	805300018	垫圈 12	ARRUELA	4	GB/T93-1987
3	252911542	万向节总成	JUNTAL UNIVERSAL	2	T160B
4	860150464	花键轴叉	JUNTAL	1	Z150E.3.3-4B
5	252911540	防尘套	PROTEÇÃO	1	Z50E.7C-2A
6	252911536	花键套	BUCHA	1	YL27.7-3A
7	801134088	油杯	COPO DE ÓLEO	1	JB/T7940.1-1995(M6×1)
8	860150463	轴管	EIXO	1	Z5GA(VII).3.3-01
9	252911539	联接叉	MANILHA	1	Z50B.5B-1-1

页码 PÁGINA	前驱动桥总成	部件号 PART NO.
327	CONJUNTO EIXO DIANTEIRO	275301858

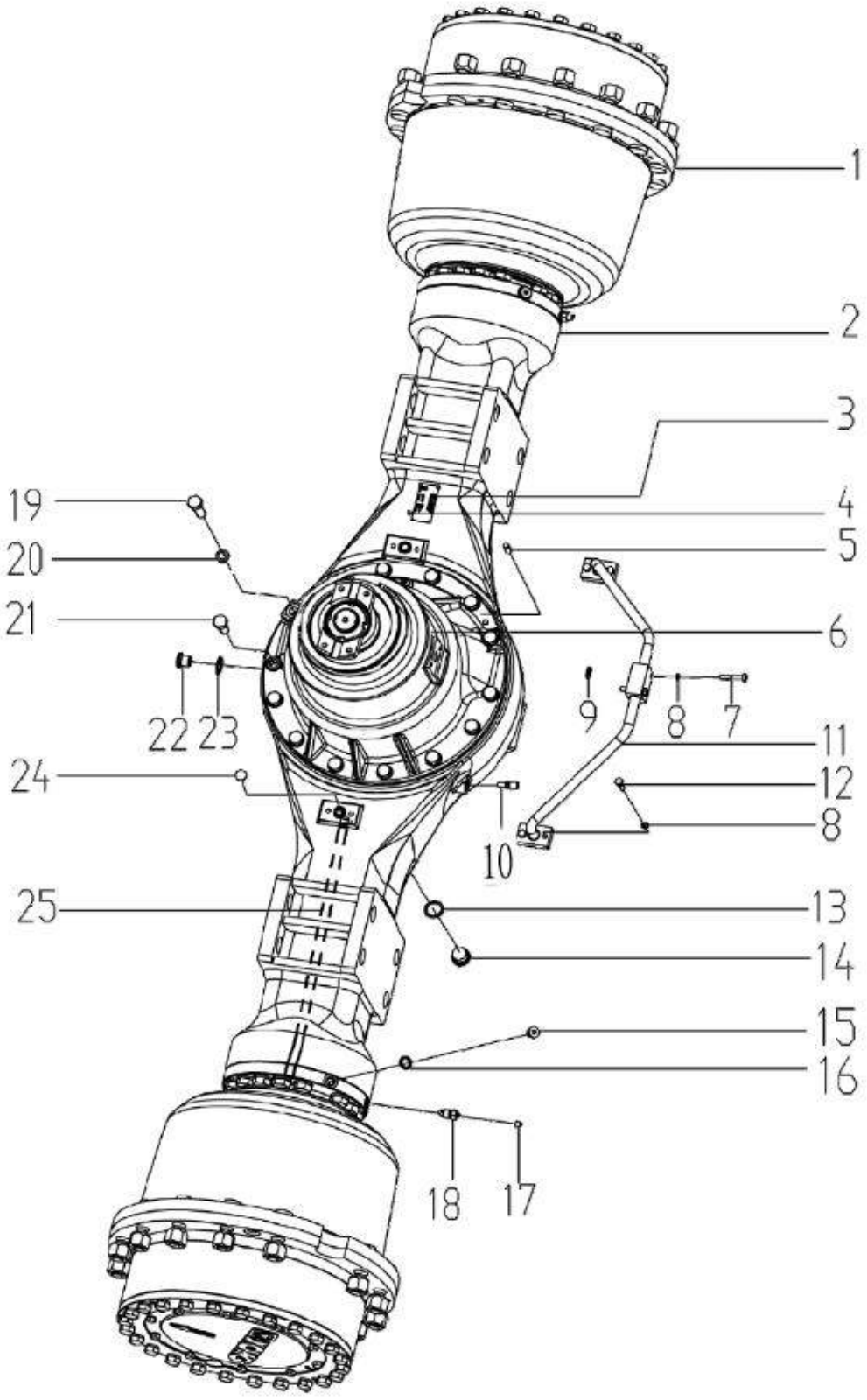

部件号 PART NO. 275301858		前驱动桥总成 CONJUNTO EIXO DIANTEIRO		页码 PÁGINA 328	
件号 ITEM	部件号 PART NO.	零件名称 PART NAME		数量 Q'TY	备注 OBSERVAÇÃO
1	275301299	前桥轮边总成	CONJUNTO EIXO DIANTEIRO	2	
2	275301300	前桥壳总成	CONJUNTO ALOJAMENTO EIXO DIANTEIRO	1	WA1180.2
3	275301355	标牌	PLACA DE IDENTIFICAÇÃO	1	
4	805500033	铆钉 3×8	REBITE	4	GB/T827-1986
5	805601564	销 D10×30	PINO	2	GB/T119-1986
6	275301704	前桥主减总成	DIFFERENTIAL ASS'Y_FRONT	1	
7	805000015	螺栓 M8×45	PARAFUSO	2	GB/T5782-2000
8	805300010	垫圈 8	ARRUELA	6	GB/T93-1987
9	801100136	O 形圈 26.5×2.65	O RING	3	GB/T3452.1-1992
10	803163983	通气塞 Z1/8	PLUG DO RESPIRO	1	QC/T410-1999
11	275301303	出油管总成	TUBO	1	
12	805002097	螺栓 M8×25 10.9 级	PARAFUSO	4	GB/T5783-2000
13	805300038	垫圈 27	ARRUELA	1	JB/T982-1977
14	803163976	螺塞 27×2	PLUG	1	JB/T1001-1977
15	803107839	螺塞 16×1.5	PLUG	4	JB/T1001-1977
16	805300026	垫圈 16	ARRUELA	4	JB/T982-1977
17	275300113	阀帽	CAP	2	
18	275300114	排气阀	VALVULA DE ESCAPE	2	
19	805006271	螺栓 M16×1.5×60-10.9 级	PARAFUSO	2	GB/T5786-2000
20	805300011	垫圈 16	ARRUELA	14	GB/T93-1987
21	805003939	螺栓 M16×1.5×40-10.9 级	PARAFUSO	12	GB/T5786-2000

页码 PÁGINA	前驱动桥总成	部件号 PART NO.
329	CONJUNTO EIXO DIANTEIRO	275301858

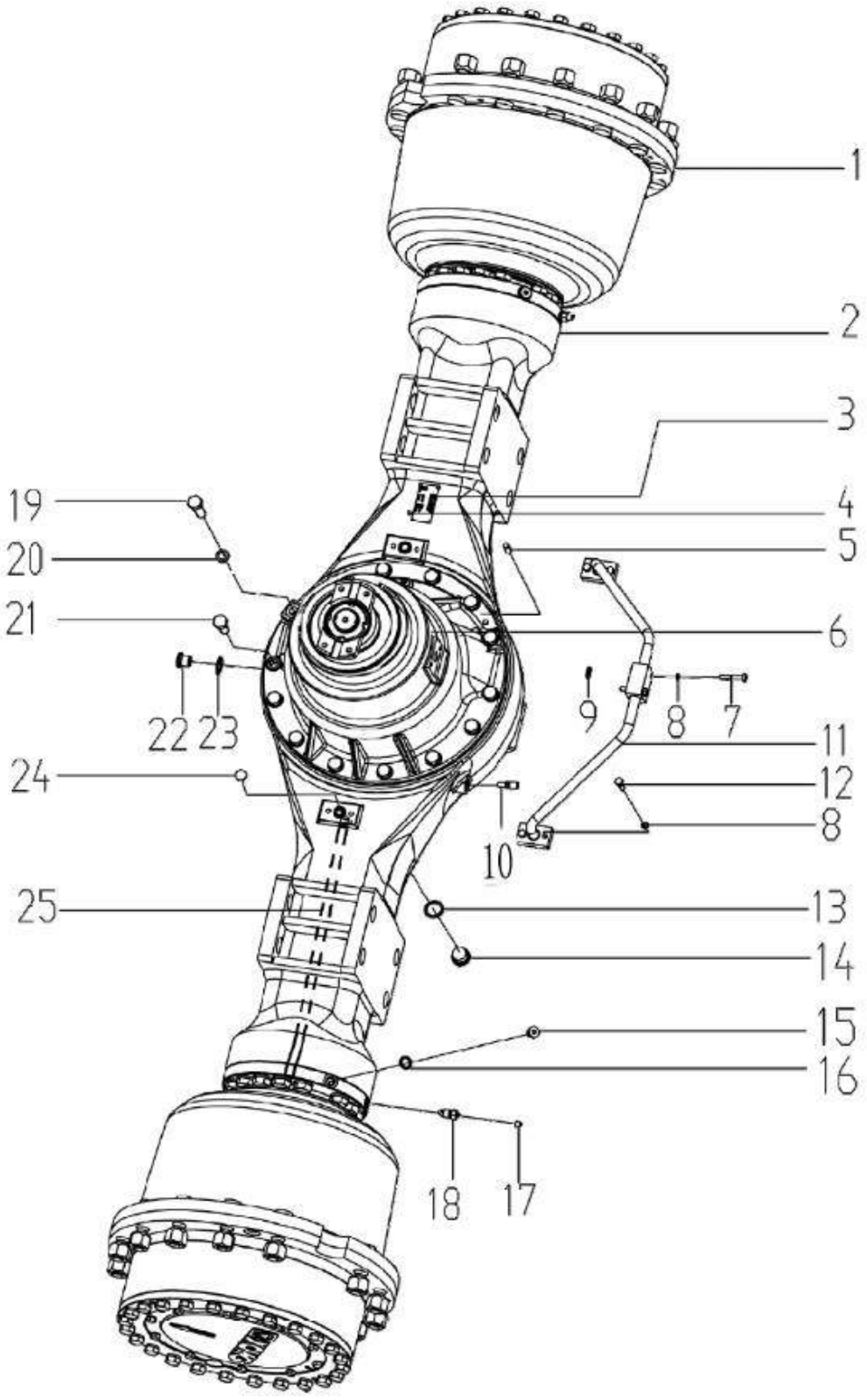

部件号 PART NO. 275301349		前驱动桥总成 CONJUNTO EIXO DIANTEIRO		页码 PÁGINA 330	
件号 ITEM	部件号 PART NO.	零件名称 PART NAME		数量 Q'TY	备注 OBSERVAÇÃO
22	275301519	放油螺塞 M22×1.5	PLUG	1	
23	805300032	垫圈 22	ARRUELA	1	JB/T982-1977
24	275301247	挡圈 20	ANEL DE RETENÇÃO	2	
25	275301304	出油管总成（内）	TUBO	2	

页码 PÁGINA 331	**前桥轮边总成** **CAIXA DE REDUÇÃO DIANTEIRA**	部件号 PART NO. 275301299

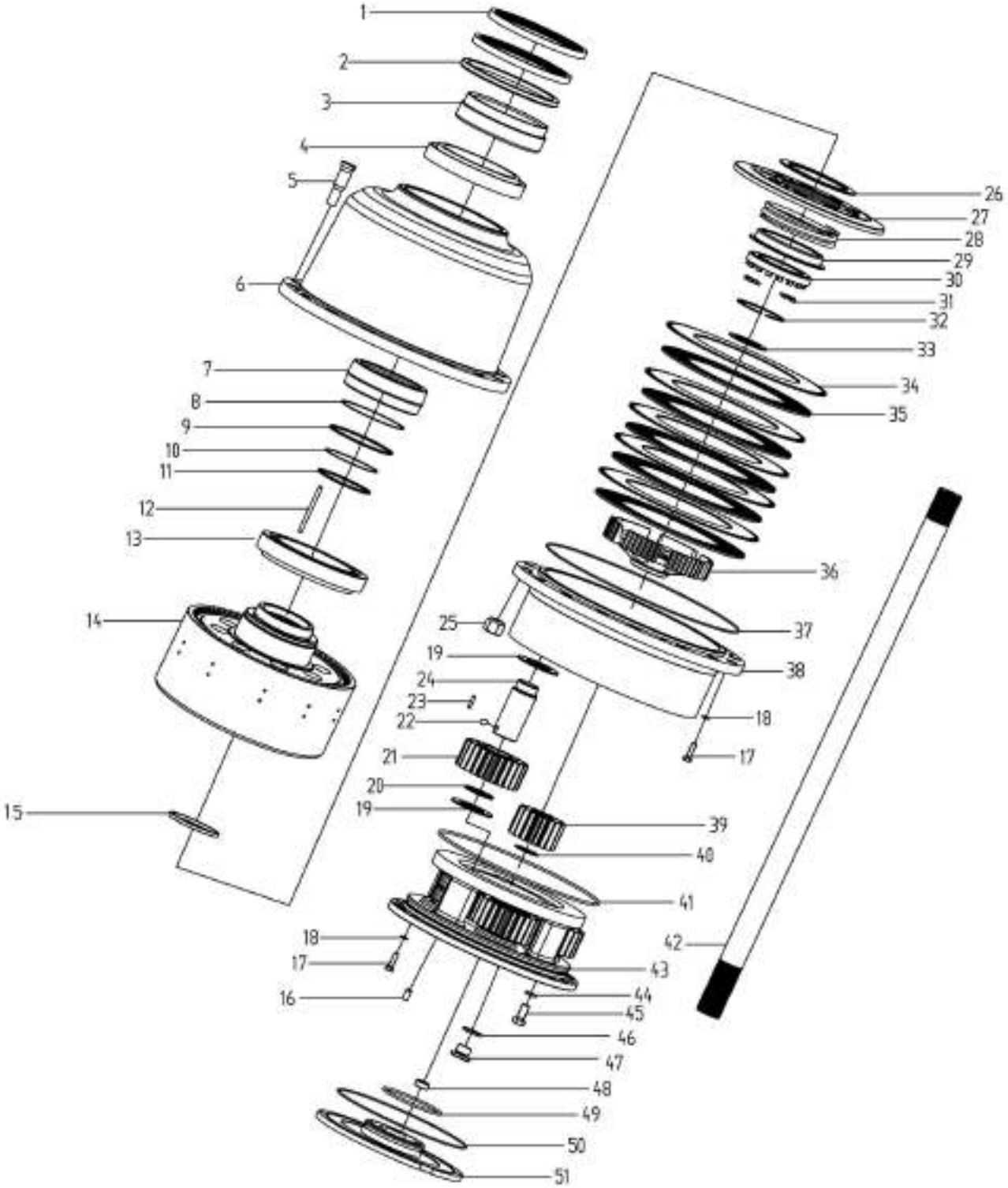

部件号 PART NO. 275301299		前桥轮边总成 CAIXA DE REDUÇÃO DIANTEIRA		页码 PÁGINA 332	
件号 ITEM	部件号 PART NO.	零件名称 PART NAME		数量 Q'TY	备注 OBSERVAÇÃO
1	803183595	骨架油封 200×230×15	VEDAÇÃO	2	TREA02000-N7MMR
2	275301268	挡油板	DEFLETOR	1	
3	275301267	油封座	VEDAÇÃO	1	
4	275301269	轴承 32934(国产)	MANCAL	1	
5	275101677	轮辋螺栓	PARAFUSO	15	
6	275301273	轮毂	CUBO	1	
7	275301270	活塞	PISTÃO	1	QRAR04255-V7002
8	803183590	星型密封圈 142.47×3.53	VEDAÇÃO	1	
9	803183593	挡圈 142×148.4×1.4	RETENTOR	2	BU3201420-PT00
10	803183591	星型密封圈 117.07×3.53	VEDAÇÃO	1	QRAR04247-V7002
11	803183592	挡圈 117×123.4×1.4	RETENTOR	2	BU3201170-PT00
12	275301271	顶杆	PINO	6	
13	275301272	轴承 32936(进口)	MANCAL	1	
14	275301274	齿圈支承组件	CONJUNTO ENGRENAGEM INTERNA	1	
15	275301290	支承套	ANEL	1	
16	805600248	销 12×35	PINO	2	GB/T119.1-2000
17	805000679	螺栓 M10×35 10.9级	PARAFUSO	14	GB/T5783-2000
18	805300014	垫圈 10	ARRUELA	14	GB/T93-1987
19	275301282	行星轮垫	ARRUELA	8	
20	275301276	隔套	DEFLETOR	4	
21	275301283	行星轮	ENGRENAGEM PLANETÁRIA	4	

页码 PÁGINA	前桥轮边总成	部件号 PART NO.
333	CAIXA DE REDUÇÃO DIANTEIRA	275301299

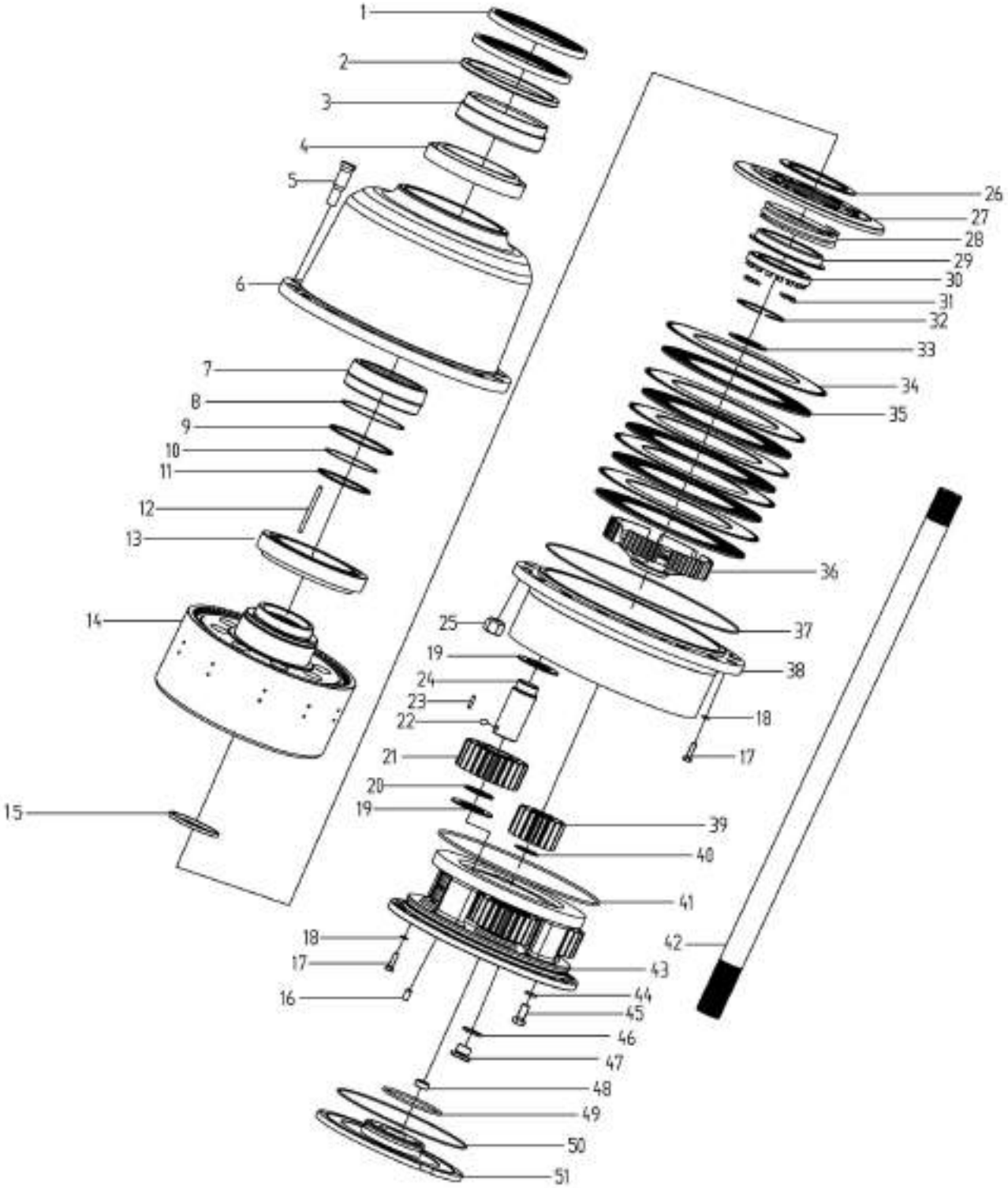

部件号 PART NO. 275301299		前桥轮边总成 CAIXA DE REDUÇÃO DIANTEIRA		页码 PÁGINA 334	
件号 ITEM	部件号 PART NO.	零件名称 PART NAME		数量 Q'TY	备注 OBSERVAÇÃO
22	800511352	钢球 3/8″	ESFERA	4	GB/T308 -2002
23	275100139	滚针	ROLAMENTO DE AGULHA	256	
24	275301275	行星轮轴	EIXO PLANETÁRIO	4	
25	250300296	轮辋螺母	PORCA	15	
26	275301291	调整片 t4	DISCO DE AJUSTE	1	
	275301292	调整片 t3.5	DISCO DE AJUSTE	1	
	275301293	调整片 t3	DISCO DE AJUSTE	1	
27	275301288	压盘	PLACA	1	
28	275300139	弹簧	MOLA	1	
29	275301284	弹簧座	COBERTURA	1	
30	275301289	圆螺母	PORCA	1	
31	275300129	止动垫片	PLACA TRAVA	2	
32	227100154	挡圈 100	RETENTOR	1	GB/T894.1-1986
33	275301280	耐磨套	DEFLETOR	1	
34	275301287	从动片	DISCO	5	
35	275301286	主动片	DISCO DE FREIO	5	
36	275301277	过渡盘	PLACA	1	
37	275300131	O 形圈	O-RING	1	
38	275301285	连接毂	CUBO	1	
39	275301279	太阳轮	ENGRENAGEM	1	
40	805400027	挡圈 50	RETENTOR	1	GB/T894.1-1986

页码 PÁGINA	前桥轮边总成	部件号 PART NO.
335	CAIXA DE REDUÇÃO DIANTEIRA	275301299

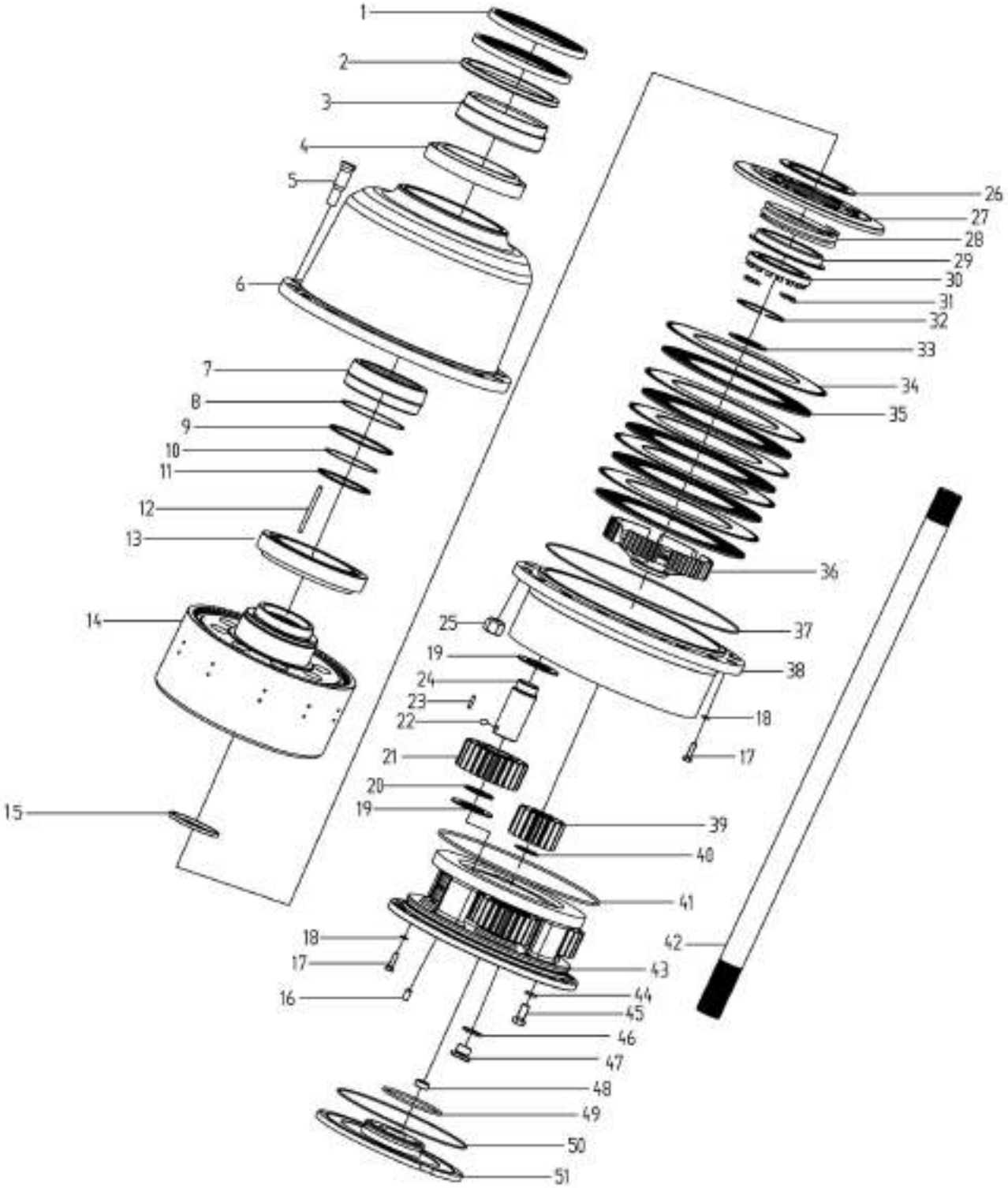

部件号 PART NO. 275301299		前桥轮边总成 CAIXA DE REDUÇÃO DIANTEIRA		页码 PÁGINA 336	
件号 ITEM	部件号 PART NO.	零件名称 PART NAME		数量 Q'TY	备注 OBSERVAÇÃO
41	803169035	O 型圈 375×5.3	O-RING	1	GB/T3452.1-1992
42	275301294	半轴	EIXO	1	
43	275301281	行星轮架	CUBO	1	
44	805300011	垫圈 16	ARRUELA	24	GB/T93-1987
45	805003939	螺栓 M16×1.5×40-10.9 级	PARAFUSO	24	GB/T5786-2000
46	805300044	垫圈 18	ARRUELA	1	JB/T982-1977
47	275301225	螺塞 18×1.5	PLUG	1	
48	275300207	顶销	PINO	1	
49	801100036	O 型圈 128×5.3	O-RING	1	GB/T3452.1-2005
50	275301329	O 形圈	O-RING	1	
51	275301278	端盖	COBERTURA	1	

页码 PÁGINA	前桥壳总成	部件号 PART NO.
337	CONJUNTO ALOJAMENTO DIANTEIRO	275301300

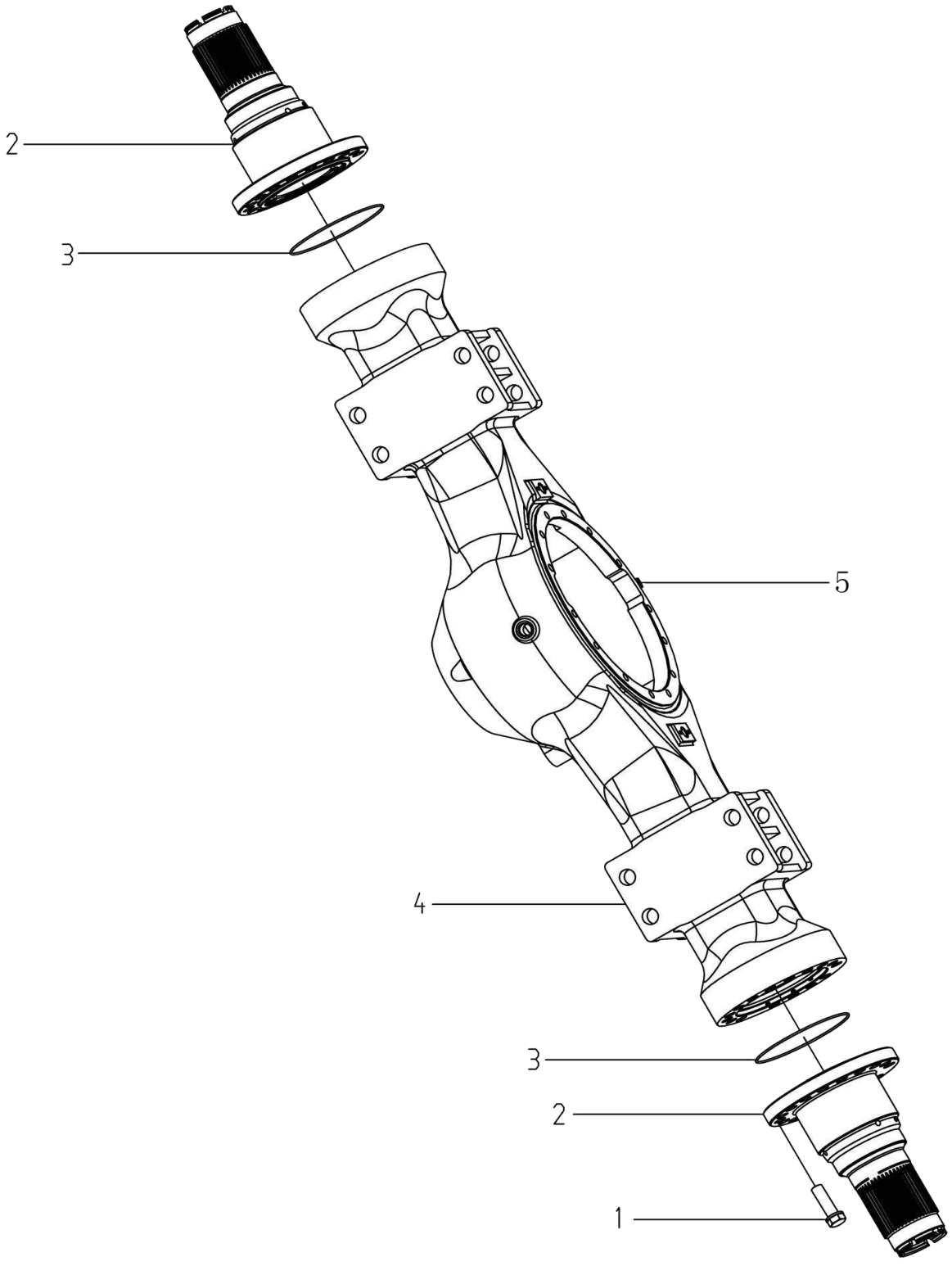

部件号 PART NO. 275301300		前桥壳总成 CONJUNTO ALOJAMENTO DIANTEIRO		页码 PÁGINA 338	
件号 ITEM	部件号 PART NO.	零件名称 PART NAME		数量 Q'TY	备注 OBSERVAÇÃO
1	275301348	支撑轴联结螺栓	PARAFUSO	32	
2	275301296	支撑轴总成	EIXO	2	
3	275301298	O形密封圈	O RING	2	
4	275301297	前桥壳体	ALOJAMENTO FRONTAL	1	
5	269900186	油管固定块		1	

页码 PÁGINA 339	前驱动桥主减速器总成 CONJUNTO DIFERENCIAL DIANTEIRO	部件号 PART NO. 275301704

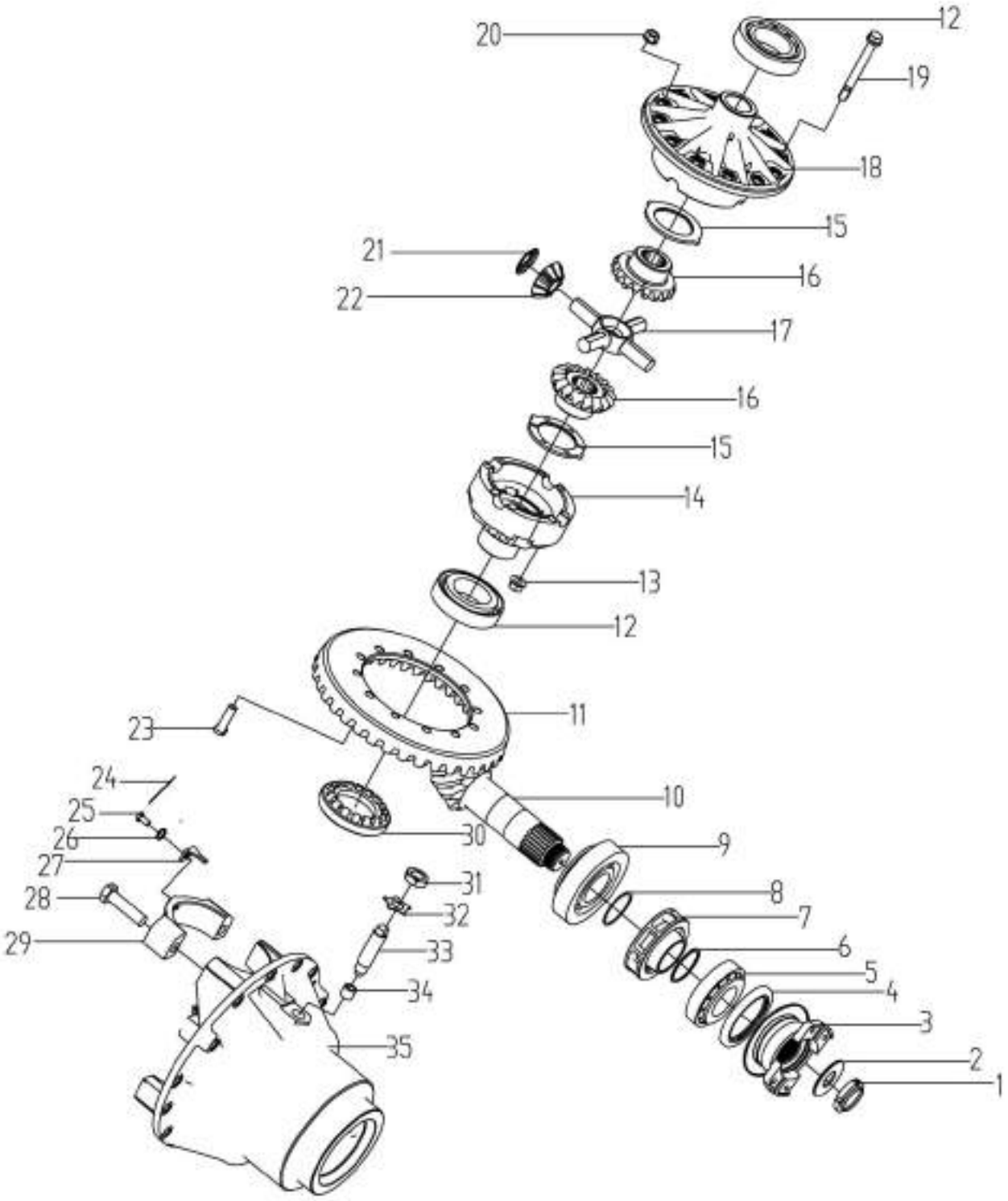

部件号 PART NO. 275301704		前驱动桥主减速器总成 CONJUNTO DIFERENCIAL DIANTEIRO		页码 PÁGINA 340	
件号 ITEM	部件号 PART NO.	零件名称 PART NAME		数量 Q'TY	备注 OBSERVAÇÃO
1	275100187	锁紧螺母	PORCA	1	
2	275100174	垫圈	ARRUELA	1	
3	275301313	输入法兰组件	FLANGE	1	
4	805002304	油封 105×140×12	VEDAÇÃO	1	CR HMSA27
5	275301330	轴承 JW7049/JW7010	MANCAL	1	国产
6	275301227	调整垫片 T＝0.10	CALÇO	1	
	275301228	调整垫片 T＝0.20	CALÇO	1	
	275301229	调整垫片 T＝1.0	CALÇO	1	
	275301230	调整垫片 T＝0.15	CALÇO	1	
	275301231	调整垫片 T＝2	CALÇO	1	
7	275200113	泵	BOMBA	1	
8	275301232	调整垫片 T＝0.10	CALÇO	1	
	275301233	调整垫片 T＝0.20	CALÇO	1	
	275301234	调整垫片 T＝1.0	CALÇO	1	
9	275301331	轴承 H916642/H916610	MANCAL	1	国产
★	275301959	主从动螺旋齿轮副	PAR DE ENGRENAGEM	1	主从动螺旋副包括件10、11
10	275301314	主动螺旋齿轮(左)	ENGRENAGEM	1	
11	275100168	从动螺旋齿轮（右）	ENGRENAGEM	1	
12	800511345	轴承 32216	MANCAL	2	GB/T297-1994

页码 PÁGINA	前驱动桥主减速器总成	部件号 PART NO.
341	CONJUNTO DIFERENCIAL DIANTEIRO	275301704

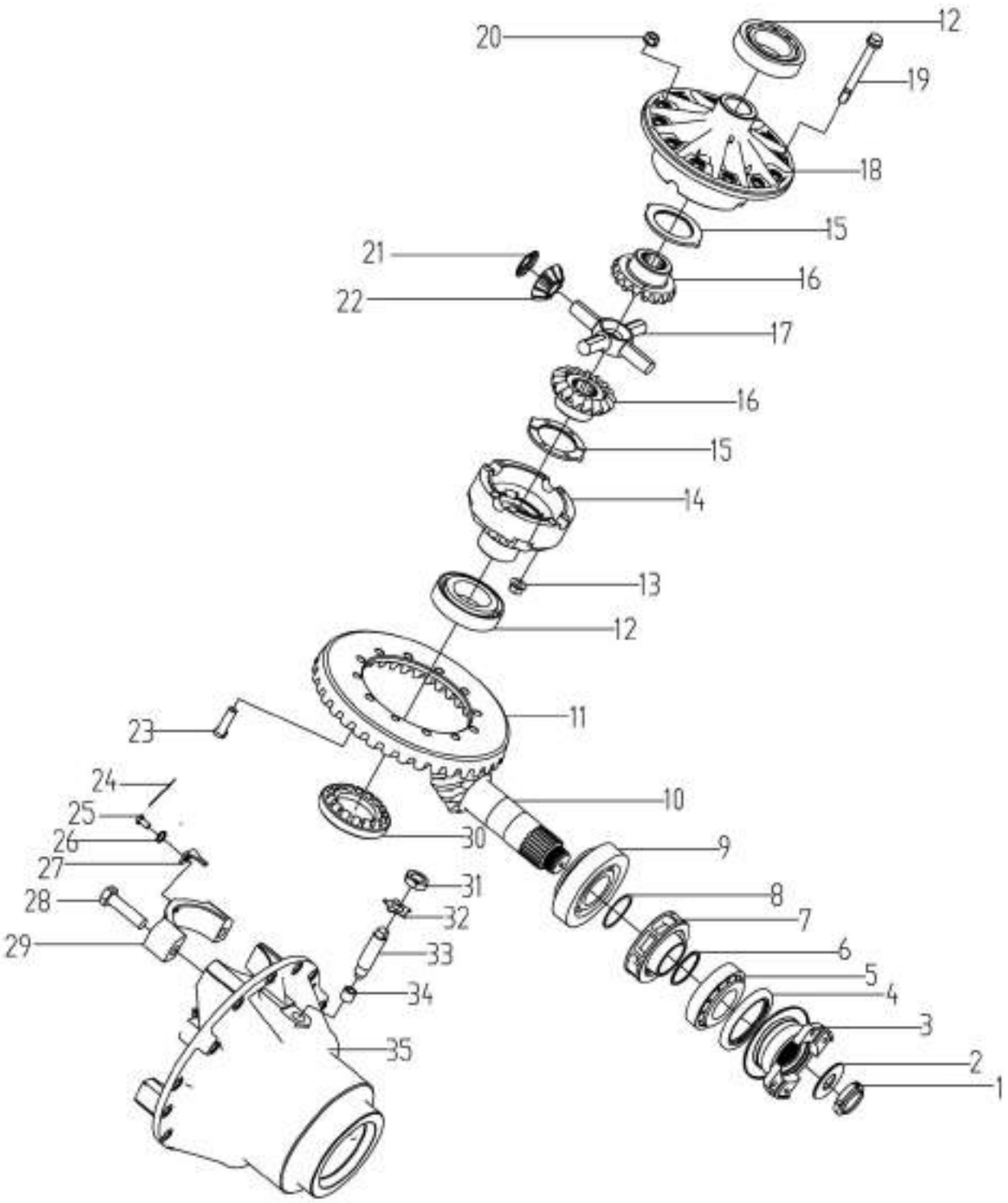

部件号 PART NO. 275301704		前驱动桥主减速器总成 CONJUNTO DIFERENCIAL DIANTEIRO		页码 PÁGINA 342	
件号 ITEM	部件号 PART NO.	零件名称 PART NAME		数量 Q'TY	备注 OBSERVAÇÃO
★	275301963	差速器总成	CONJUNTO DIFERENCIAL	1	差速器总成包括以下各件：13、14、15、16、17、18、19、21、22
13	275100158	螺母	PORCA	8	
14	275301701	差速器左壳体	COBERTURA	1	
15	275301701	半轴齿轮垫片	CALÇO	2	
	275100155	半轴齿轮垫片	CALÇO	2	
	275100156	半轴齿轮垫片	CALÇO	2	
16	275101667	半轴齿轮	ENGRENAGEM	2	
17	275101723	十字轴	CRUZETA	1	
18	275301702	差速器右壳体	COBERTURA	1	
19	275100160	螺栓	PARAFUSO	8	
20	805238524	螺母 M16×1.5 8级	PORCA	12	
21	275100150	锥齿轮垫片	CALÇO	4	
	275100151	锥齿轮垫片	CALÇO	4	
	275100152	锥齿轮垫片	CALÇO	4	
22	275100153	锥齿轮	ENGRENAGEM	4	
23	250300338	螺栓	PARAFUSO	12	GB/T6185.2-2000
24	821501023	钢丝 Φ1.6	PINO	2	GB/T343-1994
25	805002208	螺栓 M10×1×20	PARAFUSO	2	GB/T32.3-1988
26	805300014	垫圈 10	ARRUELA	2	GB/T93-1987
27	250300335	锁紧片	CALÇO	2	

页码 PÁGINA	前驱动桥主减速器总成	部件号 PART NO.
343	CONJUNTO DIFERENCIAL DIANTEIRO	275301704

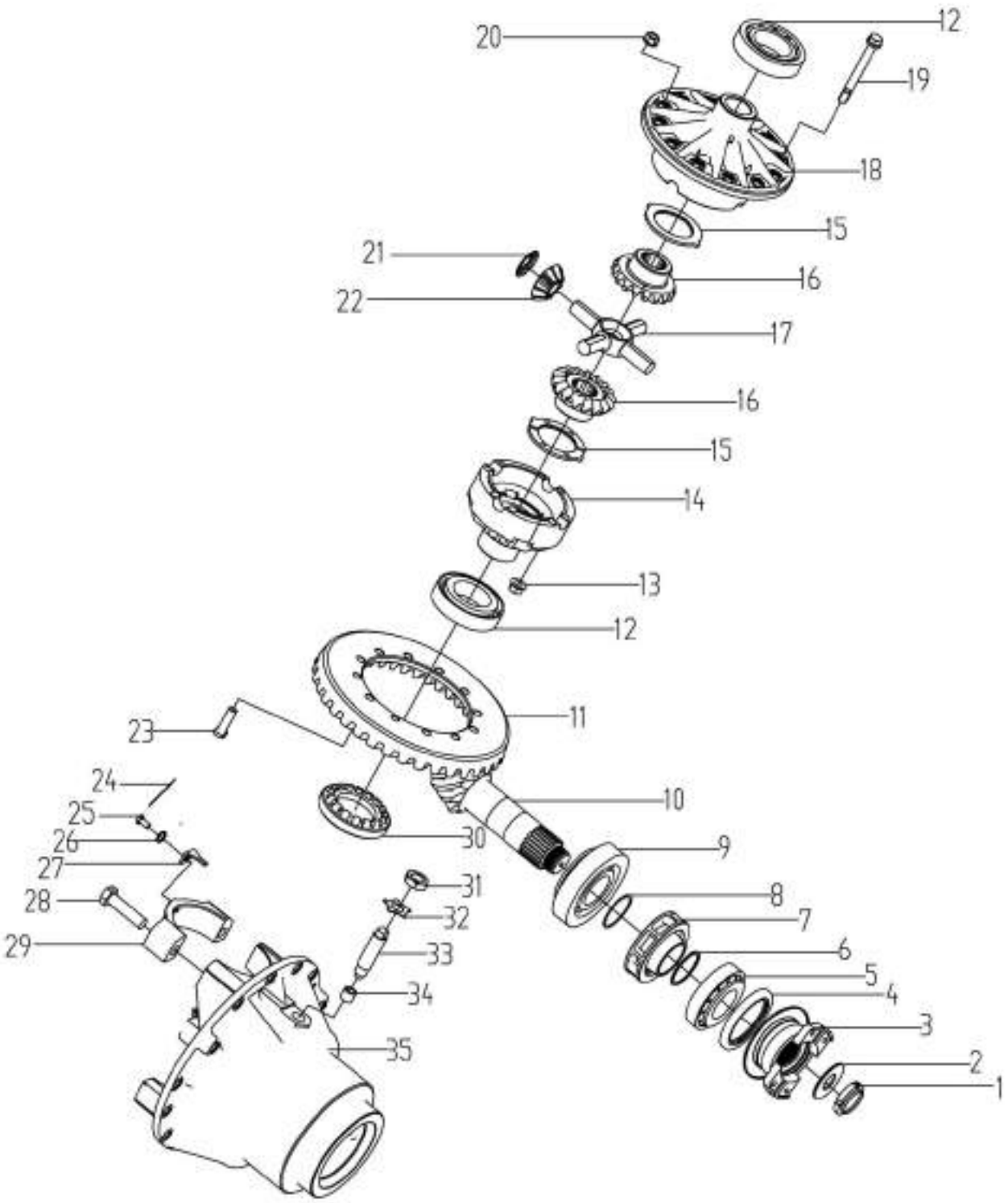

部件号 PART NO. 275301704		前驱动桥主减速器总成 CONJUNTO DIFERENCIAL DIANTEIRO		页码 PÁGINA 344	
件号 ITEM	部件号 PART NO.	零件名称 PART NAME		数量 Q'TY	备注 OBSERVAÇÃO
28	275200139	螺栓	PARAFUSO	4	
29	250301661	轴承座	SUPORTE	2	
30	250300330	调整螺母	PORCA	2	
31	805200156	螺母 M27×2	PORCA	1	GB/T6173-2000
32	250300326	锁紧片	CALÇO	1	
33	275301322	螺栓	PARAFUSO	1	
34	250300345	铜套	COPPER COBERTURA	1	
35	275301323	托架	SUPORTE	1	

页码 PÁGINA 345	后驱动桥总成 CONJUNTO EIXO TRASEIRO	部件号 PART NO. 275301264

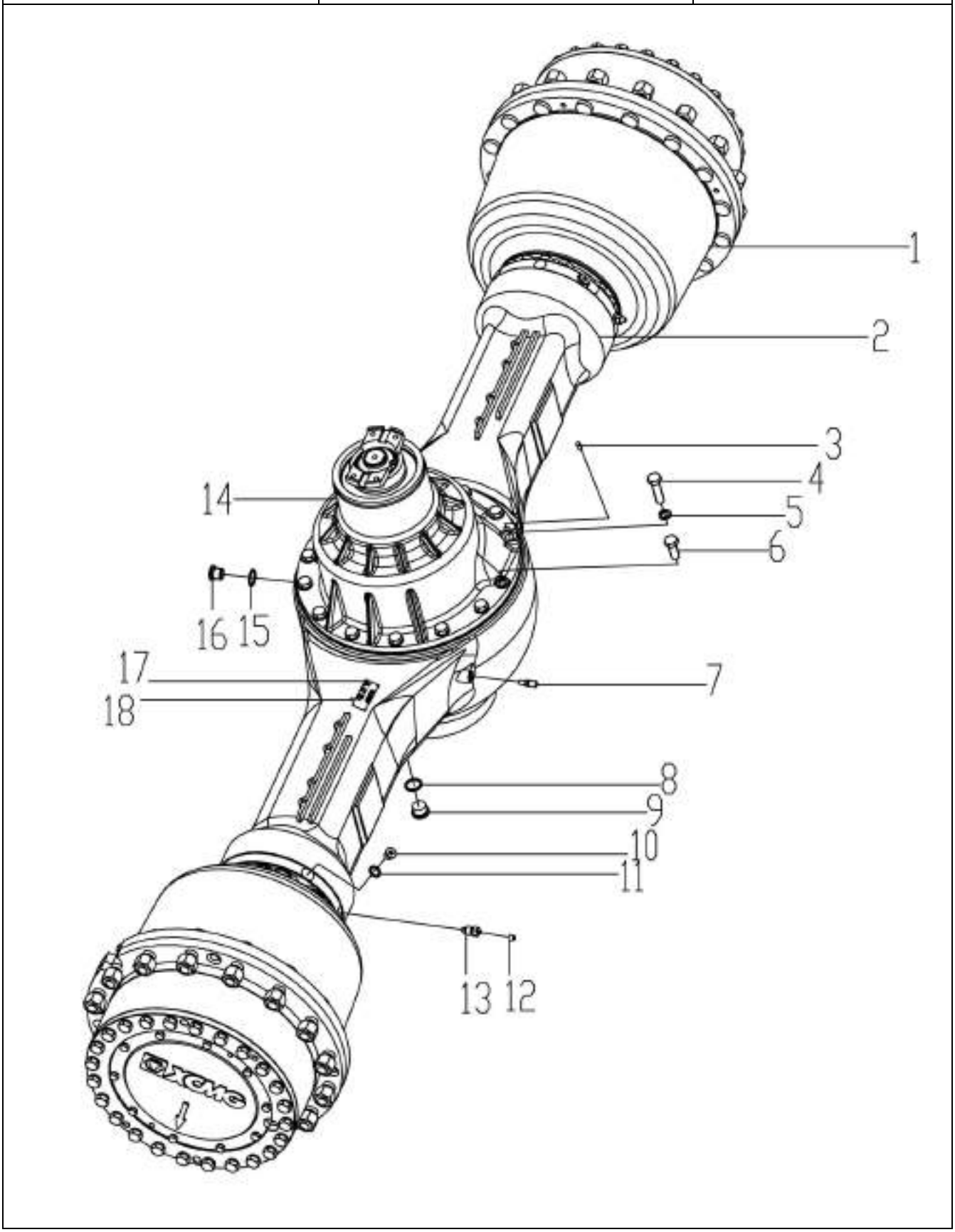

部件号 PART NO. 275301264		后驱动桥总成 CONJUNTO EIXO TRASEIRO		页码 PÁGINA 346	
件号 ITEM	部件号 PART NO.	零件名称 PART NAME		数量 Q'TY	备注 OBSERVAÇÃO
1	275301353	后桥轮边总成	CONJUNTO REDUÇÃO TRASEIRA	2	
2	275301310	后桥壳总成	CONJUNTO ALOJAMENTO TRASEIRO	1	
3	805601564	销 D10×30	PINO	2	GB/T119-1986
4	805006271	螺栓 M16×1.5×60-10.9 级	PARAFUSO	2	GB/T5786-2000
5	805300011	垫圈 16	ARRUELA	14	GB/T93-1987
6	805003939	螺栓 M16×1.5×40-10.9 级	PARAFUSO	12	GB/T5786-2000
7	803163983	通气塞 Z1/8	PLUG DO RESPIRO	1	QC/T410-1999
8	805300032	垫圈 22	ARRUELA	1	JB/T982-1977
9	275301519	放油螺塞 M22×1.5	PLUG	1	
10	803107839	螺塞 16×1.5	PLUG	4	JB/T1001-1977
11	805300026	垫圈 16	ARRUELA	4	JB/T982-1977
12	275300113	阀帽	CAP	2	
13	275300114	排气阀	VALVULA DE ESCAPE	2	
14	275301312	后桥主减总成	CONJUNTO DIFERENCIAL TRASEIRO	1	WA2181.3
15	805300038	垫圈 27	ARRUELA	1	JB/T982-1977
16	803163976	螺塞 27×2	PLUG	1	JB/T1001-1977
17	275301360	标牌	PLACA DE IDENTIFICAÇÃO	1	
18	805500033	铆钉 3×8	REBITE	4	GB/T827-1986

页码 PÁGINA 347	后驱动桥主减速器总成 CONJUNTO DIFERENCIAL TRASEIRO	部件号 PART NO. 275301312

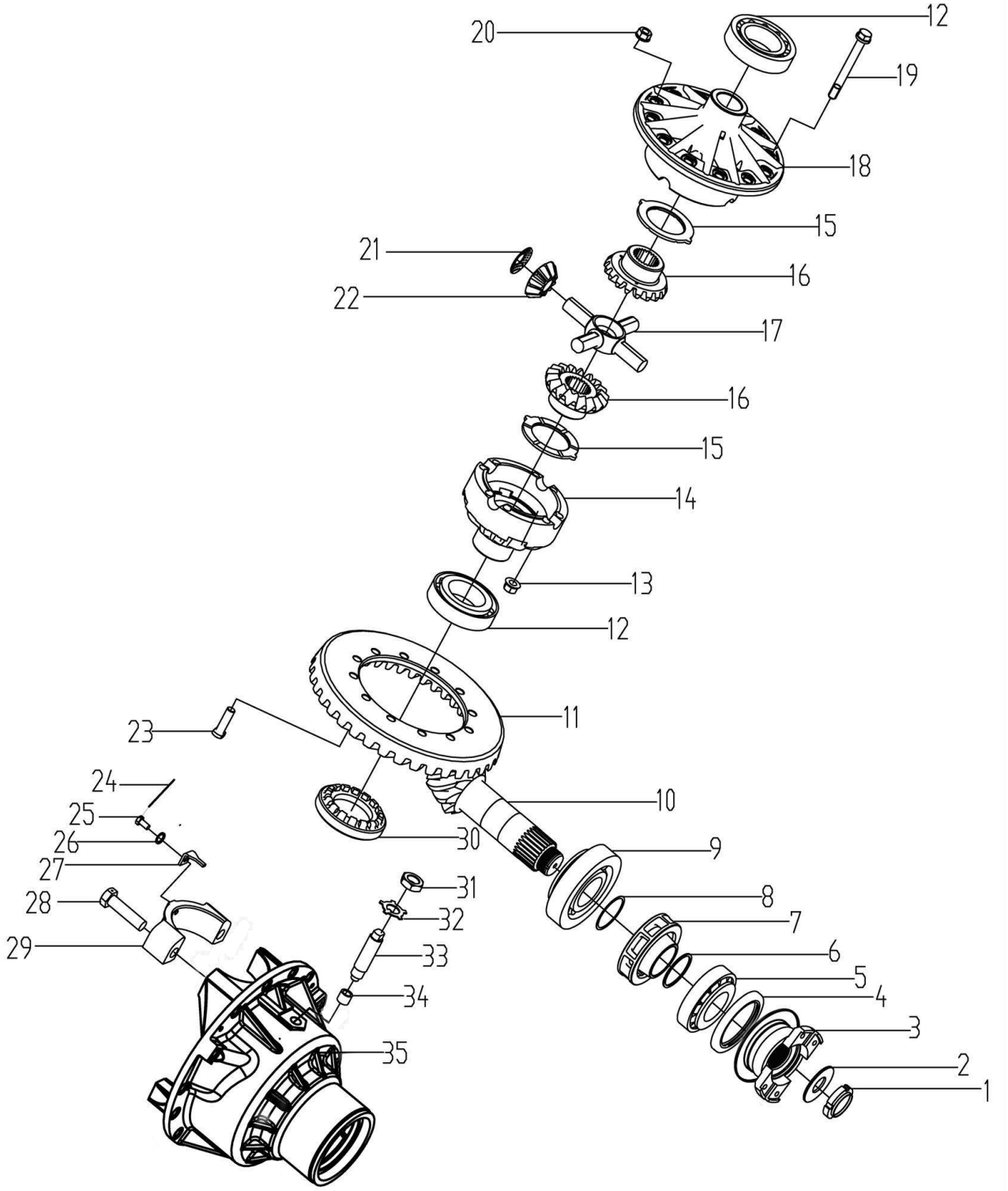

部件号 PART NO. 275301312		后驱动桥主减速器总成 CONJUNTO DIFERENCIAL TRASEIRO		页码 PÁGINA 348	
件号 ITEM	部件号 PART NO.	零件名称 PART NAME		数量 Q'TY	备注 OBSERVAÇÃO
1	275301318	锁紧螺母	PORCA	1	
2	275100174	垫圈	ARRUELA	1	
3	275301319	输入法兰组件	FLANGE	1	
4	805002304	油封 105×140×12	VEDAÇÃO	1	CR HMSA27
5	800514836	轴承 30311	MANCAL	1	国产
6	275301235	调整垫片 T＝0.10	CALÇO	1	
	275301236	调整垫片 T＝0.20	CALÇO	1	
	275301237	调整垫片 T＝1.0	CALÇO	1	
	275301238	调整垫片 T＝0.15	CALÇO	1	
	275301239	调整垫片 T＝2	CALÇO	1	
7	253000438	轴套	DEFLETOR	1	
8	275301240	调整垫片 T＝0.10	CALÇO	1	
	275301241	调整垫片 T＝0.20	CALÇO	1	
	275301242	调整垫片 T＝1.0	CALÇO	1	
9	800514837	轴承 32314	MANCAL	1	国产
★	275301964	主从动螺旋齿轮副	PAR DE ENGRENAGEM	1	主从动螺旋副包括件10、11
10	275301320	主动螺旋齿轮(右)	ENGRENAGEM	1	
11	275100189	从动螺旋齿轮（左）	ENGRENAGEM	1	
12	800511345	轴承 32216	MANCAL	2	GB/T297-1994
★	275102290	差速器总成	CONJUNTO DIFERENCIAL	1	差速器总成包括以下各件：13、14、15、16、17、18、19、21、22

页码 PÁGINA	后驱动桥主减速器总成	部件号 PART NO.
349	CONJUNTO DIFERENCIAL TRASEIRO	275301312

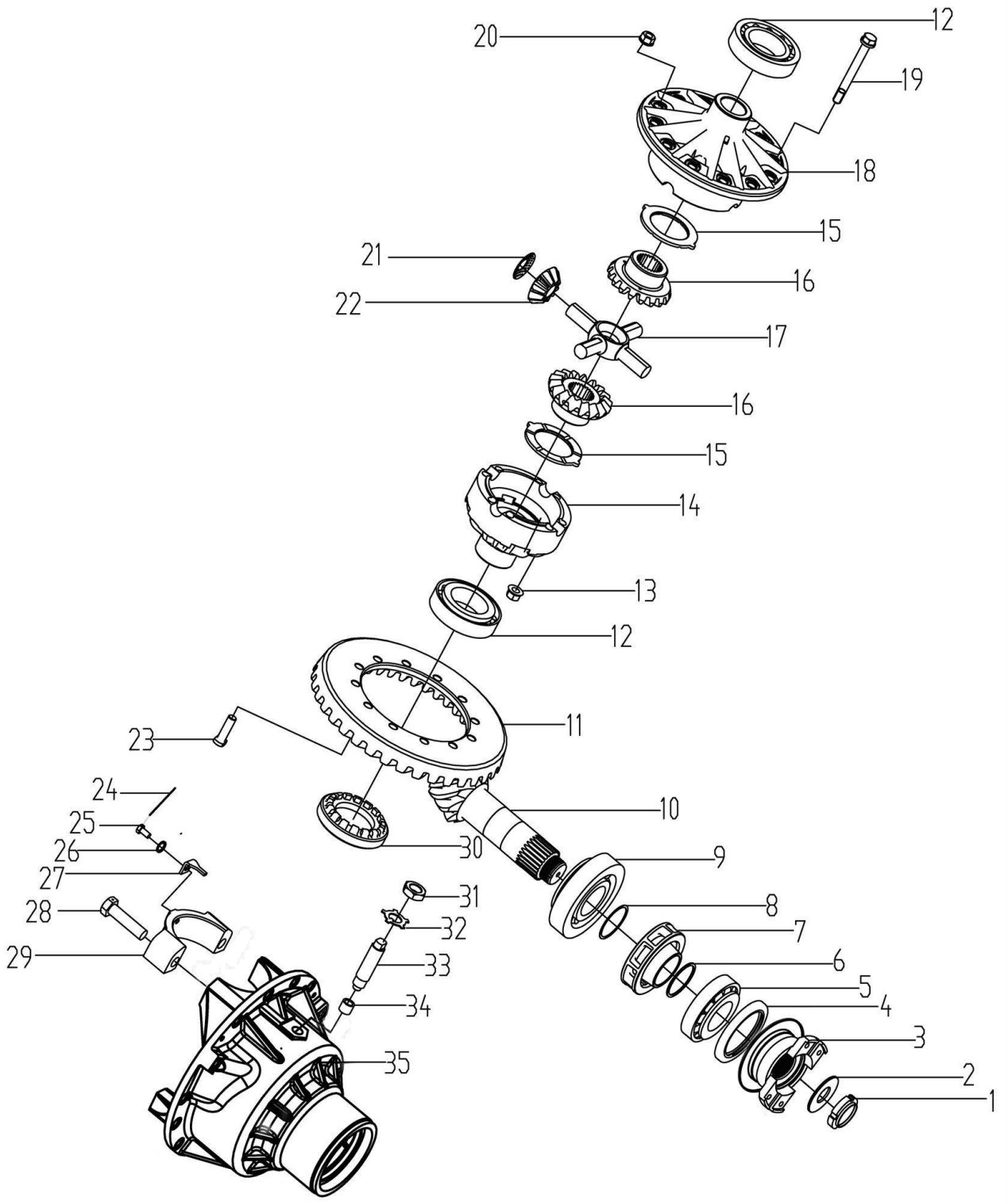

部件号 PART NO. 275301312		后驱动桥主减速器总成 CONJUNTO DIFERENCIAL TRASEIRO		页码 PÁGINA 350	
件号 ITEM	部件号 PART NO.	零件名称 PART NAME		数量 Q'TY	备注 OBSERVAÇÃO
13	275100158	螺母	PORCA	8	
14	250301665	差速器左壳体	COBERTURA	1	
15	275100154	半轴齿轮垫片	CALÇO	2	
	275100155	半轴齿轮垫片	CALÇO	2	
	275100156	半轴齿轮垫片	CALÇO	2	
16	275100157	半轴齿轮	ENGRENAGEM	2	
17	275101723	十字轴	CRUZETA	1	
18	250301664	差速器右壳体	COBERTURA	1	
19	275100160	螺栓	PARAFUSO	8	
20	805238524	螺母 M16×1.5 8级	PORCA	12	GB/T6185.2-2000
21	275100150	锥齿轮垫片	CALÇO	4	
	275100151	锥齿轮垫片	CALÇO	4	
	275100152	锥齿轮垫片	CALÇO	4	
22	275100153	锥齿轮	ENGRENAGEM	4	
23	250300338	螺栓	PARAFUSO	12	
24	821501023	钢丝 Φ1.6	PINO	2	GB/T343-1994
25	805002208	螺栓 M10×1×20	PARAFUSO	2	GB/T32.3-1988
26	805300014	垫圈 10	ARRUELA	2	GB/T93-1987
27	250300335	锁紧片	CALÇO	2	
28	275200139	螺栓	PARAFUSO	4	
29	250301661	轴承座	SUPORTE	2	

页码 PÁGINA	后驱动桥主减速器总成	部件号 PART NO.
351	CONJUNTO DIFERENCIAL TRASEIRO	275301312

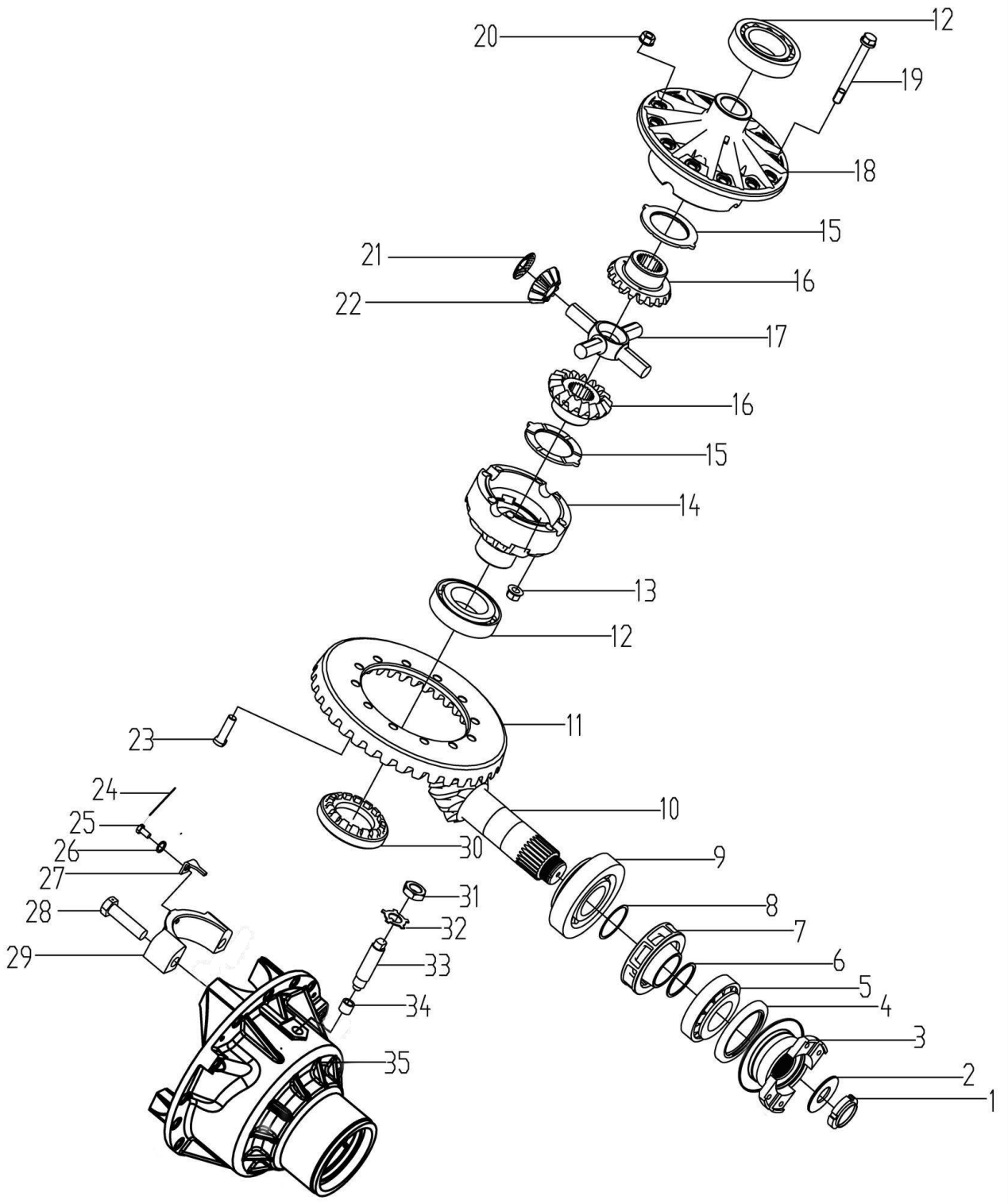

部件号 PART NO. 275301312		后驱动桥主减速器总成 CONJUNTO DIFERENCIAL TRASEIRO		页码 PÁGINA 352	
件号 ITEM	部件号 PART NO.	零件名称 PART NAME		数量 Q'TY	备注 OBSERVAÇÃO
30	250300330	调整螺母	PORCA	2	
31	805200156	螺母 M27×2	PORCA	1	GB/T6173-2000
32	250300326	锁紧片	CALÇO	1	
33	275301322	螺栓	PARAFUSO	1	
34	250300345	铜套	COPPER COBERTURA	1	
35	275301325	托架	SUPORTE	1	

页码 PÁGINA	后驱动桥轮边减速总成 CONJUNTO REDUÇÃO TRASEIRA	部件号 PART NO.
353		275301309

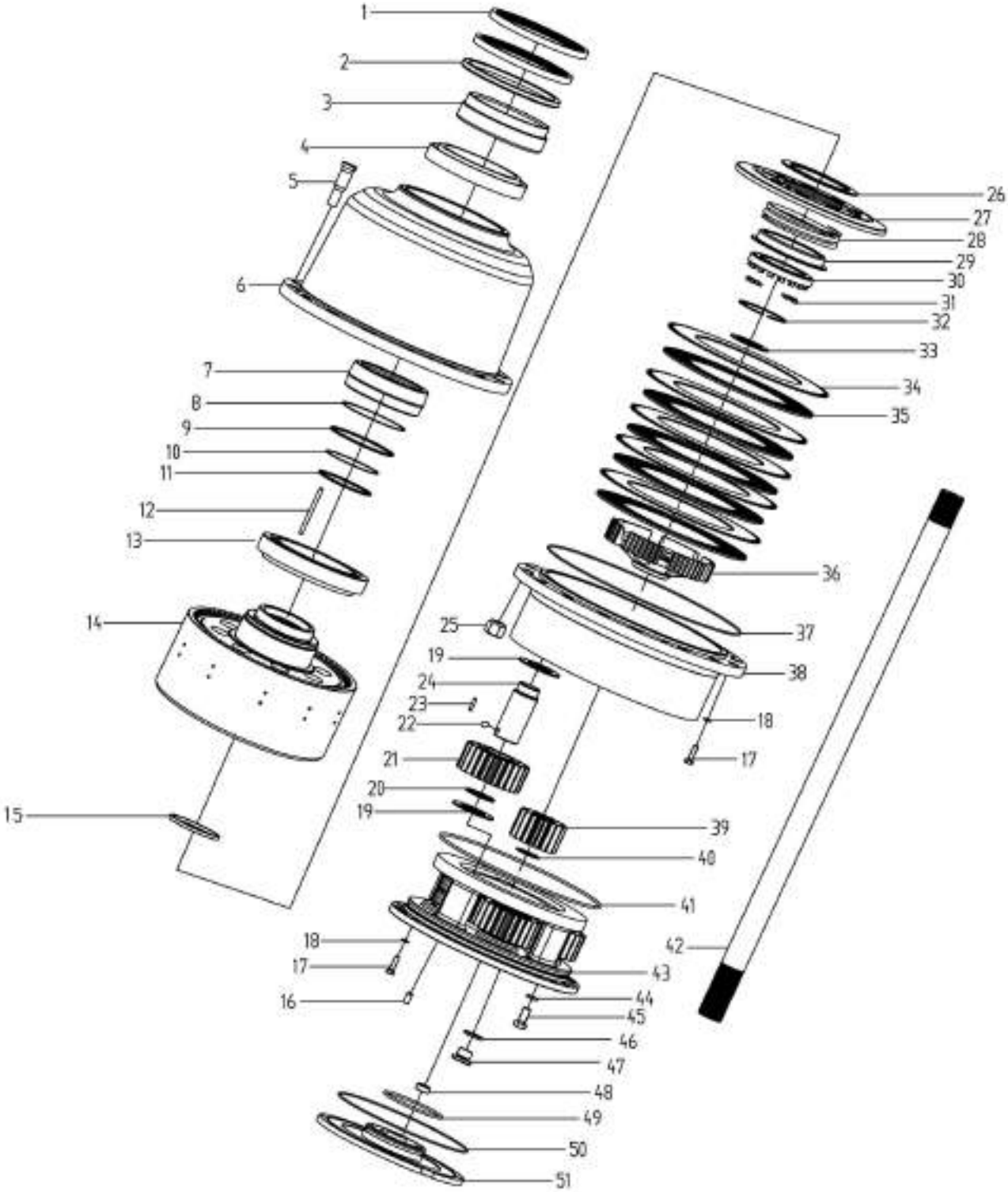

部件号 PART NO. 275301309		后驱动桥轮边减速总成 CONJUNTO REDUÇÃO TRASEIRA		页码 PÁGINA 354	
件号 ITEM	部件号 PART NO.	零件名称 PART NAME		数量 Q'TY	备注 OBSERVAÇÃO
1	803183595	骨架油封 200×230×15	VEDAÇÃO	2	TREA02000-N7MMR
2	275301268	挡油板	DEFLETOR	1	
3	275301267	油封座	VEDAÇÃO	1	
4	275301269	轴承 32934	MANCAL	1	国产
5	275101677	轮辋螺栓	PARAFUSO	15	
6	275301273	轮毂	CUBO	1	
7	275301270	活塞	PISTON	1	
8	803183590	星型密封圈 142.47×3.53	VEDAÇÃO	1	QRAR04255-V7002
9	803183593	挡圈 142×148.4×1.4	RETENTOR	2	BU3201420-PT00
10	803183591	星型密封圈 117.07×3.53	VEDAÇÃO	1	QRAR04247-V7002
11	803183592	挡圈 117×123.4×1.4	RETENTOR	2	BU3201170-PT00
12	275301271	顶杆	PINO	6	
13	275301272	轴承 32936	MANCAL	1	国产
14	275301274	齿圈支承组件	CONJUNTO ENGRENAGEM	1	
15	275301290	支承套	ANEL	1	
16	805600248	销 12×35	PINO	2	GB/T119.1-2000
17	805000679	螺栓 M10×35 10.9级	PARAFUSO	14	GB/T5783-2000
18	805300014	垫圈 10	ARRUELA	14	GB/T93-1987
19	275301282	行星轮垫	ARRUELA	8	
20	275301276	隔套	DEFLETOR	4	

页码 PÁGINA	后驱动桥轮边减速总成	部件号 PART NO.
355	CONJUNTO REDUÇÃO TRASEIRA	275301309

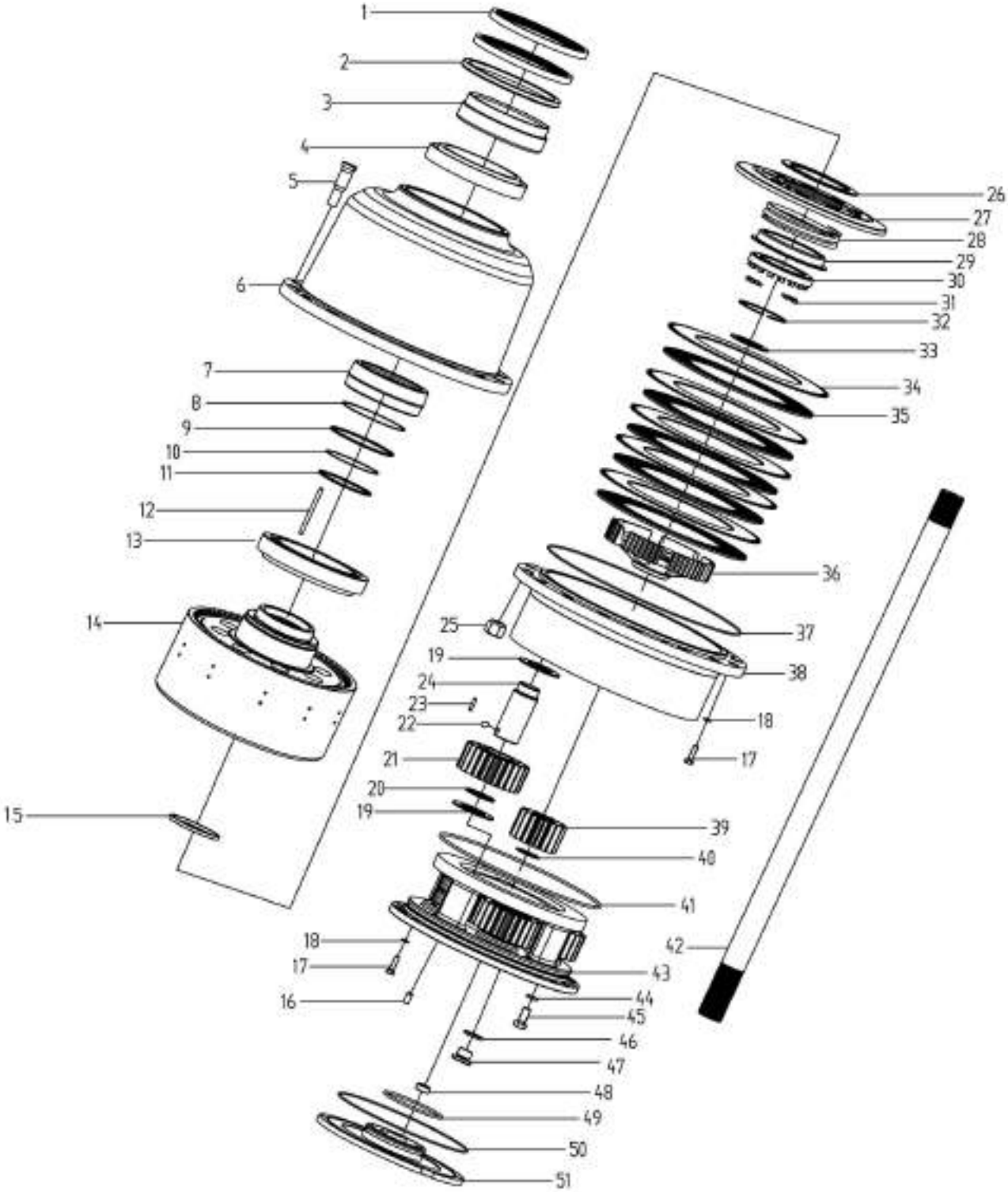

部件号 PART NO. 275301309		后驱动桥轮边减速总成 CONJUNTO REDUÇÃO TRASEIRA		页码 PÁGINA 356	
件号 ITEM	部件号 PART NO.	零件名称 PART NAME		数量 Q'TY	备注 OBSERVAÇÃO
21	275301283	行星轮	ENGRENAGEM PLANETARY	4	
22	800511352	钢球 3/8″	ESFERA	4	GB/T308 -2002
23	275100139	滚针	ROLAMENTO DE AGULHA	256	
24	275301275	行星轮轴	EIXO PLANETÁRIO	4	
25	250300296	轮辋螺母	PORCA	15	
26	275301291	调整片 t4	DISCO DE AJUSTE	1	
	275301292	调整片 t3.5	DISCO DE AJUSTE	1	
	275301293	调整片 t3	DISCO DE AJUSTE	1	
27	275301305	压盘	PLACA	1	
28	275300139	弹簧	MOLA	1	
29	275301284	弹簧座	COBERTURA	1	
30	275301289	圆螺母	PORCA ADJUSTING	1	
31	275300129	止动垫片	PLATE_LOCK	2	
32	227100154	挡圈 100	RETENTOR	1	GB/T894.1-1986
33	275301280	耐磨套	DEFLETOR	1	
34	275301287	从动片	DISCO	4	
35	275301286	主动片	DISCO DE FREIO	4	
36	275301277	过渡盘	PLACA	1	
37	275300131	O 形圈	O-RING	1	
38	275301285	连接毂	CUBO	1	
39	275301279	太阳轮	ENGRENAGEM	1	

页码 PÁGINA	后驱动桥轮边减速总成	部件号 PART NO.
357	CONJUNTO REDUÇÃO TRASEIRA	275301309

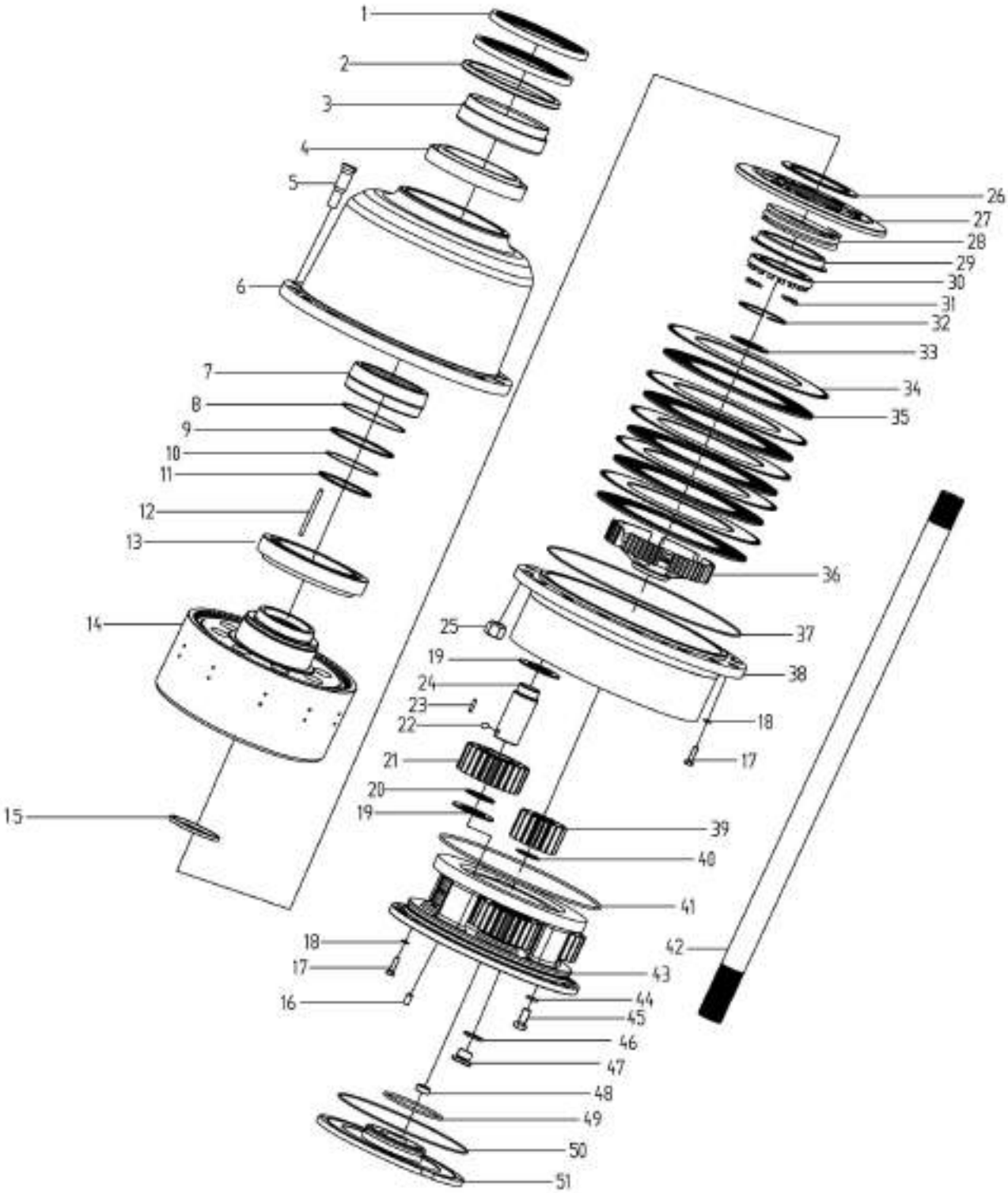

部件号 PART NO. 275301309		后驱动桥轮边减速总成 CONJUNTO REDUÇÃO TRASEIRA		页码 PÁGINA 358	
件号 ITEM	部件号 PART NO.	零件名称 PART NAME		数量 Q'TY	备注 OBSERVAÇÃO
40	805400027	挡圈 50	RETENTOR	1	GB/T894.1-1986
41	803169035	O 型圈 375×5.3	O-RING	1	GB3452.1-1992
42	275301294	半轴	EIXO	1	
43	275301281	行星轮架	CUBO	1	
44	805300011	垫圈 16	ARRUELA	24	GB/T93-1987
45	805003939	螺栓 M16×1.5×40-10.9 级	PARAFUSO	24	GB/T5786-2000
46	805300044	垫圈 18	ARRUELA	1	JB/T982-1977
47	275301225	螺塞 18X1.5	PLUG	1	
48	275300207	顶销	PINO	1	
49	801100036	O 型圈 128×5.3	O-RING	1	GB/T3452.1-2005
50	275301329	O 形圈	O-RING	1	
51	275301278	端盖	COBERTURA	1	

页码 PÁGINA	后桥壳总成	部件号 PART NO.
359	CONJUNTO ALOJAMENTO TRASEIRO	275301310

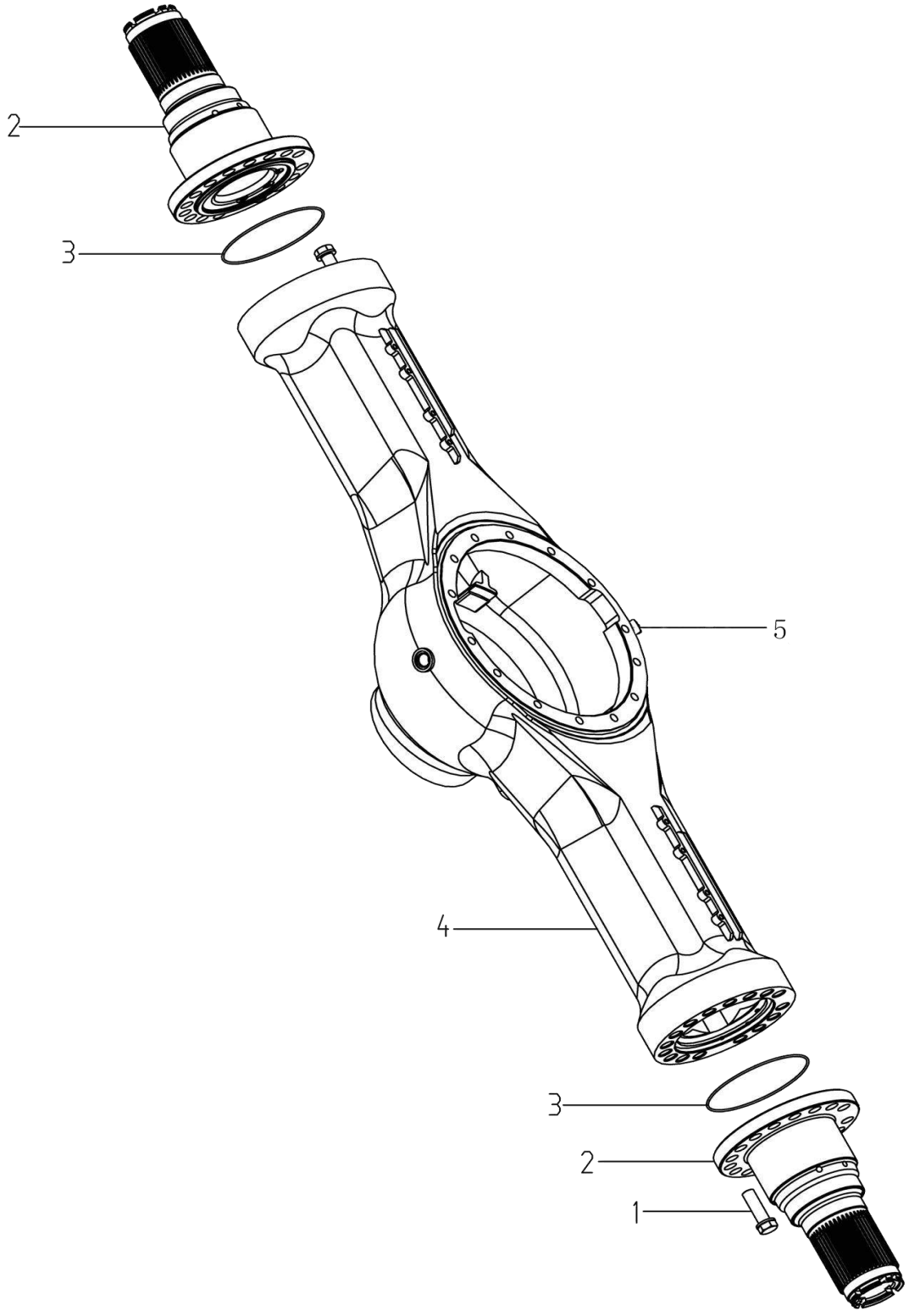

部件号 PART NO. 275301310		后桥壳总成 CONJUNTO ALOJAMENTO TRASEIRO		页码 PÁGINA 360	
件号 ITEM	部件号 PART NO.	零件名称 PART NAME		数量 Q'TY	备注 OBSERVAÇÃO
1	275301348	支撑轴联结螺栓	PARAFUSO	32	
2	275301307	支撑轴总成	EIXO	2	
3	275301298	O 形密封圈	O-RING	2	
4	275301308	后桥壳体	ALOJAMENTO TRASEIRO	1	
5	269900186	油管固定块	RETENTOR	1	

台架系统

SISTEMA DA

PLATAFORMA

目录
SUMÁRIO

台架系统.....363
SISTEMA DA PLATAFORMA.....363

页码 PÁGINA	台架系统	部件号 PART NO
363	SISTEMA DA PLATAFORMA	252117676

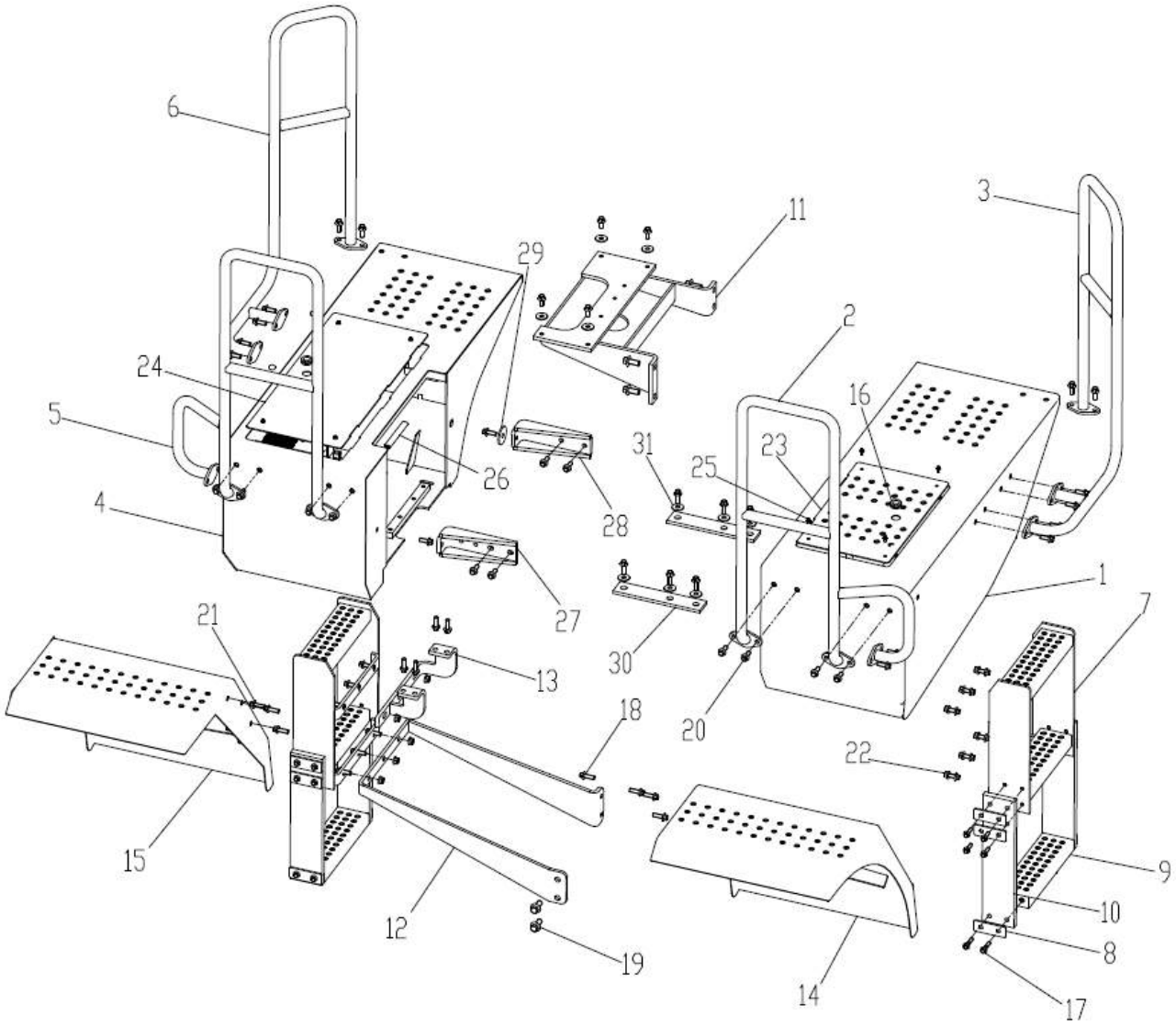

部件号 PART NO. 252117676		台架系统 SISTEMA DA PLATADORMA		页码 PÁGINA 364	
件号 ITEM	部件号 PART NO.	零件名称 Descrição		数量 Q'TY	备注 OBSERVAÇÃO
1	252911640	左台架焊接件	PEÇAS SOLDADAS DA PLATAFORMA ESQUERDA	1	ZZTZ0310-2017
2	252913686	左前护栏	GRADE DE PROTEÇÃO ESQUERDA DIANTEIRO	1	
3	252913691	左后护栏	GRADE DE PROTEÇÃO ESQUERDA TRASEIRA	1	
4	252911653	右台架焊接件	PEÇAS SOLDADAS DA PLATAFORMA DIREITA	1	ZZTZ0310-2017
5	252913685	右前护栏	GRADE DE PROTEÇÃO DIANTERIRO DIREITO	1	
6	252913687	右后护栏	GRADE DE PROTEÇÃO DIANTEIRA	1	
7	252913695	爬梯焊接件	PARTE SOLDADA DA ESCADA	2	
8	252908262	压板	PLACA DE PREÇÃO	12	
9	252908188	踏板	PLATAFORMA	2	
10	252114372	橡胶板	PLACA DE BORACHA	4	
11	252911630	右台架支架	SUPORTE DA PLATAFORMA DIREITA	1	
12	252911652	右爬梯支架	SUPORTE DIREITO DA ESCADA	1	
13	252911636	支架	SUPORTE	1	
14	252911327	左挡泥板	PARALAMA ESQUERDO	1	
15	252911328	右挡泥板	PARALAMA DIREITO	1	
16	250400188	胶套	ANEL DE BORRACHA	2	
17	805048009	螺栓 M10×45(达克罗)	PARAFUSO	24	GB/T16674.1-2004
18	805048017	螺栓 M12×35(达克罗)	PARAFUSO	18	GB/T16674.1-2004
19	805048033	螺栓 M16×35(达克罗)	PARAFUSO	6	GB/T16674.1-2004
20	805004699	螺栓 M12×30(达克罗)	PARAFUSO	34	GB/T16674.1-2004
21	805048018	螺栓 M12×40(达克罗)	PARAFUSO	6	GB/T16674.1-2004

页码 PÁGINA	台架系统	部件号 PART NO.
365	SISTEMA DA PLATADORMA	252117676

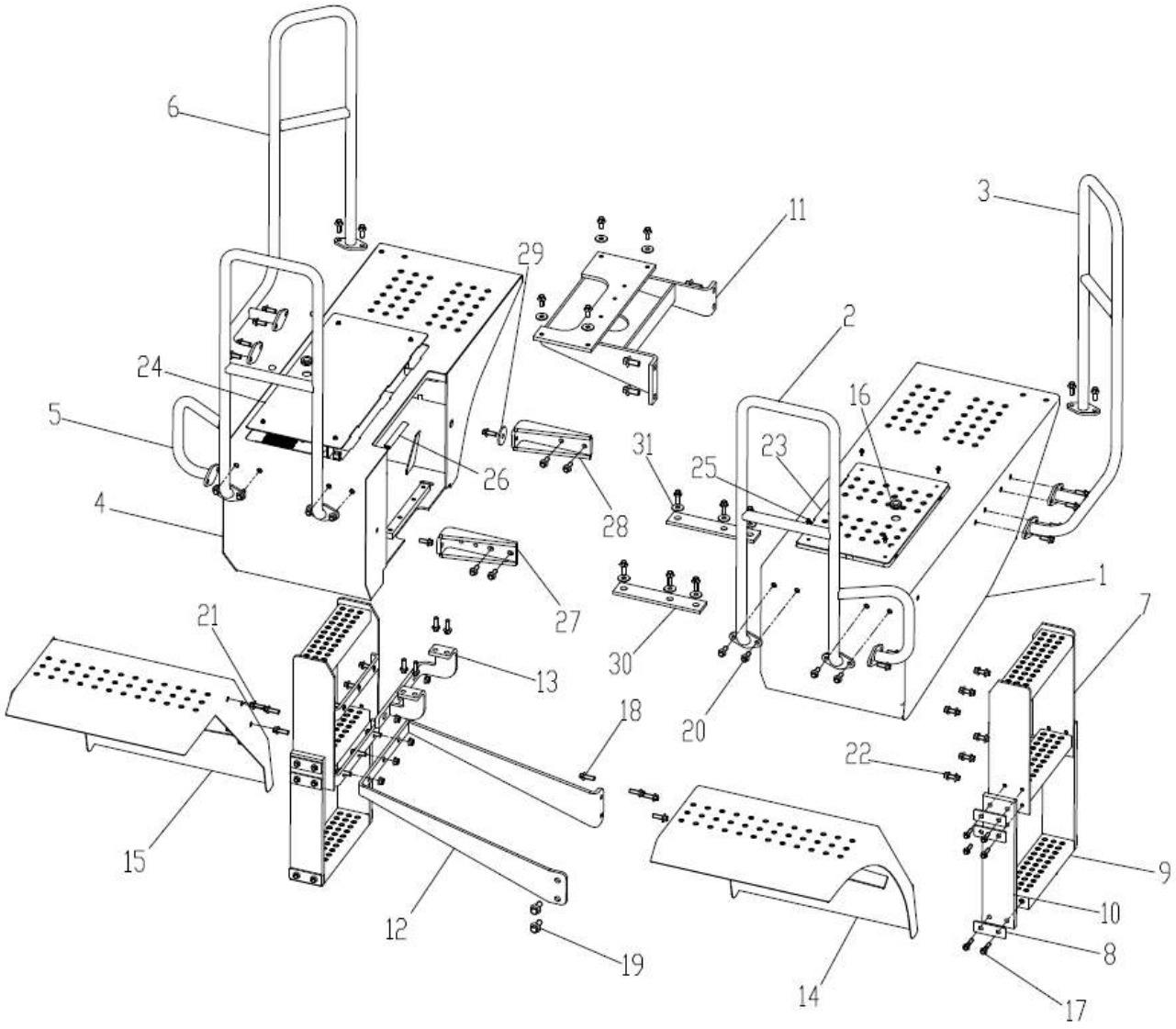

部件号 PART NO. 252117676		台架系统 SISTEMA DA PLATADORMA		页码 PÁGINA 366	
件号 ITEM	部件号 PART NO.	零件名称 DESCRIÇÃO		数量 Q'TY	备注 OBSERVAÇÃO
22	805204006	螺母 M12(达克罗)	PORCA	12	GB/T6177.1-2000
23	252911405	盖板	PLACA	1	ZZTZ0310-2017
24	252912828	盖板	PLACA	1	ZZTZ0310-2017
25	805004834	螺栓 M6×12	PARAFUSO	8	GB/T16674.1-2004
26	252910949	35 装饰条 0.28m	ACABAMENTO	1	
27	252911882	支架	SUPORTE	1	
28	252911883	支架	SUPORTE	1	
29	252912077	垫片	JUNTA	1	
30	801972080	橡胶板	PLACA DE BORRACHA	2	
31	805338269	垫圈 12（达克罗）	ARRUELA	10	GB/T96.1-2002

前车架系统

SISTEMA CHASSI

DIANTEIRO

目录
SUMÁRIO

前车架系统 369
SISTEMA DE CHASSI DIANTEIRO 369
前车架上铰接孔组件 371
Conjunto de orificio de dobradiças dianteiro 371
下铰接孔组件 373
LOWER HITCH GROUP 373
前后车架对接组件 375
CONJUTO DE ACOPLAMENTO CHASSI DIANTEIRO E TRASEIRO 375
固定动臂组件 377
CONJUNTO DE FIXAÇÃO DO BRAÇO 377
固定动臂缸组件 379
CONJUNTO DE FIXAÇÃO CILINDO DO BRAÇO 379
固定翻斗缸组件 381
CONJUNTO DE FIXAÇÃO DA ROTAÇÃO DA CAÇAMBA 381
固定转向缸组件 383
CONJUNTO DE FIXAÇÃO CILINDO DE DIREÇÃO 383
固定前罩组件 385
CONJUNTO DE FIXAÇÃO CAPO FRONTAL 385
罩板 387
PLACA DO CAPO 387

页码 Pagina	前车架系统	部件号 código.
369	SISTEMA DE CHASSI DIANTEIRO	252117668

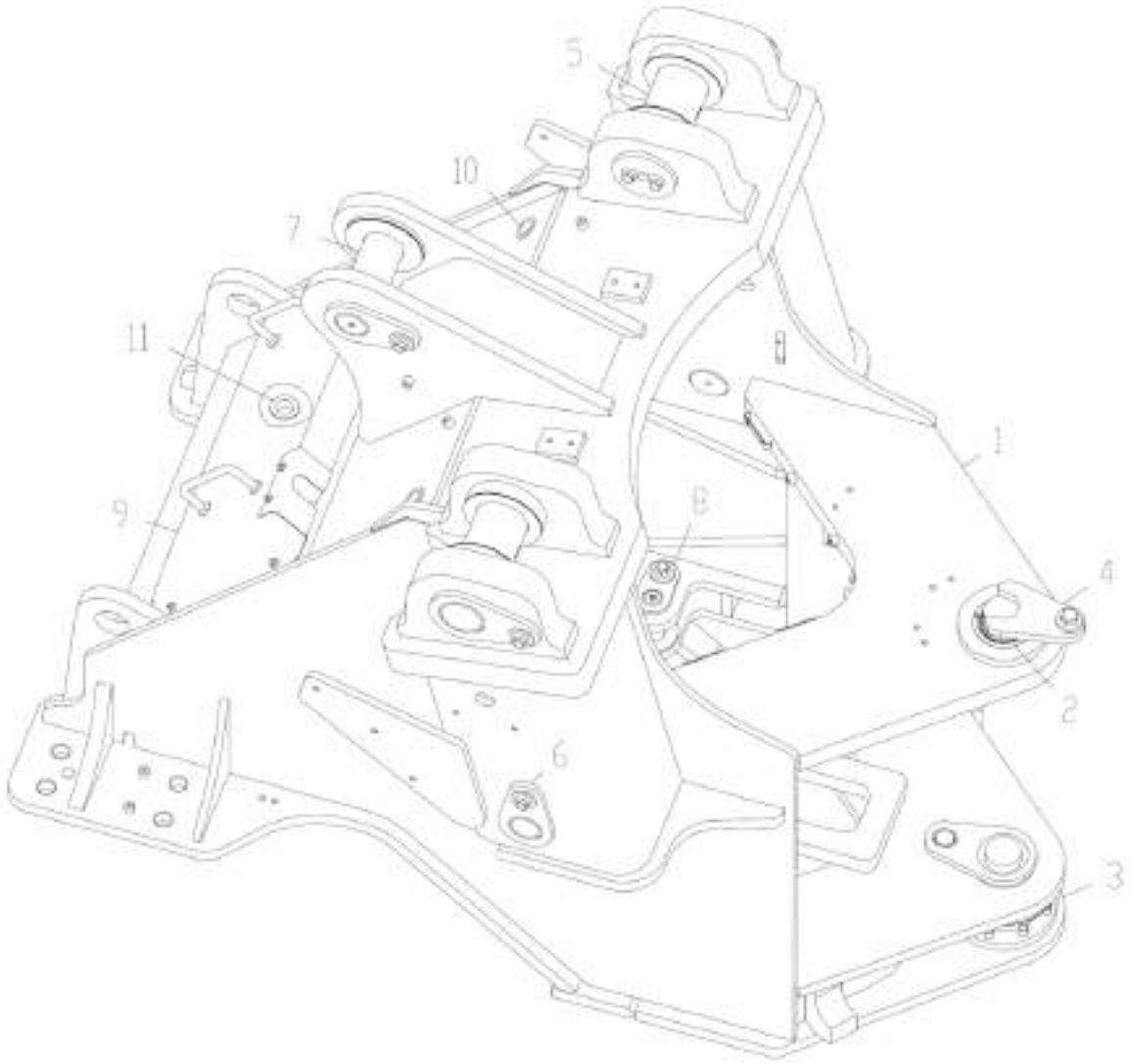

部件号 Código. 252117668		前车架系统 SISTEMA DE CHASSI DIANTEIRO		页码 Página 370	
件号 ITEM	部件号 Código.	零件名称 DESCRIÇÃO		数量 Q'TY	备注 OBSERVAÇÃO
1	252117702	前车架	CHASSI DIANTEIRO	1	
2	252910985	前车架上铰接孔组件	CONJUNTO ORIFICIO DE DOBRADIÇAS CHASSI DIANTEIRO	1	
3	252910981	下铰接孔组件	DOBRADIÇA ORIFICIO INFERIOR	1	
4	252910984	前后车架对接组件	CONJUTO DE ACOPLAMENTO CHASSI DIANTEIRO E TRASEIRO	1	
5	252910983	固定动臂组件	CONJUNTO DE FIXAÇÃO DO BRAÇO	1	
6	252116193	固定动臂缸组件	CONJUNTO DE FIXAÇÃO DO CILINDRO NO BRAÇO	1	
7	252910974	固定翻斗缸组件	CONJUNTO DE FIXAÇÃO DO CILINDO DE ROTAÇÃO DA CAÇAMBA	1	
8	252910976	固定转向缸组件	CONJUNTO DE FIXAÇÃO DO CILINDO DE GIRO	1	
9	252910979	固定前罩组件	CONJUNTO DE FIXAÇÃO CAPO FRONTAL	1	
10	252909892	橡胶护套	REVESTIMENTO DE BORRACHA	2	
11	252110953	橡胶护套	REVESTIMENTO DE BORRACHA	1	

页码 Pagina	前车架上铰接孔组件 Conjunto de orificio de dobradiças dianteiro	部件号 código.
371		252910985

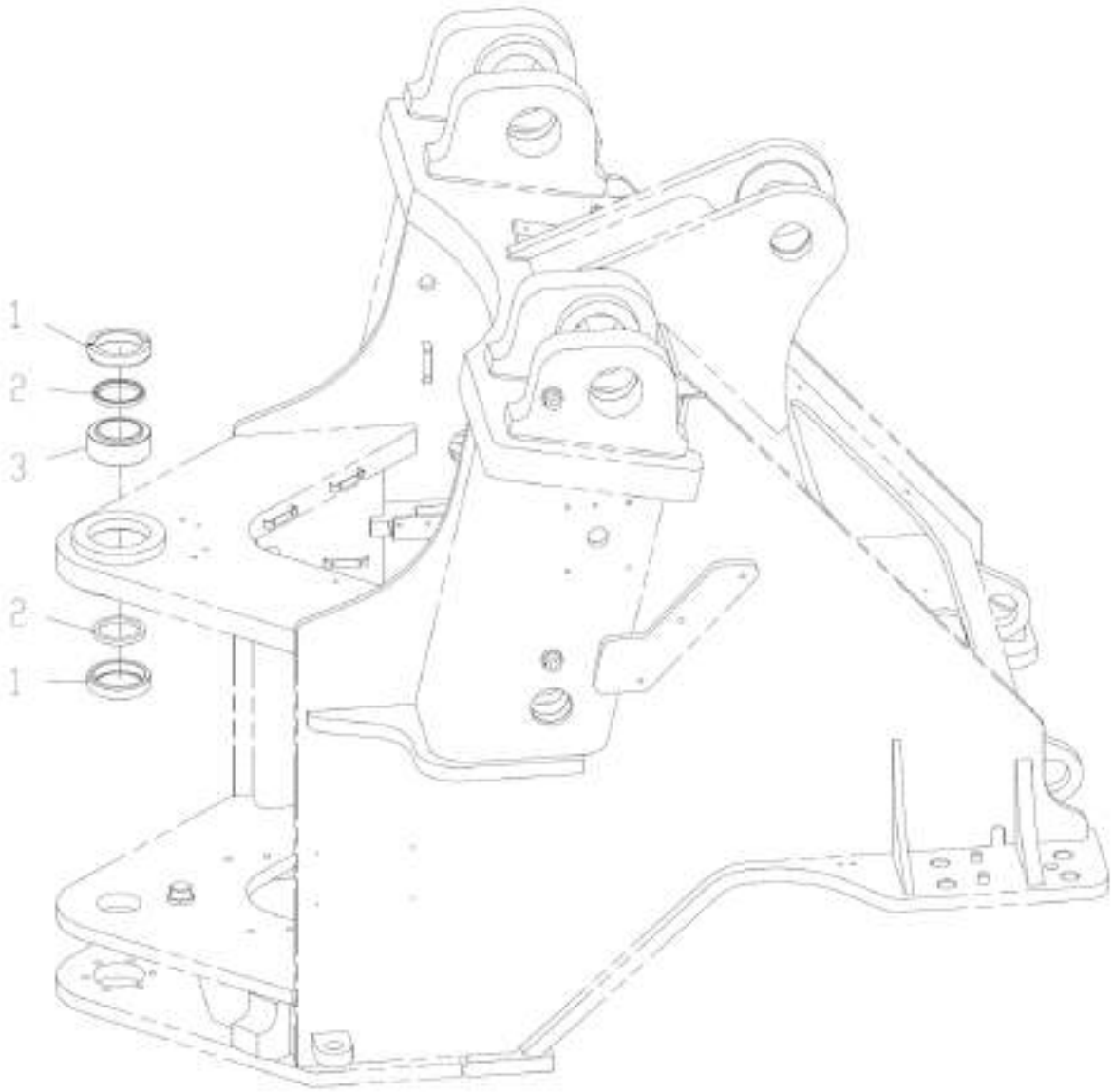

部件号 código. 252910985		前车架上铰接孔组件 UPPER HITCH GROUP		页码 Página 372	
件号 ITEM	部件号 Código.	零件名称 Descrição		数量 Q'TY	备注 Observação
1	252900754	轴承保护架	ESPAÇADOR	2	
2	803164070	唇形密封圈 B80×100×10	VEDAÇÃO	2	GB/T9877-2008
3	800513999	关节轴承 GE80ES	ROLAMENTO DE ARTICULAÇÃO	1	GB/T9163-2001

页码 PÁGINA	下铰接孔组件	部件号 PART NO.
373	LOWER HITCH GROUP	252910981

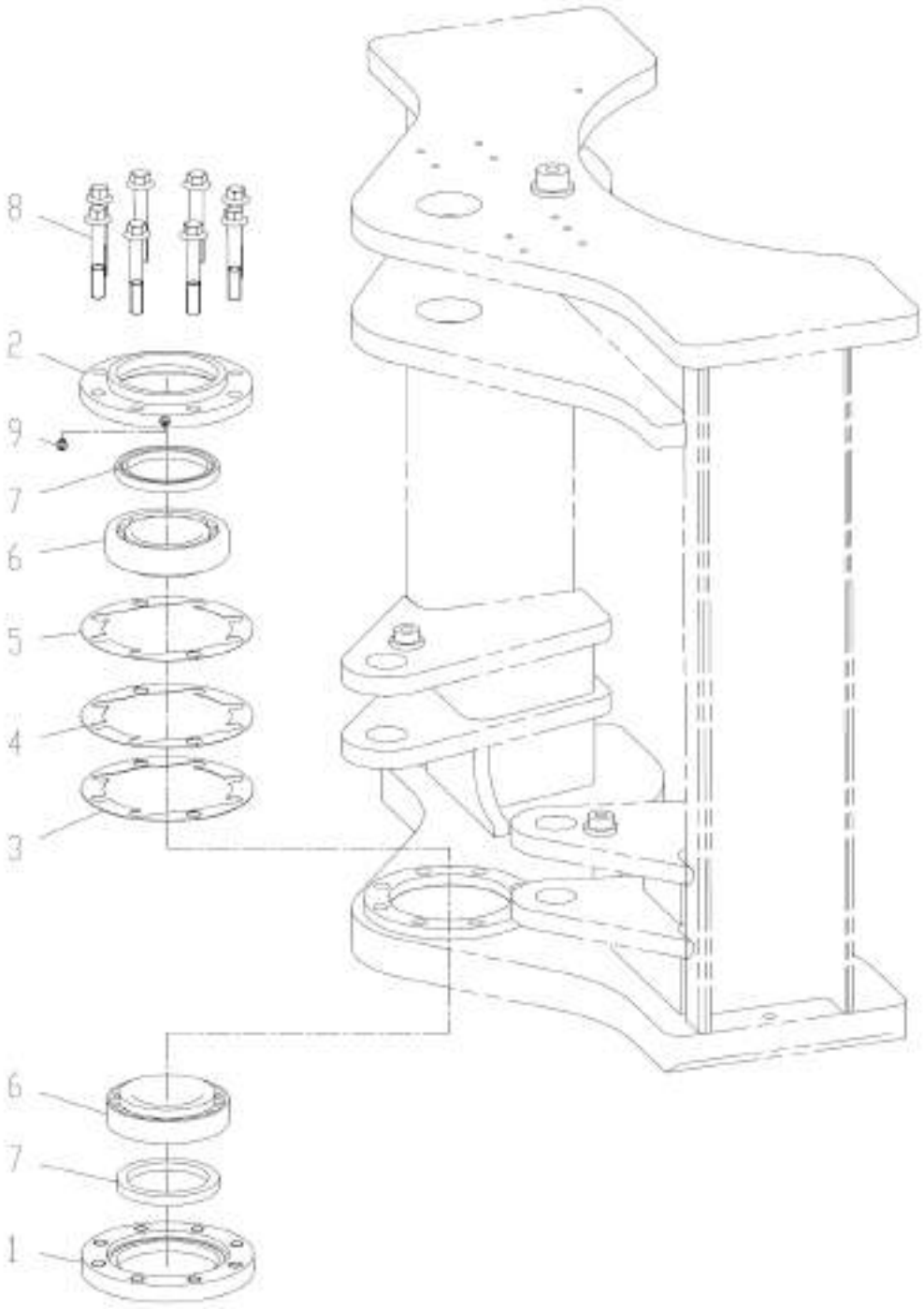

部件号 PART NO. 252910981		下铰接孔组件 LOWER HITCH GROUP		页码 PÁGINA 374	
件号 ITEM	部件号 PART NO.	零件名称 DESCRIÇÃO		数量 Q'TY	备注 OBSERVAÇÃO
1	252900353	下轴承盖	TAMPA DE ROLAMENTO EIXO INFERIOR	1	
2	252900354	上轴承盖	TAMPA DE ROLAMENTO EIXO SUPERIOR	1	
3	251400267	调整垫片	CALÇO	2	
4	251400313	调整垫片	CALÇO	2	
5	251400314	调整垫片	CALÇO	2	
6	800500278	轴承 32217	ROLAMENTO	2	GB/T297-1994
7	803164083	唇形密封圈 B100×125×12	VEDAÇÃO	2	GB/T9877-2008
8	805048040	螺栓 M16×100(达克罗)	PARAFUSO	8	GB/T16674.1-2004
9	801103215	油杯 M10×1 (不锈钢)	COPO DE OLEO	1	JB/T7940.1-1995

页码 Página	前后车架对接组件 CONJUTO DE ACOPLAMENTO CHASSI DIANTEIRO E TRASEIRO	部件号 Código.
375		252910984

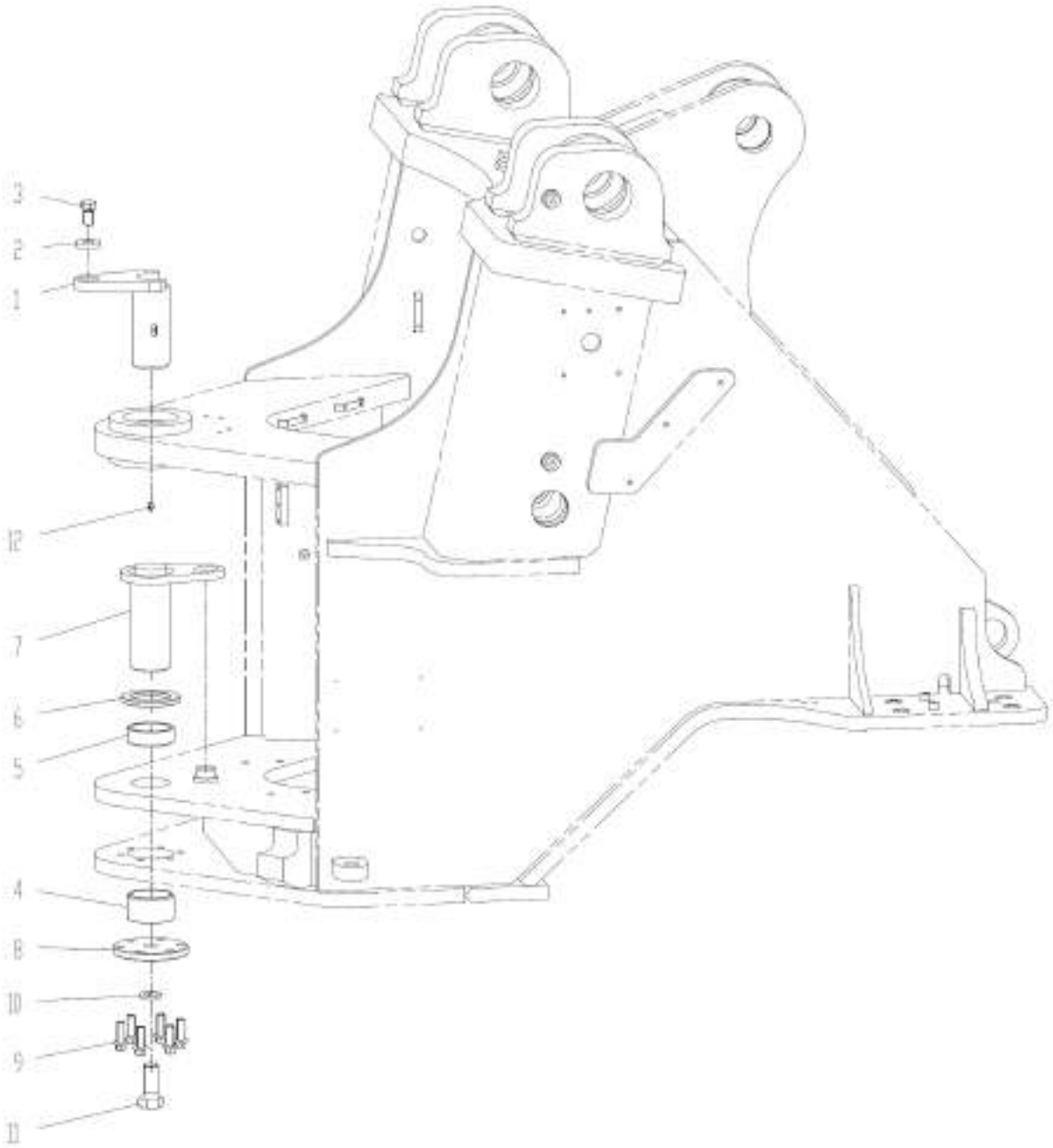

部件号 Código. 252910984		前后车架对接组件 CONJUTO DE ACOPLAMENTO CHASSI DIANTEIRO E TRASEIRO		页码 Página 376	
件号 ITEM	部件号 Código.	零件名称 Descrição		数量 QNT	备注 Observação
1	252900390	上铰接销	PINO DA DOBRADIÇA INFERIOR	1	
2	250400150	垫圈	ARRUELA	1	
3	805047660	螺栓 M20×35(达克罗)	PARAFUSO	1	GB/T5783-2000
4	252900352	下衬套	BUCHA INFERIOR	1	
5	252900355	上衬套	BUCHA SUPERIOR	1	
6	251400422	垫圈	ARRUELA	1	
7	252903797	下铰接销	PINO DA DOBRADIÇA INFERIOR	1	
8	252903800	安装板	PLACA DE INSTALAÇÃO	1	
9	805047263	螺栓 M16×45(达克罗)	PARAFUSO	6	GB/T16674.1-2004
10	805300048	垫圈 30	ARRUELA	1	GB/T93-1987
11	252903801	螺栓	PARAFUSO	1	
12	801103215	油杯 M10×1	COPO DE OLEO	1	JB/T7940.1-1995

页码 PÁGINA	固定动臂组件	部件号 PART NO.
377	CONJUNTO DE FIXAÇÃO DO BRAÇO	252910983

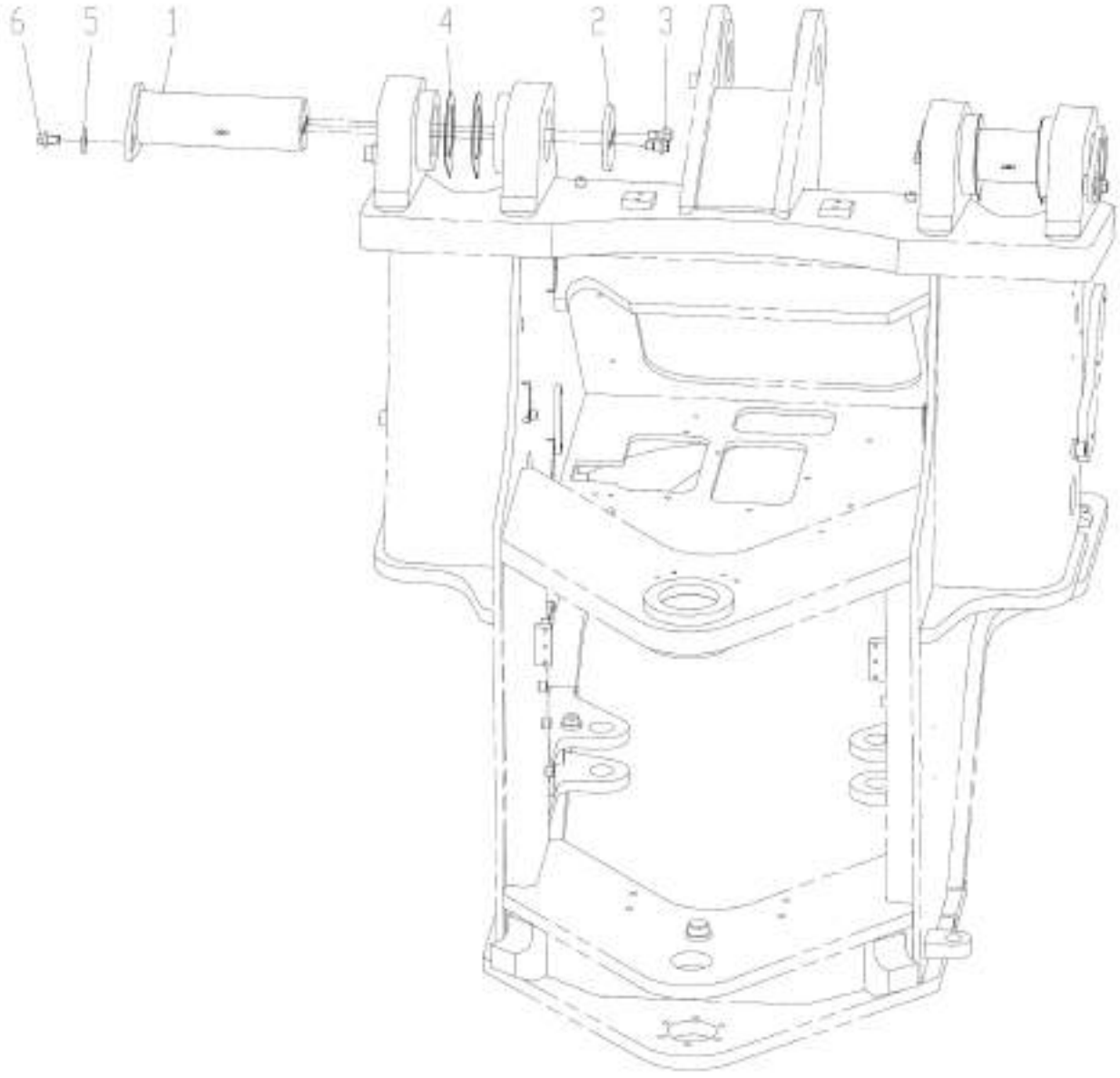

部件号 Código. 252910983		固定动臂组件 CONJUNTO DE FIXAÇÃO BRAÇO		页码 Páginas 378	
件号 ITEM	部件号 Código.	零件名称 Descrição		数量 QNT	备注 Observação
1	252909402	动臂-车架销	PINO	2	
2	252909761	挡板	PLACA	2	
3	805047708	螺栓 M16×30(达克罗)	PARAFUSO	4	GB/T16674.1-2004
4	269900194	调整垫片	CALÇO	8	
5	253102301	垫片	AEEUELA	2	
6	805048032	螺栓 M16×25(达克罗)	PARAFUSO	2	GB/T16674.1-2004

页码 PÁGINA	固定动臂缸组件 CONJUNTO DE FIXAÇÃO CILINDO DO BRAÇO	部件号 PART NO.
379		252116193

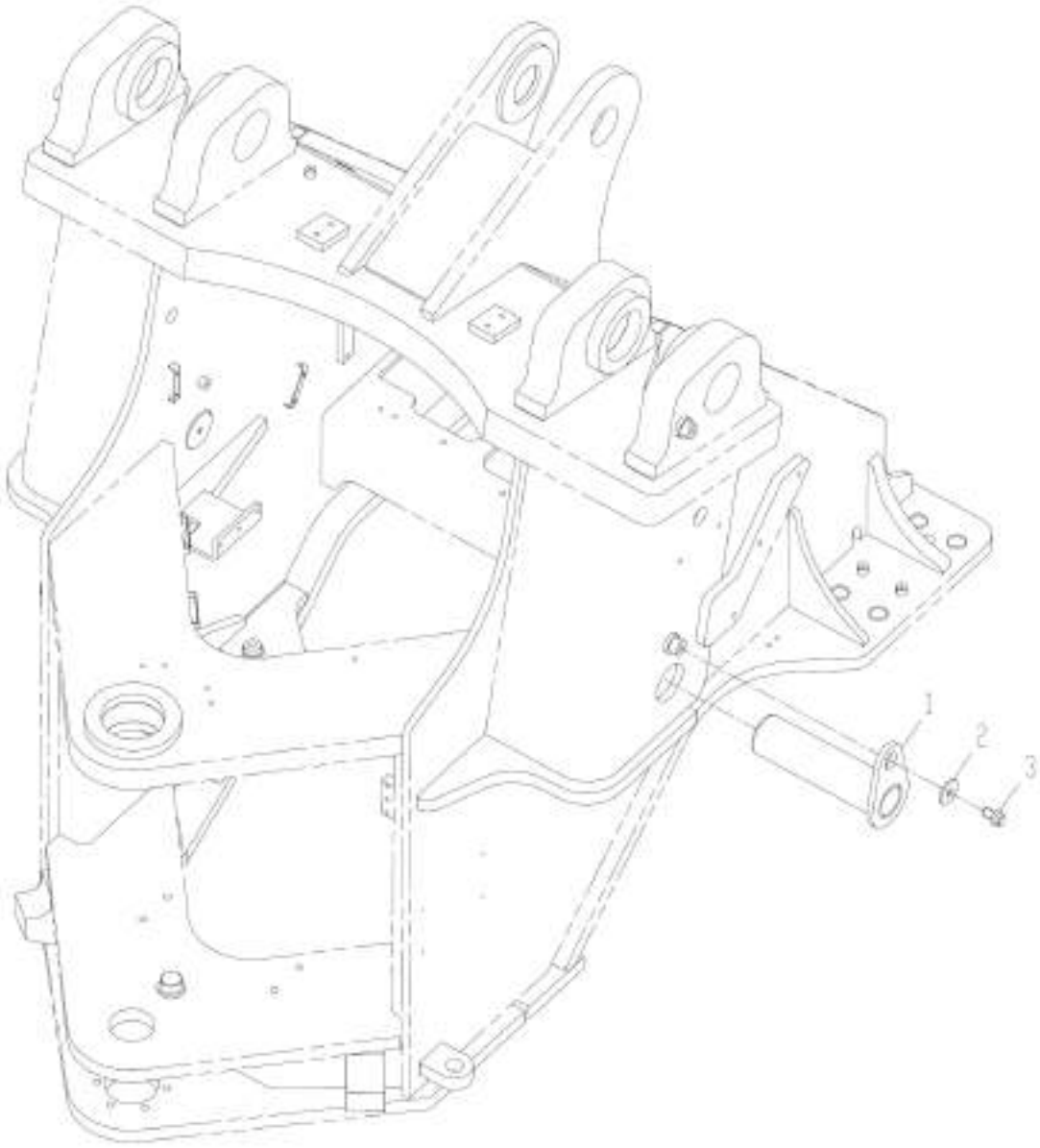

部件号 Código. 252116193		固定动臂缸组件 CONJUNTO DE FIXAÇÃO CILINDO DO BRAÇO		页码 Pagina 380	
件号 ITEM	部件号 código.	零件名称 Descrição		数量 QNT	备注 Observação
1	252102685	动臂缸-前车架销	PINO	2	
2	253102301	垫片	ARRUELA	2	
3	805048032	螺栓 M16×25(达克罗)	PARAFUSO	2	GB/T16674.1-2004

页码 Pagina	固定翻斗缸组件	部件号 Código.
381	CONJUNTO DE FIXAÇÃO DA ROTAÇÃO DA CAÇAMBA	252910974

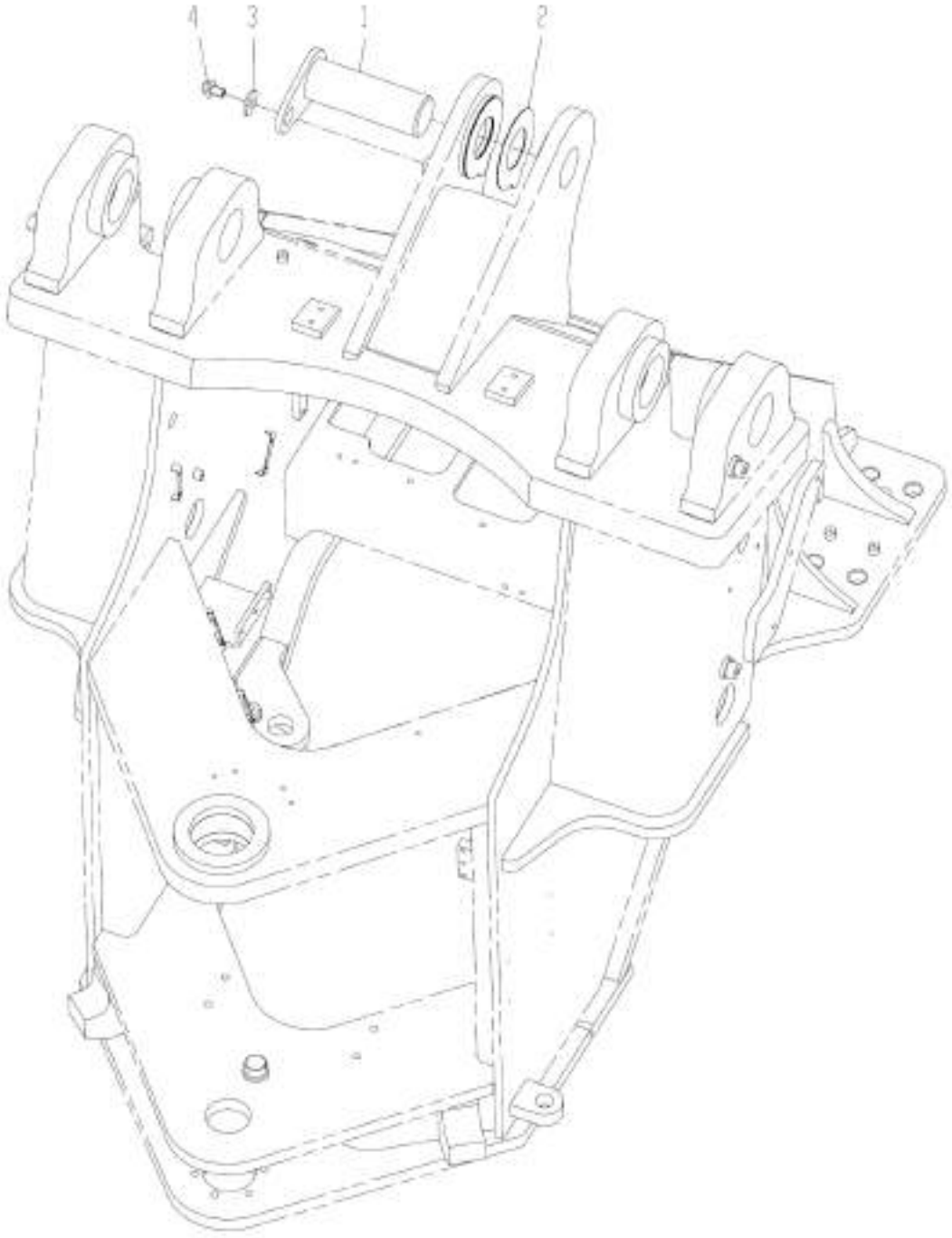

部件号 PART NO. 252910974		固定翻斗缸组件 GRUPO DE PIN (CILINDRO INCLINADO)		页码 Página 382	
件号 ITEM	部件号 Código.	零件名称 Descrição		数量 QNT	备注 Observação
1	252900387	翻斗缸-前车架销	PINO	1	
2	253102301	调整垫片	ARRUELA	6	
3	269900193	垫片	CALÇO	1	
4	805048032	螺栓 M16×25(达克罗)	PARAFUSO	1	GB/T16674.1-2004

页码 Pagina	固定转向缸组件 CONJUNTO DE FIXAÇÃO CILINDO DE DIREÇÃO	部件号 Código.
383		252910976

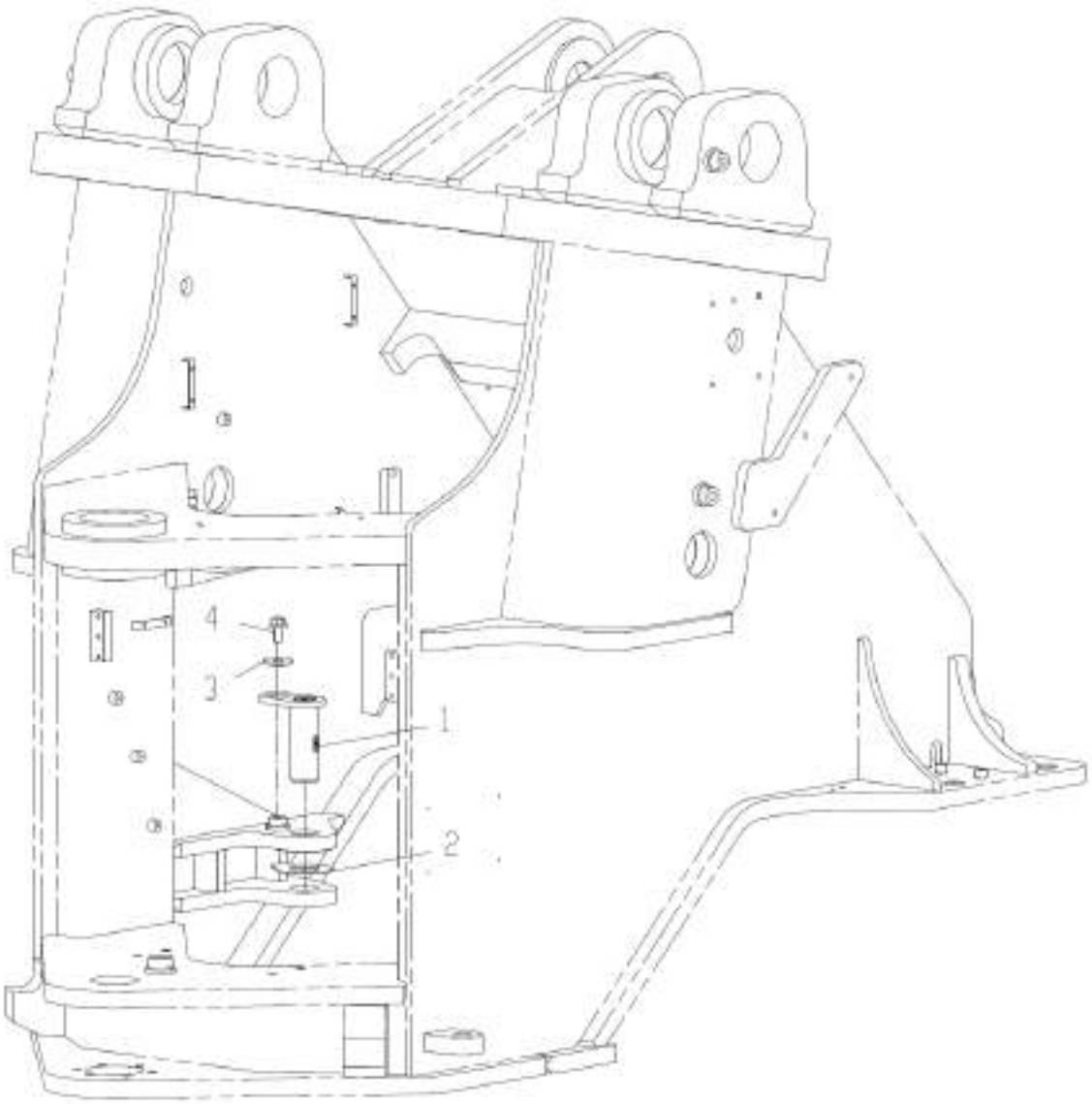

部件号 Código. 252910976		固定转向缸组件 CONJUNTO DE FIXAÇÃO CILINDO DE DIREÇÃO		页码 Pagina 384	
件号 ITEM	部件号 Código.	零件名称 Descrição		数量 QNT	备注 Observação
1	252112982	转向销	PINO DE DIREÇÃO	2	
2	269900185	调整垫片	CALÇO	6	
3	253102301	垫片	ARRUELA	2	
4	805048032	螺栓 M16×25(达克罗)	PARAFUSO	2	GB/T16674.1-2002

页码 PÁGINA	固定前罩组件	部件号 PART NO.
385	CONJUNTO DE FIXAÇÃO CAPO FRONTAL	252910979

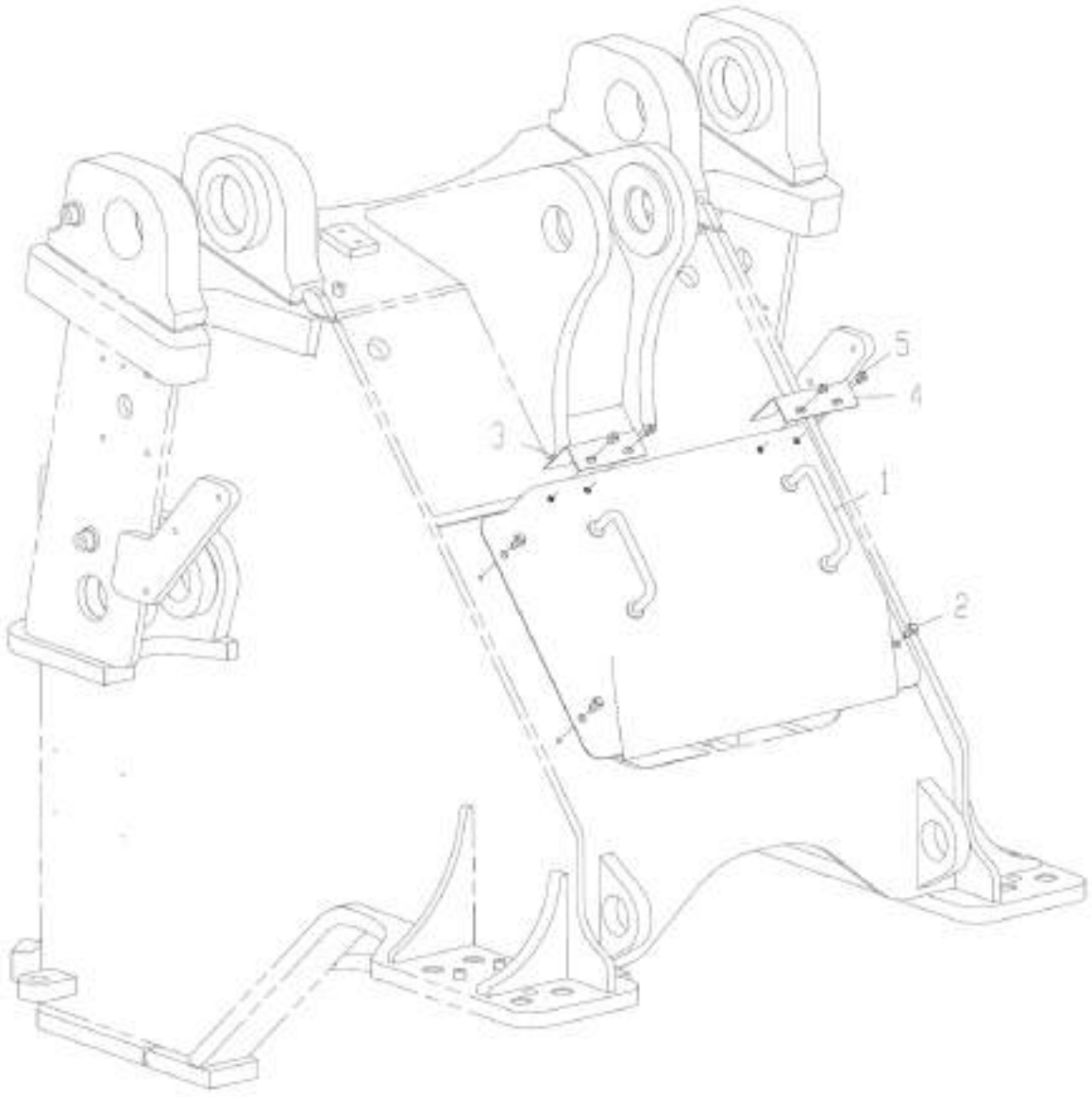

部件号 Código. 252910979		固定前罩组件 CONJUNTO DE FIXAÇÃO CAPO FRONTAL		页码 Página 386	
件号 ITEM	部件号 Código.	零件名称 Descrição		数量 QNT	备注 Observação
1	252910978	罩板	PLACA	1	ZZTZ0310-2017
2	805004770	螺栓 M10×20(达克罗)	PARAFUSO	4	GB/T16674.1-2002
3	252913909	挡板一	SUPORTE	1	
4	252913910	挡板二	SUPORTE	1	
5	805047997	螺栓 M8×12 10.9(达克罗)	PARAFUSO	4	GB/T16674.1-2004

页码 PÁGINA	**罩板**	部件号 PART NO.
387	**PLACA DO CAPO**	252910978

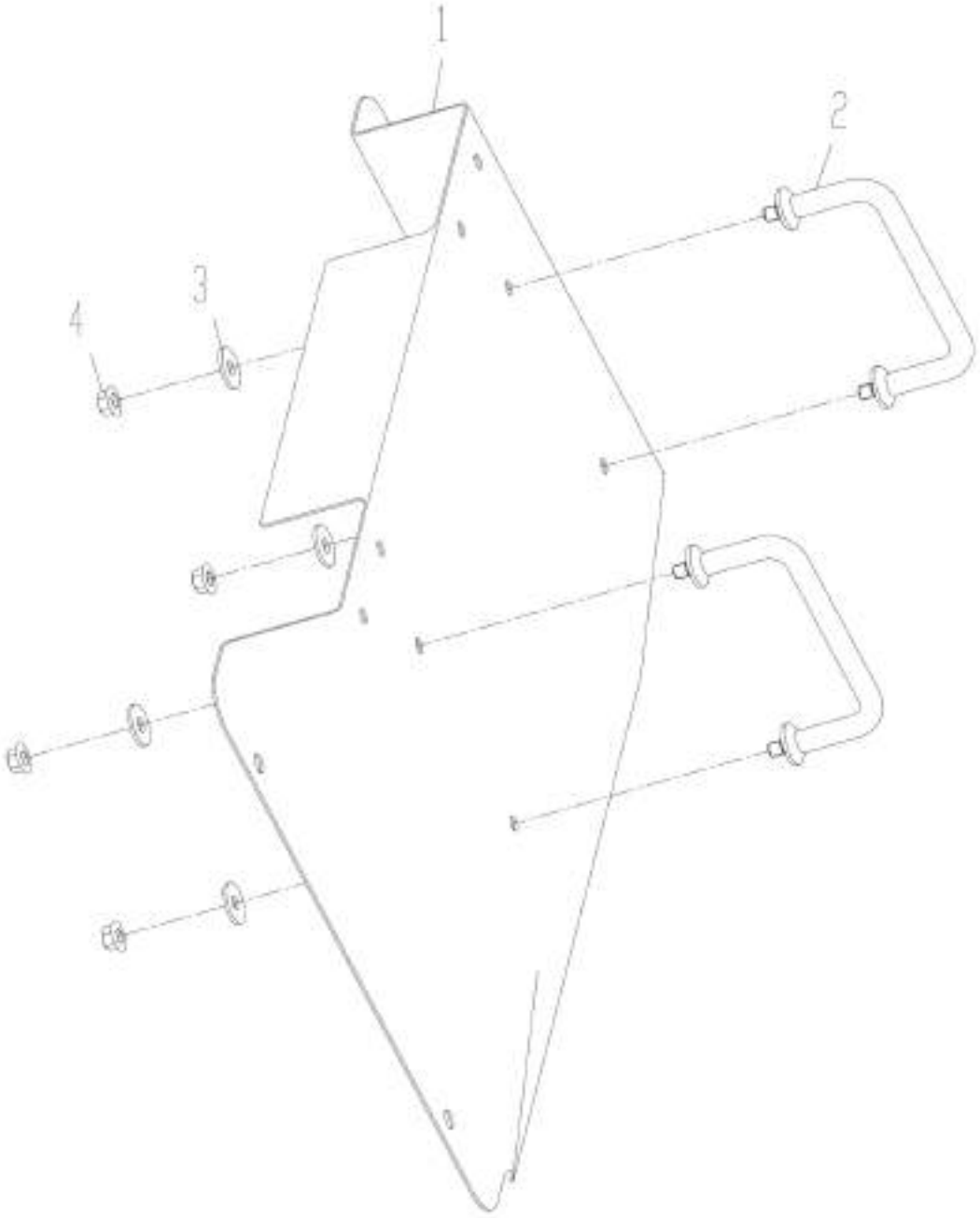

部件号 Código. 252910978		罩板 PLACA DO CAPO		页码 Pagina 388	
件号 ITEM	部件号 Código.	零件名称 Descrição		数量 Q'TY	备注 Observação
1	252910977	罩板	PLACA	1	
2	252904970	把手	CORRIMÃO	2	
3	805338267	垫圈 10(达克罗)	ARRUELA	4	GB/T96.1-2002
4	805238533	螺母 M10(达克罗)	PORCA	4	GB/T6177.1-2000

后车架系统

SISTEMA DE CHASSI

TRASEIRO

目录

SUMÁRIO

后车架系统 391
SISTEMA CHASSI TRASEIRO 391
固定杆组件 393
CONJUNTO FIXAÇÃO DA HASTE 393
固定转向销组件 395
PINO GROUP 395
固定挡板组件 397
CONJUNTO DE FIXAÇÃO DA PLACA 397
集中润滑油泵组件 399
GRUPO LUBRIFICAÇÃO CENTRALIZADA 399
配重组件 401
GRUPO CONTRAPESO 401
配重装配 403
MONTAGEM CONTRAPESO 403
工具箱 407
CAIXA DE FERRAMENTAS 407
驾驶室固定组件 409
GRUPO MONTAGEM CABINE 409

页码 PÁGINA	后车架系统	部件号 PART NO..
391	SISTEMA CHASSI TRASEIRO	252117669

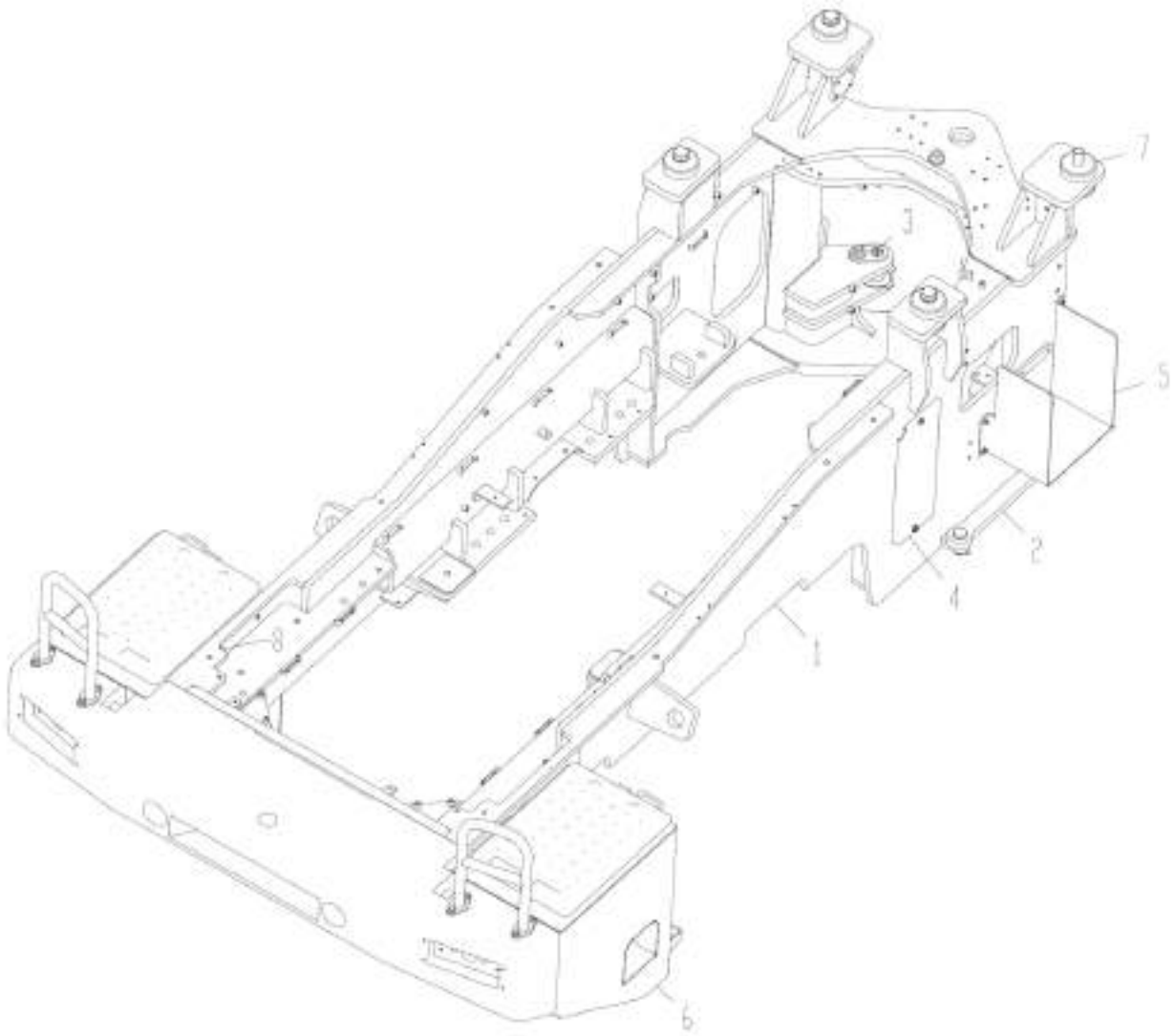

部件号 PART NO.. 252117669		后车架系统 SISTEMA DE CHASSI TRASEIRO		页码 PÁGINA 392	
件号 ITEM	部件号 PART NO..	零件名称 DESCRIÇÃO		数量 QNT	备注 OBSERVAÇÃO
1	252117696	后车架	CHASSI TRASEIRO	1	
2	252910962	固定杆组件	CONJUNTO FIXAÇÃO DA HASTE	1	
3	252910960	固定转向销组件	CONJUNTO FIXAÇÃO PINO DE DIREÇÃO	1	
4	252117699	固定挡板组件	CONJUNTO DE FIXAÇÃO DA PLACA	1	
5	252116249	集中润滑油泵组件	CONJUNTO DA BOMBA DE ÓLEO LUBRIFICANTE CENTRALIZADO	1	
6	252116232	配重组件	CONJUNTO CONTRA PESO	1	
7	252910961	驾驶室固定组件	CONJUNTO FIXAÇÃO CABINE	1	
8	803545700	橡胶护套	CAPA DE BORRACHA	2	

页码 PÁGINA	固定杆组件	部件号 PART NO..
393	CONJUNTO FIXAÇÃO DA HASTE	252910962

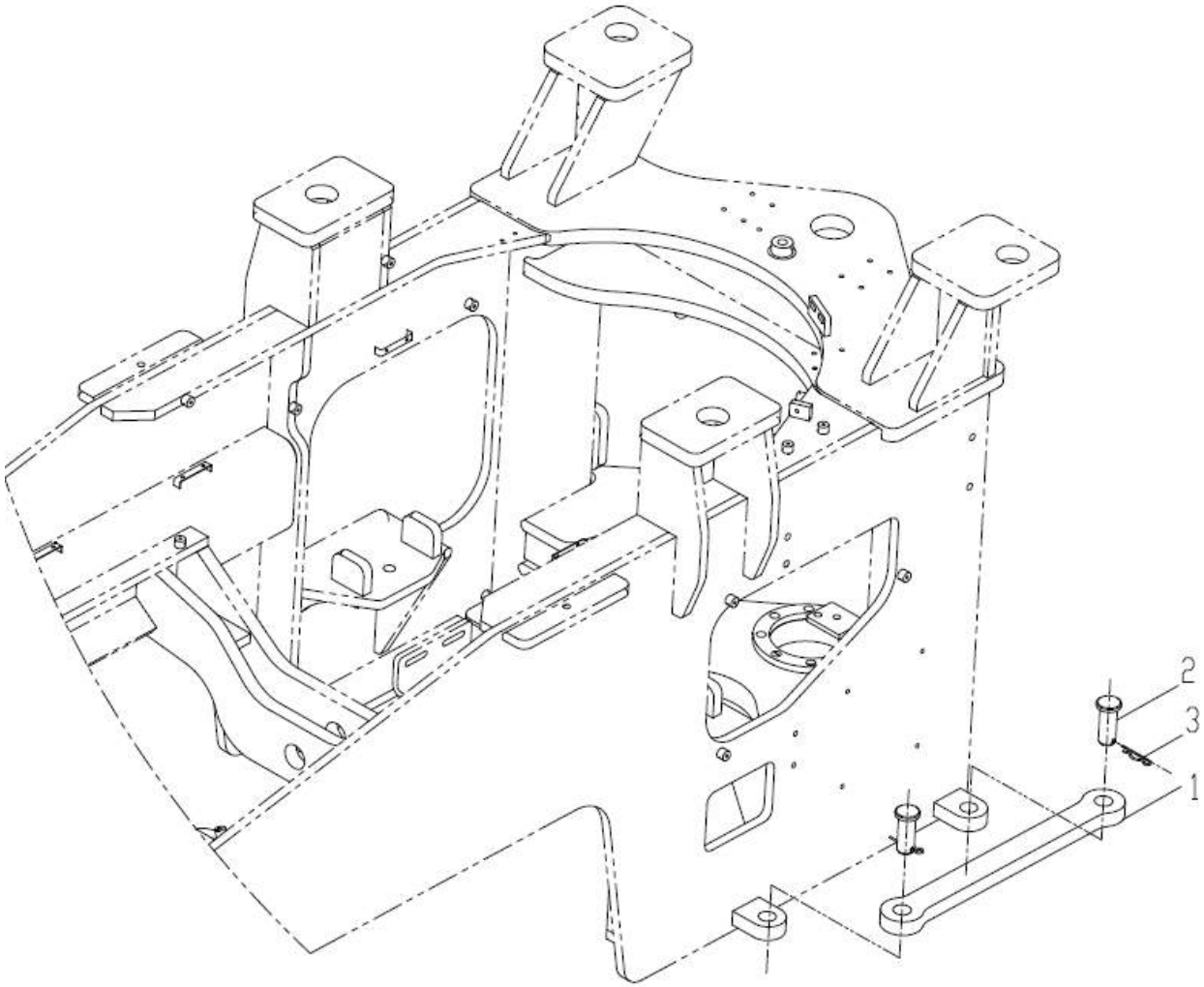

部件号 PART NO.. 252910962		固定杆组件 CONJUNTO FIXAÇÃO DA HASTE		页码 PÁGINA 394	
件号 ITEM	部件号 PART NO.	零件名称 DESCRIÇÃO		数量 Q'TY	备注 OBSERVAÇÃO
1	252101576	固定杆	HASTE DE FIXAÇÃO	1	
2	805601608	销 32×80	PINO	2	GB/T882-2008
3	251500108	弹性挡簧	MOLA	2	

页码 PÁGINA	固定转向销组件	部件号 PART NO.
395	PINO GROUP	252910960

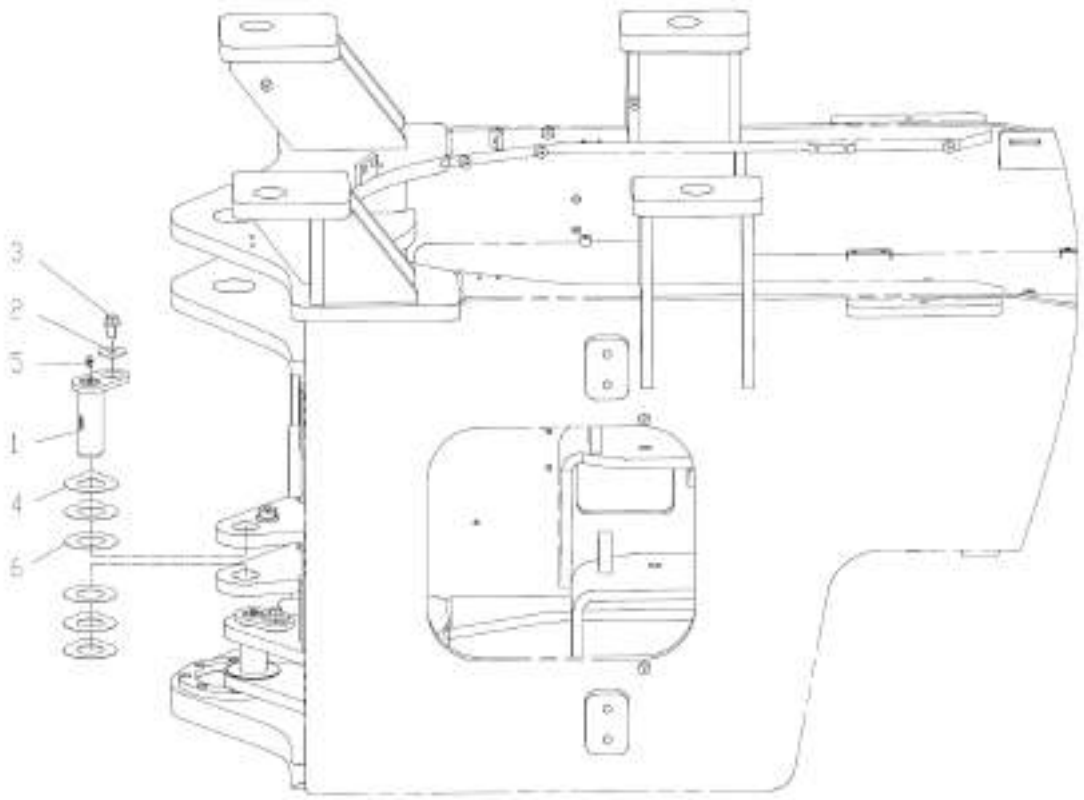

部件号 PART NO.. 252910960		固定转向销组件 CONJUNTO FIXAÇÃO DOS PINOS DE DIREÇÃO		页码 PÁGINA 396	
件号 ITEM	部件号 PART NO..	零件名称 DESCRIÇÃO		数量 QNT	备注 OBSERVAÇÃO
1	252112982	转向销	PINO DE DIREÇÃO	2	
2	253102301	垫片	ARRUELA	2	
3	805048032	螺栓 M16×25	PARAFUSO	2	GB/T166741.2004
4	269900185	调整垫片	ARRUELA	8	
5	801103215	油杯 M10×1	COPO DE OLEO	2	JB/T7940.1-1995
6	252910533	垫片	CALÇO	4	

页码 PÁGINA	固定挡板组件	部件号 PART NO.
397	CONJUNTO DE FIXAÇÃO DA PLACA	252910959

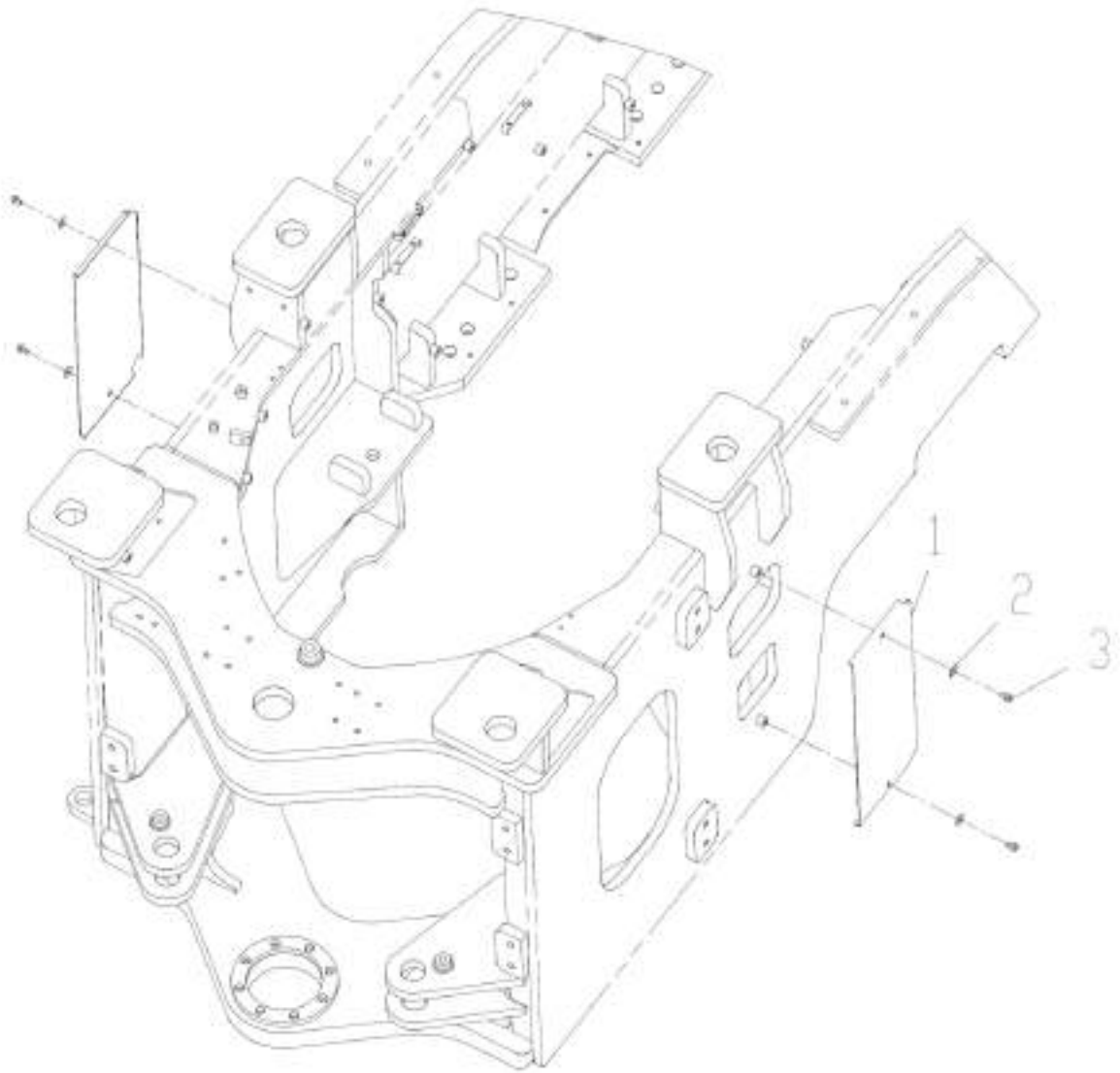

部件号 PART NO. 252910959		固定挡板组件 CONJUNTO DE FIXAÇÃO DA PLACA		页码 PÁGINA 398	
件号 ITEM	部件号 PART NO.	零件名称 DESCRIÇÃO		数量 Q'TY	备注 OBSERVAÇÃO
1	252910964	左侧挡板	PLACA LATERAL ESQUERDA	2	
2	805338265	垫圈 8	ARRUELA	4	GB/T96.1-2002
3	805047997	螺栓 M8×12	PARAFUSO	4	GB/T16674.1-2004

页码 PÁGINA	集中润滑油泵组件 GRUPO LUBRIFICAÇÃO CENTRALIZADA	部件号 PART NO.
399		252116249

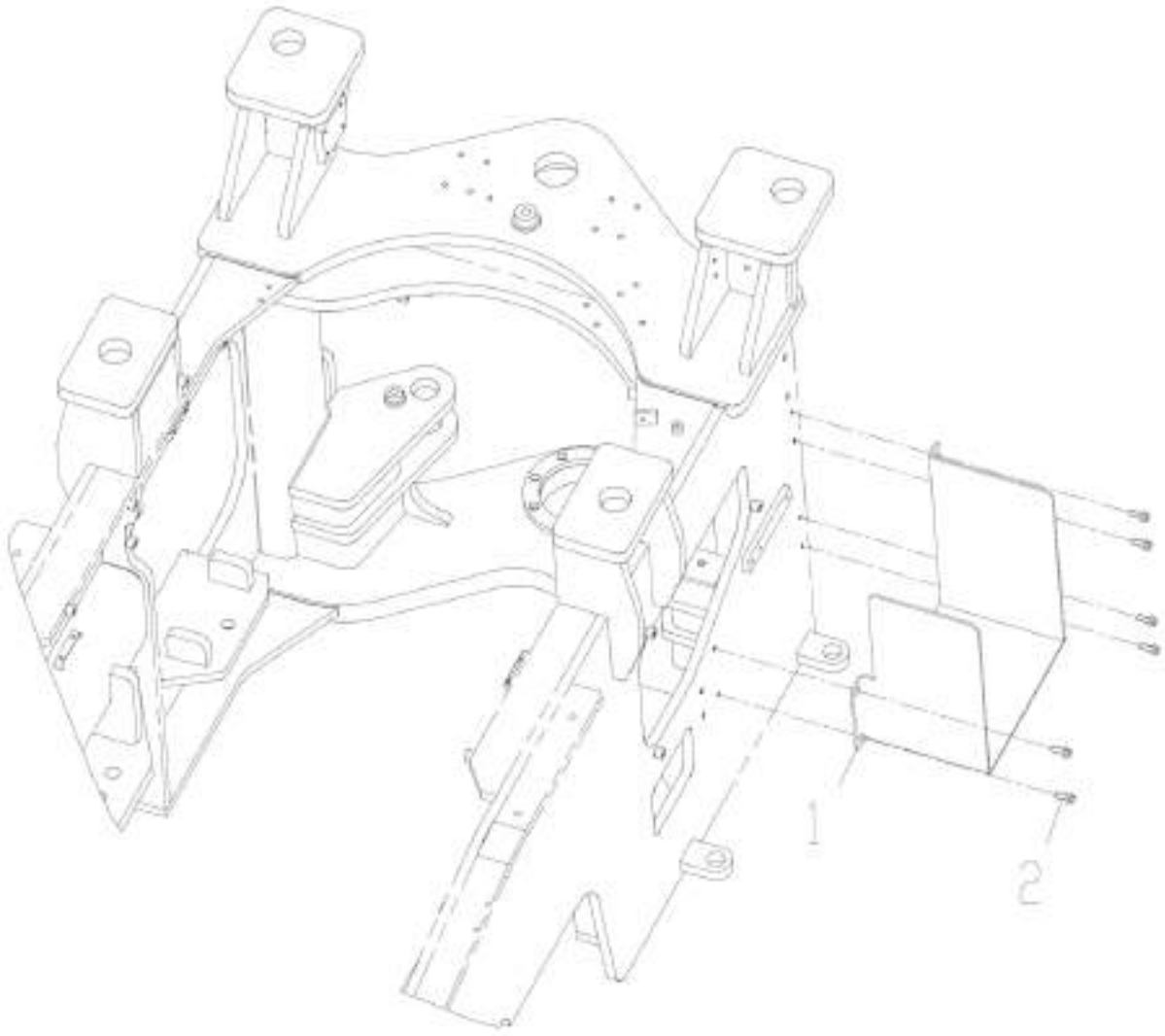

部件号 PART NO. 252116249		集中润滑油泵组件 GRUPO LUBRIFICAÇÃO CENTRALIZADA		页码 PÁGINA 400	
件号 ITEM	部件号 PART NO.	零件名称 DESCRIÇÃO		数量 Q'TY	备注 OBSERVAÇÃO
1	252116256	油泵护板	SUPORTE	1	
2	805004763	螺栓 M10×25(达克罗)	PARAFUSO	6	GB/T16674.1-2004

页码 PÁGINA	配重组件	部件号 PART NO.
401	GRUPO CONTRAPESO	252116232

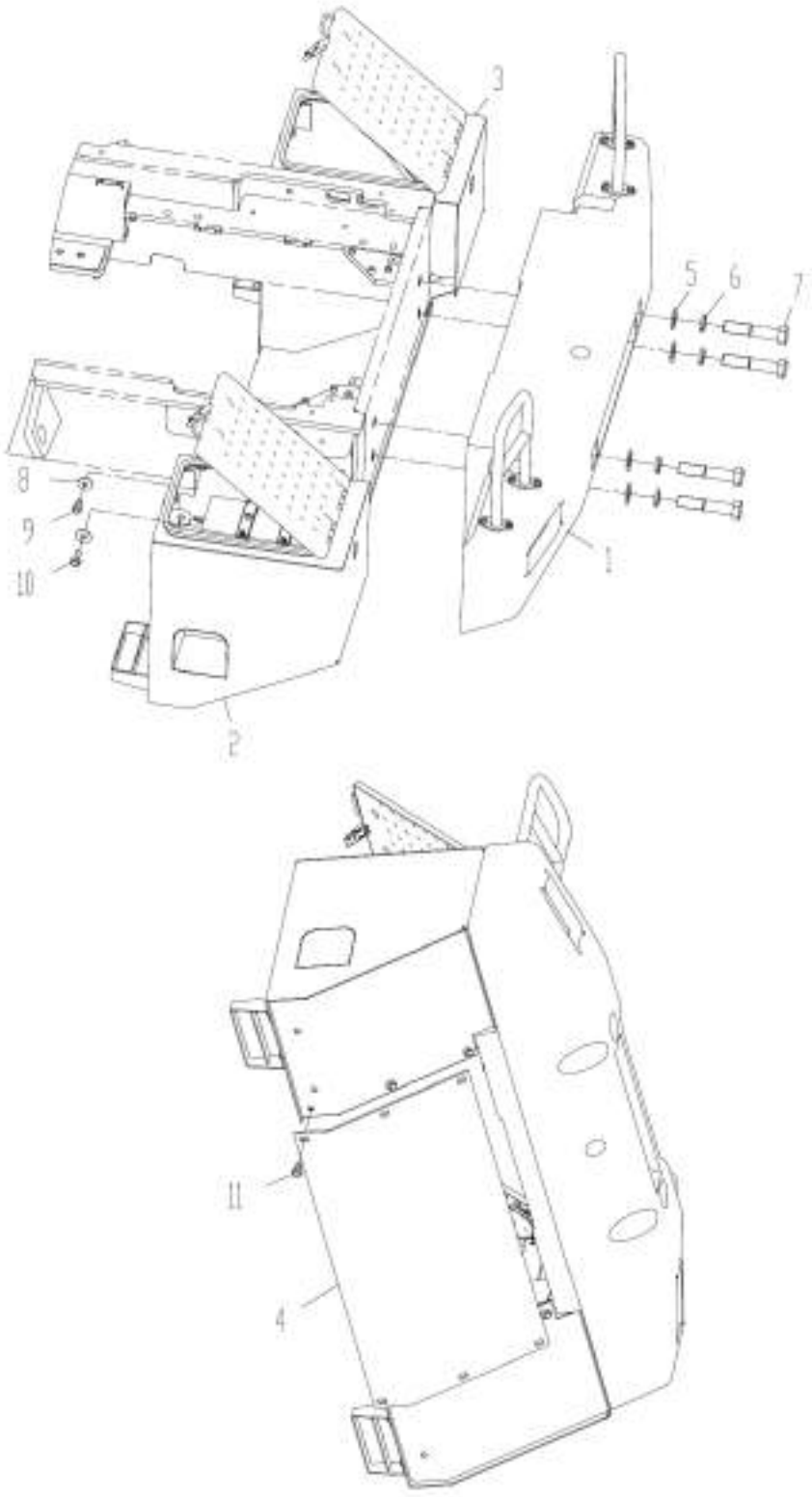

部件号 PART NO. 252116232		固定配重组件 GRUPO CONTRAPESO		页码 PÁGINA 402	
件号 ITEM	部件号 PART NO.	零件名称 DESCRIÇÃO		数量 Q'TY	备注 OBSERVAÇÃO
1	252116240	配重装配	MONTAGEM CONTRAPESO	1	
2	252116255	电瓶箱	SUPORTE BATERIA	1	
3	252116244	工具箱	SUPORTE CAIXA DE FERRAMENTA	1	
4	252116235	护板	PLACA	1	
5	805300047	垫圈 36	ARRUELA	4	GB/T97.1-2002
6	805300077	垫圈 36	ARRUELA	4	GB/T93-1987
7	805048276	螺栓 M36×180(达克罗)	PARAFUSO	4	GB/T5782-2000
8	805338273	垫圈 16	ARRUELA	8	GB/T96.1-2002
9	805048033	螺栓 M16×35(达克罗)	PARAFUSO	4	GB/T16674.1-2004
10	805047263	螺栓 M16×45(达克罗)	PARAFUSO	4	GB/T16674.1-2004
11	805047708	螺栓 M16×30(达克罗)	PARAFUSO	6	GB/T16674.1-2004

页码 PÁGINA	配重装配	部件号 PART NO.
403	MONTAGEM CONTRAPESO	252116240

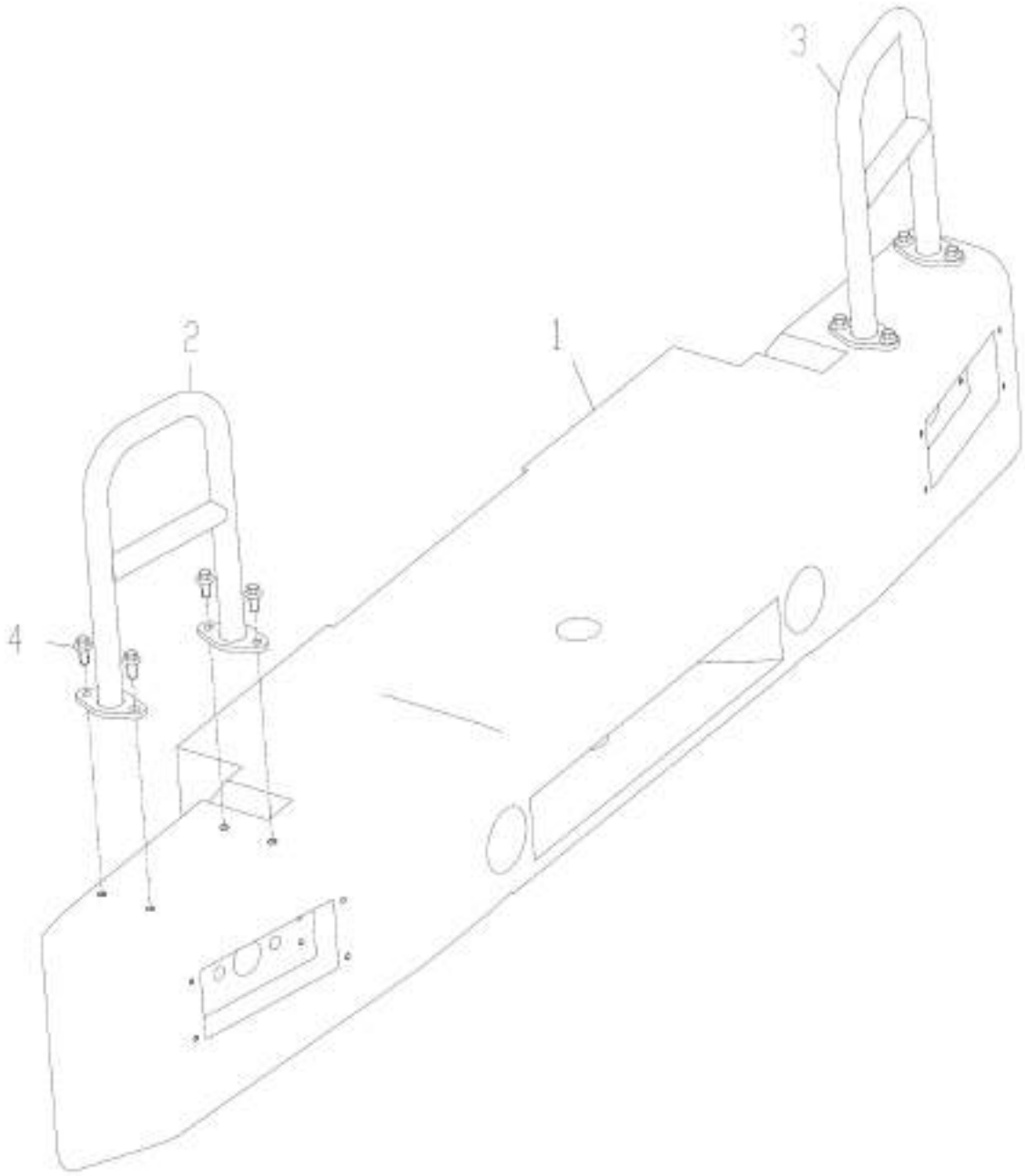

部件号 PART NO. 252116240		配重装配 MONTAGEM CONTRAPESO		页码 PÁGINA 404	
件号 ITEM	部件号 PART NO.	零件名称 DESCRIÇÃO		数量 Q'TY	备注 OBSERVAÇÃO
1	252114111	配重	CONTRAPESO	1	
2	252114159	左扶手	PROTEÇÃO	1	
3	252114162	右扶手	PROTEÇÃO	1	
4	805004764	螺栓 M12×25(达克罗)	PARAFUSO	8	GB/T16674.1-2004

页码 PÁGINA	电瓶箱	部件号 PART NO.
405	CAIXA DE BATERIA	252116255

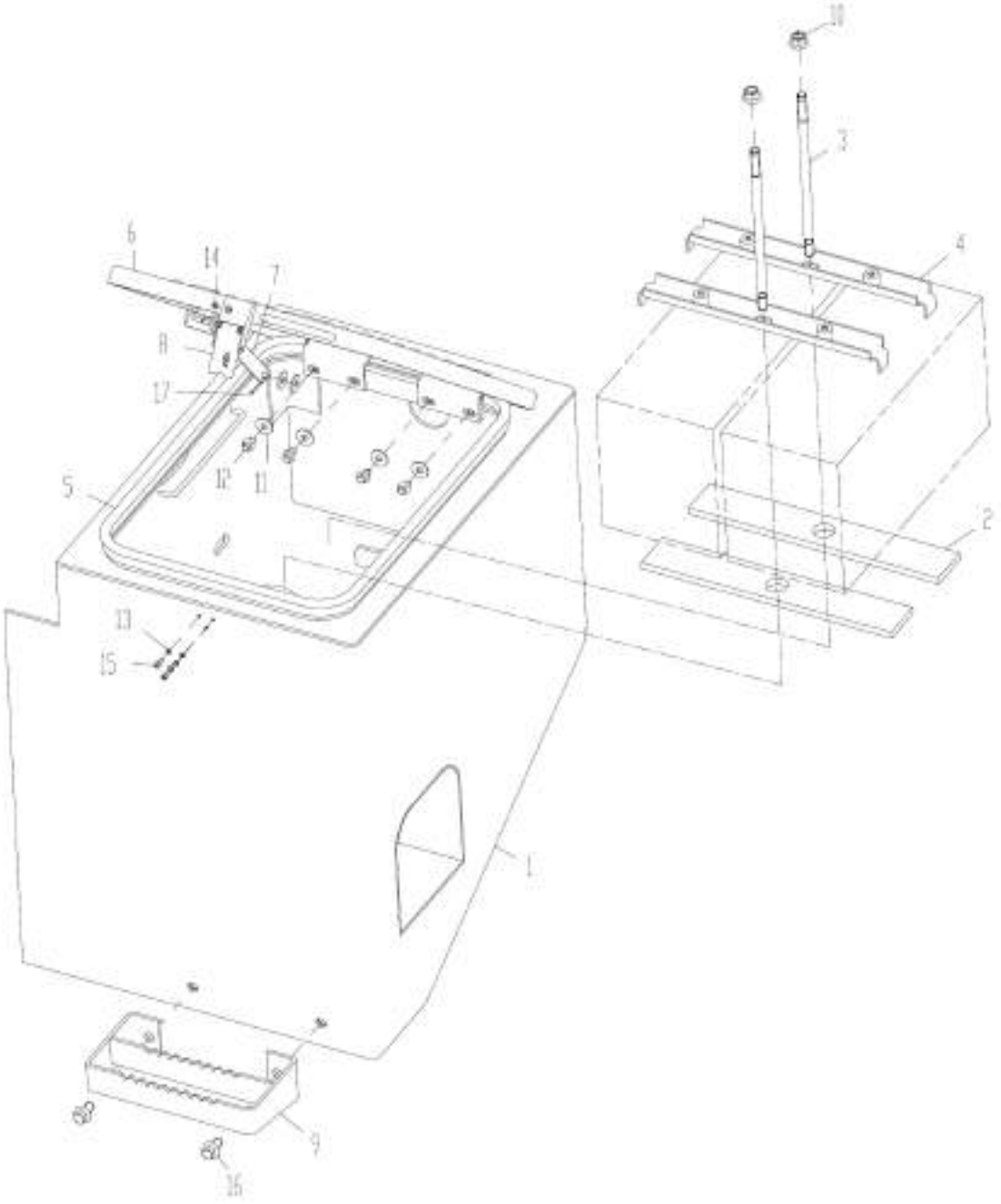

部件号 PART NO. 252116255		电瓶箱 CAIXA DE BATERIA		页码 PÁGINA 406
件号 ITEM	部件号 PART NO.	零件名称 DESCRIÇÃO	数量 Q'TY	备注 OBSERVAÇÃO
1	252116261	电瓶箱焊接件 CONJUNTO SOLDADO SUPORTE	1	
2	252910903	橡胶垫 BORRACHA	2	
3	252910891	拉丝 HASTE	2	
4	252910892	压板 PLACA	2	
5	252904020	JT-05B 密封条 L=1950 VEDAÇÃO	1	
6	252904973	左箱盖 COBERTURA	1	
7	252117326	撑杆 HASTE	1	
8	251804394	NBS1013 锁 TRAVA	1	
9	251801075	脚蹬 SUPORTE	1	
10	805204006	螺母 M12(达克罗) PORCA	2	GB/T6177.1-2000
11	805338265	垫圈 8(达克罗) ARRUELA	6	GB/T96.1-2002
12	805047997	螺栓 M8×12(达克罗) PARAFUSO	4	GB/T16674.1-2004
13	805300027	垫圈 4 ARRUELA	5	GB/T93-1987
14	805104436	螺钉 M4×8 PARAFUSO	2	GB/T818-2000
15	805100266	螺钉 M4×12 PARAFUSO	3	GB/T818-2000
16	805048016	螺栓 M12×20(达克罗) PARAFUSO	2	GB/T16674.1-2004
17	805600029	销 2×25 PINO	1	GB/T91-2000

页码 PÁGINA	工具箱	部件号 PART NO.
407	CAIXA DE FERRAMENTAS	252116244

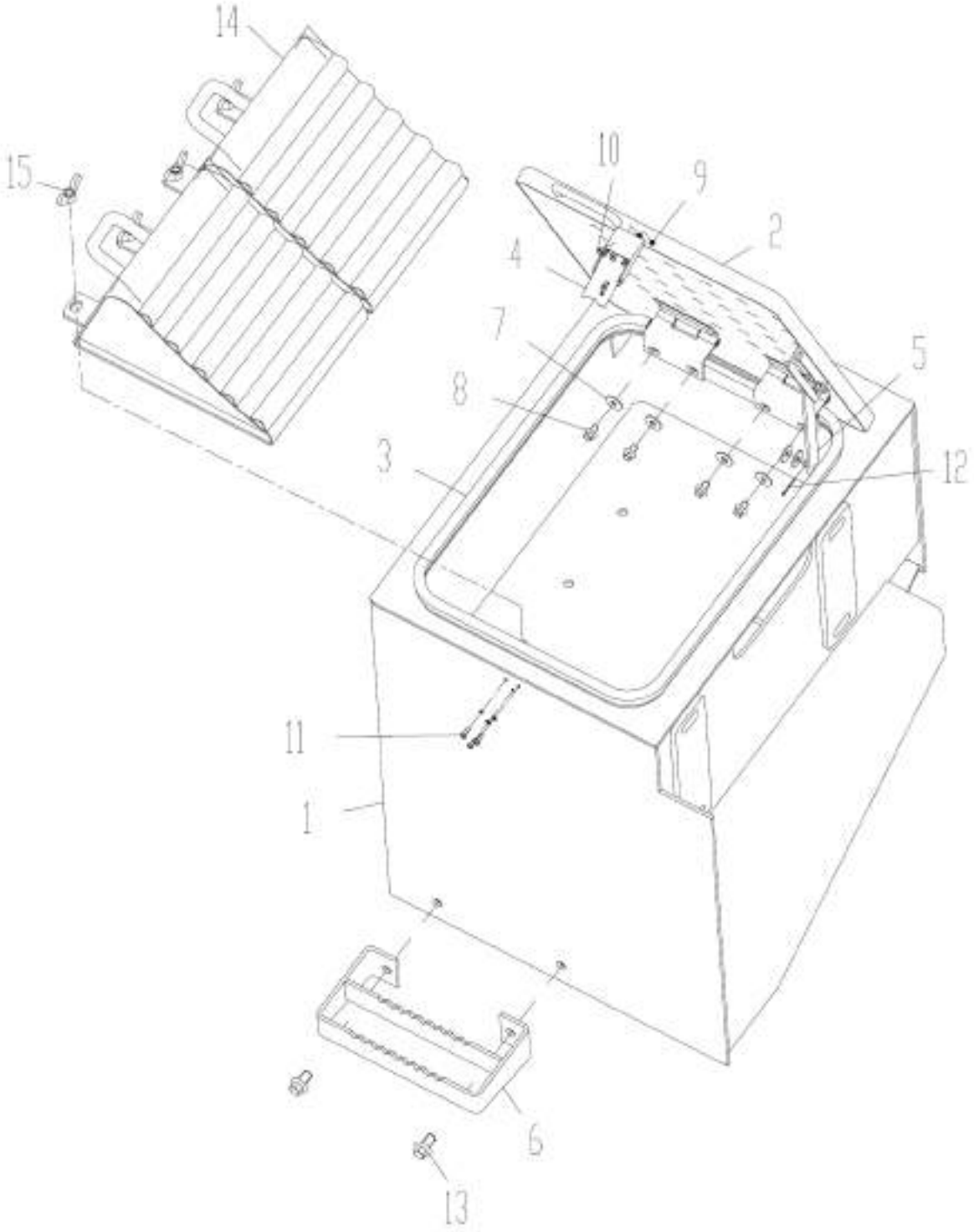

部件号 PART NO. 252116244		工具箱 CAIXA DE FERRAMENTAS		页码 PÁGINA 408	
件号 ITEM	部件号 PART NO.	零件名称 DESCRIÇÃO		数量 Q'TY	备注 OBSERVAÇÃO
1	252116263	工具箱焊接件	CONJUNTO SOLDADO CAIXA DE FERRAMENTA	1	ZZTZ0310-2017
2	252904972	右箱盖	COBERTURA	1	
3	252904020	JT-05B 密封条 L=1950	VEDAÇÃO	1	
4	251804394	NBS1013 锁	TRAVA	1	
5	252117326	撑杆	HASTE	1	
6	251801075	脚蹬	SUPORTE	1	
7	805338265	垫圈 8(达克罗)	ARRUELA	6	GB/T96.1-2002
8	805047997	螺栓 M8×12(达克罗)	PARAFUSO	4	GB/T16674.1-2004
9	805300027	垫圈 4	ARRUELA	5	GB/T93-1987
10	805104436	螺钉 M4×8	PARAFUSO	2	GB/T818-2000
11	805100266	螺钉 M4×12	PARAFUSO	3	GB/T818-2000
12	805600029	销 2×25	PINO	1	GB/T91-2000
13	805048016	螺栓 M12×20(达克罗)	PARAFUSO	2	GB/T16674.1-2004
14	252117631	防滑块	ANTI-DERRAPANTE	2	
15	805203190	螺母 M10	PORCA	4	GB/T62.1-2004

页码 PÁGINA	驾驶室固定组件	部件号 PART NO.
409	GRUPO MONTAGEM CABINE	252910961

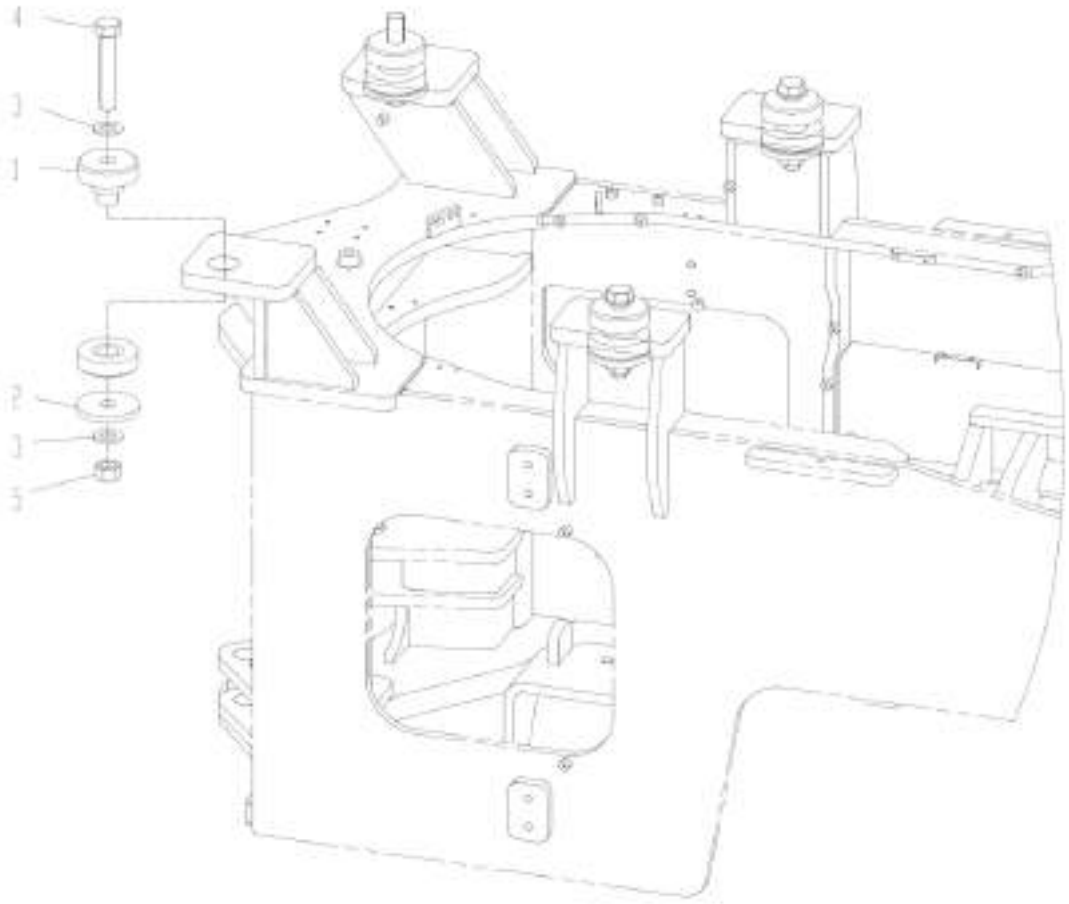

部件号 PART NO. 252910961		驾驶室固定组件 GRUPO MONTAGEM CABINE		页码 PÁGINA 410	
件号 ITEM	部件号 PART NO.	零件名称 DESCRIÇÃO		数量 Q'TY	备注 OBSERVAÇÃO
1	252900306	减震器组件	AMORTECEDOR	4	
2	252900305	隔板	PLACA	4	
3	805338293	垫圈 30(达克罗)	ARRUELA	7	GB/T97.1-2002
4	805048813	螺栓 M30×2×160(达克罗)	PARAFUSO	4	GB/T5786-2000
5	805200242	螺母 M30×2	PORCA	3	GB/T6171-2000

液压系统

SISTEMA HIDRÁULICO

目录

SUMÁRIO

工作液压系统（一） 417

SISTEMA DE TRABALHO(1) 417

液压油箱 419

TANQUE 419

呼吸阀组件 421

FILTRO DE AR 421

三联泵组件 423

BOMBA 423

三联泵 425

BOMBA 425

液压泵安装组件 429

BOMBA INSTALLATION ASS’Y 429

液压油箱吸油钢管组件 431

TUBO 431

回油接头块组件 433

CONJUNTO MONATADO DE BLOCO 433

转向泵吸油钢管组件 435

TUBO DA BOMBA 435

泵吸油胶管组件 437

MANGUEIRA 437

工作液压系统（二） 439

WORKING HYDRAULIC SYSTEM(2) 439

D32 多路阀管路组件 441

TUBO 441

动臂钢管固定组件 443

PIPE FIXED ASS’Y 443

法兰组件 445

CONJUNTO DE FLANGE 445

翻斗油缸组件 447

CILINDRO DA CAÇAMBA 447
翻斗油缸 449
CILINDRO DE DIREÇÃO 449
左动臂油缸 451
BOOM DO CILINDRO ESQUERDO 451
右动臂油缸 455
BOOM DO CILINDRO DIREITO 455
转向液压系统 459
SISTEMA HIDRAULICO DE DIREÇÃO 459
流量放大阀组件 463
MONTAGEM DAS VALVULAS 463
流量放大阀 465
VALVULA AMPLIFICADORA 465
右转向缸组件 469
GRUPO CILINDRO DE GIRO DIREITO 469
右转向缸 471
CILINDRO DE GIRO DIREITO 471
左转向缸组件 473
GRUPO CILINDRO GIRANDO 473
左转向缸 475
CILINDRO DE GIRO ESQUERDO 475
转向器组件 477
GRUPO DE DIREÇÃO 477
管夹总成 479
ABRAÇADEIRA DE MANGUEIRA 479
限位阀组件 481
VÁLVULA LIMITADORA 481
右限位阀组件 483
VÁLVULA DE LIMITE DIREITO 483
限位阀 485
VALVULA DE LIMITE 485
转向限位杆组件 487

ALAVANCA DE LIMITE DE DIREÇÃO 487
转向器软管固定组件 489
GRUPO FIXO MANGUEIRA 489
流量放大软管固定组件 491
GRUPO FIXO MANGUEIRA 491
先导系统 493
LINHA ARTICULADA 493
两联液控分配阀组件 497
GRUPO VÁLVULA 497
多路阀 D32 499
VÁLVULA PRINCIPAL 499
压力选择阀组件 503
VÁLVULA DE CONTROLE DE PRESSÃO 503
顺序阀组件 505
GRUPO VÁLVULA 505
溢流阀总成 507
GRUPO DA VALVULA DE ALIVIO 507
驾驶室先导管路 509
LINHA PILOTO 509
驾驶室管路安装板组件 511
PLACA DE INSTALAÇÃO 511
球阀总成 513
VÁLVULA ESFÉRICA 513
先导阀组件 515
GRUPO VÁLVULA 515
管夹总成 517
ABRAÇADEIRA 517
管夹总成 519
ABRAÇADEIRA 519
齿轮泵组件 521
BOMBA 521
齿轮泵 523

BOMBA 523
先导快组件 525
CONJUNTO MONTADO DE BLOCO 525
铰接管路 527
LINHA ARTICULADA 527
分配阀回油钢管组件 529
TUBO 529
分配阀回油钢管固定组件 531
GRUPO TUBO FIXO 531
卸荷阀组件 533
VALVE CONJUNTO MONATADO DE BLOCO 533
管夹组件 535
GRUPO ABRAÇADEIRA 535
管夹组件 537
GRUPO MANGUEIRA ABRAÇADEIRA 537
翻斗钢管固定组件 539
GRUPO DO TUBO FIXO 539
集中测压系统 541
SISTEMA DE PRESSÃO 541
测压接头安装总成 543
GRUPO DE INSTALAÇÃO 543
独立散热系统 545
SISTEMA DE ARREFECIMENTO 545
稳定模块系统 549
MODOLO DO SISTEMA HIDRAULICO 549
稳定模块组件 551
GRUPO VALVULA ESTABILIZADORA 551

页码 PÁGINA	工作液压系统（一）	部件号 PART NO.
417	SISTEMA DE TRABALHO(1)	252117680

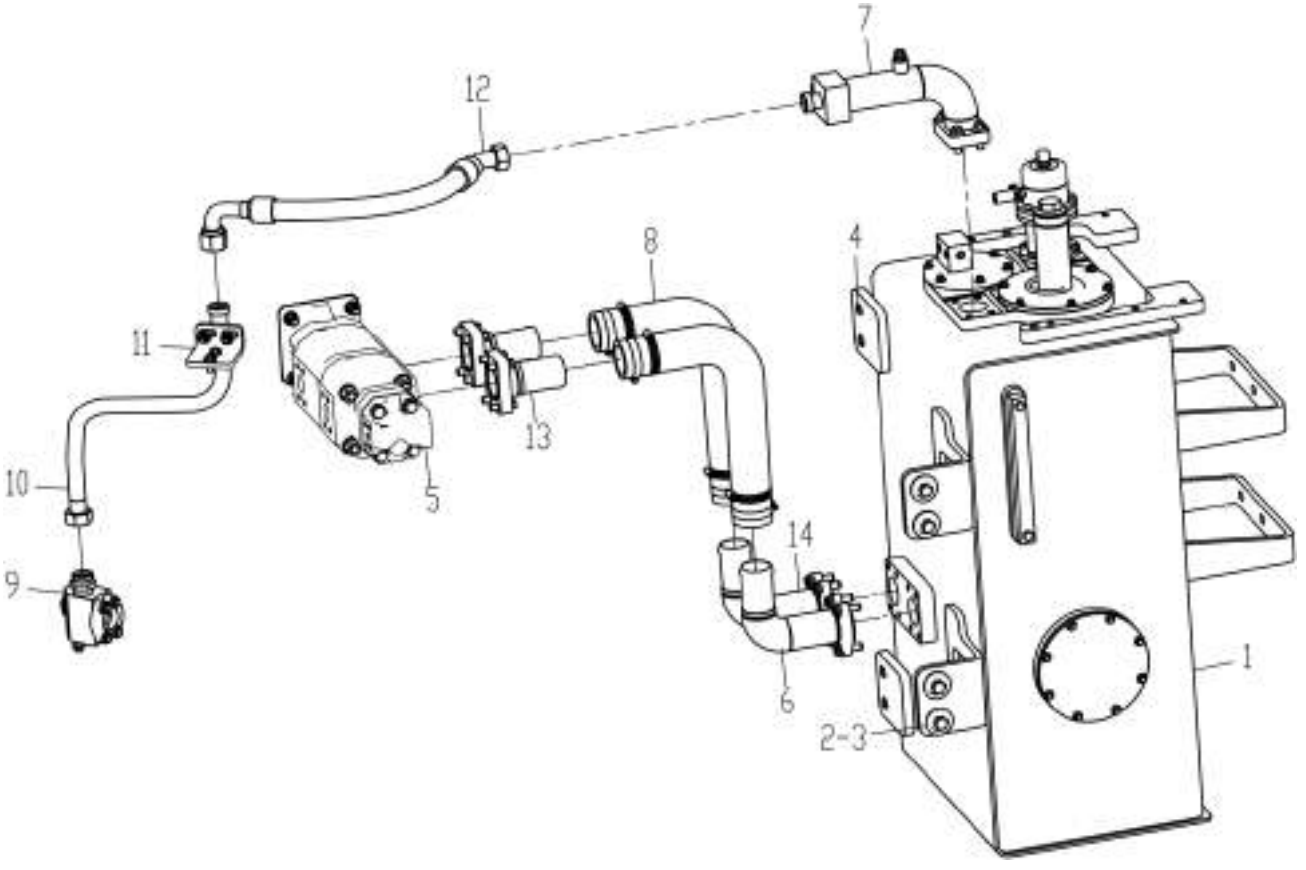

部件号 PART NO. 252117680		工作液压系统（一） SISTEMA DE TRABALHO(1)		页码 PÁGINA 418	
件号 ITEM	部件号 PART NO.	零件名称 DESCRIÇÃO		数量 QNT	备注 OBSEVAÇÃO
1	253008072	液压油箱	TANQUE	1	
2	805338273	垫圈 16(达克罗)	ARRUELA16	8	GB/T96.1-2002
3	805048033	螺栓 M16×35(达克罗)	PARAFUSO M16×35	4	GB/T16674.1-2004
4	805048034	螺栓 M16×40(达克罗)	PARAFUSO M16×40	4	GB/T16674.1-2004
5	252117681	HPT3-112/80/P124-16R 泵组件	BOMBA	1	
6	252116127	油箱吸油钢管组件	BOMBA	2	
7	252911950	油箱回油钢管组件	TUBO	1	
8	252117682	转向泵吸油胶管组件	TUBO	2	
9	252116127	回油接头块组件	MANGUEIRA	1	
10	252909517	回油钢管	TUBO	1	
11	252911838	回油钢管固定组件	SUPORTE	1	
12	803413832	软管总成	TUBO	1	
13	251808331	转向泵吸油钢管组件	CONJUNTO DE TUBOS	2	
14	252116126	液压油箱吸油钢管组件	TUBO		

页码 PÁGINA 419	**液压油箱** **TANQUE**	部件号 PART NO. 253008072

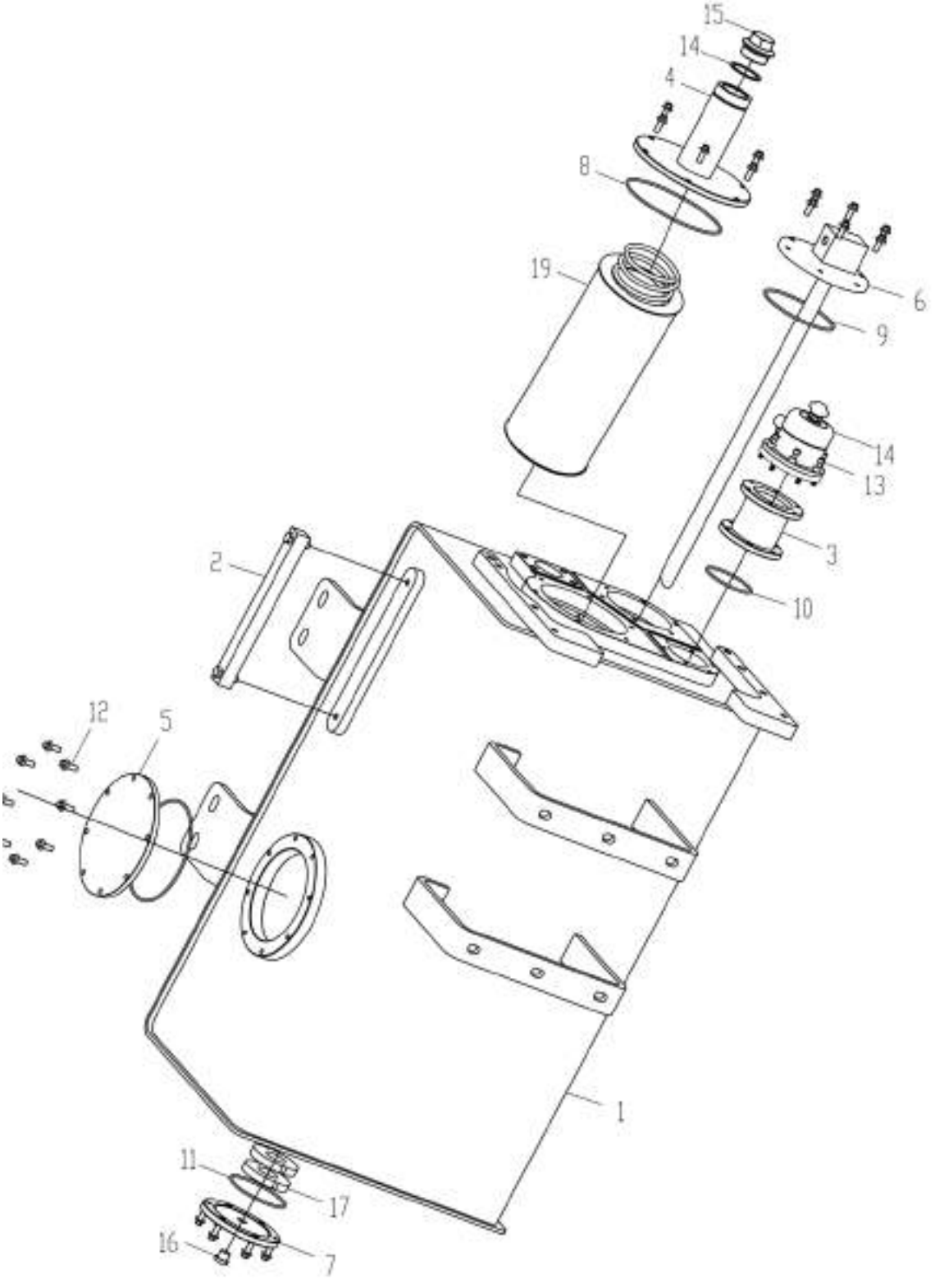

部件号 PART NO. 253008072		液压油箱 TANQUE		页码 PÁGINA 420	
件号 ITEM	部件号 PART NO.	零件名称 DESCRIÇÃO		数量 QNT	备注 OBSEVAÇÃO
1	253008062	液压油箱	TANQUE	1	
2	803201534	液位计	VISOR DE NIVEL	1	
3	252911728	呼吸器过渡安装钢管	TUBO	1	
4	252912233	回油室盖板焊接件	SUPORTE	1	
5	251808558	盖板	TAMPA	1	
6	252911770	液压油箱泄露接口焊接件	TAMPA	1	
7	252911768	盖板	TAMPA	1	
8	803401168	O 形圈 164.69×3.53	ANEL	2	
9	803401156	O 形圈 120.24×3.53	ANEL	1	
10	803401142	O 形圈 75.79×3.53	ANEL	1	
11	803401148	O 形圈 94.84×3.53	ANEL	1	
12	805004756	螺栓 M8×20(达克罗)	PARAFUSO	26	GB/T16674.1-2004
13	805100059	螺钉 M6×20	PARAFUSO	6	GB/T70.1-2008
14	251807810	呼吸阀组件	FILTRO DE AR	1	
15	803164100	复合式密封硬垫圈 45	ARRUELA	1	
16	252905762	螺塞 M45×1.5	PLUG	1	
17	803166450	堵头	PLUG	1	
18	250200145	磁铁	IMÃ	2	
19	803164329	回油滤清器	ELEMENTO FILTRANTE	1	

页码 PÁGINA	呼吸阀组件	部件号 PART NO.
421	FILTRO DE AR	251807810

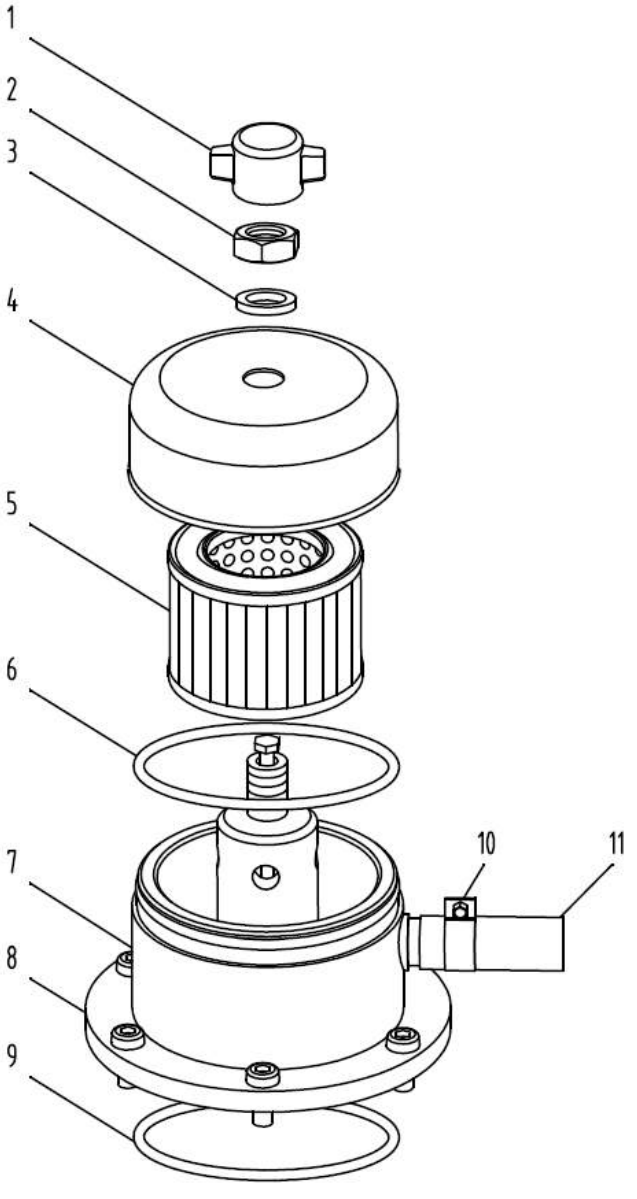

部件号 PART NO. 251807810		呼吸阀组件 FILTRO DE AR		页码 PÁGINA 422	
件号 ITEM	部件号 PART NO.	零件名称 DESCRIÇÃO		数量 QNT	备注 OBSEVAÇÃO
1	860141571	防尘帽组件	CAPA	1	B013830
2	860141573	螺母 M12	PORCA	1	B023489
3	860141572	组合密封垫圈 12	ARRUELA	1	P063333
4	860141574	罩帽	CAPA	1	B011256
5	803086817	滤芯	ELEMENTO FILTRANTE	1	P040249
6	801100116	O 形圈 75X3.1	ANEL	1	B031153
7	860141570	空滤器组件	FILTRO DE AR	1	ZPAG2005-XC-01
8	860141577	不锈钢内六角螺钉 M6X14	PARAFUSO	6	B023488
9	803409955	O 形圈 80X3.1	ANEL	1	B031154
10	860141576	Φ20 卡箍	ABRAÇADEIRA	1	Y040029
11	860141581	Φ14 耐油胶管,长 0.9 米	MANGUEIRA	1	B010913
★	860140942	呼吸阀组件密封包（包含易损件）	KIT DE VEDAÇÃO	1	包含以上 5、6、9、等部件 /INCLUDE5、6、9

页码 PÁGINA	三联泵组件	型号 PART NO
423	BOMBA	252117681

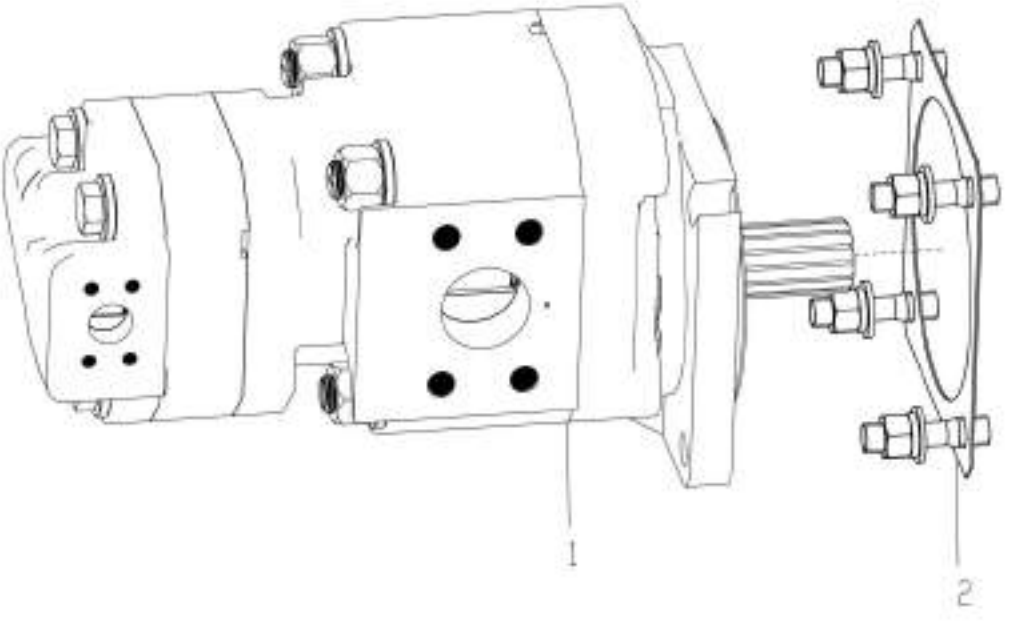

部件号 PART NO. 252117681		三联泵组件 BOMBA		页码 PÁGINA 424
件号 ITEM	部件号 PART NO.	零件名称 DESCRIÇÃO	数量 QNT	备注 OBSEVAÇÃO
1	803092324	三联泵 BOMBA	1	
2	252909510	液压泵安装组件 INSTALAÇÃO DA BOMBA	1	

页码 PÁGINA	三联泵	型号 PART NO
425	BOMBA	803092324

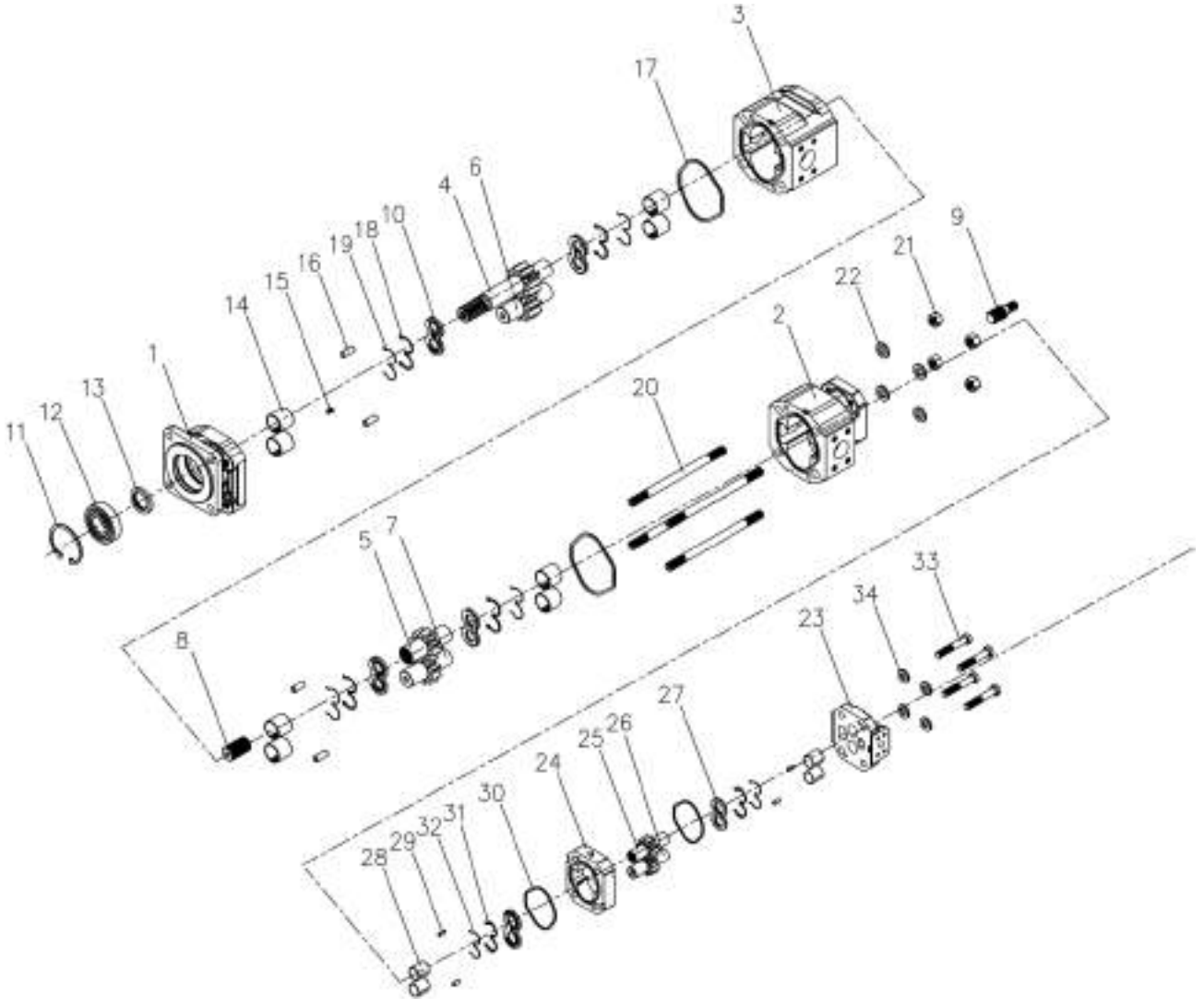

部件号 PART NO. 803092324		三联泵 BOMBA		页码 PÁGINA 426	
件号 ITEM	部件号 PART NO.	零件名称 DESCRIÇÃO		数量 QNT	备注 OBSEVAÇÃO
1	860150569	前盖	SUPORTE	1	163A0003
2	860150570	HPT3/124E 类泵体	ALOJAMENTO	1	163E0282
3	860150571	D 类泵体	ALOJAMENTO	1	163D0100
4	860150572	一级主齿	ENGRENAGEM	1	163F0869
5	860150573	二级主齿	ENGRENAGEM	1	163G0005
6	860148065	一级从齿	ENGRENAGEM	1	163G0027
7	860148058	二级从齿	ENGRENAGEM	1	163G0020
8	860150574	接轴	EIXO	1	163H0001
9	860148059	接轴	EIXO	1	163H0004
10	860148046	侧板	PLACA	4	163J0002
11	860146612	孔用弹性挡圈	ANEL	1	565C-00016
12	860146613	外置轴承	ROLAMENTO	1	W58-48
13	803274699	油封	VEDAÇÃO	1	W62-26-10
14	860148047	滑动轴承	BUCHA	8	002B0005
15	860145438	堵油螺钉	PLUG	1	S-0280
16	860148048	圆柱销	PINO	4	008A0006
17	803274700	O 形密封圈	ANEL	2	001E0006
18	803274701	E 型密封圈	VEDAÇÃO	4	006E0003
19	803274702	E 型挡圈	ANEL	4	007E0002
20	860150575	双头螺柱	PRISIONEIRO	4	002A0042
21	860148061	螺母	PORCA	4	004A0004
22	860145442	垫圈	ARRUELA	4	W033-2

页码 PÁGINA	三联泵	型号 PART NO
427	BOMBA	803092324

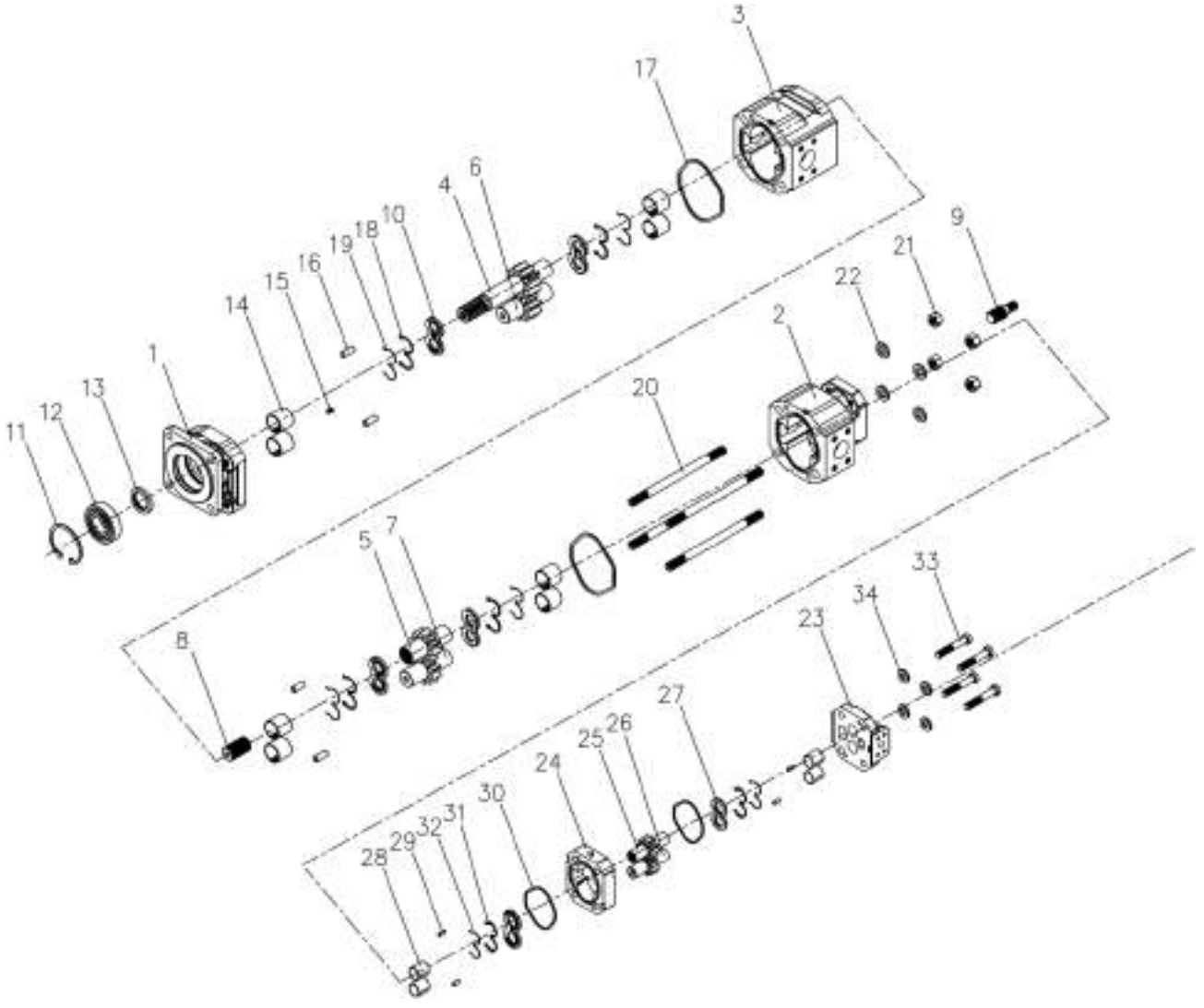

部件号 PART NO. 803092324		三联泵 BOMBA		页码 PÁGINA 428	
件号 ITEM	部件号 PART NO.	零件名称 DESCRIÇÃO		数量 QNT	备注 OBSEVAÇÃO
23	860150576	后盖	SUPORTE	1	592-01122-2567
24	803269179	泵体	ALOJAMENTO	1	577-01109-10
25	860150577	三级主齿	ENGRENAGEM	1	996C-L0039-10DR
26	803269184	三级从齿	ENGRENAGEM	1	996-01103-10ID
27	803268934	侧板	PLACA	2	947-01105
28	803268936	滑动轴承	BUCHA	4	921-01108
29	803268937	圆柱销	PINO	4	280-1971-071
30	803268938	方型密封圈	VEDAÇÃO	2	TA-2995-152
31	803268939	E 型密封圈	VEDAÇÃO	2	947-01107
32	803268940	E 型挡圈	ANEL	2	947-01106
33	860145814	螺栓	PARAFUSO	4	W1-66
34	803268943	垫圈	ARRUELA	4	W033-1
★	860150578	三联泵易损件包 HPT3-100/63/P124-20R-100	KIT DE REPOSIÇÃO	1	包含以上 11、17、18、19、30、31、32 等部件/INLCUI11、17、18、19、30、31、32

页码 PÁGINA	液压泵安装组件	型号 PART NO
429	BOMBA INSTALLATION ASS’ Y	252909510

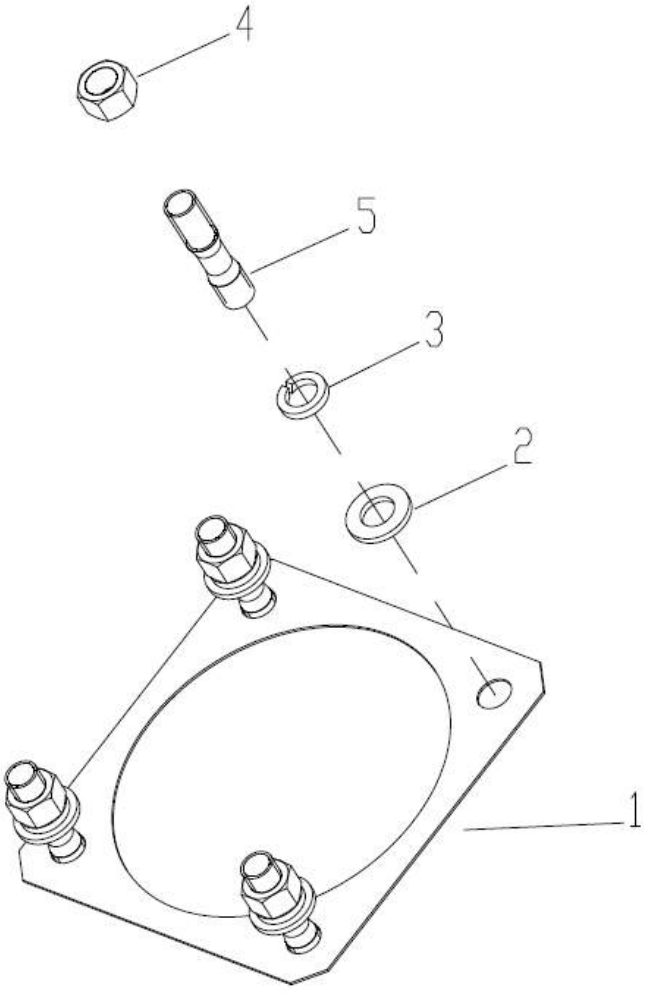

部件号 PART NO. 252909510		液压泵安装组件 BOMBA INSTALLATION ASS'Y		页码 PÁGINA 430	
件号 ITEM	部件号 PART NO.	零件名称 DESCRIÇÃO		数量 QNT	备注 OBSEVAÇÃO
1	252100847	密封垫	JUNTA	1	
2	805300020	垫圈 12	ARRUELA	4	GB/T97.1-2002
3	805300018	垫圈 12	ARRUELA	4	GB/T93-1987
4	805200049	螺母 M12	PORCA	4	GB/T6170-2000
5	805002233	螺柱 M12×35	PARAFUSO	4	GB/T899-1988

页码 PÁGINA	液压油箱吸油钢管组件	型号 PART NO
431	TUBO	252116126

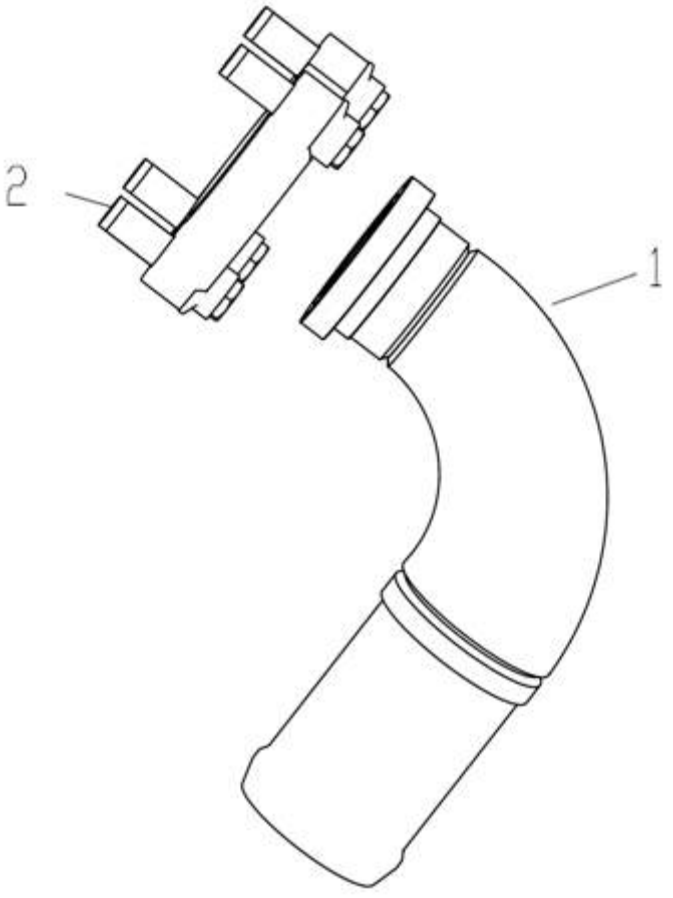

部件号 PART NO. 252116126		液压油箱吸油钢管组件 TUBO		页码 PÁGINA 432
件号 ITEM	部件号 PART NO.	零件名称 DESCRIÇÃO	数量 QNT	备注 OBSEVAÇÃO
1	252116128	液压油箱吸油钢管 TUBO	1	
2	252911084	法兰组件 CONJUNTO DE FLANGE	1	

页码 PÁGINA	回油接头块组件	部件号 PART NO.
433	CONJUNTO MONATADO DE BLOCO	252116127

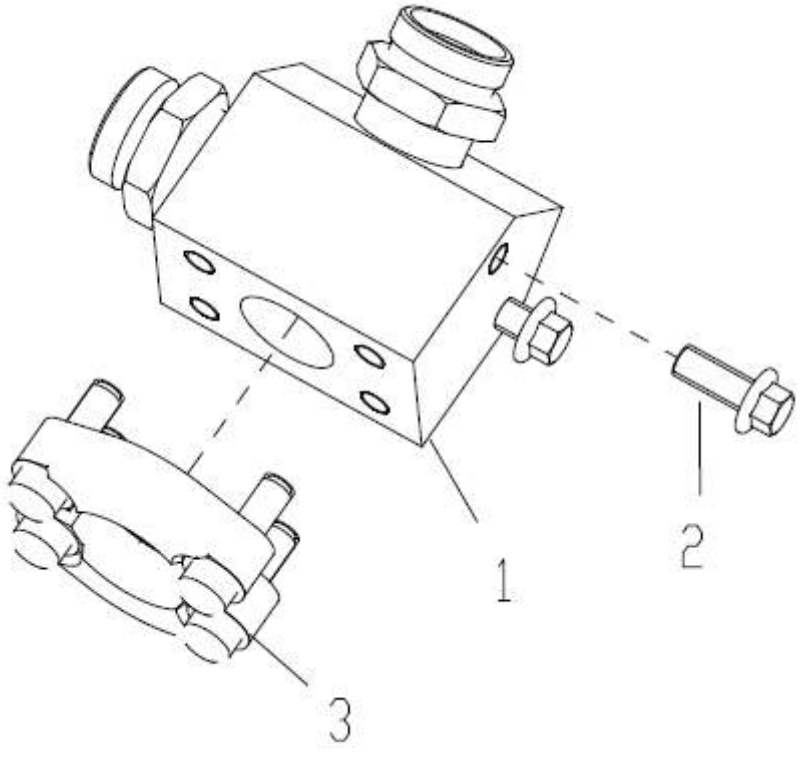

部件号 PART NO. 252116127		回油接头块组件 CONJUNTO MONATADO DE BLOCO		页码 PÁGINA 434	
件号 ITEM	部件号 PART NO.	零件名称 DESCRIÇÃO		数量 QNT	备注 OBSEVAÇÃO
1	252116125	回油接头块	BLOCO	1	
2	805004763	螺栓 M10×25(达克罗)	PARAFUSO	2	GB/T16674.1-2004
3	252911080	法兰组件	CONJUNTO DE FLANGE	1	

页码 PÁGINA 435	**转向泵吸油钢管组件** **TUBO DA BOMBA**	部件号 PART NO. 251808331

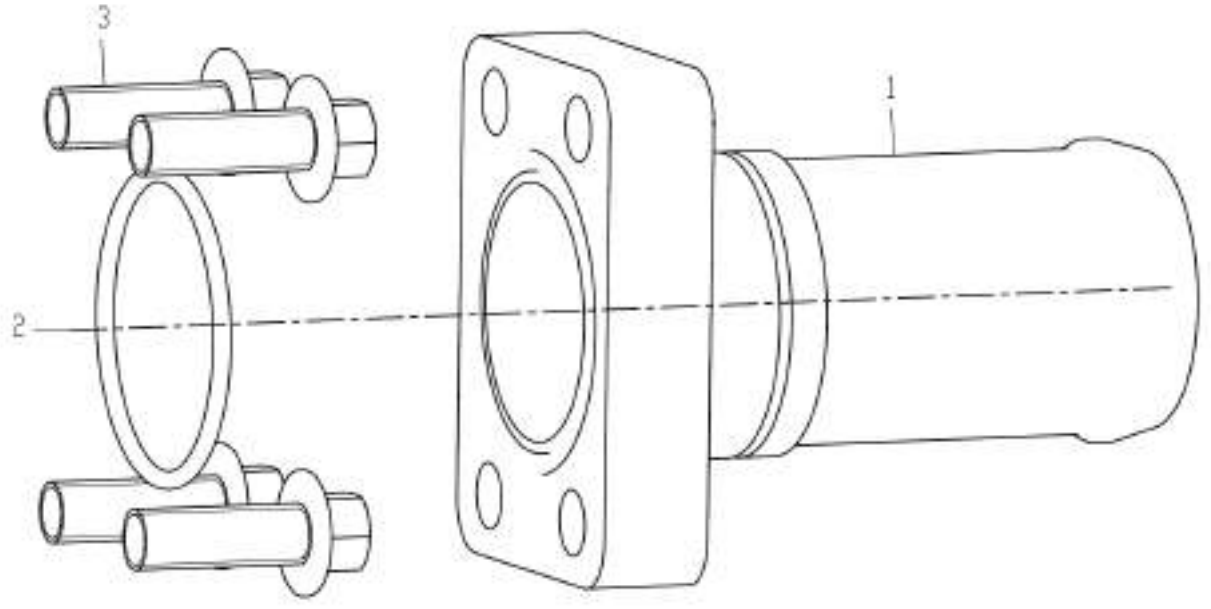

部件号 PART NO. 251808331		转向泵吸油钢管组件 TUBO DA BOMBA		页码 PÁGINA 436	
件号 ITEM	部件号 PART NO.	零件名称 DESCRIÇÃO		数量 QNT	备注 OBSEVAÇÃO
1	251808332	转向泵吸油钢管	TUBO	1	
2	803401136	O 形圈 56.74×3.53	ANEL	1	
3	805048017	螺栓 M12×35(达克罗)	PARAFUSO	4	GB/T16674.1-2004

页码 PÁGINA	泵吸油胶管组件	部件号 PART NO.
437	MANGUEIRA	252117682

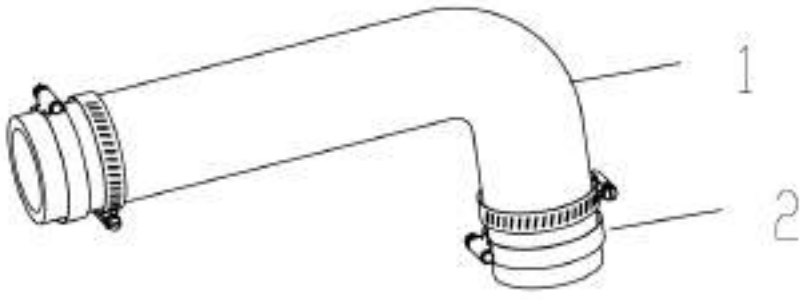

部件号 PART NO. 252117682		泵吸油胶管组件 MANGUEIRA		页码 PÁGINA 438	
件号 ITEM	部件号 PART NO.	零件名称 DESCRIÇÃO		数量 QNT	备注 OBSEVAÇÃO
1	252117649	泵吸油胶管	MANGUEIRA	1	
2	801902715	喉箍 B52-76	ABRAÇADEIRA	4	QC/T619-1999

页码 PÁGINA	工作液压系统（二）	部件号 PART NO.
439	WORKING HYDRAULIC SYSTEM(2)	252116112

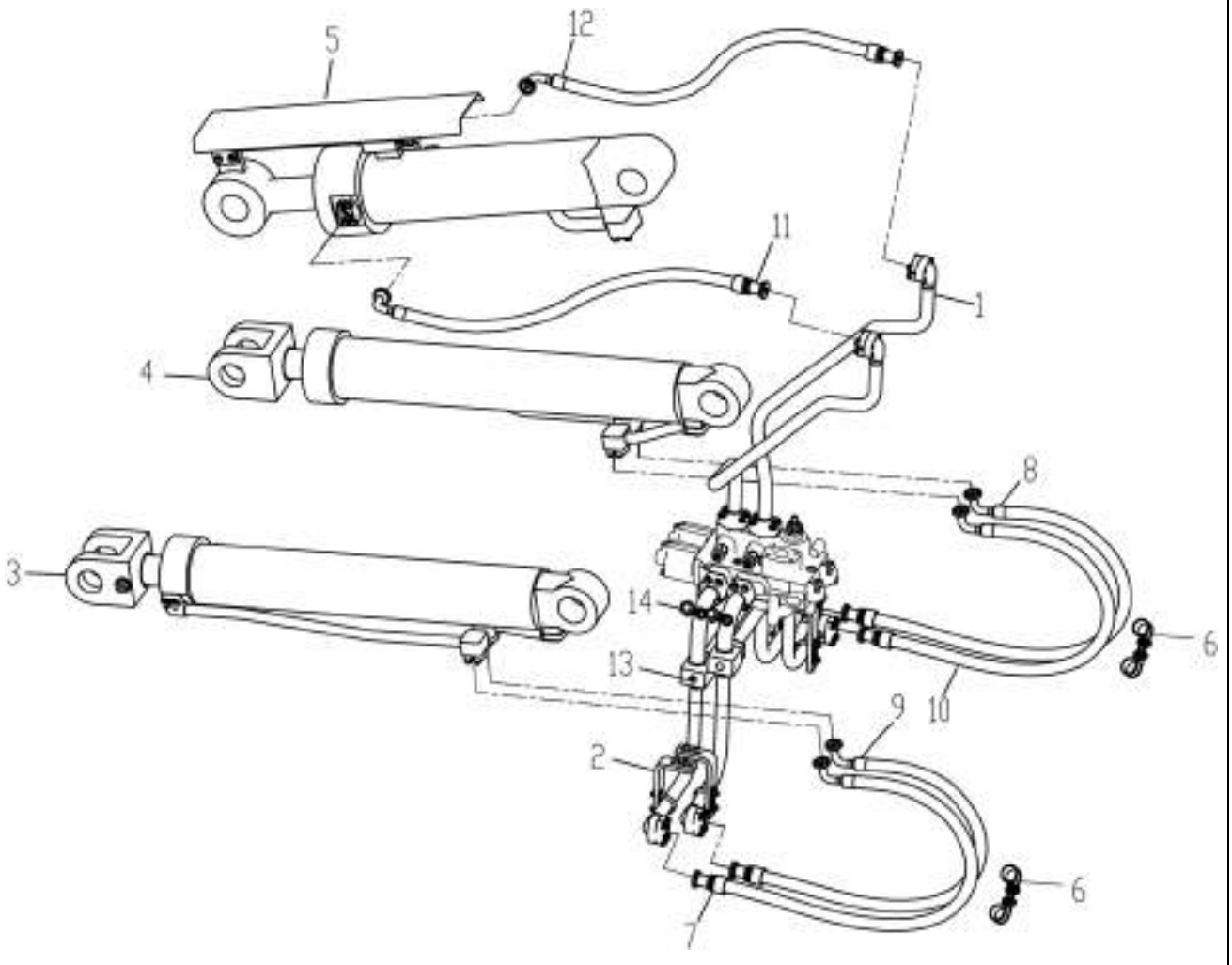

部件号 PART NO. 252116112		工作液压系统（二） WORKING HYDRAULIC SYSTEM(2)		页码 PÁGINA 440	
件号 ITEM	部件号 PART NO.	零件名称 DESCRIÇÃO		数量 QNT	备注 OBSEVAÇÃO
1	252116107	D32 多路阀管路组件	TUBO	1	
2	252910618	动臂钢管固定组件	TUBO	4	
3	803078309	左动臂油缸	CILINDRO ESQUERDO	1	
4	803078310	右动臂油缸	CILINDRO DIREITO	1	
5	252116108	XGYG01-137 翻斗缸组件	CILINDRO DA CAÇAMBA	1	
6	253007972	卡套 Φ40 组件	ABRAÇADEIRA	2	
7	252116825	软管组件(FUS)	MANGUEIRA	1	
8	252116825	软管组件(FUS)	MANGUEIRA	1	
9	252116824	软管组件(FUS)	MANGUEIRA	1	
10	252116824	软管组件(FUS)	MANGUEIRA	1	
11	253008949	软管组件(FUS)	MANGUEIRA	1	
12	252900769	软管组件(FUS)	MANGUEIRA	1	
13	803103961	堵头	PLUG	1	
14	253009399	堵头	PLUG	2	

页码 PÁGINA 441	D32 多路阀管路组件 TUBO	部件号 PART NO. 252116107

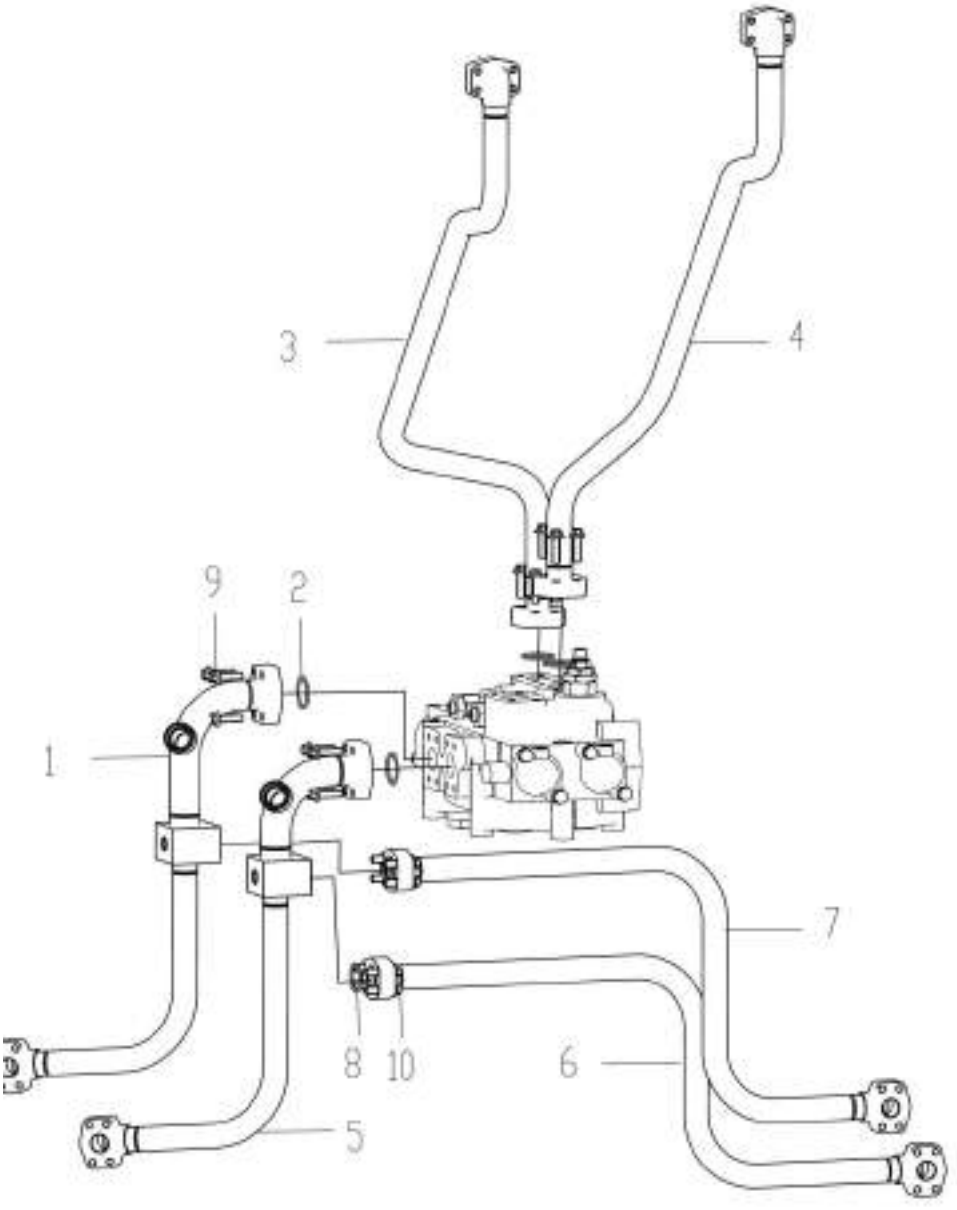

部件号 PART NO. 252116107		D32 多路阀管路组件 TUBO		页码 PÁGINA 442	
件号 ITEM	部件号 PART NO.	零件名称 DESCRIÇÃO		数量 QNT	备注 OBSEVAÇÃO
1	252116111	左动臂联小腔钢管	TUBO	1	
2	803401130	O 形圈 37.69×3.53	O-RING	4	
3	252113925	翻斗联小腔钢管	TUBO	1	
4	252113926	翻斗缸大腔钢管	TUBO	1	
5	252116110	左动臂联大腔钢管	TUBO	1	
6	252113929	右动臂联小腔钢管	TUBO	1	
7	252113930	右动臂联大腔钢管	TUBO	1	
8	803401127	O 形圈 32.92×3.53	ANEL	2	
9	805048007	螺栓 M10×35(达克罗)	PARAFUSO	16	GB/T16674.1-2004
10	805048008	螺栓 M10×40(达克罗)	PARAFUSO	8	GB/T16674.1-2004

页码 PÁGINA 443	**动臂钢管固定组件** **PIPE FIXED ASS’ Y**	部件号 PART NO. 252910618

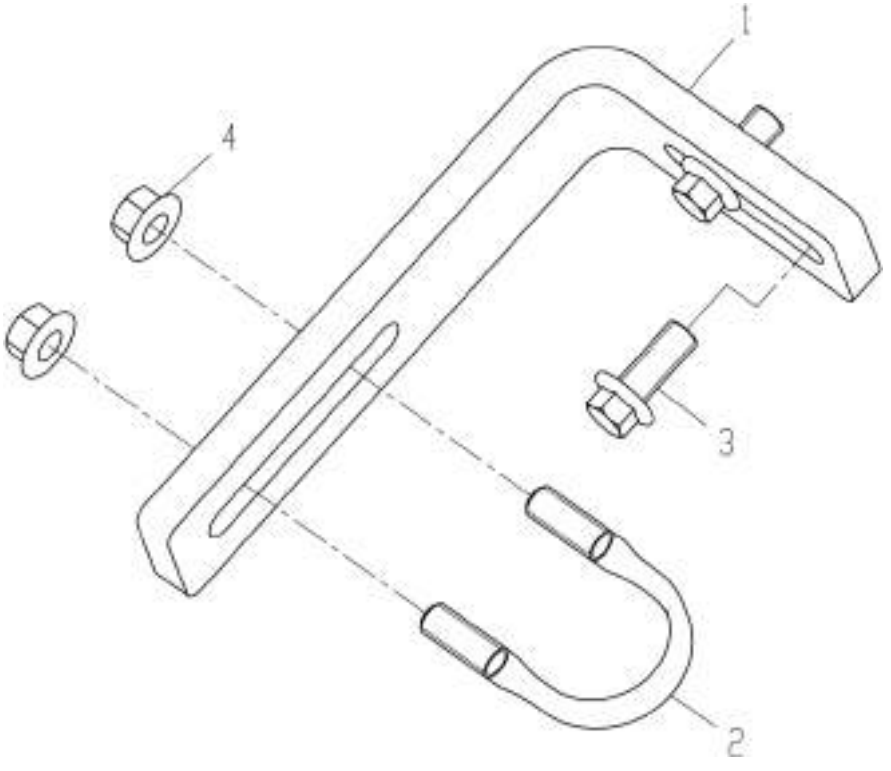

部件号 PART NO. 252910618		动臂钢管固定组件 PIPE FIXED ASS’Y		页码 PÁGINA 444	
件号 ITEM	部件号 PART NO.	零件名称 DESCRIÇÃO		数量 QNT	备注 OBSEVAÇÃO
1	252910676	支板	PLACA	1	
2	252908091	U 型螺栓	PARAFUSO	1	
3	805004763	螺栓 M10×25(达克罗)	PARAFUSO	2	GB/T16674.1-2004
4	805238533	螺母 M10(达克罗)	PORCA	2	GB/T6177.1-2000

页码 PÁGINA	法兰组件	部件号 PART NO.
445	CONJUNTO DE FLANGE	252910618

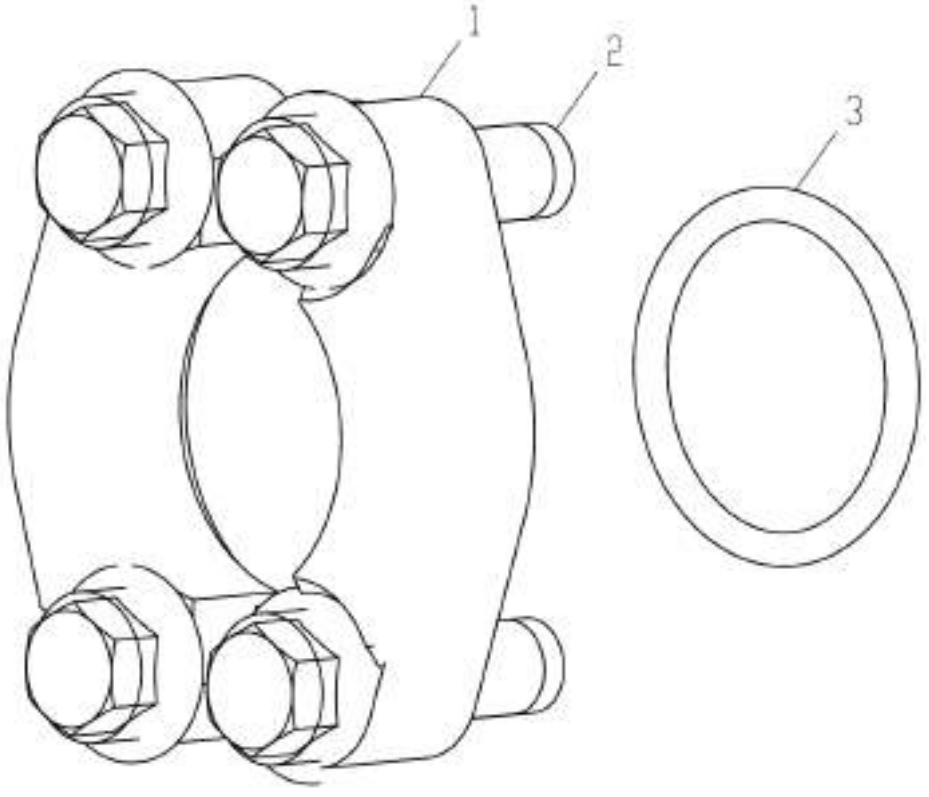

部件号 PART NO. 252910618		法兰组件 CONJUNTO DE FLANGE		页码 PÁGINA 446	
件号 ITEM	部件号 PART NO.	零件名称 DESCRIÇÃO		数量 QNT	备注 OBSEVAÇÃO
1	803164234	法兰	CONJUNTO DE FLANGE	1	
2	805048006	螺栓 M12×30(达克罗)	PARAFUSO	4	GB/T16674.1-2004
3	803401127	O 形圈 32.92×3.53	ANEL	1	

页码 PÁGINA	翻斗油缸组件	部件号 PART NO.
447	CILINDRO DA CAÇAMBA	252115449

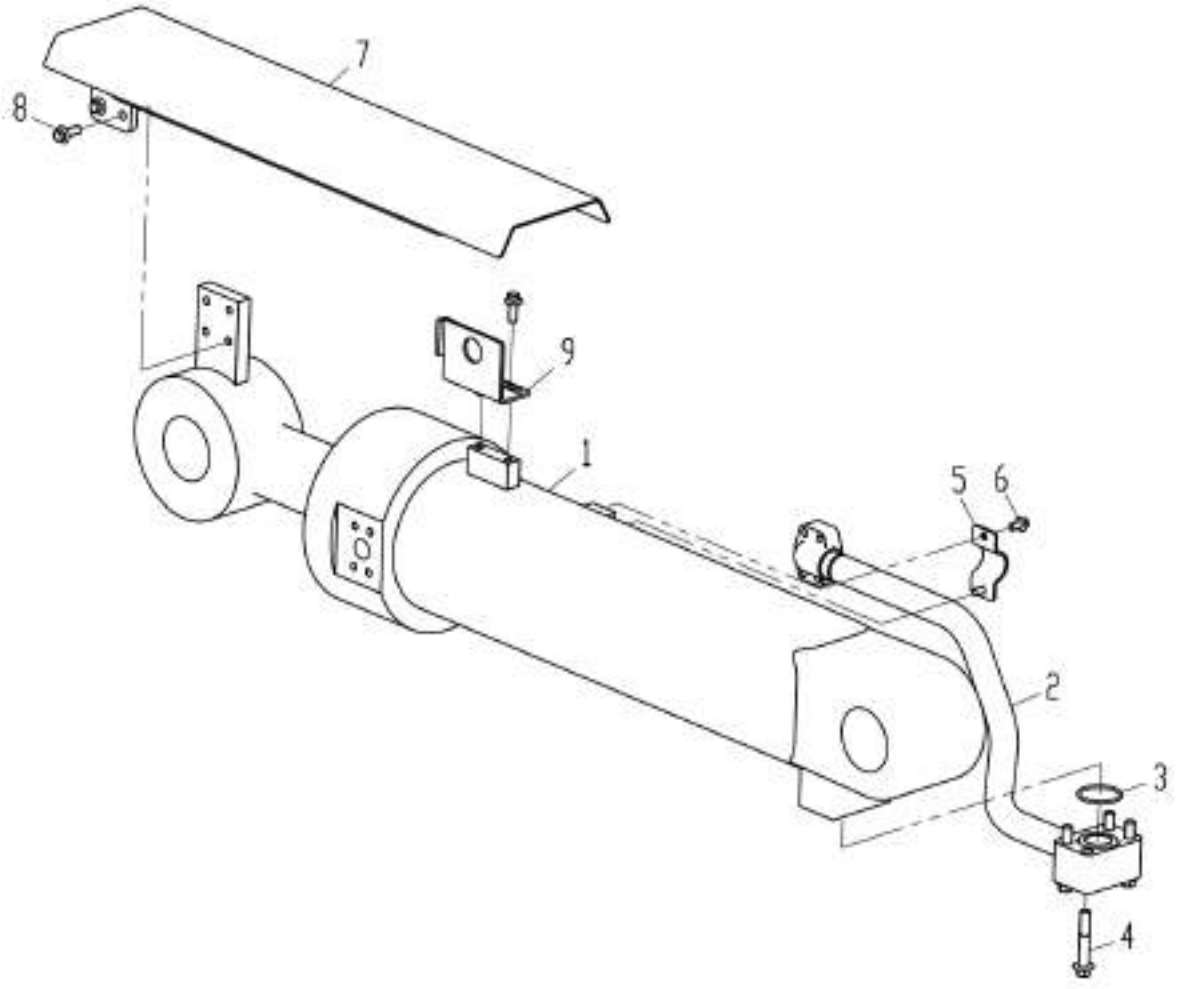

部件号 PART NO. 252115449		翻斗缸组件 CILINDRO DA CAÇAMBA		页码 PÁGINA 448	
件号 ITEM	部件号 PART NO.	零件名称 DESCRIÇÃO		数量 QNT	备注 OBSEVAÇÃO
1	803004341	翻斗油缸	CILINDRO DA CAÇAMBA	1	
2	252909532	翻斗缸后腔钢管	TUBO	1	
3	803401133	O 形圈 47.22×3.53	ANEL	1	
4	805048023	螺栓 M12×70(达克罗)	PARAFUSO	4	GB/T16674.1-2004
5	252909611	翻斗缸大腔钢管压板	SUPORTE	1	
6	805004755	螺栓 M8×16(达克罗)	PARAFUSO	2	GB/T16674.1-2004
7	253000349	护罩	COBERTURA	1	
8	805004763	螺栓 M10×25(达克罗)	PARAFUSO	6	GB/T16674.1-2004
9	253500981	传感器支架	PLACA	1	

页码 PÁGINA	翻斗油缸	部件号 PART NO.
449	CILINDRO DE DIREÇÃO	803004341_3030

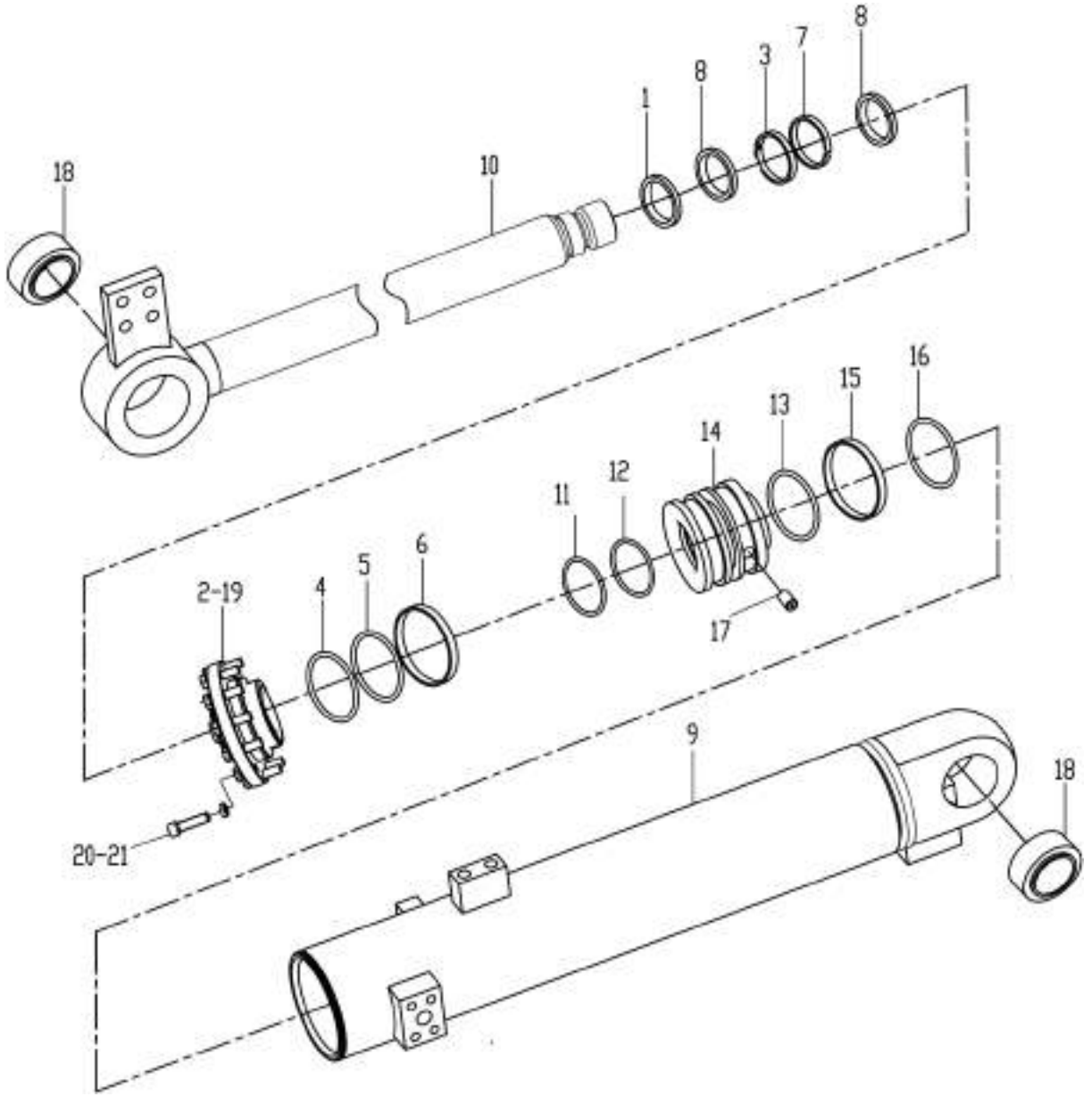

部件号 PART NO. 803004341_3030		翻斗油缸 CILINDRO DE DIREÇÃO		页码 PÁGINA 450	
件号 ITEM	部件号 PART NO.	零件名称 DESCRIÇÃO		数量 QNT	备注 OBSEVAÇÃO
1	803197188	防尘圈 100×115×8.5	DUST PROOF RING	1	
2	910601134	导向套	BUCHA	1	XGYG01_137E-01
3	803197189	轴密封 100×120×14.5	VEDAÇÃO	1	
4	803196145	O 形圈 180×3.1	ANEL	1	
5	803195734	O 形圈 180×5.7	ANEL	1	
6	803195733	挡圈 171×180×2	FENDER	1	
7	803197191	缓冲环 100×115.1×6.3	ANEL	2	
8	803197192	支承环 106×100×20	SUPORTE	1	
9	910601135	缸筒	CILINDRO	1	XGYG01_137E_02
10	910601139	活塞杆组件	HASTE DO PISTÃO	1	XGYG01_137E_03
11	803196407	O 形圈 75×5.7	ANEL 75×5.7	1	
12	803196408	挡圈 66×75×2	ANEL 66×75×2	1	
13	803301279	防污环 172×180×6.2	ANEL DE POLUENTES	1	
14	910601142	活塞	PISTÃO	1	XGYG01_137E-04
15	803197195	格莱圈 180×8.1	GLYD ANEL	2	
16	803197194	支承环 180×174×15	ANEL DO SUPORTE	1	
17	805104474	螺钉 M10×25	PARAFUSO	2	
18	910600541	衬套	BUCHA	1	
19	805005669	螺栓 M20×2×30	PARAFUSO	2	
20	805047401	螺栓 M20×2×70	PARAFUSO	10	
21	805302900	垫圈 20	ARRUELA	10	
★	803069930	XGYG01-137.3 密封包(5T 翻斗缸 100/180)	KIT SELADOR	1	包括以上 1、3、4、5、6、7、8、11、12、13、15、16 等部件 /INCLUDE1、3、4、5、6、7、8、11、12、13、15、16 ETC.

页码 PÁGINA	左动臂油缸	部件号 PART NO.
451	BOOM DO CILINDRO ESQUERDO	803078309_3030

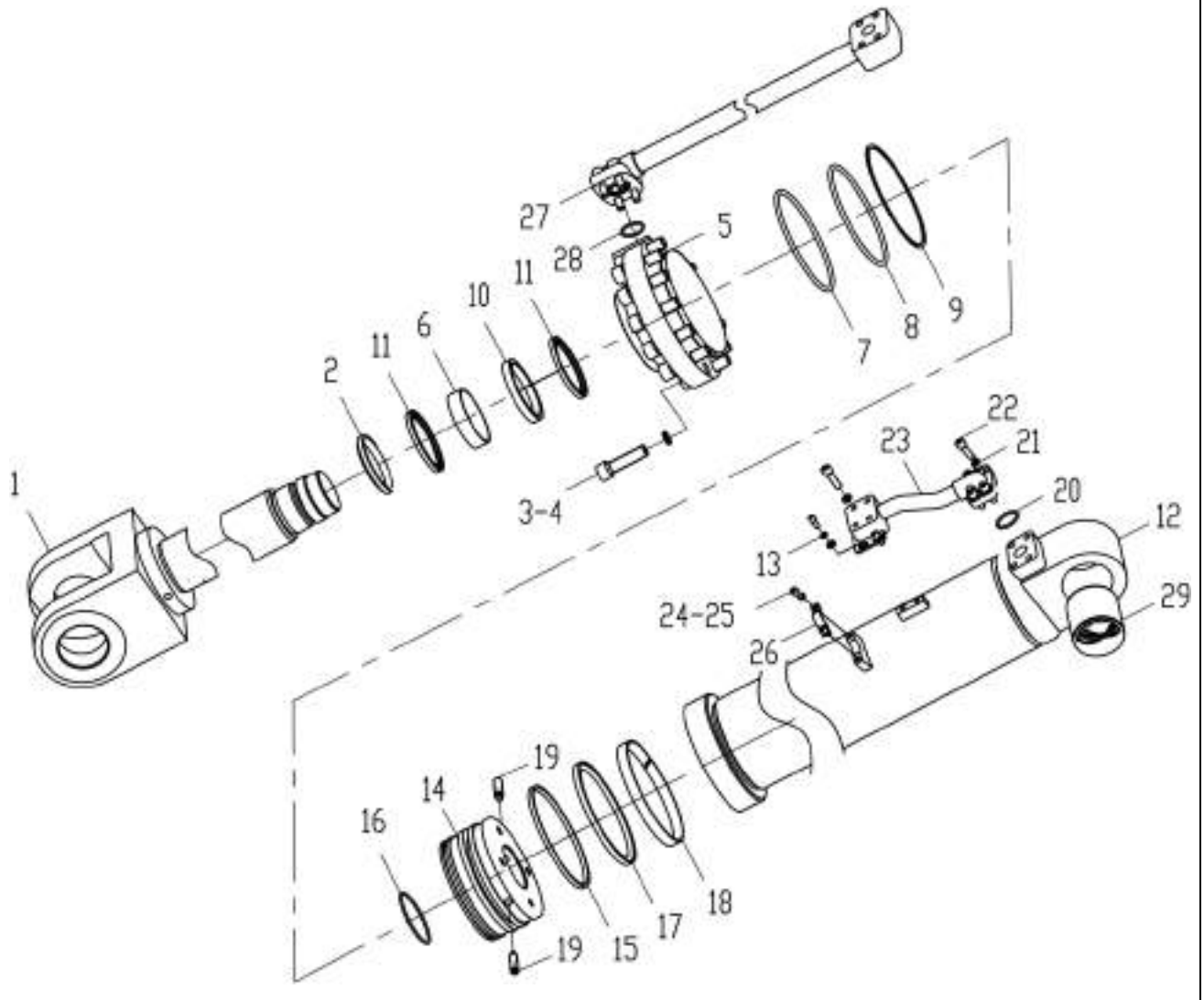

部件号 PART NO. 803078309_3030		左动臂油缸 BOOM CILINDRO ESQUERDO		页码 PÁGINA 452	
件号 ITEM	部件号 PART NO.	零件名称 DESCRIÇÃO		数量 QNT	备注 OBSEVAÇÃO
1	860139997	活塞杆组件	HASTE DO PISTÃO	1	
2	803197180	防尘圈 90×100×6	ANEL DE VEDAÇÃO	1	
3	805104461	螺钉 M16×60	PARAFUSO M16×60	16	
4	805302899	垫圈 16	ARRUELA 16	16	
5	860139998	导向套	BUCHA	1	
6	803197183	轴密封 90×105×11.4	VEDAÇÃO 90×105×11.4	1	
7	803196328	O 形圈 160×3.1	ANEL160×3.1	1	
8	803195721	O 形圈 160×5.7	ANEL 160×5.7	1	
9	803197202	挡圈 153×162×2	ANEL 153×162×2	1	
10	803197184	缓冲环 90×105.1×6.3	SUPORTE 90×105.1×6.3	1	
11	803197796	支承环 95×90×20	ANEL DE APOIO	2	
12	860139999	缸筒	CILINDRO	1	
13	805302881	垫圈 8	ARRUELA	2	
14	860140001	活塞	PISTÃO	1	
15	803197205	防污环 152×160×6.2	ANEL 152×160×6.2	1	
16	803307612	O 形圈 100×5.7	ANEL 100×5.7	1	
17	803197186	支承环 160×154×15	ANEL SUPORTE 160×154×15	2	
18	803197702	格莱圈 160×8.1	ANEL 160X8.1	1	
19	805104483	螺钉 M12×45	PARAFUSO	2	
20	803383415	O 形圈 35×3.1	ANEL 35×3.1	1	
21	805302888	垫圈 10	ARRUELA 10	8	
22	805104592	螺钉 M10×35	PARAFUSO M10×35	8	
23	910601261	油管组件 2	TUBO 2	1	
24	805302894	垫圈 8	ARRUELA 8	4	

页码 PÁGINA	左动臂油缸	部件号 PART NO.
453	BOOM DO CLINDRO ESQUERDO	803078309_3030

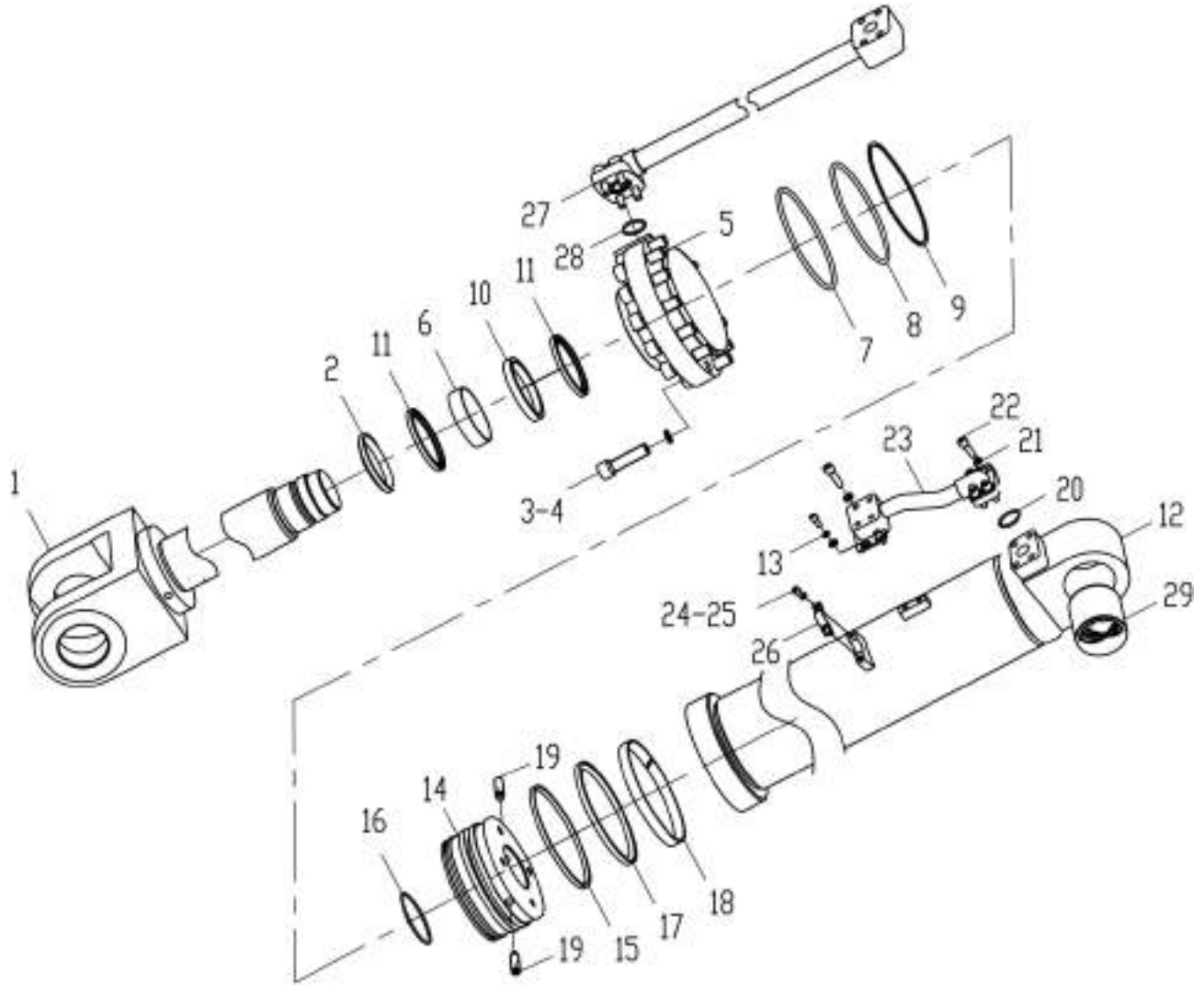

部件号 PART NO. 803078309_3030		左动臂油缸 BOOM DO CILINDRO ESQUERDO		页码 PÁGINA 454	
件号 ITEM	部件号 PART NO.	零件名称 DESCRIÇÃO		数量 QNT	备注 OBSEVAÇÃO
25	805100064	螺钉 M8×20	PARAFUSO	4	
26	910601235	支板盖	SUPORTE DA PLACA DE SUSTENTAÇÃO	1	
27	910601173	油管组件 1	TUBO	1	
28	803195335	O 形圈 35×3.1	ANEL 35×3.1	1	
29	910601167	衬套	BUCHA	1	
★	860134961	油缸密封件(液压件)(备件)	KIT DO CILINDRO	1	包括以上 1、6、7、8、9、10、11、15、16、17、18、20、20、28 等部件 /INCLUIDO DE1、6、7、8、9、10、11、15、16、17、18、20、20、28ETC.

页码 Pagina	右动臂油缸	部件号 PART NO.
455	BOOM DO CILINDRO DIREITO	803078310_3030

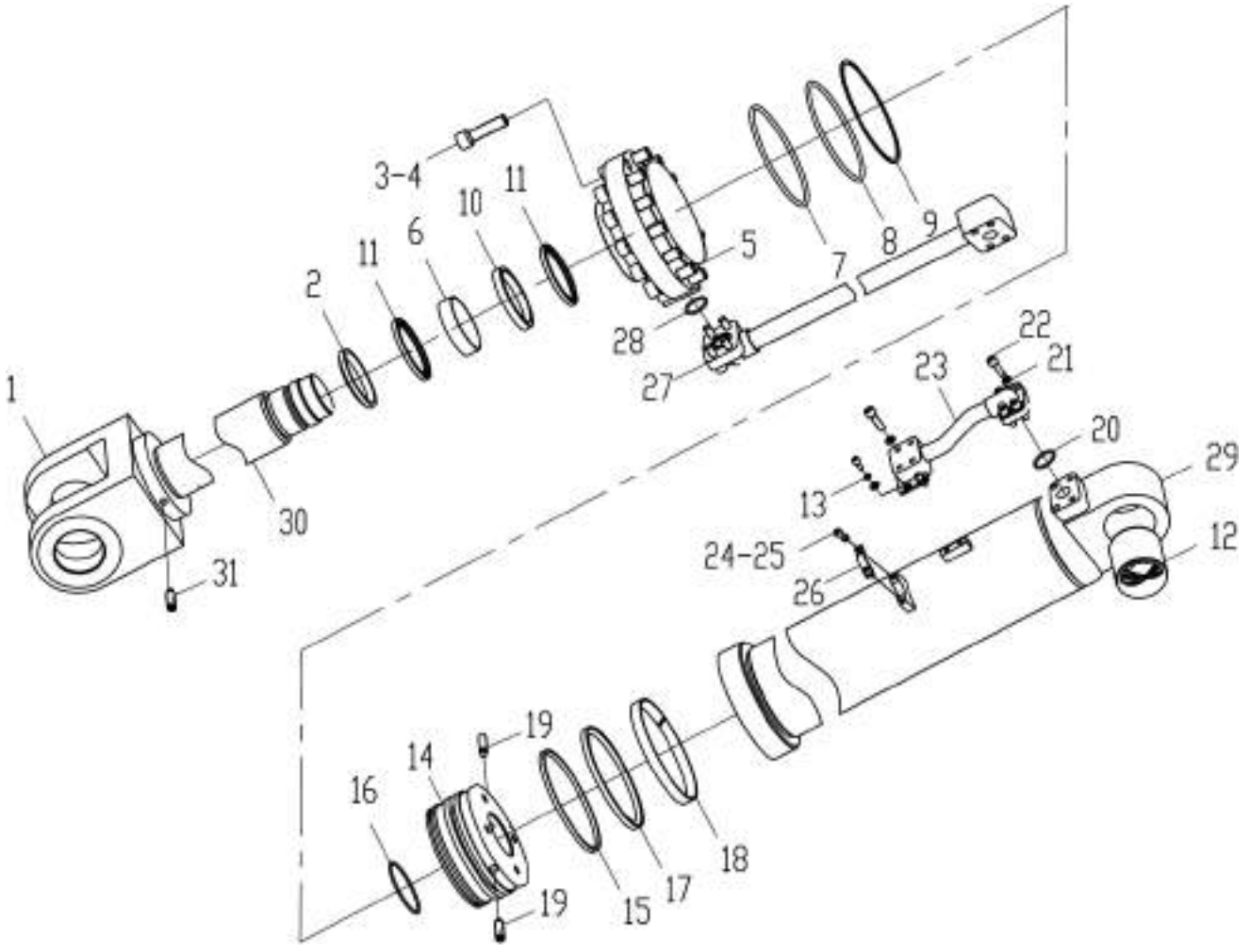

部件号 PART NO. 803078310_3030		右动臂油缸 RIGHT BOOM CYLINDER		页码 PÁGINA 456	
件号 ITEM	部件号 PART NO.	零件名称 DESCRIÇÃO		数量 QNT	备注 OBSEVAÇÃO
1	860139997	杆头组件	HASTE DO PISTÃO	1	
2	803197180	防尘圈 90×100×6	ANEL DE VEDAÇÃO DE POEIRA	1	
3	805140341	螺钉 M16×60	PARAFUSO	16	
4	805338597	垫圈 16	ARRUELA	16	
5	860139998	导向套	BUCHA	1	
6	803197183	轴密封 90×105×11.4	VEDAÇÃO	1	
7	803196328	O 形圈 160×3.1	ANEL	1	
8	803195721	O 形圈 160×5.7	ANEL	1	
9	803197202	挡圈 153×162×2	ANEL 153×162×2	1	
10	803197184	缓冲环 90×105.1×6.3	SUPORTE	1	
11	803197796	支承环 95×90×20	ANEL 95×90×20	2	
12	860140003	缸筒	CILINDRO	1	
13	805338593	垫圈 8	ARRUELA	2	
14	910601162	活塞	PISTÃO	1	
15	803197205	防污环 152×160×6.2	ANEL 152×160×6.2	1	
16	803307612	O 形圈 100×5.7	ANEL 100×5.7	1	
17	803197186	支承环 160×154×15	ANEL 160×154×15	2	
18	803197702	格莱圈 160×8.1	ANEL 160×8.1	1	
19	805140344	螺钉 M12×45	PARAFUSO M12×45	2	
20	803383415	O 形圈 35×3.1	ANEL 35×3.1	1	
21	805338594	垫圈 10	ARRUELA 10	8	
22	805140348	螺钉 M10×35	PARAFUSO M10×35	8	
23	860140005	油管组件 2	TUBO	1	Z5G_7_1_3D_05

页码 Pagina	右动臂油缸	部件号 PART NO.
457	BOOM DO CILINDRO DIREITO	803078310_3030

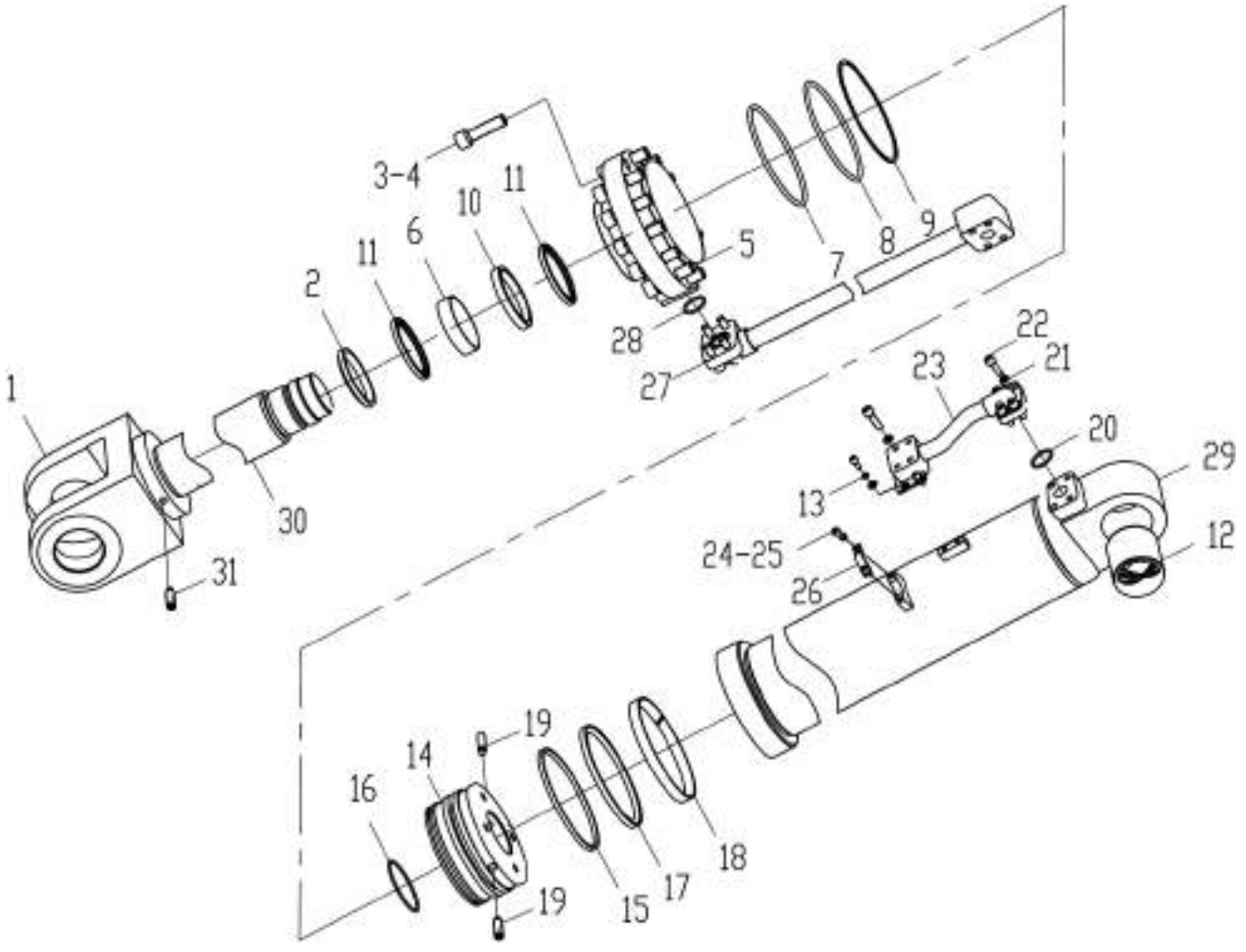

部件号 PART NO. 803078310_3030		右动臂油缸 BOOM DO CILINDRO DIREITO		页码 PÁGINA 458	
件号 ITEM	部件号 PART NO.	零件名称 DESCRIÇÃO		数量 QNT	备注 Oservação
24	805338595	垫圈 8	ARRUELA	4	
25	805140338	螺钉 M8×20	PARAFUSO	4	
26	910600646	支板盖	SUPORTE DA PLACA DE SUSTENTAÇÃO	1	XGYG01_138C-07
27	860140006	油管组件 1	TUBO	1	Z5G_7_1_3D_04
28	803195335	O 形圈 35×3.1	ANEL 35×3.1	1	
29	910601167	衬套	BUCHA	1	
30	860140004	活塞杆	PPISTÃO	1	
31	805140343	螺钉 M10×30	PARAFUSO	1	
★	860134961	油缸密封件(液压件)(备件)	KIT DO CONJUNTO DO CILINDRO	1	包括以上 2、5、6、7、8、9、10、11、15、16、17、18、20、28 等部件 /INCLUIDO 2、5、6、7、8、9、10、11、15、16、17、18、20、28ETC.

页码 PÁGINA	转向液压系统	部件号 PART NO.
459	SISTEMA HIDRAULICO DE DIREÇÃO	252117679

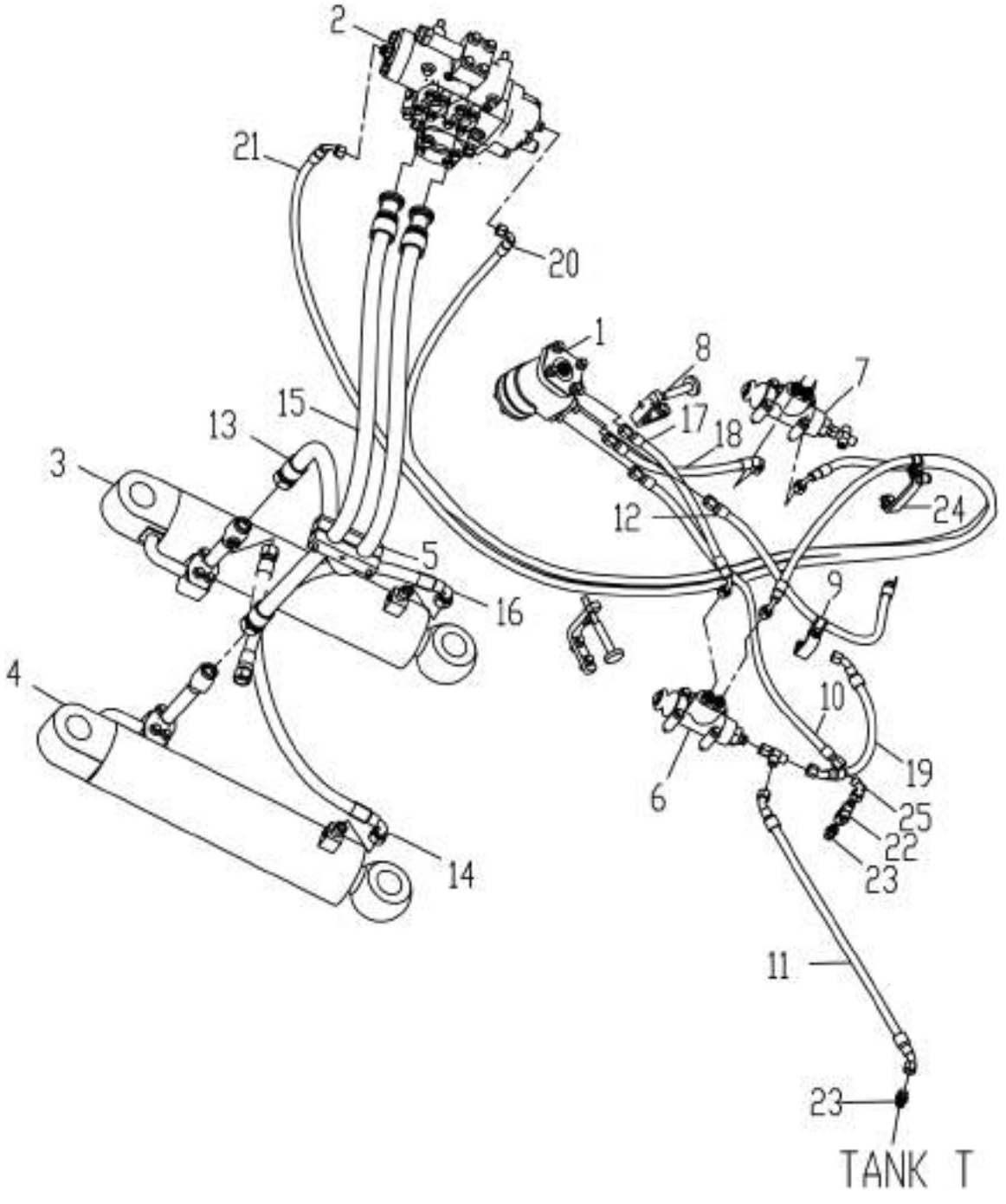

部件号 PART NO. 252117679		转向液压系统 SISTEMA HIDRAULICO DE DIREÇÃO		页码 PÁGINA 460	
件号 ITEM	部件号 PART NO.	零件名称 DESCRIÇÃO		数量 QNT	备注 OBSEVAÇÃO
1	251808045	转向器组件	BOMBA DE DIREÇÃO	1	
2	252911913	流量放大阀组件	VALVULA	2	
3	252911078	右转向缸组件	MONTAGEM DO CILINDRO GIRATÓRIO DIREITO	1	
4	252911081	左转向缸组件	MONTAGEM DO CILINDRO GIRATÓRIO ESQUERDO	1	
5	252909533	管夹总成	ABRAÇADEIRA	1	
6	252909537	限位阀组件	VALVULA	1	
7	253007928	右限位阀组件	VALVULA	1	
8	252909536	转向限位杆组件	MONTAGEM DA BARRA DE LIMITE DE DIREÇÃO	1	
9	252909538	转向器软管固定组件	MONTAGEM DA FIXAÇÃO DAS MANGUERAS	1	
10	803176216	软管总成	MANGUEIRA	1	
11	803183827	软管总成	MANGUEIRA	1	
12	803306412	软管总成	MANGUEIRA	1	
13	803410775	软管总成	MANGUEIRA	2	
14	252900268	软管总成	MANGUEIRA	1	
15	803410777	软管总成	MANGUEIRA	1	
16	252900268	软管总成	MANGUEIRA	1	
17	252900274	软管总成	MANGUEIRA	1	
18	252900274	软管总成	MANGUEIRA	1	
19	252908376	软管总成	MANGUEIRA	1	
20	803190812	软管总成	MANGUEIRA	1	
21	803181517	软管总成	MANGUEIRA	1	
22	803162089	接头	CONECTOR	2	

页码 Pagina	转向液压系统	部件号 PART NO.
461	SISTEMA HIDRAULICO DE DIREÇÃO	252117679

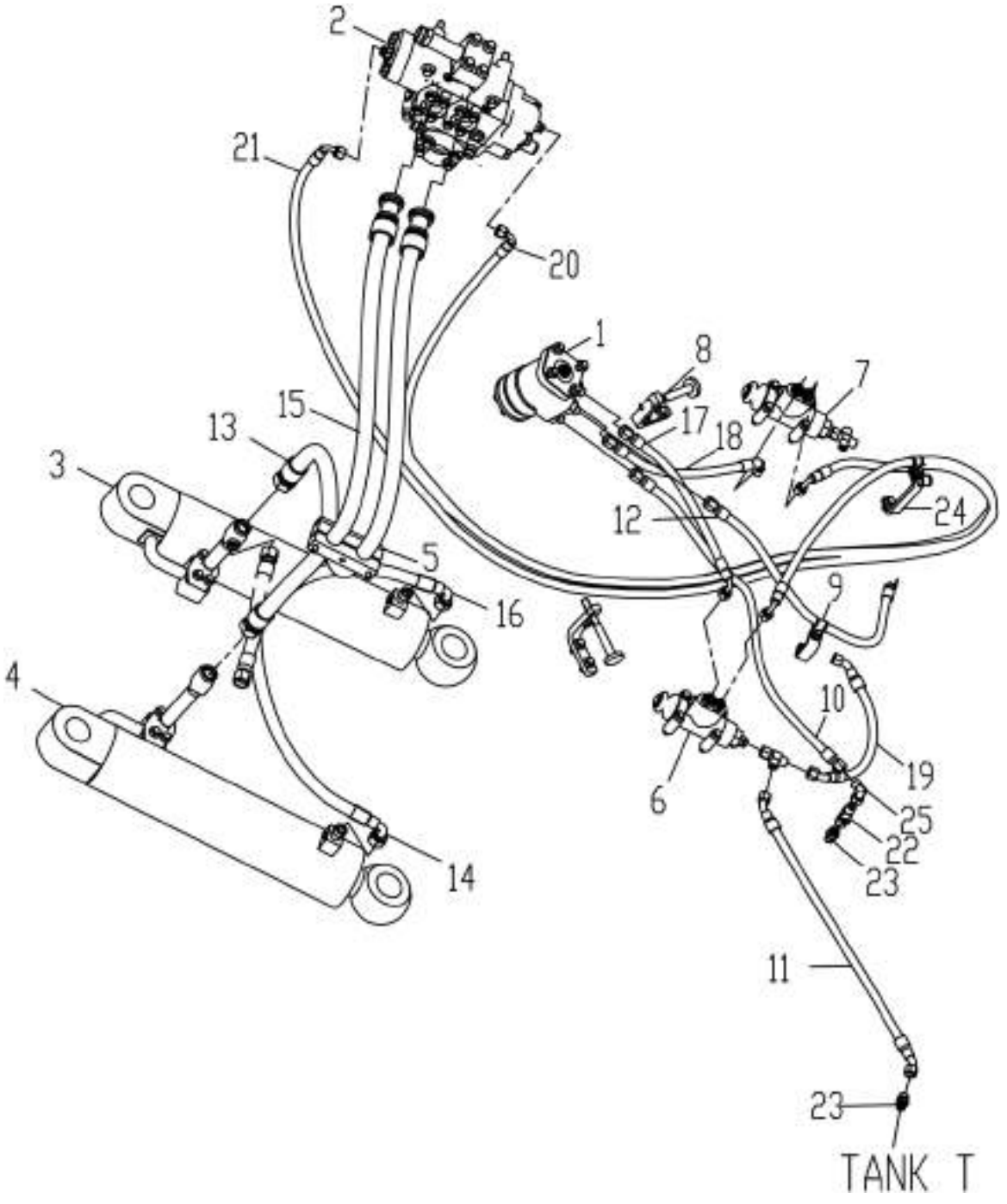

部件号 PART NO. 252117679		转向液压系统 SISTEMA HIDRAULICO DE DIREÇÃO		页码 PÁGINA 462	
件号 ITEM	部件号 PART NO.	零件名称 DESCRIÇÃO		数量 QNT	备注 OBSEVAÇÃO
23	805002295	接头	CONECTOR	2	
24	252909539	流量放大软管固定组件	MONTAGEM DAS MANGUEIRAS	1	
25	803103351	接头	CONECTOR	3	

页码 PÁGINAs	流量放大阀组件	部件号 PART NO.
463	MONTAGEM DAS VALVULAS	252911913

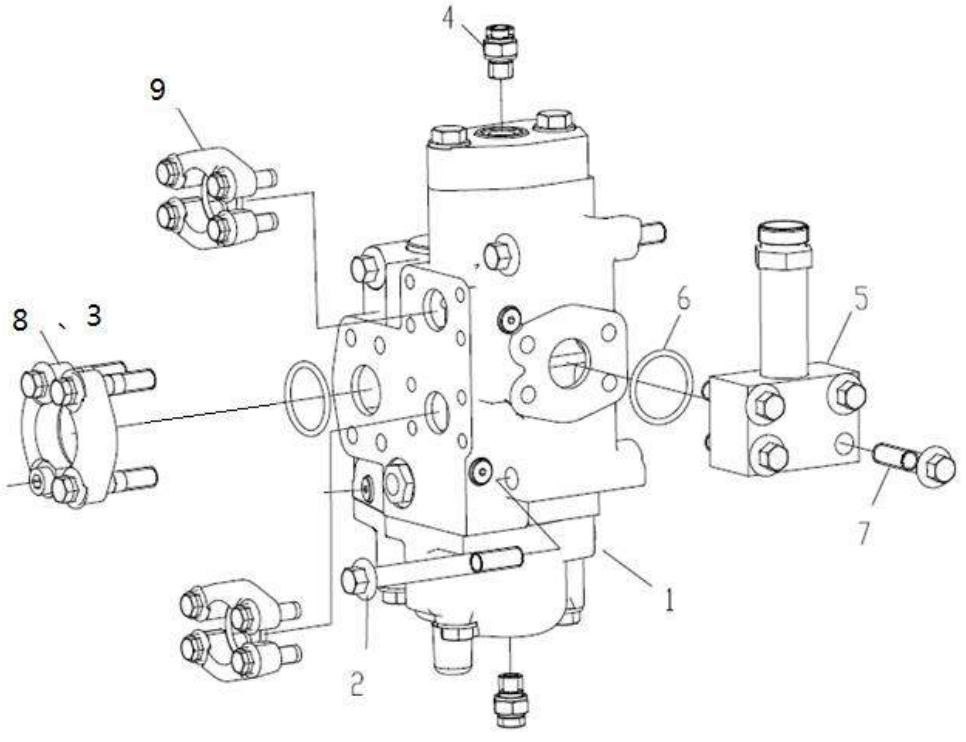

部件号 PART NO 252911913		流量放大阀组件 MONTAGEM DAS VALVULAS		页码 PÁGINA 464	
件号 ITEM	部件号 PART NO.	零件名称 DESCRIÇÃO		数量 QNT	备注 OBSEVAÇÃO
1	252300148	流量放大阀	VALVULA	1	
2	805048028	螺栓 M12×110(达克罗)	PARAFUSO	3	GB/T16674.1-2004
3	805004699	螺栓 M12×30(达克罗)	CONECTOR	1	
4	805002295	接头	CONECTOR	2	
5	253006362	流量放大阀回油块	BLOCO	1	
6	803401130	O 形圈 37.69×3.53	ANEL 37.69×3.53	2	
7	805048021	螺栓 M12×55(达克罗)	PARAFUSO	8	GB/T16674.1-2004
8	803198806	法兰组件	CONJUNTO DE FLANGE	1	
9	252911069	法兰组件	CONJUNTO DE FLANGE	2	

页码 PÁGINA	流量放大阀	部件号 PART NO.
465	VALVULA AMPLIFICADORA	252300148_101516

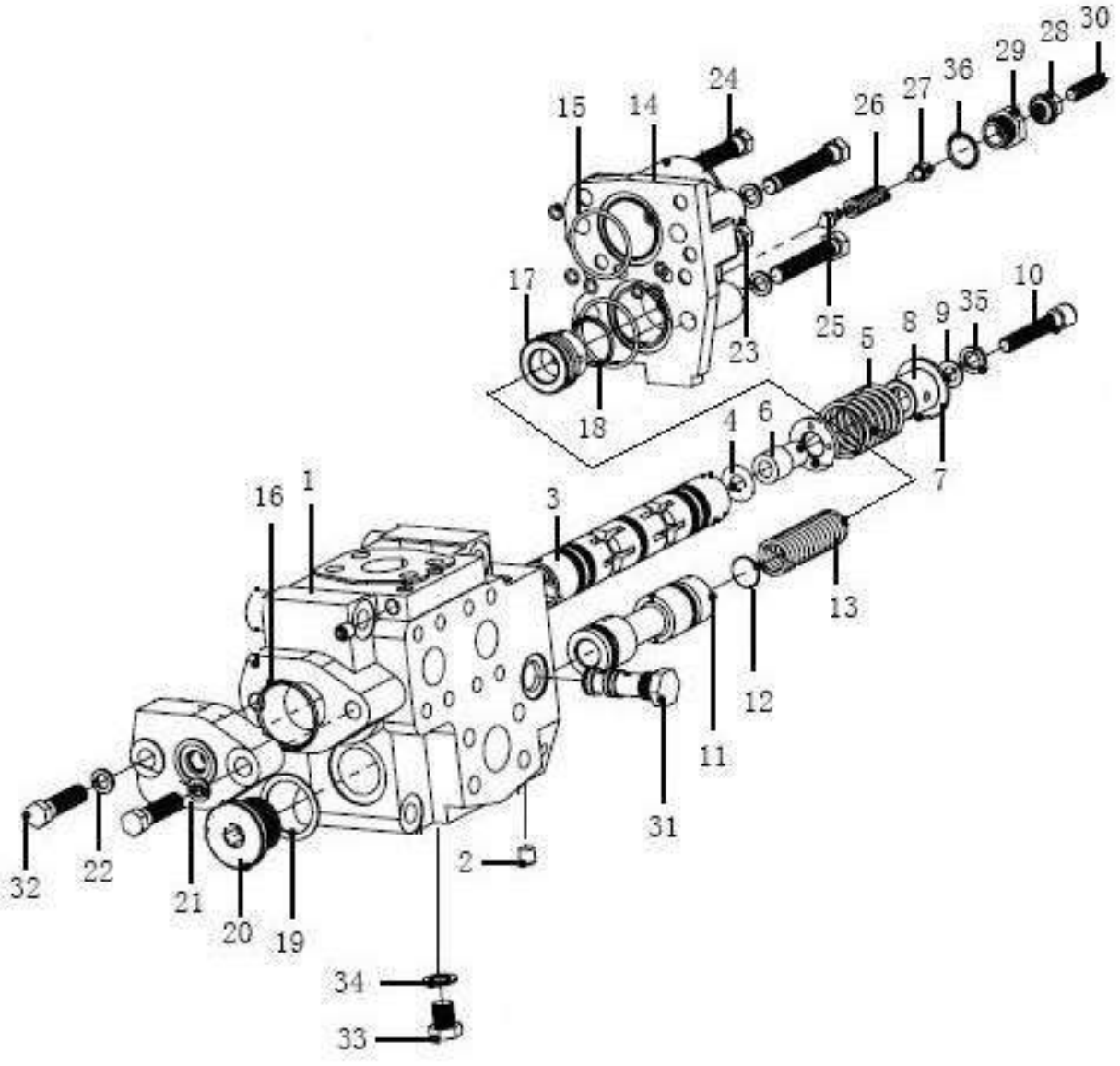

部件号 PART NO 252300148_101516		流量放大阀 VALVULA		页码 PÁGINA 466	
件号 ITEM	部件号 PART NO.	零件名称 DESCRIÇÃO		数量 QNT	备注 OBSEVAÇÃO
1	860140091	阀体	CORPO DA VALVULA	1	
2	860140092	螺堵	TAMPA	11	
3	860140092	放大阀芯	NUCLEO DA VALVULA	1	
4	860140094	调整垫片 1	ARRUELA	1	
5	860140095	转向阀弹簧	MOLA	1	
6	860140096	导套	TAMPA	1	
7	860140097	座圈	ASSENTO	1	
8	860140098	导座	ASSENTO	1	
9	805300014	垫圈 10	ARRUELA	1	GB/T93-1987
10	805141159	螺钉 M10X60	PARAFUSO	1	
11	860140099	分流阀芯	SPOOL	1	
12	860140100	调整垫片	ARRUELA	1	
13	860140101	分流阀弹簧	MOLA	1	
14	860140101	后盖	COBERTURA	1	
15	801102832	0 形圈 8.5X1.8	ANEL	8	GB/T3452.1-1992
16	801100179	0 形圈 45X2.65	ANEL	3	GB/T3452.1-1992
17	860140103	先导阀座	ASSENTO DA VÁLVULA PILOTO	1	
18	801100022	0 形圈 35X3.55	ANEL	1	GB/T3452.1-1992
19	805300104	垫圈 36	ARRUELA	1	
20	860140104	螺塞	PLUG	1	
21	860140105	前盖	COBERTURA DO PARAFUSO DO EIXO	1	
22	805338205	弹垫 12	ARRUELA	6	GB/T93-1987
23	805000681	螺栓 M12X65	PARAFUSO	2	GB/T5782-2000

页码 PÁGINA	流量放大阀	部件号 PART NO.
467	GRUPO VÁLVULA	252300148_101516

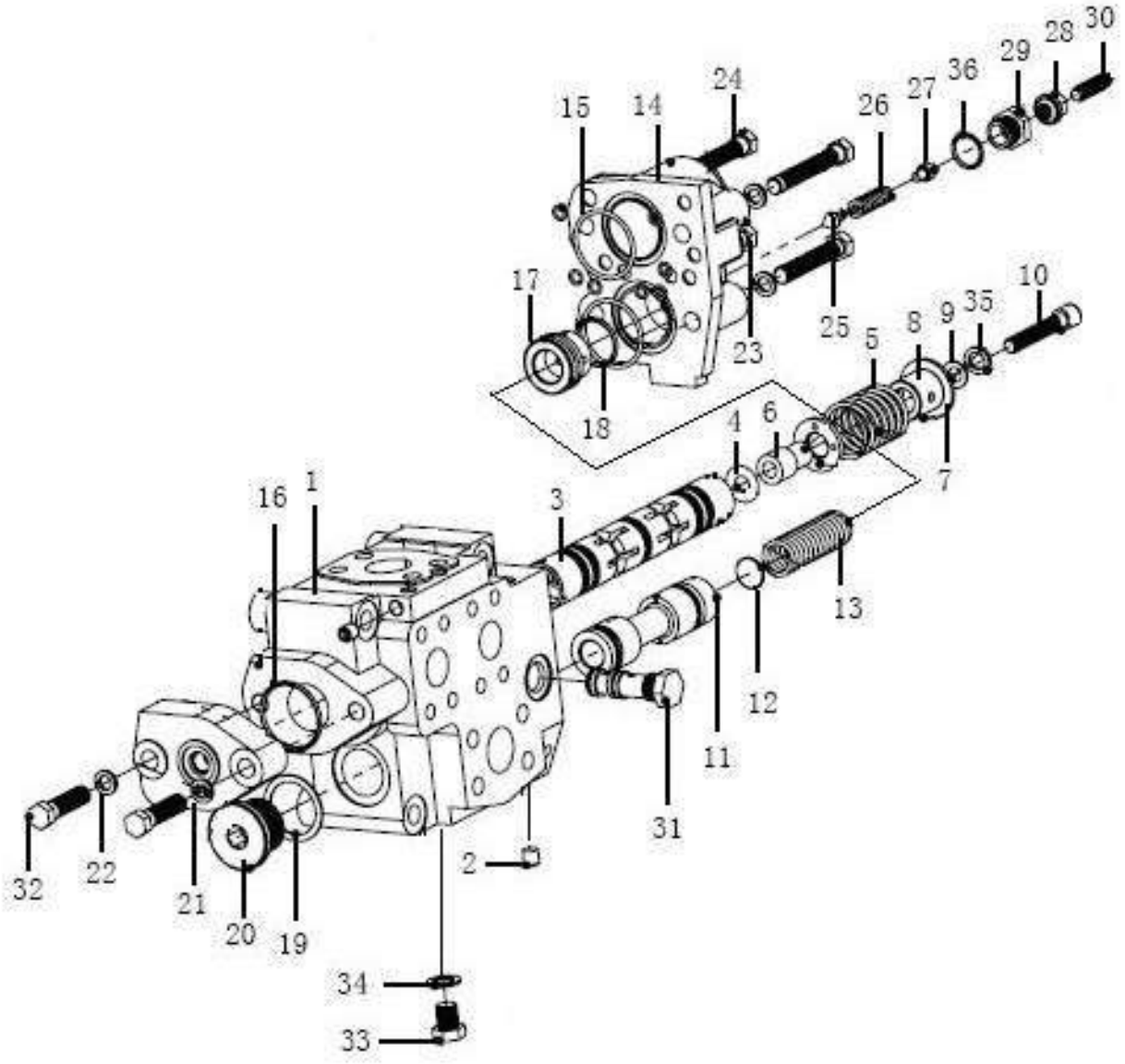

部件号 PART NO 252300148_101516		流量放大阀 VALVULA		页码 PÁGINA 468	
件号 ITEM	部件号 PART NO.	零件名称 DESCRIÇÃO		数量 QNT	备注 OBSEVAÇÃO
24	805000489	螺栓 M12X75	PARAFUSO	2	GB/T5782-2000
25	860140106	导阀	VÁLVULA DE TRANSMISSÃO	1	
26	860140107	导阀弹簧	MOLA	1	
27	860140108	弹簧座	BASE DE MOLA	1	
28	860140109	密封锁紧螺帽 M10X1	PORCA	1	
29	860140110	螺母	PORCA	1	
30	860140111	调压丝杆	PARAFUSO DE REGULAGEM DE PRESSÃO	1	
31	860140112	梭阀组件	VÁLVULA	1	
32	805000404	螺栓 M12X45	PARAFUSO	2	GB/T5782-2000
33	803107807	螺塞 M14X1.5	PLUG	1	
34	805300024	垫圈 14	ARRUELA	1	
35	860128638	弹垫 10	ARRUELA	1	
36	801100072	O 形圈 22X2.4	ANEL	1	GB/T3452.1-1992
★	860140946	ZLF25A1D 流量放大阀密封包（包含易损件）	KIT DE SELO DE VÁLVULA (INCLUI QUICK WEAR PART)	1	包括以上 15、16、18、36 等部件 /INCLUID015、16、18、36 ETC.

页码 PÁGINA 469	**右转向缸组件** **GRUPO CILINDRO DE GIRO DIREITO**	部件号 PART NO. 252911078

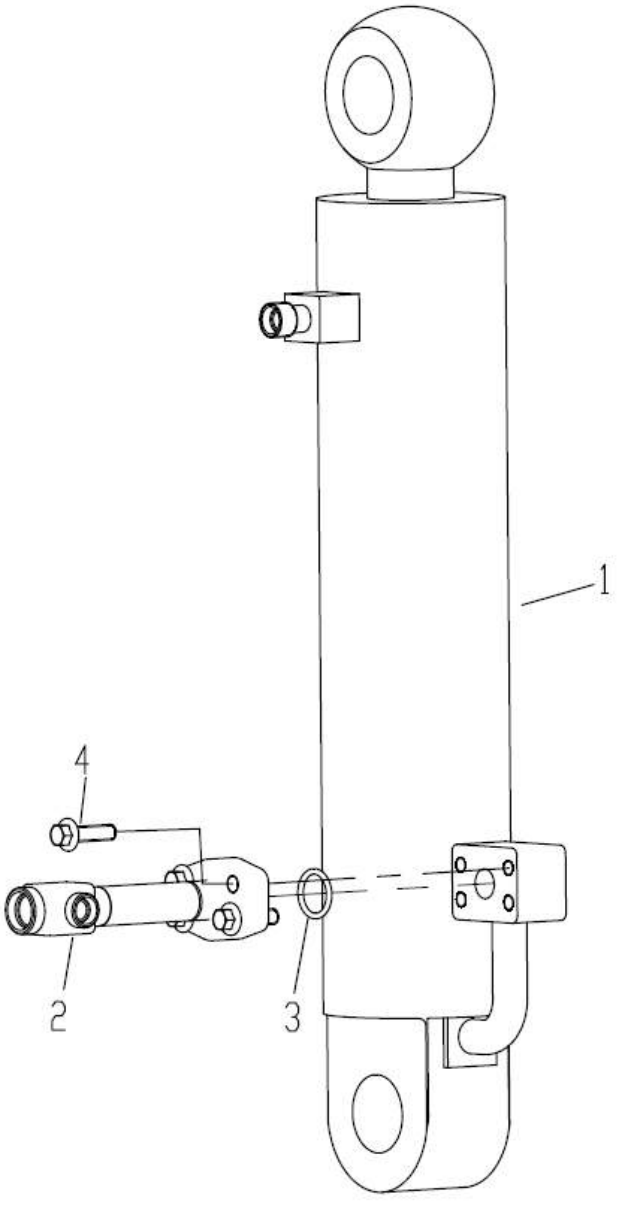

部件号 PART NO. 252911078		右转向缸组件 GRUPO CILINDRO DE GIRO DIREITO		页码 PÁGINA 470	
件号 ITEM	部件号 PART NO.	零件名称 DESCRIÇÃO		数量 QNT	备注 OBSEVAÇÃO
1	803082926	右转向缸	CILINDRO DE GIRO DIREITO	1	
2	253006367	三通接头	CONECTOR	1	
3	803401122	O 形圈 24.99×3.53	ANEL	1	
4	805048007	螺栓 M10×35(达克罗)	PARAFUSO	4	GB/T16674.1-2004

页码 PÁGINA	右转向缸	部件号 PART NO.
471	CILINDRO DE GIRO DIREITO	803082926_3030

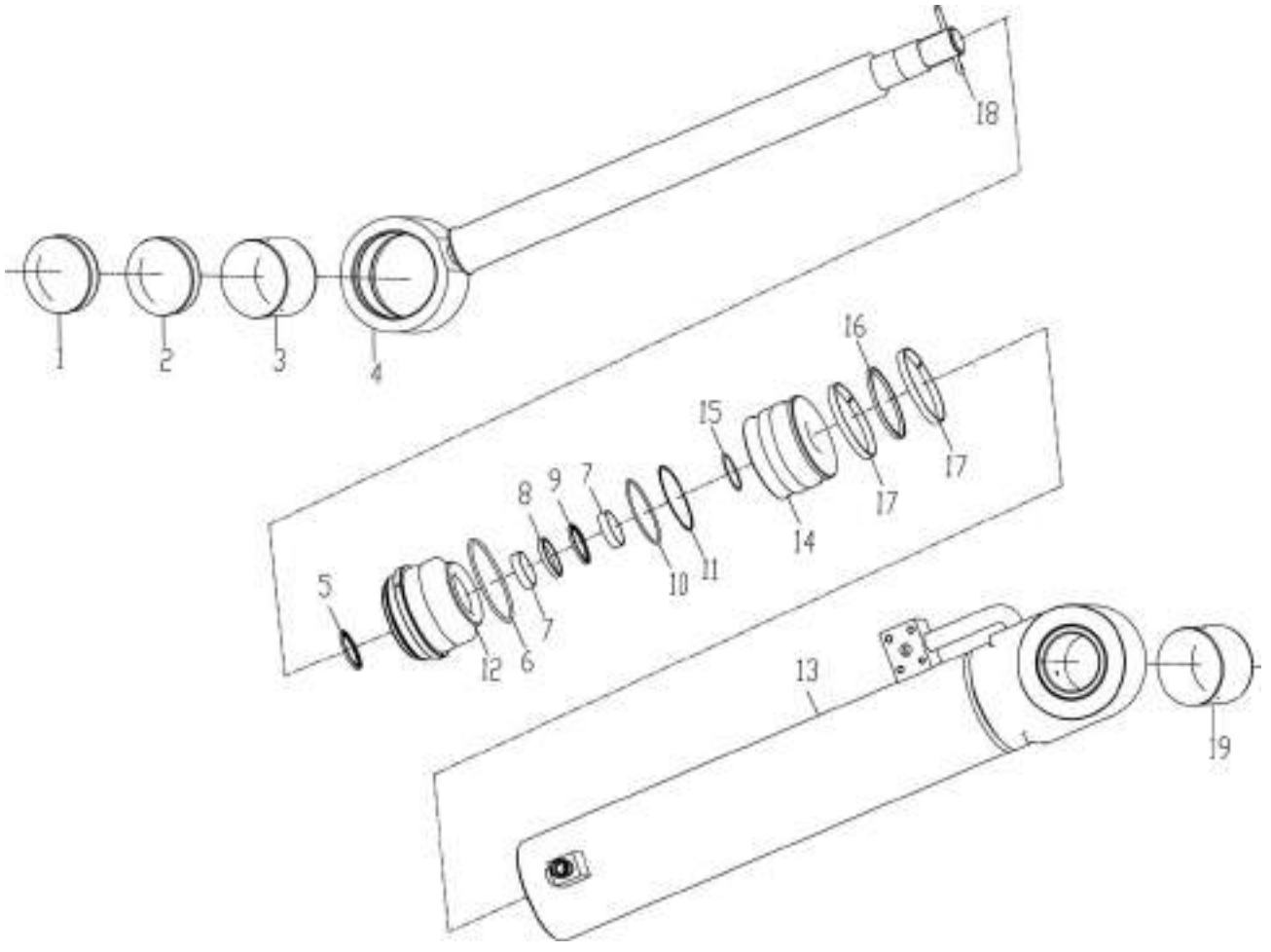

部件号 PART NO. 803082926_3030		右转向缸 CILINDRO DE GIRO DIREITO		页码 PÁGINA 472	
件号 ITEM	部件号 PART NO.	零件名称 DESCRIÇÃO		数量 QNT	备注 OBSEVAÇÃO
1	910601527	防尘环	ANEL DE VEDAÇÃO DE POEIRA	2	XGYG01.124B-16
2	805407877	挡圈 75	ANEL DE VEDAÇÃO	2	GB/T893.1-1986
3	800554627	关节轴承 GE50ES	ROLAMENTO	1	GB/T9163-2001
4	910601278	活塞杆	PISTÃO	1	XGYG01_118E-01
5	803402608	防尘圈 55×65×6	ANEL DE VEDAÇÃO	1	HWT
6	803195336	O 形圈 105×3.1	ANEL	1	GB/T1235-1976
7	803402609	支承环 60×55×9.7	ANEL DE SUPORTE	2	
8	803402610	轴密封 55×70×10	VEDAÇÃO DO EIXO	1	HRD
9	803402611	轴密封 55×70.1×6	VEDAÇÃO DO EIXO	1	HRB
10	803195293	O 形圈 100×3.1	ANEL	1	GB/T1235-1976
11	803411869	挡圈 95.7×100.5×1.5	ANEL	1	
12	910602026	导向套	BUCHA	1	XGYG01_118F-04
13	910602027	缸筒	CILINDRO	1	XGYG01_118F_03
14	910601280	活塞	PISTÃO	1	XGYG01_118E-04
15	803402612	O 形圈 60×3.1	ANEL	1	GB/T1235-1976
16	803402613	孔密封 84.5×100×6.3	VEDAÇÃO	1	HPK
17	803402614	支承环 100×95×9.7	ANEL DE SUPORTE	2	
18	805141200	螺钉 M8×25	PARAFUSO	2	GB/T78-2007
19	910601291	衬套	BUCHA	1	XGYG01.118E.03.4-2
★	860138967	XGYG01-118E/119E 转向缸密封件(YYJ)(备件)	KIT DE SELEÇÃO DO CILINDRO	1	包括以上 5、6、7、8、9、10、11、15、16、17 等部件 /INCLUDE 5、6、7、8、9、10、11、15、16、17ETC.

页码 PÁGINA	左转向缸组件	部件号 PART NO.
473	GRUPO CILINDRO GIRANDO	252911081_3030

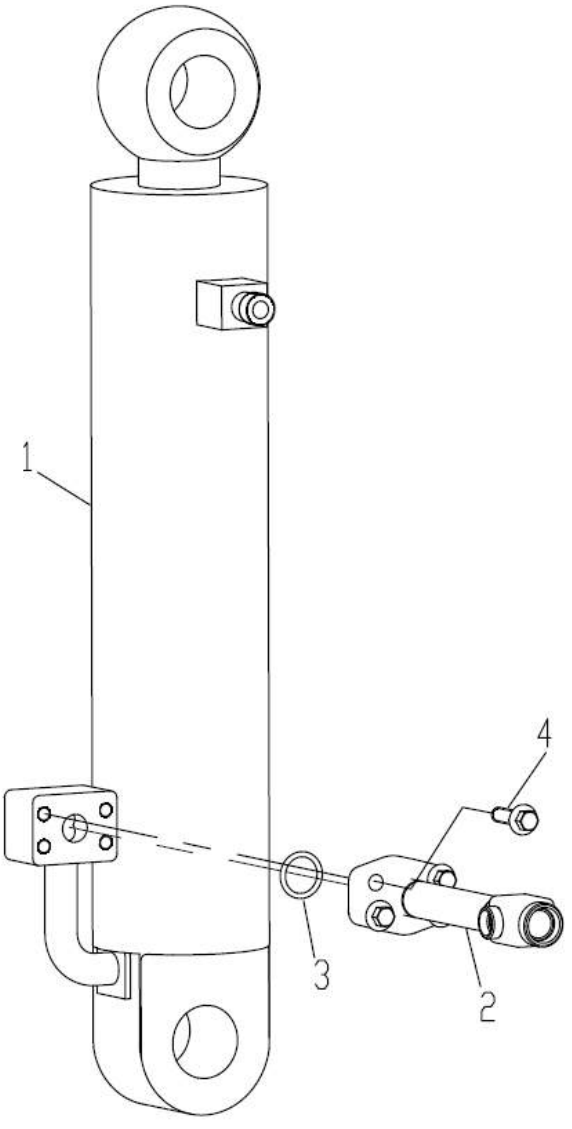

部件号 PART NO. 252911081_3030		左转向缸组件 GRUPO CILINDRO GIRATÓRIO ESQUERDO		页码 PÁGINA 474	
件号 ITEM	部件号 PART NO.	零件名称 DESCRIÇÃO		数量 QNT	备注 OBS
1	803082927	左转向缸	CILINDRO DE GIRO ESQUERDO	1	
2	253006366	三通接头	CONECTOR	1	
3	803401122	O 形圈 24.99×3.53	O-RING	1	
4	805048007	螺栓 M10×35(达克罗)	PARAFUSO	4	GB/T16674.1-2004

页码 PÁGINA	左转向缸	部件号 PART NO.
475	CILINDRO DE GIRO ESQUERDO	803082927_3030

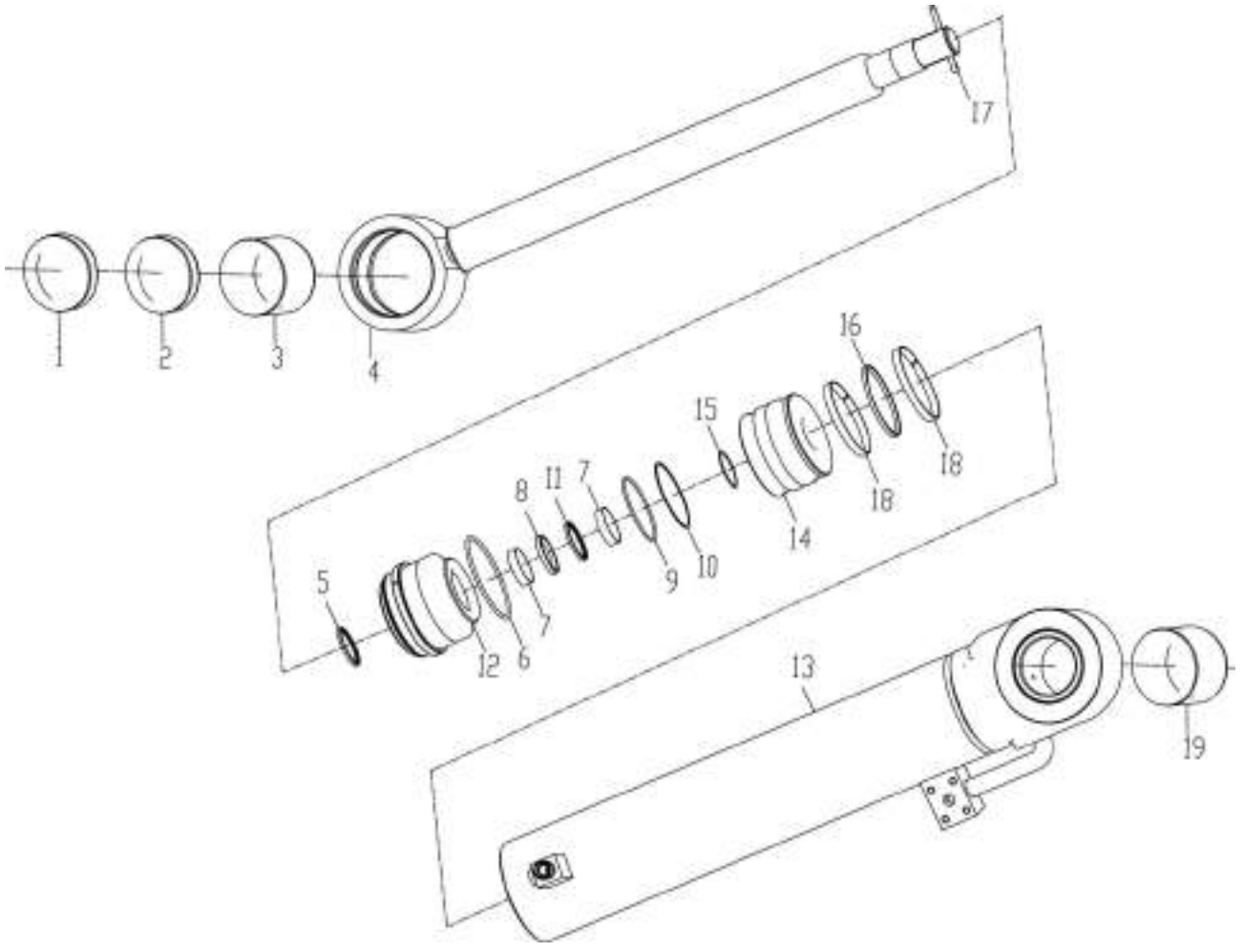

部件号 PART NO. 803082927_3030		左转向缸 LEFT TURNING CYLINDER		页码 PÁGINA 476	
件号 ITEM	部件号 PART NO.	零件名称 DESCRIÇÃO		数量 QNT	备注 OBSEVAÇÃO
1	910601527	防尘环	ANEL DE VEDAÇÃO	2	XGYG01.124B-16
2	805407877	挡圈 75	ANEL	2	GB/T893.1-1986
3	800554627	关节轴承 GE50ES	ROLAMENTO	1	GB/T9163-2001
4	910601278	活塞杆	HASTE	1	XGYG01_118E-01
5	803402608	防尘圈 55×65×6	ANEL DE VEDAÇÃO	1	HWT
6	803195336	O 形圈 105×3.1	O-RING	1	GB/T1235-1976
7	803402609	支承环 60×55×9.7	ANEL DE SUPORTE	2	
8	803402610	轴密封 55×70×10	VEDAÇÃO DO EIXO	1	HRD
9	803402611	轴密封 55×70.1×6	VEDAÇÃO DO EIXO	1	HRB
10	803195293	O 形圈 100×3.1	O-RING	1	GB/T1235-1976
11	803411869	挡圈 95.7×100.5×1.5	ANEL	1	
12	910602026	导向套	BUCHA	1	XGYG01_118F-04
13	910602027	缸筒	CILINDRO	1	XGYG01_118F_03
14	910601280	活塞	PISTÃO	1	XGYG01_118E-04
15	803402612	O 形圈 60×3.1	O-RING	1	GB/T1235-1976
16	803402613	孔密封 84.5×100×6.3	VEDAÇÃO	1	HPK
17	803402614	支承环 100×95×9.7	ANEL DE SUPORTE	2	
18	805141200	螺钉 M8×25	PARAFUSO	2	GB/T78-2007
19	910601291	衬套	BUCHA	1	XGYG01.118E.03.4-2
★	860138967	XGYG01-118E/119E 转向缸密封件(YYJ)(备件)	KIT SELADOR DO CILINDRO GIRATÓRIO	1	包括以上 5、6、7、8、9、10、11、15、16、17 等部件 /INCLUIDO 5、6、7、8、9、10、11、15、16、17ETC.

页码 PÁGINA	转向器组件	部件号 PART NO.
477	GRUPO DE DIREÇÃO	251808045

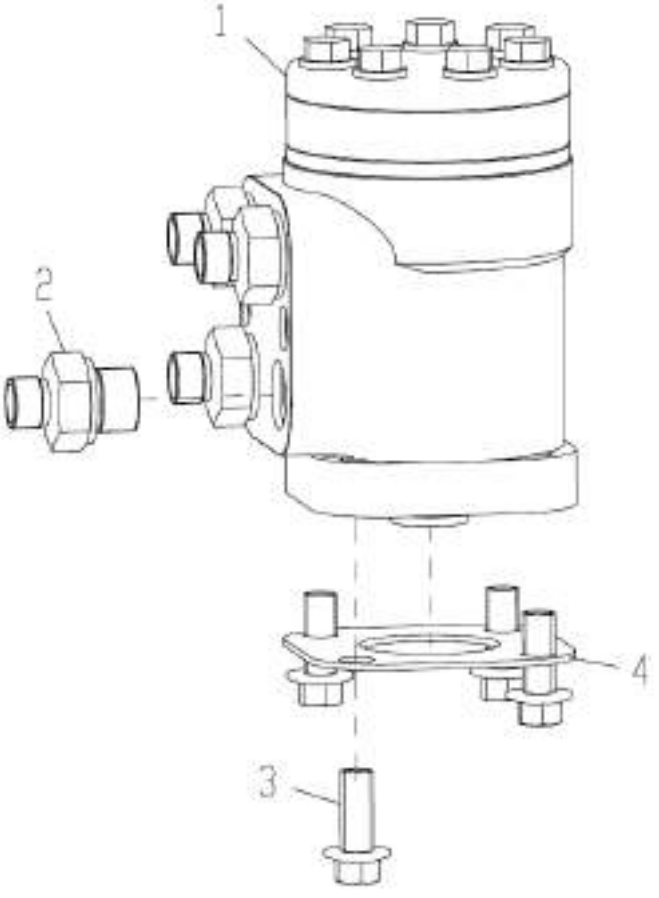

部件号 PART NO. 251808045		转向器组件 GRUPO DE DIREÇÃO		页码 PÁGINA 478	
件号 ITEM	部件号 PART NO.	零件名称 DESCRIÇÃO		数量 QNT	备注 OBSEVAÇÃO
1	803086400	转向器(花键)	DIREÇÃO	1	
2	803201514	接头	CONECTOR	4	
3	805004763	螺栓 M10×25(达克罗)	PARAFUSO	4	GB/T16674.1-2004
4	252909963	转向器密封垫	JUNTA	1	

页码 PÁGINA 479	**管夹总成** **ABRAÇADEIRA DE MANGUEIRA**	部件号 PART NO. 252909533

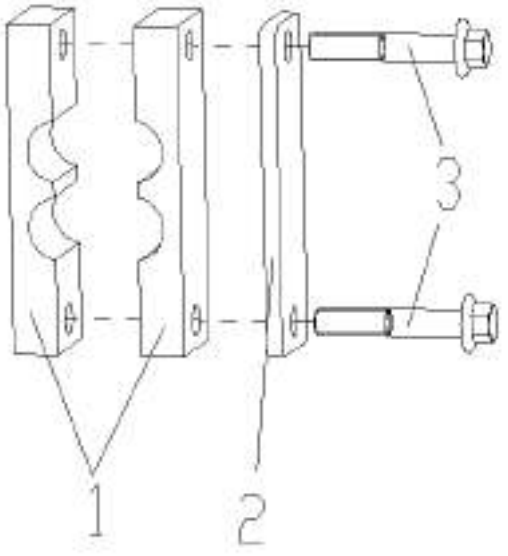

部件号 PART NO. 252909533		管夹总成 ABRAÇADEIRA DE MANGUEIRA		页码 PÁGINA 480	
件号 ITEM	部件号 PART NO.	零件名称 DESCRIÇÃO		数量 QNT	备注 OBSEVAÇÃO
1	253100687	橡胶板	PLACA DE BORRACHA	2	
2	252909558	压板	PLACA	1	
3	805048003	螺栓 M8×70(达克罗)	PARAFUSO	2	GB/T16674.1-2004

页码 PÁGINA	限位阀组件	部件号 PART NO.
481	VÁLVULA LIMITADORA	252909537

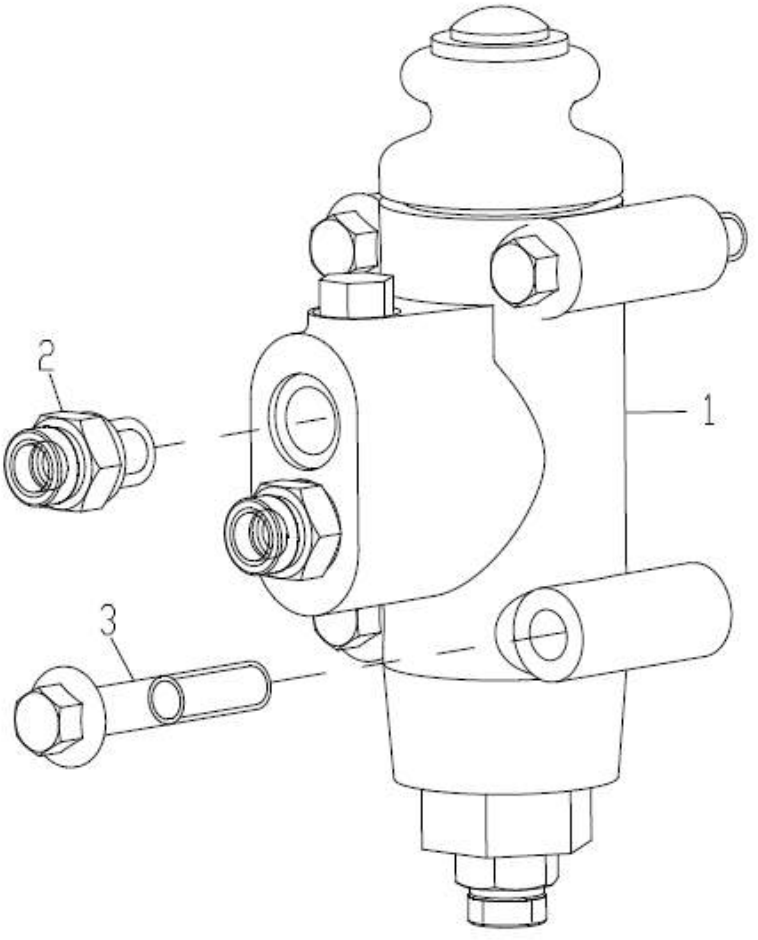

部件号 PART NO. 252909537		限位阀组件 VÁLVULA LIMITADORA		页码 PÁGINA 482	
件号 ITEM	部件号 PART NO.	零件名称 DESCRIÇÃO		数量 QNT	备注 OBSEVAÇÃO
1	803004042	限位阀	VÁLVULA	1	
2	805002295	接头	CONECTOR	3	
3	805004715	螺栓 M10×55(达克罗)	PARAFUSO	4	

页码 PÁGINA 483	**右限位阀组件** **VÁLVULA DE LIMITE DIREITO**	部件号 PART NO. 253007928

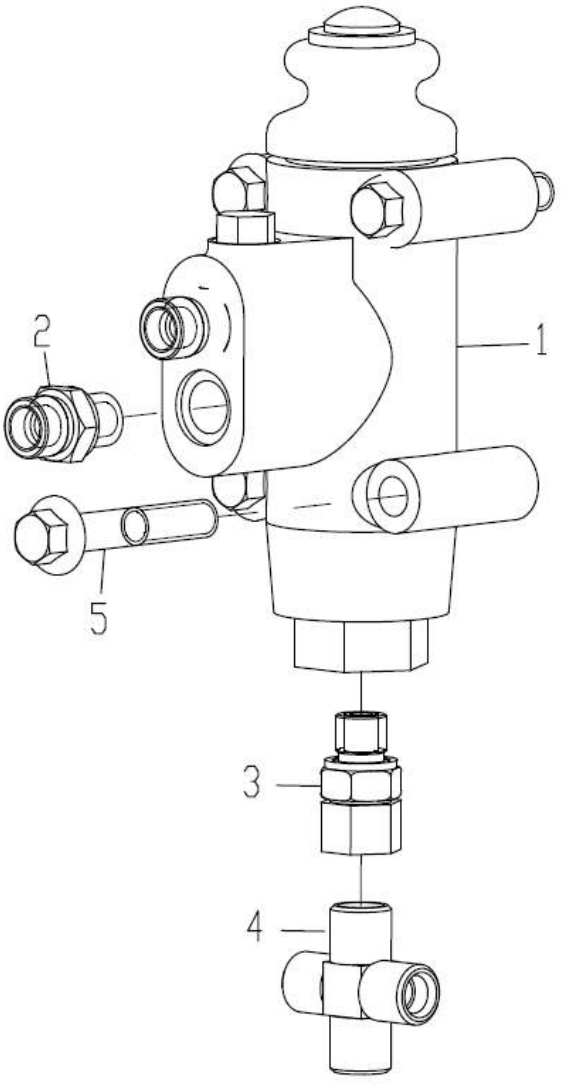

部件号 PART NO. 253007928		右限位阀组件 VÁLVULA DE LIMITE DIREITO		页码 PÁGINA 484	
件号 ITEM	部件号 PART NO.	零件名称 DESCRIÇÃO		数量 QNT	备注 OBSEVAÇÃO
1	803004042	限位阀	VÁLVULA	1	
2	803103341	接头	CONECTOR	2	
3	803271628	接头	CONECTOR	1	
4	803164274	接头	CONECTOR	1	
5	805004715	螺栓 M10×55(达克罗)	PARAFUSO	4	GB/T16674.1-2004

页码 PÁGINA	限位阀	部件号 PART NO.
485	VALVULA DE LIMITE	803004042_101516

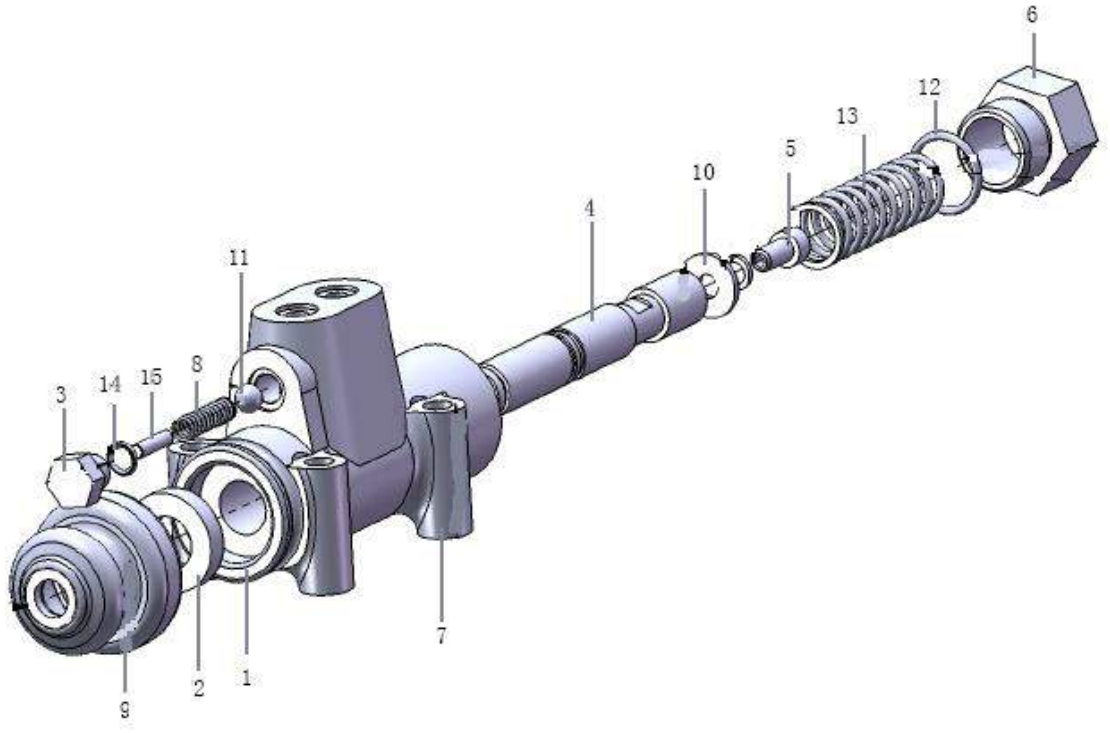

部件号 PART NO. 803004042_101516		限位阀 VALVULA DE LIMITE		页码 PÁGINA 486	
件号 ITEM	部件号 PART NO.	零件名称 DESCRIÇÃO		数量 QNT	备注 OBSEVAÇÃO
1	860142689	阀体	CORPO DA VALVULA	1	XF-B6-04
2	860142690	密封圈	ANEL DE VEDAÇÃO	1	XF-B6-03
3	860142691	螺塞	PLUG	1	XF-B6-05
4	860142692	垫片	ARRUELA	1	XF-B6-07
5	860142693	螺栓	PARAFUSO	1	XF-B6-08
6	860142694	螺塞	PLUG	1	XF-B6-09
7	860142695	阀杆	VALVULA	1	XF-B6-01
8	860142696	弹簧	MOLA	1	XF-B6-06
9	860142697	保护套	CAPA	1	XF-B6-02
10	805300010	垫圈 8	ARRUELA	1	GB/T93-1987
11	800513624	钢球 9.5	STEEL BALL	1	
12	801100136	O 形圈 26.5×2.65	O-RING	1	GB/T3452.1-1992
13	860142698	弹簧	SPRING	1	XF-B6-10
14	803377258	O 形圈 10×1.8	O-RING	1	
15	805602807	销 5×20	PINO	1	
★	860145479	XF-B6-100 限位阀易损件包	KIT DE PEÇAS DA VALVULA	1	包括以上部件 2、12、14 INCLUIDO 2、12、14

页码 PÁGINA	转向限位杆组件	部件号 PART NO.
487	ALAVANCA DE LIMITE DE DIREÇÃO	252909536

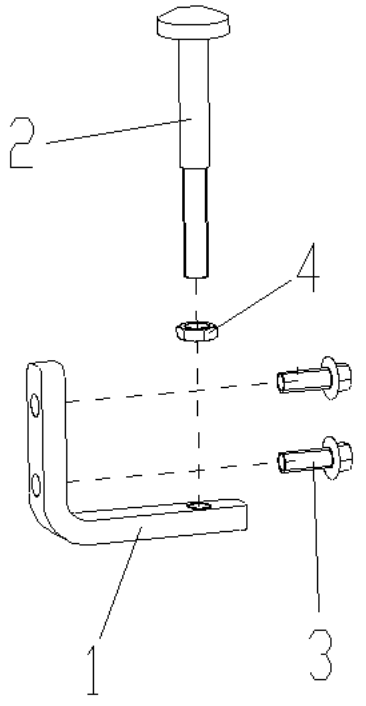

部件号 PART NO. 252909536		转向限位杆组件 GRUPO DA ALAVANCA DE LIMITE DE DIREÇÃO		页码 PÁGINA 488	
件号 ITEM	部件号 PART NO.	零件名称 DESCRIÇÃO		数量 QNT	备注 OBSEVAÇÃO
1	252900291	限位杆支座	SUPORTE	1	
2	252100501	限位杆	PARAFUSO	1	
3	805004763	螺栓 M10×25(达克罗)	PARAFUSO	2	GB/T16674.1-2004
4	805200069	螺母 M12	PORCA	1	GB/T6172.1-2000

页码 PÁGINA	转向器软管固定组件	部件号 PART NO.
489	GRUPO FIXO MANGUEIRA	252909538

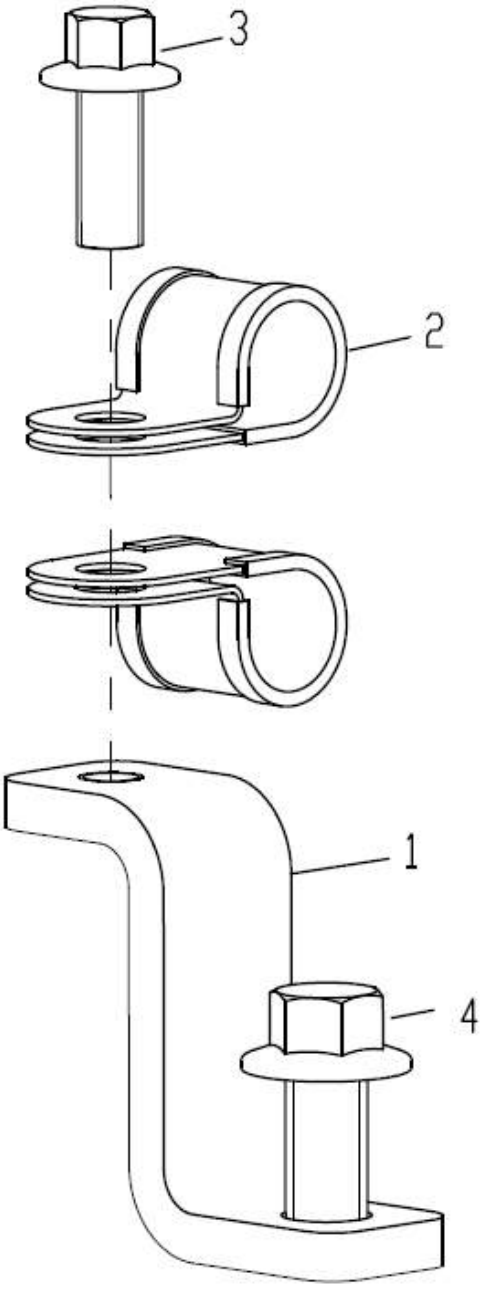

部件号 PART NO. 252909538		转向器软管固定组件 GRUPO FIXO MANGUEIRA		页码 PÁGINA 490	
件号 ITEM	部件号 PART NO.	零件名称 DESCRIÇÃO		数量 QNT	备注 OBSEVAÇÃO
1	252909560	支板	SUPORTE	1	
2	803199325	卡套 Φ16	ABRAÇADEIRA	2	
3	805004756	螺栓 M8×20(达克罗)	PARAFUSO	1	GB/T16674.1-2004
4	805004770	螺栓 M10×20(达克罗)	PARAFUSO	1	GB/T16674.1-2004

页码 PÁGINA 491	**流量放大软管固定组件** **GRUPO FIXO MANGUEIRA**	部件号 PART NO. 252909539

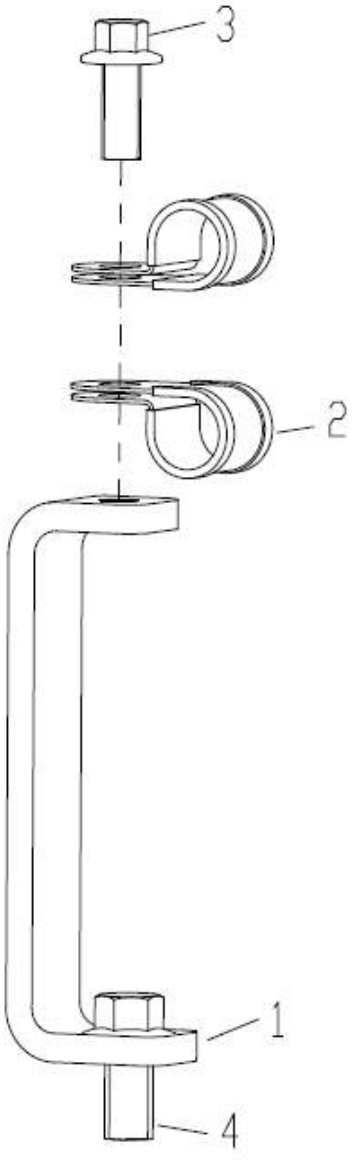

部件号 PART NO. 252909539		流量放大软管固定组件 GRUPO FIXO MANGUEIRA		页码 PÁGINA 492	
件号 ITEM	部件号 PART NO.	零件名称 DESCRIÇÃO		数量 QNT	备注 OBSEVAÇÃO
1	252909561	支板	SUPORTE	1	
2	803199325	卡套 Φ16	ABRAÇADEIRA	2	
3	805004756	螺栓 M8×20(达克罗)	PARAFUSO	1	GB/T16674.1-2004
4	805004770	螺栓 M10×20(达克罗)	PARAFUSO	1	GB/T16674.1-2004

页码 PÁGINA	先导系统	部件号 PART NO.
493	LINHA ARTICULADA	252117678

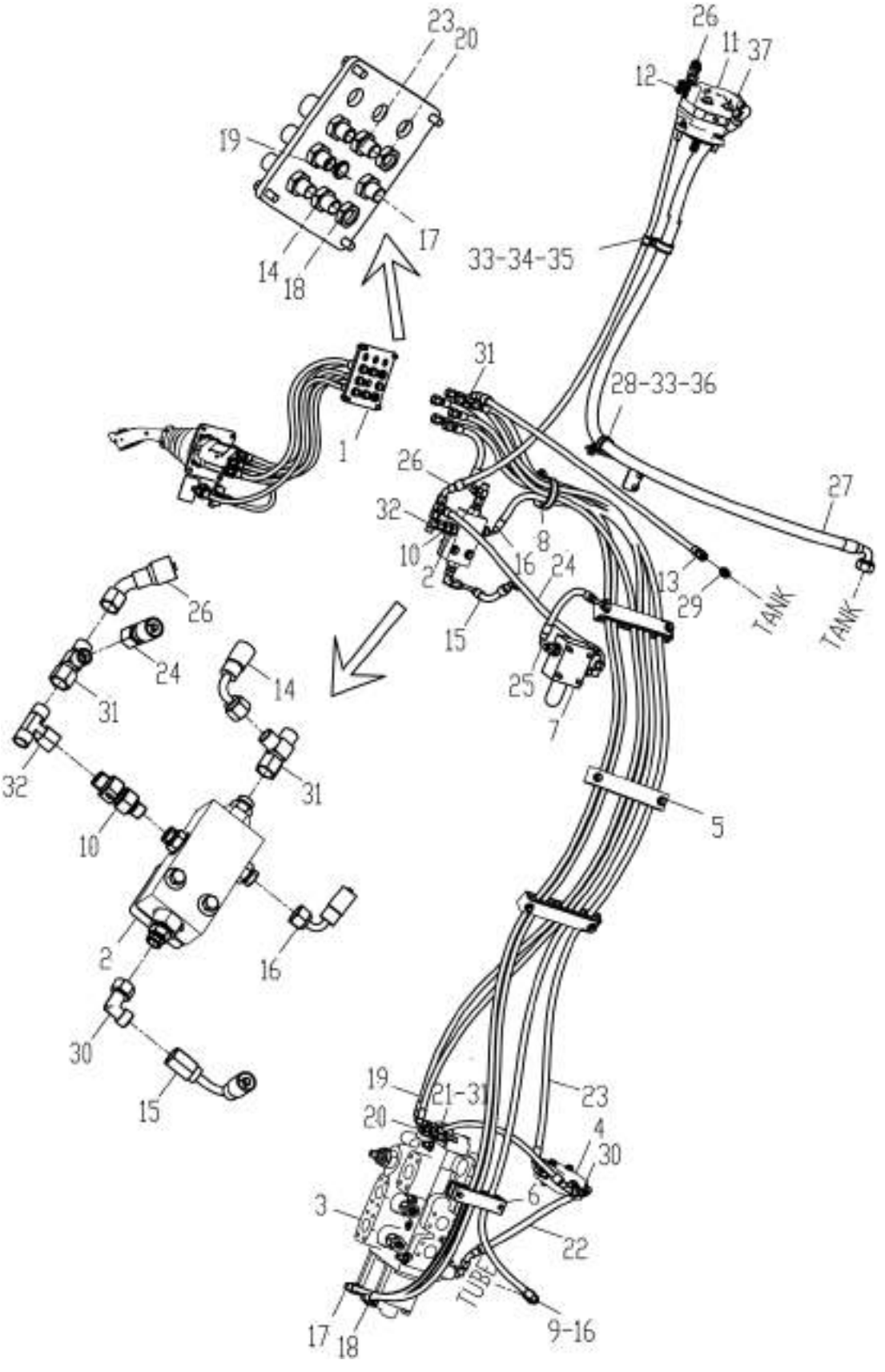

部件号 Codigo. 252117678		先导系统 LINHA ARTICULADA		页码 Pagina 494	
件号 ITEM	部件号 PART NO.	零件名称 DESCRIÇÃO		数量 QNT	备注 OBSEVAÇÃO
1	252116171	驾驶室先导管路	LINHA PILOTO	1	
2	252912140	压力选择阀组件	GRUPO VÁLVULA	1	
3	252113922	两联液控分配阀组件	GRUPO VÁLVULA PRINCIPAL	1	
4	252115127	SXF(21BAR)顺序阀组件	GRUPO VÁLVULA	1	
5	252911367	管夹总成	GRUPO DA ABRAÇADEIRA DA MANGUEIRA	3	
6	252113935	管夹总成	GRUPO DA ABRAÇADEIRA DA MANGUEIRA	1	
7	252114069	溢流阀总成（2.5）	GRUPO VALVULA	1	
8	253007881	卡套总成组件	GRUPO DA ABRAÇADEIRA DA MANGUEIRA	1	
9	803004100	单向阀	VALVULA	1	
10	803004077	单向阀	VALVULA	1	
11	252117684	齿轮泵组件	MANGUEIRA	1	
12	252117683	法兰块组件	VALVULA	1	
13	803382131	软管总成	MANGUEIRA	1	
14	803170871	软管总成	MANGUEIRA	1	
15	803414248	软管总成	MANGUEIRA	1	
16	803413947	软管总成	MANGUEIRA	1	
17	803176114	软管总成	MANGUEIRA	1	
18	803176114	软管总成	MANGUEIRA	1	
19	803175681	软管总成	MANGUEIRA	1	
20	803175681	软管总成	MANGUEIRA	1	
21	803411356	软管总成	MANGUEIRA	1	
22	803416450	软管总成	MANGUEIRA	1	

页码 PÁGINA	操纵系统	部件号 PART NO.
495	LINHA ARTICULADA	252117678

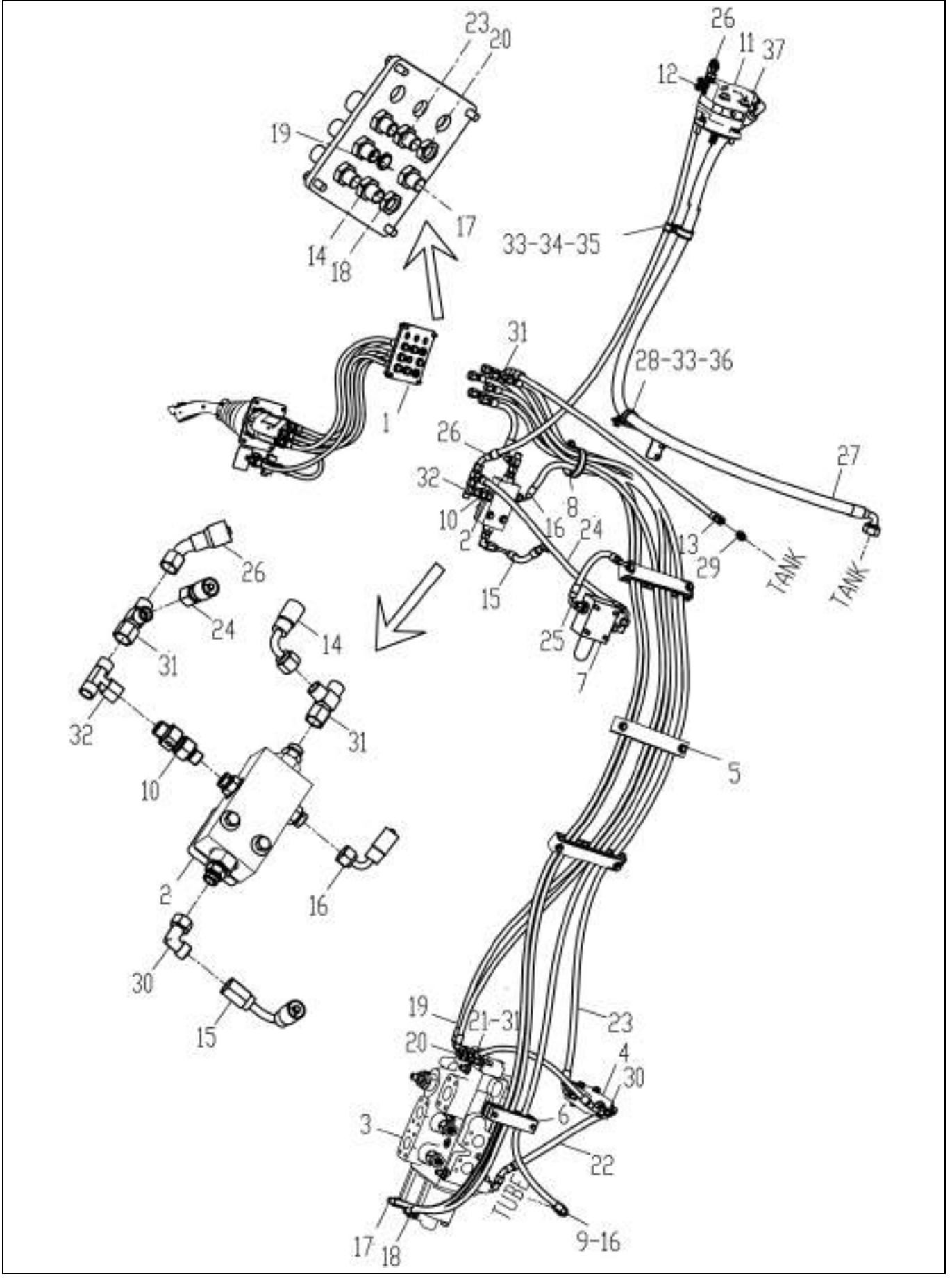

部件号 PART NO. 252117678		操纵系统 ARTICULATED LINE		页码 PÁGINA 496	
件号 ITEM	部件号 PART NO.	零件名称 DESCRIÇÃO		数量 QNT	备注 OBSEVAÇÃO
23	803190765	软管总成	MANGUEIRA	1	
24	803371234	软管总成	MANGUEIRA	1	
25	803103732	软管总成	MANGUEIRA	1	
26	803409768	软管总成	MANGUEIRA	1	
27	803422353	软管总成	MANGUEIRA	1	
28	253009461	支架	PLACA	1	
29	803103341	接头	CONECTOR	1	
30	803103351	接头	CONECTOR	5	
31	803162089	接头	CONECTOR	4	
32	803105353	接头	CONECTOR	1	
33	803300794	卡套 Φ35	ABRAÇADEIRA	2	
34	803199325	卡套 Φ16	ABRAÇADEIRA	1	
35	805004755	螺栓 M8×16(达克罗)	PARAFUSO	2	GB/T16674.1-2004
36	805203166	螺母 M8	PORCA	1	GB/T6177.1-2000
37	252911072	法兰组件	CONJUNTO DE FLANGE	1	

页码 PÁGINA	两联液控分配阀组件	型号 PART NO
497	GRUPO VÁLVULA	252113922

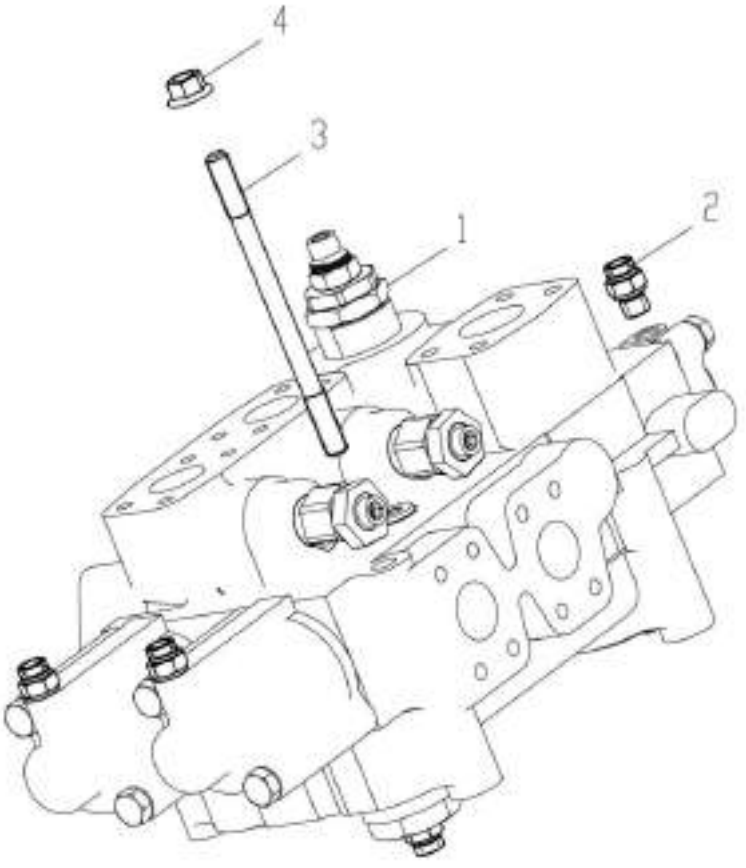

部件号 PART NO. 252113922		两联液控分配阀组件 GRUPO VÁLVULA		页码 PÁGINA 498	
件号 ITEM	部件号 PART NO.	零件名称 DESCRIÇÃO		数量 QNT	备注 OBSEVAÇÃO
1	803004039	液控多路阀	VALVULA	1	
2	805002295	接头	CONECTOR	5	
3	805002251	螺柱 M12×180	PARAFUSO	3	GB/T 901-1988
4	805204006	螺母 M12(达克罗)	PORCA	3	GB/T6177.1-2000

页码 PÁGINA	多路阀 D32	型号 PART NO
499	VÁLVULA PRINCIPAL	803004039

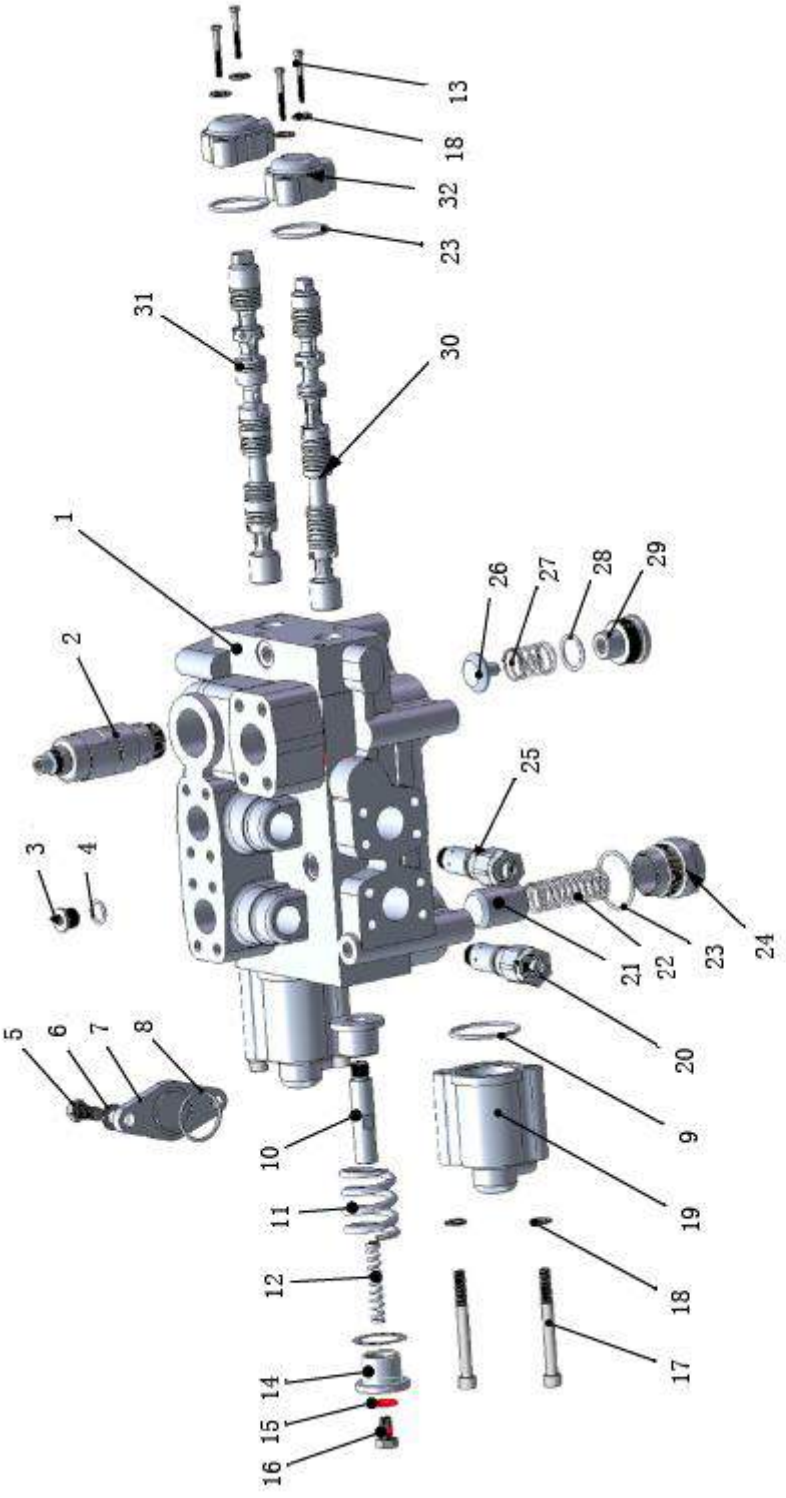

部件号 PART NO. 803004039		多路阀 D32 VÁLVULA PRINCIPAL		页码 PÁGINA 500	
件号 ITEM	部件号 PART NO.	零件名称 DESCRIÇÃO		数量 QNT	备注 OBSEVAÇÃO
1	860140033	阀体	CORPO DA VALVULA	1	
2	860111176	安全阀	VÁLVULA DE SEGURANÇA	1	
3	860140034	螺塞	PLUG	2	
4	803409355	O 形圈 20×2.4	O—RING	2	GB1235-76
5	805047574	螺栓 M12×30	PARAFUSO	2	GB30-76
6	860126923	垫圈 12	ARRUELA	2	GB93-87
7	860140035	盖板	TAMPA	1	
8	801100075	O 形圈 45×3.1	O—RING	1	GB1235-76
9	801100074	O 形圈 60×3.1	O—RING	2	GB1235-76
10	860140036	阀杆接头	CONECTOR	2	
11	860140037	弹簧	MOLA	2	
12	860140038	弹簧	MOLA	2	
13	859905666	内六角螺钉 M10×45	PARAFUSO	4	GB70-85
14	860140039	弹簧座	MOLA DO ASSENTO	4	
15	805301371	垫圈 12	ARRUELA	2	GB97.1-85
16	805048016	螺栓 M12×20	PARAFUSO	2	GB30-76
17	805100080	内六角螺钉 M10×100	PARAFUSO	4	GB70-85
18	860128144	垫圈 10	ARRUELA	8	GB93-87
19	860140040	端盖	TAMPA	2	
20	860118159	过载阀（低压）	VALVULA DE ALIVIO	1	BAIXA
21	860140041	补油阀	VÁLVULA	1	D32-15

页码 PÁGINA	多路阀 D32	型号 PART NO
501	VÁLVULA PRINCIPAL	803004039

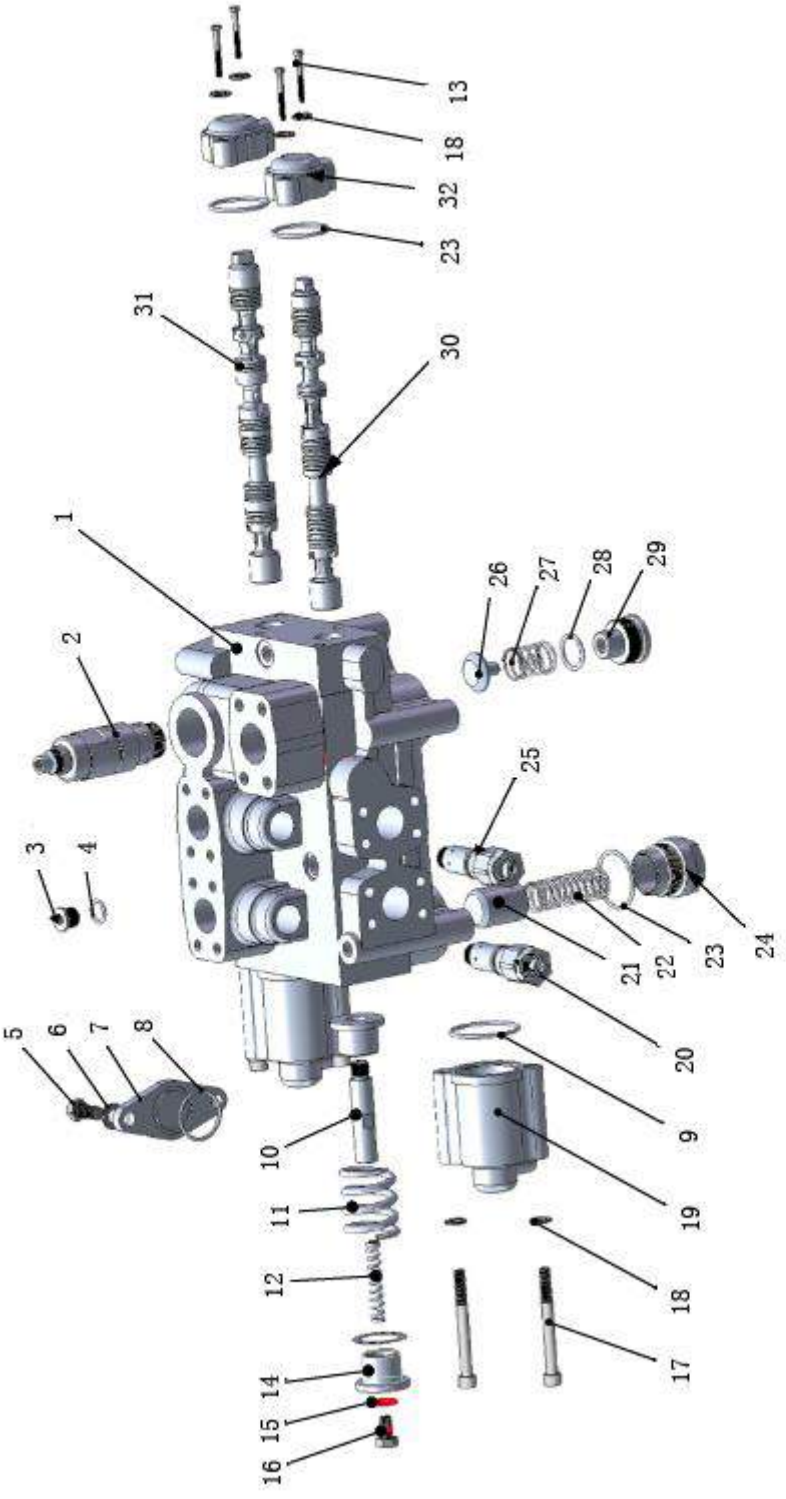

部件号 PART NO. 803004039		多路阀 D32 VÁLVULA PRINCIPAL		页码 PÁGINA 502	
件号 ITEM	部件号 PART NO.	零件名称 DESCRIÇÃO		数量 QNT	备注 OBSEVAÇÃO
22	860140042	弹簧	MOLA	1	
23	801100067	O 形圈 50×3.1	O—RING	3	GB1235-76
24	860140043	补油阀盖	TAMPA	1	
25	860111187	过载阀（高压）	VÁLVULA DE ALÍVIO	1	ALTA
26	860140044	单向阀	VÁLVULA	3	
27	860140045	弹簧	MOLA	3	
28	801100130	O 形圈 44×3.5	O—RING	3	GB1235-76
29	860140046	阀盖	TAMPA	3	
30	860140046	动臂阀杆	CARRETEL DO BRAÇO	1	
31	860140048	转斗阀杆	CARRETEL DA CAÇAMBA	1	
32	860140049	端盖	TAMPA	2	
★	860114028	D32 阀修理包(备件)	KIT DE SELO DE VÁLVULA (INCLUI QUICK WEAR PART)	1	包括以上部件 4、8、9、23、28 INCLUIDO 4、8、9、23、28

页码 PÁGINA	压力选择阀组件	部件号 PART NO.
503	VÁLVULA DE CONTROLE DE PRESSÃO	252912140

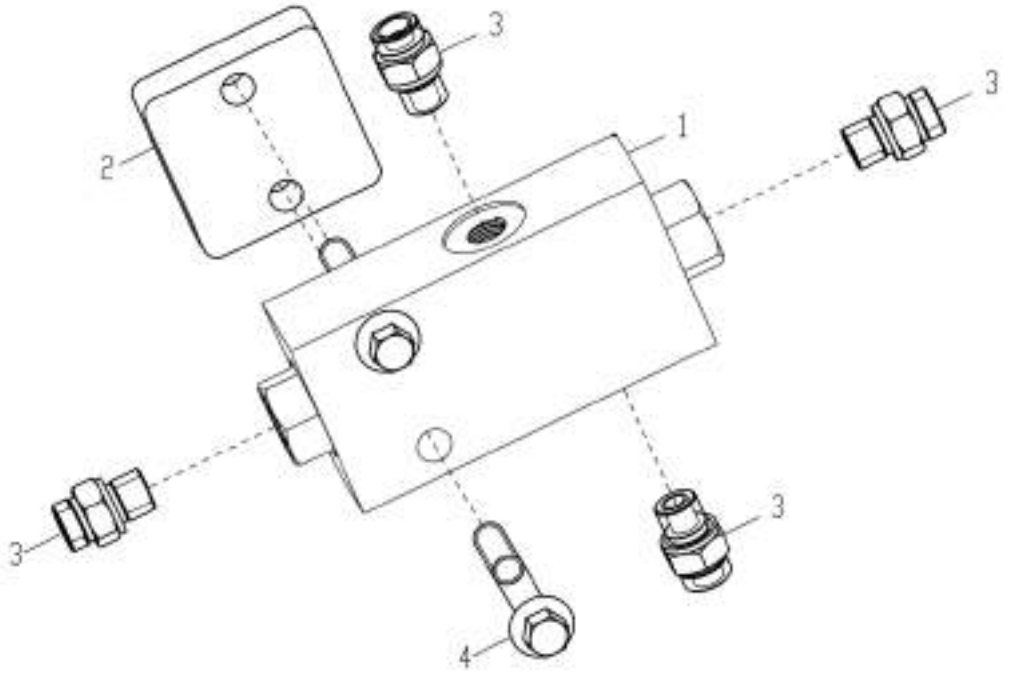

部件号 PART NO. 252912140		压力选择阀组件 PRESSURE CONTROL VALVE ASS’Y		页码 PÁGINA 504	
件号 ITEM	部件号 PART NO.	零件名称 DESCRIÇÃO		数量 QNT	备注 OBSEVAÇÃO
1	803004045	选择阀	VÁLVULA	1	
2	252912155	安装板	PLACA	1	
3	805002295	接头	CONECTOR	4	
4	805048012	螺栓 M10×70(达克罗)	PARAFUSO	2	GB/T16674.1-2004

页码 PÁGINA 505	**顺序阀组件** **GRUPO VÁLVULA**	部件号 PART NO 252115127

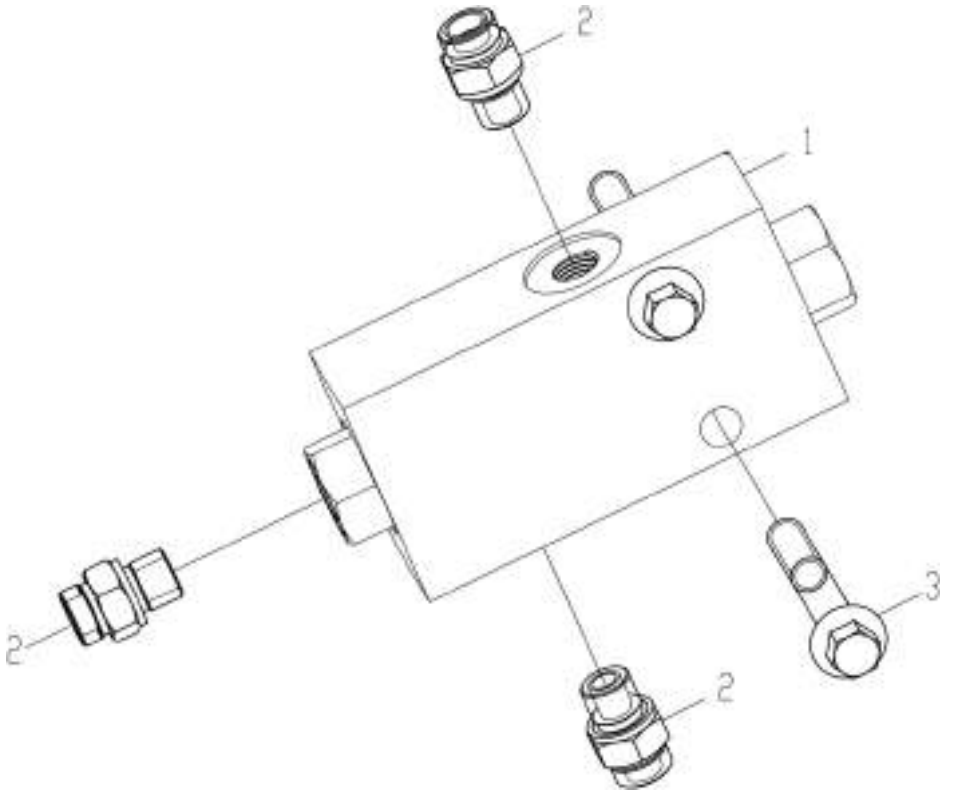

部件号 PART NO. 252115127		顺序阀组件 GRUPO VALVULA		页码 PÁGINA 506	
件号 ITEM	部件号 PART NO.	零件名称 DESCRIÇÃO		数量 QNT	备注 OBSEVAÇÃO
1	803085668	顺序阀	VÁLVULA	1	
2	803103341	接头	CONECTOR	3	
3	805004715	螺栓 M10×55(达克罗)	PARAFUSO	2	GB/T16674.1-2004

页码 PÁGINA	溢流阀总成	部件号 PART NO.
507	GRUPO DA VALVULA DE ALIVIO	252303034

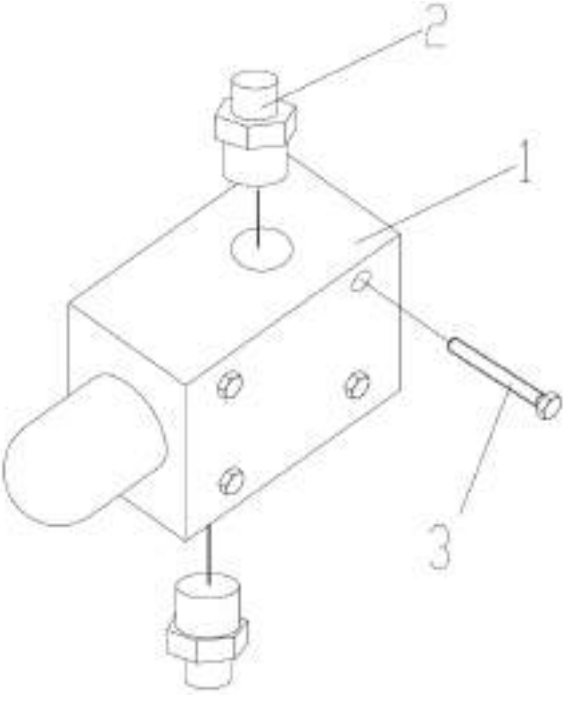

部件号 PART NO 252303034		溢流阀总成 GRUPO DA VALVULA DE ALIVIO		页码 PÁGINA 508	
件号 ITEM	部件号 PART NO.	零件名称 DESCRIÇÃO		数量 QNT	备注 OBSEVAÇÃO
1	803004058	溢流阀	VÁLVULA	1	
2	803104023	接头	CONECTOR	2	
3	805048004	螺栓	PARAFUSO	4	GB/T16674.1-2004

页码 PÁGINA	驾驶室先导管路	型号 PART NO
509	LINHA PILOTO	252116171

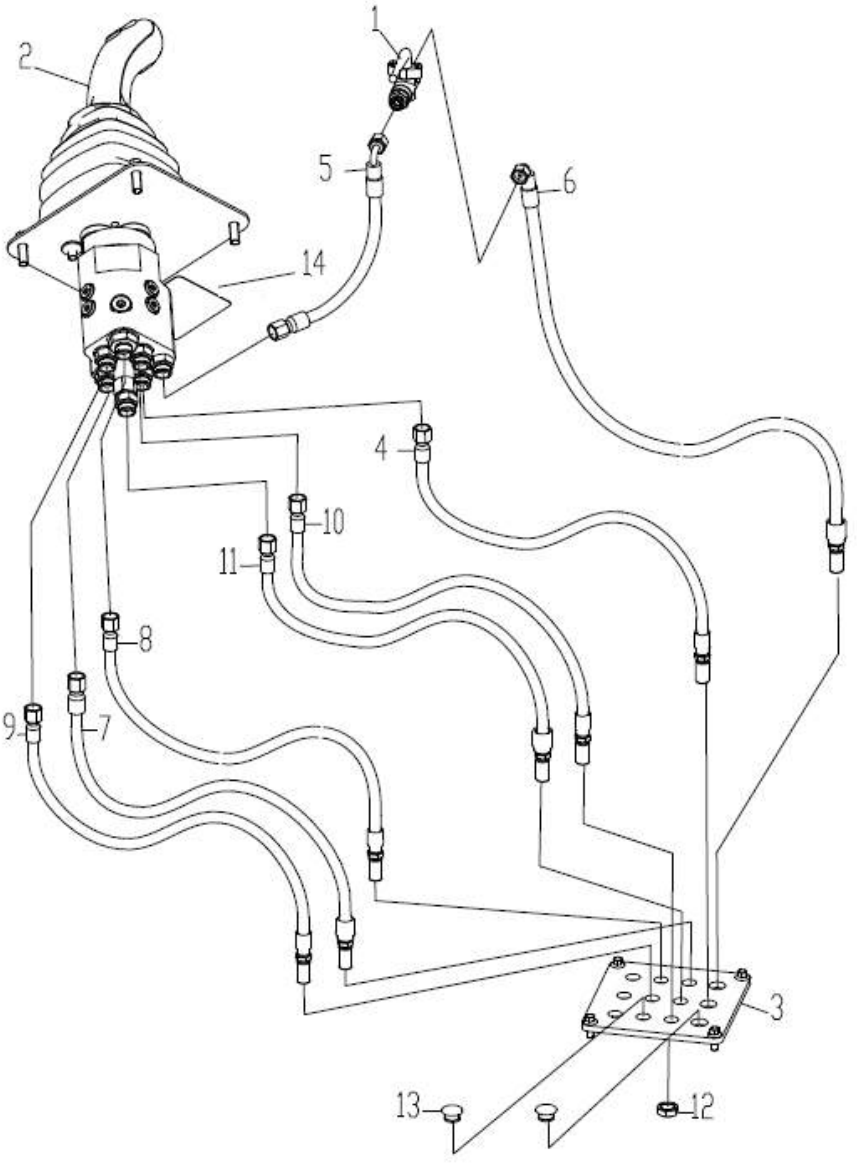

部件号 PART NO. 252116171		驾驶室先导管路 LINHA PILOTO		页码 PÁGINA 510	
件号 ITEM	部件号 PART NO.	零件名称 DESCRIÇÃO		数量 QNT	备注 OBSEVAÇÃO
1	253007887	二通球阀组件	VÁLVULA ESFÉRICA	1	
2	252116168	CRV-00(Y1)单手柄两联先导阀组件	GRUPO VALVULA	1	
3	253007935	驾驶室管路安装板组件	GRUPO MONTAGEM	1	
4	253007916	软管总成	MANGUEIRA	1	
5	803107692	软管总成	MANGUEIRA	1	
6	253007914	软管总成	MANGUEIRA	1	
7	253007915	软管总成	MANGUEIRA	1	
8	253007916	软管总成	MANGUEIRA	1	
9	253007916	软管总成	MANGUEIRA	1	
10	253007916	软管总成	MANGUEIRA	1	
11	253007915	软管总成	MANGUEIRA	1	
12	805200047	螺母 M16×1.5	PORCA	7	GB/T6173-2000
13	251808049	橡胶盖	TAMPA DE BORRACHA	2	
14	252101425	单手柄操作标识	ADESIVO DE INSTRUÇÃO	1	

页码 PÁGINA	驾驶室管路安装板组件	部件号 PART NO.
511	PLACA DE INSTALAÇÃO	253007935

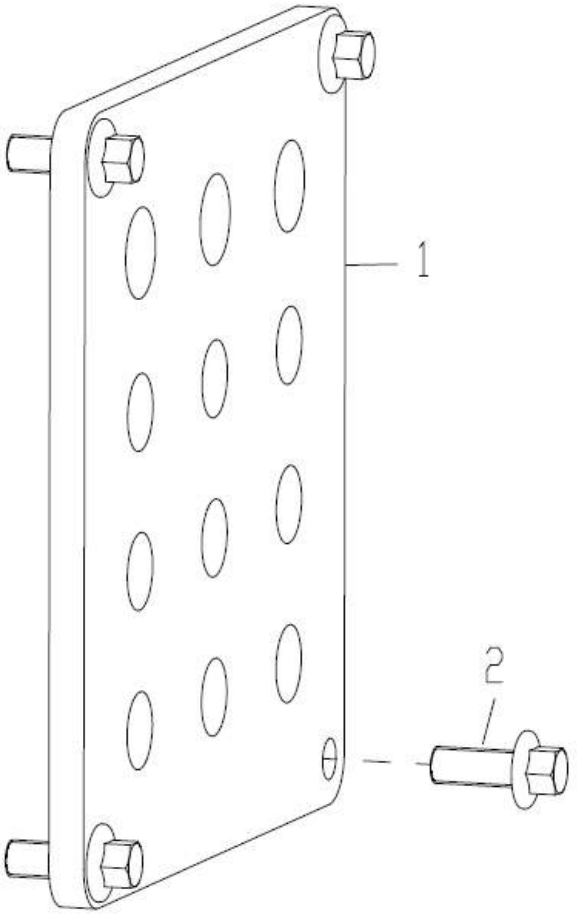

部件号 PART NO. 253007935		驾驶室管路安装板组件 PLACA DE INSTALAÇÃO		页码 PÁGINA 512	
件号 ITEM	部件号 PART NO.	零件名称 DESCRIÇÃO		数量 QNT	备注 OBSEVAÇÃO
1	253301887	安装板	PLACA	1	
2	805004756	螺栓 M8×20(达克罗)	PARAFUSO	4	GB/T16674.1-2004

页码 PÁGINA	球阀总成	部件号 PART NO.
513	VÁLVULA ESFÉRICA	253007887

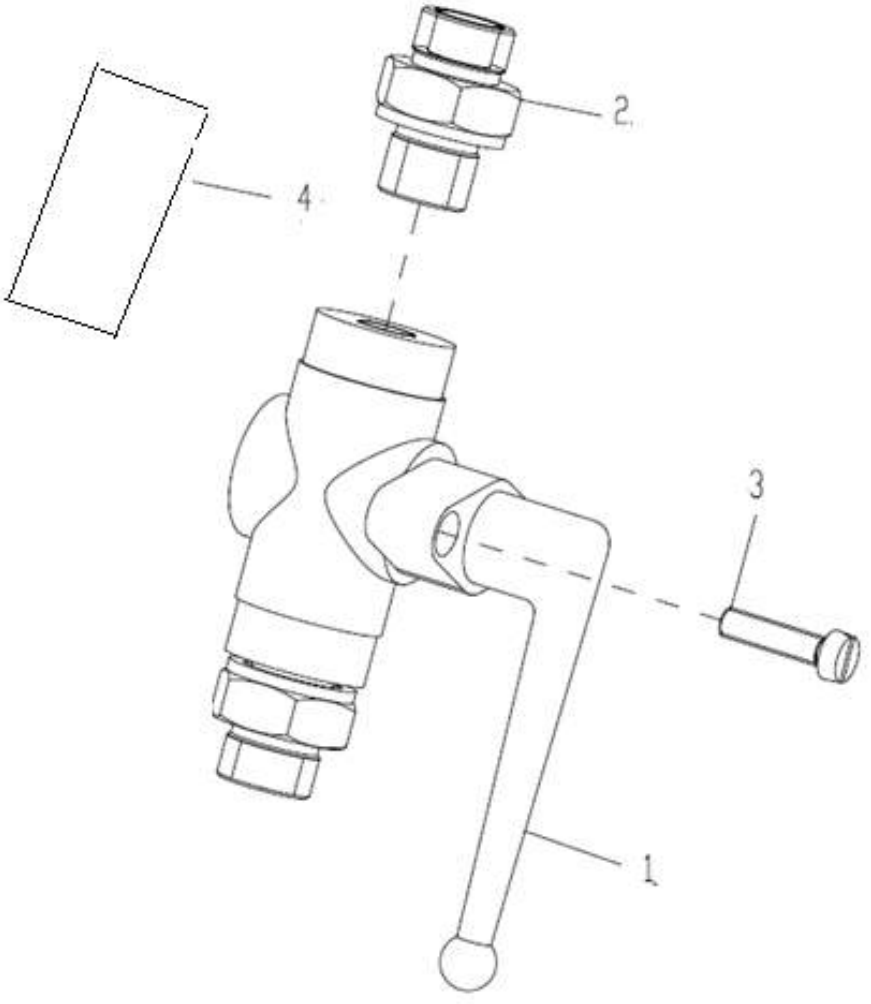

部件号 PART NO. 253007887		球阀总成 VÁLVULA ESFÉRICA		页码 PÁGINA 514	
件号 ITEM	部件号 PART NO.	零件名称 DESCRIÇÃO		数量 QNT	备注 OBSEVAÇÃO
1	800701136	二通球阀	VALVE ESFÉRICA DE DUAS VIAS	1	
2	803105411	接头	CONECTOR	2	
3	805100338	螺钉 M5×20	PARAFUSO	2	GB/T65-2000
4	252101325	球阀标识	ADESIVO DE IDENTIFICAÇÃO	1	

页码 PÁGINA	先导阀组件	型号 PART NO
515	GRUPO VÁLVULA	252116168

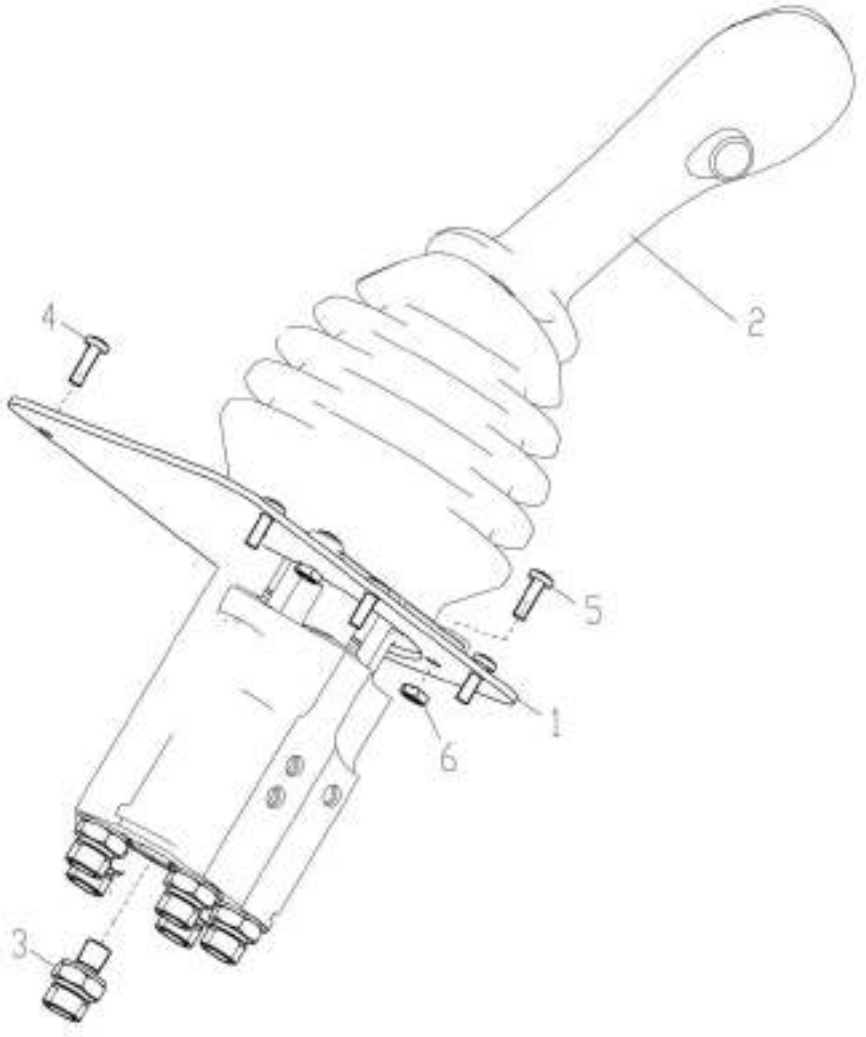

部件号 PART NO. 252116168		先导阀组件 GRUPO VÁLVULA		页码 PÁGINA 516	
件号 ITEM	部件号 PART NO	零件名称 DESCRIÇÃO		数量 QNT	备注 OBSEVAÇÃO
1	252116170	先导阀安装板	SUPORTE	1	
2	803081856	单手柄先导阀	JOYSTICK	1	
3	803103326	接头	CONECTOR	6	
4	805047997	螺栓 M8×12(达克罗)	PARAFUSO	4	GB/T16674.1-2004
5	805047993	螺栓 M6×25(达克罗)	PARAFUSO	4	GB/T16674.1-2004
6	805135720	螺母 M6(达克罗)	PORCA	4	GB/T6177.1-2000

页码 PÁGINA	管夹总成	部件号 PART NO.
517	ABRAÇADEIRA	252911367

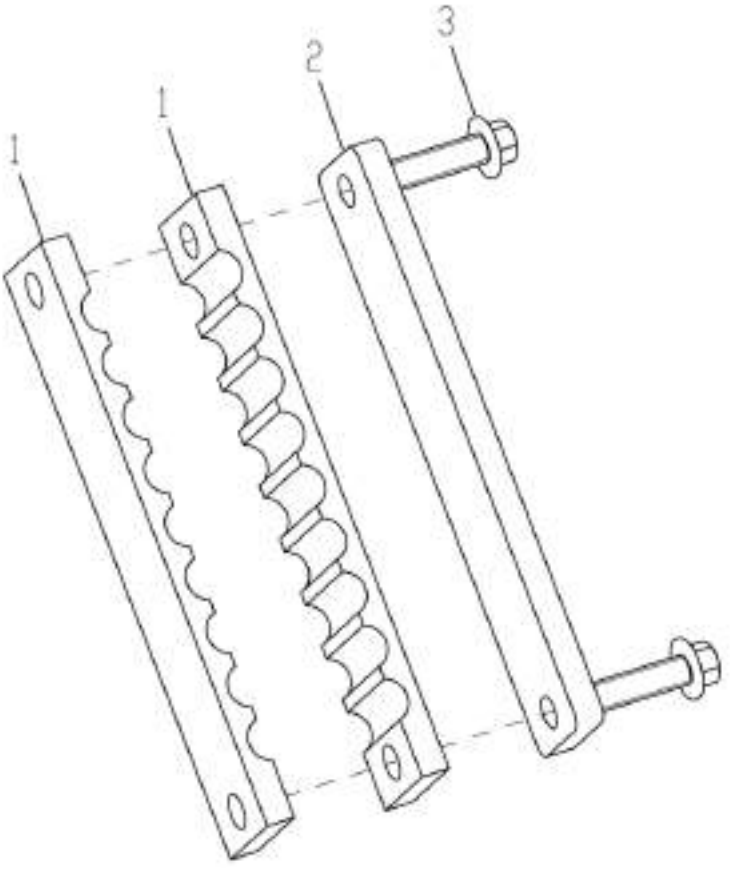

部件号 PART NO. 252911367		管夹总成 ABRAÇADEIRA		页码 PÁGINA 518	
件号 ITEM	部件号 PART NO.	零件名称 DESCRIÇÃO		数量 QNT	备注 OBSEVAÇÃO
1	252911138	橡胶压板	PLACA DE BORRACHA	2	
2	252113946	压板	PLACA	1	
3	805048008	螺栓 M10×40(达克罗)	PARAFUSO	2	GB/T16674.1-2004

页码 PÁGINA	管夹总成	部件号 PART NO.
519	ABRAÇADEIRA	252113935

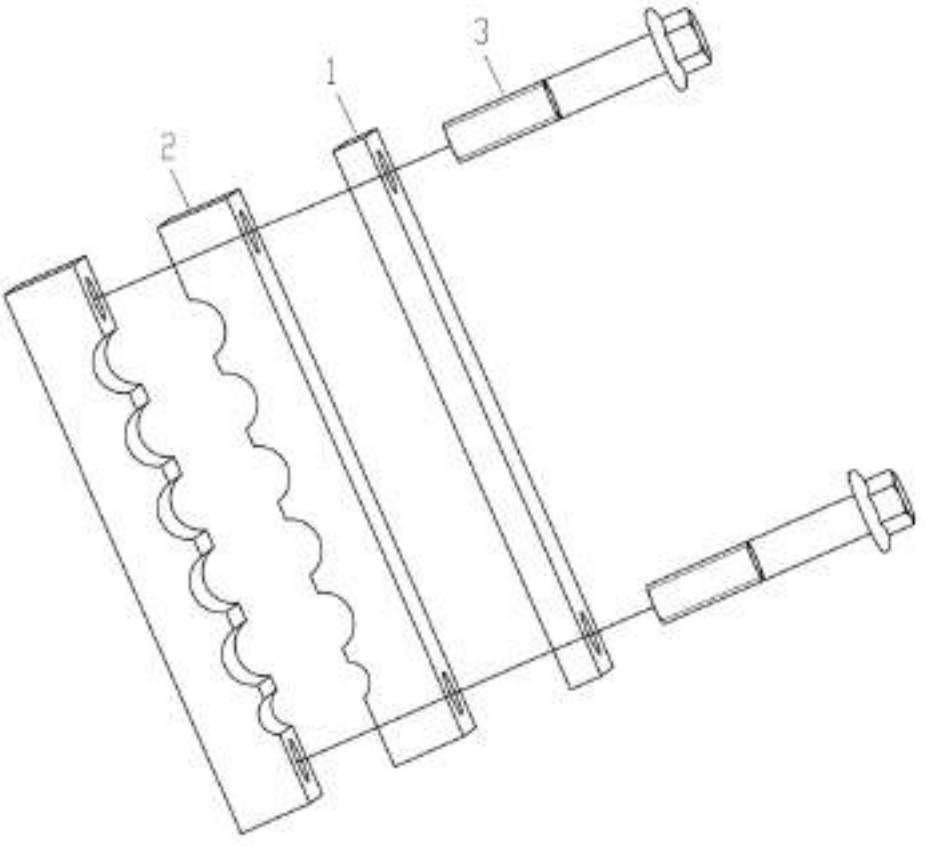

部件号 PART NO. 252113935		管夹总成 ABRAÇADEIRA		页码 PÁGINA 520	
件号 ITEM	部件号 PART NO.	零件名称 DESCRIÇÃO		数量 QNT	备注 OBSEVAÇÃO
1	253201875	橡胶压板	PLACA DE BORRACHA	2	
2	253201173	压板	PLACA	1	
3	805004715	螺栓 M10×55(达克罗)	PARAFUSO	2	GB/T16674.1-2004

页码 PÁGINA 521	**齿轮泵组件** **BOMBA**	部件号 PART NO. 252117684

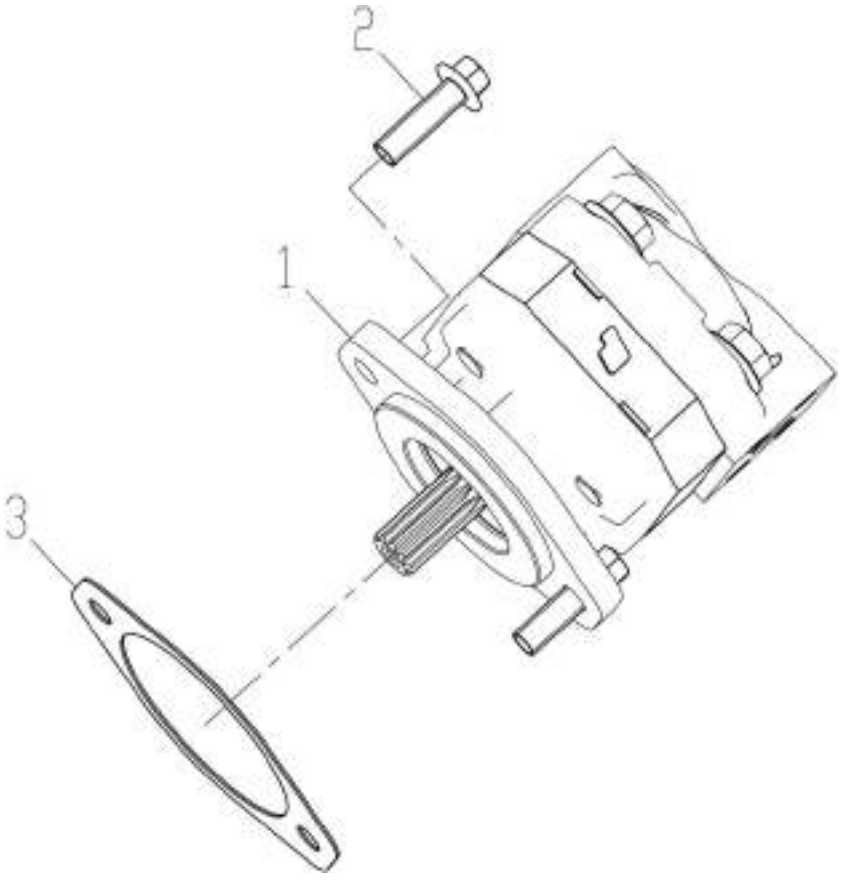

部件号 PART NO. 252117684		齿轮泵组件 BOMBA		页码 PÁGINA 522	
件号 ITEM	部件号 PART NO.	零件名称 DESCRIÇÃO		数量 QNT	备注 OBSEVAÇÃO
1	803007063	齿轮泵	BOMBA DE ENGRENAGEM	1	1121011370
2	805048007	螺栓 M10×35(达克罗)	PARAFUSO	2	GB/T16674.1-2004
3	252108520	垫片	ARRUELA	1	

页码 PÁGINA	齿轮泵	部件号 PART NO.
523	BOMBA	803007063

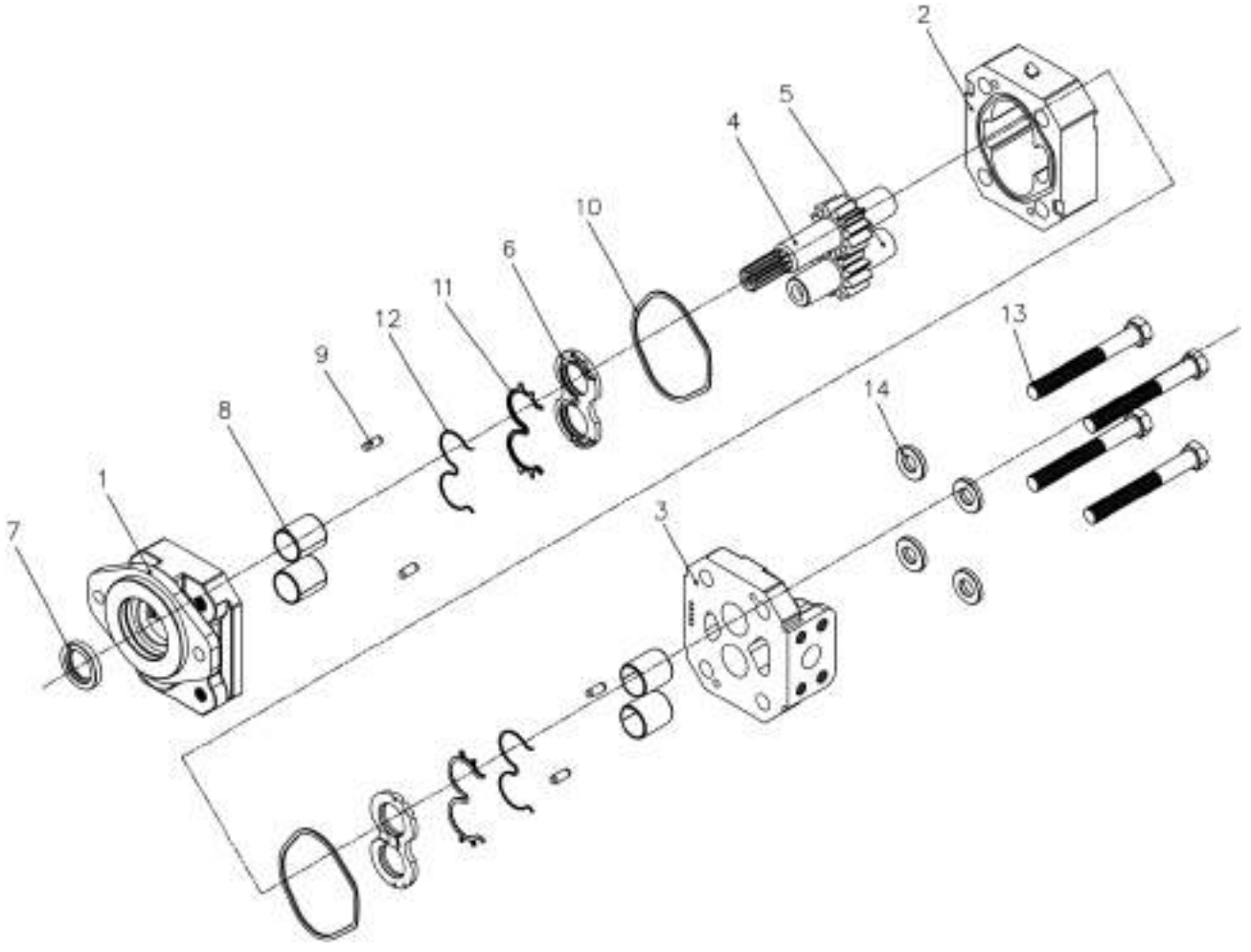

部件号 PART NO. 803007063		齿轮泵 BOMBA		页码 PÁGINA 524	
件号 ITEM	部件号 PART NO.	零件名称 DESCRIÇÃO		数量 QNT	备注 OBSEVAÇÃO
1	860145808	前盖	TAMPA	1	574-01218
2	860146600	泵体	CORPO DE BOMBA	1	577-01109-05
3	860150579	后盖	TAMPA	1	592-01122-2559
4	860150580	主齿	EIXO	1	024-01344-05DR
5	860146603	从齿	EIXO	1	996-01103-05ID
6	803268934	侧板	PLACA	2	947-01105
7	860145813	油封	VEDAÇÃO	1	226-01121
8	803268936	滑动轴承	BUCHA	4	921-01108
9	803268937	圆柱销	PINO	4	280-1971-071
10	803268938	O 形密封圈	ANEL	2	TA-2995-152
11	803268939	侧板密封圈	VEDAÇÃO	2	947-01107
12	803268940	侧板挡圈	ANEL	2	947-01106
13	860146605	螺栓	PARAFUSO	4	W1-88
14	803268943	垫片	ARRUELA	4	033-1
★	860150581	齿轮泵易损件包 1121011370-100	KIT PEÇAS DESGASTE	1	包含以上 10、11、12、等部件 /INCLUIDO10、11、12、

页码 PÁGINA	先导快组件	部件号 PART NO.
525	CONJUNTO MONTADO DE BLOCO	252117683

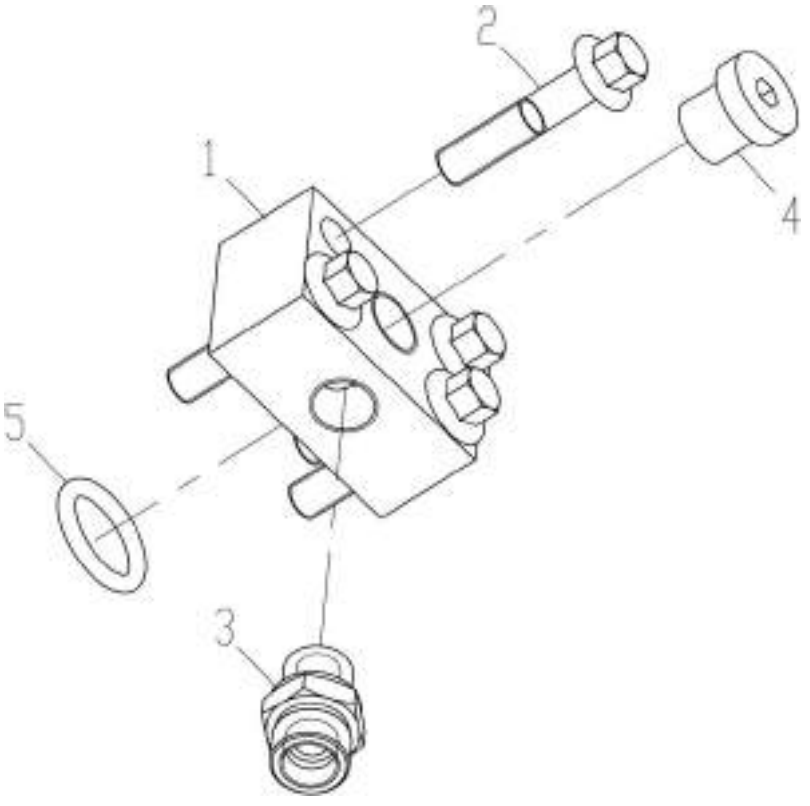

部件号 PART NO. 252117683		先导快组件 CONJUNTO MONTADO DE BLOCO		页码 PÁGINA 526	
件号 ITEM	部件号 PART NO.	零件名称 DESCRIÇÃO		数量 QNT	备注 OBSEVAÇÃO
1	252108519	接头块	BLOCO CONECTOR	1	
2	805047999	螺栓 M8×40(达克罗)	PARAFUSO M8×40	4	GB/T16674.1-2004
3	803103341	接头	CONECTOR	1	
4	803103961	堵头	PLUG	1	
5	803401118	O 形圈 18.64×3.53	O-RING	1	

页码 PÁGINA	铰接管路	型号 PART NO
527	LINHA ARTICULADA	252117677

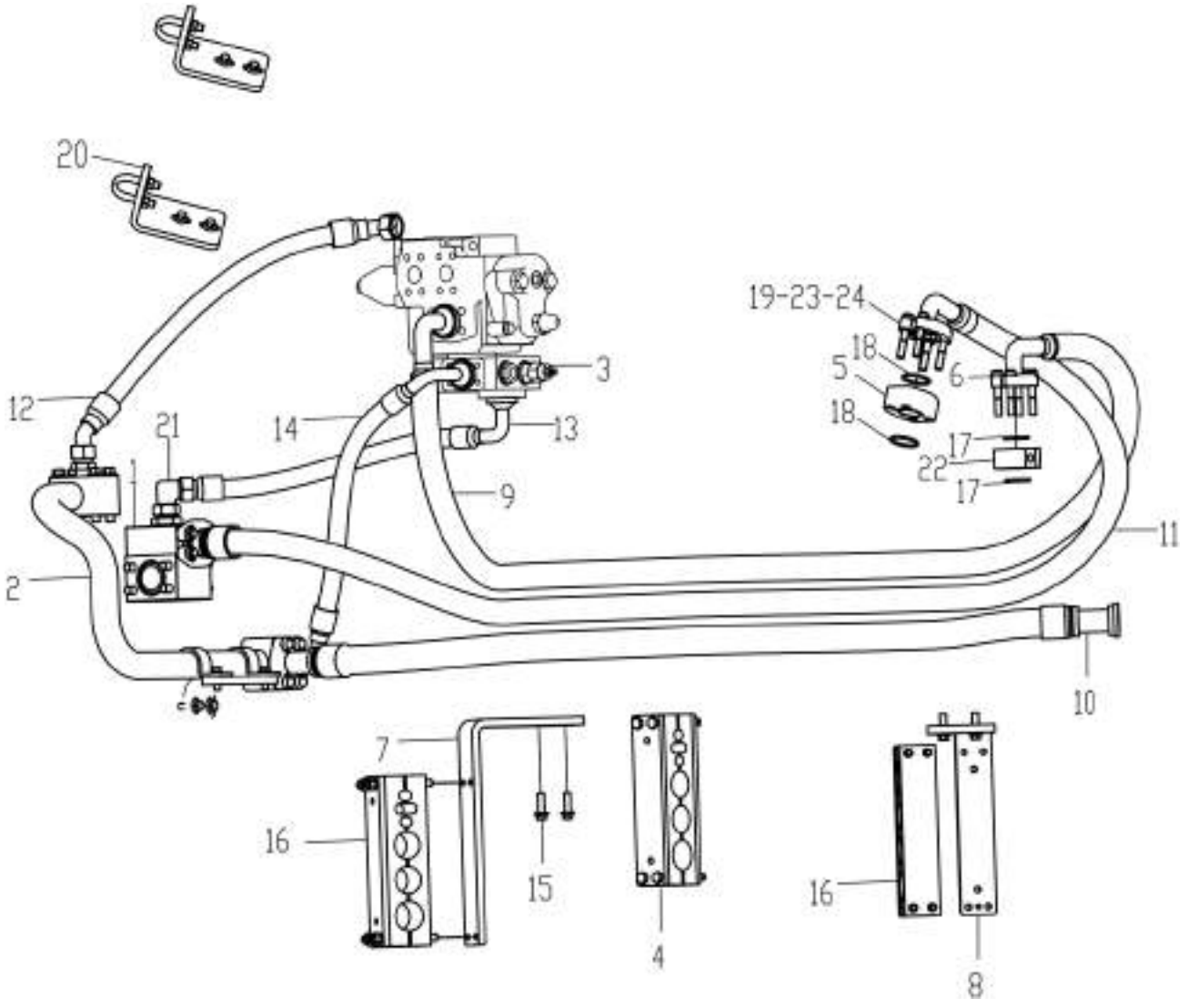

部件号 PART NO. 252117677		铰接管路 LINHA ARTICULADA		页码 PÁGINA 528	
件号 ITEM	部件号 PART NO.	零件名称 DESCRIÇÃO		数量 QNT	备注 OBSEVAÇÃO
1	253008147	分配阀进油块安装组件	CONJUNTO MONATADO DE BLOCO	1	
2	253007886	分配阀回油钢管组件	TUBO	1	
3	252913180	卸荷阀(15.5MPa)组件	GRUPO VALVULA	1	
4	252909967	管夹组件	GRUPO ABRAÇADEIRA	1	
5	269901947	测压法兰	FLANGE	1	
6	803164828	法兰组件	CONJUNTO DE FLANGE	1	
7	252909520	支板	PLACA	1	
8	252909521	支板	PLACA	1	
9	803422427	软管总成	MANGUEIRA	1	
10	252908337	软管总成	MANGUEIRA	1	
11	803422426	软管总成	MANGUEIRA	1	
12	803416016	软管总成	MANGUEIRA	1	
13	803416438	软管总成	MANGUEIRA	1	
14	803414192	软管总成	MANGUEIRA	1	
15	805048006	螺栓 M10×30(达克罗)	PARAFUSO	4	GB/T16674.1-2004
16	252909515	管夹组件	GRUPO ABRAÇADEIRA	2	
17	803401130	O 形圈 37.69×3.53	O-RING	2	
18	803401127	O 形圈 32.92×3.53	O-RING	2	
19	805238533	螺母 M10(达克罗)	PORCA	8	GB/T6177.1-2000
20	252909530	翻斗钢管固定组件	TUBO FIXO	2	
21	803173684	接头	CONECTOR	1	
22	269901946	测压法兰	FLANGE	1	
23	803164234	法兰组件	CONJUNTO DE FLANGE	1	
24	805002240	螺柱 M10×80	PARAFUSO	8	GB/T901-1988

页码 PÁGINA	分配阀回油钢管组件	型号 PART NO
529	TUBO	253007886

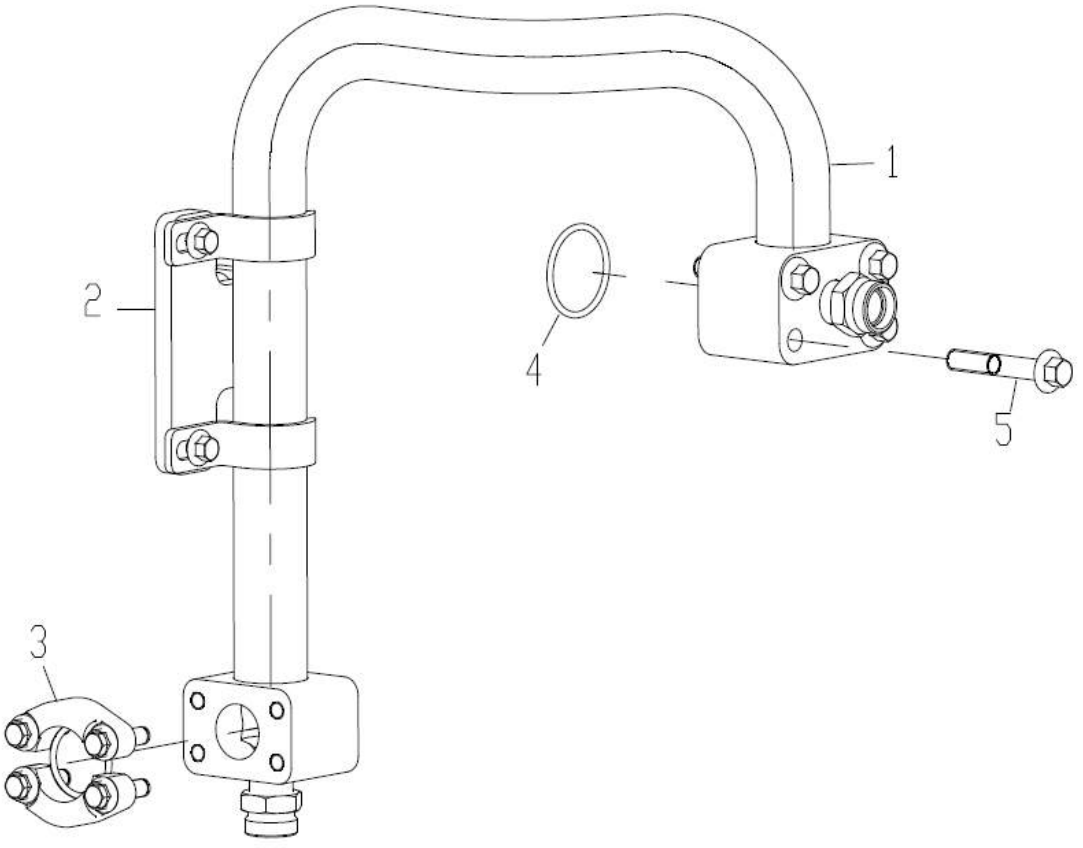

部件号 PART NO. 253007886		分配阀回油钢管组件 TUBO		页码 PÁGINA 530	
件号 ITEM	部件号 PART NO.	零件名称 DESCRIÇÃO		数量 QNT	备注 OBSEVAÇÃO
1	252113923	分配阀回油钢管	TUBO	1	
2	252909509	分配阀回油钢管固定组件	GRUPO FIXO	1	
3	252911080	法兰组件	CONJUNTO DE FLANGE	1	
4	803401133	O 形圈 47.22×3.53	O-RING	1	
5	805048023	螺栓 M12×70(达克罗)	PARAFUSO	4	GB/T16674.1-2004

页码 PÁGINA	分配阀回油钢管固定组件	部件号 PART NO.
531	GRUPO TUBO FIXO	252909509

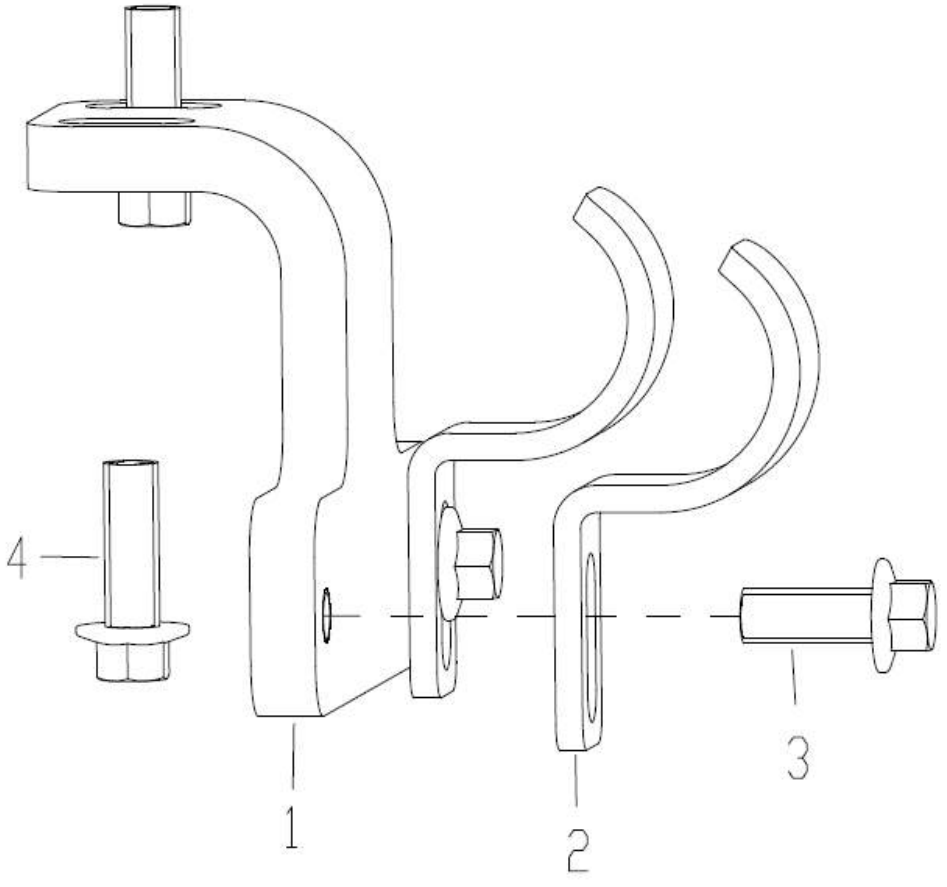

部件号 PART NO. 252909509		分配阀回油钢管固定组件 MANGUEIRA ABRAÇADEIRA		页码 PÁGINA 532	
件号 ITEM	部件号 PART NO	零件名称 DESCRIÇÃO		数量 Qnt	备注 OBSEVAÇÃO
1	253006343	分配阀回油管支板	SUPORTE	1	
2	252111220	压板	SUPORTE	2	
3	805004763	螺栓 M10×25(达克罗)	PARAFUSO	2	GB/T16674.1-2004
4	805048006	螺栓 M10×30(达克罗)	PARAFUSO	2	GB/T16674.1-2004

页码 PÁGINA 533	**卸荷阀组件** **VALVE CONJUNTO MONATADO DE BLOCO**	部件号 PART NO 252913180

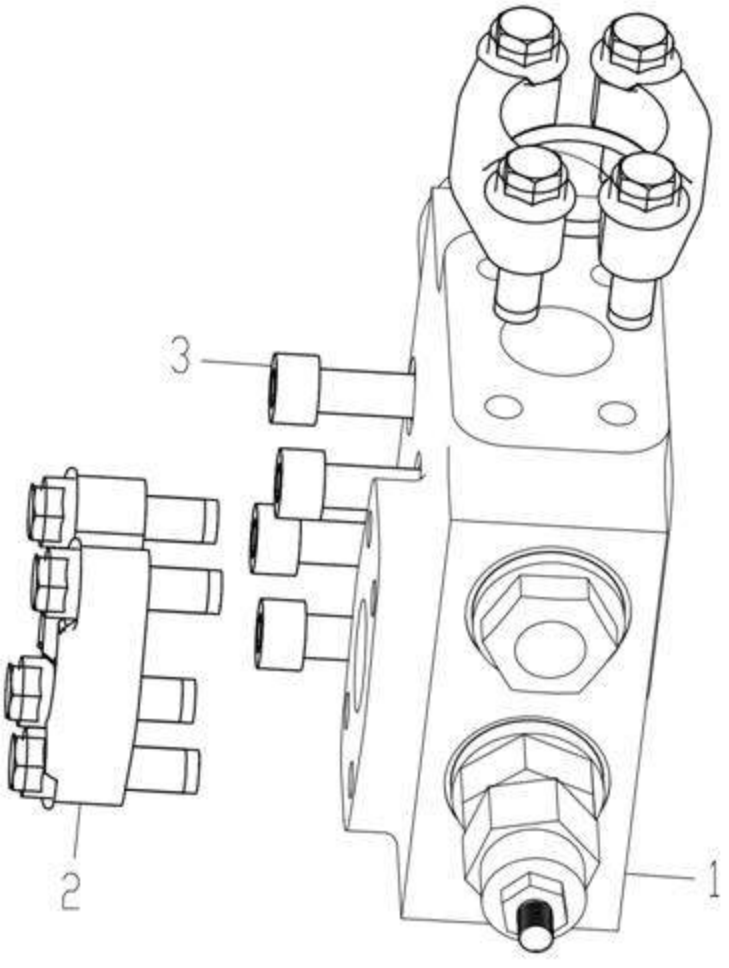

部件号 PART NO 252913180		卸荷阀组件 VALVE CONJUNTO MONATADO DE BLOCO		页码 PÁGINA 534	
件号 ITEM	部件号 PART NO.	零件名称 DESCRIÇÃO		数量 QNT	备注 OBSEVAÇÃO
1	803089320	卸荷阀	VALVULA	1	
2	252911069	法兰组件	FLANGE	2	
3	805139867	螺钉 M10×70	PARAFUSO	4	GB/T70.1-2008

页码 PÁGINA	管夹组件	型号 PART NO
535	GRUPO ABRAÇADEIRA	252909515

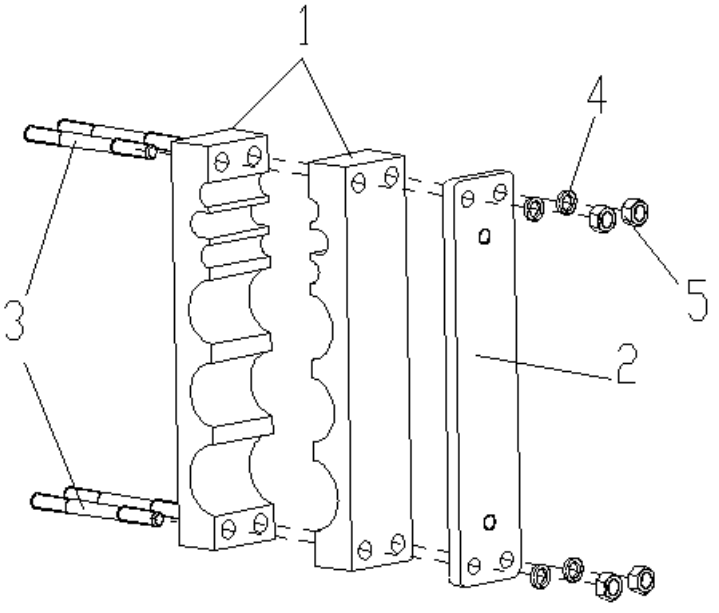

部件号 PART NO. 252909515		管夹组件 GRUPO ABRAÇADEIRA		页码 PÁGINA 536	
件号 ITEM	部件号 PART NO.	零件名称 DESCRIÇÃO		数量 QNT	备注 OBSEVAÇÃO
1	252113739	橡胶压板	PLACA DE BORRACHA	2	
2	252909547	压板	PLACA	1	
3	805002242	螺柱 M10×110	PARAFUSO	4	GB/T901-1988
4	805300014	垫圈 10	ARRUELAS	4	GB/T93-1987
5	805200048	螺母 M10	PORCA	4	GB/T6170-2000

页码 PÁGINA	管夹组件	型号 PART NO
537	GRUPO MANGUEIRA ABRAÇADEIRA	252909967

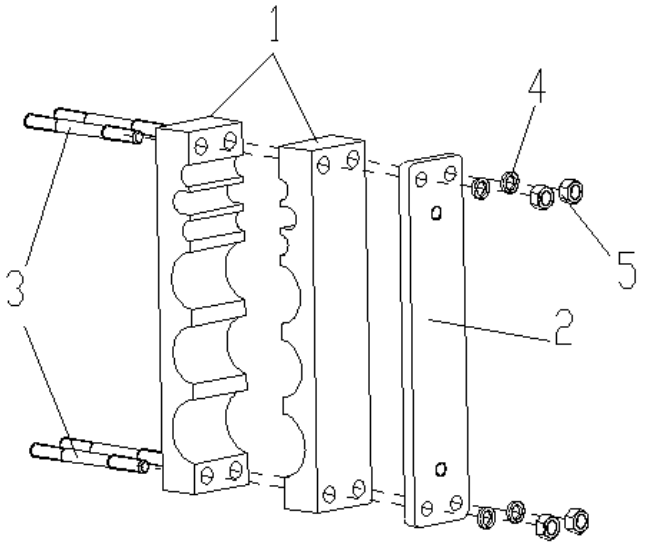

部件号 PART NO. 252909967		管夹组件 GRUPO MANGUEIRA ABRAÇADEIRA		页码 PÁGINA 538	
件号 ITEM	部件号 PART NO.	零件名称 DESCRIÇÃO		数量 QNT	备注 OBSEVAÇÃO
1	252113739	橡胶压板	PLACA DE BORRACHA	2	
2	252909547	压板	PLACA	2	
3	805000674	螺栓 M10×110	PARAFUSO	4	GB/T5782-2000
4	805300014	垫圈 10	ARRUELA	4	GB/T93-1987
5	805200048	螺母 M10	PORCA	4	GB/T6170-2000

页码 PÁGINA 539	**翻斗钢管固定组件** **GRUPO DO TUBO FIXO**	部件号 PART NO. 252909530

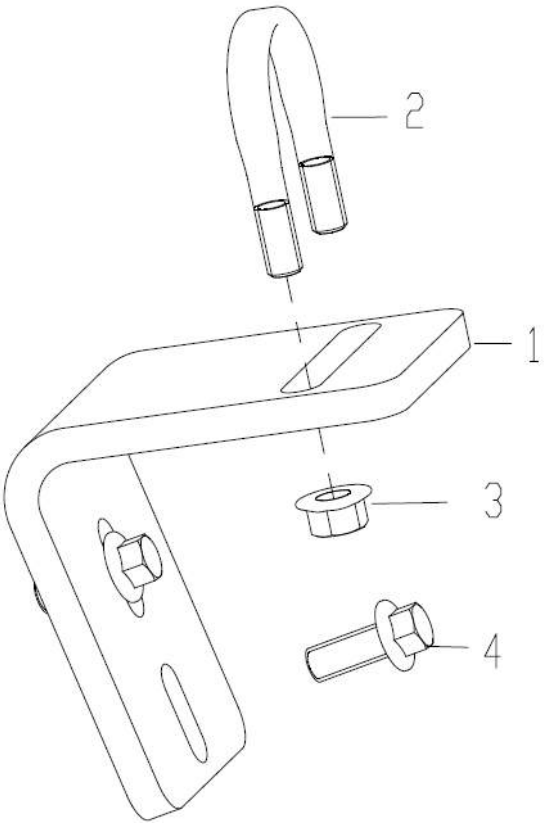

部件号 PART NO. 252909530		翻斗钢管固定组件 GRUPO DO TUBO FIXO		页码 PÁGINA 540	
件号 ITEM	部件号 PART NO.	零件名称 DESCRIÇÃO		数量 QNT	备注 OBSEVAÇÃO
1	252908110	支板	PLACA	1	
2	252908091	U 型螺栓	PARAFUSO U	1	
3	805238533	螺母 M10(达克罗)	PORCA	2	GB/T6177.1-2000
4	805004763	螺栓 M10×25(达克罗)	PARAFUSO	2	GB/T16674.1-2004

页码 PÁGINA	集中测压系统	型号 PART NO
541	SISTEMA DE PRESSÃO	253009097

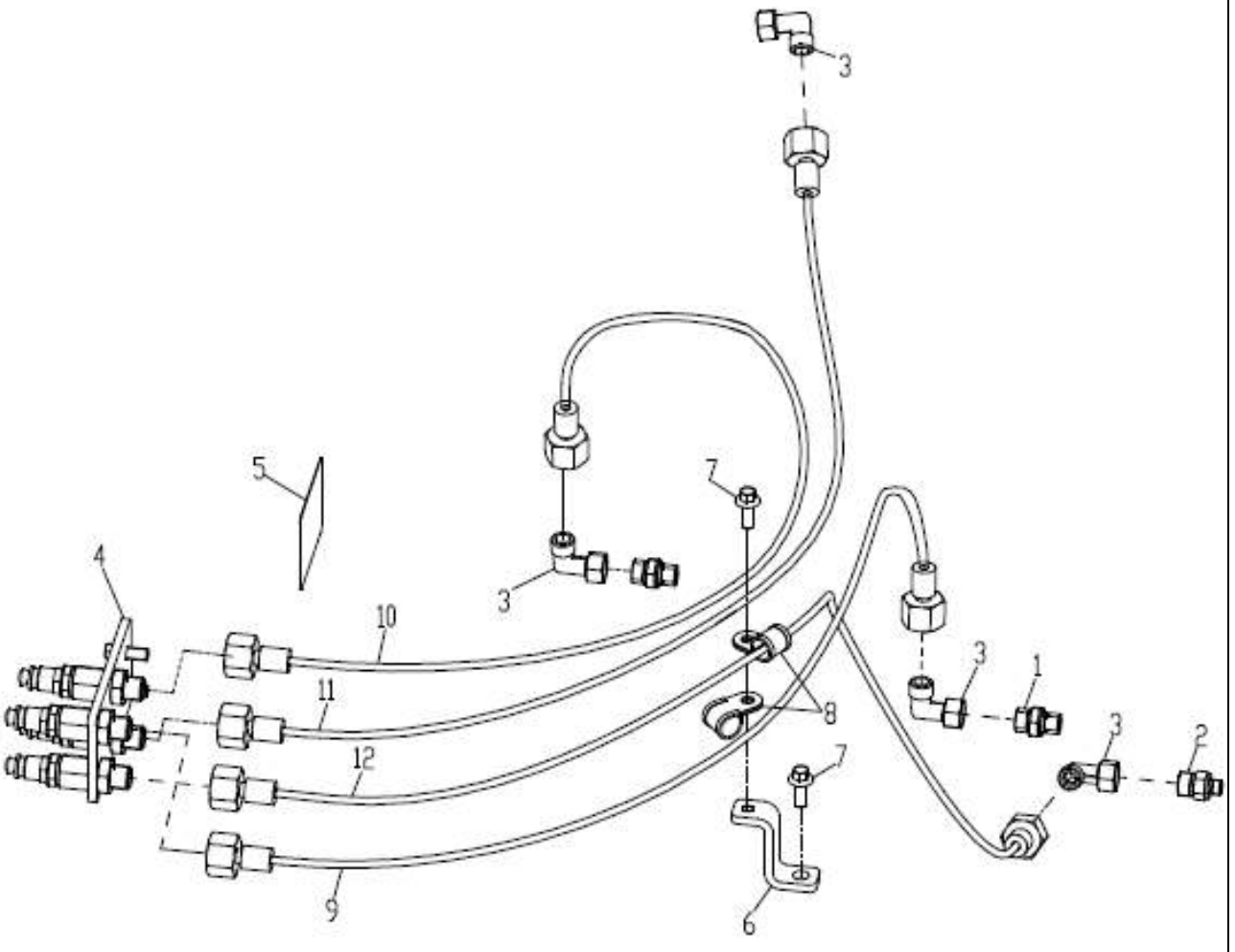

部件号 PART NO. 253009097		集中测压系统 SISTEMA DE PRESSÃO		页码 PÁGINA 542	
件号 ITEM	部件号 PART NO.	零件名称 DESCRIÇÃO		数量 QNT	备注 OBSEVAÇÃO
1	803103341	接头	CONECTOR	2	
2	803164420	接头	CONECTOR	1	
3	803103351	接头	CONECTOR	4	
4	253007929	测压接头安装总成	GRUPO DE INSTALAÇÃO	1	
5	253101078	测压标识	CHICOTE	1	
6	252909560	支板	PLACA	1	
7	805004756	螺栓 M8×20(达克罗)	PARAFUSO	2	GB/T16674.1-2004
8	803199325	卡套 Φ16	ABRAÇADEIRA	2	
9	252110317	测压线	TUBO	1	工作压力测试
10	252110317	测压线	TUBO	1	转向压力测试
11	252906069	测压线	TUBO	1	先导压力测试
12	252110317	测压线	TUBO	1	变速箱油压测试

页码 PÁGINA 543	测压接头安装总成 GRUPO DE INSTALAÇÃO	部件号 PART NO. 253007929

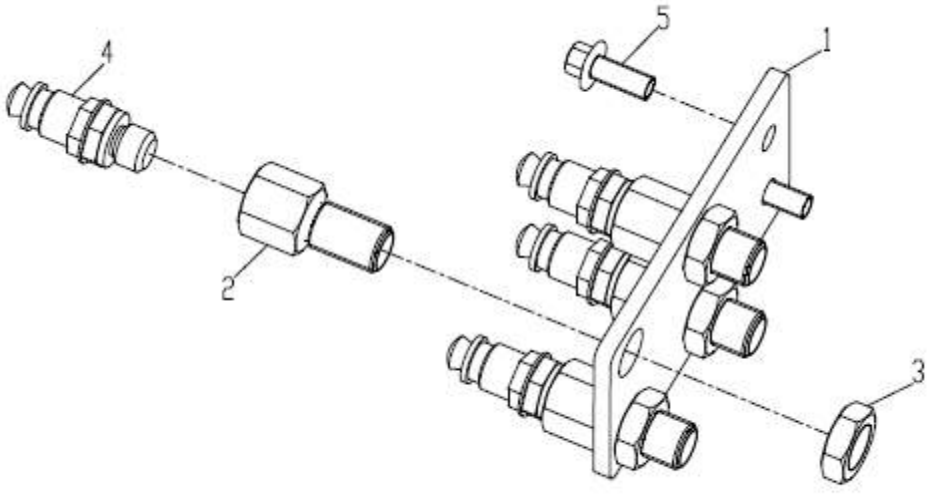

部件号 PART NO. 253007929		测压接头安装总成 GRUPO DE INSTALAÇÃO		页码 PÁGINA 544	
件号 ITEM	部件号 PART NO.	零件名称 DESCRIÇÃO		数量 QNT	备注 OBSEVAÇÃO
1	252110314	安装板	PLACA	1	
2	252110309	隔壁接头	CONECTOR	4	
3	805200047	螺母 M16×1.5	PORCA	4	GB/T6173-2000
4	803163524	接头	CONECTOR	4	
5	805004756	螺栓 M8×20(达克罗)	PARAFUSO	2	GB/T16674.1-2004

页码 PÁGINA	独立散热系统	型号 PART NO
545	SISTEMA DE ARREFECIMENTO	252116144

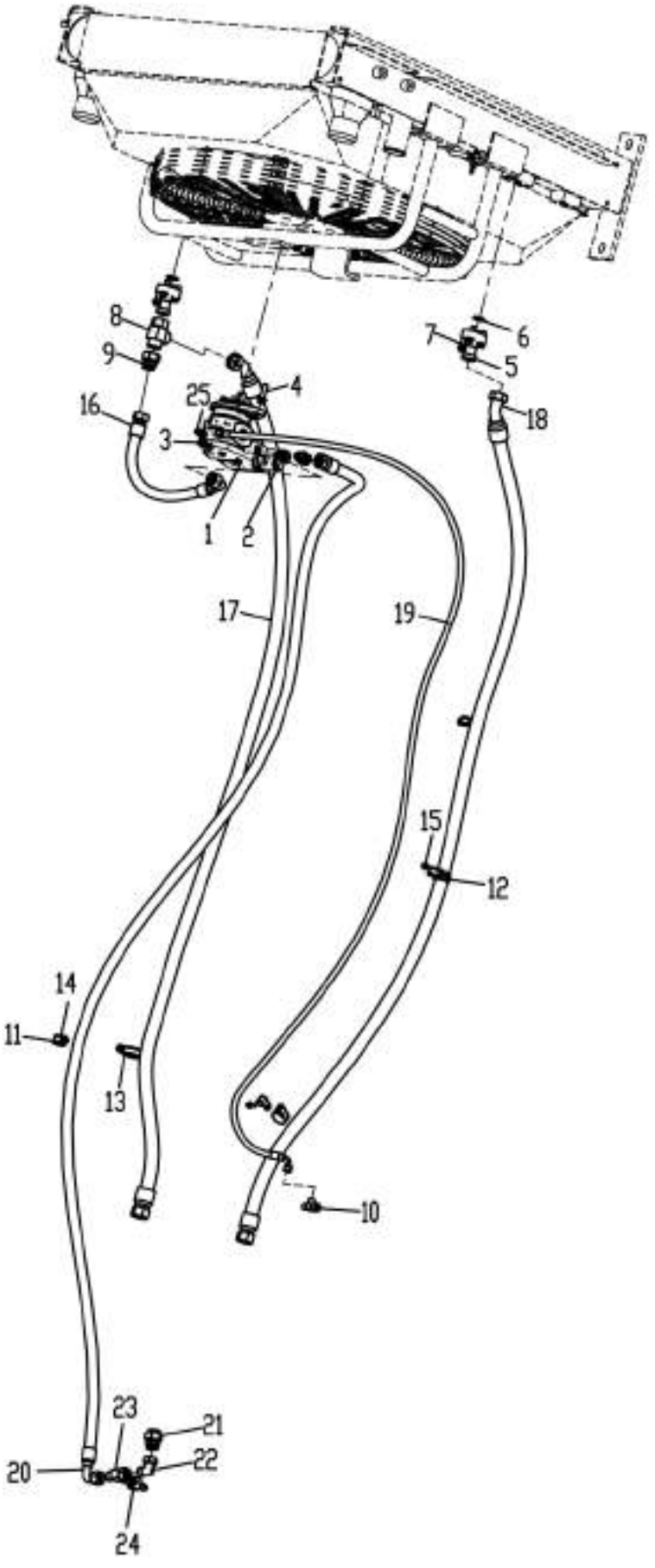

部件号 PART NO. 252116144		独立散热系统 SISTEMA DE ARREFECIMENTO		页码 PÁGINA 546	
件号 ITEM	部件号 PART NO.	零件名称 DESCRIÇÃO		数量 QNT	备注 OBSEVAÇÃO
1	803083598	双向马达	MOTOR	1	
2	803163744	接头	CONECTOR	2	
3	803103326	接头	CONECTOR	1	GB/T16674.1-2004
4	805048018	螺栓 M12×40(达克罗)	PARAFUSO	2	
5	252116142	液压油散接头块	BLOCO	2	
6	803401122	O 形圈 24.99×3.53	O-RING	2	
7	805048007	螺栓 M10×35(达克罗)	PARAFUSO	8	
8	803103777	接头	CONECTOR	1	
9	803166749	接头	CONECTOR	1	
10	803162089	接头	CONECTOR	1	
11	803199330	卡套 Φ40	ABRAÇADEIRA	3	
12	803199326	卡套 Φ18	ABRAÇADEIRA	3	
13	803300172	卡套 Φ30	ABRAÇADEIRA	2	
14	805047997	螺栓 M8×12(达克罗)	PARAFUSO	2	
15	805004756	螺栓 M8×20(达克罗)	PARAFUSO	2	
16	803382141	软管总成	MANGUEIRA	1	
17	251808196	软管总成	MANGUEIRA	1	
18	803113432	软管总成	MANGUEIRA	1	
19	803370310	软管总成	MANGUEIRA	1	
20	803416711	软管总成	MANGUEIRA	1	
21	803100592	接头	CONECTOR	1	
22	803100741	接头	CONECTOR	1	

页码 PÁGINA	独立散热系统	型号 PART NO
547	SISTEMA DE ARREFECIMENTO	252116144

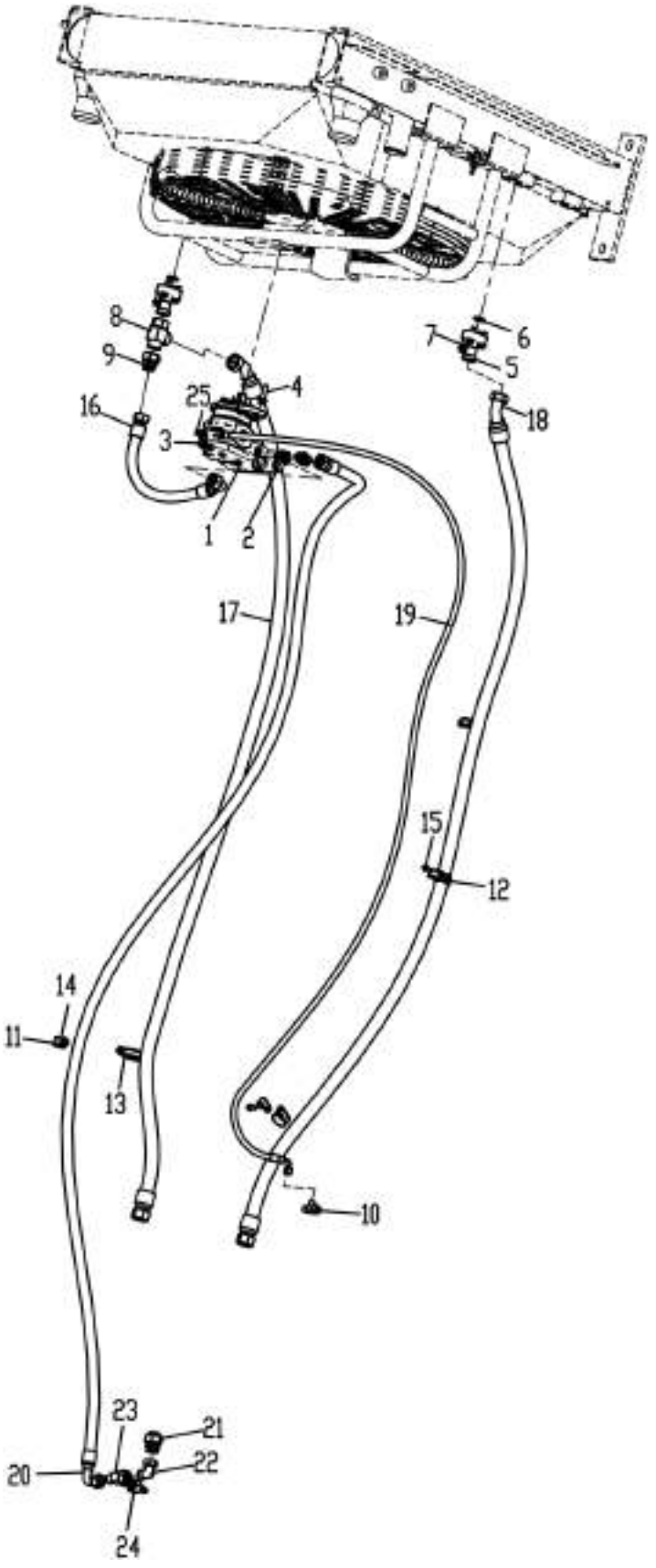

部件号 PART NO. 252116144		独立散热系统 SISTEMA DE ARREFECIMENTO		页码 PÁGINA 548	
件号 ITEM	部件号 PART NO.	零件名称 DESCRIÇÃO		数量 QNT	备注 OBSEVAÇÃO
23	803104943	接头	CONECTOR	1	
24	803164593	接头	CONECTOR	1	
25	803103351	接头	CONECTOR	1	

页码 PÁGINA	稳定模块系统	型号 PART NO
549	MODOLO DO SISTEMA HIDRAULICO	252116098

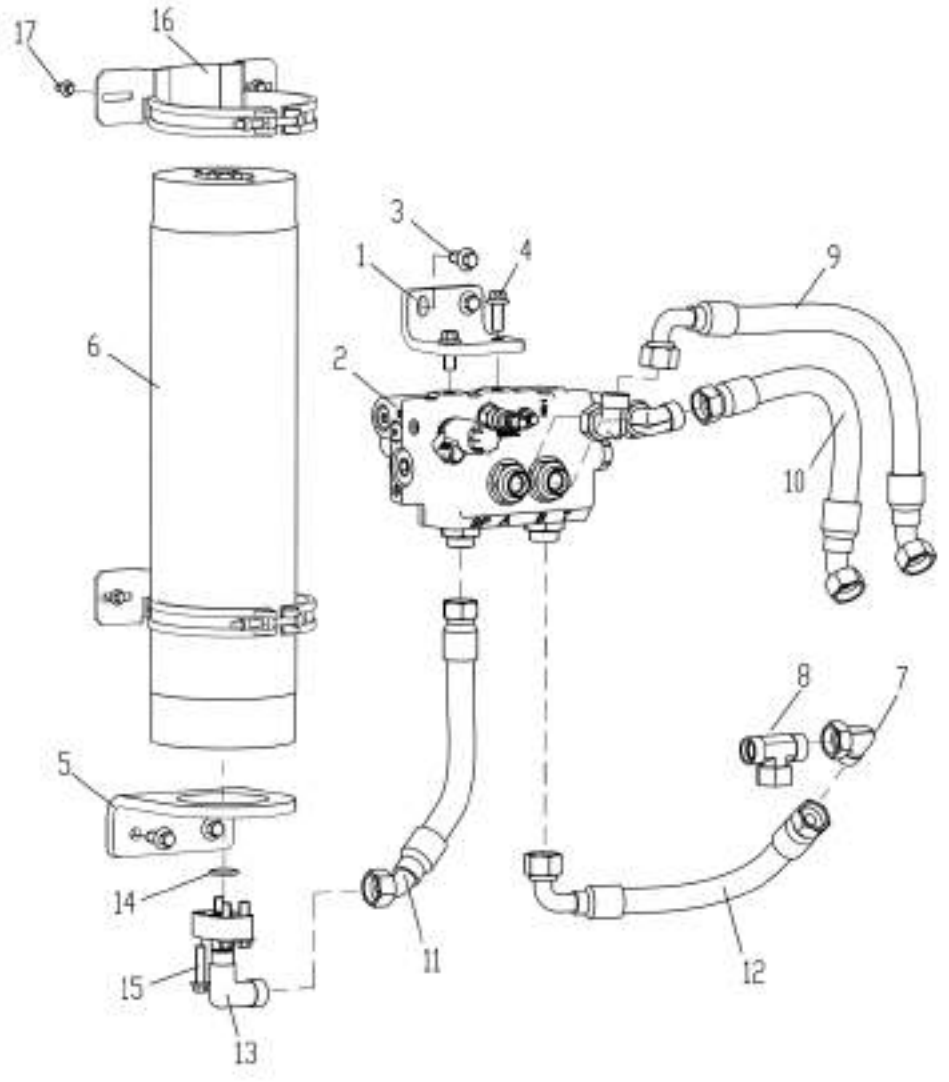

部件号 PART NO. 252116098		稳定模块系统 MODOLO DO SISTEMA HIDRAULICO		页码 PÁGINA 550	
件号 ITEM	部件号 PART NO.	零件名称 DESCRIÇÃO		数量 QNT	备注 OBSEVAÇÃO
1	252115009	稳定模块支板	PLACA	1	
2	252804073	稳定模块组件	UNIDADE DE INSTABILIZAÇÃO	1	
3	805046466	螺栓 M12×25(达克罗)	PARAFUSO	4	GB/T6170-2000
4	805004699	螺栓 M12×30(达克罗)	PARAFUSO	2	GB/T6170-2000
5	252116099	蓄能器支板	PLACA	1	
6	803084388	蓄能器	ACUMULADOR	1	
7	803173684	接头	CONECTOR	3	
8	803163723	接头	CONECTOR	1	
9	803416433	软管总成	MANGUEIRA	1	
10	803416429	软管总成	MANGUEIRA	1	
11	803416429	软管总成	MANGUEIRA	1	
12	252803468	软管总成	MANGUEIRA	1	
13	252116100	接头块	BLOCO	1	
14	803401122	O 形圈 24.99×3.53	O-RING	1	
15	805048008	螺栓 M10×40(达克罗)	PARAFUSO	4	
16	801971479	抱箍	SUPORTE	2	
17	805004755	螺栓 M8×16(达克罗)	PARAFUSO	4	GB/T6170-2000

页码 PÁGINA	稳定模块组件	部件号 PART NO.
551	GRUPO VALVULA ESTABILIZADORA	252804073

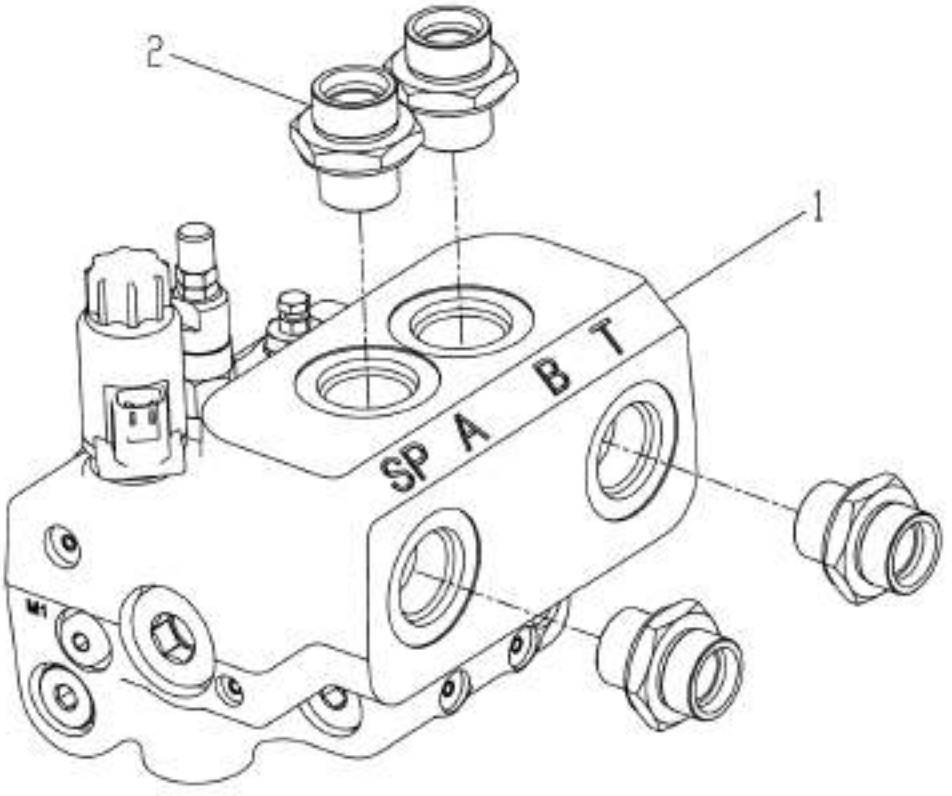

部件号 PART NO. 252804073		稳定模块组件 GRUPO VALVULA ESTABILIZADORA		页码 PÁGINA 552	
件号 ITEM	部件号 PART NO.	零件名称 DESCRIÇÃO		数量 QNT	备注 OBSEVAÇÃO
1	803083552	稳定模块	VALVULA DE ESTABILIZAÇÃO	1	
2	803103525	接头	ADAPTADOR	4	

工作连杆系统

(油缸支撑+集中润滑)

SISTEMA ARTICULAÇÃO

DE TRABALHO

目录
SUMÁRIO

工作连杆系统(油缸支撑+集中润滑) 555
SISTEMA ARTICULAÇÃO DE TRABALHO 555
动臂组件 557
CONJUNTO BRAÇO 557
摇臂组件 559
ROCKET ASS’Y 559
拉杆组件 561
CONJUNTO LINK 561
铲斗连接组件 563
CONJUNTO CAÇAMBA 563
动臂油缸连接组件 565
CILINDRO DA BRAÇO 565
动臂油缸支撑组件 567
CONJUNTO SUPORTE DO CILINDRO 567

页码 PÁGINA	工作连杆系统(油缸支撑+集中润滑)	部件号 PART NO.
555	SISTEMA ARTICULAÇÃO DE TRABALHO	252912274

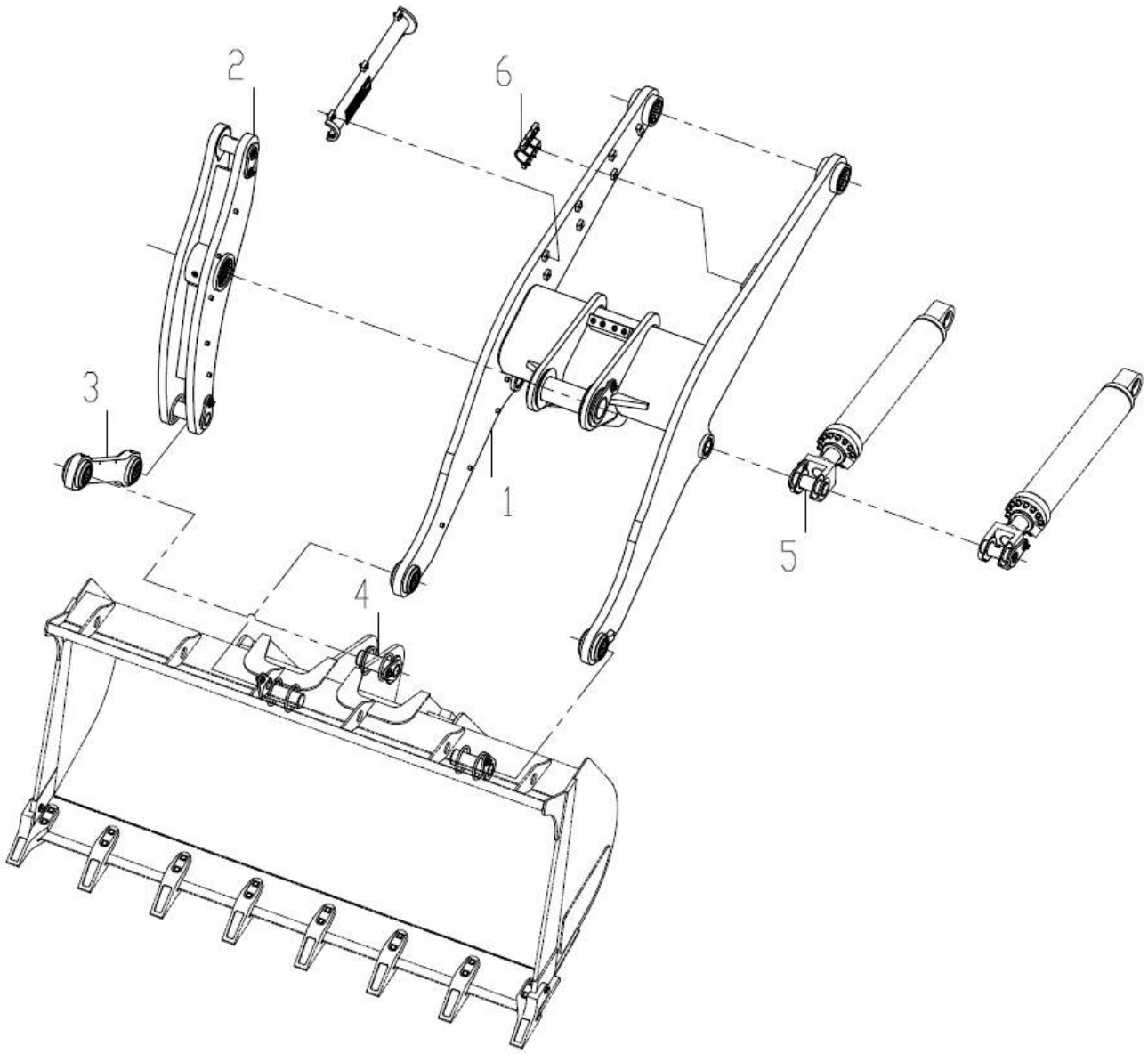

部件号 PART NO. 252912274		工作连杆系统(油缸支撑+集中润滑) SISTEMA ARTICULAÇÃO DE TRABALHO		页码 PÁGINA 556	
件号 ITEM	部件号 PART NO.	零件名称 DESCRIÇÃO		数量 Q'TY	备注 OBSERVAÇÃO
1	252912271	动臂组件	CONJUNTO BRAÇO	1	
2	252912264	摇臂组件	CONJUNTO DO BALANCIM	1	
3	252912273	拉杆组件	CONJUNTO LINK	1	
4	252911278	铲斗连接组件	CONJUNTO CAÇAMBA	1	
5	252912269	动臂油缸连接组件	CILINDRO DA BRAÇO	1	
6	252912261	动臂油缸支撑组件	CONJUNTO SUPORTE DO CILINDRO	1	

页码 PÁGINA	动臂组件	部件号 PART NO.
557	CONJUNTO BRAÇO	252912271

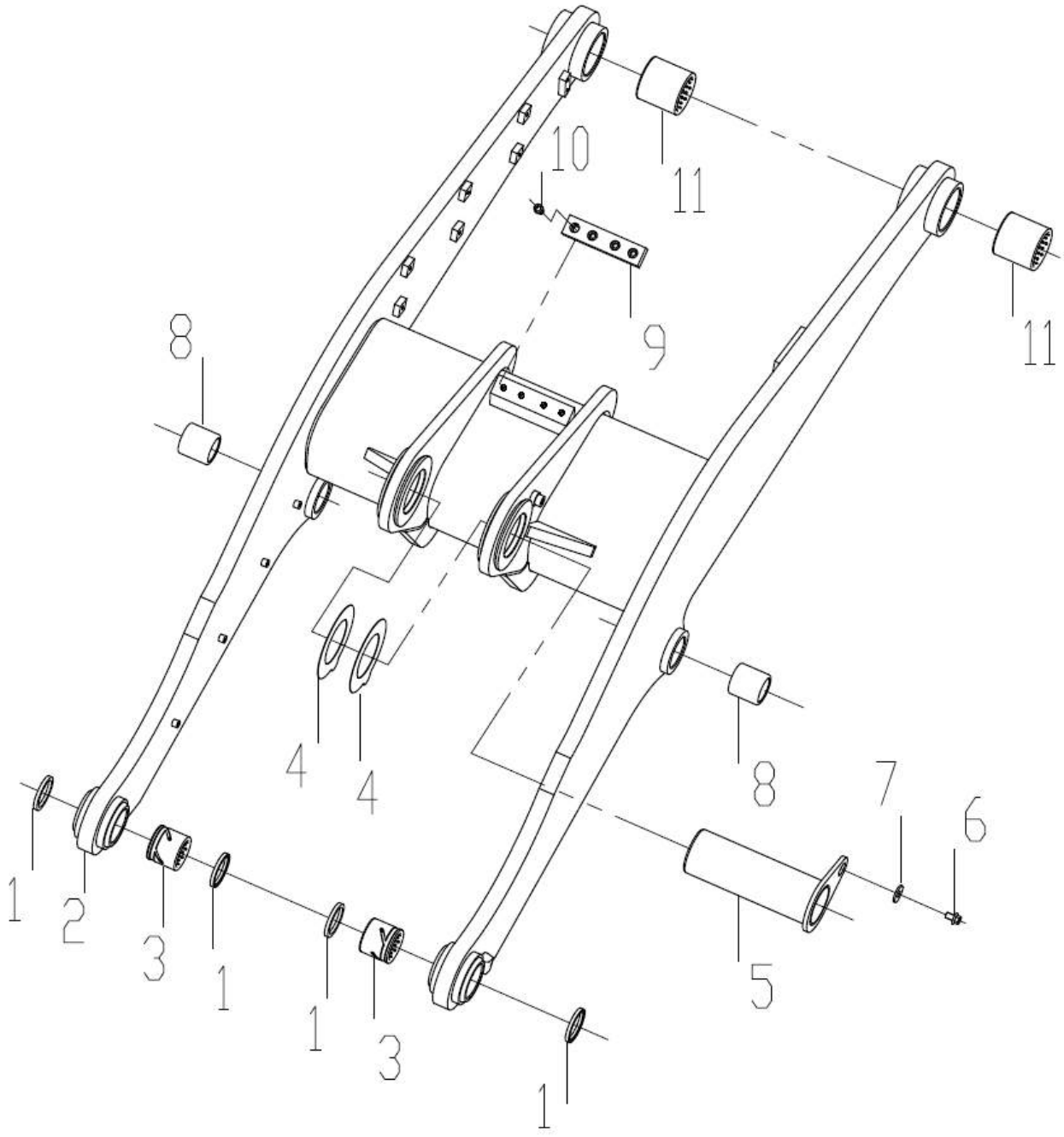

部件号 PART NO. 252912271		动臂组件 CONJUNTO BRAÇO		页码 PÁGINA 558	
件号 ITEM	部件号 PART NO.	零件名称 DESCRIÇÃO		数量 Q'TY	备注 OBSERVAÇÃO
1	803164070	唇形密封圈 B80×100×10	VEDAÇÃO B80×100×10	4	GB/T9877-2008
2	252912272	动臂(油缸支撑+集中润滑)	BRAÇO	1	
3	252112094	轴套	BUCHA	2	
4	269900195	调整垫片	CALÇO	4	
5	251806002	摇臂梁销	PINO	1	
6	805048032	螺栓 M16×25	PARAFUSO M16×25	1	GB/T16674.1-2004
7	253102301	垫片	CALÇO	1	
8	252100390	轴套	BUCHA	2	
9	252112904	动臂卸载限位块 I	BLOCO	1	
10	805100202	螺钉 M16×30	PARAFUSO M16×30	4	GB/T70.1-2008
11	252112051	轴套	BUCHA	2	

页码 PÁGINA	摇臂组件	部件号 PART NO.
559	ROCKET ASS’ Y	252912264

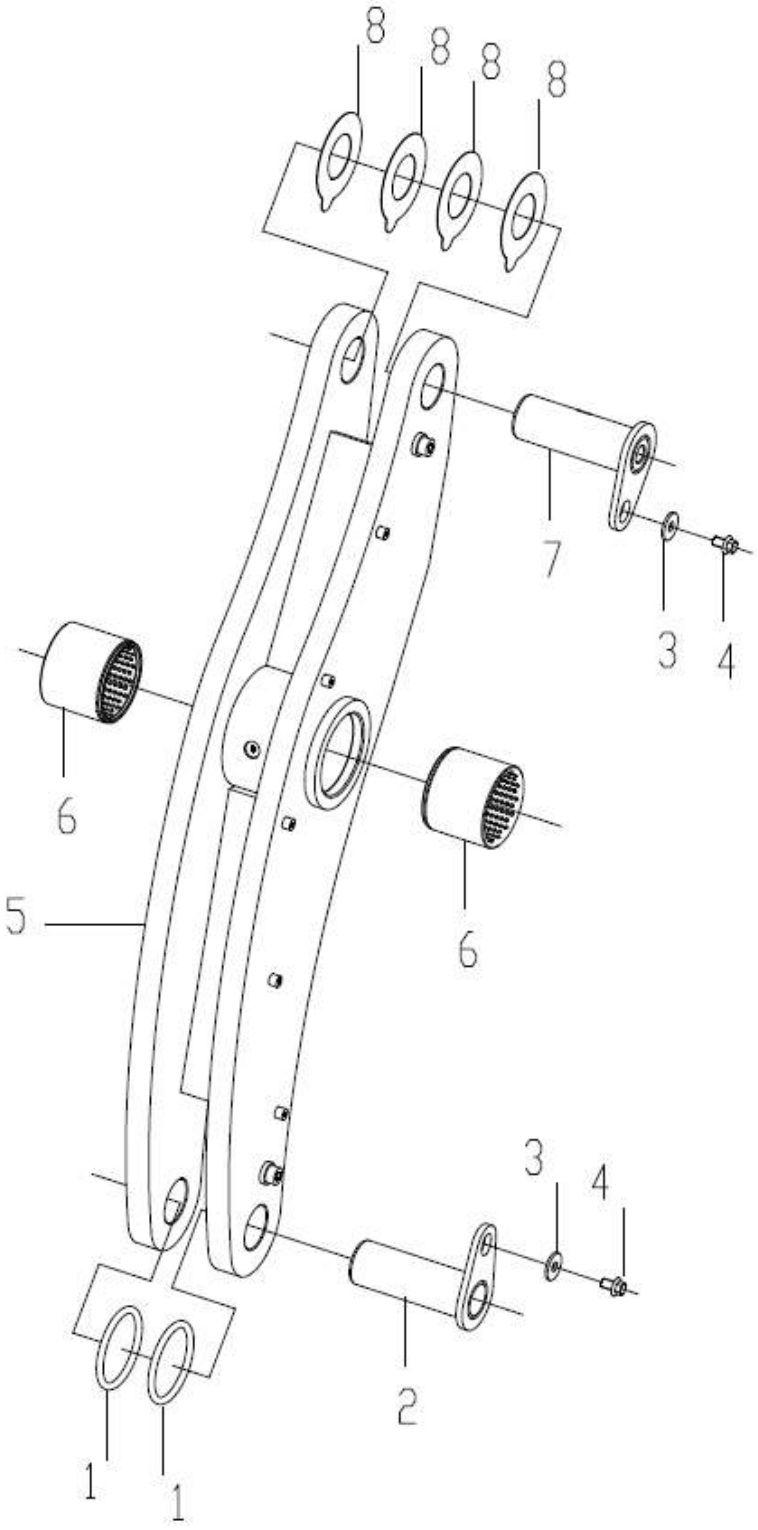

部件号 PART NO. 252912264		摇臂组件 ROCKET ASS’Y		页码 PÁGINA 560	
件号 ITEM	部件号 PART NO.	零件名称 DESCRIÇÃO		数量 Q’TY	备注 OBSERVAÇÃO
1	252100394	O形圈	O-RING	2	
2	251806004	摇臂拉杆销	PINO	1	
3	253102301	垫片	CALÇO	2	
4	805048032	螺栓 M16×25	PARAFUSO M16×25	2	GB/T16674.1-2004
5	252912275	摇臂(集中润滑)	BALANCIM	1	
6	252112095	摇臂梁轴套	BUCHA	2	
7	252100419	摇臂油缸销	PINO	1	
8	269900193	调整垫片	CALÇO	4	

页码 PÁGINA 561	**拉杆组件** **CONJUNTO LINK**	部件号 PART NO. 252912273

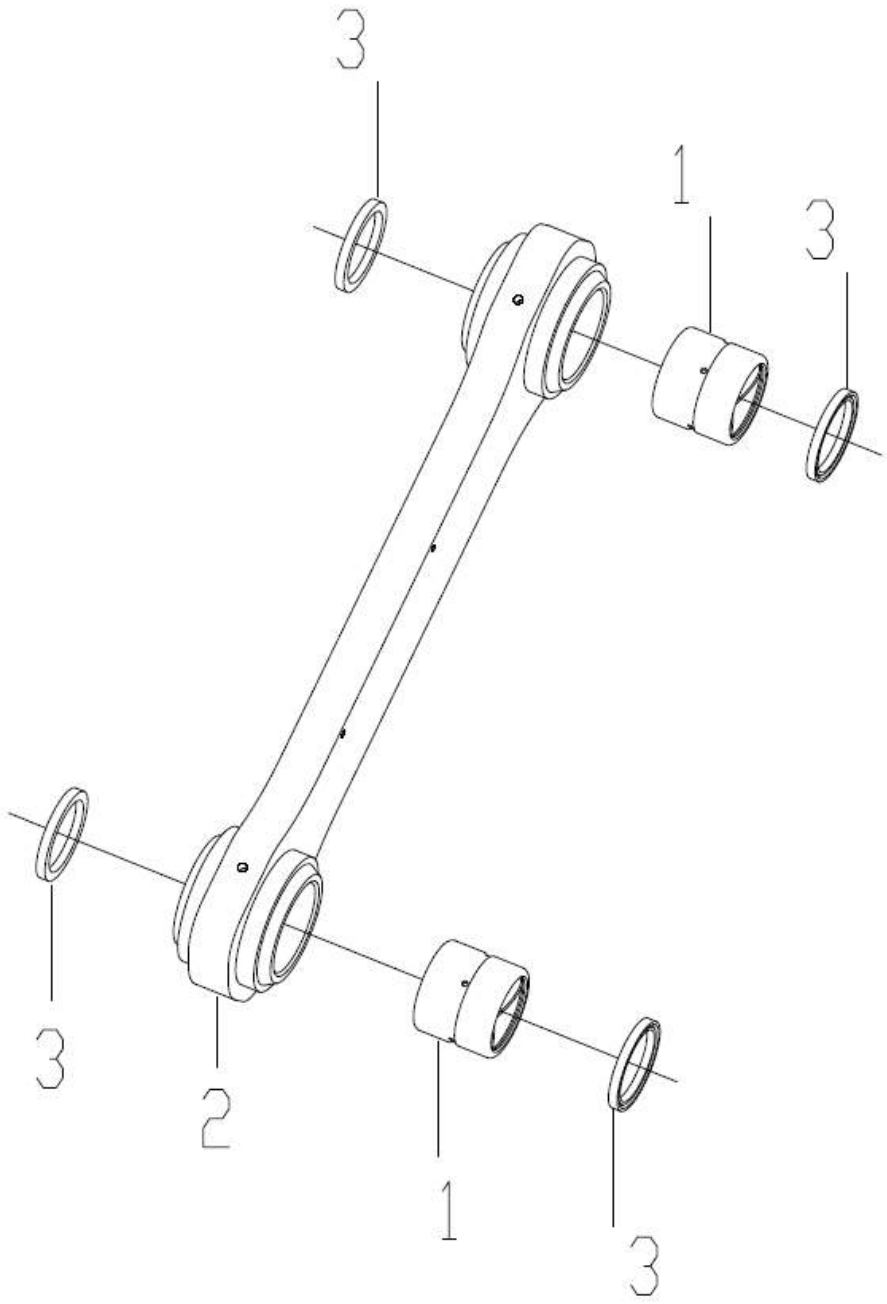

部件号 PART NO. 252912273		拉杆组件 CONJUNTO LINK		页码 PÁGINA 562
件号 ITEM	部件号 PART NO.	零件名称 DESCRIÇÃO	数量 Q'TY	备注 OBSERVAÇÃO
1	252109124	轴套 BUCHA	2	
2	252912266	拉杆(集中润滑) LINK	1	
3	803164070	唇型密封圈 B80×100×10 VEDAÇÃO B80×100×10	4	GB/T9877-2008

页码 PÁGINA	铲斗连接组件	部件号 PART NO.
563	CONJUNTO CAÇAMBA	252911278

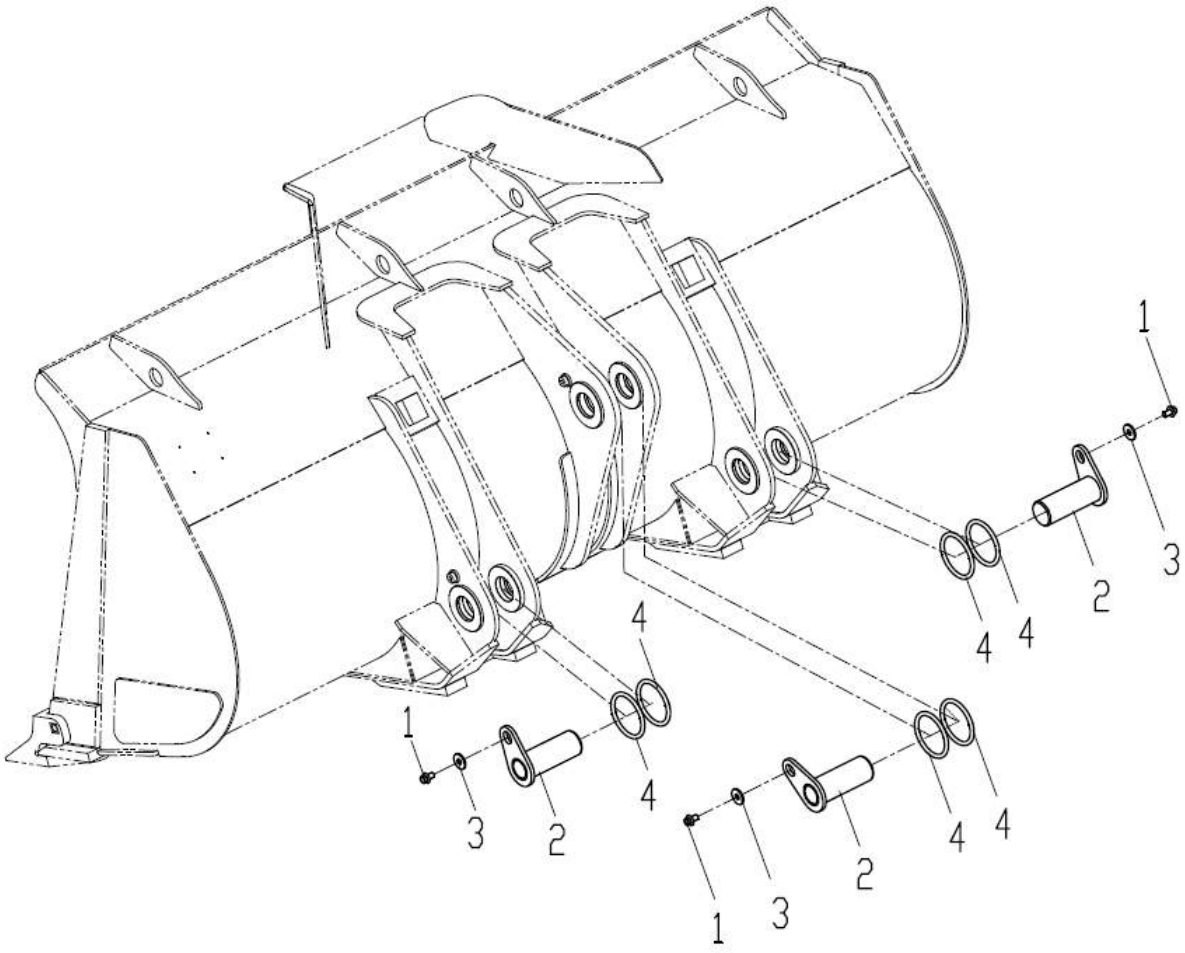

部件号 PART NO. 252911278		铲斗连接组件 CONJUNTO CAÇAMBA		页码 PÁGINA 564	
件号 ITEM	部件号 PART NO.	零件名称 DESCRIÇÃO		数量 Q'TY	备注 OBSERVAÇÃO
1	805048032	螺栓 M16×25	PARAFUSO M16×25	3	GB/T16674.1-2004
2	252112100	铲斗销	PINO	3	
3	253102301	垫片	CALÇO	3	
4	252100394	O 形圈	O-RING	6	

页码 PÁGINA	动臂油缸连接组件	部件号 PART NO.
565	CILINDRO DA BRAÇO	252912269

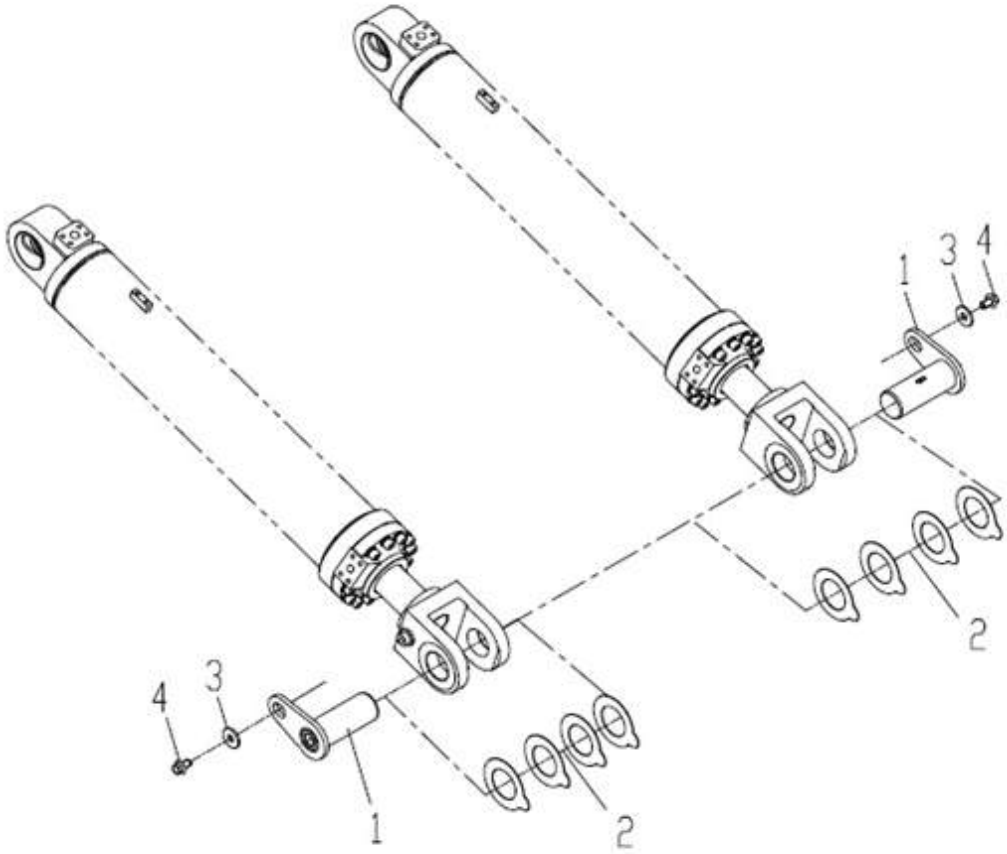

部件号 PART NO. 252912269		动臂油缸连接组件 CILINDRO DA BRAÇO		页码 PÁGINA 566	
件号 ITEM	部件号 PART NO.	零件名称 DESCRIÇÃO		数量 Q'TY	备注 OBSERVAÇÃO
1	252102673	动臂油缸销	PINO	2	
2	252101316	调整垫片	CALÇO	8	
3	253102301	垫片	CALÇO	2	
4	805048032	螺栓 M16×25	PARAFUSO M16×25	2	GB/T16674.1-2004

页码 PÁGINA 567	动臂油缸支撑组件 CONJUNTO SUPORTE DO CILINDRO	部件号 PART NO. 252912261

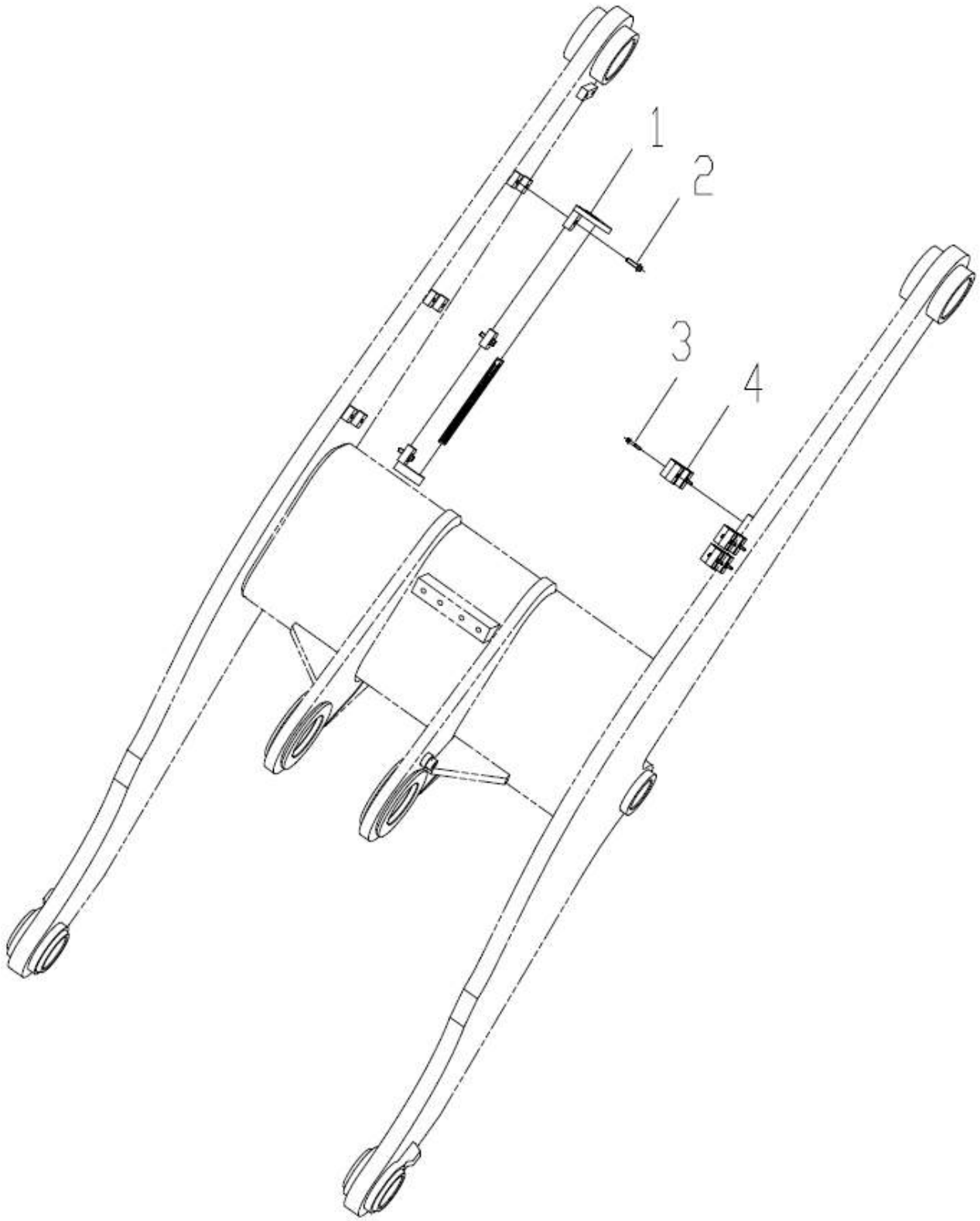

部件号 PART NO. 252912261		动臂油缸支撑组件 CONJUNTO SUPORTE DO CILINDRO		页码 PÁGINA 568	
件号 ITEM	部件号 PART NO.	零件名称 DESCRIÇÃO		数量 Q'TY	备注 OBSERVAÇÃO
1	252112870	支架	SUPORTE	1	
2	805048007	螺栓 M10×35	PARAFUSO M10×35	6	GB/T16674.1-2004
3	252112771	卡箍	PARAFUSO	3	
4	805047995	螺栓 M6×35	PARAFUSO M6×35	6	GB/T16674.1-2004

制动系统

SISTEMA DE FREIO

目录

SUMÁRIO

制动系统 571
SISTEMA DE FREIO 571
力士乐制动阀组件 573
VÁLVULA DE FREIO 573
蓄能器安装组件 575
CONJUNTO DE ACUMULADOR 575

页码 PÁGINA	制动系统	部件号 PART NO.
571	SISTEMA DE FREIO	252117673

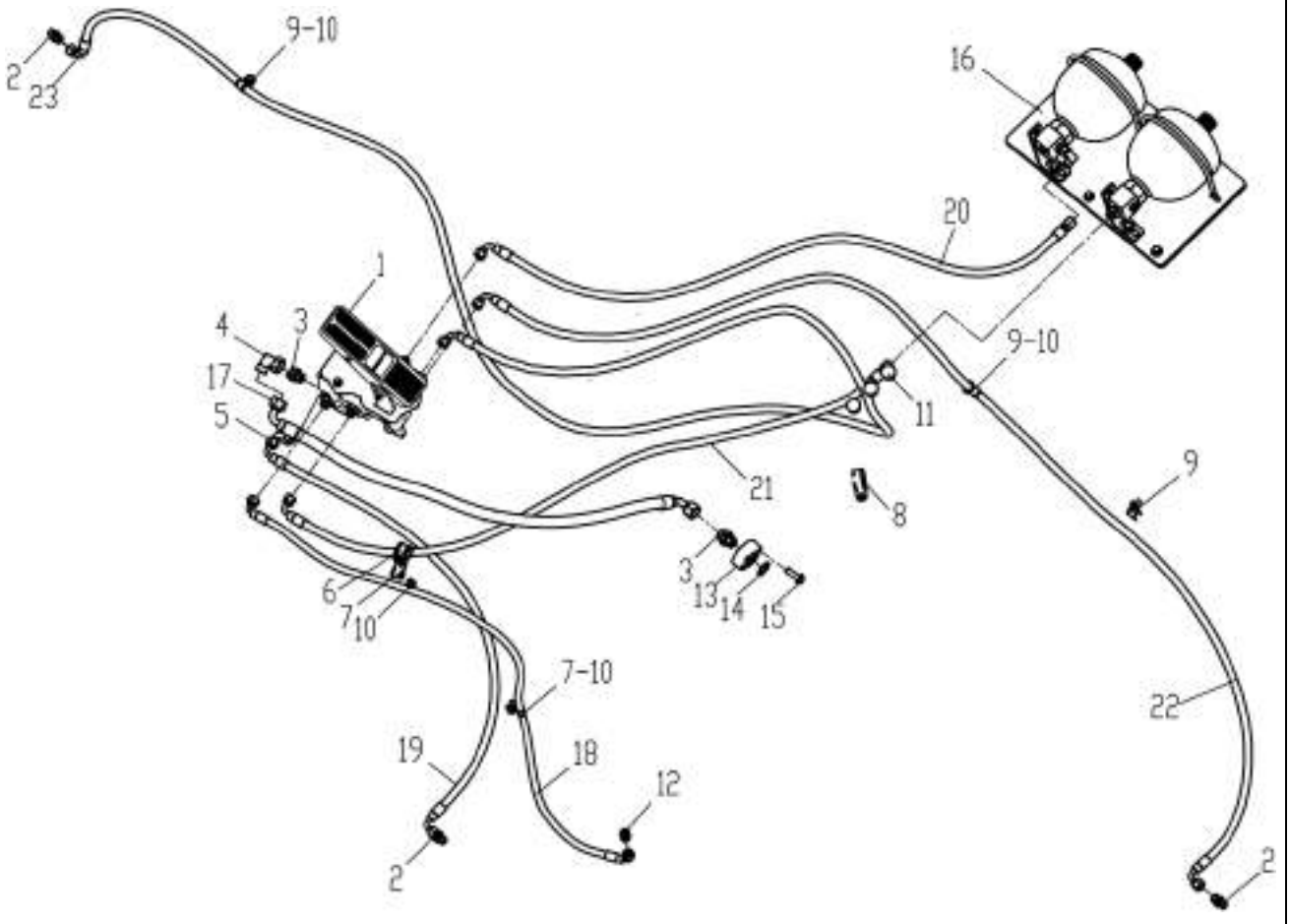

部件号 PART NO. 252117673		制动系统 SISTEMA DE FREIO		页码 PÁGINA 572	
件号 ITEM	部件号 PART NO.	零件名称 DESCRIÇÃO		数量 Q'TY	备注 OBSERVAÇÃO
1	252115696	力士乐制动阀组件	CONJUNTO DE ACUMULADOR	1	
2	803103341	接头	CONECTOR	3	
3	803103818	接头	CONECTOR	2	
4	803103775	接头	CONECTOR	1	
5	803103351	接头	CONECTOR	1	
6	803199328	卡套 Φ24	ABRAÇADEIRA Φ24	1	
7	803199324	卡套 Φ14	ABRAÇADEIRA Φ14	2	
8	803300794	卡套 Φ35	ABRAÇADEIRA Φ35	1	
9	803199325	卡套 Φ16	ABRAÇADEIRA Φ16	3	
10	805004755	螺栓 M8×16(达克罗)	PARAFUSO M8×16	4	GB/T16674.1-2004
11	252115087	橡胶盖	TAMPA DE BORRACHA	3	
12	803164420	接头	CONECTOR	1	
13	252117675	法兰块	FLANGE	1	
14	803401122	O 形圈 24.99×3.53	ANEL	1	
15	805048007	螺栓 M10×35(达克罗)	PARAFUSO	4	GB/T16674.1-2004
16	252115692	蓄能器安装组件	ACUMULADOR	1	
17	803307148	软管总成	MANGUEIRA	1	
18	803370304	软管总成	MANGUEIRA	1	
19	803301493	软管总成	MANGUEIRA	1	
20	803176032	软管总成	MANGUEIRA	1	
21	803308648	软管总成	MANGUEIRA	1	
22	803415429	软管总成	MANGUEIRA	1	
23	803415430	软管总成	MANGUEIRA	1	

页码 PÁGINA 573	力士乐制动阀组件 VÁLVULA DE FREIO	部件号 PART NO. 252115696

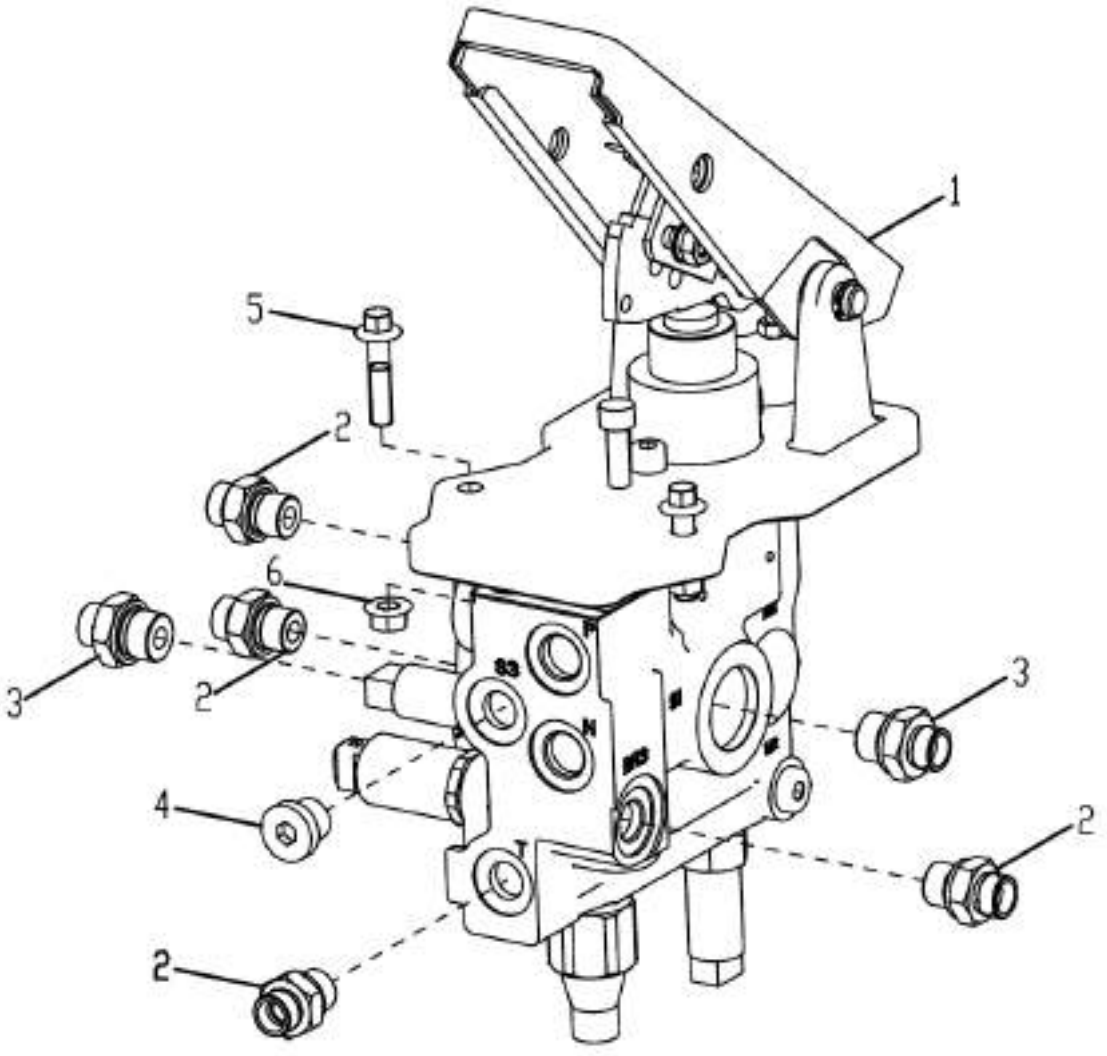

部件号 PART NO. 252115696		力士乐制动阀组件 VÁLVULA DE FREIO		页码 PÁGINA 574	
件号 ITEM	部件号 PART NO.	零件名称 DESCRIÇÃO		数量 Q'TY	备注 OBSERVAÇÃO
1	800901160	脚制动阀	VÁLVULA DE FREIO	1	
2	803104282	接头	ADAPTADOR	4	
2	803103529	接头	ADAPTADOR	2	
4	803166450	堵头	PLUG	1	
5	805047998	螺栓 M8×35(达克罗)	PARAFUSO	3	GB/T16674.1-2004
6	805203166	螺母 M8	PORCA	3	GB/T6177.1-2000

页码 PÁGINA	蓄能器安装组件	部件号 PART NO.
575	CONJUNTO DE ACUMULADOR	252115692

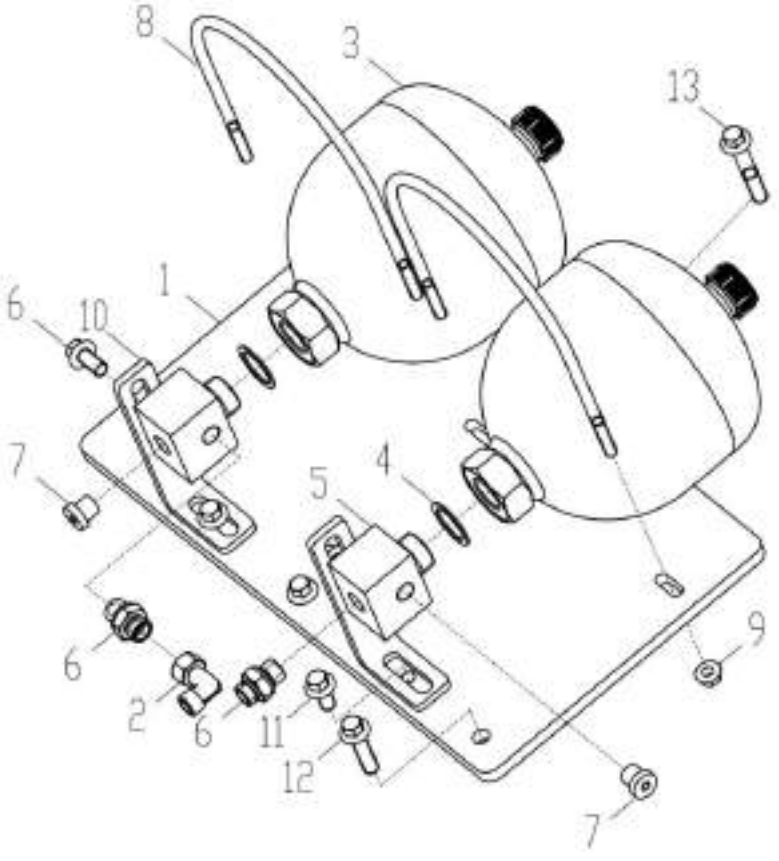

部件号 PART NO. 252115692		蓄能器安装组件 CONJUNTO DE ACUMULADRO		页码 PÁGINA 576	
件号 ITEM	部件号 PART NO.	零件名称 DESCRIÇÃO		数量 Q'TY	备注 OBSERVAÇÃO
1	252116837	蓄能器安装板总成	CONJUNTO DE ACUMULADOR	1	
2	803103351	接头	CONECTOR	1	
3	803004073	蓄能器	ACUMULADOR	2	
4	805301416	复合式密封硬垫圈 27	ARRUELA 27	2	
5	252100919	接头	CONECTOR	2	
6	803104282	接头	CONECTOR	2	
7	803103961	堵头	PLUG	2	
8	252400294	U 型螺栓	PARAFUSO-U	2	
9	805238400	螺母 M8(达克罗)	PORCA	4	GB/T6177.1-2000
10	252700185	支架	SUPORTE	2	
11	805004770	螺栓 M10×20(达克罗)	PARAFUSO	6	GB/T16674.1-2004
12	805048008	螺栓 M10×40(达克罗)	PARAFUSO	2	GB/T16674.1-2004
13	805048010	螺栓 M10×60(达克罗)	PARAFUSO	1	GB/T16674.1-2004

驾驶室系统

SISTEMA DE CABINE

目录

SUMÁRIO

驾驶室系统 579

SISTEMA DE CABINE 579

驾驶室总成 581

CONJUNTO DE CABINE 581

驾驶室总成 583

CONJUNTO DE CABINE 583

玻璃总成 587

CONJUNTO DE VIDRO 587

内饰总成 589

ACABAMENTO INTERNO DA CABINE 589

转向柱总成 591

CONJUNTO INTERNO DA DIREÇÃO 591

页码 PÁGINA	驾驶室系统	部件号 PART NO.
579	SISTEMA DE CABINE	252116203

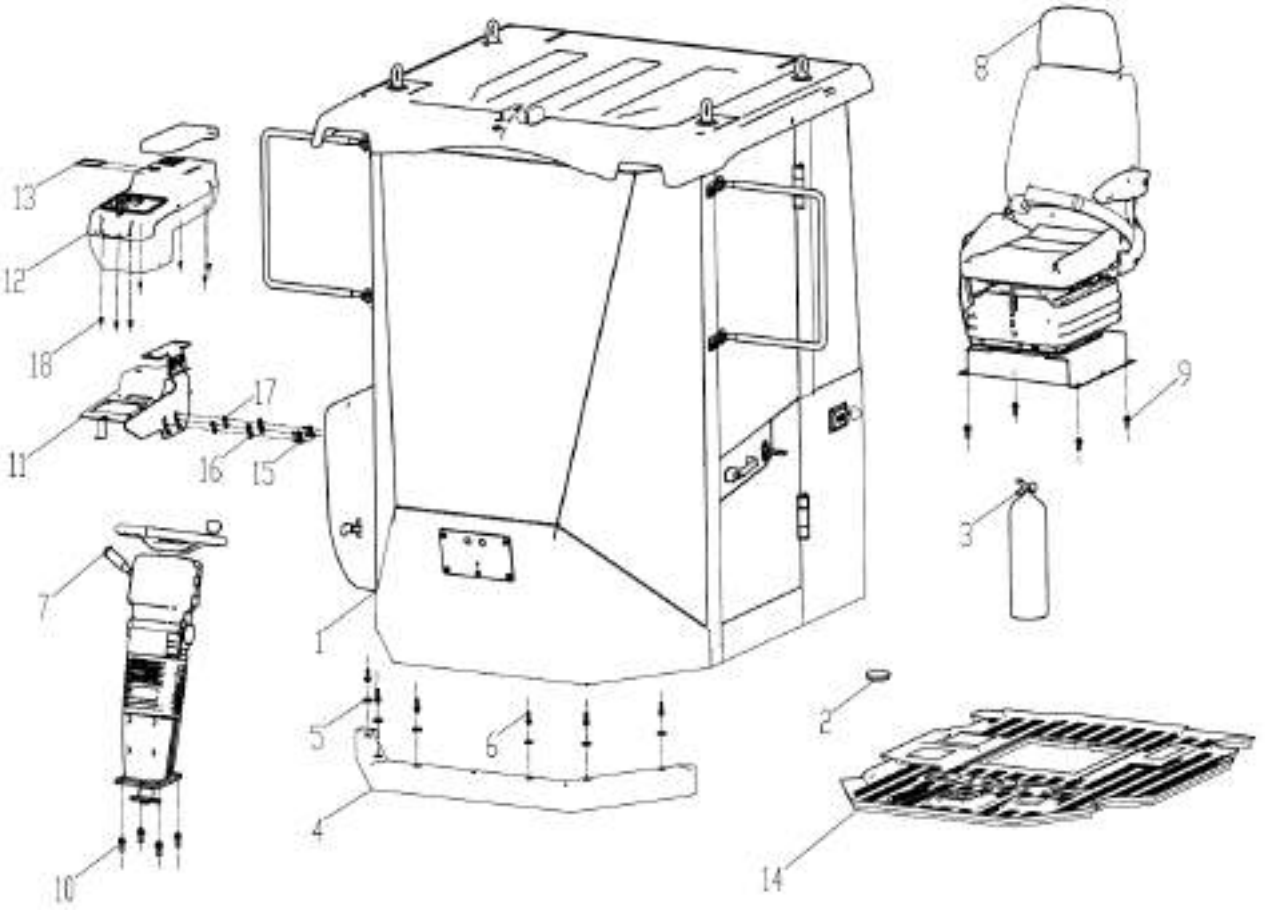

部件号 PART NO. 252116203		驾驶室系统 SISTEMA DE CABINE		页码 PÁGINA 580	
件号 ITEM	部件号 PART NO.	零件名称 DESCRIÇÃO		数量 Q'TY	备注 OBSERVAÇÃO
1	252116199	驾驶室总成	CONJUNTO DE CABINE	1	
2	252900304	孔盖	TAMPA	3	
3	802103548	灭火器	EXTINTOR	1	
4	252912592	前围裙板	ACABAMENTO DIANTEIRA	1	
5	805338267	垫圈 10(达克罗)	ARRUELA 10	6	GB/T96.1-2002
6	805004760	螺栓 M8×30(达克罗)	PARAFUSO M8X30	6	GB/T16674.1-2004
7	252910973	转向柱总成	CONJUNTO DA COLUNA DE DIREÇÃO	1	500KV.10.2II
8	801972008	座椅	BANCO	1	XGZY03-TXQ
9	805004763	螺栓 M10×25(达克罗)	PARAFUSO M10X25	4	GB/T16674.1-2004
10	805004699	螺栓 M12×30(达克罗)	PARAFUSO M12X30	4	GB/T16674.1-2004
11	252911699	操纵箱支架	SUPORTE PARA CAIXA DE CONTROLE	1	
12	252911920	操纵箱总成(注塑)	CONJUNTO DA CAIXA DE CONTROLE	1	
13	819948321	手控阀制动警告	AVISO DO FREIO MANUAL	1	A2275B
14	252911103	橡胶地板	TAPETE DE BORRACHA	1	
15	805004717	螺栓 M8×25(达克罗)	PARAFUSO M8X25	4	GB/T16674.1-2004
16	805338265	垫圈 8(达克罗)	ARRUELA 8	4	GB/T96.1-2002
17	805238400	螺母 M8(达克罗)	PORCA M8	4	GB/T6177.1-2000
18	805100273	螺钉 M5×12	PARAFUSO M5X12	7	GB/T818-2000

页码 PÁGINA	驾驶室总成	部件号 PART NO.
581	CONJUNTO DE CABINE	252116199

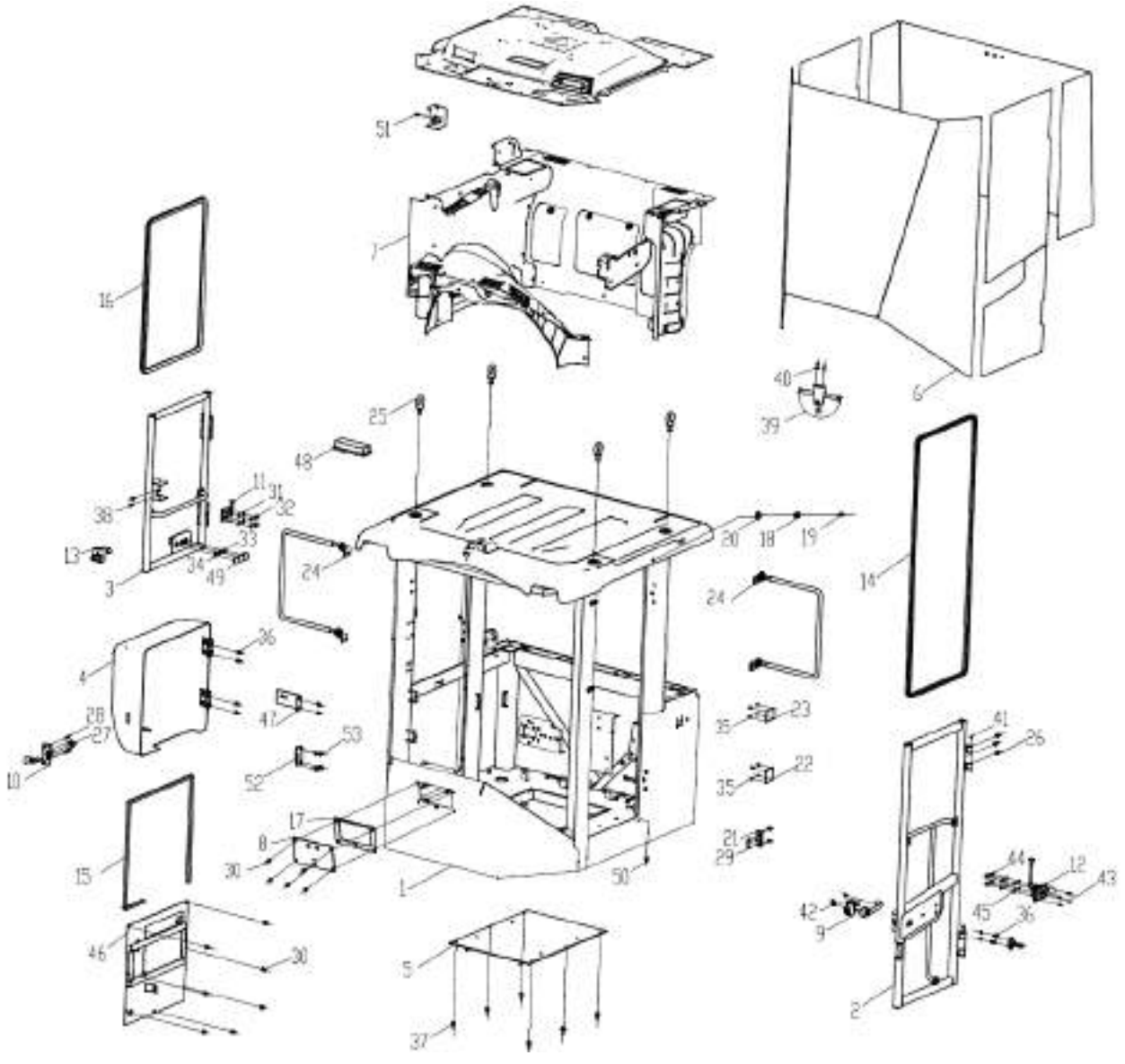

部件号 PART NO. 252116199		**驾驶室总成** **CONJUNTO DE CABINE**		页码 PÁGINA 582	
件号 ITEM	部件号 PART NO.	零件名称 DESCRIÇÃO		数量 Q'TY	备注 OBSERVAÇÃO
1	252912571	驾驶室焊接总成	CONJUNTO DE CABINE	1	
2	252911820	左门总成	PORTA ESQUERDA	1	
3	252911905	右窗总成	JANELA DIREITA	1	
4	252911811	空调罩总成	TAMPA DE AR CONDICIONADO	1	
5	252911027	座椅盖板总成	PLACA DE MONTAGEM DO ASSENTO	1	
6	252910805	玻璃总成	CONJUNTO DE VIDRO	1	
7	252911317	内饰总成(空调注塑)	ACABAMENTO INTERNA	1	
8	252911131	雨刮器面板总成	CHAPA SUPORTE DO LIMPADOR	1	
9	252910833	左门锁总成	MONTAGEM DA FECHADURA DA PORTA ESQUERDA	1	DS502A-7
10	252910838	平面锁	TRAVA PLANA	1	DS520-6
11	252910836	右定位锁	BLOQUEIO DE DIREÇÃO DIREITA	1	DS510B
12	252910835	左碰锁总成	MONTAGEM DA TRAVA ESQUERDA	1	DS510C
13	252911669	右窗锁总成	MONTAGEM DA TRAVA DA JANELA DIREITA	1	DS502B-7
14	253302325	JT-03D 车门密封条(4.1m)	BORRACHA DE VEDAÇÃO	1	
15	252910829	JT-08 空调罩密封条(2.33m)	BORRACHA DE VEDAÇÃO	1	
16	253302327	JT-03D 右窗密封条(2.8m)	BORRACHA DE VEDAÇÃO	1	
17	252910832	密封垫	VEDAÇÃO	1	
18	251807000	线束护套	CAPA	4	
19	801938303	橡胶盖	TAMPA DE BORRACHA	5	
20	251805701	线束护套	CAPA	1	
21	252608606	限位块总成	BLOCO LIMITADOR	1	
22	269901790	灭火器标志	INDICAÇÃO DE EXTINTOR	1	F1026
23	252115486	驾驶室标牌	PLACA	1	
24	252912248	支架总成	SUPORTE	2	

页码 PÁGINA	驾驶室总成	部件号 PART NO.
583	CONJUNTO DE CABINE	252116199

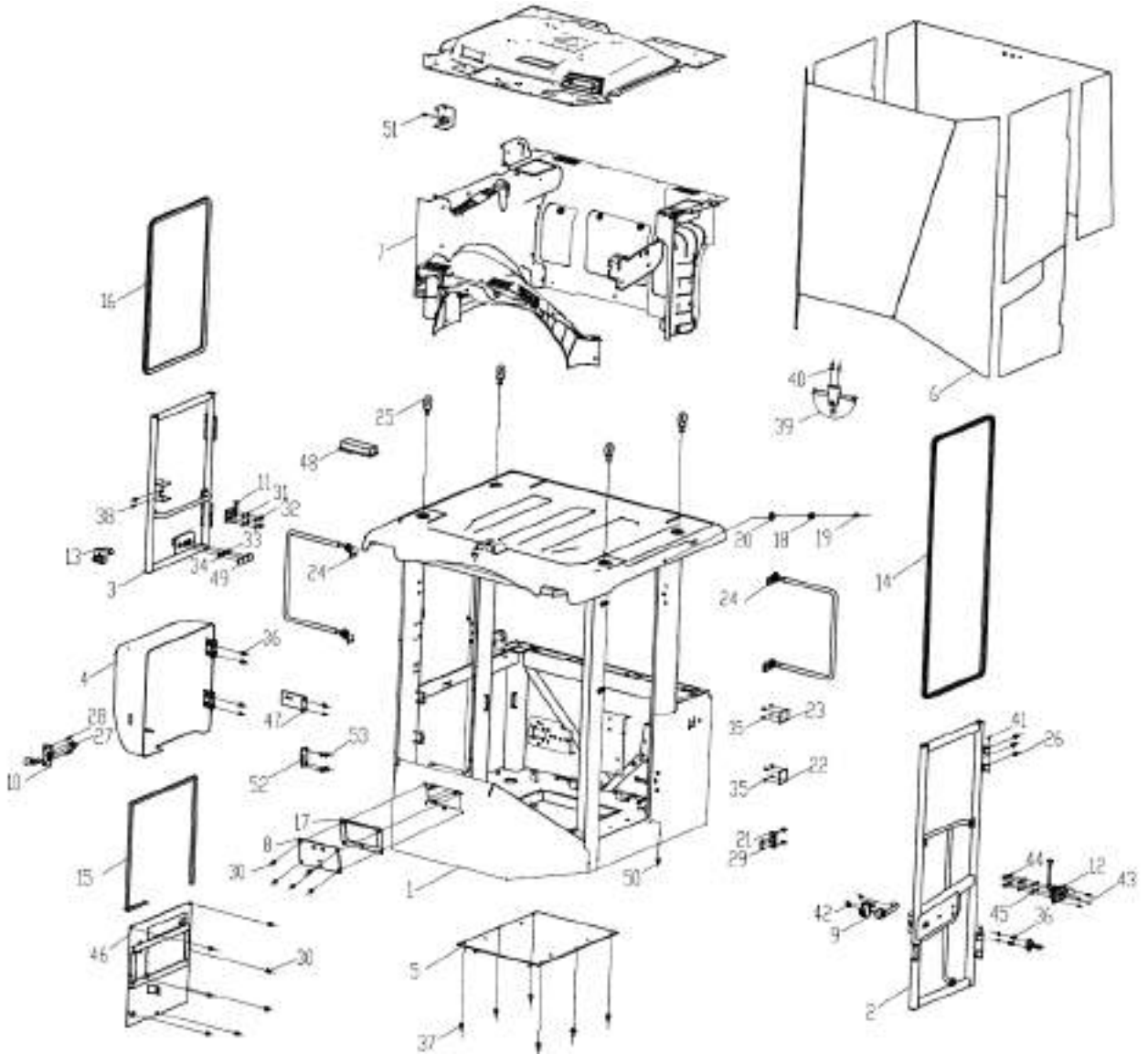

部件号 PART NO. 252116199		驾驶室总成 CONJUNTO DE CABINE		页码 PÁGINA 584	
件号 ITEM	部件号 PART NO.	零件名称 DESCRIÇÃO		数量 Q'TY	备注 OBSERVAÇÃO
25	805100447	螺钉 M20	PARAFUSO	4	GB/T825-1988
26	805004717	螺栓 M8×25(达克罗)	PARAFUSO	12	GB/T16674.1-2004
27	805204006	螺母 M12(达克罗)	PORCA	1	GB/T6177.1-2000
28	805100206	螺钉 M6×30	PARAFUSO	4	GB/T819.1-2000
29	805101929	螺钉 M4×12	PARAFUSO	7	GB/T819.1-2000
30	805004755	螺栓 M8×16(达克罗)	PARAFUSO	12	GB/T16674.1-2004
31	805300083	垫圈 6	ARRUELA	8	GB/T96.1-2002
32	805004834	螺栓 M6×12(达克罗)	PARAFUSO	4	GB/T16674.1-2004
33	805203166	螺母 M8	PORCA	4	GB/T6177.1-2000
34	805238533	螺母 M10(达克罗)	PORCA	1	GB/T6177.1-2000
35	805101907	螺钉 ST4.2×10-C-H	PARAFUSO	8	GB/T845-1985
36	805004756	螺栓 M8×20(达克罗)	PARAFUSO	6	GB/T16674.1-2004
37	805004763	螺栓 M10×25(达克罗)	PARAFUSO	14	GB/T16674.1-2004
38	805100054	螺钉 M6×20	PARAFUSO	4	GB/T819.1-2000
39	252608605	球面内视镜总成	SUPORTE DO RETROVISOR	1	
40	805100276	螺钉 M5×20	PARAFUSO	2	GB/T818-2000
41	801134088	油杯 M6	NIPLE	4	JB/T7940.1-1995
42	805100061	螺钉 M6×16	PARAFUSO	3	GB/T819.1-2000
43	227100142	螺钉 ST4.2×16-C-H	PARAFUSO	4	GB/T845-1985
44	805004709	螺栓 M6×16(达克罗)	PARAFUSO	4	GB/T16674.1-2004
45	805135720	螺母 M6(达克罗)	PORCA	4	GB/T6177.1-2000
46	252911988	空调固定板总成	PLACA DE FIXAÇÃO	1	
47	252911136	喷淋壶支架	SUPORTE	1	
48	253401276	顶灯	LÂMPADA SUPERIOR	1	

页码 PÁGINA	驾驶室总成	部件号 PART NO.
585	CONJUNTO DE CABINE	252116199

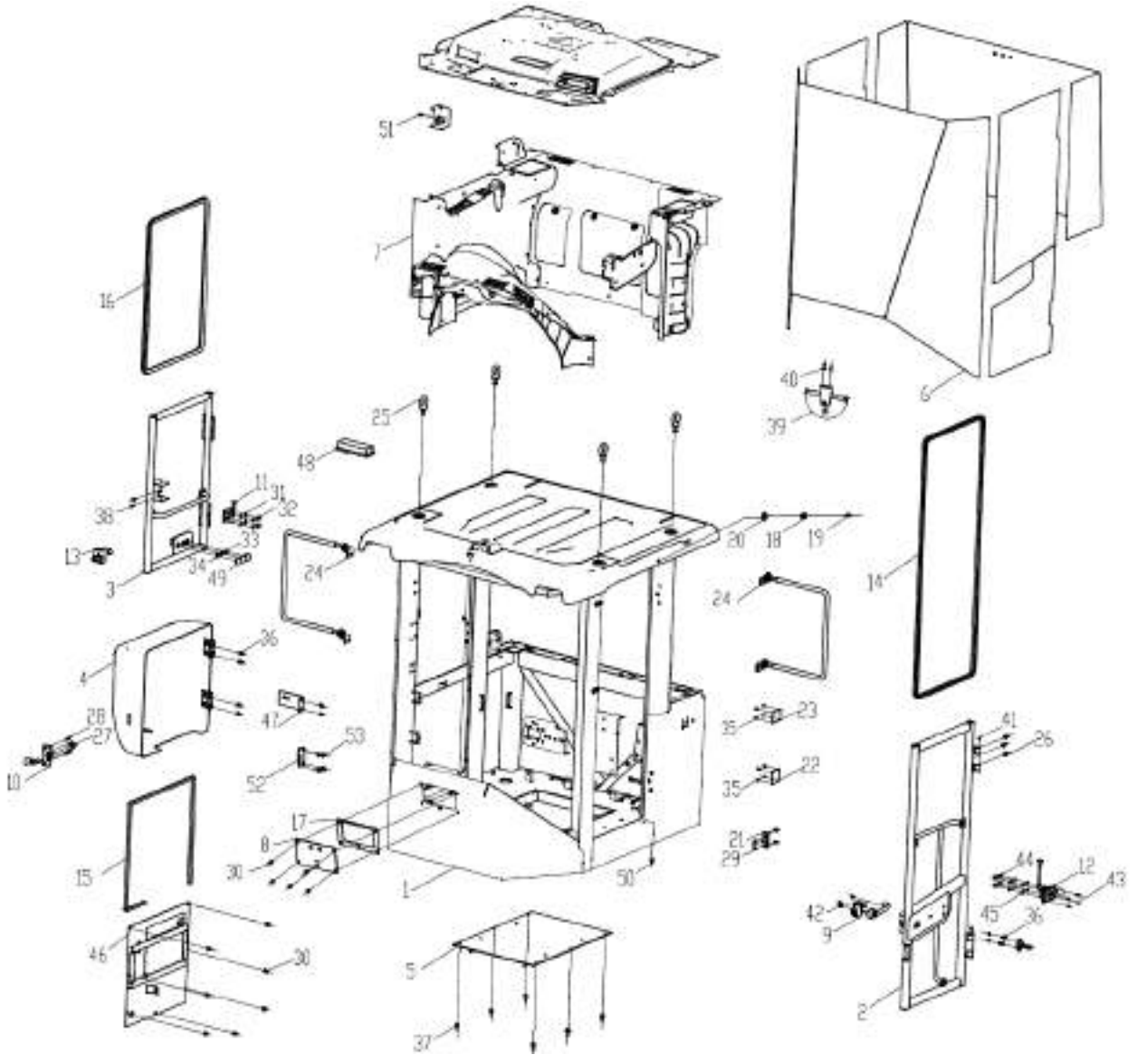

部件号 PART NO. 252116199		**驾驶室总成** **CONJUNTO DE CABINE**		页码 PÁGINA 586	
件号 ITEM	部件号 PART NO.	零件名称 DESCRIÇÃO		数量 Q'TY	备注 OBSERVAÇÃO
49	252911708	橡胶塞	BUJÃO DE BORRACHA	3	
50	805100137	螺钉 M8×20	PARAFUSO	1	GB/T819.1-2000
51	805141172	螺钉 ST4.2×19-C-H (达克罗)	PARAFUSO	2	GB/T845-1985
52	253102237	倒车显示屏支架	SUPORTE DO MONITOR DE RÉ	1	
53	805047993	螺栓 M6×25(达克罗)	PARAFUSO	4	GB/T16674.1-2004

页码 PÁGINA	玻璃总成	部件号 PART NO.
587	CONJUNTO DE VIDRO	252910805

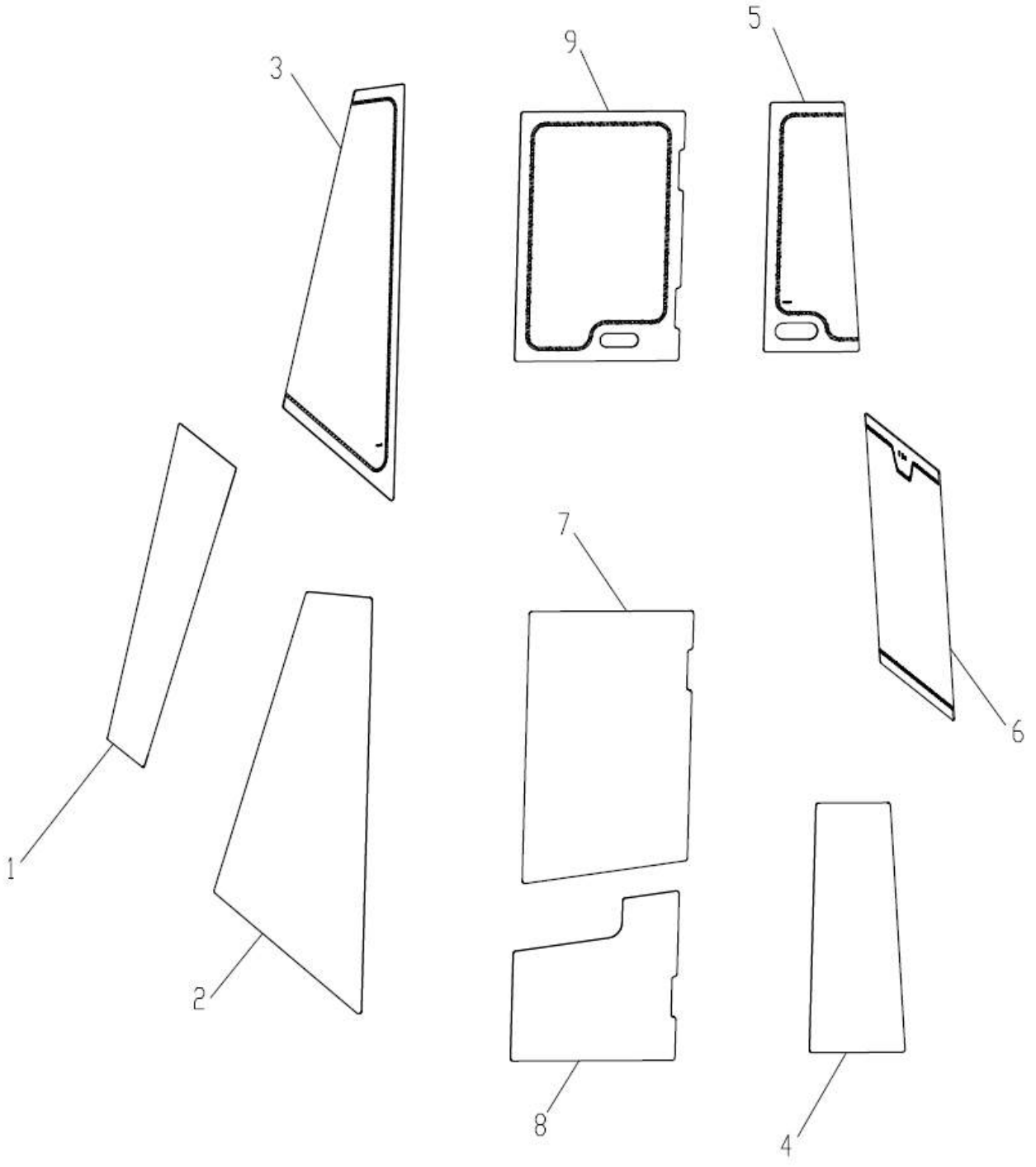

部件号 PART NO. 252910805		**玻璃总成** **CONJUNTO DE VIDRO**		页码 PÁGINA 588	
件号 ITEM	部件号 PART NO.	零件名称 DESCRIÇÃO		数量 Q'TY	备注 OBSERVAÇÃO
1	252910804	前挡风玻璃	PARABRISA	1	
2	252910806	左前玻璃	VRIDRO DIANTEIRA ESQUERDA	1	
3	252910812	右前玻璃	VIDRO DIANTEIRA DIREITA	1	
4	252910813	左后玻璃	VIDRO TRASEIRA ESQUERDA	1	
5	252910810	右后玻璃	VIDRO TRASEIRA DIREITA	1	
6	252910811	后挡风玻璃	VIDRO TRASEIRA	1	
7	252910809	左门上玻璃	VIDRO SUPERIOR DA PORTA ESQUERDA	1	
8	252910808	左门下玻璃	VIDRO INFERIOR DA PORTA ESQUERDA	1	
9	252910807	右窗玻璃	VIDRO DA JANELA DIREITA	1	

页码 PÁGINA	内饰总成	部件号 PART NO.
589	ACABAMENTO INTERNO DA CABINE	252911317

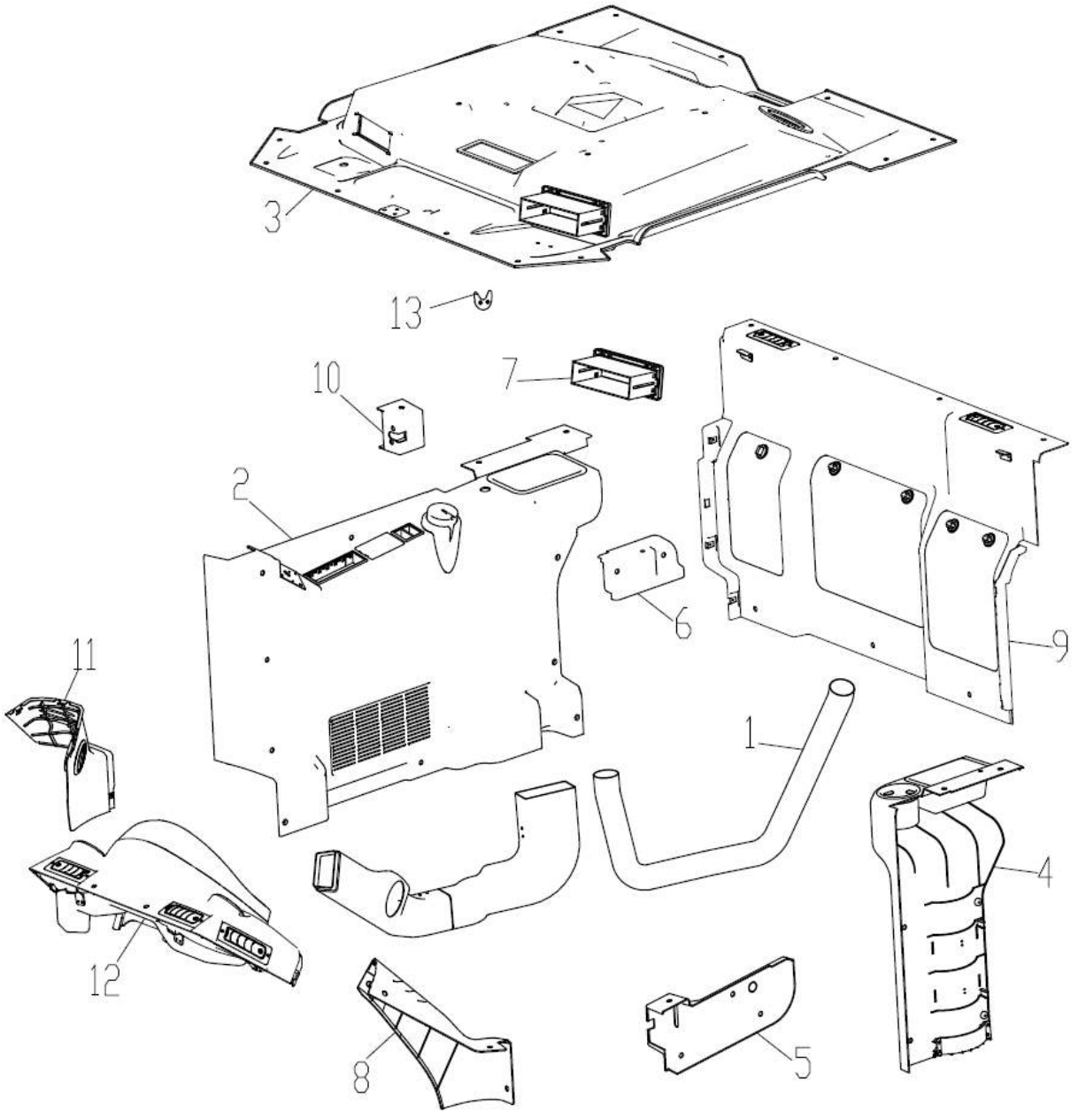

部件号 PART NO. 252911317		内饰总成 ACABAMENTO INTERNO DA CABINE		页码 PÁGINA 590	
件号 ITEM	部件号 PART NO.	零件名称 DESCRIÇÃO		数量 Q'TY	备注 OBSERVAÇÃO
1	252911350	吹塑风道总成(空调)	MONTAGEM DA PASSAGEM DE AR	1	
2	252911921	右侧围总成	ACABAMENTO DIREITA	1	
3	252911922	顶棚总成	TETO	1	
4	252911923	左侧围总成	ACABAMENTO ESQUERDA	1	
5	252911924	左门锁盒	CAIXA DE TRAVA DA PORTA ESQUERDA	1	
6	252911925	右后锁盒	CAIXA DE TRAVA DA PORTA DIREITA	1	
7	252911926	收放机面板	SUPORTE DE RÁDIO	1	
8	252911927	左侧护板	PLACA DE PLOTEÇÃO ESQUERDA	1	
9	252911930	后围总成	ACABAMENTO TRASEIRA	1	
10	252911928	右窗锁盒	CAIXA DE TRAVA DA JANELA DIREITA	1	
11	252911929	右侧护板	PLACA DE PROTEÇÃO DIREITA	1	
12	252911931	前围总成	PLACA DE PROTEÇÃO FRONTAL	1	
13	253401200	衣帽钩	GANCHO	1	

页码 PÁGINA	转向柱总成	部件号 PART NO.
591	CONJUNTO INTERNO DA DIREÇÃO	252910973

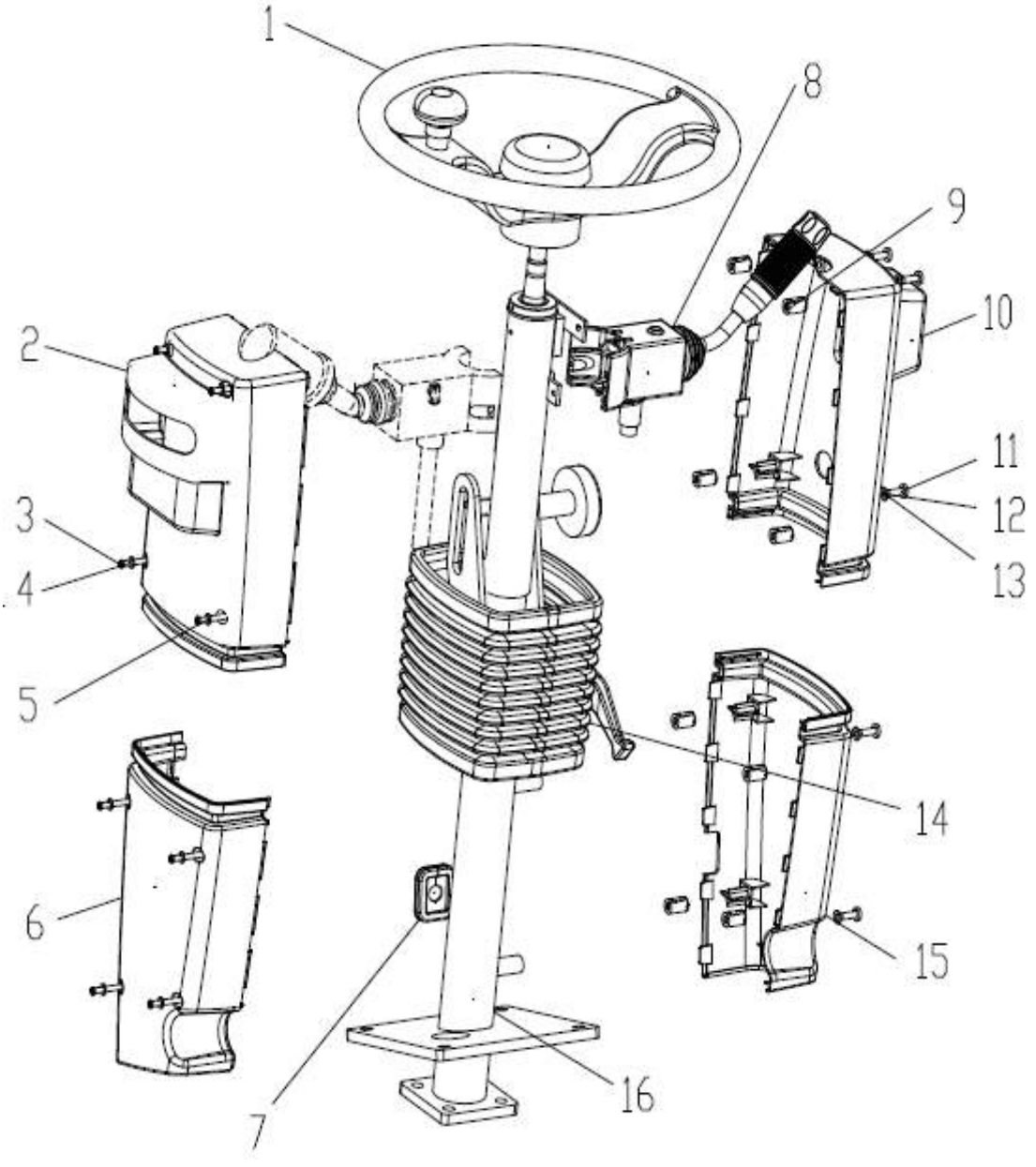

部件号 PART NO. 252910973		转向柱总成 CONJUNTO INTERNO DA DIREÇÃO		页码 PÁGINA 592	
件号 ITEM	部件号 PART NO.	零件名称 DESCRIÇÃO		数量 Q'TY	备注 OBSERVAÇÃO
1	010606010	⌀380 方向盘(软)	VOLANTE	1	
2	030401167	左上壳体	ACABAMENTO SUPERIOR ESQUERDA	1	
3	010401134	十字槽小盘头螺钉	PARAFUSO	8	GB/T 823 M5-60-A4L
4	0104010142	平垫圈	ARRUELA	8	GB/T 97.1 5-A4L
5	0104010132	标准型弹簧垫圈	MOLA	8	GB/T 93 5-A4L
6	030401169	左下壳体	ACABAMENTO INFERIOR ESQUERDA	1	
7	010202050	开关出线孔方套皮	BORRACHA DE PROTEÇÃO	1	
8	011602013	JK369T-4 转向灯开关	INTERRUPTOR DE SETAS	1	
9	030101648	小接头	CONECTOR	8	
10	030401168	右上壳体	ACABAMENTO SUPERIOR DIREITA	1	
11	0104011461	十字槽盘头螺钉	PARAFUSO	5	GB/T 818 M6-16-A4L
12	0104010165	平垫圈	ARRUELA	5	GB/T848 6-A4L
13	0104010172	标准型弹簧垫圈	MOLA	5	GB/T 93 6-A4L
14	010202049	升降可倾套皮	LIFTING TILTING TAMPA	1	
15	030401170	右下壳体	ACABAMENTO INFERIOR DIREITA	1	
16	010604355	升降可倾式方向机	POSICIONADOR DA DIREÇÃO	1	

电气系统

SISTEMA ELÉTRICO

目录
SUMÁRIO

电气系统 595
SISTEMA ELÉTRICO 595
前车架电气 597
SISTEMA ELÉTRICO CHASSI DIANTEIRO 597
前大灯 599
FAROL DIANTEIRO 599
左灯架总成 601
CONJ. PROTEÇÃO FAROL DIANTEIRO ESQUERDO 601
右灯架总成 603
CONJ. PROTEÇÃO FAROL DIANTEIRO DIR. 603
驾驶室电气 605
SISTEMA ELÉTRICO CABINE 605
驾驶室电气 607
SISTEMA ELÉTRICO DA CABINE 607
集中控制盒 609
CENTRAL DE CONTROLE 609
驾驶室线束密封总成 611
CONJUNTO VEDAÇÃO 611
雨刮器 613
LIMPADOR DE PARA BRISA DIANTEIRO 613
雨刮器 615
LIMPADOR DE PARABRISA TRAS. 615
工作灯 617
FAROL DE TRABALHO 617
后车架电气 619
SISTEMA ELÉTRICO CHASSI TRASEIRO 619
后车架电气 621
SISTEMA ELÉTRICO CHASSI TRASEIRO 621

页码 PÁGINA 595	电气系统 SISTEMA ELÉTRICO	部件号 PART NO. 252117663

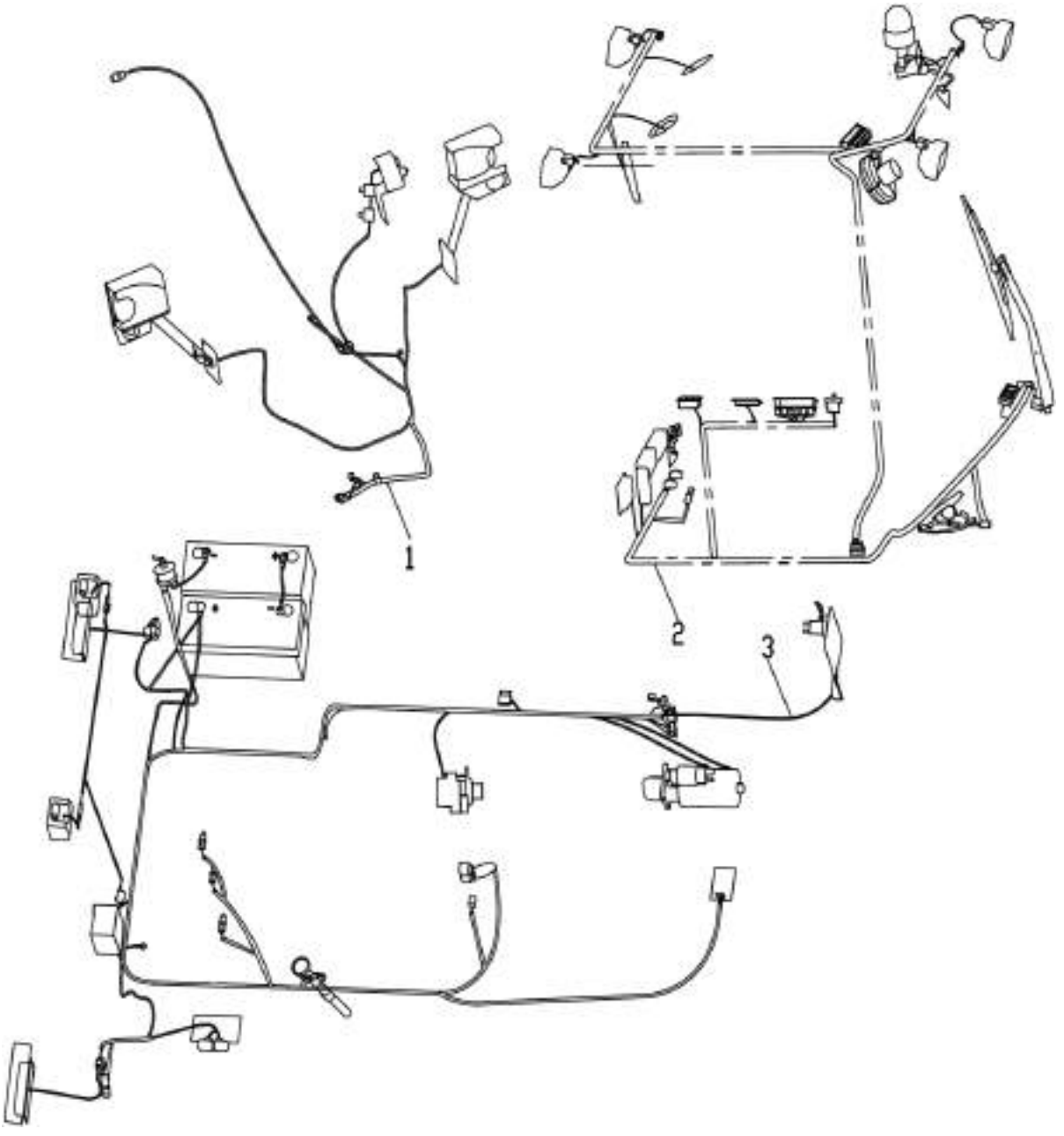

部件号 PART NO. 252117663		电气系统 SISTEMA ELÉTRICO		页码 PÁGINA 596
件号 ITEM	部件号 PART NO.	零件名称 DESCRIÇÃO	数量 Q'TY	备注 OBSERVAÇÃO
1	252116328	前车架电气 CHASSI DIANTEIRO SISTEMA ELÉTRICO	1	50GV(BR).11.1
2	252117665	驾驶室电气 CABINE SISTEMA ELÉTRICO	1	50GVZ(BR).11.2
3	252117664	后车架电气 CHASSI TRASEIRO SISTEMA ELÉTRICO	1	50GVZ(BR).11.3

页码 PÁGINA 597	前车架电气 SISTEMA ELÉTRICO CHASSI DIANTEIRO	部件号 PART NO. 252116328

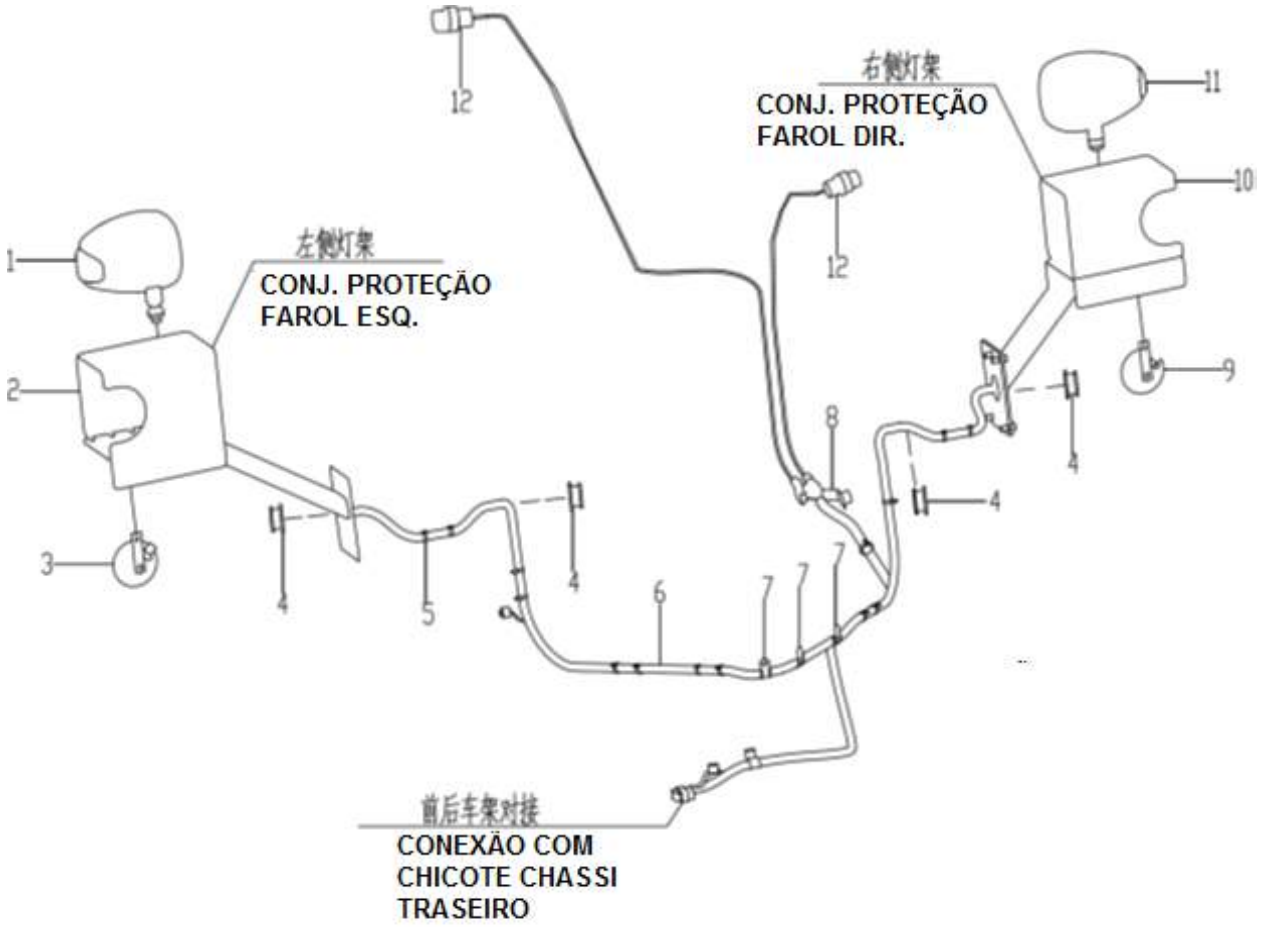

部件号 PART NO. 252116328		前车架电气 CHASSI DIANTEIRO SISTEMA ELÉTRICO		页码 PÁGINA 598	
件号 ITEM	部件号 PART NO.	零件名称 DESCRIÇÃO		数量 Q'TY	备注 OBSERVAÇÃO
1	803587294	左前大灯	FAROL DIANTEIRO	1	N520(L-DEUTSCH-24V)
2	252116185	左灯架总成	CONJ. PROTEÇÃO FAROL DIANT.ESQ	1	50GV(BR).11.5
3	803688413	高音盆形电喇叭	BUZINA	1	DL125-100CG-H
4	252110953	橡胶护套	PASSA-CABO BORRACHA	4	HT-35
5	801970978	插樵扎带 4.8X190	ABRAÇADEIRA	12	GNP-190STB
6	252116329	前车架线束	CHICOTE CHASSI DIANTEIRO	1	50GV(BR).11.1.1
7	803199325	卡套 Φ16	ABRAÇADEIRA	1	TJBC
8	803683146	德尔福定位支架	SUPORTE CONECTOR	2	RC-DELPHI-15
9	803688412	低音盆形电喇叭	BUZINA	1	DL125-100CG-L
10	252116187	右灯架总成	CONJ. PROTEÇÃO FAROL DIANT.DIR.	1	50GV(BR).11.6
11	803587298	右前大灯	FAROL DIANTEIRO	1	N520(R-Deutsch-24V)
12	803611143	接近开关	INTERRUPTOR DE PROXIMIDADE	2	J7-D10B1/DF14

页码 PÁGINA 599	前大灯 FAROL DIANTEIRO	部件号 PART NO. 803587294/803587298

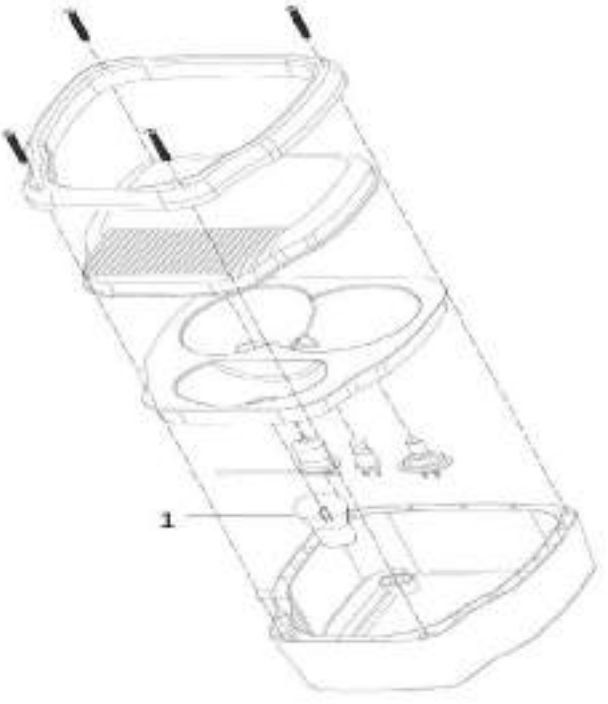

部件号 PART NO. 803587294/803587298		前大灯 FAROL DIANTEIRO	页码 PÁGINA 600	
件号 ITEM	部件号 PART NO.	零件名称 DESCRIÇÃO	数量 Q'TY	备注 OBSERVAÇÃO
1	860134404	QSDJ066 前大灯灯泡（4 种灯泡） LÂMPADA	1	

页码 PÁGINA	左灯架总成	部件号 PART NO.
601	CONJ. PROTEÇÃO FAROL DIANTEIRO ESQUERDO	252116185

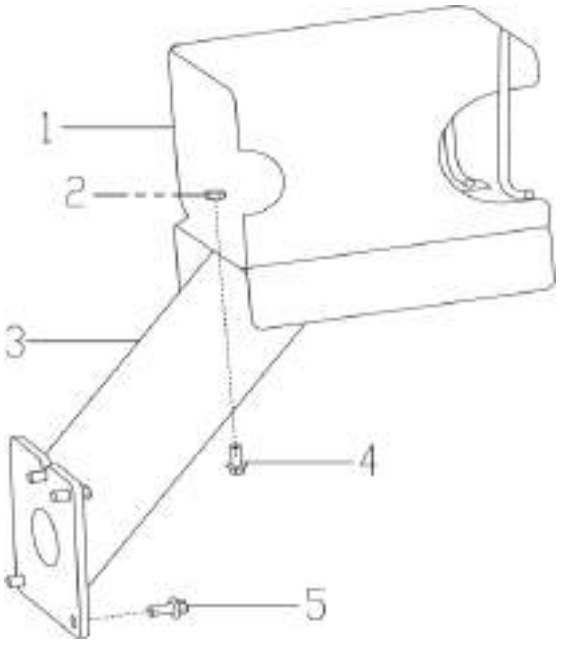

部件号 PART NO. 252116185		左灯架总成 CONJ. PROTEÇÃO FAROL DIANTEIRO ESQUERDO		页码 PÁGINA 602	
件号 ITEM	部件号 PART NO.	零件名称 DESCRIÇÃO		数量 Q'TY	备注 OBSERVAÇÃO
1	252116186	左灯罩	SUPORTE ESQ.	1	50GV(BR).11.5.1
2	805203166	螺母 M8	PORCA	1	GB/T6177.1-2000
3	252911345	左灯架	SUPORTE ESQ.	1	500KV.11A.5.2
4	805004756	螺栓 M8×20(达罗)	PARAFUSO	4	GB/T16674.1-2004
5	805004770	螺栓 M10×20(达罗)	PARAFUSO	4	GB/T16674.1-2004

页码 PÁGINA 603	右灯架总成 CONJ. PROTEÇÃO FAROL DIANTEIRO DIR.	部件号 PART NO. 252116187

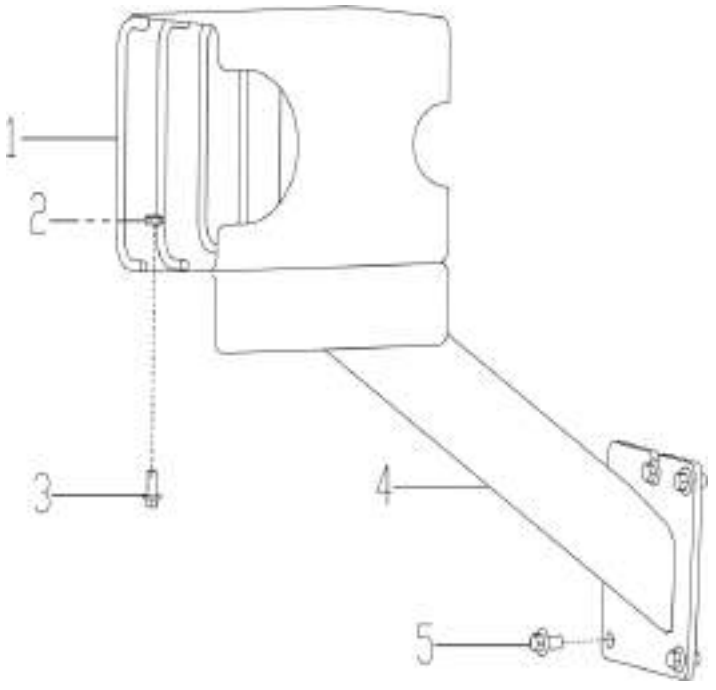

部件号 PART NO. 252116187		右灯架总成 CONJ. PROTEÇÃO FAROL DIANTEIRO DIR.		页码 PÁGINA 604	
件号 ITEM	部件号 PART NO.	零件名称 DESCRIÇÃO		数量 Q'TY	备注 OBSERVAÇÃO
1	252116188	右灯罩	SUPORTE DIREITO	1	50GV(BR).11.6.1
2	805203166	螺母 M8	PORCA	1	GB/T6177.1-2000
3	252911348	右灯架	SUPORTE DIREITO	1	500KV.11A.6.2
4	805004770	螺栓 M10×20(达罗)	PARAFUSO	4	GB/T16674.1-2004
5	805004756	螺栓 M8×20(达罗)	PARAFUSO	4	GB/T16674.1-2004

页码 PÁGINA 605	驾驶室电气 SISTEMA ELÉTRICO CABINE	部件号 PART NO. 252117665

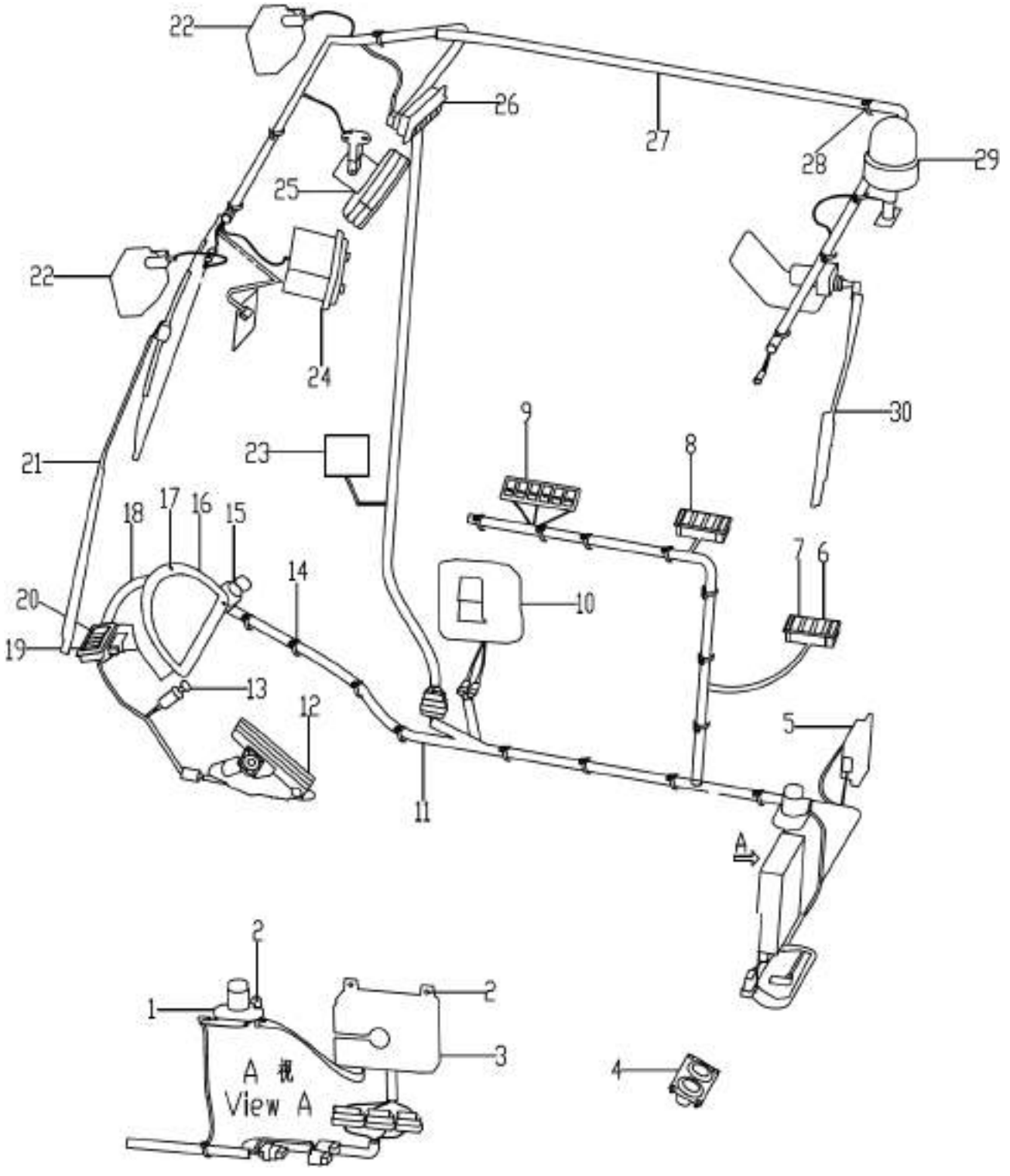

部件号 PART NO. 252117665		驾驶室电气 SISTEMA ELÉTRICO CABINE		页码 PÁGINA 606	
件号 ITEM	部件号 PART NO.	零件名称 DESCRIÇÃO		数量 Q'TY	备注 OBSERVAÇÃO
1	803645894	电源总开关	RELÉ DA BATERIA	1	MZJ- 400A/006X
2	805004709	螺栓 M6×16 10.9(达克罗)	PARAFUSO	4	GB/T16674.1-2004
3	803684590	集中控制盒	CENTRAL DE CONTROLE	1	ECB1228
4	253007705	驾驶室线束密封总成	CONJ. VEDAÇÃO	1	600FV.11.3.2
5	803743096	独立散热控制器	CONTROLE AQUECIMENTO	1	MC024-010
6	803686113	变速箱手自动翘板开关	INTERRUPTOR	1	JK939-SDZD
7	803548170	动力切断翘板开关	INTERRUPTOR	1	JK939-DLQD
8	803589099	翻页翘板开关	INTERRUPTOR	1	JK939-FY
9	803587863	翘板开关	INTERRUPTOR	1	JK939-500FV
10	803546207	洗涤器总成	CONJ. ESGUICHO	1	XGQS66X
11	252117651	仪表盘线束	CHICOTE PAINEL	1	50GVZ(BR).11.2.1
12	819947830	电子油门踏板	PEDAL ACELERADOR	1	351478
13	803587848	动力插座	TOMADA AUXILIAR	1	DY202
14	801902724	尼龙扎带	ABRAÇADEIRA	20	NZ-4×200-2
15	803546577	点火开关	CHAVE DE IGNIÇÃO	1	95060-24
16	803544045	CAN 组合仪表	ALARME DO PAINEL	1	A2C84437700
17	805101828	螺钉 M5×14	PARAFUSO	4	GB/T819.1-2000
18	803682373	组合表线束	CHICOTE ALARME DO PAINEL	1	ZHBXS-ZZJ(DELPHI)
19	803589166	稳定模块翘板开关	INTERRUPTOR	1	JK939-WDMK
20	803548169	反转翘板开关	INTERRUPTOR	1	JK939-FZ
21	802138058	雨刮器	LIMPADOR DE PARABRISA DIANT.	1	XGYG-2230P-K
22	803682401	工作灯(LED)	FAROL DE TRABALHO	2	KL1001-1

页码 PÁGINA 607	驾驶室电气 SISTEMA ELÉTRICO DA CABINE	部件号 PART NO. 252117665

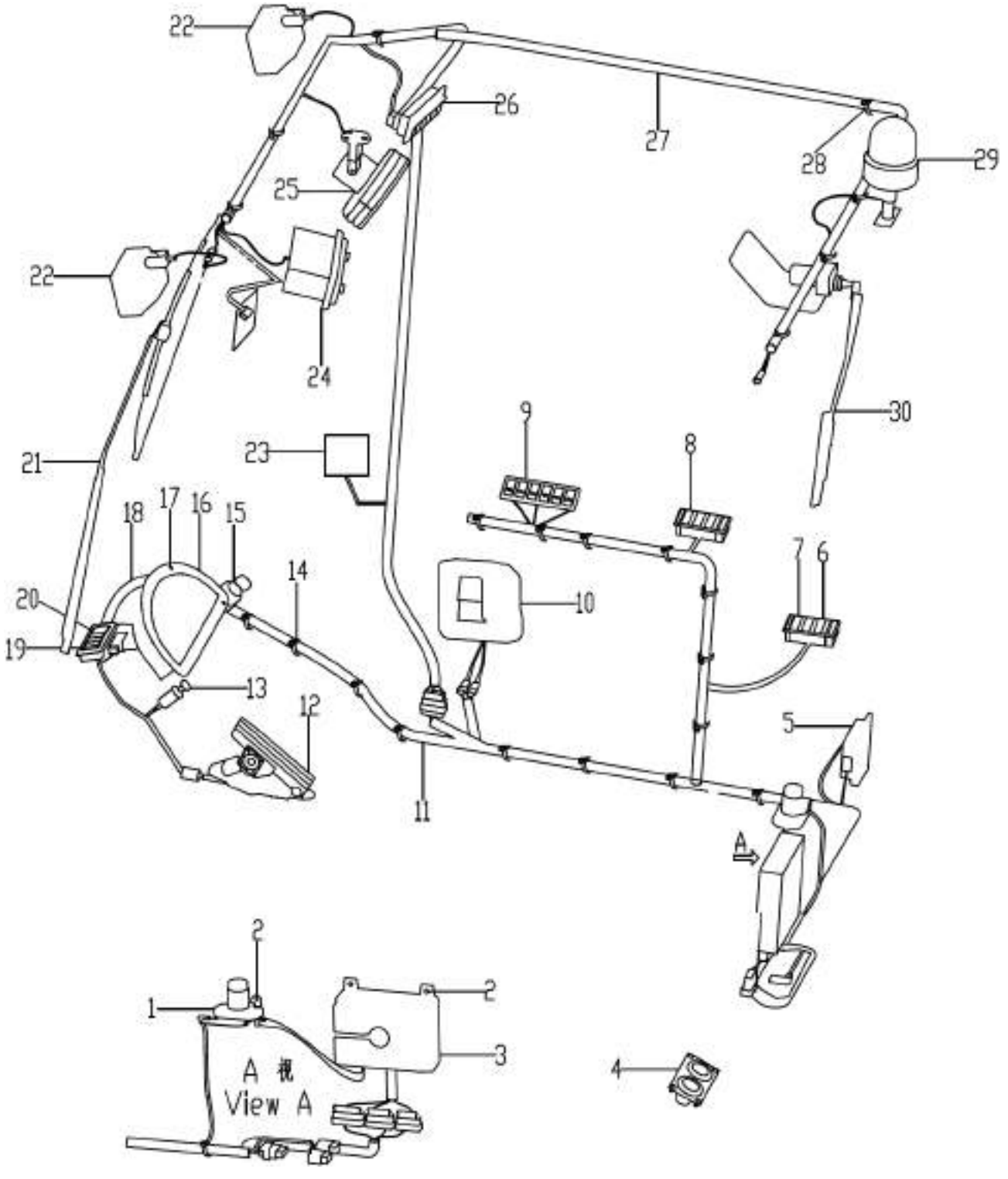

部件号 PART NO. 252117665		驾驶室电气 SISTEMA ELÉTRICO DA CABINE		页码 PÁGINA 608	
件号 ITEM	部件号 PART NO.	零件名称 DESCRIÇÃO		数量 Q'TY	备注 OBSERVAÇÃO
23	803543246	5 英寸彩色液晶显示器	MONITOR 5 POLEGADAS COLORIDO	1	SP-527
24	803588584	收放机总成	RADIO	1	SL130V
25	803544526	电风扇	VENTILADOR	1	BFG05E
26	803587901	翘板开关组	INTERRUPTOR	1	JK939-50GV
27	252910796	驾驶室线束	CHICOTE DA CABINE	1	500KV.11A.2.2
28	801970978	插樵扎带 4.8×190	ABRAÇADEIRA	8	GNP-190STB
29	803683783	LED 电子警报器	SINALIZADOR ROTATIVO	1	B50.00.LMV
30	802138059	雨刮器	LIMP. PARA BRISA TRAS.	1	XGYG-2231P-K

页码 PÁGINA 609	集中控制盒 CENTRAL DE CONTROLE	部件号 PART NO. 803684590

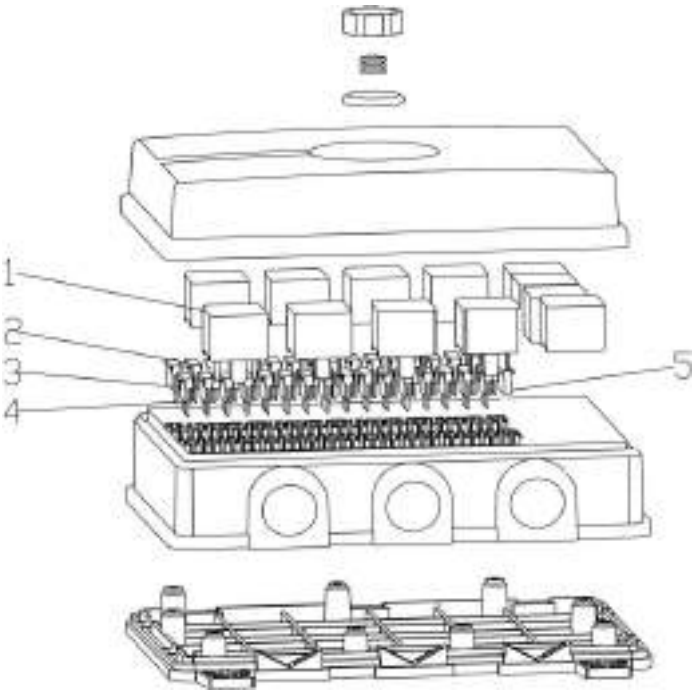

部件号 PART NO. 803684590		集中控制盒 CENTRAL DE CONTROLE		页码 PÁGINA 610	
件号 ITEM	部件号 PART NO.	零件名称 DESCRIÇÃO		数量 Q'TY	备注 OBSERVAÇÃO
1	803682286	继电器	RELÉ	12	HFV4/024-1Z1GR
2	803682280	保险	FUSÍVEL	12	ATS-10A
3	803682284	保险	FUSÍVEL	1	ATS-30A
4	803682281	保险	FUSÍVEL	7	ATS-15A
5	803682282	保险	FUSÍVEL	8	ATS-20A

页码 PÁGINA 611	驾驶室线束密封总成 CONJUNTO VEDAÇÃO	部件号 PART NO. 253007705

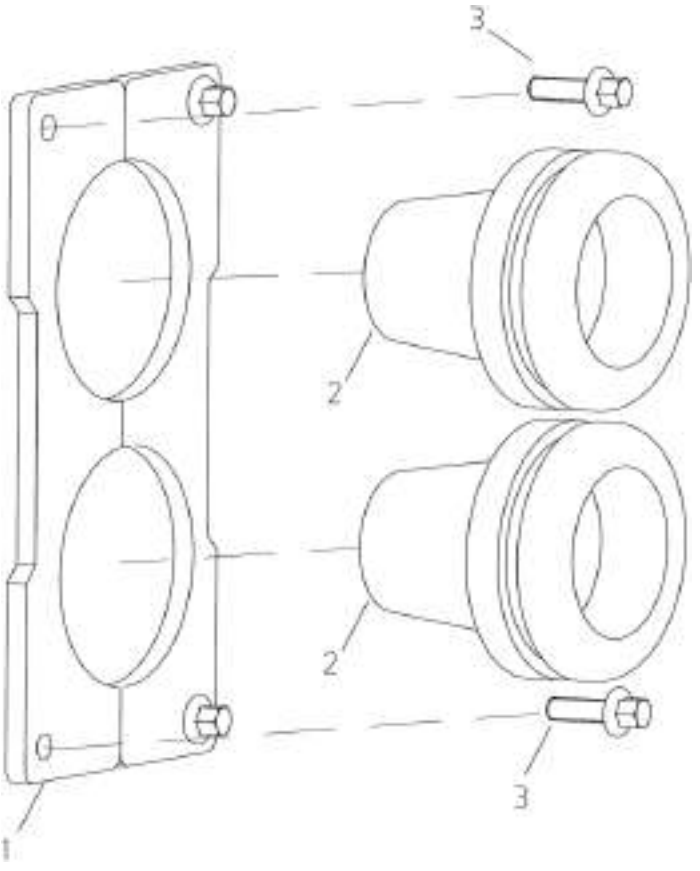

部件号 PART NO. 251707932		驾驶室线束密封总成 CONJUNTO VEDAÇÃO		页码 PÁGINA 612	
件号 ITEM	部件号 PART NO.	零件名称 DESCRIÇÃO		数量 Q'TY	备注 OBSERVAÇÃO
1	253007704	密封板	CHAPA	2	600FV.11.3.2-1
2	803587869	橡胶护套	GUARNIÇÃO BORRACHA	2	HT40×70
3	805004756	螺栓 M8×20(达克罗)	PARAFUSO	4	GB/T16674.1-2004

页码 PÁGINA	雨刮器	部件号 PART NO.
613	LIMPADOR DE PARA BRISA DIANTEIRO	802138058



部件号 PART NO. 802138058		雨刮器 LIMPADOR DE PARABRISA DIANTEIRO		页码 PÁGINA 614	
件号 ITEM	部件号 PART NO.	零件名称 DESCRIÇÃO		数量 Q'TY	备注 OBSERVAÇÃO
1	802141469	电机	MOTOR	1	XGYG-2230-K(58)-1
2	802141471	刮片	PALETA	1	XGYG-2230-K(58)-2
3	802141475	刮杆	BRAÇO	1	XGYG-2230P-K(58)-3

页码 PÁGINA	雨刮器	部件号 PART NO.
615	LIMPADOR DE PARABRISA TRAS.	802138059



部件号 PART NO. 802138059		雨刮器 LIMPADOR DE PARABRISA TRASEIRO		页码 PÁGINA 616	
件号 ITEM	部件号 PART NO.	零件名称 DESCRIÇÃO		数量 Q'TY	备注 OBSERVAÇÃO
1	802141467	电机	MOTOR	1	XGYG-2231-K-1
2	802141466	刮片	PALETA	1	XGYG-2231-K-2
3	802141468	刮杆	BRAÇO	1	XGYG-2231P-K-3

页码 PÁGINA 617	工作灯 FAROL DE TRABALHO	部件号 PART NO. 803682401

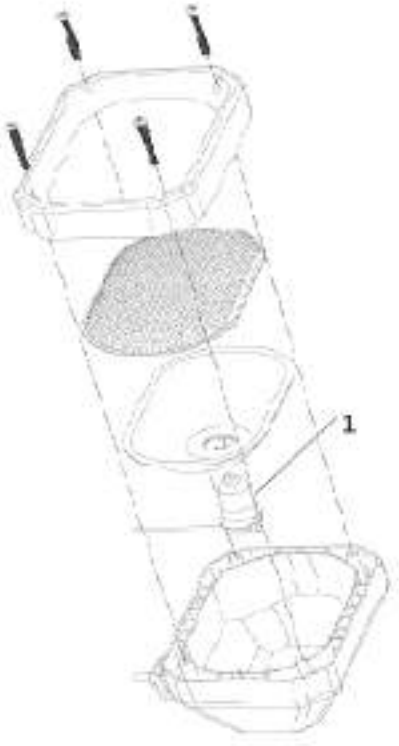

部件号 PART NO. 803682401		工作灯 FAROL DE TRABALHO		页码 PÁGINA 618
件号 ITEM	部件号 PART NO.	零件名称 DESCRIÇÃO	数量 Q'TY	备注 OBSERVAÇÃO
1	860134405	工作灯灯泡 LÂMPADA	1	

页码 PÁGINA 619	后车架电气 SISTEMA ELÉTRICO CHASSI TRASEIRO	部件 PART NO. 252117664

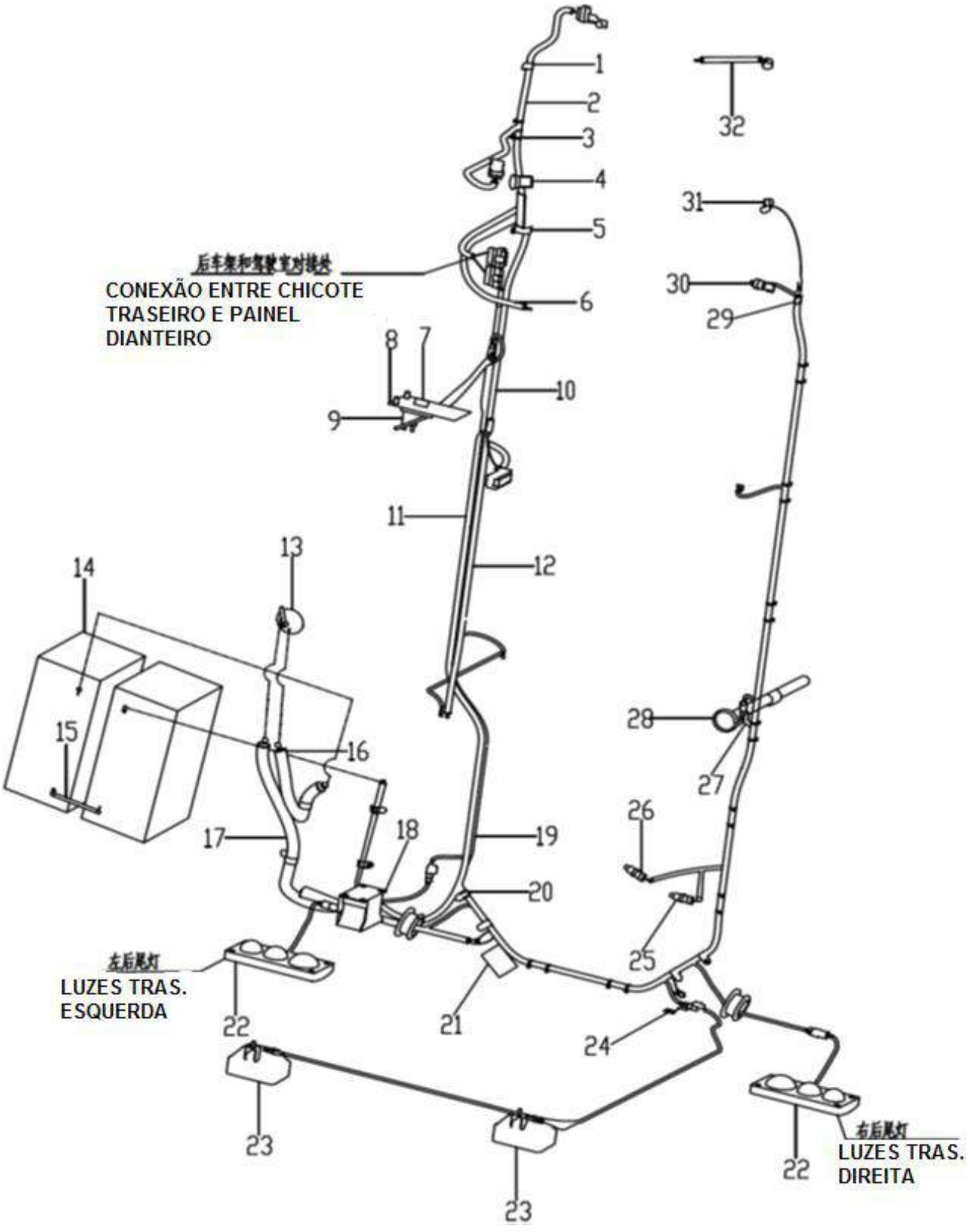

部件号 PART NO. 252117664		后车架电气 SISTEMA ELÉTRICO CHASSI TRASEIRO		页码 PÁGINA 620	
件号 ITEM	部件号 PART NO.	零件名称 DESCRIÇÃO		数量 Q'TY	备注 OBSERVAÇÃO
1	803199325	卡套 Φ16	ABRAÇADEIRA	2	GTJBC Φ16
2	252117650	后车架线束	CHICOTE CHASSI TRASEIRO	1	50GVZ(BR).11.3.1
3	801970978	插樵扎带 4.8X190	ABRAÇADEIRA	50	GNP-190STB
4	803678980	急停开关	INTERRUPTOR DE FREIO	1	87944
5	803300794	卡套 Φ35	ABRAÇADEIRA	1	TJBC Φ35
6	803688630	电瓶线	CABO BATERIA	1	XGXD2100C-10/13
7	803604561	保险盒	CAIXA DE FUSÍVEL	1	125A
8	803611915	预热继电器	RELÉ DE PRÉ AQUECIMENTO	2	24624-10（24V）
9	252910803	继电器安装板	PAINEL MONTADO	1	500KV.11A.3.2-1
10	803604560	电瓶线	CABO BATERIA	1	XGXD300C-8
11	803681966	电瓶线	CABO BATERIA	1	XGXD3000-10Rz/10
12	803688633	电瓶线	CABO BATERIA	1	XGXD1500C-8R/13
13	803604579	蓄电池负极开关	INTERRUPTOR GERAL DA BATERIA	1	34B0087
14	803505989	蓄电池	BATERIA	2	6-QW-120B
15	803614143	电瓶线	CABO BATERIA	1	XGXD270-10Rz/10Bz
16	803611388	电瓶线	CABO BATERIA	1	XGXD400-10Bz/10
17	803604539	电瓶线	CABO BATERIA	1	XGXD1200-10
18	803504584	倒车报警器	ALARME DE RÉ	1	PRECO-380
19	803688632	电瓶线	CABO BATERIA	1	XGXD2800-10RZ1/13R
20	803199329	卡套 Φ26	ABRAÇADEIRA	8	TJBC Φ26
21	803543247	倒车摄像头	CÂMERA	1	DF4103S
22	803547192	后尾灯 （LED）	LUZES TRASEIRAS	2	40287003

页码 PÁGINA 621	后车架电气 SISTEMA ELÉTRICO CHASSI TRASEIRO	部件 PART NO. 252117664

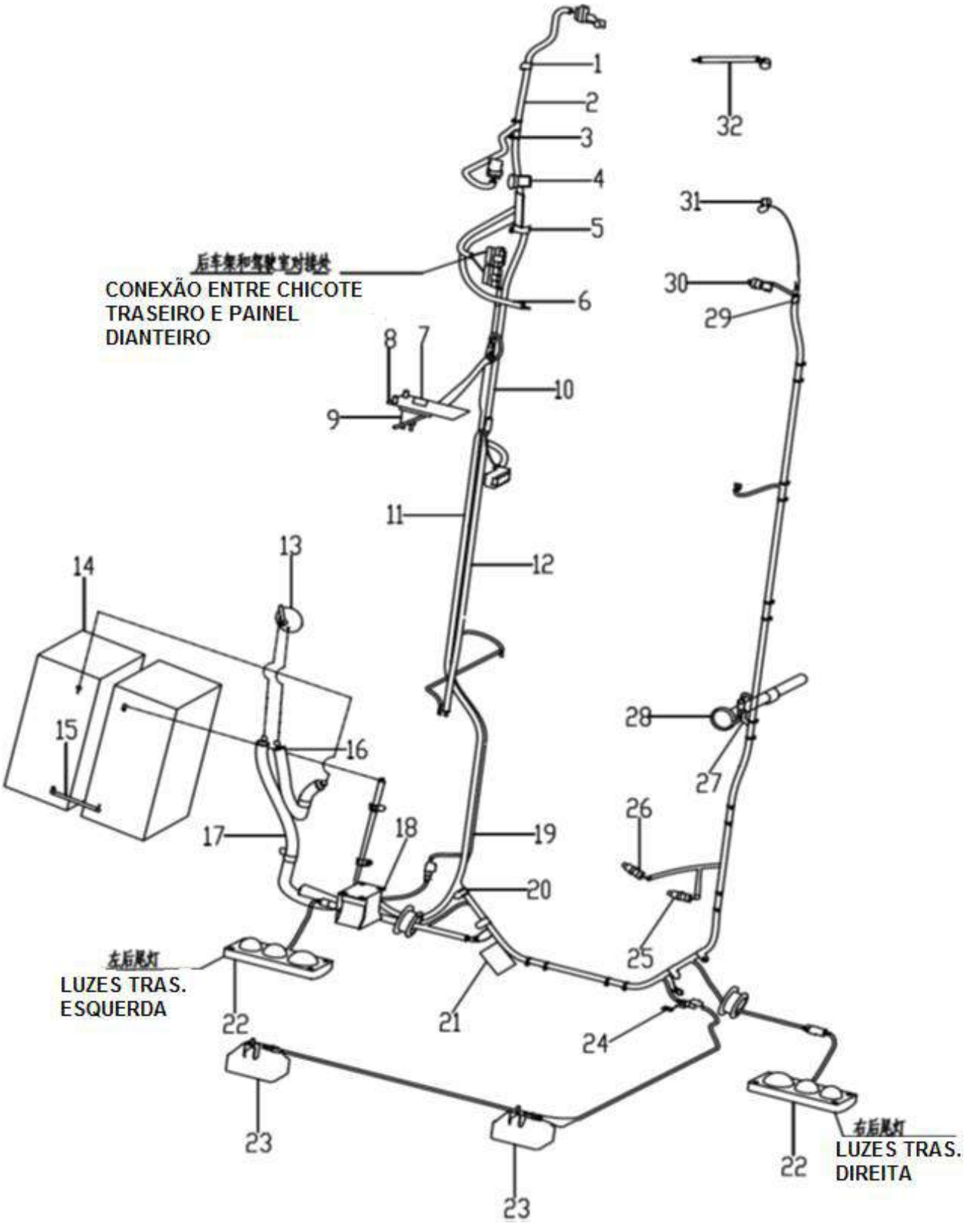

部件号 PART NO. 252117664		后车架电气 SISTEMA ELÉTRICO CHASSI TRASEIRO		页码 PÁGINA 622	
件号 ITEM	部件号 PART NO.	零件名称 DESCRIÇÃO		数量 Q'TY	备注 OBSERVAÇÃO
23	803682401	工作灯 (LED)	FAROL DE TRABALHO	2	KL1001-1
24	803683146	德尔福定位支架	SUPORTE CONECTOR	2	RC-DELPHI-15
25	803679165	温度传感器	SENSOR DE TEMPERATURA	2	1090173
26	803679166	气温传感器	SENSOR TEMPERATURA DO AR	1	1090174
27	803744087	德驰小支架	SUPORTE CONECTOR	2	DEUTSCH-DT
28	803547374	燃油传感器(德驰插件)	SENSOR ÓLEO DE COMBUSTÍVEL	1	XG-400-1
29	803199323	卡套 Φ10	ABRAÇADEIRA	1	TJBC Φ10
30	803547478	VDO 温度传感器(德驰插件)	SENSOR DE TEMPERATURA	1	323801004002-1(M14×1.5)
31	803300793	卡套 Φ12	ABRAÇADEIRA	1	TJBC Φ12
32	803604718	电瓶线	CABO BATERIA	1	XGXD400C-10

机罩系统

SISTEMA DO CAPO

目录
SUMÁRIO

机罩系统.....625
SISTEMA DO CAPO.....625
前罩.....629
COBERTURA DIANTEIRA.....629

页码 PÁGINA	机罩系统	部件号 PART NO.
625	SISTEMA DO CAPO	252116388

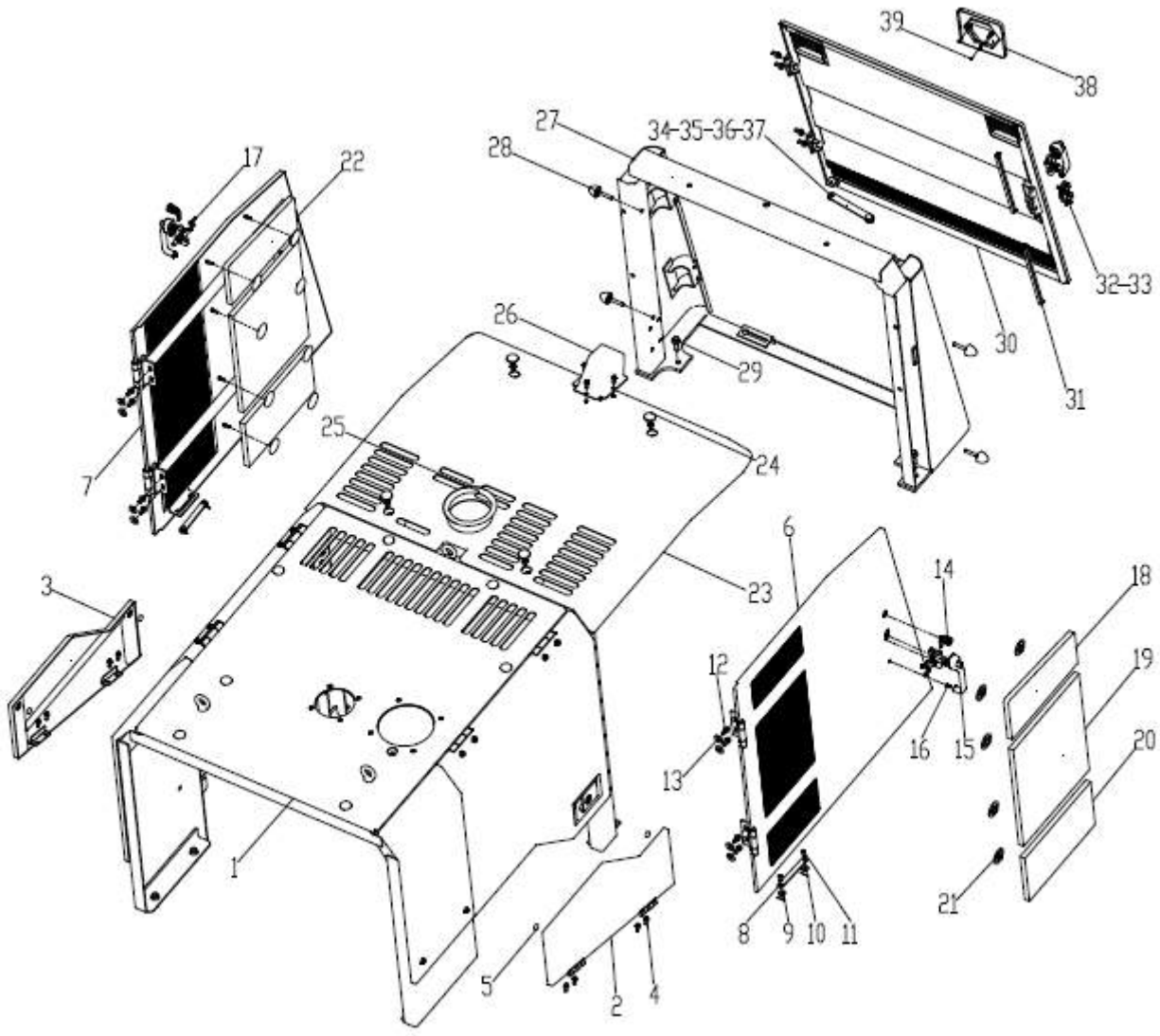

部件号 PART NO. 252116388		机罩系统 SISTEMA DO CAPO		页码 PÁGINA 626	
件号 ITEM	部件号 PART NO.	零件名称 DESCRIÇÃO		数量 Q'TY	备注 OBSERVAÇÃO
1	252116366	前罩	COBERTURA DIANTEIRA	1	
2	252116402	左下小门板	PORTA INFERIOR ESQUERDA	1	
3	252116399	右下小门	PORTA INFERIOR DIREITA	1	
4	805004756	螺栓 M8×20(达克罗)	PARAFUSO	13	
5	251806141	磁钢	IMÃ	4	
6	252116386	后罩左侧板	PLACA LATERAL	1	
7	252116356	后罩侧板	PLACA LATERAL	1	
8	252609646	撑杆	BARRA	2	
9	805338265	垫圈 8（达克罗）	ARRUELA	5	GB/T96.1-2002
10	805600029	销 2×25	PINO	4	GB/T91-2000
11	805600335	销 8×20	PINO	4	GB/T882-2008
12	805004770	螺栓 M10×20(达克罗)	PARAFUSO	16	GB/T16674.1-2004
13	805338267	垫圈 10（达克罗）	ARRUELA	8	GB/T96.1-2002
14	252905445	163 锁	TRAVA	2	163
15	400403667	左门锁组件	TRAVA	3	DS502BL
16	805100061	螺钉 M6×16	PARAFUSO	9	GB/T819.1-2000
17	805047993	螺栓 M6×25(达克罗)	PARAFUSO	4	GB/T16674.1-2004
18	252116391	门吸音材料	ATENUADOR DE RUÍDO	1	
19	252804225	门吸音材料	ATENUADOR DE RUÍDO	2	
20	252804227	门吸音材料	ATENUADOR DE RUÍDO	2	
21	252609564	盖帽	PORCA	16	

页码 PÁGINA	机罩系统	部件号 PART NO.
627	SISTEMA DO CAPO	252116388

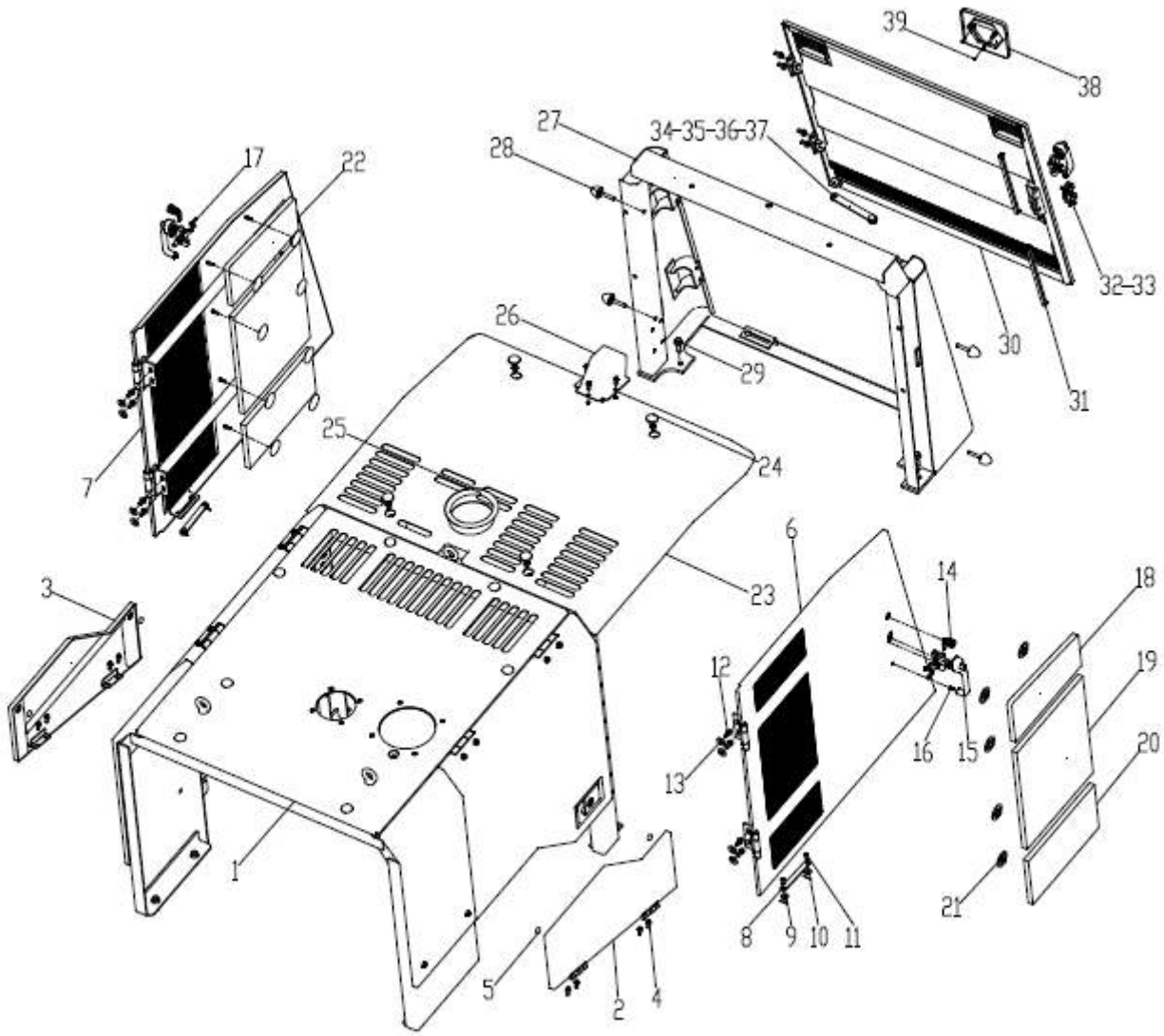

部件号 PART NO. 252116388		机罩系统 SISTEMA DO CAPO		页码 PÁGINA 628	
件号 ITEM	部件号 PART NO.	零件名称 DESCRIÇÃO		数量 Q'TY	备注 OBSERVAÇÃO
22	252116355	门吸音材料	ATENUADOR DE RUÍDO	1	
23	252116387	后罩顶盖	PLACA	1	
24	253200690	孔盖	COBERTURA	4	
25	251806323	橡胶套	BUCHA DE BORRACHA	1	
26	252608260	探头护罩	PROTEÇÃO	1	
27	252116382	后罩	COBERTURA	1	
28	252112667	减振块	AMORTECEDOR	4	
29	805004605	螺栓 M14×45	PARAFUSO	10	GB/T16674.1-2004
30	252116385	后挡罩	PROTEÇÃO	1	
31	251707841	JT-03D 防震胶条 0.35m	VEDAÇÃO	2	
32	802141509	定位器	POSICIONADOR	1	DSI52
33	805100441	螺钉 M8×20	PARAFUSO	2	GB/T818-2000
34	802149569	限位杆	BARRA	1	XWG175
35	805601612	销 8×22	PINO	1	GB/T882-2008
36	805600022	销 1.6×20	PINO	1	GB/T91-2000
37	805600159	销 3.2×16	PINO	1	GB/T91-2000
38	250902413	徐工标徽	LOGOTIPO	1	
39	805200046	螺母 M5	PORCA	3	GB/T6170-2000

页码 PÁGINA	前罩	部件号 PART NO.
629	COBERTURA DIANTEIRA	252116366

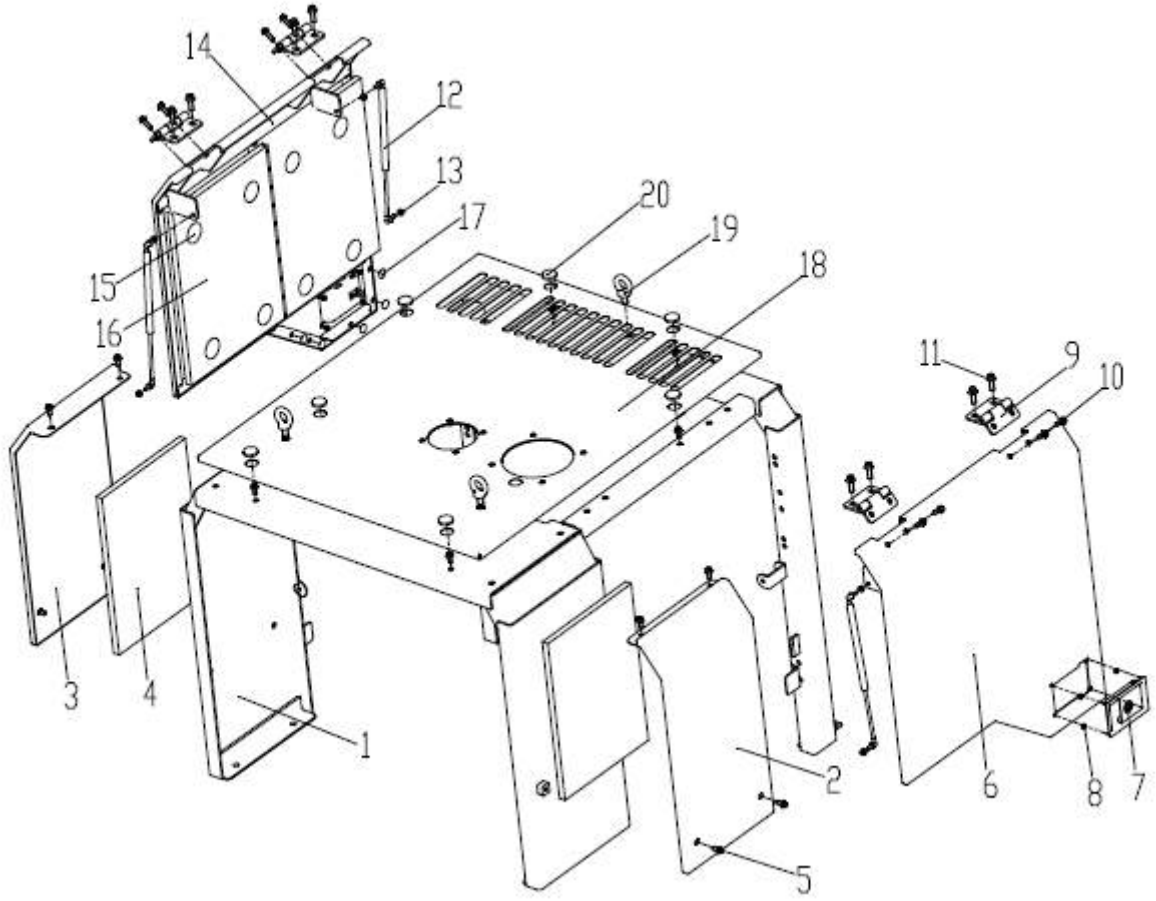

部件号 PART NO. 252116366		前罩 COBERTURA DIANTEIRA		页码 PÁGINA 630	
件号 ITEM	部件号 PART NO.	零件名称 DESCRIÇÃO		数量 Q'TY	备注 OBSERVAÇÃO
1	252116370	前罩	COBERTURA DIANTEIRA	1	
2	252116369	左前侧板	PLACA DIANTEIRA ESQUERDA	1	
3	252116374	右前侧板	PLACA DIANTEIRA DIREITA	1	
4	252116347	前侧板吸音材料	ATENUADOR DE RUÍDO	2	
5	805004770	螺栓 M10×20(达克罗)	PARAFUSO	16	GB/T16674.1-2004
6	252116371	左门	PLACA ESQUERDA	1	
7	803074424	门锁	TRAVA	2	NBS504-1
8	805135720	螺母 M6(达克罗)	PORCA	8	GB/T6177.1-2000
9	252608154	铰链	DOBRADIÇA	4	
10	805048006	螺栓 M10×30(达克罗)	PARAFUSO	8	GB/T16674.1-2004
11	805048017	螺栓 M12×35(达克罗)	PARAFUSO	8	GB/T16674.1-2004
12	801701502	气弹簧	AMORTECEDOR A AR	4	QD19-510×165×400N-AA
13	805203166	螺母 M8	PORCA	8	GB/T6177.1-2000
14	252116376	右门	PLACA DIREITA	1	
15	252609564	盖帽	COBERTURA	16	
16	252116367	门吸音材料	ATENUADOR DE RUÍDO	4	
17	801938303	橡胶盖	TAMPA DE BORRACHA	10	
18	252116379	顶盖	PLACA SUPERIOR	1	ZZTZ0310-2017
19	805100348	螺钉 M16	PARAFUSO	3	GB/T825-1988
20	253200690	孔盖	COBERTURA	7	

空调系统

SISTEMA DE AR CONDICIONADO

目录
SUMÁRIO

空调系统 633
SISTEMA DE AR CONDICIONADO 633
蒸发器组件 635
PARTES DO EVAPORADOR 635
装载机 HVAC 总成 637
CONJUNTO DE HVAC DA CARREGADEIRA 637
压缩机组件 639
PARTES DO COMPRESSOR 639
压缩机支架 641
SUPORTE DO COMPRESSOR 641
冷凝器和贮液器组件 643
PARTES DO CONDENSADOR E RESERVATÓRIO DE LÍQUIDO 643
冷凝器总成 645
CONDENSADOR 645
接头及管路组件 647
PARTES DA CONEXÃO E MANGUEIRA 647
电气组件 649
PARTES ELÉTRICAS 649

页码 PÁGINA	空调系统	部件号 PART NO.
633	SISTEMA DE AR CONDICIONADO	252117671

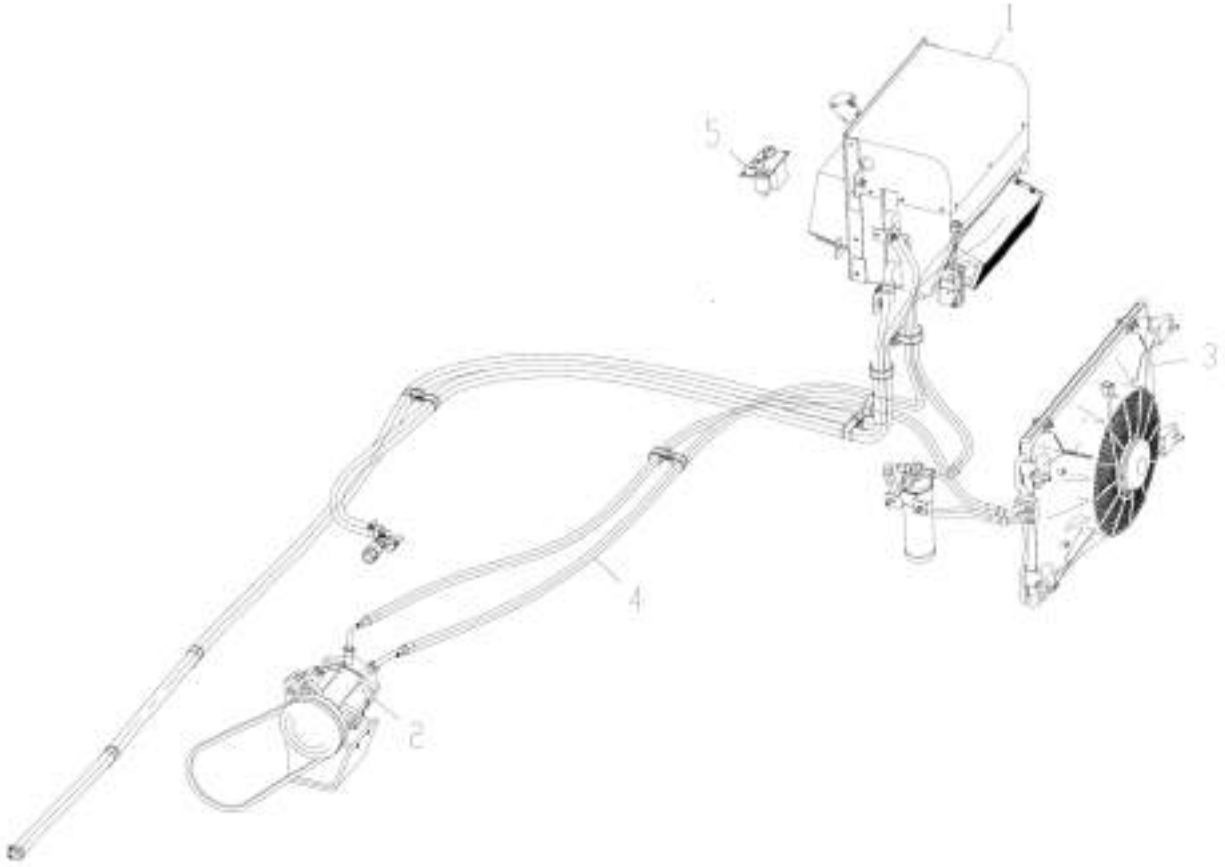

部件号 PART NO. 252117671		空调系统 SISTEMA DE AR CONDICIONADO		页码 PÁGINA 634	
件号 ITEM	部件号 PART NO.	零件名称 DESCRIÇÃO		数量 Q'TY	备注 OBSERVAÇÃO
1	252117513	蒸发器组件	PARTES DO EVAPORADOR	1	
2	252117712	压缩机组件	PARTES DO COMPRESSOR	1	
3	252117514	冷凝器和贮液器组件	PARTES DO CONDENSADOR E RESERVATÓRIO DE LÍQUIDO	1	
4	252117713	接头及管路组件	PARTES DA CONEXÃO E MANGUEIRA	1	
5	252117512	空调电气组件	PARTES ELÉTRICAS DO AR CONDICIONADO	1	

页码 PÁGINA	蒸发器组件	部件号 PART NO.
635	PARTES DO EVAPORADOR	252117513

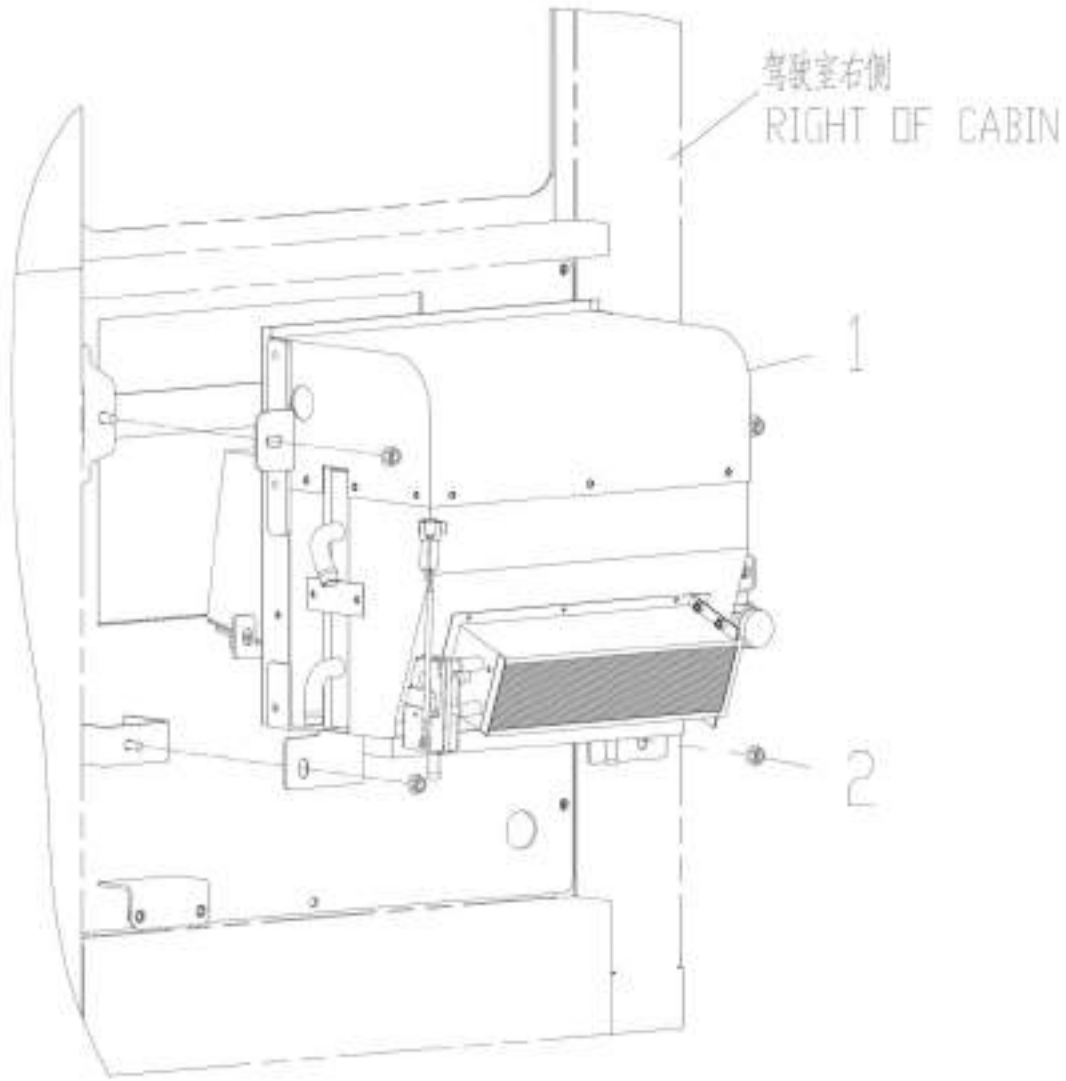

部件号 PART NO. 252117513		蒸发器组件 PARTES DO EVAPORADOR		页码 PÁGINA 636
件号 ITEM	部件号 PART NO.	零件名称 DESCRIÇÃO	数量 Q'TY	备注 OBSERVAÇÃO
1	803588828	装载机 HVAC 总成	CONJUNTO DE HVAC(AQUECIMENTO, VENTILAÇÃO E AR CONDICIONADO) DA CARREGADEIRA	1	803588828
2	805238400	螺母	PORCA	4	GB/T6177.1-2000

页码 PÁGINA 637	**装载机 HVAC 总成** **CONJUNTO DE HVAC DA CARREGADEIRA**	部件号 PART NO. 803588828

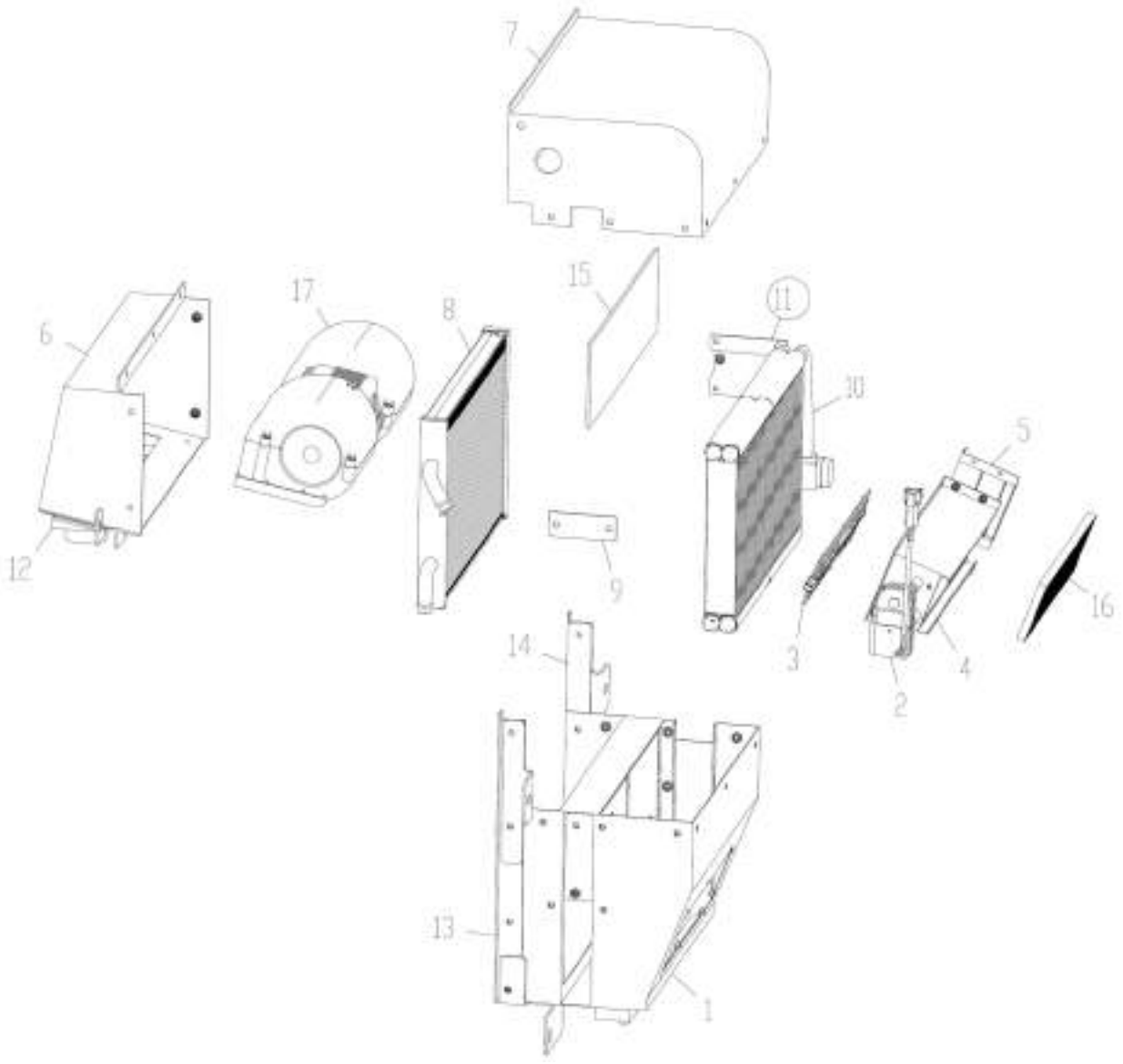

部件号 PART NO. 803588828		装载机 HVAC 总成 CONJUNTO DE HVAC DA CARREGADEIRA		页码 PÁGINA 638	
件号 ITEM	部件号 PART NO.	零件名称 DESCRIÇÃO		数量 Q'TY	备注 OBSERVAÇÃO
1	803589897	下壳总成	SUPORTE INFERIOR	1	ASYZY41428
2	803589878	新风电机	MOTOR DE AR	1	ASYZY50161
3	803589879	除霜风门组件	AMORTECEDOR	1	ASMCJ40078
4	803589880	新风门盒	PROTEÇÃO DO AMORTECEDOR	1	ASYZY41551
5	803589881	新风门右端板	PROTEÇÃO LATERAL DIREITA	1	ASYZY41560
6	803589882	鼓风机安装盒	CAIXA DO SOPRADOR	1	ASYZY41414
7	803589883	上壳体	SUPORTE SUPERIOR	1	ASYZY41423
8	803589884	暖风芯体总成	NÚCLEO DE AQUECIMENTO	1	ASYZY41443
9	803589885	暖风芯体挡板	PLACA DEFLETORA	1	ASYZY41444
10	803589886	蒸发芯体加阀总成	NÚCLEO DE EVAPORAÇÃO E VÁLVULA	1	ASYZY41441
11	803589887	管路支架	SUPORTE DO TUBULAÇÃO	1	ASYZY41557
12	803589888	过渡风道	CANAL DE AR	1	ASYZY41453
13	803589889	安装支架左	SUPORTE A ESQUERDA	1	ASYZY41420
14	803589890	安装支架右	SUPORTE A DIREITA	1	ASYZY41421
15	803589891	回风滤网	FILTRO DO AR DE RETORNO	1	ASYZY41427
16	803589892	新风滤网	FILTRO DO AR	1	ASYZY41590
17	803589893	鼓风机	SOPRADOR	1	ASYZY41334

页码 PÁGINA	压缩机组件	部件号 PART NO.
639	PARTES DO COMPRESSOR	252117712

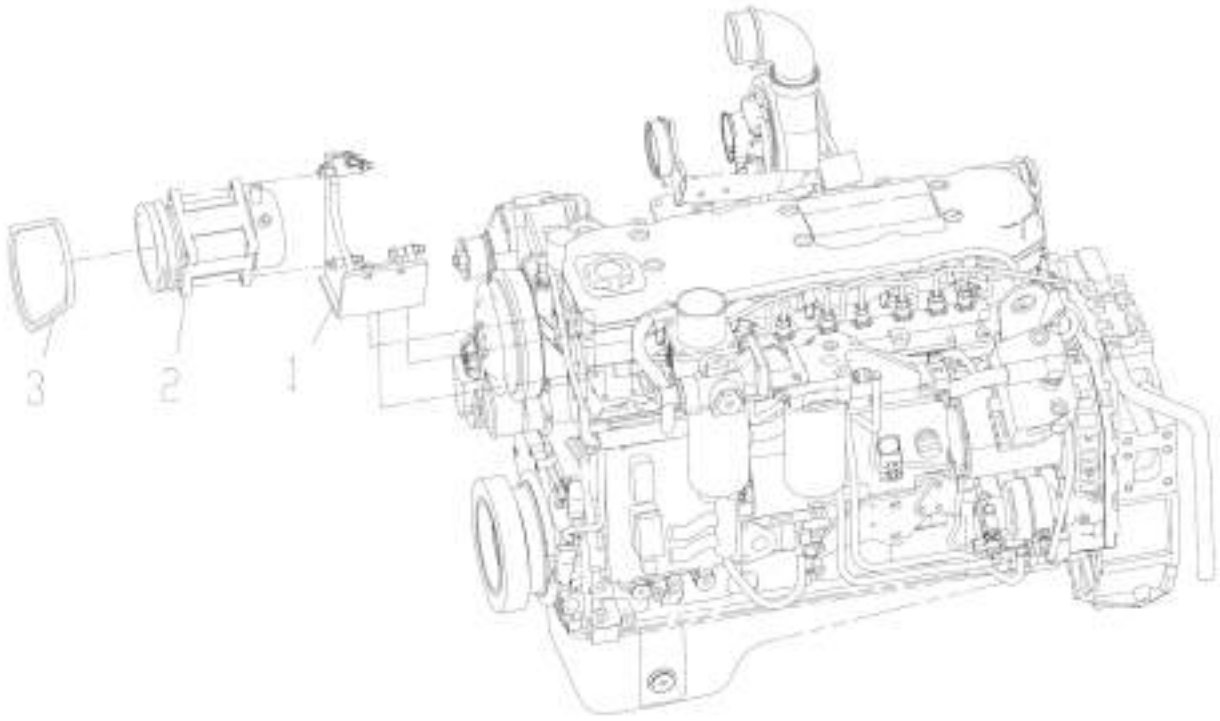

部件号 PART NO. 252117712		压缩机组件 PARTES DO COMPRESSOR		页码 PÁGINA 640	
件号 ITEM	部件号 PART NO.	零件名称 DESCRIÇÃO		数量 Q'TY	备注 OBSERVAÇÃO
1	252108227	压缩机支架	SUPORTE DO COMPRESSOR	1	
2	803588834	压缩机组件	COMPRESSOR	1	ASYZY10004
3	803590105	皮带 V13×1070	CORREIA	1	A010000029

页码 PÁGINA	压缩机支架	部件号 PART NO.
641	SUPORTE DO COMPRESSOR	252108227

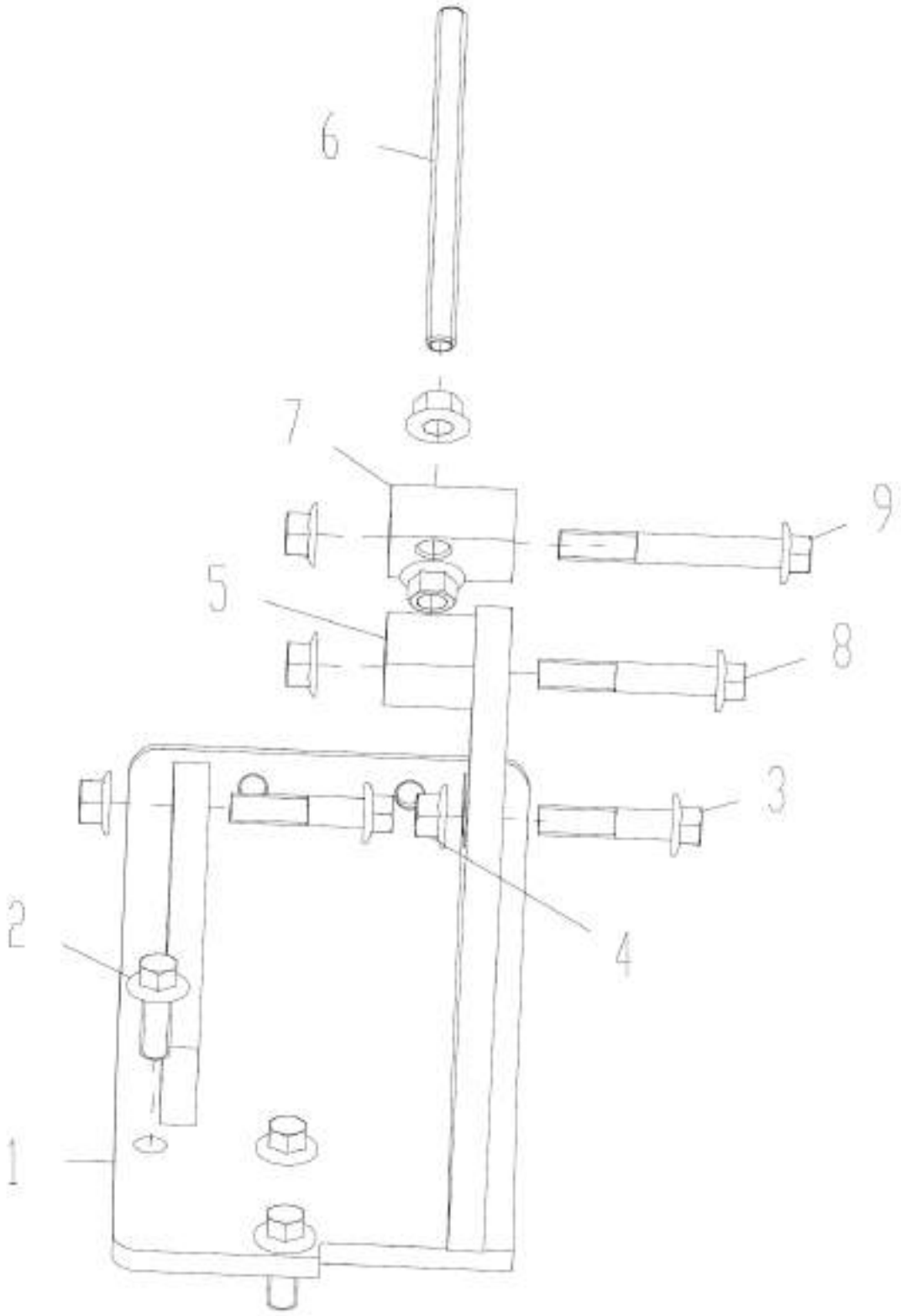

部件号 PART NO. 252108227		压缩机支架 SUPORTE DO COMPRESSOR		页码 PÁGINA 642	
件号 ITEM	部件号 PART NO.	零件名称 DESCRIÇÃO		数量 Q'TY	备注 OBSERVAÇÃO
1	252108229	支架	SUPORTE	1	
2	805004763	螺栓 M10×25(达克罗)	PARAFUSO	3	GB/T16674.1-2004
3	805048009	螺栓 M10×45(达克罗)	PARAFUSO	2	GB/T16674.1-2004
4	805238533	螺母 M10(达克罗)	PORCA	6	GB/T6177.1-2000
5	252101664	调节块	BLOCO DE AJUSTE	1	
6	252101665	调节杆	HASTE DE AJUSTE	1	
7	252108228	调节块	BLOCO DE AJUSTE	1	
8	805048010	螺栓 M10×60(达克罗)	PARAFUSO	1	GB/T16674.1-2004
9	805048013	螺栓 M10×75(达克罗)	PARAFUSO	1	GB/T16674.1-2004

页码 PÁGINA 643	冷凝器和贮液器组件 PARTES DO CONDENSADOR E RESERVATÓRIO DE LÍQUIDO	部件号 PART NO. 252117514

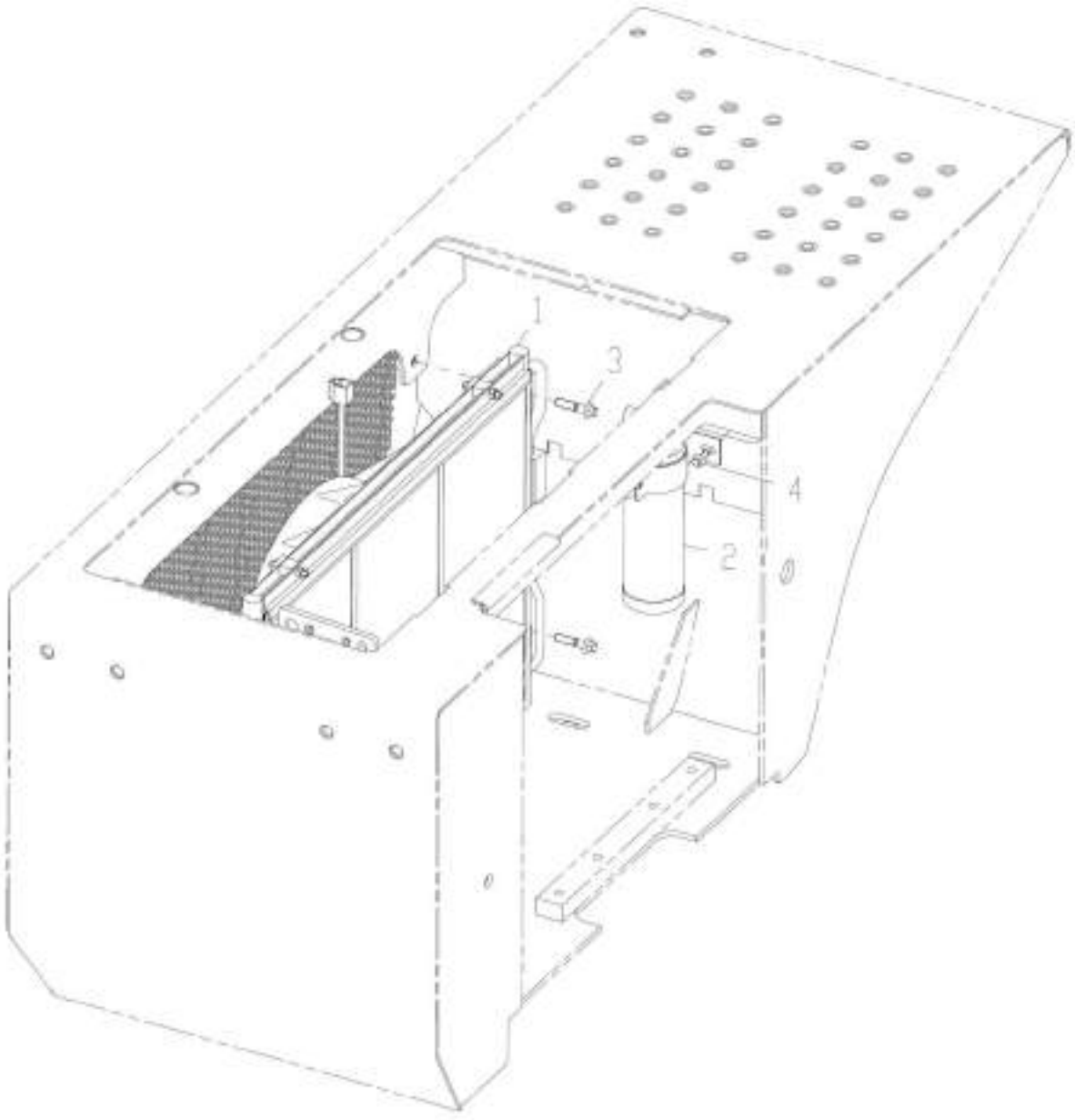

部件号 PART NO. 252117514		冷凝器和贮液器组件 PARTES DO CONDENSADOR E RESERVATÓRIO DE LÍQUIDO		页码 PÁGINA 644	
件号 ITEM	部件号 PART NO.	零件名称 DESCRIÇÃO		数量 Q'TY	备注 OBSERVAÇÃO
1	803588826	冷凝器总成	CONJUNTO DO CONDENSADOR	1	ASYZY20399
2	803588831	贮液器总成	CONJUNTO DO RESERVATÓRIO DE LÍQUIDO	1	ASYZY41446
3	805047998	螺栓 M8×35	PARAFUSO	4	GB/T16674.1-2004
4	805004709	螺栓 M6×16	PARAFUSO	4	GB/T16674.1-2004

页码 PÁGINA 645	冷凝器总成 CONDENSADOR	部件号 PART NO. 803588826

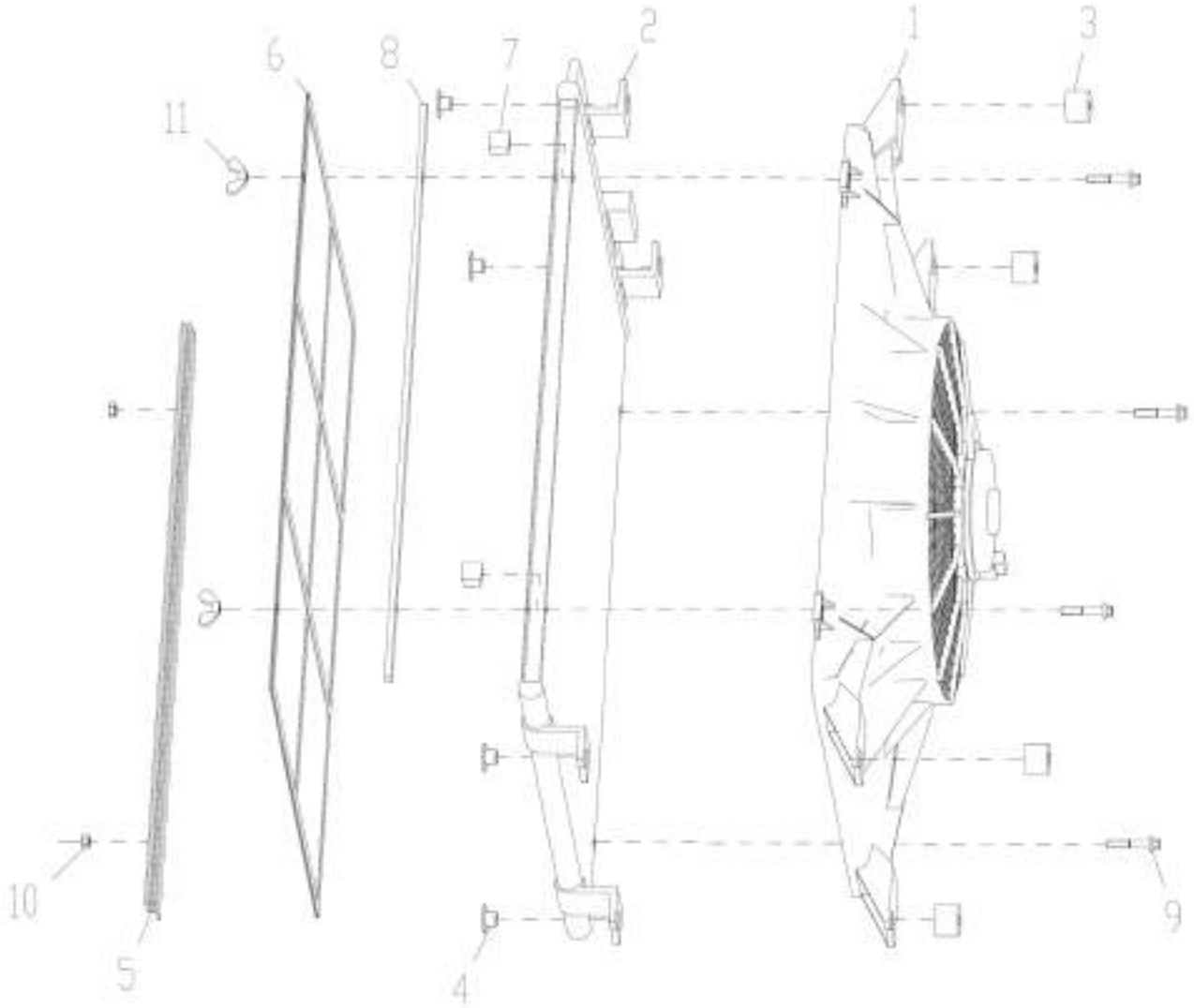

部件号 PART NO. 803588826		冷凝器组件 PARTES DO CONDENSADOR		页码 PÁGINA 646	
件号 ITEM	部件号 PART NO.	零件名称 DESCRIÇÃO		数量 Q'TY	备注 OBSERVAÇÃO
1	803589683	冷凝风机总成	COJUNTO DO VENTILADOR DO CONDENSADOR	1	F050000270
2	803589684	冷凝器芯体组件	NÚCLEO DO CONDENSADOR	1	A020000464
3	803589685	减震垫座	BASE DE AMORTECIMENTO	4	A020000130
4	803589690	冷凝器减震垫	BASE DE AMORTECIMENTO DO CONDENSADOR	4	A020000499
5	803589686	滤筛网固定板	PLACA DE FIXAÇÃO DO FILTRO	1	ASYZY41573
6	803589687	滤筛网	FILTRO	1	ASYZY41572
7	803589688	垫块	BLOCO	4	A020000498
8	803589689	垫板	PLACA	1	ASYZY41574
9	805047995	螺 栓 M6 × 35 10.9(达克罗)	PARAFUSO	4	GB/T6674.1-2004
10	805200053	螺母 M6	PORCA	2	GB/T6170-2000
11	805203198	螺母 M6	PORCA	2	GB/T62.1-2004

页码 PÁGINA 647	接头及管路组件 PARTES DA CONEXÃO E MANGUEIRA	部件号 PART NO. 252117713

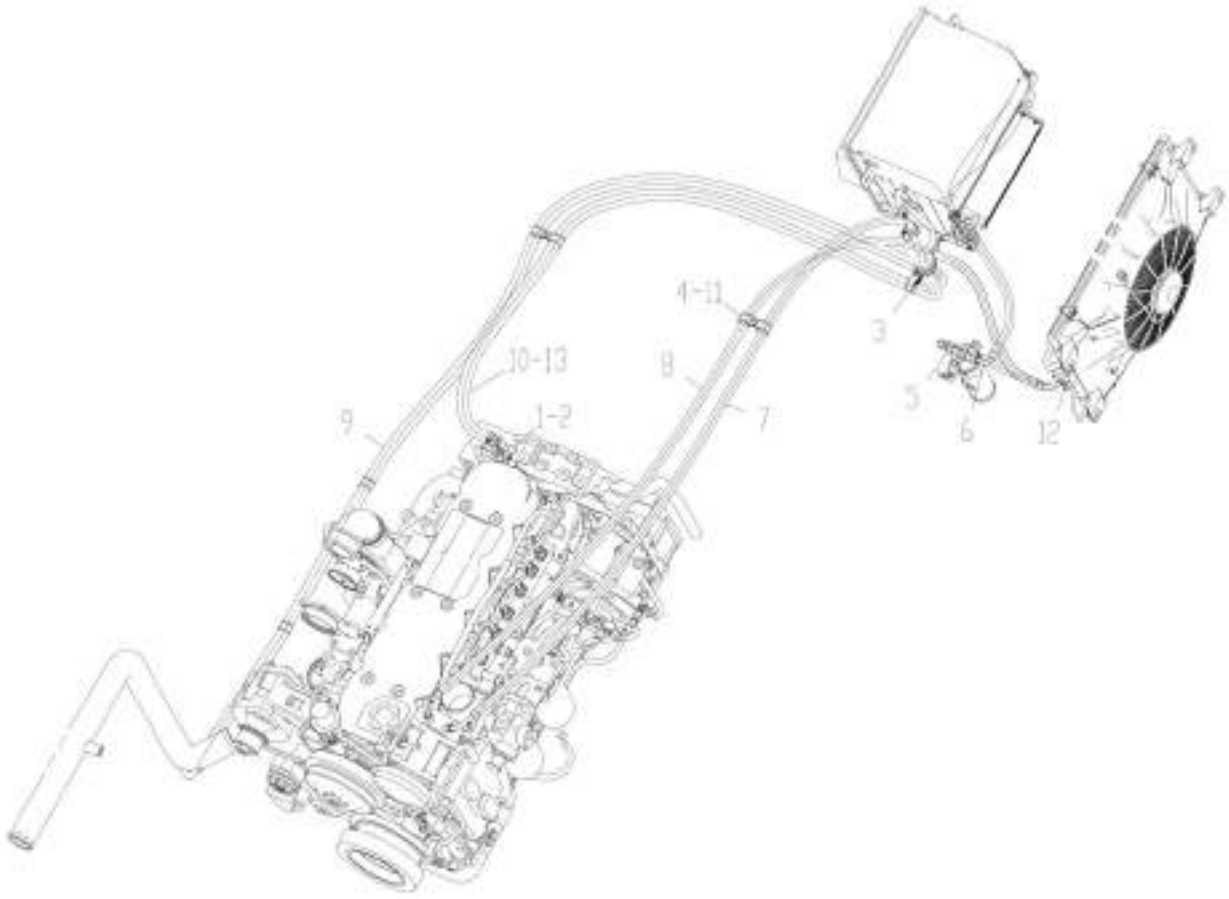

部件号 PART NO. 252117713		接头及管路组件 PARTES DA CONEXÃO E MANGUEIRA		页码 PÁGINA 648	
件号 ITEM	部件号 PART NO.	零件名称 DESCRIÇÃO		数量 Q'TY	备注 OBSERVAÇÃO
1	252101205	接头	CONEXÃO	1	
2	800787655	水阀开关（反向）	INTERRUPTOR DA VÁLVULA DE ÁGUA(SENTIDO CONTRÁRIO)	1	XRD3/8-2
3	803300795	卡套Φ45	ANEL DE CORTEΦ45	2	
4	803199329	卡套Φ26	ANEL DE CORTEΦ26	10	
5	803588829	冷凝器-储液器软管	MANGUEIRA DO CONDENSADOR-RESERVATÓRIO DE LÍQUIDO	1	ASYZY60330
6	803588833	储液器-蒸发器软管	MANGUEIRA DO RESERVATÓRIO DE LÍQUIDO-CONSENSADOR	1	ASYZY60328
7	803588836	蒸发器-压缩机软管	MANGUEIRA DO EVAPORADOR-COMPRESSOR	1	ASYZY60331
8	803588832	压缩机-冷凝器软管	MANGUEIRA DO COMPRESSOR-CONDENSADOR		
9	252911143	保温水管	TUBO	1	L=3300
10	251805043	保温水	TUBO	1	L=2400
11	805004755	螺栓 M8×16	PARAFUSO	8	GB/T16674.1-2004
12	805004756	螺栓 M8×20	PARAFUSO	3	GB/T16674.1-2004
13	801968904	喉箍 B14-27	ABRAÇADEIRA	4	QC/T619-1999

页码 PÁGINA 649	电气组件 PARTES ELÉTRICAS	部件号 PART NO. 252117512

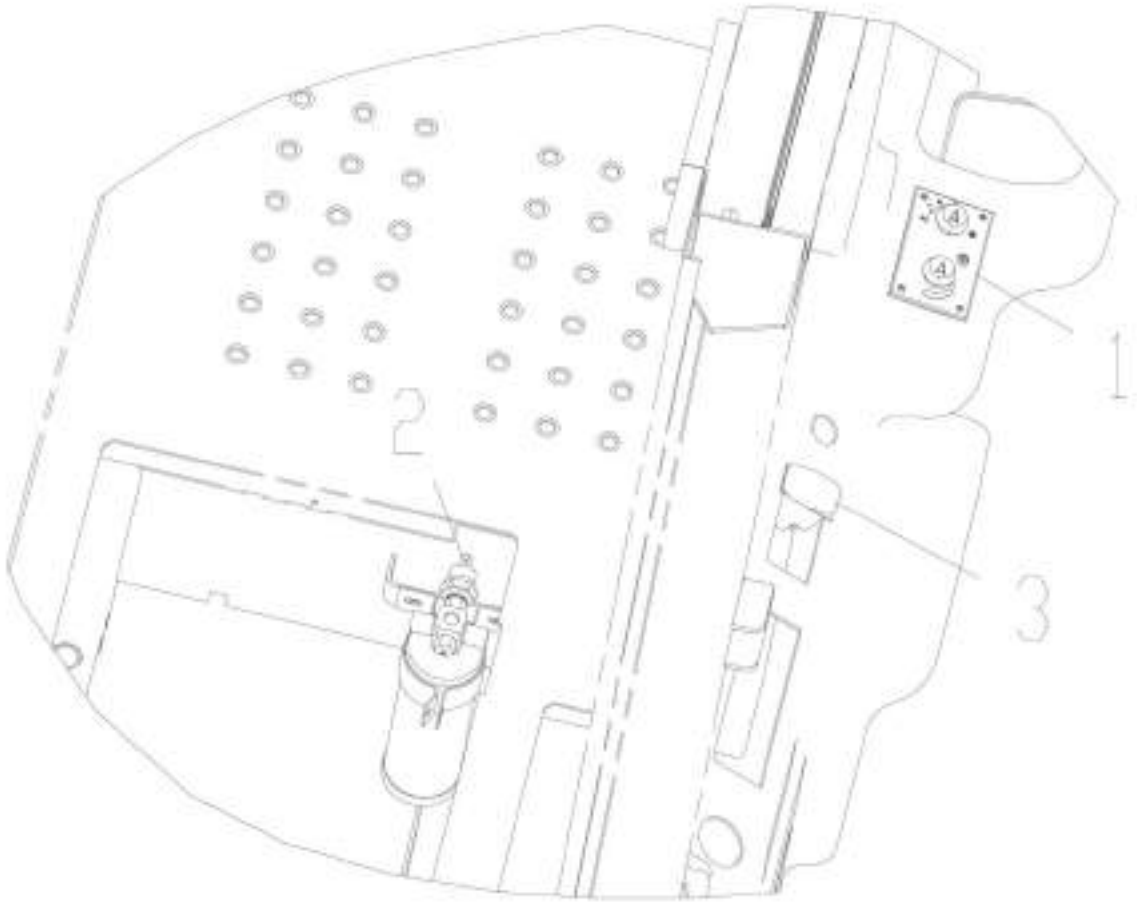

部件号 PART NO. 252117512		电气组件 PARTES ELÉTRICAS		页码 PÁGINA 650	
件号 ITEM	部件号 PART NO.	零件名称 DESCRIÇÃO		数量 Q'TY	备注 OBSERVAÇÃO
1	803588835	空调控制开关	INTERRUPTOR DO AR CONDICIONADO	1	ASYZY50144
2	803690708	空调新风翘板开关	VALVULA	1	JK939-XF
3	803588837	车身线束	CHICOTES	1	ASYZY50146

集中润滑系统

SISTEMA DE LUBRIFICAÇÃO CENTRALIZADA

目录
SUMÁRIO

集中润滑系统 653
SISTEMA DE LUBRIFICAÇÃO CENTRALIZADO 653
集中润滑系统 655
CENTRAL DE LUBRIFICAÇÃO 655

页码 PAGE	集中润滑系统	部件号 PART NO.
653	SISTEMA DE LUBRIFICAÇÃO CENTRALIZADO	252117342

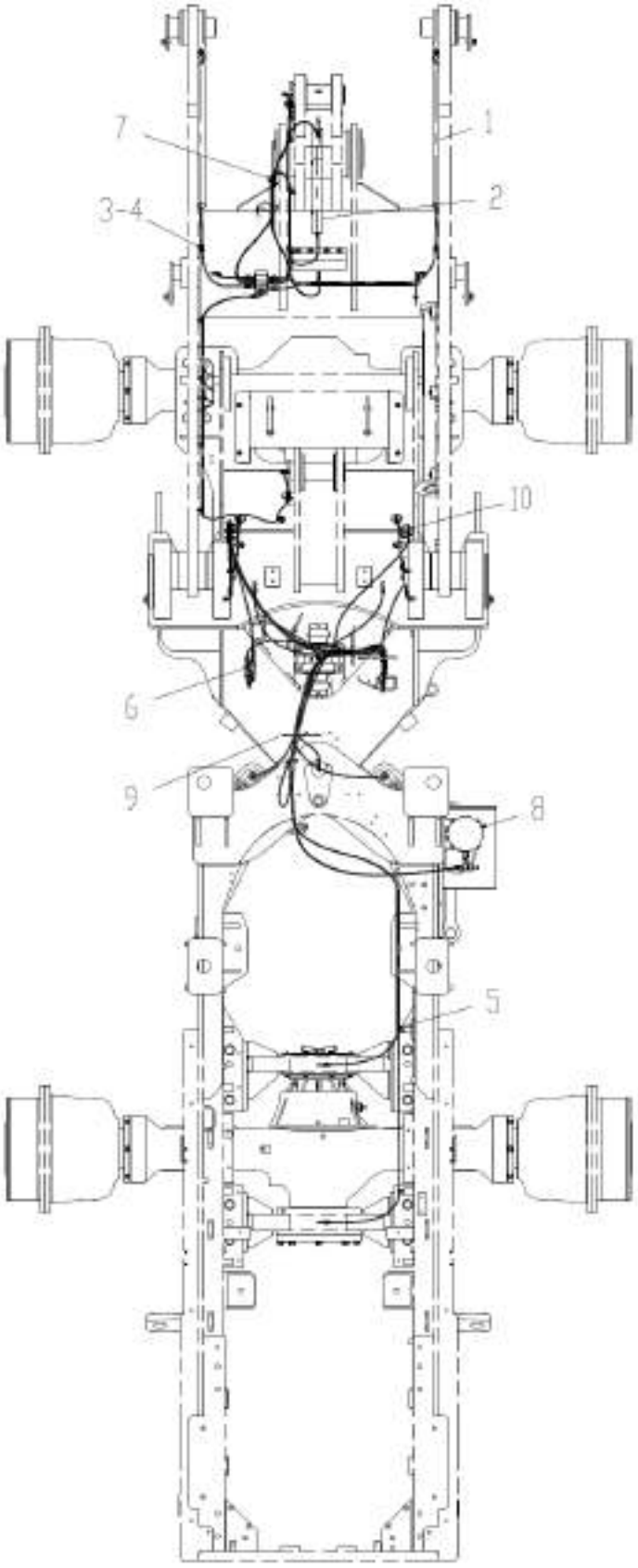

部件号 PART NO. 252117342		集中润滑系统 SISTEMA DE LUBRIFICAÇÃO CENTRALIZADO		页码 PAGE 654	
件号 ITEM	部件号 PART NO.	零件名称 PART NAME		数量 Q'TY	备注 REMARKS
1	252114542	护管	TUBO	2	
2	252112028	护板	PROTEÇÃO	1	
3	805004755	螺栓 M8×16	PARAFUSO	22	GB/T5783-2000
4	803199323	卡套 Φ10	ANEL DE VEDAÇÃOΦ10	13	
5	803199324	卡套 Φ14	ANEL DE VEDAÇÃOΦ14	4	
6	803199329	卡套 Φ26	ANEL DE VEDAÇÃOΦ26	1	
7	803199326	卡套 Φ18	ANEL DE VEDAÇÃOΦ18	1	
8	252107140	集中润滑	CENTRAL DE LUBRIFICAÇÃO		
9	801902724	尼龙扎带	FITA	8	
10	801970978	插樵扎带 4.8×190	FITA	8	GNP-190STB

页码 PAGE	集中润滑系统	部件号 PART NO.
655	CENTRAL DE LUBRIFICAÇÃO	252107140

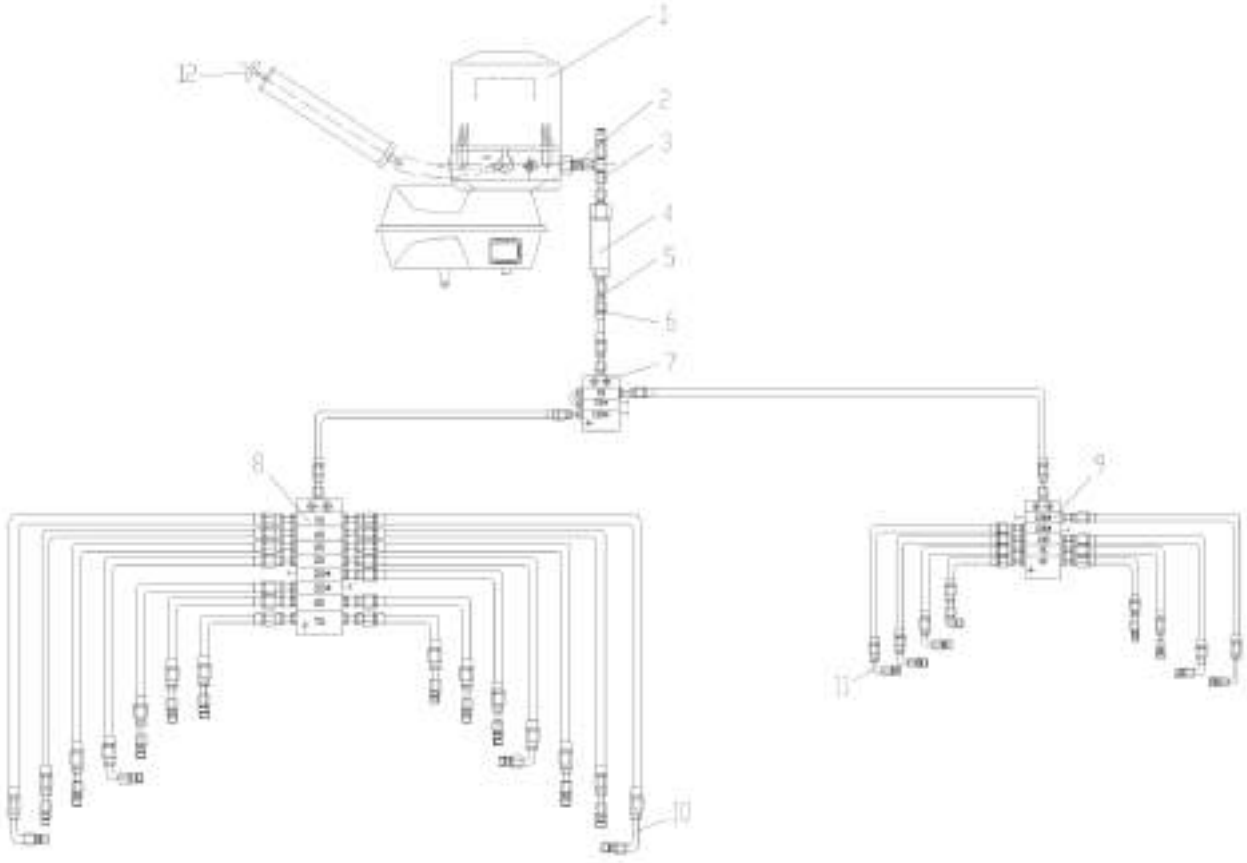

部件号 PART NO. 252107140		集中润滑 CENTRAL DE LUBRIFICAÇÃO		页码 PAGE 656	
件号 ITEM	部件号 PART NO.	零件名称 PART NAME		数量 Q'TY	备注 REMARKS
1	803002265	EP-S 电控泵	BOMBA	1	21756100102
2	803164444	PE-120F 泵单元	UNIDADE DE LUBRIFICAÇÃO	1	2185 990610010
3	800302274	PE-120F 安全阀	VÁLVULA DE ALÍVIO	1	2152 0062
4	803166771	黄油过滤器	FILTRO	1	FAZ02706-01
5	801101690	直涨芯	CONECTOR	40	100120201
6	819906003	外套	PROTEÇÃO	60	100121200
7	801101739	主分配器	DISTRIBUIDOR PRINCIPAL	1	MX-F3/2-6/6
8	801101782	二级分配器	DISTRIBUIDOR SECUNDÁRIO	1	MX-F8/14
9	801101738	二级分配器	DISTRIBUIDOR SECUNDÁRIO	1	MX-F5/8
10	801140062	弯涨芯	CONECTOR	20	100121208
11	803164254	弯接头 M10×1	CONECTOR	12	04012200306
12	801101705	注油器	INJETOR DE LUBRIFICANTE	1	2081 030 26

铲斗

CAÇAMBA

目录
SUMÁRIO

轻物料铲斗 659
CONJUNTO CAÇAMBA 659
可换刀板总成 661
MONTAGEM DA LAMINA 661

页码 PAGE	轻物料铲斗	部件号 PART NO.
659	CONJUNTO CAÇAMBA	252117315

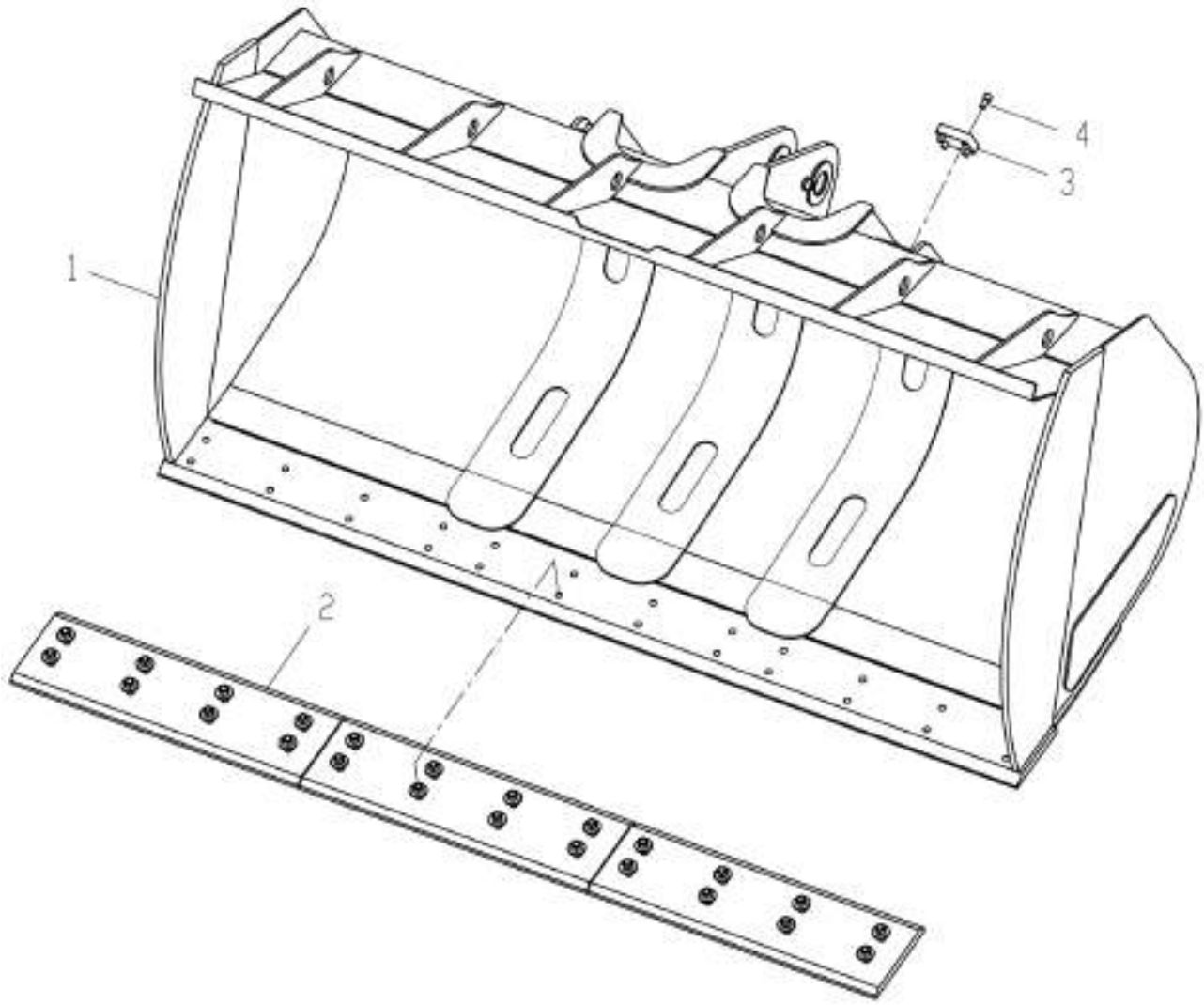

部件号 PART NO. 252117315		轻物料铲斗 CONJUNTO CAÇAMBA		页码 PAGE 660	
件号 ITEM	部件号 PART NO.	零件名称 PART NAME		数量 Q'TY	备注 REMARKS
1	252117316	铲斗	CAÇAMBA	1	
2	252117318	可换刀板总成	MONATGEM DA LAMINA	1	
3	252113087	铲斗限位安装快	BLOCO LIMITANTE	4	
4	805100202	螺钉 M16×30	PARAFUSO M16×30	16	GB/T 70.1-2008

页码 PAGE	可换刀板总成	部件号 PART NO.
661	MONTAGEM DA LAMINA	252117318

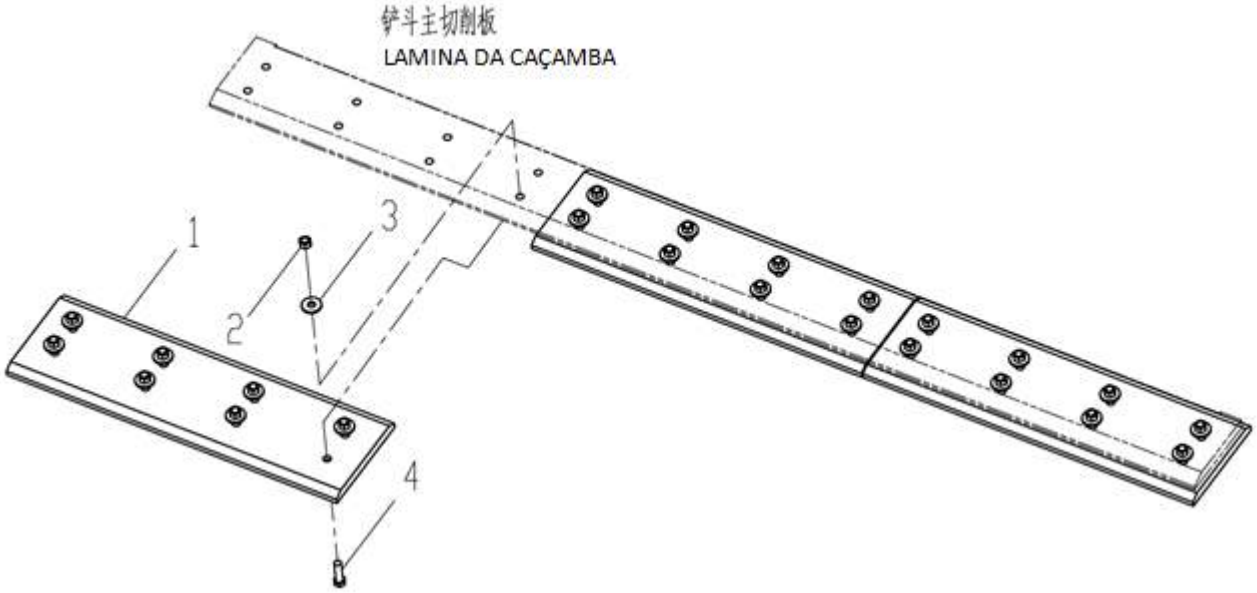

部件号 PART NO. 252117318		可换刀板总成 MONTAGEM DA LAMINA		页码 PAGE 662	
件号 ITEM	部件号 PART NO.	零件名称 PART NAME		数量 Q'TY	备注 REMARKS
1	252117319	可换刀板	LAMINA	2	
2	805238375	螺母 M20	PORCA M20	16	GB/T 6170-2000
3	252117308	垫片	ARRUELA	16	
4	805001958	螺栓 M20×70	PARAFUSO M20×70	16	GB/T 5782-2000