Com. Repres. maquinas Agricolas - Mamaranduba.

Tobatta

LISTA DE PEÇAS

MICRO-TRATOR

modêlo M80. M80F. M90 e M90F

M80 M80F M90 M90F

KUBOTA TEKKO DO BRASIL

RUTHZIL TRATOR COMERCIAL DE PEÇAS LTDA 11 97083-6812 ROLANDO CITRANGULO

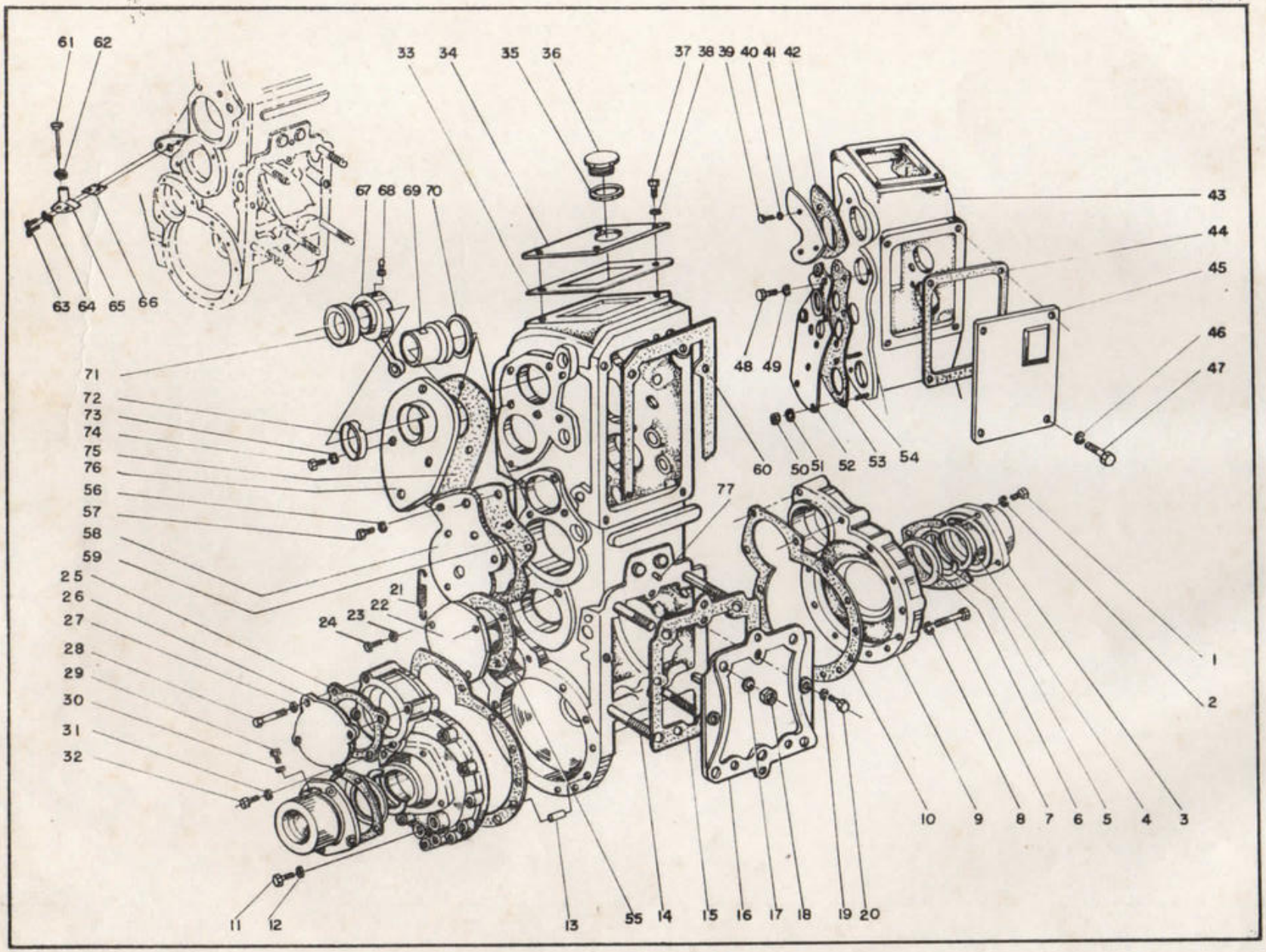
61 62
63 64 65 66
33 34 35 36 37 38 39 40 41 42
67 68 69 70
43
44
45
46
47
48 49
50 51 52 53 54
60
71
72
73
74
75
76
56
57
58
59
25
26
27
28
29
30
31
32
21
22
23
24
77
1
2
3 4 5 6 7 8 9 10
11 12 13 55 14 15 16 17 18 19 20

PAG I.	NQ	NQ DA PEÇA	DENOMINAÇÃO	QUANTIDADE						OBSERVAÇÃO
				M.80	M.90					
M-1	1	HBAM820	Parafuso M8 x 20	8	8					
"	2	SWBM8	Arruela de pressão M8	8	8					
"	3	A6034C	Cobertura	2	2					
"	4	E6014	Retentor	4	4					
"	5	A6146B	Distanciador p/ retentor	2	2					
"	6	A6127	Junta	2	2					
"	7	HBAM835	Parafuso M8 x 35	16	16					
"	8	SWBM8	Arruela de pressão	16	16					
"	9	A6024D	Caixa de árvore de roda	2	2					
"	10	A6128	Junta	2	2					
"	11	E6027D	Bujão	2	2					
"	12	LSDM12B	Guarnição	2	2					
"	13	PP820	Pino paralelo	2	2					
"	14	SBFM1265	Prisioneiro	5	5					
"	15	A6133	Junta	1	1					
"	16	A6029E	Cobertura inferior da caixa de engr.	1	1					
"	17	SWBM12	Arruela de pressão M12	5	5					
"	18	EM6022	Porca M12	5	5					
"	19	SWBM8	Arruela de pressão M8	5	5					
"	20	HBAM818	Parafuso M8 x 18	5	5					
"	21	A6158D	Mola livradora do freio	1	1					
"	22	A6032	Cobertura	2	2					
"	23	SWBM8	Arruela de pressão M8	6	6					
"	24	HBAM818	Parafuso M8 x 18	6	6					
"	25	A6126B	Junta	2	2					
"	26	A6033	Cobertura	2	2					
"	27	SWBM8	Arruela de pressão M8	6	6					
"	28	HBAM855	Parafuso M8 x 15	6	6					
"	29	A6147B	Bujão	2	2					
"	30	A6148	Junta	2	2					

PAGI.	NQ	NQ DA PEÇA	DENOMINAÇÃO	QUANTIDADE						OBSERVAÇÃO
				M.80	M.90					
M-1	31	SWBM8	Arruela de pressão M8	2	2					
"	32	HBAM818	Parafuso M8 x 18	2	2					
"	33	A6145B	Junta	1	1					
"	34	A6182D	Tampa superior	1	1					
"	35	A6184C	Junta	1	1					
"	36	A6183E	Bujão	1	1					
"	37	HBAM615	Parafuso M6 x 15	4	4					
"	38	SWBM6	Arruela de pressão M6	4	4					
"	39	HBAM818	Parafuso M8 x 18	4	4					
"	40	SWBM8	Arruela de pressão M8	4	4					
"	41	A6159	Tampa do primeiro eixo	1	1					
"	42	A6537	Junta	1	1					
"	43	A6540	Caixa de engrenagem	1	1					
"	44	A6132B	Junta	1	1					
"	45	A6026H	Cobertura de caixa de engrenagem	1	1					
"	46	SWBM10	Arruela de pressão M10	4	4					
"	47	HBBM1022	Parafuso M 10 x 22	4	4					
"	48	HBAM820	Parafuso M8 x 20	3	3					
"	49	SWBM8	Arruela de pressão M8	3	3					
"	50	HNBM8	Porca M8	3	3					
"	51	SWBM8	Arruela de pressão	3	3					
"	52	A6524	Cobertura da caixa de engrenagem	1	1					
"	53	A6537	Junta	1	1					
"	54	SBFM828	Prisioneiro	3	3					
"	55	A6126B	Junta	2	2					
"	56	SWBM8	Arruela de pressão M8	6	6					
"	57	HBAM818	Parafuso M8 x 18	6	6					
"	58	A6336	Cobertura da caixa do freio	1	1					
"	59	A6338	Junta	1	1					
"	60	A6131	Junta	1	1					

PAGI.	NQ	NQ DA PEÇA	DENOMINAÇÃO	QUANTIDADE						OBSERVAÇÃO
				M.80	M.90					
M-1	61	A6305	Medidor de óleo	1	1					
"	62	LSDM6	Junta	1	1					
"	63	HBAM835	Parafuso M8 x 35	2	2					
"	64	SWBM8	Arruela de pressão M8	2	2					
"	65	A6304	Base de medidor de óleo	1	1					
"	66	A6302	Junta	1	1					
"	67	A6058I	Alavanca de embreagem	1	1					
"	68	PTF	Engraxadeira 1/8"	1	1					
"	69	A6066F	Bucha	1	1					
"	70	E6045	Retentor	1	1					
"	71	E6011	Rolamento radial	1	1					
"	72	A6307C	Guarda pó	1	1					
"	73	SWBM8	Arruela de pressão M8	4	4					
"	74	HBAM818	Parafuso M8 x 18	4	4					
"	75	A6337	Junta	1	1					
"	76	A6335	Cobertura	1	1					
"	77	PP824	Pino paralelo 8 x 24	2	2					

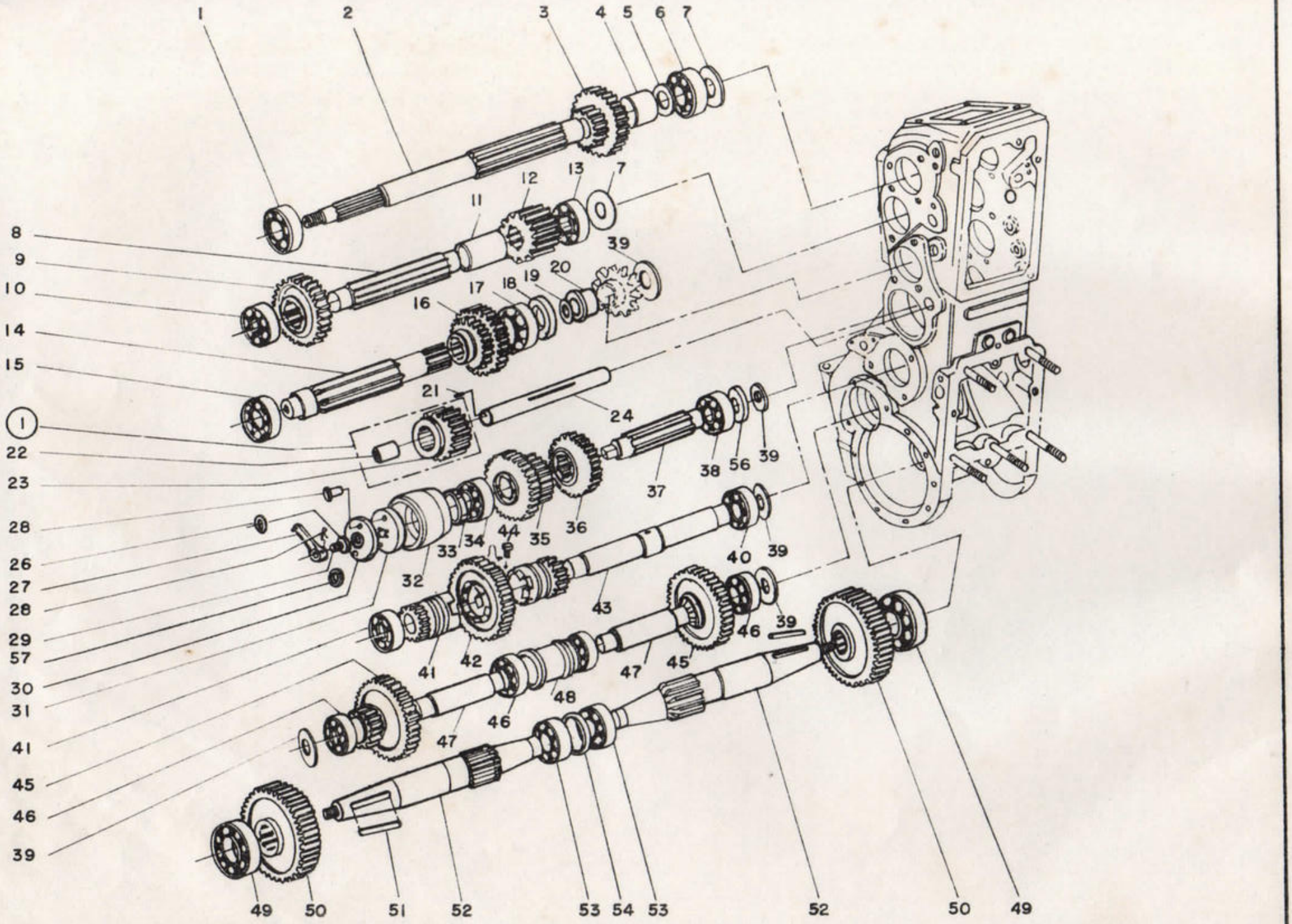
1
2
3
4
5
6
7
8
9
10
11
12
13
14
15
16
17
18
19
20
21
22
23
24
26
27
28
29
30
31
32
33
34
35
36
37
38
39
40
41
42
43
44
45
46
47
48
49
50
51
52
53
54
56
57

PAGI.	NQ	NQ DA PEÇA	DENOMINAÇÃO	QUANTIDADE						OBSERVAÇÃO
				M.80	M.90					
M-2	1	6206	Rolamento	1	1					
"	2	A6515	Árvore primária		1					
"	2	A60145	Árvore primária	1						
"	3	A6316B	Engrenagem 15D - 19D	1	1					
"	4	A6082B	Bucha	1	1					
"	5	A6073B	Anel	1	1					
"	6	6304	Rolamento	1	1					
"	7	A6149B	Calço	5	5					
"	8	A6516	Árvore segundária	1	1					
"	9	A6002E	Engrenagem 29D	1	1					
"	10	6304	Rolamento	1	1					
"	11	A6520	Distanciadora	1	1					
"	12	A6521	Engrenagem	1	1					
"	13	5205	Rolamento	1	1					
"	14	A6517	Árvore terciária	1	1					
"	15	6304	Rolamento	1	1					
"	16	A6522	Engrenagem 23D - 29D	1	1					
"	17	5206	Rolamento	1	1					
"	18	E6563	Retentor	1	1					
"	19	A6538	Junta	1	1					
"	20	A6523	Bucha	1	1					
"	21	PP512	Pino paralelo 5 x 12	1	1					
"	22	A6308B	Bucha da engrenagem de ré	1	1					
"	23	A6005E	Engrenagem de ré 17D	1	1					
"	24	A6017D	Eixo de engrenagem de ré	1	1					
"	25	A6081C	Pino guiador	2	2					
"	26	E6006	Anel	1	1					
"	27	A6086C	Alavanca do freio	1	1					
"	28	SPA228	Cupilha 2 x 28	1	1					
"	29	A6088E	Excêntrico	1	1					

PAGI.	NQ	NQ DA PEÇA	DENOMINAÇÃO	QUANTIDADE						OBSERVAÇÃO
				M80	M90					
M-2	30	A6035C	Chapa de pressão de freio	1	1					
"	31	A6164C	Chapa de freio	1	1					
"	32	A6052H	Caixa do rolamento	1	1					
"	33	E6026	Retentor	1	1					
"	34	6205	Rolamento	1	1					
"	35	A6007C	Engrenagem 19D - 29D	1	1					
"	36	A6319B	Engrenagem 23D	1	1					
"	37	A6018F	Árvore quartenária	1	1					
"	38	6305	Rolamento	1	1					
"	39	A6151B	Calço	9	9					
"	40	6305	Rolamento	2	2					
"	41	A6528	Engrenagem 14D	2	2					
"	42	A6008D	Engrenagem 42D	1	1					
"	43	A6019D	Árvore quinquenária	1	1					
"	44	A6068B	Parafuso fixador de engrenagem	1	1					
"	45	A6527	Engrenagem 14D - 40D	2	2					
"	46	6305	Rolamento	4	4					
"	47	AM6143	Eixo sextenário	2	2					
"	48	A6045	Distanciadora	1	1					
"	49	6208	Rolamento	2	2					
"	50	A6526	Engrenagem	2	2					
"	51	A6315	Chaveta	2	2					
"	52	AM6311C	Árvore da roda	2	2					
"	53	6305	Rolamento	2	2					
"	54	A6518	Distanciador	1	1					

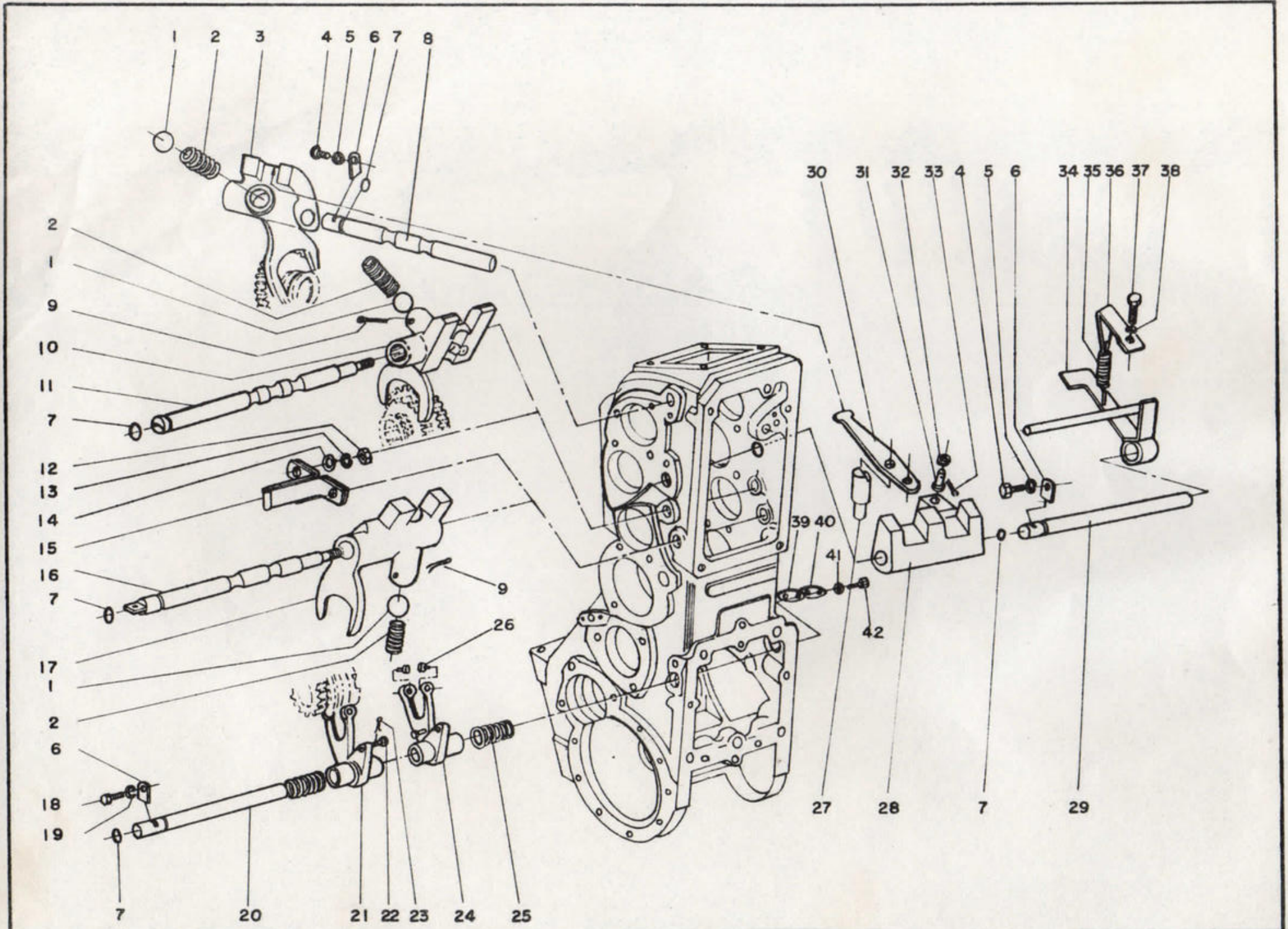
1 2 3 4 5 6 7 8
2
1
9
10
11
7
12
13
14
15
16
7
17
1
2
6
18
19
7 20 21 22 23 24 25
9
26
30 31 32 33 4 5 6 34 35 36 37 38
39 40
41
42
27 28 7 29

PAGI.	NQ	NQ DA PEÇA	DENOMINAÇÃO	QUANTIDADE						OBSERVAÇÃO
				M.80	M.90					
M-3	1	E6003	Esfera de calço	3	3					
"	2	A6092B	Mola retentora de esfera	3	3					
"	3	A6166C	Garfo de mudança A	1	1					
"	4	HBAM818	Parafuso M 8 x 18	2	2					
"	5	SWBM8	Arruela de pressão	2	2					
"	6	A6116	Assento da barra de mudança	3	3					
"	7	E6006	Anel	5	5					
"	8	A6061F	Barra da mudança A	1	1					
"	9	SPA328	Cupilha	2	2					
"	10	A6535	Garfo da mudança B	1	1					
"	11	AM6062G	Barra da mudança B	1	1					
"	12	HNBM10	Porca M 10	2	2					
"	13	SWBM10	Arruela de pressão M 10	2	2					
"	14	A6172B	Calço	2	2					
"	15	A60A10	Mola de bloqueamento	1	1					
"	16	AM6063H	Barra de mudança C	1	1					
"	17	A6049G	Garfo de mudança C	1	1					
"	18	HBAM815	Parafuso M 8 x 15	1	1					
"	19	SWBM8	Arruela de pressão M 8	1	1					
"	20	A6065C	Barra da mudança da embreagem	1	1					
"	21	A6055D	Garfo da mudança da embreagem direit	1	1					
"	22	A6096B	Metal de pressão	2	2					
"	23	SPA210	Cupilha 2 x 10	2	2					
"	24	A6056D	Garfo da mudança da embreag.esquerda	1	1					
"	25	A6094B	Mola da embreagem	2	2					
"	26	A6067B	Sapato do garfo da mudança	2	2					
"	27	A6075C	Eixo Intermediário dda alavanca	1	1					
"	28	A6054E	Dislocador intermediário	1	1					
"	29	A6064C	Barra de mudança intermediária	1	1					
"	30	A6074C	Alavanca intermediário da mudança	1	1					

PAGI.	NQ	NQ DA PEÇA	DENOMINAÇÃO	QUANTIDADE						OBSERVAÇÃO
				M80	M.90					
M-3	31	HP825	Pino c/cabeça	1	1					
"	32	HPW8	Arruela p/pino	1	1					
"	33	SPA212	Cupilha	1	1					
"	34	A6167B	Chapa suporte	1	1					
"	35	A6168C	Mola compressora da chapa	1	1					
"	36	A6169B	Suporte da mola	1	1					
"	37	A6076B	Parafuso	1	1					
"	38	SWBM6	Arruela de pressão M 6	1	1					
"	39	A6129	Junta	1	1					
"	40	A6114	Tampa	1	1					
"	41	SWBM6	Arruela de pressão M 6	2	2					
"	42	HBAM612	Parafuso M 6 x 12	2	2					

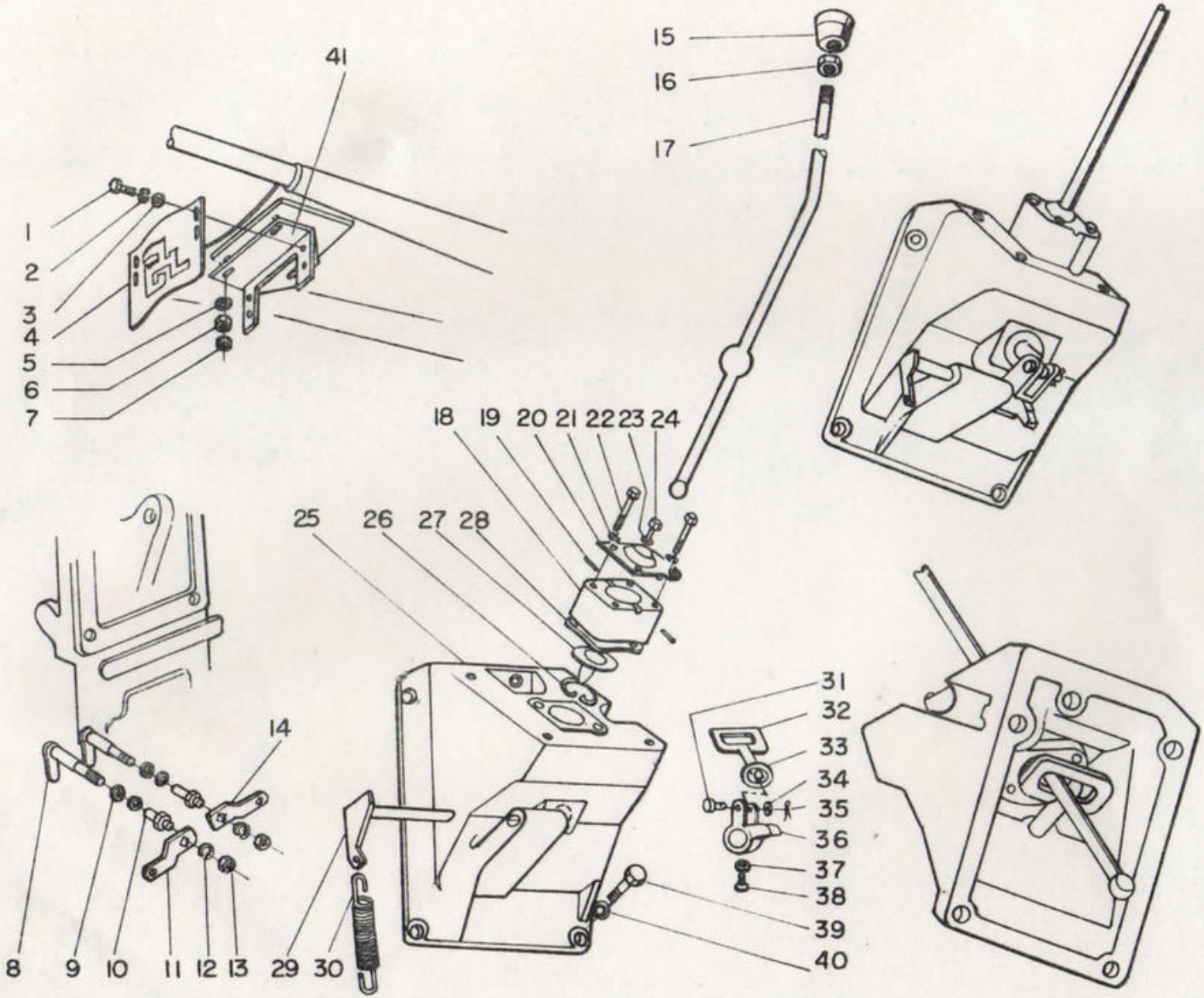
41
1
2
3
4
5
6
7
15
16
17
18
19
20
21
22
23
24
25
26
27
28
14
8
9
10
11
12
13
29
30
31
32
33
34
35
36
37
38
39
40

PAGI.	NQ	NQ DA PEÇA	DENOMINAÇÃO	QUANTIDADE						OBSERVAÇÃO
				M80	M90					
M-4	1	HBAM612	Parafuso M6 x 12	4	4					
"	2	SWBM6	Arruela de pressão M6	4	4					
"	3	PWM6	Arruela lisa M 6	4	4					
"	4	C6057B	Tampa da alavanca	1	1					
"	5	PWM6	Arruela lisa M 6	3	3					
"	6	SWBM6	Arruela de pressão M 6	3	3					
"	7	HNBM6	Porca M 6	3	3					
"	8	A6098D	Braço engatador da embreagem	2	2					
"	9	E6006	Anel	4	4					
"	10	A6097C	Guia do braço engatador da embreagem	2	2					
"	11	A6324B	Alavanca da embreagem esquerda	1	1					
"	12	SWBM8	Arruela de pressão M 8	2	2					
"	13	HNBM8	Porca M 8	2	2					
"	14	A6323B	Alavanca da embreagem direita	1	1					
"	15	CM6042E	Bola da alavanca	1	1					
"	16	LNAM10	Contra porca M 10	1	1					
"	17	C60A10	Alavanca de mudança	1	1					
"	18	A6042E	Mancal esférico	1	1					
"	19	E6042	Pino	2	2					
"	20	A6111B	Cobertura do rolamento esférico	1	1					
"	21	SWBM8	Arruela de pressão M 8	2	2					
"	22	HBAM840	Parafuso M 8 x 40	2	2					
"	23	SWBM6	Arruela de pressão M 6	2	2					
"	24	HBAM612	Parafuso M6 x 12	2	2					
"	25	AM6025D	Cobertura traz. da caixa de engrenag	1	1					
"	26	E6004	Trava	1	1					
"	27	A6162	Retentor	1	1					
"	28	A6161B	Junta	1	1					
"	29	A60A06B	Alavanca retentora	1	1					
"	30	A6093G	Mola retentora da alvanca	1	1					

PAGI.	NQ	NQ DA PEÇA	DENOMINAÇÃO	QUANTIDADE						OBSERVAÇÃO
				M.80	M.90					
M-4	31	HP622	Pino c/cabeça	1	1					
"	32	A6077E	Chapa ventilador	1	1					
"	33	E6019	Retentor	1	1					
"	34	HPW6	Arruela p/pino	1	1					
"	35	SPA1610	Cupilha 1,6 x 10	1	1					
"	36	A6041E	Alavanca retentora	1	1					
"	37	SWBM6	Arruela de pressão M 6	1	1					
"	38	HBAM618	Parafuso M 6 x 18	1	1					
"	39	HBBM1022	Parafuso M10 x 22	5	5					
"	40	SWBM10	Arruela de pressão M 10	5	5					
"	41	C6056C	Suporte	1	1					

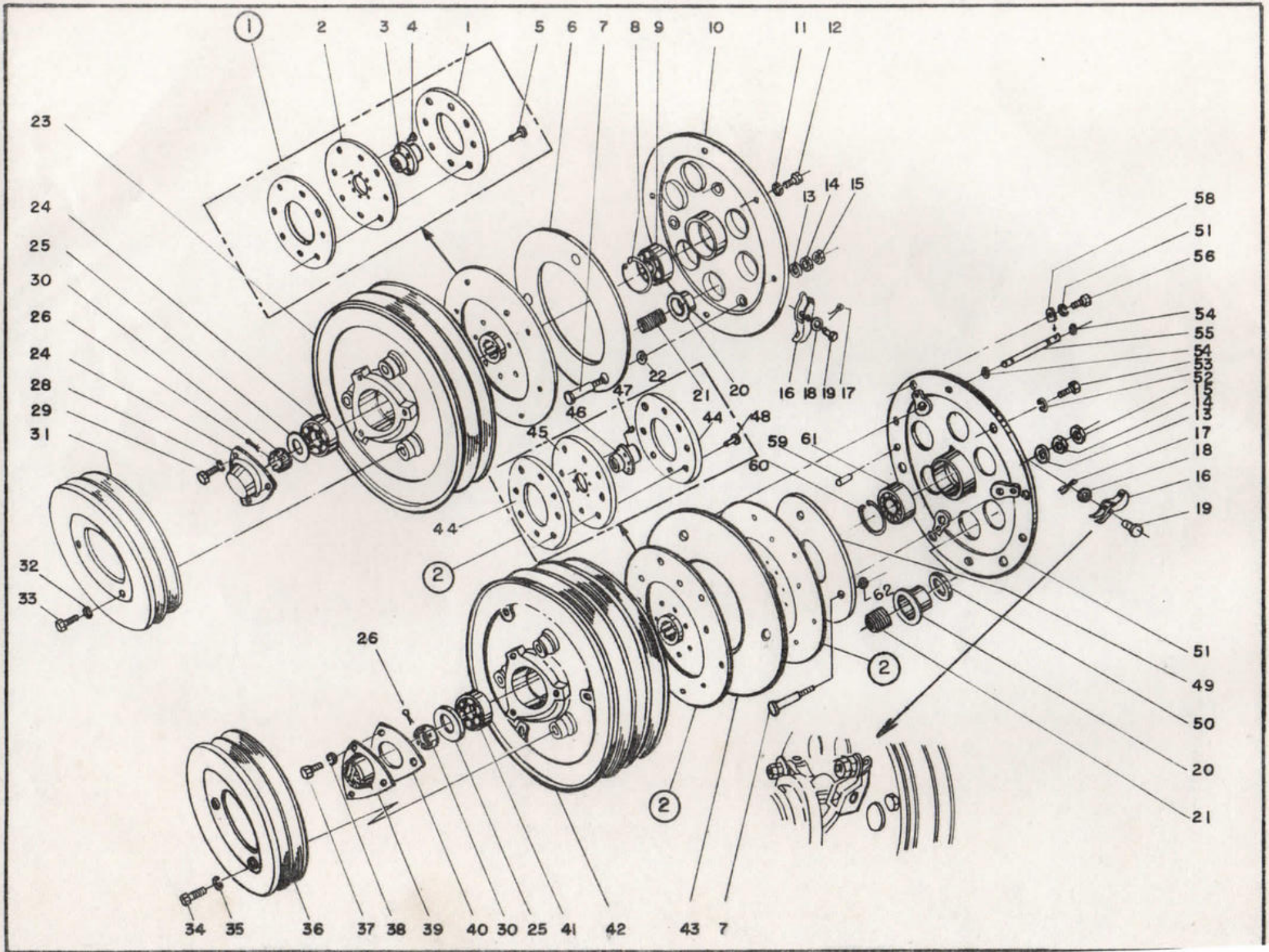
1
2
3
4
1
5
6
7
8
9
10
11
12
13
14
15
16
18
19
17
20
21
22
23
24
25
30
26
24
28
29
31
32
33
44
45
46
47
48
44
59
61
60
58
51
56
54
55
54
53
52
5
4
3
17
18
16
19
51
49
50
20
21
62
2
2
2
26
34
35
36
37
38
39
40
30
25
41
42
43
7

PAGI.	NQ	NQ DA PEÇA	DENOMINAÇÃO	QUANTIDADE						OBSERVAÇÃO
				M80	M90					
M-5	1	A6079B	Lona do disco da embreagem	2						60A04B
"	2	A6078B	Disca da embreagem	1						
"	3	A6069	Cubo do disco da embreagem	1						
"	4	RR518	Rebite	8						
"	5	A6107	Rebite da lona	8						
"	6	A6053B	Chapa de pressão	1						
"	7	AM6071C	Pino impulsionador	3	3					
"	8	E6005	Trava	1						
"	9	6204-2NS	Rolamento	1						
"	10	A6037B	Cobertura de embreagem	1						
"	11	SWBM8	Arruela de pressão M8	6						
"	12	HBAM818	Parafuso M8 x 18	6						
"	13	A6084B	Arruela do garfo de embreagem	3	3					
"	14	HNBM10	Porca M10	3	3					
"	15	LNBM10	Contra porca M10	3	3					
"	16	A6051B	Alavanca do garfo de embreagem	3	3					
"	17	SPA212	Cupilha 2 x 12	3	3					
"	18	HPW8	Arruela p/ pino M8	3	3					
"	19	HP830	Pino c/cabeça 8 x 30	3	3					
"	20	A6109	Casquilho da mola de embreagem	6	6					
"	21	A6091C	Mola da embreagem	6	6					
"	22	A6119	Gaxeta p/pino impulsionador	3						
"	23	A6036E	Polia de embreagem principal	1						
"	24	6302-2NS	Rolamento	1						
"	25	PWM12	Arruela lisa M12	1	1					
"	26	SPA328	Cupilha 3 x 28	1	1					
"	27	A6038	Cobertura	1						
"	28	SWBM6	Arruela de pressão M6	3						
"	29	HBAM615	Parafuso M6 x 15	3						
"	30	GNLM12	Porca castela	1	1					

PAGI.	NQ	NQ DA PEÇA	DENOMINAÇÃO	QUANTIDADE						OBSERVAÇÃO
				M.80	M.90					
M-5	31	H-2	Polia de velocidade 170 Ø	1						
"	32	SWBM8	Arruela de pressão M8	3						
"	33	HBAM820	Parafuso M8 x 20	3						
"	34	HBBM1020	Parafuso M10 x 25		3					
"	35	SWBM10	Arruela de pressão		3					
"	36	H-45	Polia 175 Ø p/micro		1					
"	37	HBAM612	Parafuso M6 x 12		3					
"	38	SWBM6	Arruela de pressão M6		3					
"	39	A6509	Cobertura da porca		1					
"	40	A6510	Segurador de rolamento		1					
"	41	6204-2NS	Rolamento		1					
"	42	A6501	Polia de embreagem principal		1					
"	43	A6503	Chapa de pressão		1					
"	44	A6506	Lona da embreagem		4					...2
"	45	A6505	Disco da embreagem		2					...1
"	46	A6504	Cubo do disco da embreagem		2					...1 ② A65A101 um jogo
"	47	RR518	Rebite		12					...6
"	48	A6107	Rebite da lona		24					..12
"	49	A6503	Chapa de pressão		1					
"	50	E6565	Anel de borracha		6					
"	51	A6502	Cobertura de embreagem		1					
"	52	SWBM8	Arruela de pressão M8		3					
"	53	HBAM818	Parafuso M8 x 18		3					
"	54	E6564	Anel de borracha		6					
"	55	A6508	Pino acionador da polia		3					
"	56	HBAM822	Parafuso M8 x 22		3					
"	57	SWBM8	Arruela de pressão M8		3					
"	58	A6116	Assento da barra de mudança		3					
"	59	PP614	Pino paralela		1					
"	60	E6561	Anel elastico		1					

PAGI.	NQ	NQ DA PEÇA	DENOMINAÇÃO	QUANTIDADE						OBSERVAÇÃO
				M.80	M.90					
M-5	61	6205-2NS	Rolamento		1					
"	62	E6019	Retentor		3					

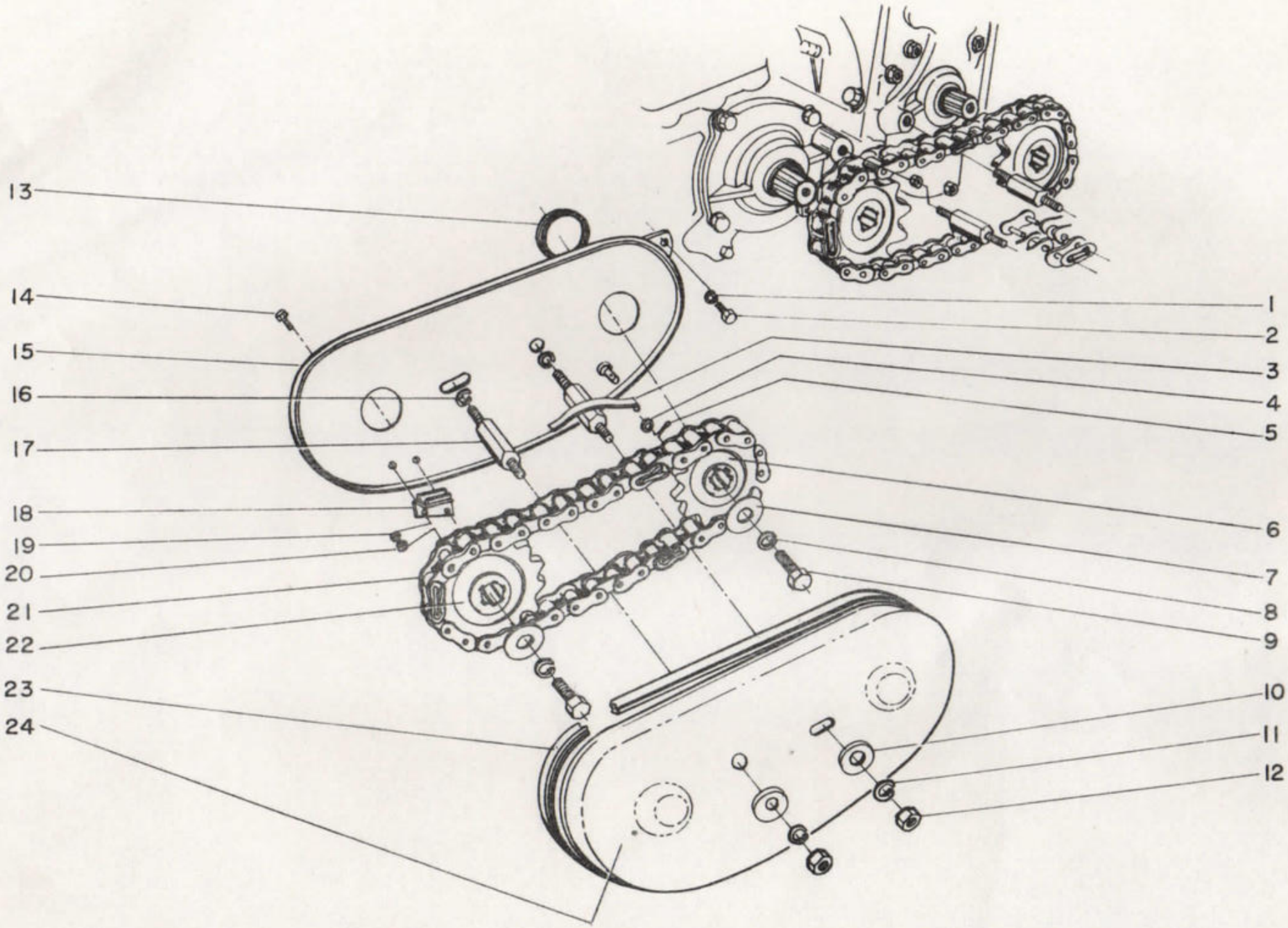
13
14
15
16
17
18
19
20
21
22
23
24
1
2
3
4
5
6
7
8
9
10
11
12

PAG I.	NQ	NQ DA PEÇA	DENOMINAÇÃO	QUANTIDADE						OBSERVAÇÃO
				M.80	M.90					
M-6	1	SWBM10	Arruela de pressão M10	1	1					
"	2	HBBM1020	Parafuso M 10 x 20	1	1					
"	3	B6098B	Tensor B	1	1					
"	4	PWM8	Arruela Lisa M 8	1	1					
"	5	SPA1616	Cupilha M1,6 x 16	1	1					
"	6	B6065	Engrenagem de corrente 12D	1	1					
"	7	PWM10	Arruela Lisa M 10	2	2					
"	8	SWBM10	Arruela de pressão M 10	2	2					
"	9	HBBM1022	Parafuso M 10 x 22	2	2					
"	10	PWM10	Arruela lisa M 10	2	2					
"	11	SWBM10	Arruela de pressão M 10	2	2					
"	12	HNBM10	Porca M 10	2	2					
"	13	B6043C	Guarnição de borracha	1	1					
"	14	HBAM818	Parafuso M 8 x 18	2	2					
"	15	B6097	Cobertura interna da corrente	1	1					
"	16	SWBM10	Arruela de pressão M 10	2	2					
"	17	BM6021D	Parafuso da caixa da corrente	2	2					
"	18	B6099B	Apoio do tensor	2	2					
"	19	SWBM8	Arruela de pressão M 8	2	2					
"	20	HNBM8	Porca M 8	1	1					
"	21	E6013	Corrente auxiliar	1	1					
"	22	B6066B	Engrenagem da corrente 14D	1	1					
"	23	B6044C	Guarnição da caixa da corrente exter	1	1					
"	24	B6036C	Cobertura da corrente externo	1	1					

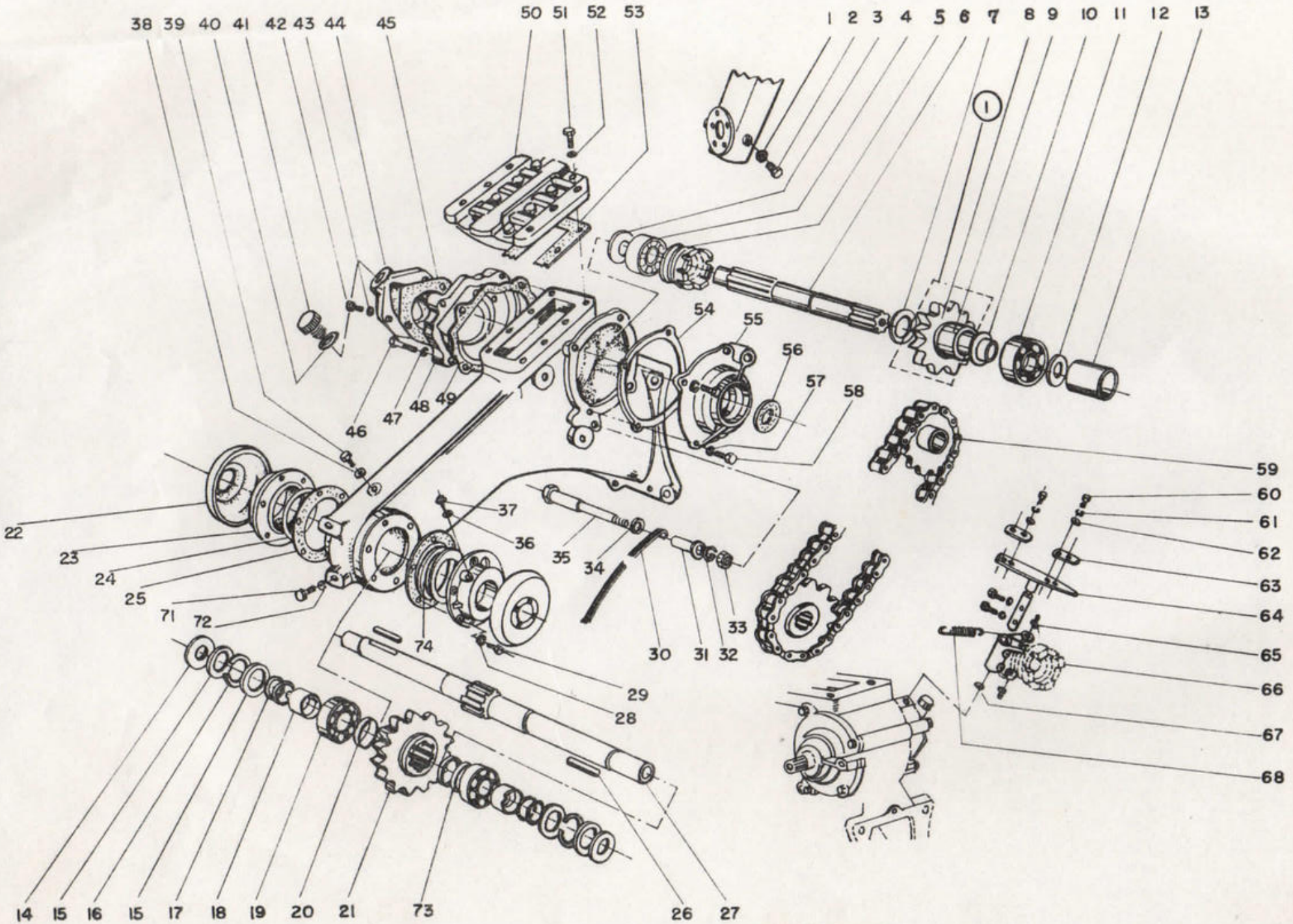
1 2 3 4 5 6 7 8 9 10 11 12 13
(1)
14 15 16 15 17 18 19 20 21 73
22 23 24 25 71 72
26 27
28 29
30 31 32 33
34 35 36 37
38 39 40 41 42 43 44 45
46 47 48 49
50 51 52 53
54 55 56 57 58
59 60 61 62 63 64 65 66 67 68
74

PAGI.	NQ	NQ DA PEÇA	DENOMINAÇÃO	QUANTIDADE						OBSERVAÇÃO
				M.80	M.90					
M-7	1	LSDM12B	Guarnição 3/8"	1	1					
"	2	E6027	Bujão	1	1					
"	3	A6151B	Calço 62 Ø	2	2					
"	4	6305	Rolamento	1	1					
"	5	B6102D	Sincronizador	1	1					
"	6	BM6006H	Árvore de transmissão	1	1					
"	7	B6029D	Anel	1	1					
"	8	B6503	Engrenagem de corrente 13D	1	1					① B65A101
"	9	B6017B	Bucha	1	1					
"	10	B6032B	Prato de impulso	1	1					
"	11	6305	Rolamento	1	1					
"	12	B6074C	Junta	1	1					
"	13	B6019C	Distanciadora	1	1					
"	14	B6057	Arruela	2	2					
"	15	E6016	Retentor	4	4					
"	16	B6056C	Distanciadora do retentor	2	2					
"	17	E6007B	Anel	4	4					
"	18	B6055B	Bucha da árvore da rotativa	2	2					
"	19	6306	Rolamento	2	2					
"	20	B6031C	Anel	2	2					
"	21	B6501	Engrenagem da corrente 15D	1	1					
"	22	B6041	Tampa protetora	2	2					
"	23	B6012D	Caixa de rolamento C	2	2					
"	24	B6058	Anel de Retentor	2	2					
"	25	B6047B	Junta	2	2					
"	26	B6042B	Chaveta da árvore da rotativa	2	2					
"	27	BM6007I	Eixo da rotativa	1	1					
"	28	SWBM8	Arruela de pressão M8	12	12					
"	29	HBAM820	Parafuso M8 x 20	12	12					
"	30	B6077E	Tensor A	1	1					

PAGI.	NQ	NQ DA PEÇA	DENOMINAÇÃO	QUANTIDADE						OBSERVAÇÃO
				M.80	M.90					
M-7	31	B6024B	Bucha	1	1					
"	32	SWBM8	Arruela de pressão M8	1	1					
"	33	HNBM8	Porca M8	1	1					
"	34	B6052	Guarnição	1	1					
"	35	B6025C	Eixo de tensor	1	1					
"	36	A6148	Junta	2	2					
"	37	A6147B	Bujão	2	2					
"	38	LSDM10	Guarnição 1/4"	1	1					
"	39	PLB20	Bujão 1/2"	1	1					
"	40	LSDM15	Guarnição 1/2"	1	1					
"	41	B6061D	Bujão	1	1					
"	42	HBAM818	Parafuso M8 x 18	3	3					
"	43	SWBM8	Arruela de pressão M8	3	3					
"	44	B6014C	Cobertura esquerda	1	1					
"	45	B6049	Junta	1	1					
"	46	HBAM840	Parafuso M8 x 40	4	4					
"	47	SWBM8	Arruela de pressão M8	4	4					
"	48	B6009D	Caixa de rolamento A	1	1					
"	49	B6045	Junta	1	1					
"	50	B6013G	Cobertura superior	1	1					
"	51	B6069B	Parafuso	8	8					
"	52	SWBM8	Arruela de pressão M8	8	8					
"	53	B6048	Junta	1	1					
"	54	B6046	Junta	1	1					
"	55	BM6096C	Caixa de rolamento B	1	1					
"	56	E6017	Retentor	1	1					
"	57	HBAM820	Parafuso M8 x 20	4	4					
"	58	SWBM8	Arruela de pressão M8	4	4					
"	59	E6566	Corrente principal	1	1					
"	60	HBAM614	Parafuso M6 x 14	4	4					

PAG!.	NQ	NQ DA PEÇA	DENOMINAÇÃO	QUANTIDADE						OBSERVAÇÃO
				M80	M90					
M-7	61	SWBM6	Arruela de pressão M6	4	4					
"	62	PWM6	Arruela lisa M6	4	4					
"	63	B6073C	Placa ajustadora de alvanca	2	2					
"	64	B6101B	Alavanca da embreagem da rotativa	1	1					
"	65	A6067B	Sapato do garfo de mudança	2	2					
"	66	B6018D	Garfo de mudança	1	1					
"	67	E6006	Anel de borracha	1	1					
"	68	B6035C	Mola livradora do garfo	1	1					
"	69	B6054D	Parafuso	2	2					
"	70	SWBM8	Arruela de pressão M8	2	2					
"	71	HBBM1220	Parafuso M 12 x 20	2	2					
"	72	SWBM12	Arruela de pressão	2	2					
"	73	5E-84E	Calço	5	5					
"	74	B6505	Calço	1	1					
"	75	BM6008N	Caixa de corrente principal	1	1					

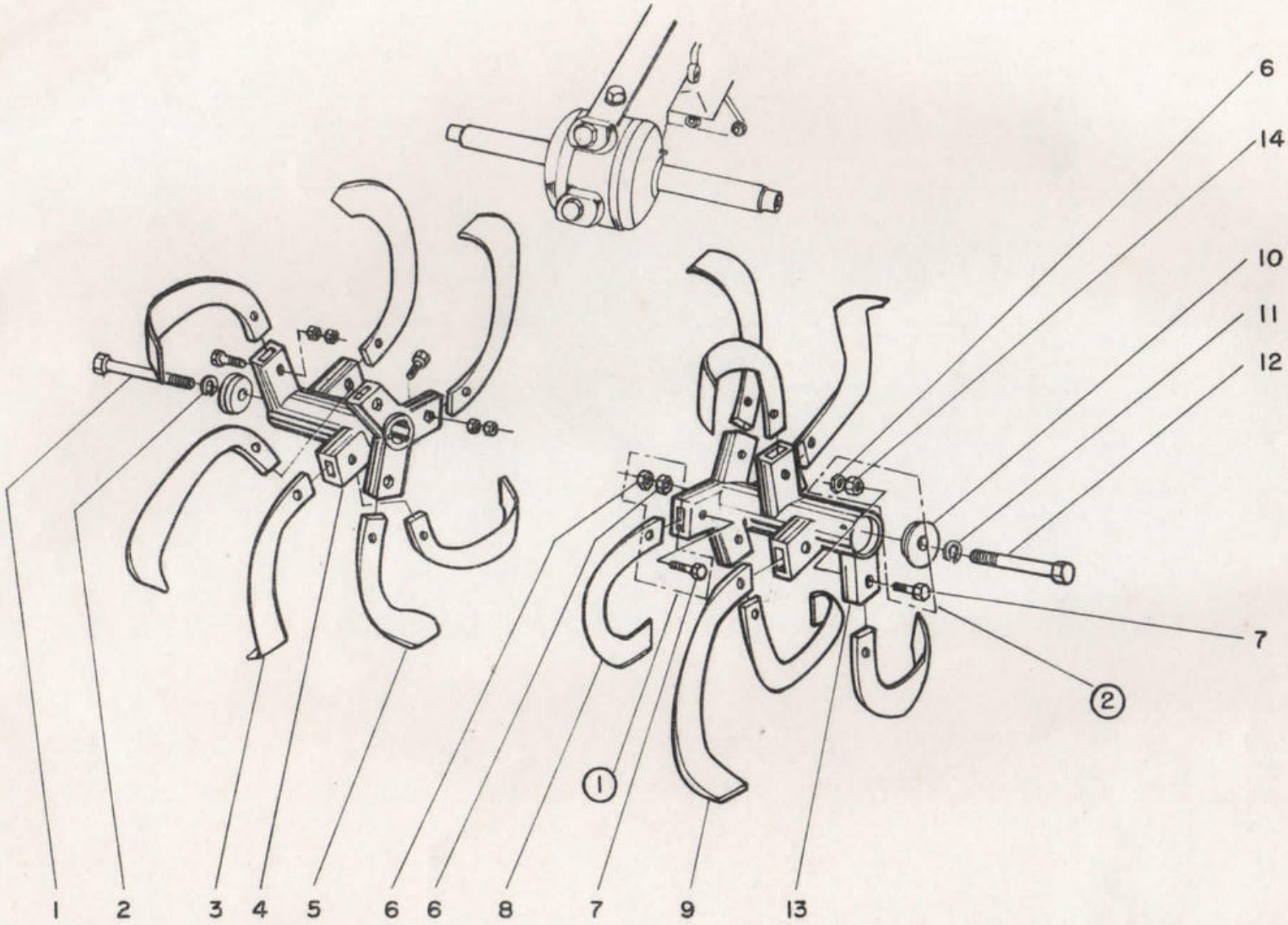
6
14
10
11
12
7
2
1
1
2
3
4
5
6
6
8
7
9
13

PAGI.	NQ	NQ DA PEÇA	DENOMINAÇÃO	QUANTIDADE						OBSERVAÇÃO
				M80	M.90					
M-8	1	B6105	Parafuso esquerdo	1	1					
"	2	SWBM12	Arruela de pressão	1	1					
"	3	19-E	Enxada 19-L (Esquerda)	6	6					
"	4	B6087B	Eixo da enxada esquerda	1	1					*① CCP-30
"	5	23-E	Enxada 23-L (Esquerda)	1	1					
"	6	F6009	Contra porca	20	20					* F6007E...Qt.1
"	7	F6007E	Parafuso p/enxada	14	14					* F6009....Qt.2
"	8	23-D	Enxada 23-R (Direita)	1	1					
"	9	19-D	Enxada 19-R (Direita)	6	6					② CPE-26
"	10	B6059	Arruela do eixo da enxada	2	2					F6007E...Qt.1
"	11	SWBM12	Arruela de pressão	1	1					F6008C...Qt.1
"	12	HBBM1290	Parafuso M 12 x 90	1	1					F6009....Qt.1
"	13	B6086B	Eixo da enxada direita	1	1					*
"	14	F6008C	Porca p/enxada	8	8					

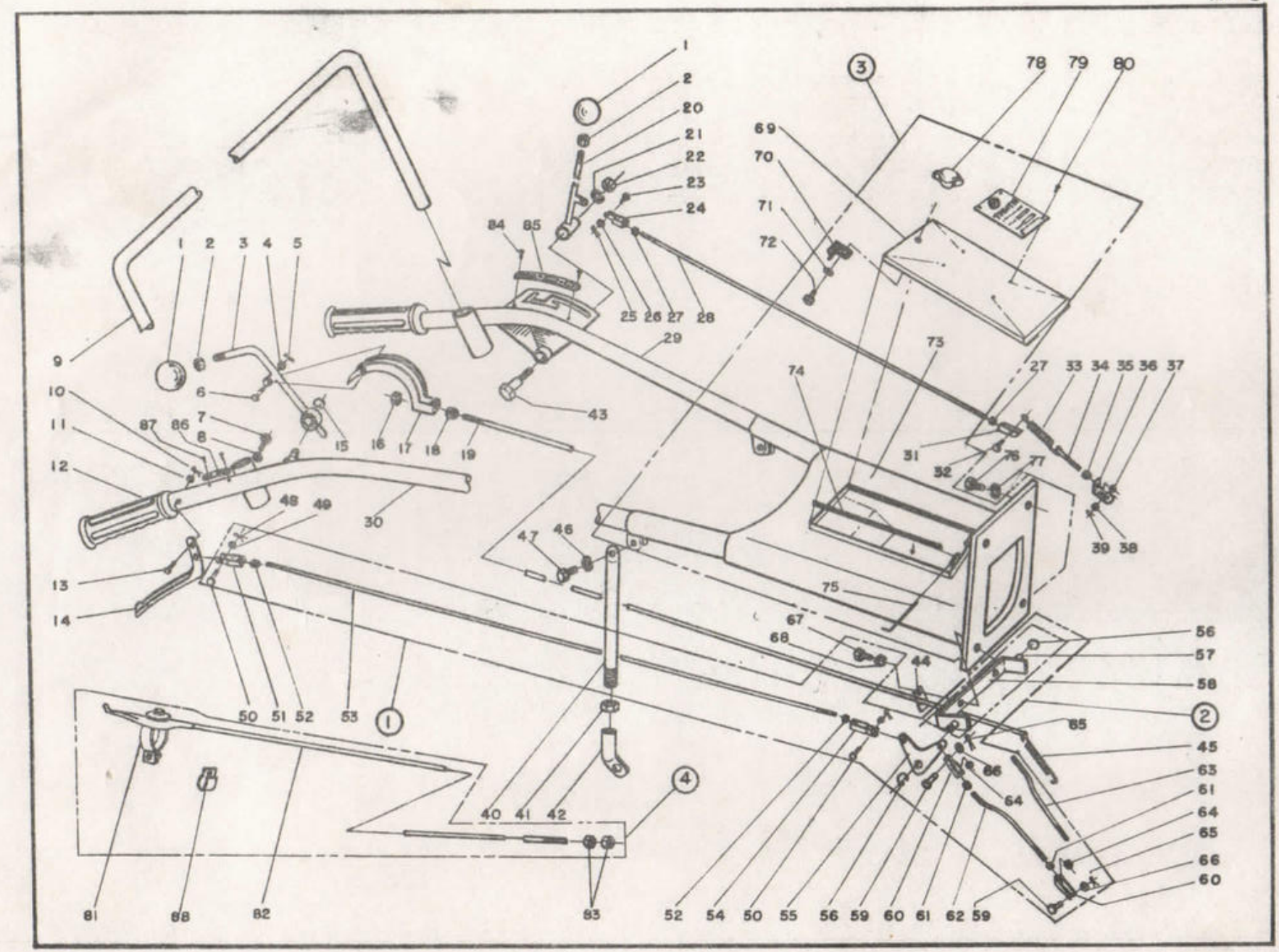
1
2
20
21
22
23
24
25 26 27 28
29
84 85
1 2 3 4 5
9
6
10
11
12
87 86
7
8
15 16 17 18 19
43
30
48 49
13
14
47 46
50 51 52 53
1
40 41 42
4
81 88 82 83
3
78 79 80
69
70
71
72
73
74
27 33 34 35 36 37
31
32
76 77
39 38
75
67
68
44
56
57
58
2
65
45
63
61
64
65
66
60
66
64
52 54 50 55 56 59 60 61 62 59

PAGI.	NQ	NQ DA PEÇA	DENOMINAÇÃO	QUANTIDADE						OBSERVAÇÃO
				M.80	M.90					
M-9	1	CM6042E	Bola da alavanca	2	2					
"	2	LNAM10	Contra porca M 10	2	2					
"	3	C6120C	Alavanca	1	1					
"	4	HPW6	Arruela p/pino	1	1					
"	5	SPA1610	Cupilha 1,6 x 10	1	1					
"	6	HP620	Pino c/cabeça 6 x 20	1	1					
"	7	HBBM1022	Parafuso M 10 x 22	2	2					
"	8	LNAM10	Contra porca M 10	2	2					
"	9	C6005C	Cabo auxiliar	1	1					
"	10	SPA1610	Cupila 1,6 x 10	2	2					
"	11	HPW6	Pino c/cabeça	2	2					
"	12	C6021B	Punho da direção	2	2					
"	13	HP635	Pino c/cabeça 6 x 35	2	2					
"	14	C8054E	Cabo da embreagem do eixo	2	2					
"	15	MT-15	Trava	1	1					
"	16	LNAM6	Porca M 6	1	1					
"	17	C6121	Conexão	1	1					
"	18	LNAM6	Contra porca M 6	1	1					
"	19	C6122B	Barra da embreagem da enxada	1	1					
"	20	CM11B	Alavanca da embreagem	1	1					
"	21	SWBM10	Arruela de pressão	1	1					
"	22	HNBM10	Porca M 10	1	1					
"	23	HP822	Pino c/cabeça 8 x 22	1	1					
"	24	C6013H	Garfo de embreagem principal	1	1					
"	25	SPA212	Cupilha 2 x 12	1	1					
"	26	HPW8	Arruela p/pino M 8	1	1					
"	27	LNAM8	Contra porca M8	2	2					
"	28	C6015G	Barra da embreagem principal	1	1					
"	29	C60A15 C8502	Cabo principal da direção esquerda	1	1					
"	30	CM60A02F C8501	Cabo principal da direção direita	1	1					

PAGI.	NQ	NQ DA PEÇA	DENOMINAÇÃO	QUANTIDADE						OBSERVAÇÃC
				M.80	M.90					
M-9	31	C6126C	Conexão	1	1					
"	32	C6033C	Pino de articulação	1	1					
"	33	C6029D	Mola de freio	1	1					
"	34	C6031C	Parafuso p/ajuste do freio	1	1					
"	35	HNAM6	Porca M 6	1	1					
"	36	C6032B	Encaixe p/ajuste do freio	1	1					
"	37	LNAM6	Contra porca	1	1					
"	38	HPW6	Arruela de pressão	1	1					
"	39	SPA1610	Cupilha 1,6 x 10	1	1					
"	40	DM6066C	Ligadora do cabo B	2	2					
"	41	DM6071	Porca	2	2					
"	42	DM6065C	Ligadora do cabo A	2	2					
"	43	CM6012B	Eixo de alavanca da embreagem princ	1	1					
"	44	C6123	Guia da barra	1	1					
"	45	C6025E	Mola da embreagem da rotativa	1	1					
"	46	SWBM12	Arruela de pressão M 12	2	2					
"	47	HBBM1245	Parafuso M 12 x 45	2	2					
"	48	SPA212	Cupilha 2 x 12	4	4					
"	49	HPW8	Arruela p/pino	4	4					
"	50	HP822	Pino c/cabeça 8 x 22	4	4					
"	51	C6013H	Garfo da embreagem principal	2	2					
"	52	LNAM8	Contra porca M 8	4	4					
"	53	C6107C	Barra de embreagem da direção B	2	2					
"	54	C6126C	Conexão	2	2					
"	55	C6102B	Alavanca intermediária	2	2					
"	56	MT-15	Trava	2	2					
"	57	C6100	Pino	2	2					② C60A05
"	58	C6101B	Suporte	1	1					
"	59	HP618	Pino c/cabeça 6 x 18	4	4					
"	60	C6103	Terminal	4	4					① C60A06

PAGI.	NQ	NQ DA PEÇA	DENOMINAÇÃO	QUANTIDADE						OBSERVAÇÃO
				M.80	M.90					
M-9	61	LNAM6	Contra porca M 6	4	4					
"	62	C6106	Barra de embreagem de direção direita	1	1					① C60A06
"	63	C6108	Barra de embreagem de direção esquer	1	1					
"	64	HNAM6	Porca M 6	4	4					
"	65	SPA1610	Cupilha 1,6 x 10	4	4					
"	66	HPW6	Arruela p/pino	4	4					
"	67	HBBM1230	Parafuso M 12 x 30	2	2					
"	68	SWBM12	Arruela de pressão	2	2					
"	69	C6061B	Tampa da caixa da ferramenta	1	1					
"	70	C6064	Mola de trava	1	1					
"	71	PWM8	Arruela lisa M 8	1	1					
"	72	HBAM818	Parafuso M 8 x 18	1	1					
"	73	C6060B	Corpo de direção	1	1					③ C60M80 (P/M80)
"	74	C6062B	Guarnição	2	2					
"	75	C6065	Pino dobradiço	1	1					
"	76	HBBM1225	Parafuso M 12 x 25	2	2					C60M90
"	77	SWBM12	Arruela de pressão	2	2					(P/M90)
"	78	5G - 83B	Botão	1	1					
"	79	C6530	Placa denominativo M 80	1						
"	79	C6531	Placa denominativo M 90		1					
"	80	SR25AL	Rebite	4	4					
"	81	F7040B	Alavanca de aceleredor	1	1					④ C60A50
"	82	F7041B	Cabo de acelerador	1	1					
"	83	LNAM6	Contra porca M 6	2	2					
"	84	SR28AL	Rebite	2	2					
"	85	C6044	Placa denom. embreagem principal	1	1					
"	86	C6043B	Placa denominativa da embreagem	1	1					
"	87	SR21AL	Rebite	2	2					

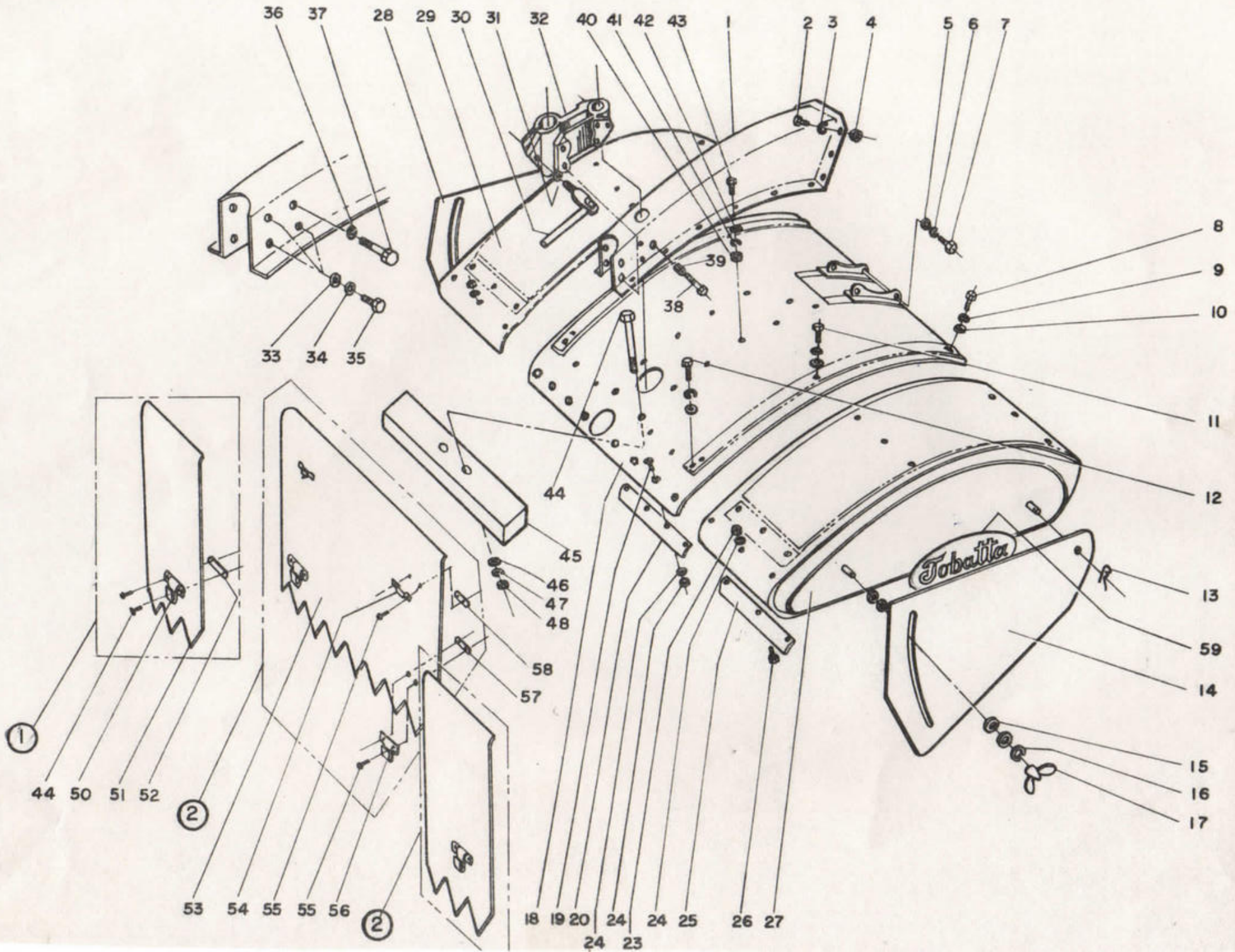
36 37 28 29 30 31 32 40 41 42 43 1 2 3 4 5 6 7
8
9
10
11
12
13
59
14
15
16
17
39
38
33 34 35
44
45
46
47
48
58
57
Tobatta
1
44 50 51 52
2
53 54 55 55 56
2
18 19 20 24 24 24 25 26 27
24 23

PAGI.	NQ	NQ DA PEÇA	DENOMINAÇÃO	QUANTIDADE						OBSERVAÇÃO
				M80	M.90					
M-10	1	D6092C	Moldura traseira	1	1					
"	2	HNBM1028	Parafuso M 10 x 28	6	6					
"	3	SWBM10	Arruela de pressão M 10	6	6					
"	4	LNAM10	Contra porca M 10	5	5					
"	5	PWM8	Arruela lisa M 8	4	4					
"	6	SWBM8	Arruela de pressão M 8	4	4					
"	7	HBAM818	Parafuso M 8 x 18	4	4					
"	8	HBAM818	Parafuso M 8 x 18	2	2					
"	9	SWBM8	Arruela de pressão M 8	6	6					
"	10	PNM8	Arruela lisa M 8	6	6					
"	11	HBAM825	Parafuso M 8 x 25	2	2					
"	12	HBAM820	Parafuso M 8 x 20	2	2					
"	13	D6059C	Pino Beta	2	2					
"	14	D6057C	Cobertura auxiliar direito	1	1					
"	15	PWM10	Arruela lisa M 10	8	8					
"	16	SWBM10	Arruela de pressão M 10	2	2					
"	17	BNM10	Porca de borboleta	2	2					
"	18	D6091	Cobertura da enxada	1	1					
"	19	D6039C	Arruela da capa protetora	2	2					
"	20	HBAM615	Parafuso M 6 x 15	8	8					
"	21	SWBM6	Arruela de pressão M 6	8	8					
"	22	HNBM6	Porca M 6	8	8					
"	23	HNBM6	Porca M 6	6	6					
"	24	SWBM6	Arruela de pressão M 6	6	6					
"	25	D6056E	Arruela p/capa protetora	2	2					
"	26	HBAM615	Parafuso M 6 x 15	6	6					
"	27	DM6042N	Cobertura lateral direito	1	1					
"	28	D6058C	Cobertura auxiliar esquerda	1	1					
"	29	DM6043N	Cobertura lateral esquerda	1	1					
"	30	DM60A04C	Fixador do cabo	1	1					

PAG I.	NQ	NQ DA PEÇA	DENOMINAÇÃO	QUANTIDADE						OBSERVAÇÃO
				M.80	M.90					
M-10	31	D6029	Arruela p/cabo fixador	1	1					
"	32	D6025G	Suporte da roda trazeira	1	1					
"	33	PWM10	Arruela lisa M 10	6	6					
"	34	SWBM10	Arruela de pressão M 10	6	6					
"	35	HBBM1022	Parafuso M 10 x 22	6	6					
"	36	SWBM10	Arruela de pressão M 10	2	2					
"	37	HBBM1025	Parafuso M 10 x 25	2	2					
"	38	DM6081C	Parafuso p/fixador	1	1					
"	39	DM6082	Porca	1	1					
"	40	HNBM8	Porca M 8	10	10					
"	41	SWBM8	Arruela de pressão M 8	10	10					
"	42	PWM8	Arruela lisa M8	10	10					
"	43	HBAM818	Parafuso M 8 x 18	10	10					
"	44	HBAM875	Parafuso M 8 x 75	2	2					
"	45	F6055B	Contra pêso	1	1					
"	46	PWM8	Arruela lisa M 8	2	2					
"	47	SWBM8	Arruela de pressão M 8	2	2					
"	48	HNBM8	Porca M 8	2	2					
"	49	RR512	Rebite M 5 x 12	4	4					
"	50	D6037	Garra da capa protetora	2	2					① D60A05C
"	51	D6055C	Capa protetora lateral	2	2					
"	52	D6038	Chapa interior da lingueta A	2	2					
"	53	D6036C	Capa protetora	1	1					
"	54	D6041	Lingueta da capota	2	2					
"	55	RR512	Rebite	8	8					② D60A06C
"	56	D6037	Garra da capa protetora	2	2					
"	57	D6038	Chapa interior da lingueta	2	2					
"	58	D6063	Chapa interior da lingueta B	2	2					
"	59	D6097C	Letra da TOBATTA	2	2					

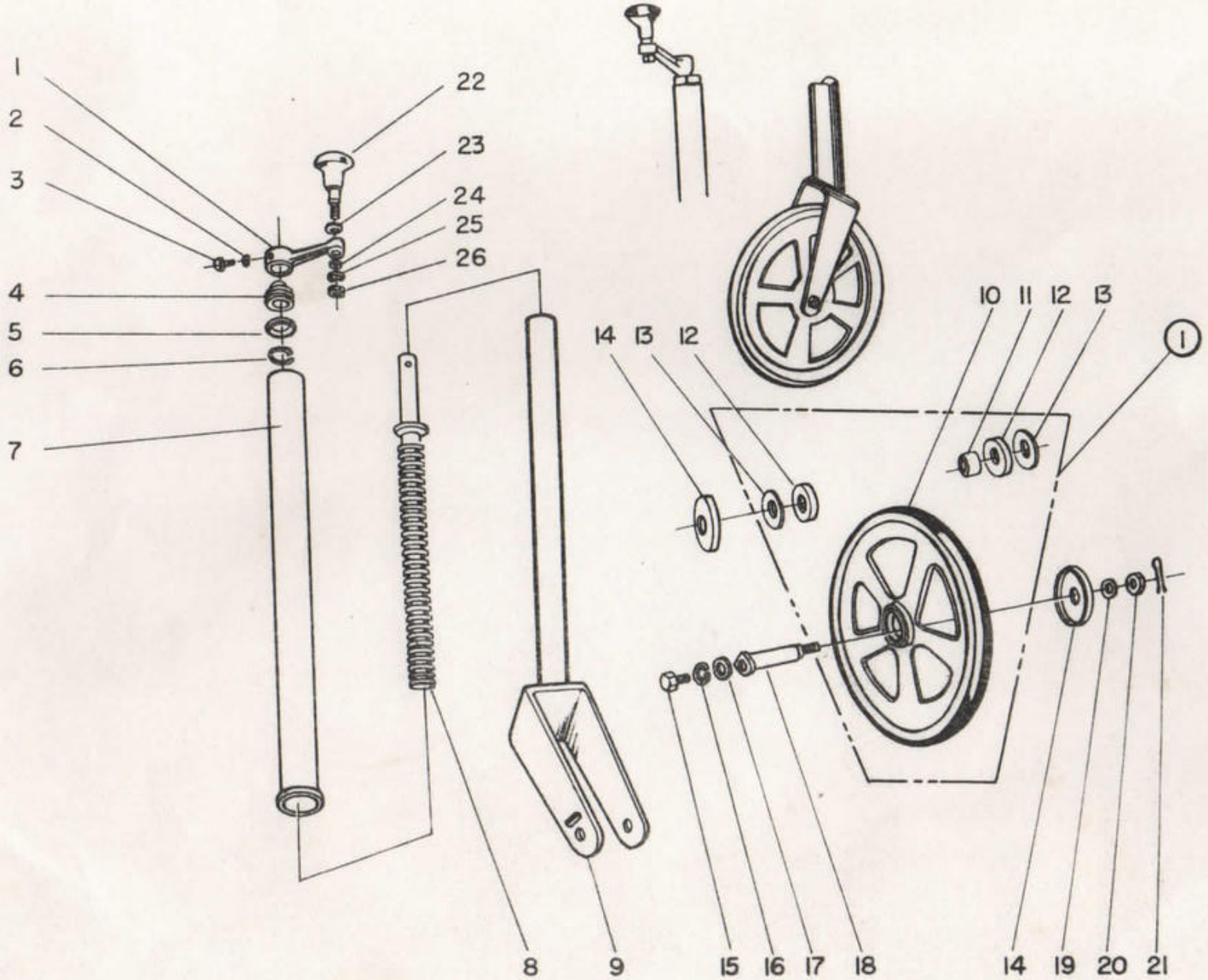
1
2
3
4
5
6
7
22
23
24
25
26
8
9
10
11
12
13
14
13
12
1
15
16
17
18
14
19
20
21

PAG!	NQ	NQ DA PEÇA	DENOMINAÇÃO	QUANTIDADE						OBSERVAÇÃO
				M80	M90					
M-11	1	D6022B	Cabo da roda traseira	1	1					
"	2	SWBM8	Arruela de pressão M8	1	1					
"	3	HBAM820	Parafuso M8 x 20	1	1					
"	4	D6021	Porca da roda traseira	1	1					
"	5	D6018	Anel localizador	1	1					
"	6	E6004	Trava	1	1					
"	7	D60A02C	Cano externo	1	1					
"	8	D6019B	Parafuso da roda traseira	1	1					
"	9	D60A01B	Cano interno	1	1					
"	10	D6093B	Roda traseira	1	1					① D60A11
"	11	D6094C	Bucha da roda traseira	1	1					
"	12	E6031	Retentor	2	2					
"	13	D6095	Arruela da roda traseira	2	2					
"	14	D6011	Placa protetora da roda traseira	2	2					
"	15	HBBM1028	Parafuso M10 x 28	1	1					
"	16	SWBM10	Arruela de pressão M10	1	1					
"	17	PWM10	Arruela lisa M10	1	1					
"	18	DM6012C	Eixo da roda traseira	1	1					
"	19	PWM12	Arruela lisa M12	1	1					
"	20	GNLM12	Porca castela M12	1	1					
"	21	SPA328	Cupilha M3 x 28	1	1					
"	22	DM60A03C	Bola da roda traseira	1	1					
"	23	D6062B	Anel da bola	1	1					
"	24	PWM8	Arruela lisa M8	1	1					
"	25	SWBM8	Arruela de pressão M8	1	1					
"	26	HNBM8	Porca M8	1	1					

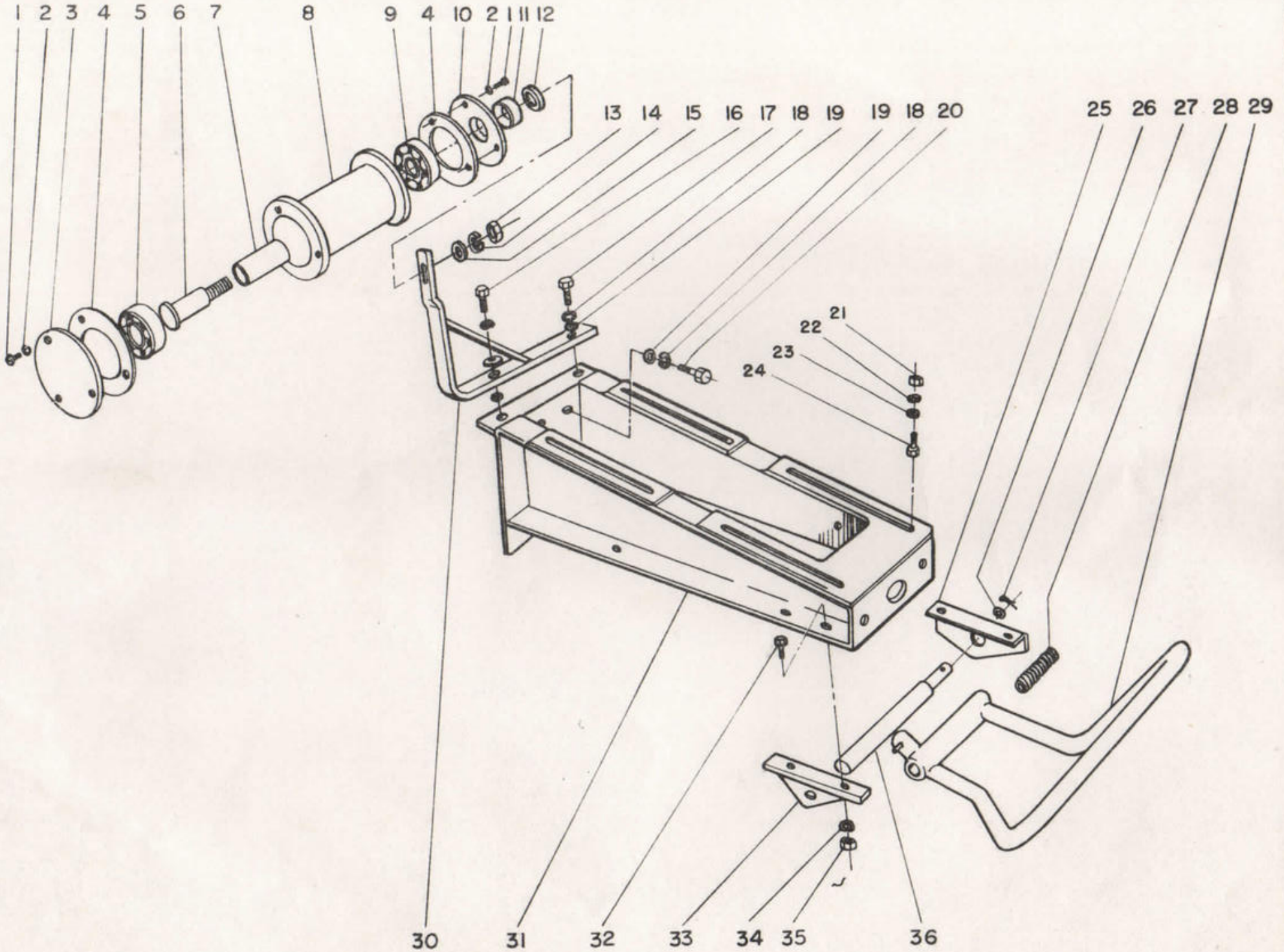
1 2 3 4 5 6 7 8 9 4 10 2 1 11 12
13 14 15 16 17 18 19 19 18 20
21
22
23
24
25 26 27 28 29
30 31 32 33 34 35 36

PAGI.	NQ	NQ DA PEÇA	DENOMINAÇÃO	QUANTIDADE						OBSERVAÇÃO
				M.80	M.90					
M-12	1	RBMP610	Parafuso Philips M 6 x 10	6	6					
"	2	SWBM6	Arruela de pressão	6	6					
"	3	D6077B	Tampa da polia esticadora (B)	1	1					
"	4	D6078	Junta P/polia esticadora	2	2					
"	5	6204	Rolamento	1	1					
"	6	DM6073F	Eixo da polia esticadora	1	1					
"	7	D6074	Bucha da polia esticadora (A)	1	1					
"	8	D6072C	Polia esticadora	1						
"	8	D6501	Polia esticadora		1					
"	9	6204-Z	Rolamento	1	1					
"	10	D6076B	Tampa da polia esticadora (A)	1	1					
"	11	D6075	Bucha da polia esticadora (B)	1	1					
"	12	FR30	Anel de feltro	1	1					
"	13	HNBM12	Porca M 12	1	1					
"	14	SWBM12	Arruela de pressão M 12	1	1					
"	15	PWBM12	Arruela lisa M 12	1	1					
"	16	HBBM1242	Parafuso M 12 x 42	1	1					
"	17	HBBM1245	Parafuso M 12 x 45	1	1					
"	18	SWBM12	Arruela de pressão M 12	6	6					
"	19	PWM12	Arruela lisa M12	6	6					
"	20	HBBM1230	Parafuso M 12 x 30	4	4					
"	21	HNBM10	Porca M 10	4	4					
"	22	SWBM10	Arruela de pressão M 10	4	4					
"	23	PWM10	Arruela lisa M 10	4	4					
"	24	HBBM1045	Parafuso M 10 x 45	4	4					
"	25	D6122	Fixador do protetor esquerda	1	1					
"	26	PWM16	Arruela lisa M 16	1	1					
"	27	SPA320	Cupilha M 3 x 20	1	1					
"	28	D6006C	Mola da protetora	1	1					
"	29	D6120	Protetor anterior	1	1					

PAGI.	NQ	NQ DA PEÇA	DENOMINAÇÃO	QUANTIDADE						OBSERVAÇÃO
				M.80	M.90					
M-12	30	D6096C	Suporte da polia esticadora	1	1					
"	31	D6001P	Moldura dianteira	1	1					
"	32	HBBM1020	Parafuso M 10 x 20	4	4					
"	33	D6121	Fixador do protetor direito	1	1					
"	34	SWBM10	Arruela de pressão M 10	4	4					
"	35	HNBM10	Porca M 10	4	4					
"	36	D6005B	Eixo da protetora	1	1					

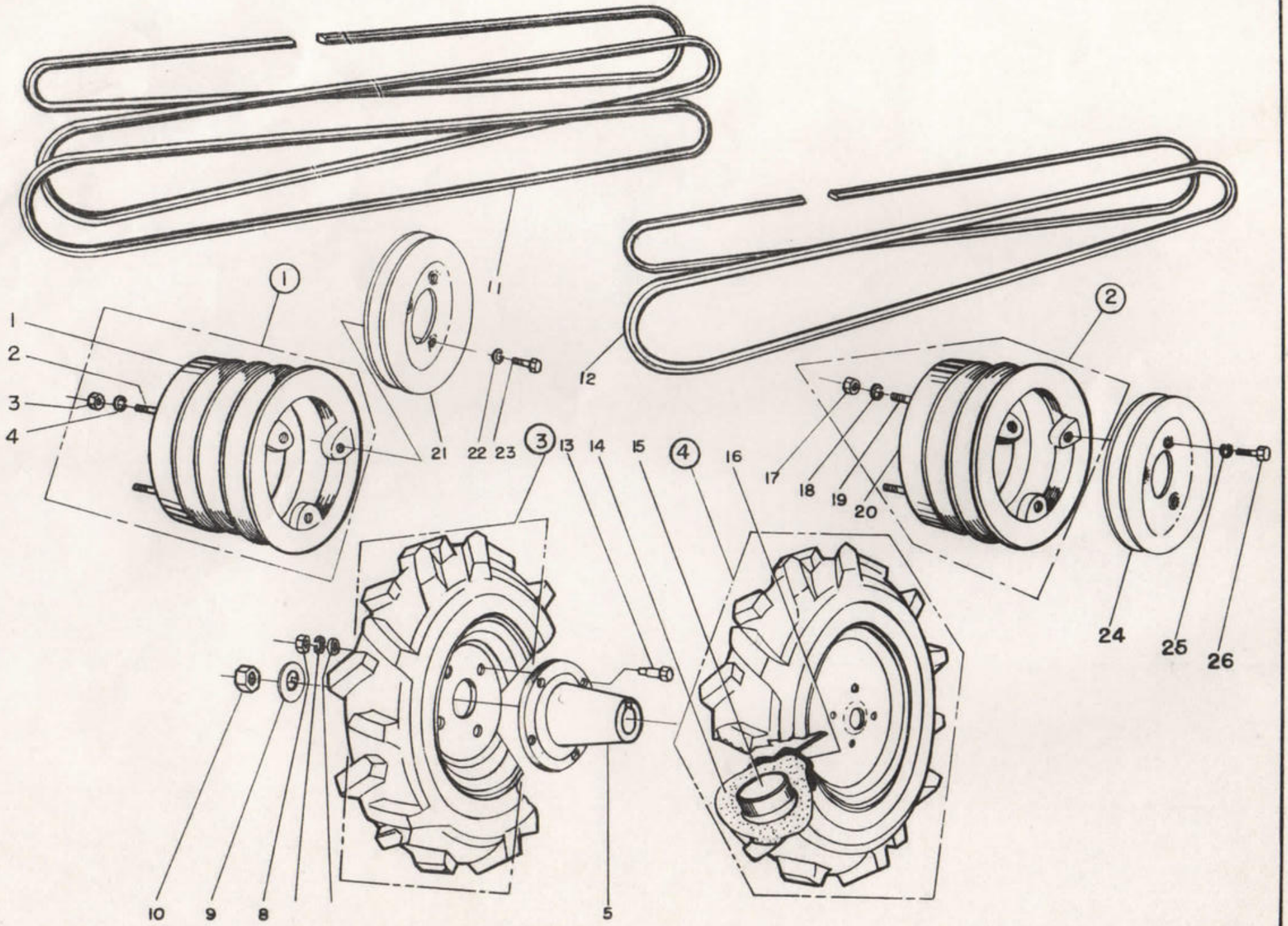
1
2
3
4
11
12
21
22
23
24
25
26
5
8
9
10
13
14
15
16
17
18
19
20

PAGI.	NQ	NQ DA PEÇA	DENOMINAÇÃO	QUANTIDADE						OBSERVAÇÃO
				M.80	M.90					
M-13	1	F6501	Polia do motor em V		1					
"	2	5RM-7	Prisioneiro p/polia		3					① F65A101
"	3	HNBM10	Porca M 10		3					
"	4	SWBM10	Arruela de pressão M 10		3					
"	5	A6312E	Cubo cônico p/roda	2	2					
"	6	PEM12	Arruela M 12	8	8					
"	7	SWBM12	Arruela de pressão M 12	8	8					
"	8	HNBM12	Porca M 12	8	8					
"	9	A6314B	Arruela da trava	2	2					
"	10	A6313	Porca	2	2					
"	11	VB73	Correia em V tipo B 73		3					
"	12	VB71	Correia em V tipo B 71	2						
"	13	AM6102D	Parafuso da roda	8	8					
"	14	A6326-2	Pneu 6 - 12	2	2					③ A6327(Esquerda)
"	15	A6326-3	Camara 6 - 12	2	2					④ A6326(Direita)
"	16	A6326-1	Roda 6 - 12	2	2					
"	17	HNBM10	Porca M10	3						② FM60A01B
"	18	SWBM10	Arruela de pressão	3						
"	19	5RM-7	Prisioneiro p/polia	3						
"	20	FM6003	Polia do motor em V	1						
"	21	H-46	Polia 160 Ø p/motor 2 V		1					
"	22	SWBM10	Arruela de pressão M 10		3					
"	23	HBAM1025	Parafuso M10 x 20		3					
"	24	H-8	Polia de velocidade 160 Ø	1						
"	25	SWBM10	Arruela de pressão M 10	3						
"	26	HBAM1025	parafuso M 10 x 25	3						

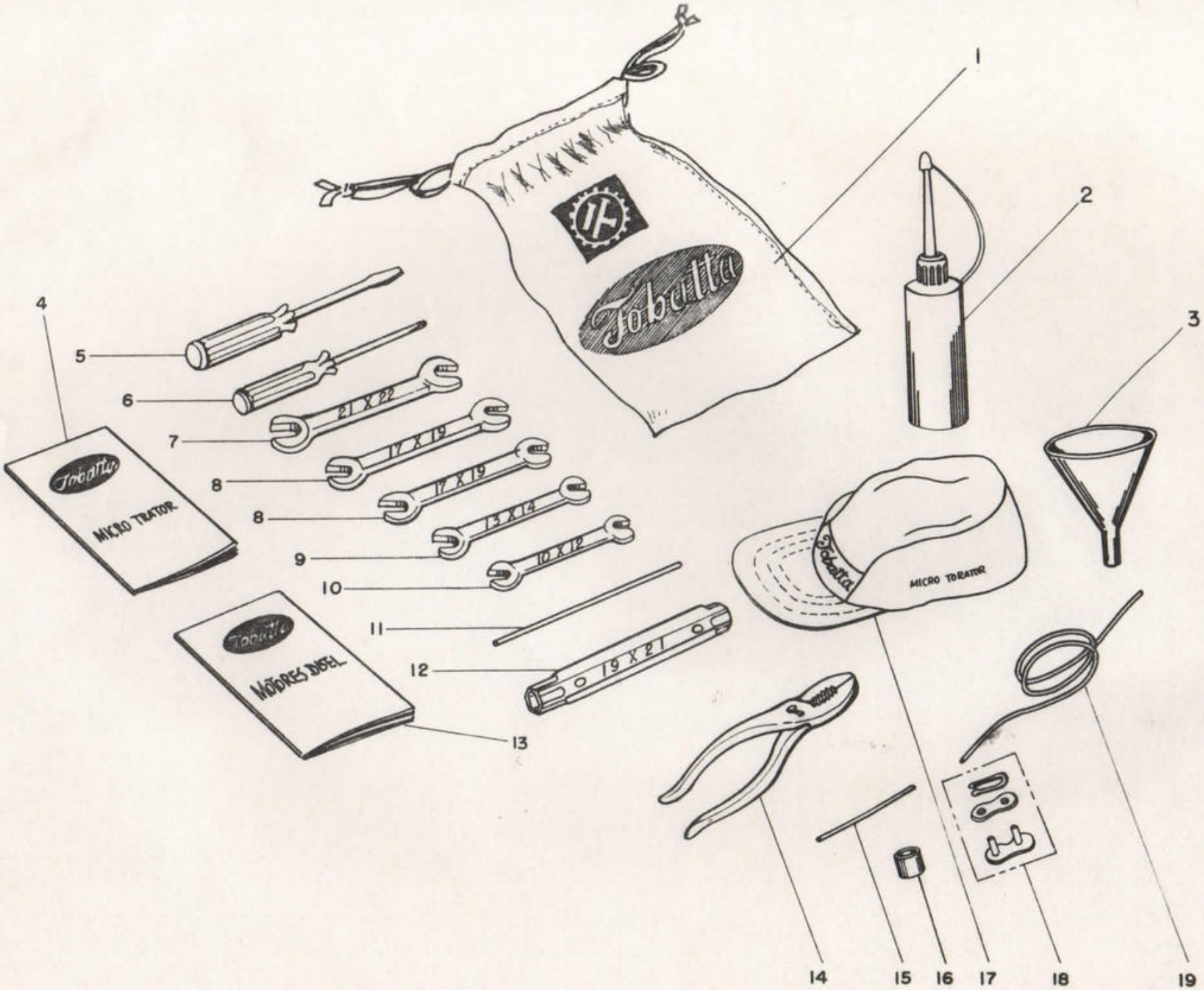
1
2
3
4
5
6
7
8
8
9
10
11
12
13
14
15
16
17
18
19
Tobatta
MICRO TRATOR
21 X 22
17 X 19
17 X 19
13 X 14
10 X 12
19 X 21
MOTORES DIESEL

PAG!	NQ	NQ DA PEÇA	DENOMINAÇÃO	QUANTIDADE						OBSERVAÇÃO
				M.80	M.90					
M-14	1	5P-41	Sacola de ferramenta	1	1					Nº Completo FP - 9080
"	2	5P-5	Almotolia	1	1					
"	3	5P-18	Funil	1	1					
"	4	F7101	Manual de instrução p/micro	1	1					
"	5	5P-2	Chave de fenda "SDA 100"	1	1					
"	6	5P-3	Chave de fenda em cruz nº 2	1	1					
"	7	5P-45	Chave fixa 21 x 22	1	1					
"	8	5P-44	Chave fixa 17 x 19	2	2					
"	9	5P-43	Chave fixa 13 x 14	1	1					
"	10	5P-42	Chave fixa 10 x 22	1	1					
"	11	5P-26	Alavanca	1	1					
"	12	5P-19	Chave tubular 19 x 21	1	1					
"	13	80P-27	Manual de instrução p/motor	1	1					
"	14	5P-16	Alicate PR 150	1	1					
"	15	8P-46	Tubo plastico 10$^{\phi}$ x 8$^{\phi}$ x 65	1	1					
"	16	F6044B	Cobertura do 3º eixo	1	1					
"	17	5P-29	Boné	1	1					
"	18	DK640	Remendo de corrente auxiliar	3	3					
"	19	5P-15	Tubo de plastico	1	1					

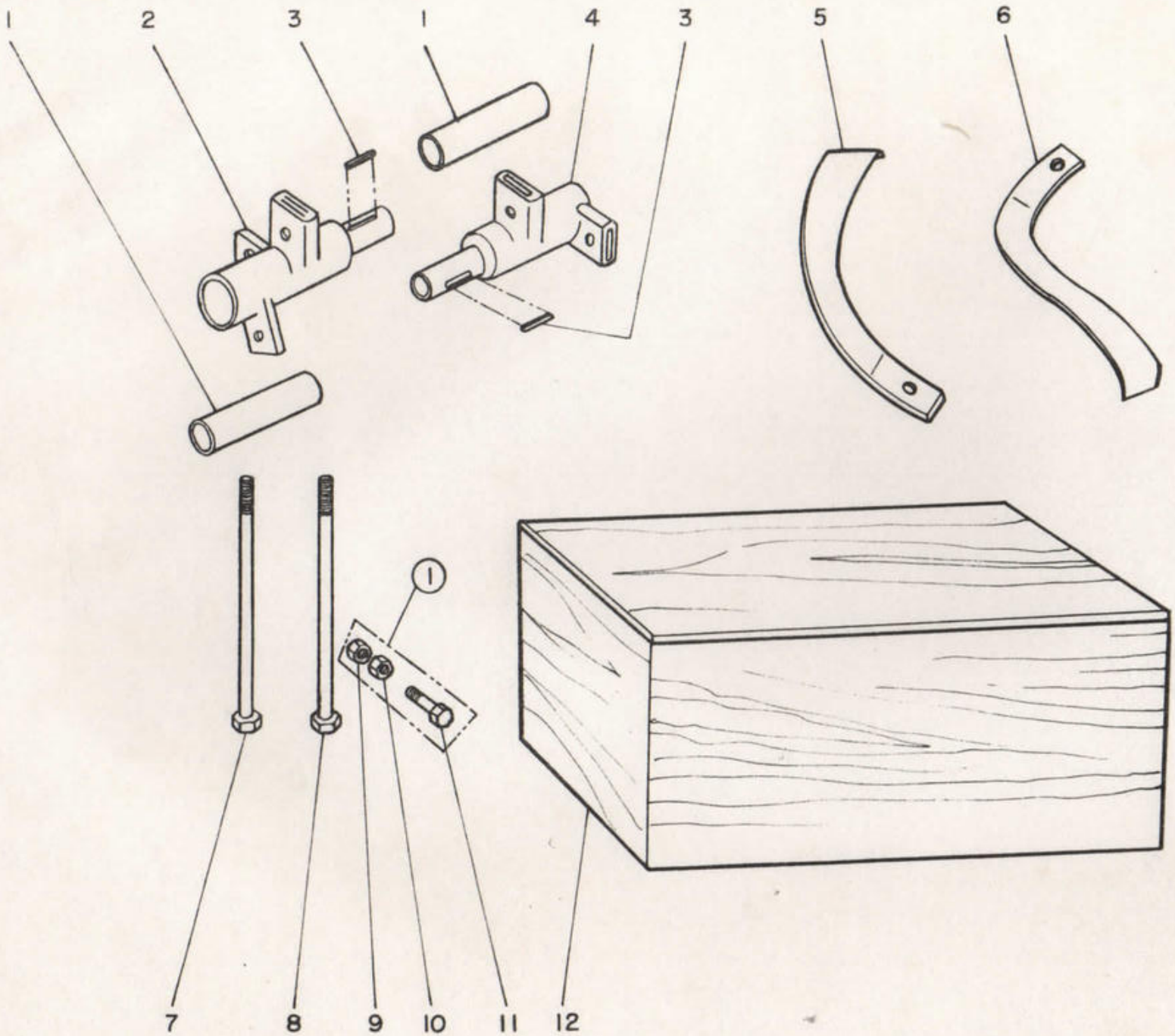
1
2
3
1
4
3
5
6
1
7
8
9
10
11
12

PAGI.	NQ	NQ DA PEÇA	DENOMINAÇÃO	QUANTIDADE						OBSERVAÇÃO
				M.80	M.90					
M-15	1	B6504	Cobertura do eixo da rotativa	2	2					
"	2	G6048	Extensão da enxada 75cm.esquerda	1	1					
"	3	G6005	Chaveta	2	2					
"	4	G6047	Extensão da enxada 75cm.direita	1	1					
"	5	19-D	Enxada 19-R	3	3					
"	6	19-E	Enxada 19-L	3	3					
"	7	GD6006	Parafuso rôsca direita	1	1					
"	8	GE6006	Parafuso rôsca esquerda	1	1					① CPE - 26
"	9	F6009	Contra porca	6	6					F 6007...quant.1
"	10	F6008C	Porca p/enxada	6	6					F 6008C..quant.1
"	11	F6007	Parafuso p/enxada	6	6					F 6009...quant.1
"	12	F6001	Caixa p/peça	1	1					