RUTHZIL TRATOR COMERCIAL DE PEÇAS LTDA 11 97083-6812 ROLANDO

VOLVO CONSTRUCTION EQUIPMENT

MC110C-MCT145C

PARTS CATALOG

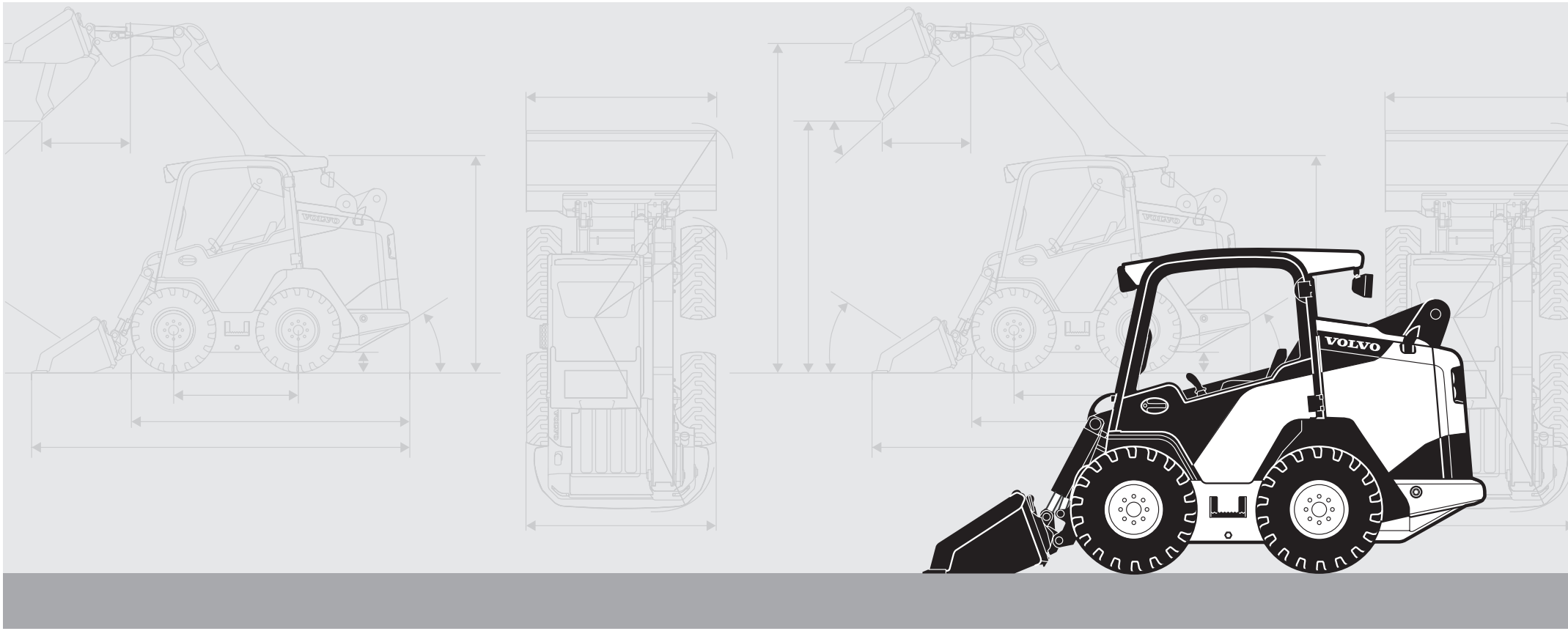

Publ. No. PUB 20024822-D



Volvo Construction Equipment
www.volvoce.com

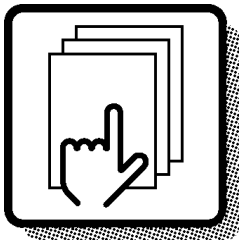

1

Preface and instructions
Préface et instructions
Vorwort und Anweisungen
Prefacio e instrucciones
Förord och anvisningar

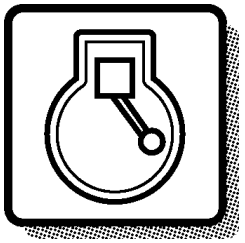

2

Engine
Moteur
Motor
Motor
Motor

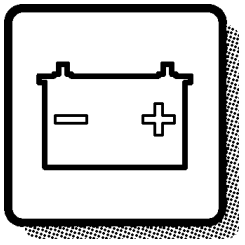

3

Electrical systems and instruments
Système électrique et instruments
Elektrisches System und Instrumente
Sistema eléctrico e instrumentos
Elsystem och instrument

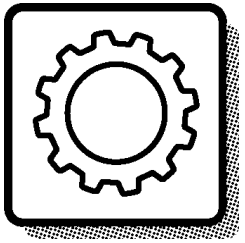

4

Power transmission
Transmission de force
Kraftübertragung
Transmisión de fuerza
Kraftöverföring

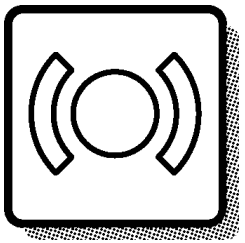

5

Brakes
Freins
Bremsen
Frenos
Bromsar

Steering system
Systèm de direction
Lenksystem
Sistema de dirección
Styrsystem

6

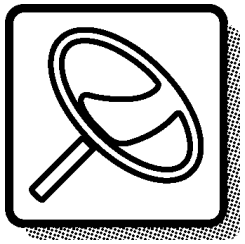

Frame and wheels
Bâti et roues
Rahmen und räder
Bastidor y ruedas
Ram och hjul

7

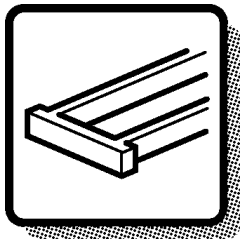

Body with associated parts
Carrosserie avec détails
Aufbau mit Zubehörteilen
Carroceria con detalles
Karosseri

8

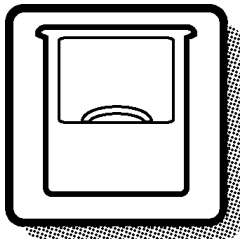

Miscellaneous equipment
Equipments divers
Übrige Ausrüstung
Equipo diverso
Övrig utrustning

9

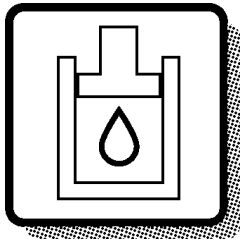

Numerical index
Répertoire numérique
Nummernverzeichnis
Indice numérico
Nummerregister

10

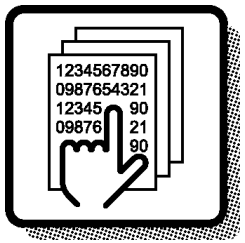

GBR

Only genuine parts are presented in this catalogue. These parts have been subjected to the necessary function and endurance tests, and they comply with the high quality and safety requirements that have been set for Volvo Construction Equipment. You should note that warranties do not cover damages that are caused or aggravated by the fact that a non-genuine part was fitted.

The illustrations shown in the catalogues should not be used as assembly or workshop instructions. Separate literature for the various specific subject areas is available for that purpose.

The owner of the machine or equipment should state the model designation, manufacturing number, part number, quantity, and the name, or description, of the part when ordering parts.

For location of the model and engine designation plates,
etc, see page 4-5.

Market-adapted equipment entered in catalogue, can be seen on page 26.

See page 13 for a ”Catalogue Guide” on how to use the parts catalogue.

See page 22 for table of abbreviations.

This catalogue has been produced by Volvo Construction Equipment. If you have any point of views regarding the catalogue, or if you detect any errors in the catalogue, please send a mail to:
E-mail: vce.parts.catalog@volvo.com

Skid steer loaders: Volvo

MC110C, MC110C T4
MC115C, MC115C T4
MC125C, MC125C T4
MC135C, MC135C T4
MC155C, MC155C T4
MCT110C, MCT110C T4
MCT125C, MCT125C T4
MCT135C, MCT135C T4
MCT145C, MCT145C T4

S/N 1640000 -, T4 S/N 2206003 -

FRA

Seules les pièces d'origine sont présentées dans les catalogues des pièces de rechange. Toutes ces pièces ont été soumises à des tests de fonctionnement et de longévité pour être conformes aux exigences sévères de qualité et de sécurité posées par Volvo Construction Equipment. Notez que les garanties ne couvrent pas les dégâts et les dommages causés par le montage de pièces autres que des pièces d'origine.

Les illustrations dans le catalogue ne doivent pas être utilisées comme notice de montage ni comme instructions d'atelier. Pour ceci, nous vous renvoyons à la documentation spécifiquement éditée dans ce but.

Pour toute commande de pièces de rechange, indiquez la désignation du modèle, le numéro de fabrication, le numéro de référence, la quantité ainsi que la désignation de la pièce.

Le placement des plaques de désignation de modèle et de moteur etc. ressort de la figure ci-contre 4-5.

Equipment adapté au marché et indiqué dans la catalogue, prière de voir la liste en page 26.

Guide pour l'utilisation de catalogues de pièces de rechange, voir page 13.
Pour la liste des abréviations employées, prière de

voir en page 22.

Ce catalogue est édité par Volvo Construction Equipment. Si vous avez des commentaires ou si vous découvrez des erreurs dans ce catalogue, nous vous serions reconnaissants de bien vouloir nous envoyer un courriel à :
E-mail: vce.parts.catalog@volvo.com

Chargeuses compactes : Volvo

MC110C, MC110C T4
MC115C, MC115C T4
MC125C, MC125C T4
MC135C, MC135C T4
MC155C, MC155C T4
MCT110C, MCT110C T4
MCT125C, MCT125C T4
MCT135C, MCT135C T4
MCT145C, MCT145C T4

S/N 1640000 -, T4 S/N 2206003 -

In den Ersatzteilkatalogen sind nur Originalteile verzeichnet. Diese Teile haben die notwendigen Funktions- und Lebensdauertests durchlaufen und erfüllen die hohen Qualitäts- und Sicherheitsanforderungen von Volvo Construction Equipment. Beachten Sie bitte, dass die Garantien keine Schäden umfassen, die durch die Montage eines fremden Teils verursacht oder verschlimmert wurden.

Die Abbildungen in dem Katalog dürfen nicht als Montageanweisungen oder Werkstattanleitungen verwendet werden. Wir verweisen statt dessen auf die separate Literatur für diesen Zweck.

Der Maschinenbesitzer muss bei der Bestellung von Ersatzteilen die Modellbezeichnung, Fabriksnummer, Artikelnummer sowie Anzahl und Bezeichnung des Teils angeben.

Die Anbringung der Schilder für Modell- und Motorbezeichnung usw. geht aus dem Bild auf Seite 4-5 hervor.

Für den Markt angepasste Ausrüstung wurde in den Katalog aufgenommen, Seite 26.

Die Anweisung auf Seite 17 hilft Ihnen sich im Ersatzteilkatalog zurechtzufinden.

Abkürzungsverzeichnis, siehe Seite 22.

Dieser Katalog wurde von Volvo Construction Equipment herausgegeben. Wenn Sie Kommentare zu diesem Katalog haben oder Fehler darin finden, schreiben Sie bitte an:
E-Mail: vce.parts.catalog@volvo.com

Kompaktlader: Volvo

MC110C, MC110C T4
MC115C, MC115C T4
MC125C, MC125C T4
MC135C, MC135C T4
MC155C, MC155C T4
MCT110C, MCT110C T4
MCT125C, MCT125C T4
MCT135C, MCT135C T4
MCT145C, MCT145C T4

S/N 1640000 -, T4 S/N 2206003 -

ESP

En los catálogos de repuestos se presentan únicamente piezas originales que han sido sometidas a las necesarias pruebas de funcionamiento y duración y que cumplen las elevadas exigencias de seguridad y calidad de Volvo Construction Equipment. Recuerde que las garantías no cubren los daños ocasionados o agravados por no haber montado una pieza original.

Las ilustraciones del catálogo no deben utilizarse como base para el montaje ni como instrucciones de taller. Para ello recomendamos utilizar los manuales de taller editados a propósito.

Al hacer el pedido de repuestos, el propietario de la máquina debe indicar el modelo de la misma, su número de fabricación, la referencia de la pieza, la cantidad y la denominación.

La ubicación de letreros con las denominaciones de modelo y motor, etc., puede verse en la página 4-5.

La lista de equipos de adaptación según mercado, introducidos en el catálogo, puede verse en la página 26.

Guía para el uso del catálogo, puede verse en la página 13.

La tabla de abreviaturas puede verse en la página 22.

Este catálogo ha sido producido por Volvo Construction Equipment. Si tiene algún comentario que hacer sobre el catálogo, o detecta algún error, le rogamos que haga una copia de la página en cuestión y nos la remita junto con sus comentarios a:
E-mail: vce.parts.catalog@volvo.com

Minicargadoras compactas: Volvo

MC110C, MC110C T4
MC115C, MC115C T4
MC125C, MC125C T4
MC135C, MC135C T4
MC155C, MC155C T4
MCT110C, MCT110C T4
MCT125C, MCT125C T4
MCT135C, MCT135C T4
MCT145C, MCT145C T4

S/N 1640000 -, T4 S/N 2206003 -

SWE

I denna reservdelskatalog presenteras endast originaldelar. De har genomgått nödvändiga funktions- och livslängdsprov samt uppfyller Volvo Construction Equipments höga kvalitets- och säkerhetskrav. Observera att garantin ej täcker skador som orsakats eller förvärrats av att en icke originaldel monterats.

Illustrationerna i katalogen skall ej användas som monteringsanvisningar eller verkstadsinstruktioner. Vi hänvisar istället till separat litteratur för ändamålet.

Maskinägaren ska vid beställning av reservdelar ange, modellbeteckning, tillverkningsnummer, artikelnummer, antal samt delens benämning.

Placering av skyltar för modell- och motorbeteckning etc., framgår av bild på sidan 4-5.

Marknadsanpassade utrustningar som är införda i denna katalog framgår av förteckningen på sidan 26.

Katalogguide för hur man använder reservdelskatalogen; se sidan 21.

Förkortningstabell, se sidan 22.

Denna katalog är producerad av Volvo Construction Equipment. Om ni har synpunkter eller upptäcker något fel i katalogen, var vänlig och skriv till:
E-mail: vce.parts.catalog@volvo.com

Kompaktlastare: Volvo

MC110C, MC110C T4
MC115C, MC115C T4
MC125C, MC125C T4
MC135C, MC135C T4
MC155C, MC155C T4
MCT110C, MCT110C T4
MCT125C, MCT125C T4
MCT135C, MCT135C T4
MCT145C, MCT145C T4

S/N 1640000 -, T4 S/N 2206003 -



Volvo Construction Equipment
www.volvoce.com

Fig.	Part No.	Quantity 1	2	3	PS	KIT	Description	Dénomination	Bezeichnung	Denominatición	Benämning	Notes
	VOE 4833424	1			SS		Hydr.cylinder	Verin Hydrauli.	Druckölzylinder	Cilin Hidraul.	Hydraulcyl	963)
		1					Hydraulic cylinder	Verin Hydraulique	Hydraulzylinder	Cilindro Hidraulico	Hydraulcylinder	L PROD
												See group 94, avsn 250
1	**VOE 4833425**	1					•Cylinder Tube	•Tube Cylindre	•Zylinderrohr	•Tubo Cilindro	•Cylinderrör	
2	**VOE 4741303**	1					•Piston Rod	•Tige Piston	•Kolbenstange	•Varilla Piston	•Kolvstång	
3	**VOE 4833432**	1					•Pstn Rod Guide	•Gui.tige Piston	•Ko-stang Fuhrg	•Guia Var Piston	•Kolvst.styrning	
4	**VOE 4784039**	1				K	•Piston Rod Seal	•Eta.tige Piston	•Ko-stang Dichtg	•Reten Var Pist	•Kolvstångstätn	
5	**VOE 4833433**	1					•Spacer Ring	•Bagu.entretoise	•Abstandring	•Anillo Dist	•Distansring	
6	**VOE 914516**	1					•Snap Ring	•Circlip	•Nutring	•Circlip	•Spårring	
7	**VOE 4784999**	1				K	•Scraper	•Racleur	•Abstreicher	•Rascador	•Avstrykare	
8	**VOE 4741302**	1					•Piston	•Piston	•Kolben	•Piston	•Kolv	
9	**VOE 925067**	2				K	•O-ring	•Joint Torique	•O-ring	•Anillo Torico	•O-ring	
10	**VOE 4881024**	3				K	•Back-up Ring	•Bague Support	•Stutzring	•Anillo Apoyo	•Stödring	
11	**VOE 955898**	1					•Washer	•Rondelle	•Scheibe	•Arandela	•Bricka	
12	**VOE 13955884**	1					•Castle Nut	•Ecrou Crenele	•Kronenmutter	•Tuerca Corona	•Kronmutter	(VOE 955884)
13	**VOE 907847**	1					•Cotter Pin	•Goupille Fendue	•Splint	•Pasador Hendido	•Saxpinne	
14	**VOE 944154**	1					•Snap Ring	•Circlip	•Nutring	•Circlip	•Spårring	
	VOE 11990060	1					Gasket Kit	Kit Joints	Dichtungssatz	Juego Juntas	Packningsats	

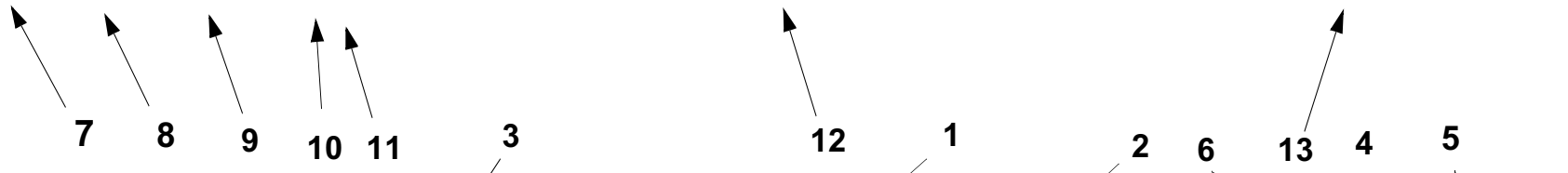

963) **GB**: Cylinder tube is marked ” 424 ”. See illustration fig. A. **FR**: Tube cylindre marquer ”424”. Voir illustration fig. A. **DE**: Das Zylinderrohr ist gekennzeihnet mit ”424”. Siehe Illustration fig. A. **ES:** Tubo cilindro marcado ”424”. Véase ilustración fig. A. **SE**: Cylinderrör är märkt ” 424 ”. Se bild pos. A.

1		**Hydraulcylinder E Prod** **Cilindro hidráulico E Prod** **Druckölzylinder E Prod** **Cylindre hydraulique E Prod** **Hydraulic cylinder E Prod**	Catalogue id **90691** / Group **924**
2			Illustr. No **AC290A** / Section **200**
3			
4			Issue **VOE 63D9990691** / Page **623**
5		**90271, 91357, STD USA**	

GBR

In addition to part numbers, the Parts Catalogue also includes a vast amount of essential information which you, the operator, should be acquainted with.
With the ”Catalogue Guide”, we want to show clearly how the catalogues are arranged and what sort of information is presented therein.

Group 1 Preface and Instructions
Here you can find the following information:
- Title page and publication number
- Group index
- Product signs
- Preface
- List of items of equipment adapted to market requirements that have been introduced
- Catalogue Guide
- Table of abbreviations

Group 2 - 9 Text and illustration pages

- The table of contents shows the division of the main groups into sub-groups, with reference to page number and section.
- Illustration page. The position number of the illustration refers to the text page.
- Text page
  1. Heading.
  2. Additional text which limits the validity of the section. An example is information relating to manufacturing numbers and equipment adapted to market requirements.
  3. Designation for quantity columns.
  4. Illustrations.
  5. Group, section, page, which you should use when you search for information in the catalogue.
  6. Catalogue identification and issue designation.
  7. Position number of the part on the associated drawing.
  8. Part number
  9. Quantity. The column designation indicates the version which is shown in each column. The quantity stated refers to the quantity for each machine or, where appropriate, for each complete unit.
     ”REQ” refers to the required amount. See also ”Notes” column.
  10. PS (Parts Status) indicates the status code of the part.
      ”NS” means that the part is not kept in stock.
      ”OP” means that the part is no longer in stock.
      ”SE” means that an alternative part shall be used.
      ”SS” means that the part has been replaced.
      Refer to Group 10 Replaced parts for further information.
  11. KIT. Parts that are marked with a ”K” are included in a kit. The number of the kit is often indicated after other part numbers.
  12. Description. The indentations indicate if one or more parts are included in the assembled unit described above. The parts are included when a complete unit is ordered.
  13. Notes. Other information relating to a particular part is given here.
      - Footnote number (963 for example) is given at the bottom of the page.
      - Replaced parts (955884, for example).
      - Product or manufacturing number.
      - Abbreviations and technical information.
      - Reference to page and group.

Group 10 Replaced parts / Number index

- Replaced parts. The part numbers of parts marked with ”SS” (in the PS column) are indicated here, together with their replacement numbers.
  The replacement parts may in turn be also replaced, and so on.
- Number index. All parts included in the catalogue are indicated here, together with a reference to group, section and page.

Continued improvements and successes in design could result in modifications to your equipment which are not covered by this publication. Each publication is revised when required to include these modifications in later issues.

Any unauthorized reproduction of any part of this document would be in violation of Volvo Construction Equipment rights and will be prosecuted to the fullest extent allowed by law. We reserve the right to make changes without prior notice.

Fig.	Part No.	Quantity 1	2	3	PS	KIT	Description	Dénomination	Bezeichnung	Denominatición	Benämning	Notes
	VOE 4833424	1			SS		Hydr.cylinder	Verin Hydrauli.	Druckölzylinder	Cilin Hidraul.	Hydraulcyl	963)
		1					Hydraulic cylinder	Verin Hydraulique	Hydraulzylinder	Cilindro Hidraulico	Hydraulcylinder	L PROD
												See group 94, avsn 250
1	**VOE 4833425**	1					•Cylinder Tube	•Tube Cylindre	•Zylinderrohr	•Tubo Cilindro	•Cylinderrör	
2	**VOE 4741303**	1					•Piston Rod	•Tige Piston	•Kolbenstange	•Varilla Piston	•Kolvstång	
3	**VOE 4833432**	1					•Pstn Rod Guide	•Gui.tige Piston	•Ko-stang Fuhrg	•Guia Var Piston	•Kolvst.styrning	
4	**VOE 4784039**	1				K	•Piston Rod Seal	•Eta.tige Piston	•Ko-stang Dichtg	•Reten Var Pist	•Kolvstångstätn	
5	**VOE 4833433**	1					•Spacer Ring	•Bagu.entretoise	•Abstandring	•Anillo Dist	•Distansring	
6	**VOE 914516**	1					•Snap Ring	•Circlip	•Nutring	•Circlip	•Spårring	
7	**VOE 4784999**	1				K	•Scraper	•Racleur	•Abstreicher	•Rascador	•Avstrykare	
8	**VOE 4741302**	1					•Piston	•Piston	•Kolben	•Piston	•Kolv	
9	**VOE 925067**	2				K	•O-ring	•Joint Torique	•O-ring	•Anillo Torico	•O-ring	
10	**VOE 4881024**	3				K	•Back-up Ring	•Bague Support	•Stutzring	•Anillo Apoyo	•Stödring	
11	**VOE 955898**	1					•Washer	•Rondelle	•Scheibe	•Arandela	•Bricka	
12	**VOE 13955884**	1					•Castle Nut	•Ecrou Crenele	•Kronenmutter	•Tuerca Corona	•Kronmutter	(VOE 955884)
13	**VOE 907847**	1					•Cotter Pin	•Goupille Fendue	•Splint	•Pasador Hendido	•Saxpinne	
14	**VOE 944154**	1					•Snap Ring	•Circlip	•Nutring	•Circlip	•Spårring	
	VOE 11990060	1					Gasket Kit	Kit Joints	Dichtungssatz	Juego Juntas	Packningsats	

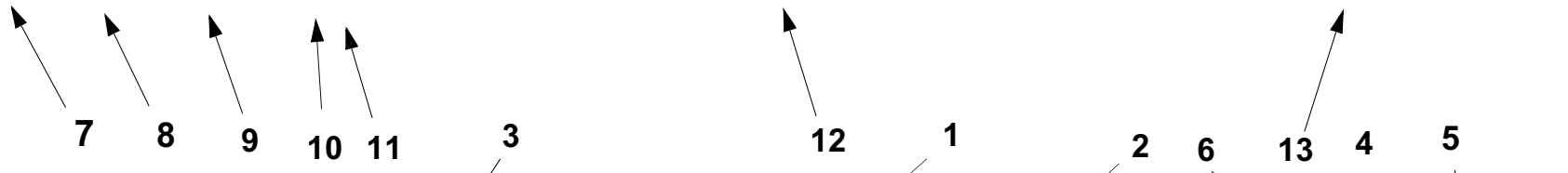

963) **GB**: Cylinder tube is marked ” 424 ”. See illustration fig. A. **FR**: Tube cylindre marquer ”424”. Voir illustration fig. A. **DE**: Das Zylinderrohr ist gekennzeihnet mit ”424”. Siehe Illustration fig. A. **ES:** Tubo cilindro marcado ”424”. Véase ilustración fig. A. **SE**: Cylinderrör är märkt ” 424 ”. Se bild pos. A.

1		**Hydraulcylinder E Prod** **Cilindro hidráulico E Prod** **Druckölzylinder E Prod** **Cylindre hydraulique E Prod** **Hydraulic cylinder E Prod**	Catalogue id **90691** / Group **924**
2			Illustr. No **AC290A** / Section **200**
3			
4			Issue **VOE 63D9990691** / Page **623**
5		**90271, 91357, STD USA**	

FRA

Le catalogue de pièces de rechange présente, non seulement les numéros de référence, mais également d'autres informations qu'un opérateur se doit de connaître. Ce guide de catalogue vous indique, d'une façon générale, comment sont conçus nos catalogues et quelles informations ils vous apportent.

Groupe 1 Avant-propos et instructions
Sous ce groupe, vous trouvez :
- La page de titre avec le numéro de publication
- Le registre des groupes
- Les plaques de produit
- Un avant-propos
- Une liste des équipements introduits suivant les pays
- Un guide de catalogue
- Un tableau des abréviations

Groupes 2 - 9 Pages de texte et d'illustration
- Le sommaire indique la division des groupes principaux en sous-groupes avec des renvois aux pages et aux sections.
- La page d'illustration. L'illustration donne les numéros de position qui renvoient à la page de texte.
- La page de texte
  1. Rubrique
  2. Texte supplémentaire qui limite la validité de la section, par exemple numéro de série et équipements adaptés aux pays
  3. Désignation des modèles pour les différentes colonnes
  4. Illustrations
  5. Groupe, section, page utilisés pour la recherche dans le catalogue
  6. Identification du catalogue et de l'édition
  7. Numéro de position de la pièce sur l'illustration afférente
  8. Numéro de référence
  9. Quantité. La désignation des colonnes indique le modèle qui se réfère à chaque colonne. La quantité indiquée correspond à la quantité par engin ou, suivant les cas, par unité complète. ”REQ” signifie quantité nécessaire, voir la colonne Notes
  10. PS (Parts Status) indique le code d'état de la pièce.
  -”NS” signifie que la pièce n'existe pas en magasin.
  ”OP” signifie que la pièce n¿est plus en magasin.
  ”SE” signifie qu¿une autre pièce devrait être employée. .
  ”SS” signifie que la pièce a été remplacée.
  Voir le groupe 10, pièces remplacées, pour de plus amples informations.
  11. KIT. Les pièces marquées ”K” font partie d'un kit. Le numéro du kit est le plus souvent indiqué après les autres numéros de référence.
  12. Description. Le décalage indique si une ou plusieurs pièces font partie de l'unité complète indiquée au-dessus. Ces pièces sont envoyées pour une commande d'une unité complète.
  13. Notes (Remarques). Diverses informations relatives à une pièce sont notées ici.
  - Un numéro de note de bas de page (par exemple 963) est donné au bas de la page.
  - Pièces remplacées (par exemple 955884).
  - Numéro de produit ou numéro de fabrication.
  - Abréviations et explications techniques.
  - Renvoi aux pages et aux groupes.

Groupe 10 Pièces remplacées/Registre des numéros

- Pièces remplacées. Les numéros de référence marquées ”SS” (dans la colonne PS) sont repris ici avec leur numéro de remplacement. Ces pièces remplacées peuvent, à leur tour, être remplacées par d'autres, etc.
- Registre des numéros. Tous les numéros de référence du catalogue se retrouvent ici avec un renvoi au groupe, à la section et à la page.

Les perfectionnements continus et les progrès réalisés dans la conception peuvent entraîner, sur votre engin, des modifications qui ne sont pas prises en compte dans cette publication. Chaque publication est remise à jour suivant les besoins pour inclure toutes ces modifications dans les dernières éditions.

La reproduction non autorisée de toute partie de ce document constitue une violation des droits d'auteur de Volvo Construction Equipment, et entraînera des poursuites aux termes de la loi. Nous nous réservons le droit d'apporter des modifications sans préavis.

Fig.	Part No.	Quantity 1	2	3	PS	KIT	Description	Dénomination	Bezeichnung	Denominatición	Benämning	Notes
	VOE 4833424	1			SS		Hydr.cylinder	Verin Hydrauli.	Druckölzylinder	Cilin Hidraul.	Hydraulcyl	963)
		1					Hydraulic cylinder	Verin Hydraulique	Hydraulzylinder	Cilindro Hidraulico	Hydraulcylinder	L PROD
												See group 94, avsn 250
1	**VOE 4833425**	1					•Cylinder Tube	•Tube Cylindre	•Zylinderrohr	•Tubo Cilindro	•Cylinderrör	
2	**VOE 4741303**	1					•Piston Rod	•Tige Piston	•Kolbenstange	•Varilla Piston	•Kolvstång	
3	**VOE 4833432**	1					•Pstn Rod Guide	•Gui.tige Piston	•Ko-stang Fuhrg	•Guia Var Piston	•Kolvst.styrning	
4	**VOE 4784039**	1				K	•Piston Rod Seal	•Eta.tige Piston	•Ko-stang Dichtg	•Reten Var Pist	•Kolvstångstätn	
5	**VOE 4833433**	1					•Spacer Ring	•Bagu.entretoise	•Abstandring	•Anillo Dist	•Distansring	
6	**VOE 914516**	1					•Snap Ring	•Circlip	•Nutring	•Circlip	•Spårring	
7	**VOE 4784999**	1				K	•Scraper	•Racleur	•Abstreicher	•Rascador	•Avstrykare	
8	**VOE 4741302**	1					•Piston	•Piston	•Kolben	•Piston	•Kolv	
9	**VOE 925067**	2				K	•O-ring	•Joint Torique	•O-ring	•Anillo Torico	•O-ring	
10	**VOE 4881024**	3				K	•Back-up Ring	•Bague Support	•Stutzring	•Anillo Apoyo	•Stödring	
11	**VOE 955898**	1					•Washer	•Rondelle	•Scheibe	•Arandela	•Bricka	
12	**VOE 13955884**	1					•Castle Nut	•Ecrou Crenele	•Kronenmutter	•Tuerca Corona	•Kronmutter	(VOE 955884)
13	**VOE 907847**	1					•Cotter Pin	•Goupille Fendue	•Splint	•Pasador Hendido	•Saxpinne	
14	**VOE 944154**	1					•Snap Ring	•Circlip	•Nutring	•Circlip	•Spårring	
	VOE 11990060	1					Gasket Kit	Kit Joints	Dichtungssatz	Juego Juntas	Packningsats	

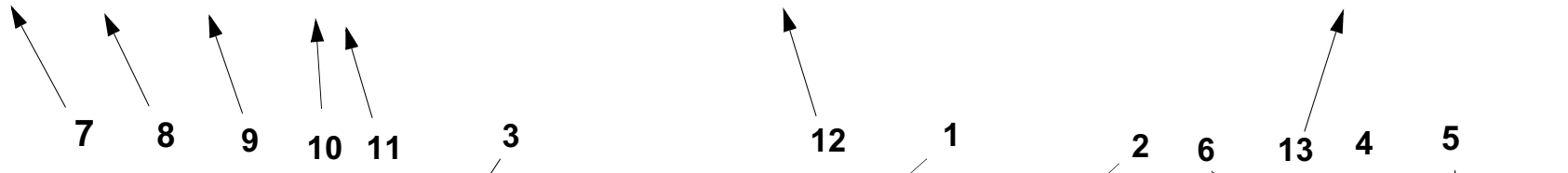

963) **GB**: Cylinder tube is marked ” 424 ”. See illustration fig. A. **FR**: Tube cylindre marquer ”424”. Voir illustration fig. A. **DE**: Das Zylinderrohr ist gekennzeihnet mit ”424”. Siehe Illustration fig. A. **ES:** Tubo cilindro marcado ”424”. Véase ilustración fig. A. **SE**: Cylinderrör är märkt ” 424 ”. Se bild pos. A.

1		**Hydraulcylinder E Prod** **Cilindro hidráulico E Prod** **Druckölzylinder E Prod** **Cylindre hydraulique E Prod** **Hydraulic cylinder E Prod**	Catalogue id **90691** / Group **924**
2			Illustr. No **AC290A** / Section **200**
3			
4			Issue **VOE 63D9990691** / Page **623**
5		**90271, 91357, STD USA**	

DEU

Im Ersatzteilkatalog sind außer den Artikelnummern auch eine Reihe von wesentlichen Informationen aufgeführt, die man unbedingt kennen sollte.
Mit der Kataloganweisung wollen wir auf eine überschaubare Art und Weise zeigen, wie unsere Kataloge aufgebaut und welche Informationen hier enthalten sind.

Gruppe 1 Vorwort und Anweisungen
Hier findet man folgendes:
- Titelseite mit Publikationsnummer
- Gruppenregister
- Produktschilder
- Vorwort
- Verzeichnis über eingeführte marktangepasste Ausrüstungen
- Kataloganweisung
- Abkürzungstabelle

Gruppe 2 - 9 Text- und Bildseiten

- Das Inhaltsverzeichnis zeigt die Einteilung der Hauptgruppe in Untergruppen mit Hinweis auf Seite und Abschnitt.
- Bildseite. Die Positionsnummer der Abbildung weist auf die Textseite hin.
- Textseite.
  1. Überschrift
  2. Zusatztext, der die Gültigkeit des Abschnitts begrenzt, z.B. Information über Herstellungsnummer und marktangepasste Ausrüstungen.
  3. Bezeichnung für die Anzahl-Spalten
  4. Abbildungen
  5. Gruppe, Abschnitt, Seite, die bei der Suche im Katalog verwendet werden.
  6. Katalogkennung und Ausgabebezeichnung
  7. Positionsnummer des Artikels mit dazugehöriger Abbildung.
  8. Artikelnummer
  9. Anzahl. Die Spaltenbezeichnung zeigt, welche Ausführung per Spalte aufgeführt ist. Die angegebene Anzahl betrifft Anzahl pro Maschine oder ggf. pro komplette Einheit. ”REQ” bezeichnet die erforderliche Menge, siehe Anmerkungsspalte.
  10. PS (Parts Status) zeigt den Statuscode des Artikels.
  -”NS” bedeutet, dass der Artikel nicht mehr auf Lager gehalten wird.
  ”OP” bedeutet, dass das Teil nicht mehr geführt wird.
  ”SE” bedeutet, dass ein alternatives Teil zu verwenden ist.
  -”SS” bedeutet, dass der Artikel ersetzt wurde.
  Siehe Gruppe 10, Ersetzte Artikel, für weitere Information.
  11. KIT. Artikel, die mit einem ”K” gekennzeichnet sind, gehören zu einem Satz. Die Nummer des Satzes wird in den meisten Fällen nach den übrigen Artikelnummern angegeben.
  12. Bezeichnung. Die Einrückung zeigt, dass ein oder mehrere Artikel in einer oben aufgeführten zusammengesetzten Einheit enthalten sind. Die Artikel sind in der Bestellung der kompletten Einheit enthalten.
  13. Notes (Anmerkungen). Hier werden übrige Informationen für einen Artikel aufgeführt:
  - Fußnotennummer, (beispielsweise 963), wird ganz unten auf der Seite angegeben.
  - Ersetzte Artikel, (beispielsweise 955884)
  - Produkt- oder Herstellungsnummer
  - Abkürzungen oder technische Informationen
  - Seiten- und Gruppenhinweis

Gruppe 10 Ersetzte Artikel / Nummernregister

- Ersetzte Artikel. Hier sind die mit ”SS” markierten (in der PS-Spalte) Artikelnummern mit ihrem Ersatz aufgeführt. Die ersetzten Artikel können wiederum ersetzt worden sein usw.
- Nummernregister. Hier sind alle im Katalog vorkommenden Artikel aufgeführt, und zwar mit Hinweis auf Gruppe, Abschnitt und Seite.

Fortlaufende Verbesserungen und Fortschritte in der Konstruktion können auch bei Ihrer Maschine zu Änderungen führen, die nicht von dieser Schrift umfasst werden. Jede Ausgabe wird bei Bedarf überarbeitet, um diese Veränderungen bei späteren Ausgaben mit zu berücksichtigen.

Jegliche Reproduktion dieses Dokumentes in Auszügen oder in vollem Umfang stellt eine Verletzung der Rechte von Volvo Construction Equipment, dar und wird unter voller Ausschöpfung der gesetzlichen Möglichkeiten strafrechtlich verfolgt. Wir behalten uns das Recht auf Änderungen ohne vorherige Ankündigung vor.

Fig.	Part No.	Quantity 1	2	3	PS	KIT	Description	Dénomination	Bezeichnung	Denominatición	Benämning	Notes
	VOE 4833424	1			SS		Hydr.cylinder	Verin Hydrauli.	Druckölzylinder	Cilin Hidraul.	Hydraulcyl	963)
		1					Hydraulic cylinder	Verin Hydraulique	Hydraulzylinder	Cilindro Hidraulico	Hydraulcylinder	L PROD
												See group 94, avsn 250
1	**VOE 4833425**	1					•Cylinder Tube	•Tube Cylindre	•Zylinderrohr	•Tubo Cilindro	•Cylinderrör	
2	**VOE 4741303**	1					•Piston Rod	•Tige Piston	•Kolbenstange	•Varilla Piston	•Kolvstång	
3	**VOE 4833432**	1					•Pstn Rod Guide	•Gui.tige Piston	•Ko-stang Fuhrg	•Guia Var Piston	•Kolvst.styrning	
4	**VOE 4784039**	1				K	•Piston Rod Seal	•Eta.tige Piston	•Ko-stang Dichtg	•Reten Var Pist	•Kolvstångstätn	
5	**VOE 4833433**	1					•Spacer Ring	•Bagu.entretoise	•Abstandring	•Anillo Dist	•Distansring	
6	**VOE 914516**	1					•Snap Ring	•Circlip	•Nutring	•Circlip	•Spårring	
7	**VOE 4784999**	1				K	•Scraper	•Racleur	•Abstreicher	•Rascador	•Avstrykare	
8	**VOE 4741302**	1					•Piston	•Piston	•Kolben	•Piston	•Kolv	
9	**VOE 925067**	2				K	•O-ring	•Joint Torique	•O-ring	•Anillo Torico	•O-ring	
10	**VOE 4881024**	3				K	•Back-up Ring	•Bague Support	•Stutzring	•Anillo Apoyo	•Stödring	
11	**VOE 955898**	1					•Washer	•Rondelle	•Scheibe	•Arandela	•Bricka	
12	**VOE 13955884**	1					•Castle Nut	•Ecrou Crenele	•Kronenmutter	•Tuerca Corona	•Kronmutter	(VOE 955884)
13	**VOE 907847**	1					•Cotter Pin	•Goupille Fendue	•Splint	•Pasador Hendido	•Saxpinne	
14	**VOE 944154**	1					•Snap Ring	•Circlip	•Nutring	•Circlip	•Spårring	
	VOE 11990060	1					Gasket Kit	Kit Joints	Dichtungssatz	Juego Juntas	Packningsats	

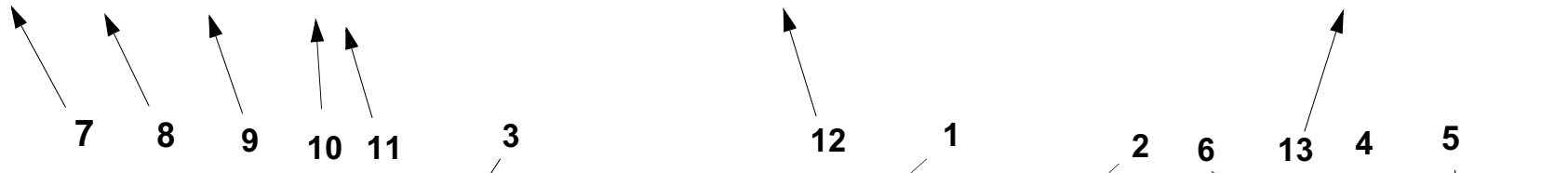

963) **GB**: Cylinder tube is marked ” 424 ”. See illustration fig. A. **FR**: Tube cylindre marquer ”424”. Voir illustration fig. A. **DE**: Das Zylinderrohr ist gekennzeihnet mit ”424”. Siehe Illustration fig. A. **ES:** Tubo cilindro marcado ”424”. Véase ilustración fig. A. **SE**: Cylinderrör är märkt ” 424 ”. Se bild pos. A.

1		**Hydraulcylinder E Prod** **Cilindro hidráulico E Prod** **Druckölzylinder E Prod** **Cylindre hydraulique E Prod** **Hydraulic cylinder E Prod**	Catalogue id **90691** / Group **924**
2			Illustr. No **AC290A** / Section **200**
3			
4			Issue **VOE 63D9990691** / Page **623**
5		**90271, 91357, STD USA**	

En el catálogo de repuestos se incluye, además de los números de artículo, numerosa información muy útil.
El propósito de la guía es explicar la estructura de los catálogos y la información que se ofrece en los mismos.

Grupo 1 Prefacio e instrucciones
Se encontrará aquí:
- El título y el número de publicación
- El índice de grupos
- Los letreros de producto
- El prefacio
- Una lista sobre los equipos adaptados a los mercados
- La guía al catálogo
- Una tabla de abreviaturas

Grupo 2 - 9 páginas con texto e ilustraciones

- El índice muestra la clasificación de los grupos principales en subgrupos con remisiones a páginas y secciones.
- Página de ilustraciones. Los números de posición de las ilustraciones. Remisiones a páginas de texto.
- Páginas de texto
  1. Rúbrica
  2. Texto adicional que delimita la validez de la sección, por ejemplo, información sobre números de fabricación y equipos según mercado.
  3. Designación para columnas de cantidades.
  4. Número de ilustración.
  5. Grupo, sección, página. Se utilizan al manejar el catálogo
  6. Identificación e indicación de la edición del catálogo.
  7. Números de posición en la ilustración correspondiente.
  8. Números de artículo
  9. Cantidad. Se indica en esta columna la ejecución. El número indicado se refiere a la cantidad por máquina o, si procede, por unidad completa. ”REQ” significa la cantidad necesaria, véase la columna de las notas.

  10. PS (Parts Status) indica el código de estado del artículo.
  -”NS” indica que el artículo no se tiene en stock.
”OP” significa que ya no se mantiene la pieza en stock.
”SE” significa que se puede usar una pieza alternativa.
-”SS” indica que el artículo ha sido sustituido.
Para más información, véase el grupo 10, artículos sustituidos.
  11. KIT. Los artículos marcados con una ”K” forman parte de un juego. El número de juego suele indicarse detrás de los demás números de artículo.
  12. Denominación. El desplazamiento indica que en la unidad indicada se incluyen uno o varios artículos. Estos se incluyen en la unidad completa pedida.
  13. Notas. Aparecen aquí diversas informaciones relativas a los artículos:
  - Números de notas de pie de página; ej. 963) aparece al final de la página.
  - Artículos sustituidos. Ej. (955884)
  - Números de producto o fabricación.
  - Abreviaturas e información técnica.
  - Remisiones a páginas y grupos.

Grupo 10 Artículos sustituidos/Índice de números

- Artículos sustituidos. Se marcan aquí con ”SS” (en la columna PS) los números de artículo con sus sustituciones. Los artículos sustituidos, a su vez, pueden haber sido sustituidos, etc.
- Índice de números. Aparecen aquí todos los artículos existentes en el catálogo con remisión a grupo, sección y página.

En su modelo de máquina pueden haberse introducido mejoras que no aparecen en esta publicación. Las publicaciones son revisadas para incluir las mejoras en ediciones posteriores.

Este documento está protegido por los derechos de autor y por lo tanto está prohibida su copia, impresión o cualquier otro tipo de reproducción indebida. La infracción de esta prohibición será penalizada. Reservado el derecho a introducir modificaciones.

Fig.	Part No.	Quantity 1	2	3	PS	KIT	Description	Dénomination	Bezeichnung	Denominatición	Benämning	Notes
	VOE 4833424	1			SS		Hydr.cylinder	Verin Hydrauli.	Druckölzylinder	Cilin Hidraul.	Hydraulcyl	963)
		1					Hydraulic cylinder	Verin Hydraulique	Hydraulzylinder	Cilindro Hidraulico	Hydraulcylinder	L PROD
												See group 94, avsn 250
1	**VOE 4833425**	1					•Cylinder Tube	•Tube Cylindre	•Zylinderrohr	•Tubo Cilindro	•Cylinderrör	
2	**VOE 4741303**	1					•Piston Rod	•Tige Piston	•Kolbenstange	•Varilla Piston	•Kolvstång	
3	**VOE 4833432**	1					•Pstn Rod Guide	•Gui.tige Piston	•Ko-stang Fuhrg	•Guia Var Piston	•Kolvst.styrning	
4	**VOE 4784039**	1				K	•Piston Rod Seal	•Eta.tige Piston	•Ko-stang Dichtg	•Reten Var Pist	•Kolvstångstätn	
5	**VOE 4833433**	1					•Spacer Ring	•Bagu.entretoise	•Abstandring	•Anillo Dist	•Distansring	
6	**VOE 914516**	1					•Snap Ring	•Circlip	•Nutring	•Circlip	•Spårring	
7	**VOE 4784999**	1				K	•Scraper	•Racleur	•Abstreicher	•Rascador	•Avstrykare	
8	**VOE 4741302**	1					•Piston	•Piston	•Kolben	•Piston	•Kolv	
9	**VOE 925067**	2				K	•O-ring	•Joint Torique	•O-ring	•Anillo Torico	•O-ring	
10	**VOE 4881024**	3				K	•Back-up Ring	•Bague Support	•Stutzring	•Anillo Apoyo	•Stödring	
11	**VOE 955898**	1					•Washer	•Rondelle	•Scheibe	•Arandela	•Bricka	
12	**VOE 13955884**	1					•Castle Nut	•Ecrou Crenele	•Kronenmutter	•Tuerca Corona	•Kronmutter	(VOE 955884)
13	**VOE 907847**	1					•Cotter Pin	•Goupille Fendue	•Splint	•Pasador Hendido	•Saxpinne	
14	**VOE 944154**	1					•Snap Ring	•Circlip	•Nutring	•Circlip	•Spårring	
	VOE 11990060	1					Gasket Kit	Kit Joints	Dichtungssatz	Juego Juntas	Packningsats	

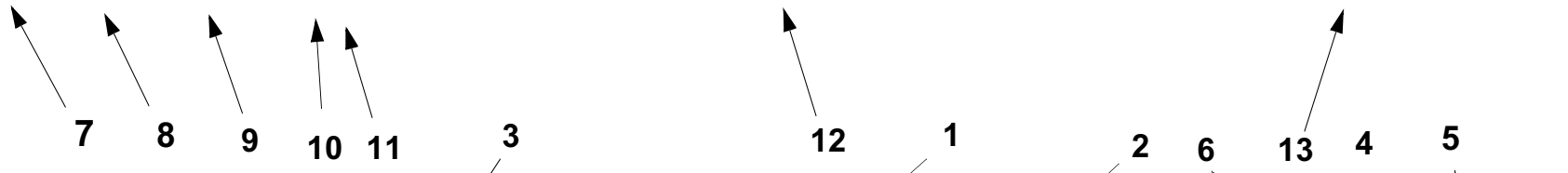

963) **GB**: Cylinder tube is marked ” 424 ”. See illustration fig. A. **FR**: Tube cylindre marquer ”424”. Voir illustration fig. A. **DE**: Das Zylinderrohr ist gekennzeihnet mit ”424”. Siehe Illustration fig. A. **ES:** Tubo cilindro marcado ”424”. Véase ilustración fig. A. **SE**: Cylinderrör är märkt ” 424 ”. Se bild pos. A.

1		**Hydraulcylinder E Prod** **Cilindro hidráulico E Prod** **Druckölzylinder E Prod** **Cylindre hydraulique E Prod** **Hydraulic cylinder E Prod**	Catalogue id **90691** / Group **924**
2			Illustr. No **AC290A** / Section **200**
3			
4			Issue **VOE 63D9990691** / Page **623**
5		**90271, 91357, STD USA**	

SWE

I reservdelskatalogen presenteras förutom artikelnummer också en mängd information som är viktig att känna till.
Med katalogguiden vill vi på ett överskådligt sätt visa hur våra kataloger är uppbyggda och vad det är för information som presenteras.

Grupp 1 Förord och anvisningar
Här finner man följande:
- Titelsida med publikationsnummer
- Gruppregister
- Produktskyltar
- Förord
- Förteckning över införda marknadsanpassade utrustningar
- Katalogguiden
- Förkortningstabell

Grupp 2 - 9 Text- och bildsidor

- Innehållsförteckningen visar huvudgruppens indelning i undergrupper med hänvisning till sida och avsnitt.
- Bildsida. Illustrationens positionsnr. hänvisar till textsidan
- Textsida
  1. Rubrik
  2. Tilläggstext som begränsar avsnittets giltighet t.ex information om tillverkningsnummer och marknadsanpassade utrustningar.
  3. Beteckning för antalskolumner
  4. Illustrationsnr.
  5. Grupp, avsnitt, sida, användes då man söker i katalogen
  6. Katalogid. och utgåvebeteckning
  7. Artikelns positionsnummer på tillhörande illustration
  8. Artikelnummer
  9. Antal. Kolumnbeteckningen visar vilket utförande som redovisas per kolumn. Angivet antal avser, antal per maskin eller i förekommande fall, per komplettenhet. ”REQ” avser erforderlig mängd, se Notes- kolumn.
  10. PS (Parts Status) visar artikelns statuskod.
      -”NS” betyder att artikeln inte lagerföres.
      -”OP” betyder att artikeln har utgått och lagerföres inte längre.
      -”SE” betyder att alternativ artikel ska användas.
      -”SS” Betyder att artikeln är ersatt.
      Se grupp 10, ersatta artiklar för vidare information.
  11. KIT. Artiklar som är markerade med ett ”K” ingår i en sats. Satsens nummer redovisas oftast efter övriga artikelnummer.
  12. Benämning. Stegförskjutning visar om en eller flera artiklar ingår i en ovanför redovisad sammansatt enhet. Artiklarna medföljer vid beställning av den kompletta enheten.
  13. Notes (Anmärkning). Här redovisas övrig information för en artikel;
      - Fotnotsnr, Ex. 963) återges längst ned på sidan.
      - Ersatta artiklar. Ex. (955884)
      - Produkt- eller tillverkningsnummer
      - Förkortningar och tekniska upplysningar
      - Sid- och grupphänvisning.

Grupp 10 Ersatta artiklar / Nummerregister

- Ersatta artiklar. Här återfinns de med ”SS” markerade (i PS -kolumn) artikelnumren med sina ersättningar. De ersättande artiklarna kan i sin tur vara ersatta osv.
- Nummerregister. Här finns alla i katalogen förekommande artiklar med hänvisning till grupp, avsnitt, sida.

Fortsatta förbättringar och framsteg vad det gäller konstruktion kan förorsaka förändringar på din maskin som inte omfattas av denna publikation. Varje publikation revideras vid behov för att inkludera dessa förändringar i senare utgåvor.

Detta dokument är upphovsrättsligt skyddat och åtnjuter därför skydd mot otillbörlig kopiering, eftertryck eller annan avbildning. Överträdelse mot detta förbud är förenat med straffansvar. Rätt till ändringar förbehålles.

TABLE OF ABBREVIATION

POUR LA LISTE DES ABRÉVIATIONS EMPLOYÉES

ABKÜRZUNGSVERZEICHNIS

PABLO DE ABREVIATIONS

FÖRKORTNINGSTABELL

ABBREVIATION	ENGLISH	FRANÇAIS	DEUTSCH	ESPAÑOL	SVENSKA
A	ampere	Ampères	Ampere	amperio	ampere
AC	Alternating Current	Courant alternatif	Wechselstrom	Corriente alterna	Växelström
ALT	alternative	alternative	wahlweise	alternativa	alternativ
AWD	All Wheel Drive	Toutes roues motrices	Allradantrieb	Tracción en las todas las ruedas	Allhjulsdrift
AX ####-	as from axle No.	à partir du N° d'essieu	ab Achsennr.	a partir del eje nro	fr o m axel nr
AX - ####	up to and incl. axle No.	jusqu'au N° d'essieu	bis Achsennr.	hasta el eje nro	t o m axel nr
BL	black	noir	schwarz	negro	svart
BLUE	blue	bleu	blau	azul	blå
BR	brown	brun	braun	marrón	brun
BRA	Brazil	Brésil	Brasilien	Brasil	Brasilien
CAB #### -	as from cab No.	à partir du N° de cabine	ab Kabinen-herstellnr.	a partir de la cabina	fr o m hytt nr
CAB - ####	up to and incl. cab No.	jusqu'au N° de cabine	bis Kabinen-herstellnr.	hasta la cabina nro	t o m hytt nr
CAN	Canada	Canada	Kanada	Canadá	Kanada
CENT	centre	au milieu	Mittere	central	mittre
CHN	China	Chine	China	China	Kina
CIN	component identification number	Numéro de référence de sous-ensemble	Bauteil-Identifizierungsnummer	Número de identificación del componente	komponentidentifikationsnummer
CPL	complete	complet	komplett	completo	komplett
m3 (CU M)	cubic metre	mètre cube	Kubikmeter	metro cúbico	kubikmeter
Cu Yd	Cubic Yard	Yard cube	Kubikyard	Yarda cúbica	Kubikyard
DC	Direct Current	Courant continu	Gleichstrom	Corriente continua	Likström
DEG	numbers of degrees, C°	nombres de degré de chaleur, C°	Anzahl in Graden C°	numero de grado de calor, C°	antal grader, C°
DELETED	deleted	supprimé	Nicht mehr lieferbar	Retirado	utgått
DEU	Germany	Allemagne	Deutschland	Alemania	Tyskland
DNK	Denmark	Danemark	Dänemark	Dinamarca	Danmark
EEC	European Economic Community (EEC)	pays du marche commun (EEC)	EU-Markt (EEC)	el mercado común (EEC)	EU-marknad (EEC)
ENG	Engine	moteur	Motor	motor	motor
ENG #### -	as from engine No.	à partir du N° de moteur	ab Motornr.	a partir del motor nro	fr o m motor nr
ENG - ####	up to and incl. engine No.	jusqu'au N° de moteur	bis Motornr.	hasta el motor nro	t o m motor nr
E PROD	early production	production antérieure	Frühere Ausführung	producción anterior	tidigare utförande
ESP	Spain	Espagne	Spanien	España	Spanien
EU	European Union	Union Européenne	Europäische Union	Unión Europea	Europeiska unionen
EXC ### -	as from excavator unit No.	à partir du N° d'excavateur	Ab Bagger-Aggregatnr.	a partir de agregado excavador nro	fr o m grävaggregat nr

ABBREVIATION	ENGLISH	FRANÇAIS	DEUTSCH	ESPAÑOL	SVENSKA
EXC - ###	up to and incl. excavator unit No.	jusqu'au N° d'excavateur	bis Bagger-Aggregatnr	hasta el agregado excavador nro	t o m grävaggregat nr
EXCL	excluding	exclus	auschliesslich	exclusivo	exklusive
FIN	Finland	Finlande	Finnland	Finlandia	Finland
F-N-R	Forward-Neutral-Reverse	Marche avant-Point mort-Marche arrière	Vorwärts-Neutral-Rückwärts	Adelante - Punto muerto - Atrás	Fram-Neutral-Back
FOPS	Falling Object Protection System	Système de protection contre la chute d'objets	FOPS (Schutz vor herabfallenden Gegenständen)	Sistema de protección contra caída de objetos	Skydd mot fallande föremål
FORW	forward	avant	vordere	delante	främre
FRA	France	France	Frankreich	Francia	Frankrike
GBR	Great Britain	Angleterre	England	Inglaterra	Storbritannien
g (GRAM)	gram	gramme	Gramm	gramo	gram
GREEN	green	vert	grün	verde	grön
GREY	grey	gris	grau	gris	grå
HD	Heavy Duty	Heavy Duty	Heavy Duty	Heavy Duty	Heavy Duty
HT #### -	as from hydraulic transmission No.	à partir du transmission hydraulique Nº	ab Hydraulikgetriebe	a partir de transmisión hidráulico nro	fr o m hydraultransmission nr
HT - ####	up to and incl. hydraulic transmission No.	jusqu'au transmission hydraulique Nº	bis Hydraulikgetriebe	hasta el transmisión hidráulico nro	t o m hydraultransmission nr
ID	diameter, inner	diamètre, intérieur	Innendurchmesser	diámetro, interior	diameter, inre
IN	inch(es)	pouce	Zoll	pulgada	tum
INCL	inclusive	inclus	einschliesslich	inclusive	inklusive
INCL IN	included in	inclus dans	gehört zur	forma parte de	ingår i
INLET	inlet	entrée	Einlass	entrada	inlopp
INNER	inner	intérieur	innen	interior	inre
IRN	Iran	Iran	Iran	Iran	Iran
ITA	Italy	Italie	Italien	Italia	Italien
ITEM NO	see item No.	voir position	siehe Position Nr.	véase posición	se positionsnummer
K	included in parts kits	fait partie du jeu complet de réparation	gehört zur Satzverpackung	forma parte del juego por juego	ingår i satsförpackning
KOR	Korea	Corée	Korea	Corea	Korea
L	litre, length	litre, longueur	Liter, Länge	litros, longitud	liter, längd
LH	left	gauche	links	izquierdo	vänster
LOAD #### -	as from loading unit No.	à partir du N° de chargeur	ab Hubaggregatnr.	a partir du unibad carga nro	t o m lastaggregat nr
LOAD - ####	up to and incl. loading unit No.	jusqu'au N° de chargeur	bis Hubaggregatnr.	hasta unidad carga nro	t o m lastaggregat nr

TABLE OF ABBREVIATION **PABLO DE ABREVIATIONS**

POUR LA LISTE DES ABRÉVIATIONS EMPLOYÉES **FÖRKORTNINGSTABELL**

ABKÜRZUNGSVERZEICHNIS

ABBREVIATION	ENGLISH	FRANÇAIS	DEUTSCH	ESPAÑOL	SVENSKA
L PROD	late production	production postérieure	jetzige Ausführung	producción posterior	senare utförande
m (M)	metric	mètre	Meter	métrico	meter
MARKED	marked	marque de	gekennzeichnet mit	marcado	märkt med
MEX	Mexico	Mexique	Mexiko	México	Mexiko
MODEL	model designation	Désignation de modèle	Modellbezeichnung	Designación de modelo	modellbeteckning
ml (ML)	millilitre	millilitre	Milliliter	milílitro	milliliter
mm (MM)	millimetre	millimètre	Millimeter	milimetros	millimeter
NLD	Netherlands	Pays-Bas	Holland	Holanda	Nederländerna
NO	number	numéro	Nummer	número	nummer
NOR	Norway	Norvège	Norwegen	Noruega	Norge
NS	part not stocked as spare part	n`est pas stocké comme pièce de rechange	nicht als Ersatzteil vorrätig	no disponible como repuesto pieza de repuesto	detaljen lagerföres ej som reservdel
OP	The part is no longer in stock	La pièce n'est plus en stock	Der Artikel wird nicht länger geführt	El artículo no se mantiene ya en stock	Artikeln lagerföres ej längre
O SZ	over size	côte supérieur	Übergrösse	sobredimensión	överdimension
OD	diameter, outer	diamètre extérieur	Aussendurchmesser	diámetro, exterior	diameter, yttre
OR	orange	orange	orange	naranja	orange
ORDER	order	commander	bestellen	hacer un pedido	beställ
OUTER	outer	extérieur	aussen	exterior	yttre
OUTLET	outlet	échappement	Auslass	escape	utlopp
PAGE	see page	voir page	siehe Seite	véase página	se sida
PAIR	pair	paire	Paar	par	par
PCS	piece(s)	pièce	Stück	cada uno	styck
PIN	product identification number	Numéro d'identification de produit	Produktidentifizierungs-Nummer	Número de identificación del producto	produktidentifikationsnummer
PINK	pink	rose	rosa	rosa	rosa
POL	Poland	Pologne	Polen	Polonia	Polen
PROD NO	product No.	Nº de produit	Produktnr.	nro de producto	produktnummer
PRT	Portugal	Portugal	Portugal	Portugal	Portugal
Q	Quantity l/min	Quantité l/min	Quantität l/min	Cantidad l/min	Kvantitet l/min
REAR	rear	arrière	hinten	detrás	bakre
RED	red	rouge	rot	rojo	röd
REPL BY -	replaced by	remplacé par	ersetzt durch	substituido por	ersättes av
REQ	order as required	quantité nécessaire	erforderliche Anzahl	cantidad necesaria	erforderligt antal
RH	right	droite	rechts	derecha	höger
ROPS	Roll-Over Protection System	Système de protection en cas de retournement	ROPS (Überrollschutz)	Sistema de protección antivuelco	Störtbågar

ABBREVIATION	ENGLISH	FRANÇAIS	DEUTSCH	ESPAÑOL	SVENSKA
RPM	revolutions per minute	tours par minute	Umdrehungen je Minute	revoluciones por minuto	varv per minut
SE	alternative spare part version exists	une version pièce de rechange existe également	Alternative Ersatzteilausführung lieferbar	Existen otras versiones de las piezas de repuesto	alternativt reservdelsutförande finns
SEE GROUP	see group	voir groupe	siehe Gruppe	véase grupo	se grupp
SEE SB	see Service Bulletin	voir bulletin de service	siehe Kundendienstmitteilung	ver boletin de servicio	se servicemeddelande
SER NO # -	as from serial No.	à partir du N° de fabrication	ab Fabrikationsnr.	a partir de fabric. nro	fr o m tillverkningsnr
SER NO - #	up to and incl.serial No.	jusqu'au N° de fabrication	bis Fabrikationsnr.	hasta el fabric. nro	t o m tillverkningsnr
SMV	slow-moving vehicle	véhicule lent	Langsames Fahrzeug	Vehículo lento	långsamtgående fordon
S/N #### -	as from serial No.	à partir du N° de série	ab Fabrikationsnr.	a partir de fabricación nro.	fr o m tillverkningsnr
S/N - ####	up to and incl. serial No.	jusqu'au N° de série	bis Fabrikationsnr.	hasta el fabricación nro.	t o m tillverkningsnr
SUPPL	supplementary details, no spare part	indication compléter	zuzätliche Angaben	parte completar	kompletterande uppgift, ej reservdel
SPECIAL	special model	construction spéciale	Sonderausführung	modelo especial	specialutförande
mm2 (SQ MM)	square millimeters	millimètre carré	Quadratmillimeter	milimetros cuadrados	kvadratmillimeter
SS	superseded part	pièce remplacée	ersetztes Teil	pieza substituida	ersatt artikel
STD	standard version	version standard	Standardausführung	versión standard	standardutförande
STD SZ	standard size	dimension standard	Standardabmessung	dimensión standard	standarddimension
SWE	Sweden	Suède	Schweden	Suecia	Sverige
THICK	thickness	épaisseur	Dicke	espesor	tjocklek
TM NO # -	as from transmission No.	à partir du N° de transmission	ab Getriebenr.	a partir de transmisión nro	fr o m transmission nr
TM NO - #	up to and incl. transmission No.	jusqu'au N° de transmission	bis Getriebenr.	hasta el de transmisión nro	t o m transmission nr
UPPER	upper	supérieur	oben	superior	övre
USA	United States of America	États-Unis	Vereinigte Staaten	Estados Unidos	USA
U SZ	under size	côte interieur	Untergrösse	subdimensión	underdimension
V	volt	volt	Volt	voltio	volt
VIOL	violet	violet	violett	violeta	violett
VPM	vibrations per minute	vibrations par minute	Vibrationen je Minute	Vibraciones por minuto	vibrationer per minut
W	Watt	watt	Watt	watio	watt
WHITE	white	blanc	weiss	blanco	vit
WID	width	largeur	Breite	ancho	bredd
YELL	yellow	jaune	gelb	amarillo	gul
ZAF	South Africa	Afrique du Sud	Südafrika	Sudáfrica	Sydafrika



Volvo Construction Equipment
www.volvoce.com

GROUP		Section	Page
210	Engine assemblies, 63kw, 12v	100	47
210	Engine assemblies, 68kw, 12v	200	51
210	Engine assemblies, 55kw, 12v	300	55
210	Engine assemblies complete, turbo, 63kw S/N - 1640605	400	59
210	Engine assemblies complete, turbo, 55kw S/N 1640606 -	500	61
210	Engine assemblies complete, turbo, 68kw - 29/02/2012	600	63
210	Engine assemblies complete, turbo, row, 68kw 01/03/2012 -	700	65
210	Engine assemblies complete, turbo, Eu flex, 68kw 01/03/2012 -	800	67
210	Engine assemblies complete, turbo, Epa flex, 68kw 01/03/2012 -	900	69
210	Engine installation assemblies, fittings & mountings, assembly	1000	71
210	Engine assemblies complete, turbo, 55kw	1300	73
210	Engine installation assemblies, fittings & mountings, assembly	1400	75
210	Engine installation assemblies, blanking kit	1500	77
211	Cylinder head	100	79
211	Cylinder head	200	81
211	Cylinder head, assembly	300	83
211	Cylinder head	400	85
211	Rocker cover	500	87
211	Rocker cover	600	89
211	Rocker cover, abi	700	91
211	Rocker cover, oil filler, cap	800	93
212	Cylinder block, 320/20264	100	95
212	Cylinder block, 320/20264	200	97
212	Cylinder block, assembly, bedplate	300	99
212	Cold start, switch, 320/20031	400	101
212	Block and bedplate	500	103
212	Crankcase ventilation, breather, assembly	600	105
212	Breather, assembly, crankcase ventilation	700	107
213	Piston & conrod	100	109
213	Piston and conrod assemblies	200	111
213	Piston and conrod assemblies	300	113
213	Piston and conrod assemblies	400	115
213	Conrod	500	117
213	Piston	600	119
214	Inlet valve	100	121
214	Inlet valve	200	123
214	Exhaust valve	300	125
214	Exhaust valve	400	127
214	Rocker shaft	500	129
215	Camshaft	100	131
215	Camshaft	200	133
215	Idler gear	300	135
215	Idler gear, hub assembly, abi	400	137
216	Crankshaft assembly	100	139
216	Crank drive, gear	200	141
216	Crankshaft assembly	300	143
216	Crankshaft, gear, assembly	400	145
216	Timing case	500	147
216	Timing case	600	149
216	Flywheel, drive, coupling, assembly	700	151
216	Flywheel, drive, coupling, assembly	800	153
216	Flywheel, drive, coupling, abi	900	155
216	Flywheel housing	1000	157
216	Flywheel, gear, cover	1100	159
216	Flywheel housing	1200	161
216	Plate, access, flywheel	1300	163
216	Flywheel	1400	165
216	Flywheel, assembly	1500	167
216	Plate, idler blanking	1600	169
216	Blanking kit, Sae B	1700	171
216	Plate, access, F.i.p.	1800	173
217	Oil pan	100	175

INDEX OF CONTENTS

GROUP		Section	Page
217	Oil pan, assembly	200	177
217	Oil pan, assembly, drain plugs	300	179
217	Sump drain	400	181
217	Dipstick, assembly, long	500	183
217	Dipstick, assembly	600	185
217	Other engine related parts, oil, drain, remote, engine	700	187
217	Dipstick, assembly	800	189
217	Dipstick, assembly	900	191
217	Other engine related parts, oil, drain, remote, engine	1000	193
218	Mounting brackets, engine mountings	100	195
218	Mounting brackets, engine mountings	200	197
218	Lifting brackets	300	199
218	Lifting brackets	400	201
221	Oil pump	100	203
221	Oil pump, engine oil	200	205
222	Ccv filter, canister-closed	100	207
222	Ccv filter	200	209
222	Oil filter, blanking kit	300	211
223	Oil cooler	100	213
223	Oil cooler and cover, cooler, assembly	200	215
223	Oil cooler and cover	300	217
223	Oil cooler and cover, cooler, assembly	400	219
223	Oil cooler	500	221
230	Fuel system installation assemblies	100	223
230	Fuel system installation assemblies	200	225
230	Fuel system installation assemblies, fuel sender, abi	300	227
233	Fuel system, fuel injection pump	100	229
233	Fuel injection pump	200	231
233	Fuel injection pump	300	233
233	Fuel lift pump	400	235
233	Filter, fuel	500	237
233	Engine fuel filter, assembly	600	239
233	Fuel filter	700	241
233	Fuel filter, fuel sedimenter, with hand primer -30 micron	800	243
233	Fuel filter, assembly	900	245
234	Tank Cap	100	247
234	Fuel tank, protection, cover,assembly	200	249
235	Fuel high pressure pipes	100	251
235	Hp fuel pipes	200	253
235	Hp fuel pipes, abi	300	255
235	Fuel injection pipe	400	257
235	Fuel injection pipe	500	259
235	Fuel lines, low pressure	600	261
235	Fuel pipes	700	263
235	Fuel rail	800	265
237	Fuel injector	100	267
237	Fuel injector	200	269
237	Injector, assembly	300	271
237	Injector	400	273
237	Injector cover	500	275
237	Injector cover, assembly	600	277
251	Turbo pipework	100	279
251	Inlet manifold	200	281
251	Intake manifold	300	283
251	Intake manifold, plug Egr	400	285
251	Intake heater, blanking plates	500	287
251	Intake heater, blanking plates, assembly	600	289
251	Exhaust manifold, assembly	700	291
251	Exhaust manifold	800	293
252	Exhaust system installation assemblies, standard	100	295
252	Exhaust system installation assemblies, spark arrestor	200	297
252	Exhaust system installation assemblies, standard	300	299

GROUP		Section	Page
252	Exhaust system installation assemblies, spark arrestor	400	301
254	Auxiliary equipment, exhaust gas recirculation assembly	100	303
254	Egr system, actuator, assembly	200	307
255	Turbocharger	100	309
255	Turbocharger	200	311
255	Turbocharger, assembly	300	313
255	Turbocharger oil feed	400	315
255	Turbocharger oil feed	500	317
255	Turbocharger oil feed	600	319
255	Turbocharger oil drain	700	321
256	Induction system installation assemblies, turbo	100	323
256	Induction system installation assemblies, low noise 01/03/2012 -	200	325
256	Induction system installation assemblies, turbocharged	300	327
256	Induction system installation assemblies, hose, assembly	400	329
256	Air filter, induction, assembly	500	331
256	Heater, grid, assembly	600	333
256	Heater, grid, assembly	700	335
256	Heater, grid, assembly	800	337
256	Heater water jacket, blanking plugs	900	339
261	Cooling installation assemblies, standard	100	341
261	Cooling installation assemblies, wide core	200	343
261	Cooling installation assemblies, standard core	400	345
261	Cooling pack installation, standard core S/N - 1640076	500	349
261	Cooling pack installation, standard core S/N 1640077 - 1640975	600	353
261	Cooling pack installation, standard core S/N 1640976 -	700	357
261	Cooling pack installation, wide core S/N - 1640076	800	361
261	Cooling pack installation, wide core S/N 1640077 - 1640975	900	365
261	Cooling pack installation, wide core S/N 1640976 -	1000	369
261	Cooling pack installation, standard, hi-specification S/N - 1640975	1100	373
261	Cooling pack installation, standard, hi-specification S/N 1640976 -	1200	377
261	Cooling pack installation, rear, ceoss beam	1300	381
261	Cooling pack installation, standard	1400	383
261	Coolant circuit, bottle, abi	1500	387
261	Coolant circuit, hose, bottom, assembly	1600	389
261	Coolant circuit, hose, bottom, assembly	1700	391
262	Water pump	100	393
262	Thermostat - water	200	395
262	Thermostat - water	300	397
262	Thermostat-water, and outlet	400	399
262	Water inlet	500	401
262	Coolant inlet	600	403
262	Coolant inlet	700	405
263	Autotensioner	100	407
263	Autotensioner	200	409
263	Front end auxiliary drive, non A/c	300	411
263	Front end auxiliary drive, with A/c	400	413
263	Front end auxiliary drive, with A/c	500	415
263	Front end auxiliary drive, belt, assembly, without fan and A/c	600	417
263	Front end auxiliary drive, belt, assembly, with A/c, no fan	700	419
263	Front end auxiliary drive, covers	800	421
263	Idler bracket, assembly, non A/c	900	423
263	Idler bracket	1000	425
269	Heater, engine block, 110v	100	427
269	Heater, engine block, 240v	200	429
269	Heater, engine block, 110v	300	431
269	Heater, engine block, 240v	400	433
269	Cooling system, heater, spigot	500	435
269	Cooling system, heater, spigot seals	600	437
270	Throttle control, actuator, hand, assembly	100	439
270	Throttle control, actuator, bracket, assembly	200	443
270	Throttle control, actuator, bracket, assembly	300	445
270	Throttle control, foot pedals, assembly	400	447

GROUP		Section	Page
270	Throttle control, foot pedals, assembly	500	449
284	Ecu, assembly	100	451
286	Electrics, engine	100	453
286	Electrics, engine	200	455
286	Cable harness, engine	300	457

GROUPE		Section	Page
210	Ensembles moteur, 63 kW, 12 V	100	47
210	Ensembles moteur, 68 kW, 12 V	200	51
210		300	55
210	Ensembles moteur complets, turbo, 63 kW S/N - 1640605	400	59
210	Ensembles moteur complets, turbo, 55 kW S/N 1640606 -	500	61
210	Ensembles moteur complets, turbo, 68 kW - 29/02/2012	600	63
210	Ensembles moteur complets, turbo, rangée, 68 kW 01/03/2012 -	700	65
210	Ensembles moteur complets, turbo, Eu Flex, 68 kW 01/03/2012 -	800	67
210	Ensembles moteur complets, turbo, EPA Flex, 68 kW 01/03/2012 -	900	69
210	Ensembles d'installation moteur, raccords et supports, ensemble	1000	71
210	Ensembles moteur complets, turbo, 55 kW	1300	73
210	Ensembles d'installation moteur, raccords et supports, ensemble	1400	75
210	Ensembles d'installation moteur, kit obturateur	1500	77
211	Culasse	100	79
211	Culasse	200	81
211		300	83
211	Culasse	400	85
211	Couvre-culbuteurs	500	87
211	Couvre-culbuteurs	600	89
211		700	91
211		800	93
212	Bloc-cylindres, 320/20264	100	95
212	Bloc-cylindres, 320/20264	200	97
212		300	99
212	Démarrage à froid, interrupteur, 320/20031	400	101
212	Bloc et socle	500	103
212	Recyclage des gaz de carter moteur, reniflard, ensemble	600	105
212		700	107
213	Piston et bielle	100	109
213		200	111
213		300	113
213		400	115
213	Bielle	500	117
213	Piston	600	119
214	Soupape d'admission	100	121
214	Soupape d'admission	200	123
214	Soupape d'échappement	300	125
214	Soupape d'échappement	400	127
214	Axe de culbuteurs	500	129
215	Arbre à cames	100	131
215	Arbre à cames	200	133
215		300	135
215		400	137
216	Ensemble vilebrequin	100	139
216	Pignon de vilebrequin	200	141
216	Ensemble vilebrequin	300	143
216		400	145
216	Carter de distribution	500	147
216	Carter de distribution	600	149
216	Volant moteur, entraînement, accouplement, ensemble	700	151
216	Volant moteur, entraînement, accouplement, ensemble	800	153
216		900	155
216	Carter de volant	1000	157
216		1100	159
216	Carter de volant	1200	161
216	Plaque, accès, volant moteur	1300	163
216	Volant	1400	165
216	Volant moteur, ensemble	1500	167
216	Plaque, obturation de poulie de renvoi	1600	169
216	Kit d'obturation, Sae B	1700	171
216	Plaque, accès, F.i.p.	1800	173
217	Carter d'huile	100	175

TABLE DES MATIÈRES

GROUPE		Section	Page
217	.....	200	177
217	.....	300	179
217	Vidange de carter	400	181
217	Jauge de niveau, ensemble, longue	500	183
217	Jauge de niveau, ensemble	600	185
217	Autres pièces relatives au moteur, huile, vidange, à distance, moteur	700	187
217	Jauge de niveau, ensemble	800	189
217	Jauge de niveau, ensemble	900	191
217	Autres pièces relatives au moteur, huile, vidange, à distance, moteur	1000	193
218	Pattes de supports, supports moteur	100	195
218	Pattes de supports, supports moteur	200	197
218	Pattes de levage	300	199
218	Pattes de levage	400	201
221	Pompe à huile	100	203
221	.....	200	205
222	.....	100	207
222	.....	200	209
222	.....	300	211
223	Refroidisseur d'huile	100	213
223	Refroidisseur d'huile et couvercle, refroidisseur, ensemble	200	215
223	.....	300	217
223	Refroidisseur d'huile et couvercle, refroidisseur, ensemble	400	219
223	Refroidisseur d'huile	500	221
230	Ensembles d'installation du système d'alimentation en carburant	100	223
230	Ensembles d'installation du système d'alimentation en carburant	200	225
230	.....	300	227
233	.....	100	229
233	Pompe d'injection de carburant	200	231
233	Pompe d'injection de carburant	300	233
233	Pompe d'alimentation	400	235
233	Filtre à carburant	500	237
233	.....	600	239
233	Filtre à carburant	700	241
233	Filtre à carburant, décanteur de carburant, avec pompe d'amorçage à main -30 microns	800	243
233	.....	900	245
234	Bouchon de réservoir	100	247
234	.....	200	249
235	Tuyaux de carburant haute pression	100	251
235	.....	200	253
235	.....	300	255
235	Tuyau d'injection de carburant	400	257
235	Tuyau d'injection de carburant	500	259
235	Canalisations de carburant, basse pression	600	261
235	Conduit d'alimentation en combustible	700	263
235	.....	800	265
237	Injecteur de carburant	100	267
237	Injecteur de carburant	200	269
237	.....	300	271
237	Injecteur complet	400	273
237	Couvercle d'injecteur	500	275
237	.....	600	277
251	Tuyauterie de turbo	100	279
251	Tubulure d'admission	200	281
251	.....	300	283
251	.....	400	285
251	Chauffage d'admission, plaques d'obturation	500	287
251	.....	600	289
251	.....	700	291
251	Collecteur d'échappement	800	293
252	Ensembles d'installation du système d'échappement, standard	100	295

GROUPE	Section	Page
252 Ensembles d'installation du système d'échappement, pare-étincelles	200	297
252 Ensembles d'installation du système d'échappement, standard	300	299
252 Ensembles d'installation du système d'échappement, pare-étincelles	400	301
254	100	303
254	200	307
255 Turbocompresseur	100	309
255 Turbocompresseur	200	311
255	300	313
255 Alimentation en huile de turbocompresseur	400	315
255 Alimentation en huile de turbocompresseur	500	317
255 Alimentation en huile de turbocompresseur	600	319
255 Vidange d'huile de turbocompresseur	700	321
256 Ensembles d'installation du système d'admission, turbo	100	323
256 Ensembles d'installation du système d'admission, bas niveau sonore 01/03/2012 -	200	325
256	300	327
256	400	329
256 Filtre à air, admission, ensemble	500	331
256 Réchauffeur, grille, ensemble	600	333
256 Réchauffeur, grille, ensemble	700	335
256 Réchauffeur, grille, ensemble	800	337
256 Chemise d'eau de chauffage, obturateurs	900	339
261 Ensembles d'installation de refroidissement, standard	100	341
261 Ensembles d'installation de refroidissement, faisceau large	200	343
261	400	345
261 Installation de groupe de refroidissement, faisceau standard S/N - 1640076	500	349
261 Installation de groupe de refroidissement, faisceau standard S/N 1640077 - 1640975	600	353
261 Installation de groupe de refroidissement, faisceau standard S/N 1640976 -	700	357
261 Installation de groupe de refroidissement, faisceau large S/N - 1640076	800	361
261 Installation de groupe de refroidissement, faisceau large S/N 1640077 - 1640975	900	365
261 Installation de groupe de refroidissement, faisceau large S/N 1640976 -	1000	369
261 Installation de groupe de refroidissement, standard, spécification élevée S/N - 1640975	1100	373
261 Installation de groupe de refroidissement, standard, spécification élevée S/N 1640976 -	1200	377
261 Installation de groupe de refroidissement, arrière, traverse	1300	381
261	1400	383
261	1500	387
261	1600	389
261	1700	391
262 Pompe à eau	100	393
262 Thermostat - eau	200	395
262 Thermostat - eau	300	397
262	400	399
262 Entrée d'eau	500	401
262	600	403
262	700	405
263 Tendeur automatique	100	407
263 Tendeur automatique	200	409
263 Entraînement des accessoires avant, sans climatisation	300	411
263 Entraînement des accessoires avant, avec climatisation	400	413
263 Entraînement des accessoires avant, avec climatisation	500	415
263 Entraînement des accessoires avant, courroie, ensemble, sans ventilateur et climatisation	600	417

GROUPE		Section	Page
263	Entraînement des accessoires avant, courroie, ensemble, avec climatisation, sans ventilateur	700	419
263	Entraînement des accessoires avant, couvercles	800	421
263	Support de poulie de renvoi, ensemble, sans climatisation	900	423
263	Support de poulie de renvoi	1000	425
269	Réchauffeur, bloc-moteur, 110 V	100	427
269	Réchauffeur, bloc-moteur, 240 V	200	429
269	Réchauffeur, bloc-moteur, 110 V	300	431
269	Réchauffeur, bloc-moteur, 240 V	400	433
269		500	435
269		600	437
270	Commande d'accélérateur, actionneur, manuel, ensemble	100	439
270	Commande d'accélérateur, actionneur, support, ensemble	200	443
270	Commande d'accélérateur, actionneur, support, ensemble	300	445
270	Commande d'accélérateur, pédales au pied, ensemble	400	447
270	Commande d'accélérateur, pédales au pied, ensemble	500	449
284		100	451
286	Équipement électrique, moteur	100	453
286	Équipement électrique, moteur	200	455
286	Faisceau de câbles, moteur	300	457

GRUPPE		Abschnitt	Seite
210	Motorteile, 63 kW / 12 V	100	47
210	Motorteile, 68 kW / 12 V	200	51
210		300	55
210	Motorteile kpl., Turbo, 63 kW S/N - 1640605	400	59
210	S/N 1640606 -	500	61
210	- 29/02/2012	600	63
210	01/03/2012 -	700	65
210	01/03/2012 -	800	67
210	01/03/2012 -	900	69
210	Motoreinbauteile, Armaturen und Befestigungen	1000	71
210		1300	73
210	Motoreinbauteile, Armaturen und Befestigungen	1400	75
210	Motoreinbauteile, Blindabdeckungen	1500	77
211	Zylinderkopf	100	79
211	Zylinderkopf	200	81
211		300	83
211	Zylinderkopf	400	85
211	Kipphebelabdeckung	500	87
211	Kipphebelabdeckung	600	89
211		700	91
211		800	93
212	Zylinderblock, 320/20264	100	95
212	Zylinderblock, 320/20264	200	97
212		300	99
212	Kaltstartschalter, 320/20031	400	101
212	Block und Grundplatte	500	103
212	Kurbelgehäuseentlüftung kpl.	600	105
212		700	107
213	Kolben und Pleuelstange	100	109
213		200	111
213		300	113
213		400	115
213	Pleuelstange	500	117
213	Kolben	600	119
214	Einlassventil	100	121
214	Einlassventil	200	123
214	Auslassventil	300	125
214	Auslassventil	400	127
214	Kipphebelwelle	500	129
215	Nockenwelle	100	131
215	Nockenwelle	200	133
215		300	135
215		400	137
216	Kurbelwelle kpl.	100	139
216	Kurbelantrieb, Zahnrad	200	141
216	Kurbelwelle kpl.	300	143
216		400	145
216	Steuergehäuse	500	147
216	Steuergehäuse	600	149
216	Schwungrad, Antrieb, Kupplung	700	151
216	Schwungrad, Antrieb, Kupplung	800	153
216		900	155
216	Schwungradgehäuse	1000	157
216		1100	159
216	Schwungradgehäuse	1200	161
216	Zugriffsdeckel, Schwungrad	1300	163
216	Schwungrad	1400	165
216	Schwungrad kpl.	1500	167
216	Abdeckblech, Leitrolle	1600	169
216	Abdecksatz, SAE B	1700	171
216		1800	173
217	Ölwanne	100	175

GRUPPE		Abschnitt	Seite
217		200	177
217		300	179
217	Ölwanne, Abfluss	400	181
217	Messstab, lang	500	183
217	Messstab	600	185
217		700	187
217	Messstab	800	189
217	Messstab	900	191
217		1000	193
218	Konsolen, Motorbefestigungen	100	195
218	Konsolen, Motorbefestigungen	200	197
218	Hebeösen	300	199
218	Hebeösen	400	201
221	Ölpumpe	100	203
221		200	205
222		100	207
222		200	209
222		300	211
223	Ölkühler	100	213
223	Ölkühler und Deckel, Kühler kpl	200	215
223		300	217
223	Ölkühler und Deckel, Kühler kpl	400	219
223	Ölkühler	500	221
230	Kraftstoffanlage, Einbauteile	100	223
230	Kraftstoffanlage, Einbauteile	200	225
230		300	227
233		100	229
233	Kraftstoffeinspritzpumpe	200	231
233	Kraftstoffeinspritzpumpe	300	233
233	Kraftstoffförderpumpe	400	235
233	Kraftstoff-Filter	500	237
233		600	239
233	Kraftstoffilter	700	241
233	Kraftstoff-Filter, mit Handpumpe, -30 Mikron.	800	243
233		900	245
234	Tankklappe	100	247
234		200	249
235	Kraftstoffhochdruckrohre	100	251
235		200	253
235		300	255
235	Kraftstoffeinspritzrohr	400	257
235	Kraftstoffeinspritzrohr	500	259
235	Kraftstoffleitungen, Niederdruck	600	261
235	Kraftstoffleitungen	700	263
235		800	265
237	Kraftstoffeinspritzdüse	100	267
237	Kraftstoffeinspritzdüse	200	269
237		300	271
237	Einspritzdüse	400	273
237	Einspritzdüse, Abdeckung	500	275
237		600	277
251	Turborohre	100	279
251	Einlassrohr	200	281
251		300	283
251		400	285
251	Einlassheizung, Blindabdeckungen	500	287
251		600	289
251		700	291
251	Auslasskrümmer	800	293
252	Abgasanlage, Einbauteile, Standard	100	295
252	Abgasanlage, Einbauteile, Funkenlöscher	200	297
252	Abgasanlage, Einbauteile, Standard	300	299

GRUPPE		Abschnitt	Seite
252	Abgasanlage, Einbauteile, Funkenlöscher	400	301
254		100	303
254		200	307
255	Turbolader	100	309
255	Turbolader	200	311
255		300	313
255	Turbolader, Ölzufuhr	400	315
255	Turbolader, Ölzufuhr	500	317
255	Turbolader, Ölzufuhr	600	319
255	Turbolader, Ölablass	700	321
256	Einlassanlage, Einbauteile, Turbo	100	323
256	Einlassanlage, Einbauteile, geräuscharm 01/03/2012 -	200	325
256		300	327
256		400	329
256	Luftfilter, Einlass	500	331
256	Heizung, Gitter	600	333
256	Heizung, Gitter	700	335
256	Heizung, Gitter	800	337
256	Heizung Wassermantel, Blindstopfen	900	339
261	Kühlung, Einbauteile, Standard	100	341
261	Kühlung, Einbauteile, breiter Kern	200	343
261		400	345
261	Kühlung, Einbauteile, Standardkern S/N - 1640076	500	349
261	Kühlung, Einbauteile, Standardkern S/N 1640077 - 1640975	600	353
261	Kühlung, Einbauteile, Standardkern S/N 1640976 -	700	357
261	Kühlung, Einbauteile, breiter Kern S/N - 1640076	800	361
261	Kühlung, Einbauteile, breiter Kern S/N 1640077 - 1640975	900	365
261	Kühlung, Einbauteile, breiter Kern S/N 1640976 -	1000	369
261	S/N - 1640975	1100	373
261	S/N 1640976 -	1200	377
261		1300	381
261		1400	383
261		1500	387
261		1600	389
261		1700	391
262	Wasserpumpe	100	393
262	Thermostat - Wasser	200	395
262	Thermostat - Wasser	300	397
262		400	399
262	Wassereinlass	500	401
262		600	403
262		700	405
263	Automatischer Spanner	100	407
263	Automatischer Spanner	200	409
263	Nebenaggregatantrieb, ohne Klimaanlage	300	411
263	Nebenaggregatantrieb, mit Klimaanlage	400	413
263	Nebenaggregatantrieb, mit Klimaanlage	500	415
263	Nebenaggregatantriebsriemen, ohne Lüfter und Klimaanlage	600	417
263	Nebenaggregatantriebsriemen, ohne Lüfter, mit Klimaanlage	700	419
263	Nebenaggregatantrieb, Deckel	800	421
263	Leitrollenkonsole, ohne Klimaanlage	900	423
263	Leitrollenkonsole	1000	425
269	Heizung, Motorblock, 110 V	100	427
269	Heizung, Motorblock, 240 V	200	429
269	Heizung, Motorblock, 110 V	300	431
269	Heizung, Motorblock, 240 V	400	433
269		500	435
269		600	437
270	Drosselklappenbetätigung, Stellglied, Handgas	100	439
270	Drosselklappenbetätigung, Stellglied, Konsole	200	443
270	Drosselklappenbetätigung, Stellglied, Konsole	300	445
270	Drosselklappenbetätigung, Fußpedale	400	447

GRUPPE		Abschnitt	Seite
270	Drosselklappenbetätigung, Fußpedale	500	449
284		100	451
286	Elektrische Anlage, Motor	100	453
286	Elektrische Anlage, Motor	200	455
286	Kabelbündel, Motor	300	457

GRUPO		Sección	Página
210	Conjuntos de motor, 63 kw, 12 v	100	47
210	Conjuntos de motor, 68 kw, 12 v	200	51
210		300	55
210	Conjuntos de motor completos, turbo, 63 kw S/N - 1640605	400	59
210	Conjuntos de motor completos, turbo, 55 kw S/N 1640606 -	500	61
210	Conjuntos de motor completos, turbo, 68 kw - 29/02/2012	600	63
210	Conjuntos de motor completos, turbo, fila, 68 kw 01/03/2012 -	700	65
210	Conjuntos de motor completos, turbo, Eu flex, 68 kw 01/03/2012 -	800	67
210	Conjuntos de motor completos, turbo, Epa flex, 68 kw 01/03/2012 -	900	69
210	Conjuntos de instalación de motor, conexiones y soportes, conjunto	1000	71
210	Conjuntos de motor completos, turbo, 55 kw	1300	73
210	Conjuntos de instalación de motor, conexiones y soportes, conjunto	1400	75
210	Conjuntos de instalación de motor, juego de estampado	1500	77
211	Culata	100	79
211	Culata	200	81
211		300	83
211	Culata	400	85
211	Cubierta de balancín	500	87
211	Cubierta de balancín	600	89
211		700	91
211		800	93
212	Bloque de cilindros, 320/20264	100	95
212	Bloque de cilindros, 320/20264	200	97
212		300	99
212	Arranque en frío, interruptor, 320/20031	400	101
212	Bloque y placa de asiento	500	103
212	Ventilación del cárter, respiradero, conjunto	600	105
212		700	107
213	Pistón y biela	100	109
213		200	111
213		300	113
213		400	115
213	Biela	500	117
213	Pistón	600	119
214	Válvula de entrada	100	121
214	Válvula de entrada	200	123
214	Válvula de escape	300	125
214	Válvula de escape	400	127
214	Eje de balancín	500	129
215	Árbol de levas	100	131
215	Árbol de levas	200	133
215		300	135
215		400	137
216	Conjunto de cigüeñal	100	139
216	Accionamiento de manivela, engranaje	200	141
216	Conjunto de cigüeñal	300	143
216		400	145
216	Caja de distribución	500	147
216	Caja de distribución	600	149
216	Volante de inercia, acoplamiento, conjunto	700	151
216	Volante de inercia, acoplamiento, conjunto	800	153
216	Volante de inercia, acoplamiento, abi	900	155
216	Carcasa del volante	1000	157
216		1100	159
216	Carcasa del volante	1200	161
216	Placa, acceso, volante de inercia	1300	163
216	Volante	1400	165
216	Volante de inercia, conjunto	1500	167
216	Placa, estampado de rueda loca	1600	169
216	Juego de estampado, Sae B	1700	171
216	Placa, acceso, F.i.p.	1800	173
217	Cárter de aceite	100	175

INDICE

GRUPO		Sección	Página
217	.....	200	177
217	.....	300	179
217	Drenaje de sumidero	400	181
217	Varilla, conjunto, larga	500	183
217	Varilla, conjunto	600	185
217	Otras piezas relacionadas con el motor, aceite, vaciado, remoto, motor	700	187
217	Varilla, conjunto	800	189
217	Varilla, conjunto	900	191
217	Otras piezas relacionadas con el motor, aceite, vaciado, remoto, motor	1000	193
218	Soportes de montaje, fijaciones de motor	100	195
218	Soportes de montaje, fijaciones de motor	200	197
218	Soportes de elevación	300	199
218	Soportes de elevación	400	201
221	Bomba de aceite	100	203
221	.....	200	205
222	.....	100	207
222	.....	200	209
222	.....	300	211
223	Enfriador de aceite	100	213
223	Enfriador de aceite y cubierta, enfriador, conjunto	200	215
223	.....	300	217
223	Enfriador de aceite y cubierta, enfriador, conjunto	400	219
223	Enfriador de aceite	500	221
230	Conjuntos de instalación de sistema de combustible	100	223
230	Conjuntos de instalación de sistema de combustible	200	225
230	Conjuntos de instalación de sistema de combustible, emisor de combustible, abi	300	227
233	.....	100	229
233	Bomba de inyección de combustible	200	231
233	Bomba de inyección de combustible	300	233
233	Bomba de elevación de combustible	400	235
233	Filtro, combustible	500	237
233	.....	600	239
233	Filtro de combustible	700	241
233	Filtro de combustible, sedimentador de combustible, con imprimación manual -30 micrones	800	243
233	.....	900	245
234	Tapón de depósito	100	247
234	.....	200	249
235	Tubos de alta presión de combustible	100	251
235	.....	200	253
235	.....	300	255
235	Tubo de inyección de combustible	400	257
235	Tubo de inyección de combustible	500	259
235	Líneas de combustible, baja presión	600	261
235	Tubería de combustible	700	263
235	.....	800	265
237	Inyector de combustible	100	267
237	Inyector de combustible	200	269
237	.....	300	271
237	Inyector	400	273
237	Cubierta de inyector	500	275
237	.....	600	277
251	Tubos de turbo	100	279
251	Tubo de admisión	200	281
251	.....	300	283
251	.....	400	285
251	Calefacción de admisión, placas de estampado	500	287
251	.....	600	289
251	.....	700	291

GRUPO		Sección	Página
251	Colector de escape	800	293
252	Conjuntos de instalación de sistema de escape, estándar	100	295
252	Conjuntos de instalación de sistemas de escape, supresor de chispas	200	297
252	Conjuntos de instalación de sistema de escape, estándar	300	299
252	Conjuntos de instalación de sistemas de escape, supresor de chispas	400	301
254		100	303
254		200	307
255	Turbocompresor	100	309
255	Turbocompresor	200	311
255		300	313
255	Alimentación de aceite de turbocompresor	400	315
255	Alimentación de aceite de turbocompresor	500	317
255	Alimentación de aceite de turbocompresor	600	319
255	Vaciado de aceite del turbocompresor	700	321
256	Conjuntos de instalación de sistema de inducción, turbo	100	323
256	Conjuntos de instalación de sistema de inducción, bajo ruido 01/03/2012 -	200	325
256		300	327
256		400	329
256	Filtro de aire, inducción, conjunto	500	331
256	Calentador, rejilla, conjunto	600	333
256	Calentador, rejilla, conjunto	700	335
256	Calentador, rejilla, conjunto	800	337
256	Camisa de agua del calentador, tapones de obturado	900	339
261	Conjuntos de instalación de refrigeración, estándar	100	341
261	Conjuntos de instalación de refrigeración, núcleo amplio	200	343
261		400	345
261	Instalación de paquete de refrigeración, núcleo estándar S/N - 1640076	500	349
261	Instalación de paquete de refrigeración, núcleo estándar S/N 1640077 - 1640975	600	353
261	Instalación de paquete de refrigeración, núcleo estándar S/N 1640976 -	700	357
261	Instalación de paquete de refrigeración, núcleo amplio S/N - 1640076	800	361
261	Instalación de paquete de refrigeración, núcleo amplio S/N 1640077 - 1640975	900	365
261	Instalación de paquete de refrigeración, núcleo amplio S/N 1640976 -	1000	369
261	Instalación de paquete de refrigeración, estándar, especificación alta S/N - 1640975	1100	373
261	Instalación de paquete de refrigeración, estándar, especificación alta S/N 1640976 -	1200	377
261	Instalación de paquete de refrigeración, parte trasera, travesaño	1300	381
261		1400	383
261	Circuito de refrigerante, botella, abi	1500	387
261		1600	389
261		1700	391
262	Bomba de refrigerante	100	393
262	Termostato - agua	200	395
262	Termostato - agua	300	397
262		400	399
262	Entrada de agua	500	401
262		600	403
262		700	405
263	Autotensor	100	407
263	Autotensor	200	409
263	Accionamiento auxiliar de extremo delantero, sin a/c	300	411
263	Accionamiento auxiliar de extremo delantero, con a/c	400	413
263	Accionamiento auxiliar de extremo delantero, con a/c	500	415

GRUPO		Sección	Página
263	Accionamiento auxiliar de extremo delantero, conjunto, sin ventilador y a/c	600	417
263	Accionamiento auxiliar de extremo delantero, correa, conjunto, con a/c, sin ventilador	700	419
263	Accionamiento auxiliar de extremo delantero, cubiertas	800	421
263	Soporte de rueda loca, conjunto, sin a/c	900	423
263	Soporte de rueda loca	1000	425
269	Calentador, bloque del motor, 110 v	100	427
269	Calentador, bloque del motor, 240 v	200	429
269	Calentador, bloque del motor, 110 v	300	431
269	Calentador, bloque del motor, 240 v	400	433
269		500	435
269		600	437
270	Control de la mariposa, actuador, manual, conjunto	100	439
270	Control de la mariposa, actuador, soporte, conjunto	200	443
270	Control de la mariposa, actuador, soporte, conjunto	300	445
270	Control de la mariposa, pedales de pie, conjunto	400	447
270	Control de la mariposa, pedales de pie, conjunto	500	449
284		100	451
286	Sistema eléctrico, motor	100	453
286	Sistema eléctrico, motor	200	455
286	Haz de cables, motor	300	457

GRUPP		Avsnitt	Sida
210	Motorenheter, 63kw, 12v	100	47
210	Motorenheter, 68kw, 12v	200	51
210		300	55
210	Motorenheter komplett, turbo, 63kw S/N - 1640605	400	59
210	Motorenheter komplett, turbo, 55kw S/N 1640606 -	500	61
210	Motorenheter komplett, turbo, 68kw - 29/02/2012	600	63
210	Motorenheter komplett, turbo, rad, 68kw 01/03/2012 -	700	65
210	Motorenheter komplett, turbo, Eu flex, 68kw 01/03/2012 -	800	67
210	Motorenheter komplett, turbo, Epa flex, 68kw 01/03/2012 -	900	69
210		1000	71
210	Motorenheter komplett, turbo, 55kw	1300	73
210		1400	75
210	Motorenheter, installationer, täckplåtsats	1500	77
211	Cylinderhuvud	100	79
211	Cylinderhuvud	200	81
211		300	83
211	Cylinderhuvud	400	85
211	Vipparmskåpa	500	87
211	Vipparmskåpa	600	89
211		700	91
211		800	93
212	Cylinderblock, 320/20264	100	95
212	Cylinderblock, 320/20264	200	97
212		300	99
212	Kallstart, strömställare, 320/20031	400	101
212		500	103
212		600	105
212		700	107
213	Kolv & vevstake	100	109
213		200	111
213		300	113
213		400	115
213	Vevstake	500	117
213	Kolv	600	119
214	Insugsventil	100	121
214	Insugsventil	200	123
214	Avgasventil	300	125
214	Avgasventil	400	127
214	Vipparm	500	129
215	Kamaxel	100	131
215	Kamaxel	200	133
215		300	135
215		400	137
216		100	139
216	Vevaxeldrivning, kugghjul	200	141
216		300	143
216		400	145
216	Transmissionskåpa	500	147
216	Transmissionskåpa	600	149
216		700	151
216		800	153
216	Svänghjul, drivning, koppling, abi	900	155
216	Svänghjulskåpa	1000	157
216		1100	159
216	Svänghjulskåpa	1200	161
216	Lucka, inspektion, svänghjul	1300	163
216	Svänghjul	1400	165
216		1500	167
216		1600	169
216		1700	171
216		1800	173
217	Oljetråg	100	175

INNEHÅLLSFÖRTECKNING

INNEHÅLLSFÖRTECKNING

GRUPP	Avsnitt	Sida
217	200	177
217	300	179
217 Sump avtappning	400	181
217	500	183
217	600	185
217 Övrigt motorrelaterade artiklar, oljeavtappning, framdragen, motor	700	187
217	800	189
217	900	191
217 Övrigt motorrelaterade artiklar, oljeavtappning, framdragen, motor.	1000	193
218 Monteringsfästen, motorfästen	100	195
218 Monteringsfästen, motorfästen	200	197
218 Lyftfästen	300	199
218 Lyftfästen	400	201
221 Oljepump	100	203
221	200	205
222	100	207
222	200	209
222	300	211
223 Oljekylare	100	213
223	200	215
223	300	217
223	400	219
223 Oljekylare	500	221
230 Bränslesystem installationer	100	223
230 Bränslesystem installationer	200	225
230 Bränslesystem installationer, bränslegivare, abi	300	227
233	100	229
233 Bränsleinsprutningspump	200	231
233 Bränsleinsprutningspump	300	233
233 Bränslelyftpump	400	235
233 Filter, bränsle	500	237
233	600	239
233 Bränslefilter	700	241
233	800	243
233	900	245
234 Tanklock	100	247
234	200	249
235 Bränsle högtrycksrör	100	251
235	200	253
235	300	255
235 Bränsleinsprutningsrör	400	257
235 Bränsleinsprutningsrör	500	259
235 Bränsleledningar, lågtryck	600	261
235	700	263
235	800	265
237 Bränsleinsprutare	100	267
237 Bränsleinsprutare	200	269
237	300	271
237 Insprutare	400	273
237 Insprutare lock	500	275
237	600	277
251	100	279
251 Inloppsrör	200	281
251	300	283
251	400	285
251	500	287
251	600	289
251	700	291
251 Avgassamlarrör	800	293
252 Avgassystem, installationer, standard	100	295
252 Avgassystem, installationer, gnistsläckare	200	297
252 Avgassystem, installationer, standard	300	299

GRUPP		Avsnitt	Sida
252	Avgassystem, installationer, gnistsläckare	400	301
254		100	303
254		200	307
255	Turboaggregat	100	309
255	Turboaggregat	200	311
255		300	313
255	Turboaggregat oljematning	400	315
255	Turboaggregat oljematning	500	317
255	Turboaggregat oljematning	600	319
255	Turboaggregat oljeavtappning	700	321
256	Insugssystem, installationer, turbo	100	323
256	Insugssystem, installationer, lågljudsutförande 01/03/2012 -	200	325
256		300	327
256		400	329
256		500	331
256		600	333
256		700	335
256		800	337
256	Värmare, kylvätskemantel, täckpluggar	900	339
261	Kylning, installationer, standard	100	341
261		200	343
261		400	345
261	Kylpaket, installation, standardelement S/N - 1640076	500	349
261	Kylpaket, installation, standardelement S/N 1640077 - 1640975	600	353
261	Kylpaket, installation, standardelement S/N 1640976 -	700	357
261	Kylpaket, installation, brett element S/N - 1640076	800	361
261	Kylpaket, installation, brett element S/N 1640077 - 1640975	900	365
261	Kylpaket, installation, brett element S/N 1640976 -	1000	369
261	Kylpaket, installation, standar, hög specifikation S/N - 1640975	1100	373
261	Kylpaket, installation, standar, hög specifikation S/N 1640976 -	1200	377
261		1300	381
261		1400	383
261	Kylvätskekrets, flaska, abi	1500	387
261		1600	389
261		1700	391
262	Kylvätskepump	100	393
262	Termostat - kylvätska	200	395
262	Termostat - kylvätska	300	397
262		400	399
262	Kylvätska inlopp	500	401
262		600	403
262		700	405
263	Automatisk spännare	100	407
263	Automatisk spännare	200	409
263	Främre extradrivning, ej AC	300	411
263	Främre extradrivning, med AC	400	413
263	Främre extradrivning, med AC	500	415
263		600	417
263		700	419
263	Främre extradrivning, luckor	800	421
263		900	423
263	Mellanhjul fäste	1000	425
269	Värmare, motorblock, 110v	100	427
269	Värmare, motorblock, 240v	200	429
269	Värmare, motorblock, 110v	300	431
269	Värmare, motorblock, 240v	400	433
269		500	435
269		600	437
270		100	439
270		200	443
270		300	445
270		400	447

GRUPP		Avsnitt	Sida
270	.....	500	449
284	.....	100	451
286	Elsystem, motor	100	453
286	Elsystem, motor	200	455
286	Ledningsmatta, motor	300	457



Volvo Construction Equipment
www.volvoce.com

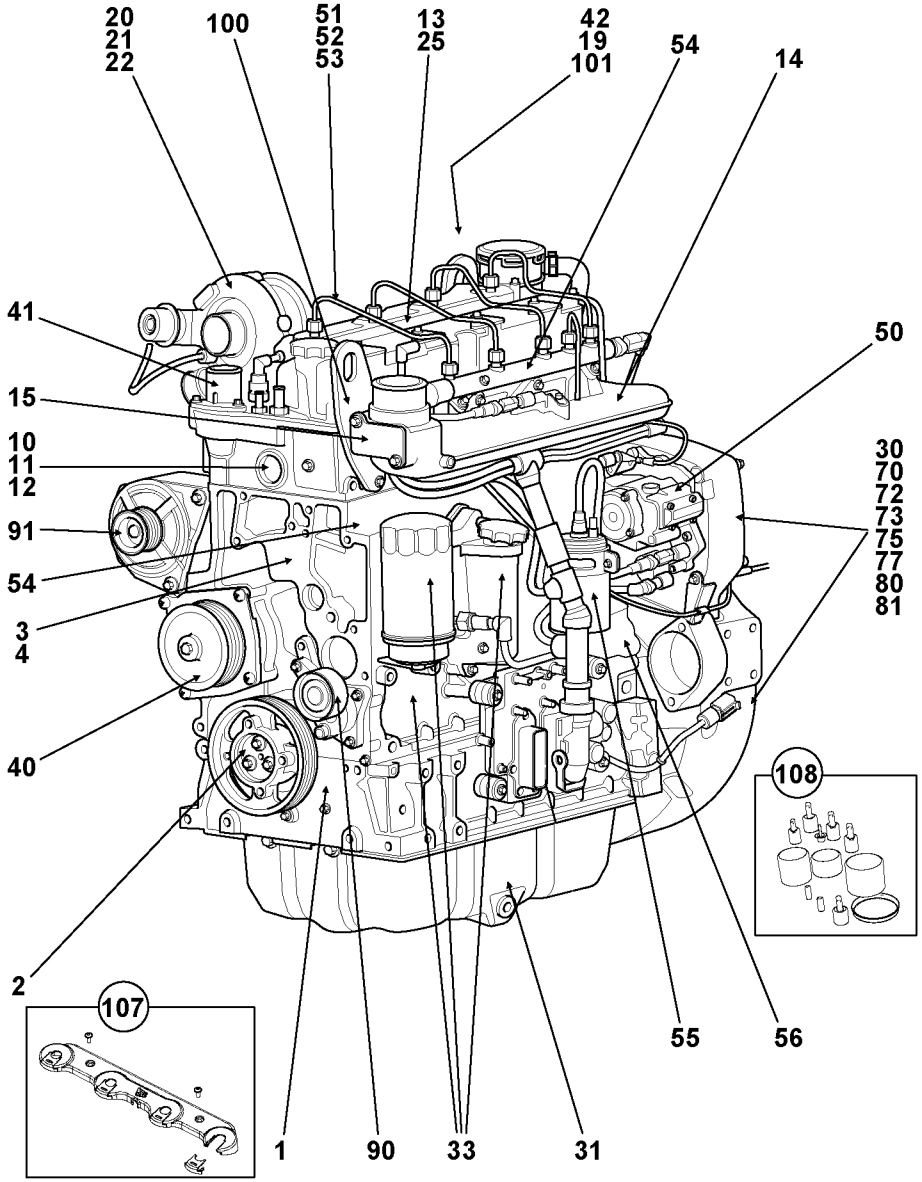
20
21
22
100
51
52
53
13
25
42
19
101
54
14
41
15
10
11
12
91
54
3
4
40
2
50
30
70
72
73
75
77
80
81
108
107
1
90
33
31
55
56

Fig.	Part No.	Quantity 1	2	3	PS	KIT	Description	Dénomination	Bezeichnung	Denominación	Benämning	Notes
												MC110C MC115C MC125C MCT110C MCT125C
	VOE 17310933	1					Engine unit	Ensemble moteur	Motoraggregat	Unidad de motor	Motorenhet	
	VOE 17242816	1					Engine unit	Ensemble moteur	Motoraggregat	Unidad de motor	Motorenhet	Only USA
	VOE 16213422	1					Engine unit	Ensemble moteur	Motoraggregat	Unidad de motor	Motorenhet	Not USA
1		1					Block	Bloc	Block	Bloque	Block	See group 212, Page 95
2		1					Crankshaft	Vilebrequin	Kurbelwelle	Ciguenal	Vevaxel	See group 216, Page 139
3		4					Piston	Piston	Kolben	Piston	Kolv	See group 213, Page 109
4		1					Camshaft	Arbre a cames	Nockenwelle	Eje de levas	Kamaxel	See group 215, Page 131
10		1					Cylinder	Verin	Zylinder	Cilindro	Cylinder	See group 211, Page 79
11		8					Inlet valve	Soupape d'entrée	Einlassventil	Valvula de entrada	Inloppsventil	See group 214, Page 121
12		8					Exhaust Valve	Soupape Echappem	Auslassventil	Valvula Escape	Avgasventil	See group 214, Page 125
13		1					Rocker shaft	Culbuteur	Kipphebelwelle	Eje de balancín	Vipparmsaxel	See group 214, Page 129
14		1					Manifold	Tubulure	Verzweigung	Bifurcacion	Förgrening	See group 251, Page 281
15		1					Plate	Plaque	Platte	Placa	Platta	See group 251, Page 287
19		1					Exhaust Manifol	Collecteur d'échappe	Auspuffkrümmer	Colector de escape	Avgasgrenrör	See group 251, Page 293
20		1					Turbocharger	Turbocompresse.	Abgasturbolader	Turbocompresor	Turbokompressor	See group 255, Page 311
21		1					Feed Pipe	Conduit Entree	Einlaufrohr	Tubo Entrada	Tilloppsrör	See group 255, Page 315
22		1					Drain	Drainage	Abflussleitung	Drenaje	Dränering	See group 255, Page 321
25		1					Valve Cover	Cache-soupapes	Zylkopfhaube	Cubier Valvula	Ventilkåpa	See group 211, Page 87
30		1					Oil Pump	Pompe a huile	Ölpumpe	Bomba de aceite	Oljepump	See group 221, Page 203
31		1					Sump	Carter Huile	Ölwanne	Carter	Sump	See group 217, Page 175
33		1					Oil Cooler	Refroidisseur huile	Ölkühler	Enfriadores aceite	Oljekylare	See group 223, Page 213
40		1					Water Pump	Pompe a eau	Wasserpumpe	Bomba de agua	Vattenpump	See group 262, Page 393
41		1					Thermostat Hous	Boîtier Thermos	Thermostatgehäu	Caja De TermÓst	Termostathus	See group 262, Page 395
42		1					Connecting Pipe	Tuyau Connexion	Verbindungsrohr	Tubo Conexion	Förbindningsrör	See group 262, Page 401
50		1					Fuel pump	Pompe Carburant	Kraftstoffpumpe	Bomba Combustib	Bränslepump	See group 233, Page 233

1	
2	
3	
4	
5	

Motorenheter, 63kw, 12v
Conjuntos de motor, 63 kw, 12 v
Motorteile, 63 kW / 12 V
Ensembles moteur, 63 kW, 12 V
Engine assemblies, 63kw, 12v

Catalogue id	Group
20676	**210**
Illustr. No **1058865**	Section **100**
Issue **PUB 20024822-D**	Page **47**

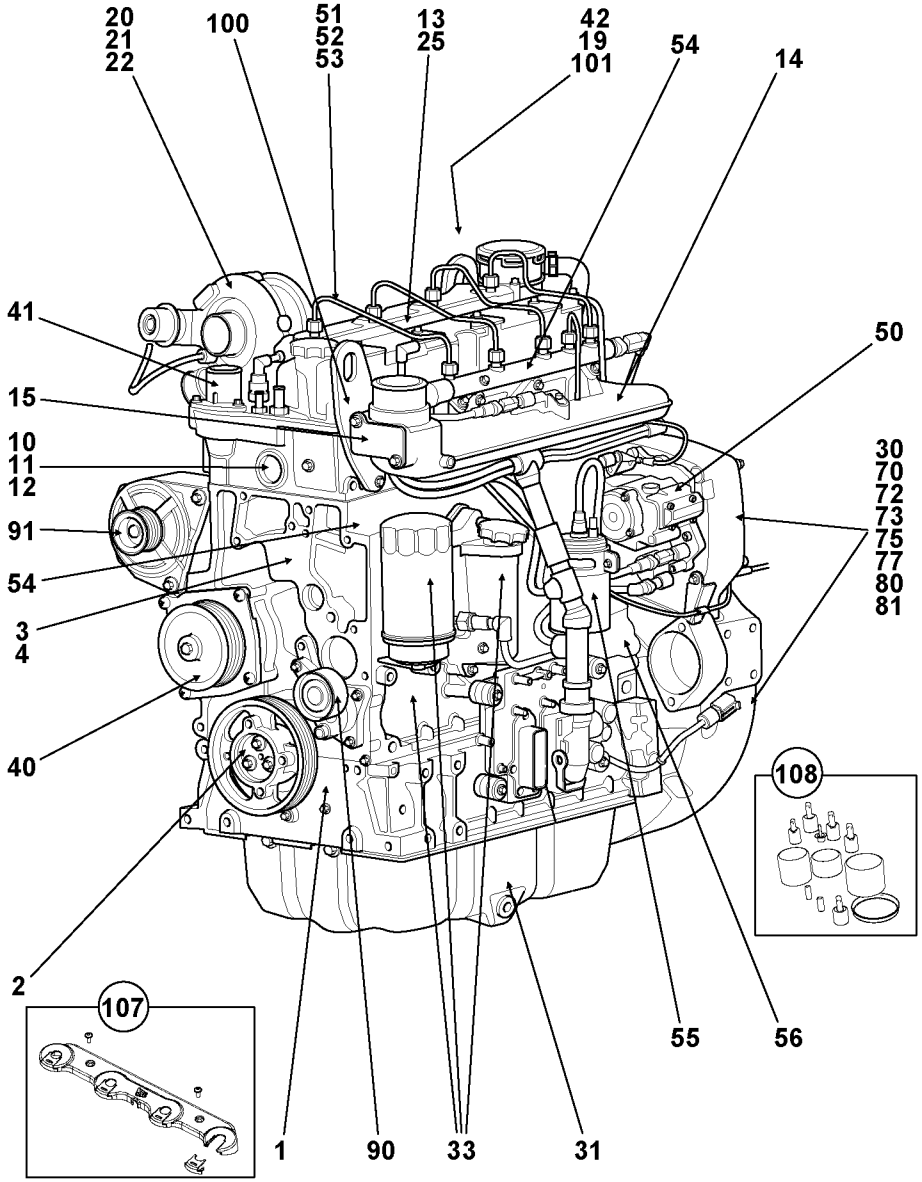
20
21
22
100
51
52
53
13
25
42
19
101
54
14
41
15
10
11
12
91
54
3
4
40
2
50
30
70
72
73
75
77
80
81
108
107
1
90
33
31
55
56

Fig.	Part No.	Quantity 1	2	3	PS	KIT	Description	Dénomination	Bezeichnung	Denominación	Benämning	Notes
51		4					Injector	Injecteur	Einspritzdüse	Inyector	Insprutare	See group 237, Page 269
52		1					Fuel pipes	Conduits de carburan.	Kraftstoffrohr	Tubos de combustibl.	Bränslerör	See group 235, Page 251
53		1					Fuel pipes	Conduits de carburan.	Kraftstoffrohr	Tubos de combustibl.	Bränslerör	See group 235, Page 261
54		1					Cold start device	Calentador systeme ...	Kaltstartanlage	Elemento sistem	Köldstartanordning	See group 212, Page 101
55		1					Fuel Filter	Filtre carburant	Kraftstoffilter	Filtro Combust	Bränslefilter	See group 233, Page 237
56		1					Feed Pump	Pompe d'alimentatio...	Förderpumpe	Bomba Aliment	Matarpump	See group 233, Page 235
70		1					Timing gear housing ..	Carter d'engrenage	Steuergehäuse	Carter de engranaje ...	Transm.kåpa	See group 216, Page 147
72		1					Flywheel Housin	Carter De Volan	Schwungradgehäu	Cubierta De Vol	Svänghjulskåpa	See group 216, Page 161
73		1					Cover Plate	Protection en tole	Schutzblech	Placa Tapa	Täckplatta	See group 216, Page 163
75		1					Flywheel	Volant	Schwungrad	Volante	Svänghjul	See group 216, Page 165
77		1					Plug	Bouchon	Stopfen	Tapon	Plugg	See group 216, Page 173
80		1					Plug Blank	Ebauche Bouchon	Rohstöpsel	Materia Tapon	Proppämne	See group 216, Page 169
81		1					Cover Plate	Protection en tole	Schutzblech	Placa Tapa	Täckplatta	See group 216, Page 171
90		1					Belt Tensioner	Tendeu.courroie	Riemenspanner	Tensor Correa	Remspännare	See group 263, Page 407
91		1					Alternator	Alternateur	Lichtmaschine	Alternador	Generator	See group 320, Page 619
100		1					Lifting eye	Oeillet levage	Hebeöse	Argoll elev	Lyftögla	See group 218, Page 199
101		1					Starter Motor	Demarreur	Anlasser	Motor de arranque	Startmotor	See group 331, Page 623
105		1					Label	Etiquette	Etikett	Etiqueta	Etikett	
107		1					Cover Plate	Protection en tole	Schutzblech	Placa Tapa	Täckplatta	See group 237, Page 275

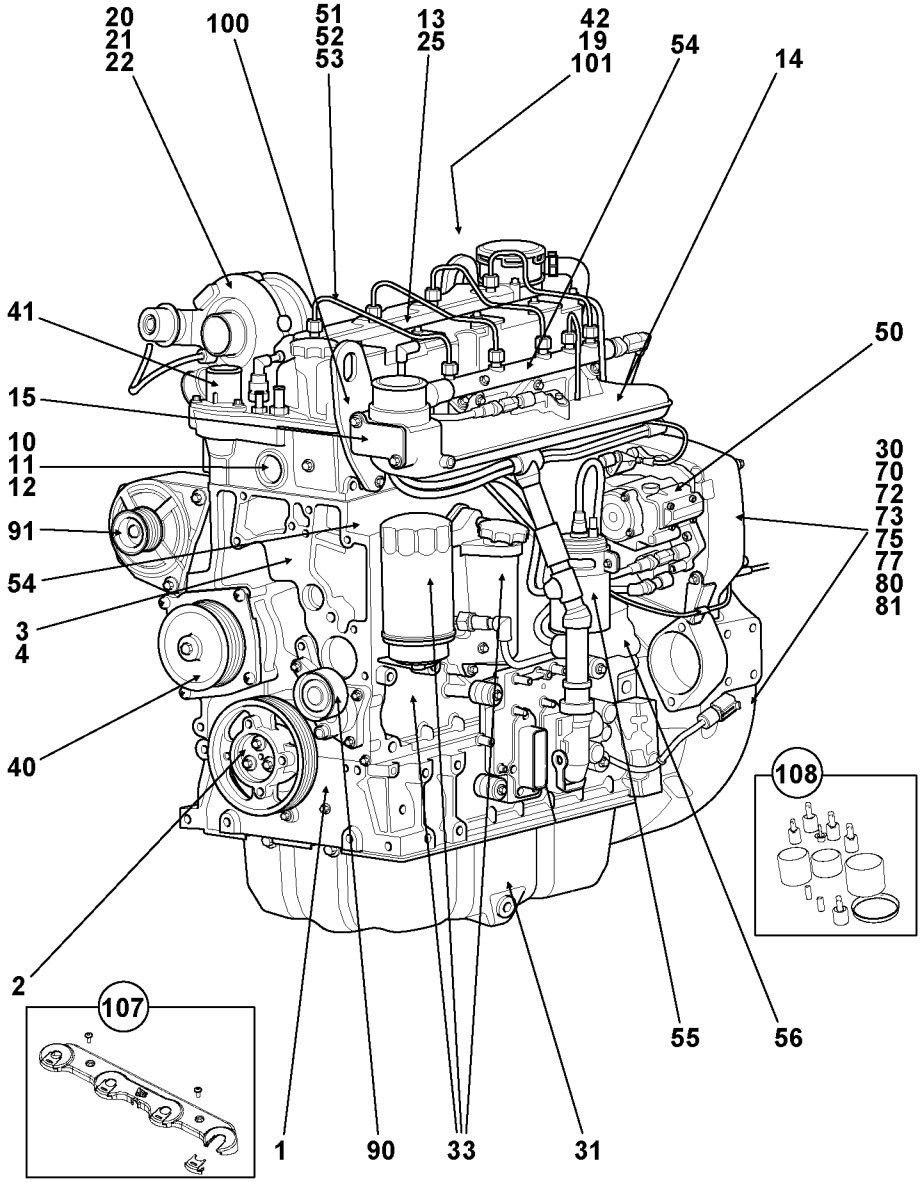
20
21
22
100
51
52
53
13
25
42
19
101
54
14
41
15
10
11
12
91
54
3
4
40
2
50
30
70
72
73
75
77
80
81
108
107
1
90
33
31
55
56

Fig.	Part No.	Quantity 1	2	3	P S	K I T	Description	Dénomination	Bezeichnung	Denominación	Benämning	Notes
												MC135C MC155C MCT135C MCT145C
	VOE 17295435	1					Engine	Moteur	Motor	Motor	Motor	Not USA
	VOE 17296009	1					Engine	Moteur	Motor	Motor	Motor	Only USA
1		1					Block	Bloc	Block	Bloque	Block	See group 212, Page 95
2		1					Crankshaft	Vilebrequin	Kurbelwelle	Ciguenal	Vevaxel	See group 216, Page 139
3		4					Piston	Piston	Kolben	Piston	Kolv	See group 213, Page 109
4		1					Camshaft	Arbre a cames	Nockenwelle	Eje de levas	Kamaxel	See group 215, Page 131
10		1					Cylinder	Verin	Zylinder	Cilindro	Cylinder	See group 211, Page 79
11		8					Inlet valve	Soupape d'entrée	Einlassventil	Valvula de entrada	Inloppsventil	See group 214, Page 121
12		8					Exhaust Valve	Soupape Echappem	Auslassventil	Valvula Escape	Avgasventil	See group 214, Page 125
13		1					Rocker shaft	Culbuteur	Kipphebelwelle	Eje de balancín	Vipparmsaxel	See group 214, Page 129
14		1					Manifold	Tubulure	Verzweigung	Bifurcacion	Förgrening	See group 251, Page 281
15		1					Plate	Plaque	Platte	Placa	Platta	See group 251, Page 287
19		1					Exhaust Manifol	Collecteur d'échappe	Auspuffkrümmer	Colector de escape	Avgasgrenrör	See group 251, Page 293
20		1					Turbocharger	Turbocompresse.	Abgasturbolader	Turbocompresor	Turbokompressor	See group 255, Page 309
21		1					Feed Pipe	Conduit Entree	Einlaufrohr	Tubo Entrada	Tilloppsrör	See group 255, Page 315
22		1					Drain	Drainage	Abflussleitung	Drenaje	Dränering	See group 255, Page 321
25		1					Valve Cover	Cache-soupapes	Zylkopfhaube	Cubier Valvula	Ventilkåpa	See group 211, Page 87
30		1					Oil Pump	Pompe a huile	Ölpumpe	Bomba de aceite	Oljepump	See group 221, Page 203
31		1					Sump	Carter Huile	Ölwanne	Carter	Sump	See group 217, Page 175
33		1					Oil Cooler	Refroidisseur huile	Ölkühler	Enfriadores aceite	Oljekylare	See group 223, Page 213
40		1					Water Pump	Pompe a eau	Wasserpumpe	Bomba de agua	Vattenpump	See group 262, Page 393
41		1					Thermostat Hous	BoÎtier Thermos	Thermostatgehäu	Caja De TermÓst	Termostathus	See group 262, Page 395
42		1					Connecting Pipe	Tuyau Connexion	Verbindungsrohr	Tubo Conexion	Förbindningsrör	See group 262, Page 401
50		1					Fuel pump	Pompe Carburant	Kraftstoffpumpe	Bomba Combustib	Bränslepump	See group 233, Page 231
51		4					Injector	Injecteur	Einspritzdüse	Inyector	Insprutare	See group 237, Page 267
52		1					Fuel pipes	Conduits de carburan	Kraftstoffrohr	Tubos de combustibl	Bränslerör	See group 235, Page 251

1		**Motorenheter, 68kw, 12v** **Conjuntos de motor, 68 kw, 12 v** **Motorteile, 68 kW / 12 V** **Ensembles moteur, 68 kW, 12 V** **Engine assemblies, 68kw, 12v**	Catalogue id **20676**	Group **210**
2			Illustr. No **1058865**	Section **200**
3			Issue **PUB 20024822-D**	Page **51**
4				
5				

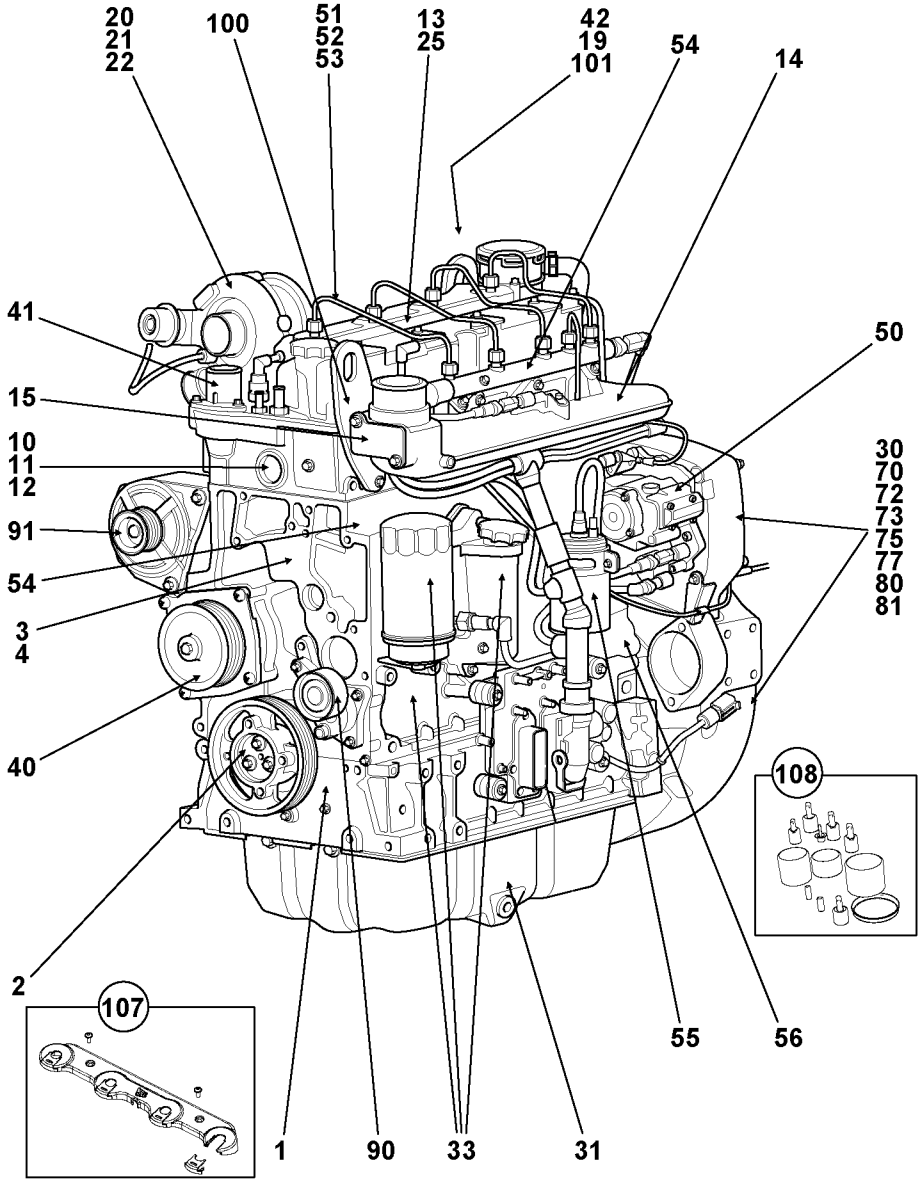
20
21
22
100
51
52
53
13
25
42
19
101
54
14
41
15
10
11
12
91
54
3
4
40
2
50
30
70
72
73
75
77
80
81
108
107
1
90
33
31
55
56

Fig.	Part No.	Quantity 1	2	3	PS	KIT	Description	Dénomination	Bezeichnung	Denominación	Benämning	Notes
53		1					Fuel pipes	Conduits de carburan	Kraftstoffrohr	Tubos de combustibl	Bränslerör	See group 235, Page 261
54		1					Cold start device	Calentador systeme	Kaltstartanlage	Elemento sistem	Köldstartanordning	See group 212, Page 101
55		1					Fuel Filter	Filtre carburant	Kraftstoffilter	Filtro Combust	Bränslefilter	See group 233, Page 237
56		1					Feed Pump	Pompe d'alimentatio	Förderpumpe	Bomba Aliment	Matarpump	See group 233, Page 235
70		1					Timing gear housing	Carter d'engrenage	Steuergehäuse	Carter de engranaje	Transm.kåpa	See group 216, Page 147
72		1					Flywheel Housin	Carter De Volan	Schwungradgehäu	Cubierta De Vol	Svänghjulskåpa	See group 216, Page 161
73		1					Cover Plate	Protection en tole	Schutzblech	Placa Tapa	Täckplatta	See group 216, Page 163
75		1					Flywheel	Volant	Schwungrad	Volante	Svänghjul	See group 216, Page 165
77		1					Plug	Bouchon	Stopfen	Tapon	Plugg	See group 216, Page 173
80		1					Plug Blank	Ebauche Bouchon	Rohstöpsel	Materia Tapon	Proppämne	See group 216, Page 169
81		1					Cover Plate	Protection en tole	Schutzblech	Placa Tapa	Täckplatta	See group 216, Page 171
90		1					Belt Tensioner	Tendeu.courroie	Riemenspanner	Tensor Correa	Remspännare	See group 263, Page 407
91		1					Alternator	Alternateur	Lichtmaschine	Alternador	Generator	See group 320, Page 619
100		1					Lifting eye	Oeillet levage	Hebeöse	Argoll elev	Lyftögla	See group 218, Page 199
101		1					Starter Motor	Demarreur	Anlasser	Motor de arranque	Startmotor	See group 331, Page 623
105		1					Label	Etiquette	Etikett	Etiqueta	Etikett	
107		1					Cover Plate	Protection en tole	Schutzblech	Placa Tapa	Täckplatta	See group 237, Page 275

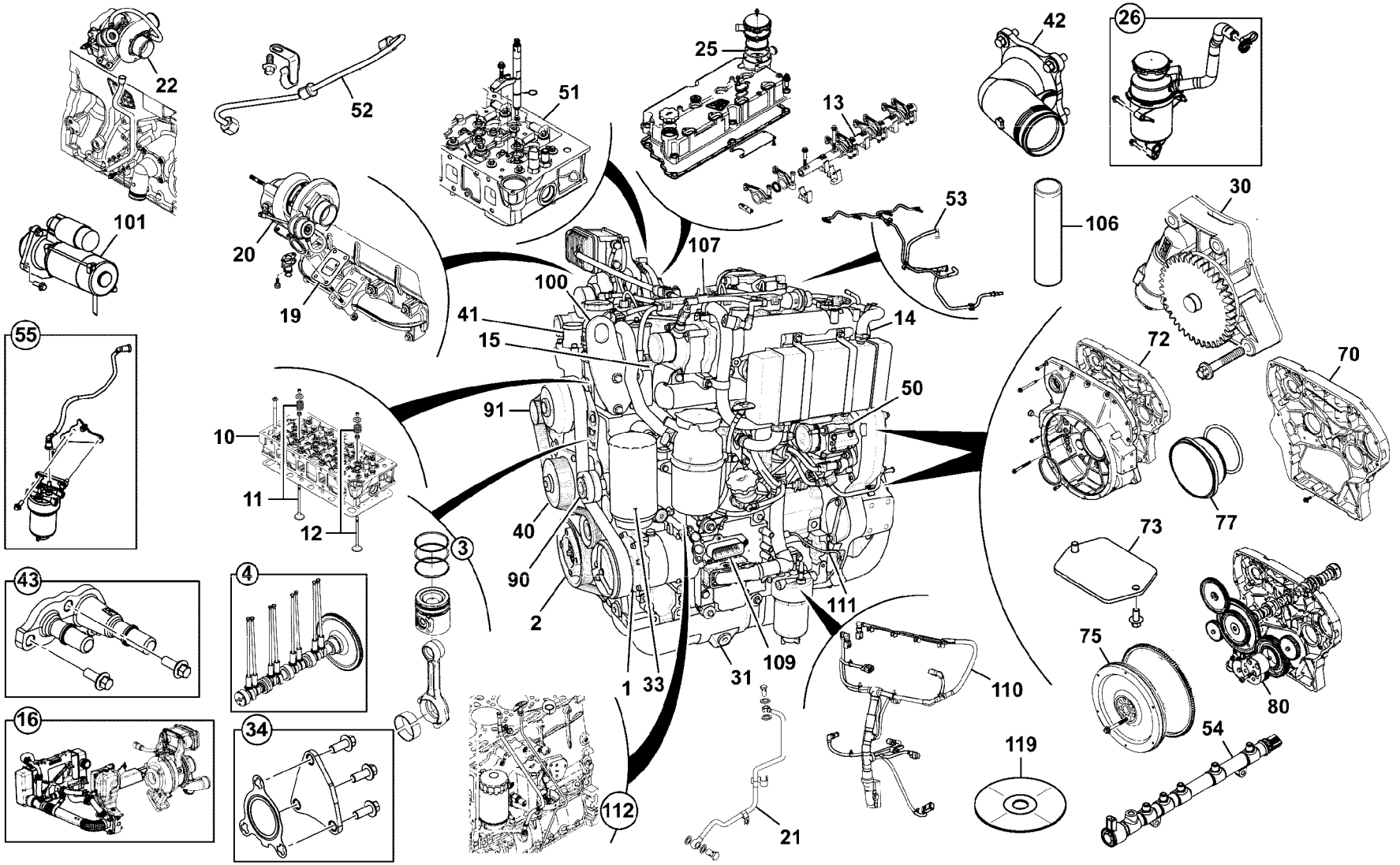

Volvo Construction Equipment

1069236

Fig.	Part No.	Quantity 1	2	3	PS	KIT	Description	Dénomination	Bezeichnung	Denominación	Benämning	Notes
												MC110C T4 MC115C T4 MC125C T4 MC135C T4 MC155C T4 MCT110C T4 MCT125C T4 MCT135C T4 MCT145C T4
1		1					Cylinder Block	Bloc-cylindres	Zylinderblock	Bloque Cilindro	Cylinderblock	See group 212, Page 97
2		1					Crankshaft	Vilebrequin	Kurbelwelle	Ciguenal	Vevaxel	See group 216, Page 143
3		4					Piston	Piston	Kolben	Piston	Kolv	See group 213, Page 111
4		1					Camshaft	Arbre a cames	Nockenwelle	Eje de levas	Kamaxel	See group 215, Page 133
10		1					Cylinder head	Culasse	Zylinderkopf	Culata	Cylinderhuvud	See group 211, Page 81
11		8					Inlet valve	Soupape d'entrée	Einlassventil	Valvula de entrada	Inloppsventil	See group 214, Page 123
12		8					Valve	Soupape	Ventil	Valvula	Ventil	See group 214, Page 127
13		1					Rocker Arm Shaf	Axe de culbuteurs	Kipphebelwelle	Eje balancín	Vipparmsaxel	See group 214, Page 129
14		1					Manifold	Tubulure	Verzweigung	Bifurcacion	Förgrening	See group 251, Page 283
15		1					Heater	Elément de chauffag	Heizkörper	Calefaccion	Värmeelement	See group 251, Page 289
16		1					Cooler	Réfrigérateur	Kühler	Nevera	Kylare	See group 254, Page 303
19		1					Manifold	Tubulure	Verzweigung	Bifurcacion	Förgrening	See group 251, Page 291
20		1					Turbocharger	Turbocompresse.	Abgasturbolader	Turbocompresor	Turbokompressor	See group 255, Page 313
21		1					Turbocharger	Turbocompresse.	Abgasturbolader	Turbocompresor	Turbokompressor	See group 255, Page 317
22		1					Turbocharger	Turbocompresse.	Abgasturbolader	Turbocompresor	Turbokompressor	See group 255, Page 321
25		1					Cover	Capot	Haube	Capo	Lock	See group 211, Page 89
26		1					Filter	Filtre	Filter	Filtro	Filter	See group 222, Page 207
30		1					Oil Pump	Pompe a huile	Ölpumpe	Bomba de aceite	Oljepump	See group 221, Page 203
31		1					Sump	Carter Huile	Ölwanne	Carter	Sump	See group 217, Page 175
33		1					Cover	Capot	Haube	Capo	Lock	See group 223, Page 217
34		1					Oil filler	Remplissage d'huile	Öleinfüllung	Relleno de aceite y	Oljepåfyllning	See group 222, Page 211

1			Catalogue id **20676**	Group **210**
2				
3			Illustr. No **1069236**	Section **300**
4		**Engine assemblies, 55kw, 12v**		
5			Issue **PUB 20024822-D**	Page **55**

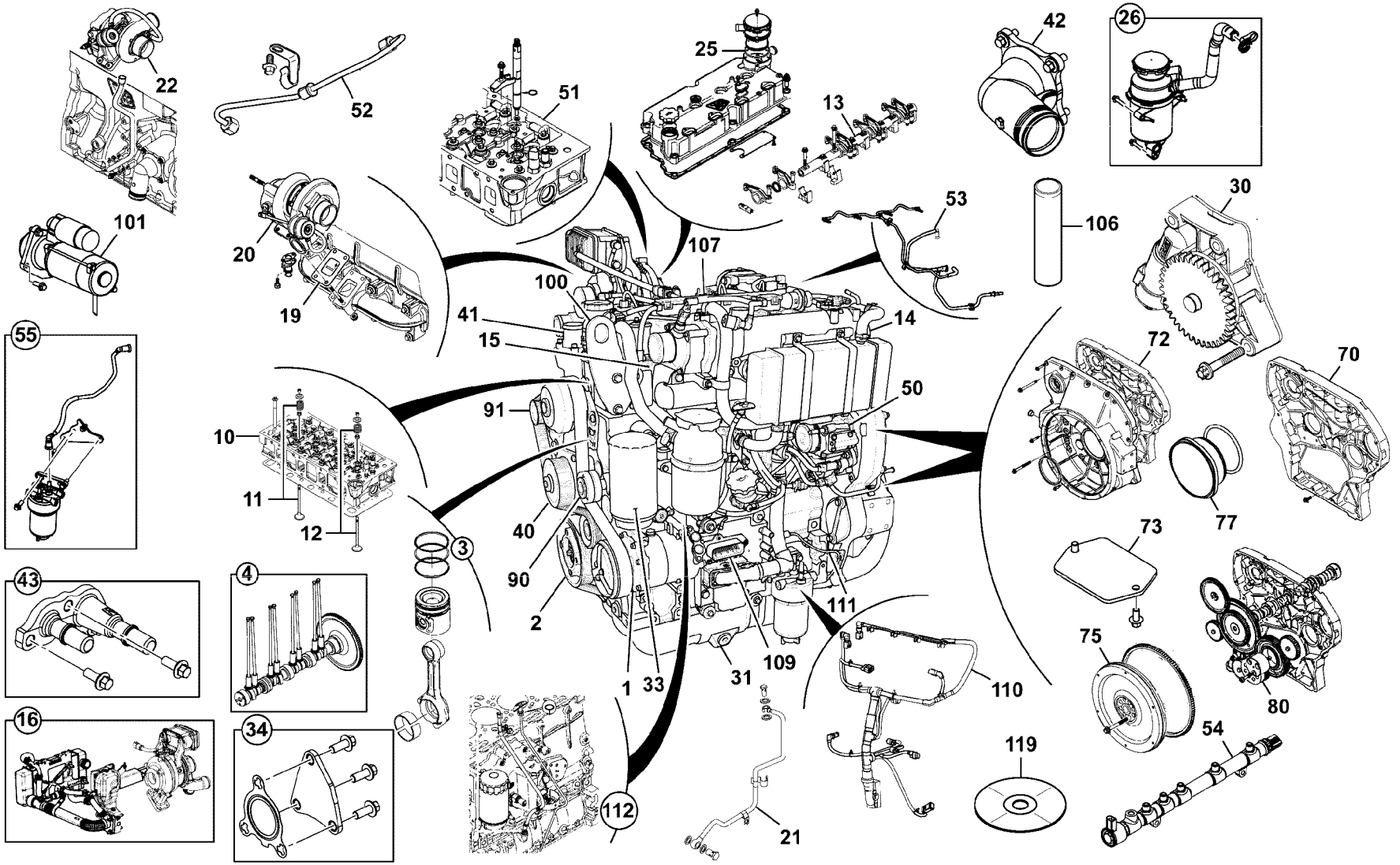

Volvo Construction Equipment

1069236

Fig.	Part No.	Quantity 1	2	3	PS	KIT	Description	Dénomination	Bezeichnung	Denominación	Benämning	Notes
40		1					Water Pump	Pompe a eau	Wasserpumpe	Bomba de agua	Vattenpump	See group 262, Page 393
41		1					Thermostat	Thermostat	Thermostat	Termostato	Termostat	See group 262, Page 399
42		1					Connecting Pipe	Tuyau Connexion	Verbindungsrohr	Tubo Conexion	Förbindningsrör	See group 262, Page 403
43		1					Heater unit	Chaufferette	Heizgerät	Calefactor	Bilvärmare	See group 269, Page 435
50		1					Pump	Pompe	Pumpe	Bomba	Pump	See group 233, Page 229
51		4					Injector	Injecteur	Einspritzdüse	Inyector	Insprutare	See group 237, Page 271
52		1					Fuel pipe	Conduit carbura	Kraftstoffleitung	Tubo combustib	Bränslerör	See group 235, Page 253
53		1					Fuel pipe	Conduit carbura	Kraftstoffleitung	Tubo combustib	Bränslerör	See group 235, Page 263
54		1					Fuel pipe	Conduit carbura	Kraftstoffleitung	Tubo combustib	Bränslerör	See group 235, Page 265
55		1					Fuel Filter	Filtre carburant	Kraftstoffilter	Filtro Combust	Bränslefilter	See group 233, Page 239
70		1					Gear housing cover	Couvercle de carter d'	Getriebegehäusedec	Tapa de caja de engr	Växelhuslock	See group 216, Page 149
72		1					Flywheel housing	Carter volant	Schwunggradgehäus	Cubierta volante	Svänghjulskåpa	See group 216, Page 157
73		1					Cover Plate	Protection en tole	Schutzblech	Placa Tapa	Täckplatta	See group 216, Page 163
75		1					Flywheel	Volant	Schwungrad	Volante	Svänghjul	See group 216, Page 165
77		1					Flywheel	Volant	Schwungrad	Volante	Svänghjul	See group 216, Page 159
80		1					Idler Gear	Pignon Fou	Vorgelegerad	Engranaj Interm	Mellanhjul	See group 215, Page 135
90		1					Adjuster Kit	Kit Ajustement	Änderungssatz	Juego Ajuste	Justeringssats	See group 263, Page 407
91		1					Alternator	Alternateur	Lichtmaschine	Alternador	Generator	See group 320, Page 619
100		1					Lifting Bracket	Console Levage	Hubstutze	Consola Elev	Lyftkonsol	See group 218, Page 201
101		1					Starter Motor	Demarreur	Anlasser	Motor de arranque	Startmotor	See group 331, Page 625
106		1					Engine	Moteur	Verbrenn Motor	Motor	Motor	
107		1					Cover	Capot	Haube	Capo	Lock	See group 237, Page 277
109		1					Control Unit	Unité de commande	Steuereinheit	Unidad de mando	Reglerenhet	See group 284, Page 451
110		1					Cable harness	Faisceau cables	Kabelbaum	Manojo cables	Ledningsmatta	See group 286, Page 457
111		1					Sensor	Capteur	Geber	Captador	Givare	See group 386, Page 717
112		1					Dipstick	Jauge	Messtab	Varill Medic	Mätsticka	See group 217, Page 189
119		1					Software	Logiciel	Software	Software	Programvara	

1		**Engine assemblies, 55kw, 12v**	Catalogue id **20676**	Group **210**
2			Illustr. No **1069236**	Section **300**
3			Issue **PUB 20024822-D**	Page **57**
4				
5				

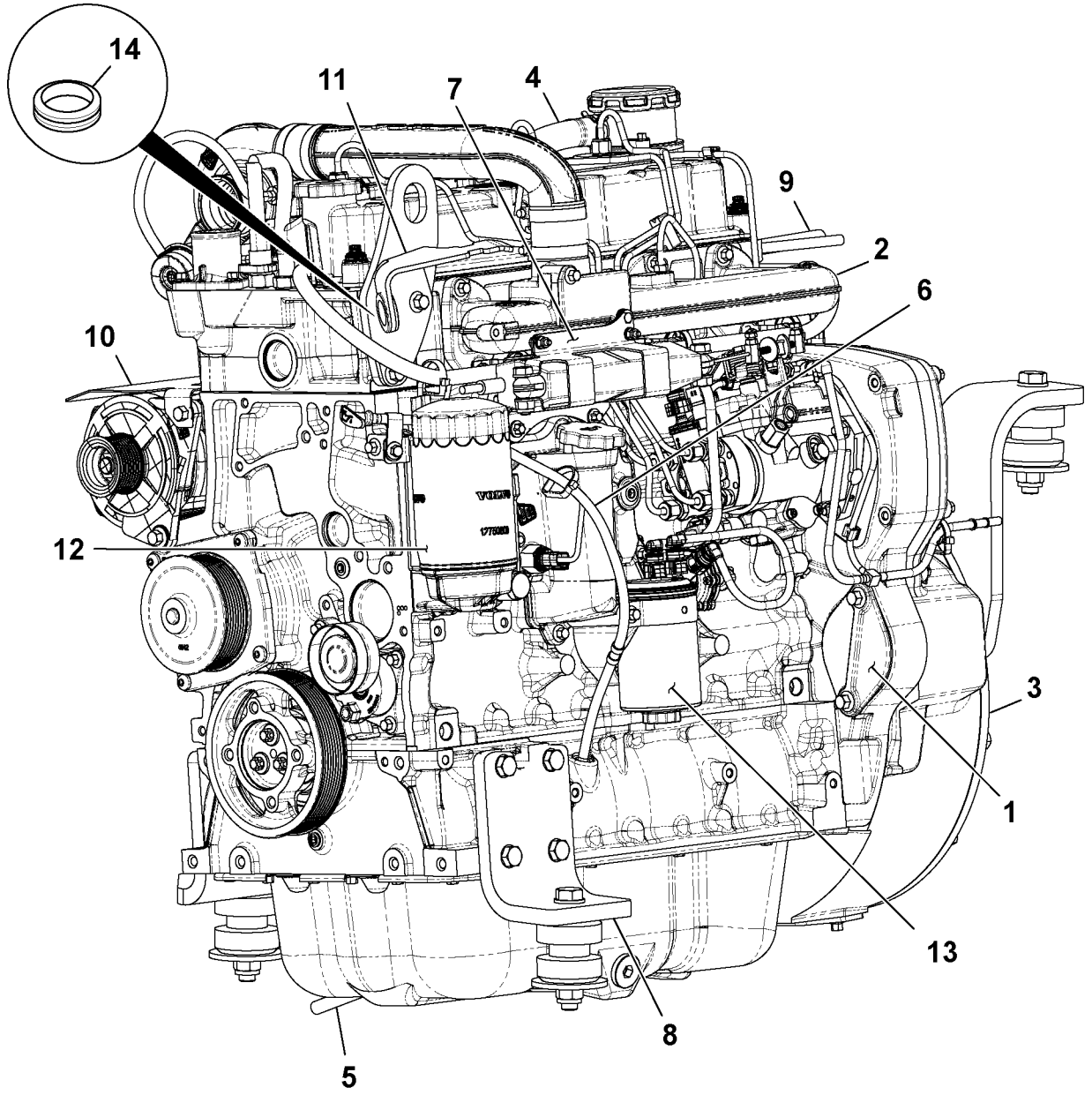

Volvo Construction Equipment
1058941

Fig.	Part No.	Quantity 1	2	3	PS	KIT	Description	Dénomination	Bezeichnung	Denominación	Benämning	Notes
												MC110C MC115C MC125C MCT110C MCT125C
1		1					Plate	Plaque	Platte	Placa	Platta	See group 210, Page 77
2	**VOE 16213422**	1					Engine unit	Ensemble moteur	Motoraggregat	Unidad de motor	Motorenhet	See group 210, Page 47
3		1					Flywheel	Volant	Schwungrad	Volante	Svänghjul	See group 216, Page 151
4		1					Breather Pipe	Reniflard	Luftungsrohr	Conduct Ventil	Ventilationsrör	See group 212, Page 105
5		1					Oil Draining	Vidange Huile	Ölablass	Vaciado Aceite	Oljeavtappning	See group 217, Page 187
6		1					Dipstick	Jauge	Messtab	Varill Medic	Mätsticka	See group 217, Page 185
7		1					Actuator	Dispositif Mano	Betätigun Organ	Organos Mando	Manövr.organ	See group 270, Page 439
8		1					Engine Mounting	Silentbl.moteur	Motorbefestg	Fijacion Motor	Motorfäste	See group 218, Page 195
9		1					Engine Harness	Faisceau de câbles,	Motorkabel	Cableado del motor	Motorkablage	See group 286, Page 453
10		1					Alternator	Alternateur	Drehstromlichtm	Alternador	Växelströmsgenerato	See group 320, Page 621
11	**VOE 17209567**	1					Retaining plate	Plaque retenue	Halteplatte	Placa de sujeción	Hållarplatta	
12	**VOE 12750600**	1					Oil filter	Filtre à huile	Ölfilter	Filtro de aceite	Oljefilter	
13		1					Decal	Decalcomanie	Abziehbild	Decalcomania	Dekal	
14	**VOE 17205118**	1					Plug tap	Taraud	Gewindebohrer	Tapón roscado	Mellantapp	

1		**Motorenheter komplett, turbo, 63kw** **Conjuntos de motor completos, turbo, 63 kw** **Motorteile kpl., Turbo, 63 kW** **Ensembles moteur complets, turbo, 63 kW** **Engine assemblies complete, turbo, 63kw**	Catalogue id **20676**	Group **210**
2				
3			Illustr. No **1058941**	Section **400**
4				
5		**S/N - 1640605**	Issue **PUB 20024822-D**	Page **59**

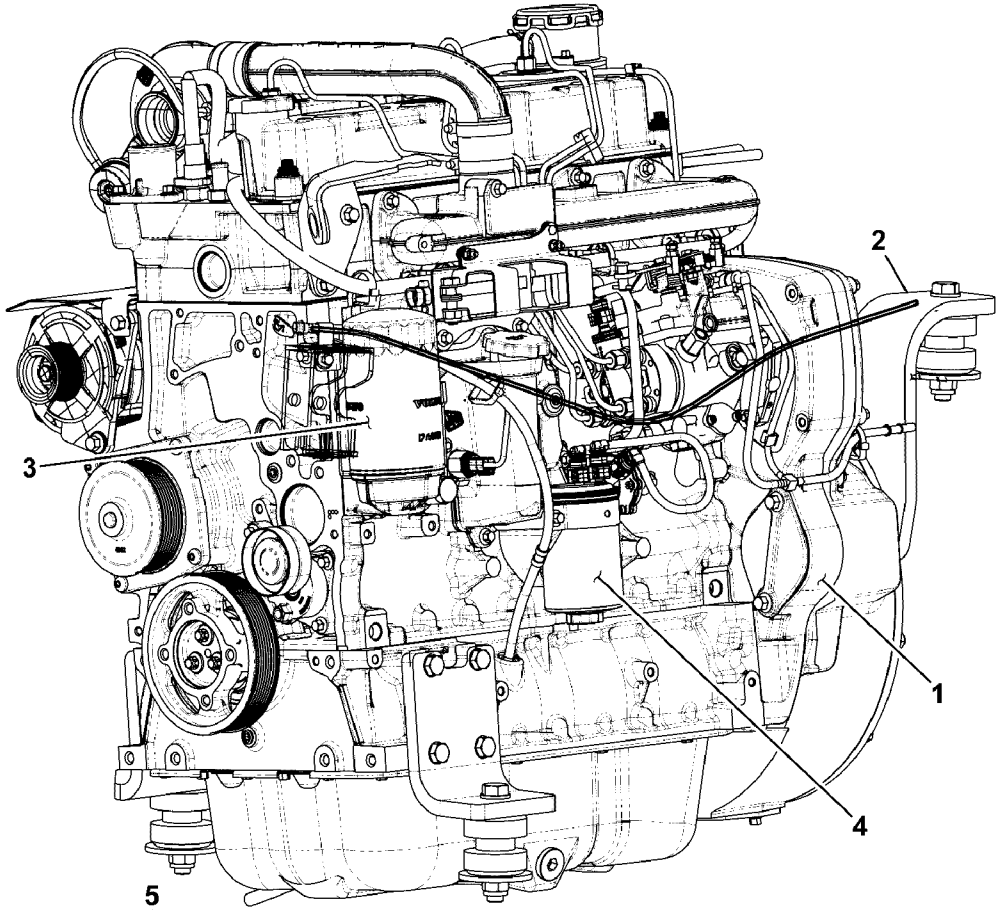

Volvo Construction Equipment

1068519

Fig.	Part No.	Quantity 1	2	3	P S	K I T	Description	Dénomination	Bezeichnung	Denominación	Benämning	Notes
												MC110C MC115C MC125C MCT110C MCT125C
1	**VOE 17242820**	1			SS		Engine unit	Ensemble moteur	Motoraggregat	Unidad de motor	Motorenhet	
2		2					Engine Mounting	Silentbl.moteur	Motorbefestg	Fijacion Motor	Motorfäste	See group 210, Page 71
3	**VOE 12750600**	1					Oil filter	Filtre à huile	Ölfilter	Filtro de aceite	Oljefilter	
4		1					Decal	Decalcomanie	Abziehbild	Decalcomania	Dekal	
5	**VOE 17310950**	1					Label	Étiquette	Etikett	Etiqueta	Etikett	

1		**Motorenheter komplett, turbo, 55kw** **Conjuntos de motor completos, turbo, 55 kw** **Ensembles moteur complets, turbo, 55 kW** **Engine assemblies complete, turbo, 55kw**	Catalogue id **20676**	Group **210**
2			Illustr. No **1068519**	Section **500**
3			Issue **PUB 20024822-D**	Page **61**
4				
5		**S/N 1640606 -**		

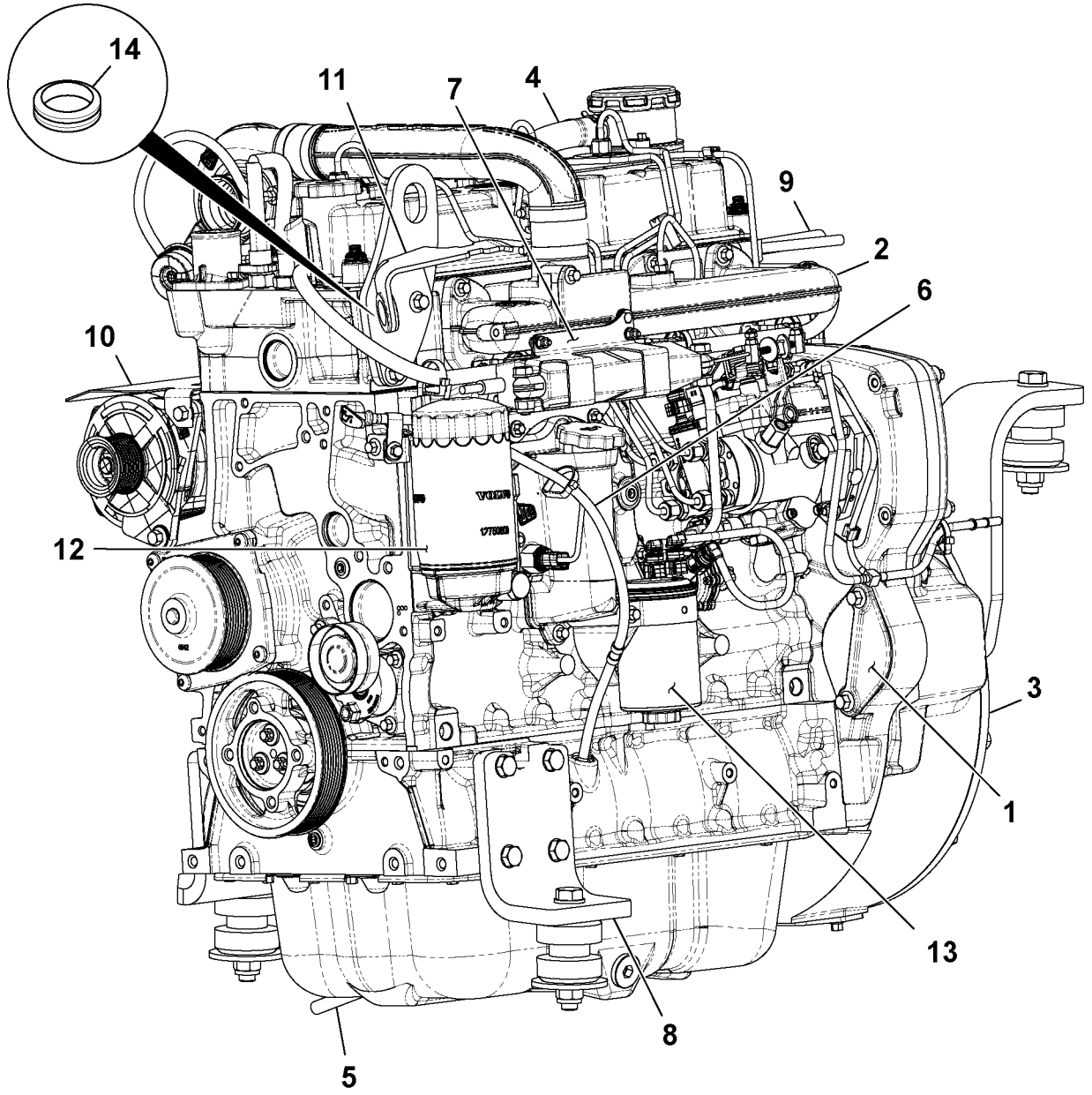

Volvo Construction Equipment
1058941

Fig.	Part No.	Quantity 1	2	3	PS	KIT	Description	Dénomination	Bezeichnung	Denominación	Benämning	Notes
												MC135C MC155C MCT135C MCT145C
1		1					Plate	Plaque	Platte	Placa	Platta	See group 210, Page 77
2	**VOE 16213425**	1					Engine unit	Ensemble moteur	Motoraggregat	Unidad de motor	Motorenhet	See group 210, Page 51
3		1					Flywheel	Volant	Schwungrad	Volante	Svänghjul	See group 216, Page 151
4		1					Breather Pipe	Reniflard	Luftungsrohr	Conduct Ventil	Ventilationsrör	See group 212, Page 105
5		1					Oil Draining	Vidange Huile	Ölablass	Vaciado Aceite	Oljeavtappning	See group 217, Page 187
6		1					Dipstick	Jauge	Messtab	Varill Medic	Mätsticka	See group 217, Page 185
7		1					Actuator	Dispositif Mano	Betätigun Organ	Organos Mando	Manövr.organ	See group 270, Page 439
8		1					Engine Mounting	Silentbl.moteur	Motorbefestg	Fijacion Motor	Motorfäste	See group 218, Page 195
9		1					Engine Harness	Faisceau de câbles,	Motorkabel	Cableado del motor	Motorkablage	See group 286, Page 453
10		1					Alternator	Alternateur	Drehstromlichtm	Alternador	Växelströmsgenerato	See group 320, Page 621
11	**VOE 17209567**	1					Retaining plate	Plaque retenue	Halteplatte	Placa de sujeción	Hållarplatta	
12	**VOE 12750600**	1					Oil filter	Filtre à huile	Ölfilter	Filtro de aceite	Oljefilter	
13		1					Decal	Decalcomanie	Abziehbild	Decalcomania	Dekal	
14	**VOE 17205118**	1					Plug tap	Taraud	Gewindebohrer	Tapón roscado	Mellantapp	

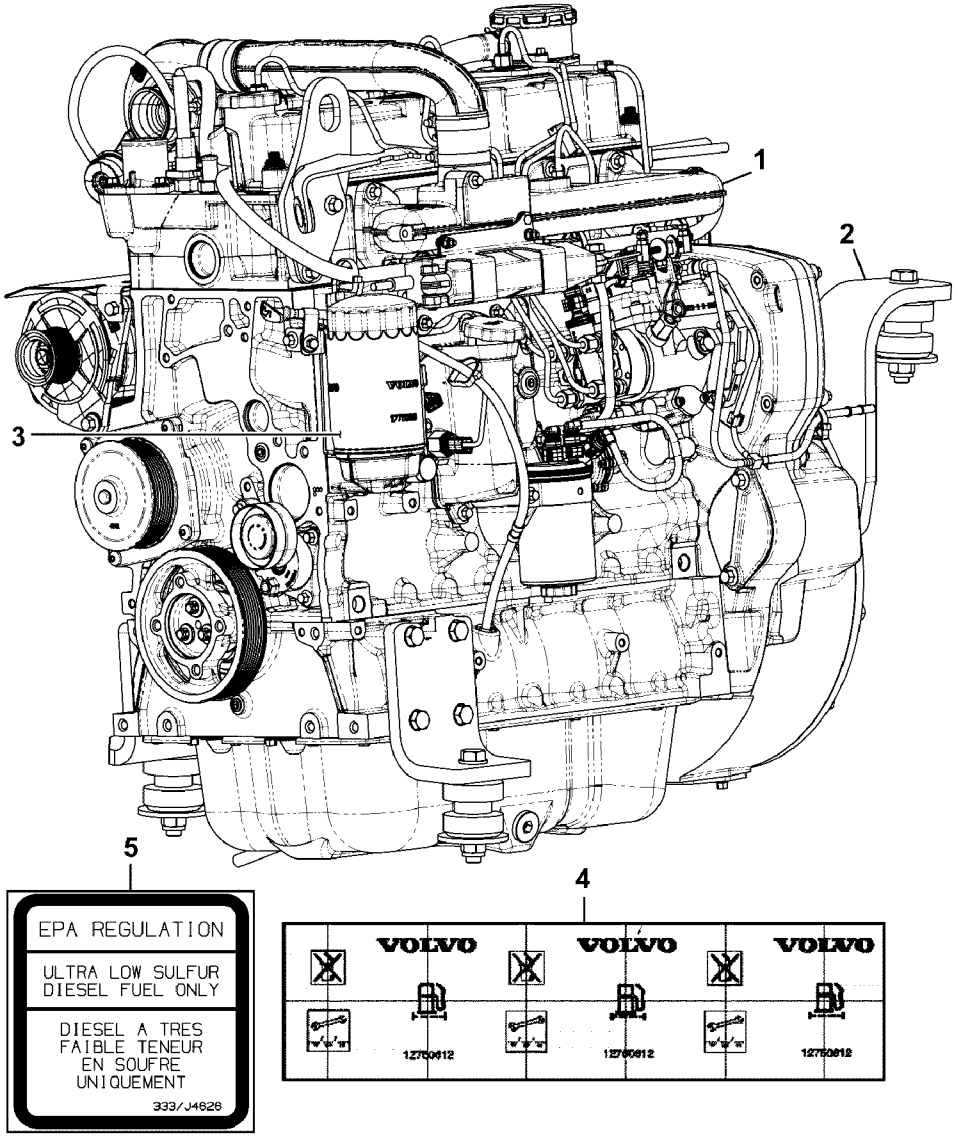
1
2
3
4
5
EPA REGULATION
ULTRA LOW SULFUR DIESEL FUEL ONLY
DIESEL A TRES FAIBLE TENEUR EN SOUFRE UNIQUEMENT
333/J4628
VOLVO
VOLVO
VOLVO
12750612
12750612
12750612

Fig.	Part No.	Quantity 1	2	3	PS	KIT	Description	Dénomination	Bezeichnung	Denominación	Benämning	Notes
												MC135C MC155C MCT135C MCT145C
1	**VOE 17295435**	1					Engine	Moteur	Motor	Motor	Motor	
2		1					Engine Mounting	Silentbl.moteur	Motorbefestg	Fijacion Motor	Motorfäste	See group 210, Page 71
3	**VOE 12750600**	1					Oil filter	Filtre à huile	Ölfilter	Filtro de aceite	Oljefilter	
4		1					Decal	Decalcomanie	Abziehbild	Decalcomania	Dekal	
5	**VOE 17310950**	1					Label	Étiquette	Etikett	Etiqueta	Etikett	

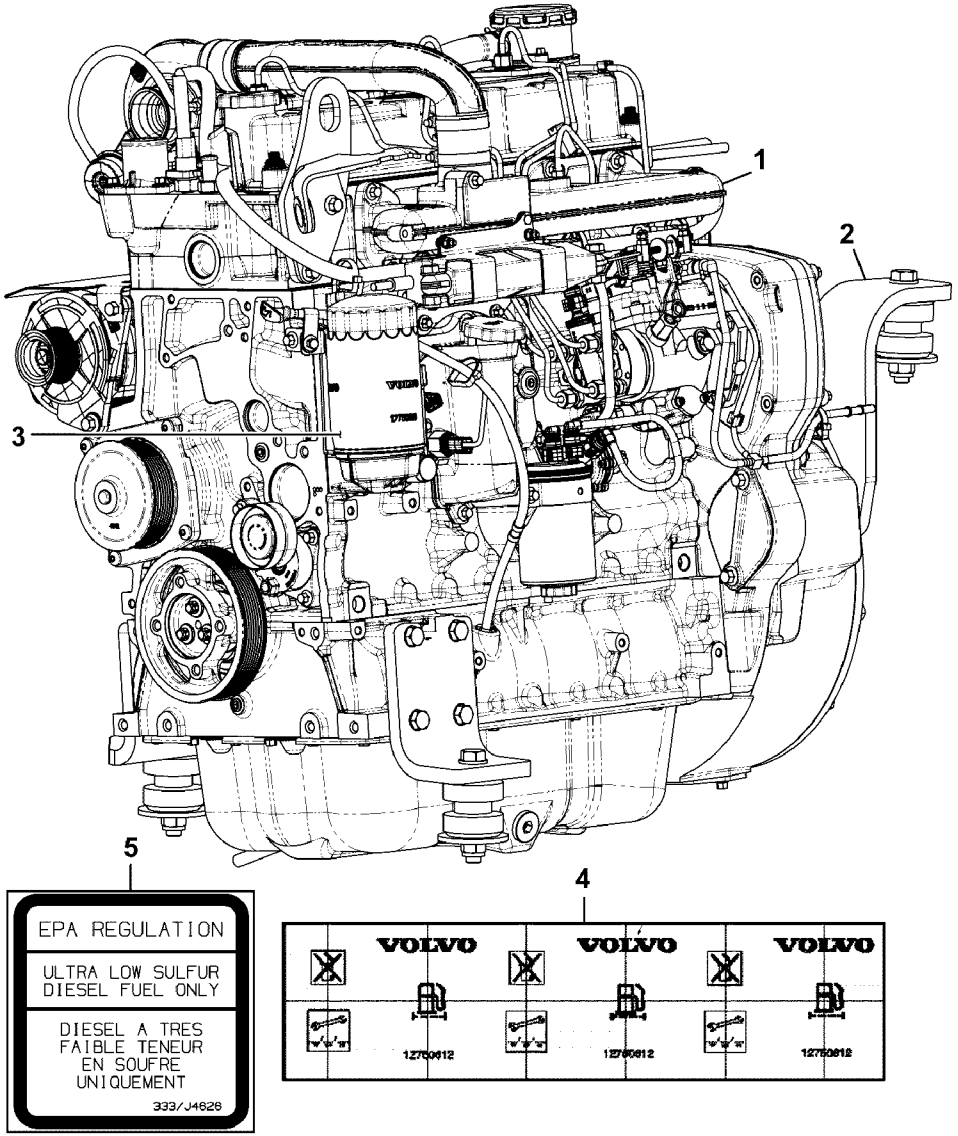
1
2
3
4
5
EPA REGULATION
ULTRA LOW SULFUR DIESEL FUEL ONLY
DIESEL A TRES FAIBLE TENEUR EN SOUFRE UNIQUEMENT
333/J4628
VOLVO
VOLVO
VOLVO
12750612
12750612
12750612

Fig.	Part No.	Quantity 1	2	3	PS	KIT	Description	Dénomination	Bezeichnung	Denominación	Benämning	Notes
												MC135C MC155C MCT135C MCT145C
1		1			NS		Engine	Moteur	Motor	Motor	Motor	
2		1					Engine Mounting	Silentbl.moteur	Motorbefestg	Fijacion Motor	Motorfäste	See group 210, Page 71
3	**VOE 12750600**	1					Oil filter	Filtre à huile	Ölfilter	Filtro de aceite	Oljefilter	
4		1					Decal	Decalcomanie	Abziehbild	Decalcomania	Dekal	
5	**VOE 17310950**	1					Label	Étiquette	Etikett	Etiqueta	Etikett	

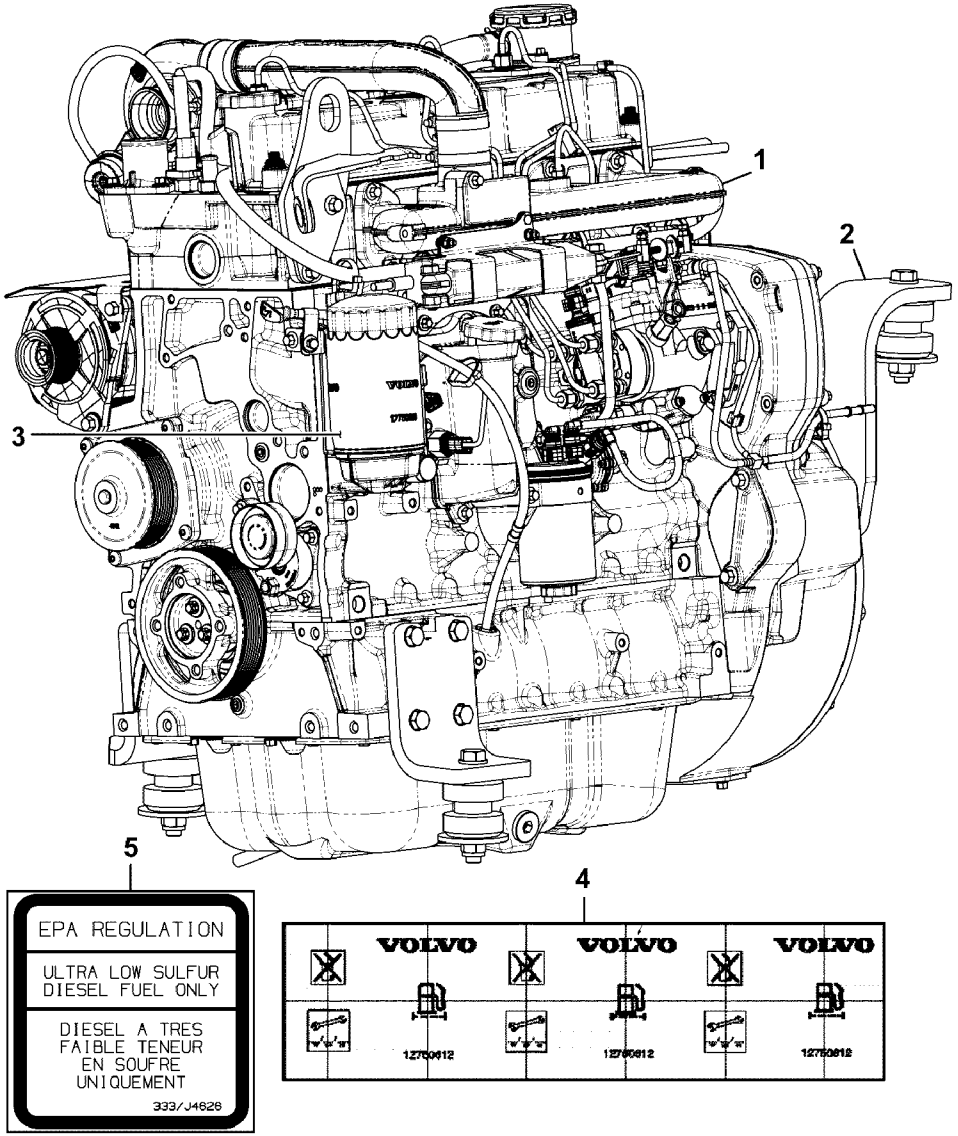
1
2
3
4
5
EPA REGULATION
ULTRA LOW SULFUR DIESEL FUEL ONLY
DIESEL A TRES FAIBLE TENEUR EN SOUFRE UNIQUEMENT
333/J4628
VOLVO
VOLVO
VOLVO
12750612
12750612
12750612

Fig.	Part No.	Quantity 1	2	3	PS	KIT	Description	Dénomination	Bezeichnung	Denominación	Benämning	Notes
												MC135C MC155C MCT135C MCT145C
1		1			NS		Engine	Moteur	Motor	Motor	Motor	
2		1					Engine Mounting	Silentbl.moteur	Motorbefestg	Fijacion Motor	Motorfäste	See group 210, Page 71
3	**VOE 12750600**	1					Oil filter	Filtre à huile	Ölfilter	Filtro de aceite	Oljefilter	
4		1					Decal	Decalcomanie	Abziehbild	Decalcomania	Dekal	
5	**VOE 17310950**	1					Label	Étiquette	Etikett	Etiqueta	Etikett	

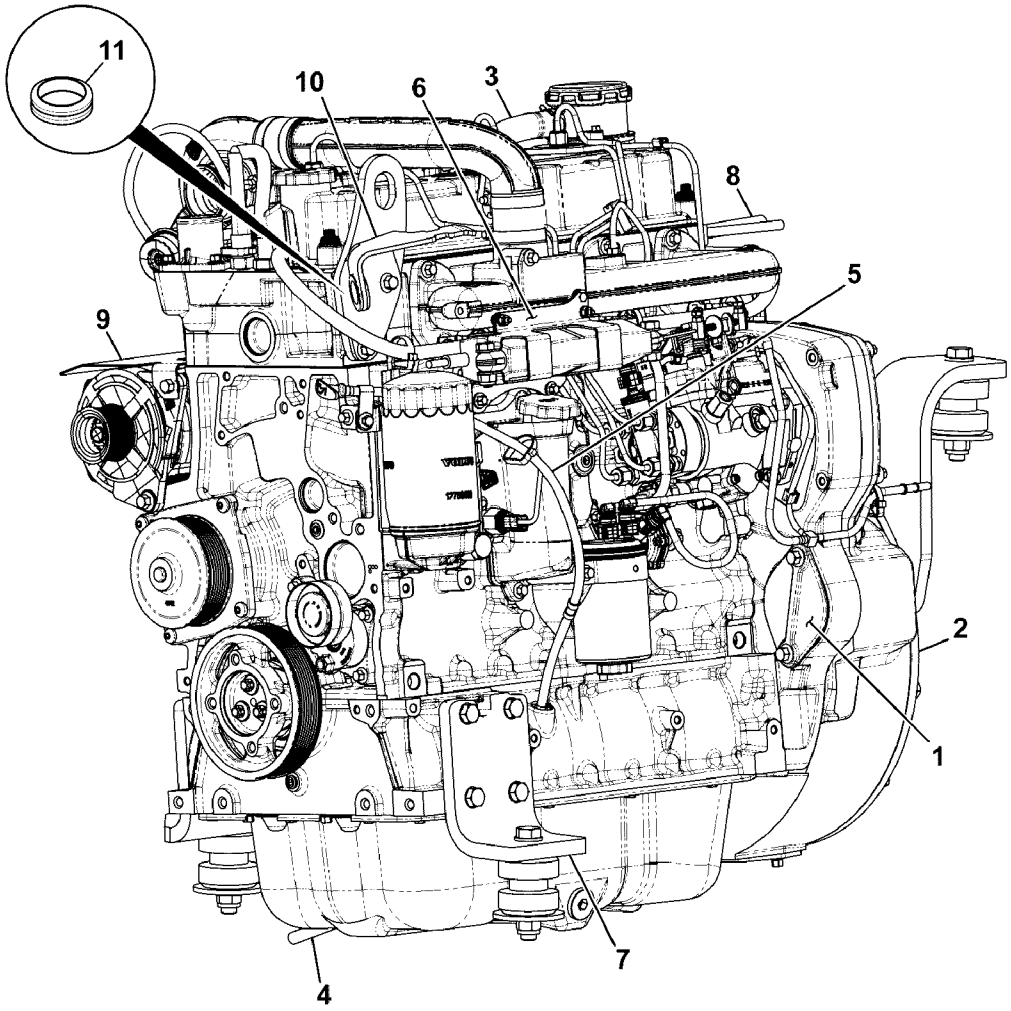

Volvo Construction Equipment

1068522

Fig.	Part No.	Quantity 1	2	3	PS	KIT	Description	Dénomination	Bezeichnung	Denominación	Benämning	Notes
												MC135C MC155C MCT135C MCT145C
1		1					Plate	Plaque	Platte	Placa	Platta	See group 210, Page 77
2		1					Flywheel	Volant	Schwungrad	Volante	Svänghjul	See group 216, Page 151
3		1					Breather Pipe	Reniflard	Luftungsrohr	Conduct Ventil	Ventilationsrör	See group 212, Page 105
4		1					Oil Draining	Vidange Huile	Ölablass	Vaciado Aceite	Oljeavtappning	See group 217, Page 187
5		1					Dipstick	Jauge	Messtab	Varill Medic	Mätsticka	See group 217, Page 185
6		1					Actuator	Dispositif Mano	Betätigun Organ	Organos Mando	Manövr.organ	See group 270, Page 439
7		1					Engine Mounting	Silentbl.moteur	Motorbefestg	Fijacion Motor	Motorfäste	See group 218, Page 195
8		1					Engine Harness	Faisceau de câbles,	Motorkabel	Cableado del motor	Motorkablage	See group 286, Page 453
9		1					Alternator	Alternateur	Drehstromlichtm	Alternador	Växelströmsgenerato	See group 320, Page 621
10	**VOE 17209567**	1					Retaining plate	Plaque retenue	Halteplatte	Placa de sujeción	Hållarplatta	
11	**VOE 17205118**	1					Plug tap	Taraud	Gewindebohrer	Tapón roscado	Mellantapp	

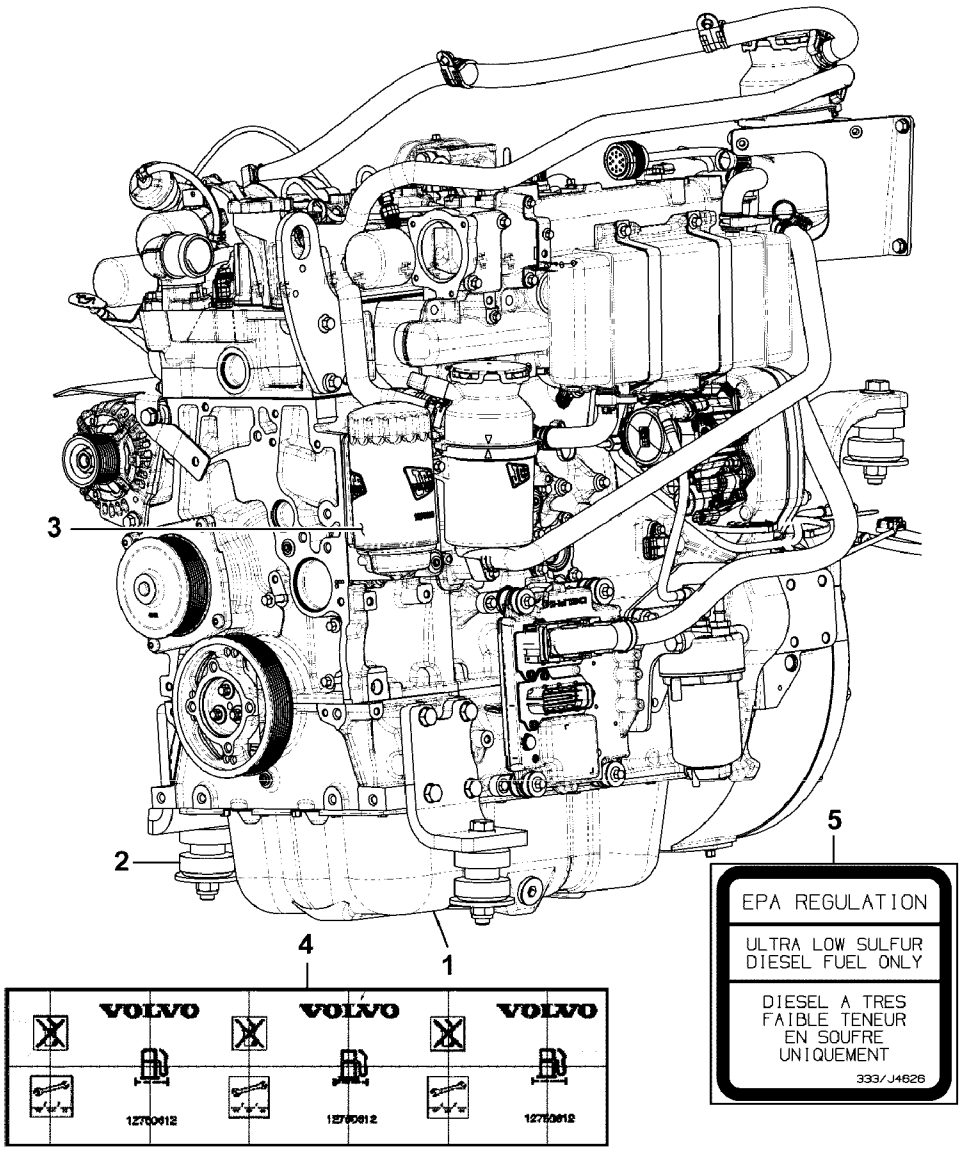
3
2
1
4
5
VOLVO
VOLVO
VOLVO
12760612
12760612
12760612
EPA REGULATION
ULTRA LOW SULFUR
DIESEL FUEL ONLY
DIESEL A TRES
FAIBLE TENEUR
EN SOUFRE
UNIQUEMENT
333/J4626

Fig.	Part No.	Quantity 1	2	3	P S	K I T	Description	Dénomination	Bezeichnung	Denominación	Benämning	Notes
												MC110C T4 MC115C T4 MC125C T4 MC135C T4 MC155C T4 MCT110C T4 MCT125C T4 MCT135C T4 MCT145C T4
1	**VOE 17287314**	1					Engine	Moteur	Motor	Motor	Motor	
2		1										
3	**VOE 12750600**	1					Oil filter	Filtre à huile	Ölfilter	Filtro de aceite	Oljefilter	
4		1			NS		Decal	Autocollant	Aufklebeschild	Calcomanía	Dekal	
5	**VOE 17310950**	1					Label	Étiquette	Etikett	Etiqueta	Etikett	

1		**Motorenheter komplett, turbo, 55kw** **Conjuntos de motor completos, turbo, 55 kw** **Ensembles moteur complets, turbo, 55 kW** **Engine assemblies complete, turbo, 55kw**	Catalogue id **20676**	Group **210**
2			Illustr. No **1069001**	Section **1300**
3			Issue **PUB 20024822-D**	Page **73**
4				
5				

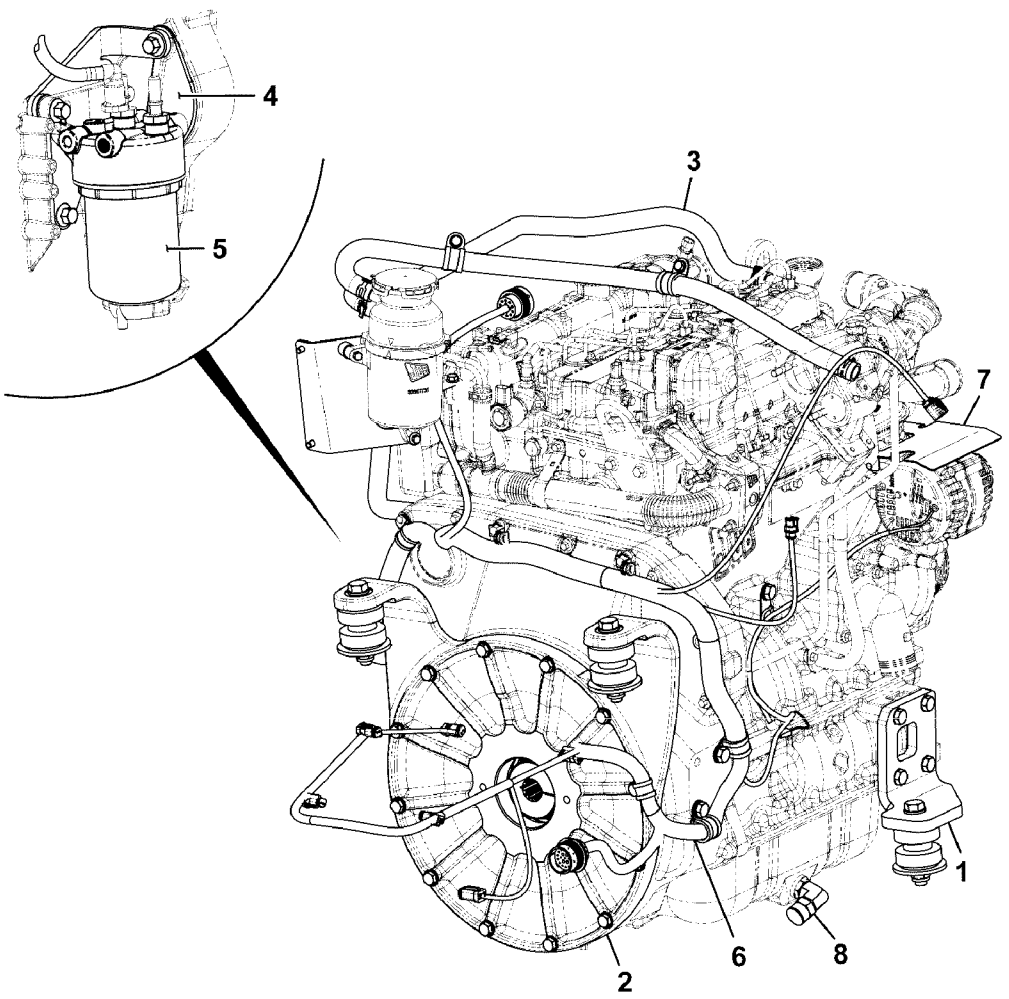
4
5
3
7
1
2
6
8

Fig.	Part No.	Quantity 1	2	3	PS	KIT	Description	Dénomination	Bezeichnung	Denominación	Benämning	Notes
												MC110C T4 MC115C T4 MC125C T4 MC135C T4 MC155C T4 MCT110C T4 MCT125C T4 MCT135C T4 MCT145C T4
1		1					Bracket	Console	Konsole	Ménsula	Konsol	See group 218, Page 197
2		1					Coupling	Accouplement	Kupplung	Acoplamiento	Koppling	See group 216, Page 153
3		1					Crankcase ventilation	Aération de carter	Kurbelgehäuse,entlü	Ventilación del ca	Vevhusventilation	See group 212, Page 103
4		1					Cover	Capot	Haube	Capo	Lock	See group 210, Page 77
5		1					Fuel Filter	Filtre carburant	Kraftstoffilter	Filtro Combust	Bränslefilter	See group 233, Page 245
6		1					Cable harness	Faisceau cables	Kabelbaum	Manojo cables	Ledningsmatta	See group 286, Page 455
7		1					Alternator	Alternateur	Lichtmaschine	Alternador	Generator	
8		1					Oil Draining	Vidange Huile	Ölablass	Vaciado Aceite	Oljeavtappning	See group 217, Page 193

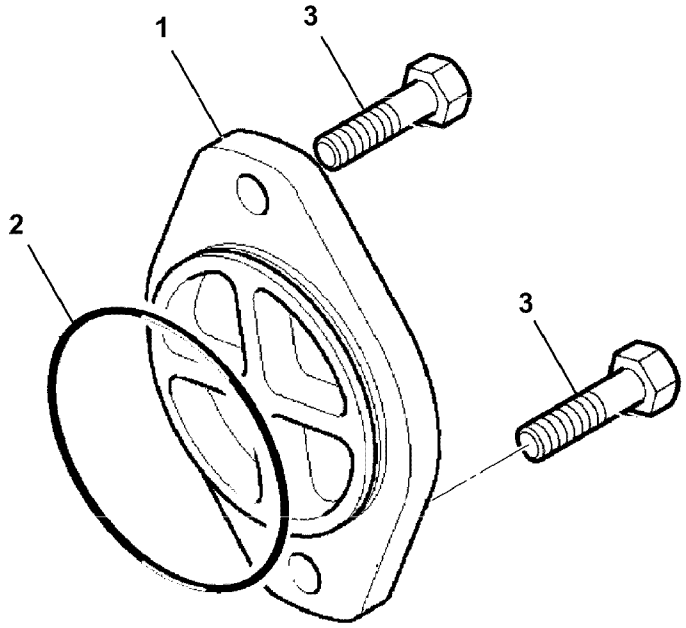
1
3
2
3

Fig.	Part No.	Quantity 1	2	3	PS	KIT	Description	Dénomination	Bezeichnung	Denominación	Benämning	Notes
												MC110C, MC110C T4 MC115C, MC115C T4 MC125C, MC125C T4 MC135C, MC135C T4 MC155C, MC155C T4 MCT110C, MCT110C T4 MCT125C, MCT125C T4 MCT135C, MCT135C T4 MCT145C, MCT145C T4
1	**VOE 17205236**	1					Cover	Couvercle	Deckel	Tapa	Lock	
2	**VOE 16213366**	1					O-ring	Joint torique	O-Ring	Anillo tórico	O-ring	
3	**VOE 16212104**	2					Bolt	Boulon	Bolzen	Perno	Bult	

1		**Motorenheter, installationer, täckplåtsats** **Conjuntos de instalación de motor, juego de estampado** **Motoreinbauteile, Blindabdeckungen** **Ensembles d'installation moteur, kit obturateur** **Engine installation assemblies, blanking kit**	Catalogue id **20676**	Group **210**
2			Illustr. No **1068523**	Section **1500**
3			Issue **PUB 20024822-D**	Page **77**
4				
5				

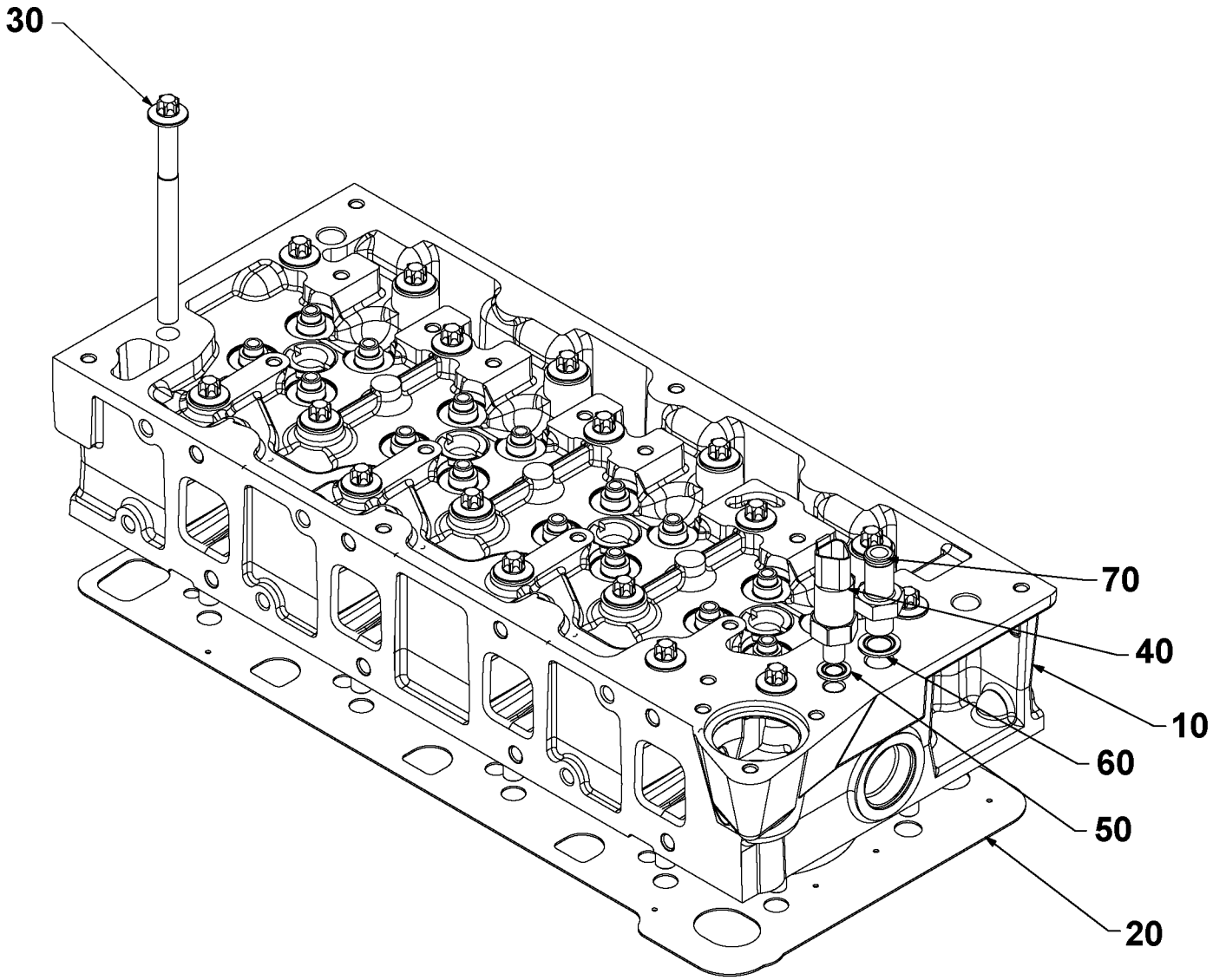

Volvo Construction Equipment
1058860

Fig.	Part No.	Quantity 1	2	3	PS	KIT	Description	Dénomination	Bezeichnung	Denominación	Benämning	Notes
												MC110C MC115C MC125C MC135C MC155C MCT110C MCT125C MCT135C MCT145C
10		1			NS		Cylinder	Verin	Zylinder	Cilindro	Cylinder	See group 211, Page 85
20	**VOE 16213466**	1					Gasket	Joint	Dichtung	Junta	Packning	
30	**VOE 17204929**	18					Bolt	Boulon	Bolzen	Perno	Bult	
40	**VOE 16213476**	1					Switch	Interrupteur	Schalter	Interruptor	Elkopplare	
50	**VOE 16213284**	1					Sealing	Étanchéité	dichtung	Junta	Tätning	
60	**VOE 16213157**	1					Sealing	Étanchéité	dichtung	Junta	Tätning	
70	**VOE 17204986**	1					Connecting pipe	Tuyau de connexion	Verbindungsrohr	Tubo de conexión	Förbindningsrör	

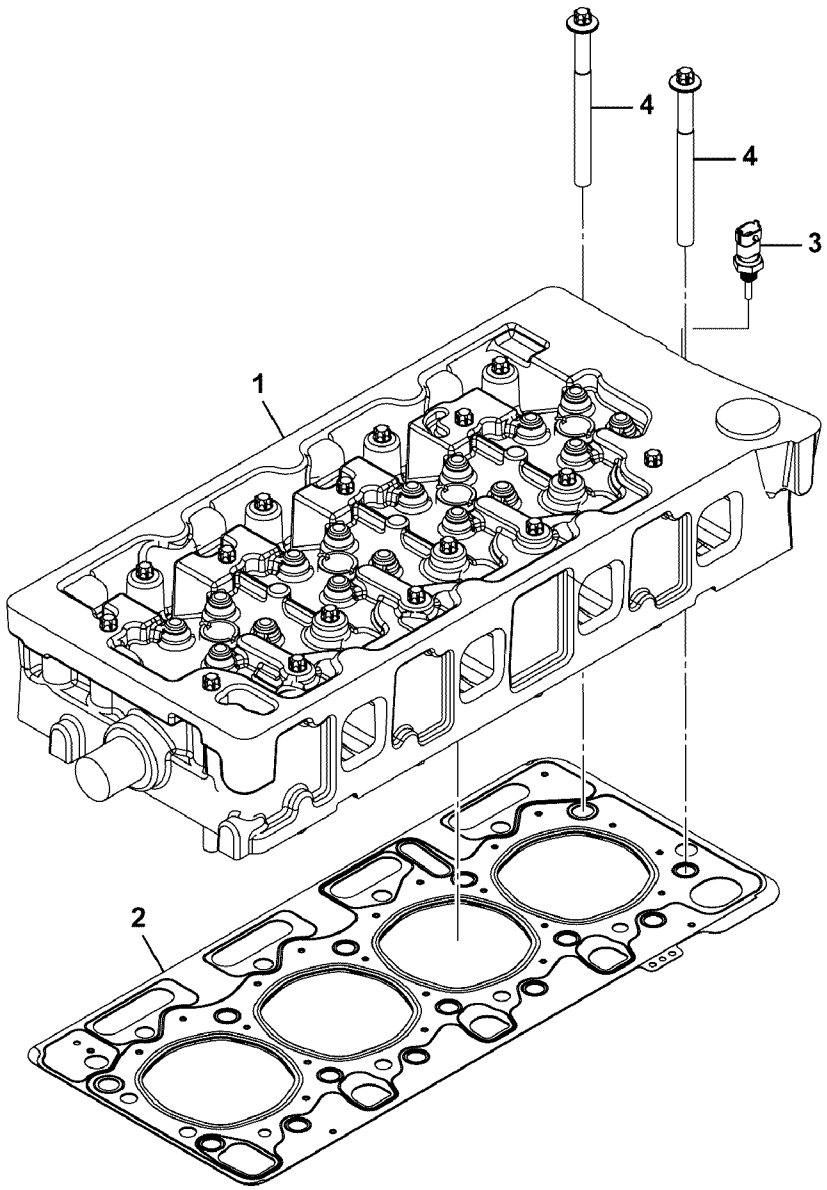

Volvo Construction Equipment

1069115

Fig.	Part No.	Quantity 1	2	3	PS	KIT	Description	Dénomination	Bezeichnung	Denominación	Benämning	Notes
												MC110C T4 MC115C T4 MC125C T4 MC135C T4 MC155C T4 MCT110C T4 MCT125C T4 MCT135C T4 MCT145C T4
1		1					Cylinder	Verin	Zylinder	Cilindro	Cylinder	See group 211, Page 83
2	**VOE 17286995**	1					Gasket	Joint	Dichtung	Junta	Packning	
3	**VOE 16213272**	1					Temperature sensor	Sonde de température	Temperaturgeber	Sensor de temperatu	Temperaturgivare	
4	**VOE 17246232**	18					Bolt	Boulon	Bolzen	Perno	Bult	

1		**Cylinderhuvud** **Culata** **Zylinderkopf** **Culasse** **Cylinder head**	Catalogue id **20676**	Group **211**
2			Illustr. No **1069115**	Section **200**
3			Issue **PUB 20024822-D**	Page **81**
4				
5				

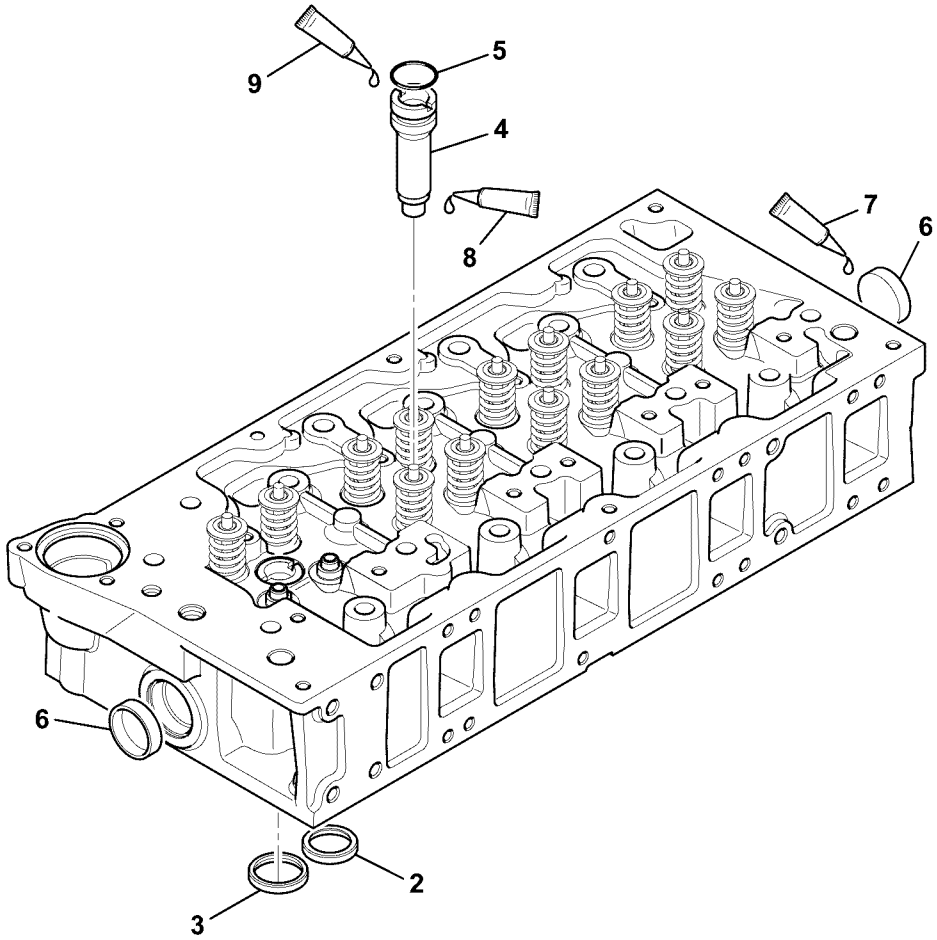
9
5
4
8
7
6
6
2
3

Fig.	Part No.	Quantity 1	2	3	PS	KIT	Description	Dénomination	Bezeichnung	Denominación	Benämning	Notes
												MC110C T4 MC115C T4 MC125C T4 MC135C T4 MC155C T4 MCT110C T4 MCT125C T4 MCT135C T4 MCT145C T4
1		1					Cylinder	Verin	Zylinder	Cilindro	Cylinder	
2	**VOE 17205025**	8					Valve seat	Siège de soupape	Ventilsitz	Asiento de válvula	Ventilsäte	
3	**VOE 17205022**	8					Valve	Valve	Ventil	Válvula	Ventil	
4	**VOE 17293704**	4					Injector sleeve	Douille d'injecteur	Einheitsdüsenhalter-	Manguito de inyector	Insprutarhylsa	
5	**VOE 17205493**	4					O-ring	Joint torique	O-Ring	Anillo tórico	O-ring	
6	**VOE 17205001**	2					Plug	Bouchon	Stöpsel	Tapón	Propp	
7							Adhesive	Adhesif	Klebstoff	Adhesivo	Lim	
8					NS		Adhesive	Adhesif	Klebstoff	Adhesivo	Lim	
9					NS		Lubricant	Lubrifiant	Schmierstoff	Lubricante	Smörjmedel	

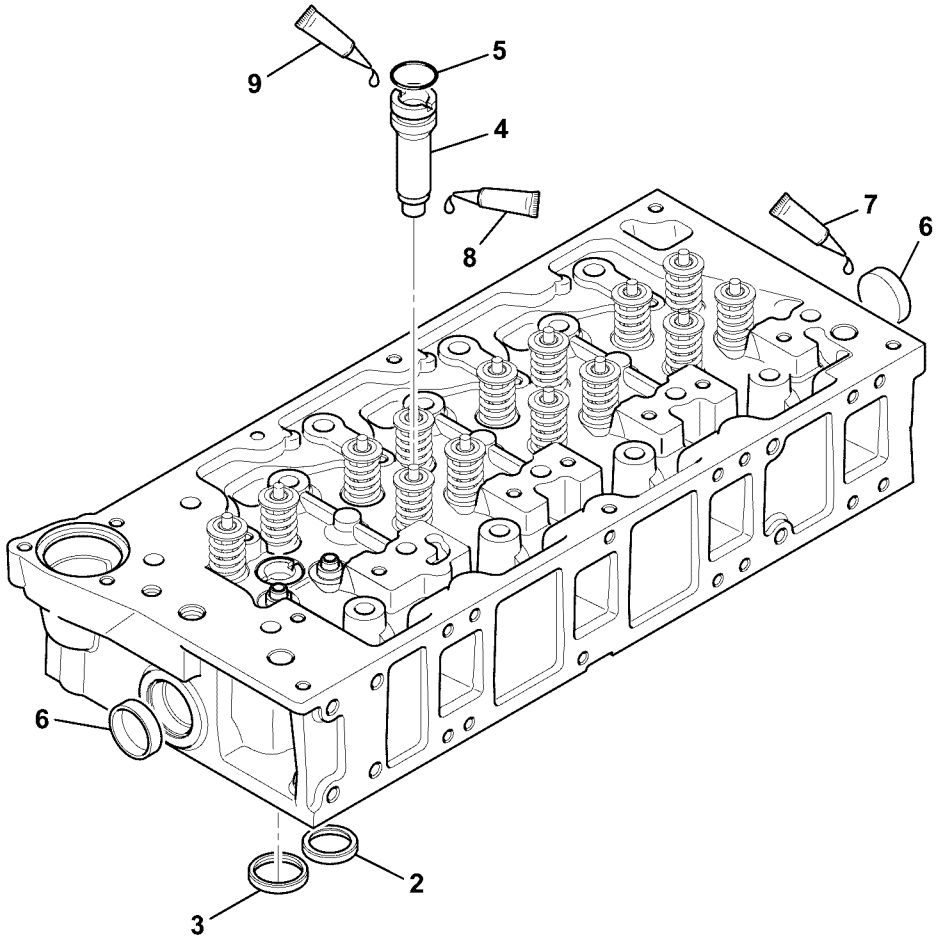
9
5
4
8
7
6
6
2
3

Fig.	Part No.	Quantity 1	2	3	PS	KIT	Description	Dénomination	Bezeichnung	Denominación	Benämning	Notes
												MC110C MC115C MC125C MC135C MC155C MCT110C MCT125C MCT135C MCT145C
1	**VOE 17285243**	1					Casting	Moulage fonte	Gussteil	Material	Gjutämne	
2	**VOE 17205025**	8					Valve seat	Siège de soupape	Ventilsitz	Asiento de válvula	Ventilsäte	
3	**VOE 17205022**	8					Valve	Valve	Ventil	Válvula	Ventil	
4		4			NS		Injector Sleeve	Manchon inject	Einspritzdüsenhülse	Manguito de inyecció	Insprutarhylsa	
5	**VOE 17205493**	4					O-ring	Joint torique	O-Ring	Anillo tórico	O-ring	
6	**VOE 17205001**	2					Plug	Bouchon	Stöpsel	Tapón	Propp	
7		0			NS		Sealant	Prod.etancheite	Dichtmittel	Product Estanq	Tätningsmedel	- 28/12/2009
7		0			NS		Sealant	Prod.etancheite	Dichtmittel	Product Estanq	Tätningsmedel	
8		0			NS		Adhesive	Adhesif	Klebstoff	Adhesivo	Lim	
9		0			NS		Lubricant	Lubrifiant	Schmierstoff	Lubricante	Smörjmedel	

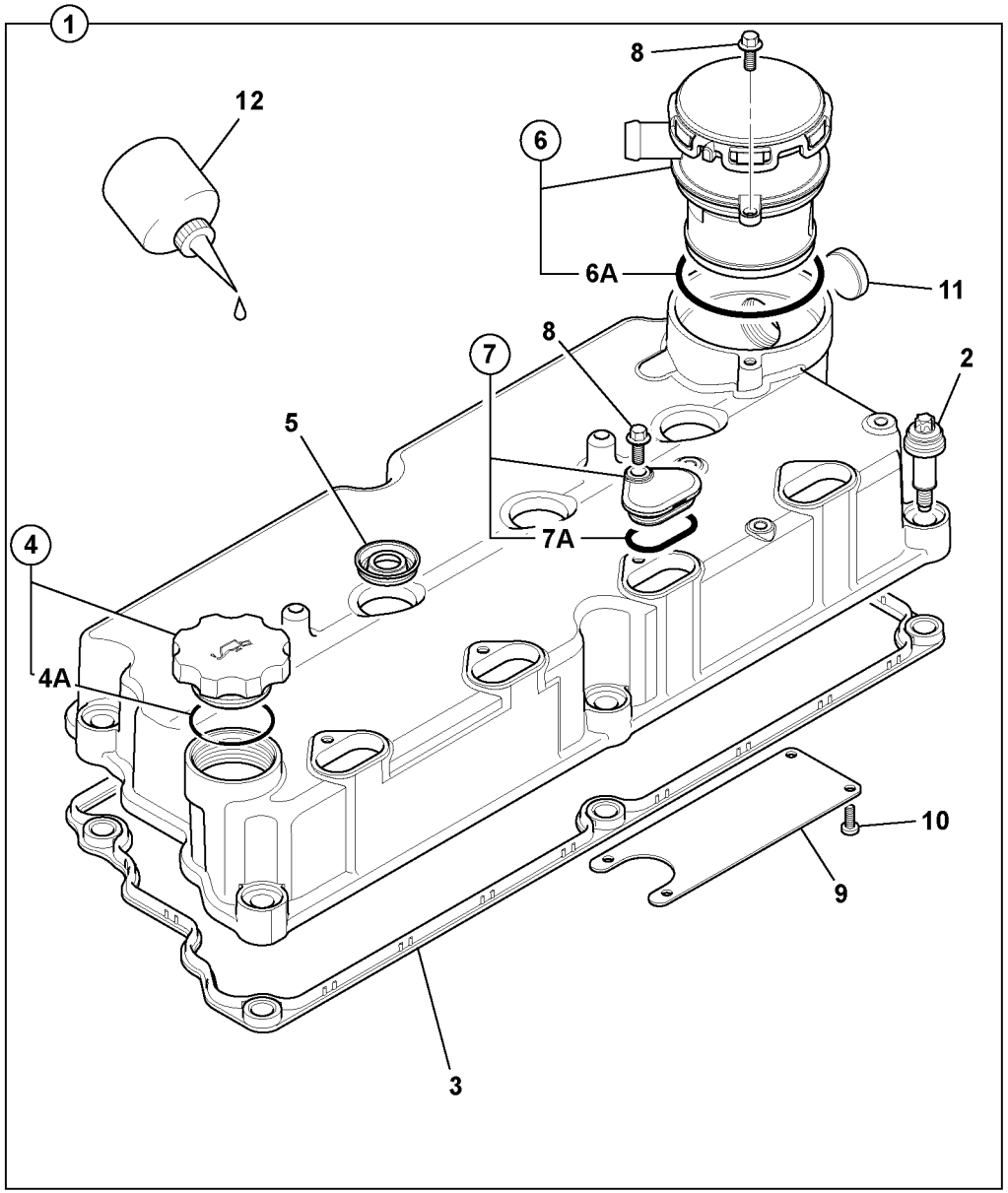
1
8
12
6
6A
11
8
7
2
5
7A
4
4A
10
9
3

Fig.	Part No.	Quantity 1	2	3	PS	KIT	Description	Dénomination	Bezeichnung	Denominación	Benämning	Notes
												MC110C MC115C MC125C MC135C MC155C MCT110C MCT125C MCT135C MCT145C
1	**VOE 17205148**	1					Valve cover	Couvre culasse	Zylinderkopfhaube	Cubierta válvula	Ventilkåpa	
2	**VOE 17205036**	6					•Bolt	•Boulon	•Bolzen	•Perno	•Bult	
2	**VOE 17205059**	6					•Bolt	•Boulon	•Bolzen	•Perno	•Bult	
3	**VOE 16213277**	1					•Sealing	•Étanchéité	•dichtung	•Junta	•Tätning	
4	**VOE 16213358**	1					•Cap	•Capot	•Verschlusskappe	•Capuchón	•Hatt	See group 211, Page 93
4A	**VOE 17205492**	1					••O-ring	••Joint torique	••O-Ring	••Anillo tórico	••O-ring	
5	**VOE 16213280**	4					•Sealing	•Étanchéité	•dichtung	•Junta	•Tätning	
6	**VOE 16213188**	1					•Oil separator	•Déflecteur d'huile	•Ölabscheider	•Separador de aceite	•Oljeavskiljare	
6A	**VOE 17209580**	1					••Sealing	••Étanchéité	••dichtung	••Junta	••Tätning	
7					NS		•Not yet available	•Pas encore disponib	•Noch nicht lieferbar	•No disponible todaví	•Ej tillgänglig	
8	**VOE 17284104**	2					•Screw	•Vis	•Schraube	•Tornillo	•Skruv	
9	**VOE 17209697**	1					•Plate	•Tôle	•Blech	•Chapa	•Plåt	
10	**VOE 17209665**	4					•Screw	•Vis	•Schraube	•Tornillo	•Skruv	
11	**VOE 17205056**	1					•Plug	•Tampon	•Stopfen	•Tapón	•Plugg	
12		1			NS		•Sealant	•Prod.etancheite	•Dichtmittel	•Product Estanq	•Tätningsmedel	

1		**Vipparmskåpa** **Cubierta de balancín** **Kipphebelabdeckung** **Couvre-culbuteurs** **Rocker cover**	Catalogue id **20676**	Group **211**
2			Illustr. No **1059184**	Section **500**
3			Issue **PUB 20024822-D**	Page **87**
4				
5				

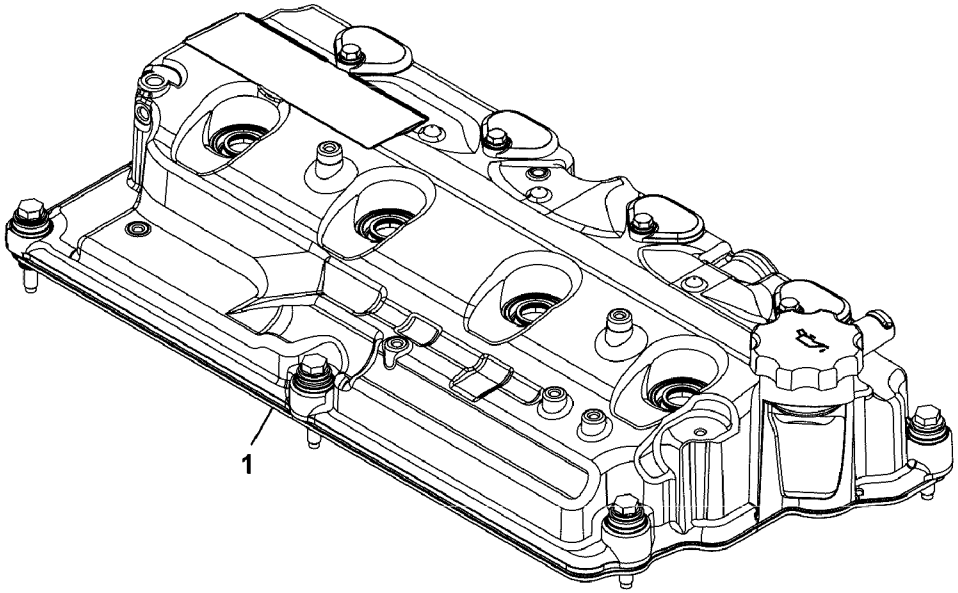
1

Fig.	Part No.	Quantity 1	2	3	P S	K I T	Description	Dénomination	Bezeichnung	Denominación	Benämning	Notes
												MC110C T4 MC115C T4 MC125C T4 MC135C T4 MC155C T4 MCT110C T4 MCT125C T4 MCT135C T4 MCT145C T4
1	**VOE 17293733**	1					Cover	Capot	Haube.....	Capó.....	Huv.....	See group 211, Page 91

1		**Vipparmskåpa** **Cubierta de balancín** **Kipphebelabdeckung** **Couvre-culbuteurs** **Rocker cover**	Catalogue id **20676**	Group **211**
2			Illustr. No **1069121**	Section **600**
3			Issue **PUB 20024822-D**	Page **89**
4				
5				

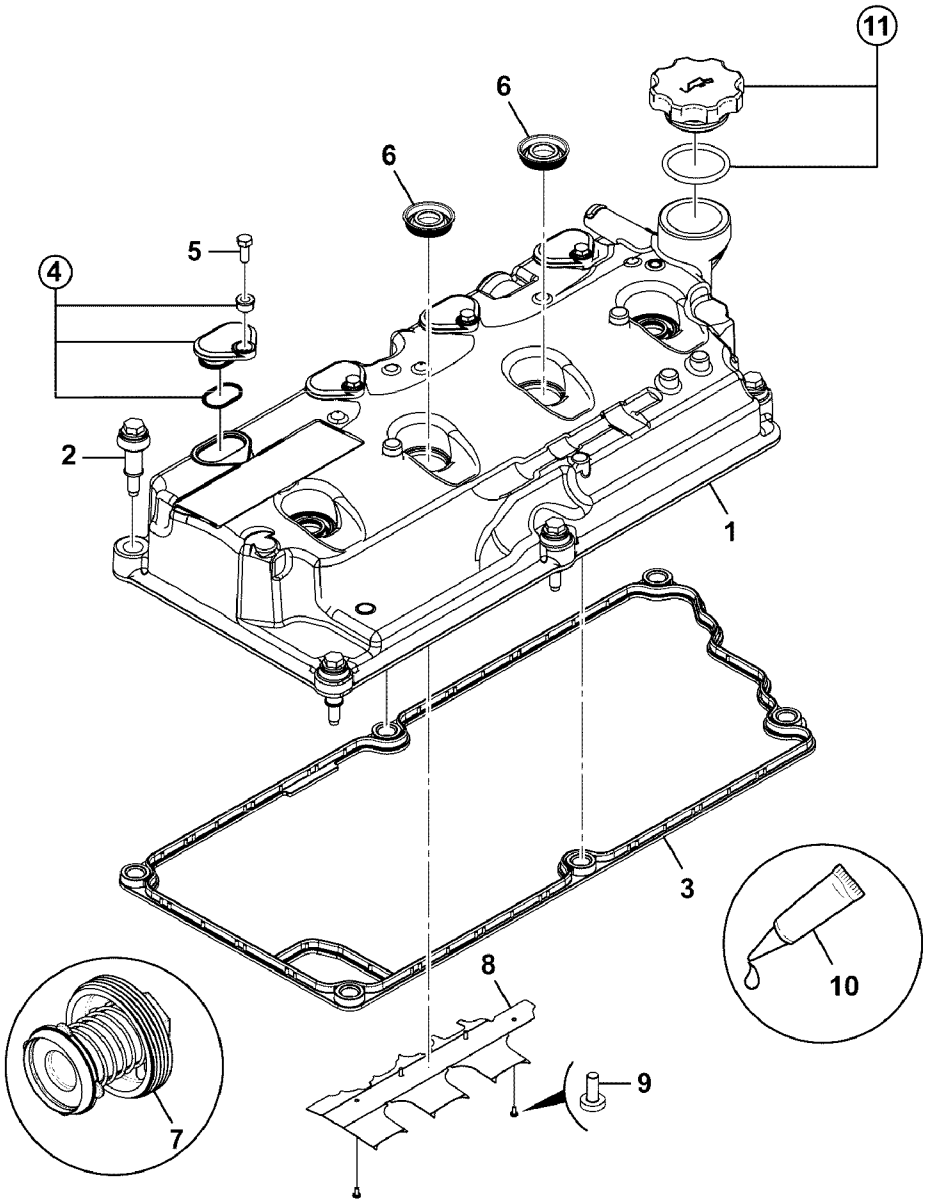

Volvo Construction Equipment

1069122

Fig.	Part No.	Quantity 1	2	3	PS	KIT	Description	Dénomination	Bezeichnung	Denominación	Benämning	Notes
												MC110C T4 MC115C T4 MC125C T4 MC135C T4 MC155C T4 MCT110C T4 MCT125C T4 MCT135C T4 MCT145C T4
1		1			NS		Cover	Capot	Haube	Capó	Huv	
2	**VOE 17205059**	6					Bolt	Boulon	Bolzen	Perno	Bult	
3	**VOE 16213277**	1					Sealing	Étanchéité	dichtung	Junta	Tätning	
4	**VOE 17293727**	4					Cover	Capot	Haube	Capó	Huv	
5	**VOE 17284104**	4					Screw	Vis	Schraube	Tornillo	Skruv	
6	**VOE 17287251**	4					Sealing disc	Disque étanchéité	Dichtlamelle	Disco retén	Tätningslamell	
7	**VOE 17286981**	1					Relief valve	Soupape de surpres...	Überdruckventil	Válvula de sobrepresi...	Övertrycksventil	
8		1			NS		Baffle plate	Tôle chicanes	Schwappblech	Chapa divisora	Skvalpplåt	
9	**VOE 17209665**	4					Screw	Vis	Schraube	Tornillo	Skruv	
10		1			NS		Sealant	Prod.etancheite	Dichtmittel	Product Estanq...	Tätningsmedel	
11	**VOE 16213358**	1					Cap	Capot	Verschlusskappe	Capuchón	Hatt	See group 211, Page 93

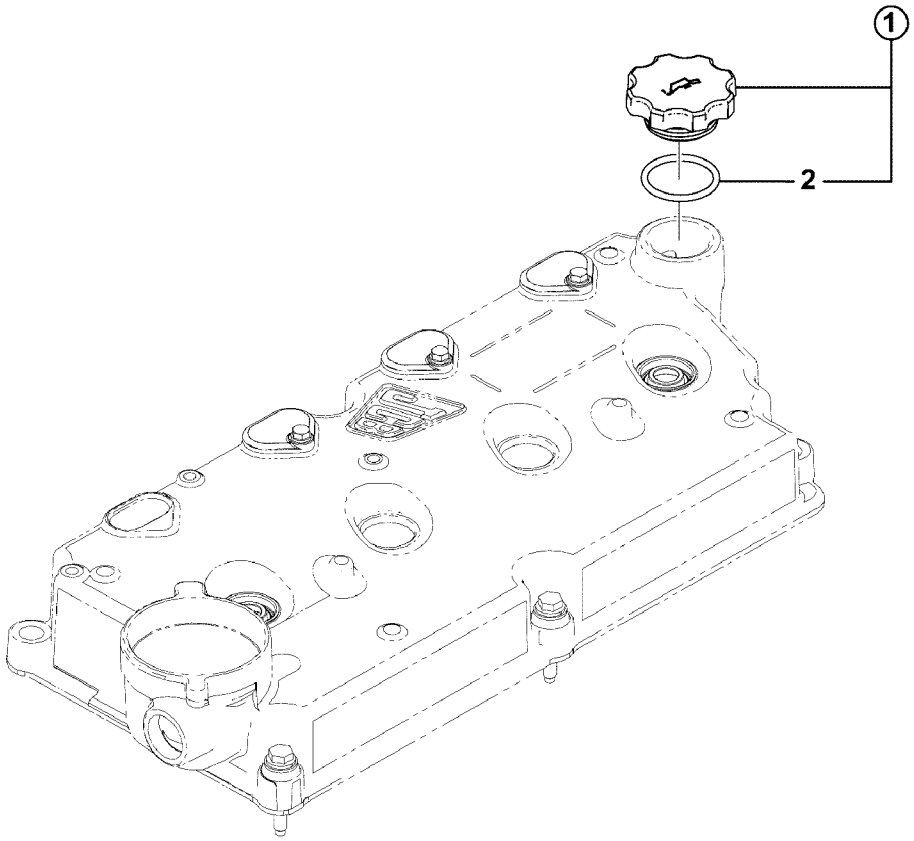
1
2

Fig.	Part No.	Quantity 1	2	3	PS	KIT	Description	Dénomination	Bezeichnung	Denominación	Benämning	Notes
												MC110C T4 MC115C T4 MC125C T4 MC135C T4 MC155C T4 MCT110C T4 MCT125C T4 MCT135C T4 MCT145C T4
1	**VOE 17293714**	1					Cap	Capot	Verschlusskappe	Capuchón	Hatt	
2	**VOE 17205492**	1					•O-ring	•Joint torique	•O-Ring	•Anillo tórico	•O-ring	

1			Catalogue id **20676**	Group **211**
2				
3			Illustr. No **1069124**	Section **800**
4		**Rocker cover, oil filler, cap**		
5			Issue **PUB 20024822-D**	Page **93**

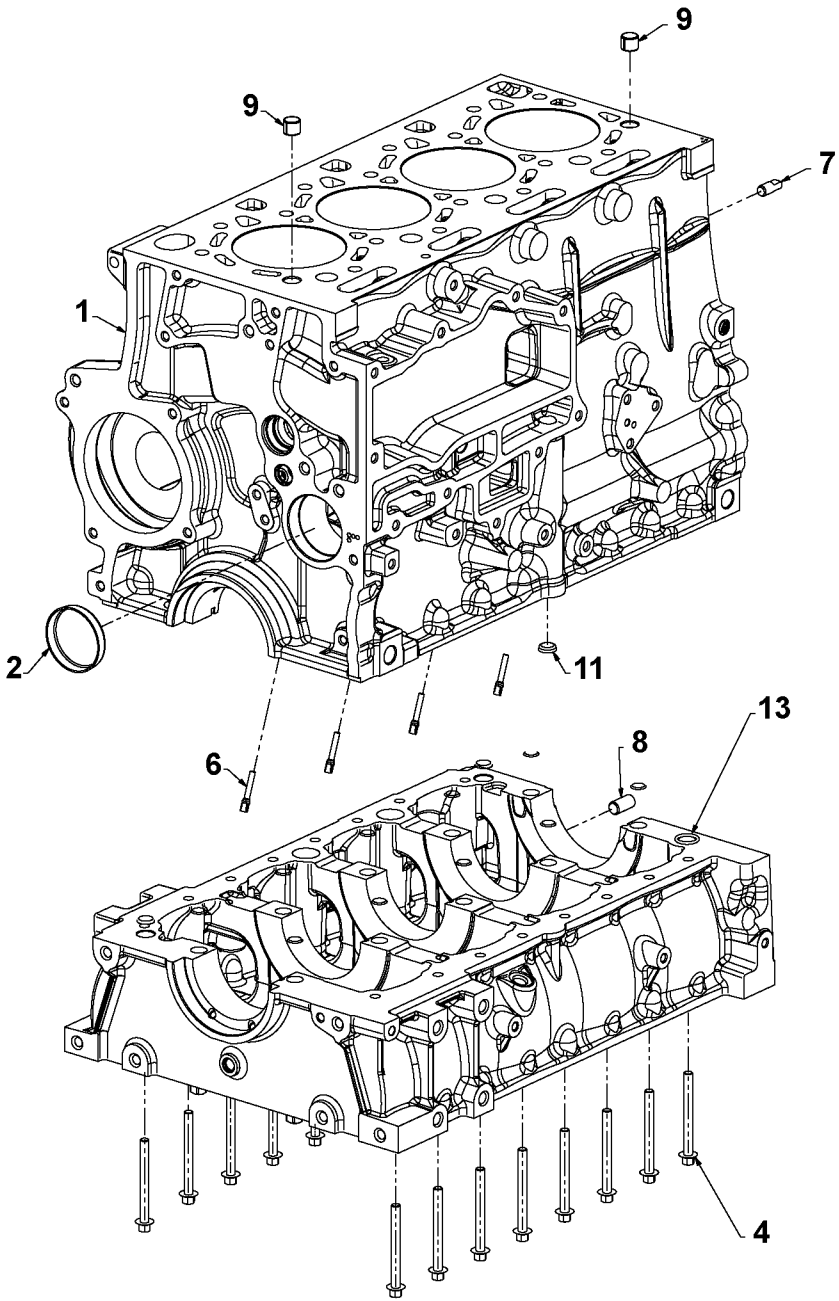

Volvo Construction Equipment
1058857

Fig.	Part No.	Quantity 1	2	3	PS	KIT	Description	Dénomination	Bezeichnung	Denominación	Benämning	Notes
												MC110C MC115C MC125C MC135C MC155C MCT110C MCT125C MCT135C MCT145C
1	**VOE 17205000**	1					Block	Bloc	Block	Bloque	Block	See group 212, Page 103
2	**VOE 17205005**	1					Plug	Tampon	Stopfen	Tapón	Plugg	
4	**VOE 17205137**	16					Bolt	Boulon	Bolzen	Perno	Bult	
6	**VOE 17205051**	4					Nozzle	Gicleur	Düse	Difusor	Munstycke	
7	**VOE 17205077**	1					Tab	Agrafe	Öse	Abrazadera	Vikklamma	
8	**VOE 17204984**	1					Tab	Agrafe	Öse	Abrazadera	Vikklamma	
9	**VOE 17204921**	2					Rubber ring	Anneau caoutchouc	Gummiring	Aro de goma	Gummiring	
11	**VOE 17205086**	1					Plug	Tampon	Stopfen	Tapón	Plugg	
13	**VOE 17205482**	1					O-ring	Joint torique	O-Ring	Anillo tórico	O-ring	

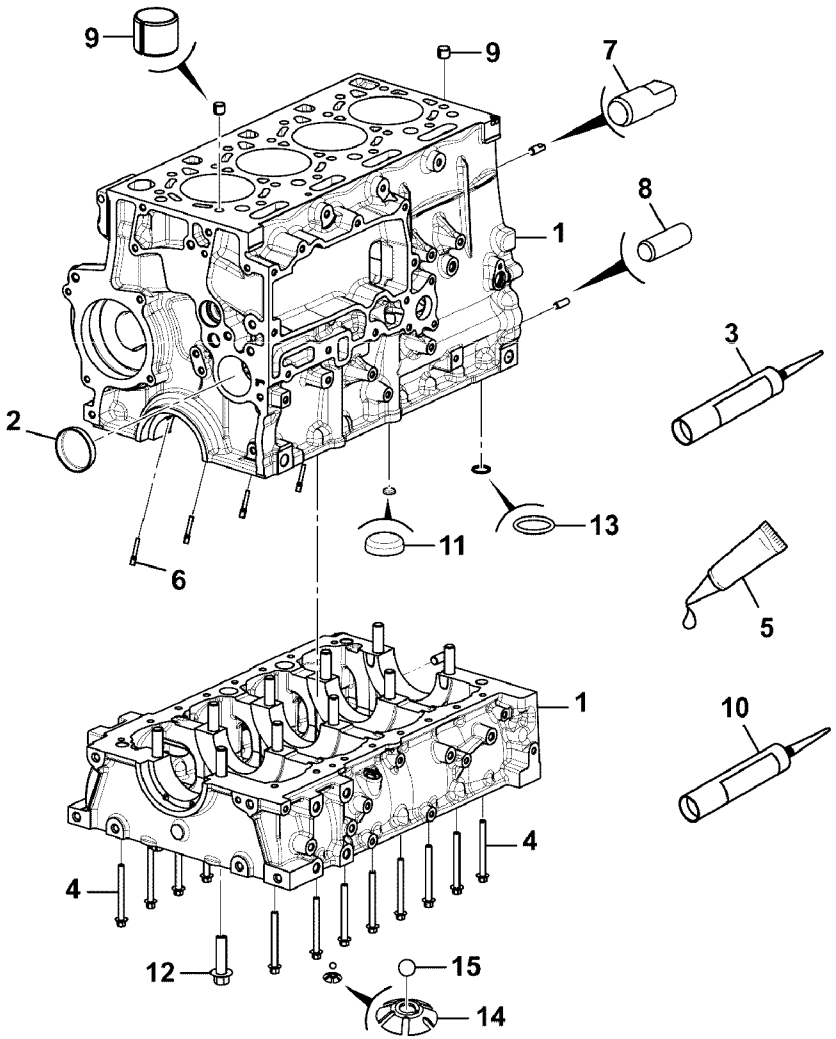
9
9
7
8
1
3
2
11
13
6
5
1
10
4
4
12
15
14

Fig.	Part No.	Quantity 1	2	3	PS	KIT	Description	Dénomination	Bezeichnung	Denominación	Benämning	Notes
												MC110C T4 MC115C T4 MC125C T4 MC135C T4 MC155C T4 MCT110C T4 MCT125C T4 MCT135C T4 MCT145C T4
1		1			NS		Cylinder block	Unite cylindre	Zylinderblock	Bloque de cilindro	Cylinderblock	See group 212, Page 99
2	**VOE 17205005**	1					Plug	Tampon	Stopfen	Tapón	Plugg	
3					NS		Sealant	Prod.etancheite	Dichtmittel	Product Estanq	Tätningsmedel	
4	**VOE 17205137**	16					Bolt	Boulon	Bolzen	Perno	Bult	
5							Loctite	Loctite	Loctite	Loctite	Loctite	
6	**VOE 17205051**	4					Nozzle	Gicleur	Düse	Difusor	Munstycke	
7	**VOE 17205077**	1					Tab	Agrafe	Öse	Abrazadera	Vikklamma	
8	**VOE 17204984**	1					Tab	Agrafe	Öse	Abrazadera	Vikklamma	
9	**VOE 17204921**	2					Rubber ring	Anneau caoutchouc	Gummiring	Aro de goma	Gummiring	
10							Not yet available	Pas encore disponibl	Noch nicht lieferbar	No disponible todavía	Ej tillgänglig	
11	**VOE 17205086**	1					Plug	Tampon	Stopfen	Tapón	Plugg	
12							Not yet available	Pas encore disponibl	Noch nicht lieferbar	No disponible todavía	Ej tillgänglig	
13	**VOE 17205482**	1					O-ring	Joint torique	O-Ring	Anillo tórico	O-ring	
14	**VOE 17293731**	1					Washer	Rondelle	Scheibe	Arandela	Bricka	
15	**VOE 17293728**	1					Ball	Bille	Kugel	Bola	Kula	

1		**Cylinderblock, 320/20264** **Bloque de cilindros, 320/20264** **Zylinderblock, 320/20264** **Bloc-cylindres, 320/20264** **Cylinder block, 320/20264**	Catalogue id **20676**	Group **212**
2			Illustr. No **1069089**	Section **200**
3			Issue **PUB 20024822-D**	Page **97**
4				
5				

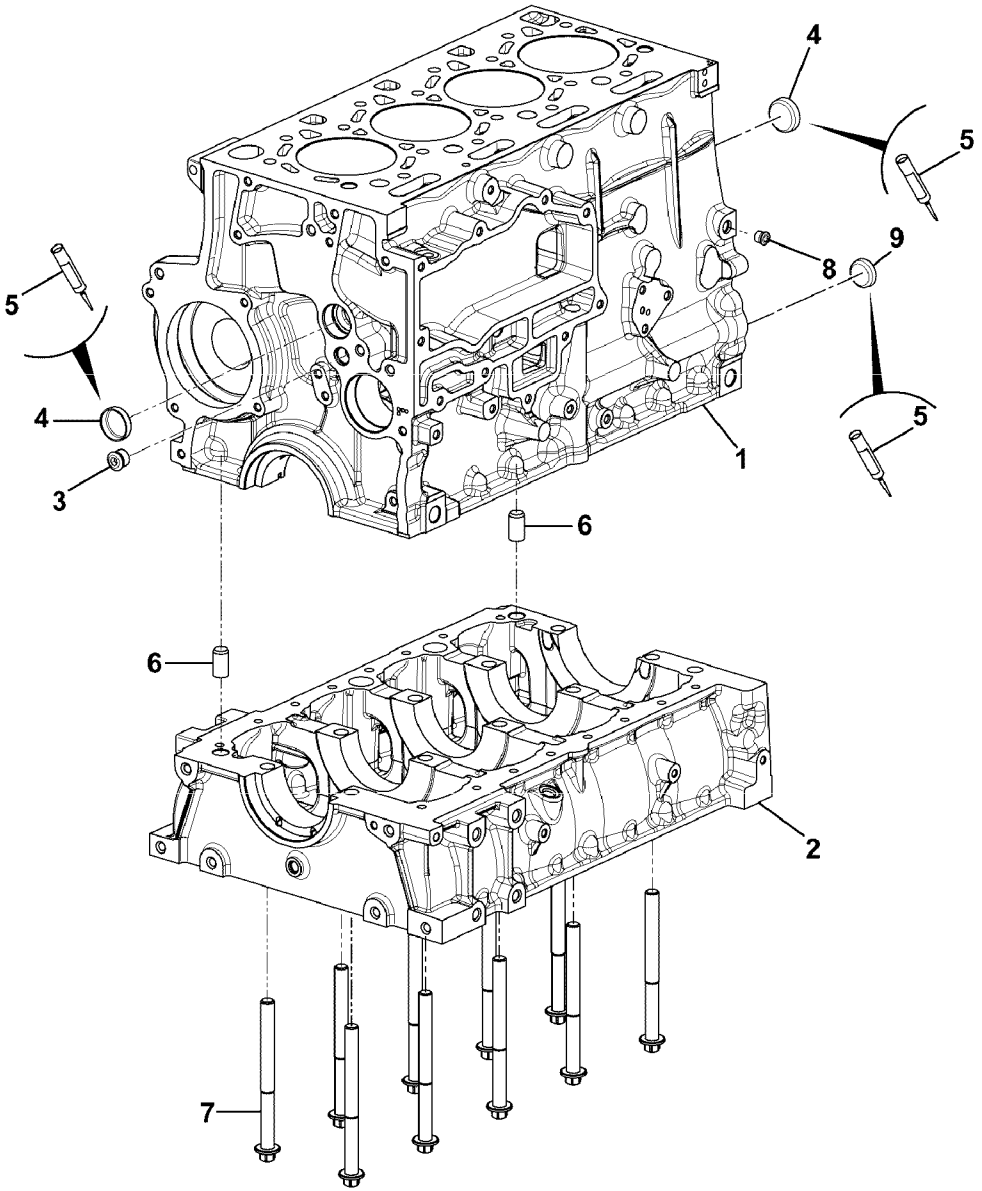

Volvo Construction Equipment

1069091

Fig.	Part No.	Quantity 1	2	3	PS	KIT	Description	Dénomination	Bezeichnung	Denominación	Benämning	Notes
												MC110C T4 MC115C T4 MC125C T4 MC135C T4 MC155C T4 MCT110C T4 MCT125C T4 MCT135C T4 MCT145C T4
1	**VOE 17293701**	1					Cylinder block	Unite cylindre	Zylinderblock	Bloque de cilindro	Cylinderblock	
2	**VOE 17293702**	1					Plate	Tôle	Blech	Chapa	Plåt	
3	**VOE 17205213**	1					Plug	Tampon	Stopfen	Tapón	Plugg	
4	**VOE 17204993**	2					Plug	Tampon	Stopfen	Tapón	Plugg	
5							Not yet available	Pas encore disponibl.	Noch nicht lieferbar	No disponible todavía	Ej tillgänglig	
6		2			NS		Tab	Agrafe	Öse	Abrazadera	Vikklamma	
7	**VOE 17292984**	10					Screw	Vis	Schraube	Tornillo	Skruv	
8	**VOE 17205569**	1					Plug	Tampon	Stopfen	Tapón	Plugg	
9	**VOE 17205078**	2					Plug	Tampon	Stopfen	Tapón	Plugg	

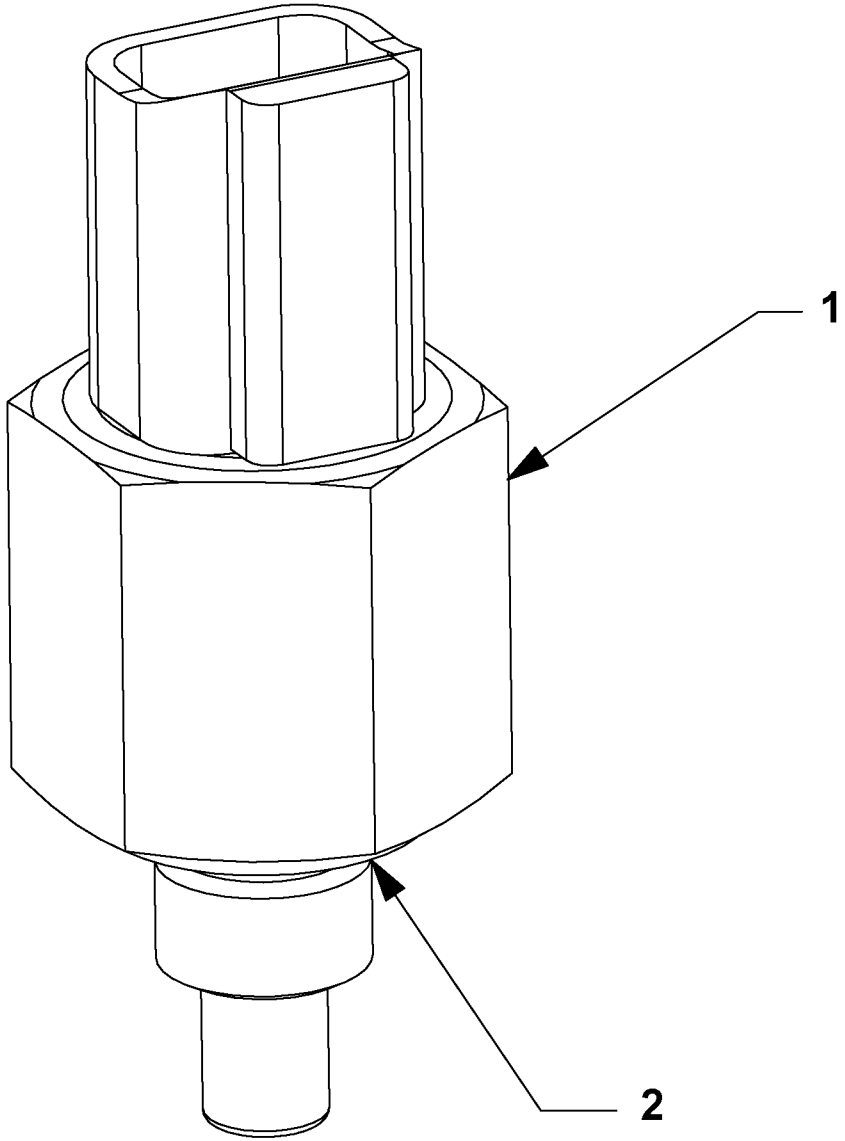

Volvo Construction Equipment
1058849

Fig.	Part No.	Quantity 1	2	3	PS	KIT	Description	Dénomination	Bezeichnung	Denominación	Benämning	Notes
												MC110C MC115C MC125C MC135C MC155C MCT110C MCT125C MCT135C MCT145C
1	**VOE 16213261**	1					Switch	Interrupteur	Schalter	Interruptor	Elkopplare	
2	**VOE 16213284**	1					Sealing	Étanchéité	dichtung	Junta	Tätning	

1		**Kallstart, strömställare, 320/20031** **Arranque en frío, interruptor, 320/20031** **Kaltstartschalter, 320/20031** **Démarrage à froid, interrupteur, 320/20031** **Cold start, switch, 320/20031**	Catalogue id **20676**	Group **212**
2			Illustr. No **1058849**	Section **400**
3			Issue **PUB 20024822-D**	Page **101**
4				
5				

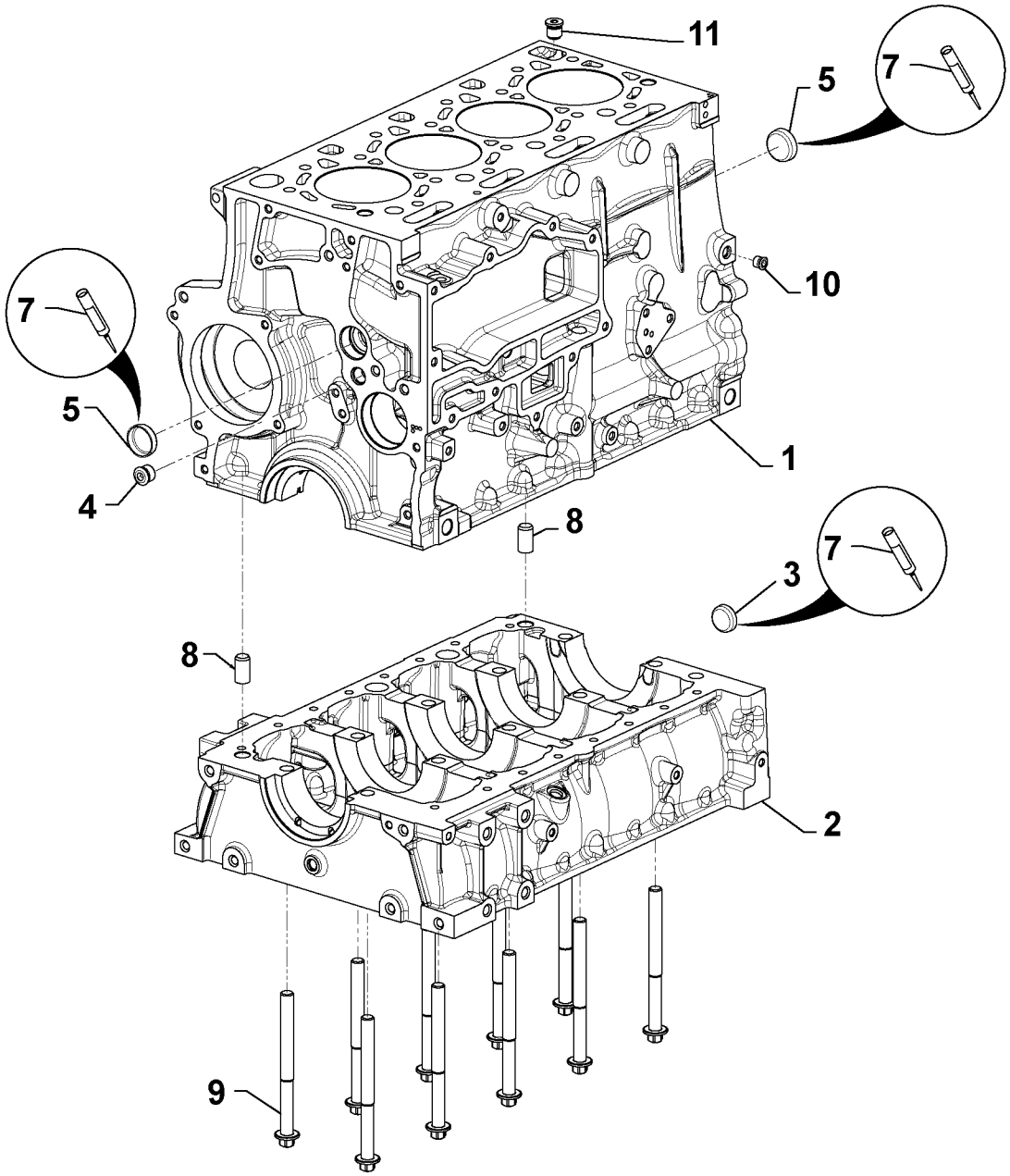

Volvo Construction Equipment
1058831

Fig.	Part No.	Quantity 1	2	3	PS	KIT	Description	Dénomination	Bezeichnung	Denominación	Benämning	Notes
												MC110C MC115C MC125C MC135C MC155C MCT110C MCT125C MCT135C MCT145C
1	**VOE 17210234**	1					Block	Bloc	Block	Bloque	Block	
2	**VOE 17210222**	1					Plate	Tôle	Blech	Chapa	Plåt	
3	**VOE 17205078**	1					Plug	Tampon	Stopfen	Tapón	Plugg	
4	**VOE 17205213**	1					Plug	Tampon	Stopfen	Tapón	Plugg	
5	**VOE 17204993**	2					Plug	Tampon	Stopfen	Tapón	Plugg	
7		0			NS		Sealant	Prod.etancheite	Dichtmittel	Product Estanq	Tätningsmedel	
8		2			NS		Tab	Agrafe	Öse	Abrazadera	Vikklamma	
9	**VOE 17205098**	10					Bolt	Boulon	Bolzen	Perno	Bult	
10	**VOE 17205569**	1					Plug	Tampon	Stopfen	Tapón	Plugg	
11	**VOE 17209511**	1					Valve	Valve	Ventil	Válvula	Ventil	

1	
2	
3	
4	
5	

Bloque y placa de asiento
Block und Grundplatte
Bloc et socle
Block and bedplate

Catalogue id	Group
20676	**212**
Illustr. No **1058831**	Section **500**
Issue **PUB 20024822-D**	Page **103**

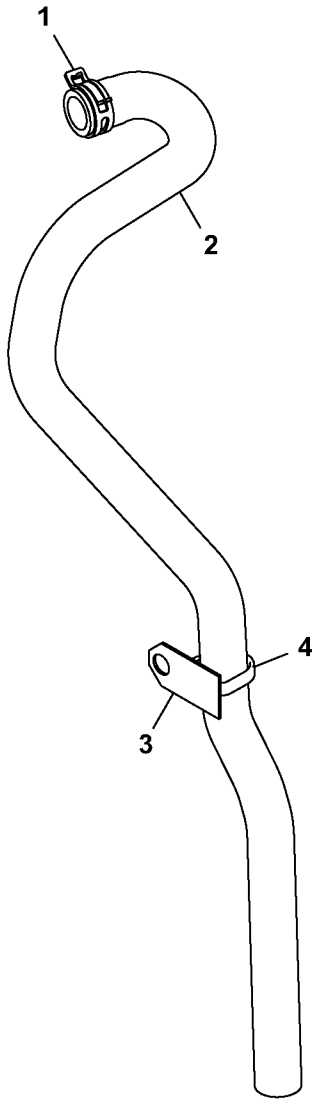
1
2
3
4

Fig.	Part No.	Quantity 1	2	3	PS	KIT	Description	Dénomination	Bezeichnung	Denominación	Benämning	Notes
												MC110C MC115C MC125C MC135C MC155C MCT110C MCT125C MCT135C MCT145C
1	**VOE 17205421**	1					Hose clamp	Collier durite	Schlauchschelle	Abrazadera de mang..	Slangklamma	
2	**VOE 17209637**	1					Hose	Flexible	Schlauch	Manguera	Slang	
3	**VOE 17205417**	1					Clip	Clip	Clip	Clip	Clips	
4	**VOE 17205188**	1					Tie straps	Ruban attache		Cinta de atar	Buntband	

1		**Ventilación del cárter, respiradero, conjunto** **Kurbelgehäuseentlüftung kpl.** **Recyclage des gaz de carter moteur, reniflard, ensemble** **Crankcase ventilation, breather, assembly**	Catalogue id **20676**	Group **212**
2			Illustr. No **1059005**	Section **600**
3				
4			Issue **PUB 20024822-D**	Page **105**
5				

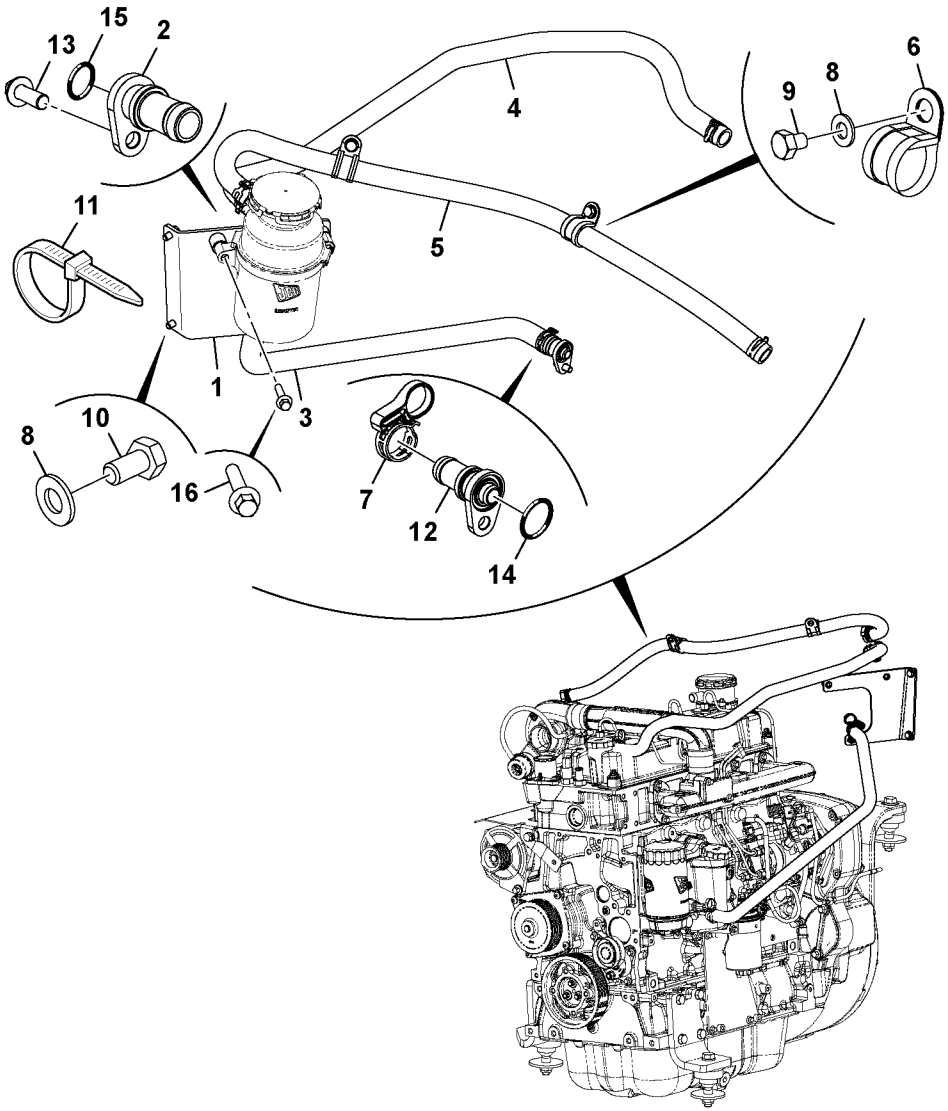
15
13
2
4
6
9
8
11
5
1
3
10
8
16
7
12
14

Fig.	Part No.	Quantity 1	2	3	PS	KIT	Description	Dénomination	Bezeichnung	Denominación	Benämning	Notes
												MC110C T4 MC115C T4 MC125C T4 MC135C T4 MC155C T4 MCT110C T4 MCT125C T4 MCT135C T4 MCT145C T4
1		1			NS		Bracket	Console	Konsole	Consola	Konsol	
2	**VOE 17294610**	1					Drain plug	Bouchon de vidange	Ablassstopfen	Tapón de vaciado	Avtappningspropp	
3	**VOE 17295451**	1					Drain hose	Flexible de vidange	Abflussschlauch	Manguera de vaciado	Avtappningsslang	
4	**VOE 17295453**	1					Hose	Flexible	Schlauch	Manguera	Slang	
5	**VOE 17295452**	1					Hose	Flexible	Schlauch	Manguera	Slang	
6	**VOE 17296007**	2					Clip	Clip	Clip	Clip	Clips	
7	**VOE 17292950**	6					Clamp	Collier serrage	Klemme	Abrazadera	Klamma	
8	**VOE 20460127**	4					Washer	Rondelle	Scheibe	Arandela	Bricka	
9	**VOE 17292211**	2					Set screw	Vis butée	Anschlagschraube	Tornillo tope	Stoppskruv	
10	**VOE 16213997**	2					Set screw	Vis butée	Anschlagschraube	Tornillo tope	Stoppskruv	
11	**VOE 17205291**	2					Tie straps	Ruban attache		Cinta de atar	Buntband	
12	**VOE 17295449**	1					Plug	Tampon	Stopfen	Tapón	Plugg	
13	**VOE 16212100**	1					Bolt	Boulon	Bolzen	Perno	Bult	
14	**VOE 17295454**	1					O-ring	Joint torique	O-Ring	Anillo tórico	O-ring	
15	**VOE 17310938**	1					O-ring	Joint torique	O-Ring	Anillo tórico	O-ring	
16	**VOE 17310694**	3					Bolt	Boulon	Bolzen	Perno	Bult	

1			Catalogue id **20676**	Group **212**
2				
3			Illustr. No **1069015**	Section **700**
4		**Breather, assembly, crankcase ventilation**		
5			Issue **PUB 20024822-D**	Page **107**

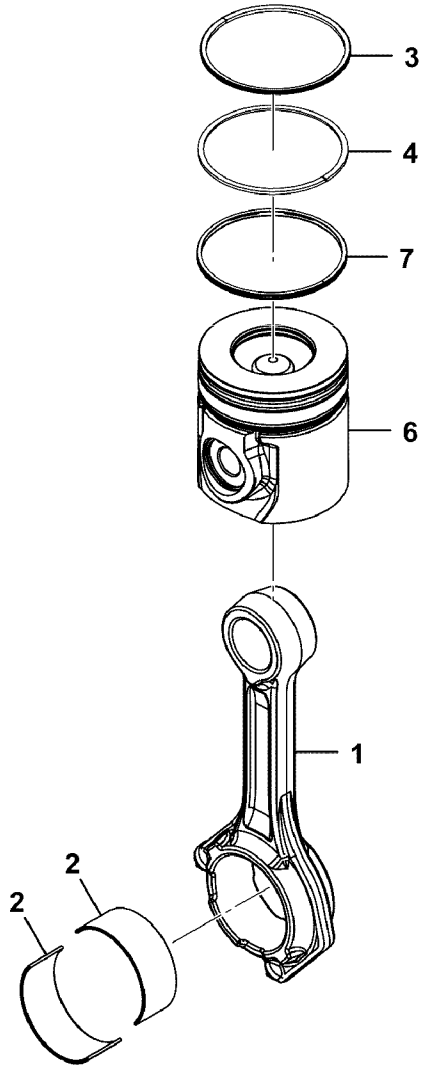
3
4
7
6
1
2
2

Fig.	Part No.	Quantity 1	2	3	PS	KIT	Description	Dénomination	Bezeichnung	Denominación	Benämning	Notes
												MC110C MC115C MC125C MC135C MC155C MCT110C MCT125C MCT135C MCT145C
1	**VOE 16213294**	1					Rod	Tige	Stange	Barra	Stång	See group 213, Page 117
2	**VOE 16213225**	2					Bearing	Roulement	Lager	Cojinete	Lager	
2A	**VOE 17294616**	1					Bearing	Roulement	Lager	Cojinete	Lager	
2B	**VOE 17294617**	1					Bearing	Roulement	Lager	Cojinete	Lager	
2C	**VOE 17294618**	1					Bearing	Roulement	Lager	Cojinete	Lager	
3A	**VOE 16213419**	1					Piston kit	Jeu pistons	Kolbensatz	Juego de pistones	Kolvsats	
3B	**VOE 17210017**	0					Piston ring kit	Jeu segments piston	Kolbenringsatz	Juego aro de pistón	Kolvringsats	
3C	**VOE 17210026**	0					Piston ring kit	Jeu segments piston	Kolbenringsatz	Juego aro de pistón	Kolvringsats	
4	**VOE 16213419**	1					Piston kit	Jeu pistons	Kolbensatz	Juego de pistones	Kolvsats	
6		1					Piston Kit	Jeu Pistons	Kolbensatz	Juego Piston	Kolvsats	See group 213, Page 119
6A	**VOE 16213418**	1					Piston kit	Jeu pistons	Kolbensatz	Juego de pistones	Kolvsats	
6B	**VOE 17205241**	0					Piston ring kit	Jeu segments piston	Kolbenringsatz	Juego aro de pistón	Kolvringsats	
6C	**VOE 17210010**	0					Kit	Lot	Bausatz	Juego	Sats	
7	**VOE 16213419**	1					Piston kit	Jeu pistons	Kolbensatz	Juego de pistones	Kolvsats	

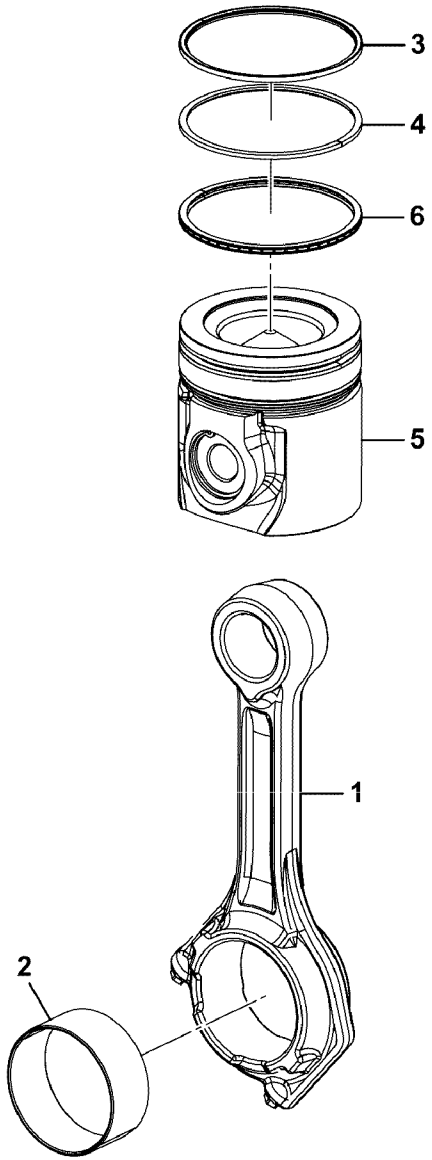
3
4
6
5
1
2

Fig.	Part No.	Quantity 1	2	3	PS	KIT	Description	Dénomination	Bezeichnung	Denominación	Benämning	Notes
												MC110C T4 MC115C T4 MC125C T4 MC135C T4 MC155C T4 MCT110C T4 MCT125C T4 MCT135C T4 MCT145C T4
1	**VOE 16213294**	1					Rod	Tige	Stange	Barra	Stång	See group 213, Page 117
2	**VOE 16213225**	2					Bearing	Roulement	Lager	Cojinete	Lager	
3		1					Piston Ring Kit	Jeu Segm.piston	Kolbenringsatz	Jg Segm Piston	Kolvringsats	
4		1					Piston Ring Kit	Jeu Segm.piston	Kolbenringsatz	Jg Segm Piston	Kolvringsats	
5		1					Piston Kit	Jeu Pistons	Kolbensatz	Juego Piston	Kolvsats	See group 213, Page 115
6		1					Piston Ring Kit	Jeu Segm.piston	Kolbenringsatz	Jg Segm Piston	Kolvringsats	

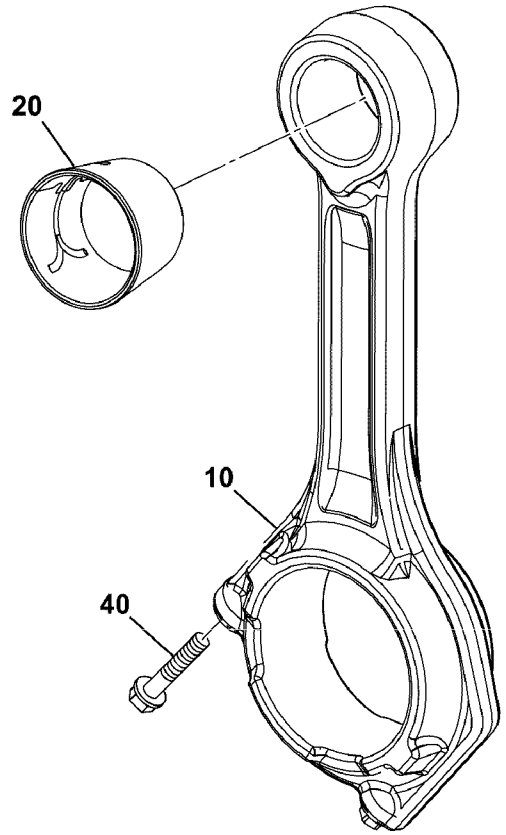
20
10
40

Fig.	Part No.	Quantity 1	2	3	PS	KIT	Description	Dénomination	Bezeichnung	Denominación	Benämning	Notes
												MC110C T4 MC115C T4 MC125C T4 MC135C T4 MC155C T4 MCT110C T4 MCT125C T4 MCT135C T4 MCT145C T4
10							Not yet available	Pas encore disponibl..	Noch nicht lieferbar	No disponible todavía	Ej tillgänglig	
20							Not yet available	Pas encore disponibl..	Noch nicht lieferbar	No disponible todavía	Ej tillgänglig	
40	**VOE 17205181**	2					Bolt	Boulon	Bolzen	Perno	Bult	

1			Catalogue id **20676**	Group **213**
2				
3			Illustr. No **1069097**	Section **300**
4		**Piston and conrod assemblies**		
5			Issue **PUB 20024822-D**	Page **113**

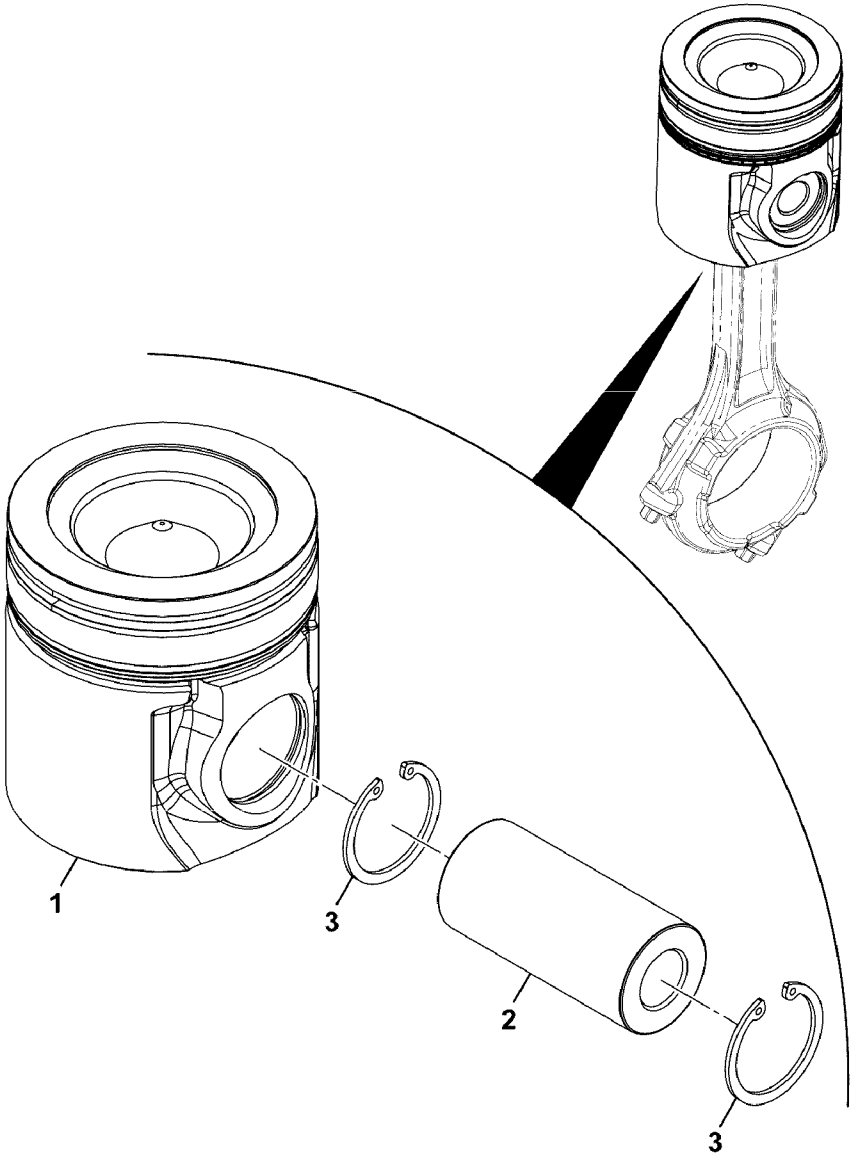

Volvo Construction Equipment

1069098

Fig.	Part No.	Quantity 1	2	3	P S	K I T	Description	Dénomination	Bezeichnung	Denominación	Benämning	Notes
												MC110C T4 MC115C T4 MC125C T4 MC135C T4 MC155C T4 MCT110C T4 MCT125C T4 MCT135C T4 MCT145C T4
1	**VOE 17293706**	1					Piston	Piston	Kolben	Pistón	Kolv	
2		1					Pin	Goupille	Zapfen	Pasador	Tapp	
3	**VOE 17205298**	2					Retainer	Retenue	Halter	Soporte	Hållare	

1			Catalogue id **20676**	Group **213**
2				
3			Illustr. No **1069098**	Section **400**
4		**Piston and conrod assemblies**		
5			Issue **PUB 20024822-D**	Page **115**

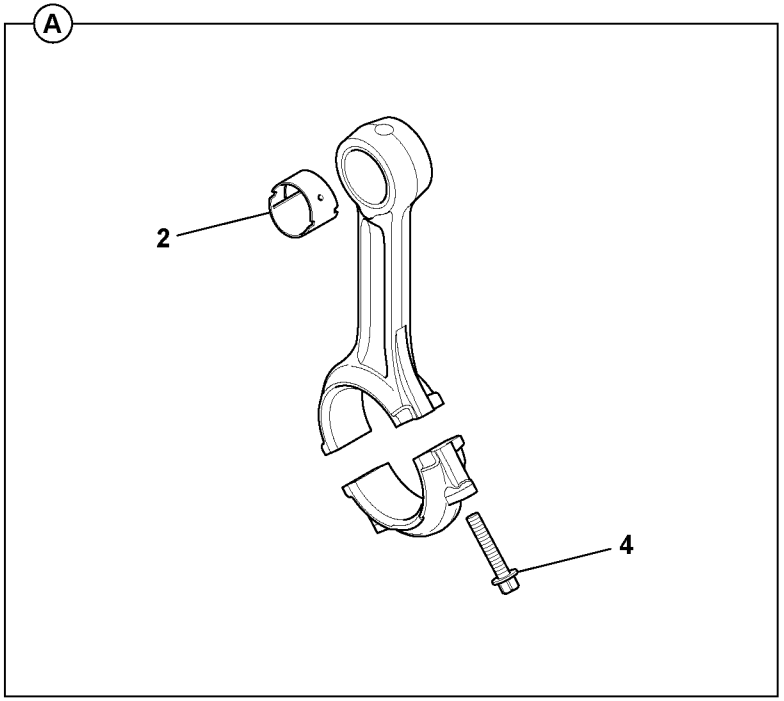
A
2
4

Fig.	Part No.	Quantity 1	2	3	PS	KIT	Description	Dénomination	Bezeichnung	Denominación	Benämning	Notes
												MC110C MC115C MC125C MC135C MC155C MCT110C MCT125C MCT135C MCT145C
A	**VOE 16213294**	1					Rod	Tige	Stange	Barra	Stång	See group 213, Page 113
2		2			NS		Tappet	Poussoir Pompe	Pumpdrucker	Balancin	Lyftare	
4	**VOE 17205181**	2					Bolt	Boulon	Bolzen	Perno	Bult	

1		**Vevstake** **Biela** **Pleuelstange** **Bielle** **Conrod**	Catalogue id **20676**	Group **213**
2			Illustr. No **1059188**	Section **500**
3				
4			Issue **PUB 20024822-D**	Page **117**
5				

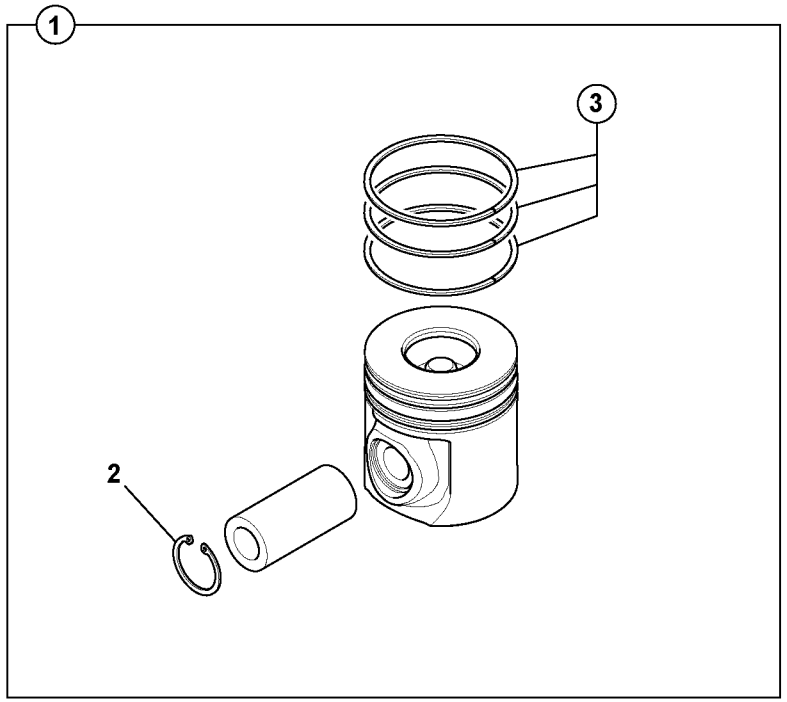
1
3
2

Fig.	Part No.	Quantity 1	2	3	PS	KIT	Description	Dénomination	Bezeichnung	Denominación	Benämning	Notes
												MC110C MC115C MC125C MC135C MC155C MCT110C MCT125C MCT135C MCT145C
1	**VOE 16213418**	1					Piston kit	Jeu pistons	Kolbensatz	Juego de pistones	Kolvsats	
1	**VOE 17205241**	0					Piston ring kit	Jeu segments piston	Kolbenringsatz	Juego aro de pistón	Kolvringsats	
1	**VOE 17210010**	0					Kit	Lot	Bausatz	Juego	Sats	
2	**VOE 17205298**	2					Retainer	Retenue	Halter	Soporte	Hållare	
3	**VOE 17210017**	1					Piston ring kit	Jeu segments piston	Kolbenringsatz	Juego aro de pistón	Kolvringsats	
3	**VOE 17210026**	0					Piston ring kit	Jeu segments piston	Kolbenringsatz	Juego aro de pistón	Kolvringsats	
3	**VOE 16213419**	0					Piston kit	Jeu pistons	Kolbensatz	Juego de pistones	Kolvsats	

1	
2	
3	
4	
5	

Kolv
Pistón
Kolben
Piston
Piston

Catalogue id	Group
20676	**213**
Illustr. No **1059187**	Section **600**
Issue **PUB 20024822-D**	Page **119**

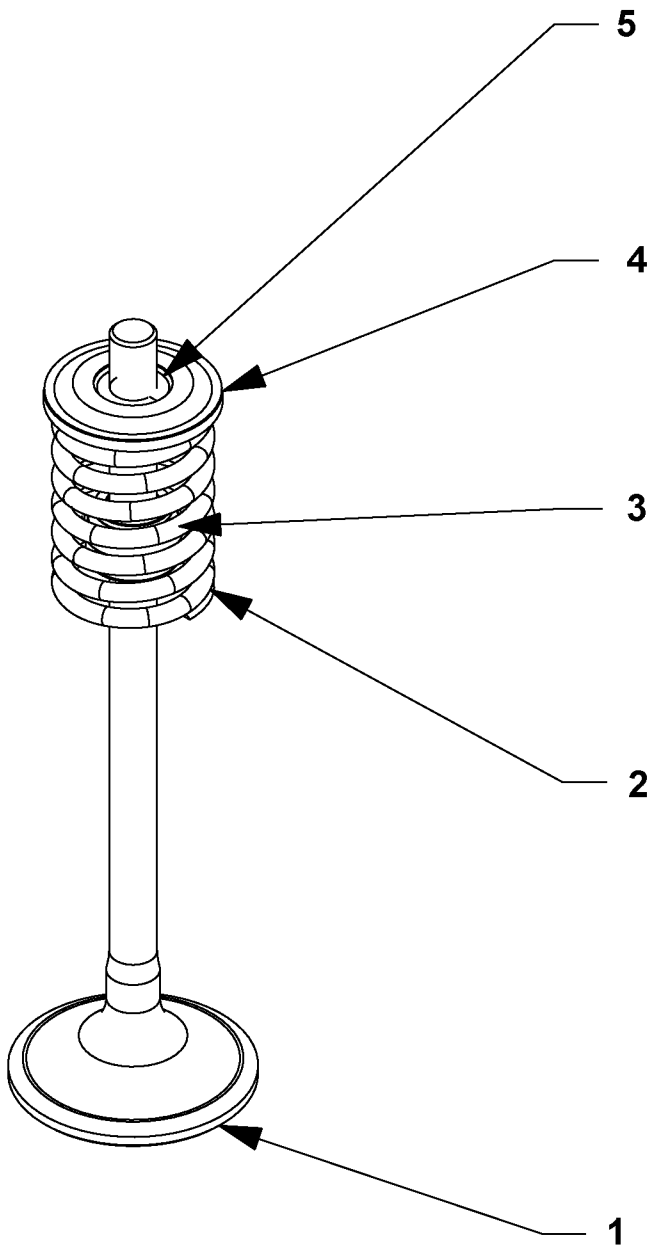

Volvo Construction Equipment
1058842

Fig.	Part No.	Quantity 1	2	3	PS	KIT	Description	Dénomination	Bezeichnung	Denominación	Benämning	Notes
												MC110C MC115C MC125C MC135C MC155C MCT110C MCT125C MCT135C MCT145C
1	**VOE 16213170**	1					Inlet valve	Soupape admission	Einlassventil	Válvula de admisión	Inloppsventil	
2	**VOE 17204942**	1					Spring	Ressort	Feder	Resorte	Fjäder	
3	**VOE 16213276**	1					Sealing	Étanchéité	dichtung	Junta	Tätning	
4	**VOE 17205302**	1					Retainer	Retenue	Halter	Soporte	Hållare	
5	**VOE 16213177**	2					Valve cotter	Clavette soupape	Ventilschloss	Cierre válvula	Ventillås	

1		**Insugsventil** **Válvula de entrada** **Einlassventil** **Soupape d'admission** **Inlet valve**	Catalogue id **20676**	Group **214**
2			Illustr. No **1058842**	Section **100**
3			Issue **PUB 20024822-D**	Page **121**
4				
5				

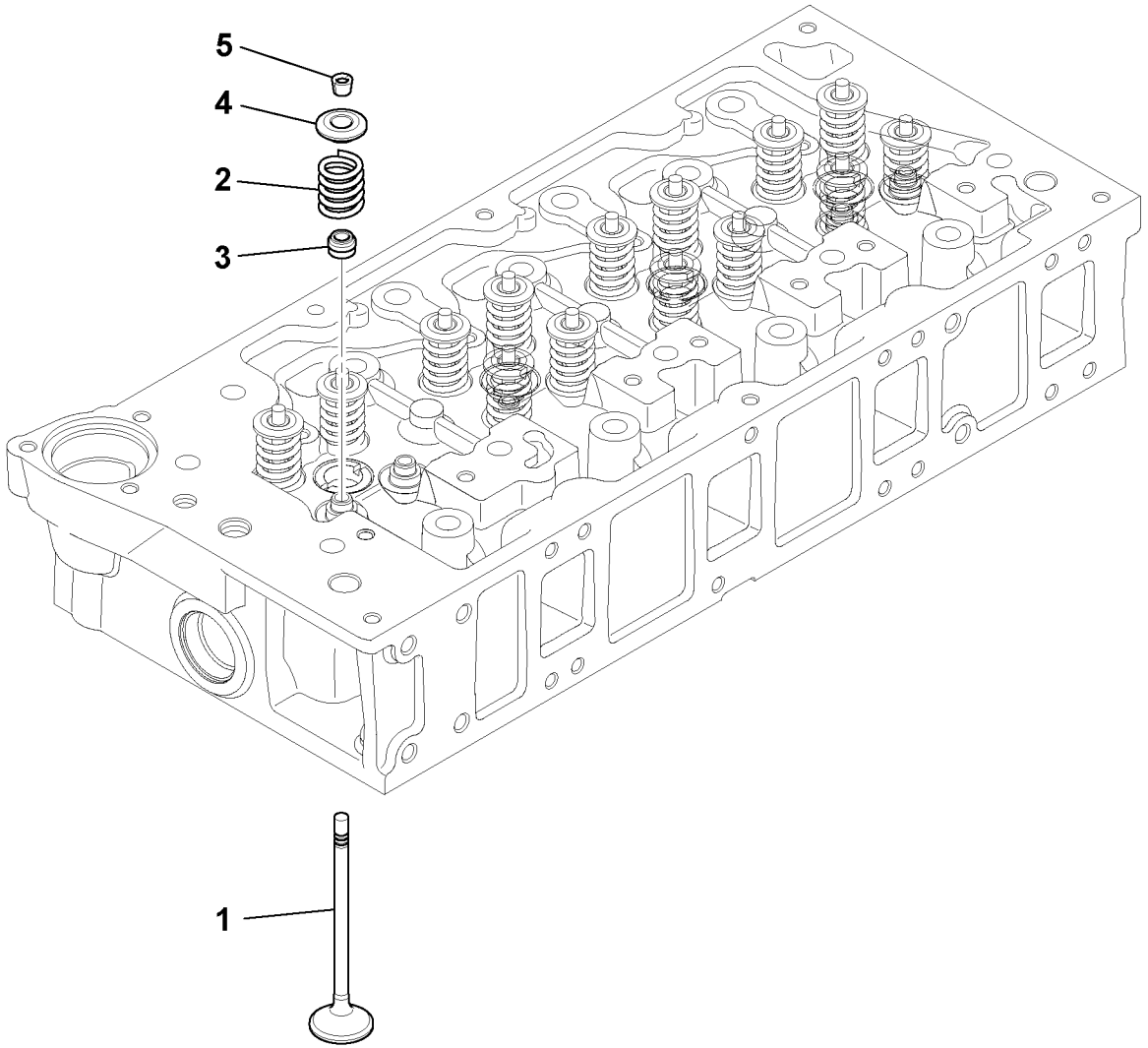

Volvo Construction Equipment
1059185

Fig.	Part No.	Quantity 1	2	3	PS	KIT	Description	Dénomination	Bezeichnung	Denominación	Benämning	Notes
												MC110C T4 MC115C T4 MC125C T4 MC135C T4 MC155C T4 MCT110C T4 MCT125C T4 MCT135C T4 MCT145C T4
1	**VOE 17293712**	1					Inlet valve	Soupape admission	Einlassventil	Válvula de admisión	Inloppsventil	
2	**VOE 17204942**	1					Spring	Ressort	Feder	Resorte	Fjäder	
3	**VOE 16213177**	2					Valve cotter	Clavette soupape	Ventilschloss	Cierre válvula	Ventillås	
4	**VOE 17205302**	1					Retainer	Retenue	Halter	Soporte	Hållare	
5	**VOE 16213276**	1					Sealing	Étanchéité	dichtung	Junta	Tätning	

1		**Insugsventil** **Válvula de entrada** **Einlassventil** **Soupape d'admission** **Inlet valve**	Catalogue id **20676**	Group **214**
2			Illustr. No **1059185**	Section **200**
3			Issue **PUB 20024822-D**	Page **123**
4				
5				

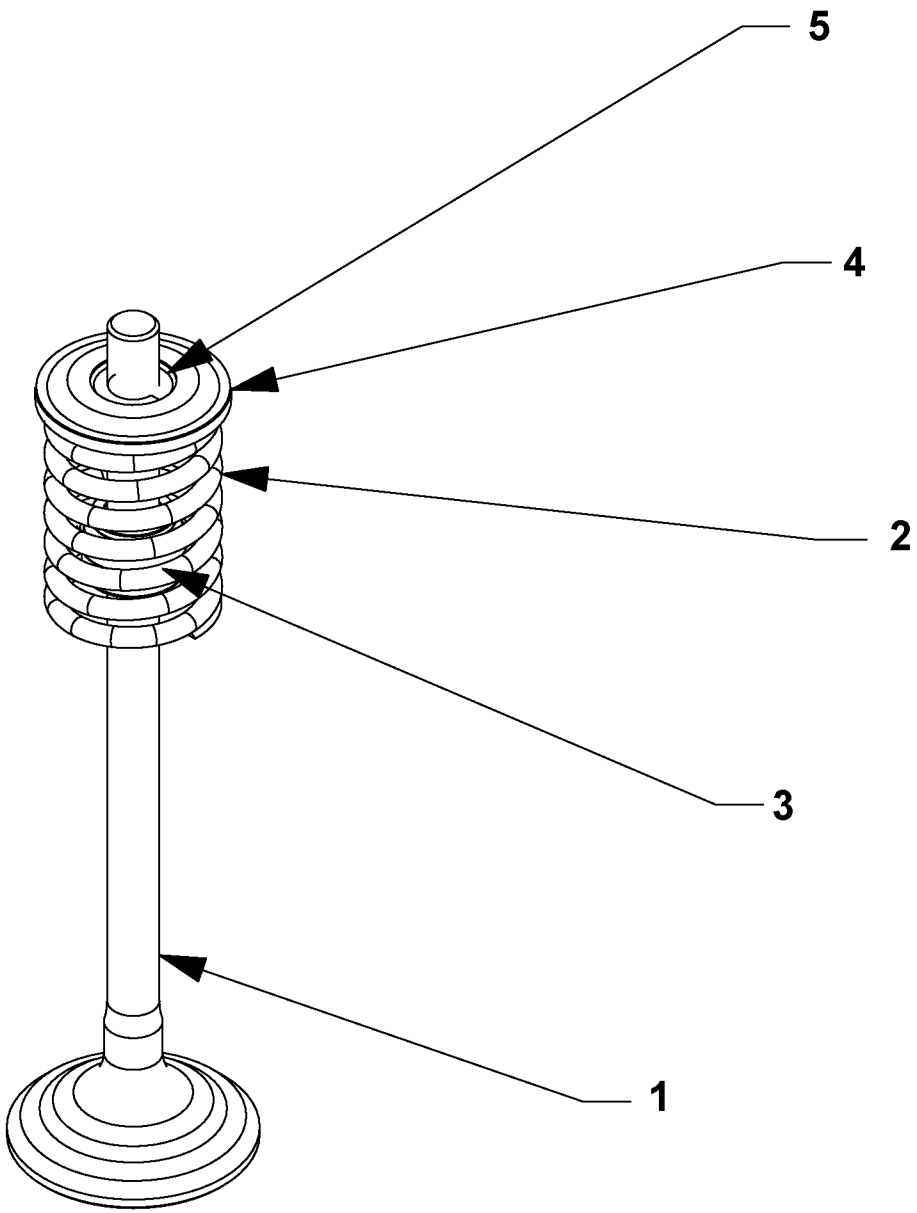

Volvo Construction Equipment
1058843

Fig.	Part No.	Quantity 1	2	3	PS	KIT	Description	Dénomination	Bezeichnung	Denominación	Benämning	Notes
												MC110C MC115C MC125C MC135C MC155C MCT110C MCT125C MCT135C MCT145C
1	**VOE 16213175**	1					Valve	Valve	Ventil	Válvula	Ventil	
2	**VOE 17204942**	1					Spring	Ressort	Feder	Resorte	Fjäder	
3	**VOE 16213276**	1					Sealing	Étanchéité	dichtung	Junta	Tätning	
4	**VOE 17205302**	1					Retainer	Retenue	Halter	Soporte	Hållare	
5	**VOE 16213177**	2					Valve cotter	Clavette soupape	Ventilschloss	Cierre válvula	Ventillås	

1		**Avgasventil** **Válvula de escape** **Auslassventil** **Soupape d'échappement** **Exhaust valve**	Catalogue id **20676**	Group **214**
2			Illustr. No **1058843**	Section **300**
3			Issue **PUB 20024822-D**	Page **125**
4				
5				

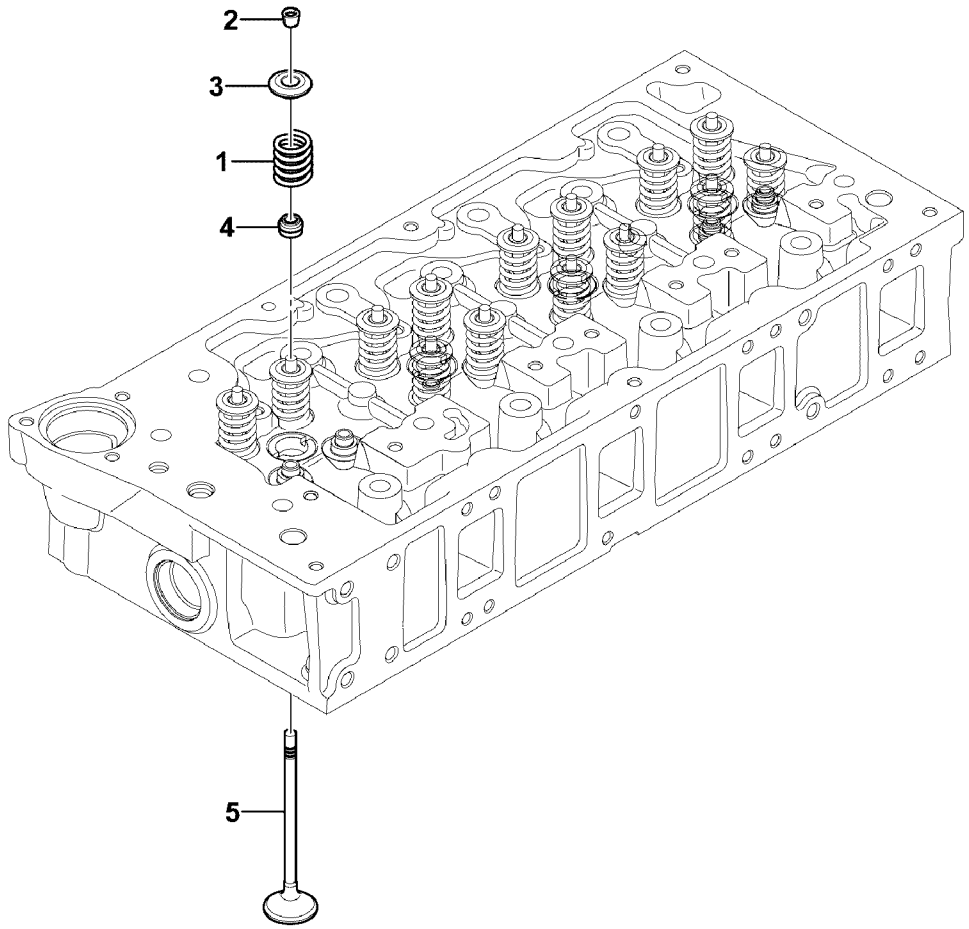
2
3
1
4
5

Fig.	Part No.	Quantity 1	2	3	PS	KIT	Description	Dénomination	Bezeichnung	Denominación	Benämning	Notes
												MC110C T4 MC115C T4 MC125C T4 MC135C T4 MC155C T4 MCT110C T4 MCT125C T4 MCT135C T4 MCT145C T4
1	**VOE 17204942**	1					Spring	Ressort	Feder	Resorte	Fjäder	
2	**VOE 16213177**	2					Valve cotter	Clavette soupape	Ventilschloss	Cierre válvula	Ventillås	
3	**VOE 17205302**	1					Retainer	Retenue	Halter	Soporte	Hållare	
4	**VOE 16213276**	1					Sealing	Étanchéité	dichtung	Junta	Tätning	
5	**VOE 16213175**	1					Valve	Valve	Ventil	Válvula	Ventil	

1		**Avgasventil** **Válvula de escape** **Auslassventil** **Soupape d'échappement** **Exhaust valve**	Catalogue id **20676**	Group **214**
2			Illustr. No **1069117**	Section **400**
3			Issue **PUB 20024822-D**	Page **127**
4				
5				

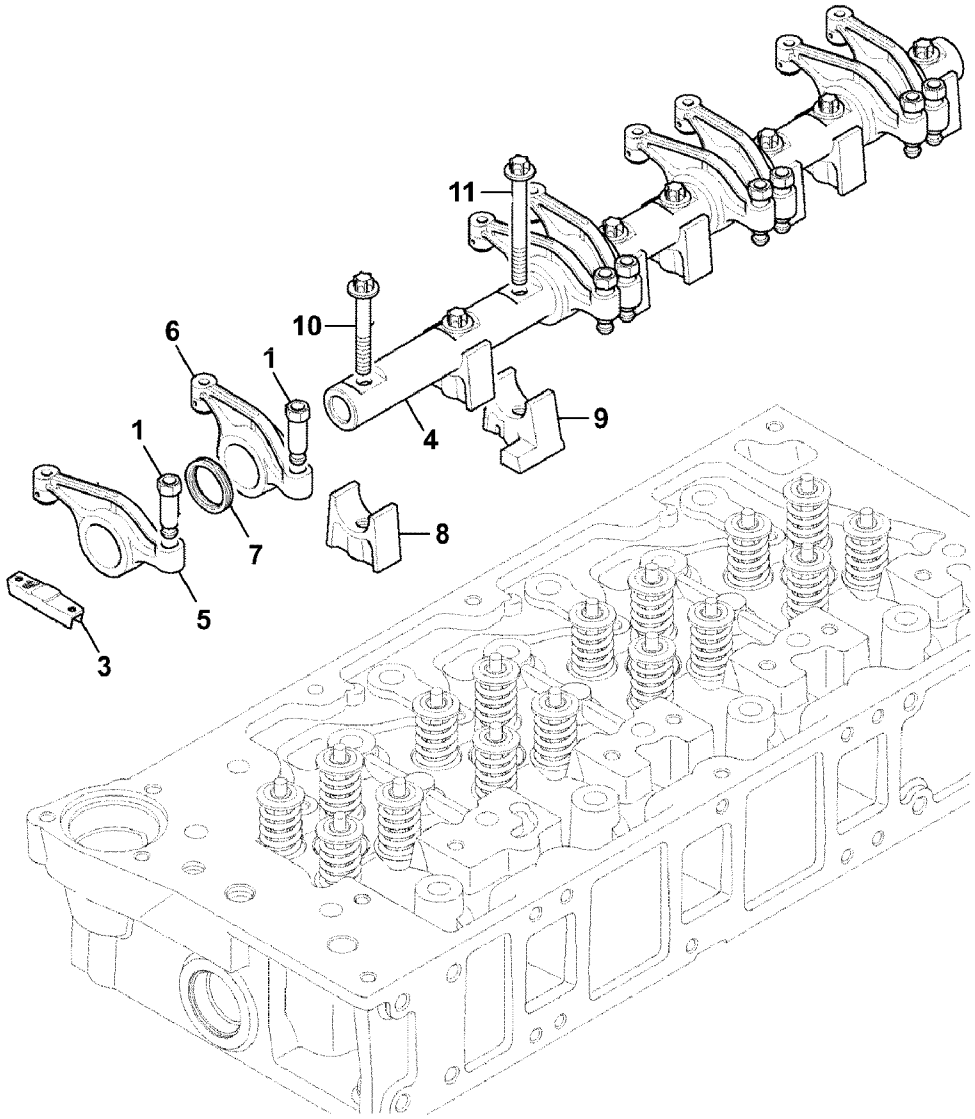

Volvo Construction Equipment

1068479

Fig.	Part No.	Quantity 1	2	3	PS	KIT	Description	Dénomination	Bezeichnung	Denominación	Benämning	Notes
												MC110C, MC110C T4 MC115C, MC115C T4 MC125C, MC125C T4 MC135C, MC135C T4 MC155C, MC155C T4 MCT110C, MCT110C T4 MCT125C, MCT125C T4 MCT135C, MCT135C T4 MCT145C, MCT145C T4
1	**VOE 17209985**	8					Adjusting pin	Axe réglage	Verstellzapfen	Eje de ajuste	Justertapp	
3	**VOE 17204941**	8					Bracket	Console	Konsole	Consola	Konsol	
4	**VOE 17205131**	1					Rocker arm shaft	Axe de culbuteurs	Kipphebelachse	Eje balancín	Vipparmsaxel	
5	**VOE 17204939**	4					Rocker arm	Culbuteur	Kipphebel	Balancín	Vipparm	
6	**VOE 17204957**	4					Rocker arm	Culbuteur	Kipphebel	Balancín	Vipparm	
7	**VOE 17205567**	4					Spring washer	Rondelle élastique	Federscheibe	Arandela elástica	Fjäderbricka	
8	**VOE 17204935**	7					Bracket	Console	Konsole	Consola	Konsol	
9	**VOE 17204922**	1					Bracket	Console	Konsole	Consola	Konsol	
10	**VOE 17205112**	7					Bolt	Boulon	Bolzen	Perno	Bult	
11	**VOE 17205115**	1					Bolt	Boulon	Bolzen	Perno	Bult	

1		**Vipparm** **Eje de balancín** **Kipphebelwelle** **Axe de culbuteurs** **Rocker shaft**	Catalogue id **20676**	Group **214**
2			Illustr. No **1068479**	Section **500**
3			Issue **PUB 20024822-D**	Page **129**
4				
5				

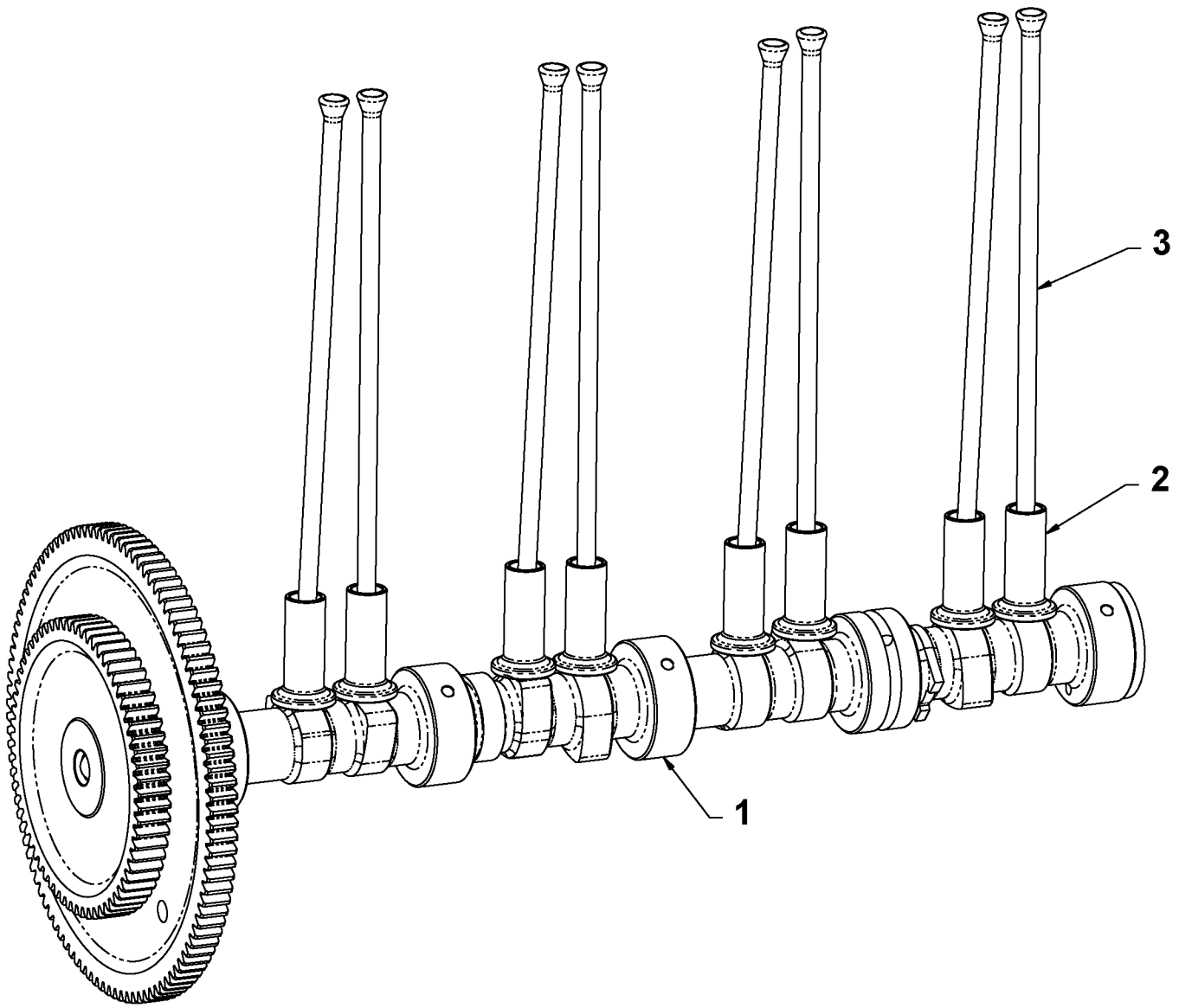

Volvo Construction Equipment
1058859

Fig.	Part No.	Quantity 1	2	3	PS	KIT	Description	Dénomination	Bezeichnung	Denominación	Benämning	Notes
												MC110C MC115C MC125C MC135C MC155C MCT110C MCT125C MCT135C MCT145C
1	**VOE 17210177**	1					Camshaft	Arbre cames	Nockenwelle	Árbol de levas	Kamaxel	
2	**VOE 16213250**	8					Valve	Valve	Ventil	Válvula	Ventil	
3	**VOE 16213291**	8					Rod	Tige	Stange	Barra	Stång	

1		**Kamaxel** **Árbol de levas** **Nockenwelle** **Arbre à cames** **Camshaft**	Catalogue id **20676**	Group **215**
2			Illustr. No **1058859**	Section **100**
3			Issue **PUB 20024822-D**	Page **131**
4				
5				

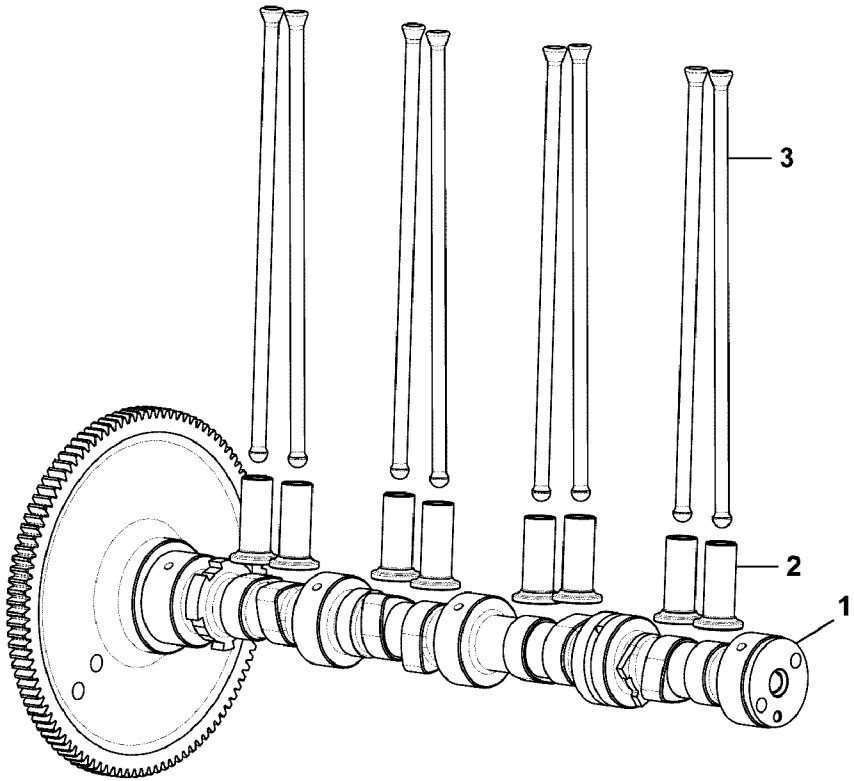
3
2
1

Fig.	Part No.	Quantity 1	2	3	PS	KIT	Description	Dénomination	Bezeichnung	Denominación	Benämning	Notes
												MC110C T4 MC115C T4 MC125C T4 MC135C T4 MC155C T4 MCT110C T4 MCT125C T4 MCT135C T4 MCT145C T4
1	**VOE 17293707**	1					Camshaft	Arbre cames	Nockenwelle	Árbol de levas	Kamaxel	
2	**VOE 16213250**	8					Valve	Valve	Ventil	Válvula	Ventil	
3	**VOE 16213291**	8					Rod	Tige	Stange	Barra	Stång	

1		**Kamaxel** **Árbol de levas** **Nockenwelle** **Arbre à cames** **Camshaft**	Catalogue id **20676**	Group **215**
2			Illustr. No **1069106**	Section **200**
3			Issue **PUB 20024822-D**	Page **133**
4				
5				

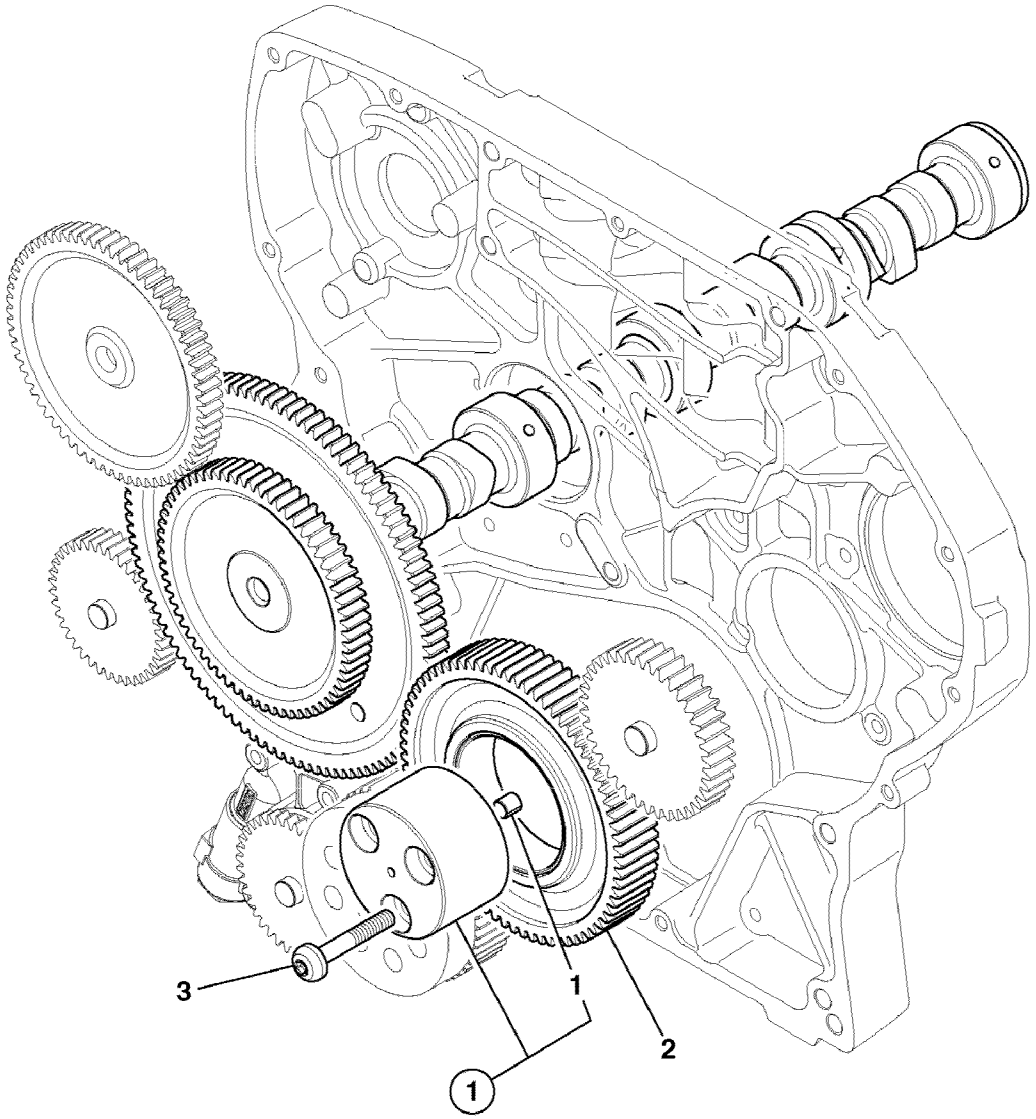

Volvo Construction Equipment
1069176

Fig.	Part No.	Quantity 1	2	3	PS	KIT	Description	Dénomination	Bezeichnung	Denominación	Benämning	Notes
												MC110C T4 MC115C T4 MC125C T4 MC135C T4 MC155C T4 MCT110C T4 MCT125C T4 MCT135C T4 MCT145C T4
1	**VOE 17292829**	1					Wheel gear	Engrenage	Radvorgelege	Engranaje	Hjulväxel	See group 215, Page 137
2	**VOE 17292890**	1					Idler gear	Pignon fou	Vorgelegerad	Engranaje intermedia	Mellanhjul	
3	**VOE 17292847**	3					Bolt	Boulon	Bolzen	Perno	Bult	

1			Catalogue id **20676**	Group **215**
2				
3			Illustr. No **1069176**	Section **300**
4		**Idler gear**		
5			Issue **PUB 20024822-D**	Page **135**

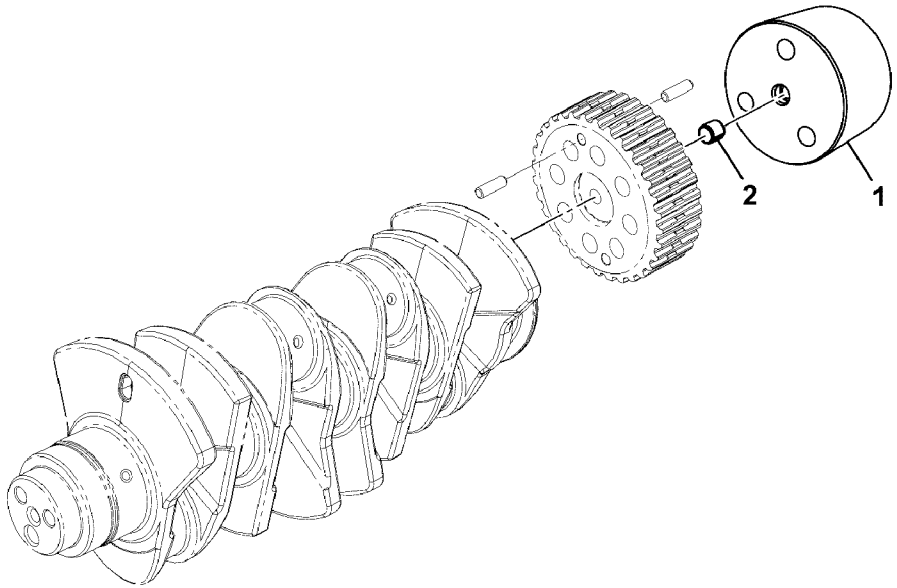
2
1

Fig.	Part No.	Quantity 1	2	3	P S	K I T	Description	Dénomination	Bezeichnung	Denominación	Benämning	Notes
												MC110C T4 MC115C T4 MC125C T4 MC135C T4 MC155C T4 MCT110C T4 MCT125C T4 MCT135C T4 MCT145C T4
1	**VOE 17292807**	1					Wheel gear	Engrenage	Radvorgelege	Engranaje	Hjulväxel	
2	**VOE 17292870**	1					Dowel	Pion	Zapfen	Pasador	Tapp	

1			Catalogue id **20676**	Group **215**
2				
3			Illustr. No **1069178**	Section **400**
4		**Idler gear, hub assembly, abi**		
5			Issue **PUB 20024822-D**	Page **137**

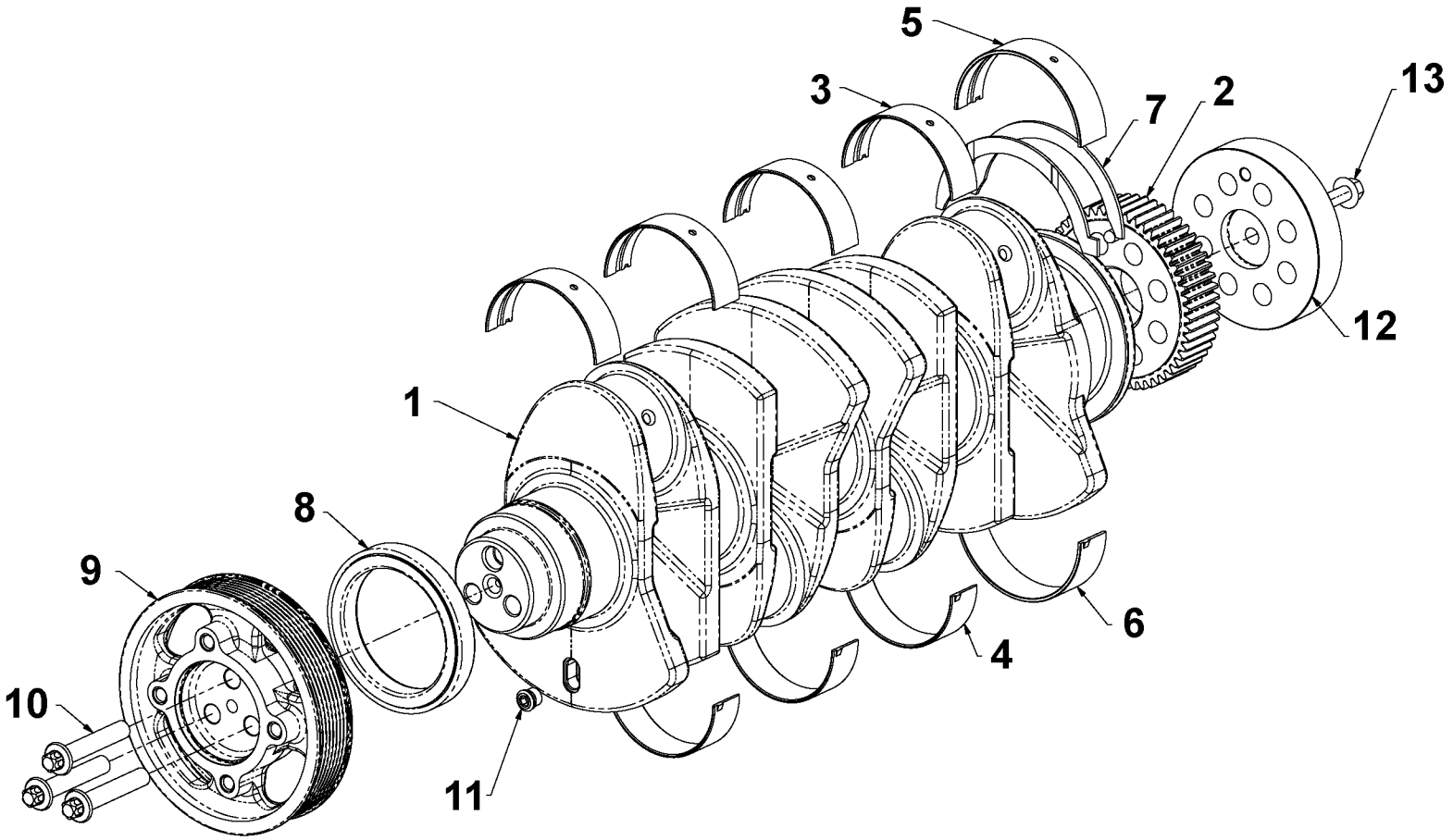

Volvo Construction Equipment
1058841

Fig.	Part No.	Quantity 1	2	3	P S	K I T	Description	Dénomination	Bezeichnung	Denominación	Benämning	Notes
												MC110C MC115C MC125C MC135C MC155C MCT110C MCT125C MCT135C MCT145C
1	**VOE 17205190**	1					Crankshaft	Vilebrequin	Kurbelwelle	Cigüeñal	Vevaxel	
2	**VOE 16213461**	1					Crankshaft gear	Pignon de vilebrequin	Kurbelwellenrad	Piñón cigüeñal	Vevaxeldrev	See group 216, Page 141
3		4					Bearing	Palier	Lager	Cojinete	Lager	
4		4					Bearing	Palier	Lager	Cojinete	Lager	
5		1					Bearing	Palier	Lager	Cojinete	Lager	
6		1					Bearing	Palier	Lager	Cojinete	Lager	
7	**VOE 16213145**	2					Thrust washer	Disque de butée	Axialscheibe	Arandela axial	Axialbricka	
8	**VOE 16213281**	1					Sealing	Étanchéité	dichtung	Junta	Tätning	
9	**VOE 16213325**	1					Pulley	Poulie	Zahnriemenscheibe	Polea correa dentada	Kuggremhjul	
10	**VOE 17204948**	3					Bolt	Boulon	Bolzen	Perno	Bult	
11	**VOE 17205569**	1					Plug	Tampon	Stopfen	Tapón	Plugg	
12	**VOE 17205089**	1					Wheel gear housing	Carter engrenage	Radvorgelegegehäus	Cárter de engranaje	Hjulväxelhus	
13	**VOE 17205122**	1					Bolt	Boulon	Bolzen	Perno	Bult	

1	
2	
3	
4	
5	

Conjunto de cigüeñal
Kurbelwelle kpl.
Ensemble vilebrequin
Crankshaft assembly

Catalogue id	Group
20676	**216**
Illustr. No **1058841**	Section **100**
Issue **PUB 20024822-D**	Page **139**

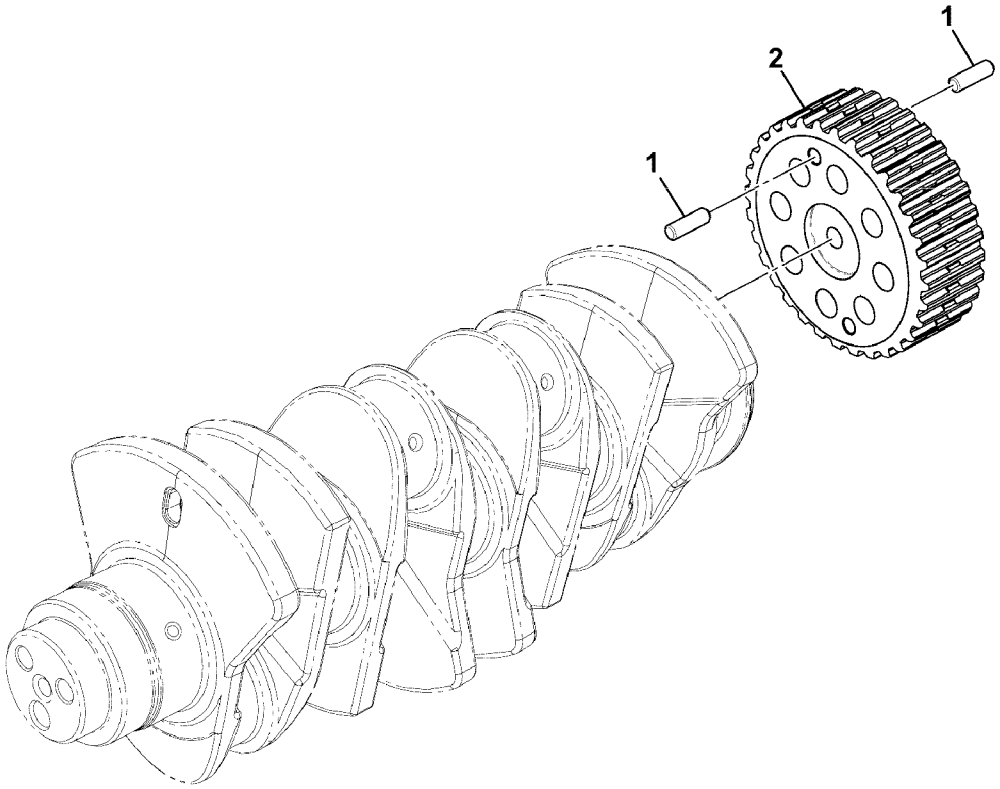
1
2
1

Fig.	Part No.	Quantity 1	2	3	PS	KIT	Description	Dénomination	Bezeichnung	Denominación	Benämning	Notes
												MC110C MC115C MC125C MC135C MC155C MCT110C MCT125C MCT135C MCT145C
1	**VOE 17204983**	2					Pin	Goupille	Stift	Pasador	Pinne	
2	**VOE 16213461**	1					Crankshaft gear	Pignon de vilebrequin	Kurbelwellenrad	Piñón cigüeñal	Vevaxeldrev	See group 216, Page 145

1		**Vevaxeldrivning, kugghjul** **Accionamiento de manivela, engranaje** **Kurbelantrieb, Zahnrad** **Pignon de vilebrequin** **Crank drive, gear**	Catalogue id **20676**	Group **216**
2			Illustr. No **1068143**	Section **200**
3			Issue **PUB 20024822-D**	Page **141**
4				
5				

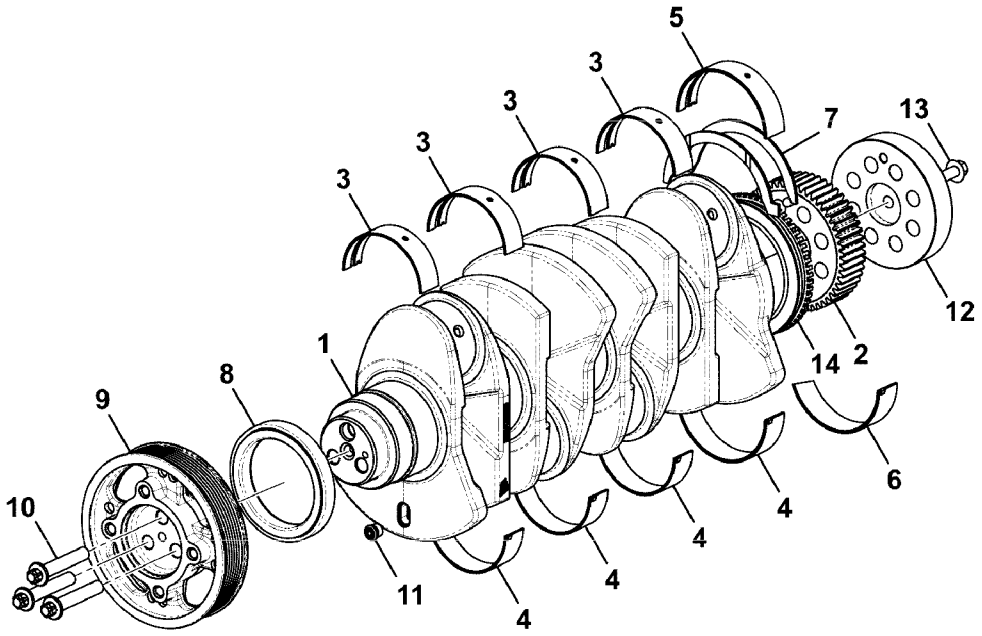
5
3
3
3
3
3
7
13
12
14
2
1
8
9
10
0
11
4
4
4
4
6

Fig.	Part No.	Quantity 1	2	3	PS	KIT	Description	Dénomination	Bezeichnung	Denominación	Benämning	Notes
												MC110C T4 MC115C T4 MC125C T4 MC135C T4 MC155C T4 MCT110C T4 MCT125C T4 MCT135C T4 MCT145C T4
1		1					Crankshaft	Vilebrequin	Kurbelwelle	Ciguenal	Vevaxel	
2	**VOE 16213461**	1					Crankshaft gear	Pignon de vilebrequin	Kurbelwellenrad	Piñón cigüeñal	Vevaxeldrev	See group 216, Page 141
3		4					Bearing	Palier	Lager	Cojinete	Lager	
4		4					Bearing	Palier	Lager	Cojinete	Lager	
5		1					Bearing	Palier	Lager	Cojinete	Lager	
6		1					Bearing	Palier	Lager	Cojinete	Lager	
7	**VOE 16213145**	2					Thrust washer	Disque de butée	Axialscheibe	Arandela axial	Axialbricka	
8	**VOE 16213281**	1					Sealing	Étanchéité	dichtung	Junta	Tätning	
9	**VOE 16213325**	1					Pulley	Poulie	Zahnriemenscheibe	Polea correa dentada	Kuggremhjul	
10	**VOE 17204948**	3					Bolt	Boulon	Bolzen	Perno	Bult	
11	**VOE 17205569**	1					Plug	Tampon	Stopfen	Tapón	Plugg	
12	**VOE 17205089**	1					Wheel gear housing	Carter engrenage	Radvorgelegegehäus	Cárter de engranaje	Hjulväxelhus	
13	**VOE 17205122**	1					Bolt	Boulon	Bolzen	Perno	Bult	
14		1					Crank	Manivelle	Kurbel	Manivela	Vev	

1		**Conjunto de cigüeñal** **Kurbelwelle kpl.** **Ensemble vilebrequin** **Crankshaft assembly**	Catalogue id **20676**	Group **216**
2			Illustr. No **1069094**	Section **300**
3			Issue **PUB 20024822-D**	Page **143**
4				
5				

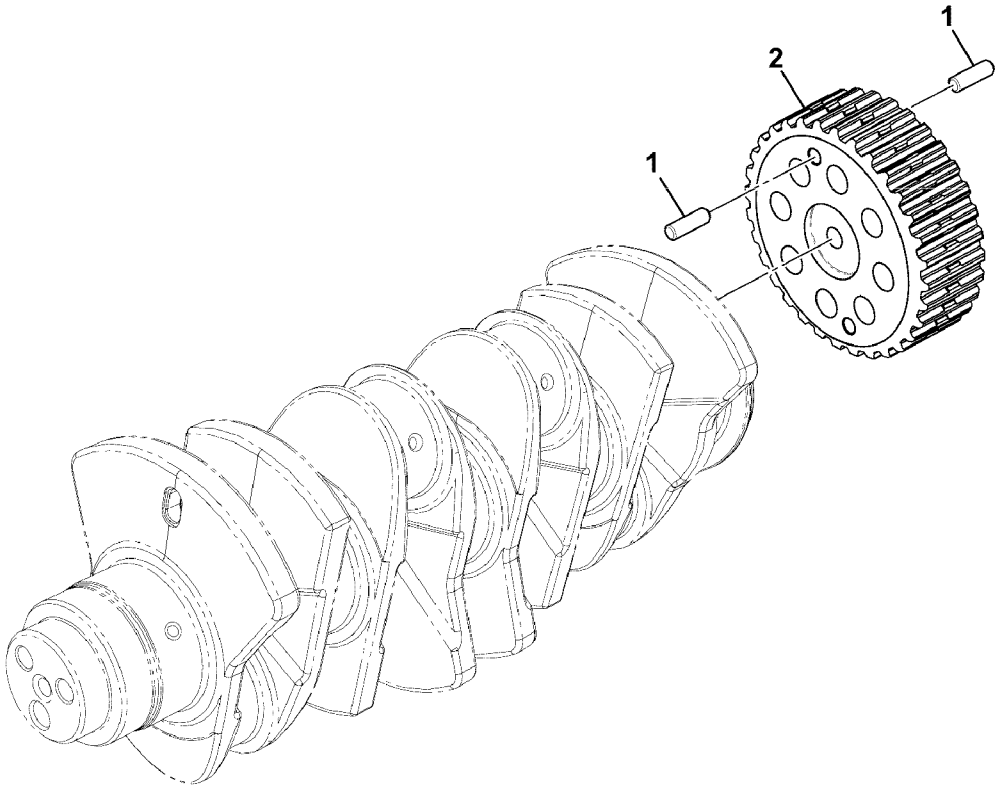
1
2
1

Fig.	Part No.	Quantity 1	2	3	PS	KIT	Description	Dénomination	Bezeichnung	Denominación	Benämning	Notes
												MC110C T4 MC115C T4 MC125C T4 MC135C T4 MC155C T4 MCT110C T4 MCT125C T4 MCT135C T4 MCT145C T4
1	**VOE 17204983**	2					Pin	Goupille	Stift	Pasador	Pinne	
2	**VOE 16213461**	1					Crankshaft gear	Pignon de vilebrequin	Kurbelwellenrad	Piñón cigüeñal	Vevaxeldrev	See group 216, Page 141

1			Catalogue id **20676**	Group **216**
2				
3			Illustr. No **1068143**	Section **400**
4		**Crankshaft, gear, assembly**		
5			Issue **PUB 20024822-D**	Page **145**

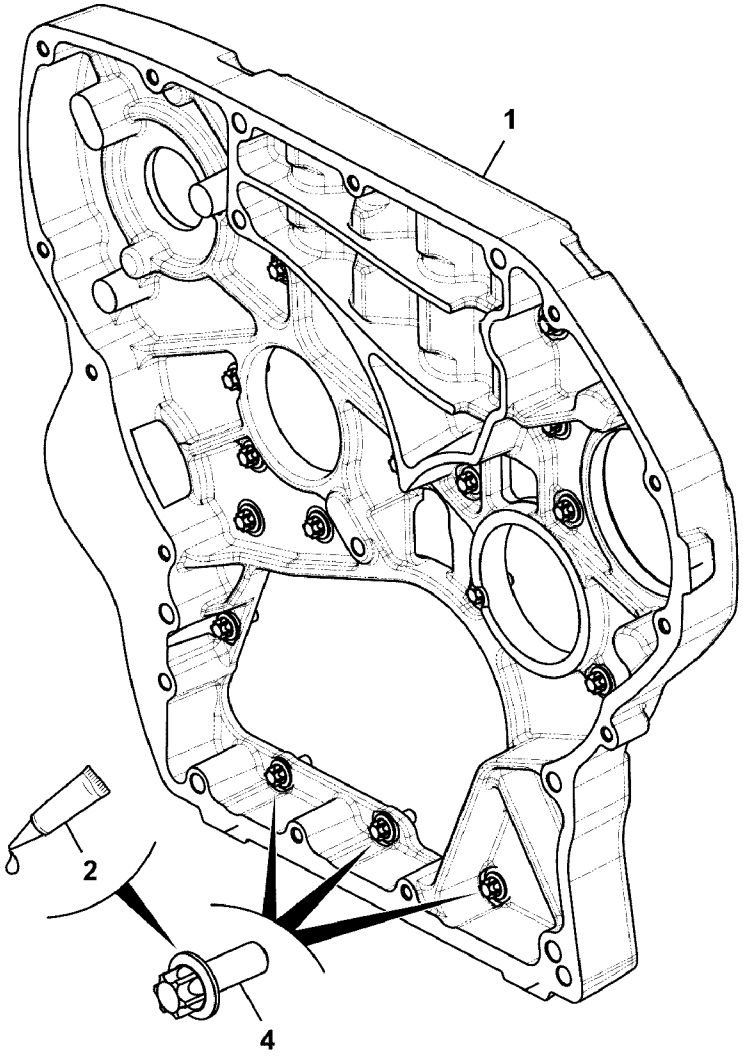
1
2
4

Fig.	Part No.	Quantity 1	2	3	PS	KIT	Description	Dénomination	Bezeichnung	Denominación	Benämning	Notes
												MC110C MC115C MC125C MC135C MC155C MCT110C MCT125C MCT135C MCT145C
1	**VOE 17205105**	1					Case	Caisson	Futteral	Funda	Fodral	
2					NS		Not yet available	Pas encore disponibl..	Noch nicht lieferbar	No disponible todavía	Ej tillgänglig	
4	**VOE 17205107**	19					Set screw	Vis butée	Anschlagschraube	Tornillo tope	Stoppskruv	

1		**Transmissionskåpa** **Caja de distribución** **Steuergehäuse** **Carter de distribution** **Timing case**	Catalogue id **20676**	Group **216**
2			Illustr. No **1068153**	Section **500**
3			Issue **PUB 20024822-D**	Page **147**
4				
5				

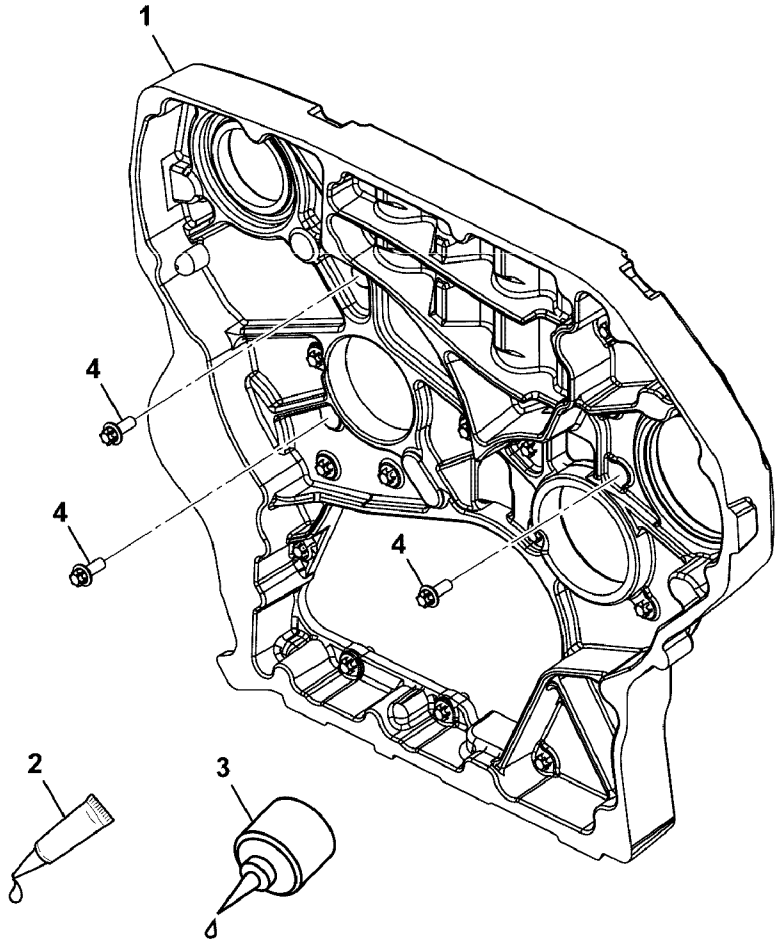
1
4
4
4
2
3

Fig.	Part No.	Quantity 1	2	3	PS	KIT	Description	Dénomination	Bezeichnung	Denominación	Benämning	Notes
												MC110C T4 MC115C T4 MC125C T4 MC135C T4 MC155C T4 MCT110C T4 MCT125C T4 MCT135C T4 MCT145C T4
1		1			NS		Gear housing cover	Couvercle boîte vites	Getriebegehäusedec	Tapa de engranaje	Växelhuslock	
2							Loctite	Loctite	Loctite	Loctite	Loctite	
3	**VOE 88830320**	1					Template	Gabarit	Lehre	Plantilla	Mall	
4	**VOE 17205107**	19					Set screw	Vis butée	Anschlagschraube	Tornillo tope	Stoppskruv	

1		**Transmissionskåpa** **Caja de distribución** **Steuergehäuse** **Carter de distribution** **Timing case**	Catalogue id **20676**	Group **216**
2			Illustr. No **1069110**	Section **600**
3			Issue **PUB 20024822-D**	Page **149**
4				
5				

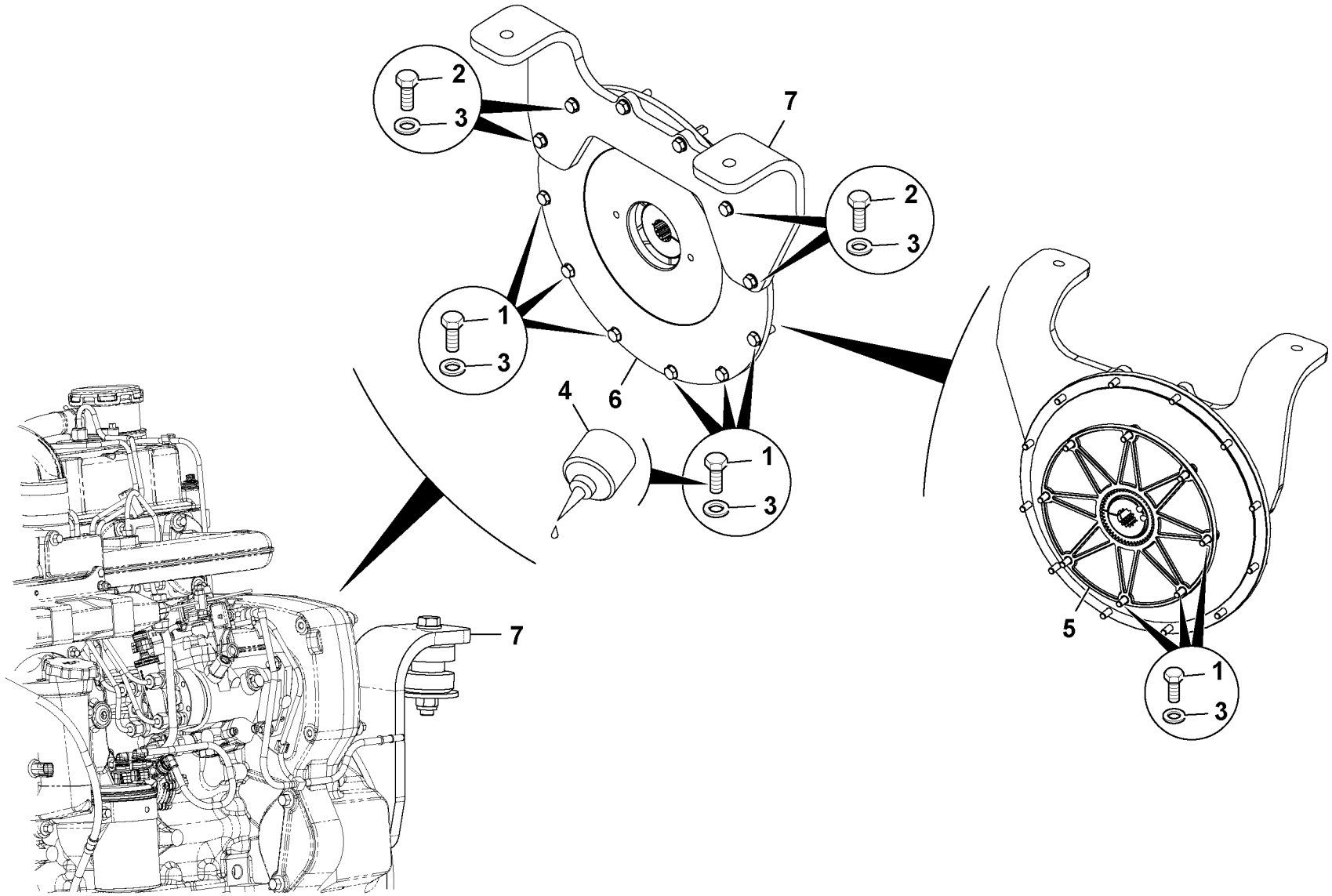

Volvo Construction Equipment
1058980

Fig.	Part No.	Quantity 1	2	3	PS	KIT	Description	Dénomination	Bezeichnung	Denominación	Benämning	Notes
												MC110C MC115C MC125C MC135C MC155C MCT110C MCT125C MCT135C MCT145C
1	**VOE 16212216**	14					Set screw	Vis butée	Anschlagschraube	Tornillo tope	Stoppskruv	
2	**VOE 17205121**	6					Bolt	Boulon	Bolzen	Perno	Bult	
3	**VOE 16212137**	20					Plain washer	Rondelle plane	Flachscheibe	Arandela plana	Planbricka	
4		1			NS		Adhesive	Adhesif	Klebstoff	Adhesivo	Lim	
5	**VOE 16213132**	1					Coupling housing	Carter embrayage	Kupplungskörper	Caja de embrague	Kopplingshus	See group 216, Page 155
6	**VOE 17205205**	1					Plate	Tôle	Blech	Chapa	Plåt	
7	**VOE 17209563**	1					Bracket	Console	Konsole	Consola	Konsol	

1	
2	
3	
4	
5	

Volante de inercia, acoplamiento, conjunto
Schwungrad, Antrieb, Kupplung
Volant moteur, entraînement, accouplement, ensemble
Flywheel, drive, coupling, assembly

Catalogue id	Group
20676	**216**
Illustr. No **1058980**	Section **700**
Issue **PUB 20024822-D**	Page **151**

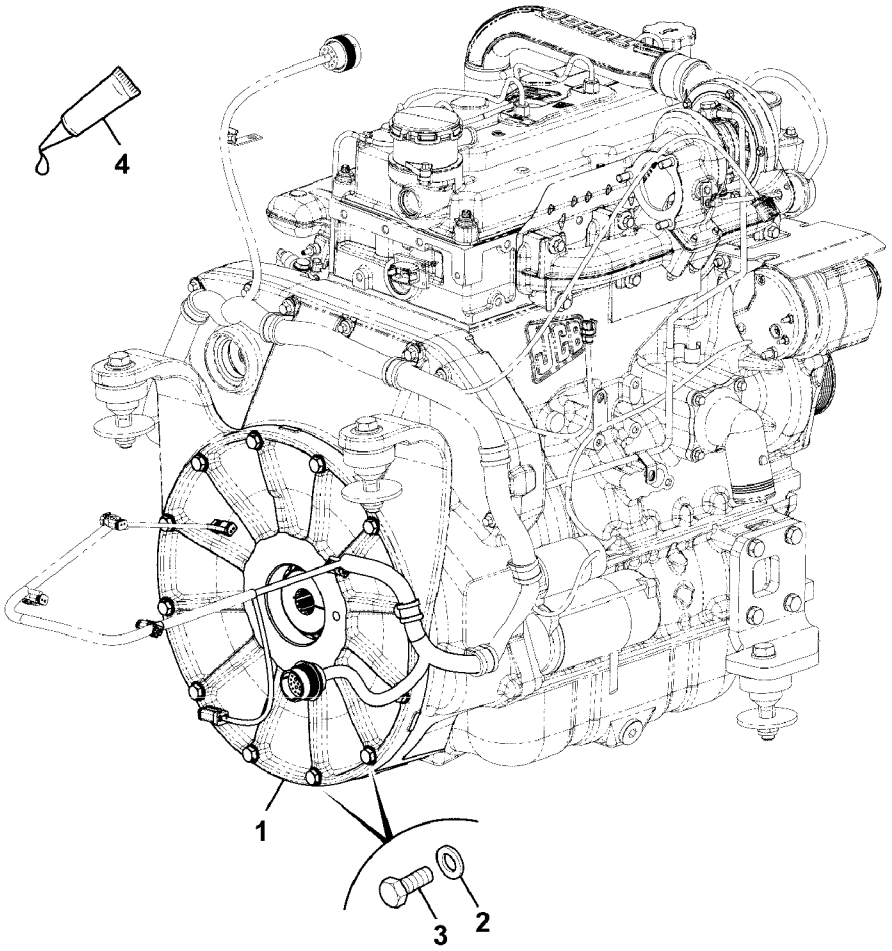
4
1
3
2

Fig.	Part No.	Quantity 1	2	3	PS	KIT	Description	Dénomination	Bezeichnung	Denominación	Benämning	Notes
												MC110C T4 MC115C T4 MC125C T4 MC135C T4 MC155C T4 MCT110C T4 MCT125C T4 MCT135C T4 MCT145C T4
1	**VOE 16213132**	1					Coupling housing	Carter embrayage	Kupplungskörper	Caja de embrague	Kopplingshus	See group 216, Page 155
2	**VOE 16212137**	8					Plain washer	Rondelle plane	Flachscheibe	Arandela plana	Planbricka	
3	**VOE 16212216**	8					Set screw	Vis butée	Anschlagschraube	Tornillo tope	Stoppskruv	
4		1			NS		Adhesive	Adhesif	Klebstoff	Adhesivo	Lim	

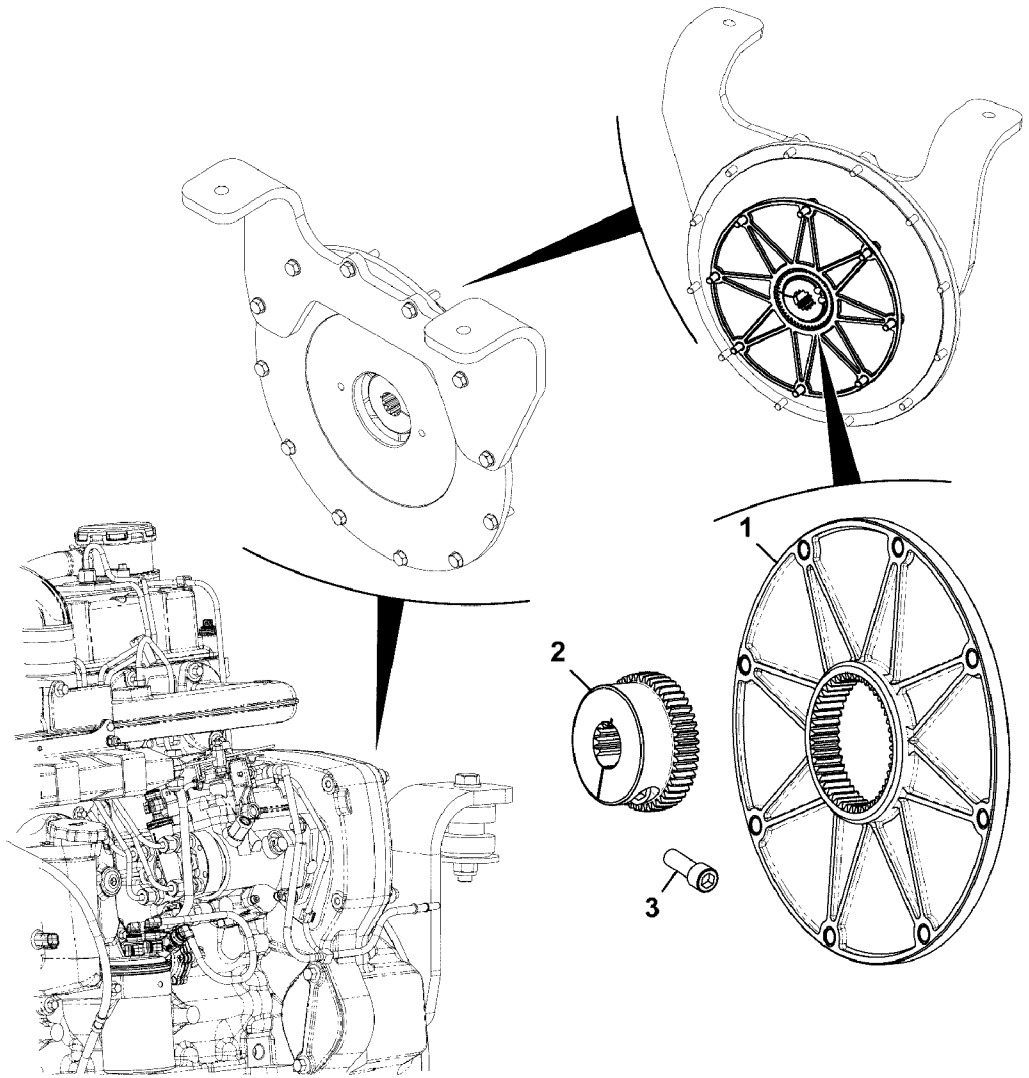
1
2
3

Fig.	Part No.	Quantity 1	2	3	P S	K I T	Description	Dénomination	Bezeichnung	Denominación	Benämning	Notes
												MC110C, MC110C T4 MC115C, MC115C T4 MC125C, MC125C T4 MC135C, MC135C T4 MC155C, MC155C T4 MCT110C, MCT110C T4 MCT125C, MCT125C T4 MCT135C, MCT135C T4 MCT145C, MCT145C T4
1	**VOE 17204991**	1					Coupling piece	Accouplement	Leitungsverbinder	Pieza de conexión	Kopplingsstycke	
2	**VOE 17210514**	1					Clutch hub	Moyeu embrayage	Kupplungsnabe	Cubo de embrague	Kopplingsnav	
3	**VOE 17205308**	1					Screw	Vis	Schraube	Tornillo	Skruv	

1		**Svänghjul, drivning, koppling, abi** **Volante de inercia, acoplamiento, abi** **Flywheel, drive, coupling, abi**	Catalogue id **20676**	Group **216**
2			Illustr. No **1068477**	Section **900**
3			Issue **PUB 20024822-D**	Page **155**
4				
5				

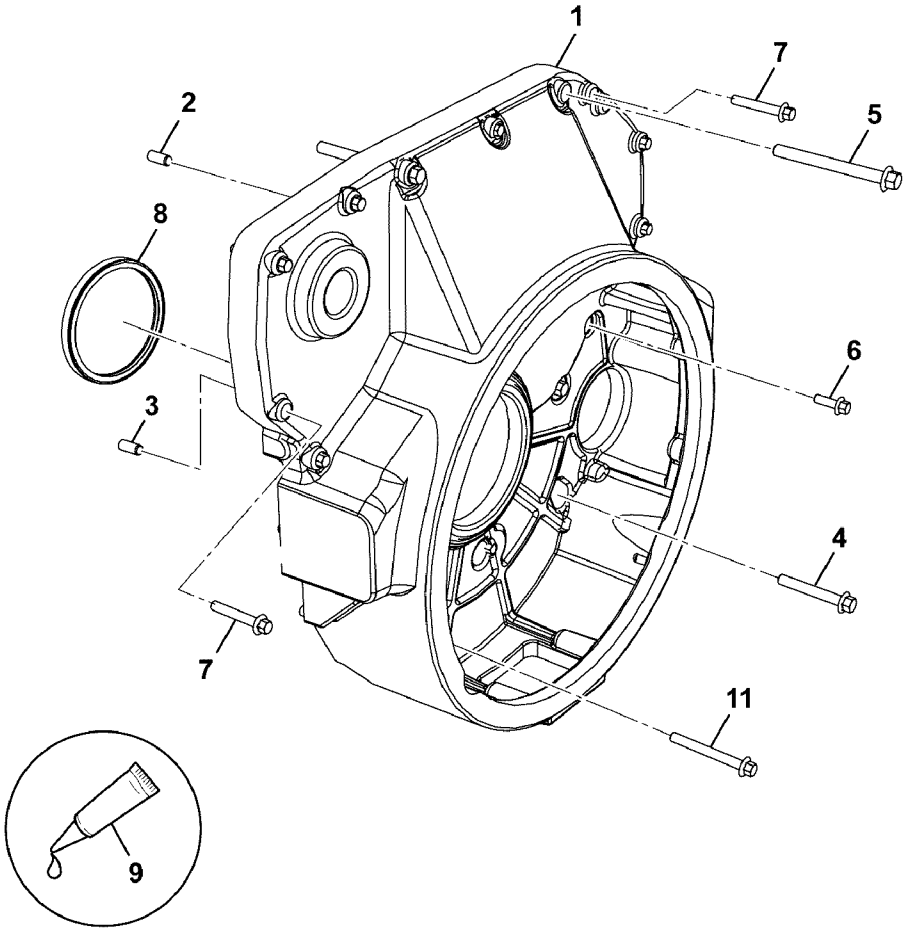
1
2
3
4
5
6
7
7
8
9
11

Fig.	Part No.	Quantity 1	2	3	PS	KIT	Description	Dénomination	Bezeichnung	Denominación	Benämning	Notes
												MC110C T4 MC115C T4 MC125C T4 MC135C T4 MC155C T4 MCT110C T4 MCT125C T4 MCT135C T4 MCT145C T4
1		1			NS		Flywheel housing	Carter de volant	Schwungradgehäuse	Cubierta de volante	Svänghjulskåpa	
2	**VOE 17204987**	1					Tab	Agrafe	Öse	Abrazadera	Vikklamma	
3	**VOE 17204984**	1					Tab	Agrafe	Öse	Abrazadera	Vikklamma	
4	**VOE 16212105**	4					Bolt	Boulon	Bolzen	Perno	Bult	
5	**VOE 17205149**	2					Bolt	Boulon	Bolzen	Perno	Bult	
6	**VOE 17205128**	4					Bolt	Boulon	Bolzen	Perno	Bult	
7	**VOE 17205112**	8					Bolt	Boulon	Bolzen	Perno	Bult	
8	**VOE 17205271**	1					Oil seal ring	Bague d'étanchéité d'	Ölabdichtungsring	Aro sellador de aceite	Oljetätningsring	
9							Loctite	Loctite	Loctite	Loctite	Loctite	
11	**VOE 17210248**	1					Bolt	Boulon	Bolzen	Perno	Bult	

1		**Svänghjulskåpa** **Carcasa del volante** **Schwungradgehäuse** **Carter de volant** **Flywheel housing**	Catalogue id **20676**	Group **216**
2			Illustr. No **1069114**	Section **1000**
3			Issue **PUB 20024822-D**	Page **157**
4				
5				

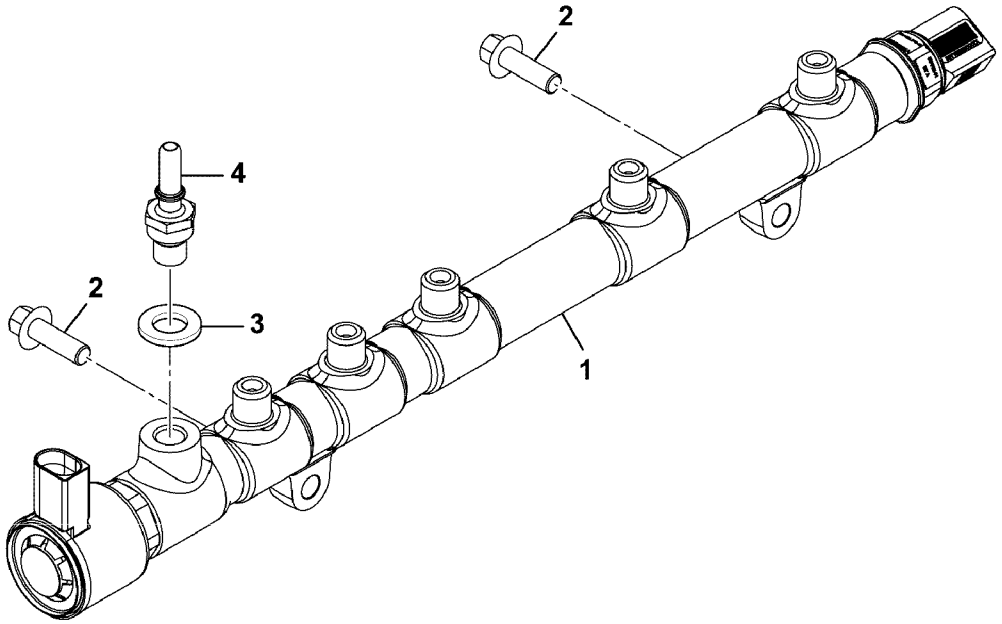
2
4
2
3
1

Fig.	Part No.	Quantity 1	2	3	P S	K I T	Description	Dénomination	Bezeichnung	Denominación	Benämning	Notes
												MC110C T4 MC115C T4 MC125C T4 MC135C T4 MC155C T4 MCT110C T4 MCT125C T4 MCT135C T4 MCT145C T4
1	**VOE 17205163**	1					Plug	Bouchon	Stöpsel	Tapón	Propp	
2	**VOE 16213375**	1					O-ring	Joint torique	O-Ring	Anillo tórico	O-ring	

1			Catalogue id **20676**	Group **216**
2				
3			Illustr. No **1069171**	Section **1100**
4		**Flywheel, gear, cover**		
5			Issue **PUB 20024822-D**	Page **159**

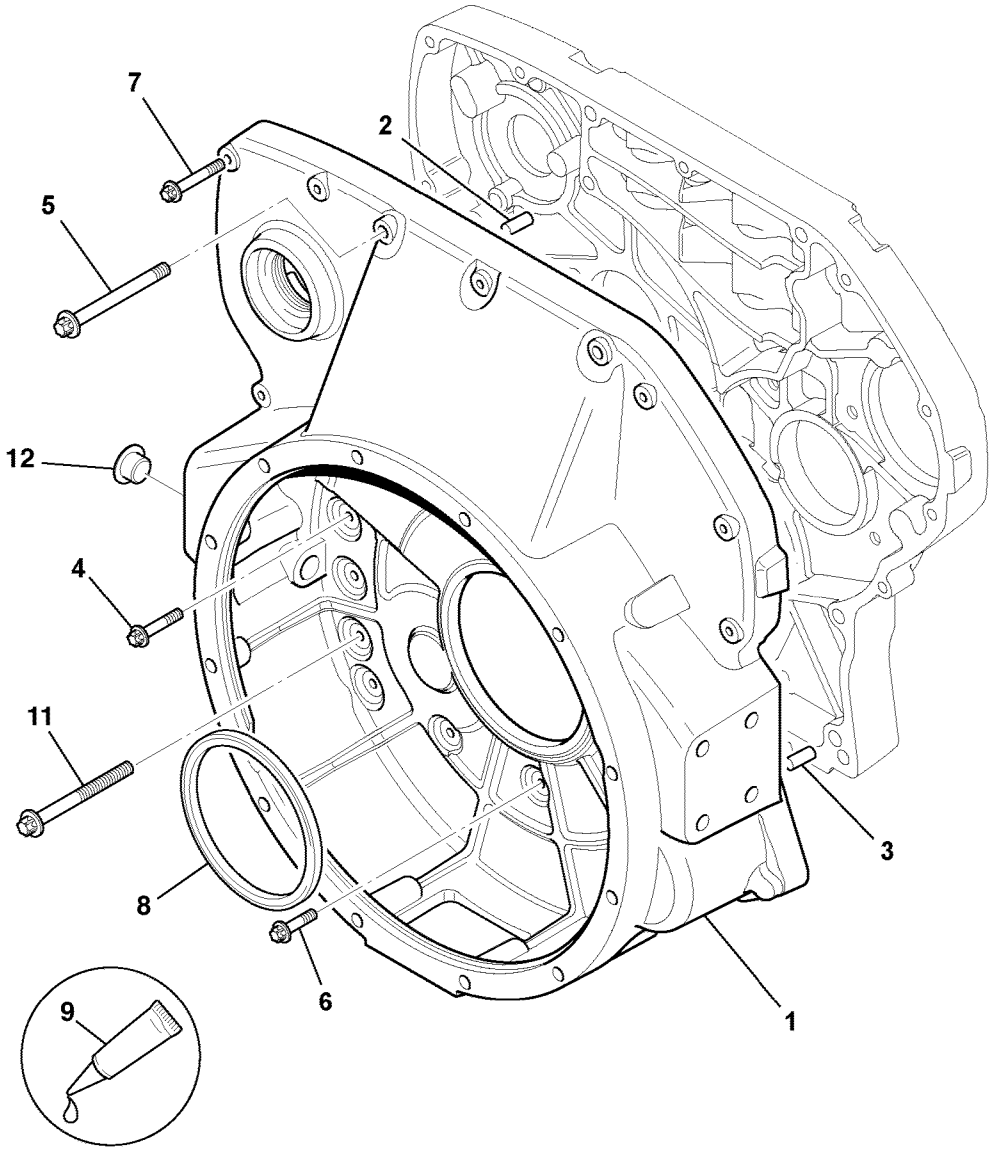

Volvo Construction Equipment
1059169

Fig.	Part No.	Quantity 1	2	3	PS	KIT	Description	Dénomination	Bezeichnung	Denominación	Benämning	Notes
												MC110C MC115C MC125C MC135C MC155C MCT110C MCT125C MCT135C MCT145C
1	**VOE 17205479**	1					Flywheel housing	Carter de volant	Schwungradgehäuse	Cubierta de volante	Svänghjulskåpa	
2	**VOE 17204987**	1					Tab	Agrafe	Öse	Abrazadera	Vikklamma	
3	**VOE 17204984**	1					Tab	Agrafe	Öse	Abrazadera	Vikklamma	
4	**VOE 16212105**	4					Bolt	Boulon	Bolzen	Perno	Bult	
5	**VOE 17205149**	2					Bolt	Boulon	Bolzen	Perno	Bult	
6	**VOE 17205128**	4					Bolt	Boulon	Bolzen	Perno	Bult	
7	**VOE 17205112**	8					Bolt	Boulon	Bolzen	Perno	Bult	
8	**VOE 17205271**	1					Oil seal ring	Bague d'étanchéité d'	Ölabdichtungsring	Aro sellador de aceite	Oljetätningsring	
9					NS		Not yet available	Pas encore disponibl	Noch nicht lieferbar	No disponible todavía	Ej tillgänglig	
11	**VOE 17210248**	1					Bolt	Boulon	Bolzen	Perno	Bult	
12		1			NS		Plug	Bouchon	Stopfen	Tapon	Plugg	

1		**Svänghjulskåpa** **Carcasa del volante** **Schwungradgehäuse** **Carter de volant** **Flywheel housing**	Catalogue id **20676**	Group **216**
2			Illustr. No **1059169**	Section **1200**
3			Issue **PUB 20024822-D**	Page **161**
4				
5				

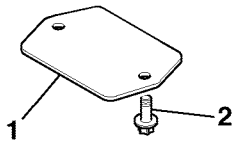
1
2

Fig.	Part No.	Quantity 1	2	3	P S	K I T	Description	Dénomination	Bezeichnung	Denominación	Benämning	Notes
												MC110C, MC110C T4 MC115C, MC115C T4 MC125C, MC125C T4 MC135C, MC135C T4 MC155C, MC155C T4 MCT110C, MCT110C T4 MCT125C, MCT125C T4 MCT135C, MCT135C T4 MCT145C, MCT145C T4
1	**VOE 17205147**	1					Cover plate	Plaque de recouvrem	Abdeckung	Cubierta	Lucka	
2	**VOE 16212100**	2					Bolt	Boulon	Bolzen	Perno	Bult	

1		**Lucka, inspektion, svänghjul** **Placa, acceso, volante de inercia** **Zugriffsdeckel, Schwungrad** **Plaque, accès, volant moteur** **Plate, access, flywheel**	Catalogue id **20676**	Group **216**
2			Illustr. No **1059170**	Section **1300**
3			Issue **PUB 20024822-D**	Page **163**
4				
5				

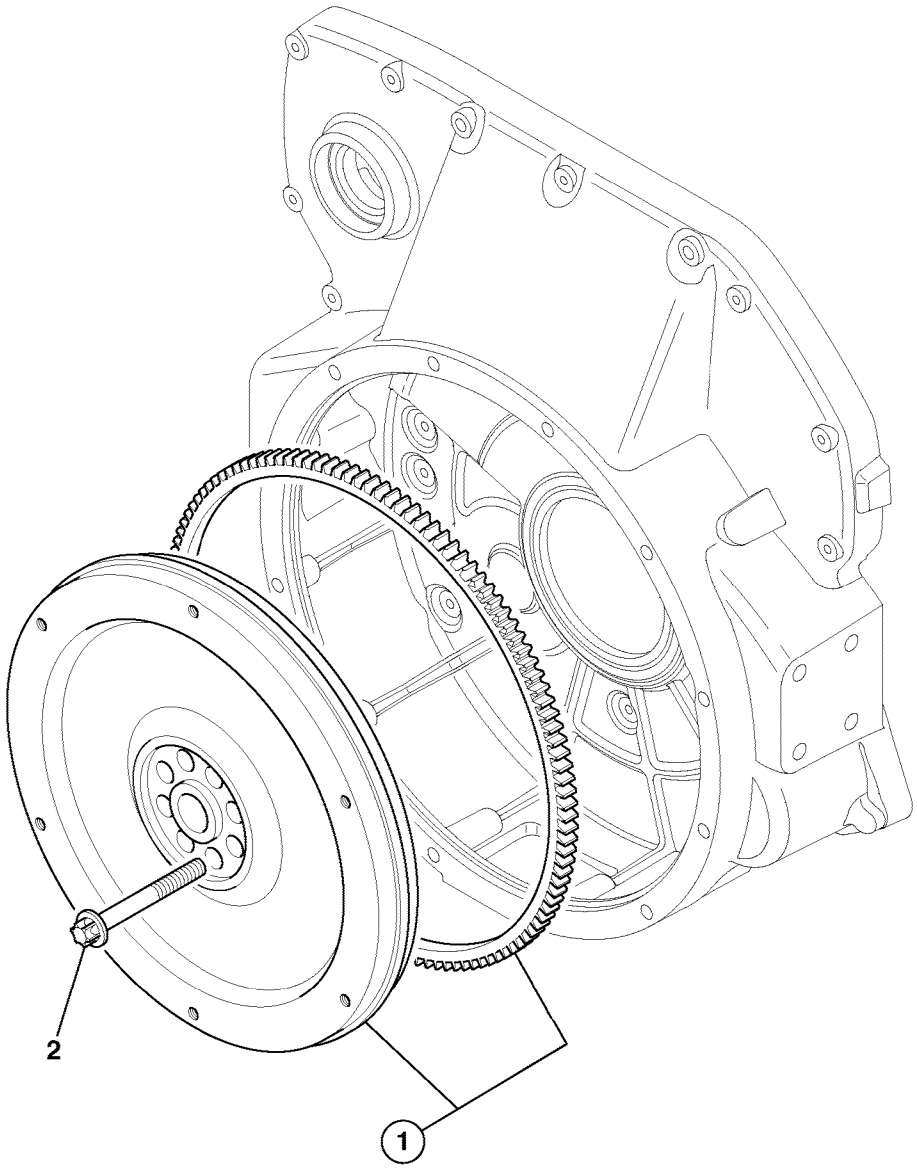

Volvo Construction Equipment
1059172

Fig.	Part No.	Quantity 1	2	3	PS	KIT	Description	Dénomination	Bezeichnung	Denominación	Benämning	Notes
												MC110C, MC110C T4 MC115C, MC115C T4 MC125C, MC125C T4 MC135C, MC135C T4 MC155C, MC155C T4 MCT110C, MCT110C T4 MCT125C, MCT125C T4 MCT135C, MCT135C T4 MCT145C, MCT145C T4
1	**VOE 17205081**	1					Wheel gear	Engrenage	Radvorgelege	Engranaje	Hjulväxel	See group 216, Page 167
2	**VOE 17205007**	8					Bolt	Boulon	Bolzen	Perno	Bult	

1		**Svänghjul** **Volante** **Schwungrad** **Volant** **Flywheel**	Catalogue id **20676**	Group **216**
2			Illustr. No **1059172**	Section **1400**
3			Issue **PUB 20024822-D**	Page **165**
4				
5				

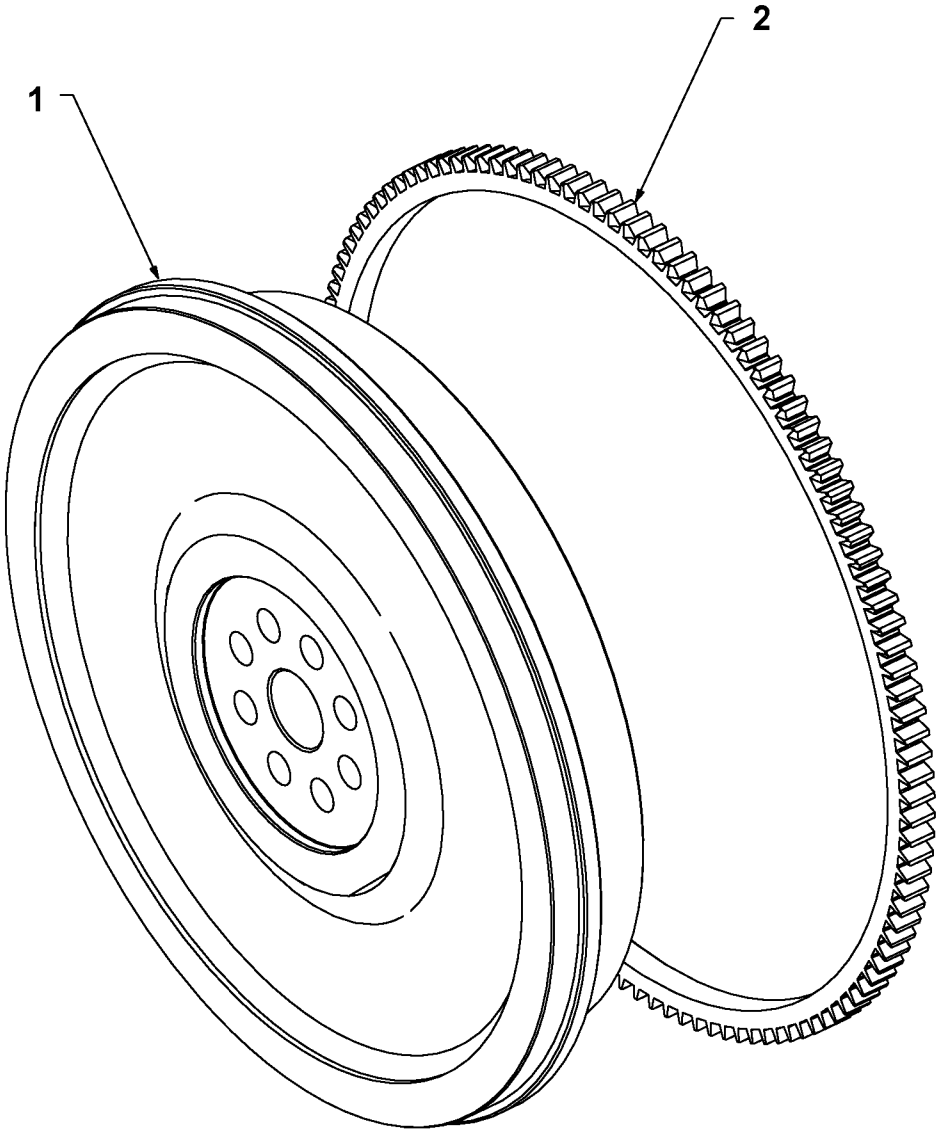

Volvo Construction Equipment
1058833

Fig.	Part No.	Quantity 1	2	3	PS	KIT	Description	Dénomination	Bezeichnung	Denominación	Benämning	Notes
												MC110C, MC110C T4 MC115C, MC115C T4 MC125C, MC125C T4 MC135C, MC135C T4 MC155C, MC155C T4 MCT110C, MCT110C T4 MCT125C, MCT125C T4 MCT135C, MCT135C T4 MCT145C, MCT145C T4
1		1			NS		Not yet available	Pas encore disponibl..	Noch nicht lieferbar	No disponible todavía	Ej tillgänglig	
2	**VOE 16213460**	1					Flywheel	Volant moteur	Schwungrad	Volante	Svänghjul	

1		**Volante de inercia, conjunto** **Schwungrad kpl.** **Volant moteur, ensemble** **Flywheel, assembly**	Catalogue id **20676**	Group **216**
2			Illustr. No **1058833**	Section **1500**
3				
4			Issue **PUB 20024822-D**	Page **167**
5				

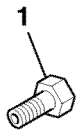
1

Fig.	Part No.	Quantity 1	2	3	PS	KIT	Description	Dénomination	Bezeichnung	Denominación	Benämning	Notes
												MC110C MC115C MC125C MC135C MC155C MCT110C MCT125C MCT135C MCT145C
1	**VOE 17205021**	1					Plug blank	Ébauche bouchon	Rohstöpsel	Materia tapón	Proppämne	

1		**Placa, estampado de rueda loca** **Abdeckblech, Leitrolle** **Plaque, obturation de poulie de renvoi** **Plate, idler blanking**	Catalogue id **20676**	Group **216**
2			Illustr. No **1059167**	Section **1600**
3			Issue **PUB 20024822-D**	Page **169**
4				
5				

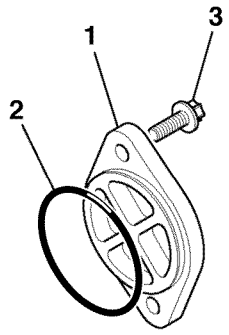
1
2
3

Fig.	Part No.	Quantity 1	2	3	PS	KIT	Description	Dénomination	Bezeichnung	Denominación	Benämning	Notes
												MC110C MC115C MC125C MC135C MC155C MCT110C MCT125C MCT135C MCT145C
1	**VOE 17205144**	1					Cover plate	Plaque de recouvrem	Abdeckung	Cubierta	Lucka	
2	**VOE 16213370**	1					O-ring	Joint torique	O-Ring	Anillo tórico	O-ring	
3	**VOE 17205076**	2					Bolt	Boulon	Bolzen	Perno	Bult	

1		**Juego de estampado, Sae B** **Abdecksatz, SAE B** **Kit d'obturation, Sae B** **Blanking kit, Sae B**	Catalogue id **20676**	Group **216**
2			Illustr. No **1059168**	Section **1700**
3			Issue **PUB 20024822-D**	Page **171**
4				
5				

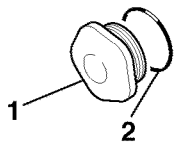
1
2

Fig.	Part No.	Quantity 1	2	3	P S	K I T	Description	Dénomination	Bezeichnung	Denominación	Benämning	Notes
												MC110C MC115C MC125C MC135C MC155C MCT110C MCT125C MCT135C MCT145C
1	**VOE 17205163**	1					Plug	Bouchon	Stöpsel	Tapón	Propp	
2	**VOE 16213375**	1					O-ring	Joint torique	O-Ring	Anillo tórico	O-ring	

1		**Placa, acceso, F.i.p.** **Plaque, accès, F.i.p.** **Plate, access, F.i.p.**	Catalogue id **20676**	Group **216**
2			Illustr. No **1059171**	Section **1800**
3			Issue **PUB 20024822-D**	Page **173**
4				
5				

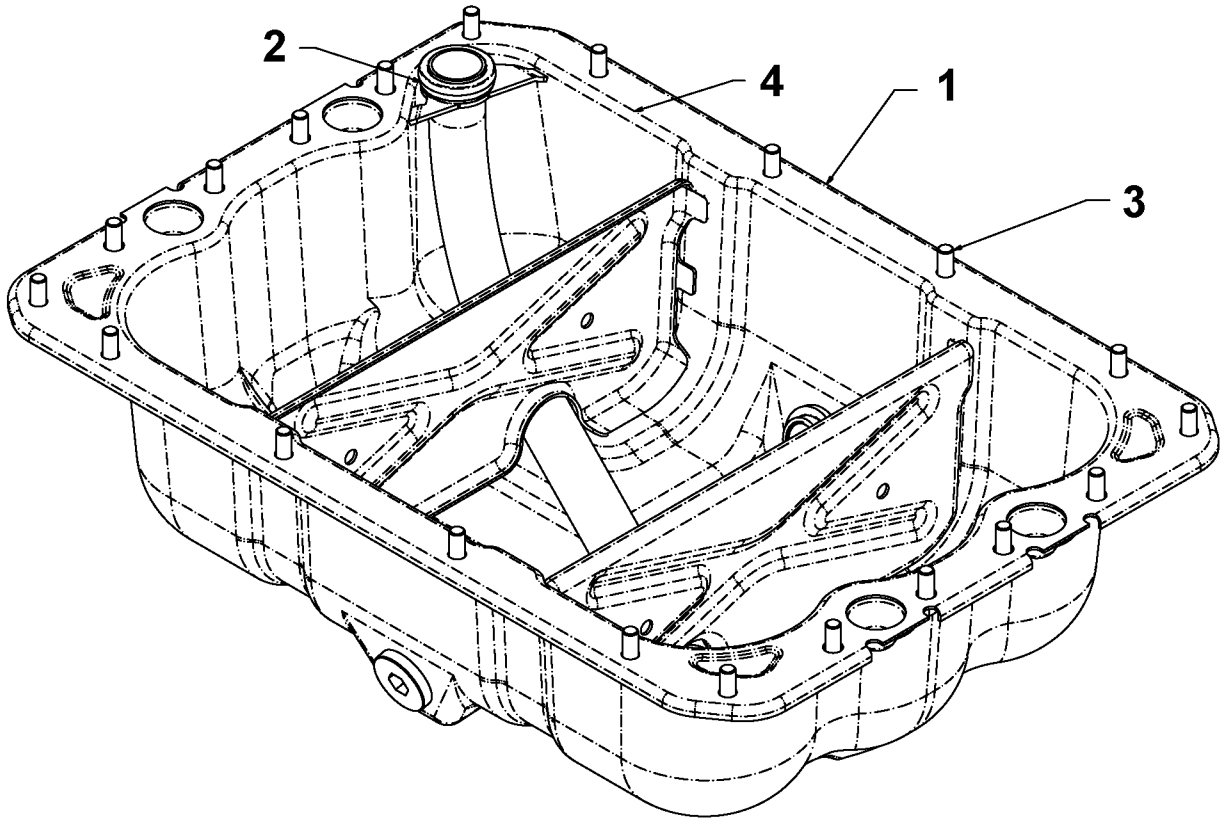
2
4
1
3

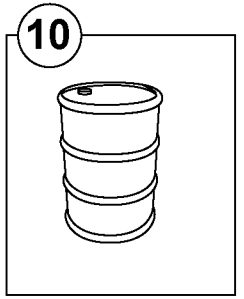
10

Fig.	Part No.	Quantity 1	2	3	PS	KIT	Description	Dénomination	Bezeichnung	Denominación	Benämning	Notes
												MC110C MC115C MC125C MC135C MC155C MCT110C MCT125C MCT135C MCT145C
1	**VOE 17205085**	1					Sump	Carter d'huile	Ölwanne	Cárter	Sump	See group 217, Page 181
2	**VOE 17205390**	1					Sealing	Étanchéité	dichtung	Junta	Tätning	
3	**VOE 16212100**	20					Bolt	Boulon	Bolzen	Perno	Bult	
4					NS		Not yet available	Pas encore disponibl..	Noch nicht lieferbar	No disponible todavía.	Ej tillgänglig	
4.1					NS		Gasket	Joint	Dichtung	Junta	Packning	
10					NS		Engine Oil	Huile Moteur	Motorenöl	Aceite Motor	Motorolja	

1		**Oljetråg** **Cárter de aceite** **Ölwanne** **Carter d'huile** **Oil pan**	Catalogue id **20676**	Group **217**
2				
3			Illustr. No **1058845**	Section **100**
4				
5			Issue **PUB 20024822-D**	Page **175**

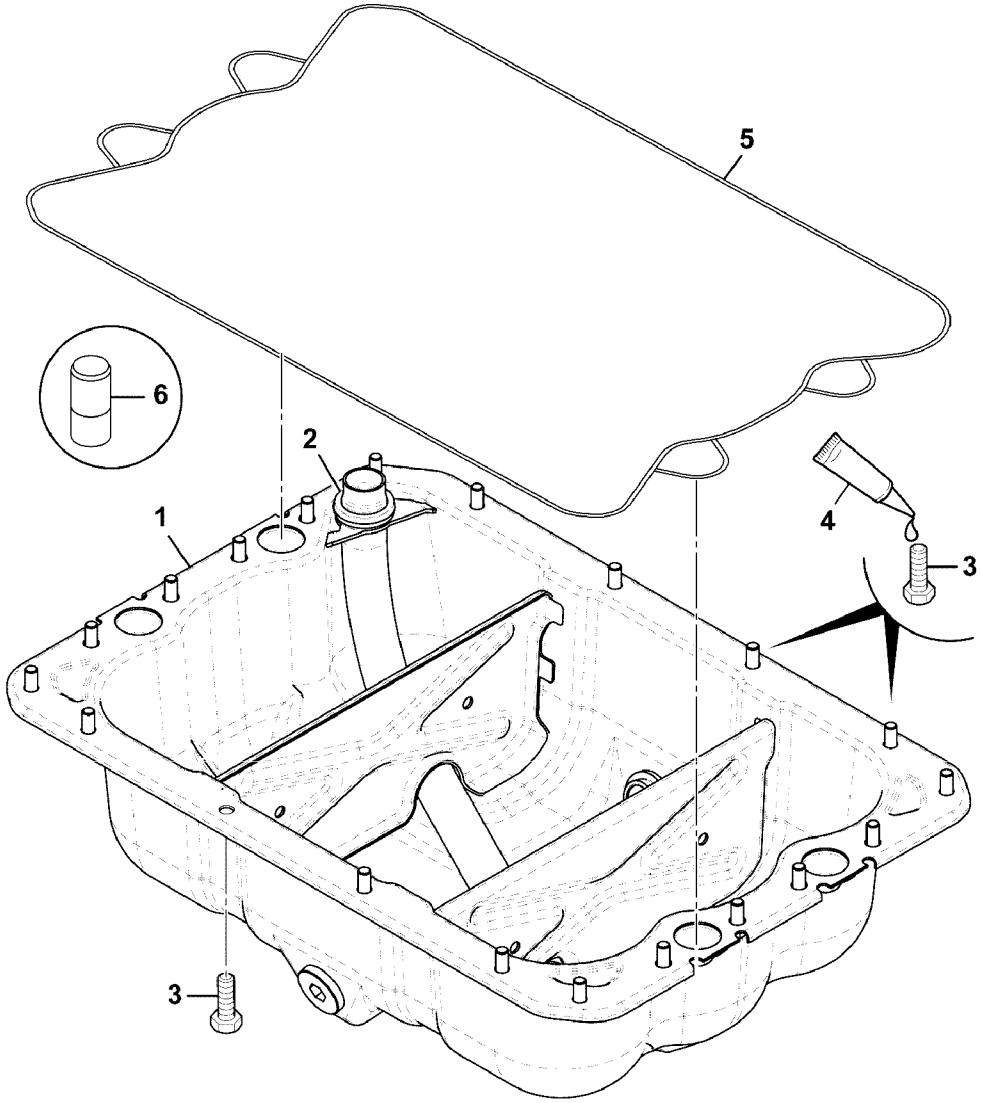
5
6
2
1
4
3
3

Fig.	Part No.	Quantity 1	2	3	P S	K I T	Description	Dénomination	Bezeichnung	Denominación	Benämning	Notes
												MC110C T4 MC115C T4 MC125C T4 MC135C T4 MC155C T4 MCT110C T4 MCT125C T4 MCT135C T4 MCT145C T4
1	**VOE 17246229**	1					Oil sump	Cuvette d'huile	Ölsumpf	Cárter de aceite	Oljesump	See group 217, Page 179
2	**VOE 17205390**	1					Sealing	Étanchéité	dichtung	Junta	Tätning	
3	**VOE 16212100**	20					Bolt	Boulon	Bolzen	Perno	Bult	
4							Loctite	Loctite	Loctite	Loctite	Loctite	
5	**VOE 88830304**	1					Template	Gabarit	Lehre	Plantilla	Mall	
6	**VOE 88830305**	2					Guide pin	Colonnette guide	Führungszapfen	Eje de guía	Styrtapp	

1			Catalogue id **20676**	Group **217**
2				
3			Illustr. No **1069146**	Section **200**
4		**Oil pan, assembly**		
5			Issue **PUB 20024822-D**	Page **177**

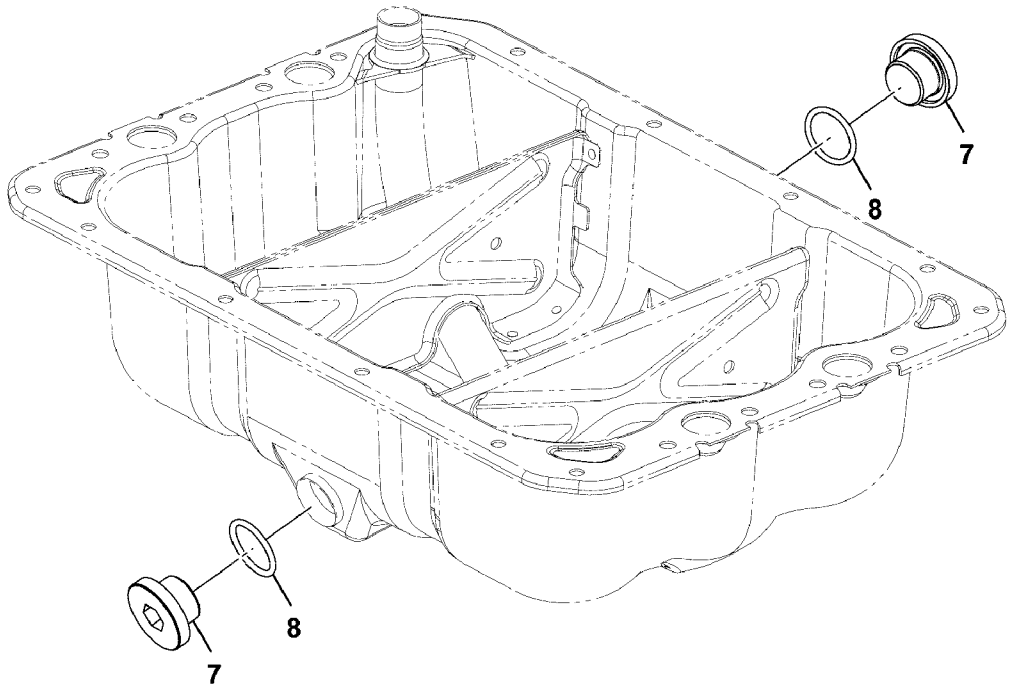
7
8
8
7

Fig.	Part No.	Quantity 1	2	3	P S	K I T	Description	Dénomination	Bezeichnung	Denominación	Benämning	Notes
												MC110C T4 MC115C T4 MC125C T4 MC135C T4 MC155C T4 MCT110C T4 MCT125C T4 MCT135C T4 MCT145C T4
7	**VOE 17205201**	2					Drain plug	Bouchon de vidange	Ablassstopfen	Tapón de vaciado	Avtappningspropp	
8	**VOE 16213372**	2					O-ring	Joint torique	O-Ring	Anillo tórico	O-ring	

1			Catalogue id **20676**	Group **217**
2				
3			Illustr. No **1069148**	Section **300**
4		**Oil pan, assembly, drain plugs**		
5			Issue **PUB 20024822-D**	Page **179**

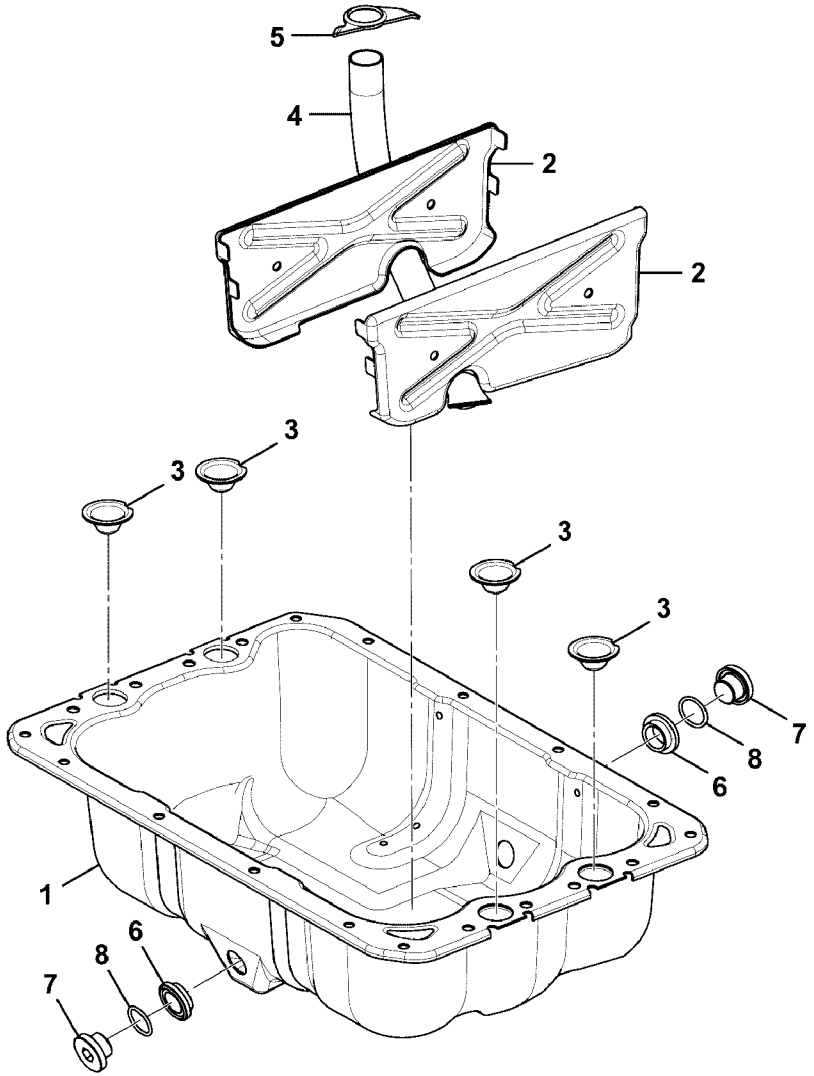
5
4
2
2
3
3
3
3
7
8
6
1
6
8
7

Fig.	Part No.	Quantity 1	2	3	PS	KIT	Description	Dénomination	Bezeichnung	Denominación	Benämning	Notes
												MC110C MC115C MC125C MC135C MC155C MCT110C MCT125C MCT135C MCT145C
1		1			NS		Oil Pan	Carter d'huile	Ölwanne	Carter de aceite	Oljesump	See group 217, Page 175
2		2			NS		Not yet available	Pas encore disponibl..	Noch nicht lieferbar	No disponible todavía	Ej tillgänglig	
3		4			NS		Not yet available	Pas encore disponibl..	Noch nicht lieferbar	No disponible todavía	Ej tillgänglig	
4		1			NS		Not yet available	Pas encore disponibl..	Noch nicht lieferbar	No disponible todavía	Ej tillgänglig	
5		1			NS		Not yet available	Pas encore disponibl..	Noch nicht lieferbar	No disponible todavía	Ej tillgänglig	
6		2			NS		Not yet available	Pas encore disponibl..	Noch nicht lieferbar	No disponible todavía	Ej tillgänglig	
7	**VOE 17205201**	2					Drain plug	Bouchon de vidange ..	Ablassstopfen	Tapón de vaciado	Avtappningspropp	
8	**VOE 16213372**	2					O-ring	Joint torique	O-Ring	Anillo tórico	O-ring	

1		**Sump avtappning** **Drenaje de sumidero** **Ölwanne, Abfluss** **Vidange de carter** **Sump drain**	Catalogue id **20676**	Group **217**
2			Illustr. No **1068256**	Section **400**
3			Issue **PUB 20024822-D**	Page **181**
4				
5				

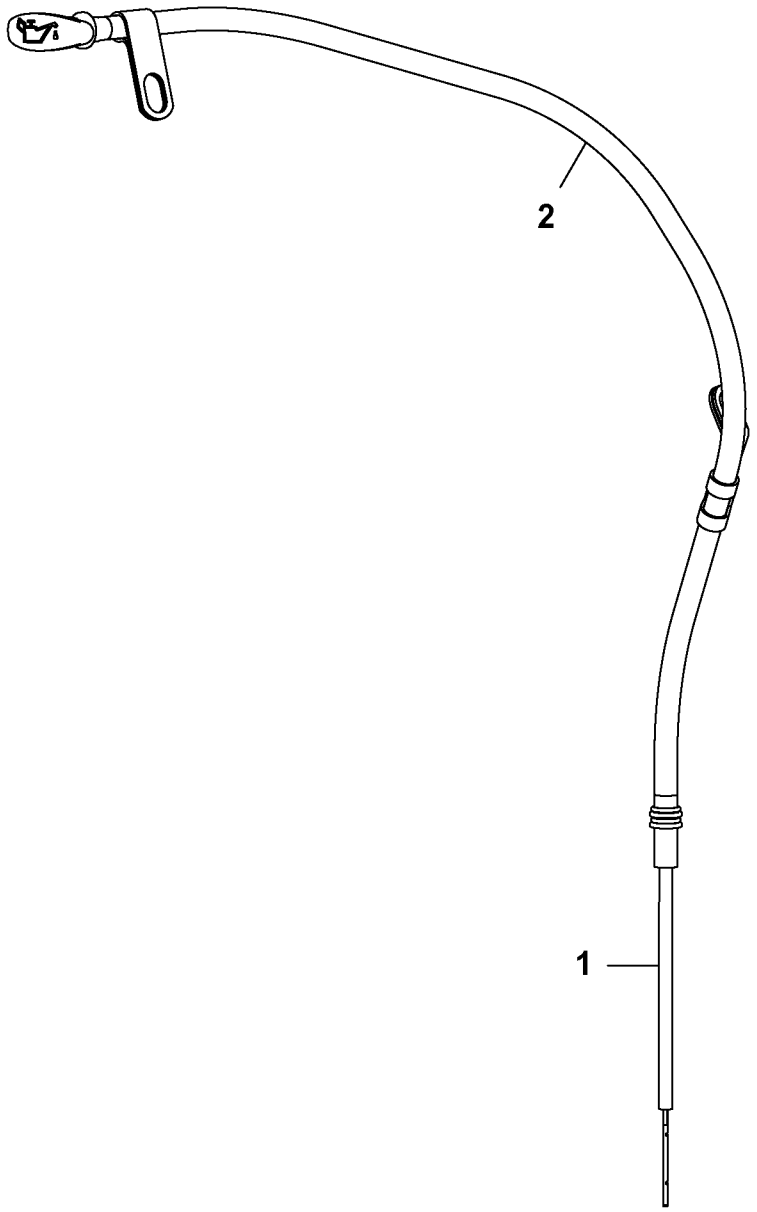

Volvo Construction Equipment
1058837

Fig.	Part No.	Quantity 1	2	3	PS	KIT	Description	Dénomination	Bezeichnung	Denominación	Benämning	Notes
												MC110C MC115C MC125C MC135C MC155C MCT110C MCT125C MCT135C MCT145C
1	**VOE 16213389**	1					Dipstick	Jauge	Messtab	Varilla de medición	Mätsticka	
2	**VOE 17209598**	1					Dipstick tube	Tube de jauge	Messtabrohr	Tubo de medición	Mätstickerör	

1		**Varilla, conjunto, larga** **Messstab, lang** **Jauge de niveau, ensemble, longue** **Dipstick, assembly, long**	Catalogue id **20676**	Group **217**
2			Illustr. No **1058837**	Section **500**
3				
4			Issue **PUB 20024822-D**	Page **183**
5				

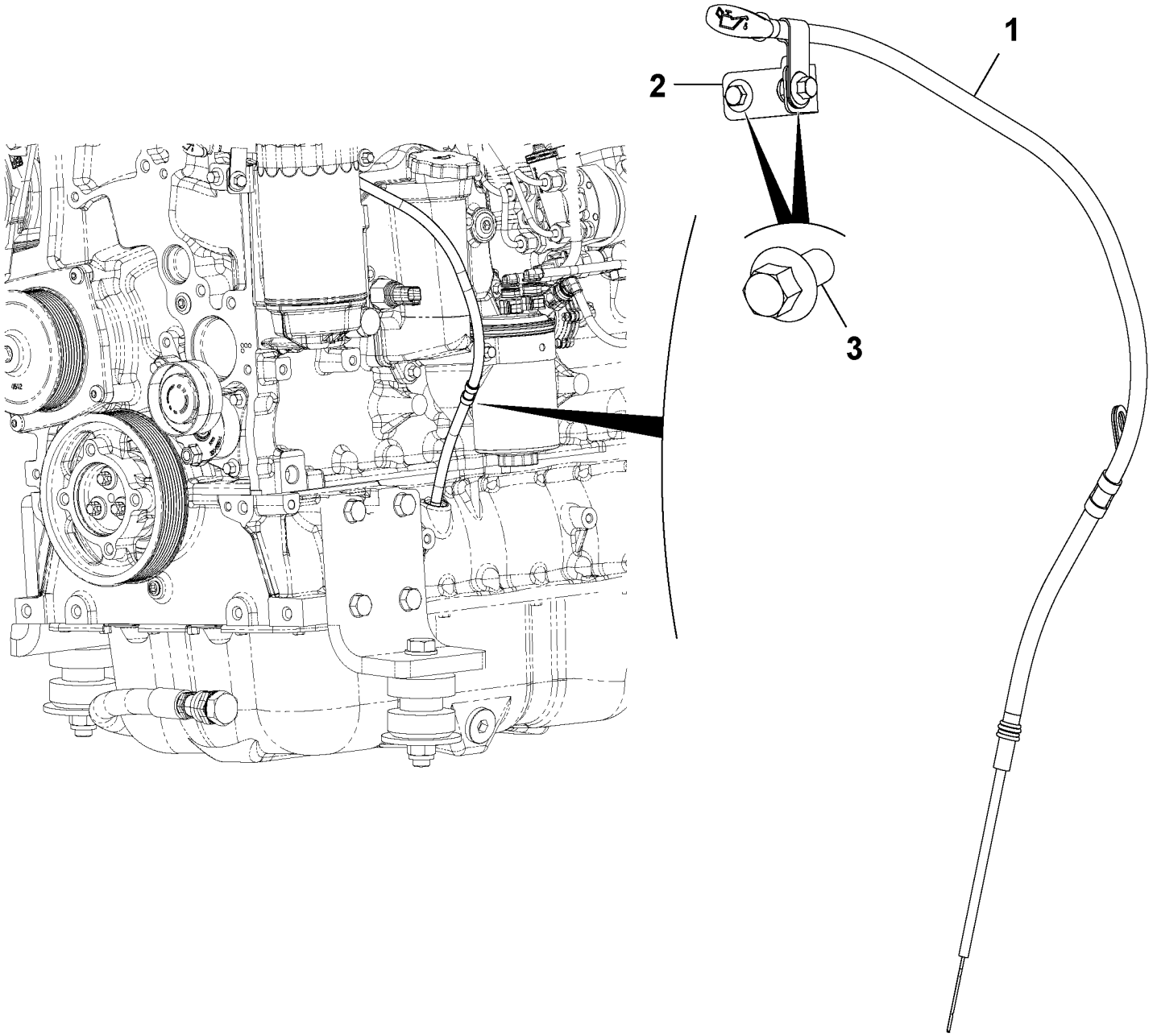

Volvo Construction Equipment
1058864

Fig.	Part No.	Quantity 1	2	3	PS	KIT	Description	Dénomination	Bezeichnung	Denominación	Benämning	Notes
												MC110C MC115C MC125C MC135C MC155C MCT110C MCT125C MCT135C MCT145C
1	**VOE 17209858**	1					Dipstick	Jauge	Messtab	Varilla de medición	Mätsticka	See group 217, Page 183
2	**VOE 17209982**	1					Bracket	Console	Konsole	Consola	Konsol	
3	**VOE 16212100**	2					Bolt	Boulon	Bolzen	Perno	Bult	

1		**Varilla, conjunto** **Messstab** **Jauge de niveau, ensemble** **Dipstick, assembly**	Catalogue id **20676**	Group **217**
2			Illustr. No **1058864**	Section **600**
3				
4			Issue **PUB 20024822-D**	Page **185**
5				

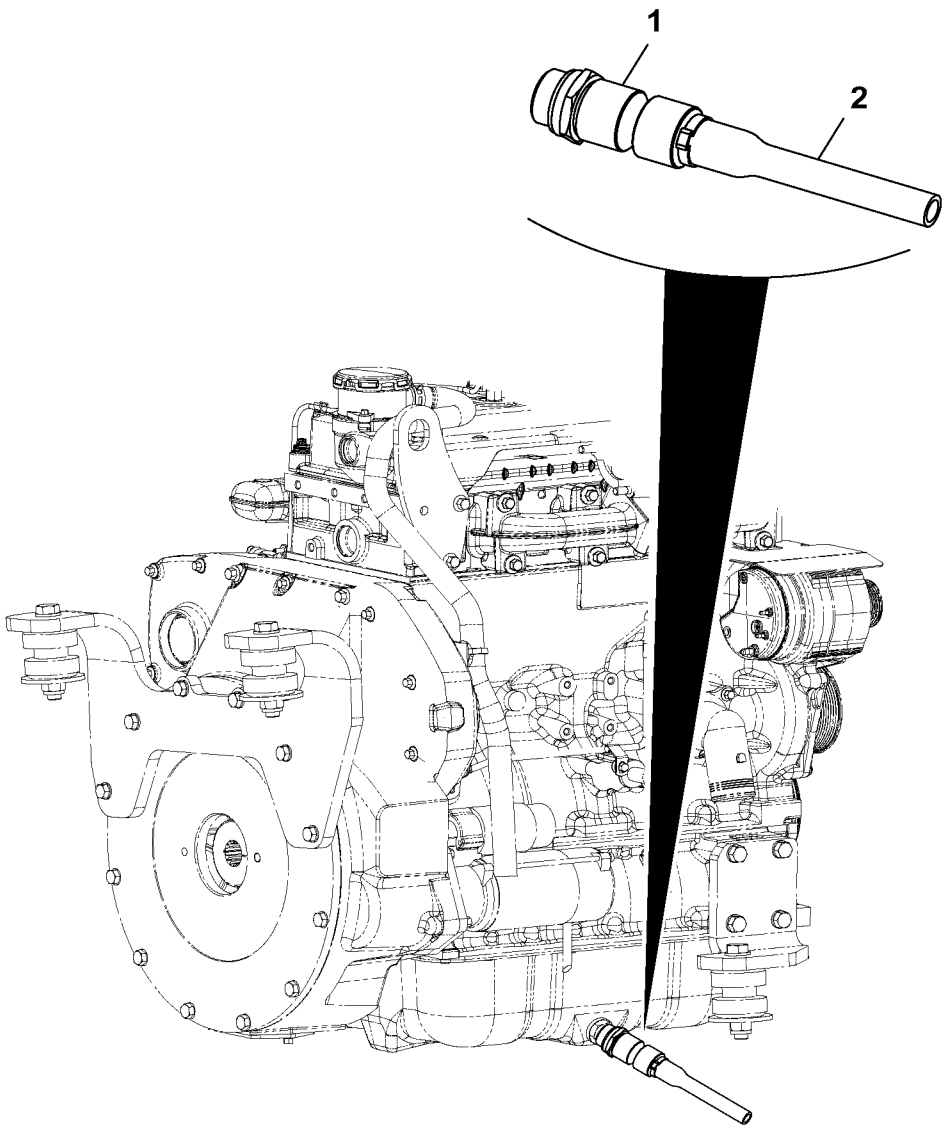
1
2

Fig.	Part No.	Quantity 1	2	3	P S	K I T	Description	Dénomination	Bezeichnung	Denominación	Benämning	Notes
												MC110C, MC110C T4 MC115C, MC115C T4 MC125C, MC125C T4 MC135C, MC135C T4 MC155C, MC155C T4 MCT110C, MCT110C T4 MCT125C, MCT125C T4 MCT135C, MCT135C T4 MCT145C
1	**VOE 17284558**	1					Plug	Tampon	Stopfen	Tapón	Plugg	
2	**VOE 17230361**	1					Sump	Carter d'huile	Ölwanne	Cárter	Sump	

1		**Övrigt motorrelaterade artiklar, oljeavtappning, framdragen, motor** **Otras piezas relacionadas con el motor, aceite, vaciado, remoto, motor** **Autres pièces relatives au moteur, huile, vidange, à distance, moteur** **Other engine related parts, oil, drain, remote, engine**	Catalogue id **20676**	Group **217**
2				
3			Illustr. No **1059006**	Section **700**
4				
5			Issue **PUB 20024822-D**	Page **187**

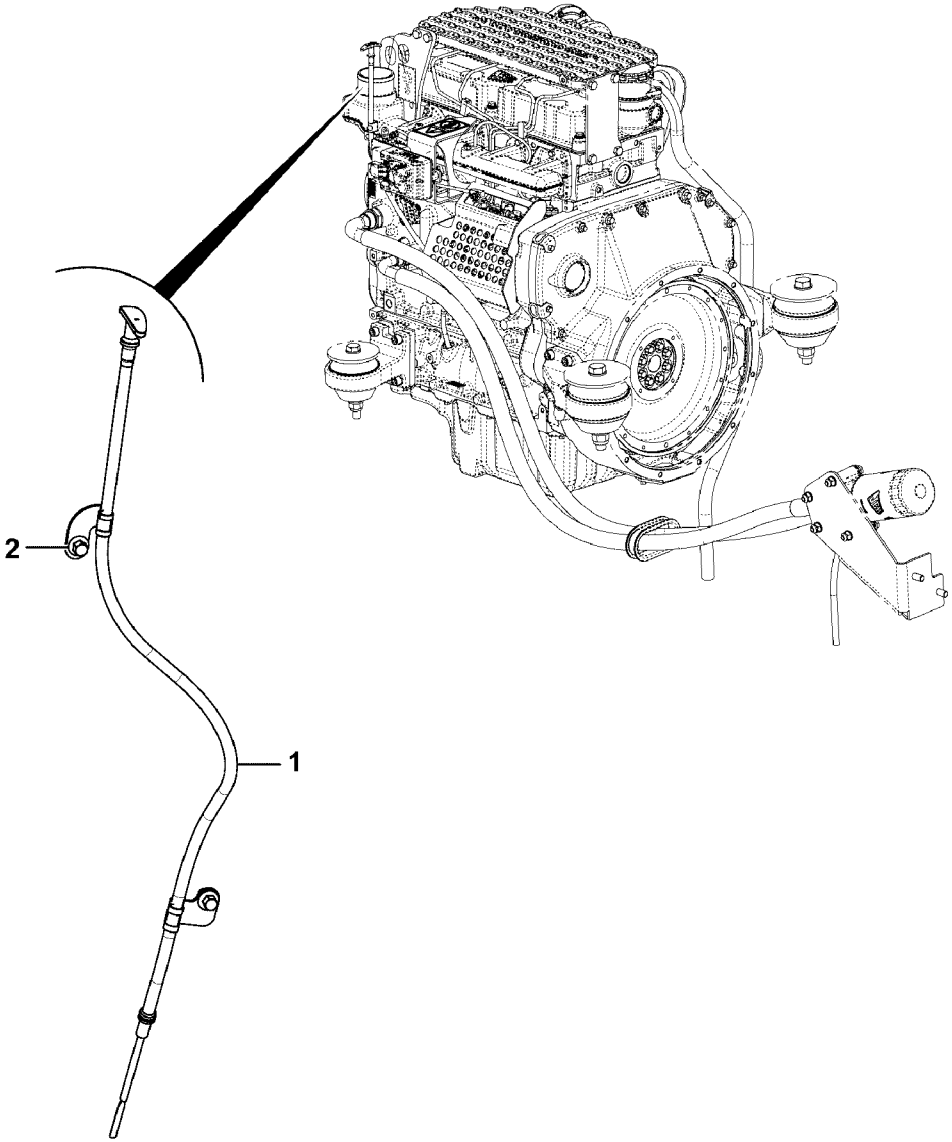

Volvo Construction Equipment

1069154

Fig.	Part No.	Quantity 1	2	3	PS	KIT	Description	Dénomination	Bezeichnung	Denominación	Benämning	Notes
												MC110C T4 MC115C T4 MC125C T4 MC135C T4 MC155C T4 MCT110C T4 MCT125C T4 MCT135C T4 MCT145C T4
1		1					Dipstick	Jauge	Messtab	Varill Medic	Mätsticka	See group 217, Page 191
2	**VOE 16212100**	2					Bolt	Boulon	Bolzen	Perno	Bult	

1		**Varilla, conjunto** **Messstab** **Jauge de niveau, ensemble** **Dipstick, assembly**	Catalogue id **20676**	Group **217**
2			Illustr. No **1069154**	Section **800**
3				
4			Issue **PUB 20024822-D**	Page **189**
5				

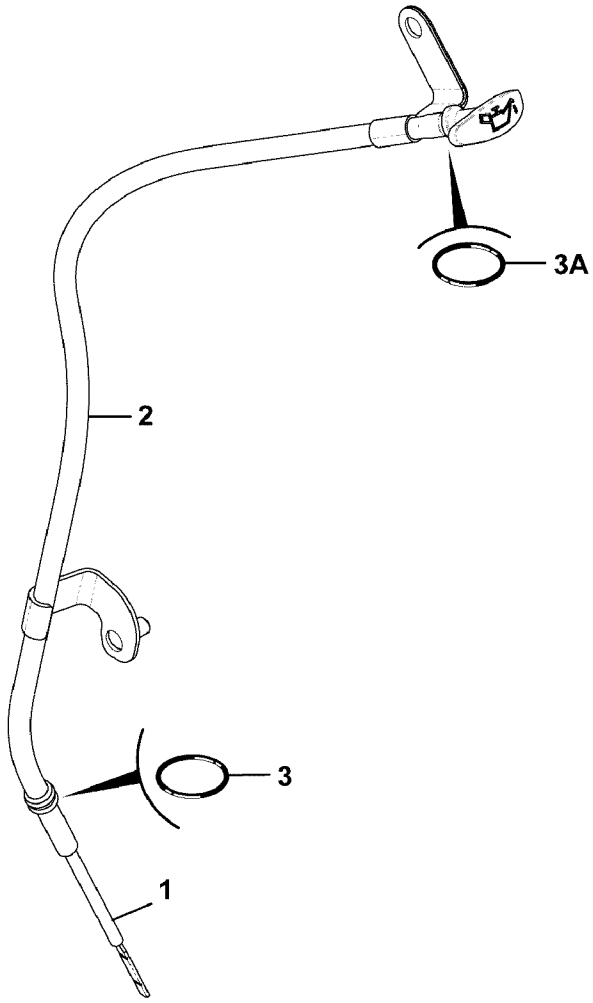
3A
2
3
1

Fig.	Part No.	Quantity 1	2	3	PS	KIT	Description	Dénomination	Bezeichnung	Denominación	Benämning	Notes
												MC110C T4 MC115C T4 MC125C T4 MC135C T4 MC155C T4 MCT110C T4 MCT125C T4 MCT135C T4 MCT145C T4
1	**VOE 17292174**	1					Dipstick tube	Tube de jauge	Messtabrohr	Tubo de medición	Mätstickerör	
2	**VOE 17292355**	1					Dipstick tube	Tube de jauge	Messtabrohr	Tubo de medición	Mätstickerör	
3	**VOE 16212210**	2					O-ring	Joint torique	O-Ring	Anillo tórico	O-ring	
4		1			NS		Bracket	Console	Konsole	Consola	Konsol	

1		**Varilla, conjunto** **Messstab** **Jauge de niveau, ensemble** **Dipstick, assembly**	Catalogue id **20676**	Group **217**
2			Illustr. No **1069155**	Section **900**
3			Issue **PUB 20024822-D**	Page **191**
4				
5				

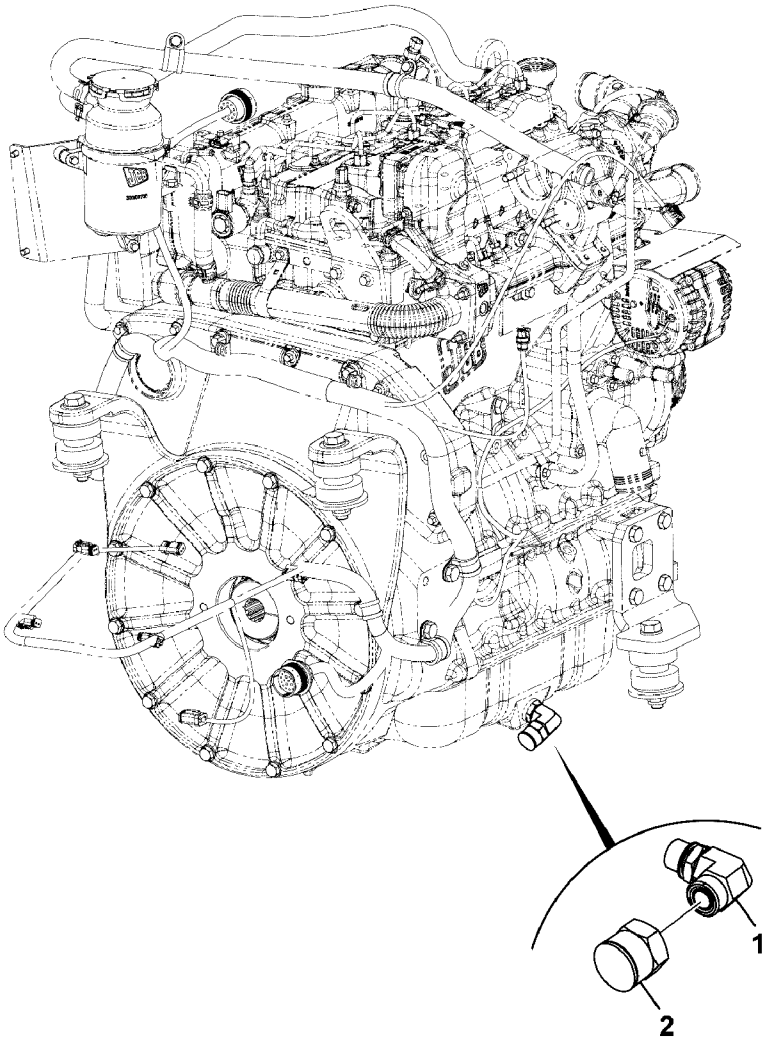

Volvo Construction Equipment

1069230

Fig.	Part No.	Quantity 1	2	3	P S	K I T	Description	Dénomination	Bezeichnung	Denominación	Benämning	Notes
												MC110C T4 MC115C T4 MC125C T4 MC135C T4 MC155C T4 MCT110C T4 MCT125C T4 MCT135C T4 MCT145C T4
1	**VOE 16212196**	1					Adapter	Adaptateur	Adapter	Adaptador	Adapter	
2		1			NS		Adapter	Adaptateur	Adapter	Adaptador	Adapter	

1		**Övrigt motorrelaterade artiklar, oljeavtappning, framdragen, motor** **Otras piezas relacionadas con el motor, aceite, vaciado, remoto, motor** **Autres pièces relatives au moteur, huile, vidange, à distance, moteur** **Other engine related parts, oil, drain, remote, engine**	Catalogue id **20676**	Group **217**
2			Illustr. No **1069230**	Section **1000**
3			Issue **PUB 20024822-D**	Page **193**
4				
5				

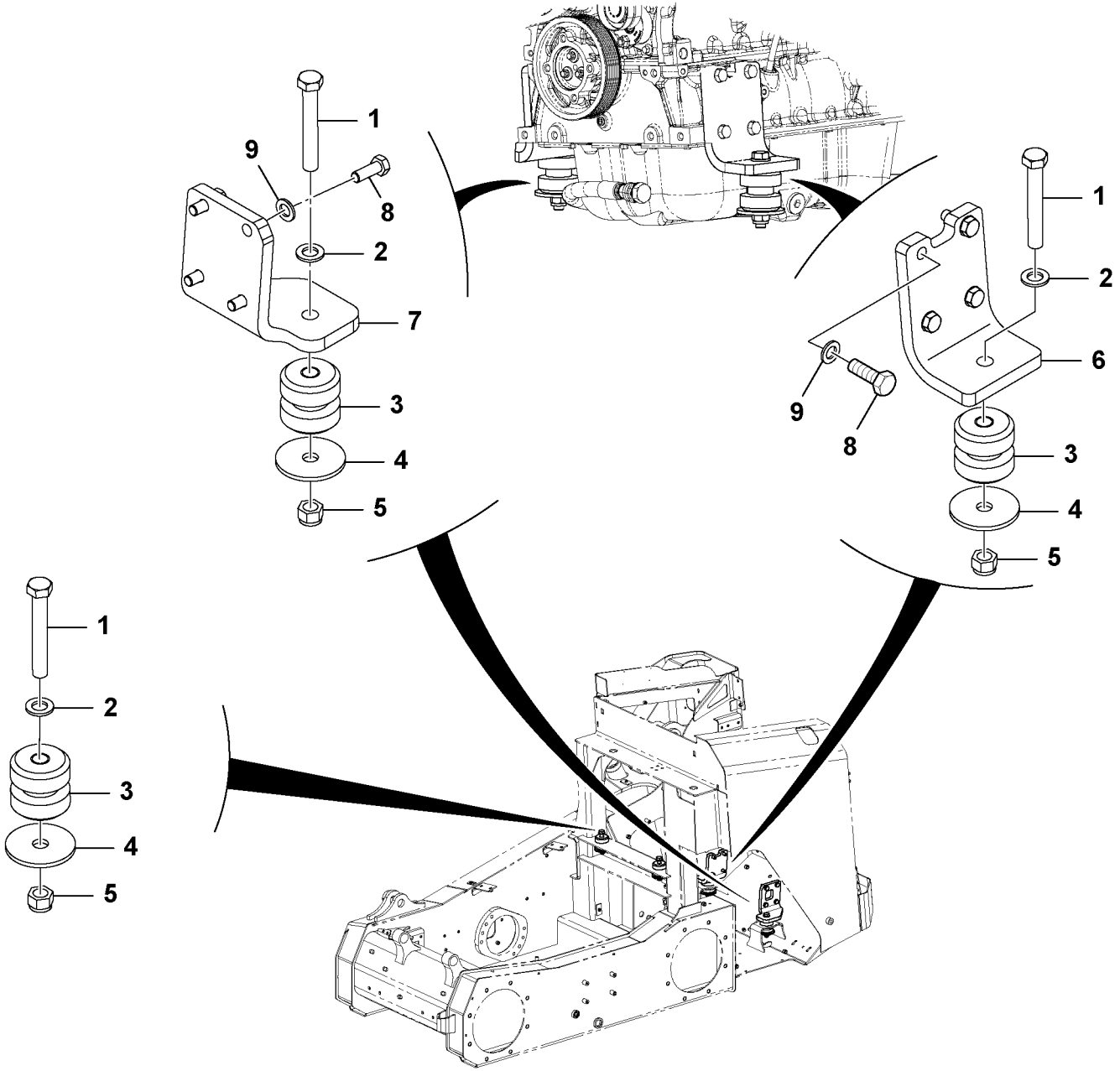

Volvo Construction Equipment
1059128

Fig.	Part No.	Quantity 1	2	3	PS	KIT	Description	Dénomination	Bezeichnung	Denominación	Benämning	Notes
												MC110C MC115C MC125C MC135C MC155C MCT110C MCT125C MCT135C MCT145C
1	**VOE 17205024**	4					Screw	Vis	Schraube	Tornillo	Skruv	
2	**VOE 13955900**	4					Washer	Rondelle	Scheibe	Arandela	Bricka	
3	**VOE 16213386**	4					Engine anchorage	Silent-bloc moteur	Motorbefestigung	Fijación de motor	Motorfäste	
4	**VOE 16213336**	4					Plate	Tôle	Blech	Chapa	Plåt	
5	**VOE 16212129**	4					Nut	Écrou	Mutter	Tuerca	Mutter	
6	**VOE 17209558**	1					Bracket	Console	Konsole	Consola	Konsol	
7	**VOE 17209561**	1					Bracket	Console	Konsole	Consola	Konsol	
8	**VOE 16212078**	8					Set screw	Vis butée	Anschlagschraube	Tornillo tope	Stoppskruv	
9	**VOE 17205557**	8					Washer	Rondelle	Scheibe	Arandela	Bricka	

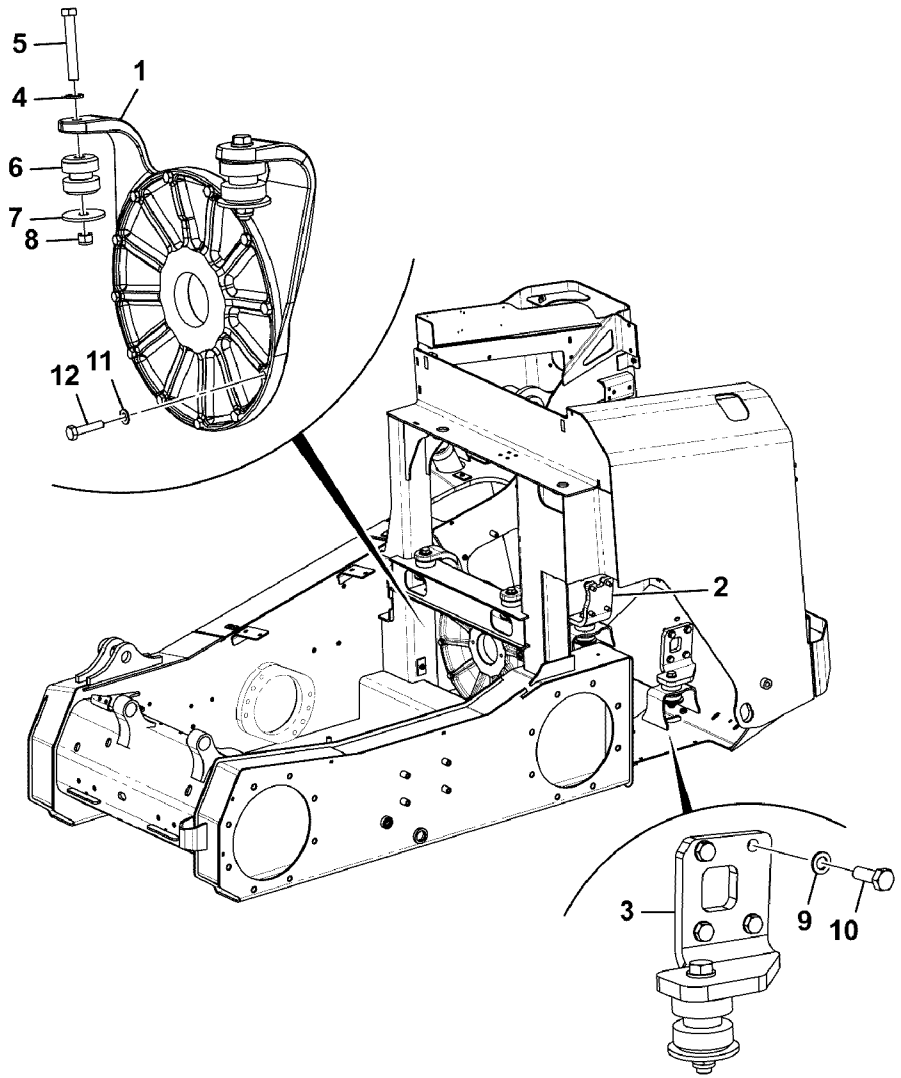

Volvo Construction Equipment

1068798

Fig.	Part No.	Quantity 1	2	3	P S	K I T	Description	Dénomination	Bezeichnung	Denominación	Benämning	Notes
												MC110C T4 MC115C T4 MC125C T4 MC135C T4 MC155C T4 MCT110C T4 MCT125C T4 MCT135C T4 MCT145C T4
1		1			NS		Bracket	Console	Konsole	Consola	Konsol	
2		1			NS		Profiled plate	Tôle profilée	Profilblech	Placa de sección	Profilplåt	
3	**VOE 17209561**	1					Bracket	Console	Konsole	Consola	Konsol	
4	**VOE 13955900**	4					Washer	Rondelle	Scheibe	Arandela	Bricka	
5	**VOE 17205024**	4					Screw	Vis	Schraube	Tornillo	Skruv	
6	**VOE 16213386**	4					Engine anchorage	Silent-bloc moteur	Motorbefestigung	Fijación de motor	Motorfäste	
7	**VOE 16213336**	4					Plate	Tôle	Blech	Chapa	Plåt	
8	**VOE 16212129**	4					Nut	Écrou	Mutter	Tuerca	Mutter	
9	**VOE 17205557**	8					Washer	Rondelle	Scheibe	Arandela	Bricka	
10	**VOE 16212078**	8					Set screw	Vis butée	Anschlagschraube	Tornillo tope	Stoppskruv	
11	**VOE 16212137**	12					Plain washer	Rondelle plane	Flachscheibe	Arandela plana	Planbricka	
12	**VOE 17287335**	12					Bolt	Boulon	Bolzen	Perno	Bult	

1		**Monteringsfästen, motorfästen** **Soportes de montaje, fijaciones de motor** **Konsolen, Motorbefestigungen** **Pattes de supports, supports moteur** **Mounting brackets, engine mountings**	Catalogue id **20676**	Group **218**
2			Illustr. No **1068798**	Section **200**
3			Issue **PUB 20024822-D**	Page **197**
4				
5				

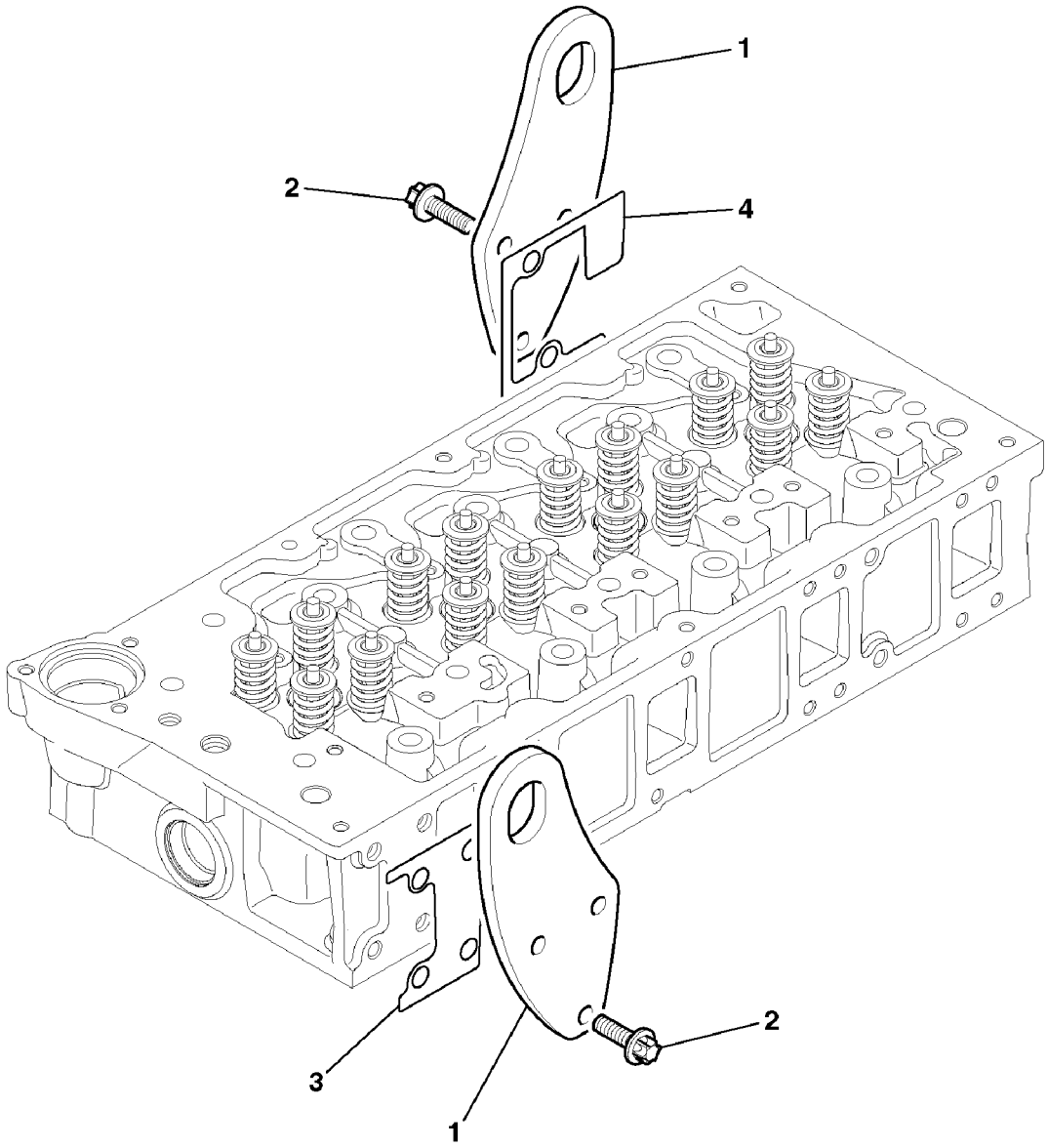

Volvo Construction Equipment
1059158

Fig.	Part No.	Quantity 1	2	3	PS	KIT	Description	Dénomination	Bezeichnung	Denominación	Benämning	Notes
												MC110C MC115C MC125C MC135C MC155C MCT110C MCT125C MCT135C MCT145C
1	**VOE 16213321**	2					Bracket	Console	Konsole	Consola	Konsol	
2	**VOE 17205146**	4					Bolt	Boulon	Bolzen	Perno	Bult	
3		1			NS		Not yet available	Pas encore disponibl..	Noch nicht lieferbar	No disponible todavía	Ej tillgänglig	
4		1			NS		Not yet available	Pas encore disponibl..	Noch nicht lieferbar	No disponible todavía	Ej tillgänglig	

1		**Lyftfästen** **Soportes de elevación** **Hebeösen** **Pattes de levage** **Lifting brackets**	Catalogue id **20676**	Group **218**
2			Illustr. No **1059158**	Section **300**
3			Issue **PUB 20024822-D**	Page **199**
4				
5				

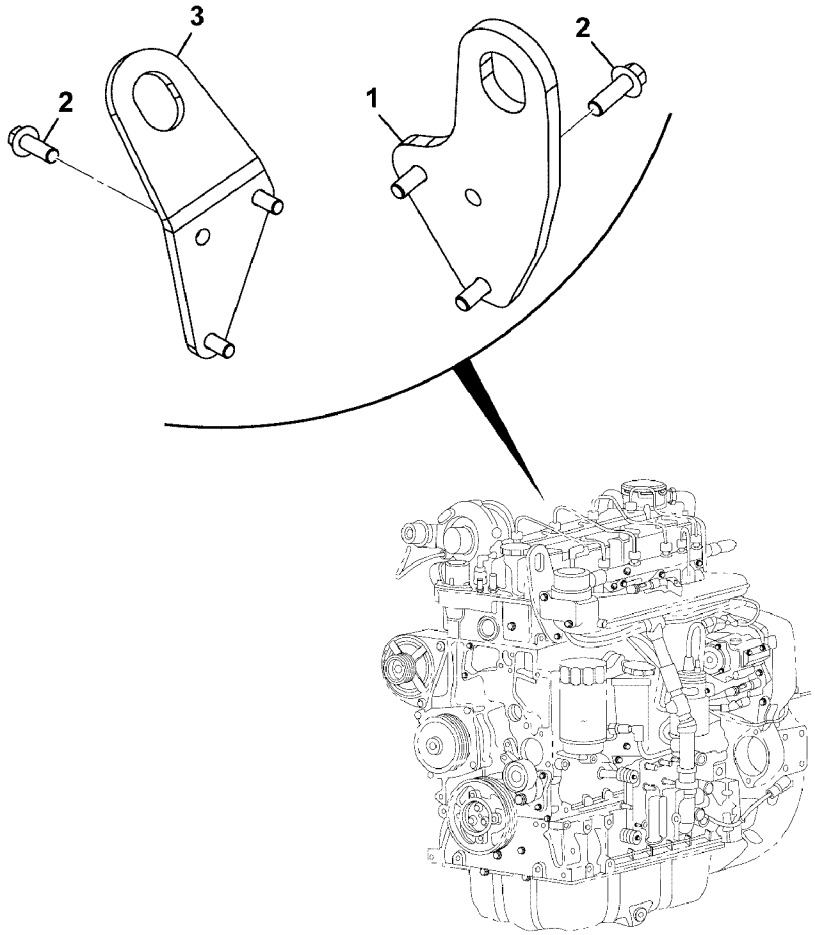
3
2
1
2

Fig.	Part No.	Quantity 1	2	3	P S	K I T	Description	Dénomination	Bezeichnung	Denominación	Benämning	Notes
												MC110C T4 MC115C T4 MC125C T4 MC135C T4 MC155C T4 MCT110C T4 MCT125C T4 MCT135C T4 MCT145C T4
1		1			NS		Lifting bracket	Console levage	Hubstütze	Consola elevación	Lyftkonsol	
2	**VOE 17205146**	6					Bolt	Boulon	Bolzen	Perno	Bult	
3		1			NS		Lifting bracket	Console levage	Hubstütze	Consola elevación	Lyftkonsol	

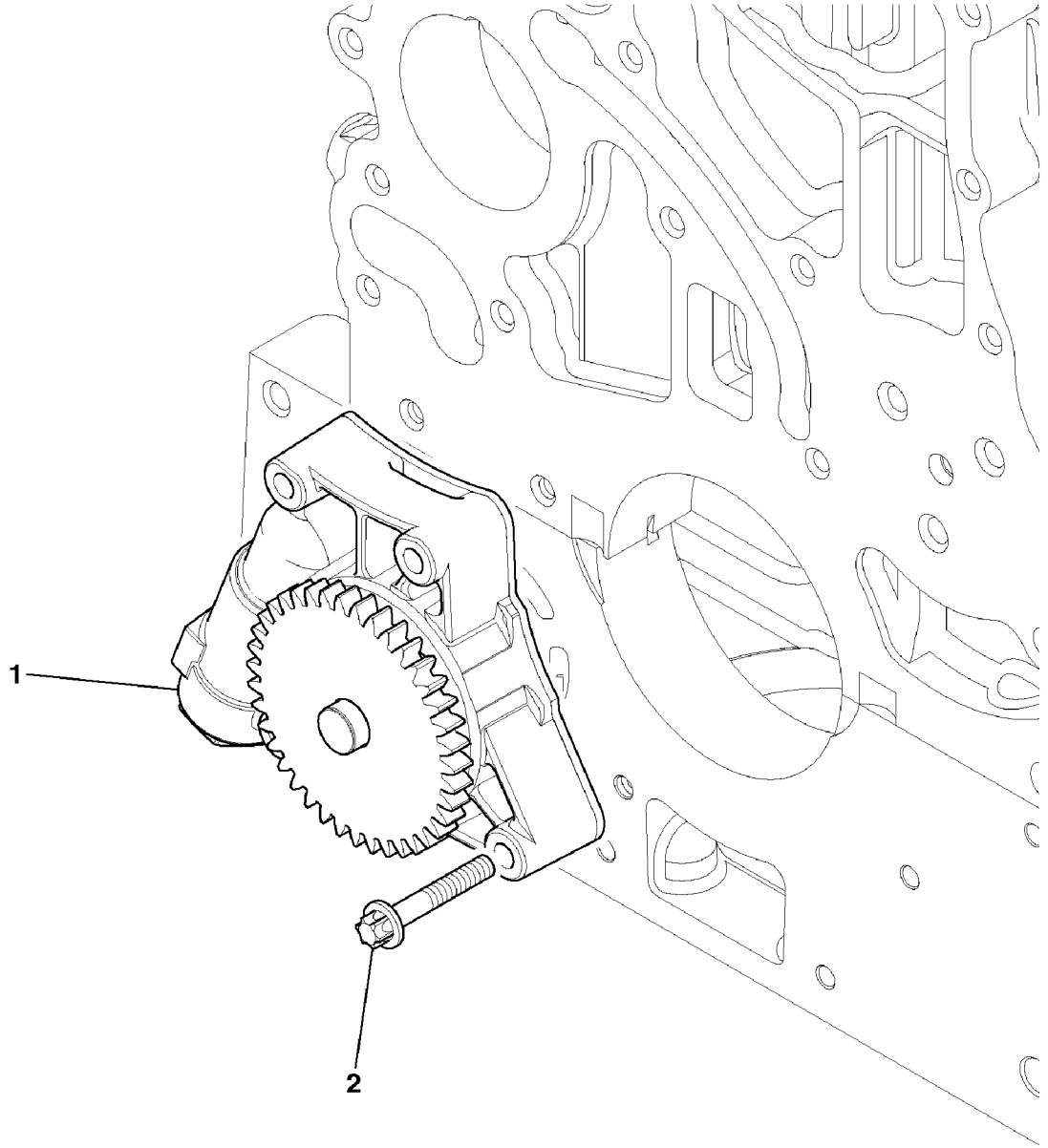

Volvo Construction Equipment
1059161

Fig.	Part No.	Quantity 1	2	3	P S	K I T	Description	Dénomination	Bezeichnung	Denominación	Benämning	Notes
												MC110C, MC110C T4 MC115C, MC115C T4 MC125C, MC125C T4 MC135C, MC135C T4 MC155C, MC155C T4 MCT110C, MCT110C T4 MCT125C, MCT125C T4 MCT135C, MCT135C T4 MCT145C, MCT145C T4
1	**VOE 16213311**	1					Oil pump	Pompe à huile	Ölpumpe	Bomba de aceite	Oljepump	See group 221, Page 205
2	**VOE 17205112**	4					Bolt	Boulon	Bolzen	Perno	Bult	

1		**Oljepump** **Bomba de aceite** **Ölpumpe** **Pompe à huile** **Oil pump**	Catalogue id **20676**	Group **221**
2			Illustr. No **1059161**	Section **100**
3			Issue **PUB 20024822-D**	Page **203**
4				
5				

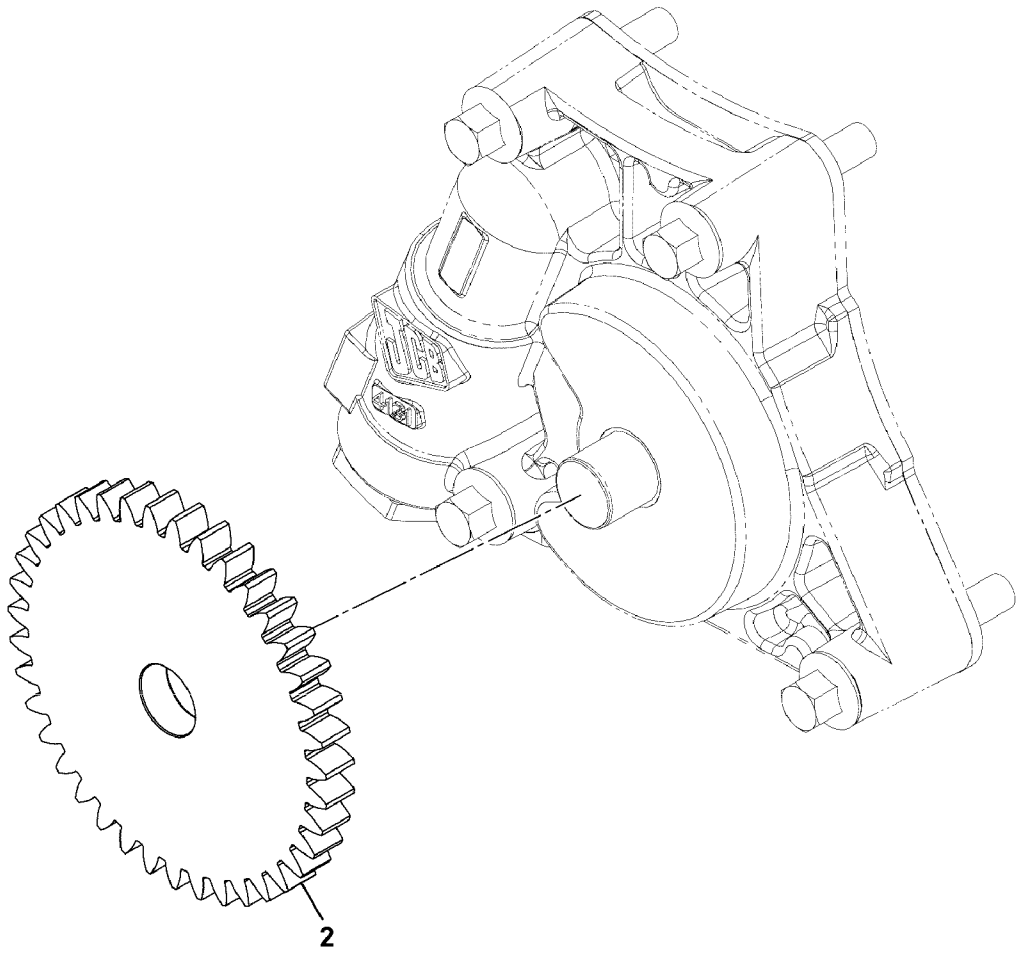
2

Fig.	Part No.	Quantity 1	2	3	P S	K I T	Description	Dénomination	Bezeichnung	Denominación	Benämning	Notes
												MC110C T4 MC115C T4 MC125C T4 MC135C T4 MC155C T4 MCT110C T4 MCT125C T4 MCT135C T4 MCT145C T4
1	**VOE 17293720**	1					Oil pump	Pompe à huile	Ölpumpe	Bomba de aceite	Oljepump	55 L
2	**VOE 17293723**	1					Gear	Pignon	Zahnrad	Engranaje	Kugghjul	

1			Catalogue id **20676**	Group **221**
2				
3			Illustr. No **1069145**	Section **200**
4		**Oil pump, engine oil**		
5			Issue **PUB 20024822-D**	Page **205**

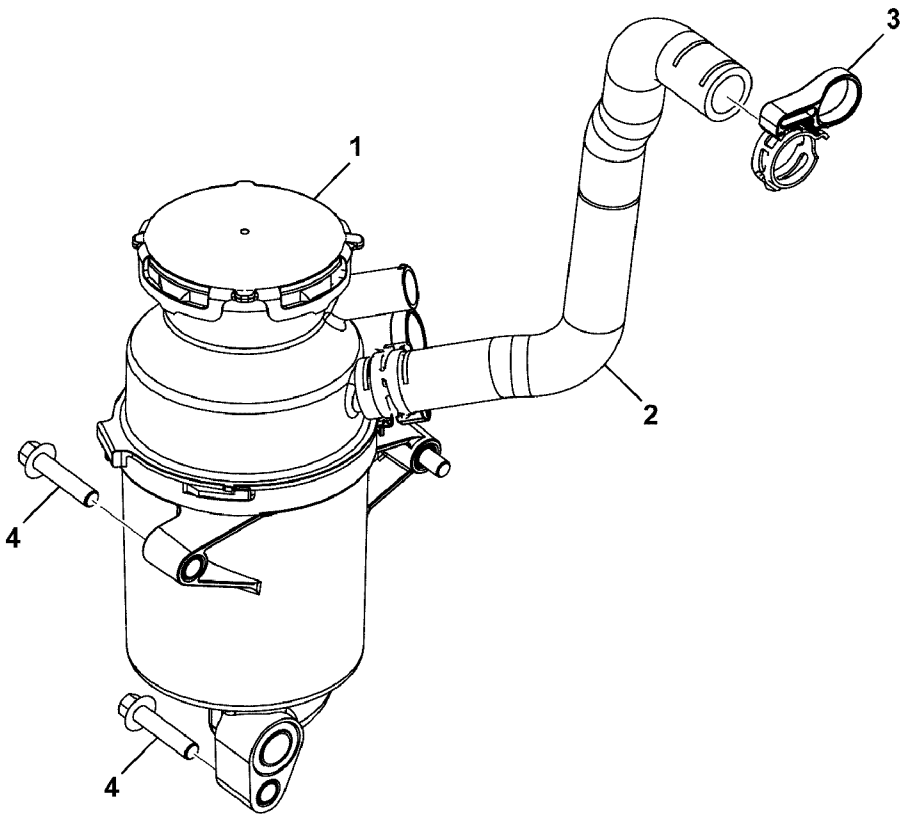
1
2
3
4
4

Fig.	Part No.	Quantity 1	2	3	PS	KIT	Description	Dénomination	Bezeichnung	Denominación	Benämning	Notes
												MC110C T4 MC115C T4 MC125C T4 MC135C T4 MC155C T4 MCT110C T4 MCT125C T4 MCT135C T4 MCT145C T4
1	**VOE 17287190**	1					Filter	Filtre	Filter	Filtro	Filter	See group 222, Page 209
2	**VOE 17287187**	1					Hose	Flexible	Schlauch	Manguera	Slang	
3	**VOE 17292950**	2					Clamp	Collier serrage	Klemme	Abrazadera	Klamma	
4	**VOE 16212102**	3					Bolt	Boulon	Bolzen	Perno	Bult	

1			Catalogue id **20676**	Group **222**
2				
3			Illustr. No **1069127**	Section **100**
4		**Ccv filter, canister-closed**		
5			Issue **PUB 20024822-D**	Page **207**

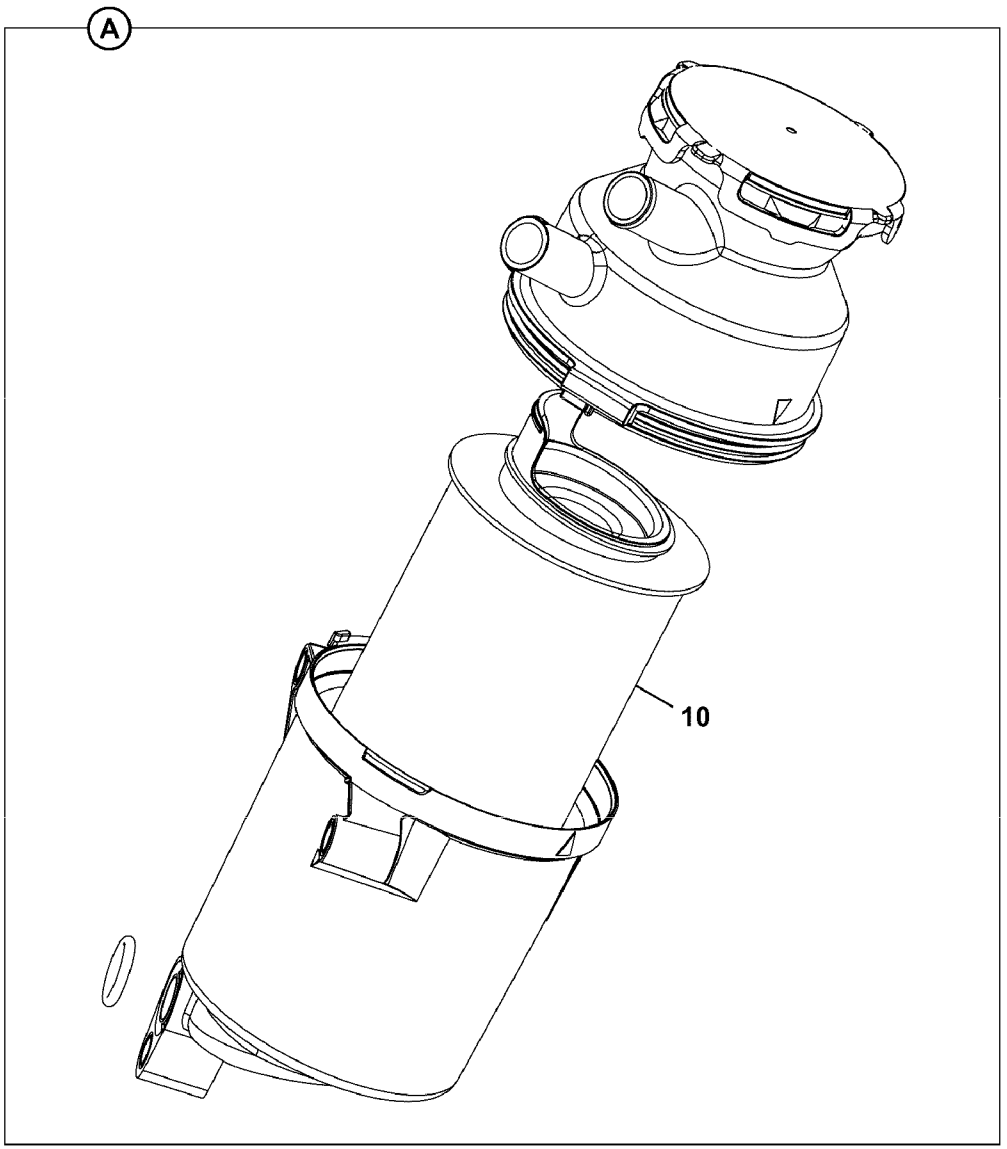
A
10

Fig.	Part No.	Quantity 1	2	3	P S	K I T	Description	Dénomination	Bezeichnung	Denominación	Benämning	Notes
												MC110C T4 MC115C T4 MC125C T4 MC135C T4 MC155C T4 MCT110C T4 MCT125C T4 MCT135C T4 MCT145C T4
10	**VOE 17286516**	1					Oil filter	Filtre à huile	Ölfilter	Filtro de aceite	Oljefilter	

1			Catalogue id **20676**	Group **222**
2				
3			Illustr. No **1069129**	Section **200**
4		**Ccv filter**		
5			Issue **PUB 20024822-D**	Page **209**

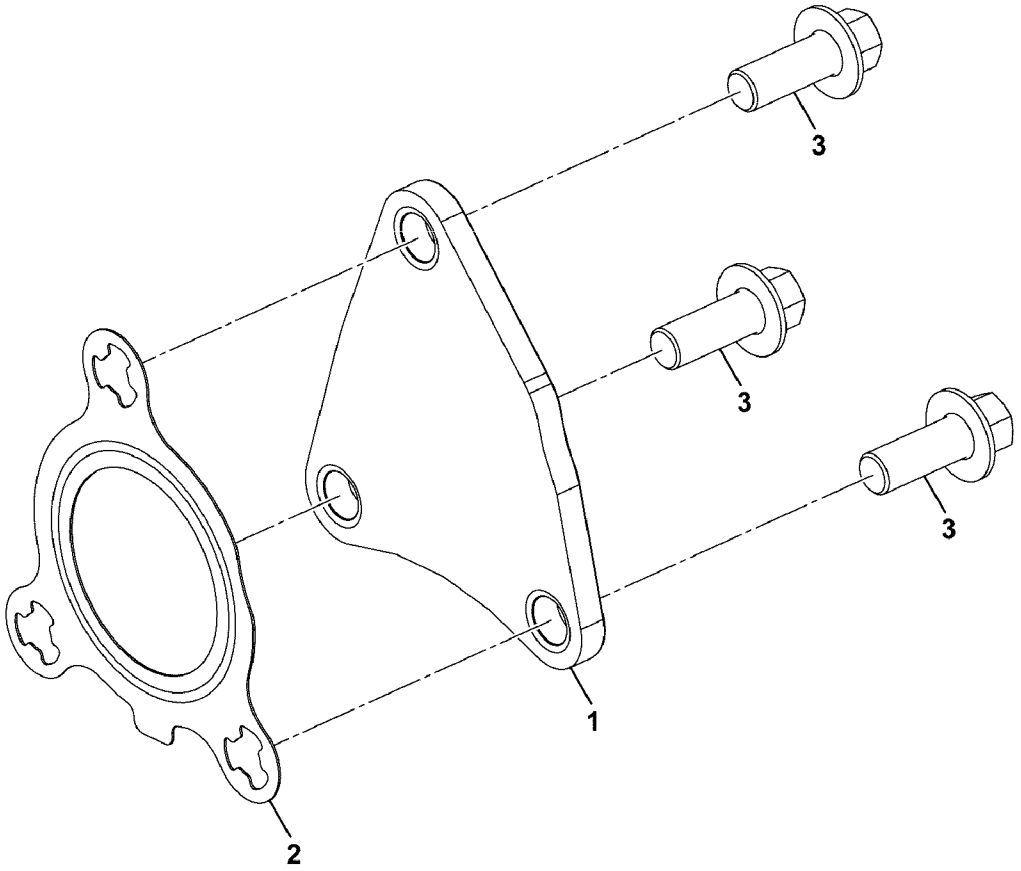
3
3
3
1
2

Fig.	Part No.	Quantity 1	2	3	P S	K I T	Description	Dénomination	Bezeichnung	Denominación	Benämning	Notes
												MC110C T4 MC115C T4 MC125C T4 MC135C T4 MC155C T4 MCT110C T4 MCT125C T4 MCT135C T4 MCT145C T4
1		1			NS		Plate	Tôle	Blech	Chapa	Plåt	
2	**VOE 17287202**	1					Gasket	Joint	Dichtung	Junta	Packning	
3	**VOE 16212101**	3					Bolt	Boulon	Bolzen	Perno	Bult	

1			Catalogue id **20676**	Group **222**
2				
3			Illustr. No **1069157**	Section **300**
4		**Oil filter, blanking kit**		
5			Issue **PUB 20024822-D**	Page **211**

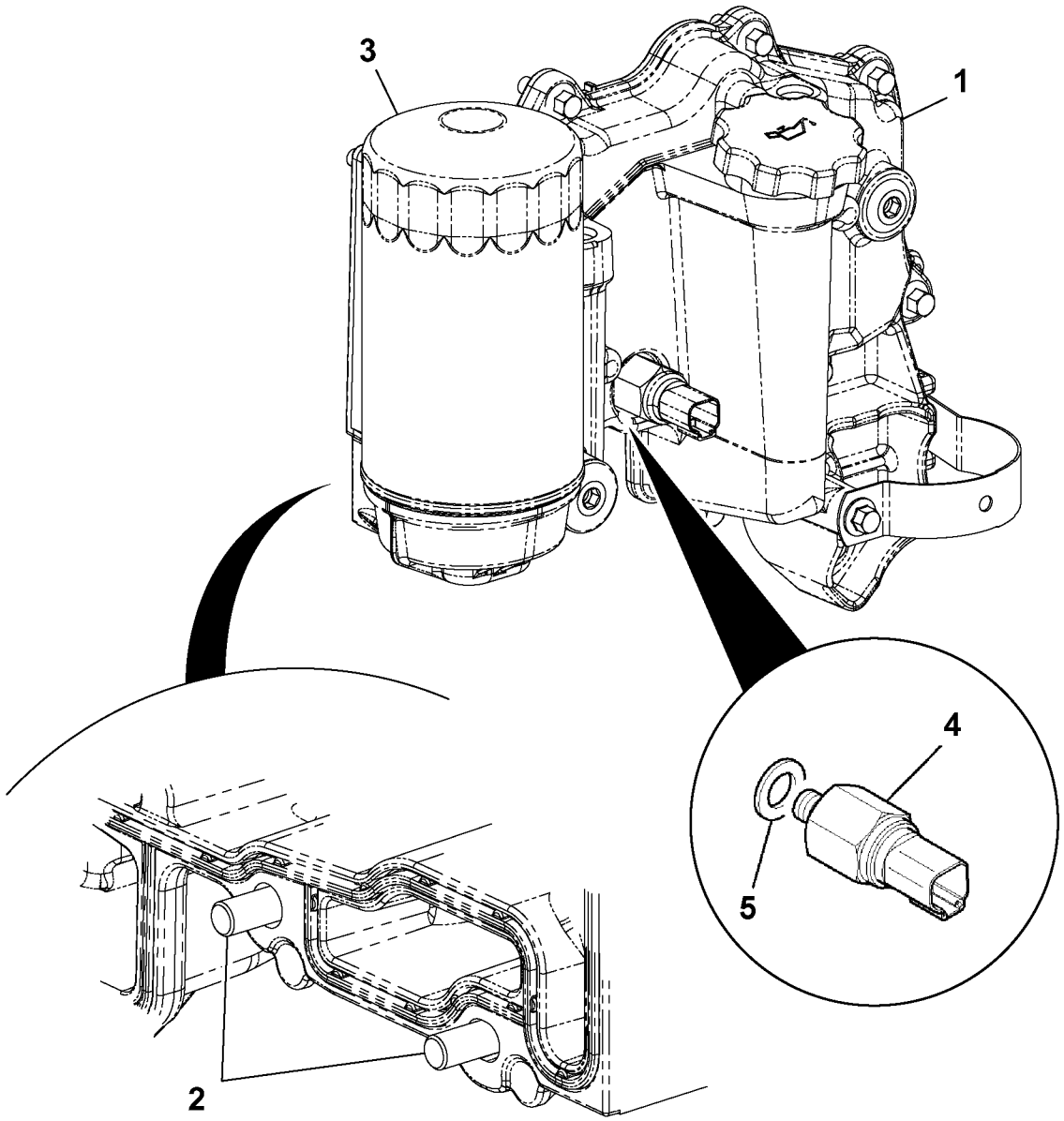

Volvo Construction Equipment
1058846

Fig.	Part No.	Quantity 1	2	3	PS	KIT	Description	Dénomination	Bezeichnung	Denominación	Benämning	Notes
												MC110C MC115C MC125C MC135C MC155C MCT110C MCT125C MCT135C MCT145C
1	**VOE 16213385**	1					Radiator core	Corps de radiateur	Zellensystem	Núcleo radiador	Cellsystem	See group 223, Page 215
2	**VOE 17205128**	11					Bolt	Boulon	Bolzen	Perno	Bult	
3	**VOE 12750600**	1					Oil filter	Filtre à huile	Ölfilter	Filtro de aceite	Oljefilter	
4	**VOE 16213254**	1					Switch	Interrupteur	Schalter	Interruptor	Elkopplare	
5	**VOE 16213285**	1					Sealing	Étanchéité	dichtung	Junta	Tätning	

1		**Oljekylare** **Enfriador de aceite** **Ölkühler** **Refroidisseur d'huile** **Oil cooler**	Catalogue id **20676**	Group **223**
2			Illustr. No **1058846**	Section **100**
3			Issue **PUB 20024822-D**	Page **213**
4				
5				

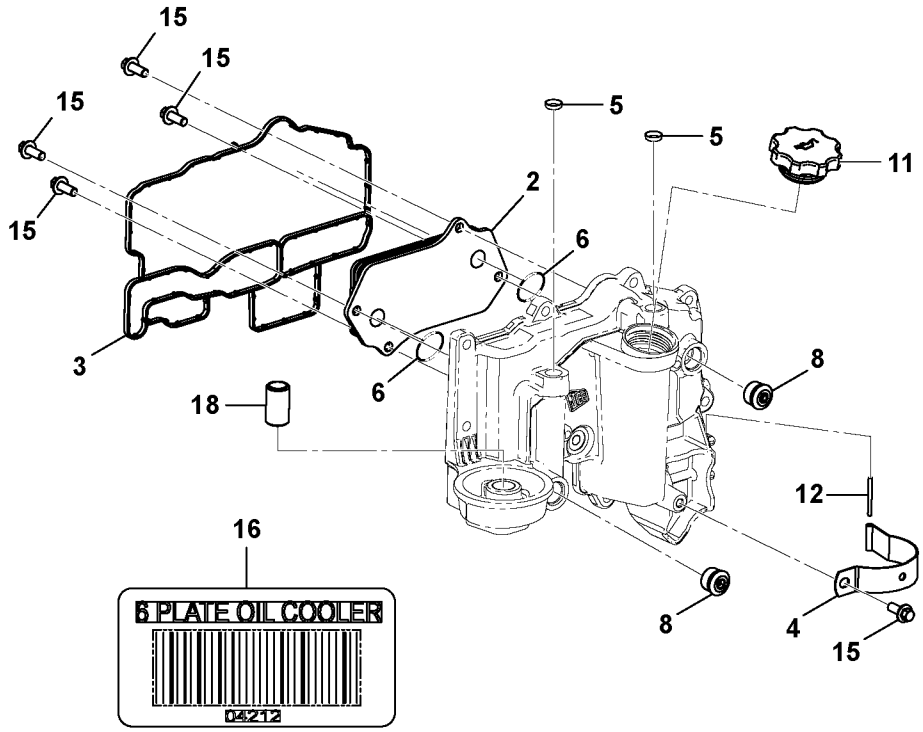
15
15
15
15
15
5
5
11
2
6
6
3
18
8
12
16
6 PLATE OIL COOLER
04212
8
4
15

Fig.	Part No.	Quantity 1	2	3	P S	K I T	Description	Dénomination	Bezeichnung	Denominación	Benämning	Notes
												MC110C MC115C MC125C MC135C MC155C MCT110C MCT125C MCT135C MCT145C
1	**VOE 16213385**	1					Radiator core	Corps de radiateur	Zellensystem	Núcleo radiador	Cellsystem	
1	**VOE 17284472**	1					Cover	Capot	Haube	Capó	Huv	
2	**VOE 16213400**	1					Radiator core	Corps de radiateur	Zellensystem	Núcleo radiador	Cellsystem	
3	**VOE 16213467**	1					Gasket	Joint	Dichtung	Junta	Packning	
4	**VOE 16213298**	1					Retainer	Retenue	Halter	Soporte	Hållare	
5	**VOE 17205086**	2					Plug	Tampon	Stopfen	Tapón	Plugg	
6	**VOE 16213374**	2					O-ring	Joint torique	O-Ring	Anillo tórico	O-ring	
8	**VOE 17205570**	2					Plug	Tampon	Stopfen	Tapón	Plugg	
11	**VOE 16213358**	1					Cap	Capot	Verschlusskappe	Capuchón	Hatt	See group 211, Page 93
12	**VOE 17204989**	1					Pin	Goupille	Stift	Pasador	Pinne	
15	**VOE 16212101**	5					Bolt	Boulon	Bolzen	Perno	Bult	
16	**VOE 17210060**	1					Label	Étiquette	Etikett	Etiqueta	Etikett	
18	**VOE 17209963**	1					Insert	Cartouche	Einsatz	Elemento	Insats	

1	
2	
3	
4	
5	

Enfriador de aceite y cubierta, enfriador, conjunto
Ölkühler und Deckel, Kühler kpl.
Refroidisseur d'huile et couvercle, refroidisseur, ensemble
Oil cooler and cover, cooler, assembly

Catalogue id	Group
20676	**223**
Illustr. No **1059807**	Section **200**
Issue **PUB 20024822-D**	Page **215**

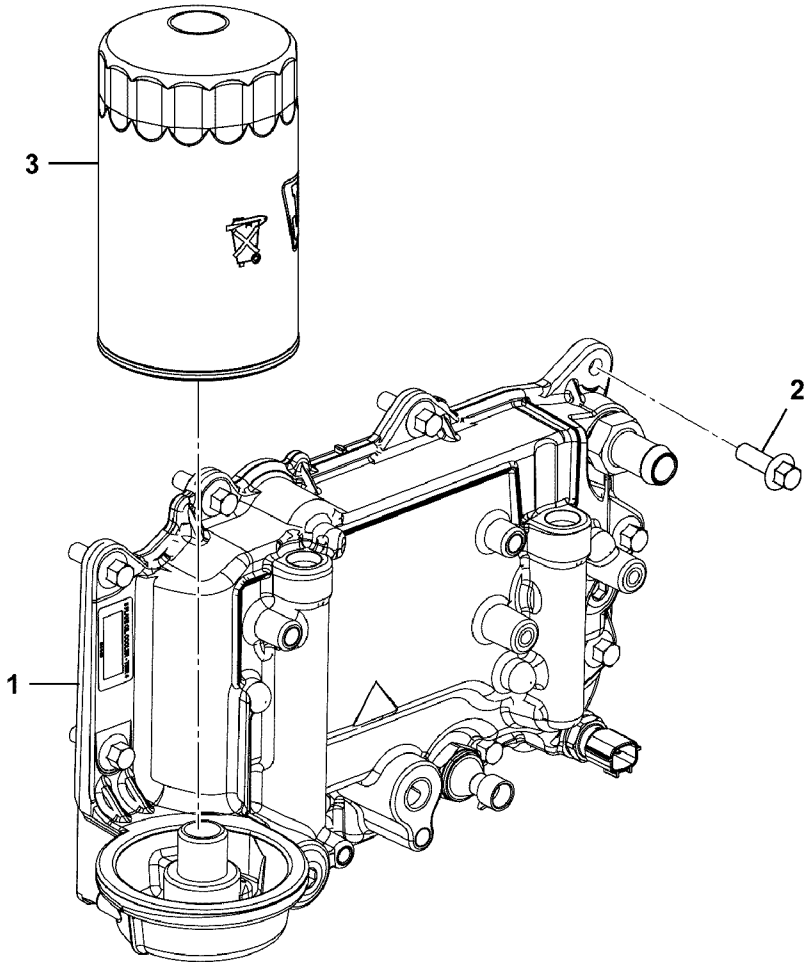
3
2
1

Fig.	Part No.	Quantity 1	2	3	P S	K I T	Description	Dénomination	Bezeichnung	Denominación	Benämning	Notes
												MC110C T4 MC115C T4 MC125C T4 MC135C T4 MC155C T4 MCT110C T4 MCT125C T4 MCT135C T4 MCT145C T4
1		1			NS		Cover	Capot	Haube	Capó	Huv	See group 223, Page 219
2	**VOE 17205128**	10					Bolt	Boulon	Bolzen	Perno	Bult	
3	**VOE 17293719**	1					Oil filter	Filtre à huile	Ölfilter	Filtro de aceite	Oljefilter	

1			Catalogue id **20676**	Group **223**
2				
3			Illustr. No **1069149**	Section **300**
4		**Oil cooler and cover**		
5			Issue **PUB 20024822-D**	Page **217**

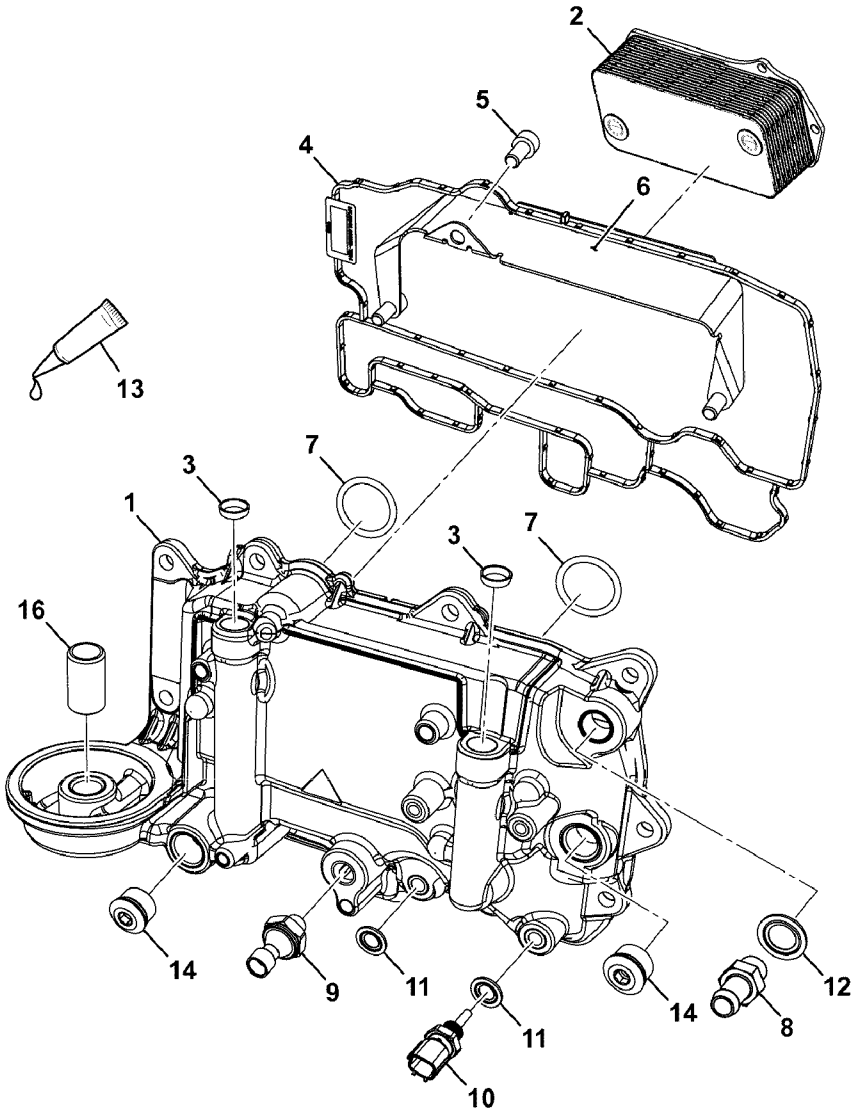

Volvo Construction Equipment

1069151

Fig.	Part No.	Quantity 1	2	3	PS	KIT	Description	Dénomination	Bezeichnung	Denominación	Benämning	Notes
												MC110C T4 MC115C T4 MC125C T4 MC135C T4 MC155C T4 MCT110C T4 MCT125C T4 MCT135C T4 MCT145C T4
1	**VOE 17293724**	1					Cover	Capot	Haube	Capó	Huv	
2	**VOE 17292412**	1					Oil cooler	Radiateur huile	Ölkühler	Enfriador de aceite	Oljekylare	
3	**VOE 17205086**	2					Plug	Tampon	Stopfen	Tapón	Plugg	
4	**VOE 17287008**	1					Gasket	Joint	Dichtung	Junta	Packning	
5	**VOE 17292426**	4					Screw	Vis	Schraube	Tornillo	Skruv	
6		1			NS		Baffle	Anti-éclaboussures	Spritzschutz	Parafango	Stänkskydd	
7	**VOE 16213374**	2					O-ring	Joint torique	O-Ring	Anillo tórico	O-ring	
8	**VOE 17292302**	1					Connector	Pièce connexion	Verbindungsstück	Pieza de conexión	Förbindningsstycke	
9	**VOE 17287058**	1					Switch	Interrupteur	Schalter	Interruptor	Elkopplare	
10	**VOE 17286524**	1					Temperature sensor	Sonde de température	Temperaturgeber	Sensor de temperatu	Temperaturgivare	
11	**VOE 16213284**	2					Sealing	Étanchéité	dichtung	Junta	Tätning	
12	**VOE 17287171**	1					Sealing washer	Rondelle étanchéité	Dichtscheibe	Arandela de retén	Tätningsbricka	
13					NS		Sealant	Prod.etancheite	Dichtmittel	Product Estanq	Tätningsmedel	
14	**VOE 17205570**	2					Plug	Tampon	Stopfen	Tapón	Plugg	
16	**VOE 17209963**	1					Insert	Cartouche	Einsatz	Elemento	Insats	

1	
2	
3	
4	
5	

Enfriador de aceite y cubierta, enfriador, conjunto
Ölkühler und Deckel, Kühler kpl.
Refroidisseur d'huile et couvercle, refroidisseur, ensemble
Oil cooler and cover, cooler, assembly

Catalogue id	Group
20676	**223**
Illustr. No **1069151**	Section **400**
Issue **PUB 20024822-D**	Page **219**

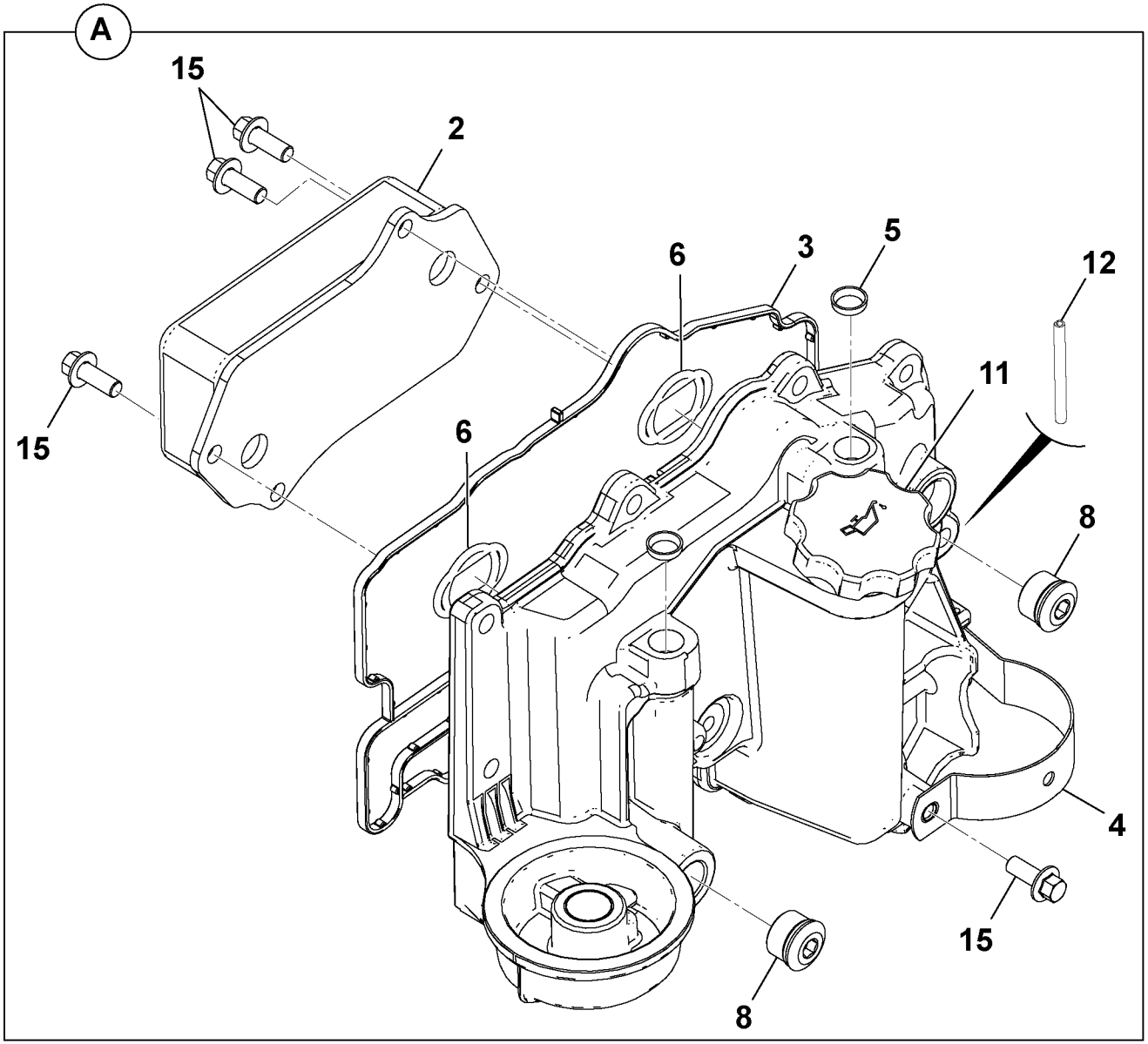
A
15
2
6
3
5
12
15
11
6
8
4
15
8

Fig.	Part No.	Quantity 1	2	3	PS	KIT	Description	Dénomination	Bezeichnung	Denominación	Benämning	Notes
												MC110C MC115C MC125C MC135C MC155C MCT110C MCT125C MCT135C MCT145C
2	**VOE 17210513**	1					Radiator	Radiateur	Kühler	Radiador	Kylare	
3	**VOE 16213467**	1					Gasket	Joint	Dichtung	Junta	Packning	
4	**VOE 16213298**	1					Retainer	Retenue	Halter	Soporte	Hållare	
5	**VOE 17205086**	2					Plug	Tampon	Stopfen	Tapón	Plugg	
6	**VOE 16213374**	2					O-ring	Joint torique	O-Ring	Anillo tórico	O-ring	
8	**VOE 17205570**	2					Plug	Tampon	Stopfen	Tapón	Plugg	
11	**VOE 16213358**	1					Cap	Capot	Verschlusskappe	Capuchón	Hatt	See group 211, Page 93
12	**VOE 17204989**	1					Pin	Goupille	Stift	Pasador	Pinne	
15	**VOE 16212101**	5					Bolt	Boulon	Bolzen	Perno	Bult	

1		**Oljekylare** **Enfriador de aceite** **Ölkühler** **Refroidisseur d'huile** **Oil cooler**	Catalogue id **20676**	Group **223**
2			Illustr. No **1058836**	Section **500**
3			Issue **PUB 20024822-D**	Page **221**
4				
5				

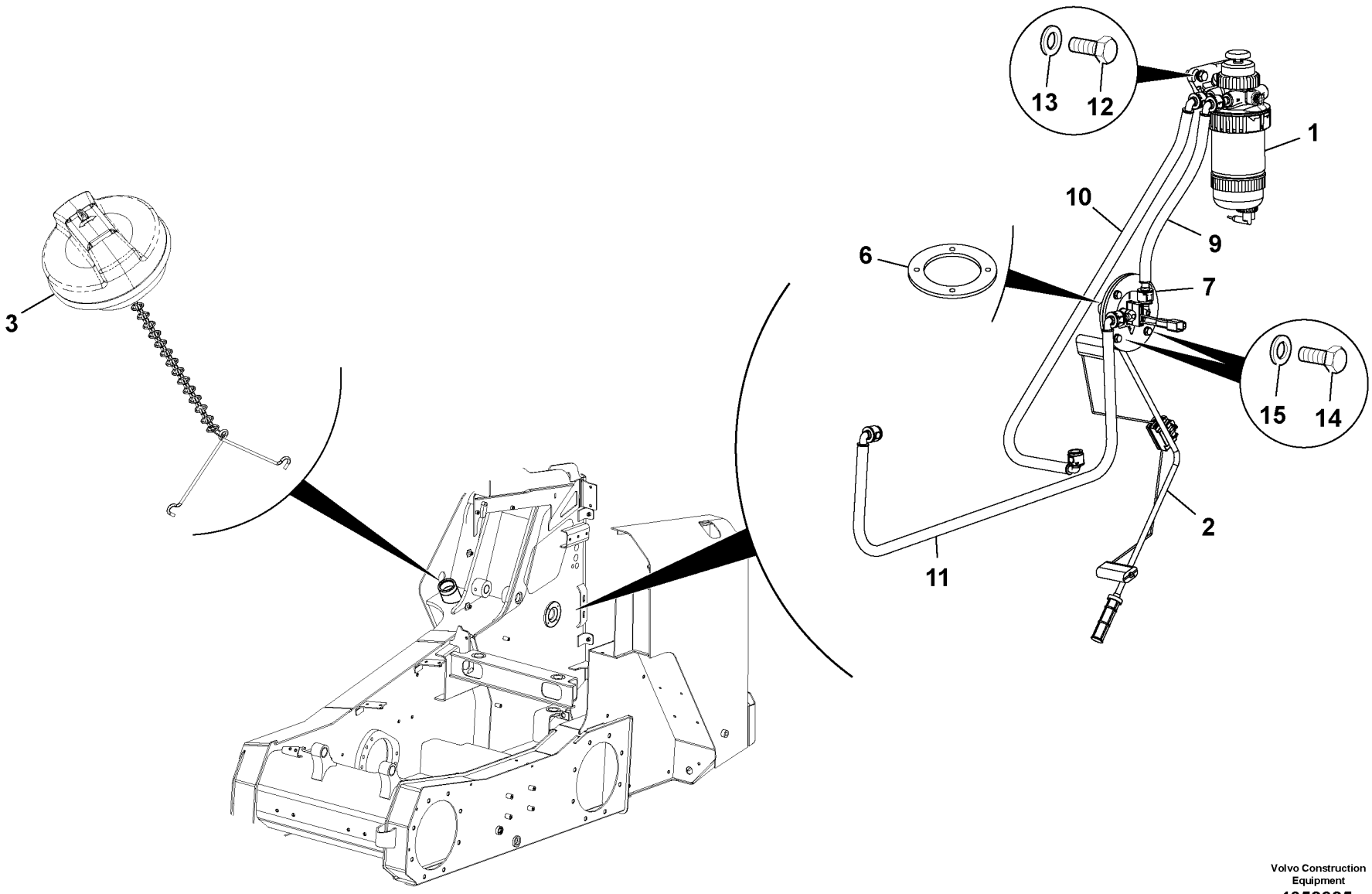

Volvo Construction Equipment
1058985

Fig.	Part No.	Quantity 1	2	3	PS	KIT	Description	Dénomination	Bezeichnung	Denominación	Benämning	Notes
												MC110C MC115C MC125C MC135C MC155C MCT110C MCT125C MCT135C MCT145C
1	**VOE 16213982**	1					Water separator	Séparateur d'eau	Wasserabscheider	Separador de agua	Vattenavskiljare	See group 233, Page 243
2	**VOE 16213273**	1					Fuel	Carburant	Kraftstoff	Combustible	Bränsle	See group 230, Page 227
3	**VOE 16213367**	1					Key	Clavette	Keil	Chaveta	Kil	See group 234, Page 247
6	**VOE 17205171**	1					Washer	Rondelle	Scheibe	Arandela	Bricka	
7	**VOE 17205116**	1					Plate	Tôle	Blech	Chapa	Plåt	
9	**VOE 17210336**	1					Hose	Flexible	Schlauch	Manguera	Slang	
10	**VOE 17205453**	1					Hose	Flexible	Schlauch	Manguera	Slang	
11	**VOE 17205446**	1					Hose	Flexible	Schlauch	Manguera	Slang	
12	**VOE 16214001**	2					Set screw	Vis butée	Anschlagschraube	Tornillo tope	Stoppskruv	
13	**VOE 20460127**	2					Washer	Rondelle	Scheibe	Arandela	Bricka	
14	**VOE 16212203**	4					Set screw	Vis butée	Anschlagschraube	Tornillo tope	Stoppskruv	
15	**VOE 973494**	4					Washer	Rondelle	Scheibe	Arandela	Bricka	

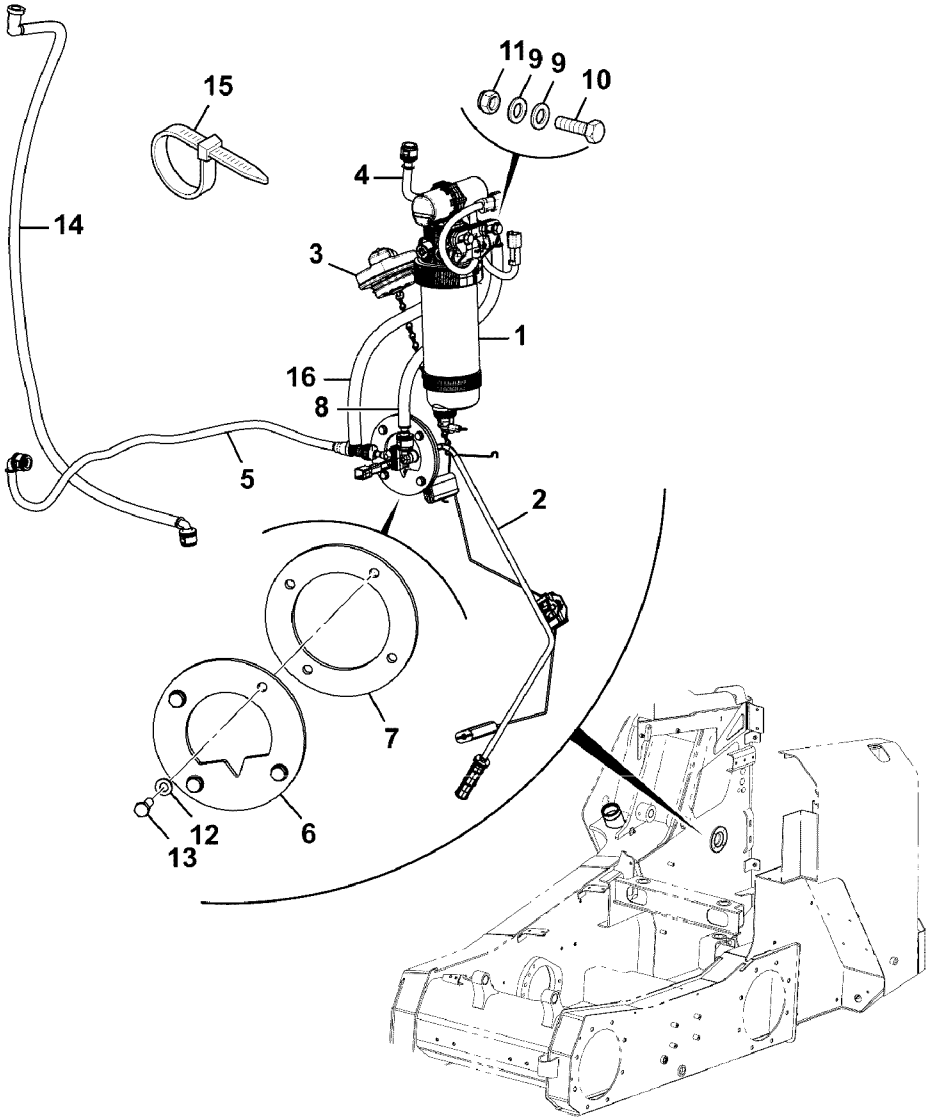
11
9
9
10
15
4
14
3
1
16
8
5
2
7
6
12
13

Fig.	Part No.	Quantity 1	2	3	PS	KIT	Description	Dénomination	Bezeichnung	Denominación	Benämning	Notes
												MC110C T4 MC115C T4 MC125C T4 MC135C T4 MC155C T4 MCT110C T4 MCT125C T4 MCT135C T4 MCT145C T4
1	**VOE 17286462**	1					Fuel filter	Filtre a combustible	Kraftstofffilter	Filtro de combustible	Bränslefilter	
2	**VOE 16213273**	1					Fuel	Carburant	Kraftstoff	Combustible	Bränsle	See group 230, Page 227
3	**VOE 16213367**	1					Key	Clavette	Keil	Chaveta	Kil	See group 234, Page 247
4	**VOE 17295743**	1					Hose	Flexible	Schlauch	Manguera	Slang	
5	**VOE 17295491**	1					Hose	Flexible	Schlauch	Manguera	Slang	
6	**VOE 17205116**	1					Plate	Tôle	Blech	Chapa	Plåt	
7	**VOE 17205171**	1					Washer	Rondelle	Scheibe	Arandela	Bricka	
8	**VOE 17295424**	1					Hose	Flexible	Schlauch	Manguera	Slang	
9	**VOE 20460127**	4					Washer	Rondelle	Scheibe	Arandela	Bricka	
10	**VOE 16214001**	2					Set screw	Vis butée	Anschlagschraube	Tornillo tope	Stoppskruv	
11	**VOE 16212120**	2					Lock nut	Contre-écrou	Sicherungsmutter	Contratuerca	Låsmutter	
12	**VOE 973494**	4					Washer	Rondelle	Scheibe	Arandela	Bricka	
13	**VOE 16212203**	4					Set screw	Vis butée	Anschlagschraube	Tornillo tope	Stoppskruv	
14	**VOE 17295755**	1					Hose	Flexible	Schlauch	Manguera	Slang	
15	**VOE 17205290**	5					Tie straps	Ruban attache		Cinta de atar	Buntband	
16	**VOE 17295819**	1					Hose	Flexible	Schlauch	Manguera	Slang	

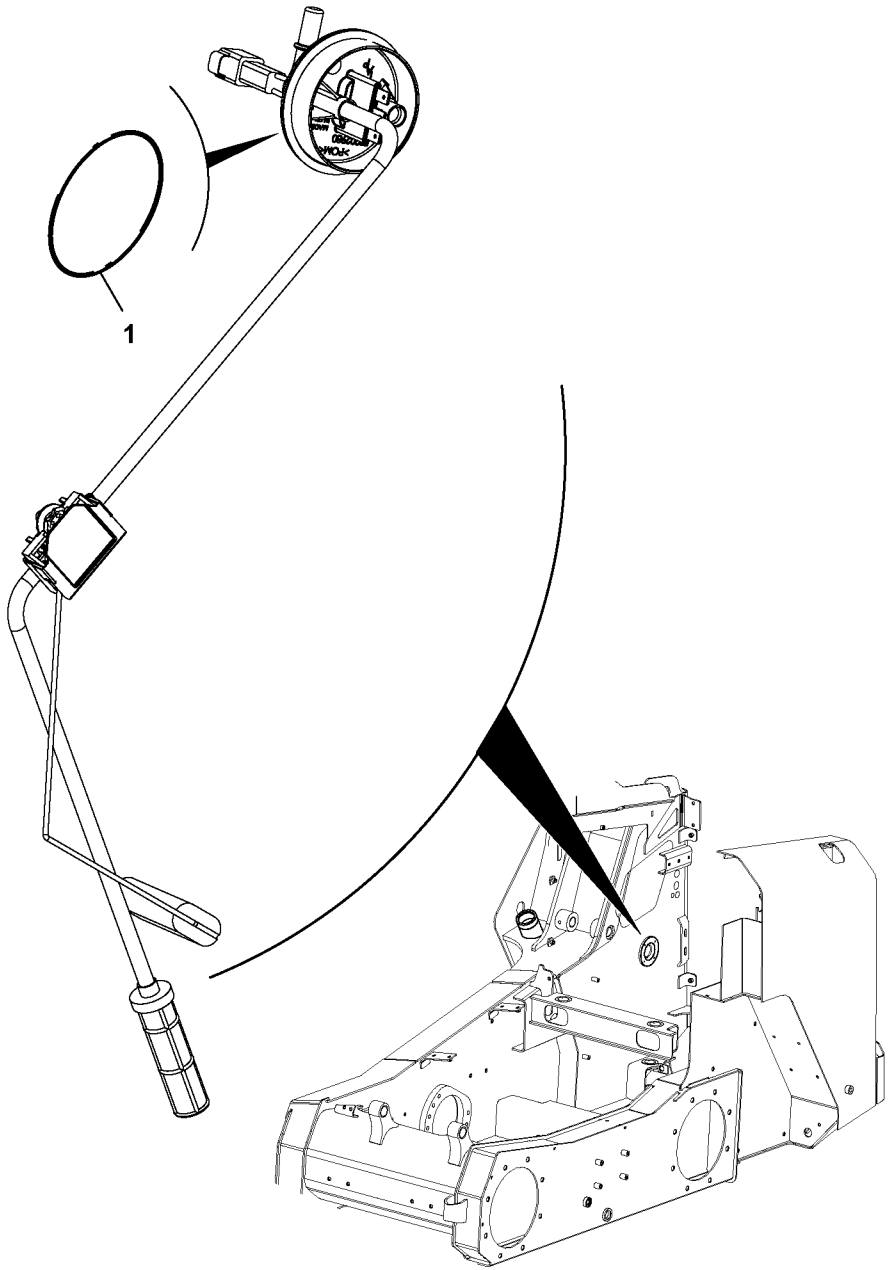
1

Fig.	Part No.	Quantity 1	2	3	P S	K I T	Description	Dénomination	Bezeichnung	Denominación	Benämning	Notes
												MC110C, MC110C T4 MC115C, MC115C T4 MC125C, MC125C T4 MC135C, MC135C T4 MC155C, MC155C T4 MCT110C, MCT110C T4 MCT125C, MCT125C T4 MCT135C, MCT135C T4 MCT145C, MCT145C T4
	VOE 16213273	1					Fuel	Carburant	Kraftstoff	Combustible	Bränsle	
1	**VOE 16213365**	1					•O-ring	•Joint torique	•O-Ring	•Anillo tórico	•O-ring	

1		**Bränslesystem installationer, bränslegivare, abi** **Conjuntos de instalación de sistema de combustible, emisor de combustible, abi**	Catalogue id **20676**	Group **230**
2				
3			Illustr. No **1064065**	Section **300**
4		**Fuel system installation assemblies, fuel sender, abi**		
5			Issue **PUB 20024822-D**	Page **227**

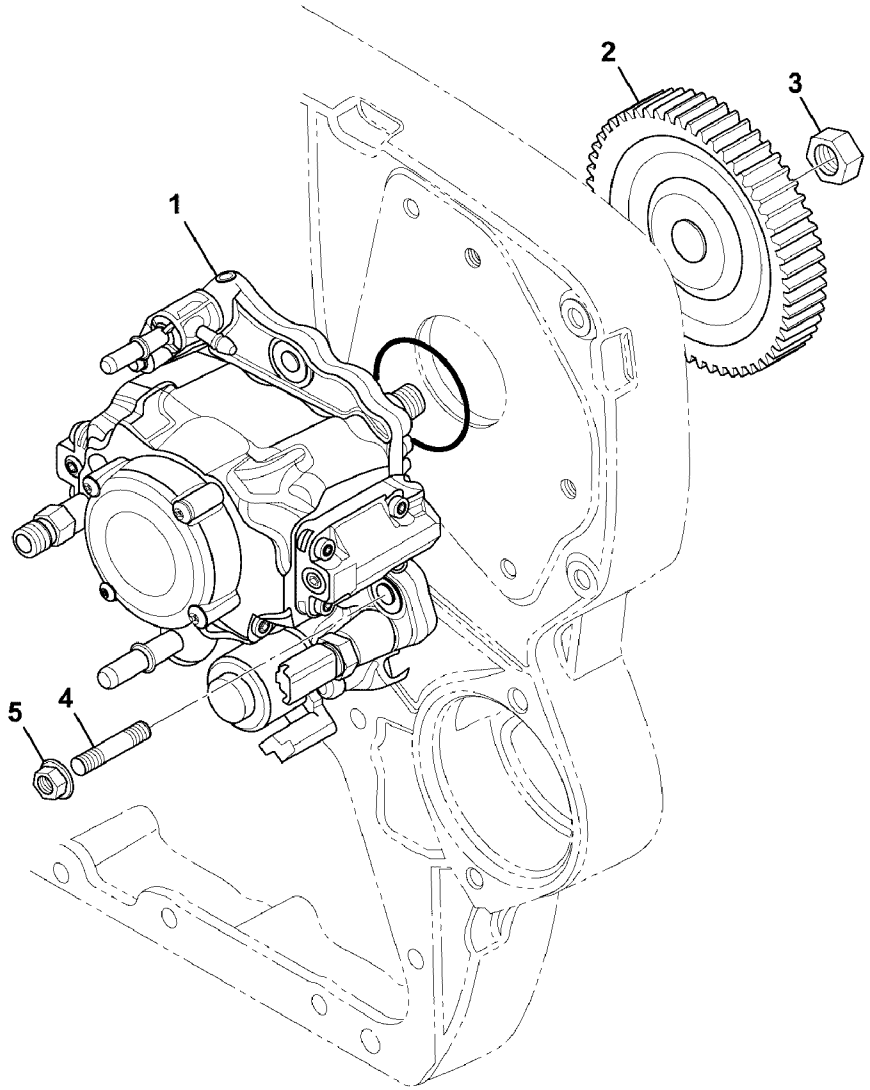

Volvo Construction Equipment

1069159

Fig.	Part No.	Quantity 1	2	3	PS	KIT	Description	Dénomination	Bezeichnung	Denominación	Benämning	Notes
												MC110C T4 MC115C T4 MC125C T4 MC135C T4 MC155C T4 MCT110C T4 MCT125C T4 MCT135C T4 MCT145C T4
1	**VOE 17287179**	1					Pump	Pompe	Pumpe	Bomba	Pump	
2	**VOE 17293117**	1					Gear	Pignon	Zahnrad	Engranaje	Kugghjul	
3	**VOE 17205316**	1					Nut	Écrou	Mutter	Tuerca	Mutter	
4	**VOE 17205015**	3					Stud	Goujon	Stiftschraube	Espárrago	Pinnskruv	
5	**VOE 17205320**	3					Nut	Écrou	Mutter	Tuerca	Mutter	

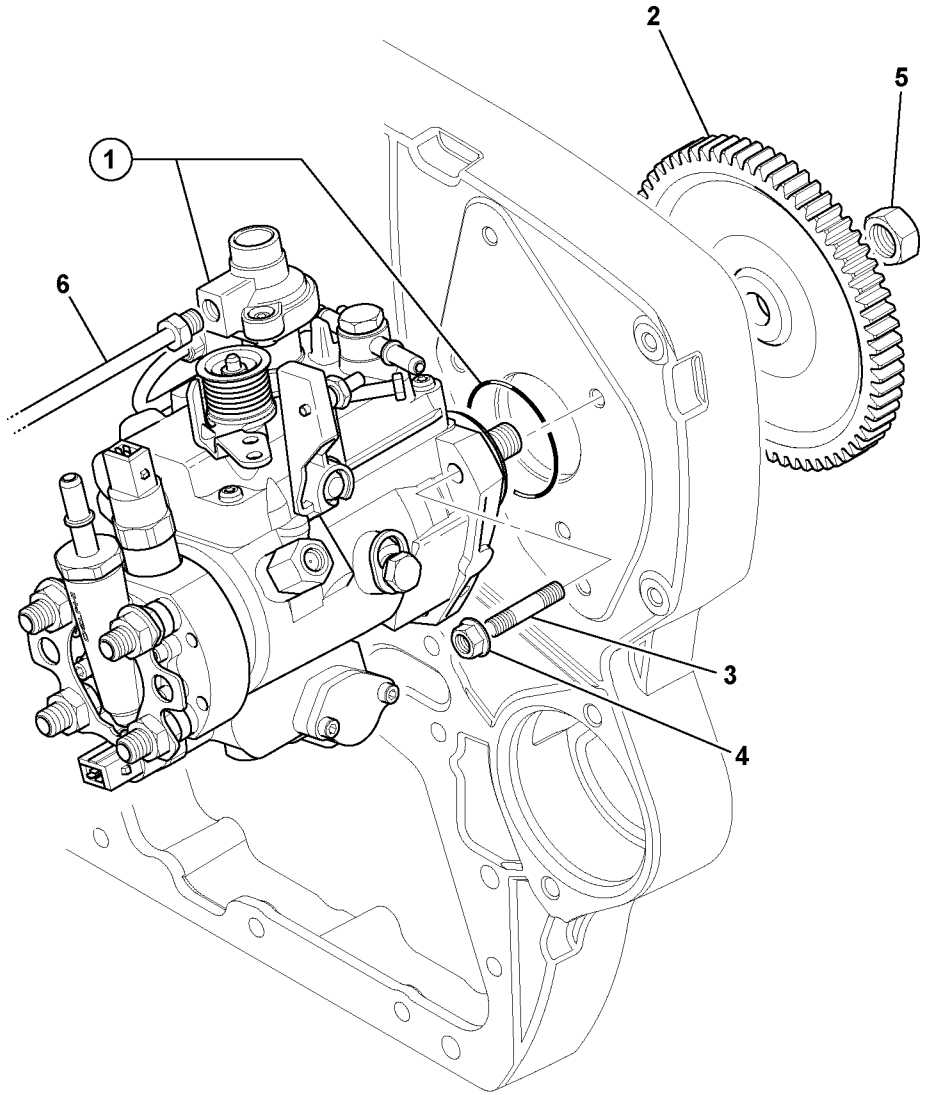

Volvo Construction Equipment
1059180

Fig.	Part No.	Quantity 1	2	3	P S	K I T	Description	Dénomination	Bezeichnung	Denominación	Benämning	Notes
												MC135C MC155C MCT135C MCT145C
1	**VOE 16213317**	1					Fuel pump	Pompe à carburant	Kraftstoffpumpe	Bomba de combustib	Bränslepump	
2	**VOE 17205432**	1					Gear	Pignon	Zahnrad	Engranaje	Kugghjul	
3	**VOE 17205015**	3					Stud	Goujon	Stiftschraube	Espárrago	Pinnskruv	
4	**VOE 17205320**	3					Nut	Écrou	Mutter	Tuerca	Mutter	
5	**VOE 17205316**	1					Nut	Écrou	Mutter	Tuerca	Mutter	
6	**VOE 16213347**	1					Pipe	Tuyau	Rohrleitung	Tubo	Rör	
7	**VOE 17295869**	1					Solenoid	Électro-aimant	Elektromagnet	Electroimán	Elektromagnet	
8	**VOE 17295869**	1					Solenoid	Électro-aimant	Elektromagnet	Electroimán	Elektromagnet	

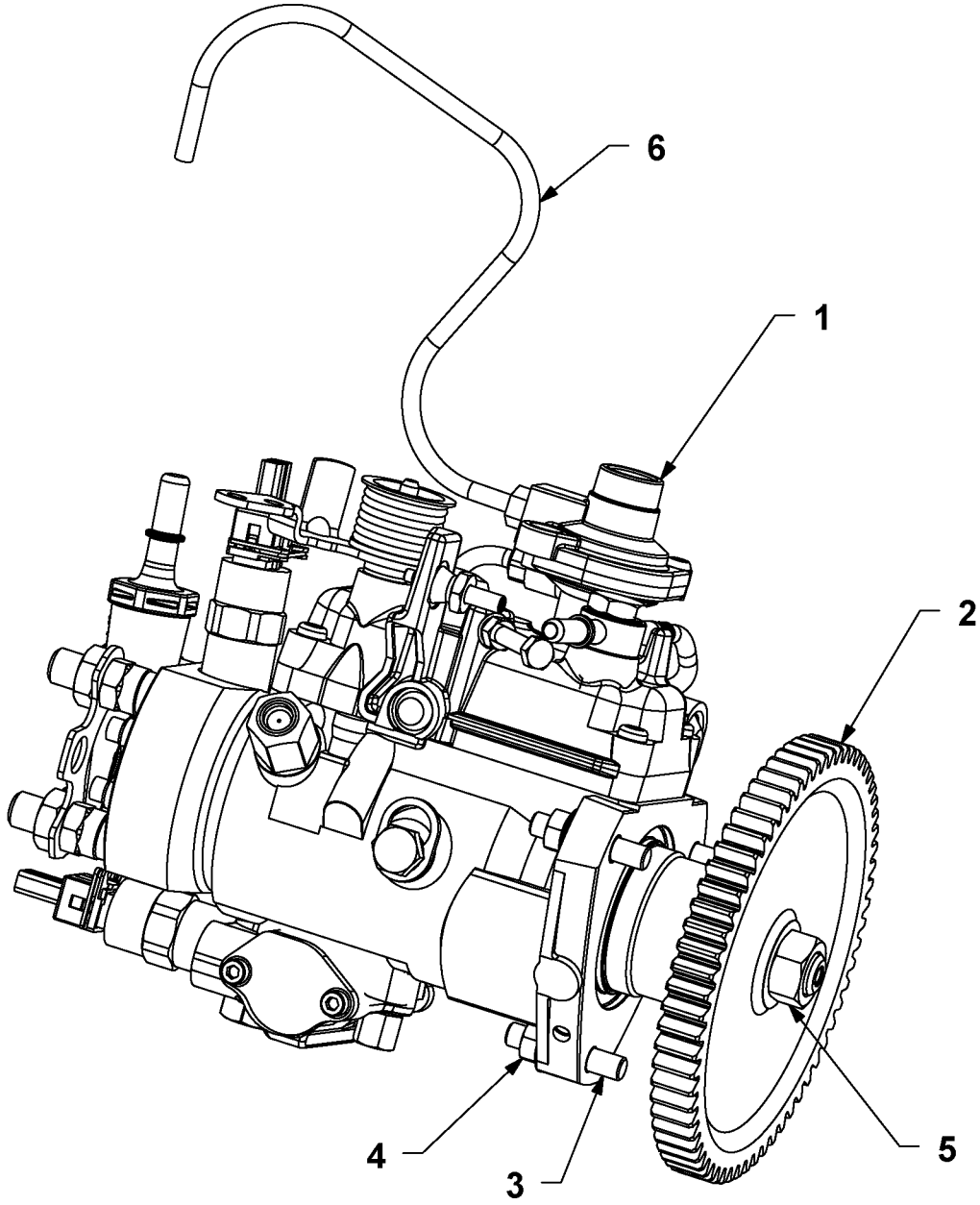

Volvo Construction Equipment
1058862

Fig.	Part No.	Quantity 1	2	3	PS	KIT	Description	Dénomination	Bezeichnung	Denominación	Benämning	Notes
												MC110C MC115C MC125C MCT110C MCT125C
1	**VOE 16213319**	1					Fuel pump	Pompe à carburant	Kraftstoffpumpe	Bomba de combustib	Bränslepump	
2	**VOE 17205432**	1					Gear	Pignon	Zahnrad	Engranaje	Kugghjul	
3	**VOE 17205015**	3					Stud	Goujon	Stiftschraube	Espárrago	Pinnskruv	
4	**VOE 17205320**	3					Nut	Écrou	Mutter	Tuerca	Mutter	
5	**VOE 17205316**	1					Nut	Écrou	Mutter	Tuerca	Mutter	
6	**VOE 16213347**	1					Pipe	Tuyau	Rohrleitung	Tubo	Rör	

1		**Bränsleinsprutningspump** **Bomba de inyección de combustible** **Kraftstoffeinspritzpumpe** **Pompe d'injection de carburant** **Fuel injection pump**	Catalogue id **20676**	Group **233**
2			Illustr. No **1058862**	Section **300**
3			Issue **PUB 20024822-D**	Page **233**
4				
5				

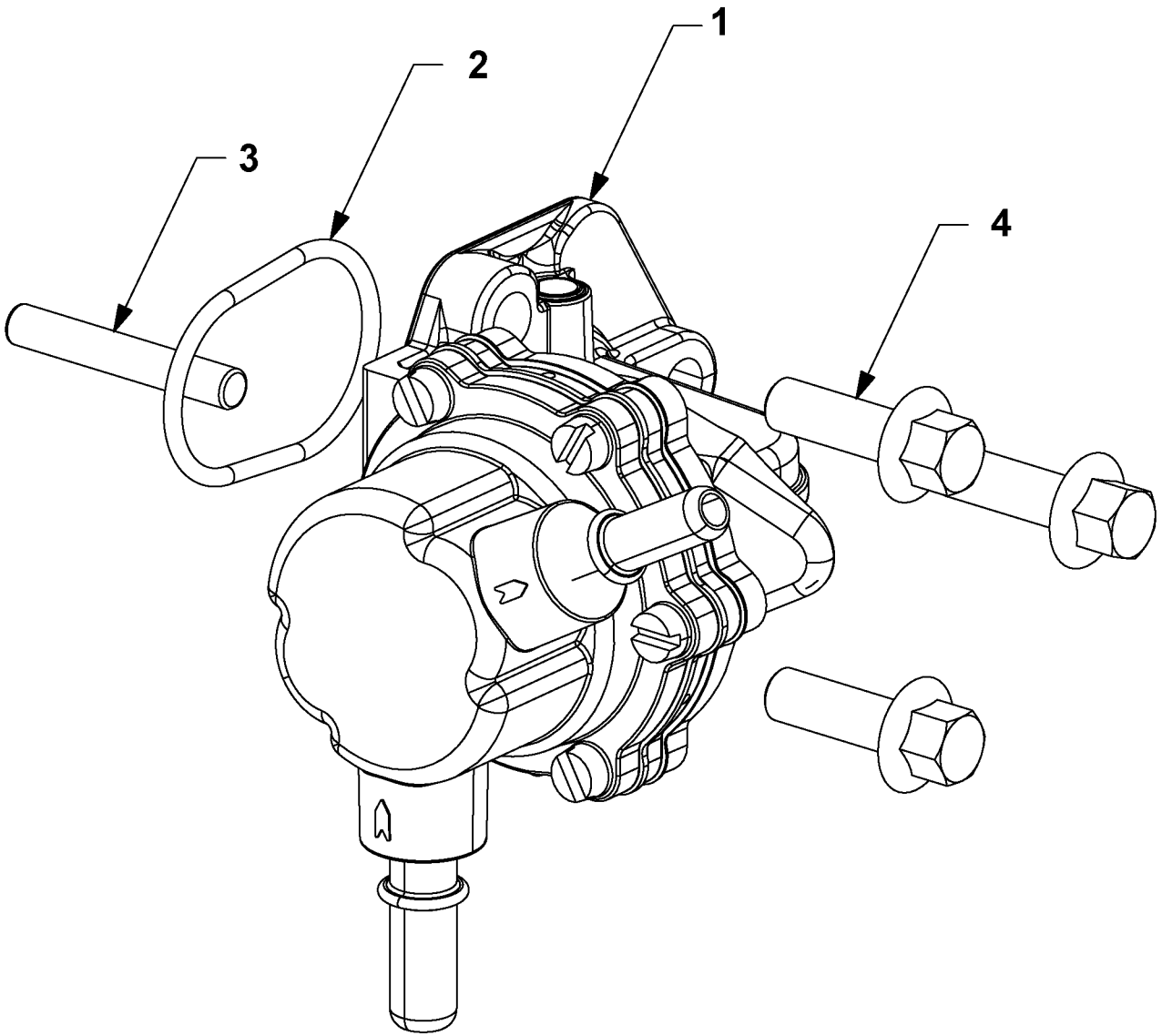

Volvo Construction Equipment
1058850

Fig.	Part No.	Quantity 1	2	3	PS	KIT	Description	Dénomination	Bezeichnung	Denominación	Benämning	Notes
												MC110C MC115C MC125C MC135C MC155C MCT110C MCT125C MCT135C MCT145C
1	**VOE 16213312**	1					Pump	Pompe	Pumpe	Bomba	Pump	
2	**VOE 16213371**	1					O-ring	Joint torique	O-Ring	Anillo tórico	O-ring	
3	**VOE 17205261**	1					Push rod	Tige-poussoir	Stößelstange	Barra de apoyo	Stötstång	
4	**VOE 17205128**	3					Bolt	Boulon	Bolzen	Perno	Bult	

1		**Bränslelyftpump** **Bomba de elevación de combustible** **Kraftstoffförderpumpe** **Pompe d'alimentation** **Fuel lift pump**	Catalogue id **20676**	Group **233**
2			Illustr. No **1058850**	Section **400**
3			Issue **PUB 20024822-D**	Page **235**
4				
5				

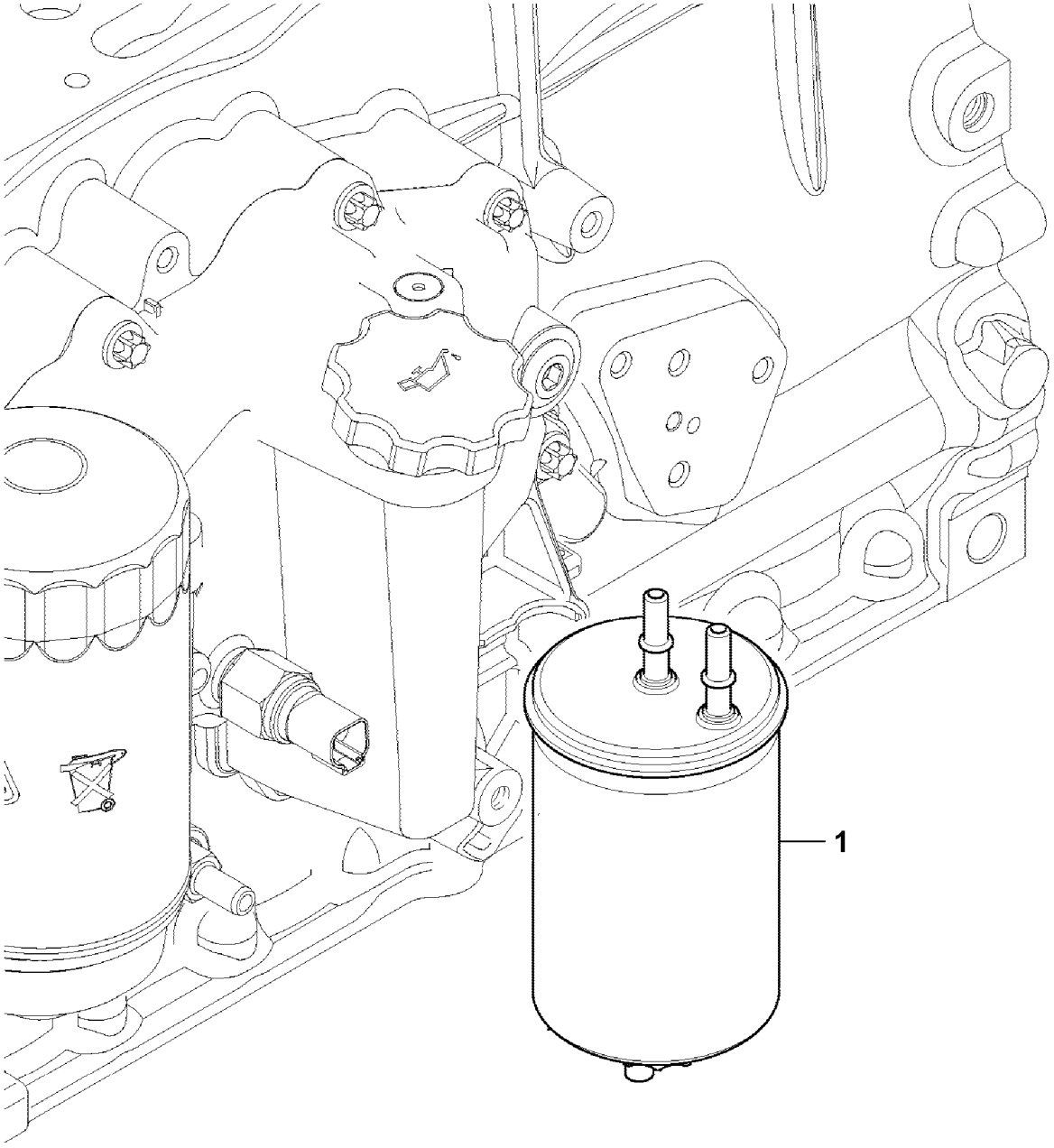

Volvo Construction Equipment
1058872

Fig.	Part No.	Quantity 1	2	3	P S	K I T	Description	Dénomination	Bezeichnung	Denominación	Benämning	Notes
												MC110C MC115C MC125C MC135C MC155C MCT110C MCT125C MCT135C MCT145C
1	**VOE 16213452**	1					Fuel filter	Filtre a combustible	Kraftstofffilter	Filtro de combustible	Bränslefilter	

1		**Filter, bränsle** **Filtro, combustible** **Kraftstoff-Filter** **Filtre à carburant** **Filter, fuel**	Catalogue id **20676**	Group **233**
2			Illustr. No **1058872**	Section **500**
3			Issue **PUB 20024822-D**	Page **237**
4				
5				

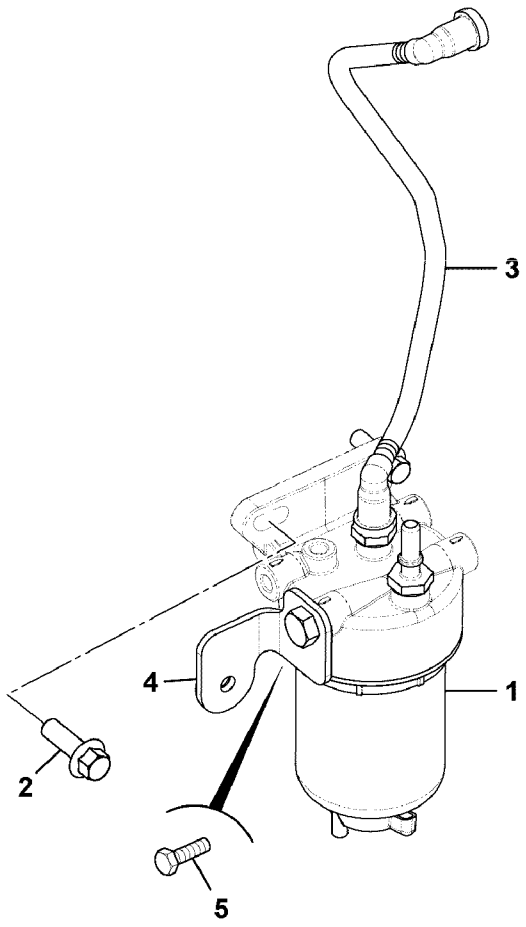
3
4
1
2
5

Fig.	Part No.	Quantity 1	2	3	PS	KIT	Description	Dénomination	Bezeichnung	Denominación	Benämning	Notes
												MC110C T4 MC115C T4 MC125C T4 MC135C T4 MC155C T4 MCT110C T4 MCT125C T4 MCT135C T4 MCT145C T4
1	**VOE 17286447**	1					Fuel filter	Filtre a combustible	Kraftstofffilter	Filtro de combustible	Bränslefilter	See group 233, Page 241
2	**VOE 17205146**	2					Bolt	Boulon	Bolzen	Perno	Bult	
3		1			NS		Pipe	Tuyau	Rohrleitung	Tubo	Rör	
4		1			NS		Bracket	Console	Konsole	Consola	Konsol	
5	**VOE 17293022**	1					Screw	Vis	Schraube	Tornillo	Skruv	

1			Catalogue id **20676**	Group **233**
2				
3			Illustr. No **1069172**	Section **600**
4		**Engine fuel filter, assembly**		
5			Issue **PUB 20024822-D**	Page **239**

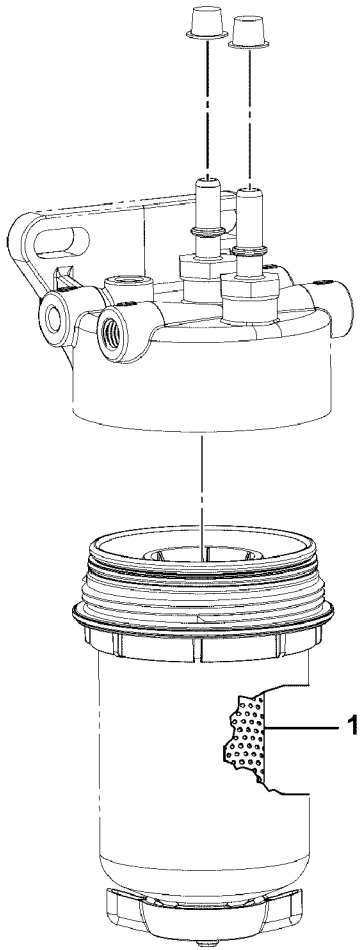
1

Fig.	Part No.	Quantity 1	2	3	PS	KIT	Description	Dénomination	Bezeichnung	Denominación	Benämning	Notes
												MC110C T4 MC115C T4 MC125C T4 MC135C T4 MC155C T4 MCT110C T4 MCT125C T4 MCT135C T4 MCT145C T4
1	**VOE 17286517**	1					Water separator	Séparateur d'eau.....	Wasserabscheider	Separador de agua	Vattenavskiljare.....	

1		**Bränslefilter** **Filtro de combustible** **Kraftstoffilter** **Filtre à carburant** **Fuel filter**	Catalogue id **20676**	Group **233**
2				
3			Illustr. No **1069034**	Section **700**
4				
5			Issue **PUB 20024822-D**	Page **241**

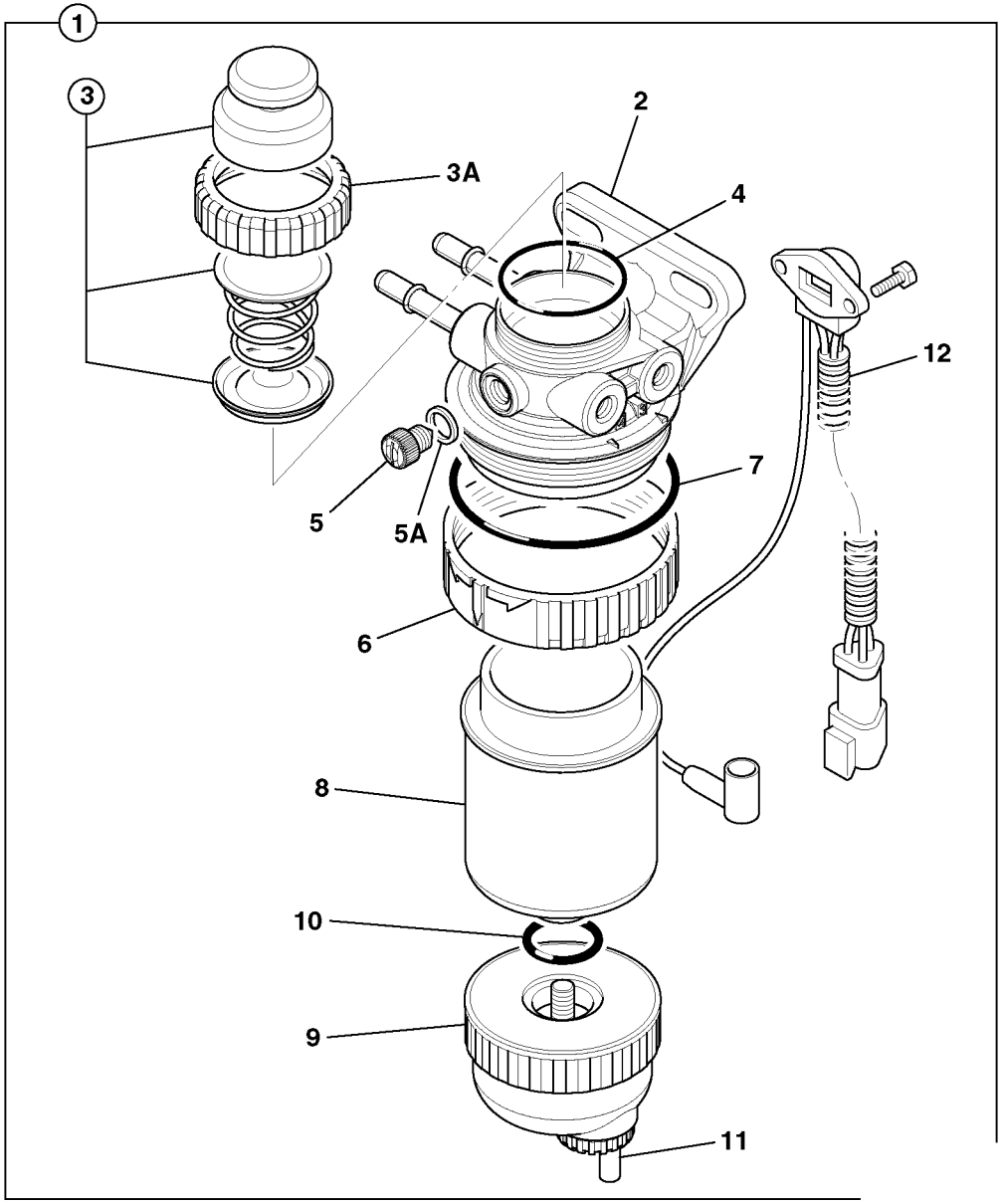
1
3
3A
2
4
12
5
5A
7
6
8
10
9
11

Fig.	Part No.	Quantity 1	2	3	PS	KIT	Description	Dénomination	Bezeichnung	Denominación	Benämning	Notes
												MC110C MC115C MC125C MC135C MC155C MCT110C MCT125C MCT135C MCT145C
1	**VOE 16213982**	1					Water separator	Séparateur d'eau	Wasserabscheider	Separador de agua	Vattenavskiljare	
2		1			NS		Not yet available	Pas encore disponibl..	Noch nicht lieferbar	No disponible todavía	Ej tillgänglig	
3	**VOE 16213423**	1					•Kit	•Lot	•Bausatz	•Juego	•Sats	
3A	**VOE 17205318**	1					•Lock ring	•Anneau verrouillage	•Sicherungsring	•Anillo de seguridad	•Låsring	
4	**VOE 17205369**	1					•Sealing	•Étanchéité	•dichtung	•Junta	•Tätning	
5	**VOE 17204965**	1					•Plug	•Tampon	•Stopfen	•Tapón	•Plugg	
5A	**VOE 17205481**	1					•O-ring	•Joint torique	•O-Ring	•Anillo tórico	•O-ring	
6	**VOE 17205125**	1					•Retaining ring	•Bague retenue	•Haltering	•Anillo retén	•Hållarring	
7	**VOE 16213282**	1					•Sealing	•Étanchéité	•dichtung	•Junta	•Tätning	
8	**VOE 12750603**	1					•Water separator	•Séparateur d'eau	•Wasserabscheider	•Separador de agua	•Vattenavskiljare	
9	**VOE 16213313**	1					•Bowl	•Bol	•Schale	•Taza	•Skål	
10	**VOE 16213279**	1					•O-ring	•Joint torique	•O-Ring	•Anillo tórico	•O-ring	
11	**VOE 17205210**	1					•Drain cock	•Robinet de vidange	•Ablasshahn	•Grifo de vaciado	•Avtappningskran	
12	**VOE 16213417**	1					•Sensor kit	•Kit détecteur	•Gebersatz	•Kit sensor	•Givarsats	

1	
2	
3	
4	
5	

Filtro de combustible, sedimentador de combustible, con imprimación manual -30 micrones
Kraftstoff-Filter, mit Handpumpe, -30 Mikron.
Filtre à carburant, décanteur de carburant, avec pompe d'amorçage à main -30 microns
Fuel filter, fuel sedimenter, with hand primer -30 micron

Catalogue id **20676**	Group **233**
Illustr. No **1059162**	Section **800**
Issue **PUB 20024822-D**	Page **243**

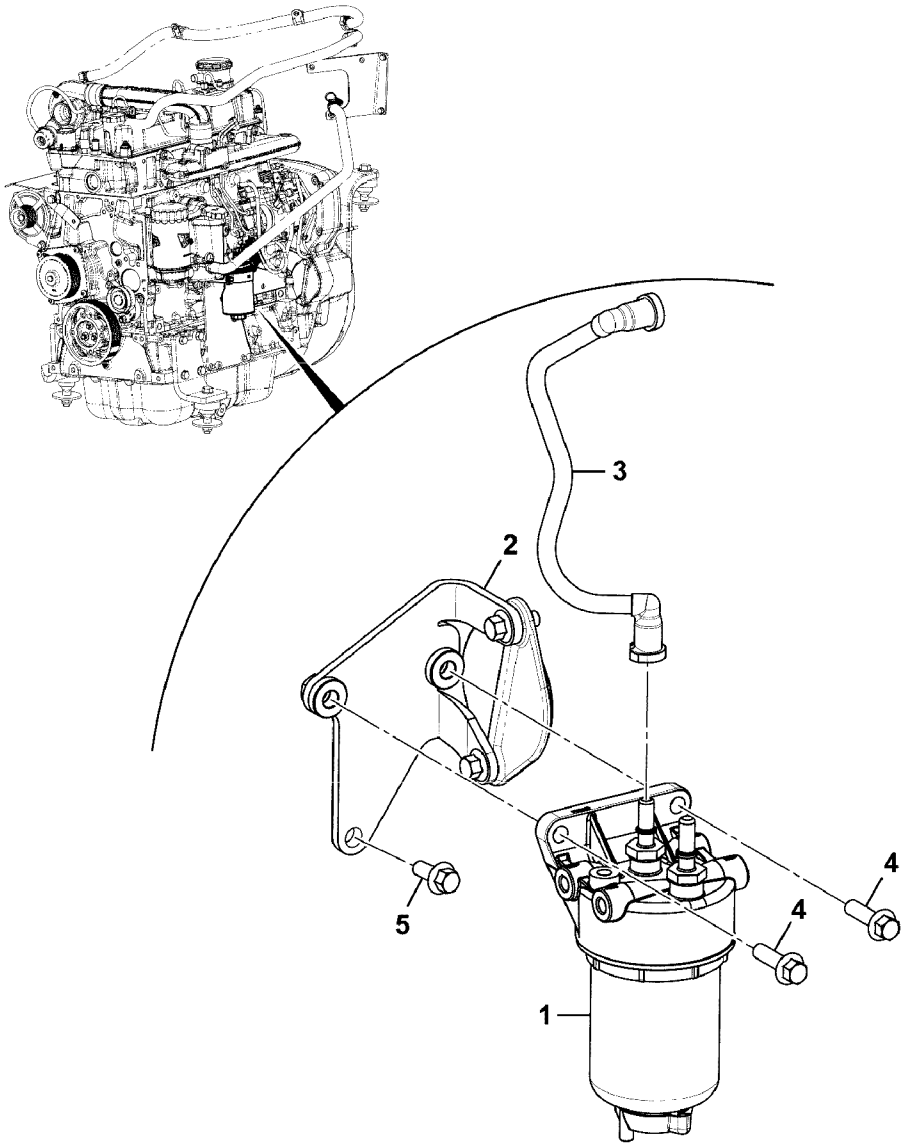

Volvo Construction Equipment

1069032

Fig.	Part No.	Quantity 1	2	3	PS	KIT	Description	Dénomination	Bezeichnung	Denominación	Benämning	Notes
												MC110C T4 MC115C T4 MC125C T4 MC135C T4 MC155C T4 MCT110C T4 MCT125C T4 MCT135C T4 MCT145C T4
1		1			NS		Fuel filter	Filtre a combustible	Kraftstofffilter	Filtro de combustible	Bränslefilter	See group 233, Page
2		1			NS		Bracket	Console	Konsole	Consola	Konsol	
3	**VOE 17310906**	1					Fuel pipe	Tuyauterie de carbura	Kraftstoffrohr	Tubo de combustible	Bränslerör	
4	**VOE 17310708**	2					Bolt	Boulon	Bolzen	Perno	Bult	
5	**VOE 17310696**	3					Bolt	Boulon	Bolzen	Perno	Bult	

1			Catalogue id **20676**	Group **233**
2				
3			Illustr. No **1069032**	Section **900**
4		**Fuel filter, assembly**		
5			Issue **PUB 20024822-D**	Page **245**

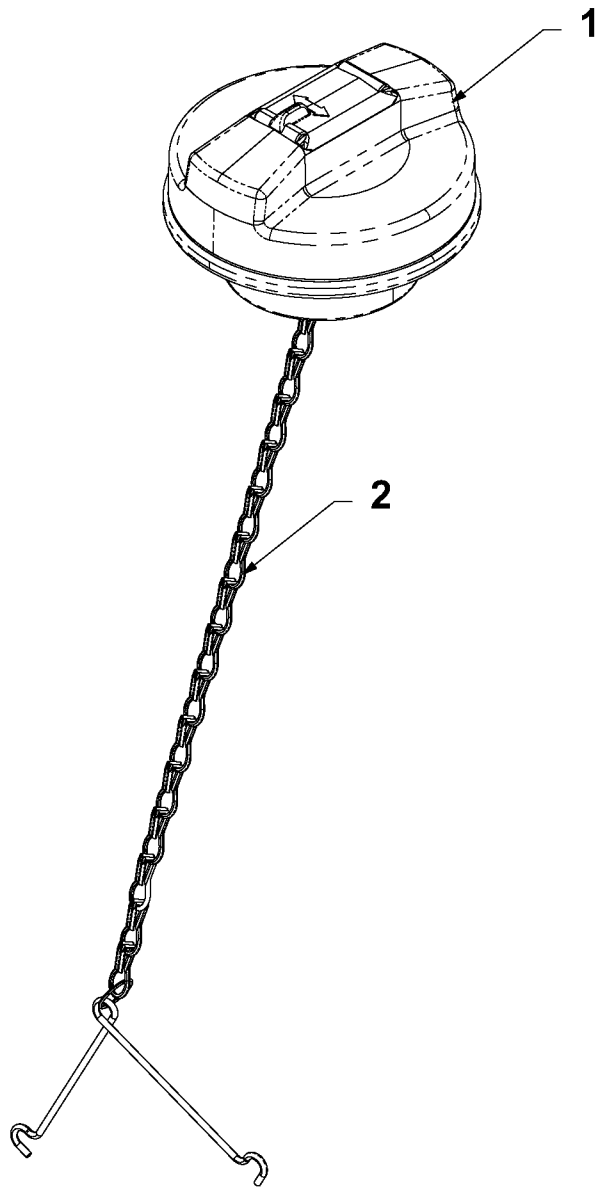

Volvo Construction Equipment
1058868

Fig.	Part No.	Quantity 1	2	3	P S	K I T	Description	Dénomination	Bezeichnung	Denominación	Benämning	Notes
												MC110C, MC110C T4 MC115C, MC115C T4 MC125C, MC125C T4 MC135C, MC135C T4 MC155C, MC155C T4 MCT110C, MCT110C T4 MCT125C, MCT125C T4 MCT135C, MCT135C T4 MCT145C, MCT145C T4
1	**VOE 17205360**	1					Filler cap	Bouchon remplissag	Tankverschluss	Tapa de llenado	Påfyllningslock	SS
1	**VOE 16213349**	1					Cap	Capot	Verschlusskappe	Capuchón	Hatt	
2	**VOE 17205305**	1					Chain	Chaîne	Kette	Cadena	Kätting	

1		**Tanklock** **Tapón de depósito** **Tankklappe** **Bouchon de réservoir** **Tank Cap**	Catalogue id **20676**	Group **234**
2			Illustr. No **1058868**	Section **100**
3				
4			Issue **PUB 20024822-D**	Page **247**
5				

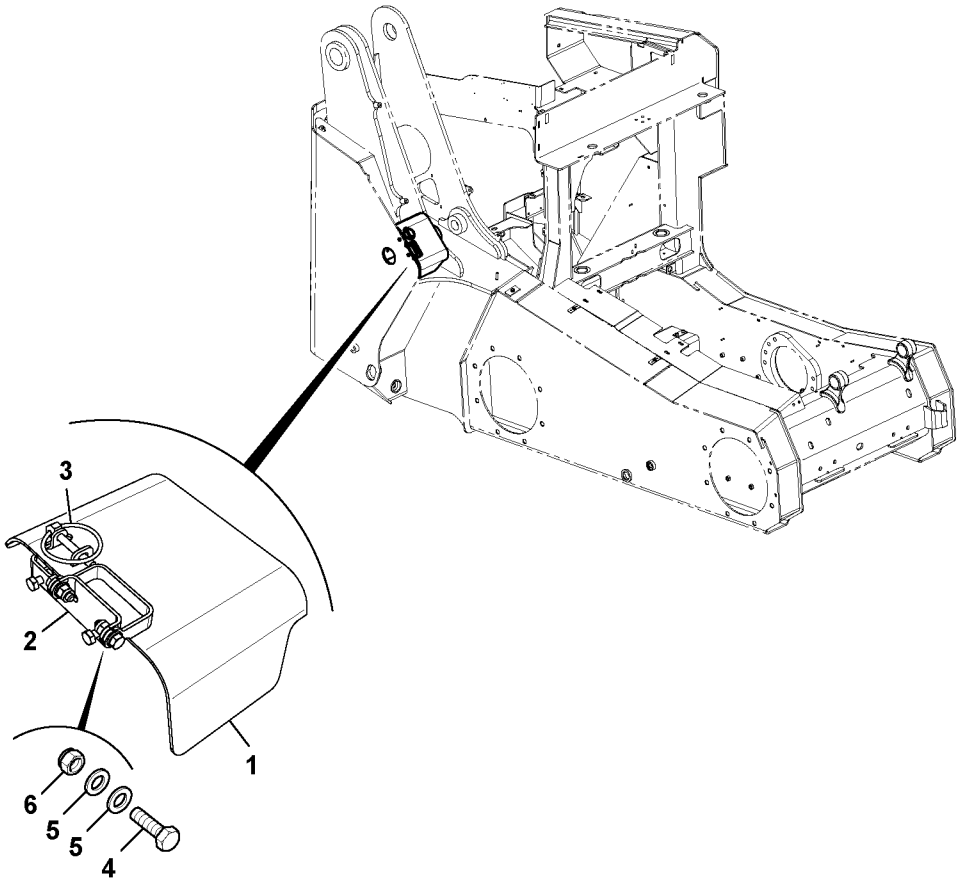

Volvo Construction Equipment

1069044

Fig.	Part No.	Quantity 1	2	3	PS	KIT	Description	Dénomination	Bezeichnung	Denominación	Benämning	Notes
												MC110C T4 MC115C T4 MC125C T4 MC135C T4 MC155C T4 MCT110C T4 MCT125C T4 MCT135C T4 MCT145C T4
1	**VOE 17310947**	1					Cover plate	Plaque de recouvrem	Abdeckung	Cubierta	Lucka	
2	**VOE 17310943**	1					Hinge	Charnière	Scharnier	Bisagra	Gångjärn	
3	**VOE 17210553**	1					Pin	Goupille	Stift	Pasador	Pinne	
4	**VOE 16212203**	4					Set screw	Vis butée	Anschlagschraube	Tornillo tope	Stoppskruv	
5	**VOE 973494**	6					Washer	Rondelle	Scheibe	Arandela	Bricka	
6	**VOE 16212115**	4					Lock nut	Contre-écrou	Sicherungsmutter	Contratuerca	Låsmutter	

1			Catalogue id **20676**	Group **234**
2				
3			Illustr. No **1069044**	Section **200**
4		**Fuel tank, protection, cover,assembly**		
5			Issue **PUB 20024822-D**	Page **249**

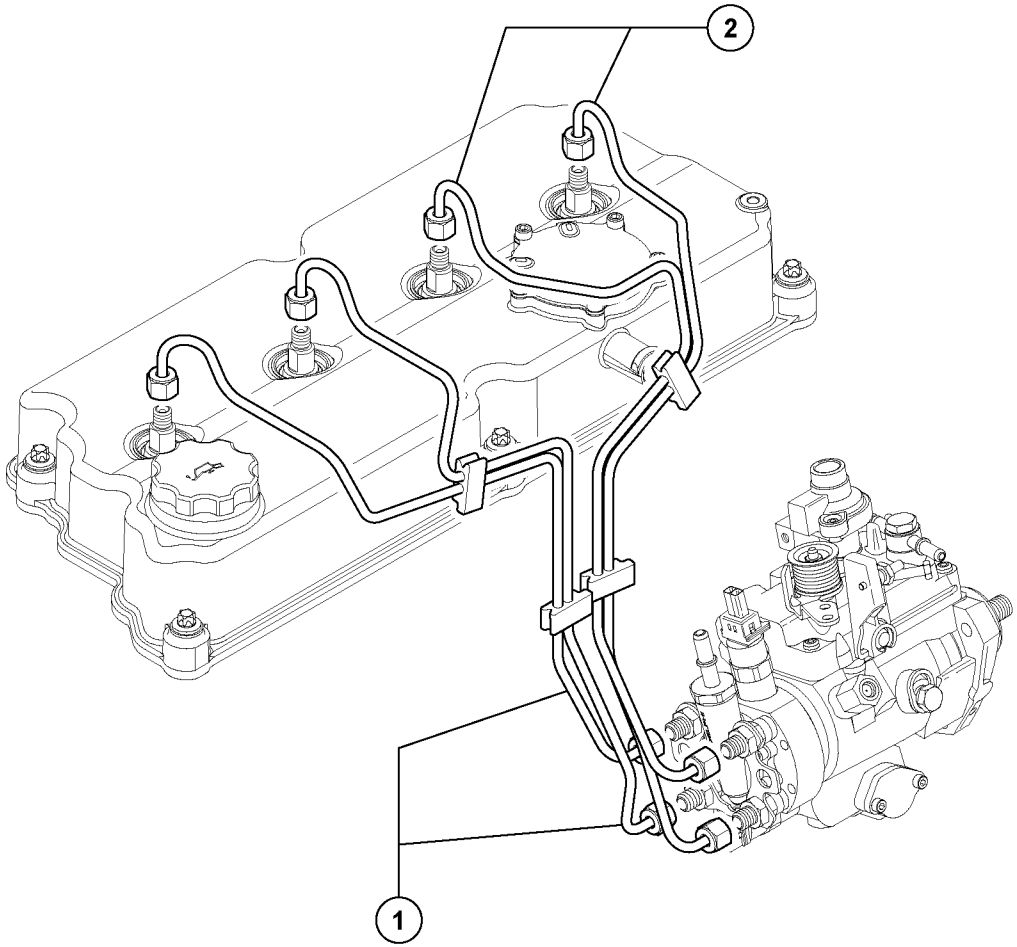

Volvo Construction Equipment
1059182

Fig.	Part No.	Quantity 1	2	3	P S	K I T	Description	Dénomination	Bezeichnung	Denominación	Benämning	Notes
												MC110C MC115C MC125C MC135C MC155C MCT110C MCT125C MCT135C MCT145C
1	**VOE 16213345**	1					Pipe	Tuyau	Rohrleitung	Tubo	Rör	See group 235, Page 259
2	**VOE 16213344**	1					Pipe	Tuyau	Rohrleitung	Tubo	Rör	See group 235, Page 257

10

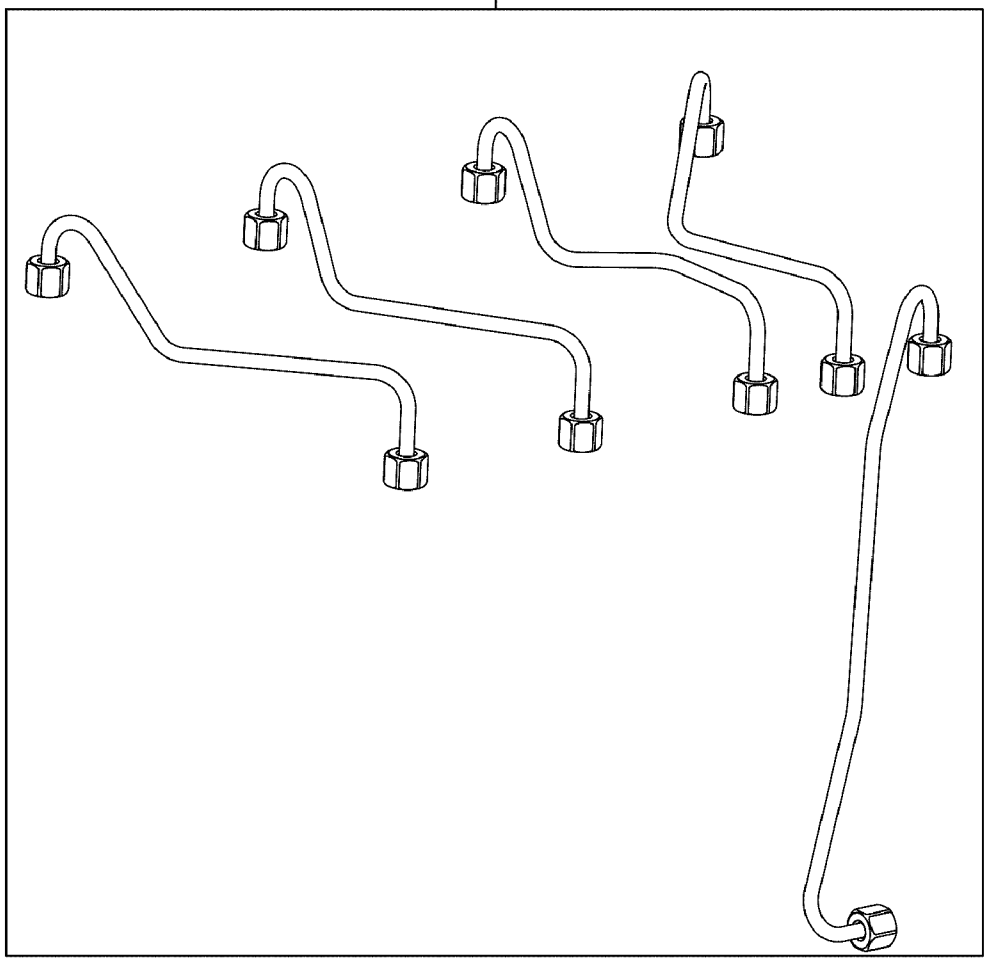

Fig.	Part No.	Quantity 1	2	3	P S	K I T	Description	Dénomination	Bezeichnung	Denominación	Benämning	Notes
												MC110C T4 MC115C T4 MC125C T4 MC135C T4 MC155C T4 MCT110C T4 MCT125C T4 MCT135C T4 MCT145C T4
10	**VOE 17287159**	1					Fuel pipe	Tuyauterie de carbura	Kraftstoffrohr	Tubo de combustible ..	Bränslerör.....	See group 235, Page 255

1			Catalogue id **20676**	Group **235**
2				
3			Illustr. No **1069162**	Section **200**
4		**Hp fuel pipes**		
5			Issue **PUB 20024822-D**	Page **253**

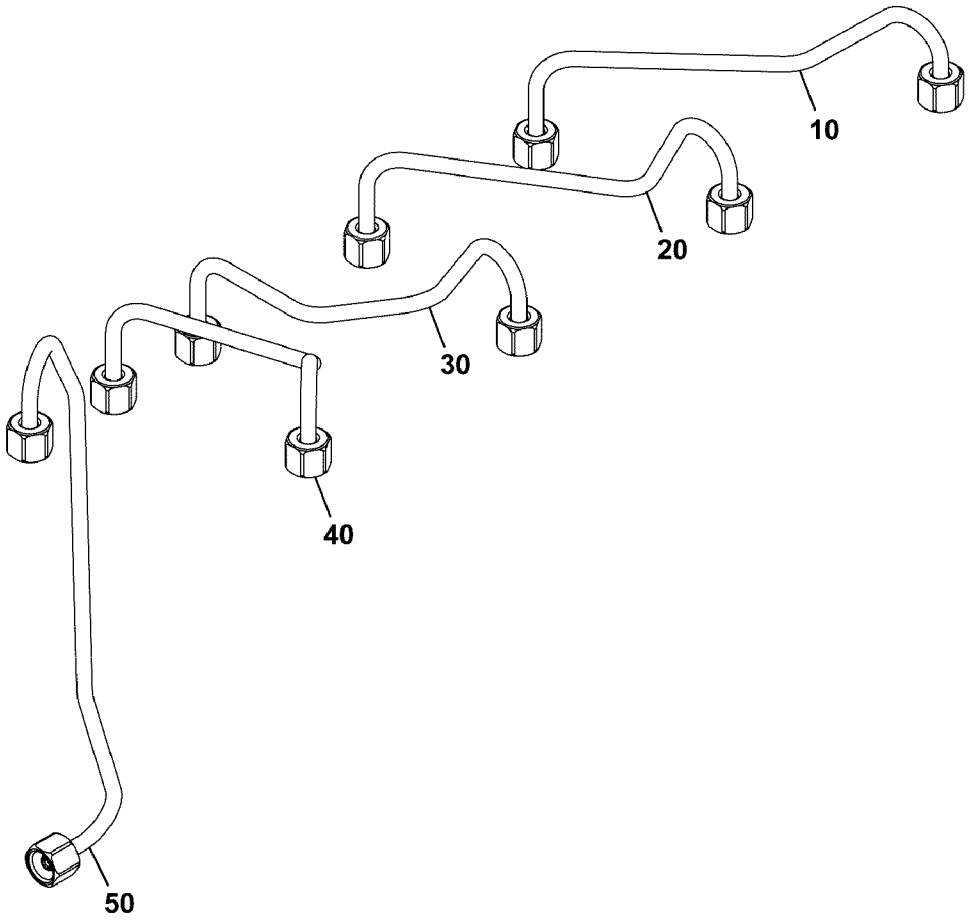
10
20
30
40
50

Fig.	Part No.	Quantity 1	2	3	P S	K I T	Description	Dénomination	Bezeichnung	Denominación	Benämning	Notes
												MC110C T4 MC115C T4 MC125C T4 MC135C T4 MC155C T4 MCT110C T4 MCT125C T4 MCT135C T4 MCT145C T4
10	**VOE 17287214**	1					Fuel pipe	Tuyauterie de carbura	Kraftstoffrohr	Tubo de combustible	Bränslerör	
20	**VOE 17287219**	1					Fuel pipe	Tuyauterie de carbura	Kraftstoffrohr	Tubo de combustible	Bränslerör	
30	**VOE 17287222**	1					Fuel pipe	Tuyauterie de carbura	Kraftstoffrohr	Tubo de combustible	Bränslerör	
40	**VOE 17287224**	1					Fuel pipe	Tuyauterie de carbura	Kraftstoffrohr	Tubo de combustible	Bränslerör	
50	**VOE 17287229**	1					Pipe	Tuyau	Rohrleitung	Tubo	Rör	

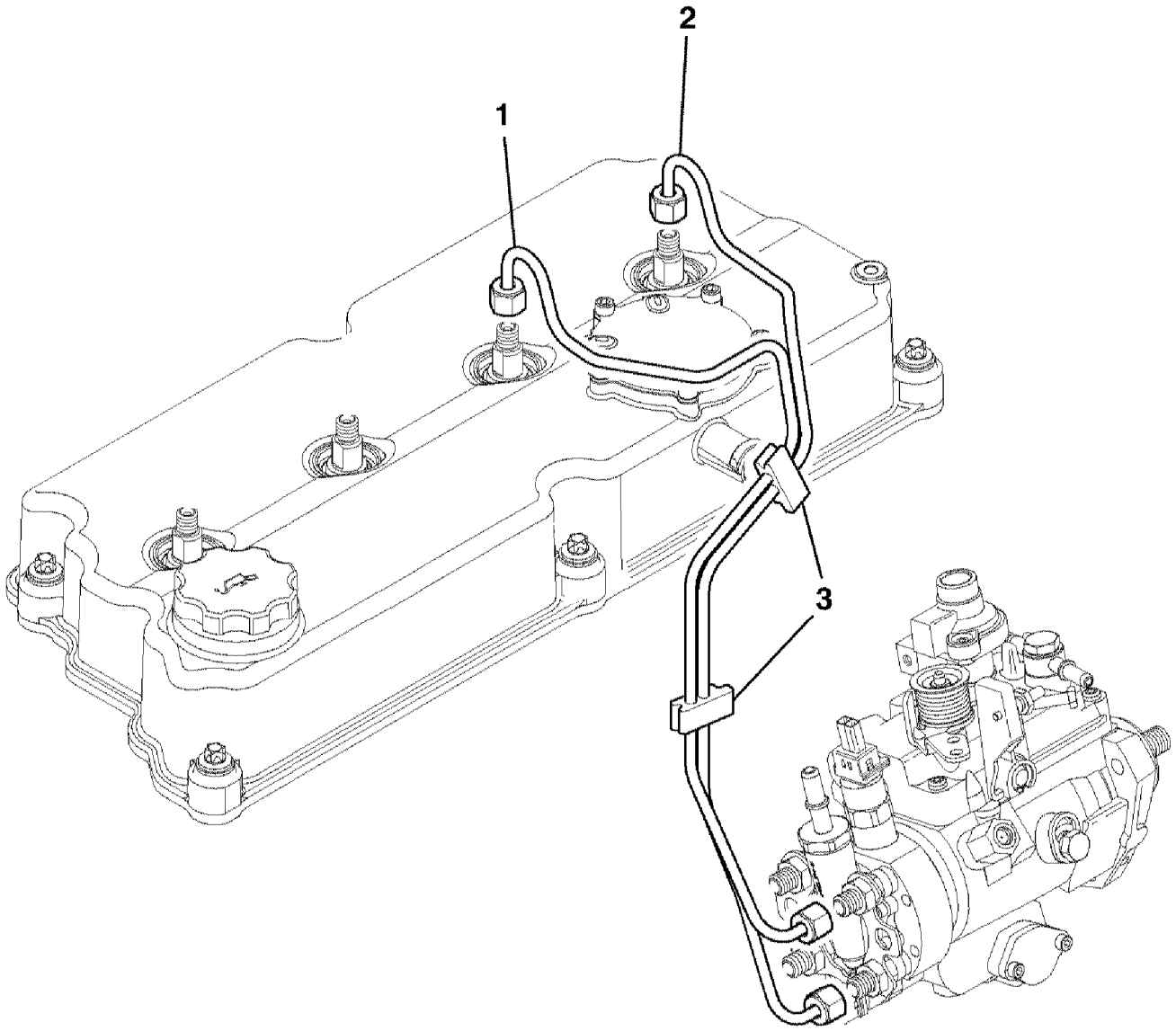

Volvo Construction Equipment
1059166

Fig.	Part No.	Quantity 1	2	3	PS	KIT	Description	Dénomination	Bezeichnung	Denominación	Benämning	Notes
												MC110C MC115C MC125C MC135C MC155C MCT110C MCT125C MCT135C MCT145C
1	**VOE 17205011**	1					Pipe	Tuyau	Rohrleitung	Tubo	Rör	
2	**VOE 17209933**	1					Pipe	Tuyau	Rohrleitung	Tubo	Rör	
3	**VOE 17204950**	2					Clamp	Collier serrage	Klemme	Abrazadera	Klamma	

1		**Bränsleinsprutningsrör** **Tubo de inyección de combustible** **Kraftstoffeinspritzrohr** **Tuyau d'injection de carburant** **Fuel injection pipe**	Catalogue id **20676**	Group **235**
2			Illustr. No **1059166**	Section **400**
3			Issue **PUB 20024822-D**	Page **257**
4				
5				

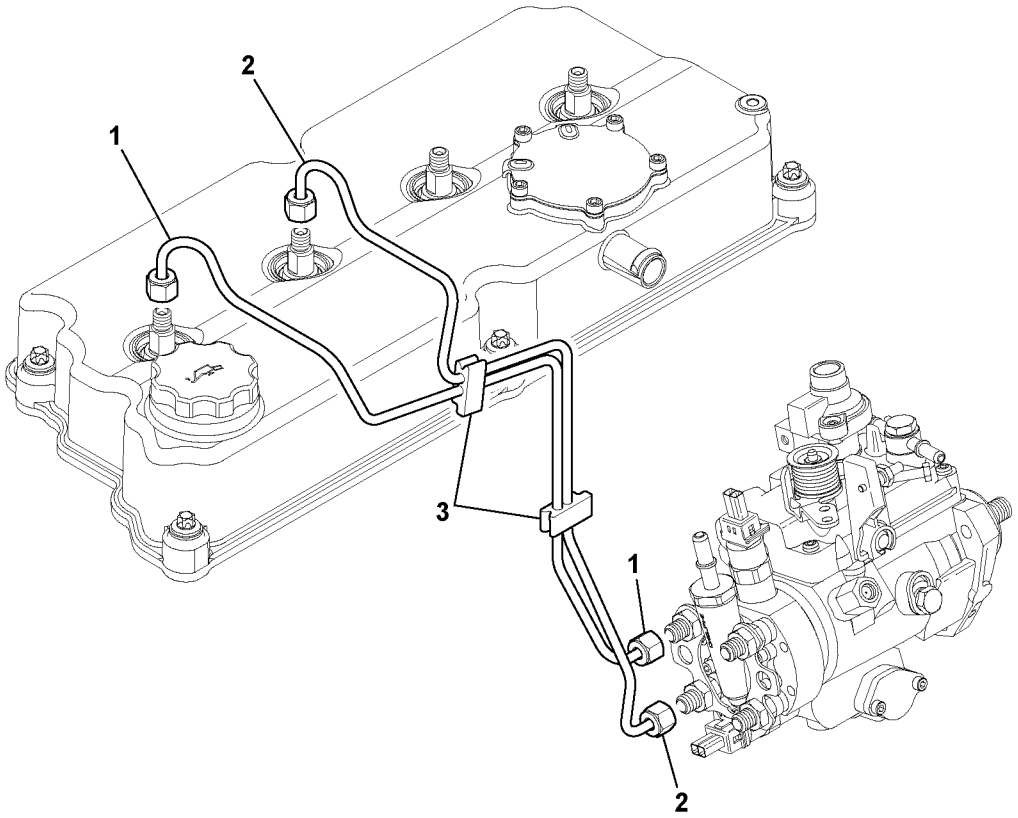

Volvo Construction Equipment
1059183

Fig.	Part No.	Quantity 1	2	3	P S	K I T	Description	Dénomination	Bezeichnung	Denominación	Benämning	Notes
												MC110C MC115C MC125C MC135C MC155C MCT110C MCT125C MCT135C MCT145C
1	**VOE 16213345**	1					Pipe	Tuyau	Rohrleitung	Tubo	Rör	
2	**VOE 16213345**	1					Pipe	Tuyau	Rohrleitung	Tubo	Rör	
3	**VOE 17204950**	1					Clamp	Collier serrage	Klemme	Abrazadera	Klamma	

1		**Bränsleinsprutningsrör** **Tubo de inyección de combustible** **Kraftstoffeinspritzrohr** **Tuyau d'injection de carburant** **Fuel injection pipe**	Catalogue id **20676**	Group **235**
2			Illustr. No **1059183**	Section **500**
3			Issue **PUB 20024822-D**	Page **259**
4				
5				

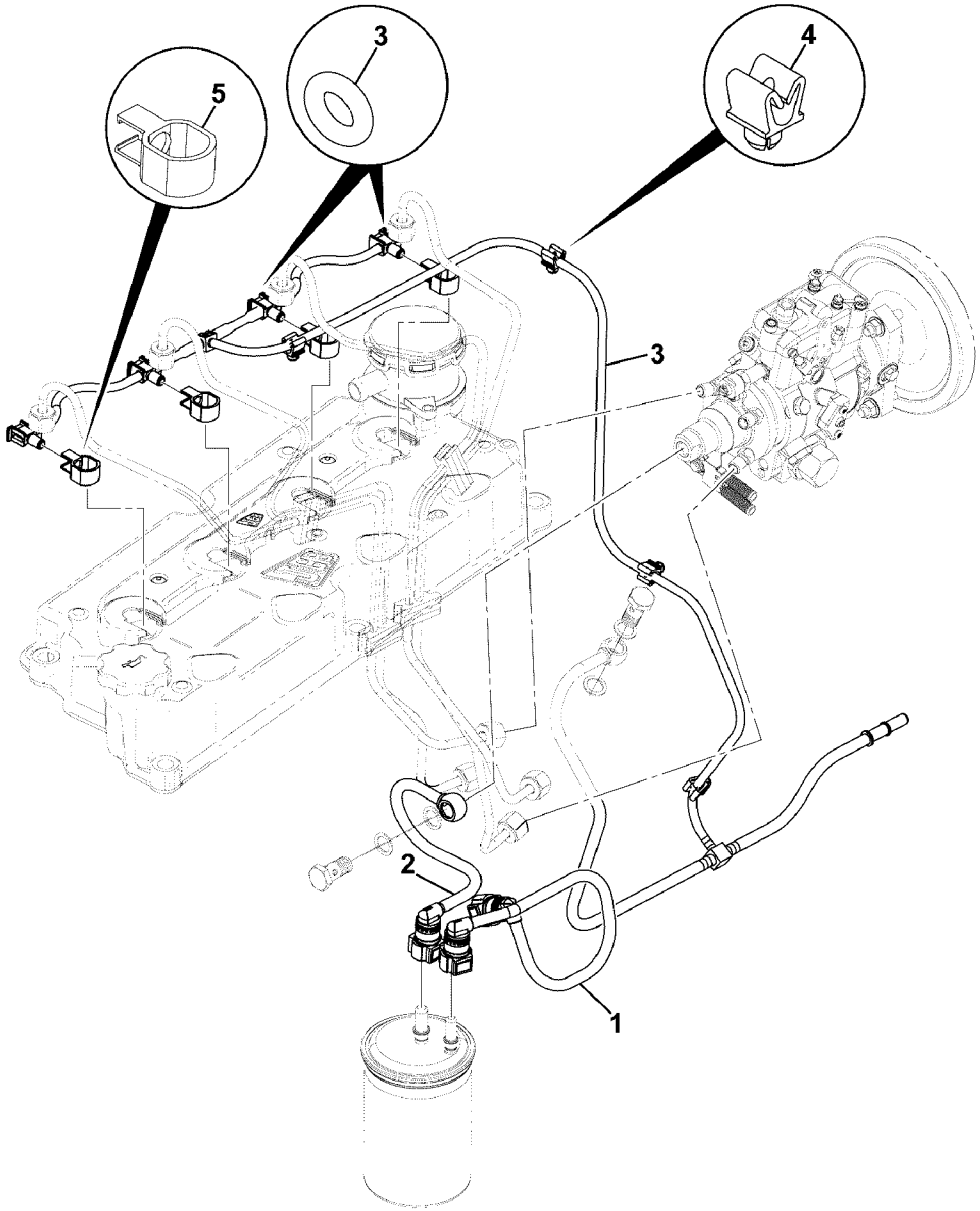

Volvo Construction Equipment

1068266

Fig.	Part No.	Quantity 1	2	3	PS	KIT	Description	Dénomination	Bezeichnung	Denominación	Benämning	Notes
												MC110C MC115C MC125C MC135C MC155C MCT110C MCT125C MCT135C MCT145C
1	**VOE 16213342**	1					Pipe	Tuyau	Rohrleitung	Tubo	Rör	
2	**VOE 16213343**	1					Pipe	Tuyau	Rohrleitung	Tubo	Rör	
3	**VOE 17204920**	1					Pipe	Tuyau	Rohrleitung	Tubo	Rör	
3	**VOE 17205484**	4					O-ring	Joint torique	O-Ring	Anillo tórico	O-ring	
4	**VOE 16213377**	4					Clip	Clip	Clip	Clip	Clips	
5	**VOE 17205162**	4					Snap ring	Circlip	Nutring	Circlip	Spårring	

1		**Bränsleledningar, lågtryck** **Líneas de combustible, baja presión** **Kraftstoffleitungen, Niederdruck** **Canalisations de carburant, basse pression** **Fuel lines, low pressure**	Catalogue id **20676**	Group **235**
2			Illustr. No **1068266**	Section **600**
3			Issue **PUB 20024822-D**	Page **261**
4				
5				

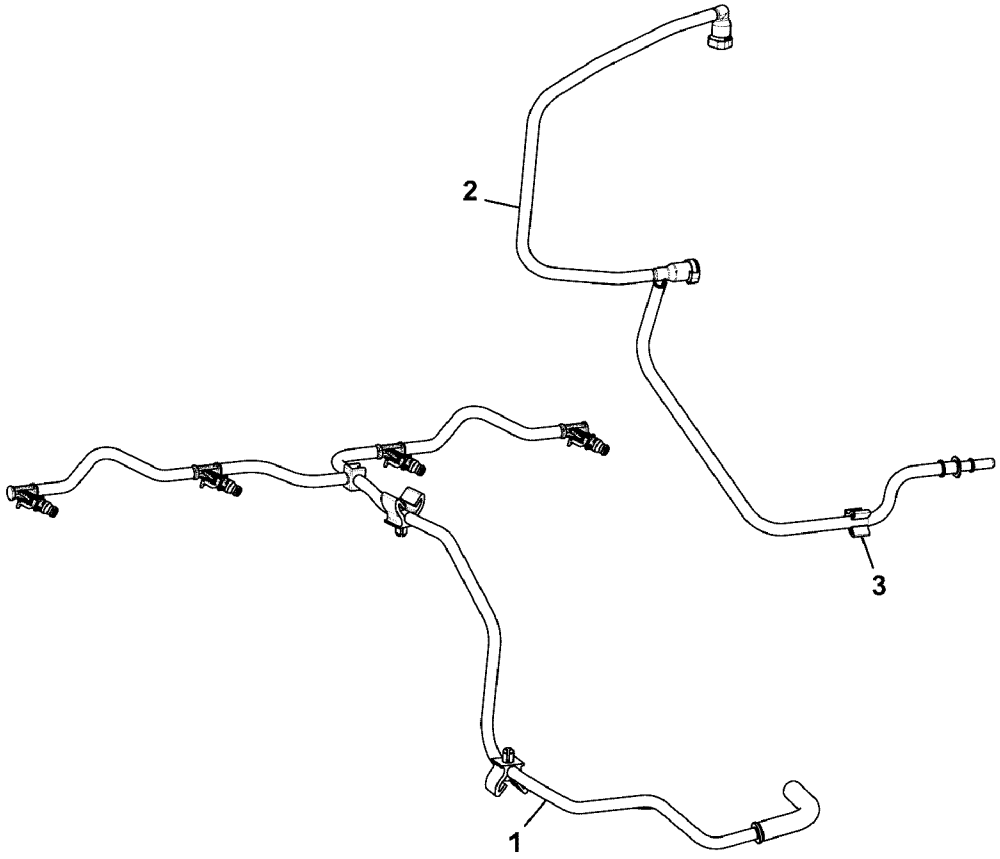
2
3
1

Fig.	Part No.	Quantity 1	2	3	PS	KIT	Description	Dénomination	Bezeichnung	Denominación	Benämning	Notes
												MC110C T4 MC115C T4 MC125C T4 MC135C T4 MC155C T4 MCT110C T4 MCT125C T4 MCT135C T4 MCT145C T4
1	**VOE 17310853**	1					Fuel pipe	Tuyauterie de carbura	Kraftstoffrohr	Tubo de combustible	Bränslerör	
2	**VOE 17287311**	1					Pipe	Tuyau	Rohrleitung	Tubo	Rör	
3	**VOE 17287200**	1					Clip	Clip	Clip	Clip	Clips	

1		**Tubería de combustible** **Kraftstoffleitungen** **Conduit d'alimentation en combustible** **Fuel pipes**	Catalogue id **20676**	Group **235**
2			Illustr. No **1069168**	Section **700**
3			Issue **PUB 20024822-D**	Page **263**
4				
5				

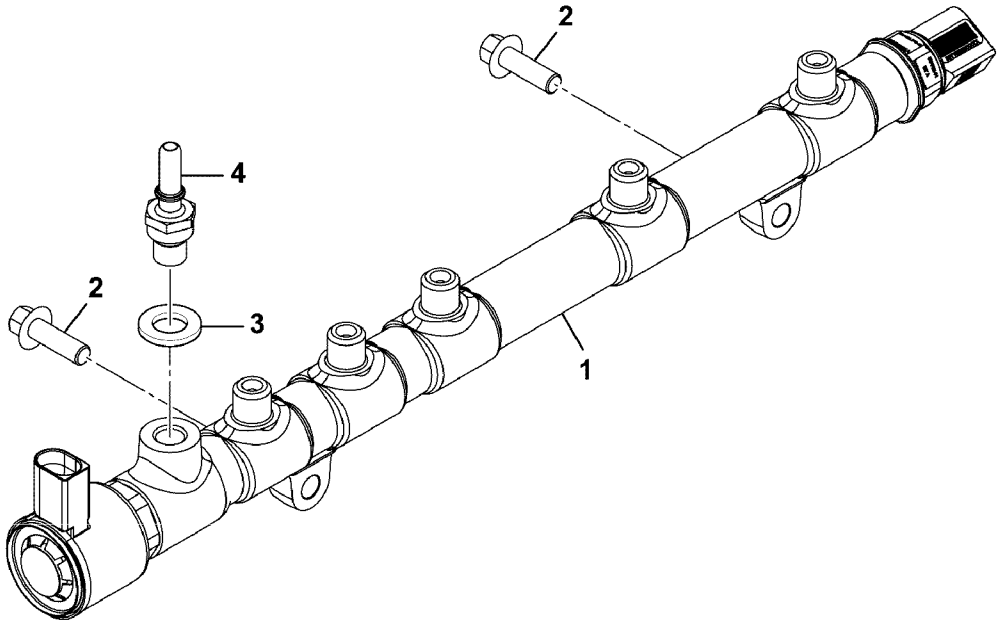
2
4
2
3
1

Fig.	Part No.	Quantity 1	2	3	PS	KIT	Description	Dénomination	Bezeichnung	Denominación	Benämning	Notes
												MC110C T4 MC115C T4 MC125C T4 MC135C T4 MC155C T4 MCT110C T4 MCT125C T4 MCT135C T4 MCT145C T4
1		1			NS		Fuel pipe	Tuyauterie de carbura	Kraftstoffrohr	Tubo de combustible	Bränslerör	
2	**VOE 17205128**	2					Bolt	Boulon	Bolzen	Perno	Bult	
3	**VOE 16213159**	1					Washer	Rondelle	Scheibe	Arandela	Bricka	
4	**VOE 17287212**	1					Connector	Pièce connexion	Verbindungsstück	Pieza de conexión	Förbindningsstycke	

1			Catalogue id **20676**	Group **235**
2				
3			Illustr. No **1069171**	Section **800**
4		**Fuel rail**		
5			Issue **PUB 20024822-D**	Page **265**

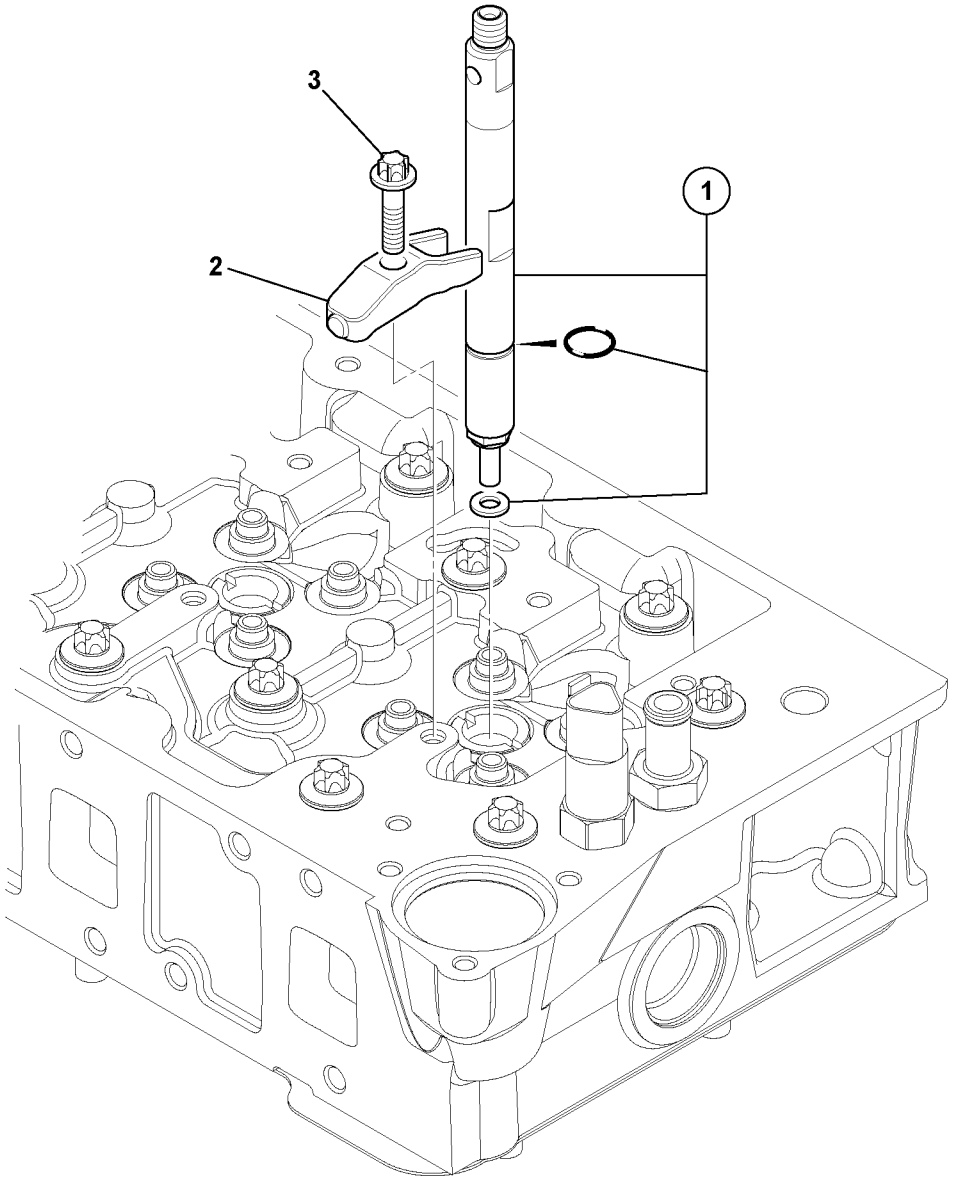

Volvo Construction Equipment
1059181

Fig.	Part No.	Quantity 1	2	3	PS	KIT	Description	Dénomination	Bezeichnung	Denominación	Benämning	Notes
												MC135C MC155C MCT135C MCT145C
1	**VOE 16213433**	1					Injector	Injecteur	Einspritzventil	Inyector	Insprutare	
2	**VOE 16213373**	1					Clamp	Collier serrage	Klemme	Abrazadera	Klamma	
3	**VOE 16213300**	1					Clamp	Collier serrage	Klemme	Abrazadera	Klamma	

1		**Bränsleinsprutare** **Inyector de combustible** **Kraftstoffeinspritzdüse** **Injecteur de carburant** **Fuel injector**	Catalogue id **20676**	Group **237**
2			Illustr. No **1059181**	Section **100**
3			Issue **PUB 20024822-D**	Page **267**
4				
5				

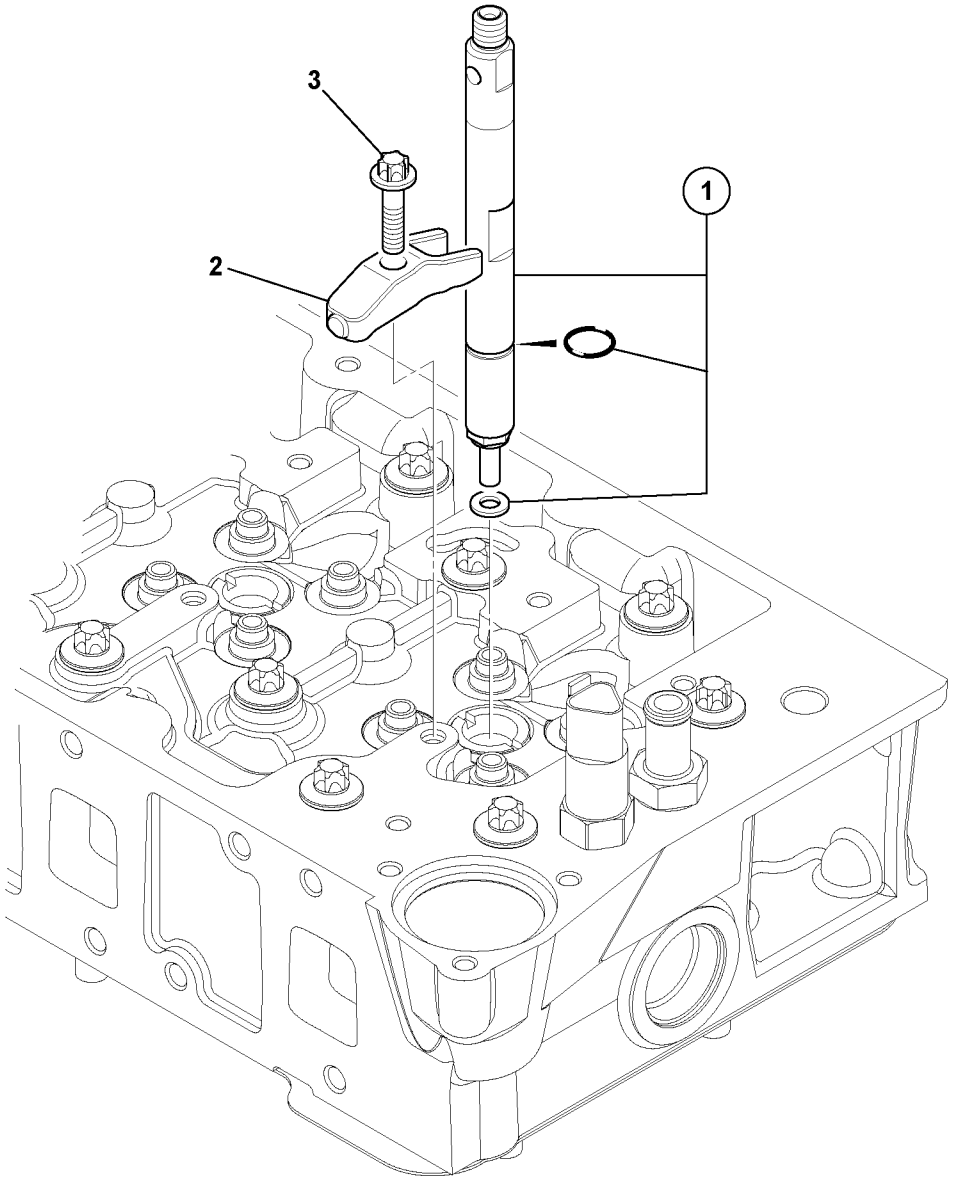

Volvo Construction Equipment
1059181

Fig.	Part No.	Quantity 1	2	3	PS	KIT	Description	Dénomination	Bezeichnung	Denominación	Benämning	Notes
												MC110C MC115C MC125C MCT110C MCT125C
1	**VOE 16213433**	1					Injector	Injecteur	Einspritzventil	Inyector	Insprutare	
2	**VOE 16213373**	1					Clamp	Collier serrage	Klemme	Abrazadera	Klamma	
3	**VOE 17284458**	1					End bolt	Boulon d'accoupl che	Endbolzen	Perno	Ändbult	

1		**Bränsleinsprutare** **Inyector de combustible** **Kraftstoffeinspritzdüse** **Injecteur de carburant** **Fuel injector**	Catalogue id **20676**	Group **237**
2			Illustr. No **1059181**	Section **200**
3			Issue **PUB 20024822-D**	Page **269**
4				
5				

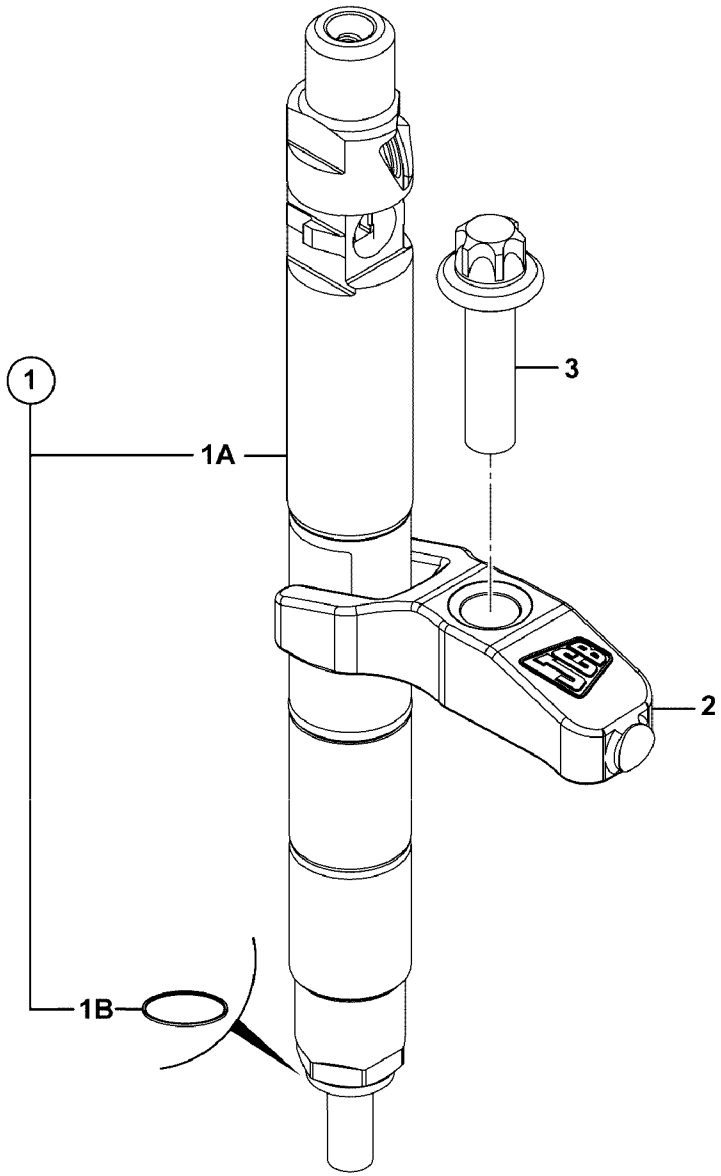
1
1A
1B
2
3

Fig.	Part No.	Quantity 1	2	3	PS	KIT	Description	Dénomination	Bezeichnung	Denominación	Benämning	Notes
												MC110C T4 MC115C T4 MC125C T4 MC135C T4 MC155C T4 MCT110C T4 MCT125C T4 MCT135C T4 MCT145C T4
1	**VOE 17286863**	1					Injector	Injecteur	Einspritzventil	Inyector	Insprutare	See group 237, Page 273
1A	**VOE 17287054**	1					•Ring	•Bague	•Ring	•Anillo	•Ring	
1B	**VOE 17287333**	1					•Washer	•Rondelle	•Scheibe	•Arandela	•Bricka	
2	**VOE 17287249**	1					Clamp	Collier serrage	Klemme	Abrazadera	Klamma	
3	**VOE 17284458**	1					End bolt	Boulon d'accoupl che	Endbolzen	Perno	Ändbult	

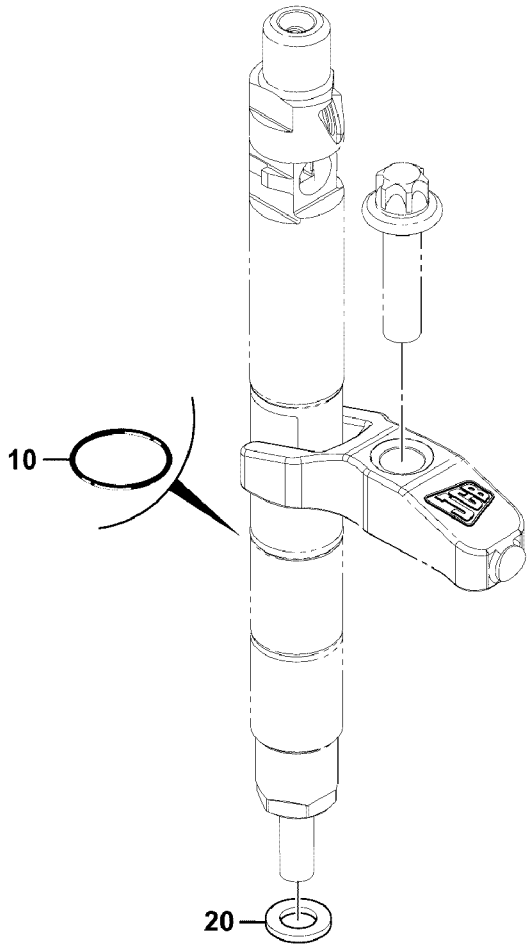
10
20

Fig.	Part No.	Quantity 1	2	3	P S	K I T	Description	Dénomination	Bezeichnung	Denominación	Benämning	Notes
												MC110C T4 MC115C T4 MC125C T4 MC135C T4 MC155C T4 MCT110C T4 MCT125C T4 MCT135C T4 MCT145C T4
10	**VOE 17287054**	1					Ring	Bague	Ring	Anillo	Ring	
20	**VOE 17287333**	1					Washer	Rondelle	Scheibe	Arandela	Bricka	

1		**Insprutare** **Inyector** **Einspritzdüse** **Injecteur complet** **Injector**	Catalogue id **20676**	Group **237**
2			Illustr. No **1069161**	Section **400**
3			Issue **PUB 20024822-D**	Page **273**
4				
5				

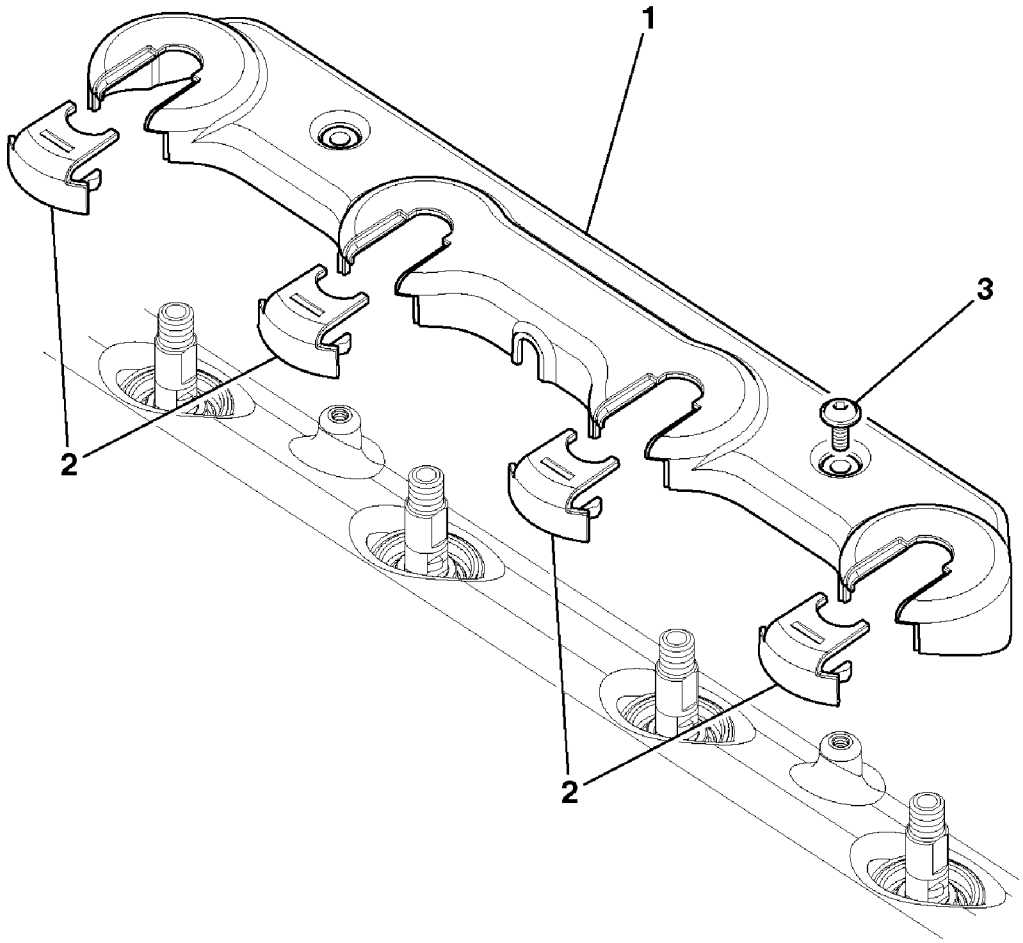

Volvo Construction Equipment
1059164

Fig.	Part No.	Quantity 1	2	3	PS	KIT	Description	Dénomination	Bezeichnung	Denominación	Benämning	Notes
												MC110C MC115C MC125C MC135C MC155C MCT110C MCT125C MCT135C MCT145C
1	**VOE 17205152**	1					Cover plate	Tôle recouvrement	Haubenblech	Placa tapa	Luckplåt	
2		4			NS		Insert	Amenagement Int	I-einrichtung	Revestimiento	Inrede	
3	**VOE 16212395**	2					Screw	Vis	Schraube	Tornillo	Skruv	

1		**Insprutare lock** **Cubierta de inyector** **Einspritzdüse, Abdeckung** **Couvercle d'injecteur** **Injector cover**	Catalogue id **20676**	Group **237**
2			Illustr. No **1059164**	Section **500**
3			Issue **PUB 20024822-D**	Page **275**
4				
5				

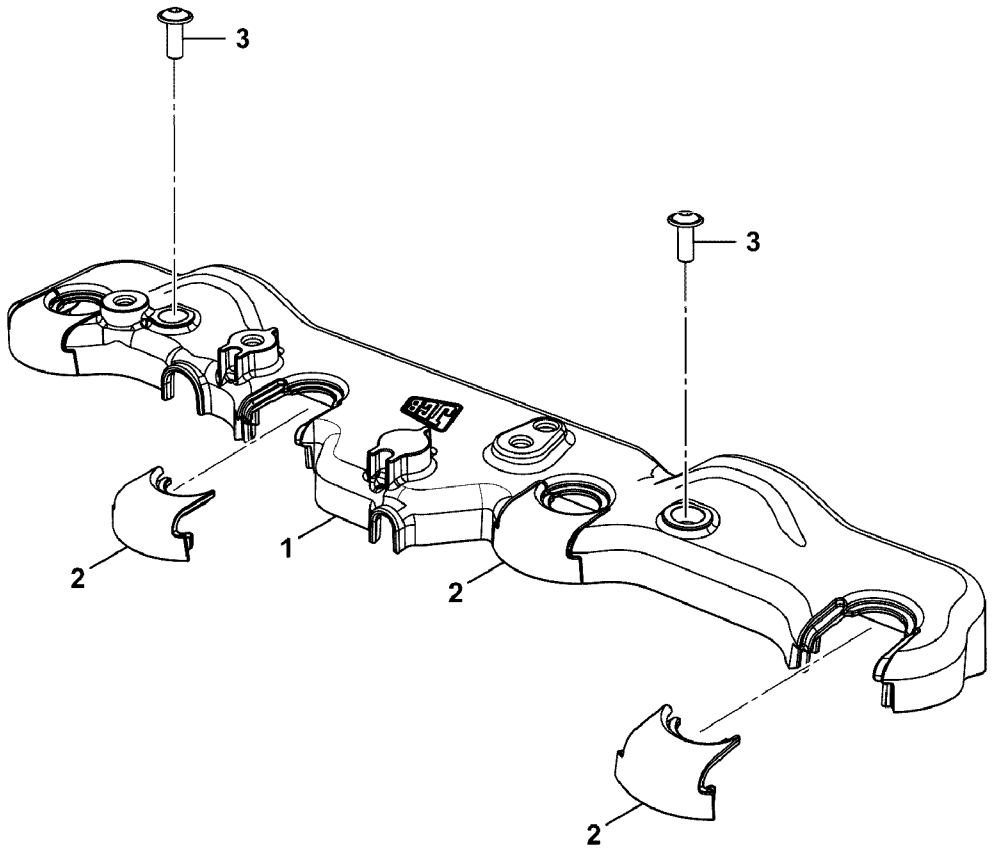
3
3
1
2
2
2

Fig.	Part No.	Quantity 1	2	3	PS	KIT	Description	Dénomination	Bezeichnung	Denominación	Benämning	Notes
												MC110C T4 MC115C T4 MC125C T4 MC135C T4 MC155C T4 MCT110C T4 MCT125C T4 MCT135C T4 MCT145C T4
1		1			NS		Cover	Capot	Haube	Capó	Huv	
2							Not yet available	Pas encore disponibl..	Noch nicht lieferbar	No disponible todavía	Ej tillgänglig	
3	**VOE 16212395**	2					Screw	Vis	Schraube	Tornillo	Skruv	

1			Catalogue id **20676**	Group **237**
2				
3			Illustr. No **1069173**	Section **600**
4		**Injector cover, assembly**		
5			Issue **PUB 20024822-D**	Page **277**

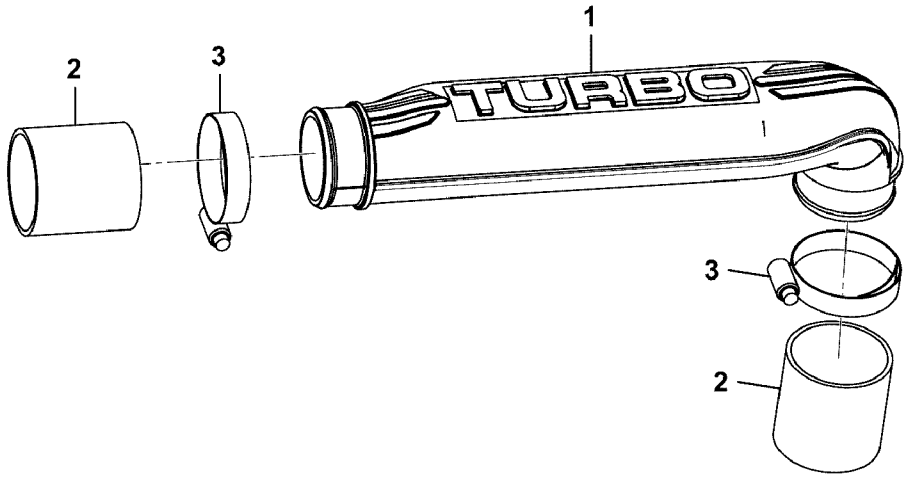
1
2
3
TURBO
3
2

Fig.	Part No.	Quantity 1	2	3	P S	K I T	Description	Dénomination	Bezeichnung	Denominación	Benämning	Notes
												MC110C MC115C MC125C MC135C MC155C MCT110C MCT125C MCT135C MCT145C
1	**VOE 16213193**	1					Tube	Tube	Rohr	Tubo	Rör	
2	**VOE 17205475**	2					Hose	Flexible	Schlauch	Manguera	Slang	
3	**VOE 17205467**	2					Hose clamp	Collier durite	Schlauchschelle	Abrazadera de mang	Slangklamma	

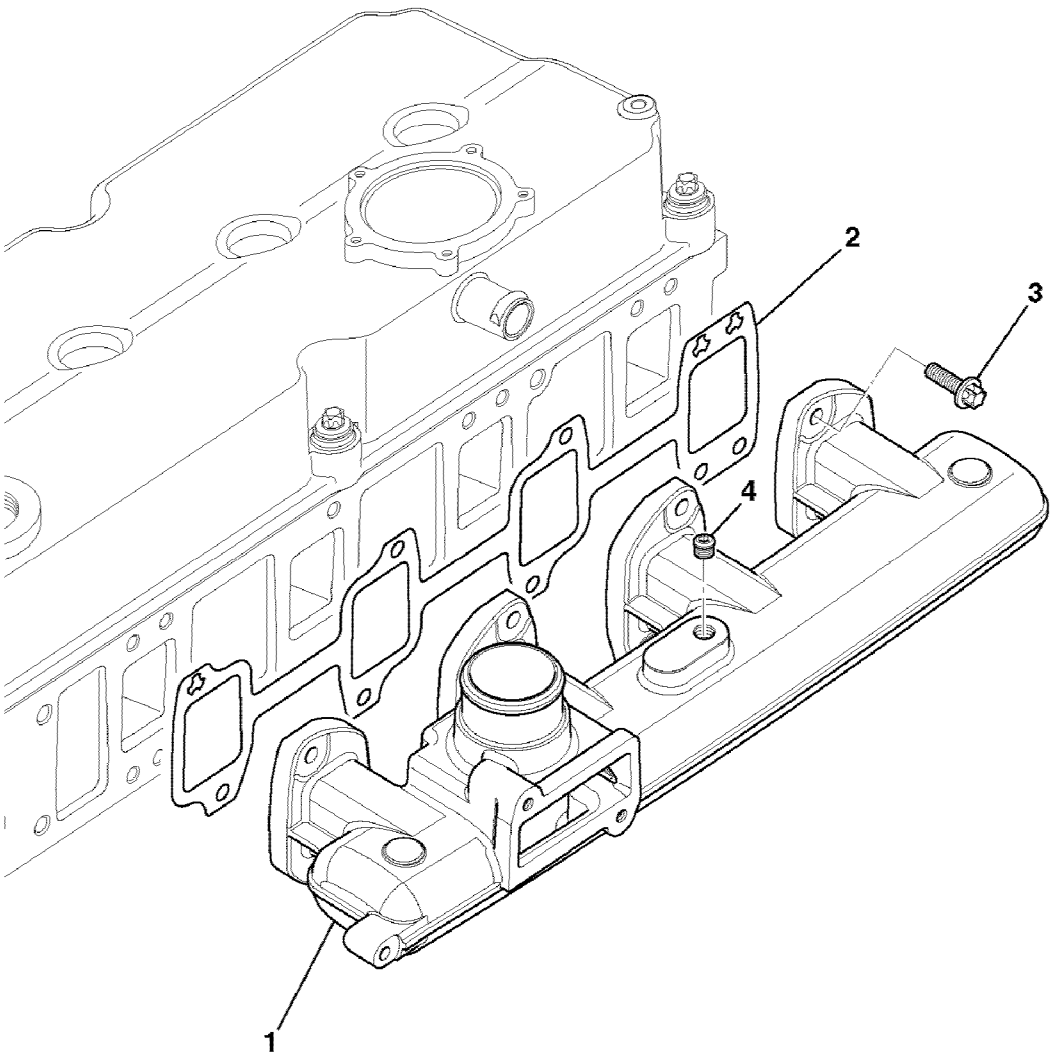
1
2
3
4

Fig.	Part No.	Quantity 1	2	3	PS	KIT	Description	Dénomination	Bezeichnung	Denominación	Benämning	Notes
												MC110C MC115C MC125C MC135C MC155C MCT110C MCT125C MCT135C MCT145C
1	**VOE 16213402**	1					Manifold	Tubulure	Verzweigung	Bifurcación	Förgrening	
2	**VOE 16213469**	1					Gasket	Joint	Dichtung	Junta	Packning	
3	**VOE 17205128**	8					Bolt	Boulon	Bolzen	Perno	Bult	
4	**VOE 16213459**	1					Control	Commande	Regler	Reglaje	Reglage	

1		**Inloppsrör** **Tubo de admisión** **Einlassrohr** **Tubulure d'admission** **Inlet manifold**	Catalogue id **20676**	Group **251**
2			Illustr. No **1059175**	Section **200**
3			Issue **PUB 20024822-D**	Page **281**
4				
5				

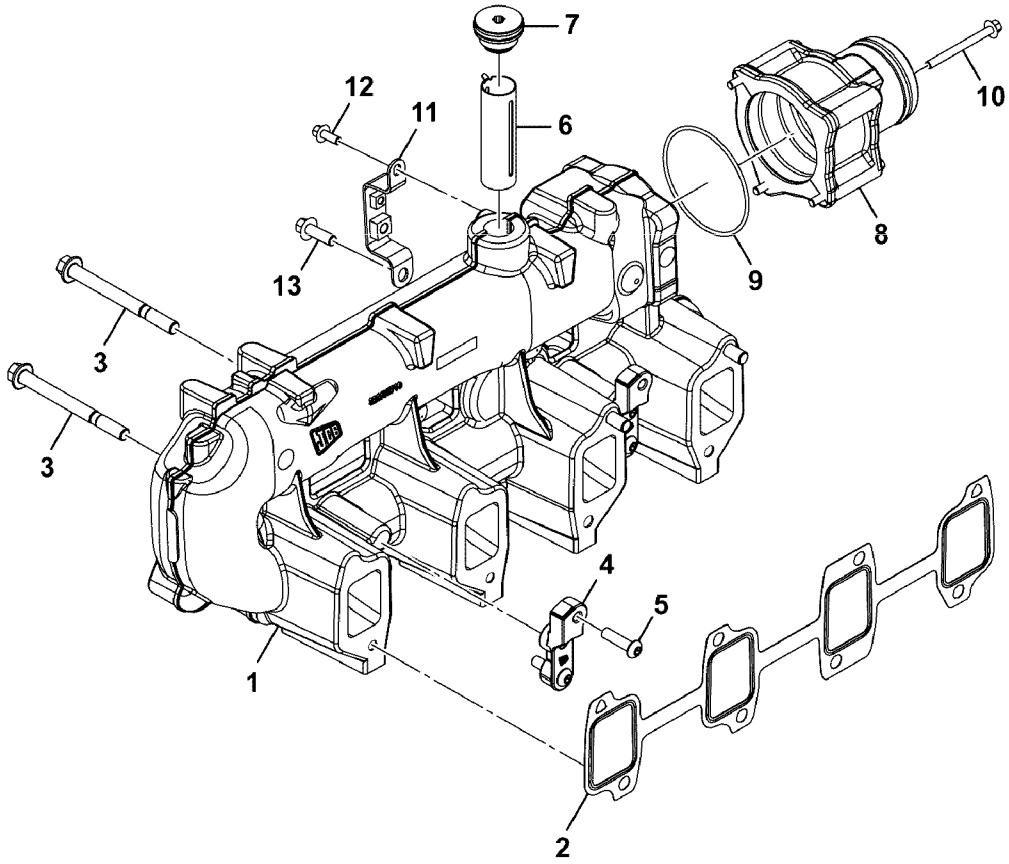
7
12
11
6
10
13
8
9
3
3
4
5
1
2

Fig.	Part No.	Quantity 1	2	3	PS	KIT	Description	Dénomination	Bezeichnung	Denominación	Benämning	Notes
												MC110C T4 MC115C T4 MC125C T4 MC135C T4 MC155C T4 MCT110C T4 MCT125C T4 MCT135C T4 MCT145C T4
1	**VOE 17287254**	1					Manifold	Tubulure	Verzweigung	Bifurcación	Förgrening	
2	**VOE 17287199**	1					Gasket	Joint	Dichtung	Junta	Packning	
3	**VOE 17292952**	8					Bolt	Boulon	Bolzen	Perno	Bult	
4	**VOE 17293120**	2					Mounting rail	Rail de fixation	Befestigungslatte	Regla de montaje	Fästlinjal	
5	**VOE 17292809**	4					Screw	Vis	Schraube	Tornillo	Skruv	
6	**VOE 17293090**	1					Mixer tube	Tube mélangeur	Mischrohr	Tubo de mezclar	Blandningsrör	
7	**VOE 17287230**	1					Plug kit	Kit tampon	Stopfensatz	Kit tapones	Pluggsats	See group 251, Page 285
8		1			NS		Adapter	Adaptateur	Adapter	Adaptador	Adapter	
9	**VOE 17287316**	1					O-ring	Joint torique	O-Ring	Anillo tórico	O-ring	
10	**VOE 17292715**	4					Screw	Vis	Schraube	Tornillo	Skruv	
11		1			NS		Bracket	Console	Konsole	Consola	Konsol	
12	**VOE 17210242**	1					Bolt	Boulon	Bolzen	Perno	Bult	
13	**VOE 17205128**	1					Bolt	Boulon	Bolzen	Perno	Bult	

1			Catalogue id **20676**	Group **251**
2				
3			Illustr. No **1069131**	Section **300**
4		**Intake manifold**		
5			Issue **PUB 20024822-D**	Page **283**

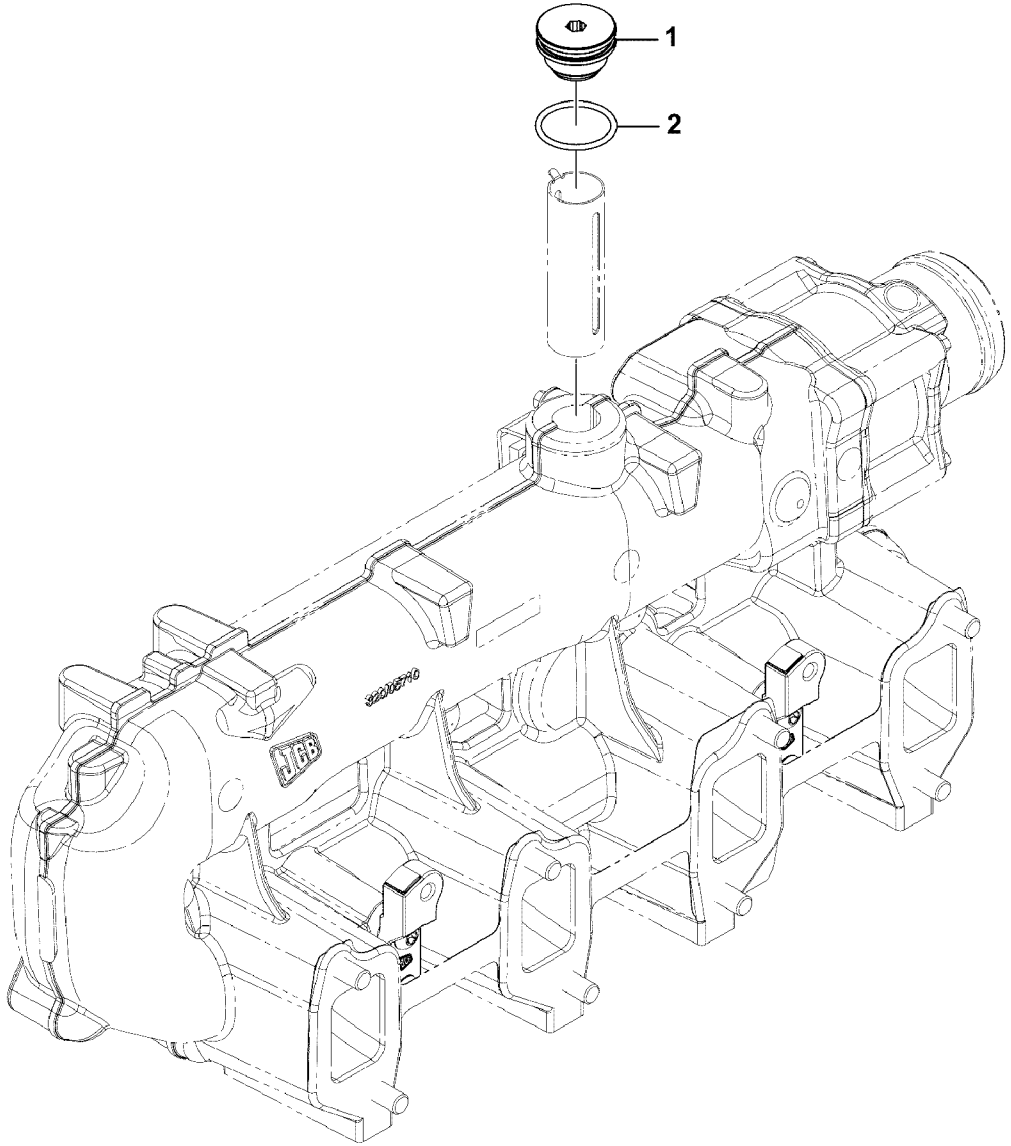

Volvo Construction Equipment
1069132

Fig.	Part No.	Quantity 1	2	3	PS	KIT	Description	Dénomination	Bezeichnung	Denominación	Benämning	Notes
												MC110C T4 MC115C T4 MC125C T4 MC135C T4 MC155C T4 MCT110C T4 MCT125C T4 MCT135C T4 MCT145C T4
1		1					Plug Kit	Kit Tampon	Stopfensatz	Kit Tapones	Pluggsats	
2	**VOE 17287161**	1					O-ring	Joint torique	O-Ring	Anillo tórico	O-ring	

1			Catalogue id **20676**	Group **251**
2				
3			Illustr. No **1069132**	Section **400**
4		**Intake manifold, plug Egr**		
5			Issue **PUB 20024822-D**	Page **285**

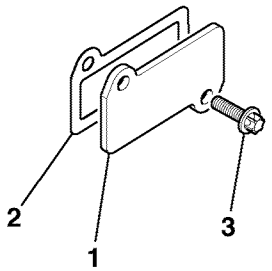
2
1
3

Fig.	Part No.	Quantity 1	2	3	PS	KIT	Description	Dénomination	Bezeichnung	Denominación	Benämning	Notes
												MC110C MC115C MC125C MC135C MC155C MCT110C MCT125C MCT135C MCT145C
1	**VOE 17205097**	1					Plate	Tôle	Blech	Chapa	Plåt	
2	**VOE 16213468**	1					Gasket	Joint	Dichtung	Junta	Packning	
3	**VOE 17205128**	2					Bolt	Boulon	Bolzen	Perno	Bult	

1		**Calefacción de admisión, placas de estampado** **Einlassheizung, Blindabdeckungen** **Chauffage d'admission, plaques d'obturation** **Intake heater, blanking plates**	Catalogue id **20676**	Group **251**
2			Illustr. No **1059173**	Section **500**
3			Issue **PUB 20024822-D**	Page **287**
4				
5				

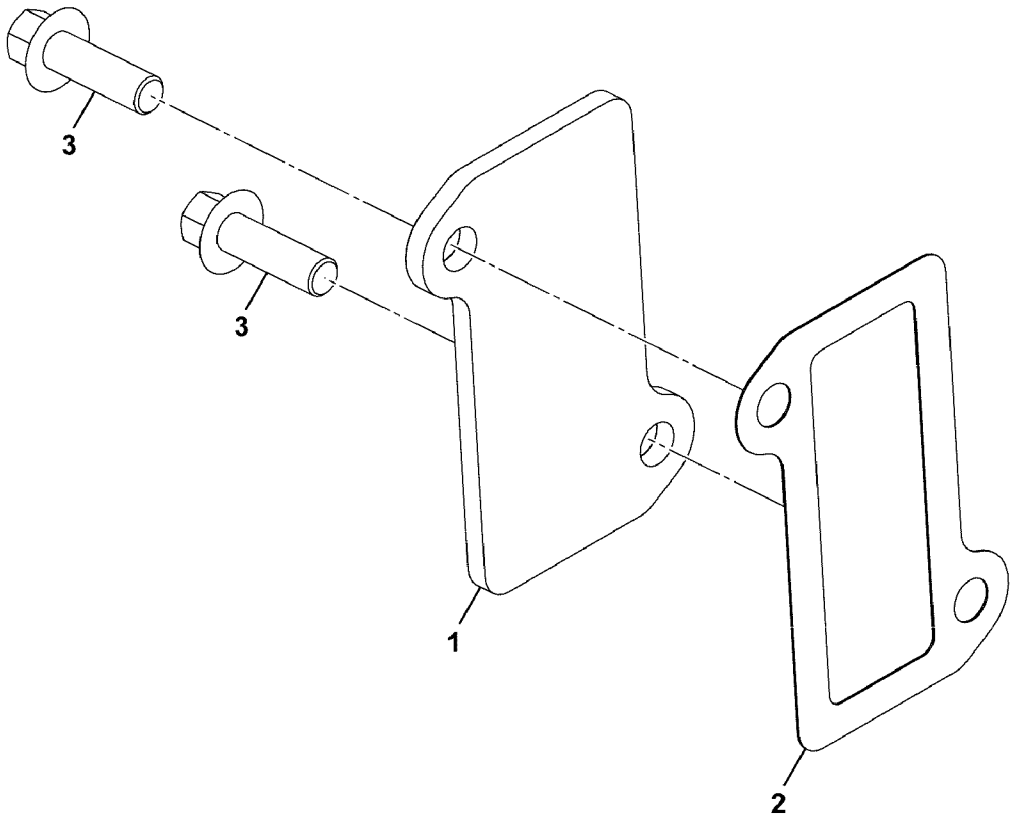
3
3
1
2

Fig.	Part No.	Quantity 1	2	3	PS	KIT	Description	Dénomination	Bezeichnung	Denominación	Benämning	Notes
												MC110C T4 MC115C T4 MC125C T4 MC135C T4 MC155C T4 MCT110C T4 MCT125C T4 MCT135C T4 MCT145C T4
1	**VOE 17205097**	1					Plate	Tôle	Blech	Chapa	Plåt	
2	**VOE 16213468**	1					Gasket	Joint	Dichtung	Junta	Packning	
3	**VOE 17205128**	2					Bolt	Boulon	Bolzen	Perno	Bult	

1			Catalogue id **20676**	Group **251**
2				
3			Illustr. No **1069133**	Section **600**
4		**Intake heater, blanking plates, assembly**		
5			Issue **PUB 20024822-D**	Page **289**

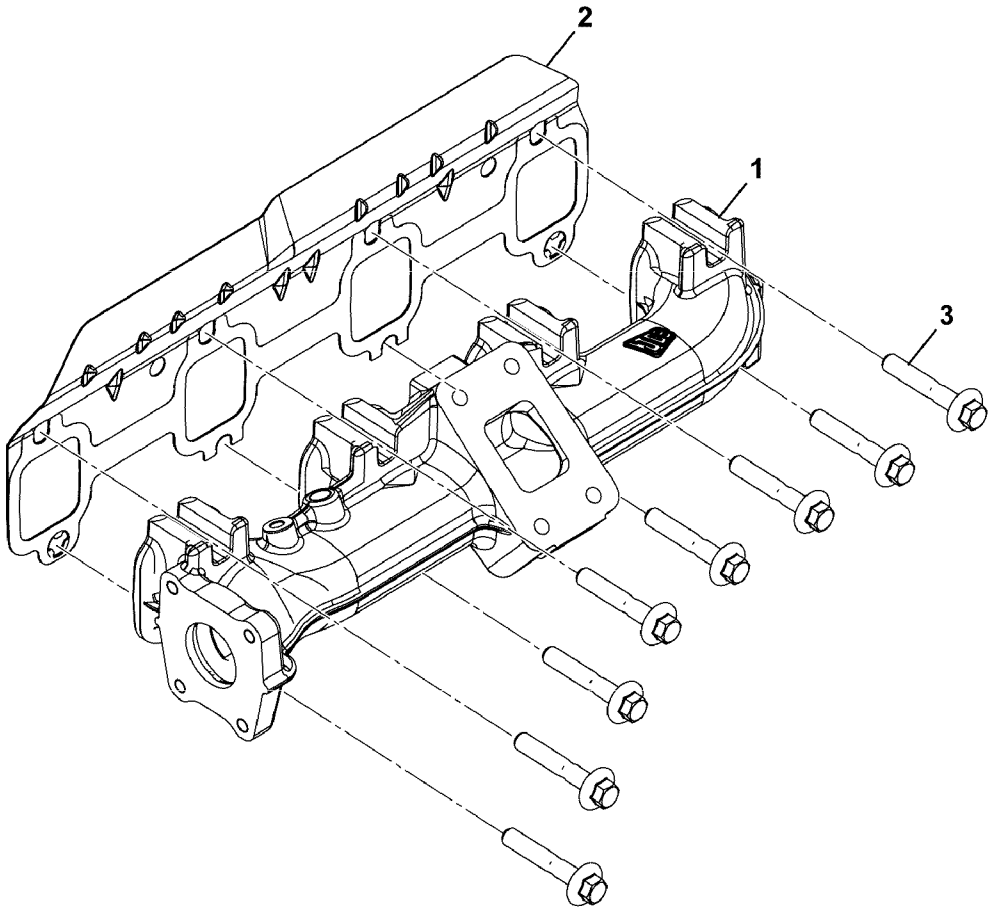
2
1
3

Fig.	Part No.	Quantity 1	2	3	PS	KIT	Description	Dénomination	Bezeichnung	Denominación	Benämning	Notes
												MC110C T4 MC115C T4 MC125C T4 MC135C T4 MC155C T4 MCT110C T4 MCT125C T4 MCT135C T4 MCT145C T4
1	**VOE 17287167**	1					Exhaust manifold	Collecteur d'échappe	Auspuffkrümmer	Múltiple escape	Avgasgrenrör	
2	**VOE 17287205**	1					Gasket	Joint	Dichtung	Junta	Packning	
3	**VOE 17205165**	8					Bolt	Boulon	Bolzen	Perno	Bult	

1			Catalogue id **20676**	Group **251**
2				
3			Illustr. No **1069134**	Section **700**
4		**Exhaust manifold, assembly**		
5			Issue **PUB 20024822-D**	Page **291**

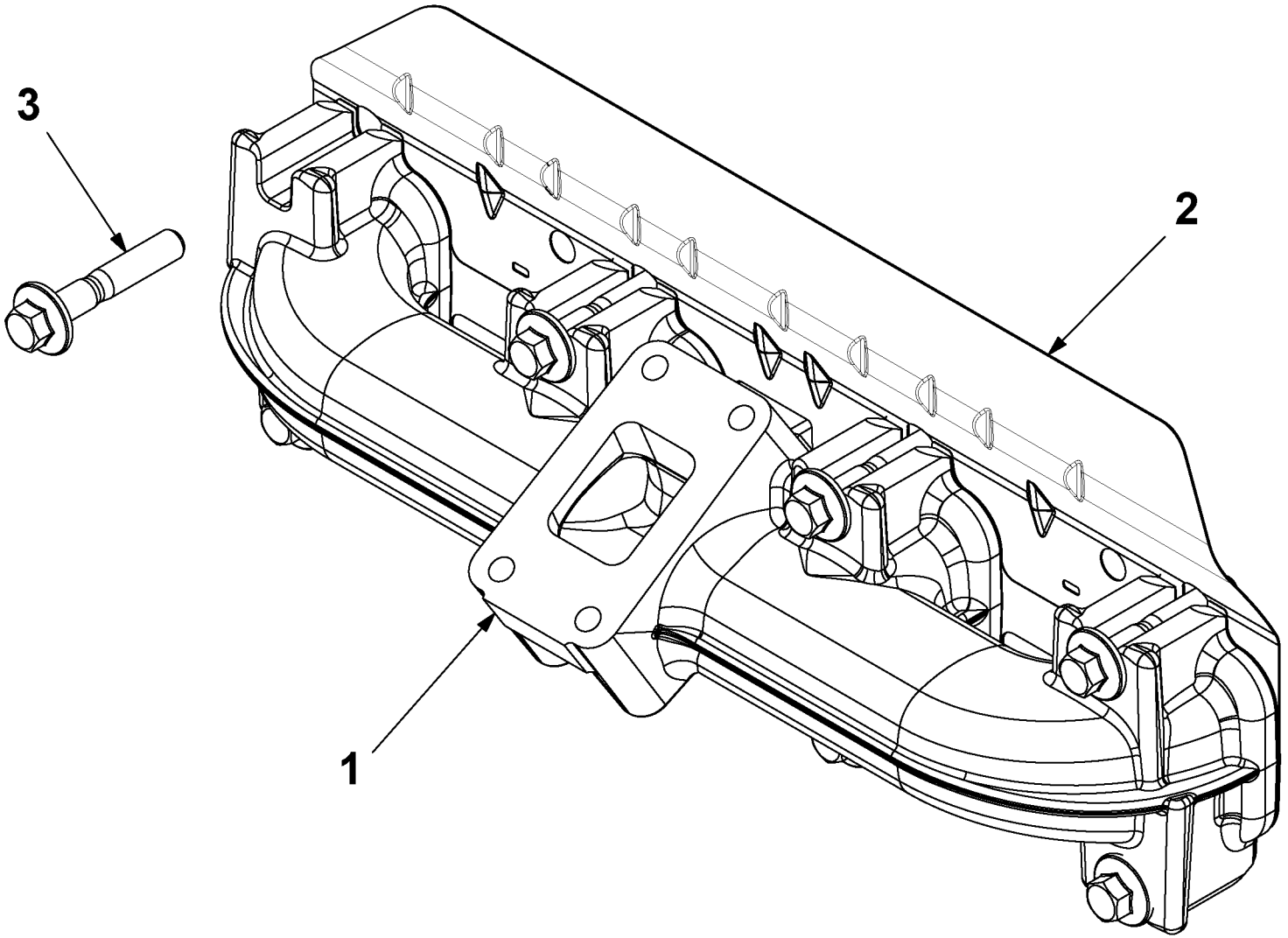

Volvo Construction Equipment
1058844

Fig.	Part No.	Quantity 1	2	3	PS	KIT	Description	Dénomination	Bezeichnung	Denominación	Benämning	Notes
												MC110C MC115C MC125C MC135C MC155C MCT110C MCT125C MCT135C MCT145C
1	**VOE 17205280**	1					Exhaust manifold	Collecteur d'échappe	Auspuffkrümmer	Múltiple escape	Avgasgrenrör	
2	**VOE 16213471**	1					Gasket	Joint	Dichtung	Junta	Packning	
3	**VOE 17205165**	8					Bolt	Boulon	Bolzen	Perno	Bult	

1		**Avgassamlarrör** **Colector de escape** **Auslasskrümmer** **Collecteur d'échappement** **Exhaust manifold**	Catalogue id **20676**	Group **251**
2			Illustr. No **1058844**	Section **800**
3			Issue **PUB 20024822-D**	Page **293**
4				
5				

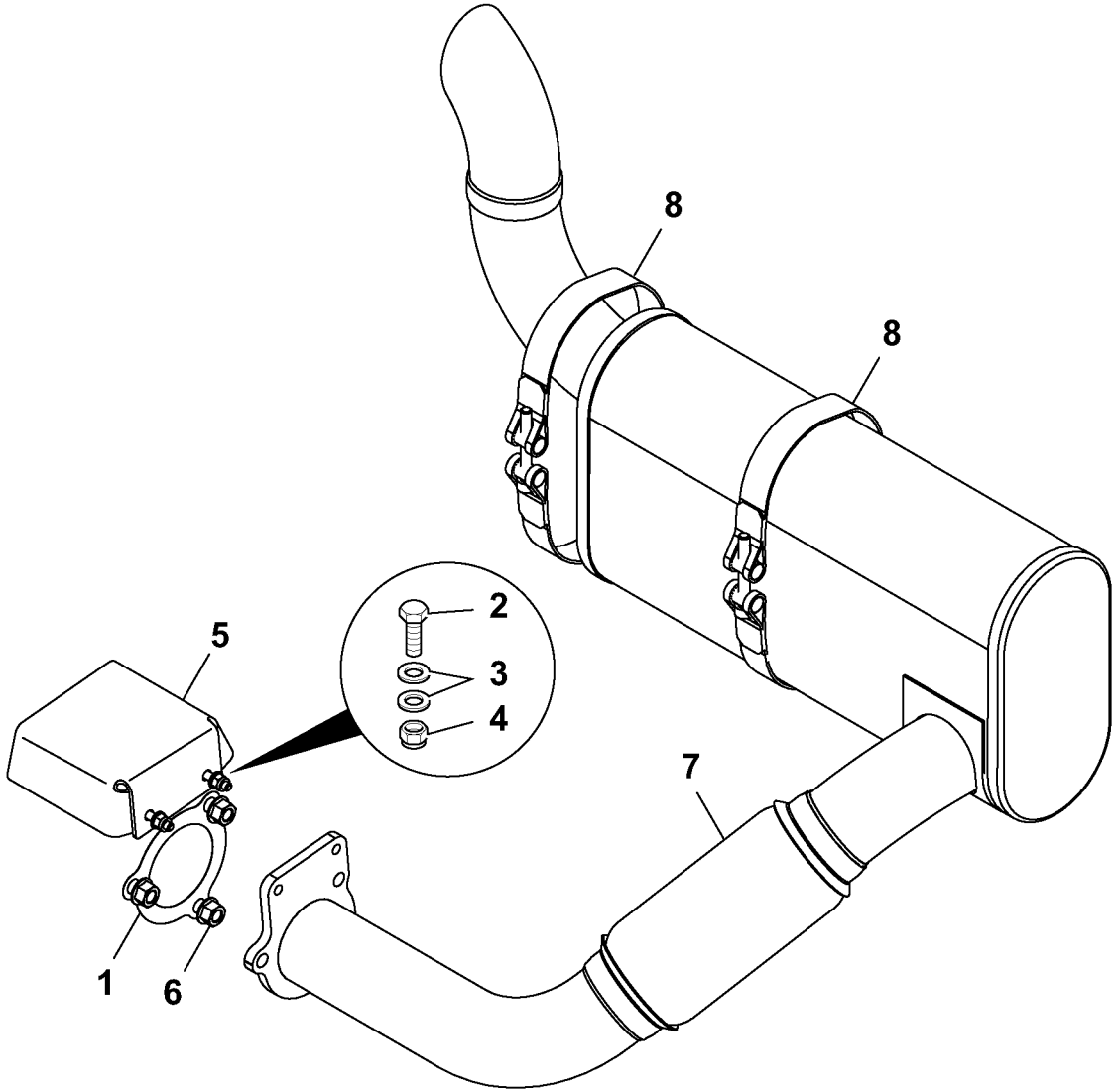

Volvo Construction Equipment
1058982

Fig.	Part No.	Quantity 1	2	3	PS	KIT	Description	Dénomination	Bezeichnung	Denominación	Benämning	Notes
												MC110C MC115C MC125C MC135C MC155C MCT110C MCT125C MCT135C MCT145C
1	**VOE 16213464**	1					Gasket	Joint	Dichtung	Junta	Packning	
2	**VOE 16213996**	2					Set screw	Vis butée	Anschlagschraube	Tornillo tope	Stoppskruv	
3	**VOE 973494**	4					Washer	Rondelle	Scheibe	Arandela	Bricka	
4	**VOE 16212115**	2					Lock nut	Contre-écrou	Sicherungsmutter	Contratuerca	Låsmutter	
5	**VOE 16213271**	1					Shield	Bouclier	Schild	Defensa	Sköld	
6	**VOE 17205276**	3					Nut	Écrou	Mutter	Tuerca	Mutter	
7	**VOE 17284528**	1					Exhaust pipe	Tube d'échappement	Auspuffrohr	Tubo de escape	Avgasrör	
8	**VOE 16213515**	2					Clamp	Collier serrage	Klemme	Abrazadera	Klamma	

1	
2	
3	
4	
5	

Avgassystem, installationer, standard
Conjuntos de instalación de sistema de escape, estándar
Abgasanlage, Einbauteile, Standard
Ensembles d'installation du système d'échappement, standard
Exhaust system installation assemblies, standard

Catalogue id	Group
20676	**252**
Illustr. No **1058982**	Section **100**
Issue **PUB 20024822-D**	Page **295**

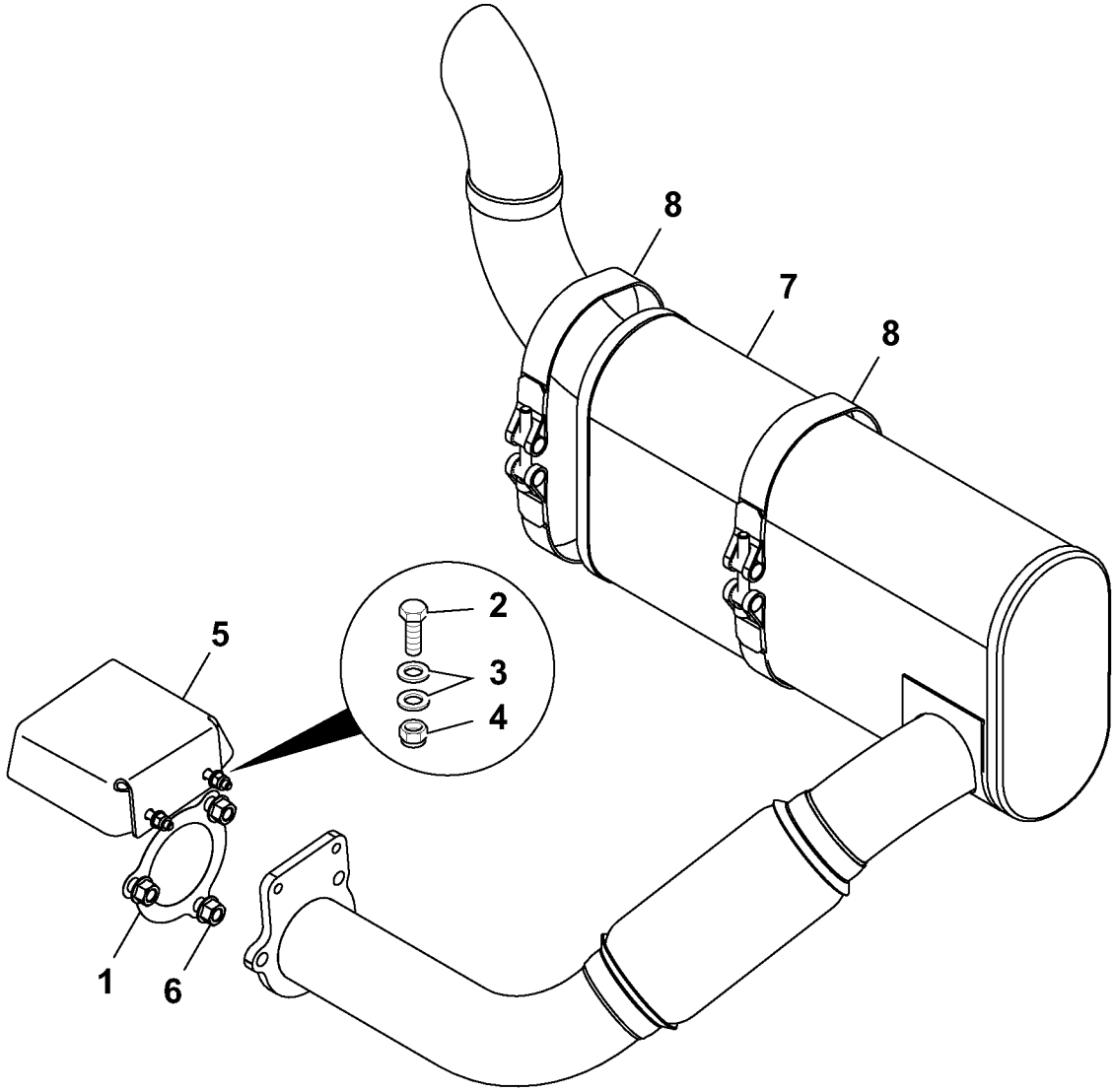

Volvo Construction Equipment
1058983

Fig.	Part No.	Quantity 1	2	3	PS	KIT	Description	Dénomination	Bezeichnung	Denominación	Benämning	Notes
												MC110C MC115C MC125C MC135C MC155C MCT110C MCT125C MCT135C MCT145C
1	**VOE 16213464**	1					Gasket	Joint	Dichtung	Junta	Packning	
2	**VOE 16213996**	2					Set screw	Vis butée	Anschlagschraube	Tornillo tope	Stoppskruv	
3	**VOE 973494**	4					Washer	Rondelle	Scheibe	Arandela	Bricka	
4	**VOE 16212115**	2					Lock nut	Contre-écrou	Sicherungsmutter	Contratuerca	Låsmutter	
5	**VOE 16213271**	1					Shield	Bouclier	Schild	Defensa	Sköld	
6	**VOE 17205276**	3					Nut	Écrou	Mutter	Tuerca	Mutter	
7	**VOE 17284529**	1					Exhaust system	Système d'échappem.	Auspuffanlage	Sistema de escape	Avgassystem	
8	**VOE 16213515**	2					Clamp	Collier serrage	Klemme	Abrazadera	Klamma	

1		**Avgassystem, installationer, gnistsläckare** **Conjuntos de instalación de sistemas de escape, supresor de chispas** **Abgasanlage, Einbauteile, Funkenlöscher** **Ensembles d'installation du système d'échappement, pare-étincelles** **Exhaust system installation assemblies, spark arrestor**	Catalogue id **20676** / Group **252**
2			Illustr. No **1058983** / Section **200**
3			
4			Issue **PUB 20024822-D** / Page **297**
5			

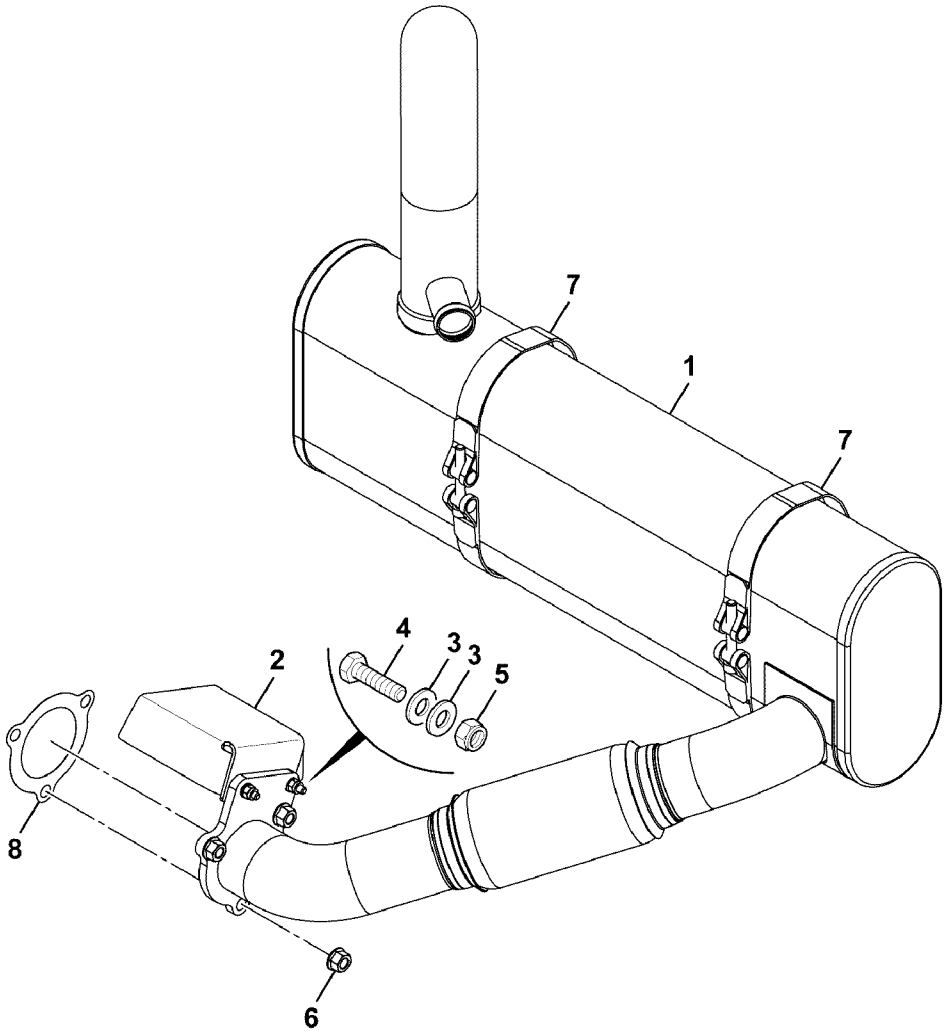
7
1
7
4
3
3
5
2
8
6

Fig.	Part No.	Quantity 1	2	3	PS	KIT	Description	Dénomination	Bezeichnung	Denominación	Benämning	Notes
												MC110C T4 MC115C T4 MC125C T4 MC135C T4 MC155C T4 MCT110C T4 MCT125C T4 MCT135C T4 MCT145C T4
1	**VOE 17287164**	1					Exhaust system	Système d'échappem.	Auspuffanlage	Sistema de escape	Avgassystem	
2	**VOE 16213271**	1					Shield	Bouclier	Schild	Defensa	Sköld	
3	**VOE 973494**	4					Washer	Rondelle	Scheibe	Arandela	Bricka	
4	**VOE 16213996**	2					Set screw	Vis butée	Anschlagschraube	Tornillo tope	Stoppskruv	
5	**VOE 16212115**	2					Lock nut	Contre-écrou	Sicherungsmutter	Contratuerca	Låsmutter	
6	**VOE 17205276**	3					Nut	Écrou	Mutter	Tuerca	Mutter	
7	**VOE 16213515**	2					Clamp	Collier serrage	Klemme	Abrazadera	Klamma	
8	**VOE 16213464**	1					Gasket	Joint	Dichtung	Junta	Packning	

1		**Avgassystem, installationer, standard** **Conjuntos de instalación de sistema de escape, estándar** **Abgasanlage, Einbauteile, Standard** **Ensembles d'installation du système d'échappement, standard** **Exhaust system installation assemblies, standard**	Catalogue id **20676**	Group **252**
2			Illustr. No **1069016**	Section **300**
3			Issue **PUB 20024822-D**	Page **299**
4				
5				

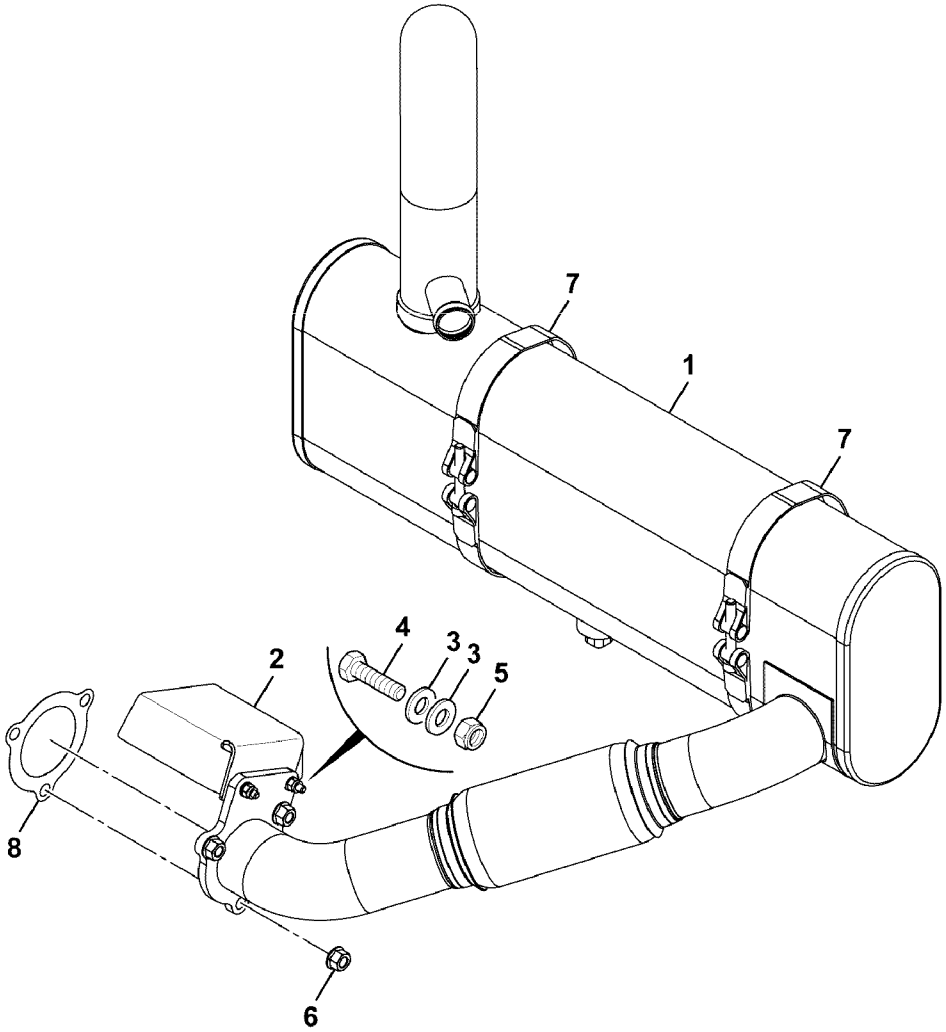
7
1
7
4
3
3
5
2
8
6

Fig.	Part No.	Quantity 1	2	3	PS	KIT	Description	Dénomination	Bezeichnung	Denominación	Benämning	Notes
												MC110C T4 MC115C T4 MC125C T4 MC135C T4 MC155C T4 MCT110C T4 MCT125C T4 MCT135C T4 MCT145C T4
1	**VOE 17287169**	1					Spark arrester	Pare-flammes	Funkenlöscher	Apagachispas	Gnistsläckare	
2	**VOE 16213271**	1					Shield	Bouclier	Schild	Defensa	Sköld	
3	**VOE 973494**	4					Washer	Rondelle	Scheibe	Arandela	Bricka	
4	**VOE 16213996**	2					Set screw	Vis butée	Anschlagschraube	Tornillo tope	Stoppskruv	
5	**VOE 16212115**	2					Lock nut	Contre-écrou	Sicherungsmutter	Contratuerca	Låsmutter	
6	**VOE 17205276**	3					Nut	Écrou	Mutter	Tuerca	Mutter	
7	**VOE 16213515**	2					Clamp	Collier serrage	Klemme	Abrazadera	Klamma	
8	**VOE 16213464**	1					Gasket	Joint	Dichtung	Junta	Packning	

1		**Avgassystem, installationer, gnistsläckare** **Conjuntos de instalación de sistemas de escape, supresor de chispas** **Abgasanlage, Einbauteile, Funkenlöscher** **Ensembles d'installation du système d'échappement, pare-étincelles** **Exhaust system installation assemblies, spark arrestor**	Catalogue id **20676**	Group **252**
2				
3			Illustr. No **1069017**	Section **400**
4				
5			Issue **PUB 20024822-D**	Page **301**

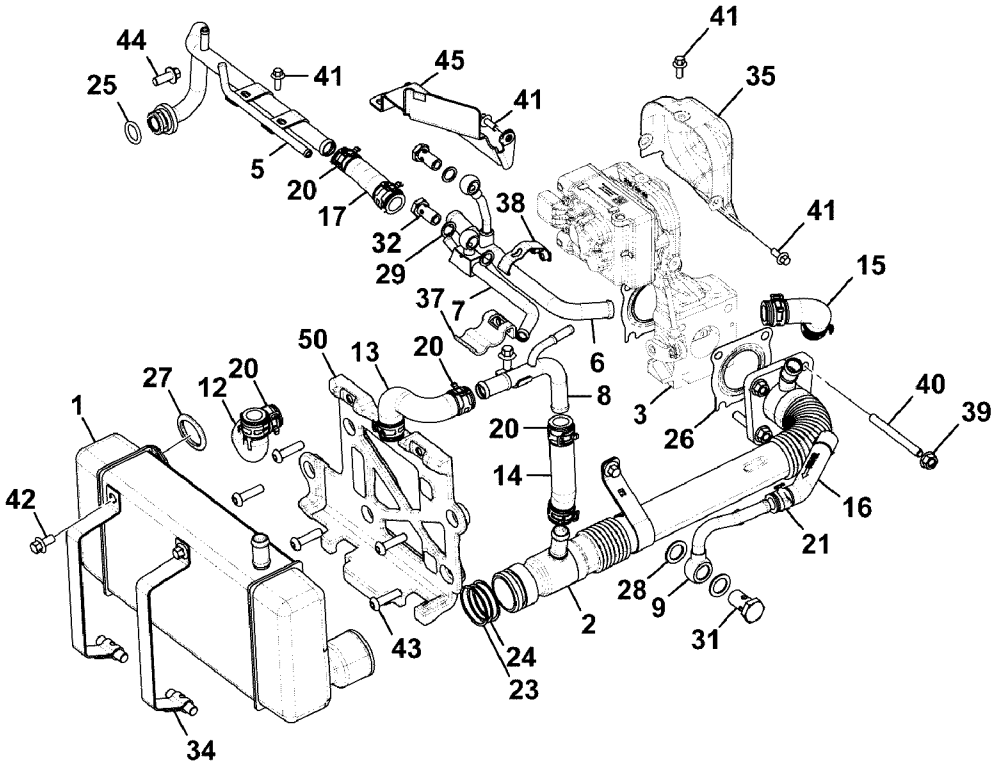
44
25
41
45
41
41
35
5
20
17
32
29
38
41
37
7
15
50
13
20
6
27
12
20
8
3
40
39
1
20
26
14
16
42
21
28
9
31
2
43
24
23
34

Fig.	Part No.	Quantity 1	2	3	PS	KIT	Description	Dénomination	Bezeichnung	Denominación	Benämning	Notes
												MC110C T4 MC115C T4 MC125C T4 MC135C T4 MC155C T4 MCT110C T4 MCT125C T4 MCT135C T4 MCT145C T4
1	**VOE 17286787**	1					Exhaust system	Système d'échappem.	Auspuffanlage	Sistema de escape	Avgassystem	
2	**VOE 17286806**	1					Exhaust pipe	Tube d'échappement	Auspuffrohr	Tubo de escape	Avgasrör	
3	**VOE 17286987**	1					Valve	Valve	Ventil	Válvula	Ventil	See group 254, Page 307
5	**VOE 17292774**	1					Coolant pipe	Tube de refroidissem.	Kühlmittelrohr	Tubo de refrigeración	Kylvätskerör	
6	**VOE 17292505**	1					Egr pipe	Tuyau egr	Abgasrückleitrohr	Tubo-egr	Egr-rör	
7	**VOE 17292789**	1					Egr pipe	Tuyau egr	Abgasrückleitrohr	Tubo-egr	Egr-rör	
8	**VOE 17292482**	1					Egr pipe	Tuyau egr	Abgasrückleitrohr	Tubo-egr	Egr-rör	
9	**VOE 17292467**	1					Exhaust pipe	Tube d'échappement	Auspuffrohr	Tubo de escape	Avgasrör	
12	**VOE 17287041**	1					Hose	Flexible	Schlauch	Manguera	Slang	
13	**VOE 17287037**	1					Hose	Flexible	Schlauch	Manguera	Slang	
14	**VOE 17287051**	1					Hose	Flexible	Schlauch	Manguera	Slang	
15	**VOE 17287050**	1					Hose	Flexible	Schlauch	Manguera	Slang	
16	**VOE 17287035**	1					Hose	Flexible	Schlauch	Manguera	Slang	
17	**VOE 17287052**	1					Hose	Flexible	Schlauch	Manguera	Slang	
20	**VOE 17287305**	10					Clamp	Collier serrage	Klemme	Abrazadera	Klamma	
21	**VOE 17287304**	2					Clamp	Collier serrage	Klemme	Abrazadera	Klamma	
23		2					Seal ring	Bague etancheite	Dichring	Anillo reten	Glidringstätning	
24		2					Seal ring	Bague etancheite	Dichring	Anillo reten	Glidringstätning	
25	**VOE 17287055**	1					Ring	Bague	Ring	Anillo	Ring	
26	**VOE 17287009**	2					Gasket	Joint	Dichtung	Junta	Packning	
27	**VOE 17286986**	1					Sealing kit	Kit plombage	Plombiersatz	Kit de precinto	Plomberingssats	

1			Catalogue id **20676**	Group **254**
2				
3			Illustr. No **1069194**	Section **100**
4		**Auxiliary equipment, exhaust gas recirculation assembly**		
5			Issue **PUB 20024822-D**	Page **303**

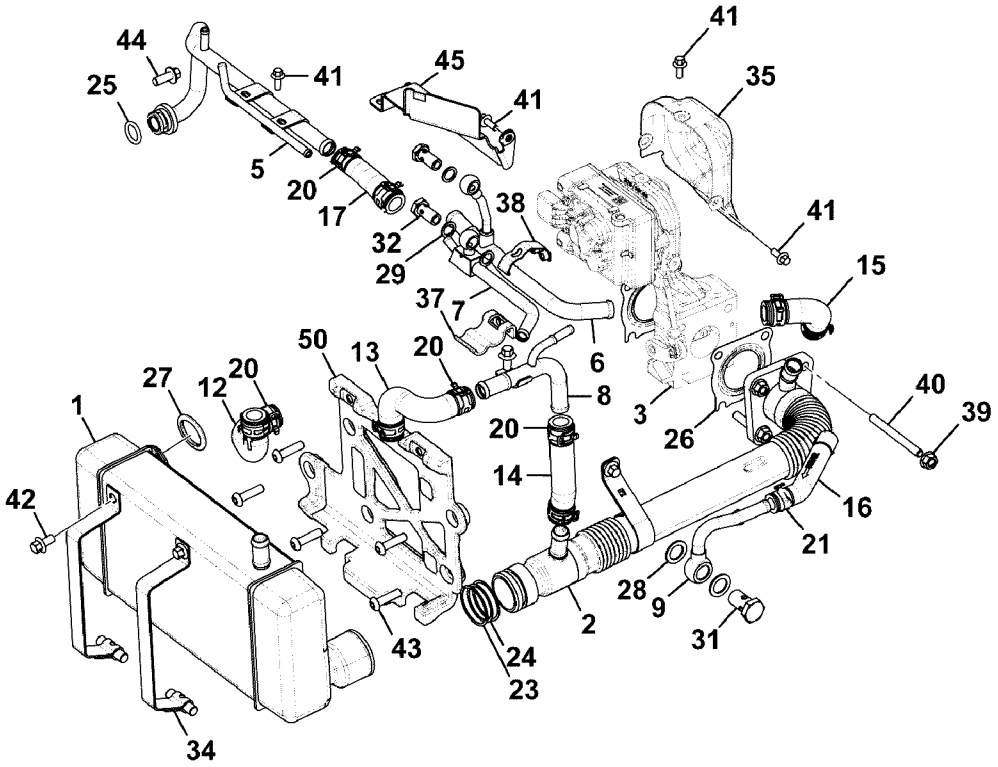
44
25
41
45
41
41
35
5
20
17
32
29
38
41
37
7
15
50
13
20
6
27
12
20
8
3
40
39
1
20
26
14
16
42
21
28
9
31
2
43
24
23
34

Fig.	Part No.	Quantity 1	2	3	PS	KIT	Description	Dénomination	Bezeichnung	Denominación	Benämning	Notes
28	**VOE 17287330**	2					Washer	Rondelle	Scheibe	Arandela	Bricka	
29	**VOE 16213159**	4					Washer	Rondelle	Scheibe	Arandela	Bricka	
31	**VOE 17287170**	1					Bolt	Boulon	Bolzen	Perno	Bult	
32	**VOE 17205117**	2					Banjo fitting	Raccord banjo	Schwenkkupplung	Conexión de banjo	Banjokoppling	
34		2			NS		Strap attachment	Fixe-courroie	Riemenbefestigung	Fijación de correa	Remfäste	
35		1			NS		Heat shield	Écran thermique	Wärmeschild	Defensa térmica	Värmesköld	
37	**VOE 17292521**	1					Clamp coupling	Accouplem.p.serrage	Klemmkupplung	Acoplamiento de com.	Klämkoppling	
38	**VOE 17292645**	1					Clamp	Collier serrage	Klemme	Abrazadera	Klamma	
39	**VOE 17205106**	4					Lock nut	Contre-écrou	Sicherungsmutter	Contratuerca	Låsmutter	
40	**VOE 17205023**	4					Stud	Goujon	Stiftschraube	Espárrago	Pinnskruv	
41	**VOE 17210242**	7					Bolt	Boulon	Bolzen	Perno	Bult	
42	**VOE 16212100**	4					Bolt	Boulon	Bolzen	Perno	Bult	
43	**VOE 17292809**	5					Screw	Vis	Schraube	Tornillo	Skruv	
44	**VOE 16212101**	1					Bolt	Boulon	Bolzen	Perno	Bult	
45		1			NS		Bracket	Console	Konsole	Consola	Konsol	
50		1			NS		Bracket	Console	Konsole	Consola	Konsol	

1			Catalogue id **20676**	Group **254**
2				
3			Illustr. No **1069194**	Section **100**
4		**Auxiliary equipment, exhaust gas recirculation assembly**	Issue **PUB 20024822-D**	Page **305**
5				

10

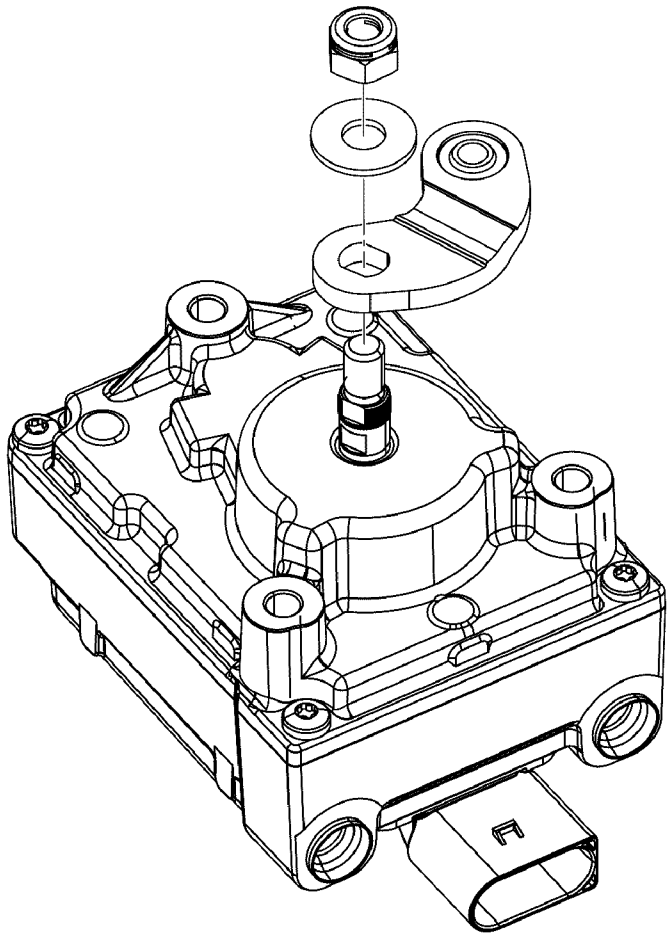

Fig.	Part No.	Quantity 1	2	3	P S	K I T	Description	Dénomination	Bezeichnung	Denominación	Benämning	Notes
												MC110C T4 MC115C T4 MC125C T4 MC135C T4 MC155C T4 MCT110C T4 MCT125C T4 MCT135C T4 MCT145C T4
10	**VOE 17286987** **VOE 17286989**	1 1					Valve •Actuator	Valve •Actionneur	Ventil •Stellorgan	Válvula •Actuador	Ventil •Aktuator	

1			Catalogue id **20676**	Group **254**
2				
3			Illustr. No **1069199**	Section **200**
4		**Egr system, actuator, assembly**		
5			Issue **PUB 20024822-D**	Page **307**

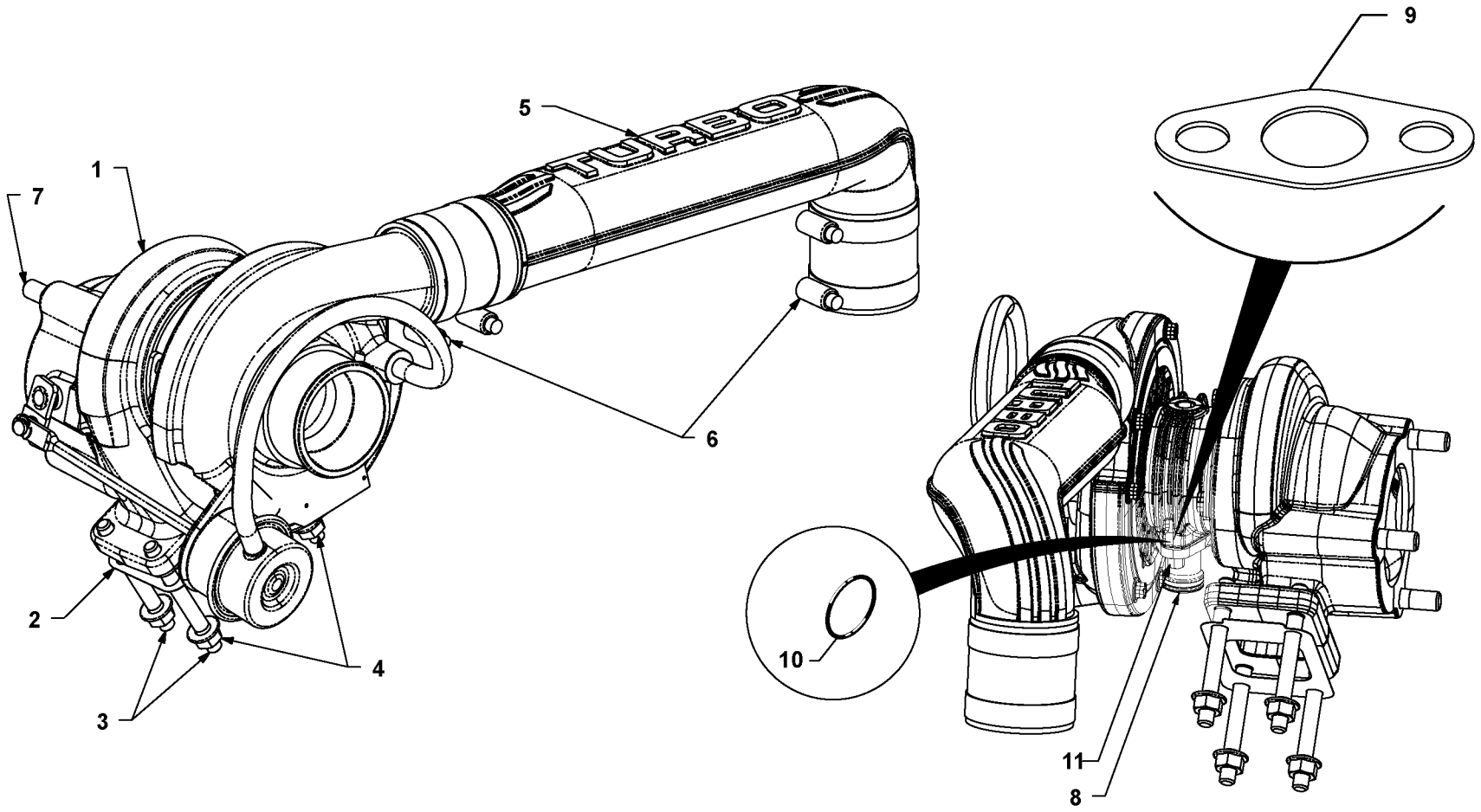

Volvo Construction Equipment
1058863

Fig.	Part No.	Quantity 1	2	3	PS	KIT	Description	Dénomination	Bezeichnung	Denominación	Benämning	Notes
												MC135C MC155C MCT135C MCT145C
1	**VOE 17209627**	1					Turbocharger	Turbocompresseur	Abgasturbolader	Turbocompresor	Turbokompressor	
2	**VOE 16213465**	1					Gasket	Joint	Dichtung	Junta	Packning	
3	**VOE 17205023**	4					Stud	Goujon	Stiftschraube	Espárrago	Pinnskruv	
4	**VOE 17205106**	4					Lock nut	Contre-écrou	Sicherungsmutter	Contratuerca	Låsmutter	
5		1					Tube Assembly	Tuyauterie	Rohrleitung	Tuberia	Rörledning	See group 251, Page 279
6	**VOE 17205467**	2					Hose clamp	Collier durite	Schlauchschelle	Abrazadera de mang	Slangklamma	
7	**VOE 17204990**	3					Stud	Goujon	Stiftschraube	Espárrago	Pinnskruv	
8	**VOE 17205721**	1					Nipple	Raccord	Nippel	Niple	Nippel	
9	**VOE 16213470**	1					Gasket	Joint	Dichtung	Junta	Packning	
10	**VOE 16213376**	1					O-ring	Joint torique	O-Ring	Anillo tórico	O-ring	
11	**VOE 17210242**	2					Bolt	Boulon	Bolzen	Perno	Bult	

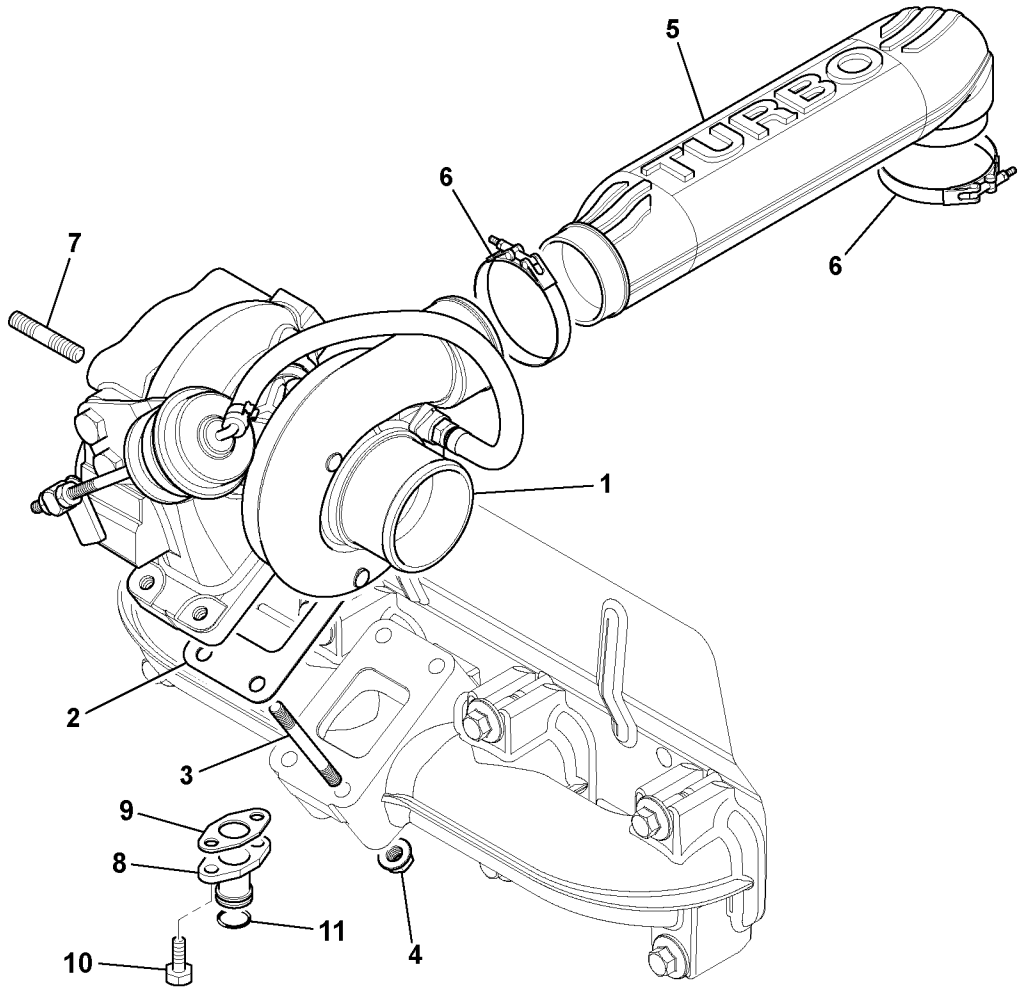

Volvo Construction Equipment
1059176

Fig.	Part No.	Quantity 1	2	3	PS	KIT	Description	Dénomination	Bezeichnung	Denominación	Benämning	Notes
												MC110C MC115C MC125C MCT110C MCT125C
1	**VOE 17209624**	1					Turbocharger	Turbocompresseur	Abgasturbolader	Turbocompresor	Turbokompressor	
2	**VOE 16213465**	1					Gasket	Joint	Dichtung	Junta	Packning	
3	**VOE 17205023**	4					Stud	Goujon	Stiftschraube	Espárrago	Pinnskruv	
4	**VOE 17205106**	4					Lock nut	Contre-écrou	Sicherungsmutter	Contratuerca	Låsmutter	
5		1					Tube Assembly	Tuyauterie	Rohrleitung	Tuberia	Rörledning	See group 251, Page 279
6	**VOE 17205467**	2					Hose clamp	Collier durite	Schlauchschelle	Abrazadera de mang	Slangklamma	
7	**VOE 17204990**	3					Stud	Goujon	Stiftschraube	Espárrago	Pinnskruv	
8	**VOE 17205721**	1					Nipple	Raccord	Nippel	Niple	Nippel	
9	**VOE 16213470**	1					Gasket	Joint	Dichtung	Junta	Packning	
10	**VOE 17210242**	2					Bolt	Boulon	Bolzen	Perno	Bult	
11	**VOE 16213376**	1					O-ring	Joint torique	O-Ring	Anillo tórico	O-ring	

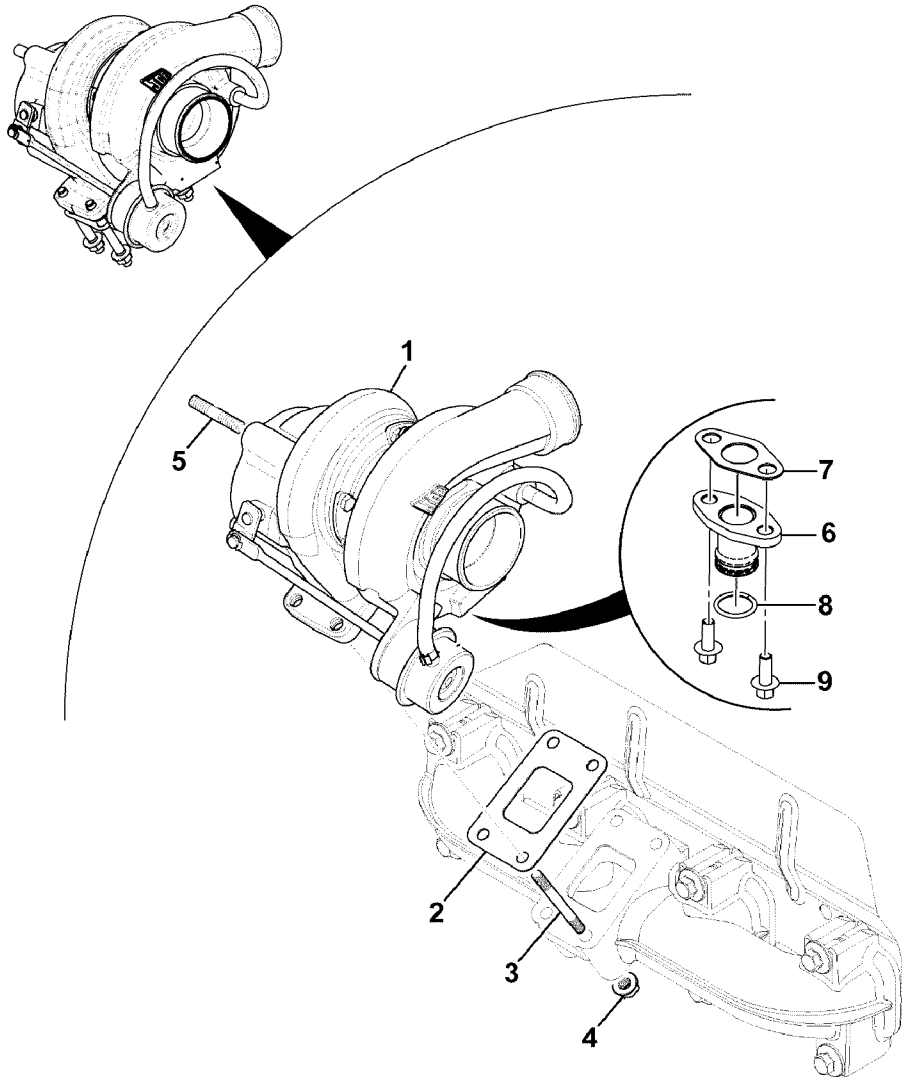
1
2
3
4
5
6
7
8
9

Fig.	Part No.	Quantity 1	2	3	PS	KIT	Description	Dénomination	Bezeichnung	Denominación	Benämning	Notes
												MC110C T4 MC115C T4 MC125C T4 MC135C T4 MC155C T4 MCT110C T4 MCT125C T4 MCT135C T4 MCT145C T4
1	**VOE 17286935**	1					Turbocharger	Turbocompresseur	Abgasturbolader	Turbocompresor	Turbokompressor	
2	**VOE 16213465**	1					Gasket	Joint	Dichtung	Junta	Packning	
3	**VOE 17205023**	4					Stud	Goujon	Stiftschraube	Espárrago	Pinnskruv	
4	**VOE 17205106**	4					Lock nut	Contre-écrou	Sicherungsmutter	Contratuerca	Låsmutter	
5	**VOE 17204990**	3					Stud	Goujon	Stiftschraube	Espárrago	Pinnskruv	
6	**VOE 17205721**	1					Nipple	Raccord	Nippel	Niple	Nippel	
7	**VOE 16213470**	1					Gasket	Joint	Dichtung	Junta	Packning	
8	**VOE 16213376**	1					O-ring	Joint torique	O-Ring	Anillo tórico	O-ring	
9	**VOE 17210242**	2					Bolt	Boulon	Bolzen	Perno	Bult	

1			Catalogue id **20676**	Group **255**
2				
3			Illustr. No **1069200**	Section **300**
4		**Turbocharger, assembly**		
5			Issue **PUB 20024822-D**	Page **313**

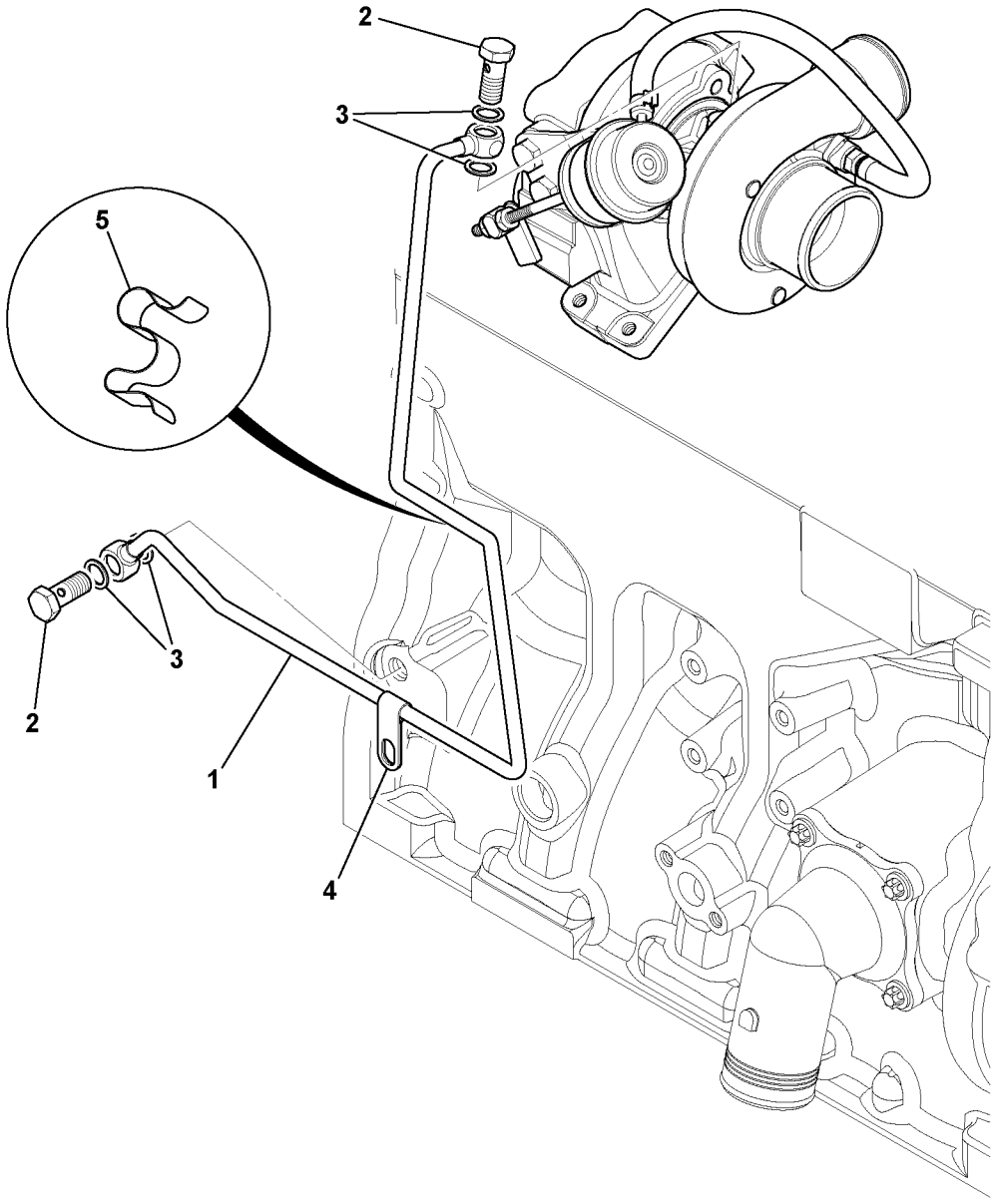

Volvo Construction Equipment
1059178

Fig.	Part No.	Quantity 1	2	3	PS	KIT	Description	Dénomination	Bezeichnung	Denominación	Benämning	Notes
												MC110C MC115C MC125C MC135C MC155C MCT110C MCT125C MCT135C MCT145C
1	**VOE 16213341**	1					Pipe	Tuyau	Rohrleitung	Tubo	Rör	
2	**VOE 17205117**	2					Banjo fitting	Raccord banjo	Schwenkkupplung	Conexión de banjo	Banjokoppling	
3	**VOE 16213159**	4					Washer	Rondelle	Scheibe	Arandela	Bricka	
4	**VOE 17204897**	1					Clip	Clip	Clip	Clip	Clips	
5	**VOE 17205445**	1					Clip	Clip	Clip	Clip	Clips	

1		**Turboaggregat oljematning** **Alimentación de aceite de turbocompresor** **Turbolader, Ölzufuhr** **Alimentation en huile de turbocompresseur** **Turbocharger oil feed**	Catalogue id **20676**	Group **255**
2			Illustr. No **1059178**	Section **400**
3			Issue **PUB 20024822-D**	Page **315**
4				
5				

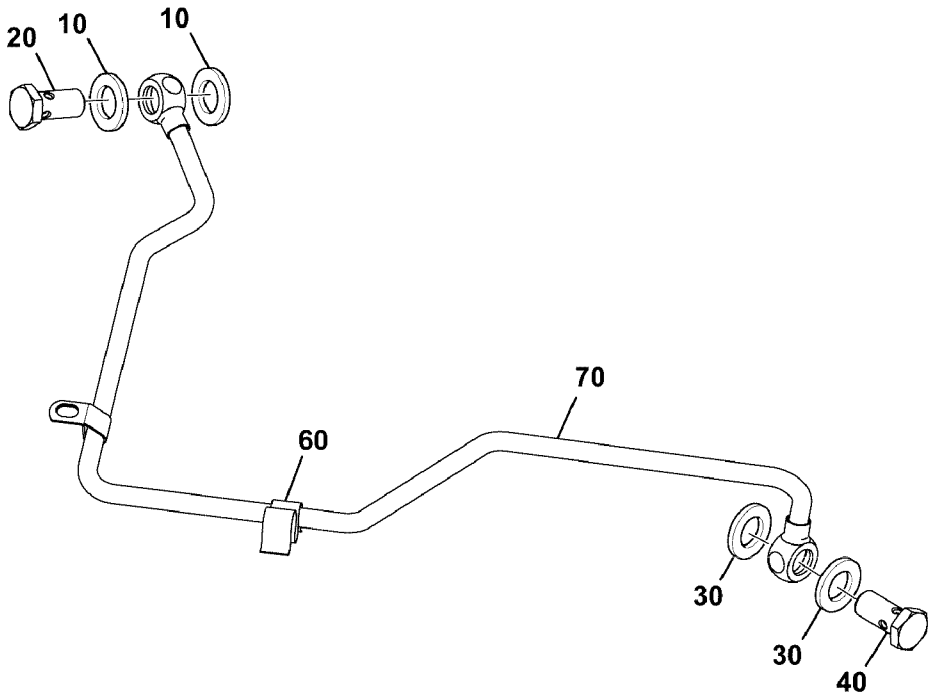
20
10
10
70
60
30
30
40

Fig.	Part No.	Quantity 1	2	3	PS	KIT	Description	Dénomination	Bezeichnung	Denominación	Benämning	Notes
												MC110C T4 MC115C T4 MC125C T4 MC135C T4 MC155C T4 MCT110C T4 MCT125C T4 MCT135C T4 MCT145C T4
10	**VOE 16213159**	2					Washer	Rondelle	Scheibe	Arandela	Bricka	
20	**VOE 17205117**	1					Banjo fitting	Raccord banjo	Schwenkkupplung	Conexión de banjo	Banjokoppling	
30	**VOE 17287330**	2					Washer	Rondelle	Scheibe	Arandela	Bricka	
40	**VOE 17287170**	1					Bolt	Boulon	Bolzen	Perno	Bult	
60	**VOE 17287203**	1					Clip	Clip	Clip	Clip	Clips	
70	**VOE 17293721**	1					Oil pipe	Conduit d'huile	Ölrohr	Tubo de aceite	Oljerör	See group 255, Page 319

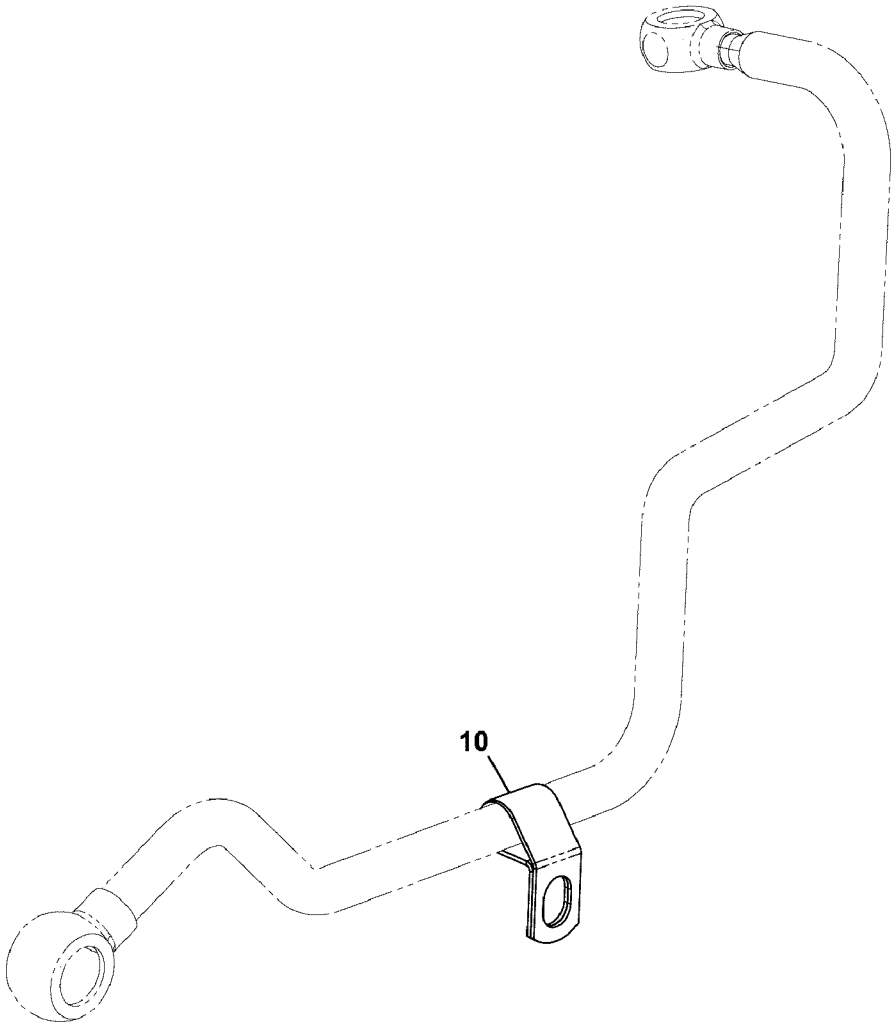
10

Fig.	Part No.	Quantity 1	2	3	P S	K I T	Description	Dénomination	Bezeichnung	Denominación	Benämning	Notes
												MC110C T4 MC115C T4 MC125C T4 MC135C T4 MC155C T4 MCT110C T4 MCT125C T4 MCT135C T4 MCT145C T4
10	**VOE 17287298**	1					Clip	Clip	Clip	Clip	Clips	

1		**Turboaggregat oljematning** **Alimentación de aceite de turbocompresor** **Turbolader, Ölzufuhr** **Alimentation en huile de turbocompresseur** **Turbocharger oil feed**	Catalogue id **20676**	Group **255**
2				
3			Illustr. No **1069203**	Section **600**
4				
5			Issue **PUB 20024822-D**	Page **319**

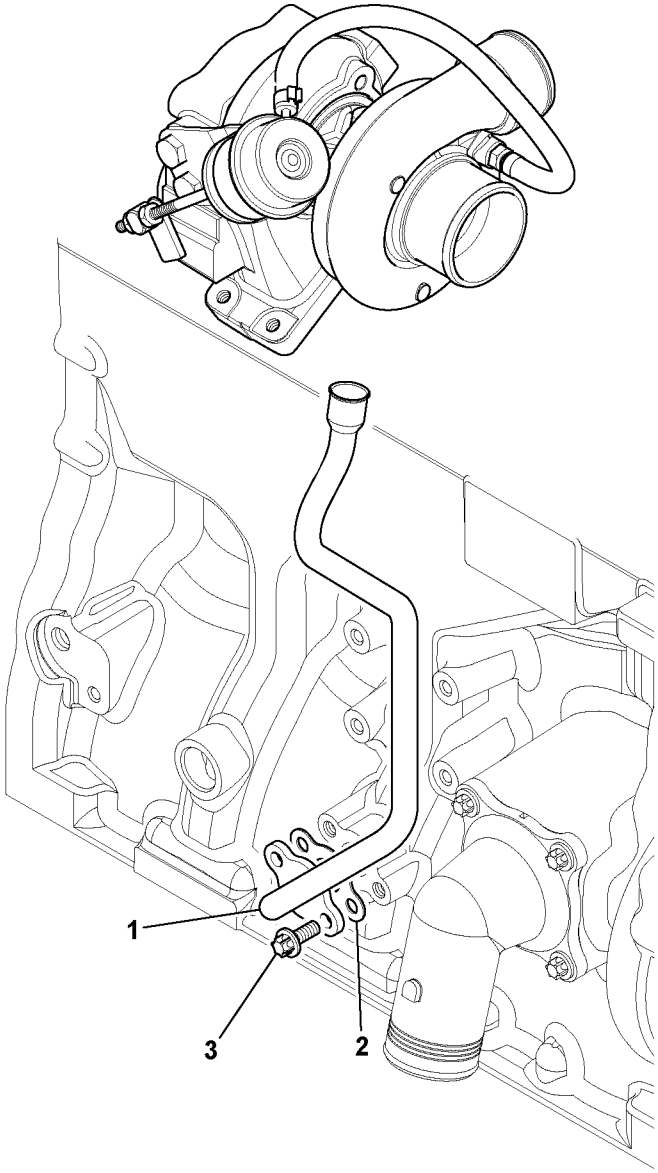

Volvo Construction Equipment
1059177

Fig.	Part No.	Quantity 1	2	3	P S	K I T	Description	Dénomination	Bezeichnung	Denominación	Benämning	Notes
												MC110C, MC110C T4 MC115C, MC115C T4 MC125C, MC125C T4 MC135C, MC135C T4 MC155C, MC155C T4 MCT110C, MCT110C T4 MCT125C, MCT125C T4 MCT135C, MCT135C T4 MCT145C, MCT145C T4
1	**VOE 17204995**	1					Pipe	Tuyau	Rohrleitung	Tubo	Rör	
2	**VOE 16213463**	1					Gasket	Joint	Dichtung	Junta	Packning	
3	**VOE 16212101**	2					Bolt	Boulon	Bolzen	Perno	Bult	

1		**Turboaggregat oljeavtappning** **Vaciado de aceite del turbocompresor** **Turbolader, Ölablass** **Vidange d'huile de turbocompresseur** **Turbocharger oil drain**	Catalogue id **20676**	Group **255**
2				
3			Illustr. No **1059177**	Section **700**
4				
5			Issue **PUB 20024822-D**	Page **321**

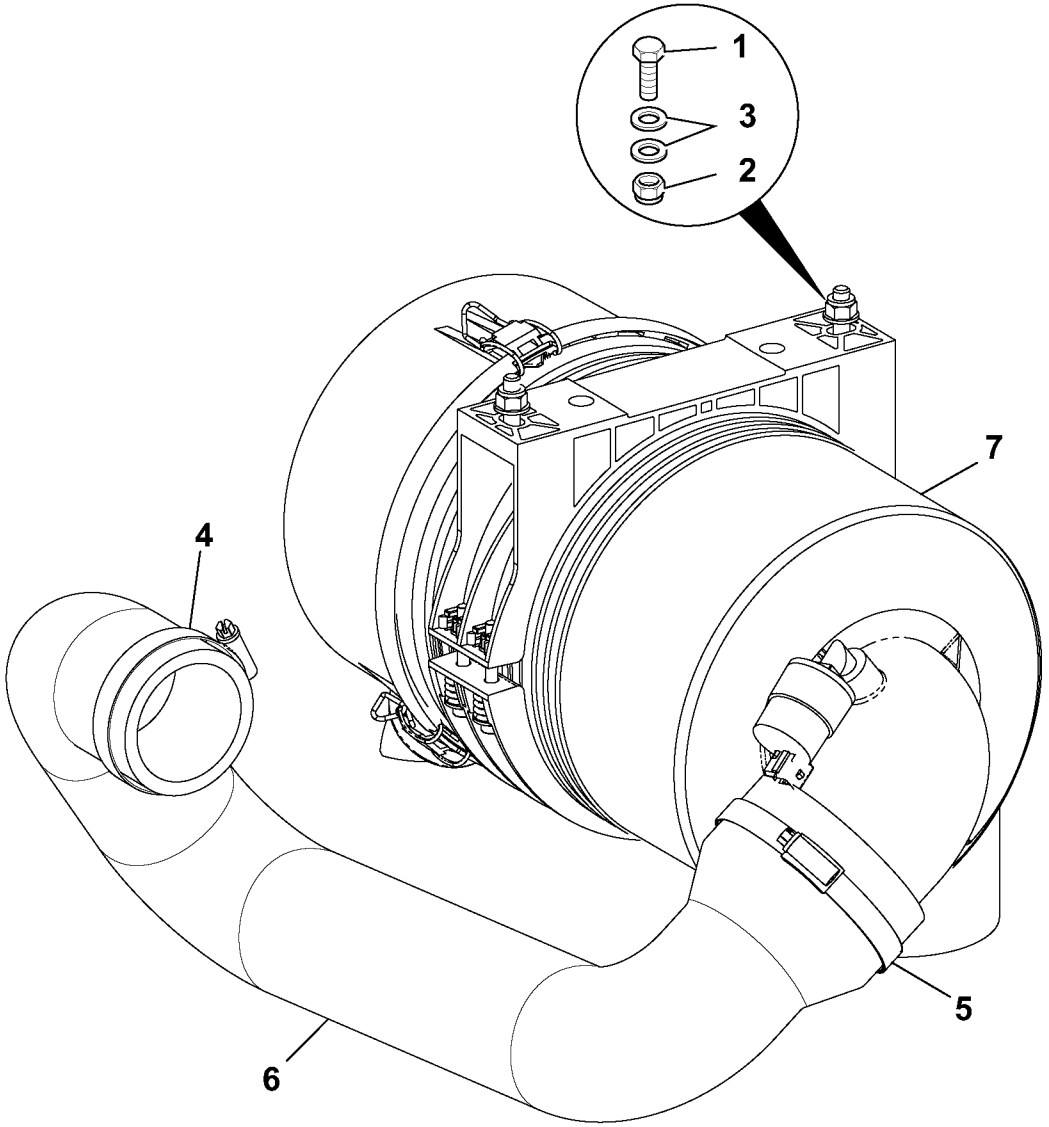

Volvo Construction Equipment
1058990

Fig.	Part No.	Quantity 1	2	3	PS	KIT	Description	Dénomination	Bezeichnung	Denominación	Benämning	Notes
												MC110C MC115C MC125C MC135C MC155C MCT110C MCT125C MCT135C MCT145C
1	**VOE 16214001**	2					Set screw	Vis butée	Anschlagschraube	Tornillo tope	Stoppskruv	
2	**VOE 16212120**	2					Lock nut	Contre-écrou	Sicherungsmutter	Contratuerca	Låsmutter	
3	**VOE 17205565**	4					Washer	Rondelle	Scheibe	Arandela	Bricka	
4	**VOE 16213544**	1					Clip	Clip	Clip	Clip	Clips	
5	**VOE 16212364**	1					Clip	Clip	Clip	Clip	Clips	
6	**VOE 17205478**	1					Hose	Flexible	Schlauch	Manguera	Slang	
7	**VOE 16213976**	1					Air filter	Filtre à air	Luftfilter	Filtro de aire	Luftfilter	See group 256, Page 331

1		**Insugssystem, installationer, turbo** **Conjuntos de instalación de sistema de inducción, turbo** **Einlassanlage, Einbauteile, Turbo** **Ensembles d'installation du système d'admission, turbo** **Induction system installation assemblies, turbo**	Catalogue id **20676**	Group **256**
2			Illustr. No **1058990**	Section **100**
3			Issue **PUB 20024822-D**	Page **323**
4				
5				

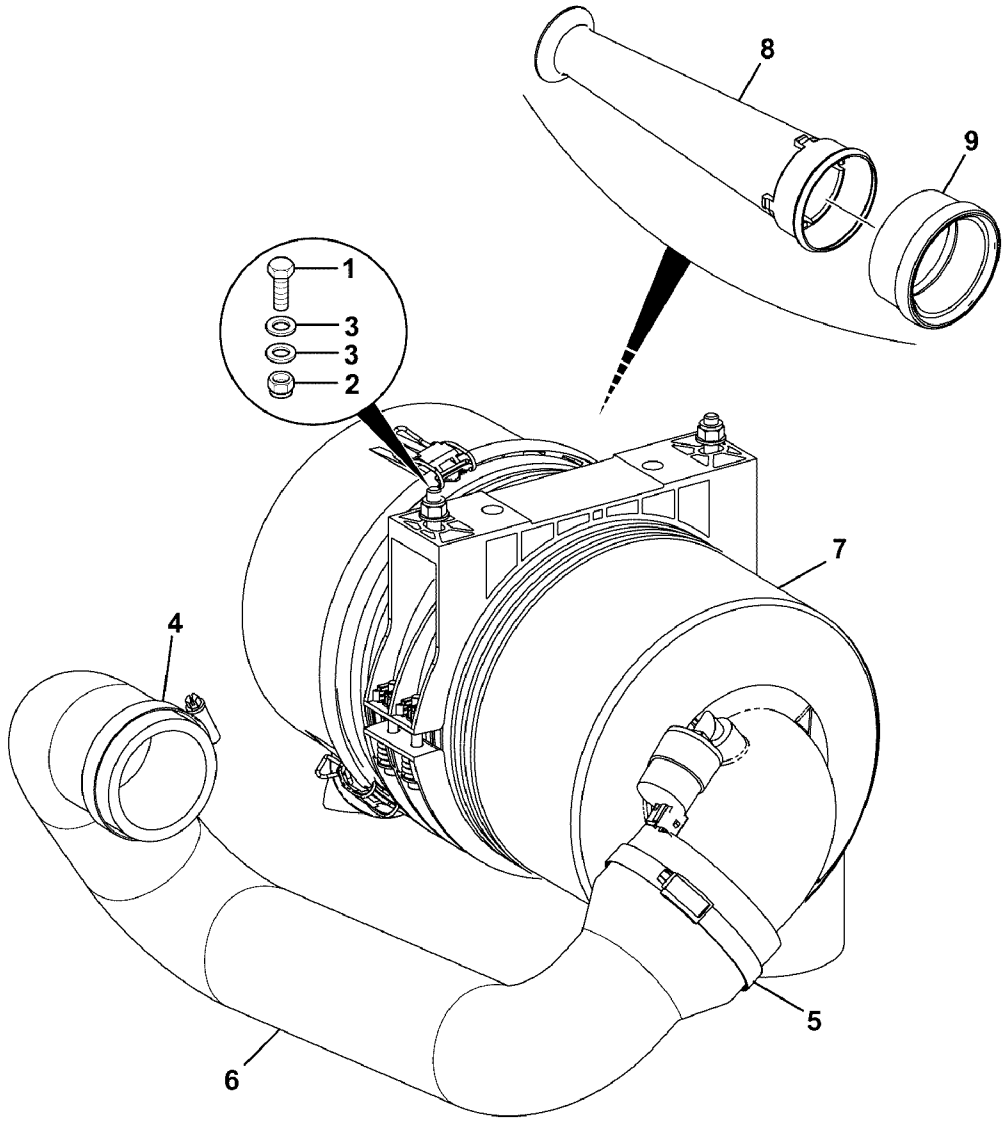
8
9
1
3
3
2
7
4
5
6

Fig.	Part No.	Quantity 1	2	3	PS	KIT	Description	Dénomination	Bezeichnung	Denominación	Benämning	Notes
												MC110C MC115C MC125C MC135C MC155C MCT110C MCT125C MCT135C MCT145C
1	**VOE 16214001**	2					Set screw	Vis butée	Anschlagschraube	Tornillo tope	Stoppskruv	
2	**VOE 16212120**	2					Lock nut	Contre-écrou	Sicherungsmutter	Contratuerca	Låsmutter	
3	**VOE 17205565**	4					Washer	Rondelle	Scheibe	Arandela	Bricka	
4	**VOE 16213544**	1					Clip	Clip	Clip	Clip	Clips	
5	**VOE 16212364**	1					Clip	Clip	Clip	Clip	Clips	
6	**VOE 17205478**	1					Hose	Flexible	Schlauch	Manguera	Slang	
7	**VOE 16213976**	1					Air filter	Filtre à air	Luftfilter	Filtro de aire	Luftfilter	See group 256, Page 331
8	**VOE 17284080**	1					Exhaust pipe clamp	Collier de tuyau déch	Auspuffschelle	Abrazadera de tubo d	Avgasrörklamma	
9	**VOE 17295462**	1					Tube	Tube	Rohr	Tubo	Rör	

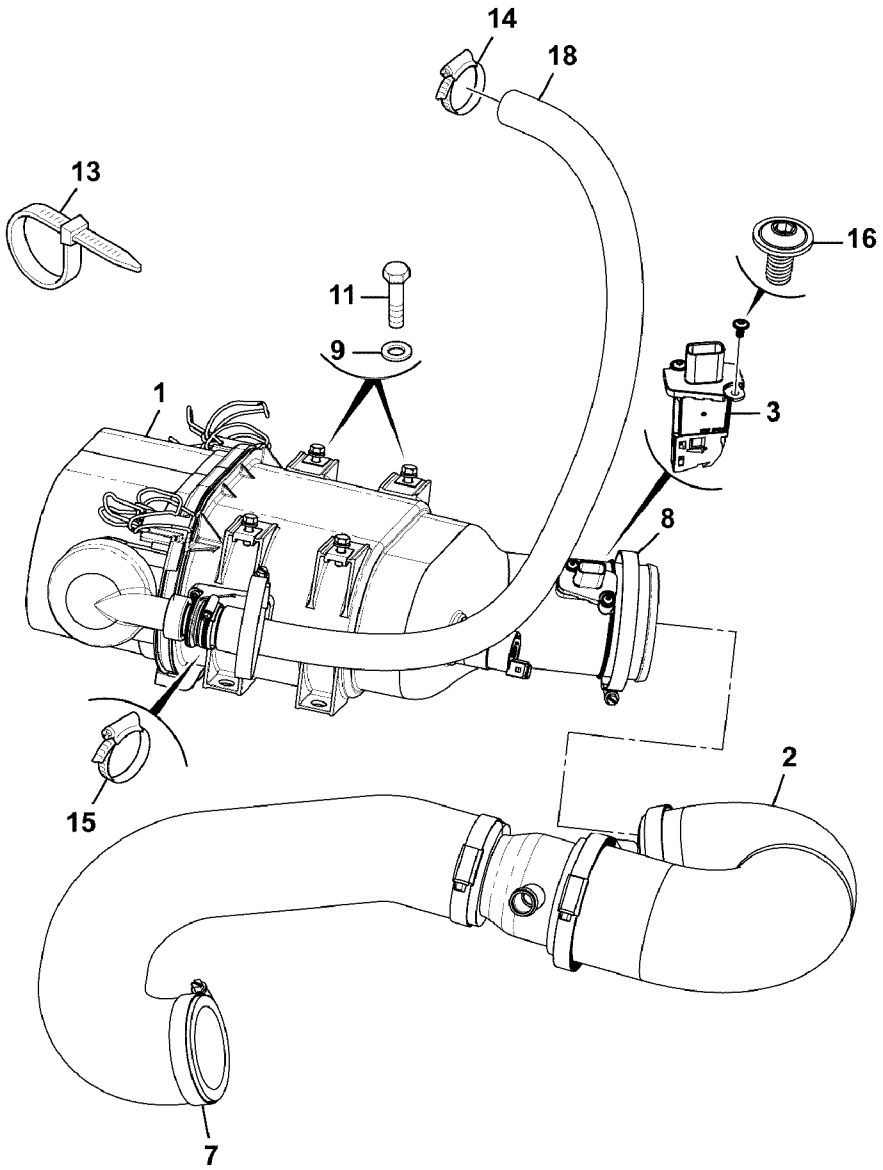

Volvo Construction Equipment
1069019

Fig.	Part No.	Quantity 1	2	3	P S	K I T	Description	Dénomination	Bezeichnung	Denominación	Benämning	Notes
												MC110C T4 MC115C T4 MC125C T4 MC135C T4 MC155C T4 MCT110C T4 MCT125C T4 MCT135C T4 MCT145C T4
1	**VOE 17286499**	1					Filter	Filtre	Filter	Filtro	Filter	
2		1					Hose	Durit	Schlauch	Tubo flexible	Slang	See group 256, Page 329
3	**VOE 17287069**	1					Sensor	Capteur	Geber	Sensor	Givare	
7	**VOE 16213544**	1					Clip	Clip	Clip	Clip	Clips	
8	**VOE 16212364**	1					Clip	Clip	Clip	Clip	Clips	
9	**VOE 973494**	4					Washer	Rondelle	Scheibe	Arandela	Bricka	
11	**VOE 16212203**	4					Set screw	Vis butée	Anschlagschraube	Tornillo tope	Stoppskruv	
13	**VOE 17284605**	1					Tie straps	Ruban attache		Cinta de atar	Buntband	
14	**VOE 16213408**	1					Clip	Clip	Clip	Clip	Clips	
15	**VOE 16213290**	1					Clip	Clip	Clip	Clip	Clips	
16	**VOE 17295808**	2					Screw	Vis	Schraube	Tornillo	Skruv	
18	**VOE 17295861**	1					Hose	Flexible	Schlauch	Manguera	Slang	

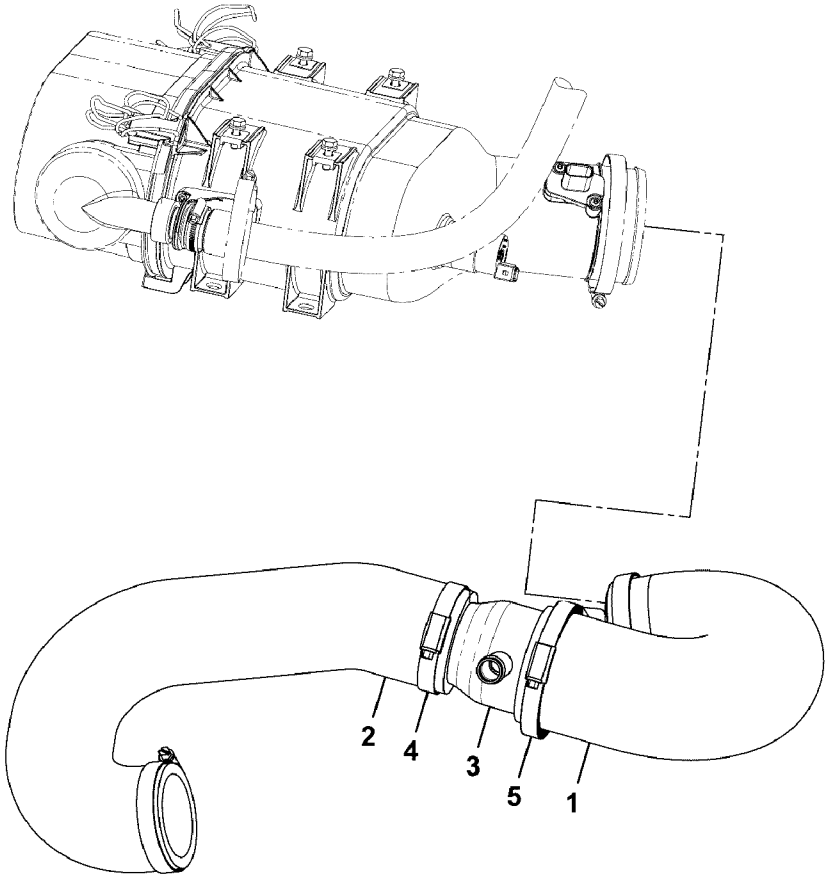
2
4
3
5
1

Fig.	Part No.	Quantity 1	2	3	P S	K I T	Description	Dénomination	Bezeichnung	Denominación	Benämning	Notes
												MC110C T4 MC115C T4 MC125C T4 MC135C T4 MC155C T4 MCT110C T4 MCT125C T4 MCT135C T4 MCT145C T4
1	**VOE 17287243**	1					Hose	Flexible	Schlauch	Manguera	Slang	
2	**VOE 17287248**	1					Hose	Flexible	Schlauch	Manguera	Slang	
3	**VOE 17287324**	1					Connector	Pièce connexion	Verbindungsstück	Pieza de conexión	Förbindningsstycke	
4	**VOE 16213544**	1					Clip	Clip	Clip	Clip	Clips	
5	**VOE 17292463**	1					Hose clamp	Collier durite	Schlauchschelle	Abrazadera de mang	Slangklamma	

1			Catalogue id **20676**	Group **256**
2				
3			Illustr. No **1069020**	Section **400**
4		**Induction system installation assemblies, hose, assembly**		
5			Issue **PUB 20024822-D**	Page **329**

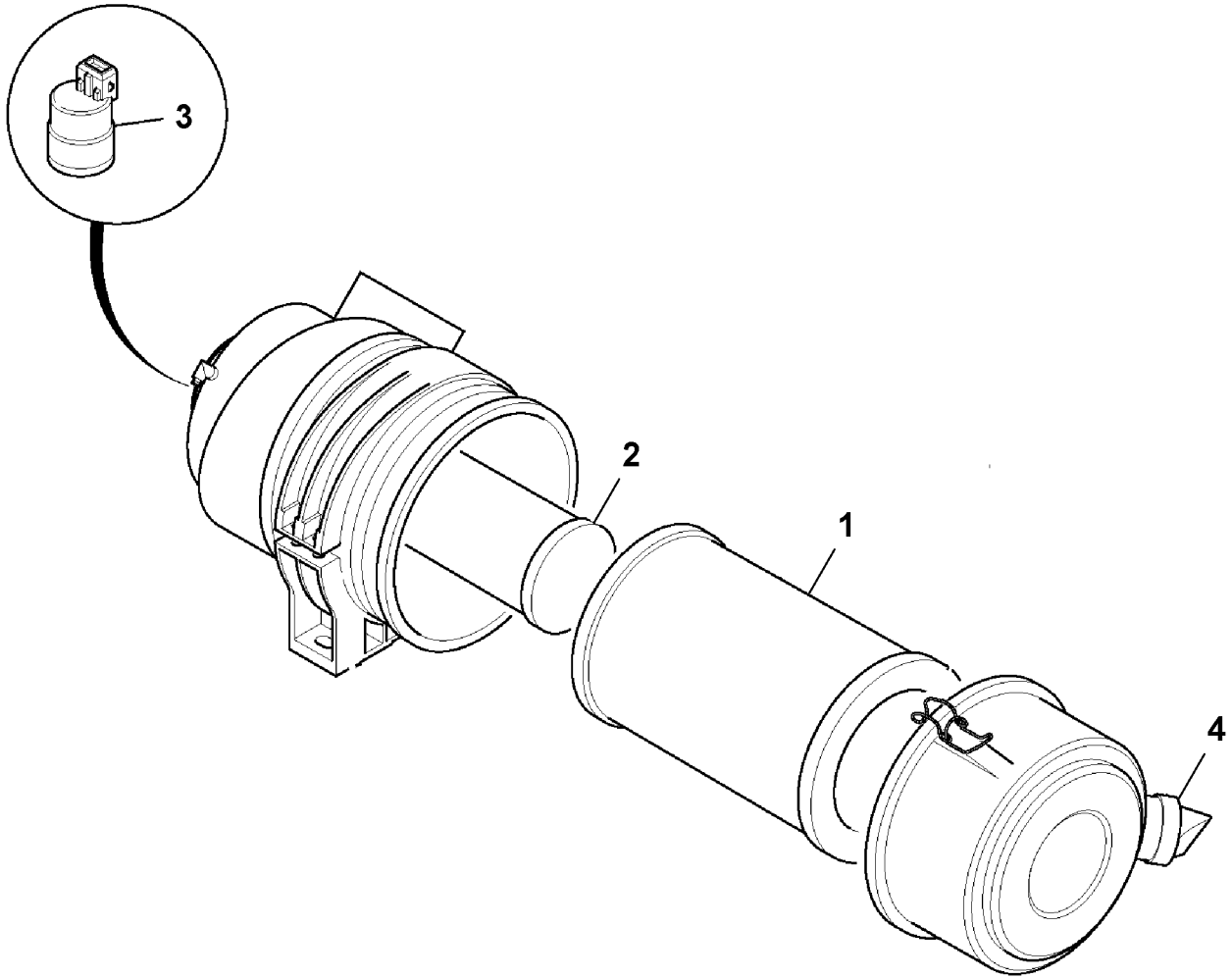

Volvo Construction Equipment
1059124

Fig.	Part No.	Quantity 1	2	3	PS	KIT	Description	Dénomination	Bezeichnung	Denominación	Benämning	Notes
												MC110C MC115C MC125C MC135C MC155C MCT110C MCT125C MCT135C MCT145C
	VOE 16213976	1					Air filter	Filtre à air	Luftfilter	Filtro de aire	Luftfilter	
1	**VOE 11883618**	1					•Primary filter	•Préfiltre	•Vorfilter	•Prefiltro	•Förfilter	
2	**VOE 15193231**	1					•Filter kit	•Jeu de filtre	•Filtersatz	•Juego filtro	•Filtersats	
3	**VOE 17205141**	1					•Sensor	•Capteur	•Geber	•Sensor	•Givare	
4	**VOE 16213176**	1					•Valve	•Valve	•Ventil	•Válvula	•Ventil	

1		**Filtro de aire, inducción, conjunto** **Luftfilter, Einlass** **Filtre à air, admission, ensemble** **Air filter, induction, assembly**	Catalogue id **20676**	Group **256**
2			Illustr. No **1059124**	Section **500**
3			Issue **PUB 20024822-D**	Page **331**
4				
5				

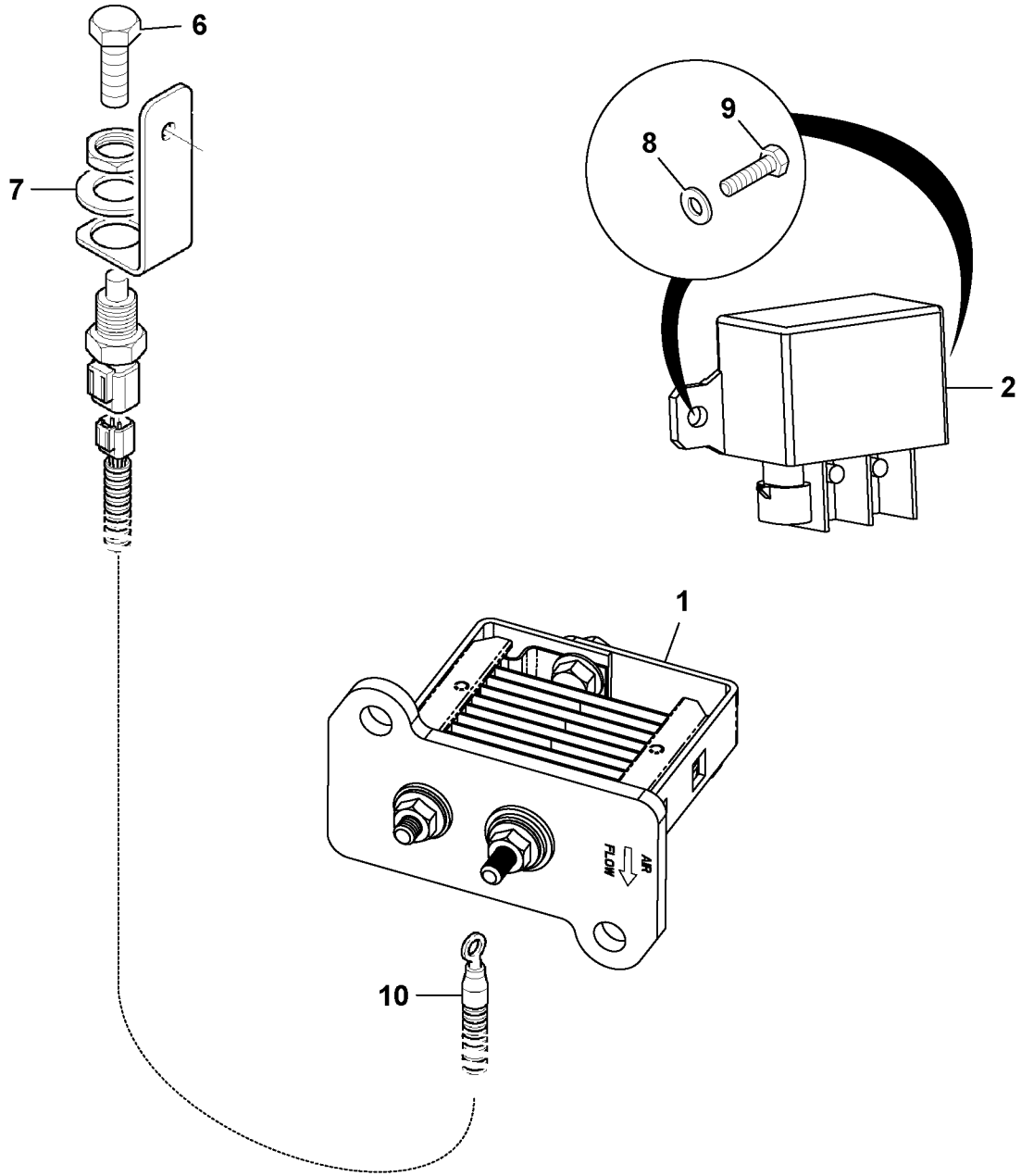

Volvo Construction Equipment
1059138

Fig.	Part No.	Quantity 1	2	3	PS	KIT	Description	Dénomination	Bezeichnung	Denominación	Benämning	Notes
												MC110C MC115C MC125C MC135C MC155C MCT110C MCT125C MCT135C MCT145C
1		1					Intake Air Heat	RÉchauffeur D'a	Intake Air Heat	Intake Air Heat	Luftförvärmare	See group 256, Page 337
2	**VOE 16213299**	1					Relay	Relais	Relais	Relé	Relä	
6	**VOE 16213999**	1					Set screw	Vis butée	Anschlagschraube	Tornillo tope	Stoppskruv	
7	**VOE 20460127**	1					Washer	Rondelle	Scheibe	Arandela	Bricka	
8	**VOE 973494**	2					Washer	Rondelle	Scheibe	Arandela	Bricka	
9	**VOE 16212203**	2					Set screw	Vis butée	Anschlagschraube	Tornillo tope	Stoppskruv	
10	**VOE 17205123**	1					Cable	Câble	Leitung	Cable	Ledning	

1	
2	
3	
4	
5	

Calentador, rejilla, conjunto
Heizung, Gitter
Réchauffeur, grille, ensemble
Heater, grid, assembly

Catalogue id	Group
20676	**256**
Illustr. No **1059138**	Section **600**
Issue **PUB 20024822-D**	Page **333**

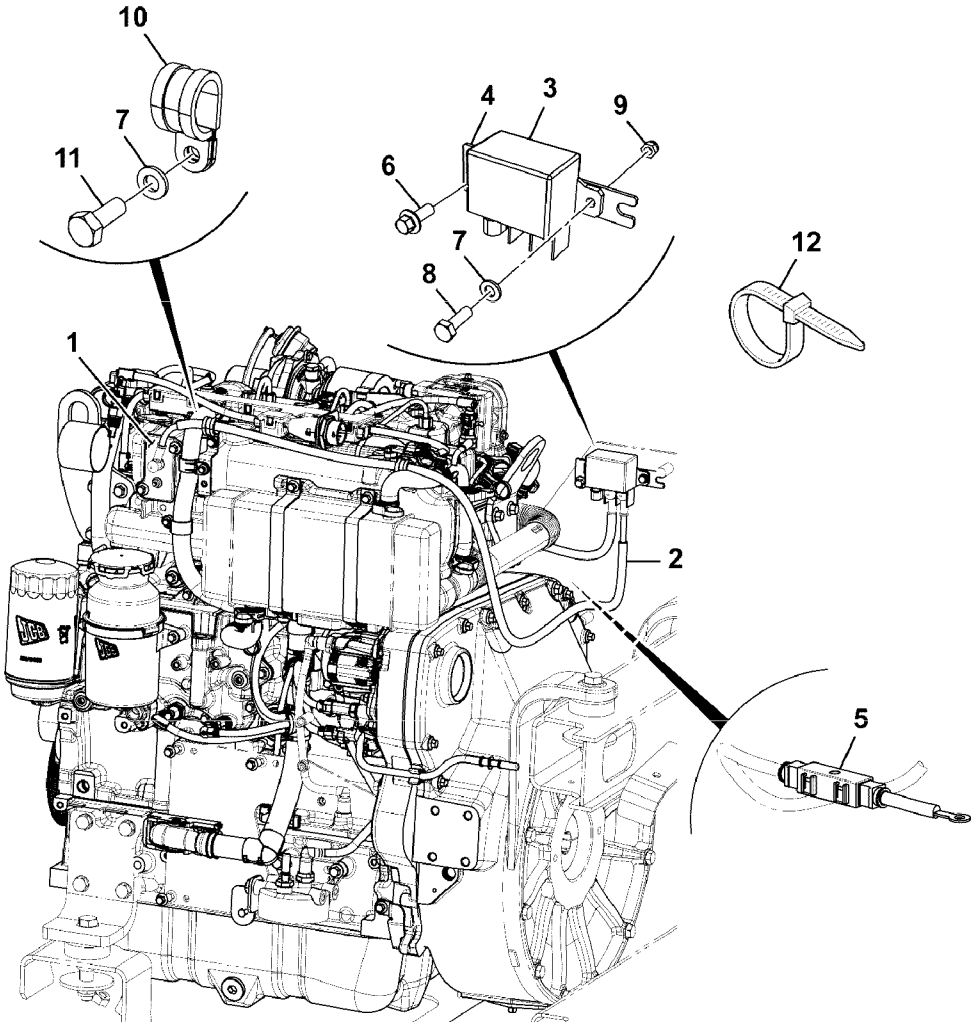
10
7
11
4
3
9
6
7
8
12
1
2
5

Fig.	Part No.	Quantity 1	2	3	P S	K I T	Description	Dénomination	Bezeichnung	Denominación	Benämning	Notes
												MC110C T4 MC115C T4 MC125C T4 MC135C T4 MC155C T4 MCT110C T4 MCT125C T4 MCT135C T4 MCT145C T4
1		1					Intake Air Heat	RÉchauffeur D'a	Intake Air Heat	Intake Air Heat	Luftförvärmare	See group 256, Page 337
2	**VOE 17287020**	1					Cable harness	Faisceau câbles	Kabelbaum	Manojo cables	Ledningsmatta	
3	**VOE 16213299**	1					Relay	Relais	Relais	Relé	Relä	
4		1			NS		Plate	Tôle	Blech	Chapa	Plåt	
5	**VOE 17286503**	1					Heater	Réchauffeur	Heizgerät	Calefactor	Värmare	
6	**VOE 16212101**	1					Bolt	Boulon	Bolzen	Perno	Bult	
7	**VOE 20511758**	4			SS		Washer	Rondelle	Scheibe	Arandela	Bricka	
8	**VOE 16212203**	2					Set screw	Vis butée	Anschlagschraube	Tornillo tope	Stoppskruv	
9	**VOE 16212115**	2					Lock nut	Contre-écrou	Sicherungsmutter	Contratuerca	Låsmutter	
10	**VOE 17204909**	2					Clip	Clip	Clip	Clip	Clips	
11	**VOE 17277077**	2					Set screw	Vis butée	Anschlagschraube	Tornillo tope	Stoppskruv	
12	**VOE 17205287**	5					Tie straps	Ruban attache		Cinta de atar	Buntband	

1	
2	
3	
4	
5	

Calentador, rejilla, conjunto
Heizung, Gitter
Réchauffeur, grille, ensemble
Heater, grid, assembly

Catalogue id	Group
20676	**256**
Illustr. No **1069021**	Section **700**
Issue **PUB 20024822-D**	Page **335**

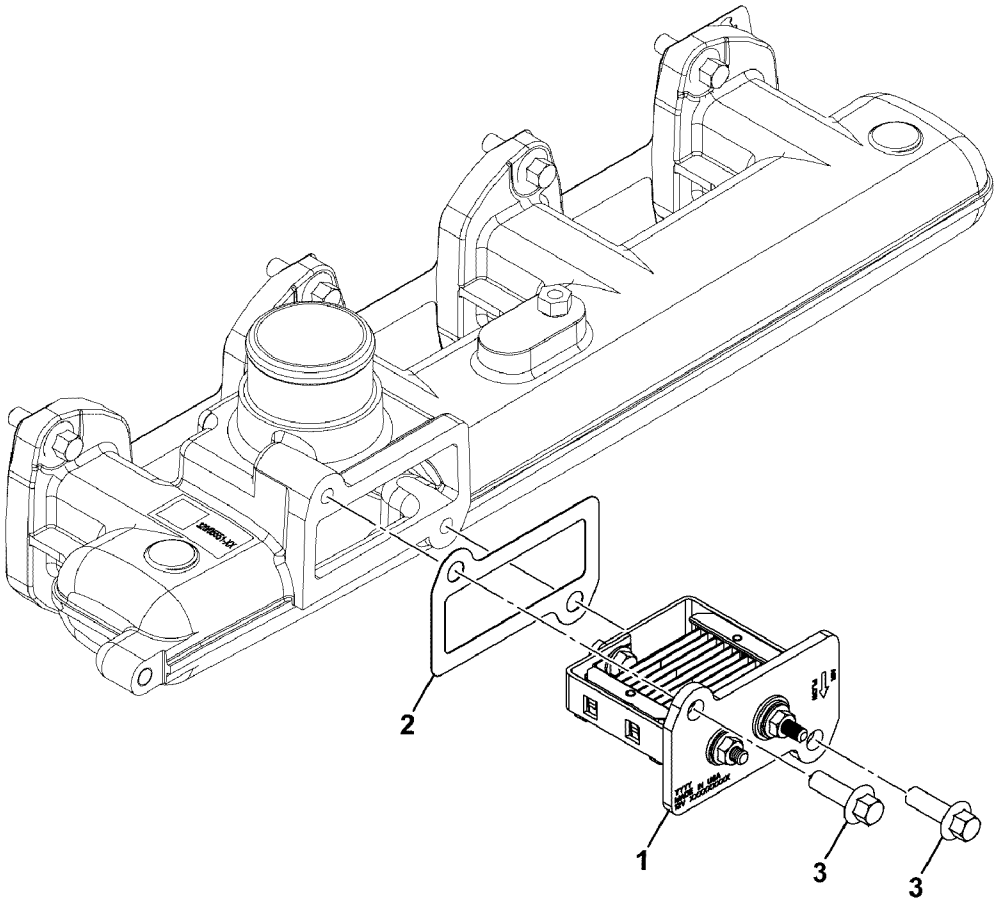
2
1
3
3

Fig.	Part No.	Quantity 1	2	3	PS	KIT	Description	Dénomination	Bezeichnung	Denominación	Benämning	Notes
												MC110C, MC110C T4 MC115C, MC115C T4 MC125C, MC125C T4 MC135C, MC135C T4 MC155C, MC155C T4 MCT110C, MCT110C T4 MCT125C, MCT125C T4 MCT135C, MCT135C T4 MCT145C, MCT145C T4
1	**VOE 17284489**	1					Intake air heater	Réchauffeur d'air d'ad			Luftförvärmare	
2	**VOE 16213468**	1					Gasket	Joint	Dichtung	Junta	Packning	
3	**VOE 17205128**	2					Bolt	Boulon	Bolzen	Perno	Bult	

1		**Calentador, rejilla, conjunto** **Heizung, Gitter** **Réchauffeur, grille, ensemble** **Heater, grid, assembly**	Catalogue id **20676**	Group **256**
2			Illustr. No **1068493**	Section **800**
3				
4			Issue **PUB 20024822-D**	Page **337**
5				

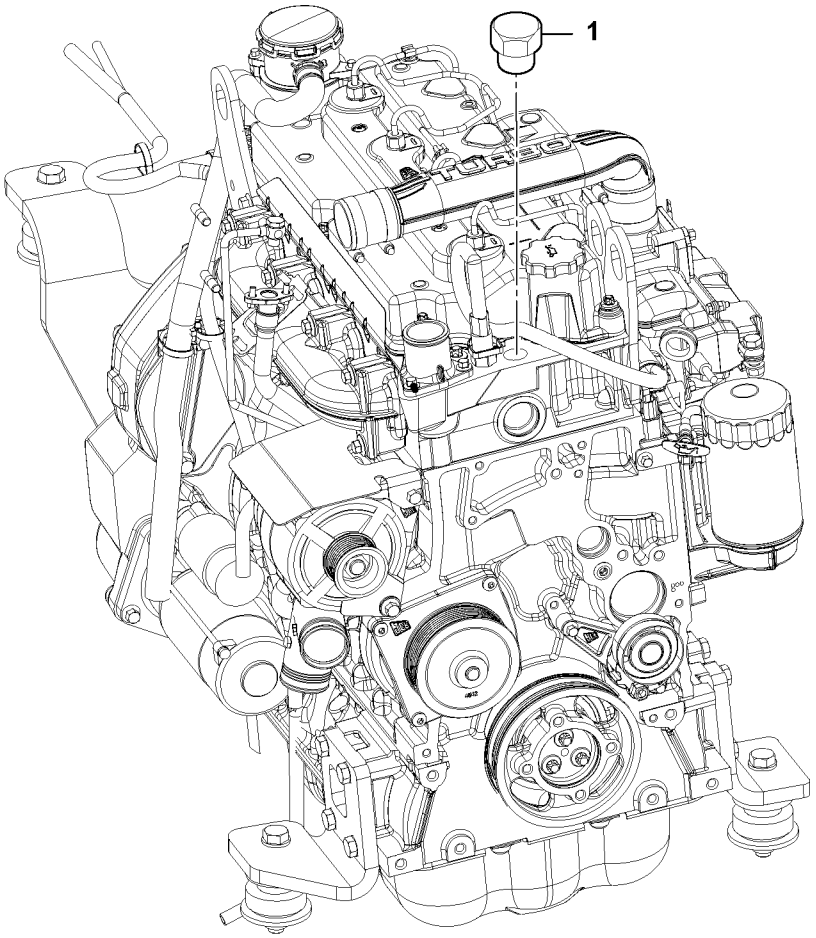
1

Fig.	Part No.	Quantity 1	2	3	P S	K I T	Description	Dénomination	Bezeichnung	Denominación	Benämning	Notes
												MC110C, MC110C T4 MC115C, MC115C T4 MC125C, MC125C T4 MC135C, MC135C T4 MC155C, MC155C T4 MCT110C, MCT110C T4 MCT125C, MCT125C T4 MCT135C, MCT135C T4 MCT145C, MCT145C T4
1	**VOE 17209842**	1					Tube.....	Tube.....	Rohr	Tubo	Rör.....	

1		**Värmare, kylvätskemantel, täckpluggar** **Camisa de agua del calentador, tapones de obturado** **Heizung Wassermantel, Blindstopfen** **Chemise d'eau de chauffage, obturateurs** **Heater water jacket, blanking plugs**	Catalogue id **20676**	Group **256**
2			Illustr. No **1064154**	Section **900**
3			Issue **PUB 20024822-D**	Page **339**
4				
5				

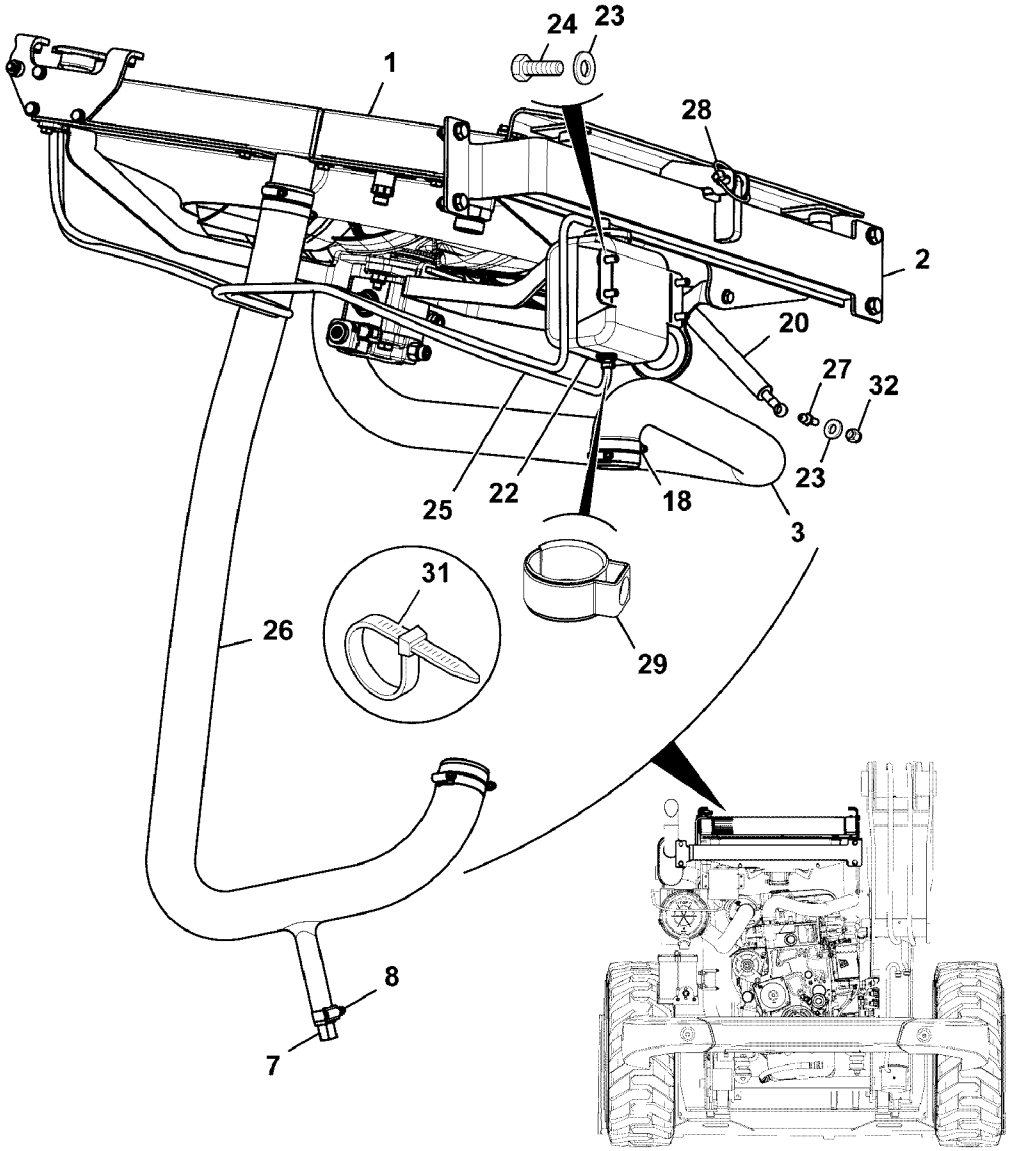

Volvo Construction Equipment

1068494

Fig.	Part No.	Quantity 1	2	3	PS	KIT	Description	Dénomination	Bezeichnung	Denominación	Benämning	Notes
												MC110C MC115C MC125C MC135C MC155C MCT110C MCT125C MCT135C MCT145C
1		1					Radiator Assembly	Ensemble radiateur	Kühlerbaugruppe	Conjunto de radiador	Kylvätskekylare	See group 261, Page 349
2		1					Cross member	Traverse	Querträger	Travesano	Tvärbalk	See group 261, Page 381
3	**VOE 16213444**	1					Hose	Flexible	Schlauch	Manguera	Slang	
7	**VOE 17204988**	1					Plug tap	Taraud	Gewindebohrer	Tapón roscado	Mellantapp	
8	**VOE 16213286**	1					Clip	Clip	Clip	Clip	Clips	
18	**VOE 16212202**	8					Clip	Clip	Clip	Clip	Clips	
20	**VOE 16213262**	1					Strut	Pied	Bein	Pata	Ben	
22	**VOE 16213303**	1					Coolant	Liquide refroidissem	Kühlmittel	Anticongelente	Kylvätska	See group 261, Page 387
23	**VOE 20460127**	5					Washer	Rondelle	Scheibe	Arandela	Bricka	
24	**VOE 16213998**	4					Set screw	Vis butée	Anschlagschraube	Tornillo tope	Stoppskruv	
25	**VOE 17205477**	2					Hose	Flexible	Schlauch	Manguera	Slang	
26	**VOE 16213445**	1					Hose	Flexible	Schlauch	Manguera	Slang	
27	**VOE 16212366**	1					Ball stud	Boulon articulation	Kugelzapfen	Perno bola	Kultapp	
28	**VOE 17210554**	1					Pin	Goupille	Stift	Pasador	Pinne	
29	**VOE 17210472**	2					Hose clamp	Collier durite	Schlauchschelle	Abrazadera de mang	Slangklamma	
31	**VOE 17205290**	5					Tie straps	Ruban attache		Cinta de atar	Buntband	
32	**VOE 16212120**	1					Lock nut	Contre-écrou	Sicherungsmutter	Contratuerca	Låsmutter	

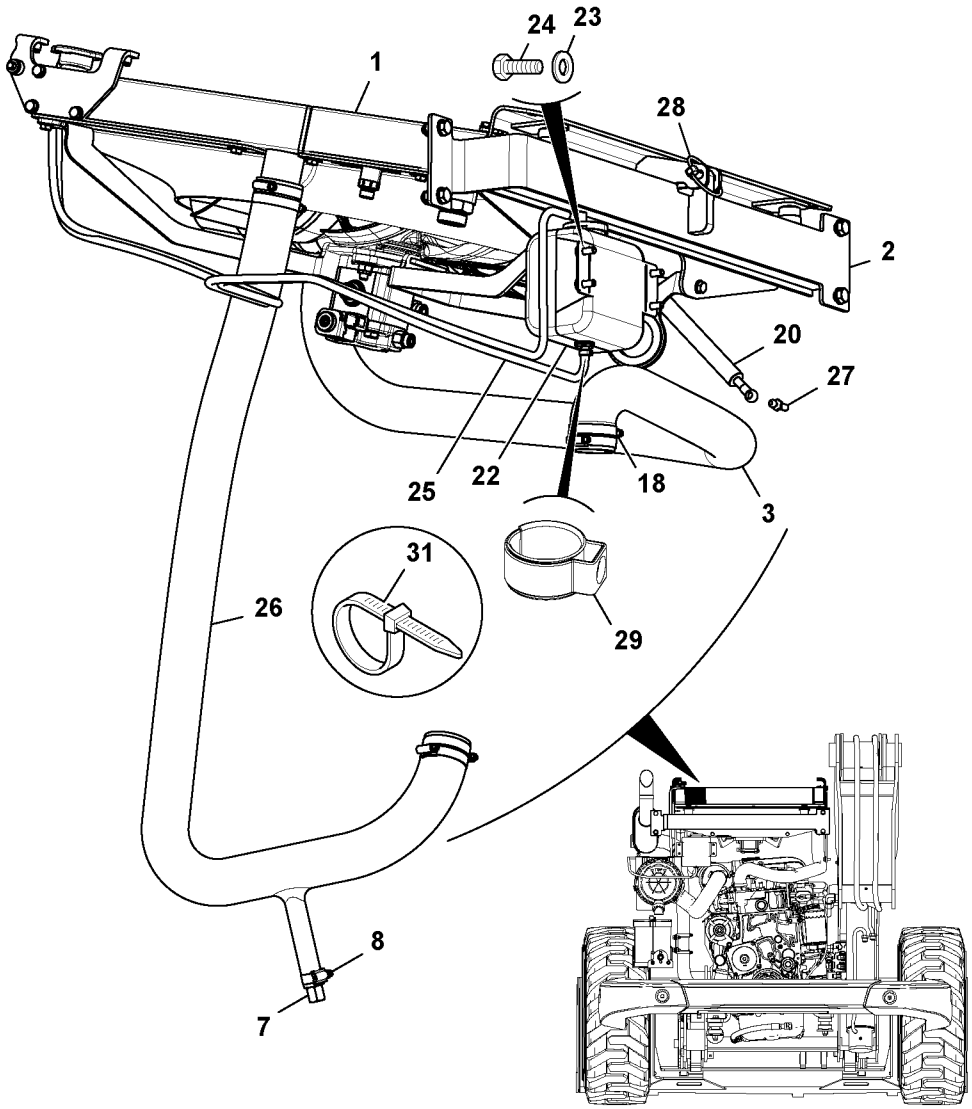
24
23
1
28
2
20
27
25
22
18
3
31
26
29
8
7

Fig.	Part No.	Quantity 1	2	3	PS	KIT	Description	Dénomination	Bezeichnung	Denominación	Benämning	Notes
												MC110C MC115C MC125C MC135C MC155C MCT110C MCT125C MCT135C MCT145C
1		1					Cooling Unit					See group 261, Page 361
2		1					Cross member	Traverse	Querträger	Travesano	Tvärbalk	See group 261, Page 381
3	**VOE 16213444**	1					Hose	Flexible	Schlauch	Manguera	Slang	
7	**VOE 17204988**	1					Plug tap	Taraud	Gewindebohrer	Tapón roscado	Mellantapp	
8	**VOE 16213286**	1					Clip	Clip	Clip	Clip	Clips	
18	**VOE 16212202**	8					Clip	Clip	Clip	Clip	Clips	
20	**VOE 16213262**	1					Strut	Pied	Bein	Pata	Ben	
22	**VOE 16213303**	1					Coolant	Liquide refroidissem	Kühlmittel	Anticongelente	Kylvätska	See group 261, Page 387
23	**VOE 20460127**	5					Washer	Rondelle	Scheibe	Arandela	Bricka	
24	**VOE 16213998**	4					Set screw	Vis butée	Anschlagschraube	Tornillo tope	Stoppskruv	
25	**VOE 17205477**	2					Hose	Flexible	Schlauch	Manguera	Slang	
26	**VOE 16213445**	1					Hose	Flexible	Schlauch	Manguera	Slang	
27	**VOE 16212366**	1					Ball stud	Boulon articulation	Kugelzapfen	Perno bola	Kultapp	
28	**VOE 17210554**	1					Pin	Goupille	Stift	Pasador	Pinne	
29	**VOE 17210472**	2					Hose clamp	Collier durite	Schlauchschelle	Abrazadera de mang	Slangklamma	
31	**VOE 17205290**	5					Tie straps	Ruban attache		Cinta de atar	Buntband	

1	
2	
3	
4	
5	

Conjuntos de instalación de refrigeración, núcleo amplio
Kühlung, Einbauteile, breiter Kern
Ensembles d'installation de refroidissement, faisceau large
Cooling installation assemblies, wide core

Catalogue id	Group
20676	**261**
Illustr. No **1059752**	Section **200**
Issue **PUB 20024822-D**	Page **343**

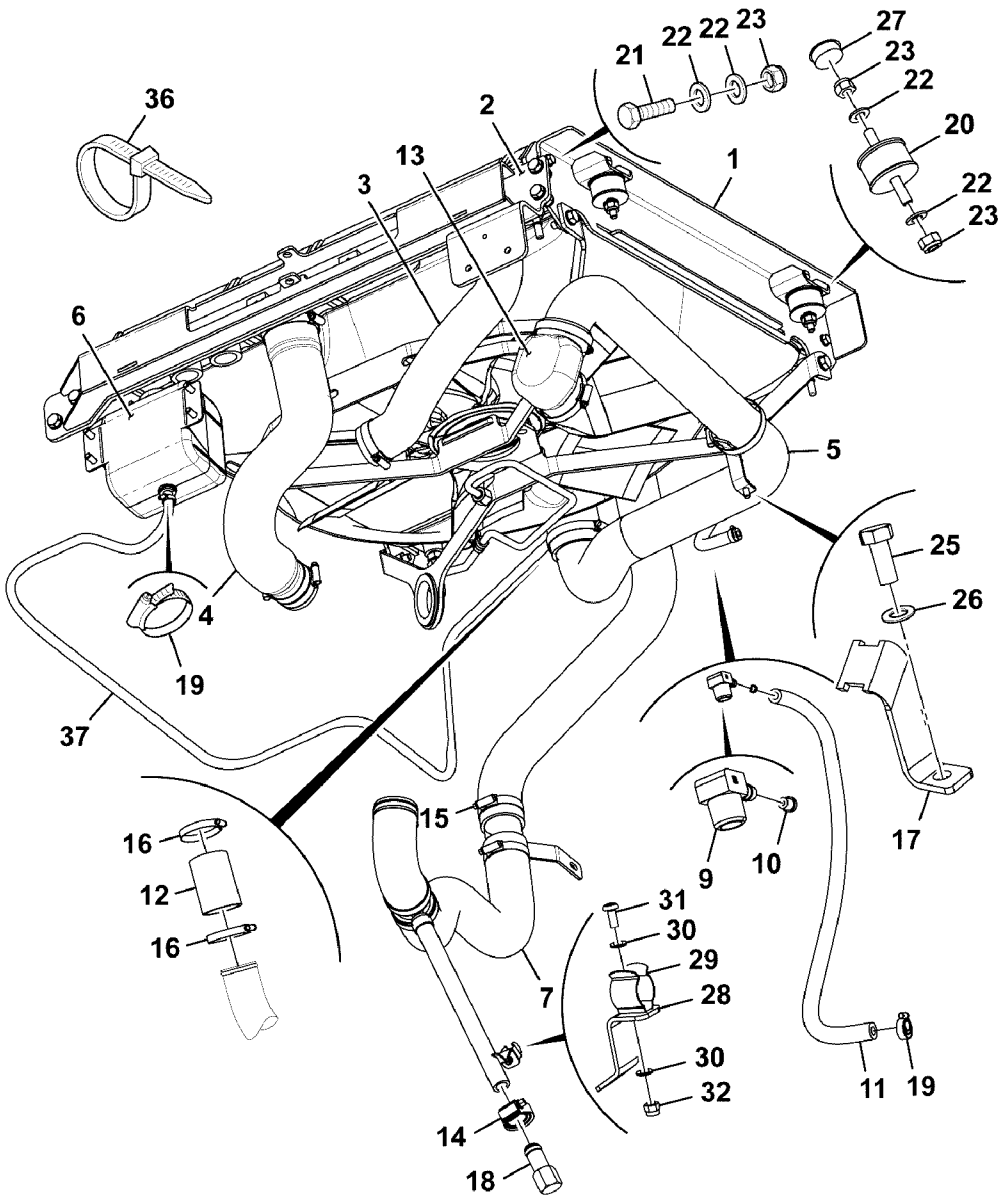
36
2
21
22
22
23
27
23
22
20
22
23
1
13
3
6
5
4
19
37
25
26
17
9
10
15
16
12
16
31
30
29
28
30
32
7
14
18
11
19

Fig.	Part No.	Quantity 1	2	3	PS	KIT	Description	Dénomination	Bezeichnung	Denominación	Benämning	Notes
												MC110C T4 MC115C T4 MC125C T4 MC135C T4 MC155C T4 MCT110C T4 MCT125C T4 MCT135C T4 MCT145C T4
1		1					Cooling Unit					See group 261, Page 383
2	**VOE 17368675**	1					Cross member	Traverse	Querträger	Travesaño	Tvärbalk	
3	**VOE 17287321**	1					Hose	Flexible	Schlauch	Manguera	Slang	
4	**VOE 17287183**	1					Hose	Flexible	Schlauch	Manguera	Slang	
5	**VOE 17287185**	1					Hose	Flexible	Schlauch	Manguera	Slang	
6	**VOE 16213303**	1					Coolant	Liquide refroidissem...	Kühlmittel	Anticongelente	Kylvätska	See group 261, Page 387
7		1					Hose assembly	Conduit flexible	Schlauchleitung	Conducto	Slangledning	See group 261, Page 389
9	**VOE 17295488**	1					Fitting	Écrou raccord	Verschraubung	Racor	Förskruvning	
10	**VOE 17295489**	1					Plug	Tampon	Stopfen	Tapón	Plugg	
11	**VOE 17295493**	1					Hose	Flexible	Schlauch	Manguera	Slang	
12	**VOE 17295428**	1					Hose	Flexible	Schlauch	Manguera	Slang	
13	**VOE 17295426**	1					Elbow	Coude	Winkel	Ángulo	Vinkel	
14	**VOE 16213286**	1					Clip	Clip	Clip	Clip	Clips	
15	**VOE 16212202**	6					Clip	Clip	Clip	Clip	Clips	
16	**VOE 16213544**	6					Clip	Clip	Clip	Clip	Clips	
17		1			NS		Bracket	Console	Konsole	Consola	Konsol	
18	**VOE 17204988**	1					Plug tap	Taraud	Gewindebohrer	Tapón roscado	Mellantapp	
19	**VOE 17228983**	5					Clip	Clip	Clip	Clip	Clips	
20		2			NS		Mounting plate	Plaque montage	Montageplatte	Placa de montaje	Monteringsplatta	
21	**VOE 16212272**	6					Bolt	Boulon	Bolzen	Perno	Bult	
22	**VOE 16212137**	12					Plain washer	Rondelle plane	Flachscheibe	Arandela plana	Planbricka	

1	
2	
3	
4	
5	

Cooling installation assemblies, standard core

Catalogue id	Group
20676	**261**
Illustr. No **1069473**	Section **400**
Issue **PUB 20024822-D**	Page **345**

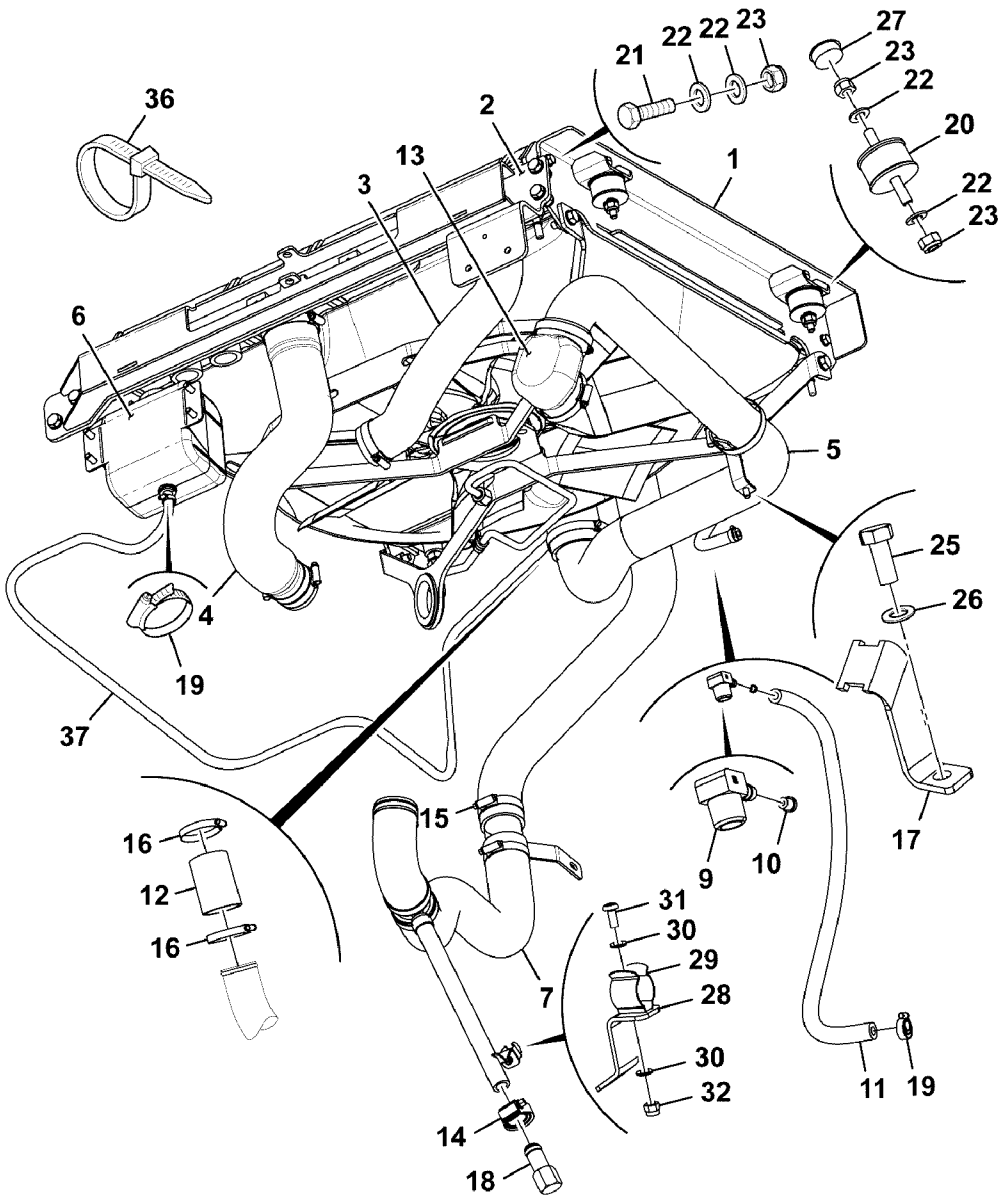
36
2
21
22
22
23
27
23
22
20
22
23
1
13
3
6
5
4
19
37
25
26
17
9
10
15
16
12
16
31
30
29
28
30
32
7
14
18
11
19

Fig.	Part No.	Quantity 1	2	3	PS	KIT	Description	Dénomination	Bezeichnung	Denominación	Benämning	Notes
23	**VOE 16212125**	6					Nut	Écrou	Mutter	Tuerca	Mutter	
25	**VOE 16213998**	5					Set screw	Vis butée	Anschlagschraube	Tornillo tope	Stoppskruv	
26	**VOE 20460127**	5					Washer	Rondelle	Scheibe	Arandela	Bricka	
27	**VOE 17292187**	2					Plug	Tampon	Stopfen	Tapón	Plugg	
28		1			NS		Clip	Clip	Clip	Clip	Clips	
29	**VOE 17210477**	1					Clip	Clip	Clip	Clip	Clips	
30	**VOE 13940090**	2					Washer	Rondelle	Scheibe	Arandela	Bricka	
31	**VOE 17209641**	1					Screw	Vis	Schraube	Tornillo	Skruv	
32	**VOE 16212114**	1					Lock nut	Contre-écrou	Sicherungsmutter	Contratuerca	Låsmutter	
36	**VOE 17205290**	6					Tie straps	Ruban attache		Cinta de atar	Buntband	
37		1					Hose assembly	Conduit flexible	Schlauchleitung	Conducto	Slangledning	

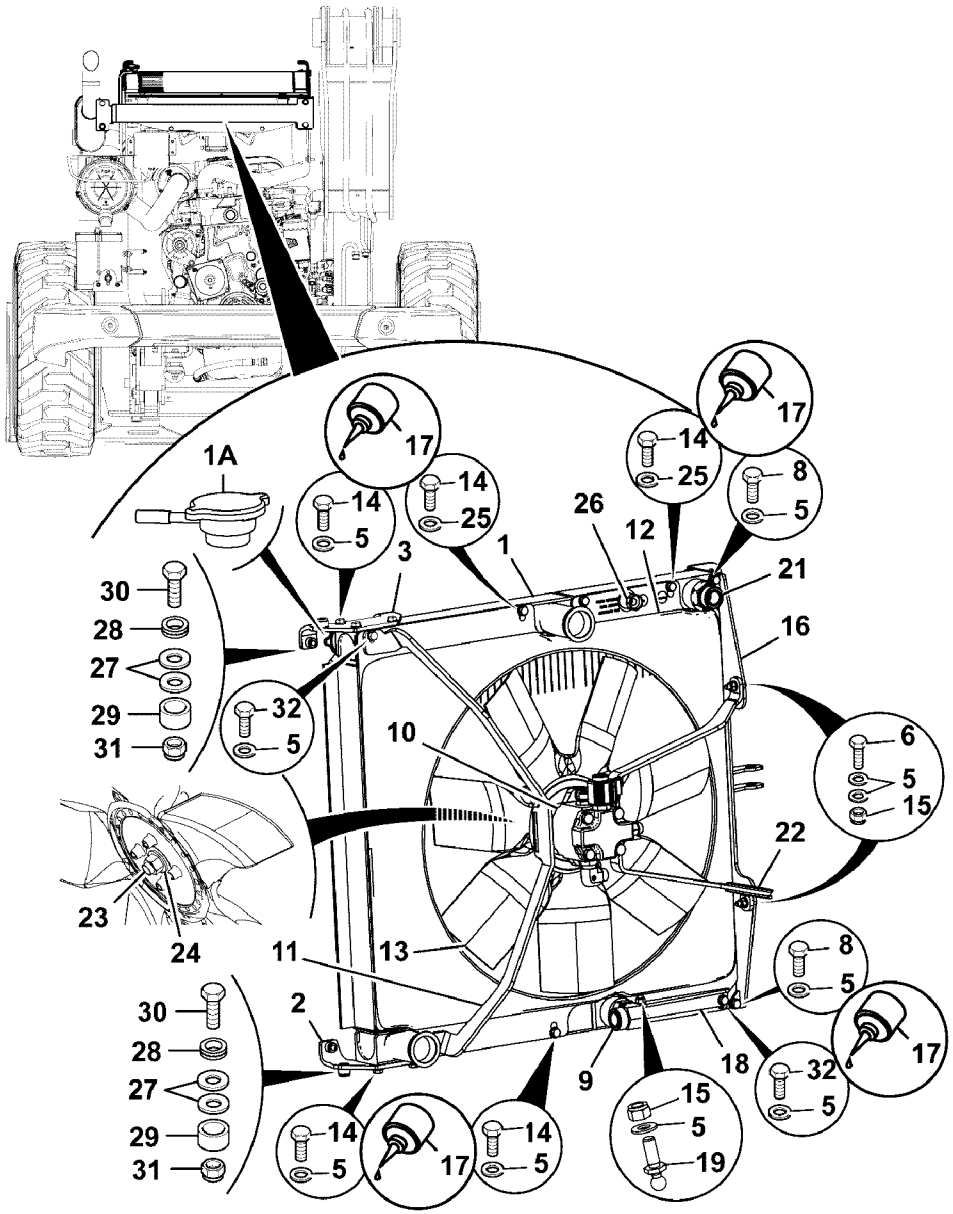
1A
17
14
25
5
8
26
12
1
3
21
16
30
28
27
29
31
32
10
6
15
22
23
24
11
13
2
18
9
19

Fig.	Part No.	Quantity 1	2	3	PS	KIT	Description	Dénomination	Bezeichnung	Denominación	Benämning	Notes
												MC110C MC115C MC125C MC135C MC155C MCT110C MCT125C MCT135C MCT145C
1	**VOE 17205537**	1					Cooling unit	Ensemble radiateur	Kühlerpaket	Paquete refrigeración	Kylarpaket	
1A	**VOE 17210192**	1					Cap	Capot	Verschlusskappe	Capuchón	Hatt	
2	**VOE 17210081**	1					Bracket	Console	Konsole	Consola	Konsol	
3	**VOE 17210072**	1					Bracket	Console	Konsole	Consola	Konsol	
5	**VOE 20460127**	19					Washer	Rondelle	Scheibe	Arandela	Bricka	
6	**VOE 16214000**	2					Set screw	Vis butée	Anschlagschraube	Tornillo tope	Stoppskruv	
8	**VOE 16213998**	8					Set screw	Vis butée	Anschlagschraube	Tornillo tope	Stoppskruv	
9	**VOE 935013**	1					Elbow nipple	Raccord coudé	Winkelnippel	Niple angular	V-nippel	
10		1					Fan Motor	Moteur Ventilat	Gebläsemotor	Motor Ventil	Fläktmotor	See group 913, Page 1545
11	**VOE 17209622**	1					Support	Support	Stütze	Apoyo	Stöd	
12		1			NS		Cowl	Auvent	Windlauf	Torpedo	Torped	
13	**VOE 17209927**	1					Fan	Ventilateur	Gebläse	Ventilador	Fläkt	
14	**VOE 16213997**	6					Set screw	Vis butée	Anschlagschraube	Tornillo tope	Stoppskruv	
15	**VOE 16212120**	3					Lock nut	Contre-écrou	Sicherungsmutter	Contratuerca	Låsmutter	
16	**VOE 17209616**	1					Support	Support	Stütze	Apoyo	Stöd	
17		0			NS		Not yet available	Pas encore disponibl	Noch nicht lieferbar	No disponible todavía	Ej tillgänglig	
18	**VOE 17209565**	1					Pin	Goupille	Stift	Pasador	Pinne	
19	**VOE 16212366**	1					Ball stud	Boulon articulation	Kugelzapfen	Perno bola	Kultapp	
21	**RM 59922641**	1					Adapter	Adaptateur	Adapter	Adaptador	Adapter	
22	**VOE 17210179**	1					Grommet	Passe fil	Durchführung	Pasaje	Genomföring	
23	**VOE 17205301**	1					Nut	Écrou	Mutter	Tuerca	Mutter	

1		**Kylpaket, installation, standardelement** **Instalación de paquete de refrigeración, núcleo estándar** **Kühlung, Einbauteile, Standardkern** **Installation de groupe de refroidissement, faisceau standard** **Cooling pack installation, standard core**	Catalogue id **20676**	Group **261**
2			Illustr. No **1068495**	Section **500**
3			Issue **PUB 20024822-D**	Page **349**
4				
5		**S/N - 1640076**		

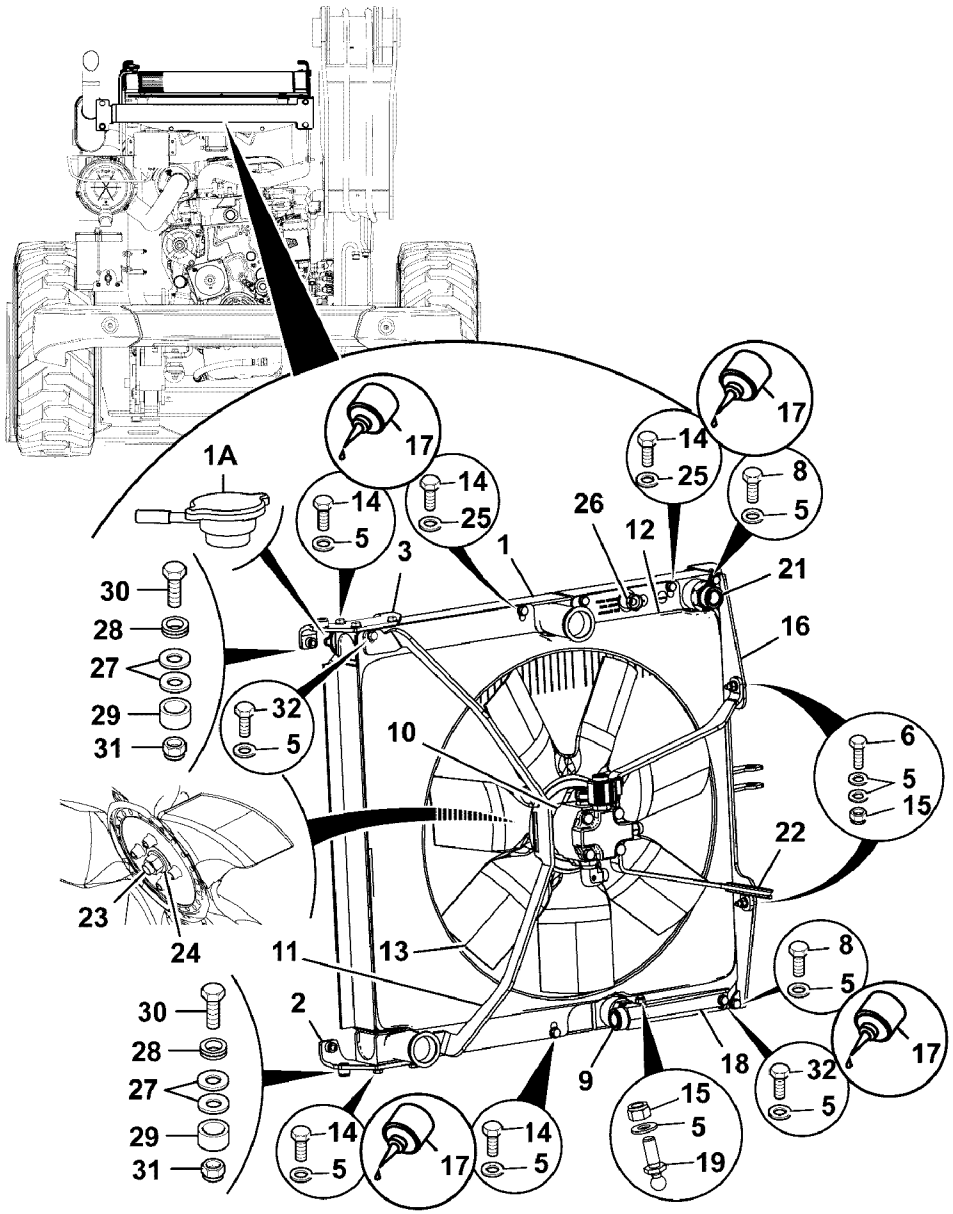
1A
17
14
25
5
8
26
12
1
3
21
16
30
28
27
29
31
32
10
6
15
22
23
24
11
13
2
18
9
19

Fig.	Part No.	Quantity 1	2	3	PS	KIT	Description	Dénomination	Bezeichnung	Denominación	Benämning	Notes
24	**VOE 16212134**	1					Washer	Rondelle	Scheibe	Arandela	Bricka	
25	**VOE 17205565**	4					Washer	Rondelle	Scheibe	Arandela	Bricka	
26	**VOE 935085**	1					Nipple	Raccord	Nippel	Niple	Nippel	(RM 59919670)
27	**VOE 17209640**	4					Washer	Rondelle	Scheibe	Arandela	Bricka	
28	**VOE 17209638**	2					Washer	Rondelle	Scheibe	Arandela	Bricka	
29	**VOE 17210334**	2					Spacer	Entretoise	Abstandkörper	Distanciador	Distans	
30	**VOE 17205121**	2					Bolt	Boulon	Bolzen	Perno	Bult	
31	**VOE 16212125**	2					Nut	Écrou	Mutter	Tuerca	Mutter	
32	**VOE 16213999**	4					Set screw	Vis butée	Anschlagschraube	Tornillo tope	Stoppskruv	

1		**Kylpaket, installation, standardelement** **Instalación de paquete de refrigeración, núcleo estándar** **Kühlung, Einbauteile, Standardkern** **Installation de groupe de refroidissement, faisceau standard** **Cooling pack installation, standard core**	Catalogue id **20676**	Group **261**
2			Illustr. No **1068495**	Section **500**
3			Issue **PUB 20024822-D**	Page **351**
4				
5		**S/N - 1640076**		

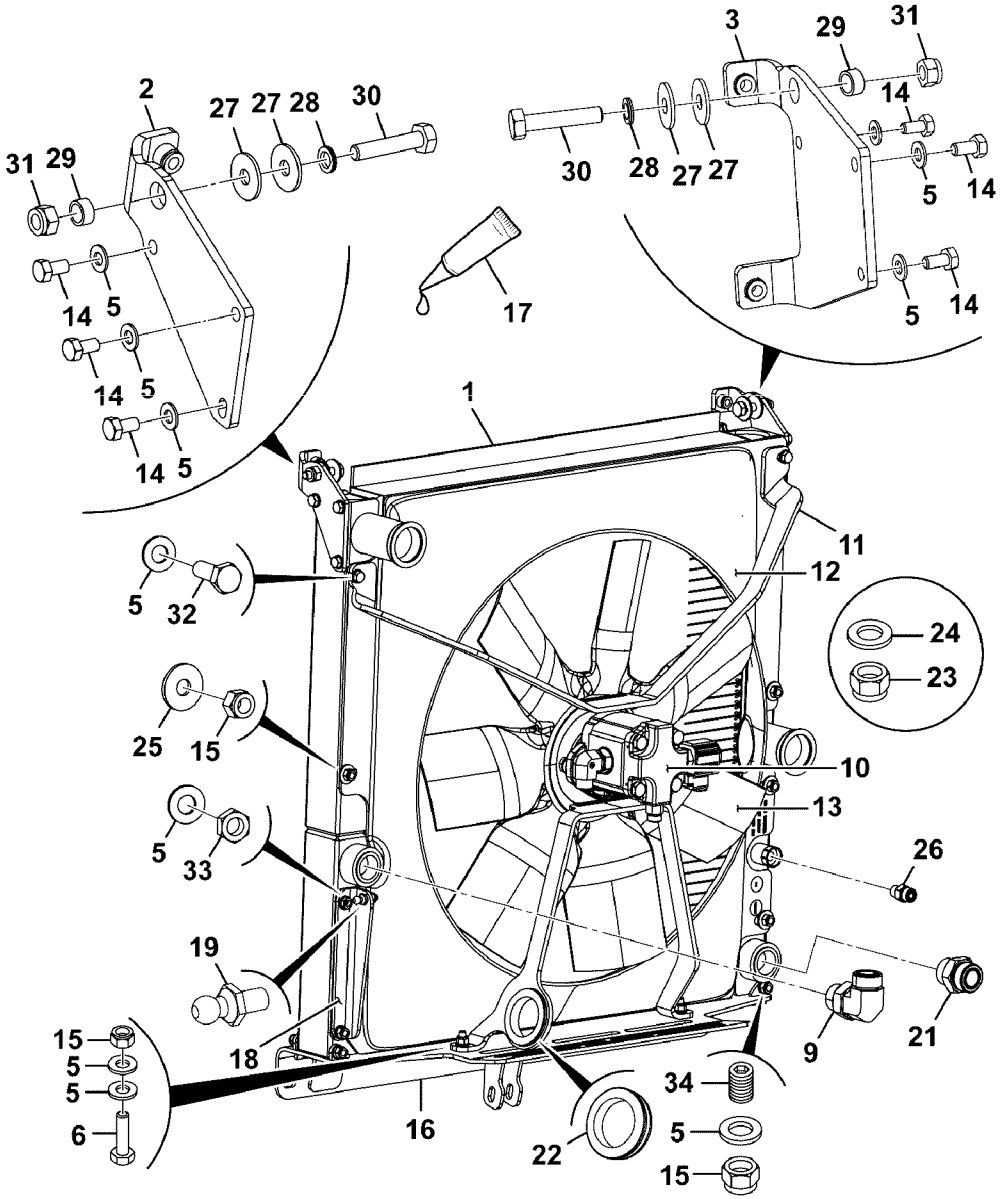

Volvo Construction Equipment

1068496

Fig.	Part No.	Quantity 1	2	3	PS	KIT	Description	Dénomination	Bezeichnung	Denominación	Benämning	Notes
												MC110C MC115C MC125C MC135C MC155C MCT110C MCT125C MCT135C MCT145C
1	**VOE 17205537**	1					Cooling unit	Ensemble radiateur	Kühlerpaket	Paquete refrigeración	Kylarpaket	
2	**VOE 17210081**	1					Bracket	Console	Konsole	Consola	Konsol	
3	**VOE 17210072**	1					Bracket	Console	Konsole	Consola	Konsol	
5	**VOE 20460127**	15					Washer	Rondelle	Scheibe	Arandela	Bricka	
6	**VOE 16214000**	2					Set screw	Vis butée	Anschlagschraube	Tornillo tope	Stoppskruv	
9	**VOE 935013**	1					Elbow nipple	Raccord coudé	Winkelnippel	Niple angular	V-nippel	
10		1					Fan Motor	Moteur Ventilat	Gebläsemotor	Motor Ventil	Fläktmotor	See group 913, Page 1545
11	**VOE 17209622**	1					Support	Support	Stütze	Apoyo	Stöd	
12		1			NS		Cowl	Auvent	Windlauf	Torpedo	Torped	
13	**VOE 17209927**	1					Fan	Ventilateur	Gebläse	Ventilador	Fläkt	
14	**VOE 16213997**	6					Set screw	Vis butée	Anschlagschraube	Tornillo tope	Stoppskruv	
15	**VOE 16212120**	12					Lock nut	Contre-écrou	Sicherungsmutter	Contratuerca	Låsmutter	
16	**VOE 17209616**	1					Support	Support	Stütze	Apoyo	Stöd	
17		0			NS		Not yet available	Pas encore disponibl	Noch nicht lieferbar	No disponible todavía	Ej tillgänglig	
18	**VOE 17209565**	1					Pin	Goupille	Stift	Pasador	Pinne	
19	**VOE 16212366**	1					Ball stud	Boulon articulation	Kugelzapfen	Perno bola	Kultapp	
21	**RM 59922641**	1					Adapter	Adaptateur	Adapter	Adaptador	Adapter	
22	**VOE 17210179**	1					Grommet	Passe fil	Durchführung	Pasaje	Genomföring	
23	**VOE 17205301**	1					Nut	Écrou	Mutter	Tuerca	Mutter	
24	**VOE 16212134**	1					Washer	Rondelle	Scheibe	Arandela	Bricka	
25	**VOE 17205565**	4					Washer	Rondelle	Scheibe	Arandela	Bricka	

1		**Kylpaket, installation, standardelement** **Instalación de paquete de refrigeración, núcleo estándar** **Kühlung, Einbauteile, Standardkern** **Installation de groupe de refroidissement, faisceau standard** **Cooling pack installation, standard core**	Catalogue id **20676**	Group **261**
2			Illustr. No **1068496**	Section **600**
3			Issue **PUB 20024822-D**	Page **353**
4				
5		**S/N 1640077 - 1640975**		

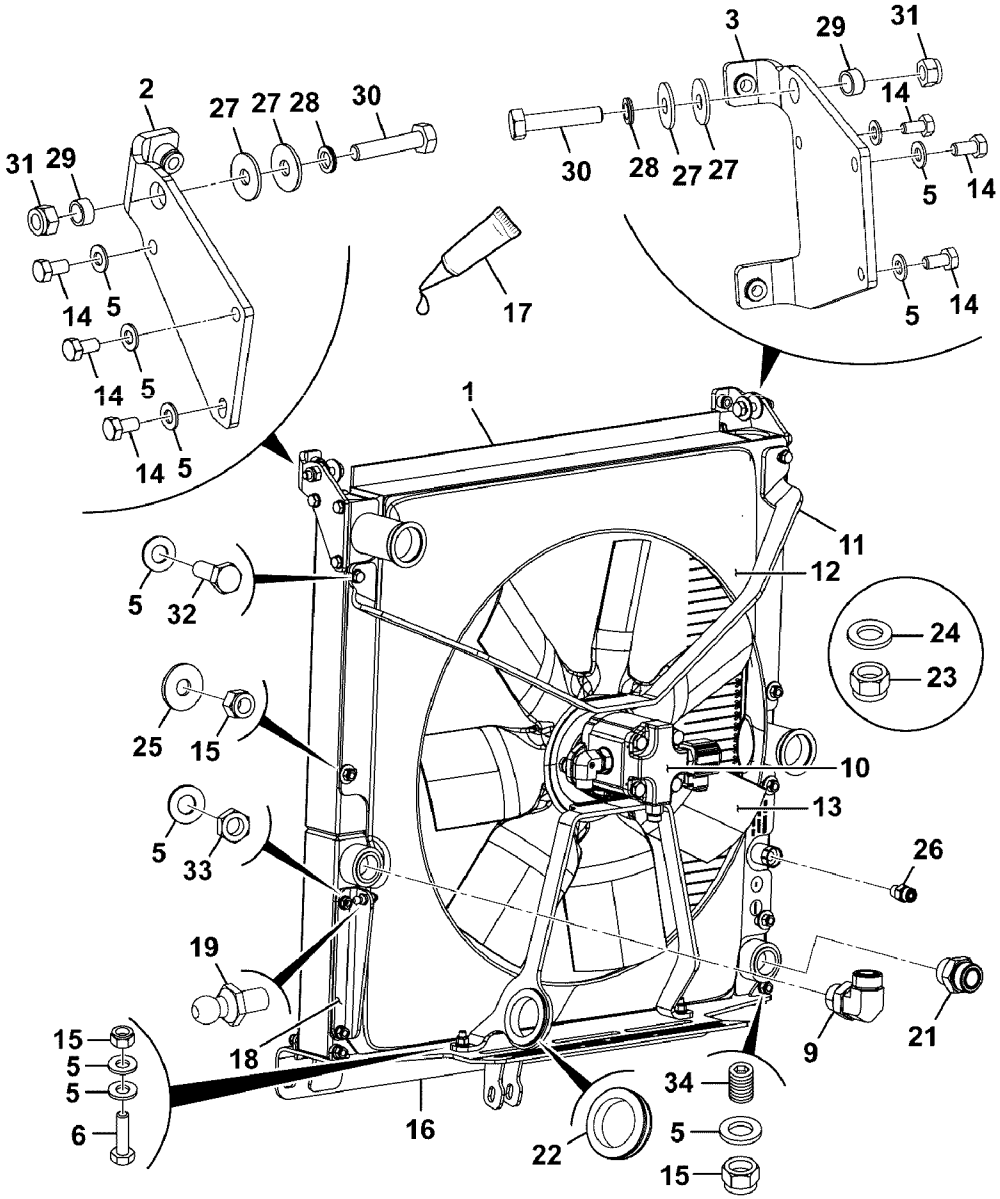

Volvo Construction Equipment

1068496

Fig.	Part No.	Quantity 1	2	3	PS	KIT	Description	Dénomination	Bezeichnung	Denominación	Benämning	Notes
26	**VOE 935085**	1					Nipple	Raccord	Nippel	Niple	Nippel	(RM 59919670)
27	**VOE 17209640**	4					Washer	Rondelle	Scheibe	Arandela	Bricka	
28	**VOE 17209638**	2					Washer	Rondelle	Scheibe	Arandela	Bricka	
29	**VOE 17210334**	2					Spacer	Entretoise	Abstandkörper	Distanciador	Distans	
30	**VOE 17205121**	2					Bolt	Boulon	Bolzen	Perno	Bult	
31	**VOE 16212125**	2					Nut	Écrou	Mutter	Tuerca	Mutter	
32	**VOE 16213999**	2					Set screw	Vis butée	Anschlagschraube	Tornillo tope	Stoppskruv	
33	**VOE 16212116**	1					Nut	Écrou	Mutter	Tuerca	Mutter	
34	**VOE 963064**	10					Set screw	Vis butée	Anschlagschraube	Tornillo tope	Stoppskruv	

1		**Kylpaket, installation, standardelement** **Instalación de paquete de refrigeración, núcleo estándar** **Kühlung, Einbauteile, Standardkern** **Installation de groupe de refroidissement, faisceau standard** **Cooling pack installation, standard core**	Catalogue id **20676**	Group **261**
2				
3			Illustr. No **1068496**	Section **600**
4				
5		**S/N 1640077 - 1640975**	Issue **PUB 20024822-D**	Page **355**

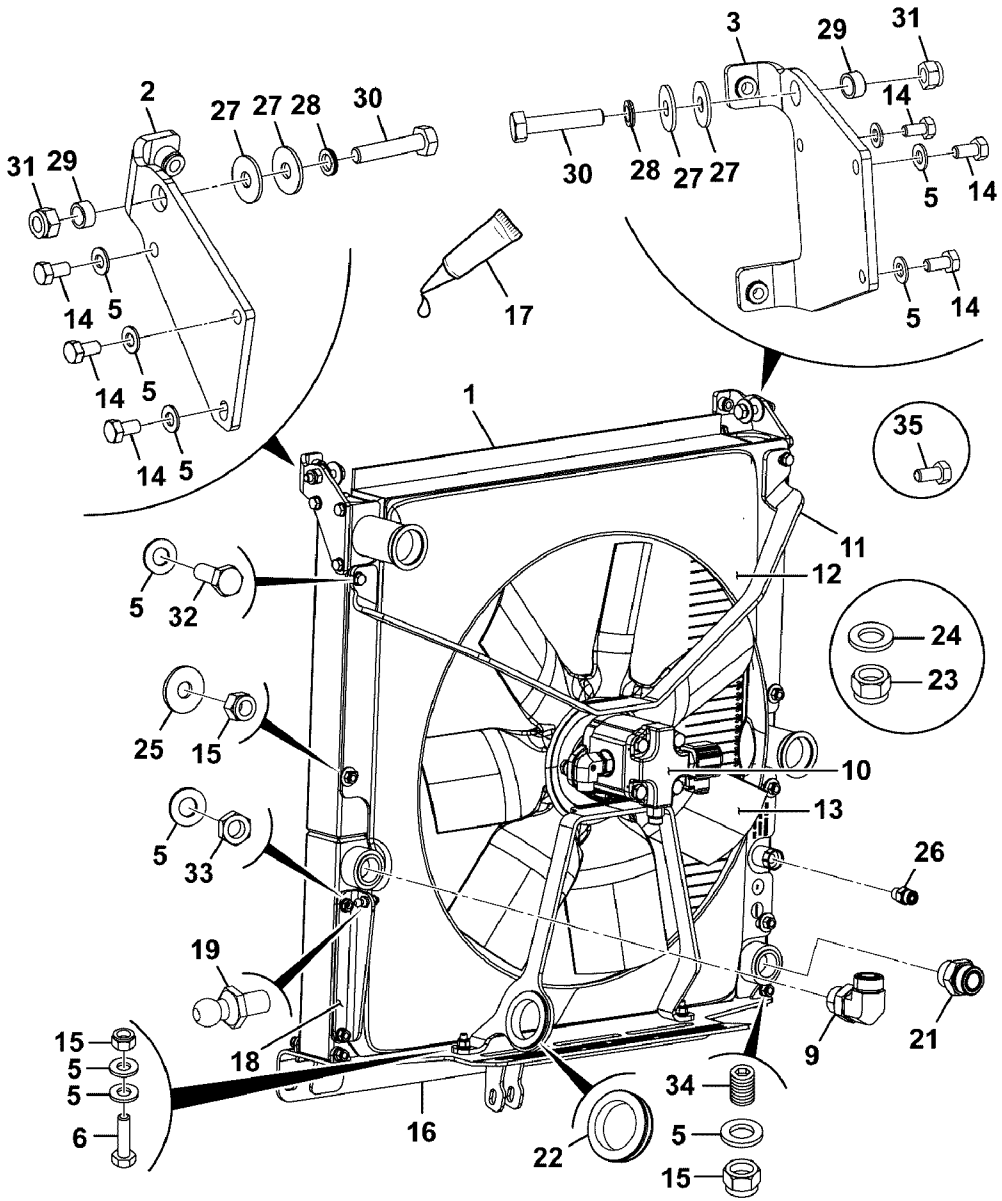

Volvo Construction Equipment

1068498

Fig.	Part No.	Quantity 1	2	3	PS	KIT	Description	Dénomination	Bezeichnung	Denominación	Benämning	Notes
												MC110C MC115C MC125C MC135C MC155C MCT110C MCT125C MCT135C MCT145C
1	**VOE 17284535**	1					Cooling element	Refroidisseur	Kühlelement	Elemento enfriador	Kylelement	
2	**VOE 17210081**	1					Bracket	Console	Konsole	Consola	Konsol	
3	**VOE 17210072**	1					Bracket	Console	Konsole	Consola	Konsol	
5	**VOE 20460127**	19					Washer	Rondelle	Scheibe	Arandela	Bricka	
6	**VOE 16214000**	2					Set screw	Vis butée	Anschlagschraube	Tornillo tope	Stoppskruv	
9	**RM 59922971**	1					Fitting	Écrou raccord	Verschraubung	Racor	Förskruvning	
10		1					Fan Motor	Moteur Ventilat	Gebläsemotor	Motor Ventil	Fläktmotor	See group 913, Page 1545
11	**VOE 17209622**	1					Support	Support	Stütze	Apoyo	Stöd	
12		1			NS		Cowl	Auvent	Windlauf	Torpedo	Torped	
13	**VOE 17209927**	1					Fan	Ventilateur	Gebläse	Ventilador	Fläkt	
14	**VOE 16213997**	6					Set screw	Vis butée	Anschlagschraube	Tornillo tope	Stoppskruv	
15	**VOE 16212120**	12					Lock nut	Contre-écrou	Sicherungsmutter	Contratuerca	Låsmutter	
16	**VOE 17209616**	1					Support	Support	Stütze	Apoyo	Stöd	
17		0			NS		Not yet available	Pas encore disponibl	Noch nicht lieferbar	No disponible todavía	Ej tillgänglig	
18	**VOE 17209565**	1					Pin	Goupille	Stift	Pasador	Pinne	
19	**VOE 16212366**	1					Ball stud	Boulon articulation	Kugelzapfen	Perno bola	Kultapp	
21	**RM 59922591**	1					Adapter	Adaptateur	Adapter	Adaptador	Adapter	
22	**VOE 17210179**	1					Grommet	Passe fil	Durchführung	Pasaje	Genomföring	
23	**VOE 17205301**	1					Nut	Écrou	Mutter	Tuerca	Mutter	
24	**VOE 16212134**	1					Washer	Rondelle	Scheibe	Arandela	Bricka	
25	**VOE 17205565**	4					Washer	Rondelle	Scheibe	Arandela	Bricka	

1		**Kylpaket, installation, standardelement** **Instalación de paquete de refrigeración, núcleo estándar** **Kühlung, Einbauteile, Standardkern** **Installation de groupe de refroidissement, faisceau standard** **Cooling pack installation, standard core**	Catalogue id **20676**	Group **261**
2			Illustr. No **1068498**	Section **700**
3			Issue **PUB 20024822-D**	Page **357**
4				
5		**S/N 1640976 -**		

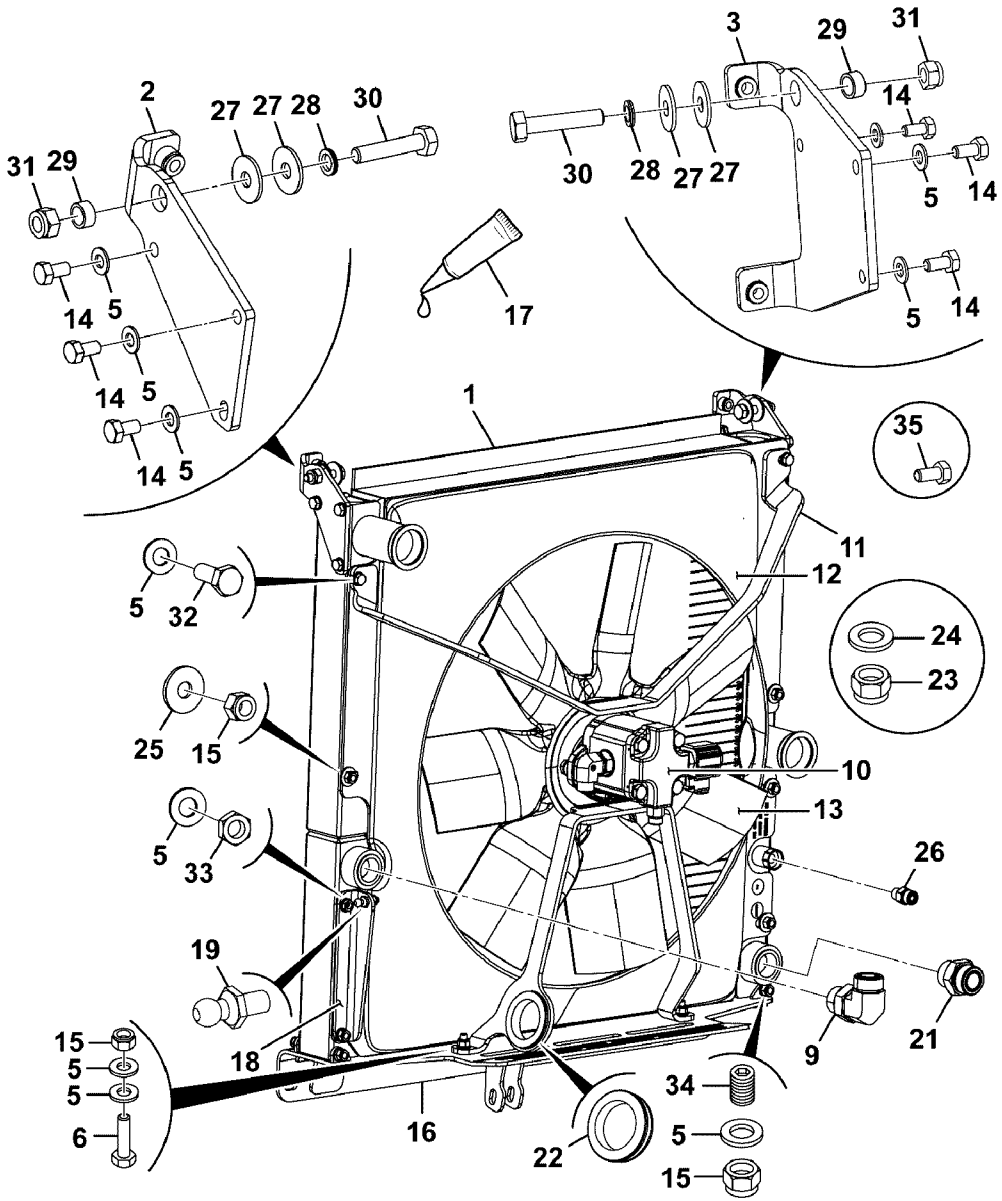

Volvo Construction Equipment

1068498

Fig.	Part No.	Quantity 1	2	3	PS	KIT	Description	Dénomination	Bezeichnung	Denominación	Benämning	Notes
26	**VOE 935085**	1					Nipple	Raccord	Nippel	Niple	Nippel	(RM 59919670)
27	**VOE 17209640**	4					Washer	Rondelle	Scheibe	Arandela	Bricka	
28	**VOE 17209638**	2					Washer	Rondelle	Scheibe	Arandela	Bricka	
29	**VOE 17210334**	4					Spacer	Entretoise	Abstandkörper	Distanciador	Distans	
30	**VOE 17205121**	2					Bolt	Boulon	Bolzen	Perno	Bult	
31	**VOE 16212125**	2					Nut	Écrou	Mutter	Tuerca	Mutter	
32	**VOE 16213999**	2					Set screw	Vis butée	Anschlagschraube	Tornillo tope	Stoppskruv	
33	**VOE 16212116**	1					Nut	Écrou	Mutter	Tuerca	Mutter	
34	**VOE 963064**	10					Set screw	Vis butée	Anschlagschraube	Tornillo tope	Stoppskruv	
35	**VOE 17278004**	1					Retainer	Retenue	Halter	Soporte	Hållare	

1		**Kylpaket, installation, standardelement** **Instalación de paquete de refrigeración, núcleo estándar** **Kühlung, Einbauteile, Standardkern** **Installation de groupe de refroidissement, faisceau standard** **Cooling pack installation, standard core**	Catalogue id **20676**	Group **261**
2			Illustr. No **1068498**	Section **700**
3			Issue **PUB 20024822-D**	Page **359**
4				
5		**S/N 1640976 -**		

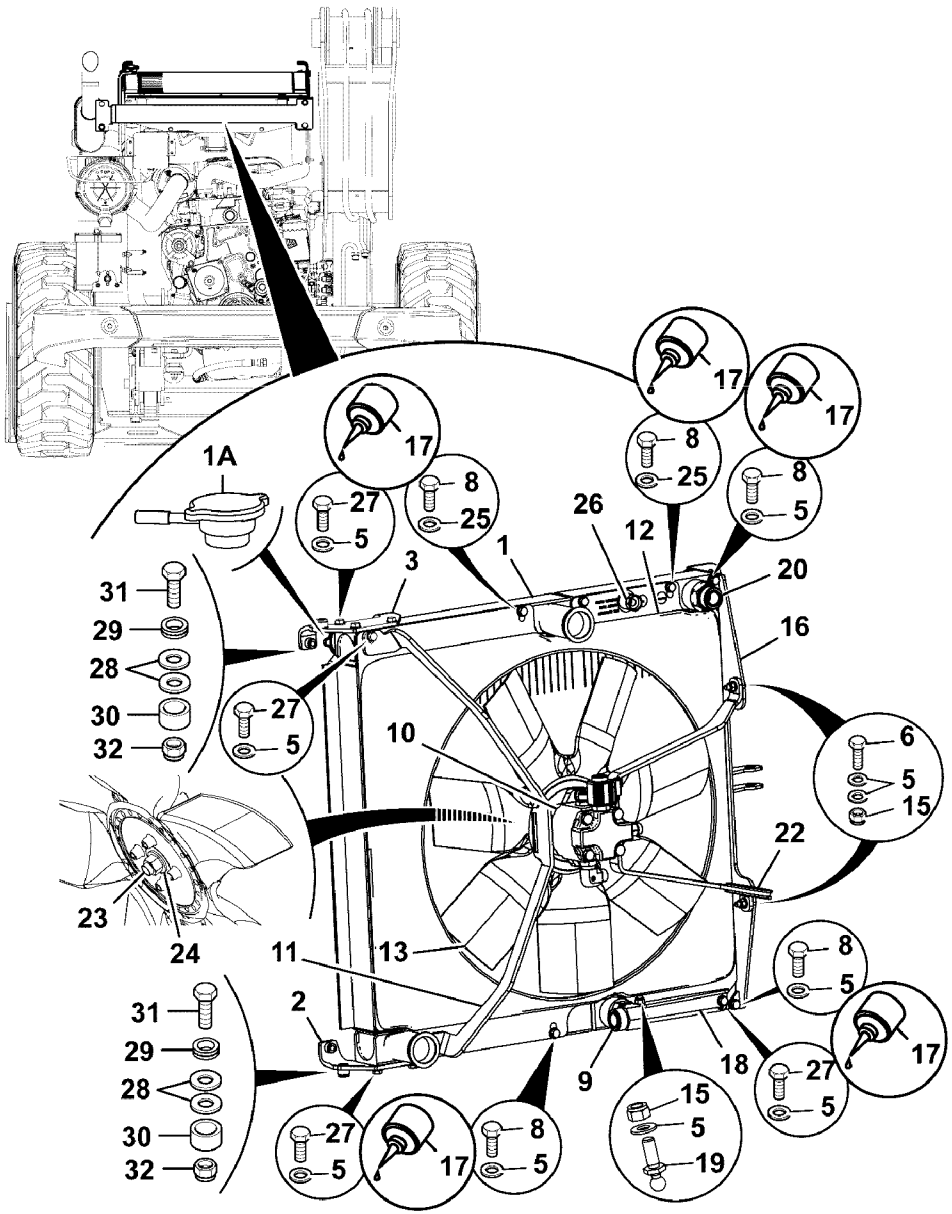
1A
1
2
3
5
6
8
9
10
11
12
13
15
16
17
18
19
20
22
23
24
25
26
27
28
29
30
31
32

Fig.	Part No.	Quantity 1	2	3	PS	KIT	Description	Dénomination	Bezeichnung	Denominación	Benämning	Notes
												MC110C MC115C MC125C MC135C MC155C MCT110C MCT125C MCT135C MCT145C
1	**VOE 17205539**	1					Cooling unit	Ensemble radiateur	Kühlerpaket	Paquete refrigeración	Kylarpaket	
1A	**VOE 17210192**	1					Cap	Capot	Verschlusskappe	Capuchón	Hatt	
2	**VOE 17210075**	1					Bracket	Console	Konsole	Consola	Konsol	
3	**VOE 17210108**	1					Bracket	Console	Konsole	Consola	Konsol	
5	**VOE 20460127**	19					Washer	Rondelle	Scheibe	Arandela	Bricka	
6	**VOE 16214000**	2					Set screw	Vis butée	Anschlagschraube	Tornillo tope	Stoppskruv	
8	**VOE 16213998**	8					Set screw	Vis butée	Anschlagschraube	Tornillo tope	Stoppskruv	
9	**VOE 935013**	1					Elbow nipple	Raccord coudé	Winkelnippel	Niple angular	V-nippel	
10		1					Fan Motor	Moteur Ventilat	Gebläsemotor	Motor Ventil	Fläktmotor	See group 913, Page 1545
11	**VOE 17209622**	1					Support	Support	Stütze	Apoyo	Stöd	
12		1			NS		Cowl	Auvent	Windlauf	Torpedo	Torped	
13	**VOE 17209927**	1					Fan	Ventilateur	Gebläse	Ventilador	Fläkt	
15	**VOE 16212120**	3					Lock nut	Contre-écrou	Sicherungsmutter	Contratuerca	Låsmutter	
16	**VOE 17209606**	1					Support	Support	Stütze	Apoyo	Stöd	
17		0			NS		Not yet available	Pas encore disponibl	Noch nicht lieferbar	No disponible todavía	Ej tillgänglig	
18	**VOE 17209565**	1					Pin	Goupille	Stift	Pasador	Pinne	
19	**VOE 16212366**	2					Ball stud	Boulon articulation	Kugelzapfen	Perno bola	Kultapp	
20	**RM 59922641**	1					Adapter	Adaptateur	Adapter	Adaptador	Adapter	
22	**VOE 17210179**	1					Grommet	Passe fil	Durchführung	Pasaje	Genomföring	
23	**VOE 17205301**	1					Nut	Écrou	Mutter	Tuerca	Mutter	
24	**VOE 16212134**	1					Washer	Rondelle	Scheibe	Arandela	Bricka	

1		**Kylpaket, installation, brett element** **Instalación de paquete de refrigeración, núcleo amplio** **Kühlung, Einbauteile, breiter Kern** **Installation de groupe de refroidissement, faisceau large** **Cooling pack installation, wide core**	Catalogue id **20676**	Group **261**
2				
3			Illustr. No **1068500**	Section **800**
4				
5		**S/N - 1640076**	Issue **PUB 20024822-D**	Page **361**

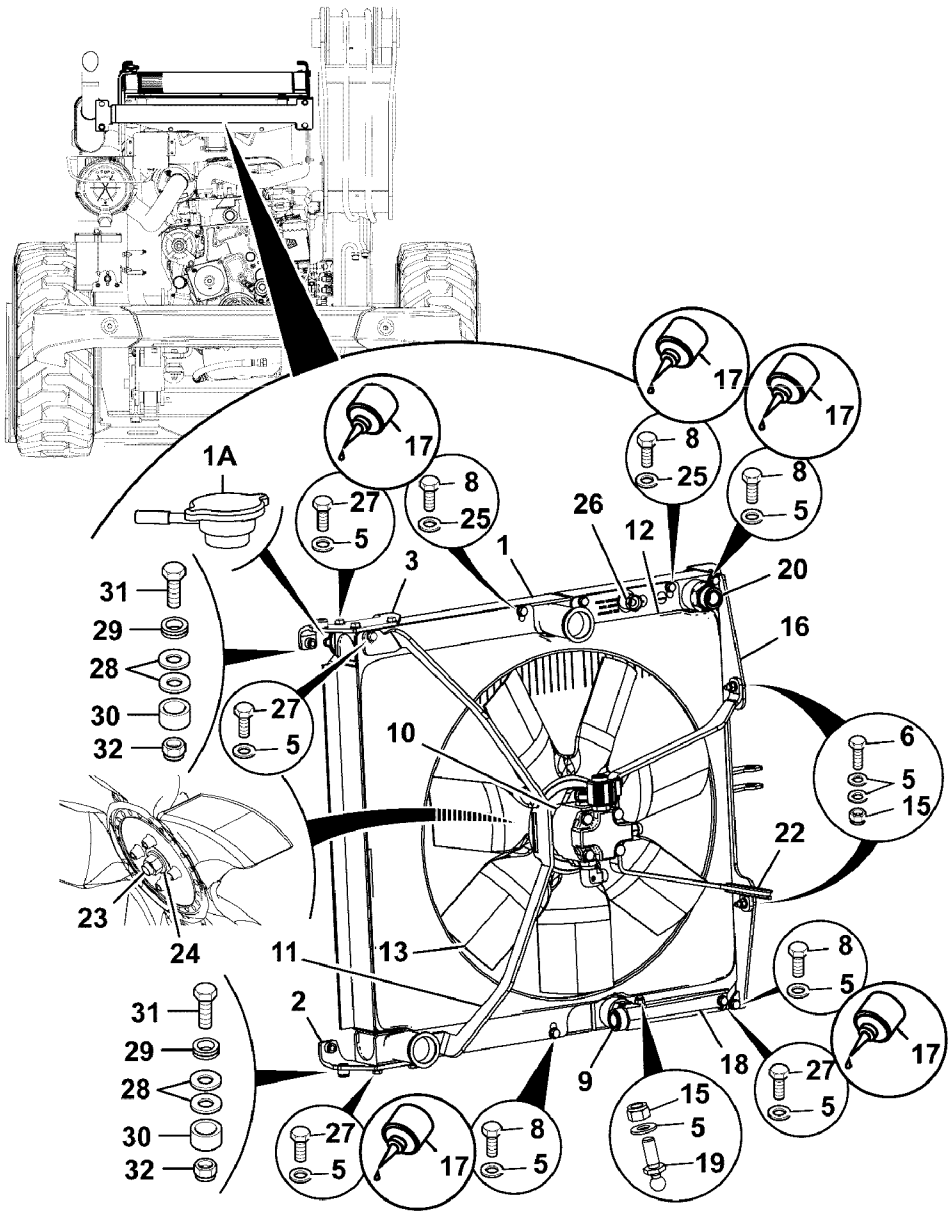
1A
1
2
3
5
6
8
9
10
11
12
13
15
16
17
18
19
20
22
23
24
25
26
27
28
29
30
31
32

Fig.	Part No.	Quantity 1	2	3	PS	KIT	Description	Dénomination	Bezeichnung	Denominación	Benämning	Notes
25	**VOE 17205565**	4					Washer	Rondelle	Scheibe	Arandela	Bricka	
26	**VOE 935085**	1					Nipple	Raccord	Nippel	Niple	Nippel	(RM 59919670)
27	**VOE 16213999**	10					Set screw	Vis butée	Anschlagschraube	Tornillo tope	Stoppskruv	
28	**VOE 17209640**	4					Washer	Rondelle	Scheibe	Arandela	Bricka	
29	**VOE 17209638**	2					Washer	Rondelle	Scheibe	Arandela	Bricka	
30	**VOE 17210334**	2					Spacer	Entretoise	Abstandkörper	Distanciador	Distans	
31	**VOE 17205121**	2					Bolt	Boulon	Bolzen	Perno	Bult	
32	**VOE 16212125**	2					Nut	Écrou	Mutter	Tuerca	Mutter	

1		**Kylpaket, installation, brett element** **Instalación de paquete de refrigeración, núcleo amplio** **Kühlung, Einbauteile, breiter Kern** **Installation de groupe de refroidissement, faisceau large** **Cooling pack installation, wide core**	Catalogue id **20676**	Group **261**
2			Illustr. No **1068500**	Section **800**
3				
4			Issue **PUB 20024822-D**	Page **363**
5		**S/N - 1640076**		

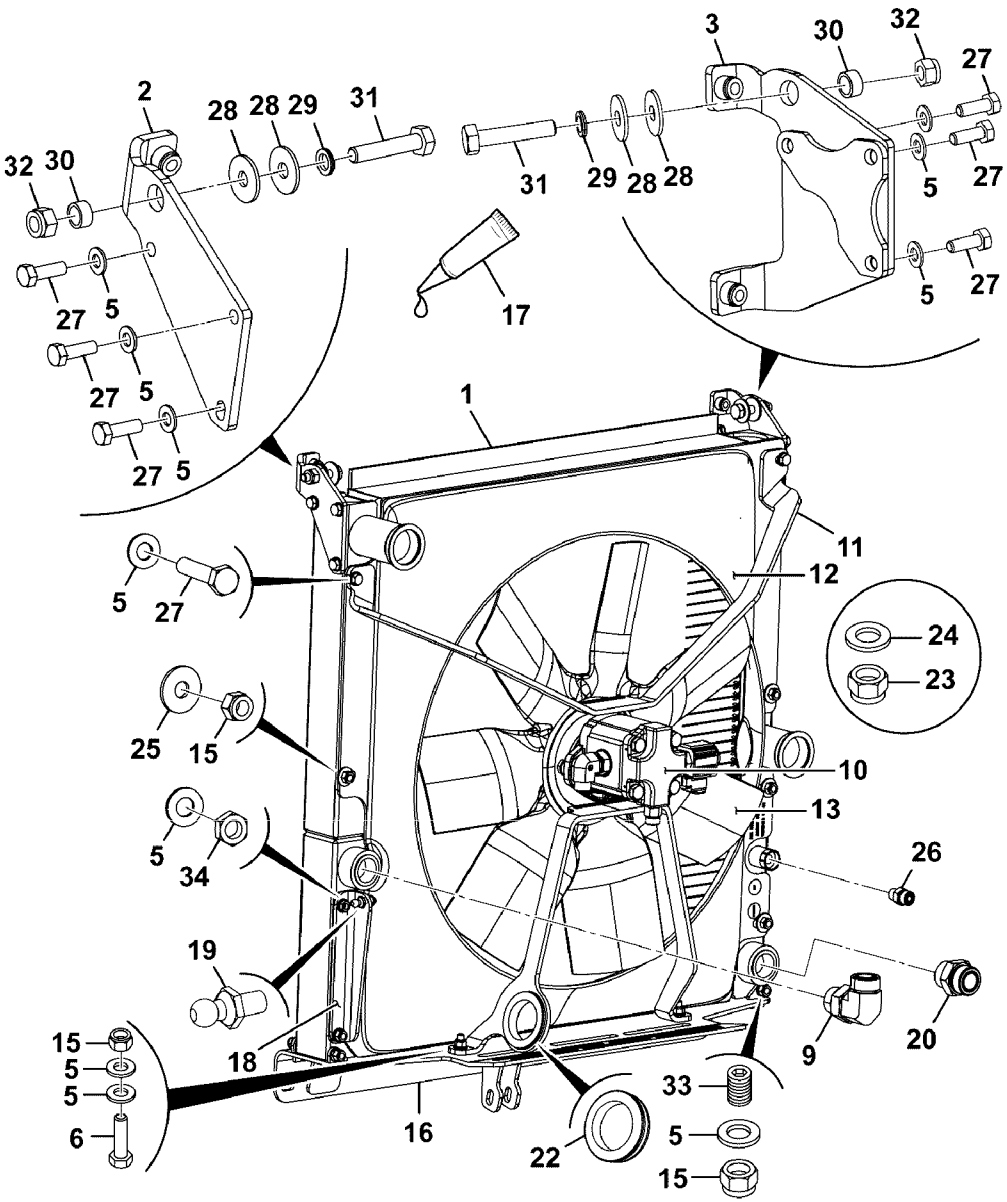
1
2
3
5
6
9
10
11
12
13
15
16
17
18
19
20
22
23
24
25
26
27
28
29
30
31
32
33
34

Fig.	Part No.	Quantity 1	2	3	PS	KIT	Description	Dénomination	Bezeichnung	Denominación	Benämning	Notes
												MC110C MC115C MC125C MC135C MC155C MCT110C MCT125C MCT135C MCT145C
1	**VOE 17205539**	1					Cooling unit	Ensemble radiateur	Kühlerpaket	Paquete refrigeración	Kylarpaket	
2	**VOE 17210075**	1					Bracket	Console	Konsole	Consola	Konsol	
3	**VOE 17210108**	1					Bracket	Console	Konsole	Consola	Konsol	
5	**VOE 20460127**	19					Washer	Rondelle	Scheibe	Arandela	Bricka	
6	**VOE 16214000**	2					Set screw	Vis butée	Anschlagschraube	Tornillo tope	Stoppskruv	
9	**VOE 935013**	1					Elbow nipple	Raccord coudé	Winkelnippel	Niple angular	V-nippel	
10		1					Fan Motor	Moteur Ventilat	Gebläsemotor	Motor Ventil	Fläktmotor	See group 913, Page 1545
11	**VOE 17209622**	1					Support	Support	Stütze	Apoyo	Stöd	
12		1			NS		Cowl	Auvent	Windlauf	Torpedo	Torped	
13	**VOE 17209927**	1					Fan	Ventilateur	Gebläse	Ventilador	Fläkt	
15	**VOE 16212120**	12					Lock nut	Contre-écrou	Sicherungsmutter	Contratuerca	Låsmutter	
16	**VOE 17209606**	1					Support	Support	Stütze	Apoyo	Stöd	
17		0			NS		Not yet available	Pas encore disponibl.	Noch nicht lieferbar	No disponible todavía	Ej tillgänglig	
18	**VOE 17209565**	1					Pin	Goupille	Stift	Pasador	Pinne	
19	**VOE 16212366**	2					Ball stud	Boulon articulation	Kugelzapfen	Perno bola	Kultapp	
20	**RM 59922641**	1					Adapter	Adaptateur	Adapter	Adaptador	Adapter	
22	**VOE 17210179**	1					Grommet	Passe fil	Durchführung	Pasaje	Genomföring	
23	**VOE 17205301**	1					Nut	Écrou	Mutter	Tuerca	Mutter	
24	**VOE 16212134**	1					Washer	Rondelle	Scheibe	Arandela	Bricka	
25	**VOE 17205565**	4					Washer	Rondelle	Scheibe	Arandela	Bricka	
26	**VOE 935085**	1					Nipple	Raccord	Nippel	Niple	Nippel	(RM 59919670)

1		**Kylpaket, installation, brett element** **Instalación de paquete de refrigeración, núcleo amplio** **Kühlung, Einbauteile, breiter Kern** **Installation de groupe de refroidissement, faisceau large** **Cooling pack installation, wide core**	Catalogue id **20676** / Group **261**
2			
3			Illustr. No **1068501** / Section **900**
4			
5		**S/N 1640077 - 1640975**	Issue **PUB 20024822-D** / Page **365**

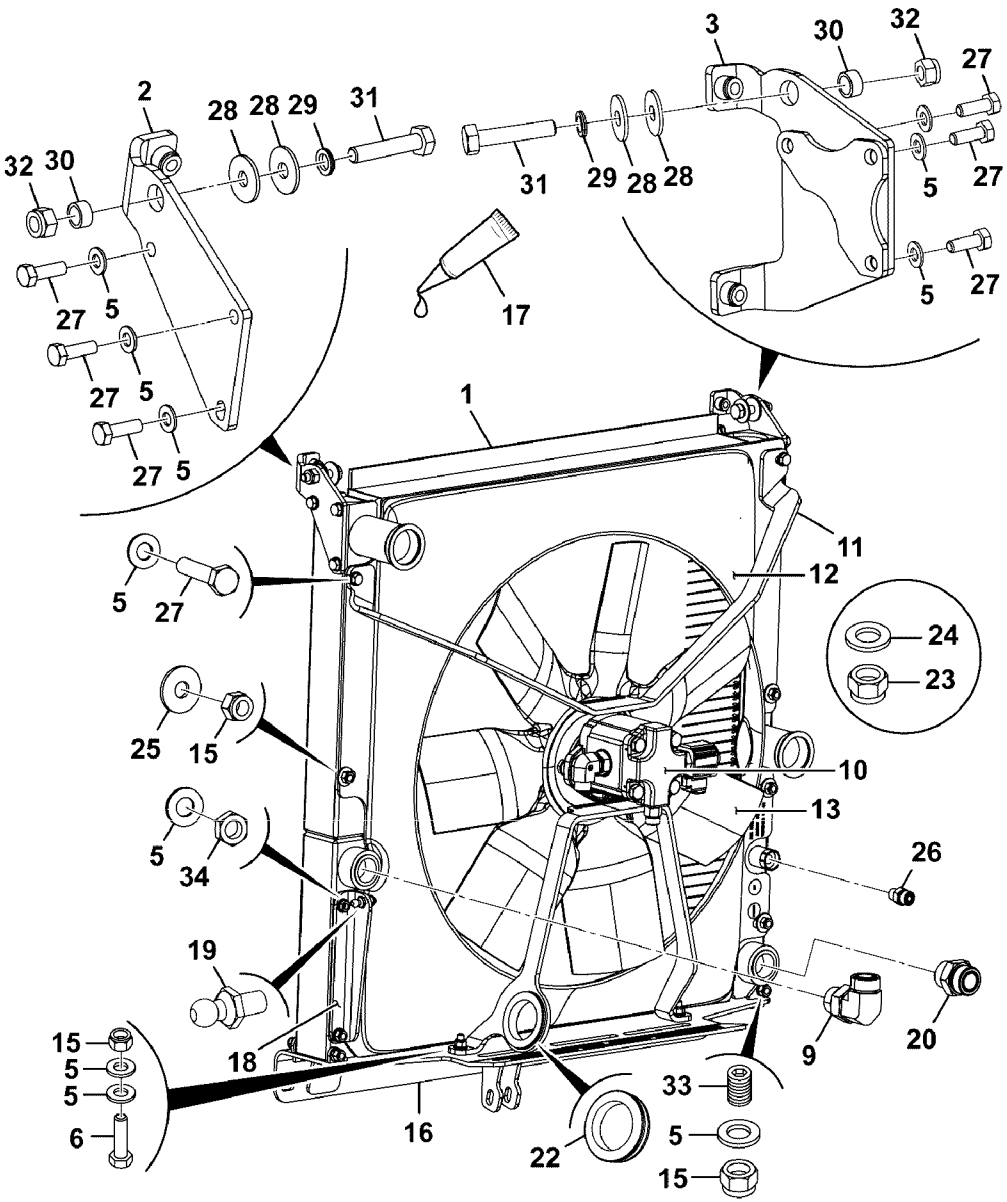
1
2
3
5
6
9
10
11
12
13
15
16
17
18
19
20
22
23
24
25
26
27
28
29
30
31
32
33
34

Fig.	Part No.	Quantity 1	2	3	PS	KIT	Description	Dénomination	Bezeichnung	Denominación	Benämning	Notes
27	**VOE 16213999**	8					Set screw	Vis butée	Anschlagschraube	Tornillo tope	Stoppskruv	
28	**VOE 17209640**	4					Washer	Rondelle	Scheibe	Arandela	Bricka	
29	**VOE 17209638**	2					Washer	Rondelle	Scheibe	Arandela	Bricka	
30	**VOE 17210334**	2					Spacer	Entretoise	Abstandkörper	Distanciador	Distans	
31	**VOE 17205121**	2					Bolt	Boulon	Bolzen	Perno	Bult	
32	**VOE 16212125**	2					Nut	Écrou	Mutter	Tuerca	Mutter	
33		10			NS		Screw	Vis	Schraube	Tornillo	Skruv	
34	**VOE 16212116**	1					Nut	Écrou	Mutter	Tuerca	Mutter	

1		**Kylpaket, installation, brett element** **Instalación de paquete de refrigeración, núcleo amplio** **Kühlung, Einbauteile, breiter Kern** **Installation de groupe de refroidissement, faisceau large** **Cooling pack installation, wide core**	Catalogue id **20676**	Group **261**
2			Illustr. No **1068501**	Section **900**
3			Issue **PUB 20024822-D**	Page **367**
4				
5		**S/N 1640077 - 1640975**		

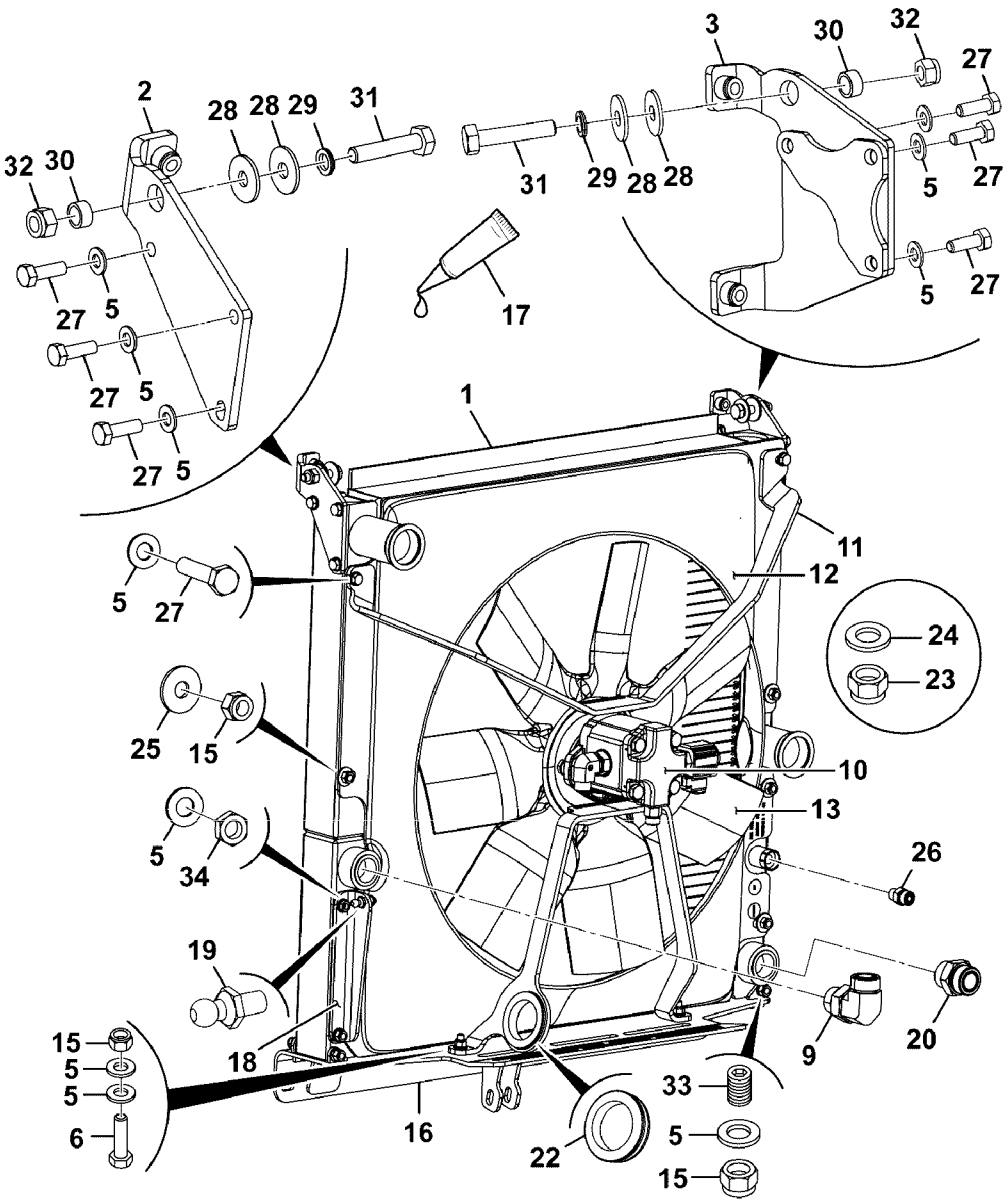
1
2
3
5
6
9
10
11
12
13
15
16
17
18
19
20
22
23
24
25
26
27
28
29
30
31
32
33
34

Fig.	Part No.	Quantity 1	2	3	PS	KIT	Description	Dénomination	Bezeichnung	Denominación	Benämning	Notes
												MC110C MC115C MC125C MC135C MC155C MCT110C MCT125C MCT135C MCT145C
1	**VOE 17284532**	1					Cooling element	Refroidisseur	Kühlelement	Elemento enfriador	Kylelement	
2	**VOE 17210075**	1					Bracket	Console	Konsole	Consola	Konsol	
3	**VOE 17210108**	1					Bracket	Console	Konsole	Consola	Konsol	
5	**VOE 20460127**	19					Washer	Rondelle	Scheibe	Arandela	Bricka	
6	**VOE 16214000**	2					Set screw	Vis butée	Anschlagschraube	Tornillo tope	Stoppskruv	
9	**RM 59922971**	1					Fitting	Écrou raccord	Verschraubung	Racor	Förskruvning	
10		1					Fan Motor	Moteur Ventilat	Gebläsemotor	Motor Ventil	Fläktmotor	See group 913, Page 1545
11	**VOE 17209622**	1					Support	Support	Stütze	Apoyo	Stöd	
12		1			NS		Cowl	Auvent	Windlauf	Torpedo	Torped	
13	**VOE 17209927**	1					Fan	Ventilateur	Gebläse	Ventilador	Fläkt	
15	**VOE 16212120**	12					Lock nut	Contre-écrou	Sicherungsmutter	Contratuerca	Låsmutter	
16	**VOE 17209606**	1					Support	Support	Stütze	Apoyo	Stöd	
17		0			NS		Not yet available	Pas encore disponibl.	Noch nicht lieferbar	No disponible todavía	Ej tillgänglig	
18	**VOE 17209565**	1					Pin	Goupille	Stift	Pasador	Pinne	
19	**VOE 16212366**	2					Ball stud	Boulon articulation	Kugelzapfen	Perno bola	Kultapp	
20	**RM 59922591**	1					Adapter	Adaptateur	Adapter	Adaptador	Adapter	
22	**VOE 17210179**	1					Grommet	Passe fil	Durchführung	Pasaje	Genomföring	
23	**VOE 17205301**	1					Nut	Écrou	Mutter	Tuerca	Mutter	
24	**VOE 16212134**	1					Washer	Rondelle	Scheibe	Arandela	Bricka	
25	**VOE 17205565**	4					Washer	Rondelle	Scheibe	Arandela	Bricka	
26	**VOE 935085**	1					Nipple	Raccord	Nippel	Niple	Nippel	(RM 59919670)

1		**Kylpaket, installation, brett element** **Instalación de paquete de refrigeración, núcleo amplio** **Kühlung, Einbauteile, breiter Kern** **Installation de groupe de refroidissement, faisceau large** **Cooling pack installation, wide core**	Catalogue id **20676**	Group **261**
2				
3			Illustr. No **1068501**	Section **1000**
4				
5		**S/N 1640976 -**	Issue **PUB 20024822-D**	Page **369**

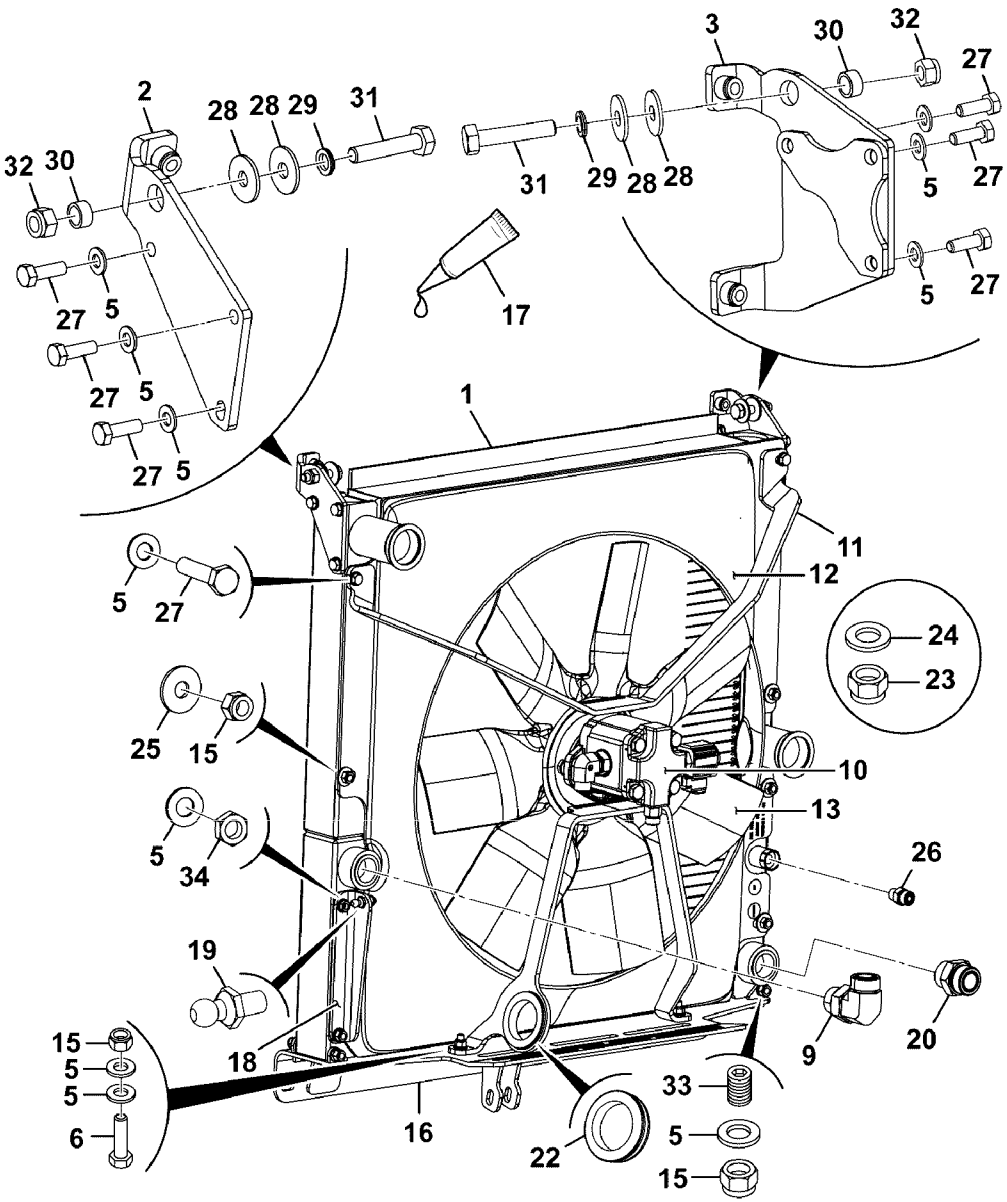
1
2
3
5
6
9
10
11
12
13
15
16
17
18
19
20
22
23
24
25
26
27
28
29
30
31
32
33
34

Fig.	Part No.	Quantity 1	2	3	PS	KIT	Description	Dénomination	Bezeichnung	Denominación	Benämning	Notes
27	**VOE 16213999**	8					Set screw	Vis butée	Anschlagschraube	Tornillo tope	Stoppskruv	
28	**VOE 17209640**	4					Washer	Rondelle	Scheibe	Arandela	Bricka	
29	**VOE 17209638**	2					Washer	Rondelle	Scheibe	Arandela	Bricka	
30	**VOE 17210334**	4					Spacer	Entretoise	Abstandkörper	Distanciador	Distans	
31	**VOE 17205121**	2					Bolt	Boulon	Bolzen	Perno	Bult	
32	**VOE 16212125**	2					Nut	Écrou	Mutter	Tuerca	Mutter	
33		10			NS		Screw	Vis	Schraube	Tornillo	Skruv	
34	**VOE 16212116**	1					Nut	Écrou	Mutter	Tuerca	Mutter	

1		**Kylpaket, installation, brett element** **Instalación de paquete de refrigeración, núcleo amplio** **Kühlung, Einbauteile, breiter Kern** **Installation de groupe de refroidissement, faisceau large** **Cooling pack installation, wide core**	Catalogue id **20676**	Group **261**
2			Illustr. No **1068501**	Section **1000**
3			Issue **PUB 20024822-D**	Page **371**
4				
5		**S/N 1640976 -**		

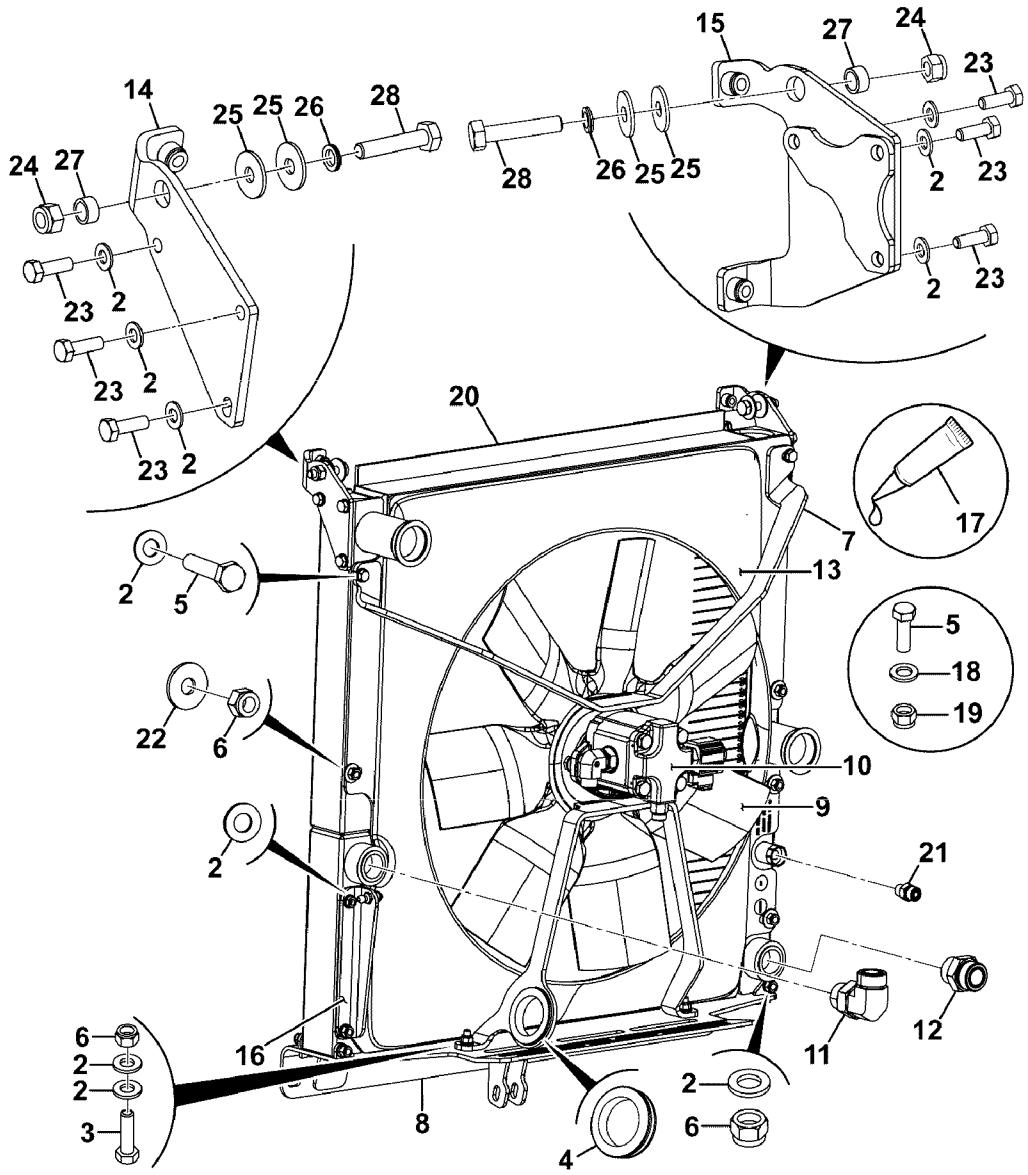

Volvo Construction Equipment

1068504

Fig.	Part No.	Quantity 1	2	3	PS	KIT	Description	Dénomination	Bezeichnung	Denominación	Benämning	Notes
												MC110C MC115C MC125C MC135C MC155C MCT110C MCT125C MCT135C MCT145C
2	**VOE 20460127**	19					Washer	Rondelle	Scheibe	Arandela	Bricka	
3	**VOE 16214000**	2					Set screw	Vis butée	Anschlagschraube	Tornillo tope	Stoppskruv	
4	**VOE 17210179**	1					Grommet	Passe fil	Durchführung	Pasaje	Genomföring	
5	**VOE 16213998**	8					Set screw	Vis butée	Anschlagschraube	Tornillo tope	Stoppskruv	
6	**VOE 16212120**	3					Lock nut	Contre-écrou	Sicherungsmutter	Contratuerca	Låsmutter	
7	**VOE 17209622**	1					Support	Support	Stütze	Apoyo	Stöd	
8	**VOE 17209606**	1					Support	Support	Stütze	Apoyo	Stöd	
9	**VOE 17209927**	1					Fan	Ventilateur	Gebläse	Ventilador	Fläkt	
10							Fan Motor	Moteur Ventilat	Gebläsemotor	Motor Ventil	Fläktmotor	See group 913, Page 1545
11	**VOE 935013**	1					Elbow nipple	Raccord coudé	Winkelnippel	Niple angular	V-nippel	
12	**RM 59922641**	1					Adapter	Adaptateur	Adapter	Adaptador	Adapter	
13		1			NS		Cowl	Auvent	Windlauf	Torpedo	Torped	
14	**VOE 17210075**	1					Bracket	Console	Konsole	Consola	Konsol	
15	**VOE 17210108**	1					Bracket	Console	Konsole	Consola	Konsol	
16	**VOE 17209565**	1					Pin	Goupille	Stift	Pasador	Pinne	
17		0			NS		Not yet available	Pas encore disponibl	Noch nicht lieferbar	No disponible todavía	Ej tillgänglig	
18	**VOE 16212134**	1					Washer	Rondelle	Scheibe	Arandela	Bricka	
19	**VOE 17205301**	1					Nut	Écrou	Mutter	Tuerca	Mutter	
20	**VOE 17284524**	1					Cooling element	Refroidisseur	Kühlelement	Elemento enfriador	Kylelement	
21	**VOE 935085**	1					Nipple	Raccord	Nippel	Niple	Nippel	(RM 59919670)
22	**VOE 17205565**	4					Washer	Rondelle	Scheibe	Arandela	Bricka	

1		**Kylpaket, installation, standar, hög specifikation** **Instalación de paquete de refrigeración, estándar, especificación alta** **Installation de groupe de refroidissement, standard, spécification élevée** **Cooling pack installation, standard, hi-specification**	Catalogue id **20676**	Group **261**
2			Illustr. No **1068504**	Section **1100**
3			Issue **PUB 20024822-D**	Page **373**
4				
5		**S/N - 1640975**		

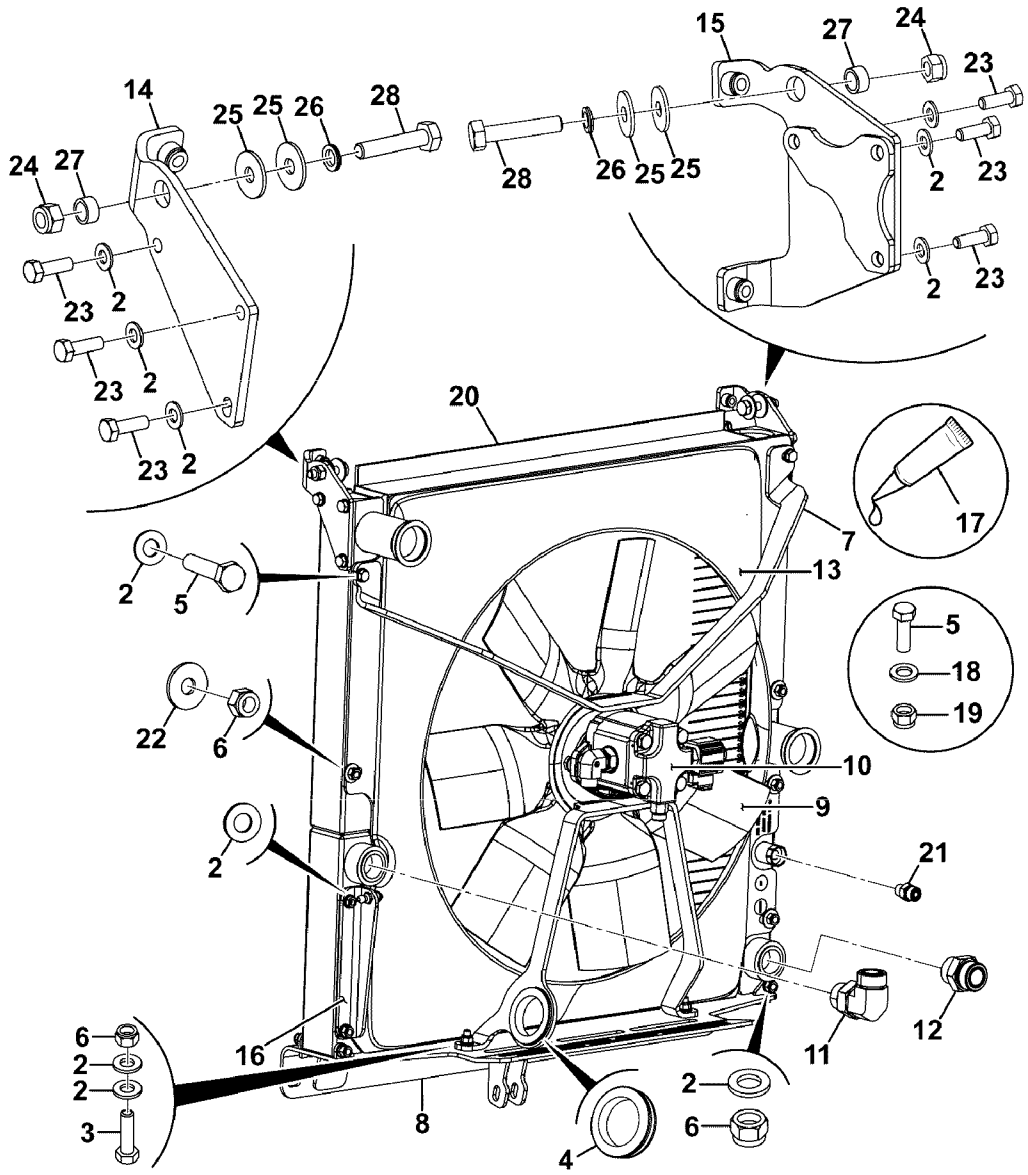

Volvo Construction Equipment

1068504

Fig.	Part No.	Quantity 1	2	3	PS	KIT	Description	Dénomination	Bezeichnung	Denominación	Benämning	Notes
23	**VOE 16213999**	10					Set screw	Vis butée	Anschlagschraube	Tornillo tope	Stoppskruv	
24	**VOE 16212125**	2					Nut	Écrou	Mutter	Tuerca	Mutter	
25	**VOE 17209640**	4					Washer	Rondelle	Scheibe	Arandela	Bricka	
26	**VOE 17209638**	2					Washer	Rondelle	Scheibe	Arandela	Bricka	
27	**VOE 17210334**	2					Spacer	Entretoise	Abstandkörper	Distanciador	Distans	
28	**VOE 17205121**	2					Bolt	Boulon	Bolzen	Perno	Bult	

1		**Kylpaket, installation, standar, hög specifikation** **Instalación de paquete de refrigeración, estándar, especificación alta** **Installation de groupe de refroidissement, standard, spécification élevée** **Cooling pack installation, standard, hi-specification**	Catalogue id **20676**	Group **261**
2			Illustr. No **1068504**	Section **1100**
3			Issue **PUB 20024822-D**	Page **375**
4				
5		**S/N - 1640975**		

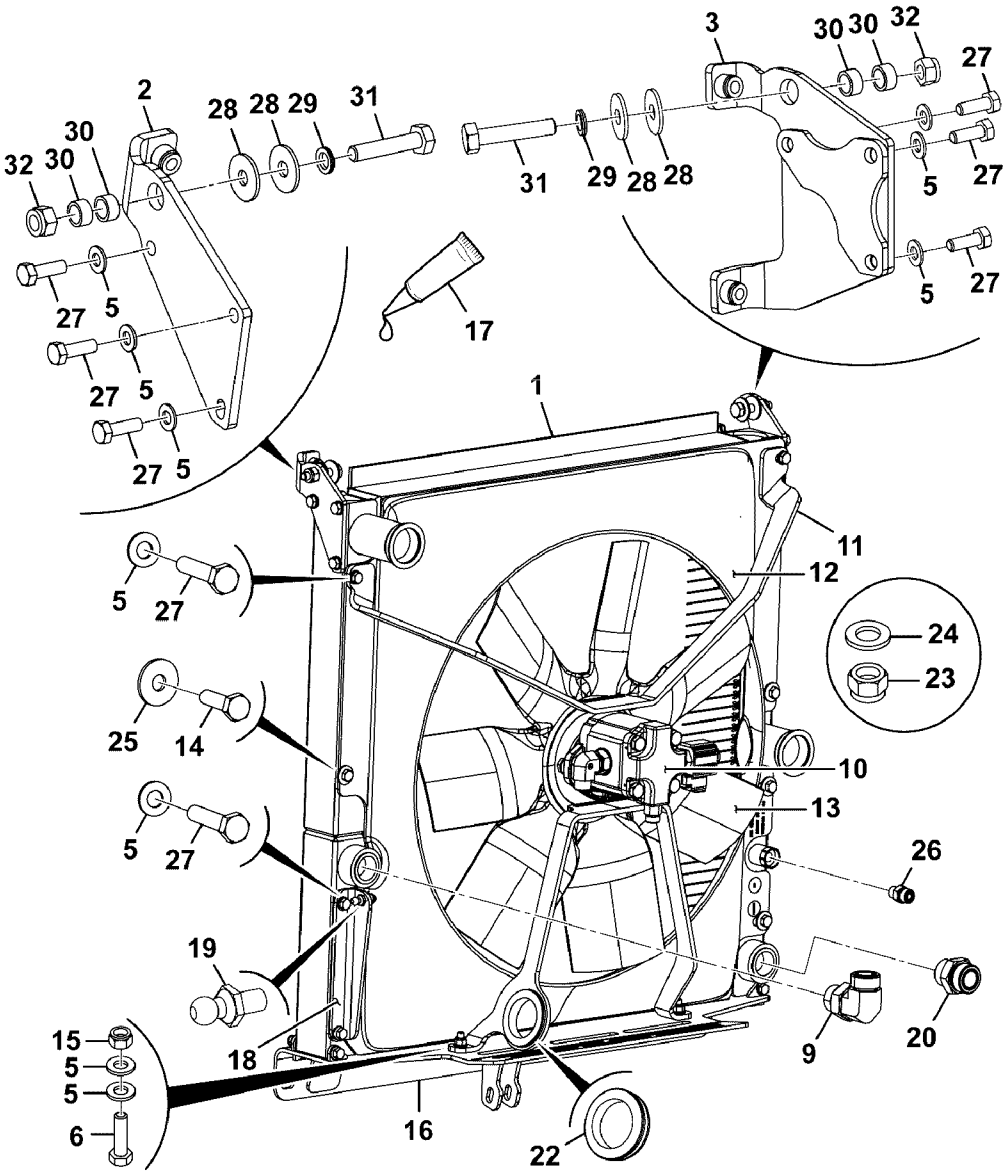

Volvo Construction Equipment

1068506

Fig.	Part No.	Quantity 1	2	3	PS	KIT	Description	Dénomination	Bezeichnung	Denominación	Benämning	Notes
												MC110C MC115C MC125C MC135C MC155C MCT110C MCT125C MCT135C MCT145C
1	**VOE 17284533**	1					Cooling element	Refroidisseur	Kühlelement	Elemento enfriador	Kylelement	
2	**VOE 17210075**	1					Bracket	Console	Konsole	Consola	Konsol	
3	**VOE 17210108**	1					Bracket	Console	Konsole	Consola	Konsol	
5	**VOE 20460127**	19					Washer	Rondelle	Scheibe	Arandela	Bricka	
6	**VOE 16214000**	2					Set screw	Vis butée	Anschlagschraube	Tornillo tope	Stoppskruv	
9	**RM 59922971**	1					Fitting	Écrou raccord	Verschraubung	Racor	Förskruvning	
10		1					Fan Motor	Moteur Ventilat	Gebläsemotor	Motor Ventil	Fläktmotor	See group 913, Page 1545
11	**VOE 17209622**	1					Support	Support	Stütze	Apoyo	Stöd	
12		1			NS		Cowl	Auvent	Windlauf	Torpedo	Torped	
13	**VOE 17209927**	1					Fan	Ventilateur	Gebläse	Ventilador	Fläkt	
14	**VOE 16213998**	8					Set screw	Vis butée	Anschlagschraube	Tornillo tope	Stoppskruv	
15	**VOE 16212120**	3					Lock nut	Contre-écrou	Sicherungsmutter	Contratuerca	Låsmutter	
16	**VOE 17209606**	1					Support	Support	Stütze	Apoyo	Stöd	
17		0			NS		Not yet available	Pas encore disponibl	Noch nicht lieferbar	No disponible todavía	Ej tillgänglig	
18	**VOE 17209565**	1					Pin	Goupille	Stift	Pasador	Pinne	
19	**VOE 16212366**	2					Ball stud	Boulon articulation	Kugelzapfen	Perno bola	Kultapp	
20		1										
22	**VOE 17210179**	1					Grommet	Passe fil	Durchführung	Pasaje	Genomföring	
23	**VOE 17205301**	1					Nut	Écrou	Mutter	Tuerca	Mutter	
24	**VOE 16212134**	1					Washer	Rondelle	Scheibe	Arandela	Bricka	
25	**VOE 17205565**	4					Washer	Rondelle	Scheibe	Arandela	Bricka	

1		**Kylpaket, installation, standar, hög specifikation** **Instalación de paquete de refrigeración, estándar, especificación alta** **Installation de groupe de refroidissement, standard, spécification élevée** **Cooling pack installation, standard, hi-specification**	Catalogue id **20676**	Group **261**
2				
3			Illustr. No **1068506**	Section **1200**
4				
5		**S/N 1640976 -**	Issue **PUB 20024822-D**	Page **377**

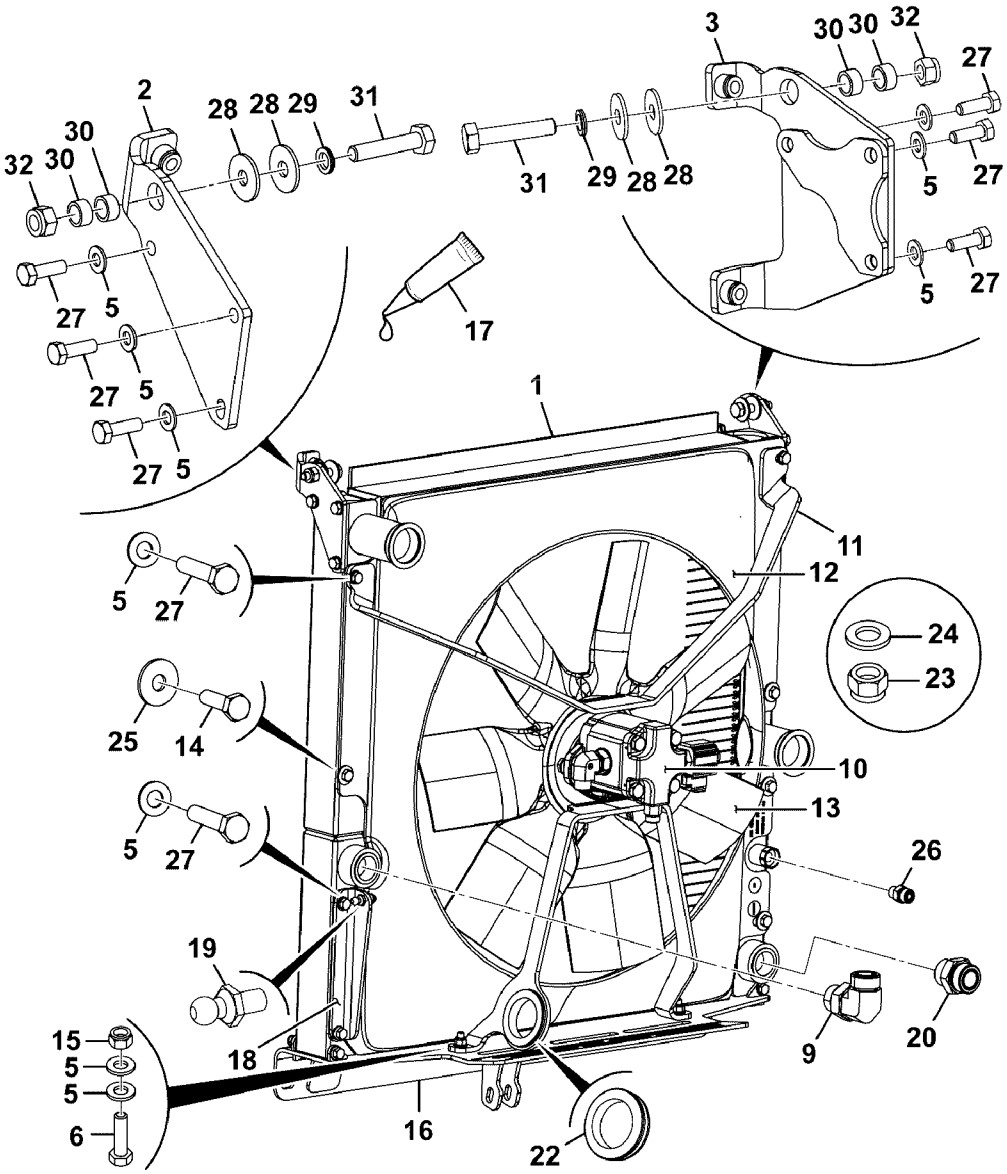

Volvo Construction Equipment

1068506

Fig.	Part No.	Quantity 1	2	3	PS	KIT	Description	Dénomination	Bezeichnung	Denominación	Benämning	Notes
26	**VOE 935085**	1					Nipple	Raccord	Nippel	Niple	Nippel	(RM 59919670)
27	**VOE 16213999**	10					Set screw	Vis butée	Anschlagschraube	Tornillo tope	Stoppskruv	
28	**VOE 17209640**	4					Washer	Rondelle	Scheibe	Arandela	Bricka	
29	**VOE 17209638**	2					Washer	Rondelle	Scheibe	Arandela	Bricka	
30	**VOE 17210334**	4					Spacer	Entretoise	Abstandkörper	Distanciador	Distans	
31	**VOE 17205121**	2					Bolt	Boulon	Bolzen	Perno	Bult	
32	**VOE 16212125**	2					Nut	Écrou	Mutter	Tuerca	Mutter	

1		**Kylpaket, installation, standar, hög specifikation** **Instalación de paquete de refrigeración, estándar, especificación alta** **Installation de groupe de refroidissement, standard, spécification élevée** **Cooling pack installation, standard, hi-specification**	Catalogue id **20676**	Group **261**
2			Illustr. No **1068506**	Section **1200**
3			Issue **PUB 20024822-D**	Page **379**
4				
5		**S/N 1640976 -**		

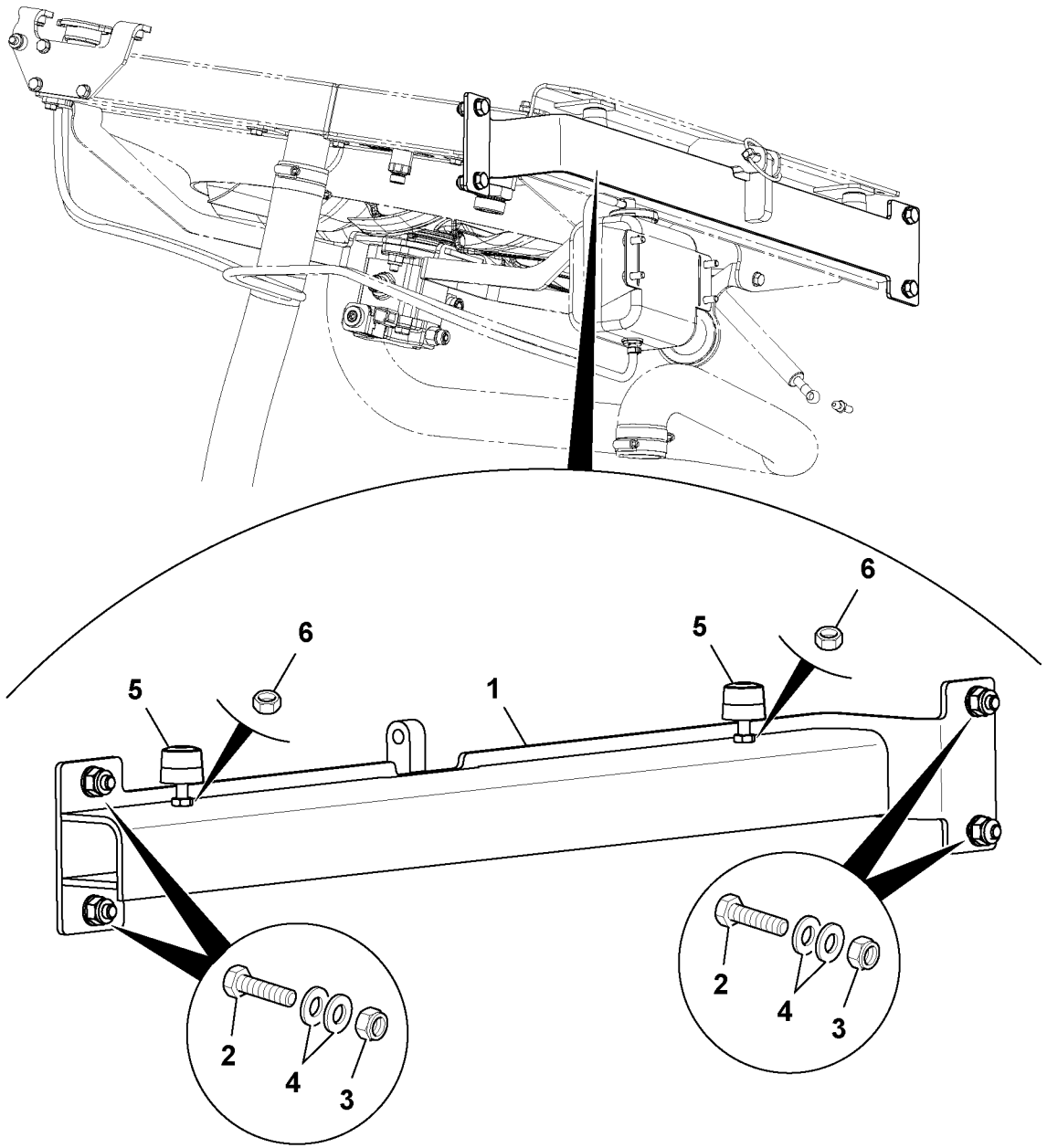

Volvo Construction Equipment
1059012

Fig.	Part No.	Quantity 1	2	3	PS	KIT	Description	Dénomination	Bezeichnung	Denominación	Benämning	Notes
												MC110C MC115C MC125C MC135C MC155C MCT110C MCT125C MCT135C MCT145C
1	**VOE 17209621**	1					Support	Support	Stütze	Apoyo	Stöd	
2	**VOE 16212272**	4					Bolt	Boulon	Bolzen	Perno	Bult	
3	**VOE 16212125**	4					Nut	Écrou	Mutter	Tuerca	Mutter	
4	**VOE 16212137**	8					Plain washer	Rondelle plane	Flachscheibe	Arandela plana	Planbricka	
5	**VOE 16214297**	2					Buffer	Butoir	Puffer	Tope de goma	Buffert	
6	**VOE 16212116**	2					Nut	Écrou	Mutter	Tuerca	Mutter	

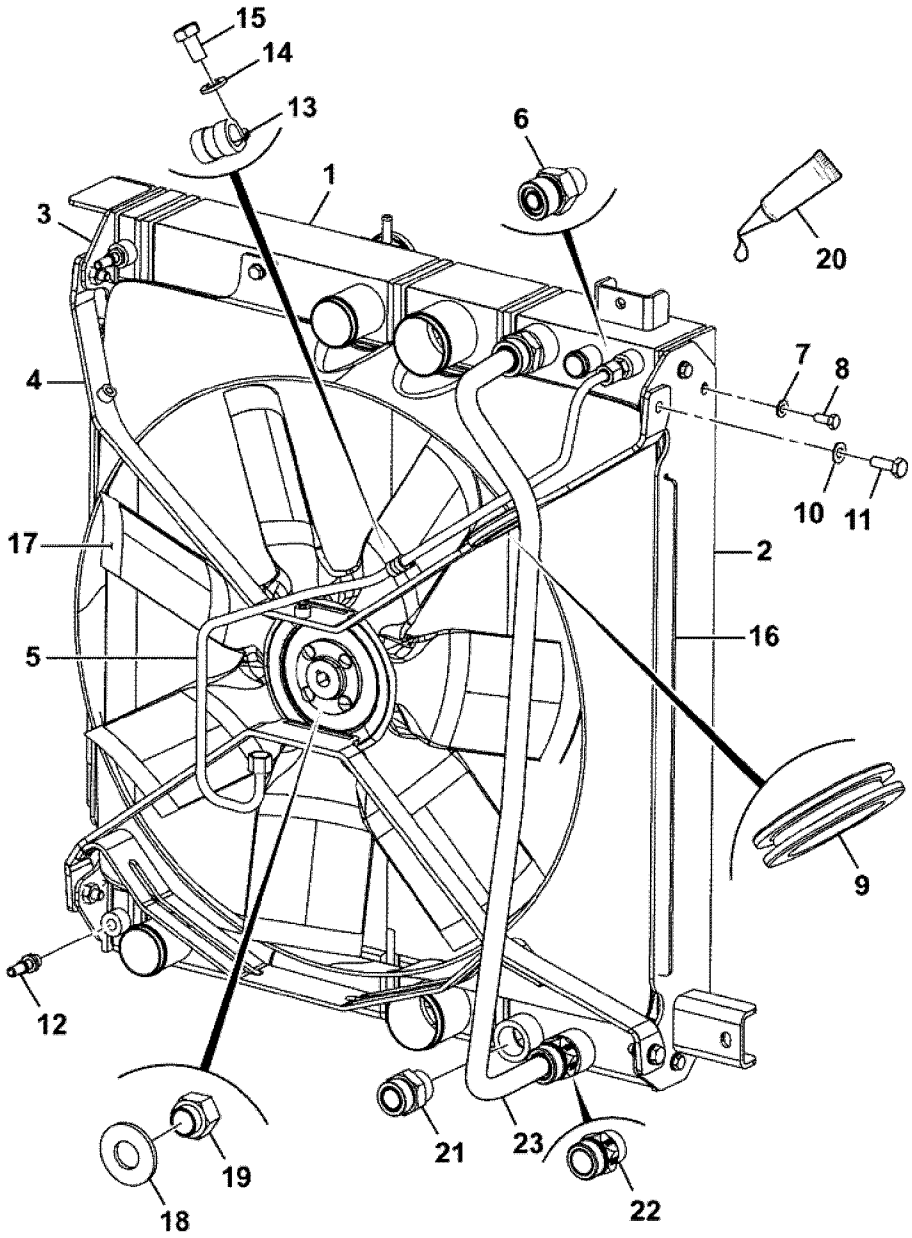

Volvo Construction Equipment
1069557

Fig.	Part No.	Quantity 1	2	3	P S	K I T	Description	Dénomination	Bezeichnung	Denominación	Benämning	Notes
												MC110C T4 MC115C T4 MC125C T4 MC135C T4 MC155C T4 MCT110C T4 MCT125C T4 MCT135C T4 MCT145C T4
1	**VOE 17286530**	1					Cooling unit	Ensemble radiateur	Kühlerpaket	Paquete refrigeración	Kylarpaket	
2	**VOE 17295422**	1					Frame	Cadre châssis	Rahmen	Bastidor	Ram	
3	**VOE 17295463**	1					Frame	Cadre châssis	Rahmen	Bastidor	Ram	
4	**VOE 17368687**	1					Support	Bâti	Stativ	Base	Stativ	
5	**VOE 17295418**	1					Pipe	Tuyau	Rohrleitung	Tubo	Rör	
6	**VOE 935085**	1					Nipple	Raccord	Nippel	Niple	Nippel	(RM 59919670)
7	**VOE 20460127**	10					Washer	Rondelle	Scheibe	Arandela	Bricka	
8	**VOE 16213998**	10					Set screw	Vis butée	Anschlagschraube	Tornillo tope	Stoppskruv	
9	**VOE 17210179**	1					Grommet	Passe fil	Durchführung	Pasaje	Genomföring	
10	**VOE 16212137**	4					Plain washer	Rondelle plane	Flachscheibe	Arandela plana	Planbricka	
11	**VOE 16212272**	4					Bolt	Boulon	Bolzen	Perno	Bult	
12	**VOE 17237767**	2					Adapter	Adaptateur	Adapter	Adaptador	Adapter	
13	**VOE 17204904**	1					Clip	Clip	Clip	Clip	Clips	
14	**VOE 973494**	1					Washer	Rondelle	Scheibe	Arandela	Bricka	
15	**VOE 17205091**	1					Set screw	Vis butée	Anschlagschraube	Tornillo tope	Stoppskruv	
16	**VOE 17295421**	1					Fan shroud	Buse de ventilateur	Lüfterhaube	Cubierta ventilador	Fläktkåpa	
17	**VOE 17287174**	1					Fan	Ventilateur	Gebläse	Ventilador	Fläkt	
18	**VOE 16212134**	1					Washer	Rondelle	Scheibe	Arandela	Bricka	
19	**VOE 17205301**	1					Nut	Écrou	Mutter	Tuerca	Mutter	
20							Loctite	Loctite	Loctite	Loctite	Loctite	
21	**RM 59922641**	2					Adapter	Adaptateur	Adapter	Adaptador	Adapter	

1		**Cooling pack installation, standard**	Catalogue id **20676**	Group **261**
2			Illustr. No **1069557**	Section **1400**
3			Issue **PUB 20024822-D**	Page **383**
4				
5				

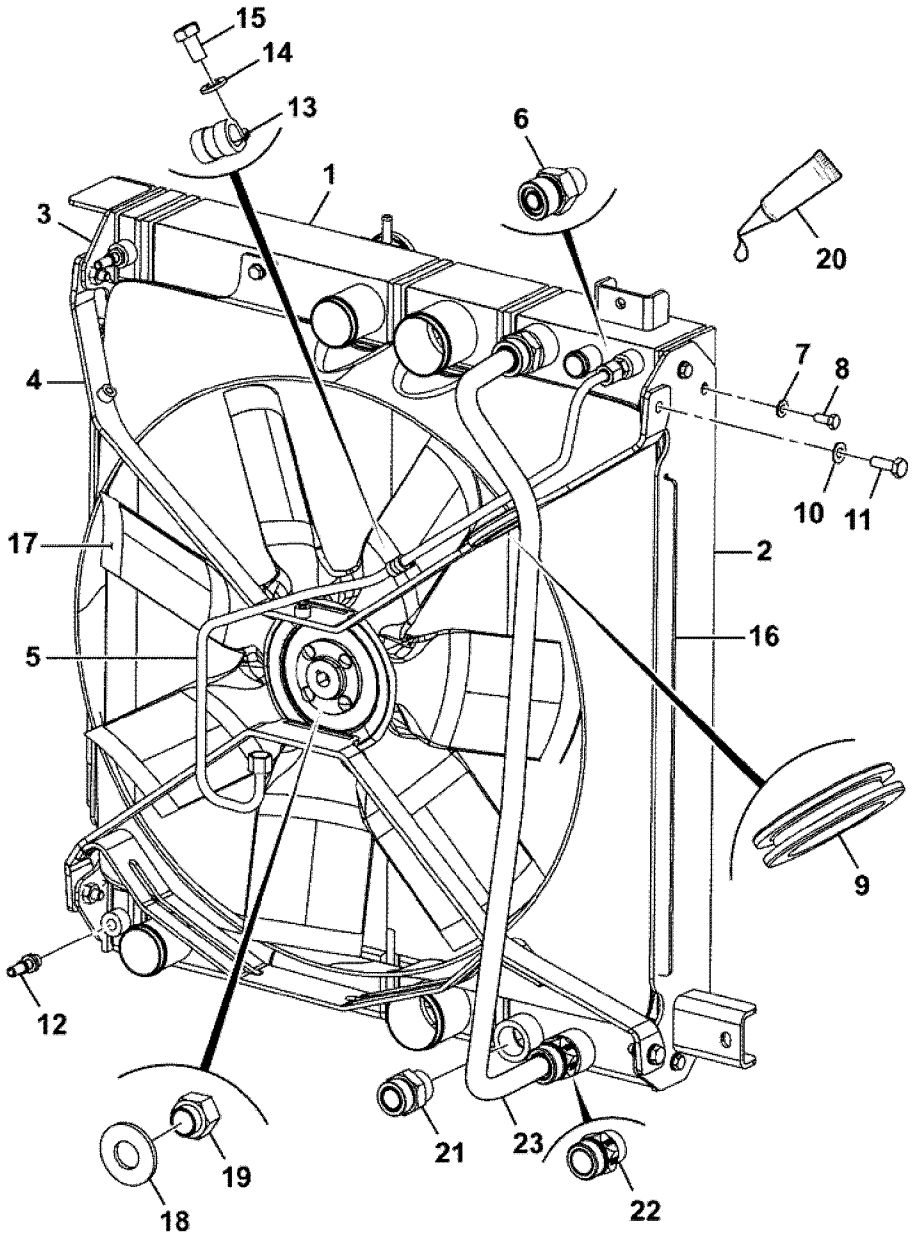

Volvo Construction Equipment
1069557

Fig.	Part No.	Quantity 1	2	3	PS	KIT	Description	Dénomination	Bezeichnung	Denominación	Benämning	Notes
22	**VOE 17298843**	1					Non-return valve	Clapet antiretour	Rückschlagventil	Válvula de reténción	Backventil	
23	**VOE 17298777**	1					Tube	Tube	Rohr	Tubo	Rör	

1			Catalogue id **20676**	Group **261**
2				
3			Illustr. No **1069557**	Section **1400**
4		**Cooling pack installation, standard**		
5			Issue **PUB 20024822-D**	Page **385**

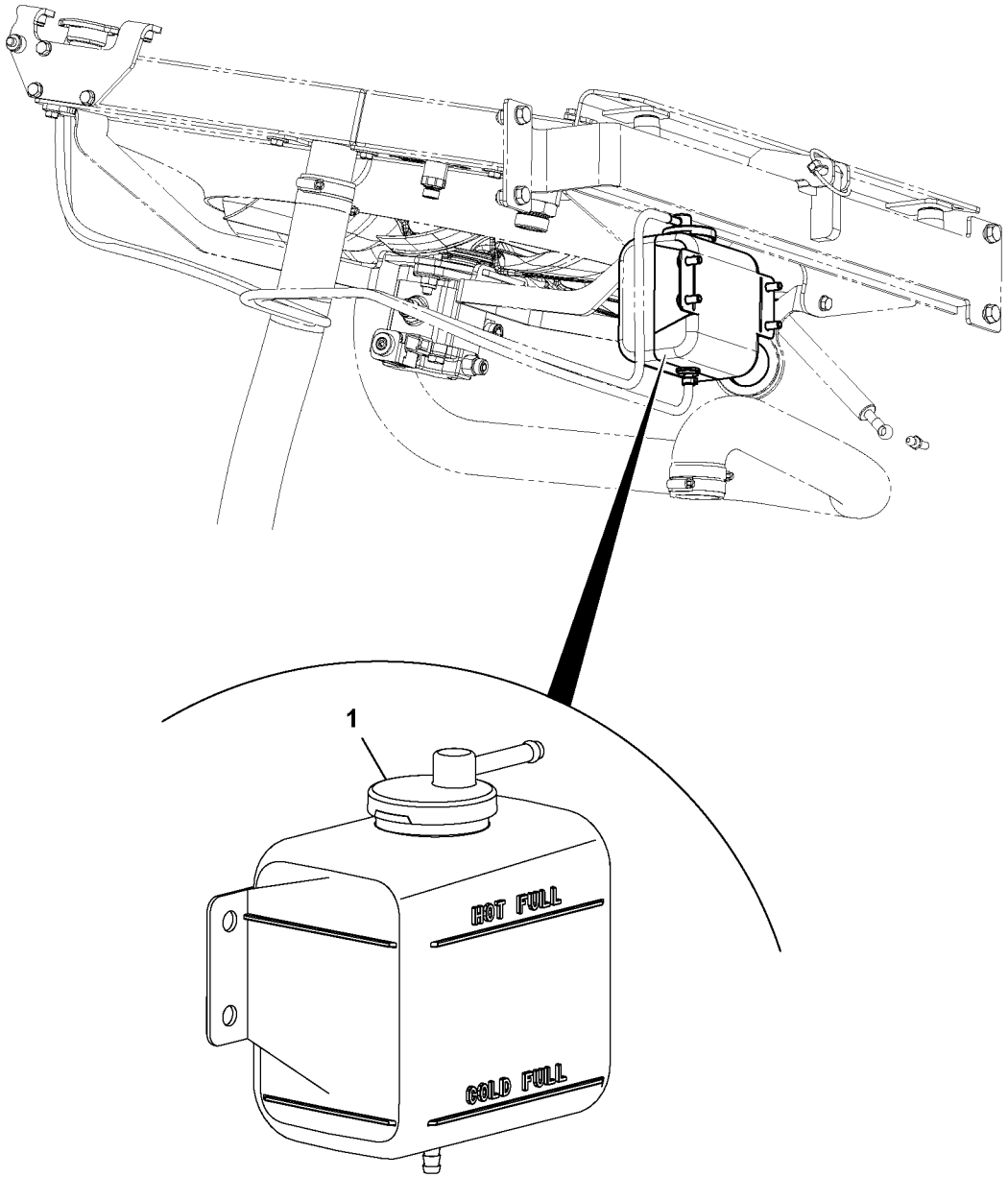

Volvo Construction Equipment
1064200

Fig.	Part No.	Quantity 1	2	3	P S	K I T	Description	Dénomination	Bezeichnung	Denominación	Benämning	Notes
												MC110C, MC110C T4 MC115C, MC115C T4 MC125C, MC125C T4 MC135C, MC135C T4 MC155C, MC155C T4 MCT110C, MCT110C T4 MCT125C, MCT125C T4 MCT135C, MCT135C T4 MCT145C, MCT145C T4
	VOE 16213303	1					Coolant	Liquide refroidissem...	Kühlmittel	Anticongelente	Kylvätska	
1	**VOE 17210194**	1					•Cap	•Capot	•Verschlusskappe	•Capuchón	•Hatt	

1		**Kylvätskekrets, flaska, abi** **Circuito de refrigerante, botella, abi**	Catalogue id **20676**	Group **261**
2				
3			Illustr. No **1064200**	Section **1500**
4		**Coolant circuit, bottle, abi**		
5			Issue **PUB 20024822-D**	Page **387**

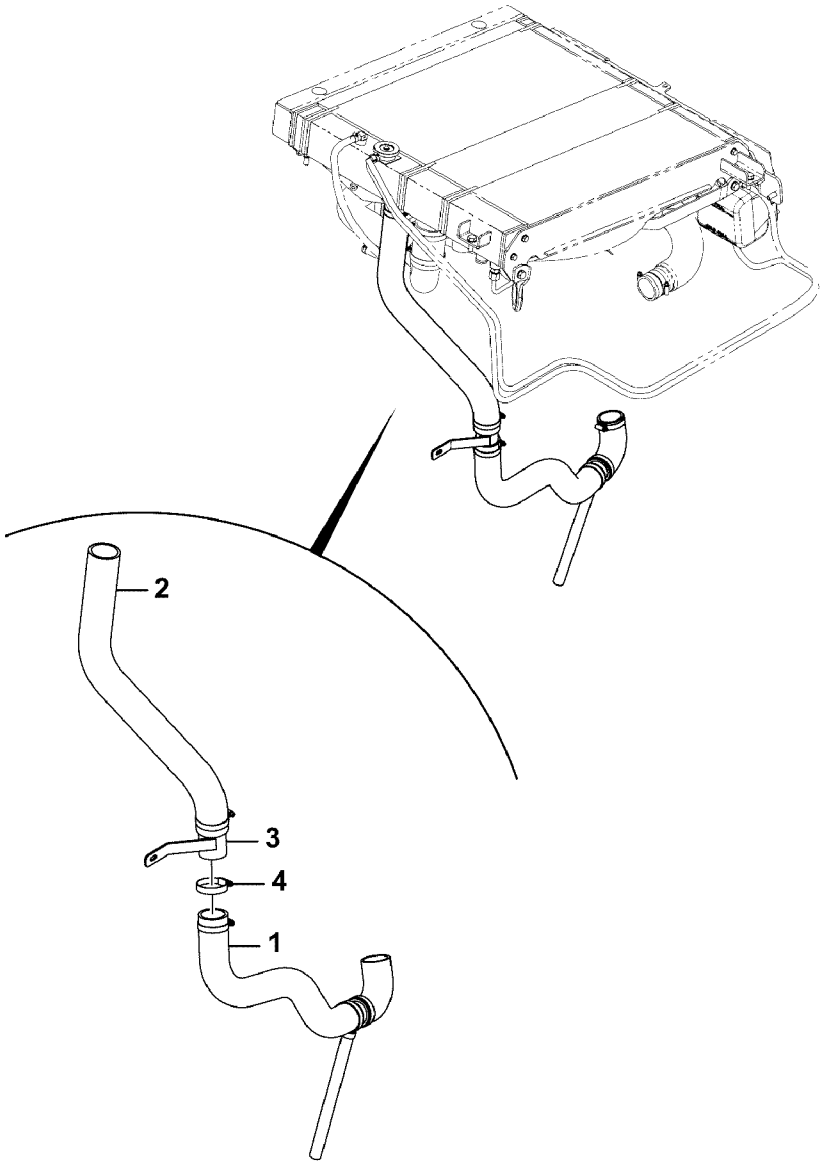
2
3
4
1

Fig.	Part No.	Quantity 1	2	3	PS	KIT	Description	Dénomination	Bezeichnung	Denominación	Benämning	Notes
												MC110C T4 MC115C T4 MC125C T4 MC135C T4 MC155C T4 MCT110C T4 MCT125C T4 MCT135C T4 MCT145C T4
1	**VOE 17287261**	1					Hose	Flexible	Schlauch	Manguera	Slang	
2	**VOE 17287326**	1					Hose	Flexible	Schlauch	Manguera	Slang	
3	**VOE 17295487**	1					Connector	Connexion	Anschluss	Unión	Anslutning	
4	**VOE 16212202**	2					Clip	Clip	Clip	Clip	Clips	

1			Catalogue id **20676**	Group **261**
2				
3			Illustr. No **1069025**	Section **1600**
4		**Coolant circuit, hose, bottom, assembly**		
5			Issue **PUB 20024822-D**	Page **389**

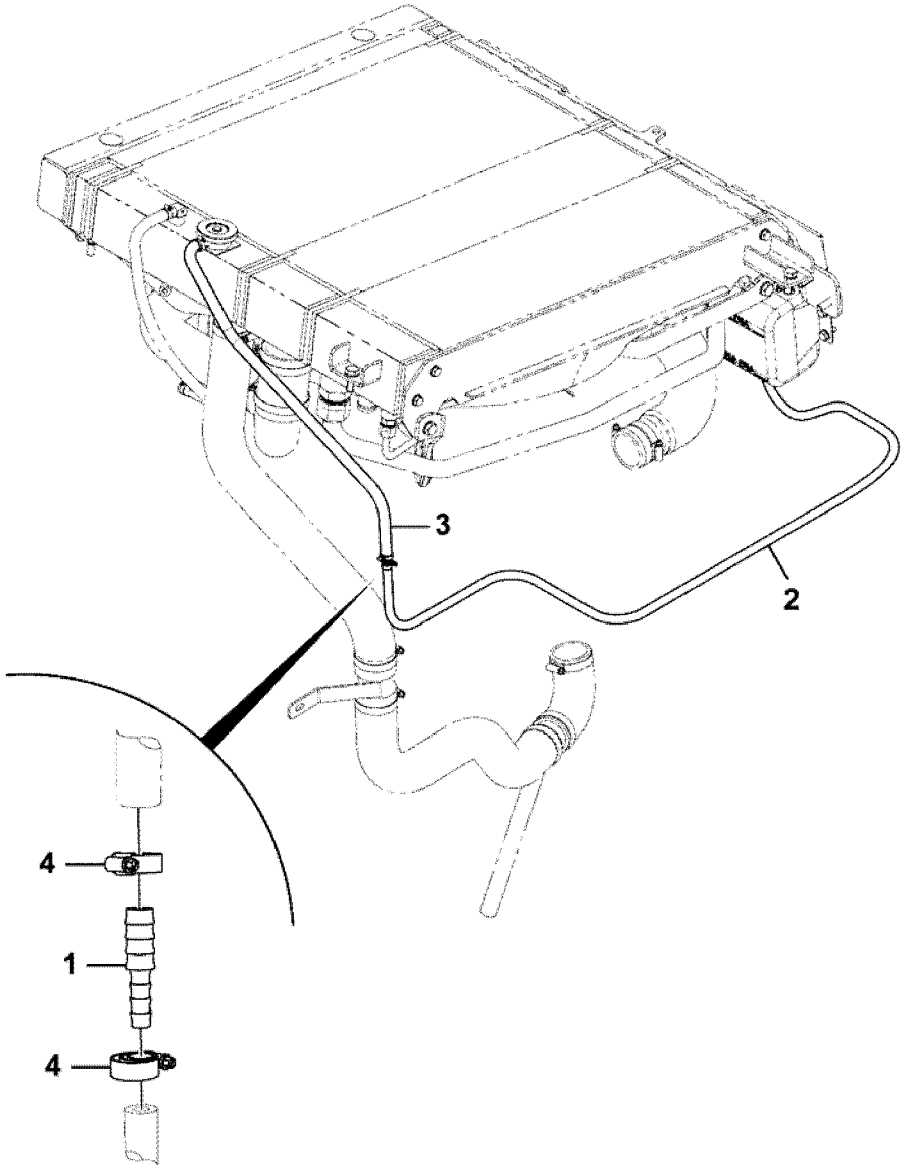

Volvo Construction Equipment

1069564

Fig.	Part No.	Quantity 1	2	3	P S	K I T	Description	Dénomination	Bezeichnung	Denominación	Benämning	Notes
												MC110C T4 MC115C T4 MC125C T4 MC135C T4 MC155C T4 MCT110C T4 MCT125C T4 MCT135C T4 MCT145C T4
1	**VOE 17368682**	1					Connector	Connecteur	Verbinder	Conector	Skarvdon	
2	**VOE 17368683**	1					Hose	Flexible	Schlauch	Manguera	Slang	
3	**VOE 17295493**	1					Hose	Flexible	Schlauch	Manguera	Slang	
4	**VOE 17228983**	2					Clip	Clip	Clip	Clip	Clips	

1			Catalogue id **20676**	Group **261**
2				
3			Illustr. No **1069564**	Section **1700**
4		**Coolant circuit, hose, bottom, assembly**		
5			Issue **PUB 20024822-D**	Page **391**

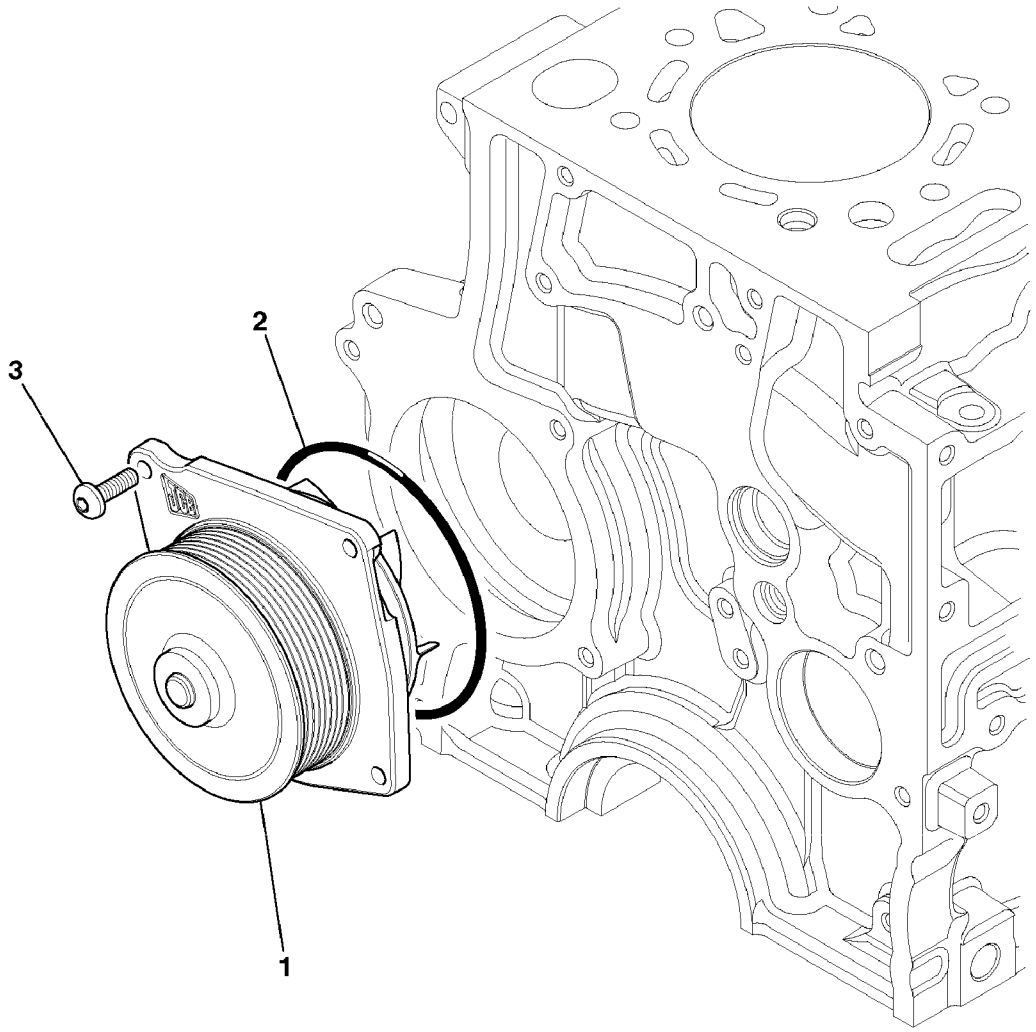
3
2
1

Fig.	Part No.	Quantity 1	2	3	PS	KIT	Description	Dénomination	Bezeichnung	Denominación	Benämning	Notes
												MC110C, MC110C T4 MC115C, MC115C T4 MC125C, MC125C T4 MC135C, MC135C T4 MC155C, MC155C T4 MCT110C, MCT110C T4 MCT125C, MCT125C T4 MCT135C, MCT135C T4 MCT145C, MCT145C T4
1	**VOE 16213307**	1					Water pump	Pompe à eau	Wasserpumpe	Bomba de agua	Vattenpump	
2	**VOE 17286997**	1					Gasket	Joint	Dichtung	Junta	Packning	
3	**VOE 17205265**	4					Screw	Vis	Schraube	Tornillo	Skruv	

1		**Kylvätskepump** **Bomba de refrigerante** **Wasserpumpe** **Pompe à eau** **Water pump**	Catalogue id **20676**	Group **262**
2			Illustr. No **1068480**	Section **100**
3			Issue **PUB 20024822-D**	Page **393**
4				
5				

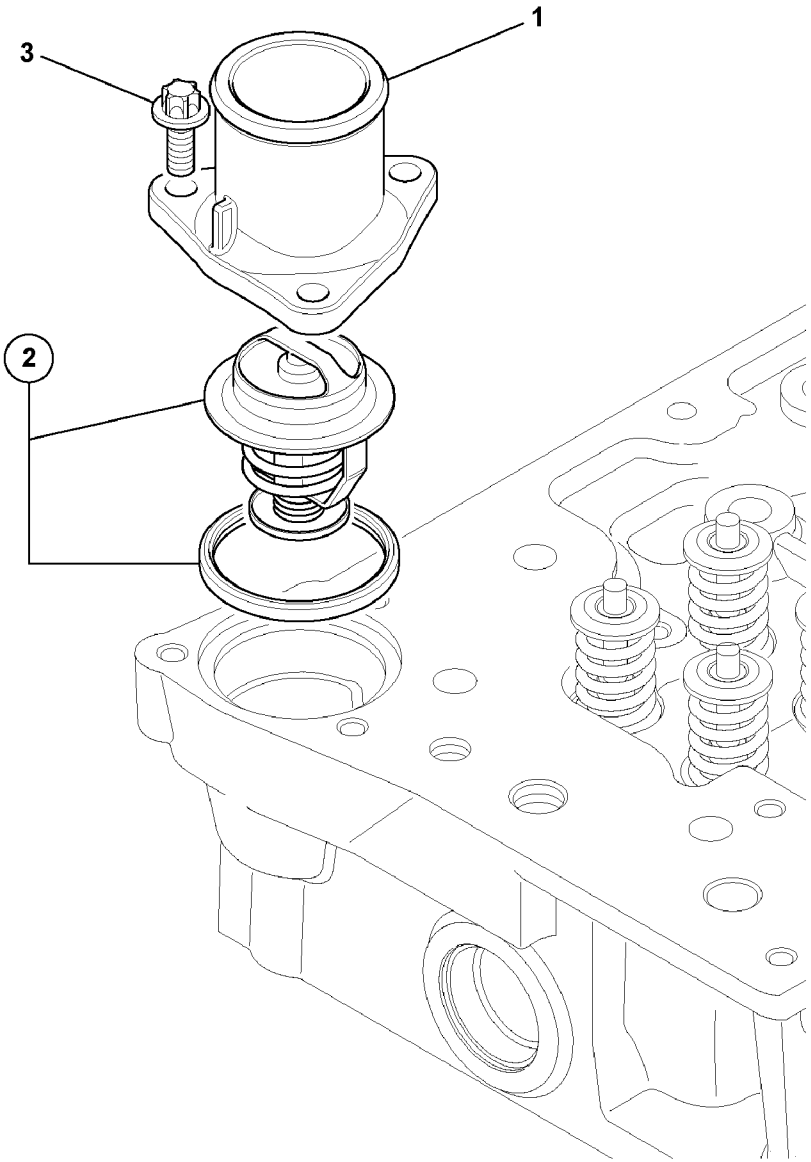
1
2
3

Fig.	Part No.	Quantity 1	2	3	PS	KIT	Description	Dénomination	Bezeichnung	Denominación	Benämning	Notes
												MC110C MC115C MC125C MC135C MC155C MCT110C MCT125C MCT135C MCT145C
1	**VOE 17284486**	1					Housing	Carter	Gehäuse	Cuerpo	Hus	
2	**VOE 16213475**	1					Thermostat	Thermostat	Thermostat	Termóstato	Termostat	
3	**VOE 17205128**	3					Bolt	Boulon	Bolzen	Perno	Bult	

1		**Termostat - kylvätska** **Termostato - agua** **Thermostat - Wasser** **Thermostat - eau** **Thermostat - water**	Catalogue id **20676**	Group **262**
2			Illustr. No **1068252**	Section **200**
3			Issue **PUB 20024822-D**	Page **395**
4				
5				

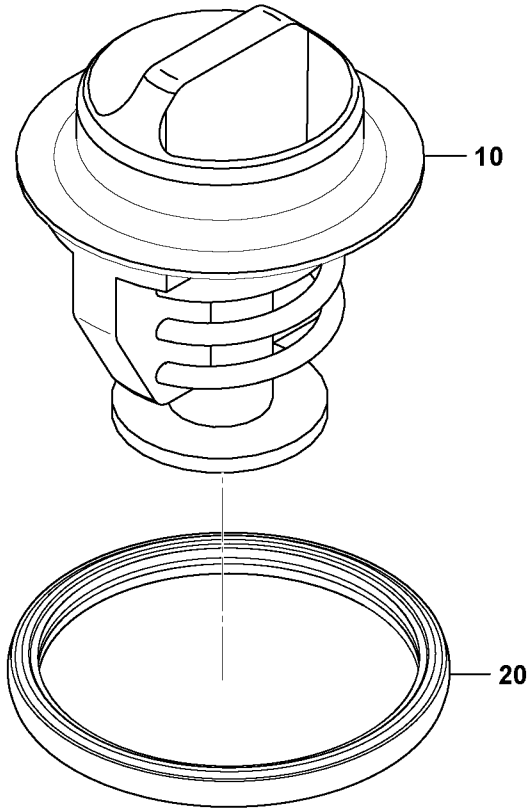
10
20

Fig.	Part No.	Quantity 1	2	3	PS	KIT	Description	Dénomination	Bezeichnung	Denominación	Benämning	Notes
												MC110C MC115C MC125C MC135C MC155C MCT110C MCT125C MCT135C MCT145C
10	**VOE 16213475**	1					Thermostat	Thermostat	Thermostat	Termóstato	Termostat	
20	**VOE 16213283**	1					Sealing	Étanchéité	dichtung	Junta	Tätning	

1		**Termostat - kylvätska** **Termostato - agua** **Thermostat - Wasser** **Thermostat - eau** **Thermostat - water**	Catalogue id **20676**	Group **262**
2			Illustr. No **1059815**	Section **300**
3			Issue **PUB 20024822-D**	Page **397**
4				
5				

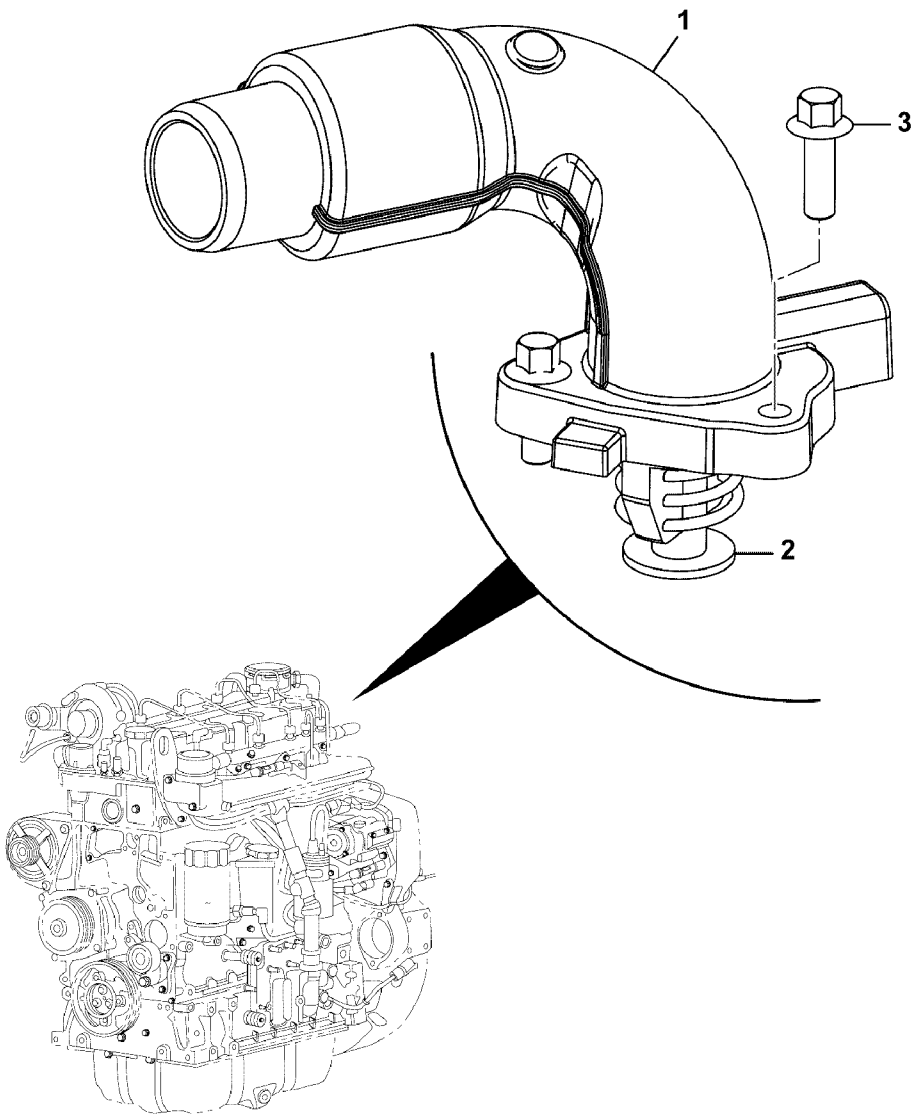
1
2
3

Fig.	Part No.	Quantity 1	2	3	P S	K I T	Description	Dénomination	Bezeichnung	Denominación	Benämning	Notes
												MC110C T4 MC115C T4 MC125C T4 MC135C T4 MC155C T4 MCT110C T4 MCT125C T4 MCT135C T4 MCT145C T4
1		1			NS		Thermostat housing	Boîtier thermostat	Thermostatgehäuse	Caja de termóstato	Termostathus	
2	**VOE 17286528**	1					Thermostat	Thermostat	Thermostat	Termóstato	Termostat	
3	**VOE 17205128**	3					Bolt	Boulon	Bolzen	Perno	Bult	

1			Catalogue id **20676**	Group **262**
2				
3			Illustr. No **1069139**	Section **400**
4		**Thermostat-water, and outlet**		
5			Issue **PUB 20024822-D**	Page **399**

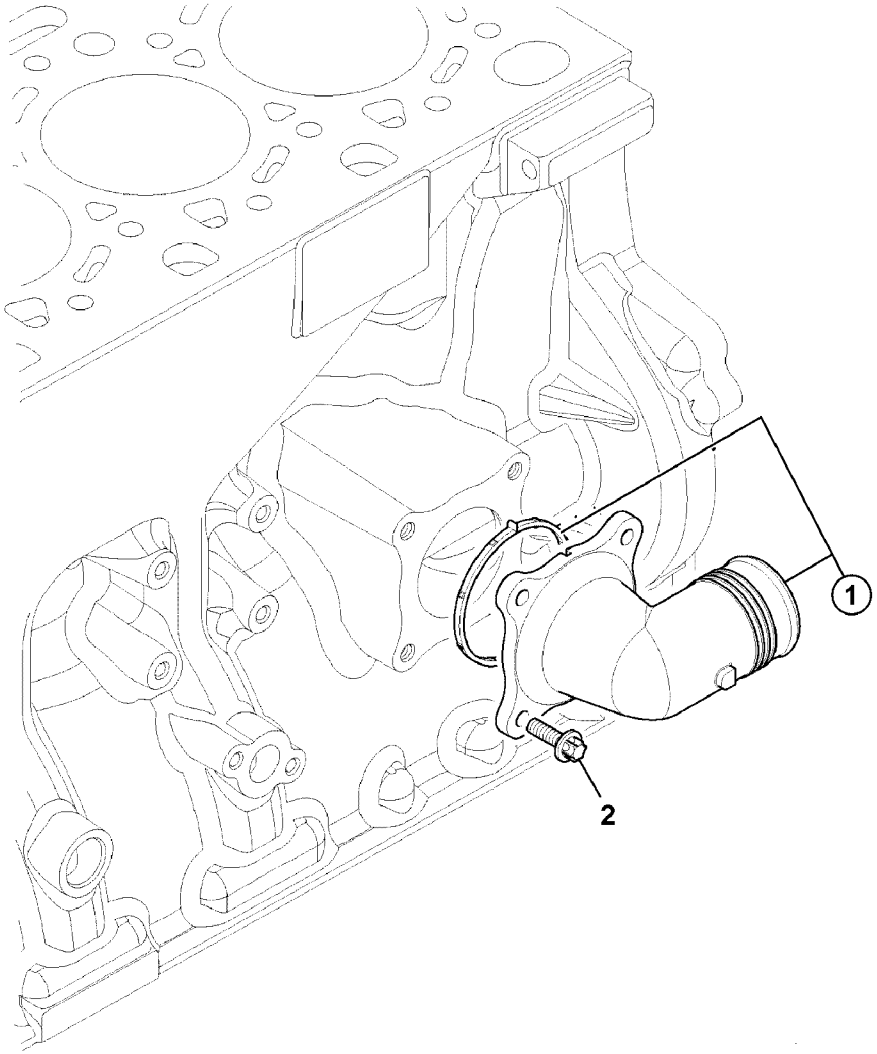
1
2

Fig.	Part No.	Quantity 1	2	3	PS	KIT	Description	Dénomination	Bezeichnung	Denominación	Benämning	Notes
												MC110C MC115C MC125C MC135C MC155C MCT110C MCT125C MCT135C MCT145C
1	**VOE 17204985**	1					Connecting pipe	Tuyau de connexion	Verbindungsrohr	Tubo de conexión	Förbindningsrör	
2	**VOE 16212101**	4					Bolt	Boulon	Bolzen	Perno	Bult	

1		**Kylvätska inlopp** **Entrada de agua** **Wassereinlass** **Entrée d'eau** **Water inlet**	Catalogue id **20676**	Group **262**
2			Illustr. No **1068255**	Section **500**
3				
4			Issue **PUB 20024822-D**	Page **401**
5				

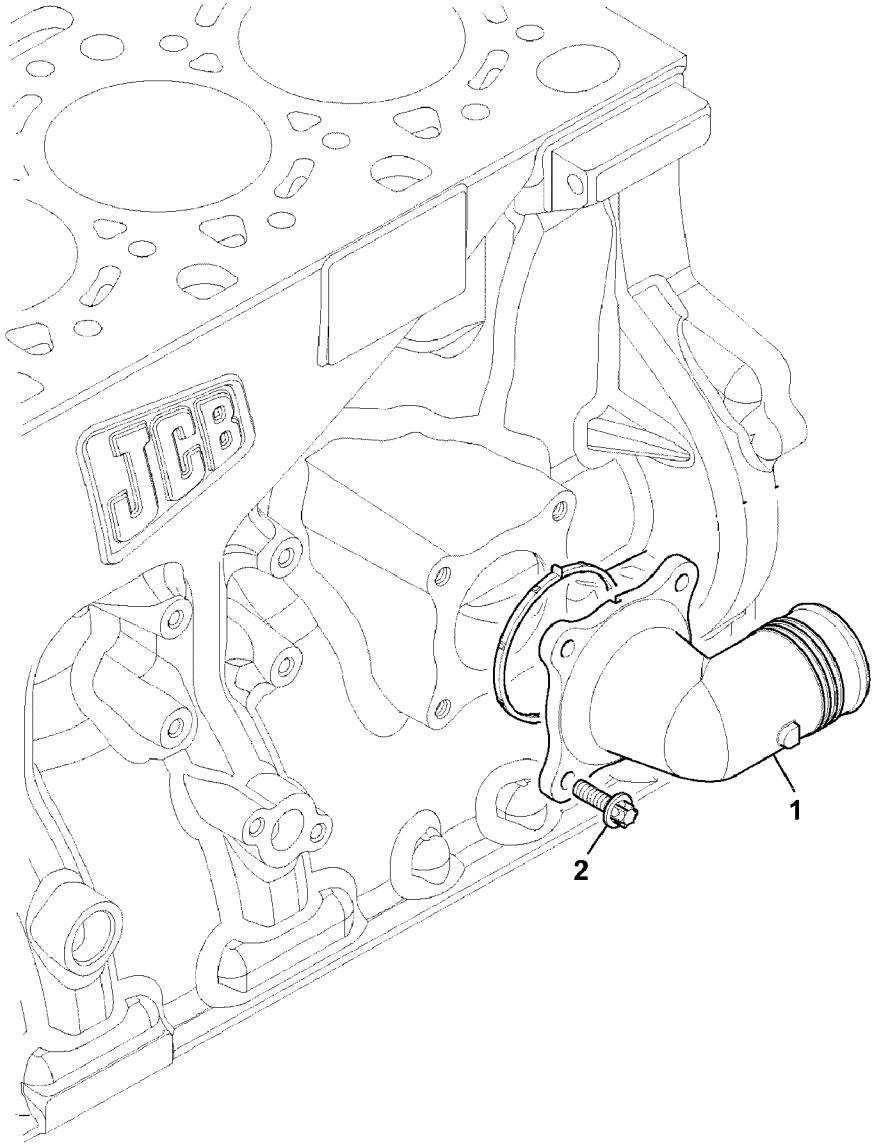
JCB
1
2

Fig.	Part No.	Quantity 1	2	3	PS	KIT	Description	Dénomination	Bezeichnung	Denominación	Benämning	Notes
												MC110C T4 MC115C T4 MC125C T4 MC135C T4 MC155C T4 MCT110C T4 MCT125C T4 MCT135C T4 MCT145C T4
1	**VOE 17204985**	1					Connecting pipe	Tuyau de connexion	Verbindungsrohr	Tubo de conexión	Förbindningsrör	
2	**VOE 16212101**	4					Bolt	Boulon	Bolzen	Perno	Bult	

1			Catalogue id **20676**	Group **262**
2				
3			Illustr. No **1069141**	Section **600**
4		**Coolant inlet**		
5			Issue **PUB 20024822-D**	Page **403**

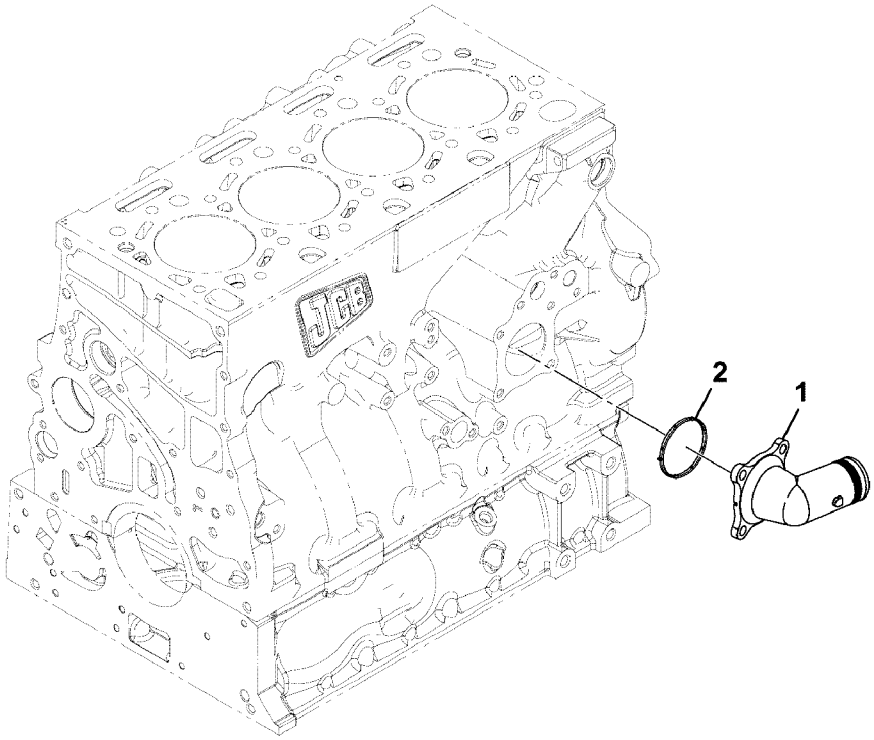
2
1

Fig.	Part No.	Quantity 1	2	3	P S	K I T	Description	Dénomination	Bezeichnung	Denominación	Benämning	Notes
												MC110C T4 MC115C T4 MC125C T4 MC135C T4 MC155C T4 MCT110C T4 MCT125C T4 MCT135C T4 MCT145C T4
1	**VOE 17292445**	1					Connector	Pièce connexion	Verbindungsstück	Pieza de conexión	Förbindningsstycke	
2	**VOE 17286996**	1					Gasket	Joint	Dichtung	Junta	Packning	

1			Catalogue id **20676**	Group **262**
2				
3			Illustr. No **1069142**	Section **700**
4		**Coolant inlet**		
5			Issue **PUB 20024822-D**	Page **405**

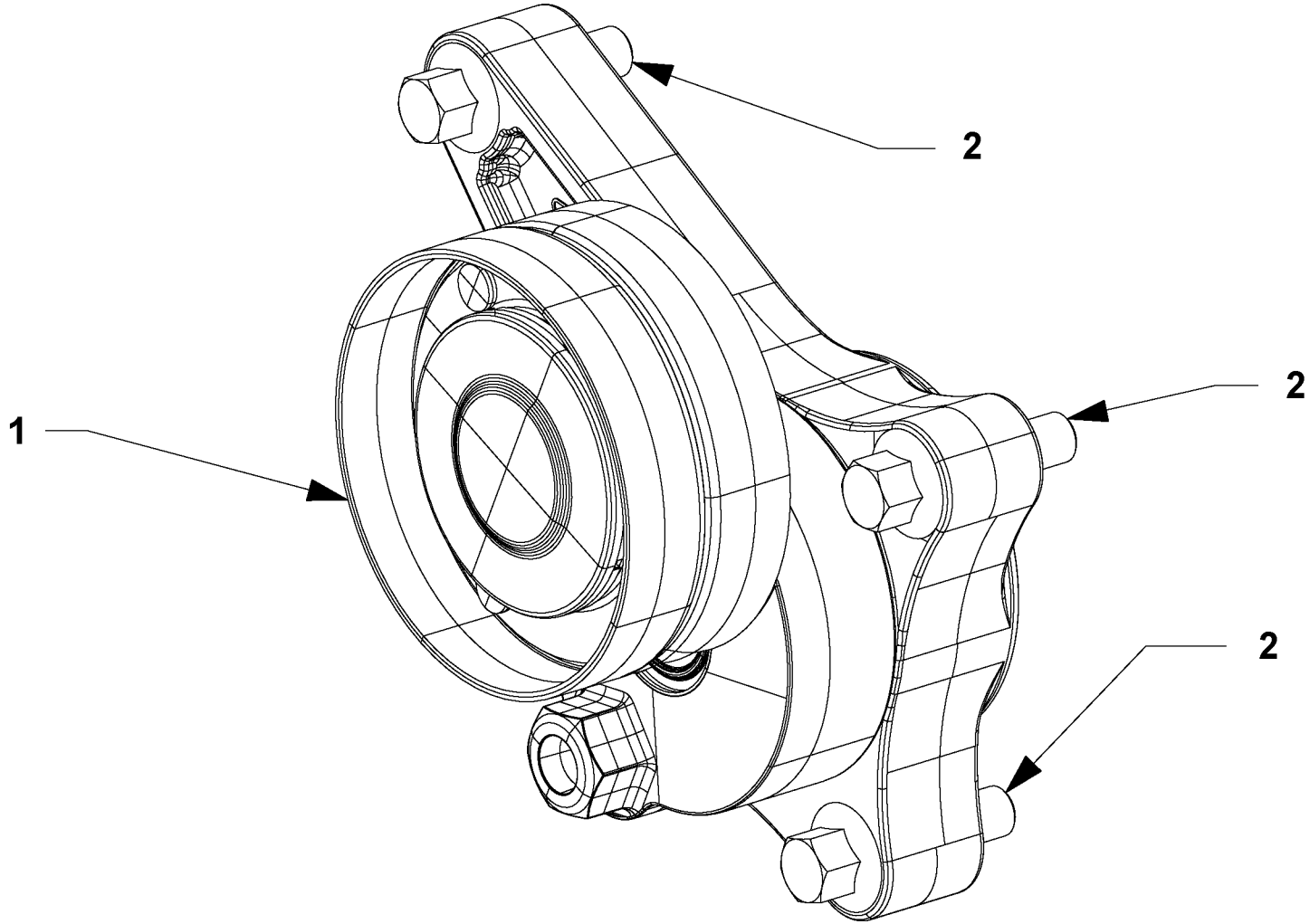

Volvo Construction Equipment
1058851

Fig.	Part No.	Quantity 1	2	3	P S	K I T	Description	Dénomination	Bezeichnung	Denominación	Benämning	Notes
												MC110C MC115C MC125C MC135C MC155C MCT110C MCT125C MCT135C MCT145C
1	**VOE 16213135**	1					Adjuster kit	Kit ajustement	Änderungssatz	Juego de ajuste	Justeringssats	
2	**VOE 17205102**	3					Bolt	Boulon	Bolzen	Perno	Bult	

1		**Automatisk spännare** **Autotensor** **Automatischer Spanner** **Tendeur automatique** **Autotensioner**	Catalogue id **20676**	Group **263**
2			Illustr. No **1058851**	Section **100**
3			Issue **PUB 20024822-D**	Page **407**
4				
5				

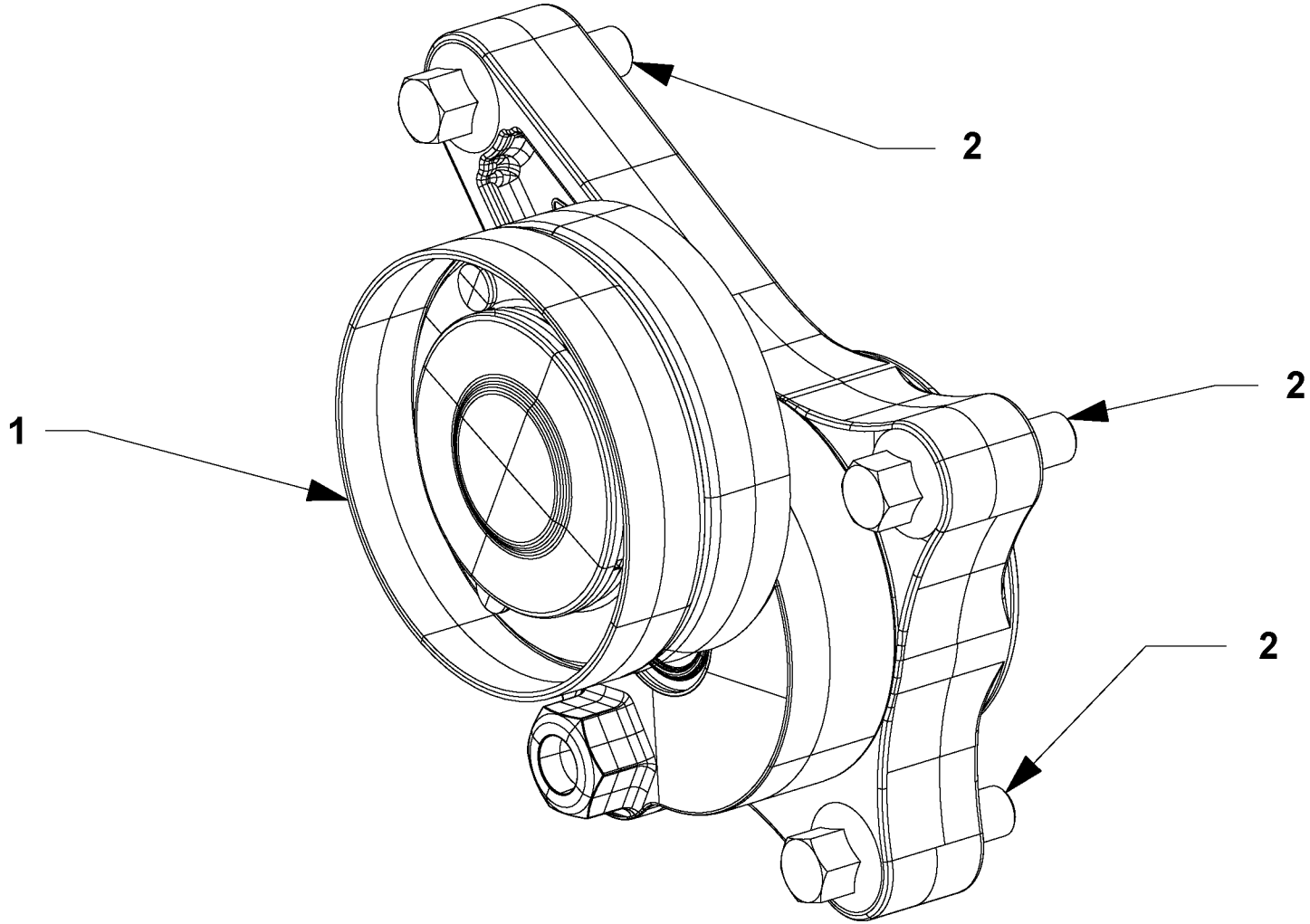

Volvo Construction Equipment
1058851

Fig.	Part No.	Quantity 1	2	3	P S	K I T	Description	Dénomination	Bezeichnung	Denominación	Benämning	Notes
												MC110C T4 MC115C T4 MC125C T4 MC135C T4 MC155C T4 MCT110C T4 MCT125C T4 MCT135C T4 MCT145C T4
1	**VOE 17248216**	1					Tensioner	Bride de serrage	Spanneisen	Barra de tensión	Spännjärn	
2	**VOE 17205102**	3					Bolt	Boulon	Bolzen	Perno	Bult	

1		**Automatisk spännare** **Autotensor** **Automatischer Spanner** **Tendeur automatique** **Autotensioner**	Catalogue id **20676**	Group **263**
2			Illustr. No **1058851**	Section **200**
3			Issue **PUB 20024822-D**	Page **409**
4				
5				

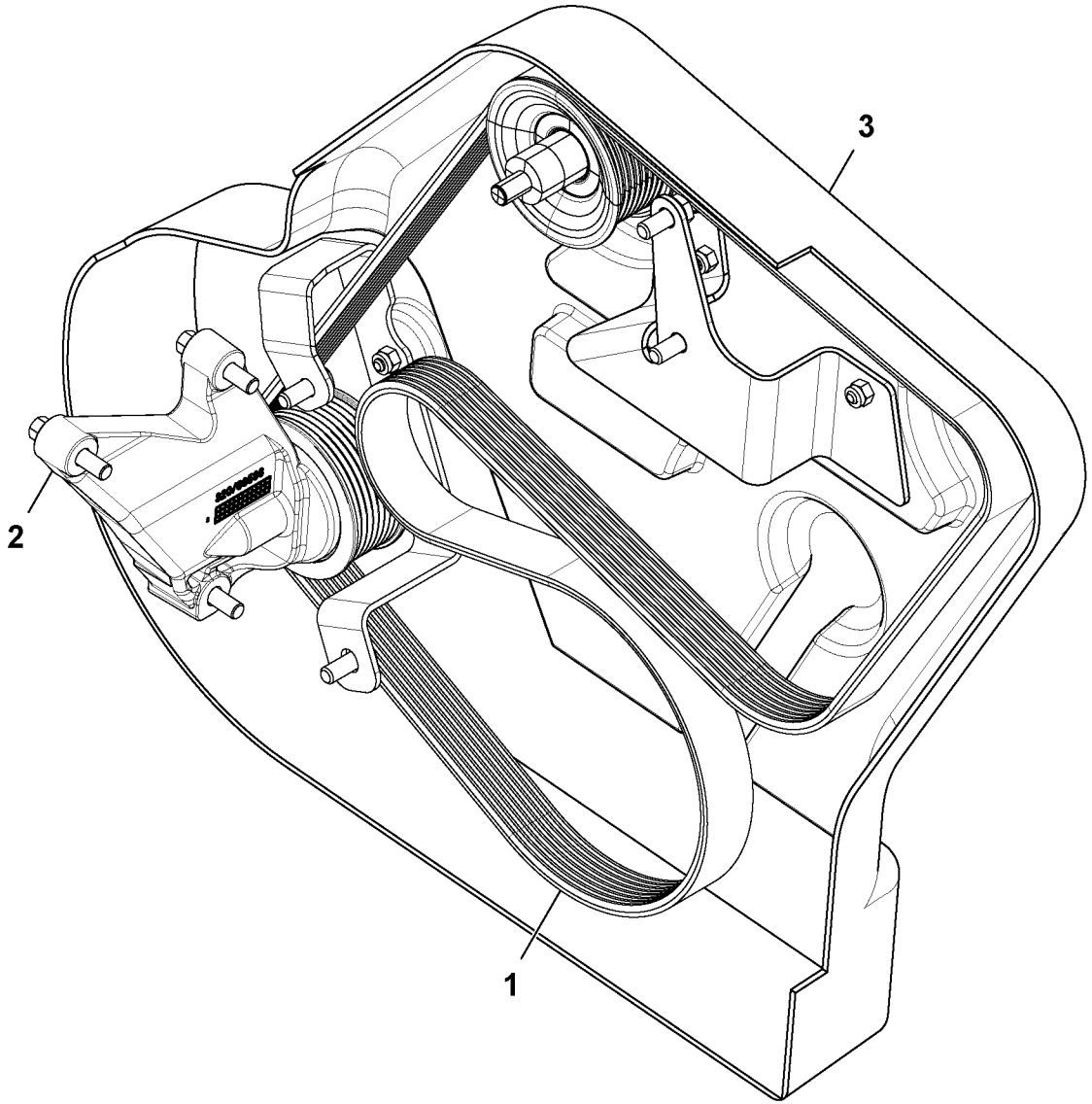

Volvo Construction Equipment
1059103

Fig.	Part No.	Quantity 1	2	3	P S	K I T	Description	Dénomination	Bezeichnung	Denominación	Benämning	Notes
												MC110C, MC110C T4 MC115C, MC115C T4 MC125C, MC125C T4 MC135C, MC135C T4 MC155C, MC155C T4 MCT110C, MCT110C T4 MCT125C, MCT125C T4 MCT135C, MCT135C T4 MCT145C, MCT145C T4
1		1					Belt	Courroie	Riemen	Correa	Rem	See group 263, Page 417
2		1					Idler Pulley	Galet-tendeur	Umlenkrolle	Rodillo Ruptura	Brytrulle	See group 263, Page 423
3		1					Cover	Capot	Haube	Capo	Lock	See group 263, Page 421

1		**Främre extradrivning, ej AC** **Accionamiento auxiliar de extremo delantero, sin a/c** **Nebenaggregatantrieb, ohne Klimaanlage** **Entraînement des accessoires avant, sans climatisation** **Front end auxiliary drive, non A/c**	Catalogue id **20676**	Group **263**
2			Illustr. No **1059103**	Section **300**
3			Issue **PUB 20024822-D**	Page **411**
4				
5				

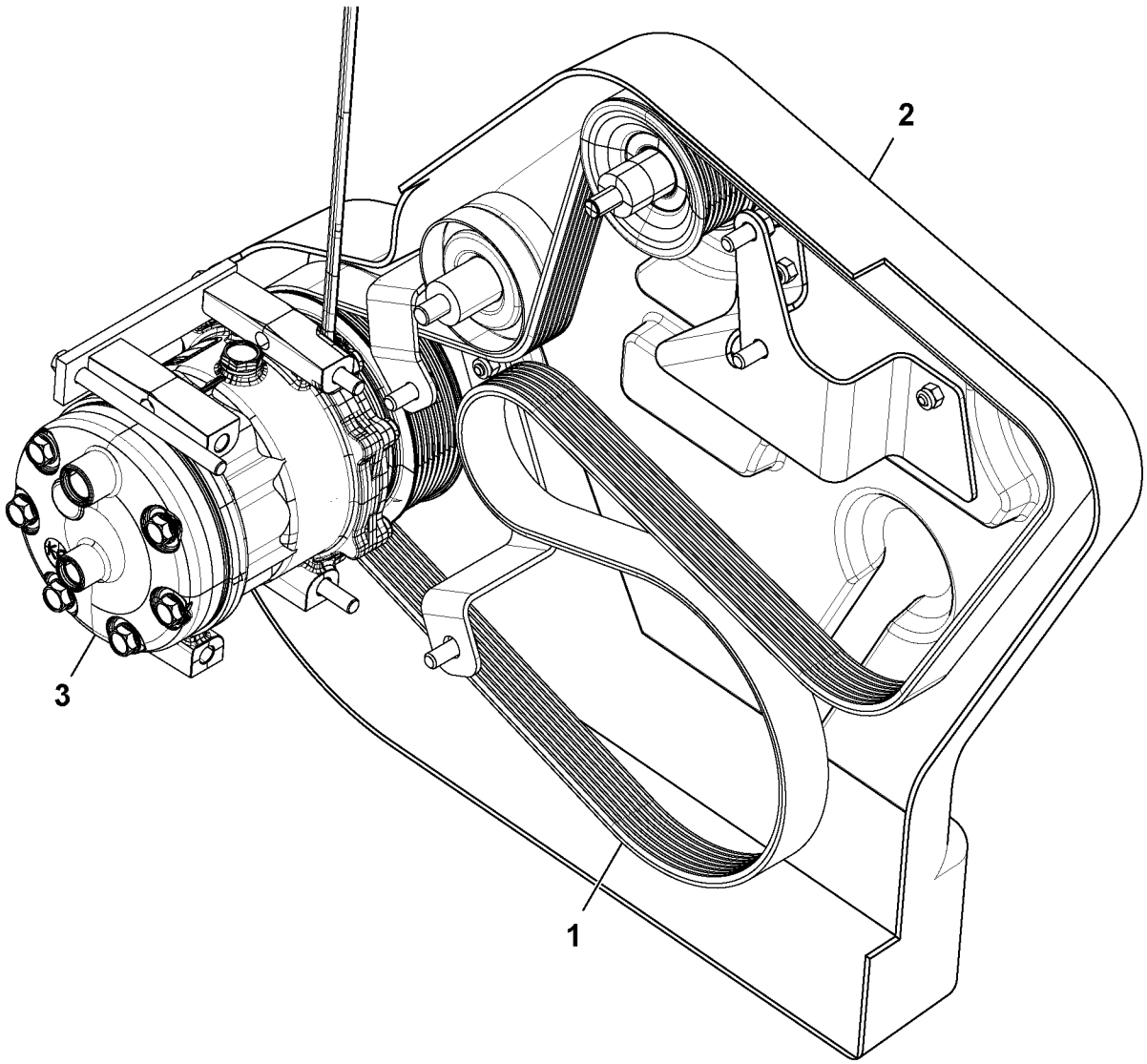

Volvo Construction Equipment
1059104

Fig.	Part No.	Quantity 1	2	3	PS	KIT	Description	Dénomination	Bezeichnung	Denominación	Benämning	Notes
												MC115C MC125C MC135C MC155C MCT125C MCT135C MCT145C
1		1					Belt	Courroie	Riemen	Correa	Rem	See group 263, Page 419
2		1					Cover	Capot	Haube	Capo	Lock	See group 263, Page 421
3		1					Compressor	Compresseur	Kompressor	Compresor	Kompressor	See group 874, Page 1231

1		**Främre extradrivning, med AC** **Accionamiento auxiliar de extremo delantero, con a/c** **Nebenaggregatantrieb, mit Klimaanlage** **Entraînement des accessoires avant, avec climatisation** **Front end auxiliary drive, with A/c**	Catalogue id **20676**	Group **263**
2				
3			Illustr. No **1059104**	Section **400**
4				
5			Issue **PUB 20024822-D**	Page **413**

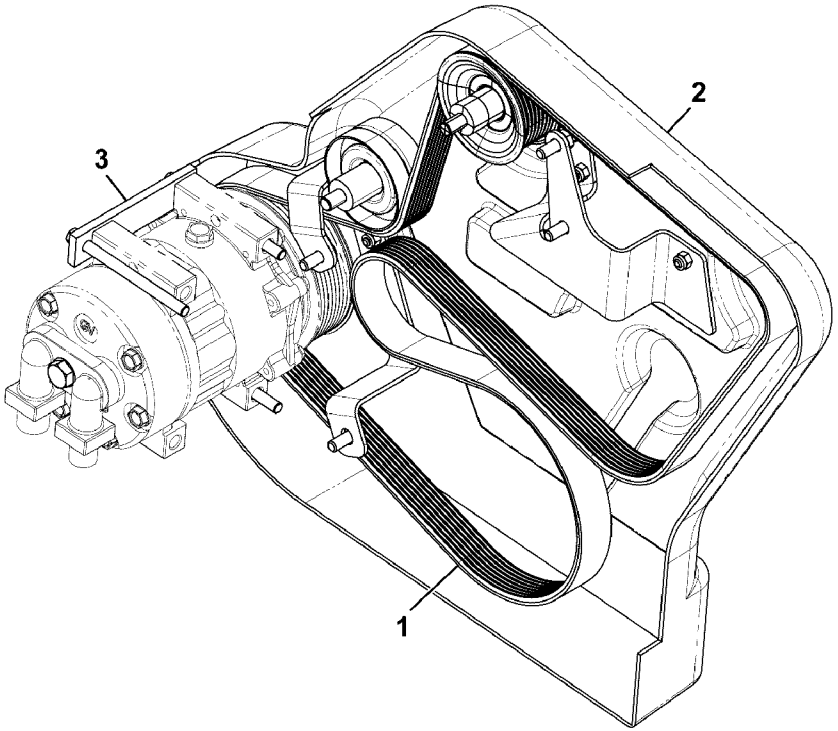
3
2
1

Fig.	Part No.	Quantity 1	2	3	PS	KIT	Description	Dénomination	Bezeichnung	Denominación	Benämning	Notes
												MC110C T4 MC115C T4 MC125C T4 MC135C T4 MC155C T4 MCT110C T4 MCT125C T4 MCT135C T4 MCT145C T4
1		1					Belt	Courroie	Riemen	Correa	Rem	See group 263, Page 419
2		1					Belt Protector	Garde-courroie	Riemenschutz	Protec Correa	Remskydd	See group 263, Page 421
3	**VOE 17295770**	1					Compressor	Compresseur	Kompressor	Compresor	Kompressor	

1		**Främre extradrivning, med AC** **Accionamiento auxiliar de extremo delantero, con a/c** **Nebenaggregatantrieb, mit Klimaanlage** **Entraînement des accessoires avant, avec climatisation** **Front end auxiliary drive, with A/c**	Catalogue id **20676**	Group **263**
2			Illustr. No **1069029**	Section **500**
3				
4			Issue **PUB 20024822-D**	Page **415**
5				

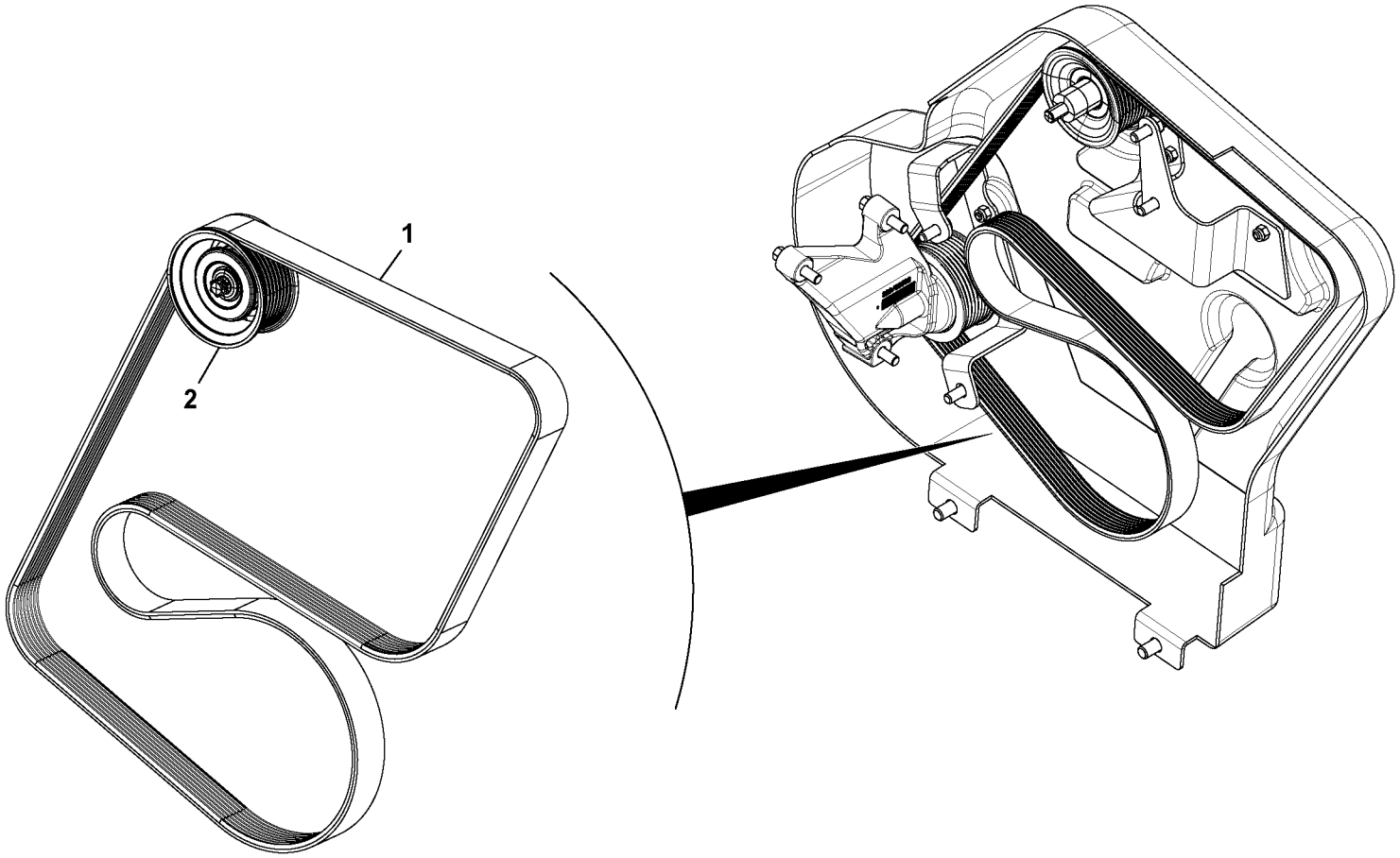
1
2

Fig.	Part No.	Quantity 1	2	3	PS	KIT	Description	Dénomination	Bezeichnung	Denominación	Benämning	Notes
												MC110C, MC110C T4 MC115C, MC115C T4 MC125C, MC125C T4 MC135C, MC135C T4 MC155C, MC155C T4 MCT110C, MCT110C T4 MCT125C, MCT125C T4 MCT135C, MCT135C T4 MCT145C, MCT145C T4
1	**VOE 12750604**	1					Belt	Ceinture	Riemen	Correa	Rem	- 25/05/2012
1	**VOE 17284603**	1					Belt	Ceinture	Riemen	Correa	Rem	25/05/2012 -
2	**VOE 16213324**	1					Idler pulley	Galet-tendeur	Umlenkrad	Polea de ruptura	Brythjul	

1		**Accionamiento auxiliar de extremo delantero, conjunto, sin ventilador y a/c** **Nebenaggregatantriebsriemen, ohne Lüfter und Klimaanlage** **Entraînement des accessoires avant, courroie, ensemble, sans ventilateur et climatisation** **Front end auxiliary drive, belt, assembly, without fan and A/c**	Catalogue id **20676**	Group **263**
2			Illustr. No **1058877**	Section **600**
3				
4			Issue **PUB 20024822-D**	Page **417**
5				

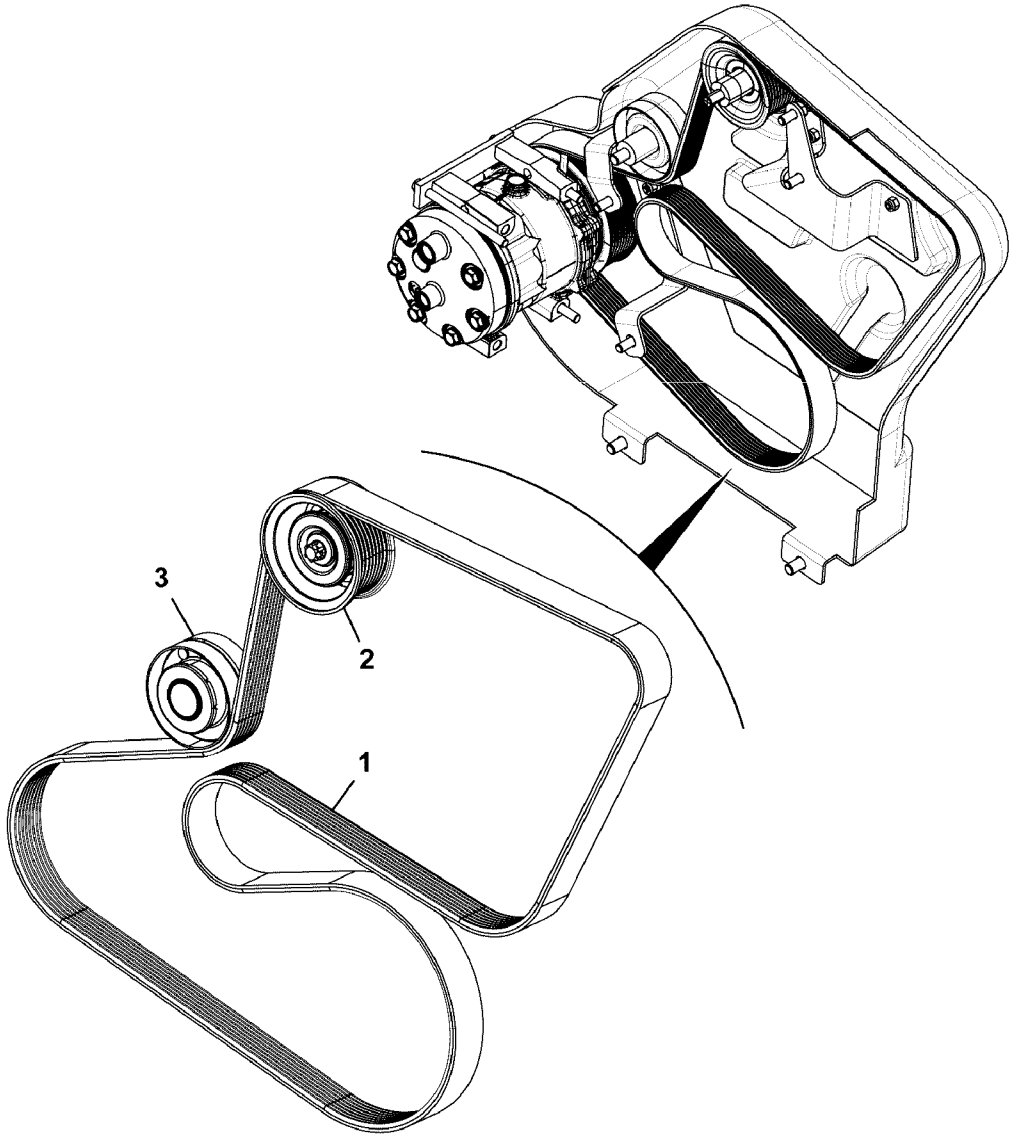
3
2
1

Fig.	Part No.	Quantity 1	2	3	PS	KIT	Description	Dénomination	Bezeichnung	Denominación	Benämning	Notes
												MC110C, MC110C T4 MC115C, MC115C T4 MC125C, MC125C T4 MC135C, MC135C T4 MC155C, MC155C T4 MCT110C, MCT110C T4 MCT125C, MCT125C T4 MCT135C, MCT135C T4 MCT145C, MCT145C T4
1	**VOE 12750605**	1					Belt	Ceinture	Riemen	Correa	Rem	- 25/05/2012
1	**VOE 17284600**	1					Belt	Ceinture	Riemen	Correa	Rem	25/05/2012 -
2	**VOE 16213324**	1					Idler pulley	Galet-tendeur	Umlenkrad	Polea de ruptura	Brythjul	
3	**VOE 16213322**	1					Idler pulley	Galet-tendeur	Umlenkrad	Polea de ruptura	Brythjul	

1		**Accionamiento auxiliar de extremo delantero, correa, conjunto, con a/c, sin ventilador** **Nebenaggregatantriebsriemen, ohne Lüfter, mit Klimaanlage** **Entraînement des accessoires avant, courroie, ensemble, avec climatisation, sans ventilateur** **Front end auxiliary drive, belt, assembly, with A/c, no fan**	Catalogue id **20676**	Group **263**
2			Illustr. No **1068507**	Section **700**
3				
4			Issue **PUB 20024822-D**	Page **419**
5				

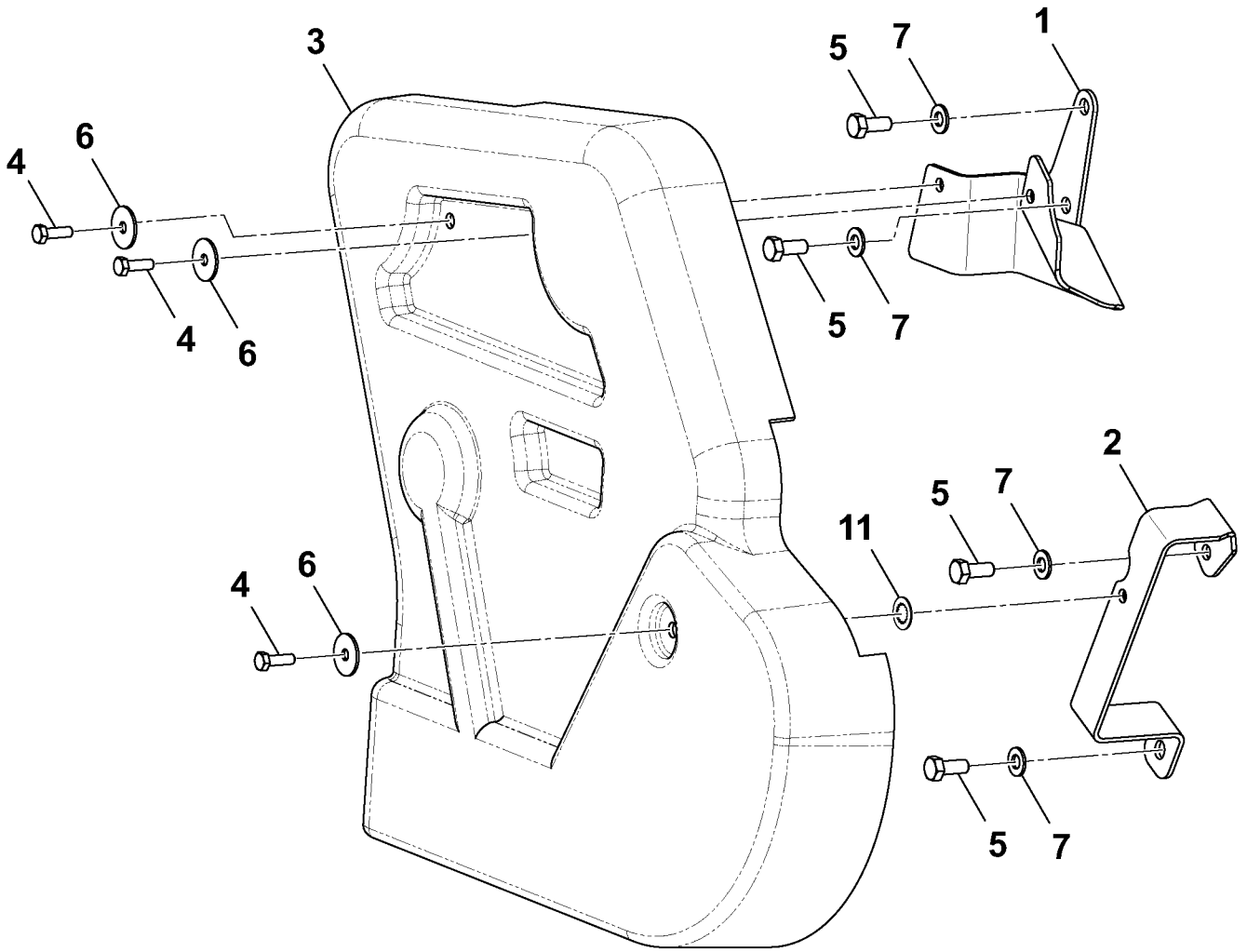

Volvo Construction Equipment
1059004

Fig.	Part No.	Quantity 1	2	3	PS	KIT	Description	Dénomination	Bezeichnung	Denominación	Benämning	Notes
												MC110C, MC110C T4 MC115C, MC115C T4 MC125C, MC125C T4 MC135C, MC135C T4 MC155C, MC155C T4 MCT110C, MCT110C T4 MCT125C, MCT125C T4 MCT135C, MCT135C T4 MCT145C, MCT145C T4
1	**VOE 17205546**	1					Bracket	Console	Konsole	Consola	Konsol	
2	**VOE 17205471**	1					Bracket	Console	Konsole	Consola	Konsol	
3	**VOE 16212449**	1					Belt protector	Garde-courroie	Riemenschutz	Protección de correa	Remskydd	
4	**VOE 16212203**	3					Set screw	Vis butée	Anschlagschraube	Tornillo tope	Stoppskruv	
5	**VOE 16213998**	4					Set screw	Vis butée	Anschlagschraube	Tornillo tope	Stoppskruv	
6	**VOE 17205555**	3					Washer	Rondelle	Scheibe	Arandela	Bricka	
7	**VOE 20460127**	4					Washer	Rondelle	Scheibe	Arandela	Bricka	
11	**VOE 17205562**	3					Lock washer	Rondelle verrouillage	Sicherungsscheibe	Arandela seguridad	Låsbricka	

1		**Främre extradrivning, luckor** **Accionamiento auxiliar de extremo delantero, cubiertas** **Nebenaggregatantrieb, Deckel** **Entraînement des accessoires avant, couvercles** **Front end auxiliary drive, covers**	Catalogue id **20676**	Group **263**
2			Illustr. No **1059004**	Section **800**
3			Issue **PUB 20024822-D**	Page **421**
4				
5				

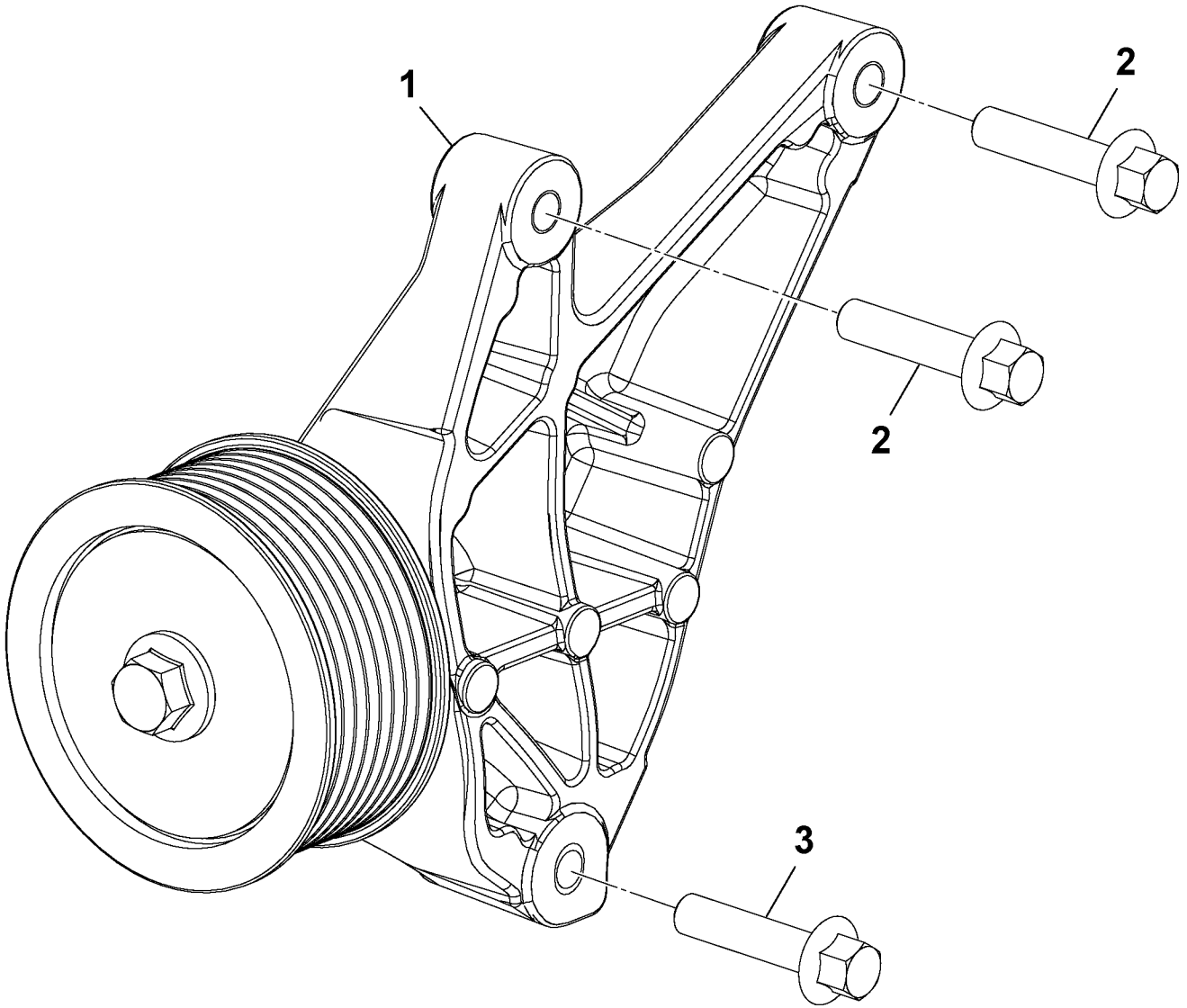

Volvo Construction Equipment
1058853

Fig.	Part No.	Quantity 1	2	3	PS	KIT	Description	Dénomination	Bezeichnung	Denominación	Benämning	Notes
												MC110C, MC110C T4 MC115C, MC115C T4 MC125C, MC125C T4 MC135C, MC135C T4 MC155C, MC155C T4 MCT110C, MCT110C T4 MCT125C, MCT125C T4 MCT135C, MCT135C T4 MCT145C, MCT145C T4
1	**VOE 16213320**	1					Idler pulley	Galet-tendeur	Umlenkrad	Polea de ruptura	Brythjul	See group 263, Page 425
2	**VOE 16212102**	2					Bolt	Boulon	Bolzen	Perno	Bult	
3	**VOE 16212103**	1					Bolt	Boulon	Bolzen	Perno	Bult	

1		**Soporte de rueda loca, conjunto, sin a/c** **Leitrollenkonsole, ohne Klimaanlage** **Support de poulie de renvoi, ensemble, sans climatisation** **Idler bracket, assembly, non A/c**	Catalogue id **20676**	Group **263**
2			Illustr. No **1058853**	Section **900**
3				
4			Issue **PUB 20024822-D**	Page **423**
5				

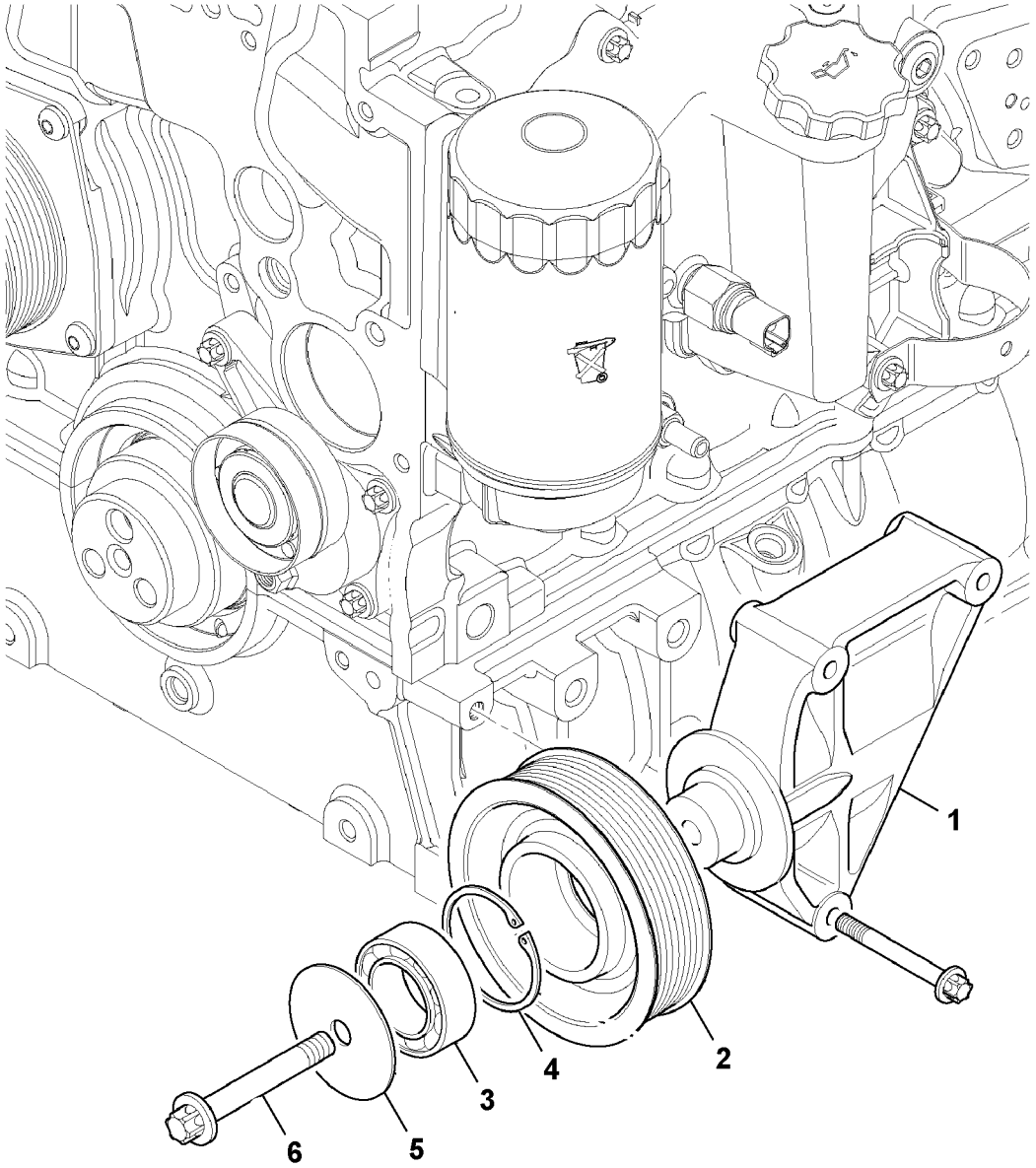
1
2
3
4
5
6

Fig.	Part No.	Quantity 1	2	3	P S	K I T	Description	Dénomination	Bezeichnung	Denominación	Benämning	Notes
												MC110C, MC110C T4 MC115C, MC115C T4 MC125C, MC125C T4 MC135C, MC135C T4 MC155C, MC155C T4 MCT110C, MCT110C T4 MCT125C, MCT125C T4 MCT135C, MCT135C T4 MCT145C, MCT145C T4
1	**VOE 17209968**	1					Bracket	Console	Konsole	Consola	Konsol	
2	**VOE 17204977**	1					•Idler pulley	•Galet-tendeur	•Umlenkrad	•Polea de ruptura	•Brythjul	
3	**VOE 16213231**	1					•Pulley	•Poulie	•Riemenscheibe	•Polea	•Remskiva	
4	**VOE 17205460**	1					•Clip	•Clip	•Clip	•Clip	•Clips	
5	**VOE 17205568**	1					•Washer	•Rondelle	•Scheibe	•Arandela	•Bricka	
6	**VOE 17210251**	1					•Bolt	•Boulon	•Bolzen	•Perno	•Bult	

1		**Mellanhjul fäste** **Soporte de rueda loca** **Leitrollenkonsole** **Support de poulie de renvoi** **Idler bracket**	Catalogue id **20676**	Group **263**
2			Illustr. No **1058840**	Section **1000**
3			Issue **PUB 20024822-D**	Page **425**
4				
5				

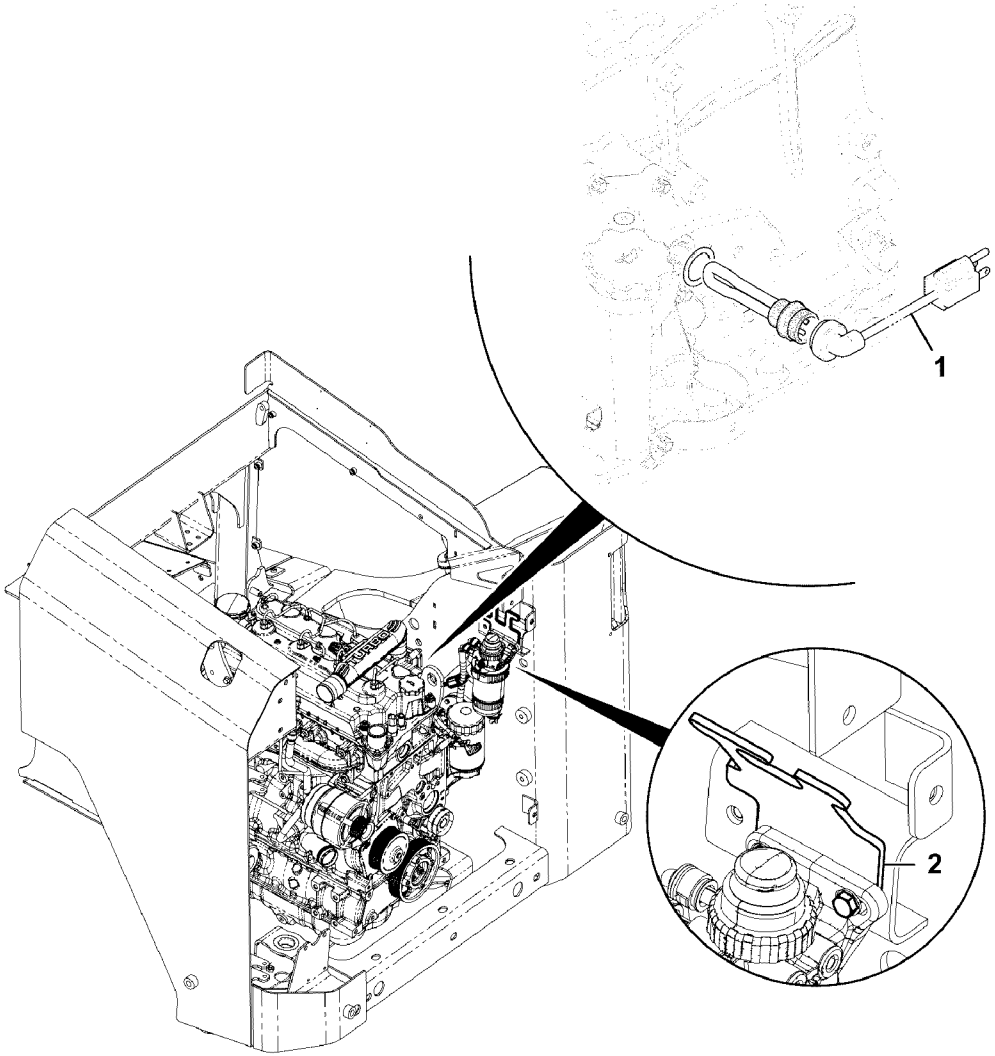
1
2

Fig.	Part No.	Quantity 1	2	3	PS	KIT	Description	Dénomination	Bezeichnung	Denominación	Benämning	Notes
												MC110C MC115C MC125C MC135C MC155C MCT110C MCT125C MCT135C MCT145C
1	**VOE 16213421**	1					Engine heater kit	Kit réchauffeur de mo	Motorwärmersatz	Kit calefactor motor	Motorvärmarsats	See group 269, Page 431
2	**VOE 17284573**	1					Bracket	Console	Konsole	Consola	Konsol	33/03/2012 -

1		**Värmare, motorblock, 110v** **Calentador, bloque del motor, 110 v** **Heizung, Motorblock, 110 V** **Réchauffeur, bloc-moteur, 110 V** **Heater, engine block, 110v**	Catalogue id **20676**	Group **269**
2			Illustr. No **1068485**	Section **100**
3			Issue **PUB 20024822-D**	Page **427**
4				
5				

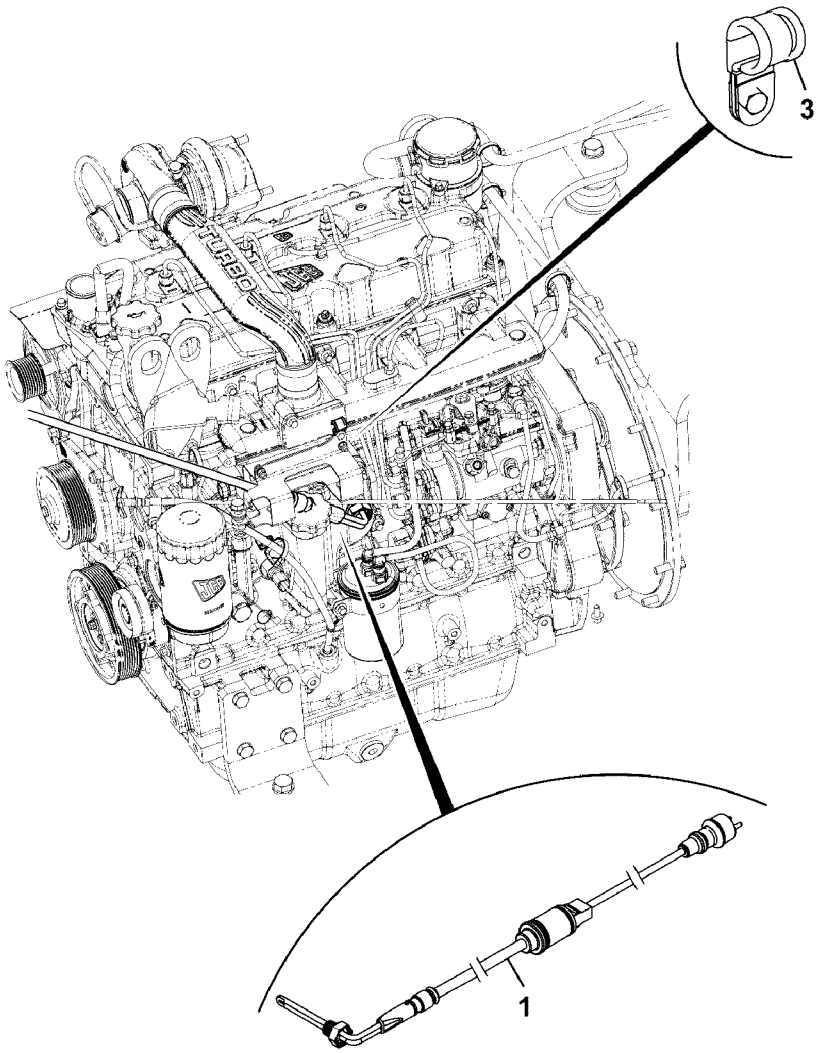
3
1

Fig.	Part No.	Quantity 1	2	3	PS	KIT	Description	Dénomination	Bezeichnung	Denominación	Benämning	Notes
												MC110C, MC110C T4 MC115C, MC115C T4 MC125C, MC125C T4 MC135C, MC135C T4 MC155C, MC155C T4 MCT110C, MCT110C T4 MCT125C, MCT125C T4 MCT135C, MCT135C T4 MCT145C, MCT145C T4
1	**VOE 16213424**	1					Engine heater kit	Kit réchauffeur de mo	Motorwärmersatz	Kit calefactor motor	Motorvärmarsats	See group 269, Page 433
3		1			NS		Clip	Clip	Clip	Clip	Clips	

1		**Värmare, motorblock, 240v** **Calentador, bloque del motor, 240 v** **Heizung, Motorblock, 240 V** **Réchauffeur, bloc-moteur, 240 V** **Heater, engine block, 240v**	Catalogue id **20676**	Group **269**
2			Illustr. No **1068488**	Section **200**
3			Issue **PUB 20024822-D**	Page **429**
4				
5				

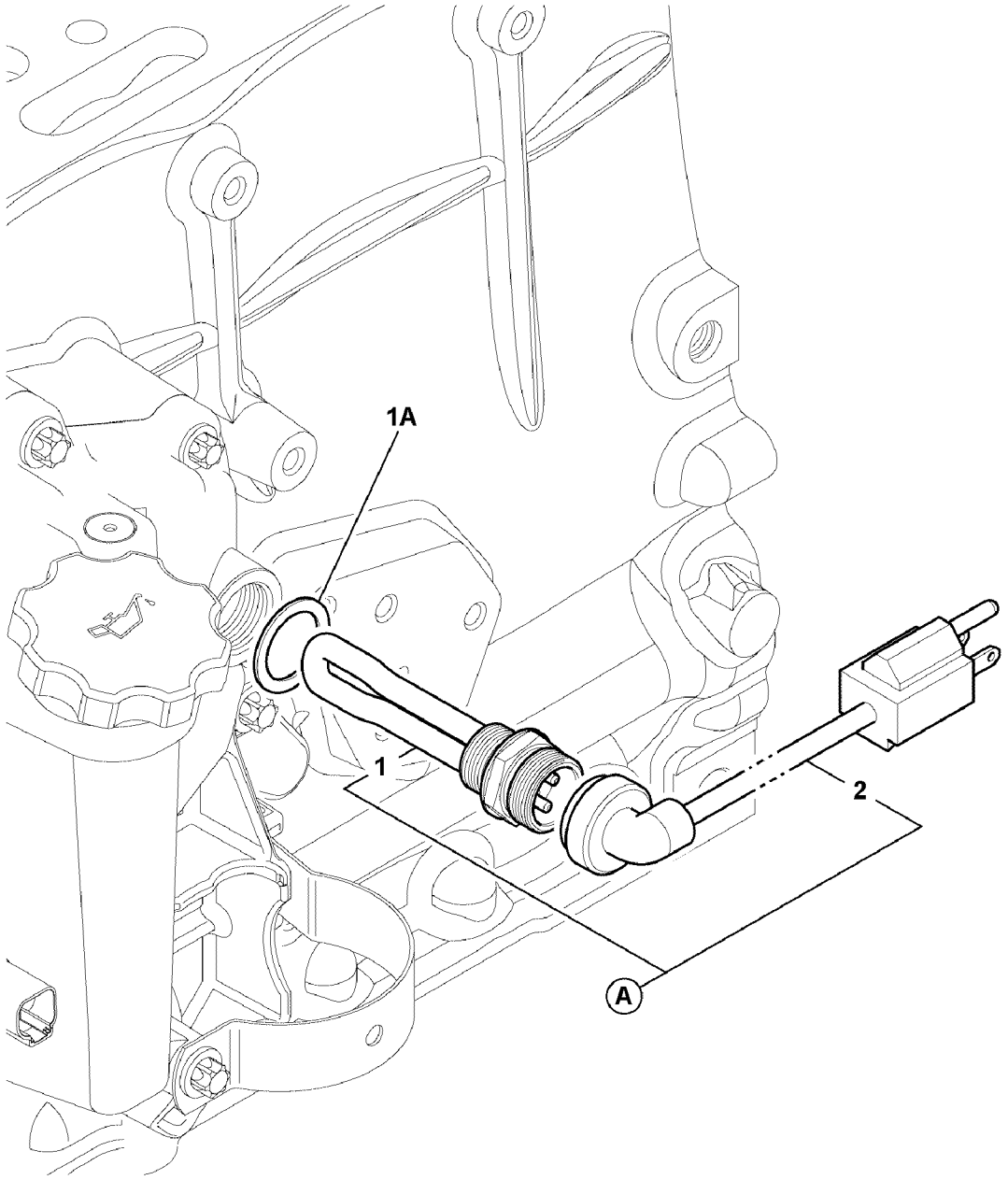

Volvo Construction Equipment
1058854

Fig.	Part No.	Quantity 1	2	3	PS	KIT	Description	Dénomination	Bezeichnung	Denominación	Benämning	Notes
												MC110C MC115C MC125C MC135C MC155C MCT110C MCT125C MCT135C MCT145C
A	**VOE 16213421**	1					Engine heater kit	Kit réchauffeur de mo	Motorwärmersatz	Kit calefactor motor	Motorvärmarsats	
1	**VOE 17204994**	1					•Heater unit	•Bloc chauff/clim	•Heizgerät	•Calefactor	•Bilvärmare	
1A	**VOE 17205561**	1					Sealing washer	Rondelle étanchéité	Dichtscheibe	Arandela de retén	Tätningsbricka	
2	**VOE 17205408**	1					•Cable harness	•Faisceau câbles	•Kabelbaum	•Manojo cables	•Ledningsmatta	

1		**Värmare, motorblock, 110v** **Calentador, bloque del motor, 110 v** **Heizung, Motorblock, 110 V** **Réchauffeur, bloc-moteur, 110 V** **Heater, engine block, 110v**	Catalogue id **20676**	Group **269**
2			Illustr. No **1058854**	Section **300**
3			Issue **PUB 20024822-D**	Page **431**
4				
5				

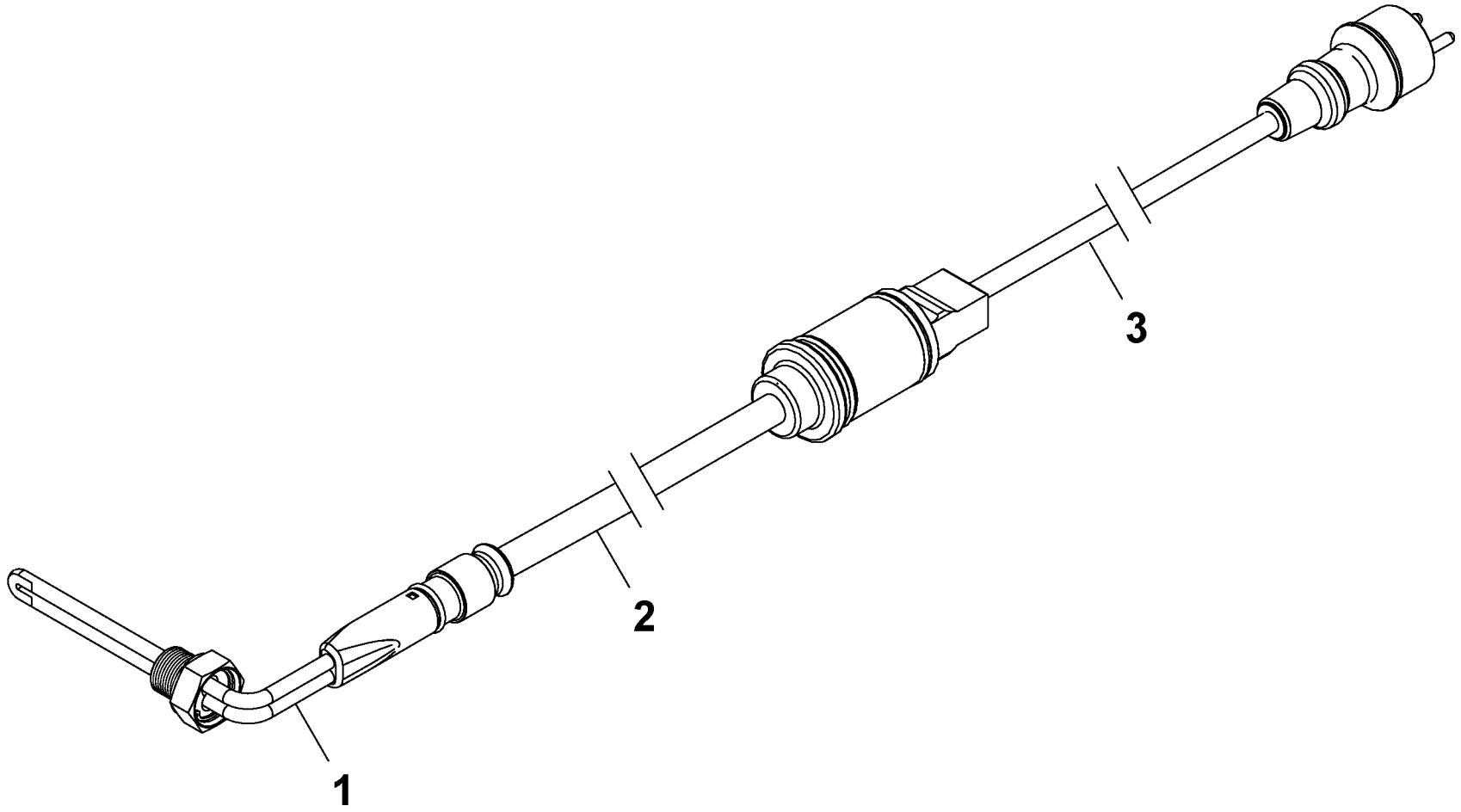

Volvo Construction Equipment
1058838

Fig.	Part No.	Quantity 1	2	3	P S	K I T	Description	Dénomination	Bezeichnung	Denominación	Benämning	Notes
												MC110C, MC110C T4 MC115C, MC115C T4 MC125C, MC125C T4 MC135C, MC135C T4 MC155C, MC155C T4 MCT110C, MCT110C T4 MCT125C, MCT125C T4 MCT135C, MCT135C T4 MCT145C, MCT145C T4
1	**VOE 17205135**	1					Heater unit	Bloc chauff/clim	Heizgerät	Calefactor	Bilvärmare	230v, 1000w
2	**VOE 17205404**	1					Cable harness	Faisceau câbles	Kabelbaum	Manojo cables	Ledningsmatta	
3	**VOE 17205419**	1					Cable harness	Faisceau câbles	Kabelbaum	Manojo cables	Ledningsmatta	

1		**Värmare, motorblock, 240v** **Calentador, bloque del motor, 240 v** **Heizung, Motorblock, 240 V** **Réchauffeur, bloc-moteur, 240 V** **Heater, engine block, 240v**	Catalogue id **20676**	Group **269**
2			Illustr. No **1058838**	Section **400**
3			Issue **PUB 20024822-D**	Page **433**
4				
5				

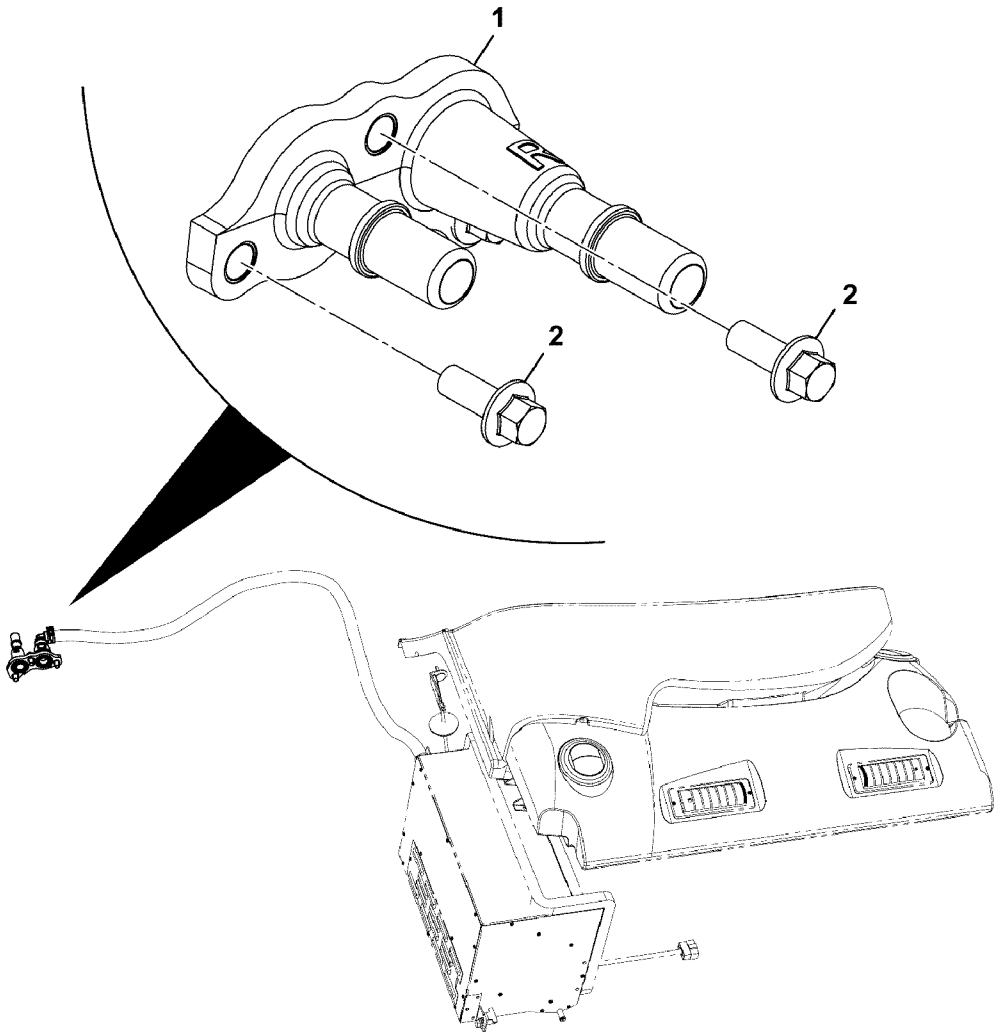
1
2
2

Fig.	Part No.	Quantity 1	2	3	P S	K I T	Description	Dénomination	Bezeichnung	Denominación	Benämning	Notes
												MC110C T4 MC115C T4 MC125C T4 MC135C T4 MC155C T4 MCT110C T4 MCT125C T4 MCT135C T4 MCT145C T4
1	**VOE 17292728**	1					Heater unit	Bloc chauff/clim	Heizgerät	Calefactor	Bilvärmare	See group 269, Page 437
2	**VOE 16212101**	3					Bolt	Boulon	Bolzen	Perno	Bult	

1			Catalogue id **20676**	Group **269**
2				
3			Illustr. No **1069143**	Section **500**
4		**Cooling system, heater, spigot**		
5			Issue **PUB 20024822-D**	Page **435**

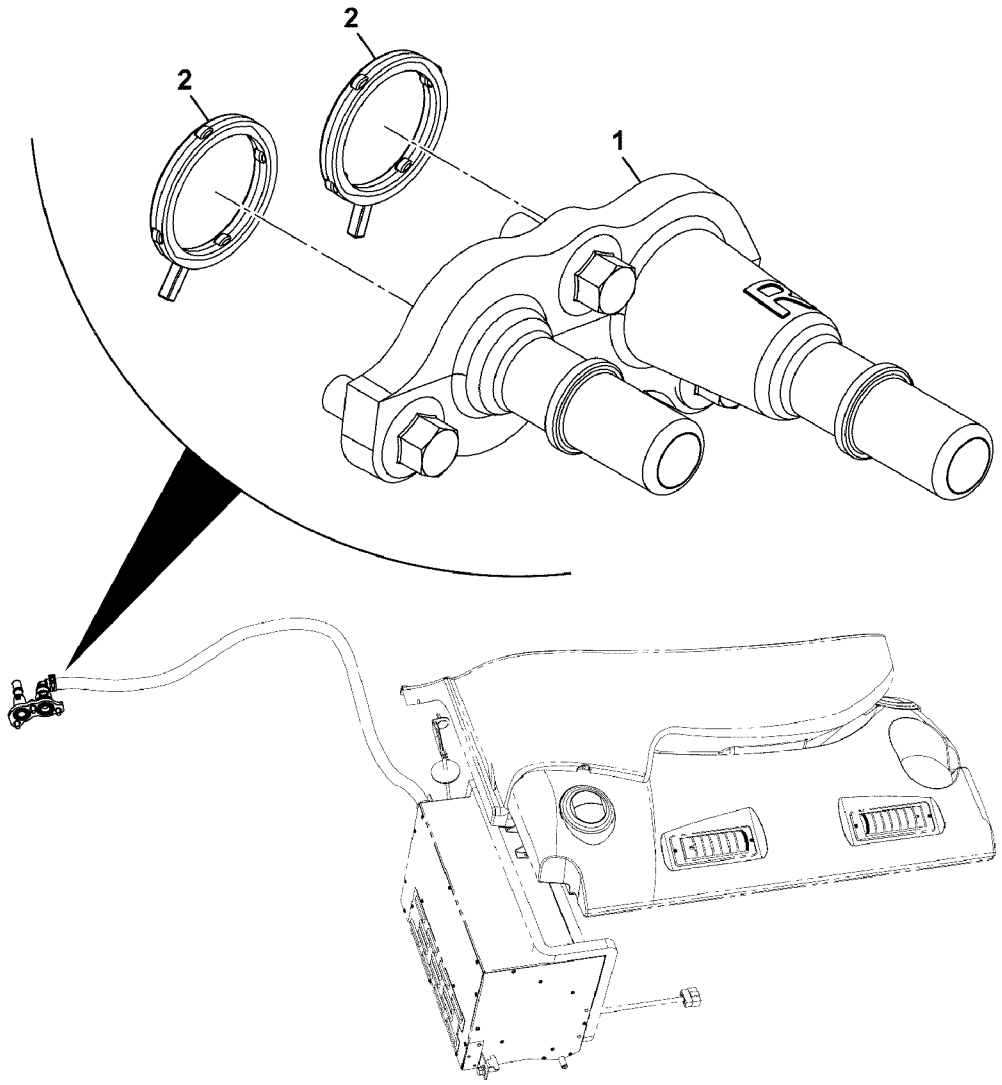
2
2
1

Fig.	Part No.	Quantity 1	2	3	P S	K I T	Description	Dénomination	Bezeichnung	Denominación	Benämning	Notes
												MC110C T4 MC115C T4 MC125C T4 MC135C T4 MC155C T4 MCT110C T4 MCT125C T4 MCT135C T4 MCT145C T4
1		1					Heater unit	Chaufferette	Heizgerät	Calefactor	Bilvärmare	
2	**VOE 17287177**	2					Sealing ring	Bague étanchéité	Dichtring	Anillo retén	Tätningsring	

1			Catalogue id **20676**	Group **269**
2				
3			Illustr. No **1069144**	Section **600**
4		**Cooling system, heater, spigot seals**		
5			Issue **PUB 20024822-D**	Page **437**

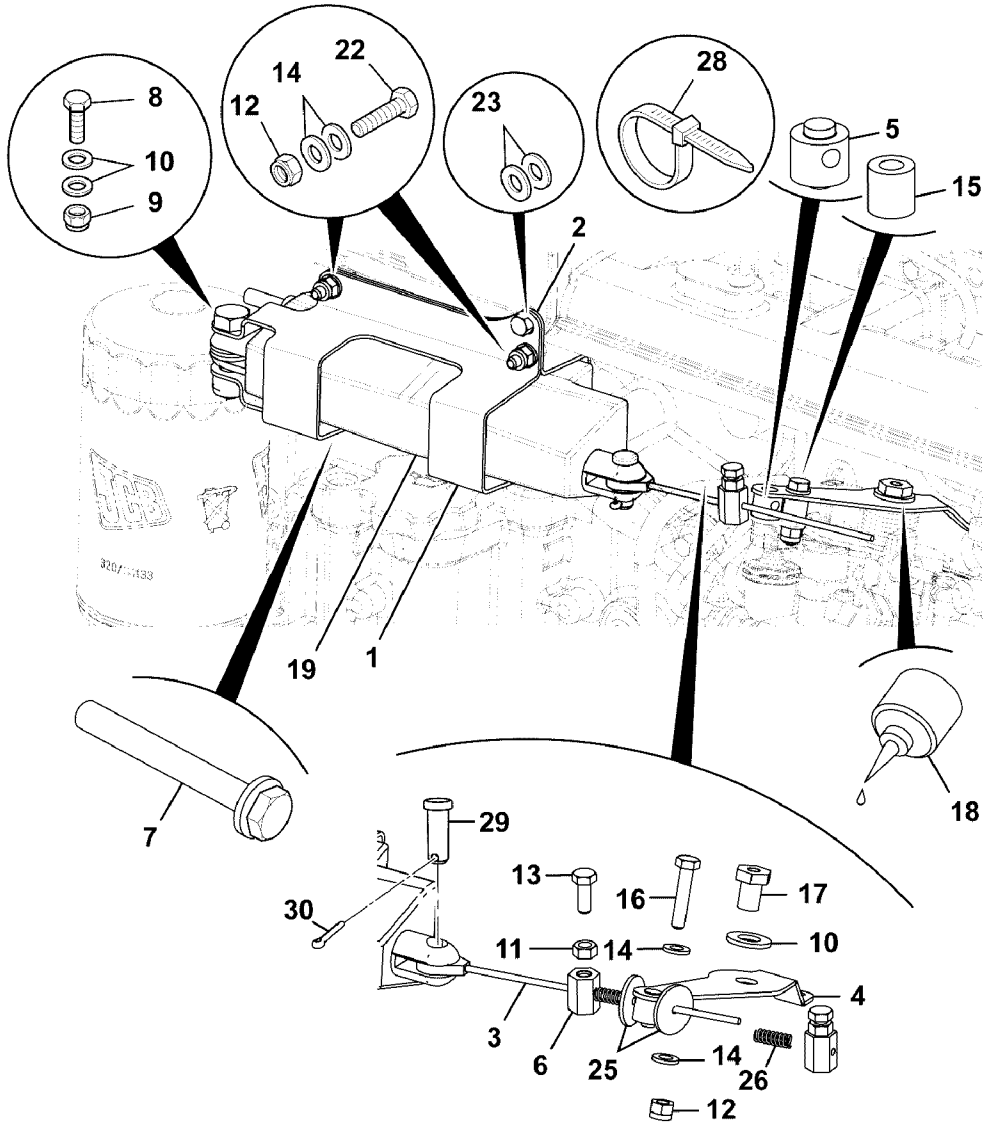
8
10
9
12
14
22
23
28
5
15
2
19
1
7
18
29
30
13
16
17
11
14
10
4
3
6
25
14
26
12

Fig.	Part No.	Quantity 1	2	3	P S	K I T	Description	Dénomination	Bezeichnung	Denominación	Benämning	Notes
												MC110C MC115C MC125C MC135C MC155C MCT110C MCT125C MCT135C MCT145C
1		1					Bracket	Console	Konsole	Ménsula	Konsol	See group 270, Page 443
2		1					Bracket	Console	Konsole	Ménsula	Konsol	See group 270, Page 445
3	**VOE 17205476**	1					Rod	Tige	Stange	Barra	Stång	
4	**VOE 17205038**	1					Lever extension	Allonge levier	Hebelverlängerung	Prolongación de pala	Hävarmsförlängning	
5	**VOE 17277052**	1					Bearing	Roulement	Lager	Cojinete	Lager	
6	**VOE 17205010**	2					Stop lug	Talon butée	Anschlagkeil	Talón tope	Stoppklack	
7	**VOE 17210352**	2					Bolt	Boulon	Bolzen	Perno	Bult	
8	**VOE 17205172**	1					Bolt	Boulon	Bolzen	Perno	Bult	
9	**VOE 16212125**	1					Nut	Écrou	Mutter	Tuerca	Mutter	
10	**VOE 16212137**	4					Plain washer	Rondelle plane	Flachscheibe	Arandela plana	Planbricka	
11	**VOE 20460939**	2					Hexagon nut	Écrou hexagonal	Sechskantmutter	Tuerca hexagonal	Sexkantsmutter	
12	**VOE 16212115**	3					Lock nut	Contre-écrou	Sicherungsmutter	Contratuerca	Låsmutter	
13	**VOE 17277077**	2					Set screw	Vis butée	Anschlagschraube	Tornillo tope	Stoppskruv	
14	**VOE 973494**	6					Washer	Rondelle	Scheibe	Arandela	Bricka	
15	**VOE 17205187**	1					Spacer	Entretoise	Abstandkörper	Distanciador	Distans	
16	**VOE 17205095**	1					Bolt	Boulon	Bolzen	Perno	Bult	
17	**VOE 17205322**	1					Nut	Écrou	Mutter	Tuerca	Mutter	
18		0			NS		Adhesive	Adhesif	Klebstoff	Adhesivo	Lim	
19	**VOE 17225849**	1					Throttle control	Commande accélérat	Gasregeleinrichtung	Mando acelerador	Gasreglage	
22	**VOE 16212203**	2					Set screw	Vis butée	Anschlagschraube	Tornillo tope	Stoppskruv	
23	**VOE 20460127**	2					Washer	Rondelle	Scheibe	Arandela	Bricka	

1	
2	
3	
4	
5	

Control de la mariposa, actuador, manual, conjunto
Drosselklappenbetätigung, Stellglied, Handgas
Commande d'accélérateur, actionneur, manuel, ensemble
Throttle control, actuator, hand, assembly

Catalogue id	Group
20676	**270**
Illustr. No **1068327**	Section **100**
Issue **PUB 20024822-D**	Page **439**

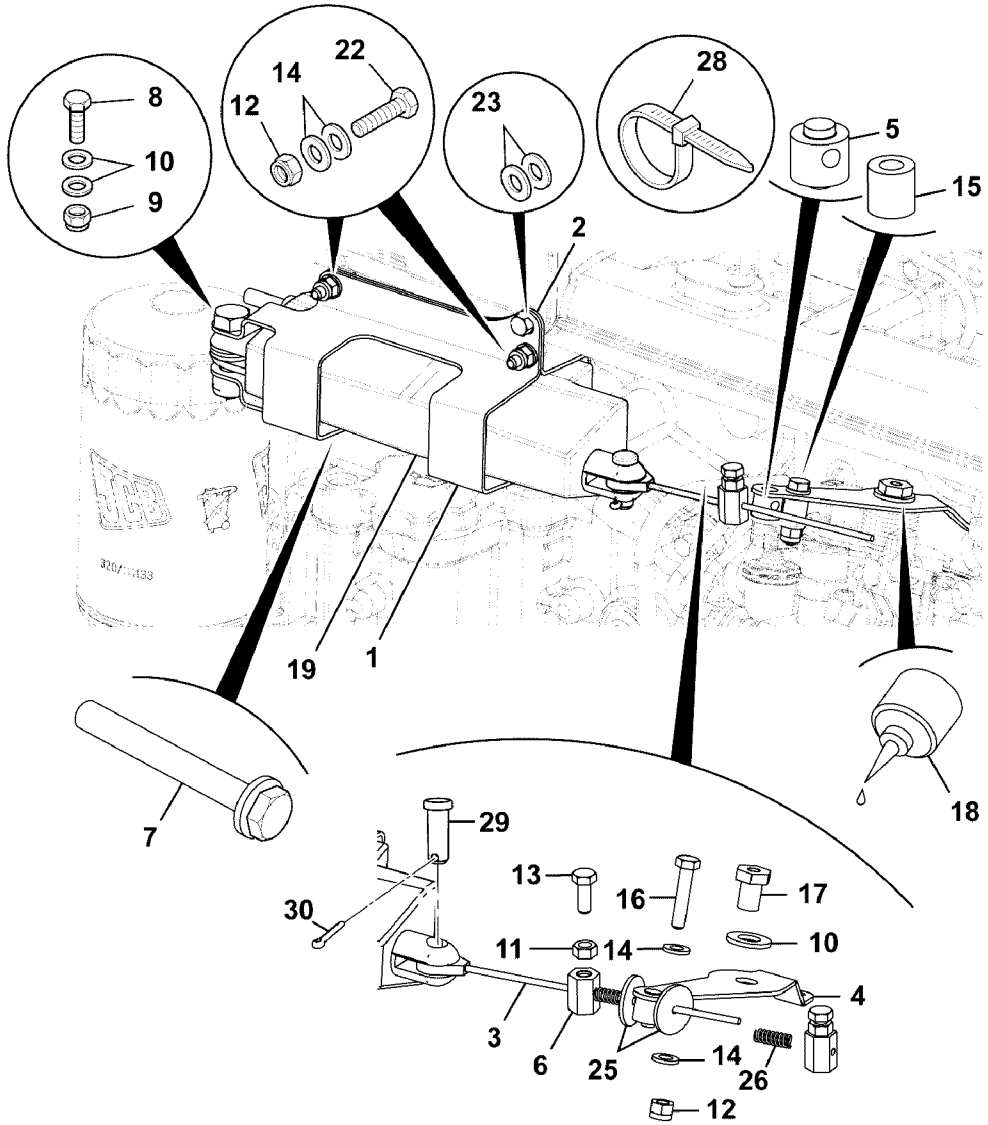
8
10
9
12
14
22
23
28
5
15
2
19
1
7
18
29
30
13
16
17
11
14
10
4
3
6
25
14
26
12

Fig.	Part No.	Quantity 1	2	3	PS	KIT	Description	Dénomination	Bezeichnung	Denominación	Benämning	Notes
25	**VOE 17205564**	2					Washer	Rondelle	Scheibe	Arandela	Bricka	
26	**VOE 17210346**	2					Spring	Ressort	Feder	Resorte	Fjäder	
28	**VOE 17205188**	2					Tie straps	Ruban attache		Cinta de atar	Buntband	
29	**VOE 17204972**	1					Pin	Goupille	Stift	Pasador	Pinne	
30	**VOE 17277181**	1					Split pin	Goupille fendue	Splint	Pasador hendido	Saxpinne	

1	
2	
3	
4	
5	

Control de la mariposa, actuador, manual, conjunto
Drosselklappenbetätigung, Stellglied, Handgas
Commande d'accélérateur, actionneur, manuel, ensemble
Throttle control, actuator, hand, assembly

Catalogue id **20676**	Group **270**
Illustr. No **1068327**	Section **100**
Issue **PUB 20024822-D**	Page **441**

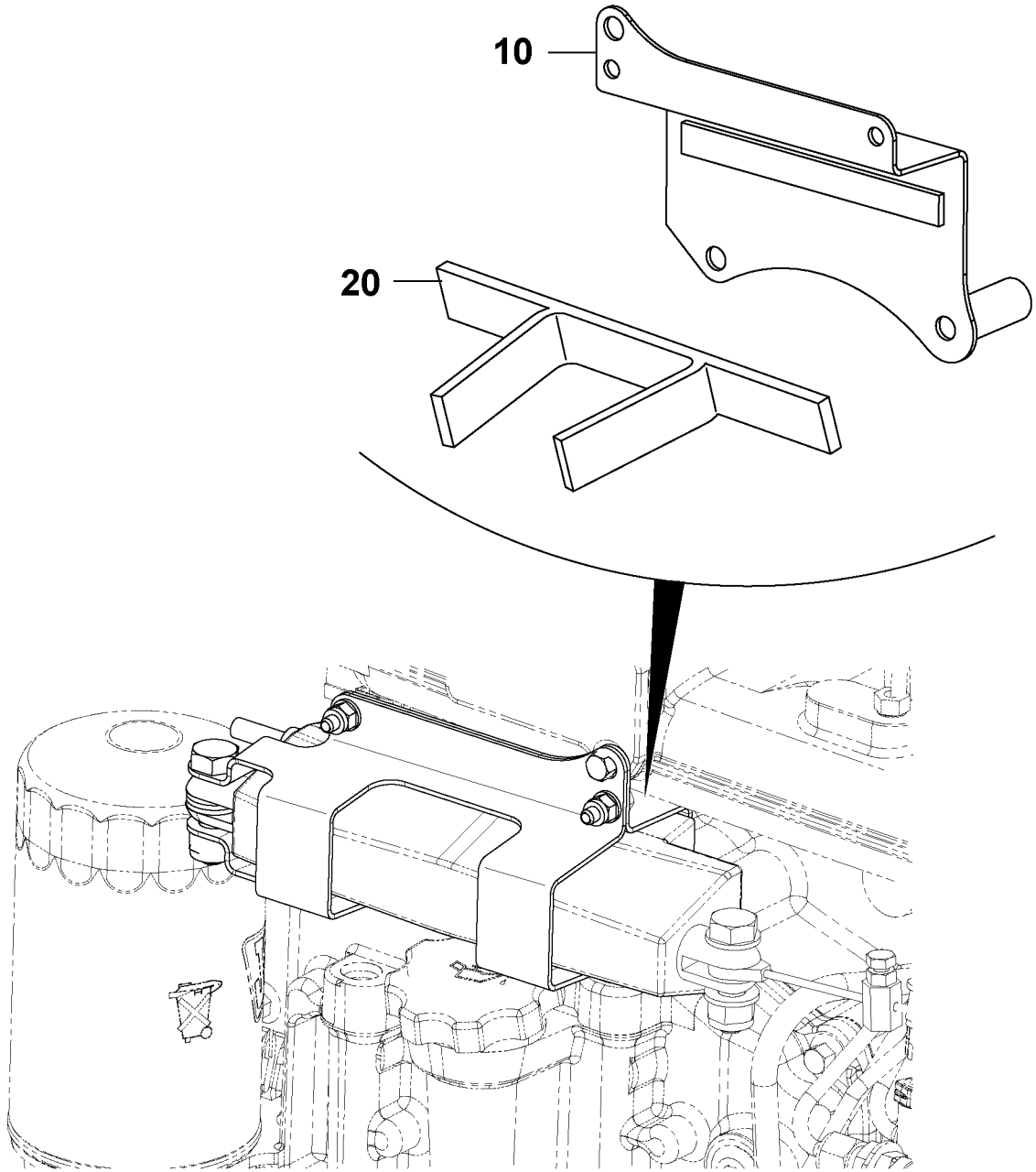

Volvo Construction Equipment
1058869

Fig.	Part No.	Quantity 1	2	3	PS	KIT	Description	Dénomination	Bezeichnung	Denominación	Benämning	Notes
												MC110C MC115C MC125C MC135C MC155C MCT110C MCT125C MCT135C MCT145C
10	**VOE 17209992**	1					Bracket	Console	Konsole	Consola	Konsol	
20	**VOE 17205100**	1					Gasket	Joint	Dichtung	Junta	Packning	

1		**Control de la mariposa, actuador, soporte, conjunto** **Drosselklappenbetätigung, Stellglied, Konsole** **Commande d'accélérateur, actionneur, support, ensemble** **Throttle control, actuator, bracket, assembly**	Catalogue id **20676**	Group **270**
2			Illustr. No **1058869**	Section **200**
3				
4			Issue **PUB 20024822-D**	Page **443**
5				

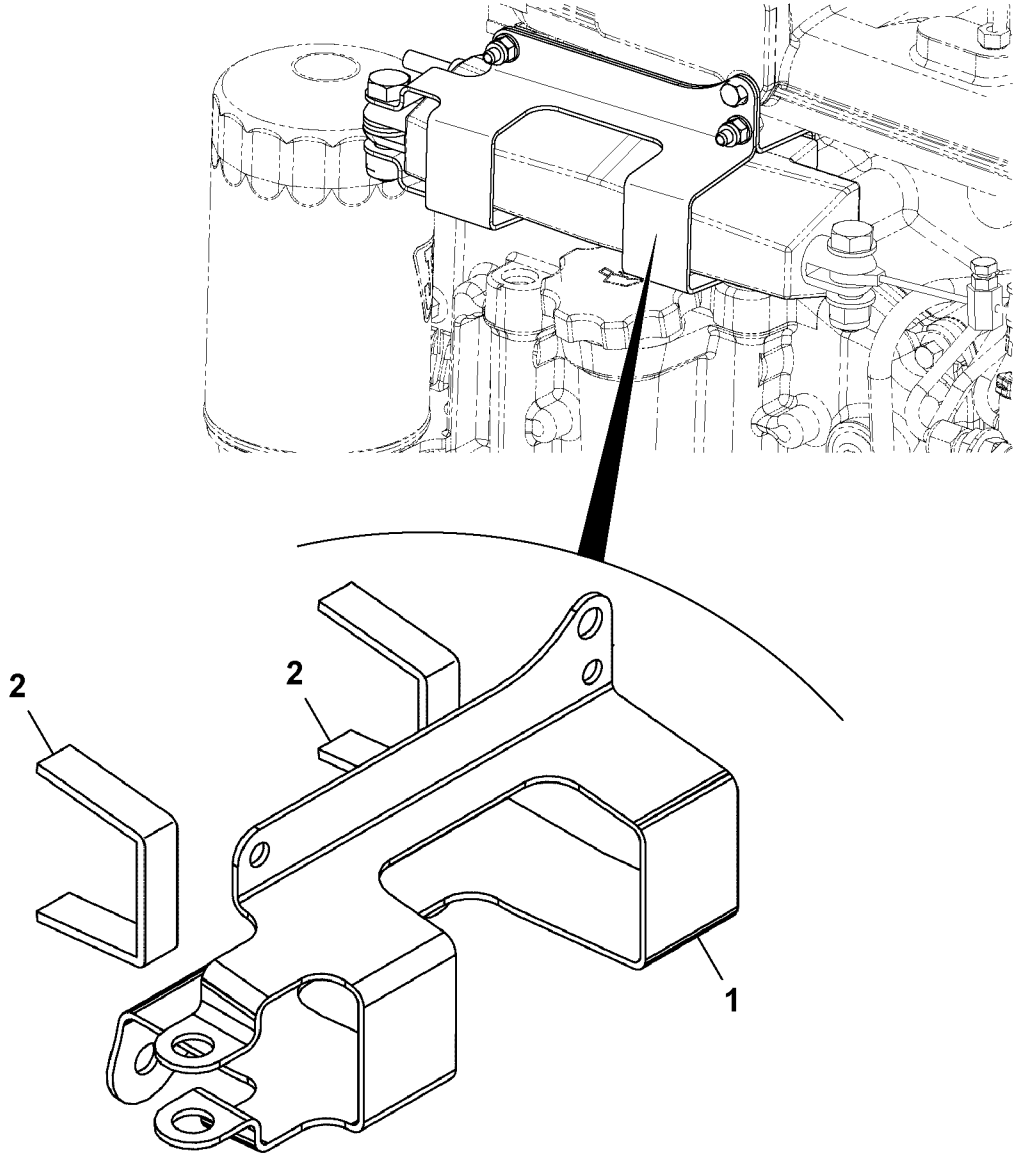
2
2
1

Fig.	Part No.	Quantity 1	2	3	PS	KIT	Description	Dénomination	Bezeichnung	Denominación	Benämning	Notes
												MC110C MC115C MC125C MC135C MC155C MCT110C MCT125C MCT135C MCT145C
1	**VOE 17205211**	1					Bracket	Console	Konsole	Consola	Konsol	
2	**VOE 17205100**	2					Gasket	Joint	Dichtung	Junta	Packning	

1		**Control de la mariposa, actuador, soporte, conjunto** **Drosselklappenbetätigung, Stellglied, Konsole** **Commande d'accélérateur, actionneur, support, ensemble** **Throttle control, actuator, bracket, assembly**	Catalogue id **20676**	Group **270**
2			Illustr. No **1058830**	Section **300**
3				
4			Issue **PUB 20024822-D**	Page **445**
5				

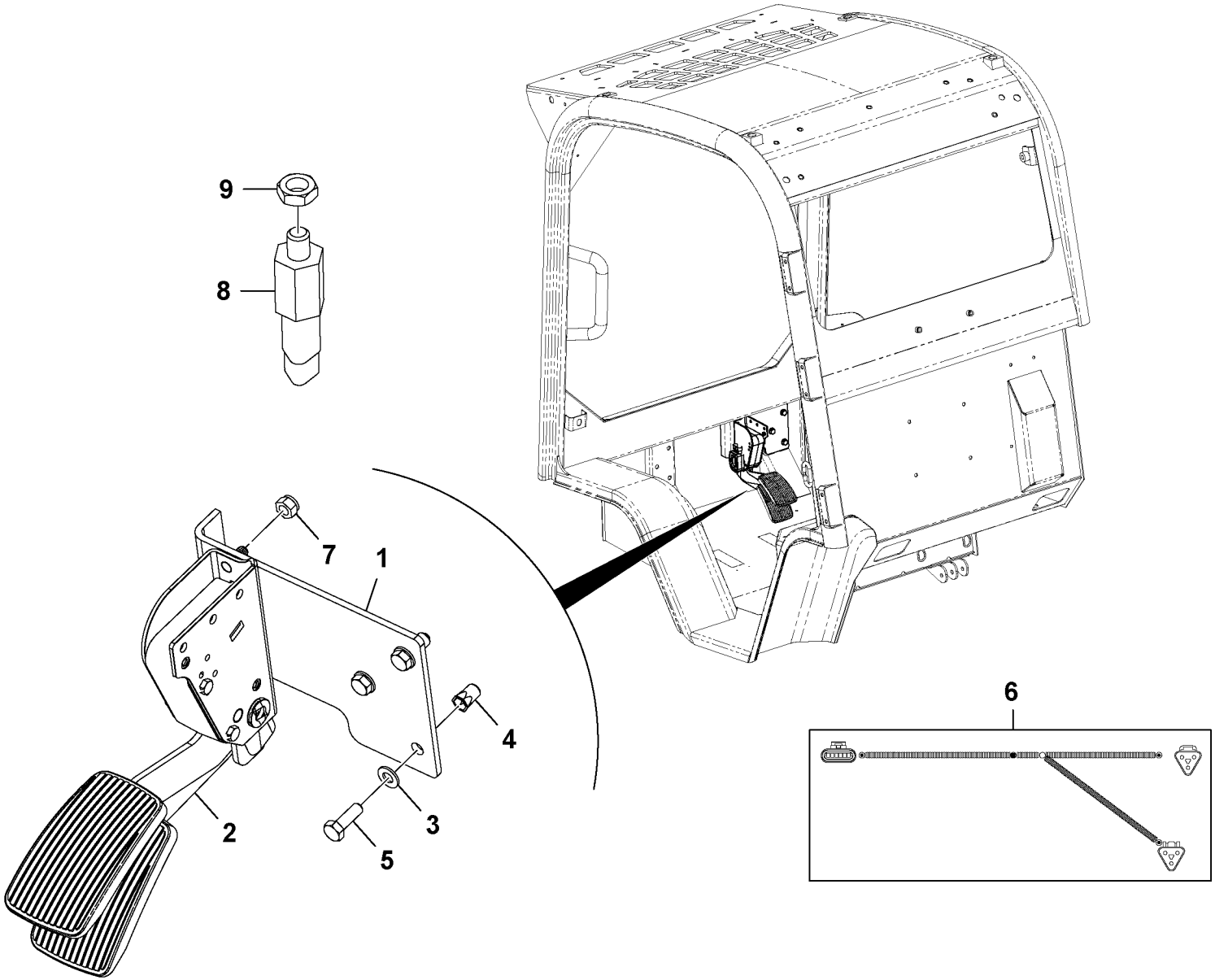

Volvo Construction Equipment
1058974

Fig.	Part No.	Quantity 1	2	3	PS	KIT	Description	Dénomination	Bezeichnung	Denominación	Benämning	Notes
												MC110C MC115C MC125C MC135C MC155C MCT110C MCT125C MCT135C MCT145C
1	**VOE 17209555**	1					Bracket	Console	Konsole	Consola	Konsol	
2	**VOE 16213249**	1					Pedal	Pédale	Pedal	Pedal	Pedal	
3	**VOE 20460127**	5					Washer	Rondelle	Scheibe	Arandela	Bricka	
4	**VOE 17205310**	3					Nut	Écrou	Mutter	Tuerca	Mutter	
5	**VOE 16213999**	3					Set screw	Vis butée	Anschlagschraube	Tornillo tope	Stoppskruv	
6	**VOE 17209681**	1					Cable harness	Faisceau câbles	Kabelbaum	Manojo cables	Ledningsmatta	
7	**VOE 16212120**	2					Lock nut	Contre-écrou	Sicherungsmutter	Contratuerca	Låsmutter	
8	**VOE 17205251**	1					Converter valve	Valve convertisseur	Wandlerventil	Válvula de convertidor	Momentomvandlarve	
9	**VOE 17205314**	1					Nut	Écrou	Mutter	Tuerca	Mutter	

1		**Control de la mariposa, pedales de pie, conjunto** **Drosselklappenbetätigung, Fußpedale** **Commande d'accélérateur, pédales au pied, ensemble** **Throttle control, foot pedals, assembly**	Catalogue id **20676**	Group **270**
2			Illustr. No **1058974**	Section **400**
3			Issue **PUB 20024822-D**	Page **447**
4				
5				

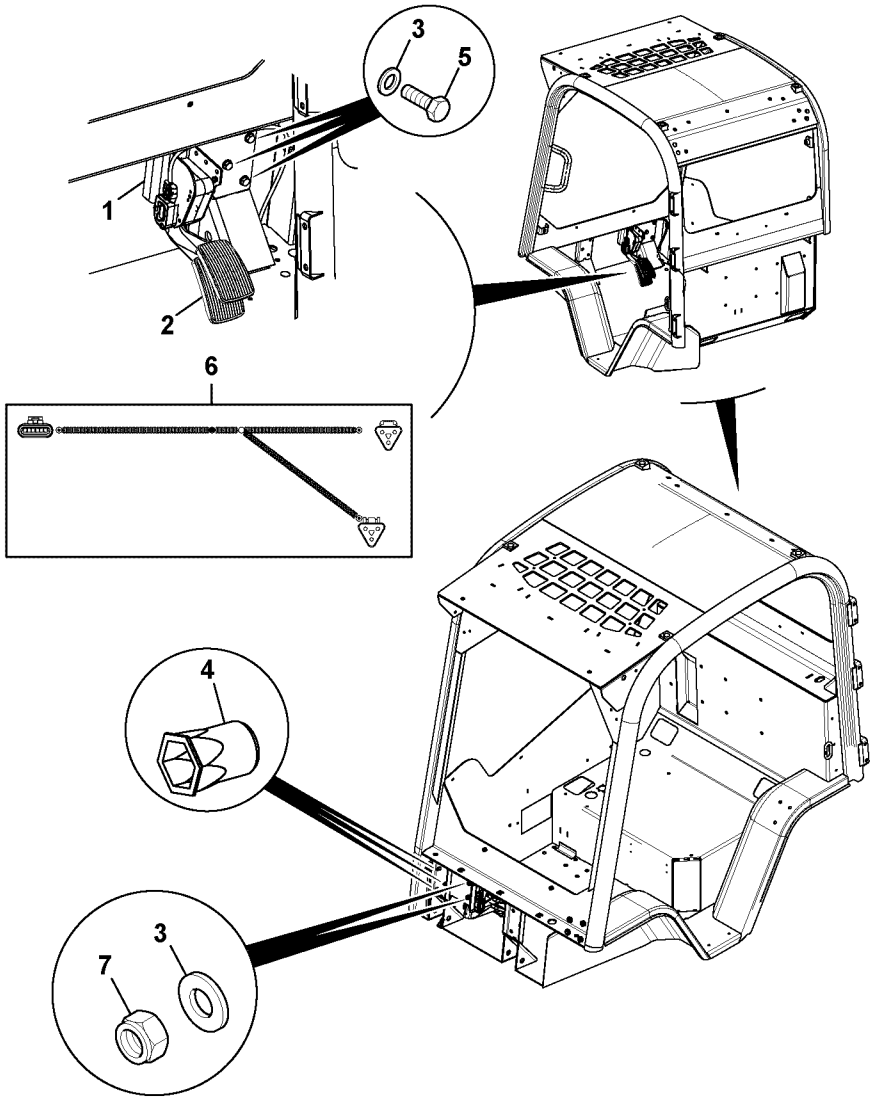
3
5
1
2
6
4
3
7

Fig.	Part No.	Quantity 1	2	3	PS	KIT	Description	Dénomination	Bezeichnung	Denominación	Benämning	Notes
												MC110C T4 MC115C T4 MC125C T4 MC135C T4 MC155C T4 MCT110C T4 MCT125C T4 MCT135C T4 MCT145C T4
1	**VOE 17209555**	1					Bracket	Console	Konsole	Consola	Konsol	
2	**VOE 16213249**	1					Pedal	Pédale	Pedal	Pedal	Pedal	
3	**VOE 20460127**	5					Washer	Rondelle	Scheibe	Arandela	Bricka	
4	**VOE 17205310**	3					Nut	Écrou	Mutter	Tuerca	Mutter	
5	**VOE 16213999**	3					Set screw	Vis butée	Anschlagschraube	Tornillo tope	Stoppskruv	
6	**VOE 17229658**	1					Cable harness	Faisceau câbles	Kabelbaum	Manojo cables	Ledningsmatta	
7	**VOE 16212120**	2					Lock nut	Contre-écrou	Sicherungsmutter	Contratuerca	Låsmutter	

1	
2	
3	
4	
5	

Control de la mariposa, pedales de pie, conjunto
Drosselklappenbetätigung, Fußpedale
Commande d'accélérateur, pédales au pied, ensemble
Throttle control, foot pedals, assembly

Catalogue id	Group
20676	**270**
Illustr. No **1064242**	Section **500**
Issue **PUB 20024822-D**	Page **449**

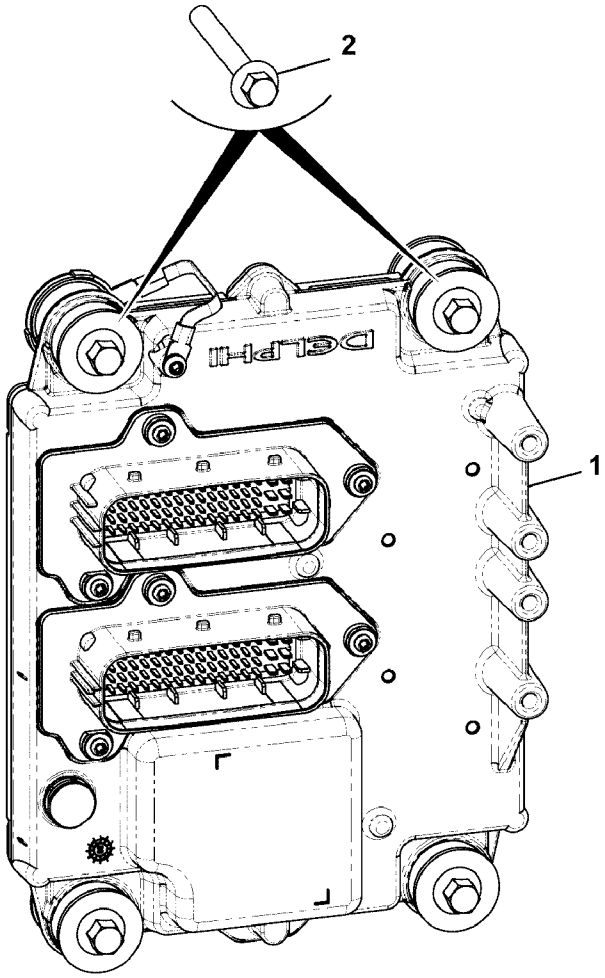
2
1
DELPHI

Fig.	Part No.	Quantity 1	2	3	P S	K I T	Description	Dénomination	Bezeichnung	Denominación	Benämning	Notes
												MC110C T4 MC115C T4 MC125C T4 MC135C T4 MC155C T4 MCT110C T4 MCT125C T4 MCT135C T4 MCT145C T4
1	**VOE 17295425**	1					Control unit	Calculateur	Steuergerät	Unidad de mando	Styrenhet	
1	**VOE 17295429**	1					Control unit	Calculateur	Steuergerät	Unidad de mando	Styrenhet	
1	**VOE 17295430**	1					Control unit	Calculateur	Steuergerät	Unidad de mando	Styrenhet	
1	**VOE 17295432**	1					Control unit	Calculateur	Steuergerät	Unidad de mando	Styrenhet	
1	**VOE 17295433**	1					Control unit	Calculateur	Steuergerät	Unidad de mando	Styrenhet	
1	**VOE 17295434**	1					Control unit	Calculateur	Steuergerät	Unidad de mando	Styrenhet	
2	**VOE 16212103**	4					Bolt	Boulon	Bolzen	Perno	Bult	

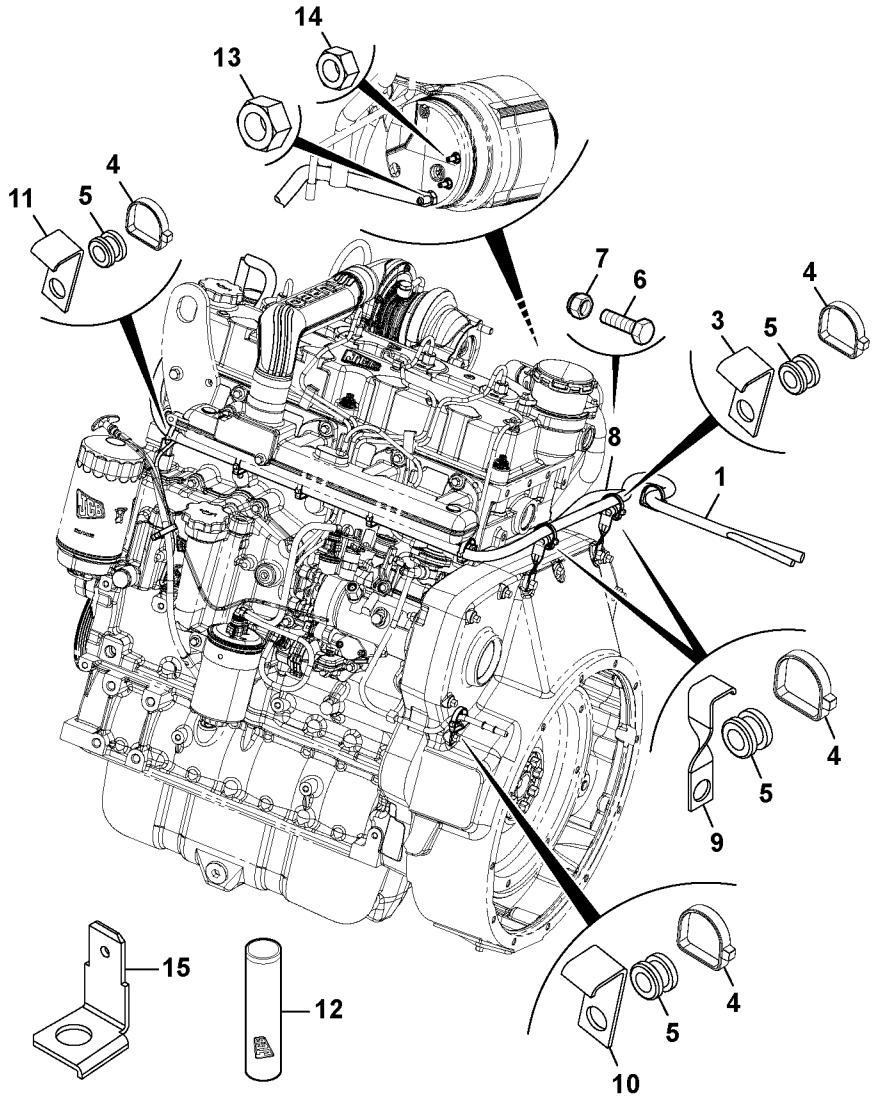
14
13
4
11
5
7
6
4
3
5
8
1
4
5
9
15
12
4
5
10

Fig.	Part No.	Quantity 1	2	3	P S	K I T	Description	Dénomination	Bezeichnung	Denominación	Benämning	Notes
												MC110C MC115C MC125C MC135C MC155C MCT110C MCT125C MCT135C MCT145C
1	**VOE 17310955**	1					Cable	Câble	Kabel	Cable	Kabel	
3	**VOE 17210474**	1					Clip	Clip	Clip	Clip	Clips	
4	**VOE 17205287**	12					Tie straps	Ruban attache		Cinta de atar	Buntband	
5	**VOE 17205364**	9					Grommet	Passe fil	Durchführung	Pasaje	Genomföring	
6	**VOE 16213998**	1					Set screw	Vis butée	Anschlagschraube	Tornillo tope	Stoppskruv	
7	**VOE 20460127**	1					Washer	Rondelle	Scheibe	Arandela	Bricka	
8	**VOE 17204953**	1					Cable	Câble	Leitung	Cable	Ledning	
9	**VOE 17210463**	2					Clip	Clip	Clip	Clip	Clips	
10	**VOE 17205449**	1					Clip	Clip	Clip	Clip	Clips	
11	**VOE 17205410**	5					Clip	Clip	Clip	Clip	Clips	
12		1			NS		Seal	Joint	Dichtring	Junta	Tätning	
13	**VOE 20405733**	1					Hexagon nut	Écrou hexagonal	Sechskantmutter	Tuerca hexagonal	Sexkantsmutter	
14	**VOE 20459037**	2					Nut	Écrou	Mutter	Tuerca	Mutter	
15		1			NS		Connector	Pièce connexion	Verbindungsstück	Pieza de conexión	Förbindningsstycke	

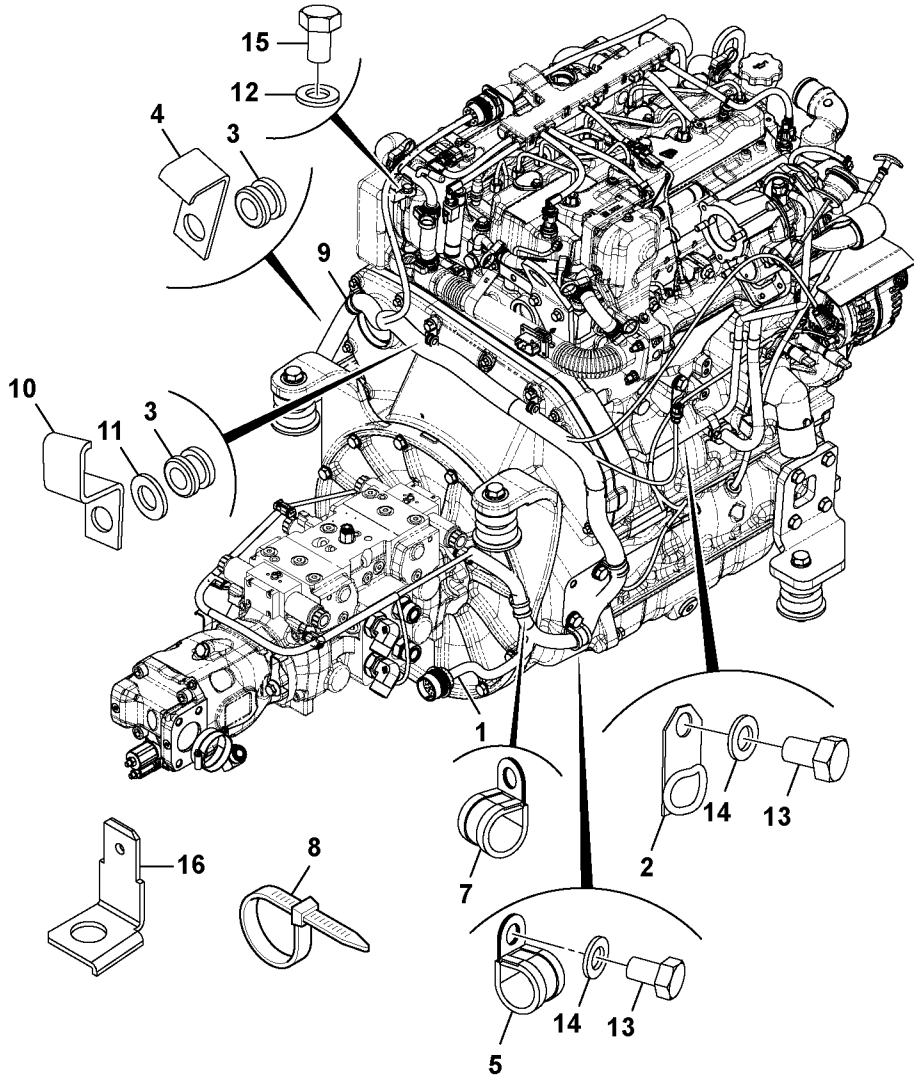
15
12
4
3
9
10
11
3
1
14
13
2
16
8
7
14
13
5

Fig.	Part No.	Quantity 1	2	3	PS	KIT	Description	Dénomination	Bezeichnung	Denominación	Benämning	Notes
												MC110C T4 MC115C T4 MC125C T4 MC135C T4 MC155C T4 MCT110C T4 MCT125C T4 MCT135C T4 MCT145C T4
1	**VOE 17310957**	1					Cable	Câble	Kabel	Cable	Kabel	
2	**VOE 17205417**	1					Clip	Clip	Clip	Clip	Clips	
3	**VOE 17205364**	5					Grommet	Passe fil	Durchführung	Pasaje	Genomföring	
4	**VOE 17205449**	3					Clip	Clip	Clip	Clip	Clips	
5	**VOE 17296007**	2					Clip	Clip	Clip	Clip	Clips	
7	**VOE 17210470**	2					Cable clamp	Collier	Kabelklammer	Abrazadera de cable	Kabelklämma	
8	**VOE 17284605**	8					Tie straps	Ruban attache		Cinta de atar	Buntband	
9	**VOE 17210500**	1					Cable clamp	Collier	Kabelklammer	Abrazadera de cable	Kabelklämma	
10	**VOE 17205410**	2					Clip	Clip	Clip	Clip	Clips	
11	**VOE 16212137**	3					Plain washer	Rondelle plane	Flachscheibe	Arandela plana	Planbricka	
12	**VOE 20460127**	4					Washer	Rondelle	Scheibe	Arandela	Bricka	
13	**VOE 17205074**	2					Set screw	Vis butée	Anschlagschraube	Tornillo tope	Stoppskruv	
14	**VOE 20764147**	2					Washer	Rondelle	Scheibe	Arandela	Bricka	
15	**VOE 16213997**	2					Set screw	Vis butée	Anschlagschraube	Tornillo tope	Stoppskruv	
16		1			NS		Connector	Pièce connexion	Verbindungsstück	Pieza de conexión	Förbindningsstycke	

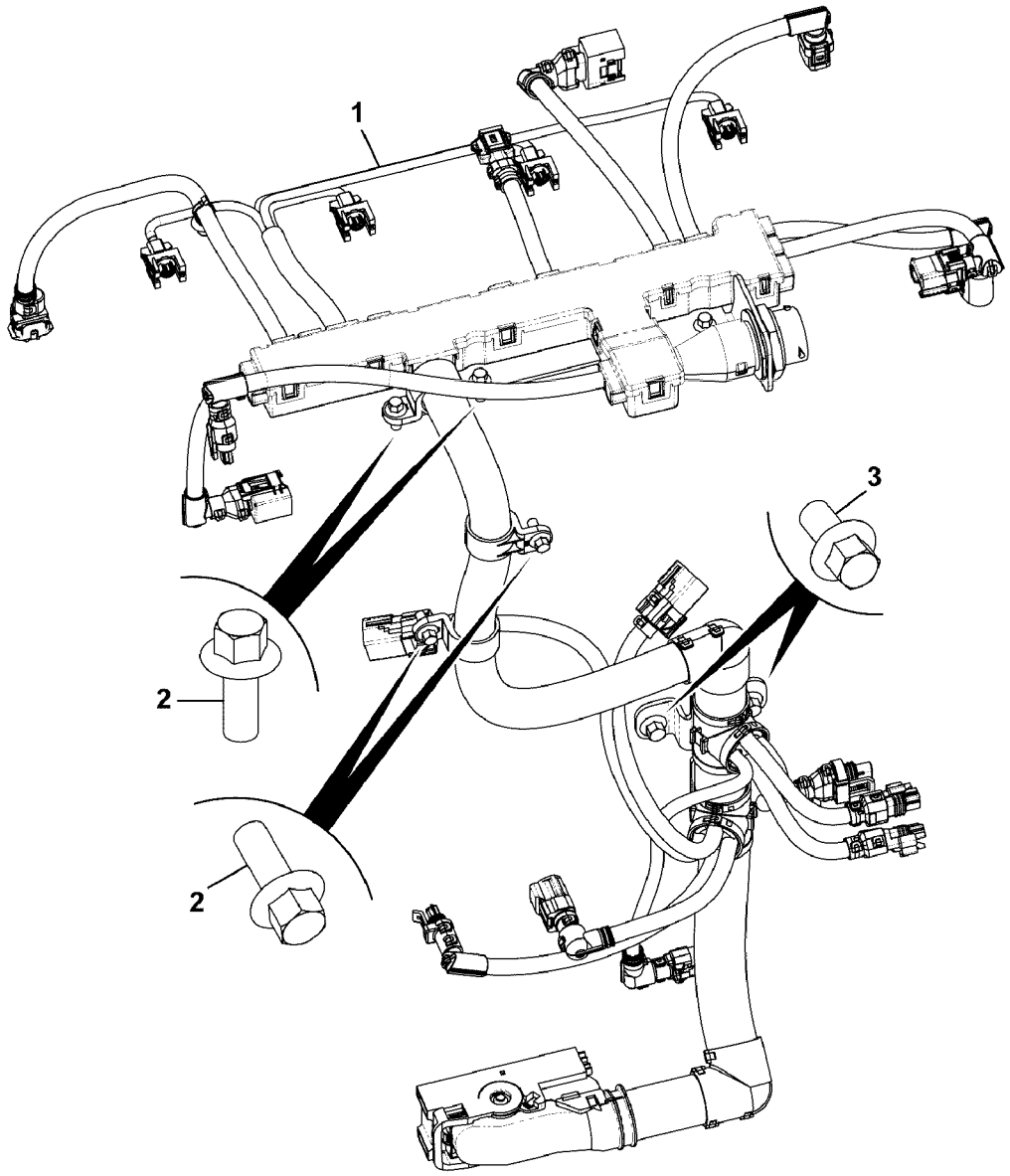

Volvo Construction Equipment

1069226

Fig.	Part No.	Quantity 1	2	3	PS	KIT	Description	Dénomination	Bezeichnung	Denominación	Benämning	Notes
												MC110C T4 MC115C T4 MC125C T4 MC135C T4 MC155C T4 MCT110C T4 MCT125C T4 MCT135C T4 MCT145C T4
1	**VOE 17287031**	1					Cable harness	Faisceau câbles	Kabelbaum	Manojo cables	Ledningsmatta	
2	**VOE 17210242**	5					Bolt	Boulon	Bolzen	Perno	Bult	
3	**VOE 16212100**	2					Bolt	Boulon	Bolzen	Perno	Bult	

1		**Ledningsmatta, motor** **Haz de cables, motor** **Kabelbündel, Motor** **Faisceau de câbles, moteur** **Cable harness, engine**	Catalogue id **20676**	Group **286**
2			Illustr. No **1069226**	Section **300**
3			Issue **PUB 20024822-D**	Page **457**
4				
5				



Volvo Construction Equipment
www.volvoce.com

GROUP		Section	Page
300	Electrical installation assemblies, mainframe, assembly	100	473
300	Electrical installation assemblies, worklights, no A/c S/N - 1640014	200	477
300	Electrical installation assemblies, worklights, no A/c S/N 1640015 - 1640077	300	479
300	Electrical installation assemblies, worklights, no A/c S/N - 1640078	400	481
300	Electrical installation assemblies, worklights, A/c S/N - 16450014	500	483
300	Electrical installation assemblies, worklights, A/c S/N 16450015 -	600	485
300	Electrical installation assemblies, road lamps, Rh, dip, no A/c - 17/08/2011	700	487
300	Electrical installation assemblies, road lamps, Rh, dip, no A/c 18/08/2011 - S/N 1640077	800	491
300	Electrical installation assemblies, road lamps, Rh, dip, no A/c S/N 1640078 -	900	495
300	Electrical installation assemblies, road lights, Rh, dip, A/c - 17/08/2011	1000	499
300	Electrical installation assemblies, road lights, Rh, dip, A/c - 18/08/2011	1100	503
300	Electrical installation assemblies, non-lighting, option S/N - 16450014	1200	507
300	Electrical installation assemblies, non-lighting, option S/N - 16450015	1300	509
300	Electrical installation assemblies, road lamps, Lh, dip, A/c - 17/08/2011	1400	511
300	Electrical installation assemblies, road lamps, Lh, dip, A/c 18/08/2011 -	1500	515
300	Electrical installation assemblies, road lights, Lh, dip, no A/c - 17/08/2011	1600	519
300	Electrical installation assemblies, road lights, Lh, dip, no A/c 18/08/2011 - S/N 1640077	1700	523
300	Electrical installation assemblies, road lights, Lh, dip, no A/c S/N 1640078 -	1800	527
300	Electrical installation assemblies, worklights, single, rear,no A/c	1900	531
300	Electrical installation assemblies, quickhitch, assembly	2000	533
300	Electrical installation assemblies, mainframe, assembly	2100	535
300	Electrical installation assemblies, road lamps, Rh, dip, no A/c	2200	539
300	Electrical installation assemblies, road lights, Rh, dip, A/c	2300	543
300	Electrical installation assemblies, road lights, Lh, dip, no A/c	2400	547
300	Electrical installation assemblies, road lamps, Lh, dip, A/c	2500	551
300	Electrics, cab installation assemblies, canopy S/N - 1641496	10000	555
300	Electrics, cab installation assemblies, canopy S/N 1641497 -	10050	559
300	Electrics, cab installation assemblies, cab S/N - 1641496	10100	563
300	Electrics, cab installation assemblies, cab S/N 1641497 -	10150	567
300	Electrics, cab installation assemblies, heater S/N - 1630077	10200	571
300	Electrics, cab installation assemblies, heater S/N 1630078 - 07/10/2012	10300	573
300	Electrics, cab installation assemblies, heater 08/10/2012 -	10400	575
300	Electrics, cab installation assemblies, Ac S/N - 1630077	10500	577
300	Electrics, cab installation assemblies, Ac S/N 1630078 - 07/10/201210600		581
300	Electrics, cab installation assemblies, Ac 08/10/2012 -	10700	585
300	Electrics, cab installation assemblies, canopy	10800	589
300	Electrics, cab installation assemblies, cab	10900	593
300	Electrics, cab installation assemblies, Ac	11000	597
300	Electrics, cab installation assemblies, heater	11100	601
311	Battery, assembly S/N - 1641073	100	603
311	Battery, assembly S/N 1641074 -	200	605
311	Battery, assembly, with isolator S/N - 1641073	300	607
311	Battery, assembly, with isolator S/N 161074 - 09/09/2012	400	609
311	Battery, assembly, with isolator 10/09/2012 -	500	611
311	Battery, assembly, with isolator	700	615
320	Alternator, 12v 95a	100	619
320	Alternator, covers, assembly	200	621
331	Starter motor	100	623

INDEX OF CONTENTS

GROUP		Section	Page
331	Starter motor, 12v	200	625
331	Starter motor	300	627
352	Front lights and mountings, indicator LH	100	629
352	Front lights and mountings, indicator RH	200	631
352	Front lights and mountings, indicator, rh	300	633
352	Front lights and mountings, indicator, rh	350	635
352	Front lights and mountings, lights, turn signal	400	637
354	Interior lamp, roof, assembly	100	639
356	Working Lights And Mountings, Worklights, Bulb	100	641
356	Working Lights And Mountings, Head, Light,bulb	200	643
356	Working Lamps And Mountings, Head, Light,dip,bulb	300	645
362	Reverse alarm, assembly - 04/12/2011	100	647
362	Reverse alarm, assembly 05/12/2011 -	200	649
362	Reverse alarm, assembly	300	651
362	Reverse alarm, white noise, assembly	500	653
362	Back-up warning unit	600	655
362	Beacon AMBER	700	657
362	Beacon TALL, 272 MM	800	659
362	Beacon AMBER	900	661
363	Wiper motors, assembly	100	663
363	Wiper motors, assembly	200	665
363	Other electrical items, washer bottle, 1 pump	300	667
364	Switches, Cab, With Ignition Key	100	669
364	Switches, Cab, Without Ignition Key	200	671
364	Switches, Cab, Without Ignition Key,auxiliary And Hvac - 10/01/2013	300	673
364	Switches, Cab, Without Ignition Key,auxiliary And Hvac 11/01/2013 -	350	675
364	Switches, Cab, With Ignition Key,auxilary And Hvac - 10/01/2013	400	677
364	Switches, Cab, With Ignition Key,auxilary And Hvac 11/01/2013 -	450	679
364	Switches, Cab, With Ignition Key And Auxillary - 10/01/2013	500	681
364	Switches, Cab, With Ignition Key And Auxillary 11/01/2013 -	550	683
364	Switches, Cab, Without Ignition And Auxiliary - 10/01/2013	600	685
364	Switches, Cab, Without Ignition And Auxiliary 11/01/2013 -	650	687
364	Switches, Cab, With Ignition Key And Hvac	700	689
364	Switches, Cab, Without Ignition And Hvac	800	691
364	Switches, Cab, With Ignition Key,auxliary And Heat - 10/01/2013	900	693
364	Switches, Cab, With Ignition Key,auxliary And Heat 11/01/2013	950	695
364	Switches, Cab, Without Ignition Key,auxiliary And Heat - 10/01/2013	1000	697
364	Switches, Cab, Without Ignition Key,auxiliary And Heat 11/01/2013 -	1050	699
364	Switches, Cab, With Ignition Key And Heat	1100	701
364	Switches, Cab, Without Ignition And Heat	1200	703
364	Switches, Cab, With Ignition Key	1300	705
366	Electrical control units, ecu, throttle	100	707
371	Harnesses, chassis and cap blankings	100	709
371	Harnesses, control 7 WAY MULTI FUNCTION	200	711
371	Harnesses, auxiliary 7 WAY, LH	300	713
386	Gauges, engine, hour meter, analog	100	715
386	Sensors	200	717
386	Sensors, pressure	300	719
393	Radio with speakers and aerial S/N - 1640925	100	721
393	Radio with speakers and aerial S/N 1640926 -	200	723
393	Other electrical items, accessory, socket	300	725

GROUPE		Section	Page
300	Ensembles d'installation électrique, châssis principal, ensemble	100	473
300	Ensembles d'installation électrique, projecteurs de travail, sans climatisation S/N - 1640014	200	477
300	Ensembles d'installation électrique, projecteurs de travail, sans climatisation S/N 1640015 - 1640077	300	479
300	Ensembles d'installation électrique, projecteurs de travail, sans climatisation S/N - 1640078	400	481
300	Ensembles d'installation électrique, projecteurs de travail, climatisation S/N - 16450014	500	483
300	Ensembles d'installation électrique, projecteurs de travail, climatisation S/N 16450015 -	600	485
300	Ensembles d'installation électrique, feux de route, droits, croisement, sans climatisation - 17/08/2011	700	487
300	Ensembles d'installation électrique, feux de route, droits, croisement, sans climatisation 18/08/2011 - S/N 1640077	800	491
300	Ensembles d'installation électrique, feux de route, droits, croisement, sans climatisation S/N 1640078 -	900	495
300	Ensembles d'installation électrique, feux de route, côté droit, croisement, climatisation - 17/08/2011	1000	499
300	Ensembles d'installation électrique, feux de route, côté droit, croisement, climatisation - 18/08/2011	1100	503
300	Ensembles d'installation électrique, sans éclairage, option S/N - 16450014	1200	507
300	Ensembles d'installation électrique, sans éclairage, option S/N - 16450015	1300	509
300	Ensembles d'installation électrique, feux de route, côté gauche, croisement, climatisation - 17/08/2011	1400	511
300	Ensembles d'installation électrique, feux de route, côté gauche, croisement, climatisation 18/08/2011 -	1500	515
300	Ensembles d'installation électrique, feux de route, côté gauche, croisement, sans climatisation - 17/08/2011	1600	519
300	Ensembles d'installation électrique, feux de route, côté gauche, croisement, sans climatisation 18/08/2011 - S/N 1640077	1700	523
300	Ensembles d'installation électrique, feux de route, côté gauche, croisement, sans climatisation S/N 1640078 -	1800	527
300	Ensembles d'installation électrique, projecteurs de travail, simple, arrière, sans climatisation	1900	531
300		2000	533
300	Ensembles d'installation électrique, châssis principal, ensemble	2100	535
300	Ensembles d'installation électrique, feux de route, droits, croisement, sans climatisation	2200	539
300	Ensembles d'installation électrique, feux de route, côté droit, croisement, climatisation	2300	543
300	Ensembles d'installation électrique, feux de route, côté gauche, croisement, sans climatisation	2400	547
300	Ensembles d'installation électrique, feux de route, côté gauche, croisement, climatisation	2500	551
300	Équipement électrique, ensembles d'installation de cabine, auvent S/N - 1641496	10000	555
300	Équipement électrique, ensembles d'installation de cabine, auvent S/N 1641497 -	10050	559
300	Équipement électrique, ensembles d'installation de cabine, cabine S/N - 1641496	10100	563
300	Équipement électrique, ensembles d'installation de cabine, cabine S/N 1641497 -	10150	567
300	Équipement électrique, ensembles d'installation de cabine, chauffage S/N - 1630077	10200	571
300	Équipement électrique, ensembles d'installation de cabine, chauffage S/N 1630078 - 07/10/2012	10300	573
300	Équipement électrique, ensembles d'installation de cabine, chauffage 08/10/2012 -	10400	575

TABLE DES MATIÈRES

GROUPE		Section	Page
300	Équipement électrique, ensembles d'installation de cabine, Ac S/N - 1630077	10500	577
300	Équipement électrique, ensembles d'installation de cabine, Ac S/N 1630078 - 07/10/2012	10600	581
300	Équipement électrique, ensembles d'installation de cabine, Ac 08/10/2012 -	10700	585
300	Équipement électrique, ensembles d'installation de cabine, auvent	10800	589
300	Équipement électrique, ensembles d'installation de cabine, cabine	10900	593
300	Équipement électrique, ensembles d'installation de cabine, Ac	11000	597
300	Équipement électrique, ensembles d'installation de cabine, chauffage	11100	601
311	Batterie, ensemble S/N - 1641073	100	603
311	Batterie, ensemble S/N 1641074 -	200	605
311	Batterie, ensemble, avec isolateur S/N - 1641073	300	607
311	Batterie, ensemble, avec isolateur S/N 161074 - 09/09/2012	400	609
311	Batterie, ensemble, avec isolateur 10/09/2012 -	500	611
311	Batterie, ensemble, avec isolateur	700	615
320	Alternateur, 12 V 95 A	100	619
320	Alternateur, couvercles, ensemble	200	621
331	Démarreur	100	623
331		200	625
331	Démarreur	300	627
352	Feux avant et supports, indicateur de direction LH	100	629
352	Feux avant et supports, indicateur de direction RH	200	631
352	Feux avant et supports, indicateur de direction droit	300	633
352	Feux avant et supports, indicateur de direction droit	350	635
352	Feux avant et supports, feux, indicateurs de direction	400	637
354	Plafonnier, ensemble	100	639
356	Projecteurs de travail et supports, feux de travail, ampoule	100	641
356	Projecteurs de travail et supports, phare, ampoule	200	643
356	Feux de travail et supports, phare, croisement, ampoule	300	645
362	Avertisseur de recul, ensemble - 04/12/2011	100	647
362	Avertisseur de recul, ensemble 05/12/2011 -	200	649
362	Avertisseur de recul, ensemble	300	651
362		500	653
362	Avertisseur sonore de marche arrière	600	655
362	Beacon AMBER	700	657
362	Beacon TALL, 272 MM	800	659
362	Beacon AMBER	900	661
363	Moteurs d'essuie-glace, ensemble	100	663
363	Moteurs d'essuie-glace, ensemble	200	665
363	Autres éléments électriques, réservoir de lave-glace, 1 pompe	300	667
364	Commutateurs, cabine, avec clé de contact	100	669
364	Commutateurs, cabine, sans clé de contact	200	671
364	Commutateurs, cabine, sans clé de contact, auxiliaire et HVAC - 10/01/2013	300	673
364	Commutateurs, cabine, sans clé de contact, auxiliaire et HVAC 11/01/2013 -	350	675
364	Commutateurs, cabine, avec clé de contact, auxiliaire et HVAC - 10/01/2013	400	677
364	Commutateurs, cabine, avec clé de contact, auxiliaire et HVAC 11/01/2013 -	450	679
364	Commutateurs, cabine, avec clé de contact et auxiliaire - 10/01/2013	500	681
364	Commutateurs, cabine, avec clé de contact et auxiliaire 11/01/2013 -	550	683
364	Commutateurs, cabine, sans clé de contact et auxiliaire - 10/01/2013	600	685
364	Commutateurs, cabine, sans clé de contact et auxiliaire 11/01/2013 -	650	687
364	Commutateurs, cabine, avec clé de contact et HVAC	700	689
364	Commutateurs, cabine, sans clé de contact et HVAC	800	691
364	Commutateurs, cabine, avec clé de contact, auxiliaire et chauffage - 10/01/2013	900	693
364	Commutateurs, cabine, avec clé de contact, auxiliaire et chauffage 11/01/2013	950	695

GROUPE		Section	Page
364	Commutateurs, cabine, sans clé de contact, auxiliaire et chauffage - 10/01/2013	1000	697
364	Commutateurs, cabine, sans clé de contact, auxiliaire et chauffage 11/01/2013 -	1050	699
364	Commutateurs, cabine, avec clé de contact et chauffage	1100	701
364	Commutateurs, cabine, sans clé de contact et chauffage	1200	703
364	Commutateurs, cabine, avec clé de contact	1300	705
366	Unités de commande électroniques, ECU, papillon	100	707
371	Faisceaux, châssis et obturateurs	100	709
371	Faisceaux, commande 7 WAY MULTI FUNCTION	200	711
371	Faisceaux, auxiliaires 7 WAY, LH	300	713
386		100	715
386	Détecteurs	200	717
386		300	719
393	Radio avec haut-parleurs et antenne S/N - 1640925	100	721
393	Radio avec haut-parleurs et antenne S/N 1640926 -	200	723
393	Autres éléments électriques, accessoires, prise	300	725

INHALTSVERZEICHNIS

GRUPPE		Abschnitt	Seite
300	Elektrische Einbauteile, Hauptrahmen	100	473
300	Elektrische Einbauteile, Arbeitsbeleuchtung, keine Klimaanlage S/N - 1640014	200	477
300	Elektrische Einbauteile, Arbeitsbeleuchtung, keine Klimaanlage S/N 1640015 - 1640077	300	479
300	Elektrische Einbauteile, Arbeitsbeleuchtung, keine Klimaanlage S/N - 1640078	400	481
300	Elektrische Einbauteile, Arbeitsbeleuchtung, Klimaanlage S/N - 16450014	500	483
300	Elektrische Einbauteile, Arbeitsbeleuchtung, Klimaanlage S/N 16450015 -	600	485
300	Elektrische Einbauteile, Fahrscheinwerfer, rechts, Abblendlicht, ohne Klimaanlage - 17/08/2011	700	487
300	Elektrische Einbauteile, Fahrscheinwerfer, rechts, Abblendlicht, ohne Klimaanlage 18/08/2011 - S/N 1640077	800	491
300	Elektrische Einbauteile, Fahrscheinwerfer, rechts, Abblendlicht, ohne Klimaanlage S/N 1640078 -	900	495
300	Elektrische Einbauteile, Fahrscheinwerfer, rechts, Abblendlicht, mit Klimaanlage - 17/08/2011	1000	499
300	Elektrische Einbauteile, Fahrscheinwerfer, rechts, Abblendlicht, mit Klimaanlage - 18/08/2011	1100	503
300	Elektrische Einbauteile, außer Beleuchtung, Option S/N - 164500141200		507
300	Elektrische Einbauteile, außer Beleuchtung, Option S/N - 164500151300		509
300	Elektrische Einbauteile, Fahrscheinwerfer, links, Abblendlicht, mit Klimaanlage - 17/08/2011	1400	511
300	Elektrische Einbauteile, Fahrscheinwerfer, links, Abblendlicht, mit Klimaanlage 18/08/2011 -	1500	515
300	Elektrische Einbauteile, Fahrscheinwerfer, links, Abblendlicht, ohne Klimaanlage - 17/08/2011	1600	519
300	Elektrische Einbauteile, Fahrscheinwerfer, links, Abblendlicht, ohne Klimaanlage 18/08/2011 - S/N 1640077	1700	523
300	Elektrische Einbauteile, Fahrscheinwerfer, links, Abblendlicht, ohne Klimaanlage S/N 1640078 -	1800	527
300	Elektrische Einbauteile, Arbeitsbeleuchtung, einfach, hinten, keine Klimaanlage	1900	531
300		2000	533
300	Elektrische Einbauteile, Hauptrahmen	2100	535
300	Elektrische Einbauteile, Fahrscheinwerfer, rechts, Abblendlicht, ohne Klimaanlage	2200	539
300	Elektrische Einbauteile, Fahrscheinwerfer, rechts, Abblendlicht, mit Klimaanlage	2300	543
300	Elektrische Einbauteile, Fahrscheinwerfer, links, Abblendlicht, ohne Klimaanlage	2400	547
300	Elektrische Einbauteile, Fahrscheinwerfer, links, Abblendlicht, mit Klimaanlage	2500	551
300	Elektrische Anlage, Installationsteile, Wetterdach S/N - 1641496	10000	555
300	Elektrische Anlage, Installationsteile, Wetterdach S/N 1641497 -	10050	559
300	Elektrische Anlage, Installationsteile, Kabine S/N - 1641496	10100	563
300	Elektrische Anlage, Installationsteile, Kabine S/N 1641497 -	10150	567
300	Elektrische Anlage, Installationsteile, Heizung S/N - 1630077	10200	571
300	Elektrische Anlage, Installationsteile, Heizung S/N 1630078 - 07/10/2012	10300	573
300	Elektrische Anlage, Installationsteile, Heizung 08/10/2012 -	10400	575
300	Elektrische Anlage, Installationsteile für Kabine, Klimaanlage S/N - 1630077	10500	577
300	Elektrische Anlage, Installationsteile für Kabine, Klimaanlage S/N 1630078 - 07/10/2012	10600	581
300	Elektrische Anlage, Installationsteile für Kabine, Klimaanlage 08/10/2012 -	10700	585
300	Elektrische Anlage, Installationsteile, Wetterdach	10800	589
300	Elektrische Anlage, Installationsteile, Kabine	10900	593
300	Elektrische Anlage, Installationsteile für Kabine, Klimaanlage	11000	597

GRUPPE		Abschnitt	Seite
300	Elektrische Anlage, Installationsteile, Heizung	11100	601
311	Batterie kpl. S/N - 1641073	100	603
311	Batterie kpl. S/N 1641074 -	200	605
311	Batterie kpl., mit Isolator S/N - 1641073	300	607
311	Batterie kpl., mit Isolator S/N 161074 - 09/09/2012	400	609
311	Batterie kpl., mit Isolator 10/09/2012 -	500	611
311	Batterie kpl., mit Isolator	700	615
320	Generator, 12 V / 95 A	100	619
320	Generator, Abdeckungen	200	621
331	Anlasser	100	623
331		200	625
331	Anlasser	300	627
352	Scheinwerfer und Befestigungen, Anzeige LH	100	629
352	Scheinwerfer und Befestigungen, Anzeige RH	200	631
352	Scheinwerfer und Befestigungen, Anzeige, rechts	300	633
352	Scheinwerfer und Befestigungen, Anzeige, rechts	350	635
352	Scheinwerfer und Befestigungen, Anzeigen, Blinker	400	637
354	Innenbeleuchtung, Decke kpl.	100	639
356	Arbeitsbeleuchtung und Befestigungen, Arbeitsscheinwerfer, Glühlampen	100	641
356	Arbeitsbeleuchtung und Befestigungen, Scheinwerfer, Glühlampe	200	643
356	Arbeitsbeleuchtung und Befestigungen, Scheinwerfer, Abblendlicht, Glühlampe	300	645
362	Rückfahralarm kpl. - 04/12/2011	100	647
362	Rückfahralarm kpl. 05/12/2011 -	200	649
362	Rückfahralarm kpl.	300	651
362		500	653
362	Rückfahrwarner	600	655
362	Beacon AMBER	700	657
362	Beacon TALL, 272 MM	800	659
362	Beacon AMBER	900	661
363	Wischermotoren	100	663
363	Wischermotoren	200	665
363	Andere elektrische Teile, Waschflüssigkeitsbehälter, 1 Pumpe	300	667
364	Schalter, Kabine, mit Zündschlüssel	100	669
364	Schalter, Kabine, ohne Zündschlüssel	200	671
364	- 10/01/2013	300	673
364	11/01/2013 -	350	675
364	- 10/01/2013	400	677
364	11/01/2013 -	450	679
364	- 10/01/2013	500	681
364	11/01/2013 -	550	683
364	- 10/01/2013	600	685
364	11/01/2013 -	650	687
364		700	689
364		800	691
364	- 10/01/2013	900	693
364	11/01/2013	950	695
364	- 10/01/2013	1000	697
364	11/01/2013 -	1050	699
364	Schalter, Kabine, mit Zündschlüssel und Heizung	1100	701
364	Schalter, Kabine, ohne Zündung und Heizung	1200	703
364	Schalter, Kabine, mit Zündschlüssel	1300	705
366	Steuergeräte (ECU), Drosselklappe	100	707
371		100	709
371	Steuerkabel 7 WAY MULTI FUNCTION	200	711
371	Hilfskabel 7 WAY, LH	300	713
386		100	715
386	Sender	200	717
386		300	719
393	Radio mit Lautsprechern und Antenne S/N - 1640925	100	721
393	Radio mit Lautsprechern und Antenne S/N 1640926 -	200	723

INHALTSVERZEICHNIS

GRUPPE		Abschnitt	Seite	GRUPPE		Abschnitt	Seite
393	Andere elektrische Teile, Steckdose	300	725				

GRUPO		Sección	Página
300	Conjuntos de instalación eléctrica, bastidor principal, conjunto	100	473
300	Conjuntos de instalación eléctrica, alumbrado de trabajo, sin a/c S/N - 1640014	200	477
300	Conjuntos de instalación eléctrica, alumbrado de trabajo, sin a/c S/N 1640015 - 1640077	300	479
300	Conjuntos de instalación eléctrica, alumbrado de trabajo, sin a/c S/N - 1640078	400	481
300	Conjuntos de instalación eléctrica, alumbrado de trabajo, a/c S/N - 16450014	500	483
300	Conjuntos de instalación eléctrica, alumbrado de trabajo, a/c S/N 16450015 -	600	485
300	Conjuntos de instalación eléctrica, luces de carretera, derecha, portalámparas, sin a/c - 17/08/2011	700	487
300	Conjuntos de instalación eléctrica, luces de carretera, derecha, portalámparas, sin a/c 18/08/2011 - S/N 1640077	800	491
300	Conjuntos de instalación eléctrica, luces de carretera, derecha, portalámparas, sin a/c S/N 1640078 -	900	495
300	Conjuntos de instalación eléctrica, luces de carretera, derecha, portalámparas, a/c - 17/08/2011	1000	499
300	Conjuntos de instalación eléctrica, luces de carretera, derecha, portalámparas, a/c - 18/08/2011	1100	503
300	Conjuntos de instalación eléctrica, sin alumbrado, opción S/N - 16450014	1200	507
300	Conjuntos de instalación eléctrica, sin alumbrado, opción S/N - 16450015	1300	509
300	Conjuntos de instalación eléctrica, luces de carretera, izquierda, portalámparas, a/c - 17/08/2011	1400	511
300	Conjuntos de instalación eléctrica, luces de carretera, izquierda, portalámparas, a/c 18/08/2011 -	1500	515
300	Conjuntos de instalación eléctrica, luces de carretera, izquierda, portalámparas, sin a/c - 17/08/2011	1600	519
300	Conjuntos de instalación eléctrica, luces de carretera, izquierda, portalámparas, sin a/c 18/08/2011 - S/N 1640077	1700	523
300	Conjuntos de instalación eléctrica, luces de carretera, izquierda, portalámparas, sin a/c S/N 1640078 -	1800	527
300	Conjuntos de instalación eléctrica, alumbrado de trabajo, única, trasera, sin a/c	1900	531
300		2000	533
300	Conjuntos de instalación eléctrica, bastidor principal, conjunto	2100	535
300	Conjuntos de instalación eléctrica, luces de carretera, derecha, portalámparas, sin a/c	2200	539
300	Conjuntos de instalación eléctrica, luces de carretera, derecha, portalámparas, a/c	2300	543
300	Conjuntos de instalación eléctrica, luces de carretera, izquierda, portalámparas, sin a/c	2400	547
300	Conjuntos de instalación eléctrica, luces de carretera, izquierda, portalámparas, a/c	2500	551
300	Sistema eléctrico, conjuntos de instalación de la cabina, techo S/N - 1641496	10000	555
300	Sistema eléctrico, conjuntos de instalación de la cabina, techo S/N 1641497 -	10050	559
300	Sistema eléctrico, conjuntos de instalación de la cabina, cabina S/N - 1641496	10100	563
300	Sistema eléctrico, conjuntos de instalación de la cabina, cabina S/N 1641497 -	10150	567
300	Sistema eléctrico, conjuntos de instalación de la cabina, calentador S/N - 1630077	10200	571
300	Sistema eléctrico, conjuntos de instalación de la cabina, calentador S/N 1630078 - 07/10/2012	10300	573
300	Sistema eléctrico, conjuntos de instalación de la cabina, calentador 08/10/2012 -	10400	575

INDICE

INDICE

GRUPO		Sección	Página
300	Sistema eléctrico, conjuntos de instalación de la cabina, Ac S/N - 1630077	10500	577
300	Sistema eléctrico, conjuntos de instalación de la cabina, Ac S/N 1630078 - 07/10/2012	10600	581
300	Sistema eléctrico, conjuntos de instalación de la cabina, Ac 08/10/2012 -	10700	585
300	Sistema eléctrico, conjuntos de instalación de la cabina, techo	10800	589
300	Sistema eléctrico, conjuntos de instalación de la cabina, cabina	10900	593
300	Sistema eléctrico, conjuntos de instalación de la cabina, Ac	11000	597
300	Sistema eléctrico, conjuntos de instalación de la cabina, calentador	11100	601
311	Batería, conjunto S/N - 1641073	100	603
311	Batería, conjunto S/N 1641074 -	200	605
311	Batería, conjunto, con aislador S/N - 1641073	300	607
311	Batería, conjunto, con aislador S/N 161074 - 09/09/2012	400	609
311	Batería, conjunto, con aislador 10/09/2012 -	500	611
311	Batería, conjunto, con aislador	700	615
320	Alternador, 12 v 95 a	100	619
320	Alternador, cubiertas, conjunto	200	621
331	Motor de arranque	100	623
331		200	625
331	Motor de arranque	300	627
352	Luces delanteras y soportes, indicador LH	100	629
352	Luces delanteras y soportes, indicador RH	200	631
352	Luces delanteras y soportes, indicador, der.	300	633
352	Luces delanteras y soportes, indicador, der.	350	635
352	Luces delanteras y soportes, luces, intermitente	400	637
354	Lámpara interior, techo, conjunto	100	639
356	Alumbrado de trabajo y soportes, alumbrado de trabajo, bombilla	100	641
356	Alumbrado de trabajo y soportes, cabeza, luz, bombilla	200	643
356	Alumbrado de trabajo y soportes, cabeza, luz, portalámparas, bombilla	300	645
362	Alarma de marcha atrás, conjunto - 04/12/2011	100	647
362	Alarma de marcha atrás, conjunto 05/12/2011 -	200	649
362	Alarma de marcha atrás, conjunto	300	651
362		500	653
362	Señal acústica de marcha atrás	600	655
362	Beacon AMBER	700	657
362	Beacon TALL, 272 MM	800	659
362	Beacon AMBER	900	661
363	Motores de limpiaparabrisas, conjunto	100	663
363	Motores de limpiaparabrisas, conjunto	200	665
363	Otros artículos eléctricos, botella de lavaparabrisas, 1 bomba	300	667
364	Interruptores, cabina, con llave de encendido	100	669
364	Interruptores, cabina, sin llave de encendido	200	671
364	Interruptores, cabina, sin llave de encendido, auxiliar y HVAC - 10/01/2013	300	673
364	Interruptores, cabina, sin llave de encendido, auxiliar y HVAC 11/01/2013 -	350	675
364	Interruptores, cabina, con llave de encendido, auxiliar y HVAC - 10/01/2013	400	677
364	Interruptores, cabina, con llave de encendido, auxiliar y HVAC 11/01/2013 -	450	679
364	Interruptores, cabina, con llave de encendido y auxiliar - 10/01/2013	500	681
364	Interruptores, cabina, con llave de encendido y auxiliar 11/01/2013 -	550	683
364	Interruptores, cabina, sin encendido y auxiliar - 10/01/2013	600	685
364	Interruptores, cabina, sin encendido y auxiliar 11/01/2013 -	650	687
364	Interruptores, cabina, con llave de encendido y HVAC	700	689
364	Interruptores, cabina, sin encendido y HVAC	800	691
364	Interruptores, cabina, con llave de encendido, auxiliar y calefacción - 10/01/2013	900	693
364	Interruptores, cabina, con llave de encendido, auxiliar y calefacción 11/01/2013	950	695

364	Interruptores, cabina, sin llave de encendido, auxiliar y calefacción - 10/01/2013	1000	697
364	Interruptores, cabina, sin llave de encendido, auxiliar y calefacción 11/01/2013 -	1050	699
364	Interruptores, cabina, con llave de encendido y calefacción	1100	701
364	Interruptores, cabina, sin encendido y calefacción	1200	703
364	Interruptores, cabina, con llave de encendido	1300	705
366	Unidades de control eléctrico, ecu, mariposa	100	707
371	Mazos de cables, chasis y estampados de tapas	100	709
371	Mazos de cables, control 7 WAY MULTI FUNCTION	200	711
371	Mazos de cables, auxiliares 7 WAY, LH	300	713
386		100	715
386	Emisores	200	717
386		300	719
393	Radio con altavoces y antena S/N - 1640925	100	721
393	Radio con altavoces y antena S/N 1640926 -	200	723
393	Otros artículos eléctricos, accesorio, toma	300	725

INNEHÅLLSFÖRTECKNING

GRUPP	Avsnitt	Sida
300	100	473
300 Elsystem, installationer, arbetsbelysning, ej AC S/N - 1640014	200	477
300 Elsystem, installationer, arbetsbelysning, ej AC S/N 1640015 - 1640077	300	479
300 Elsystem, installationer, arbetsbelysning, ej AC S/N - 1640078	400	481
300 Elsystem, installationer, arbetsbelysning, AC S/N - 16450014	500	483
300 Elsystem, installationer, arbetsbelysning, AC S/N 16450015 -	600	485
300 Elsystem, installationer, strålkastare, höger, halv, ej AC - 17/08/2011700		487
300 Elsystem, installationer, strålkastare, höger, halv, ej AC 18/08/2011 - S/N 1640077	800	491
300 Elsystem, installationer, strålkastare, höger, halv, ej AC S/N 1640078 -	900	495
300 Elsystem, installationer, strålkastare, höger, halv, AC - 17/08/2011 1000		499
300 Elsystem, installationer, strålkastare, höger, halv, AC - 18/08/2011 1100		503
300 S/N - 16450014	1200	507
300 S/N - 16450015	1300	509
300 Elsystem, installationer, strålkastare, vänster, halv, AC - 17/08/20111400		511
300 Elsystem, installationer, strålkastare, vänster, halv, AC 18/08/2011 -1500		515
300 Elsystem, installationer, strålkastare, vänster, halv, ej AC - 17/08/2011	1600	519
300 Elsystem, installationer, strålkastare, vänster, halv, ej AC 18/08/2011 - S/N 1640077	1700	523
300 Elsystem, installationer, strålkastare, vänster, halv, ej AC S/N 1640078 -	1800	527
300 Elsystem, installationer, arbetsbelysning, enkel, bak, ej AC	1900	531
300	2000	533
300	2100	535
300 Elsystem, installationer, strålkastare, höger, halv, ej AC	2200	539
300 Elsystem, installationer, strålkastare, höger, halv, AC	2300	543
300 Elsystem, installationer, strålkastare, vänster, halv, ej AC	2400	547
300 Elsystem, installationer, strålkastare, vänster, halv, AC	2500	551
300 S/N - 1641496	10000	555
300 S/N 1641497 -	10050	559
300 S/N - 1641496	10100	563
300 S/N 1641497 -	10150	567
300 S/N - 1630077	10200	571
300 S/N 1630078 - 07/10/2012	10300	573
300 08/10/2012 -	10400	575
300 S/N - 1630077	10500	577
300 S/N 1630078 - 07/10/2012	10600	581
300 08/10/2012 -	10700	585
300	10800	589
300	10900	593
300	11000	597
300	11100	601
311 S/N - 1641073	100	603
311 S/N 1641074 -	200	605
311 S/N - 1641073	300	607
311 S/N 161074 - 09/09/2012	400	609
311 10/09/2012 -	500	611
311	700	615
320 Generator, 12v 95a	100	619
320	200	621
331 Startmotor	100	623
331	200	625
331 Startmotor	300	627
352 Belysning fram och fästen, blinkers LH	100	629
352 Belysning fram och fästen, blinkers RH	200	631
352 Belysning fram och fästen, blinkers, höger	300	633
352 Belysning fram och fästen, blinkers, höger	350	635
352 Belysning fram och fästen, blinkers	400	637
354	100	639

GRUPP		Avsnitt	Sida
356	Arbetsbelysning och fästen, Arbetsbelysning, glödlampor	100	641
356	Arbetsbelysning och fästen, strålkastare, ljus, glödlampa	200	643
356	Arbetsbelysning och fästen, strålkastare, ljus, halv, glödlampa	300	645
362	- 04/12/2011	100	647
362	05/12/2011 -	200	649
362		300	651
362		500	653
362	Backvarnare	600	655
362	Varningsfyr AMBER	700	657
362	Varningsfyr TALL, 272 MM	800	659
362	Varningsfyr AMBER	900	661
363		100	663
363		200	665
363	Övrigt elsystem, spolarvätskebehållare, 1-pump	300	667
364	Strömställare, hytt, med startnyckel	100	669
364	Strömställare, hytt, utan startnyckel	200	671
364	Strömställare, hytt, utan startnyckel, extra och HVAC - 10/01/2013	300	673
364	Strömställare, hytt, utan startnyckel, extra och HVAC 11/01/2013 -	350	675
364	Strömställare, hytt, med startnyckel, extra och HVAC - 10/01/2013	400	677
364	Strömställare, hytt, med startnyckel, extra och HVAC 11/01/2013 -	450	679
364	Strömställare, hytt, med startnyckel och extra - 10/01/2013	500	681
364	Strömställare, hytt, med startnyckel och extra 11/01/2013 -	550	683
364	Strömställare, hytt, utan tändning och extra - 10/01/2013	600	685
364	Strömställare, hytt, utan tändning och extra 11/01/2013 -	650	687
364	Strömställare, hytt, med startnyckel och HVAC	700	689
364	Strömställare, hytt, utan tändning och HVAC	800	691
364	Strömställare, hytt, med startnyckel, extra och värme - 10/01/2013	900	693
364	Strömställare, hytt, med startnyckel, extra och värme 11/01/2013	950	695
364	Strömställare, hytt, utan startnyckel, extra och värme - 10/01/2013	1000	697
364	Strömställare, hytt, utan startnyckel, extra och värme 11/01/2013 -	1050	699
364	Strömställare, hytt, med startnyckel och värme	1100	701
364	Strömställare, hytt, utan tändning och värme	1200	703
364	Strömställare, hytt, med startnyckel	1300	705
366	Elektroniska styrenheter, ecu, gaspådrag	100	707
371		100	709
371	Kablage, styr/regler 7 WAY MULTI FUNCTION	200	711
371	Kablage, extra 7 WAY, LH	300	713
386		100	715
386	Givare	200	717
386		300	719
393	Radio med högtalare och antenn S/N - 1640925	100	721
393	Radio med högtalare och antenn S/N 1640926 -	200	723
393	Övrigt elsystem, tillbehör, uttag	300	725

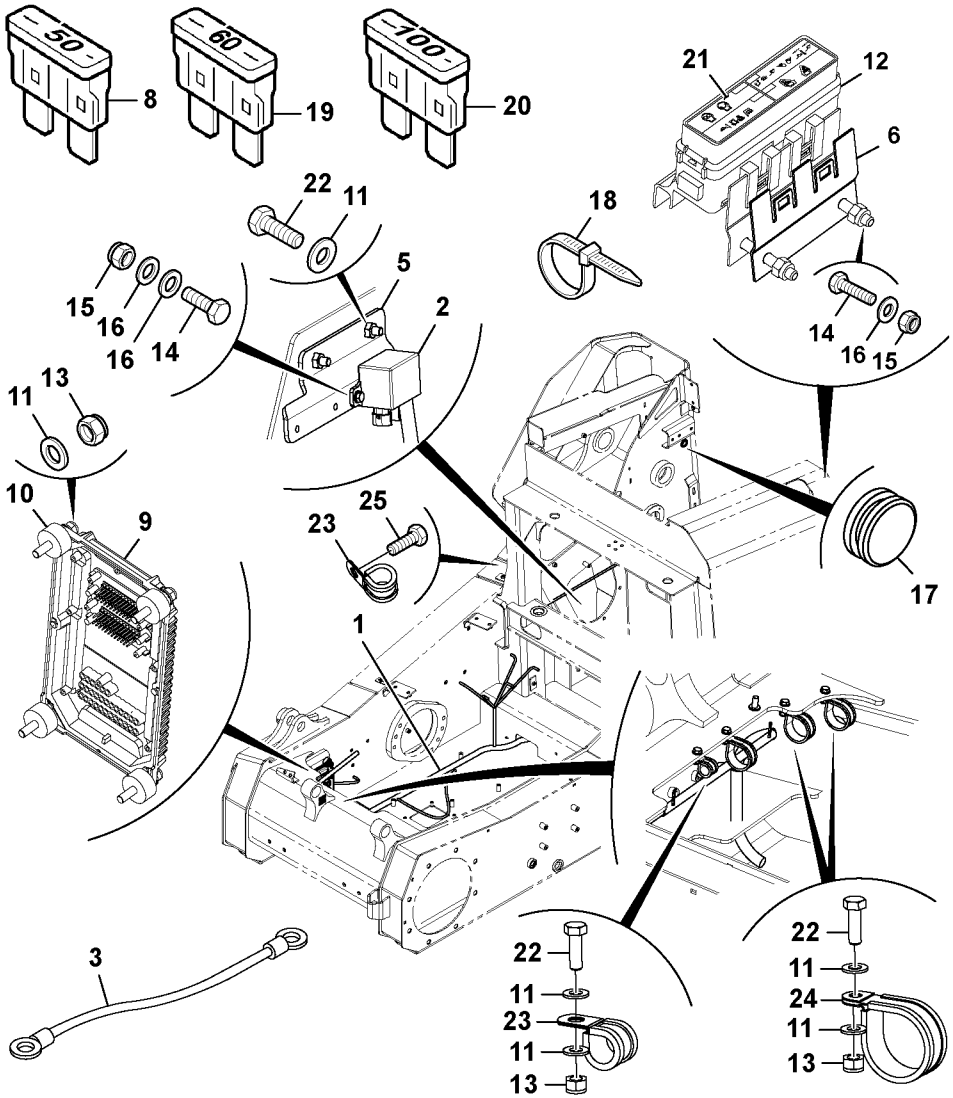
50
60
100
8
19
20
21
12
6
22
11
18
5
2
15
16
16
14
14
16
15
11
13
10
9
25
23
17
1
3
22
11
23
11
13
22
11
24
11
13

Fig.	Part No.	Quantity 1	2	3	PS	KIT	Description	Dénomination	Bezeichnung	Denominación	Benämning	Notes
												MC110C MC115C MC125C MC135C MC155C MCT110C MCT125C MCT135C MCT145C
1	**VOE 16213456**	1					Cable harness	Faisceau câbles	Kabelbaum	Manojo cables	Ledningsmatta	See group 371, Page 709
2	**VOE 16213299**	1					Relay	Relais	Relais	Relé	Relä	
3	**VOE 16213453**	1					Cable harness	Faisceau câbles	Kabelbaum	Manojo cables	Ledningsmatta	
5	**VOE 17210482**	1					Plate	Tôle	Blech	Chapa	Plåt	
6	**VOE 17205228**	1					Bracket	Console	Konsole	Consola	Konsol	
8	**VOE 11882447**	1					Fuse	Fusible	Sicherung	Fusible	Säkring	
9	**VOE 17209907**	1					Electronic unit	Unité électronique	Elektronikeinheit	Unidad electrónica	Elektronikenhet	
10	**VOE 17205159**	4					Rubber washer	Rondelle caoutchouc	Gummischeibe	Arandela de goma	Gummibricka	
11	**VOE 20460127**	14					Washer	Rondelle	Scheibe	Arandela	Bricka	
12	**VOE 16213315**	1					Box	Caisse	Kasten	Caja	Låda	
13	**VOE 16212120**	8					Lock nut	Contre-écrou	Sicherungsmutter	Contratuerca	Låsmutter	
14	**VOE 16212203**	4					Set screw	Vis butée	Anschlagschraube	Tornillo tope	Stoppskruv	
15	**VOE 16212115**	4					Lock nut	Contre-écrou	Sicherungsmutter	Contratuerca	Låsmutter	
16	**VOE 973494**	4					Washer	Rondelle	Scheibe	Arandela	Bricka	
17	**VOE 17205114**	1					Plug tap	Taraud	Gewindebohrer	Tapón roscado	Mellantapp	
18	**VOE 17205290**	34					Tie straps	Ruban attache		Cinta de atar	Buntband	
19	**VOE 17205096**	2					Fuse	Fusible	Sicherung	Fusible	Säkring	
20	**VOE 17210030**	1					Fuse	Fusible	Sicherung	Fusible	Säkring	
21	**VOE 17205255**	1					Label	Étiquette	Etikett	Etiqueta	Etikett	
22	**VOE 16213999**	6					Set screw	Vis butée	Anschlagschraube	Tornillo tope	Stoppskruv	
23	**VOE 17274481**	2					Clip	Clip	Clip	Clip	Clips	

1	
2	
3	
4	
5	

Conjuntos de instalación eléctrica, bastidor principal, conjunto
Elektrische Einbauteile, Hauptrahmen
Ensembles d'installation électrique, châssis principal, ensemble
Electrical installation assemblies, mainframe, assembly

Catalogue id	Group
20676	**300**
Illustr. No **1068524**	Section **100**
Issue **PUB 20024822-D**	Page **473**

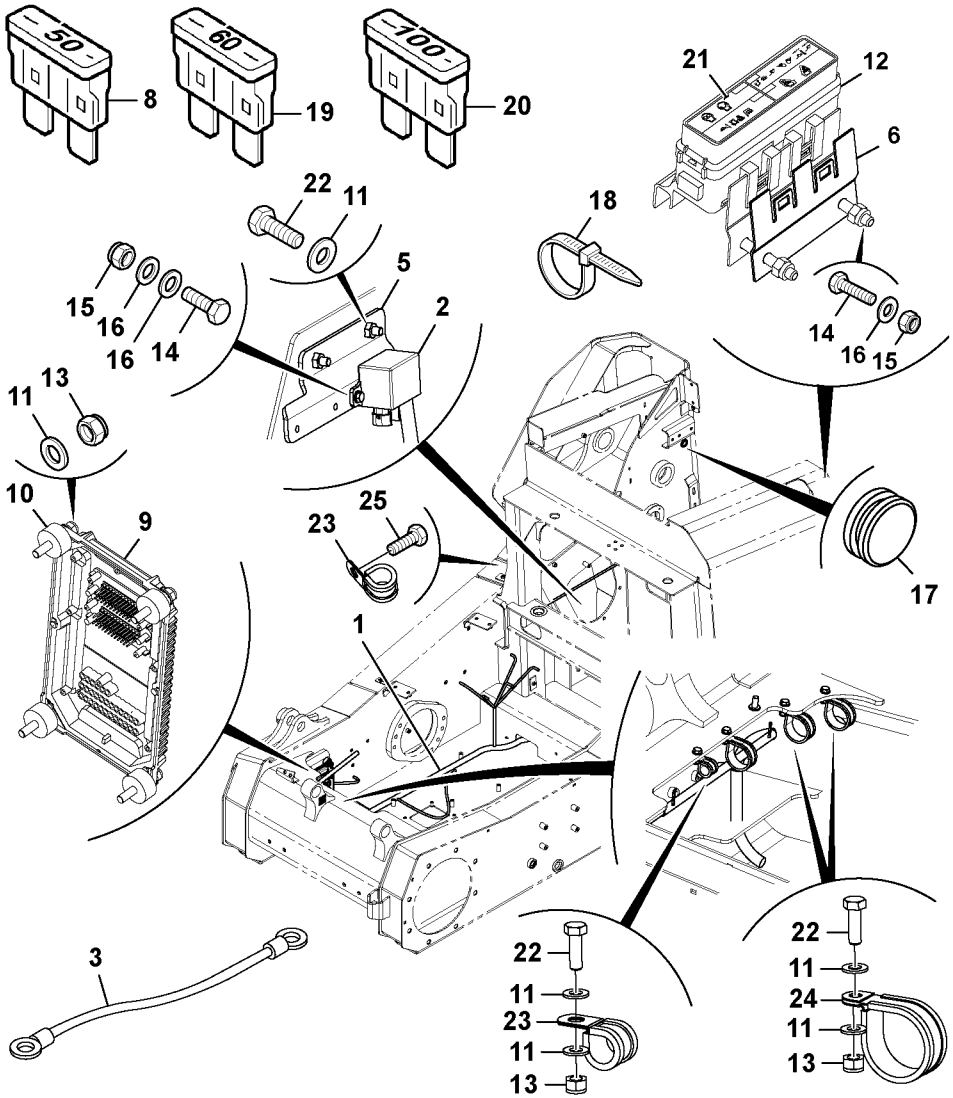
50
60
100
8
19
20
21
12
6
22
11
18
5
2
15
16
16
14
14
16
15
11
13
10
9
25
23
17
1
3
22
11
23
11
13
22
11
24
11
13

Fig.	Part No.	Quantity 1	2	3	PS	KIT	Description	Dénomination	Bezeichnung	Denominación	Benämning	Notes
24	**VOE 17205448**	3					Clip	Clip	Clip	Clip	Clips	
25	**VOE 16212101**	1					Bolt	Boulon	Bolzen	Perno	Bult	

1		**Conjuntos de instalación eléctrica, bastidor principal, conjunto** **Elektrische Einbauteile, Hauptrahmen** **Ensembles d'installation électrique, châssis principal, ensemble** **Electrical installation assemblies, mainframe, assembly**	Catalogue id **20676**	Group **300**
2			Illustr. No **1068524**	Section **100**
3			Issue **PUB 20024822-D**	Page **475**
4				
5				

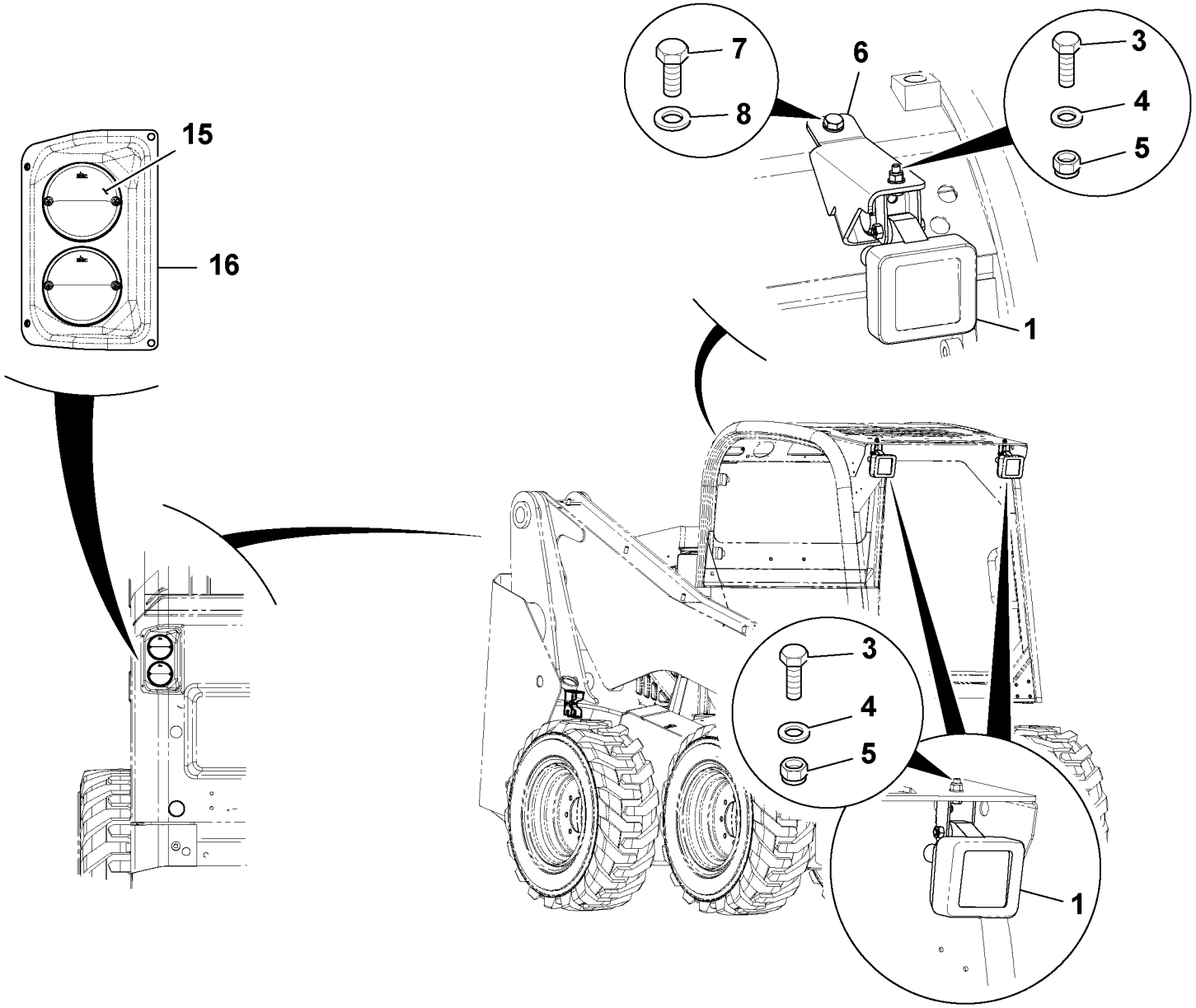

Volvo Construction Equipment
1058931

Fig.	Part No.	Quantity 1	2	3	PS	KIT	Description	Dénomination	Bezeichnung	Denominación	Benämning	Notes
												MC110C MC115C MC125C MC135C MC155C MCT110C MCT125C MCT135C MCT145C
1	**VOE 11039856**	4					Work lamp	Projecteur de travail	Arbeitsscheinwerfer	Faro de trabajo	Arbetsstrålkastare	See group 356, Page 641
3	**VOE 17205093**	4					Bolt	Boulon	Bolzen	Perno	Bult	
4	**VOE 20460127**	4					Washer	Rondelle	Scheibe	Arandela	Bricka	
5	**VOE 16212120**	4					Lock nut	Contre-écrou	Sicherungsmutter	Contratuerca	Låsmutter	
6	**VOE 16213323**	2					Bracket	Console	Konsole	Consola	Konsol	
7	**VOE 16212075**	4					Set screw	Vis butée	Anschlagschraube	Tornillo tope	Stoppskruv	
8	**VOE 16212137**	4					Plain washer	Rondelle plane	Flachscheibe	Arandela plana	Planbricka	
15	**VOE 17210058**	4					Decal	Autocollant	Aufklebeschild	Calcomanía	Dekal	
16	**VOE 17209951**	2					Housing	Carter	Gehäuse	Cuerpo	Hus	

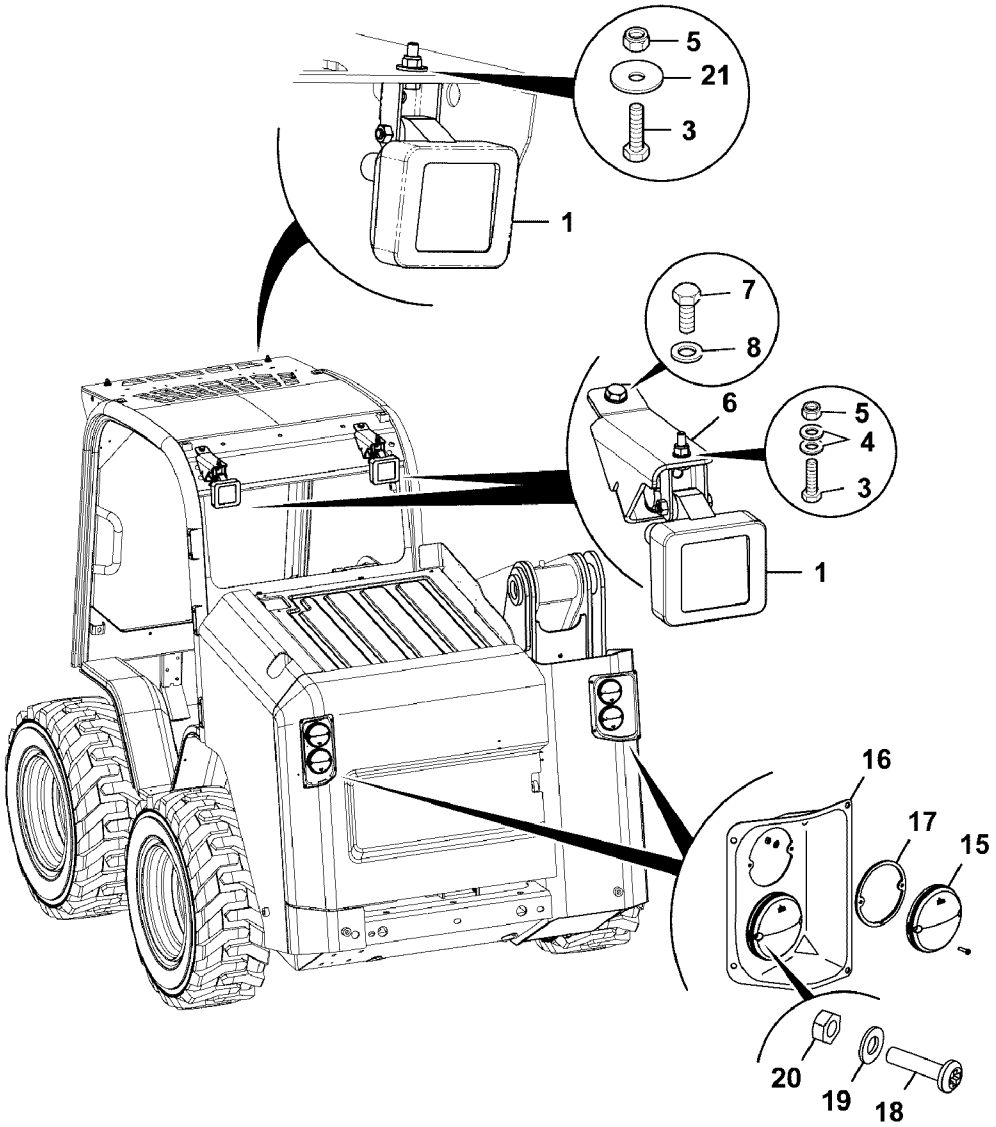
5
21
3
1
7
8
6
5
4
3
1
16
17
15
20
19
18

Fig.	Part No.	Quantity 1	2	3	PS	KIT	Description	Dénomination	Bezeichnung	Denominación	Benämning	Notes
												MC110C MC115C MC125C MC135C MC155C MCT110C MCT125C MCT135C MCT145C
1	**VOE 11039856**	4					Work lamp	Projecteur de travail	Arbeitsscheinwerfer	Faro de trabajo	Arbetsstrålkastare	See group 356, Page 641
3	**VOE 17205093**	4					Bolt	Boulon	Bolzen	Perno	Bult	
4	**VOE 20460127**	2					Washer	Rondelle	Scheibe	Arandela	Bricka	
5	**VOE 16212120**	4					Lock nut	Contre-écrou	Sicherungsmutter	Contratuerca	Låsmutter	
6	**VOE 16213323**	2					Bracket	Console	Konsole	Consola	Konsol	
7	**VOE 16212075**	4					Set screw	Vis butée	Anschlagschraube	Tornillo tope	Stoppskruv	
8	**VOE 16212137**	4					Plain washer	Rondelle plane	Flachscheibe	Arandela plana	Planbricka	
15	**VOE 17229612**	4					Reflector	Catadioptre	Reflektor	Reflector	Reflektor	
16	**VOE 17209951**	2					Housing	Carter	Gehäuse	Cuerpo	Hus	
17	**VOE 17210066**	4					Gasket	Joint	Dichtung	Junta	Packning	
18	**VOE 17205263**	8					Screw	Vis	Schraube	Tornillo	Skruv	
19	**VOE 17205564**	9					Washer	Rondelle	Scheibe	Arandela	Bricka	
20	**VOE 17205292**	8					Nut	Écrou	Mutter	Tuerca	Mutter	
21	**VOE 17205565**	2					Washer	Rondelle	Scheibe	Arandela	Bricka	

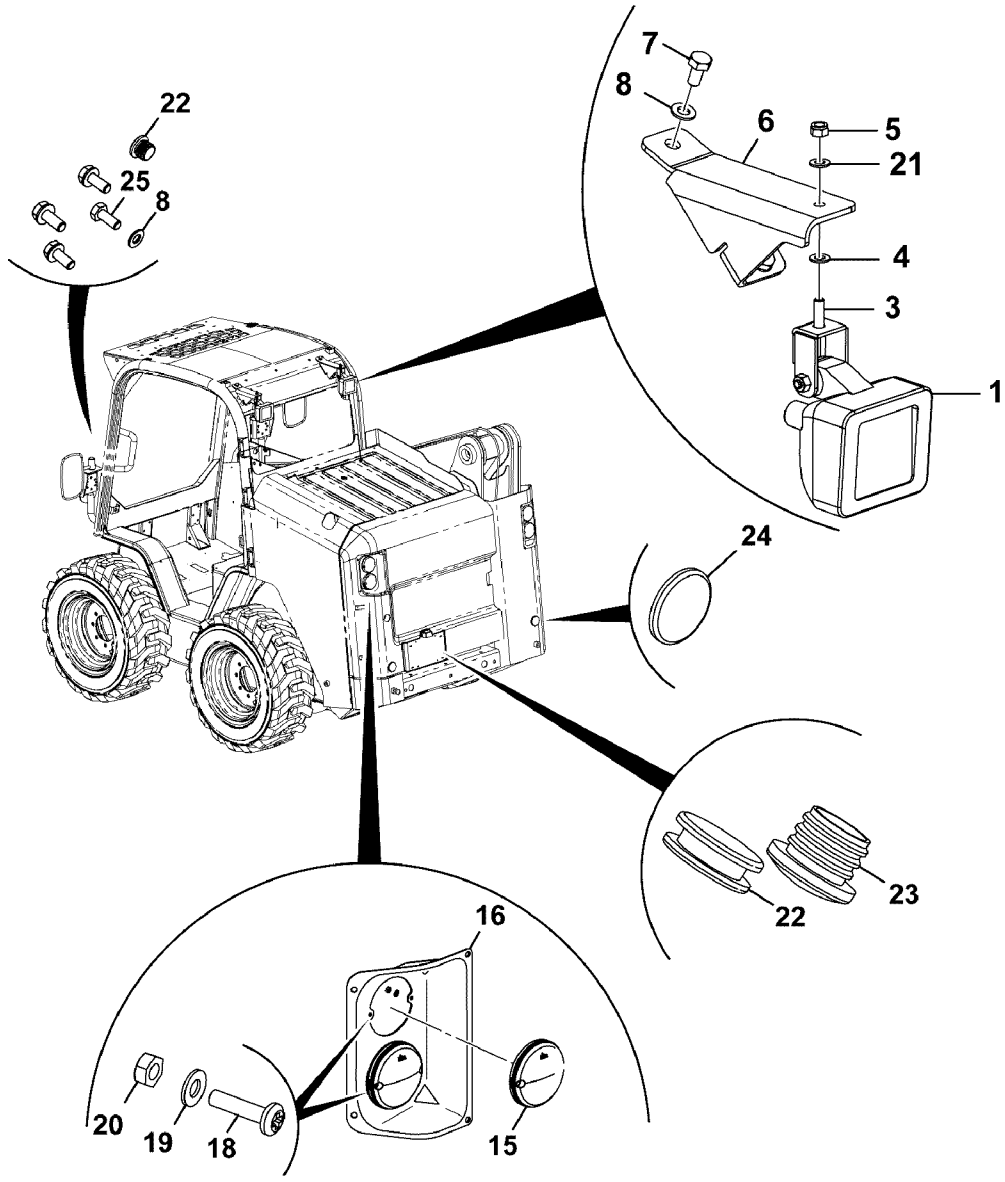
22
25
8
7
8
6
5
21
4
3
1
24
22
23
16
20
19
18
15

Fig.	Part No.	Quantity 1	2	3	PS	KIT	Description	Dénomination	Bezeichnung	Denominación	Benämning	Notes
												MC110C, MC110C T4 MC115C, MC115C T4 MC125C, MC125C T4 MC135C, MC135C T4 MC155C, MC155C T4 MCT110C, MCT110C T4 MCT125C, MCT125C T4 MCT135C, MCT135C T4 MCT145C, MCT145C T4
1	**VOE 11039856**	4					Work lamp	Projecteur de travail	Arbeitsscheinwerfer	Faro de trabajo	Arbetsstrålkastare	See group 356, Page 641
3	**VOE 17205093**	4					Bolt	Boulon	Bolzen	Perno	Bult	
4	**VOE 20460127**	2					Washer	Rondelle	Scheibe	Arandela	Bricka	
5	**VOE 16212120**	4					Lock nut	Contre-écrou	Sicherungsmutter	Contratuerca	Låsmutter	
6	**VOE 17232190**	2					Mounting base	Fondation	Fundament	Fundamento	Fundament	
7	**VOE 16212075**	7					Set screw	Vis butée	Anschlagschraube	Tornillo tope	Stoppskruv	
8	**VOE 16212137**	11					Plain washer	Rondelle plane	Flachscheibe	Arandela plana	Planbricka	
15	**VOE 17277189**	4					Reflector	Catadioptre	Reflektor	Reflector	Reflektor	
16	**VOE 17209951**	4					Housing	Carter	Gehäuse	Cuerpo	Hus	
18	**VOE 17205263**	8					Screw	Vis	Schraube	Tornillo	Skruv	
19	**VOE 17205564**	8					Washer	Rondelle	Scheibe	Arandela	Bricka	
20	**VOE 17205292**	8					Nut	Écrou	Mutter	Tuerca	Mutter	
21	**VOE 17205565**	2					Washer	Rondelle	Scheibe	Arandela	Bricka	
22	**VOE 17223997**	3					Plug	Tampon	Stopfen	Tapón	Plugg	
23	**VOE 17223996**	1					Grommet	Passe fil	Durchführung	Pasaje	Genomföring	
24	**VOE 17205282**	2					Reflector	Catadioptre	Reflektor	Reflector	Reflektor	
25	**VOE 16212076**	4					Set screw	Vis butée	Anschlagschraube	Tornillo tope	Stoppskruv	

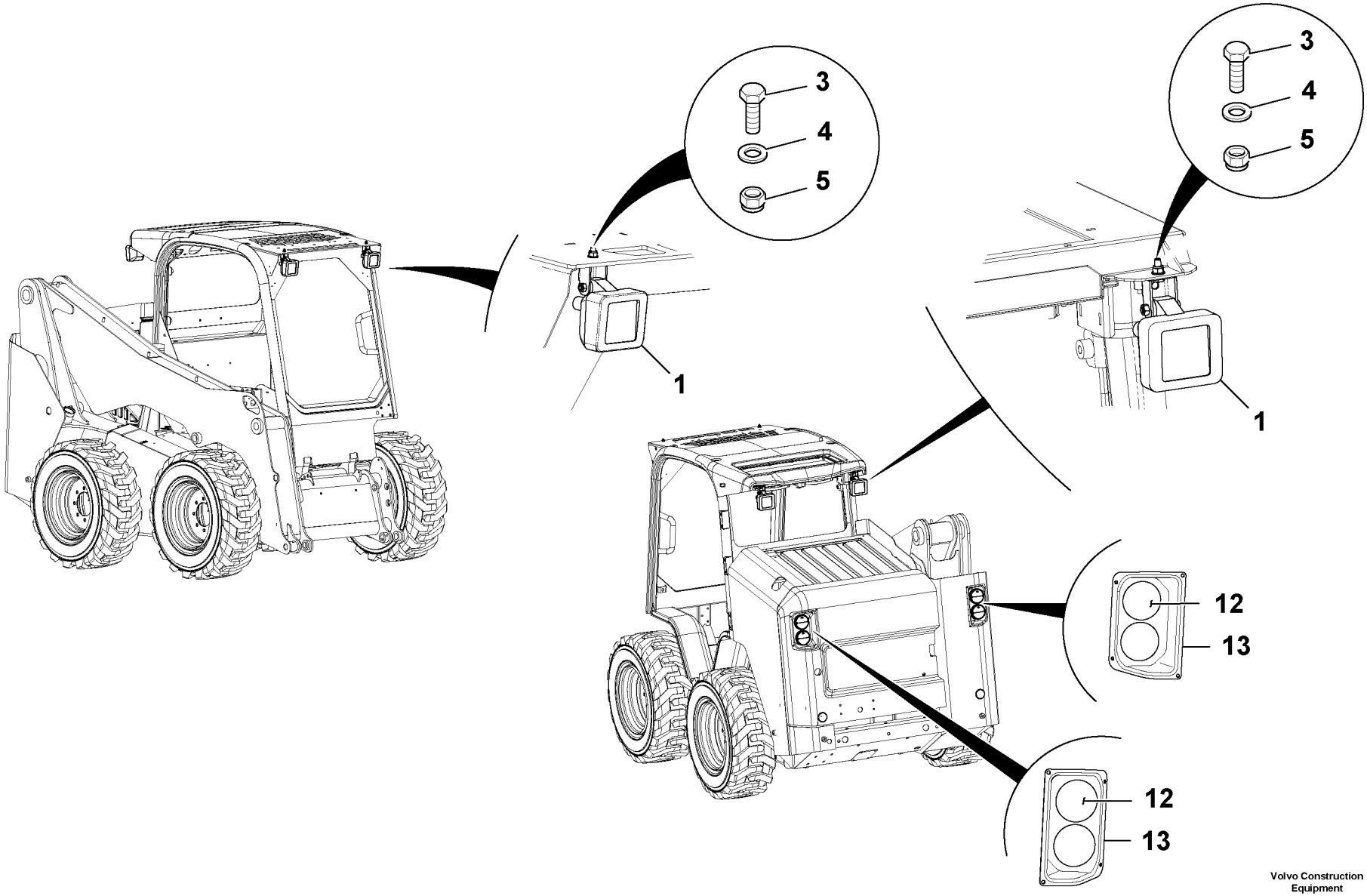

Volvo Construction Equipment
1058932

Fig.	Part No.	Quantity 1	2	3	PS	KIT	Description	Dénomination	Bezeichnung	Denominación	Benämning	Notes
												MC110C MC115C MC125C MC135C MC155C MCT110C MCT125C MCT135C MCT145C
1	**VOE 11039856**	4					Work lamp	Projecteur de travail	Arbeitsscheinwerfer	Faro de trabajo	Arbetsstrålkastare	See group 356, Page 641
3	**VOE 17205093**	4					Bolt	Boulon	Bolzen	Perno	Bult	
4	**VOE 20460127**	4					Washer	Rondelle	Scheibe	Arandela	Bricka	
5	**VOE 16212120**	4					Lock nut	Contre-écrou	Sicherungsmutter	Contratuerca	Låsmutter	
12	**VOE 17210058**	4					Decal	Autocollant	Aufklebeschild	Calcomanía	Dekal	
13	**VOE 17209951**	2					Housing	Carter	Gehäuse	Cuerpo	Hus	

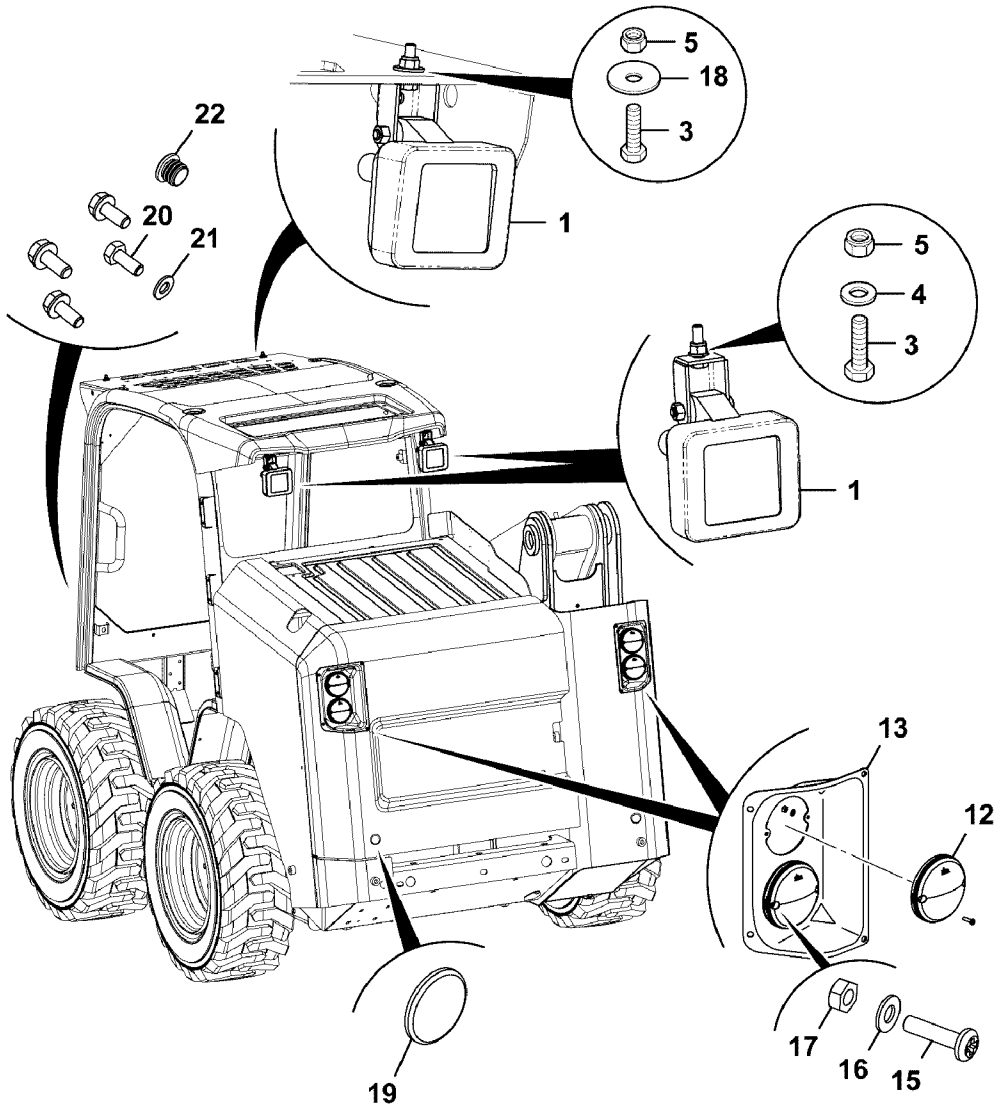
5
18
3
22
20
21
1
5
4
3
1
13
12
19
17
16
15

Fig.	Part No.	Quantity 1	2	3	PS	KIT	Description	Dénomination	Bezeichnung	Denominación	Benämning	Notes
												MC110C MC115C MC125C MC135C MC155C MCT110C, MCT110C T4 MCT125C, MCT125C T4 MCT135C, MCT135C T4 MCT145C, MCT145C T4
1	**VOE 11039856**	4					Work lamp	Projecteur de travail	Arbeitsscheinwerfer	Faro de trabajo	Arbetsstrålkastare	See group 356, Page 641
3	**VOE 17205093**	4					Bolt	Boulon	Bolzen	Perno	Bult	
4	**VOE 20460127**	2					Washer	Rondelle	Scheibe	Arandela	Bricka	
5	**VOE 16212120**	4					Lock nut	Contre-écrou	Sicherungsmutter	Contratuerca	Låsmutter	
12	**VOE 17277189**	4					Reflector	Catadioptre	Reflektor	Reflector	Reflektor	
13	**VOE 17209951**	2					Housing	Carter	Gehäuse	Cuerpo	Hus	
15	**VOE 17205263**	8					Screw	Vis	Schraube	Tornillo	Skruv	
16	**VOE 17205564**	8					Washer	Rondelle	Scheibe	Arandela	Bricka	
17	**VOE 17205292**	8					Nut	Écrou	Mutter	Tuerca	Mutter	
18	**VOE 17205565**	2					Washer	Rondelle	Scheibe	Arandela	Bricka	
19	**VOE 17205282**	2					Reflector	Catadioptre	Reflektor	Reflector	Reflektor	
20	**VOE 16212076**	4					Set screw	Vis butée	Anschlagschraube	Tornillo tope	Stoppskruv	
21	**VOE 16212137**	4					Plain washer	Rondelle plane	Flachscheibe	Arandela plana	Planbricka	
22	**VOE 17223997**	1					Plug	Tampon	Stopfen	Tapón	Plugg	

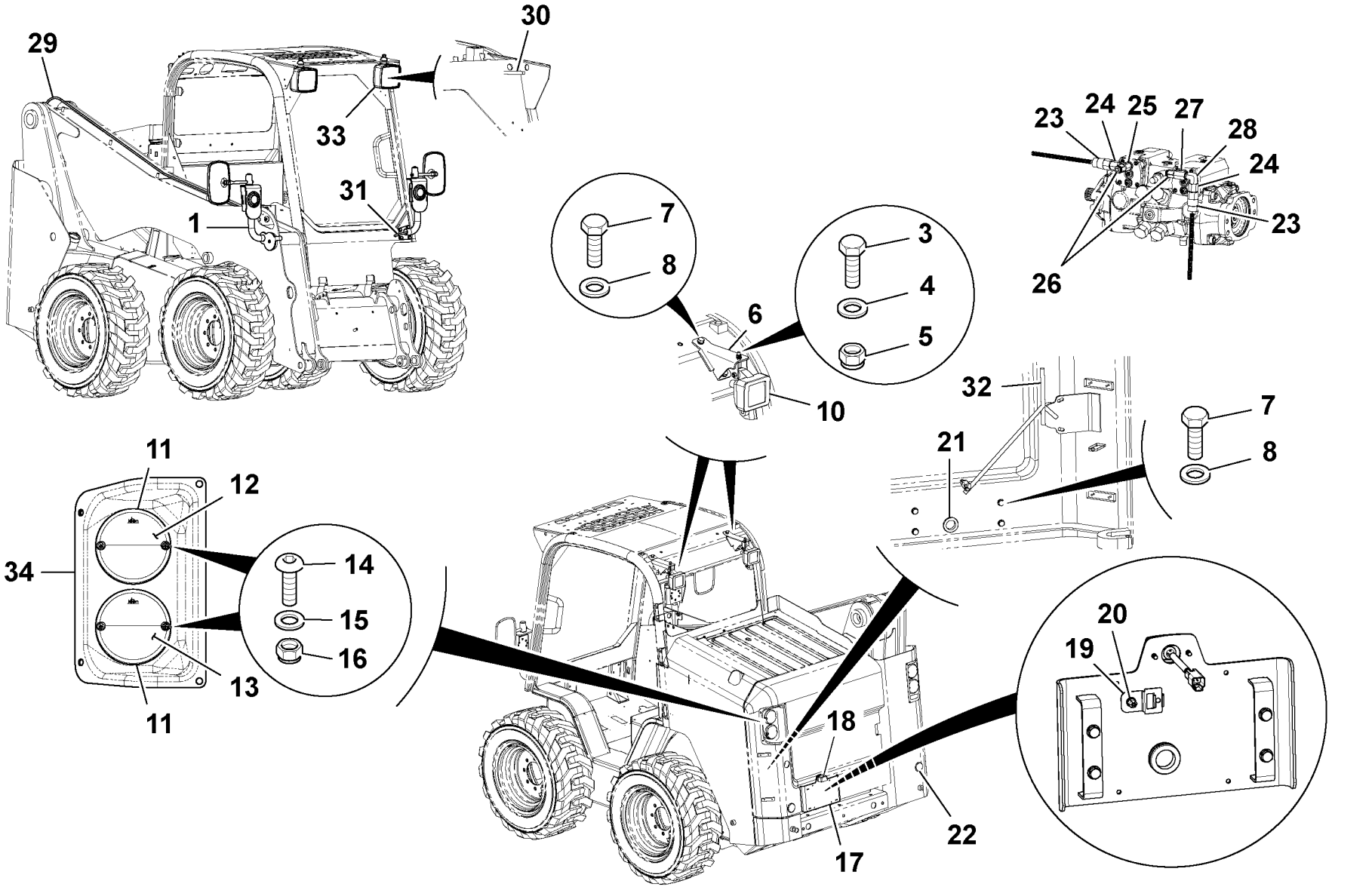

Volvo Construction Equipment
1058933

Fig.	Part No.	Quantity 1	2	3	PS	KIT	Description	Dénomination	Bezeichnung	Denominación	Benämning	Notes
												MC110C MC115C MC125C MC135C MC155C MCT110C MCT125C MCT135C MCT145C
1		1					Mirror	Miroir	Spiegel	Espejo	Spegel	See group 818, Page 1029
3	**VOE 16213999**	6					Set screw	Vis butée	Anschlagschraube	Tornillo tope	Stoppskruv	
4	**VOE 20460127**	6					Washer	Rondelle	Scheibe	Arandela	Bricka	
5	**VOE 16212120**	2					Lock nut	Contre-écrou	Sicherungsmutter	Contratuerca	Låsmutter	
6	**VOE 16213323**	2					Bracket	Console	Konsole	Consola	Konsol	
7	**VOE 16212075**	4					Set screw	Vis butée	Anschlagschraube	Tornillo tope	Stoppskruv	
8	**VOE 16212137**	4					Plain washer	Rondelle plane	Flachscheibe	Arandela plana	Planbricka	
10	**VOE 11039856**	2					Work lamp	Projecteur de travail	Arbeitsscheinwerfer	Faro de trabajo	Arbetsstrålkastare	See group 356, Page 641
11	**VOE 17210066**	4					Gasket	Joint	Dichtung	Junta	Packning	
12	**VOE 17210427**	2					Tail lamp	Feu ar	Heckleuchte	Piloto trasero	Baklykta	
13	**VOE 17210430**	2					Tail lamp	Feu ar	Heckleuchte	Piloto trasero	Baklykta	
14	**VOE 17205263**	8					Screw	Vis	Schraube	Tornillo	Skruv	
15	**VOE 17205564**	8					Washer	Rondelle	Scheibe	Arandela	Bricka	
16	**VOE 17205292**	8					Nut	Écrou	Mutter	Tuerca	Mutter	
17	**VOE 17209790**	1					Plate	Tôle	Blech	Chapa	Plåt	
18	**VOE 17204981**	1					Number plate lamp	Éclairage de plaque	Kennzeichenleuchte	Lámpara de matrícul	Nummerplåtlampa	
19	**VOE 17205354**	1					Clip	Bride	Schelle	Clip	Hälla	
20	**VOE 17205324**	1					Nut	Écrou	Mutter	Tuerca	Mutter	
21	**VOE 17205118**	1					Plug tap	Taraud	Gewindebohrer	Tapón roscado	Mellantapp	
22	**VOE 17205282**	2					Reflector	Catadioptre	Reflektor	Reflector	Reflektor	
23	**VOE 17205238**	2					Pressure switch	Manocontact	Druckkontakt	Contacto de presión	Tryckkontakt	

1		**Elsystem, installationer, strålkastare, höger, halv, ej AC** **Conjuntos de instalación eléctrica, luces de carretera, derecha, portalámparas, sin a/c** **Elektrische Einbauteile, Fahrscheinwerfer, rechts, Abblendlicht, ohne Klimaanlage** **Ensembles d'installation électrique, feux de route, droits, croisement, sans climatisation** **Electrical installation assemblies, road lamps, Rh, dip, no A/c**	Catalogue id **20676**	Group **300**
2			Illustr. No **1058933**	Section **700**
3				
4			Issue **PUB 20024822-D**	Page **487**
5		**- 17/08/2011**		

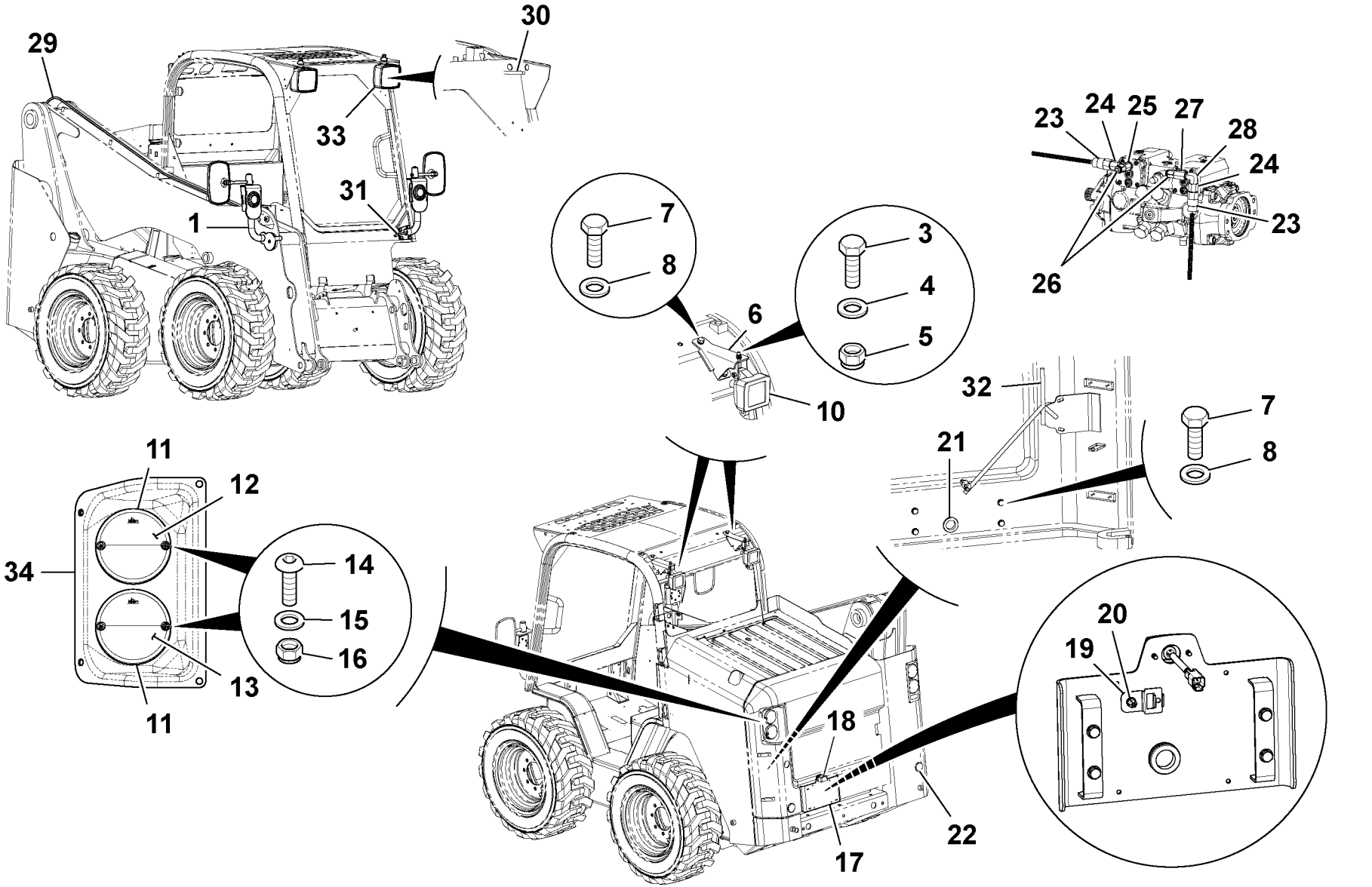

Volvo Construction Equipment
1058933

Fig.	Part No.	Quantity 1	2	3	PS	KIT	Description	Dénomination	Bezeichnung	Denominación	Benämning	Notes
24	**VOE 17205723**	2					Nipple	Raccord	Nippel	Niple	Nippel	
25	**VOE 17205720**	1					Nipple	Raccord	Nippel	Niple	Nippel	
26	**VOE 16212238**	2					Adapter	Adaptateur	Adapter	Adaptador	Adapter	
27	**VOE 17205727**	1					Nipple	Raccord	Nippel	Niple	Nippel	
28	**VOE 16212267**	1					Adapter	Adaptateur	Adapter	Adaptador	Adapter	
29	**VOE 17205430**	1					Cable harness	Faisceau câbles	Kabelbaum	Manojo cables	Ledningsmatta	
30	**VOE 17205429**	2					Cable harness	Faisceau câbles	Kabelbaum	Manojo cables	Ledningsmatta	
31	**VOE 17205426**	1					Cable harness	Faisceau câbles	Kabelbaum	Manojo cables	Ledningsmatta	
32	**VOE 17209689**	1					Cable harness	Faisceau câbles	Kabelbaum	Manojo cables	Ledningsmatta	
33	**VOE 17210423**	2					Work lamp	Projecteur de travail	Arbeitsscheinwerfer	Faro de trabajo	Arbetsstrålkastare	See group 356, Page 643
34	**VOE 17209951**	2					Housing	Carter	Gehäuse	Cuerpo	Hus	

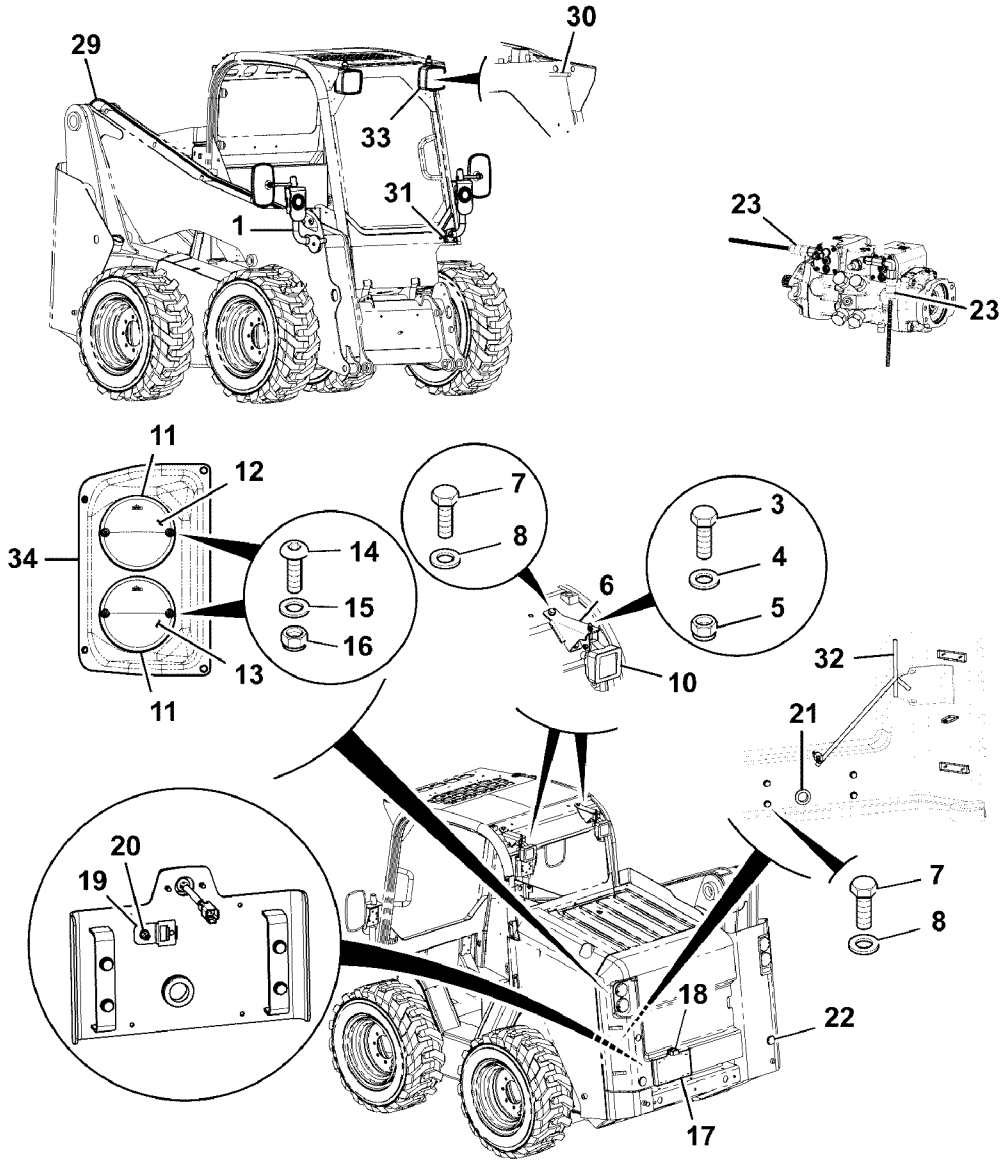
29
30
33
31
1
23
23
11
12
34
14
15
16
13
11
7
8
6
3
4
5
10
32
21
20
19
7
8
18
22
17

Fig.	Part No.	Quantity 1	2	3	PS	KIT	Description	Dénomination	Bezeichnung	Denominación	Benämning	Notes
												MC110C MC115C MC125C MC135C MC155C MCT110C MCT125C MCT135C MCT145C
1		1					Mirror	Miroir	Spiegel	Espejo	Spegel	See group 818, Page 1029
3	**VOE 16213999**	6					Set screw	Vis butée	Anschlagschraube	Tornillo tope	Stoppskruv	
4	**VOE 20460127**	6					Washer	Rondelle	Scheibe	Arandela	Bricka	
5	**VOE 16212120**	2					Lock nut	Contre-écrou	Sicherungsmutter	Contratuerca	Låsmutter	
6	**VOE 16213323**	2					Bracket	Console	Konsole	Consola	Konsol	
7	**VOE 16212075**	4					Set screw	Vis butée	Anschlagschraube	Tornillo tope	Stoppskruv	
8	**VOE 16212137**	4					Plain washer	Rondelle plane	Flachscheibe	Arandela plana	Planbricka	
10	**VOE 11039856**	2					Work lamp	Projecteur de travail	Arbeitsscheinwerfer	Faro de trabajo	Arbetsstrålkastare	See group 356, Page 641
11	**VOE 17210066**	4					Gasket	Joint	Dichtung	Junta	Packning	
12	**VOE 17210427**	2					Tail lamp	Feu ar	Heckleuchte	Piloto trasero	Baklykta	
13	**VOE 17210430**	2					Tail lamp	Feu ar	Heckleuchte	Piloto trasero	Baklykta	
14	**VOE 17205263**	8					Screw	Vis	Schraube	Tornillo	Skruv	
15	**VOE 17205564**	8					Washer	Rondelle	Scheibe	Arandela	Bricka	
16	**VOE 17205292**	8					Nut	Écrou	Mutter	Tuerca	Mutter	
17	**VOE 17209790**	1					Plate	Tôle	Blech	Chapa	Plåt	
18	**VOE 17204981**	1					Number plate lamp	Éclairage de plaque	Kennzeichenleuchte	Lámpara de matrícul	Nummerplåtlampa	
19	**VOE 17205354**	1					Clip	Bride	Schelle	Clip	Hälla	
20	**VOE 17205324**	1					Nut	Écrou	Mutter	Tuerca	Mutter	
21	**VOE 17205118**	1					Plug tap	Taraud	Gewindebohrer	Tapón roscado	Mellantapp	
22	**VOE 17205282**	2					Reflector	Catadioptre	Reflektor	Reflector	Reflektor	
23	**VOE 17205238**	2					Pressure switch	Manocontact	Druckkontakt	Contacto de presión	Tryckkontakt	

1		**Elsystem, installationer, strålkastare, höger, halv, ej AC** **Conjuntos de instalación eléctrica, luces de carretera, derecha, portalámparas, sin a/c** **Elektrische Einbauteile, Fahrscheinwerfer, rechts, Abblendlicht, ohne Klimaanlage** **Ensembles d'installation électrique, feux de route, droits, croisement, sans climatisation** **Electrical installation assemblies, road lamps, Rh, dip, no A/c**	Catalogue id **20676**	Group **300**
2			Illustr. No **1068539**	Section **800**
3			Issue **PUB 20024822-D**	Page **491**
4				
5		**18/08/2011 - S/N 1640077**		

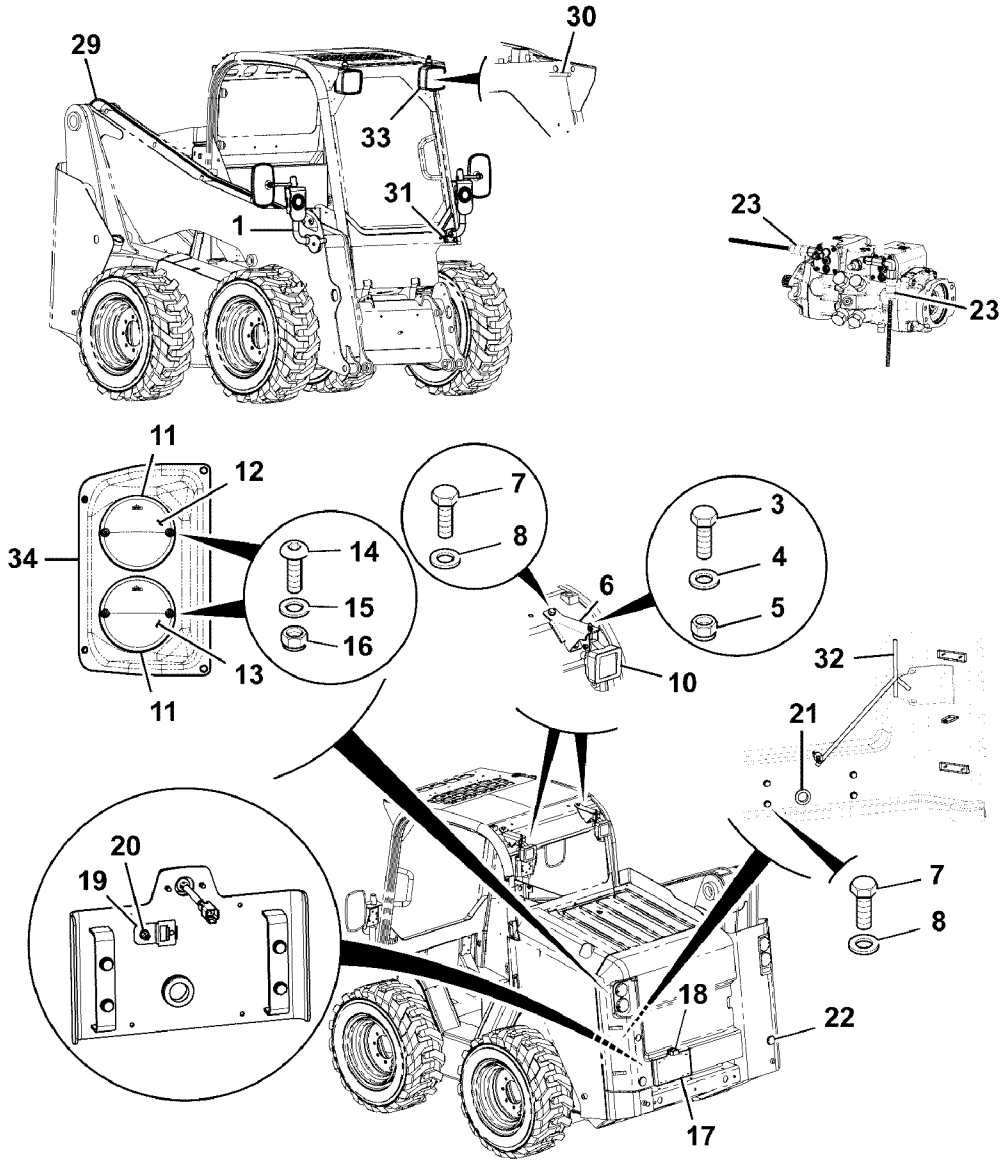
29
30
33
31
1
23
23
11
12
34
14
15
16
13
11
7
8
6
3
4
5
10
32
21
20
19
7
8
18
22
17

Fig.	Part No.	Quantity 1	2	3	PS	KIT	Description	Dénomination	Bezeichnung	Denominación	Benämning	Notes
29	**VOE 17205430**	1					Cable harness	Faisceau câbles	Kabelbaum	Manojo cables	Ledningsmatta	
30	**VOE 17205429**	2					Cable harness	Faisceau câbles	Kabelbaum	Manojo cables	Ledningsmatta	
31	**VOE 17205426**	1					Cable harness	Faisceau câbles	Kabelbaum	Manojo cables	Ledningsmatta	
32	**VOE 17209689**	1					Cable harness	Faisceau câbles	Kabelbaum	Manojo cables	Ledningsmatta	
33	**VOE 17210423**	2					Work lamp	Projecteur de travail	Arbeitsscheinwerfer	Faro de trabajo	Arbetsstrålkastare	See group 356, Page 643
34	**VOE 17209951**	2					Housing	Carter	Gehäuse	Cuerpo	Hus	

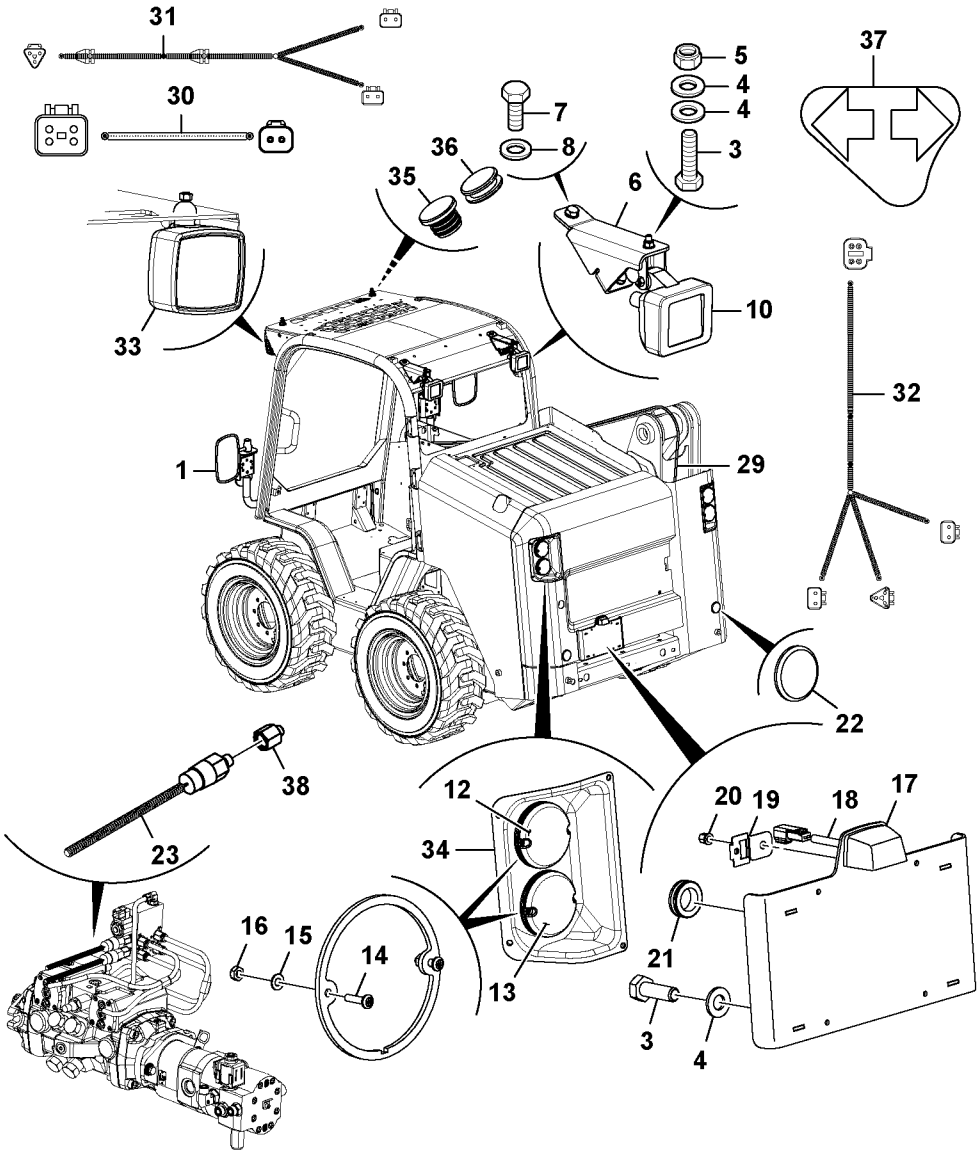

Volvo Construction Equipment

1068540

Fig.	Part No.	Quantity 1	2	3	P S	K I T	Description	Dénomination	Bezeichnung	Denominación	Benämning	Notes
												MC110C MC115C MC125C MC135C MC155C MCT110C MCT125C MCT135C MCT145C
1		1					Mirror	Miroir	Spiegel	Espejo	Spegel	See group 818, Page 1029
3	**VOE 16213999**	6					Set screw	Vis butée	Anschlagschraube	Tornillo tope	Stoppskruv	
4	**VOE 20460127**	6					Washer	Rondelle	Scheibe	Arandela	Bricka	
5	**VOE 16212120**	2					Lock nut	Contre-écrou	Sicherungsmutter	Contratuerca	Låsmutter	
6	**VOE 17232190**	2					Mounting base	Fondation	Fundament	Fundamento	Fundament	
7	**VOE 16212075**	7					Set screw	Vis butée	Anschlagschraube	Tornillo tope	Stoppskruv	
8	**VOE 16212137**	7					Plain washer	Rondelle plane	Flachscheibe	Arandela plana	Planbricka	
10	**VOE 11039856**	2					Work lamp	Projecteur de travail	Arbeitsscheinwerfer	Faro de trabajo	Arbetsstrålkastare	See group 356, Page 641
12	**VOE 17210427**	2					Tail lamp	Feu ar	Heckleuchte	Piloto trasero	Baklykta	
13	**VOE 17210430**	2					Tail lamp	Feu ar	Heckleuchte	Piloto trasero	Baklykta	
14	**VOE 17205263**	8					Screw	Vis	Schraube	Tornillo	Skruv	
15	**VOE 17205564**	8					Washer	Rondelle	Scheibe	Arandela	Bricka	
16	**VOE 17205292**	8					Nut	Écrou	Mutter	Tuerca	Mutter	
17	**VOE 17209790**	1					Plate	Tôle	Blech	Chapa	Plåt	
18	**VOE 17204981**	1					Number plate lamp	Éclairage de plaque	Kennzeichenleuchte	Lámpara de matrícul	Nummerplåtlampa	
19	**VOE 17205354**	1					Clip	Bride	Schelle	Clip	Hälla	
20	**VOE 17205324**	1					Nut	Écrou	Mutter	Tuerca	Mutter	
21	**VOE 17205118**	1					Plug tap	Taraud	Gewindebohrer	Tapón roscado	Mellantapp	
22	**VOE 17205282**	2					Reflector	Catadioptre	Reflektor	Reflector	Reflektor	
23	**VOE 17205238**	2					Pressure switch	Manocontact	Druckkontakt	Contacto de presión	Tryckkontakt	
29	**VOE 17205430**	1					Cable harness	Faisceau câbles	Kabelbaum	Manojo cables	Ledningsmatta	

1		**Elsystem, installationer, strålkastare, höger, halv, ej AC** **Conjuntos de instalación eléctrica, luces de carretera, derecha, portalámparas, sin a/c** **Elektrische Einbauteile, Fahrscheinwerfer, rechts, Abblendlicht, ohne Klimaanlage** **Ensembles d'installation électrique, feux de route, droits, croisement, sans climatisation** **Electrical installation assemblies, road lamps, Rh, dip, no A/c**	Catalogue id **20676**	Group **300**
2				
3			Illustr. No **1068540**	Section **900**
4				
5		**S/N 1640078 -**	Issue **PUB 20024822-D**	Page **495**

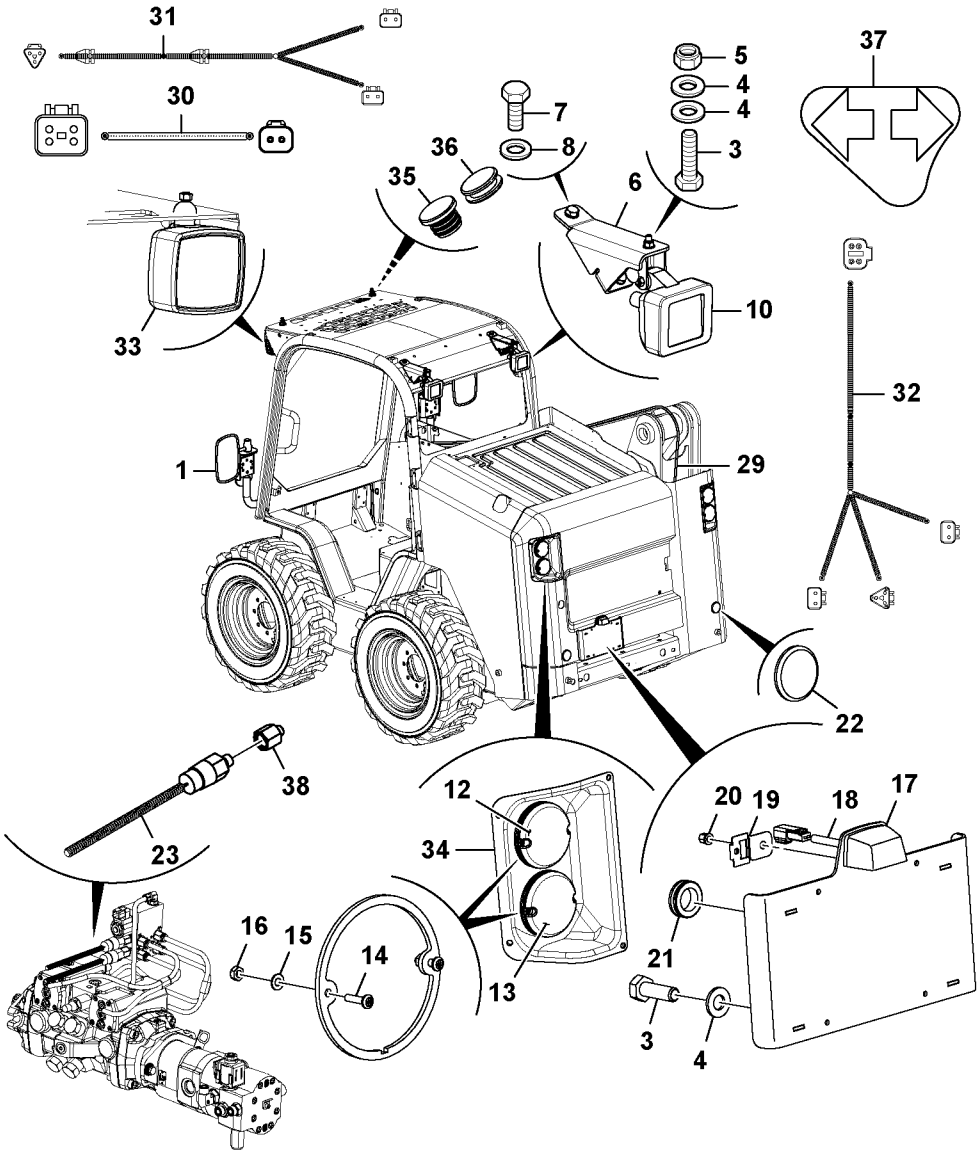

Volvo Construction Equipment

1068540

Fig.	Part No.	Quantity 1	2	3	PS	KIT	Description	Dénomination	Bezeichnung	Denominación	Benämning	Notes
30	**VOE 17205429**	2					Cable harness	Faisceau câbles	Kabelbaum	Manojo cables	Ledningsmatta	
31	**VOE 17205426**	1					Cable harness	Faisceau câbles	Kabelbaum	Manojo cables	Ledningsmatta	
32	**VOE 17209689**	1					Cable harness	Faisceau câbles	Kabelbaum	Manojo cables	Ledningsmatta	
33	**VOE 17210423**	2					Work lamp	Projecteur de travail	Arbeitsscheinwerfer	Faro de trabajo	Arbetsstrålkastare	See group 356, Page 643
34	**VOE 17209951**	2					Housing	Carter	Gehäuse	Cuerpo	Hus	
35	**VOE 17223997**	2					Plug	Tampon	Stopfen	Tapón	Plugg	
36	**VOE 17223996**	1					Grommet	Passe fil	Durchführung	Pasaje	Genomföring	
37		1					Decal	Decalcomanie	Abziehbild	Decalcomania	Dekal	See group 897, Page 1265
38	**VOE 17205723**	2					Nipple	Raccord	Nippel	Niple	Nippel	

1		**Elsystem, installationer, strålkastare, höger, halv, ej AC** **Conjuntos de instalación eléctrica, luces de carretera, derecha, portalámparas, sin a/c** **Elektrische Einbauteile, Fahrscheinwerfer, rechts, Abblendlicht, ohne Klimaanlage** **Ensembles d'installation électrique, feux de route, droits, croisement, sans climatisation** **Electrical installation assemblies, road lamps, Rh, dip, no A/c**	Catalogue id **20676**	Group **300**
2				
3			Illustr. No **1068540**	Section **900**
4				
5		**S/N 1640078 -**	Issue **PUB 20024822-D**	Page **497**

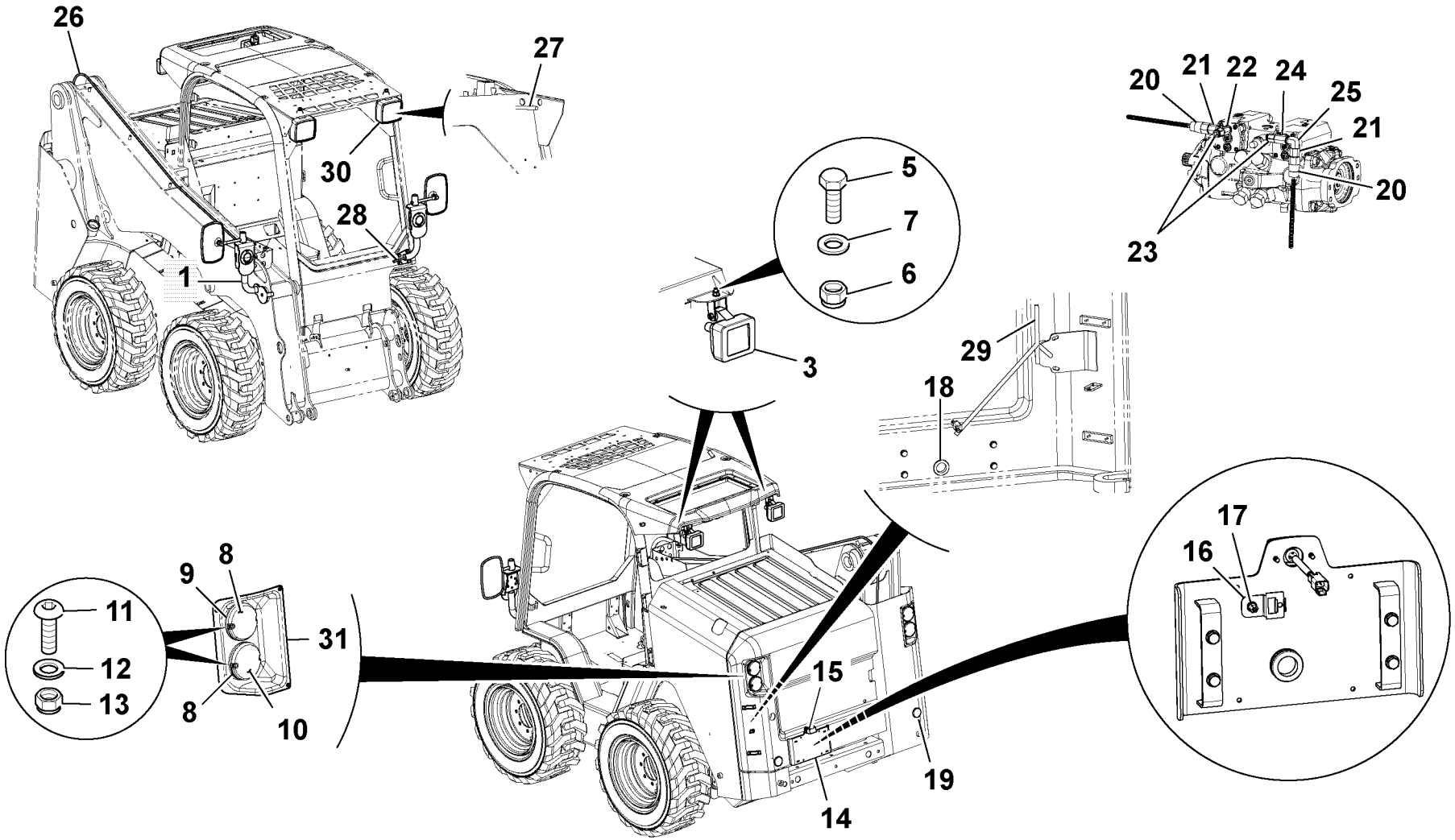

Volvo Construction Equipment
1058934

Fig.	Part No.	Quantity 1	2	3	PS	KIT	Description	Dénomination	Bezeichnung	Denominación	Benämning	Notes
												MC110C MC115C MC125C MC135C MC155C MCT110C MCT125C MCT135C MCT145C
1		1					Mirror	Miroir	Spiegel	Espejo	Spegel	See group 818, Page 1029
3	**VOE 11039856**	2					Work lamp	Projecteur de travail	Arbeitsscheinwerfer	Faro de trabajo	Arbetsstrålkastare	See group 356, Page 641
5	**VOE 16213999**	6					Set screw	Vis butée	Anschlagschraube	Tornillo tope	Stoppskruv	
6	**VOE 16212120**	2					Lock nut	Contre-écrou	Sicherungsmutter	Contratuerca	Låsmutter	
7	**VOE 20460127**	6					Washer	Rondelle	Scheibe	Arandela	Bricka	
8	**VOE 17210066**	4					Gasket	Joint	Dichtung	Junta	Packning	
9	**VOE 17210427**	2					Tail lamp	Feu ar	Heckleuchte	Piloto trasero	Baklykta	
10	**VOE 17210430**	2					Tail lamp	Feu ar	Heckleuchte	Piloto trasero	Baklykta	
11	**VOE 17205263**	8					Screw	Vis	Schraube	Tornillo	Skruv	
12	**VOE 17205564**	8					Washer	Rondelle	Scheibe	Arandela	Bricka	
13	**VOE 17205292**	8					Nut	Écrou	Mutter	Tuerca	Mutter	
14	**VOE 17209790**	1					Plate	Tôle	Blech	Chapa	Plåt	
15	**VOE 17204981**	1					Number plate lamp	Éclairage de plaque	Kennzeichenleuchte	Lámpara de matrícul	Nummerplåtlampa	
16	**VOE 17205354**	1					Clip	Bride	Schelle	Clip	Hälla	
17	**VOE 17205324**	1					Nut	Écrou	Mutter	Tuerca	Mutter	
18	**VOE 17205118**	1					Plug tap	Taraud	Gewindebohrer	Tapón roscado	Mellantapp	
19	**VOE 17205282**	2					Reflector	Catadioptre	Reflektor	Reflector	Reflektor	
20	**VOE 17205238**	2					Pressure switch	Manocontact	Druckkontakt	Contacto de presión	Tryckkontakt	
21	**VOE 17205723**	2					Nipple	Raccord	Nippel	Niple	Nippel	
22	**VOE 17205720**	1					Nipple	Raccord	Nippel	Niple	Nippel	
23	**VOE 16212238**	2					Adapter	Adaptateur	Adapter	Adaptador	Adapter	

1		**Elsystem, installationer, strålkastare, höger, halv, AC** **Conjuntos de instalación eléctrica, luces de carretera, derecha, portalámparas, a/c** **Elektrische Einbauteile, Fahrscheinwerfer, rechts, Abblendlicht, mit Klimaanlage** **Ensembles d'installation électrique, feux de route, côté droit, croisement, climatisation** **Electrical installation assemblies, road lights, Rh, dip, A/c**	Catalogue id **20676**	Group **300**
2				
3			Illustr. No **1058934**	Section **1000**
4				
5		**- 17/08/2011**	Issue **PUB 20024822-D**	Page **499**

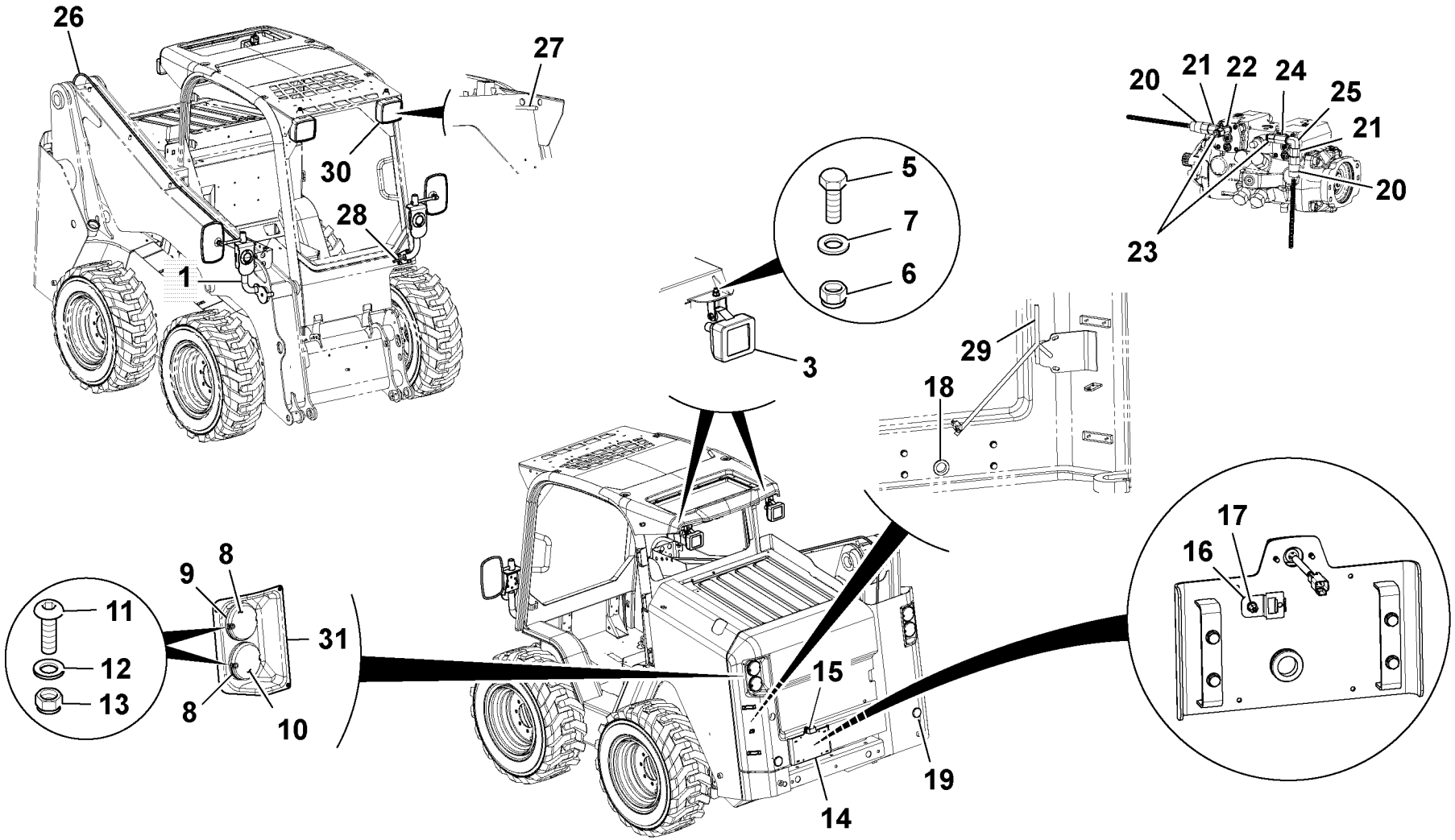

Volvo Construction Equipment
1058934

Fig.	Part No.	Quantity 1	2	3	PS	KIT	Description	Dénomination	Bezeichnung	Denominación	Benämning	Notes
24	**VOE 17205727**	1					Nipple	Raccord	Nippel	Niple	Nippel	
25	**VOE 16212267**	1					Adapter	Adaptateur	Adapter	Adaptador	Adapter	
26	**VOE 17205430**	1					Cable harness	Faisceau câbles	Kabelbaum	Manojo cables	Ledningsmatta	
27	**VOE 17205429**	2					Cable harness	Faisceau câbles	Kabelbaum	Manojo cables	Ledningsmatta	
28	**VOE 17205426**	1					Cable harness	Faisceau câbles	Kabelbaum	Manojo cables	Ledningsmatta	
29	**VOE 17209689**	1					Cable harness	Faisceau câbles	Kabelbaum	Manojo cables	Ledningsmatta	
30	**VOE 17210423**	2					Work lamp	Projecteur de travail	Arbeitsscheinwerfer	Faro de trabajo	Arbetsstrålkastare	See group 356, Page 643
31	**VOE 17209951**	2					Housing	Carter	Gehäuse	Cuerpo	Hus	

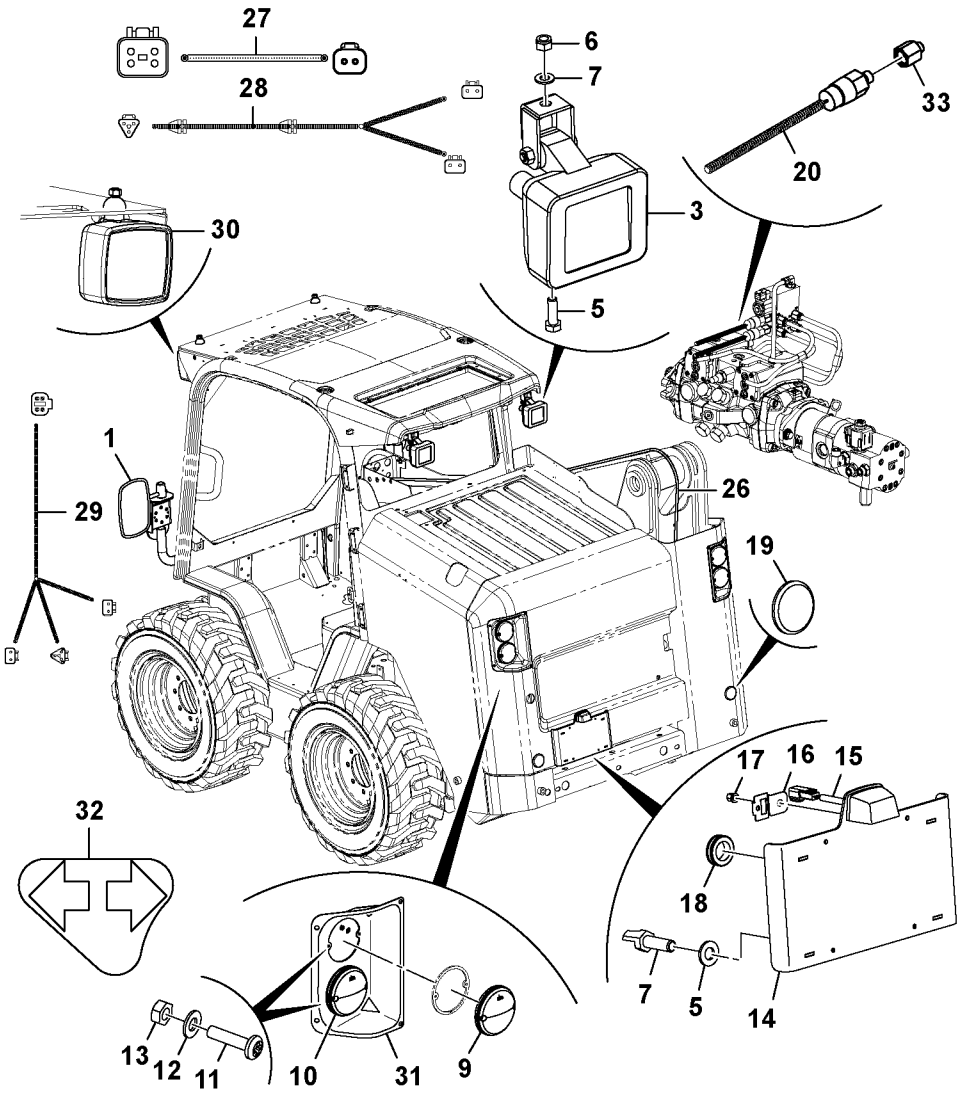

Volvo Construction Equipment

1068542

Fig.	Part No.	Quantity 1	2	3	PS	KIT	Description	Dénomination	Bezeichnung	Denominación	Benämning	Notes
												MC110C MC115C MC125C MC135C MC155C MCT110C MCT125C MCT135C MCT145C
1		1					Mirror	Miroir	Spiegel	Espejo	Spegel	See group 818, Page 1029
3	**VOE 11039856**	2					Work lamp	Projecteur de travail	Arbeitsscheinwerfer	Faro de trabajo	Arbetsstrålkastare	See group 356, Page 641
5	**VOE 16213999**	6					Set screw	Vis butée	Anschlagschraube	Tornillo tope	Stoppskruv	
6	**VOE 16212120**	2					Lock nut	Contre-écrou	Sicherungsmutter	Contratuerca	Låsmutter	
7	**VOE 20460127**	6					Washer	Rondelle	Scheibe	Arandela	Bricka	
9	**VOE 17210427**	2					Tail lamp	Feu ar	Heckleuchte	Piloto trasero	Baklykta	
10	**VOE 17210430**	2					Tail lamp	Feu ar	Heckleuchte	Piloto trasero	Baklykta	
11	**VOE 17205263**	8					Screw	Vis	Schraube	Tornillo	Skruv	
12	**VOE 17205564**	8					Washer	Rondelle	Scheibe	Arandela	Bricka	
13	**VOE 17205292**	8					Nut	Écrou	Mutter	Tuerca	Mutter	
14	**VOE 17209790**	1					Plate	Tôle	Blech	Chapa	Plåt	
15	**VOE 17204981**	1					Number plate lamp	Éclairage de plaque	Kennzeichenleuchte	Lámpara de matrícul	Nummerplåtlampa	
16	**VOE 17205354**	1					Clip	Bride	Schelle	Clip	Hälla	
17	**VOE 17205324**	1					Nut	Écrou	Mutter	Tuerca	Mutter	
18	**VOE 17205118**	1					Plug tap	Taraud	Gewindebohrer	Tapón roscado	Mellantapp	
19	**VOE 17205282**	2					Reflector	Catadioptre	Reflektor	Reflector	Reflektor	
20	**VOE 17205238**	2					Pressure switch	Manocontact	Druckkontakt	Contacto de presión	Tryckkontakt	
26	**VOE 17205430**	1					Cable harness	Faisceau câbles	Kabelbaum	Manojo cables	Ledningsmatta	
27	**VOE 17205429**	2					Cable harness	Faisceau câbles	Kabelbaum	Manojo cables	Ledningsmatta	
28	**VOE 17205426**	1					Cable harness	Faisceau câbles	Kabelbaum	Manojo cables	Ledningsmatta	
29	**VOE 17209689**	1					Cable harness	Faisceau câbles	Kabelbaum	Manojo cables	Ledningsmatta	

1		**Elsystem, installationer, strålkastare, höger, halv, AC** **Conjuntos de instalación eléctrica, luces de carretera, derecha, portalámparas, a/c** **Elektrische Einbauteile, Fahrscheinwerfer, rechts, Abblendlicht, mit Klimaanlage** **Ensembles d'installation électrique, feux de route, côté droit, croisement, climatisation** **Electrical installation assemblies, road lights, Rh, dip, A/c**	Catalogue id **20676**	Group **300**
2				
3			Illustr. No **1068542**	Section **1100**
4				
5		**- 18/08/2011**	Issue **PUB 20024822-D**	Page **503**

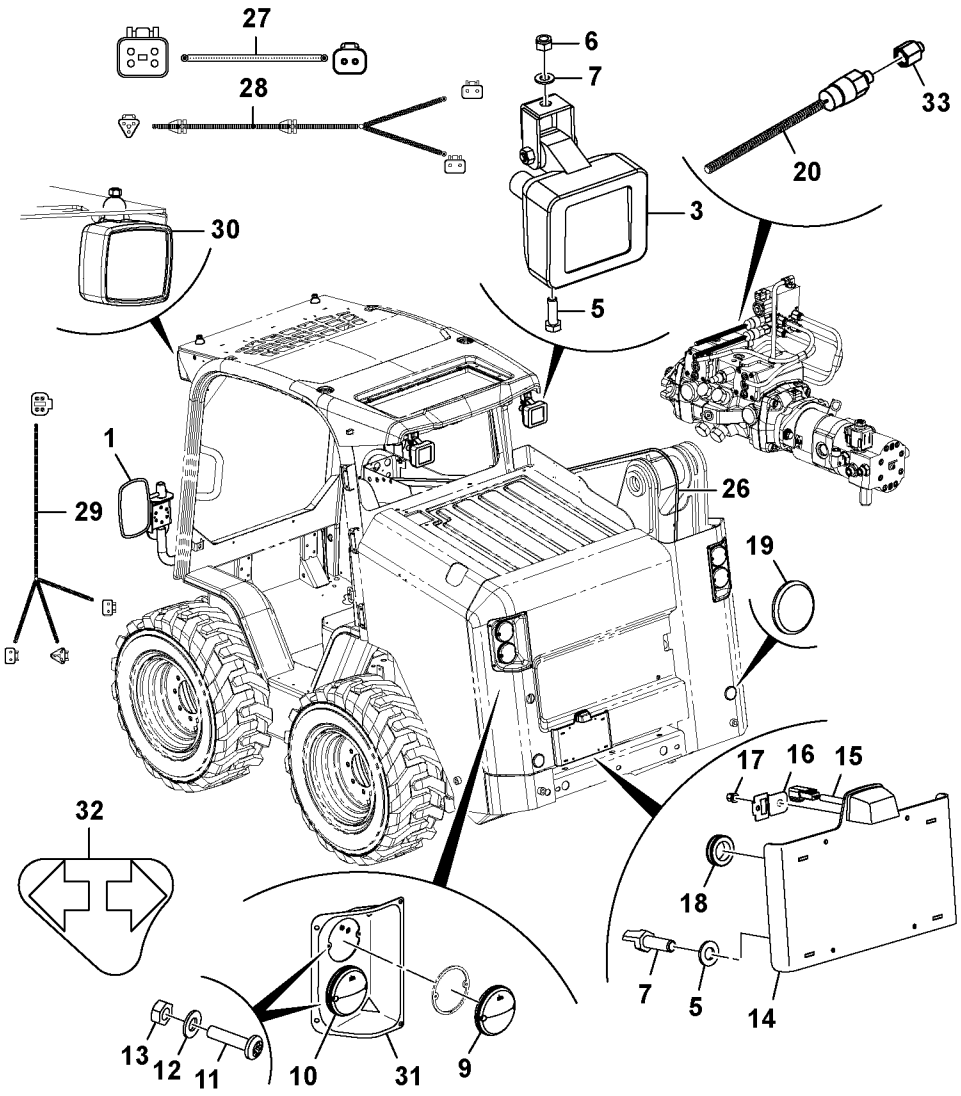

Volvo Construction Equipment

1068542

Fig.	Part No.	Quantity 1	2	3	PS	KIT	Description	Dénomination	Bezeichnung	Denominación	Benämning	Notes
30	**VOE 17210423**	2					Work lamp	Projecteur de travail	Arbeitsscheinwerfer	Faro de trabajo	Arbetsstrålkastare	See group 356, Page 643
31	**VOE 17209951**	2					Housing	Carter	Gehäuse	Cuerpo	Hus	
32		1					Decal	Decalcomanie	Abziehbild	Decalcomania	Dekal	See group 897, Page 1265
33	**VOE 17205723**	2					Nipple	Raccord	Nippel	Niple	Nippel	

1		**Elsystem, installationer, strålkastare, höger, halv, AC** **Conjuntos de instalación eléctrica, luces de carretera, derecha, portalámparas, a/c** **Elektrische Einbauteile, Fahrscheinwerfer, rechts, Abblendlicht, mit Klimaanlage** **Ensembles d'installation électrique, feux de route, côté droit, croisement, climatisation** **Electrical installation assemblies, road lights, Rh, dip, A/c**	Catalogue id **20676**	Group **300**
2				
3			Illustr. No **1068542**	Section **1100**
4				
5		**- 18/08/2011**	Issue **PUB 20024822-D**	Page **505**

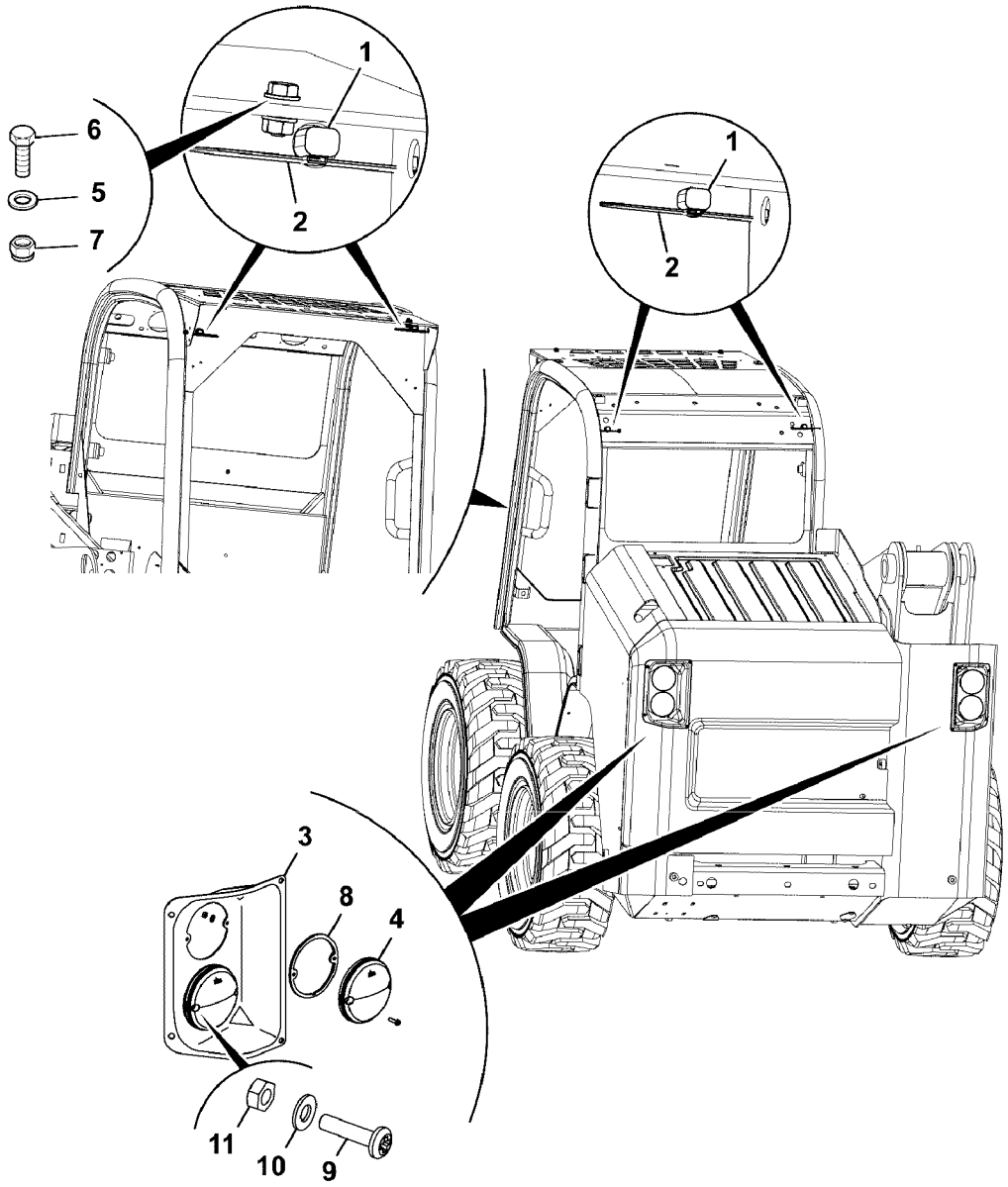

Volvo Construction Equipment

1068543

Fig.	Part No.	Quantity 1	2	3	PS	KIT	Description	Dénomination	Bezeichnung	Denominación	Benämning	Notes
												MC110C MC115C MC125C MC135C MC155C MCT110C MCT125C MCT135C MCT145C
1	**VOE 17209804**	4					Plug	Bouchon	Stöpsel	Tapón	Propp	
2	**VOE 17205287**	4					Tie straps	Ruban attache		Cinta de atar	Buntband	
3	**VOE 17209951**	2					Housing	Carter	Gehäuse	Cuerpo	Hus	
4	**VOE 17229612**	4					Reflector	Catadioptre	Reflektor	Reflector	Reflektor	
5	**VOE 20460127**	4					Washer	Rondelle	Scheibe	Arandela	Bricka	
6	**VOE 17205256**	2					Hexagon screw	Vis à tête hexagonale	Sechskantschraube	Tornillo hexagonal	Sexkantsskruv	
7	**VOE 20405733**	2					Hexagon nut	Écrou hexagonal	Sechskantmutter	Tuerca hexagonal	Sexkantsmutter	
8	**VOE 17210066**	4					Gasket	Joint	Dichtung	Junta	Packning	
9	**VOE 17205263**	8					Screw	Vis	Schraube	Tornillo	Skruv	
10	**VOE 17205564**	8					Washer	Rondelle	Scheibe	Arandela	Bricka	
11	**VOE 17205292**	8					Nut	Écrou	Mutter	Tuerca	Mutter	

1		**Conjuntos de instalación eléctrica, sin alumbrado, opción** **Elektrische Einbauteile, außer Beleuchtung, Option** **Ensembles d'installation électrique, sans éclairage, option** **Electrical installation assemblies, non-lighting, option**	Catalogue id **20676**	Group **300**
2			Illustr. No **1068543**	Section **1200**
3			Issue **PUB 20024822-D**	Page **507**
4				
5		**S/N - 16450014**		

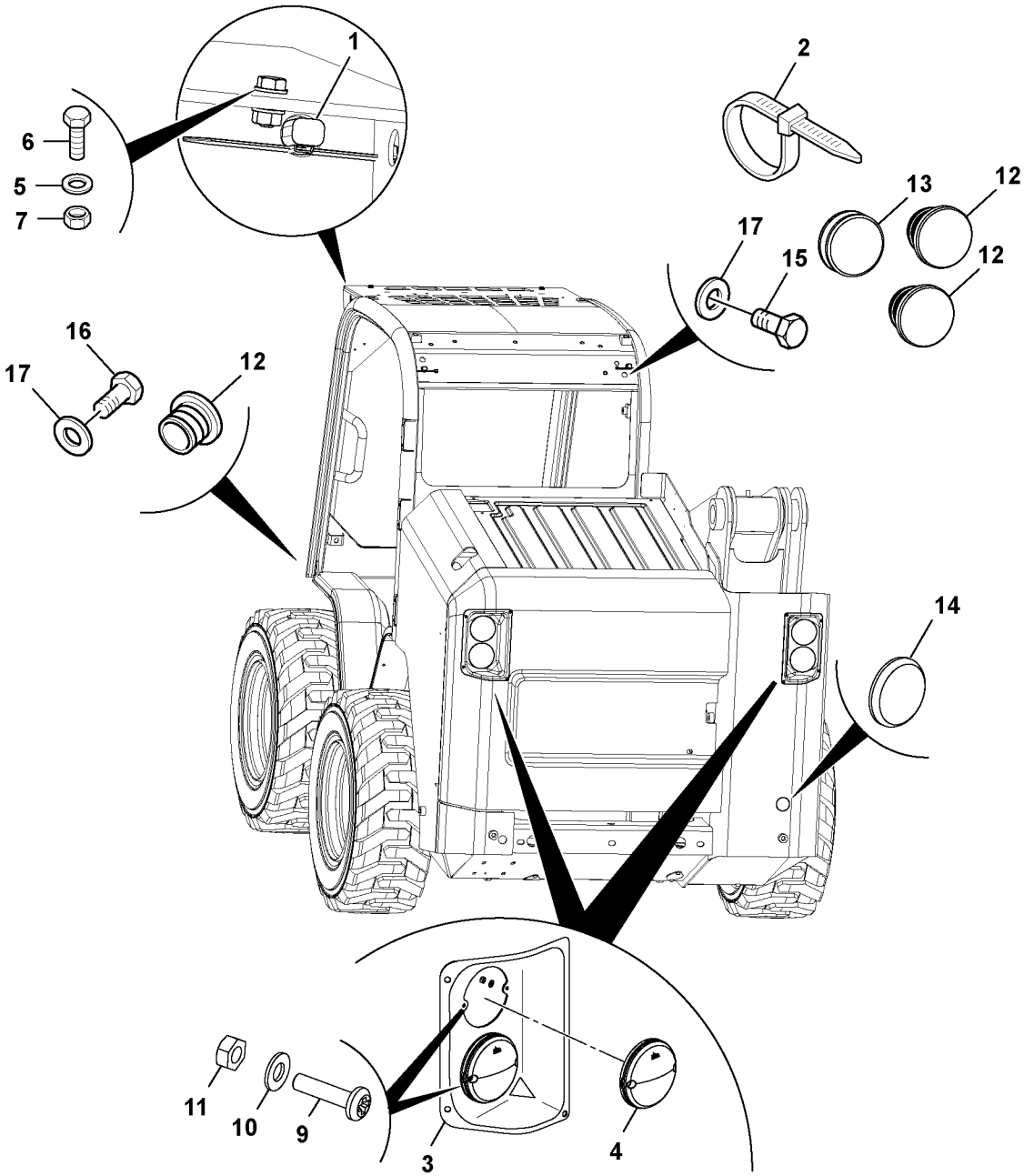
1
2
6
5
7
13
12
17
15
12
16
17
12
14
11
10
9
3
4

Fig.	Part No.	Quantity 1	2	3	PS	KIT	Description	Dénomination	Bezeichnung	Denominación	Benämning	Notes
												MC110C MC115C MC125C MC135C MC155C MCT110C MCT125C MCT135C MCT145C
1	**VOE 17209804**	4					Plug	Bouchon	Stöpsel	Tapón	Propp	
2	**VOE 17205287**	4					Tie straps	Ruban attache		Cinta de atar	Buntband	
3	**VOE 17209951**	2					Housing	Carter	Gehäuse	Cuerpo	Hus	
4	**VOE 17277189**	4					Reflector	Catadioptre	Reflektor	Reflector	Reflektor	
5	**VOE 20460127**	4					Washer	Rondelle	Scheibe	Arandela	Bricka	
6	**VOE 17205256**	2					Hexagon screw	Vis à tête hexagonale	Sechskantschraube	Tornillo hexagonal	Sexkantsskruv	
7	**VOE 20405733**	2					Hexagon nut	Écrou hexagonal	Sechskantmutter	Tuerca hexagonal	Sexkantsmutter	
9	**VOE 17205263**	8					Screw	Vis	Schraube	Tornillo	Skruv	
10	**VOE 17205564**	8					Washer	Rondelle	Scheibe	Arandela	Bricka	
11	**VOE 17205292**	8					Nut	Écrou	Mutter	Tuerca	Mutter	
12	**VOE 17223997**	4					Plug	Tampon	Stopfen	Tapón	Plugg	
13	**VOE 17223996**	2					Grommet	Passe fil	Durchführung	Pasaje	Genomföring	
14	**VOE 17205282**	2					Reflector	Catadioptre	Reflektor	Reflector	Reflektor	
15	**VOE 16212075**	7					Set screw	Vis butée	Anschlagschraube	Tornillo tope	Stoppskruv	
16	**VOE 16212076**	4					Set screw	Vis butée	Anschlagschraube	Tornillo tope	Stoppskruv	
17	**VOE 16212137**	11					Plain washer	Rondelle plane	Flachscheibe	Arandela plana	Planbricka	

1		**Conjuntos de instalación eléctrica, sin alumbrado, opción** **Elektrische Einbauteile, außer Beleuchtung, Option** **Ensembles d'installation électrique, sans éclairage, option** **Electrical installation assemblies, non-lighting, option**	Catalogue id **20676**	Group **300**
2			Illustr. No **1064013**	Section **1300**
3			Issue **PUB 20024822-D**	Page **509**
4				
5		**S/N - 16450015**		

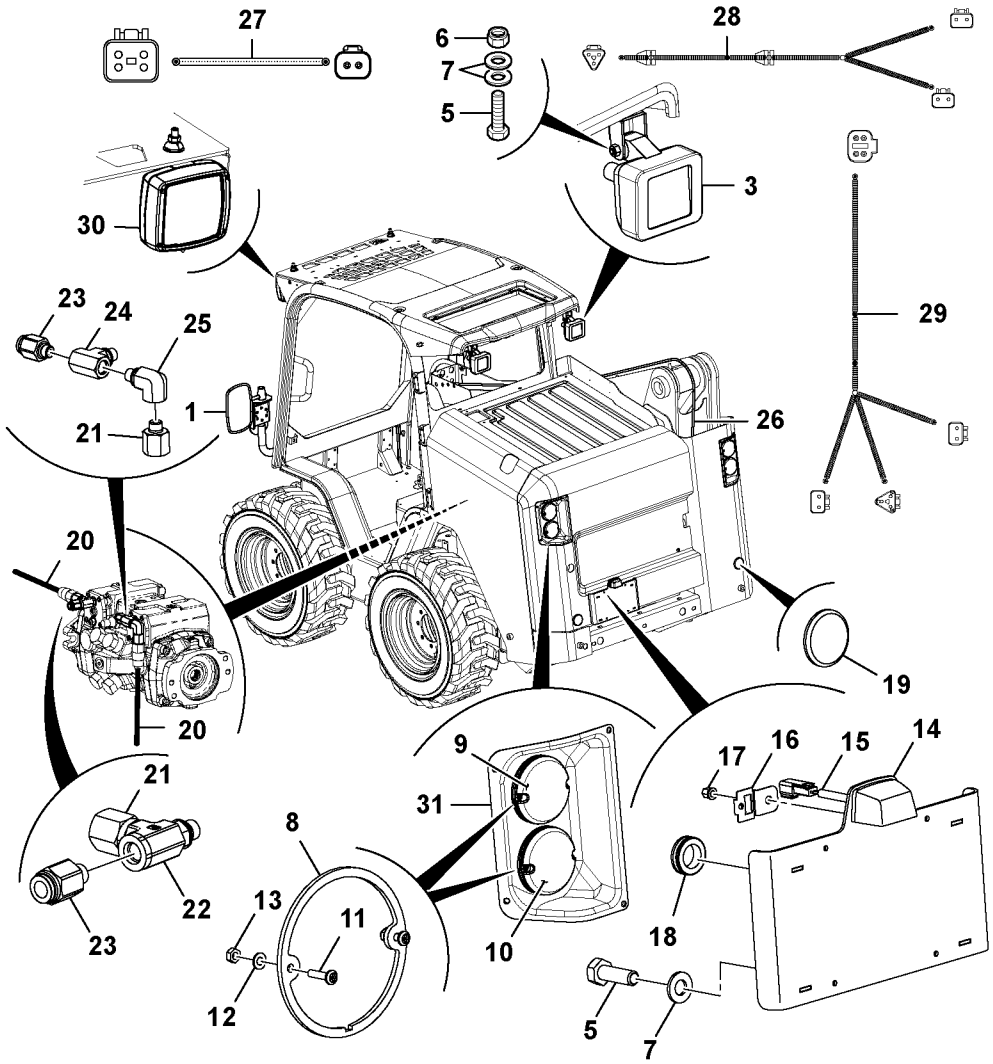

Volvo Construction Equipment
1059768

Fig.	Part No.	Quantity 1	2	3	PS	KIT	Description	Dénomination	Bezeichnung	Denominación	Benämning	Notes
												MC110C MC115C MC125C MC135C MC155C MCT110C MCT125C MCT135C MCT145C
1		1					Mirror	Miroir	Spiegel	Espejo	Spegel	See group 818, Page 1029
3	**VOE 11039856**	2					Work lamp	Projecteur de travail	Arbeitsscheinwerfer	Faro de trabajo	Arbetsstrålkastare	See group 356, Page 641
5	**VOE 16213999**	6					Set screw	Vis butée	Anschlagschraube	Tornillo tope	Stoppskruv	
6	**VOE 16212120**	2					Lock nut	Contre-écrou	Sicherungsmutter	Contratuerca	Låsmutter	
7	**VOE 20460127**	6					Washer	Rondelle	Scheibe	Arandela	Bricka	
8	**VOE 17210066**	4					Gasket	Joint	Dichtung	Junta	Packning	
9	**VOE 17210427**	2					Tail lamp	Feu ar	Heckleuchte	Piloto trasero	Baklykta	
10	**VOE 17210430**	2					Tail lamp	Feu ar	Heckleuchte	Piloto trasero	Baklykta	
11	**VOE 17205263**	8					Screw	Vis	Schraube	Tornillo	Skruv	
12	**VOE 17205564**	8					Washer	Rondelle	Scheibe	Arandela	Bricka	
13	**VOE 17205292**	8					Nut	Écrou	Mutter	Tuerca	Mutter	
14	**VOE 17209790**	1					Plate	Tôle	Blech	Chapa	Plåt	
15	**VOE 17204981**	1					Number plate lamp	Éclairage de plaque	Kennzeichenleuchte	Lámpara de matrícul	Nummerplåtlampa	
16	**VOE 17205354**	1					Clip	Bride	Schelle	Clip	Hälla	
17	**VOE 17205324**	1					Nut	Écrou	Mutter	Tuerca	Mutter	
18	**VOE 17205118**	1					Plug tap	Taraud	Gewindebohrer	Tapón roscado	Mellantapp	
19	**VOE 17205282**	2					Reflector	Catadioptre	Reflektor	Reflector	Reflektor	
20	**VOE 17205238**	2					Pressure switch	Manocontact	Druckkontakt	Contacto de presión	Tryckkontakt	
21	**VOE 17205723**	2					Nipple	Raccord	Nippel	Niple	Nippel	
22	**VOE 17205720**	1					Nipple	Raccord	Nippel	Niple	Nippel	
23	**VOE 16212238**	2					Adapter	Adaptateur	Adapter	Adaptador	Adapter	

1		**Elsystem, installationer, strålkastare, vänster, halv, AC** **Conjuntos de instalación eléctrica, luces de carretera, izquierda, portalámparas, a/c** **Elektrische Einbauteile, Fahrscheinwerfer, links, Abblendlicht, mit Klimaanlage** **Ensembles d'installation électrique, feux de route, côté gauche, croisement, climatisation** **Electrical installation assemblies, road lamps, Lh, dip, A/c**	Catalogue id **20676**	Group **300**
2			Illustr. No **1059768**	Section **1400**
3			Issue **PUB 20024822-D**	Page **511**
4				
5		**- 17/08/2011**		

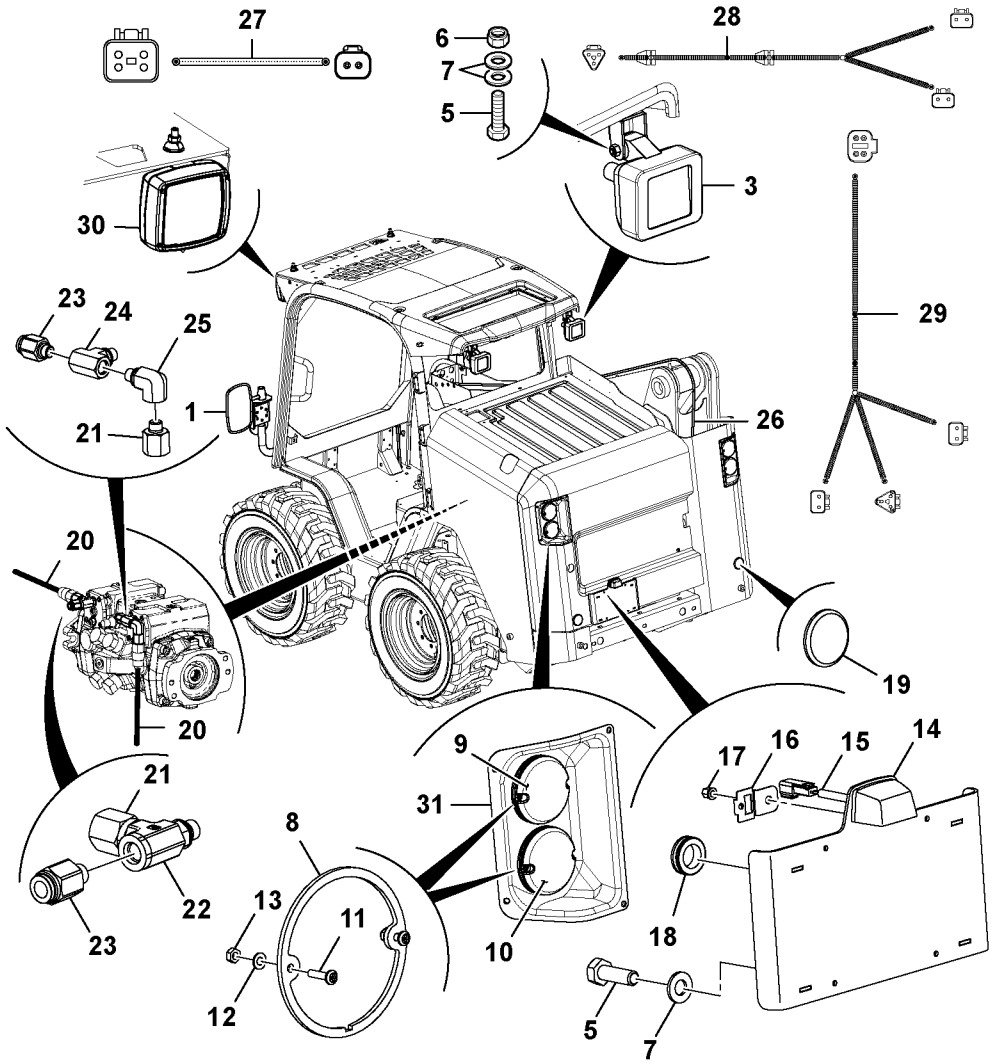

Volvo Construction Equipment
1059768

Fig.	Part No.	Quantity 1	2	3	PS	KIT	Description	Dénomination	Bezeichnung	Denominación	Benämning	Notes
24	**VOE 17205727**	1					Nipple	Raccord	Nippel	Niple	Nippel	
25	**VOE 16212267**	1					Adapter	Adaptateur	Adapter	Adaptador	Adapter	
26	**VOE 17205430**	1					Cable harness	Faisceau câbles	Kabelbaum	Manojo cables	Ledningsmatta	
27	**VOE 17205429**	2					Cable harness	Faisceau câbles	Kabelbaum	Manojo cables	Ledningsmatta	
28	**VOE 17205426**	1					Cable harness	Faisceau câbles	Kabelbaum	Manojo cables	Ledningsmatta	
29	**VOE 17209689**	1					Cable harness	Faisceau câbles	Kabelbaum	Manojo cables	Ledningsmatta	
30	**VOE 17210249**	2					Lamp	Lampe	Leuchte	Lámpara	Lykta	See group 356, Page 645
31	**VOE 17209951**	2					Housing	Carter	Gehäuse	Cuerpo	Hus	

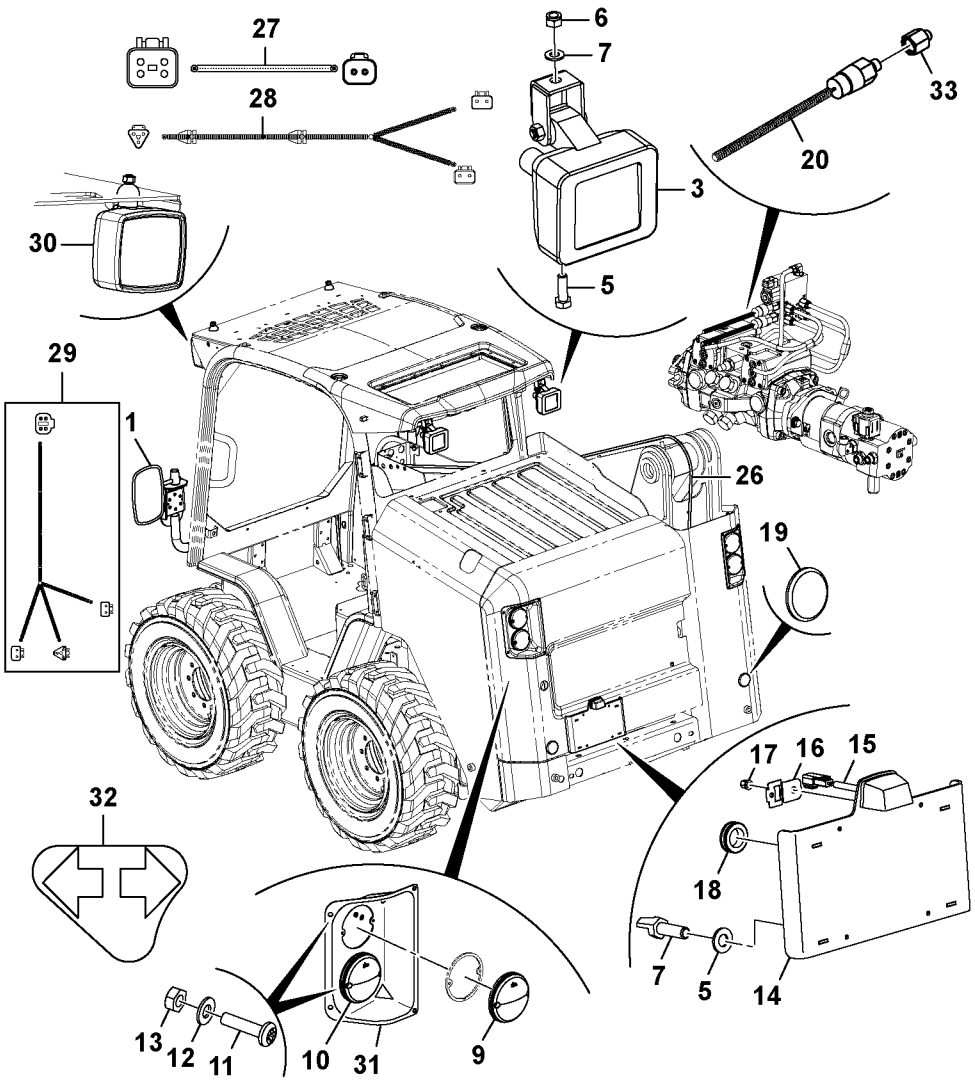
27
28
6
7
33
20
3
30
5
29
1
26
19
32
17
16
15
18
7
5
14
13
12
11
10
31
9

Fig.	Part No.	Quantity 1	2	3	PS	KIT	Description	Dénomination	Bezeichnung	Denominación	Benämning	Notes
												MC110C MC115C MC125C MC135C MC155C MCT110C MCT125C MCT135C MCT145C
1		1					Mirror	Miroir	Spiegel	Espejo	Spegel	See group 818, Page 1029
3	**VOE 11039856**	2					Work lamp	Projecteur de travail	Arbeitsscheinwerfer	Faro de trabajo	Arbetsstrålkastare	See group 356, Page 641
5	**VOE 16213999**	6					Set screw	Vis butée	Anschlagschraube	Tornillo tope	Stoppskruv	
6	**VOE 16212120**	2					Lock nut	Contre-écrou	Sicherungsmutter	Contratuerca	Låsmutter	
7	**VOE 20460127**	6					Washer	Rondelle	Scheibe	Arandela	Bricka	
9	**VOE 17210427**	2					Tail lamp	Feu ar	Heckleuchte	Piloto trasero	Baklykta	
10	**VOE 17210430**	2					Tail lamp	Feu ar	Heckleuchte	Piloto trasero	Baklykta	
11	**VOE 17205263**	8					Screw	Vis	Schraube	Tornillo	Skruv	
12	**VOE 17205564**	8					Washer	Rondelle	Scheibe	Arandela	Bricka	
13	**VOE 17205292**	8					Nut	Écrou	Mutter	Tuerca	Mutter	
14	**VOE 17209790**	1					Plate	Tôle	Blech	Chapa	Plåt	
15	**VOE 17204981**	1					Number plate lamp	Éclairage de plaque	Kennzeichenleuchte	Lámpara de matrícul	Nummerplåtlampa	
16	**VOE 17205354**	1					Clip	Bride	Schelle	Clip	Hälla	
17	**VOE 17205324**	1					Nut	Écrou	Mutter	Tuerca	Mutter	
18	**VOE 17205118**	1					Plug tap	Taraud	Gewindebohrer	Tapón roscado	Mellantapp	
19	**VOE 17205282**	2					Reflector	Catadioptre	Reflektor	Reflector	Reflektor	
20	**VOE 17205238**	2					Pressure switch	Manocontact	Druckkontakt	Contacto de presión	Tryckkontakt	
26	**VOE 17205430**	1					Cable harness	Faisceau câbles	Kabelbaum	Manojo cables	Ledningsmatta	
27	**VOE 17205429**	2					Cable harness	Faisceau câbles	Kabelbaum	Manojo cables	Ledningsmatta	
28	**VOE 17205426**	1					Cable harness	Faisceau câbles	Kabelbaum	Manojo cables	Ledningsmatta	
29	**VOE 17209689**	1					Cable harness	Faisceau câbles	Kabelbaum	Manojo cables	Ledningsmatta	

1		**Elsystem, installationer, strålkastare, vänster, halv, AC** **Conjuntos de instalación eléctrica, luces de carretera, izquierda, portalámparas, a/c** **Elektrische Einbauteile, Fahrscheinwerfer, links, Abblendlicht, mit Klimaanlage** **Ensembles d'installation électrique, feux de route, côté gauche, croisement, climatisation** **Electrical installation assemblies, road lamps, Lh, dip, A/c**	Catalogue id **20676**	Group **300**
2				
3			Illustr. No **1068544**	Section **1500**
4				
5		**18/08/2011 -**	Issue **PUB 20024822-D**	Page **515**

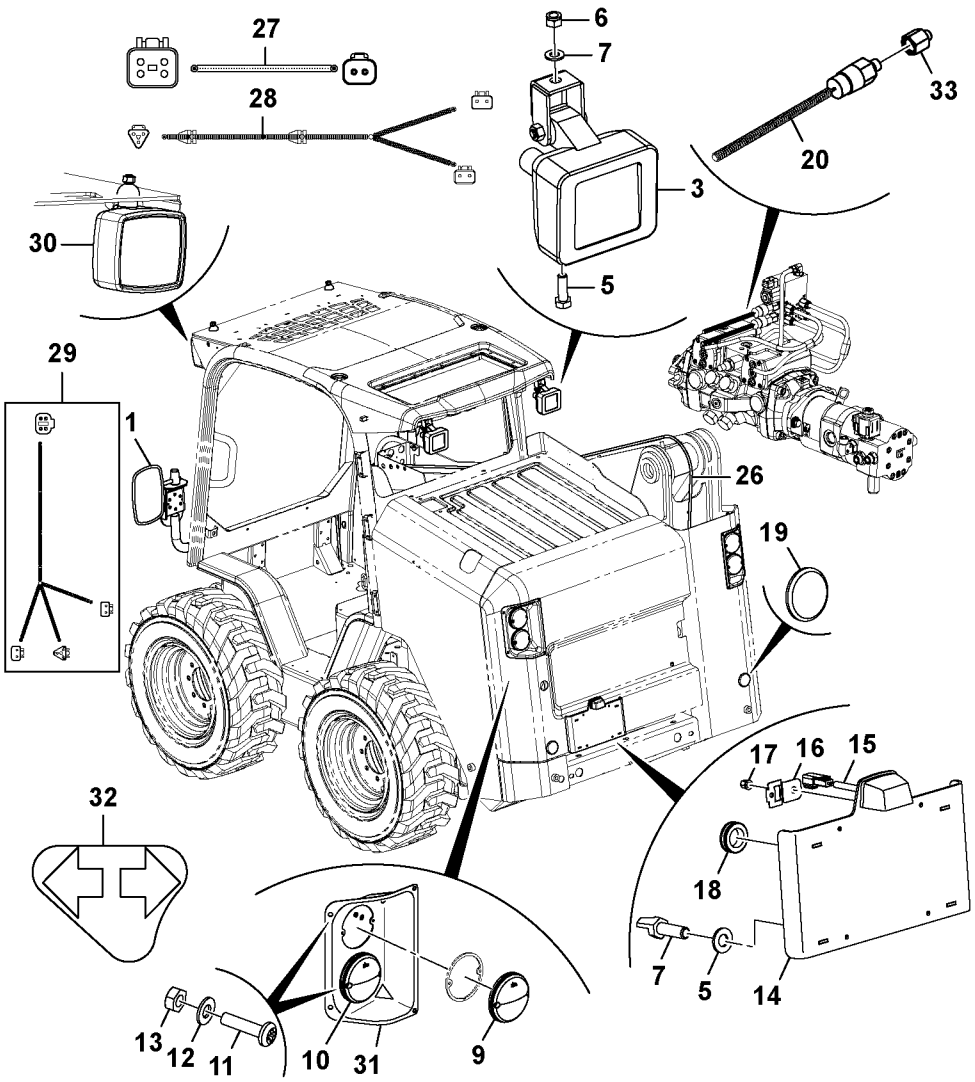
27
28
6
7
33
20
3
30
5
29
1
26
19
32
17
16
15
18
7
5
14
13
12
11
10
31
9

Fig.	Part No.	Quantity 1	2	3	PS	KIT	Description	Dénomination	Bezeichnung	Denominación	Benämning	Notes
30	**VOE 17210249**	2					Lamp	Lampe	Leuchte	Lámpara	Lykta	See group 356, Page 645
31	**VOE 17209951**	2					Housing	Carter	Gehäuse	Cuerpo	Hus	
32		1					Decal	Decalcomanie	Abziehbild	Decalcomania	Dekal	See group 897, Page 1265
33	**VOE 17205723**	2					Nipple	Raccord	Nippel	Niple	Nippel	

1		**Elsystem, installationer, strålkastare, vänster, halv, AC** **Conjuntos de instalación eléctrica, luces de carretera, izquierda, portalámparas, a/c** **Elektrische Einbauteile, Fahrscheinwerfer, links, Abblendlicht, mit Klimaanlage** **Ensembles d'installation électrique, feux de route, côté gauche, croisement, climatisation** **Electrical installation assemblies, road lamps, Lh, dip, A/c**	Catalogue id **20676**	Group **300**
2				
3			Illustr. No **1068544**	Section **1500**
4				
5		**18/08/2011 -**	Issue **PUB 20024822-D**	Page **517**

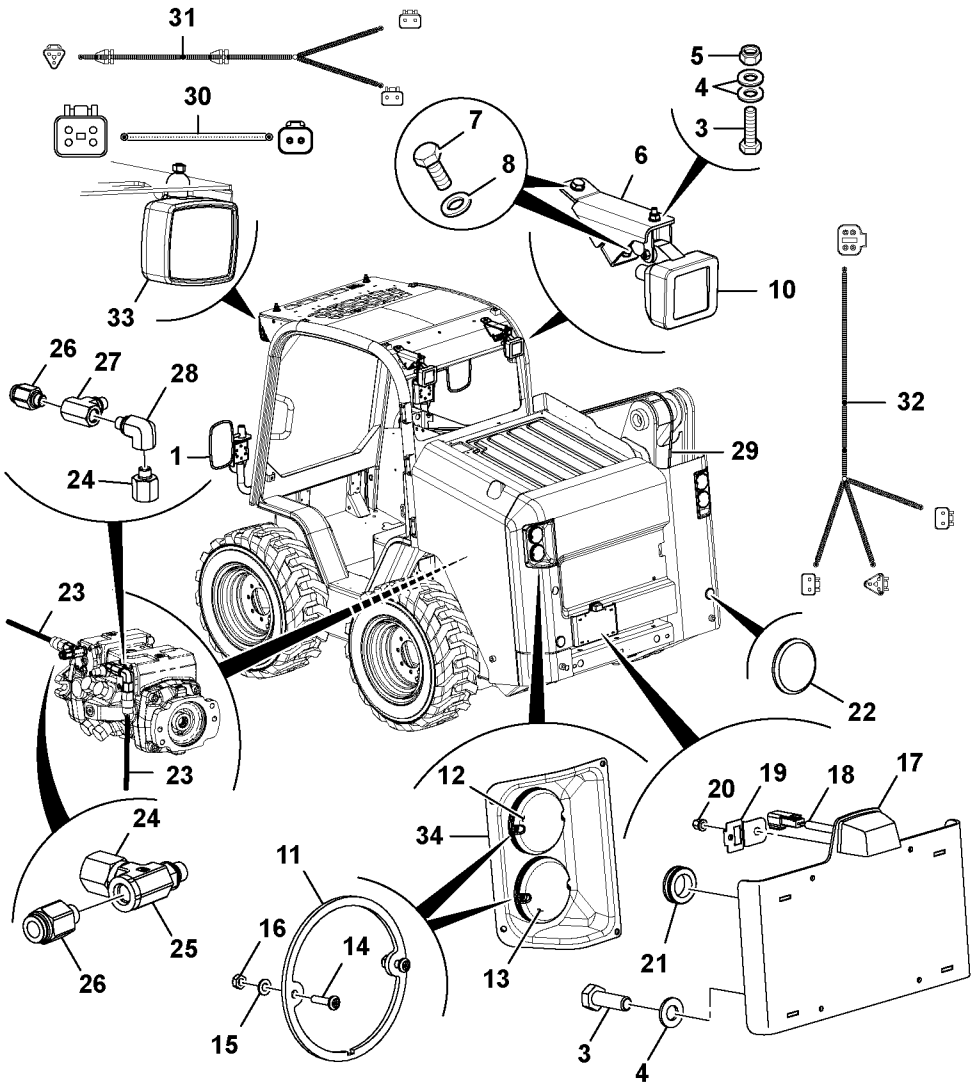
31
30
5
4
3
7
8
6
10
33
26
27
28
1
24
29
32
23
22
12
34
11
20
19
18
17
16
14
15
13
21
3
4
24
25
26

Fig.	Part No.	Quantity 1	2	3	P S	K I T	Description	Dénomination	Bezeichnung	Denominación	Benämning	Notes
												MC110C MC115C MC125C MC135C MC155C MCT110C MCT125C MCT135C MCT145C
1		1					Mirror	Miroir	Spiegel	Espejo	Spegel	See group 818, Page 1029
3	**VOE 16213999**	6					Set screw	Vis butée	Anschlagschraube	Tornillo tope	Stoppskruv	
4	**VOE 20460127**	6					Washer	Rondelle	Scheibe	Arandela	Bricka	
5	**VOE 16212120**	2					Lock nut	Contre-écrou	Sicherungsmutter	Contratuerca	Låsmutter	
6	**VOE 16213323**	2					Bracket	Console	Konsole	Consola	Konsol	
7	**VOE 16212075**	4					Set screw	Vis butée	Anschlagschraube	Tornillo tope	Stoppskruv	
8	**VOE 16212137**	4					Plain washer	Rondelle plane	Flachscheibe	Arandela plana	Planbricka	
10	**VOE 11039856**	2					Work lamp	Projecteur de travail	Arbeitsscheinwerfer	Faro de trabajo	Arbetsstrålkastare	See group 356, Page 641
11	**VOE 17210066**	4					Gasket	Joint	Dichtung	Junta	Packning	
12	**VOE 17210427**	2					Tail lamp	Feu ar	Heckleuchte	Piloto trasero	Baklykta	
13	**VOE 17210430**	2					Tail lamp	Feu ar	Heckleuchte	Piloto trasero	Baklykta	
14	**VOE 17205263**	8					Screw	Vis	Schraube	Tornillo	Skruv	
15	**VOE 17205564**	8					Washer	Rondelle	Scheibe	Arandela	Bricka	
16	**VOE 17205292**	8					Nut	Écrou	Mutter	Tuerca	Mutter	
17	**VOE 17209790**	1					Plate	Tôle	Blech	Chapa	Plåt	
18	**VOE 17204981**	1					Number plate lamp	Éclairage de plaque	Kennzeichenleuchte	Lámpara de matrícul	Nummerplåtlampa	
19	**VOE 17205354**	1					Clip	Bride	Schelle	Clip	Hälla	
20	**VOE 17205324**	1					Nut	Écrou	Mutter	Tuerca	Mutter	
21	**VOE 17205118**	1					Plug tap	Taraud	Gewindebohrer	Tapón roscado	Mellantapp	
22	**VOE 17205282**	2					Reflector	Catadioptre	Reflektor	Reflector	Reflektor	
23	**VOE 17205238**	2					Pressure switch	Manocontact	Druckkontakt	Contacto de presión	Tryckkontakt	

1		**Elsystem, installationer, strålkastare, vänster, halv, ej AC** **Conjuntos de instalación eléctrica, luces de carretera, izquierda, portalámparas, sin a/c** **Elektrische Einbauteile, Fahrscheinwerfer, links, Abblendlicht, ohne Klimaanlage** **Ensembles d'installation électrique, feux de route, côté gauche, croisement, sans climatisation** **Electrical installation assemblies, road lights, Lh, dip, no A/c**	Catalogue id **20676**	Group **300**
2				
3			Illustr. No **1059778**	Section **1600**
4				
5		**- 17/08/2011**	Issue **PUB 20024822-D**	Page **519**

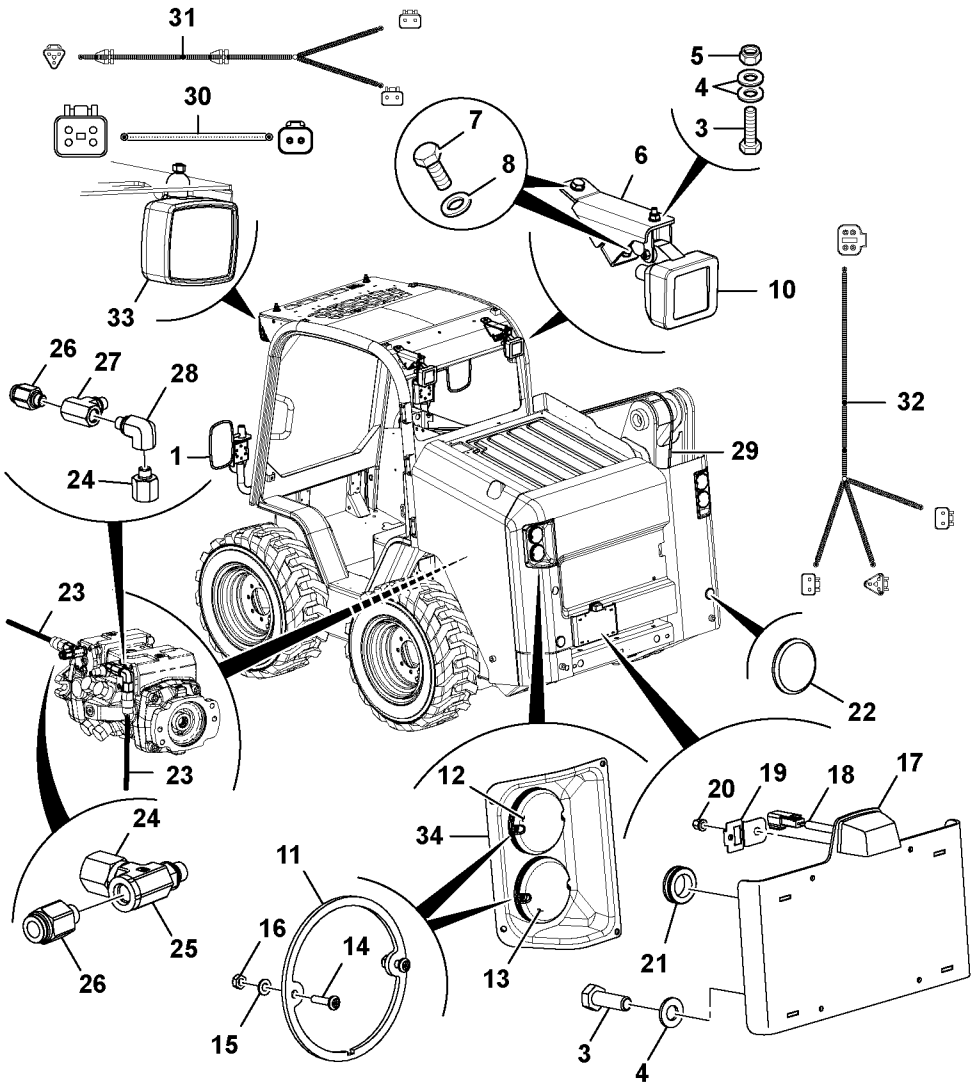
31
30
5
4
3
7
8
6
10
33
26
27
28
1
24
29
32
23
22
12
34
11
20
19
18
17
16
14
15
13
21
3
4
24
25
26

Fig.	Part No.	Quantity 1	2	3	PS	KIT	Description	Dénomination	Bezeichnung	Denominación	Benämning	Notes
24	**VOE 17205723**	2					Nipple	Raccord	Nippel	Niple	Nippel	
25	**VOE 17205720**	1					Nipple	Raccord	Nippel	Niple	Nippel	
26	**VOE 16212238**	2					Adapter	Adaptateur	Adapter	Adaptador	Adapter	
27	**VOE 17205727**	1					Nipple	Raccord	Nippel	Niple	Nippel	
28	**VOE 16212267**	1					Adapter	Adaptateur	Adapter	Adaptador	Adapter	
29	**VOE 17205430**	1					Cable harness	Faisceau câbles	Kabelbaum	Manojo cables	Ledningsmatta	
30	**VOE 17205429**	2					Cable harness	Faisceau câbles	Kabelbaum	Manojo cables	Ledningsmatta	
31	**VOE 17205426**	1					Cable harness	Faisceau câbles	Kabelbaum	Manojo cables	Ledningsmatta	
32	**VOE 17209689**	1					Cable harness	Faisceau câbles	Kabelbaum	Manojo cables	Ledningsmatta	
33	**VOE 17210249**	2					Lamp	Lampe	Leuchte	Lámpara	Lykta	See group 356, Page 645
34	**VOE 17209951**	2					Housing	Carter	Gehäuse	Cuerpo	Hus	

1		**Elsystem, installationer, strålkastare, vänster, halv, ej AC** **Conjuntos de instalación eléctrica, luces de carretera, izquierda, portalámparas, sin a/c** **Elektrische Einbauteile, Fahrscheinwerfer, links, Abblendlicht, ohne Klimaanlage** **Ensembles d'installation électrique, feux de route, côté gauche, croisement, sans climatisation** **Electrical installation assemblies, road lights, Lh, dip, no A/c**	Catalogue id **20676**	Group **300**
2				
3			Illustr. No **1059778**	Section **1600**
4				
5		**- 17/08/2011**	Issue **PUB 20024822-D**	Page **521**

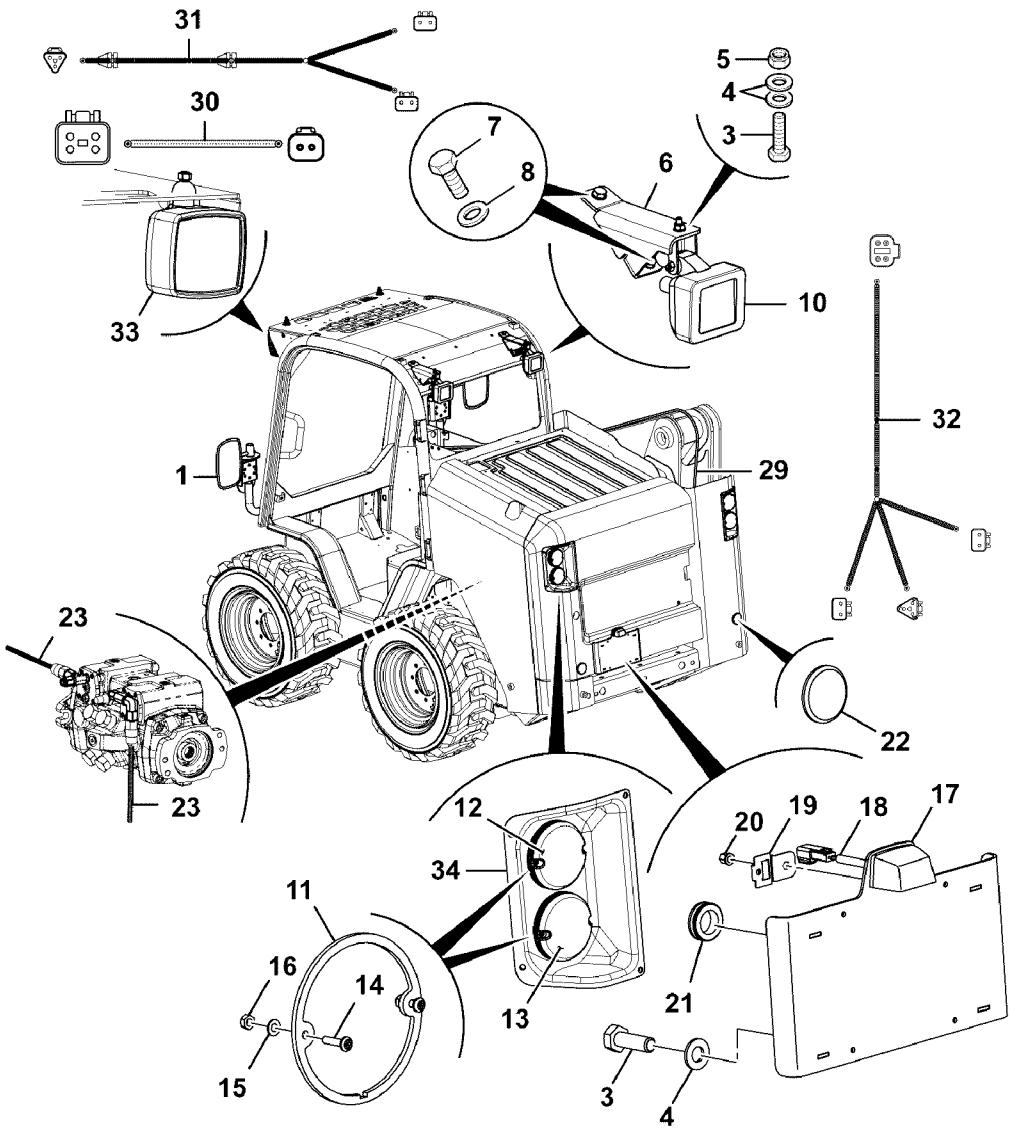

Volvo Construction Equipment

1068547

Fig.	Part No.	Quantity 1	2	3	PS	KIT	Description	Dénomination	Bezeichnung	Denominación	Benämning	Notes
												MC110C MC115C MC125C MC135C MC155C MCT110C MCT125C MCT135C MCT145C
1		1					Mirror	Miroir	Spiegel	Espejo	Spegel	See group 818, Page 1029
3	**VOE 16213999**	6					Set screw	Vis butée	Anschlagschraube	Tornillo tope	Stoppskruv	
4	**VOE 20460127**	6					Washer	Rondelle	Scheibe	Arandela	Bricka	
5	**VOE 16212120**	2					Lock nut	Contre-écrou	Sicherungsmutter	Contratuerca	Låsmutter	
6	**VOE 16213323**	2					Bracket	Console	Konsole	Consola	Konsol	
7	**VOE 16212075**	4					Set screw	Vis butée	Anschlagschraube	Tornillo tope	Stoppskruv	
8	**VOE 16212137**	4					Plain washer	Rondelle plane	Flachscheibe	Arandela plana	Planbricka	
10	**VOE 11039856**	2					Work lamp	Projecteur de travail	Arbeitsscheinwerfer	Faro de trabajo	Arbetsstrålkastare	See group 356, Page 641
11	**VOE 17210066**	4					Gasket	Joint	Dichtung	Junta	Packning	
12	**VOE 17210427**	2					Tail lamp	Feu ar	Heckleuchte	Piloto trasero	Baklykta	
13	**VOE 17210430**	2					Tail lamp	Feu ar	Heckleuchte	Piloto trasero	Baklykta	
14	**VOE 17205263**	8					Screw	Vis	Schraube	Tornillo	Skruv	
15	**VOE 17205564**	8					Washer	Rondelle	Scheibe	Arandela	Bricka	
16	**VOE 17205292**	8					Nut	Écrou	Mutter	Tuerca	Mutter	
17	**VOE 17209790**	1					Plate	Tôle	Blech	Chapa	Plåt	
18	**VOE 17204981**	1					Number plate lamp	Éclairage de plaque	Kennzeichenleuchte	Lámpara de matrícul	Nummerplåtlampa	
19	**VOE 17205354**	1					Clip	Bride	Schelle	Clip	Hälla	
20	**VOE 17205324**	1					Nut	Écrou	Mutter	Tuerca	Mutter	
21	**VOE 17205118**	1					Plug tap	Taraud	Gewindebohrer	Tapón roscado	Mellantapp	
22	**VOE 17205282**	2					Reflector	Catadioptre	Reflektor	Reflector	Reflektor	
23	**VOE 17205238**	2					Pressure switch	Manocontact	Druckkontakt	Contacto de presión	Tryckkontakt	

1		**Elsystem, installationer, strålkastare, vänster, halv, ej AC** **Conjuntos de instalación eléctrica, luces de carretera, izquierda, portalámparas, sin a/c** **Elektrische Einbauteile, Fahrscheinwerfer, links, Abblendlicht, ohne Klimaanlage** **Ensembles d'installation électrique, feux de route, côté gauche, croisement, sans climatisation** **Electrical installation assemblies, road lights, Lh, dip, no A/c**	Catalogue id **20676**	Group **300**
2			Illustr. No **1068547**	Section **1700**
3			Issue **PUB 20024822-D**	Page **523**
4				
5		**18/08/2011 - S/N 1640077**		

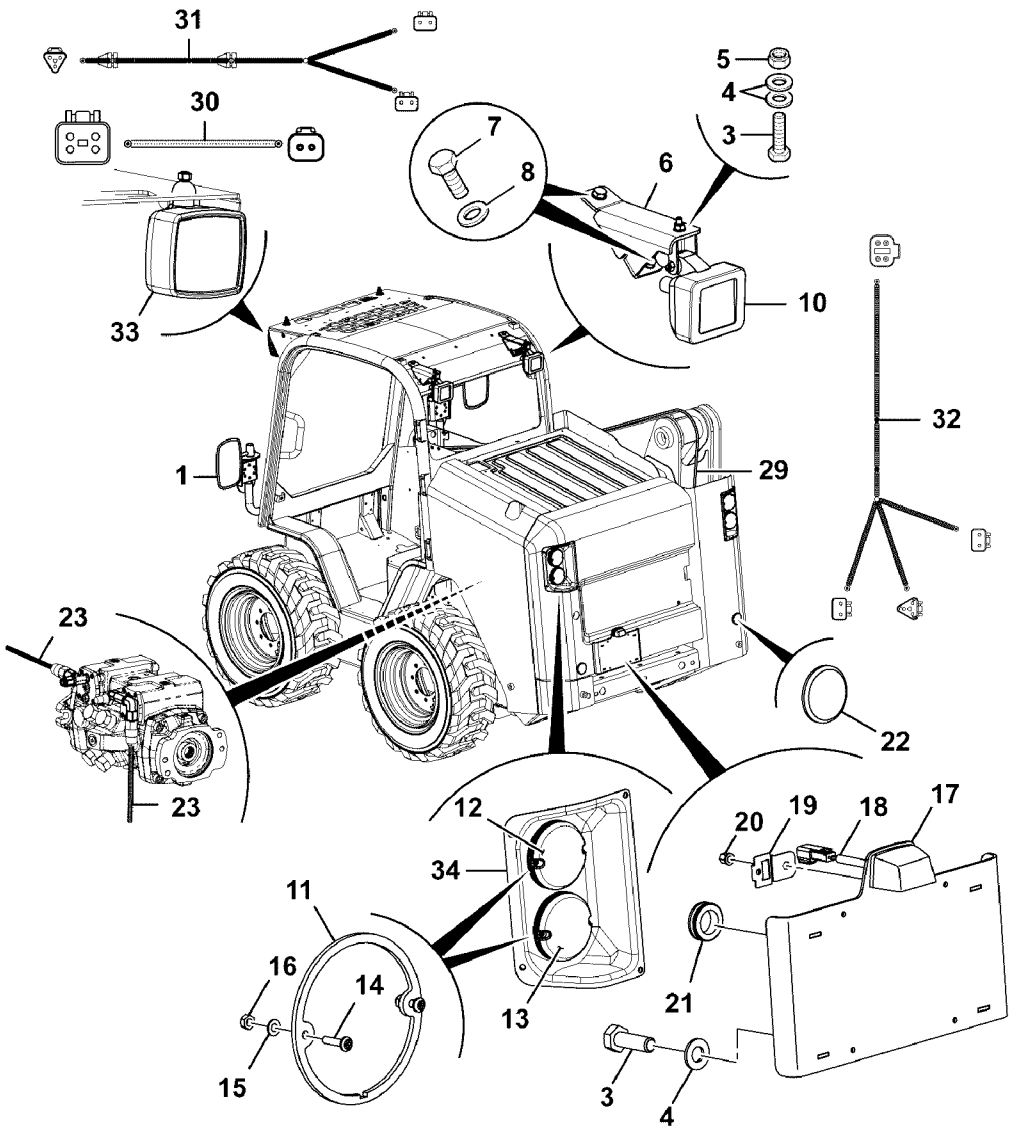

Volvo Construction Equipment

1068547

Fig.	Part No.	Quantity 1	2	3	P S	K I T	Description	Dénomination	Bezeichnung	Denominación	Benämning	Notes
29	**VOE 17205430**	1					Cable harness	Faisceau câbles	Kabelbaum	Manojo cables	Ledningsmatta	
30	**VOE 17205429**	2					Cable harness	Faisceau câbles	Kabelbaum	Manojo cables	Ledningsmatta	
31	**VOE 17205426**	1					Cable harness	Faisceau câbles	Kabelbaum	Manojo cables	Ledningsmatta	
32	**VOE 17209689**	1					Cable harness	Faisceau câbles	Kabelbaum	Manojo cables	Ledningsmatta	
33	**VOE 17210249**	2					Lamp	Lampe	Leuchte	Lámpara	Lykta	See group 356, Page 645
34	**VOE 17209951**	2					Housing	Carter	Gehäuse	Cuerpo	Hus	

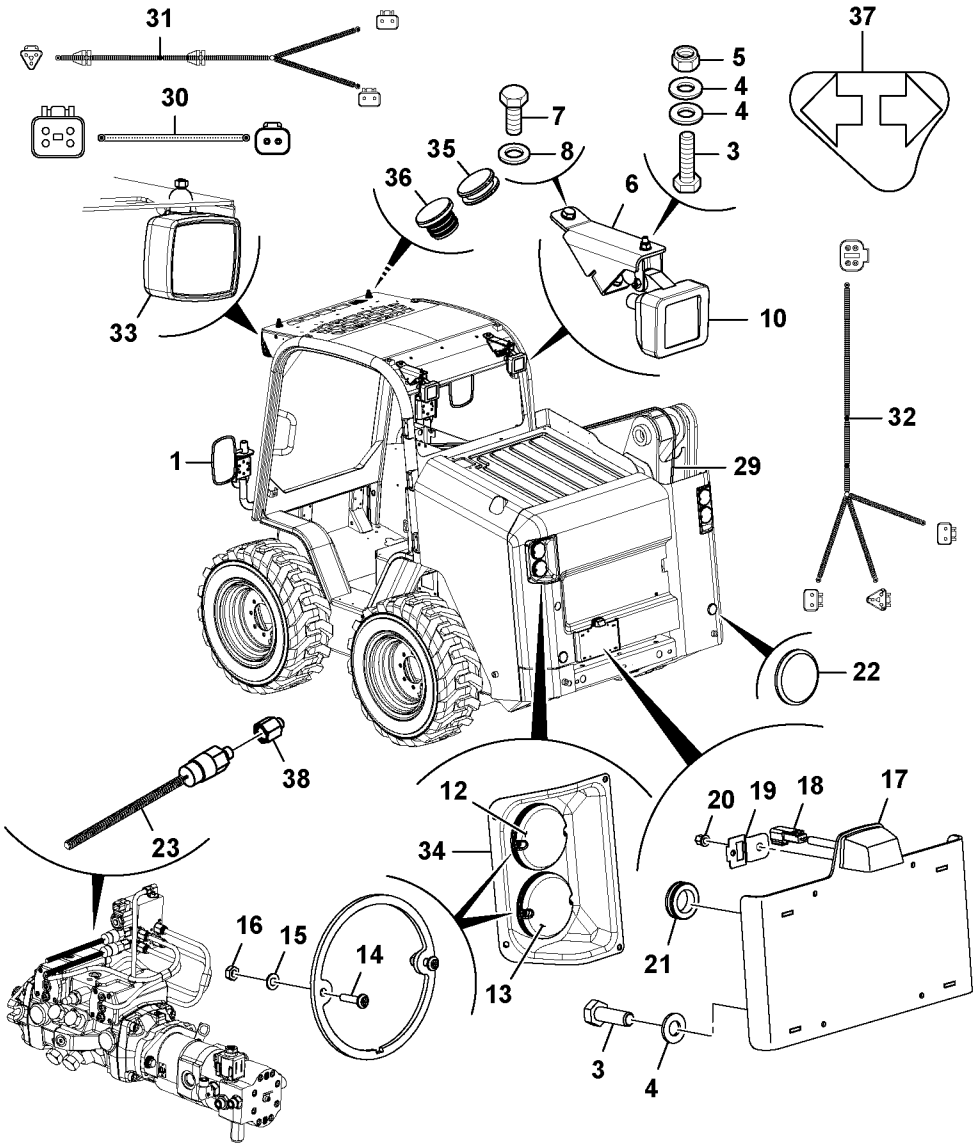

Volvo Construction Equipment

1068549

Fig.	Part No.	Quantity 1	2	3	PS	KIT	Description	Dénomination	Bezeichnung	Denominación	Benämning	Notes
												MC110C MC115C MC125C MC135C MC155C MCT110C MCT125C MCT135C MCT145C
1		1					Mirror	Miroir	Spiegel	Espejo	Spegel	See group 818, Page 1029
3	**VOE 16213999**	6					Set screw	Vis butée	Anschlagschraube	Tornillo tope	Stoppskruv	
4	**VOE 20460127**	6					Washer	Rondelle	Scheibe	Arandela	Bricka	
5	**VOE 16212120**	2					Lock nut	Contre-écrou	Sicherungsmutter	Contratuerca	Låsmutter	
6	**VOE 17232190**	2					Mounting base	Fondation	Fundament	Fundamento	Fundament	
7	**VOE 16212075**	7					Set screw	Vis butée	Anschlagschraube	Tornillo tope	Stoppskruv	
8	**VOE 16212137**	7					Plain washer	Rondelle plane	Flachscheibe	Arandela plana	Planbricka	
10	**VOE 11039856**	2					Work lamp	Projecteur de travail	Arbeitsscheinwerfer	Faro de trabajo	Arbetsstrålkastare	See group 356, Page 641
12	**VOE 17210427**	2					Tail lamp	Feu ar	Heckleuchte	Piloto trasero	Baklykta	
13	**VOE 17210430**	2					Tail lamp	Feu ar	Heckleuchte	Piloto trasero	Baklykta	
14	**VOE 17205263**	8					Screw	Vis	Schraube	Tornillo	Skruv	
15	**VOE 17205564**	8					Washer	Rondelle	Scheibe	Arandela	Bricka	
16	**VOE 17205292**	8					Nut	Écrou	Mutter	Tuerca	Mutter	
17	**VOE 17209790**	1					Plate	Tôle	Blech	Chapa	Plåt	
18	**VOE 17204981**	1					Number plate lamp	Éclairage de plaque	Kennzeichenleuchte	Lámpara de matrícul	Nummerplåtlampa	
19	**VOE 17205354**	1					Clip	Bride	Schelle	Clip	Hälla	
20	**VOE 17205324**	1					Nut	Écrou	Mutter	Tuerca	Mutter	
21	**VOE 17205118**	1					Plug tap	Taraud	Gewindebohrer	Tapón roscado	Mellantapp	
22	**VOE 17205282**	2					Reflector	Catadioptre	Reflektor	Reflector	Reflektor	
23	**VOE 17205238**	2					Pressure switch	Manocontact	Druckkontakt	Contacto de presión	Tryckkontakt	
29	**VOE 17205430**	1					Cable harness	Faisceau câbles	Kabelbaum	Manojo cables	Ledningsmatta	

1		**Elsystem, installationer, strålkastare, vänster, halv, ej AC** **Conjuntos de instalación eléctrica, luces de carretera, izquierda, portalámparas, sin a/c** **Elektrische Einbauteile, Fahrscheinwerfer, links, Abblendlicht, ohne Klimaanlage** **Ensembles d'installation électrique, feux de route, côté gauche, croisement, sans climatisation** **Electrical installation assemblies, road lights, Lh, dip, no A/c**	Catalogue id **20676** / Group **300** Illustr. No **1068549** / Section **1800** Issue **PUB 20024822-D** / Page **527**
2			
3			
4			
5		**S/N 1640078 -**	

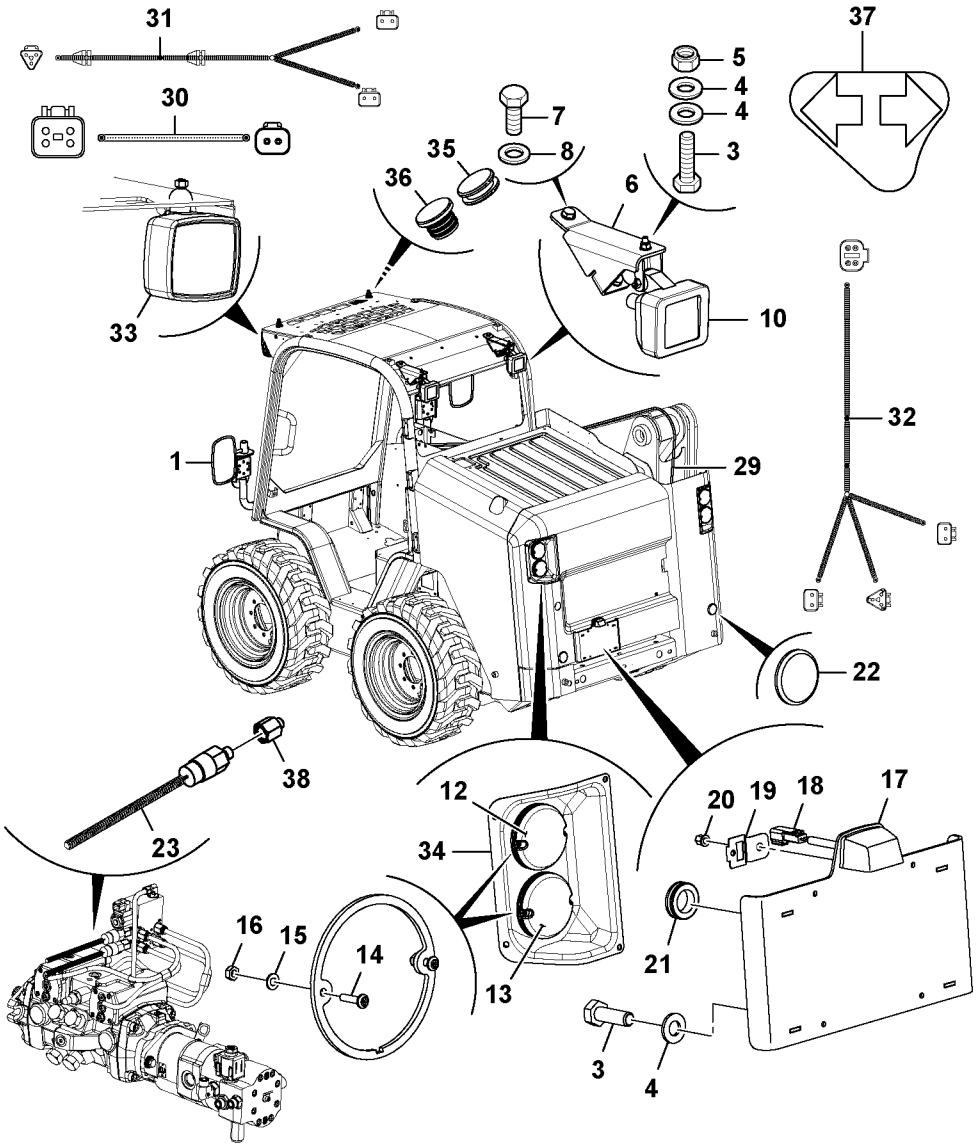

Volvo Construction Equipment

1068549

Fig.	Part No.	Quantity 1	2	3	PS	KIT	Description	Dénomination	Bezeichnung	Denominación	Benämning	Notes
30	**VOE 17205429**	2					Cable harness	Faisceau câbles	Kabelbaum	Manojo cables	Ledningsmatta	
31	**VOE 17205426**	1					Cable harness	Faisceau câbles	Kabelbaum	Manojo cables	Ledningsmatta	
32	**VOE 17209689**	1					Cable harness	Faisceau câbles	Kabelbaum	Manojo cables	Ledningsmatta	
33	**VOE 17210249**	2					Lamp	Lampe	Leuchte	Lámpara	Lykta	See group 356, Page 645
34	**VOE 17209951**	2					Housing	Carter	Gehäuse	Cuerpo	Hus	
35	**VOE 17223996**	1					Grommet	Passe fil	Durchführung	Pasaje	Genomföring	
36	**VOE 17223997**	2					Plug	Tampon	Stopfen	Tapón	Plugg	
37		1					Decal	Decalcomanie	Abziehbild	Decalcomania	Dekal	See group 897, Page 1265
38	**VOE 17205723**	2					Nipple	Raccord	Nippel	Niple	Nippel	

1		**Elsystem, installationer, strålkastare, vänster, halv, ej AC** **Conjuntos de instalación eléctrica, luces de carretera, izquierda, portalámparas, sin a/c** **Elektrische Einbauteile, Fahrscheinwerfer, links, Abblendlicht, ohne Klimaanlage** **Ensembles d'installation électrique, feux de route, côté gauche, croisement, sans climatisation** **Electrical installation assemblies, road lights, Lh, dip, no A/c**	Catalogue id **20676**	Group **300**
2			Illustr. No **1068549**	Section **1800**
3				
4			Issue **PUB 20024822-D**	Page **529**
5		**S/N 1640078 -**		

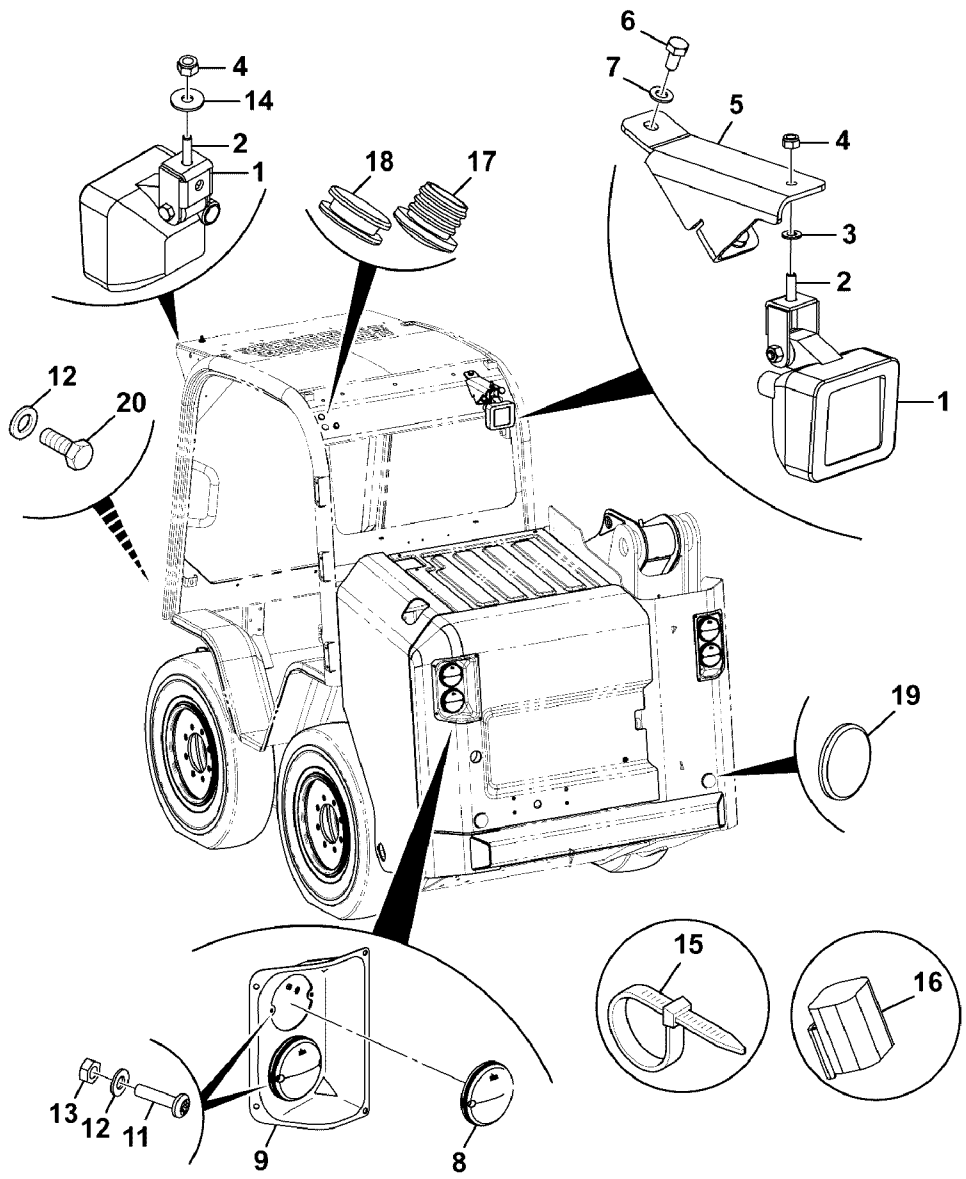

Volvo Construction Equipment

1068553

Fig.	Part No.	Quantity 1	2	3	PS	KIT	Description	Dénomination	Bezeichnung	Denominación	Benämning	Notes
												MC110C, MC110C T4 MC115C, MC115C T4 MC125C, MC125C T4 MC135C, MC135C T4 MC155C, MC155C T4 MCT110C, MCT110C T4 MCT125C, MCT125C T4 MCT135C, MCT135C T4 MCT145C, MCT145C T4
1	**VOE 11039856**	3					Work lamp	Projecteur de travail	Arbeitsscheinwerfer	Faro de trabajo	Arbetsstrålkastare	See group 356, Page 641
2	**VOE 17205093**	3					Bolt	Boulon	Bolzen	Perno	Bult	
3	**VOE 20460127**	1					Washer	Rondelle	Scheibe	Arandela	Bricka	
4	**VOE 16212120**	3					Lock nut	Contre-écrou	Sicherungsmutter	Contratuerca	Låsmutter	
5	**VOE 17232190**	1					Mounting base	Fondation	Fundament	Fundamento	Fundament	
6	**VOE 16212075**	7					Set screw	Vis butée	Anschlagschraube	Tornillo tope	Stoppskruv	
7	**VOE 16212137**	11					Plain washer	Rondelle plane	Flachscheibe	Arandela plana	Planbricka	
8	**VOE 17277189**	4					Reflector	Catadioptre	Reflektor	Reflector	Reflektor	
9	**VOE 17209951**	2					Housing	Carter	Gehäuse	Cuerpo	Hus	
11	**VOE 17205263**	8					Screw	Vis	Schraube	Tornillo	Skruv	
12	**VOE 17205564**	8					Washer	Rondelle	Scheibe	Arandela	Bricka	
13	**VOE 17205292**	8					Nut	Écrou	Mutter	Tuerca	Mutter	
14	**VOE 17205565**	2					Washer	Rondelle	Scheibe	Arandela	Bricka	
15	**VOE 17205287**	1					Tie straps	Ruban attache		Cinta de atar	Buntband	
16	**VOE 17209804**	1					Plug	Bouchon	Stöpsel	Tapón	Propp	
17	**VOE 17223997**	3					Plug	Tampon	Stopfen	Tapón	Plugg	
18	**VOE 17223996**	2					Grommet	Passe fil	Durchführung	Pasaje	Genomföring	
19	**VOE 17205282**	2					Reflector	Catadioptre	Reflektor	Reflector	Reflektor	
20	**VOE 16212076**	4					Set screw	Vis butée	Anschlagschraube	Tornillo tope	Stoppskruv	

1		**Elsystem, installationer, arbetsbelysning, enkel, bak, ej AC** **Conjuntos de instalación eléctrica, alumbrado de trabajo, única, trasera, sin a/c** **Elektrische Einbauteile, Arbeitsbeleuchtung, einfach, hinten, keine Klimaanlage** **Ensembles d'installation électrique, projecteurs de travail, simple, arrière, sans climatisation** **Electrical installation assemblies, worklights, single, rear,no A/c**	Catalogue id **20676**	Group **300**
2			Illustr. No **1068553**	Section **1900**
3				
4			Issue **PUB 20024822-D**	Page **531**
5				

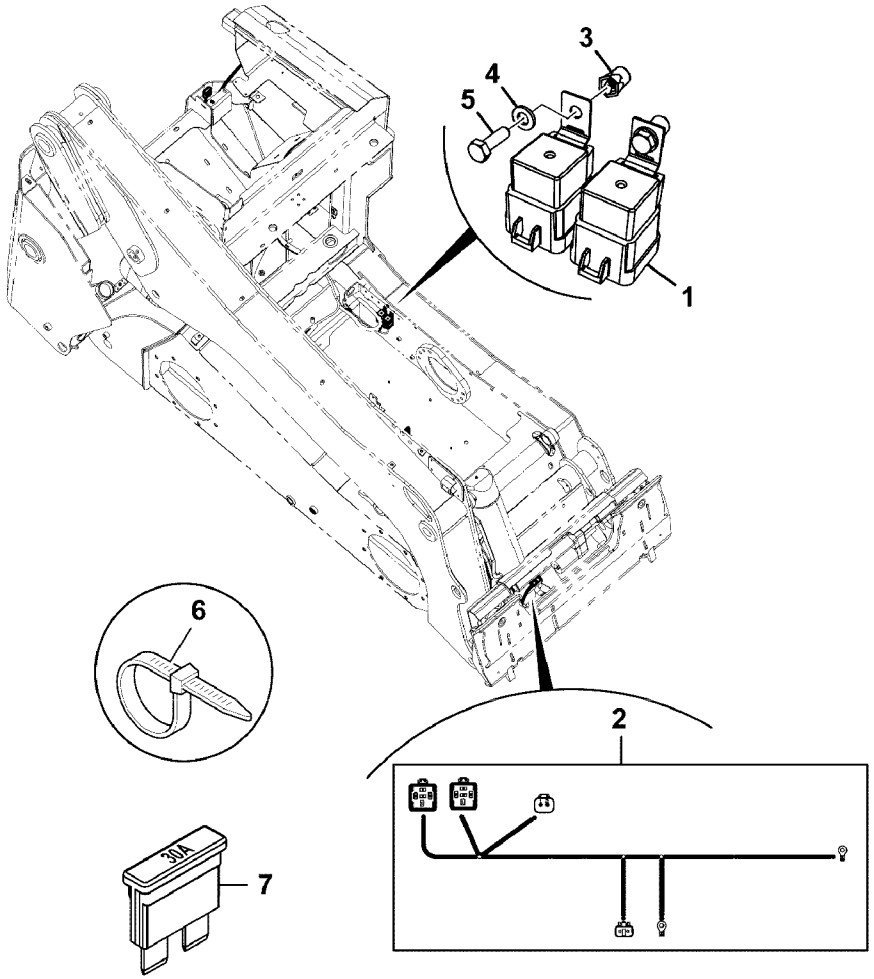

Volvo Construction Equipment

1069386

Fig.	Part No.	Quantity 1	2	3	PS	KIT	Description	Dénomination	Bezeichnung	Denominación	Benämning	Notes
												MC110C T4 MC115C T4 MC125C T4 MC135C T4 MC155C T4 MCT110C T4 MCT125C T4 MCT135C T4 MCT145C T4
1	**VOE 17286526**	2					Relay	Relais	Relais	Relé	Relä	
2		1			NS		Cable harness	Faisceau câbles	Kabelbaum	Manojo cables	Ledningsmatta	
3	**VOE 16212319**	2					Ball housing	Boîtier de bille	Kugelgehäuse	Caja de bola	Kulhus	
4	**VOE 973494**	2					Washer	Rondelle	Scheibe	Arandela	Bricka	
5	**VOE 16212203**	2					Set screw	Vis butée	Anschlagschraube	Tornillo tope	Stoppskruv	
6	**VOE 17205287**	6					Tie straps	Ruban attache		Cinta de atar	Buntband	
7		1			NS		Fuse	Fusible	Sicherung	Fusible	Säkring	

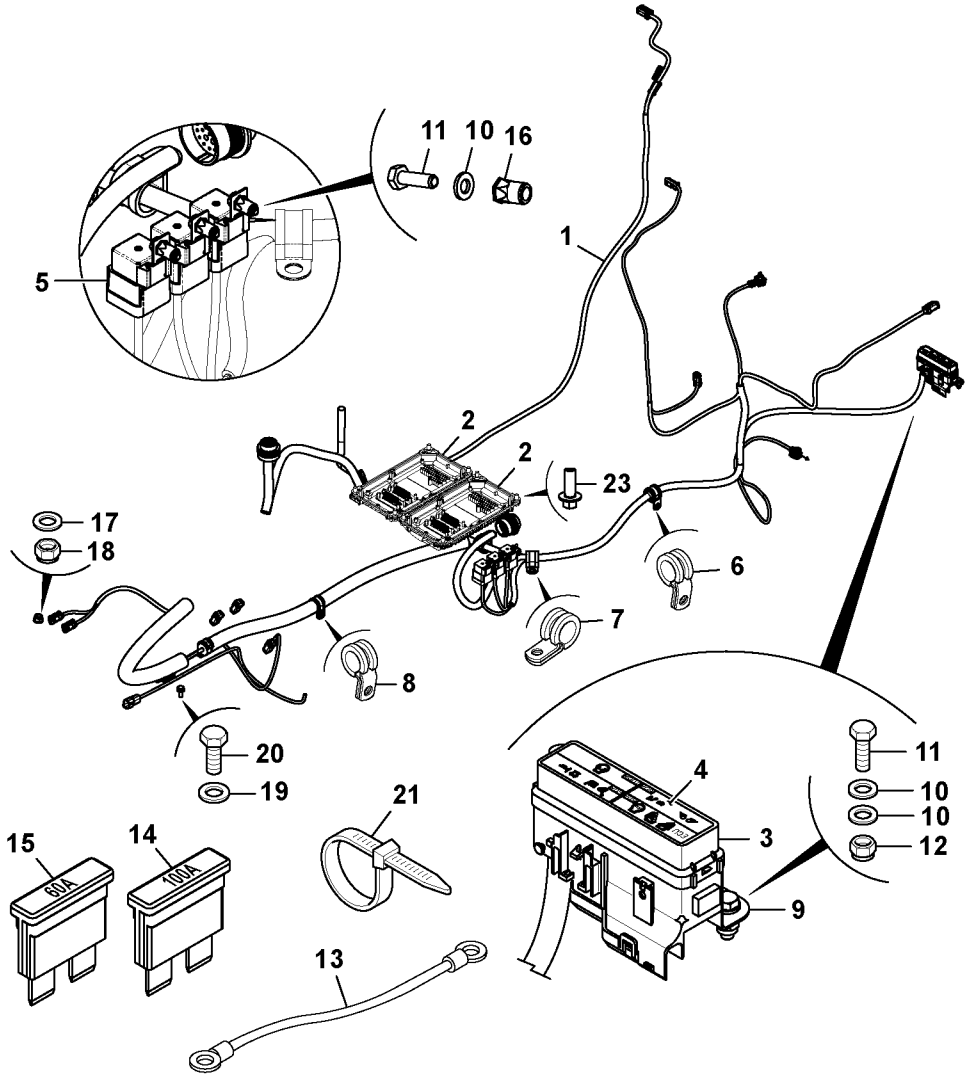
11
10
16
5
1
2
2
23
17
18
6
7
8
20
19
21
4
11
10
10
12
3
9
15
60A
14
40A
13

Fig.	Part No.	Quantity 1	2	3	P S	K I T	Description	Dénomination	Bezeichnung	Denominación	Benämning	Notes
												MC110C T4 MC115C T4 MC125C T4 MC135C T4 MC155C T4 MCT110C T4 MCT125C T4 MCT135C T4 MCT145C T4
1	**VOE 17300391**	1					Cable	Câble	Kabel	Cable	Kabel	
2	**VOE 17287225**	2					Electronic unit	Unité électronique	Elektronikeinheit	Unidad electrónica	Elektronikenhet	
3	**VOE 16213315**	1					Box	Caisse	Kasten	Caja	Låda	
4	**VOE 17299926**	1					Label	Étiquette	Etikett	Etiqueta	Etikett	
5	**VOE 17286526**	3					Relay	Relais	Relais	Relé	Relä	
6	**VOE 17229216**	1					Clip	Clip	Clip	Clip	Clips	
7	**VOE 16212300**	2					Clip	Clip	Clip	Clip	Clips	
8	**VOE 17210500**	2					Cable clamp	Collier	Kabelklammer	Abrazadera de cable	Kabelklämma	
9		1			NS		Bracket	Console	Konsole	Consola	Konsol	
10	**VOE 973494**	5					Washer	Rondelle	Scheibe	Arandela	Bricka	
11	**VOE 16212203**	5					Set screw	Vis butée	Anschlagschraube	Tornillo tope	Stoppskruv	
12	**VOE 16212115**	2					Lock nut	Contre-écrou	Sicherungsmutter	Contratuerca	Låsmutter	
13	**VOE 16213453**	1					Cable harness	Faisceau câbles	Kabelbaum	Manojo cables	Ledningsmatta	
14	**VOE 17210030**	1					Fuse	Fusible	Sicherung	Fusible	Säkring	
15	**VOE 17205096**	3					Fuse	Fusible	Sicherung	Fusible	Säkring	
16	**VOE 16212319**	3					Ball housing	Boîtier de bille	Kugelgehäuse	Caja de bola	Kulhus	
17	**VOE 16212137**	1					Plain washer	Rondelle plane	Flachscheibe	Arandela plana	Planbricka	
18	**VOE 16212125**	1					Nut	Écrou	Mutter	Tuerca	Mutter	
19	**VOE 20460127**	1					Washer	Rondelle	Scheibe	Arandela	Bricka	
20	**VOE 16213998**	1					Set screw	Vis butée	Anschlagschraube	Tornillo tope	Stoppskruv	
21	**VOE 17205290**	18					Tie straps	Ruban attache		Cinta de atar	Buntband	

1	
2	
3	
4	
5	

Conjuntos de instalación eléctrica, bastidor principal, conjunto
Elektrische Einbauteile, Hauptrahmen
Ensembles d'installation électrique, châssis principal, ensemble
Electrical installation assemblies, mainframe, assembly

Catalogue id	Group
20676	**300**
Illustr. No **1068826**	Section **2100**
Issue **PUB 20024822-D**	Page **535**

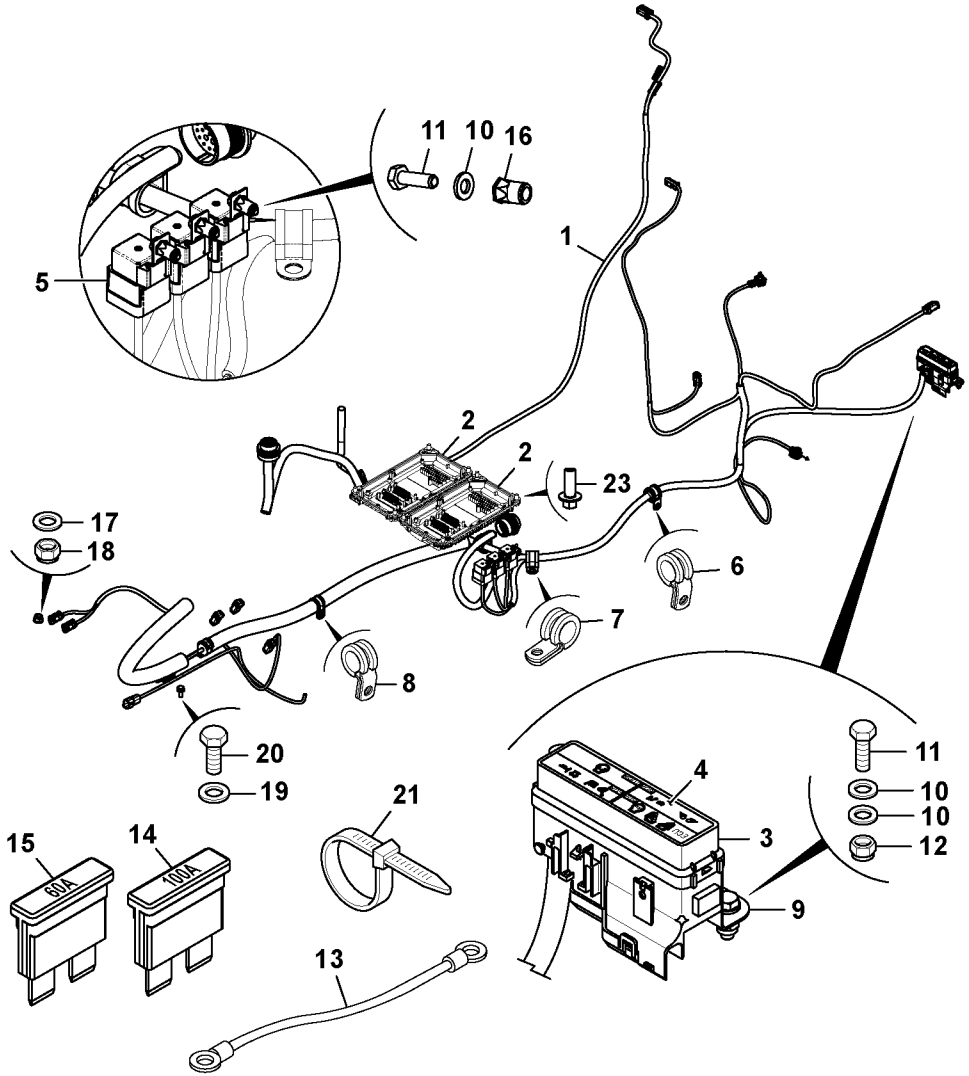
11
10
16
5
1
2
2
23
17
18
6
7
8
20
19
21
4
11
10
10
12
3
9
15
60A
14
40A
13

Fig.	Part No.	Quantity 1	2	3	PS	KIT	Description	Dénomination	Bezeichnung	Denominación	Benämning	Notes
23	**VOE 16212101**	8					Bolt	Boulon	Bolzen	Perno	Bult	

1		**Conjuntos de instalación eléctrica, bastidor principal, conjunto** **Elektrische Einbauteile, Hauptrahmen** **Ensembles d'installation électrique, châssis principal, ensemble** **Electrical installation assemblies, mainframe, assembly**	Catalogue id **20676**	Group **300**
2			Illustr. No **1068826**	Section **2100**
3			Issue **PUB 20024822-D**	Page **537**
4				
5				

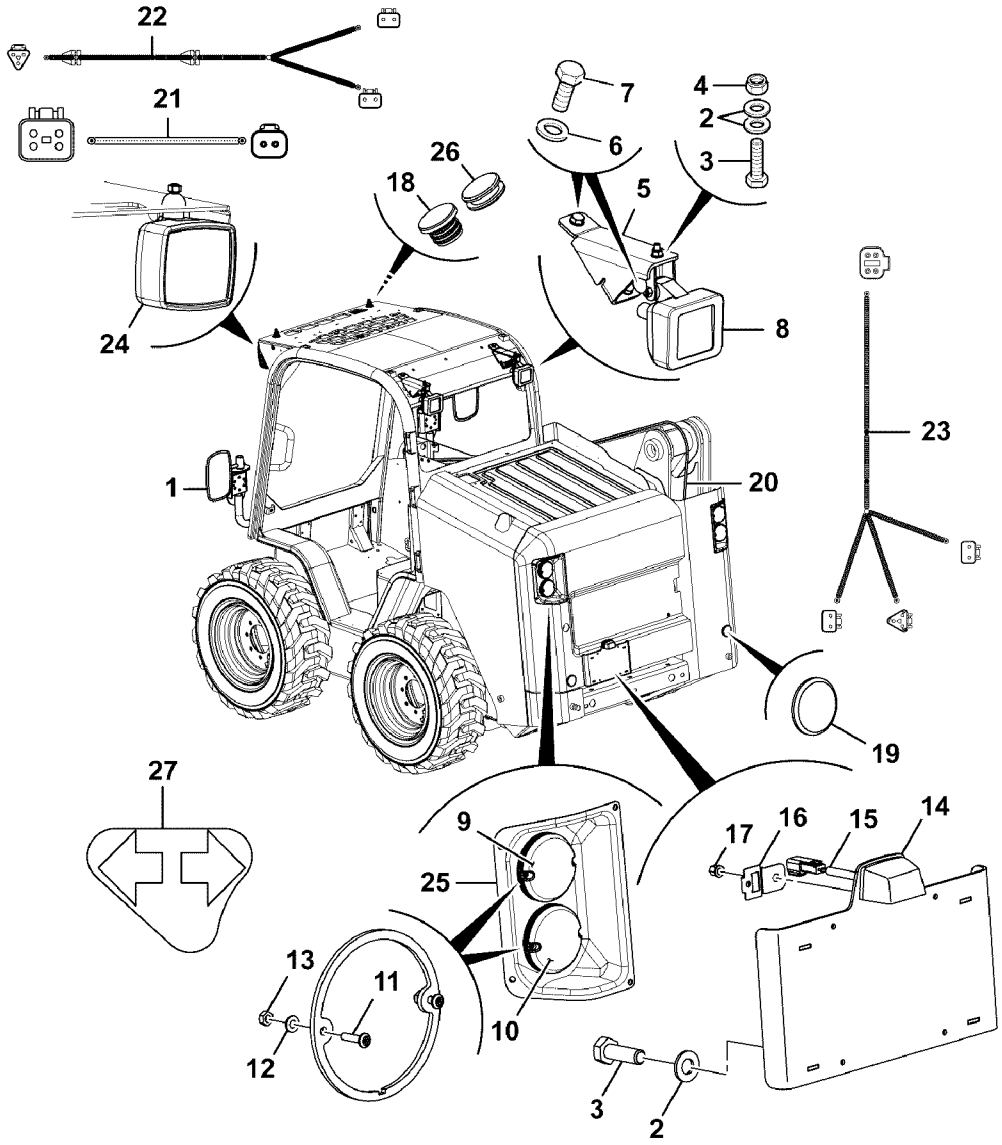
22
21
7
6
4
2
3
26
18
5
24
8
23
1
20
19
27
9
25
10
13
11
12
17
16
15
14
3
2

Fig.	Part No.	Quantity 1	2	3	PS	KIT	Description	Dénomination	Bezeichnung	Denominación	Benämning	Notes
												MC110C T4 MC115C T4 MC125C T4 MC135C T4 MC155C T4 MCT110C T4 MCT125C T4 MCT135C T4 MCT145C T4
1		1					Mirror	Miroir	Spiegel	Espejo	Spegel	See group 818, Page 1029
2	**VOE 20460127**	6					Washer	Rondelle	Scheibe	Arandela	Bricka	
3	**VOE 16213999**	6					Set screw	Vis butée	Anschlagschraube	Tornillo tope	Stoppskruv	
4	**VOE 16212120**	2					Lock nut	Contre-écrou	Sicherungsmutter	Contratuerca	Låsmutter	
5	**VOE 17232190**	2					Mounting base	Fondation	Fundament	Fundamento	Fundament	
6	**VOE 16212137**	7					Plain washer	Rondelle plane	Flachscheibe	Arandela plana	Planbricka	
7	**VOE 16212075**	7					Set screw	Vis butée	Anschlagschraube	Tornillo tope	Stoppskruv	
8	**VOE 11039856**	2					Work lamp	Projecteur de travail	Arbeitsscheinwerfer	Faro de trabajo	Arbetsstrålkastare	See group 356, Page 641
9	**VOE 17210427**	2					Tail lamp	Feu ar	Heckleuchte	Piloto trasero	Baklykta	
10	**VOE 17210430**	2					Tail lamp	Feu ar	Heckleuchte	Piloto trasero	Baklykta	
11	**VOE 17205263**	8					Screw	Vis	Schraube	Tornillo	Skruv	
12	**VOE 17205564**	8					Washer	Rondelle	Scheibe	Arandela	Bricka	
13	**VOE 17205292**	8					Nut	Écrou	Mutter	Tuerca	Mutter	
14	**VOE 17209790**	1					Plate	Tôle	Blech	Chapa	Plåt	
15	**VOE 17204981**	1					Number plate lamp	Éclairage de plaque	Kennzeichenleuchte	Lámpara de matrícul	Nummerplåtlampa	
16	**VOE 17205354**	1					Clip	Bride	Schelle	Clip	Hälla	
17	**VOE 17205324**	1					Nut	Écrou	Mutter	Tuerca	Mutter	
18	**VOE 17223997**	2					Plug	Tampon	Stopfen	Tapón	Plugg	
19	**VOE 17205282**	2					Reflector	Catadioptre	Reflektor	Reflector	Reflektor	
20	**VOE 17205430**	1					Cable harness	Faisceau câbles	Kabelbaum	Manojo cables	Ledningsmatta	
21	**VOE 17205429**	2					Cable harness	Faisceau câbles	Kabelbaum	Manojo cables	Ledningsmatta	

1		**Elsystem, installationer, strålkastare, höger, halv, ej AC** **Conjuntos de instalación eléctrica, luces de carretera, derecha, portalámparas, sin a/c** **Elektrische Einbauteile, Fahrscheinwerfer, rechts, Abblendlicht, ohne Klimaanlage** **Ensembles d'installation électrique, feux de route, droits, croisement, sans climatisation** **Electrical installation assemblies, road lamps, Rh, dip, no A/c**	Catalogue id **20676**	Group **300**
2				
3			Illustr. No **1068827**	Section **2200**
4				
5			Issue **PUB 20024822-D**	Page **539**

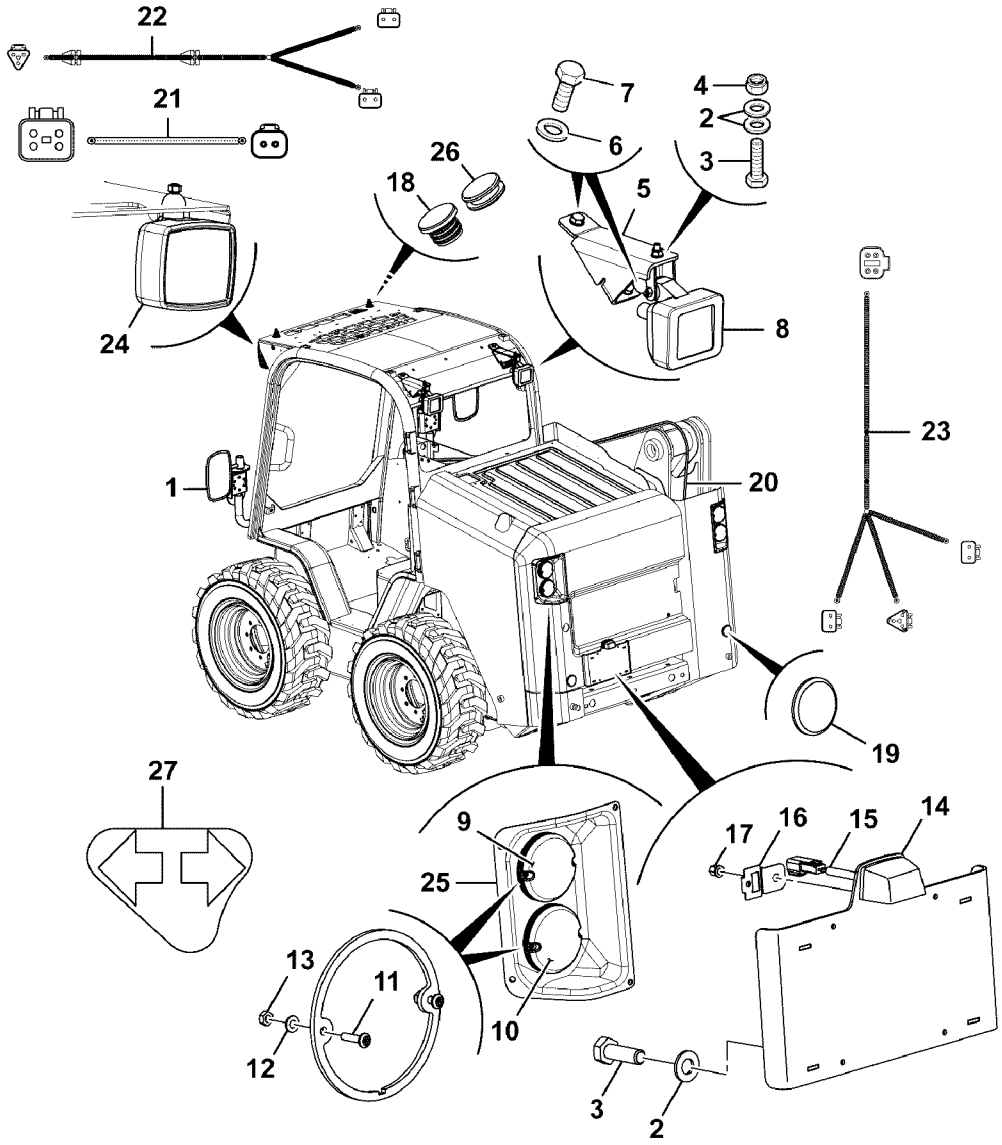
22
21
7
6
4
2
3
26
18
5
24
8
23
1
20
19
27
9
25
10
13
11
12
17
16
15
14
3
2

Fig.	Part No.	Quantity 1	2	3	PS	KIT	Description	Dénomination	Bezeichnung	Denominación	Benämning	Notes
22	**VOE 17205426**	1					Cable harness	Faisceau câbles	Kabelbaum	Manojo cables	Ledningsmatta	
23	**VOE 17209689**	1					Cable harness	Faisceau câbles	Kabelbaum	Manojo cables	Ledningsmatta	
24	**VOE 17210423**	2					Work lamp	Projecteur de travail	Arbeitsscheinwerfer	Faro de trabajo	Arbetsstrålkastare	See group 356, Page 643
25	**VOE 17209951**	2					Housing	Carter	Gehäuse	Cuerpo	Hus	
26	**VOE 17223996**	1					Grommet	Passe fil	Durchführung	Pasaje	Genomföring	
27		1					Decal	Decalcomanie	Abziehbild	Decalcomania	Dekal	See group 897, Page 1265

1		**Elsystem, installationer, strålkastare, höger, halv, ej AC** **Conjuntos de instalación eléctrica, luces de carretera, derecha, portalámparas, sin a/c** **Elektrische Einbauteile, Fahrscheinwerfer, rechts, Abblendlicht, ohne Klimaanlage** **Ensembles d'installation électrique, feux de route, droits, croisement, sans climatisation** **Electrical installation assemblies, road lamps, Rh, dip, no A/c**	Catalogue id **20676**	Group **300**
2				
3			Illustr. No **1068827**	Section **2200**
4				
5			Issue **PUB 20024822-D**	Page **541**

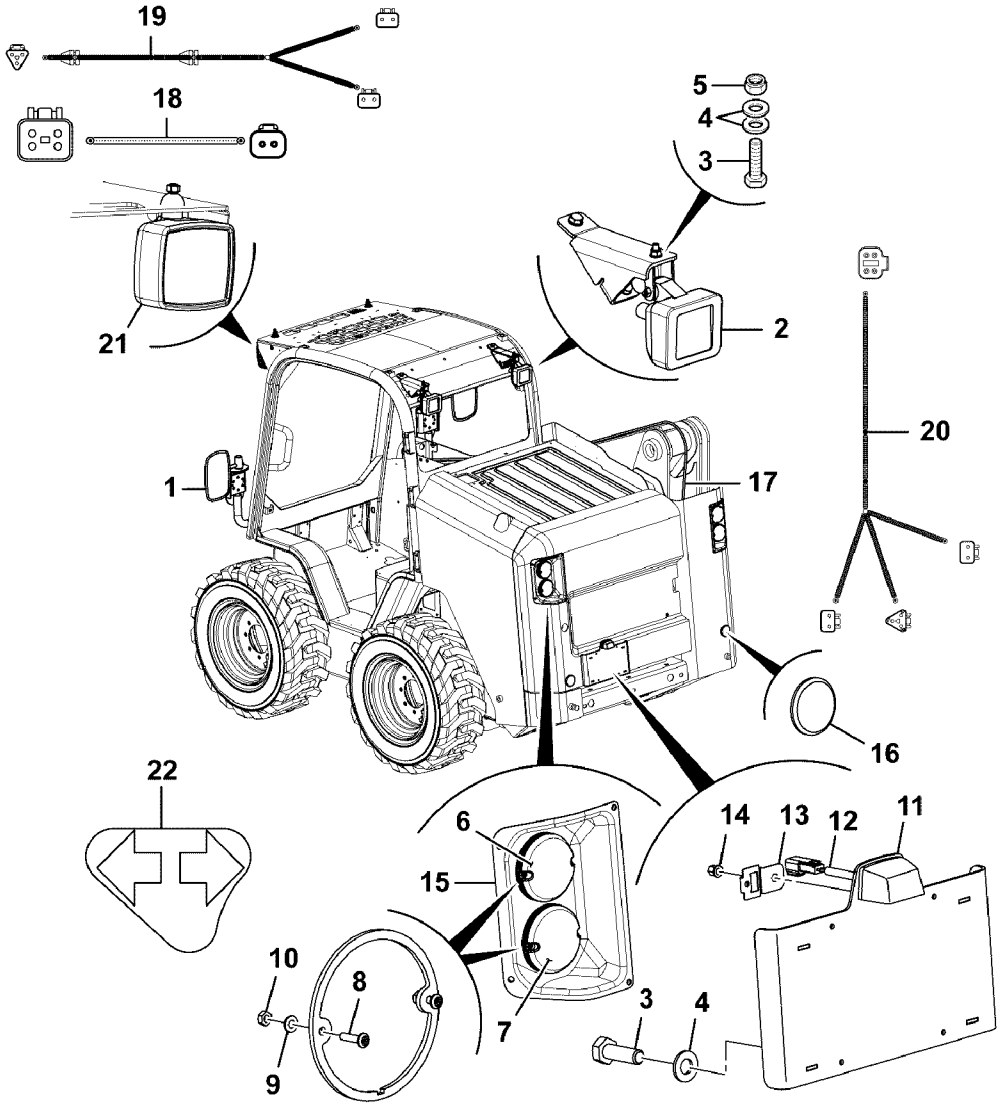
19
18
5
4
3
21
2
20
1
17
16
22
6
15
14
13
12
11
10
8
7
3
4
9

Fig.	Part No.	Quantity 1	2	3	PS	KIT	Description	Dénomination	Bezeichnung	Denominación	Benämning	Notes
												MC110C T4 MC115C T4 MC125C T4 MC135C T4 MC155C T4 MCT110C T4 MCT125C T4 MCT135C T4 MCT145C T4
1		1					Mirror	Miroir	Spiegel	Espejo	Spegel	See group 818, Page 1029
2	**VOE 11039856**	2					Work lamp	Projecteur de travail	Arbeitsscheinwerfer	Faro de trabajo	Arbetsstrålkastare	See group 356, Page 641
3	**VOE 16213999**	6					Set screw	Vis butée	Anschlagschraube	Tornillo tope	Stoppskruv	
4	**VOE 20460127**	6					Washer	Rondelle	Scheibe	Arandela	Bricka	
5	**VOE 16212120**	2					Lock nut	Contre-écrou	Sicherungsmutter	Contratuerca	Låsmutter	
6	**VOE 17210427**	2					Tail lamp	Feu ar	Heckleuchte	Piloto trasero	Baklykta	
7	**VOE 17210430**	2					Tail lamp	Feu ar	Heckleuchte	Piloto trasero	Baklykta	
8	**VOE 17205263**	8					Screw	Vis	Schraube	Tornillo	Skruv	
9	**VOE 17205564**	8					Washer	Rondelle	Scheibe	Arandela	Bricka	
10	**VOE 17205292**	8					Nut	Écrou	Mutter	Tuerca	Mutter	
11	**VOE 17209790**	1					Plate	Tôle	Blech	Chapa	Plåt	
12	**VOE 17204981**	1					Number plate lamp	Éclairage de plaque	Kennzeichenleuchte	Lámpara de matrícul	Nummerplåtlampa	
13	**VOE 17205354**	1					Clip	Bride	Schelle	Clip	Hälla	
14	**VOE 17205324**	1					Nut	Écrou	Mutter	Tuerca	Mutter	
15	**VOE 17209951**	2					Housing	Carter	Gehäuse	Cuerpo	Hus	
16	**VOE 17205282**	2					Reflector	Catadioptre	Reflektor	Reflector	Reflektor	
17	**VOE 17205430**	1					Cable harness	Faisceau câbles	Kabelbaum	Manojo cables	Ledningsmatta	
18	**VOE 17205429**	2					Cable harness	Faisceau câbles	Kabelbaum	Manojo cables	Ledningsmatta	
19	**VOE 17205426**	1					Cable harness	Faisceau câbles	Kabelbaum	Manojo cables	Ledningsmatta	
20	**VOE 17209689**	1					Cable harness	Faisceau câbles	Kabelbaum	Manojo cables	Ledningsmatta	
21	**VOE 17210423**	2					Work lamp	Projecteur de travail	Arbeitsscheinwerfer	Faro de trabajo	Arbetsstrålkastare	See group 356, Page 643

1		**Elsystem, installationer, strålkastare, höger, halv, AC** **Conjuntos de instalación eléctrica, luces de carretera, derecha, portalámparas, a/c** **Elektrische Einbauteile, Fahrscheinwerfer, rechts, Abblendlicht, mit Klimaanlage** **Ensembles d'installation électrique, feux de route, côté droit, croisement, climatisation** **Electrical installation assemblies, road lights, Rh, dip, A/c**	Catalogue id **20676**	Group **300**
2				
3			Illustr. No **1068835**	Section **2300**
4				
5			Issue **PUB 20024822-D**	Page **543**

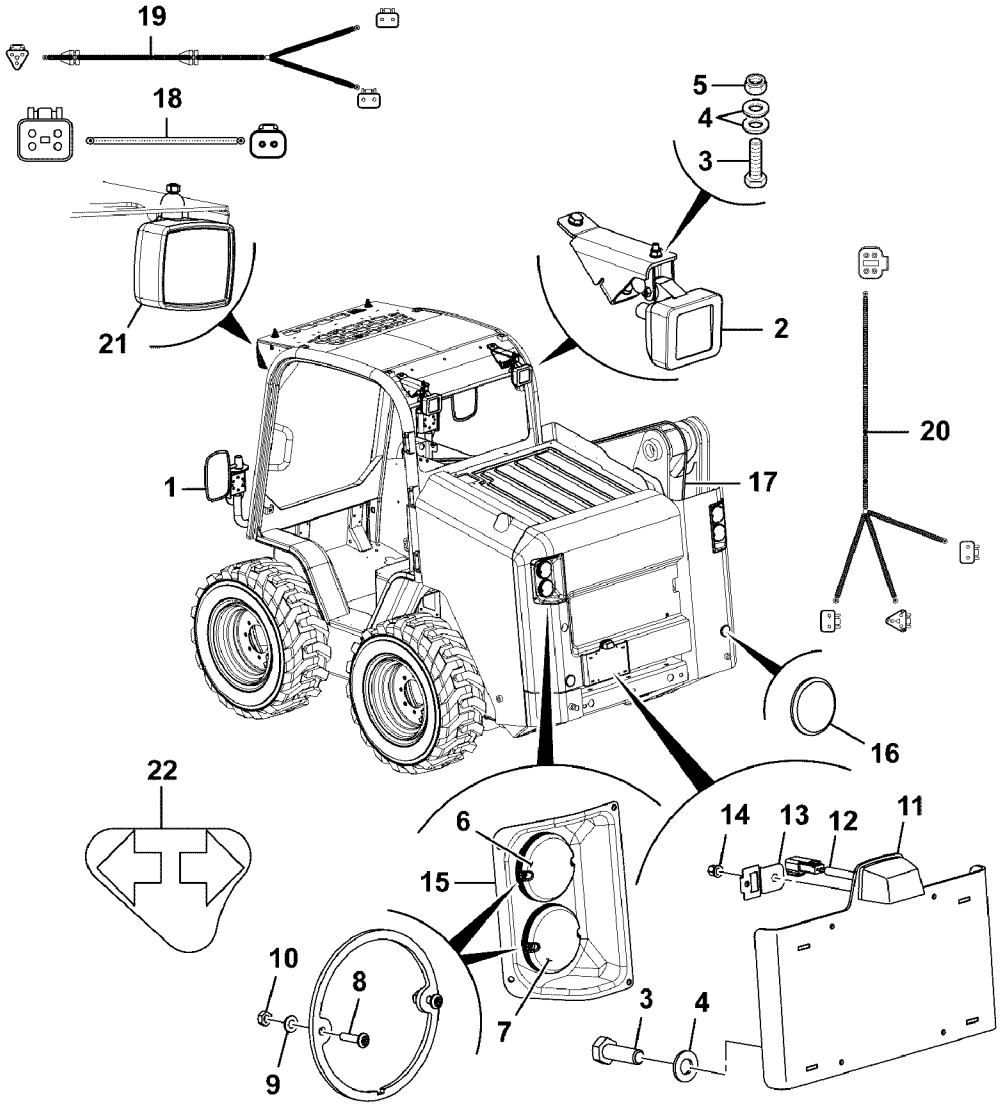
19
18
5
4
3
21
2
20
1
17
16
22
6
15
14
13
12
11
10
8
7
3
4
9

Fig.	Part No.	Quantity 1	2	3	P S	K I T	Description	Dénomination	Bezeichnung	Denominación	Benämning	Notes
22		1					Decal	Decalcomanie	Abziehbild	Decalcomania	Dekal	See group 897, Page 1265

1		**Elsystem, installationer, strålkastare, höger, halv, AC** **Conjuntos de instalación eléctrica, luces de carretera, derecha, portalámparas, a/c** **Elektrische Einbauteile, Fahrscheinwerfer, rechts, Abblendlicht, mit Klimaanlage** **Ensembles d'installation électrique, feux de route, côté droit, croisement, climatisation** **Electrical installation assemblies, road lights, Rh, dip, A/c**	Catalogue id **20676**	Group **300**
2					
3			Illustr. No **1068835**	Section **2300**	
4					
5			Issue **PUB 20024822-D**	Page **545**	

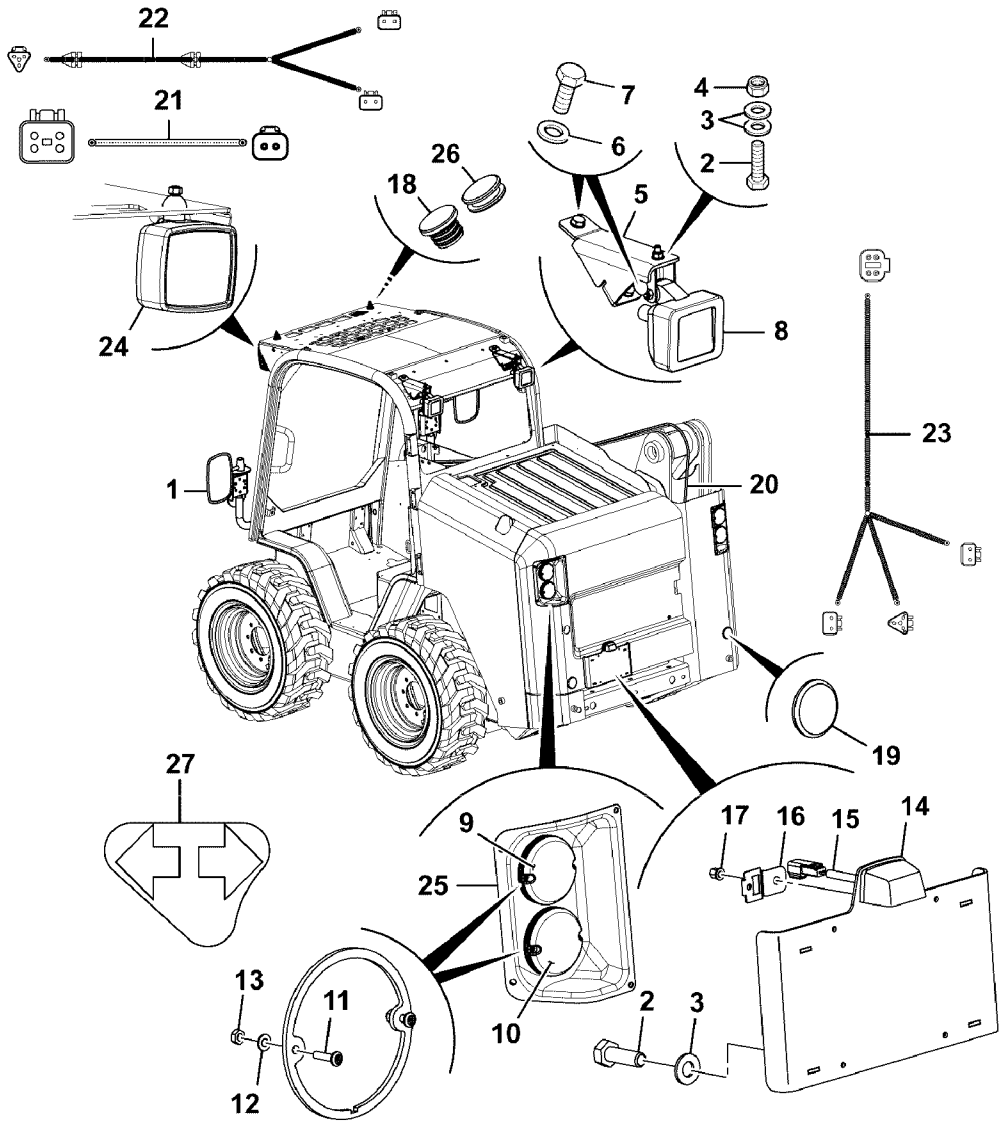

Volvo Construction Equipment

1068838

Fig.	Part No.	Quantity 1	2	3	PS	KIT	Description	Dénomination	Bezeichnung	Denominación	Benämning	Notes
												MC110C T4 MC115C T4 MC125C T4 MC135C T4 MC155C T4 MCT110C T4 MCT125C T4 MCT135C T4 MCT145C T4
1		1					Mirror	Miroir	Spiegel	Espejo	Spegel	See group 818, Page 1029
2	**VOE 16213999**	6					Set screw	Vis butée	Anschlagschraube	Tornillo tope	Stoppskruv	
3	**VOE 20460127**	6					Washer	Rondelle	Scheibe	Arandela	Bricka	
4	**VOE 16212120**	2					Lock nut	Contre-écrou	Sicherungsmutter	Contratuerca	Låsmutter	
5	**VOE 17232190**	2					Mounting base	Fondation	Fundament	Fundamento	Fundament	
6	**VOE 16212137**	7					Plain washer	Rondelle plane	Flachscheibe	Arandela plana	Planbricka	
7	**VOE 16212075**	7					Set screw	Vis butée	Anschlagschraube	Tornillo tope	Stoppskruv	
8	**VOE 11039856**	2					Work lamp	Projecteur de travail	Arbeitsscheinwerfer	Faro de trabajo	Arbetsstrålkastare	See group 356, Page 641
9	**VOE 17210427**	2					Tail lamp	Feu ar	Heckleuchte	Piloto trasero	Baklykta	
10	**VOE 17210430**	2					Tail lamp	Feu ar	Heckleuchte	Piloto trasero	Baklykta	
11	**VOE 17205263**	8					Screw	Vis	Schraube	Tornillo	Skruv	
12	**VOE 17205564**	8					Washer	Rondelle	Scheibe	Arandela	Bricka	
13	**VOE 17205292**	8					Nut	Écrou	Mutter	Tuerca	Mutter	
14	**VOE 17209790**	1					Plate	Tôle	Blech	Chapa	Plåt	
15	**VOE 17204981**	1					Number plate lamp	Éclairage de plaque	Kennzeichenleuchte	Lámpara de matrícul	Nummerplåtlampa	
16	**VOE 17205354**	1					Clip	Bride	Schelle	Clip	Hälla	
17	**VOE 17205324**	1					Nut	Écrou	Mutter	Tuerca	Mutter	
18	**VOE 17223997**	2					Plug	Tampon	Stopfen	Tapón	Plugg	
19	**VOE 17205282**	2					Reflector	Catadioptre	Reflektor	Reflector	Reflektor	
20	**VOE 17205430**	1					Cable harness	Faisceau câbles	Kabelbaum	Manojo cables	Ledningsmatta	
21	**VOE 17205429**	2					Cable harness	Faisceau câbles	Kabelbaum	Manojo cables	Ledningsmatta	

1		**Elsystem, installationer, strålkastare, vänster, halv, ej AC** **Conjuntos de instalación eléctrica, luces de carretera, izquierda, portalámparas, sin a/c** **Elektrische Einbauteile, Fahrscheinwerfer, links, Abblendlicht, ohne Klimaanlage** **Ensembles d'installation électrique, feux de route, côté gauche, croisement, sans climatisation** **Electrical installation assemblies, road lights, Lh, dip, no A/c**	Catalogue id **20676**	Group **300**
2				
3			Illustr. No **1068838**	Section **2400**
4				
5			Issue **PUB 20024822-D**	Page **547**

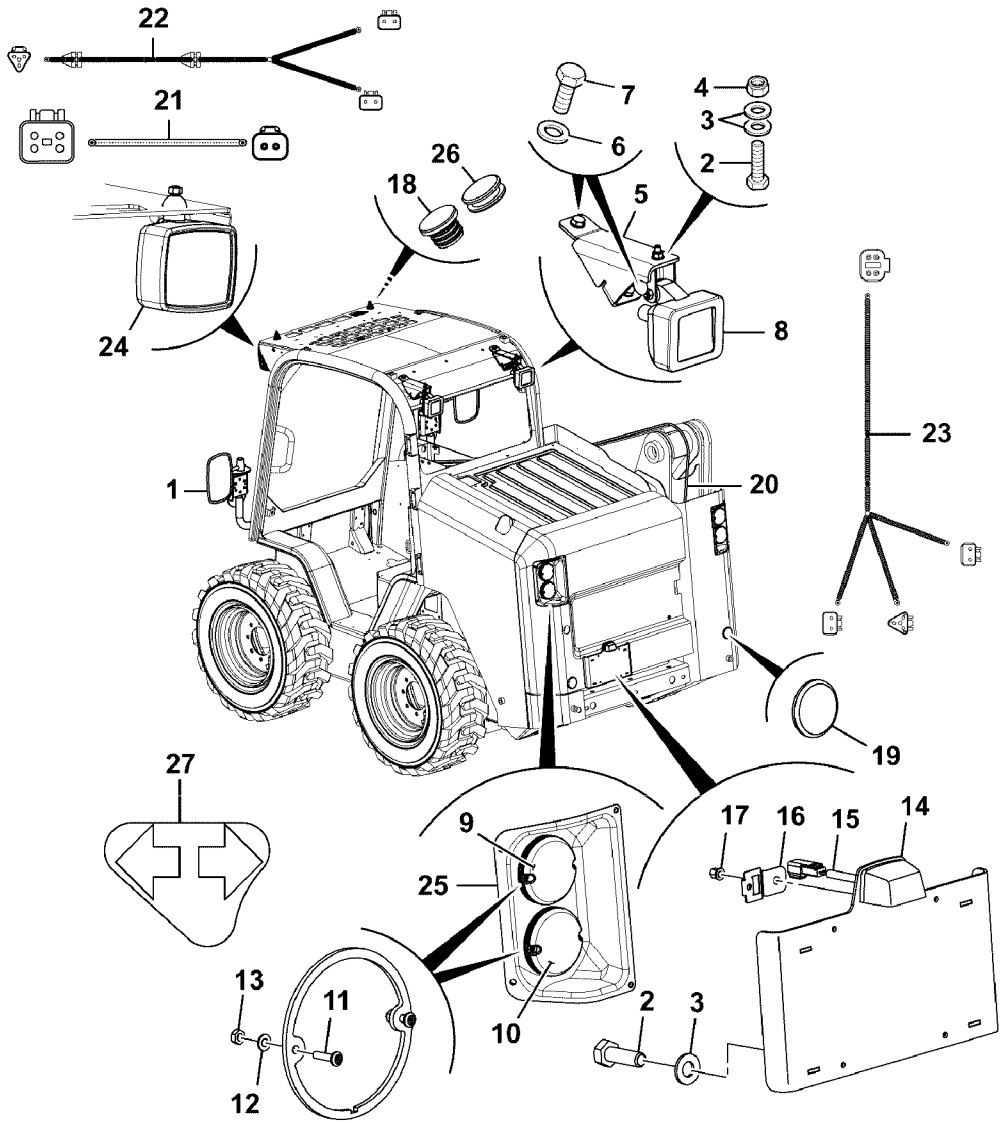

Volvo Construction Equipment

1068838

Fig.	Part No.	Quantity 1	2	3	PS	KIT	Description	Dénomination	Bezeichnung	Denominación	Benämning	Notes
22	**VOE 17205426**	1					Cable harness	Faisceau câbles	Kabelbaum	Manojo cables	Ledningsmatta	
23	**VOE 17209689**	1					Cable harness	Faisceau câbles	Kabelbaum	Manojo cables	Ledningsmatta	
24	**VOE 17210249**	2					Lamp	Lampe	Leuchte	Lámpara	Lykta	See group 356, Page 645
25	**VOE 17209951**	2					Housing	Carter	Gehäuse	Cuerpo	Hus	
26	**VOE 17223996**	1					Grommet	Passe fil	Durchführung	Pasaje	Genomföring	
27		1					Decal	Decalcomanie	Abziehbild	Decalcomania	Dekal	See group 897, Page 1265

1		**Elsystem, installationer, strålkastare, vänster, halv, ej AC** **Conjuntos de instalación eléctrica, luces de carretera, izquierda, portalámparas, sin a/c** **Elektrische Einbauteile, Fahrscheinwerfer, links, Abblendlicht, ohne Klimaanlage** **Ensembles d'installation électrique, feux de route, côté gauche, croisement, sans climatisation** **Electrical installation assemblies, road lights, Lh, dip, no A/c**	Catalogue id **20676**	Group **300**
2				
3			Illustr. No **1068838**	Section **2400**
4				
5			Issue **PUB 20024822-D**	Page **549**

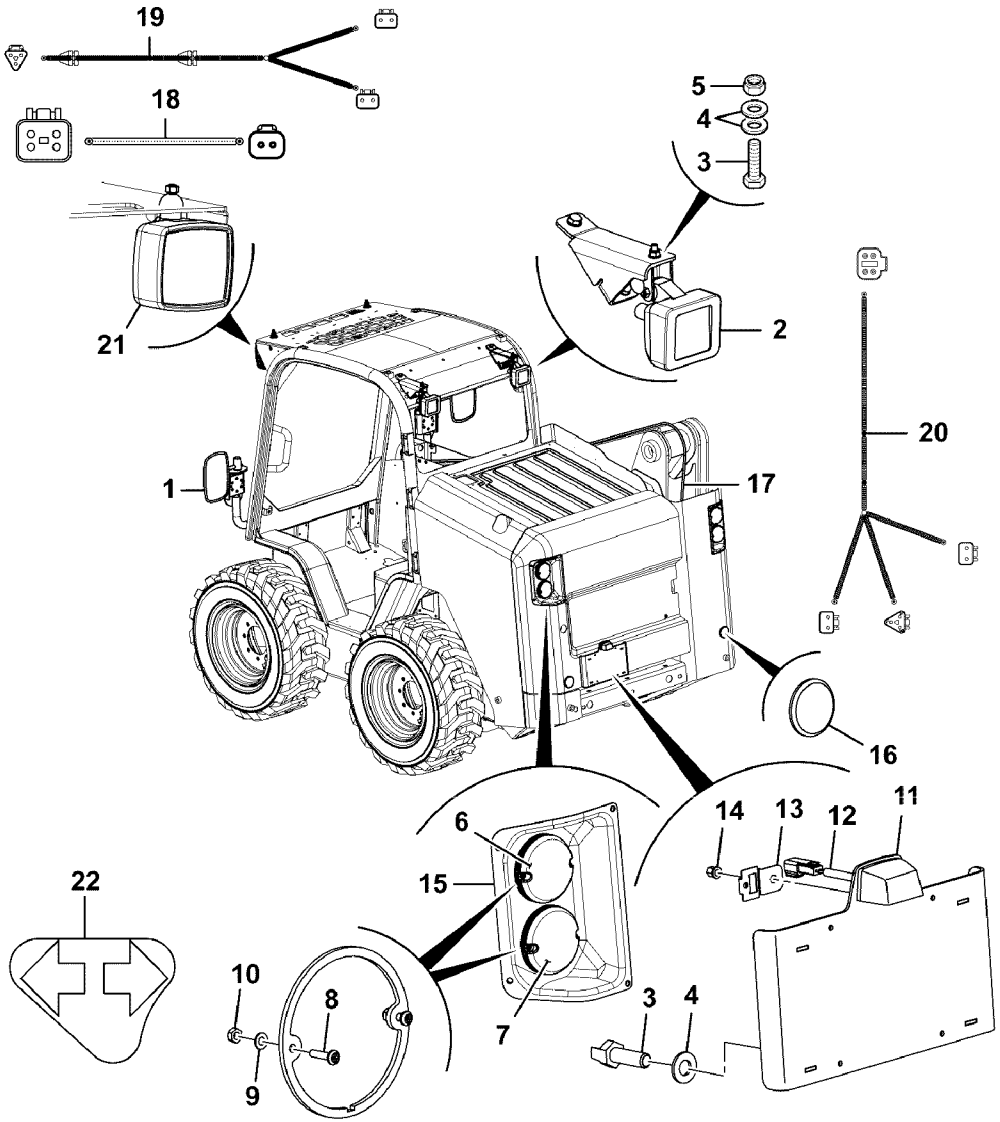

Volvo Construction Equipment

1068848

Fig.	Part No.	Quantity 1	2	3	PS	KIT	Description	Dénomination	Bezeichnung	Denominación	Benämning	Notes
												MC110C T4 MC115C T4 MC125C T4 MC135C T4 MC155C T4 MCT110C T4 MCT125C T4 MCT135C T4 MCT145C T4
1		1					Mirror	Miroir	Spiegel	Espejo	Spegel	See group 818, Page 1029
2	**VOE 11039856**	2					Work lamp	Projecteur de travail	Arbeitsscheinwerfer	Faro de trabajo	Arbetsstrålkastare	See group 356, Page 641
3	**VOE 16213999**	6					Set screw	Vis butée	Anschlagschraube	Tornillo tope	Stoppskruv	
4	**VOE 20460127**	6					Washer	Rondelle	Scheibe	Arandela	Bricka	
5	**VOE 16212120**	2					Lock nut	Contre-écrou	Sicherungsmutter	Contratuerca	Låsmutter	
6	**VOE 17210427**	2					Tail lamp	Feu ar	Heckleuchte	Piloto trasero	Baklykta	
7	**VOE 17210430**	2					Tail lamp	Feu ar	Heckleuchte	Piloto trasero	Baklykta	
8	**VOE 17205263**	8					Screw	Vis	Schraube	Tornillo	Skruv	
9	**VOE 17205564**	8					Washer	Rondelle	Scheibe	Arandela	Bricka	
10	**VOE 17205292**	8					Nut	Écrou	Mutter	Tuerca	Mutter	
11	**VOE 17209790**	1					Plate	Tôle	Blech	Chapa	Plåt	
12	**VOE 17204981**	1					Number plate lamp	Éclairage de plaque	Kennzeichenleuchte	Lámpara de matrícul	Nummerplåtlampa	
13	**VOE 17205354**	1					Clip	Bride	Schelle	Clip	Hälla	
14	**VOE 17205324**	1					Nut	Écrou	Mutter	Tuerca	Mutter	
15	**VOE 17209951**	2					Housing	Carter	Gehäuse	Cuerpo	Hus	
16	**VOE 17205282**	2					Reflector	Catadioptre	Reflektor	Reflector	Reflektor	
17	**VOE 17205430**	1					Cable harness	Faisceau câbles	Kabelbaum	Manojo cables	Ledningsmatta	
18	**VOE 17205429**	2					Cable harness	Faisceau câbles	Kabelbaum	Manojo cables	Ledningsmatta	
19	**VOE 17205426**	1					Cable harness	Faisceau câbles	Kabelbaum	Manojo cables	Ledningsmatta	
20	**VOE 17209689**	1					Cable harness	Faisceau câbles	Kabelbaum	Manojo cables	Ledningsmatta	
21	**VOE 17210249**	2					Lamp	Lampe	Leuchte	Lámpara	Lykta	See group 356, Page 645

1	
2	
3	
4	
5	

Elsystem, installationer, strålkastare, vänster, halv, AC
Conjuntos de instalación eléctrica, luces de carretera, izquierda, portalámparas, a/c
Elektrische Einbauteile, Fahrscheinwerfer, links, Abblendlicht, mit Klimaanlage
Ensembles d'installation électrique, feux de route, côté gauche, croisement, climatisation
Electrical installation assemblies, road lamps, Lh, dip, A/c

Catalogue id	Group
20676	**300**
Illustr. No **1068848**	Section **2500**
Issue **PUB 20024822-D**	Page **551**

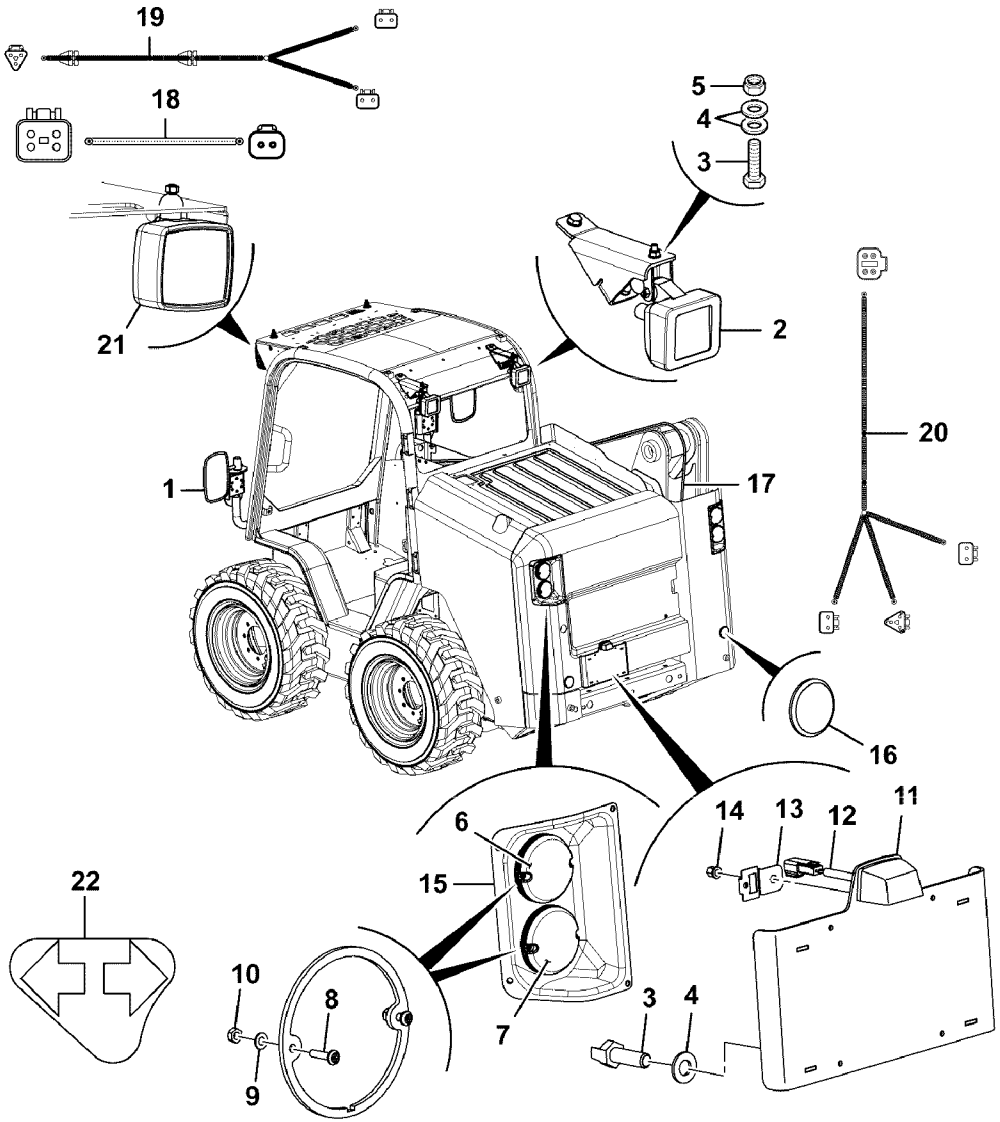

Volvo Construction Equipment

1068848

Fig.	Part No.	Quantity 1	2	3	PS	KIT	Description	Dénomination	Bezeichnung	Denominación	Benämning	Notes
22		1					Decal	Decalcomanie	Abziehbild	Decalcomania	Dekal	See group 897, Page 1257

1		**Elsystem, installationer, strålkastare, vänster, halv, AC** **Conjuntos de instalación eléctrica, luces de carretera, izquierda, portalámparas, a/c** **Elektrische Einbauteile, Fahrscheinwerfer, links, Abblendlicht, mit Klimaanlage** **Ensembles d'installation électrique, feux de route, côté gauche, croisement, climatisation** **Electrical installation assemblies, road lamps, Lh, dip, A/c**	Catalogue id **20676**	Group **300**
2					
3			Illustr. No **1068848**	Section **2500**
4					
5			Issue **PUB 20024822-D**	Page **553**

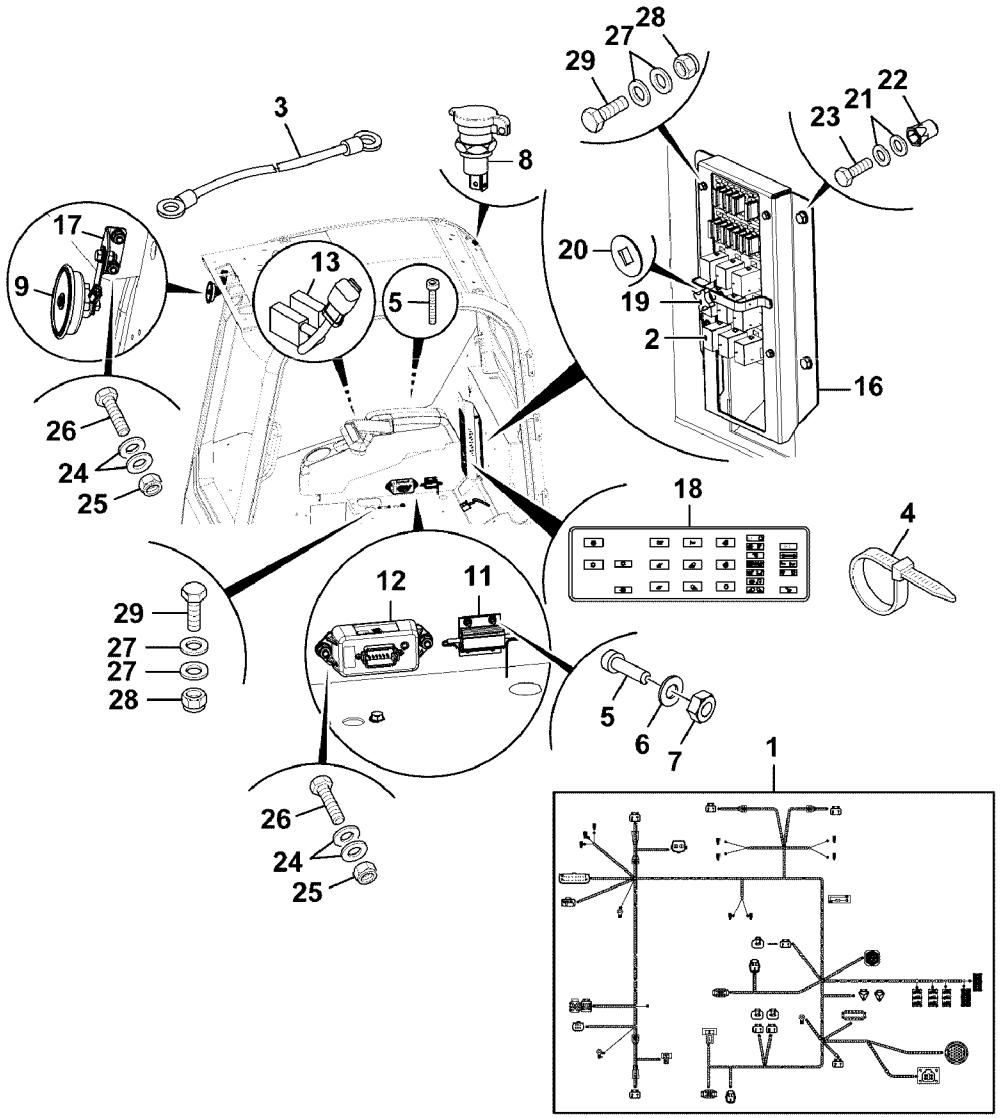
3
8
28
27
29
22
21
23
17
9
13
5
20
19
2
16
26
24
25
18
4
29
27
27
28
12
11
5
6
7
1
26
24
25

Fig.	Part No.	Quantity 1	2	3	PS	KIT	Description	Dénomination	Bezeichnung	Denominación	Benämning	Notes
												MC110C MC115C MC125C MC135C MC155C MCT110C MCT125C MCT135C MCT145C
1	**VOE 16213457**	1					Cable harness	Faisceau câbles	Kabelbaum	Manojo cables	Ledningsmatta	
2	**VOE 17286525**	9					Relay	Relais	Relais	Relé	Relä	
3	**VOE 17204996**	1					Cable	Câble	Seilzug	Cable	Wire	
4	**VOE 17205188**	10					Tie straps	Ruban attache		Cinta de atar	Buntband	
5	**VOE 17209594**	4					Screw	Vis	Schraube	Tornillo	Skruv	
6	**VOE 17205564**	2					Washer	Rondelle	Scheibe	Arandela	Bricka	
7	**VOE 17205292**	2					Nut	Écrou	Mutter	Tuerca	Mutter	
8	**VOE 16213270**	1					Socket	Socle	Steckdose	Toma de corriente	Stickdosa	
9	**VOE 16213447**	1					Horn	Avertisseur	Signalhorn	Bocina	Signalhorn	12V
11	**VOE 17205295**	1					Resistor	Résistance	Widerstand	Resistencia	Motstånd	1R 75W
12	**VOE 17273966**	1					Control unit	Calculateur	Steuergerät	Unidad de mando	Styrenhet	See group 366, Page 707
13	**VOE 17210240**	2					Sensor	Capteur	Geber	Sensor	Givare	
16	**VOE 17210479**	1					Fuse box	Boîtier fusible	Sicherungsdose	Caja de fusibles	Säkringsdosa	
17	**VOE 17210492**	1					Plate	Tôle	Blech	Chapa	Plåt	
18	**VOE 17210056**	1					Decal	Autocollant	Aufklebeschild	Calcomanía	Dekal	
19	**VOE 17210032**	1					Knob	Bouton	Bedienungsknopf	Volante	Ratt	
20	**VOE 17209629**	1					Washer	Rondelle	Scheibe	Arandela	Bricka	
21	**VOE 973494**	4					Washer	Rondelle	Scheibe	Arandela	Bricka	
22	**VOE 16212319**	4					Ball housing	Boîtier de bille	Kugelgehäuse	Caja de bola	Kulhus	
23	**VOE 16212203**	4					Set screw	Vis butée	Anschlagschraube	Tornillo tope	Stoppskruv	
24	**VOE 973494**	12					Washer	Rondelle	Scheibe	Arandela	Bricka	

1		**Sistema eléctrico, conjuntos de instalación de la cabina, techo** **Elektrische Anlage, Installationsteile, Wetterdach** **Équipement électrique, ensembles d'installation de cabine, auvent** **Electrics, cab installation assemblies, canopy**	Catalogue id **20676**	Group **300**
2			Illustr. No **1068693**	Section **10000**
3			Issue **PUB 20024822-D**	Page **555**
4				
5		**S/N - 1641496**		

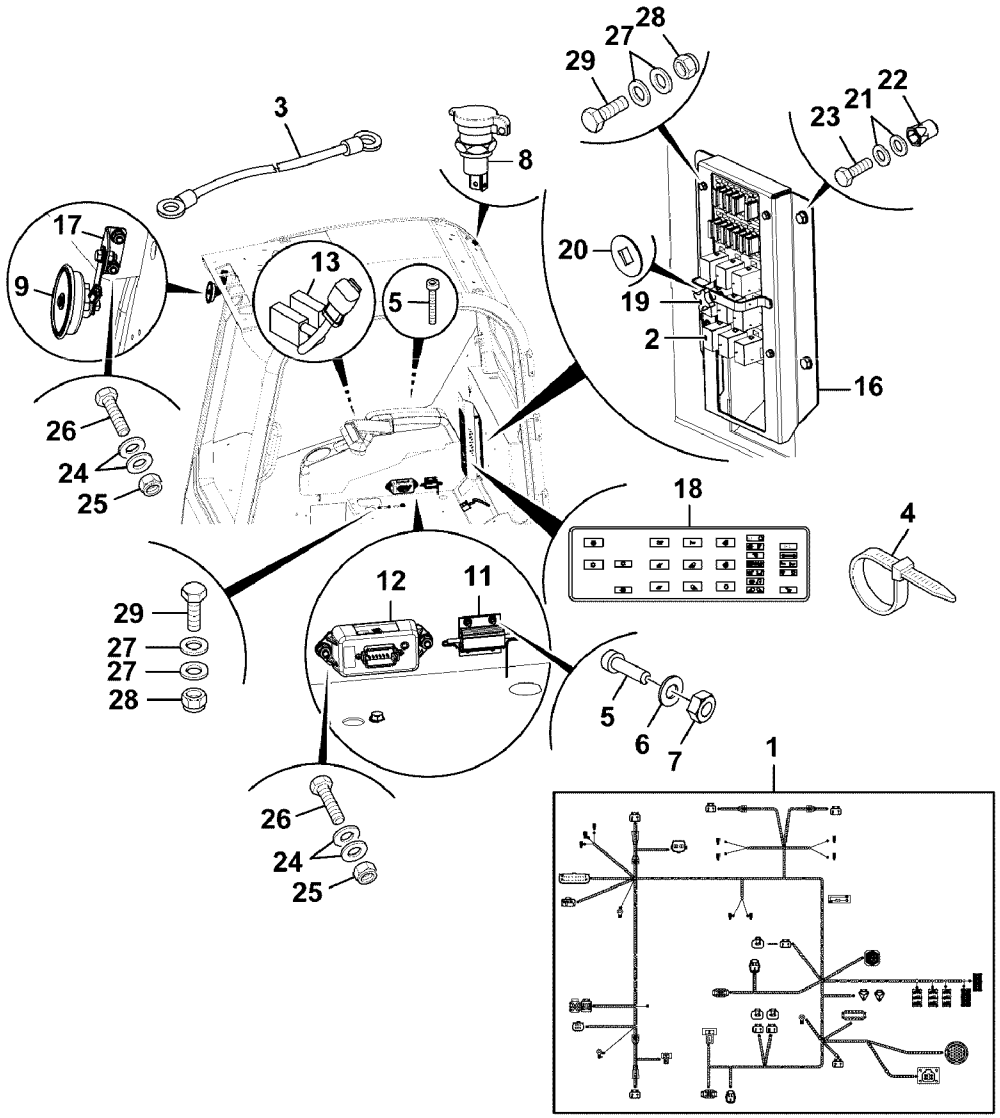
3
8
28
27
29
22
21
23
17
9
13
5
20
19
2
16
26
24
25
18
4
29
27
27
28
12
11
5
6
7
1
26
24
25

Fig.	Part No.	Quantity 1	2	3	PS	KIT	Description	Dénomination	Bezeichnung	Denominación	Benämning	Notes
25	**VOE 16212120**	6					Lock nut	Contre-écrou	Sicherungsmutter	Contratuerca	Låsmutter	
26	**VOE 16213998**	6					Set screw	Vis butée	Anschlagschraube	Tornillo tope	Stoppskruv	
27	**VOE 13940090**	8					Washer	Rondelle	Scheibe	Arandela	Bricka	
28	**VOE 16212114**	6					Lock nut	Contre-écrou	Sicherungsmutter	Contratuerca	Låsmutter	
29	**VOE 16212070**	6					Set screw	Vis butée	Anschlagschraube	Tornillo tope	Stoppskruv	

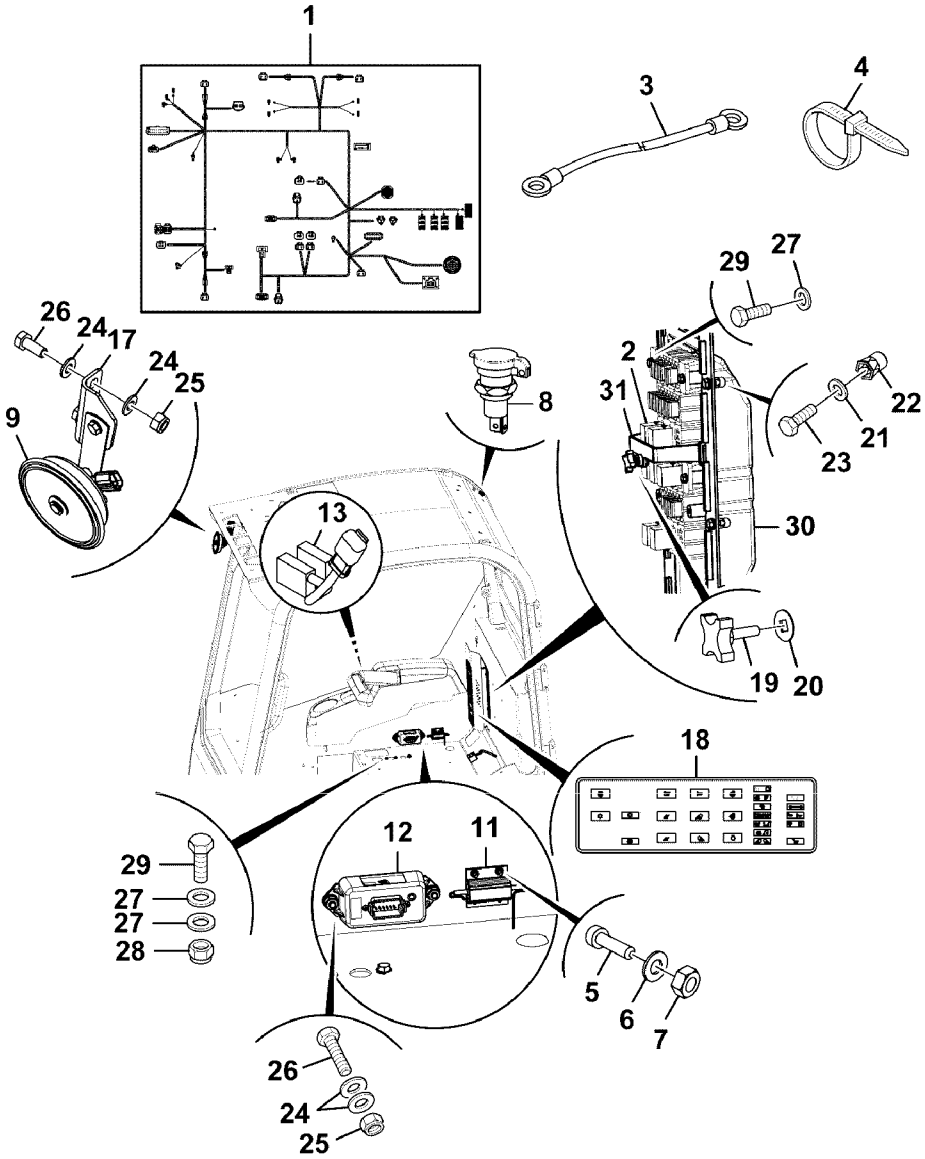

Volvo Construction Equipment

1069307

Fig.	Part No.	Quantity 1	2	3	P S	K I T	Description	Dénomination	Bezeichnung	Denominación	Benämning	Notes
												MC110C MC115C MC125C MC135C MC155C MCT110C MCT125C MCT135C MCT145C
1	**VOE 16213457**	1					Cable harness	Faisceau câbles	Kabelbaum	Manojo cables	Ledningsmatta	
2	**VOE 17286525**	9					Relay	Relais	Relais	Relé	Relä	
3	**VOE 17204996**	1					Cable	Câble	Seilzug	Cable	Wire	
4	**VOE 17205188**	10					Tie straps	Ruban attache		Cinta de atar	Buntband	
5	**VOE 17209594**	4					Screw	Vis	Schraube	Tornillo	Skruv	
6	**VOE 17205564**	2					Washer	Rondelle	Scheibe	Arandela	Bricka	
7	**VOE 17205292**	2					Nut	Écrou	Mutter	Tuerca	Mutter	
8	**VOE 16213270**	1					Socket	Socle	Steckdose	Toma de corriente	Stickdosa	
9	**VOE 16213447**	1					Horn	Avertisseur	Signalhorn	Bocina	Signalhorn	12V
11	**VOE 17205295**	1					Resistor	Résistance	Widerstand	Resistencia	Motstånd	1R 75W
12	**VOE 17273966**	1					Control unit	Calculateur	Steuergerät	Unidad de mando	Styrenhet	
13	**VOE 17210240**	2					Sensor	Capteur	Geber	Sensor	Givare	
17	**VOE 17210492**	1					Plate	Tôle	Blech	Chapa	Plåt	
18	**VOE 17210056**	1					Decal	Autocollant	Aufklebeschild	Calcomanía	Dekal	
19	**VOE 17210032**	1					Knob	Bouton	Bedienungsknopf	Volante	Ratt	
20	**VOE 17209629**	1					Washer	Rondelle	Scheibe	Arandela	Bricka	
21	**VOE 973494**	4					Washer	Rondelle	Scheibe	Arandela	Bricka	
22	**VOE 16212319**	4					Ball housing	Boîtier de bille	Kugelgehäuse	Caja de bola	Kulhus	
23	**VOE 16212203**	4					Set screw	Vis butée	Anschlagschraube	Tornillo tope	Stoppskruv	
24	**VOE 973494**	12					Washer	Rondelle	Scheibe	Arandela	Bricka	
25	**VOE 16212120**	6					Lock nut	Contre-écrou	Sicherungsmutter	Contratuerca	Låsmutter	

1		**Sistema eléctrico, conjuntos de instalación de la cabina, techo** **Elektrische Anlage, Installationsteile, Wetterdach** **Équipement électrique, ensembles d'installation de cabine, auvent** **Electrics, cab installation assemblies, canopy**	Catalogue id **20676**	Group **300**
2			Illustr. No **1069307**	Section **10050**
3			Issue **PUB 20024822-D**	Page **559**
4				
5		**S/N 1641497 -**		

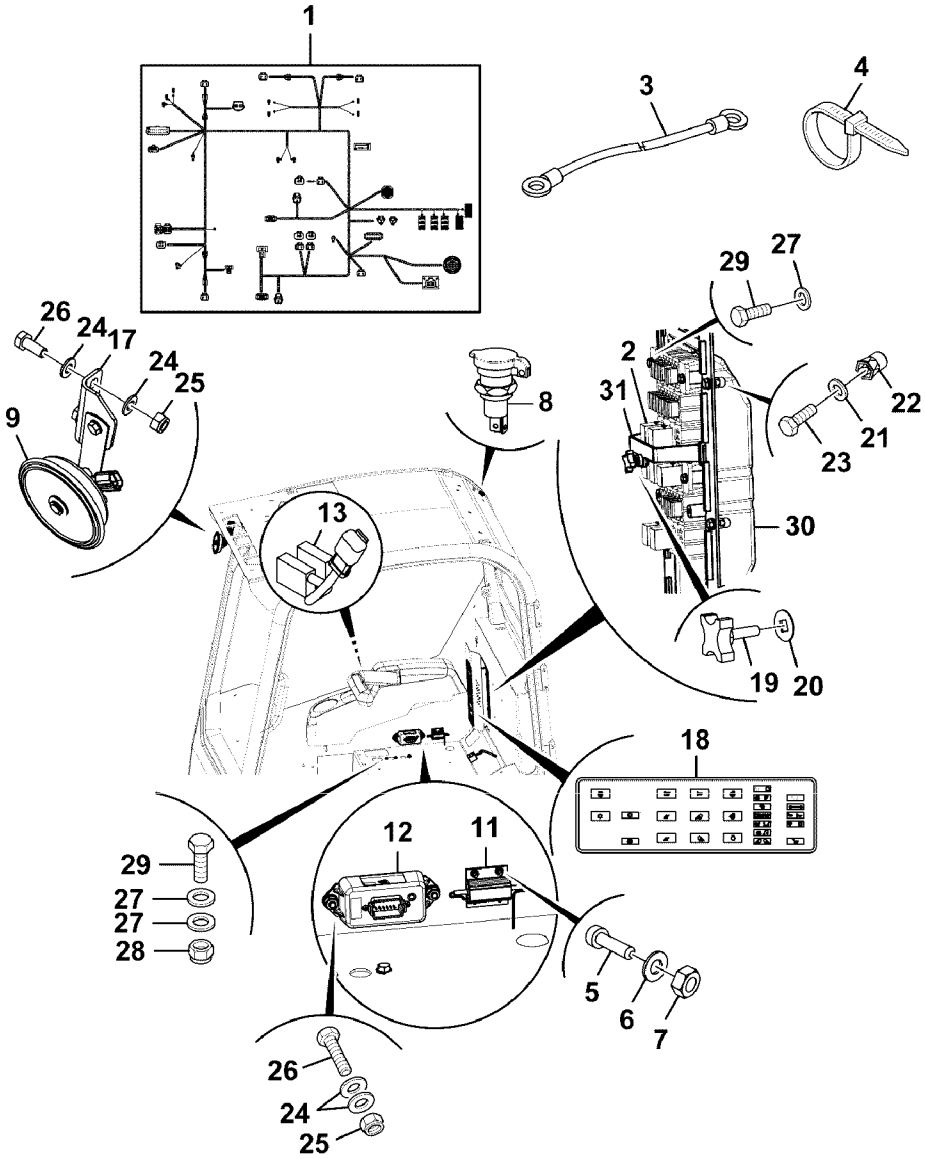

Volvo Construction Equipment

1069307

Fig.	Part No.	Quantity 1	2	3	PS	KIT	Description	Dénomination	Bezeichnung	Denominación	Benämning	Notes
26	**VOE 16213998**	6					Set screw	Vis butée	Anschlagschraube	Tornillo tope	Stoppskruv	
27	**VOE 13940090**	8					Washer	Rondelle	Scheibe	Arandela	Bricka	
28	**VOE 16212114**	6					Lock nut	Contre-écrou	Sicherungsmutter	Contratuerca	Låsmutter	
29	**VOE 16212070**	6					Set screw	Vis butée	Anschlagschraube	Tornillo tope	Stoppskruv	
30	**VOE 17368668**	1					Fuse box	Boîtier fusible	Sicherungsdose	Caja de fusibles	Säkringsdosa	
31		1			NS		Bracket	Console	Konsole	Consola	Konsol	

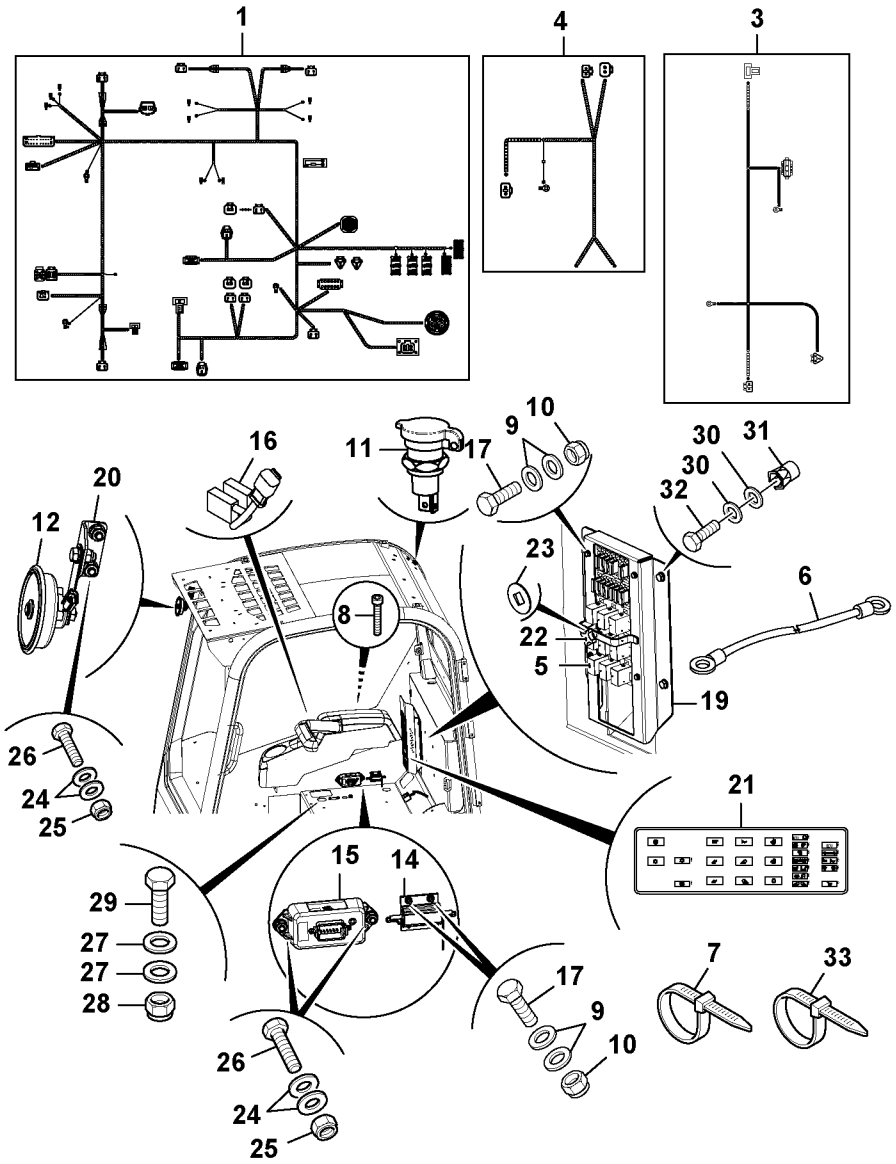
1
4
3
16
11
17
9
10
30
31
30
32
20
12
23
6
8
22
5
19
26
24
25
21
15
14
29
27
27
28
17
9
10
7
33
26
24
25

Fig.	Part No.	Quantity 1	2	3	P S	K I T	Description	Dénomination	Bezeichnung	Denominación	Benämning	Notes
												MC110C MC115C MC125C MC135C MC155C MCT110C MCT125C MCT135C MCT145C
1	**VOE 16213457**	1					Cable harness	Faisceau câbles	Kabelbaum	Manojo cables	Ledningsmatta	CAB
3	**VOE 17209688**	1					Cable harness	Faisceau câbles	Kabelbaum	Manojo cables	Ledningsmatta	WASH/WIPE
4	**VOE 16213450**	1					Cable harness	Faisceau câbles	Kabelbaum	Manojo cables	Ledningsmatta	WASH/WIPE REAR
5	**VOE 17286525**	11					Relay	Relais	Relais	Relé	Relä	
6	**VOE 17204996**	1					Cable	Câble	Seilzug	Cable	Wire	
7	**VOE 17205188**	20					Tie straps	Ruban attache		Cinta de atar	Buntband	
8	**VOE 17209594**	2					Screw	Vis	Schraube	Tornillo	Skruv	
9	**VOE 17205564**	2					Washer	Rondelle	Scheibe	Arandela	Bricka	
10	**VOE 17205292**	2					Nut	Écrou	Mutter	Tuerca	Mutter	
11	**VOE 16213270**	1					Socket	Socle	Steckdose	Toma de corriente	Stickdosa	
12	**VOE 16213447**	1					Horn	Avertisseur	Signalhorn	Bocina	Signalhorn	12V
14	**VOE 17205295**	1					Resistor	Résistance	Widerstand	Resistencia	Motstånd	1R 75W
15	**VOE 17273966**	1					Control unit	Calculateur	Steuergerät	Unidad de mando	Styrenhet	See group 366, Page 707
16	**VOE 17210240**	2					Sensor	Capteur	Geber	Sensor	Givare	
17	**VOE 17205263**	2					Screw	Vis	Schraube	Tornillo	Skruv	
19	**VOE 17210479**	1					Fuse box	Boîtier fusible	Sicherungsdose	Caja de fusibles	Säkringsdosa	
20	**VOE 17210492**	1					Plate	Tôle	Blech	Chapa	Plåt	
21	**VOE 17210056**	1					Decal	Autocollant	Aufklebeschild	Calcomanía	Dekal	
22	**VOE 17210032**	1					Knob	Bouton	Bedienungsknopf	Volante	Ratt	
23	**VOE 17209629**	1					Washer	Rondelle	Scheibe	Arandela	Bricka	
24	**VOE 20460127**	12					Washer	Rondelle	Scheibe	Arandela	Bricka	

1		**Sistema eléctrico, conjuntos de instalación de la cabina, cabina** **Elektrische Anlage, Installationsteile, Kabine** **Équipement électrique, ensembles d'installation de cabine, cabine** **Electrics, cab installation assemblies, cab**	Catalogue id **20676**	Group **300**
2			Illustr. No **1068694**	Section **10100**
3			Issue **PUB 20024822-D**	Page **563**
4				
5		**S/N - 1641496**		

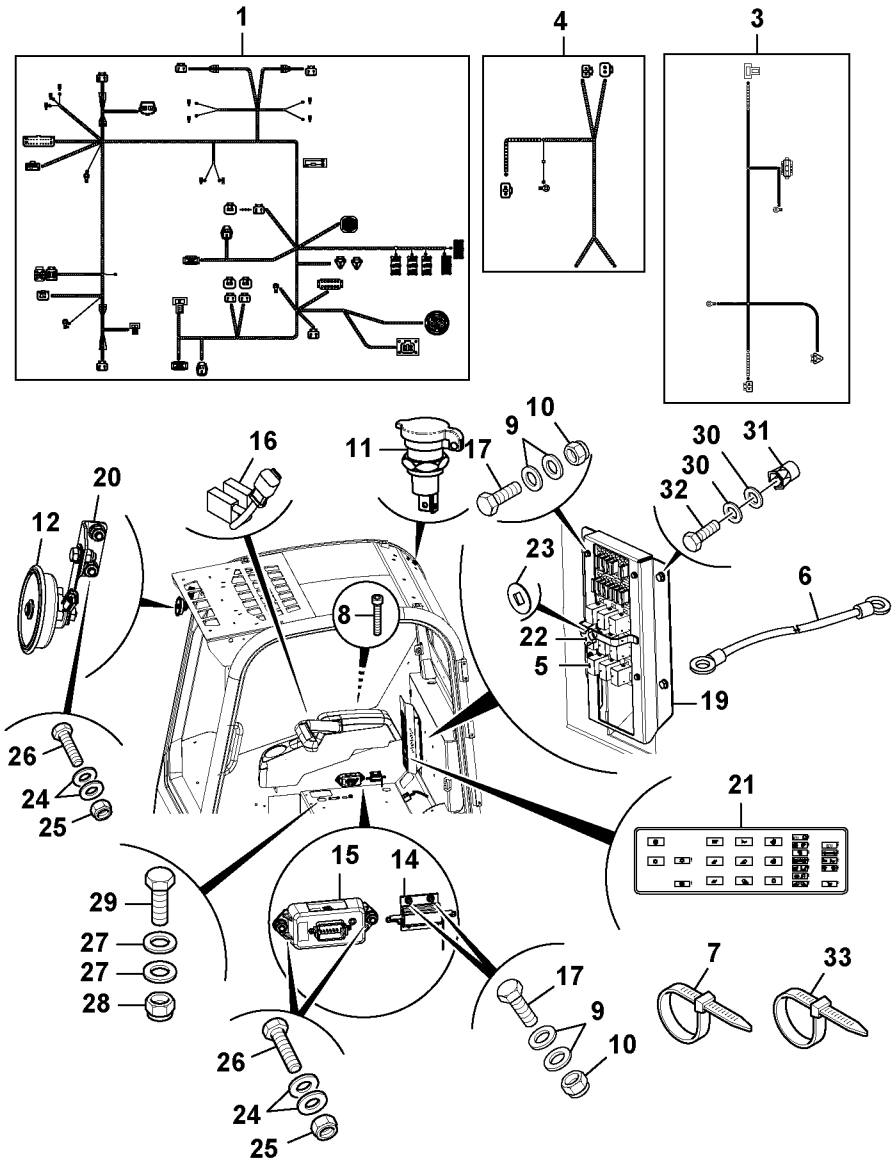
1
4
3
16
11
17
9
10
30
31
30
32
20
12
23
6
8
22
5
19
26
24
25
21
15
14
29
27
27
28
17
9
10
7
33
26
24
25

Fig.	Part No.	Quantity 1	2	3	PS	KIT	Description	Dénomination	Bezeichnung	Denominación	Benämning	Notes
25	**VOE 16212120**	6					Lock nut	Contre-écrou	Sicherungsmutter	Contratuerca	Låsmutter	
26	**VOE 16213998**	6					Set screw	Vis butée	Anschlagschraube	Tornillo tope	Stoppskruv	
27	**VOE 13940090**	8					Washer	Rondelle	Scheibe	Arandela	Bricka	
28	**VOE 16212114**	6					Lock nut	Contre-écrou	Sicherungsmutter	Contratuerca	Låsmutter	
29	**VOE 16212070**	6					Set screw	Vis butée	Anschlagschraube	Tornillo tope	Stoppskruv	
30	**VOE 973494**	4					Washer	Rondelle	Scheibe	Arandela	Bricka	
31	**VOE 16212319**	4					Ball housing	Boîtier de bille	Kugelgehäuse	Caja de bola	Kulhus	
32	**VOE 16212203**	4					Set screw	Vis butée	Anschlagschraube	Tornillo tope	Stoppskruv	
33		1			NS		Cable tie	Serre-câble	Kabelschelle	Abrazadera de cinta	Bandklämma	

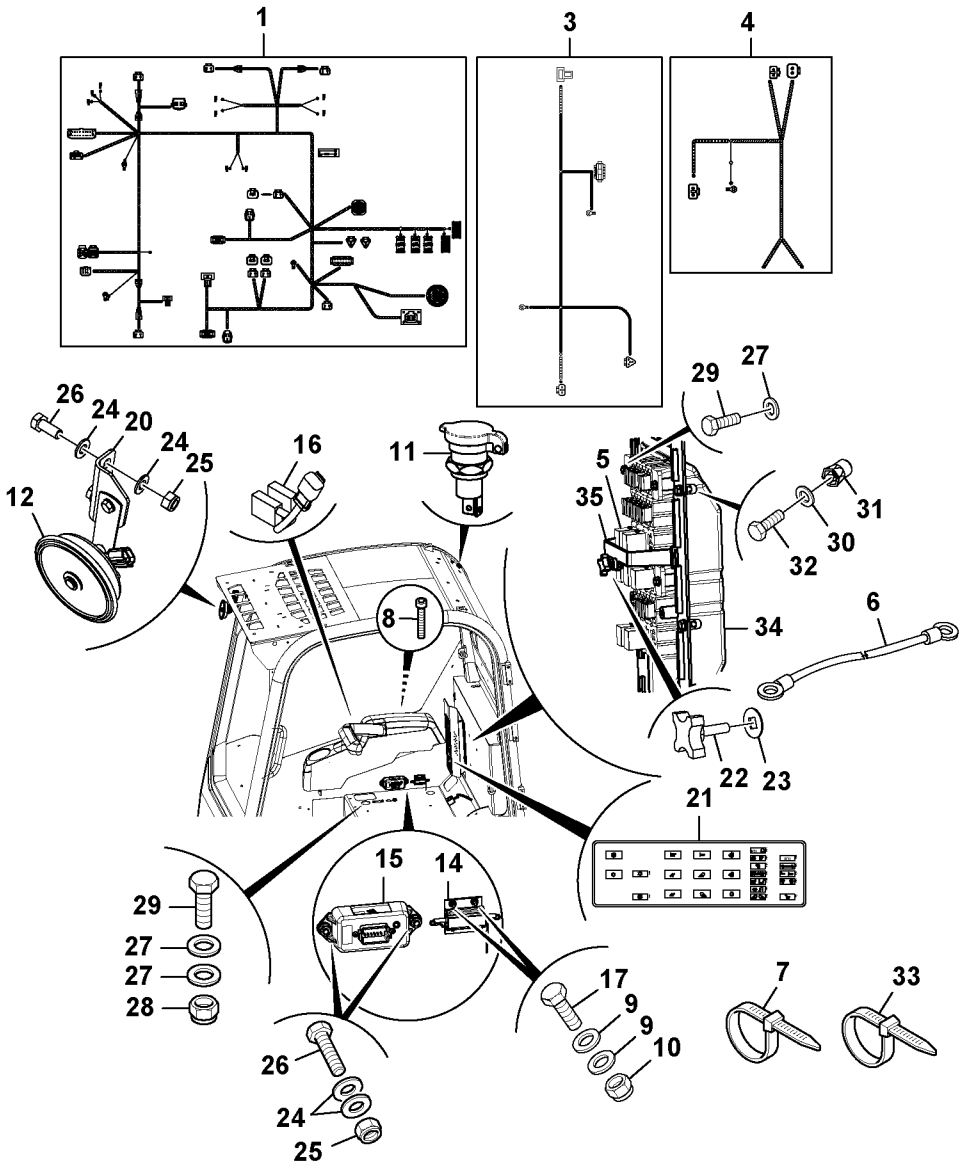
1
3
4
26
24
20
24
25
12
16
11
29
27
5
35
31
30
32
6
34
8
22
23
21
15
14
29
27
27
28
17
9
9
10
7
33
26
24
25

Fig.	Part No.	Quantity 1	2	3	PS	KIT	Description	Dénomination	Bezeichnung	Denominación	Benämning	Notes
												MC110C MC115C MC125C MC135C MC155C MCT110C MCT125C MCT135C MCT145C
1	**VOE 16213457**	1					Cable harness	Faisceau câbles	Kabelbaum	Manojo cables	Ledningsmatta	CAB
3	**VOE 17209688**	1					Cable harness	Faisceau câbles	Kabelbaum	Manojo cables	Ledningsmatta	WASH/WIPE
4	**VOE 16213450**	1					Cable harness	Faisceau câbles	Kabelbaum	Manojo cables	Ledningsmatta	WASH/WIPE REAR
5	**VOE 17286525**	11					Relay	Relais	Relais	Relé	Relä	
6	**VOE 17204996**	1					Cable	Câble	Seilzug	Cable	Wire	
7	**VOE 17205188**	20					Tie straps	Ruban attache		Cinta de atar	Buntband	
8	**VOE 17209594**	2					Screw	Vis	Schraube	Tornillo	Skruv	
9	**VOE 17205564**	2					Washer	Rondelle	Scheibe	Arandela	Bricka	
10	**VOE 17205292**	2					Nut	Écrou	Mutter	Tuerca	Mutter	
11	**VOE 16213270**	1					Socket	Socle	Steckdose	Toma de corriente	Stickdosa	
12	**VOE 16213447**	1					Horn	Avertisseur	Signalhorn	Bocina	Signalhorn	12V
14	**VOE 17205295**	1					Resistor	Résistance	Widerstand	Resistencia	Motstånd	1R 75W
15	**VOE 17273966**	1					Control unit	Calculateur	Steuergerät	Unidad de mando	Styrenhet	See group 366, Page 707
16	**VOE 17210240**	2					Sensor	Capteur	Geber	Sensor	Givare	
17	**VOE 17205263**	2					Screw	Vis	Schraube	Tornillo	Skruv	
20	**VOE 17210492**	1					Plate	Tôle	Blech	Chapa	Plåt	
21	**VOE 17210056**	1					Decal	Autocollant	Aufklebeschild	Calcomanía	Dekal	
22	**VOE 17210032**	1					Knob	Bouton	Bedienungsknopf	Volante	Ratt	
23	**VOE 17209629**	1					Washer	Rondelle	Scheibe	Arandela	Bricka	
24	**VOE 20460127**	12					Washer	Rondelle	Scheibe	Arandela	Bricka	
25	**VOE 16212120**	6					Lock nut	Contre-écrou	Sicherungsmutter	Contratuerca	Låsmutter	

1		**Sistema eléctrico, conjuntos de instalación de la cabina, cabina** **Elektrische Anlage, Installationsteile, Kabine** **Équipement électrique, ensembles d'installation de cabine, cabine** **Electrics, cab installation assemblies, cab**	Catalogue id **20676**	Group **300**
2			Illustr. No **1069306**	Section **10150**
3			Issue **PUB 20024822-D**	Page **567**
4				
5		**S/N 1641497 -**		

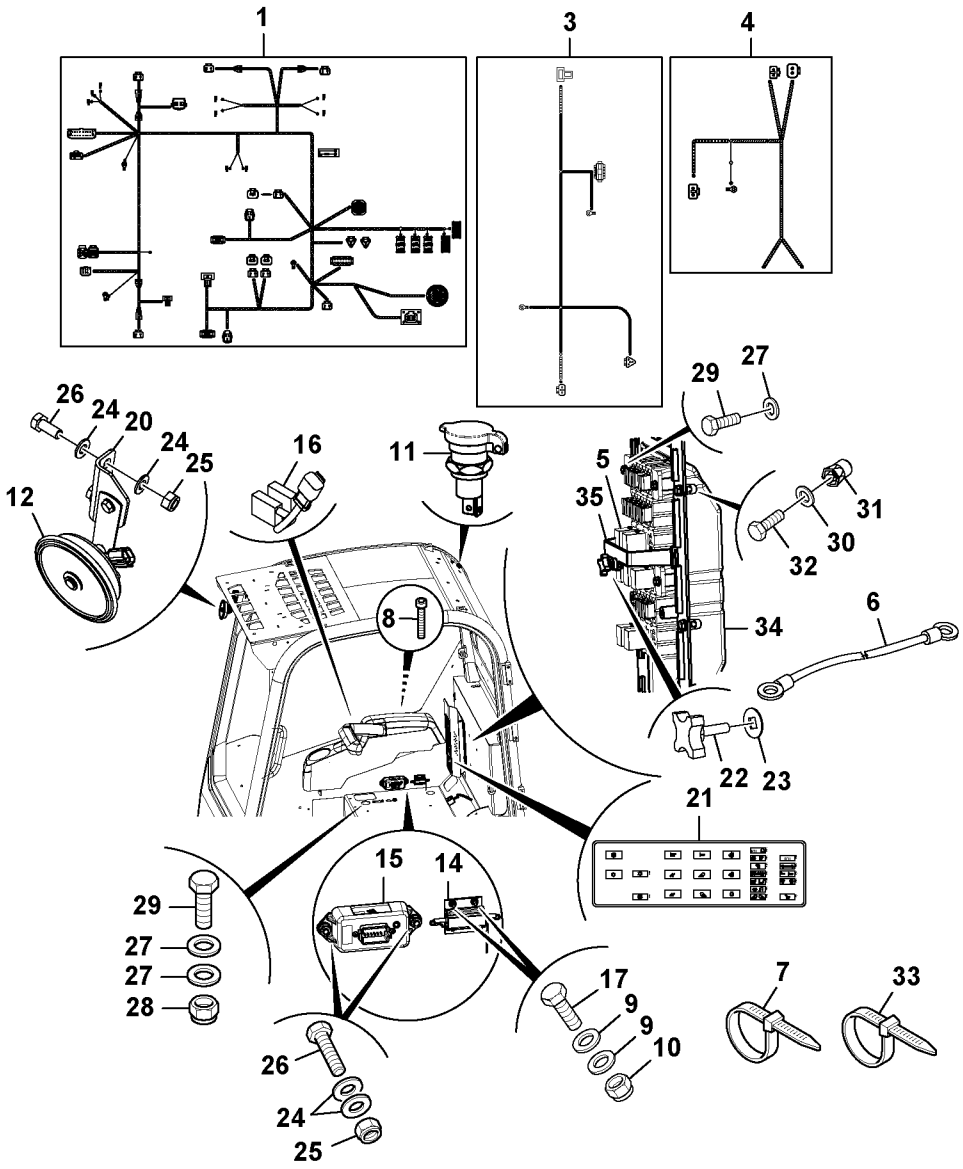
1
3
4
26
24
20
24
25
12
16
11
29
27
5
35
31
30
32
6
34
8
22
23
21
15
14
29
27
27
28
17
9
9
10
7
33
26
24
25

Fig.	Part No.	Quantity 1	2	3	PS	KIT	Description	Dénomination	Bezeichnung	Denominación	Benämning	Notes
26	**VOE 16213998**	6					Set screw	Vis butée	Anschlagschraube	Tornillo tope	Stoppskruv	
27	**VOE 13940090**	8					Washer	Rondelle	Scheibe	Arandela	Bricka	
28	**VOE 16212114**	6					Lock nut	Contre-écrou	Sicherungsmutter	Contratuerca	Låsmutter	
29	**VOE 16212070**	6					Set screw	Vis butée	Anschlagschraube	Tornillo tope	Stoppskruv	
30	**VOE 973494**	4					Washer	Rondelle	Scheibe	Arandela	Bricka	
31	**VOE 16212319**	4					Ball housing	Boîtier de bille	Kugelgehäuse	Caja de bola	Kulhus	
32	**VOE 16212203**	4					Set screw	Vis butée	Anschlagschraube	Tornillo tope	Stoppskruv	
33		1			NS		Cable tie	Serre-câble	Kabelschelle	Abrazadera de cinta	Bandklämma	
34	**VOE 17368668**	1					Fuse box	Boîtier fusible	Sicherungsdose	Caja de fusibles	Säkringsdosa	
35		1			NS		Bracket	Console	Konsole	Consola	Konsol	

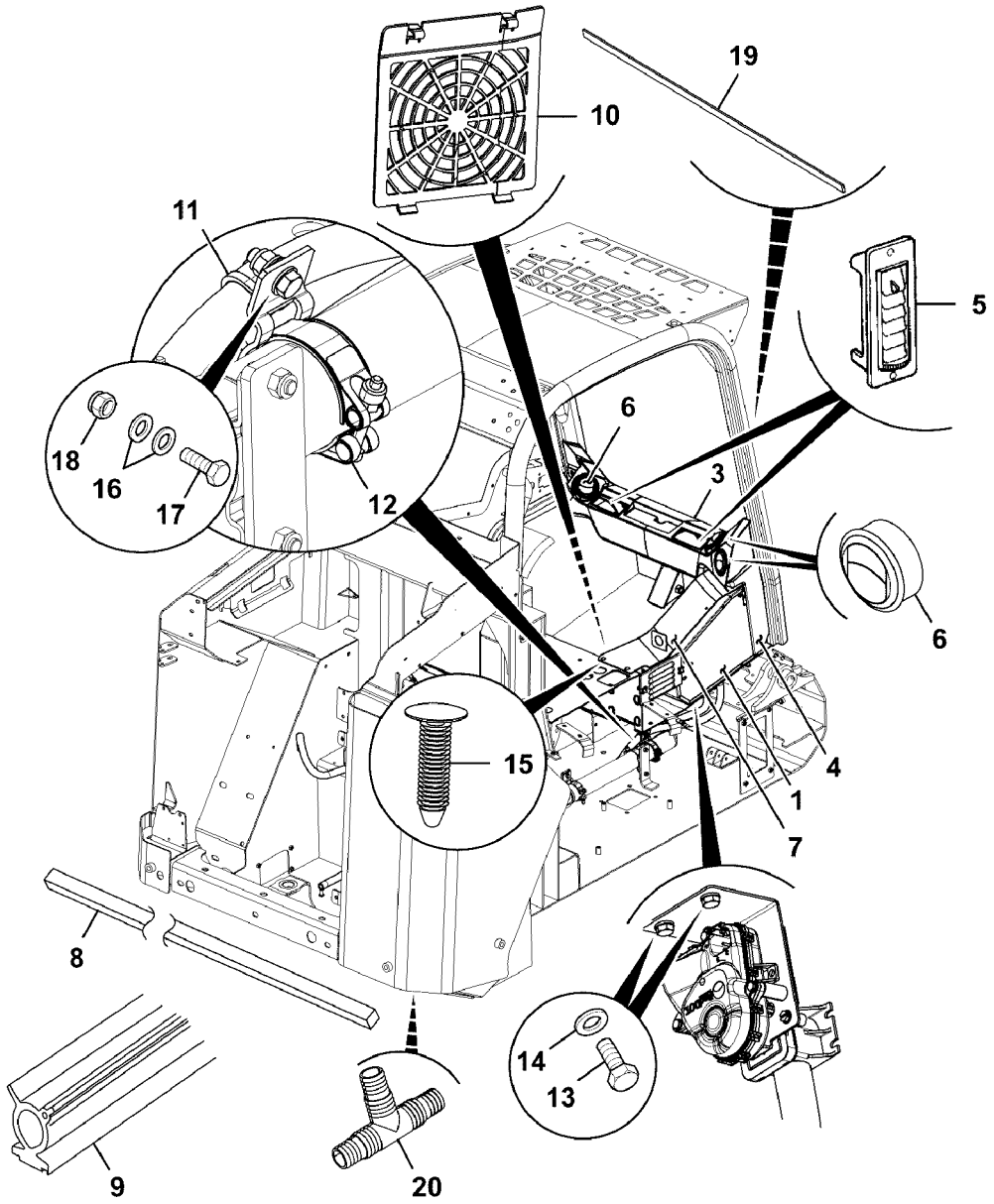
19
10
11
5
6
18
16
17
12
3
6
15
4
1
7
8
14
13
9
20

Fig.	Part No.	Quantity 1	2	3	PS	KIT	Description	Dénomination	Bezeichnung	Denominación	Benämning	Notes
												MC110C MC115C MC125C MC135C MC155C MCT110C MCT125C MCT135C MCT145C
1		1					Heater	Elément de chauffag	Heizkörper	Calefaccion	Värmeelement	See group 870, Page 1195
3	**VOE 17209740**	1					Heater	Réchauffeur	Heizgerät	Calefactor	Värmare	See group 851, Page 1163
4	**VOE 17224295**	1					Cab ventilator	Ventilateur cabine	Fahrerhauslüfter	Ventilador de cabina	Hyttventilator	
5	**VOE 17205622**	3					Air outlet	Gicleur air	Belüftungsdüse	Boquilla	Luftmunstycke	
6	**VOE 17209738**	3					Heater	Réchauffeur	Heizgerät	Calefactor	Värmare	
7	**VOE 17209735**	1					Heater	Réchauffeur	Heizgerät	Calefactor	Värmare	
8	**VOE 17210097**	3					Sealing moulding	Joint étanchéité	Dichtprofil	Listón retén	Tätningsprofil	
9	**VOE 17209599**	1					Sealing moulding	Joint étanchéité	Dichtprofil	Listón retén	Tätningsprofil	
10	**VOE 17209881**	1					Door	Porte	Tür	Puerta	Dörr	
11	**VOE 17210500**	2					Cable clamp	Collier	Kabelklammer	Abrazadera de cable	Kabelklämma	
12	**VOE 16212253**	1					Clamp	Collier serrage	Klemme	Abrazadera	Klamma	
13	**VOE 17205091**	4					Set screw	Vis butée	Anschlagschraube	Tornillo tope	Stoppskruv	
14	**VOE 973494**	4					Washer	Rondelle	Scheibe	Arandela	Bricka	
15	**VOE 17205044**	2					Plug	Tampon	Stopfen	Tapón	Plugg	
16	**VOE 20460127**	4					Washer	Rondelle	Scheibe	Arandela	Bricka	
17	**VOE 16213999**	2					Set screw	Vis butée	Anschlagschraube	Tornillo tope	Stoppskruv	
18	**VOE 16212120**	2					Lock nut	Contre-écrou	Sicherungsmutter	Contratuerca	Låsmutter	
19		2			NS		Sealing	Étanchéité	dichtung	Junta	Tätning	
20	**VOE 17273951**	1					Adapter	Adaptateur	Adapter	Adaptador	Adapter	

1		**Sistema eléctrico, conjuntos de instalación de la cabina, calentador** **Elektrische Anlage, Installationsteile, Heizung** **Équipement électrique, ensembles d'installation de cabine, chauffage** **Electrics, cab installation assemblies, heater**	Catalogue id **20676**	Group **300**
2			Illustr. No **1068367**	Section **10200**
3			Issue **PUB 20024822-D**	Page **571**
4				
5		**S/N - 1630077**		

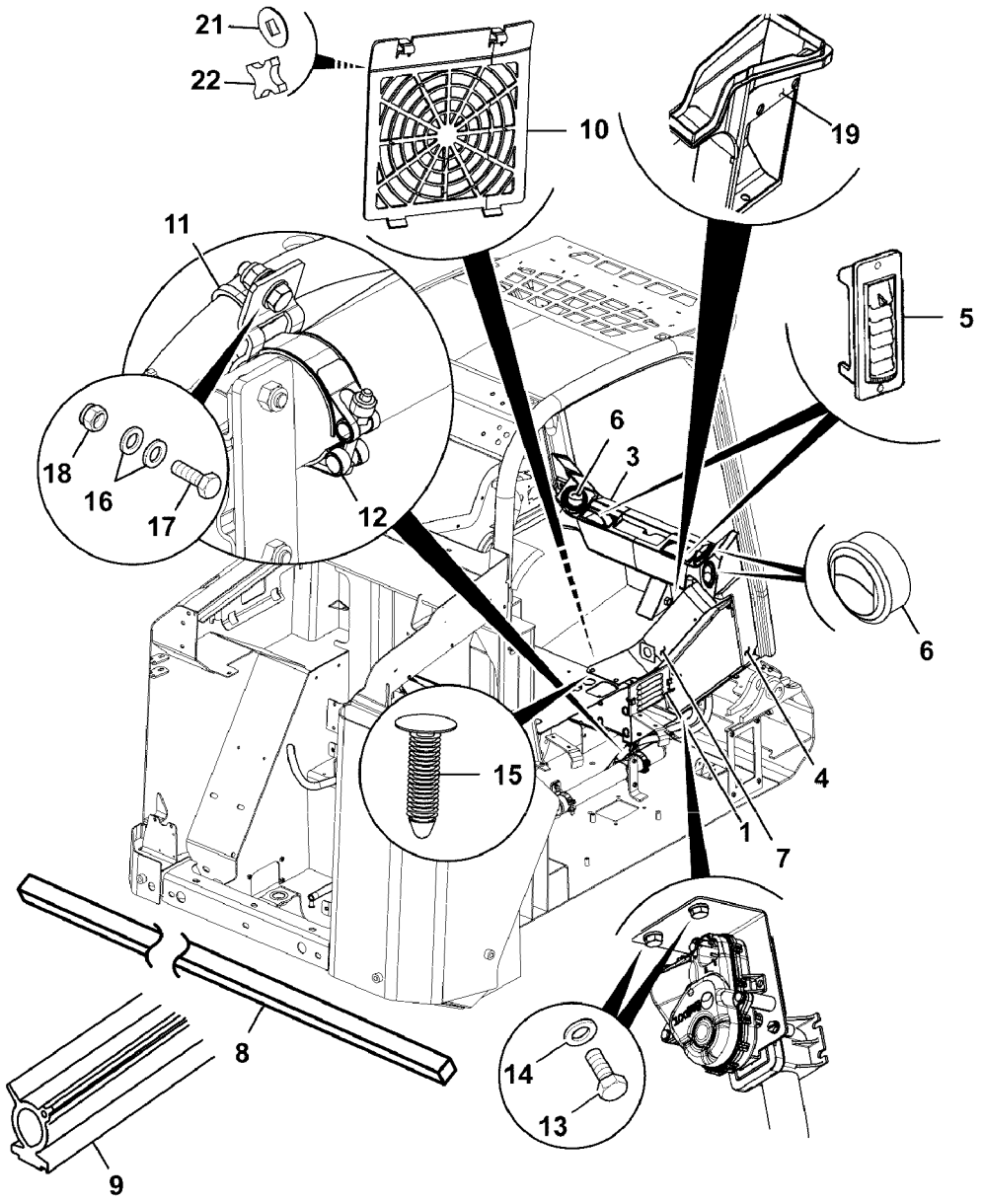

Volvo Construction Equipment
1068368

Fig.	Part No.	Quantity 1	2	3	PS	KIT	Description	Dénomination	Bezeichnung	Denominación	Benämning	Notes
												MC110C MC115C MC125C MC135C MC155C MCT110C MCT125C MCT135C MCT145C
1		1										See group 870, Page 1195
3	**VOE 17209740**	1					Heater	Réchauffeur	Heizgerät	Calefactor	Värmare	See group 851, Page 1163
4		1			NS		Retainer	Retenue	Halter	Soporte	Hållare	
5	**VOE 17205622**	3					Air outlet	Gicleur air	Belüftungsdüse	Boquilla	Luftmunstycke	
6	**VOE 17209738**	3					Heater	Réchauffeur	Heizgerät	Calefactor	Värmare	
7	**VOE 17209735**	1					Heater	Réchauffeur	Heizgerät	Calefactor	Värmare	
8	**VOE 17210097**	3					Sealing moulding	Joint étanchéité	Dichtprofil	Listón retén	Tätningsprofil	
9	**VOE 17209599**	1					Sealing moulding	Joint étanchéité	Dichtprofil	Listón retén	Tätningsprofil	
10	**VOE 17209881**	1					Door	Porte	Tür	Puerta	Dörr	
11	**VOE 17210500**	2					Cable clamp	Collier	Kabelklammer	Abrazadera de cable	Kabelklämma	
12	**VOE 16212253**	1					Clamp	Collier serrage	Klemme	Abrazadera	Klamma	
13	**VOE 17205091**	4					Set screw	Vis butée	Anschlagschraube	Tornillo tope	Stoppskruv	
14	**VOE 973494**	4					Washer	Rondelle	Scheibe	Arandela	Bricka	
15	**VOE 17205044**	2					Plug	Tampon	Stopfen	Tapón	Plugg	
16	**VOE 20460127**	4					Washer	Rondelle	Scheibe	Arandela	Bricka	
17	**VOE 16213999**	2					Set screw	Vis butée	Anschlagschraube	Tornillo tope	Stoppskruv	
18	**VOE 16212120**	2					Lock nut	Contre-écrou	Sicherungsmutter	Contratuerca	Låsmutter	
19		2			NS		Sealing	Étanchéité	dichtung	Junta	Tätning	
21	**VOE 17210032**	1					Knob	Bouton	Bedienungsknopf	Volante	Ratt	
22	**VOE 17209629**	1					Washer	Rondelle	Scheibe	Arandela	Bricka	

1		**Sistema eléctrico, conjuntos de instalación de la cabina, calentador** **Elektrische Anlage, Installationsteile, Heizung** **Équipement électrique, ensembles d'installation de cabine, chauffage** **Electrics, cab installation assemblies, heater**	Catalogue id **20676**	Group **300**
2			Illustr. No **1068368**	Section **10300**
3			Issue **PUB 20024822-D**	Page **573**
4				
5		**S/N 1630078 - 07/10/2012**		

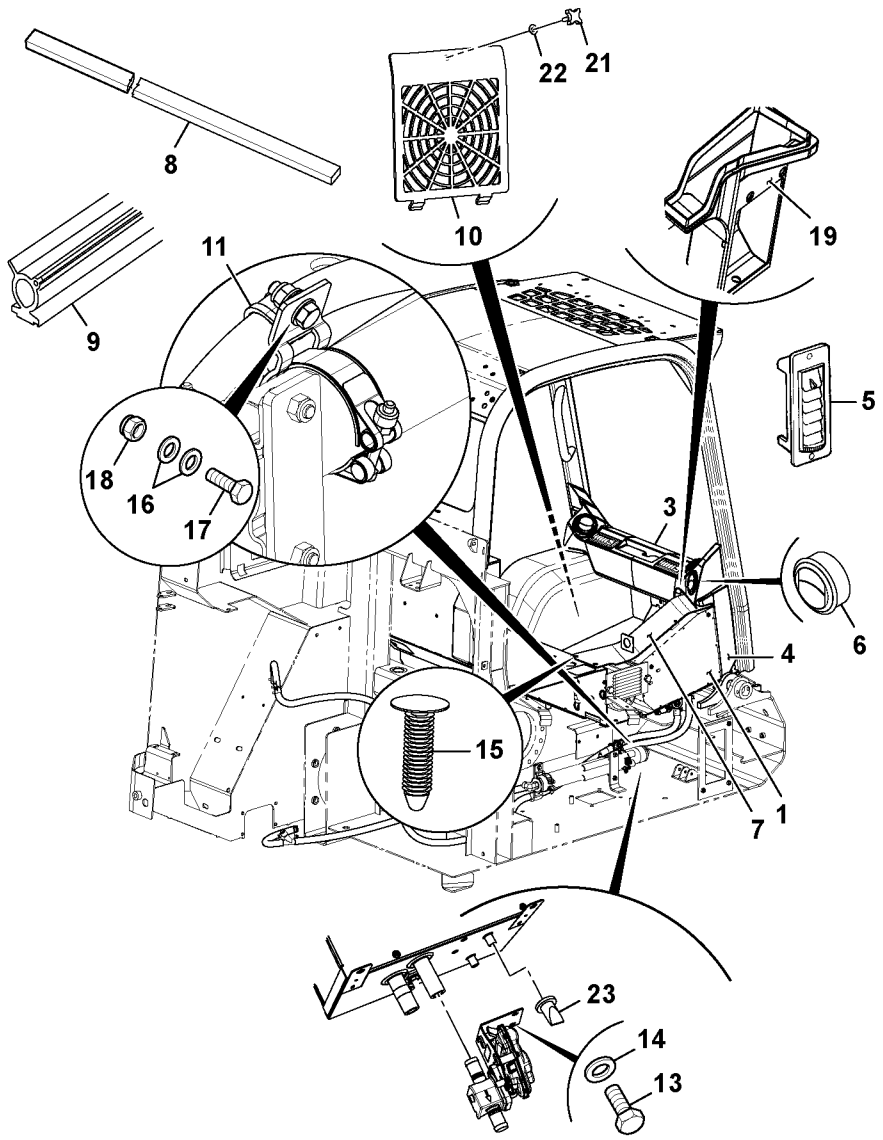
8
22
21
10
19
9
11
5
18
16
17
3
6
4
15
7
1
23
14
13

Fig.	Part No.	Quantity 1	2	3	P S	K I T	Description	Dénomination	Bezeichnung	Denominación	Benämning	Notes
												MC110C MC115C MC125C MC135C MC155C MCT110C MCT125C MCT135C MCT145C
1		1					Heater	Elément de chauffag	Heizkörper	Calefaccion	Värmeelement	
3	**VOE 17209740**	1					Heater	Réchauffeur	Heizgerät	Calefactor	Värmare	See group 851, Page 1163
4		1			NS		Retainer	Retenue	Halter	Soporte	Hållare	
5	**VOE 17205622**	3					Air outlet	Gicleur air	Belüftungsdüse	Boquilla	Luftmunstycke	
6	**VOE 17209738**	3					Heater	Réchauffeur	Heizgerät	Calefactor	Värmare	
7	**VOE 17209735**	1					Heater	Réchauffeur	Heizgerät	Calefactor	Värmare	
8	**VOE 17210097**	3					Sealing moulding	Joint étanchéité	Dichtprofil	Listón retén	Tätningsprofil	
9	**VOE 17209599**	1					Sealing moulding	Joint étanchéité	Dichtprofil	Listón retén	Tätningsprofil	
10	**VOE 17209881**	1					Door	Porte	Tür	Puerta	Dörr	
11	**VOE 17273961**	2					Clip retainer	Porte-clip	Klemmenhalter	Portaclip	Clipshållare	
13	**VOE 17205091**	4					Set screw	Vis butée	Anschlagschraube	Tornillo tope	Stoppskruv	
14	**VOE 973494**	4					Washer	Rondelle	Scheibe	Arandela	Bricka	
15	**VOE 17205044**	2					Plug	Tampon	Stopfen	Tapón	Plugg	
16	**VOE 20460127**	4					Washer	Rondelle	Scheibe	Arandela	Bricka	
17	**VOE 16213999**	2					Set screw	Vis butée	Anschlagschraube	Tornillo tope	Stoppskruv	
18	**VOE 16212120**	2					Lock nut	Contre-écrou	Sicherungsmutter	Contratuerca	Låsmutter	
19		1			NS		Sealing	Étanchéité	dichtung	Junta	Tätning	
21	**VOE 17210032**	1					Knob	Bouton	Bedienungsknopf	Volante	Ratt	
22	**VOE 17209629**	1					Washer	Rondelle	Scheibe	Arandela	Bricka	
23	**VOE 17299664**	1					Drain plug	Bouchon de vidange	Ablassstopfen	Tapón de vaciado	Avtappningspropp	

1		**Sistema eléctrico, conjuntos de instalación de la cabina, calentador** **Elektrische Anlage, Installationsteile, Heizung** **Équipement électrique, ensembles d'installation de cabine, chauffage** **Electrics, cab installation assemblies, heater**	Catalogue id **20676**	Group **300**
2			Illustr. No **1068370**	Section **10400**
3			Issue **PUB 20024822-D**	Page **575**
4				
5		**08/10/2012 -**		

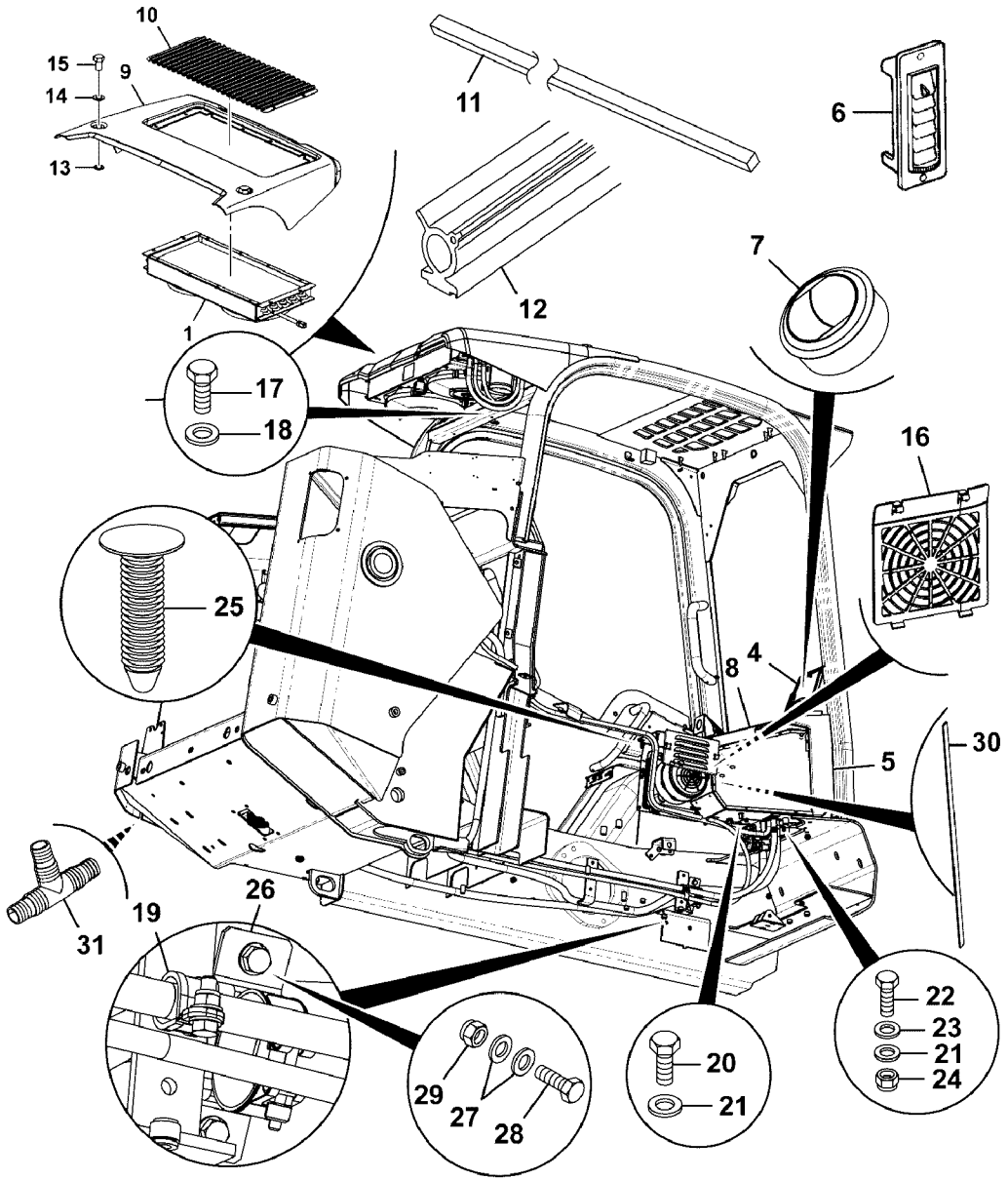

Volvo Construction Equipment
1068372

Fig.	Part No.	Quantity 1	2	3	PS	KIT	Description	Dénomination	Bezeichnung	Denominación	Benämning	Notes
												MC110C MC115C MC125C MC135C MC155C MCT110C MCT125C MCT135C MCT145C
1		1										See group 870, Page 1213
4	**VOE 17209740**	1					Heater	Réchauffeur	Heizgerät	Calefactor	Värmare	See group 851, Page 1163
5	**VOE 17224295**	1					Cab ventilator	Ventilateur cabine	Fahrerhauslüfter	Ventilador de cabina	Hyttventilator	
6	**VOE 17205622**	3					Air outlet	Gicleur air	Belüftungsdüse	Boquilla	Luftmunstycke	
7	**VOE 17209738**	3					Heater	Réchauffeur	Heizgerät	Calefactor	Värmare	
8	**VOE 17209735**	1					Heater	Réchauffeur	Heizgerät	Calefactor	Värmare	
9	**VOE 17210524**	1					Cover plate	Plaque de recouvrem	Abdeckung	Cubierta	Lucka	
10	**VOE 17209590**	1					Profiled plate	Tôle profilée	Profilblech	Placa de sección	Profilplåt	
11	**VOE 17210097**	3					Sealing moulding	Joint étanchéité	Dichtprofil	Listón retén	Tätningsprofil	
12	**VOE 17209599**	1					Sealing moulding	Joint étanchéité	Dichtprofil	Listón retén	Tätningsprofil	
13	**VOE 17210318**	2					Spacer	Entretoise	Abstandkörper	Distanciador	Distans	
14	**VOE 17205258**	2					Washer	Rondelle	Scheibe	Arandela	Bricka	
15	**VOE 17205055**	2					Bolt	Boulon	Bolzen	Perno	Bult	
16	**VOE 17209881**	1					Door	Porte	Tür	Puerta	Dörr	
17	**VOE 16212075**	7					Set screw	Vis butée	Anschlagschraube	Tornillo tope	Stoppskruv	
18	**VOE 16212137**	7					Plain washer	Rondelle plane	Flachscheibe	Arandela plana	Planbricka	
19	**VOE 17210500**	3					Cable clamp	Collier	Kabelklammer	Abrazadera de cable	Kabelklämma	
20	**VOE 17205091**	4					Set screw	Vis butée	Anschlagschraube	Tornillo tope	Stoppskruv	
21	**VOE 973494**	6					Washer	Rondelle	Scheibe	Arandela	Bricka	
22	**VOE 17277077**	2					Set screw	Vis butée	Anschlagschraube	Tornillo tope	Stoppskruv	
23	**VOE 17205556**	2					Washer	Rondelle	Scheibe	Arandela	Bricka	

1		**Sistema eléctrico, conjuntos de instalación de la cabina, Ac** **Elektrische Anlage, Installationsteile für Kabine, Klimaanlage** **Équipement électrique, ensembles d'installation de cabine, Ac** **Electrics, cab installation assemblies, Ac**	Catalogue id **20676**	Group **300**
2			Illustr. No **1068372**	Section **10500**
3			Issue **PUB 20024822-D**	Page **577**
4				
5		**S/N - 1630077**		

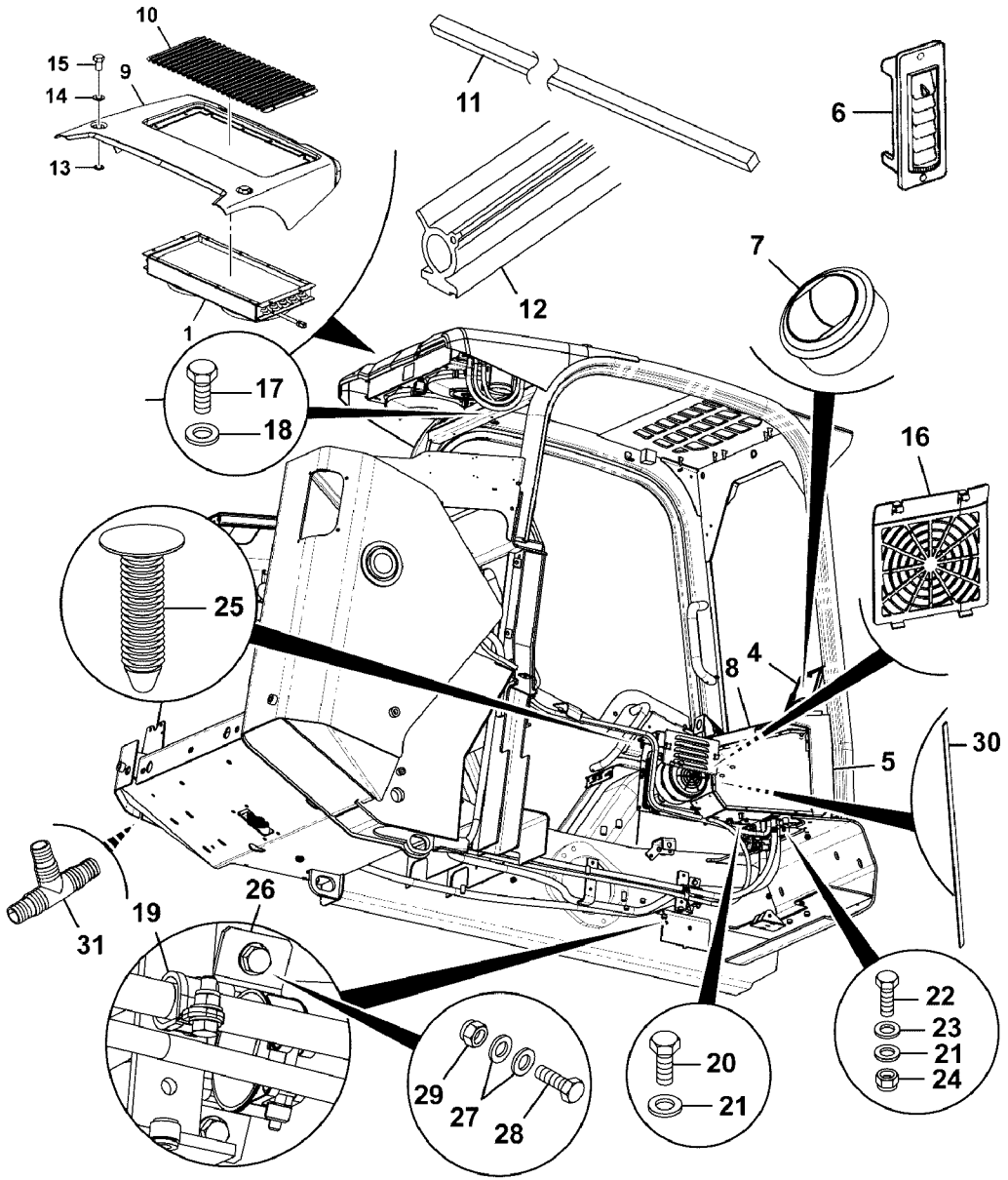

Volvo Construction Equipment
1068372

Fig.	Part No.	Quantity 1	2	3	PS	KIT	Description	Dénomination	Bezeichnung	Denominación	Benämning	Notes
24	**VOE 16212115**	2					Lock nut	Contre-écrou	Sicherungsmutter	Contratuerca	Låsmutter	
25	**VOE 17205044**	2					Plug	Tampon	Stopfen	Tapón	Plugg	
26	**VOE 16212253**	1					Clamp	Collier serrage	Klemme	Abrazadera	Klamma	
27	**VOE 20460127**	6					Washer	Rondelle	Scheibe	Arandela	Bricka	
28	**VOE 16213999**	3					Set screw	Vis butée	Anschlagschraube	Tornillo tope	Stoppskruv	
29	**VOE 16212120**	3					Lock nut	Contre-écrou	Sicherungsmutter	Contratuerca	Låsmutter	
30		2			NS		Sealing	Étanchéité	dichtung	Junta	Tätning	
31	**VOE 17273951**	1					Adapter	Adaptateur	Adapter	Adaptador	Adapter	

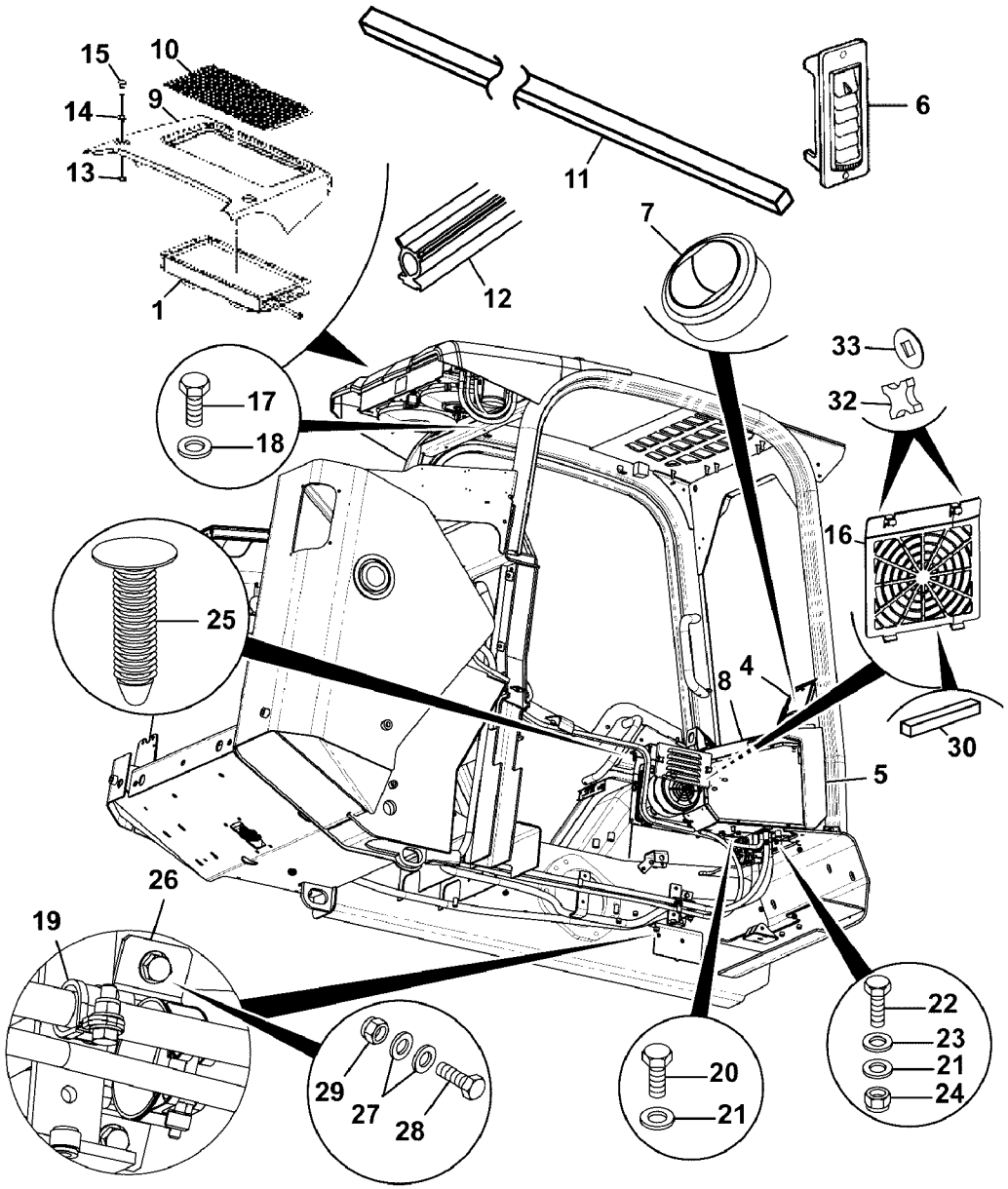

Volvo Construction Equipment
1068373

Fig.	Part No.	Quantity 1	2	3	PS	KIT	Description	Dénomination	Bezeichnung	Denominación	Benämning	Notes
												MC110C MC115C MC125C MC135C MC155C MCT110C MCT125C MCT135C MCT145C
1		1					Cab - Hvac	Cabine - Hvac	Kabine - Hvac	Cabina - HVAC	Hytt - luftkonditionerin	See group 870, Page 1213
4	**VOE 17209740**	1					Heater	Réchauffeur	Heizgerät	Calefactor	Värmare	See group 851, Page 1163
5		1			NS		Retainer	Retenue	Halter	Soporte	Hållare	
6	**VOE 17205622**	3					Air outlet	Gicleur air	Belüftungsdüse	Boquilla	Luftmunstycke	
7	**VOE 17209738**	3					Heater	Réchauffeur	Heizgerät	Calefactor	Värmare	
8	**VOE 17209735**	1					Heater	Réchauffeur	Heizgerät	Calefactor	Värmare	
9	**VOE 17210524**	1					Cover plate	Plaque de recouvrem	Abdeckung	Cubierta	Lucka	
10	**VOE 17209590**	1					Profiled plate	Tôle profilée	Profilblech	Placa de sección	Profilplåt	
11	**VOE 17210097**	3					Sealing moulding	Joint étanchéité	Dichtprofil	Listón retén	Tätningsprofil	
12	**VOE 17209599**	1					Sealing moulding	Joint étanchéité	Dichtprofil	Listón retén	Tätningsprofil	
13	**VOE 17210318**	2					Spacer	Entretoise	Abstandkörper	Distanciador	Distans	
14	**VOE 17205258**	2					Washer	Rondelle	Scheibe	Arandela	Bricka	
15	**VOE 17205055**	2					Bolt	Boulon	Bolzen	Perno	Bult	
16	**VOE 17209881**	1					Door	Porte	Tür	Puerta	Dörr	
17	**VOE 16212075**	7					Set screw	Vis butée	Anschlagschraube	Tornillo tope	Stoppskruv	
18	**VOE 16212137**	7					Plain washer	Rondelle plane	Flachscheibe	Arandela plana	Planbricka	
19	**VOE 17210500**	3					Cable clamp	Collier	Kabelklammer	Abrazadera de cable	Kabelklämma	
20	**VOE 17205091**	4					Set screw	Vis butée	Anschlagschraube	Tornillo tope	Stoppskruv	
21	**VOE 973494**	6					Washer	Rondelle	Scheibe	Arandela	Bricka	
22	**VOE 17277077**	2					Set screw	Vis butée	Anschlagschraube	Tornillo tope	Stoppskruv	
23	**VOE 17205556**	2					Washer	Rondelle	Scheibe	Arandela	Bricka	

1		**Sistema eléctrico, conjuntos de instalación de la cabina, Ac** **Elektrische Anlage, Installationsteile für Kabine, Klimaanlage** **Équipement électrique, ensembles d'installation de cabine, Ac** **Electrics, cab installation assemblies, Ac**	Catalogue id **20676**	Group **300**
2			Illustr. No **1068373**	Section **10600**
3			Issue **PUB 20024822-D**	Page **581**
4				
5		**S/N 1630078 - 07/10/2012**		

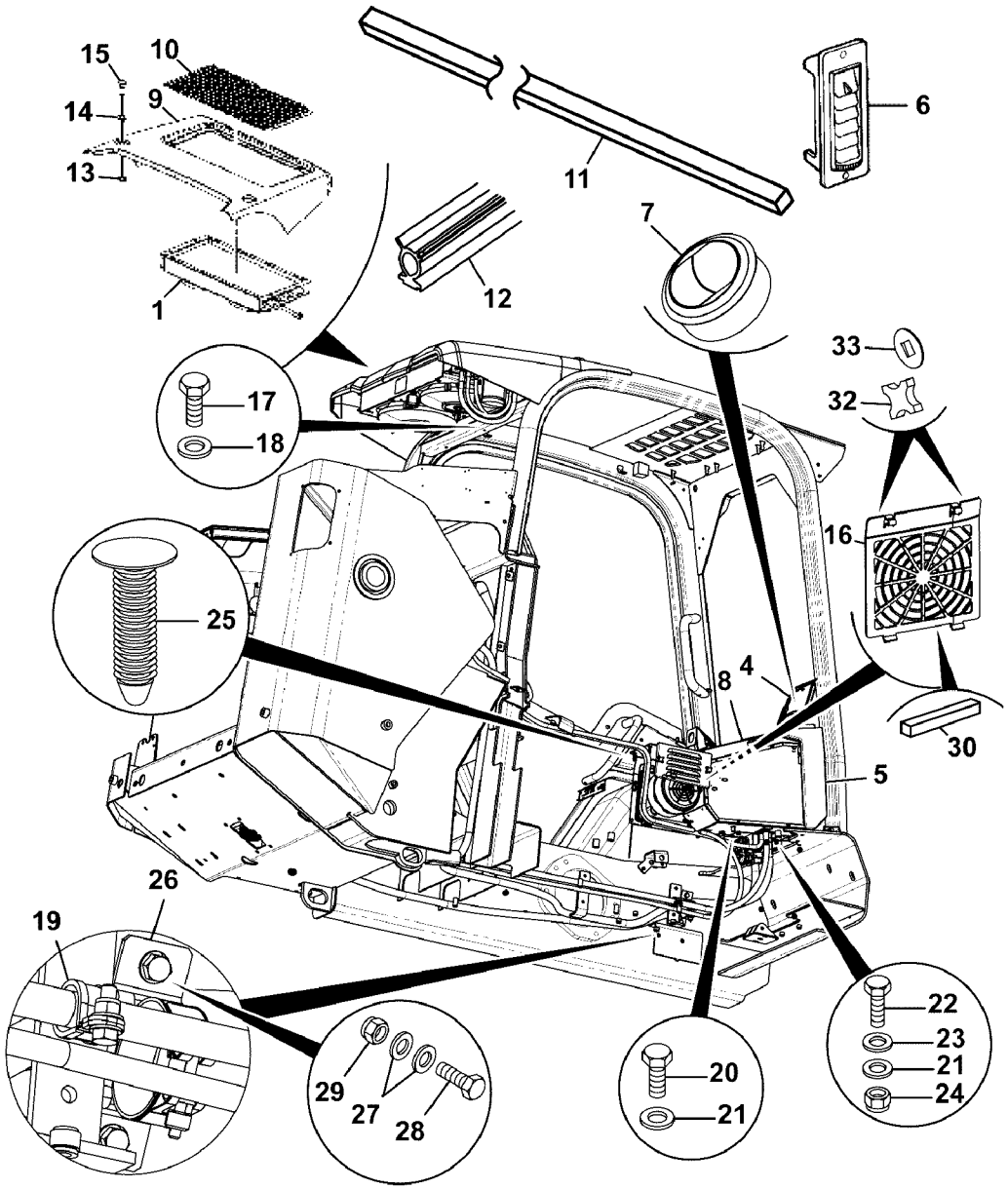

Volvo Construction Equipment
1068373

Fig.	Part No.	Quantity 1	2	3	PS	KIT	Description	Dénomination	Bezeichnung	Denominación	Benämning	Notes
24	**VOE 16212115**	2					Lock nut	Contre-écrou	Sicherungsmutter	Contratuerca	Låsmutter	
25	**VOE 17205044**	2					Plug	Tampon	Stopfen	Tapón	Plugg	
26	**VOE 16212253**	1					Clamp	Collier serrage	Klemme	Abrazadera	Klamma	
27	**VOE 20460127**	6					Washer	Rondelle	Scheibe	Arandela	Bricka	
28	**VOE 16213999**	3					Set screw	Vis butée	Anschlagschraube	Tornillo tope	Stoppskruv	
29	**VOE 16212120**	3					Lock nut	Contre-écrou	Sicherungsmutter	Contratuerca	Låsmutter	
30		2			NS		Sealing	Étanchéité	dichtung	Junta	Tätning	
32	**VOE 17210032**	1					Knob	Bouton	Bedienungsknopf	Volante	Ratt	
33	**VOE 17209629**	1					Washer	Rondelle	Scheibe	Arandela	Bricka	

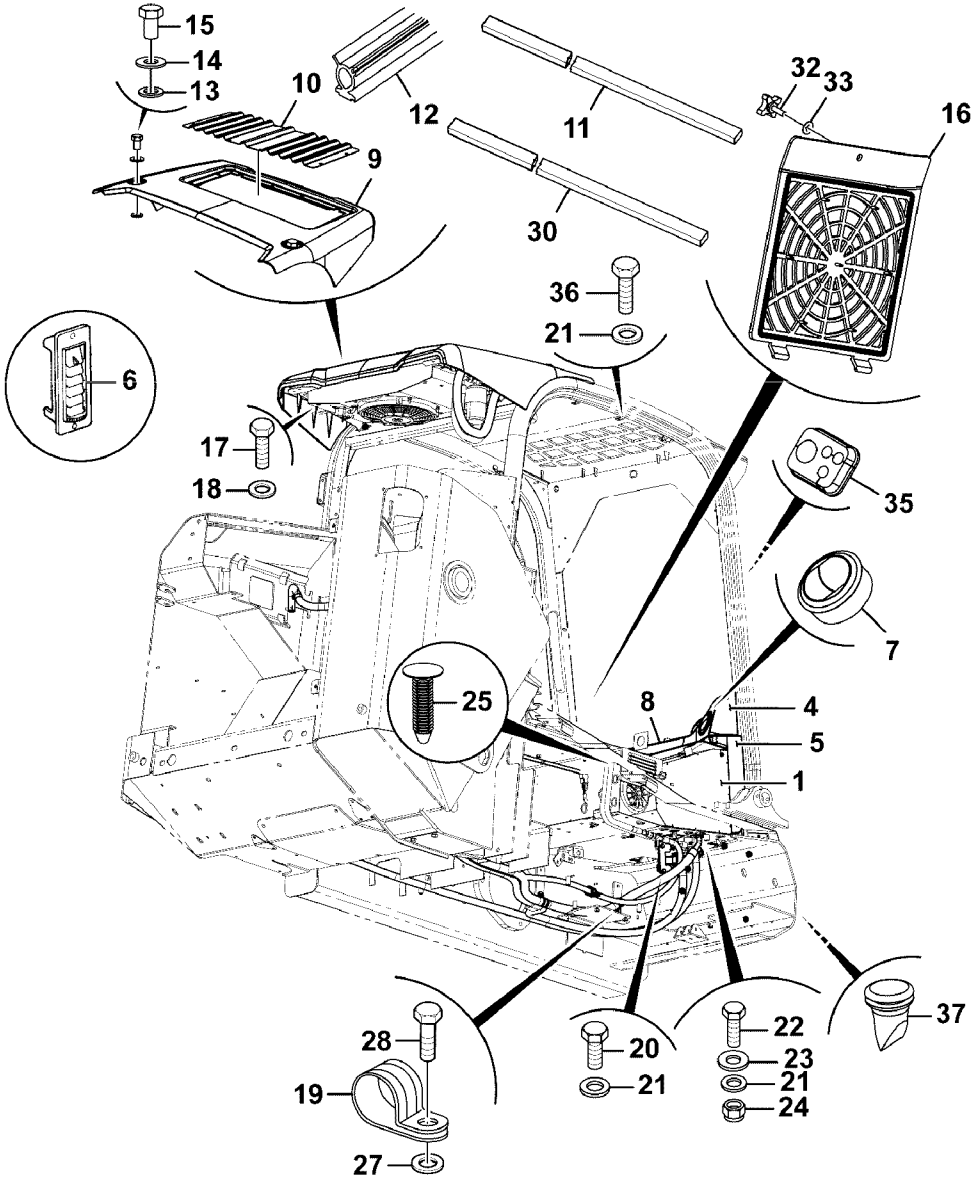

Volvo Construction Equipment

1069260

Fig.	Part No.	Quantity 1	2	3	PS	KIT	Description	Dénomination	Bezeichnung	Denominación	Benämning	Notes
												MC110C MC115C MC125C MC135C MC155C MCT110C MCT125C MCT135C MCT145C
1		1					Cab - Hvac	Cabine - Hvac	Kabine - Hvac	Cabina - HVAC	Hytt - luftkonditionerin	
4	**VOE 17209740**	1					Heater	Réchauffeur	Heizgerät	Calefactor	Värmare	See group 851, Page 1163
5		1			NS		Retainer	Retenue	Halter	Soporte	Hållare	
6	**VOE 17205622**	3					Air outlet	Gicleur air	Belüftungsdüse	Boquilla	Luftmunstycke	
7	**VOE 17209738**	3					Heater	Réchauffeur	Heizgerät	Calefactor	Värmare	
8	**VOE 17209735**	1					Heater	Réchauffeur	Heizgerät	Calefactor	Värmare	
9	**VOE 17210524**	1					Cover plate	Plaque de recouvrem	Abdeckung	Cubierta	Lucka	
10	**VOE 17209590**	1					Profiled plate	Tôle profilée	Profilblech	Placa de sección	Profilplåt	
11	**VOE 17210097**	3					Sealing moulding	Joint étanchéité	Dichtprofil	Listón retén	Tätningsprofil	
12	**VOE 17209599**	1					Sealing moulding	Joint étanchéité	Dichtprofil	Listón retén	Tätningsprofil	
13	**VOE 17210318**	2					Spacer	Entretoise	Abstandkörper	Distanciador	Distans	
14	**VOE 17205258**	2					Washer	Rondelle	Scheibe	Arandela	Bricka	
15	**VOE 17205055**	2					Bolt	Boulon	Bolzen	Perno	Bult	
16	**VOE 17209881**	1					Door	Porte	Tür	Puerta	Dörr	
17	**VOE 16212075**	7					Set screw	Vis butée	Anschlagschraube	Tornillo tope	Stoppskruv	
18	**VOE 16212137**	7					Plain washer	Rondelle plane	Flachscheibe	Arandela plana	Planbricka	
19	**VOE 17273961**	5					Clip retainer	Porte-clip	Klemmenhalter	Portaclip	Clipshållare	
20	**VOE 17205091**	4					Set screw	Vis butée	Anschlagschraube	Tornillo tope	Stoppskruv	
21	**VOE 973494**	20					Washer	Rondelle	Scheibe	Arandela	Bricka	
22	**VOE 17277077**	2					Set screw	Vis butée	Anschlagschraube	Tornillo tope	Stoppskruv	
23	**VOE 17205556**	2					Washer	Rondelle	Scheibe	Arandela	Bricka	

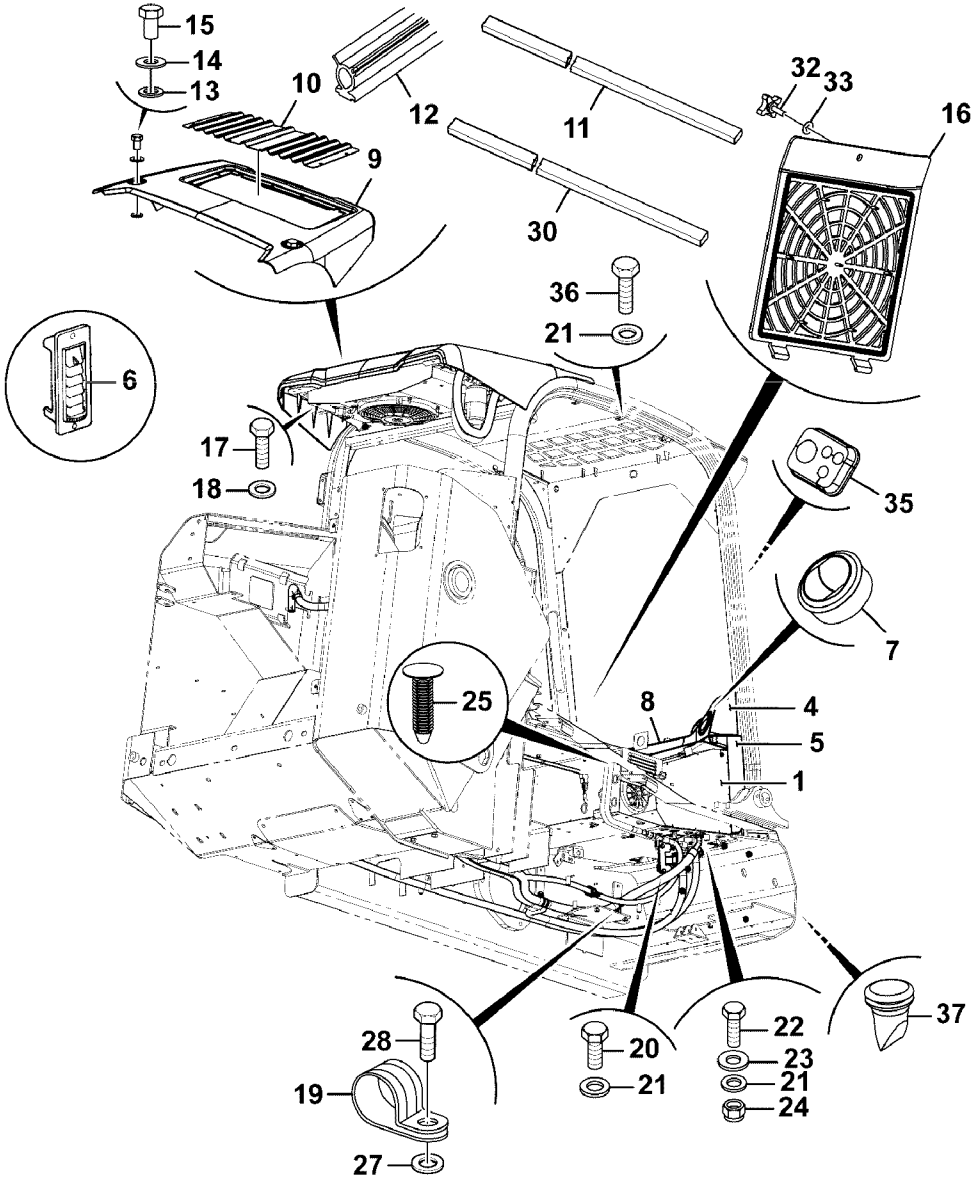

Volvo Construction Equipment

1069260

Fig.	Part No.	Quantity 1	2	3	PS	KIT	Description	Dénomination	Bezeichnung	Denominación	Benämning	Notes
24	**VOE 16212115**	2					Lock nut	Contre-écrou	Sicherungsmutter	Contratuerca	Låsmutter	
25	**VOE 17205044**	2					Plug	Tampon	Stopfen	Tapón	Plugg	
27	**VOE 20460127**	2					Washer	Rondelle	Scheibe	Arandela	Bricka	
28	**VOE 16213999**	1					Set screw	Vis butée	Anschlagschraube	Tornillo tope	Stoppskruv	
30		2			NS		Sealing	Étanchéité	dichtung	Junta	Tätning	
32	**VOE 17210032**	1					Knob	Bouton	Bedienungsknopf	Volante	Ratt	
33	**VOE 17209629**	1					Washer	Rondelle	Scheibe	Arandela	Bricka	
35	**VOE 17210174**	1					Grommet	Passe fil	Durchführung	Pasaje	Genomföring	
36	**VOE 16212203**	14					Set screw	Vis butée	Anschlagschraube	Tornillo tope	Stoppskruv	
37	**VOE 17299664**	1					Drain plug	Bouchon de vidange	Ablassstopfen	Tapón de vaciado	Avtappningspropp	

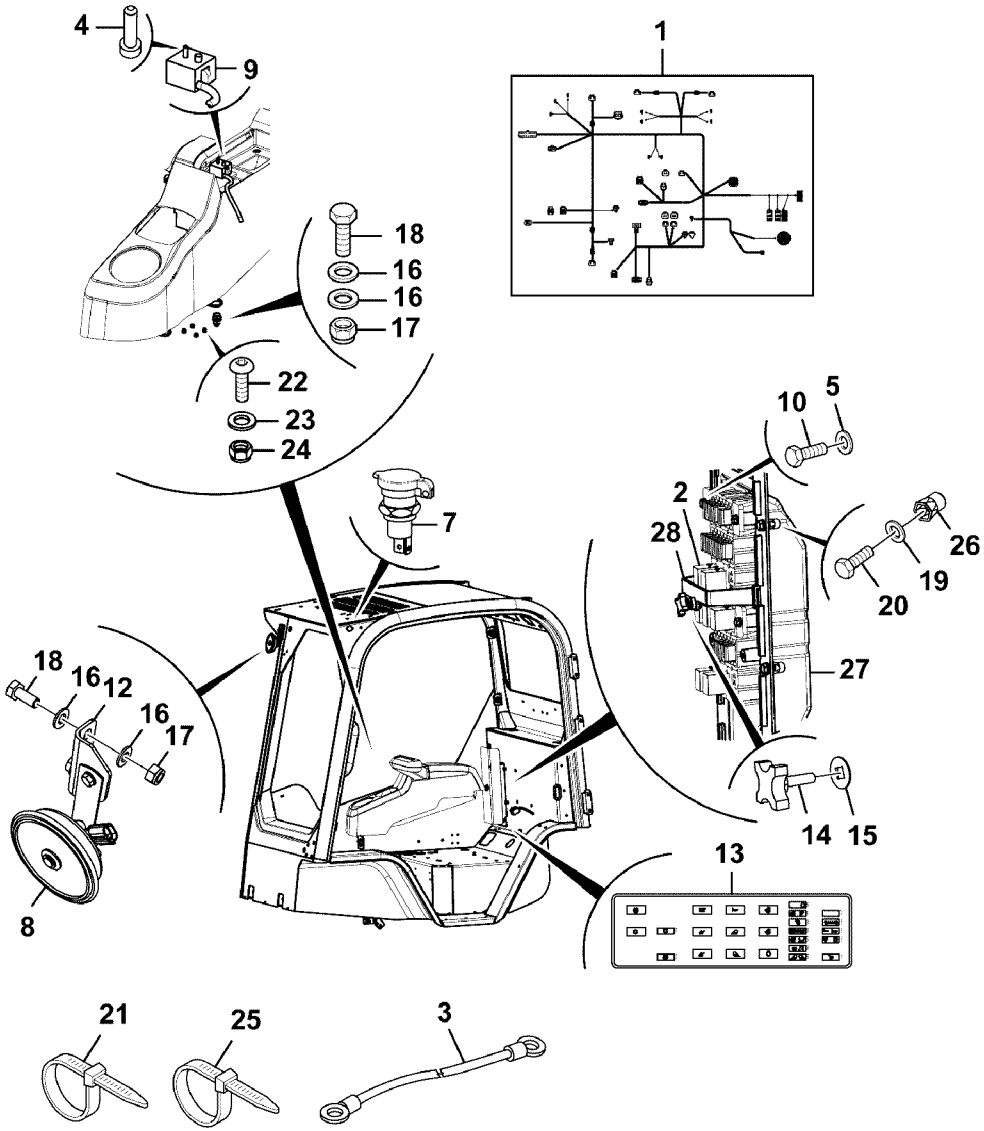

Volvo Construction Equipment

1069390

Fig.	Part No.	Quantity 1	2	3	PS	KIT	Description	Dénomination	Bezeichnung	Denominación	Benämning	Notes
												MC110C T4 MC115C T4 MC125C T4 MC135C T4 MC155C T4 MCT110C T4 MCT125C T4 MCT135C T4 MCT145C T4
1	**VOE 17287029**	1					Cable harness	Faisceau câbles	Kabelbaum	Manojo cables	Ledningsmatta	
2	**VOE 17286525**	5					Relay	Relais	Relais	Relé	Relä	
3	**VOE 17204996**	1					Cable	Câble	Seilzug	Cable	Wire	
4	**VOE 17209594**	2					Screw	Vis	Schraube	Tornillo	Skruv	
5	**VOE 13940090**	4					Washer	Rondelle	Scheibe	Arandela	Bricka	
6	**VOE 17205292**	4					Nut	Écrou	Mutter	Tuerca	Mutter	
7	**VOE 16213270**	1					Socket	Socle	Steckdose	Toma de corriente	Stickdosa	
8	**VOE 16213447**	1					Horn	Avertisseur	Signalhorn	Bocina	Signalhorn	
9	**VOE 17210240**	2					Sensor	Capteur	Geber	Sensor	Givare	
10	**VOE 16212070**	4					Set screw	Vis butée	Anschlagschraube	Tornillo tope	Stoppskruv	
12	**VOE 17210492**	1					Plate	Tôle	Blech	Chapa	Plåt	
13	**VOE 17300002**	1					Decal	Autocollant	Aufklebeschild	Calcomanía	Dekal	
14	**VOE 17210032**	1					Knob	Bouton	Bedienungsknopf	Volante	Ratt	
15	**VOE 17209629**	1					Washer	Rondelle	Scheibe	Arandela	Bricka	
16	**VOE 20460127**	8					Washer	Rondelle	Scheibe	Arandela	Bricka	
17	**VOE 16212120**	4					Lock nut	Contre-écrou	Sicherungsmutter	Contratuerca	Låsmutter	
18	**VOE 16213998**	4					Set screw	Vis butée	Anschlagschraube	Tornillo tope	Stoppskruv	
19	**VOE 973494**	4					Washer	Rondelle	Scheibe	Arandela	Bricka	
20	**VOE 16212203**	4					Set screw	Vis butée	Anschlagschraube	Tornillo tope	Stoppskruv	
21	**VOE 17205188**	20					Tie straps	Ruban attache		Cinta de atar	Buntband	
22	**VOE 17230138**	4					Screw	Vis	Schraube	Tornillo	Skruv	

1	
2	
3	
4	
5	

Sistema eléctrico, conjuntos de instalación de la cabina, techo
Elektrische Anlage, Installationsteile, Wetterdach
Équipement électrique, ensembles d'installation de cabine, auvent
Electrics, cab installation assemblies, canopy

Catalogue id	Group
20676	**300**
Illustr. No **1069390**	Section **10800**
Issue **PUB 20024822-D**	Page **589**

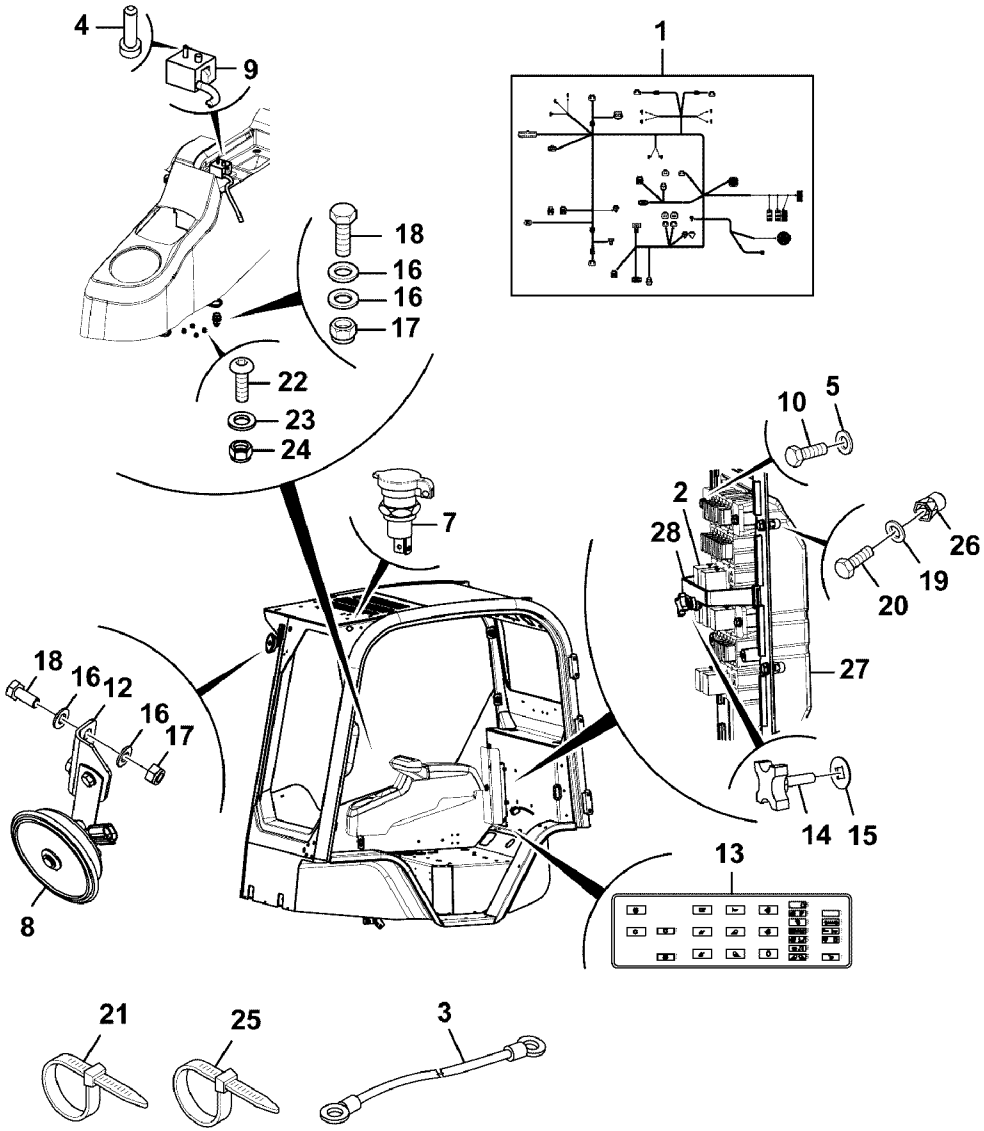

Volvo Construction Equipment

1069390

Fig.	Part No.	Quantity 1	2	3	PS	KIT	Description	Dénomination	Bezeichnung	Denominación	Benämning	Notes
23	**VOE 17277249**	8					Washer	Rondelle	Scheibe	Arandela	Bricka	
24	**VOE 17229628**	4					Nut	Écrou	Mutter	Tuerca	Mutter	
25		1			NS		Cable tie	Serre-câble	Kabelschelle	Abrazadera de cinta	Bandklämma	
26	**VOE 16212319**	4					Ball housing	Boîtier de bille	Kugelgehäuse	Caja de bola	Kulhus	
27	**VOE 17368668**	1					Fuse box	Boîtier fusible	Sicherungsdose	Caja de fusibles	Säkringsdosa	
28		1			NS		Bracket	Console	Konsole	Consola	Konsol	

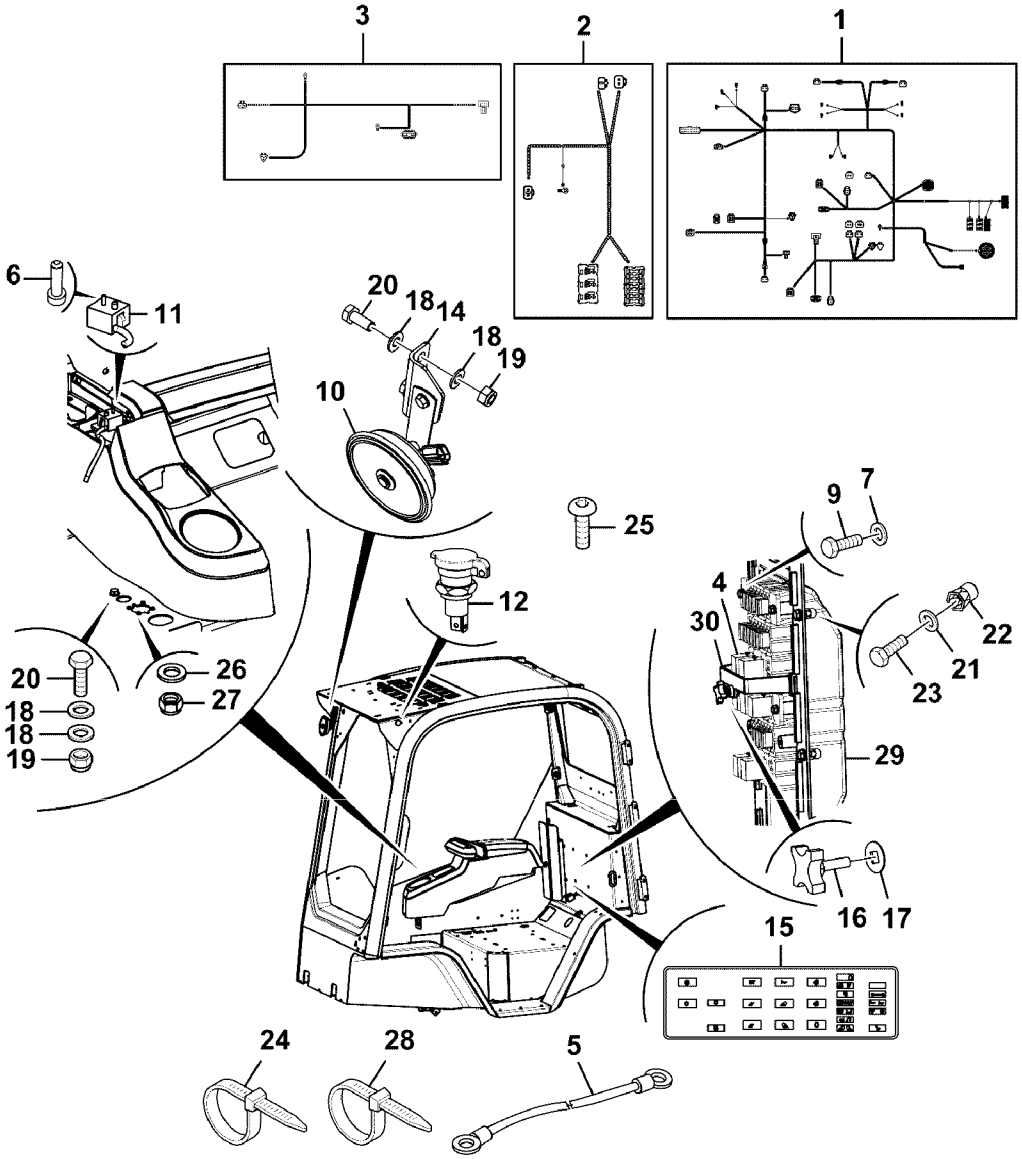
3
2
1
6
11
20
18
14
18
19
10
25
9
7
12
4
30
22
21
23
26
27
20
18
18
19
29
16
17
15
24
28
5

Fig.	Part No.	Quantity 1	2	3	PS	KIT	Description	Dénomination	Bezeichnung	Denominación	Benämning	Notes
												MC110C T4 MC115C T4 MC125C T4 MC135C T4 MC155C T4 MCT110C T4 MCT125C T4 MCT135C T4 MCT145C T4
1	**VOE 17287029**	1					Cable harness	Faisceau câbles	Kabelbaum	Manojo cables	Ledningsmatta	
2	**VOE 16213450**	1					Cable harness	Faisceau câbles	Kabelbaum	Manojo cables	Ledningsmatta	
3		1			NS		Cable harness	Faisceau câbles	Kabelbaum	Manojo cables	Ledningsmatta	
4	**VOE 17286525**	7					Relay	Relais	Relais	Relé	Relä	
5	**VOE 17204996**	1					Cable	Câble	Seilzug	Cable	Wire	
6	**VOE 17209594**	2					Screw	Vis	Schraube	Tornillo	Skruv	
7	**VOE 13940090**	4					Washer	Rondelle	Scheibe	Arandela	Bricka	
9	**VOE 16212070**	4					Set screw	Vis butée	Anschlagschraube	Tornillo tope	Stoppskruv	
10	**VOE 16213447**	1					Horn	Avertisseur	Signalhorn	Bocina	Signalhorn	
11	**VOE 17210240**	2					Sensor	Capteur	Geber	Sensor	Givare	
12	**VOE 16213270**	1					Socket	Socle	Steckdose	Toma de corriente	Stickdosa	
14	**VOE 17210492**	1					Plate	Tôle	Blech	Chapa	Plåt	
15	**VOE 17300002**	1					Decal	Autocollant	Aufklebeschild	Calcomanía	Dekal	
16	**VOE 17210032**	1					Knob	Bouton	Bedienungsknopf	Volante	Ratt	
17	**VOE 17209629**	1					Washer	Rondelle	Scheibe	Arandela	Bricka	
18	**VOE 20460127**	8					Washer	Rondelle	Scheibe	Arandela	Bricka	
19	**VOE 16212120**	4					Lock nut	Contre-écrou	Sicherungsmutter	Contratuerca	Låsmutter	
20	**VOE 16213998**	4					Set screw	Vis butée	Anschlagschraube	Tornillo tope	Stoppskruv	
21	**VOE 973494**	4					Washer	Rondelle	Scheibe	Arandela	Bricka	
22	**VOE 16212319**	4					Ball housing	Boîtier de bille	Kugelgehäuse	Caja de bola	Kulhus	
23	**VOE 16212203**	4					Set screw	Vis butée	Anschlagschraube	Tornillo tope	Stoppskruv	

1		**Sistema eléctrico, conjuntos de instalación de la cabina, cabina** **Elektrische Anlage, Installationsteile, Kabine** **Équipement électrique, ensembles d'installation de cabine, cabine** **Electrics, cab installation assemblies, cab**	Catalogue id **20676** / Group **300** Illustr. No **1069396** / Section **10900** Issue **PUB 20024822-D** / Page **593**
2			
3			
4			
5			

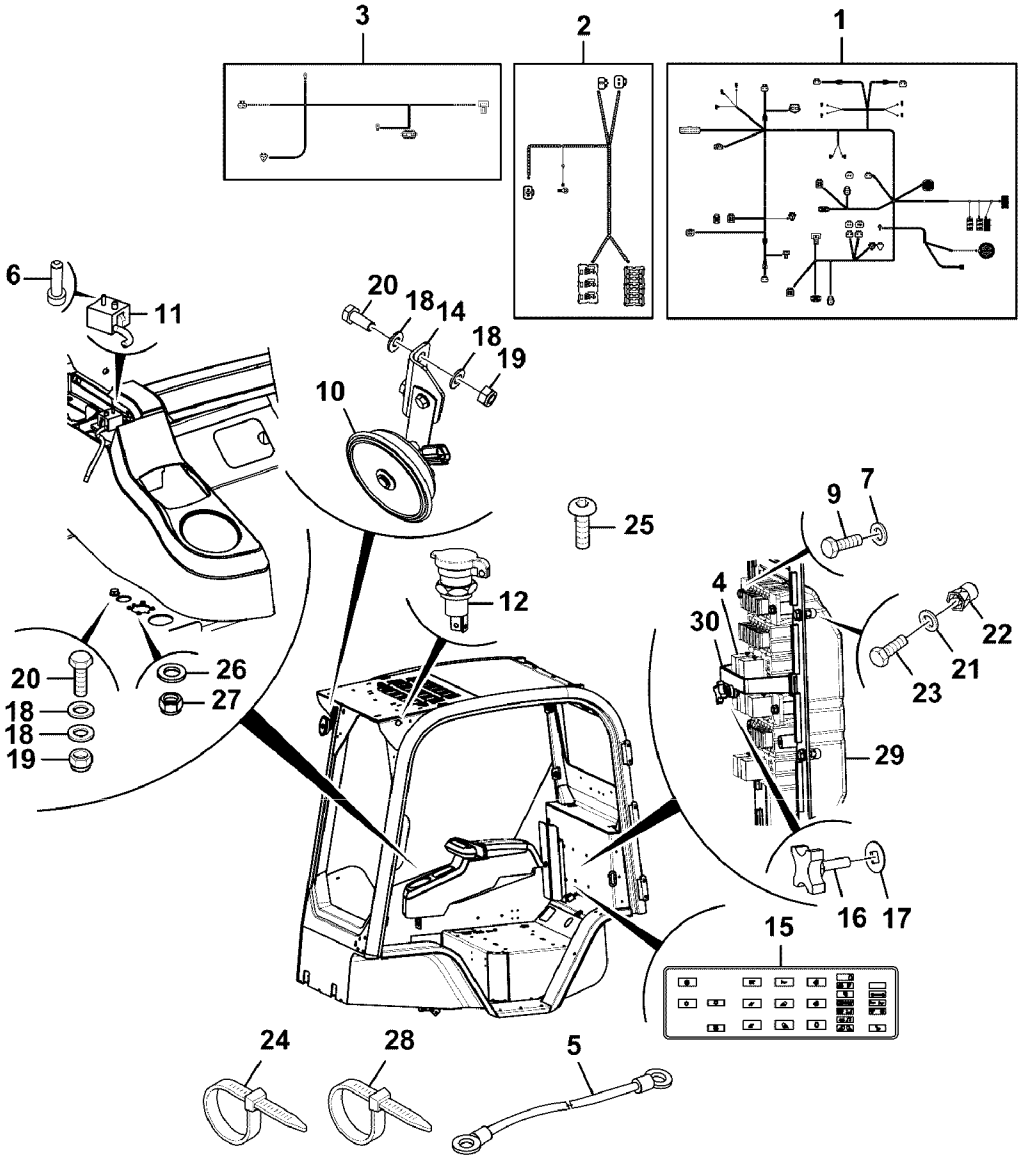
3
2
1
6
11
20
18
14
18
19
10
25
9
7
12
4
30
22
21
23
26
27
20
18
18
19
29
16
17
15
24
28
5

Fig.	Part No.	Quantity 1	2	3	PS	KIT	Description	Dénomination	Bezeichnung	Denominación	Benämning	Notes
24	**VOE 17205188**	20					Tie straps	Ruban attache		Cinta de atar	Buntband	
25	**VOE 17230138**	4					Screw	Vis	Schraube	Tornillo	Skruv	
26	**VOE 17277249**	8					Washer	Rondelle	Scheibe	Arandela	Bricka	
27	**VOE 17229628**	4					Nut	Écrou	Mutter	Tuerca	Mutter	
28		1			NS		Cable tie	Serre-câble	Kabelschelle	Abrazadera de cinta	Bandklämma	
29	**VOE 17368668**	1					Fuse box	Boîtier fusible	Sicherungsdose	Caja de fusibles	Säkringsdosa	
30		1			NS		Bracket	Console	Konsole	Consola	Konsol	

1		**Sistema eléctrico, conjuntos de instalación de la cabina, cabina** **Elektrische Anlage, Installationsteile, Kabine** **Équipement électrique, ensembles d'installation de cabine, cabine** **Electrics, cab installation assemblies, cab**	Catalogue id **20676**	Group **300**
2			Illustr. No **1069396**	Section **10900**
3			Issue **PUB 20024822-D**	Page **595**
4				
5				

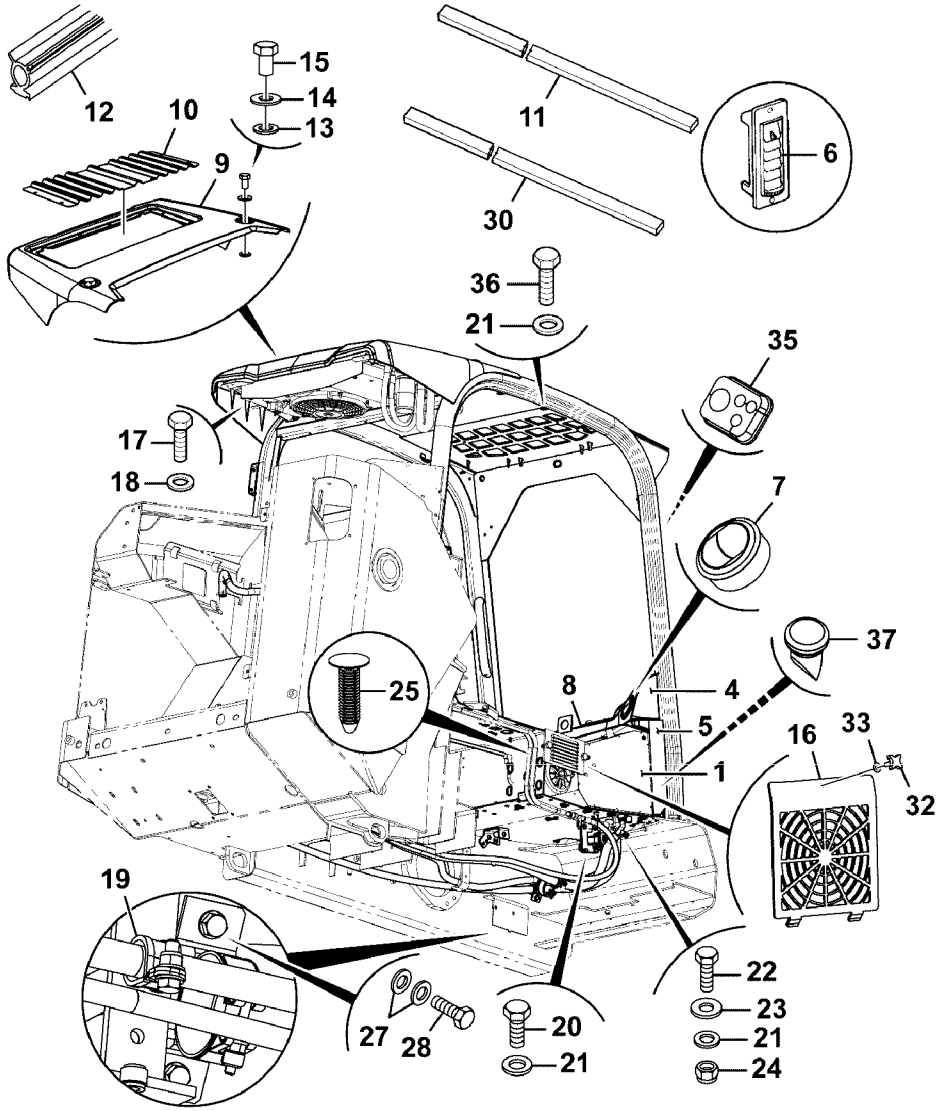

Volvo Construction Equipment

1069079

Fig.	Part No.	Quantity 1	2	3	PS	KIT	Description	Dénomination	Bezeichnung	Denominación	Benämning	Notes
												MC110C T4 MC115C T4 MC125C T4 MC135C T4 MC155C T4 MCT110C T4 MCT125C T4 MCT135C T4 MCT145C T4
1		1					Air Conditioning Asse.	Groupe de climatisati .	Klimaanlage kpl.	Conjunto de aire aco .	Luftkonditionering mo.	See group 870, Page 1223
4	**VOE 17209740**	1					Heater	Réchauffeur	Heizgerät	Calefactor	Värmare	See group 851, Page 1163
5		1			NS		Retainer	Retenue	Halter	Soporte	Hållare	
6	**VOE 17205622**	3					Air outlet	Gicleur air	Belüftungsdüse	Boquilla	Luftmunstycke	
7	**VOE 17209738**	3					Heater	Réchauffeur	Heizgerät	Calefactor	Värmare	
8	**VOE 17209735**	1					Heater	Réchauffeur	Heizgerät	Calefactor	Värmare	
9	**VOE 17210524**	1					Cover plate	Plaque de recouvrem .	Abdeckung	Cubierta	Lucka	
10	**VOE 17209590**	1					Profiled plate	Tôle profilée	Profilblech	Placa de sección	Profilplåt	
11	**VOE 17210097**	3					Sealing moulding	Joint étanchéité	Dichtprofil	Listón retén	Tätningsprofil	
12	**VOE 17209599**	1					Sealing moulding	Joint étanchéité	Dichtprofil	Listón retén	Tätningsprofil	
13	**VOE 17210318**	2					Spacer	Entretoise	Abstandkörper	Distanciador	Distans	
14	**VOE 17205258**	2					Washer	Rondelle	Scheibe	Arandela	Bricka	
15	**VOE 17205055**	2					Bolt	Boulon	Bolzen	Perno	Bult	
16	**VOE 17209881**	1					Door	Porte	Tür	Puerta	Dörr	
17	**VOE 16212075**	7					Set screw	Vis butée	Anschlagschraube	Tornillo tope	Stoppskruv	
18	**VOE 16212137**	7					Plain washer	Rondelle plane	Flachscheibe	Arandela plana	Planbricka	
19	**VOE 17273961**	6					Clip retainer	Porte-clip	Klemmenhalter	Portaclip	Clipshållare	
20	**VOE 17205091**	4					Set screw	Vis butée	Anschlagschraube	Tornillo tope	Stoppskruv	
21	**VOE 973494**	18					Washer	Rondelle	Scheibe	Arandela	Bricka	
22	**VOE 17277077**	2					Set screw	Vis butée	Anschlagschraube	Tornillo tope	Stoppskruv	
23	**VOE 17205556**	2					Washer	Rondelle	Scheibe	Arandela	Bricka	

1		**Sistema eléctrico, conjuntos de instalación de la cabina, Ac** **Elektrische Anlage, Installationsteile für Kabine, Klimaanlage** **Équipement électrique, ensembles d'installation de cabine, Ac** **Electrics, cab installation assemblies, Ac**	Catalogue id **20676**	Group **300**
2			Illustr. No **1069079**	Section **11000**
3			Issue **PUB 20024822-D**	Page **597**
4				
5				

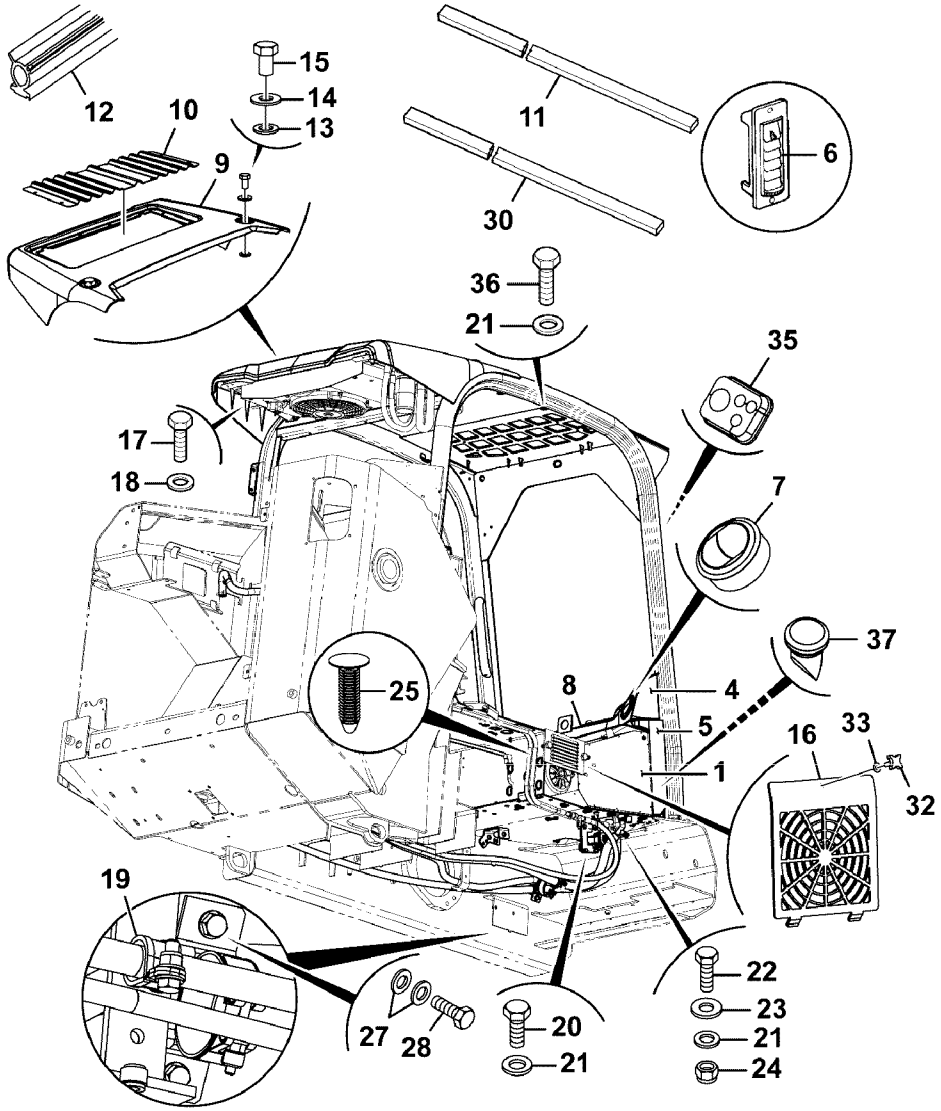

Volvo Construction Equipment

1069079

Fig.	Part No.	Quantity 1	2	3	PS	KIT	Description	Dénomination	Bezeichnung	Denominación	Benämning	Notes
24	**VOE 16212115**	2					Lock nut	Contre-écrou	Sicherungsmutter	Contratuerca	Låsmutter	
25	**VOE 17205044**	2					Plug	Tampon	Stopfen	Tapón	Plugg	
27	**VOE 20460127**	2					Washer	Rondelle	Scheibe	Arandela	Bricka	
28	**VOE 16213999**	2					Set screw	Vis butée	Anschlagschraube	Tornillo tope	Stoppskruv	
30		2			NS		Sealing	Étanchéité	dichtung	Junta	Tätning	
32	**VOE 17210032**	1					Knob	Bouton	Bedienungsknopf	Volante	Ratt	
33	**VOE 17209629**	1					Washer	Rondelle	Scheibe	Arandela	Bricka	
35	**VOE 17210174**	1					Grommet	Passe fil	Durchführung	Pasaje	Genomföring	
36	**VOE 16212203**	12					Set screw	Vis butée	Anschlagschraube	Tornillo tope	Stoppskruv	
37	**VOE 17299664**	1					Drain plug	Bouchon de vidange	Ablassstopfen	Tapón de vaciado	Avtappningspropp	

1		**Sistema eléctrico, conjuntos de instalación de la cabina, Ac** **Elektrische Anlage, Installationsteile für Kabine, Klimaanlage** **Équipement électrique, ensembles d'installation de cabine, Ac** **Electrics, cab installation assemblies, Ac**	Catalogue id **20676**	Group **300**
2			Illustr. No **1069079**	Section **11000**
3			Issue **PUB 20024822-D**	Page **599**
4				
5				

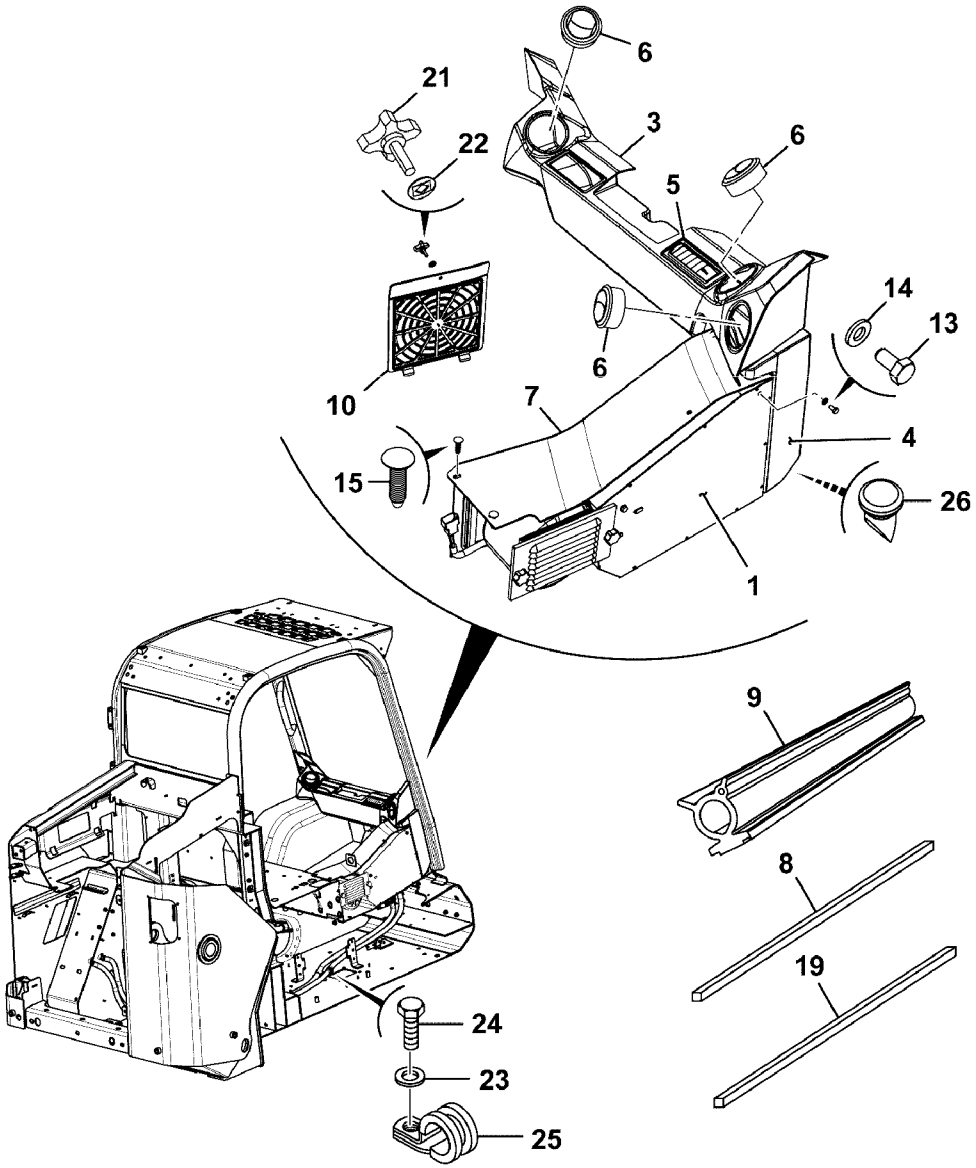

Volvo Construction Equipment

1069080

Fig.	Part No.	Quantity 1	2	3	PS	KIT	Description	Dénomination	Bezeichnung	Denominación	Benämning	Notes
												MC110C T4 MC115C T4 MC125C T4 MC135C T4 MC155C T4 MCT110C T4 MCT125C T4 MCT135C T4 MCT145C T4
1		1					Heater	Elément de chauffag	Heizkörper	Calefaccion	Värmeelement	See group 870, Page 1227
3	**VOE 17209740**	1					Heater	Réchauffeur	Heizgerät	Calefactor	Värmare	See group 851, Page 1163
4		1			NS		Retainer	Retenue	Halter	Soporte	Hållare	
5	**VOE 17205622**	3					Air outlet	Gicleur air	Belüftungsdüse	Boquilla	Luftmunstycke	
6	**VOE 17209738**	3					Heater	Réchauffeur	Heizgerät	Calefactor	Värmare	
7	**VOE 17209735**	1					Heater	Réchauffeur	Heizgerät	Calefactor	Värmare	
8	**VOE 17210097**	3					Sealing moulding	Joint étanchéité	Dichtprofil	Listón retén	Tätningsprofil	
9	**VOE 17209599**	1					Sealing moulding	Joint étanchéité	Dichtprofil	Listón retén	Tätningsprofil	
10	**VOE 17209881**	1					Door	Porte	Tür	Puerta	Dörr	
13	**VOE 17205091**	4					Set screw	Vis butée	Anschlagschraube	Tornillo tope	Stoppskruv	
14	**VOE 973494**	4					Washer	Rondelle	Scheibe	Arandela	Bricka	
15	**VOE 17205044**	2					Plug	Tampon	Stopfen	Tapón	Plugg	
19		2			NS		Sealing	Étanchéité	dichtung	Junta	Tätning	
21	**VOE 17210032**	1					Knob	Bouton	Bedienungsknopf	Volante	Ratt	
22	**VOE 17209629**	1					Washer	Rondelle	Scheibe	Arandela	Bricka	
23	**VOE 20460127**	1					Washer	Rondelle	Scheibe	Arandela	Bricka	
24	**VOE 16213999**	1					Set screw	Vis butée	Anschlagschraube	Tornillo tope	Stoppskruv	
25	**VOE 17273961**	2					Clip retainer	Porte-clip	Klemmenhalter	Portaclip	Clipshållare	
26	**VOE 17299664**	1					Drain plug	Bouchon de vidange	Ablassstopfen	Tapón de vaciado	Avtappningspropp	

1	
2	
3	
4	
5	

Sistema eléctrico, conjuntos de instalación de la cabina, calentador
Elektrische Anlage, Installationsteile, Heizung
Équipement électrique, ensembles d'installation de cabine, chauffage
Electrics, cab installation assemblies, heater

Catalogue id	Group
20676	**300**
Illustr. No **1069080**	Section **11100**
Issue **PUB 20024822-D**	Page **601**

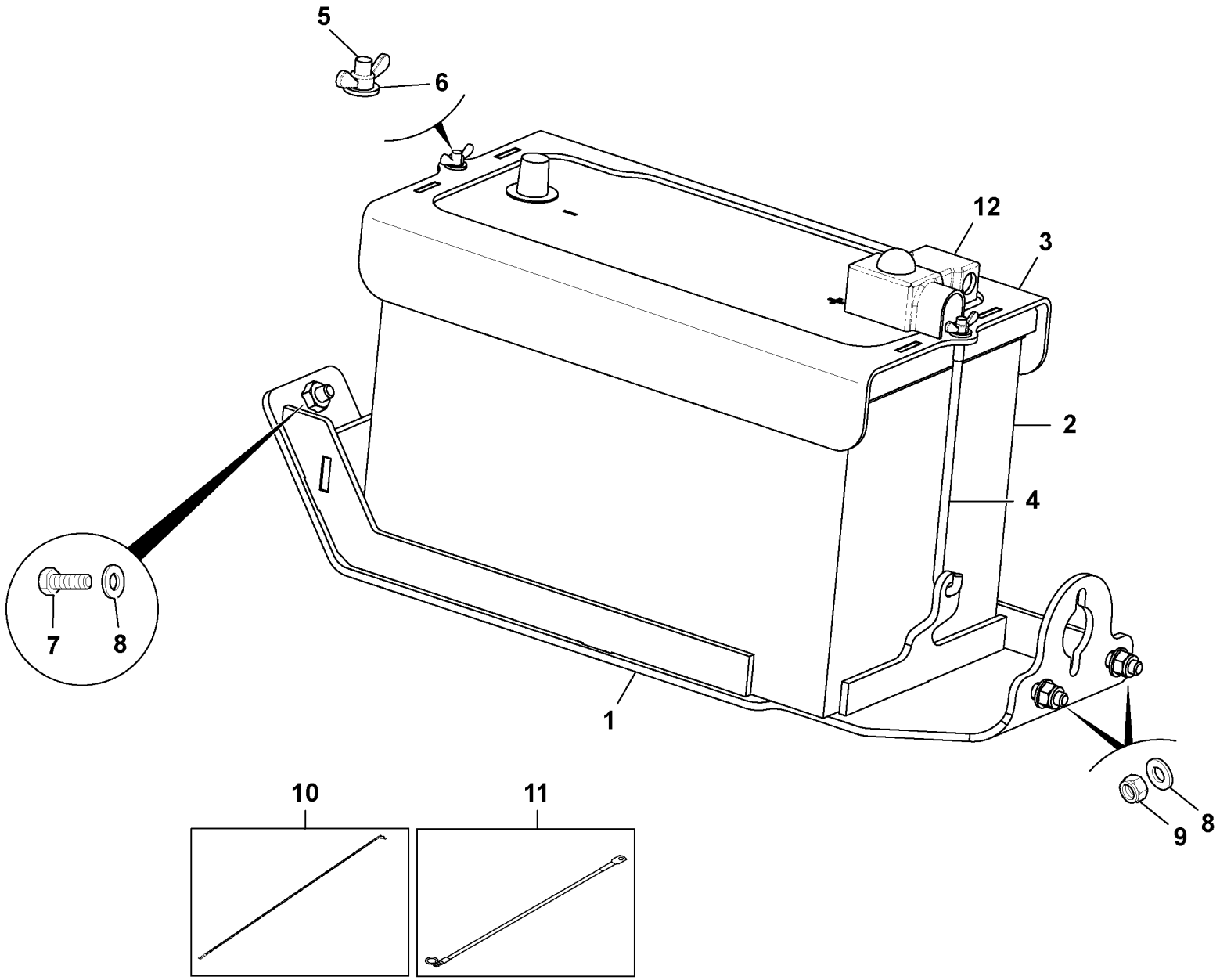

Volvo Construction Equipment
1058911

Fig.	Part No.	Quantity 1	2	3	P S	K I T	Description	Dénomination	Bezeichnung	Denominación	Benämning	Notes
												MC110C MC115C MC125C MC135C MC155C MCT110C MCT125C MCT135C MCT145C
1	**VOE 17210186**	1					Battery retainer	Porte-batterie	Batteriehalter	Portabatería	Batterihållare	
2	**VOE 12750613**	1					Battery	Batterie	Batterie	Batería	Batteri	
3	**VOE 17210454**	1					Battery retainer	Porte-batterie	Batteriehalter	Portabatería	Batterihållare	
4	**VOE 16212233**	2					Bolt	Boulon	Bolzen	Perno	Bult	
5	**VOE 16214300**	2					Wing nut	Écrou à oreilles	Flügelmutter	Tuerca de aletas	Vingmutter	
6	**VOE 973494**	2					Washer	Rondelle	Scheibe	Arandela	Bricka	
7	**VOE 16213999**	2					Set screw	Vis butée	Anschlagschraube	Tornillo tope	Stoppskruv	
8	**VOE 969118**	4					Washer	Rondelle	Scheibe	Arandela	Bricka	
9	**VOE 16212120**	2					Lock nut	Contre-écrou	Sicherungsmutter	Contratuerca	Låsmutter	
10	**VOE 16213414**	1					Battery	Batterie	Batterie	Batería	Batteri	+
11	**VOE 16213416**	1					Battery	Batterie	Batterie	Batería	Batteri	-
12	**VOE 17204982**	1					Terminal casing	Couvre-borne	Polgehäuse	Protección terminal	Polskydd	

1		**Batería, conjunto** **Batterie kpl.** **Batterie, ensemble** **Battery, assembly**	Catalogue id **20676**	Group **311**
2			Illustr. No **1058911**	Section **100**
3			Issue **PUB 20024822-D**	Page **603**
4				
5		**S/N - 1641073**		

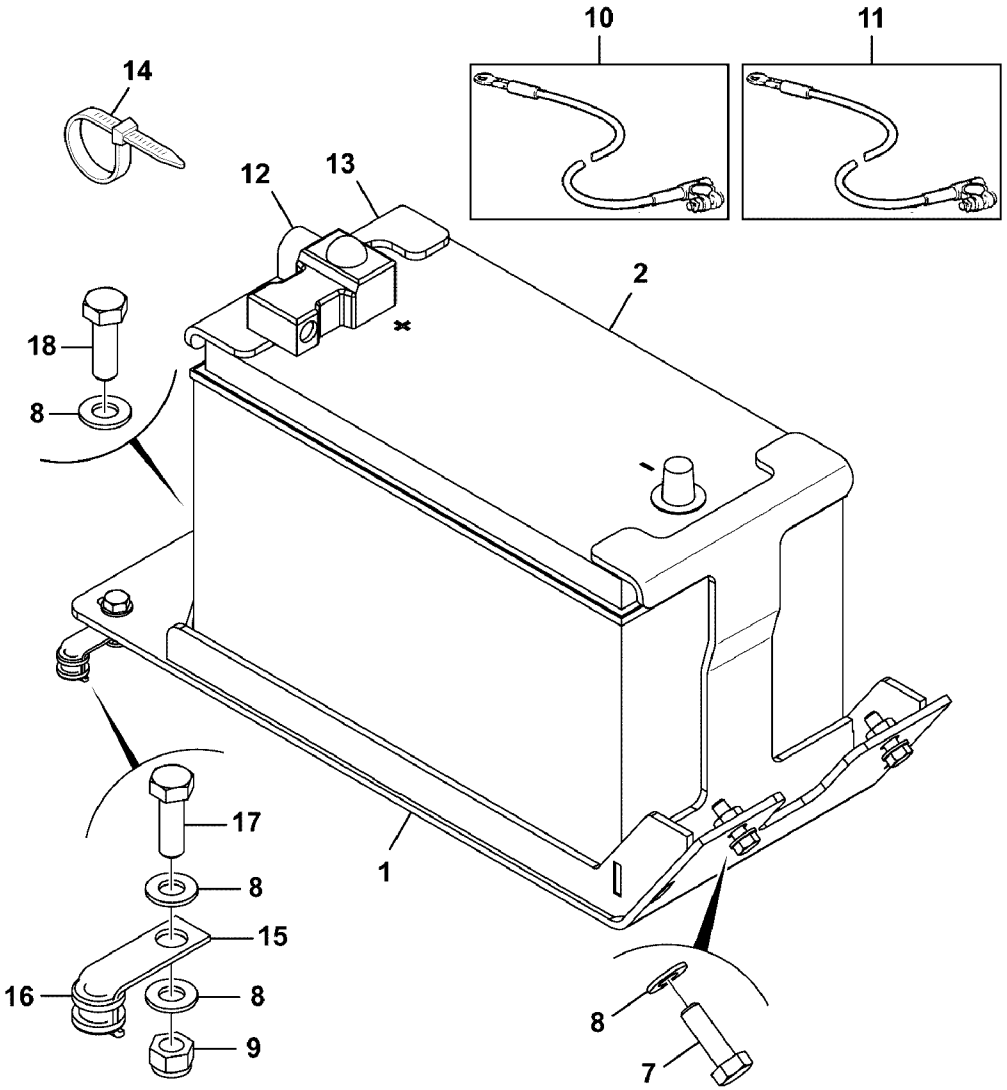

Volvo Construction Equipment
1068056

Fig.	Part No.	Quantity 1	2	3	PS	KIT	Description	Dénomination	Bezeichnung	Denominación	Benämning	Notes
												MC110C MC115C MC125C MC135C MC155C MCT110C MCT125C MCT135C MCT145C
1	**VOE 17230458**	1					Battery shelf	Support de batterie	Batterieträger	Bandeja de batería	Batterihylla	
2	**VOE 17273955**	1					Battery	Batterie	Batterie	Batería	Batteri	12V
7	**VOE 16213999**	2					Set screw	Vis butée	Anschlagschraube	Tornillo tope	Stoppskruv	
8	**VOE 969118**	8					Washer	Rondelle	Scheibe	Arandela	Bricka	
9	**VOE 16212120**	2					Lock nut	Contre-écrou	Sicherungsmutter	Contratuerca	Låsmutter	
10	**VOE 16213414**	1					Battery	Batterie	Batterie	Batería	Batteri	+
11	**VOE 16213416**	1					Battery	Batterie	Batterie	Batería	Batteri	-
12	**VOE 17204982**	1					Terminal casing	Couvre-borne	Polgehäuse	Protección terminal	Polskydd	RED
13		1			NS		Press plate	Plaque de pression	Pressplatte	Placa de presión	Pressplatta	
14	**VOE 17205287**	1					Tie straps	Ruban attache		Cinta de atar	Buntband	
15	**VOE 17205449**	1					Clip	Clip	Clip	Clip	Clips	
16	**VOE 17205364**	1					Grommet	Passe fil	Durchführung	Pasaje	Genomföring	
17	**VOE 16213998**	2					Set screw	Vis butée	Anschlagschraube	Tornillo tope	Stoppskruv	
18	**VOE 16214000**	2					Set screw	Vis butée	Anschlagschraube	Tornillo tope	Stoppskruv	

1		**Batería, conjunto** **Batterie kpl.** **Batterie, ensemble** **Battery, assembly**	Catalogue id **20676**	Group **311**
2			Illustr. No **1068056**	Section **200**
3			Issue **PUB 20024822-D**	Page **605**
4				
5		**S/N 1641074 -**		

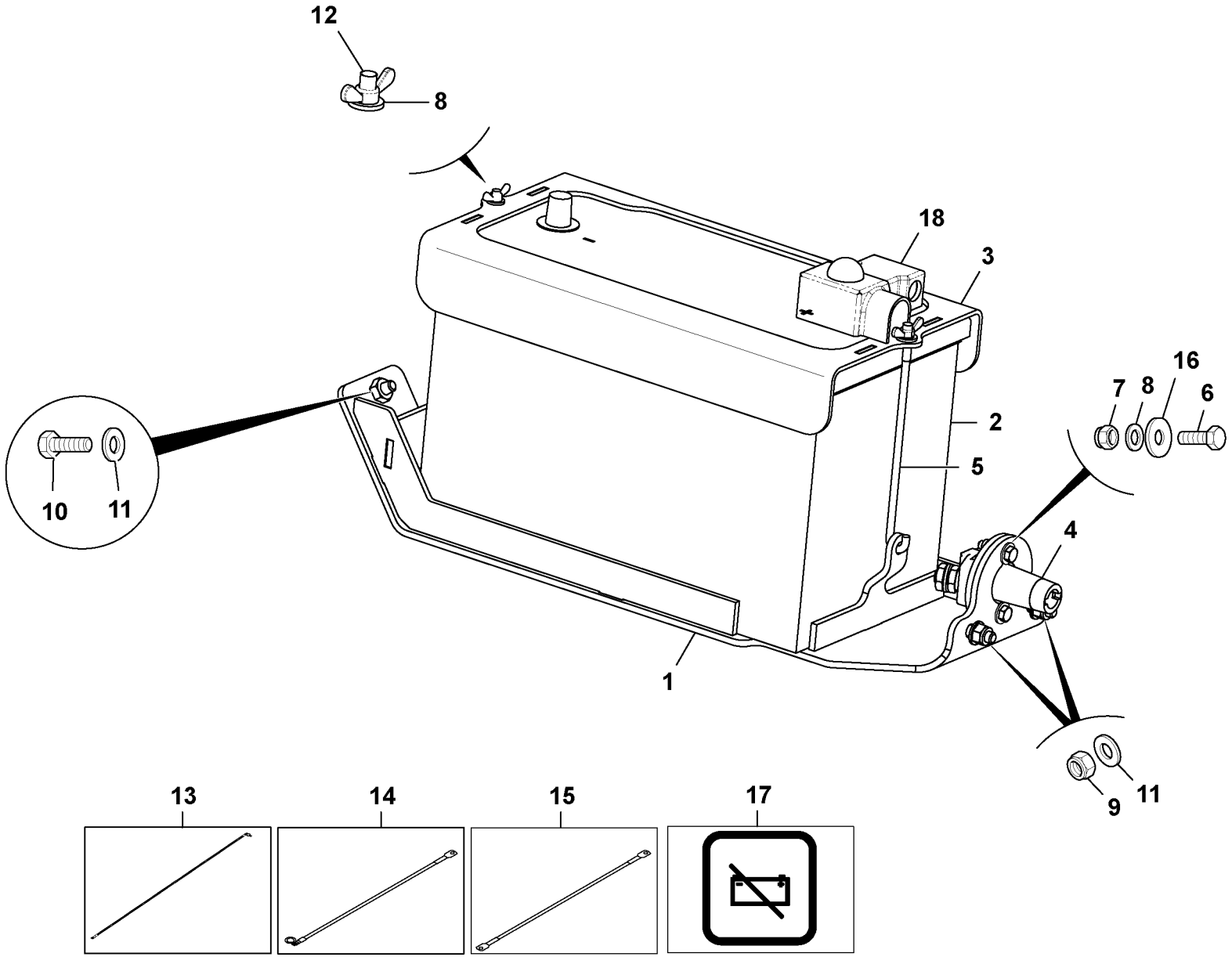

Volvo Construction Equipment
1058912

Fig.	Part No.	Quantity 1	2	3	P S	K I T	Description	Dénomination	Bezeichnung	Denominación	Benämning	Notes
												MC110C MC115C MC125C MC135C MC155C MCT110C MCT125C MCT135C MCT145C
1	**VOE 17210186**	1					Battery retainer	Porte-batterie	Batteriehalter	Portabatería	Batterihållare	
2	**VOE 12750613**	1					Battery	Batterie	Batterie	Batería	Batteri	
3	**VOE 17210454**	1					Battery retainer	Porte-batterie	Batteriehalter	Portabatería	Batterihållare	
4	**VOE 16213532**	1					Switch	Interrupteur	Schalter	Interruptor	Elkopplare	
5	**VOE 16212233**	2					Bolt	Boulon	Bolzen	Perno	Bult	
6	**VOE 16212071**	2					Set screw	Vis butée	Anschlagschraube	Tornillo tope	Stoppskruv	
7	**VOE 16212115**	2					Lock nut	Contre-écrou	Sicherungsmutter	Contratuerca	Låsmutter	
8	**VOE 973494**	4					Washer	Rondelle	Scheibe	Arandela	Bricka	
9	**VOE 16212120**	2					Lock nut	Contre-écrou	Sicherungsmutter	Contratuerca	Låsmutter	
10	**VOE 16213999**	2					Set screw	Vis butée	Anschlagschraube	Tornillo tope	Stoppskruv	
11	**VOE 20460127**	4					Washer	Rondelle	Scheibe	Arandela	Bricka	
12	**VOE 16214300**	2					Wing nut	Écrou à oreilles	Flügelmutter	Tuerca de aletas	Vingmutter	
13	**VOE 16213414**	1					Battery	Batterie	Batterie	Batería	Batteri	+
14	**VOE 17205267**	1					Battery cable	Câble de batterie	Batterieleitung	Cable de batería	Batteriledning	-
15	**VOE 17205072**	1					Battery cable	Câble de batterie	Batterieleitung	Cable de batería	Batteriledning	-
16	**VOE 17205556**	2					Washer	Rondelle	Scheibe	Arandela	Bricka	
17	**VOE 17205234**	2					Decal	Autocollant	Aufklebeschild	Calcomanía	Dekal	
18	**VOE 17204982**						Terminal casing	Couvre-borne	Polgehäuse	Protección terminal	Polskydd	RED

1		**Batería, conjunto, con aislador** **Batterie kpl., mit Isolator** **Batterie, ensemble, avec isolateur** **Battery, assembly, with isolator**	Catalogue id **20676**	Group **311**
2			Illustr. No **1058912**	Section **300**
3			Issue **PUB 20024822-D**	Page **607**
4				
5		**S/N - 1641073**		

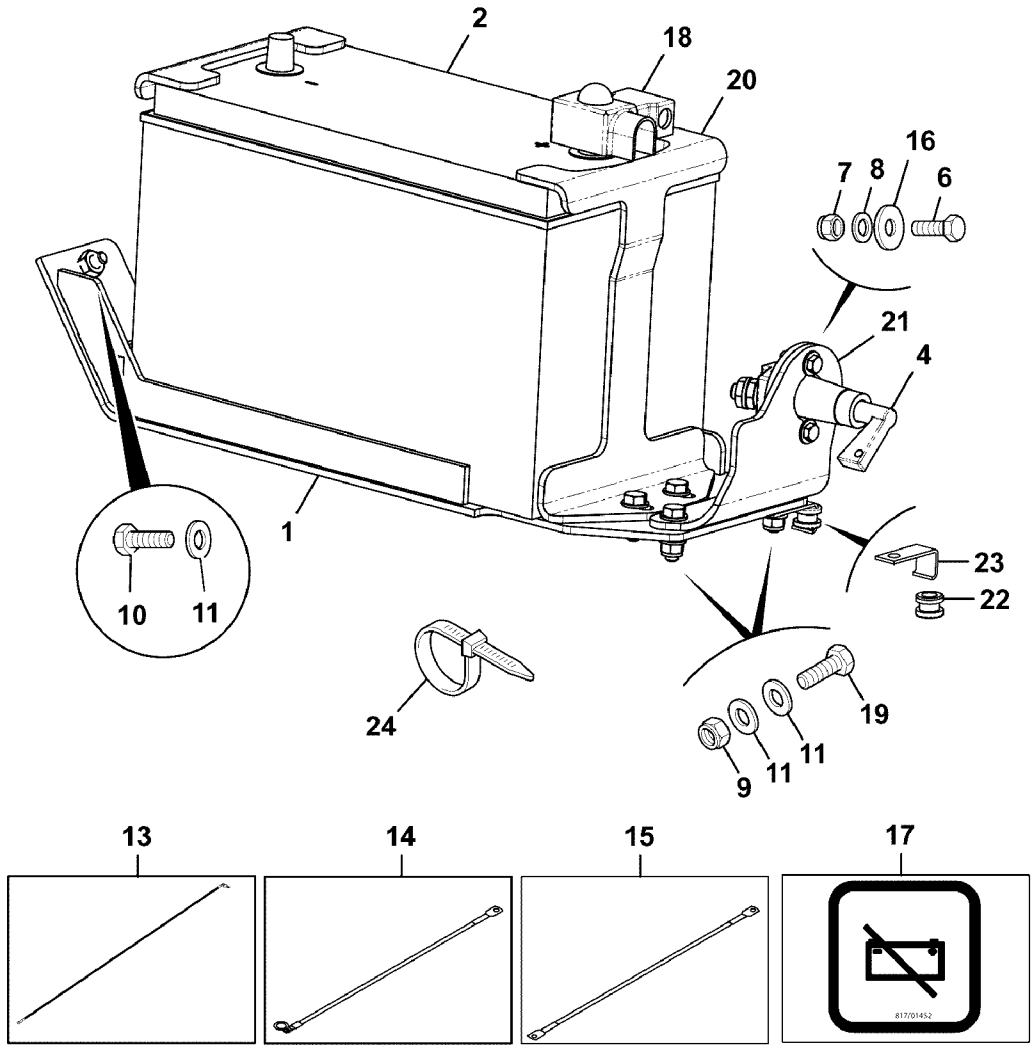
2
18
20
16
7
8
6
21
4
1
10
11
23
22
24
19
9
11
11
13
14
15
17
817/01452

Fig.	Part No.	Quantity 1	2	3	PS	KIT	Description	Dénomination	Bezeichnung	Denominación	Benämning	Notes
												MC110C MC115C MC125C MC135C MC155C MCT110C MCT125C MCT135C MCT145C
1	**VOE 17230458**	1					Battery shelf	Support de batterie	Batterieträger	Bandeja de batería	Batterihylla	
2	**VOE 17273955**	1					Battery	Batterie	Batterie	Batería	Batteri	12V
4	**VOE 16213532**	1					Switch	Interrupteur	Schalter	Interruptor	Elkopplare	
6	**VOE 16212071**	2					Set screw	Vis butée	Anschlagschraube	Tornillo tope	Stoppskruv	
7	**VOE 16212115**	2					Lock nut	Contre-écrou	Sicherungsmutter	Contratuerca	Låsmutter	
8	**VOE 973494**	2					Washer	Rondelle	Scheibe	Arandela	Bricka	
9	**VOE 16212120**	2					Lock nut	Contre-écrou	Sicherungsmutter	Contratuerca	Låsmutter	
10	**VOE 16213999**	4					Set screw	Vis butée	Anschlagschraube	Tornillo tope	Stoppskruv	
11	**VOE 20460127**	8					Washer	Rondelle	Scheibe	Arandela	Bricka	
13	**VOE 16213414**	1					Battery	Batterie	Batterie	Batería	Batteri	+
14	**VOE 17205267**	1					Battery cable	Câble de batterie	Batterieleitung	Cable de batería	Batteriledning	-
15	**VOE 17205072**	1					Battery cable	Câble de batterie	Batterieleitung	Cable de batería	Batteriledning	-
16	**VOE 17205556**	2					Washer	Rondelle	Scheibe	Arandela	Bricka	
17	**VOE 17205234**	2					Decal	Autocollant	Aufklebeschild	Calcomanía	Dekal	
18	**VOE 17204982**	1					Terminal casing	Couvre-borne	Polgehäuse	Protección terminal	Polskydd	RED
19	**VOE 17205093**	2					Bolt	Boulon	Bolzen	Perno	Bult	
20		1			NS		Press plate	Plaque de pression	Pressplatte	Placa de presión	Pressplatta	
21	**VOE 17277188**	1					Plate	Tôle	Blech	Chapa	Plåt	
22	**VOE 17205364**	1					Grommet	Passe fil	Durchführung	Pasaje	Genomföring	
23	**VOE 17205449**	1					Clip	Clip	Clip	Clip	Clips	
24	**VOE 17205287**	1					Tie straps	Ruban attache		Cinta de atar	Buntband	

1	
2	
3	
4	
5	

Batería, conjunto, con aislador
Batterie kpl., mit Isolator
Batterie, ensemble, avec isolateur
Battery, assembly, with isolator

S/N 161074 - 09/09/2012

Catalogue id	Group
20676	**311**
Illustr. No **1068059**	Section **400**
Issue **PUB 20024822-D**	Page **609**

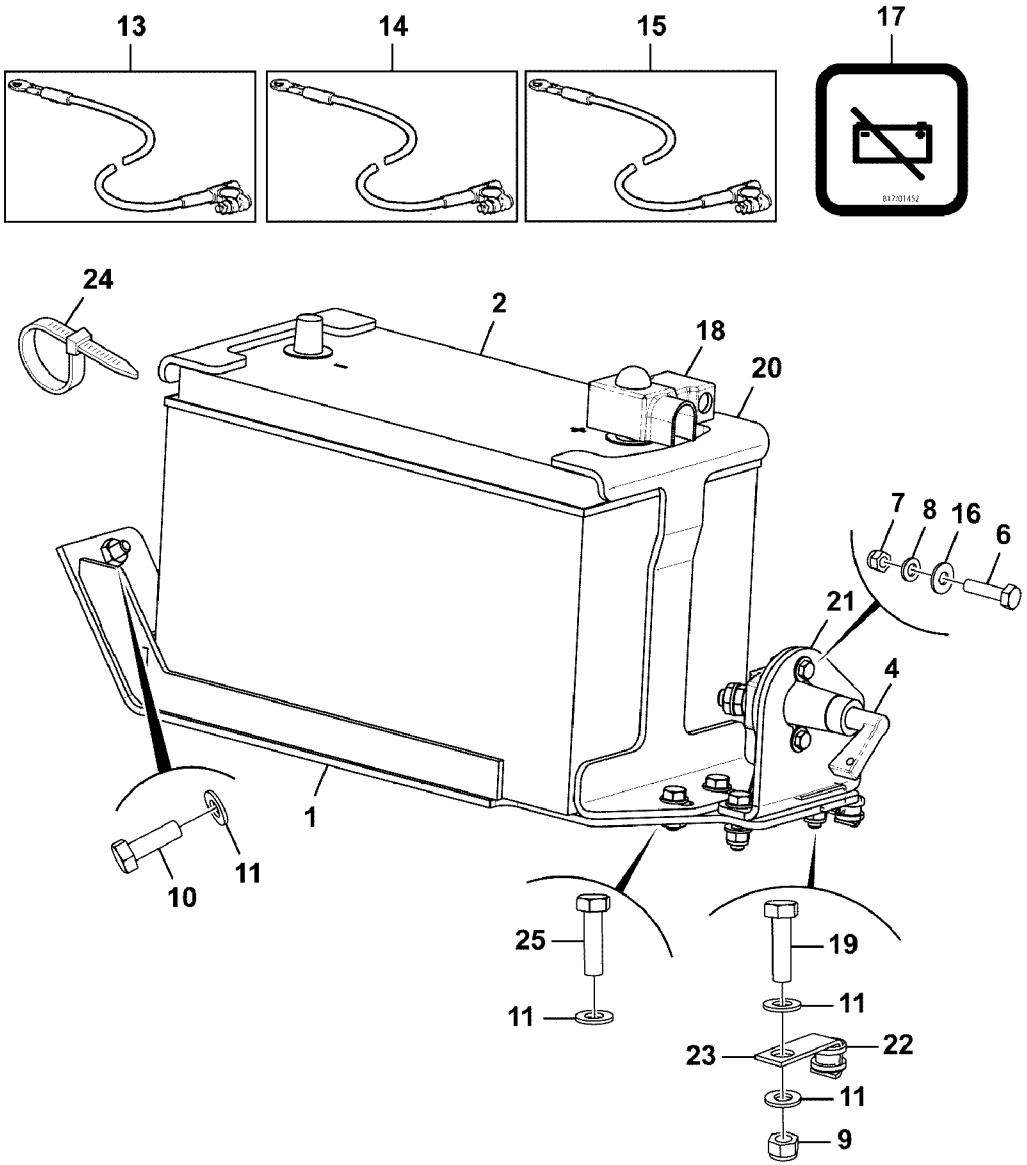

Volvo Construction Equipment
1068060

Fig.	Part No.	Quantity 1	2	3	P S	K I T	Description	Dénomination	Bezeichnung	Denominación	Benämning	Notes
												MC110C MC115C MC125C MC135C MC155C MCT110C MCT125C MCT135C MCT145C
1	**VOE 17230458**	1					Battery shelf	Support de batterie	Batterieträger	Bandeja de batería	Batterihylla	
2	**VOE 17273955**	1					Battery	Batterie	Batterie	Batería	Batteri	12V
4	**VOE 16213532**	1					Switch	Interrupteur	Schalter	Interruptor	Elkopplare	
6	**VOE 16212071**	2					Set screw	Vis butée	Anschlagschraube	Tornillo tope	Stoppskruv	
7	**VOE 16212115**	2					Lock nut	Contre-écrou	Sicherungsmutter	Contratuerca	Låsmutter	
8	**VOE 973494**	2					Washer	Rondelle	Scheibe	Arandela	Bricka	
9	**VOE 16212120**	2					Lock nut	Contre-écrou	Sicherungsmutter	Contratuerca	Låsmutter	
10	**VOE 16213999**	2					Set screw	Vis butée	Anschlagschraube	Tornillo tope	Stoppskruv	
11	**VOE 20460127**	8					Washer	Rondelle	Scheibe	Arandela	Bricka	
13	**VOE 16213414**	1					Battery	Batterie	Batterie	Batería	Batteri	+
14	**VOE 17286992**	1					Battery cable	Câble de batterie	Batterieleitung	Cable de batería	Batteriledning	
15	**VOE 17205072**	1					Battery cable	Câble de batterie	Batterieleitung	Cable de batería	Batteriledning	-
16	**VOE 17205556**	2					Washer	Rondelle	Scheibe	Arandela	Bricka	
17	**VOE 17205234**	2					Decal	Autocollant	Aufklebeschild	Calcomanía	Dekal	
18	**VOE 17204982**	1					Terminal casing	Couvre-borne	Polgehäuse	Protección terminal	Polskydd	RED
19	**VOE 16214000**	2					Set screw	Vis butée	Anschlagschraube	Tornillo tope	Stoppskruv	
20		1			NS		Press plate	Plaque de pression	Pressplatte	Placa de presión	Pressplatta	
21	**VOE 17299981**	1					Bracket	Console	Konsole	Consola	Konsol	
22	**VOE 17205364**	1					Grommet	Passe fil	Durchführung	Pasaje	Genomföring	
23	**VOE 17205449**	1					Clip	Clip	Clip	Clip	Clips	
24	**VOE 17205287**	1					Tie straps	Ruban attache		Cinta de atar	Buntband	

1		**Batería, conjunto, con aislador** **Batterie kpl., mit Isolator** **Batterie, ensemble, avec isolateur** **Battery, assembly, with isolator**	Catalogue id **20676**	Group **311**
2			Illustr. No **1068060**	Section **500**
3			Issue **PUB 20024822-D**	Page **611**
4				
5		**10/09/2012 -**		

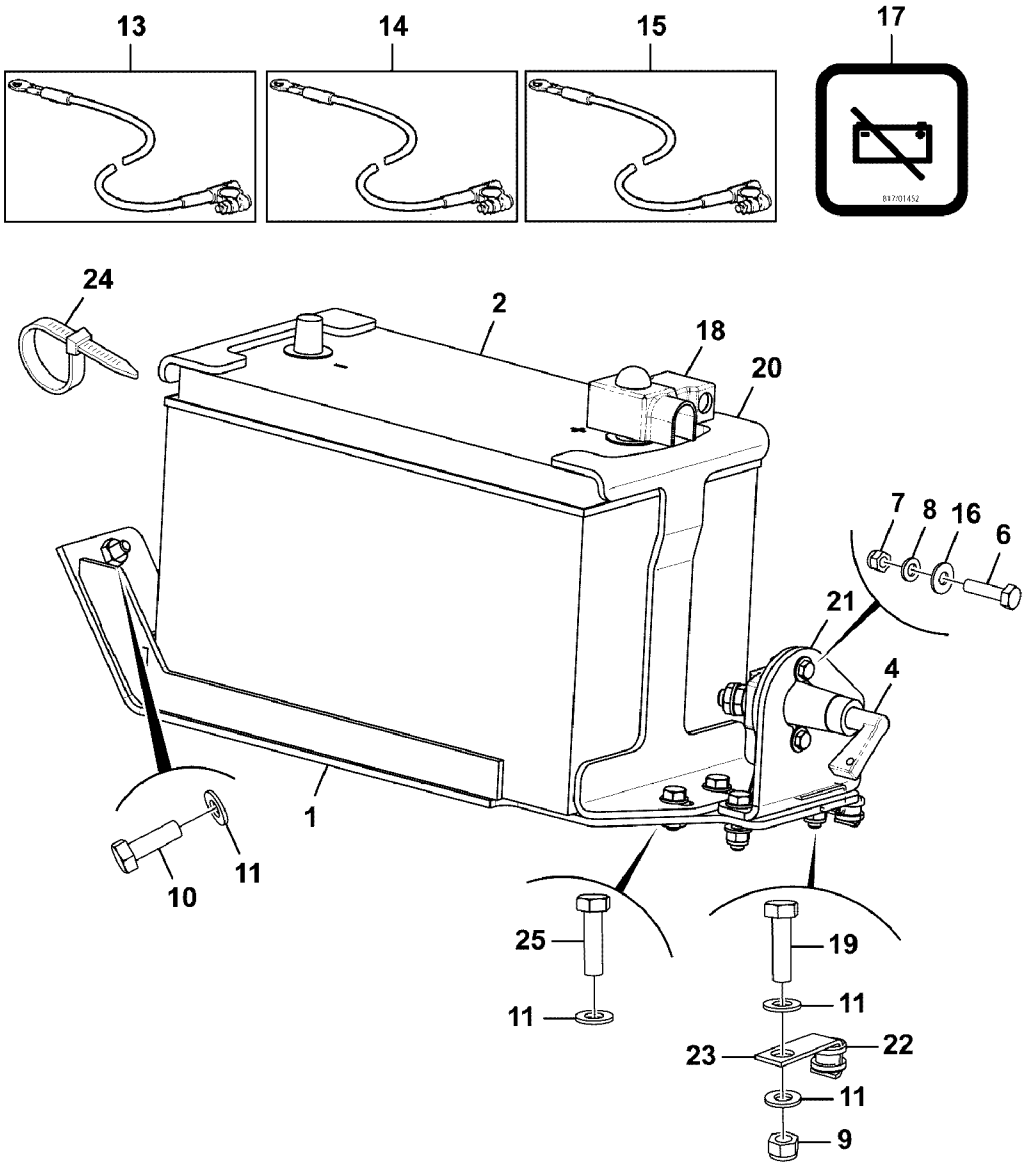

Volvo Construction Equipment
1068060

Fig.	Part No.	Quantity 1	2	3	P S	K I T	Description	Dénomination	Bezeichnung	Denominación	Benämning	Notes
25	**VOE 16213998**	2					Set screw	Vis butée	Anschlagschraube	Tornillo tope	Stoppskruv	

1		**Batería, conjunto, con aislador** **Batterie kpl., mit Isolator** **Batterie, ensemble, avec isolateur** **Battery, assembly, with isolator**	Catalogue id **20676**	Group **311**
2				
3			Illustr. No **1068060**	Section **500**
4				
5		**10/09/2012 -**	Issue **PUB 20024822-D**	Page **613**

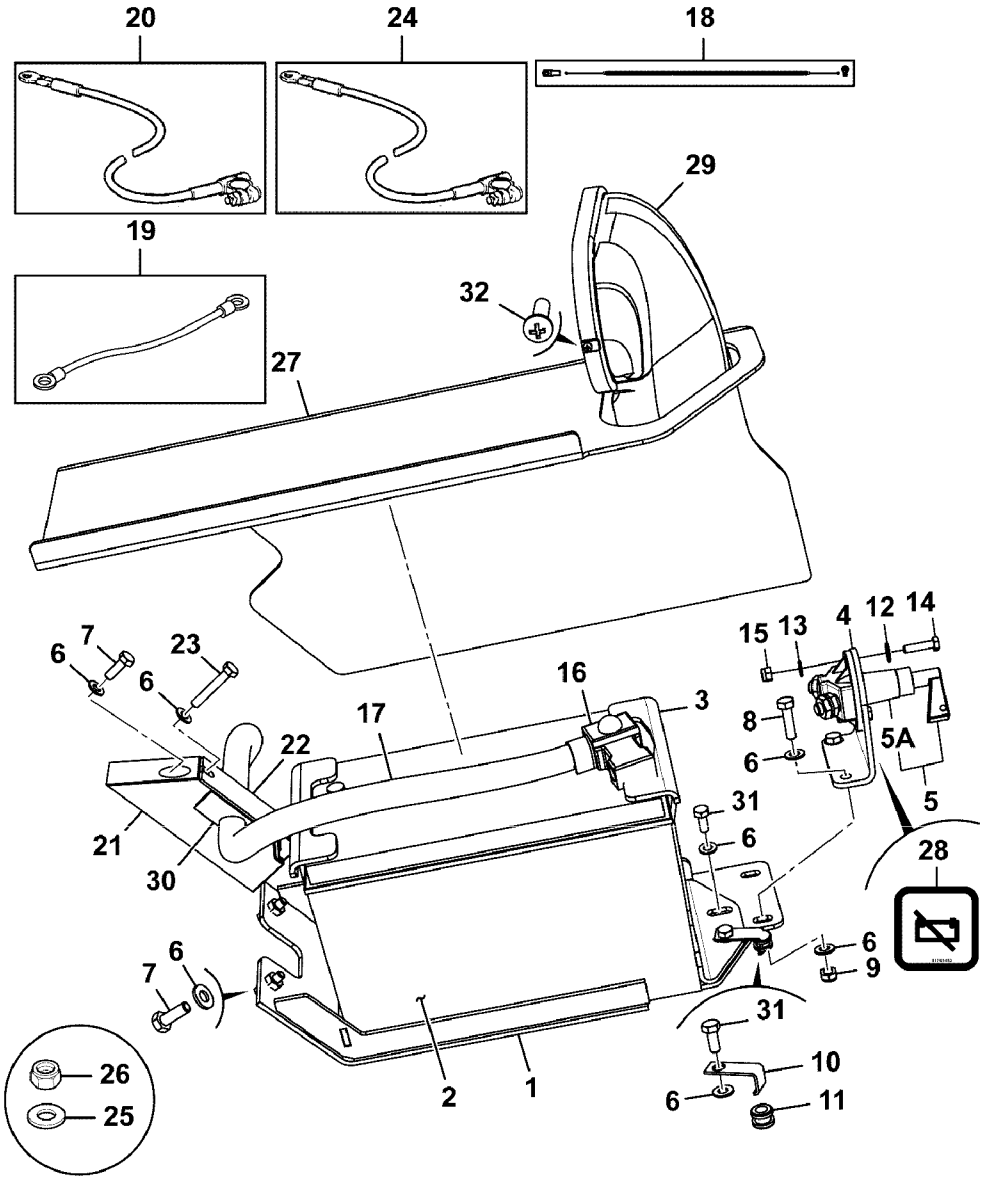
20
24
18
19
29
32
27
7
6
23
6
16
3
17
22
21
30
15
13
4
12
14
8
6
5A
5
31
6
28
6
9
7
6
31
10
6
11
26
25
2
1

Fig.	Part No.	Quantity 1	2	3	PS	KIT	Description	Dénomination	Bezeichnung	Denominación	Benämning	Notes
												MC110C T4 MC115C T4 MC125C T4 MC135C T4 MC155C T4 MCT110C T4 MCT125C T4 MCT135C T4 MCT145C T4
1	**VOE 17230458**	1					Battery shelf	Support de batterie	Batterieträger	Bandeja de batería	Batterihylla	
2	**VOE 17273955**	1					Battery	Batterie	Batterie	Batería	Batteri	
3		1			NS		Press plate	Plaque de pression	Pressplatte	Placa de presión	Pressplatta	
4	**VOE 17299981**	1					Bracket	Console	Konsole	Consola	Konsol	
5	**VOE 16213532**	1					Switch	Interrupteur	Schalter	Interruptor	Elkopplare	
5A	**VOE 17310799**	1					Key	Clé	Schlüssel	Llave	Nyckel	
6	**VOE 20460127**	11					Washer	Rondelle	Scheibe	Arandela	Bricka	
7	**VOE 16213999**	4					Set screw	Vis butée	Anschlagschraube	Tornillo tope	Stoppskruv	
8	**VOE 16214000**	2					Set screw	Vis butée	Anschlagschraube	Tornillo tope	Stoppskruv	
9	**VOE 16212120**	2					Lock nut	Contre-écrou	Sicherungsmutter	Contratuerca	Låsmutter	
10	**VOE 17205449**	1					Clip	Clip	Clip	Clip	Clips	
11	**VOE 17205364**	1					Grommet	Passe fil	Durchführung	Pasaje	Genomföring	
12	**VOE 17205556**	2					Washer	Rondelle	Scheibe	Arandela	Bricka	
13	**VOE 973494**	2					Washer	Rondelle	Scheibe	Arandela	Bricka	
14	**VOE 16212071**	2					Set screw	Vis butée	Anschlagschraube	Tornillo tope	Stoppskruv	
15	**VOE 16212115**	2					Lock nut	Contre-écrou	Sicherungsmutter	Contratuerca	Låsmutter	
16	**VOE 17204982**	1					Terminal casing	Couvre-borne	Polgehäuse	Protección terminal	Polskydd	
17	**VOE 17287026**	1					Cable harness	Faisceau câbles	Kabelbaum	Manojo cables	Ledningsmatta	
18	**VOE 17300210**	1					Cable	Câble	Kabel	Cable	Kabel	
19	**VOE 17286993**	1					Battery cable	Câble de batterie	Batterieleitung	Cable de batería	Batteriledning	
20	**VOE 17286992**	1					Battery cable	Câble de batterie	Batterieleitung	Cable de batería	Batteriledning	

1	
2	
3	
4	
5	

Batería, conjunto, con aislador
Batterie kpl., mit Isolator
Batterie, ensemble, avec isolateur
Battery, assembly, with isolator

Catalogue id	Group
20676	**311**
Illustr. No **1069067**	Section **700**
Issue **PUB 20024822-D**	Page **615**

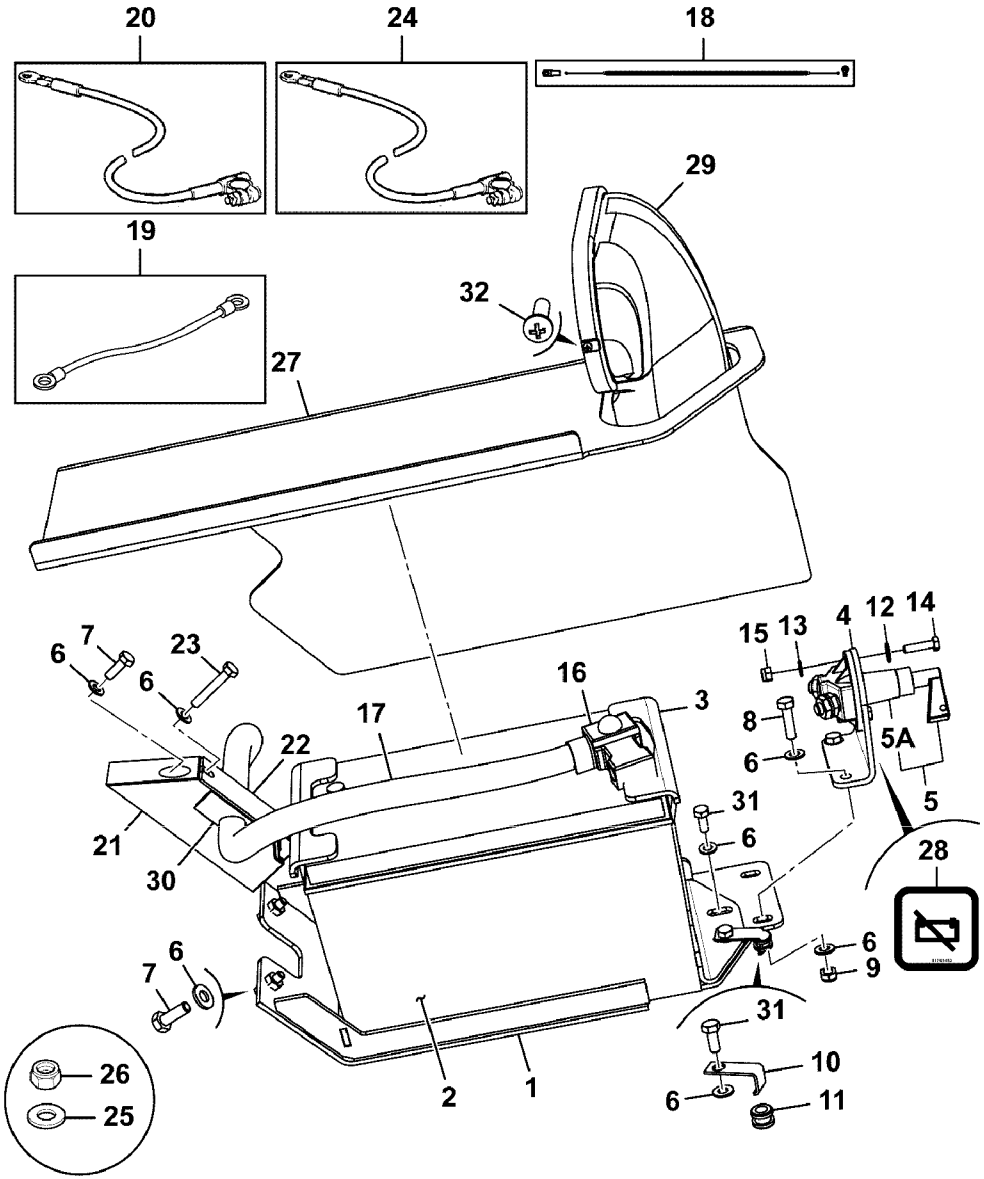
20
24
18
19
29
32
27
7
6
23
6
16
3
17
22
21
30
15
13
4
12
14
8
6
5A
5
31
6
28
6
9
7
6
31
10
6
11
26
25
2
1

Fig.	Part No.	Quantity 1	2	3	PS	KIT	Description	Dénomination	Bezeichnung	Denominación	Benämning	Notes
21		1			NS		Cable clamp	Collier	Kabelklammer	Abrazadera de cable	Kabelklämma	
22		1			NS		Cable clamp	Collier	Kabelklammer	Abrazadera de cable	Kabelklämma	
23	**VOE 17273946**	1					Bolt	Boulon	Bolzen	Perno	Bult	
24	**VOE 17300249**	1					Cable	Câble	Kabel	Cable	Kabel	
25	**VOE 16212137**	1					Plain washer	Rondelle plane	Flachscheibe	Arandela plana	Planbricka	
26	**VOE 16212125**	1					Nut	Écrou	Mutter	Tuerca	Mutter	
27		1			NS		Battery cover	Boîte de batterie	Batteriezellendeckel	Cubierta de batería	Batterikåpa	
28	**VOE 17205234**	2					Decal	Autocollant	Aufklebeschild	Calcomanía	Dekal	
29		1			NS		Duct	Goulotte	Kanal	Canal	Kanal	
30		2			NS		Seal	Joint	Dichtring	Junta	Tätning	
31	**VOE 16213998**	2					Set screw	Vis butée	Anschlagschraube	Tornillo tope	Stoppskruv	
32	**VOE 17299627**	2					Screw	Vis	Schraube	Tornillo	Skruv	

1	
2	
3	
4	
5	

Batería, conjunto, con aislador
Batterie kpl., mit Isolator
Batterie, ensemble, avec isolateur
Battery, assembly, with isolator

Catalogue id	Group
20676	**311**
Illustr. No **1069067**	Section **700**
Issue **PUB 20024822-D**	Page **617**

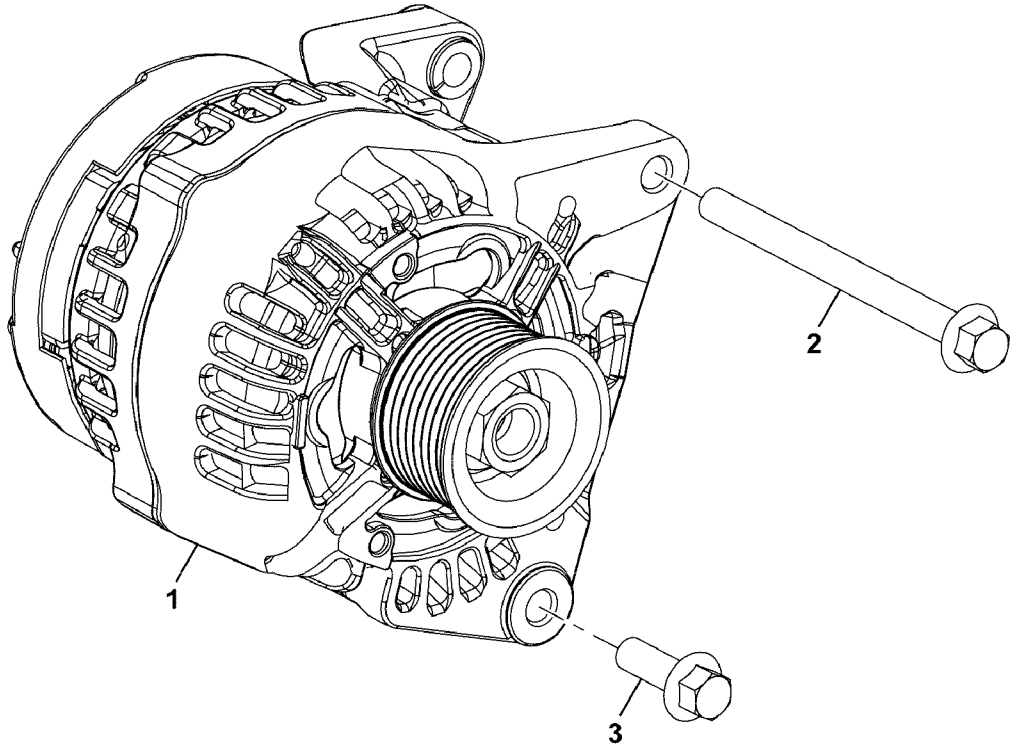
1
2
3

Fig.	Part No.	Quantity 1	2	3	PS	KIT	Description	Dénomination	Bezeichnung	Denominación	Benämning	Notes
												MC110C, MC110C T4 MC115C, MC115C T4 MC125C, MC125C T4 MC135C, MC135C T4 MC155C, MC155C T4 MCT110C, MCT110C T4 MCT125C, MCT125C T4 MCT135C, MCT135C T4 MCT145C, MCT145C T4
1	**VOE 17284508**	1					Alternator	Alternateur	Generator	Alternador	Generator	
2	**VOE 17205073**	1					Bolt	Boulon	Bolzen	Perno	Bult	
3	**VOE 17205146**	1					Bolt	Boulon	Bolzen	Perno	Bult	

1		**Generator, 12v 95a** **Alternador, 12 v 95 a** **Generator, 12 V / 95 A** **Alternateur, 12 V 95 A** **Alternator, 12v 95a**	Catalogue id **20676**	Group **320**
2			Illustr. No **1068481**	Section **100**
3			Issue **PUB 20024822-D**	Page **619**
4				
5				

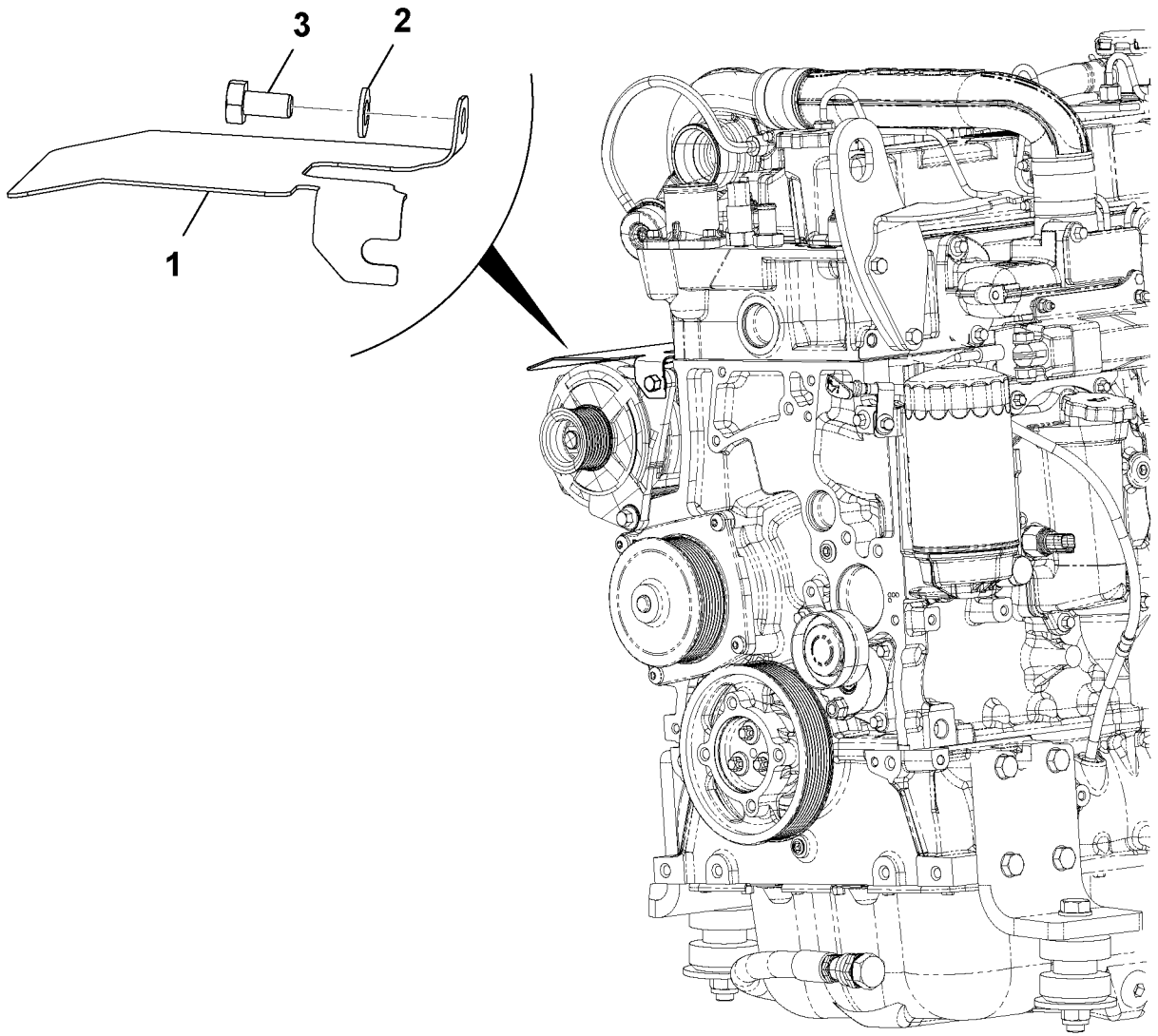

Volvo Construction Equipment
1059073

Fig.	Part No.	Quantity 1	2	3	PS	KIT	Description	Dénomination	Bezeichnung	Denominación	Benämning	Notes
												MC110C MC115C MC125C MC135C MC155C MCT110C MCT125C MCT135C MCT145C
1	**VOE 17205235**	1					Cover	Capot	Haube	Capó	Huv	
2	**VOE 16212137**	1					Plain washer	Rondelle plane	Flachscheibe	Arandela plana	Planbricka	
3	**VOE 16212075**	1					Set screw	Vis butée	Anschlagschraube	Tornillo tope	Stoppskruv	

1		**Alternador, cubiertas, conjunto** **Generator, Abdeckungen** **Alternateur, couvercles, ensemble** **Alternator, covers, assembly**	Catalogue id **20676**	Group **320**
2			Illustr. No **1059073**	Section **200**
3			Issue **PUB 20024822-D**	Page **621**
4				
5				

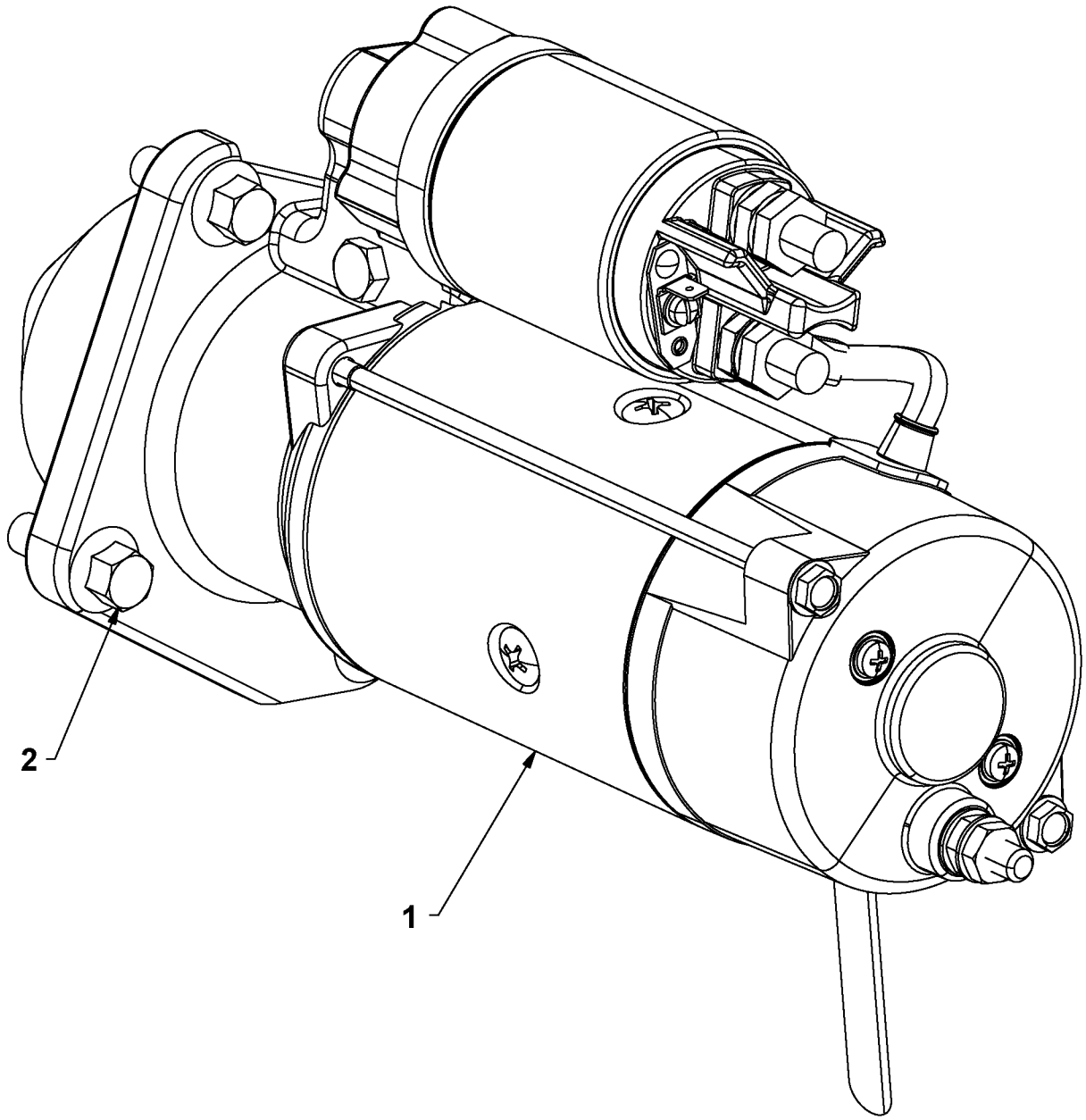

Volvo Construction Equipment
1058852

Fig.	Part No.	Quantity 1	2	3	P S	K I T	Description	Dénomination	Bezeichnung	Denominación	Benämning	Notes
												MC110C MC115C MC125C MC135C MC155C MCT110C MCT125C MCT135C MCT145C
1	**VOE 16213390**	1					Starter motor	Démarreur	Anlasser	Motor de arranque	Startmotor	See group 331, Page 627
2	**VOE 17205146**	3					Bolt	Boulon	Bolzen	Perno	Bult	

1		**Startmotor** **Motor de arranque** **Anlasser** **Démarreur** **Starter motor**	Catalogue id **20676**	Group **331**
2			Illustr. No **1058852**	Section **100**
3				
4			Issue **PUB 20024822-D**	Page **623**
5				

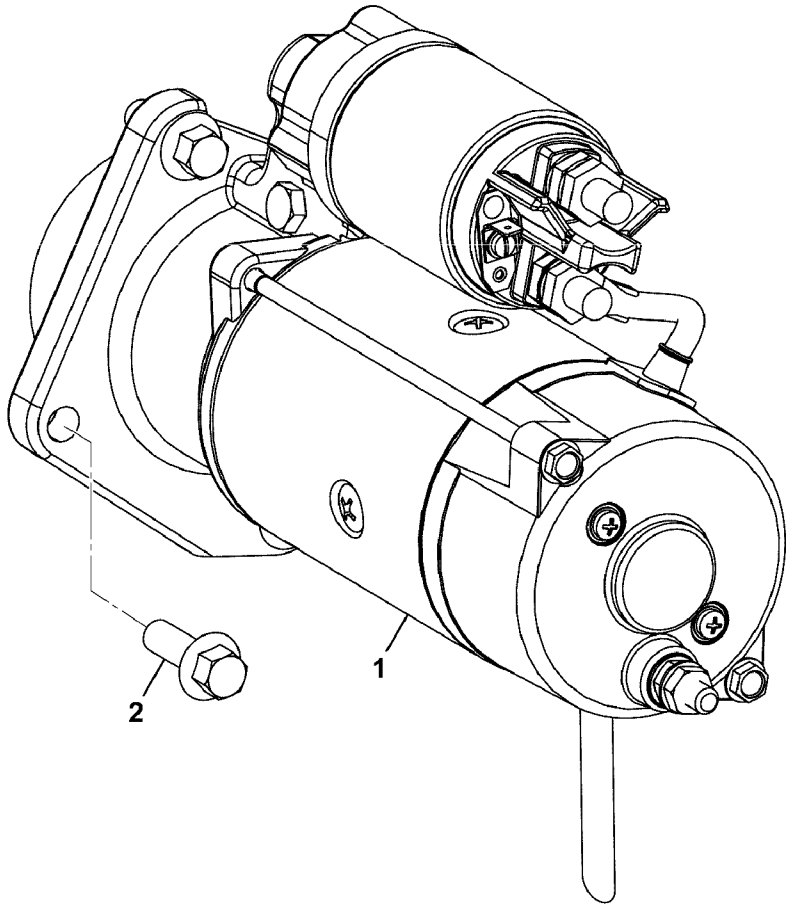
1
2

Fig.	Part No.	Quantity 1	2	3	P S	K I T	Description	Dénomination	Bezeichnung	Denominación	Benämning	Notes
												MC110C T4 MC115C T4 MC125C T4 MC135C T4 MC155C T4 MCT110C T4 MCT125C T4 MCT135C T4 MCT145C T4
1	**VOE 17286507**	1					Starter motor	Démarreur	Anlasser	Motor de arranque	Startmotor	
2	**VOE 17205146**	3					Bolt	Boulon	Bolzen	Perno	Bult	

1			Catalogue id **20676**	Group **331**
2				
3			Illustr. No **1069216**	Section **200**
4		**Starter motor, 12v**		
5			Issue **PUB 20024822-D**	Page **625**

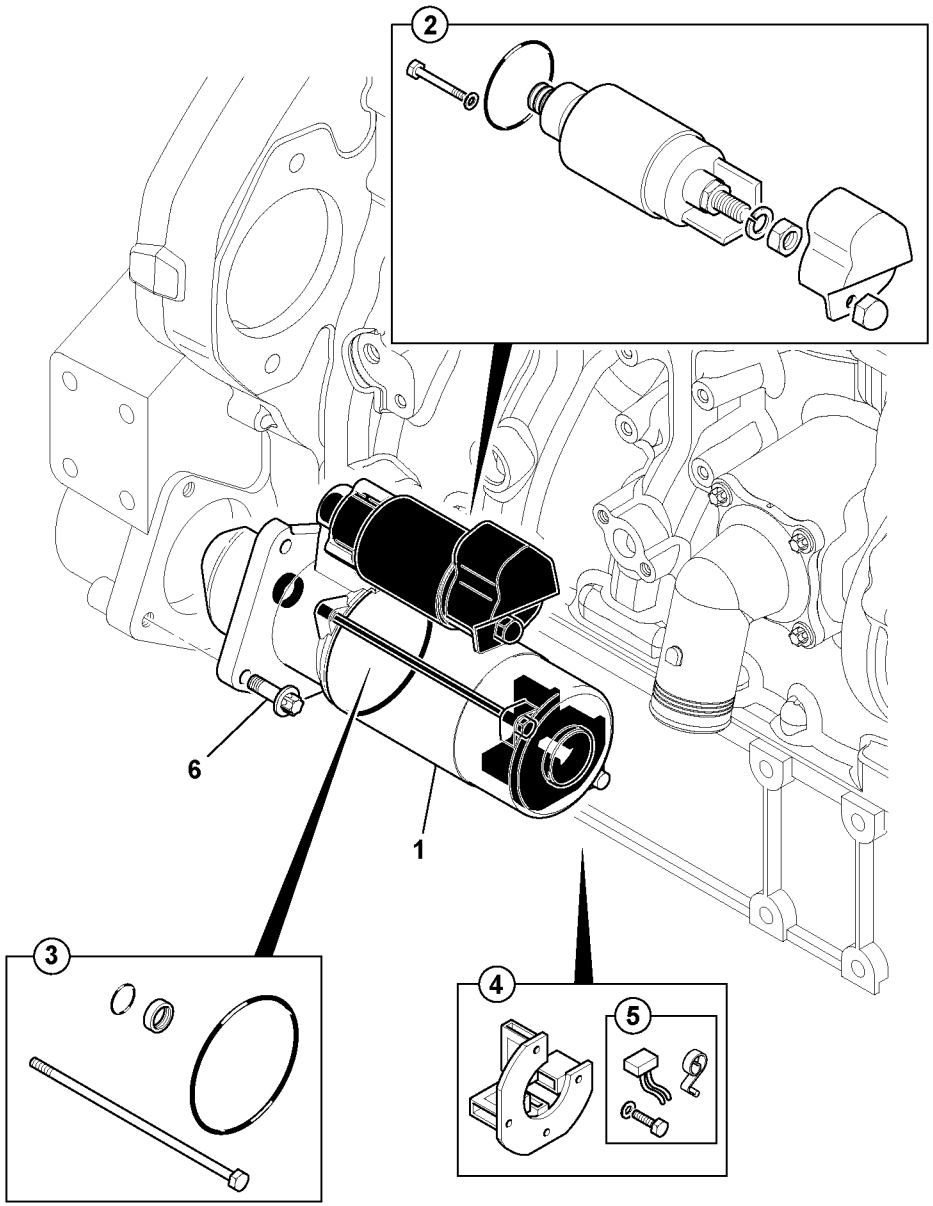
2
6
1
3
4
5

Fig.	Part No.	Quantity 1	2	3	PS	KIT	Description	Dénomination	Bezeichnung	Denominación	Benämning	Notes
												MC110C MC115C MC125C MC135C MC155C MCT110C MCT125C MCT135C MCT145C
1	**VOE 16213390**	1					Starter motor	Démarreur	Anlasser	Motor de arranque	Startmotor	
2	**VOE 16213252**	1					Switch	Interrupteur	Schalter	Interruptor	Elkopplare	
3		1			NS		Kit	Jeu	Bausatz	Juego	Sats	
4	**VOE 17205386**	1					Retainer	Retenue	Halter	Soporte	Hållare	
5	**VOE 17205237**	1					Brush set	Jeu de balais	Bürstensatz	Juego de escobillas	Borstsats	
6	**VOE 17205146**	3					Bolt	Boulon	Bolzen	Perno	Bult	

1		**Startmotor** **Motor de arranque** **Anlasser** **Démarreur** **Starter motor**	Catalogue id **20676**	Group **331**
2			Illustr. No **1059159**	Section **300**
3			Issue **PUB 20024822-D**	Page **627**
4				
5				

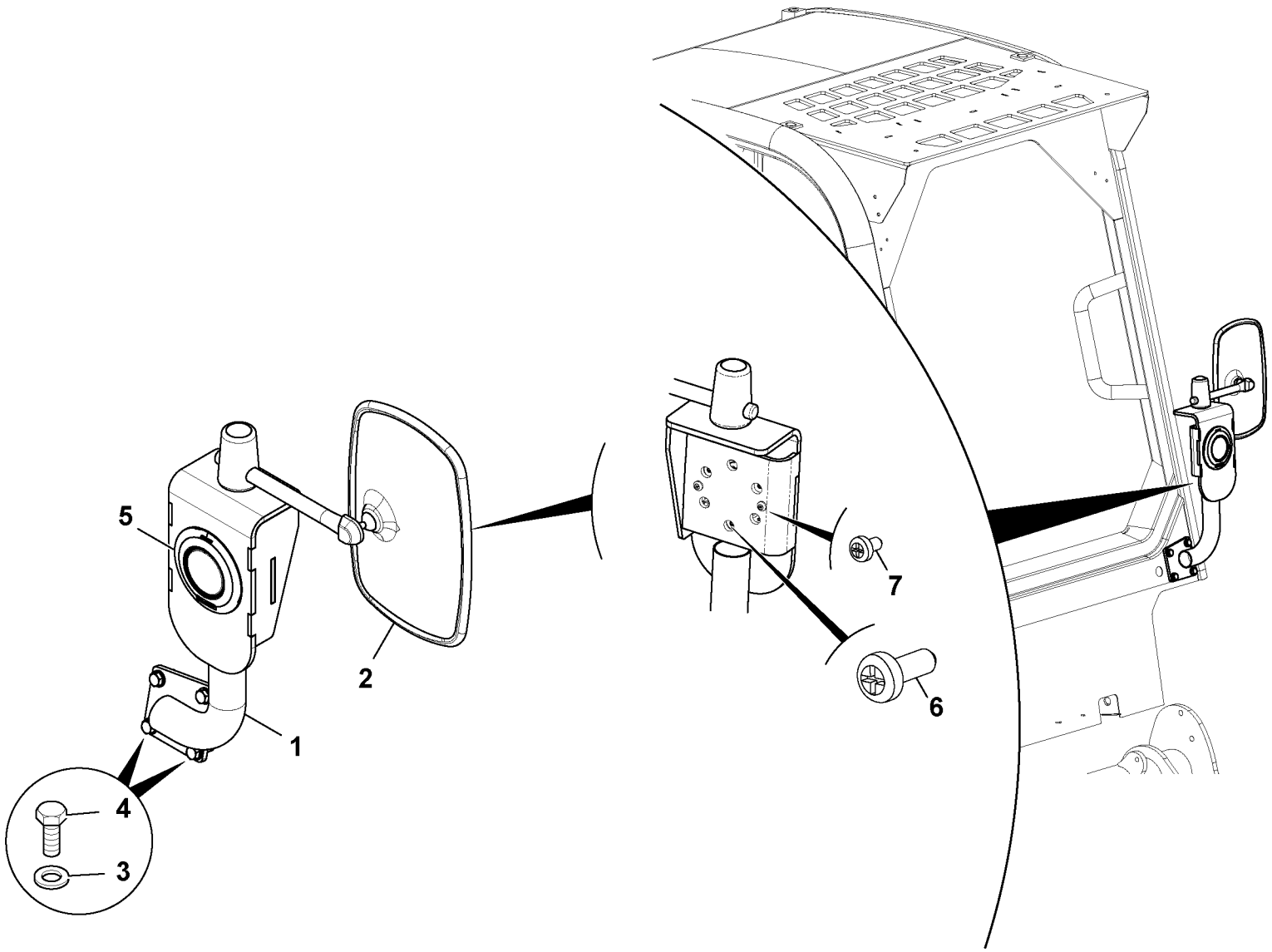

Volvo Construction Equipment
1058939

Fig.	Part No.	Quantity 1	2	3	PS	KIT	Description	Dénomination	Bezeichnung	Denominación	Benämning	Notes
												MC110C, MC110C T4 MC115C, MC115C T4 MC125C, MC125C T4 MC135C, MC135C T4 MC155C, MC155C T4 MCT110C, MCT110C T4 MCT125C, MCT125C T4 MCT135C, MCT135C T4 MCT145C, MCT145C T4
1	**VOE 16213384**	1					Indicator	Indicateur	Indikator	Indicador	Indikator	
2	**VOE 17284210**	1					Mirror	Miroir	Spiegel	Espejo	Spegel	
3	**VOE 16212137**	4					Plain washer	Rondelle plane	Flachscheibe	Arandela plana	Planbricka	
4	**VOE 16212076**	4					Set screw	Vis butée	Anschlagschraube	Tornillo tope	Stoppskruv	
5	**VOE 17205540**	1					Lamp	Lampe	Leuchte	Lámpara	Lykta	
6	**VOE 17209630**	3					Screw	Vis	Schraube	Tornillo	Skruv	
7	**VOE 17205226**	2					Screw	Vis	Schraube	Tornillo	Skruv	

1		**Belysning fram och fästen, blinkers** **Luces delanteras y soportes, indicador** **Scheinwerfer und Befestigungen, Anzeige** **Feux avant et supports, indicateur de direction** **Front lights and mountings, indicator**	Catalogue id **20676**	Group **352**
2				
3			Illustr. No **1058939**	Section **100**
4				
5		**LH**	Issue **PUB 20024822-D**	Page **629**

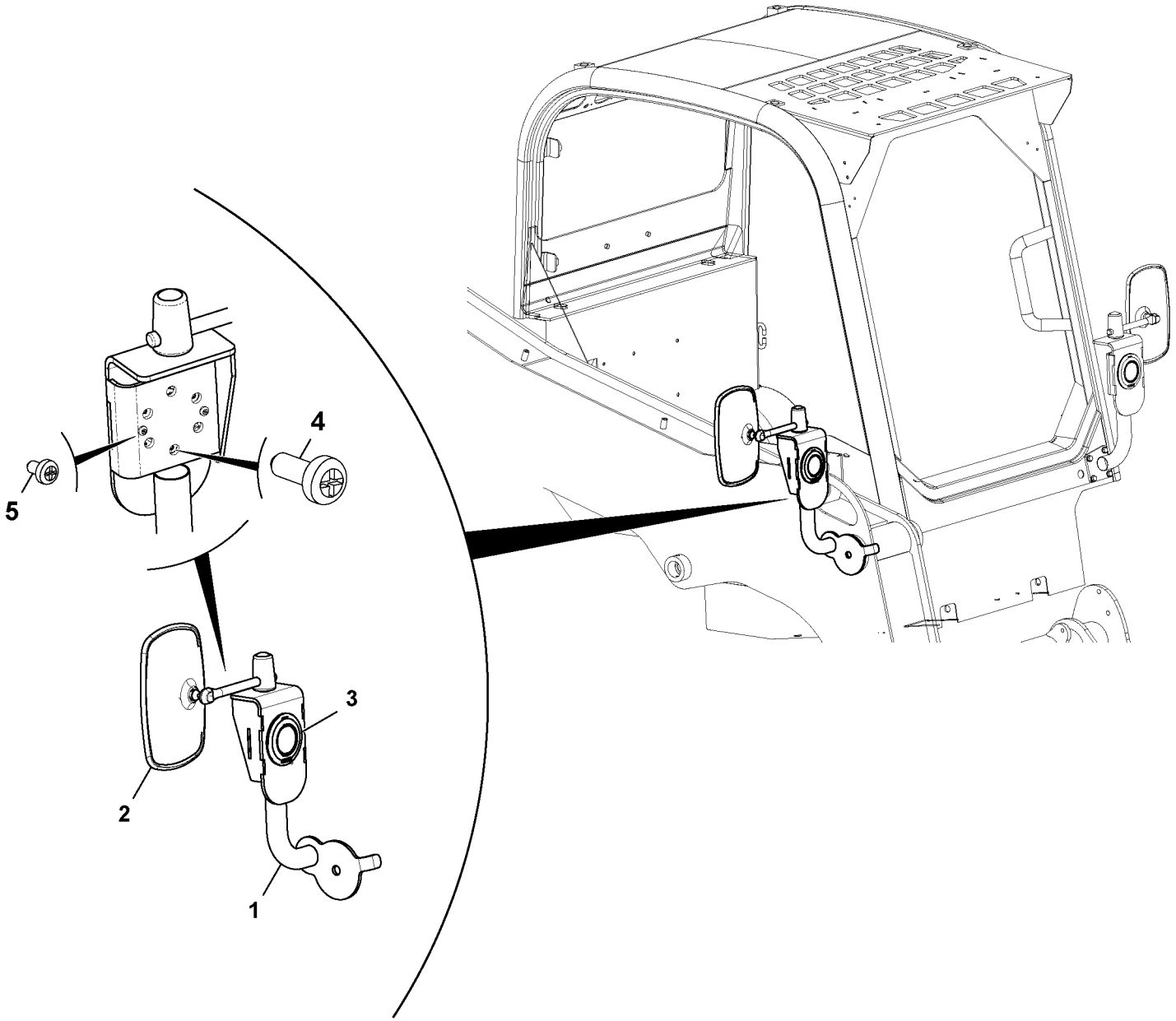

Volvo Construction Equipment
1059032

Fig.	Part No.	Quantity 1	2	3	P S	K I T	Description	Dénomination	Bezeichnung	Denominación	Benämning	Notes
												MC110C, MC110C T4 MC115C, MC115C T4 MC125C, MC125C T4 MC135C, MC135C T4 MC155C, MC155C T4 MCT110C, MCT110C T4 MCT125C, MCT125C T4 MCT135C, MCT135C T4 MCT145C, MCT145C T4
1	**VOE 16213401**	1					Mirror plate	Plaque miroir	Spiegelwand	Placa espejo	Spegelplatta	
2	**VOE 17284210**	1					Mirror	Miroir	Spiegel	Espejo	Spegel	
3	**VOE 17205540**	1					Lamp	Lampe	Leuchte	Lámpara	Lykta	
4	**VOE 17209630**	3					Screw	Vis	Schraube	Tornillo	Skruv	
5	**VOE 17205226**	2					Screw	Vis	Schraube	Tornillo	Skruv	

1		**Belysning fram och fästen, blinkers** **Luces delanteras y soportes, indicador** **Scheinwerfer und Befestigungen, Anzeige** **Feux avant et supports, indicateur de direction** **Front lights and mountings, indicator**	Catalogue id **20676**	Group **352**
2				
3			Illustr. No **1059032**	Section **200**
4				
5		**RH**	Issue **PUB 20024822-D**	Page **631**

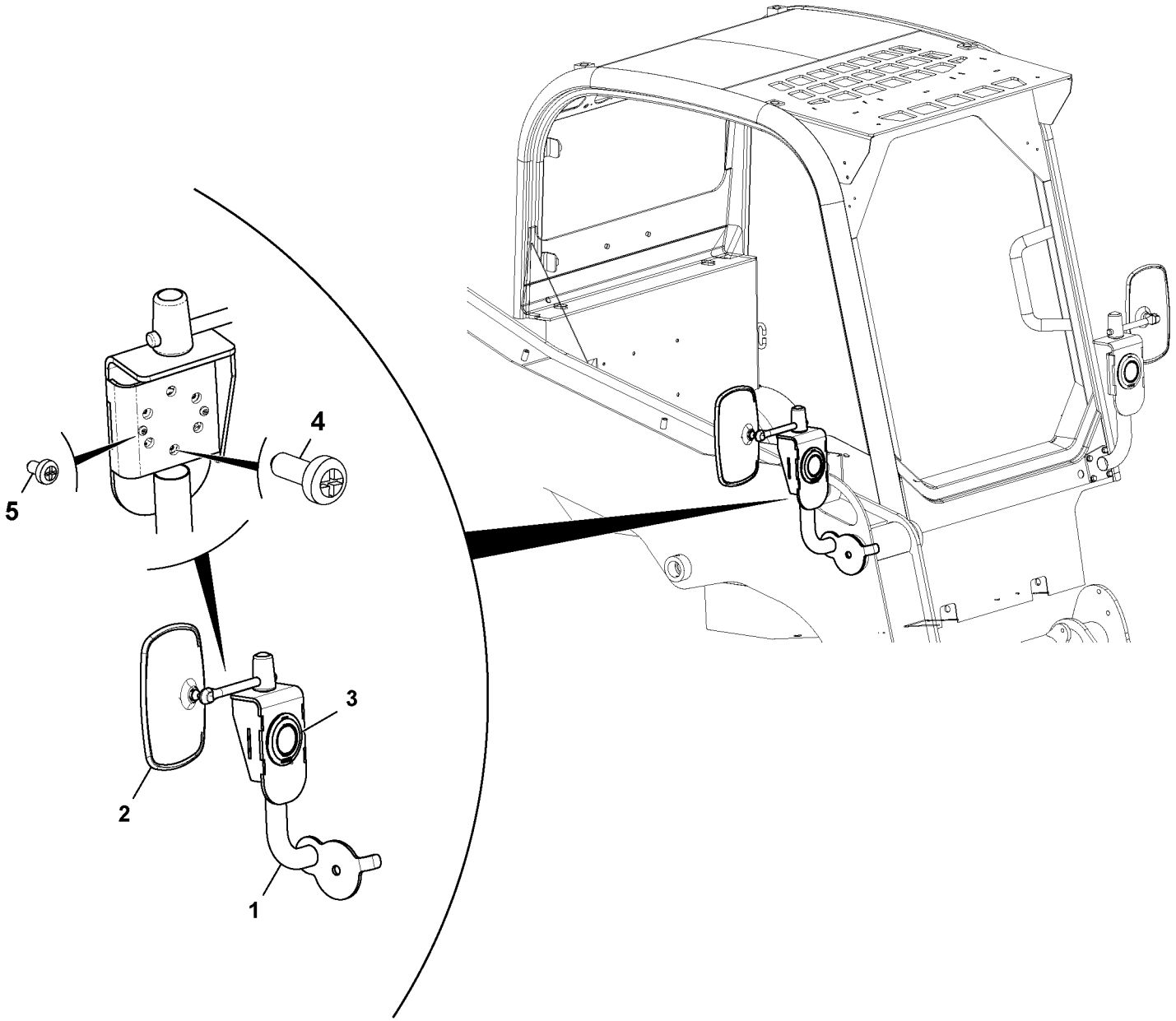

Volvo Construction Equipment
1059032

Fig.	Part No.	Quantity 1	2	3	PS	KIT	Description	Dénomination	Bezeichnung	Denominación	Benämning	Notes
												MC110C MC115C MC125C MC135C MC155C MCT110C MCT125C MCT135C MCT145C
1	**VOE 16213401**	1					Mirror plate	Plaque miroir	Spiegelwand	Placa espejo	Spegelplatta	RH
2	**VOE 16213398**	1					Mirror	Miroir	Spiegel	Espejo	Spegel	See group 841, Page 1107
3	**VOE 17205540**	1					Lamp	Lampe	Leuchte	Lámpara	Lykta	See group 352, Page 637
4	**VOE 17209630**	3					Screw	Vis	Schraube	Tornillo	Skruv	
5	**VOE 17205226**	2					Screw	Vis	Schraube	Tornillo	Skruv	

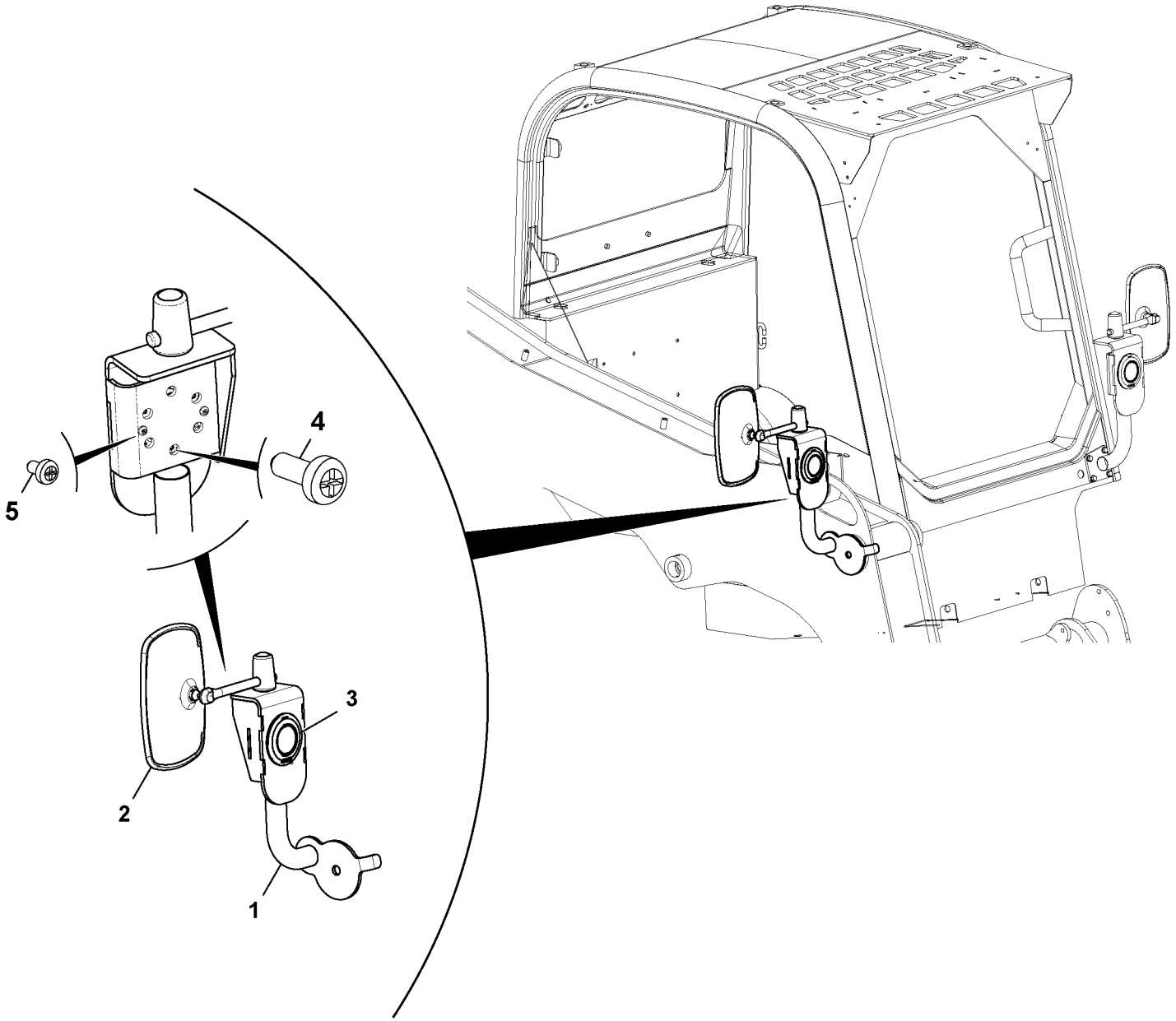

Volvo Construction Equipment
1059032

Fig.	Part No.	Quantity 1	2	3	PS	KIT	Description	Dénomination	Bezeichnung	Denominación	Benämning	Notes
												MC110C, MC110C T4 MC115C, MC115C T4 MC125C, MC125C T4 MC135C, MC135C T4 MC155C, MC155C T4 MCT110C, MCT110C T4 MCT125C, MCT125C T4 MCT135C, MCT135C T4 MCT145C, MCT145C T4
1	**VOE 16213401**	1					Mirror plate	Plaque miroir	Spiegelwand	Placa espejo	Spegelplatta	RH
2	**VOE 17284210**	1					Mirror	Miroir	Spiegel	Espejo	Spegel	
3	**VOE 17205540**	1					Lamp	Lampe	Leuchte	Lámpara	Lykta	See group 352, Page 637
4	**VOE 17209630**	3					Screw	Vis	Schraube	Tornillo	Skruv	
5	**VOE 17205226**	2					Screw	Vis	Schraube	Tornillo	Skruv	

1		**Belysning fram och fästen, blinkers, höger** **Luces delanteras y soportes, indicador, der.** **Scheinwerfer und Befestigungen, Anzeige, rechts** **Feux avant et supports, indicateur de direction droit** **Front lights and mountings, indicator, rh**	Catalogue id **20676**	Group **352**
2			Illustr. No **1059032**	Section **350**
3			Issue **PUB 20024822-D**	Page **635**
4				
5				

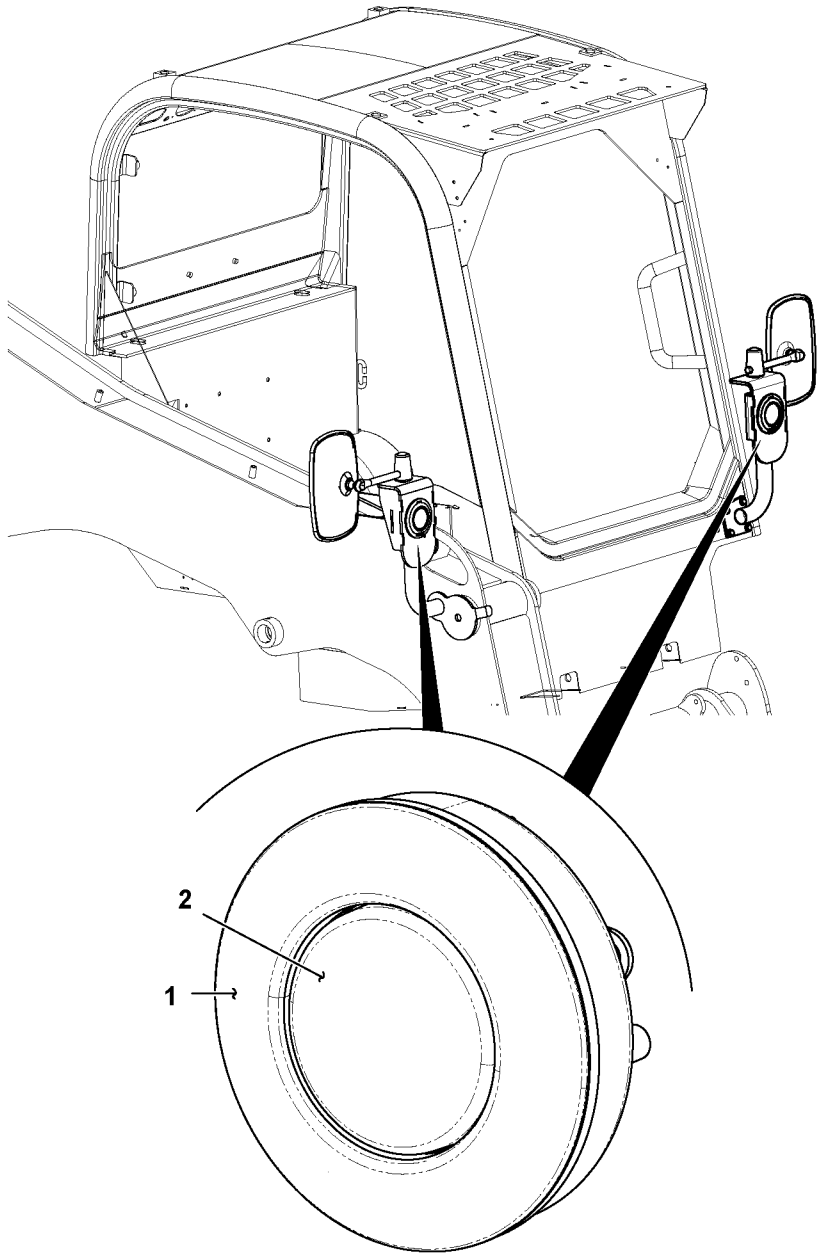

Volvo Construction Equipment
1064062

Fig.	Part No.	Quantity 1	2	3	P S	K I T	Description	Dénomination	Bezeichnung	Denominación	Benämning	Notes
												MC110C, MC110C T4 MC115C, MC115C T4 MC125C, MC125C T4 MC135C, MC135C T4 MC155C, MC155C T4 MCT110C, MCT110C T4 MCT125C, MCT125C T4 MCT135C, MCT135C T4 MCT145C, MCT145C T4
1	**VOE 17210433**	1					Tail lamp	Feu ar	Heckleuchte	Piloto trasero	Baklykta	WHITE
2	**VOE 17210435**	1					Tail lamp	Feu ar	Heckleuchte	Piloto trasero	Baklykta	AMBER

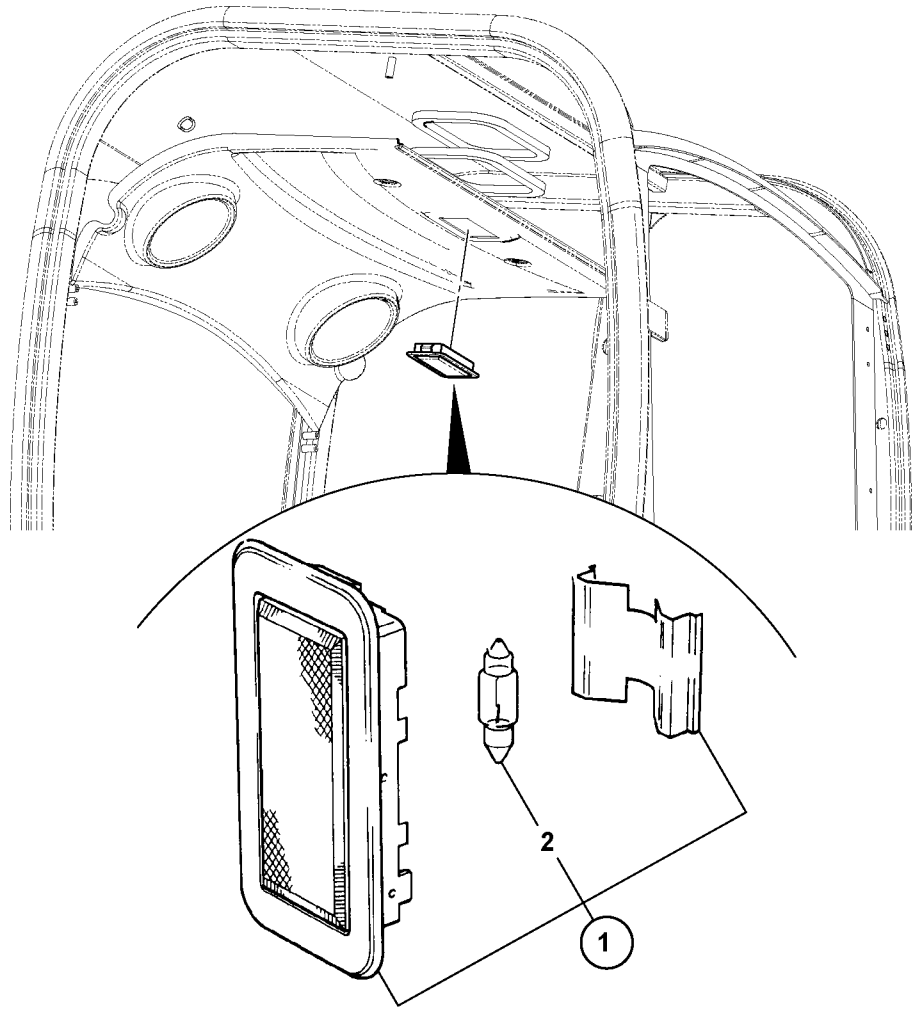
2
1

Fig.	Part No.	Quantity 1	2	3	P S	K I T	Description	Dénomination	Bezeichnung	Denominación	Benämning	Notes
												MC110C, MC110C T4 MC115C, MC115C T4 MC125C, MC125C T4 MC135C, MC135C T4 MC155C, MC155C T4 MCT110C, MCT110C T4 MCT125C, MCT125C T4 MCT135C, MCT135C T4 MCT145C, MCT145C T4
1	**VOE 17205035**	1					Lamp	Lampe	Lampe	Lámpara	Lampa	
2	**VOE 17205396**	1					•Bulb	•Ampoule	•Glühlampe	•Bombilla	•Glödlampa	12V, 10W

1		**Lámpara interior, techo, conjunto** **Innenbeleuchtung, Decke kpl.** **Plafonnier, ensemble** **Interior lamp, roof, assembly**	Catalogue id **20676**	Group **354**
2			Illustr. No **1064249**	Section **100**
3				
4			Issue **PUB 20024822-D**	Page **639**
5				

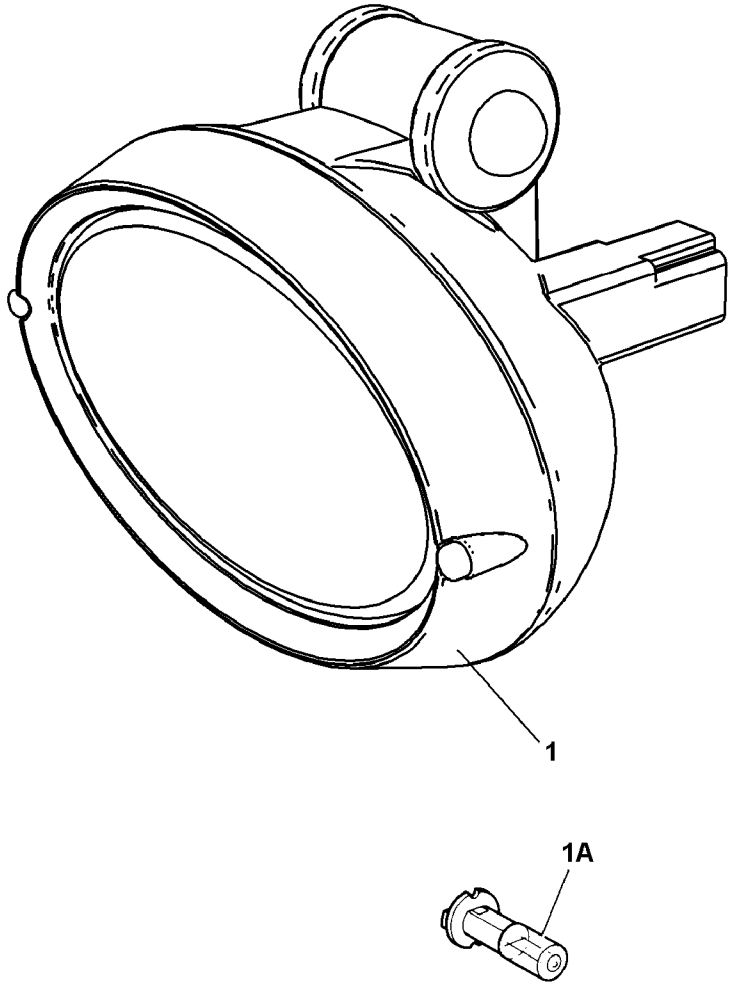
1
1A

Fig.	Part No.	Quantity 1	2	3	P S	K I T	Description	Dénomination	Bezeichnung	Denominación	Benämning	Notes
												MC110C, MC110C T4 MC115C, MC115C T4 MC125C, MC125C T4 MC135C, MC135C T4 MC155C, MC155C T4 MCT110C, MCT110C T4 MCT125C, MCT125C T4 MCT135C, MCT135C T4 MCT145C, MCT145C T4
1	**VOE 11039856**	1					Work lamp	Projecteur de travail	Arbeitsscheinwerfer	Faro de trabajo	Arbetsstrålkastare	12V
1A	**VOE 16213333**	1					•Bulb	•Ampoule	•Glühlampe	•Bombilla	•Glödlampa	12V, 55W

1		**Arbetsbelysning och fästen, Arbetsbelysning, glödlampor** **Alumbrado de trabajo y soportes, alumbrado de trabajo, bombilla** **Arbeitsbeleuchtung und Befestigungen, Arbeitsscheinwerfer, Glühlampen** **Projecteurs de travail et supports, feux de travail, ampoule** **Working Lights And Mountings, Worklights, Bulb**	Catalogue id **20676**	Group **356**
2			Illustr. No **1068516**	Section **100**
3			Issue **PUB 20024822-D**	Page **641**
4				
5				

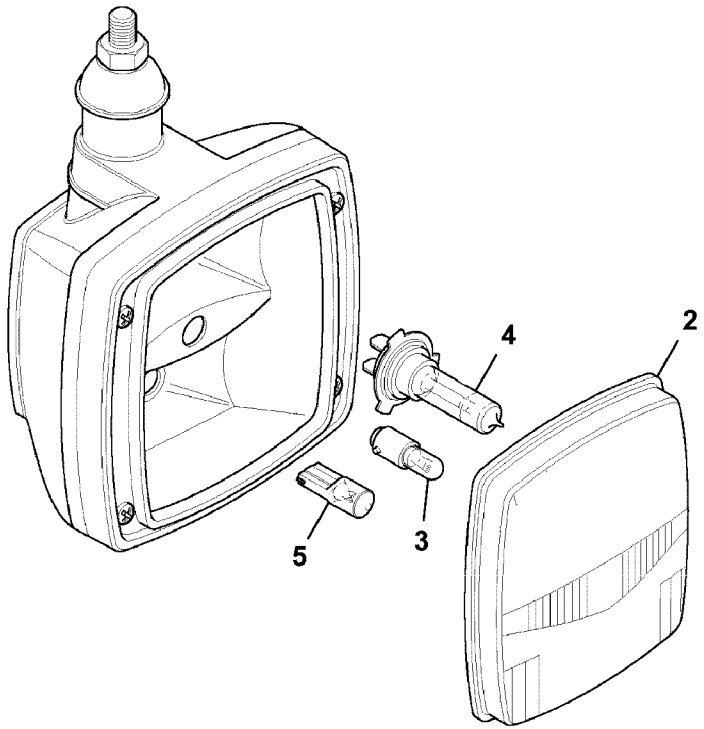
4
2
5
3

Fig.	Part No.	Quantity 1	2	3	PS	KIT	Description	Dénomination	Bezeichnung	Denominación	Benämning	Notes
												MC110C, MC110C T4 MC115C, MC115C T4 MC125C, MC125C T4 MC135C, MC135C T4 MC155C, MC155C T4 MCT110C, MCT110C T4 MCT125C, MCT125C T4 MCT135C, MCT135C T4 MCT145C, MCT145C T4
	VOE 17210423	1					Work lamp	Projecteur de travail	Arbeitsscheinwerfer	Faro de trabajo	Arbetsstrålkastare	12V
2	**VOE 16213407**	1					•Lens	•Verre lampe	•Leuchtenglas	•Cristal	•Lyktglas	
3	**VOE 16213337**	1					•Bulb	•Ampoule	•Glühlampe	•Bombilla	•Glödlampa	12V, 4W
4	**VOE 16213327**	1					•Bulb	•Ampoule	•Glühlampe	•Bombilla	•Glödlampa	12V, 55W
5	**VOE 16213333**	1					•Bulb	•Ampoule	•Glühlampe	•Bombilla	•Glödlampa	12V, 55W

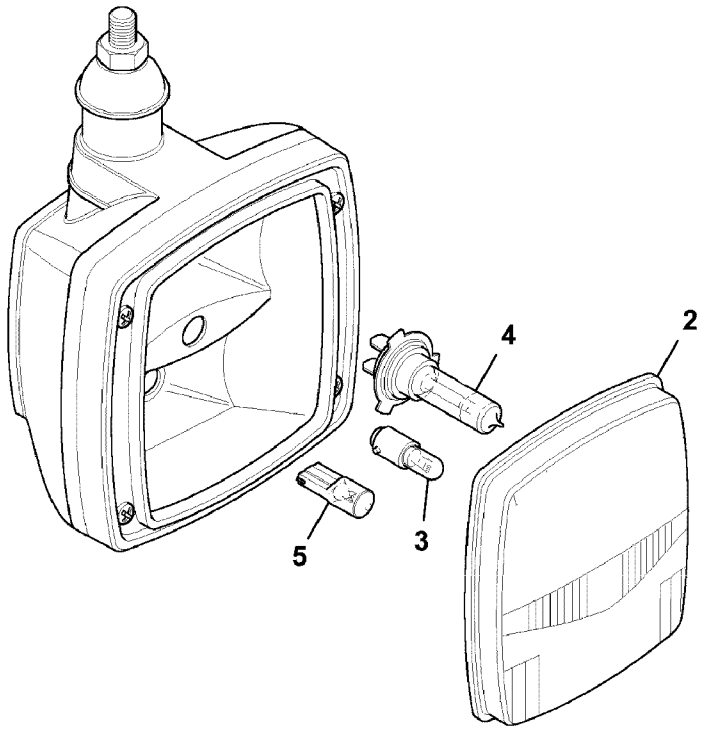
4
2
5
3

Fig.	Part No.	Quantity 1	2	3	PS	KIT	Description	Dénomination	Bezeichnung	Denominación	Benämning	Notes
												MC110C, MC110C T4 MC115C, MC115C T4 MC125C, MC125C T4 MC135C, MC135C T4 MC155C, MC155C T4 MCT110C, MCT110C T4 MCT125C, MCT125C T4 MCT135C, MCT135C T4 MCT145C, MCT145C T4
	VOE 17210249	1					Lamp	Lampe	Leuchte	Lámpara	Lykta	12V
2	**VOE 17274004**	1					•Lens	•Verre lampe	•Leuchtenglas	•Cristal	•Lyktglas	
3	**VOE 16213337**	1					•Bulb	•Ampoule	•Glühlampe	•Bombilla	•Glödlampa	12V, 4W
4	**VOE 16213327**	1					•Bulb	•Ampoule	•Glühlampe	•Bombilla	•Glödlampa	12V, 55W
5	**VOE 16213333**	1					•Bulb	•Ampoule	•Glühlampe	•Bombilla	•Glödlampa	12V, 55W

1		**Arbetsbelysning och fästen, strålkastare, ljus, halv, glödlampa** **Alumbrado de trabajo y soportes, cabeza, luz, portalámparas, bombilla** **Arbeitsbeleuchtung und Befestigungen, Scheinwerfer, Abblendlicht, Glühlampe** **Feux de travail et supports, phare, croisement, ampoule** **Working Lamps And Mountings, Head, Light,dip,bulb**	Catalogue id **20676**	Group **356**
2			Illustr. No **1068517**	Section **300**
3				
4			Issue **PUB 20024822-D**	Page **645**
5				

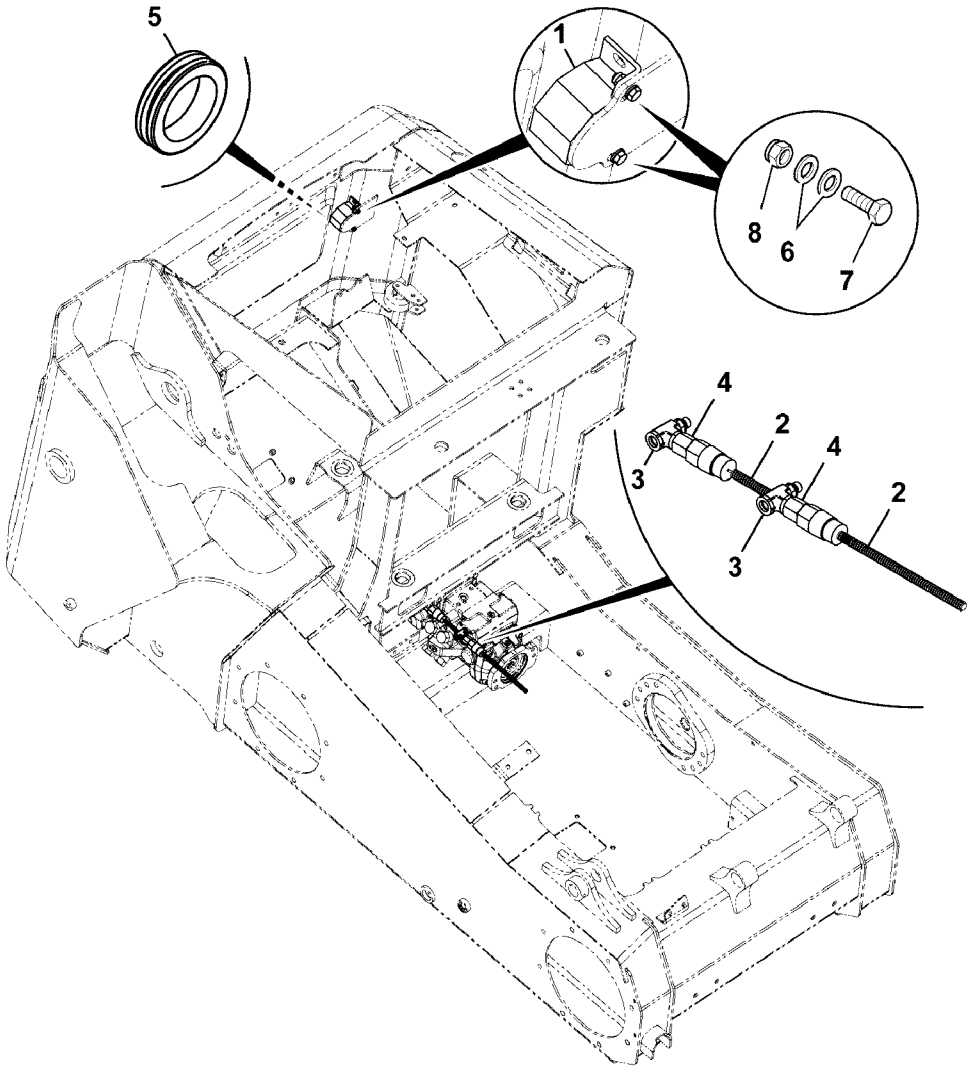
5
1
8
6
7
4
2
4
3
2
3

Fig.	Part No.	Quantity 1	2	3	PS	KIT	Description	Dénomination	Bezeichnung	Denominación	Benämning	Notes
												MC110C MC115C MC125C MC135C MC155C MCT110C MCT125C MCT135C MCT145C
1	**VOE 16213144**	1					Alarm	Alarme	Alarm	Alarma	Larm	See group 362, Page 655
2	**VOE 16213253**	2					Switch	Interrupteur	Schalter	Interruptor	Elkopplare	
3	**VOE 17205720**	2					Nipple	Raccord	Nippel	Niple	Nippel	
4	**VOE 17205723**	2					Nipple	Raccord	Nippel	Niple	Nippel	
5	**VOE 16212365**	1					Grommet	Passe fil	Durchführung	Pasaje	Genomföring	
6	**VOE 973494**	2					Washer	Rondelle	Scheibe	Arandela	Bricka	
7	**VOE 16212203**	2					Set screw	Vis butée	Anschlagschraube	Tornillo tope	Stoppskruv	
8	**VOE 16212115**	2					Lock nut	Contre-écrou	Sicherungsmutter	Contratuerca	Låsmutter	

1		**Alarma de marcha atrás, conjunto** **Rückfahralarm kpl.** **Avertisseur de recul, ensemble** **Reverse alarm, assembly**	Catalogue id **20676**	Group **362**
2			Illustr. No **1068069**	Section **100**
3				
4			Issue **PUB 20024822-D**	Page **647**
5		**- 04/12/2011**		

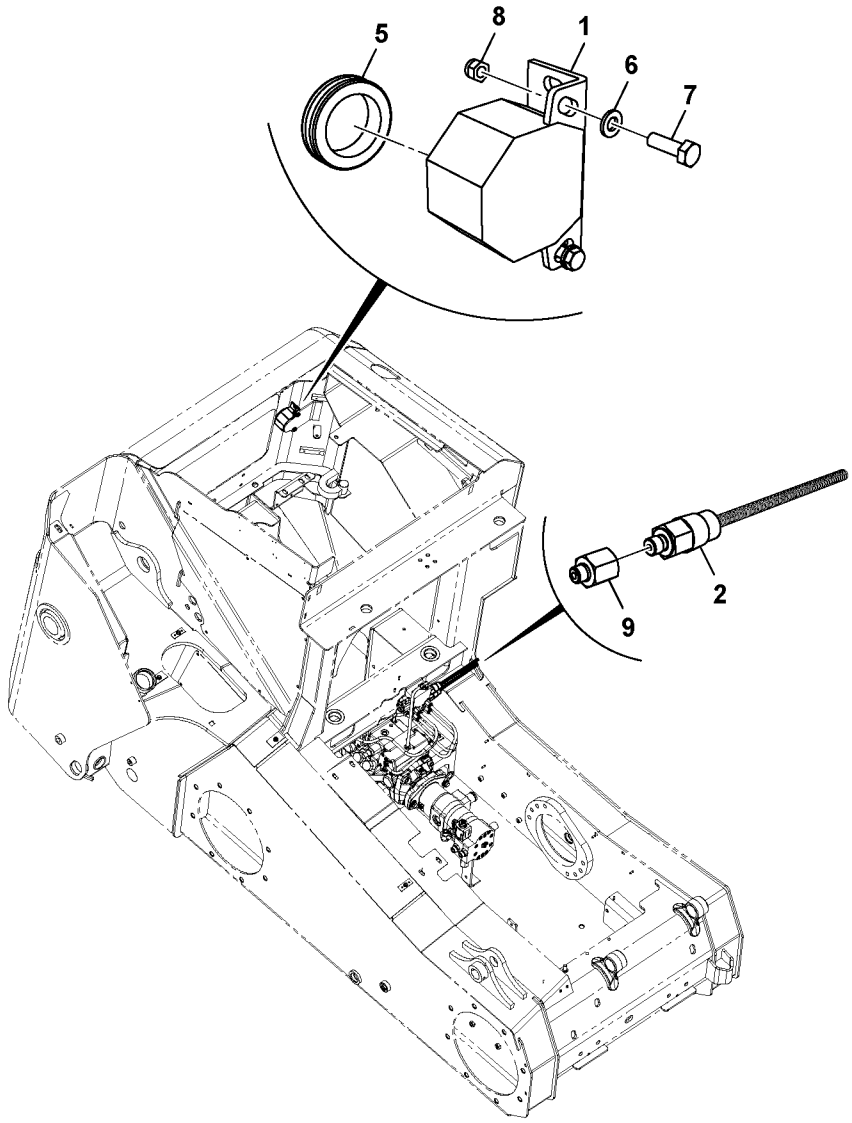

Volvo Construction Equipment

1068697

Fig.	Part No.	Quantity 1	2	3	PS	KIT	Description	Dénomination	Bezeichnung	Denominación	Benämning	Notes
												MC110C MC115C MC125C MC135C MC155C MCT110C MCT125C MCT135C MCT145C
1	**VOE 16213144**	1					Alarm	Alarme	Alarm	Alarma	Larm	See group 362, Page 657
2	**VOE 16213253**	2					Switch	Interrupteur	Schalter	Interruptor	Elkopplare	
5	**VOE 16212365**	1					Grommet	Passe fil	Durchführung	Pasaje	Genomföring	
6	**VOE 973494**	2					Washer	Rondelle	Scheibe	Arandela	Bricka	
7	**VOE 16212203**	2					Set screw	Vis butée	Anschlagschraube	Tornillo tope	Stoppskruv	
8	**VOE 16212115**	2					Lock nut	Contre-écrou	Sicherungsmutter	Contratuerca	Låsmutter	
9	**VOE 17205723**	2					Nipple	Raccord	Nippel	Niple	Nippel	

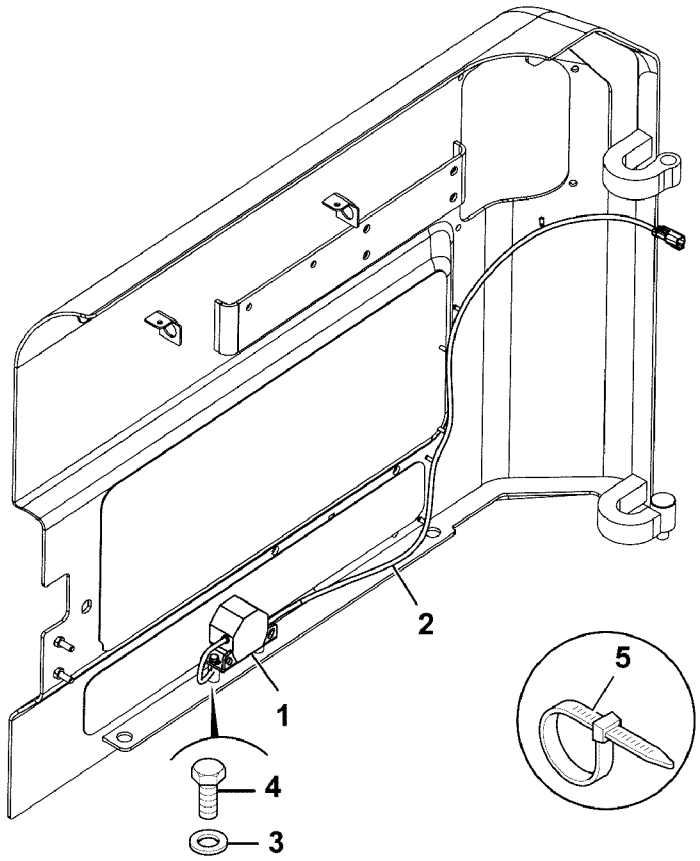
1
2
3
4
5

Fig.	Part No.	Quantity 1	2	3	PS	KIT	Description	Dénomination	Bezeichnung	Denominación	Benämning	Notes
												MC110C T4 MC115C T4 MC125C T4 MC135C T4 MC155C T4 MCT110C T4 MCT125C T4 MCT135C T4 MCT145C T4
1	**VOE 16213144**	1					Alarm	Alarme	Alarm	Alarma	Larm	See group 362, Page 655
2	**VOE 17300430**	1					Cable	Câble	Kabel	Cable	Kabel	
3	**VOE 973494**	2					Washer	Rondelle	Scheibe	Arandela	Bricka	
4	**VOE 16212203**	2					Set screw	Vis butée	Anschlagschraube	Tornillo tope	Stoppskruv	
5	**VOE 17205290**	6					Tie straps	Ruban attache		Cinta de atar	Buntband	

1		**Alarma de marcha atrás, conjunto** **Rückfahralarm kpl.** **Avertisseur de recul, ensemble** **Reverse alarm, assembly**	Catalogue id **20676**	Group **362**
2			Illustr. No **1069072**	Section **300**
3			Issue **PUB 20024822-D**	Page **651**
4				
5				

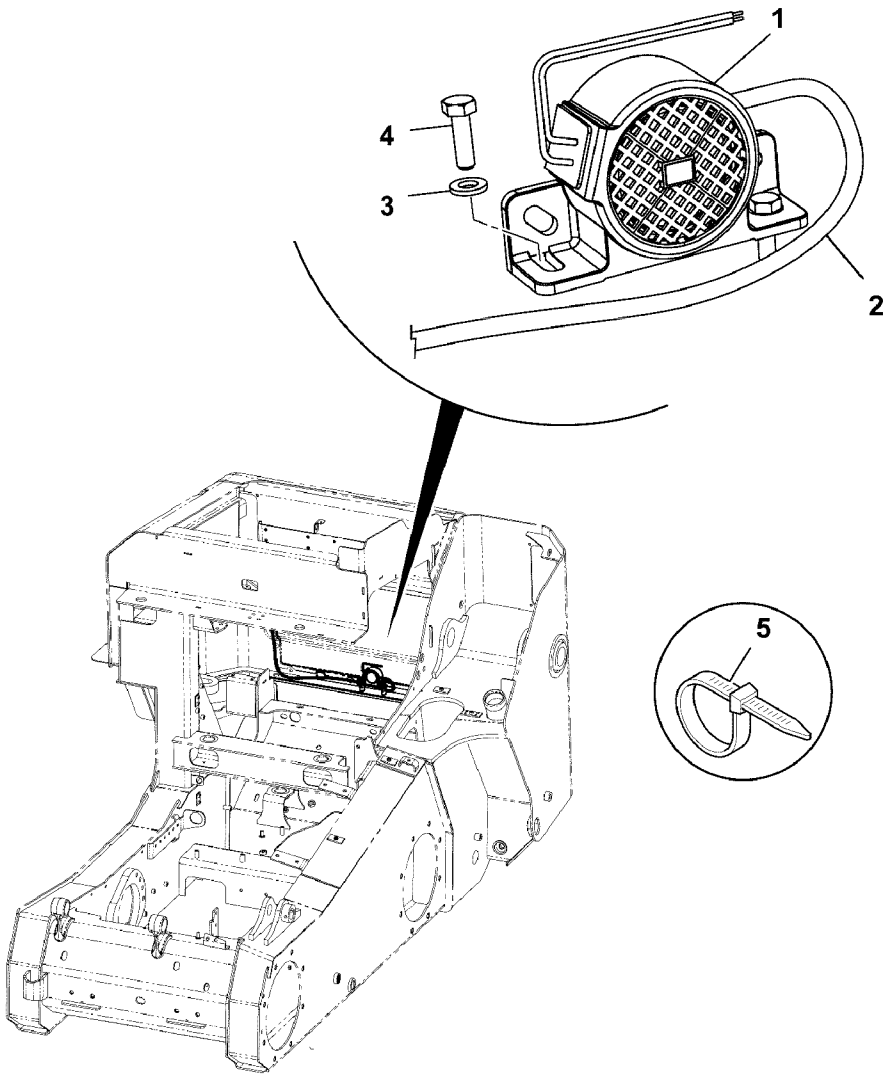
1
2
3
4
5

Fig.	Part No.	Quantity 1	2	3	PS	KIT	Description	Dénomination	Bezeichnung	Denominación	Benämning	Notes
												MC110C T4 MC115C T4 MC125C T4 MC135C T4 MC155C T4 MCT110C T4 MCT125C T4 MCT135C T4 MCT145C T4
1	**VOE 17286513**	1					Alarm	Alarme	Alarm	Alarma	Larm	
2	**VOE 17300430**	1					Cable	Câble	Kabel	Cable	Kabel	
3	**VOE 973494**	2					Washer	Rondelle	Scheibe	Arandela	Bricka	
4	**VOE 16212203**	2					Set screw	Vis butée	Anschlagschraube	Tornillo tope	Stoppskruv	
5	**VOE 17205290**	1					Tie straps	Ruban attache		Cinta de atar	Buntband	

1			Catalogue id **20676**	Group **362**
2				
3			Illustr. No **1069073**	Section **500**
4		**Reverse alarm, white noise, assembly**		
5			Issue **PUB 20024822-D**	Page **653**

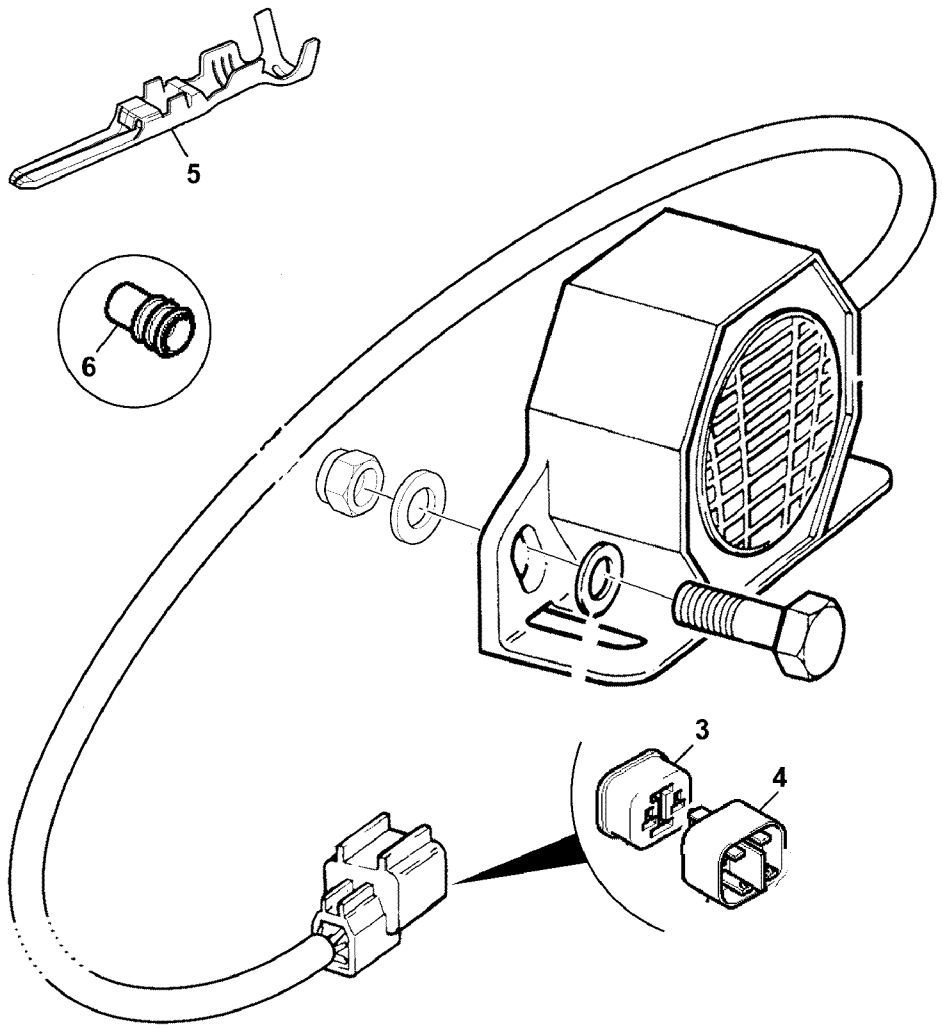
5
6
3
4

Fig.	Part No.	Quantity 1	2	3	PS	KIT	Description	Dénomination	Bezeichnung	Denominación	Benämning	Notes
												MC110C, MC110C T4 MC115C, MC115C T4 MC125C, MC125C T4 MC135C, MC135C T4 MC155C, MC155C T4 MCT110C, MCT110C T4 MCT125C, MCT125C T4 MCT135C, MCT135C T4 MCT145C, MCT145C T4
	VOE 16213144	1					Alarm	Alarme	Alarm	Alarma	Larm	
3		1			NS		•Housing	•Carter	•Gehäuse	•Cuerpo	•Hus	
4	**VOE 17230061**	1					•Connector	•Connecteur	•Stecker	•Contactor	•Kontaktdon	
5	**VOE 17229264**	2					•Nipple	•Raccord	•Nippel	•Niple	•Nippel	
6	**VOE 17230214**	2					•Sealing wire	•Fil plombage	•Plombierdraht	•Alambre de precinto	•Plomberingstråd	

1		**Backvarnare** **Señal acústica de marcha atrás** **Rückfahrwarner** **Avertisseur sonore de marche arrière** **Back-up warning unit**	Catalogue id **20676**	Group **362**
2			Illustr. No **1064251**	Section **600**
3			Issue **PUB 20024822-D**	Page **655**
4				
5				

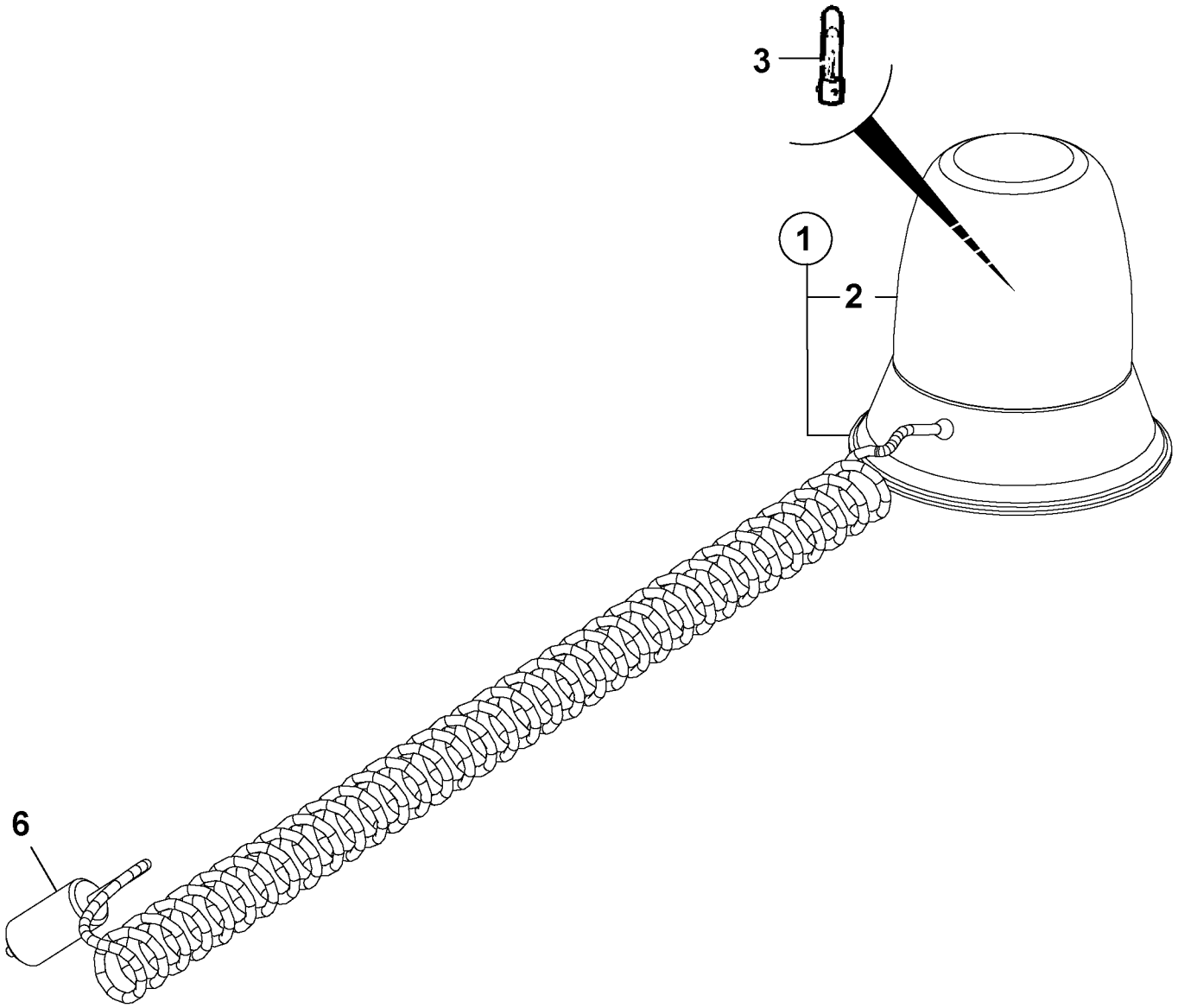

Volvo Construction Equipment
1059120

Fig.	Part No.	Quantity 1	2	3	PS	KIT	Description	Dénomination	Bezeichnung	Denominación	Benämning	Notes
												MC110C, MC110C T4 MC115C, MC115C T4 MC125C, MC125C T4 MC135C, MC135C T4 MC155C, MC155C T4 MCT110C, MCT110C T4 MCT125C, MCT125C T4 MCT135C, MCT135C T4 MCT145C, MCT145C T4
1	**VOE 16213201**	1					Rotating beacon	Gyrophare	Rundumleuchte	Alumbrado rotativo	Roterande varningslj..	See group 362, Page 661
2	**VOE 16213406**	1					•Lens	•Verre lampe	•Leuchtenglas	•Cristal	•Lyktglas	
3	**VOE 16213331**	1					•Bulb	•Ampoule	•Glühlampe	•Bombilla	•Glödlampa	12V, 55W
6	**VOE 16213270**	1					•Socket	•Socle	•Steckdose	•Toma de corriente	•Stickdosa	

1		**Varningsfyr** **Beacon** **Beacon** **Beacon** **Beacon**	Catalogue id **20676**	Group **362**
2				
3			Illustr. No **1059120**	Section **700**
4				
5		**AMBER**	Issue **PUB 20024822-D**	Page **657**

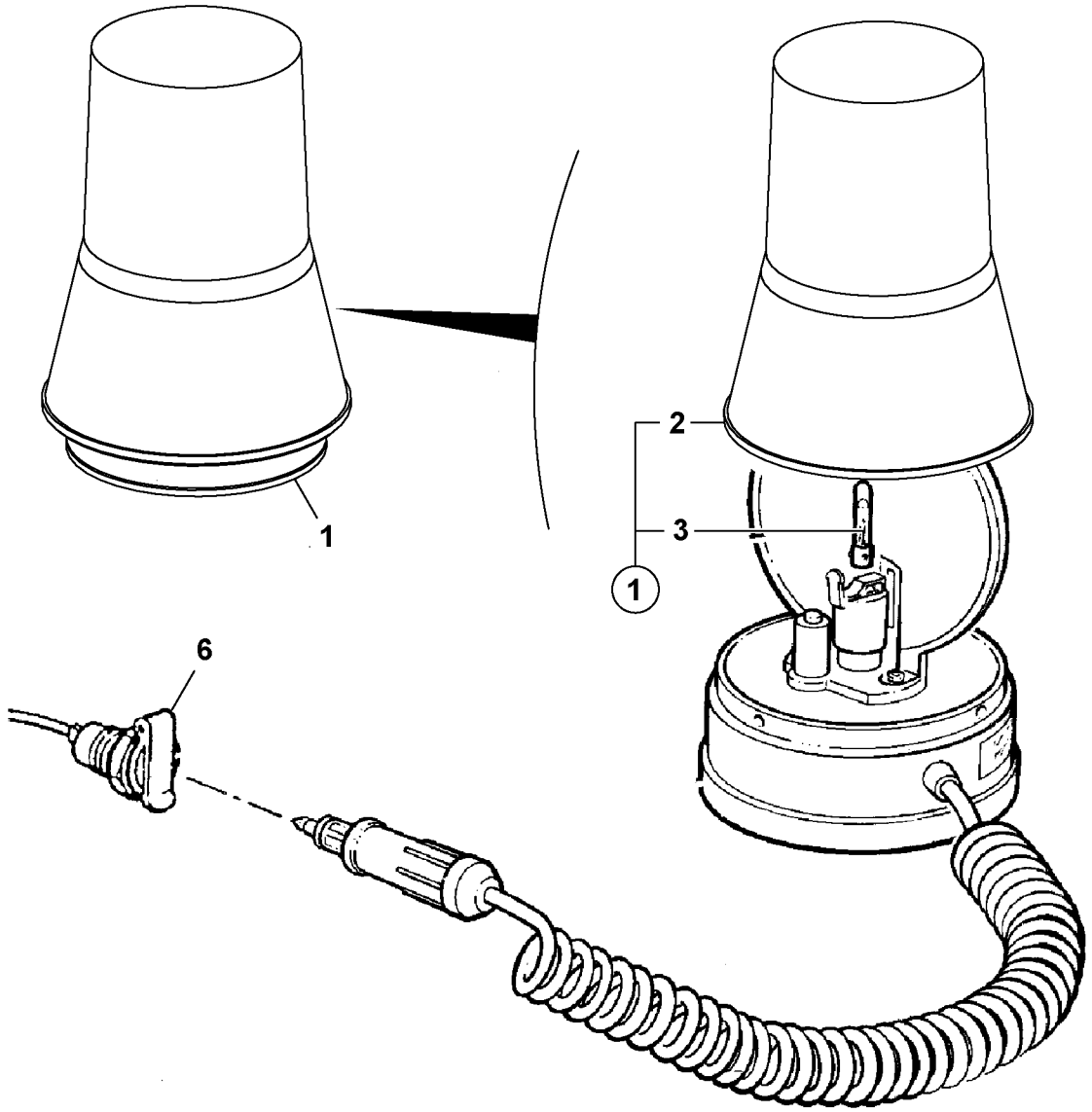

Volvo Construction Equipment
1059123

Fig.	Part No.	Quantity 1	2	3	PS	KIT	Description	Dénomination	Bezeichnung	Denominación	Benämning	Notes
												MC110C, MC110C T4 MC115C, MC115C T4 MC125C, MC125C T4 MC135C, MC135C T4 MC155C, MC155C T4 MCT110C, MCT110C T4 MCT125C, MCT125C T4 MCT135C, MCT135C T4 MCT145C, MCT145C T4
1	**VOE 16213207**	1					Rotating beacon	Gyrophare	Rundumleuchte	Alumbrado rotativo	Roterande varningslj..	
2		1			NS		•Lens	•Verre	•Lichtscheibe	•Lente	•Glas	
3	**VOE 16213331**	1					•Bulb	•Ampoule	•Glühlampe	•Bombilla	•Glödlampa	12V, 55W
6	**VOE 16213270**	1					•Socket	•Socle	•Steckdose	•Toma de corriente	•Stickdosa	

1		**Varningsfyr** **Beacon** **Beacon** **Beacon** **Beacon**	Catalogue id **20676**	Group **362**
2				
3			Illustr. No **1059123**	Section **800**
4				
5		**TALL, 272 MM**	Issue **PUB 20024822-D**	Page **659**

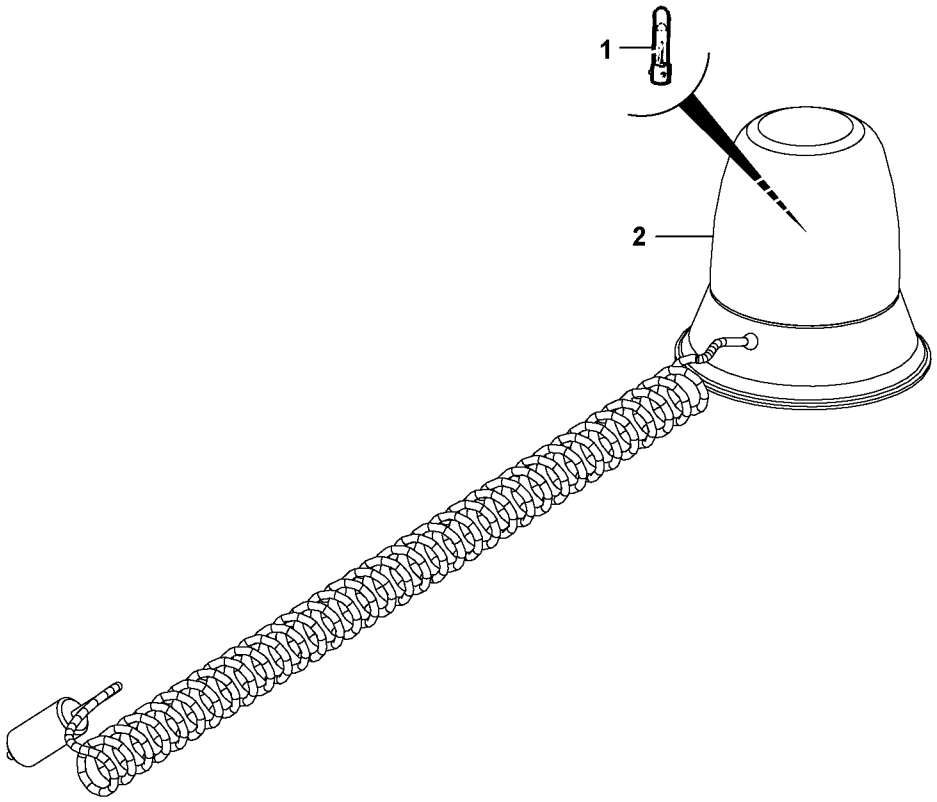
1
2

Fig.	Part No.	Quantity 1	2	3	PS	KIT	Description	Dénomination	Bezeichnung	Denominación	Benämning	Notes
												MC110C, MC110C T4 MC115C, MC115C T4 MC125C, MC125C T4 MC135C, MC135C T4 MC155C, MC155C T4 MCT110C, MCT110C T4 MCT125C, MCT125C T4 MCT135C, MCT135C T4 MCT145C, MCT145C T4
A	**VOE 16213201**						Rotating beacon	Gyrophare	Rundumleuchte	Alumbrado rotativo	Roterande varningslj..	12V, 155 mm
1	**VOE 16213331**	1					•Bulb	•Ampoule	•Glühlampe	•Bombilla	•Glödlampa	12V, 55W
2	**VOE 17204943**	1					•Lens	•Verre lampe	•Leuchtenglas	•Cristal	•Lyktglas	

1		**Varningsfyr** **Beacon** **Beacon** **Beacon** **Beacon**	Catalogue id **20676**	Group **362**
2			Illustr. No **1064250**	Section **900**
3				
4			Issue **PUB 20024822-D**	Page **661**
5		**AMBER**		

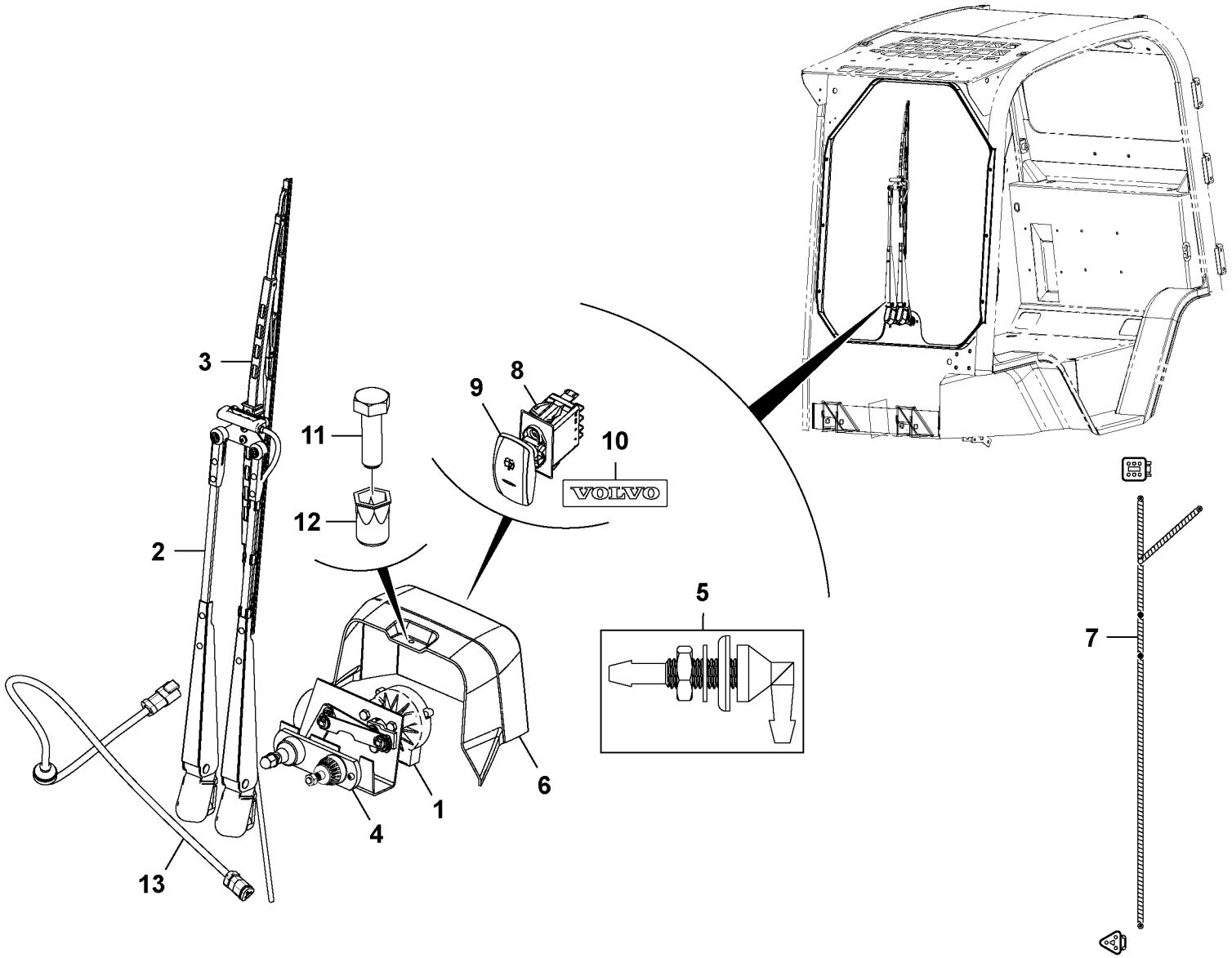

Volvo Construction Equipment
1058953

Fig.	Part No.	Quantity 1	2	3	PS	KIT	Description	Dénomination	Bezeichnung	Denominación	Benämning	Notes
												MC110C, MC110C T4 MC115C, MC115C T4 MC125C, MC125C T4 MC135C, MC135C T4 MC155C, MC155C T4 MCT110C, MCT110C T4 MCT125C, MCT125C T4 MCT135C, MCT135C T4 MCT145C, MCT145C T4
1	**VOE 17210444**	1					Wiper motor	Moteur essuie-glace	Wischermotor	Motor limpiaparabris	Torkarmotor	
2	**VOE 17210002**	1					Wiper arm	Bras d'essuie-glace	Wischerarm	Brazo limpiaparabris	Torkararm	
3	**VOE 17210231**	1					Wiper blade	Balai d'essuie-glace	Wischerblatt	Hoja limpiafaros	Torkarblad	
4	**VOE 17209979**	1					Kit	Lot	Bausatz	Juego	Sats	
5	**VOE 17209945**	1					Adapter	Adaptateur	Adapter	Adaptador	Adapter	
6	**VOE 17210527**	1					Cover plate	Plaque de recouvrem	Abdeckung	Cubierta	Lucka	
7	**VOE 16213451**	1					Cable harness	Faisceau câbles	Kabelbaum	Manojo cables	Ledningsmatta	
8	**VOE 17209961**	1					Switch panel	Panneau commutate	Schaltertafel	Panel interruptor	Strömställarpanel	
9	**VOE 17209915**	1					Actuator	Actionneur	Stellorgan	Actuador	Aktuator	
10	**VOE 17210053**	1					Decal	Autocollant	Aufklebeschild	Calcomanía	Dekal	
11	**VOE 17205217**	1					Hexagon screw	Vis à tête hexagonale	Sechskantschraube	Tornillo hexagonal	Sexkantsskruv	
12	**VOE 16212319**	1					Ball housing	Boîtier de bille	Kugelgehäuse	Caja de bola	Kulhus	
13	**VOE 17209683**	1					Cable harness	Faisceau câbles	Kabelbaum	Manojo cables	Ledningsmatta	

1		**Motores de limpiaparabrisas, conjunto** **Wischermotoren** **Moteurs d'essuie-glace, ensemble** **Wiper motors, assembly**	Catalogue id **20676**	Group **363**
2			Illustr. No **1058953**	Section **100**
3			Issue **PUB 20024822-D**	Page **663**
4				
5				

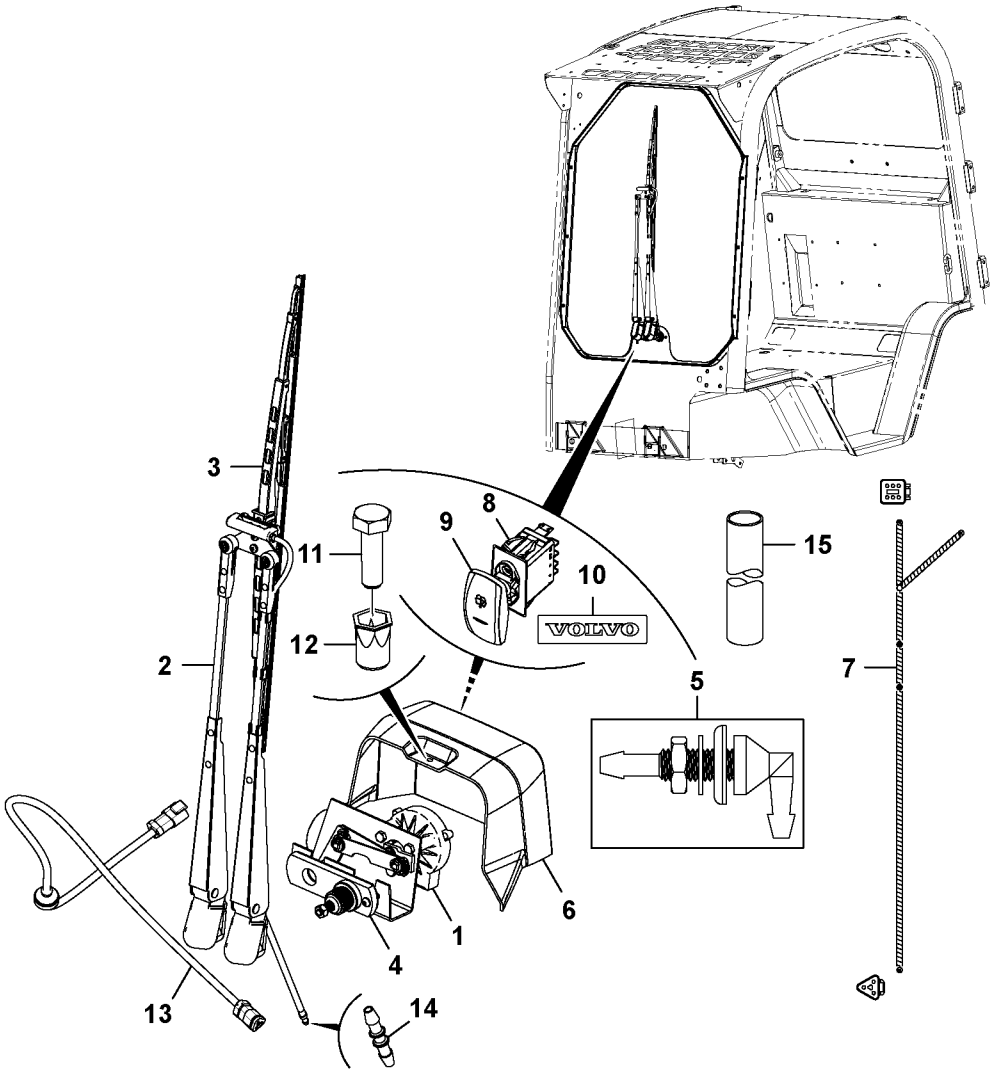
3
11
8
9
10
15
VOLVO
12
2
5
7
6
1
4
13
14

Fig.	Part No.	Quantity 1	2	3	PS	KIT	Description	Dénomination	Bezeichnung	Denominación	Benämning	Notes
												MC110C, MC110C T4 MC115C, MC115C T4 MC125C, MC125C T4 MC135C, MC135C T4 MC155C, MC155C T4 MCT110C, MCT110C T4 MCT125C, MCT125C T4 MCT135C, MCT135C T4 MCT145C, MCT145C T4
1	**VOE 17224276**	1					Wiper motor	Moteur essuie-glace	Wischermotor	Motor limpiaparabris	Torkarmotor	
2	**VOE 17224278**	1					Wiper arm	Bras d'essuie-glace	Wischerarm	Brazo limpiaparabris	Torkararm	
3	**VOE 17224281**	1					Wiper blade	Balai d'essuie-glace	Wischerblatt	Hoja limpiafaros	Torkarblad	
4	**VOE 17209979**	1					Kit	Lot	Bausatz	Juego	Sats	
5	**VOE 17209945**	1					Adapter	Adaptateur	Adapter	Adaptador	Adapter	
6	**VOE 17210527**	1					Cover plate	Plaque de recouvrem	Abdeckung	Cubierta	Lucka	
7	**VOE 16213451**	1					Cable harness	Faisceau câbles	Kabelbaum	Manojo cables	Ledningsmatta	
8	**VOE 17209961**	1					Switch panel	Panneau commutate	Schaltertafel	Panel interruptor	Strömställarpanel	
9	**VOE 17209915**	1					Actuator	Actionneur	Stellorgan	Actuador	Aktuator	
10	**VOE 17210053**	1					Decal	Autocollant	Aufklebeschild	Calcomanía	Dekal	
11	**VOE 17205217**	1					Hexagon screw	Vis à tête hexagonale	Sechskantschraube	Tornillo hexagonal	Sexkantsskruv	
12	**VOE 16212319**	1					Ball housing	Boîtier de bille	Kugelgehäuse	Caja de bola	Kulhus	
13	**VOE 17209683**	1					Cable harness	Faisceau câbles	Kabelbaum	Manojo cables	Ledningsmatta	
14		1			NS		Connector	Pièce connexion	Verbindungsstück	Pieza de conexión	Förbindningsstycke	
15	**VOE 17224284**	1					Venturi tube	Tube venturi	Venturikanalrohr	Tubo venturi	Venturirör	

1		**Motores de limpiaparabrisas, conjunto** **Wischermotoren** **Moteurs d'essuie-glace, ensemble** **Wiper motors, assembly**	Catalogue id **20676**	Group **363**
2			Illustr. No **1064027**	Section **200**
3			Issue **PUB 20024822-D**	Page **665**
4				
5				

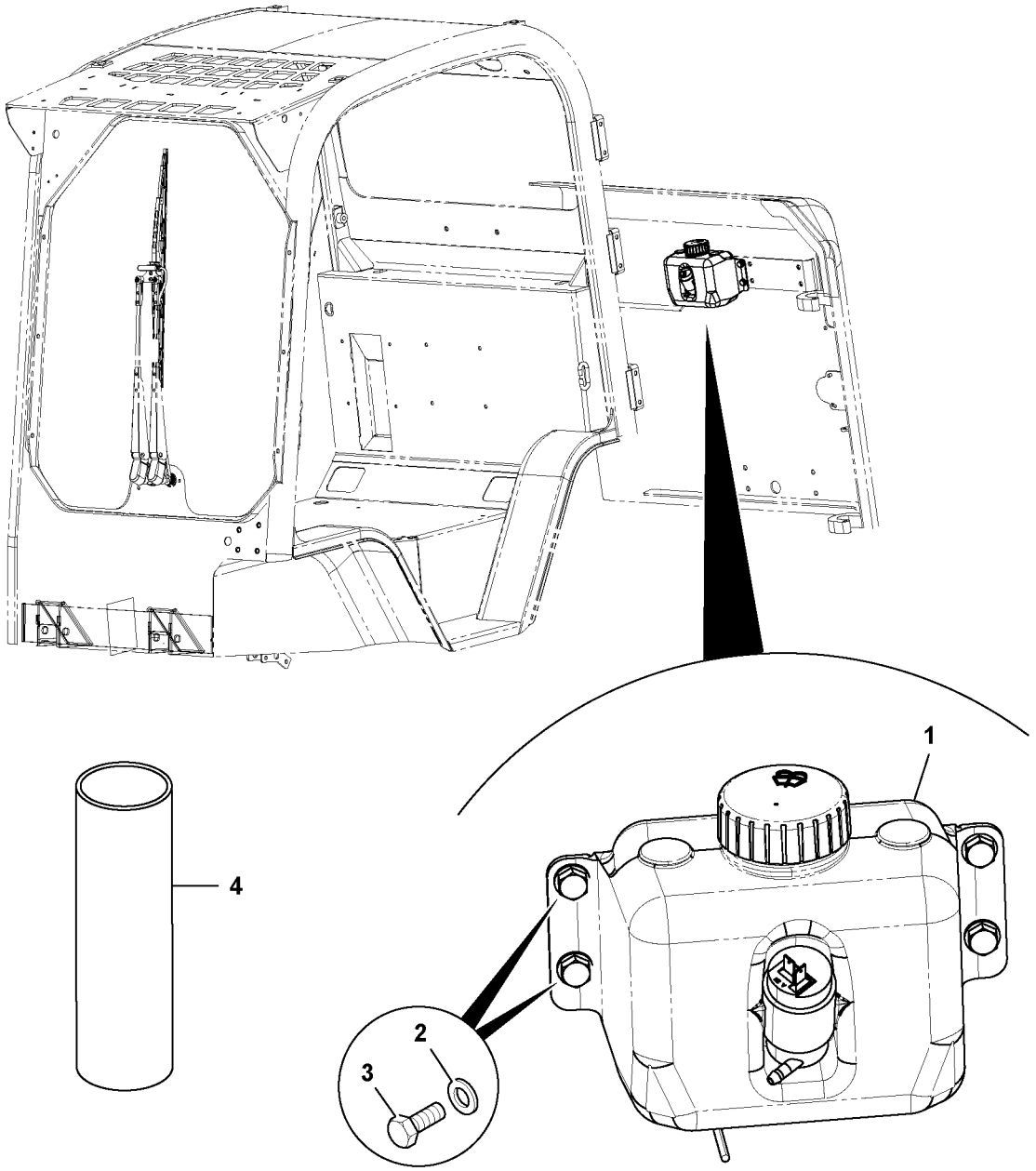

Volvo Construction Equipment
1064057

Fig.	Part No.	Quantity 1	2	3	PS	KIT	Description	Dénomination	Bezeichnung	Denominación	Benämning	Notes
												MC110C, MC110C T4 MC115C, MC115C T4 MC125C, MC125C T4 MC135C, MC135C T4 MC155C, MC155C T4 MCT110C, MCT110C T4 MCT125C, MCT125C T4 MCT135C, MCT135C T4 MCT145C, MCT145C T4
1	**VOE 16213306**	1					Washer fluid reservoi	Réservoir de lave-gla	Waschflüssigkeitsbe	Depósito detergente	Spolarvätskebehållar	
2	**VOE 20460127**	4					Washer	Rondelle	Scheibe	Arandela	Bricka	
3	**VOE 16213998**	4					Set screw	Vis butée	Anschlagschraube	Tornillo tope	Stoppskruv	
4	**VOE 17224284**	1					Venturi tube	Tube venturi	Venturikanalrohr	Tubo venturi	Venturirör	(VOE 17230306)

1		**Övrigt elsystem, spolarvätskebehållare, 1-pump** **Otros artículos eléctricos, botella de lavaparabrisas, 1 bomba** **Andere elektrische Teile, Waschflüssigkeitsbehälter, 1 Pumpe** **Autres éléments électriques, réservoir de lave-glace, 1 pompe** **Other electrical items, washer bottle, 1 pump**	Catalogue id **20676**	Group **363**
2			Illustr. No **1064057**	Section **300**
3			Issue **PUB 20024822-D**	Page **667**
4				
5				

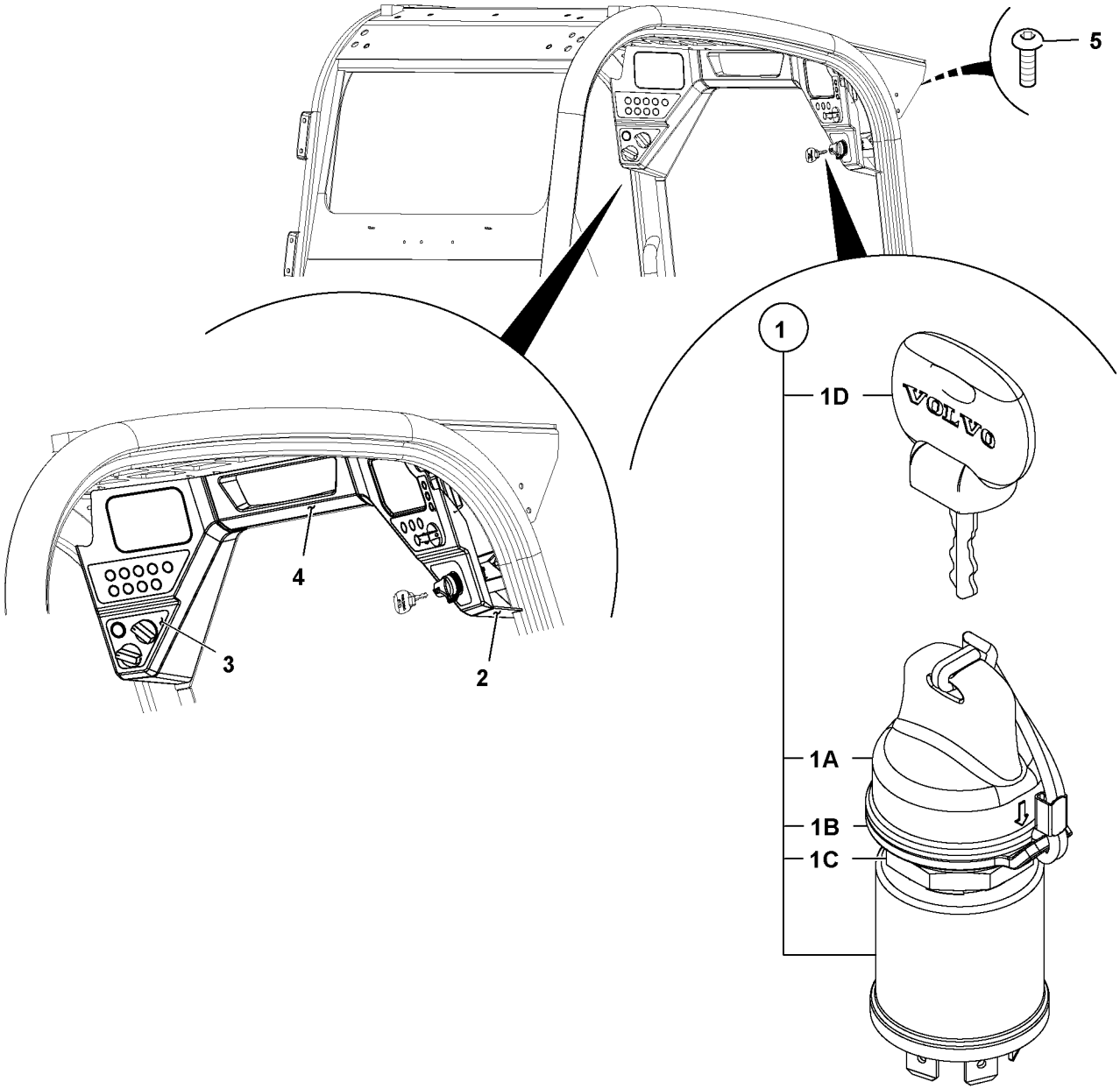

Volvo Construction Equipment
1064192

Fig.	Part No.	Quantity 1	2	3	PS	KIT	Description	Dénomination	Bezeichnung	Denominación	Benämning	Notes
												MC110C, MC110C T4 MC115C, MC115C T4 MC125C, MC125C T4 MC135C, MC135C T4 MC155C, MC155C T4 MCT110C, MCT110C T4 MCT125C, MCT125C T4 MCT135C, MCT135C T4 MCT145C, MCT145C T4
1	**VOE 16214275**	1					Starter key	Clé contact	Kontaktschlüssel	Llave de arranque	Startnyckel	
1A	**VOE 17210528**	1					Cover	Capot	Haube	Cubierta	Kåpa	
1B		1			NS		Spacer	Partie Intermédiaire	Zwischenstück	Espaciador	Mellandel	
1C		1			NS		Nut	Ecrou	Mutter	Tuerca	Mutter	
1D	**VOE 16213432**	1					Key	Clavette	Keil	Chaveta	Kil	
2	**VOE 17248217**	1					Panel	Panneau	Paneel	Panel	Panel	RH
3	**VOE 17209909**	1					Switch panel	Panneau commutate	Schaltertafel	Panel interruptor	Strömställarpanel	LH
4	**VOE 17209970**	1					Panel	Panneau	Paneel	Panel	Panel	LH
5	**VOE 17230137**	4					Screw	Vis	Schraube	Tornillo	Skruv	

1		**Strömställare, hytt, med startnyckel** **Interruptores, cabina, con llave de encendido** **Schalter, Kabine, mit Zündschlüssel** **Commutateurs, cabine, avec clé de contact** **Switches, Cab, With Ignition Key**	Catalogue id **20676**	Group **364**
2			Illustr. No **1064192**	Section **100**
3			Issue **PUB 20024822-D**	Page **669**
4				
5				

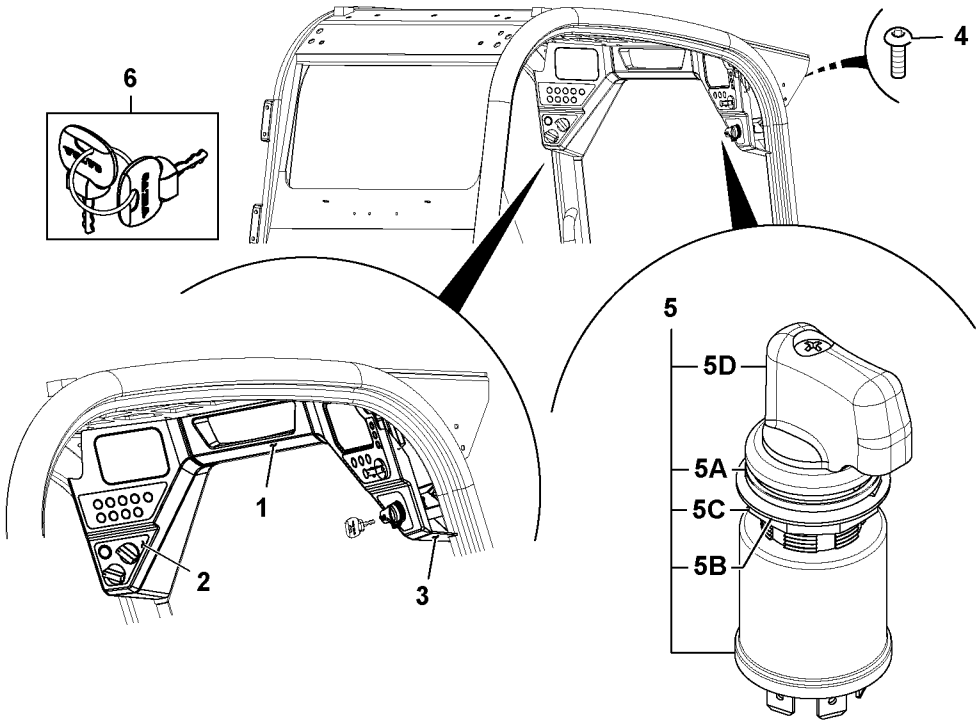
6
4
5
5D
5A
5C
5B
1
2
3

Fig.	Part No.	Quantity 1	2	3	PS	KIT	Description	Dénomination	Bezeichnung	Denominación	Benämning	Notes
												MC110C, MC110C T4 MC115C, MC115C T4 MC125C, MC125C T4 MC135C, MC135C T4 MC155C, MC155C T4 MCT110C, MCT110C T4 MCT125C, MCT125C T4 MCT135C, MCT135C T4 MCT145C, MCT145C T4
1	**VOE 17209970**	1					Panel	Panneau	Paneel	Panel	Panel	
2	**VOE 17209909**	1					Switch panel	Panneau commutate	Schaltertafel	Panel interruptor	Strömställarpanel	LH
3	**VOE 17248217**	1					Panel	Panneau	Paneel	Panel	Panel	RH
4	**VOE 17230137**	4					Screw	Vis	Schraube	Tornillo	Skruv	
5	**VOE 16213978**	1					Ignition device	Appareil allumage	Zündfunkengeber	Dispositivo de ignició	Tändapparat	
5A					NS		Top	Face Superieure	Oberseite	Lado Superior	Översida	
5B					NS		Spacer	Partie Intermédiaire	Zwischenstück	Espaciador	Mellandel	
5C					NS		Nut	Ecrou	Mutter	Tuerca	Mutter	
5D	**VOE 17210252**	1					Switch	Interrupteur	Schalter	Interruptor	Elkopplare	
6	**VOE 17287258**	2					Key	Clé	Schlüssel	Llave	Nyckel	

1		**Strömställare, hytt, utan startnyckel** **Interruptores, cabina, sin llave de encendido** **Schalter, Kabine, ohne Zündschlüssel** **Commutateurs, cabine, sans clé de contact** **Switches, Cab, Without Ignition Key**	Catalogue id **20676**	Group **364**
2			Illustr. No **1064026**	Section **200**
3			Issue **PUB 20024822-D**	Page **671**
4				
5				

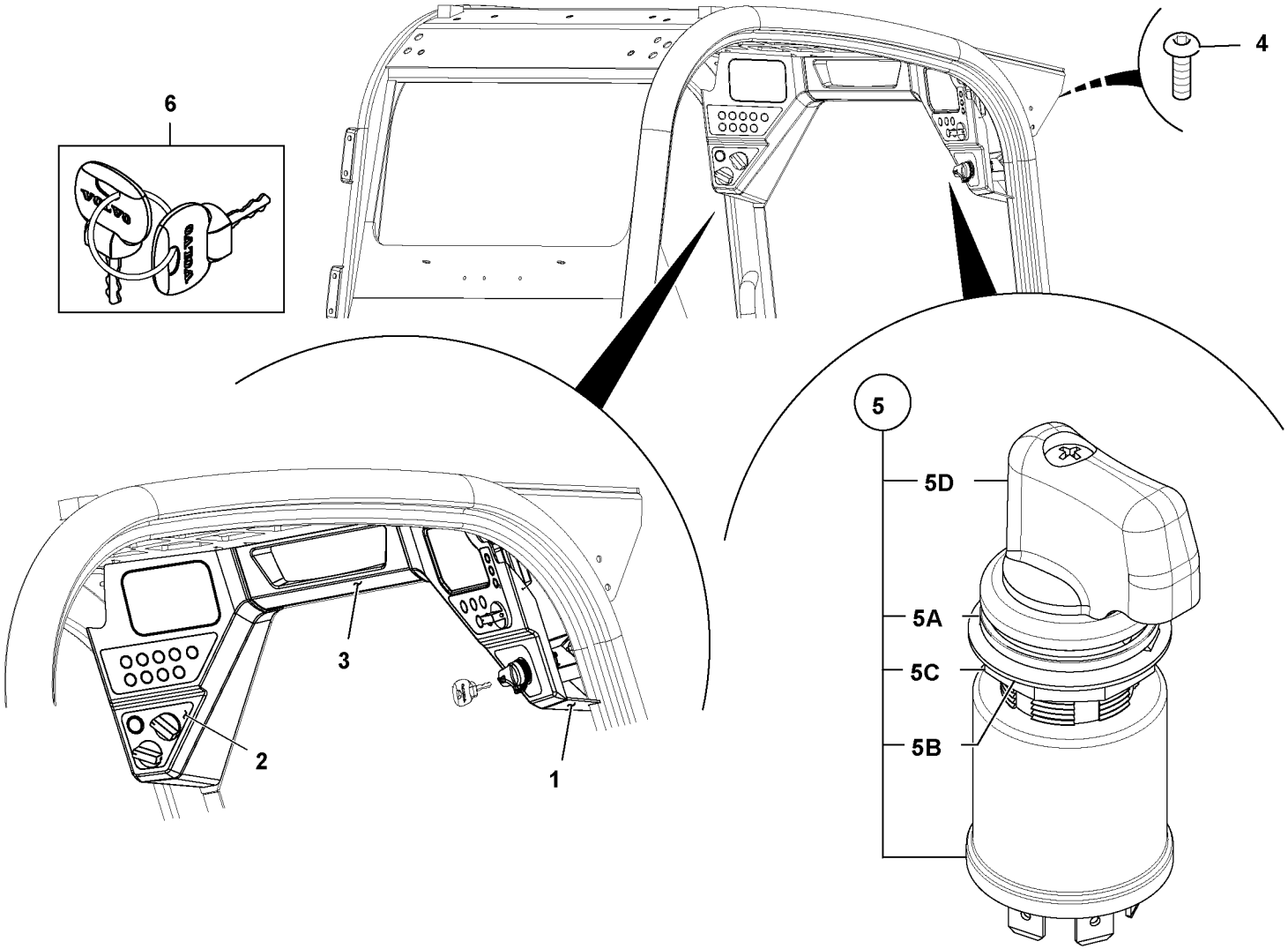

Volvo Construction Equipment
1064193

Fig.	Part No.	Quantity 1	2	3	PS	KIT	Description	Dénomination	Bezeichnung	Denominación	Benämning	Notes
												MC110C, MC110C T4 MC115C, MC115C T4 MC125C, MC125C T4 MC135C, MC135C T4 MC155C, MC155C T4 MCT110C, MCT110C T4 MCT125C, MCT125C T4 MCT135C, MCT135C T4 MCT145C, MCT145C T4
1	**VOE 17248217**	1					Panel	Panneau	Paneel	Panel	Panel	RH
2	**VOE 17209911**	1					Switch panel	Panneau commutate	Schaltertafel	Panel interruptor	Strömställarpanel	LH
3	**VOE 17209970**	1					Panel	Panneau	Paneel	Panel	Panel	
4	**VOE 17230137**	4					Screw	Vis	Schraube	Tornillo	Skruv	
5	**VOE 16213978**	1					Ignition device	Appareil allumage	Zündfunkengeber	Dispositivo de ignició	Tändapparat	
5A					NS		•Top	•Face Superieure	•Oberseite	•Lado Superior	•Översida	
5B					NS		•Spacer	•Partie Intermédiaire	•Zwischenstück	•Espaciador	•Mellandel	
5C					NS		•Nut	•Ecrou	•Mutter	•Tuerca	•Mutter	
5D	**VOE 17210252**	1					•Switch	•Interrupteur	•Schalter	•Interruptor	•Elkopplare	
6	**VOE 17287258**	2					Key	Clé	Schlüssel	Llave	Nyckel	

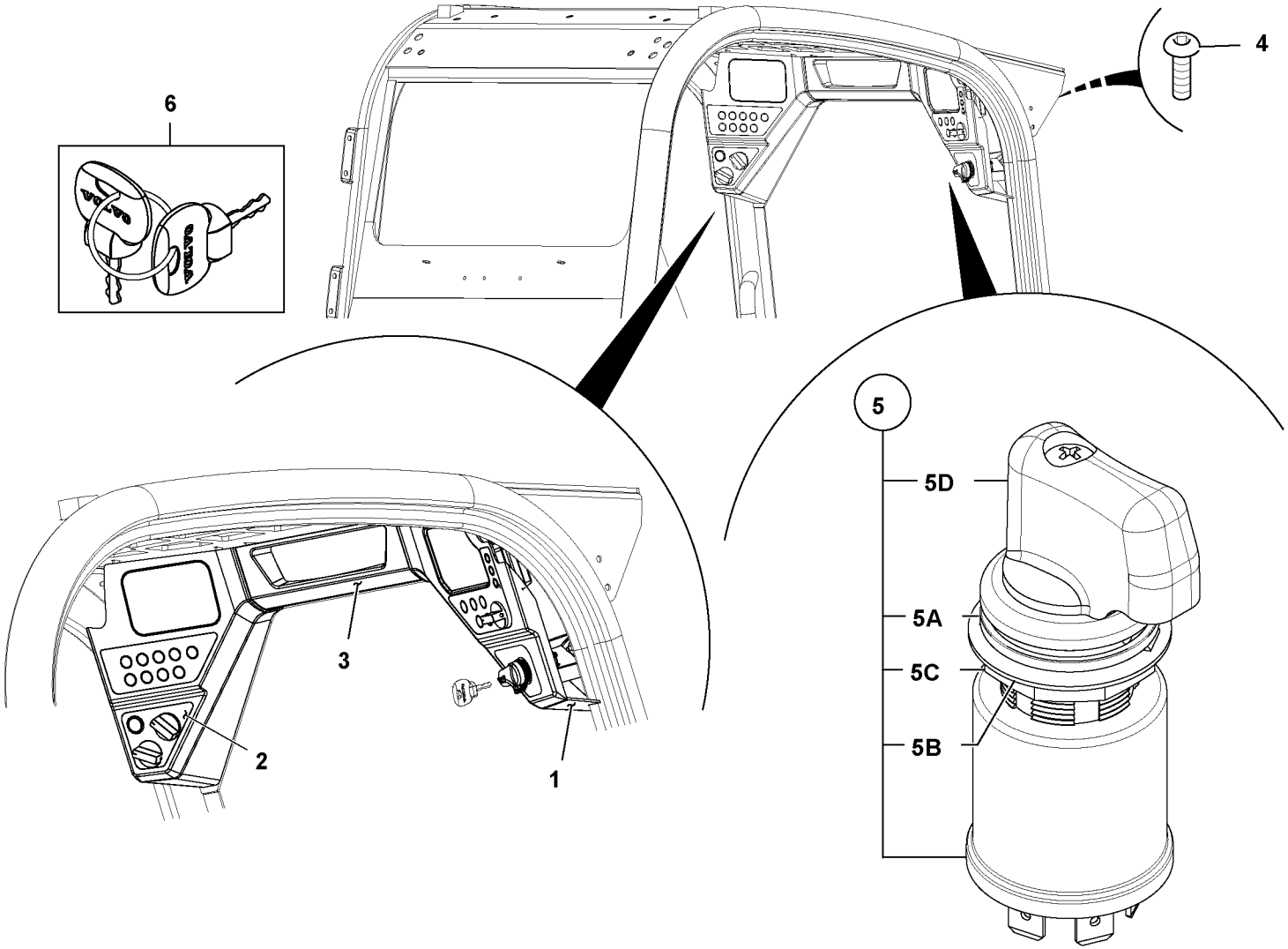

Volvo Construction Equipment
1064193

Fig.	Part No.	Quantity 1	2	3	PS	KIT	Description	Dénomination	Bezeichnung	Denominación	Benämning	Notes
												MC110C, MC110C T4 MC115C, MC115C T4 MC125C, MC125C T4 MC135C, MC135C T4 MC155C, MC155C T4 MCT110C, MCT110C T4 MCT125C, MCT125C T4 MCT135C, MCT135C T4 MCT145C, MCT145C T4
1	**VOE 17248217**	1					Panel	Panneau	Paneel	Panel	Panel	RH
2	**VOE 17310688**	1					Switch panel	Panneau commutate	Schaltertafel	Panel interruptor	Strömställarpanel	LH
3	**VOE 17209970**	1					Panel	Panneau	Paneel	Panel	Panel	
4	**VOE 17230137**	4					Screw	Vis	Schraube	Tornillo	Skruv	
5	**VOE 16213978**	1					Ignition device	Appareil allumage	Zündfunkengeber	Dispositivo de ignició	Tändapparat	
5A					NS		•Top	•Face Superieure	•Oberseite	•Lado Superior	•Översida	
5B					NS		•Spacer	•Partie Intermédiaire	•Zwischenstück	•Espaciador	•Mellandel	
5C					NS		•Nut	•Ecrou	•Mutter	•Tuerca	•Mutter	
5D	**VOE 17210252**	1					•Switch	•Interrupteur	•Schalter	•Interruptor	•Elkopplare	
6	**VOE 17287258**	2					Key	Clé	Schlüssel	Llave	Nyckel	

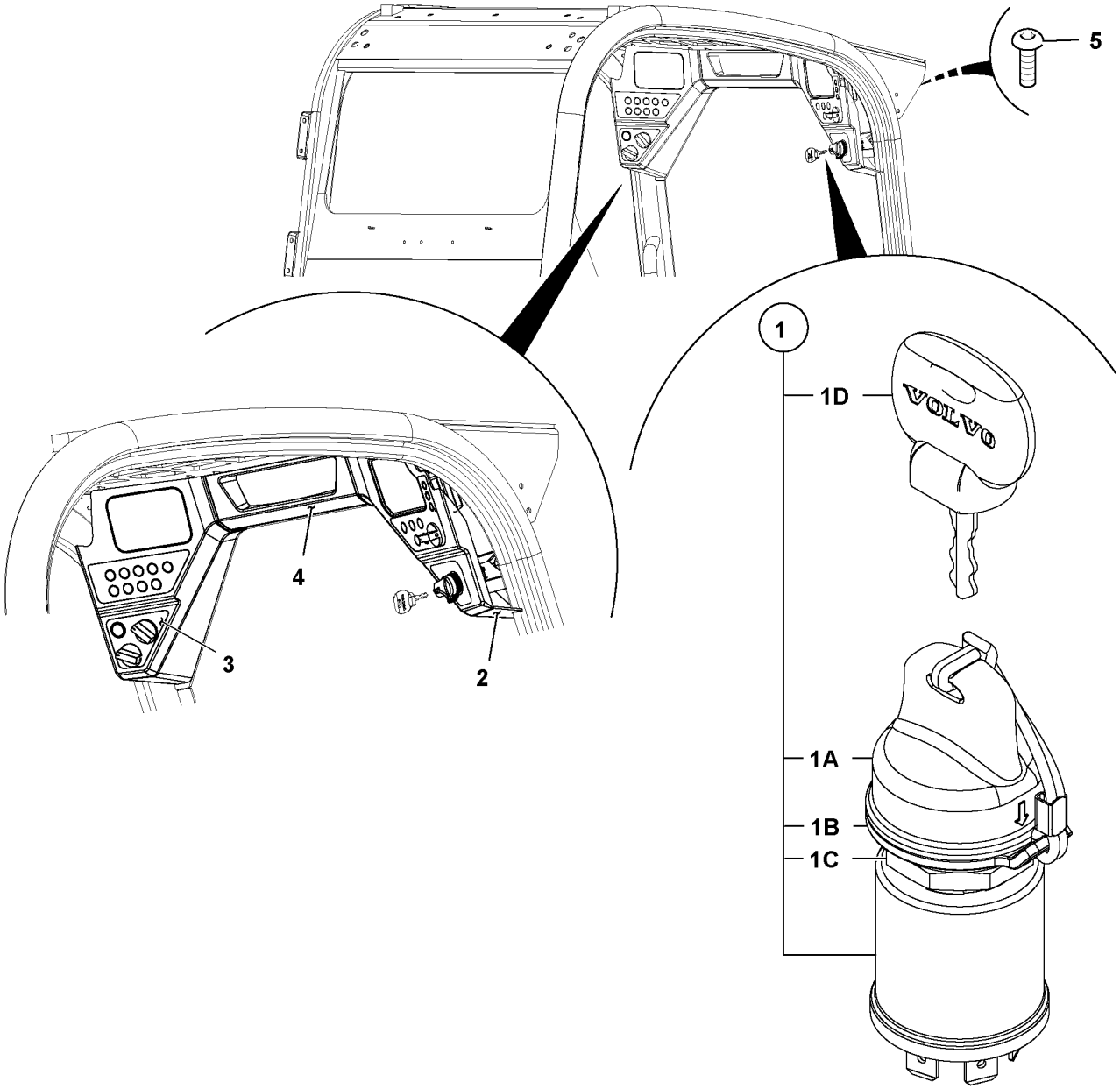

Volvo Construction Equipment
1064192

Fig.	Part No.	Quantity 1	2	3	PS	KIT	Description	Dénomination	Bezeichnung	Denominación	Benämning	Notes
												MC110C, MC110C T4 MC115C, MC115C T4 MC125C, MC125C T4 MC135C, MC135C T4 MC155C, MC155C T4 MCT110C, MCT110C T4 MCT125C, MCT125C T4 MCT135C, MCT135C T4 MCT145C, MCT145C T4
1	**VOE 16214275**	1					Starter key	Clé contact	Kontaktschlüssel	Llave de arranque	Startnyckel	
1A	**VOE 17210528**	1					•Cover	•Capot	•Haube	•Cubierta	•Kåpa	
1B		1			NS		•Spacer	•Partie Intermédiaire	•Zwischenstück	•Espaciador	•Mellandel	
1C		4			NS		•Nut	•Ecrou	•Mutter	•Tuerca	•Mutter	
1D	**VOE 16213432**	1					•Key	•Clavette	•Keil	•Chaveta	•Kil	
2	**VOE 17248217**	1					Panel	Panneau	Paneel	Panel	Panel	RH
3	**VOE 17209911**	1					Switch panel	Panneau commutate	Schaltertafel	Panel interruptor	Strömställarpanel	LH
4	**VOE 17209970**	1					Panel	Panneau	Paneel	Panel	Panel	
5	**VOE 17230137**	4					Screw	Vis	Schraube	Tornillo	Skruv	

1		**Strömställare, hytt, med startnyckel, extra och HVAC** **Interruptores, cabina, con llave de encendido, auxiliar y HVAC** **Commutateurs, cabine, avec clé de contact, auxiliaire et HVAC** **Switches, Cab, With Ignition Key,auxilary And Hvac**	Catalogue id **20676**	Group **364**
2				
3			Illustr. No **1064192**	Section **400**
4				
5		**- 10/01/2013**	Issue **PUB 20024822-D**	Page **677**

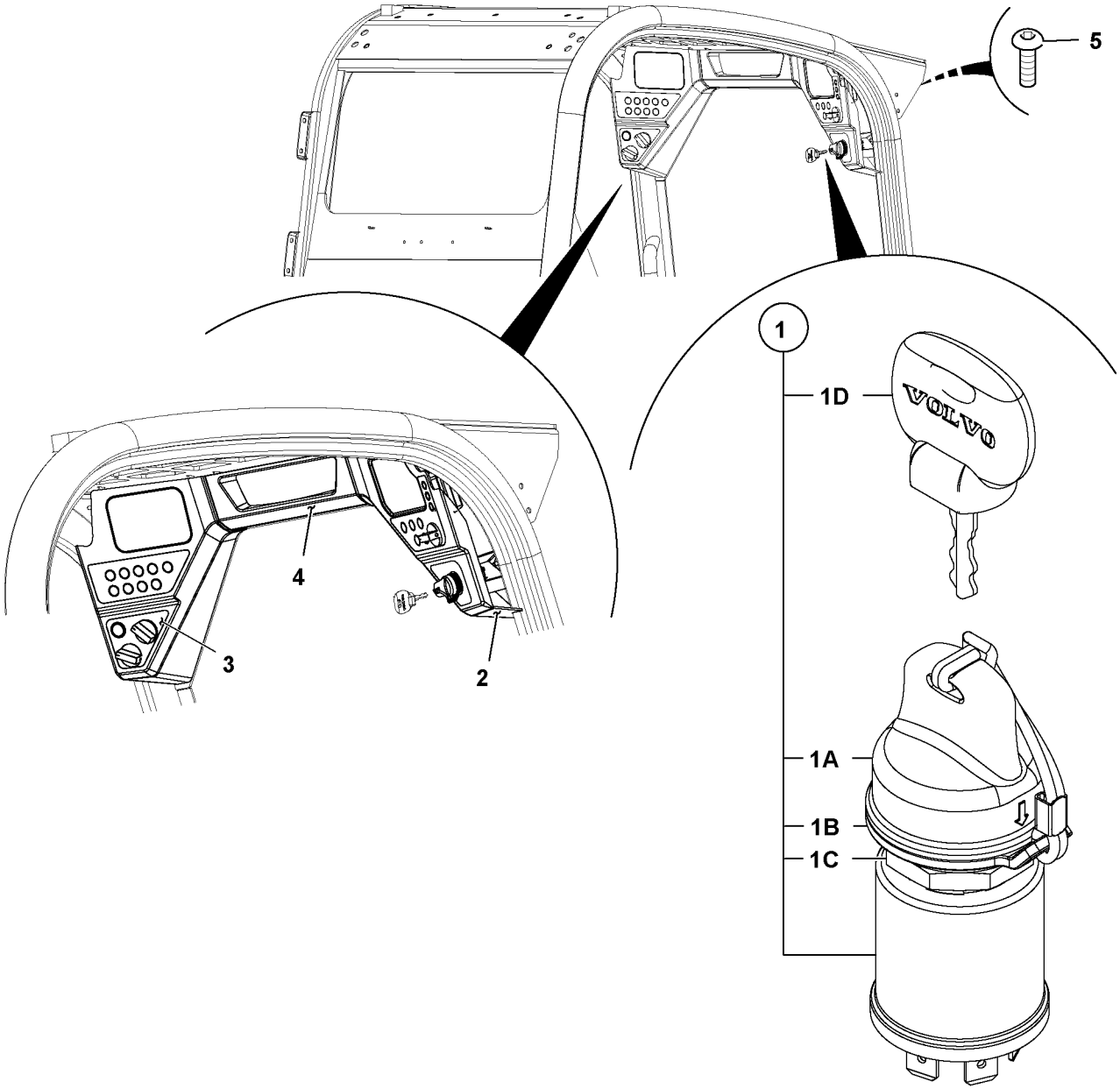

Volvo Construction Equipment
1064192

Fig.	Part No.	Quantity 1	2	3	PS	KIT	Description	Dénomination	Bezeichnung	Denominación	Benämning	Notes
												MC110C, MC110C T4 MC115C, MC115C T4 MC125C, MC125C T4 MC135C, MC135C T4 MC155C, MC155C T4 MCT110C, MCT110C T4 MCT125C, MCT125C T4 MCT135C, MCT135C T4 MCT145C, MCT145C T4
1	**VOE 16214275**	1					Starter key	Clé contact	Kontaktschlüssel	Llave de arranque	Startnyckel	
1A	**VOE 17210528**	1					•Cover	•Capot	•Haube	•Cubierta	•Kåpa	
1B		1			NS		•Spacer	•Partie Intermédiaire	•Zwischenstück	•Espaciador	•Mellandel	
1C		4			NS		•Nut	•Ecrou	•Mutter	•Tuerca	•Mutter	
1D	**VOE 16213432**	1					•Key	•Clavette	•Keil	•Chaveta	•Kil	
2	**VOE 17248217**	1					Panel	Panneau	Paneel	Panel	Panel	RH
3	**VOE 17310688**	1					Switch panel	Panneau commutate	Schaltertafel	Panel interruptor	Strömställarpanel	LH
4	**VOE 17209970**	1					Panel	Panneau	Paneel	Panel	Panel	
5	**VOE 17230137**	4					Screw	Vis	Schraube	Tornillo	Skruv	

1		**Strömställare, hytt, med startnyckel, extra och HVAC** **Interruptores, cabina, con llave de encendido, auxiliar y HVAC** **Commutateurs, cabine, avec clé de contact, auxiliaire et HVAC** **Switches, Cab, With Ignition Key,auxilary And Hvac**	Catalogue id **20676**	Group **364**
2			Illustr. No **1064192**	Section **450**
3				
4			Issue **PUB 20024822-D**	Page **679**
5		**11/01/2013 -**		

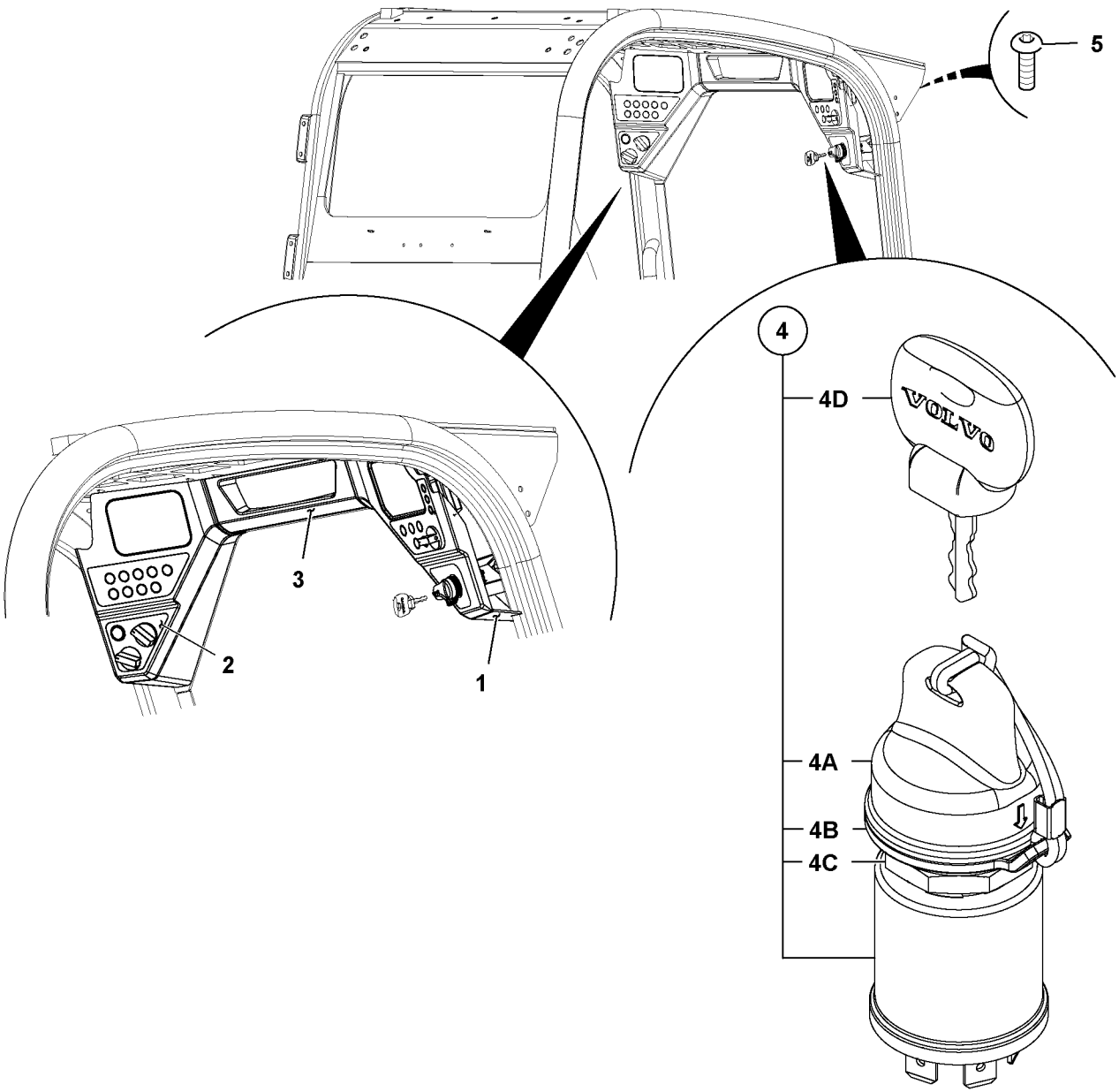

Volvo Construction Equipment
1064194

Fig.	Part No.	Quantity 1	2	3	PS	KIT	Description	Dénomination	Bezeichnung	Denominación	Benämning	Notes
												MC110C, MC110C T4 MC115C, MC115C T4 MC125C, MC125C T4 MC135C, MC135C T4 MC155C, MC155C T4 MCT110C, MCT110C T4 MCT125C, MCT125C T4 MCT135C, MCT135C T4 MCT145C, MCT145C T4
1	**VOE 17248217**	1					Panel	Panneau	Paneel	Panel	Panel	RH
2	**VOE 17209913**	1					Switch panel	Panneau commutate	Schaltertafel	Panel interruptor	Strömställarpanel	LH
3	**VOE 17209970**	1					Panel	Panneau	Paneel	Panel	Panel	
4	**VOE 16214275**	1					Starter key	Clé contact	Kontaktschlüssel	Llave de arranque	Startnyckel	
4A	**VOE 17210528**	1					Cover	Capot	Haube	Cubierta	Kåpa	
4B		1			NS		Spacer	Partie Intermédiaire	Zwischenstück	Espaciador	Mellandel	
4C		1			NS		Nut	Ecrou	Mutter	Tuerca	Mutter	
4D	**VOE 16213432**	1					Key	Clavette	Keil	Chaveta	Kil	
5	**VOE 17230137**	4					Screw	Vis	Schraube	Tornillo	Skruv	

1		**Strömställare, hytt, med startnyckel och extra** **Interruptores, cabina, con llave de encendido y auxiliar** **Commutateurs, cabine, avec clé de contact et auxiliaire** **Switches, Cab, With Ignition Key And Auxillary**	Catalogue id **20676**	Group **364**
2			Illustr. No **1064194**	Section **500**
3			Issue **PUB 20024822-D**	Page **681**
4				
5		**- 10/01/2013**		

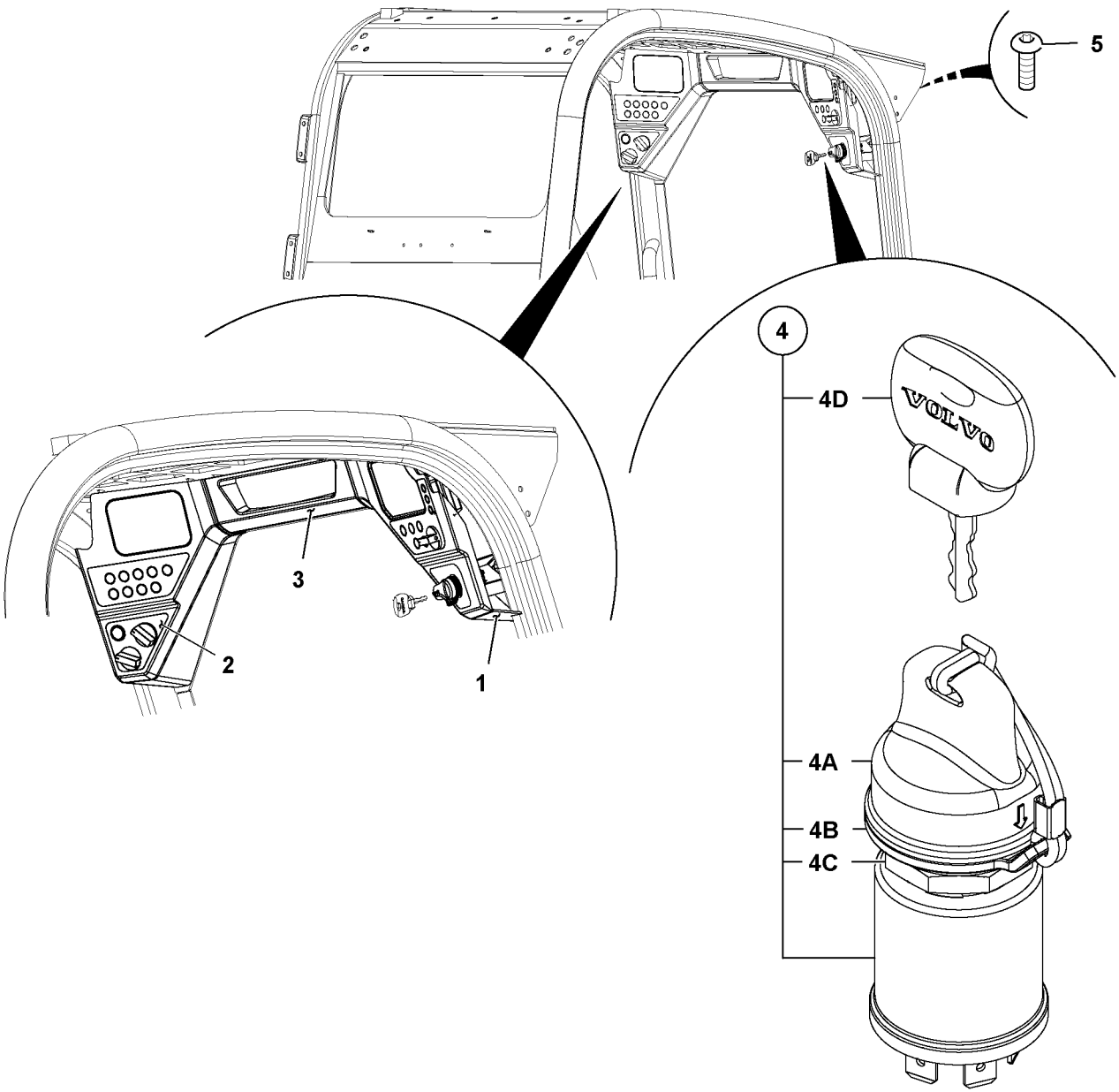

Volvo Construction Equipment
1064194

Fig.	Part No.	Quantity 1	2	3	PS	KIT	Description	Dénomination	Bezeichnung	Denominación	Benämning	Notes
												MC110C, MC110C T4 MC115C, MC115C T4 MC125C, MC125C T4 MC135C, MC135C T4 MC155C, MC155C T4 MCT110C, MCT110C T4 MCT125C, MCT125C T4 MCT135C, MCT135C T4 MCT145C, MCT145C T4
1	**VOE 17248217**	1					Panel	Panneau	Paneel	Panel	Panel	RH
2	**VOE 17300338**	1					Switch panel	Panneau commutate	Schaltertafel	Panel interruptor	Strömställarpanel	LH
3	**VOE 17209970**	1					Panel	Panneau	Paneel	Panel	Panel	
4	**VOE 16214275**	1					Starter key	Clé contact	Kontaktschlüssel	Llave de arranque	Startnyckel	
4A	**VOE 17210528**	1					Cover	Capot	Haube	Cubierta	Kåpa	
4B		1			NS		Spacer	Partie Intermédiaire	Zwischenstück	Espaciador	Mellandel	
4C		1			NS		Nut	Ecrou	Mutter	Tuerca	Mutter	
4D	**VOE 16213432**	1					Key	Clavette	Keil	Chaveta	Kil	
5	**VOE 17230137**	4					Screw	Vis	Schraube	Tornillo	Skruv	

1		**Strömställare, hytt, med startnyckel och extra** **Interruptores, cabina, con llave de encendido y auxiliar** **Commutateurs, cabine, avec clé de contact et auxiliaire** **Switches, Cab, With Ignition Key And Auxillary**	Catalogue id **20676**	Group **364**
2			Illustr. No **1064194**	Section **550**
3				
4			Issue **PUB 20024822-D**	Page **683**
5		**11/01/2013 -**		

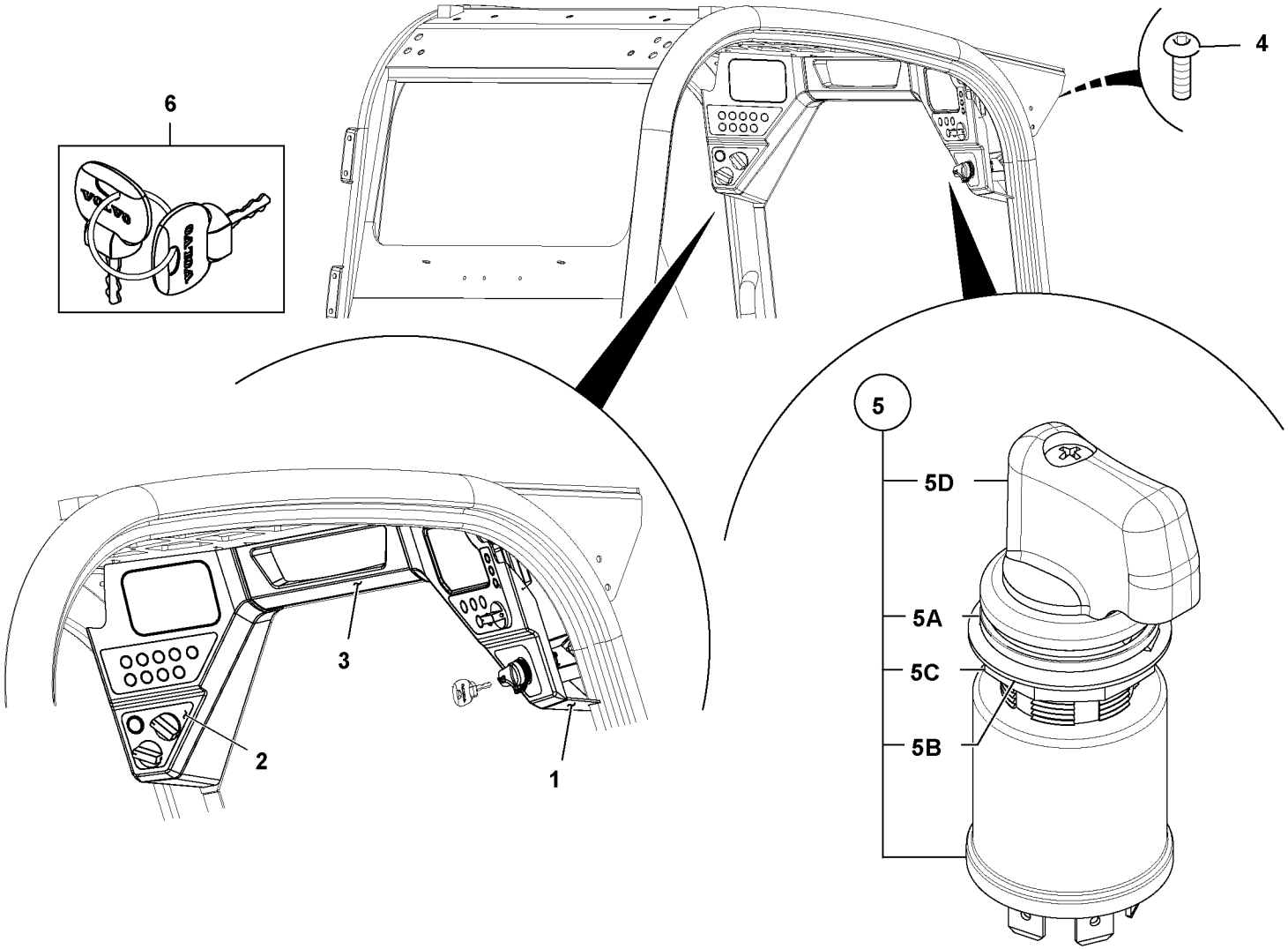

Volvo Construction Equipment
1064193

Fig.	Part No.	Quantity 1	2	3	PS	KIT	Description	Dénomination	Bezeichnung	Denominación	Benämning	Notes
												MC110C, MC110C T4 MC115C, MC115C T4 MC125C, MC125C T4 MC135C, MC135C T4 MC155C, MC155C T4 MCT110C, MCT110C T4 MCT125C, MCT125C T4 MCT135C, MCT135C T4 MCT145C, MCT145C T4
1	**VOE 17248217**	1					Panel	Panneau	Paneel	Panel	Panel	RH
2	**VOE 17209913**	1					Switch panel	Panneau commutate	Schaltertafel	Panel interruptor	Strömställarpanel	LH
3	**VOE 17209970**	1					Panel	Panneau	Paneel	Panel	Panel	
4	**VOE 17230137**	4					Screw	Vis	Schraube	Tornillo	Skruv	
5	**VOE 16213978**	1					Ignition device	Appareil allumage	Zündfunkengeber	Dispositivo de ignició	Tändapparat	
5A					NS		•Top	•Face Superieure	•Oberseite	•Lado Superior	•Översida	
5B					NS		•Spacer	•Partie Intermédiaire	•Zwischenstück	•Espaciador	•Mellandel	
5C					NS		•Nut	•Ecrou	•Mutter	•Tuerca	•Mutter	
5D	**VOE 17210252**	1					•Switch	•Interrupteur	•Schalter	•Interruptor	•Elkopplare	
6	**VOE 17287258**	2					Key	Clé	Schlüssel	Llave	Nyckel	

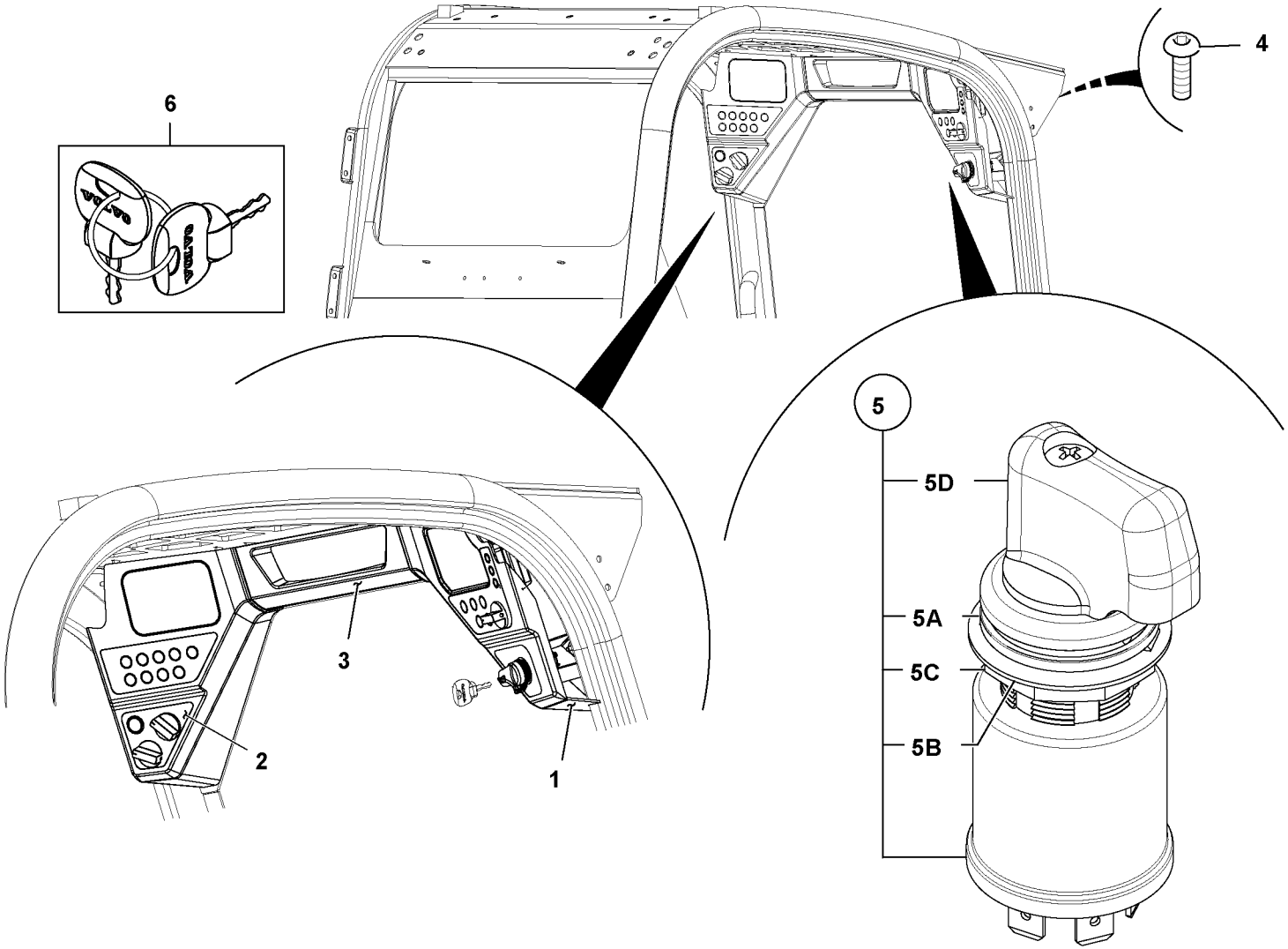

Volvo Construction Equipment
1064193

Fig.	Part No.	Quantity 1	2	3	PS	KIT	Description	Dénomination	Bezeichnung	Denominación	Benämning	Notes
												MC110C, MC110C T4 MC115C, MC115C T4 MC125C, MC125C T4 MC135C, MC135C T4 MC155C, MC155C T4 MCT110C, MCT110C T4 MCT125C, MCT125C T4 MCT135C, MCT135C T4 MCT145C, MCT145C T4
1	**VOE 17248217**	1					Panel	Panneau	Paneel	Panel	Panel	RH
2	**VOE 17300338**	1					Switch panel	Panneau commutate	Schaltertafel	Panel interruptor	Strömställarpanel	LH
3	**VOE 17209970**	1					Panel	Panneau	Paneel	Panel	Panel	
4	**VOE 17230137**	4					Screw	Vis	Schraube	Tornillo	Skruv	
5	**VOE 16213978**	1					Ignition device	Appareil allumage	Zündfunkengeber	Dispositivo de ignició	Tändapparat	
5A					NS		•Top	•Face Superieure	•Oberseite	•Lado Superior	•Översida	
5B					NS		•Spacer	•Partie Intermédiaire	•Zwischenstück	•Espaciador	•Mellandel	
5C					NS		•Nut	•Ecrou	•Mutter	•Tuerca	•Mutter	
5D	**VOE 17210252**	1					•Switch	•Interrupteur	•Schalter	•Interruptor	•Elkopplare	
6	**VOE 17287258**	2					Key	Clé	Schlüssel	Llave	Nyckel	

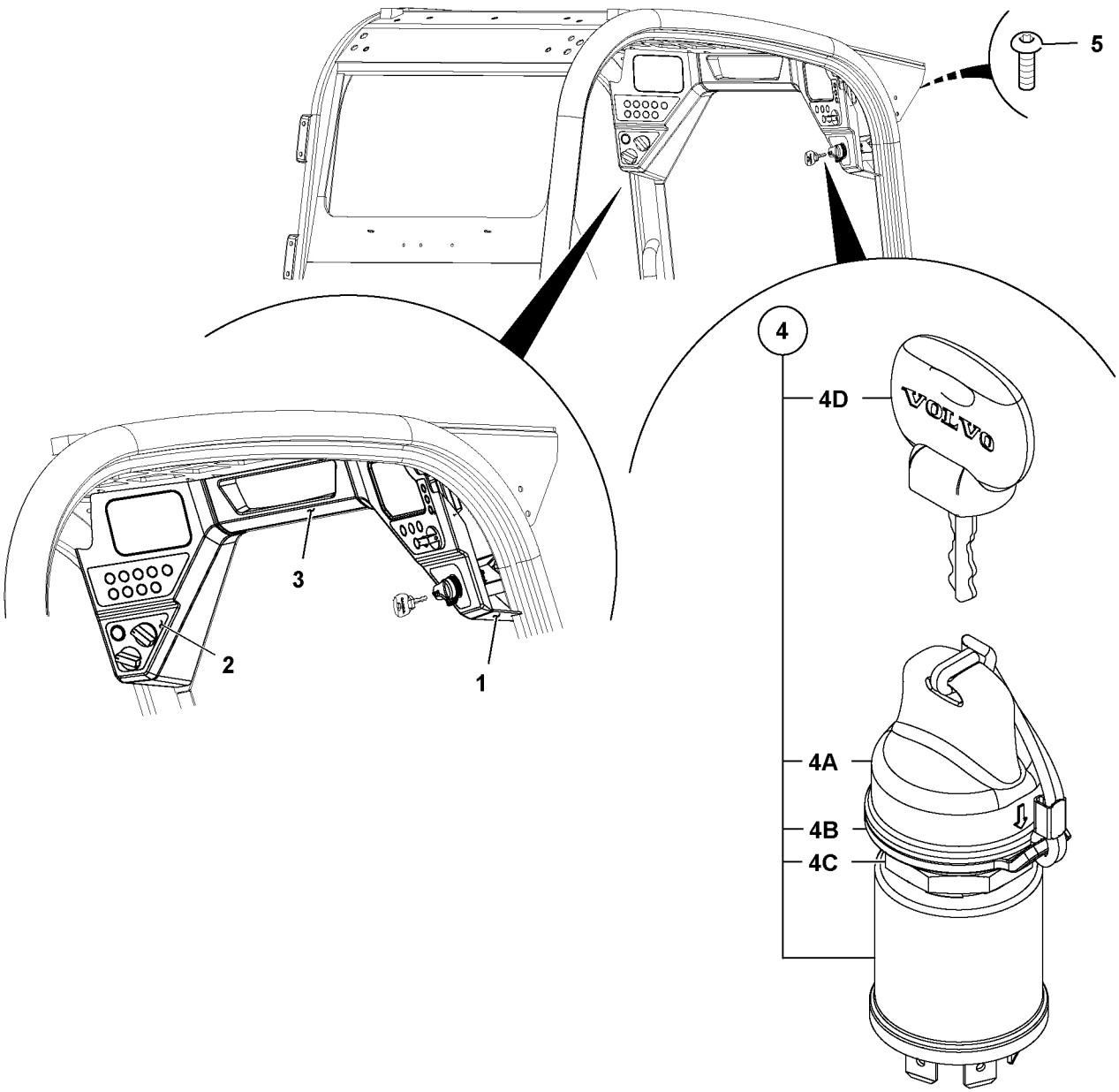

Volvo Construction Equipment
1064194

Fig.	Part No.	Quantity 1	2	3	PS	KIT	Description	Dénomination	Bezeichnung	Denominación	Benämning	Notes
												MC110C, MC110C T4 MC115C, MC115C T4 MC125C, MC125C T4 MC135C, MC135C T4 MC155C, MC155C T4 MCT110C, MCT110C T4 MCT125C, MCT125C T4 MCT135C, MCT135C T4 MCT145C, MCT145C T4
1	**VOE 17248217**	1					Panel	Panneau	Paneel	Panel	Panel	RH
2	**VOE 17209916**	1					Switch panel	Panneau commutate	Schaltertafel	Panel interruptor	Strömställarpanel	LH
3	**VOE 17209970**	1					Panel	Panneau	Paneel	Panel	Panel	
4	**VOE 16214275**	1					Starter key	Clé contact	Kontaktschlüssel	Llave de arranque	Startnyckel	
4A	**VOE 17210528**	1					Cover	Capot	Haube	Cubierta	Kåpa	
4B		1			NS		Spacer	Partie Intermédiaire	Zwischenstück	Espaciador	Mellandel	
4C		1			NS		Nut	Ecrou	Mutter	Tuerca	Mutter	
4D	**VOE 16213432**	1					Key	Clavette	Keil	Chaveta	Kil	
5	**VOE 17230137**	4					Screw	Vis	Schraube	Tornillo	Skruv	

1		**Strömställare, hytt, med startnyckel och HVAC** **Interruptores, cabina, con llave de encendido y HVAC** **Commutateurs, cabine, avec clé de contact et HVAC** **Switches, Cab, With Ignition Key And Hvac**	Catalogue id **20676**	Group **364**
2			Illustr. No **1064194**	Section **700**
3			Issue **PUB 20024822-D**	Page **689**
4				
5				

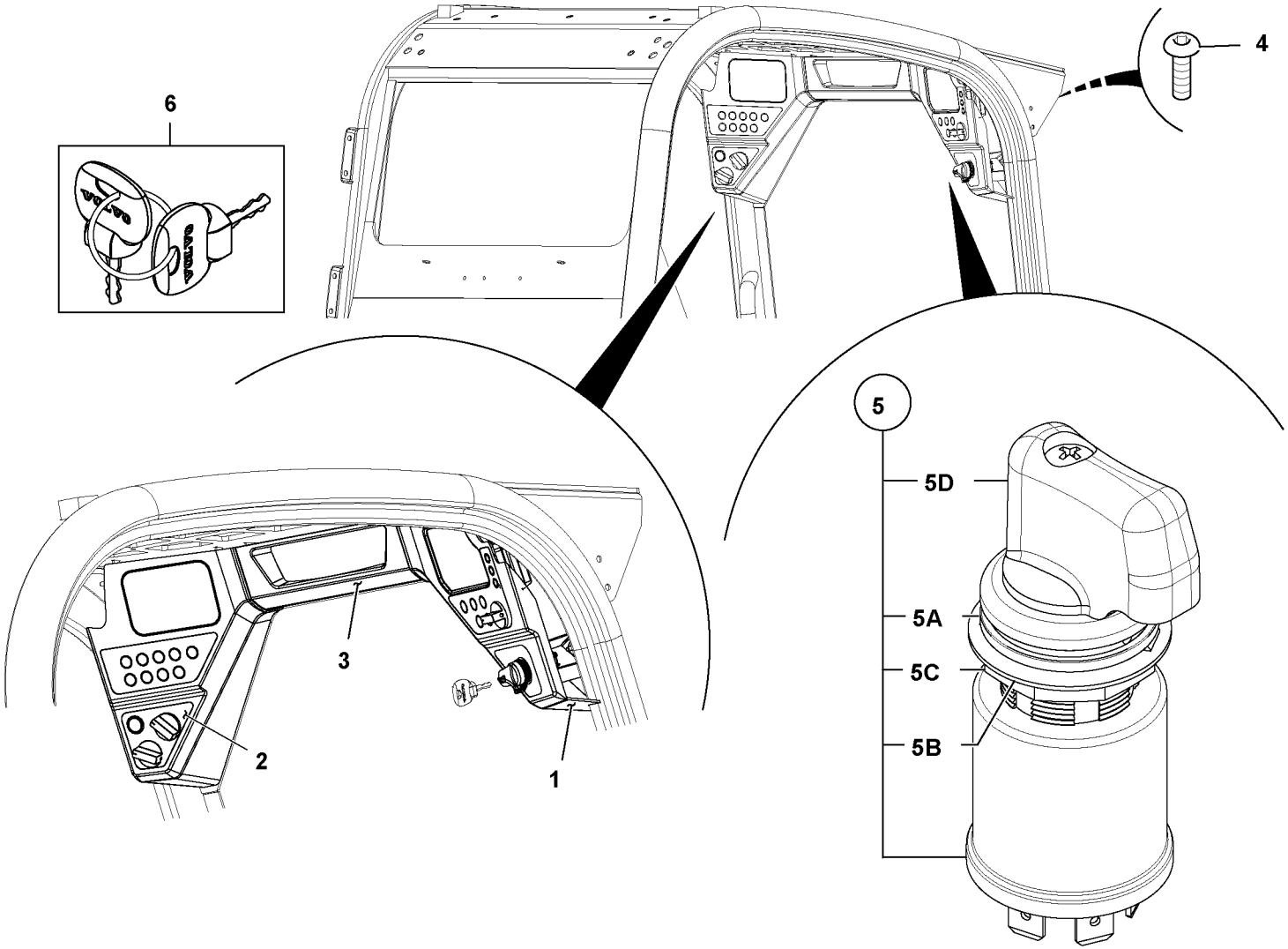

Volvo Construction Equipment
1064193

Fig.	Part No.	Quantity 1	2	3	PS	KIT	Description	Dénomination	Bezeichnung	Denominación	Benämning	Notes
												MC110C, MC110C T4 MC115C, MC115C T4 MC125C, MC125C T4 MC135C, MC135C T4 MC155C, MC155C T4 MCT110C, MCT110C T4 MCT125C, MCT125C T4 MCT135C, MCT135C T4 MCT145C, MCT145C T4
1	**VOE 17248217**	1					Panel	Panneau	Paneel	Panel	Panel	RH
2	**VOE 17209916**	1					Switch panel	Panneau commutate	Schaltertafel	Panel interruptor	Strömställarpanel	LH
3	**VOE 17209970**	1					Panel	Panneau	Paneel	Panel	Panel	
4	**VOE 17230137**	4					Screw	Vis	Schraube	Tornillo	Skruv	
5	**VOE 16213978**	1					Ignition device	Appareil allumage	Zündfunkengeber	Dispositivo de ignició	Tändapparat	
5A					NS		Top	Face Superieure	Oberseite	Lado Superior	Översida	
5B					NS		Spacer	Partie Intermédiaire	Zwischenstück	Espaciador	Mellandel	
5C					NS		Nut	Ecrou	Mutter	Tuerca	Mutter	
5D	**VOE 17210252**	1					Switch	Interrupteur	Schalter	Interruptor	Elkopplare	
6	**VOE 17287258**	2					Key	Clé	Schlüssel	Llave	Nyckel	

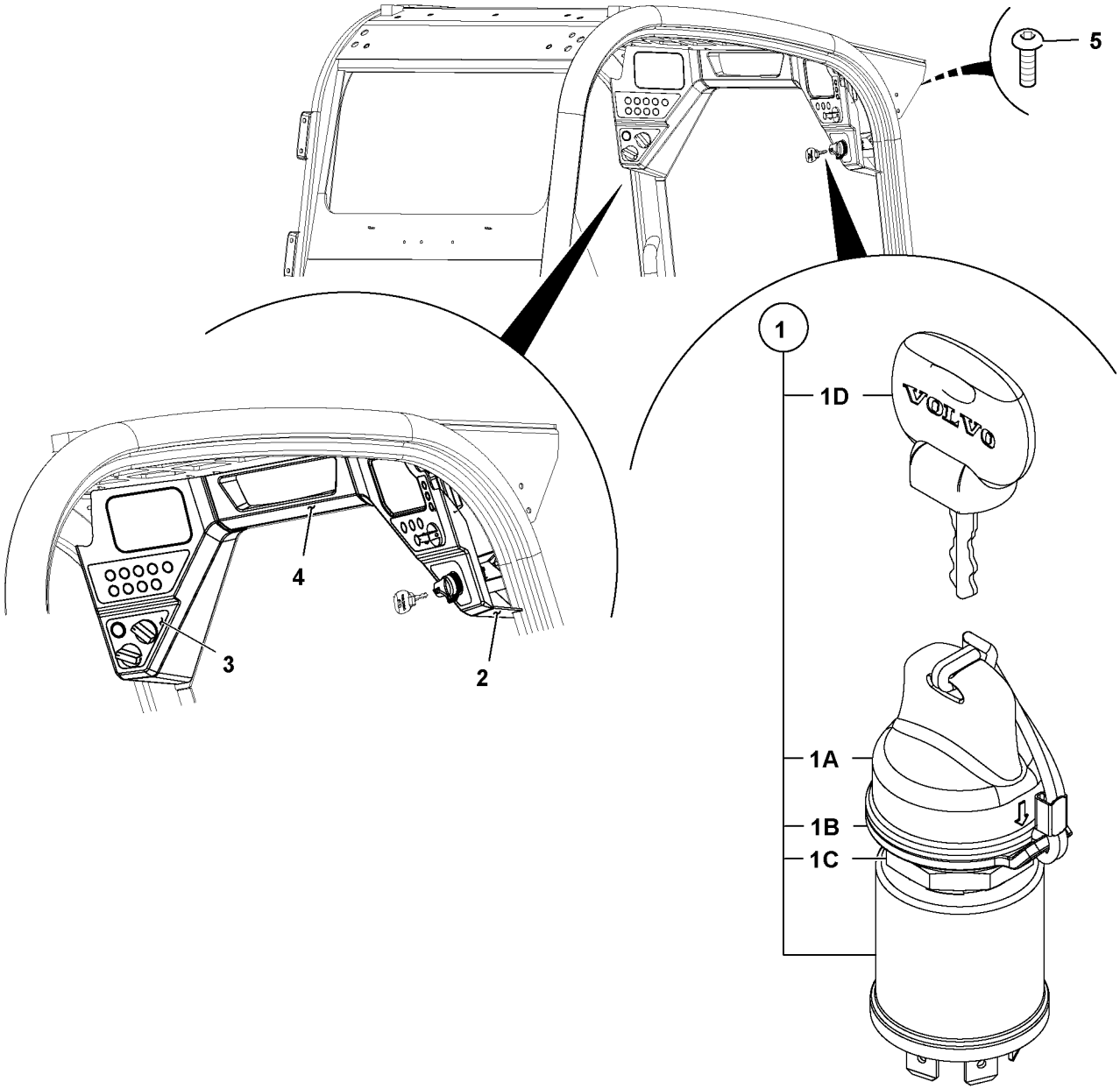

Volvo Construction Equipment
1064192

Fig.	Part No.	Quantity 1	2	3	PS	KIT	Description	Dénomination	Bezeichnung	Denominación	Benämning	Notes
												MC110C, MC110C T4 MC115C, MC115C T4 MC125C, MC125C T4 MC135C, MC135C T4 MC155C, MC155C T4 MCT110C, MCT110C T4 MCT125C, MCT125C T4 MCT135C, MCT135C T4 MCT145C, MCT145C T4
1	**VOE 16214275**	1					Starter key	Clé contact	Kontaktschlüssel	Llave de arranque	Startnyckel	
1A	**VOE 17210528**	1					•Cover	•Capot	•Haube	•Cubierta	•Kåpa	
1B		1			NS		•Spacer	•Partie Intermédiaire	•Zwischenstück	•Espaciador	•Mellandel	
1C		4			NS		•Nut	•Ecrou	•Mutter	•Tuerca	•Mutter	
1D	**VOE 16213432**	1					•Key	•Clavette	•Keil	•Chaveta	•Kil	
2	**VOE 17248217**	1					Panel	Panneau	Paneel	Panel	Panel	RH
3	**VOE 17300360**	1					Switch panel	Panneau commutate	Schaltertafel	Panel interruptor	Strömställarpanel	(VOE 17277020) LH
4	**VOE 17209970**	1					Panel	Panneau	Paneel	Panel	Panel	
5	**VOE 17230137**	4					Screw	Vis	Schraube	Tornillo	Skruv	

1		**Strömställare, hytt, med startnyckel, extra och värme** **Interruptores, cabina, con llave de encendido, auxiliar y calefacción** **Commutateurs, cabine, avec clé de contact, auxiliaire et chauffage** **Switches, Cab, With Ignition Key,auxliary And Heat**	Catalogue id **20676**	Group **364**
2			Illustr. No **1064192**	Section **900**
3				
4			Issue **PUB 20024822-D**	Page **693**
5		**- 10/01/2013**		

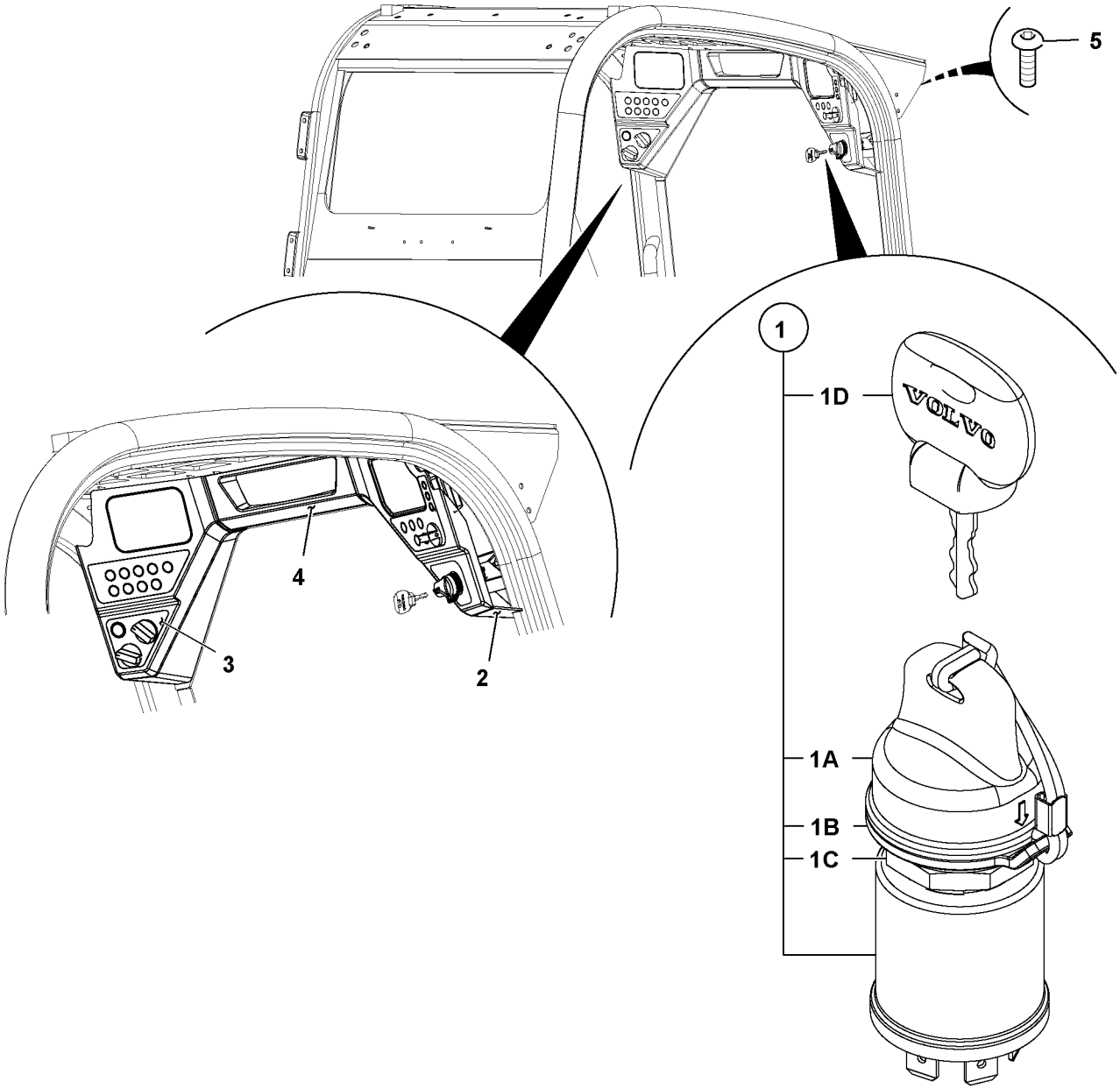

Volvo Construction Equipment
1064192

Fig.	Part No.	Quantity 1	2	3	PS	KIT	Description	Dénomination	Bezeichnung	Denominación	Benämning	Notes
												MC110C, MC110C T4 MC115C, MC115C T4 MC125C, MC125C T4 MC135C, MC135C T4 MC155C, MC155C T4 MCT110C, MCT110C T4 MCT125C, MCT125C T4 MCT135C, MCT135C T4 MCT145C, MCT145C T4
1	**VOE 16214275**	1					Starter key	Clé contact	Kontaktschlüssel	Llave de arranque	Startnyckel	
1A	**VOE 17210528**	1					•Cover	•Capot	•Haube	•Cubierta	•Kåpa	
1B		1			NS		•Spacer	•Partie Intermédiaire	•Zwischenstück	•Espaciador	•Mellandel	
1C		4			NS		•Nut	•Ecrou	•Mutter	•Tuerca	•Mutter	
1D	**VOE 16213432**	1					•Key	•Clavette	•Keil	•Chaveta	•Kil	
2	**VOE 17248217**	1					Panel	Panneau	Paneel	Panel	Panel	RH
3	**VOE 17300360**	1					Switch panel	Panneau commutate	Schaltertafel	Panel interruptor	Strömställarpanel	LH
4	**VOE 17209970**	1					Panel	Panneau	Paneel	Panel	Panel	
5	**VOE 17230137**	4					Screw	Vis	Schraube	Tornillo	Skruv	

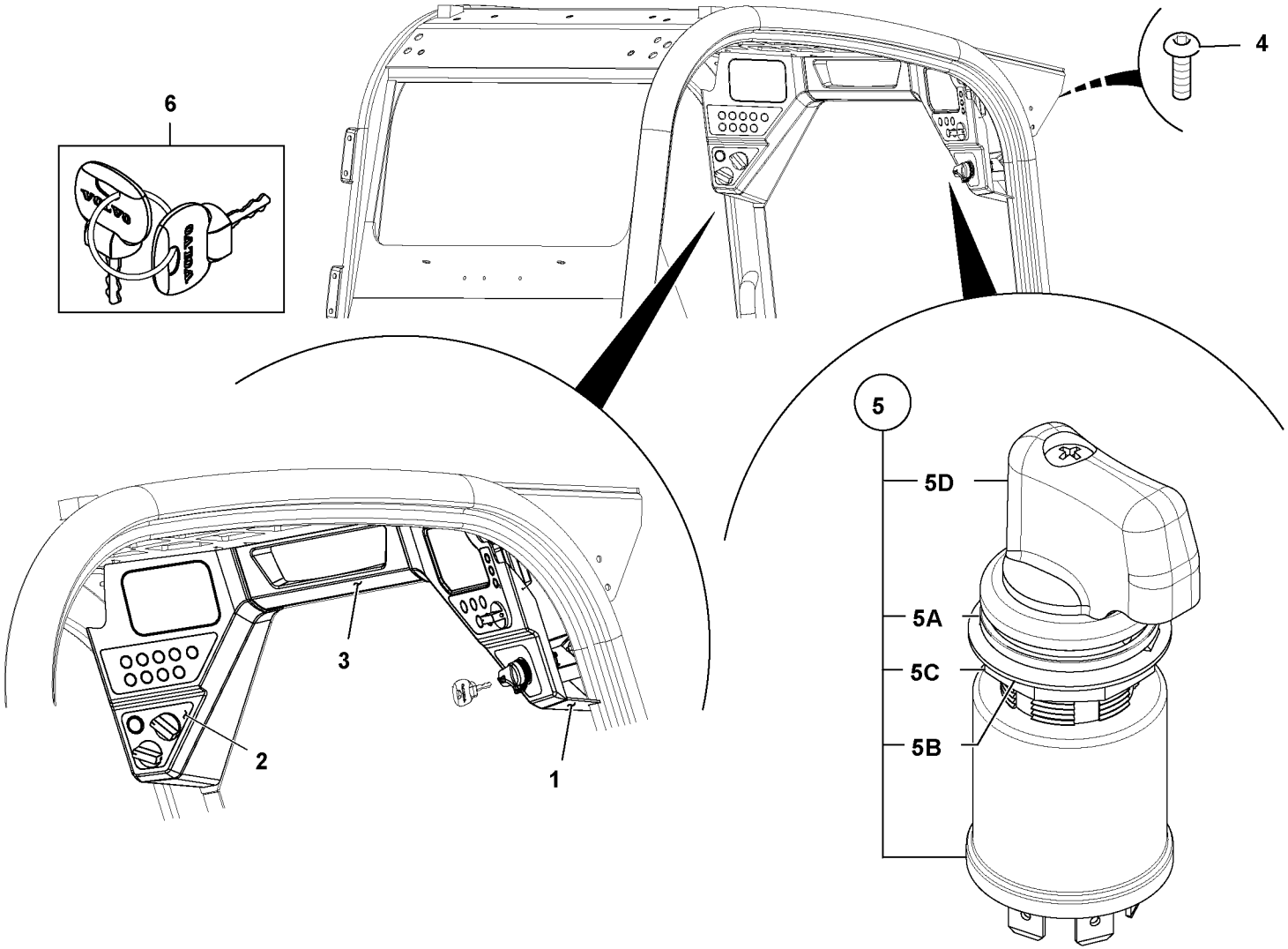

Volvo Construction Equipment
1064193

Fig.	Part No.	Quantity 1	2	3	PS	KIT	Description	Dénomination	Bezeichnung	Denominación	Benämning	Notes
												MC110C, MC110C T4 MC115C, MC115C T4 MC125C, MC125C T4 MC135C, MC135C T4 MC155C, MC155C T4 MCT110C, MCT110C T4 MCT125C, MCT125C T4 MCT135C, MCT135C T4 MCT145C, MCT145C T4
1	**VOE 17248217**	1					Panel	Panneau	Paneel	Panel	Panel	RH
2	**VOE 17300360**	1					Switch panel	Panneau commutate	Schaltertafel	Panel interruptor	Strömställarpanel	(VOE 17277020) LH
3	**VOE 17209970**	1					Panel	Panneau	Paneel	Panel	Panel	
4	**VOE 17230137**	4					Screw	Vis	Schraube	Tornillo	Skruv	
5	**VOE 16213978**	1					Ignition device	Appareil allumage	Zündfunkengeber	Dispositivo de ignició	Tändapparat	
5A				NS			•Top	•Face Superieure	•Oberseite	•Lado Superior	•Översida	
5B				NS			•Nut	•Ecrou	•Mutter	•Tuerca	•Mutter	
5C				NS			•Washer	•Rondelle	•Scheibe	•Arandela	•Bricka	
5D	**VOE 17210252**	1					•Switch	•Interrupteur	•Schalter	•Interruptor	•Elkopplare	
6	**VOE 17287258**	2					Key	Clé	Schlüssel	Llave	Nyckel	

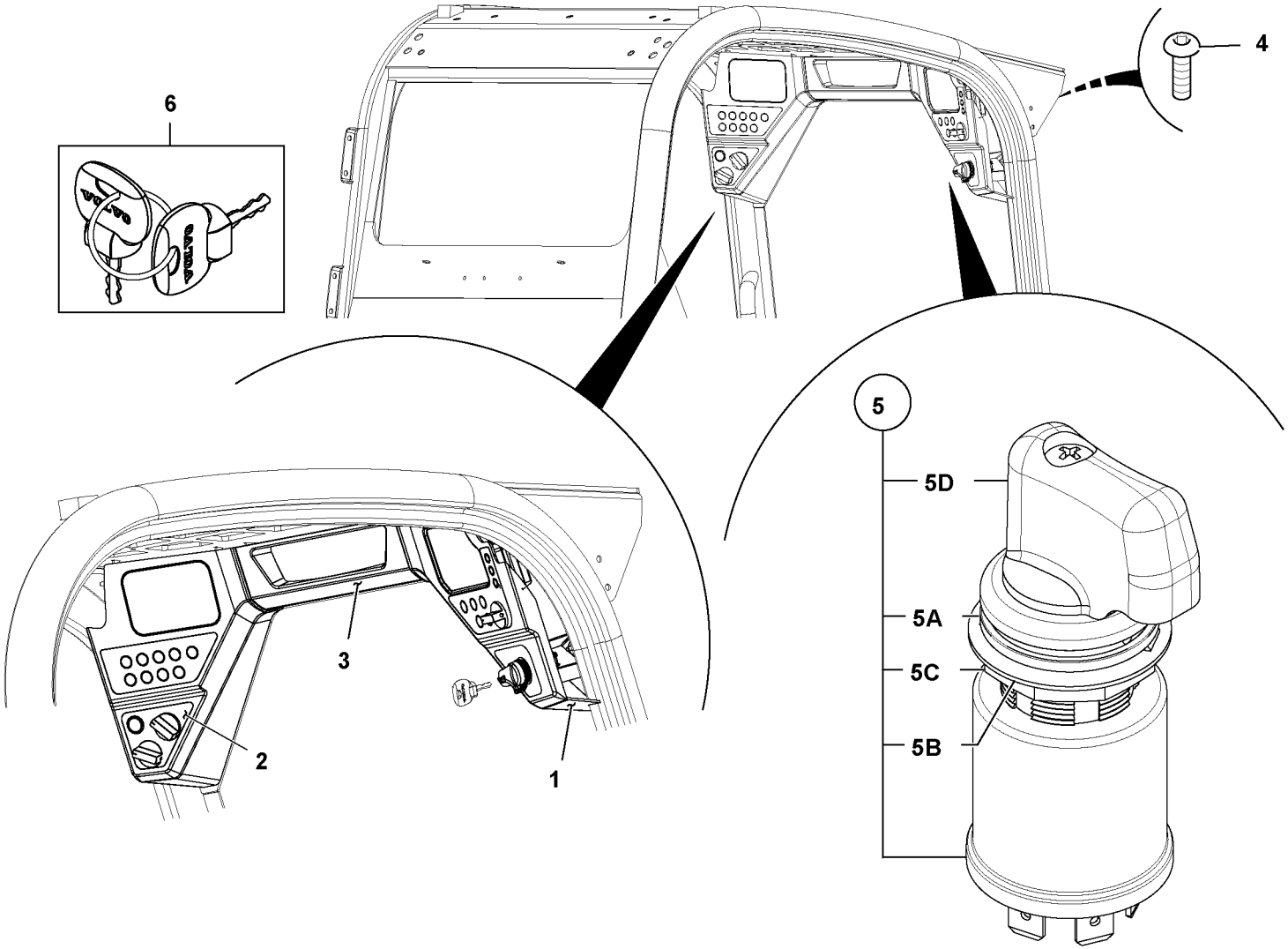

Volvo Construction Equipment
1064193

Fig.	Part No.	Quantity 1	2	3	PS	KIT	Description	Dénomination	Bezeichnung	Denominación	Benämning	Notes
												MC110C, MC110C T4 MC115C, MC115C T4 MC125C, MC125C T4 MC135C, MC135C T4 MC155C, MC155C T4 MCT110C, MCT110C T4 MCT125C, MCT125C T4 MCT135C, MCT135C T4 MCT145C, MCT145C T4
1	**VOE 17248217**	1					Panel	Panneau	Paneel	Panel	Panel	RH
2	**VOE 17300360**	1					Switch panel	Panneau commutate	Schaltertafel	Panel interruptor	Strömställarpanel	LH
3	**VOE 17209970**	1					Panel	Panneau	Paneel	Panel	Panel	
4	**VOE 17230137**	4					Screw	Vis	Schraube	Tornillo	Skruv	
5	**VOE 16213978**	1					Ignition device	Appareil allumage	Zündfunkengeber	Dispositivo de ignició	Tändapparat	
5A					NS		•Top	•Face Superieure	•Oberseite	•Lado Superior	•Översida	
5B					NS		•Nut	•Ecrou	•Mutter	•Tuerca	•Mutter	
5C					NS		•Washer	•Rondelle	•Scheibe	•Arandela	•Bricka	
5D	**VOE 17210252**	1					•Switch	•Interrupteur	•Schalter	•Interruptor	•Elkopplare	
6	**VOE 17287258**	2					Key	Clé	Schlüssel	Llave	Nyckel	

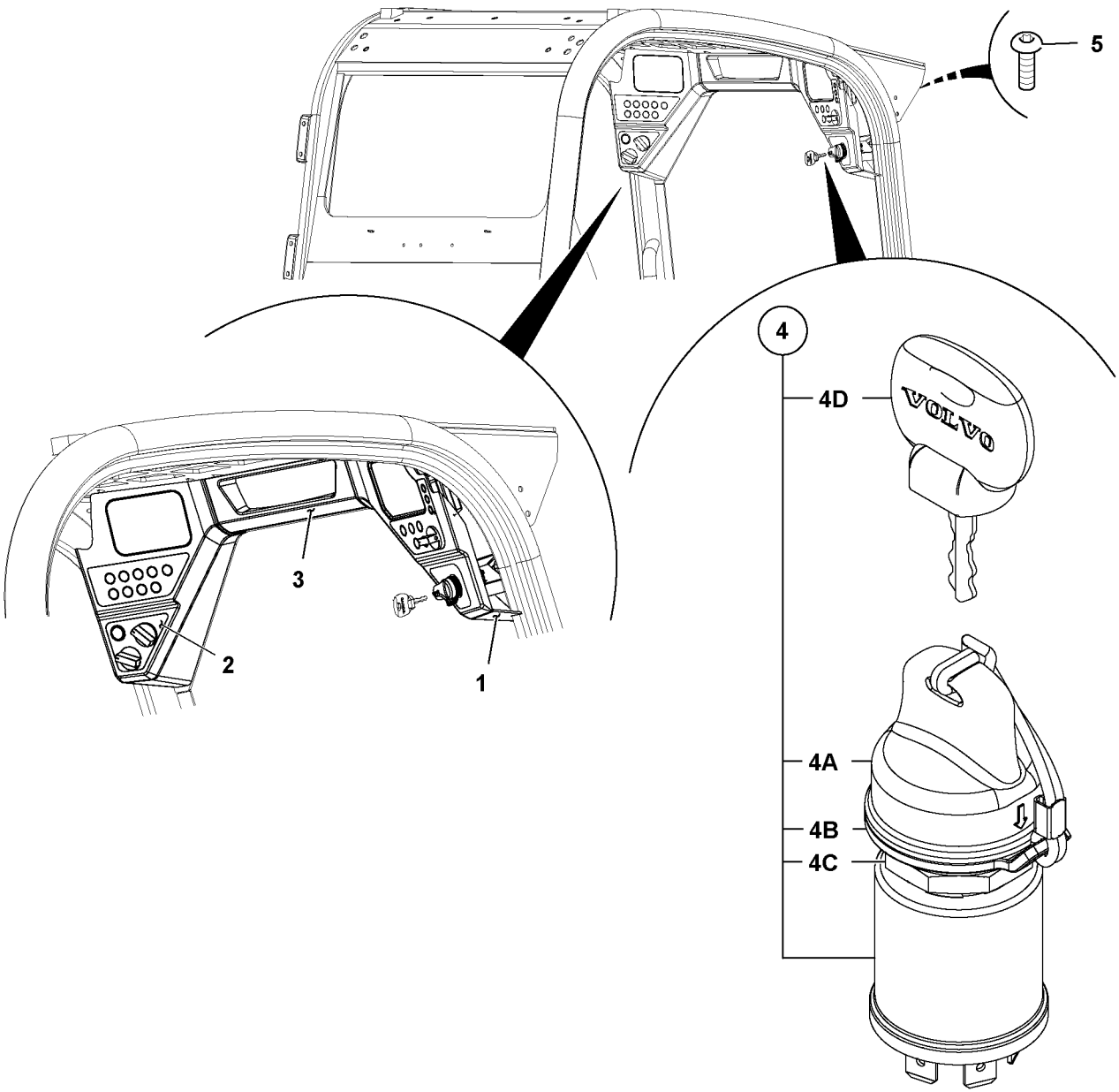

Volvo Construction Equipment
1064194

Fig.	Part No.	Quantity 1	2	3	PS	KIT	Description	Dénomination	Bezeichnung	Denominación	Benämning	Notes
												MC110C, MC110C T4 MC115C, MC115C T4 MC125C, MC125C T4 MC135C, MC135C T4 MC155C, MC155C T4 MCT110C, MCT110C T4 MCT125C, MCT125C T4 MCT135C, MCT135C T4 MCT145C, MCT145C T4
1	**VOE 17248217**	1					Panel	Panneau	Paneel	Panel	Panel	RH
2	**VOE 17277178**	1					Switch panel	Panneau commutate	Schaltertafel	Panel interruptor	Strömställarpanel	LH
3	**VOE 17209970**	1					Panel	Panneau	Paneel	Panel	Panel	
4	**VOE 16214275**	1					Starter key	Clé contact	Kontaktschlüssel	Llave de arranque	Startnyckel	
4A	**VOE 17210528**	1					Cover	Capot	Haube	Cubierta	Kåpa	
4B		1			NS		Spacer	Partie Intermédiaire	Zwischenstück	Espaciador	Mellandel	
4C		1			NS		Nut	Ecrou	Mutter	Tuerca	Mutter	
4D	**VOE 16213432**	1					Key	Clavette	Keil	Chaveta	Kil	
5	**VOE 17230137**	4					Screw	Vis	Schraube	Tornillo	Skruv	

1		**Strömställare, hytt, med startnyckel och värme** **Interruptores, cabina, con llave de encendido y calefacción** **Schalter, Kabine, mit Zündschlüssel und Heizung** **Commutateurs, cabine, avec clé de contact et chauffage** **Switches, Cab, With Ignition Key And Heat**	Catalogue id **20676**	Group **364**
2			Illustr. No **1064194**	Section **1100**
3			Issue **PUB 20024822-D**	Page **701**
4				
5				

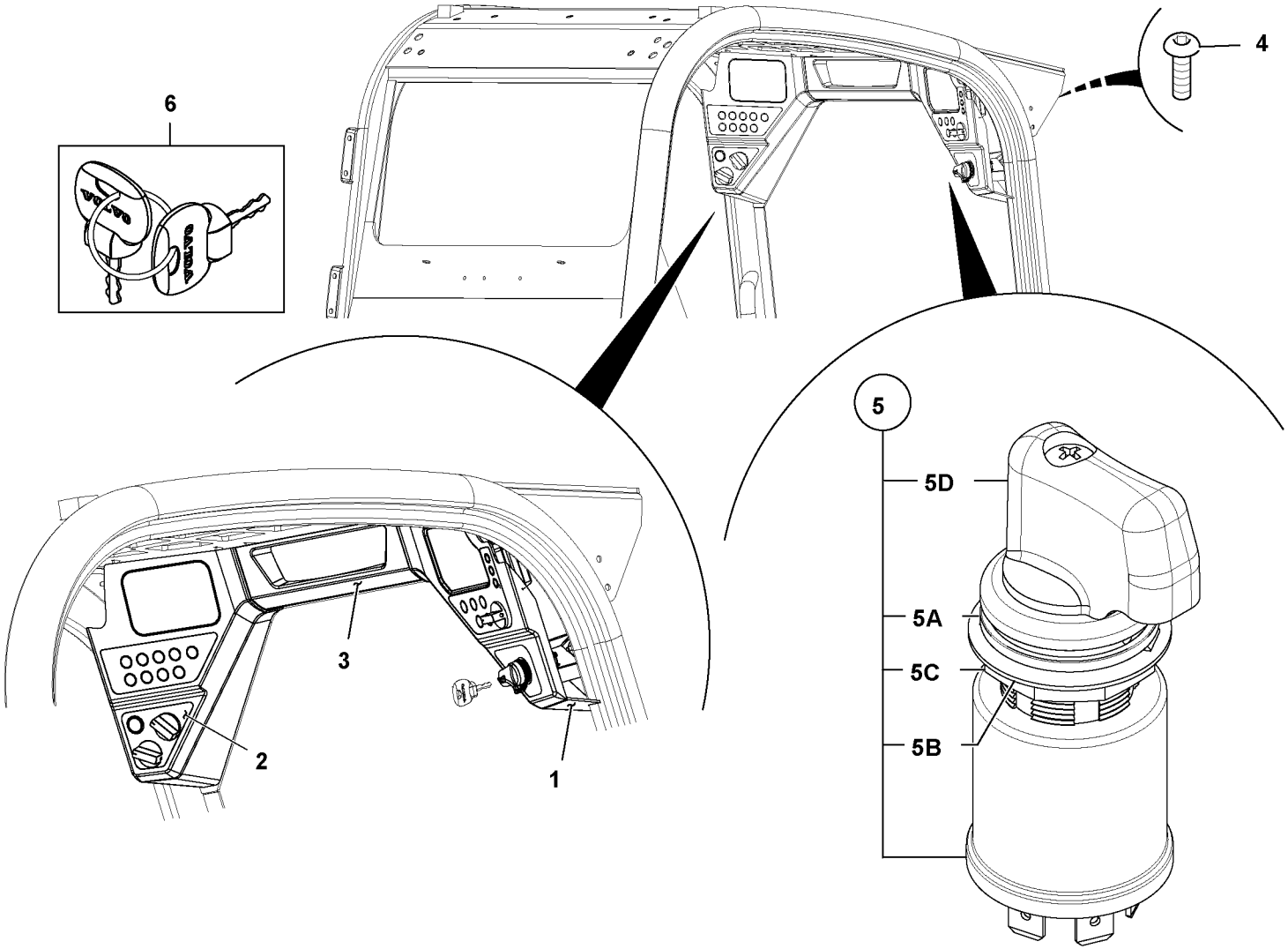

Volvo Construction Equipment
1064193

Fig.	Part No.	Quantity 1	2	3	PS	KIT	Description	Dénomination	Bezeichnung	Denominación	Benämning	Notes
												MC110C, MC110C T4 MC115C, MC115C T4 MC125C, MC125C T4 MC135C, MC135C T4 MC155C, MC155C T4 MCT110C, MCT110C T4 MCT125C, MCT125C T4 MCT135C, MCT135C T4 MCT145C, MCT145C T4
1	**VOE 17248217**	1					Panel	Panneau	Paneel	Panel	Panel	RH
2	**VOE 17277178**	1					Switch panel	Panneau commutate	Schaltertafel	Panel interruptor	Strömställarpanel	LH
3	**VOE 17209970**	1					Panel	Panneau	Paneel	Panel	Panel	
4	**VOE 17230137**	4					Screw	Vis	Schraube	Tornillo	Skruv	
5	**VOE 16213978**	1					Ignition device	Appareil allumage	Zündfunkengeber	Dispositivo de ignició	Tändapparat	
5A					NS		Top	Face Superieure	Oberseite	Lado Superior	Översida	
5B					NS		Spacer	Partie Intermédiaire	Zwischenstück	Espaciador	Mellandel	
5C					NS		Nut	Ecrou	Mutter	Tuerca	Mutter	
5D	**VOE 17210252**	1					Switch	Interrupteur	Schalter	Interruptor	Elkopplare	
6	**VOE 17287258**	2					Key	Clé	Schlüssel	Llave	Nyckel	

1		**Strömställare, hytt, utan tändning och värme** **Interruptores, cabina, sin encendido y calefacción** **Schalter, Kabine, ohne Zündung und Heizung** **Commutateurs, cabine, sans clé de contact et chauffage** **Switches, Cab, Without Ignition And Heat**	Catalogue id **20676**	Group **364**
2			Illustr. No **1064193**	Section **1200**
3			Issue **PUB 20024822-D**	Page **703**
4				
5				

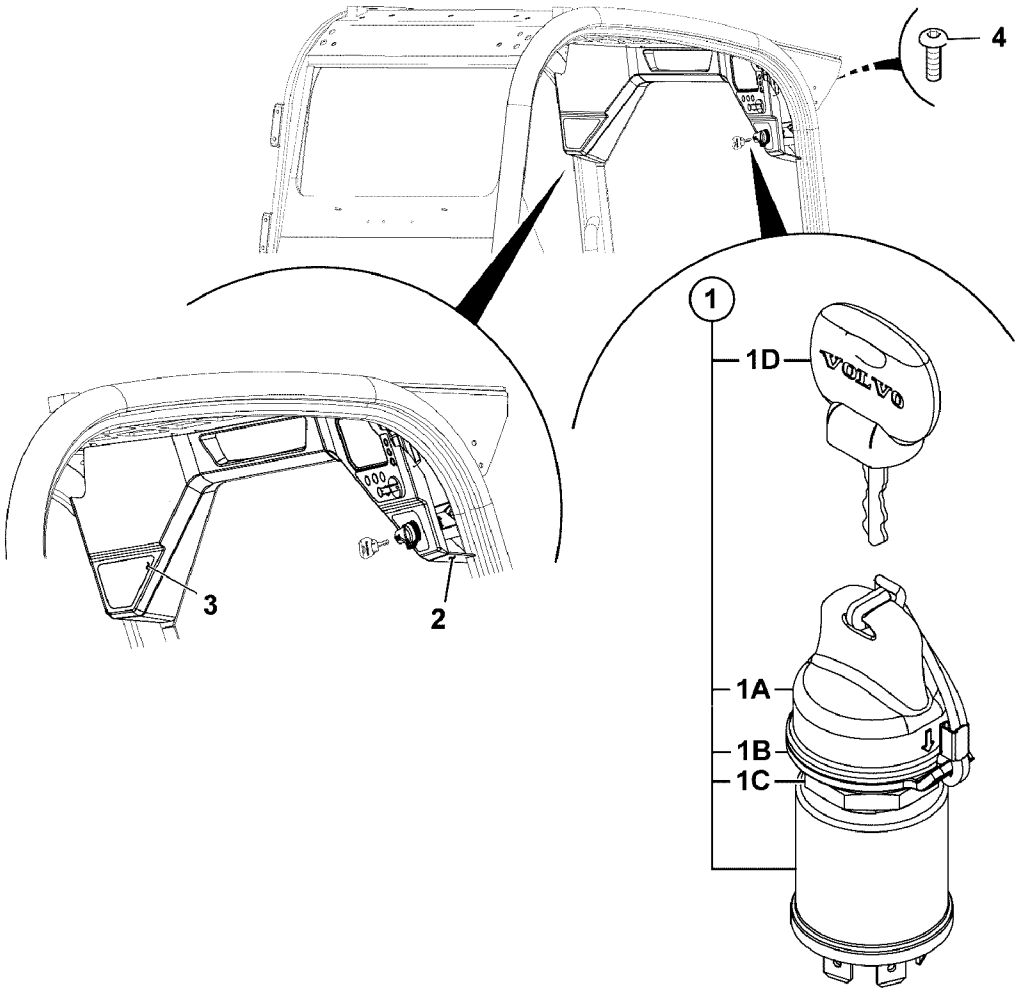

Volvo Construction Equipment

1069257

Fig.	Part No.	Quantity 1	2	3	PS	KIT	Description	Dénomination	Bezeichnung	Denominación	Benämning	Notes
												MC110C, MC110C T4 MC115C, MC115C T4 MC125C, MC125C T4 MC135C, MC135C T4 MC155C, MC155C T4 MCT110C, MCT110C T4 MCT125C, MCT125C T4 MCT135C, MCT135C T4 MCT145C, MCT145C T4
1	**VOE 16214275**	1					Starter key	Clé contact	Kontaktschlüssel	Llave de arranque	Startnyckel	
1A	**VOE 17210528**	1					•Cover	•Capot	•Haube	•Cubierta	•Kåpa	
1B		1					•Spacer	•Partie Intermédiaire	•Zwischenstück	•Espaciador	•Mellandel	
1C		1			NS		•Nut	•Ecrou	•Mutter	•Tuerca	•Mutter	
1D	**VOE 16213432**	1					•Key	•Clavette	•Keil	•Chaveta	•Kil	
2	**VOE 17248217**	1					Panel	Panneau	Paneel	Panel	Panel	
3	**VOE 17351277**	1					Panel	Panneau	Paneel	Panel	Panel	
4	**VOE 17230137**	1					Screw	Vis	Schraube	Tornillo	Skruv	

1		**Strömställare, hytt, med startnyckel** **Interruptores, cabina, con llave de encendido** **Schalter, Kabine, mit Zündschlüssel** **Commutateurs, cabine, avec clé de contact** **Switches, Cab, With Ignition Key**	Catalogue id **20676**	Group **364**
2			Illustr. No **1069257**	Section **1300**
3			Issue **PUB 20024822-D**	Page **705**
4				
5				

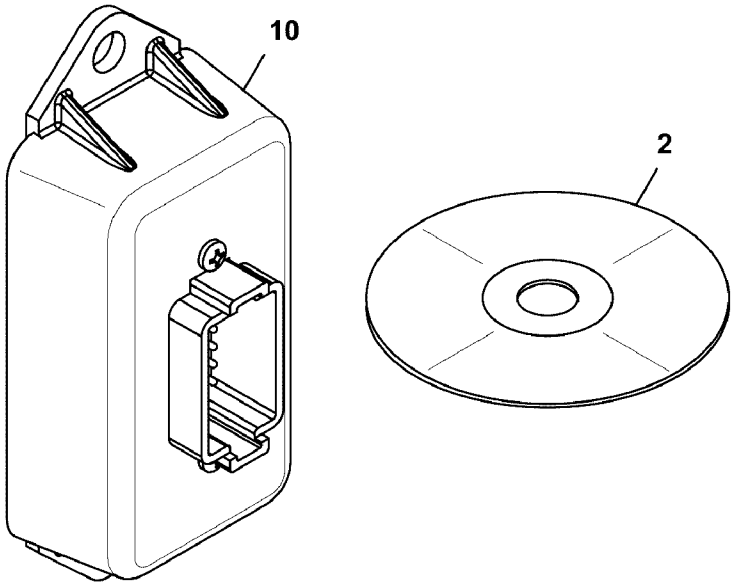
10
2

Fig.	Part No.	Quantity 1	2	3	PS	KIT	Description	Dénomination	Bezeichnung	Denominación	Benämning	Notes
												MC110C MC115C MC125C MC135C MC155C MCT110C MCT125C MCT135C MCT145C
2		1			NS		Software	Logiciel	Software	Software	Programvara	
10	**VOE 17209897**	1					Electronic unit	Unité électronique	Elektronikeinheit	Unidad electrónica	Elektronikenhet	

1		**Elektroniska styrenheter, ecu, gaspådrag** **Unidades de control eléctrico, ecu, mariposa** **Steuergeräte (ECU), Drosselklappe** **Unités de commande électroniques, ECU, papillon** **Electrical control units, ecu, throttle**	Catalogue id **20676**	Group **366**
2			Illustr. No **1068072**	Section **100**
3				
4			Issue **PUB 20024822-D**	Page **707**
5				

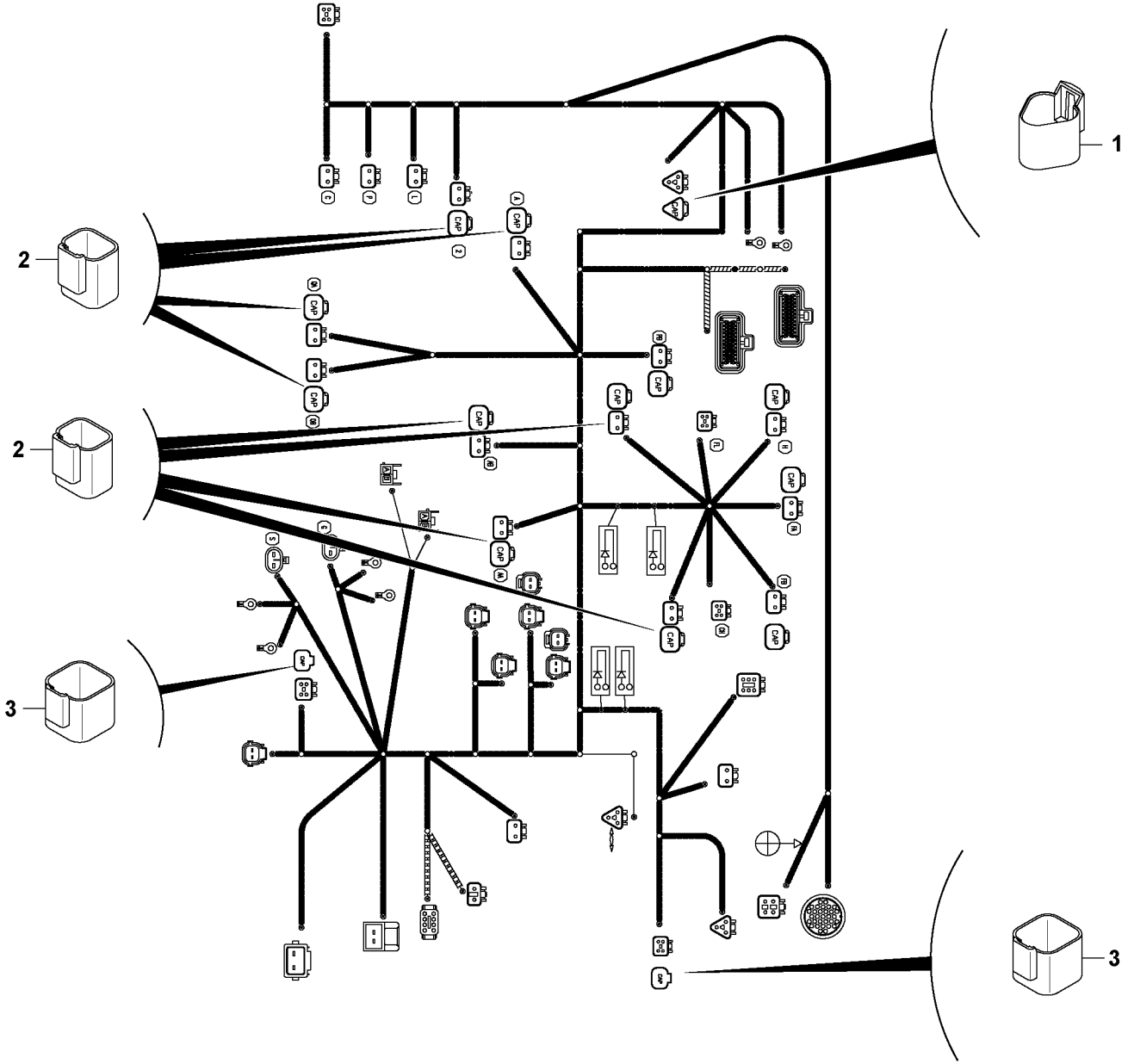

Volvo Construction Equipment
1059156

Fig.	Part No.	Quantity 1	2	3	PS	KIT	Description	Dénomination	Bezeichnung	Denominación	Benämning	Notes
												MC110C MC115C MC125C MC135C MC155C MCT110C MCT125C MCT135C MCT145C
A	**VOE 16213456**	1					Cable harness	Faisceau câbles	Kabelbaum	Manojo cables	Ledningsmatta	
1	**VOE 17210512**	1					•Connecting box	•Boîtier de connexion	•Anschlussgehäuse	•Caja de conexión	•Anslutningshus	
2	**VOE 17209804**	12					•Plug	•Bouchon	•Stöpsel	•Tapón	•Propp	
3	**VOE 17209807**	2					•Plug	•Bouchon	•Stöpsel	•Tapón	•Propp	

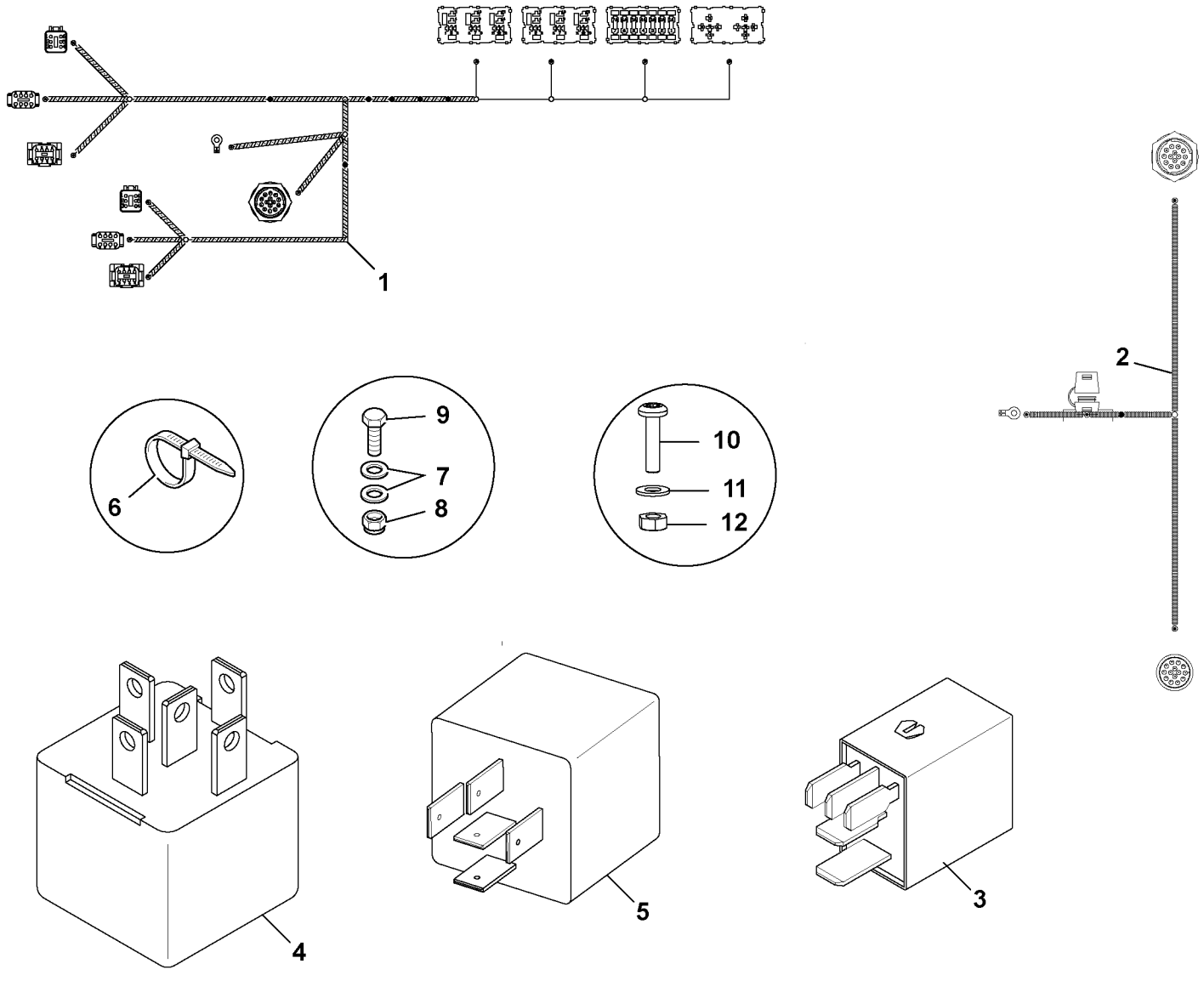

Volvo Construction Equipment
1059089

Fig.	Part No.	Quantity 1	2	3	PS	KIT	Description	Dénomination	Bezeichnung	Denominación	Benämning	Notes
												MC110C, MC110C T4 MC115C, MC115C T4 MC125C, MC125C T4 MC135C, MC135C T4 MC155C, MC155C T4 MCT110C, MCT110C T4 MCT125C, MCT125C T4 MCT135C, MCT135C T4 MCT145C, MCT145C T4
1	**VOE 17205420**	1					Cable harness	Faisceau câbles	Kabelbaum	Manojo cables	Ledningsmatta	CAB 7 WAY
2	**VOE 17205422**	1					Cable harness	Faisceau câbles	Kabelbaum	Manojo cables	Ledningsmatta	CHASSIS 7 WAY
3	**VOE 17286525**	6					Relay	Relais	Relais	Relé	Relä	
4	**VOE 17205285**	1					Relay	Relais	Relais	Relé	Relä	GREEN
5	**VOE 17205092**	1					Relay unit	Unité de relais	Relaisgruppe	Unidad de relé	Reläenhet	
6	**VOE 17205293**	9					Tie straps	Ruban attache		Cinta de atar	Buntband	
7	**VOE 973494**	6					Washer	Rondelle	Scheibe	Arandela	Bricka	
8	**VOE 16212115**	3					Lock nut	Contre-écrou	Sicherungsmutter	Contratuerca	Låsmutter	
9	**VOE 16212071**	3					Set screw	Vis butée	Anschlagschraube	Tornillo tope	Stoppskruv	
10	**VOE 17205263**	1					Screw	Vis	Schraube	Tornillo	Skruv	
11	**VOE 17205564**	1					Washer	Rondelle	Scheibe	Arandela	Bricka	
12	**VOE 17205292**	1					Nut	Écrou	Mutter	Tuerca	Mutter	

1		**Kablage, styr/regler** **Mazos de cables, control** **Steuerkabel** **Faisceaux, commande** **Harnesses, control**	Catalogue id **20676**	Group **371**
2				
3			Illustr. No **1059089**	Section **200**
4				
5		**7 WAY MULTI FUNCTION**	Issue **PUB 20024822-D**	Page **711**

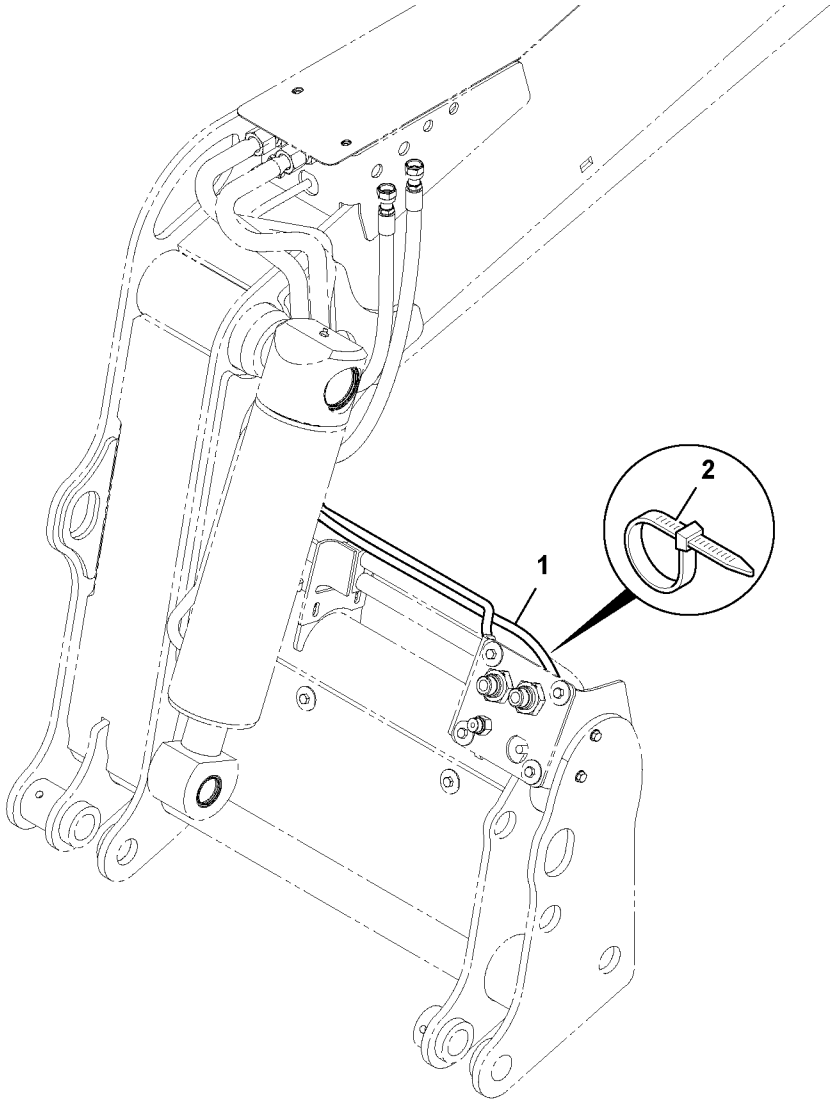

Volvo Construction Equipment
1064077

Fig.	Part No.	Quantity 1	2	3	PS	KIT	Description	Dénomination	Bezeichnung	Denominación	Benämning	Notes
												MC110C, MC110C T4 MC115C, MC115C T4 MC125C, MC125C T4 MC135C, MC135C T4 MC155C, MC155C T4 MCT110C, MCT110C T4 MCT125C, MCT125C T4 MCT135C, MCT135C T4 MCT145C, MCT145C T4
1	**VOE 17229517**	1					Hose	Flexible	Schlauch	Manguera	Slang	CAB 7 WAY
2	**VOE 17205188**	7					Tie straps	Ruban attache		Cinta de atar	Buntband	CHASSIS 7 WAY

1		**Kablage, extra** **Mazos de cables, auxiliares** **Hilfskabel** **Faisceaux, auxiliaires** **Harnesses, auxiliary**	Catalogue id **20676**	Group **371**
2			Illustr. No **1064077**	Section **300**
3			Issue **PUB 20024822-D**	Page **713**
4				
5		**7 WAY, LH**		

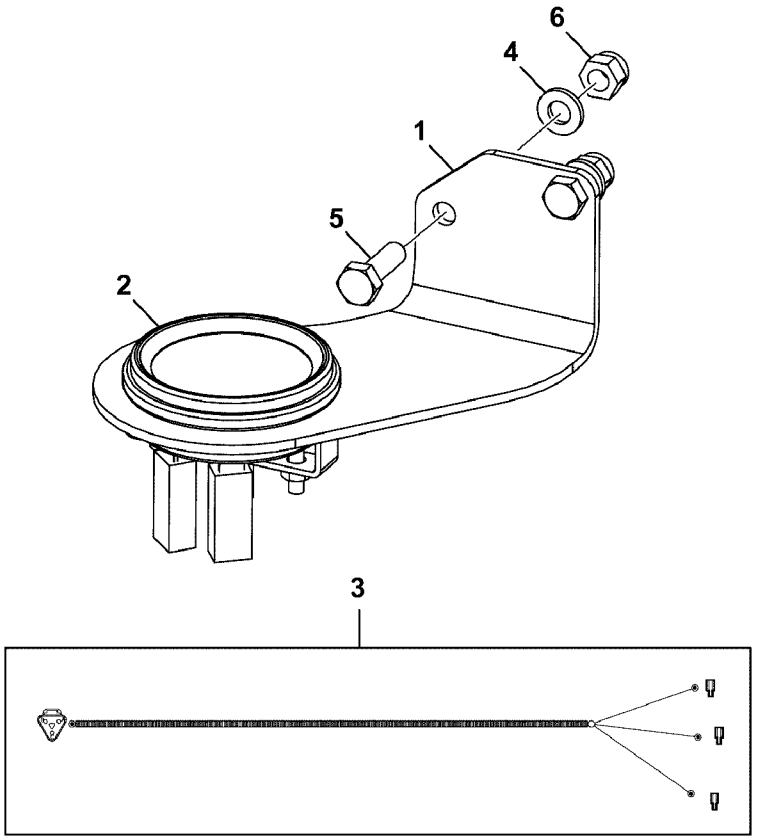
6
4
1
5
2
3

Fig.	Part No.	Quantity 1	2	3	PS	KIT	Description	Dénomination	Bezeichnung	Denominación	Benämning	Notes
												MC110C T4 MC115C T4 MC125C T4 MC135C T4 MC155C T4 MCT110C T4 MCT125C T4 MCT135C T4 MCT145C T4
1		1			NS		Bracket	Console	Konsole	Consola	Konsol	
2	**VOE 17300295**	1					Hour recorder	Compteur horaire	Betriebsstundenzähl...	Contador de madera ..	Timräknare	
3	**VOE 17300411**	1					Cable	Câble	Kabel	Cable	Kabel	
4	**VOE 973494**	2					Washer	Rondelle	Scheibe	Arandela	Bricka	
5	**VOE 16212203**	2					Set screw	Vis butée	Anschlagschraube	Tornillo tope	Stoppskruv	
6	**VOE 16212115**	2					Lock nut	Contre-écrou	Sicherungsmutter	Contratuerca	Låsmutter	

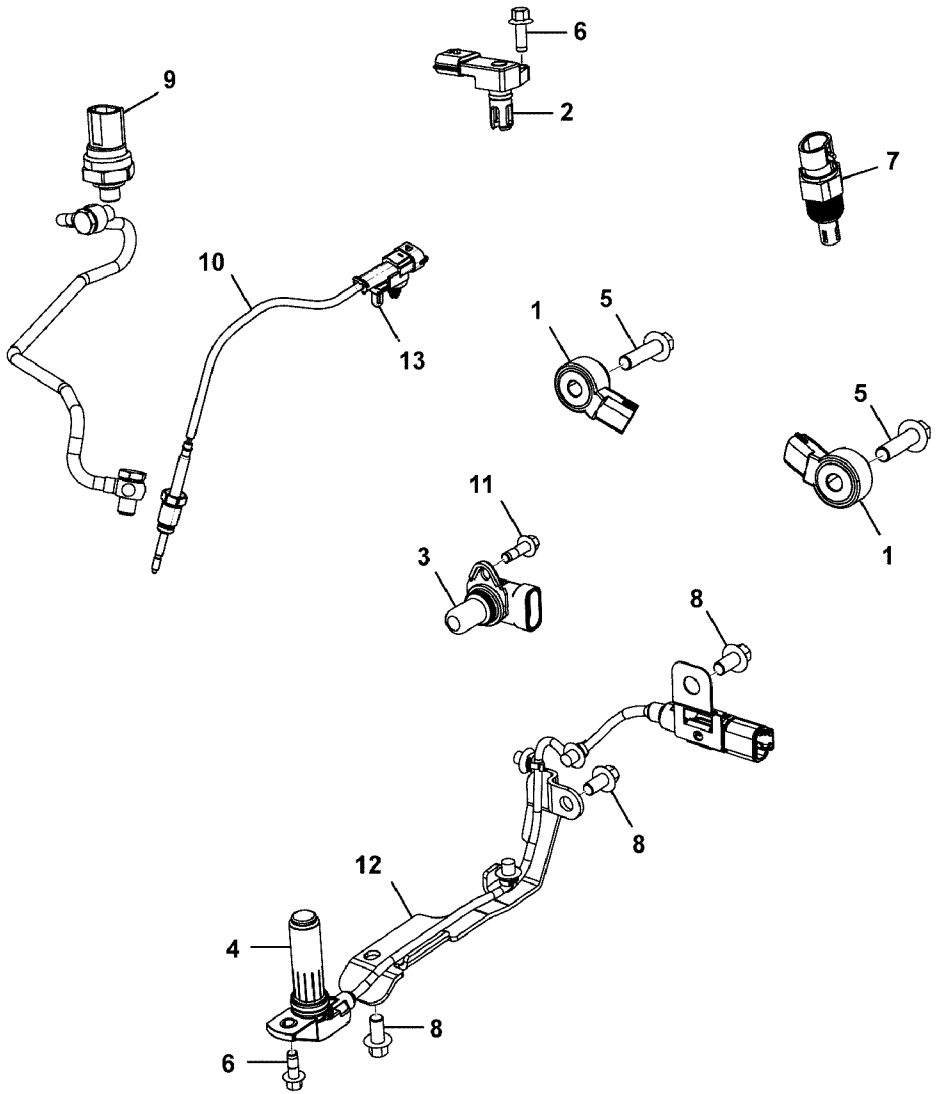
6
9
2
7
10
1
5
13
5
11
1
3
8
8
12
4
8
6

Fig.	Part No.	Quantity 1	2	3	PS	KIT	Description	Dénomination	Bezeichnung	Denominación	Benämning	Notes
												MC110C T4 MC115C T4 MC125C T4 MC135C T4 MC155C T4 MCT110C T4 MCT125C T4 MCT135C T4 MCT145C T4
1	**VOE 17287166**	2					Sensor	Capteur	Geber	Sensor	Givare	
2	**VOE 17287318**	1					Sensor	Capteur	Geber	Sensor	Givare	
3	**VOE 17287066**	1					Camshaft position se	Capteur d'arbre à ca	Nockenwellengeber	Sensor de árbol de le	Kamaxelgivare	
4	**VOE 17286994**	1					Sensor	Capteur	Geber	Sensor	Givare	
5	**VOE 17205102**	2					Bolt	Boulon	Bolzen	Perno	Bult	
6	**VOE 17205253**	2					Flange screw	Vis à embase	Flanschschraube	Tornillo embridado	Flänsskruv	
7	**VOE 17287255**	1					Sensor	Capteur	Geber	Sensor	Givare	
8	**VOE 16212100**	3					Bolt	Boulon	Bolzen	Perno	Bult	
9		1					Sensor	Capteur	Geber	Captador	Givare	See group 386, Page 719
10	**VOE 17287061**	1					Temperature sensor	Sonde de température	Temperaturgeber	Sensor de temperatu	Temperaturgivare	
11	**VOE 17295455**	1					Screw	Vis	Schraube	Tornillo	Skruv	
12		1			NS		Plate	Tôle	Blech	Chapa	Plåt	
13	**VOE 17295981**	1					Clip	Clip	Clip	Clip	Clips	

1		**Givare** **Emisores** **Sender** **Détecteurs** **Sensors**	Catalogue id **20676**	Group **386**
2			Illustr. No **1069227**	Section **200**
3			Issue **PUB 20024822-D**	Page **717**
4				
5				

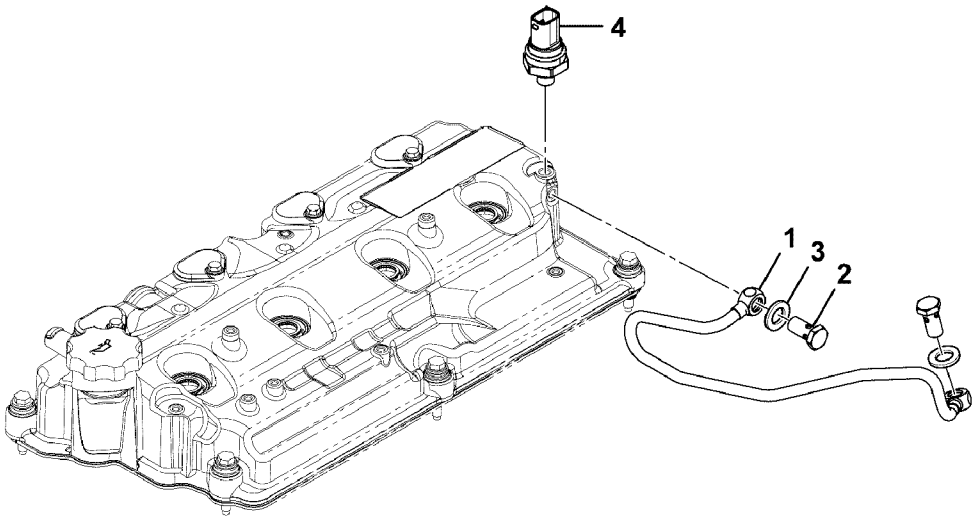
4
1
3
2

Fig.	Part No.	Quantity 1	2	3	PS	KIT	Description	Dénomination	Bezeichnung	Denominación	Benämning	Notes
												MC110C T4 MC115C T4 MC125C T4 MC135C T4 MC155C T4 MCT110C T4 MCT125C T4 MCT135C T4 MCT145C T4
1	**VOE 17287291**	1					Pipe	Tuyau	Rohrleitung	Tubo	Rör	
2	**VOE 17293091**	2					Banjo fitting	Raccord banjo	Schwenkkupplung	Conexión de banjo	Banjokoppling	
3	**VOE 17293094**	4					Washer	Rondelle	Scheibe	Arandela	Bricka	
4	**VOE 17287059**	1					Pressure sensor	Capteur de pression	Druckgeber	Sensor de presión	Tryckgivare	

1			Catalogue id **20676**	Group **386**
2				
3			Illustr. No **1069228**	Section **300**
4		**Sensors, pressure**		
5			Issue **PUB 20024822-D**	Page **719**

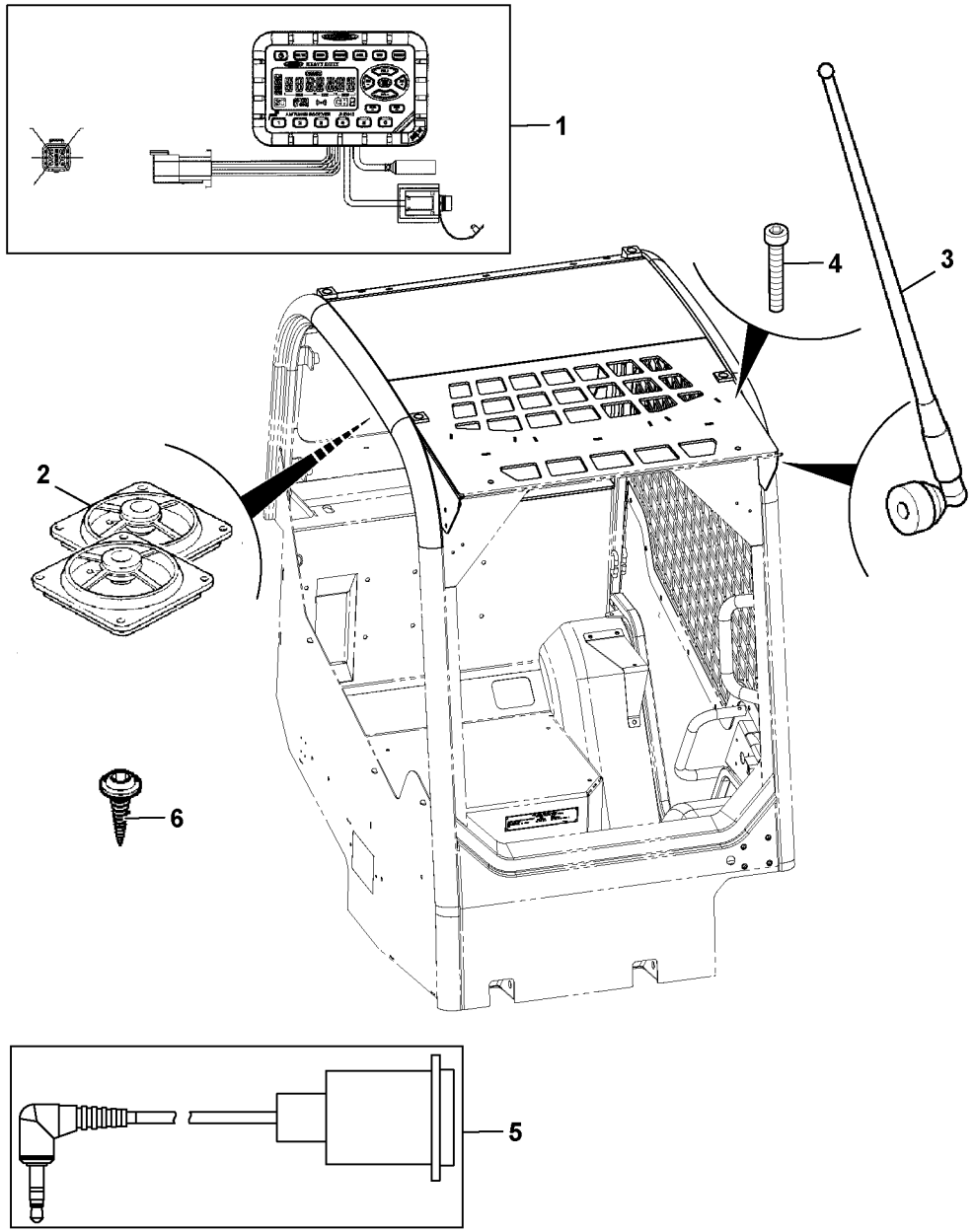

Volvo Construction Equipment
1064198

Fig.	Part No.	Quantity 1	2	3	PS	KIT	Description	Dénomination	Bezeichnung	Denominación	Benämning	Notes
												MC110C MC115C MC125C MC135C MC155C MCT110C MCT125C MCT135C MCT145C
1	**VOE 17209572**	1					Radio	Radio	Radio	Radio	Radio	
2	**VOE 16213269**	1					Loudspeaker kit	Jeu haut-parleur	Lautsprechersatz	Juego de altavoz	Högtalarsats	2 SPEAKERS 8 NUTS 8 SCREWS
3	**VOE 16213141**	1					Antenna	Antenne	Antenne	Antena	Antenn	
4	**VOE 17209633**	12					Screw	Vis	Schraube	Tornillo	Skruv	
5		1			NS		Cable	Câble	Kabel	Cable	Kabel	AUX IN
6	**VOE 17230159**	4					Screw	Vis	Schraube	Tornillo	Skruv	

1		**Radio med högtalare och antenn** **Radio con altavoces y antena** **Radio mit Lautsprechern und Antenne** **Radio avec haut-parleurs et antenne** **Radio with speakers and aerial**	Catalogue id **20676**	Group **393**
2			Illustr. No **1064198**	Section **100**
3			Issue **PUB 20024822-D**	Page **721**
4				
5		**S/N - 1640925**		

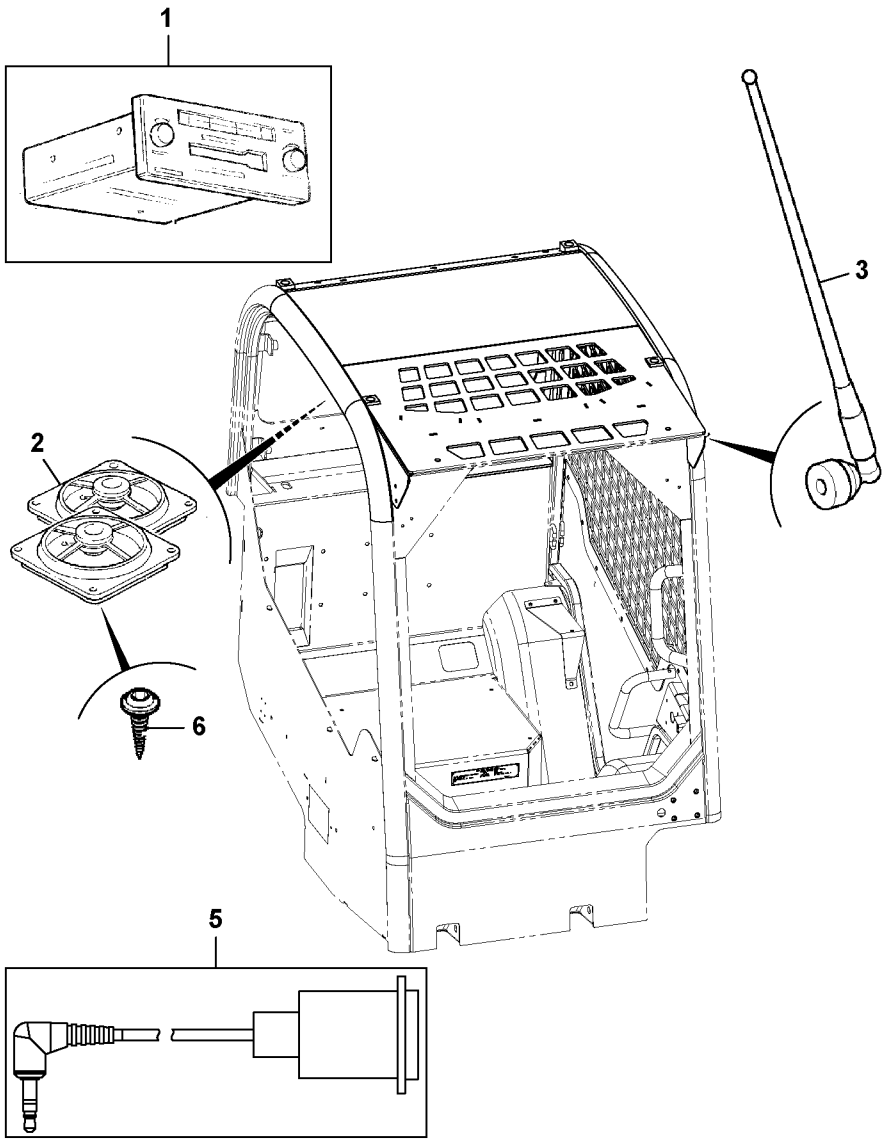

Volvo Construction Equipment

1068582

Fig.	Part No.	Quantity 1	2	3	PS	KIT	Description	Dénomination	Bezeichnung	Denominación	Benämning	Notes
												MC110C, MC110C T4 MC115C, MC115C T4 MC125C, MC125C T4 MC135C, MC135C T4 MC155C, MC155C T4 MCT110C, MCT110C T4 MCT125C, MCT125C T4 MCT135C, MCT135C T4 MCT145C, MCT145C T4
1	**VOE 17209572**	1					Radio	Radio	Radio	Radio	Radio	
2		1			NS		Sound selector	Sélecteur de son	Geräuschwähler	Selector de sonido	Programväljare	
3	**VOE 16213141**	1					Antenna	Antenne	Antenne	Antena	Antenn	
5		1			NS		Cable	Câble	Kabel	Cable	Kabel	
6	**VOE 17230159**	8					Screw	Vis	Schraube	Tornillo	Skruv	

1		**Radio med högtalare och antenn** **Radio con altavoces y antena** **Radio mit Lautsprechern und Antenne** **Radio avec haut-parleurs et antenne** **Radio with speakers and aerial**	Catalogue id **20676**	Group **393**
2			Illustr. No **1068582**	Section **200**
3			Issue **PUB 20024822-D**	Page **723**
4				
5		**S/N 1640926 -**		

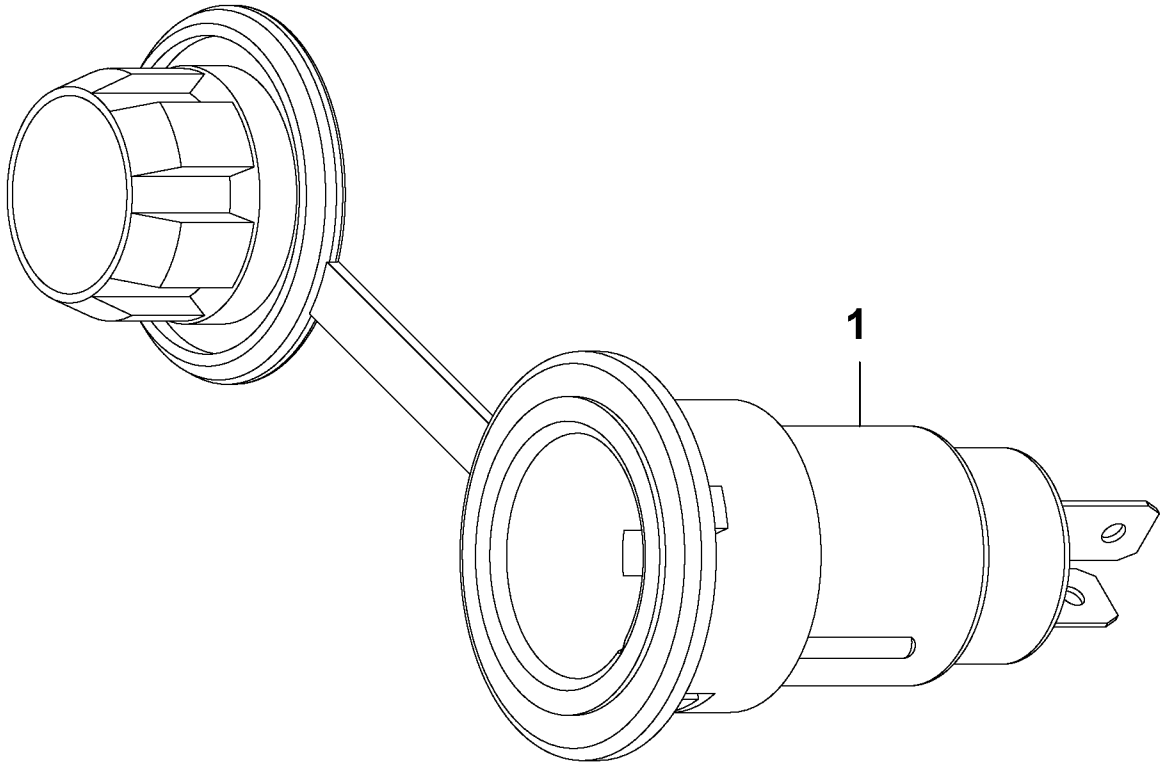

Volvo Construction Equipment
1059119

Fig.	Part No.	Quantity 1	2	3	P S	K I T	Description	Dénomination	Bezeichnung	Denominación	Benämning	Notes
												MC110C, MC110C T4 MC115C, MC115C T4 MC125C, MC125C T4 MC135C, MC135C T4 MC155C, MC155C T4 MCT110C, MCT110C T4 MCT125C, MCT125C T4 MCT135C, MCT135C T4 MCT145C, MCT145C T4
1	**VOE 16212295**	1					Socket	Socle	Steckdose	Toma de corriente	Stickdosa	

1		**Övrigt elsystem, tillbehör, uttag** **Otros artículos eléctricos, accesorio, toma** **Andere elektrische Teile, Steckdose** **Autres éléments électriques, accessoires, prise** **Other electrical items, accessory, socket**	Catalogue id **20676**	Group **393**
2			Illustr. No **1059119**	Section **300**
3			Issue **PUB 20024822-D**	Page **725**
4				
5				



Volvo Construction Equipment
www.volvoce.com

GROUP		Section	Page
441	Motor hydraulic drive assemblies, single speed, wheeled	100	733
441	Motor hydraulic drive assemblies, twin speed, wheeled	200	735
441	Motor hydraulic drive assemblies, single speed, wheeled	300	737
441	Motor hydraulic drive assemblies, twin speed, wheeled	400	739
441	Transmission installation assemblies, drive, wheeled S/N - 1641073	700	741
441	Transmission installation assemblies, drive, tracked	800	743
441	Transmission installaion assemblies, drive, tracked 2 speed	900	745
441	Transmission installation assemblies, drive, wheeled S/N 1641074 - 1641325	1000	747
441	Transmission installation assemblies, drive, wheeled S/N 1641326 -	1100	749
441	Transmission installation assemblies, drive, tracked	1200	751
441	Transmission installaion assemblies, drive, tracked 2 speed	1300	753
461	Driveshaft assembly	100	755
461	Hub assembly, installation, front - 24/10/2012	200	757
461	Hub assembly, installation, front 25/10/2012 -	300	759
461	Hub assembly, front - 24/10/2012	400	761
461	Hub assembly, front 25/10/2012 -	500	763
461	Other front axle items, plate, twine cutter	600	765
461	Plate, assembly, wheeled drive S/N 1641078 -	700	767
463	Driveshaft assembly	100	769
463	Hub assembly, installation, rear - 24/10/2012	200	771
463	Hub assembly, installation, rear 25/10/2012 -	300	773
463	Hub assembly, rear - 24/10/2012	400	775
463	Hub assembly, rear 25/10/2012 -	500	777

TABLE DES MATIÈRES

GROUPE		Section	Page
441	Ensembles d'entraînement hydraulique, moteur, vitesse unique, sur pneus	100	733
441	Ensembles d'entraînement hydraulique, moteur, deux vitesses, sur pneus	200	735
441	Ensembles d'entraînement hydraulique, moteur, vitesse unique, sur pneus	300	737
441	Ensembles d'entraînement hydraulique, moteur, deux vitesses, sur pneus	400	739
441	Ensembles d'installation de transmission, entraînement, sur pneus S/N - 1641073	700	741
441	Ensembles d'installation de transmission, entraînement, sur chenilles	800	743
441	Ensembles d'installation de transmission, entraînement, sur chenilles, 2 vitesses	900	745
441	Ensembles d'installation de transmission, entraînement, sur pneus S/N 1641074 - 1641325	1000	747
441	Ensembles d'installation de transmission, entraînement, sur pneus S/N 1641326 -	1100	749
441	Ensembles d'installation de transmission, entraînement, sur chenilles	1200	751
441	Ensembles d'installation de transmission, entraînement, sur chenilles, 2 vitesses	1300	753
461	Ensemble arbre de transmission	100	755
461	Ensemble moyeu, installation, avant - 24/10/2012	200	757
461	Ensemble moyeu, installation, avant 25/10/2012 -	300	759
461	Ensemble moyeu, avant - 24/10/2012	400	761
461	Ensemble moyeu, avant 25/10/2012 -	500	763
461	Autres éléments d'essieu avant, plaque, coupe-ficelle	600	765
461	Plaque, ensemble, transmission à roues S/N 1641078 -	700	767
463	Ensemble arbre de transmission	100	769
463	Ensemble moyeu, installation, arrière - 24/10/2012	200	771
463	Ensemble moyeu, installation, arrière 25/10/2012 -	300	773
463	Ensemble moyeu, arrière - 24/10/2012	400	775
463	Ensemble moyeu, arrière 25/10/2012 -	500	777

GRUPPE		Abschnitt	Seite
441	Motorhydraulikantrieb, Einzelgang, Radantrieb	100	733
441	Motorhydraulikantrieb, Zweigang, Radantrieb	200	735
441	Motorhydraulikantrieb, Einzelgang, Radantrieb	300	737
441	Motorhydraulikantrieb, Zweigang, Radantrieb	400	739
441	Getriebe Einbauteile, Antrieb, Radantrieb S/N - 1641073	700	741
441	Getriebe Einbauteile, Antrieb, Kettenantrieb	800	743
441	Getriebe Einbauteile, Kettenantrieb, Zweigang	900	745
441	Getriebe Einbauteile, Antrieb, Radantrieb S/N 1641074 - 1641325	1000	747
441	Getriebe Einbauteile, Antrieb, Radantrieb S/N 1641326 -	1100	749
441	Getriebe Einbauteile, Antrieb, Kettenantrieb	1200	751
441	Getriebe Einbauteile, Kettenantrieb, Zweigang	1300	753
461	Antriebswelle kpl.	100	755
461	Nabe kpl., Einbau, vorne - 24/10/2012	200	757
461	Nabe kpl., Einbau, vorne 25/10/2012 -	300	759
461	Nabe kpl., vorne - 24/10/2012	400	761
461	Nabe kpl., vorne 25/10/2012 -	500	763
461		600	765
461	Blech, Kettenantrieb S/N 1641078 -	700	767
463	Antriebswelle kpl.	100	769
463	Nabe, Einbau, hinten - 24/10/2012	200	771
463	Nabe, Einbau, hinten 25/10/2012 -	300	773
463	Nabe kpl., hinten - 24/10/2012	400	775
463	Nabe kpl., hinten 25/10/2012 -	500	777

INDICE

GRUPO		Sección	Página
441	Conjuntos de accionamiento hidráulico de motor, velocidad única, de ruedas	100	733
441	Conjuntos de accionamiento hidráulico de motor, velocidad gemela, de ruedas	200	735
441	Conjuntos de accionamiento hidráulico de motor, velocidad única, de ruedas	300	737
441	Conjuntos de accionamiento hidráulico de motor, velocidad gemela, de ruedas	400	739
441	Conjuntos de instalación de la transmisión, accionamiento, de ruedas S/N - 1641073	700	741
441	Conjuntos de instalación de la transmisión, accionamiento, de orugas	800	743
441	Conjuntos de instalación de la transmisión, accionamiento, de orugas, 2 velocidades	900	745
441	Conjuntos de instalación de la transmisión, accionamiento, de ruedas S/N 1641074 - 1641325	1000	747
441	Conjuntos de instalación de la transmisión, accionamiento, de ruedas S/N 1641326 -	1100	749
441	Conjuntos de instalación de la transmisión, accionamiento, de orugas	1200	751
441	Conjuntos de instalación de la transmisión, accionamiento, de orugas, 2 velocidades	1300	753
461	Conjunto de eje de accionamiento	100	755
461	Conjunto de cubo, instalación, parte delantera - 24/10/2012	200	757
461	Conjunto de cubo, instalación, parte delantera 25/10/2012 -	300	759
461	Conjunto de cubo, parte delantera - 24/10/2012	400	761
461	Conjunto de cubo, parte delantera 25/10/2012 -	500	763
461	Otros artículos del eje delantero, placa, cortador de hilo	600	765
461	Placa, conjunto, accionamiento de ruedas S/N 1641078 -	700	767
463	Conjunto de eje de accionamiento	100	769
463	Conjunto de cubo, instalación, parte trasera - 24/10/2012	200	771
463	Conjunto de cubo, instalación, parte trasera 25/10/2012 -	300	773
463	Conjunto de cubo, parte trasera - 24/10/2012	400	775
463	Conjunto de cubo, parte trasera 25/10/2012 -	500	777

GRUPP		Avsnitt	Sida
441		100	733
441		200	735
441		300	737
441		400	739
441	S/N - 1641073	700	741
441		800	743
441		900	745
441	S/N 1641074 - 1641325	1000	747
441	S/N 1641326 -	1100	749
441		1200	751
441		1300	753
461		100	755
461	- 24/10/2012	200	757
461	25/10/2012 -	300	759
461	- 24/10/2012	400	761
461	25/10/2012 -	500	763
461		600	765
461	S/N 1641078 -	700	767
463		100	769
463	- 24/10/2012	200	771
463	25/10/2012 -	300	773
463	- 24/10/2012	400	775
463	25/10/2012 -	500	777

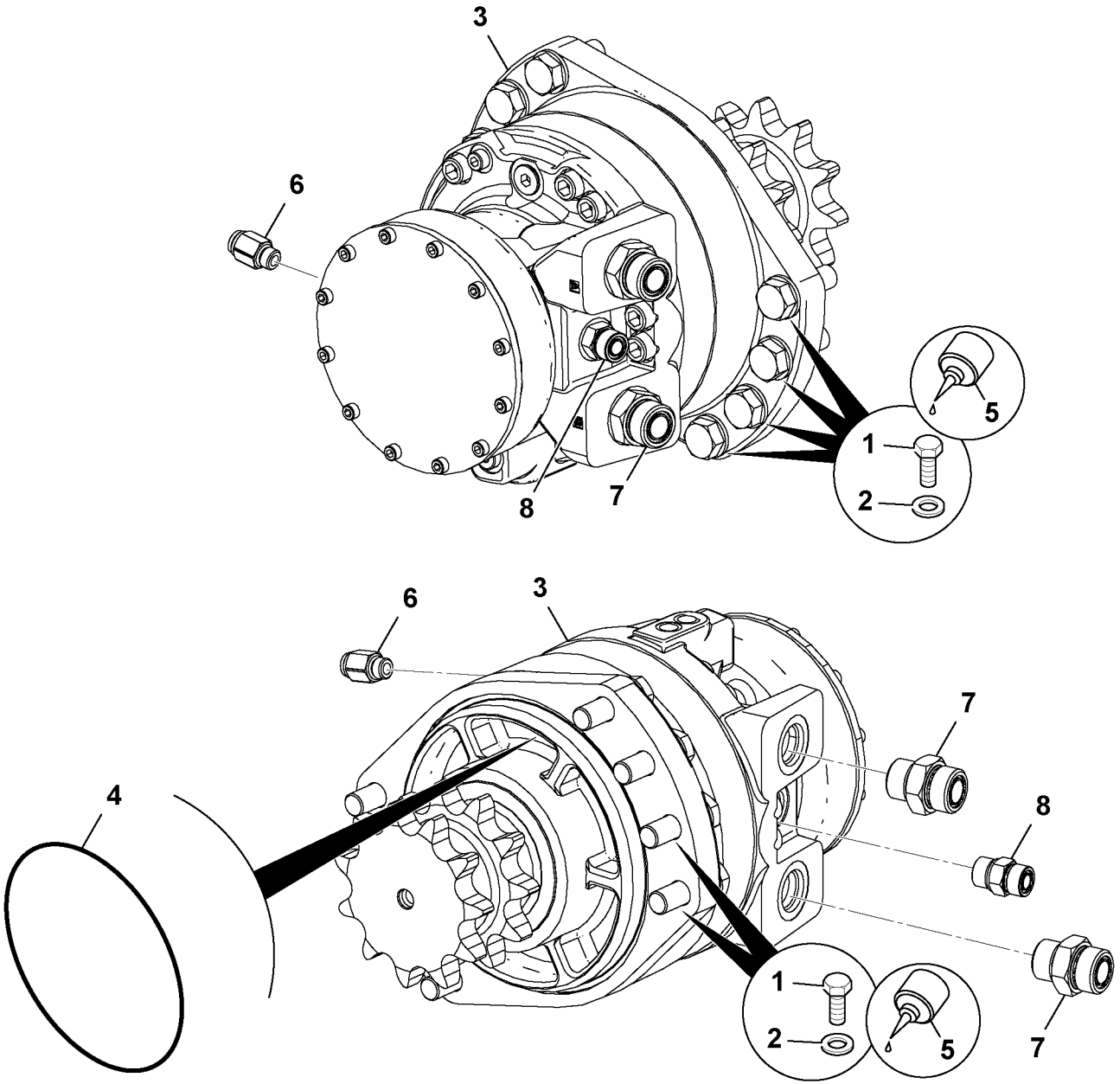

Volvo Construction Equipment
1059112

Fig.	Part No.	Quantity 1	2	3	PS	KIT	Description	Dénomination	Bezeichnung	Denominación	Benämning	Notes
												MC110C MC115C MC125C MC135C
1	**VOE 17205028**	16					Bolt	Boulon	Bolzen	Perno	Bult	
2	**VOE 16212304**	16					Washer	Rondelle	Scheibe	Arandela	Bricka	
3	**VOE 16213395**	2					Hydraulic motor	Moteur hydraulique	Hydromotor	Motor hidráulico	Hydraulmotor	
4	**VOE 16213542**	2					O-ring	Joint torique	O-Ring	Anillo tórico	O-ring	
5		0			NS		Sealant	Prod.etancheite	Dichtmittel	Product Estanq	Tätningsmedel	
6	**VOE 16212236**	2					Adapter	Adaptateur	Adapter	Adaptador	Adapter	
7	**RM 59922591**	4					Adapter	Adaptateur	Adapter	Adaptador	Adapter	
8	**VOE 16212273**	2					Screening device	Dispositif écran	Abschirmelement	Blindaje	Avskärmningsdon	

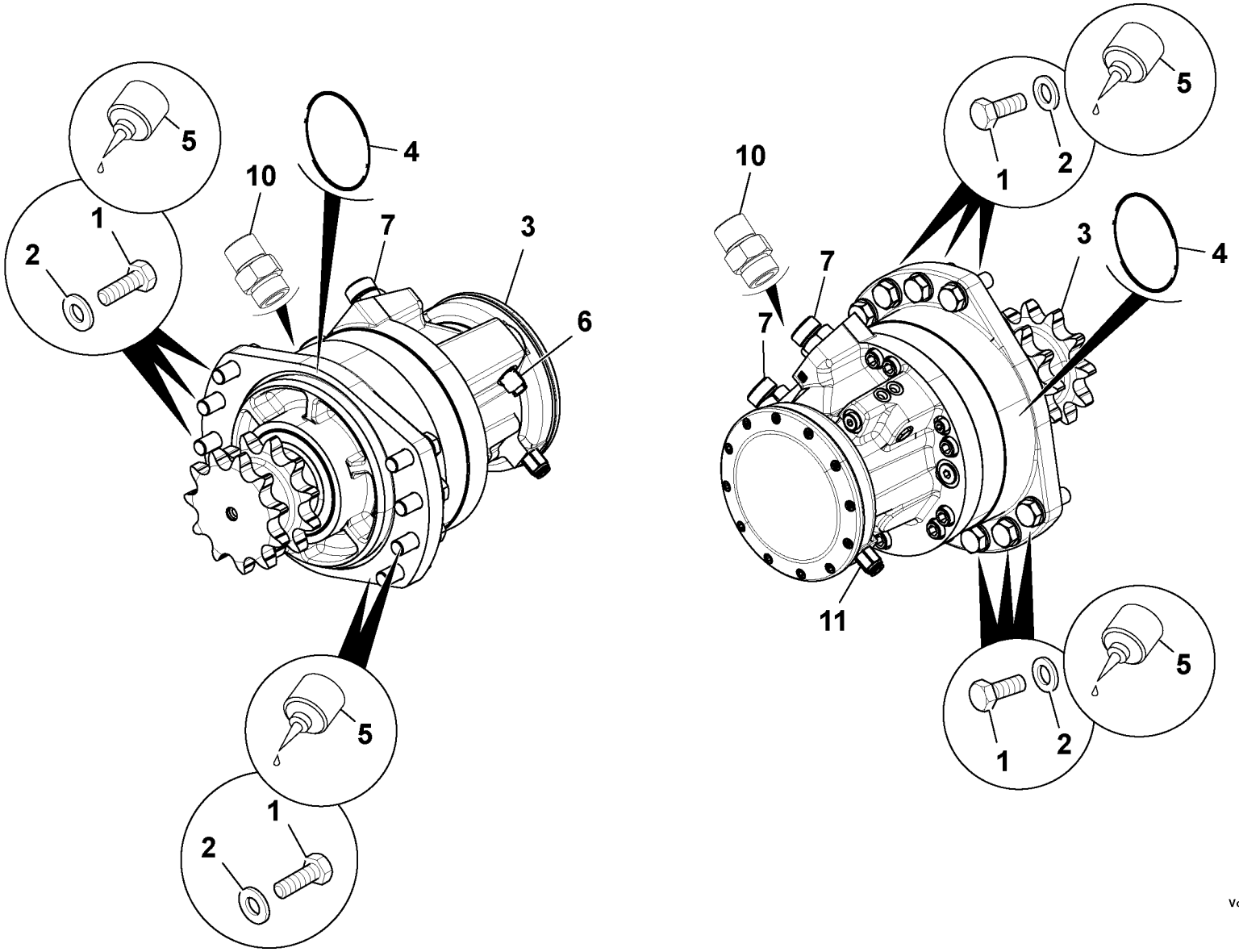
5
4
10
1
7
3
2
6
5
1
2
10
1
2
5
7
3
4
7
11
5
1
2

Fig.	Part No.	Quantity 1	2	3	PS	KIT	Description	Dénomination	Bezeichnung	Denominación	Benämning	Notes
												MC155C
1	**VOE 17205028**	16					Bolt	Boulon	Bolzen	Perno	Bult	
2	**VOE 16212304**	16					Washer	Rondelle	Scheibe	Arandela	Bricka	
3	**VOE 16213394**	2					Hydraulic motor	Moteur hydraulique	Hydromotor	Motor hidráulico	Hydraulmotor	
4	**VOE 16213542**	2					O-ring	Joint torique	O-Ring	Anillo tórico	O-ring	
5		0			NS		Sealant	Prod.etancheite	Dichtmittel	Product Estanq	Tätningsmedel	
6	**VOE 16212236**	2					Adapter	Adaptateur	Adapter	Adaptador	Adapter	
7	**RM 59922591**	4					Adapter	Adaptateur	Adapter	Adaptador	Adapter	
10	**VOE 16212273**	2					Screening device	Dispositif écran	Abschirmelement	Blindaje	Avskärmningsdon	
11	**VOE 16212238**	2					Adapter	Adaptateur	Adapter	Adaptador	Adapter	

1		**Conjuntos de accionamiento hidráulico de motor, velocidad gemela, de ruedas** **Motorhydraulikantrieb, Zweigang, Radantrieb** **Ensembles d'entraînement hydraulique, moteur, deux vitesses, sur pneus** **Motor hydraulic drive assemblies, twin speed, wheeled**	Catalogue id **20676**	Group **441**
2			Illustr. No **1059113**	Section **200**
3				
4			Issue **PUB 20024822-D**	Page **735**
5				

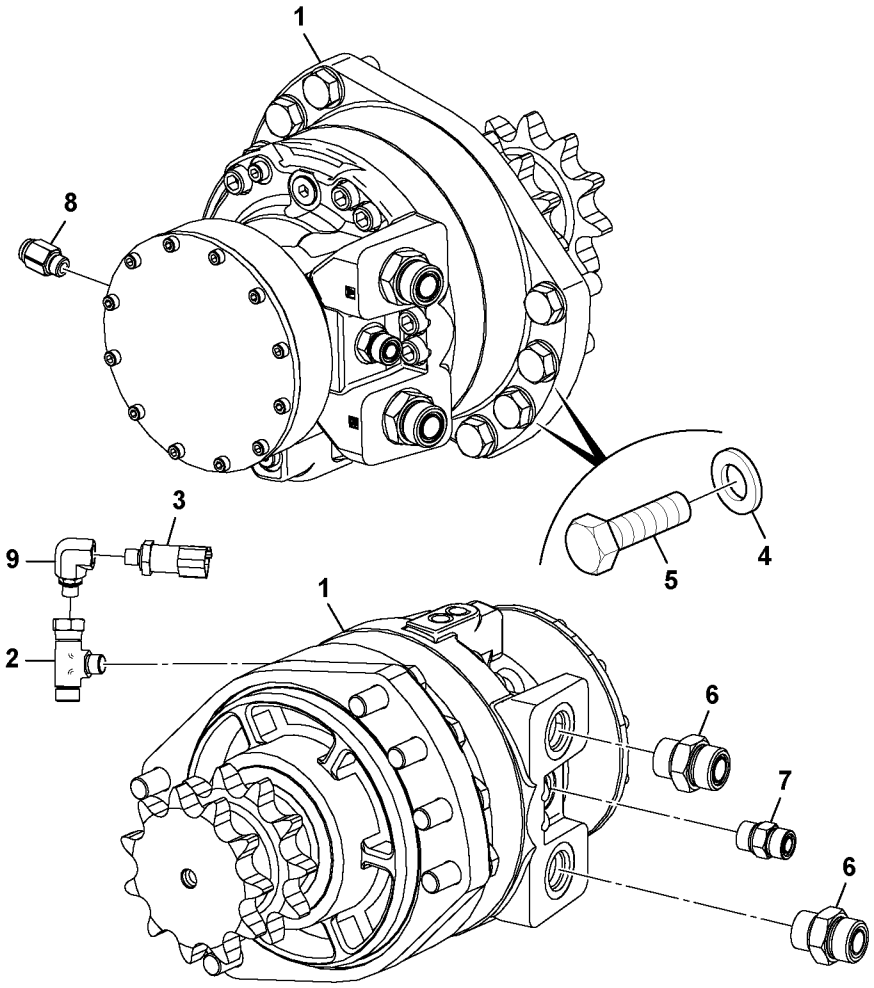
1
8
3
9
2
1
6
7
6
4
5

Fig.	Part No.	Quantity 1	2	3	PS	KIT	Description	Dénomination	Bezeichnung	Denominación	Benämning	Notes
												MC110C T4 MC115C T4 MC125C T4 MC135C T4 MC155C T4
1	**VOE 17286597**	2					Hydraulic motor	Moteur hydraulique	Hydromotor	Motor hidráulico	Hydraulmotor	
2	**VOE 17295807**	1					Adapter	Adaptateur	Adapter	Adaptador	Adapter	
3	**VOE 16213230**	1					Sensor	Capteur	Geber	Sensor	Givare	
4	**VOE 16212304**	16					Washer	Rondelle	Scheibe	Arandela	Bricka	
5	**VOE 17205028**	16					Bolt	Boulon	Bolzen	Perno	Bult	
6	**RM 59922591**	4					Adapter	Adaptateur	Adapter	Adaptador	Adapter	
7	**VOE 16212273**	2					Screening device	Dispositif écran	Abschirmelement	Blindaje	Avskärmningsdon	
8	**VOE 16212236**	1					Adapter	Adaptateur	Adapter	Adaptador	Adapter	
9	**VOE 16212267**	1					Adapter	Adaptateur	Adapter	Adaptador	Adapter	

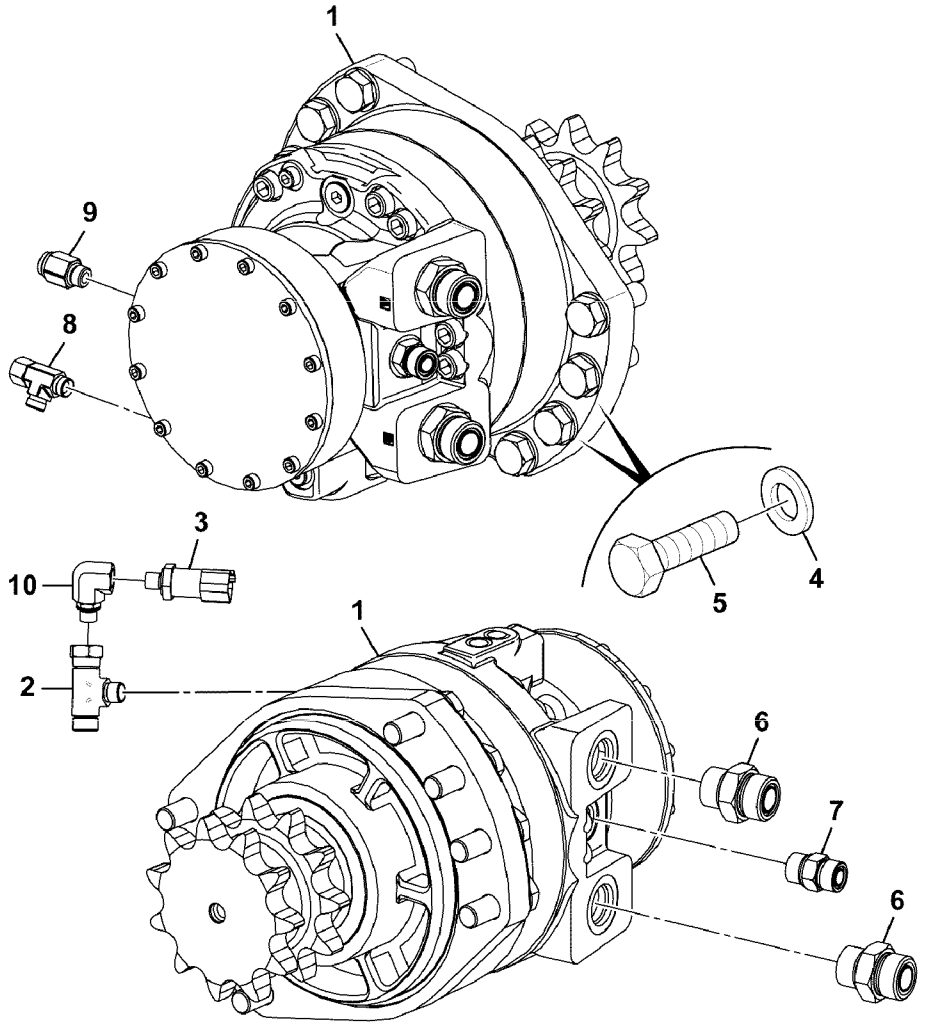

Volvo Construction Equipment

1068943

Fig.	Part No.	Quantity 1	2	3	PS	KIT	Description	Dénomination	Bezeichnung	Denominación	Benämning	Notes
												MC110C T4 MC115C T4 MC125C T4 MC135C T4 MC155C T4
1	**VOE 17286585**	2					Hydraulic motor	Moteur hydraulique	Hydromotor	Motor hidráulico	Hydraulmotor	
2	**VOE 17295798**	1					Adapter	Adaptateur	Adapter	Adaptador	Adapter	
3	**VOE 16213230**	1					Sensor	Capteur	Geber	Sensor	Givare	
4	**VOE 16212304**	16					Washer	Rondelle	Scheibe	Arandela	Bricka	
5	**VOE 17205028**	16					Bolt	Boulon	Bolzen	Perno	Bult	
6	**RM 59922591**	4					Adapter	Adaptateur	Adapter	Adaptador	Adapter	
7	**VOE 16212273**	2					Screening device	Dispositif écran	Abschirmelement	Blindaje	Avskärmningsdon	
8	**VOE 16212237**	1					Adapter	Adaptateur	Adapter	Adaptador	Adapter	
9	**VOE 16212236**	2					Adapter	Adaptateur	Adapter	Adaptador	Adapter	
10	**VOE 16212267**	1					Adapter	Adaptateur	Adapter	Adaptador	Adapter	

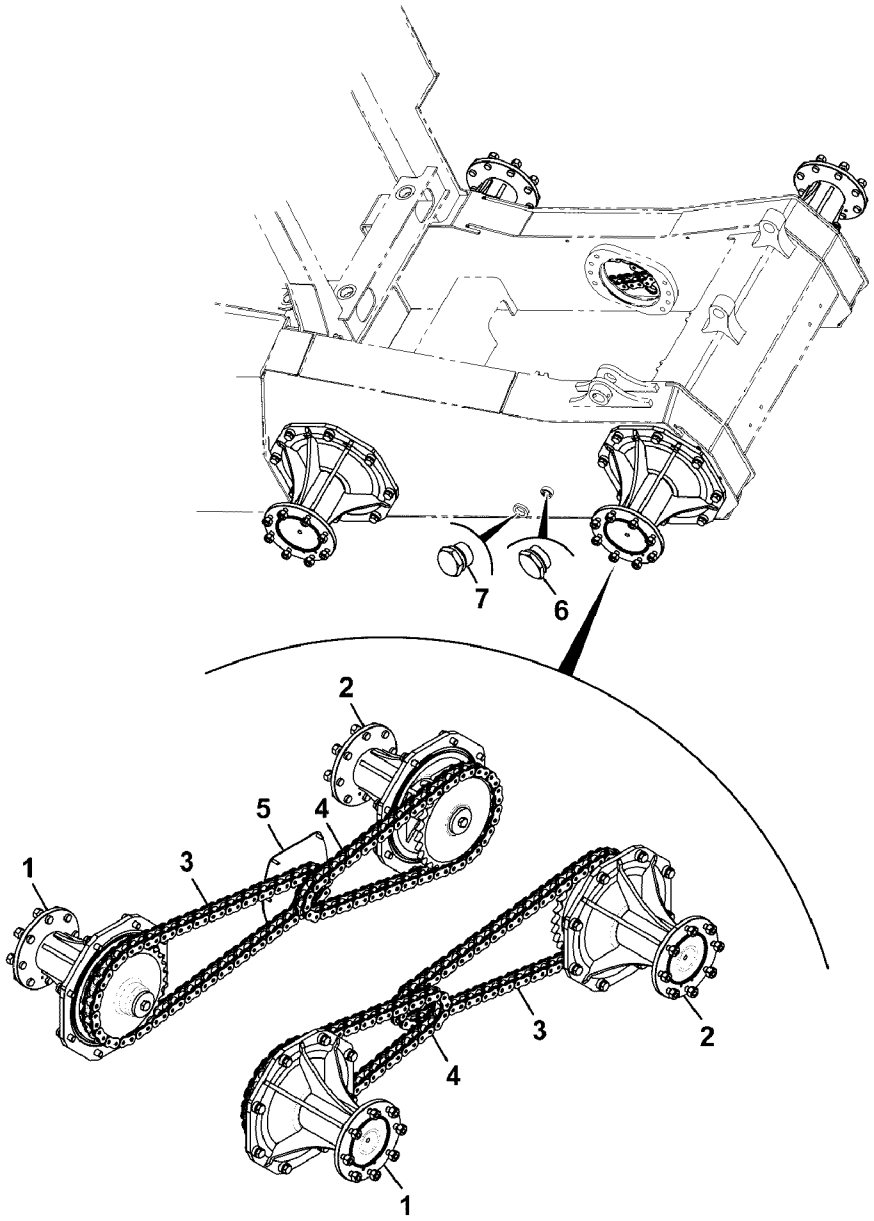

Volvo Construction Equipment
1068098

Fig.	Part No.	Quantity 1	2	3	PS	KIT	Description	Dénomination	Bezeichnung	Denominación	Benämning	Notes
												MC110C MC115C MC125C MC135C MC155C
1		2					Hub	Bossage	Nabe	Asiento	Nav	FRONT See group 461, Page 757
2		2					Hub	Bossage	Nabe	Asiento	Nav	REAR See group 463, Page 771
3	**VOE 16213369**	2					Chain	Chaîne	Kette	Cadena	Kätting	64
4	**VOE 16213368**	2					Chain	Chaîne	Kette	Cadena	Kätting	54
5		1					Plate	Plaque	Platte	Placa	Platta	RH See group 461, Page 767
6	**VOE 16212164**	2					Plug	Tampon	Stopfen	Tapón	Plugg	
7	**VOE 16213165**	2					Plug	Tampon	Stopfen	Tapón	Plugg	

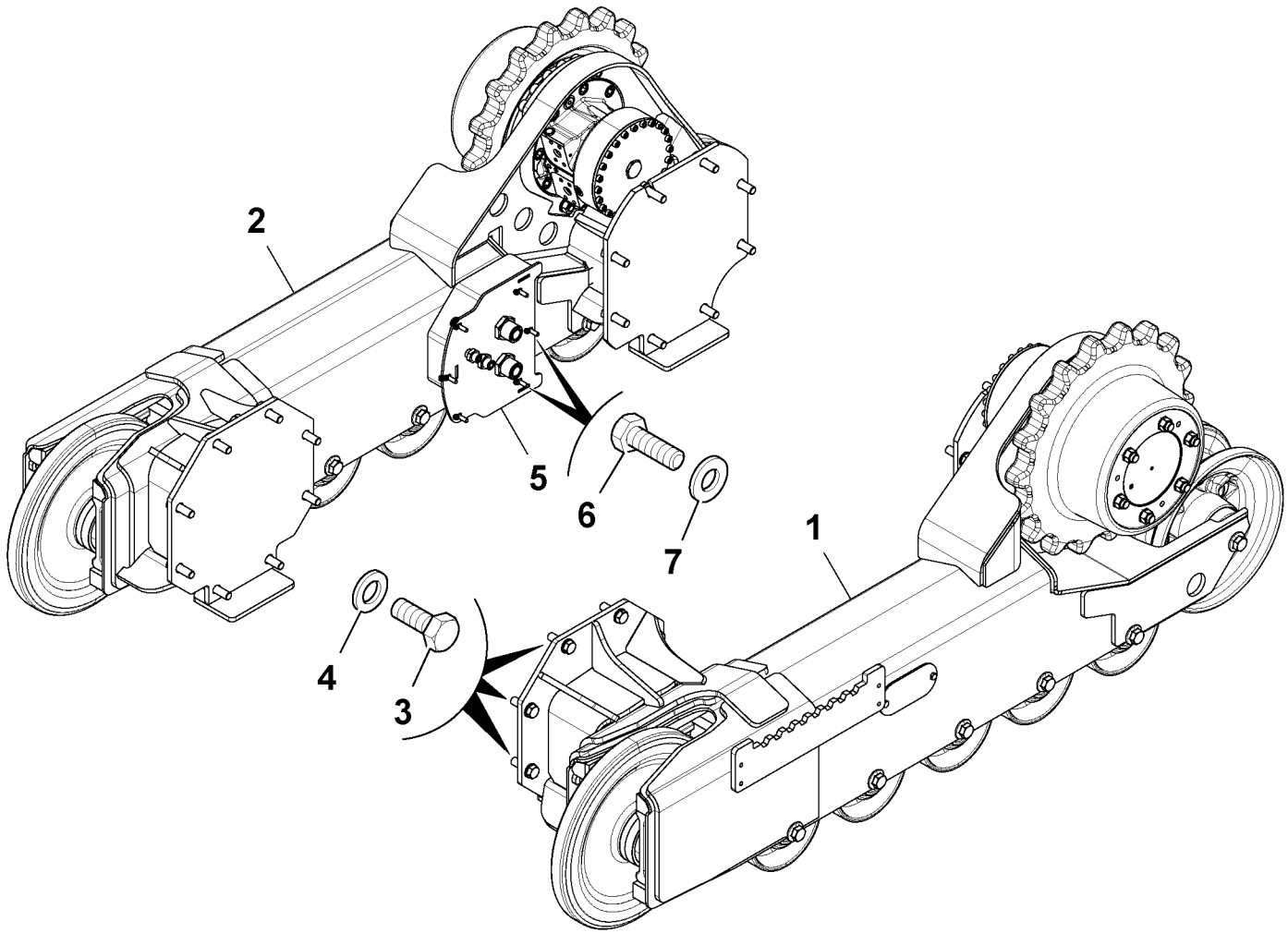

Volvo Construction Equipment
1059135

Fig.	Part No.	Quantity 1	2	3	PS	KIT	Description	Dénomination	Bezeichnung	Denominación	Benämning	Notes
												MCT110C MCT125C MCT135C MCT145C
1	**VOE 16212413**	1					Track screw	Boulon de chenille	Raupenschraube	Perno	Bandskruv	LH See group 775, Page 917
2	**VOE 16212415**	1					Track screw	Boulon de chenille	Raupenschraube	Perno	Bandskruv	RH See group 775, Page 919
3	**VOE 17205028**	32					Bolt	Boulon	Bolzen	Perno	Bult	
4	**VOE 16212307**	32					Washer	Rondelle	Scheibe	Arandela	Bricka	
5		1										RH See group 775, Page 947
6	**VOE 17205260**	6					Hexagon screw	Vis à tête hexagonale	Sechskantschraube	Tornillo hexagonal	Sexkantsskruv	
7	**VOE 17205565**	6					Washer	Rondelle	Scheibe	Arandela	Bricka	

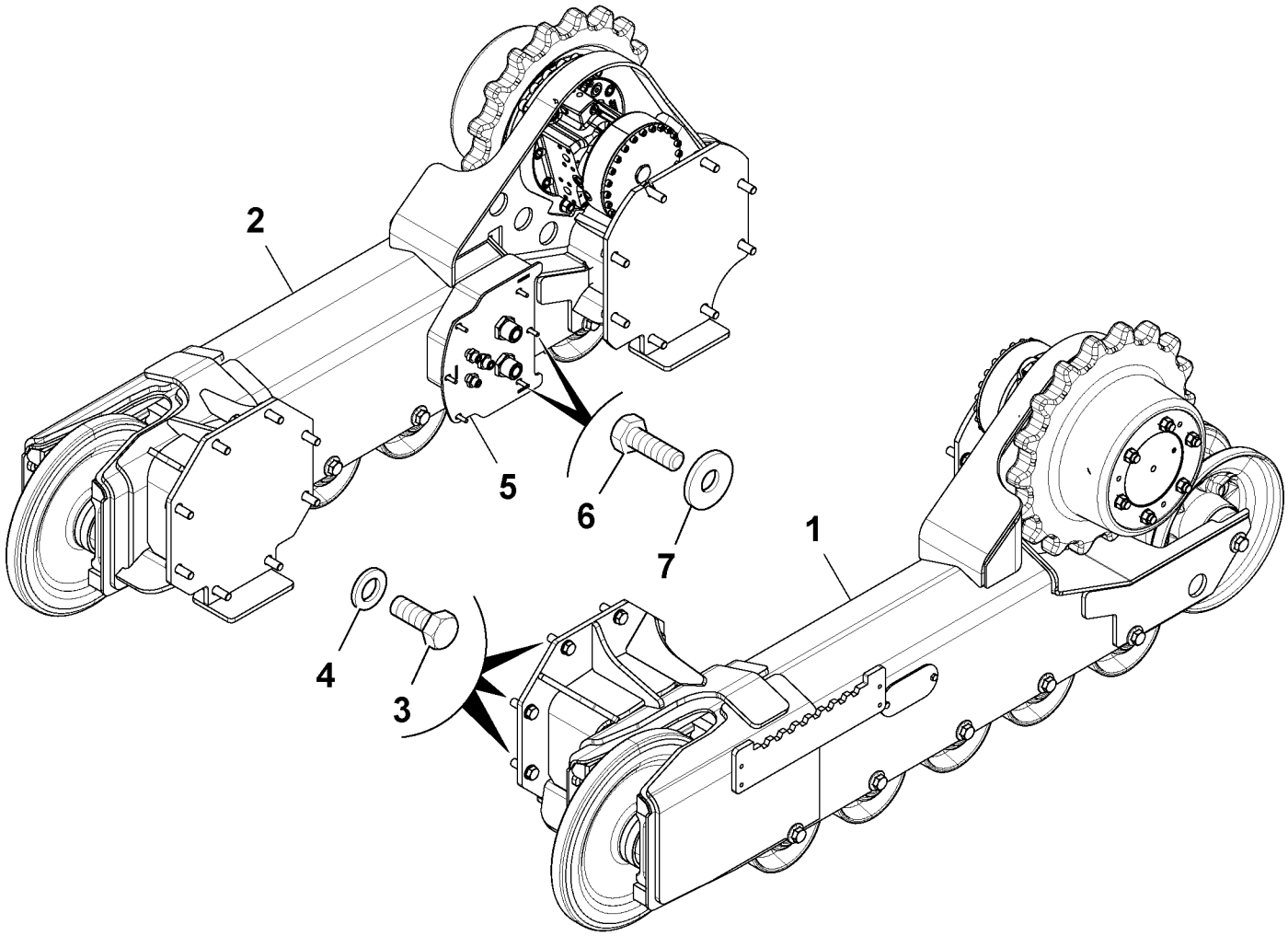

Volvo Construction Equipment
1059116

Fig.	Part No.	Quantity 1	2	3	PS	KIT	Description	Dénomination	Bezeichnung	Denominación	Benämning	Notes
												MCT110C MCT125C MCT135C MCT145C
1	**VOE 16212417**	1					Track screw	Boulon de chenille	Raupenschraube	Perno	Bandskruv	LH See group 775, Page 921
2	**VOE 16212418**	1					Track screw	Boulon de chenille	Raupenschraube	Perno	Bandskruv	RH See group 775, Page 923
3	**VOE 17205028**	32					Bolt	Boulon	Bolzen	Perno	Bult	
4	**VOE 16212307**	32					Washer	Rondelle	Scheibe	Arandela	Bricka	
5		1					Plate	Plaque	Platte	Placa	Platta	RH See group 775, Page 949
6	**VOE 17205260**	6					Hexagon screw	Vis à tête hexagonale	Sechskantschraube	Tornillo hexagonal	Sexkantsskruv	
7	**VOE 17205565**	6					Washer	Rondelle	Scheibe	Arandela	Bricka	

1		**Conjuntos de instalación de la transmisión, accionamiento, de orugas, 2 velocidades** **Getriebe Einbauteile, Kettenantrieb, Zweigang** **Ensembles d'installation de transmission, entraînement, sur chenilles, 2 vitesses** **Transmission installaion assemblies, drive, tracked 2 speed**	Catalogue id **20676**	Group **441**
2			Illustr. No **1059116**	Section **900**
3			Issue **PUB 20024822-D**	Page **745**
4				
5				

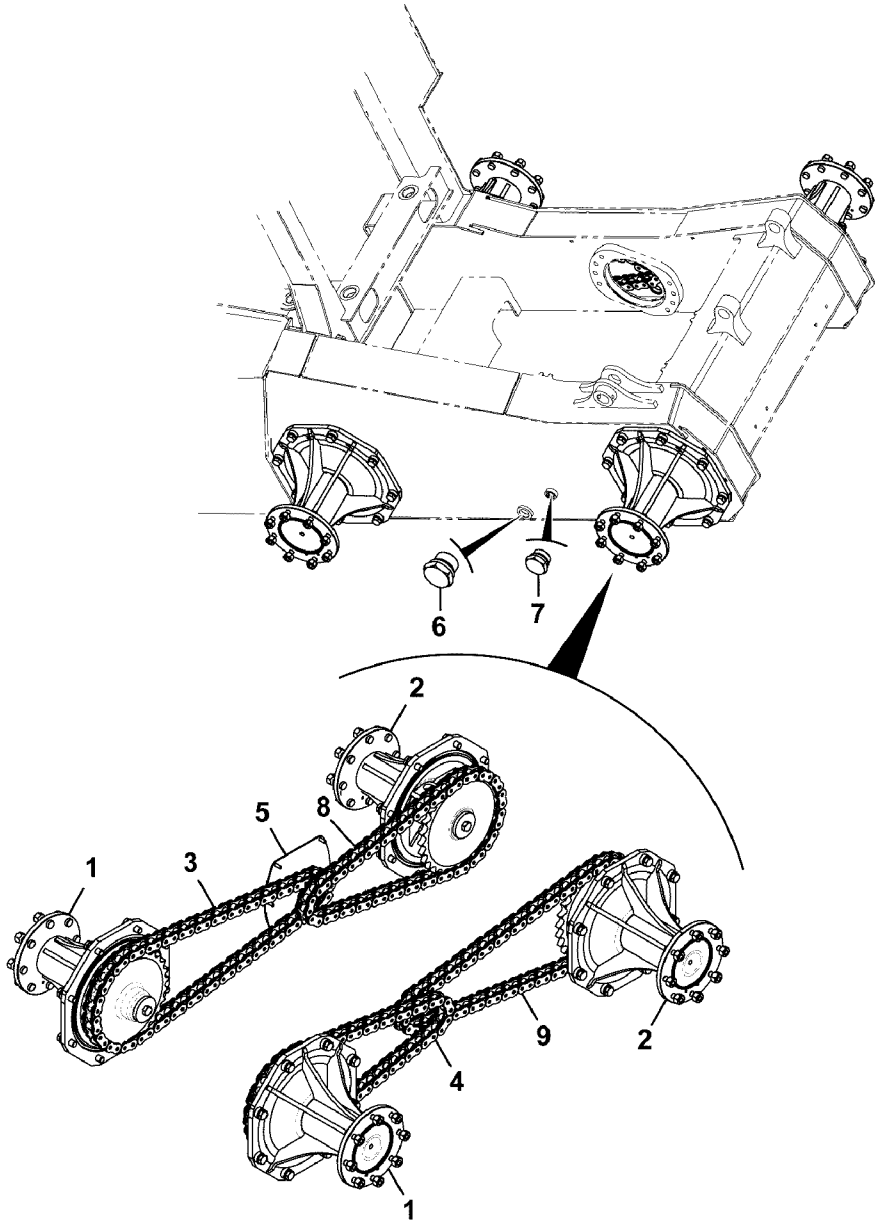

Volvo Construction Equipment
1068115

Fig.	Part No.	Quantity 1	2	3	PS	KIT	Description	Dénomination	Bezeichnung	Denominación	Benämning	Notes
												MC110C MC115C MC125C MC135C MC155C
1		2					Hub	Bossage	Nabe	Asiento	Nav	FRONT See group 461, Page 757
2		2					Hub	Bossage	Nabe	Asiento	Nav	REAR See group 463, Page 771
3	**VOE 16213369**	1					Chain	Chaîne	Kette	Cadena	Kätting	64
4	**VOE 16213368**	1					Chain	Chaîne	Kette	Cadena	Kätting	54
5		1					Plate	Plaque	Platte	Placa	Platta	RH S/N - 1641073 See group 461, Page 767
6	**VOE 16212164**	2					Plug	Tampon	Stopfen	Tapón	Plugg	
7	**VOE 16213165**	2					Plug	Tampon	Stopfen	Tapón	Plugg	
8	**VOE 17284611**	1					Drive chain	Chaine de transmissi	Antriebskette	Cadena de transmisi	Transmissionskedja	56
9	**VOE 17284612**	1					Drive chain	Chaine de transmissi	Antriebskette	Cadena de transmisi	Transmissionskedja	66

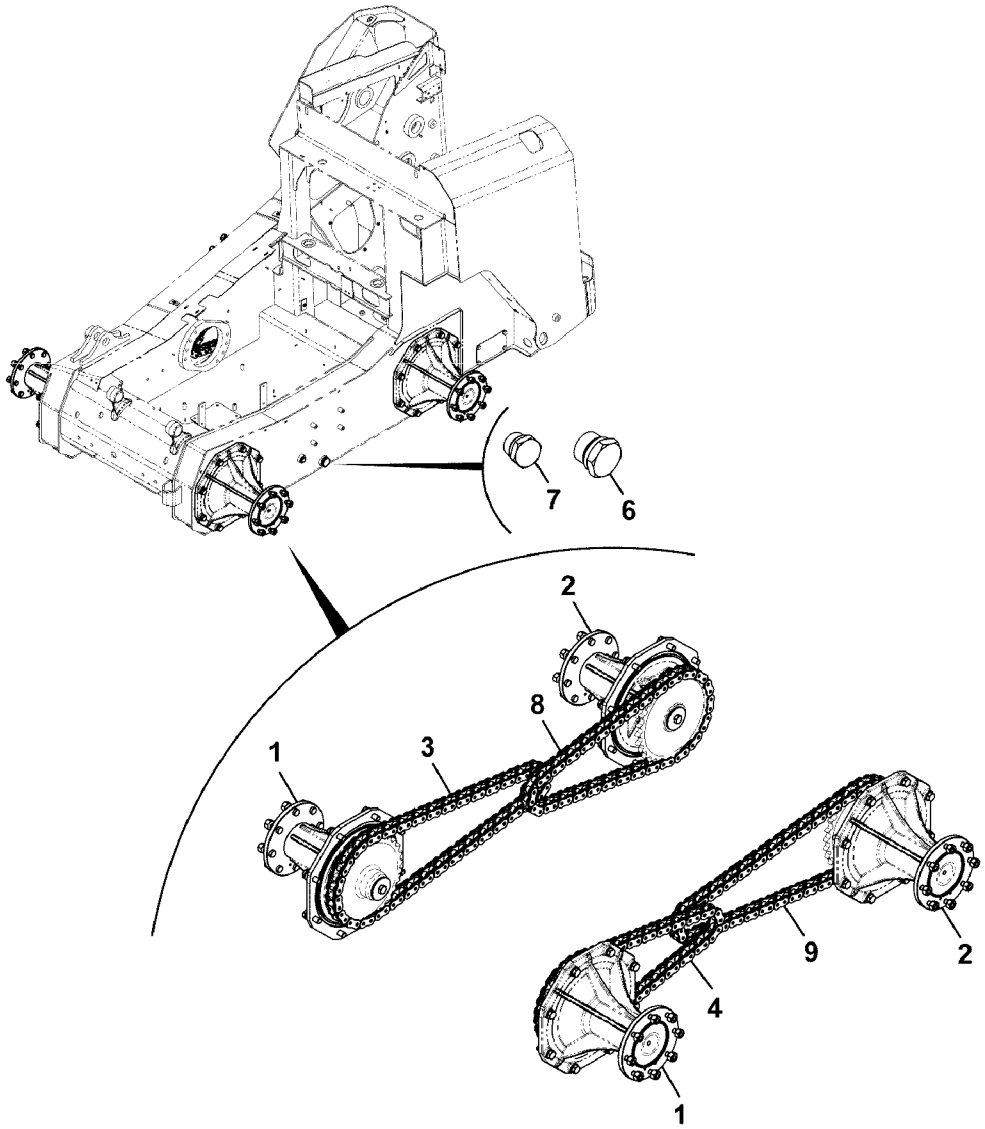

Volvo Construction Equipment

1068575

Fig.	Part No.	Quantity 1	2	3	PS	KIT	Description	Dénomination	Bezeichnung	Denominación	Benämning	Notes
												MC110C, MC110C T4 MC115C, MC115C T4 MC125C, MC125C T4 MC135C, MC135C T4 MC155C, MC155C T4
1		2					Hub	Bossage	Nabe	Asiento	Nav	See group 461, Page 759
2		2					Hub	Bossage	Nabe	Asiento	Nav	See group 463, Page 773
3	**VOE 16213369**	1					Chain	Chaîne	Kette	Cadena	Kätting	
4	**VOE 16213368**	1					Chain	Chaîne	Kette	Cadena	Kätting	
6	**VOE 16212164**	2					Plug	Tampon	Stopfen	Tapón	Plugg	
7	**VOE 16213165**	2					Plug	Tampon	Stopfen	Tapón	Plugg	
8	**VOE 17284611**	1					Drive chain	Chaine de transmissi	Antriebskette	Cadena de transmisi	Transmissionskedja	
9	**VOE 17284612**	1					Drive chain	Chaine de transmissi	Antriebskette	Cadena de transmisi	Transmissionskedja	

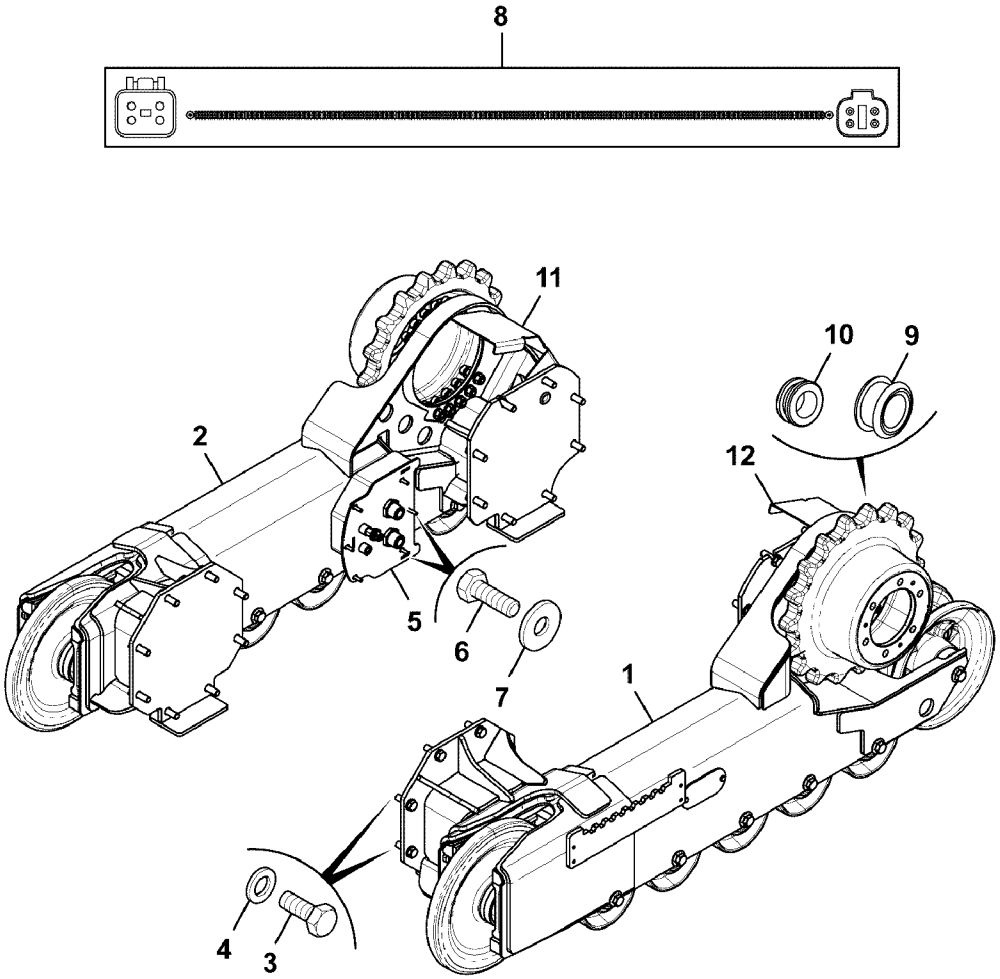
8
11
10
9
2
12
5
6
7
1
4
3

Fig.	Part No.	Quantity 1	2	3	PS	KIT	Description	Dénomination	Bezeichnung	Denominación	Benämning	Notes
												MCT110C T4 MCT125C T4 MCT135C T4 MCT145C T4
1		1			NS		Track frame	Longeron de chenille	Laufwerksrahmen	Bastidor de orugas	Bandram	LH See group 775, Page 925
2		1			NS		Track frame	Longeron de chenille	Laufwerksrahmen	Bastidor de orugas	Bandram	RH
3	**VOE 17205028**	32					Bolt	Boulon	Bolzen	Perno	Bult	
4	**VOE 16212307**	32					Washer	Rondelle	Scheibe	Arandela	Bricka	
5		1										
6	**VOE 17205260**	6					Hexagon screw	Vis à tête hexagonale	Sechskantschraube	Tornillo hexagonal	Sexkantsskruv	
7	**VOE 17205565**	6					Washer	Rondelle	Scheibe	Arandela	Bricka	
8	**VOE 17298893**	2					Cable harness	Faisceau câbles	Kabelbaum	Manojo cables	Ledningsmatta	
9	**VOE 17298914**	2					Grommet	Passe fil	Durchführung	Pasaje	Genomföring	
10	**VOE 17298925**	1					Grommet	Passe fil	Durchführung	Pasaje	Genomföring	
11		1			NS		Mudguard	Aile	Kotflügel	Pantalla	Stänkskärm	RH
12		1			NS		Mudguard	Aile	Kotflügel	Pantalla	Stänkskärm	LH

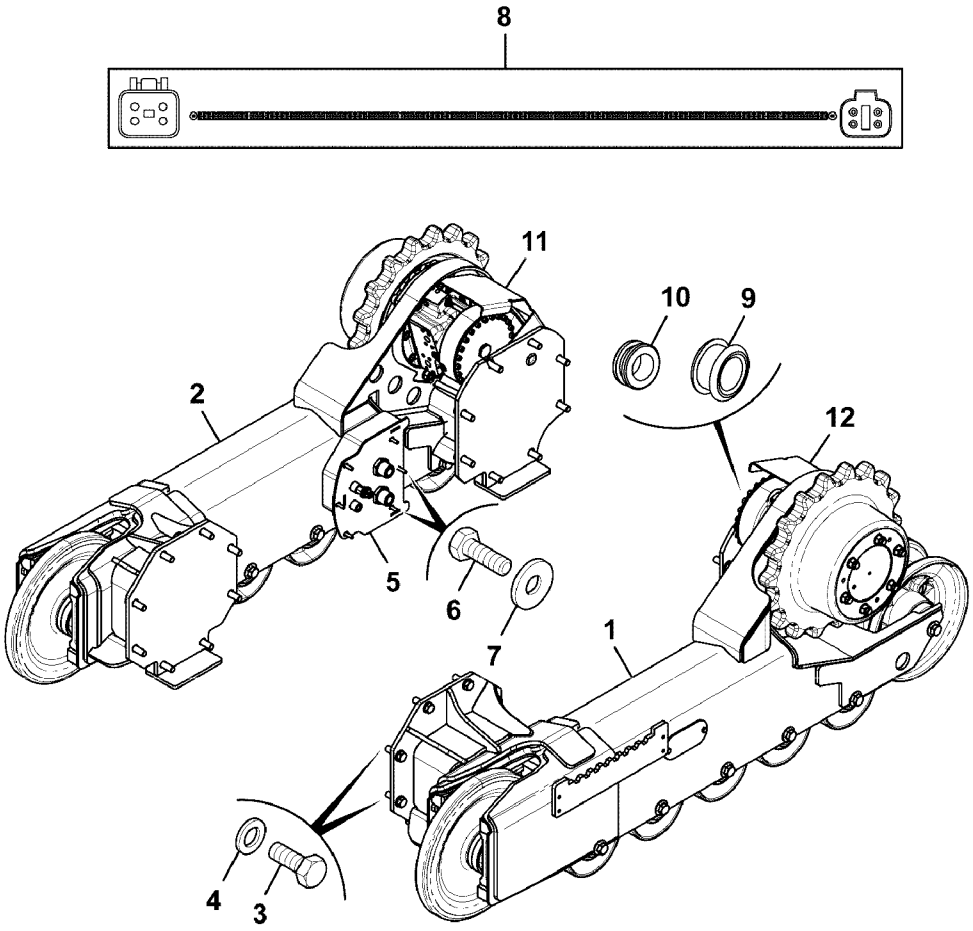
8
11
10
9
2
12
5
6
7
1
4
3

Fig.	Part No.	Quantity 1	2	3	PS	KIT	Description	Dénomination	Bezeichnung	Denominación	Benämning	Notes
												MC125C T4 MCT110C, MCT110C T4 MCT125C, MCT125C T4 MCT135C, MCT135C T4 MCT145C, MCT145C T4
1		1			NS		Track frame	Longeron de chenille	Laufwerksrahmen	Bastidor de orugas	Bandram	See group 775, Page 927
2		1			NS		Track frame	Longeron de chenille	Laufwerksrahmen	Bastidor de orugas	Bandram	See group 775, Page 929
3	**VOE 17205028**	32					Bolt	Boulon	Bolzen	Perno	Bult	
4	**VOE 16212307**	32					Washer	Rondelle	Scheibe	Arandela	Bricka	
5		1			NS							
6	**VOE 17205260**	6					Hexagon screw	Vis à tête hexagonale	Sechskantschraube	Tornillo hexagonal	Sexkantsskruv	
7	**VOE 17205565**	6					Washer	Rondelle	Scheibe	Arandela	Bricka	
8	**VOE 17298893**	2					Cable harness	Faisceau câbles	Kabelbaum	Manojo cables	Ledningsmatta	
9	**VOE 17298914**	2					Grommet	Passe fil	Durchführung	Pasaje	Genomföring	
10	**VOE 17298925**	1					Grommet	Passe fil	Durchführung	Pasaje	Genomföring	
11		1			NS		Mudguard	Aile	Kotflügel	Pantalla	Stänkskärm	
12		1			NS		Mudguard	Aile	Kotflügel	Pantalla	Stänkskärm	

1		**Conjuntos de instalación de la transmisión, accionamiento, de orugas, 2 velocidades** **Getriebe Einbauteile, Kettenantrieb, Zweigang** **Ensembles d'installation de transmission, entraînement, sur chenilles, 2 vitesses** **Transmission installaion assemblies, drive, tracked 2 speed**	Catalogue id **20676**	Group **441**
2			Illustr. No **1068576**	Section **1300**
3			Issue **PUB 20024822-D**	Page **753**
4				
5				

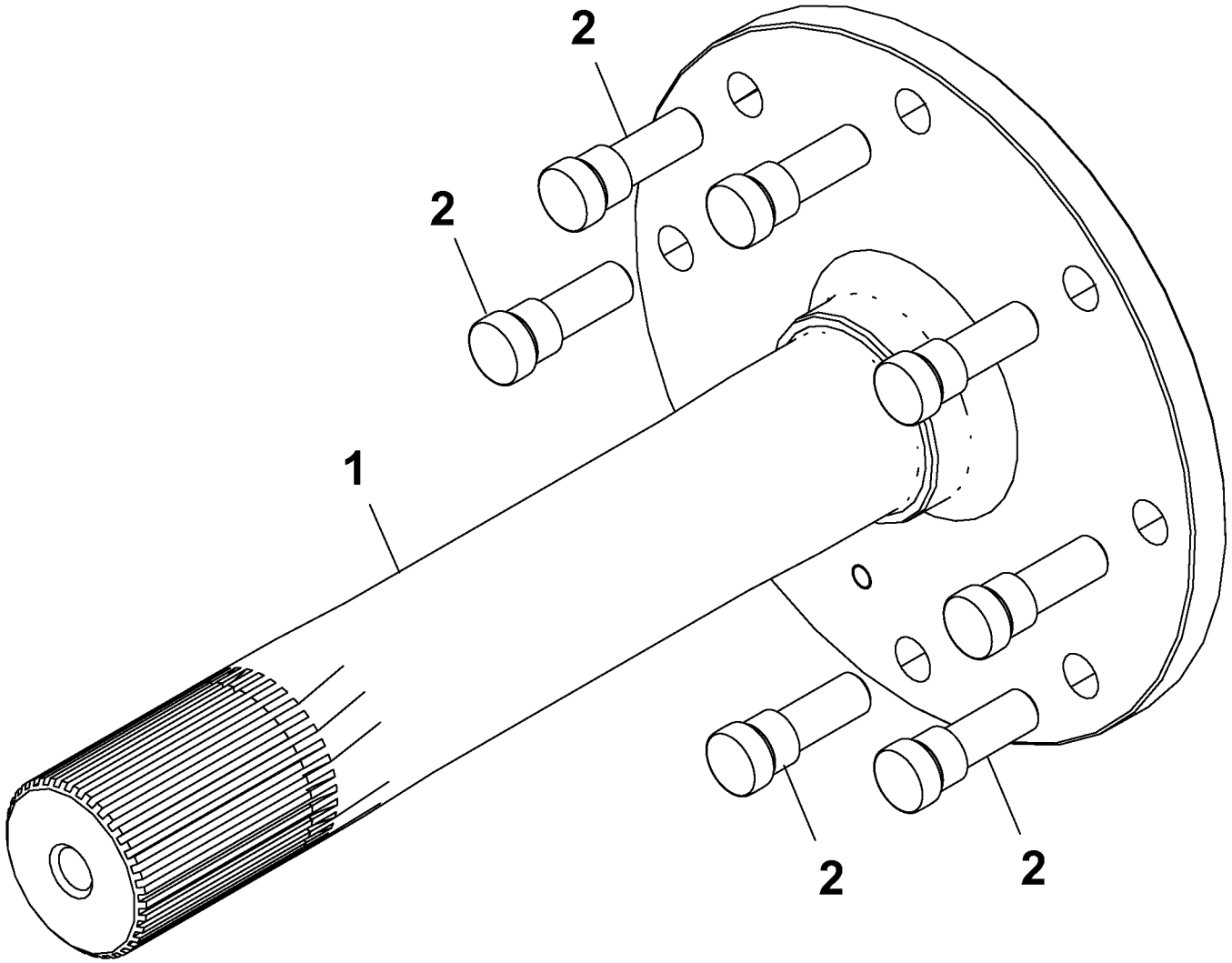

Volvo Construction Equipment
1058892

Fig.	Part No.	Quantity 1	2	3	PS	KIT	Description	Dénomination	Bezeichnung	Denominación	Benämning	Notes
												MC110C, MC110C T4 MC115C, MC115C T4 MC125C, MC125C T4 MC135C, MC135C T4 MC155C, MC155C T4
1	**VOE 16213391**	1					Propeller shaft	Arbre hélice	Propellerwelle	Árbol de transmisión	Propelleraxel	
2	**VOE 16213529**	8					Wheel stud	Goujon de roue	Radbolzen	Perno de rueda	Hjulbult	

1		**Conjunto de eje de accionamiento** **Antriebswelle kpl.** **Ensemble arbre de transmission** **Driveshaft assembly**	Catalogue id **20676**	Group **461**
2			Illustr. No **1058892**	Section **100**
3				
4			Issue **PUB 20024822-D**	Page **755**
5				

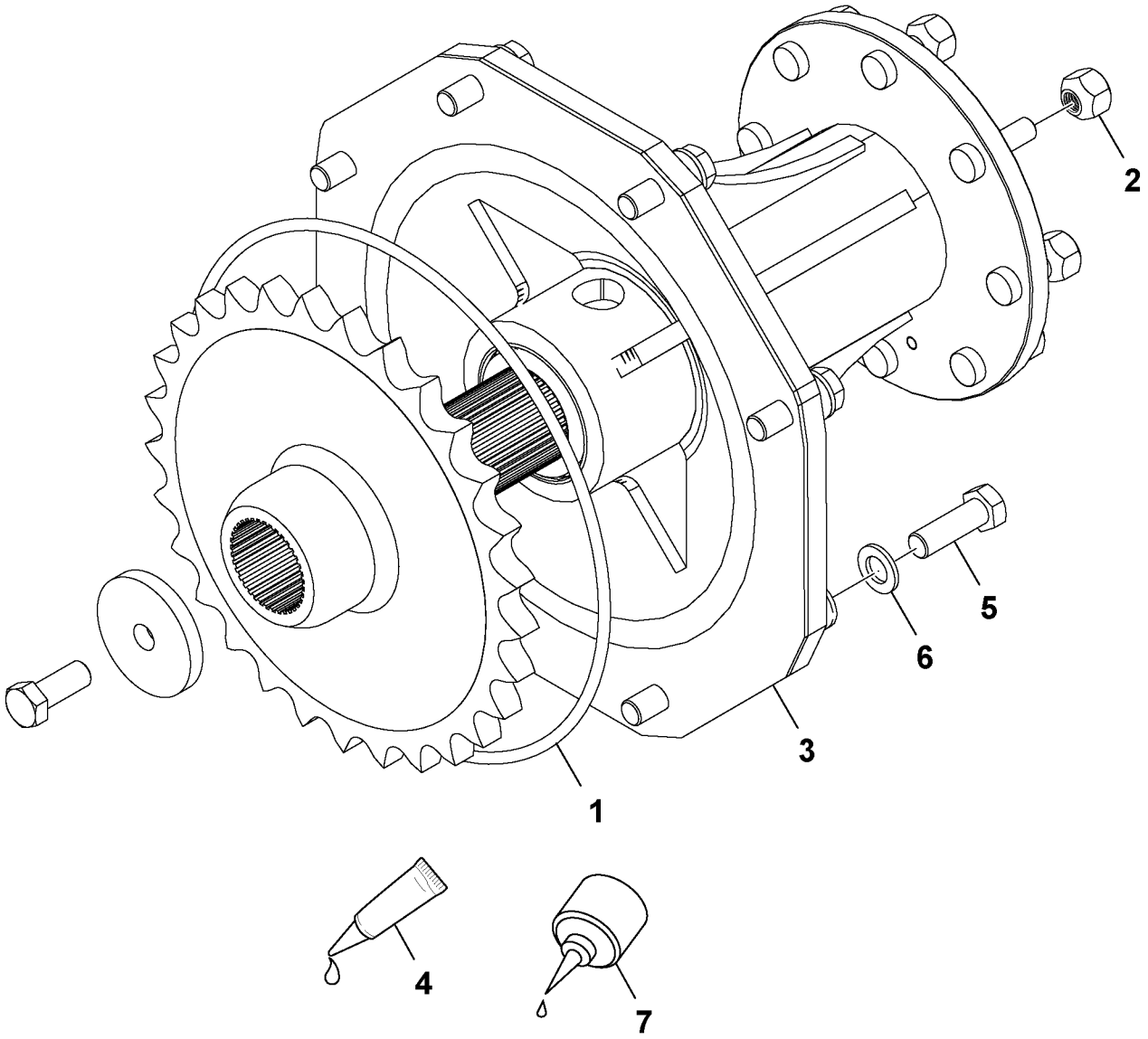

Volvo Construction Equipment
1058975

Fig.	Part No.	Quantity 1	2	3	PS	KIT	Description	Dénomination	Bezeichnung	Denominación	Benämning	Notes
												MC110C MC115C MC125C MC135C MC155C
1	**VOE 16213526**	1					O-ring	Joint torique	O-Ring	Anillo tórico	O-ring	
2	**VOE 16213520**	8					Wheel nut	Écrou de roue	Radmutter	Tuerca de rueda	Hjulmutter	
3		1			NS		Nut washer	Plaque filetée	Mutterscheibe	Arandela de tuerca	Mutterbricka	FRONT See group 461, Page 761
4		REQ			NS		Rubber Block	Bloc Caoutchouc	Gummiblock	Bloque Goma	Gummikuts	
5	**VOE 17205028**	8					Bolt	Boulon	Bolzen	Perno	Bult	
6	**VOE 16212307**	8					Washer	Rondelle	Scheibe	Arandela	Bricka	
7		REQ			NS		Sealant	Prod.etancheite	Dichtmittel	Product Estanq	Tätningsmedel	

1		**Conjunto de cubo, instalación, parte delantera** **Nabe kpl., Einbau, vorne** **Ensemble moyeu, installation, avant** **Hub assembly, installation, front**	Catalogue id **20676**	Group **461**
2			Illustr. No **1058975**	Section **200**
3			Issue **PUB 20024822-D**	Page **757**
4				
5		**- 24/10/2012**		

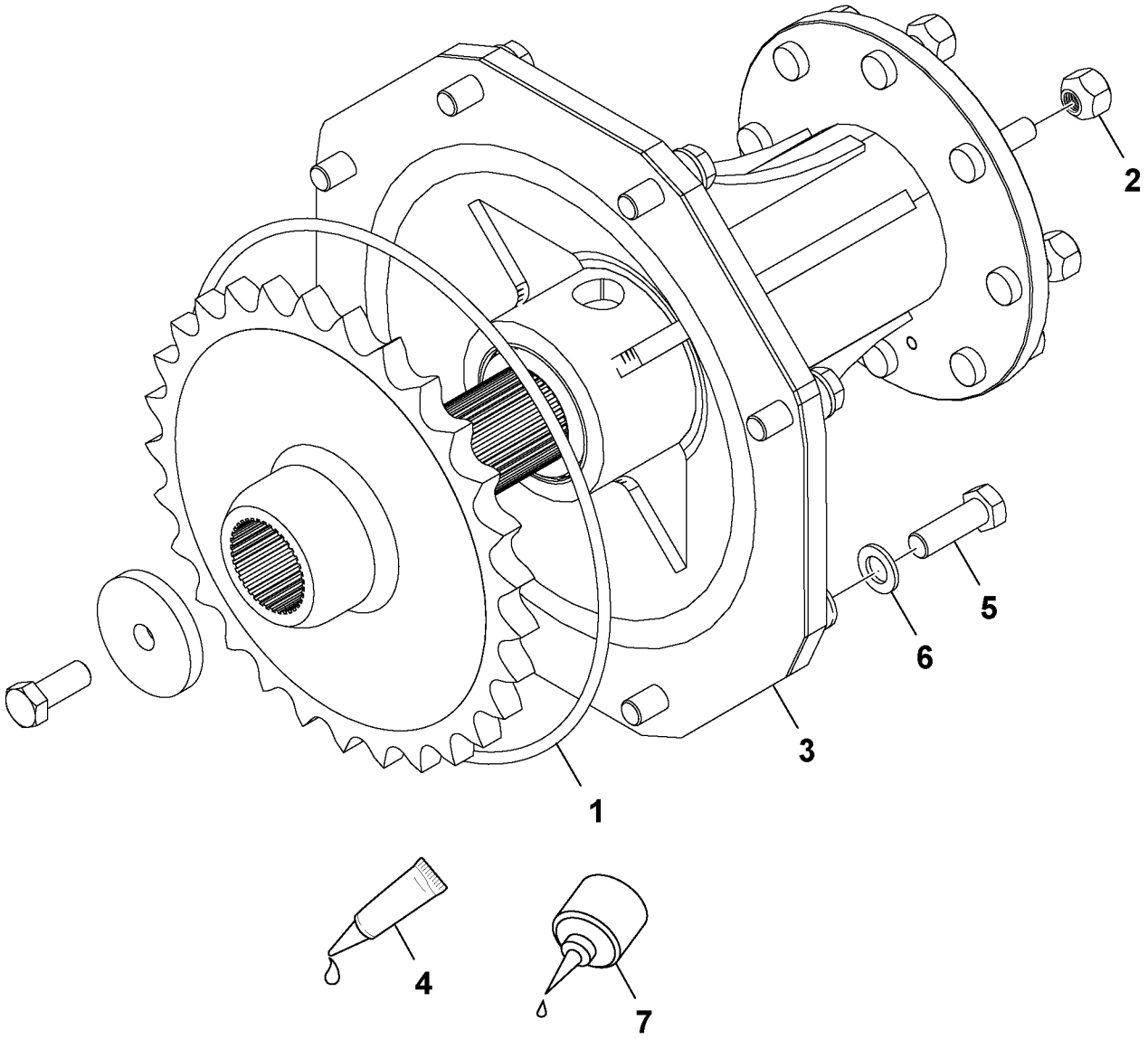

Volvo Construction Equipment
1058975

Fig.	Part No.	Quantity 1	2	3	PS	KIT	Description	Dénomination	Bezeichnung	Denominación	Benämning	Notes
												MC110C, MC110C T4 MC115C, MC115C T4 MC125C, MC125C T4 MC135C, MC135C T4 MC155C, MC155C T4
1	**VOE 16213526**	1					O-ring	Joint torique	O-Ring	Anillo tórico	O-ring	
2	**VOE 16213520**	8					Wheel nut	Écrou de roue	Radmutter	Tuerca de rueda	Hjulmutter	
3		1					Hub	Bossage	Nabe	Asiento	Nav	See group 461, Page 763
4		0			NS		Rubber Block	Bloc Caoutchouc	Gummiblock	Bloque Goma	Gummikuts	
5	**VOE 17205028**	8					Bolt	Boulon	Bolzen	Perno	Bult	
6	**VOE 16212307**	8					Washer	Rondelle	Scheibe	Arandela	Bricka	
7		0			NS		Sealant	Prod.etancheite	Dichtmittel	Product Estanq	Tätningsmedel	

1		**Conjunto de cubo, instalación, parte delantera** **Nabe kpl., Einbau, vorne** **Ensemble moyeu, installation, avant** **Hub assembly, installation, front**	Catalogue id **20676**	Group **461**
2			Illustr. No **1058975**	Section **300**
3			Issue **PUB 20024822-D**	Page **759**
4				
5		**25/10/2012 -**		

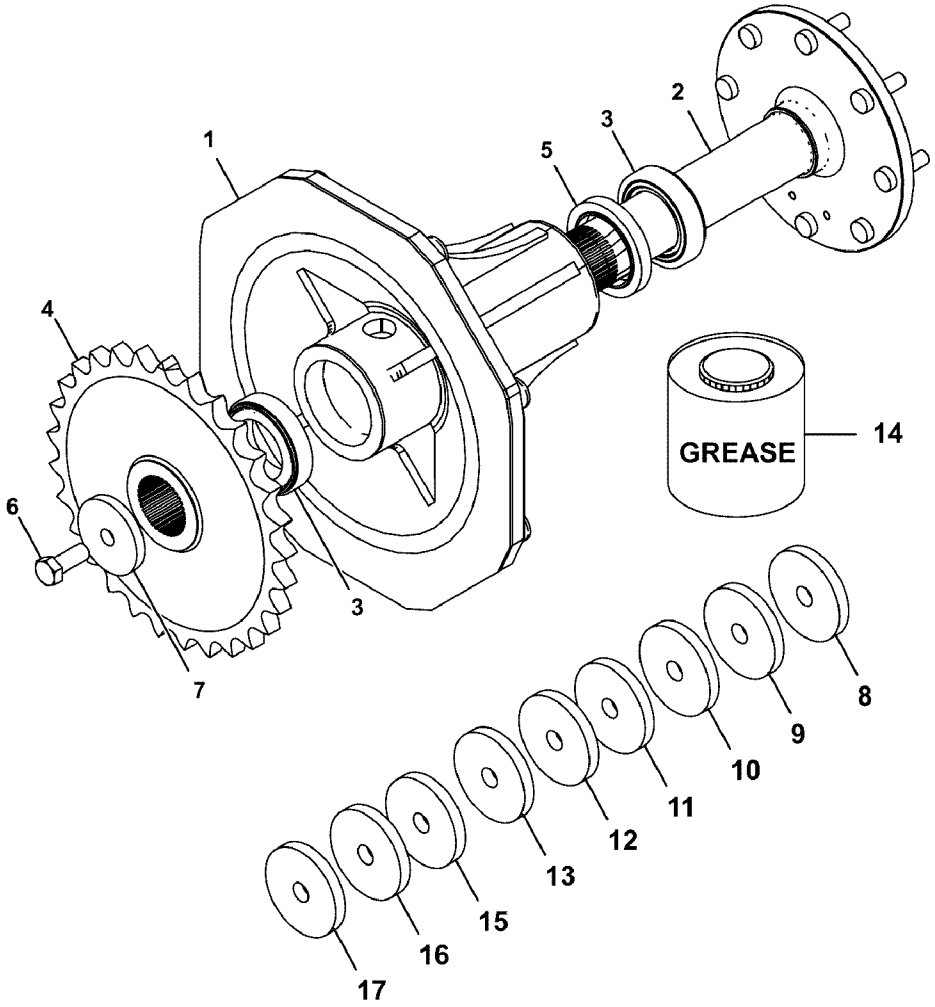
1
2
3
4
5
6
7
3
GREASE
14
8
9
10
11
12
13
15
16
17

Fig.	Part No.	Quantity 1	2	3	PS	KIT	Description	Dénomination	Bezeichnung	Denominación	Benämning	Notes
												MC110C MC115C MC125C MC135C MC155C
1	**VOE 17209956**	1					Hub	Moyeu	Nabe	Cubo	Nav	
2		1					Driveshaft	Arbre Helice	Propellerwelle	Arbol Transm	Propelleraxel	See group 463, Page 769
3	**VOE 16213509**	2					Roller bearing	Roulement à rouleau	Rollenlager	Cojínete rodillo	Rullager	
4	**VOE 16213265**	1					Sprocket	Pignon chaîne	Kettentrieb	Engranaje de cadena	Kedjedrev	
5	**VOE 16213525**	1					Sealing	Étanchéité	dichtung	Junta	Tätning	
6	**VOE 17205083**	1					Set screw	Vis butée	Anschlagschraube	Tornillo tope	Stoppskruv	
7	**VOE 17230476**	1					Washer	Rondelle	Scheibe	Arandela	Bricka	
8	**VOE 17230477**	1					Washer	Rondelle	Scheibe	Arandela	Bricka	
9	**VOE 17230478**	1					Washer	Rondelle	Scheibe	Arandela	Bricka	
10	**VOE 17230479**	1					Washer	Rondelle	Scheibe	Arandela	Bricka	
11	**VOE 17230649**	1					Washer	Rondelle	Scheibe	Arandela	Bricka	
12	**VOE 17230650**	1					Washer	Rondelle	Scheibe	Arandela	Bricka	
13	**VOE 17230651**	1					Washer	Rondelle	Scheibe	Arandela	Bricka	
14		REQ			NS		Grease	Berlingot de graisse	Fett	Grasa	Fett	
15	**VOE 17230545**	1					Washer	Rondelle	Scheibe	Arandela	Bricka	
16	**VOE 17230646**	1					Washer	Rondelle	Scheibe	Arandela	Bricka	
17	**VOE 17230653**	1					Washer	Rondelle	Scheibe	Arandela	Bricka	

1		**Conjunto de cubo, parte delantera** **Nabe kpl., vorne** **Ensemble moyeu, avant** **Hub assembly, front**	Catalogue id **20676**	Group **461**
2			Illustr. No **1068116**	Section **400**
3			Issue **PUB 20024822-D**	Page **761**
4				
5		**- 24/10/2012**		

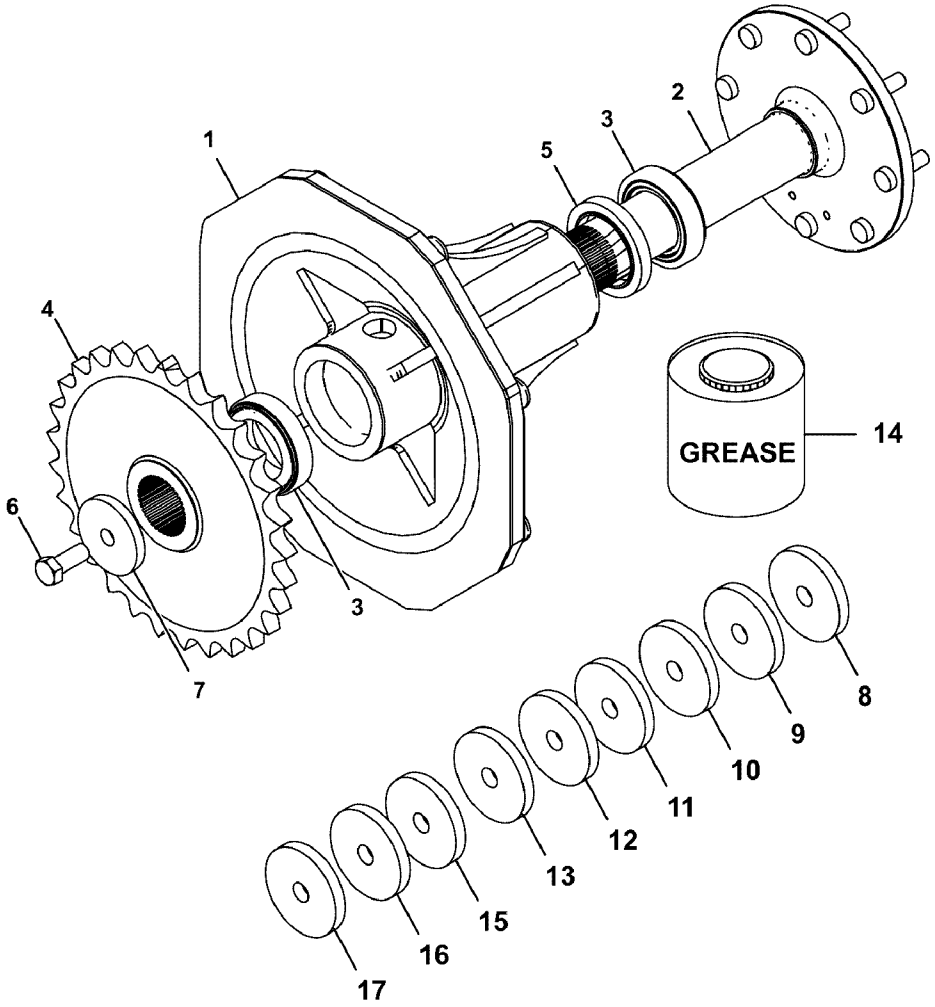
1
2
3
4
5
6
7
3
GREASE
14
8
9
10
11
12
13
15
16
17

Fig.	Part No.	Quantity 1	2	3	PS	KIT	Description	Dénomination	Bezeichnung	Denominación	Benämning	Notes
												MC110C, MC110C T4 MC115C, MC115C T4 MC125C, MC125C T4 MC135C, MC135C T4 MC155C, MC155C T4
1		1			NS		Assembly block	Bloc de montage	Montierblock	Bloque montaje	Monteringsblock	
2		1					Propeller shaft	Arbre cardan	Gelenkwelle	Arbol transm	Kardanaxel	See group 463, Page 769
3	**VOE 16213509**	2					Roller bearing	Roulement à rouleau	Rollenlager	Cojínete rodillo	Rullager	
4	**VOE 16213265**	1					Sprocket	Pignon chaîne	Kettentrieb	Engranaje de cadena	Kedjedrev	
5	**VOE 16213525**	1					Sealing	Étanchéité	dichtung	Junta	Tätning	
6	**VOE 17205083**	1					Set screw	Vis butée	Anschlagschraube	Tornillo tope	Stoppskruv	
7	**VOE 17230476**	1					Washer	Rondelle	Scheibe	Arandela	Bricka	
8	**VOE 17230477**	1					Washer	Rondelle	Scheibe	Arandela	Bricka	
9	**VOE 17230478**	1					Washer	Rondelle	Scheibe	Arandela	Bricka	
10	**VOE 17230479**	1					Washer	Rondelle	Scheibe	Arandela	Bricka	
11	**VOE 17230649**	1					Washer	Rondelle	Scheibe	Arandela	Bricka	
12	**VOE 17230650**	1					Washer	Rondelle	Scheibe	Arandela	Bricka	
13	**VOE 17230651**	1					Washer	Rondelle	Scheibe	Arandela	Bricka	
14		0			NS		Grease	Berlingot de graisse	Fett	Grasa	Fett	
15	**VOE 17230545**	1					Washer	Rondelle	Scheibe	Arandela	Bricka	
16	**VOE 17230646**	1					Washer	Rondelle	Scheibe	Arandela	Bricka	
17	**VOE 17230653**	1					Washer	Rondelle	Scheibe	Arandela	Bricka	

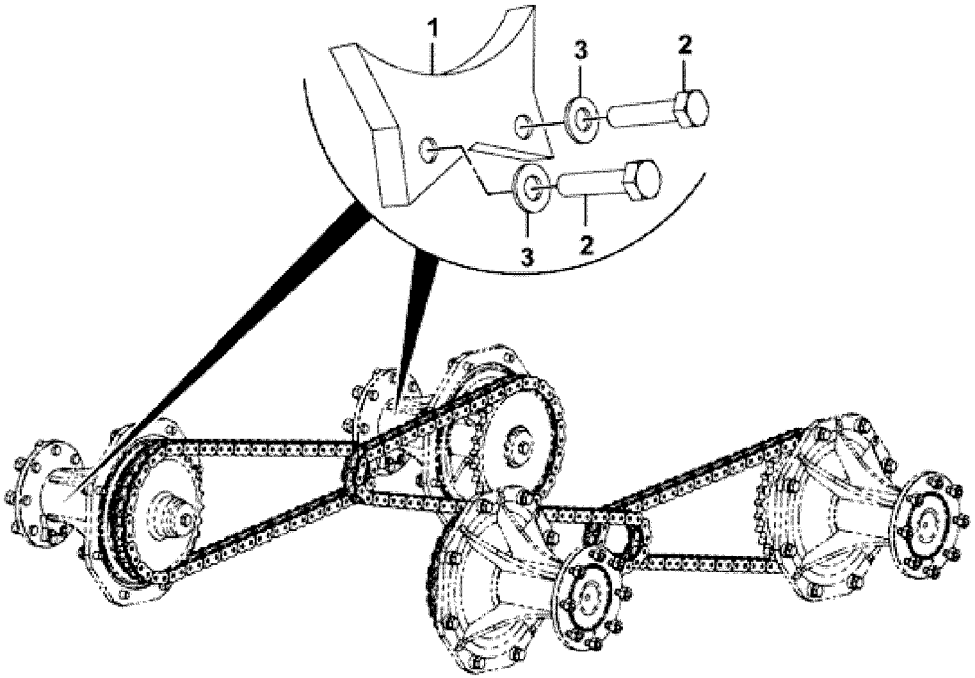
1
3
2
3
2

Fig.	Part No.	Quantity 1	2	3	PS	KIT	Description	Dénomination	Bezeichnung	Denominación	Benämning	Notes
												MC110C, MC110C T4 MC115C, MC115C T4 MC125C, MC125C T4 MC135C, MC135C T4 MC155C, MC155C T4 MCT110C, MCT110C T4 MCT125C, MCT125C T4 MCT135C, MCT135C T4 MCT145C, MCT145C T4
1	**VOE 17205257**	4					Plate	Tôle	Blech	Chapa	Plåt	
2	**VOE 16214001**	8					Set screw	Vis butée	Anschlagschraube	Tornillo tope	Stoppskruv	
3	**VOE 20460127**	8					Washer	Rondelle	Scheibe	Arandela	Bricka	

1		**Otros artículos del eje delantero, placa, cortador de hilo** **Autres éléments d'essieu avant, plaque, coupe-ficelle** **Other front axle items, plate, twine cutter**	Catalogue id **20676**	Group **461**
2			Illustr. No **1064445**	Section **600**
3			Issue **PUB 20024822-D**	Page **765**
4				
5				

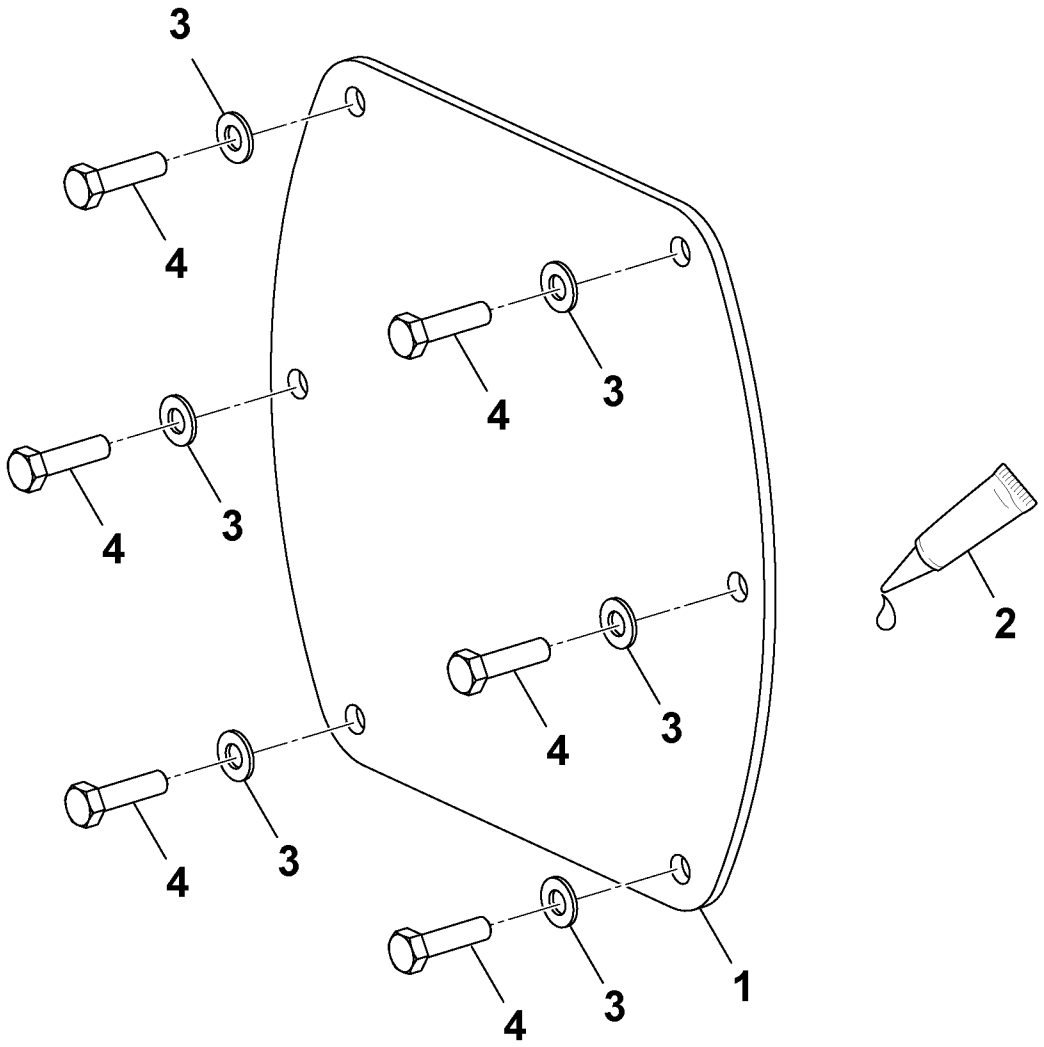

Volvo Construction Equipment
1059080

Fig.	Part No.	Quantity 1	2	3	PS	KIT	Description	Dénomination	Bezeichnung	Denominación	Benämning	Notes
												MC110C MC115C MC125C MC135C MC155C
1	**VOE 17209781**	1					Plate	Tôle	Blech	Chapa	Plåt	RH
2		REQ			NS		Seal	Joint	Dichtring	Junta	Tätning	
3	**VOE 20460127**	6					Washer	Rondelle	Scheibe	Arandela	Bricka	
4	**VOE 17230227**	6					Set screw	Vis butée	Anschlagschraube	Tornillo tope	Stoppskruv	

1		**Placa, conjunto, accionamiento de ruedas** **Blech, Kettenantrieb** **Plaque, ensemble, transmission à roues** **Plate, assembly, wheeled drive**	Catalogue id **20676**	Group **461**
2			Illustr. No **1059080**	Section **700**
3			Issue **PUB 20024822-D**	Page **767**
4				
5		**S/N 1641078 -**		

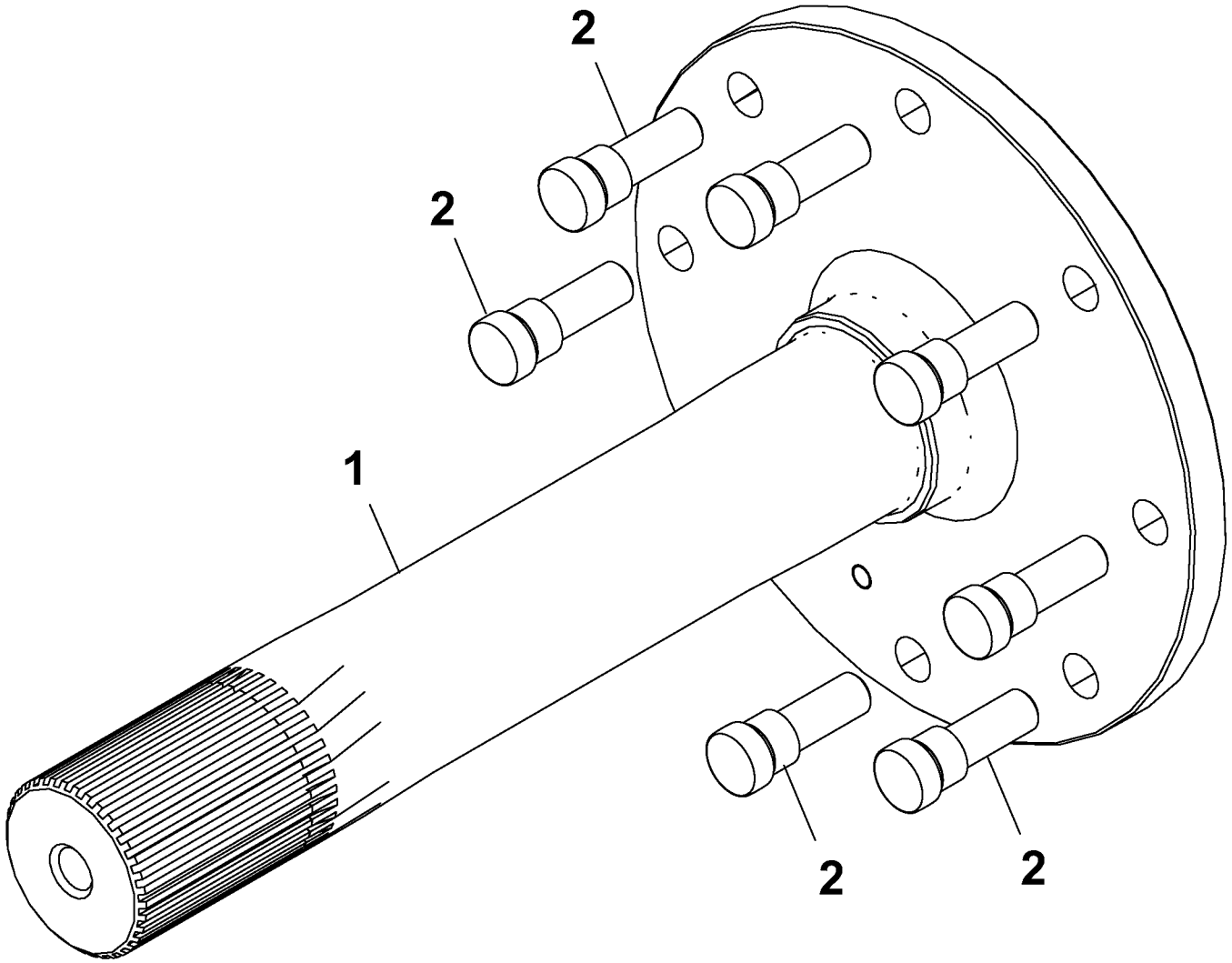

Volvo Construction Equipment
1058892

Fig.	Part No.	Quantity 1	2	3	PS	KIT	Description	Dénomination	Bezeichnung	Denominación	Benämning	Notes
												MC110C, MC110C T4 MC115C, MC115C T4 MC125C, MC125C T4 MC135C, MC135C T4 MC155C, MC155C T4
1	**VOE 16213391**	1					Propeller shaft	Arbre hélice	Propellerwelle	Árbol de transmisión	Propelleraxel	
2	**VOE 16213529**	8					Wheel stud	Goujon de roue	Radbolzen	Perno de rueda	Hjulbult	

1		**Conjunto de eje de accionamiento** **Antriebswelle kpl.** **Ensemble arbre de transmission** **Driveshaft assembly**	Catalogue id **20676**	Group **463**
2			Illustr. No **1058892**	Section **100**
3				
4			Issue **PUB 20024822-D**	Page **769**
5				

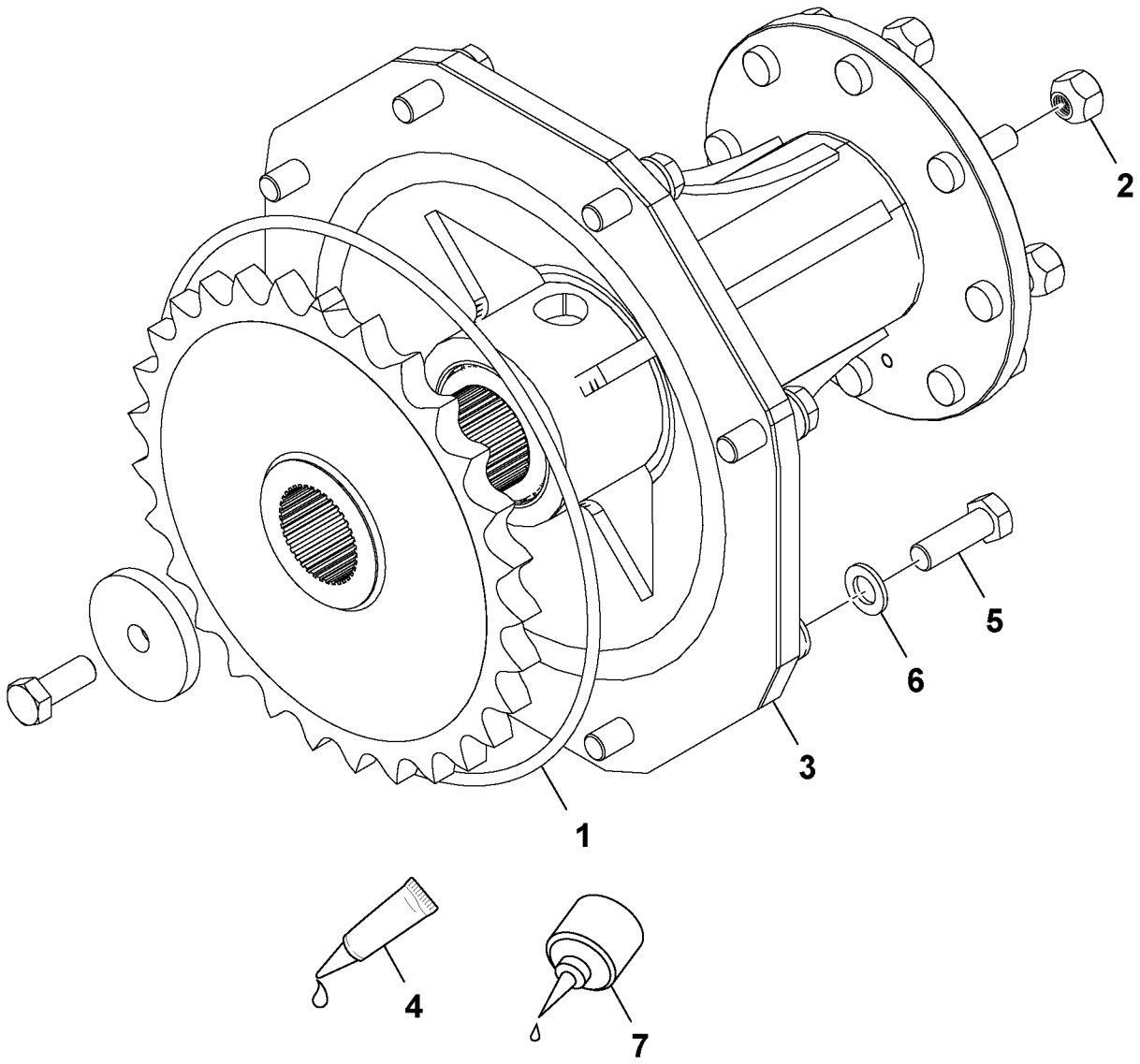

Volvo Construction Equipment
1058976

Fig.	Part No.	Quantity 1	2	3	PS	KIT	Description	Dénomination	Bezeichnung	Denominación	Benämning	Notes
												MC110C MC115C MC125C MC135C MC155C
1	**VOE 16213526**	1					O-ring	Joint torique	O-Ring	Anillo tórico	O-ring	
2	**VOE 16213520**	8					Wheel nut	Écrou de roue	Radmutter	Tuerca de rueda	Hjulmutter	
3		1					Hub	Bossage	Nabe	Asiento	Nav	REAR See group 463, Page 775
4		REQ			NS		Rubber Block	Bloc Caoutchouc	Gummiblock	Bloque Goma	Gummikuts	
5	**VOE 17205028**	8					Bolt	Boulon	Bolzen	Perno	Bult	
6	**VOE 16212307**	8					Washer	Rondelle	Scheibe	Arandela	Bricka	
7		0			NS		Sealant	Prod.etancheite	Dichtmittel	Product Estanq	Tätningsmedel	

1		**Conjunto de cubo, instalación, parte trasera** **Nabe, Einbau, hinten** **Ensemble moyeu, installation, arrière** **Hub assembly, installation, rear**	Catalogue id **20676**	Group **463**
2			Illustr. No **1058976**	Section **200**
3			Issue **PUB 20024822-D**	Page **771**
4				
5		**- 24/10/2012**		

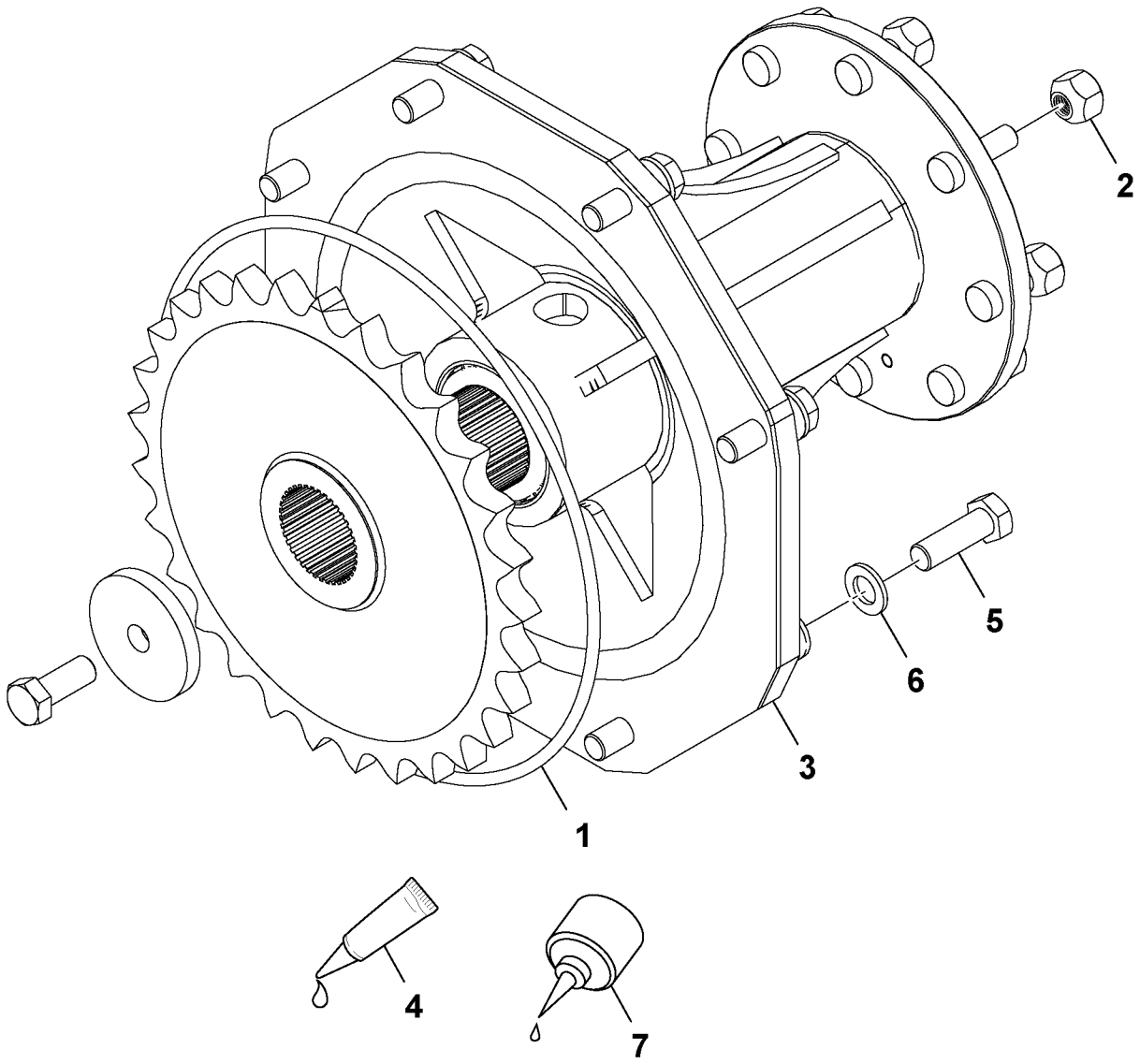

Volvo Construction Equipment
1058976

Fig.	Part No.	Quantity 1	2	3	PS	KIT	Description	Dénomination	Bezeichnung	Denominación	Benämning	Notes
												MC110C, MC110C T4 MC115C, MC115C T4 MC125C, MC125C T4 MC135C, MC135C T4 MC155C, MC155C T4
1	**VOE 16213526**	1					O-ring	Joint torique	O-Ring	Anillo tórico	O-ring	
2	**VOE 16213520**	8					Wheel nut	Écrou de roue	Radmutter	Tuerca de rueda	Hjulmutter	
3		1					Hub	Bossage	Nabe	Asiento	Nav	See group 463, Page 777
4		0			NS		Rubber Block	Bloc Caoutchouc	Gummiblock	Bloque Goma	Gummikuts	
5	**VOE 17205028**	8					Bolt	Boulon	Bolzen	Perno	Bult	
6	**VOE 16212307**	8					Washer	Rondelle	Scheibe	Arandela	Bricka	
7		0			NS		Sealant	Prod.etancheite	Dichtmittel	Product Estanq	Tätningsmedel	

1		**Conjunto de cubo, instalación, parte trasera** **Nabe, Einbau, hinten** **Ensemble moyeu, installation, arrière** **Hub assembly, installation, rear**	Catalogue id **20676**	Group **463**
2			Illustr. No **1058976**	Section **300**
3			Issue **PUB 20024822-D**	Page **773**
4				
5		**25/10/2012 -**		

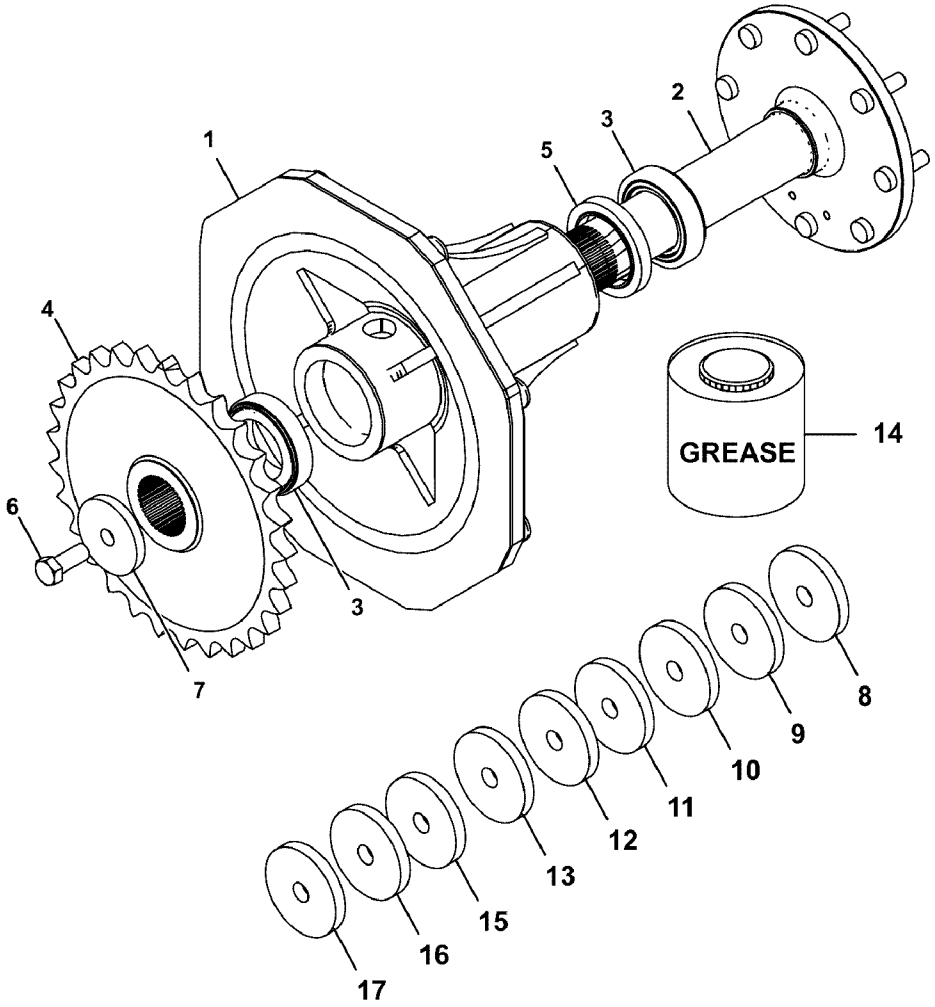
1
2
3
4
5
6
7
3
GREASE
14
8
9
10
11
12
13
15
16
17

Fig.	Part No.	Quantity 1	2	3	PS	KIT	Description	Dénomination	Bezeichnung	Denominación	Benämning	Notes
												MC110C MC115C MC125C MC135C MC155C
1	**VOE 17209956**	1					Hub	Moyeu	Nabe	Cubo	Nav	
2		1					Driveshaft	Arbre Helice	Propellerwelle	Arbol Transm	Propelleraxel	See group 463, Page 769
3	**VOE 16213509**	2					Roller bearing	Roulement à rouleau	Rollenlager	Cojínete rodillo	Rullager	
4	**VOE 16213265**	1					Sprocket	Pignon chaîne	Kettentrieb	Engranaje de cadena	Kedjedrev	
5	**VOE 16213525**	1					Sealing	Étanchéité	dichtung	Junta	Tätning	
6	**VOE 17205083**	1					Set screw	Vis butée	Anschlagschraube	Tornillo tope	Stoppskruv	
7	**VOE 17230476**	1					Washer	Rondelle	Scheibe	Arandela	Bricka	
8	**VOE 17230477**	1					Washer	Rondelle	Scheibe	Arandela	Bricka	
9	**VOE 17230478**	1					Washer	Rondelle	Scheibe	Arandela	Bricka	
10	**VOE 17230479**	1					Washer	Rondelle	Scheibe	Arandela	Bricka	
11	**VOE 17230649**	1					Washer	Rondelle	Scheibe	Arandela	Bricka	
12	**VOE 17230650**	1					Washer	Rondelle	Scheibe	Arandela	Bricka	
13	**VOE 17230651**	1					Washer	Rondelle	Scheibe	Arandela	Bricka	
14		REQ			NS		Grease	Berlingot de graisse	Fett	Grasa	Fett	
15	**VOE 17230545**	1					Washer	Rondelle	Scheibe	Arandela	Bricka	
16	**VOE 17230646**	1					Washer	Rondelle	Scheibe	Arandela	Bricka	
17	**VOE 17230653**	1					Washer	Rondelle	Scheibe	Arandela	Bricka	

1		**Conjunto de cubo, parte trasera** **Nabe kpl., hinten** **Ensemble moyeu, arrière** **Hub assembly, rear**	Catalogue id **20676**	Group **463**
2			Illustr. No **1068116**	Section **400**
3				
4			Issue **PUB 20024822-D**	Page **775**
5		**- 24/10/2012**		

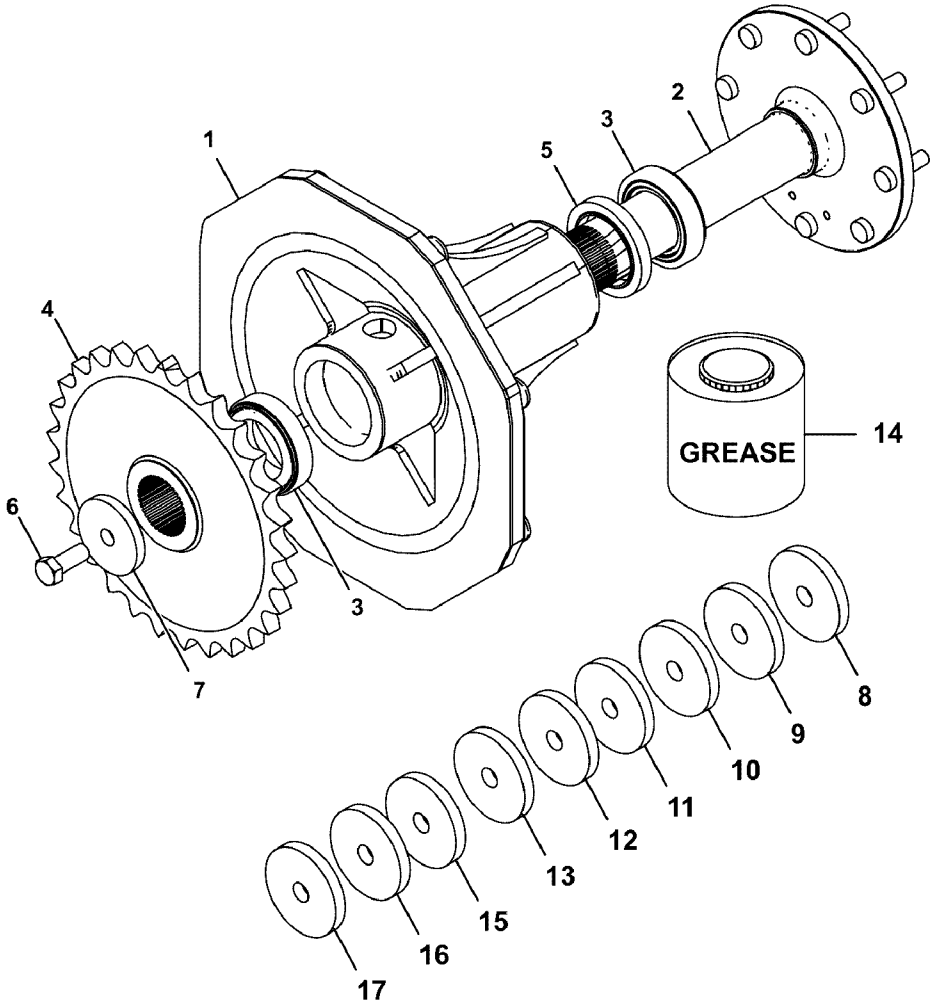
1
2
3
4
5
6
7
3
GREASE
14
8
9
10
11
12
13
15
16
17

Fig.	Part No.	Quantity 1	2	3	PS	KIT	Description	Dénomination	Bezeichnung	Denominación	Benämning	Notes
												MC110C, MC110C T4 MC115C, MC115C T4 MC125C, MC125C T4 MC135C, MC135C T4 MC155C, MC155C T4
1		1			NS		Assembly block	Bloc de montage	Montierblock	Bloque montaje	Monteringsblock	
2		1					Propeller shaft	Arbre cardan	Gelenkwelle	Arbol transm	Kardanaxel	See group 463, Page 769
3	**VOE 16213509**	2					Roller bearing	Roulement à rouleau	Rollenlager	Cojínete rodillo	Rullager	
4	**VOE 16213265**	1					Sprocket	Pignon chaîne	Kettentrieb	Engranaje de cadena	Kedjedrev	
5	**VOE 16213525**	1					Sealing	Étanchéité	dichtung	Junta	Tätning	
6	**VOE 17205083**	1					Set screw	Vis butée	Anschlagschraube	Tornillo tope	Stoppskruv	
7	**VOE 17230476**	1					Washer	Rondelle	Scheibe	Arandela	Bricka	
8	**VOE 17230477**	1					Washer	Rondelle	Scheibe	Arandela	Bricka	
9	**VOE 17230478**	1					Washer	Rondelle	Scheibe	Arandela	Bricka	
10	**VOE 17230479**	1					Washer	Rondelle	Scheibe	Arandela	Bricka	
11	**VOE 17230649**	1					Washer	Rondelle	Scheibe	Arandela	Bricka	
12	**VOE 17230650**	1					Washer	Rondelle	Scheibe	Arandela	Bricka	
13	**VOE 17230651**	1					Washer	Rondelle	Scheibe	Arandela	Bricka	
14		0			NS		Grease	Berlingot de graisse	Fett	Grasa	Fett	
15	**VOE 17230545**	1					Washer	Rondelle	Scheibe	Arandela	Bricka	
16	**VOE 17230646**	1					Washer	Rondelle	Scheibe	Arandela	Bricka	
17	**VOE 17230653**	1					Washer	Rondelle	Scheibe	Arandela	Bricka	



Volvo Construction Equipment
www.volvoce.com

GROUP		Section	Page
711	Chassis, assembly, radial lift S/N - 1641078	100	791
711	Chassis, assembly, vertical lift - 16/08/2012	200	793
711	Chassis, assembly, vertical lift 17/08/2012 - S/N 1641073	250	795
711	Chassis, assembly, vertical lift, wheeled S/N - 1641079	300	797
711	Chassis, assembly, vertical lift, wheeled	350	799
711	Chassis, assembly, radial lift, wheeled S/N 1641079 -	400	801
711	Chassis, assembly, radial lift, tracked S/N 1641074 -	500	803
711	Chassis, assembly, vertical lift, tracked	600	805
711	Chassis, assembly, vertical lift, tracked	650	807
711	Chassis, fittings & mountings, vertical lift S/N - 1644373	700	809
711	Chassis, fittings & mountings, vertical lift S/N 1644374 -	800	811
711	Chassis, fittings & mountings, radial lift S/N - 1644373	900	815
711	Chassis, fittings & mountings, radial lift S/N 1644374 -	1000	817
711	Chassis, fasteners, cover plate, left side	1100	821
711	Chassis, fasteners, cover plate, rear	1200	823
711	Chassis, fasteners, cover plate, front	1300	825
711	Chassis, fasteners, cover plate, right side	1400	827
711	Chassis, stop pad, assembly	1500	829
711	Chassis, assembly, radial lift, wheeled	1600	831
711	Chassis, assembly, vertical lift, wheeled	1700	833
711	Chassis, assembly, radial lift, tracked	1800	835
711	Chassis, assembly, vertical lift, tracked	1900	837
711	Chassis, fittings & mountings, vertical lift	2000	839
711	Chassis, fittings & mountings, radial lift	2100	843
711	Other bodywork items, guards, demolition, assembly	2200	847
711	Other bodywork items, mountings, demolition guard, assembly	2300	849
716	Counter weights	100	851
716	Counter weights - 30/08/2011	200	853
716	Counter weights 01/09/2011 -	300	855
716	Counter weights - 17/11/2011	400	857
716	Counter weights 18/11/2011 -	500	859
716	Counter weights - 17/11/2011	600	861
716	Counter weights 18/11/2011 -	700	863
716	Counter weights - 17/11/2011	800	865
716	Counter weights, front - 21/12/2011	900	867
716	Counter weights, front 22/12/2011 - S/N 1641078	1000	869
716	Counter weights, front - 21/12/2011	1100	871
716	Counter weights, front 22/12/2011 - 1641073	1200	873
716	Counter weights, front S/N 1641074 -	1300	875
716	Counter weights, front - 21/12/2011	1400	877
716	Counter weights, front 22/12/2011 - 1641073	1500	879
716	Counter weights, front S/N 1641074 -	1600	881
716	Counter weights, fittings and mountings	1700	883
716	Counter weights, fittings and mountings	1800	885
716	Counter weights, fittings and mountings	1900	887
716	Counter weights, fittings and mountings	2000	889
716	Counter weights, fittings and mountings	2100	891
771	Wheel & Tyre, Assembly, Left Hand Side	300	893
771	Wheel & Tyre, Assembly, Left Hand Side	500	895
771	Wheel & Tyre, Assembly, Right Hand Side	600	897
771	Wheel & Tyre, Assembly, Left Hand Side	800	899
771	Wheel & Tyre, Assembly	900	901
771	Wheel & Tyre, Assembly	1000	903
771	Wheel & Tyre, Assembly, Right Hand Side	1700	905
771	Wheel & Tyre, Assembly, Right Hand Side	1800	907
771	Wheel & Tyre, Assembly, Left Hand Side	2000	909
771	Wheel & Tyre, Assembly, Right Hand Side	2100	911
771	Wheel & Tyre, Assembly, Left Hand Side	2300	913
771	Wheel & Tyre, Assembly, Right Hand Side	2400	915
775	Undercarriage, track mainframe, lh, single speed	100	917
775	Undercarriage, track mainframe, rh, single speed	200	919
775	Undercarriage, track mainframe, lh, 2 speed	300	921

INDEX OF CONTENTS

GROUP		Section	Page
775	Undercarriage, track mainframe, rh, 2 speed	400	923
775	Undercarriage, Track Mainframe, Left Hand Side, Single Speed	500	925
775	Undercarriage, track mainframe, left hand side, 2 speed	700	927
775	Undercarriage, track mainframe, right hand side, 2 speed	800	929
775	Recoil unit, idler assembly	900	931
775	Recoil unit, idler assembly	1000	933
775	Idler assembly, front	1100	935
775	Idler assembly, rear	1200	937
775	Track rollers, assembly, tripple flange	1300	939
775	Track rollers, assembly, double flange	1400	941
775	Track chain, 320 mm	1500	943
775	Track chain, 450 mm	1600	945
775	Other undercarriage parts, cover plate, tracked,single speed	1700	947
775	Other undercarriage parts, cover plate, tracked, two speed	1800	949
775	Other undercarriage parts, cover plate, rh, assembly, tracked	1900	951

GROUPE		Section	Page
711	Châssis, ensemble, levage radial S/N - 1641078	100	791
711	Châssis, ensemble, levage vertical - 16/08/2012	200	793
711	Châssis, ensemble, levage vertical 17/08/2012 - S/N 1641073	250	795
711	Châssis, ensemble, levage vertical, sur pneus S/N - 1641079	300	797
711	Châssis, ensemble, levage vertical, sur pneus	350	799
711	Châssis, ensemble, levage radial, sur pneus S/N 1641079 -	400	801
711	Châssis, ensemble, levage radial, sur chenilles S/N 1641074 -	500	803
711	Châssis, ensemble, levage vertical, sur chenilles	600	805
711	Châssis, ensemble, levage vertical, sur chenilles	650	807
711	Châssis, raccords et supports, levage vertical S/N - 1644373	700	809
711	Châssis, raccords et supports, levage vertical S/N 1644374 -	800	811
711	Châssis, raccords et supports, levage radial S/N - 1644373	900	815
711	Châssis, raccords et supports, levage radial S/N 1644374 -	1000	817
711	Châssis, fixations, plaque couvercle, côté gauche	1100	821
711	Châssis, fixations, plaque couvercle, arrière	1200	823
711	Châssis, fixations, plaque couvercle, avant	1300	825
711	Châssis, fixations, plaque couvercle, côté droit	1400	827
711	Châssis, patin de butée, ensemble	1500	829
711	Châssis, ensemble, levage radial, sur pneus	1600	831
711	Châssis, ensemble, levage vertical, sur pneus	1700	833
711	Châssis, ensemble, levage radial, sur chenilles	1800	835
711	Châssis, ensemble, levage vertical, sur chenilles	1900	837
711	Châssis, raccords et supports, levage vertical	2000	839
711	Châssis, raccords et supports, levage radial	2100	843
711	Autres éléments de carrosserie, protections, démolition, ensemble	2200	847
711	Autres éléments de carrosserie, supports, protection de démolition, ensemble	2300	849
716	Contrepoids	100	851
716	Contrepoids - 30/08/2011	200	853
716	Contrepoids 01/09/2011 -	300	855
716	Contrepoids - 17/11/2011	400	857
716	Contrepoids 18/11/2011 -	500	859
716	Contrepoids - 17/11/2011	600	861
716	Contrepoids 18/11/2011 -	700	863
716	Contrepoids - 17/11/2011	800	865
716	Contrepoids, avant - 21/12/2011	900	867
716	Contrepoids, avant 22/12/2011 - S/N 1641078	1000	869
716	Contrepoids, avant - 21/12/2011	1100	871
716	Contrepoids, avant 22/12/2011 - 1641073	1200	873
716	Contrepoids, avant S/N 1641074 -	1300	875
716	Contrepoids, avant - 21/12/2011	1400	877
716	Contrepoids, avant 22/12/2011 - 1641073	1500	879
716	Contrepoids, avant S/N 1641074 -	1600	881
716	Contrepoids, raccords et supports	1700	883
716	Contrepoids, raccords et supports	1800	885
716	Contrepoids, raccords et supports	1900	887
716	Contrepoids, raccords et supports	2000	889
716	Contrepoids, raccords et supports	2100	891
771	Roues et pneus, ensemble, côté gauche	300	893
771	Roues et pneus, ensemble, côté gauche	500	895
771	Roues et pneus, ensemble, côté droit	600	897
771	Roues et pneus, ensemble, côté gauche	800	899
771	Roues et pneus, ensemble	900	901
771	Roues et pneus, ensemble	1000	903
771	Roues et pneus, ensemble, côté droit	1700	905
771	Roues et pneus, ensemble, côté droit	1800	907
771	Roues et pneus, ensemble, côté gauche	2000	909
771	Roues et pneus, ensemble, côté droit	2100	911
771	Roues et pneus, ensemble, côté gauche	2300	913
771	Roues et pneus, ensemble, côté droit	2400	915
775	Châssis porteur, cadre principal de chenille, côté gauche, une vitesse	100	917

GROUPE		Section	Page
775	Châssis porteur, cadre principal de chenille, côté droit, une vitesse	200	919
775	Châssis porteur, cadre principal de chenille, côté gauche, 2 vitesses	300	921
775	Châssis porteur, cadre principal de chenille, côté droit, 2 vitesses	400	923
775	Châssis porteur, cadre principal de chenille, côté gauche, une vitesse	500	925
775	Châssis porteur, cadre principal de chenille, côté gauche, 2 vitesses	700	927
775	Châssis porteur, cadre principal de chenille, côté droit, 2 vitesses	800	929
775	Unité de rappel, ensemble poulie de renvoi	900	931
775	Unité de rappel, ensemble poulie de renvoi	1000	933
775	Ensemble poulie de renvoi, avant	1100	935
775	Ensemble poulie de renvoi, arrière	1200	937
775	Galets de chenille, ensemble, triple bride	1300	939
775	Galets de chenille, ensemble, double bride	1400	941
775	Chaîne de chenille, 320 mm	1500	943
775	Chaîne de chenille, 450 mm	1600	945
775	Autres pièces de châssis porteur, plaque couvercle, sur chenilles, une vitesse	1700	947
775	Autres pièces de châssis porteur, plaque couvercle, sur chenilles, deux vitesses	1800	949
775		1900	951

GRUPPE		Abschnitt	Seite
711	Fahrgestell kpl., radialer Hub S/N - 1641078	100	791
711	Fahrgestell kpl., vertikaler Hub - 16/08/2012	200	793
711	Fahrgestell kpl., vertikaler Hub 17/08/2012 - S/N 1641073	250	795
711	Fahrgestell kpl., vertikaler Hub, Radantrieb S/N - 1641079	300	797
711	Fahrgestell kpl., vertikaler Hub, Radantrieb	350	799
711	Fahrgestell kpl., radialer Hub, Radantrieb S/N 1641079 -	400	801
711	Fahrgestell kpl., radialer Hub, Kettenantrieb S/N 1641074 -	500	803
711	Fahrgestell kpl., vertikaler Hub, Kettenantrieb	600	805
711	Fahrgestell kpl., vertikaler Hub, Kettenantrieb	650	807
711	Fahrgestell, Armaturen und Befestigungen, vertikaler Hub S/N - 1644373	700	809
711	Fahrgestell, Armaturen und Befestigungen, vertikaler Hub S/N 1644374 -	800	811
711	Fahrgestell, Armaturen und Befestigungen, radialer Hub S/N - 1644373	900	815
711	Fahrgestell, Armaturen und Befestigungen, radialer Hub S/N 1644374 -	1000	817
711	Fahrgestell, Befestigungen, Abdeckung, links	1100	821
711	Fahrgestell, Befestigungen, Abdeckung, hinten	1200	823
711	Fahrgestell, Befestigungen, Abdeckung, hinten	1300	825
711	Fahrgestell, Befestigungen, Abdeckung, rechts	1400	827
711	Fahrgestell, Anschlagplatte	1500	829
711	Fahrgestell kpl., radialer Hub, Radantrieb	1600	831
711	Fahrgestell kpl., vertikaler Hub, Radantrieb	1700	833
711	Fahrgestell kpl., radialer Hub, Kettenantrieb	1800	835
711	Fahrgestell kpl., vertikaler Hub, Kettenantrieb	1900	837
711	Fahrgestell, Armaturen und Befestigungen, vertikaler Hub	2000	839
711	Fahrgestell, Armaturen und Befestigungen, radialer Hub	2100	843
711	Andere Karosserieteile, Schutzvorrichtungen, Abbruch	2200	847
711	Andere Karosserieteile, Befestigungen, Abbruchschutz	2300	849
716	Gegengewichte	100	851
716	Gegengewichte - 30/08/2011	200	853
716	Gegengewichte 01/09/2011 -	300	855
716	Gegengewichte - 17/11/2011	400	857
716	Gegengewichte 18/11/2011 -	500	859
716	Gegengewichte - 17/11/2011	600	861
716	Gegengewichte 18/11/2011 -	700	863
716	Gegengewichte - 17/11/2011	800	865
716	Gegengewichte, vorne - 21/12/2011	900	867
716	Gegengewichte, vorne 22/12/2011 - S/N 1641078	1000	869
716	Gegengewichte, vorne - 21/12/2011	1100	871
716	Gegengewichte, vorne 22/12/2011 - 1641073	1200	873
716	Gegengewichte, vorne S/N 1641074 -	1300	875
716	Gegengewichte, vorne - 21/12/2011	1400	877
716	Gegengewichte, vorne 22/12/2011 - 1641073	1500	879
716	Gegengewichte, vorne S/N 1641074 -	1600	881
716	Gegengewichte, Armaturen und Befestigungen	1700	883
716	Gegengewichte, Armaturen und Befestigungen	1800	885
716	Gegengewichte, Armaturen und Befestigungen	1900	887
716	Gegengewichte, Armaturen und Befestigungen	2000	889
716	Gegengewichte, Armaturen und Befestigungen	2100	891
771	Räder und Reifen, linke Seite	300	893
771	Räder und Reifen, linke Seite	500	895
771	Räder und Reifen, rechte Seite	600	897
771	Räder und Reifen, linke Seite	800	899
771	Räder und Reifen	900	901
771	Räder und Reifen	1000	903
771	Räder und Reifen, rechte Seite	1700	905
771	Räder und Reifen, rechte Seite	1800	907
771	Räder und Reifen, linke Seite	2000	909
771	Räder und Reifen, rechte Seite	2100	911
771	Räder und Reifen, linke Seite	2300	913

INHALTSVERZEICHNIS

GRUPPE		Abschnitt	Seite
771	Räder und Reifen, rechte Seite	2400	915
775	Unterwagen, Kettenrahmen, links, Einzelgang	100	917
775	Unterwagen, Kettenrahmen, rechts, Einzelgang	200	919
775	Unterwagen, Kettenrahmen, links, Zweigang	300	921
775	Unterwagen, Kettenrahmen, rechts, Zweigang	400	923
775	Unterwagen, Kettenrahmen, links, Einzelgang	500	925
775	Unterwagen, Kettenrahmen, links, Zweigang	700	927
775	Unterwagen, Kettenrahmen, rechts, Zweigang	800	929
775	Rückholeinheit, Leitrolle	900	931
775	Rückholeinheit, Leitrolle	1000	933
775	Leitrad, vorne	1100	935
775	Leitrad, hinten	1200	937
775	Kettenrollen, Dreifachsteg	1300	939
775	Kettenrollen, Doppelsteg	1400	941
775	Kette, 320 mm	1500	943
775	Kette, 450 mm	1600	945
775	Andere Unterwagenteile, Deckplatte, Kettenantrieb, Einzelgang	1700	947
775	Andere Unterwagenteile, Deckplatte, Kettenantrieb, Zweigang	1800	949
775		1900	951

GRUPO		Sección	Página
711	Chasis, conjunto, elevación radial S/N - 1641078	100	791
711	Chasis, conjunto, elevación vertical - 16/08/2012	200	793
711	Chasis, conjunto, elevación vertical 17/08/2012 - S/N 1641073	250	795
711	Chasis, conjunto, elevación vertical, de ruedas S/N - 1641079	300	797
711	Chasis, conjunto, elevación vertical, de ruedas	350	799
711	Chasis, conjunto, elevación radial, de ruedas S/N 1641079 -	400	801
711	Chasis, conjunto, elevación radial, de orugas S/N 1641074 -	500	803
711	Chasis, conjunto, elevación vertical, de orugas	600	805
711	Chasis, conjunto, elevación vertical, de orugas	650	807
711	Chasis, conexiones y soportes, elevación vertical S/N - 1644373	700	809
711	Chasis, conexiones y soportes, elevación vertical S/N 1644374 -	800	811
711	Chasis, conexiones y soportes, elevación radial S/N - 1644373	900	815
711	Chasis, conexiones y soportes, elevación radial S/N 1644374 -	1000	817
711	Chasis, fijaciones, placa de cubierta, lado izquierdo	1100	821
711	Chasis, fijaciones, placa de cubierta, parte trasera	1200	823
711	Chasis, fijaciones, placa de cubierta, parte delantera	1300	825
711	Chasis, fijaciones, placa de cubierta, lado derecho	1400	827
711	Chasis, almohadilla de tope, conjunto	1500	829
711	Chasis, conjunto, elevación radial, de ruedas	1600	831
711	Chasis, conjunto, elevación vertical, de ruedas	1700	833
711	Chasis, conjunto, elevación radial, de orugas	1800	835
711	Chasis, conjunto, elevación vertical, de orugas	1900	837
711	Chasis, conexiones y soportes, elevación vertical	2000	839
711	Chasis, conexiones y soportes, elevación radial	2100	843
711	Otros artículos de la carrocería, guardas, demolición, conjunto	2200	847
711	Otros artículos de la carrocería, soportes, guarda de demolición, conjunto	2300	849
716	Contrapesos	100	851
716	Contrapesos - 30/08/2011	200	853
716	Contrapesos 01/09/2011 -	300	855
716	Contrapesos - 17/11/2011	400	857
716	Contrapesos 18/11/2011 -	500	859
716	Contrapesos - 17/11/2011	600	861
716	Contrapesos 18/11/2011 -	700	863
716	Contrapesos - 17/11/2011	800	865
716	Contrapesos, parte delantera - 21/12/2011	900	867
716	Contrapesos, parte delantera 22/12/2011 - S/N 1641078	1000	869
716	Contrapesos, parte delantera - 21/12/2011	1100	871
716	Contrapesos, parte delantera 22/12/2011 - 1641073	1200	873
716	Contrapesos, parte delantera S/N 1641074 -	1300	875
716	Contrapesos, parte delantera - 21/12/2011	1400	877
716	Contrapesos, parte delantera 22/12/2011 - 1641073	1500	879
716	Contrapesos, parte delantera S/N 1641074 -	1600	881
716	Contrapesos, conexiones y soportes	1700	883
716	Contrapesos, conexiones y soportes	1800	885
716	Contrapesos, conexiones y soportes	1900	887
716	Contrapesos, conexiones y soportes	2000	889
716	Contrapesos, conexiones y soportes	2100	891
771	Rueda y neumático, conjunto, lado izquierdo	300	893
771	Rueda y neumático, conjunto, lado izquierdo	500	895
771	Rueda y neumático, conjunto, lado derecho	600	897
771	Rueda y neumático, conjunto, lado izquierdo	800	899
771	Rueda y neumático, conjunto	900	901
771	Rueda y neumático, conjunto	1000	903
771	Rueda y neumático, conjunto, lado derecho	1700	905
771	Rueda y neumático, conjunto, lado derecho	1800	907
771	Rueda y neumático, conjunto, lado izquierdo	2000	909
771	Rueda y neumático, conjunto, lado derecho	2100	911
771	Rueda y neumático, conjunto, lado izquierdo	2300	913
771	Rueda y neumático, conjunto, lado derecho	2400	915
775	Carro inferior, bastidor principal de oruga, izq., velocidad única	100	917
775	Carro inferior, bastidor principal de oruga, der., velocidad única	200	919

INDICE

GRUPO		Sección	Página
775	Carro inferior, bastidor principal de oruga, izq., 2 velocidades	300	921
775	Carro inferior, bastidor principal de oruga, der., 2 velocidades	400	923
775	Carro inferior, bastidor principal de oruga, lado izquierdo, velocidad única	500	925
775	Carro inferior, bastidor principal de oruga, lado izquierdo, 2 velocidades	700	927
775	Carro inferior, bastidor principal de oruga, lado derecho, 2 velocidades	800	929
775	Unidad de rebobinado, conjunto de rueda loca	900	931
775	Unidad de rebobinado, conjunto de rueda loca	1000	933
775	Conjunto de rueda loca, parte delantera	1100	935
775	Conjunto de rueda loca, parte trasera	1200	937
775	Rodillos de oruga, conjunto, brida triple	1300	939
775	Rodillos de oruga, conjunto, brida doble	1400	941
775	Cadena de oruga, 320 mm	1500	943
775	Cadena de oruga, 450 mm	1600	945
775	Otras piezas del carro inferior, placa de cubierta, de orugas, velocidad única	1700	947
775	Otras piezas del carro inferior, placa de cubierta, de orugas, dos velocidades	1800	949
775		1900	951

GRUPP		Avsnitt	Sida
711	S/N - 1641078	100	791
711	- 16/08/2012	200	793
711	17/08/2012 - S/N 1641073	250	795
711	S/N - 1641079	300	797
711		350	799
711	S/N 1641079 -	400	801
711	S/N 1641074 -	500	803
711		600	805
711		650	807
711	Chassi, kopplingar & fästen, vertikallyft S/N - 1644373	700	809
711	Chassi, kopplingar & fästen, vertikallyft S/N 1644374 -	800	811
711	Chassi, kopplingar & fästen, radiallyft S/N - 1644373	900	815
711	Chassi, kopplingar & fästen, radiallyft S/N 1644374 -	1000	817
711	Chassi, fästdetaljer, täckplåt, vänster sida	1100	821
711	Chassi, fästdetaljer, täckplåt, bak	1200	823
711	Chassi, fästdetaljer, täckplåt, fram	1300	825
711	Chassi, fästdetaljer, täckplåt, höger sida	1400	827
711		1500	829
711		1600	831
711		1700	833
711		1800	835
711		1900	837
711	Chassi, kopplingar & fästen, vertikallyft	2000	839
711	Chassi, kopplingar & fästen, radiallyft	2100	843
711		2200	847
711		2300	849
716	Motvikter	100	851
716	Motvikter - 30/08/2011	200	853
716	Motvikter 01/09/2011 -	300	855
716	Motvikter - 17/11/2011	400	857
716	Motvikter 18/11/2011 -	500	859
716	Motvikter - 17/11/2011	600	861
716	Motvikter 18/11/2011 -	700	863
716	Motvikter - 17/11/2011	800	865
716	Motvikter, fram - 21/12/2011	900	867
716	Motvikter, fram 22/12/2011 - S/N 1641078	1000	869
716	Motvikter, fram - 21/12/2011	1100	871
716	Motvikter, fram 22/12/2011 - 1641073	1200	873
716	Motvikter, fram S/N 1641074 -	1300	875
716	Motvikter, fram - 21/12/2011	1400	877
716	Motvikter, fram 22/12/2011 - 1641073	1500	879
716	Motvikter, fram S/N 1641074 -	1600	881
716	Motvikter, kopplingar och fästen	1700	883
716	Motvikter, kopplingar och fästen	1800	885
716	Motvikter, kopplingar och fästen	1900	887
716	Motvikter, kopplingar och fästen	2000	889
716	Motvikter, kopplingar och fästen	2100	891
771		300	893
771		500	895
771		600	897
771		800	899
771		900	901
771		1000	903
771		1700	905
771		1800	907
771		2000	909
771		2100	911
771		2300	913
771		2400	915
775	Undervagn, bandram, vänster, enväxlad	100	917
775	Undervagn, bandram, höger, enväxlad	200	919
775	Undervagn, bandram, vänster, 2-växlad	300	921



INNEHÅLLSFÖRTECKNING

GRUPP		Avsnitt	Sida
775	Undervagn, bandram, höger, 2-växlad	400	923
775	Undervagn, Band huvudram, vänster sida, enväxlad	500	925
775	Undervagn, bandram, vänster, 2-växlad	700	927
775	Undervagn, bandram, höger, 2-växlad	800	929
775		900	931
775		1000	933
775		1100	935
775		1200	937
775		1300	939
775		1400	941
775	Bandkedja, 320 mm	1500	943
775	Bandkedja, 450 mm	1600	945
775	Övriga undervagnsartiklar, täckplåt, bandburen, enväxlad	1700	947
775	Övriga undervagnsartiklar, täckplåt, bandburen, tvåväxlad	1800	949
775		1900	951



Volvo Construction Equipment
www.volvoce.com

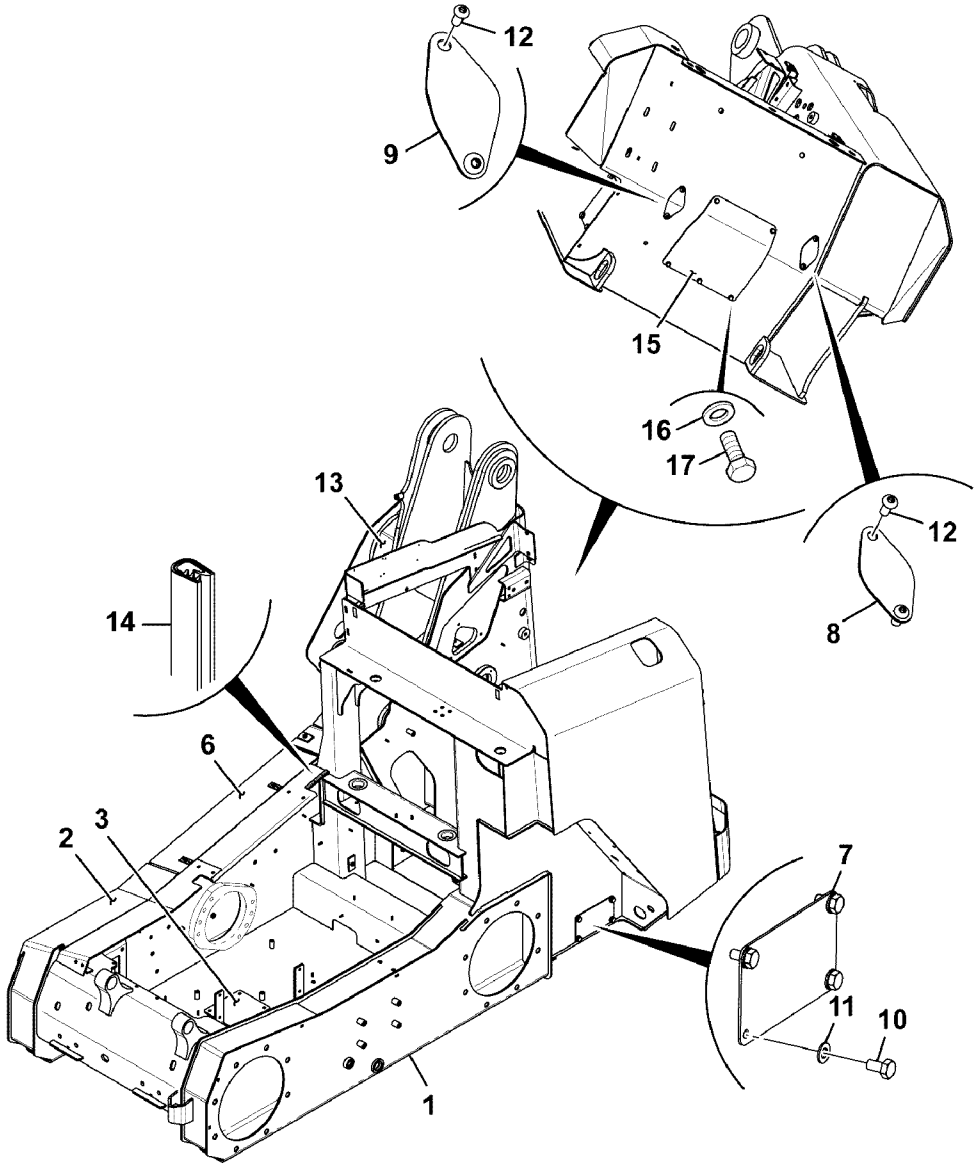

Volvo Construction Equipment

1068033

Fig.	Part No.	Quantity 1	2	3	PS	KIT	Description	Dénomination	Bezeichnung	Denominación	Benämning	Notes
												MC110C MCT110C
1	**VOE 17210422**	1					Chassis	Châssis	Fahrgestell	Chasis	Chassi	
2	**VOE 17210516**	1					Cover plate	Plaque de recouvrem.	Abdeckung	Cubierta	Lucka	
3	**VOE 17210517**	1					Cover plate	Plaque de recouvrem.	Abdeckung	Cubierta	Lucka	
6	**VOE 17209709**	1					Plate	Tôle	Blech	Chapa	Plåt	
7	**VOE 17209699**	1					Plate	Tôle	Blech	Chapa	Plåt	
8	**VOE 17209701**	1					Plate	Tôle	Blech	Chapa	Plåt	
9	**VOE 17209703**	1					Plate	Tôle	Blech	Chapa	Plåt	
10	**VOE 17205208**	4					Hexagon screw	Vis à tête hexagonale	Sechskantschraube	Tornillo hexagonal	Sexkantsskruv	
11	**VOE 16212137**	4					Plain washer	Rondelle plane	Flachscheibe	Arandela plana	Planbricka	
12	**VOE 16212320**	4					Screw	Vis	Schraube	Tornillo	Skruv	
13	**VOE 17210570**	1					Cover	Capot	Haube	Capó	Huv	
14	**VOE 17284457**	1					Strip	Ruban	Band	Cinta	Band	
15		1			NS		Plate	Tôle	Blech	Chapa	Plåt	
16	**VOE 20764147**	5					Washer	Rondelle	Scheibe	Arandela	Bricka	
17	**VOE 17277965**	5					Bolt	Boulon	Bolzen	Perno	Bult	

1		**Chasis, conjunto, elevación radial** **Fahrgestell kpl., radialer Hub** **Châssis, ensemble, levage radial** **Chassis, assembly, radial lift**	Catalogue id **20676**	Group **711**
2			Illustr. No **1068033**	Section **100**
3			Issue **PUB 20024822-D**	Page **791**
4				
5		**S/N - 1641078**		

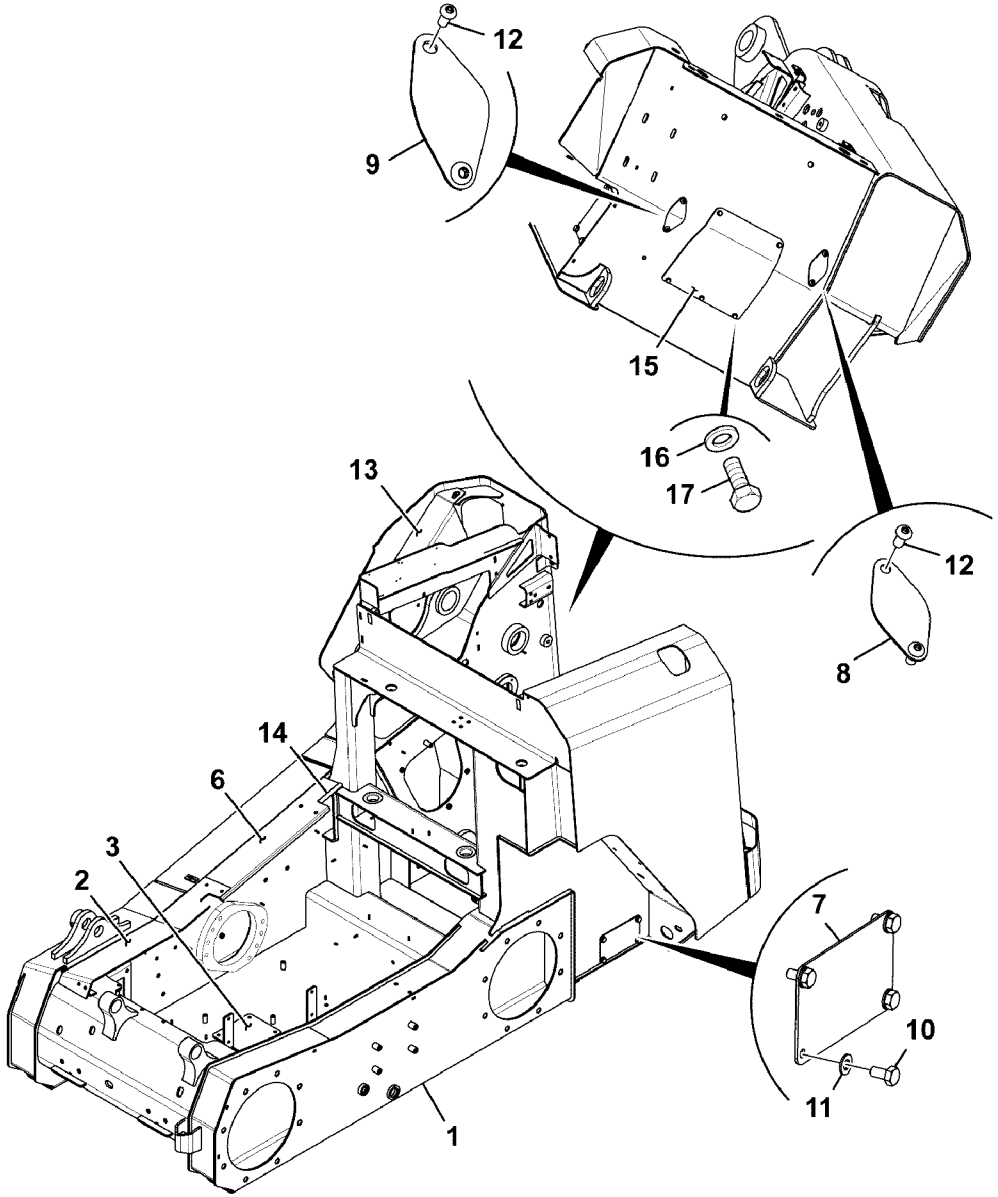

Volvo Construction Equipment

1068034

Fig.	Part No.	Quantity 1	2	3	PS	KIT	Description	Dénomination	Bezeichnung	Denominación	Benämning	Notes
												MC115C MC125C MC135C MC155C MCT125C MCT135C MCT145C
1	**VOE 17210420**	1					Chassis	Châssis	Fahrgestell	Chasis	Chassi	
2	**VOE 17210516**	1					Cover plate	Plaque de recouvrem	Abdeckung	Cubierta	Lucka	
3	**VOE 17210517**	1					Cover plate	Plaque de recouvrem	Abdeckung	Cubierta	Lucka	
6	**VOE 17209709**	1					Plate	Tôle	Blech	Chapa	Plåt	
7	**VOE 17209699**	1					Plate	Tôle	Blech	Chapa	Plåt	
8	**VOE 17209701**	1					Plate	Tôle	Blech	Chapa	Plåt	
9	**VOE 17209703**	1					Plate	Tôle	Blech	Chapa	Plåt	
10	**VOE 17205208**	4					Hexagon screw	Vis à tête hexagonale	Sechskantschraube	Tornillo hexagonal	Sexkantsskruv	
11	**VOE 16212137**	4					Plain washer	Rondelle plane	Flachscheibe	Arandela plana	Planbricka	
12	**VOE 16212320**	4					Screw	Vis	Schraube	Tornillo	Skruv	
13	**VOE 17210572**	1					Cover	Capot	Haube	Capó	Huv	
14	**VOE 17284457**	1					Strip	Ruban	Band	Cinta	Band	
15		1			NS		Plate	Tôle	Blech	Chapa	Plåt	
16	**VOE 20764147**	5					Washer	Rondelle	Scheibe	Arandela	Bricka	
17	**VOE 17277965**	5					Bolt	Boulon	Bolzen	Perno	Bult	

1		**Chasis, conjunto, elevación vertical** **Fahrgestell kpl., vertikaler Hub** **Châssis, ensemble, levage vertical** **Chassis, assembly, vertical lift**	Catalogue id **20676**	Group **711**
2			Illustr. No **1068034**	Section **200**
3			Issue **PUB 20024822-D**	Page **793**
4				
5		**- 16/08/2012**		

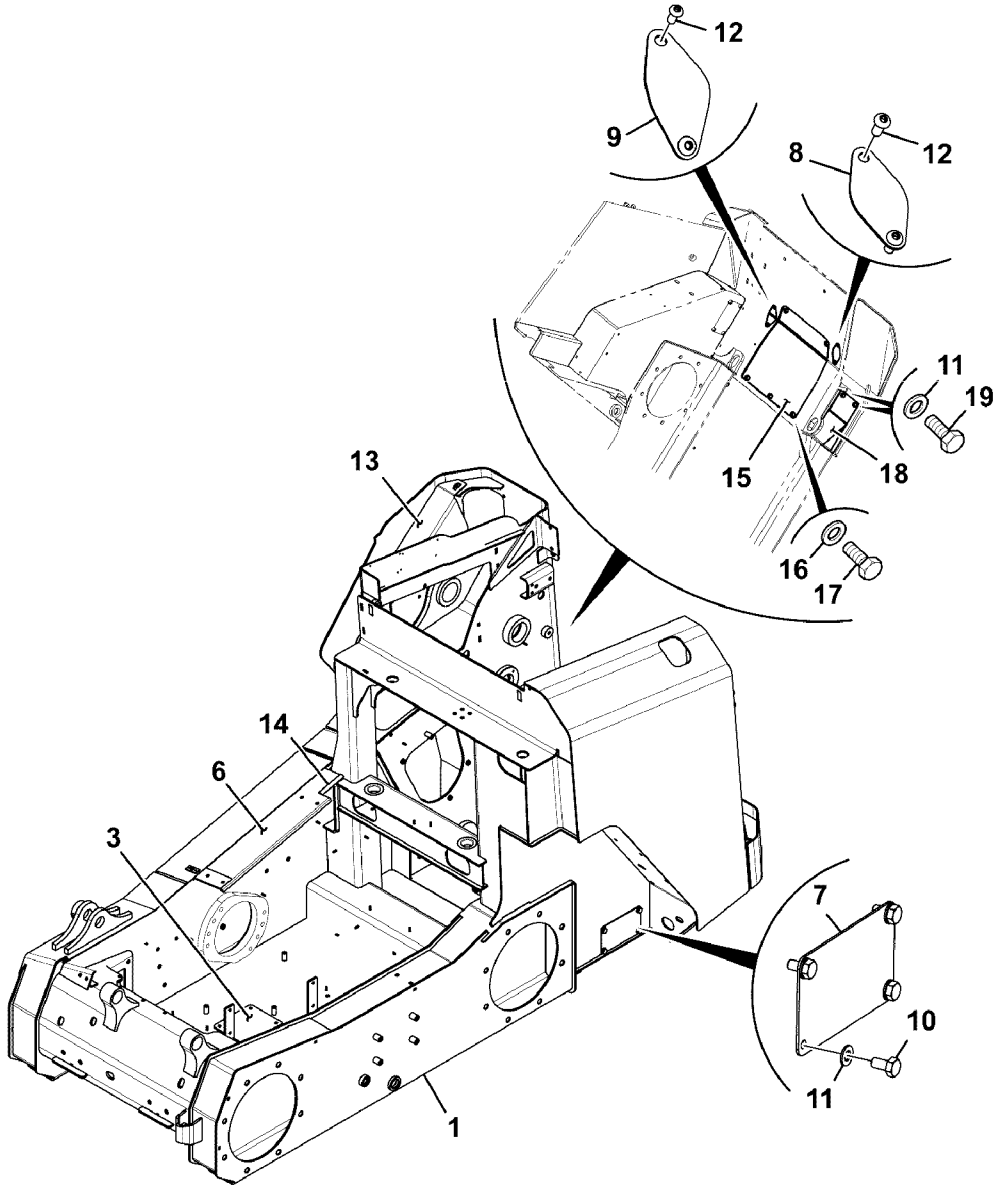
12
9
8
12
11
19
10
15
18
16
17
13
14
6
3
7
10
11
1

Fig.	Part No.	Quantity 1	2	3	PS	KIT	Description	Dénomination	Bezeichnung	Denominación	Benämning	Notes
												MC115C MC125C MC135C MC155C MCT125C MCT135C MCT145C
1	**VOE 17210420**	1					Chassis	Châssis	Fahrgestell	Chasis	Chassi	
3	**VOE 17210517**	1					Cover plate	Plaque de recouvrem	Abdeckung	Cubierta	Lucka	
6	**VOE 17209709**	1					Plate	Tôle	Blech	Chapa	Plåt	
7	**VOE 17209699**	1					Plate	Tôle	Blech	Chapa	Plåt	
8	**VOE 17209701**	1					Plate	Tôle	Blech	Chapa	Plåt	
9	**VOE 17209703**	1					Plate	Tôle	Blech	Chapa	Plåt	
10	**VOE 17205208**	4					Hexagon screw	Vis à tête hexagonale	Sechskantschraube	Tornillo hexagonal	Sexkantsskruv	
11	**VOE 16212137**	4					Plain washer	Rondelle plane	Flachscheibe	Arandela plana	Planbricka	
12	**VOE 16212320**	4					Screw	Vis	Schraube	Tornillo	Skruv	
13	**VOE 17210572**	1					Cover	Capot	Haube	Capó	Huv	
14	**VOE 17284457**	1					Strip	Ruban	Band	Cinta	Band	
15		1			NS		Plate	Tôle	Blech	Chapa	Plåt	
16	**VOE 20764147**	5					Washer	Rondelle	Scheibe	Arandela	Bricka	
17	**VOE 17277965**	5					Bolt	Boulon	Bolzen	Perno	Bult	
18	**VOE 17259951**	1					Cover	Couvercle	Deckel	Tapa	Lock	
19	**VOE 17259953**	2					Screw	Vis	Schraube	Tornillo	Skruv	

1		**Chasis, conjunto, elevación vertical** **Fahrgestell kpl., vertikaler Hub** **Châssis, ensemble, levage vertical** **Chassis, assembly, vertical lift**	Catalogue id **20676**	Group **711**
2			Illustr. No **1069308**	Section **250**
3			Issue **PUB 20024822-D**	Page **795**
4				
5		**17/08/2012 - S/N 1641073**		

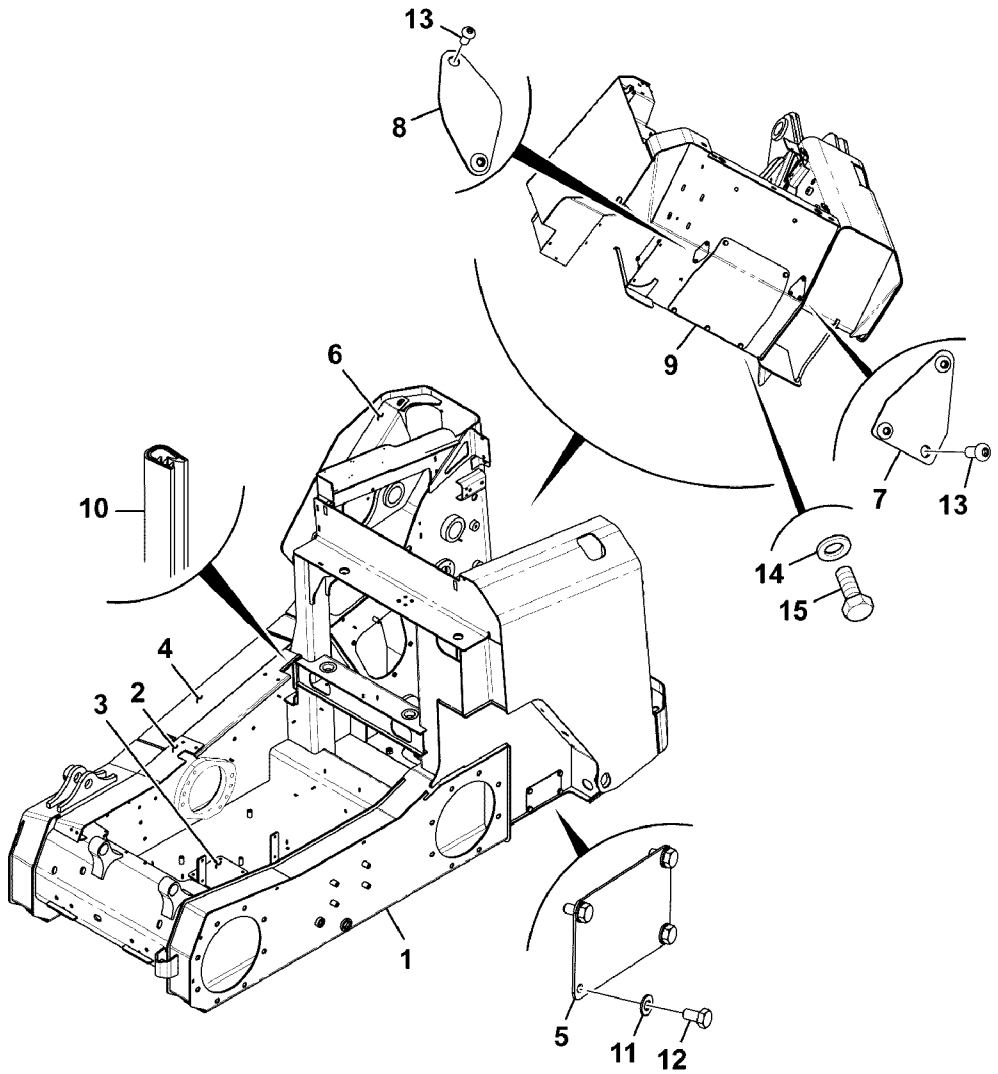

Volvo Construction Equipment

1068040

Fig.	Part No.	Quantity 1	2	3	PS	KIT	Description	Dénomination	Bezeichnung	Denominación	Benämning	Notes
												MC115C MC125C MC135C MC155C MCT125C MCT145C
1					NS		Chassis	Châssis	Fahrgestell	Chasis	Chassi	
2	**VOE 17210516**	1					Cover plate	Plaque de recouvrem	Abdeckung	Cubierta	Lucka	
3	**VOE 17210517**	1					Cover plate	Plaque de recouvrem	Abdeckung	Cubierta	Lucka	
4	**VOE 17209709**	1					Plate	Tôle	Blech	Chapa	Plåt	
5	**VOE 17209699**	1					Plate	Tôle	Blech	Chapa	Plåt	
6	**VOE 17210572**	1					Cover	Capot	Haube	Capó	Huv	
7					NS		Plate	Tôle	Blech	Chapa	Plåt	
8					NS		Plate	Tôle	Blech	Chapa	Plåt	
9					NS		Plate	Tôle	Blech	Chapa	Plåt	
10	**VOE 17284457**						Strip	Ruban	Band	Cinta	Band	
11	**VOE 16212137**	4					Plain washer	Rondelle plane	Flachscheibe	Arandela plana	Planbricka	
12	**VOE 17205208**	4					Hexagon screw	Vis à tête hexagonale	Sechskantschraube	Tornillo hexagonal	Sexkantsskruv	
13	**VOE 16212320**	5					Screw	Vis	Schraube	Tornillo	Skruv	
14	**VOE 20764147**	5					Washer	Rondelle	Scheibe	Arandela	Bricka	
15	**VOE 17277965**	5					Bolt	Boulon	Bolzen	Perno	Bult	

1		**Chasis, conjunto, elevación vertical, de ruedas** **Fahrgestell kpl., vertikaler Hub, Radantrieb** **Châssis, ensemble, levage vertical, sur pneus** **Chassis, assembly, vertical lift, wheeled**	Catalogue id **20676**	Group **711**
2			Illustr. No **1068040**	Section **300**
3			Issue **PUB 20024822-D**	Page **797**
4				
5		**S/N - 1641079**		

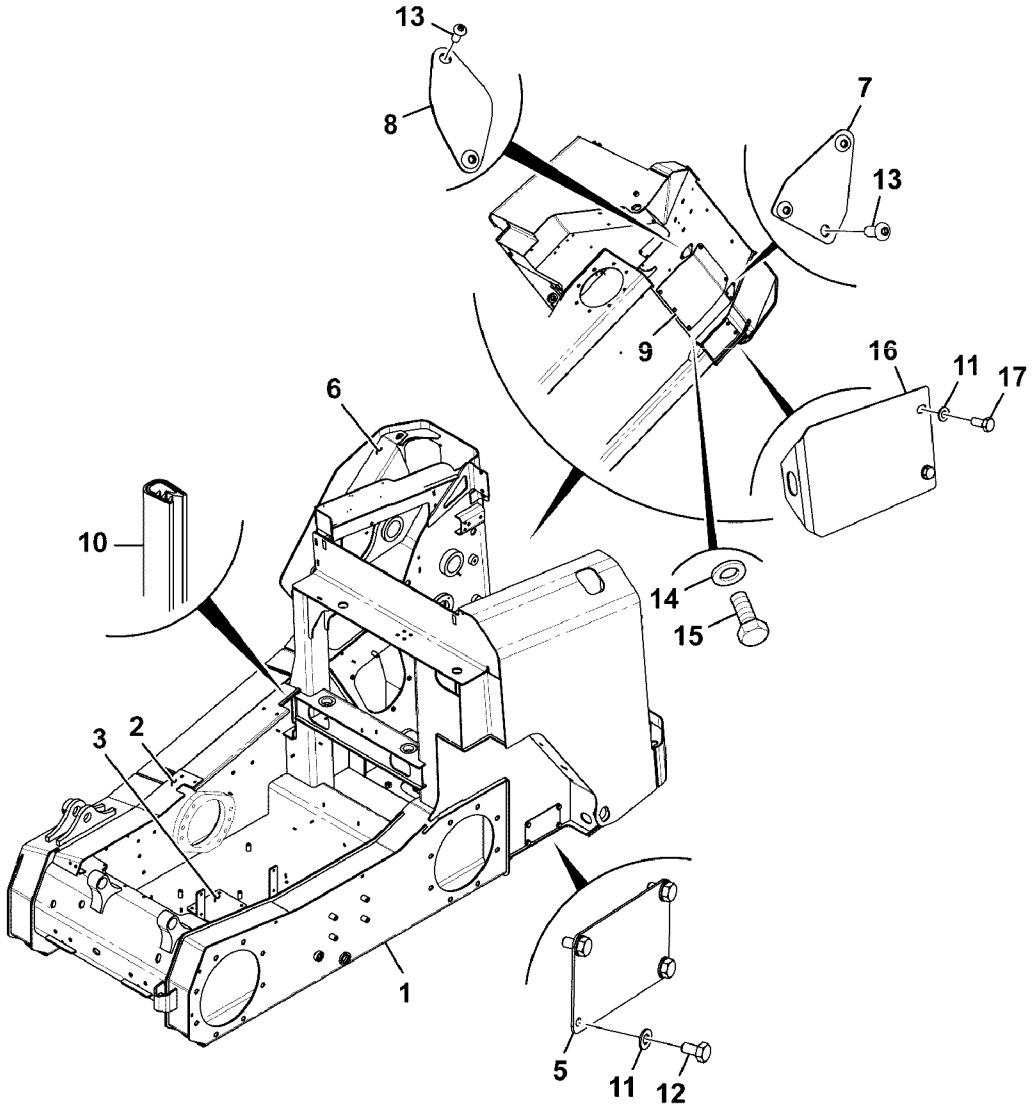

Volvo Construction Equipment

1069426

Fig.	Part No.	Quantity 1	2	3	PS	KIT	Description	Dénomination	Bezeichnung	Denominación	Benämning	Notes
												MC115C MC125C MC135C MC155C MCT125C MCT145C
1					NS		Chassis	Châssis	Fahrgestell	Chasis	Chassi	
2	**VOE 17210516**	1					Cover plate	Plaque de recouvrem	Abdeckung	Cubierta	Lucka	
3	**VOE 17210517**	1					Cover plate	Plaque de recouvrem	Abdeckung	Cubierta	Lucka	
5	**VOE 17209699**	1					Plate	Tôle	Blech	Chapa	Plåt	
6	**VOE 17210572**	1					Cover	Capot	Haube	Capó	Huv	
7					NS		Plate	Tôle	Blech	Chapa	Plåt	
8					NS		Plate	Tôle	Blech	Chapa	Plåt	
9					NS		Plate	Tôle	Blech	Chapa	Plåt	
10	**VOE 17284457**						Strip	Ruban	Band	Cinta	Band	
11	**VOE 16212137**	4					Plain washer	Rondelle plane	Flachscheibe	Arandela plana	Planbricka	
12	**VOE 17205208**	4					Hexagon screw	Vis à tête hexagonale	Sechskantschraube	Tornillo hexagonal	Sexkantsskruv	
13	**VOE 16212320**	5					Screw	Vis	Schraube	Tornillo	Skruv	
14	**VOE 20764147**	5					Washer	Rondelle	Scheibe	Arandela	Bricka	
15	**VOE 17277965**	5					Bolt	Boulon	Bolzen	Perno	Bult	
16		1			NS		Cover plate	Plaque de recouvrem	Oberblech	Placa recurbrición	Ovanplåt	
17	**VOE 17259953**	2					Screw	Vis	Schraube	Tornillo	Skruv	

1		**Chasis, conjunto, elevación vertical, de ruedas** **Fahrgestell kpl., vertikaler Hub, Radantrieb** **Châssis, ensemble, levage vertical, sur pneus** **Chassis, assembly, vertical lift, wheeled**	Catalogue id **20676** / Group **711**
2			Illustr. No **1069426** / Section **350**
3			Issue **PUB 20024822-D** / Page **799**
4			
5			

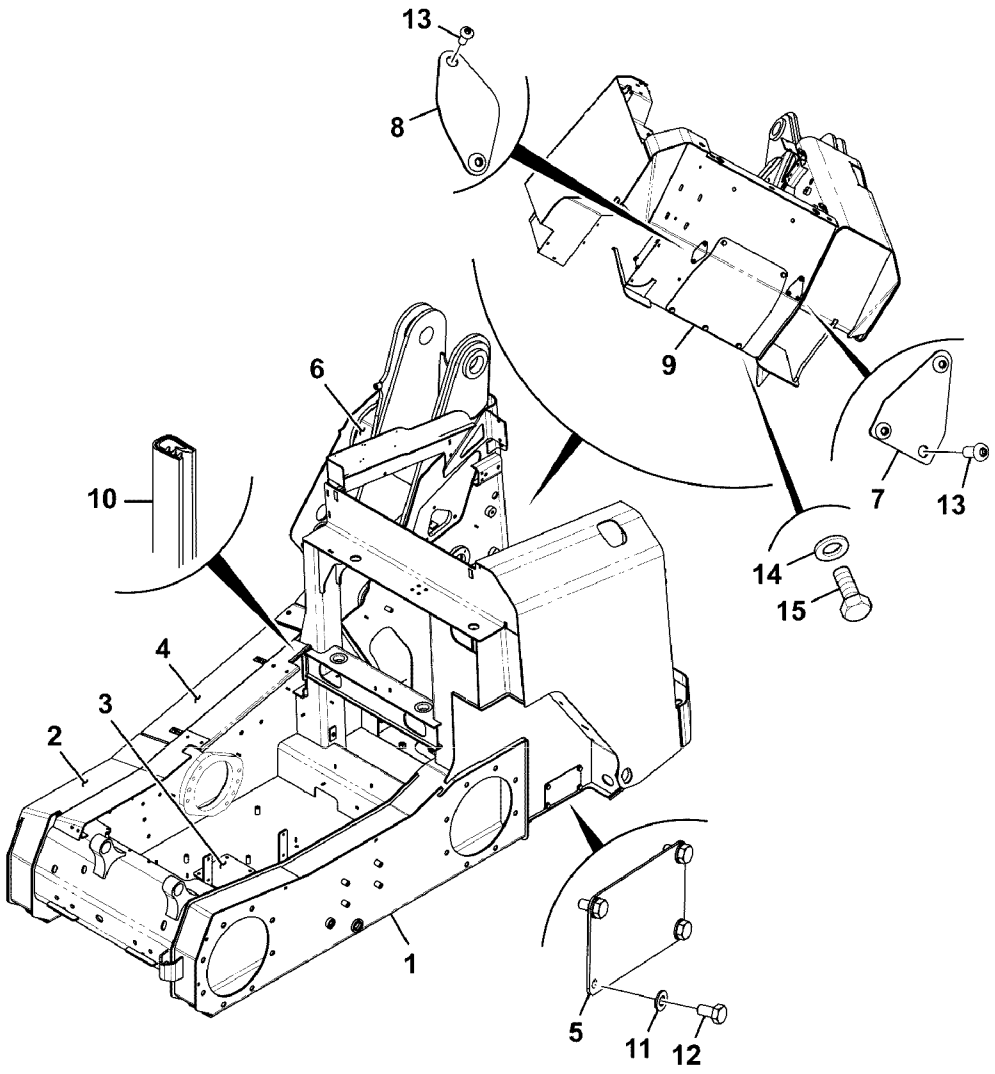
13
8
9
6
10
7
13
14
15
4
3
2
1
5
11
12

Fig.	Part No.	Quantity 1	2	3	PS	KIT	Description	Dénomination	Bezeichnung	Denominación	Benämning	Notes
												MC110C
1		1			NS		Chassis	Châssis	Fahrgestell	Chasis	Chassi	
2	**VOE 17210516**	1					Cover plate	Plaque de recouvrem	Abdeckung	Cubierta	Lucka	
3	**VOE 17210517**	1					Cover plate	Plaque de recouvrem	Abdeckung	Cubierta	Lucka	
4	**VOE 17209709**	1					Plate	Tôle	Blech	Chapa	Plåt	
5	**VOE 17209699**	1					Plate	Tôle	Blech	Chapa	Plåt	
6	**VOE 17210570**	1					Cover	Capot	Haube	Capó	Huv	
7		1			NS		Plate	Tôle	Blech	Chapa	Plåt	
8		1			NS		Plate	Tôle	Blech	Chapa	Plåt	
9		1			NS		Plate	Tôle	Blech	Chapa	Plåt	
10	**VOE 17284457**	1					Strip	Ruban	Band	Cinta	Band	
11	**VOE 16212137**	4					Plain washer	Rondelle plane	Flachscheibe	Arandela plana	Planbricka	
12	**VOE 17205208**	4					Hexagon screw	Vis à tête hexagonale	Sechskantschraube	Tornillo hexagonal	Sexkantsskruv	
13	**VOE 16212320**	5					Screw	Vis	Schraube	Tornillo	Skruv	
14	**VOE 20764147**	5					Washer	Rondelle	Scheibe	Arandela	Bricka	
15	**VOE 17277965**	5					Bolt	Boulon	Bolzen	Perno	Bult	

1		**Chasis, conjunto, elevación radial, de ruedas** **Fahrgestell kpl., radialer Hub, Radantrieb** **Châssis, ensemble, levage radial, sur pneus** **Chassis, assembly, radial lift, wheeled**	Catalogue id **20676**	Group **711**
2			Illustr. No **1068043**	Section **400**
3			Issue **PUB 20024822-D**	Page **801**
4				
5		**S/N 1641079 -**		

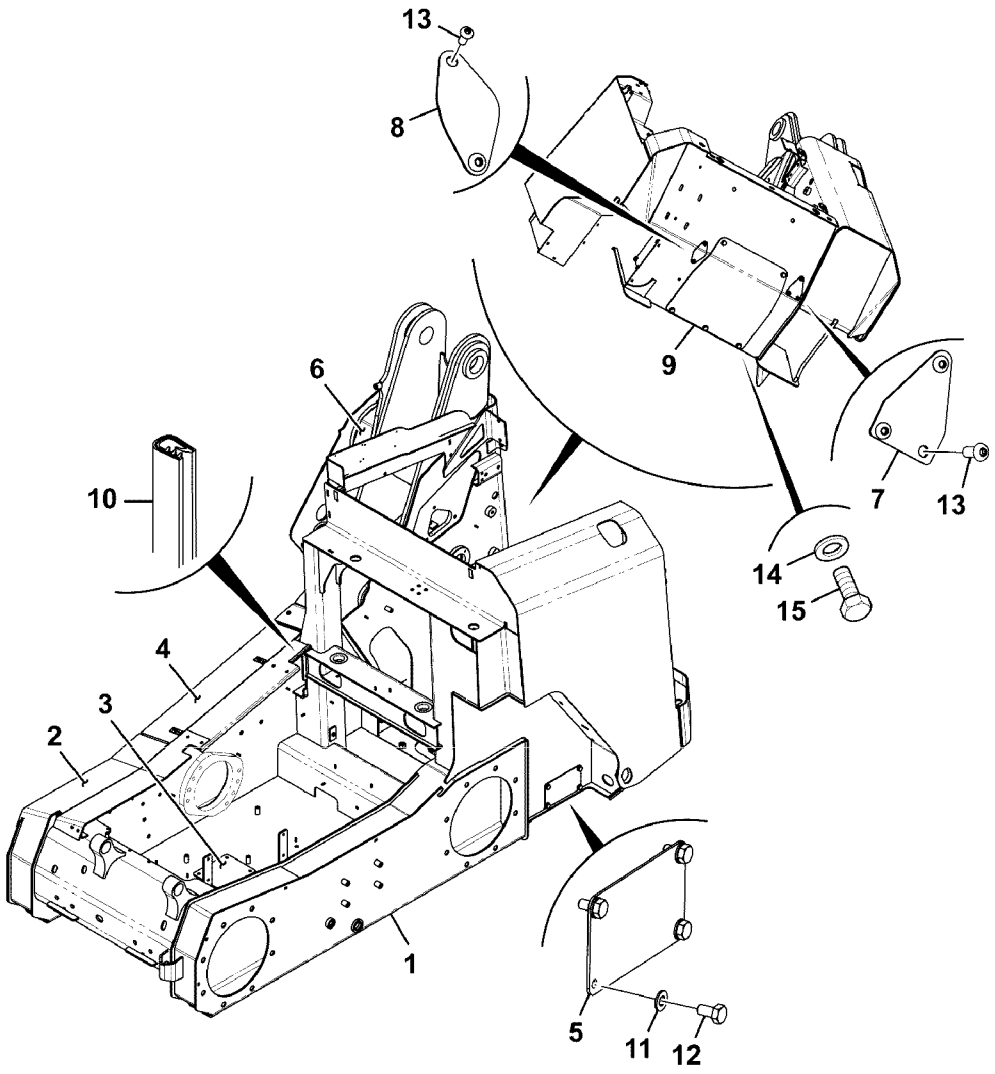
13
8
9
6
10
7
13
14
15
4
3
2
1
5
11
12

Fig.	Part No.	Quantity 1	2	3	PS	KIT	Description	Dénomination	Bezeichnung	Denominación	Benämning	Notes
												MCT110C
1		1			NS		Chassis	Châssis	Fahrgestell	Chasis	Chassi	
2	**VOE 17210516**	1					Cover plate	Plaque de recouvrem	Abdeckung	Cubierta	Lucka	
3	**VOE 17210517**	1					Cover plate	Plaque de recouvrem	Abdeckung	Cubierta	Lucka	
4	**VOE 17209709**	1					Plate	Tôle	Blech	Chapa	Plåt	
5	**VOE 17209699**	1					Plate	Tôle	Blech	Chapa	Plåt	
6	**VOE 17210570**	1					Cover	Capot	Haube	Capó	Huv	
7		1			NS		Plate	Tôle	Blech	Chapa	Plåt	
8		1			NS		Plate	Tôle	Blech	Chapa	Plåt	
9		1			NS		Plate	Tôle	Blech	Chapa	Plåt	
10	**VOE 17284457**	1					Strip	Ruban	Band	Cinta	Band	
11	**VOE 16212137**	4					Plain washer	Rondelle plane	Flachscheibe	Arandela plana	Planbricka	
12	**VOE 17205208**	4					Hexagon screw	Vis à tête hexagonale	Sechskantschraube	Tornillo hexagonal	Sexkantsskruv	
13	**VOE 16212320**	5					Screw	Vis	Schraube	Tornillo	Skruv	
14	**VOE 20764147**	5					Washer	Rondelle	Scheibe	Arandela	Bricka	
15	**VOE 17277965**	5					Bolt	Boulon	Bolzen	Perno	Bult	

1		**Chasis, conjunto, elevación radial, de orugas** **Fahrgestell kpl., radialer Hub, Kettenantrieb** **Châssis, ensemble, levage radial, sur chenilles** **Chassis, assembly, radial lift, tracked**	Catalogue id **20676**	Group **711**
2			Illustr. No **1068043**	Section **500**
3			Issue **PUB 20024822-D**	Page **803**
4				
5		**S/N 1641074 -**		

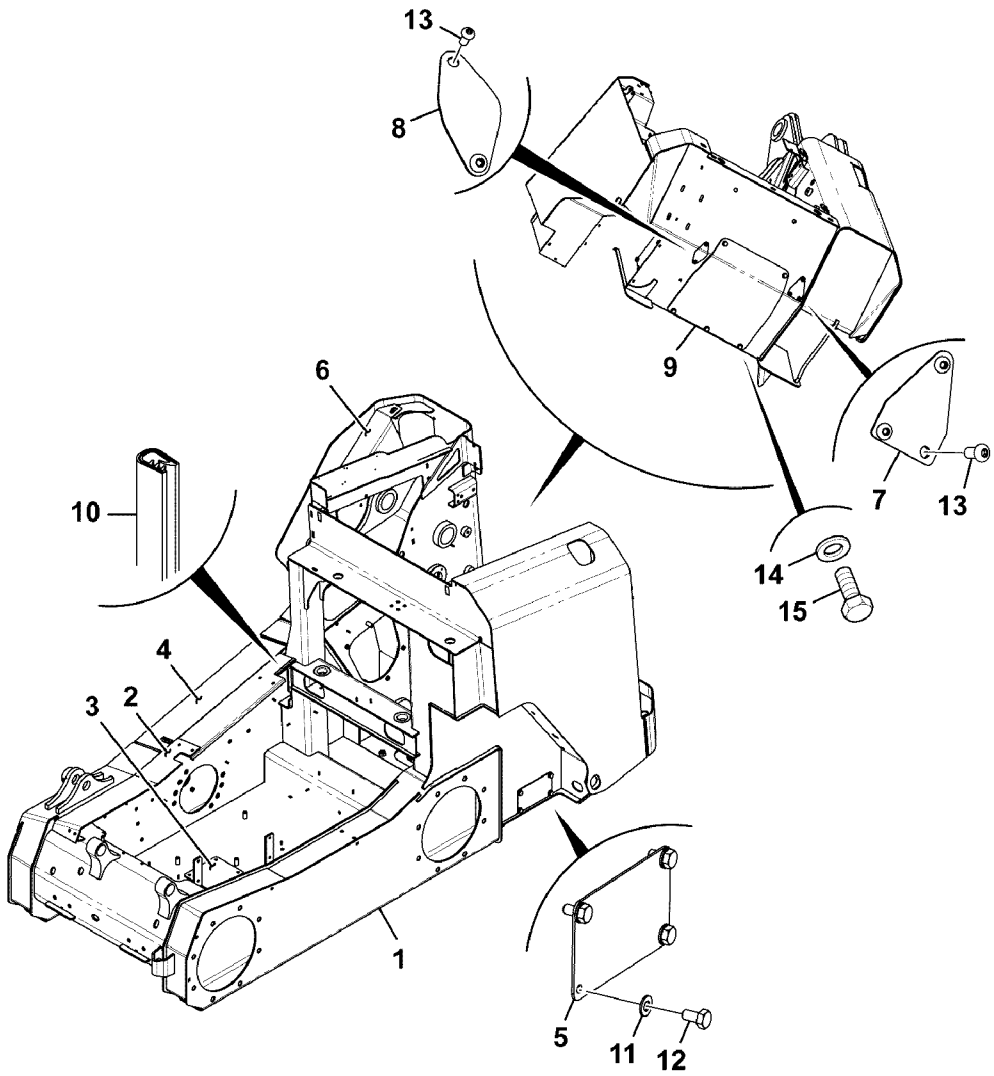
13
8
9
6
10
7
13
14
15
4
2
3
1
5
11
12

Fig.	Part No.	Quantity 1	2	3	PS	KIT	Description	Dénomination	Bezeichnung	Denominación	Benämning	Notes
												MCT125C MCT135C MCT145C
1		1			NS		Chassis	Châssis	Fahrgestell	Chasis	Chassi	
2	**VOE 17210516**	1					Cover plate	Plaque de recouvrem.	Abdeckung	Cubierta	Lucka	
3	**VOE 17210517**	1					Cover plate	Plaque de recouvrem.	Abdeckung	Cubierta	Lucka	
4	**VOE 17209709**	1					Plate	Tôle	Blech	Chapa	Plåt	
5	**VOE 17209699**	1					Plate	Tôle	Blech	Chapa	Plåt	
6	**VOE 17210572**	1					Cover	Capot	Haube	Capó	Huv	
7		1			NS		Plate	Tôle	Blech	Chapa	Plåt	
8		1			NS		Plate	Tôle	Blech	Chapa	Plåt	
9		1			NS		Plate	Tôle	Blech	Chapa	Plåt	
10	**VOE 17284457**	1					Strip	Ruban	Band	Cinta	Band	
11	**VOE 16212137**	4					Plain washer	Rondelle plane	Flachscheibe	Arandela plana	Planbricka	
12	**VOE 17205208**	4					Hexagon screw	Vis à tête hexagonale	Sechskantschraube	Tornillo hexagonal	Sexkantsskruv	
13	**VOE 16212320**	5					Screw	Vis	Schraube	Tornillo	Skruv	
14	**VOE 20764147**	5					Washer	Rondelle	Scheibe	Arandela	Bricka	
15	**VOE 17277965**	5					Bolt	Boulon	Bolzen	Perno	Bult	

1		**Chasis, conjunto, elevación vertical, de orugas** **Fahrgestell kpl., vertikaler Hub, Kettenantrieb** **Châssis, ensemble, levage vertical, sur chenilles** **Chassis, assembly, vertical lift, tracked**	Catalogue id **20676**	Group **711**
2			Illustr. No **1068049**	Section **600**
3			Issue **PUB 20024822-D**	Page **805**
4				
5				

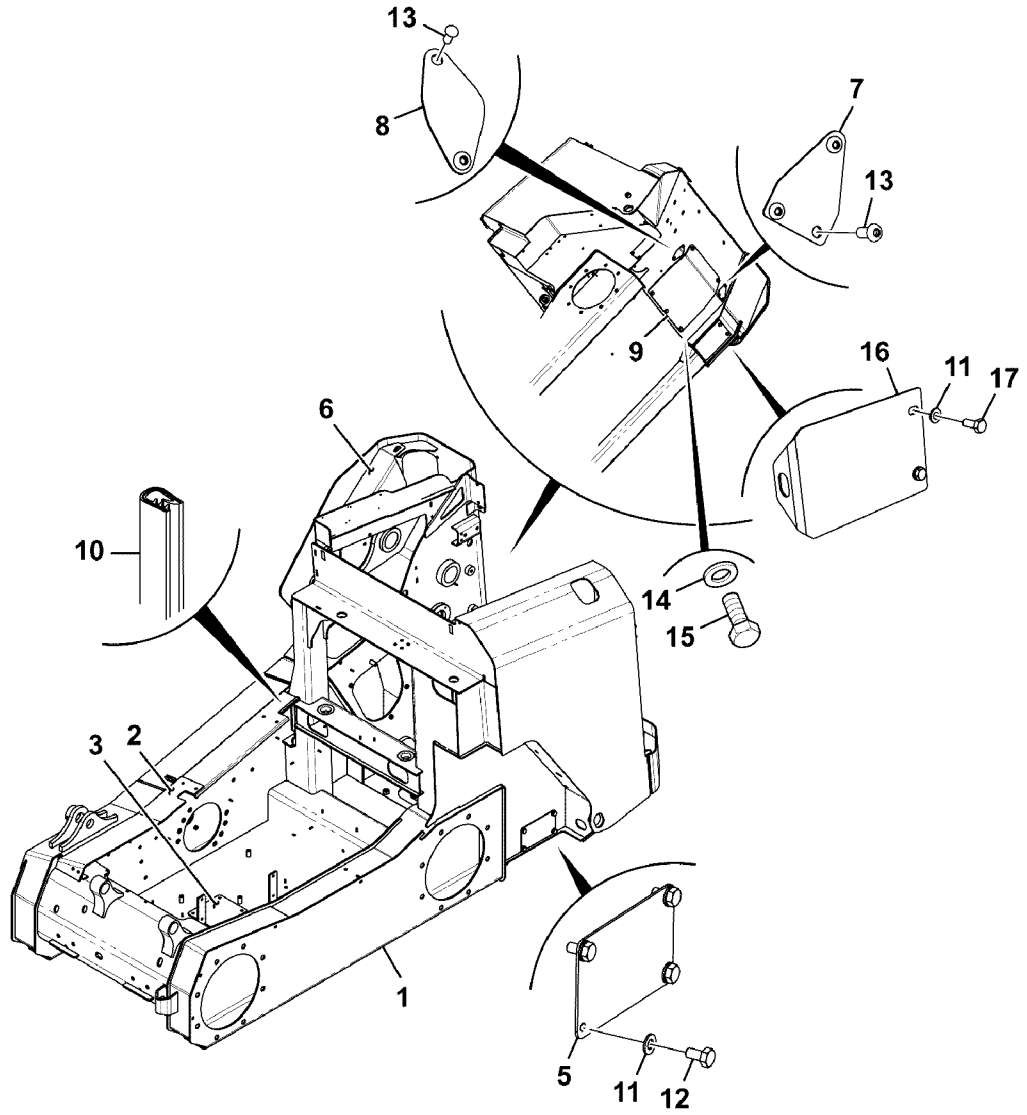

Volvo Construction Equipment

1069467

Fig.	Part No.	Quantity 1	2	3	PS	KIT	Description	Dénomination	Bezeichnung	Denominación	Benämning	Notes
												MCT125C MCT135C MCT145C
1		1			NS		Chassis	Châssis	Fahrgestell	Chasis	Chassi	
2	**VOE 17210516**	1					Cover plate	Plaque de recouvrem.	Abdeckung	Cubierta	Lucka	
3	**VOE 17210517**	1					Cover plate	Plaque de recouvrem.	Abdeckung	Cubierta	Lucka	
5	**VOE 17209699**	1					Plate	Tôle	Blech	Chapa	Plåt	
6	**VOE 17210572**	1					Cover	Capot	Haube	Capó	Huv	
7		1			NS		Plate	Tôle	Blech	Chapa	Plåt	
8		1			NS		Plate	Tôle	Blech	Chapa	Plåt	
9		1			NS		Plate	Tôle	Blech	Chapa	Plåt	
10	**VOE 17284457**	1					Strip	Ruban	Band	Cinta	Band	
11	**VOE 16212137**	4					Plain washer	Rondelle plane	Flachscheibe	Arandela plana	Planbricka	
12	**VOE 17205208**	4					Hexagon screw	Vis à tête hexagonale	Sechskantschraube	Tornillo hexagonal	Sexkantsskruv	
13	**VOE 16212320**	5					Screw	Vis	Schraube	Tornillo	Skruv	
14	**VOE 20764147**	5					Washer	Rondelle	Scheibe	Arandela	Bricka	
15	**VOE 17277965**	5					Bolt	Boulon	Bolzen	Perno	Bult	
16		1			NS		Cover plate	Plaque de recouvrem.	Oberblech	Placa recurbrición	Ovanplåt	
17	**VOE 17259953**	2					Screw	Vis	Schraube	Tornillo	Skruv	

1	
2	
3	
4	
5	

Chasis, conjunto, elevación vertical, de orugas
Fahrgestell kpl., vertikaler Hub, Kettenantrieb
Châssis, ensemble, levage vertical, sur chenilles
Chassis, assembly, vertical lift, tracked

Catalogue id	Group
20676	**711**
Illustr. No **1069467**	Section **650**
Issue **PUB 20024822-D**	Page **807**

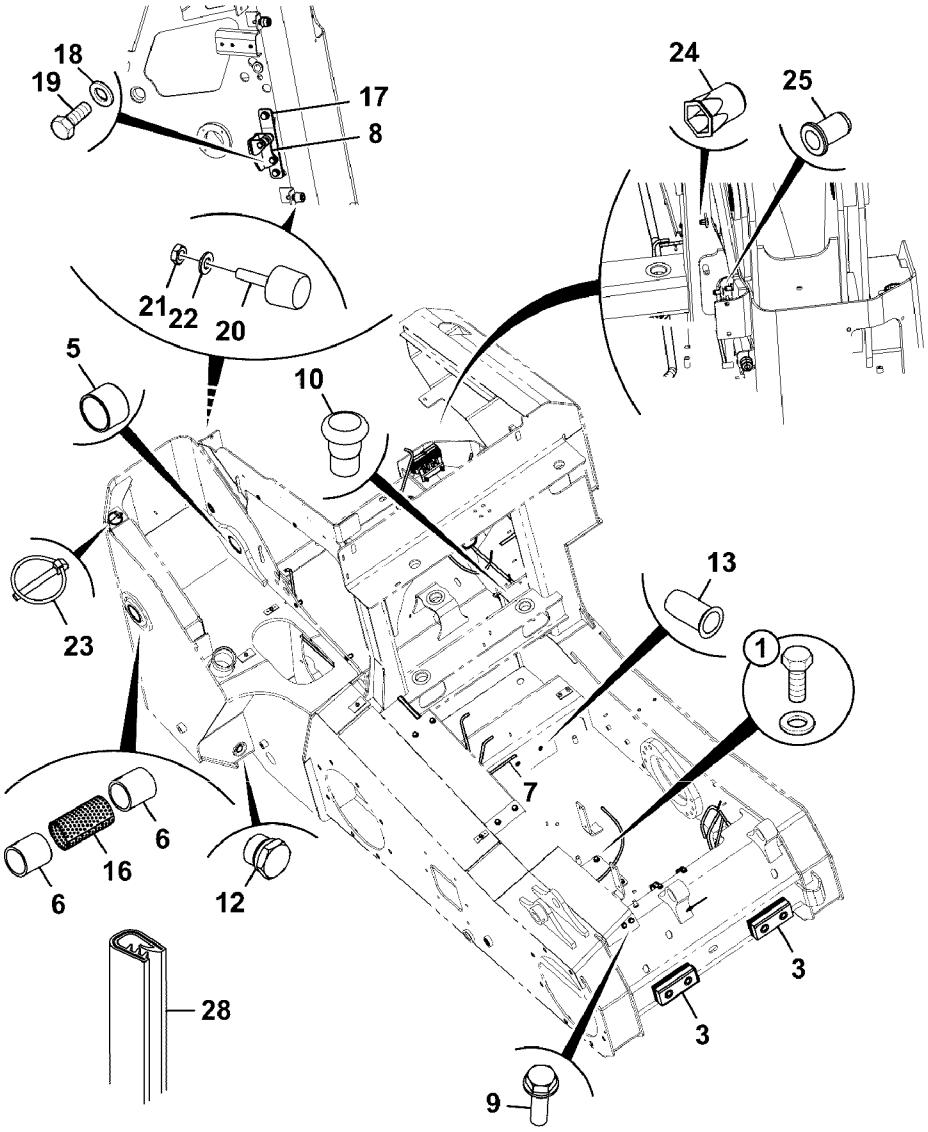

Volvo Construction Equipment

1068051

Fig.	Part No.	Quantity 1	2	3	PS	KIT	Description	Dénomination	Bezeichnung	Denominación	Benämning	Notes
												MC115C MC125C MC135C MC155C MCT125C MCT135C MCT145C
1		1					Cover	Capot	Haube	Capo	Lock	See group 711, Page 825
3							Pad	Patin	Belag	Pastilla	Pad	
5	**VOE 16213513**	1					Bushing	Bague	Buchse	Casquillo	Bussning	See group 711, Page 829
6	**VOE 17210147**	2					Bushing	Bague	Buchse	Casquillo	Bussning	
7							Cable harness	Faisceau cables	Kabelbaum	Manojo cables	Ledningsmatta	See group 300, Page 473
8							Bracket	Console	Konsole	Ménsula	Konsol	See group 831, Page 1099
9							Cover	Capot	Haube	Capo	Lock	See group 711, Page 827
10	**VOE 17205352**	2					Cap	Capot	Verschlusskappe	Capuchón	Hatt	
12	**VOE 16213165**	1					Plug	Tampon	Stopfen	Tapón	Plugg	
13	**VOE 16212393**	2					Rivet nut	Écrou rivet	Nietmutter	Tuerca de remache	Nitmutter	
16	**VOE 16212217**	1					Spacer	Entretoise	Abstandkörper	Distanciador	Distans	
17	**VOE 17209796**	1					Plate	Tôle	Blech	Chapa	Plåt	
18	**VOE 20764147**	2					Washer	Rondelle	Scheibe	Arandela	Bricka	
19	**VOE 17205074**	2					Set screw	Vis butée	Anschlagschraube	Tornillo tope	Stoppskruv	
20	**VOE 16214297**	2					Buffer	Butoir	Puffer	Tope de goma	Buffert	
21	**VOE 16212116**	2					Nut	Écrou	Mutter	Tuerca	Mutter	
22	**VOE 20460127**	2					Washer	Rondelle	Scheibe	Arandela	Bricka	
23	**VOE 17210553**	1					Pin	Goupille	Stift	Pasador	Pinne	
24		11			NS		Nut	Écrou	Mutter	Tuerca	Mutter	
25	**VOE 17231498**	2					Rivet	Rivet	Niet	Remache	Nit	
28	**VOE 17284380**	1					Strip	Ruban	Band	Cinta	Band	

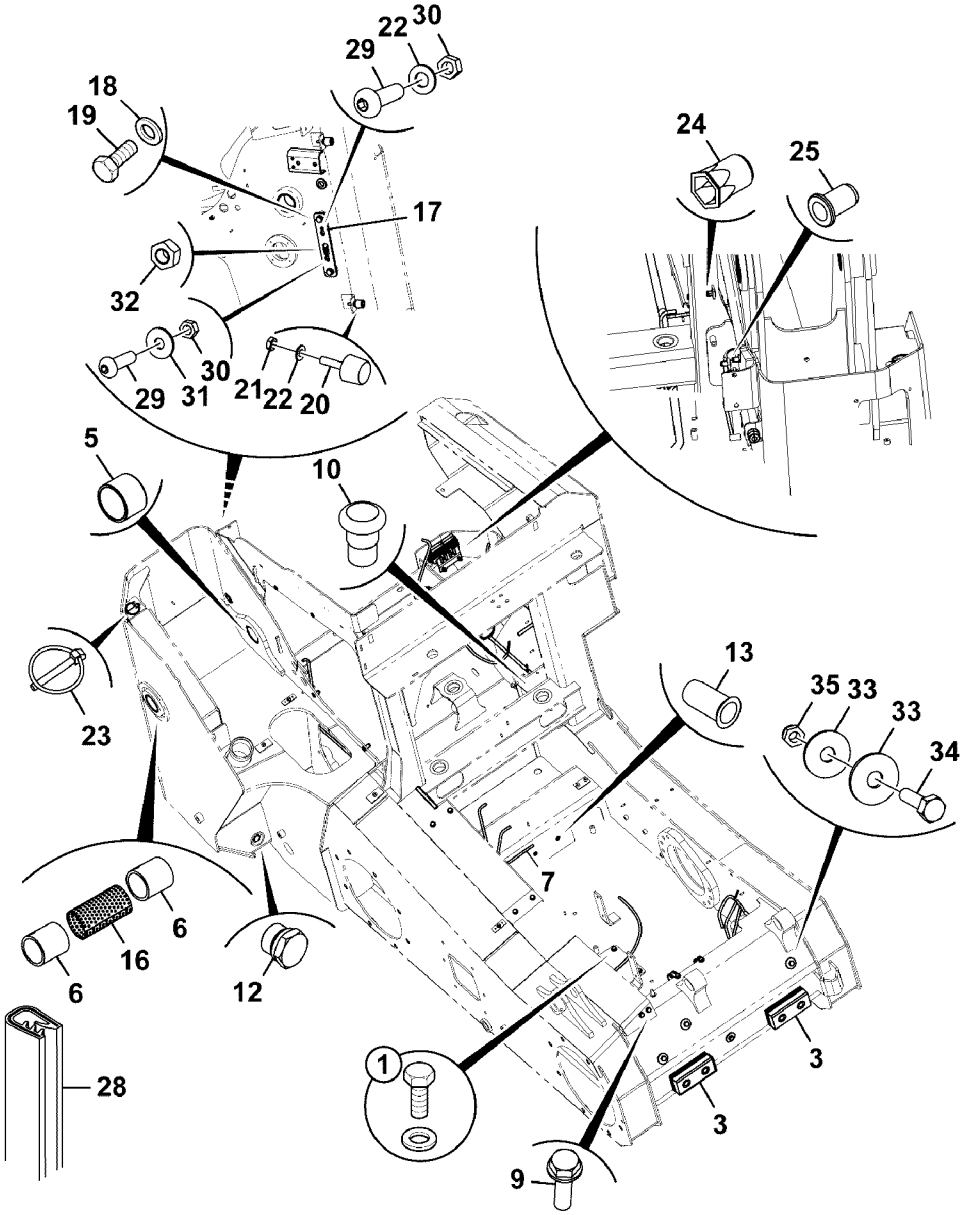

Volvo Construction Equipment

1068053

Fig.	Part No.	Quantity 1	2	3	PS	KIT	Description	Dénomination	Bezeichnung	Denominación	Benämning	Notes
												MC115C MC125C MC135C MC155C MCT125C MCT135C MCT145C
1		1					Cover	Capot	Haube	Capo	Lock	See group 711, Page 825
3		1					Pad	Patin	Belag	Pastilla	Pad	See group 711, Page 829
5	**VOE 16213513**	1					Bushing	Bague	Buchse	Casquillo	Bussning	
6	**VOE 17210147**	2					Bushing	Bague	Buchse	Casquillo	Bussning	
7		1					Cable harness	Faisceau cables	Kabelbaum	Manojo cables	Ledningsmatta	See group 300, Page 473
9		1					Cover	Capot	Haube	Capo	Lock	See group 711, Page 827
10	**VOE 17205352**	2					Cap	Capot	Verschlusskappe	Capuchón	Hatt	
12	**VOE 16213165**	1					Plug	Tampon	Stopfen	Tapón	Plugg	
13	**VOE 16212393**	2					Rivet nut	Écrou rivet	Nietmutter	Tuerca de remache	Nitmutter	
16	**VOE 16212217**	1					Spacer	Entretoise	Abstandkörper	Distanciador	Distans	
17		1			NS		Plate	Tôle	Blech	Chapa	Plåt	
18	**VOE 20764147**	2					Washer	Rondelle	Scheibe	Arandela	Bricka	
19	**VOE 17205074**	2					Set screw	Vis butée	Anschlagschraube	Tornillo tope	Stoppskruv	
20	**VOE 16214297**	2					Buffer	Butoir	Puffer	Tope de goma	Buffert	
21	**VOE 16212116**	2					Nut	Écrou	Mutter	Tuerca	Mutter	
22	**VOE 20460127**	2					Washer	Rondelle	Scheibe	Arandela	Bricka	
23	**VOE 17210553**	1					Pin	Goupille	Stift	Pasador	Pinne	
24		11			NS		Nut	Écrou	Mutter	Tuerca	Mutter	
25	**VOE 17231498**	2					Rivet	Rivet	Niet	Remache	Nit	
28	**VOE 17284380**	4					Strip	Ruban	Band	Cinta	Band	
29	**VOE 17205273**	2					Bolt	Boulon	Bolzen	Perno	Bult	
30	**VOE 20405733**	2					Hexagon nut	Écrou hexagonal	Sechskantmutter	Tuerca hexagonal	Sexkantsmutter	
31	**VOE 17205565**	2					Washer	Rondelle	Scheibe	Arandela	Bricka	

1		**Chassi, kopplingar & fästen, vertikallyft** **Chasis, conexiones y soportes, elevación vertical** **Fahrgestell, Armaturen und Befestigungen, vertikaler Hub** **Châssis, raccords et supports, levage vertical** **Chassis, fittings & mountings, vertical lift**	Catalogue id **20676**	Group **711**
2				
3			Illustr. No **1068053**	Section **800**
4				
5		**S/N 1644374 -**	Issue **PUB 20024822-D**	Page **811**

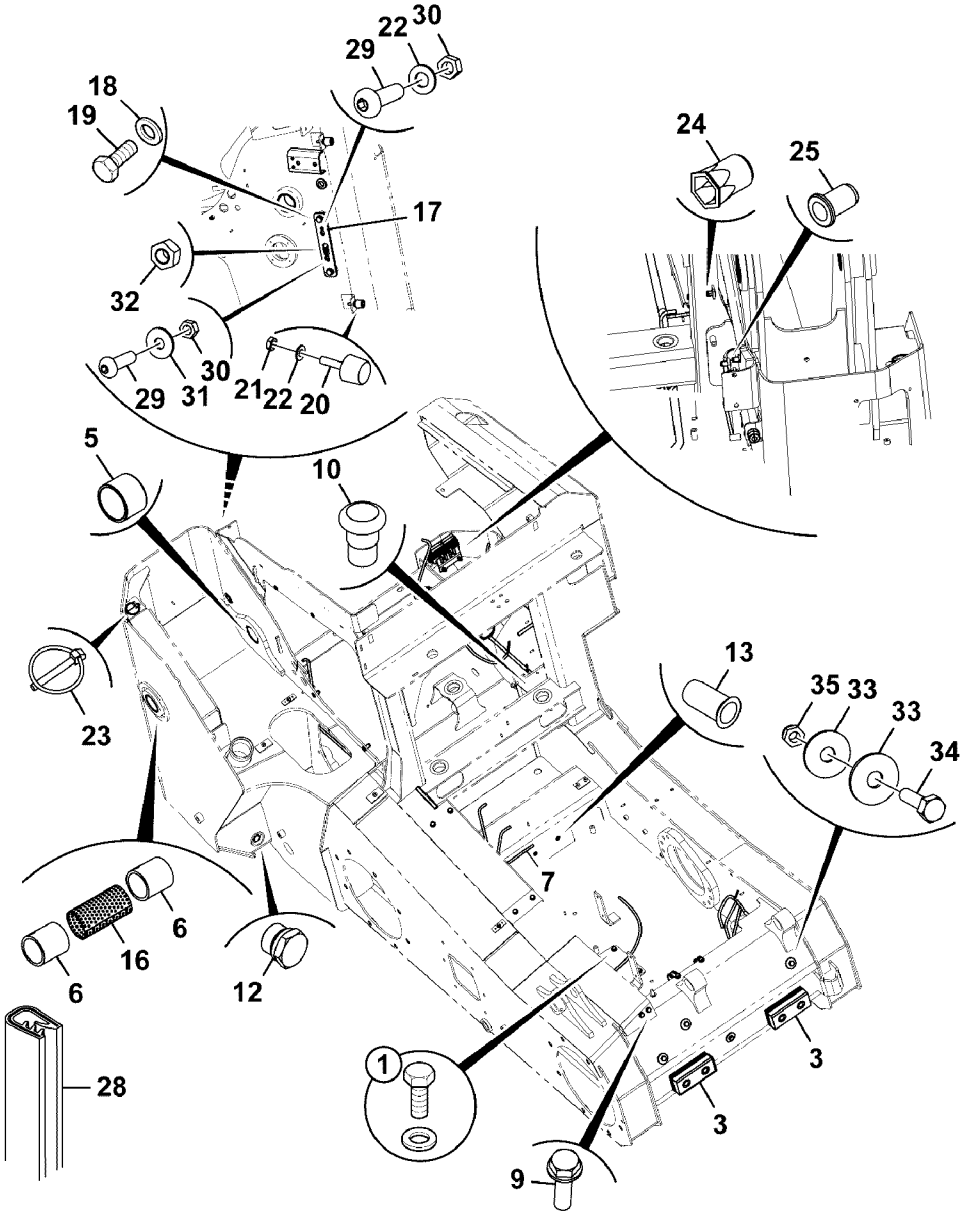

Volvo Construction Equipment

1068053

Fig.	Part No.	Quantity 1	2	3	PS	KIT	Description	Dénomination	Bezeichnung	Denominación	Benämning	Notes
32	**VOE 17287365**	1					Nut	Écrou	Mutter	Tuerca	Mutter	
33	**VOE 17205554**	20					Plain washer	Rondelle plane	Flachscheibe	Arandela plana	Planbricka	
34	**VOE 16212216**	10					Set screw	Vis butée	Anschlagschraube	Tornillo tope	Stoppskruv	
35	**VOE 16212125**	10					Nut	Écrou	Mutter	Tuerca	Mutter	

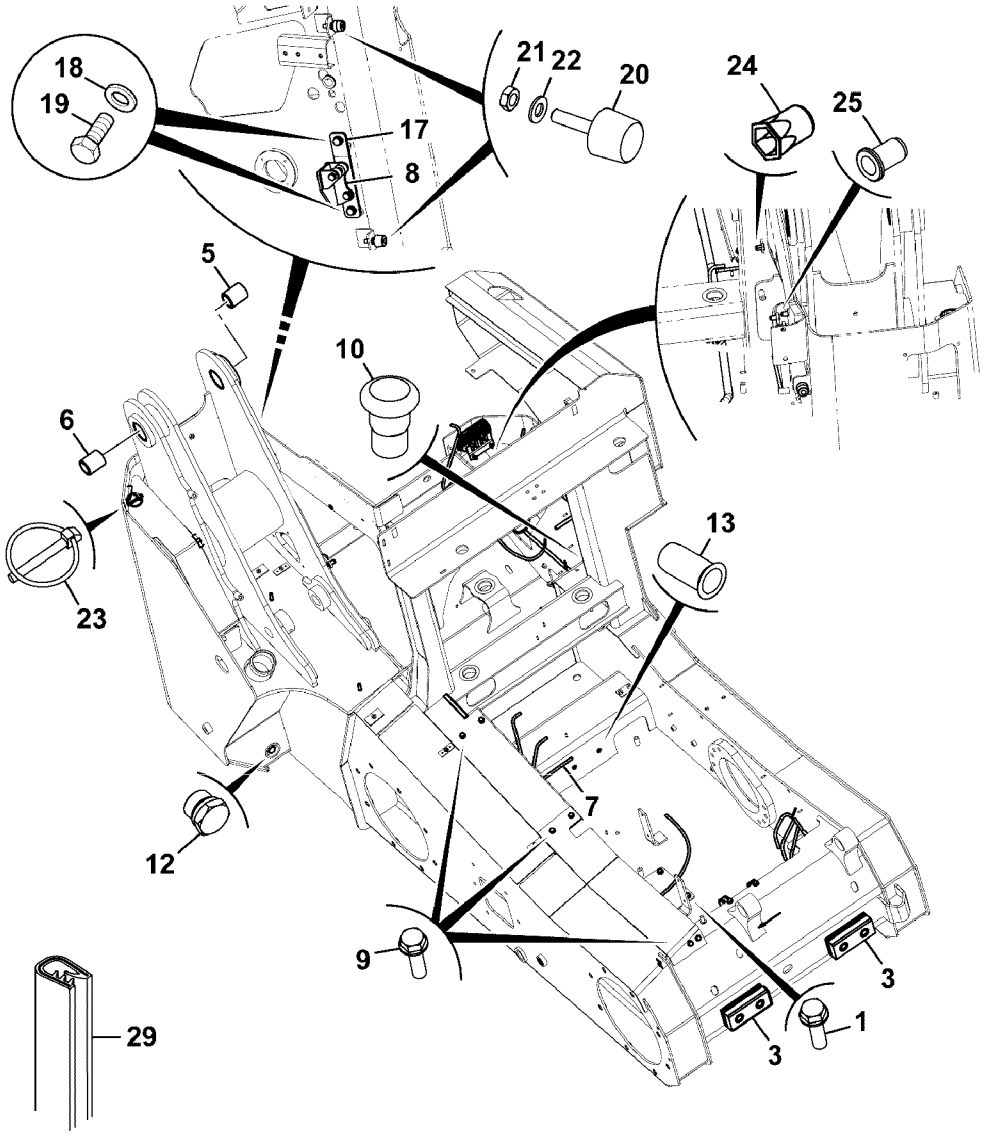

Volvo Construction Equipment

1068054

Fig.	Part No.	Quantity 1	2	3	PS	KIT	Description	Dénomination	Bezeichnung	Denominación	Benämning	Notes
												MC110C MCT110C
1		1					Cover	Capot	Haube	Capo	Lock	See group 711, Page 825
3		1					Pad	Patin	Belag	Pastilla	Pad	See group 711, Page 829
5	**VOE 16213513**	1					Bushing	Bague	Buchse	Casquillo	Bussning	
6	**VOE 16213511**	1					Bushing	Bague	Buchse	Casquillo	Bussning	
7		1					Cable harness	Faisceau cables	Kabelbaum	Manojo cables	Ledningsmatta	See group 300, Page 473
8		1					Bracket	Console	Konsole	Ménsula	Konsol	See group 831, Page 1099
9		1					Cover	Capot	Haube	Capo	Lock	See group 711, Page 827
10	**VOE 17205352**	2					Cap	Capot	Verschlusskappe	Capuchón	Hatt	
12	**VOE 16213165**	1					Plug	Tampon	Stopfen	Tapón	Plugg	
13	**VOE 16212393**	2					Rivet nut	Écrou rivet	Nietmutter	Tuerca de remache	Nitmutter	
17	**VOE 17209796**	1					Plate	Tôle	Blech	Chapa	Plåt	
18	**VOE 20764147**	2					Washer	Rondelle	Scheibe	Arandela	Bricka	
19	**VOE 17205074**	2					Set screw	Vis butée	Anschlagschraube	Tornillo tope	Stoppskruv	
20	**VOE 16214297**	2					Buffer	Butoir	Puffer	Tope de goma	Buffert	
21	**VOE 16212116**	2					Nut	Écrou	Mutter	Tuerca	Mutter	
22	**VOE 20460127**	2					Washer	Rondelle	Scheibe	Arandela	Bricka	
23	**VOE 17210553**	1					Pin	Goupille	Stift	Pasador	Pinne	
24		10			NS		Nut	Écrou	Mutter	Tuerca	Mutter	
25	**VOE 17231498**	1					Rivet	Rivet	Niet	Remache	Nit	
29	**VOE 17284380**	2					Strip	Ruban	Band	Cinta	Band	

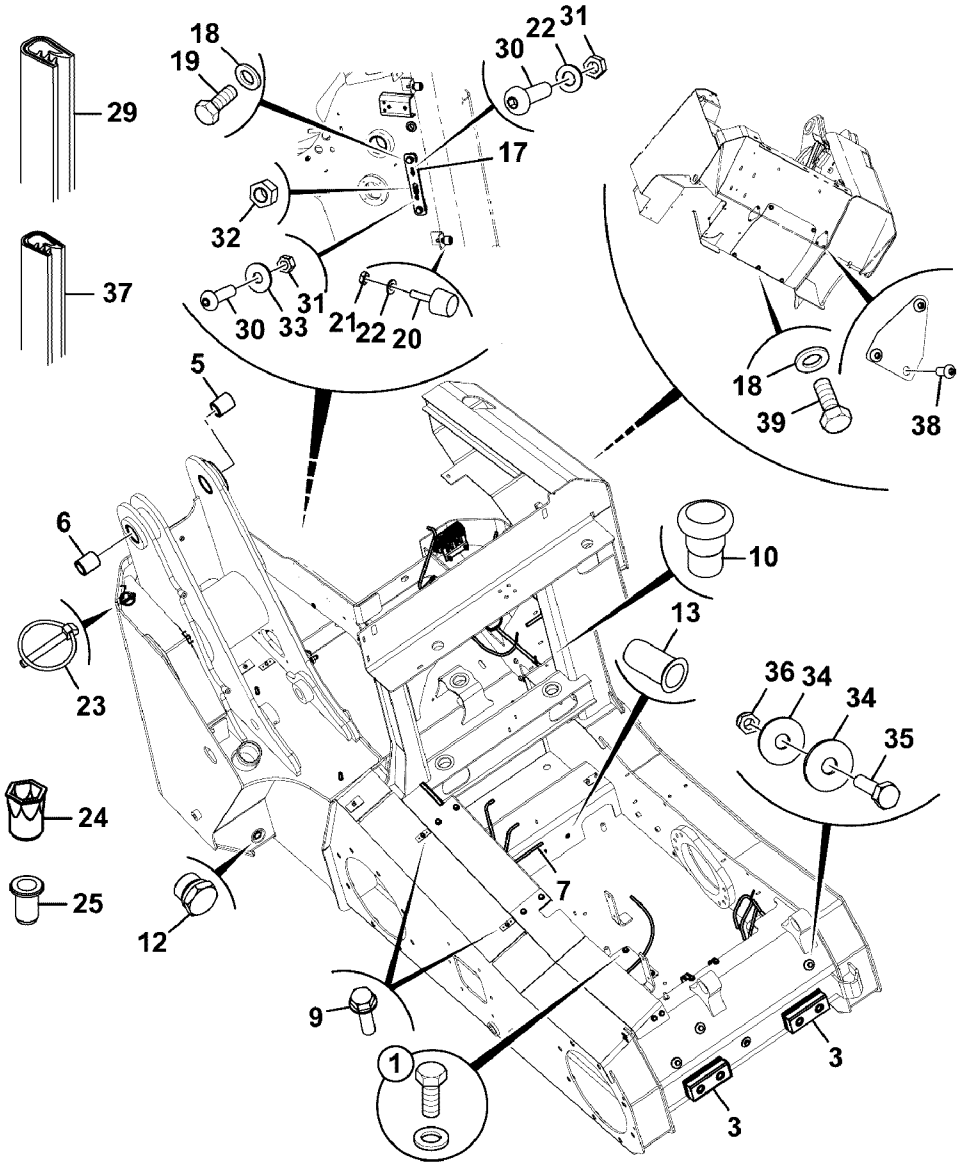
18
19
30
22
31
29
17
32
37
30
33
31
21
22
20
5
18
39
38
6
10
13
23
36
34
34
35
24
25
12
7
9
1
3
3

Fig.	Part No.	Quantity 1	2	3	PS	KIT	Description	Dénomination	Bezeichnung	Denominación	Benämning	Notes
												MC110C MCT110C
1		1					Cover	Capot	Haube	Capo	Lock	See group 711, Page 825
3		1					Pad	Patin	Belag	Pastilla	Pad	See group 711, Page 829
5	**VOE 16213513**	1					Bushing	Bague	Buchse	Casquillo	Bussning	
6	**VOE 16213511**	1					Bushing	Bague	Buchse	Casquillo	Bussning	
7		1					Cable harness	Faisceau cables	Kabelbaum	Manojo cables	Ledningsmatta	See group 300, Page 473
9		1					Cover	Capot	Haube	Capo	Lock	See group 711, Page 827
10	**VOE 17205352**	2					Cap	Capot	Verschlusskappe	Capuchón	Hatt	
12	**VOE 16213165**	1					Plug	Tampon	Stopfen	Tapón	Plugg	
13	**VOE 16212393**	2					Rivet nut	Écrou rivet	Nietmutter	Tuerca de remache	Nitmutter	
17		1			NS		Plate	Tôle	Blech	Chapa	Plåt	
18	**VOE 20764147**	7					Washer	Rondelle	Scheibe	Arandela	Bricka	
19	**VOE 17205074**	2					Set screw	Vis butée	Anschlagschraube	Tornillo tope	Stoppskruv	
20	**VOE 16214297**	2					Buffer	Butoir	Puffer	Tope de goma	Buffert	
21	**VOE 16212116**	2					Nut	Écrou	Mutter	Tuerca	Mutter	
22	**VOE 20460127**	2					Washer	Rondelle	Scheibe	Arandela	Bricka	
23	**VOE 17210553**	1					Pin	Goupille	Stift	Pasador	Pinne	
24		10			NS		Nut	Écrou	Mutter	Tuerca	Mutter	
25	**VOE 17231498**	1					Rivet	Rivet	Niet	Remache	Nit	
29	**VOE 17284380**	2					Strip	Ruban	Band	Cinta	Band	
30	**VOE 17205273**	2					Bolt	Boulon	Bolzen	Perno	Bult	
31	**VOE 20405733**	2					Hexagon nut	Écrou hexagonal	Sechskantmutter	Tuerca hexagonal	Sexkantsmutter	
32	**VOE 17287365**	1					Nut	Écrou	Mutter	Tuerca	Mutter	
33	**VOE 17205565**	2					Washer	Rondelle	Scheibe	Arandela	Bricka	
34	**VOE 17205554**	20					Plain washer	Rondelle plane	Flachscheibe	Arandela plana	Planbricka	
35	**VOE 16212216**	10					Set screw	Vis butée	Anschlagschraube	Tornillo tope	Stoppskruv	
36	**VOE 16212125**	10					Nut	Écrou	Mutter	Tuerca	Mutter	
37	**VOE 17284457**	1					Strip	Ruban	Band	Cinta	Band	
38	**VOE 16212320**	5					Screw	Vis	Schraube	Tornillo	Skruv	

1		**Chassi, kopplingar & fästen, radiallyft** **Chasis, conexiones y soportes, elevación radial** **Fahrgestell, Armaturen und Befestigungen, radialer Hub** **Châssis, raccords et supports, levage radial** **Chassis, fittings & mountings, radial lift**	Catalogue id **20676**	Group **711**
2				
3			Illustr. No **1068058**	Section **1000**
4				
5		**S/N 1644374 -**	Issue **PUB 20024822-D**	Page **817**

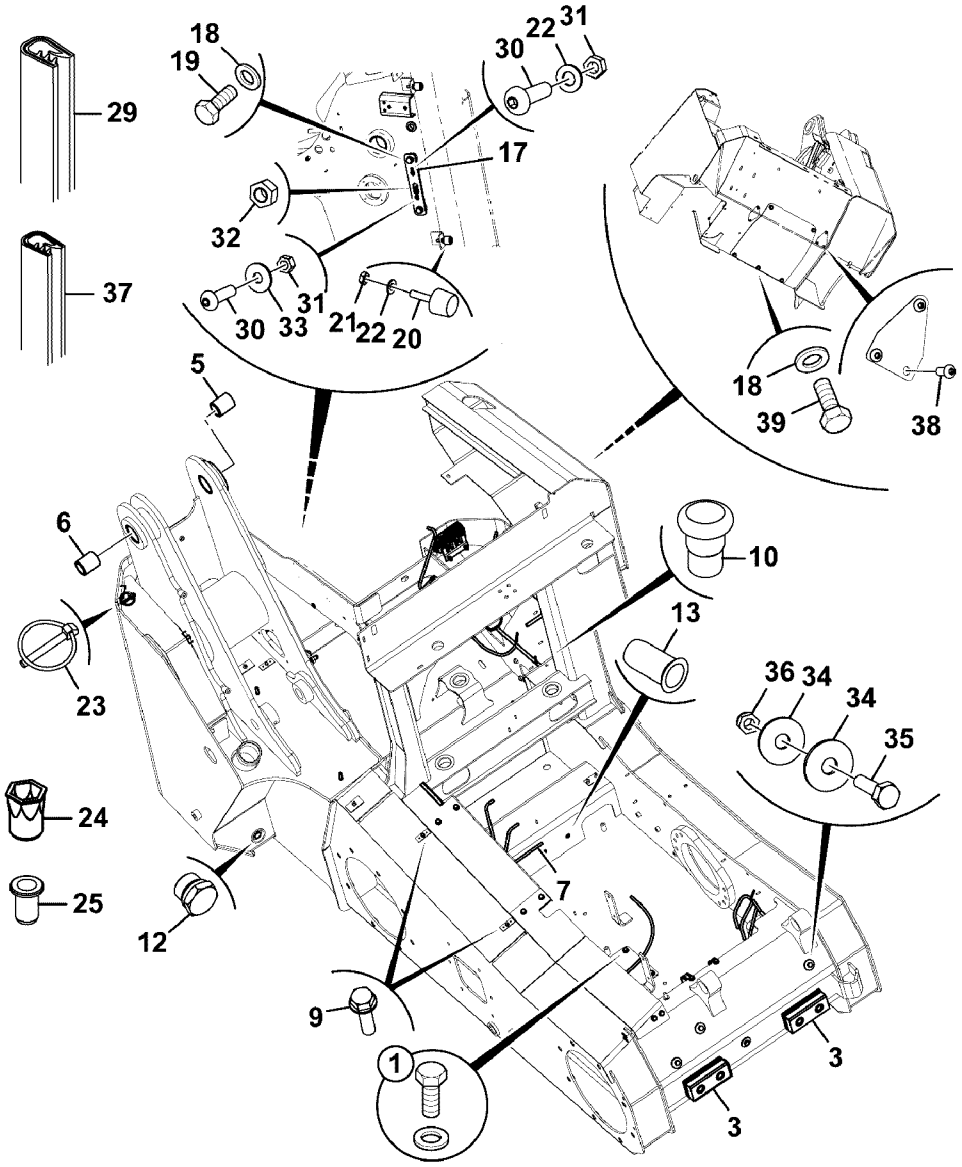
18
19
30
22
31
29
17
32
37
30
33
31
21
22
20
5
18
39
38
6
10
13
23
36
34
34
35
24
25
12
7
9
1
3
3

Fig.	Part No.	Quantity 1	2	3	PS	KIT	Description	Dénomination	Bezeichnung	Denominación	Benämning	Notes
39	**VOE 17287363**	5					Screw	Vis	Schraube	Tornillo	Skruv	
40		1			NS		Guide	Rail	Führung	Guia	Gejd	

1		**Chassi, kopplingar & fästen, radiallyft** **Chasis, conexiones y soportes, elevación radial** **Fahrgestell, Armaturen und Befestigungen, radialer Hub** **Châssis, raccords et supports, levage radial** **Chassis, fittings & mountings, radial lift**	Catalogue id **20676**	Group **711**
2				
3			Illustr. No **1068058**	Section **1000**
4				
5		**S/N 1644374 -**	Issue **PUB 20024822-D**	Page **819**

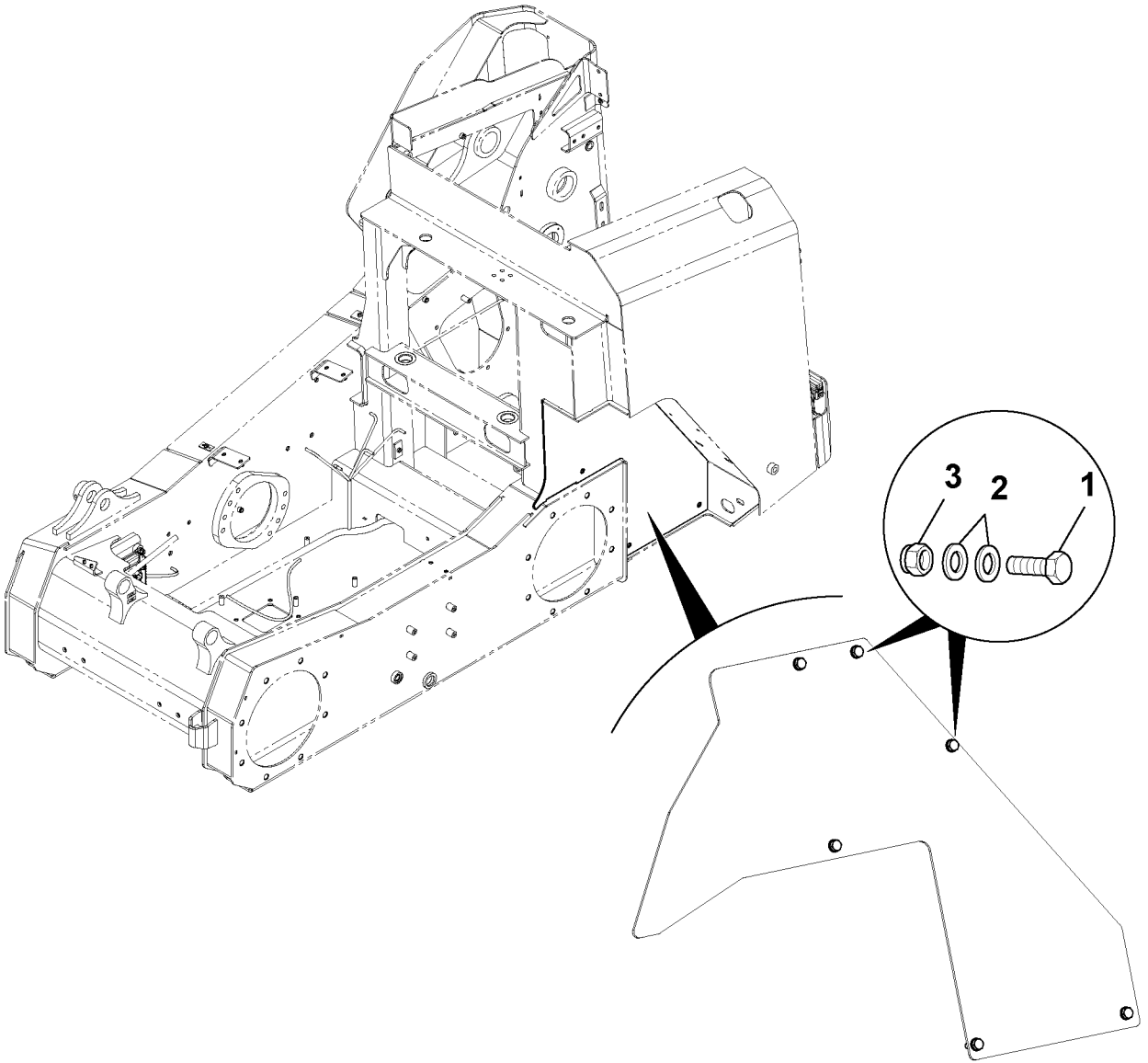

Volvo Construction Equipment
1059072

Fig.	Part No.	Quantity 1	2	3	PS	KIT	Description	Dénomination	Bezeichnung	Denominación	Benämning	Notes
												MC115C MC125C MC135C MC155C MCT125C MCT135C MCT145C
1	**VOE 16212215**	6					Set screw	Vis butée	Anschlagschraube	Tornillo tope	Stoppskruv	
2	**VOE 16212137**	6					Plain washer	Rondelle plane	Flachscheibe	Arandela plana	Planbricka	
3	**VOE 16212125**	2					Nut	Écrou	Mutter	Tuerca	Mutter	

1		**Chassi, fästdetaljer, täckplåt, vänster sida** **Chasis, fijaciones, placa de cubierta, lado izquierdo** **Fahrgestell, Befestigungen, Abdeckung, links** **Châssis, fixations, plaque couvercle, côté gauche** **Chassis, fasteners, cover plate, left side**	Catalogue id **20676**	Group **711**
2			Illustr. No **1059072**	Section **1100**
3			Issue **PUB 20024822-D**	Page **821**
4				
5				

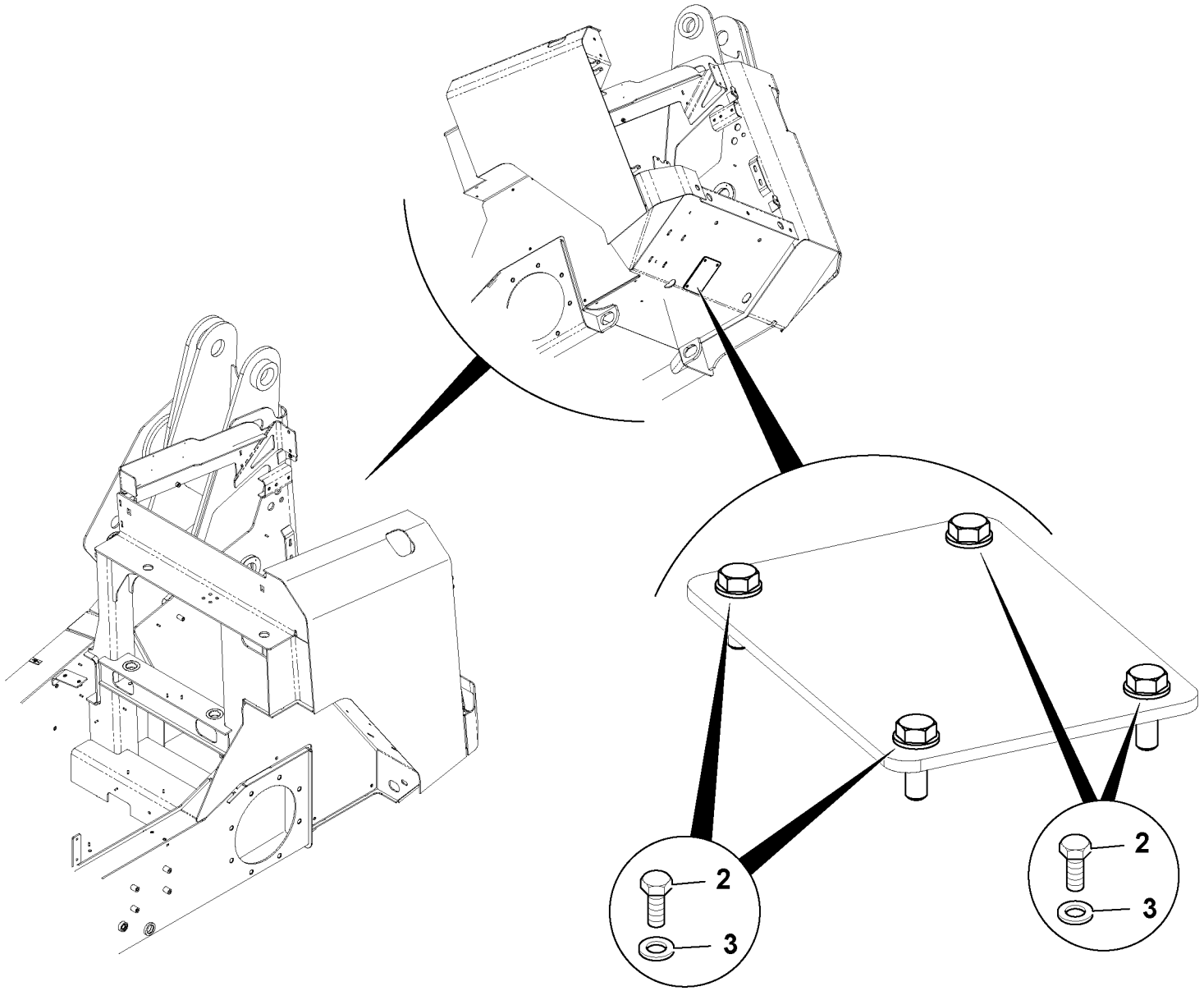

Volvo Construction Equipment
1059019

Fig.	Part No.	Quantity 1	2	3	PS	KIT	Description	Dénomination	Bezeichnung	Denominación	Benämning	Notes
												MC115C MC125C MC135C MC155C MCT125C MCT135C MCT145C
2	**VOE 16213999**	4					Set screw	Vis butée	Anschlagschraube	Tornillo tope	Stoppskruv	
3	**VOE 20460127**	4					Washer	Rondelle	Scheibe	Arandela	Bricka	

1		**Chassi, fästdetaljer, täckplåt, bak** **Chasis, fijaciones, placa de cubierta, parte trasera** **Fahrgestell, Befestigungen, Abdeckung, hinten** **Châssis, fixations, plaque couvercle, arrière** **Chassis, fasteners, cover plate, rear**	Catalogue id **20676**	Group **711**
2			Illustr. No **1059019**	Section **1200**
3			Issue **PUB 20024822-D**	Page **823**
4				
5				

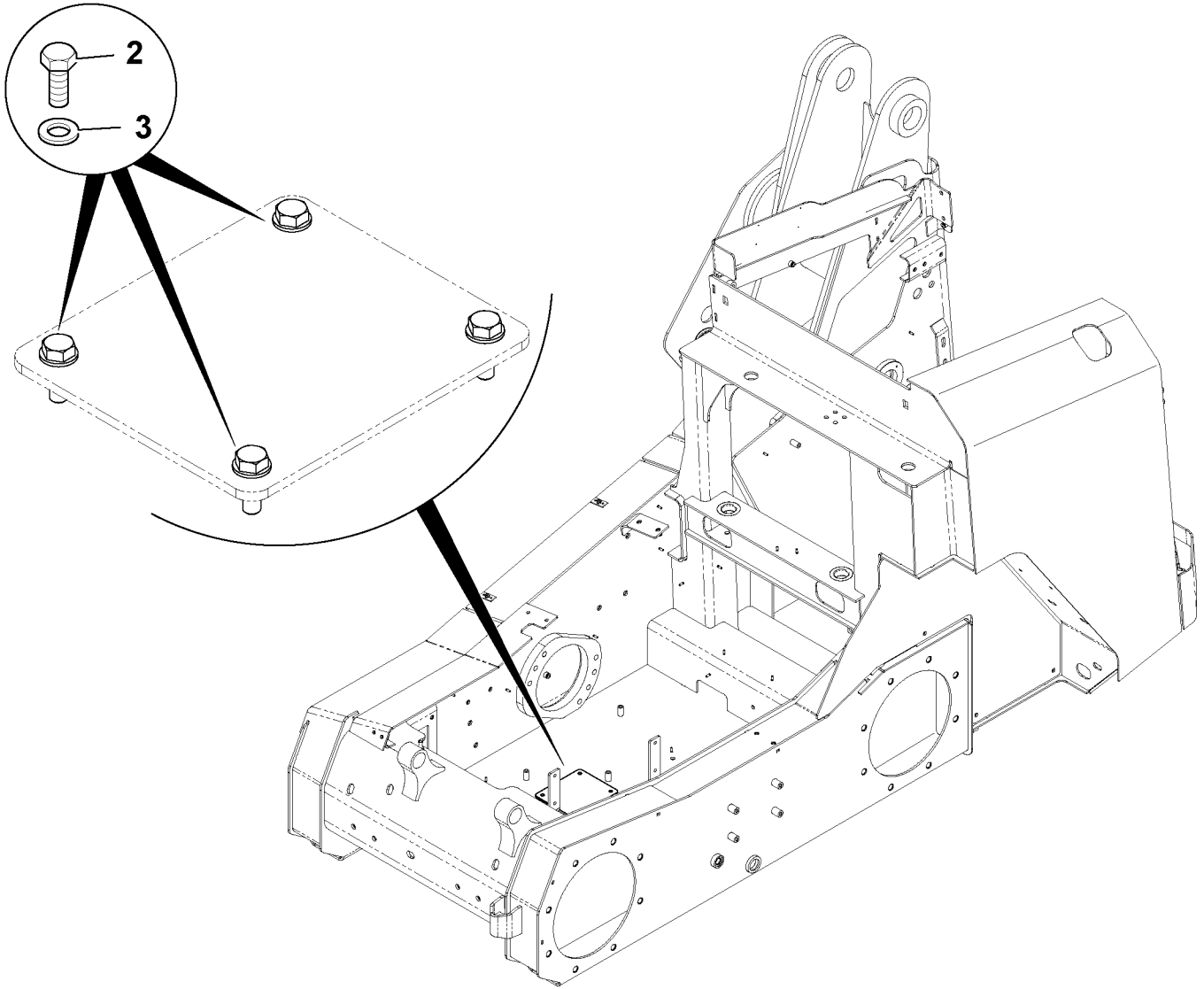

Volvo Construction Equipment
1059018

Fig.	Part No.	Quantity 1	2	3	PS	KIT	Description	Dénomination	Bezeichnung	Denominación	Benämning	Notes
												MC110C, MC110C T4 MC115C, MC115C T4 MC125C, MC125C T4 MC135C, MC135C T4 MC155C, MC155C T4 MCT110C, MCT110C T4 MCT125C, MCT125C T4 MCT135C, MCT135C T4 MCT145C, MCT145C T4
2	**VOE 16213999**	4					Set screw	Vis butée	Anschlagschraube	Tornillo tope	Stoppskruv	
3	**VOE 20460127**	4					Washer	Rondelle	Scheibe	Arandela	Bricka	

1		**Chassi, fästdetaljer, täckplåt, fram** **Chasis, fijaciones, placa de cubierta, parte delantera** **Fahrgestell, Befestigungen, Abdeckung, hinten** **Châssis, fixations, plaque couvercle, avant** **Chassis, fasteners, cover plate, front**	Catalogue id **20676**	Group **711**
2			Illustr. No **1059018**	Section **1300**
3			Issue **PUB 20024822-D**	Page **825**
4				
5				

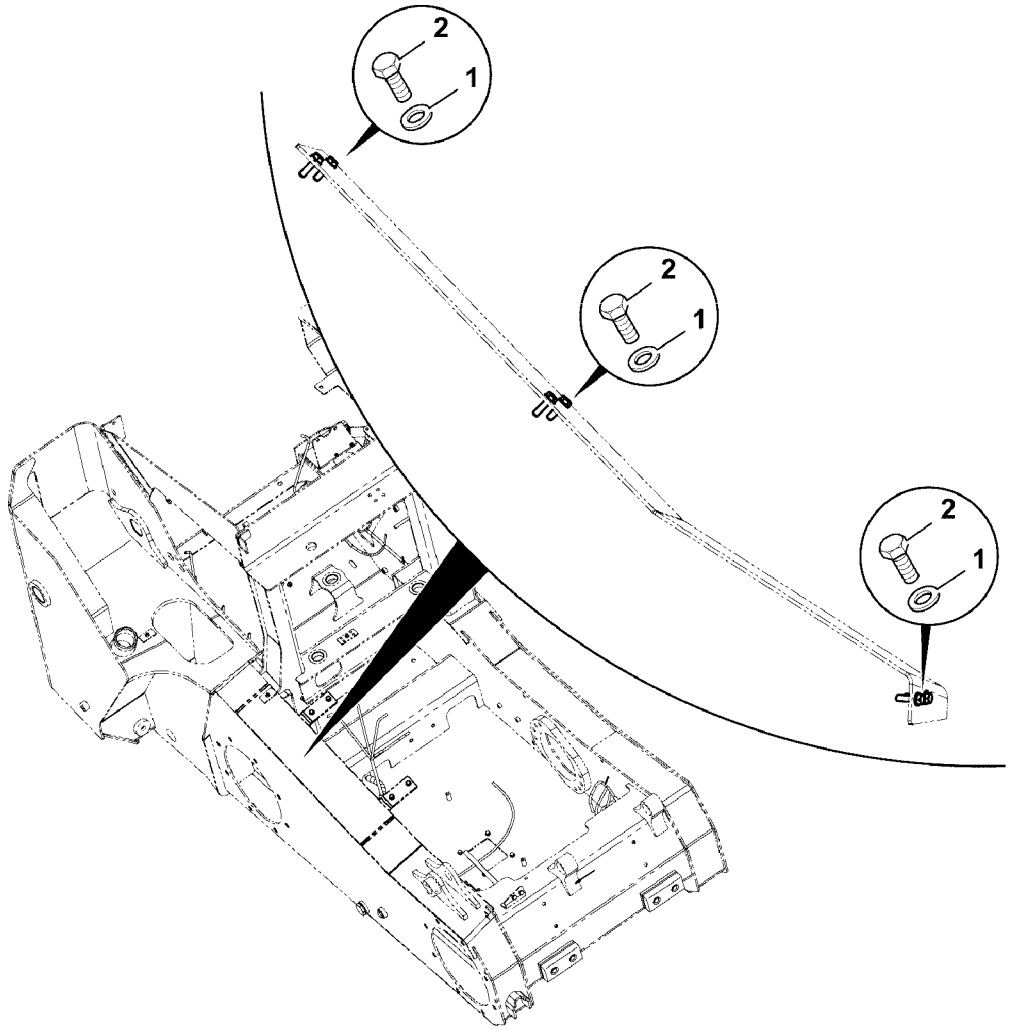
2
1
2
1
2
1

Fig.	Part No.	Quantity 1	2	3	PS	KIT	Description	Dénomination	Bezeichnung	Denominación	Benämning	Notes
												MC110C, MC110C T4 MC115C, MC115C T4 MC125C, MC125C T4 MC135C, MC135C T4 MC155C, MC155C T4 MCT110C, MCT110C T4 MCT125C, MCT125C T4 MCT135C, MCT135C T4 MCT145C, MCT145C T4
1	**VOE 20460127**	6					Washer	Rondelle	Scheibe	Arandela	Bricka	
2	**VOE 16212321**	6					Set screw	Vis butée	Anschlagschraube	Tornillo tope	Stoppskruv	

1		**Chassi, fästdetaljer, täckplåt, höger sida** **Chasis, fijaciones, placa de cubierta, lado derecho** **Fahrgestell, Befestigungen, Abdeckung, rechts** **Châssis, fixations, plaque couvercle, côté droit** **Chassis, fasteners, cover plate, right side**	Catalogue id **20676**	Group **711**
2				
3			Illustr. No **1059025**	Section **1400**
4				
5			Issue **PUB 20024822-D**	Page **827**

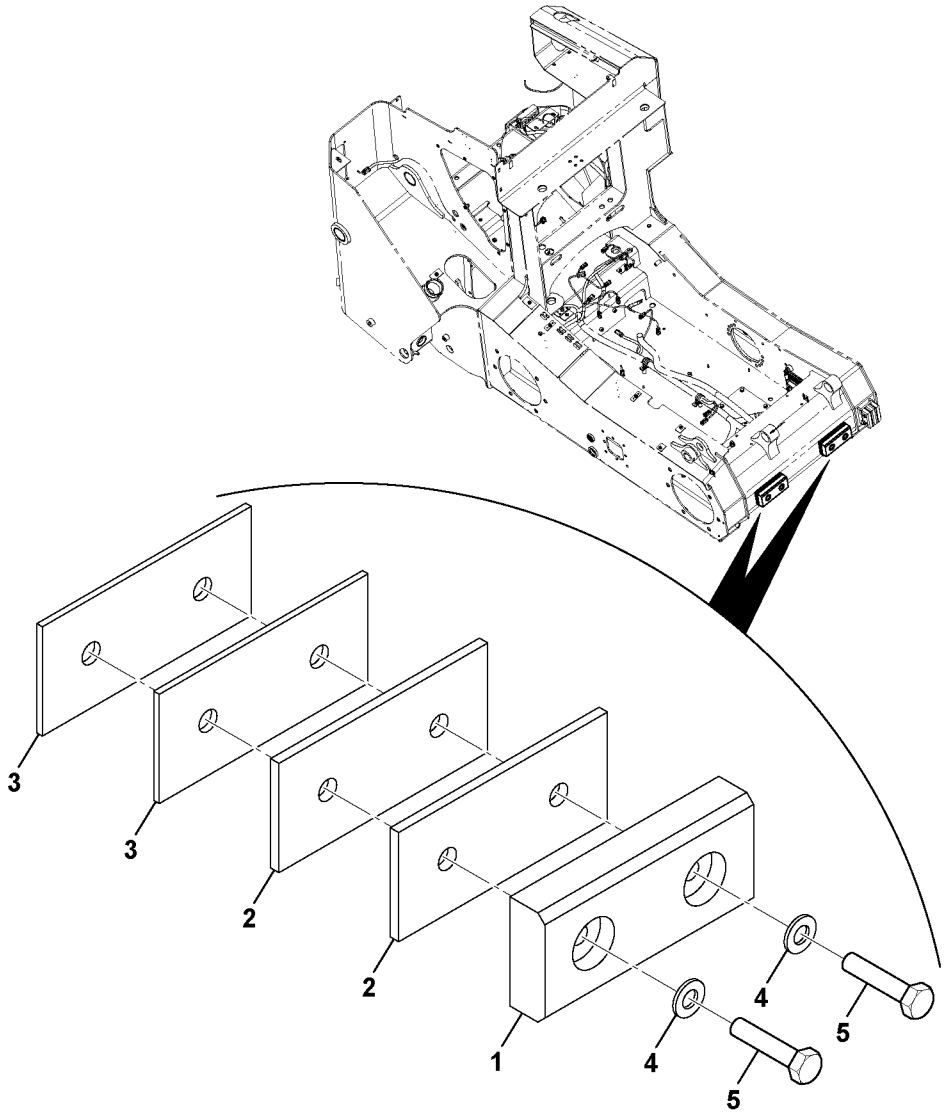
3
3
2
2
1
4
5
4
5

Fig.	Part No.	Quantity 1	2	3	PS	KIT	Description	Dénomination	Bezeichnung	Denominación	Benämning	Notes
												MC110C, MC110C T4 MC115C, MC115C T4 MC125C, MC125C T4 MC135C, MC135C T4 MC155C, MC155C T4 MCT110C, MCT110C T4 MCT125C, MCT125C T4 MCT135C, MCT135C T4 MCT145C, MCT145C T4
1	**VOE 16213521**	2					Pad	Support inférieur	Unterlegring	Suplemento	Underlägg	
2	**VOE 16212208**	4					Spacer	Entretoise	Abstandkörper	Distanciador	Distans	6 mm
3	**VOE 16212207**	4					Spacer	Entretoise	Abstandkörper	Distanciador	Distans	4 mm
4	**VOE 16212137**	4					Plain washer	Rondelle plane	Flachscheibe	Arandela plana	Planbricka	
5	**VOE 17204906**	4					Bolt	Boulon	Bolzen	Perno	Bult	

1		**Chasis, almohadilla de tope, conjunto** **Fahrgestell, Anschlagplatte** **Châssis, patin de butée, ensemble** **Chassis, stop pad, assembly**	Catalogue id **20676**	Group **711**
2			Illustr. No **1064201**	Section **1500**
3			Issue **PUB 20024822-D**	Page **829**
4				
5				

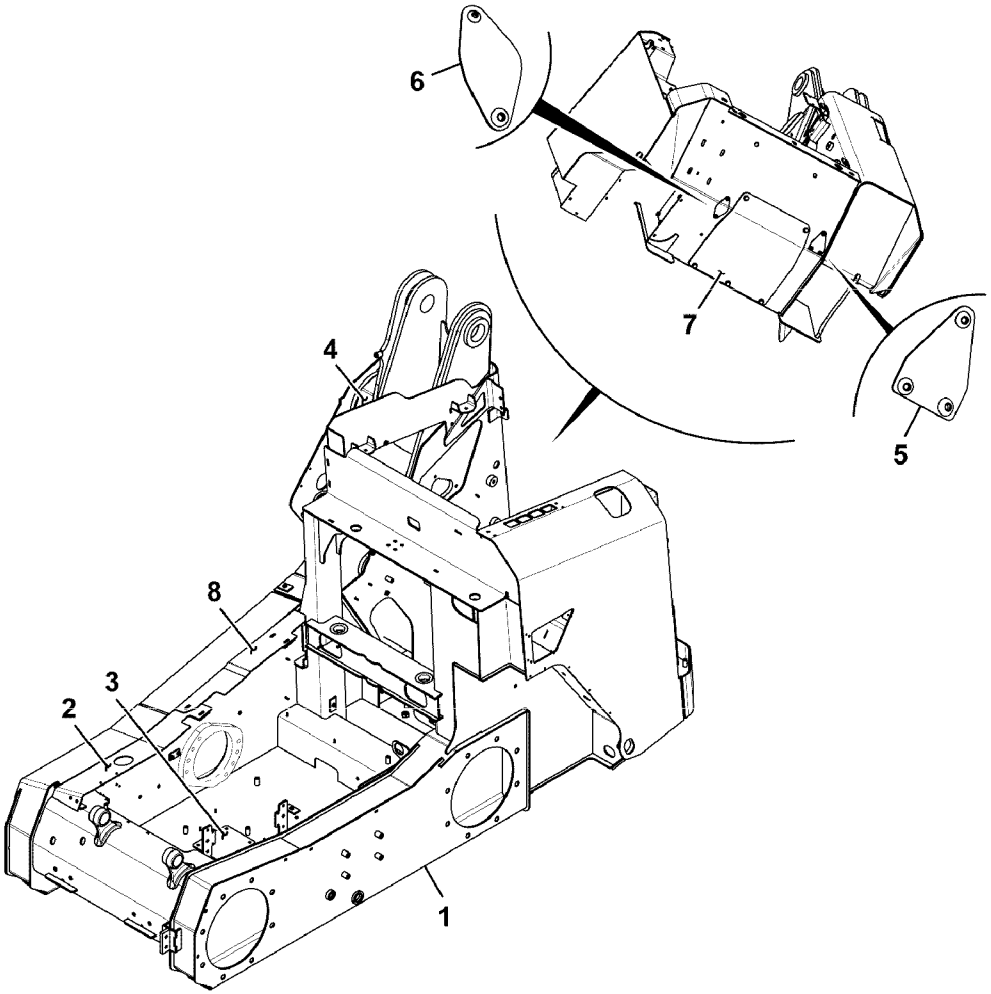
6
7
5
4
8
3
2
1

Fig.	Part No.	Quantity 1	2	3	P S	K I T	Description	Dénomination	Bezeichnung	Denominación	Benämning	Notes
												MC110C T4
1		1			NS		Frame	Cadre châssis	Rahmen	Bastidor	Ram	
2	**VOE 17368275**	1					Cover plate	Plaque de recouvrem.	Oberblech	Placa recurbrición	Ovanplåt	
3	**VOE 17210517**	1					Cover plate	Plaque de recouvrem.	Abdeckung	Cubierta	Lucka	
4	**VOE 17210570**	1					Cover	Capot	Haube	Capó	Huv	
5		1			NS		Plate	Tôle	Blech	Chapa	Plåt	RH
6		1			NS		Plate	Tôle	Blech	Chapa	Plåt	LH
7		1			NS		Plate	Tôle	Blech	Chapa	Plåt	
8		1			NS		Cover plate	Plaque de recouvrem.	Oberblech	Placa recurbrición	Ovanplåt	

1		**Chasis, conjunto, elevación radial, de ruedas** **Fahrgestell kpl., radialer Hub, Radantrieb** **Châssis, ensemble, levage radial, sur pneus** **Chassis, assembly, radial lift, wheeled**	Catalogue id **20676**	Group **711**
2			Illustr. No **1069343**	Section **1600**
3			Issue **PUB 20024822-D**	Page **831**
4				
5				

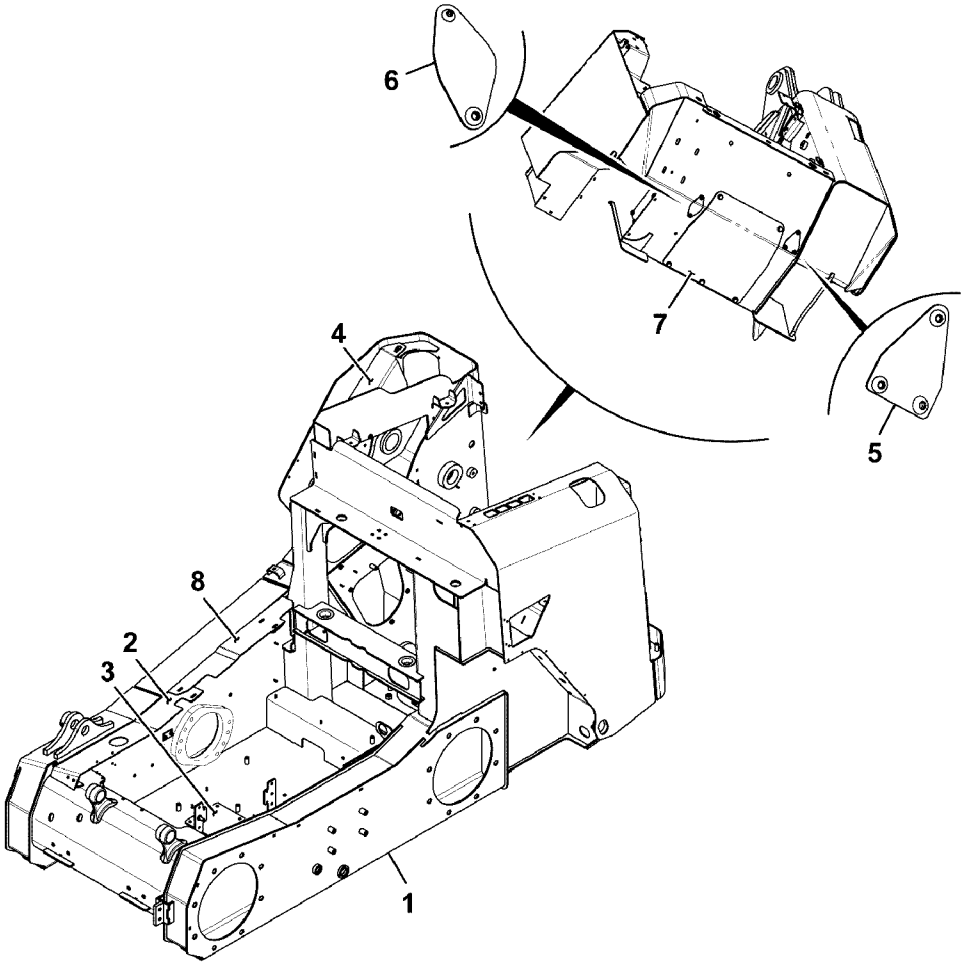
6
7
5
4
8
2
3
1

Fig.	Part No.	Quantity 1	2	3	P S	K I T	Description	Dénomination	Bezeichnung	Denominación	Benämning	Notes
												MC115C T4 MC125C T4 MC135C T4 MC155C T4
1		1			NS		Frame	Cadre châssis	Rahmen	Bastidor	Ram	
2		1			NS		Cover plate	Plaque de recouvrem.	Oberblech	Placa recurbrición	Ovanplåt	
3	**VOE 17210517**	1					Cover plate	Plaque de recouvrem.	Abdeckung	Cubierta	Lucka	
4	**VOE 17210572**	1					Cover	Capot	Haube	Capó	Huv	
5		1			NS		Plate	Tôle	Blech	Chapa	Plåt	RH
6		1			NS		Plate	Tôle	Blech	Chapa	Plåt	LH
7		1			NS		Plate	Tôle	Blech	Chapa	Plåt	
8		1			NS		Cover plate	Plaque de recouvrem.	Oberblech	Placa recurbrición	Ovanplåt	

1		**Chasis, conjunto, elevación vertical, de ruedas** **Fahrgestell kpl., vertikaler Hub, Radantrieb** **Châssis, ensemble, levage vertical, sur pneus** **Chassis, assembly, vertical lift, wheeled**	Catalogue id **20676**	Group **711**
2			Illustr. No **1069036**	Section **1700**
3			Issue **PUB 20024822-D**	Page **833**
4				
5				

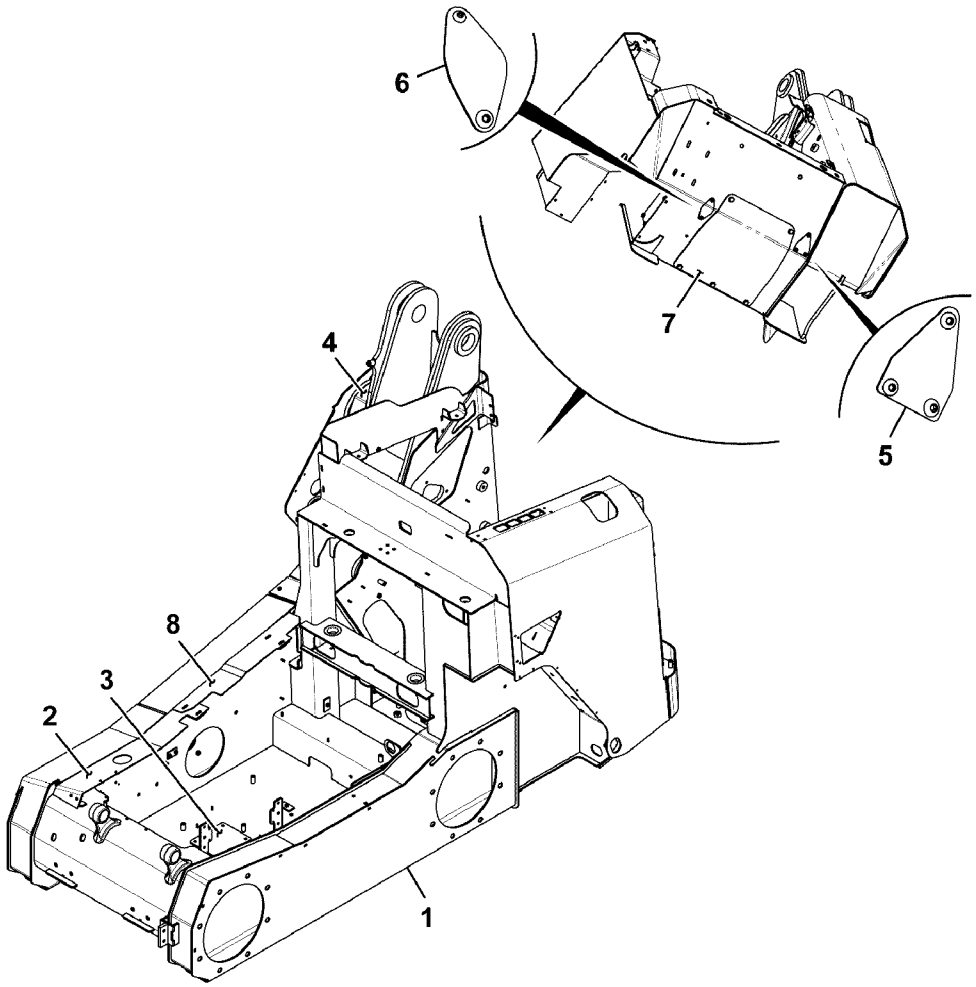
6
7
5
4
8
3
2
1

Fig.	Part No.	Quantity 1	2	3	PS	KIT	Description	Dénomination	Bezeichnung	Denominación	Benämning	Notes
												MCT110C T4
1		1			NS		Frame	Cadre châssis	Rahmen	Bastidor	Ram	
2		1			NS		Cover plate	Plaque de recouvrem.	Oberblech	Placa recurbrición	Ovanplåt	
3	**VOE 17210517**	1					Cover plate	Plaque de recouvrem.	Abdeckung	Cubierta	Lucka	
4	**VOE 17210570**	1					Cover	Capot	Haube	Capó	Huv	
5		1			NS		Plate	Tôle	Blech	Chapa	Plåt	RH
6		1			NS		Plate	Tôle	Blech	Chapa	Plåt	LH
7		1			NS		Plate	Tôle	Blech	Chapa	Plåt	
8		1			NS		Cover plate	Plaque de recouvrem.	Oberblech	Placa recurbrición	Ovanplåt	

1		**Chasis, conjunto, elevación radial, de orugas** **Fahrgestell kpl., radialer Hub, Kettenantrieb** **Châssis, ensemble, levage radial, sur chenilles** **Chassis, assembly, radial lift, tracked**	Catalogue id **20676**	Group **711**
2			Illustr. No **1069038**	Section **1800**
3			Issue **PUB 20024822-D**	Page **835**
4				
5				

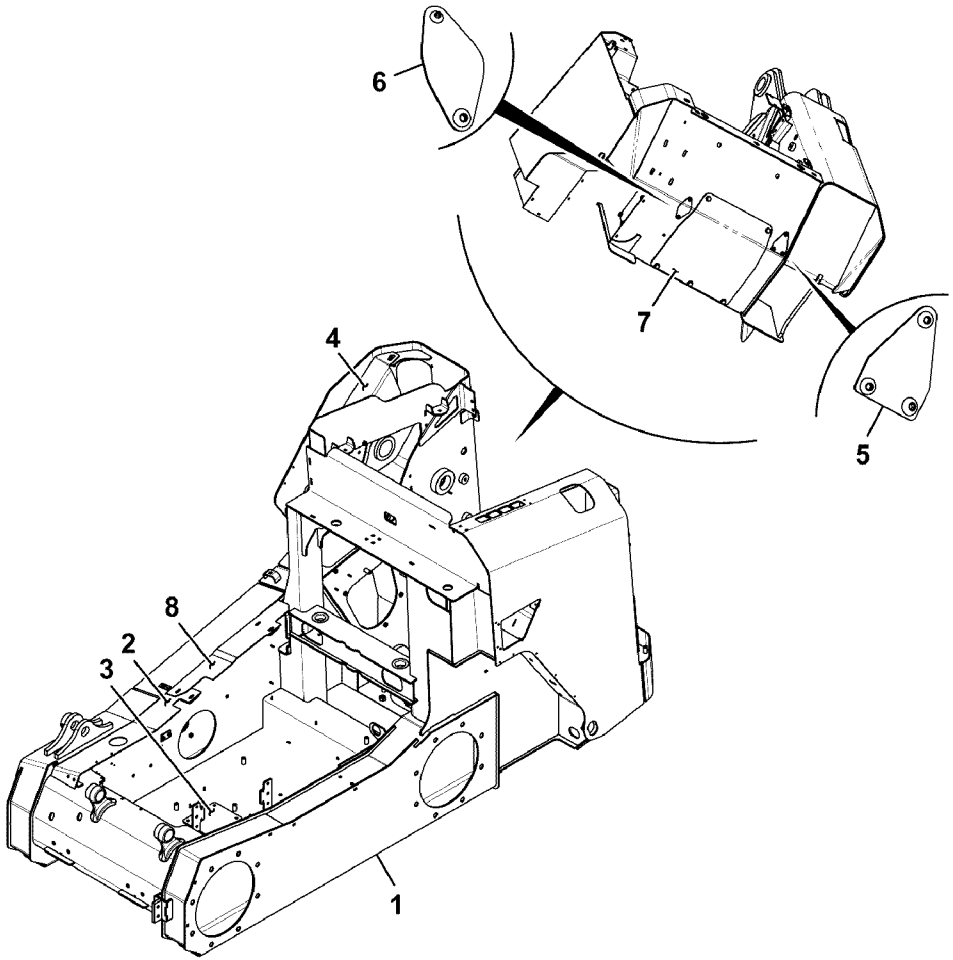
6
7
5
4
8
2
3
1

Fig.	Part No.	Quantity 1	2	3	PS	KIT	Description	Dénomination	Bezeichnung	Denominación	Benämning	Notes
												MCT125C T4 MCT135C T4 MCT145C T4
1		1			NS		Frame	Cadre châssis	Rahmen	Bastidor	Ram	
2		1			NS		Cover plate	Plaque de recouvrem.	Oberblech	Placa recurbrición	Ovanplåt	
3	**VOE 17210517**	1					Cover plate	Plaque de recouvrem.	Abdeckung	Cubierta	Lucka	
4	**VOE 17210572**	1					Cover	Capot	Haube	Capó	Huv	
5		1			NS		Plate	Tôle	Blech	Chapa	Plåt	RH
6		1			NS		Plate	Tôle	Blech	Chapa	Plåt	LH
7		1			NS		Plate	Tôle	Blech	Chapa	Plåt	
8		1			NS		Cover plate	Plaque de recouvrem.	Oberblech	Placa recurbrición	Ovanplåt	

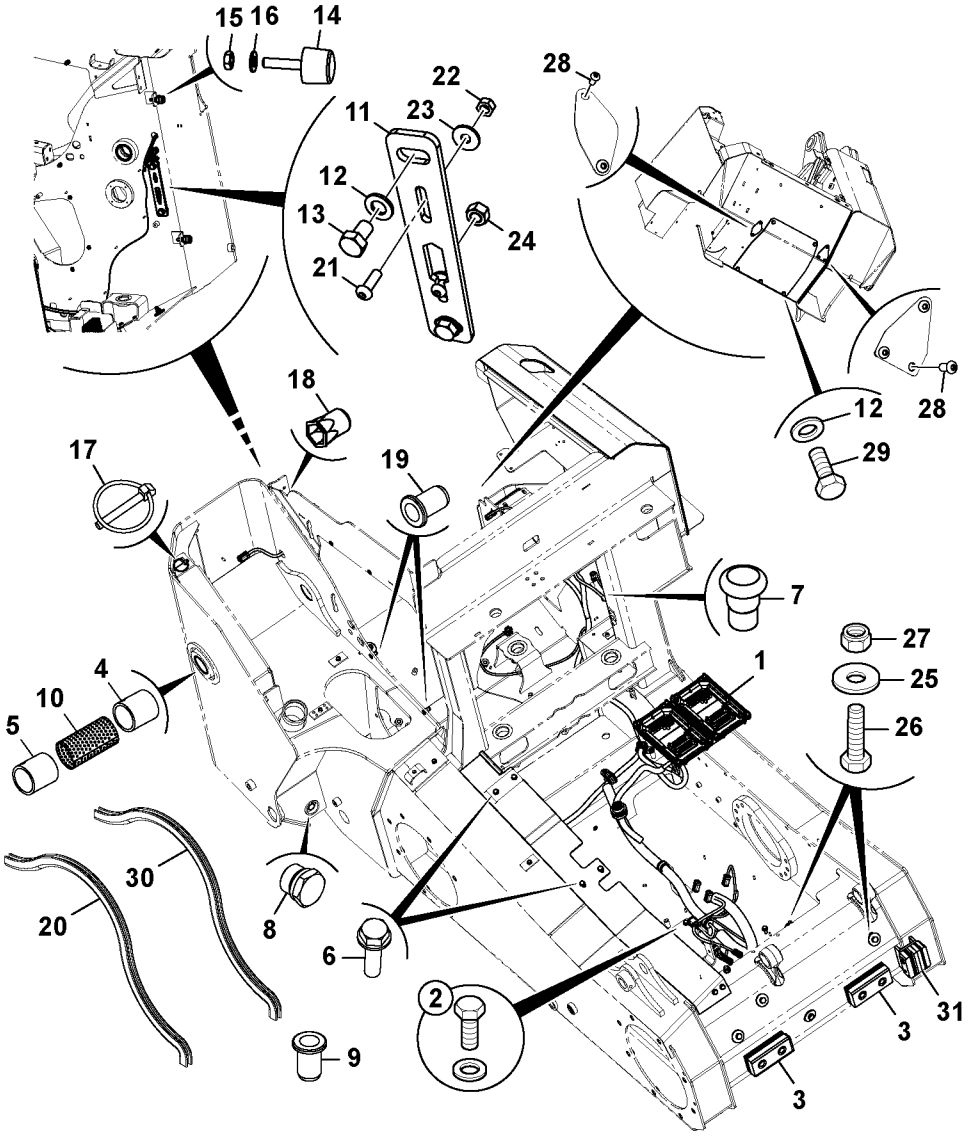
15
16
14
22
11
23
12
13
21
24
28
18
17
19
12
28
29
7
27
4
10
5
1
25
26
30
20
8
6
2
3
31
9
3

Fig.	Part No.	Quantity 1	2	3	P S	K I T	Description	Dénomination	Bezeichnung	Denominación	Benämning	Notes
												MC115C T4 MC125C T4 MC135C T4 MC155C T4 MCT110C T4 MCT125C T4 MCT135C T4 MCT145C T4
1		1					Electronic unit	Unité électronique	Elektronikeinheit	Unidad electrón	Elektronikenhet	See group 300, Page 535
2		1					Front Cover	Porte Service	Frontdeckel	Tapa Delantera	Frontlucka	See group 711, Page 825
3		1					Pad	Patin	Belag	Pastilla	Pad	See group 711, Page 829
4	**VOE 16213513**	1					Bushing	Bague	Buchse	Casquillo	Bussning	
5	**VOE 17210147**	2					Bushing	Bague	Buchse	Casquillo	Bussning	
6		1					Cover	Capot	Haube	Capo	Lock	See group 711, Page 827
7	**VOE 17205352**	2					Cap	Capot	Verschlusskappe	Capuchón	Hatt	
8	**VOE 16213165**	1					Plug	Tampon	Stopfen	Tapón	Plugg	
9	**VOE 16212393**	2					Rivet nut	Écrou rivet	Nietmutter	Tuerca de remache	Nitmutter	
10	**VOE 16212217**	1					Spacer	Entretoise	Abstandkörper	Distanciador	Distans	
11		1			NS		Plate	Tôle	Blech	Chapa	Plåt	
12	**VOE 20764147**	7					Washer	Rondelle	Scheibe	Arandela	Bricka	
13	**VOE 17205074**	2					Set screw	Vis butée	Anschlagschraube	Tornillo tope	Stoppskruv	
14	**VOE 16214297**	2					Buffer	Butoir	Puffer	Tope de goma	Buffert	
15	**VOE 16212116**	2					Nut	Écrou	Mutter	Tuerca	Mutter	
16	**VOE 20460127**	2					Washer	Rondelle	Scheibe	Arandela	Bricka	
17	**VOE 17210553**	1					Pin	Goupille	Stift	Pasador	Pinne	
18		11			NS		Nut	Écrou	Mutter	Tuerca	Mutter	
19	**VOE 17231498**	1					Rivet	Rivet	Niet	Remache	Nit	
20	**VOE 17284380**	4					Strip	Ruban	Band	Cinta	Band	
21	**VOE 17205273**	2					Bolt	Boulon	Bolzen	Perno	Bult	
22	**VOE 20405733**	2					Hexagon nut	Écrou hexagonal	Sechskantmutter	Tuerca hexagonal	Sexkantsmutter	

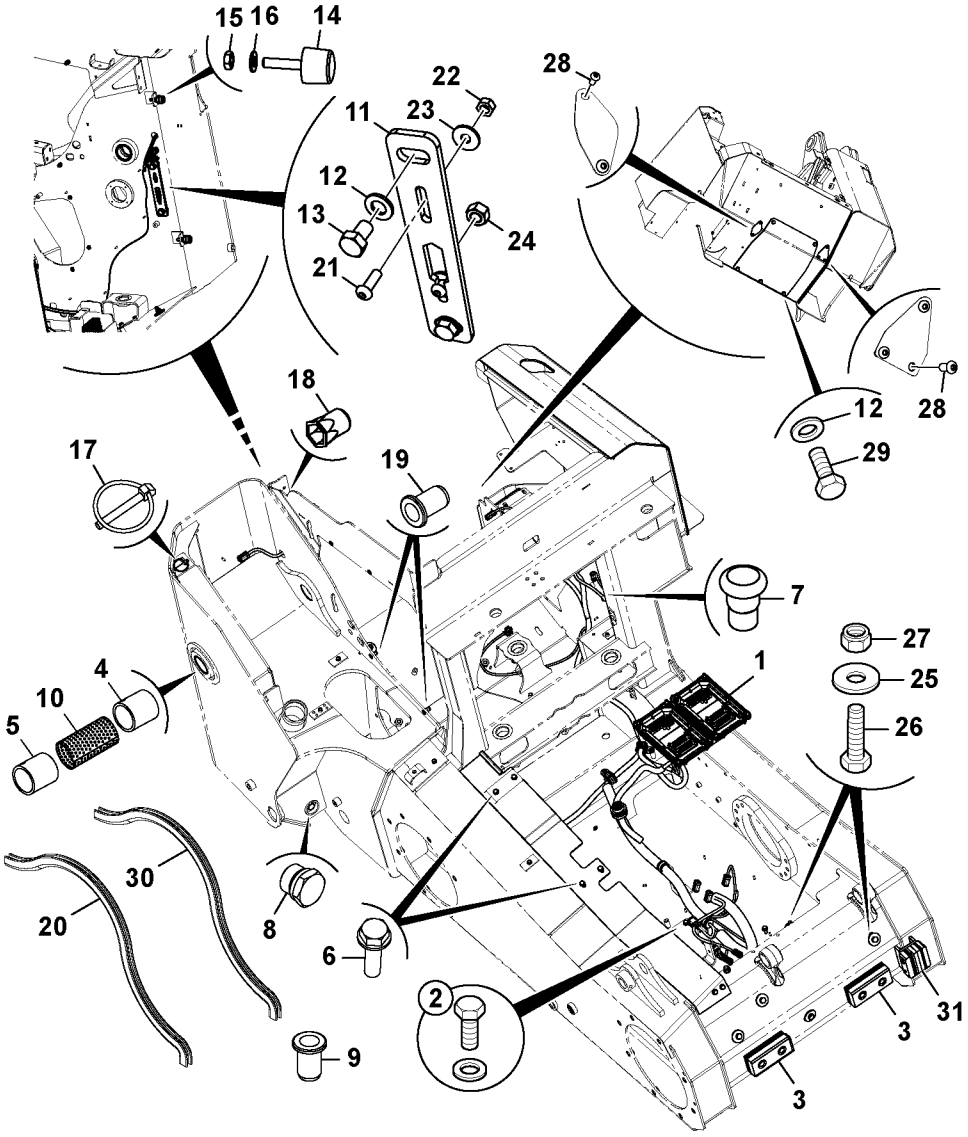
15
16
14
22
11
23
12
13
21
24
28
18
17
19
12
28
29
7
27
4
10
5
1
25
26
30
20
8
6
2
3
31
9
3

Fig.	Part No.	Quantity 1	2	3	PS	KIT	Description	Dénomination	Bezeichnung	Denominación	Benämning	Notes
23	**VOE 17205565**	2					Washer	Rondelle	Scheibe	Arandela	Bricka	
24	**VOE 17287365**	1					Nut	Écrou	Mutter	Tuerca	Mutter	
25	**VOE 17205554**	20					Plain washer	Rondelle plane	Flachscheibe	Arandela plana	Planbricka	
26	**VOE 16212216**	10					Set screw	Vis butée	Anschlagschraube	Tornillo tope	Stoppskruv	
27	**VOE 16212125**	10					Nut	Écrou	Mutter	Tuerca	Mutter	
28	**VOE 16212320**	5					Screw	Vis	Schraube	Tornillo	Skruv	
29	**VOE 17287363**	5					Screw	Vis	Schraube	Tornillo	Skruv	
30	**VOE 17284457**	1					Strip	Ruban	Band	Cinta	Band	
31		1					Guide	Rail	Führung	Guia	Gejd	

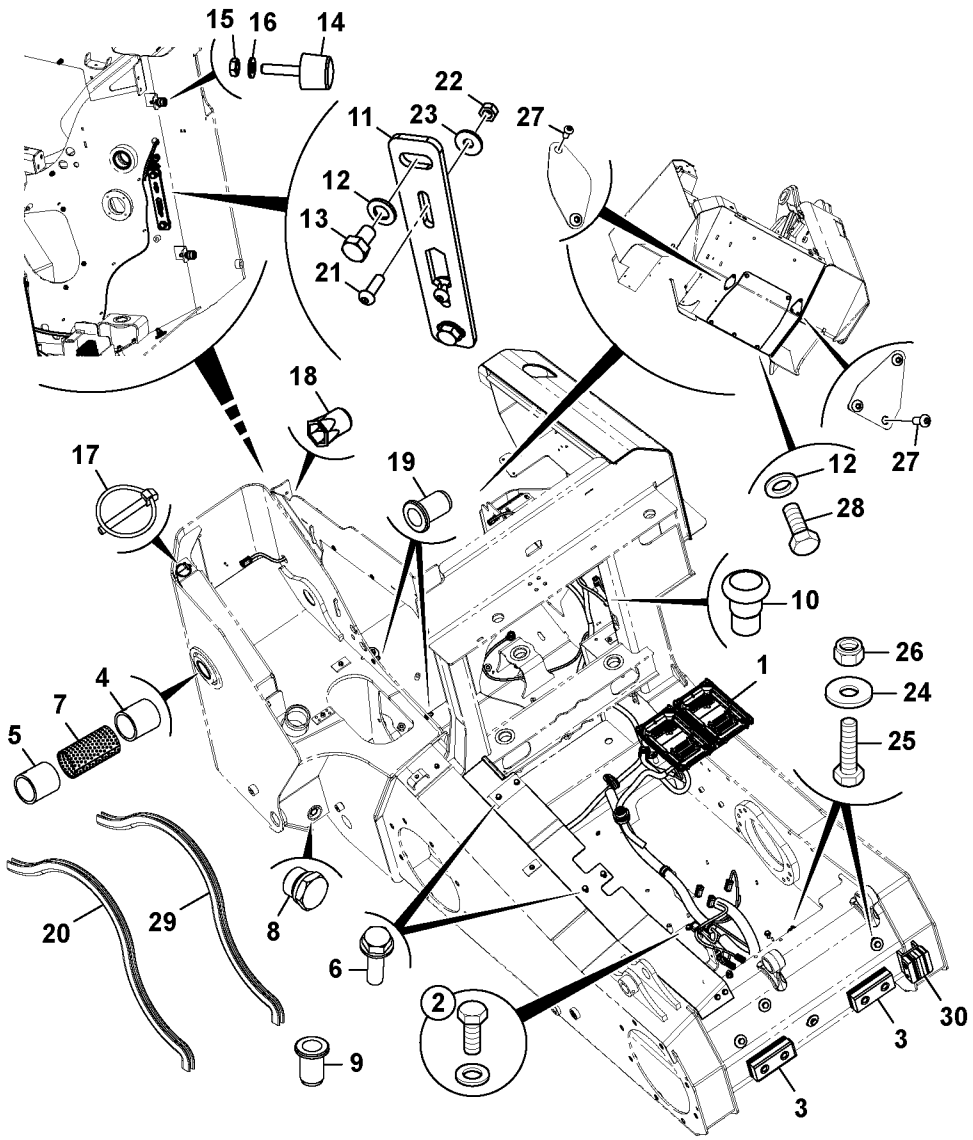

Volvo Construction Equipment

1069043

Fig.	Part No.	Quantity 1	2	3	PS	KIT	Description	Dénomination	Bezeichnung	Denominación	Benämning	Notes
												MC110C T4 MCT110C T4
1		1					Electronic unit	Unité électronique	Elektronikeinheit	Unidad electrón	Elektronikenhet	See group 300, Page 535
2		1					Front Cover	Porte Service	Frontdeckel	Tapa Delantera	Frontlucka	See group 711, Page 825
3		1					Pad	Patin	Belag	Pastilla	Pad	See group 711, Page 829
4	**VOE 16213513**	1					Bushing	Bague	Buchse	Casquillo	Bussning	
5	**VOE 16213511**	1					Bushing	Bague	Buchse	Casquillo	Bussning	
6		1					Cover	Capot	Haube	Capo	Lock	See group 711, Page 827
7	**VOE 17205352**	2					Cap	Capot	Verschlusskappe	Capuchón	Hatt	
8	**VOE 16213165**	1					Plug	Tampon	Stopfen	Tapón	Plugg	
9	**VOE 16212393**	2					Rivet nut	Écrou rivet	Nietmutter	Tuerca de remache	Nitmutter	
10	**VOE 17287365**	1					Nut	Écrou	Mutter	Tuerca	Mutter	
11		1			NS		Plate	Tôle	Blech	Chapa	Plåt	
12	**VOE 20764147**	7					Washer	Rondelle	Scheibe	Arandela	Bricka	
13	**VOE 17205074**	2					Set screw	Vis butée	Anschlagschraube	Tornillo tope	Stoppskruv	
14	**VOE 16214297**	2					Buffer	Butoir	Puffer	Tope de goma	Buffert	
15	**VOE 16212116**	2					Nut	Écrou	Mutter	Tuerca	Mutter	
16	**VOE 20460127**	2					Washer	Rondelle	Scheibe	Arandela	Bricka	
17	**VOE 17210553**	1					Pin	Goupille	Stift	Pasador	Pinne	
18		10			NS		Nut	Écrou	Mutter	Tuerca	Mutter	
19	**VOE 17231498**	1					Rivet	Rivet	Niet	Remache	Nit	
20	**VOE 17284380**	2					Strip	Ruban	Band	Cinta	Band	
21	**VOE 17205273**	2					Bolt	Boulon	Bolzen	Perno	Bult	
22	**VOE 20405733**	2					Hexagon nut	Écrou hexagonal	Sechskantmutter	Tuerca hexagonal	Sexkantsmutter	
23	**VOE 17205565**	2					Washer	Rondelle	Scheibe	Arandela	Bricka	
24	**VOE 17205554**	20					Plain washer	Rondelle plane	Flachscheibe	Arandela plana	Planbricka	
25	**VOE 16212216**	10					Set screw	Vis butée	Anschlagschraube	Tornillo tope	Stoppskruv	
26	**VOE 16212125**	10					Nut	Écrou	Mutter	Tuerca	Mutter	
27	**VOE 16212320**	5					Screw	Vis	Schraube	Tornillo	Skruv	
28	**VOE 17287363**	5					Screw	Vis	Schraube	Tornillo	Skruv	

1		**Chassi, kopplingar & fästen, radiallyft** **Chasis, conexiones y soportes, elevación radial** **Fahrgestell, Armaturen und Befestigungen, radialer Hub** **Châssis, raccords et supports, levage radial** **Chassis, fittings & mountings, radial lift**	Catalogue id **20676**	Group **711**
2				
3			Illustr. No **1069043**	Section **2100**
4				
5			Issue **PUB 20024822-D**	Page **843**

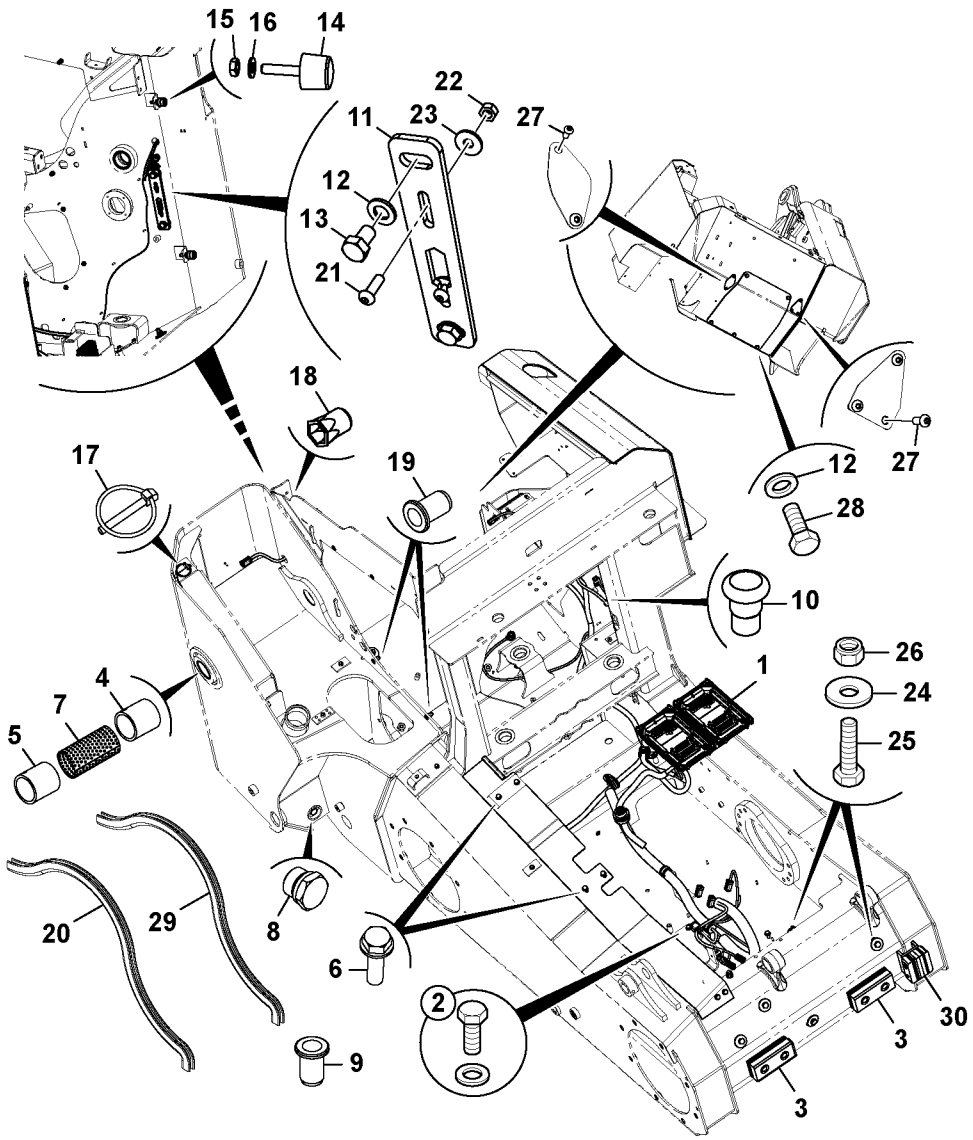

Volvo Construction Equipment

1069043

Fig.	Part No.	Quantity 1	2	3	PS	KIT	Description	Dénomination	Bezeichnung	Denominación	Benämning	Notes
29	**VOE 17284457**	1					Strip	Ruban	Band	Cinta	Band	
30		1					Guide	Rail	Führung	Guia	Gejd	

1		**Chassi, kopplingar & fästen, radiallyft** **Chasis, conexiones y soportes, elevación radial** **Fahrgestell, Armaturen und Befestigungen, radialer Hub** **Châssis, raccords et supports, levage radial** **Chassis, fittings & mountings, radial lift**	Catalogue id **20676**	Group **711**
2			Illustr. No **1069043**	Section **2100**
3				
4			Issue **PUB 20024822-D**	Page **845**
5				

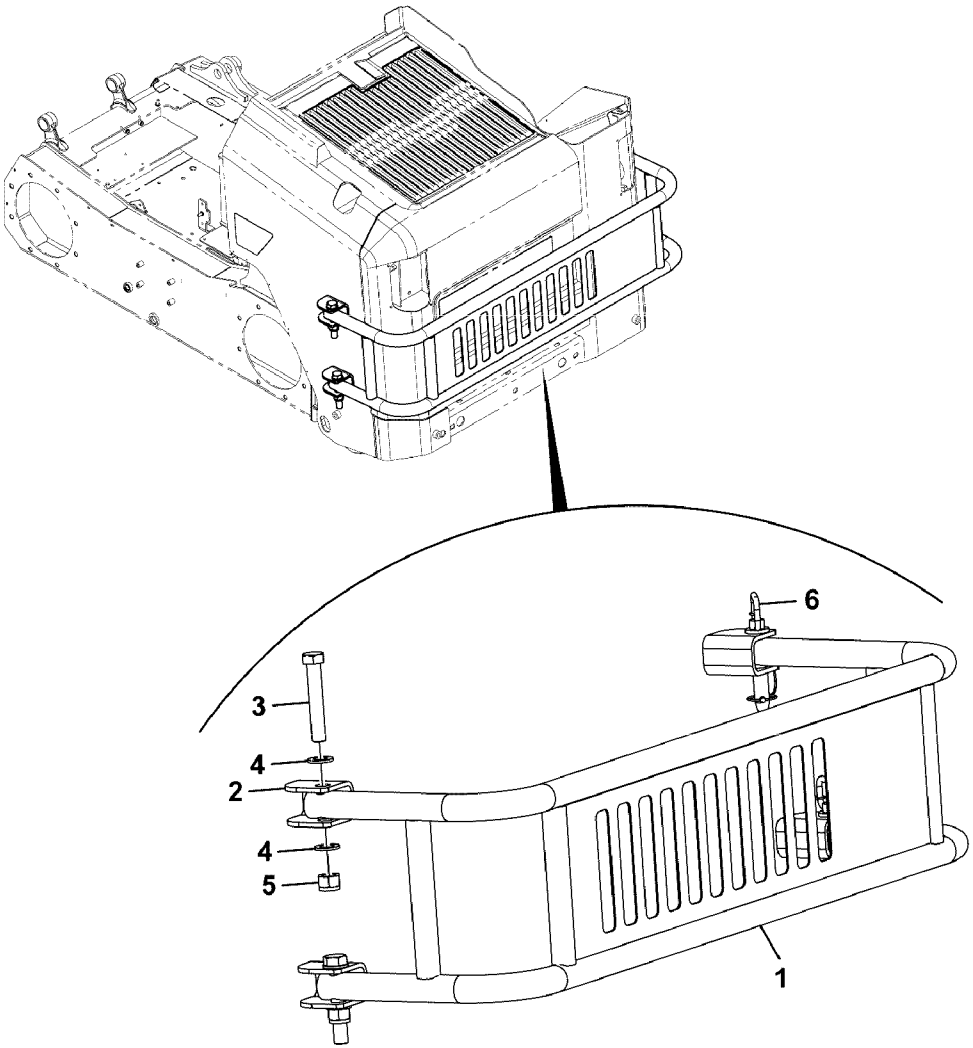

Volvo Construction Equipment

1069345

Fig.	Part No.	Quantity 1	2	3	PS	KIT	Description	Dénomination	Bezeichnung	Denominación	Benämning	Notes
												MC110C, MC110C T4 MC115C, MC115C T4 MC125C, MC125C T4 MC135C, MC135C T4 MC155C, MC155C T4 MCT110C, MCT110C T4 MCT125C, MCT125C T4 MCT135C, MCT135C T4 MCT145C, MCT145C T4
1	**VOE 17210006**	1					Bracket	Console	Konsole	Consola	Konsol	
2		1					Bracket	Console	Konsole	Ménsula	Konsol	See group 711, Page 849
3	**VOE 17368258**	2					Bolt	Boulon	Bolzen	Perno	Bult	
4	**VOE 17205258**	4					Washer	Rondelle	Scheibe	Arandela	Bricka	
5	**VOE 17368261**	2					Nut	Écrou	Mutter	Tuerca	Mutter	
6	**VOE 17205444**	2					Pin	Goupille	Stift	Pasador	Pinne	

1		**Otros artículos de la carrocería, guardas, demolición, conjunto** **Andere Karosserieteile, Schutzvorrichtungen, Abbruch** **Autres éléments de carrosserie, protections, démolition, ensemble** **Other bodywork items, guards, demolition, assembly**	Catalogue id **20676**	Group **711**
2			Illustr. No **1069345**	Section **2200**
3			Issue **PUB 20024822-D**	Page **847**
4				
5				

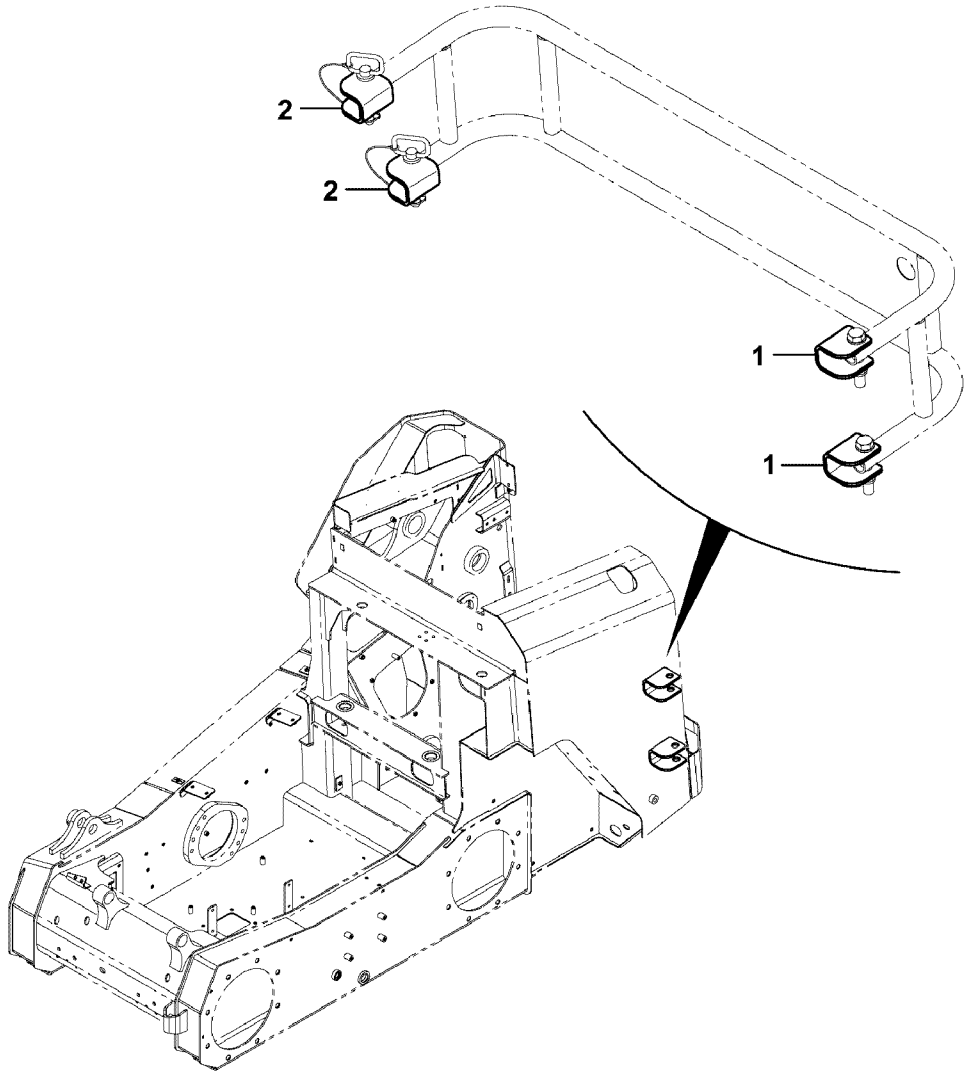
2
2
1
1

Fig.	Part No.	Quantity 1	2	3	PS	KIT	Description	Dénomination	Bezeichnung	Denominación	Benämning	Notes
												MC110C, MC110C T4 MC115C, MC115C T4 MC125C, MC125C T4 MC135C, MC135C T4 MC155C, MC155C T4 MCT110C, MCT110C T4 MCT125C, MCT125C T4 MCT135C, MCT135C T4 MCT145C, MCT145C T4
1	**VOE 17210013**	2					Bracket	Console	Konsole	Consola	Konsol	LH
2		2			NS		Bracket	Console	Konsole	Consola	Konsol	RH

1		**Otros artículos de la carrocería, soportes, guarda de demolición, conjunto** **Andere Karosserieteile, Befestigungen, Abbruchschutz** **Autres éléments de carrosserie, supports, protection de démolition, ensemble** **Other bodywork items, mountings, demolition guard, assembly**	Catalogue id **20676**	Group **711**
2			Illustr. No **1068590**	Section **2300**
3			Issue **PUB 20024822-D**	Page **849**
4				
5				

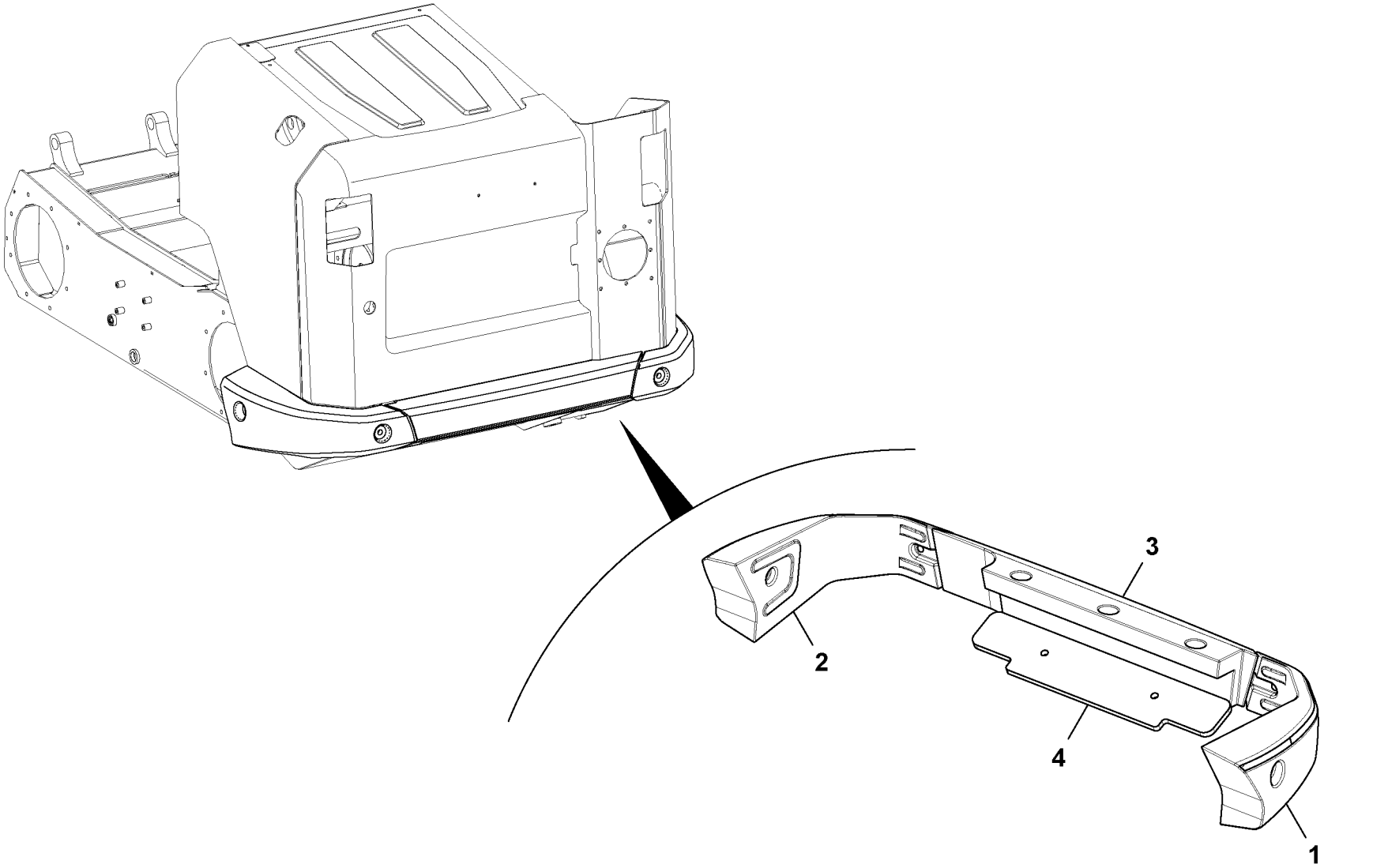

Volvo Construction Equipment
1059118

Fig.	Part No.	Quantity 1	2	3	PS	KIT	Description	Dénomination	Bezeichnung	Denominación	Benämning	Notes
												MCT145C, MCT145C T4
1	**VOE 16212443**	1					Counterweight	Masse d'équilibrage	Gegengewicht	Contrapeso	Motvikt	LH
2	**VOE 16213454**	1					Counterweight	Masse d'équilibrage	Gegengewicht	Contrapeso	Motvikt	RH
3	**VOE 16213449**	1					Counterweight	Masse d'équilibrage	Gegengewicht	Contrapeso	Motvikt	REAR
4	**VOE 17209767**	1					Plate	Tôle	Blech	Chapa	Plåt	

1		**Motvikter** **Contrapesos** **Gegengewichte** **Contrepoids** **Counter weights**	Catalogue id **20676**	Group **716**
2			Illustr. No **1059118**	Section **100**
3			Issue **PUB 20024822-D**	Page **851**
4				
5				

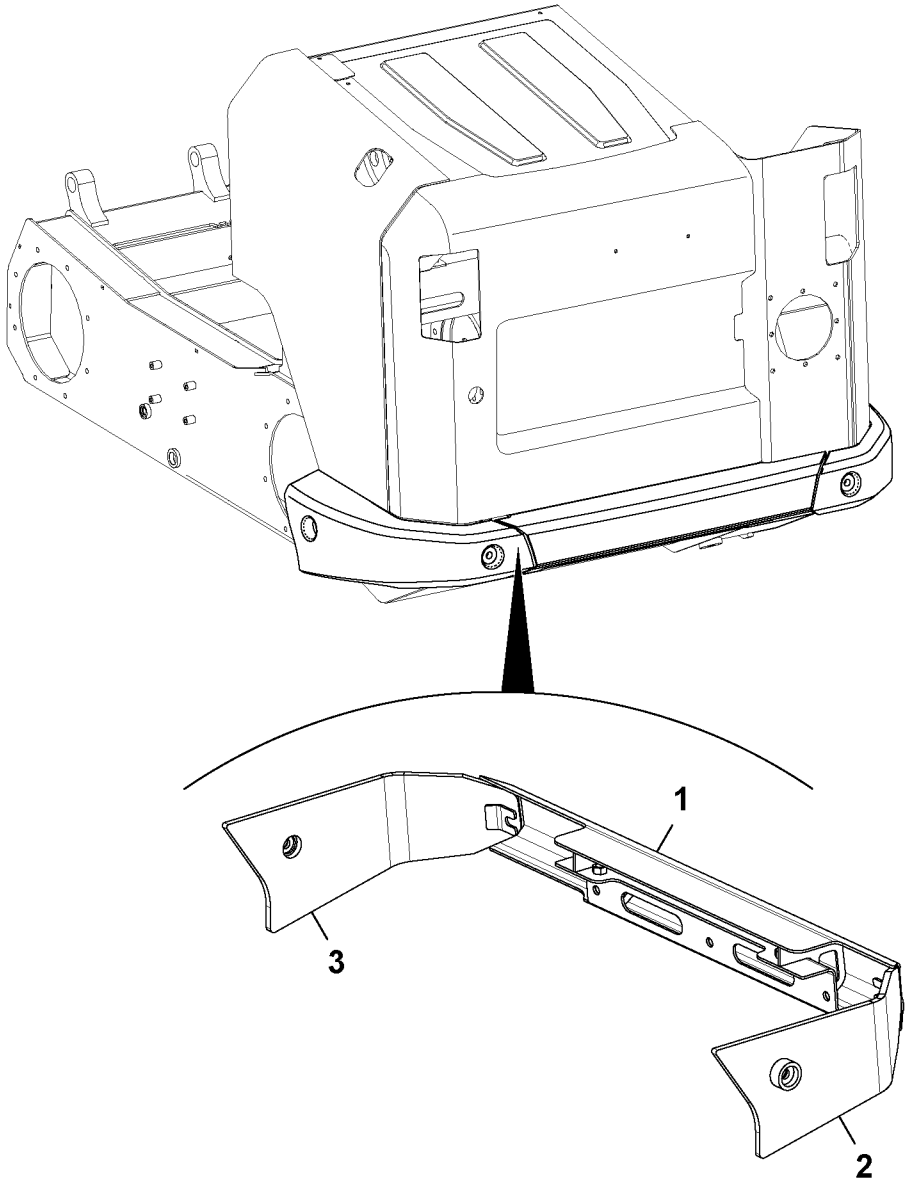

Volvo Construction Equipment
1059055

Fig.	Part No.	Quantity 1	2	3	PS	KIT	Description	Dénomination	Bezeichnung	Denominación	Benämning	Notes
												MC110C MC115C MCT110C MCT125C
1	**VOE 17210141**	1					Bumper	Pare chocs	Stoßfänger	Parachoques	Stötfångare	
2	**VOE 17210143**	1					Bumper	Pare chocs	Stoßfänger	Parachoques	Stötfångare	
3	**VOE 17210145**	1					Bumper	Pare chocs	Stoßfänger	Parachoques	Stötfångare	

1		**Motvikter** **Contrapesos** **Gegengewichte** **Contrepoids** **Counter weights**	Catalogue id **20676**	Group **716**
2			Illustr. No **1059055**	Section **200**
3			Issue **PUB 20024822-D**	Page **853**
4				
5		**- 30/08/2011**		

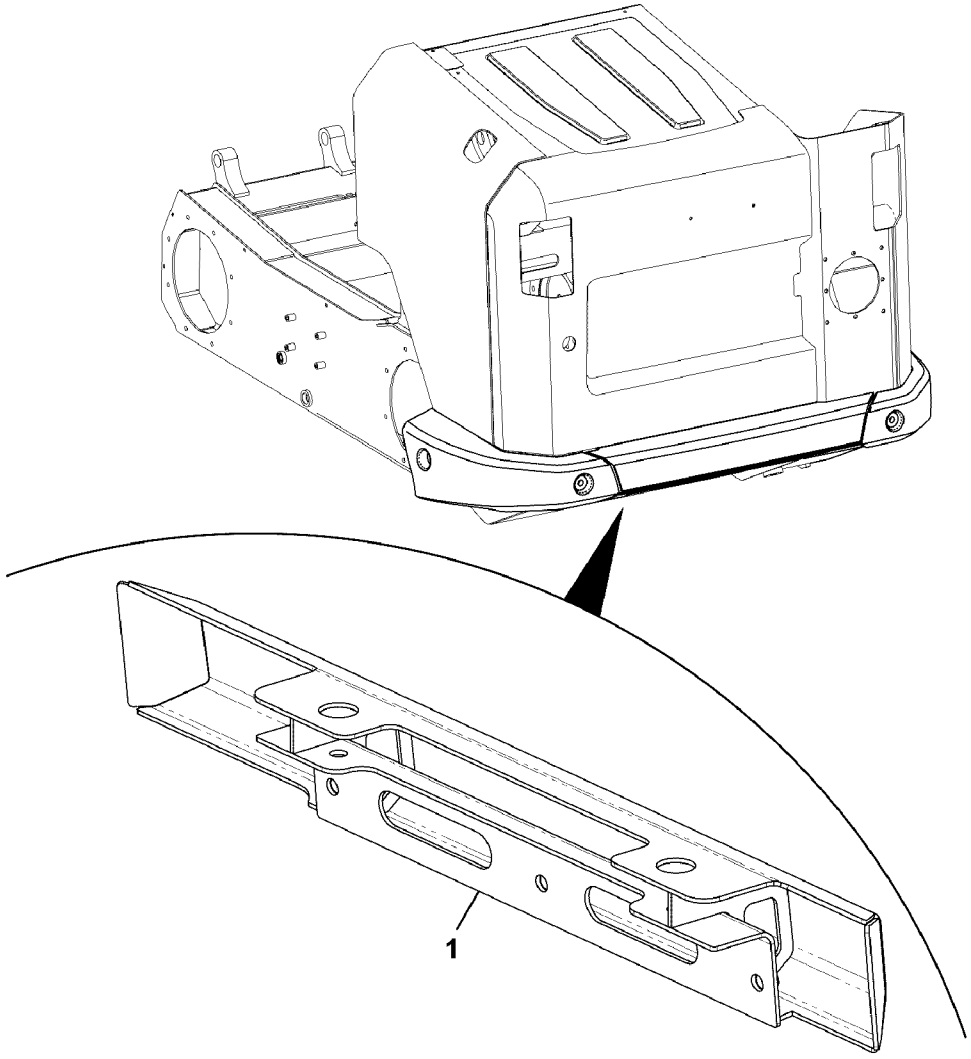

Volvo Construction Equipment
1068388

Fig.	Part No.	Quantity 1	2	3	PS	KIT	Description	Dénomination	Bezeichnung	Denominación	Benämning	Notes
1		1			NS		Bumper	Pare chocs	Stoßfänger	Parachoques	Stötfångare	MC110C, MC110C T4 MC115C, MC115C T4 MC125C T4 MCT110C, MCT110C T4 MCT125C, MCT125C T4 REAR

1		**Motvikter** **Contrapesos** **Gegengewichte** **Contrepoids** **Counter weights**	Catalogue id **20676**	Group **716**
2				
3			Illustr. No **1068388**	Section **300**
4				
5		**01/09/2011 -**	Issue **PUB 20024822-D**	Page **855**

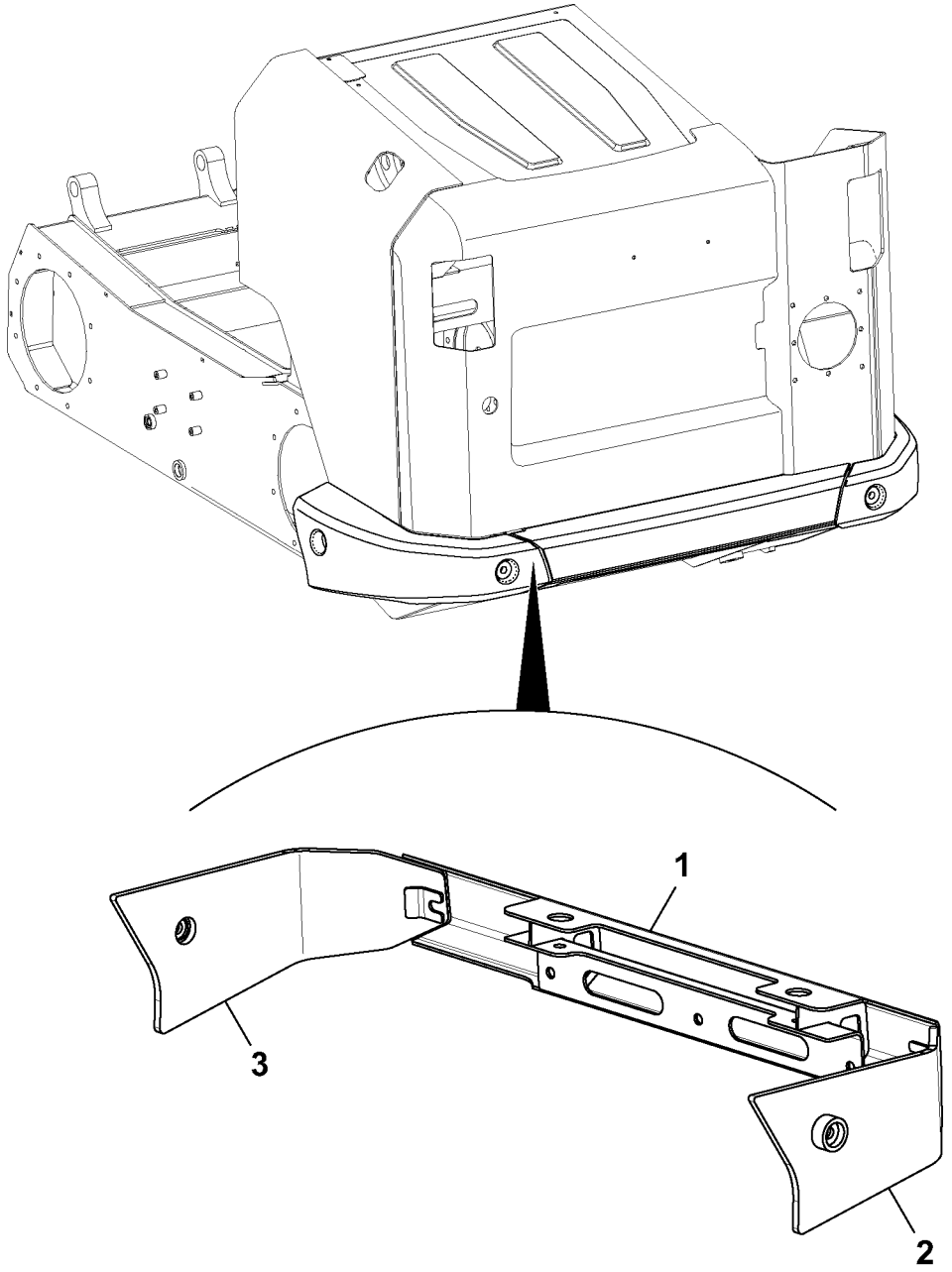

Volvo Construction Equipment
1058895

Fig.	Part No.	Quantity 1	2	3	PS	KIT	Description	Dénomination	Bezeichnung	Denominación	Benämning	Notes
												MC125C
1	**VOE 17210141**	1					Bumper	Pare chocs	Stoßfänger	Parachoques	Stötfångare	
2	**VOE 17210143**	1					Bumper	Pare chocs	Stoßfänger	Parachoques	Stötfångare	
3	**VOE 17210145**	1					Bumper	Pare chocs	Stoßfänger	Parachoques	Stötfångare	

1		**Motvikter** **Contrapesos** **Gegengewichte** **Contrepoids** **Counter weights**	Catalogue id **20676**	Group **716**
2			Illustr. No **1058895**	Section **400**
3			Issue **PUB 20024822-D**	Page **857**
4				
5		**- 17/11/2011**		

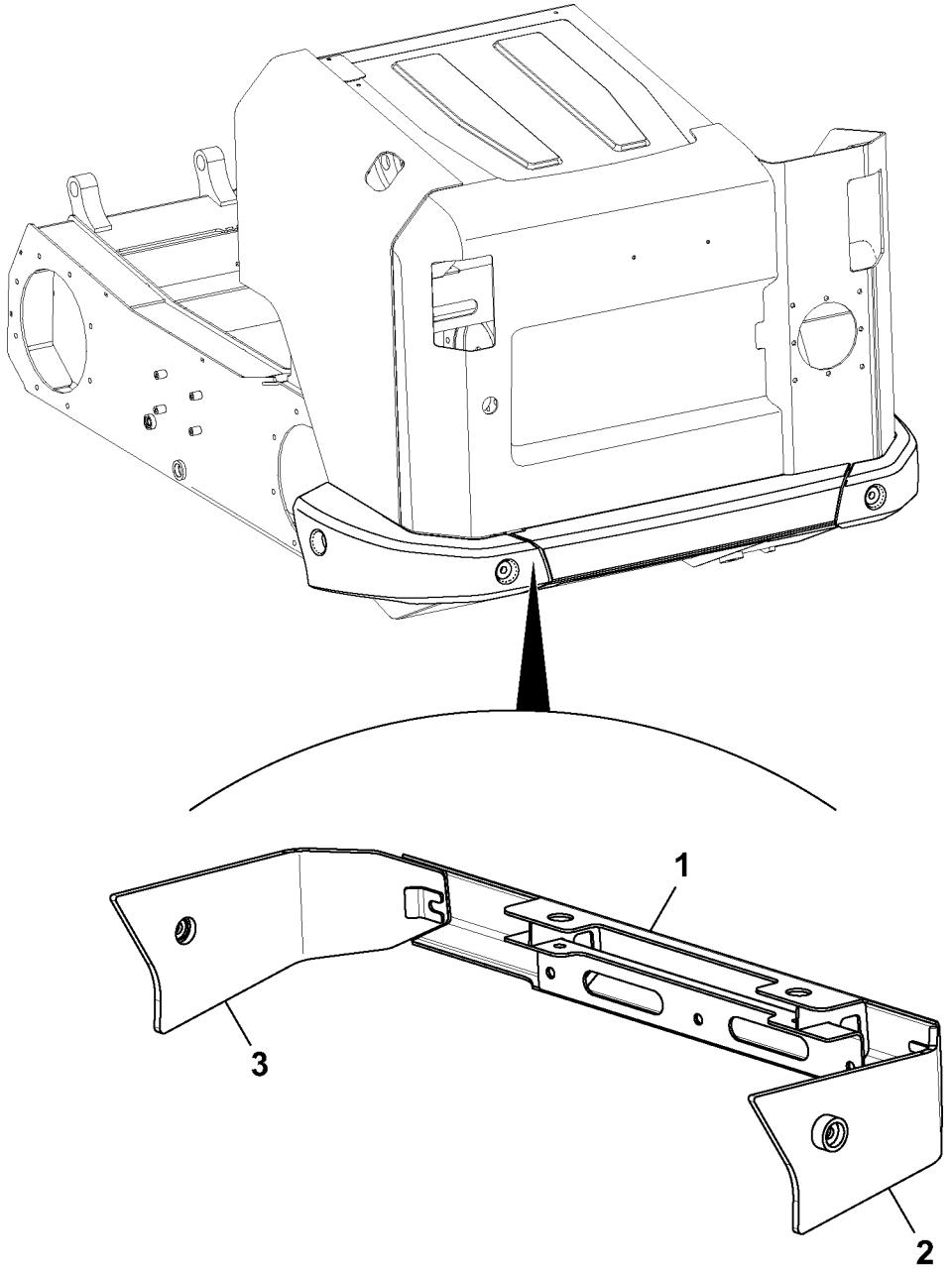

Volvo Construction Equipment
1058895

Fig.	Part No.	Quantity 1	2	3	PS	KIT	Description	Dénomination	Bezeichnung	Denominación	Benämning	Notes
												MC125C, MC125C T4
1		1			NS		Bumper	Pare chocs	Stoßfänger	Parachoques	Stötfångare	REAR
2		1			NS		Bumper	Pare chocs	Stoßfänger	Parachoques	Stötfångare	LH
3		1			NS		Bumper	Pare chocs	Stoßfänger	Parachoques	Stötfångare	RH

1		**Motvikter** **Contrapesos** **Gegengewichte** **Contrepoids** **Counter weights**	Catalogue id **20676**	Group **716**
2			Illustr. No **1058895**	Section **500**
3			Issue **PUB 20024822-D**	Page **859**
4				
5		**18/11/2011 -**		



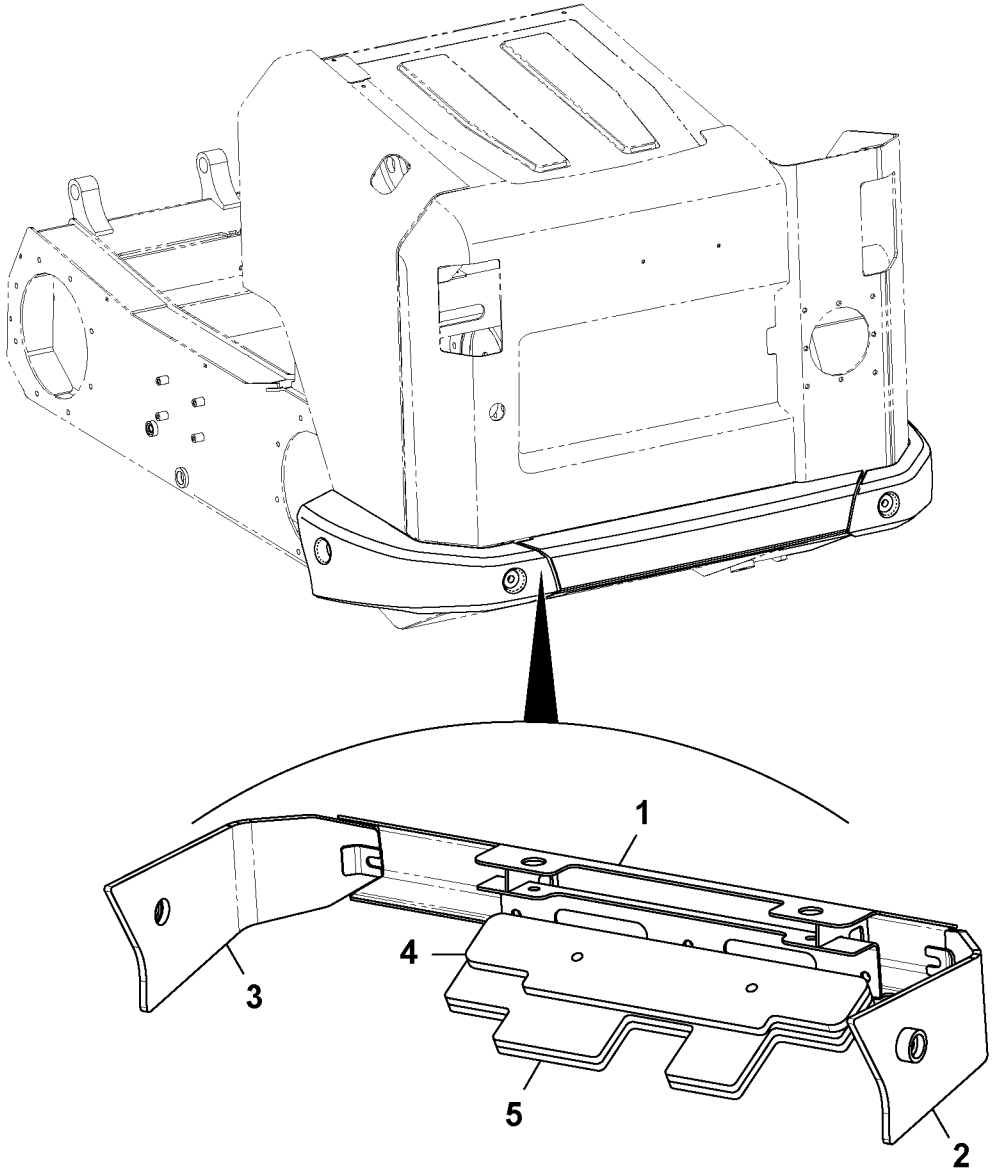

Volvo Construction Equipment
1059057

Fig.	Part No.	Quantity 1	2	3	PS	KIT	Description	Dénomination	Bezeichnung	Denominación	Benämning	Notes
												MC135C MCT135C
1	**VOE 17210141**	1					Bumper	Pare chocs	Stoßfänger	Parachoques	Stötfångare	
2	**VOE 17210143**	1					Bumper	Pare chocs	Stoßfänger	Parachoques	Stötfångare	
3	**VOE 17210145**	1					Bumper	Pare chocs	Stoßfänger	Parachoques	Stötfångare	
4	**VOE 17209767**	1					Plate	Tôle	Blech	Chapa	Plåt	12,5 KG
5	**VOE 17209770**	2					Plate	Tôle	Blech	Chapa	Plåt	20 KG

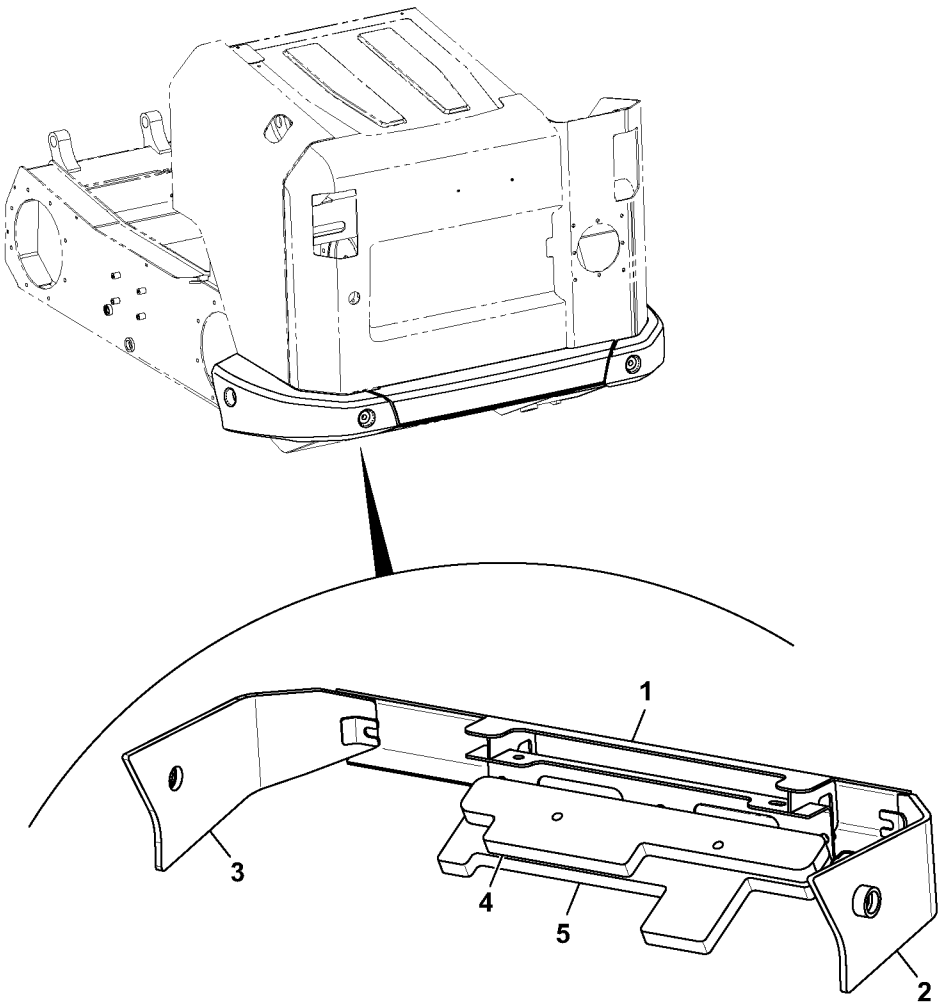
1
2
3
4
5

Fig.	Part No.	Quantity 1	2	3	PS	KIT	Description	Dénomination	Bezeichnung	Denominación	Benämning	Notes
												MC135C, MC135C T4 MCT135C, MCT135C T4
1		1			NS		Bumper	Pare chocs	Stoßfänger	Parachoques	Stötfångare	REAR
2		1			NS		Bumper	Pare chocs	Stoßfänger	Parachoques	Stötfångare	LH
3		1			NS		Bumper	Pare chocs	Stoßfänger	Parachoques	Stötfångare	RH
4	**VOE 17209767**	2					Plate	Tôle	Blech	Chapa	Plåt	12,5 kg
5	**VOE 17209770**	2					Plate	Tôle	Blech	Chapa	Plåt	20 kg

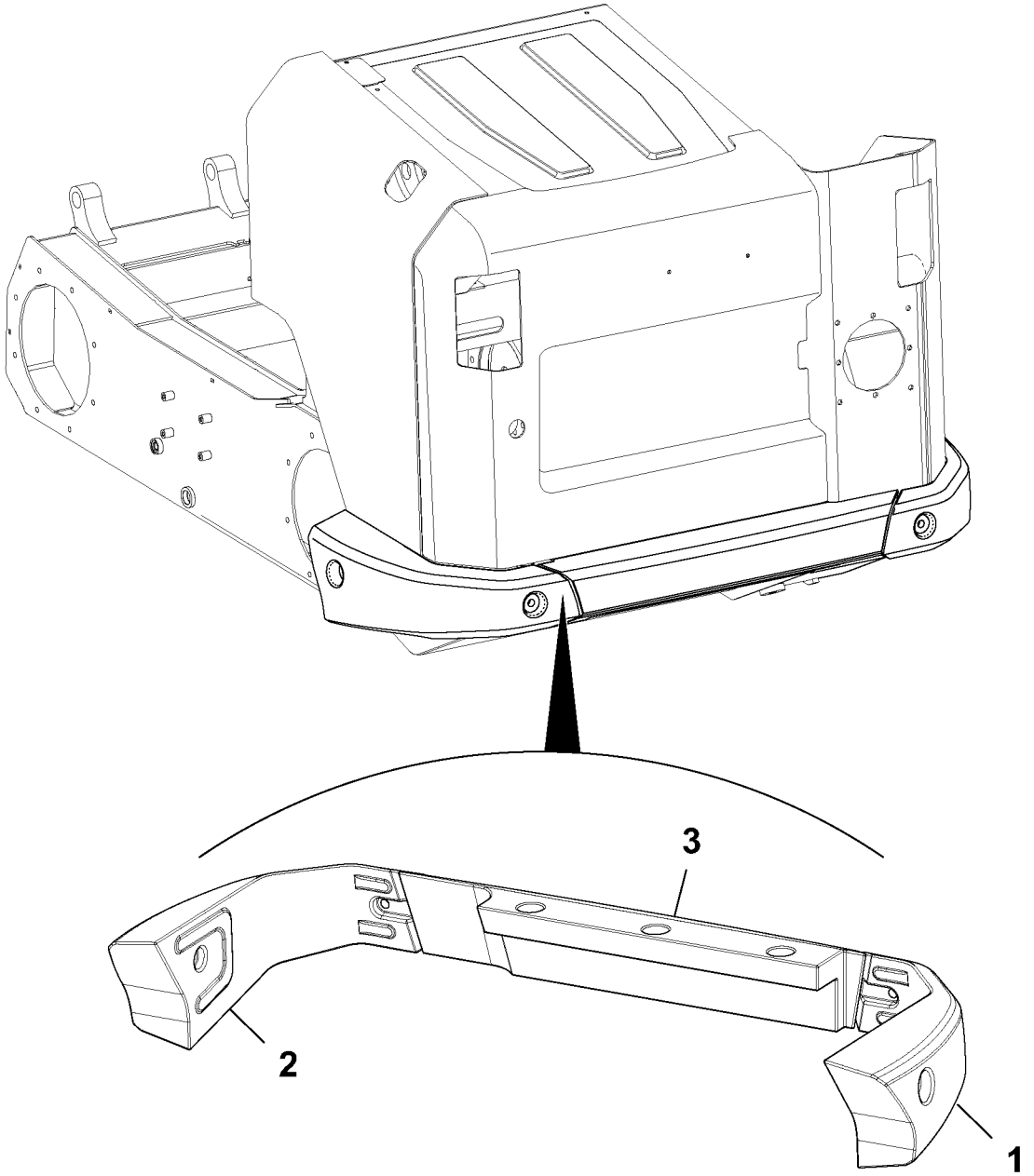

Volvo Construction Equipment
1058894

Fig.	Part No.	Quantity 1	2	3	P S	K I T	Description	Dénomination	Bezeichnung	Denominación	Benämning	Notes
												MC155C, MC155C T4
1	**VOE 16212443**	1					Counterweight	Masse d'équilibrage	Gegengewicht	Contrapeso	Motvikt	
2	**VOE 16213454**	1					Counterweight	Masse d'équilibrage	Gegengewicht	Contrapeso	Motvikt	
3	**VOE 16213449**	1					Counterweight	Masse d'équilibrage	Gegengewicht	Contrapeso	Motvikt	

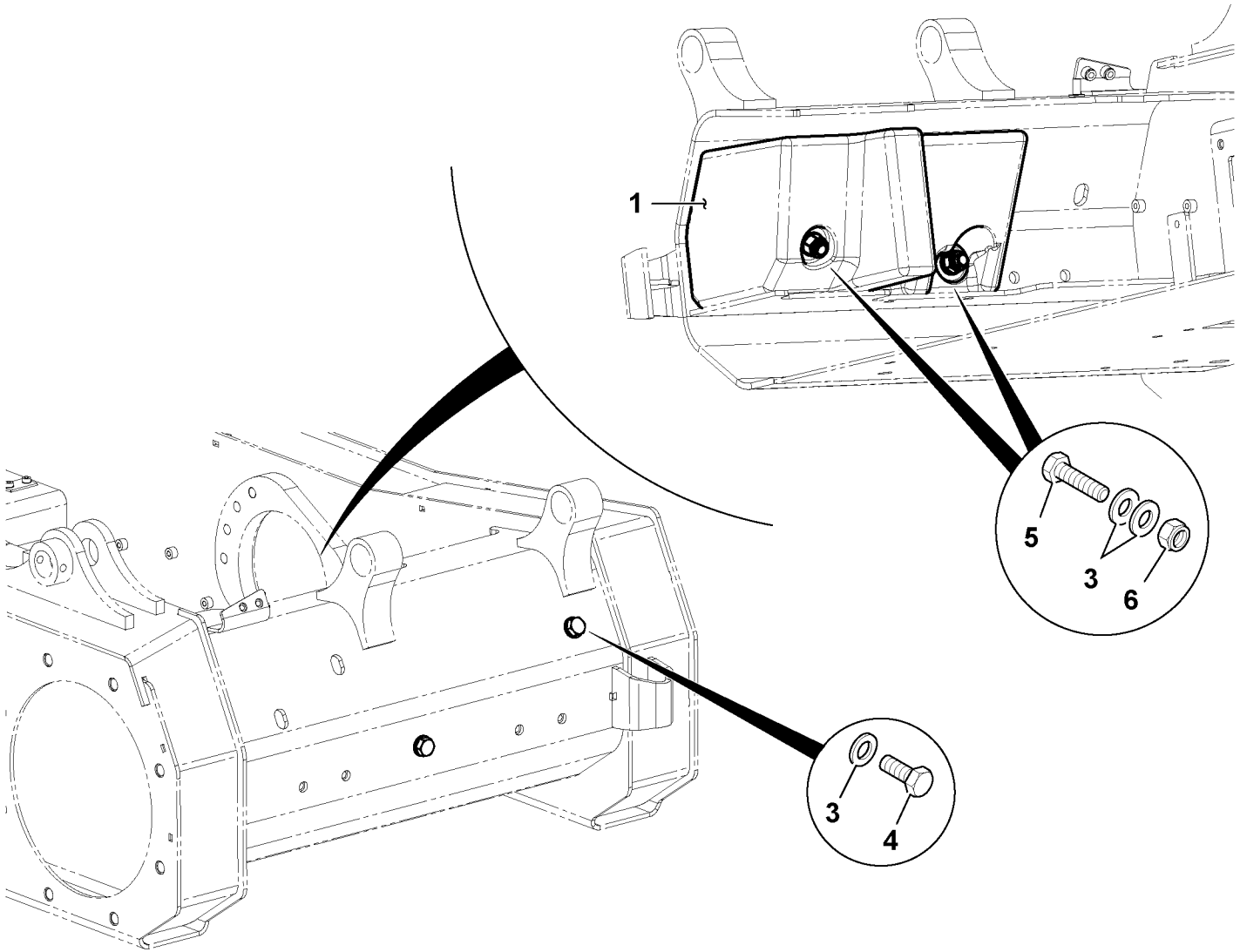

Volvo Construction Equipment
1059094

Fig.	Part No.	Quantity 1	2	3	PS	KIT	Description	Dénomination	Bezeichnung	Denominación	Benämning	Notes
												MC110C MC115C MC125C
1		1			NS		Counterweight	Contrepoids	Gegengewicht	Contrapeso	Motvikt	100 KG
3	**VOE 13955900**	4					Washer	Rondelle	Scheibe	Arandela	Bricka	
4	**VOE 17205026**	1					Bolt	Boulon	Bolzen	Perno	Bult	
5	**VOE 16212309**	1					Bolt	Boulon	Bolzen	Perno	Bult	
6	**VOE 16212129**	2					Nut	Écrou	Mutter	Tuerca	Mutter	

1		**Motvikter, fram** **Contrapesos, parte delantera** **Gegengewichte, vorne** **Contrepoids, avant** **Counter weights, front**	Catalogue id **20676**	Group **716**
2				
3			Illustr. No **1059094**	Section **900**
4				
5		**- 21/12/2011**	Issue **PUB 20024822-D**	Page **867**

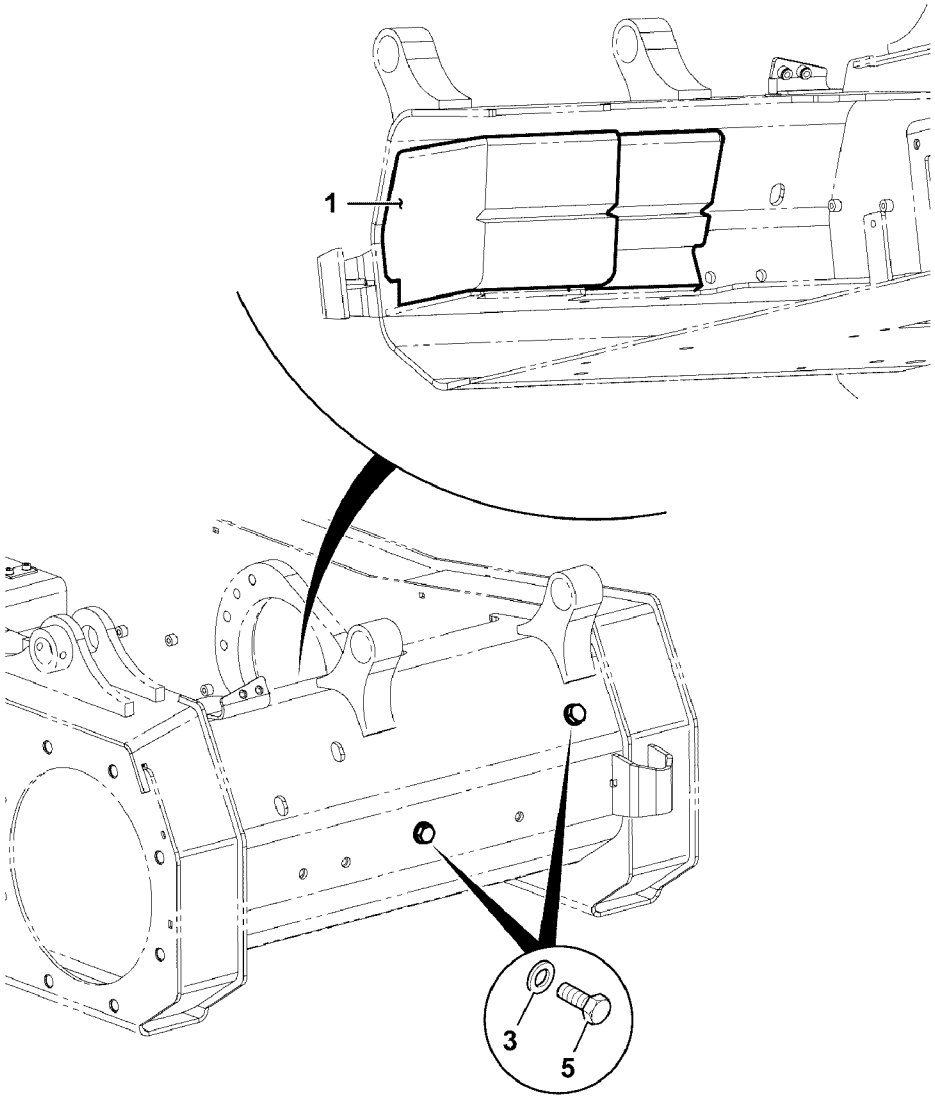
1
3
5

Fig.	Part No.	Quantity 1	2	3	PS	KIT	Description	Dénomination	Bezeichnung	Denominación	Benämning	Notes
												MC110C MC115C MC125C
1		1			NS		Counterweight	Masse d'équilibrage	Gegengewicht	Contrapeso	Motvikt	100 KG
3	**VOE 17205559**	2					Washer	Rondelle	Scheibe	Arandela	Bricka	
5	**VOE 17205028**	2					Bolt	Boulon	Bolzen	Perno	Bult	

1		**Motvikter, fram** **Contrapesos, parte delantera** **Gegengewichte, vorne** **Contrepoids, avant** **Counter weights, front**	Catalogue id **20676**	Group **716**
2				
3			Illustr. No **1068042**	Section **1000**
4				
5		**22/12/2011 - S/N 1641078**	Issue **PUB 20024822-D**	Page **869**

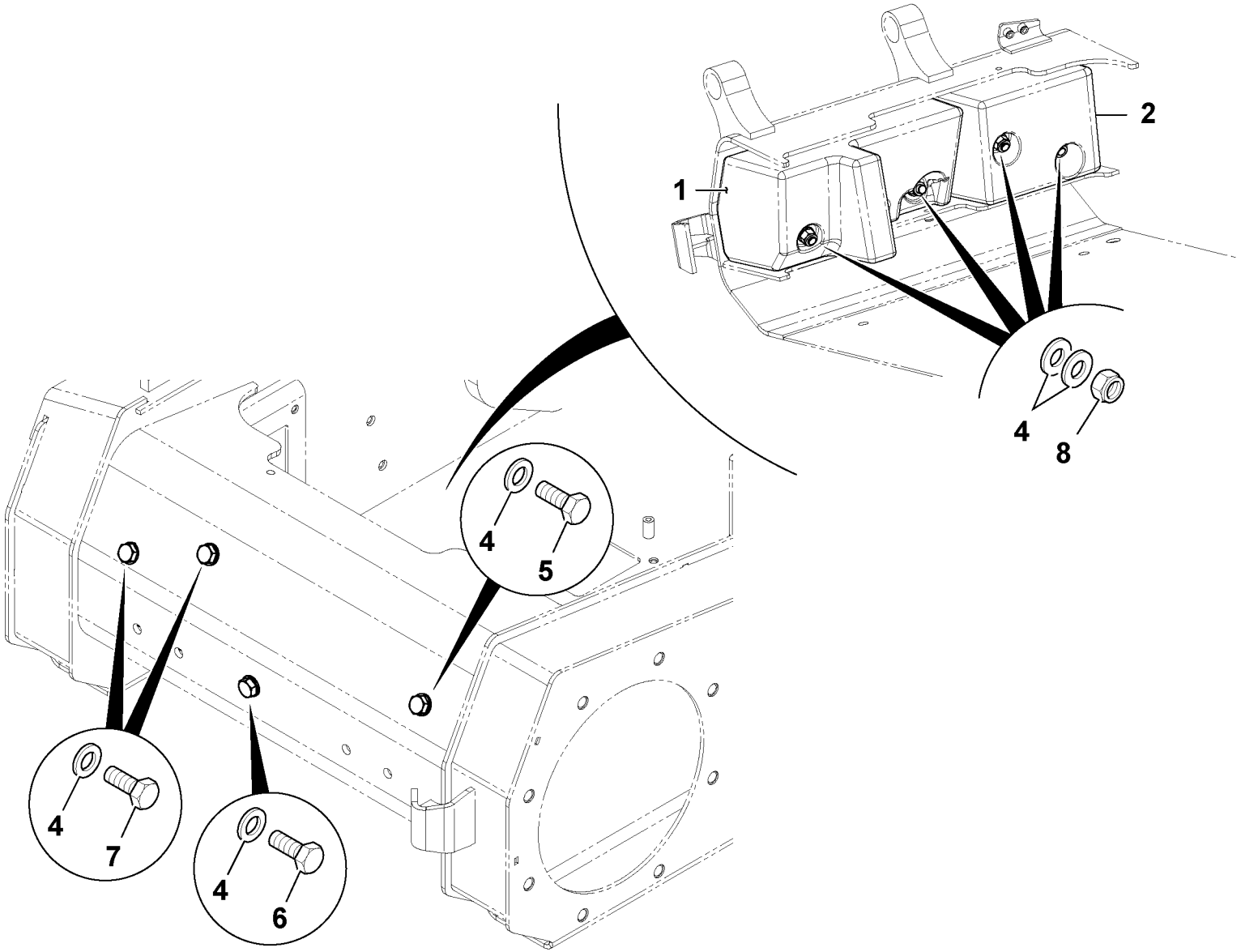

Volvo Construction Equipment
1059095

Fig.	Part No.	Quantity 1	2	3	PS	KIT	Description	Dénomination	Bezeichnung	Denominación	Benämning	Notes
												MC135C
1		1			NS		Counterweight	Contrepoids	Gegengewicht	Contrapeso	Motvikt	100 KG
2		1			NS		Counterweight	Contrepoids	Gegengewicht	Contrapeso	Motvikt	60 KG
4	**VOE 13955900**	8					Washer	Rondelle	Scheibe	Arandela	Bricka	
5	**VOE 17205026**	1					Bolt	Boulon	Bolzen	Perno	Bult	
6	**VOE 16212309**	1					Bolt	Boulon	Bolzen	Perno	Bult	
7	**VOE 17205067**	2					Bolt	Boulon	Bolzen	Perno	Bult	
8	**VOE 16212129**	4					Nut	Écrou	Mutter	Tuerca	Mutter	

1		**Motvikter, fram** **Contrapesos, parte delantera** **Gegengewichte, vorne** **Contrepoids, avant** **Counter weights, front**	Catalogue id **20676**	Group **716**
2			Illustr. No **1059095**	Section **1100**
3				
4			Issue **PUB 20024822-D**	Page **871**
5		**- 21/12/2011**		

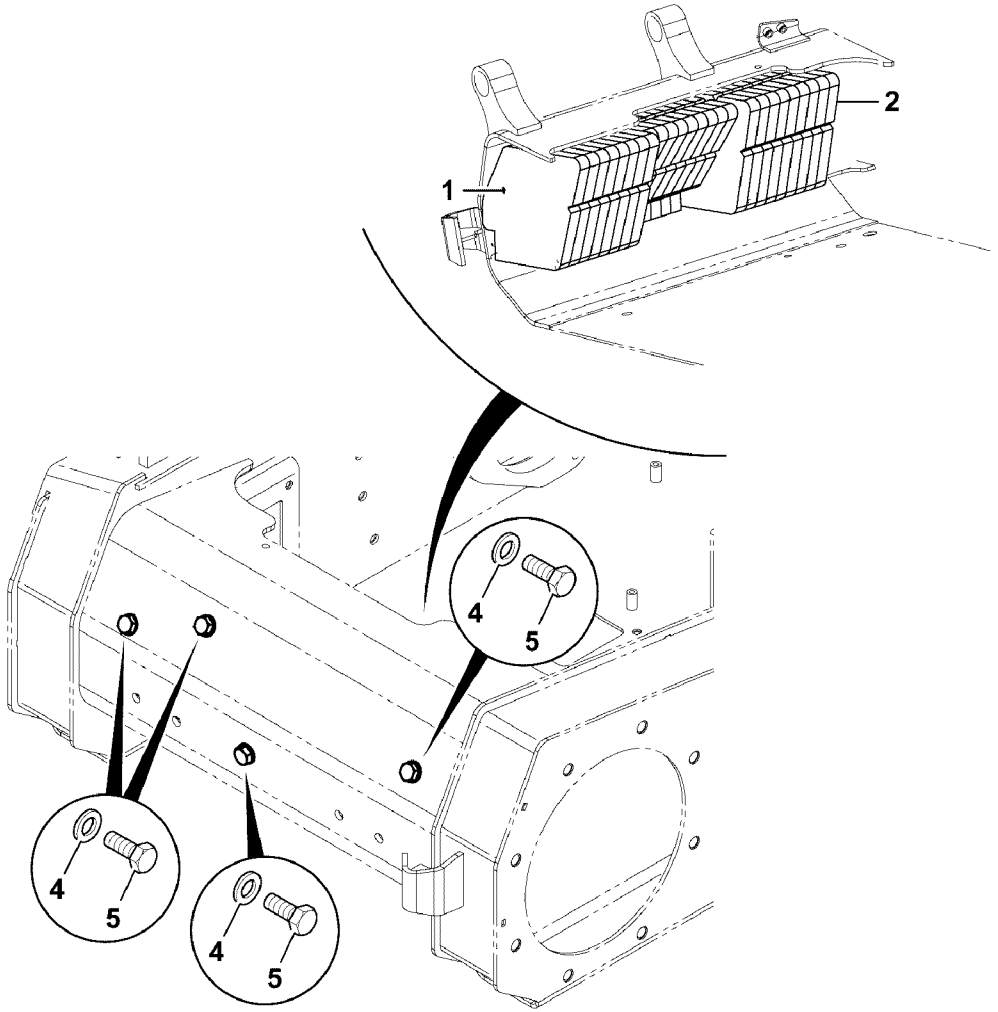
1
2
4
5
4
5
4
5

Fig.	Part No.	Quantity 1	2	3	P S	K I T	Description	Dénomination	Bezeichnung	Denominación	Benämning	Notes
												MC135C
1		1			NS		Counterweight	Masse d'équilibrage	Gegengewicht	Contrapeso	Motvikt	100 KG
2		1			NS		Counterweight	Masse d'équilibrage	Gegengewicht	Contrapeso	Motvikt	60 KG
4	**VOE 17205559**	4					Washer	Rondelle	Scheibe	Arandela	Bricka	
5	**VOE 17205028**	4					Bolt	Boulon	Bolzen	Perno	Bult	

1		**Motvikter, fram** **Contrapesos, parte delantera** **Gegengewichte, vorne** **Contrepoids, avant** **Counter weights, front**	Catalogue id **20676**	Group **716**
2			Illustr. No **1068044**	Section **1200**
3				
4			Issue **PUB 20024822-D**	Page **873**
5		**22/12/2011 - 1641073**		

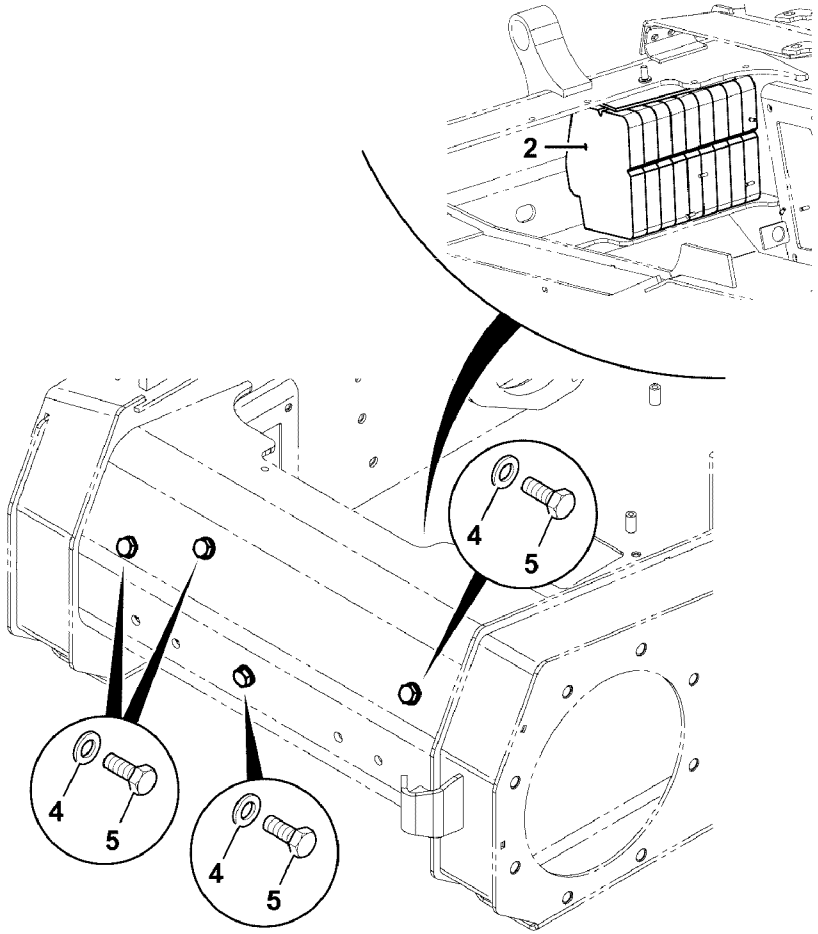
2
4
5
4
5
4
5

Fig.	Part No.	Quantity 1	2	3	PS	KIT	Description	Dénomination	Bezeichnung	Denominación	Benämning	Notes
												MC135C, MC135C T4
2		1			NS		Counterweight	Masse d'équilibrage	Gegengewicht	Contrapeso	Motvikt	60 kg
4	**VOE 17205559**	2					Washer	Rondelle	Scheibe	Arandela	Bricka	
5	**VOE 17205028**	2					Bolt	Boulon	Bolzen	Perno	Bult	

1		**Motvikter, fram** **Contrapesos, parte delantera** **Gegengewichte, vorne** **Contrepoids, avant** **Counter weights, front**	Catalogue id **20676**	Group **716**
2				
3			Illustr. No **1068389**	Section **1300**
4				
5		**S/N 1641074 -**	Issue **PUB 20024822-D**	Page **875**

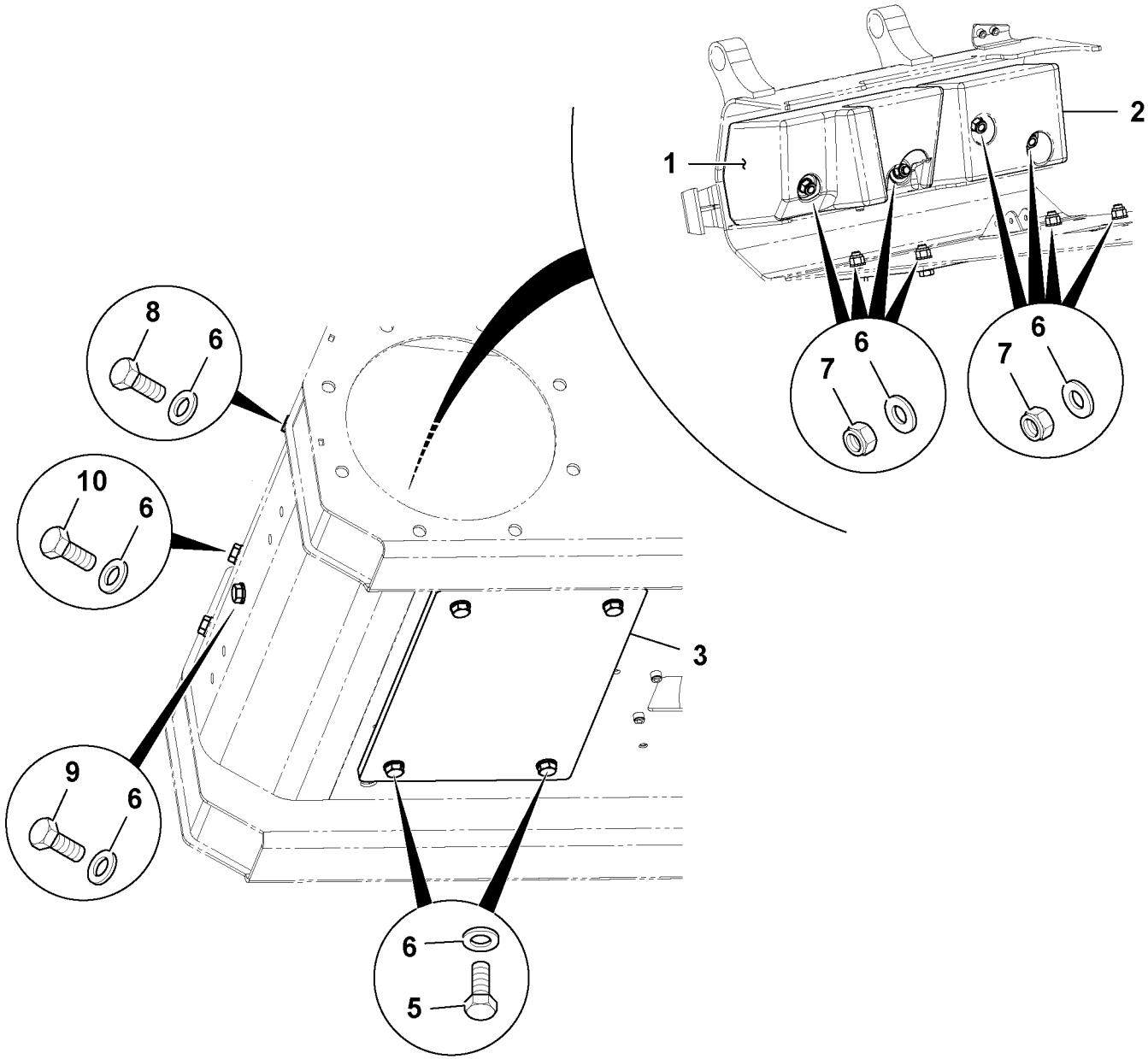

Volvo Construction Equipment
1059096

Fig.	Part No.	Quantity 1	2	3	PS	KIT	Description	Dénomination	Bezeichnung	Denominación	Benämning	Notes
												MC155C
1		1			NS		Counterweight	Contrepoids	Gegengewicht	Contrapeso	Motvikt	100 KG
2		1			NS		Counterweight	Contrepoids	Gegengewicht	Contrapeso	Motvikt	60 KG
3		1			NS		Counterweight	Contrepoids	Gegengewicht	Contrapeso	Motvikt	20 KG
5	**VOE 16212308**	4					Bolt	Boulon	Bolzen	Perno	Bult	
6	**VOE 13955900**	16					Washer	Rondelle	Scheibe	Arandela	Bricka	
7	**VOE 16212129**	8					Nut	Écrou	Mutter	Tuerca	Mutter	
8	**VOE 17205026**	1					Bolt	Boulon	Bolzen	Perno	Bult	100 KG
9	**VOE 16212309**	1					Bolt	Boulon	Bolzen	Perno	Bult	100 KG
10	**VOE 17205067**	2					Bolt	Boulon	Bolzen	Perno	Bult	60 KG

1		**Motvikter, fram** **Contrapesos, parte delantera** **Gegengewichte, vorne** **Contrepoids, avant** **Counter weights, front**	Catalogue id **20676**	Group **716**
2			Illustr. No **1059096**	Section **1400**
3				
4			Issue **PUB 20024822-D**	Page **877**
5		**- 21/12/2011**		

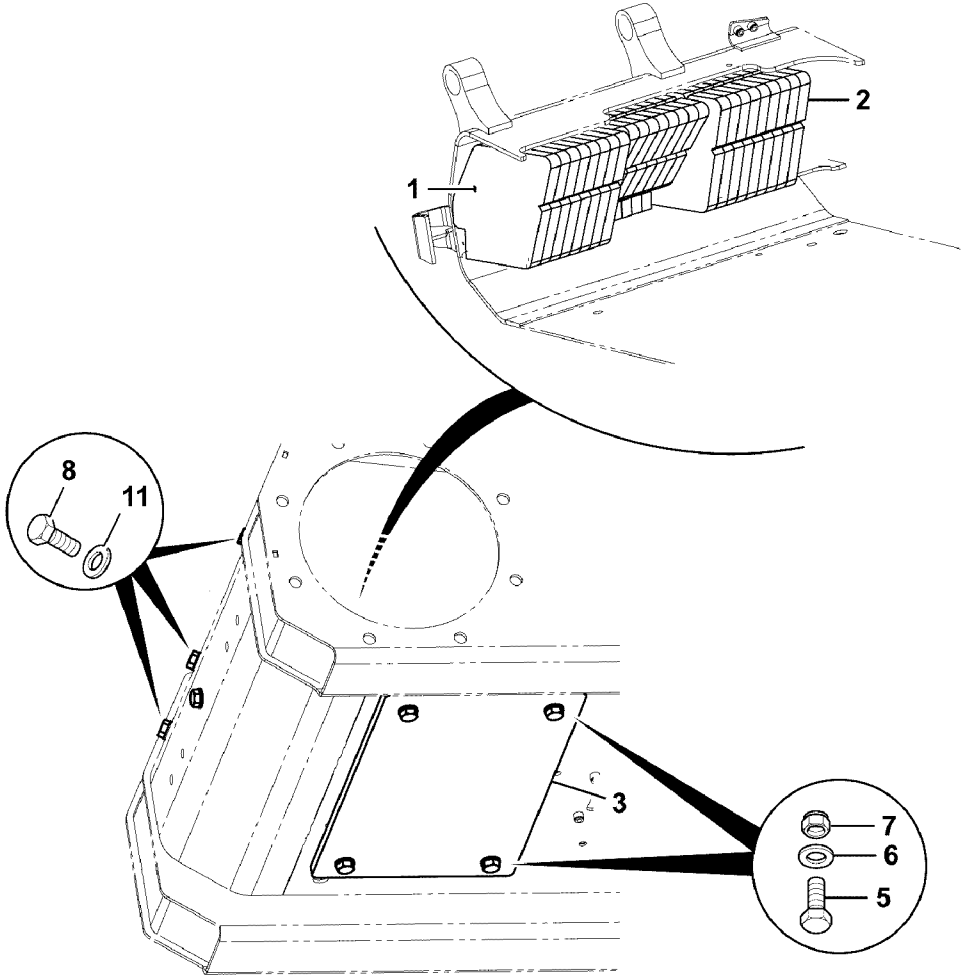
1
2
3
5
6
7
8
11

Fig.	Part No.	Quantity 1	2	3	PS	KIT	Description	Dénomination	Bezeichnung	Denominación	Benämning	Notes
												MC155C
1		1			NS		Counterweight	Masse d'équilibrage	Gegengewicht	Contrapeso	Motvikt	100 KG
2		1			NS		Counterweight	Masse d'équilibrage	Gegengewicht	Contrapeso	Motvikt	60 KG
3		1			NS		Counterweight	Contrepoids	Gegengewicht	Contrapeso	Motvikt	20 KG
5	**VOE 16212308**	4					Bolt	Boulon	Bolzen	Perno	Bult	
6	**VOE 13955900**	8					Washer	Rondelle	Scheibe	Arandela	Bricka	
7	**VOE 16212129**	4					Nut	Écrou	Mutter	Tuerca	Mutter	
8	**VOE 17205028**	4					Bolt	Boulon	Bolzen	Perno	Bult	
11	**VOE 17205559**	4					Washer	Rondelle	Scheibe	Arandela	Bricka	

1		**Motvikter, fram** **Contrapesos, parte delantera** **Gegengewichte, vorne** **Contrepoids, avant** **Counter weights, front**	Catalogue id **20676**	Group **716**
2			Illustr. No **1068046**	Section **1500**
3				
4			Issue **PUB 20024822-D**	Page **879**
5		**22/12/2011 - 1641073**		

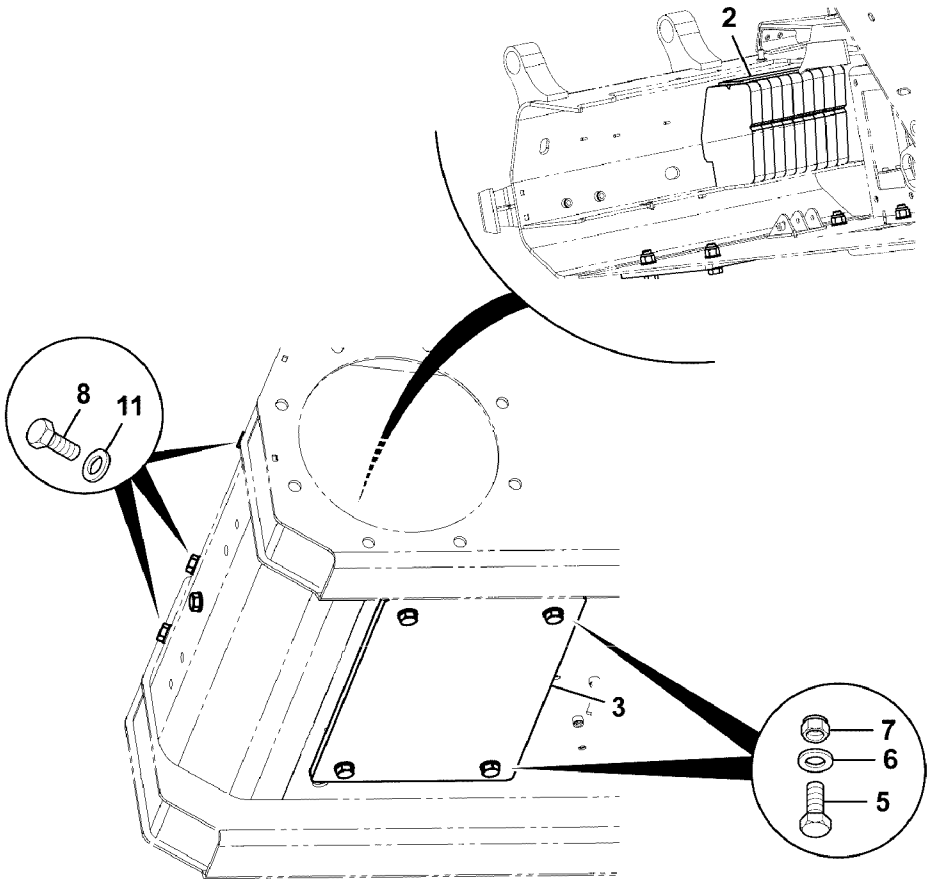
2
8
11
3
7
6
5

Fig.	Part No.	Quantity 1	2	3	PS	KIT	Description	Dénomination	Bezeichnung	Denominación	Benämning	Notes
												MC155C, MC155C T4
2		1			NS		Counterweight	Masse d'équilibrage	Gegengewicht	Contrapeso	Motvikt	60 kg
3		1			NS		Counterweight	Contrepoids	Gegengewicht	Contrapeso	Motvikt	20 kg
5	**VOE 16212308**	4					Bolt	Boulon	Bolzen	Perno	Bult	
6	**VOE 13955900**	8					Washer	Rondelle	Scheibe	Arandela	Bricka	
7	**VOE 16212129**	4					Nut	Écrou	Mutter	Tuerca	Mutter	
8	**VOE 17205028**	2					Bolt	Boulon	Bolzen	Perno	Bult	
11	**VOE 17205559**	2					Washer	Rondelle	Scheibe	Arandela	Bricka	

1		**Motvikter, fram** **Contrapesos, parte delantera** **Gegengewichte, vorne** **Contrepoids, avant** **Counter weights, front**	Catalogue id **20676**	Group **716**
2			Illustr. No **1068393**	Section **1600**
3			Issue **PUB 20024822-D**	Page **881**
4				
5		**S/N 1641074 -**		

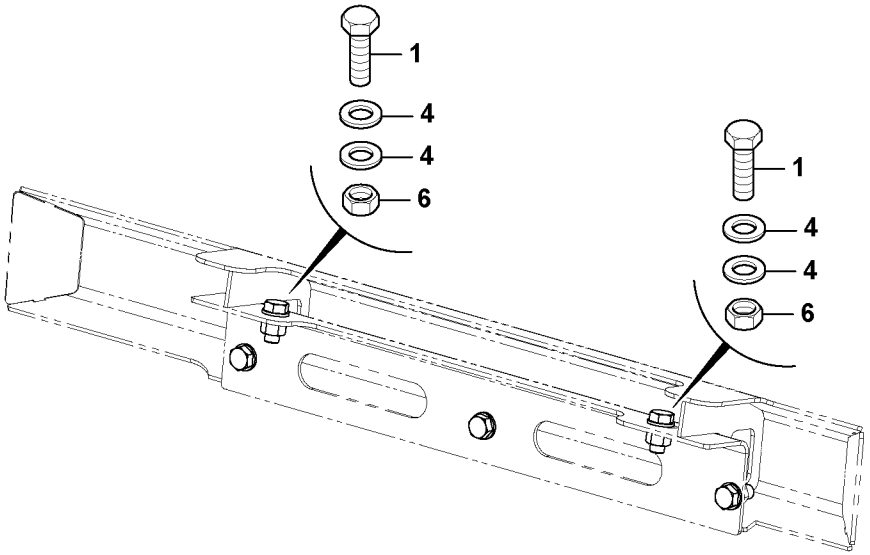
1
4
4
6
1
4
4
6

Fig.	Part No.	Quantity 1	2	3	PS	KIT	Description	Dénomination	Bezeichnung	Denominación	Benämning	Notes
												MC110C, MC110C T4 MC115C, MC115C T4 MCT110C, MCT110C T4 MCT125C, MCT125C T4
1	**VOE 16212080**	5					Set screw	Vis butée	Anschlagschraube	Tornillo tope	Stoppskruv	
4	**VOE 13955900**	7					Washer	Rondelle	Scheibe	Arandela	Bricka	
6	**VOE 16212127**	2					Nut	Écrou	Mutter	Tuerca	Mutter	

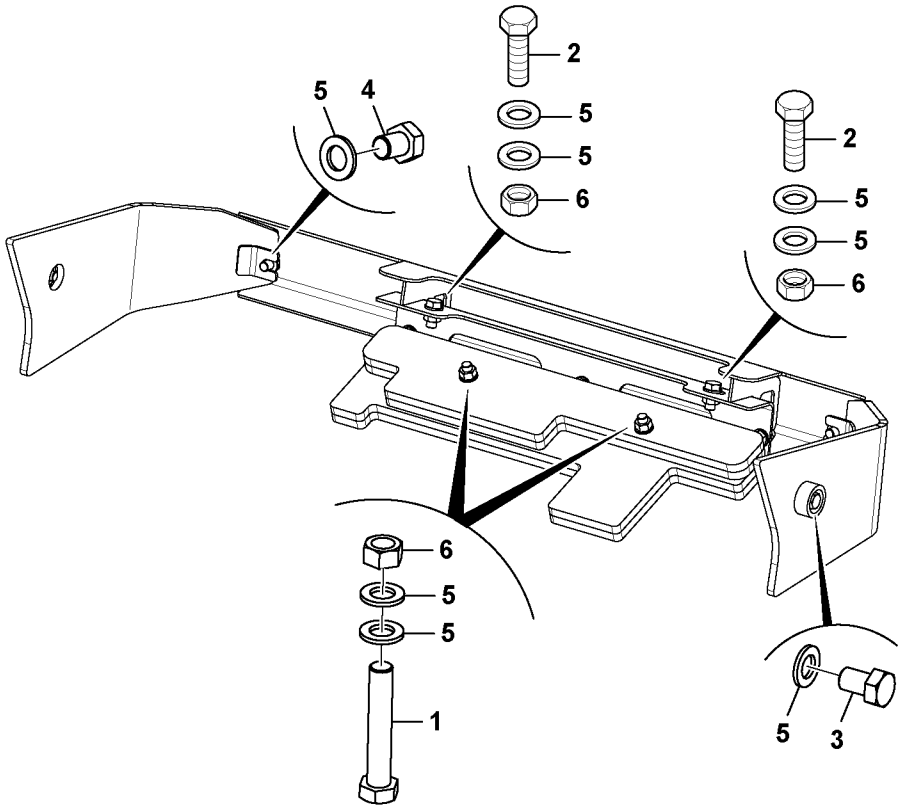
2
5
4
5
5
6
2
5
5
6
6
5
5
1
5
3

Fig.	Part No.	Quantity 1	2	3	PS	KIT	Description	Dénomination	Bezeichnung	Denominación	Benämning	Notes
												MC125C MC135C, MC135C T4 MCT135C, MCT135C T4 MCT145C T4
1	**VOE 17310680**	2					Bolt	Boulon	Bolzen	Perno	Bult	
2	**VOE 16212080**	5					Set screw	Vis butée	Anschlagschraube	Tornillo tope	Stoppskruv	
3	**VOE 16212079**	2					Set screw	Vis butée	Anschlagschraube	Tornillo tope	Stoppskruv	
4	**VOE 17205079**	2					Set screw	Vis butée	Anschlagschraube	Tornillo tope	Stoppskruv	
5	**VOE 13955900**	15					Washer	Rondelle	Scheibe	Arandela	Bricka	
6	**VOE 16212127**	4					Nut	Écrou	Mutter	Tuerca	Mutter	

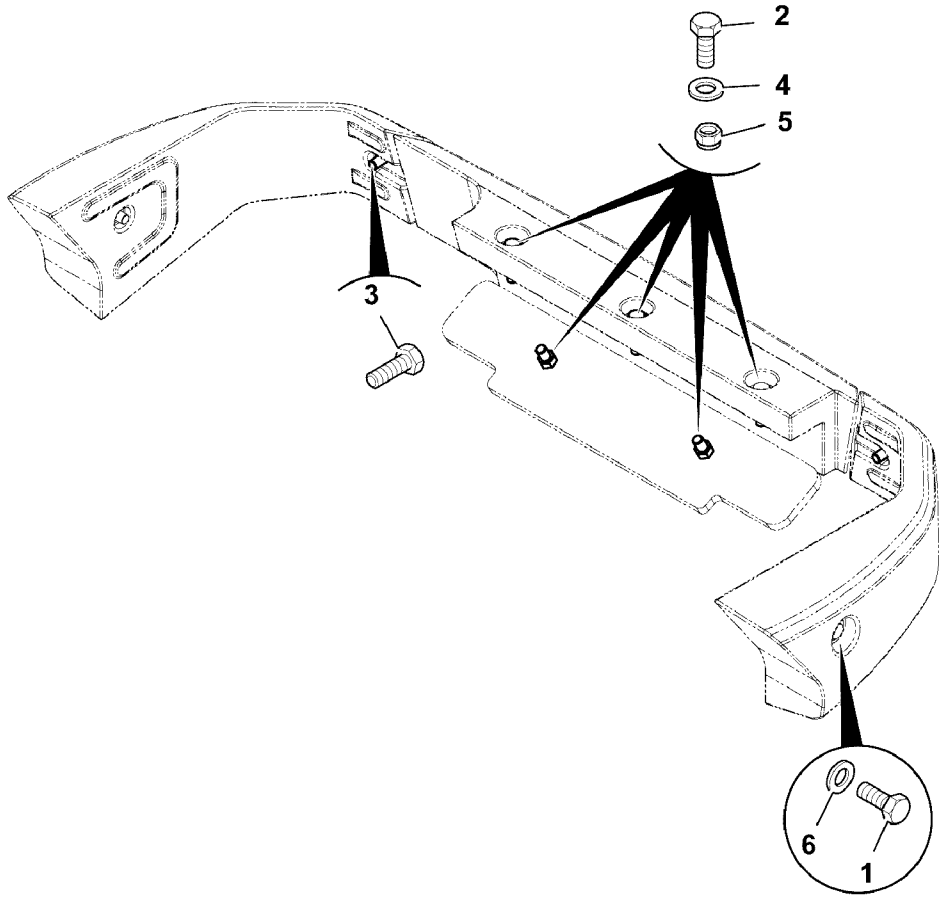
2
4
5
3
6
1

Fig.	Part No.	Quantity 1	2	3	PS	KIT	Description	Dénomination	Bezeichnung	Denominación	Benämning	Notes
												MCT145C
1	**VOE 16212309**	2					Bolt	Boulon	Bolzen	Perno	Bult	
2	**VOE 16212311**	5					Bolt	Boulon	Bolzen	Perno	Bult	
3	**VOE 16212081**	2					Set screw	Vis butée	Anschlagschraube	Tornillo tope	Stoppskruv	
4	**VOE 13955900**	7					Washer	Rondelle	Scheibe	Arandela	Bricka	
5	**VOE 16212127**	5					Nut	Écrou	Mutter	Tuerca	Mutter	
6	**VOE 17205559**	4					Washer	Rondelle	Scheibe	Arandela	Bricka	

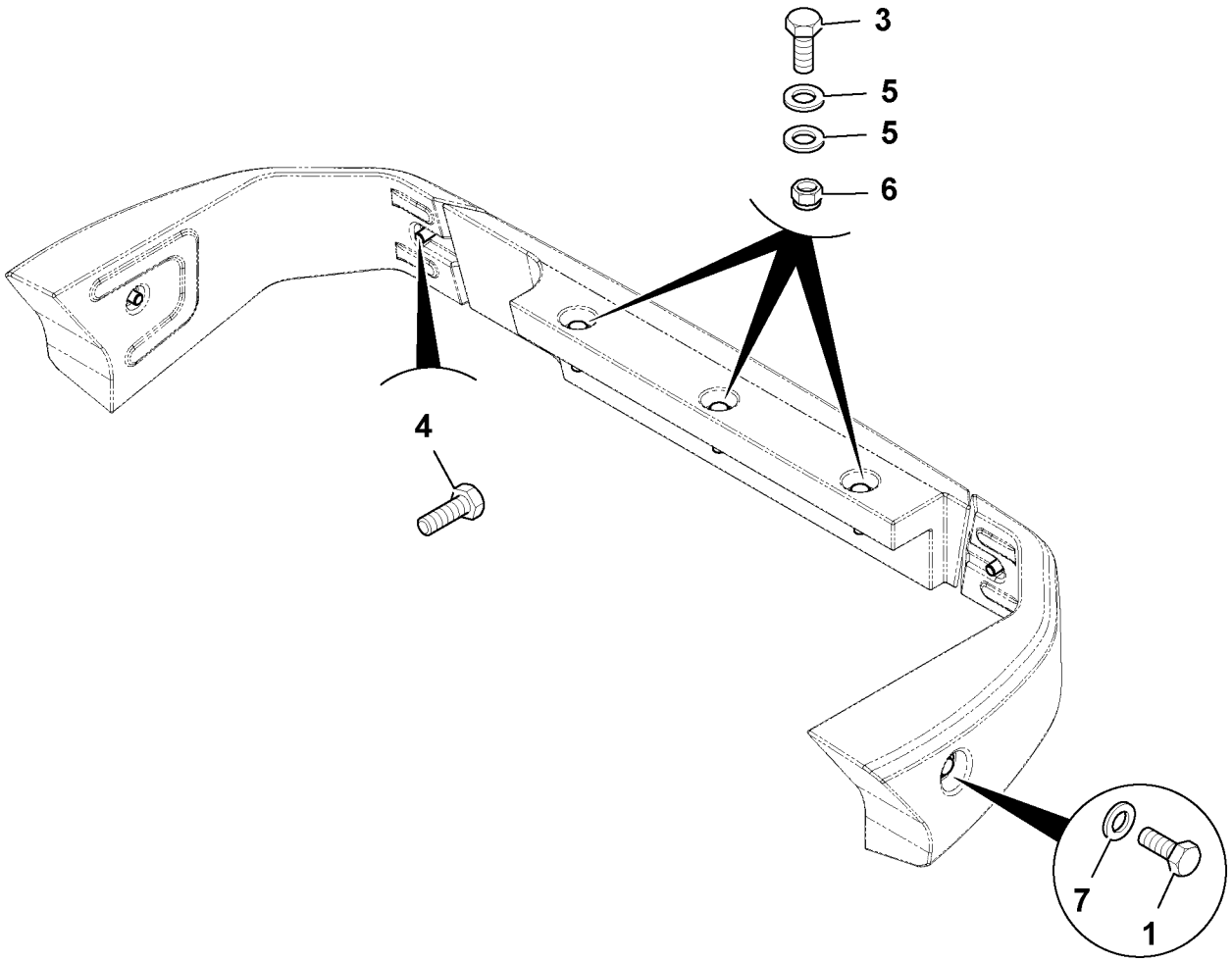

Volvo Construction Equipment
1059066

Fig.	Part No.	Quantity 1	2	3	PS	KIT	Description	Dénomination	Bezeichnung	Denominación	Benämning	Notes
												MC155C, MC155C T4
1	**VOE 16212309**	2					Bolt	Boulon	Bolzen	Perno	Bult	
3	**VOE 16212311**	3					Bolt	Boulon	Bolzen	Perno	Bult	
4	**VOE 16212081**	2					Set screw	Vis butée	Anschlagschraube	Tornillo tope	Stoppskruv	
5	**VOE 13955900**	6					Washer	Rondelle	Scheibe	Arandela	Bricka	
6	**VOE 16212127**	3					Nut	Écrou	Mutter	Tuerca	Mutter	
7	**VOE 17205559**	4					Washer	Rondelle	Scheibe	Arandela	Bricka	

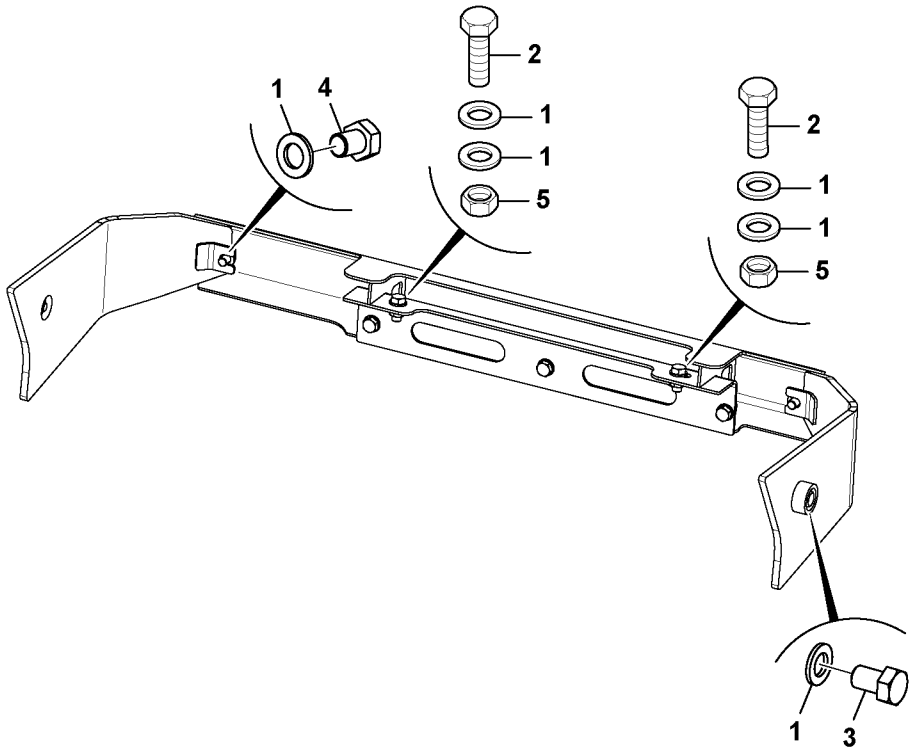
2
1
4
1
1
5
2
1
1
5
1
3

Fig.	Part No.	Quantity 1	2	3	PS	KIT	Description	Dénomination	Bezeichnung	Denominación	Benämning	Notes
												MC125C T4
1	**VOE 13955900**	11					Washer	Rondelle	Scheibe	Arandela	Bricka	
2	**VOE 16212080**	5					Set screw	Vis butée	Anschlagschraube	Tornillo tope	Stoppskruv	
3	**VOE 16212079**	2					Set screw	Vis butée	Anschlagschraube	Tornillo tope	Stoppskruv	
4	**VOE 17205079**	2					Set screw	Vis butée	Anschlagschraube	Tornillo tope	Stoppskruv	
5	**VOE 16212127**	2					Nut	Écrou	Mutter	Tuerca	Mutter	

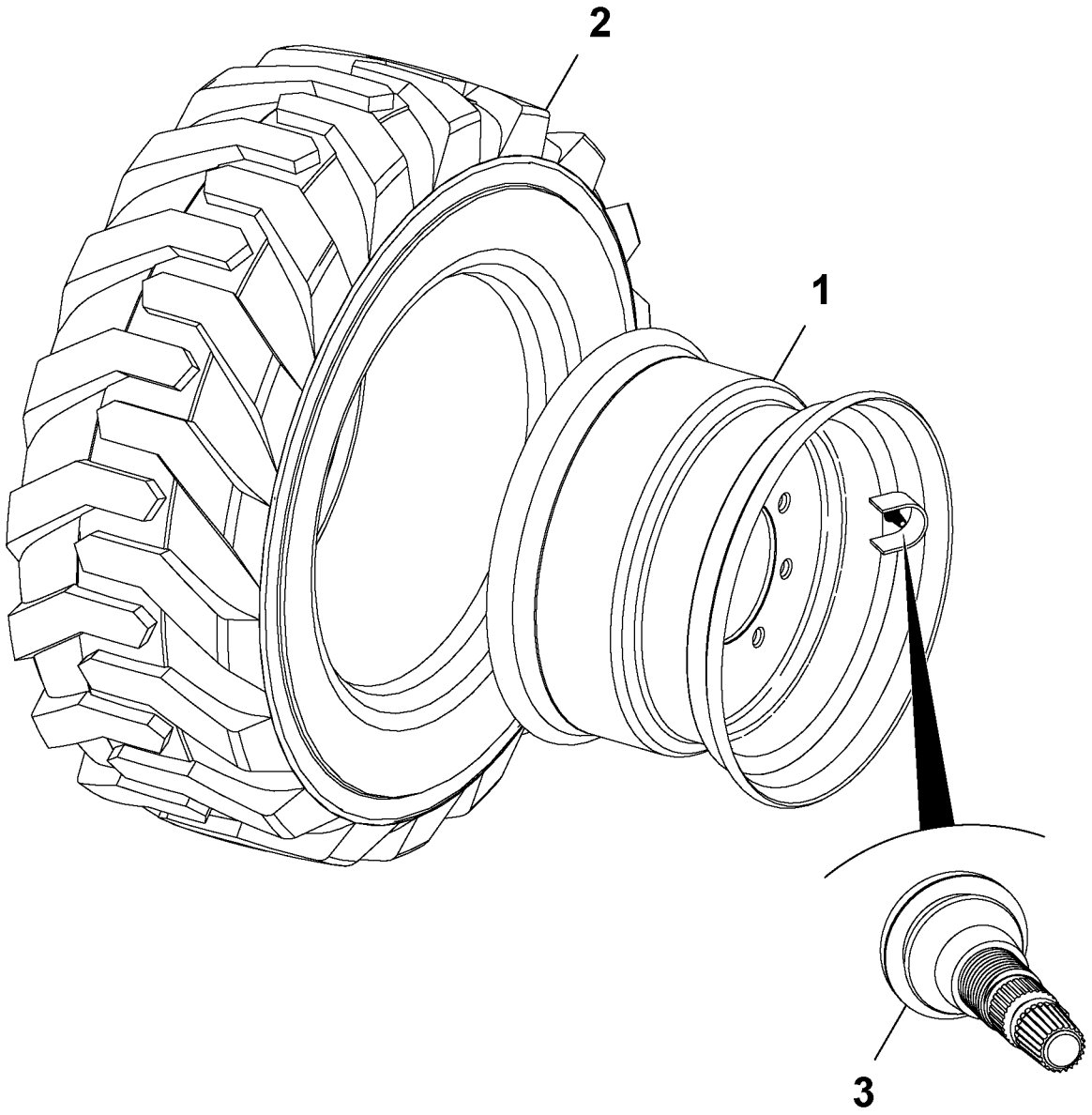

Volvo Construction Equipment
1058875

Fig.	Part No.	Quantity 1	2	3	P S	K I T	Description	Dénomination	Bezeichnung	Denominación	Benämning	Notes
												MC110C, MC110C T4 MC115C, MC115C T4 MC125C, MC125C T4 MC135C, MC135C T4 MC155C, MC155C T4
1	**VOE 16212420**	1					Wheel	Roue	Rad	Rueda	Hjul	Offset 12 mm
2	**VOE 17205278**	1			OP		Tyre	Pneu	Reifen	Neumático	Däck	
3	**VOE 16213160**	1					Valve	Valve	Ventil	Válvula	Ventil	

1		**Rueda y neumático, conjunto, lado izquierdo** **Räder und Reifen, linke Seite** **Roues et pneus, ensemble, côté gauche** **Wheel & Tyre, Assembly, Left Hand Side**	Catalogue id **20676**	Group **771**
2			Illustr. No **1058875**	Section **300**
3			Issue **PUB 20024822-D**	Page **893**
4				
5				

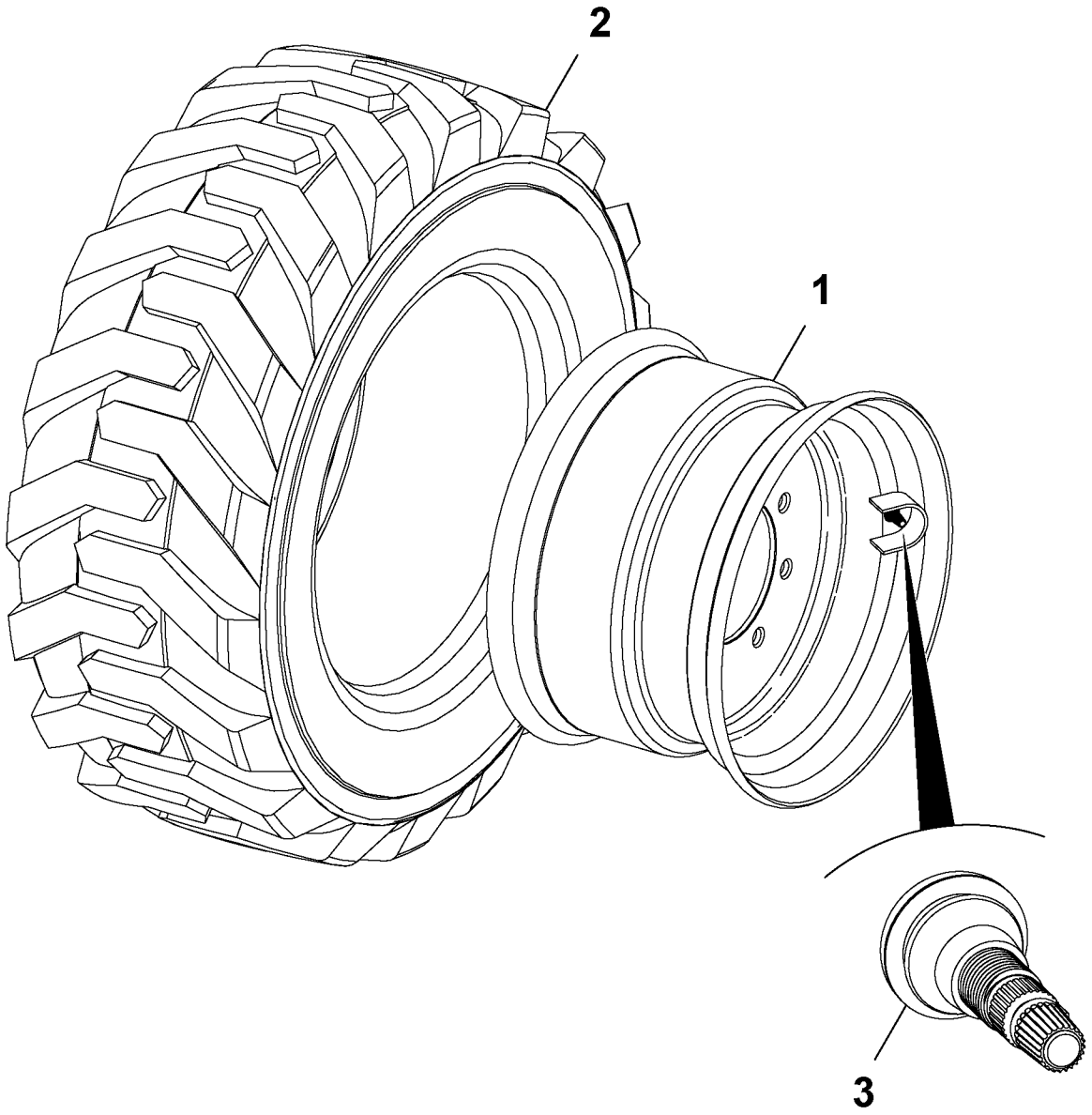

Volvo Construction Equipment
1058875

Fig.	Part No.	Quantity 1	2	3	PS	KIT	Description	Dénomination	Bezeichnung	Denominación	Benämning	Notes
												MC155C, MC155C T4
1	**VOE 16212423**	1					Wheel	Roue	Rad	Rueda	Hjul	
2	**VOE 17205274**	1			OP		Tyre	Pneu	Reifen	Neumático	Däck	
3	**VOE 16213160**	1					Valve	Valve	Ventil	Válvula	Ventil	

1	
2	
3	
4	
5	

Rueda y neumático, conjunto, lado izquierdo
Räder und Reifen, linke Seite
Roues et pneus, ensemble, côté gauche
Wheel & Tyre, Assembly, Left Hand Side

Catalogue id	Group
20676	**771**
Illustr. No **1058875**	Section **500**
Issue **PUB 20024822-D**	Page **895**

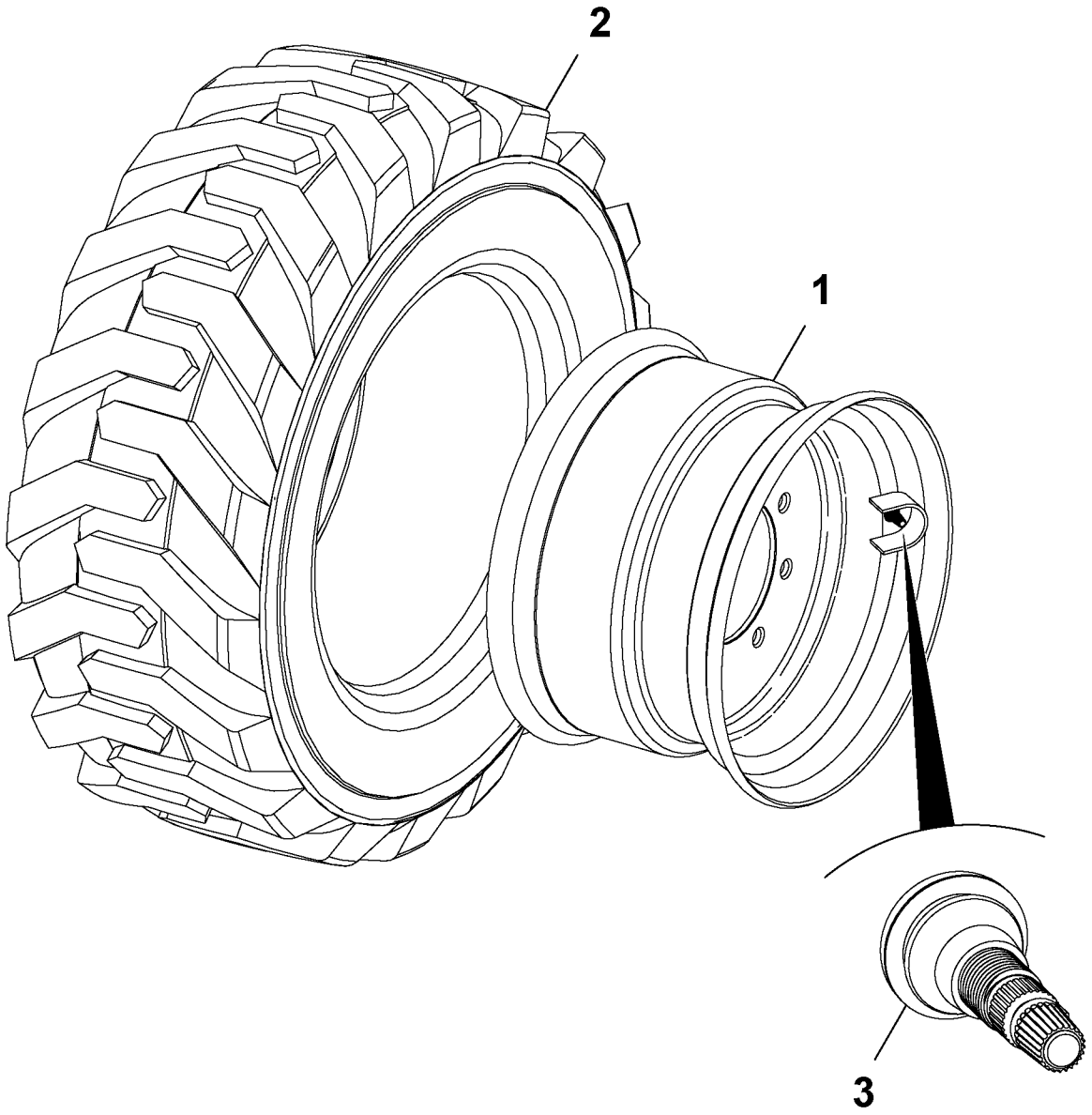

Volvo Construction Equipment
1058875

Fig.	Part No.	Quantity 1	2	3	PS	KIT	Description	Dénomination	Bezeichnung	Denominación	Benämning	Notes
												MC155C, MC155C T4
1	**VOE 16212423**	1					Wheel	Roue	Rad	Rueda	Hjul	
2	**VOE 17205274**	1			OP		Tyre	Pneu	Reifen	Neumático	Däck	
3	**VOE 16213160**	1					Valve	Valve	Ventil	Válvula	Ventil	

1	
2	
3	
4	
5	

Rueda y neumático, conjunto, lado derecho
Räder und Reifen, rechte Seite
Roues et pneus, ensemble, côté droit
Wheel & Tyre, Assembly, Right Hand Side

Catalogue id	Group
20676	**771**
Illustr. No **1058875**	Section **600**
Issue **PUB 20024822-D**	Page **897**

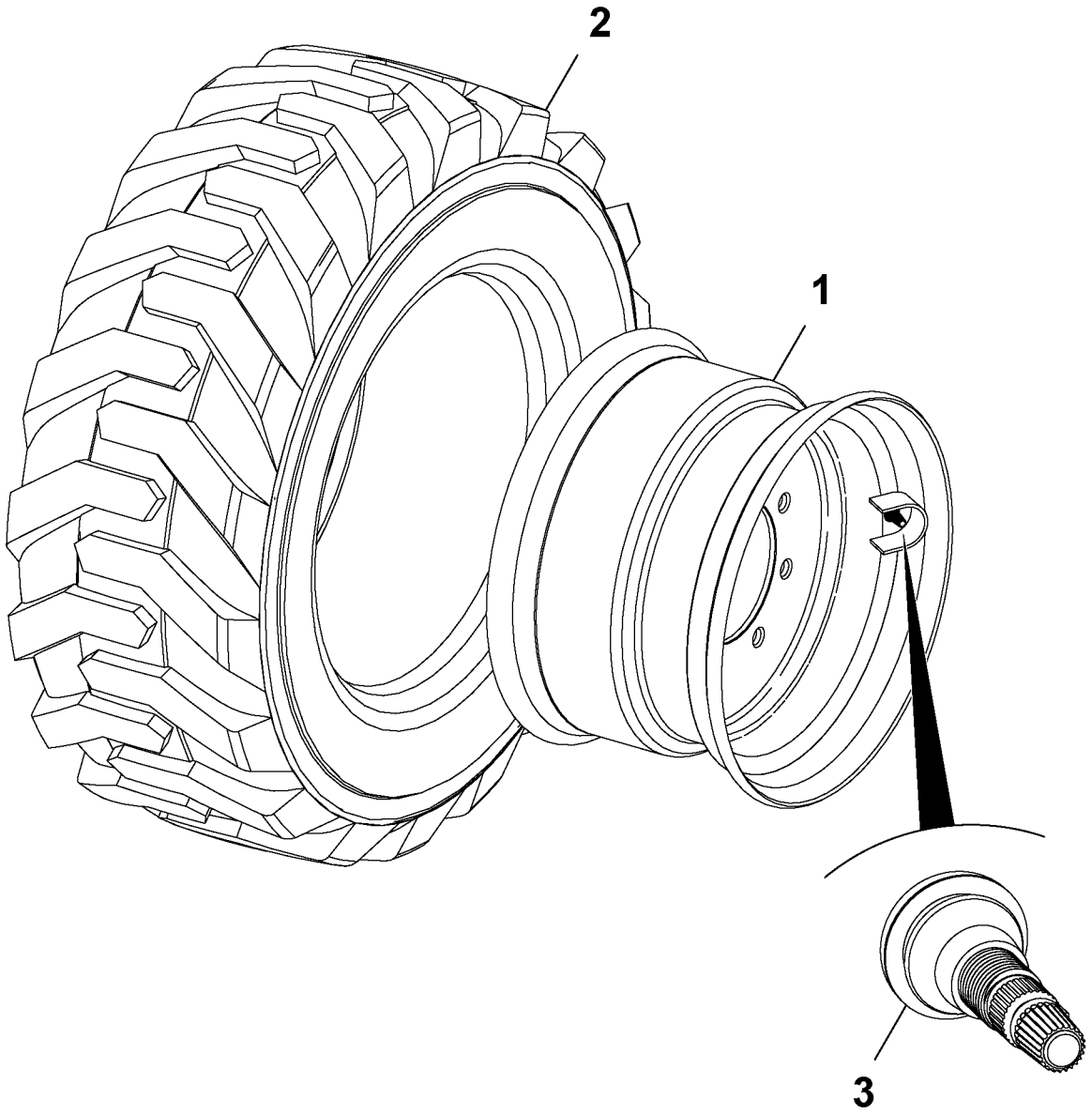

Volvo Construction Equipment
1058875

Fig.	Part No.	Quantity 1	2	3	PS	KIT	Description	Dénomination	Bezeichnung	Denominación	Benämning	Notes
												MC110C, MC110C T4 MC115C, MC115C T4 MC125C, MC125C T4 MC135C, MC135C T4
1	**VOE 16214295**	1					Wheel	Roue	Rad	Rueda	Hjul	Offset 59.5 mm
2	**VOE 17205278**	1			OP		Tyre	Pneu	Reifen	Neumático	Däck	
3	**VOE 16213160**	1					Valve	Valve	Ventil	Válvula	Ventil	

1	
2	
3	
4	
5	

Rueda y neumático, conjunto, lado izquierdo
Räder und Reifen, linke Seite
Roues et pneus, ensemble, côté gauche
Wheel & Tyre, Assembly, Left Hand Side

Catalogue id **20676**	Group **771**
Illustr. No **1058875**	Section **800**
Issue **PUB 20024822-D**	Page **899**

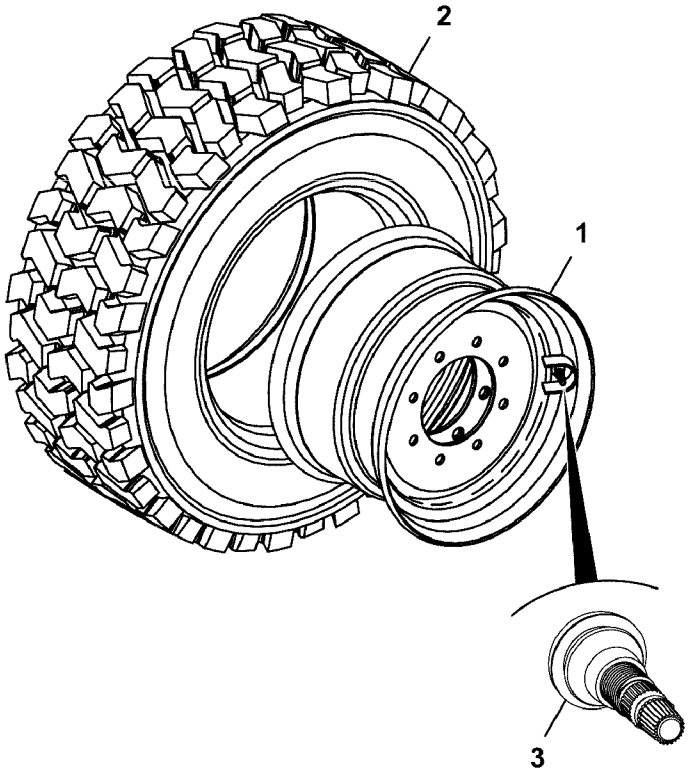
2
1
3

Fig.	Part No.	Quantity 1	2	3	PS	KIT	Description	Dénomination	Bezeichnung	Denominación	Benämning	Notes
												MC110C, MC110C T4 MC115C, MC115C T4 MC125C, MC125C T4 MC135C, MC135C T4 MC155C T4
1	**VOE 16214295**	1					Wheel	Roue	Rad	Rueda	Hjul	Offset 59.5 mm
2		1			NS		Tyre	Pneu	Reifen	Neumático	Däck	
3	**VOE 16213160**	1					Valve	Valve	Ventil	Válvula	Ventil	

1		**Rueda y neumático, conjunto** **Räder und Reifen** **Roues et pneus, ensemble** **Wheel & Tyre, Assembly**	Catalogue id **20676**	Group **771**
2			Illustr. No **1068509**	Section **900**
3			Issue **PUB 20024822-D**	Page **901**
4				
5				

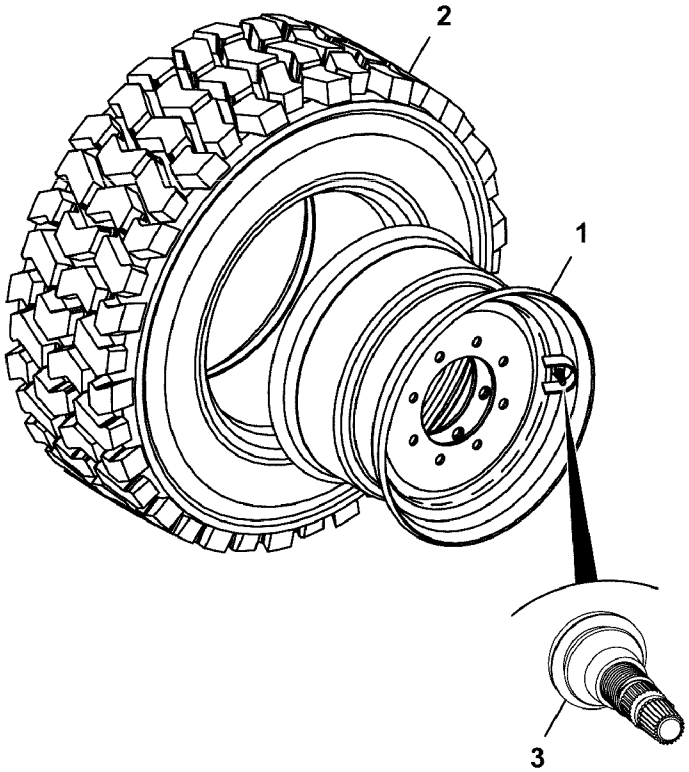
2
1
3

Fig.	Part No.	Quantity 1	2	3	PS	KIT	Description	Dénomination	Bezeichnung	Denominación	Benämning	Notes
												MC110C, MC110C T4 MC115C, MC115C T4 MC125C, MC125C T4 MC135C, MC135C T4 MC155C T4
1	**VOE 16212420**	1					Wheel	Roue	Rad	Rueda	Hjul	Offset 12 mm
2		1			NS		Tyre	Pneu	Reifen	Neumático	Däck	
3	**VOE 16213160**	1					Valve	Valve	Ventil	Válvula	Ventil	

1		**Rueda y neumático, conjunto** **Räder und Reifen** **Roues et pneus, ensemble** **Wheel & Tyre, Assembly**	Catalogue id **20676**	Group **771**
2			Illustr. No **1068509**	Section **1000**
3			Issue **PUB 20024822-D**	Page **903**
4				
5				

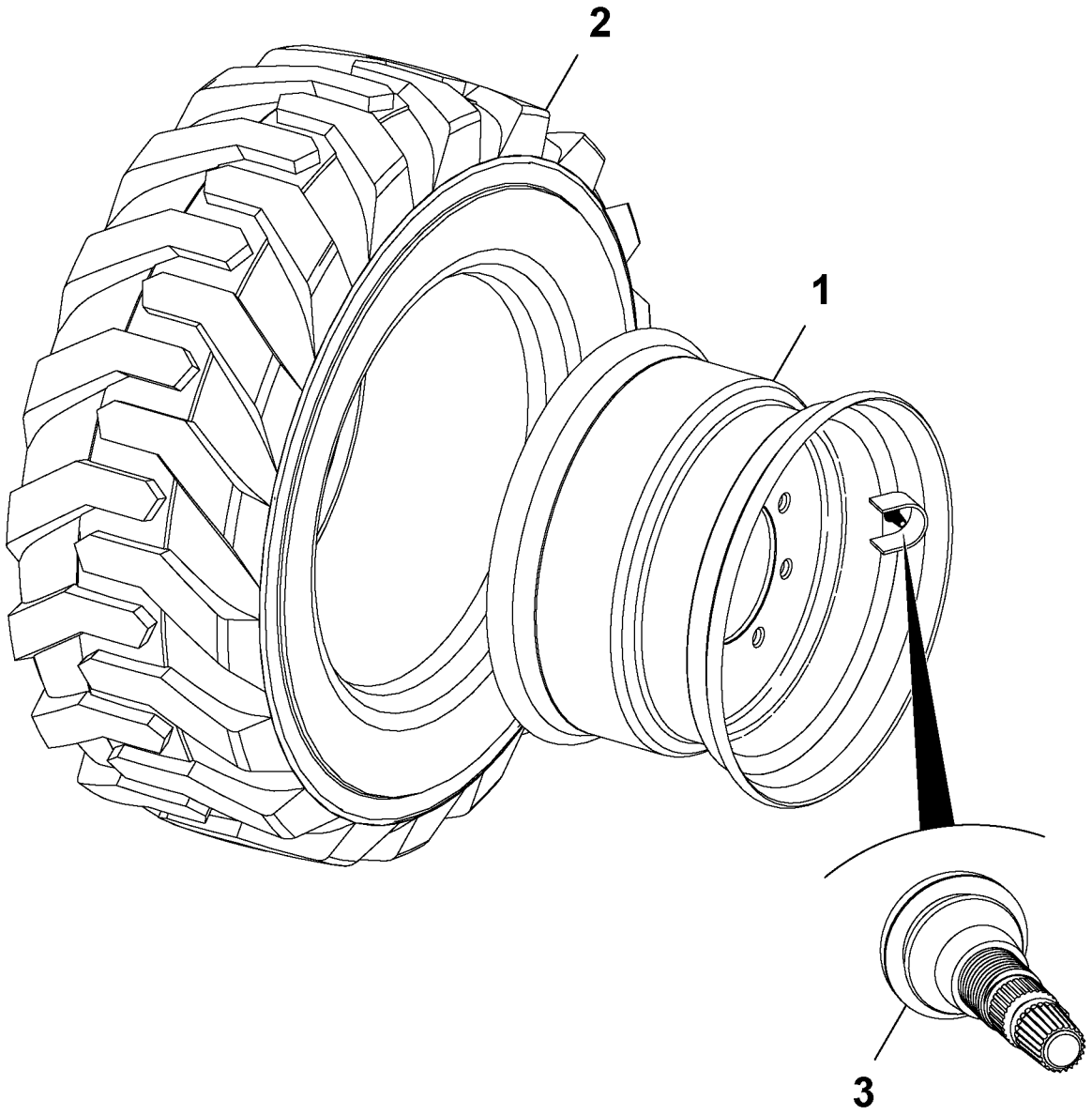

Volvo Construction Equipment
1058875

Fig.	Part No.	Quantity 1	2	3	PS	KIT	Description	Dénomination	Bezeichnung	Denominación	Benämning	Notes
												MC110C, MC110C T4 MC115C, MC115C T4 MC125C, MC125C T4 MC135C, MC135C T4
1	**VOE 16214295**	1					Wheel	Roue	Rad	Rueda	Hjul	Offset 59.5 mm
2	**VOE 17205278**	1			OP		Tyre	Pneu	Reifen	Neumático	Däck	
3	**VOE 16213160**	1					Valve	Valve	Ventil	Válvula	Ventil	

1		**Rueda y neumático, conjunto, lado derecho** **Räder und Reifen, rechte Seite** **Roues et pneus, ensemble, côté droit** **Wheel & Tyre, Assembly, Right Hand Side**	Catalogue id **20676**	Group **771**
2			Illustr. No **1058875**	Section **1700**
3			Issue **PUB 20024822-D**	Page **905**
4				
5				

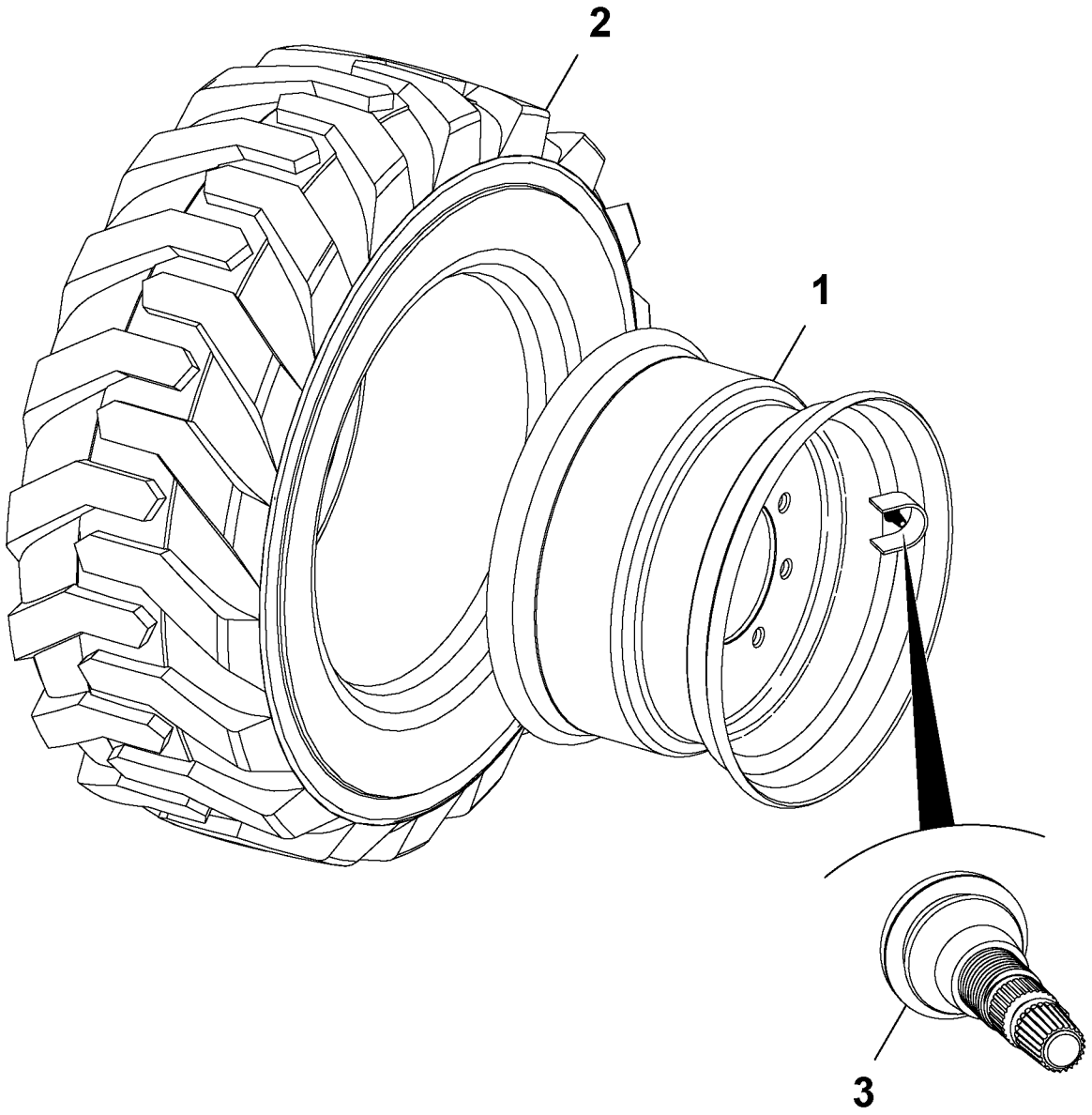

Volvo Construction Equipment
1058875

Fig.	Part No.	Quantity 1	2	3	P S	K I T	Description	Dénomination	Bezeichnung	Denominación	Benämning	Notes
												MC110C, MC110C T4 MC115C, MC115C T4 MC125C, MC125C T4 MC135C, MC135C T4 MC155C, MC155C T4
1	**VOE 16212420**	1					Wheel	Roue	Rad	Rueda	Hjul	Offset 12 mm
2	**VOE 17205278**	1			OP		Tyre	Pneu	Reifen	Neumático	Däck	
3	**VOE 16213160**	1					Valve	Valve	Ventil	Válvula	Ventil	

1		**Rueda y neumático, conjunto, lado derecho** **Räder und Reifen, rechte Seite** **Roues et pneus, ensemble, côté droit** **Wheel & Tyre, Assembly, Right Hand Side**	Catalogue id **20676**	Group **771**
2			Illustr. No **1058875**	Section **1800**
3			Issue **PUB 20024822-D**	Page **907**
4				
5				

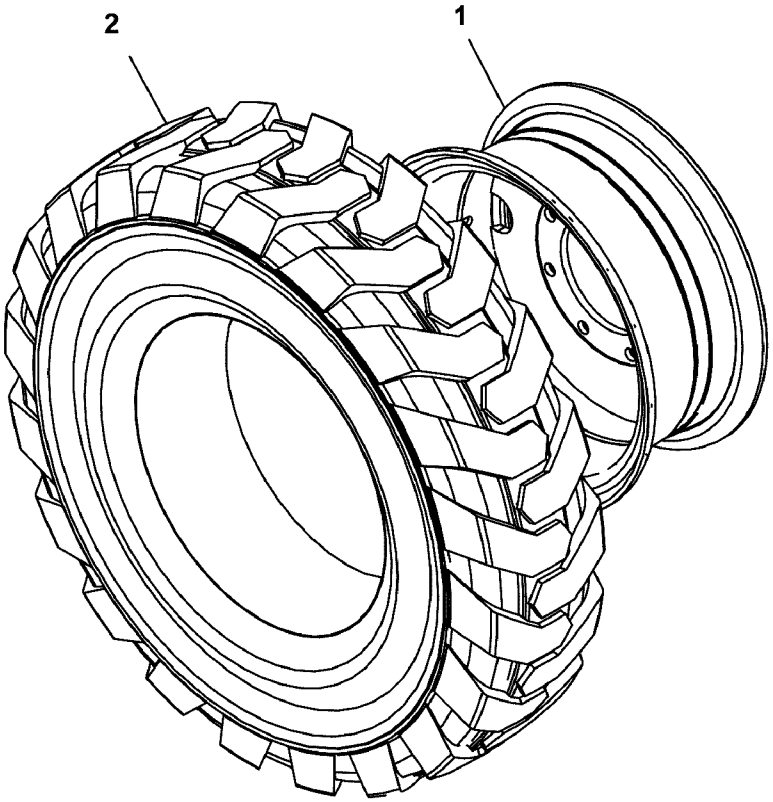
2
1

Fig.	Part No.	Quantity 1	2	3	PS	KIT	Description	Dénomination	Bezeichnung	Denominación	Benämning	Notes
												MC110C, MC110C T4 MC115C, MC115C T4 MC125C, MC125C T4 MC135C, MC135C T4
1	**VOE 16212432**	1					Wheel	Roue	Rad	Rueda	Hjul	
2	**VOE 17205262**	1			OP		Tyre	Pneu	Reifen	Neumático	Däck	

1		**Rueda y neumático, conjunto, lado izquierdo** **Räder und Reifen, linke Seite** **Roues et pneus, ensemble, côté gauche** **Wheel & Tyre, Assembly, Left Hand Side**	Catalogue id **20676**	Group **771**
2			Illustr. No **1068513**	Section **2000**
3				
4			Issue **PUB 20024822-D**	Page **909**
5				

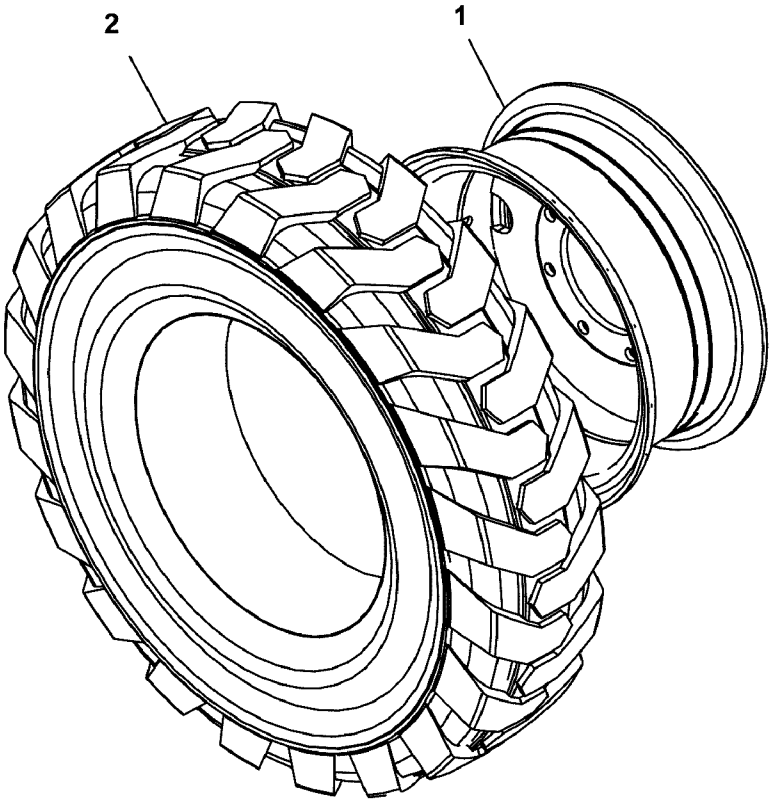
2
1

Fig.	Part No.	Quantity 1	2	3	PS	KIT	Description	Dénomination	Bezeichnung	Denominación	Benämning	Notes
												MC110C, MC110C T4 MC115C, MC115C T4 MC125C, MC125C T4 MC135C, MC135C T4
1	**VOE 16212432**	1					Wheel	Roue	Rad	Rueda	Hjul	
2	**VOE 17205262**	1			OP		Tyre	Pneu	Reifen	Neumático	Däck	

1		**Rueda y neumático, conjunto, lado derecho** **Räder und Reifen, rechte Seite** **Roues et pneus, ensemble, côté droit** **Wheel & Tyre, Assembly, Right Hand Side**	Catalogue id **20676**	Group **771**
2			Illustr. No **1068513**	Section **2100**
3			Issue **PUB 20024822-D**	Page **911**
4				
5				

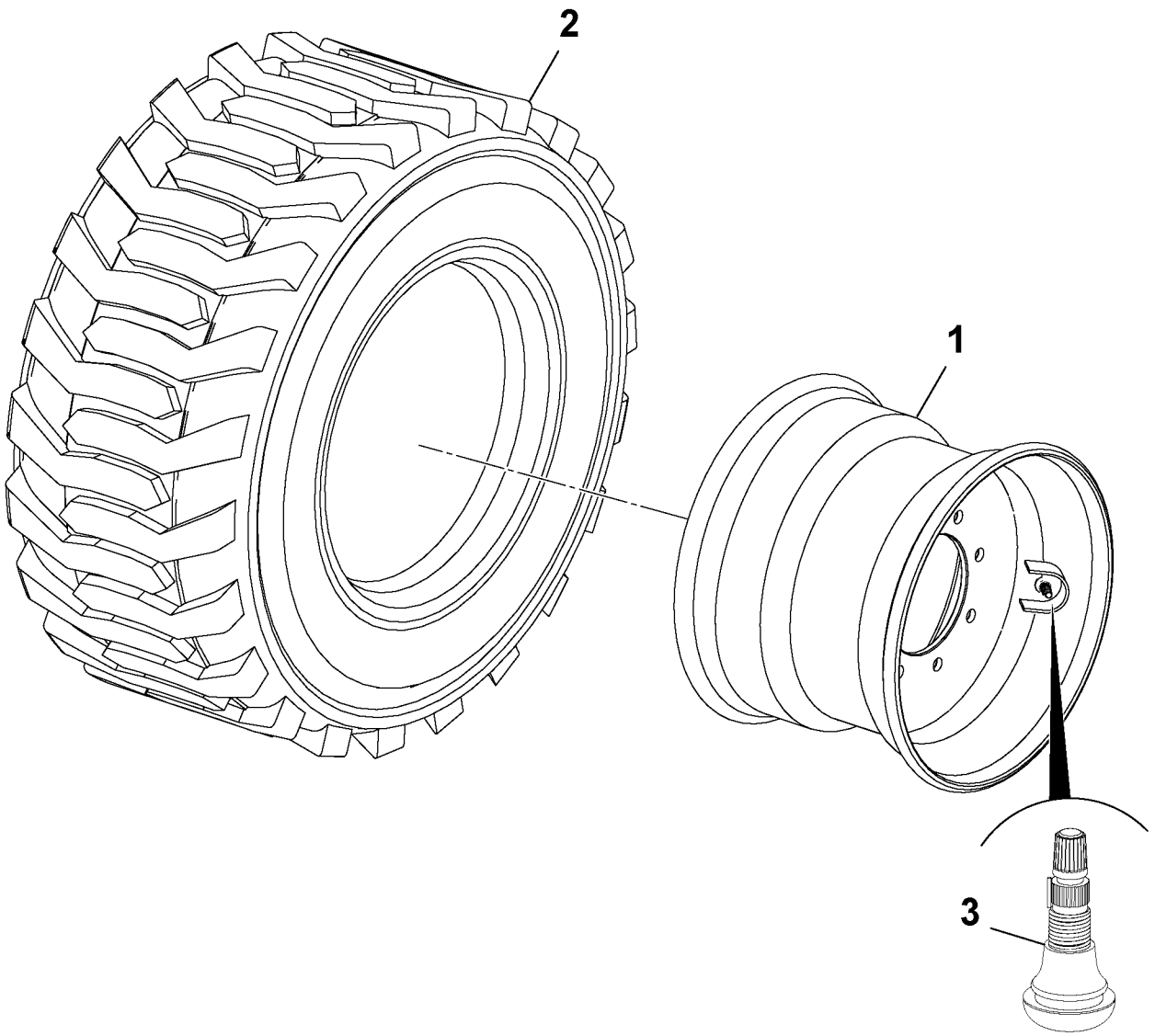

Volvo Construction Equipment
1058914

Fig.	Part No.	Quantity 1	2	3	P S	K I T	Description	Dénomination	Bezeichnung	Denominación	Benämning	Notes
												MC110C, MC110C T4 MC115C, MC115C T4 MC125C, MC125C T4 MC135C, MC135C T4 MC155C T4
1	**VOE 16214290**	1					Wheel	Roue	Rad	Rueda	Hjul	
2	**VOE 17205289**	1			OP		Tyre	Pneu	Reifen	Neumático	Däck	
3	**VOE 16213160**	1					Valve	Valve	Ventil	Válvula	Ventil	

1		**Rueda y neumático, conjunto, lado izquierdo** **Räder und Reifen, linke Seite** **Roues et pneus, ensemble, côté gauche** **Wheel & Tyre, Assembly, Left Hand Side**	Catalogue id **20676**	Group **771**
2			Illustr. No **1058914**	Section **2300**
3			Issue **PUB 20024822-D**	Page **913**
4				
5				

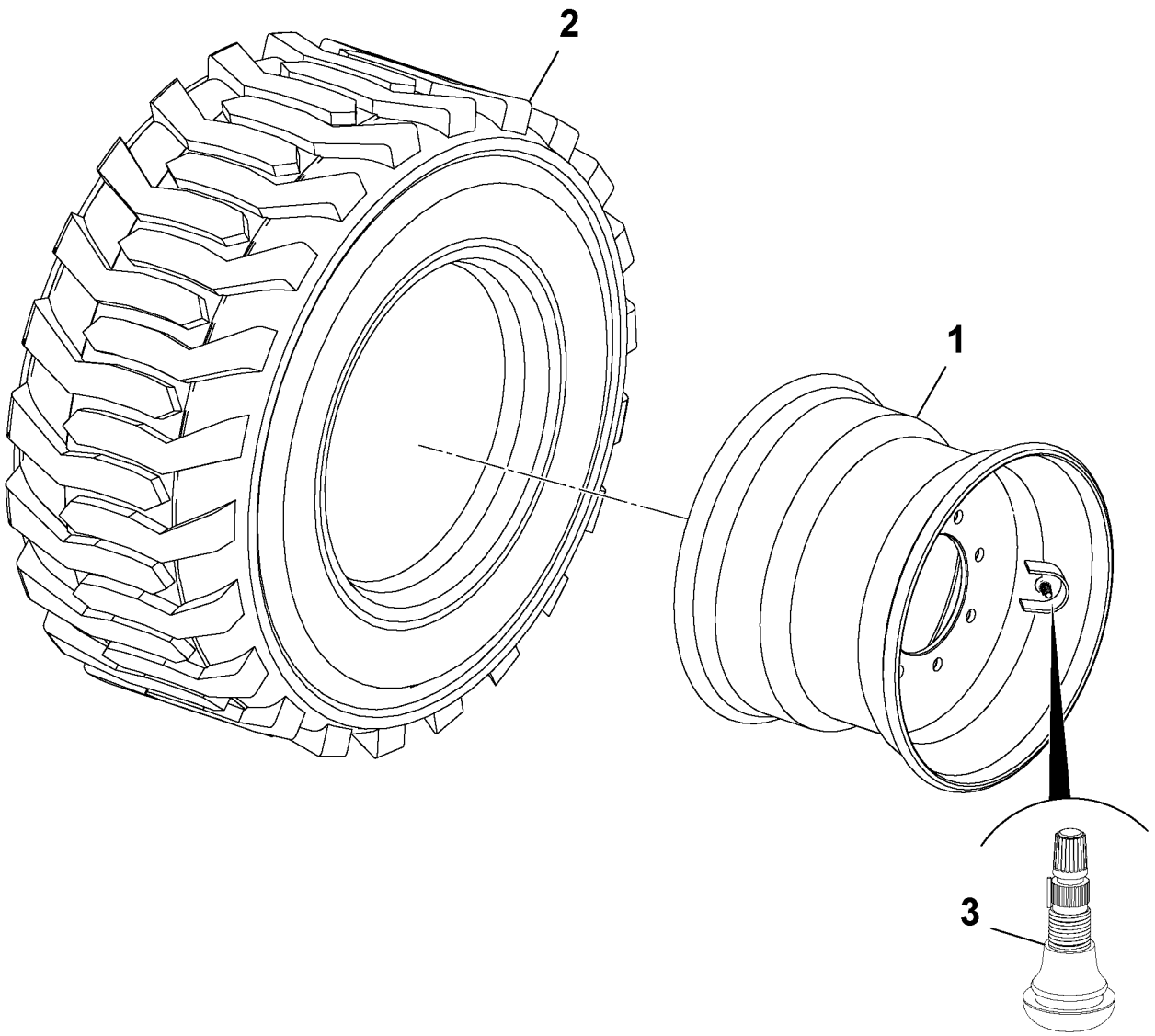

Volvo Construction Equipment
1058914

Fig.	Part No.	Quantity 1	2	3	PS	KIT	Description	Dénomination	Bezeichnung	Denominación	Benämning	Notes
												MC110C, MC110C T4 MC115C, MC115C T4 MC125C, MC125C T4 MC135C, MC135C T4 MC155C T4
1	**VOE 16214290**	1					Wheel	Roue	Rad	Rueda	Hjul	
2	**VOE 17205289**	1			OP		Tyre	Pneu	Reifen	Neumático	Däck	
3	**VOE 16213160**	1					Valve	Valve	Ventil	Válvula	Ventil	

1		**Rueda y neumático, conjunto, lado derecho** **Räder und Reifen, rechte Seite** **Roues et pneus, ensemble, côté droit** **Wheel & Tyre, Assembly, Right Hand Side**	Catalogue id **20676**	Group **771**
2			Illustr. No **1058914**	Section **2400**
3			Issue **PUB 20024822-D**	Page **915**
4				
5				

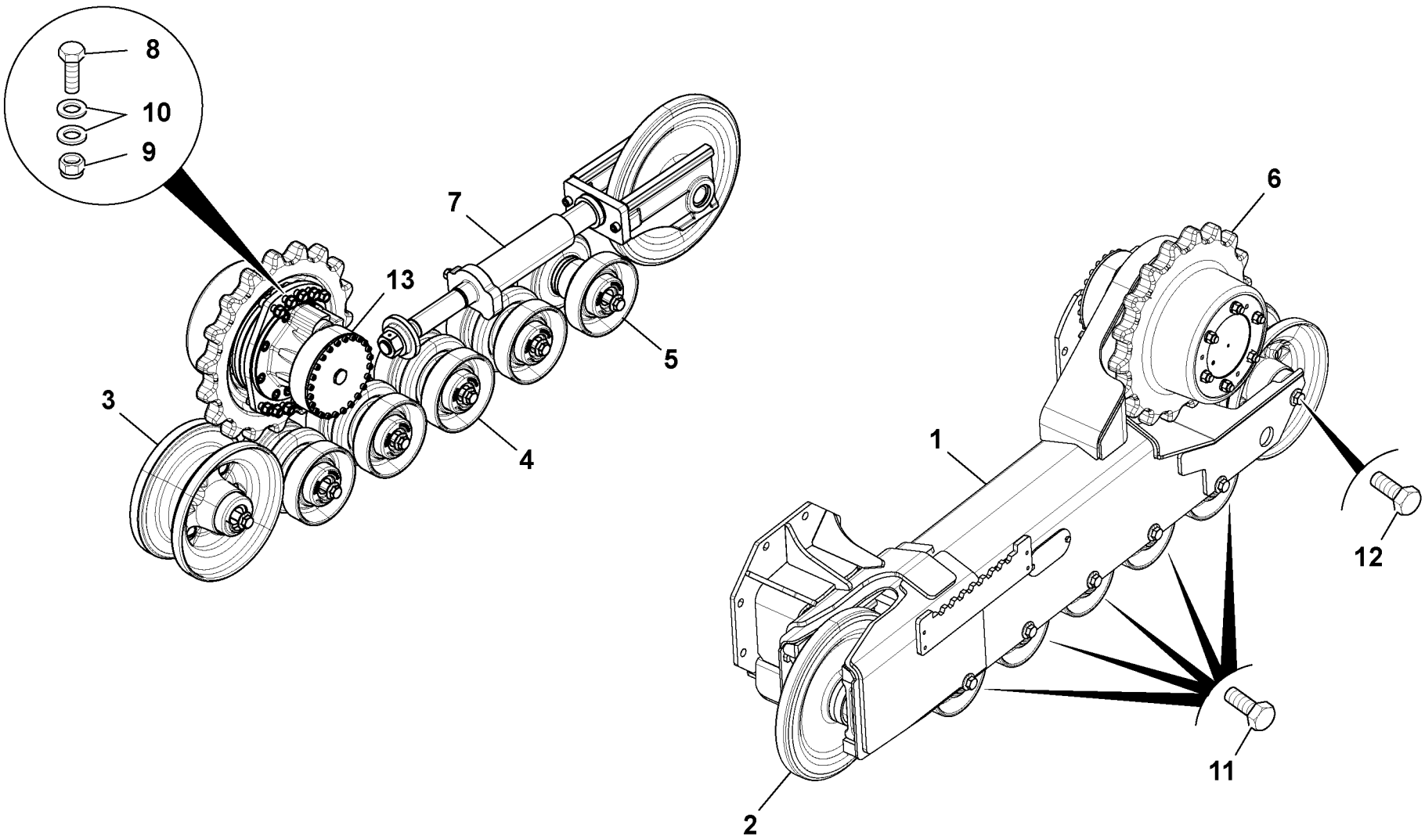

Volvo Construction Equipment
1058907

Fig.	Part No.	Quantity 1	2	3	PS	KIT	Description	Dénomination	Bezeichnung	Denominación	Benämning	Notes
												MCT110C MCT125C MCT135C MCT145C
1	**VOE 16212414**	1					Track frame	Longeron de chenille	Laufwerksrahmen	Bastidor de orugas	Bandram	LH
2	**VOE 16213439**	1					Idler	Roue av	Leitrad	Pinon guia	Framhjul	FRONT See group 775, Page 935
3	**VOE 16213436**	1					Idler	Roue av	Leitrad	Pinon guia	Framhjul	REAR See group 775, Page 937
4	**VOE 16213288**	4					Roller	Galet	Rolle	Rodillo	Rulle	See group 775, Page 939
5	**VOE 16213289**	1					Roller	Galet	Rolle	Rodillo	Rulle	See group 775, Page 941
6	**VOE 16213266**	1					Sprocket	Pignon chaîne	Kettentrieb	Engranaje de cadena	Kedjedrev	
7	**VOE 16213137**	1					Adjuster kit	Kit ajustement	Änderungssatz	Juego de ajuste	Justeringssats	See group 775, Page 931
8	**VOE 16212228**	10					Bolt	Boulon	Bolzen	Perno	Bult	
9	**VOE 16212229**	10					Nut	Écrou	Mutter	Tuerca	Mutter	
10	**VOE 17205566**	20					Washer	Rondelle	Scheibe	Arandela	Bricka	
11	**VOE 16212230**	10					Bolt	Boulon	Bolzen	Perno	Bult	
12	**VOE 16212231**	2					Bolt	Boulon	Bolzen	Perno	Bult	
13	**VOE 16213392**	1					Hydraulic motor	Moteur hydraulique	Hydromotor	Motor hidráulico	Hydraulmotor	See group 913, Page 1547

1	**Undervagn, bandram, vänster, enväxlad** **Carro inferior, bastidor principal de oruga, izq., velocidad única** **Unterwagen, Kettenrahmen, links, Einzelgang** **Châssis porteur, cadre principal de chenille, côté gauche, une vitesse** **Undercarriage, track mainframe, lh, single speed**	Catalogue id **20676** / Group **775**
2		Illustr. No **1058907** / Section **100**
3		Issue **PUB 20024822-D** / Page **917**
4		
5		

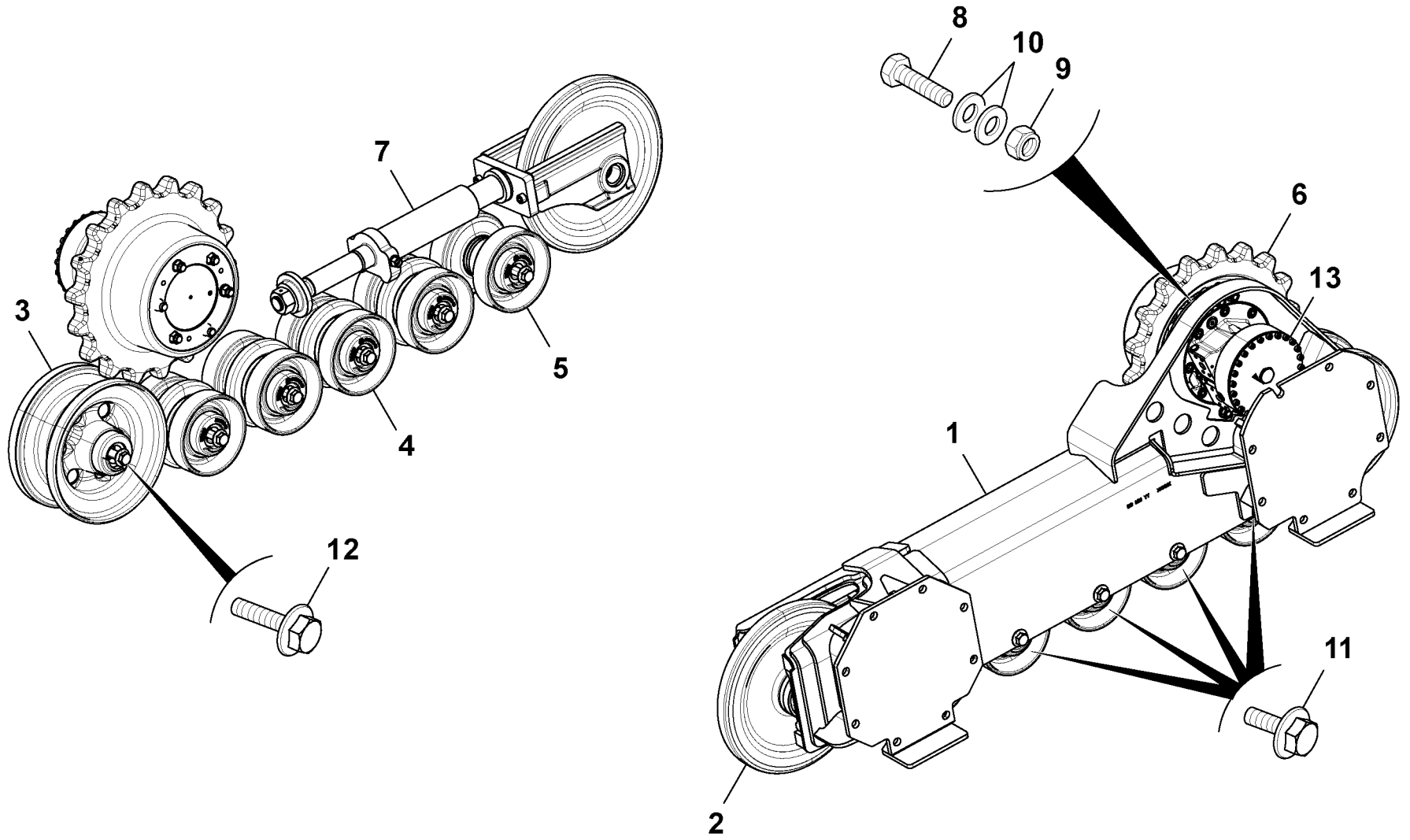

Volvo Construction Equipment
1058908

Fig.	Part No.	Quantity 1	2	3	PS	KIT	Description	Dénomination	Bezeichnung	Denominación	Benämning	Notes
												MCT110C MCT125C MCT135C MCT145C
1	**VOE 16212416**	1					Track frame	Longeron de chenille	Laufwerksrahmen	Bastidor de orugas	Bandram	RH
2	**VOE 16213439**	1					Idler	Roue av	Leitrad	Pinon guia	Framhjul	FRONT See group 775, Page 935
3	**VOE 16213436**	1					Idler	Roue av	Leitrad	Pinon guia	Framhjul	REAR See group 775, Page 937
4	**VOE 16213288**	4					Roller	Galet	Rolle	Rodillo	Rulle	See group 775, Page 939
5	**VOE 16213289**	1					Roller	Galet	Rolle	Rodillo	Rulle	See group 775, Page 941
6	**VOE 16213266**	1					Sprocket	Pignon chaîne	Kettentrieb	Engranaje de cadena	Kedjedrev	
7	**VOE 16213138**	1					Adjuster kit	Kit ajustement	Änderungssatz	Juego de ajuste	Justeringssats	See group 775, Page 933
8	**VOE 16212228**	10					Bolt	Boulon	Bolzen	Perno	Bult	
9	**VOE 16212229**	10					Nut	Écrou	Mutter	Tuerca	Mutter	
10	**VOE 17205566**	20					Washer	Rondelle	Scheibe	Arandela	Bricka	
11	**VOE 16212230**	10					Bolt	Boulon	Bolzen	Perno	Bult	
12	**VOE 16212231**	2					Bolt	Boulon	Bolzen	Perno	Bult	
13	**VOE 16213392**	1					Hydraulic motor	Moteur hydraulique	Hydromotor	Motor hidráulico	Hydraulmotor	See group 913, Page 1547

1	**Undervagn, bandram, höger, enväxlad** **Carro inferior, bastidor principal de oruga, der., velocidad única** **Unterwagen, Kettenrahmen, rechts, Einzelgang** **Châssis porteur, cadre principal de chenille, côté droit, une vitesse** **Undercarriage, track mainframe, rh, single speed**	Catalogue id **20676** / Group **775**
2		Illustr. No **1058908** / Section **200**
3		Issue **PUB 20024822-D** / Page **919**
4		
5		

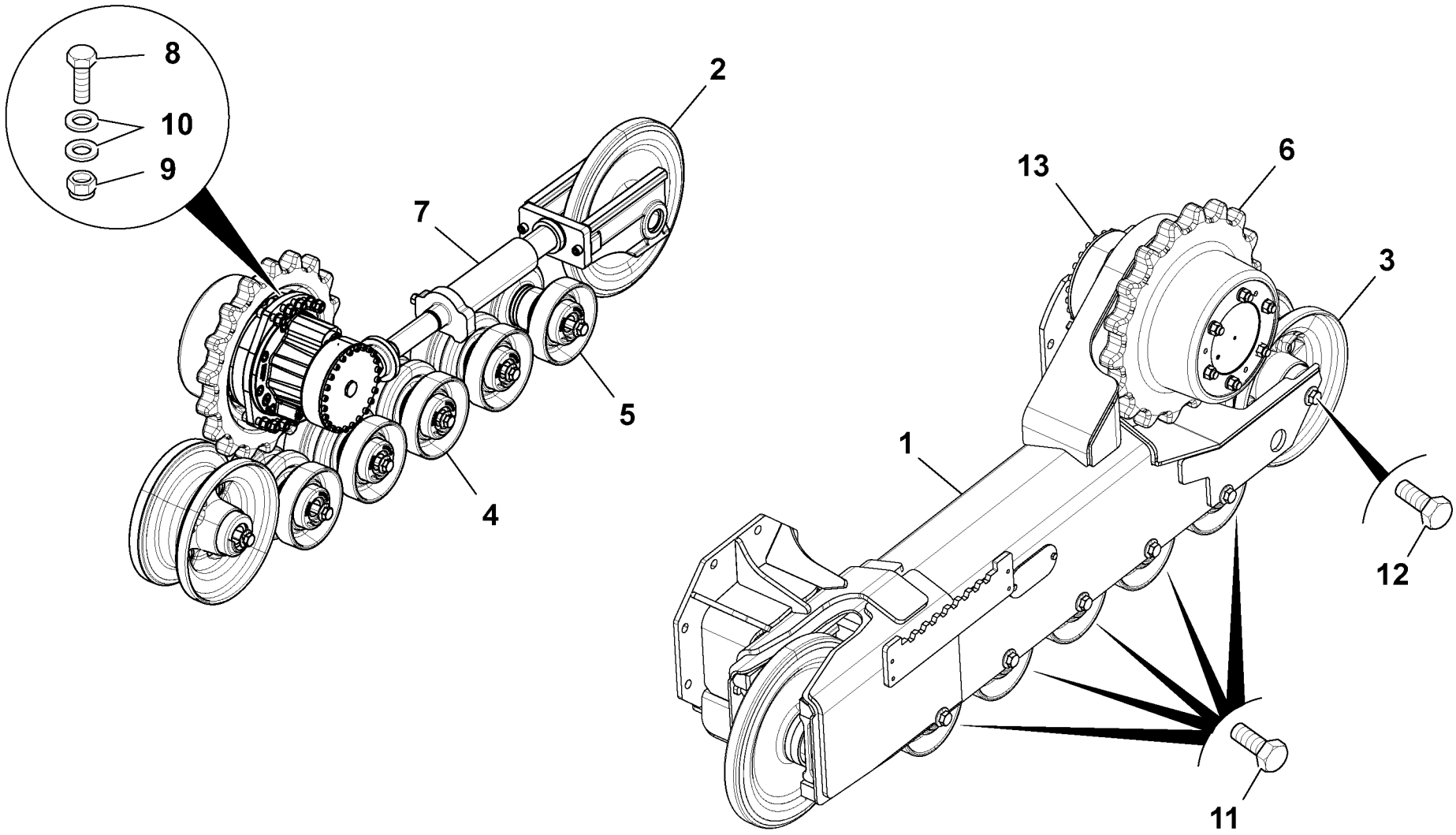

Volvo Construction Equipment
1058909

Fig.	Part No.	Quantity 1	2	3	PS	KIT	Description	Dénomination	Bezeichnung	Denominación	Benämning	Notes
												MCT110C MCT125C MCT135C MCT145C
1	**VOE 16212414**	1					Track frame	Longeron de chenille	Laufwerksrahmen	Bastidor de orugas	Bandram	LH
2	**VOE 16213439**	1					Idler	Roue av	Leitrad	Pinon guia	Framhjul	FRONT See group 775, Page 935
3	**VOE 16213436**	1					Idler	Roue av	Leitrad	Pinon guia	Framhjul	REAR See group 775, Page 937
4	**VOE 16213288**	4					Roller	Galet	Rolle	Rodillo	Rulle	See group 775, Page 939
5	**VOE 16213289**	1					Roller	Galet	Rolle	Rodillo	Rulle	See group 775, Page 941
6	**VOE 16213266**	1					Sprocket	Pignon chaîne	Kettentrieb	Engranaje de cadena	Kedjedrev	
7	**VOE 16213137**	1					Adjuster kit	Kit ajustement	Änderungssatz	Juego de ajuste	Justeringssats	See group 775, Page 931
8	**VOE 16212228**	10					Bolt	Boulon	Bolzen	Perno	Bult	
9	**VOE 16212229**	10					Nut	Écrou	Mutter	Tuerca	Mutter	
10	**VOE 17205566**	20					Washer	Rondelle	Scheibe	Arandela	Bricka	
11	**VOE 16212230**	10					Bolt	Boulon	Bolzen	Perno	Bult	
12	**VOE 16212231**	2					Bolt	Boulon	Bolzen	Perno	Bult	
13	**VOE 16213388**	1					Hydraulic motor	Moteur hydraulique	Hydromotor	Motor hidráulico	Hydraulmotor	

1		**Undervagn, bandram, vänster, 2-växlad** **Carro inferior, bastidor principal de oruga, izq., 2 velocidades** **Unterwagen, Kettenrahmen, links, Zweigang** **Châssis porteur, cadre principal de chenille, côté gauche, 2 vitesses** **Undercarriage, track mainframe, lh, 2 speed**	Catalogue id **20676**	Group **775**
2				
3			Illustr. No **1058909**	Section **300**
4				
5			Issue **PUB 20024822-D**	Page **921**

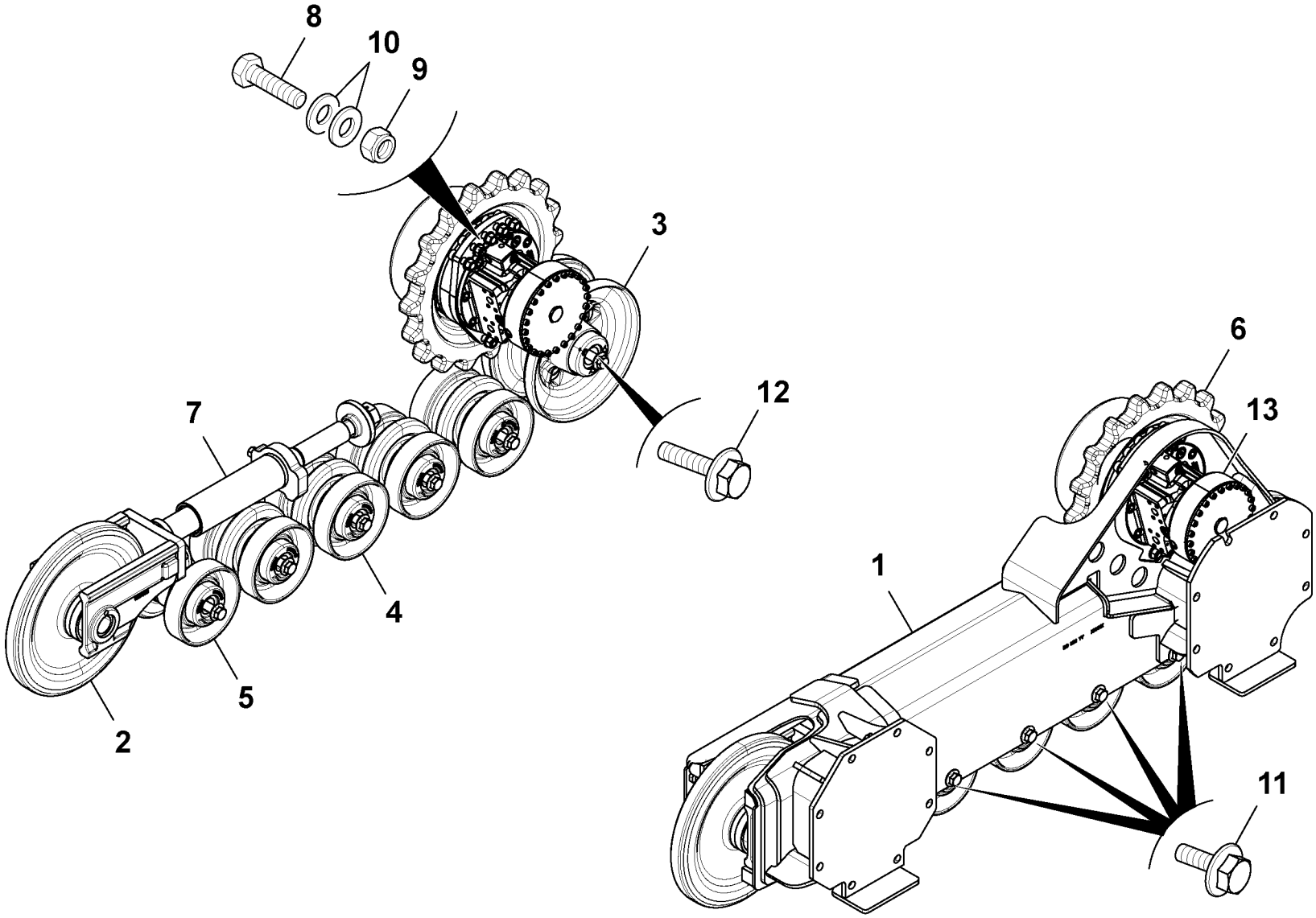

Volvo Construction Equipment
1058910

Fig.	Part No.	Quantity 1	2	3	PS	KIT	Description	Dénomination	Bezeichnung	Denominación	Benämning	Notes
												MCT110C MCT125C MCT135C MCT145C
1	**VOE 16212416**	1					Track frame	Longeron de chenille	Laufwerksrahmen	Bastidor de orugas	Bandram	RH
2	**VOE 16213439**	1					Idler	Roue av	Leitrad	Pinon guia	Framhjul	FRONT See group 775, Page 935
3	**VOE 16213436**	1					Idler	Roue av	Leitrad	Pinon guia	Framhjul	REAR See group 775, Page 937
4	**VOE 16213288**	4					Roller	Galet	Rolle	Rodillo	Rulle	See group 775, Page 939
5	**VOE 16213289**	1					Roller	Galet	Rolle	Rodillo	Rulle	See group 775, Page 941
6	**VOE 16213266**	1					Sprocket	Pignon chaîne	Kettentrieb	Engranaje de cadena	Kedjedrev	
7	**VOE 16213138**	1					Adjuster kit	Kit ajustement	Änderungssatz	Juego de ajuste	Justeringssats	See group 775, Page 933
8	**VOE 16212228**	10					Bolt	Boulon	Bolzen	Perno	Bult	
9	**VOE 16212229**	10					Nut	Écrou	Mutter	Tuerca	Mutter	
10	**VOE 17205566**	20					Washer	Rondelle	Scheibe	Arandela	Bricka	
11	**VOE 16212230**	10					Bolt	Boulon	Bolzen	Perno	Bult	
12	**VOE 16212231**	2					Bolt	Boulon	Bolzen	Perno	Bult	
13	**VOE 16213388**	1					Hydraulic motor	Moteur hydraulique	Hydromotor	Motor hidráulico	Hydraulmotor	

1		**Undervagn, bandram, höger, 2-växlad** **Carro inferior, bastidor principal de oruga, der., 2 velocidades** **Unterwagen, Kettenrahmen, rechts, Zweigang** **Châssis porteur, cadre principal de chenille, côté droit, 2 vitesses** **Undercarriage, track mainframe, rh, 2 speed**	Catalogue id **20676**	Group **775**
2				
3			Illustr. No **1058910**	Section **400**
4				
5			Issue **PUB 20024822-D**	Page **923**

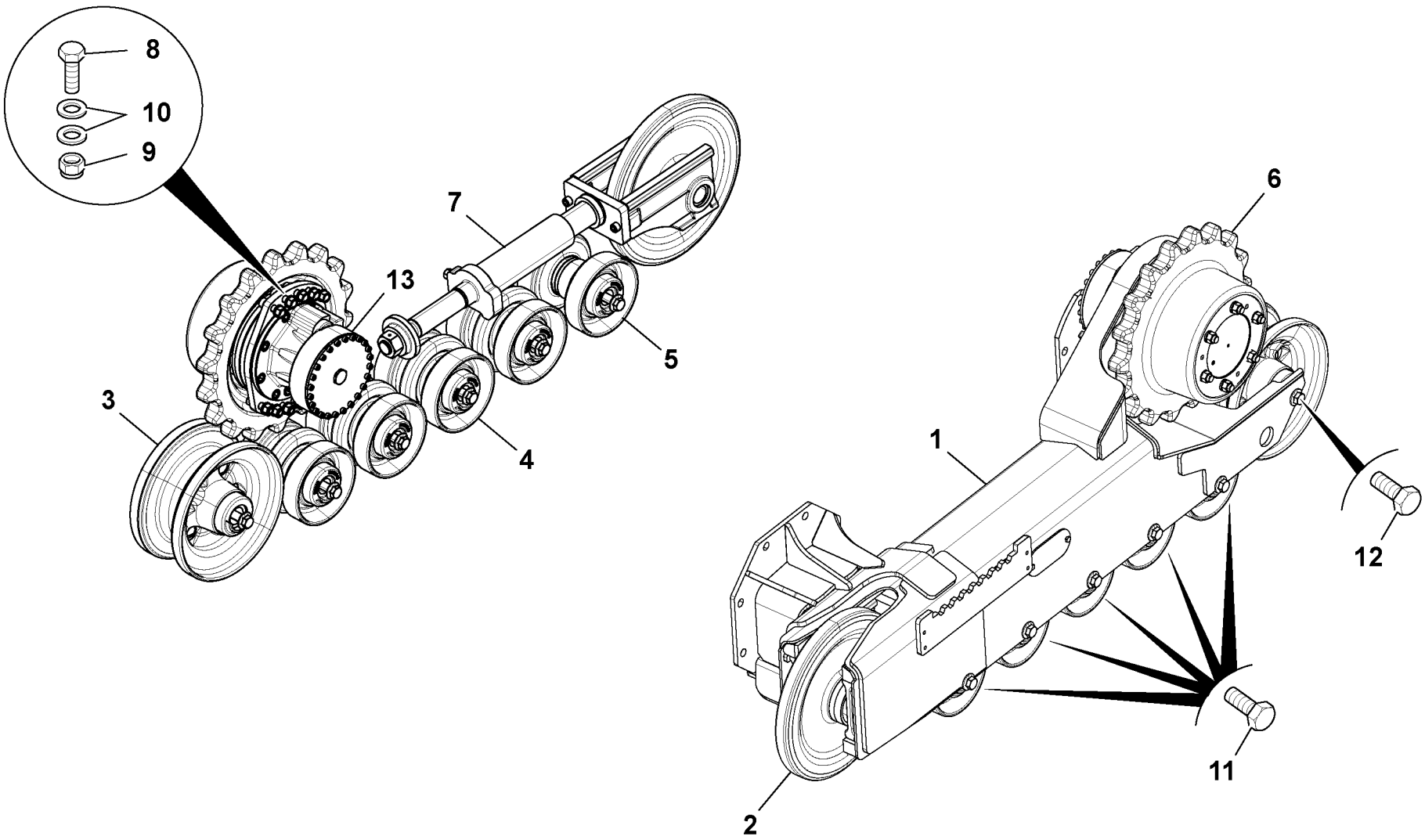

Volvo Construction Equipment
1058907

Fig.	Part No.	Quantity 1	2	3	PS	KIT	Description	Dénomination	Bezeichnung	Denominación	Benämning	Notes
												MCT110C T4 MCT125C MCT125C T4 MCT135C T4 MCT145C T4
1	**VOE 16212414**	1					Track frame	Longeron de chenille	Laufwerksrahmen	Bastidor de orugas	Bandram	
2	**VOE 16213439**	1					Idler	Roue av	Leitrad	Pinon guia	Framhjul	See group 775, Page 935
3	**VOE 16213436**	1					Idler	Roue av	Leitrad	Pinon guia	Framhjul	See group 775, Page 937
4	**VOE 16213288**	4					Roller	Galet	Rolle	Rodillo	Rulle	See group 775, Page 939
5	**VOE 16213289**	1					Roller	Galet	Rolle	Rodillo	Rulle	See group 775, Page 941
6	**VOE 16213266**	1					Sprocket	Pignon chaîne	Kettentrieb	Engranaje de cadena	Kedjedrev	
7	**VOE 16213137**	1					Adjuster kit	Kit ajustement	Änderungssatz	Juego de ajuste	Justeringssats	See group 775, Page 931
8	**VOE 16212228**	10					Bolt	Boulon	Bolzen	Perno	Bult	
9	**VOE 16212229**	10					Nut	Écrou	Mutter	Tuerca	Mutter	
10	**VOE 17205566**	20					Washer	Rondelle	Scheibe	Arandela	Bricka	
11	**VOE 16212230**	10					Bolt	Boulon	Bolzen	Perno	Bult	
12	**VOE 16212231**	2					Bolt	Boulon	Bolzen	Perno	Bult	
13	**VOE 17284556**	1					Hydraulic motor	Moteur hydraulique	Hydromotor	Motor hidráulico	Hydraulmotor	

1	**Undervagn, Band huvudram, vänster sida, enväxlad** **Carro inferior, bastidor principal de oruga, lado izquierdo, velocidad única** **Unterwagen, Kettenrahmen, links, Einzelgang** **Châssis porteur, cadre principal de chenille, côté gauche, une vitesse** **Undercarriage, Track Mainframe, Left Hand Side, Single Speed**	Catalogue id **20676** / Group **775** Illustr. No **1058907** / Section **500** Issue **PUB 20024822-D** / Page **925**
2		
3		
4		
5		

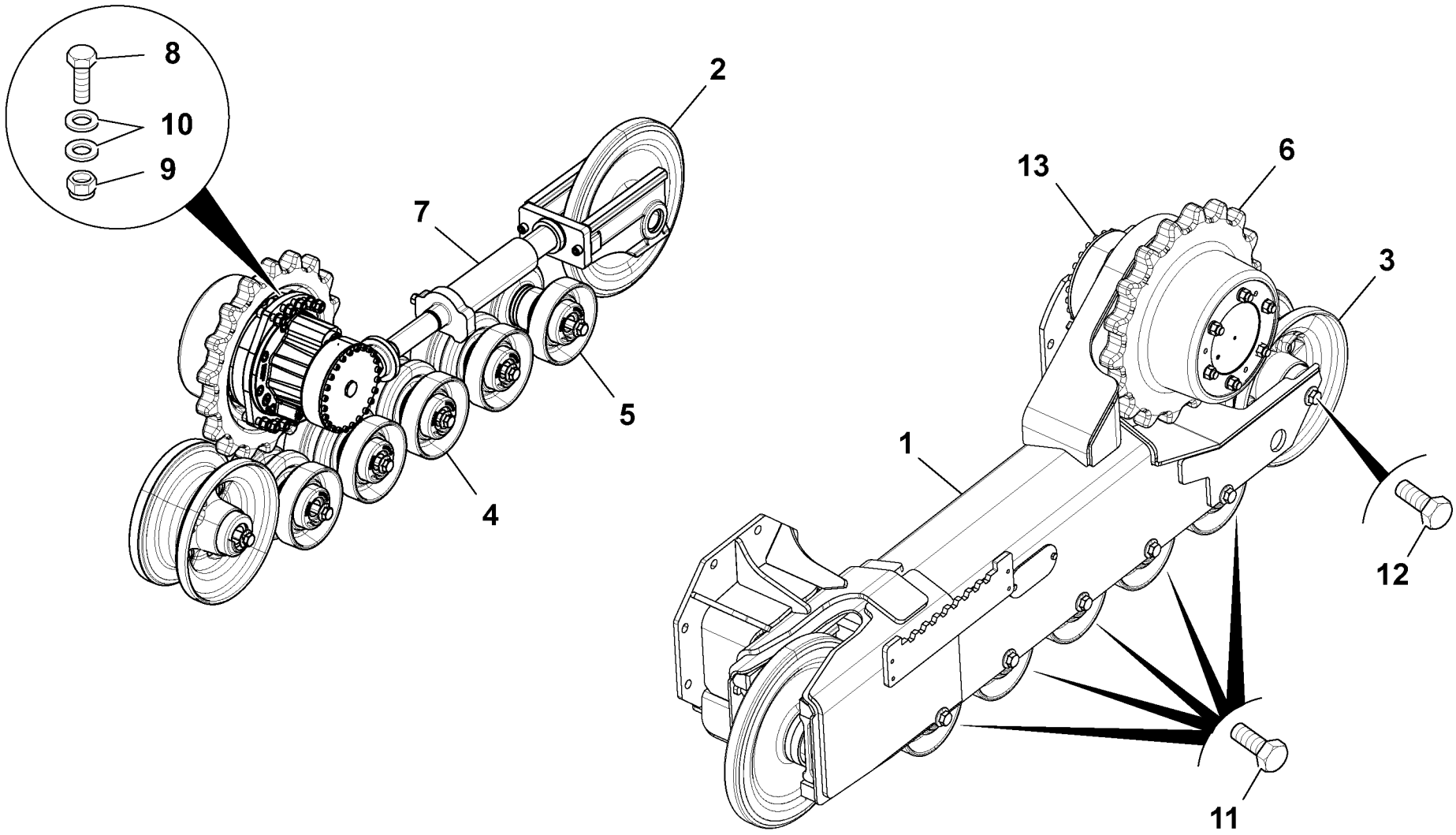

Volvo Construction Equipment
1058909

Fig.	Part No.	Quantity 1	2	3	PS	KIT	Description	Dénomination	Bezeichnung	Denominación	Benämning	Notes
												MC125C T4 MCT110C, MCT110C T4 MCT125C, MCT125C T4 MCT135C, MCT135C T4 MCT145C, MCT145C T4
1	**VOE 16212414**	1					Track frame	Longeron de chenille	Laufwerksrahmen	Bastidor de orugas	Bandram	
2	**VOE 16213439**	1					Idler	Roue av	Leitrad	Pinon guia	Framhjul	See group 775, Page 935
3	**VOE 16213436**	1					Idler	Roue av	Leitrad	Pinon guia	Framhjul	See group 775, Page 937
4	**VOE 16213288**	4					Roller	Galet	Rolle	Rodillo	Rulle	See group 775, Page 939
5	**VOE 16213289**	1					Roller	Galet	Rolle	Rodillo	Rulle	See group 775, Page 941
6	**VOE 16213266**	1					Sprocket	Pignon chaîne	Kettentrieb	Engranaje de cadena	Kedjedrev	
7	**VOE 16213137**	1					Adjuster kit	Kit ajustement	Änderungssatz	Juego de ajuste	Justeringssats	See group 775, Page 931
8	**VOE 16212228**	10					Bolt	Boulon	Bolzen	Perno	Bult	
9	**VOE 16212229**	10					Nut	Écrou	Mutter	Tuerca	Mutter	
10	**VOE 17205566**	20					Washer	Rondelle	Scheibe	Arandela	Bricka	
11	**VOE 16212230**	10					Bolt	Boulon	Bolzen	Perno	Bult	
12	**VOE 16212231**	2					Bolt	Boulon	Bolzen	Perno	Bult	
13	**VOE 17284554**	1					Hydraulic motor	Moteur hydraulique	Hydromotor	Motor hidráulico	Hydraulmotor	

1	**Undervagn, bandram, vänster, 2-växlad** **Carro inferior, bastidor principal de oruga, lado izquierdo, 2 velocidades** **Unterwagen, Kettenrahmen, links, Zweigang** **Châssis porteur, cadre principal de chenille, côté gauche, 2 vitesses** **Undercarriage, track mainframe, left hand side, 2 speed**	Catalogue id **20676** / Group **775**
2		Illustr. No **1058909** / Section **700**
3		Issue **PUB 20024822-D** / Page **927**
4		
5		

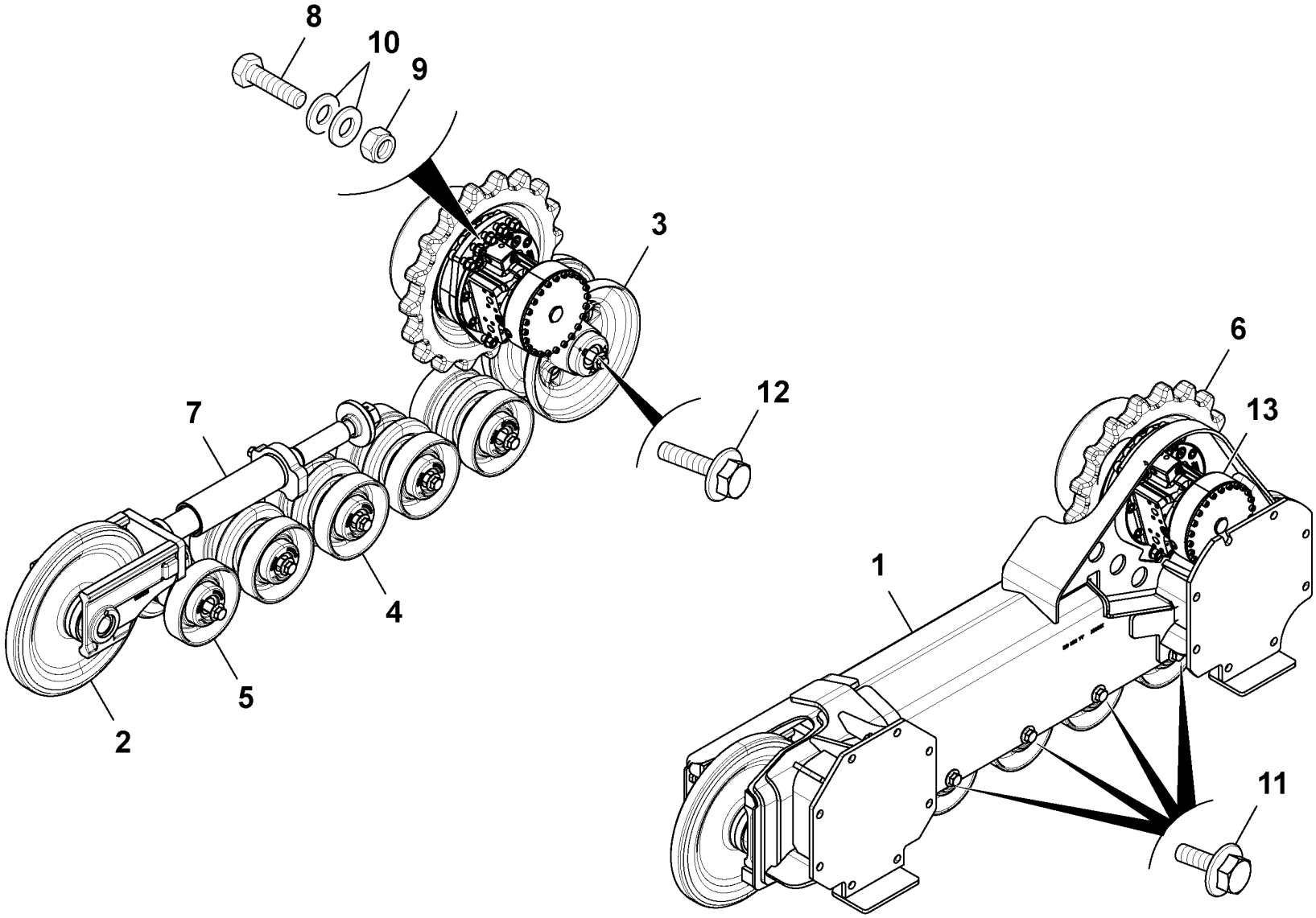

Volvo Construction Equipment
1058910

Fig.	Part No.	Quantity 1	2	3	PS	KIT	Description	Dénomination	Bezeichnung	Denominación	Benämning	Notes
												MC125C T4 MCT110C, MCT110C T4 MCT125C, MCT125C T4 MCT135C, MCT135C T4 MCT145C, MCT145C T4
1	**VOE 16212416**	1					Track frame	Longeron de chenille	Laufwerksrahmen	Bastidor de orugas	Bandram	
2	**VOE 16213439**	1					Idler	Roue av	Leitrad	Pinon guia	Framhjul	See group 775, Page 935
3	**VOE 16213436**	1					Idler	Roue av	Leitrad	Pinon guia	Framhjul	See group 775, Page 937
4	**VOE 16213288**	4					Roller	Galet	Rolle	Rodillo	Rulle	See group 775, Page 939
5	**VOE 16213289**	1					Roller	Galet	Rolle	Rodillo	Rulle	See group 775, Page 941
6	**VOE 16213266**	1					Sprocket	Pignon chaîne	Kettentrieb	Engranaje de cadena	Kedjedrev	
7	**VOE 16213138**	1					Adjuster kit	Kit ajustement	Änderungssatz	Juego de ajuste	Justeringssats	See group 775, Page 933
8	**VOE 16212228**	10					Bolt	Boulon	Bolzen	Perno	Bult	
9	**VOE 16212229**	10					Nut	Écrou	Mutter	Tuerca	Mutter	
10	**VOE 17205566**	20					Washer	Rondelle	Scheibe	Arandela	Bricka	
11	**VOE 16212230**	10					Bolt	Boulon	Bolzen	Perno	Bult	
12	**VOE 16212231**	2					Bolt	Boulon	Bolzen	Perno	Bult	
13	**VOE 17284554**	1					Hydraulic motor	Moteur hydraulique	Hydromotor	Motor hidráulico	Hydraulmotor	

1	**Undervagn, bandram, höger, 2-växlad** **Carro inferior, bastidor principal de oruga, lado derecho, 2 velocidades** **Unterwagen, Kettenrahmen, rechts, Zweigang** **Châssis porteur, cadre principal de chenille, côté droit, 2 vitesses** **Undercarriage, track mainframe, right hand side, 2 speed**	Catalogue id **20676** / Group **775**
2		Illustr. No **1058910** / Section **800**
3		Issue **PUB 20024822-D** / Page **929**
4		
5		

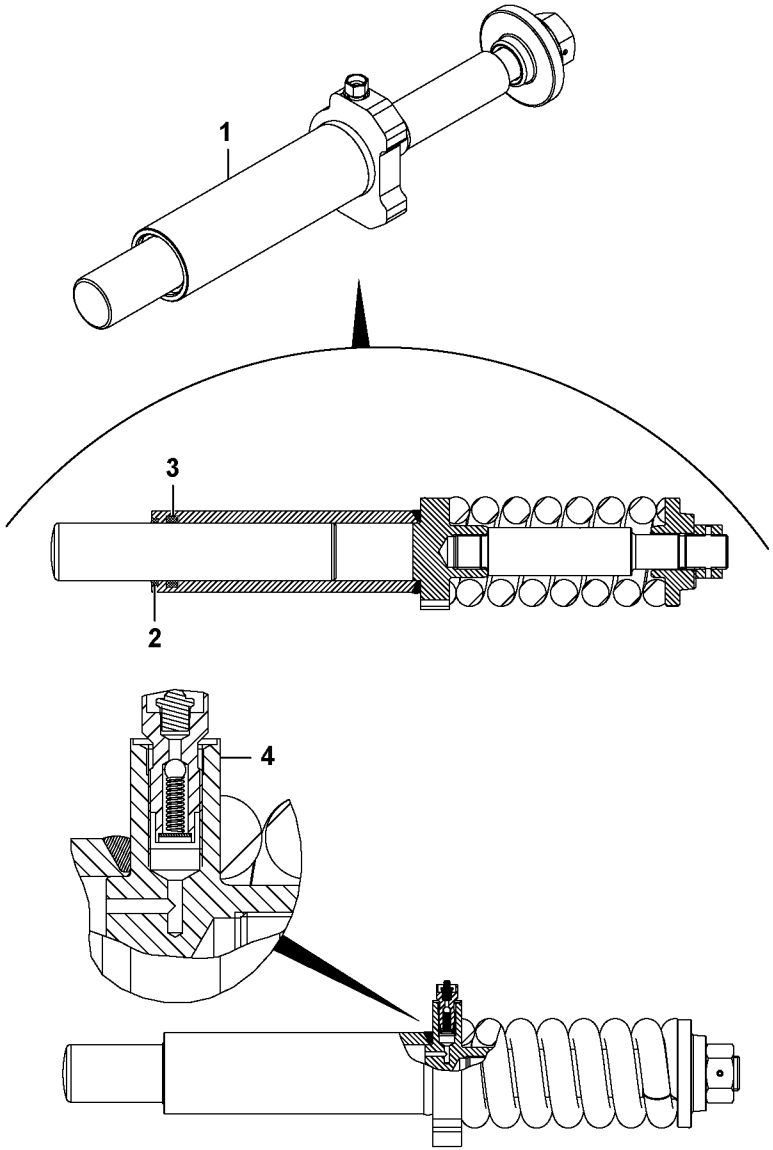
1
3
2
4

Fig.	Part No.	Quantity 1	2	3	PS	KIT	Description	Dénomination	Bezeichnung	Denominación	Benämning	Notes
												MC125C T4 MCT110C, MCT110C T4 MCT125C, MCT125C T4 MCT135C, MCT135C T4 MCT145C, MCT145C T4
	VOE 16213137	1					Adjuster kit	Kit ajustement	Änderungssatz	Juego de ajuste	Justeringssats	
2		1			NS		Not yet available	Pas encore disponibl.	Noch nicht lieferbar	No disponible todavía	Ej tillgänglig	
3		1			NS		Not yet available	Pas encore disponibl.	Noch nicht lieferbar	No disponible todavía	Ej tillgänglig	
4		1			NS		Not yet available	Pas encore disponibl.	Noch nicht lieferbar	No disponible todavía	Ej tillgänglig	
5		1			NS		Not yet available	Pas encore disponibl.	Noch nicht lieferbar	No disponible todavía	Ej tillgänglig	
6		1			NS		Not yet available	Pas encore disponibl.	Noch nicht lieferbar	No disponible todavía	Ej tillgänglig	
7		1			NS		Not yet available	Pas encore disponibl.	Noch nicht lieferbar	No disponible todavía	Ej tillgänglig	
8		1			NS		Not yet available	Pas encore disponibl.	Noch nicht lieferbar	No disponible todavía	Ej tillgänglig	
9		1			NS		Not yet available	Pas encore disponibl.	Noch nicht lieferbar	No disponible todavía	Ej tillgänglig	
11	**VOE 17210065**	1					•Gasket	•Joint	•Dichtung	•Junta	•Packning	
12	**VOE 17210062**	1					•Gasket	•Joint	•Dichtung	•Junta	•Packning	
13	**VOE 17209744**	1					•Valve	•Valve	•Ventil	•Válvula	•Ventil	
14		1			NS		Not yet available	Pas encore disponibl.	Noch nicht lieferbar	No disponible todavía	Ej tillgänglig	
16		1			NS		Not yet available	Pas encore disponibl.	Noch nicht lieferbar	No disponible todavía	Ej tillgänglig	
17		1			NS		Not yet available	Pas encore disponibl.	Noch nicht lieferbar	No disponible todavía	Ej tillgänglig	
18		1			NS		Not yet available	Pas encore disponibl.	Noch nicht lieferbar	No disponible todavía	Ej tillgänglig	

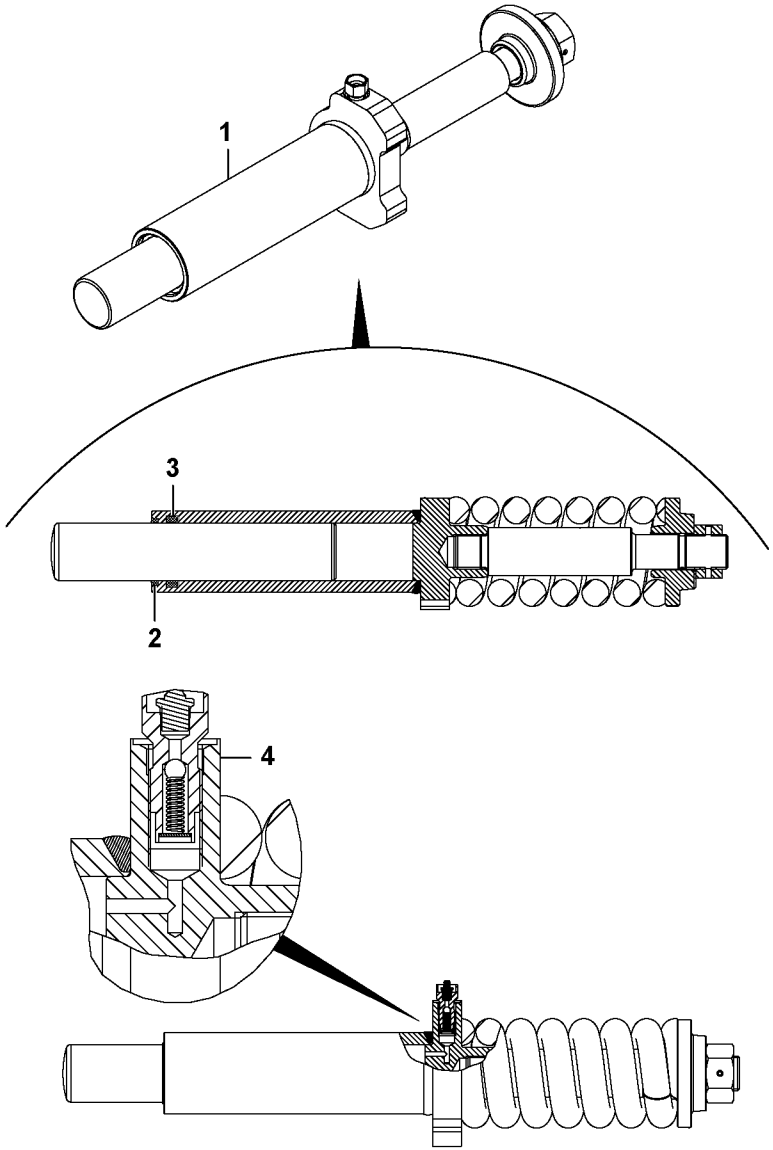
1
3
2
4

Fig.	Part No.	Quantity 1	2	3	PS	KIT	Description	Dénomination	Bezeichnung	Denominación	Benämning	Notes
												MC125C T4 MCT110C, MCT110C T4 MCT125C, MCT125C T4 MCT135C, MCT135C T4 MCT145C, MCT145C T4
	VOE 16213138	1					Adjuster kit	Kit ajustement	Änderungssatz	Juego de ajuste	Justeringssats	
2		1			NS		Not yet available	Pas encore disponibl..	Noch nicht lieferbar	No disponible todavía	Ej tillgänglig	
3		1			NS		Not yet available	Pas encore disponibl..	Noch nicht lieferbar	No disponible todavía	Ej tillgänglig	
4		1			NS		Not yet available	Pas encore disponibl..	Noch nicht lieferbar	No disponible todavía	Ej tillgänglig	
5		1			NS		Not yet available	Pas encore disponibl..	Noch nicht lieferbar	No disponible todavía	Ej tillgänglig	
6		1			NS		Not yet available	Pas encore disponibl..	Noch nicht lieferbar	No disponible todavía	Ej tillgänglig	
7		1			NS		Not yet available	Pas encore disponibl..	Noch nicht lieferbar	No disponible todavía	Ej tillgänglig	
8		1			NS		Not yet available	Pas encore disponibl..	Noch nicht lieferbar	No disponible todavía	Ej tillgänglig	
9		1			NS		Not yet available	Pas encore disponibl..	Noch nicht lieferbar	No disponible todavía	Ej tillgänglig	
11	**VOE 17210065**	1					•Gasket	•Joint	•Dichtung	•Junta	•Packning	
12	**VOE 17210062**	1					•Gasket	•Joint	•Dichtung	•Junta	•Packning	
13	**VOE 17209744**	1					•Valve	•Valve	•Ventil	•Válvula	•Ventil	
14		1			NS		Not yet available	Pas encore disponibl..	Noch nicht lieferbar	No disponible todavía	Ej tillgänglig	
16		1			NS		Not yet available	Pas encore disponibl..	Noch nicht lieferbar	No disponible todavía	Ej tillgänglig	
17		1			NS		Not yet available	Pas encore disponibl..	Noch nicht lieferbar	No disponible todavía	Ej tillgänglig	
18		1			NS		Not yet available	Pas encore disponibl..	Noch nicht lieferbar	No disponible todavía	Ej tillgänglig	

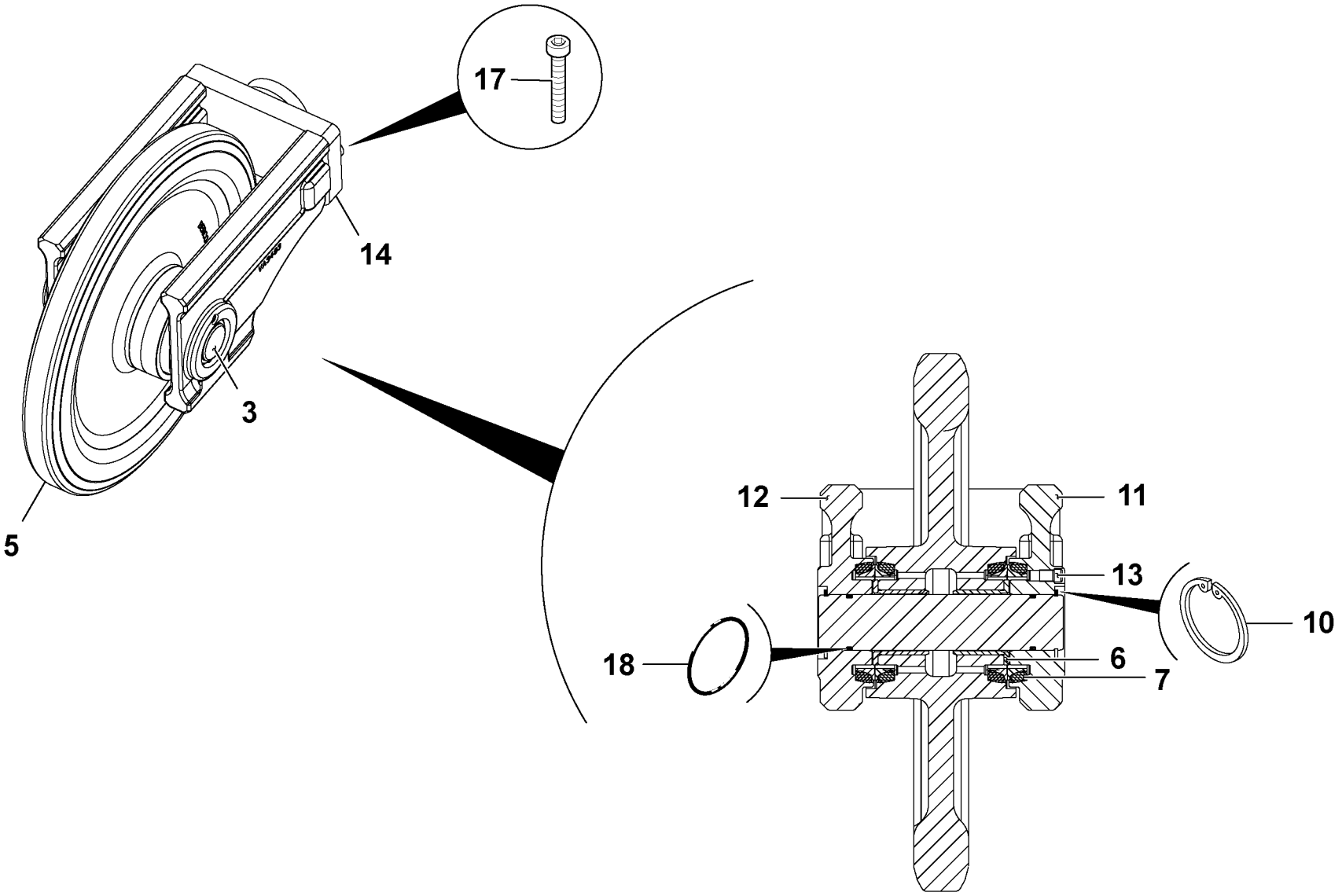

Volvo Construction Equipment
1058963

Fig.	Part No.	Quantity 1	2	3	PS	KIT	Description	Dénomination	Bezeichnung	Denominación	Benämning	Notes
												MC125C T4 MCT110C, MCT110C T4 MCT125C, MCT125C T4 MCT135C, MCT135C T4 MCT145C, MCT145C T4
	VOE 16213439	1					Idler	Roue av	Leitrad	Pinon guia	Framhjul	
3	**VOE 17205124**	1					•Shaft	•Arbre	•Welle	•Eje	•Axel	
5	**VOE 17204945**	1					•Sprocket	•Pignon chaîne	•Kettentrieb	•Engranaje de caden	•Kedjedrev	
6	**VOE 16213220**	2					•Bearing	•Roulement	•Lager	•Cojinete	•Lager	
7	**VOE 16213287**	2					•Sealing	•Étanchéité	•dichtung	•Junta	•Tätning	
10	**VOE 17205455**	2					•Clip	•Clip	•Clip	•Clip	•Clips	
11	**VOE 17205156**	1					•Bracket	•Console	•Konsole	•Consola	•Konsol	
12	**VOE 17205184**	1					•Bracket	•Console	•Konsole	•Consola	•Konsol	
13	**VOE 17209812**	1					•Plug	•Bouchon	•Stöpsel	•Tapón	•Propp	
14	**VOE 17205090**	1					•Plate	•Tôle	•Blech	•Chapa	•Plåt	
17	**VOE 17209373**	2					•Screw	•Vis	•Schraube	•Tornillo	•Skruv	
18	**VOE 17204879**	2					•O-ring	•Joint torique	•O-Ring	•Anillo tórico	•O-ring	

1	
2	
3	
4	
5	

Conjunto de rueda loca, parte delantera
Leitrad, vorne
Ensemble poulie de renvoi, avant
Idler assembly, front

Catalogue id	Group
20676	**775**
Illustr. No **1058963**	Section **1100**
Issue **PUB 20024822-D**	Page **935**



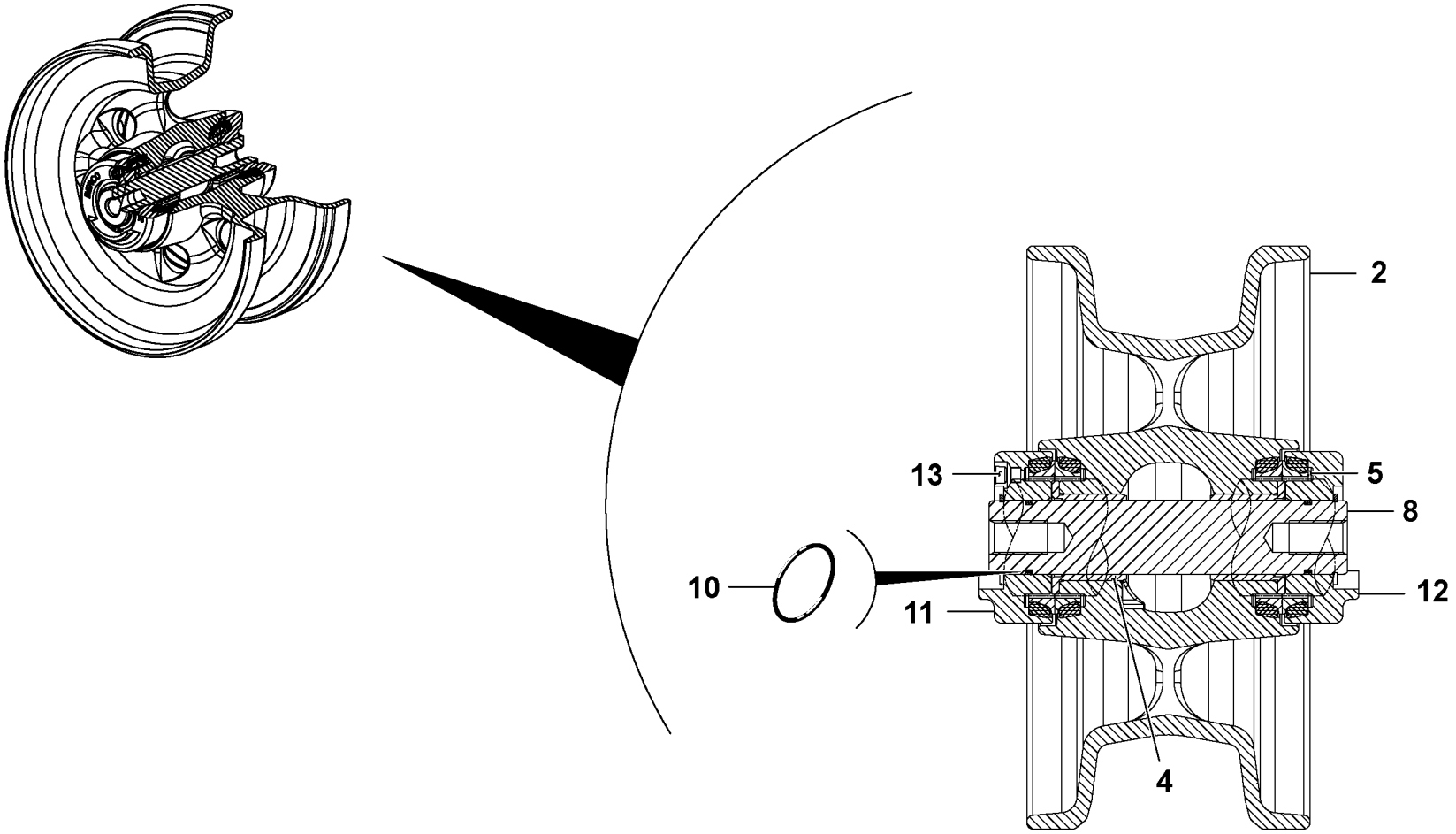

Volvo Construction Equipment
1058964

Fig.	Part No.	Quantity 1	2	3	PS	KIT	Description	Dénomination	Bezeichnung	Denominación	Benämning	Notes
												MC125C T4 MCT110C, MCT110C T4 MCT125C, MCT125C T4 MCT135C, MCT135C T4 MCT145C, MCT145C T4
	VOE 16213436	1					Idler	Roue av	Leitrad	Pinon guia	Framhjul	
2	**VOE 17205309**	1			OP		•Rim	•Cadre	•Zarge	•Marco	•Sarg	
4	**VOE 16213220**	2					•Bearing	•Roulement	•Lager	•Cojinete	•Lager	
5	**VOE 16213287**	2					•Sealing	•Étanchéité	•dichtung	•Junta	•Tätning	
8	**VOE 17205127**	1					•Shaft	•Arbre	•Welle	•Eje	•Axel	
10	**VOE 17204879**	2					•O-ring	•Joint torique	•O-Ring	•Anillo tórico	•O-ring	
11	**VOE 17205204**	1					•Bracket	•Console	•Konsole	•Consola	•Konsol	
12	**VOE 17205206**	1					•Bracket	•Console	•Konsole	•Consola	•Konsol	
13	**VOE 17209812**	1					•Plug	•Bouchon	•Stöpsel	•Tapón	•Propp	

1		**Conjunto de rueda loca, parte trasera** **Leitrad, hinten** **Ensemble poulie de renvoi, arrière** **Idler assembly, rear**	Catalogue id **20676**	Group **775**
2			Illustr. No **1058964**	Section **1200**
3			Issue **PUB 20024822-D**	Page **937**
4				
5				

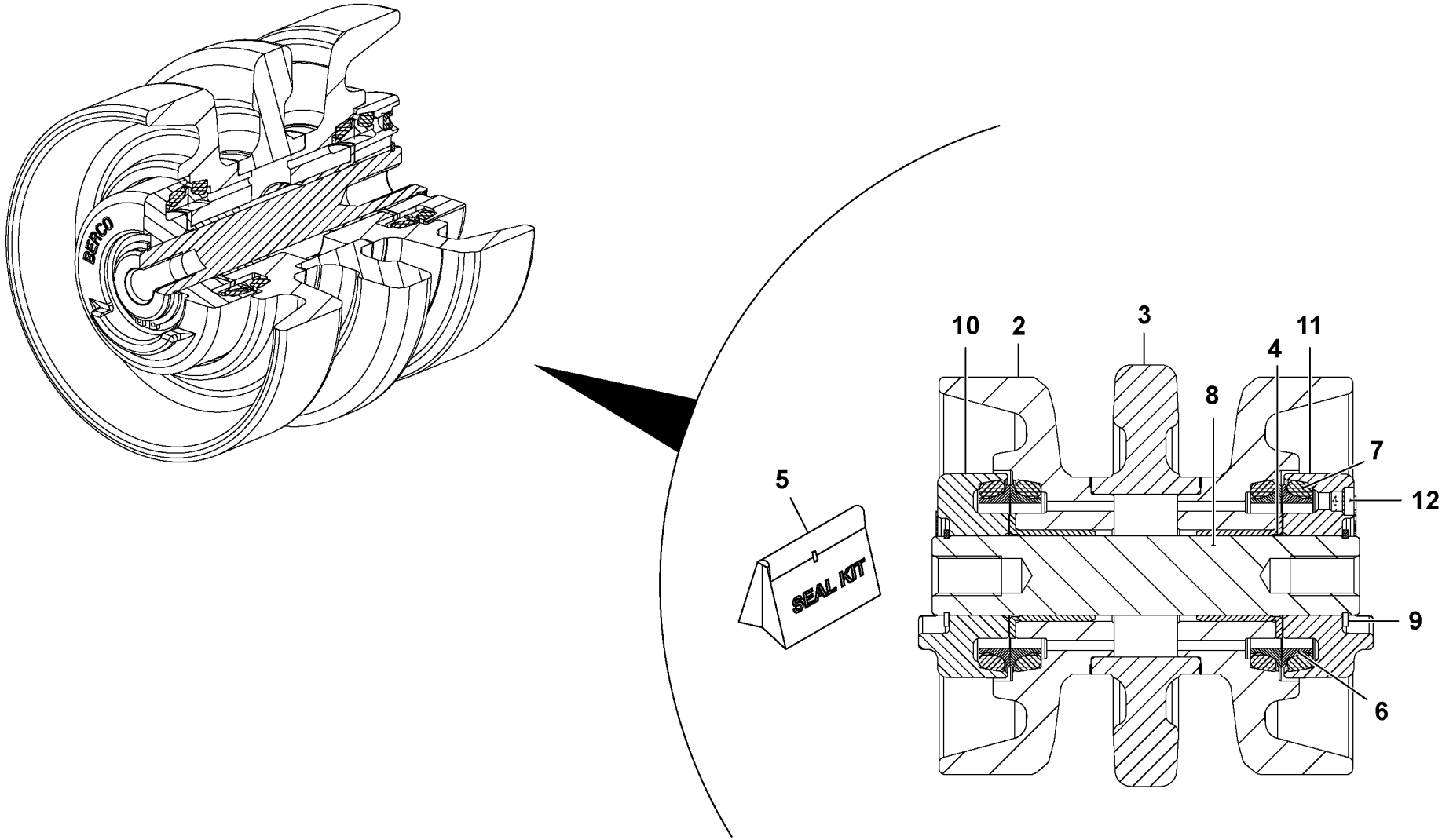

Volvo Construction Equipment
1058965

Fig.	Part No.	Quantity 1	2	3	PS	KIT	Description	Dénomination	Bezeichnung	Denominación	Benämning	Notes
												MC125C T4 MCT110C, MCT110C T4 MCT125C, MCT125C T4 MCT135C, MCT135C T4 MCT145C, MCT145C T4
	VOE 16213288	1					Roller	Galet	Rolle	Rodillo	Rulle	
2	**VOE 17209585**	1					•Roller	•Galet	•Rolle	•Rodillo	•Rulle	
3	**VOE 17209583**	1					•Roller	•Galet	•Rolle	•Rodillo	•Rulle	
4	**VOE 17210148**	1					•Bushing	•Bague	•Buchse	•Casquillo	•Bussning	
5	**VOE 17209635**	2					•Sealing kit	•Kit plombage	•Plombiersatz	•Kit de precinto	•Plomberingssats	
6	**VOE 17209648**	2					•Sealing	•Étanchéité	•dichtung	•Junta	•Tätning	
7	**VOE 17209654**	2					•Sealing	•Étanchéité	•dichtung	•Junta	•Tätning	
8	**VOE 17210267**	1					•Shaft	•Arbre	•Welle	•Eje	•Axel	
9	**VOE 17210429**	2					•Lock ring	•Anneau verrouillage	•Sicherungsring	•Anillo de seguridad	•Låsring	
10	**VOE 17210019**	1					•Bracket	•Console	•Konsole	•Consola	•Konsol	
11	**VOE 17210022**	1					•Bracket	•Console	•Konsole	•Consola	•Konsol	
12	**VOE 17209812**	1					•Plug	•Bouchon	•Stöpsel	•Tapón	•Propp	

1		**Rodillos de oruga, conjunto, brida triple** **Kettenrollen, Dreifachsteg** **Galets de chenille, ensemble, triple bride** **Track rollers, assembly, tripple flange**	Catalogue id **20676**	Group **775**
2			Illustr. No **1058965**	Section **1300**
3			Issue **PUB 20024822-D**	Page **939**
4				
5				

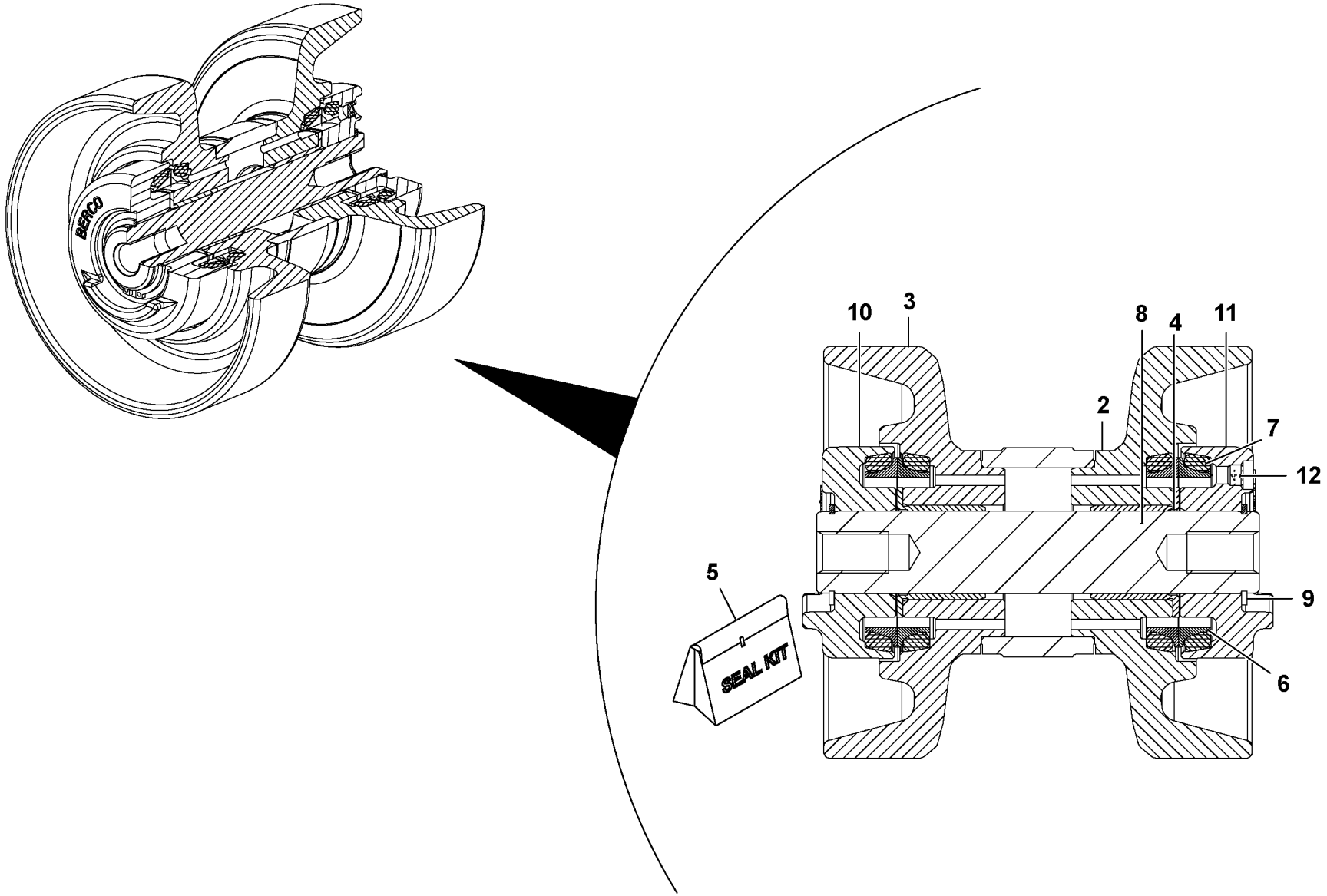

Volvo Construction Equipment
1058966

Fig.	Part No.	Quantity 1	2	3	PS	KIT	Description	Dénomination	Bezeichnung	Denominación	Benämning	Notes
												MC125C T4 MCT110C, MCT110C T4 MCT125C, MCT125C T4 MCT135C, MCT135C T4 MCT145C, MCT145C T4
	VOE 16213289	1					Roller	Galet	Rolle	Rodillo	Rulle	
2	**VOE 17209587**	1					•Roller	•Galet	•Rolle	•Rodillo	•Rulle	
3	**VOE 17209588**	1					•Roller	•Galet	•Rolle	•Rodillo	•Rulle	
4	**VOE 17210148**	1					•Bushing	•Bague	•Buchse	•Casquillo	•Bussning	
5	**VOE 17209635**	2					•Sealing kit	•Kit plombage	•Plombiersatz	•Kit de precinto	•Plomberingssats	
6	**VOE 17209648**	2					•Sealing	•Étanchéité	•dichtung	•Junta	•Tätning	
7	**VOE 17209654**	2					•Sealing	•Étanchéité	•dichtung	•Junta	•Tätning	
8	**VOE 17210267**	1					•Shaft	•Arbre	•Welle	•Eje	•Axel	
9	**VOE 17210429**	2					•Lock ring	•Anneau verrouillage	•Sicherungsring	•Anillo de seguridad	•Låsring	
10	**VOE 17210019**	1					•Bracket	•Console	•Konsole	•Consola	•Konsol	
11	**VOE 17210022**	1					•Bracket	•Console	•Konsole	•Consola	•Konsol	
12	**VOE 17209812**	1					•Plug	•Bouchon	•Stöpsel	•Tapón	•Propp	

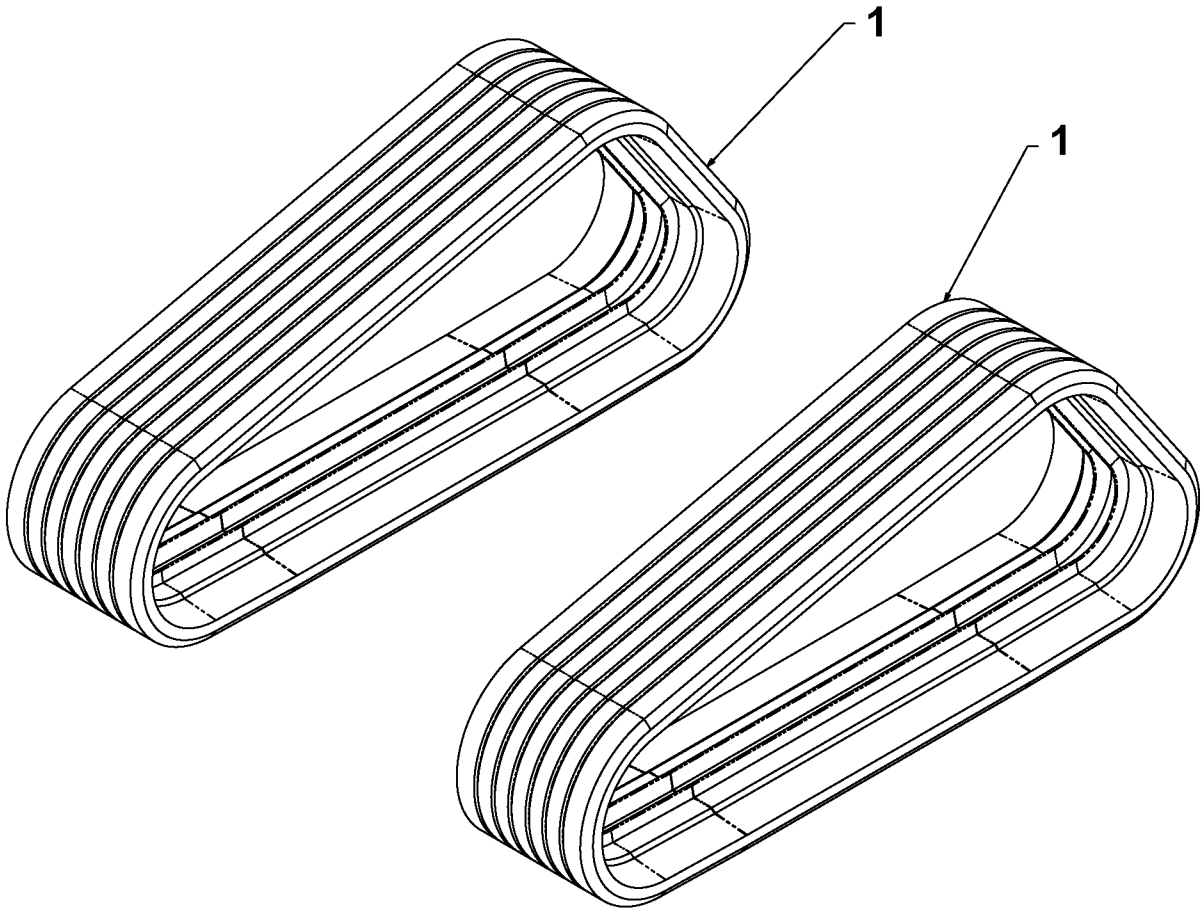
1
1

Fig.	Part No.	Quantity 1	2	3	PS	KIT	Description	Dénomination	Bezeichnung	Denominación	Benämning	Notes
												MCT110C, MCT110C T4 MCT125C T4
1	**VOE 16213234**	2					Track band	Bande d'entraînemen	Raupe	Banda motriz	Drivband	

1		**Bandkedja, 320 mm** **Cadena de oruga, 320 mm** **Kette, 320 mm** **Chaîne de chenille, 320 mm** **Track chain, 320 mm**	Catalogue id **20676**	Group **775**
2			Illustr. No **1059022**	Section **1500**
3			Issue **PUB 20024822-D**	Page **943**
4				
5				

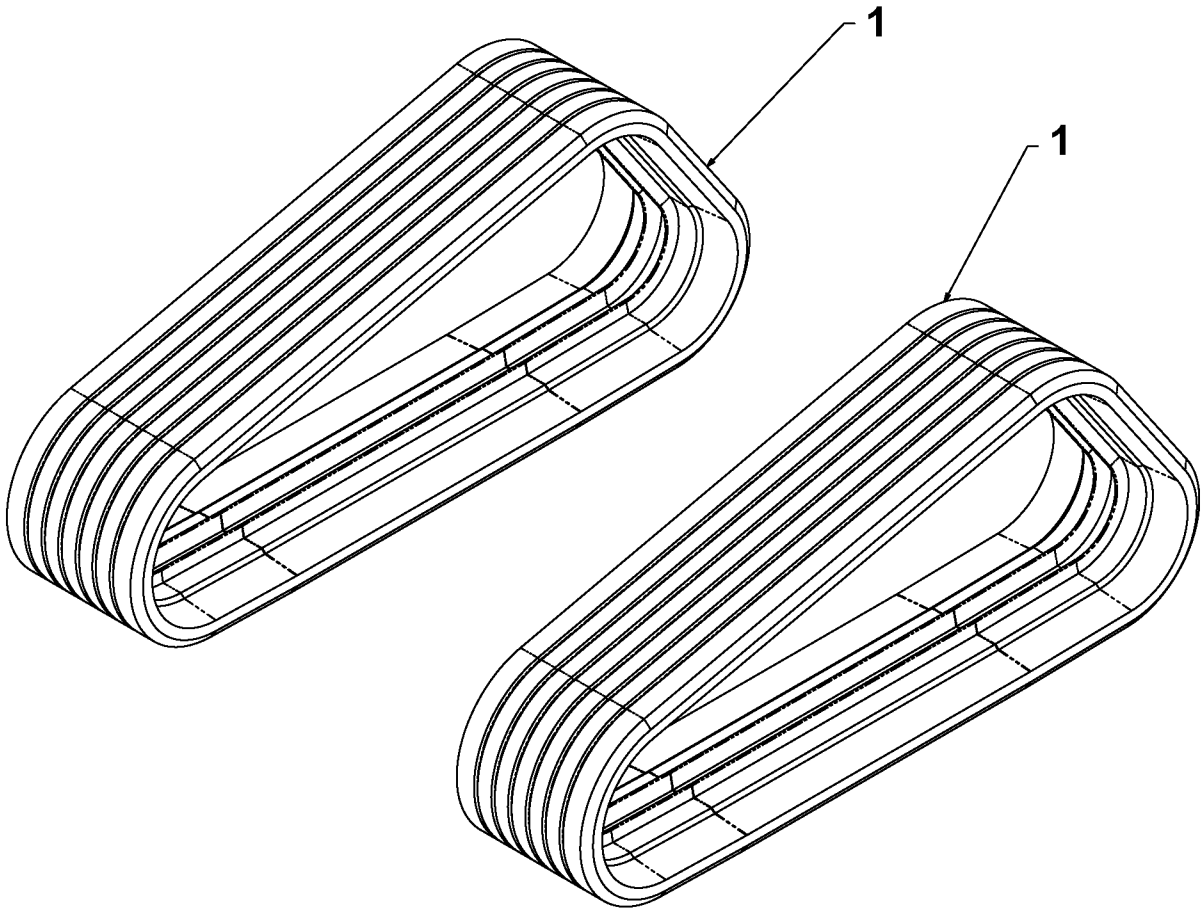
1
1

Fig.	Part No.	Quantity 1	2	3	PS	KIT	Description	Dénomination	Bezeichnung	Denominación	Benämning	Notes
												MCT110C, MCT110C T4 MCT125C, MCT125C T4 MCT135C, MCT135C T4 MCT145C, MCT145C T4
1	**VOE 16213233**	2					Track band	Bande d'entraînemen.	Raupe	Banda motriz	Drivband	

1		**Bandkedja, 450 mm** **Cadena de oruga, 450 mm** **Kette, 450 mm** **Chaîne de chenille, 450 mm** **Track chain, 450 mm**	Catalogue id **20676**	Group **775**
2			Illustr. No **1059022**	Section **1600**
3			Issue **PUB 20024822-D**	Page **945**
4				
5				

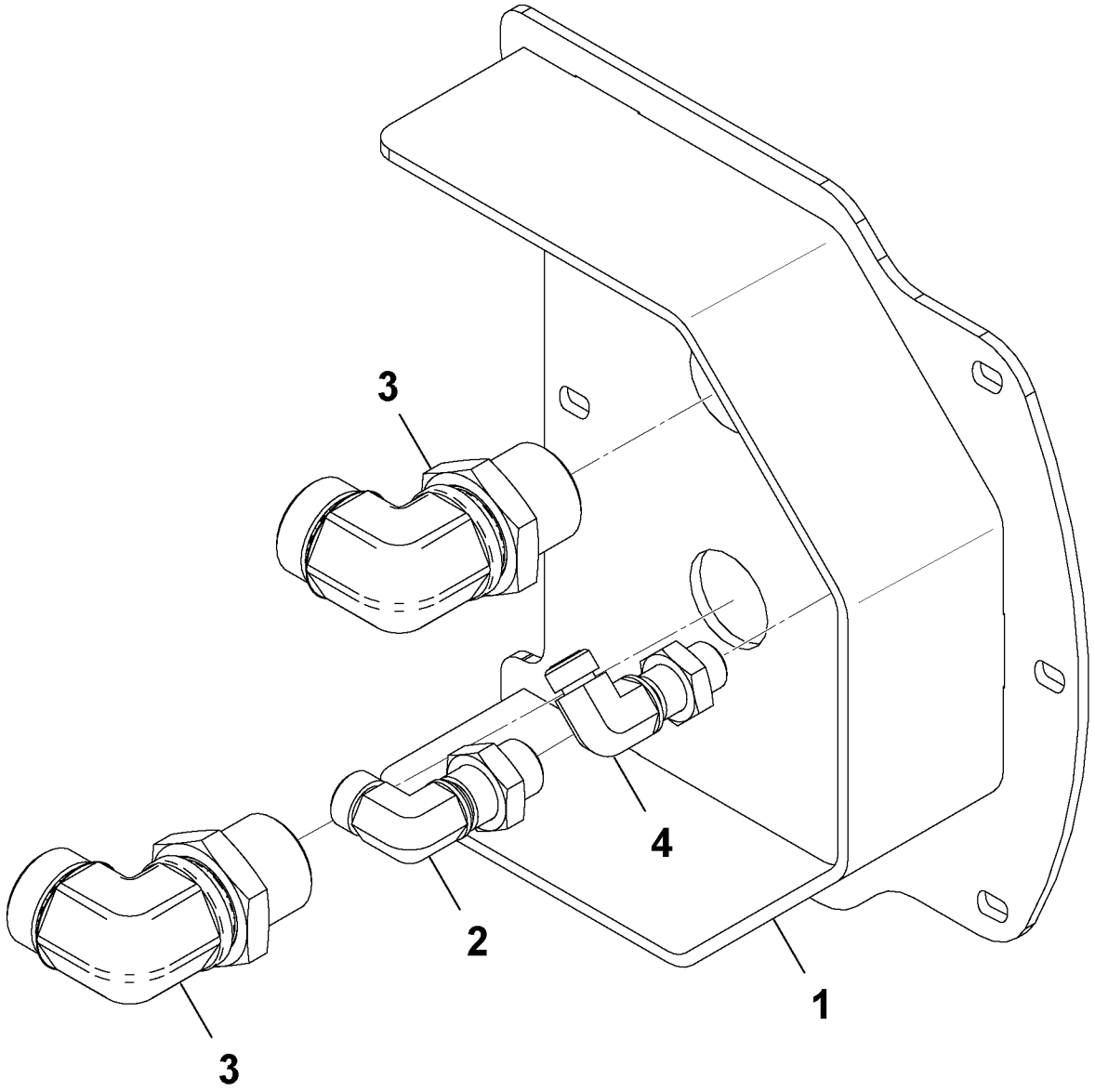

Volvo Construction Equipment
1059081

Fig.	Part No.	Quantity 1	2	3	P S	K I T	Description	Dénomination	Bezeichnung	Denominación	Benämning	Notes
												MCT110C, MCT110C T4 MCT125C, MCT125C T4 MCT135C, MCT135C T4 MCT145C, MCT145C T4
1	**VOE 17209777**	1					Plate	Tôle	Blech	Chapa	Plåt	
2	**RM 59947028**	1					Fitting	Écrou raccord	Verschraubung	Racor	Förskruvning	
3	**VOE 17209918**	2					Adapter	Adaptateur	Adapter	Adaptador	Adapter	
4	**RM 59962316**	1					Fitting	Écrou raccord	Verschraubung	Racor	Förskruvning	

1		**Övriga undervagnsartiklar, täckplåt, bandburen, enväxlad** **Otras piezas del carro inferior, placa de cubierta, de orugas, velocidad única** **Andere Unterwagenteile, Deckplatte, Kettenantrieb, Einzelgang** **Autres pièces de châssis porteur, plaque couvercle, sur chenilles, une vitesse** **Other undercarriage parts, cover plate, tracked,single speed**	Catalogue id **20676**	Group **775**
2			Illustr. No **1059081**	Section **1700**
3			Issue **PUB 20024822-D**	Page **947**
4				
5				

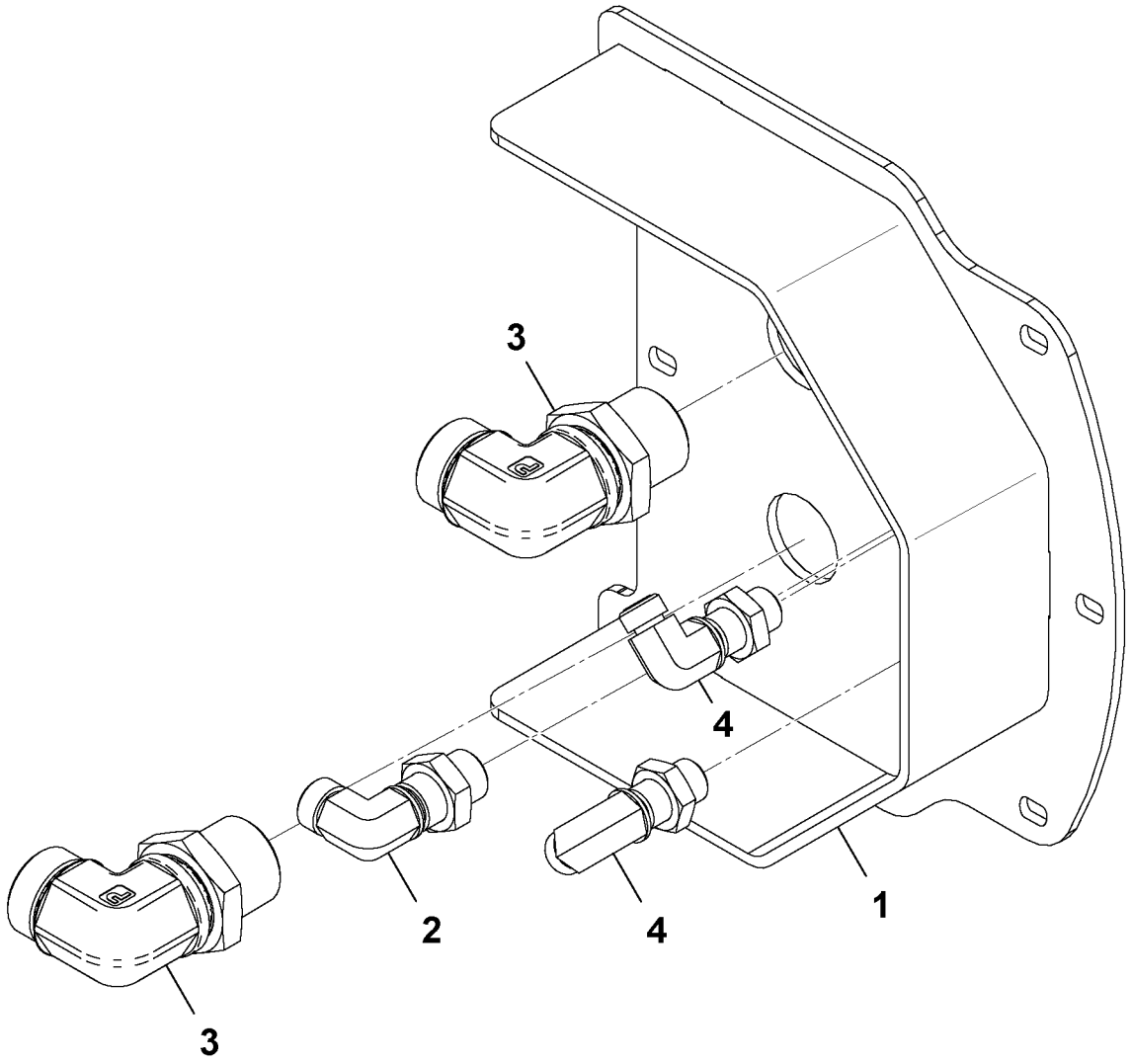

Volvo Construction Equipment
1059079

Fig.	Part No.	Quantity 1	2	3	PS	KIT	Description	Dénomination	Bezeichnung	Denominación	Benämning	Notes
												MC125C T4 MCT110C, MCT110C T4 MCT125C, MCT125C T4 MCT135C, MCT135C T4 MCT145C, MCT145C T4
1	**VOE 17209777**	1					Plate	Tôle	Blech	Chapa	Plåt	
2	**RM 59947028**	1					Fitting	Écrou raccord	Verschraubung	Racor	Förskruvning	
3	**VOE 17209918**	2					Adapter	Adaptateur	Adapter	Adaptador	Adapter	
4	**RM 59962316**	2					Fitting	Écrou raccord	Verschraubung	Racor	Förskruvning	

1		**Övriga undervagnsartiklar, täckplåt, bandburen, tvåväxlad** **Otras piezas del carro inferior, placa de cubierta, de orugas, dos velocidades** **Andere Unterwagenteile, Deckplatte, Kettenantrieb, Zweigang** **Autres pièces de châssis porteur, plaque couvercle, sur chenilles, deux vitesses** **Other undercarriage parts, cover plate, tracked, two speed**	Catalogue id **20676**	Group **775**
2			Illustr. No **1059079**	Section **1800**
3			Issue **PUB 20024822-D**	Page **949**
4				
5				

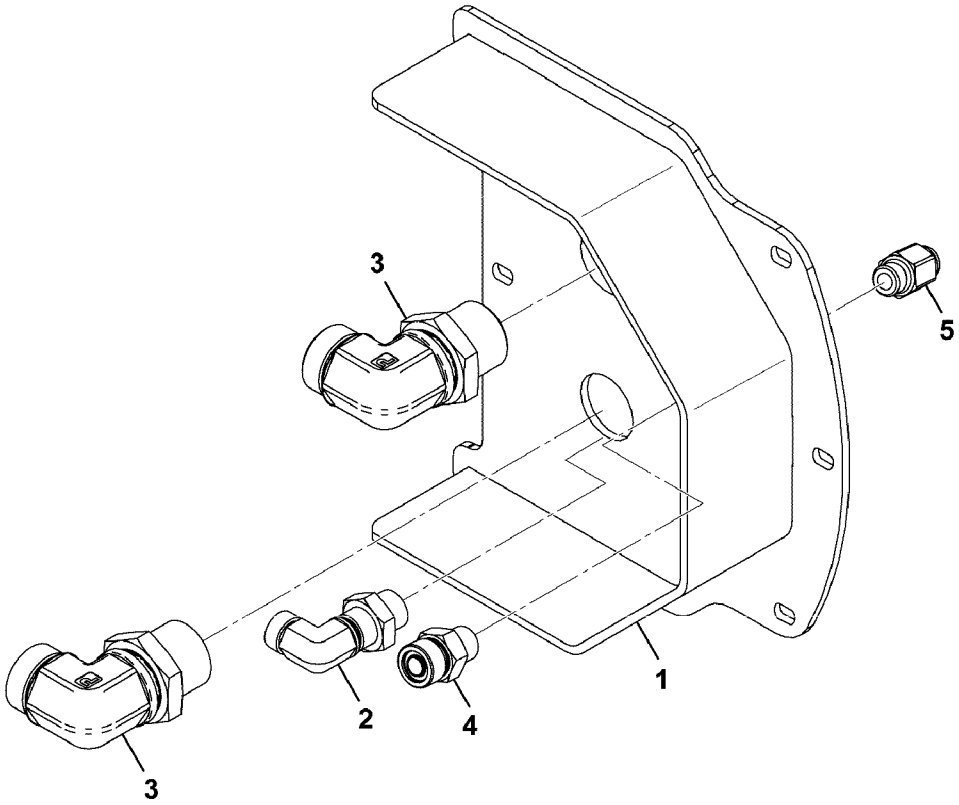
3
5
3
2
4
1

Fig.	Part No.	Quantity 1	2	3	PS	KIT	Description	Dénomination	Bezeichnung	Denominación	Benämning	Notes
												MC125C T4 MCT110C, MCT110C T4 MCT125C, MCT125C T4 MCT135C, MCT135C T4 MCT145C, MCT145C T4
1	**VOE 17351256**	1					Plate	Tôle	Blech	Chapa	Plåt	
2	**RM 59947028**	1					Fitting	Écrou raccord	Verschraubung	Racor	Förskruvning	
3	**VOE 17209918**	2					Adapter	Adaptateur	Adapter	Adaptador	Adapter	
4	**VOE 935085**	1					Nipple	Raccord	Nippel	Niple	Nippel	(RM 59919670)
5	**VOE 16212236**	1					Adapter	Adaptateur	Adapter	Adaptador	Adapter	

1			Catalogue id **20676**	Group **775**
2				
3			Illustr. No **1069416**	Section **1900**
4		**Other undercarriage parts, cover plate, rh, assembly, tracked**		
5			Issue **PUB 20024822-D**	Page **951**



Volvo Construction Equipment
www.volvoce.com

GROUP		Section	Page
810	Operator enclosure, canopy, wheeled, standard S/N - 1641496	100	969
810	Operator enclosure, canopy, wheeled, standard S/N 1641497 -	150	971
810	Operator enclosure, cab, wheeled, standard S/N - 1641496	200	973
810	Operator enclosure, cab, wheeled, standard S/N 1641497 -	250	975
810	Operator enclosure, canopy, tracked, standard S/N - 1641496	300	977
810	Operator enclosure, canopy, tracked, standard S/N 1641497 -	350	979
810	Operator enclosure, cab, tracked, standard S/N - 1641496	400	981
810	Operator enclosure, cab, tracked, standard S/N 1641497 -	450	983
810	Operator enclosure, canopy, wheeled, full door S/N - 1641496	500	985
810	Operator enclosure, canopy, wheeled, full door S/N 1641497 -	550	987
810	Operator enclosure, canopy, tracked, full door S/N - 1641496	600	989
810	Operator enclosure, canopy, tracked, full door S/N 1641497 -	650	991
810	Operator enclosure, canopy, fittings, assembly, wheeled	700	993
810	Operator enclosure, cab, fittings, assembly, wheeled	800	995
810	Operator enclosure, cab, fittings, assembly, tracked	900	997
810	Operator enclosure, canopy, fittings, assembly, tracked	1000	999
810	Operator enclosure, canopy, fittings, assembly, wheeled	1100	1001
810	Operator enclosure, canopy, fittings, assembly, tracked	1200	1003
810	Operator enclosure, cab, fittings, assembly, wheeled	1300	1005
810	Operator enclosure, cab, fittings, assembly, tracked	1400	1007
818	Mountings, canopy, assembly	100	1009
818	Mountings, cab, assembly	200	1011
818	Mountings, cab/canopy, assembly, Rops	300	1013
818	Mountings, canopy, front, assembly S/N - 1640245	400	1015
818	Mountings, canopy, front, assembly S/N 1640246 -	500	1017
818	Mountings, cab, front, assembly - 31/08/2011	600	1019
818	Mountings, cab, front, assembly 1/09/2011 -	700	1021
818	Mountings, cab/canopy, front, Rops	800	1023
818	Mountings, cab/canopy, rear	900	1025
818	Mountings, cab/canopy, safety arm	1000	1027
818	Mountings, exterior, mirrors and indicators	1100	1029
818	Other bodywork items, hose, pilot deflector	1200	1031
821	Engine covers. vertical lift	300	1033
821	Engine covers. radial lift S/N - 1640521	400	1035
821	Engine covers. radial lift S/N 1640522 - 22/03/2012	500	1037
821	Engine covers. radial lift 23/03/2012 -	600	1039
821	Engine covers, fittings, vertical lift S/N - 1644373	700	1041
821	Engine covers, fittings, vertical lift S/N 1644374 -	800	1043
821	Engine covers, fittings, radial lift - 06/05/2012	900	1045
821	Engine covers, fittings, radial lift 07/05/2012 - S/N 1644373	1000	1047
821	Engine covers, fittings, radial lift S/N 1644374 -	1100	1049
821	Engine covers. vertical lift	1200	1051
821	Engine covers. radial lift	1300	1053
821	Engine covers, door, rear, assembly	1400	1055
821	Engine covers, assembly, vertical lift	1500	1057
821	Engine covers, assembly, radial lift	1600	1059
821	Engine covers, air intake, assembly	1700	1061
821	Other bodywork items, engine cover, latch	1800	1063
821	Other bodywork items, soundproofing, assembly	1900	1065
821	Other bodywork items, soundproofing, assembly	2000	1067
827	Other bodywork items, step, wheeled - 25/01/2012	100	1069
827	Other bodywork items, step, wheeled 26/01/2012 -	200	1071
827	Other bodywork items, step, tracked	300	1073
827	Other bodywork items, recirculation, seals, assembly	400	1075
827	Other bodywork items, recirculation, seals, assembly	500	1077
831	Doors, fittings & mountings, canopy, wheeled - S/N 1640815	100	1079
831	Doors, fittings & mountings, canopy, wheeled S/N 1640816 -	150	1081
831	Doors, fittings & mountings, canopy, tracked S/N - 1640815	200	1083
831	Doors, fittings & mountings, canopy, tracked S/N 1640816 -	250	1085
831	Doors, fittings & mountings, cab, wheeled S/N - 1640815	300	1087
831	Doors, fittings & mountings, cab, wheeled S/N 1640816 -	350	1089
831	Doors, fittings & mountings, cab, tracked S/N - 1640815	400	1091

INDEX OF CONTENTS

Catalogue id	Group
20676	**8**
Issue	Page
PUB 20024822-D	**953**

INDEX OF CONTENTS

GROUP		Section	Page
831	Doors, fittings & mountings, cab, tracked S/N 1640816 -	450	1093
831	Doors, hinge, assembly, abi	500	1095
831	Door,engine compartment, latch bracket S/N - 1640120	600	1097
831	Door,engine compartment, latch bracket S/N 1640121 -	700	1099
831	Door,engine compartment, latch bracket	800	1101
831	Doors, fender, cab	1000	1103
831	Doors, fender, assembly, canopy	1200	1105
841	Other operator enclosure items, external, mirror	100	1107
843	Glass/frames, canopy, right side, mesh S/N - 1640108	100	1109
843	Glass/frames, canopy, right side, mesh S/N 1640109 -	200	1111
843	Glass/frames, cab, right side, glass - 19/06/2011	300	1113
843	Glass/frames, cab, right side, glass 20/06/1011 - S/N 1640108	400	1115
843	Glass/frames, cab, right side, glass S/N 1640109 -	500	1117
843	Glass/frames, canopy, right side, glass	600	1119
843	Glass/frames, cab/canopy, skylight, assembly	700	1121
843	Glass/frames, door, window glass, assembly, left side	800	1123
843	Glass/frames, front, with wiper	1200	1125
843	Glass/frames, front, without wiper	1300	1127
843	Glass/frames, front, without wiper, lexan	1400	1129
843	Glass/frames, front, glass - 13/05/2012	1500	1131
843	Glass/frames, front, glass 14/05/2012 -	1600	1133
843	Glass/frames, front, with wiper, laminated	1700	1135
843	Glass/frames, front, without wiper, laminated	1800	1137
843	Glass/frames, front, guard, without glass	1900	1139
843	Glass/frames, front, laminated, without wiper	2000	1141
843	Glass/frames, front, without glass	2100	1143
851	Mouldings/trim, canopy, base	100	1145
851	Mouldings/trim, cab, base	200	1147
851	Mouldings/trim, armrest, standard - 31/08/2011	300	1149
851	Mouldings/trim, armrest, standard 01/09/2011 -	400	1151
851	Mouldings/trim, roof, headliner	500	1153
851	Mouldings/trim, roof, headliner - 17/02/2013	600	1155
851	Mouldings/trim, roof, headliner - 18/02/2013	700	1157
851	Mouldings/trim, armrest, pod, abi	900	1159
851	Mouldings/trim, lap bar	1000	1161
851	Mouldings/trim, front, plenum assembly, abi	1100	1163
851	Mouldings/trim, canopy	1200	1165
852	Seat, mechanical suspension, vinyl	100	1167
852	Seat, air suspension, vinyl	200	1169
852	Seat, air suspension, fabric	300	1171
852	Seat, mechanical suspension, vinyl	400	1173
852	Seat, air suspension, vinyl	500	1175
852	Seat, air suspension, fabric, heated	600	1177
852	Seat belt, standard, three point	700	1179
852	Seat belt, standard	800	1181
852	Seat Belt 3”	900	1183
852	Seat belt, three point 3”	1000	1185
852	Seats, assembly, static	1100	1187
867	Other operator enclosure items, guards, front screen	100	1189
867	Other operator enclosure items, guards, right side, Fops	200	1191
867	Other operator enclosure items, guards, leftside,rops	300	1193
870	Heater/air con assembly, heater, unit, abi - 07/10/2012	100	1195
870	Heater/air con assembly, air conditioning, assembly 08/10/2012 - 17/02/2013	200	1197
870	Heater/air con assembly, air conditioning, assembly 18/02/2013 -	250	1201
870	Heater/air con assembly, heater, unit, abi - 07/10/2012	300	1205
870	Heater/air con assembly, heater 08/10/2012 -	400	1207
870	Heater/air con assembly, heater, installation kit - 22/06/2011	500	1209
870	Heater/air con assembly, heater, installation kit 23/06/2011 - 07/10/2012	600	1211
870	Heater/air con assembly, air conditioning, unit, abi - 07/10/2012	700	1213
870	Heater/air con assembly, air conditioning, unit - 07/10/2012	800	1215

GROUP		Section	Page
870	Heater/air con assembly, condenser assembly - 07/10/2012	900	1217
870	Heater/air con assembly, condenser, drier & water valve	1000	1219
870	Heater/air con assembly, hose & filters	1100	1221
870	Heater/air con assembly, air conditioning, assembly	1200	1223
870	Heater/air con assembly, heater, assembly	1300	1227
870	Other bodywork items, pre-cleaner, Hvac, assembly	1400	1229
874	Compressor, air conditioning system, 18cc, 12v	100	1231
874	Compressor, air conditioning system, 18cc, 12v	200	1233
882	Other operator enclosure items, arm, joystick,leftside	100	1235
891	Roof, guards, fops	100	1237
891	Other operator enclosure items, cab, lifting eyes,lp	200	1239
891	Other operator enclosure items, leaf seal,pressing	300	1241
891	Roof, guards, fops	400	1243
896	Tools, kit, full	100	1245
896	Tools, kit, basic	200	1247
896	Tools, kit, metric	300	1249
896	Tools, kit, full	400	1251
896	Tools, kit, basic	500	1253
897	Decals	300	1255
897	Decals	500	1257
897	Decals	900	1259
897	Decals	1100	1261
897	Decals	1200	1263
897	Decals, homologation	1500	1265
897	Decals machine identification	1600	1267
897	Decals machine identification	1700	1269
897	Decals machine identification	1800	1271
897	Decals machine identification	1900	1273
897	Decals machine identification	2000	1275
897	Decals machine identification	2100	1277
897	Decals machine identification	2200	1279
897	Decals machine identification	2300	1281
897	Decals machine identification	2400	1283
897	Decals machine identification KIT, COMMON	2500	1285
897	Decals machine identification KIT	2600	1289
897	Decals machine identification	2700	1291
897	Decals machine identification	2800	1293
897	Decals machine identification, service, wheeled	2900	1295
897	Decals machine identification, service, tracked	3000	1297
897	Decals, noise level 101 LWA	3100	1299
897	Decals, noise level 102 LWA	3200	1301
897	Decals, noise level 103 LWA	3300	1303
897	Decals, noise level 104 LWA	3400	1305

TABLE DES MATIÈRES

Catalogue id 20676 | Group 8
Issue PUB 20024822-D | Page 956

GROUPE		Section	Page
810	Enceinte conducteur, auvent, sur pneus, standard S/N - 1641496	100	969
810	Enceinte conducteur, auvent, sur pneus, standard S/N 1641497 -	150	971
810	Enceinte conducteur, cabine, sur pneus, standard S/N - 1641496	200	973
810	Enceinte conducteur, cabine, sur pneus, standard S/N 1641497 -	250	975
810	Enceinte conducteur, auvent, sur chenilles, standard S/N - 1641496	300	977
810	Enceinte conducteur, auvent, sur chenilles, standard S/N 1641497 -	350	979
810	Enceinte conducteur, cabine, sur chenilles, standard S/N - 1641496	400	981
810	Enceinte conducteur, cabine, sur chenilles, standard S/N 1641497 -	450	983
810	Enceinte conducteur, auvent, sur pneus, porte entière S/N - 1641496	500	985
810	Enceinte conducteur, auvent, sur pneus, porte entière S/N 1641497 -	550	987
810	Enceinte conducteur, auvent, sur chenilles, porte entière S/N - 1641496	600	989
810	Enceinte conducteur, auvent, sur chenilles, porte entière S/N 1641497 -	650	991
810	Enceinte conducteur, auvent, raccords, ensemble, sur pneus	700	993
810	Enceinte conducteur, cabine, raccords, ensemble, sur pneus	800	995
810	Enceinte conducteur, cabine, raccords, ensemble, sur chenilles	900	997
810	Enceinte conducteur, auvent, raccords, ensemble, sur chenilles	1000	999
810	Enceinte conducteur, auvent, raccords, ensemble, sur pneus	1100	1001
810	Enceinte conducteur, auvent, raccords, ensemble, sur chenilles	1200	1003
810	Enceinte conducteur, cabine, raccords, ensemble, sur pneus	1300	1005
810	Enceinte conducteur, cabine, raccords, ensemble, sur chenilles	1400	1007
818	Supports, auvent, ensemble	100	1009
818	Supports, cabine, ensemble	200	1011
818	Supports, cabine/auvent, ensemble, ROPS	300	1013
818	Supports, auvent, avant, ensemble S/N - 1640245	400	1015
818	Supports, auvent, avant, ensemble S/N 1640246 -	500	1017
818	Supports, cabine, avant, ensemble - 31/08/2011	600	1019
818	Supports, cabine, avant, ensemble 1/09/2011 -	700	1021
818	Supports, cabine/auvent, avant, ROPS	800	1023
818	Supports, cabine/auvent, arrière	900	1025
818	Supports, cabine/auvent, bras de sécurité	1000	1027
818	Supports, extérieur, rétroviseurs et indicateurs de direction	1100	1029
818	Autres éléments de carrosserie, flexible, déflecteur pilote	1200	1031
821	Couvercles du moteur. Levage vertical	300	1033
821	Couvercles du moteur. Levage radial S/N - 1640521	400	1035
821	Couvercles du moteur. Levage radial S/N 1640522 - 22/03/2012	500	1037
821	Couvercles du moteur. Levage radial 23/03/2012 -	600	1039
821	Couvercles du moteur, raccords, levage vertical S/N - 1644373	700	1041
821	Couvercles du moteur, raccords, levage vertical S/N 1644374 -	800	1043
821	Couvercles du moteur, raccords, levage radial - 06/05/2012	900	1045
821	Couvercles du moteur, raccords, levage radial 07/05/2012 - S/N 1644373	1000	1047
821	Couvercles du moteur, raccords, levage radial S/N 1644374 -	1100	1049
821	Couvercles du moteur. Levage vertical	1200	1051
821	Couvercles du moteur. Levage radial	1300	1053
821		1400	1055
821		1500	1057
821		1600	1059
821		1700	1061
821	Autres éléments de carrosserie, couvercle moteur, verrou	1800	1063
821	Autres éléments de carrosserie, insonorisation, ensemble	1900	1065
821	Autres éléments de carrosserie, insonorisation, ensemble	2000	1067
827	Autres éléments de carrosserie, marchepied, sur pneus - 25/01/2012	100	1069
827	Autres éléments de carrosserie, marchepied, sur pneus 26/01/2012 -	200	1071
827	Autres éléments de carrosserie, marchepied, sur chenilles	300	1073
827	Autres éléments de carrosserie, recirculation, joints, ensemble	400	1075
827	Autres éléments de carrosserie, recirculation, joints, ensemble	500	1077
831	Portes, raccords et supports, auvent, sur pneus - S/N 1640815	100	1079
831	Portes, raccords et supports, auvent, sur pneus S/N 1640816 -	150	1081

GROUPE		Section	Page
831	Portes, raccords et supports, auvent, sur chenilles S/N - 1640815	200	1083
831	Portes, raccords et supports, auvent, sur chenilles S/N 1640816 -	250	1085
831	Portes, raccords et supports, cabine, sur pneus S/N - 1640815	300	1087
831	Portes, raccords et supports, cabine, sur pneus S/N 1640816 -	350	1089
831	Portes, raccords et supports, cabine, sur chenilles S/N - 1640815	400	1091
831	Portes, raccords et supports, cabine, sur chenilles S/N 1640816 -	450	1093
831	Portes, charnière, ensemble, abi	500	1095
831	Porte, compartiment moteur, patte support de verrou S/N - 1640120	600	1097
831	Porte, compartiment moteur, patte support de verrou S/N 1640121 -	700	1099
831	Porte, compartiment moteur, patte support de verrou	800	1101
831		1000	1103
831		1200	1105
841	Autres éléments d'enceinte conducteur, extérieurs, rétroviseur	100	1107
843	Vitre/cadres, auvent, côté droit, grille S/N - 1640108	100	1109
843	Vitre/cadres, auvent, côté droit, grille S/N 1640109 -	200	1111
843	Vitre/cadres, cabine, côté droit, vitre - 19/06/2011	300	1113
843	Vitre/cadres, cabine, côté droit, vitre 20/06/1011 - S/N 1640108	400	1115
843	Vitre/cadres, cabine, côté droit, vitre S/N 1640109 -	500	1117
843		600	1119
843	Vitre/cadres, cabine/auvent, toit vitré, ensemble	700	1121
843	Vitre/cadres, porte, vitre de fenêtre, ensemble, côté gauche	800	1123
843	Vitre/cadres, avant, avec essuie-glace	1200	1125
843	Vitre/cadres, avant, sans essuie-glace	1300	1127
843	Vitre/cadres, avant, sans essuie-glace, lexan	1400	1129
843	Vitre/cadres, avant, vitre - 13/05/2012	1500	1131
843	Vitre/cadres, avant, vitre 14/05/2012 -	1600	1133
843	Vitre/cadres, avant, avec essuie-glace, feuilletée	1700	1135
843	Vitre/cadres, avant, sans essuie-glace, feuilletée	1800	1137
843	Vitre/cadres, avant, protection, sans vitre	1900	1139
843	Vitre/cadres, avant, feuilletée, sans essuie-glace	2000	1141
843	Vitre/cadres, avant, sans vitre	2100	1143
851	Moulures/garniture, auvent, base	100	1145
851	Moulures/garniture, cabine, base	200	1147
851	Moulures/garniture, accoudoir, standard - 31/08/2011	300	1149
851	Moulures/garniture, accoudoir, standard 01/09/2011 -	400	1151
851	Moulures/garniture, toit, garniture de pavillon	500	1153
851	Moulures/garniture, toit, garniture de pavillon - 17/02/2013	600	1155
851	Moulures/garniture, toit, garniture de pavillon - 18/02/2013	700	1157
851		900	1159
851	Moulures/garniture, barre ventrale	1000	1161
851		1100	1163
851		1200	1165
852	Siège, suspension mécanique, vinyle	100	1167
852	Siège, suspension pneumatique, vinyle	200	1169
852	Siège, suspension pneumatique, tissu	300	1171
852	Siège, suspension mécanique, vinyle	400	1173
852	Siège, suspension pneumatique, vinyle	500	1175
852	Siège, suspension pneumatique, tissu, chauffé	600	1177
852	Ceinture de sécurité, standard, trois points	700	1179
852	Ceinture de sécurité, standard	800	1181
852	Ceinture de sécurité 3”	900	1183
852	Ceinture de sécurité, trois points 3”	1000	1185
852		1100	1187
867	Autres éléments d'enceinte conducteur, protections, écran avant	100	1189
867	Autres éléments d'enceinte conducteur, protections, côté droit, FOPS	200	1191
867	Autres éléments d'enceinte conducteur, protections, côté gauche, ROPS	300	1193
870	- 07/10/2012	100	1195
870	08/10/2012 - 17/02/2013	200	1197
870	18/02/2013 -	250	1201
870	- 07/10/2012	300	1205
870	08/10/2012 -	400	1207

TABLE DES MATIÈRES

GROUPE		Section	Page
870	Ensemble chauffage/climatisation, chauffage, kit d'installation - 22/06/2011	500	1209
870	Ensemble chauffage/climatisation, chauffage, kit d'installation 23/06/2011 - 07/10/2012	600	1211
870	- 07/10/2012	700	1213
870	- 07/10/2012	800	1215
870	Ensemble chauffage/climatisation, ensemble condenseur - 07/10/2012	900	1217
870	Ensemble chauffage/climatisation, condenseur, déshydrateur et vanne d'eau	1000	1219
870	Ensemble chauffage/climatisation, flexible et filtres	1100	1221
870		1200	1223
870		1300	1227
870		1400	1229
874	Compresseur, climatisation, 18 cm3, 12 V	100	1231
874	Compresseur, climatisation, 18 cm3, 12 V	200	1233
882	Autres éléments d'enceinte conducteur, bras, joystick, côté gauche	100	1235
891	Toit, protections, FOPS	100	1237
891	Autres éléments d'enceinte conducteur, cabine, anneaux de levage, lp	200	1239
891		300	1241
891	Toit, protections, FOPS	400	1243
896	Outils, trousse, complète	100	1245
896	Outils, trousse, base	200	1247
896	Outils, trousse, métriques	300	1249
896	Outils, trousse, complète	400	1251
896	Outils, trousse, base	500	1253
897	Calcomanies	300	1255
897	Calcomanies	500	1257
897	Calcomanies	900	1259
897	Calcomanies	1100	1261
897	Calcomanies	1200	1263
897	Autocollants, homologation	1500	1265
897	Autocollants d'identification machine	1600	1267
897	Autocollants d'identification machine	1700	1269
897	Autocollants d'identification machine	1800	1271
897	Autocollants d'identification machine	1900	1273
897	Autocollants d'identification machine	2000	1275
897	Autocollants d'identification machine	2100	1277
897	Autocollants d'identification machine	2200	1279
897	Autocollants d'identification machine	2300	1281
897	Autocollants d'identification machine	2400	1283
897	Autocollants d'identification machine KIT, COMMON	2500	1285
897	Autocollants d'identification machine KIT	2600	1289
897	Autocollants d'identification machine	2700	1291
897	Autocollants d'identification machine	2800	1293
897	Autocollants d'identification de la machine, entretien, sur pneus	2900	1295
897	Autocollants d'identification de la machine, entretien, sur chenilles	3000	1297
897	Autocollants, niveau sonore 101 LWA	3100	1299
897	Autocollants, niveau sonore 102 LWA	3200	1301
897	Autocollants, niveau sonore 103 LWA	3300	1303
897	Autocollants, niveau sonore 104 LWA	3400	1305

GRUPPE		Abschnitt	Seite
810	Fahrerstand, Wetterdach, Radaantrieb, Standard S/N - 1641496	100	969
810	Fahrerstand, Wetterdach, Radaantrieb, Standard S/N 1641497 -	150	971
810	S/N - 1641496	200	973
810	S/N 1641497 -	250	975
810	Fahrerstand, Wetterdach, Kettenantrieb, Standard S/N - 1641496	300	977
810	Fahrerstand, Wetterdach, Kettenantrieb, Standard S/N 1641497 -	350	979
810	Fahrerstand, Kabine, Kettenantrieb, Standard S/N - 1641496	400	981
810	Fahrerstand, Kabine, Kettenantrieb, Standard S/N 1641497 -	450	983
810	Fahrerstand, Wetterdach, Radantrieb, volle Tür S/N - 1641496	500	985
810	Fahrerstand, Wetterdach, Radantrieb, volle Tür S/N 1641497 -	550	987
810	Fahrerstand, Wetterdach, Kettenantrieb, volle Tür S/N - 1641496	600	989
810	Fahrerstand, Wetterdach, Kettenantrieb, volle Tür S/N 1641497 -	650	991
810	Fahrerstand, Wetterdach, Armaturen, Radantrieb	700	993
810	Fahrerstand, Kabine, Armaturen, Radantrieb	800	995
810	Fahrerstand, Kabine, Armaturen, Kettenantrieb	900	997
810	Fahrerstand, Wetterdach, Armaturen, Räder Kettenantrieb	1000	999
810	Fahrerstand, Wetterdach, Armaturen, Radantrieb	1100	1001
810	Fahrerstand, Wetterdach, Armaturen, Räder Kettenantrieb	1200	1003
810	Fahrerstand, Kabine, Armaturen, Radantrieb	1300	1005
810	Fahrerstand, Kabine, Armaturen, Kettenantrieb	1400	1007
818	Befestigungen, Wetterdach	100	1009
818	Befestigungen, Kabine, kpl.	200	1011
818	Befestigungen, Kabine/Wetterdach, kpl., ROPS	300	1013
818	Befestigungen, Wetterdach, vorne S/N - 1640245	400	1015
818	Befestigungen, Wetterdach, vorne S/N 1640246 -	500	1017
818	Befestigungen, Kabine, vorne - 31/08/2011	600	1019
818	Befestigungen, Kabine, vorne 1/09/2011 -	700	1021
818	Befestigungen, Kabine/Wetterdach, vorne, ROPS	800	1023
818	Befestigungen, Kabine/Wetterdach, hinten	900	1025
818	Befestigungen, Kabine/Wetterdach, Sicherheitsarm	1000	1027
818	Befestigungen, außen, Spiegel und Leuchten	1100	1029
818		1200	1031
821	Motorabdeckungen, vertikaler Hub	300	1033
821	Motorabdeckungen, radialer Hub S/N - 1640521	400	1035
821	Motorabdeckungen, radialer Hub S/N 1640522 - 22/03/2012	500	1037
821	Motorabdeckungen, radialer Hub 23/03/2012 -	600	1039
821	Motorabdeckungen, Armaturen, vertikaler Hub S/N - 1644373	700	1041
821	Motorabdeckungen, Armaturen, vertikaler Hub S/N 1644374 -	800	1043
821	Motorabdeckungen, Armaturen, radialer Hub - 06/05/2012	900	1045
821	Motorabdeckungen, Armaturen, radialer Hub 07/05/2012 - S/N 1644373	1000	1047
821	Motorabdeckungen, Armaturen, radialer Hub S/N 1644374 -	1100	1049
821	Motorabdeckungen, vertikaler Hub	1200	1051
821	Motorabdeckungen, radialer Hub	1300	1053
821		1400	1055
821		1500	1057
821		1600	1059
821		1700	1061
821	Andere Karosserieteile, Motorabdeckung, Riegel	1800	1063
821	Andere Karosserieteile, Schalldämmung	1900	1065
821	Andere Karosserieteile, Schalldämmung	2000	1067
827	Andere Karosserieteile, Stufen, Radantrieb - 25/01/2012	100	1069
827	Andere Karosserieteile, Stufen, Radantrieb 26/01/2012 -	200	1071
827	Andere Karosserieteile, Stufen, Kettenantrieb	300	1073
827	Andere Teile für Karosserie, Umwälzung, Dichtungen	400	1075
827	Andere Teile für Karosserie, Umwälzung, Dichtungen	500	1077
831	Türen, Armaturen und Befestigungen, Wetterdach, Radantrieb - S/N 1640815	100	1079
831	Türen, Armaturen und Befestigungen, Wetterdach, Radantrieb S/N 1640816 -	150	1081
831	Türen, Armaturen und Befestigungen, Wetterdach, Kettenantrieb S/N - 1640815	200	1083

INHALTSVERZEICHNIS

INHALTSVERZEICHNIS

GRUPPE		Abschnitt	Seite
831	Türen, Armaturen und Befestigungen, Wetterdach, Kettenantrieb S/N 1640816 -	250	1085
831	Türen, Armaturen und Befestigungen, Kabine, Radantrieb S/N - 1640815	300	1087
831	Türen, Armaturen und Befestigungen, Kabine, Radantrieb S/N 1640816 -	350	1089
831	Türen, Armaturen und Befestigungen, Kabine, Kettenantrieb S/N - 1640815	400	1091
831	Türen, Armaturen und Befestigungen, Kabine, Kettenantrieb S/N 1640816 -	450	1093
831		500	1095
831	Klappe, Motorraum, Riegelhalterung S/N - 1640120	600	1097
831	Klappe, Motorraum, Riegelhalterung S/N 1640121 -	700	1099
831	Klappe, Motorraum, Riegelhalterung	800	1101
831		1000	1103
831		1200	1105
841	Andere Teile für Fahrerstand, Schutzvorrichtungen, außen, Spiegel	100	1107
843	Scheiben/Rahmen, Kabine, rechts, Netz S/N - 1640108	100	1109
843	Scheiben/Rahmen, Kabine, rechts, Netz S/N 1640109 -	200	1111
843	Scheiben/Rahmen, Kabine, rechts, Glas - 19/06/2011	300	1113
843	Scheiben/Rahmen, Kabine, rechts, Glas 20/06/1011 - S/N 1640108	400	1115
843	Scheiben/Rahmen, Kabine, rechts, Glas S/N 1640109 -	500	1117
843		600	1119
843	Scheiben/Rahmen, Kabine/Wetterdach, Dachfenster	700	1121
843	Scheiben/Rahmen, Tür, Fensterscheibe, links	800	1123
843	Scheiben/Rahmen, vorne, mit Wischer	1200	1125
843	Scheiben/Rahmen, vorne, ohne Wischer	1300	1127
843		1400	1129
843	Scheiben/Rahmen, vorne, Glas - 13/05/2012	1500	1131
843	Scheiben/Rahmen, vorne, Glas 14/05/2012 -	1600	1133
843	Scheiben/Rahmen, vorne, mit Wischer, laminiert	1700	1135
843	Scheiben/Rahmen, vorne, ohne Wischer, laminiert	1800	1137
843	Scheiben/Rahmen, vorne, Schutz, ohne Glas	1900	1139
843	Scheiben/Rahmen, vorne, laminiert, ohne Wischer	2000	1141
843	Scheiben/Rahmen, vorne, ohne Glas	2100	1143
851	Zierleisten, Wetterdach, Basis	100	1145
851	Zierleisten, Wetterdach, Basis	200	1147
851	Zierleisten, Armlehne, Standard - 31/08/2011	300	1149
851	Zierleisten, Armlehne, Standard 01/09/2011 -	400	1151
851	Zierleisten, Dach, Dachhimmel	500	1153
851	Zierleisten, Dach, Dachhimmel - 17/02/2013	600	1155
851	Zierleisten, Dach, Dachhimmel - 18/02/2013	700	1157
851		900	1159
851		1000	1161
851		1100	1163
851		1200	1165
852	Sitz, mechanische Federung, Vinyl	100	1167
852	Sitz, Luftfederung, Vinyl	200	1169
852	Sitz, Luftfederung, Stoff	300	1171
852	Sitz, mechanische Federung, Vinyl	400	1173
852	Sitz, Luftfederung, Vinyl	500	1175
852	Sitz, Luftfederung, Stoff, beheizt	600	1177
852	Sicherheitsgurt, Standard, Dreipunkt	700	1179
852	Sicherheitsgurt, Standard	800	1181
852	Sicherheitsgurt 3”	900	1183
852	Sicherheitsgurt, Dreipunkt 3”	1000	1185
852		1100	1187
867	Andere Teile für Fahrerstand, Schutzvorrichtungen, Frontscheibe	100	1189
867	Andere Teile für Fahrerstand, Schutzvorrichtungen, rechts, FOPS	200	1191
867	Andere Teile für Fahrerstand, Schutzvorrichtungen, links, ROPS	300	1193
870	- 07/10/2012	100	1195
870	08/10/2012 - 17/02/2013	200	1197

GRUPPE		Abschnitt	Seite
870	18/02/2013 -	250	1201
870	- 07/10/2012	300	1205
870	08/10/2012 -	400	1207
870	Heizung/Klimaanlage, Heizung, Einbausatz - 22/06/2011	500	1209
870	Heizung/Klimaanlage, Heizung, Einbausatz 23/06/2011 - 07/10/2012	600	1211
870	- 07/10/2012	700	1213
870	Heizung/Klimaanlage, Klimaanlage - 07/10/2012	800	1215
870	Heizung/Klimaanlage, Kondensator - 07/10/2012	900	1217
870	Heizung/Klimaanlage, Kondensator, Trockner und Wasserventil	1000	1219
870	Heizung/Klimaanlage, Schläuche und Filter	1100	1221
870		1200	1223
870		1300	1227
870		1400	1229
874	Kompressor, Klimaanlage, 18 cm², 12 V	100	1231
874	Kompressor, Klimaanlage, 18 cm², 12 V	200	1233
882	Andere Teile für Fahrerstand, Arm, Joystick, links	100	1235
891	Dach, Schutz, FOPS	100	1237
891		200	1239
891	Andere Teile für Fahrerstand, Schutzvorrichtungen, Blattdichtung, Druck	300	1241
891	Dach, Schutz, FOPS	400	1243
896	Werkzeug, vollständiger Satz	100	1245
896	Werkzeug, Grundsatz	200	1247
896	Werkzeugsatz, metrisch	300	1249
896	Werkzeug, vollständiger Satz	400	1251
896	Werkzeug, Grundsatz	500	1253
897	Aufklebeschild	300	1255
897	Aufklebeschild	500	1257
897	Aufklebeschild	900	1259
897	Aufklebeschild	1100	1261
897	Aufklebeschild	1200	1263
897	Schilder, Homologierung	1500	1265
897	Schilder, Maschinenidentifizierung	1600	1267
897	Schilder, Maschinenidentifizierung	1700	1269
897	Schilder, Maschinenidentifizierung	1800	1271
897	Schilder, Maschinenidentifizierung	1900	1273
897	Schilder, Maschinenidentifizierung	2000	1275
897	Schilder, Maschinenidentifizierung	2100	1277
897	Schilder, Maschinenidentifizierung	2200	1279
897	Schilder, Maschinenidentifizierung	2300	1281
897	Schilder, Maschinenidentifizierung	2400	1283
897	Schilder, Maschinenidentifizierung KIT, COMMON	2500	1285
897	Schilder, Maschinenidentifizierung KIT	2600	1289
897	Schilder, Maschinenidentifizierung	2700	1291
897	Schilder, Maschinenidentifizierung	2800	1293
897	Schilder Maschinenidentifizierung, Service, Radantrieb	2900	1295
897	Schilder Maschinenidentifizierung, Service, Kettenantrieb	3000	1297
897	Schilder, Geräuschpegel 101 LWA	3100	1299
897	Schilder, Geräuschpegel 102 LWA	3200	1301
897	Schilder, Geräuschpegel 103 LWA	3300	1303
897	Schilder, Geräuschpegel 104 LWA	3400	1305

INDICE

Catalogue id 20676 | Group 8
Issue PUB 20024822-D | Page 962

GRUPO		Sección	Página
810	Recinto del operador, techo, de ruedas, estándar S/N - 1641496	100	969
810	Recinto del operador, techo, de ruedas, estándar S/N 1641497 -	150	971
810	Recinto del operador, cabina, de ruedas, estándar S/N - 1641496	200	973
810	Recinto del operador, cabina, de ruedas, estándar S/N 1641497 -	250	975
810	Recinto del operador, techo, de orugas, estándar S/N - 1641496	300	977
810	Recinto del operador, techo, de orugas, estándar S/N 1641497 -	350	979
810	Recinto del operador, cabina, de orugas, estándar S/N - 1641496	400	981
810	Recinto del operador, cabina, de orugas, estándar S/N 1641497 -	450	983
810	Recinto del operador, techo, de ruedas, puerta completa S/N - 1641496	500	985
810	Recinto del operador, techo, de ruedas, puerta completa S/N 1641497 -	550	987
810	Recinto del operador, techo, de orugas, puerta completa S/N - 1641496	600	989
810	Recinto del operador, techo, de orugas, puerta completa S/N 1641497 -	650	991
810	Recinto del operador, techo, conexiones, conjunto, de ruedas	700	993
810	Recinto del operador, cabina, conexiones, conjunto, de ruedas	800	995
810	Recinto del operador, cabina, conexiones, conjunto, de orugas	900	997
810	Recinto del operador, techo, conexiones, conjunto, de orugas	1000	999
810	Recinto del operador, techo, conexiones, conjunto, de ruedas	1100	1001
810	Recinto del operador, techo, conexiones, conjunto, de orugas	1200	1003
810	Recinto del operador, cabina, conexiones, conjunto, de ruedas	1300	1005
810	Recinto del operador, cabina, conexiones, conjunto, de orugas	1400	1007
818	Soportes, techo, conjunto	100	1009
818	Soportes, cabina, conjunto	200	1011
818	Soportes, cabina/techo, conjunto, Rops	300	1013
818	Soportes, techo, parte delantera, conjunto S/N - 1640245	400	1015
818	Soportes, techo, parte delantera, conjunto S/N 1640246 -	500	1017
818	Soportes, cabina, parte delantera, conjunto - 31/08/2011	600	1019
818	Soportes, cabina, parte delantera, conjunto 1/09/2011 -	700	1021
818	Soportes, cabina/techo, parte delantera, Rops	800	1023
818	Soportes, cabina/techo, parte trasera	900	1025
818	Soportes, cabina/techo, brazo de seguridad	1000	1027
818	Soportes, exterior, espejos e indicadores	1100	1029
818	Otros artículos relacionados con la carrocería, manguera, deflector piloto	1200	1031
821	Cubiertas de motor, elevación vertical	300	1033
821	Cubiertas de motor, elevación radial S/N - 1640521	400	1035
821	Cubiertas de motor, elevación radial S/N 1640522 - 22/03/2012	500	1037
821	Cubiertas de motor, elevación radial 23/03/2012 -	600	1039
821	Cubiertas de motor, conexiones, elevación vertical S/N - 1644373	700	1041
821	Cubiertas de motor, conexiones, elevación vertical S/N 1644374 -	800	1043
821	Cubiertas de motor, conexiones, elevación radial - 06/05/2012	900	1045
821	Cubiertas de motor, conexiones, elevación radial 07/05/2012 - S/N 1644373	1000	1047
821	Cubiertas de motor, conexiones, elevación radial S/N 1644374 -	1100	1049
821	Cubiertas de motor, elevación vertical	1200	1051
821	Cubiertas de motor, elevación radial	1300	1053
821		1400	1055
821		1500	1057
821		1600	1059
821		1700	1061
821	Otros artículos de la carrocería, cubierta del motor, bloqueo	1800	1063
821	Otros artículos de la carrocería, aislamiento acústico, conjunto	1900	1065
821	Otros artículos de la carrocería, aislamiento acústico, conjunto	2000	1067
827	Otros artículos de la carrocería, peldaño, de ruedas - 25/01/2012	100	1069
827	Otros artículos de la carrocería, peldaño, de ruedas 26/01/2012 -	200	1071
827	Otros artículos de la carrocería, peldaño, de orugas	300	1073
827	Otros artículos de la carrocería, recirculación, juntas, conjunto	400	1075
827	Otros artículos de la carrocería, recirculación, juntas, conjunto	500	1077
831	Puertas, conexiones y soportes, techo, de ruedas - S/N 1640815	100	1079

GRUPO		Sección	Página
831	Puertas, conexiones y soportes, techo, de ruedas S/N 1640816 -	150	1081
831	Puertas, conexiones y soportes, techo, de orugas S/N - 1640815	200	1083
831	Puertas, conexiones y soportes, techo, de orugas S/N 1640816 -	250	1085
831	Puertas, conexiones y soportes, cabina, de ruedas S/N - 1640815	300	1087
831	Puertas, conexiones y soportes, cabina, de ruedas S/N 1640816 -	350	1089
831	Puertas, conexiones y soportes, cabina, de orugas S/N - 1640815	400	1091
831	Puertas, conexiones y soportes, cabina, de orugas S/N 1640816 -	450	1093
831	Puertas, bisagra, conjunto, abi	500	1095
831	Puerta, compartimento del motor, soporte de bloqueo S/N - 1640120600		1097
831	Puerta, compartimento del motor, soporte de bloqueo S/N 1640121 -700		1099
831	Puerta, compartimento del motor, soporte de bloqueo	800	1101
831		1000	1103
831		1200	1105
841	Otros artículos del recinto del operador, externo, espejo	100	1107
843	Cristal/marcos, techo, lado derecho, malla S/N - 1640108	100	1109
843	Cristal/marcos, techo, lado derecho, malla S/N 1640109 -	200	1111
843	Cristal/marcos, cabina, lado derecho, cristal - 19/06/2011	300	1113
843	Cristal/marcos, cabina, lado derecho, cristal 20/06/1011 - S/N 1640108	400	1115
843	Cristal/marcos, cabina, lado derecho, cristal S/N 1640109 -	500	1117
843		600	1119
843	Cristal/marcos, cabina/techo, tragaluz, conjunto	700	1121
843	Cristal/marcos, puerta, cristal de ventana, conjunto, lado izquierdo	800	1123
843	Cristal/marcos, parte delantera, con limpiaparabrisas	1200	1125
843	Cristal/marcos, parte delantera, sin limpiaparabrisas	1300	1127
843	Cristal/marcos, parte delantera, sin limpiaparabrisas, lexan	1400	1129
843	Cristal/marcos, parte delantera, cristal - 13/05/2012	1500	1131
843	Cristal/marcos, parte delantera, cristal 14/05/2012 -	1600	1133
843	Cristal/marcos, parte delantera, con limpiaparabrisas, laminado	1700	1135
843	Cristal/marcos, parte delantera, sin limpiaparabrisas, laminado	1800	1137
843	Cristal/marcos, parte delantera, guarda, sin cristal	1900	1139
843	Cristal/marcos, parte delantera, laminado, sin limpiaparabrisas	2000	1141
843	Cristal/marcos, parte delantera, sin cristal	2100	1143
851	Molduras/revestimiento, techo, base	100	1145
851	Molduras/revestimiento, cabina, base	200	1147
851	Molduras/revestimiento, reposabrazos, estándar - 31/08/2011	300	1149
851	Molduras/revestimiento, reposabrazos, estándar 01/09/2011 -	400	1151
851	Molduras/revestimiento, techo, forro de techo	500	1153
851	Molduras/revestimiento, techo, forro de techo - 17/02/2013	600	1155
851	Molduras/revestimiento, techo, forro de techo - 18/02/2013	700	1157
851	Molduras/revestimiento, reposabrazos, pod, abi	900	1159
851	Molduras/revestimiento, barra de regazo	1000	1161
851	Molduras/revestimiento, parte delantera, conjunto de cámara de aire, abi	1100	1163
851		1200	1165
852	Asiento, suspensión mecánica, vinilo	100	1167
852	Asiento, suspensión neumática, vinilo	200	1169
852	Asiento, suspensión neumática, tela	300	1171
852	Asiento, suspensión mecánica, vinilo	400	1173
852	Asiento, suspensión neumática, vinilo	500	1175
852	Asiento, suspensión neumática, tela, calefactado	600	1177
852	Cinturón de seguridad, estándar, tres puntos	700	1179
852	Cinturón de seguridad, estándar	800	1181
852	Cinturón de seguridad 3”	900	1183
852	Cinturón de seguridad, tres puntos 3”	1000	1185
852		1100	1187
867	Otros artículos del recinto del operador, guardas, pantalla delantera	100	1189
867	Otros artículos del recinto del operador, guardas, lado derecho, Fops	200	1191
867	Otros artículos del recinto del operador, guardas, lado izquierdo, rops	300	1193

INDICE

GRUPO		Sección	Página
870	Conjunto de calefacción/aire acondicionado, calefacción, unidad, abi - 07/10/2012	100	1195
870	08/10/2012 - 17/02/2013	200	1197
870	18/02/2013 -	250	1201
870	Conjunto de calefacción/aire acondicionado, calefacción, unidad, abi - 07/10/2012	300	1205
870	08/10/2012 -	400	1207
870	Conjunto de calefacción/aire acondicionado, calefacción, juego de montaje - 22/06/2011	500	1209
870	Conjunto de calefacción/aire acondicionado, calefacción, juego de montaje 23/06/2011 - 07/10/2012	600	1211
870	Conjunto de calefacción/aire acondicionado, aire acondicionado, unidad, abi - 07/10/2012	700	1213
870	Conjunto de calefacción/aire acondicionado, aire acondicionado, unidad - 07/10/2012	800	1215
870	Conjunto de calefacción/aire acondicionado, conjunto de condensador - 07/10/2012	900	1217
870	Conjunto de calefacción/aire acondicionado, condensador, secador y válvula de agua	1000	1219
870	Conjunto de calefacción/aire acondicionado, manguera y filtros	1100	1221
870		1200	1223
870		1300	1227
870		1400	1229
874	Compresor, sistema de aire acondicionado, 18 cc, 12 v	100	1231
874	Compresor, sistema de aire acondicionado, 18 cc, 12 v	200	1233
882	Otros artículos del recinto del operador, brazo, joystick, lado izquierdo	100	1235
891	Techo, guardas, fops	100	1237
891	Otros artículos del recinto del operador, cabina, argollas, lp	200	1239
891	Otros artículos del recinto del operador, junta de hoja, prensado	300	1241
891	Techo, guardas, fops	400	1243
896	Herramientas, juego, completo	100	1245
896	Herramientas, juego, básico	200	1247
896	Herramientas, juego, métrico	300	1249
896	Herramientas, juego, completo	400	1251
896	Herramientas, juego, básico	500	1253
897	Calcomanías	300	1255
897	Calcomanías	500	1257
897	Calcomanías	900	1259
897	Calcomanías	1100	1261
897	Calcomanías	1200	1263
897	Pegatinas, homologación	1500	1265
897	Pegatinas de identificación de máquina	1600	1267
897	Pegatinas de identificación de máquina	1700	1269
897	Pegatinas de identificación de máquina	1800	1271
897	Pegatinas de identificación de máquina	1900	1273
897	Pegatinas de identificación de máquina	2000	1275
897	Pegatinas de identificación de máquina	2100	1277
897	Pegatinas de identificación de máquina	2200	1279
897	Pegatinas de identificación de máquina	2300	1281
897	Pegatinas de identificación de máquina	2400	1283
897	Pegatinas de identificación de máquina KIT, COMMON	2500	1285
897	Pegatinas de identificación de máquina KIT	2600	1289
897	Pegatinas de identificación de máquina	2700	1291
897	Pegatinas de identificación de máquina	2800	1293
897	Pegatinas de identificación de máquina, servicio, de ruedas	2900	1295
897	Pegatinas de identificación de máquina, servicio, de orugas	3000	1297
897	Pegatinas, nivel de ruido 101 LWA	3100	1299
897	Pegatinas, nivel de ruido 102 LWA	3200	1301
897	Pegatinas, nivel de ruido 103 LWA	3300	1303
897	Pegatinas, nivel de ruido 104 LWA	3400	1305

GRUPP		Avsnitt	Sida
810	Förarplats skyddsbur, öppen hytt, hjulburen, standard S/N - 1641496	100	969
810	Förarplats skyddsbur, öppen hytt, hjulburen, standard S/N 1641497 -	150	971
810	Förarplats skyddsbur, hytt, hjulburen, standard S/N - 1641496	200	973
810	Förarplats skyddsbur, hytt, hjulburen, standard S/N 1641497 -	250	975
810	Förarplats skyddsbur, öppen hytt, bandburen, standard S/N - 1641496	300	977
810	Förarplats skyddsbur, öppen hytt, bandburen, standard S/N 1641497 -	350	979
810	Förarplats skyddsbur, hytt, bandburen, standard S/N - 1641496	400	981
810	Förarplats skyddsbur, hytt, bandburen, standard S/N 1641497 -	450	983
810	Förarplats skyddsbur, öppen hytt, hjulburen, hel dörr S/N - 1641496	500	985
810	Förarplats skyddsbur, öppen hytt, hjulburen, hel dörr S/N 1641497 -	550	987
810	Förarplats skyddsbur, öppen hytt, bandburen, hel dörr S/N - 1641496	600	989
810	Förarplats skyddsbur, öppen hytt, bandburen, hel dörr S/N 1641497 -	650	991
810		700	993
810		800	995
810		900	997
810		1000	999
810		1100	1001
810		1200	1003
810		1300	1005
810		1400	1007
818		100	1009
818		200	1011
818		300	1013
818	S/N - 1640245	400	1015
818	S/N 1640246 -	500	1017
818	- 31/08/2011	600	1019
818	1/09/2011 -	700	1021
818	Fästen, hytt/öppen hytt, fram, ROPS	800	1023
818	Fästen, hytt/öppen hytt, bak	900	1025
818	Fästen, hytt/öppen hytt, säkerhetsstötta	1000	1027
818	Fästen, utsida, backspeglar och blinkers	1100	1029
818		1200	1031
821	Motorluckor. vertikallyft	300	1033
821	Motorluckor. radiallyft S/N - 1640521	400	1035
821	Motorluckor. radiallyft S/N 1640522 - 22/03/2012	500	1037
821	Motorluckor. radiallyft 23/03/2012 -	600	1039
821	Motorluckor, kopplingar, vertikallyft S/N - 1644373	700	1041
821	Motorluckor, kopplingar, vertikallyft S/N 1644374 -	800	1043
821	Motorluckor, kopplingar, radiallyft - 06/05/2012	900	1045
821	Motorluckor, kopplingar, radiallyft 07/05/2012 - S/N 1644373	1000	1047
821	Motorluckor, kopplingar, radiallyft S/N 1644374 -	1100	1049
821	Motorluckor. vertikallyft	1200	1051
821	Motorluckor. radiallyft	1300	1053
821		1400	1055
821		1500	1057
821		1600	1059
821		1700	1061
821	Övriga karosseriartiklar, motorlucka, lås	1800	1063
821		1900	1065
821		2000	1067
827	Övriga karosseriartiklar, steg, hjulburen - 25/01/2012	100	1069
827	Övriga karosseriartiklar, steg, hjulburen 26/01/2012 -	200	1071
827	Övriga karosseriartiklar, steg, bandburen	300	1073
827		400	1075
827		500	1077
831	Dörrar, kopplingar & fästen, öppen hytt, hjulburen - S/N 1640815	100	1079
831	Dörrar, kopplingar & fästen, öppen hytt, hjulburen S/N 1640816 -	150	1081
831	Dörrar, kopplingar & fästen, öppen hytt, bandburen S/N - 1640815	200	1083
831	Dörrar, kopplingar & fästen, öppen hytt, bandburen S/N 1640816 -	250	1085
831	Dörrar, kopplingar & fästen, hytt, hjulburen S/N - 1640815	300	1087

INNEHÅLLSFÖRTECKNING

Catalogue id	Group
20676	**8**
Issue	Page
PUB 20024822-D	**965**

INNEHÅLLSFÖRTECKNING

GRUPP		Avsnitt	Sida
831	Dörrar, kopplingar & fästen, hytt, hjulburen S/N 1640816 -	350	1089
831	Dörrar, kopplingar & fästen, hytt, bandburen S/N - 1640815	400	1091
831	Dörrar, kopplingar & fästen, hytt, bandburen S/N 1640816 -	450	1093
831		500	1095
831	Lucka, motorutrymme, låsfäste S/N - 1640120	600	1097
831	Lucka, motorutrymme, låsfäste S/N 1640121 -	700	1099
831	Lucka, motorutrymme, låsfäste	800	1101
831		1000	1103
831		1200	1105
841	Övrigt förarplats skyddsbur artiklar, utsida, backspegel	100	1107
843	Glas/ramar, öppen hytt, höger sida, nät S/N - 1640108	100	1109
843	Glas/ramar, öppen hytt, höger sida, nät S/N 1640109 -	200	1111
843	Glas/ramar, hytt, höger sida, glas - 19/06/2011	300	1113
843	Glas/ramar, hytt, höger sida, glas 20/06/1011 - S/N 1640108	400	1115
843	Glas/ramar, hytt, höger sida, glas S/N 1640109 -	500	1117
843		600	1119
843		700	1121
843	Glas/ramar, dörr, ruta, vänster sida	800	1123
843	Glas/ramar, fram, med torkare	1200	1125
843	Glas/ramar, fram, utan torkare	1300	1127
843	Glas/ramar, fram, utan torkare, lexan	1400	1129
843	Glas/ramar, fram, glas - 13/05/2012	1500	1131
843	Glas/ramar, fram, glas 14/05/2012 -	1600	1133
843	Glas/ramar, fram, med torkare, laminerad	1700	1135
843	Glas/ramar, fram, utan torkare, laminerad	1800	1137
843	Glas/ramar, fram, skydd, utan glas	1900	1139
843	Glas/ramar, fram, laminerad, utan torkare	2000	1141
843	Glas/ramar, fram, utan glas	2100	1143
851	Lister/prydnadsdetaljer, öppen hytt, bas	100	1145
851	Lister/prydnadsdetaljer, hytt, bas	200	1147
851	Lister/prydnadsdetaljer, armstöd, standard - 31/08/2011	300	1149
851	Lister/prydnadsdetaljer, armstöd, standard 01/09/2011 -	400	1151
851	Lister/prydnadsdetaljer, tak, innertak	500	1153
851	Lister/prydnadsdetaljer, tak, innertak - 17/02/2013	600	1155
851	Lister/prydnadsdetaljer, tak, innertak - 18/02/2013	700	1157
851		900	1159
851		1000	1161
851		1100	1163
851		1200	1165
852	Förarstol, mekanisk fjädring, vinyl	100	1167
852	Förarstol, luftfjädring, vinyl	200	1169
852	Förarstol, luftfjädring, tyg	300	1171
852	Förarstol, mekanisk fjädring, vinyl	400	1173
852	Förarstol, luftfjädring, vinyl	500	1175
852	Förarstol, luftfjädring, tyg, uppvärmd	600	1177
852	Säkerhetsbälte, standard, trepunkt	700	1179
852	Säkerhetsbälte, standard	800	1181
852	Säkerhetsbälte 3”	900	1183
852	Säkerhetsbälte, trepunkt 3”	1000	1185
852		1100	1187
867	Övrigt förarplats skyddsbur artiklar, skydd, galler fram	100	1189
867	Övrigt förarplats skyddsbur artiklar, skydd, höger sida, FOPS	200	1191
867	Övrigt förarplats skyddsbur artiklar, skydd, vänster sida, FOPS	300	1193
870	- 07/10/2012	100	1195
870	08/10/2012 - 17/02/2013	200	1197
870	18/02/2013 -	250	1201
870	- 07/10/2012	300	1205
870	08/10/2012 -	400	1207
870	- 22/06/2011	500	1209
870	23/06/2011 - 07/10/2012	600	1211
870	- 07/10/2012	700	1213
870	- 07/10/2012	800	1215

GRUPP		Avsnitt	Sida
870	- 07/10/2012	900	1217
870		1000	1219
870		1100	1221
870		1200	1223
870		1300	1227
870		1400	1229
874	Kompressor, luftkonditioneringssystem, 18cc, 12v	100	1231
874	Kompressor, luftkonditioneringssystem, 18cc, 12v	200	1233
882	Övrigt förarplats skyddsbur artiklar, lastarm, manöverspak, vänster sida	100	1235
891	Tak, skydd, FOPS	100	1237
891	Övrigt förarplats skyddsbur artiklar, hytt, lyftöglor, lp	200	1239
891		300	1241
891	Tak, skydd, FOPS	400	1243
896	Verktyg, sats, komplett	100	1245
896	Verktyg, sats, bas	200	1247
896	Verktyg, sats, metrisk SI	300	1249
896	Verktyg, sats, komplett	400	1251
896	Verktyg, sats, bas	500	1253
897	Dekaler	300	1255
897	Dekaler	500	1257
897	Dekaler	900	1259
897	Dekaler	1100	1261
897	Dekaler	1200	1263
897	Dekaler, överensstämmelse	1500	1265
897	Dekaler maskinidentifiering	1600	1267
897	Dekaler maskinidentifiering	1700	1269
897	Dekaler maskinidentifiering	1800	1271
897	Dekaler maskinidentifiering	1900	1273
897	Dekaler maskinidentifiering	2000	1275
897	Dekaler maskinidentifiering	2100	1277
897	Dekaler maskinidentifiering	2200	1279
897	Dekaler maskinidentifiering	2300	1281
897	Dekaler maskinidentifiering	2400	1283
897	Dekaler maskinidentifiering KIT, COMMON	2500	1285
897	Dekaler maskinidentifiering KIT	2600	1289
897	Dekaler maskinidentifiering	2700	1291
897	Dekaler maskinidentifiering	2800	1293
897	Dekaler maskinidentifikation, service, hjulgående	2900	1295
897	Dekaler maskinidentifiering, service, bandgående	3000	1297
897	Dekaler, ljudnivå 101 LWA	3100	1299
897	Dekaler, ljudnivå 102 LWA	3200	1301
897	Dekaler, ljudnivå 103 LWA	3300	1303
897	Dekaler, ljudnivå 104 LWA	3400	1305

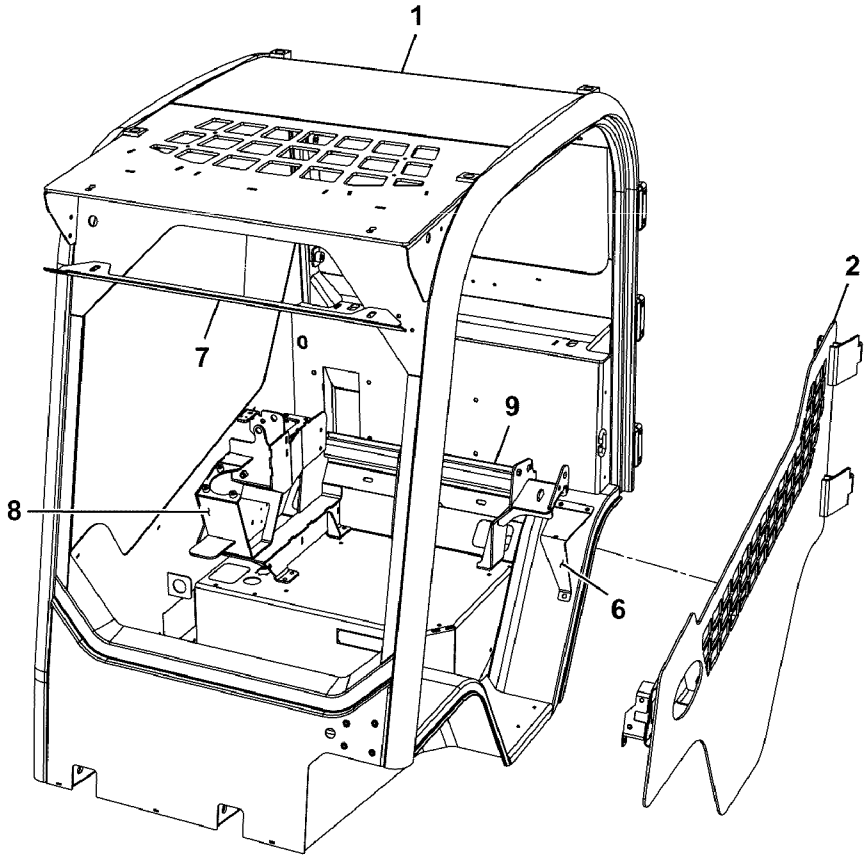

Volvo Construction Equipment

1068411

Fig.	Part No.	Quantity 1	2	3	PS	KIT	Description	Dénomination	Bezeichnung	Denominación	Benämning	Notes
												MC110C, MC110C T4 MC115C, MC115C T4 MC125C, MC125C T4 MC135C, MC135C T4 MC155C, MC155C T4 MCT110C T4 MCT125C T4 MCT135C T4 MCT145C T4
1	**VOE 17210160**	1					Cab	Cabine	Fahrerhaus	Cabina	Hytt	
2	**VOE 17209863**	1					Door	Porte	Tür	Puerta	Dörr	
6	**VOE 17210491**	1					Handle	Poignée	Griff	Mango	Handtag	
7	**VOE 17210039**	1					Bracket	Console	Konsole	Consola	Konsol	
8		1			NS		Bracket	Console	Konsole	Consola	Konsol	
9		1			NS		Bracket	Console	Konsole	Consola	Konsol	

1		**Förarplats skyddsbur, öppen hytt, hjulburen, standard** **Recinto del operador, techo, de ruedas, estándar** **Fahrerstand, Wetterdach, Radaantrieb, Standard** **Enceinte conducteur, auvent, sur pneus, standard** **Operator enclosure, canopy, wheeled, standard**	Catalogue id **20676**	Group **810**
2				
3			Illustr. No **1068411**	Section **100**
4				
5		**S/N - 1641496**	Issue **PUB 20024822-D**	Page **969**

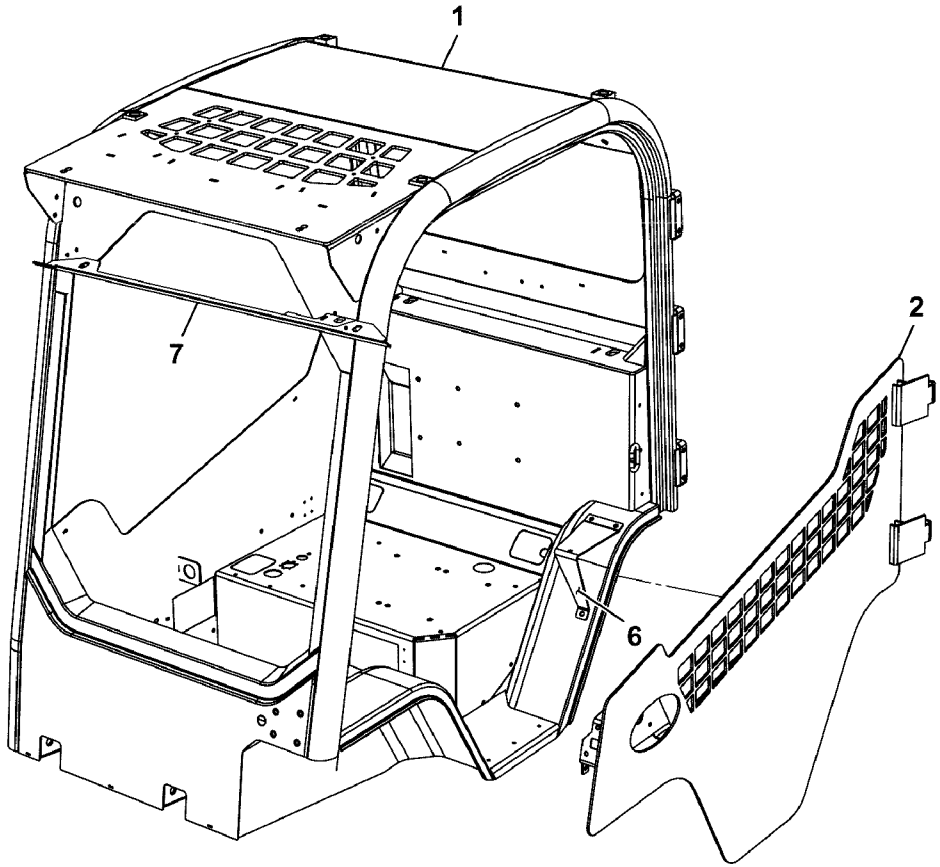

Volvo Construction Equipment

1069265

Fig.	Part No.	Quantity 1	2	3	P S	K I T	Description	Dénomination	Bezeichnung	Denominación	Benämning	Notes
												MC110C, MC110C T4 MC115C, MC115C T4 MC125C, MC125C T4 MC135C, MC135C T4 MC155C, MC155C T4 MCT110C T4 MCT125C T4 MCT135C T4 MCT145C T4
1	**VOE 17351269**	1					Canopy	Auvent	Schutzdach	Casquete	Canopy	
2	**VOE 17209863**	1					Door	Porte	Tür	Puerta	Dörr	
6	**VOE 17210491**	1					Handle	Poignée	Griff	Mango	Handtag	
7	**VOE 17210039**	1					Bracket	Console	Konsole	Consola	Konsol	

1		**Förarplats skyddsbur, öppen hytt, hjulburen, standard** **Recinto del operador, techo, de ruedas, estándar** **Fahrerstand, Wetterdach, Radaantrieb, Standard** **Enceinte conducteur, auvent, sur pneus, standard** **Operator enclosure, canopy, wheeled, standard**	Catalogue id **20676**	Group **810**
2				
3			Illustr. No **1069265**	Section **150**
4				
5		**S/N 1641497 -**	Issue **PUB 20024822-D**	Page **971**

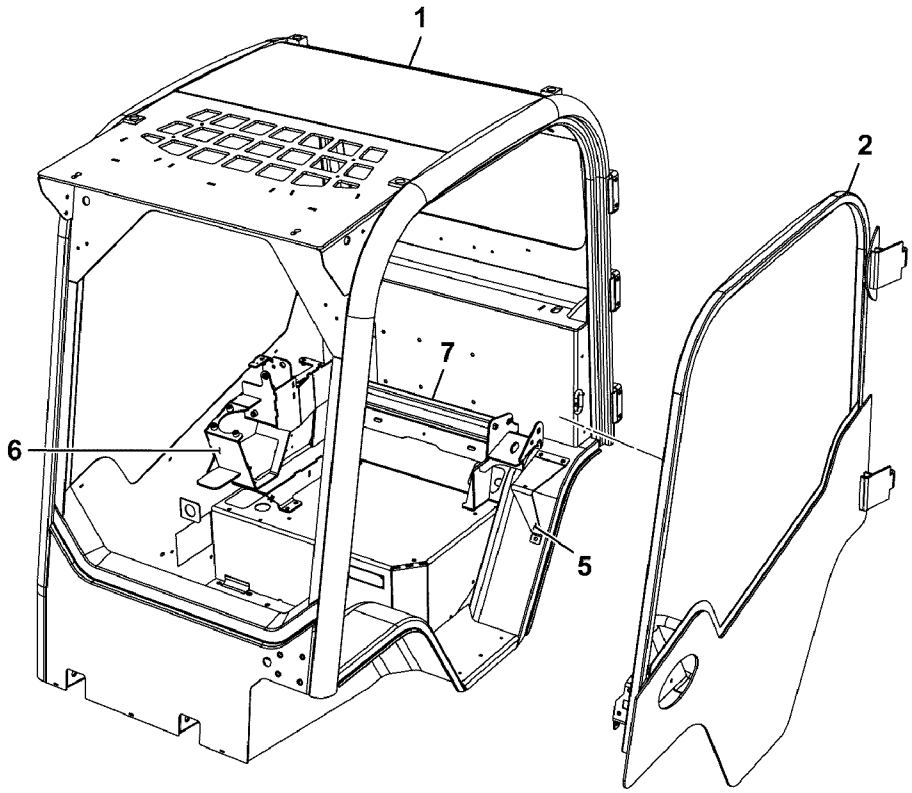
1
2
7
6
5

Fig.	Part No.	Quantity 1	2	3	P S	K I T	Description	Dénomination	Bezeichnung	Denominación	Benämning	Notes
												MC110C, MC110C T4 MC115C, MC115C T4 MC125C, MC125C T4 MC135C, MC135C T4 MC155C, MC155C T4
1	**VOE 17210160**	1					Cab	Cabine	Fahrerhaus	Cabina	Hytt	
2	**VOE 17209877**	1					Door	Porte	Tür	Puerta	Dörr	
5	**VOE 17210491**	1					Handle	Poignée	Griff	Mango	Handtag	
6		1			NS		Bracket	Console	Konsole	Consola	Konsol	
7		1			NS		Bracket	Console	Konsole	Consola	Konsol	

1		**Förarplats skyddsbur, hytt, hjulburen, standard** **Recinto del operador, cabina, de ruedas, estándar** **Enceinte conducteur, cabine, sur pneus, standard** **Operator enclosure, cab, wheeled, standard**	Catalogue id **20676**	Group **810**
2				
3			Illustr. No **1068414**	Section **200**
4				
5		**S/N - 1641496**	Issue **PUB 20024822-D**	Page **973**

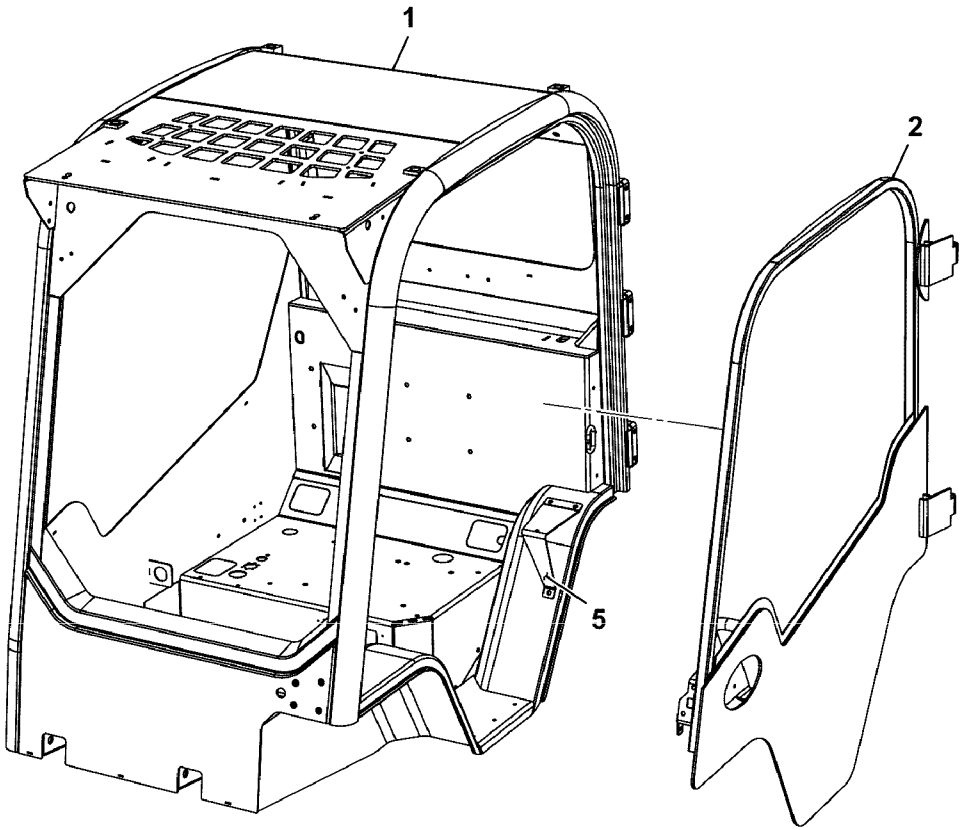
1
2
5

Fig.	Part No.	Quantity 1	2	3	P S	K I T	Description	Dénomination	Bezeichnung	Denominación	Benämning	Notes
												MC110C, MC110C T4 MC115C, MC115C T4 MC125C, MC125C T4 MC135C, MC135C T4 MC155C, MC155C T4
1	**VOE 17351269**	1					Canopy	Auvent	Schutzdach	Casquete	Canopy	
2	**VOE 17209877**	1					Door	Porte	Tür	Puerta	Dörr	
5	**VOE 17210491**	1					Handle	Poignée	Griff	Mango	Handtag	

1		**Förarplats skyddsbur, hytt, hjulburen, standard** **Recinto del operador, cabina, de ruedas, estándar** **Enceinte conducteur, cabine, sur pneus, standard** **Operator enclosure, cab, wheeled, standard**	Catalogue id **20676**	Group **810**
2				
3			Illustr. No **1069267**	Section **250**
4				
5		**S/N 1641497 -**	Issue **PUB 20024822-D**	Page **975**

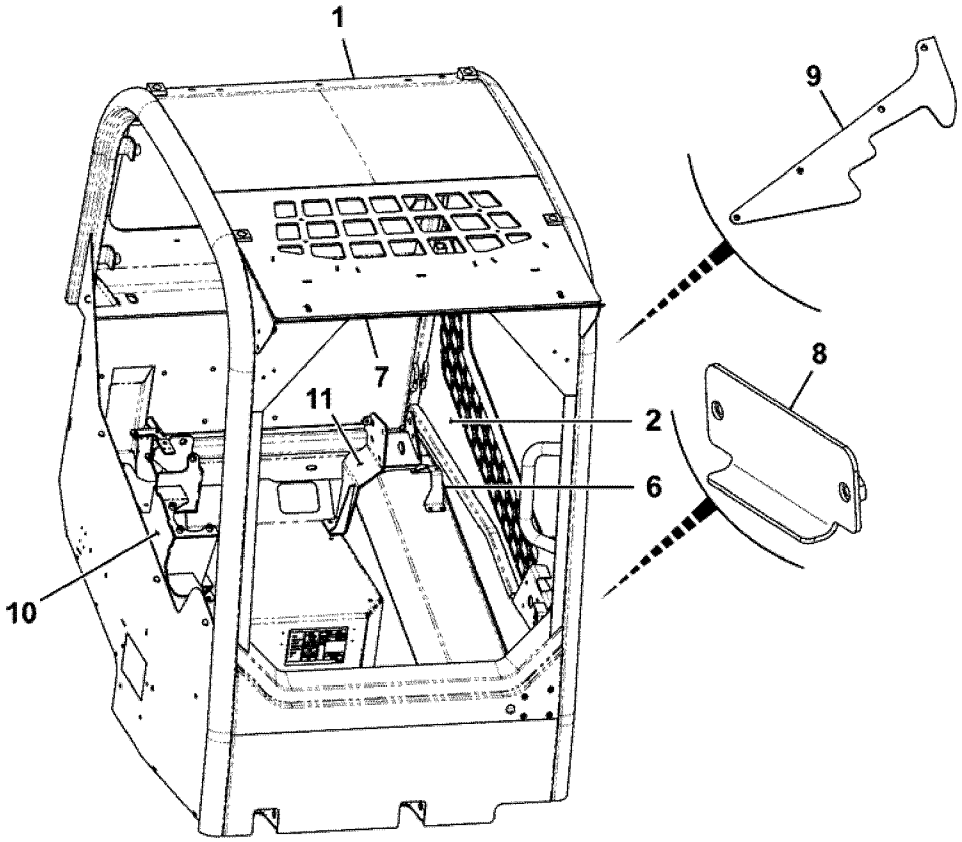
1
9
7
8
11
2
6
10

Fig.	Part No.	Quantity 1	2	3	PS	KIT	Description	Dénomination	Bezeichnung	Denominación	Benämning	Notes
												MCT110C, MCT110C T4 MCT125C, MCT125C T4 MCT135C, MCT135C T4 MCT145C, MCT145C T4
1	**VOE 17210163**	1					Cab	Cabine	Fahrerhaus	Cabina	Hytt	
2	**VOE 17209874**	1					Door	Porte	Tür	Puerta	Dörr	
6	**VOE 17210485**	1					Handle	Poignée	Griff	Mango	Handtag	
7	**VOE 17210039**	1					Bracket	Console	Konsole	Consola	Konsol	
8	**VOE 17210531**	1					Cover plate	Plaque de recouvrem	Abdeckung	Cubierta	Lucka	
9	**VOE 17284202**	1					Mudguard extension	Allonge d'aile	Kotflügelansatz	Prolongación guarda	Skärmförlängning	
10		1			NS		Bracket	Console	Konsole	Consola	Konsol	
11		1			NS		Bracket	Console	Konsole	Consola	Konsol	

1		**Förarplats skyddsbur, öppen hytt, bandburen, standard** **Recinto del operador, techo, de orugas, estándar** **Fahrerstand, Wetterdach, Kettenantrieb, Standard** **Enceinte conducteur, auvent, sur chenilles, standard** **Operator enclosure, canopy, tracked, standard**	Catalogue id **20676**	Group **810**
2				
3			Illustr. No **1068419**	Section **300**
4				
5		**S/N - 1641496**	Issue **PUB 20024822-D**	Page **977**

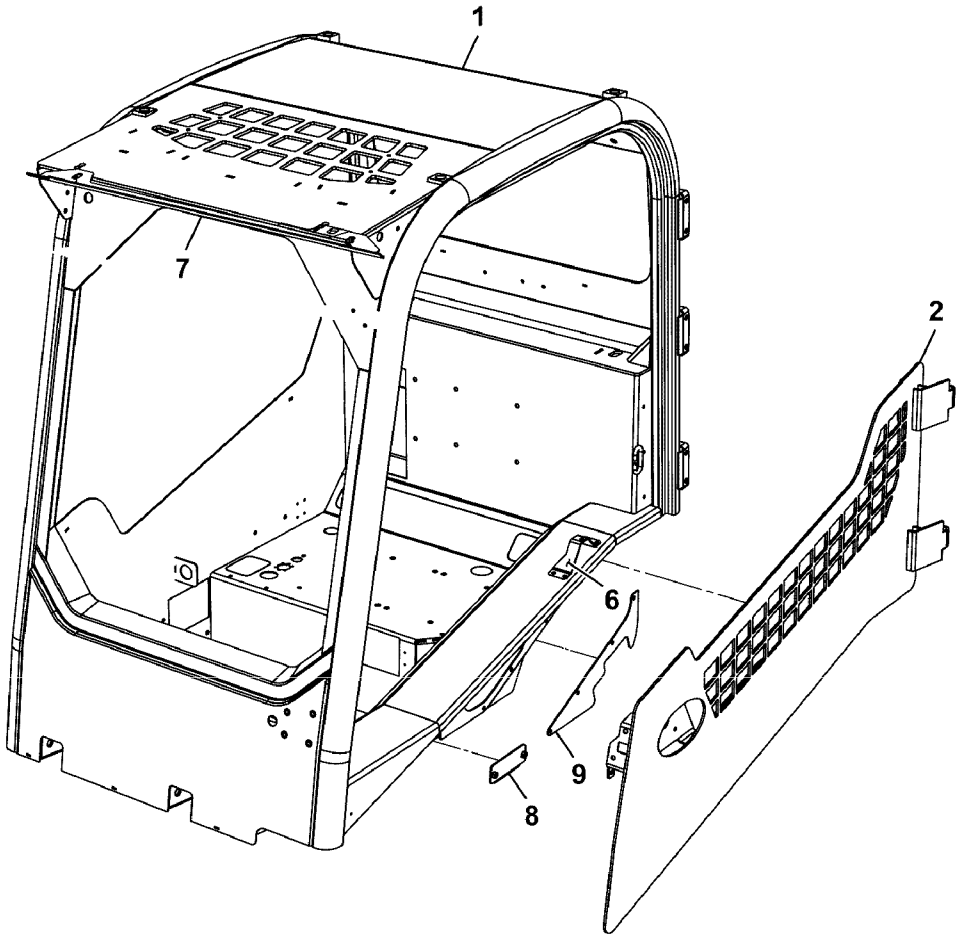
1
2
6
7
8
9

Fig.	Part No.	Quantity 1	2	3	PS	KIT	Description	Dénomination	Bezeichnung	Denominación	Benämning	Notes
												MCT110C, MCT110C T4 MCT125C, MCT125C T4 MCT135C, MCT135C T4 MCT145C, MCT145C T4
1	**VOE 17368566**	1					Cab roof	Toit cabine	Fahrerhausdach	Techo de cabina	Hyttak	
2	**VOE 17209874**	1					Door	Porte	Tür	Puerta	Dörr	
6	**VOE 17210485**	1					Handle	Poignée	Griff	Mango	Handtag	
7	**VOE 17210039**	1					Bracket	Console	Konsole	Consola	Konsol	
8	**VOE 17210531**	1					Cover plate	Plaque de recouvrem	Abdeckung	Cubierta	Lucka	
9	**VOE 17284202**	1					Mudguard extension	Allonge d'aile	Kotflügelansatz	Prolongación guarda	Skärmförlängning	

1		**Förarplats skyddsbur, öppen hytt, bandburen, standard** **Recinto del operador, techo, de orugas, estándar** **Fahrerstand, Wetterdach, Kettenantrieb, Standard** **Enceinte conducteur, auvent, sur chenilles, standard** **Operator enclosure, canopy, tracked, standard**	Catalogue id **20676**	Group **810**
2				
3			Illustr. No **1069268**	Section **350**
4				
5		**S/N 1641497 -**	Issue **PUB 20024822-D**	Page **979**

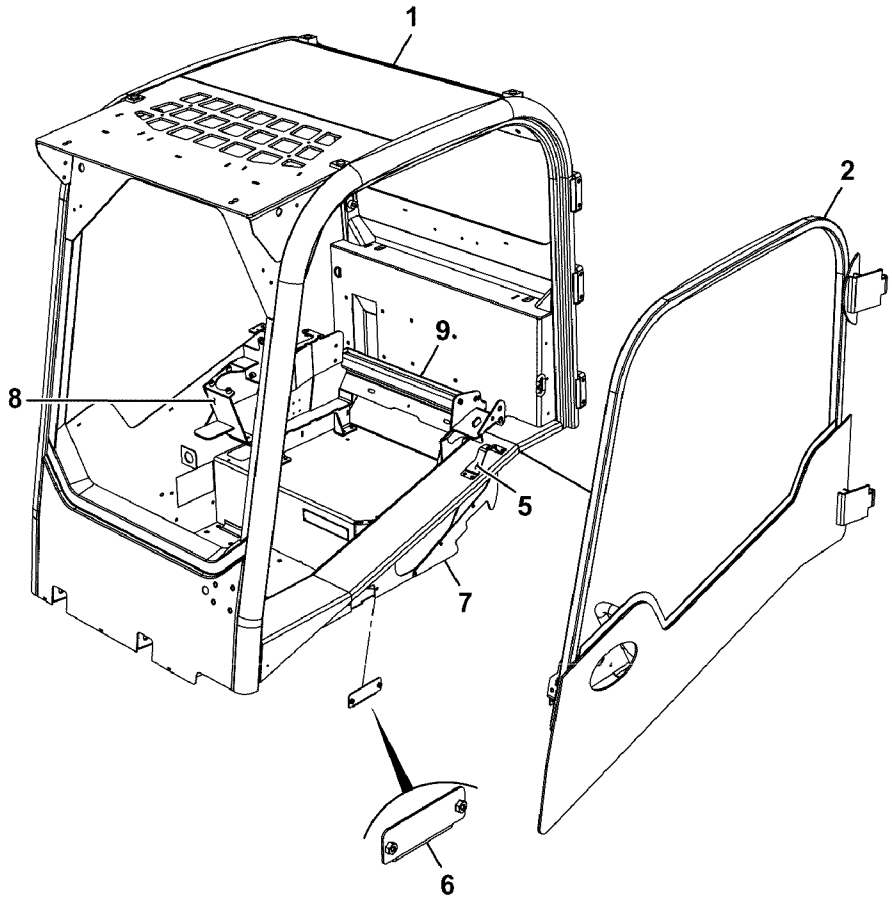
1
2
9.
8
5
7
6

Fig.	Part No.	Quantity 1	2	3	P S	K I T	Description	Dénomination	Bezeichnung	Denominación	Benämning	Notes
												MCT110C, MCT110C T4 MCT125C, MCT125C T4 MCT135C, MCT135C T4 MCT145C, MCT145C T4
1	**VOE 17210163**	1					Cab	Cabine	Fahrerhaus	Cabina	Hytt	
2	**VOE 17209878**	1					Door	Porte	Tür	Puerta	Dörr	
5	**VOE 17210485**	1					Handle	Poignée	Griff	Mango	Handtag	
6	**VOE 17210531**	1					Cover plate	Plaque de recouvrem	Abdeckung	Cubierta	Lucka	
7	**VOE 17284202**	1					Mudguard extension	Allonge d'aile	Kotflügelansatz	Prolongación guarda	Skärmförlängning	
8		1			NS		Bracket	Console	Konsole	Consola	Konsol	
9		1			NS		Bracket	Console	Konsole	Consola	Konsol	

1		**Förarplats skyddsbur, hytt, bandburen, standard** **Recinto del operador, cabina, de orugas, estándar** **Fahrerstand, Kabine, Kettenantrieb, Standard** **Enceinte conducteur, cabine, sur chenilles, standard** **Operator enclosure, cab, tracked, standard**	Catalogue id **20676**	Group **810**
2				
3			Illustr. No **1068416**	Section **400**
4				
5		**S/N - 1641496**	Issue **PUB 20024822-D**	Page **981**

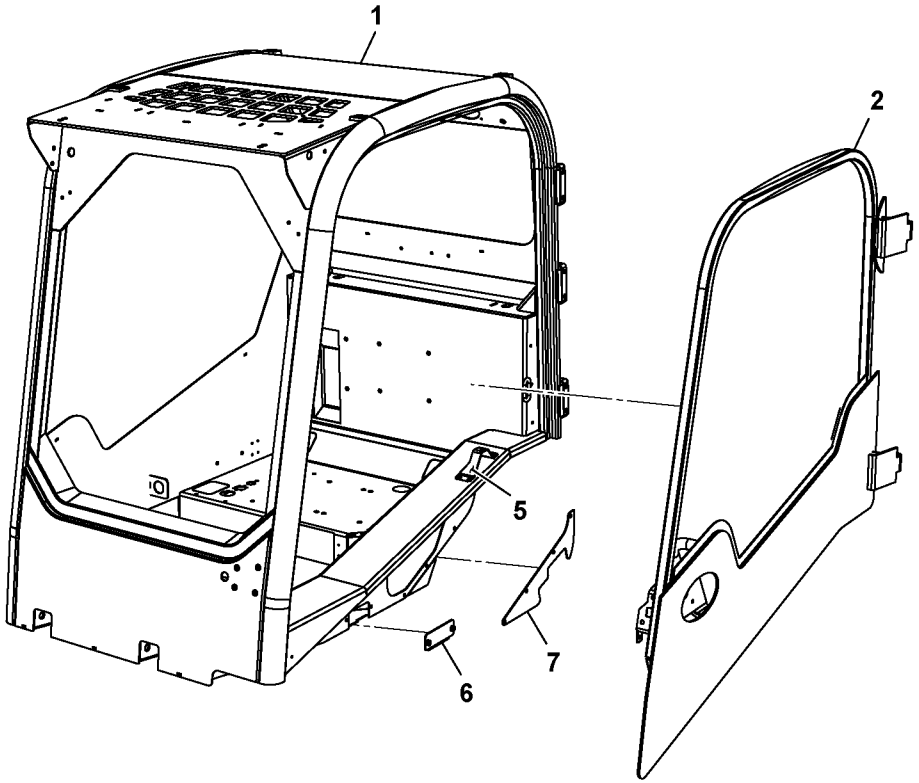
1
2
5
6
7

Fig.	Part No.	Quantity 1	2	3	PS	KIT	Description	Dénomination	Bezeichnung	Denominación	Benämning	Notes
												MCT110C, MCT110C T4 MCT125C, MCT125C T4 MCT135C, MCT135C T4 MCT145C, MCT145C T4
1	**VOE 17368566**	1					Cab roof	Toit cabine	Fahrerhausdach	Techo de cabina	Hyttak	
2	**VOE 17209878**	1					Door	Porte	Tür	Puerta	Dörr	
5	**VOE 17210485**	1					Handle	Poignée	Griff	Mango	Handtag	
6	**VOE 17210531**	1					Cover plate	Plaque de recouvrem	Abdeckung	Cubierta	Lucka	
7	**VOE 17284202**	1					Mudguard extension	Allonge d'aile	Kotflügelansatz	Prolongación guarda	Skärmförlängning	

1		**Förarplats skyddsbur, hytt, bandburen, standard** **Recinto del operador, cabina, de orugas, estándar** **Fahrerstand, Kabine, Kettenantrieb, Standard** **Enceinte conducteur, cabine, sur chenilles, standard** **Operator enclosure, cab, tracked, standard**	Catalogue id **20676**	Group **810**
2				
3			Illustr. No **1069303**	Section **450**
4				
5		**S/N 1641497 -**	Issue **PUB 20024822-D**	Page **983**

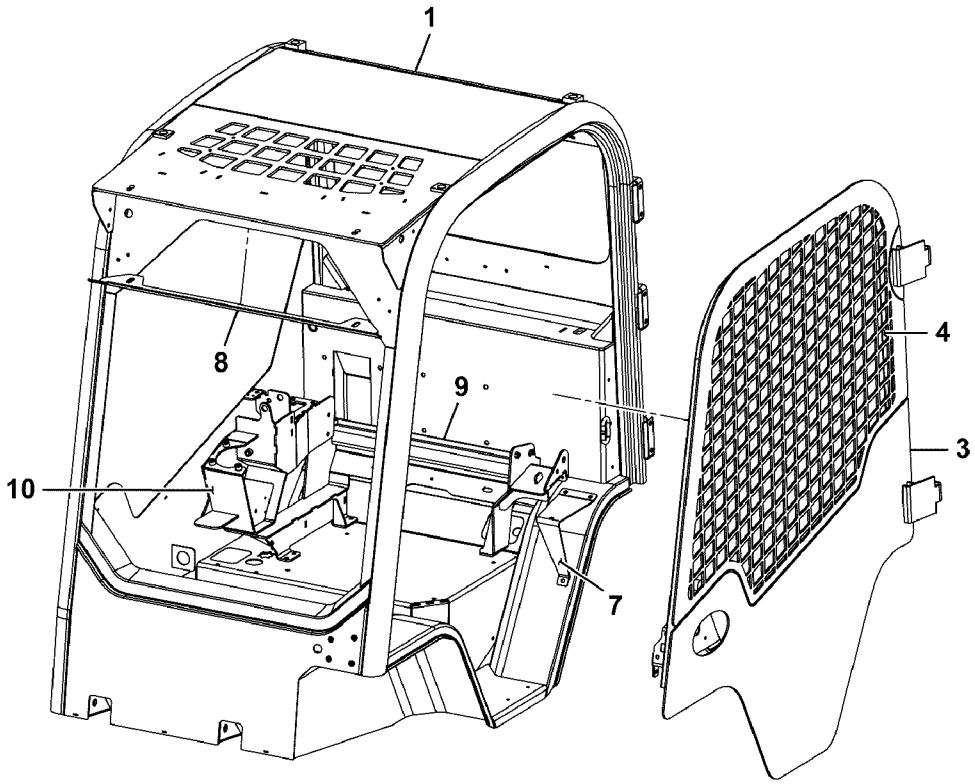
1
8
9
4
3
10
7

Fig.	Part No.	Quantity 1	2	3	PS	KIT	Description	Dénomination	Bezeichnung	Denominación	Benämning	Notes
												MC110C, MC110C T4 MC115C, MC115C T4 MC125C, MC125C T4 MC135C, MC135C T4 MC155C, MC155C T4
1	**VOE 17210160**	1					Cab	Cabine	Fahrerhaus	Cabina	Hytt	
3	**VOE 17209872**	1					Door	Porte	Tür	Puerta	Dörr	
4	**VOE 17209763**	1					Grille	Grille	Gitter	Rejilla	Galler	LH
7	**VOE 17210491**	1					Handle	Poignée	Griff	Mango	Handtag	
8	**VOE 17210039**	1					Bracket	Console	Konsole	Consola	Konsol	
9		1			NS		Bracket	Console	Konsole	Consola	Konsol	
10		1			NS		Bracket	Console	Konsole	Consola	Konsol	

1		**Förarplats skyddsbur, öppen hytt, hjulburen, hel dörr** **Recinto del operador, techo, de ruedas, puerta completa** **Fahrerstand, Wetterdach, Radantrieb, volle Tür** **Enceinte conducteur, auvent, sur pneus, porte entière** **Operator enclosure, canopy, wheeled, full door**	Catalogue id **20676**	Group **810**
2				
3			Illustr. No **1068417**	Section **500**
4				
5		**S/N - 1641496**	Issue **PUB 20024822-D**	Page **985**

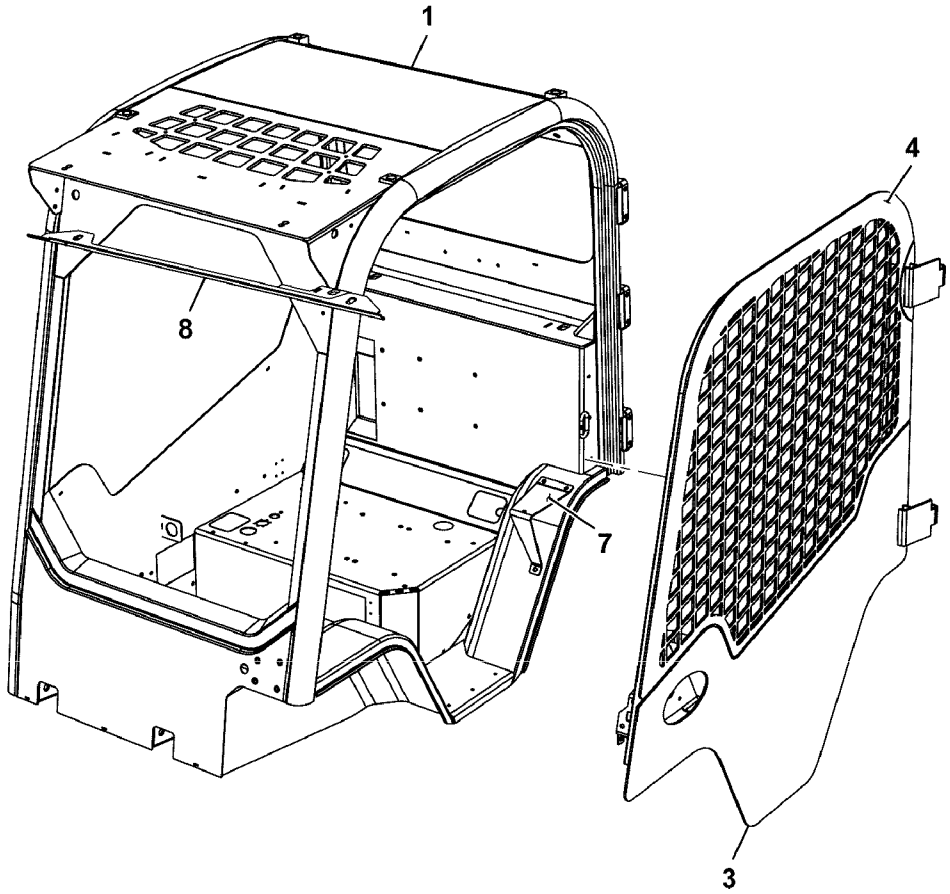
1
4
8
7
3

Fig.	Part No.	Quantity 1	2	3	PS	KIT	Description	Dénomination	Bezeichnung	Denominación	Benämning	Notes
												MC110C, MC110C T4 MC115C, MC115C T4 MC125C, MC125C T4 MC135C, MC135C T4 MC155C, MC155C T4
1	**VOE 17351269**	1					Canopy	Auvent	Schutzdach	Casquete	Canopy	
3	**VOE 17209872**	1					Door	Porte	Tür	Puerta	Dörr	
4	**VOE 17209763**	1					Grille	Grille	Gitter	Rejilla	Galler	LH
7	**VOE 17210491**	1					Handle	Poignée	Griff	Mango	Handtag	
8	**VOE 17210039**	1					Bracket	Console	Konsole	Consola	Konsol	

1		**Förarplats skyddsbur, öppen hytt, hjulburen, hel dörr** **Recinto del operador, techo, de ruedas, puerta completa** **Fahrerstand, Wetterdach, Radantrieb, volle Tür** **Enceinte conducteur, auvent, sur pneus, porte entière** **Operator enclosure, canopy, wheeled, full door**	Catalogue id **20676**	Group **810**
2				
3			Illustr. No **1069266**	Section **550**
4				
5		**S/N 1641497 -**	Issue **PUB 20024822-D**	Page **987**

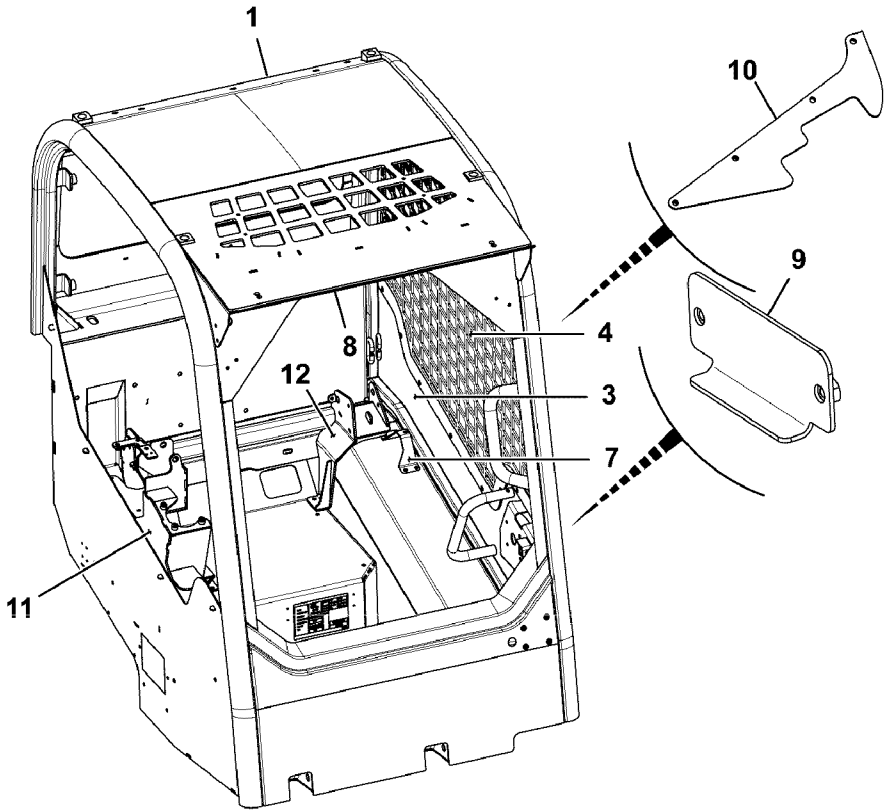
1
10
9
4
8
12
3
7
11

Fig.	Part No.	Quantity 1	2	3	PS	KIT	Description	Dénomination	Bezeichnung	Denominación	Benämning	Notes
												MCT110C, MCT110C T4 MCT125C, MCT125C T4 MCT135C, MCT135C T4 MCT145C, MCT145C T4
1	**VOE 17210163**	1					Cab	Cabine	Fahrerhaus	Cabina	Hytt	
3	**VOE 17209878**	1					Door	Porte	Tür	Puerta	Dörr	
4	**VOE 17209763**	1					Grille	Grille	Gitter	Rejilla	Galler	LH
7	**VOE 17210485**	1					Handle	Poignée	Griff	Mango	Handtag	
8	**VOE 17210039**	1					Bracket	Console	Konsole	Consola	Konsol	
9	**VOE 17210531**	1					Cover plate	Plaque de recouvrem	Abdeckung	Cubierta	Lucka	
10	**VOE 17284202**	1					Mudguard extension	Allonge d'aile	Kotflügelansatz	Prolongación guarda	Skärmförlängning	
11		1			NS		Bracket	Console	Konsole	Consola	Konsol	
12		1			NS		Bracket	Console	Konsole	Consola	Konsol	

1		**Förarplats skyddsbur, öppen hytt, bandburen, hel dörr** **Recinto del operador, techo, de orugas, puerta completa** **Fahrerstand, Wetterdach, Kettenantrieb, volle Tür** **Enceinte conducteur, auvent, sur chenilles, porte entière** **Operator enclosure, canopy, tracked, full door**	Catalogue id **20676**	Group **810**
2				
3			Illustr. No **1068418**	Section **600**
4				
5		**S/N - 1641496**	Issue **PUB 20024822-D**	Page **989**

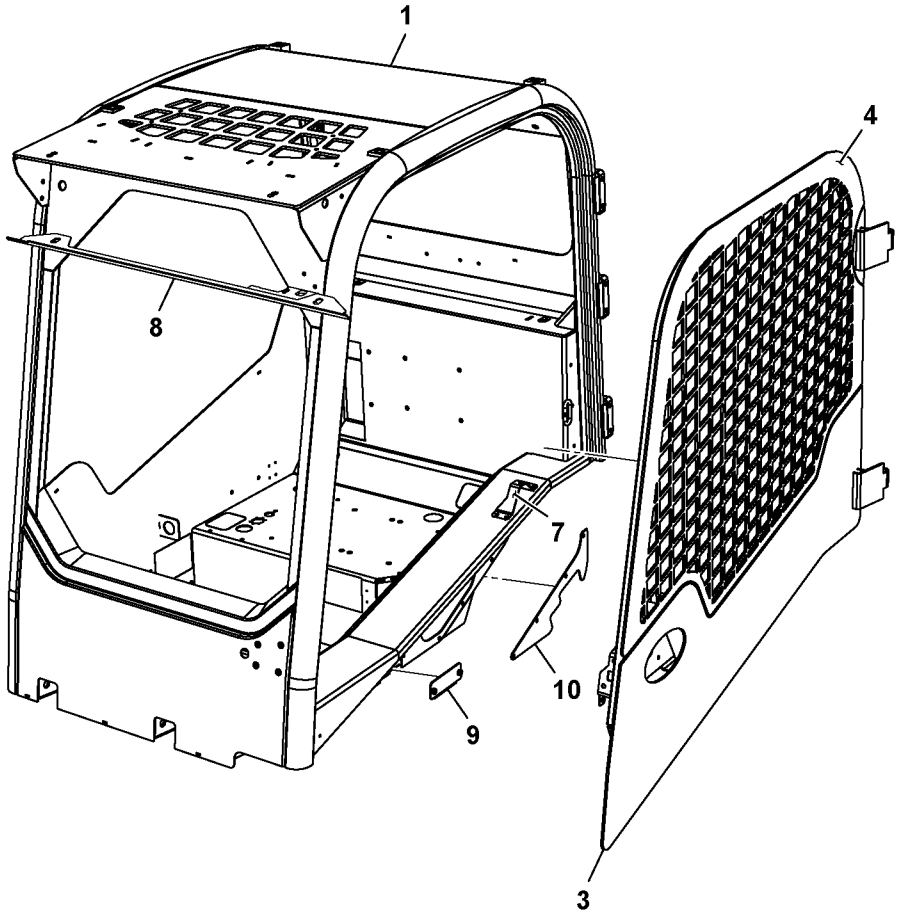
1
4
8
7
10
9
3

Fig.	Part No.	Quantity 1	2	3	P S	K I T	Description	Dénomination	Bezeichnung	Denominación	Benämning	Notes
												MCT110C, MCT110C T4 MCT125C, MCT125C T4 MCT135C, MCT135C T4 MCT145C, MCT145C T4
1	**VOE 17368566**	1					Cab roof	Toit cabine	Fahrerhausdach	Techo de cabina	Hyttak	
3	**VOE 17209878**	1					Door	Porte	Tür	Puerta	Dörr	
4	**VOE 17209763**	1					Grille	Grille	Gitter	Rejilla	Galler	LH
7	**VOE 17210485**	1					Handle	Poignée	Griff	Mango	Handtag	
8	**VOE 17210039**	1					Bracket	Console	Konsole	Consola	Konsol	
9	**VOE 17210531**	1					Cover plate	Plaque de recouvrem	Abdeckung	Cubierta	Lucka	
10	**VOE 17284202**	1					Mudguard extension	Allonge d'aile	Kotflügelansatz	Prolongación guarda	Skärmförlängning	

1		**Förarplats skyddsbur, öppen hytt, bandburen, hel dörr** **Recinto del operador, techo, de orugas, puerta completa** **Fahrerstand, Wetterdach, Kettenantrieb, volle Tür** **Enceinte conducteur, auvent, sur chenilles, porte entière** **Operator enclosure, canopy, tracked, full door**	Catalogue id **20676**	Group **810**
2				
3			Illustr. No **1069301**	Section **650**
4				
5		**S/N 1641497 -**	Issue **PUB 20024822-D**	Page **991**

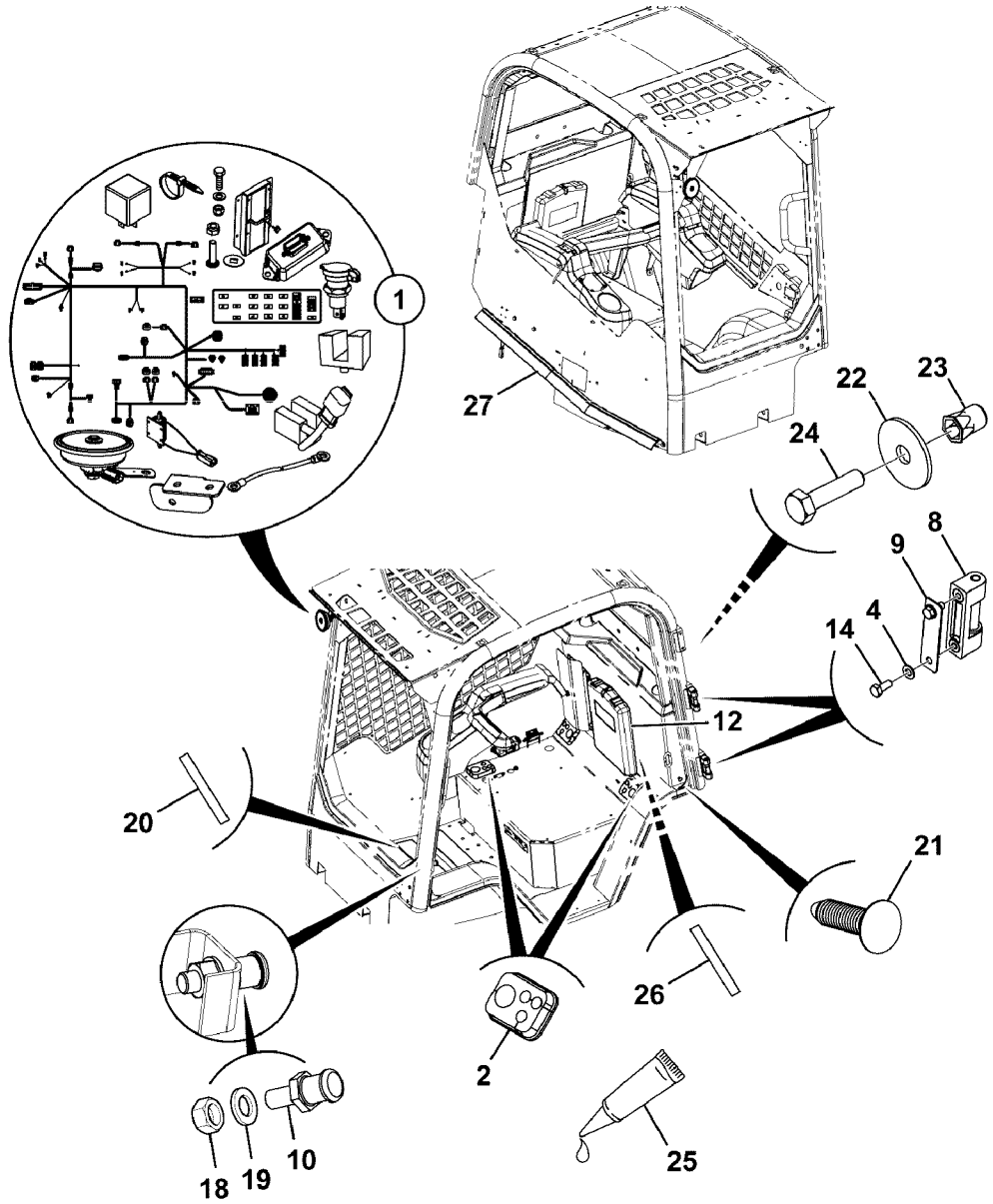
1
27
22
23
24
8
9
4
14
12
20
21
26
2
25
18
19
10

Fig.	Part No.	Quantity 1	2	3	PS	KIT	Description	Dénomination	Bezeichnung	Denominación	Benämning	Notes
												MC110C MC115C MC125C MC135C MC155C MCT110C MCT125C MCT135C MCT145C
1		1					Cable harness	Faisceau cables	Kabelbaum	Manojo cables	Ledningsmatta	See group 300, Page 555
2	**VOE 17210174**	2					Grommet	Passe fil	Durchführung	Pasaje	Genomföring	
4	**VOE 20460127**	4					Washer	Rondelle	Scheibe	Arandela	Bricka	
8		2					Hinge Block Ass	Ens. bloc charnière	Scharnierblock kpl.	Conjunto de bloque d		See group 831, Page 1095
9	**VOE 17209797**	2					Plate	Tôle	Blech	Chapa	Plåt	
10	**VOE 17210359**	1					Screw	Vis	Schraube	Tornillo	Skruv	
12	**VOE 17205313**	1					Manual	Manuel	Handbuch	Manual	Handbok	
14	**VOE 17205256**	4					Hexagon screw	Vis à tête hexagonale	Sechskantschraube	Tornillo hexagonal	Sexkantsskruv	
18	**VOE 17205299**	1					Nut	Écrou	Mutter	Tuerca	Mutter	
19	**VOE 17205240**	1					Washer	Rondelle	Scheibe	Arandela	Bricka	
20		4			NS		Tape	Scotch	Klebeband	Cinta	Tape	
21	**VOE 17205044**	5					Plug	Tampon	Stopfen	Tapón	Plugg	
22	**VOE 17205555**	8					Washer	Rondelle	Scheibe	Arandela	Bricka	
23	**VOE 16212319**	4					Ball housing	Boîtier de bille	Kugelgehäuse	Caja de bola	Kulhus	
24	**VOE 16212071**	4					Set screw	Vis butée	Anschlagschraube	Tornillo tope	Stoppskruv	
25					NS							
26		2			NS		Tape	Ruban	Klebestreifen	Cinta adhesiva	Tejp	
27		1					Seal	Joint	Dichtring	Junta	Tätning	See group 891, Page 1241

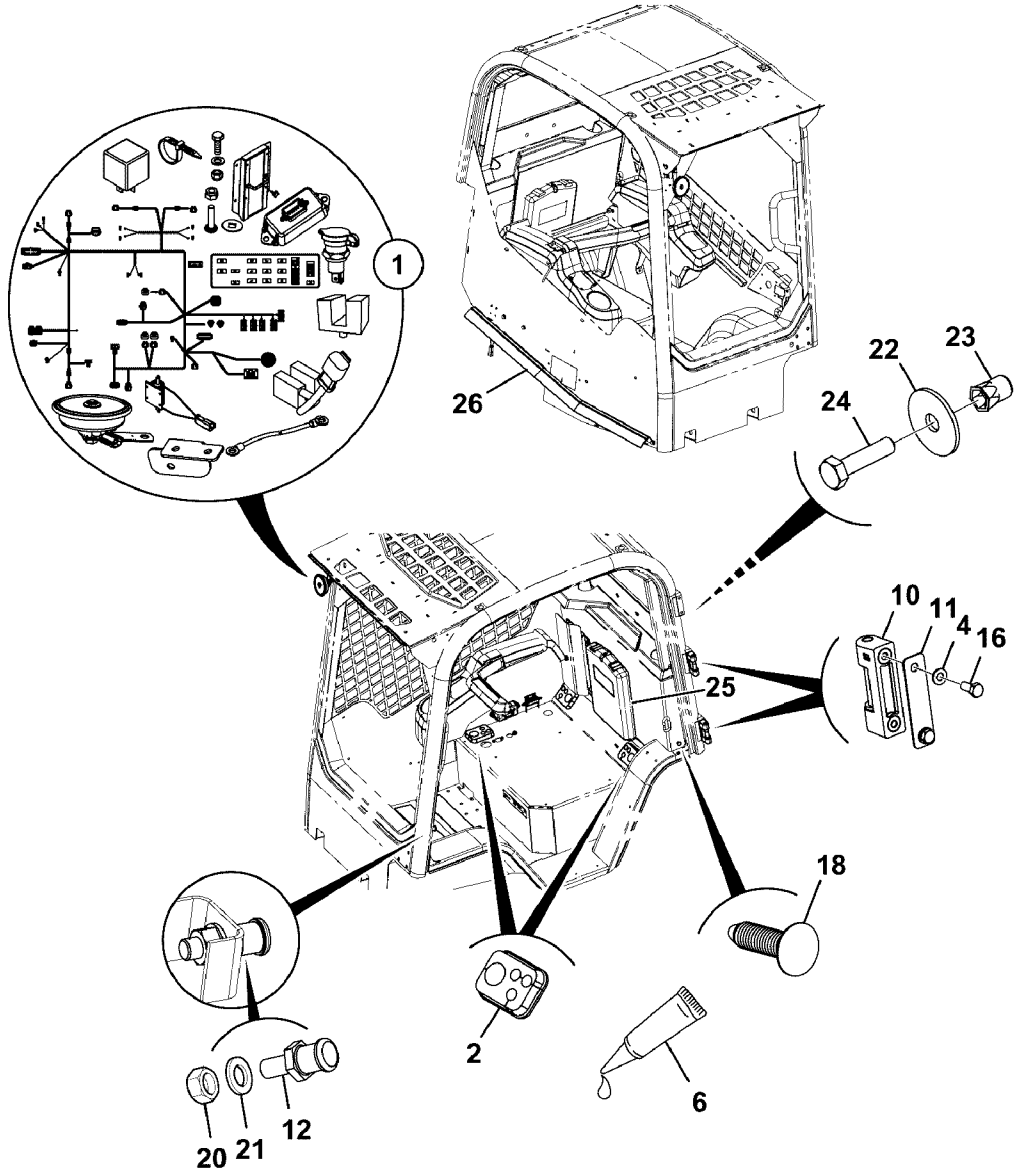

Volvo Construction Equipment

1068068

Fig.	Part No.	Quantity 1	2	3	PS	KIT	Description	Dénomination	Bezeichnung	Denominación	Benämning	Notes
												MC110C MC115C MC125C MC135C MC155C MCT110C MCT125C MCT135C MCT145C
1		1					Cable harness	Faisceau cables	Kabelbaum	Manojo cables	Ledningsmatta	See group 300, Page 563
2	**VOE 17210174**	2					Grommet	Passe fil	Durchführung	Pasaje	Genomföring	
4	**VOE 20460127**	4					Washer	Rondelle	Scheibe	Arandela	Bricka	
6					NS							
10							Hinge Block Ass	Ens. bloc charnière	Scharnierblock kpl.	Conjunto de bloque d.		See group 831, Page 1095
11	**VOE 17209797**	2					Plate	Tôle	Blech	Chapa	Plåt	
12	**VOE 17210359**	1					Screw	Vis	Schraube	Tornillo	Skruv	
16	**VOE 17205256**	4					Hexagon screw	Vis à tête hexagonale	Sechskantschraube	Tornillo hexagonal	Sexkantsskruv	
18	**VOE 17205044**	7					Plug	Tampon	Stopfen	Tapón	Plugg	
20	**VOE 17205299**	1					Nut	Écrou	Mutter	Tuerca	Mutter	
21	**VOE 17205240**	1					Washer	Rondelle	Scheibe	Arandela	Bricka	
22	**VOE 17205555**	8					Washer	Rondelle	Scheibe	Arandela	Bricka	
23	**VOE 16212319**	4					Ball housing	Boîtier de bille	Kugelgehäuse	Caja de bola	Kulhus	
24	**VOE 16212071**	4					Set screw	Vis butée	Anschlagschraube	Tornillo tope	Stoppskruv	
25	**VOE 17205313**	1					Manual	Manuel	Handbuch	Manual	Handbok	
26		1					Seal	Joint	Dichtring	Junta	Tätning	See group 891, Page 1241

1	
2	
3	
4	
5	

Recinto del operador, cabina, conexiones, conjunto, de ruedas
Fahrerstand, Kabine, Armaturen, Radantrieb
Enceinte conducteur, cabine, raccords, ensemble, sur pneus
Operator enclosure, cab, fittings, assembly, wheeled

Catalogue id	Group
20676	**810**
Illustr. No **1068068**	Section **800**
Issue **PUB 20024822-D**	Page **995**

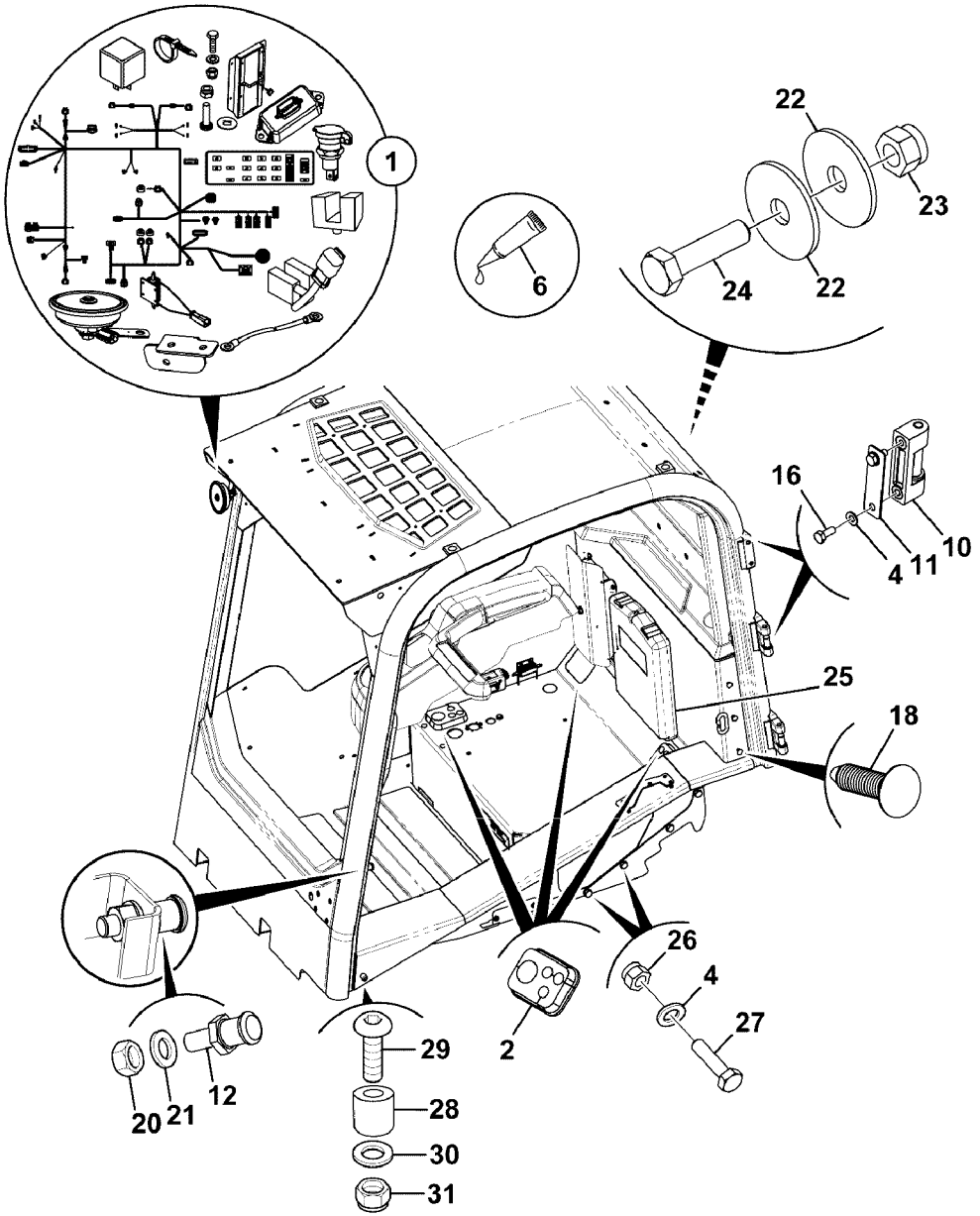

Volvo Construction Equipment

1068071

Fig.	Part No.	Quantity 1	2	3	PS	KIT	Description	Dénomination	Bezeichnung	Denominación	Benämning	Notes
												MCT110C MCT125C MCT135C MCT145C
1		1					Cable harness	Faisceau cables	Kabelbaum	Manojo cables	Ledningsmatta	See group 300, Page 563
2	**VOE 17210174**	2					Grommet	Passe fil	Durchführung	Pasaje	Genomföring	
4	**VOE 20460127**	12					Washer	Rondelle	Scheibe	Arandela	Bricka	
6					NS							
10		2					Hinge Block Ass	Ens. bloc charnière	Scharnierblock kpl.	Conjunto de bloque d		See group 831, Page 1095
11	**VOE 17209797**	2					Plate	Tôle	Blech	Chapa	Plåt	
12	**VOE 17210359**	1					Screw	Vis	Schraube	Tornillo	Skruv	
16	**VOE 17205256**	4					Hexagon screw	Vis à tête hexagonale	Sechskantschraube	Tornillo hexagonal	Sexkantsskruv	
18	**VOE 17205044**	7					Plug	Tampon	Stopfen	Tapón	Plugg	
20	**VOE 17205299**	1					Nut	Écrou	Mutter	Tuerca	Mutter	
21	**VOE 17205240**	1					Washer	Rondelle	Scheibe	Arandela	Bricka	
22	**VOE 17205555**	8					Washer	Rondelle	Scheibe	Arandela	Bricka	
23	**VOE 16212115**	4					Lock nut	Contre-écrou	Sicherungsmutter	Contratuerca	Låsmutter	
24	**VOE 16212071**	4					Set screw	Vis butée	Anschlagschraube	Tornillo tope	Stoppskruv	
26	**VOE 20405733**	4					Hexagon nut	Écrou hexagonal	Sechskantmutter	Tuerca hexagonal	Sexkantsmutter	
27	**VOE 17205074**	4					Set screw	Vis butée	Anschlagschraube	Tornillo tope	Stoppskruv	
28	**VOE 17233809**	1					Door stop	Cale-porte	Türhalter	Tope de puerta	Dörrstopp	
29	**VOE 17205263**	1					Screw	Vis	Schraube	Tornillo	Skruv	
30	**VOE 17205564**	1					Washer	Rondelle	Scheibe	Arandela	Bricka	
31	**VOE 17278042**	1					Nut	Écrou	Mutter	Tuerca	Mutter	
32		1					Seal	Joint	Dichtring	Junta	Tätning	See group 891, Page 1241

1		**Recinto del operador, cabina, conexiones, conjunto, de orugas** **Fahrerstand, Kabine, Armaturen, Kettenantrieb** **Enceinte conducteur, cabine, raccords, ensemble, sur chenilles** **Operator enclosure, cab, fittings, assembly, tracked**	Catalogue id **20676**	Group **810**
2			Illustr. No **1068071**	Section **900**
3			Issue **PUB 20024822-D**	Page **997**
4				
5				

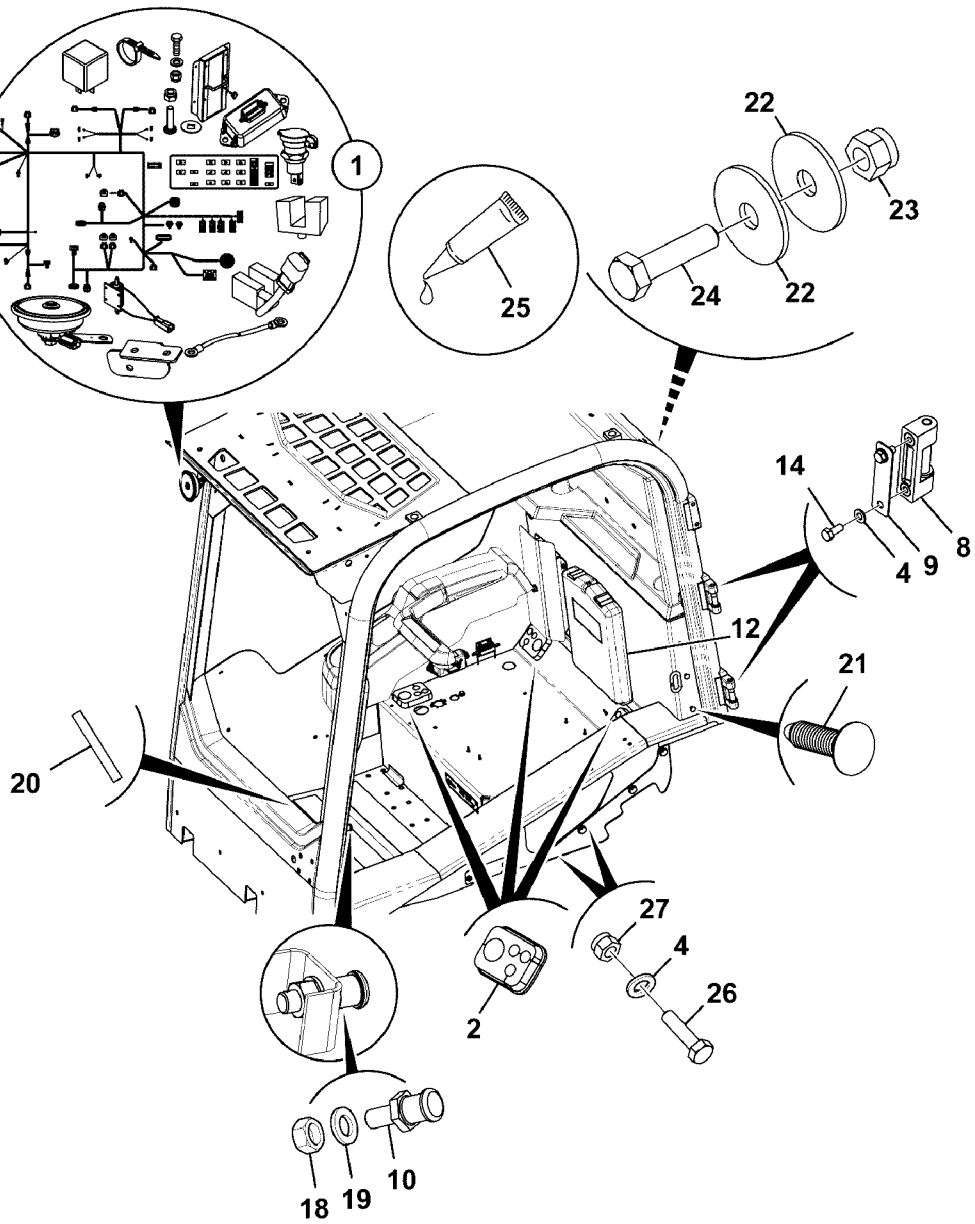

Volvo Construction Equipment

1068073

Fig.	Part No.	Quantity 1	2	3	PS	KIT	Description	Dénomination	Bezeichnung	Denominación	Benämning	Notes
												MCT110C MCT125C MCT135C MCT145C
1		1					Cable harness	Faisceau cables	Kabelbaum	Manojo cables	Ledningsmatta	See group 300, Page 555
2	**VOE 17210174**	2					Grommet	Passe fil	Durchführung	Pasaje	Genomföring	
4	**VOE 20460127**	12					Washer	Rondelle	Scheibe	Arandela	Bricka	
8		2					Hinge Block Ass	Ens. bloc charnière	Scharnierblock kpl.	Conjunto de bloque d		See group 831, Page 1095
9	**VOE 17209797**	2					Plate	Tôle	Blech	Chapa	Plåt	
10	**VOE 17210359**	1					Screw	Vis	Schraube	Tornillo	Skruv	
12	**VOE 17205313**	1					Manual	Manuel	Handbuch	Manual	Handbok	
14	**VOE 17205256**	4					Hexagon screw	Vis à tête hexagonale	Sechskantschraube	Tornillo hexagonal	Sexkantsskruv	
18	**VOE 17205299**	1					Nut	Écrou	Mutter	Tuerca	Mutter	
19	**VOE 17205240**	1					Washer	Rondelle	Scheibe	Arandela	Bricka	
20		4			NS		Tape	Scotch	Klebeband	Cinta	Tape	
21	**VOE 17205044**	5					Plug	Tampon	Stopfen	Tapón	Plugg	
22	**VOE 17205555**	8					Washer	Rondelle	Scheibe	Arandela	Bricka	
23	**VOE 16212115**	4					Lock nut	Contre-écrou	Sicherungsmutter	Contratuerca	Låsmutter	
24	**VOE 16212071**	4					Set screw	Vis butée	Anschlagschraube	Tornillo tope	Stoppskruv	
25					NS							
26	**VOE 17205074**	4					Set screw	Vis butée	Anschlagschraube	Tornillo tope	Stoppskruv	
27	**VOE 20405733**	4					Hexagon nut	Écrou hexagonal	Sechskantmutter	Tuerca hexagonal	Sexkantsmutter	
28		1					Seal	Joint	Dichtring	Junta	Tätning	See group 891, Page 1241

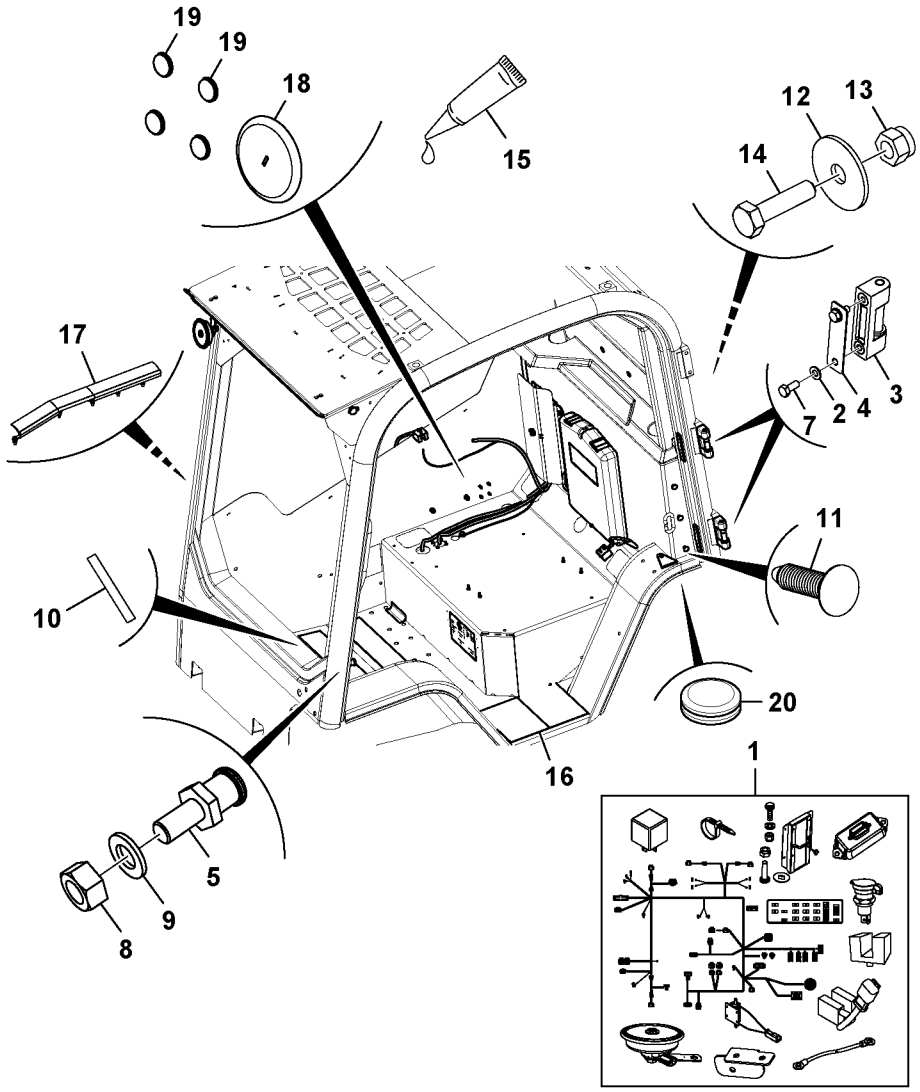
19
19
18
15
12
13
14
17
3
4
2
7
11
10
20
16
1
5
9
8

Fig.	Part No.	Quantity 1	2	3	P S	K I T	Description	Dénomination	Bezeichnung	Denominación	Benämning	Notes
												MC110C T4 MC115C T4 MC125C T4 MC135C T4 MC155C T4
1		1					Cable harness	Faisceau cables	Kabelbaum	Manojo cables	Ledningsmatta	See group 300, Page 589
2	**VOE 20460127**	4					Washer	Rondelle	Scheibe	Arandela	Bricka	
3		2					Hinge	Charniere	Scharnier	Bisagra	Gångjärn	See group 831, Page 1095
4	**VOE 17209797**	2					Plate	Tôle	Blech	Chapa	Plåt	
5	**VOE 17210359**	1					Screw	Vis	Schraube	Tornillo	Skruv	
7	**VOE 17205256**	4					Hexagon screw	Vis à tête hexagonale	Sechskantschraube	Tornillo hexagonal	Sexkantsskruv	
8	**VOE 17205299**	1					Nut	Écrou	Mutter	Tuerca	Mutter	
9	**VOE 17205240**	1					Washer	Rondelle	Scheibe	Arandela	Bricka	
10		4			NS		Tape	Scotch	Klebeband	Cinta	Tape	
11	**VOE 17205044**	5					Plug	Tampon	Stopfen	Tapón	Plugg	
12	**VOE 17205555**	8					Washer	Rondelle	Scheibe	Arandela	Bricka	
13	**VOE 16212319**	4					Ball housing	Boîtier de bille	Kugelgehäuse	Caja de bola	Kulhus	
14	**VOE 16212071**	4					Set screw	Vis butée	Anschlagschraube	Tornillo tope	Stoppskruv	
15					NS		Not yet available	Pas encore disponibl.	Noch nicht lieferbar	No disponible todavía	Ej tillgänglig	
16		2			NS		Tape	Ruban	Klebestreifen	Cinta adhesiva	Tejp	
17		1					Seal Assembly				Tätning	See group 891, Page 1241
18	**VOE 17284450**	2					Button	Bouton	Knopf	Botón	Knapp	
19	**VOE 17278139**	4					Button	Bouton	Knopf	Botón	Knapp	
20	**VOE 17223996**	1					Grommet	Passe fil	Durchführung	Pasaje	Genomföring	

1	
2	
3	
4	
5	

Recinto del operador, techo, conexiones, conjunto, de ruedas
Fahrerstand, Wetterdach, Armaturen, Radantrieb
Enceinte conducteur, auvent, raccords, ensemble, sur pneus
Operator enclosure, canopy, fittings, assembly, wheeled

Catalogue id	Group
20676	**810**
Illustr. No **1068800**	Section **1100**
Issue **PUB 20024822-D**	Page **1001**

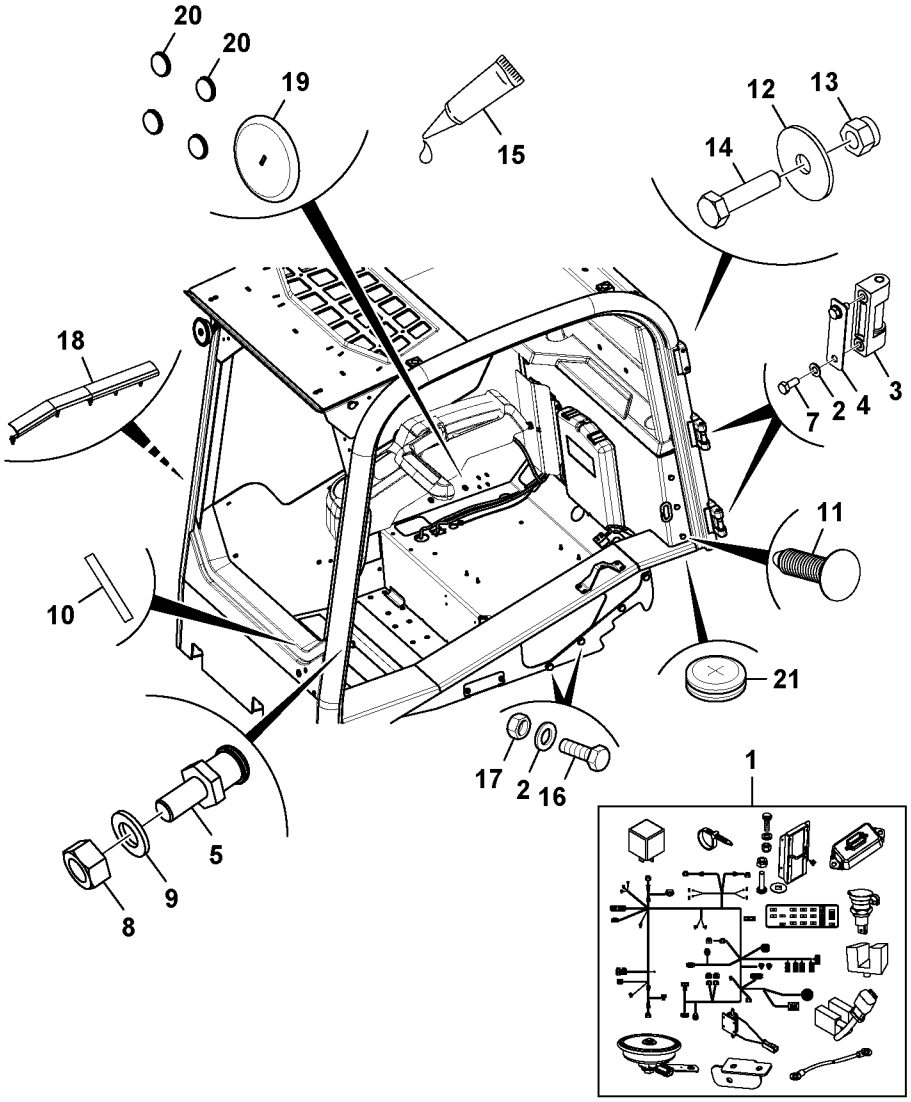
20
20
19
15
12
13
14
18
3
7
2
4
11
10
21
17
2
16
1
5
9
8

Fig.	Part No.	Quantity 1	2	3	PS	KIT	Description	Dénomination	Bezeichnung	Denominación	Benämning	Notes
												MCT110C T4 MCT125C T4 MCT135C T4 MCT145C T4
1		1					Cable harness	Faisceau cables	Kabelbaum	Manojo cables	Ledningsmatta	See group 300, Page 589
2	**VOE 20460127**	12					Washer	Rondelle	Scheibe	Arandela	Bricka	
3		2					Hinge	Charniere	Scharnier	Bisagra	Gångjärn	See group 831, Page 1095
4	**VOE 17209797**	2					Plate	Tôle	Blech	Chapa	Plåt	
5	**VOE 17210359**	1					Screw	Vis	Schraube	Tornillo	Skruv	
7	**VOE 17205256**	4					Hexagon screw	Vis à tête hexagonale	Sechskantschraube	Tornillo hexagonal	Sexkantsskruv	
8	**VOE 17205299**	1					Nut	Écrou	Mutter	Tuerca	Mutter	
9	**VOE 17205240**	1					Washer	Rondelle	Scheibe	Arandela	Bricka	
10		4			NS		Tape	Scotch	Klebeband	Cinta	Tape	
11	**VOE 17205044**	5					Plug	Tampon	Stopfen	Tapón	Plugg	
12	**VOE 17205555**	8					Washer	Rondelle	Scheibe	Arandela	Bricka	
13	**VOE 16212115**	4					Lock nut	Contre-écrou	Sicherungsmutter	Contratuerca	Låsmutter	
14	**VOE 16212071**	4					Set screw	Vis butée	Anschlagschraube	Tornillo tope	Stoppskruv	
15					NS		Not yet available	Pas encore disponibl	Noch nicht lieferbar	No disponible todavía	Ej tillgänglig	
16	**VOE 17205074**	4					Set screw	Vis butée	Anschlagschraube	Tornillo tope	Stoppskruv	
17	**VOE 20405733**	4					Hexagon nut	Écrou hexagonal	Sechskantmutter	Tuerca hexagonal	Sexkantsmutter	
18		1					Seal Assembly				Tätning	See group 891, Page 1241
19	**VOE 17284450**	2					Button	Bouton	Knopf	Botón	Knapp	
20	**VOE 17278139**	4					Button	Bouton	Knopf	Botón	Knapp	
21	**VOE 17223996**	1					Grommet	Passe fil	Durchführung	Pasaje	Genomföring	

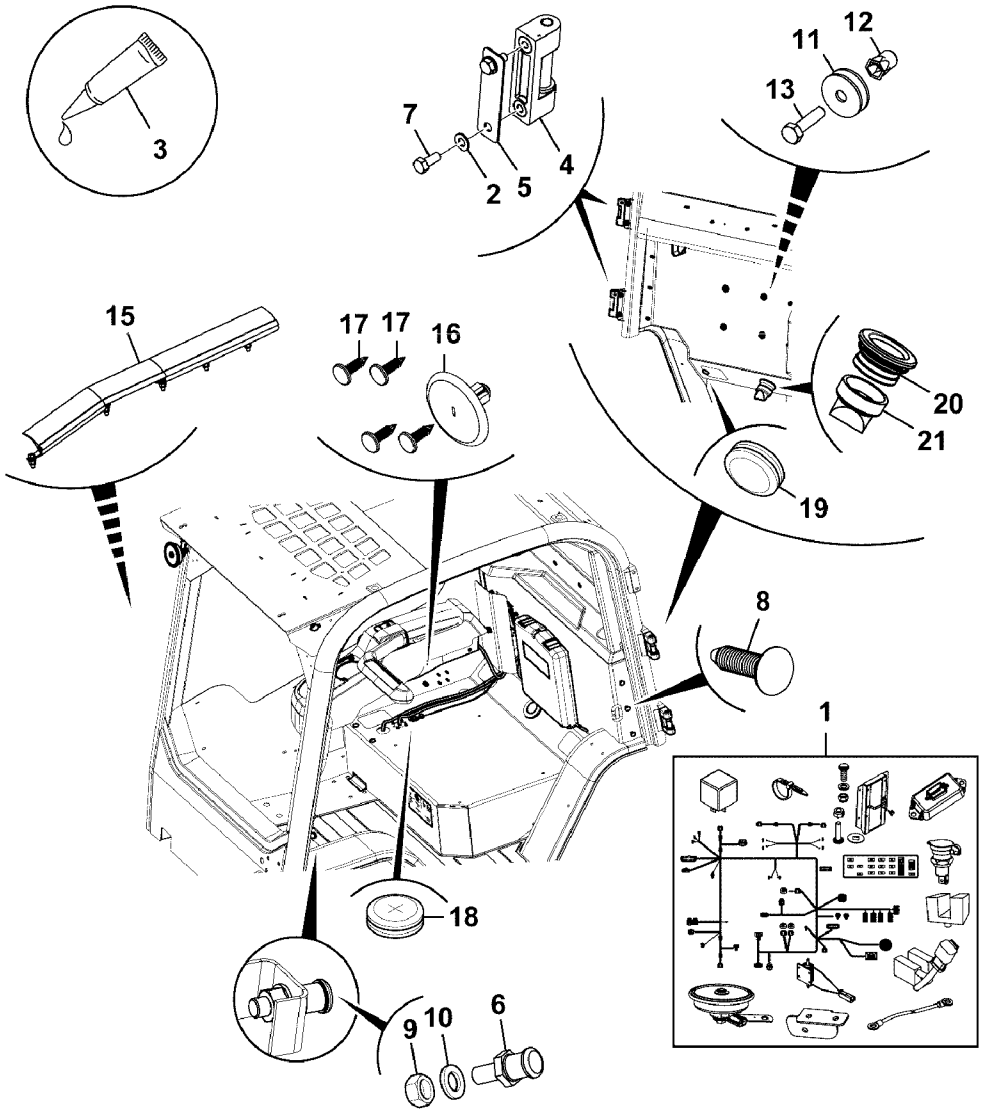

Volvo Construction Equipment

1068810

Fig.	Part No.	Quantity 1	2	3	PS	KIT	Description	Dénomination	Bezeichnung	Denominación	Benämning	Notes
												MC110C T4 MC115C T4 MC125C T4 MC135C T4 MC155C T4 MCT110C T4 MCT125C T4 MCT135C T4 MCT145C T4
1		1					Cable harness	Faisceau cables	Kabelbaum	Manojo cables	Ledningsmatta	See group 300, Page 593
2	**VOE 20460127**	4					Washer	Rondelle	Scheibe	Arandela	Bricka	
3							Not yet available	Pas encore disponibl..	Noch nicht lieferbar	No disponible todavía	Ej tillgänglig	
4		2					Hinge	Charniere	Scharnier	Bisagra	Gångjärn	See group 831, Page 1095
5	**VOE 17209797**	2					Plate	Tôle	Blech	Chapa	Plåt	
6	**VOE 17210359**	1					Screw	Vis	Schraube	Tornillo	Skruv	
7	**VOE 17205256**	4					Hexagon screw	Vis à tête hexagonale	Sechskantschraube	Tornillo hexagonal	Sexkantsskruv	
8	**VOE 17205044**	7					Plug	Tampon	Stopfen	Tapón	Plugg	
9	**VOE 17205299**	1					Nut	Écrou	Mutter	Tuerca	Mutter	
10	**VOE 17205240**	1					Washer	Rondelle	Scheibe	Arandela	Bricka	
11	**VOE 17205555**	8					Washer	Rondelle	Scheibe	Arandela	Bricka	
12	**VOE 16212319**	4					Ball housing	Boîtier de bille	Kugelgehäuse	Caja de bola	Kulhus	
13	**VOE 16212071**	4					Set screw	Vis butée	Anschlagschraube	Tornillo tope	Stoppskruv	
15		1					Seal Assembly				Tätning	See group 891, Page 1241
16	**VOE 17284450**	2					Button	Bouton	Knopf	Botón	Knapp	
17	**VOE 17278139**	4					Button	Bouton	Knopf	Botón	Knapp	
18	**VOE 17278218**	1					Grommet	Passe fil	Durchführung	Pasaje	Genomföring	
19	**VOE 17223996**	1					Grommet	Passe fil	Durchführung	Pasaje	Genomföring	
20		1			NS		Sleeve	Douille	Hülse	Manguito	Hylsa	
21	**VOE 17287480**	1					Actuator	Actionneur	Stellorgan	Actuador	Aktuator	

1	
2	
3	
4	
5	

Recinto del operador, cabina, conexiones, conjunto, de ruedas
Fahrerstand, Kabine, Armaturen, Radantrieb
Enceinte conducteur, cabine, raccords, ensemble, sur pneus
Operator enclosure, cab, fittings, assembly, wheeled

Catalogue id	Group
20676	**810**
Illustr. No **1068810**	Section **1300**
Issue **PUB 20024822-D**	Page **1005**

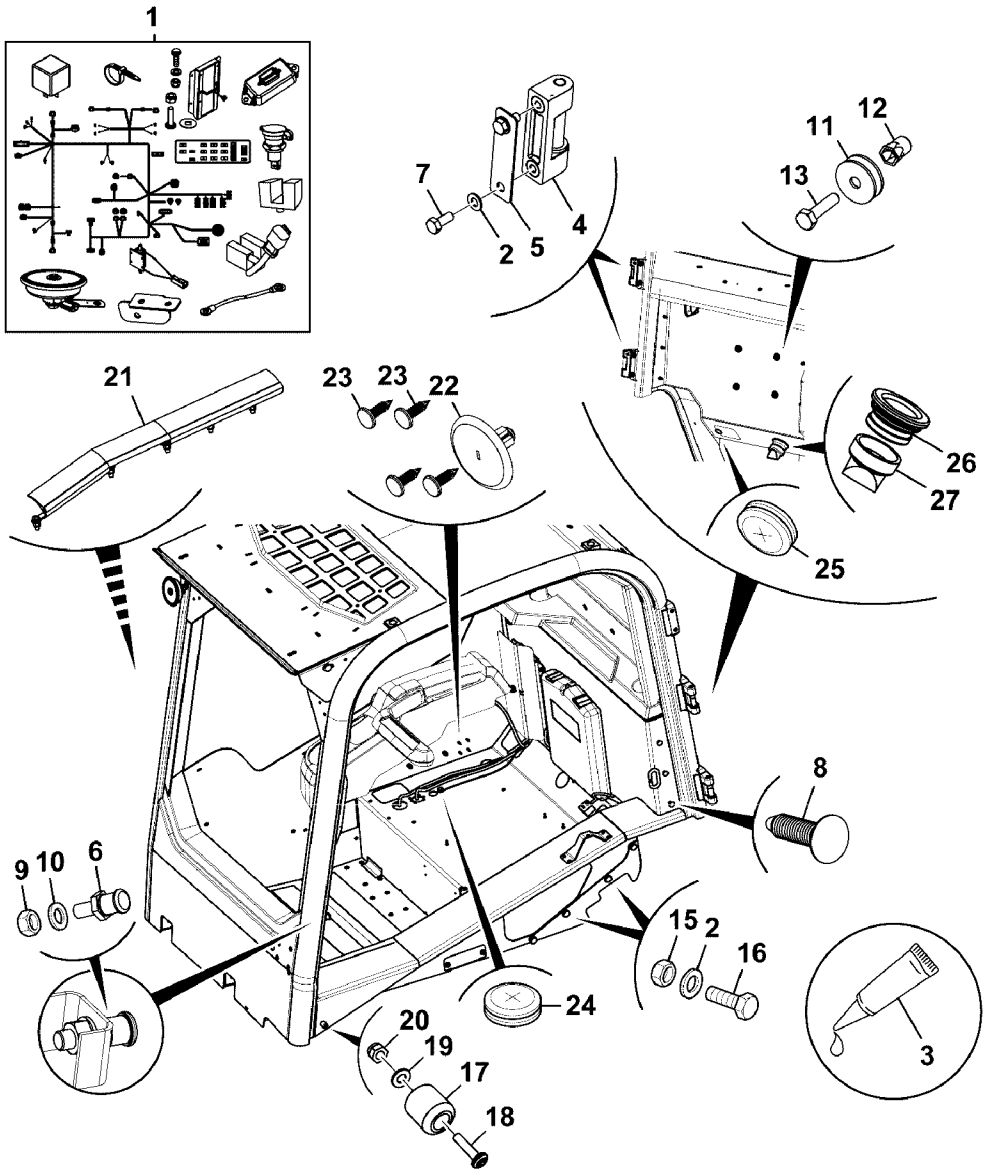

Volvo Construction Equipment

1068813

Fig.	Part No.	Quantity 1	2	3	PS	KIT	Description	Dénomination	Bezeichnung	Denominación	Benämning	Notes
												MCT110C T4 MCT125C T4 MCT135C T4 MCT145C T4
1		1					Cable harness	Faisceau cables	Kabelbaum	Manojo cables	Ledningsmatta	See group 300, Page 593
2	**VOE 20460127**	12					Washer	Rondelle	Scheibe	Arandela	Bricka	
3							Not yet available	Pas encore disponibl.	Noch nicht lieferbar	No disponible todavía	Ej tillgänglig	
4		2					Hinge	Charniere	Scharnier	Bisagra	Gångjärn	
5	**VOE 17209797**	2					Plate	Tôle	Blech	Chapa	Plåt	
6	**VOE 17210359**	1					Screw	Vis	Schraube	Tornillo	Skruv	
7	**VOE 17205256**	4					Hexagon screw	Vis à tête hexagonale	Sechskantschraube	Tornillo hexagonal	Sexkantsskruv	
8	**VOE 17205044**	7					Plug	Tampon	Stopfen	Tapón	Plugg	
9	**VOE 17205299**	1					Nut	Écrou	Mutter	Tuerca	Mutter	
10	**VOE 17205240**	1					Washer	Rondelle	Scheibe	Arandela	Bricka	
11	**VOE 17205555**	8					Washer	Rondelle	Scheibe	Arandela	Bricka	
12	**VOE 16212115**	4					Lock nut	Contre-écrou	Sicherungsmutter	Contratuerca	Låsmutter	
13	**VOE 16212071**	4					Set screw	Vis butée	Anschlagschraube	Tornillo tope	Stoppskruv	
15	**VOE 20405733**	4					Hexagon nut	Écrou hexagonal	Sechskantmutter	Tuerca hexagonal	Sexkantsmutter	
16	**VOE 17205074**	4					Set screw	Vis butée	Anschlagschraube	Tornillo tope	Stoppskruv	
17	**VOE 17233809**	1					Door stop	Cale-porte	Türhalter	Tope de puerta	Dörrstopp	
18	**VOE 17205263**	1					Screw	Vis	Schraube	Tornillo	Skruv	
19	**VOE 17205564**	1					Washer	Rondelle	Scheibe	Arandela	Bricka	
20	**VOE 17278042**	1					Nut	Écrou	Mutter	Tuerca	Mutter	
21		1					Seal Assembly				Tätning	See group 891, Page 1241
22	**VOE 17284450**	2					Button	Bouton	Knopf	Botón	Knapp	
23	**VOE 17278139**	4					Button	Bouton	Knopf	Botón	Knapp	
24	**VOE 17278218**	1					Grommet	Passe fil	Durchführung	Pasaje	Genomföring	
25	**VOE 17223996**	1					Grommet	Passe fil	Durchführung	Pasaje	Genomföring	
26		1			NS		Sleeve	Douille	Hülse	Manguito	Hylsa	
27	**VOE 17287480**	1					Actuator	Actionneur	Stellorgan	Actuador	Aktuator	

1	
2	
3	
4	
5	

Recinto del operador, cabina, conexiones, conjunto, de orugas
Fahrerstand, Kabine, Armaturen, Kettenantrieb
Enceinte conducteur, cabine, raccords, ensemble, sur chenilles
Operator enclosure, cab, fittings, assembly, tracked

Catalogue id **20676**	Group **810**
Illustr. No **1068813**	Section **1400**
Issue **PUB 20024822-D**	Page **1007**

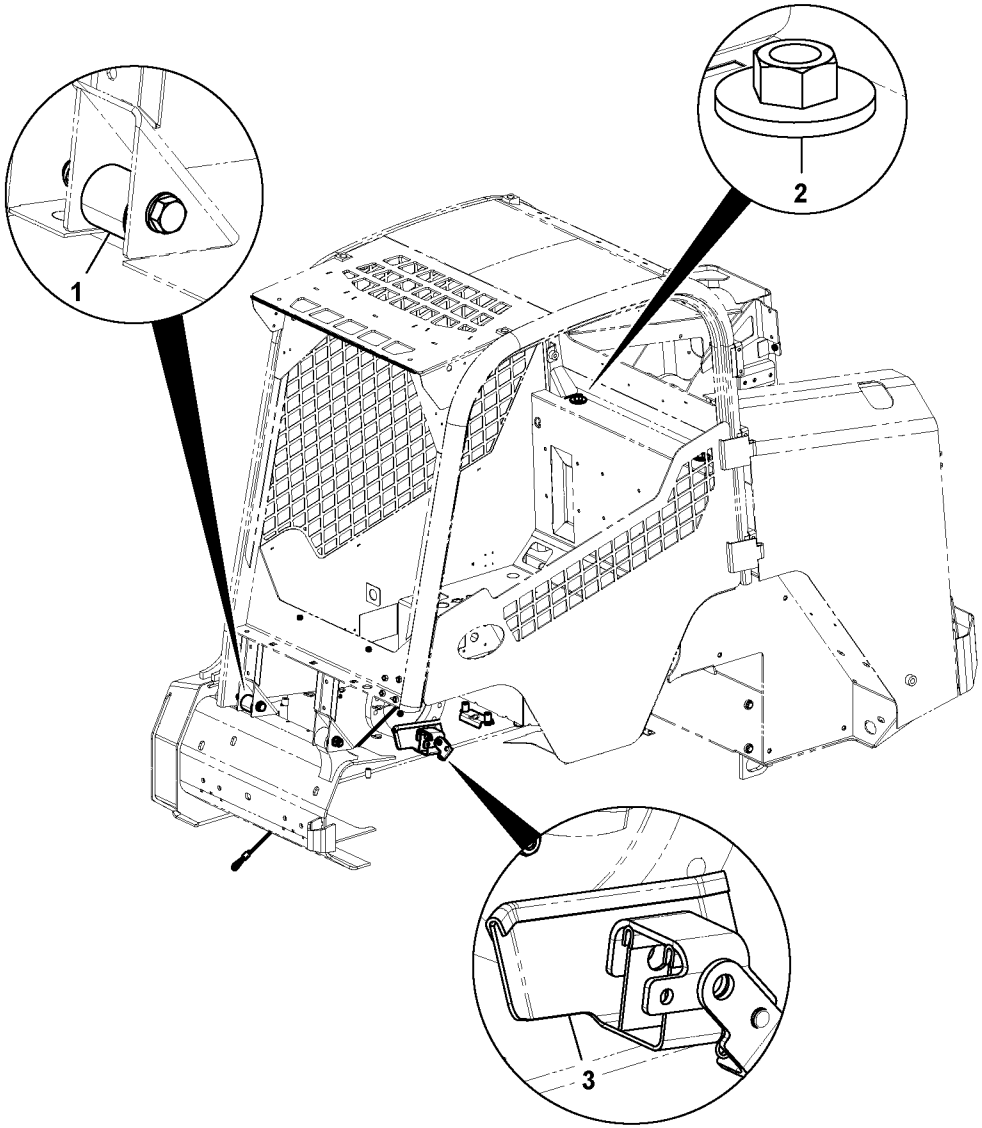
1
2
3

Fig.	Part No.	Quantity 1	2	3	PS	KIT	Description	Dénomination	Bezeichnung	Denominación	Benämning	Notes
												MC110C, MC110C T4 MC115C, MC115C T4 MC125C, MC125C T4 MC135C, MC135C T4 MC155C, MC155C T4 MCT110C, MCT110C T4 MCT125C, MCT125C T4 MCT135C, MCT135C T4 MCT145C, MCT145C T4
1		1					Mounting	Fixation	Befestigung	Soporte		See group 818, Page 1017
2		1					Mounting	Fixation	Befestigung	Soporte		See group 818, Page 1025
3		1					Deflector	Deflecteur	Ablenker	Deflector	Avvisare	See group 818, Page 1031

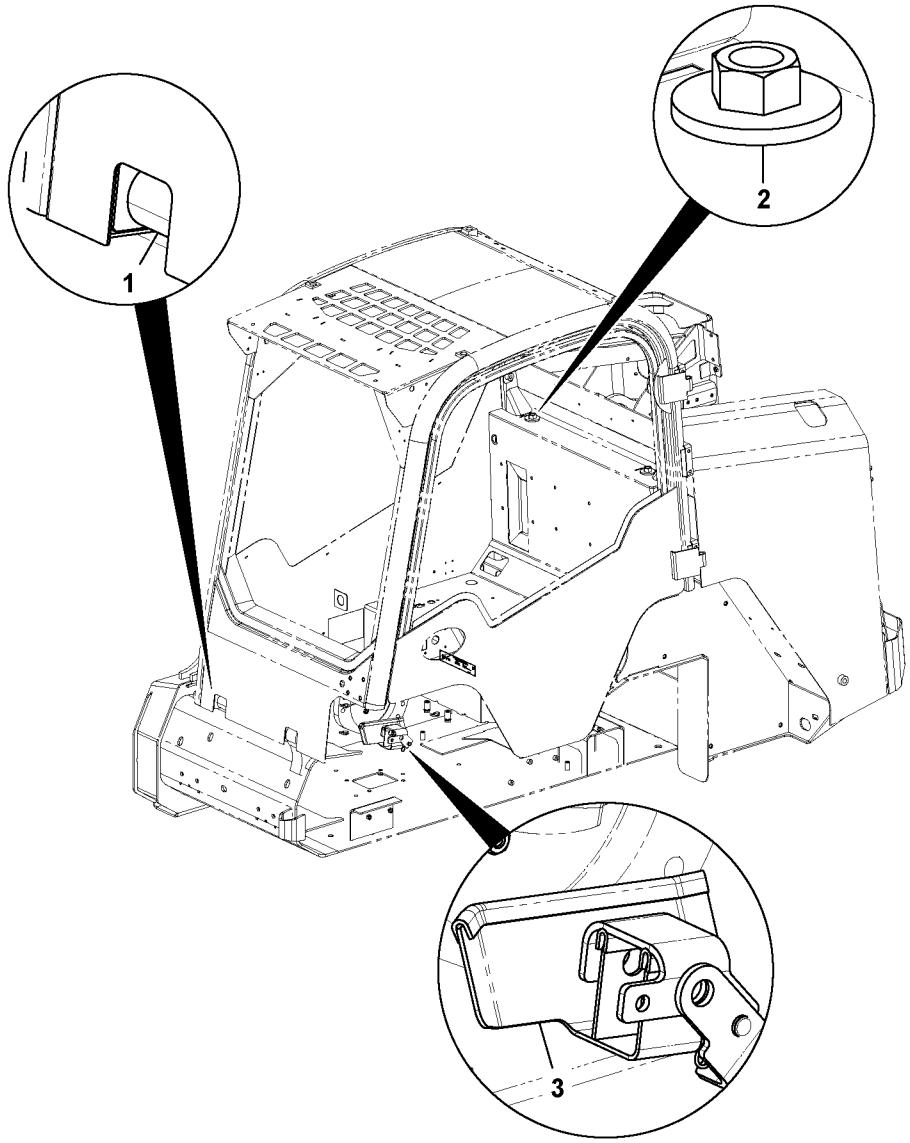
1
2
3

Fig.	Part No.	Quantity 1	2	3	P S	K I T	Description	Dénomination	Bezeichnung	Denominación	Benämning	Notes
												MC110C, MC110C T4 MC115C, MC115C T4 MC125C, MC125C T4 MC135C, MC135C T4 MC155C, MC155C T4 MCT110C, MCT110C T4 MCT125C, MCT125C T4 MCT135C, MCT135C T4 MCT145C, MCT145C T4
1		1					Mounting	Fixation	Befestigung	Soporte		See group 818, Page 1031
2		1					Mounting	Fixation	Befestigung	Soporte		See group 818, Page 1025
3		1					Deflector	Deflecteur	Ablenker	Deflector	Avvisare	See group 818, Page 1031

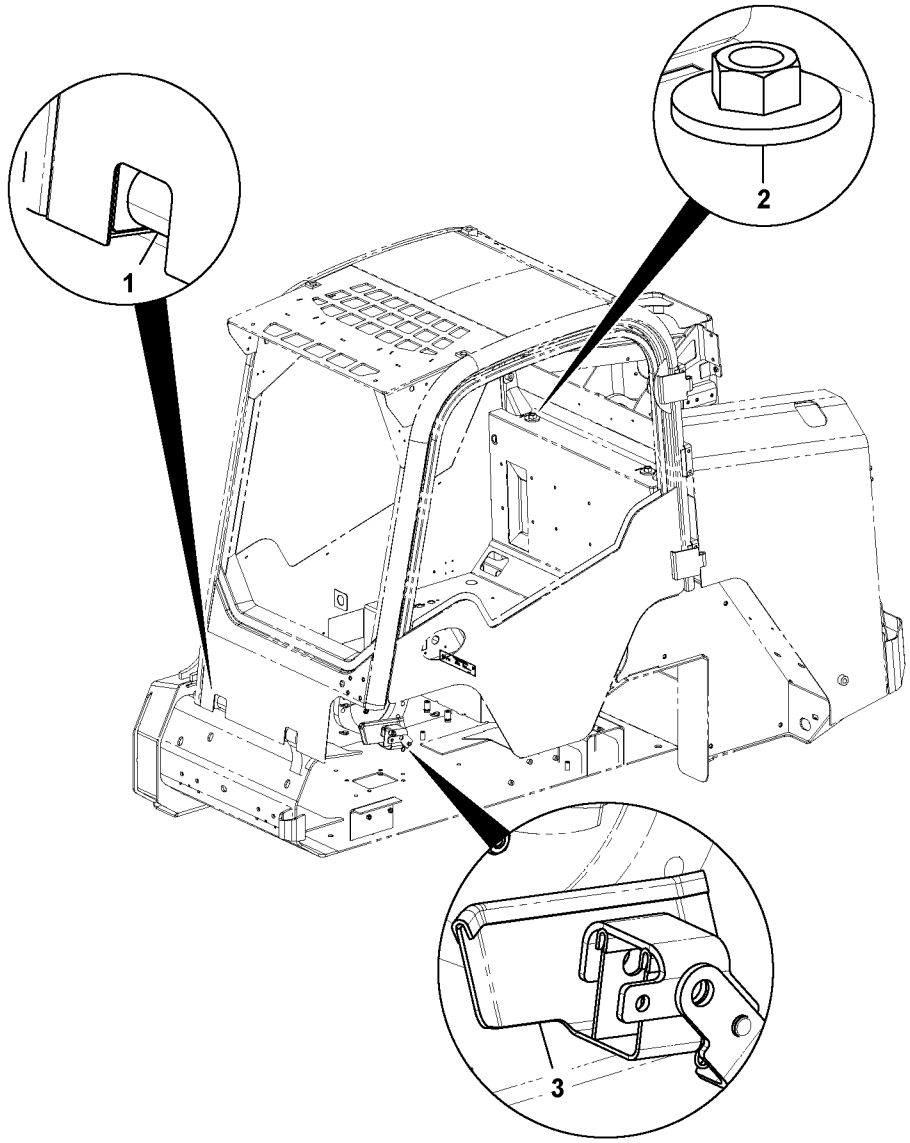
1
2
3

Fig.	Part No.	Quantity 1	2	3	PS	KIT	Description	Dénomination	Bezeichnung	Denominación	Benämning	Notes
												MC110C, MC110C T4 MC115C, MC115C T4 MC125C, MC125C T4 MC135C, MC135C T4 MC155C, MC155C T4 MCT110C, MCT110C T4 MCT125C, MCT125C T4 MCT135C, MCT135C T4 MCT145C, MCT145C T4
1		1					Mounting	Fixation	Befestigung	Soporte		See group 818, Page 1023
2		1					Mounting	Fixation	Befestigung	Soporte		See group 818, Page 1025
3		1					Deflector	Deflecteur	Ablenker	Deflector	Avvisare	See group 818, Page 1031

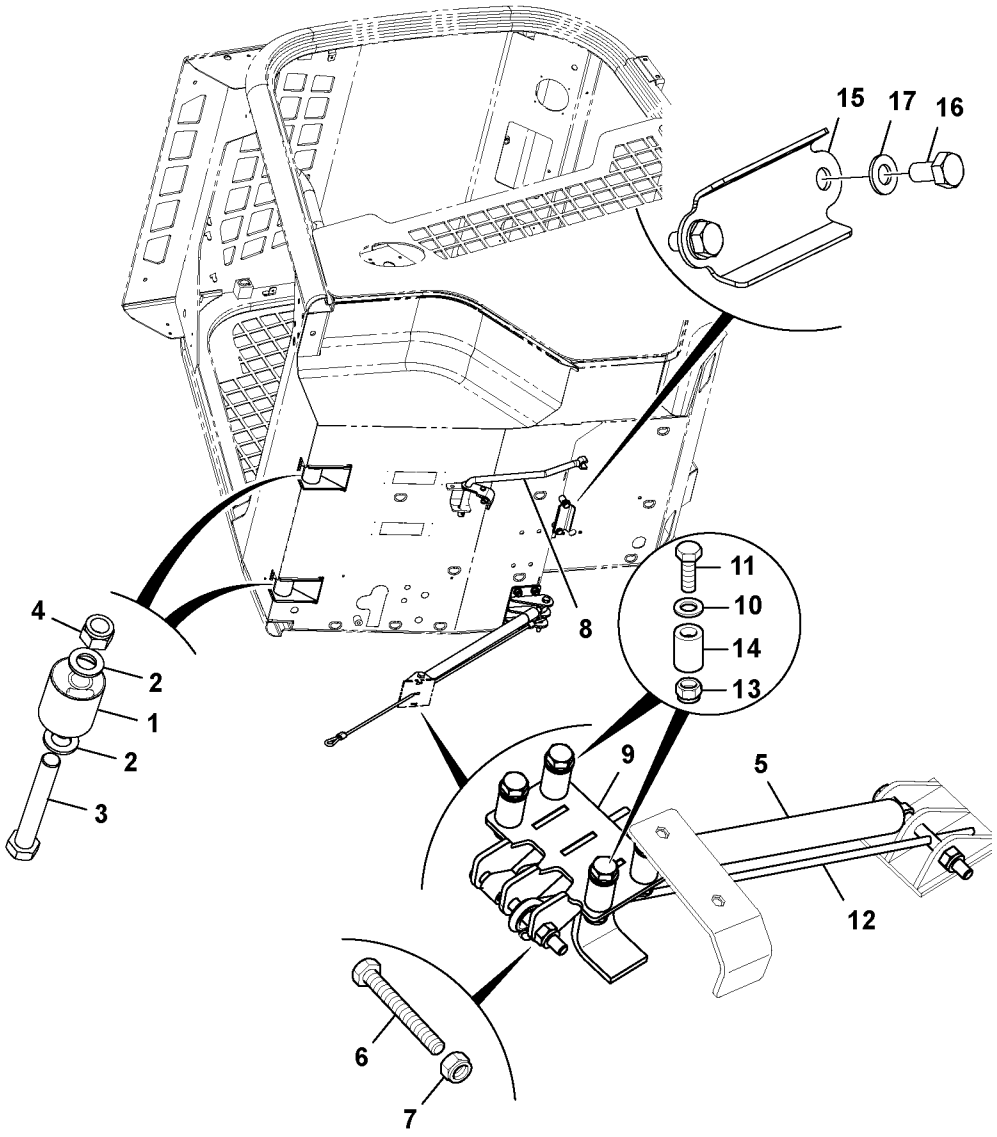

Volvo Construction Equipment
1059824

Fig.	Part No.	Quantity 1	2	3	PS	KIT	Description	Dénomination	Bezeichnung	Denominación	Benämning	Notes
												MC110C, MC110C T4 MC115C, MC115C T4 MC125C, MC125C T4 MC135C, MC135C T4 MC155C, MC155C T4 MCT110C, MCT110C T4 MCT125C, MCT125C T4 MCT135C, MCT135C T4 MCT145C, MCT145C T4
1	**VOE 17210496**	2					Ring	Bague	Ring	Anillo	Ring	
2	**VOE 13955900**	4					Washer	Rondelle	Scheibe	Arandela	Bricka	
3	**VOE 16212258**	2					Set screw	Vis butée	Anschlagschraube	Tornillo tope	Stoppskruv	
4	**VOE 16212129**	2					Nut	Écrou	Mutter	Tuerca	Mutter	
5	**VOE 17210389**	1					Gas strut	Compas à gaz	Gasdruckdämpfer	Amortiguador de gas	Gasdämpare	
6	**VOE 16212293**	2					Bolt	Boulon	Bolzen	Perno	Bult	
7	**VOE 16212125**	2					Nut	Écrou	Mutter	Tuerca	Mutter	
8		1					Arm	Bras	Arm	Brazo	Arm	See group 818, Page 1027
9	**VOE 17210494**	1					Plate	Tôle	Blech	Chapa	Plåt	
10	**VOE 20764147**	4					Washer	Rondelle	Scheibe	Arandela	Bricka	
11	**VOE 17205245**	4					Bolt	Boulon	Bolzen	Perno	Bult	
12	**VOE 17210166**	1					Cab	Cabine	Fahrerhaus	Cabina	Hytt	
13	**VOE 16212126**	4					Nut	Écrou	Mutter	Tuerca	Mutter	
14	**VOE 17210311**	4					Spacer	Entretoise	Abstandkörper	Distanciador	Distans	
15	**VOE 17209799**	1					Plate	Tôle	Blech	Chapa	Plåt	
16	**VOE 17205208**	2					Hexagon screw	Vis à tête hexagonale	Sechskantschraube	Tornillo hexagonal	Sexkantsskruv	
17	**VOE 16212137**	2					Plain washer	Rondelle plane	Flachscheibe	Arandela plana	Planbricka	

1		**Soportes, techo, parte delantera, conjunto** **Befestigungen, Wetterdach, vorne** **Supports, auvent, avant, ensemble** **Mountings, canopy, front, assembly**	Catalogue id **20676**	Group **818**
2			Illustr. No **1059824**	Section **400**
3			Issue **PUB 20024822-D**	Page **1015**
4				
5		**S/N - 1640245**		

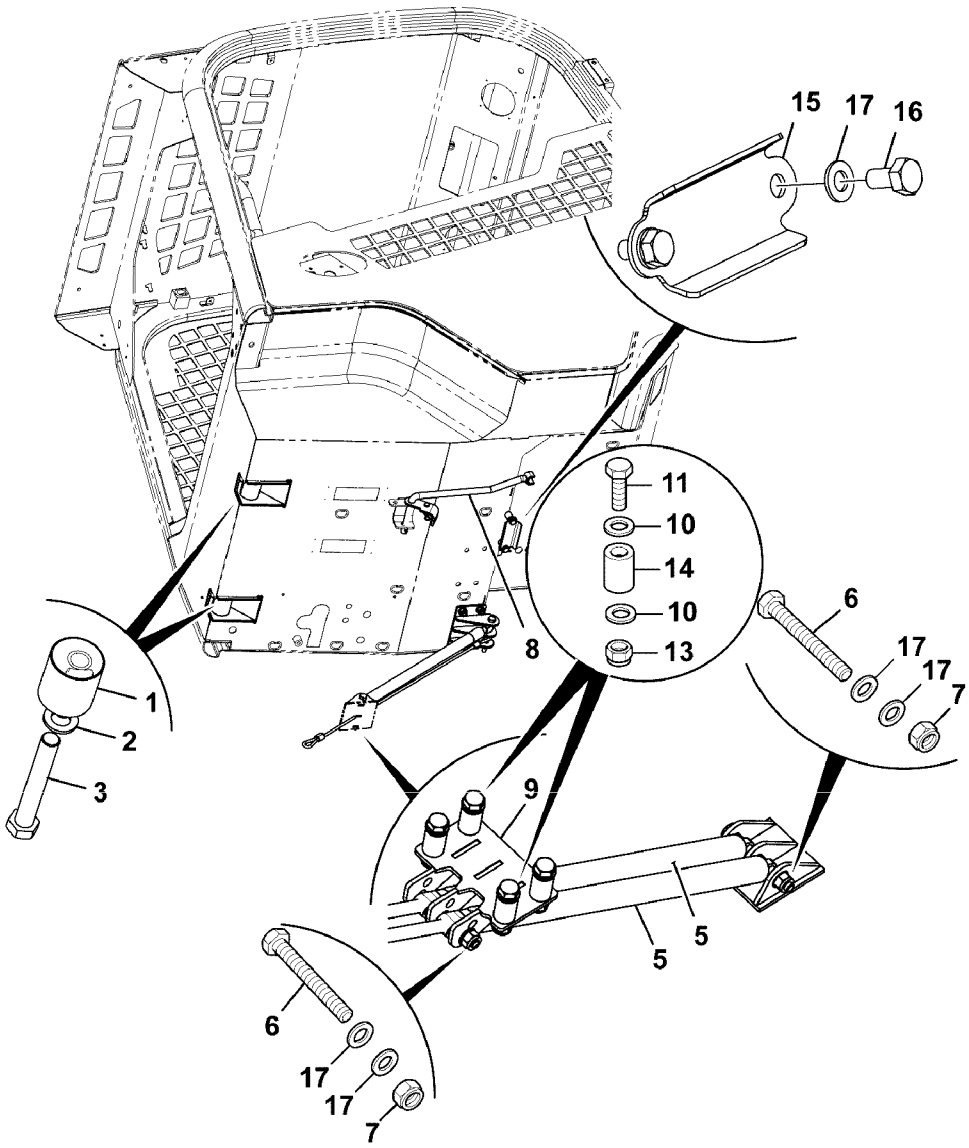
15
17
16
11
10
14
10
13
8
6
17
17
7
1
2
3
9
5
5
6
17
17
7

Fig.	Part No.	Quantity 1	2	3	PS	KIT	Description	Dénomination	Bezeichnung	Denominación	Benämning	Notes
												MC110C, MC110C T4 MC115C, MC115C T4 MC125C, MC125C T4 MC135C, MC135C T4 MC155C, MC155C T4 MCT110C, MCT110C T4 MCT125C, MCT125C T4 MCT135C, MCT135C T4 MCT145C, MCT145C T4
1	**VOE 17210496**	2					Ring	Bague	Ring	Anillo	Ring	
2	**VOE 13955900**	4					Washer	Rondelle	Scheibe	Arandela	Bricka	
3	**VOE 16212258**	2					Set screw	Vis butée	Anschlagschraube	Tornillo tope	Stoppskruv	
5	**VOE 17230320**	2					Strut	Pied	Bein	Pata	Ben	
6	**VOE 16212292**	2					Bolt	Boulon	Bolzen	Perno	Bult	
7	**VOE 16212125**	2					Nut	Écrou	Mutter	Tuerca	Mutter	
8		1					Arm	Bras	Arm	Brazo	Arm	See group 818, Page 1027
9	**VOE 17210494**	1					Plate	Tôle	Blech	Chapa	Plåt	
10	**VOE 20764147**	4					Washer	Rondelle	Scheibe	Arandela	Bricka	
11	**VOE 17205245**	4					Bolt	Boulon	Bolzen	Perno	Bult	
13	**VOE 16212126**	4					Nut	Écrou	Mutter	Tuerca	Mutter	
14	**VOE 17210311**	4					Spacer	Entretoise	Abstandkörper	Distanciador	Distans	
15	**VOE 17209799**	1					Plate	Tôle	Blech	Chapa	Plåt	
16	**VOE 17205208**	2					Hexagon screw	Vis à tête hexagonale	Sechskantschraube	Tornillo hexagonal	Sexkantsskruv	
17	**VOE 16212137**	2					Plain washer	Rondelle plane	Flachscheibe	Arandela plana	Planbricka	

1		**Soportes, techo, parte delantera, conjunto** **Befestigungen, Wetterdach, vorne** **Supports, auvent, avant, ensemble** **Mountings, canopy, front, assembly**	Catalogue id **20676**	Group **818**
2			Illustr. No **1069353**	Section **500**
3				
4			Issue **PUB 20024822-D**	Page **1017**
5		**S/N 1640246 -**		

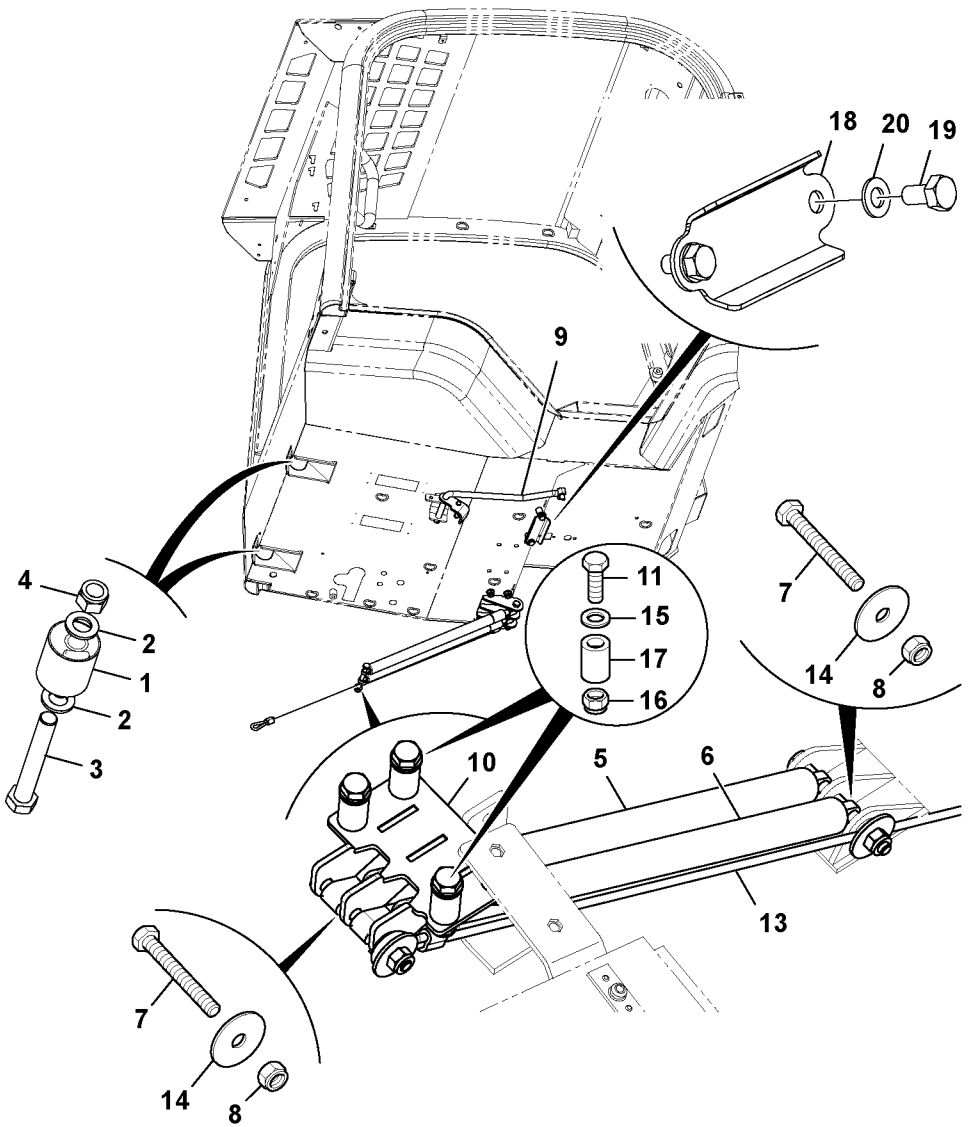
18
20
19
9
4
2
1
2
3
11
15
17
16
7
14
8
10
5
6
13
7
14
8

Fig.	Part No.	Quantity 1	2	3	PS	KIT	Description	Dénomination	Bezeichnung	Denominación	Benämning	Notes
												MC110C, MC110C T4 MC115C, MC115C T4 MC125C, MC125C T4 MC135C, MC135C T4 MC155C, MC155C T4 MCT110C, MCT110C T4 MCT125C, MCT125C T4 MCT135C, MCT135C T4 MCT145C, MCT145C T4
1	**VOE 17210496**	2					Ring	Bague	Ring	Anillo	Ring	
2	**VOE 13955900**	4					Washer	Rondelle	Scheibe	Arandela	Bricka	
3	**VOE 16212258**	2					Set screw	Vis butée	Anschlagschraube	Tornillo tope	Stoppskruv	
4	**VOE 16212129**	2					Nut	Écrou	Mutter	Tuerca	Mutter	
5	**VOE 17210389**	1					Gas strut	Compas à gaz	Gasdruckdämpfer	Amortiguador de gas	Gasdämpare	
6	**VOE 17210364**	1					Cross tube	Tube de renfort	Stützrohr	Tubo barra	Stagrör	
7	**VOE 16212293**	2					Bolt	Boulon	Bolzen	Perno	Bult	
8	**VOE 16212125**	2					Nut	Écrou	Mutter	Tuerca	Mutter	
9		1					Arm	Bras	Arm	Brazo	Arm	See group 818, Page 1027
10	**VOE 17210494**	1					Plate	Tôle	Blech	Chapa	Plåt	
11	**VOE 17205245**	4					Bolt	Boulon	Bolzen	Perno	Bult	
13	**VOE 17210166**	1					Cab	Cabine	Fahrerhaus	Cabina	Hytt	
14	**VOE 17205554**	2					Plain washer	Rondelle plane	Flachscheibe	Arandela plana	Planbricka	
15	**VOE 20764147**	4					Washer	Rondelle	Scheibe	Arandela	Bricka	
16	**VOE 16212126**	4					Nut	Écrou	Mutter	Tuerca	Mutter	
17	**VOE 17210311**	4					Spacer	Entretoise	Abstandkörper	Distanciador	Distans	
18	**VOE 17209799**	1					Plate	Tôle	Blech	Chapa	Plåt	
19	**VOE 17205208**	2					Hexagon screw	Vis à tête hexagonale	Sechskantschraube	Tornillo hexagonal	Sexkantsskruv	
20	**VOE 16212137**	2					Plain washer	Rondelle plane	Flachscheibe	Arandela plana	Planbricka	

1		**Soportes, cabina, parte delantera, conjunto** **Befestigungen, Kabine, vorne** **Supports, cabine, avant, ensemble** **Mountings, cab, front, assembly**	Catalogue id **20676**	Group **818**
2			Illustr. No **1059806**	Section **600**
3			Issue **PUB 20024822-D**	Page **1019**
4				
5		**- 31/08/2011**		

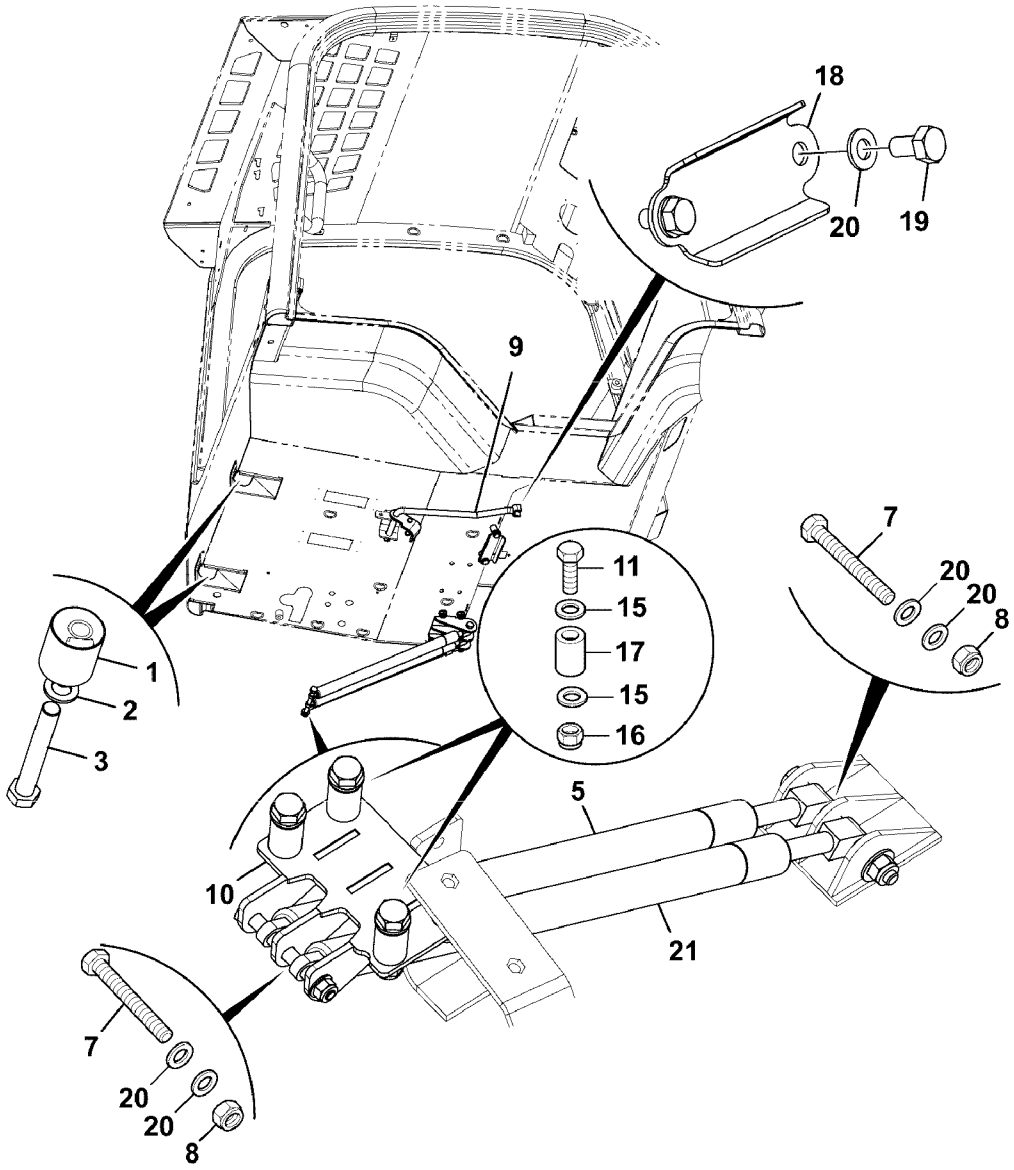

Volvo Construction Equipment

1069357

Fig.	Part No.	Quantity 1	2	3	PS	KIT	Description	Dénomination	Bezeichnung	Denominación	Benämning	Notes
												MC110C, MC110C T4 MC115C, MC115C T4 MC125C, MC125C T4 MC135C, MC135C T4 MC155C, MC155C T4 MCT110C, MCT110C T4 MCT125C, MCT125C T4 MCT135C, MCT135C T4 MCT145C, MCT145C T4
1	**VOE 17210496**	2					Ring	Bague	Ring	Anillo	Ring	
2	**VOE 13955900**	2					Washer	Rondelle	Scheibe	Arandela	Bricka	
3	**VOE 16212258**	2					Set screw	Vis butée	Anschlagschraube	Tornillo tope	Stoppskruv	
5	**VOE 17223975**	1					Strut	Pied	Bein	Pata	Ben	
7	**VOE 16212292**	2					Bolt	Boulon	Bolzen	Perno	Bult	
8	**VOE 16212125**	2					Nut	Écrou	Mutter	Tuerca	Mutter	
9		1					Arm	Bras	Arm	Brazo	Arm	See group 818, Page 1027
10	**VOE 17210494**	1					Plate	Tôle	Blech	Chapa	Plåt	
11	**VOE 17205245**	4					Bolt	Boulon	Bolzen	Perno	Bult	
15	**VOE 20764147**	8					Washer	Rondelle	Scheibe	Arandela	Bricka	
16	**VOE 16212126**	4					Nut	Écrou	Mutter	Tuerca	Mutter	
17	**VOE 17210311**	4					Spacer	Entretoise	Abstandkörper	Distanciador	Distans	
18	**VOE 17209799**	1					Plate	Tôle	Blech	Chapa	Plåt	
19	**VOE 17205208**	2					Hexagon screw	Vis à tête hexagonale	Sechskantschraube	Tornillo hexagonal	Sexkantsskruv	
20	**VOE 16212137**	6					Plain washer	Rondelle plane	Flachscheibe	Arandela plana	Planbricka	
21	**VOE 17230320**	1					Strut	Pied	Bein	Pata	Ben	

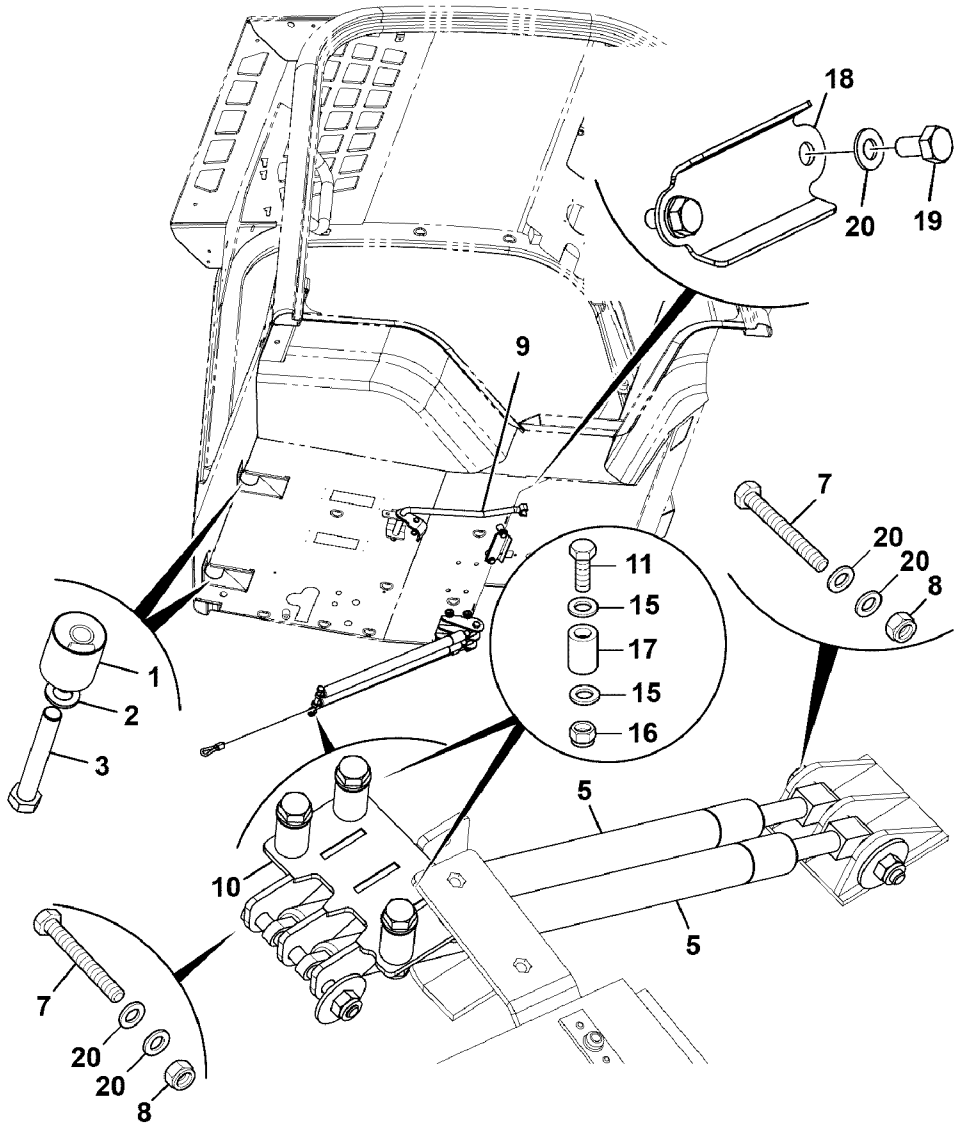

Volvo Construction Equipment

1069358

Fig.	Part No.	Quantity 1	2	3	PS	KIT	Description	Dénomination	Bezeichnung	Denominación	Benämning	Notes
												MC110C, MC110C T4 MC115C, MC115C T4 MC125C, MC125C T4 MC135C, MC135C T4 MC155C, MC155C T4 MCT110C, MCT110C T4 MCT125C, MCT125C T4 MCT135C, MCT135C T4 MCT145C, MCT145C T4
1	**VOE 17210496**	2					Ring	Bague	Ring	Anillo	Ring	
2	**VOE 13955900**	4					Washer	Rondelle	Scheibe	Arandela	Bricka	
3	**VOE 16212258**	2					Set screw	Vis butée	Anschlagschraube	Tornillo tope	Stoppskruv	
5	**VOE 17223975**	2					Strut	Pied	Bein	Pata	Ben	
7	**VOE 16212292**	2					Bolt	Boulon	Bolzen	Perno	Bult	
8	**VOE 16212125**	2					Nut	Écrou	Mutter	Tuerca	Mutter	
9		1					Arm	Bras	Arm	Brazo	Arm	See group 818, Page 1027
10	**VOE 17210494**	1					Plate	Tôle	Blech	Chapa	Plåt	
11	**VOE 17205245**	4					Bolt	Boulon	Bolzen	Perno	Bult	
15	**VOE 20764147**	4					Washer	Rondelle	Scheibe	Arandela	Bricka	
16	**VOE 16212126**	4					Nut	Écrou	Mutter	Tuerca	Mutter	
17	**VOE 17210311**	4					Spacer	Entretoise	Abstandkörper	Distanciador	Distans	
18	**VOE 17209799**	1					Plate	Tôle	Blech	Chapa	Plåt	
19	**VOE 17205208**	2					Hexagon screw	Vis à tête hexagonale	Sechskantschraube	Tornillo hexagonal	Sexkantsskruv	
20	**VOE 16212137**	2					Plain washer	Rondelle plane	Flachscheibe	Arandela plana	Planbricka	

1		**Fästen, hytt/öppen hytt, fram, ROPS** **Soportes, cabina/techo, parte delantera, Rops** **Befestigungen, Kabine/Wetterdach, vorne, ROPS** **Supports, cabine/auvent, avant, ROPS** **Mountings, cab/canopy, front, Rops**	Catalogue id **20676**	Group **818**
2			Illustr. No **1069358**	Section **800**
3				
4			Issue **PUB 20024822-D**	Page **1023**
5				

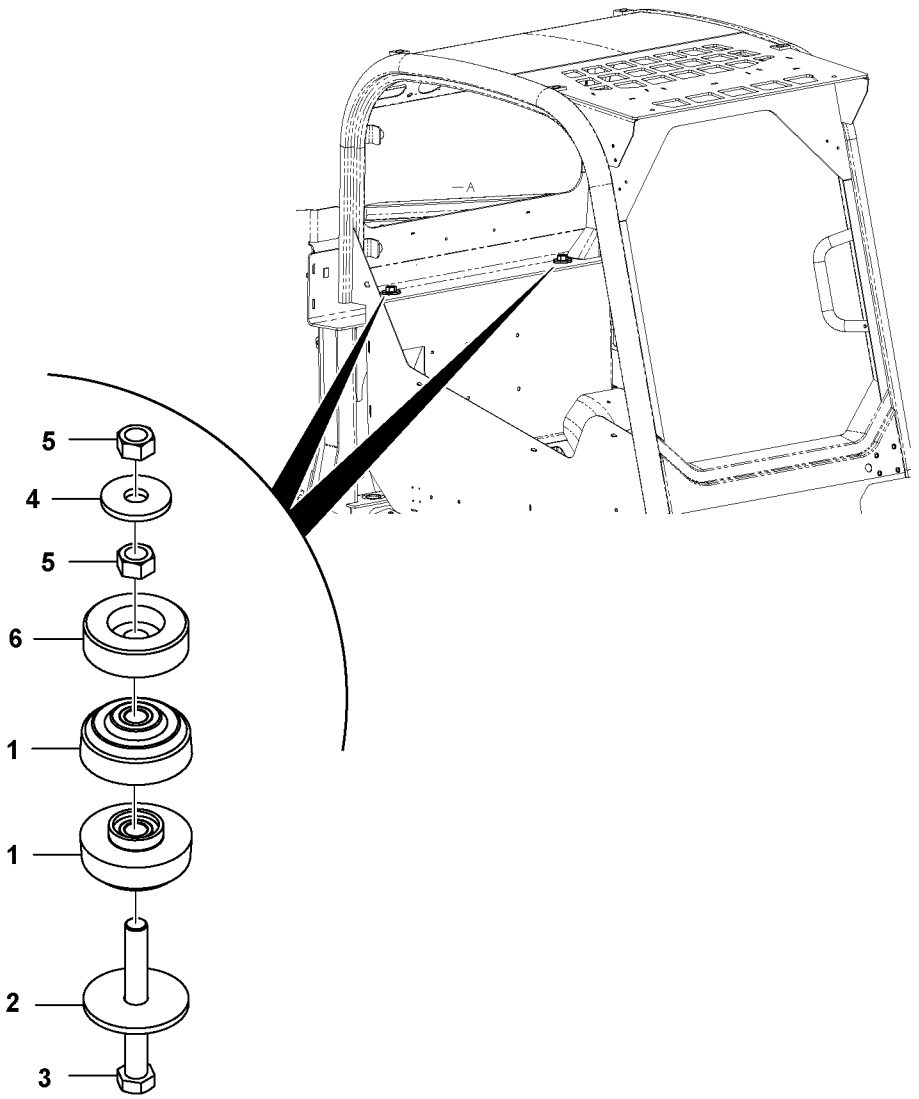
5
4
5
6
1
1
2
3

Fig.	Part No.	Quantity 1	2	3	PS	KIT	Description	Dénomination	Bezeichnung	Denominación	Benämning	Notes
												MC110C, MC110C T4 MC115C, MC115C T4 MC125C, MC125C T4 MC135C, MC135C T4 MC155C, MC155C T4 MCT110C, MCT110C T4 MCT125C, MCT125C T4 MCT135C, MCT135C T4 MCT145C, MCT145C T4
1	**VOE 17210497**	4					Ring	Bague	Ring	Anillo	Ring	
2	**VOE 16213336**	2					Plate	Tôle	Blech	Chapa	Plåt	
3	**VOE 17205063**	2					Bolt	Boulon	Bolzen	Perno	Bult	
4	**VOE 17204978**	2					Plate	Tôle	Blech	Chapa	Plåt	
5	**VOE 16212127**	4					Nut	Écrou	Mutter	Tuerca	Mutter	
6	**VOE 17210156**	2					Bushing	Bague	Buchse	Casquillo	Bussning	

1		**Fästen, hytt/öppen hytt, bak** **Soportes, cabina/techo, parte trasera** **Befestigungen, Kabine/Wetterdach, hinten** **Supports, cabine/auvent, arrière** **Mountings, cab/canopy, rear**	Catalogue id **20676**	Group **818**
2			Illustr. No **1059756**	Section **900**
3			Issue **PUB 20024822-D**	Page **1025**
4				
5				

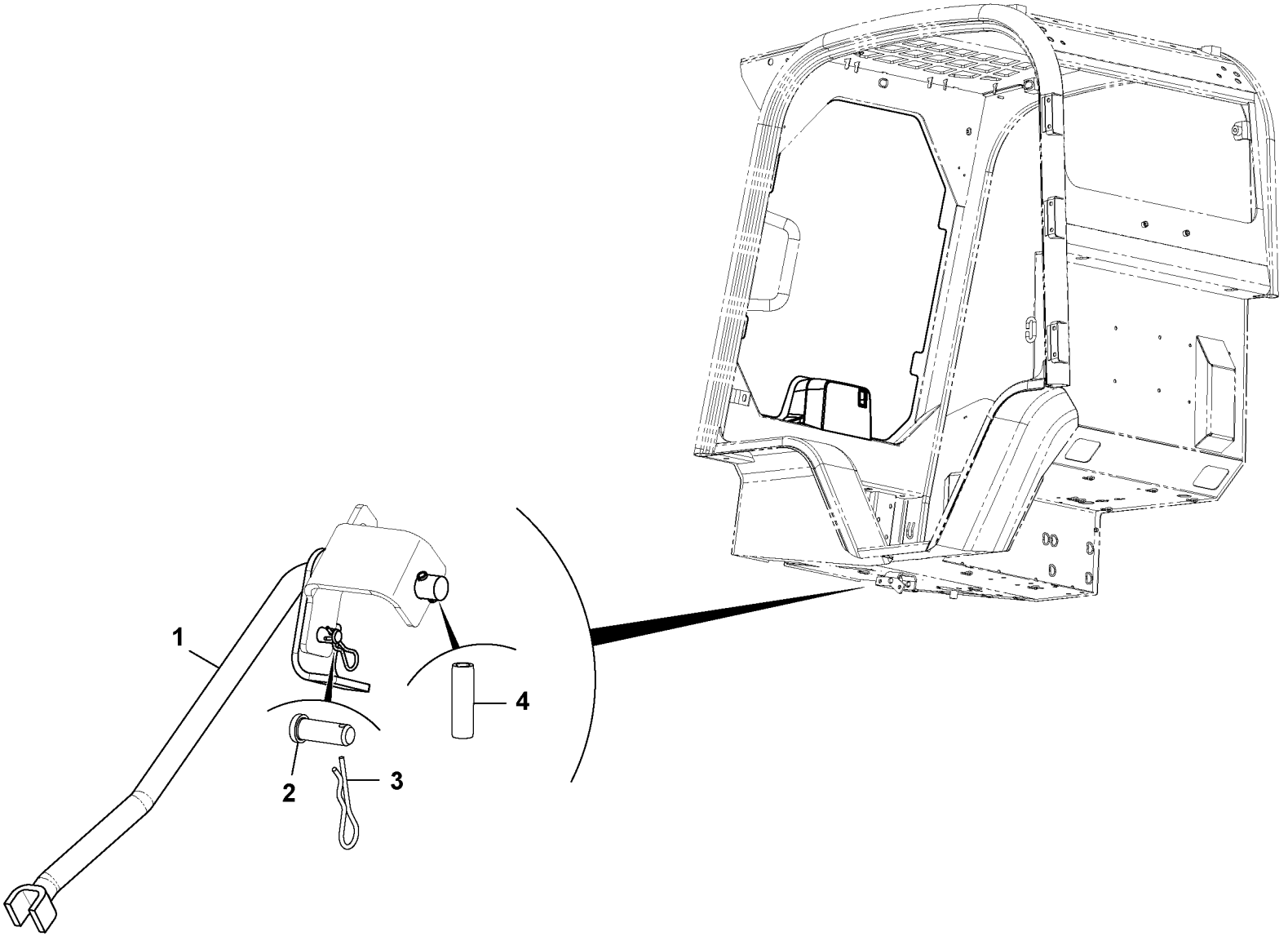

Volvo Construction Equipment
1059041

Fig.	Part No.	Quantity 1	2	3	PS	KIT	Description	Dénomination	Bezeichnung	Denominación	Benämning	Notes
												MC110C, MC110C T4 MC115C, MC115C T4 MC125C, MC125C T4 MC135C, MC135C T4 MC155C, MC155C T4 MCT110C, MCT110C T4 MCT125C, MCT125C T4 MCT135C, MCT135C T4 MCT145C, MCT145C T4
1	**VOE 17210092**	1					Rail	Rail	Schiene	Rail	Skena	
2	**VOE 17204972**	1					Pin	Goupille	Stift	Pasador	Pinne	
3	**VOE 17204937**	1					Cotter	Cliquet	Sperrkörper	Llave	Spärrkropp	
4	**VOE 17210544**	1					Pin	Goupille	Stift	Pasador	Pinne	

1		**Fästen, hytt/öppen hytt, säkerhetsstötta** **Soportes, cabina/techo, brazo de seguridad** **Befestigungen, Kabine/Wetterdach, Sicherheitsarm** **Supports, cabine/auvent, bras de sécurité** **Mountings, cab/canopy, safety arm**	Catalogue id **20676**	Group **818**
2			Illustr. No **1059041**	Section **1000**
3				
4			Issue **PUB 20024822-D**	Page **1027**
5				

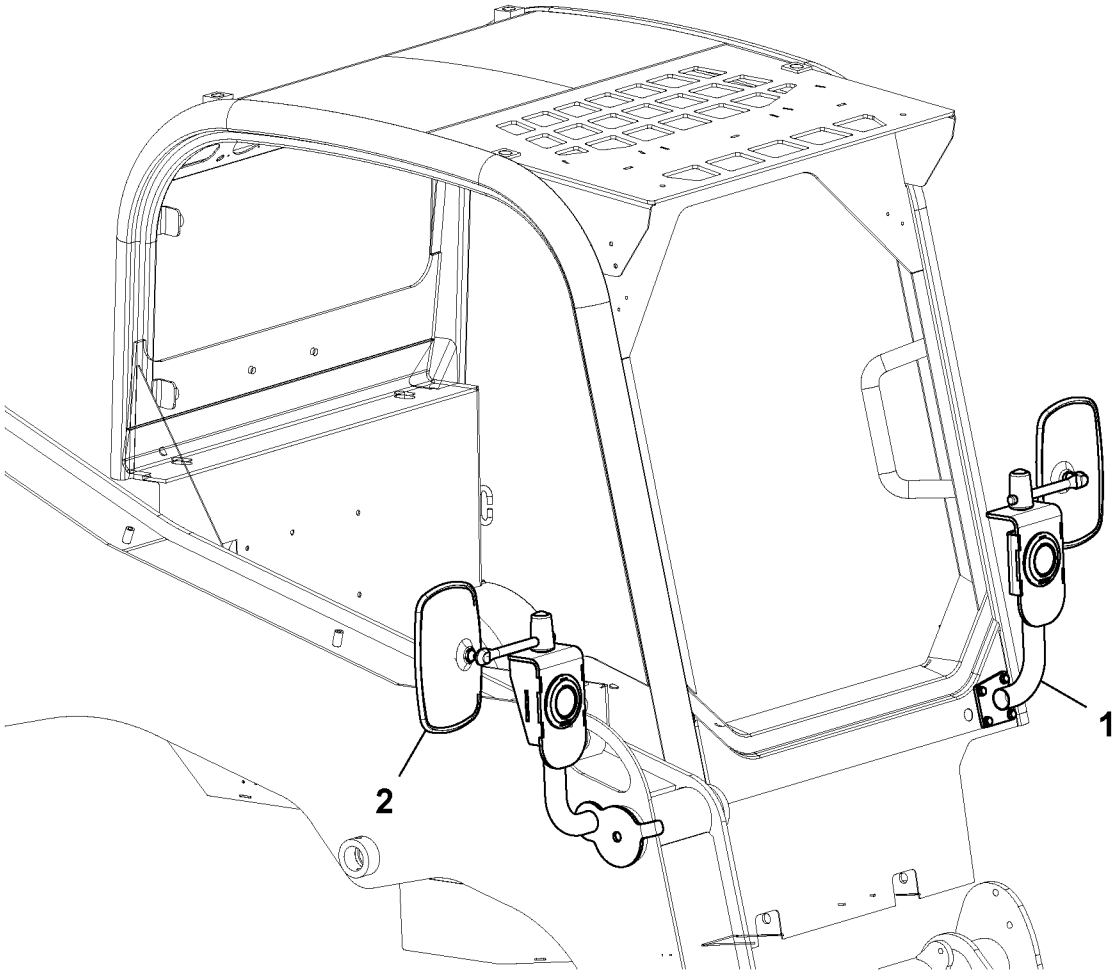

Volvo Construction Equipment
1059052

Fig.	Part No.	Quantity 1	2	3	PS	KIT	Description	Dénomination	Bezeichnung	Denominación	Benämning	Notes
												MC110C, MC110C T4 MC115C, MC115C T4 MC125C, MC125C T4 MC135C, MC135C T4 MC155C, MC155C T4 MCT110C, MCT110C T4 MCT125C, MCT125C T4 MCT135C, MCT135C T4 MCT145C, MCT145C T4
1		1					Indicator	Indicateur	Indikator	Indicador	Indikator	LH See group 352, Page 629
2		1					Indicator	Indicateur	Indikator	Indicador	Indikator	RH See group 352, Page 633

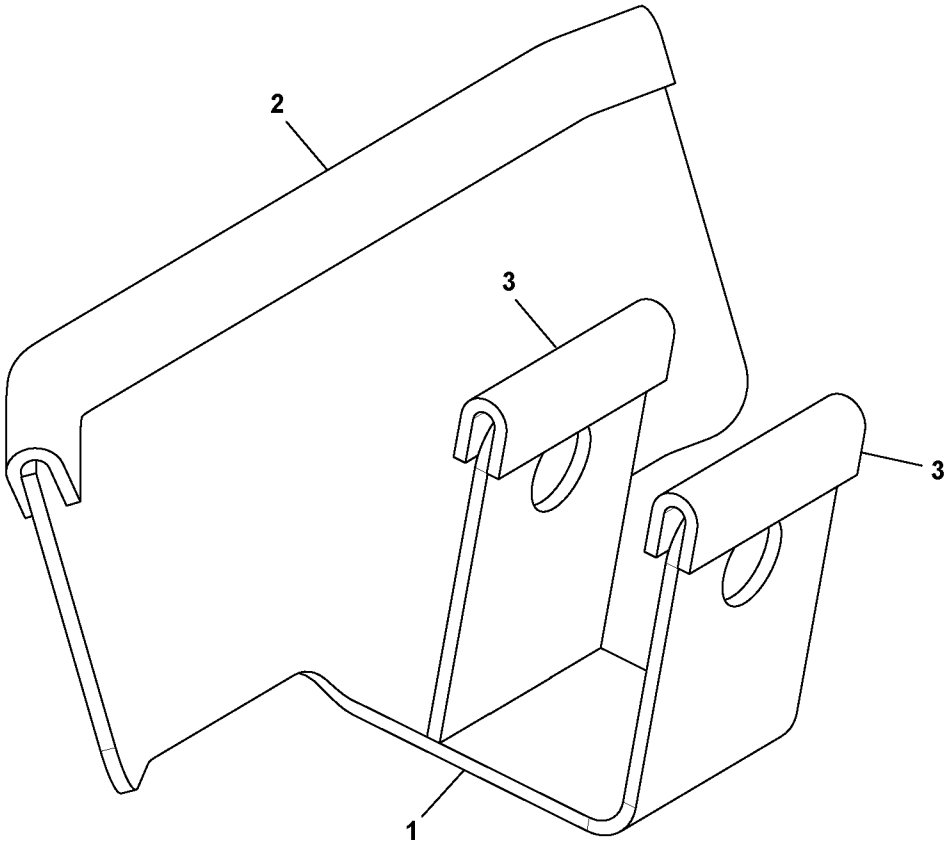

Volvo Construction Equipment
1059798

Fig.	Part No.	Quantity 1	2	3	PS	KIT	Description	Dénomination	Bezeichnung	Denominación	Benämning	Notes
												MC110C, MC110C T4 MC115C, MC115C T4 MC125C, MC125C T4 MC135C, MC135C T4 MC155C, MC155C T4 MCT110C, MCT110C T4 MCT125C, MCT125C T4 MCT135C, MCT135C T4 MCT145C, MCT145C T4
1	**VOE 17210120**	1					Bracket	Console	Konsole	Consola	Konsol	
2	**VOE 17210387**	1					Sealing moulding	Joint étanchéité	Dichtprofil	Listón retén	Tätningsprofil	
3	**VOE 17210388**	2					Sealing moulding	Joint étanchéité	Dichtprofil	Listón retén	Tätningsprofil	

1		**Otros artículos relacionados con la carrocería, manguera, deflector piloto** **Autres éléments de carrosserie, flexible, déflecteur pilote** **Other bodywork items, hose, pilot deflector**	Catalogue id **20676**	Group **818**
2			Illustr. No **1059798**	Section **1200**
3			Issue **PUB 20024822-D**	Page **1031**
4				
5				

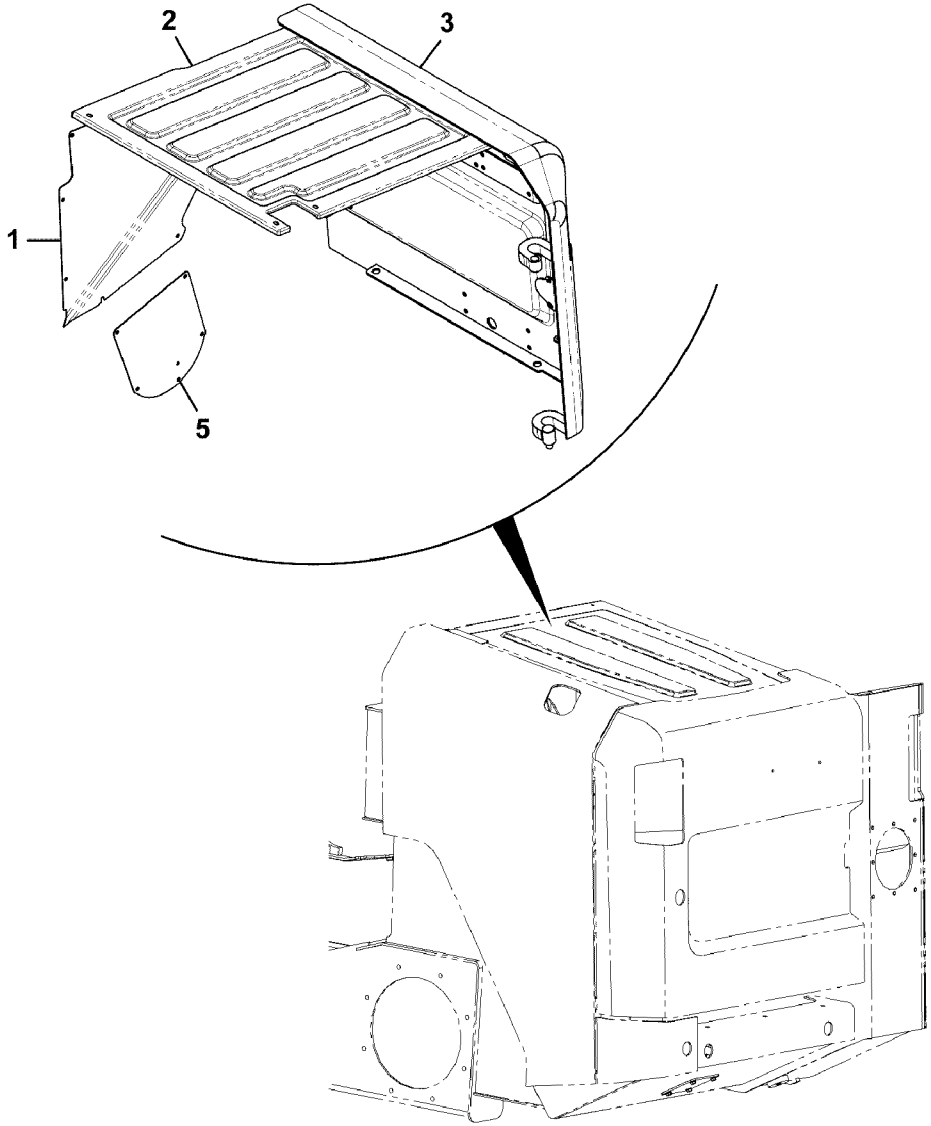
2
3
1
5

Fig.	Part No.	Quantity 1	2	3	PS	KIT	Description	Dénomination	Bezeichnung	Denominación	Benämning	Notes
												MC115C MC125C MC135C MC155C MCT125C MCT135C MCT145C
1	**VOE 17210159**	1					Grille	Grille	Gitter	Rejilla	Galler	S/N - 1641102
1		1			NS		Grille	Grille	Gitter	Rejilla	Galler	S/N 1641103 -
2	**VOE 16212412**	1					Grille	Grille	Gitter	Rejilla	Galler	
3	**VOE 17209879**	1					Door	Porte	Tür	Puerta	Dörr	
5	**VOE 17209789**	1					Plate	Tôle	Blech	Chapa	Plåt	RH

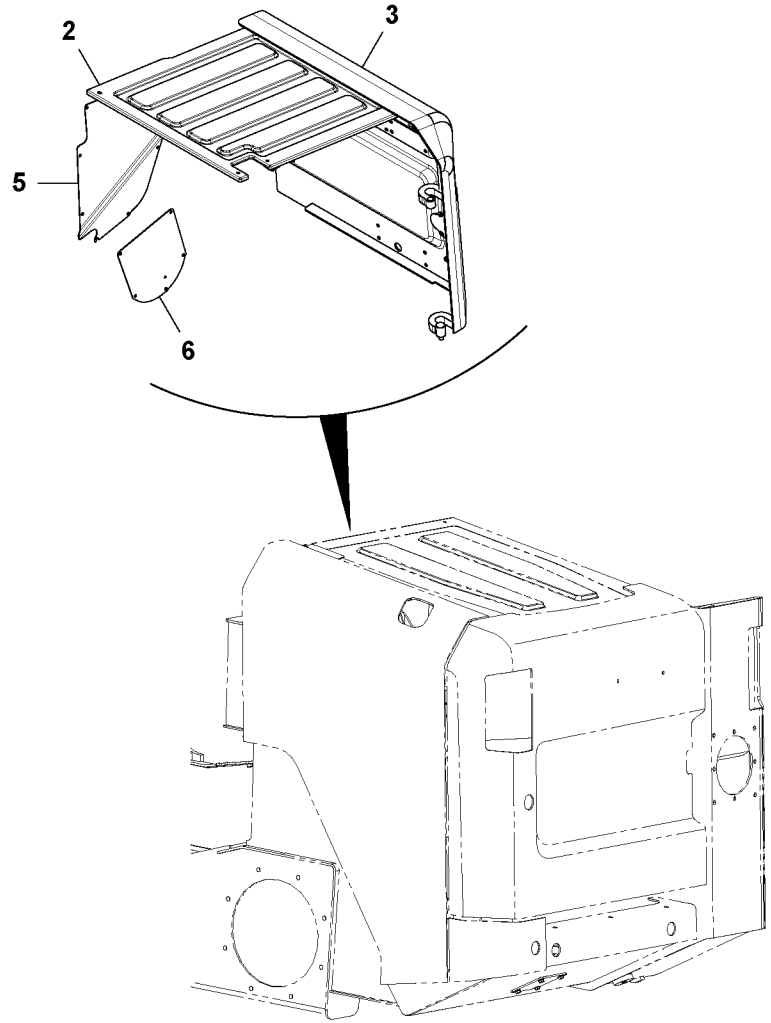
2
3
5
6

Fig.	Part No.	Quantity 1	2	3	PS	KIT	Description	Dénomination	Bezeichnung	Denominación	Benämning	Notes
												MC110C MCT110C
2	**VOE 16212412**	1					Grille	Grille	Gitter	Rejilla	Galler	
3	**VOE 17209879**	1					Door	Porte	Tür	Puerta	Dörr	REAR
5		1			NS		Grille	Grille	Kühlergrill	Calandra	Grill	RH
6	**VOE 17209789**	1					Plate	Tôle	Blech	Chapa	Plåt	RH

1		**Motorluckor. radiallyft** **Cubiertas de motor, elevación radial** **Motorabdeckungen, radialer Hub** **Couvercles du moteur. Levage radial** **Engine covers. radial lift**	Catalogue id **20676**	Group **821**
2			Illustr. No **1059748**	Section **400**
3			Issue **PUB 20024822-D**	Page **1035**
4				
5		**S/N - 1640521**		

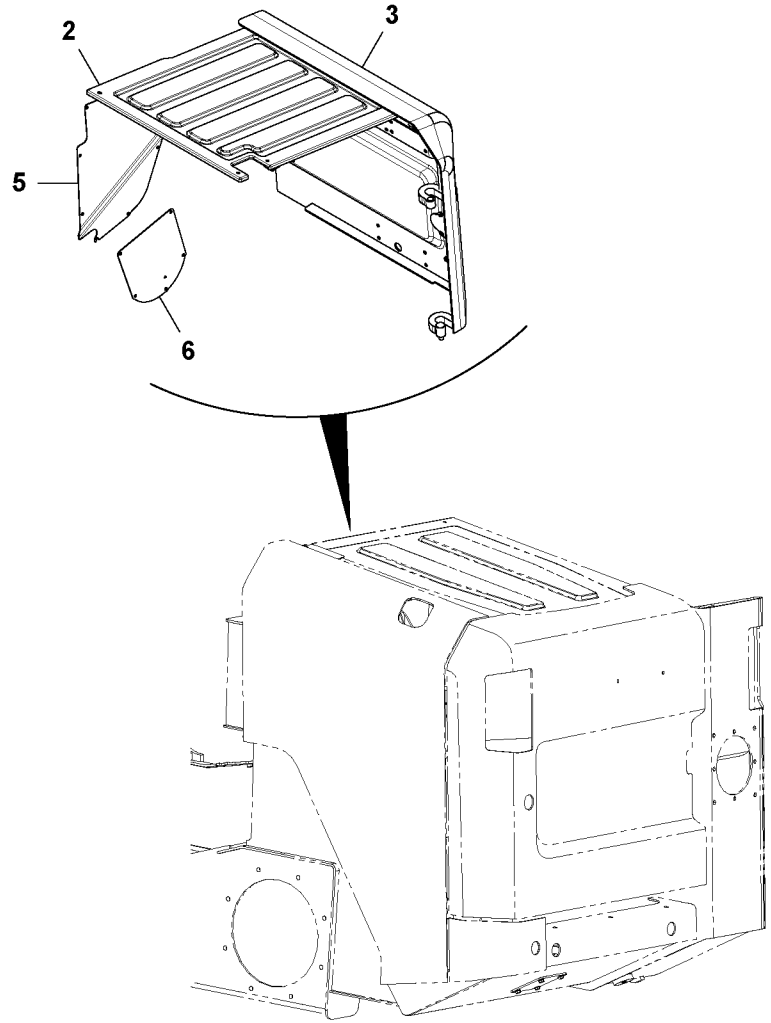
2
3
5
6

Fig.	Part No.	Quantity 1	2	3	PS	KIT	Description	Dénomination	Bezeichnung	Denominación	Benämning	Notes
												MC110C MCT110C
2	**VOE 16212412**	1					Grille	Grille	Gitter	Rejilla	Galler	
3	**VOE 17209879**	1					Door	Porte	Tür	Puerta	Dörr	REAR
5		1			NS		Grille	Grille	Gitter	Rejilla	Galler	RH
6	**VOE 17209789**	1					Plate	Tôle	Blech	Chapa	Plåt	RH

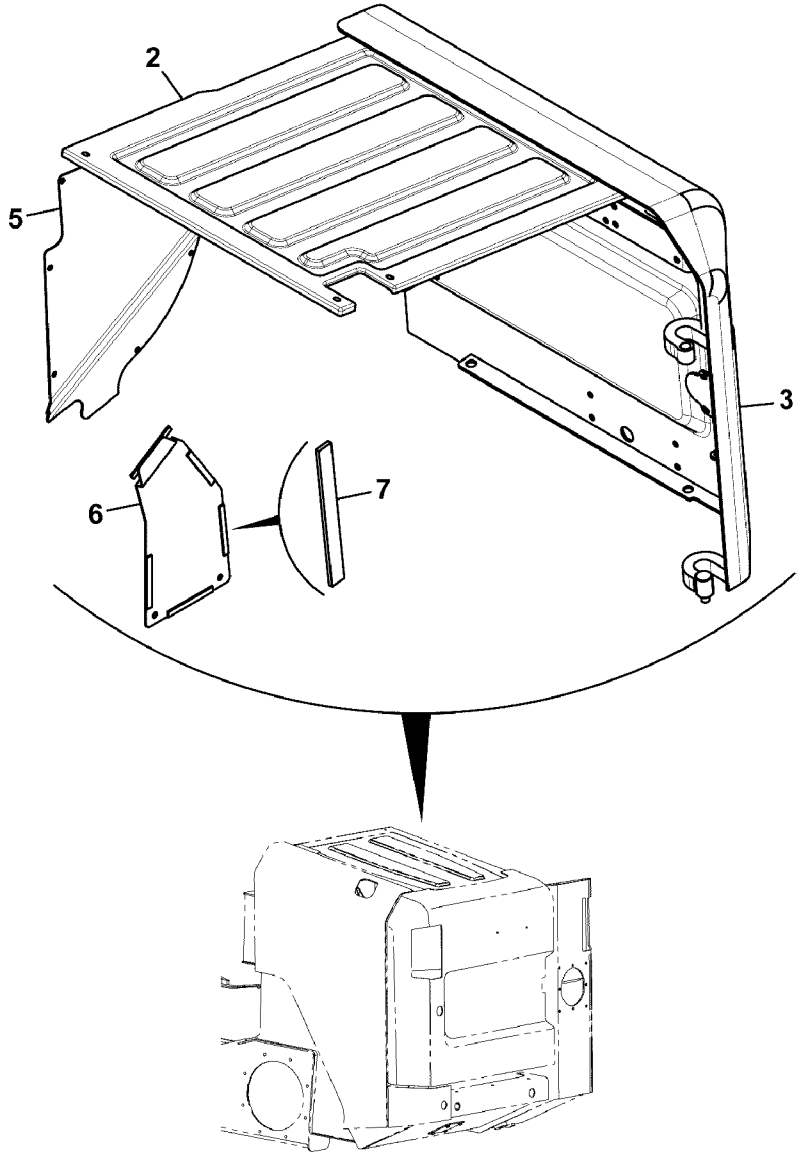

Volvo Construction Equipment
1068129

Fig.	Part No.	Quantity 1	2	3	PS	KIT	Description	Dénomination	Bezeichnung	Denominación	Benämning	Notes
												MC110C MCT110C
2	**VOE 17310693**	1					Grille	Grille	Gitter	Rejilla	Galler	
3	**VOE 17310931**	1					Door	Porte	Tür	Puerta	Dörr	
5		1			NS		Grille	Grille	Gitter	Rejilla	Galler	RH
6		1			NS		Plate	Tôle	Blech	Chapa	Plåt	
7	**VOE 17205100**	5					Gasket	Joint	Dichtung	Junta	Packning	

1		**Motorluckor. radiallyft** **Cubiertas de motor, elevación radial** **Motorabdeckungen, radialer Hub** **Couvercles du moteur. Levage radial** **Engine covers. radial lift**	Catalogue id **20676**	Group **821**
2			Illustr. No **1068129**	Section **600**
3			Issue **PUB 20024822-D**	Page **1039**
4				
5		**23/03/2012 -**		

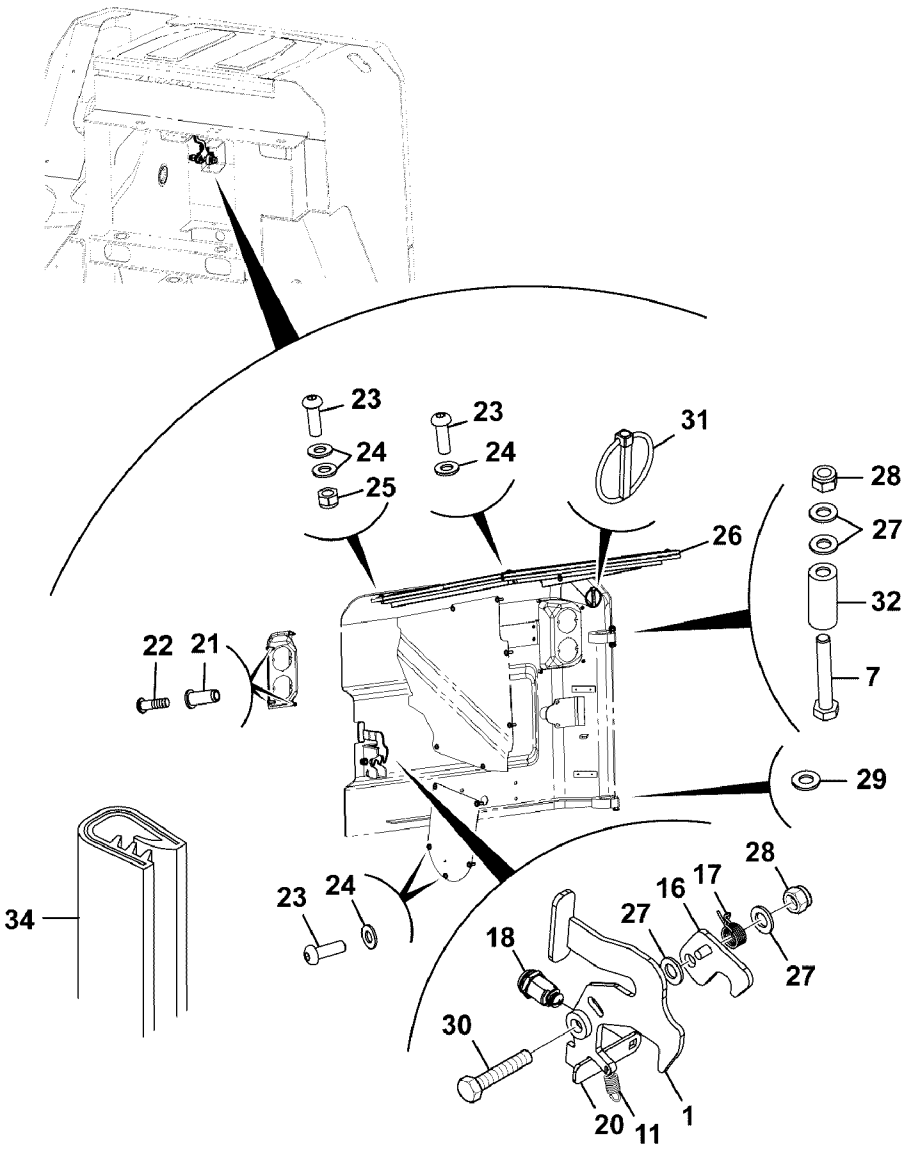

Volvo Construction Equipment
1068130

Fig.	Part No.	Quantity 1	2	3	PS	KIT	Description	Dénomination	Bezeichnung	Denominación	Benämning	Notes
												MC115C MC125C MC135C MC155C MCT125C MCT135C MCT145C
1	**VOE 17209651**	1					Latch	Loquet	Riegel	Pestillo	Regel	
7	**VOE 17210343**	1					Bolt	Boulon	Bolzen	Perno	Bult	
11	**VOE 16213267**	1					Spring	Ressort	Feder	Resorte	Fjäder	
16	**VOE 17209795**	1					Plate	Tôle	Blech	Chapa	Plåt	
17	**VOE 16213528**	1					Torsion spring	Ressort torsion	Torsionsfeder	Resorte torsión	Torsionsfjäder	
18	**VOE 17204960**	1					Lock	Serrure	Schloss	Cierre	Lås	
20	**VOE 17209802**	1					Plate	Tôle	Blech	Chapa	Plåt	
21	**VOE 16212397**	8					Rivet nut	Écrou rivet	Nietmutter	Tuerca de remache	Nitmutter	
22	**VOE 17205029**	8					Screw	Vis	Schraube	Tornillo	Skruv	
23	**VOE 17205273**	16					Bolt	Boulon	Bolzen	Perno	Bult	
24	**VOE 20460127**	18					Washer	Rondelle	Scheibe	Arandela	Bricka	
25	**VOE 16212120**	2					Lock nut	Contre-écrou	Sicherungsmutter	Contratuerca	Låsmutter	
26		1					Seal	Joint	Dichtung	Reten	Tätning	See group 827, Page 1075
27	**VOE 20764147**	4					Washer	Rondelle	Scheibe	Arandela	Bricka	
28	**VOE 16212126**	2					Nut	Écrou	Mutter	Tuerca	Mutter	
29	**VOE 17210330**	1					Nut	Écrou	Mutter	Tuerca	Mutter	
30	**VOE 17205245**	1					Bolt	Boulon	Bolzen	Perno	Bult	
31	**VOE 17210554**	1					Pin	Goupille	Stift	Pasador	Pinne	
32	**VOE 17210339**	1					Spacer	Entretoise	Abstandkörper	Distanciador	Distans	
34	**VOE 17284199**	1					Sealing strip	Lisse étanchéité	Dichtleiste	Moldura retén	Tätningslist	

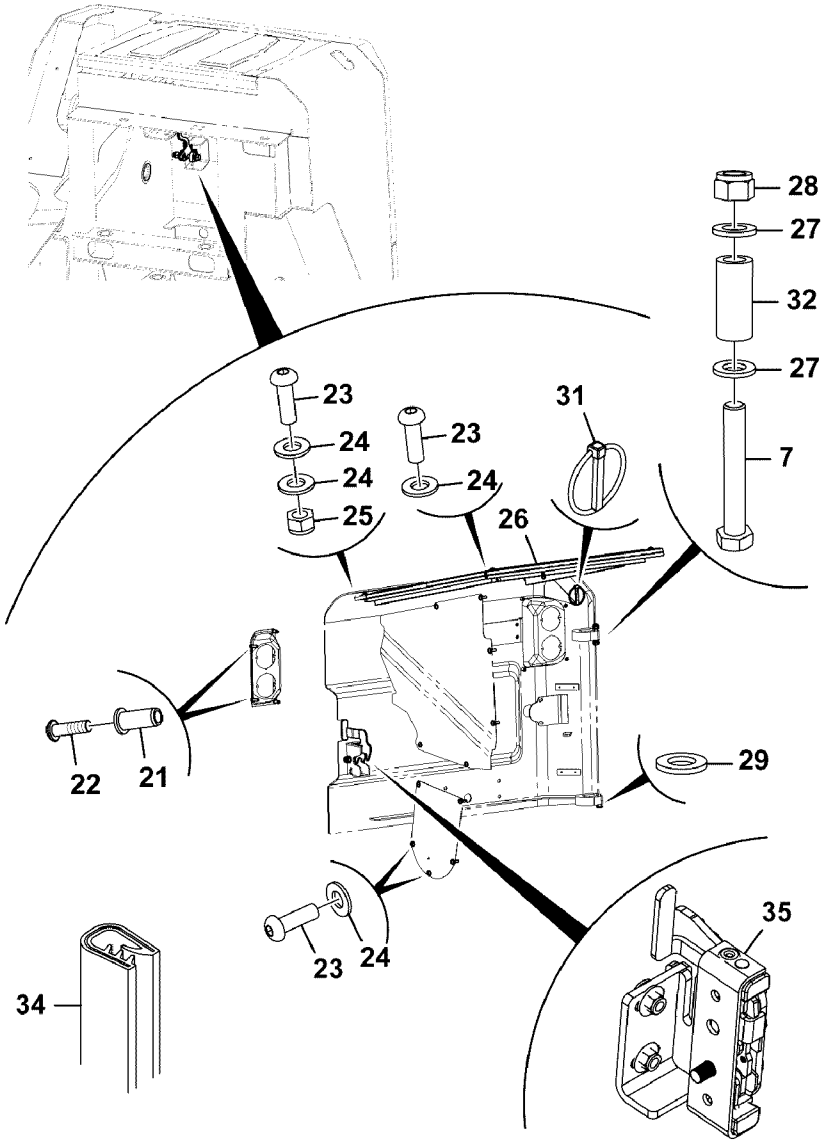
28
27
32
27
7
23
24
24
25
23
24
31
26
22
21
29
23
24
34
35

Fig.	Part No.	Quantity 1	2	3	PS	KIT	Description	Dénomination	Bezeichnung	Denominación	Benämning	Notes
												MC115C MC125C MC135C MC155C MCT125C MCT135C MCT145C
7	**VOE 17210343**	1					Bolt	Boulon	Bolzen	Perno	Bult	
21	**VOE 16212397**	8					Rivet nut	Écrou rivet	Nietmutter	Tuerca de remache	Nitmutter	
22	**VOE 17205029**	8					Screw	Vis	Schraube	Tornillo	Skruv	
23	**VOE 17205273**	15					Bolt	Boulon	Bolzen	Perno	Bult	
24	**VOE 20460127**	17					Washer	Rondelle	Scheibe	Arandela	Bricka	
25	**VOE 16212120**	2					Lock nut	Contre-écrou	Sicherungsmutter	Contratuerca	Låsmutter	
26		1					Seal	Joint	Dichtring	Junta	Tätning	See group 827, Page 1075
27	**VOE 20764147**	2					Washer	Rondelle	Scheibe	Arandela	Bricka	
28	**VOE 16212126**	1					Nut	Écrou	Mutter	Tuerca	Mutter	
29	**VOE 17210330**	1					Nut	Écrou	Mutter	Tuerca	Mutter	
31	**VOE 17210554**	1					Pin	Goupille	Stift	Pasador	Pinne	
32	**VOE 17210339**	1					Spacer	Entretoise	Abstandkörper	Distanciador	Distans	
34	**VOE 17284199**	1					Sealing strip	Lisse étanchéité	Dichtleiste	Moldura retén	Tätningslist	
35		1					Latch	Poignee Blocage	Knebel	Mango Seguridad	Låsvred	See group 821, Page 1063

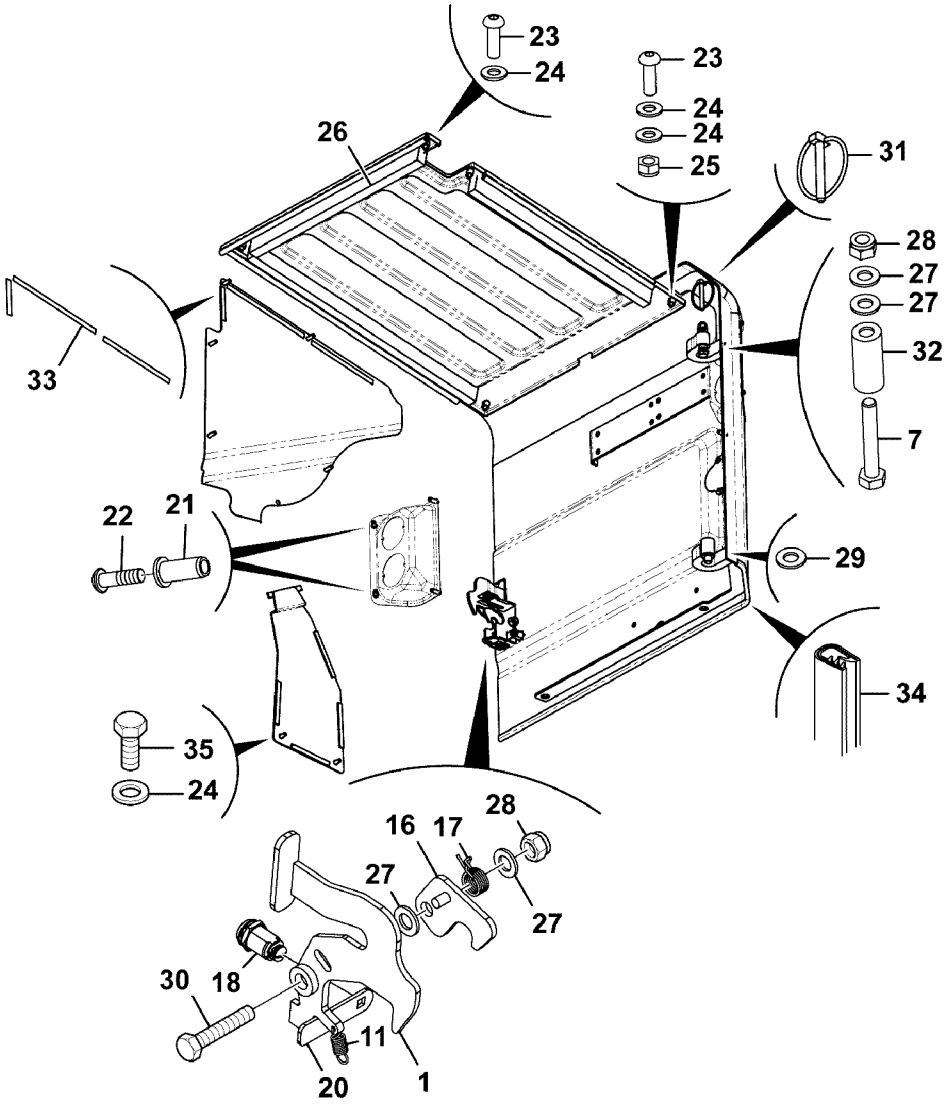
23
24
23
24
24
25
26
31
28
27
27
32
7
33
22
21
29
34
35
24
28
16
17
27
27
30
18
11
20
1

Fig.	Part No.	Quantity 1	2	3	PS	KIT	Description	Dénomination	Bezeichnung	Denominación	Benämning	Notes
												MC110C MCT110C
1	**VOE 17209651**	1					Latch	Loquet	Riegel	Pestillo	Regel	
7	**VOE 17210343**	1					Bolt	Boulon	Bolzen	Perno	Bult	
11	**VOE 16213267**	1					Spring	Ressort	Feder	Resorte	Fjäder	
16	**VOE 17209795**	1					Plate	Tôle	Blech	Chapa	Plåt	
17	**VOE 16213528**	1					Torsion spring	Ressort torsion	Torsionsfeder	Resorte torsión	Torsionsfjäder	
18	**VOE 17204960**	1					Lock	Serrure	Schloss	Cierre	Lås	
20	**VOE 17209802**	1					Plate	Tôle	Blech	Chapa	Plåt	
21	**VOE 16212397**	8					Rivet nut	Écrou rivet	Nietmutter	Tuerca de remache	Nitmutter	
22	**VOE 17205029**	8					Screw	Vis	Schraube	Tornillo	Skruv	
23	**VOE 17205273**	10					Bolt	Boulon	Bolzen	Perno	Bult	
24	**VOE 20460127**	14					Washer	Rondelle	Scheibe	Arandela	Bricka	
25	**VOE 16212120**	2					Lock nut	Contre-écrou	Sicherungsmutter	Contratuerca	Låsmutter	
26		1					Seal	Joint	Dichtring	Junta	Tätning	See group 827, Page 1075
27	**VOE 20764147**	4					Washer	Rondelle	Scheibe	Arandela	Bricka	
28	**VOE 16212126**	2					Nut	Écrou	Mutter	Tuerca	Mutter	
29	**VOE 17210330**	1					Nut	Écrou	Mutter	Tuerca	Mutter	
30	**VOE 17205245**	1					Bolt	Boulon	Bolzen	Perno	Bult	
31	**VOE 17210554**	1					Pin	Goupille	Stift	Pasador	Pinne	
32	**VOE 17210339**	1					Spacer	Entretoise	Abstandkörper	Distanciador	Distans	
33		1			NS		Sponge	Eponge	Schwamm	Esponja	Svamp	
34	**VOE 17284199**	1					Sealing strip	Lisse étanchéité	Dichtleiste	Moldura retén	Tätningslist	
35	**VOE 16213998**	2					Set screw	Vis butée	Anschlagschraube	Tornillo tope	Stoppskruv	

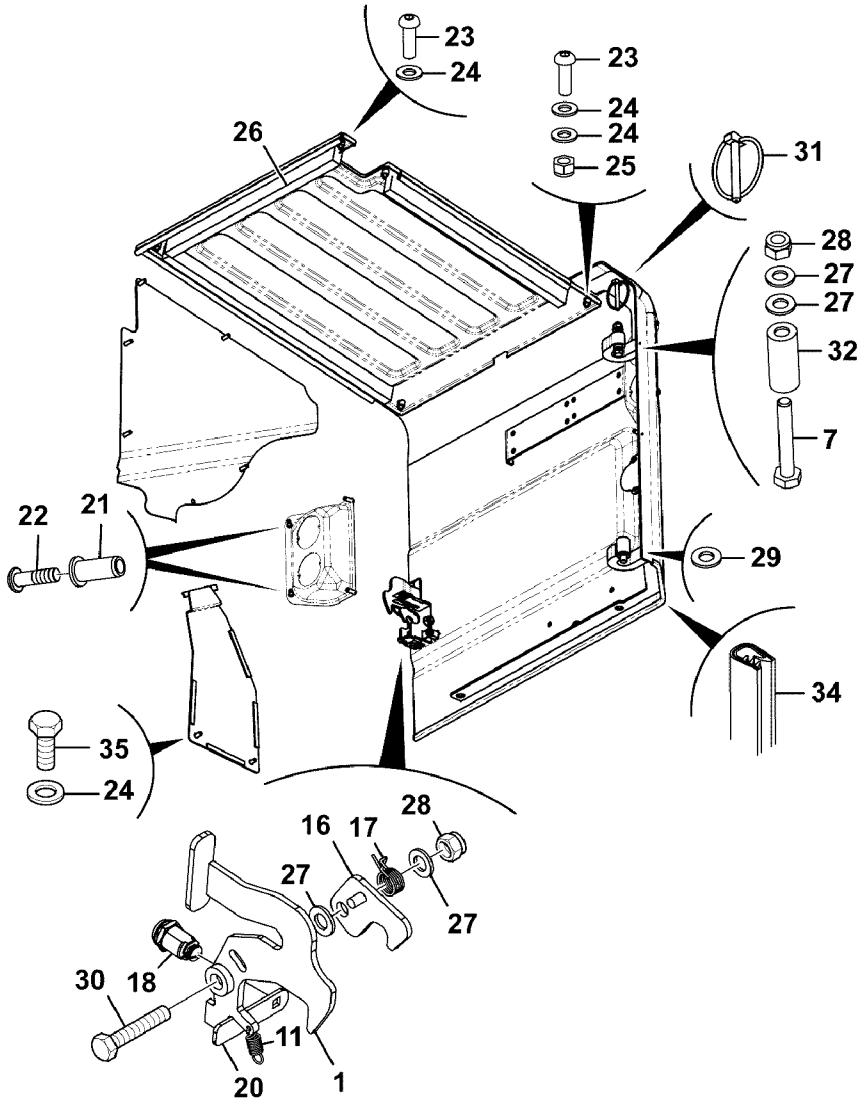
23
24
23
24
24
25
26
31
28
27
27
32
7
22
21
29
34
35
24
16
17
28
27
27
30
18
11
20
1

Fig.	Part No.	Quantity 1	2	3	PS	KIT	Description	Dénomination	Bezeichnung	Denominación	Benämning	Notes
												MC110C MCT110C
1	**VOE 17209651**	1					Latch	Loquet	Riegel	Pestillo	Regel	
7	**VOE 17210343**	1					Bolt	Boulon	Bolzen	Perno	Bult	
11	**VOE 16213267**	1					Spring	Ressort	Feder	Resorte	Fjäder	
16	**VOE 17209795**	1					Plate	Tôle	Blech	Chapa	Plåt	
17	**VOE 16213528**	1					Torsion spring	Ressort torsion	Torsionsfeder	Resorte torsión	Torsionsfjäder	
18	**VOE 17204960**	1					Lock	Serrure	Schloss	Cierre	Lås	
20	**VOE 17209802**	1					Plate	Tôle	Blech	Chapa	Plåt	
21	**VOE 16212397**	8					Rivet nut	Écrou rivet	Nietmutter	Tuerca de remache	Nitmutter	
22	**VOE 17205029**	8					Screw	Vis	Schraube	Tornillo	Skruv	
23	**VOE 17205273**	10					Bolt	Boulon	Bolzen	Perno	Bult	
24	**VOE 20460127**	14					Washer	Rondelle	Scheibe	Arandela	Bricka	
25	**VOE 16212120**	2					Lock nut	Contre-écrou	Sicherungsmutter	Contratuerca	Låsmutter	
26		1					Seal	Joint	Dichtring	Junta	Tätning	See group 827, Page 1075
27	**VOE 20764147**	4					Washer	Rondelle	Scheibe	Arandela	Bricka	
28	**VOE 16212126**	2					Nut	Écrou	Mutter	Tuerca	Mutter	
29	**VOE 17210330**	1					Nut	Écrou	Mutter	Tuerca	Mutter	
30	**VOE 17205245**	1					Bolt	Boulon	Bolzen	Perno	Bult	
31	**VOE 17210554**	1					Pin	Goupille	Stift	Pasador	Pinne	
32	**VOE 17210339**	1					Spacer	Entretoise	Abstandkörper	Distanciador	Distans	
34	**VOE 17284199**	1					Sealing strip	Lisse étanchéité	Dichtleiste	Moldura retén	Tätningslist	
35	**VOE 16213998**	2					Set screw	Vis butée	Anschlagschraube	Tornillo tope	Stoppskruv	

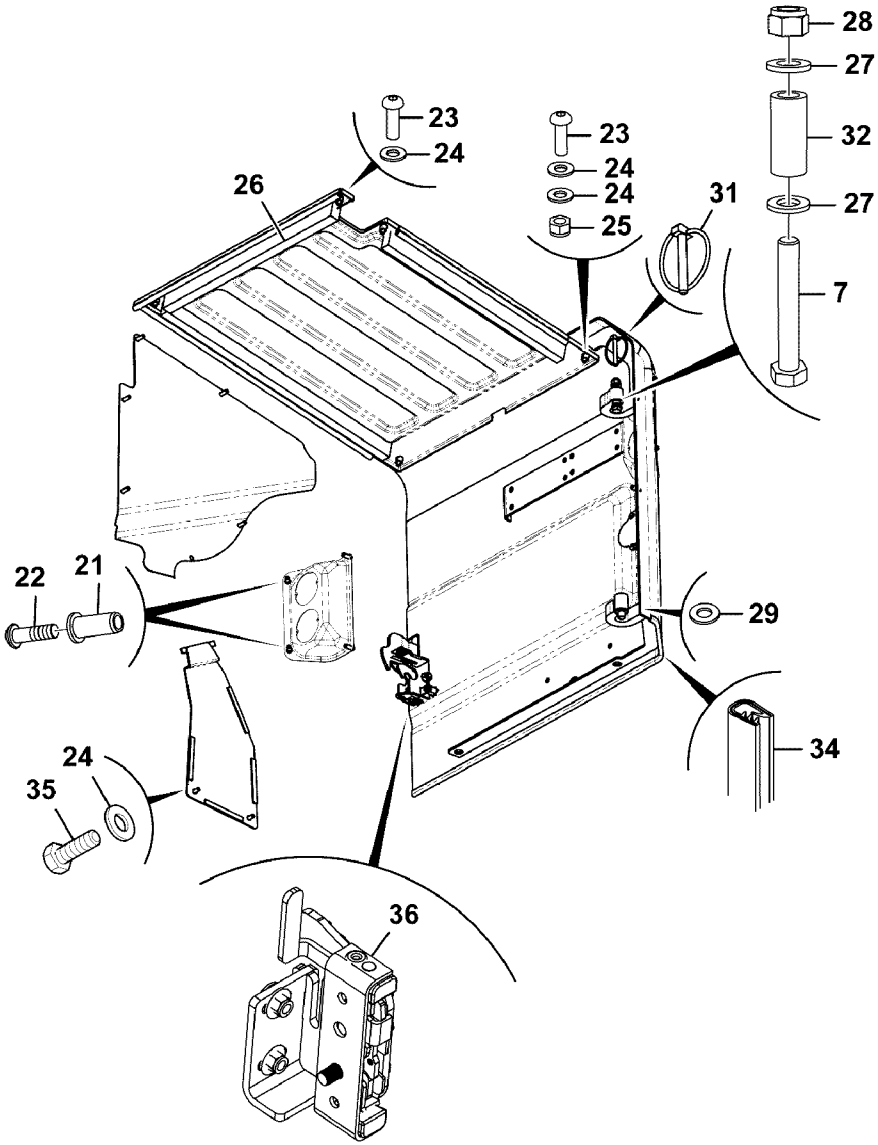
28
27
32
27
7
23
24
23
24
24
25
26
31
22
21
29
34
24
35
36

Fig.	Part No.	Quantity 1	2	3	PS	KIT	Description	Dénomination	Bezeichnung	Denominación	Benämning	Notes
												MC110C MCT110C
7	**VOE 17210343**	1					Bolt	Boulon	Bolzen	Perno	Bult	
21	**VOE 16212397**	8					Rivet nut	Écrou rivet	Nietmutter	Tuerca de remache	Nitmutter	
22	**VOE 17205029**	8					Screw	Vis	Schraube	Tornillo	Skruv	
23	**VOE 17205273**	10					Bolt	Boulon	Bolzen	Perno	Bult	
24	**VOE 20460127**	14					Washer	Rondelle	Scheibe	Arandela	Bricka	
25	**VOE 16212120**	2					Lock nut	Contre-écrou	Sicherungsmutter	Contratuerca	Låsmutter	
26		1					Seal	Joint	Dichtring	Junta	Tätning	See group 827, Page 1075
27	**VOE 20764147**	2					Washer	Rondelle	Scheibe	Arandela	Bricka	
28	**VOE 16212126**	1					Nut	Écrou	Mutter	Tuerca	Mutter	
29	**VOE 17210330**	1					Nut	Écrou	Mutter	Tuerca	Mutter	
31	**VOE 17210554**	1					Pin	Goupille	Stift	Pasador	Pinne	
32	**VOE 17210339**	1					Spacer	Entretoise	Abstandkörper	Distanciador	Distans	
34	**VOE 17284199**	1					Sealing strip	Lisse étanchéité	Dichtleiste	Moldura retén	Tätningslist	
35	**VOE 16213998**	2					Set screw	Vis butée	Anschlagschraube	Tornillo tope	Stoppskruv	
36		1					Latch	Poignee Blocage	Knebel	Mango Seguridad	Låsvred	See group 821, Page 1063

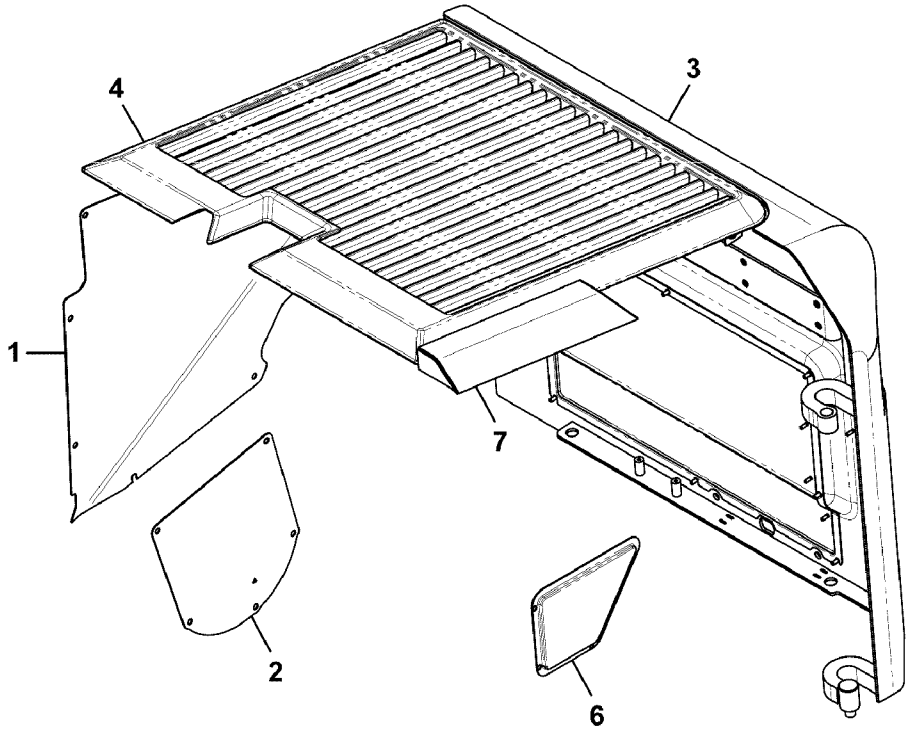
4
3
1
7
2
6

Fig.	Part No.	Quantity 1	2	3	PS	KIT	Description	Dénomination	Bezeichnung	Denominación	Benämning	Notes
												MC115C T4 MC125C T4 MC135C T4 MC155C T4 MCT125C T4 MCT135C T4 MCT145C T4
1		1			NS		Grille	Grille	Gitter	Rejilla	Galler	
2	**VOE 17209789**	1					Plate	Tôle	Blech	Chapa	Plåt	
3	**VOE 17297818**	1					Door	Porte	Tür	Puerta	Dörr	See group 821, Page 1055
4	**VOE 17298165**	1					Grille	Grille	Gitter	Rejilla	Galler	
6	**VOE 17297804**	1					Panel	Panneau	Paneel	Panel	Panel	
7		1			NS		Cover plate	Plaque de recouvrem	Oberblech	Placa recurbrición	Ovanplåt	

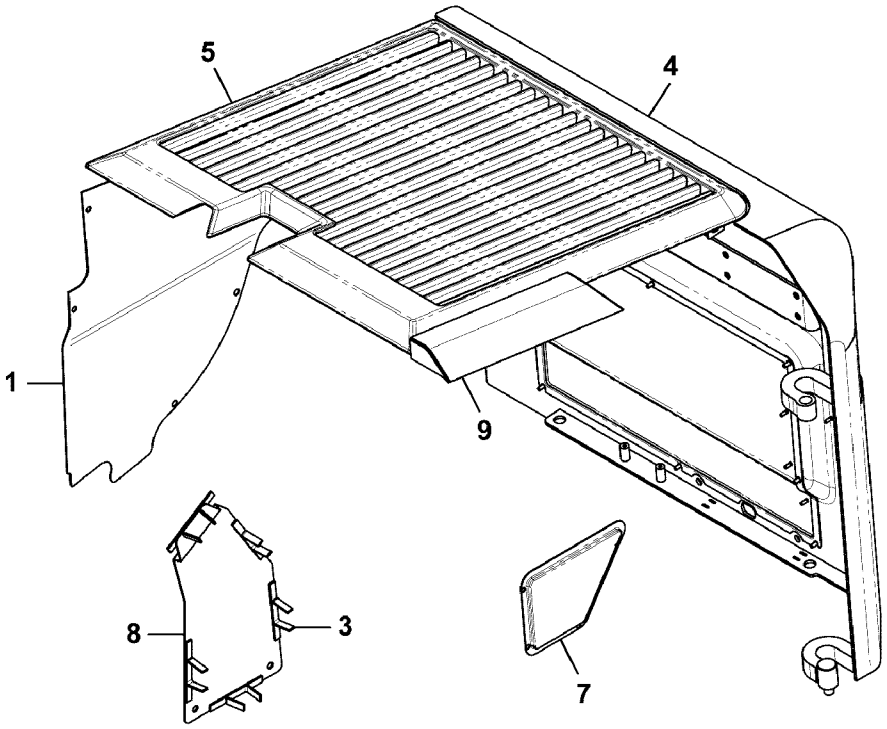
5
4
1
9
8
3
7

Fig.	Part No.	Quantity 1	2	3	PS	KIT	Description	Dénomination	Bezeichnung	Denominación	Benämning	Notes
												MC110C T4 MCT110C T4
1	**VOE 17297787**	1					Grille	Grille	Gitter	Rejilla	Galler	
3	**VOE 17205100**	5					Gasket	Joint	Dichtung	Junta	Packning	
4	**VOE 17297818**	1					Door	Porte	Tür	Puerta	Dörr	See group 821, Page 1055
5	**VOE 17298165**	1					Grille	Grille	Gitter	Rejilla	Galler	
7	**VOE 17297804**	1					Panel	Panneau	Paneel	Panel	Panel	
8		1			NS		Panel	Panneau	Paneel	Panel	Panel	
9		1			NS		Cover plate	Plaque de recouvrem	Oberblech	Placa recurbrición	Ovanplåt	

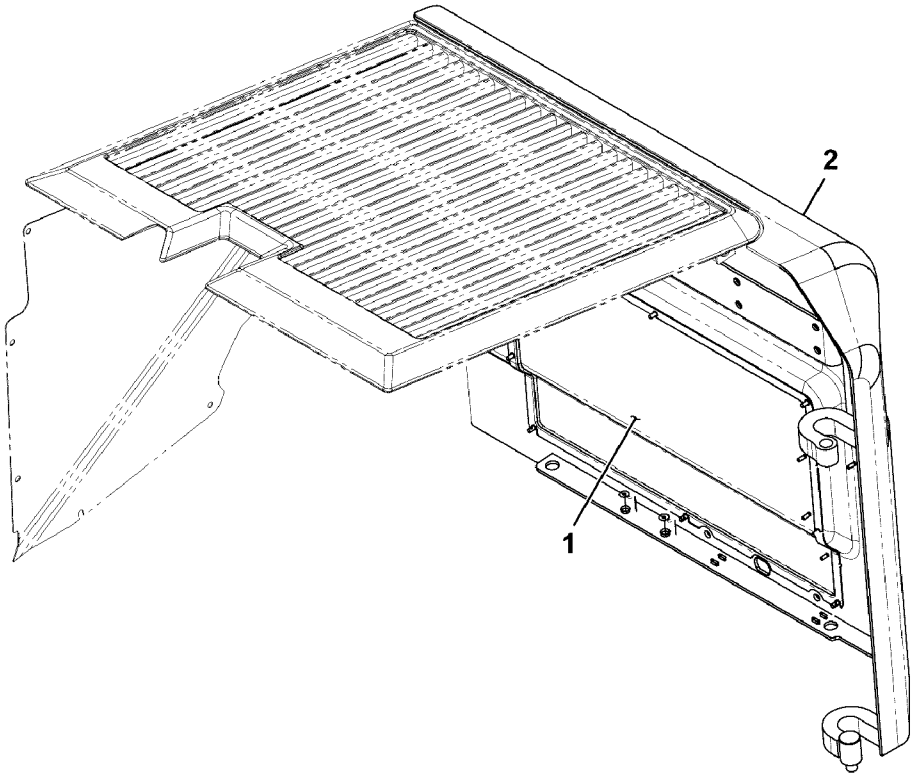
2
1

Fig.	Part No.	Quantity 1	2	3	P S	K I T	Description	Dénomination	Bezeichnung	Denominación	Benämning	Notes
												MC110C T4 MC115C T4 MC125C T4 MC135C T4 MC155C T4 MCT110C T4 MCT125C T4 MCT135C T4 MCT145C T4
1	**VOE 17298139**	1					Door	Porte	Tür	Puerta	Dörr	
2	**VOE 17297776**	1					Door	Porte	Tür	Puerta	Dörr	

1			Catalogue id **20676**	Group **821**
2				
3			Illustr. No **1069053**	Section **1400**
4		**Engine covers, door, rear, assembly**		
5			Issue **PUB 20024822-D**	Page **1055**

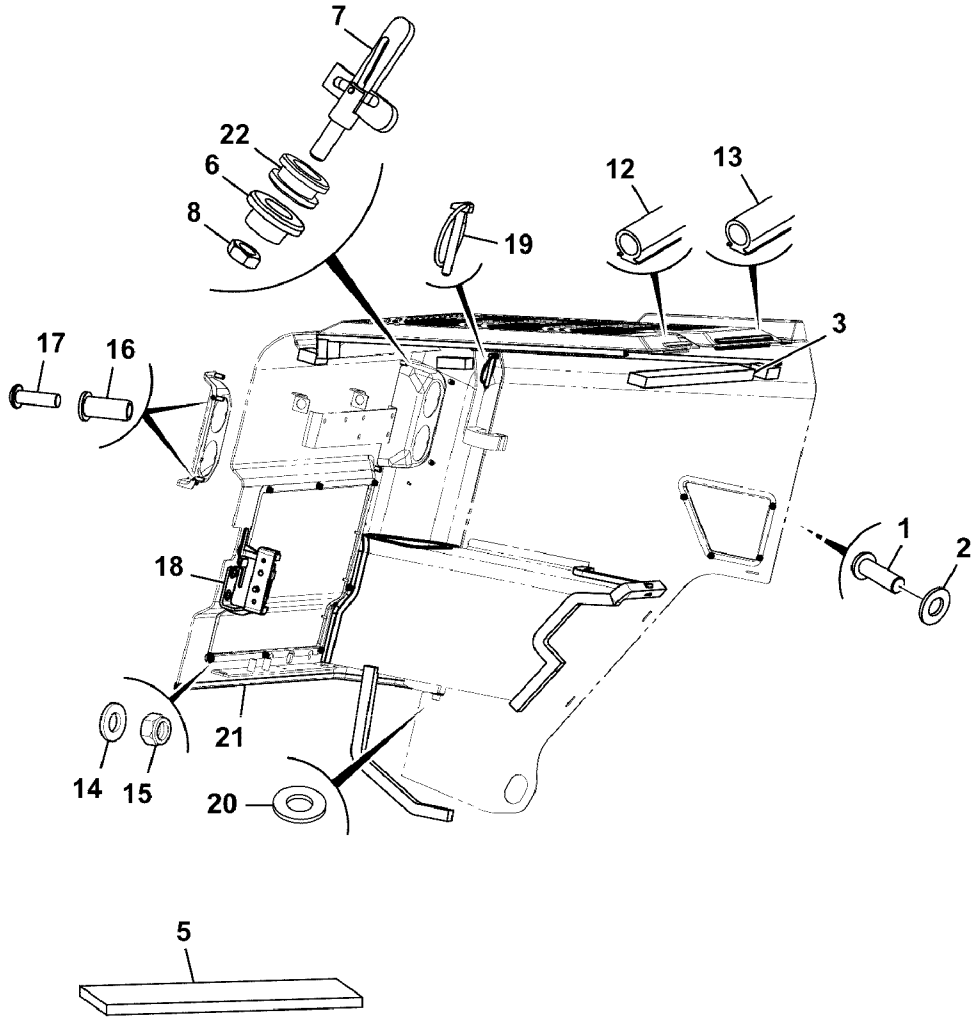
7
22
6
8
19
12
13
17
16
3
1
2
18
21
14
15
20
5

Fig.	Part No.	Quantity 1	2	3	PS	KIT	Description	Dénomination	Bezeichnung	Denominación	Benämning	Notes
												MC115C T4 MC125C T4 MC135C T4 MC155C T4 MCT125C T4 MCT135C T4 MCT145C T4
1	**VOE 17205273**	9					Bolt	Boulon	Bolzen	Perno	Bult	
2	**VOE 20460127**	9					Washer	Rondelle	Scheibe	Arandela	Bricka	
3		1					Seal	Joint	Dichtring	Junta	Tätning	See group 827, Page 1077
5		1			NS		Sealing	Étanchéité	dichtung	Junta	Tätning	
6	**VOE 16212061**	2					Rubber stop	Butée caoutchouc	Gummipuffer	Tope de goma	Gummistopp	
7		2			NS		Latch	Loquet	Riegel	Pestillo	Regel	
8	**VOE 16212116**	2					Nut	Écrou	Mutter	Tuerca	Mutter	
12	**VOE 17298207**	1					Weatherstrip	Caoutchouc d etanch	Abstreifleiste	Lamelunas	Skraplist	
13	**VOE 17287372**	1					Sealing moulding	Joint étanchéité	Dichtprofil	Listón retén	Tätningsprofil	
14	**VOE 973494**	16					Washer	Rondelle	Scheibe	Arandela	Bricka	
15	**VOE 16212115**	16					Lock nut	Contre-écrou	Sicherungsmutter	Contratuerca	Låsmutter	
16	**VOE 16212397**	8					Rivet nut	Écrou rivet	Nietmutter	Tuerca de remache	Nitmutter	
17	**VOE 17205029**	8					Screw	Vis	Schraube	Tornillo	Skruv	
18		1					Latch	Poignee Blocage	Knebel	Mango Seguridad	Låsvred	See group 821, Page 1063
19	**VOE 17210554**	1					Pin	Goupille	Stift	Pasador	Pinne	
20	**VOE 17210330**	1					Nut	Écrou	Mutter	Tuerca	Mutter	
21	**VOE 17284199**	1					Sealing strip	Lisse étanchéité	Dichtleiste	Moldura retén	Tätningslist	
22	**VOE 17287366**	2					Grommet	Passe fil	Durchführung	Pasaje	Genomföring	

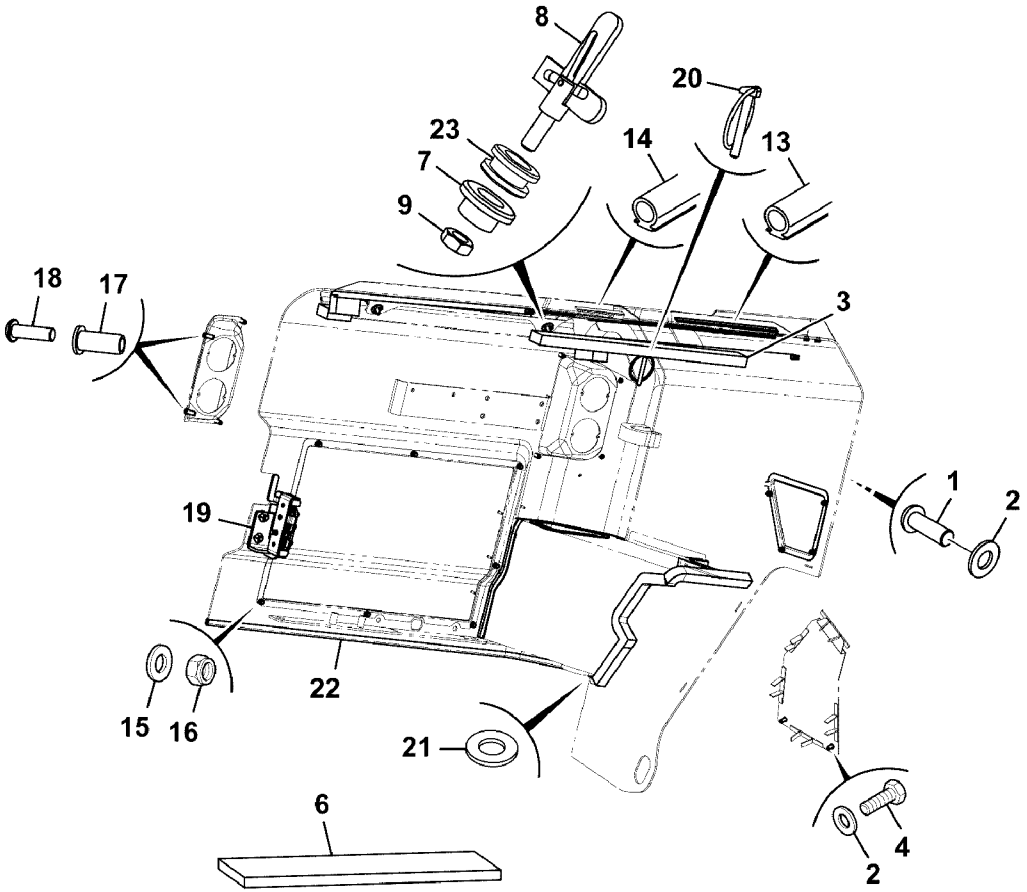

Volvo Construction Equipment

1069058

Fig.	Part No.	Quantity 1	2	3	PS	KIT	Description	Dénomination	Bezeichnung	Denominación	Benämning	Notes
												MC110C T4 MCT110C T4
1	**VOE 17205273**	5					Bolt	Boulon	Bolzen	Perno	Bult	
2	**VOE 20460127**	7					Washer	Rondelle	Scheibe	Arandela	Bricka	
3		1					Seal	Joint	Dichtring	Junta	Tätning	See group 827, Page 1077
4	**VOE 16213998**	2					Set screw	Vis butée	Anschlagschraube	Tornillo tope	Stoppskruv	
6		1			NS		Sealing	Étanchéité	dichtung	Junta	Tätning	
7	**VOE 16212061**	2					Rubber stop	Butée caoutchouc	Gummipuffer	Tope de goma	Gummistopp	
8		2			NS		Latch	Loquet	Riegel	Pestillo	Regel	
9	**VOE 16212116**	2					Nut	Écrou	Mutter	Tuerca	Mutter	
13	**VOE 17298207**	1					Weatherstrip	Caoutchouc d etanch	Abstreifleiste	Lamelunas	Skraplist	
14	**VOE 17287372**	1					Sealing moulding	Joint étanchéité	Dichtprofil	Listón retén	Tätningsprofil	
15	**VOE 973494**	16					Washer	Rondelle	Scheibe	Arandela	Bricka	
16	**VOE 16212115**	16					Lock nut	Contre-écrou	Sicherungsmutter	Contratuerca	Låsmutter	
17	**VOE 16212397**	8					Rivet nut	Écrou rivet	Nietmutter	Tuerca de remache	Nitmutter	
18	**VOE 17205029**	8					Screw	Vis	Schraube	Tornillo	Skruv	
19		1					Latch	Poignee Blocage	Knebel	Mango Seguridad	Låsvred	See group 821, Page 1063
20	**VOE 17210554**	1					Pin	Goupille	Stift	Pasador	Pinne	
21	**VOE 17210330**	1					Nut	Écrou	Mutter	Tuerca	Mutter	
22	**VOE 17284199**	1					Sealing strip	Lisse étanchéité	Dichtleiste	Moldura retén	Tätningslist	
23	**VOE 17287366**	2					Grommet	Passe fil	Durchführung	Pasaje	Genomföring	

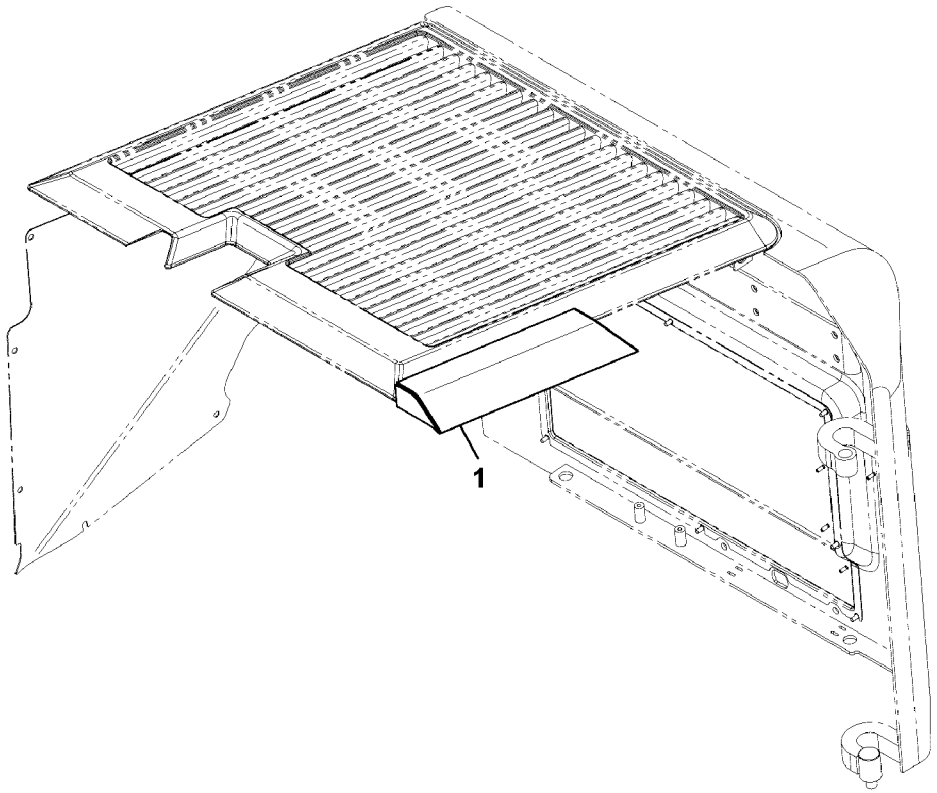
1

Fig.	Part No.	Quantity 1	2	3	PS	KIT	Description	Dénomination	Bezeichnung	Denominación	Benämning	Notes
												MC110C T4 MC115C T4 MC125C T4 MC135C T4 MC155C T4 MCT110C T4 MCT125C T4 MCT135C T4 MCT145C T4
1	**VOE 17311098**	1					Cover plate.....	Plaque de recouvrem.	Abdeckung	Cubierta.....	Lucka.....	

1			Catalogue id **20676**	Group **821**
2				
3			Illustr. No **1069059**	Section **1700**
4		**Engine covers, air intake, assembly**		
5			Issue **PUB 20024822-D**	Page **1061**

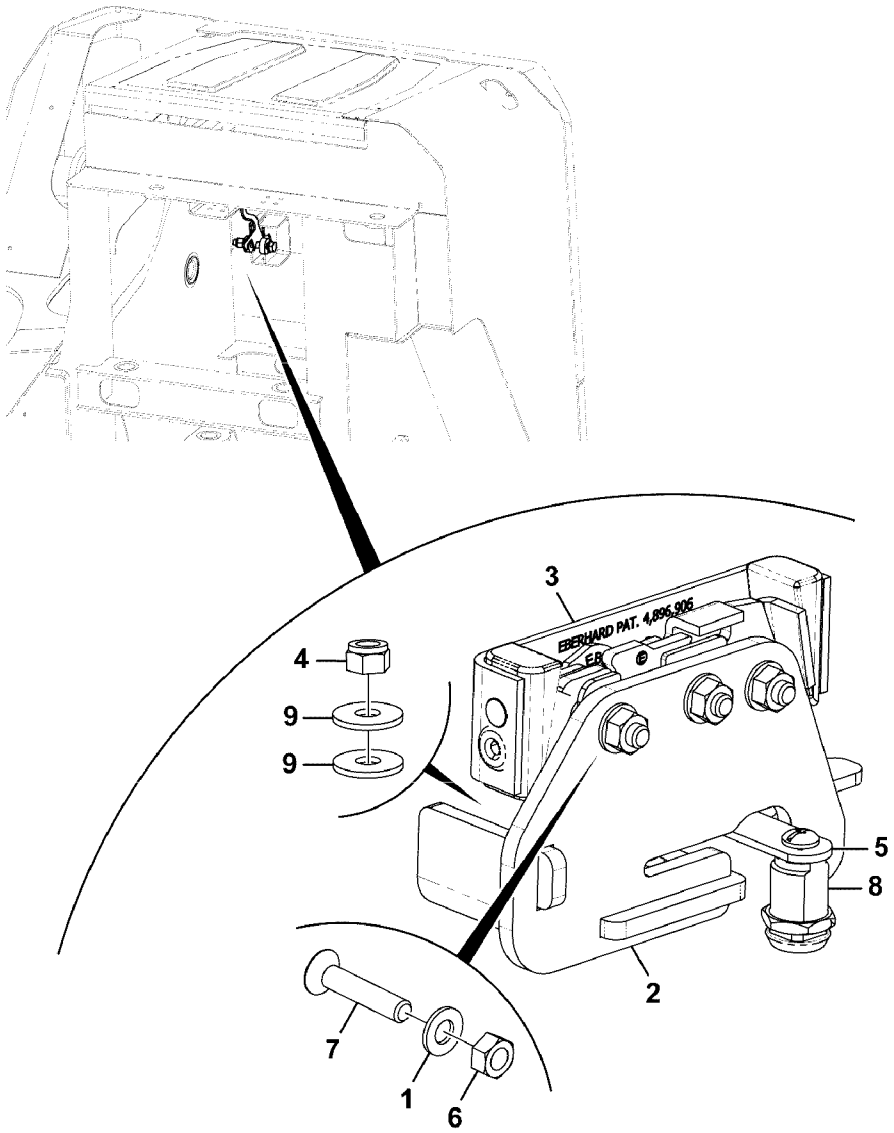
3
EBERHARD PAT. 4,896,906
4
9
9
5
8
2
7
1
6

Fig.	Part No.	Quantity 1	2	3	PS	KIT	Description	Dénomination	Bezeichnung	Denominación	Benämning	Notes
												MC110C, MC110C T4 MC115C, MC115C T4 MC125C, MC125C T4 MC135C, MC135C T4 MC155C, MC155C T4 MCT110C, MCT110C T4 MCT125C, MCT125C T4 MCT135C, MCT135C T4 MCT145C, MCT145C T4
1	**VOE 20460127**	3					Washer	Rondelle	Scheibe	Arandela	Bricka	
2	**VOE 17284039**	1					Bracket	Console	Konsole	Consola	Konsol	
3	**VOE 17287163**	1					Latch	Loquet	Riegel	Pestillo	Regel	
4	**VOE 16212120**	2					Lock nut	Contre-écrou	Sicherungsmutter	Contratuerca	Låsmutter	
5		1			NS		Cam	Came	Nocken	Leva	Kam	
6	**VOE 20405733**	3					Hexagon nut	Écrou hexagonal	Sechskantmutter	Tuerca hexagonal	Sexkantsmutter	
7	**VOE 16212398**	3					Screw	Vis	Schraube	Tornillo	Skruv	
8	**VOE 17204960**	1					Lock	Serrure	Schloss	Cierre	Lås	SS
8	**VOE 17287168**	1					Lock	Serrure	Schloss	Cierre	Lås	
9	**VOE 17205565**	4					Washer	Rondelle	Scheibe	Arandela	Bricka	

1		**Övriga karosseriartiklar, motorlucka, lås** **Otros artículos de la carrocería, cubierta del motor, bloqueo** **Andere Karosserieteile, Motorabdeckung, Riegel** **Autres éléments de carrosserie, couvercle moteur, verrou** **Other bodywork items, engine cover, latch**	Catalogue id **20676**	Group **821**
2			Illustr. No **1068616**	Section **1800**
3			Issue **PUB 20024822-D**	Page **1063**
4				
5				

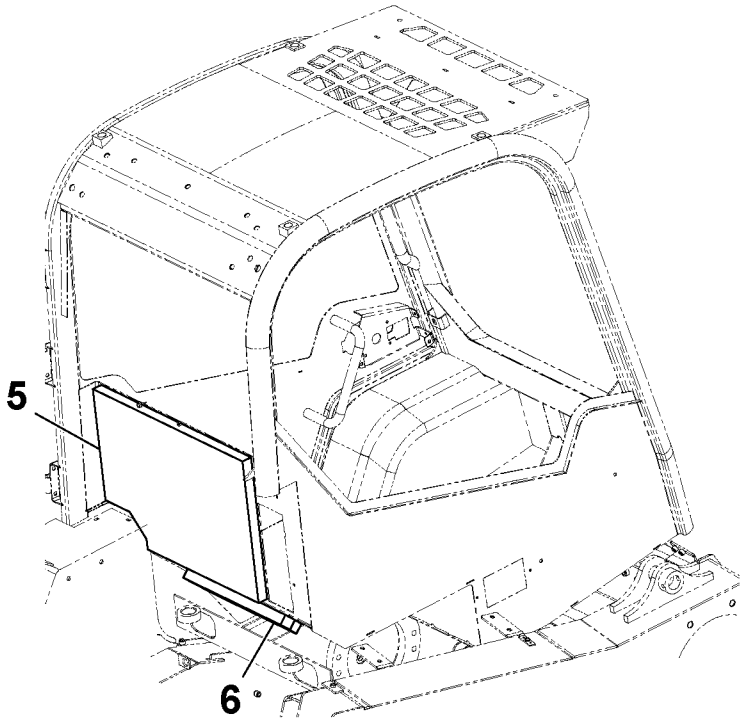

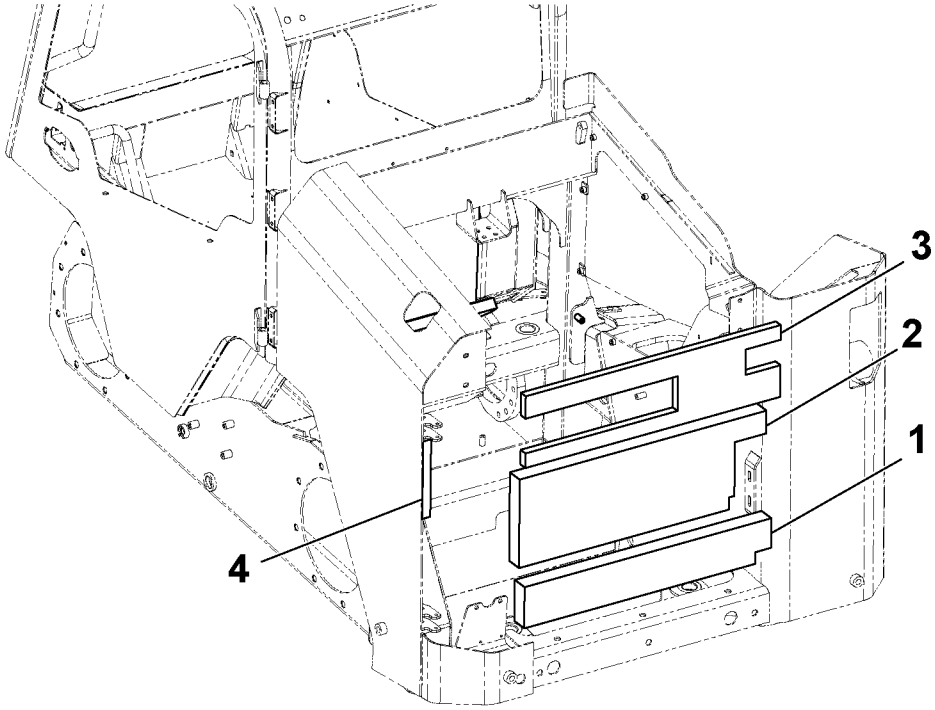

Volvo Construction Equipment
1058917

Fig.	Part No.	Quantity 1	2	3	PS	KIT	Description	Dénomination	Bezeichnung	Denominación	Benämning	Notes
												MC110C MC115C MC125C MC135C MC155C MCT110C MCT125C MCT135C MCT145C
1		1			NS		Panel	Panneau	Verkleidung	Plancha	Panel	
2		1			NS		Panel	Panneau	Verkleidung	Plancha	Panel	
3		1			NS		Panel	Panneau	Verkleidung	Plancha	Panel	
4		1			NS		Panel	Panneau	Verkleidung	Plancha	Panel	
5		1			NS		Panel	Panneau	Paneel	Panel	Panel	
6		1			NS		Panel	Panneau	Verkleidung	Plancha	Panel	

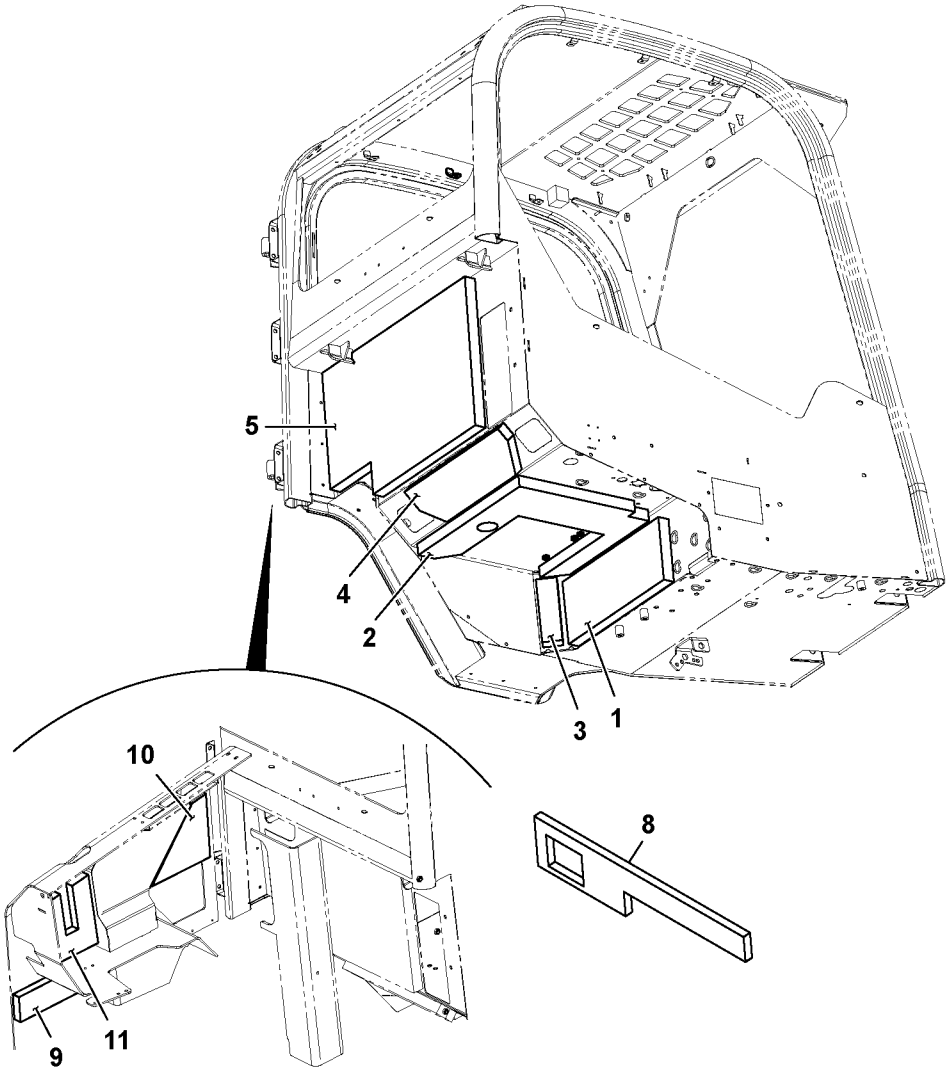

Volvo Construction Equipment

1069347

Fig.	Part No.	Quantity 1	2	3	PS	KIT	Description	Dénomination	Bezeichnung	Denominación	Benämning	Notes
												MC110C T4 MC115C T4 MC125C T4 MC135C T4 MC155C T4 MCT110C T4 MCT125C T4 MCT135C T4 MCT145C T4
1		1			NS		Panel	Panneau	Paneel	Panel	Panel	
2		1			NS		Panel plate	Tôle panneau	Paneelblech	Placa panel	Panelplåt	
3		1			NS		Panel	Panneau	Paneel	Panel	Panel	
4		1			NS		Panel plate	Tôle panneau	Paneelblech	Placa panel	Panelplåt	
5		1			NS		Panel plate	Tôle panneau	Paneelblech	Placa panel	Panelplåt	
8		1			NS		Panel plate	Tôle panneau	Paneelblech	Placa panel	Panelplåt	
9		1			NS		Sound insulation	Insonorisant	Schallisolierung	Aislación insonorizan	Ljudisolering	
10		1			NS		Sound insulation	Insonorisant	Schallisolierung	Aislación insonorizan	Ljudisolering	
11		1			NS		Sound insulation	Insonorisant	Schallisolierung	Aislación insonorizan	Ljudisolering	

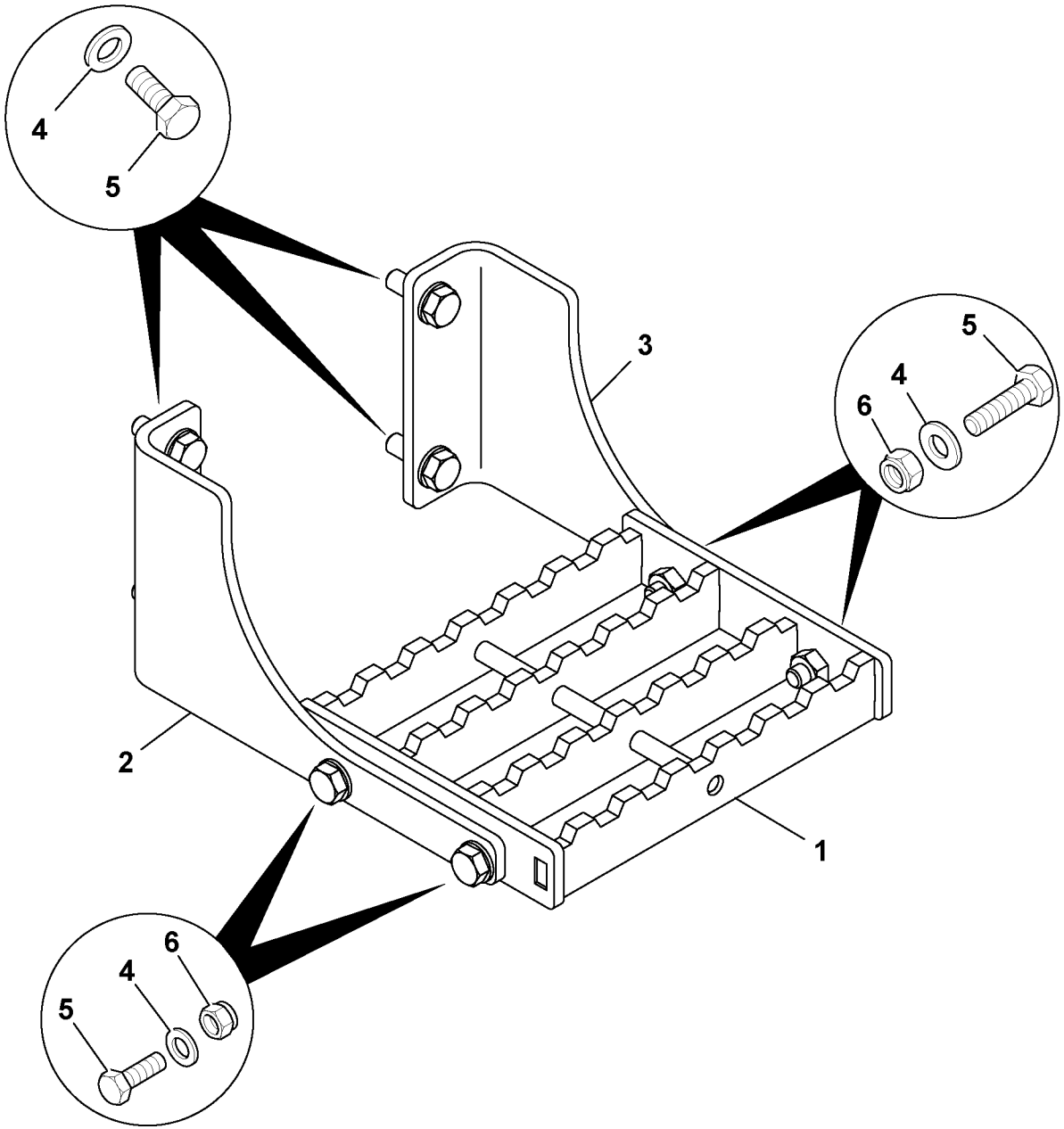

Volvo Construction Equipment
1058896

Fig.	Part No.	Quantity 1	2	3	PS	KIT	Description	Dénomination	Bezeichnung	Denominación	Benämning	Notes
												MC110C T4 MC115C, MC115C T4 MC125C, MC125C T4 MC135C, MC135C T4 MC155C
1	**VOE 16213415**	1					Step	Marche escalier	Treppenstufe	Escalón	Trappsteg	
2	**VOE 16213446**	1					Bracket	Console	Konsole	Consola	Konsol	
3	**VOE 16213437**	1					Bracket	Console	Konsole	Consola	Konsol	
4	**VOE 16212137**	8					Plain washer	Rondelle plane	Flachscheibe	Arandela plana	Planbricka	
5	**VOE 16212272**	8					Bolt	Boulon	Bolzen	Perno	Bult	
6	**VOE 16212122**	4					Nut	Écrou	Mutter	Tuerca	Mutter	

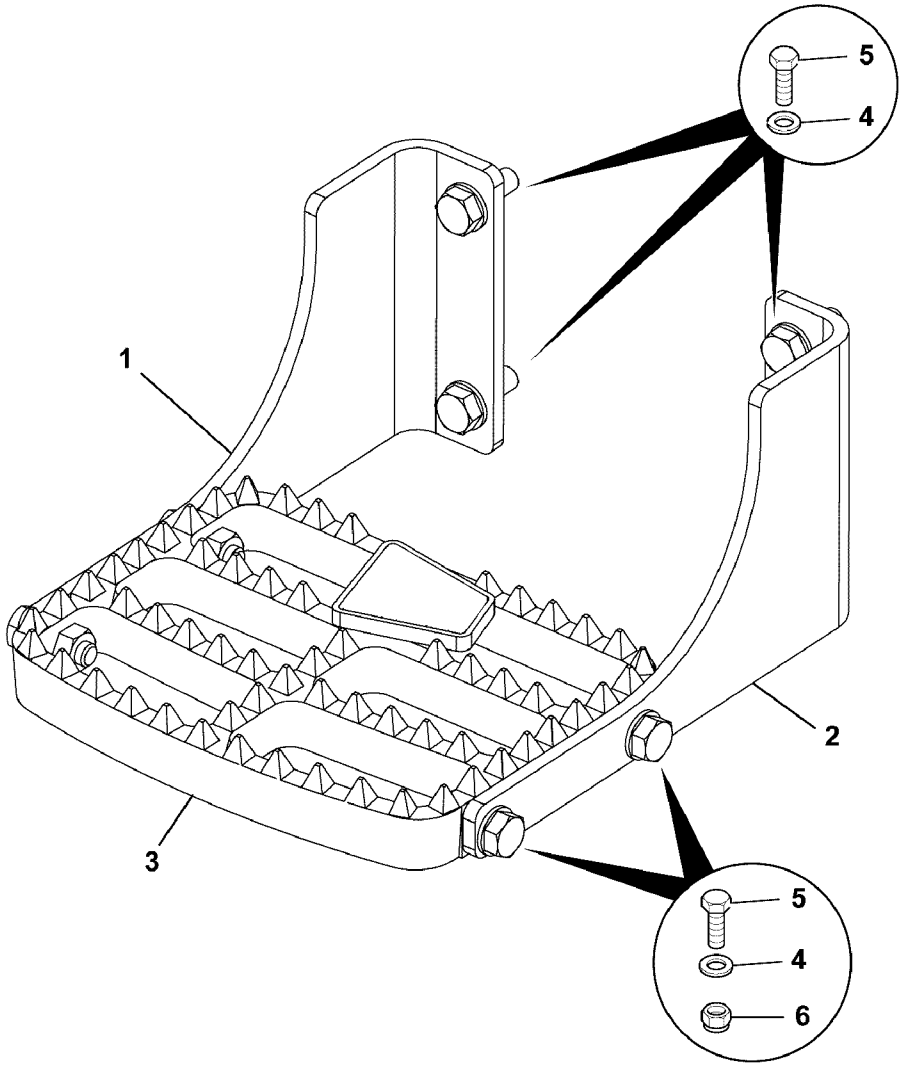
5
4
1
2
3
5
4
6

Fig.	Part No.	Quantity 1	2	3	PS	KIT	Description	Dénomination	Bezeichnung	Denominación	Benämning	Notes
												MC110C T4 MC115C, MC115C T4 MC125C, MC125C T4 MC135C, MC135C T4 MC155C, MC155C T4
1		1			NS		Step	Marche escalier	Treppenstufe	Escalón	Trappsteg	
2		1			NS		Step	Marche escalier	Treppenstufe	Escalón	Trappsteg	
3	**VOE 17284383**	1					Step	Marche escalier	Treppenstufe	Escalón	Trappsteg	
4	**VOE 16212137**	8					Plain washer	Rondelle plane	Flachscheibe	Arandela plana	Planbricka	
5	**VOE 16212272**	8					Bolt	Boulon	Bolzen	Perno	Bult	
6	**VOE 16212122**	4					Nut	Écrou	Mutter	Tuerca	Mutter	

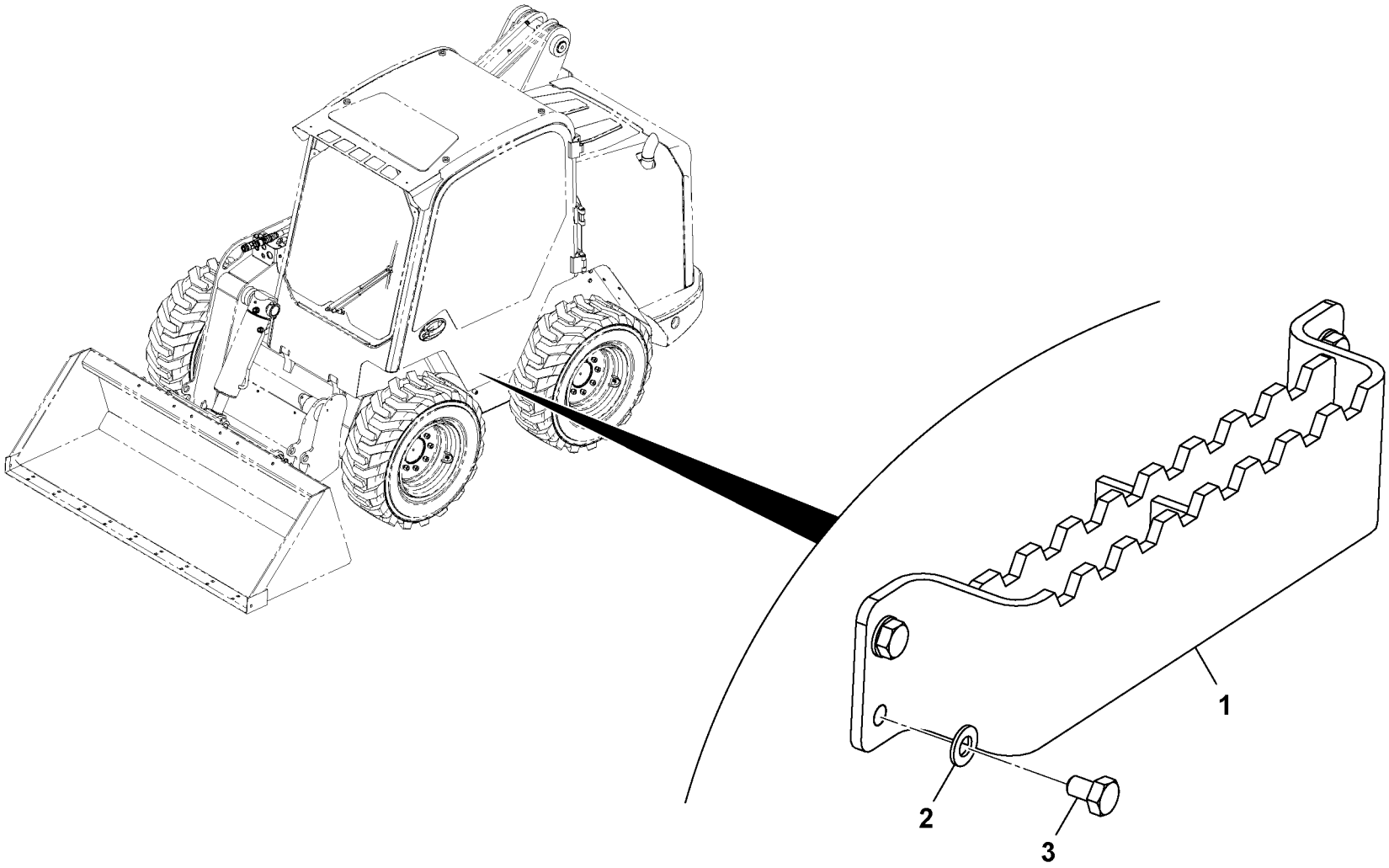

Volvo Construction Equipment
1059098

Fig.	Part No.	Quantity 1	2	3	PS	KIT	Description	Dénomination	Bezeichnung	Denominación	Benämning	Notes
												MCT110C, MCT110C T4 MCT125C, MCT125C T4 MCT135C, MCT135C T4 MCT145C, MCT145C T4
1	**VOE 17210357**	1					Step	Marche escalier	Treppenstufe	Escalón	Trappsteg	
2	**VOE 16212137**	4					Plain washer	Rondelle plane	Flachscheibe	Arandela plana	Planbricka	
3	**VOE 17205027**	4					Bolt	Boulon	Bolzen	Perno	Bult	

1		**Övriga karosseriartiklar, steg, bandburen** **Otros artículos de la carrocería, peldaño, de orugas** **Andere Karosserieteile, Stufen, Kettenantrieb** **Autres éléments de carrosserie, marchepied, sur chenilles** **Other bodywork items, step, tracked**	Catalogue id **20676**	Group **827**
2			Illustr. No **1059098**	Section **300**
3			Issue **PUB 20024822-D**	Page **1073**
4				
5				

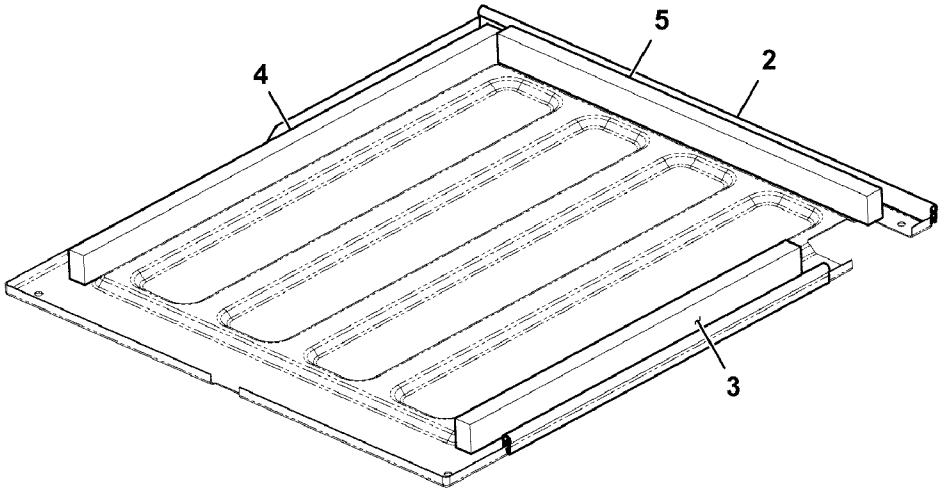
5
2
4
3

Fig.	Part No.	Quantity 1	2	3	PS	KIT	Description	Dénomination	Bezeichnung	Denominación	Benämning	Notes
												MC110C MC115C MC125C MC135C MC155C MCT110C MCT125C MCT135C MCT145C
2	**VOE 17205004**	1					Sealing	Étanchéité	dichtung	Junta	Tätning	
3	**VOE 17205376**	1					Sealing strip	Lisse étanchéité	Dichtleiste	Moldura retén	Tätningslist	
4	**VOE 17205382**	1					Sealing strip	Lisse étanchéité	Dichtleiste	Moldura retén	Tätningslist	
5	**VOE 17205385**	1					Sealing strip	Lisse étanchéité	Dichtleiste	Moldura retén	Tätningslist	

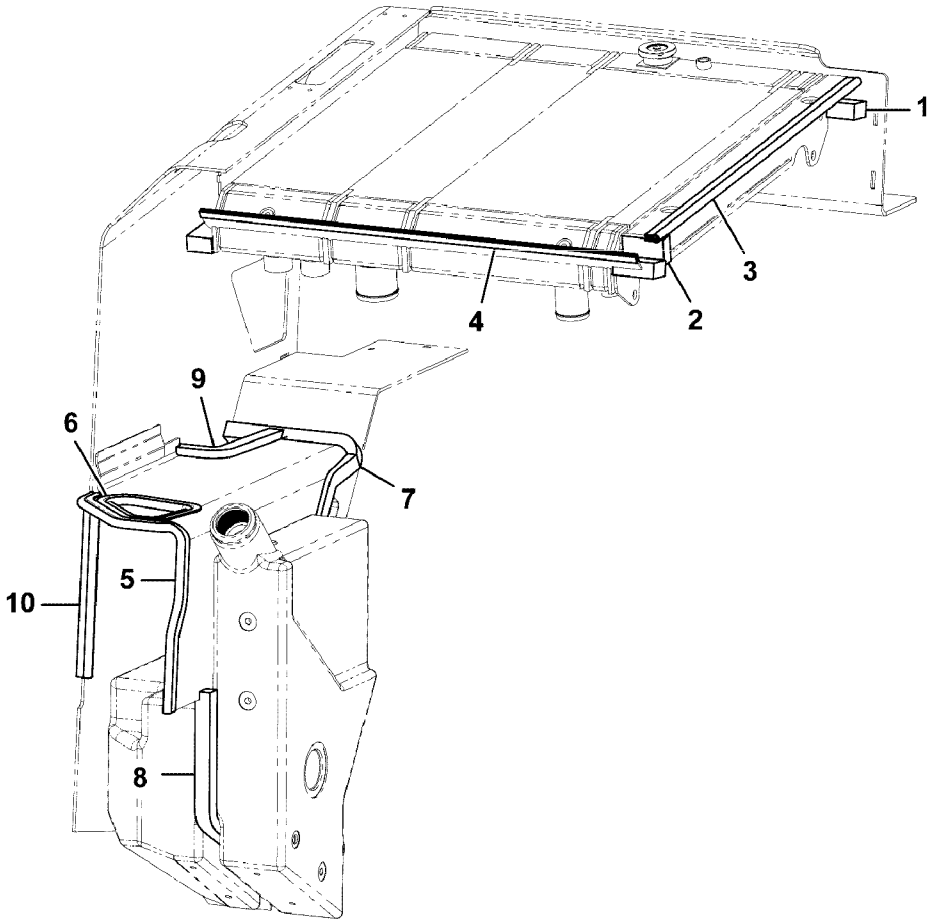
1
2
3
4
5
6
7
8
9
10

Fig.	Part No.	Quantity 1	2	3	PS	KIT	Description	Dénomination	Bezeichnung	Denominación	Benämning	Notes
												MC110C T4 MC115C T4 MC125C T4 MC135C T4 MC155C T4 MCT110C T4 MCT125C T4 MCT135C T4 MCT145C T4
1	**VOE 17205385**	1					Sealing strip	Lisse étanchéité	Dichtleiste	Moldura retén	Tätningslist	
2	**VOE 17287450**	4					Sealing moulding	Joint étanchéité	Dichtprofil	Listón retén	Tätningsprofil	
3	**VOE 17205004**	2					Sealing	Étanchéité	dichtung	Junta	Tätning	
4	**VOE 17296055**	1					Sealing	Étanchéité	dichtung	Junta	Tätning	
5	**VOE 17287475**	1					Sealing moulding	Joint étanchéité	Dichtprofil	Listón retén	Tätningsprofil	
6	**VOE 17287452**	1					Sealing moulding	Joint étanchéité	Dichtprofil	Listón retén	Tätningsprofil	
7	**VOE 17287476**	1					Sealing moulding	Joint étanchéité	Dichtprofil	Listón retén	Tätningsprofil	
8	**VOE 17287477**	1					Sealing moulding	Joint étanchéité	Dichtprofil	Listón retén	Tätningsprofil	
9	**VOE 17297398**	1					Sealing strip	Lisse étanchéité	Dichtleiste	Moldura retén	Tätningslist	
10	**VOE 17297581**	1					Sealing strip	Lisse étanchéité	Dichtleiste	Moldura retén	Tätningslist	

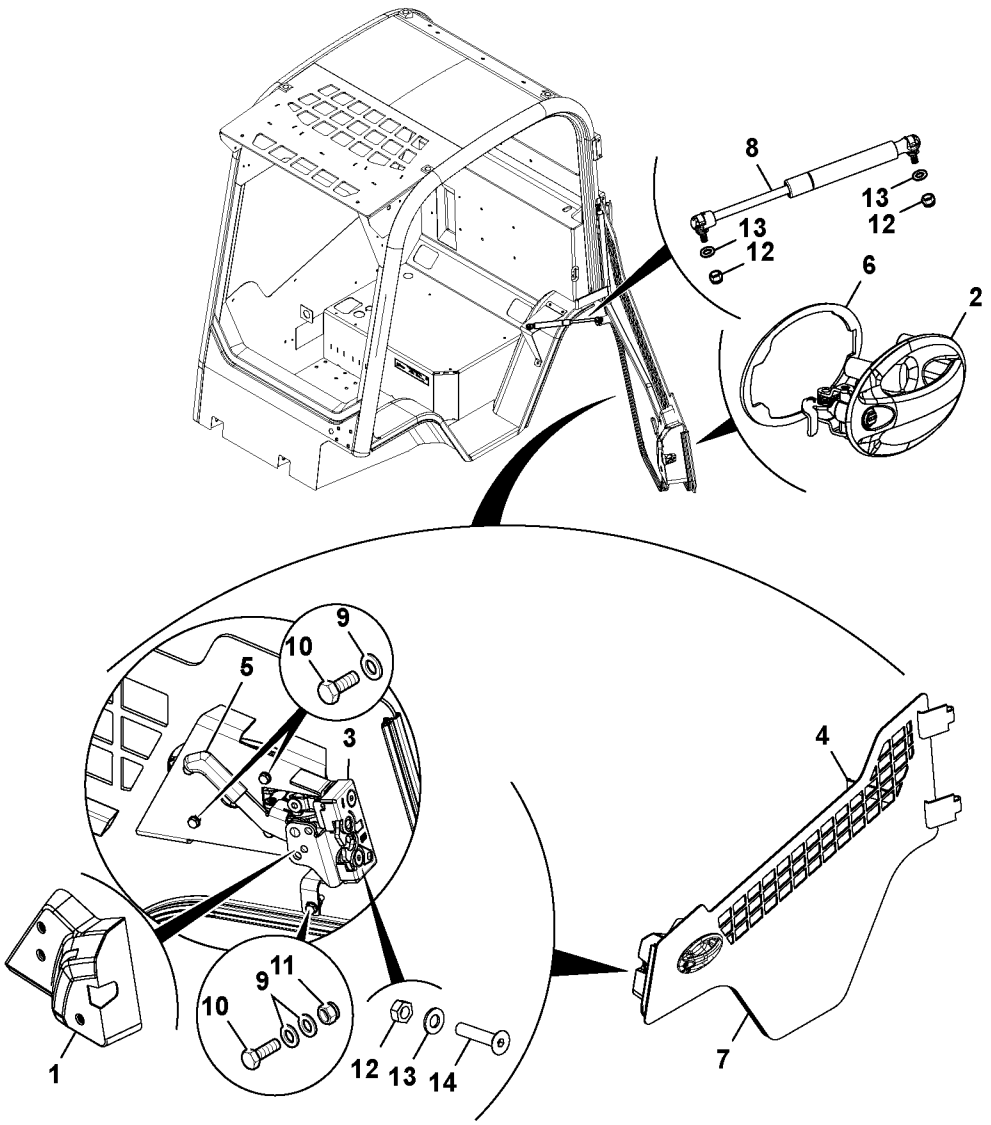
8
13
12
13
12
6
2
9
10
5
3
4
11
9
10
12
13
14
1
7

Fig.	Part No.	Quantity 1	2	3	PS	KIT	Description	Dénomination	Bezeichnung	Denominación	Benämning	Notes
												MC110C, MC110C T4 MC115C, MC115C T4 MC125C, MC125C T4 MC135C, MC135C T4 MC155C, MC155C T4
1	**VOE 17210525**	1					Cover plate	Plaque de recouvrem	Abdeckung	Cubierta	Lucka	
2	**VOE 17205374**	1					Door handle	Poignée de porte	Türgriff	Manilla puerta	Dörrhandtag	
3	**VOE 17205012**	1					Latch	Loquet	Riegel	Pestillo	Regel	
4	**VOE 17210358**	1					Strap	Sangle	Stropp	Cable	Stropp	
5	**VOE 17204918**	1					Latch	Loquet	Riegel	Pestillo	Regel	
6	**VOE 17205377**	1					Gasket	Joint	Dichtung	Junta	Packning	
7	**VOE 17237853**	1					Sealing strip	Lisse étanchéité	Dichtleiste	Moldura retén	Tätningslist	
8	**VOE 17210390**	1					Gas strut	Compas à gaz	Gasdruckdämpfer	Amortiguador de gas	Gasdämpare	
9	**VOE 973494**	6					Washer	Rondelle	Scheibe	Arandela	Bricka	
10	**VOE 17205250**	5					Hexagon screw	Vis à tête hexagonale	Sechskantschraube	Tornillo hexagonal	Sexkantsskruv	
11	**VOE 20460939**	1					Hexagon nut	Écrou hexagonal	Sechskantmutter	Tuerca hexagonal	Sexkantsmutter	
12	**VOE 20405733**	4					Hexagon nut	Écrou hexagonal	Sechskantmutter	Tuerca hexagonal	Sexkantsmutter	
13	**VOE 20460127**	4					Washer	Rondelle	Scheibe	Arandela	Bricka	
14	**VOE 16212398**	2					Screw	Vis	Schraube	Tornillo	Skruv	

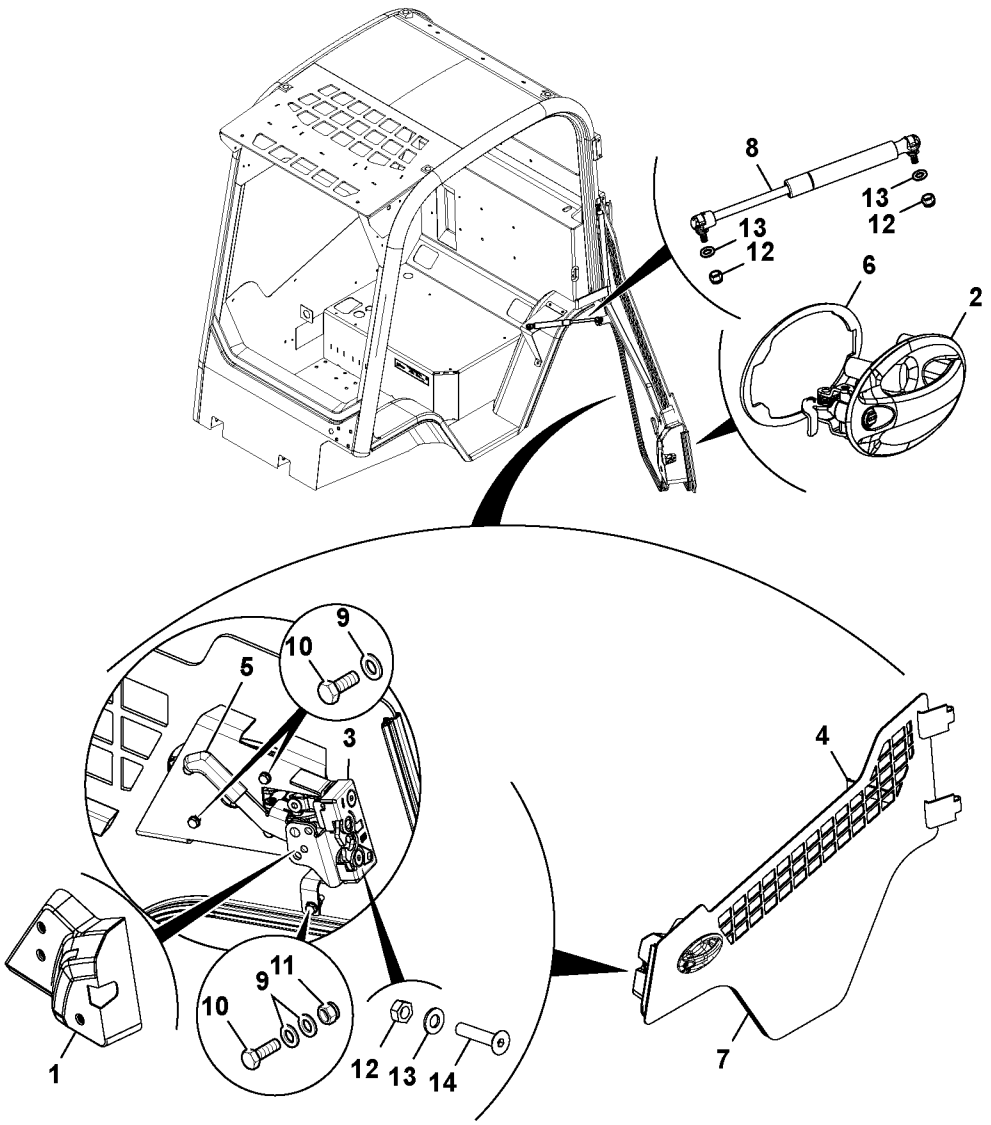
8
13
12
13
12
6
2
9
10
5
3
4
11
9
10
12
13
14
1
7

Fig.	Part No.	Quantity 1	2	3	PS	KIT	Description	Dénomination	Bezeichnung	Denominación	Benämning	Notes
												MC110C, MC110C T4 MC115C, MC115C T4 MC125C, MC125C T4 MC135C, MC135C T4 MC155C, MC155C T4
1	**VOE 17210525**	1					Cover plate	Plaque de recouvrem	Abdeckung	Cubierta	Lucka	
2	**VOE 17205374**	1					Door handle	Poignée de porte	Türgriff	Manilla puerta	Dörrhandtag	
3		1			NS		Cab catch	Verrou cabine	Fahrerhausverriegelu	Bloqueo de cabina	Hyttspärr	
4	**VOE 17210358**	1					Strap	Sangle	Stropp	Cable	Stropp	
5	**VOE 17204918**	1					Latch	Loquet	Riegel	Pestillo	Regel	
6	**VOE 17205377**	1					Gasket	Joint	Dichtung	Junta	Packning	
7	**VOE 17237853**	1					Sealing strip	Lisse étanchéité	Dichtleiste	Moldura retén	Tätningslist	
8	**VOE 17210390**	1					Gas strut	Compas à gaz	Gasdruckdämpfer	Amortiguador de gas	Gasdämpare	
9	**VOE 973494**	6					Washer	Rondelle	Scheibe	Arandela	Bricka	
10	**VOE 17205250**	5					Hexagon screw	Vis à tête hexagonale	Sechskantschraube	Tornillo hexagonal	Sexkantsskruv	
11	**VOE 20460939**	1					Hexagon nut	Écrou hexagonal	Sechskantmutter	Tuerca hexagonal	Sexkantsmutter	
12	**VOE 20405733**	4					Hexagon nut	Écrou hexagonal	Sechskantmutter	Tuerca hexagonal	Sexkantsmutter	
13	**VOE 20460127**	4					Washer	Rondelle	Scheibe	Arandela	Bricka	
14	**VOE 16212398**	2					Screw	Vis	Schraube	Tornillo	Skruv	

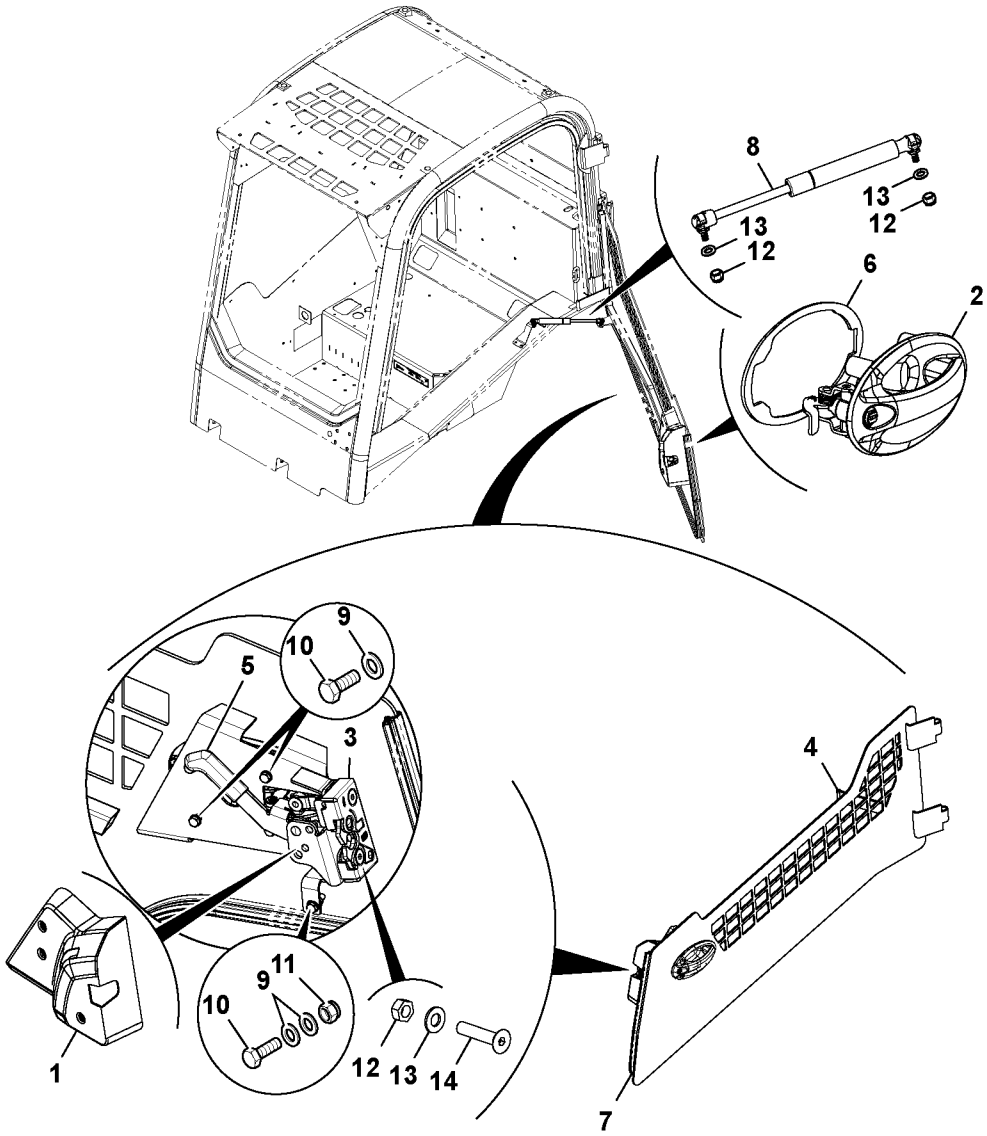
8
13
12
13
12
6
2
9
10
5
3
4
9
11
10
12
13
14
1
7

Fig.	Part No.	Quantity 1	2	3	PS	KIT	Description	Dénomination	Bezeichnung	Denominación	Benämning	Notes
												MCT110C, MCT110C T4 MCT125C, MCT125C T4 MCT135C, MCT135C T4 MCT145C, MCT145C T4
1	**VOE 17210525**	1					Cover plate	Plaque de recouvrem	Abdeckung	Cubierta	Lucka	
2	**VOE 17205374**	1					Door handle	Poignée de porte	Türgriff	Manilla puerta	Dörrhandtag	
3	**VOE 17205012**	1					Latch	Loquet	Riegel	Pestillo	Regel	
4	**VOE 17210358**	1					Strap	Sangle	Stropp	Cable	Stropp	
5	**VOE 17204918**	1					Latch	Loquet	Riegel	Pestillo	Regel	
6	**VOE 17205377**	1					Gasket	Joint	Dichtung	Junta	Packning	
7	**VOE 17237852**	1					Sealing strip	Lisse étanchéité	Dichtleiste	Moldura retén	Tätningslist	
8	**VOE 17210390**	1					Gas strut	Compas à gaz	Gasdruckdämpfer	Amortiguador de gas	Gasdämpare	
9	**VOE 973494**	6					Washer	Rondelle	Scheibe	Arandela	Bricka	
10	**VOE 17205250**	5					Hexagon screw	Vis à tête hexagonale	Sechskantschraube	Tornillo hexagonal	Sexkantsskruv	
11	**VOE 20460939**	1					Hexagon nut	Écrou hexagonal	Sechskantmutter	Tuerca hexagonal	Sexkantsmutter	
12	**VOE 20405733**	4					Hexagon nut	Écrou hexagonal	Sechskantmutter	Tuerca hexagonal	Sexkantsmutter	
13	**VOE 20460127**	4					Washer	Rondelle	Scheibe	Arandela	Bricka	
14	**VOE 16212398**	2					Screw	Vis	Schraube	Tornillo	Skruv	

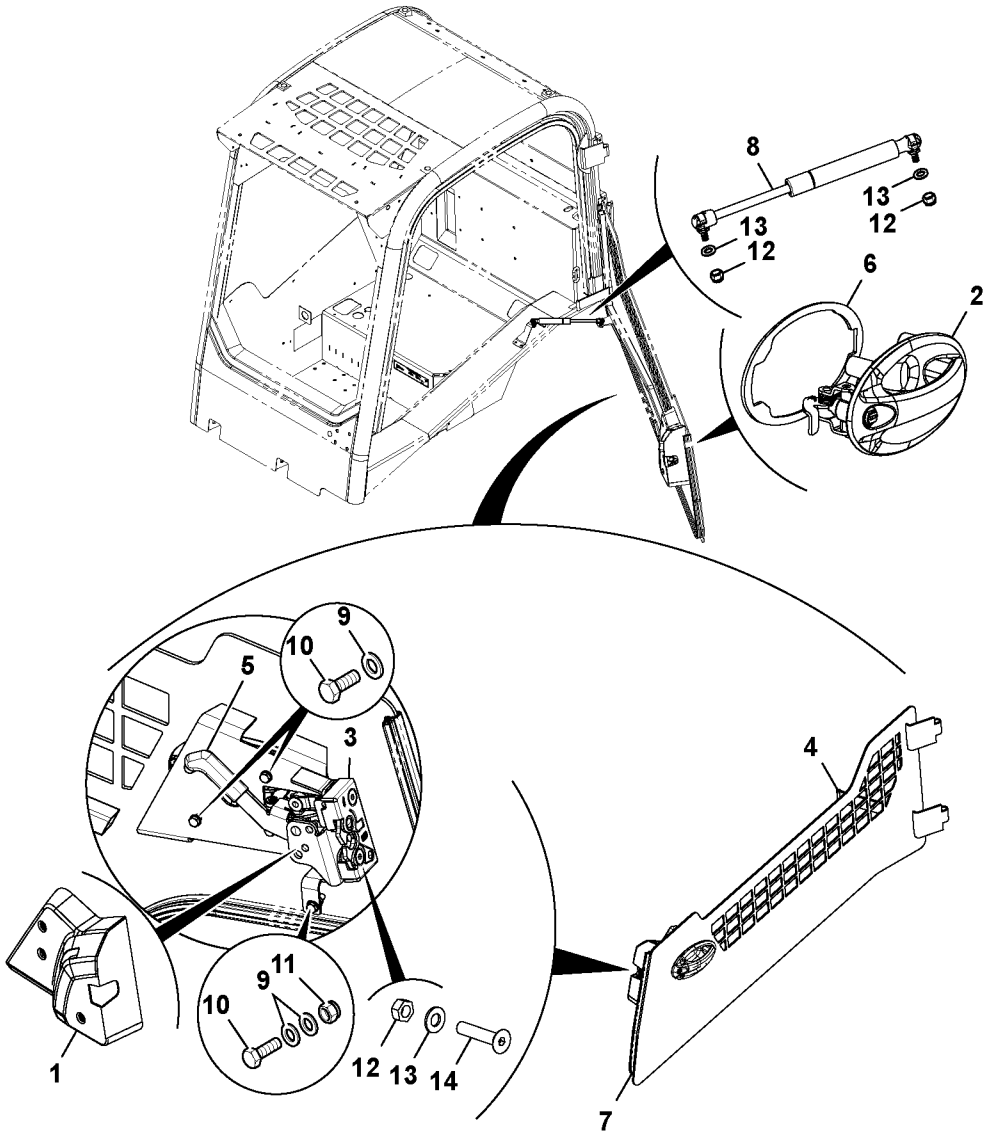
8
13
12
13
12
6
2
9
10
5
3
4
9
11
10
12
13
14
1
7

Fig.	Part No.	Quantity 1	2	3	PS	KIT	Description	Dénomination	Bezeichnung	Denominación	Benämning	Notes
												MCT110C, MCT110C T4 MCT125C, MCT125C T4 MCT135C, MCT135C T4 MCT145C, MCT145C T4
1	**VOE 17210525**	1					Cover plate	Plaque de recouvrem	Abdeckung	Cubierta	Lucka	
2	**VOE 17205374**	1					Door handle	Poignée de porte	Türgriff	Manilla puerta	Dörrhandtag	
3		1			NS		Cab catch	Verrou cabine	Fahrerhausverriegelu	Bloqueo de cabina	Hyttspärr	
4	**VOE 17210358**	1					Strap	Sangle	Stropp	Cable	Stropp	
5	**VOE 17204918**	1					Latch	Loquet	Riegel	Pestillo	Regel	
6	**VOE 17205377**	1					Gasket	Joint	Dichtung	Junta	Packning	
7	**VOE 17237852**	1					Sealing strip	Lisse étanchéité	Dichtleiste	Moldura retén	Tätningslist	
8	**VOE 17210390**	1					Gas strut	Compas à gaz	Gasdruckdämpfer	Amortiguador de gas	Gasdämpare	
9	**VOE 973494**	6					Washer	Rondelle	Scheibe	Arandela	Bricka	
10	**VOE 17205250**	5					Hexagon screw	Vis à tête hexagonale	Sechskantschraube	Tornillo hexagonal	Sexkantsskruv	
11	**VOE 20460939**	1					Hexagon nut	Écrou hexagonal	Sechskantmutter	Tuerca hexagonal	Sexkantsmutter	
12	**VOE 20405733**	4					Hexagon nut	Écrou hexagonal	Sechskantmutter	Tuerca hexagonal	Sexkantsmutter	
13	**VOE 20460127**	4					Washer	Rondelle	Scheibe	Arandela	Bricka	
14	**VOE 16212398**	2					Screw	Vis	Schraube	Tornillo	Skruv	

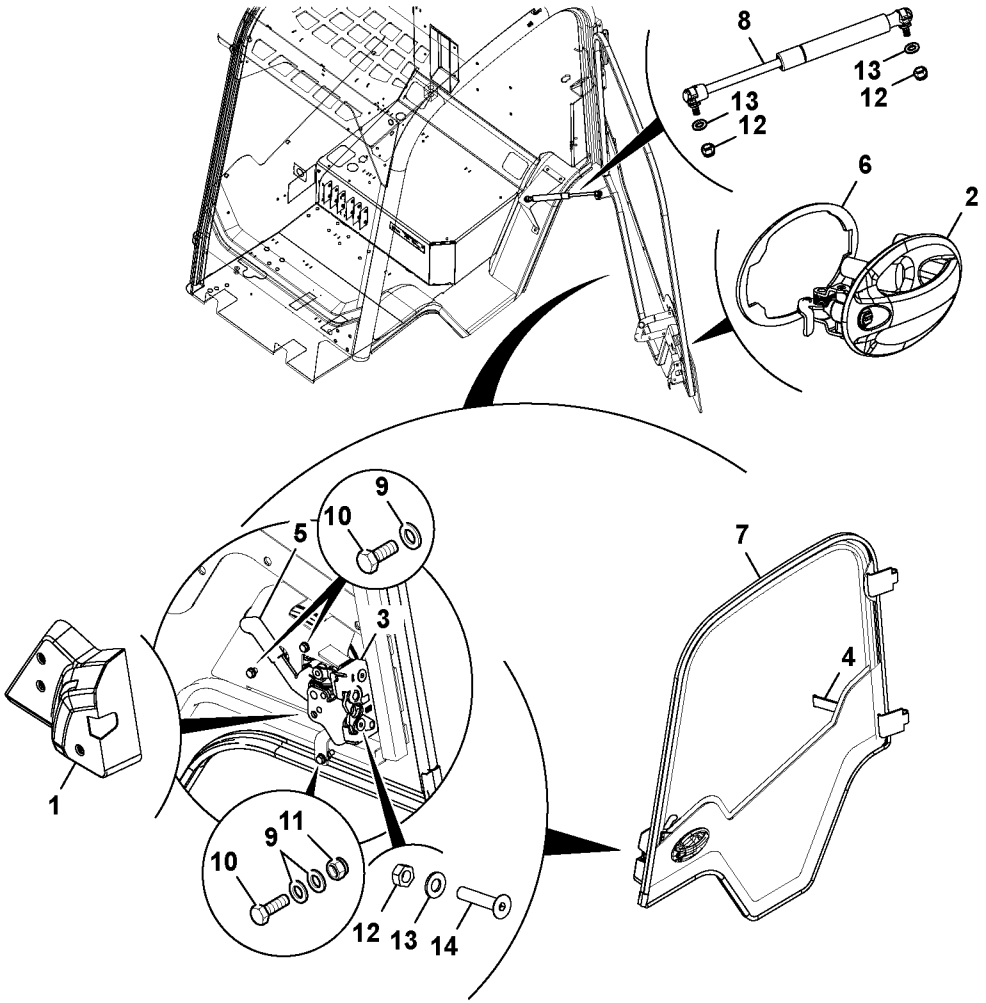
8
13
12
13
12
6
2
9
10
5
3
7
4
1
9
11
10
12
13
14

Fig.	Part No.	Quantity 1	2	3	PS	KIT	Description	Dénomination	Bezeichnung	Denominación	Benämning	Notes
												MC110C, MC110C T4 MC115C, MC115C T4 MC125C, MC125C T4 MC135C, MC135C T4 MC155C, MC155C T4
1	**VOE 17210526**	1					Cover plate	Plaque de recouvrem	Abdeckung	Cubierta	Lucka	
2	**VOE 17205374**	1					Door handle	Poignée de porte	Türgriff	Manilla puerta	Dörrhandtag	
3	**VOE 17205012**	1					Latch	Loquet	Riegel	Pestillo	Regel	
4	**VOE 17210358**	1					Strap	Sangle	Stropp	Cable	Stropp	
5	**VOE 17204918**	1					Latch	Loquet	Riegel	Pestillo	Regel	
6	**VOE 17205377**	1					Gasket	Joint	Dichtung	Junta	Packning	
7	**VOE 17233738**	1					Sealing moulding	Joint étanchéité	Dichtprofil	Listón retén	Tätningsprofil	
8	**VOE 17210390**	1					Gas strut	Compas à gaz	Gasdruckdämpfer	Amortiguador de gas	Gasdämpare	
9	**VOE 973494**	6					Washer	Rondelle	Scheibe	Arandela	Bricka	
10	**VOE 17205250**	5					Hexagon screw	Vis à tête hexagonale	Sechskantschraube	Tornillo hexagonal	Sexkantsskruv	
11	**VOE 20460939**	1					Hexagon nut	Écrou hexagonal	Sechskantmutter	Tuerca hexagonal	Sexkantsmutter	
12	**VOE 20405733**	4					Hexagon nut	Écrou hexagonal	Sechskantmutter	Tuerca hexagonal	Sexkantsmutter	
13	**VOE 20460127**	4					Washer	Rondelle	Scheibe	Arandela	Bricka	
14	**VOE 16212398**	2					Screw	Vis	Schraube	Tornillo	Skruv	

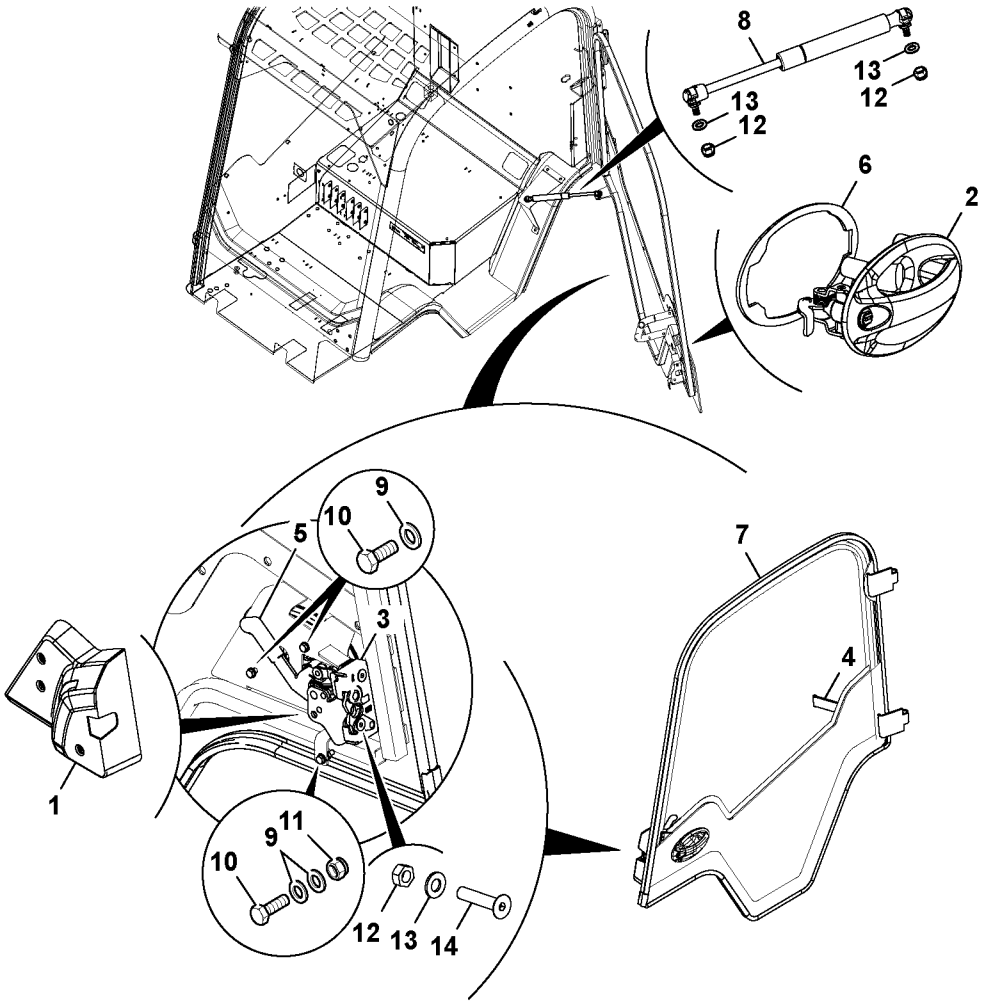
8
13
12
13
12
6
2
9
10
5
3
7
4
1
9
11
10
12
13
14

Fig.	Part No.	Quantity 1	2	3	PS	KIT	Description	Dénomination	Bezeichnung	Denominación	Benämning	Notes
												MC110C, MC110C T4 MC115C, MC115C T4 MC125C, MC125C T4 MC135C, MC135C T4 MC155C, MC155C T4
1	**VOE 17210526**	1					Cover plate	Plaque de recouvrem	Abdeckung	Cubierta	Lucka	
2	**VOE 17205374**	1					Door handle	Poignée de porte	Türgriff	Manilla puerta	Dörrhandtag	
3		1			NS		Cab catch	Verrou cabine	Fahrerhausverriegelu	Bloqueo de cabina	Hyttspärr	
4	**VOE 17210358**	1					Strap	Sangle	Stropp	Cable	Stropp	
5	**VOE 17204918**	1					Latch	Loquet	Riegel	Pestillo	Regel	
6	**VOE 17205377**	1					Gasket	Joint	Dichtung	Junta	Packning	
7	**VOE 17233738**	1					Sealing moulding	Joint étanchéité	Dichtprofil	Listón retén	Tätningsprofil	
8	**VOE 17210390**	1					Gas strut	Compas à gaz	Gasdruckdämpfer	Amortiguador de gas	Gasdämpare	
9	**VOE 973494**	6					Washer	Rondelle	Scheibe	Arandela	Bricka	
10	**VOE 17205250**	5					Hexagon screw	Vis à tête hexagonale	Sechskantschraube	Tornillo hexagonal	Sexkantsskruv	
11	**VOE 20460939**	1					Hexagon nut	Écrou hexagonal	Sechskantmutter	Tuerca hexagonal	Sexkantsmutter	
12	**VOE 20405733**	4					Hexagon nut	Écrou hexagonal	Sechskantmutter	Tuerca hexagonal	Sexkantsmutter	
13	**VOE 20460127**	4					Washer	Rondelle	Scheibe	Arandela	Bricka	
14	**VOE 16212398**	2					Screw	Vis	Schraube	Tornillo	Skruv	

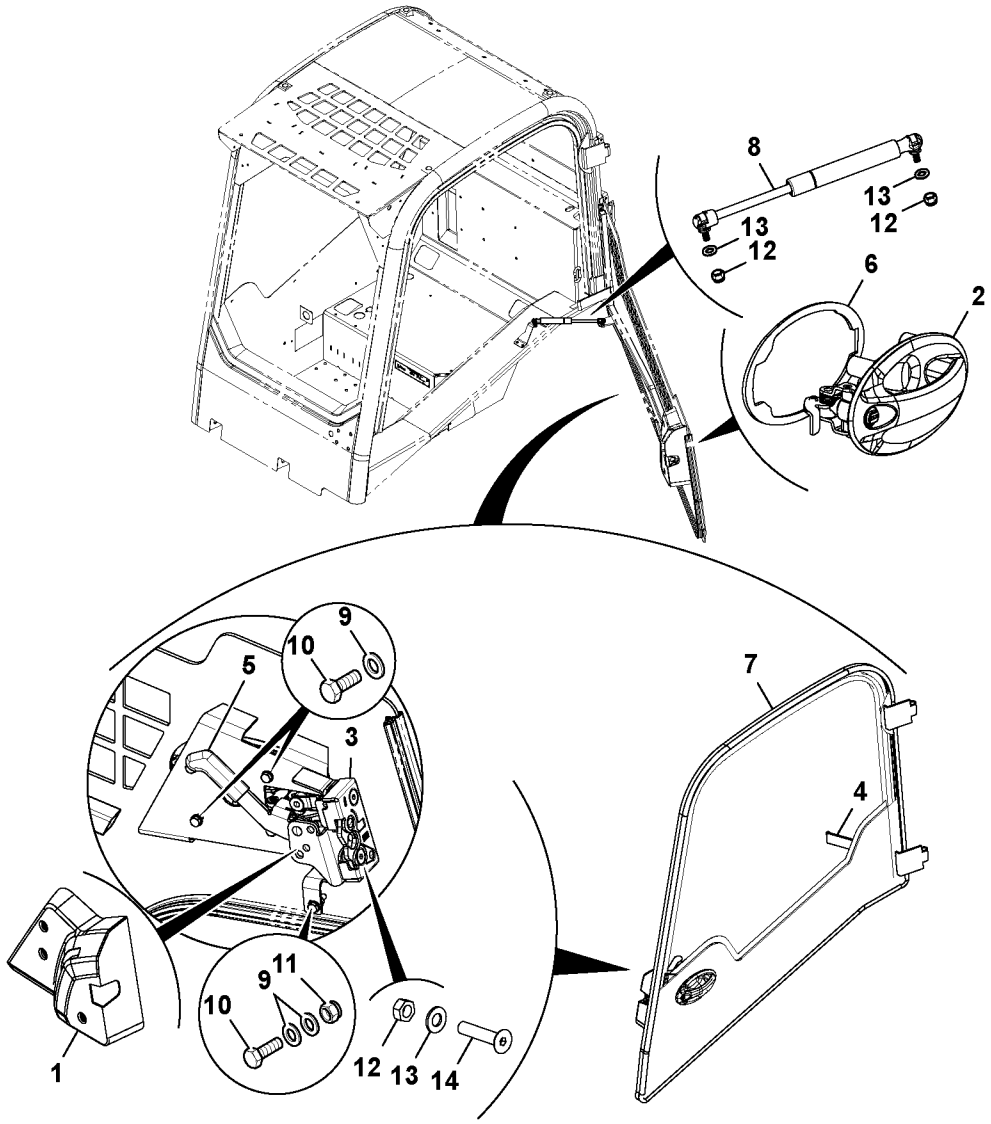
8
13
12
13
12
6
2
9
10
5
3
7
4
9
11
10
1
12
13
14

Fig.	Part No.	Quantity 1	2	3	PS	KIT	Description	Dénomination	Bezeichnung	Denominación	Benämning	Notes
												MCT110C, MCT110C T4 MCT125C, MCT125C T4 MCT135C, MCT135C T4 MCT145C, MCT145C T4
1	**VOE 17210526**	1					Cover plate	Plaque de recouvrem	Abdeckung	Cubierta	Lucka	
2	**VOE 17205374**	1					Door handle	Poignée de porte	Türgriff	Manilla puerta	Dörrhandtag	
3	**VOE 17205012**	1					Latch	Loquet	Riegel	Pestillo	Regel	
4	**VOE 17210358**	1					Strap	Sangle	Stropp	Cable	Stropp	
5	**VOE 17204918**	1					Latch	Loquet	Riegel	Pestillo	Regel	
6	**VOE 17205377**	1					Gasket	Joint	Dichtung	Junta	Packning	
7	**VOE 17233799**	1					Sealing moulding	Joint étanchéité	Dichtprofil	Listón retén	Tätningsprofil	
8	**VOE 17210390**	1					Gas strut	Compas à gaz	Gasdruckdämpfer	Amortiguador de gas	Gasdämpare	
9	**VOE 973494**	6					Washer	Rondelle	Scheibe	Arandela	Bricka	
10	**VOE 17205250**	5					Hexagon screw	Vis à tête hexagonale	Sechskantschraube	Tornillo hexagonal	Sexkantsskruv	
11	**VOE 20460939**	1					Hexagon nut	Écrou hexagonal	Sechskantmutter	Tuerca hexagonal	Sexkantsmutter	
12	**VOE 20405733**	4					Hexagon nut	Écrou hexagonal	Sechskantmutter	Tuerca hexagonal	Sexkantsmutter	
13	**VOE 20460127**	4					Washer	Rondelle	Scheibe	Arandela	Bricka	
14	**VOE 16212398**	2					Screw	Vis	Schraube	Tornillo	Skruv	

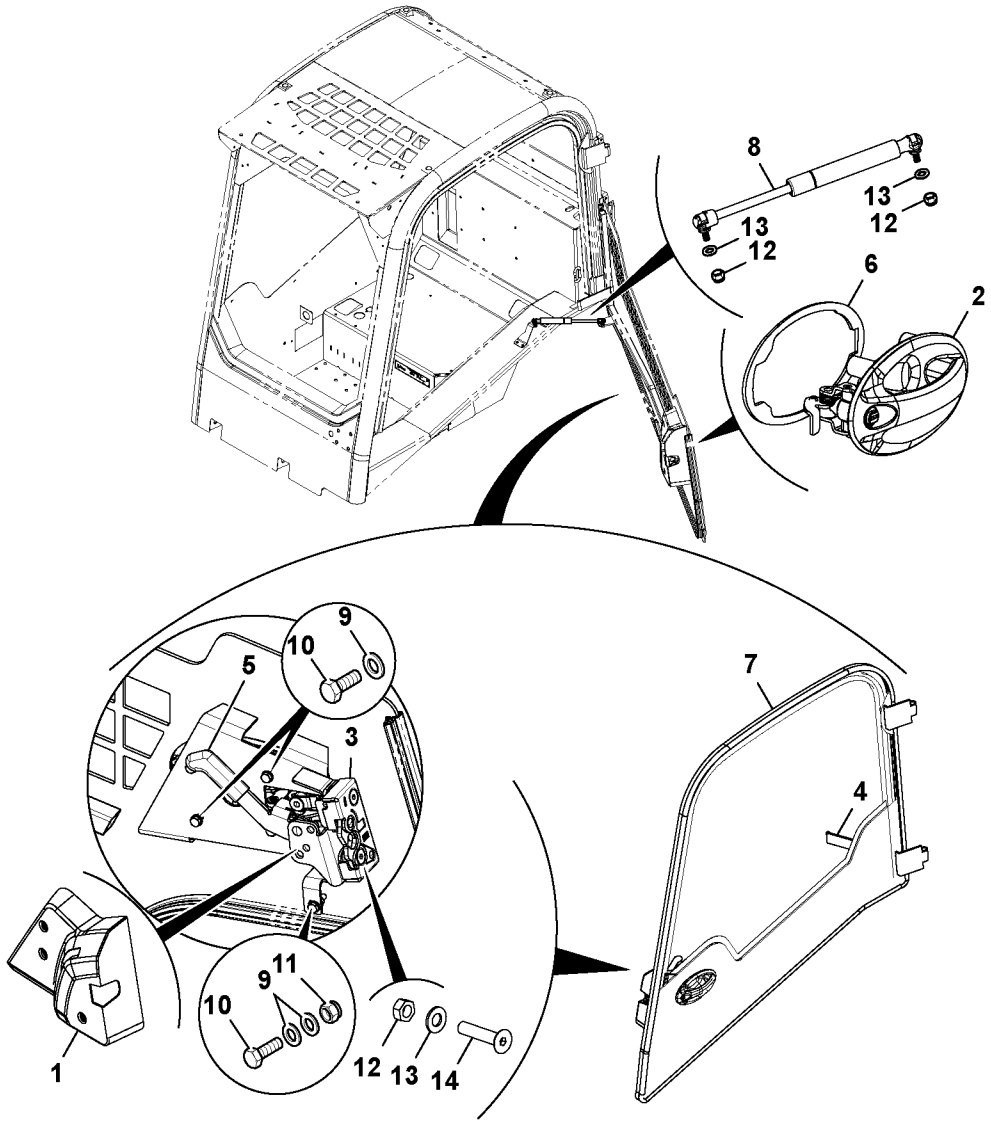
8
13
12
13
12
6
2
9
10
5
3
7
4
9
11
10
1
12
13
14

Fig.	Part No.	Quantity 1	2	3	PS	KIT	Description	Dénomination	Bezeichnung	Denominación	Benämning	Notes
												MCT110C, MCT110C T4 MCT125C, MCT125C T4 MCT135C, MCT135C T4 MCT145C, MCT145C T4
1	**VOE 17210526**	1					Cover plate	Plaque de recouvrem	Abdeckung	Cubierta	Lucka	
2	**VOE 17205374**	1					Door handle	Poignée de porte	Türgriff	Manilla puerta	Dörrhandtag	
3		1			NS		Cab catch	Verrou cabine	Fahrerhausverriegelu	Bloqueo de cabina	Hyttspärr	
4	**VOE 17210358**	1					Strap	Sangle	Stropp	Cable	Stropp	
5	**VOE 17204918**	1					Latch	Loquet	Riegel	Pestillo	Regel	
6	**VOE 17205377**	1					Gasket	Joint	Dichtung	Junta	Packning	
7	**VOE 17233799**	1					Sealing moulding	Joint étanchéité	Dichtprofil	Listón retén	Tätningsprofil	
8	**VOE 17210390**	1					Gas strut	Compas à gaz	Gasdruckdämpfer	Amortiguador de gas	Gasdämpare	
9	**VOE 973494**	6					Washer	Rondelle	Scheibe	Arandela	Bricka	
10	**VOE 17205250**	5					Hexagon screw	Vis à tête hexagonale	Sechskantschraube	Tornillo hexagonal	Sexkantsskruv	
11	**VOE 20460939**	1					Hexagon nut	Écrou hexagonal	Sechskantmutter	Tuerca hexagonal	Sexkantsmutter	
12	**VOE 20405733**	4					Hexagon nut	Écrou hexagonal	Sechskantmutter	Tuerca hexagonal	Sexkantsmutter	
13	**VOE 20460127**	4					Washer	Rondelle	Scheibe	Arandela	Bricka	
14	**VOE 16212398**	2					Screw	Vis	Schraube	Tornillo	Skruv	

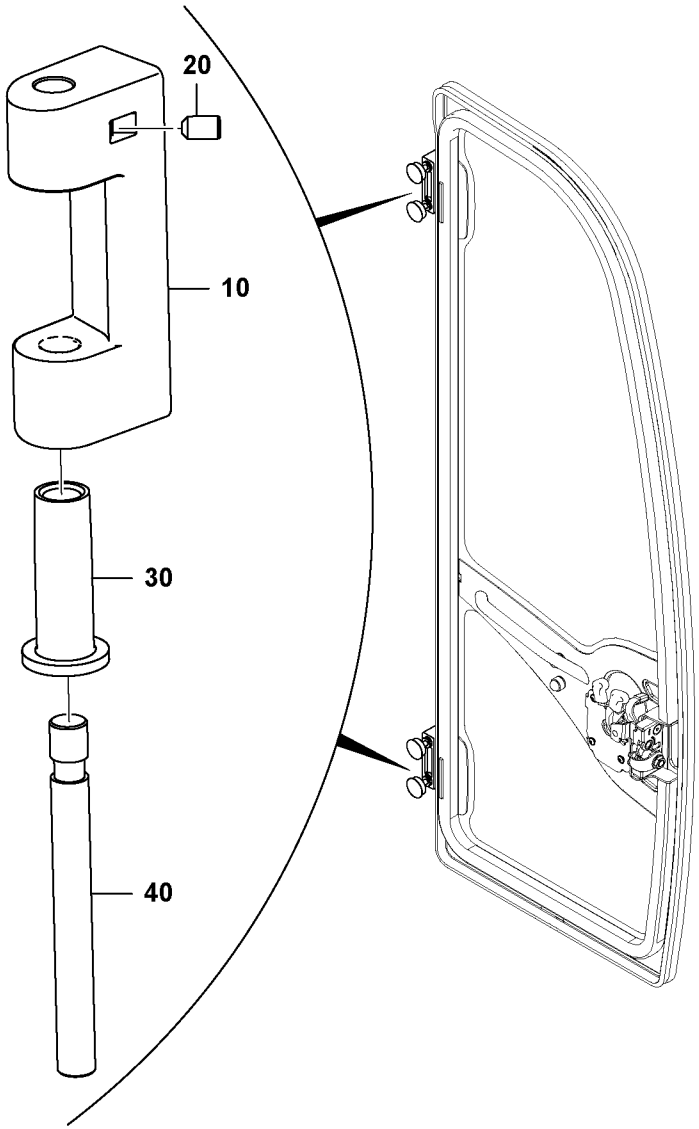
20
10
30
40

Fig.	Part No.	Quantity 1	2	3	PS	KIT	Description	Dénomination	Bezeichnung	Denominación	Benämning	Notes
												MC110C, MC110C T4 MC115C, MC115C T4 MC125C, MC125C T4 MC135C, MC135C T4 MC155C, MC155C T4 MCT110C, MCT110C T4 MCT125C, MCT125C T4 MCT135C, MCT135C T4 MCT145C, MCT145C T4
10	**VOE 17209902**	1					Hinge	Charnière	Scharnier	Bisagra	Gångjärn	
20	**VOE 17230134**	1					Screw	Vis	Schraube	Tornillo	Skruv	
30	**VOE 17209365**	1					Bushing	Bague	Buchse	Casquillo	Bussning	
40	**VOE 17204966**	1					Pin	Goupille	Stift	Pasador	Pinne	

1		**Puertas, bisagra, conjunto, abi** **Portes, charnière, ensemble, abi** **Doors, hinge, assembly, abi**	Catalogue id **20676**	Group **831**
2			Illustr. No **1063990**	Section **500**
3			Issue **PUB 20024822-D**	Page **1095**
4				
5				

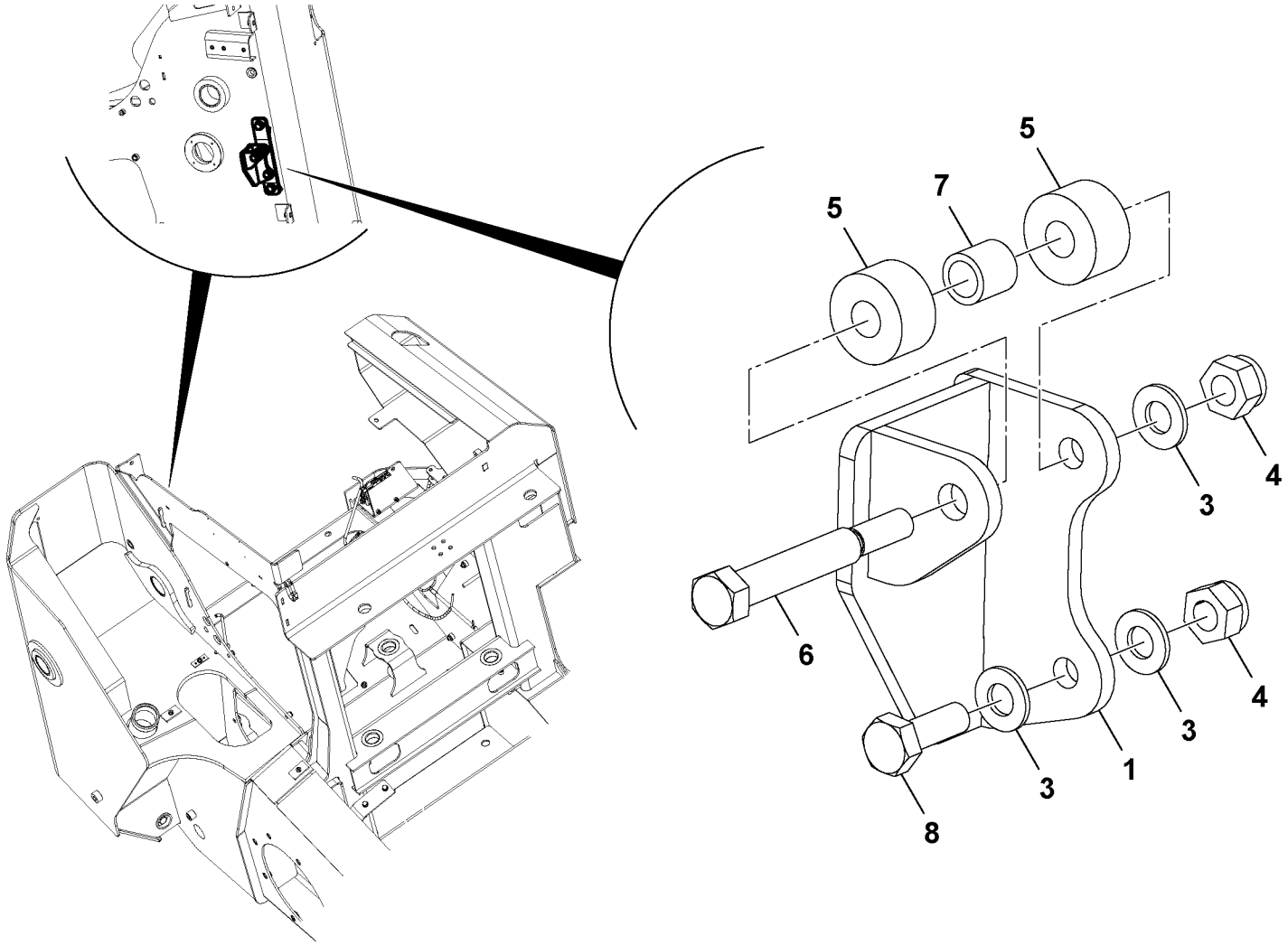

Volvo Construction Equipment
1059038

Fig.	Part No.	Quantity 1	2	3	PS	KIT	Description	Dénomination	Bezeichnung	Denominación	Benämning	Notes
												MC110C MC115C MC125C MC135C MC155C MCT110C MCT125C MCT135C MCT145C
1	**VOE 17210037**	1					Bracket	Console	Konsole	Consola	Konsol	
3	**VOE 16212137**	3					Plain washer	Rondelle plane	Flachscheibe	Arandela plana	Planbricka	
4	**VOE 16212125**	2					Nut	Écrou	Mutter	Tuerca	Mutter	
5	**VOE 17205178**	2					Spacer	Entretoise	Abstandkörper	Distanciador	Distans	
6	**VOE 17210323**	1					Bolt	Boulon	Bolzen	Perno	Bult	
7	**VOE 17210153**	1					Bushing	Bague	Buchse	Casquillo	Bussning	
8	**VOE 16212272**	1					Bolt	Boulon	Bolzen	Perno	Bult	

1		**Lucka, motorutrymme, låsfäste** **Puerta, compartimento del motor, soporte de bloqueo** **Klappe, Motorraum, Riegelhalterung** **Porte, compartiment moteur, patte support de verrou** **Door,engine compartment, latch bracket**	Catalogue id **20676**	Group **831**
2				
3			Illustr. No **1059038**	Section **600**
4				
5		**S/N - 1640120**	Issue **PUB 20024822-D**	Page **1097**

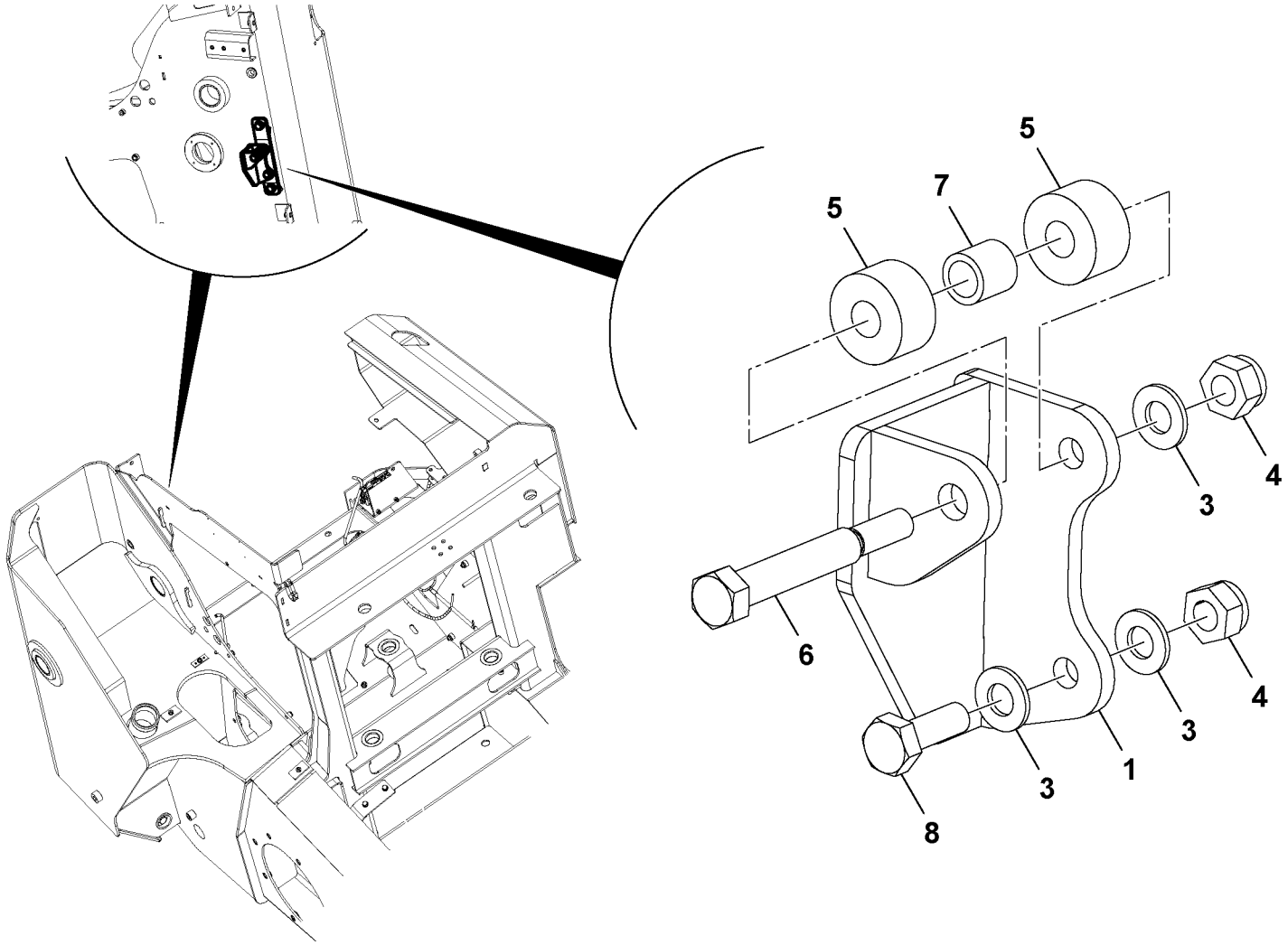

Volvo Construction Equipment
1059038

Fig.	Part No.	Quantity 1	2	3	P S	K I T	Description	Dénomination	Bezeichnung	Denominación	Benämning	Notes
												MC110C MC115C MC125C MC135C MC155C MCT110C MCT125C MCT135C MCT145C
1	**VOE 17284208**	1			OP		Bracket	Console	Konsole	Consola	Konsol	
3	**VOE 16212137**	3					Plain washer	Rondelle plane	Flachscheibe	Arandela plana	Planbricka	
4	**VOE 16212125**	2					Nut	Écrou	Mutter	Tuerca	Mutter	
5	**VOE 17205178**	2					Spacer	Entretoise	Abstandkörper	Distanciador	Distans	
6	**VOE 17210323**	1					Bolt	Boulon	Bolzen	Perno	Bult	
7	**VOE 17210153**	1					Bushing	Bague	Buchse	Casquillo	Bussning	
8	**VOE 16212272**	1					Bolt	Boulon	Bolzen	Perno	Bult	

1		**Lucka, motorutrymme, låsfäste** **Puerta, compartimento del motor, soporte de bloqueo** **Klappe, Motorraum, Riegelhalterung** **Porte, compartiment moteur, patte support de verrou** **Door,engine compartment, latch bracket**	Catalogue id **20676**	Group **831**
2				
3			Illustr. No **1059038**	Section **700**
4				
5		**S/N 1640121 -**	Issue **PUB 20024822-D**	Page **1099**

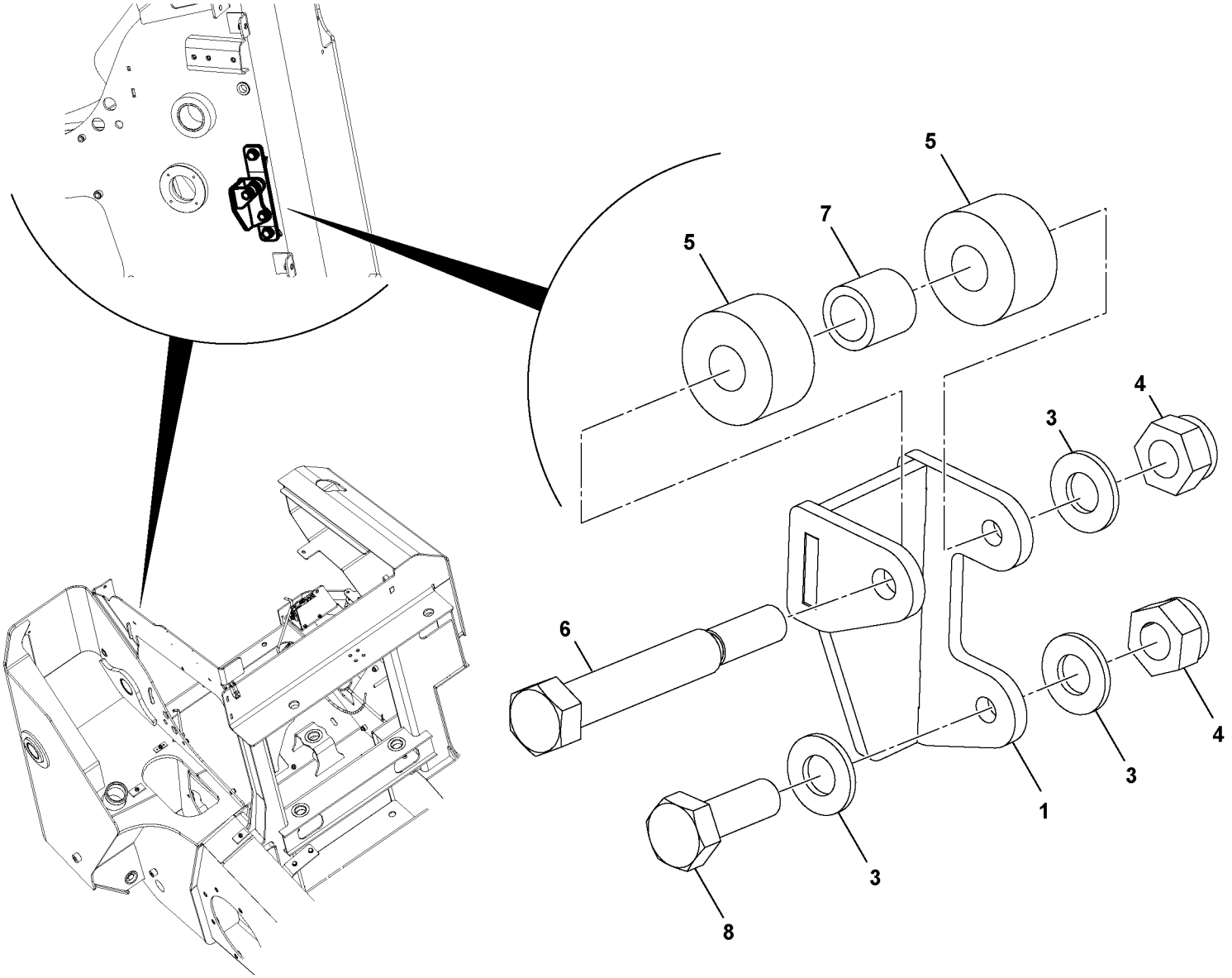

Volvo Construction Equipment
1064058

Fig.	Part No.	Quantity 1	2	3	PS	KIT	Description	Dénomination	Bezeichnung	Denominación	Benämning	Notes
												MC110C MC115C MC125C MC135C MC155C MCT110C MCT125C MCT135C MCT145C
1		1			NS		Bracket	Console	Konsole	Consola	Konsol	
3	**VOE 16212137**	3					Plain washer	Rondelle plane	Flachscheibe	Arandela plana	Planbricka	
4	**VOE 16212125**	2					Nut	Écrou	Mutter	Tuerca	Mutter	
5	**VOE 17205178**	2					Spacer	Entretoise	Abstandkörper	Distanciador	Distans	
6	**VOE 17210323**	1					Bolt	Boulon	Bolzen	Perno	Bult	
7	**VOE 17210153**	1					Bushing	Bague	Buchse	Casquillo	Bussning	
8	**VOE 16212272**	1					Bolt	Boulon	Bolzen	Perno	Bult	

1		**Lucka, motorutrymme, låsfäste** **Puerta, compartimento del motor, soporte de bloqueo** **Klappe, Motorraum, Riegelhalterung** **Porte, compartiment moteur, patte support de verrou** **Door,engine compartment, latch bracket**	Catalogue id **20676**	Group **831**
2			Illustr. No **1064058**	Section **800**
3			Issue **PUB 20024822-D**	Page **1101**
4				
5				

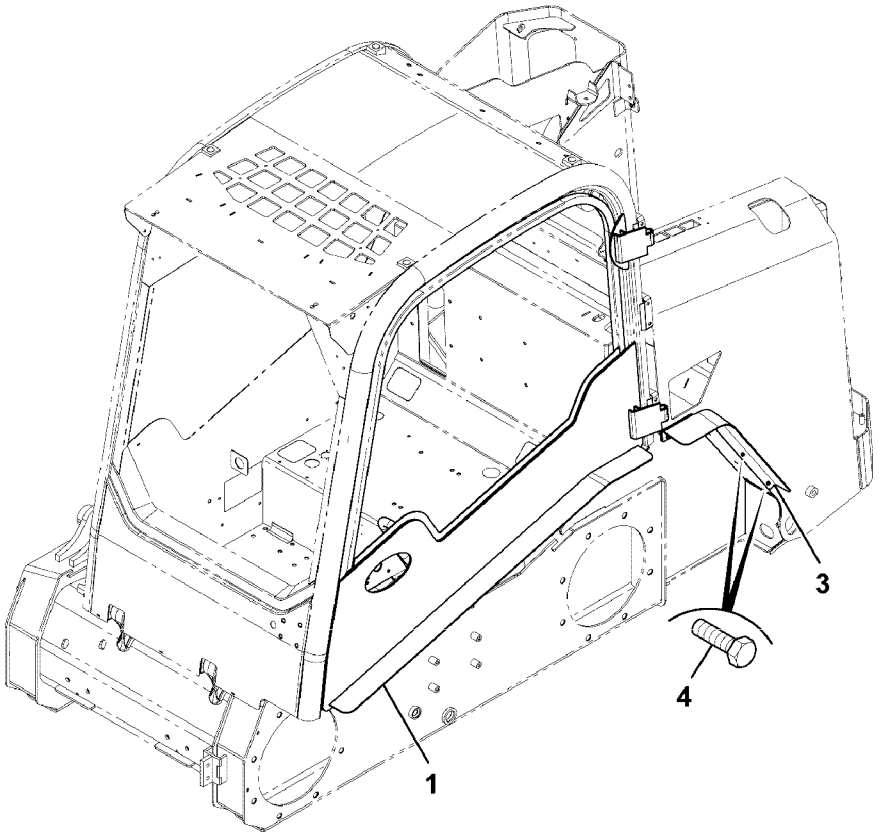
1
3
4

Fig.	Part No.	Quantity 1	2	3	PS	KIT	Description	Dénomination	Bezeichnung	Denominación	Benämning	Notes
												MCT110C T4 MCT125C T4 MCT135C T4 MCT145C T4
1	**VOE 17311106**	1					Cover plate	Disque recouvrement	Deckscheibe	Disco de tapa	Täckskiva	
3	**VOE 17310951**	1					Mudguard	Aile	Kotflügel	Pantalla	Stänkskärm	
4	**VOE 17310956**	5					Screw	Vis	Schraube	Tornillo	Skruv	

1			Catalogue id **20676**	Group **831**
2				
3			Illustr. No **1068818**	Section **1000**
4		**Doors, fender, cab**		
5			Issue **PUB 20024822-D**	Page **1103**

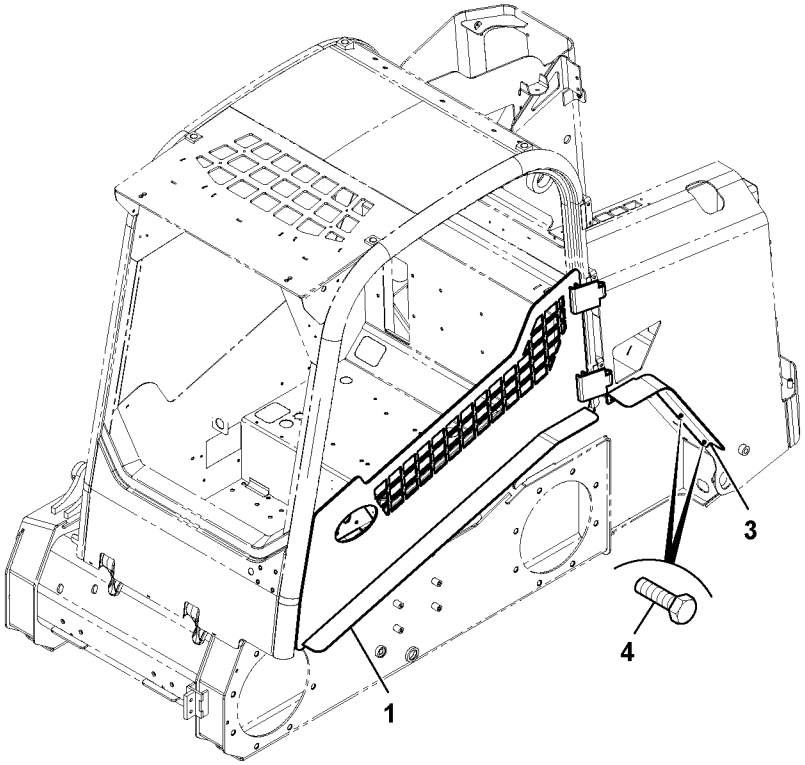
1
3
4

Fig.	Part No.	Quantity 1	2	3	PS	KIT	Description	Dénomination	Bezeichnung	Denominación	Benämning	Notes
												MCT110C T4 MCT125C T4 MCT135C T4 MCT145C T4
1	**VOE 17310930**	1					Canopy	Auvent	Schutzdach	Casquete	Canopy	
3	**VOE 17310951**	1					Mudguard	Aile	Kotflügel	Pantalla	Stänkskärm	
4	**VOE 17310956**	5					Screw	Vis	Schraube	Tornillo	Skruv	

1			Catalogue id **20676**	Group **831**
2				
3			Illustr. No **1068819**	Section **1200**
4		**Doors, fender, assembly, canopy**		
5			Issue **PUB 20024822-D**	Page **1105**

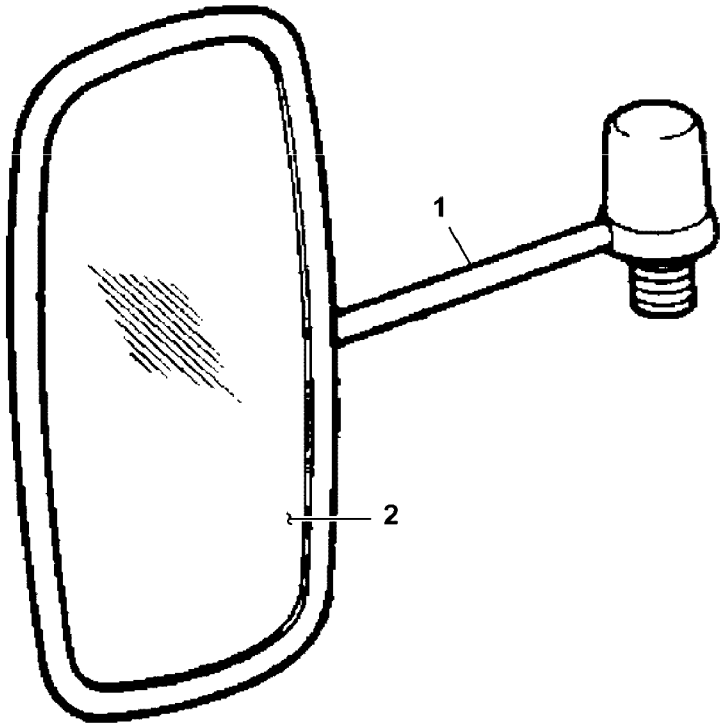
1
2

Fig.	Part No.	Quantity 1	2	3	PS	KIT	Description	Dénomination	Bezeichnung	Denominación	Benämning	Notes
												MC110C, MC110C T4 MC115C, MC115C T4 MC125C, MC125C T4 MC135C, MC135C T4 MC155C, MC155C T4 MCT110C, MCT110C T4 MCT125C, MCT125C T4 MCT135C, MCT135C T4 MCT145C, MCT145C T4
	VOE 16213398	1					Mirror	Miroir	Spiegel	Espejo	Spegel	
1		1			NS		•Bracket	•Console	•Konsole	•Consola	•Konsol	
2	**VOE 17229727**	1					•Rear view mirror	•Rétroviseur	•Rückblickspiegel	•Retrovisor	•Backspegel	

1		**Övrigt förarplats skyddsbur artiklar, utsida, backspegel** **Otros artículos del recinto del operador, externo, espejo** **Andere Teile für Fahrerstand, Schutzvorrichtungen, außen, Spiegel** **Autres éléments d'enceinte conducteur, extérieurs, rétroviseur** **Other operator enclosure items, external, mirror**	Catalogue id **20676**	Group **841**
2			Illustr. No **1068621**	Section **100**
3			Issue **PUB 20024822-D**	Page **1107**
4				
5				

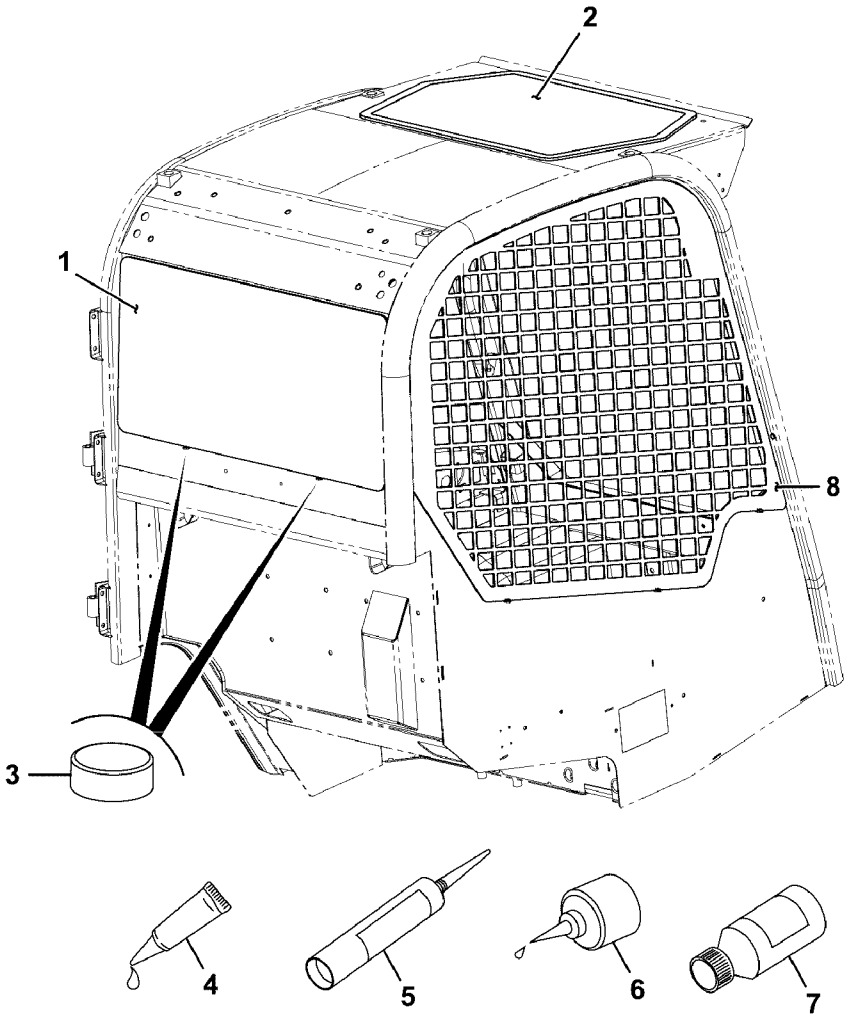
2
1
8
3
4
5
6
7

Fig.	Part No.	Quantity 1	2	3	PS	KIT	Description	Dénomination	Bezeichnung	Denominación	Benämning	Notes
												MC110C, MC110C T4 MC115C, MC115C T4 MC125C, MC125C T4 MC135C, MC135C T4 MC155C, MC155C T4 MCT110C, MCT110C T4 MCT125C, MCT125C T4 MCT135C, MCT135C T4 MCT145C, MCT145C T4
1	**VOE 16213140**	1					Window	Glace	Fenster	Ventana	Fönster	
2	**VOE 16213136**	1					Window	Glace	Fenster	Ventana	Fönster	
3	**VOE 17204888**	6					Spacer	Entretoise	Abstandkörper	Distanciador	Distans	
4		0			NS		Adhesive	Adhesif	Klebstoff	Adhesivo	Lim	
5		0			NS		Primer	Appret	Grundierung	Pintura de apriete	Grundfärg	
6		0			NS		Adhesive	Adhesif	Klebstoff	Adhesivo	Lim	
7		0			NS		Adhesive	Adhesif	Klebstoff	Adhesivo	Lim	
8	**VOE 17209705**	1					Grille	Grille	Gitter	Rejilla	Galler	

1		**Glas/ramar, öppen hytt, höger sida, nät** **Cristal/marcos, techo, lado derecho, malla** **Scheiben/Rahmen, Kabine, rechts, Netz** **Vitre/cadres, auvent, côté droit, grille** **Glass/frames, canopy, right side, mesh**	Catalogue id **20676**	Group **843**
2			Illustr. No **1068423**	Section **100**
3			Issue **PUB 20024822-D**	Page **1109**
4				
5		**S/N - 1640108**		

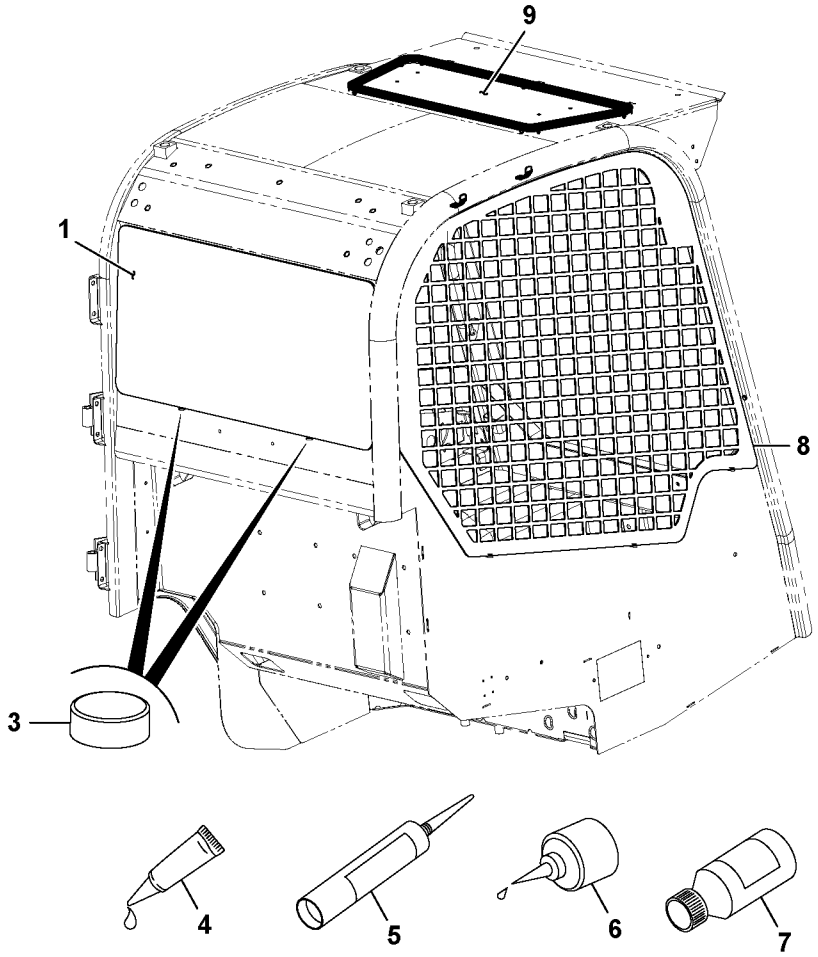
9
1
8
3
4
5
6
7

Fig.	Part No.	Quantity 1	2	3	PS	KIT	Description	Dénomination	Bezeichnung	Denominación	Benämning	Notes
												MC110C, MC110C T4 MC115C, MC115C T4 MC125C, MC125C T4 MC135C, MC135C T4 MC155C, MC155C T4 MCT110C, MCT110C T4 MCT125C, MCT125C T4 MCT135C, MCT135C T4 MCT145C, MCT145C T4
1	**VOE 16213140**	1					Window	Glace	Fenster	Ventana	Fönster	
3	**VOE 17204888**	6					Spacer	Entretoise	Abstandkörper	Distanciador	Distans	
4		0			NS		Adhesive	Adhesif	Klebstoff	Adhesivo	Lim	
5		0			NS		Primer	Appret	Grundierung	Pintura de apriete	Grundfärg	
6		0			NS		Adhesive	Adhesif	Klebstoff	Adhesivo	Lim	
7		0			NS		Adhesive	Adhesif	Klebstoff	Adhesivo	Lim	
8	**VOE 17209705**	1					Grille	Grille	Gitter	Rejilla	Galler	
9		1					Glass	Vitre	Fensterscheibe	Cristal	Glas	See group 843, Page 1121

1		**Glas/ramar, öppen hytt, höger sida, nät** **Cristal/marcos, techo, lado derecho, malla** **Scheiben/Rahmen, Kabine, rechts, Netz** **Vitre/cadres, auvent, côté droit, grille** **Glass/frames, canopy, right side, mesh**	Catalogue id **20676**	Group **843**
2				
3			Illustr. No **1064170**	Section **200**
4				
5		**S/N 1640109 -**	Issue **PUB 20024822-D**	Page **1111**

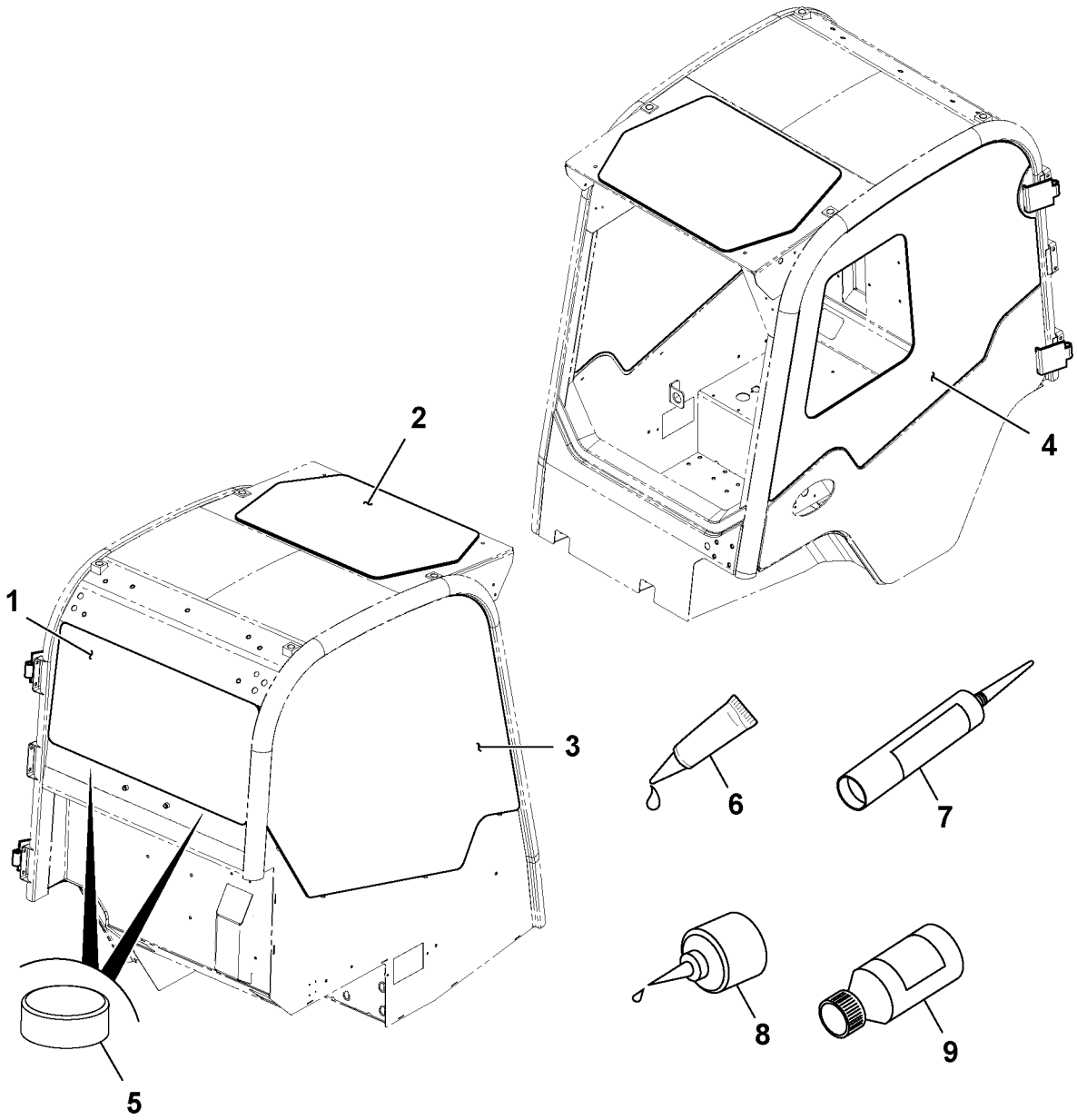

Volvo Construction Equipment
1058998

Fig.	Part No.	Quantity 1	2	3	P S	K I T	Description	Dénomination	Bezeichnung	Denominación	Benämning	Notes
												MC110C MC115C MC125C MC135C MC155C MCT110C MCT125C MCT135C MCT145C
1	**VOE 16213140**	1					Window	Glace	Fenster	Ventana	Fönster	
2	**VOE 16213136**	1					Window	Glace	Fenster	Ventana	Fönster	
3	**VOE 16213139**	1					Window	Glace	Fenster	Ventana	Fönster	RH
4	**VOE 17210152**	1					Glass	Vitre	Fensterscheibe	Cristal	Glas	LH
5	**VOE 17204888**	6					Spacer	Entretoise	Abstandkörper	Distanciador	Distans	
6		0			NS		Adhesive	Adhesif	Klebstoff	Adhesivo	Lim	
7		0			NS		Adhesive	Adhesif	Klebstoff	Adhesivo	Lim	
8		0			NS		Primer	Appret	Grundierung	Pintura de apriete	Grundfärg	
9		0			NS		Adhesive	Adhesif	Klebstoff	Adhesivo	Lim	

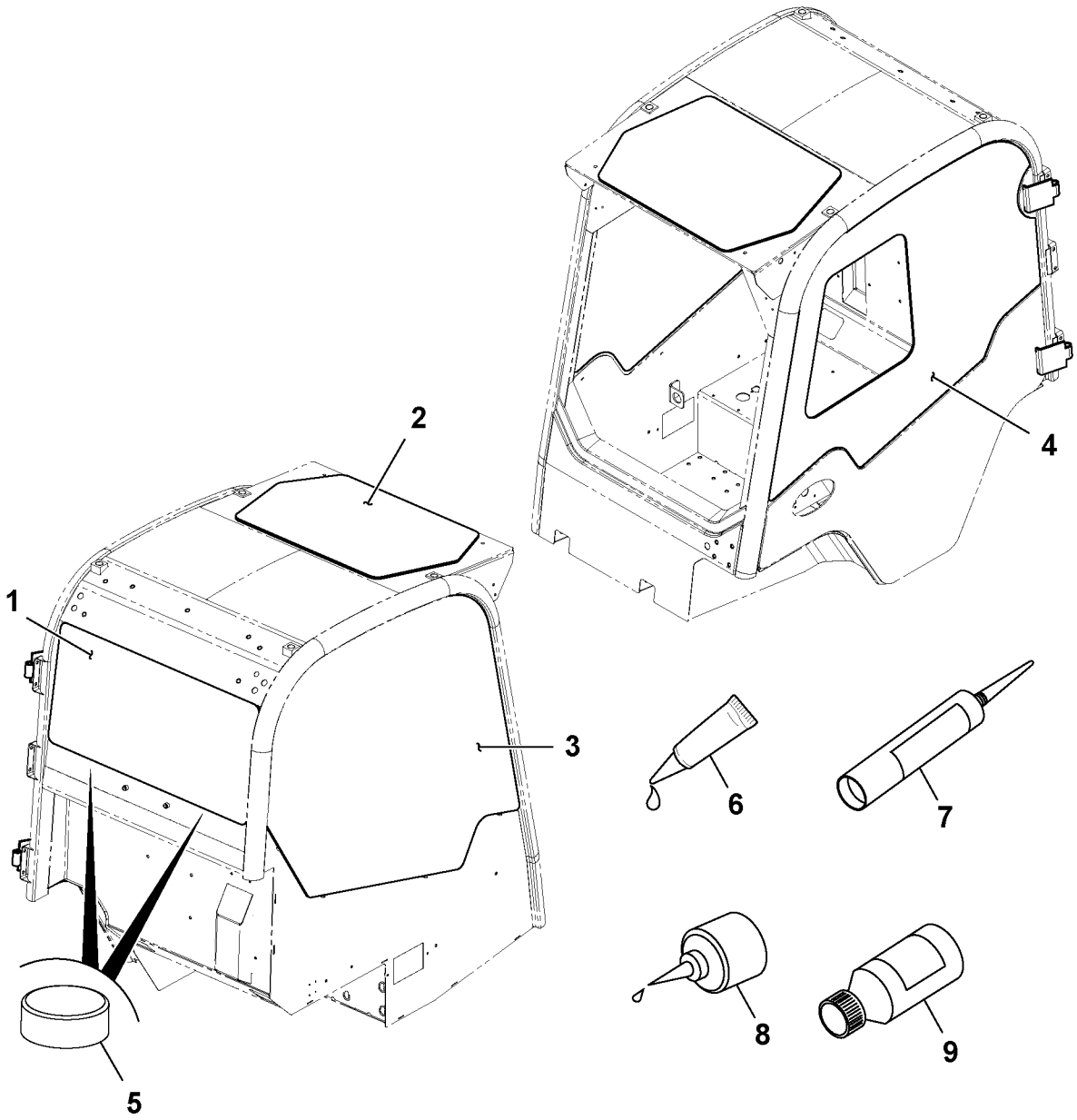

Volvo Construction Equipment
1058998

Fig.	Part No.	Quantity 1	2	3	P S	K I T	Description	Dénomination	Bezeichnung	Denominación	Benämning	Notes
												MC110C MC115C MC125C MC135C MC155C MCT110C MCT125C MCT135C MCT145C
1	**VOE 16213140**	1					Window	Glace	Fenster	Ventana	Fönster	
2	**VOE 16213136**	1					Window	Glace	Fenster	Ventana	Fönster	
3	**VOE 16213139**	1					Window	Glace	Fenster	Ventana	Fönster	
4	**VOE 16213143**	1					Window	Glace	Fenster	Ventana	Fönster	
5	**VOE 17204888**	6					Spacer	Entretoise	Abstandkörper	Distanciador	Distans	
6		0			NS		Adhesive	Adhesif	Klebstoff	Adhesivo	Lim	
7		0			NS		Adhesive	Adhesif	Klebstoff	Adhesivo	Lim	
8		0			NS		Primer	Appret	Grundierung	Pintura de apriete	Grundfärg	
9		0			NS		Adhesive	Adhesif	Klebstoff	Adhesivo	Lim	

1		**Glas/ramar, hytt, höger sida, glas** **Cristal/marcos, cabina, lado derecho, cristal** **Scheiben/Rahmen, Kabine, rechts, Glas** **Vitre/cadres, cabine, côté droit, vitre** **Glass/frames, cab, right side, glass**	Catalogue id **20676**	Group **843**
2				
3			Illustr. No **1058998**	Section **400**
4				
5		**20/06/1011 - S/N 1640108**	Issue **PUB 20024822-D**	Page **1115**

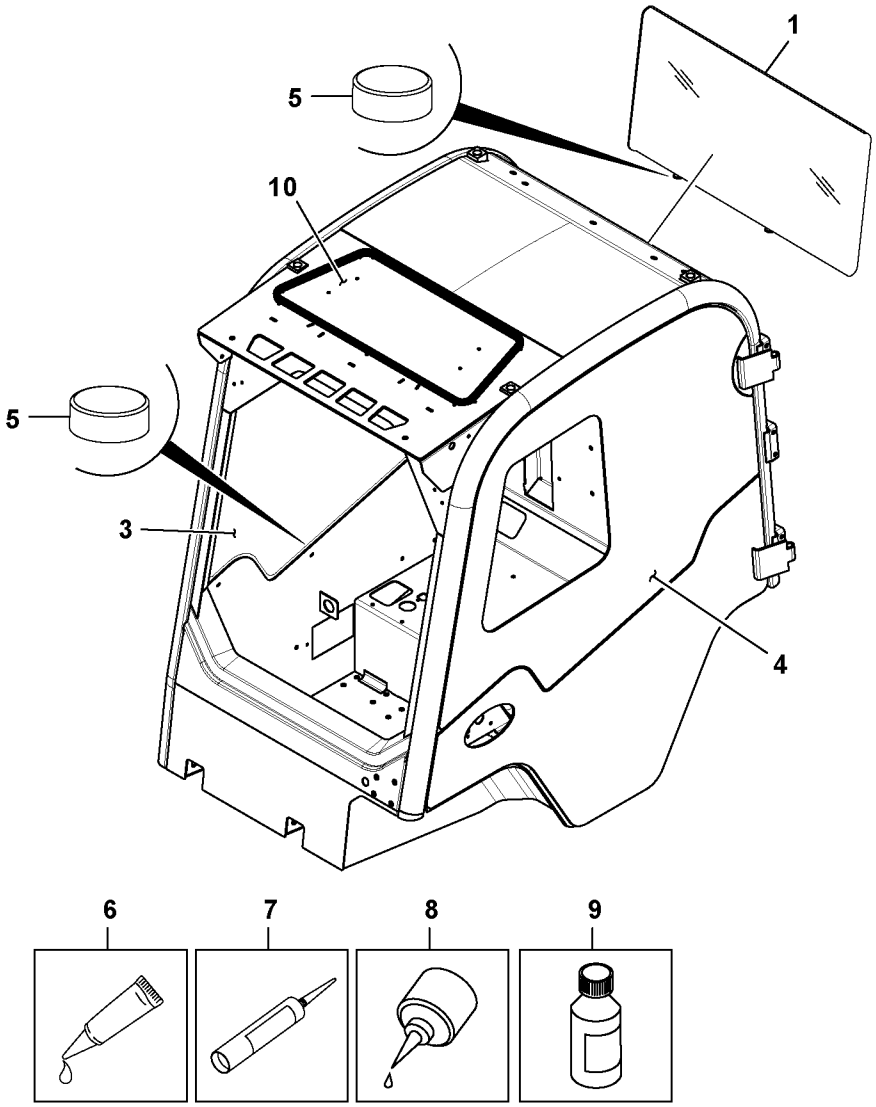
1
5
10
5
3
4
6
7
8
9

Fig.	Part No.	Quantity 1	2	3	PS	KIT	Description	Dénomination	Bezeichnung	Denominación	Benämning	Notes
												MC110C, MC110C T4 MC115C, MC115C T4 MC125C, MC125C T4 MC135C, MC135C T4 MC155C, MC155C T4 MCT110C, MCT110C T4 MCT125C, MCT125C T4 MCT135C, MCT135C T4 MCT145C, MCT145C T4
1	**VOE 16213140**	1					Window	Glace	Fenster	Ventana	Fönster	
3	**VOE 16213139**	1					Window	Glace	Fenster	Ventana	Fönster	
4	**VOE 16213143**	1					Window	Glace	Fenster	Ventana	Fönster	See group 843, Page 1123
5	**VOE 17204888**	6					Spacer	Entretoise	Abstandkörper	Distanciador	Distans	
6		0			NS		Adhesive	Adhesif	Klebstoff	Adhesivo	Lim	
7		0			NS		Adhesive	Adhesif	Klebstoff	Adhesivo	Lim	
8		0			NS		Primer	Appret	Grundierung	Pintura de apriete	Grundfärg	
9		0			NS		Adhesive	Adhesif	Klebstoff	Adhesivo	Lim	
10		1					Glass	Vitre	Fensterscheibe	Cristal	Glas	See group 843, Page 1121

1		**Glas/ramar, hytt, höger sida, glas** **Cristal/marcos, cabina, lado derecho, cristal** **Scheiben/Rahmen, Kabine, rechts, Glas** **Vitre/cadres, cabine, côté droit, vitre** **Glass/frames, cab, right side, glass**	Catalogue id **20676**	Group **843**
2				
3			Illustr. No **1064042**	Section **500**
4				
5		**S/N 1640109 -**	Issue **PUB 20024822-D**	Page **1117**

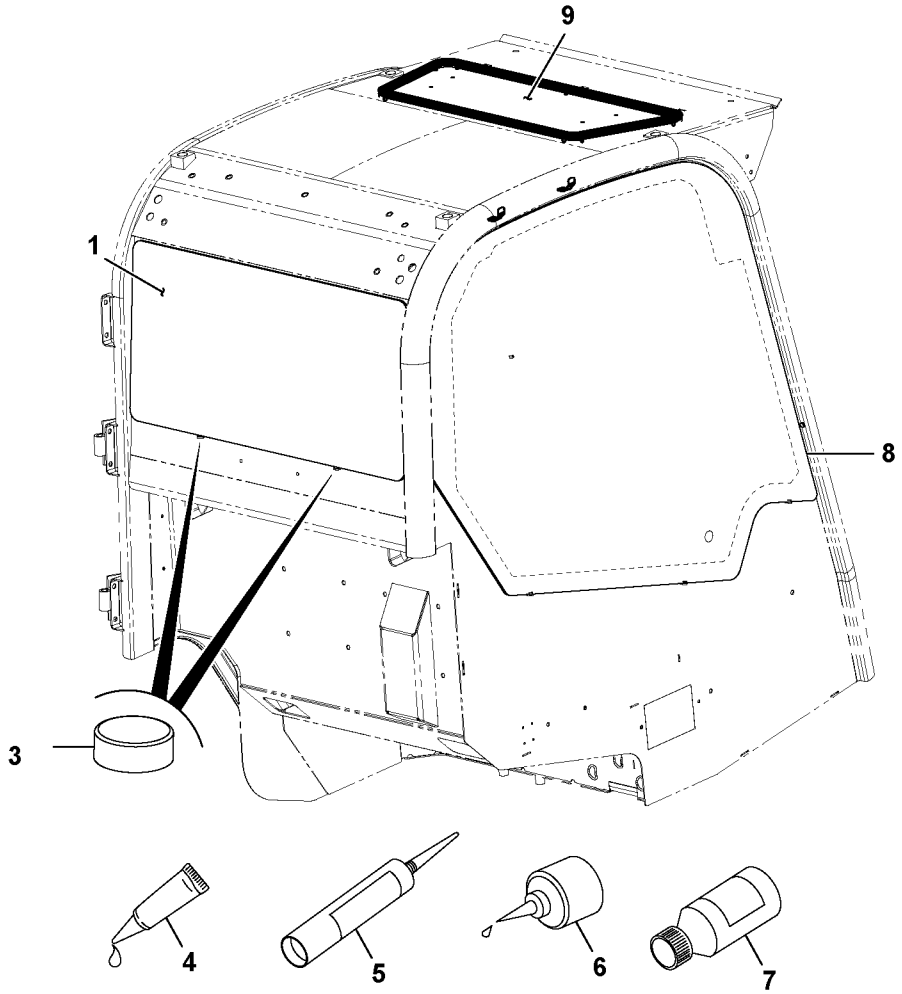
9
1
8
3
4
5
6
7

Fig.	Part No.	Quantity 1	2	3	PS	KIT	Description	Dénomination	Bezeichnung	Denominación	Benämning	Notes
												MC110C T4 MC115C T4 MC125C T4 MC135C T4 MC155C T4 MCT110C T4 MCT125C T4 MCT135C T4 MCT145C T4
1	**VOE 16213140**	1					Window	Glace	Fenster	Ventana	Fönster	
3	**VOE 17204888**	14					Spacer	Entretoise	Abstandkörper	Distanciador	Distans	
4		1			NS		Adhesive	Adhesif	Klebstoff	Adhesivo	Lim	
5		1			NS		Primer	Appret	Grundierung	Pintura de apriete	Grundfärg	
6		1			NS		Adhesive	Adhesif	Klebstoff	Adhesivo	Lim	
7		1			NS		Adhesive	Adhesif	Klebstoff	Adhesivo	Lim	
8	**VOE 16213139**	1					Window	Glace	Fenster	Ventana	Fönster	
9		1					Glass	Vitre	Fensterscheibe	Cristal	Glas	See group 843, Page 1121

1			Catalogue id **20676**	Group **843**
2				
3			Illustr. No **1064171**	Section **600**
4		**Glass/frames, canopy, right side, glass**		
5			Issue **PUB 20024822-D**	Page **1119**

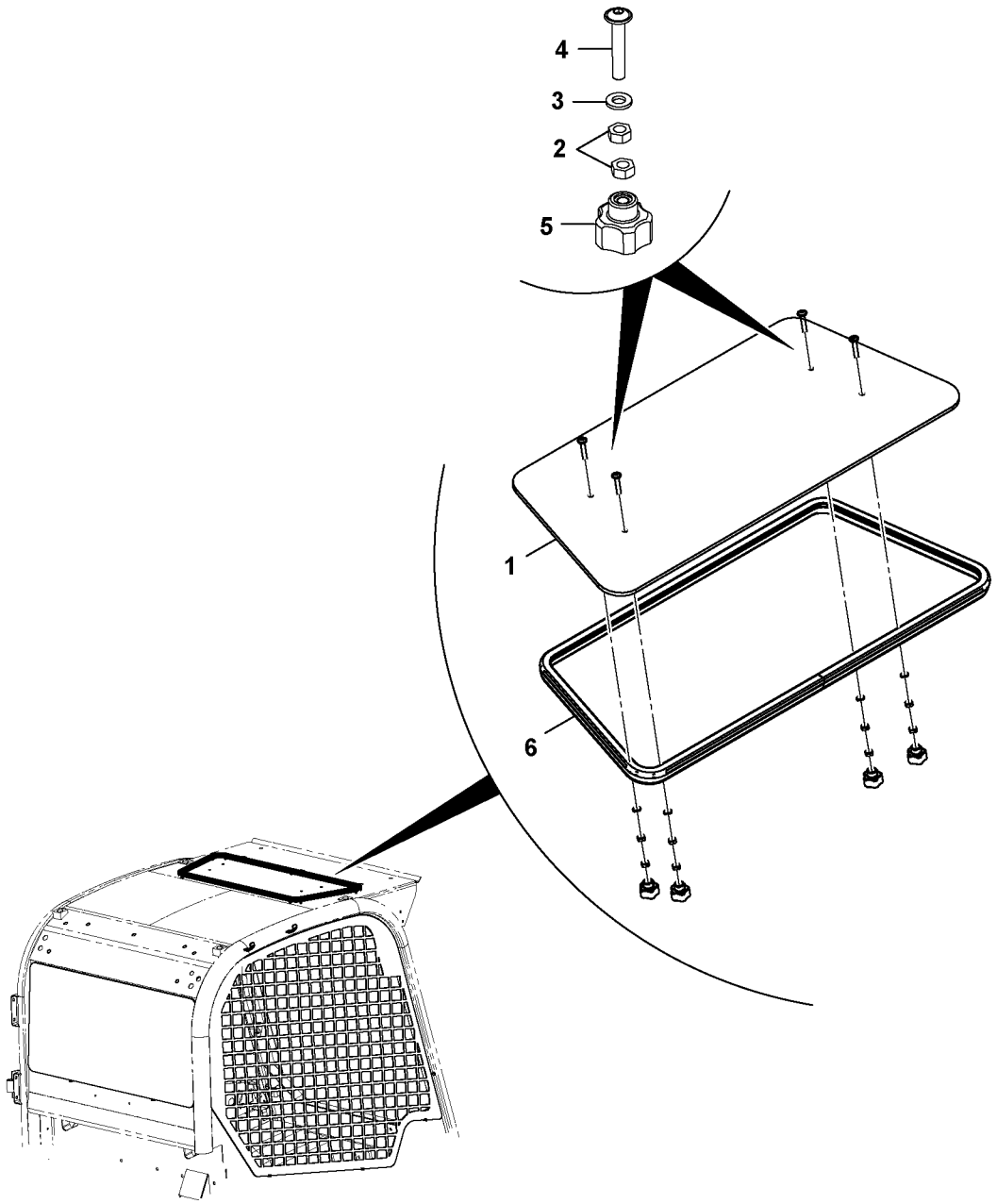
4
3
2
5
1
6

Fig.	Part No.	Quantity 1	2	3	PS	KIT	Description	Dénomination	Bezeichnung	Denominación	Benämning	Notes
												MC110C, MC110C T4 MC115C, MC115C T4 MC125C, MC125C T4 MC135C, MC135C T4 MC155C, MC155C T4 MCT110C, MCT110C T4 MCT125C, MCT125C T4 MCT135C, MCT135C T4 MCT145C, MCT145C T4
1	**VOE 17232198**	1					Glass	Vitre	Fensterscheibe	Cristal	Glas	
2	**VOE 20460939**	8					Hexagon nut	Écrou hexagonal	Sechskantmutter	Tuerca hexagonal	Sexkantsmutter	
3	**VOE 973494**	4					Washer	Rondelle	Scheibe	Arandela	Bricka	
4	**VOE 17205094**	4					Bolt	Boulon	Bolzen	Perno	Bult	
5	**VOE 17229749**	4					Knob	Bouton	Bedienungsknopf	Volante	Ratt	
6	**VOE 17224714**	1					Edge	Tranchant		Filo	Egg	

1		**Cristal/marcos, cabina/techo, tragaluz, conjunto** **Scheiben/Rahmen, Kabine/Wetterdach, Dachfenster** **Vitre/cadres, cabine/auvent, toit vitré, ensemble** **Glass/frames, cab/canopy, skylight, assembly**	Catalogue id **20676**	Group **843**
2			Illustr. No **1064135**	Section **700**
3			Issue **PUB 20024822-D**	Page **1121**
4				
5				

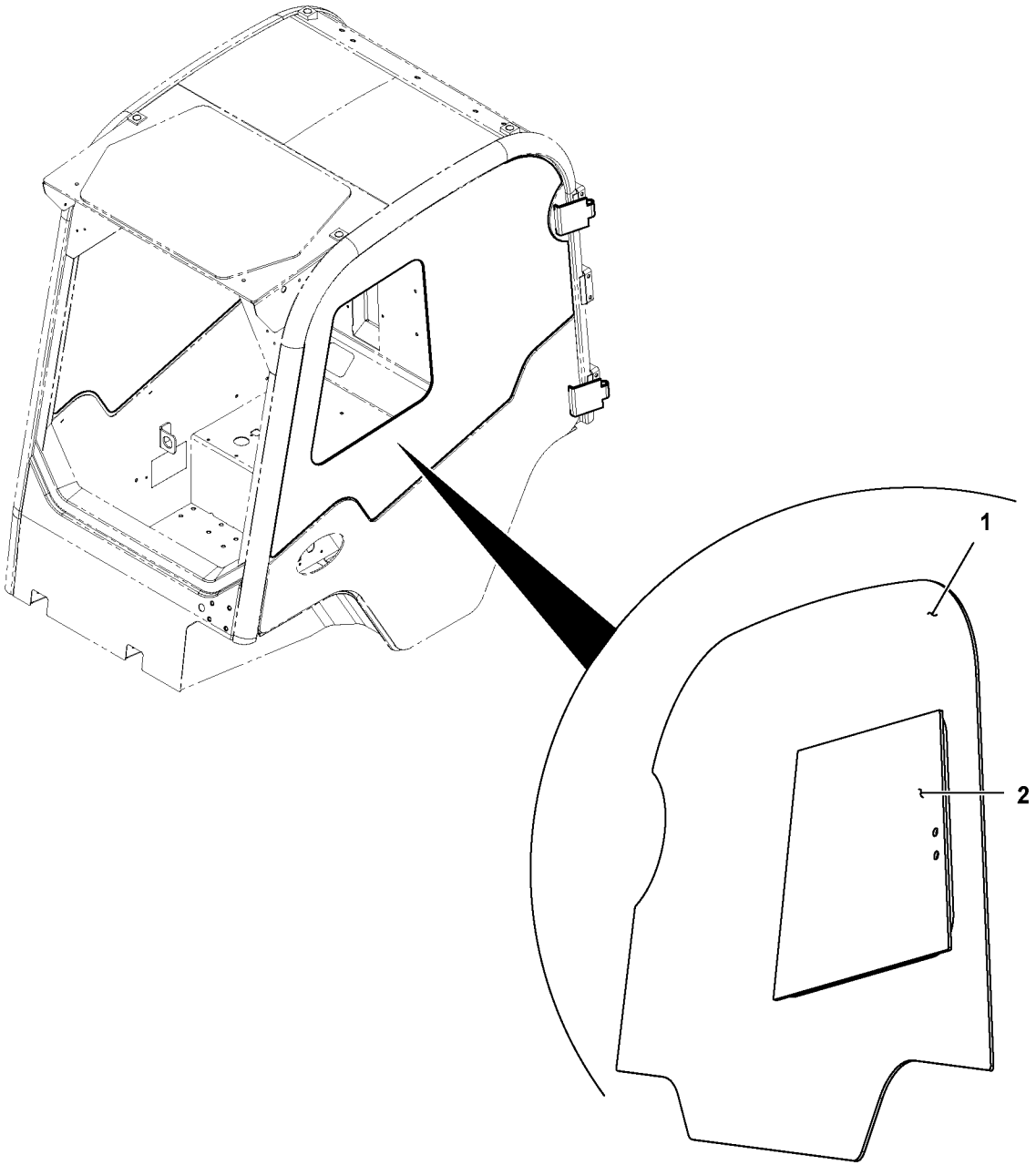

Volvo Construction Equipment
1064014

Fig.	Part No.	Quantity 1	2	3	PS	KIT	Description	Dénomination	Bezeichnung	Denominación	Benämning	Notes
												MC110C, MC110C T4 MC115C, MC115C T4 MC125C, MC125C T4 MC135C, MC135C T4 MC155C, MC155C T4 MCT110C, MCT110C T4 MCT125C, MCT125C T4 MCT135C, MCT135C T4 MCT145C, MCT145C T4
1	**VOE 17287207**	1					Glass	Vitre	Fensterscheibe	Cristal	Glas	Large
2	**VOE 17210106**	1					Glass	Vitre	Fensterscheibe	Cristal	Glas	Small

1		**Glas/ramar, dörr, ruta, vänster sida** **Cristal/marcos, puerta, cristal de ventana, conjunto, lado izquierdo** **Scheiben/Rahmen, Tür, Fensterscheibe, links** **Vitre/cadres, porte, vitre de fenêtre, ensemble, côté gauche** **Glass/frames, door, window glass, assembly, left side**	Catalogue id **20676**	Group **843**
2			Illustr. No **1064014**	Section **800**
3			Issue **PUB 20024822-D**	Page **1123**
4				
5				

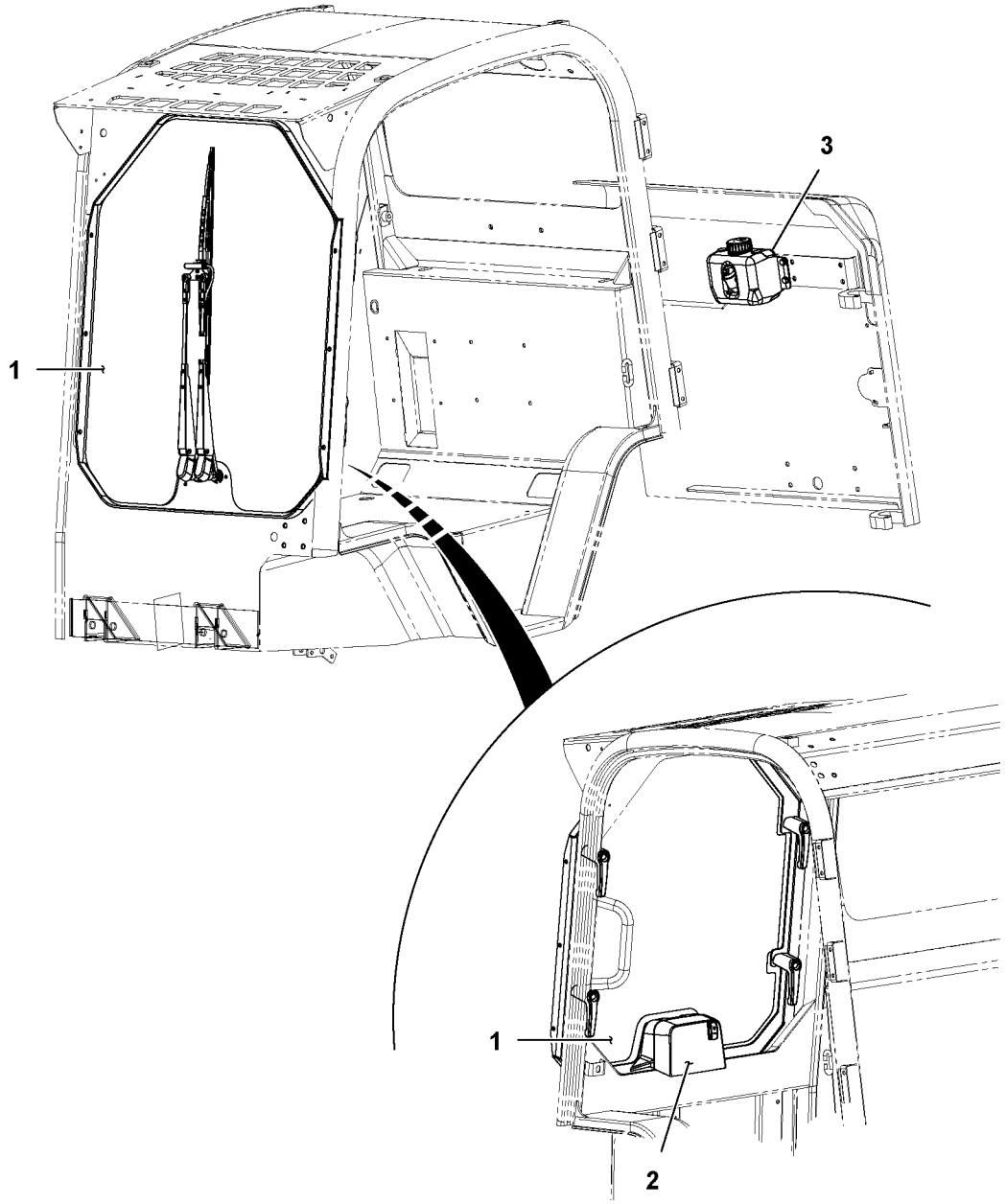

Volvo Construction Equipment
1064025

Fig.	Part No.	Quantity 1	2	3	PS	KIT	Description	Dénomination	Bezeichnung	Denominación	Benämning	Notes
												MC110C, MC110C T4 MC115C, MC115C T4 MC125C, MC125C T4 MC135C, MC135C T4 MC155C, MC155C T4 MCT110C, MCT110C T4 MCT125C, MCT125C T4 MCT135C, MCT135C T4 MCT145C, MCT145C T4
1		1					Glass	Glace	Scheibe	Vidrio	Glas	See group 843, Page 1133
2		1					Wiper	Essuie-glace	Wischer	Limpiaparabrisa	Torkare	See group 363, Page 665
3		1					wiper and washer	Essuie-glace et lave-	Scheibenwischer und	Limpiapar. y lavapar.	Torkare och spolare	See group 363, Page 667

1		**Glas/ramar, fram, med torkare** **Cristal/marcos, parte delantera, con limpiaparabrisas** **Scheiben/Rahmen, vorne, mit Wischer** **Vitre/cadres, avant, avec essuie-glace** **Glass/frames, front, with wiper**	Catalogue id **20676**	Group **843**
2				
3			Illustr. No **1064025**	Section **1200**
4				
5			Issue **PUB 20024822-D**	Page **1125**

1

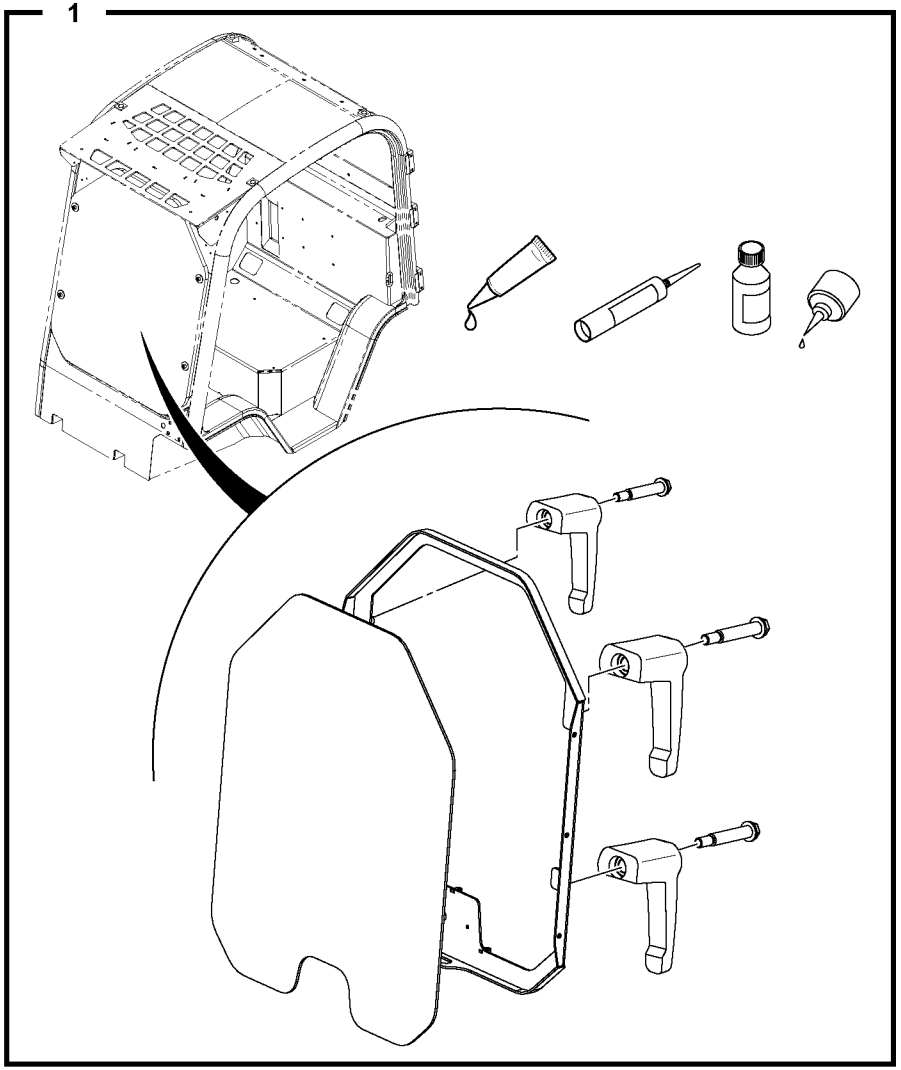

Fig.	Part No.	Quantity 1	2	3	P S	K I T	Description	Dénomination	Bezeichnung	Denominación	Benämning	Notes
												MC110C MC115C MC125C MC135C MC155C MCT110C MCT125C MCT135C MCT145C
1		1					Glass	Glace	Scheibe	Vidrio	Glas	See group 843, Page 1133

1		**Glas/ramar, fram, utan torkare** **Cristal/marcos, parte delantera, sin limpiaparabrisas** **Scheiben/Rahmen, vorne, ohne Wischer** **Vitre/cadres, avant, sans essuie-glace** **Glass/frames, front, without wiper**	Catalogue id **20676**	Group **843**
2				
3			Illustr. No **1063999**	Section **1300**
4				
5			Issue **PUB 20024822-D**	Page **1127**

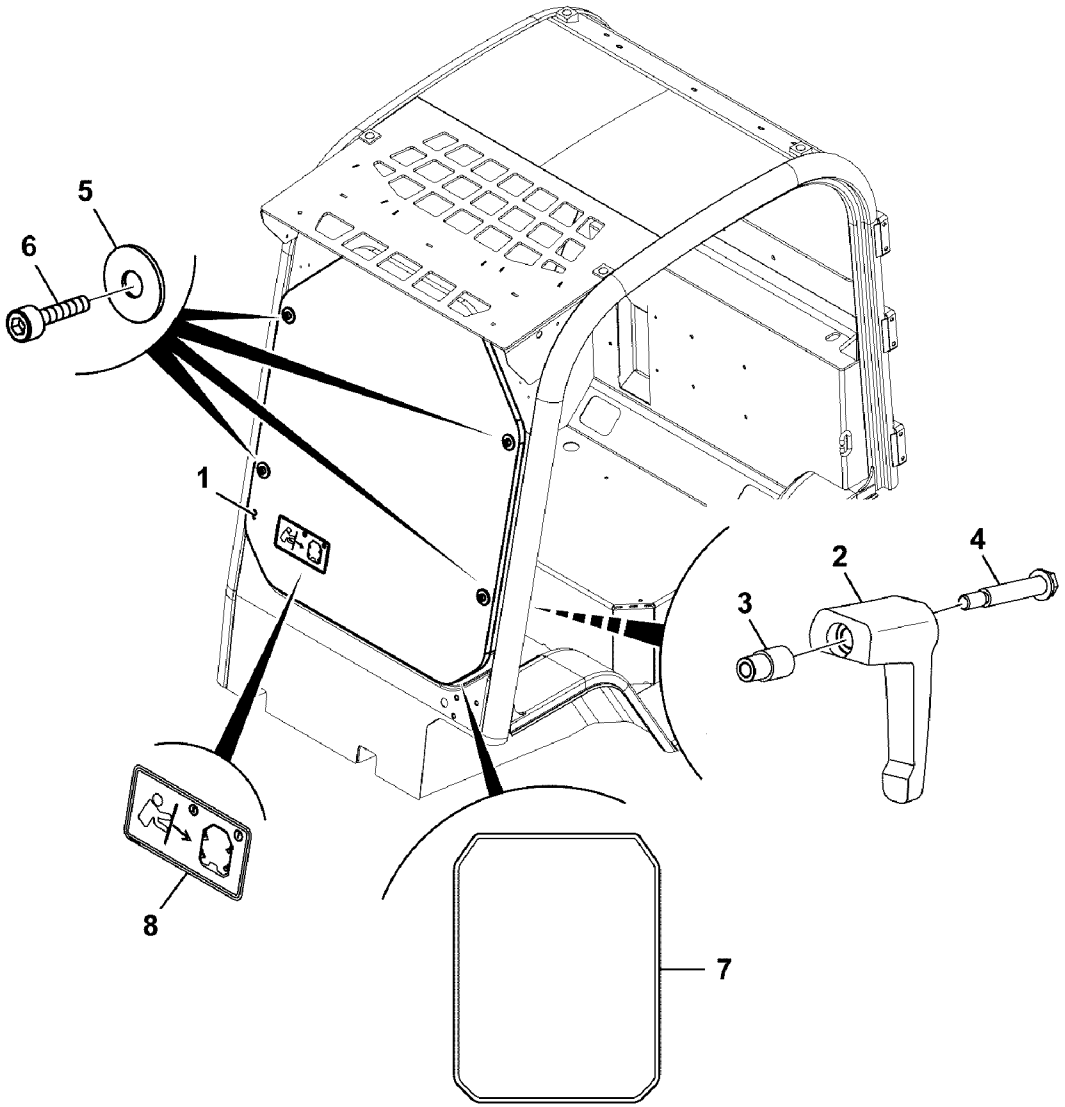

Volvo Construction Equipment
1064449

Fig.	Part No.	Quantity 1	2	3	PS	KIT	Description	Dénomination	Bezeichnung	Denominación	Benämning	Notes
												MC110C, MC110C T4 MC115C, MC115C T4 MC125C, MC125C T4 MC135C, MC135C T4 MC155C, MC155C T4 MCT110C, MCT110C T4 MCT125C, MCT125C T4 MCT135C, MCT135C T4 MCT145C, MCT145C T4
1	**VOE 17224000**	1					Screening device	Dispositif écran	Abschirmelement	Blindaje	Avskärmningsdon	
2	**VOE 17252631**	4					Handle	Poignée	Griff	Mango	Handtag	
3	**VOE 17224002**	4					Screen hose	Manchon	Mantel	Manguera defensa	Skärmstrumpa	
4	**VOE 17205084**	4					Bolt	Boulon	Bolzen	Perno	Bult	
5	**VOE 17205560**	4					Washer	Rondelle	Scheibe	Arandela	Bricka	
6	**VOE 17224004**	4					Screw	Vis	Schraube	Tornillo	Skruv	
7	**VOE 17210168**	1					Sealing moulding	Joint étanchéité	Dichtprofil	Listón retén	Tätningsprofil	
8	**VOE 17210167**	1					Decal	Autocollant	Aufklebeschild	Calcomanía	Dekal	

1		**Glas/ramar, fram, utan torkare, lexan** **Cristal/marcos, parte delantera, sin limpiaparabrisas, lexan** **Vitre/cadres, avant, sans essuie-glace, lexan** **Glass/frames, front, without wiper, lexan**	Catalogue id **20676**	Group **843**
2			Illustr. No **1064449**	Section **1400**
3			Issue **PUB 20024822-D**	Page **1129**
4				
5				

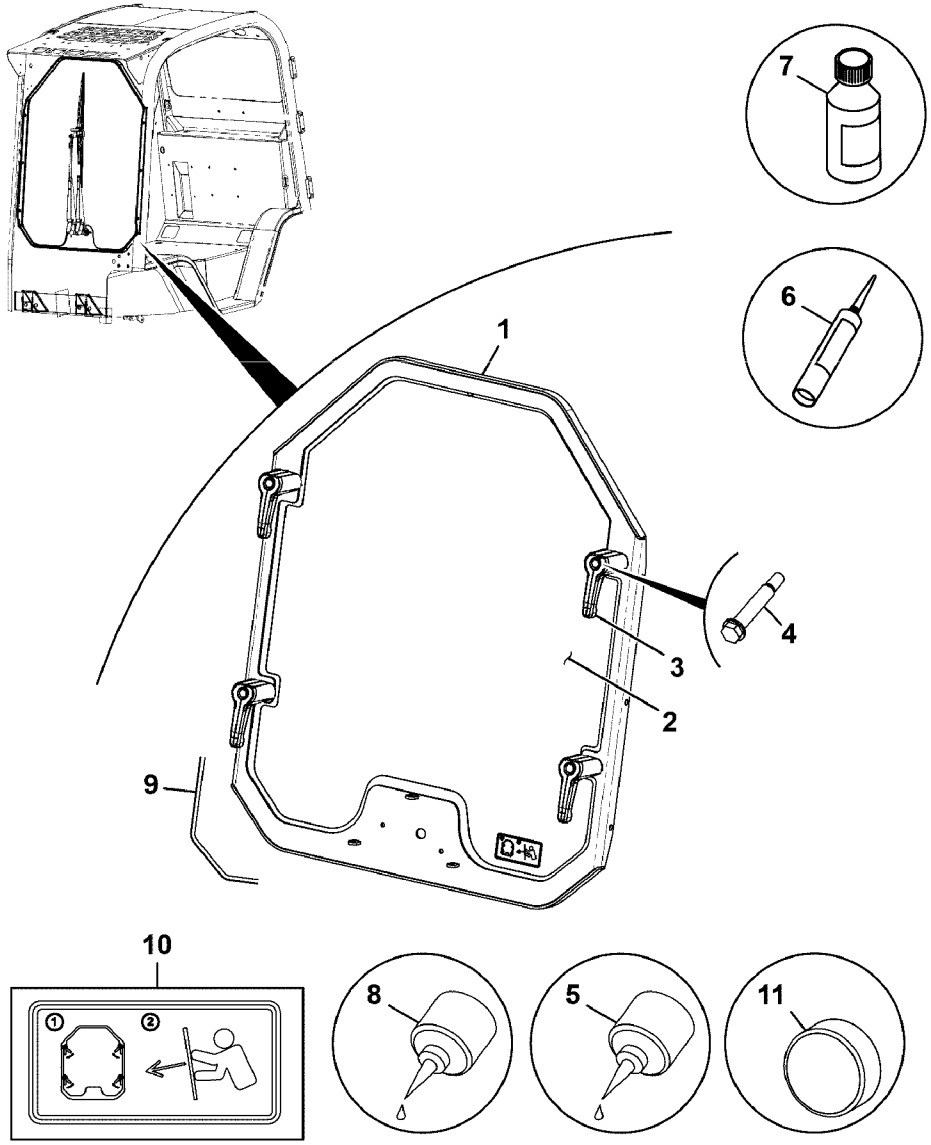

Volvo Construction Equipment

1068426

Fig.	Part No.	Quantity 1	2	3	PS	KIT	Description	Dénomination	Bezeichnung	Denominación	Benämning	Notes
												MC110C, MC110C T4 MC115C, MC115C T4 MC125C, MC125C T4 MC135C, MC135C T4 MC155C, MC155C T4 MCT110C, MCT110C T4 MCT125C, MCT125C T4 MCT135C, MCT135C T4 MCT145C, MCT145C T4
1	**VOE 17210014**	1					Frame	Cadre châssis	Rahmen	Bastidor	Ram	
2	**VOE 17248814**	1					Glass	Vitre	Fensterscheibe	Cristal	Glas	
3	**VOE 17209645**	4					Handle	Poignée	Griff	Mango	Handtag	
4	**VOE 17205084**	4					Bolt	Boulon	Bolzen	Perno	Bult	
5		2			NS		Adhesive	Adhesif	Klebstoff	Adhesivo	Lim	
6		2			NS		Adhesive	Adhesif	Klebstoff	Adhesivo	Lim	
7		2			NS		Primer	Appret	Grundierung	Pintura de apriete	Grundfärg	
8		2			NS		Adhesive	Adhesif	Klebstoff	Adhesivo	Lim	
9	**VOE 17210168**	1					Sealing moulding	Joint étanchéité	Dichtprofil	Listón retén	Tätningsprofil	
10	**VOE 17210167**	1					Decal	Autocollant	Aufklebeschild	Calcomanía	Dekal	
11	**VOE 17204888**	8					Spacer	Entretoise	Abstandkörper	Distanciador	Distans	

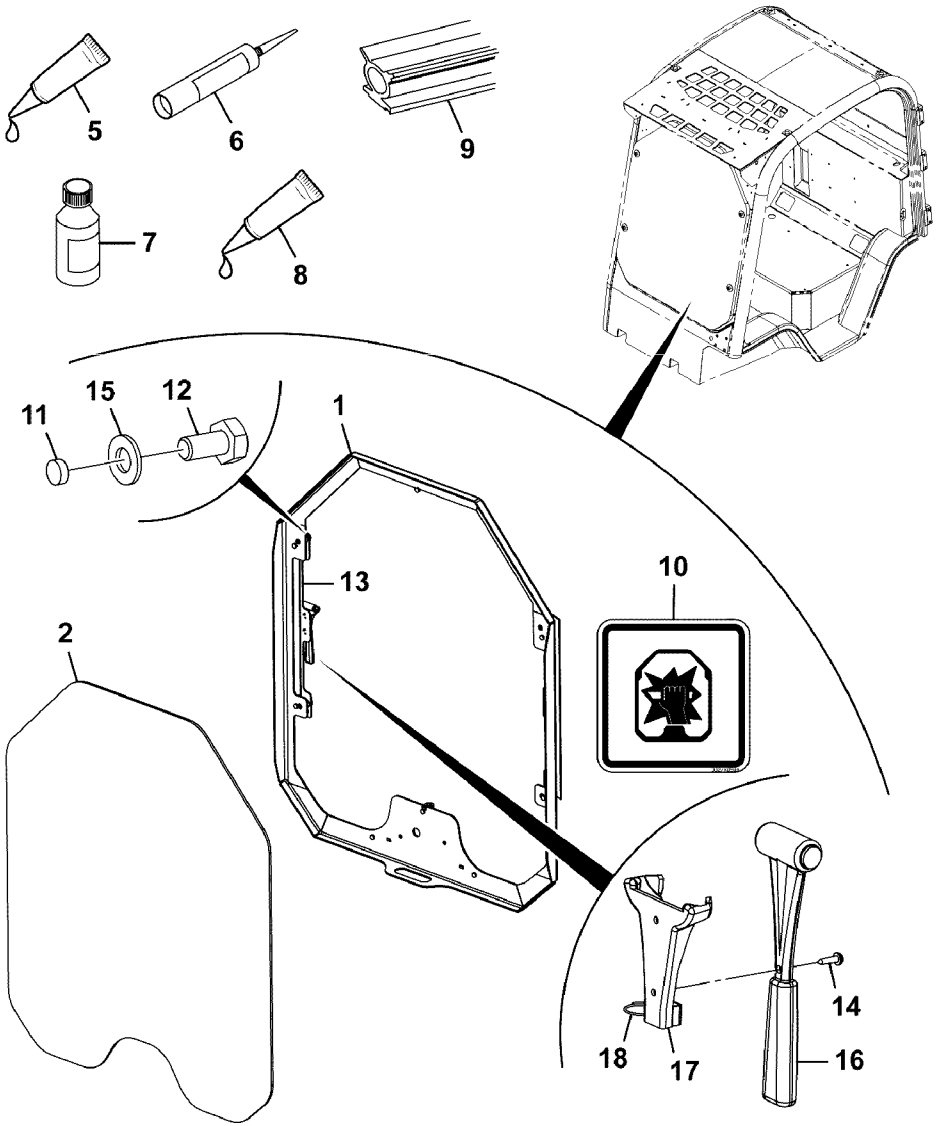

Volvo Construction Equipment

1068427

Fig.	Part No.	Quantity 1	2	3	PS	KIT	Description	Dénomination	Bezeichnung	Denominación	Benämning	Notes
												MC110C, MC110C T4 MC115C, MC115C T4 MC125C, MC125C T4 MC135C, MC135C T4 MC155C, MC155C T4 MCT110C, MCT110C T4 MCT125C, MCT125C T4 MCT135C, MCT135C T4 MCT145C, MCT145C T4
1	**VOE 17310941**	1					Window frame	Encadrement de glac	Fensterrahmen	Marco ventana	Fönsterram	
2	**VOE 17248814**	1					Glass	Vitre	Fensterscheibe	Cristal	Glas	
5		2			NS		Adhesive	Adhesif	Klebstoff	Adhesivo	Lim	
6		2			NS		Adhesive	Adhesif	Klebstoff	Adhesivo	Lim	
7		2			NS		Primer	Appret	Grundierung	Pintura de apriete	Grundfärg	
8		2			NS		Adhesive	Adhesif	Klebstoff	Adhesivo	Lim	
9	**VOE 17210168**	1					Sealing moulding	Joint étanchéité	Dichtprofil	Listón retén	Tätningsprofil	
10	**VOE 17310695**	1					Decal	Autocollant	Aufklebeschild	Calcomanía	Dekal	
11	**VOE 17204888**	8					Spacer	Entretoise	Abstandkörper	Distanciador	Distans	
12	**VOE 17205208**	4					Hexagon screw	Vis à tête hexagonale	Sechskantschraube	Tornillo hexagonal	Sexkantsskruv	
13		2			NS		Plate	Tôle	Blech	Chapa	Plåt	
14	**VOE 17278177**	2					Screw	Vis	Schraube	Tornillo	Skruv	
15	**VOE 16212137**	4					Plain washer	Rondelle plane	Flachscheibe	Arandela plana	Planbricka	
16	**VOE 17310682**	1					Hammer	Marteau	Hammer	Martillo	Hammare	
17		1			NS		Clip	Clip	Clip	Clip	Clips	
18		1			NS		Ring key	Clavette annulaire	Keilring	Chaveta anular	Ringkil	

1		**Glas/ramar, fram, glas** **Cristal/marcos, parte delantera, cristal** **Scheiben/Rahmen, vorne, Glas** **Vitre/cadres, avant, vitre** **Glass/frames, front, glass**	Catalogue id **20676**	Group **843**
2				
3			Illustr. No **1068427**	Section **1600**
4				
5		**14/05/2012 -**	Issue **PUB 20024822-D**	Page **1133**

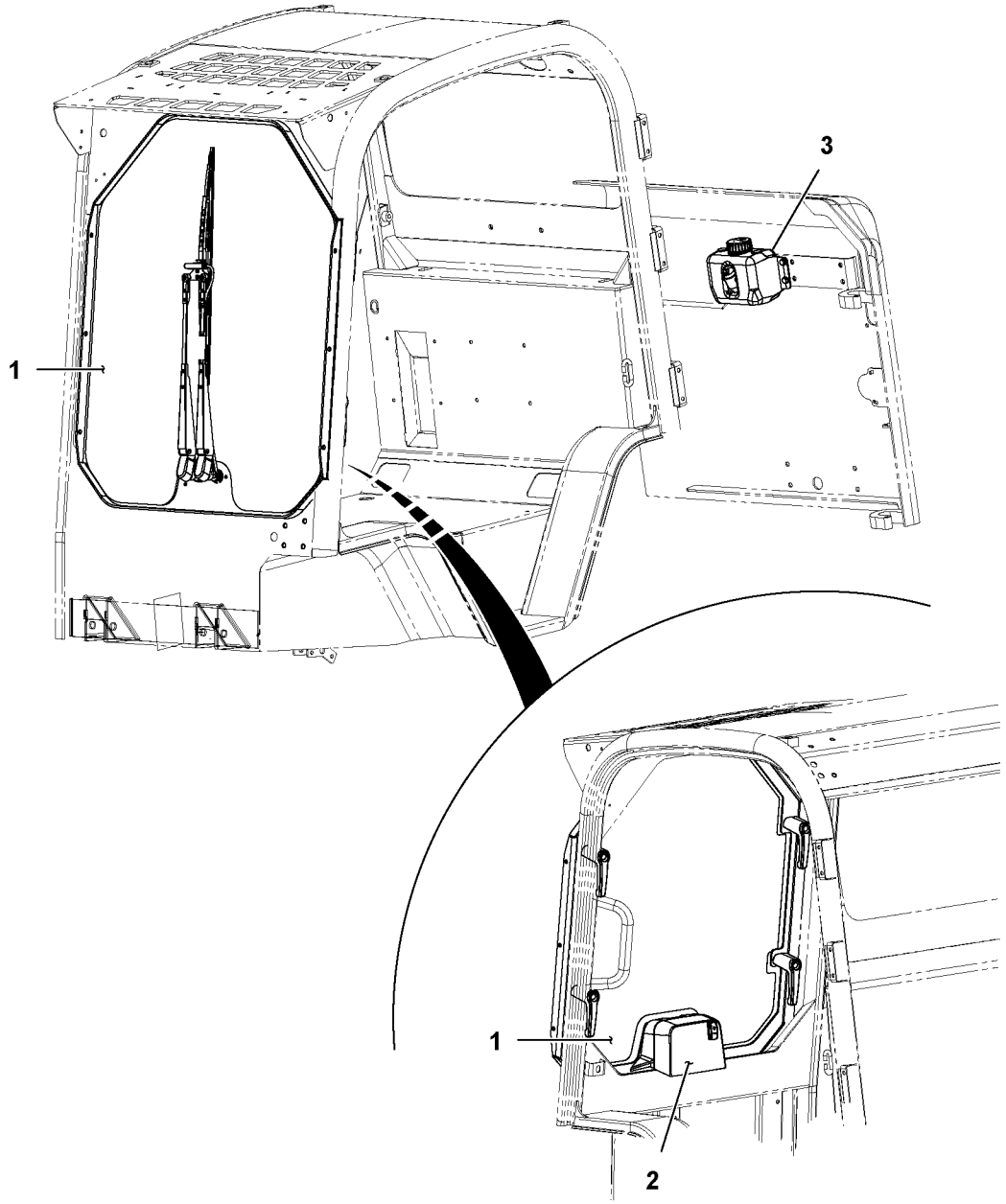

Volvo Construction Equipment
1064025

Fig.	Part No.	Quantity 1	2	3	PS	KIT	Description	Dénomination	Bezeichnung	Denominación	Benämning	Notes
												MC110C, MC110C T4 MC115C, MC115C T4 MC125C, MC125C T4 MC135C, MC135C T4 MC155C, MC155C T4 MCT110C, MCT110C T4 MCT125C, MCT125C T4 MCT135C, MCT135C T4 MCT145C, MCT145C T4
1		1					Glass	Glace	Scheibe	Vidrio	Glas	See group 843, Page 1141
2		1					Wiper	Essuie-glace	Wischer	Limpiaparabrisa	Torkare	See group 363, Page 665
3		1					wiper and washer	Essuie-glace et lave-	Scheibenwischer und	Limpiapar. y lavapar.	Torkare och spolare	See group 363, Page 667

1		**Glas/ramar, fram, med torkare, laminerad** **Cristal/marcos, parte delantera, con limpiaparabrisas, laminado** **Scheiben/Rahmen, vorne, mit Wischer, laminiert** **Vitre/cadres, avant, avec essuie-glace, feuilletée** **Glass/frames, front, with wiper, laminated**	Catalogue id **20676**	Group **843**
2				
3			Illustr. No **1064025**	Section **1700**
4				
5			Issue **PUB 20024822-D**	Page **1135**

1

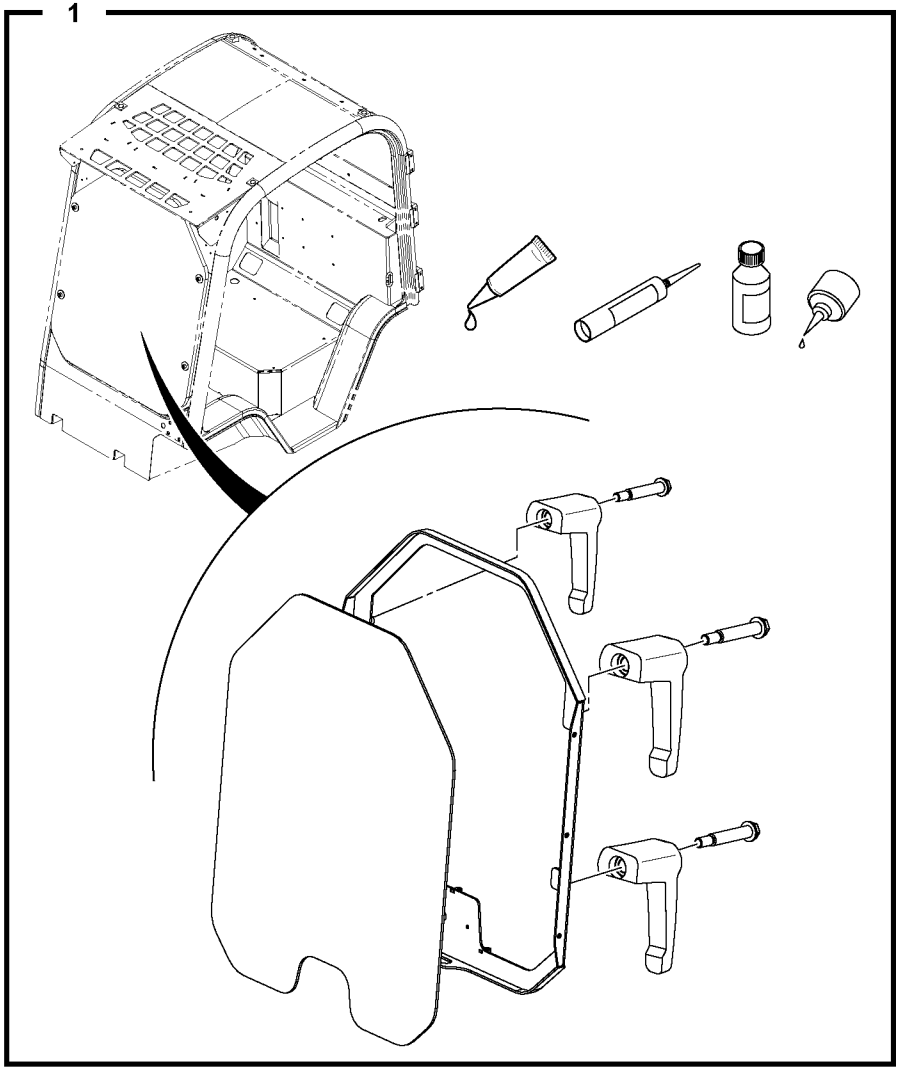

Fig.	Part No.	Quantity 1	2	3	P S	K I T	Description	Dénomination	Bezeichnung	Denominación	Benämning	Notes
												MC110C, MC110C T4 MC115C, MC115C T4 MC125C, MC125C T4 MC135C, MC135C T4 MC155C, MC155C T4 MCT110C, MCT110C T4 MCT125C, MCT125C T4 MCT135C, MCT135C T4 MCT145C, MCT145C T4
1		1					Glass	Glace	Scheibe	Vidrio	Glas	See group 843, Page 1141

1		**Glas/ramar, fram, utan torkare, laminerad** **Cristal/marcos, parte delantera, sin limpiaparabrisas, laminado** **Scheiben/Rahmen, vorne, ohne Wischer, laminiert** **Vitre/cadres, avant, sans essuie-glace, feuilletée** **Glass/frames, front, without wiper, laminated**	Catalogue id **20676**	Group **843**
2				
3			Illustr. No **1063999**	Section **1800**
4				
5			Issue **PUB 20024822-D**	Page **1137**

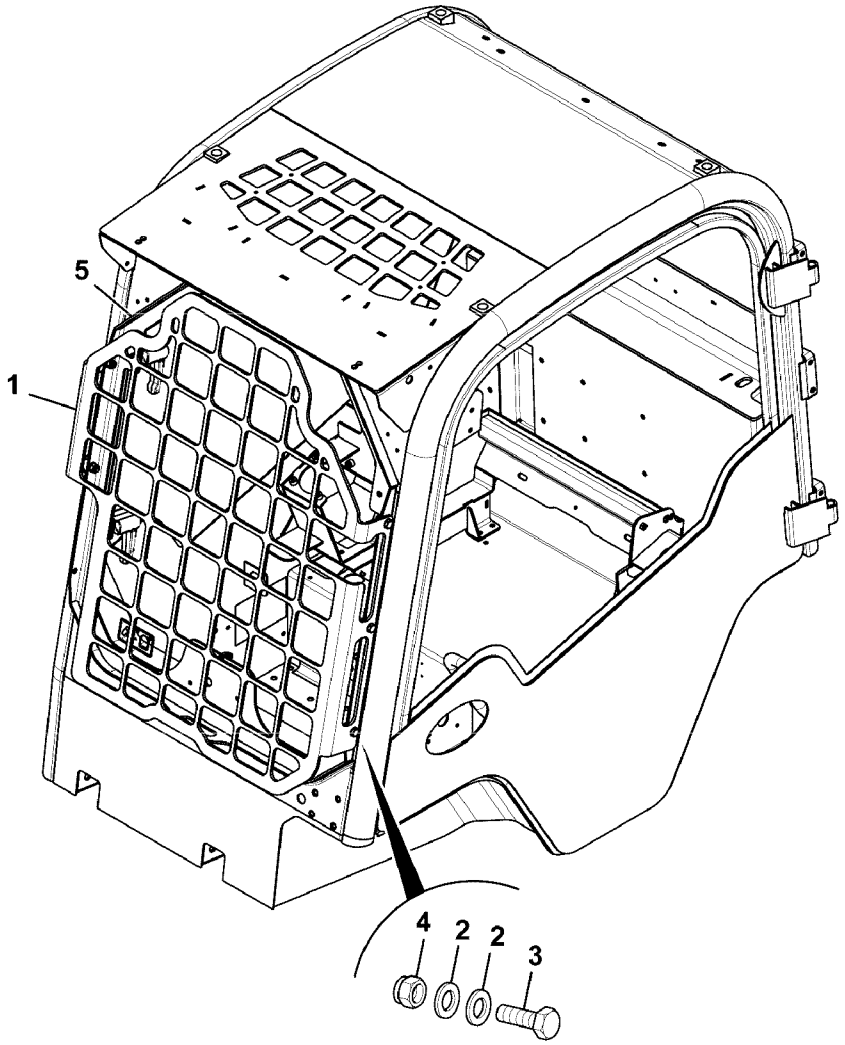

Volvo Construction Equipment

1068428

Fig.	Part No.	Quantity 1	2	3	PS	KIT	Description	Dénomination	Bezeichnung	Denominación	Benämning	Notes
												MC110C, MC110C T4 MC115C, MC115C T4 MC125C, MC125C T4 MC135C, MC135C T4 MC155C, MC155C T4 MCT110C, MCT110C T4 MCT125C, MCT125C T4 MCT135C, MCT135C T4 MCT145C, MCT145C T4
1	**VOE 17209609**	1					Roll Over Prote	Structure De Pr	Überrollschutza	Roll Over Prote	Överrullningssk	
2	**VOE 16212137**	10					Plain washer	Rondelle plane	Flachscheibe	Arandela plana	Planbricka	
3	**VOE 16212272**	5					Bolt	Boulon	Bolzen	Perno	Bult	
4	**VOE 16212125**	5					Nut	Écrou	Mutter	Tuerca	Mutter	
5		1					Frame	Chassis	Rahmen	Bastidor	Ram	See group 843, Page 1143

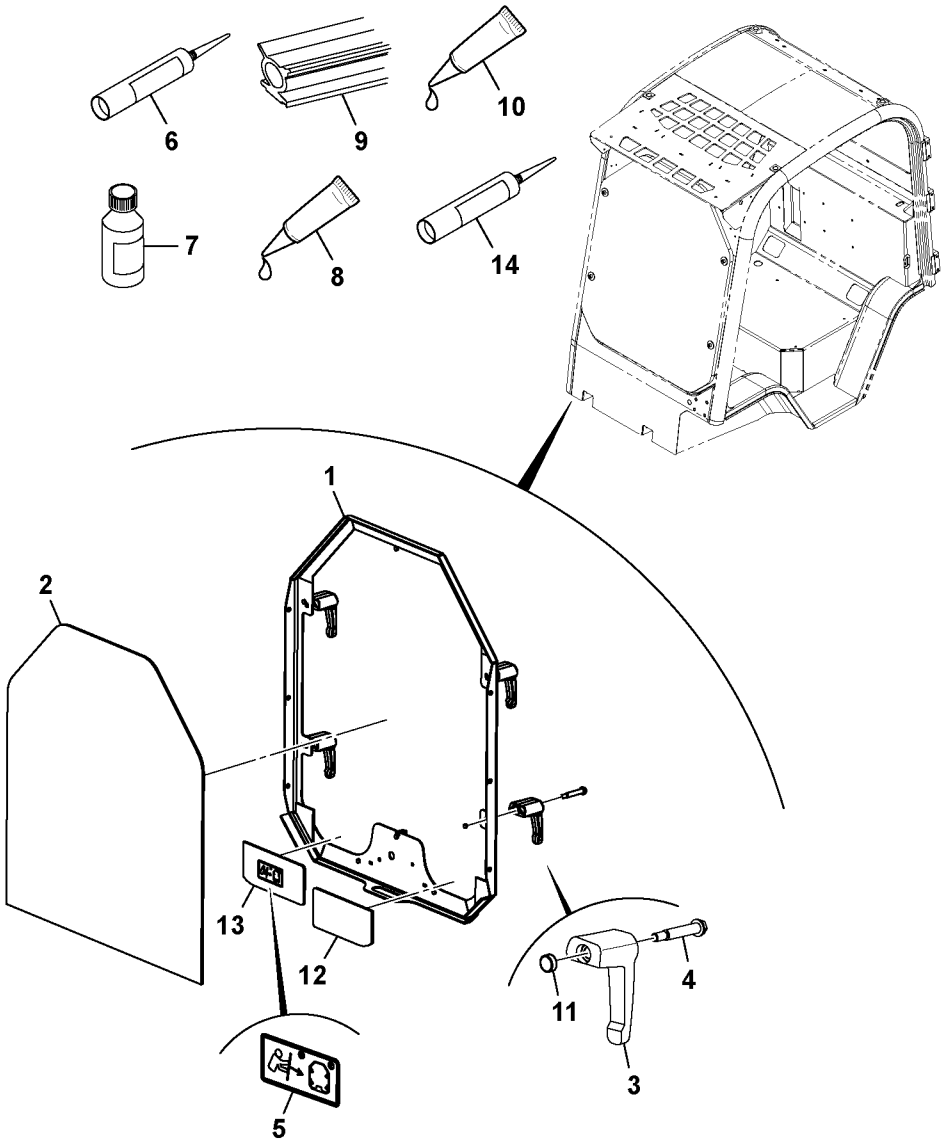

Volvo Construction Equipment

1068431

Fig.	Part No.	Quantity 1	2	3	PS	KIT	Description	Dénomination	Bezeichnung	Denominación	Benämning	Notes
												MC110C, MC110C T4 MC115C, MC115C T4 MC125C, MC125C T4 MC135C, MC135C T4 MC155C, MC155C T4 MCT110C, MCT110C T4 MCT125C, MCT125C T4 MCT135C, MCT135C T4 MCT145C, MCT145C T4
1	**VOE 17310940**	1					Window frame	Encadrement de glac	Fensterrahmen	Marco ventana	Fönsterram	
2	**VOE 17287012**	1					Glass	Vitre	Fensterscheibe	Cristal	Glas	
3	**VOE 17252631**	4					Handle	Poignée	Griff	Mango	Handtag	
4	**VOE 17205084**	4					Bolt	Boulon	Bolzen	Perno	Bult	
5	**VOE 17210167**	1					Decal	Autocollant	Aufklebeschild	Calcomanía	Dekal	
6		2			NS		Adhesive	Adhesif	Klebstoff	Adhesivo	Lim	
7		2			NS		Primer	Appret	Grundierung	Pintura de apriete	Grundfärg	
8		2			NS		Adhesive	Adhesif	Klebstoff	Adhesivo	Lim	
9	**VOE 17210168**	1					Sealing moulding	Joint étanchéité	Dichtprofil	Listón retén	Tätningsprofil	
10		2			NS		Adhesive	Adhesif	Klebstoff	Adhesivo	Lim	
11	**VOE 17204888**	8					Spacer	Entretoise	Abstandkörper	Distanciador	Distans	
12	**VOE 17287014**	1					Glass	Vitre	Fensterscheibe	Cristal	Glas	
13	**VOE 17287016**	1					Glass	Vitre	Fensterscheibe	Cristal	Glas	
14		1			NS		Sealant	Prod.etancheite	Dichtmittel	Product Estanq	Tätningsmedel	

1		**Glas/ramar, fram, laminerad, utan torkare** **Cristal/marcos, parte delantera, laminado, sin limpiaparabrisas** **Scheiben/Rahmen, vorne, laminiert, ohne Wischer** **Vitre/cadres, avant, feuilletée, sans essuie-glace** **Glass/frames, front, laminated, without wiper**	Catalogue id **20676**	Group **843**
2			Illustr. No **1068431**	Section **2000**
3			Issue **PUB 20024822-D**	Page **1141**
4				
5				

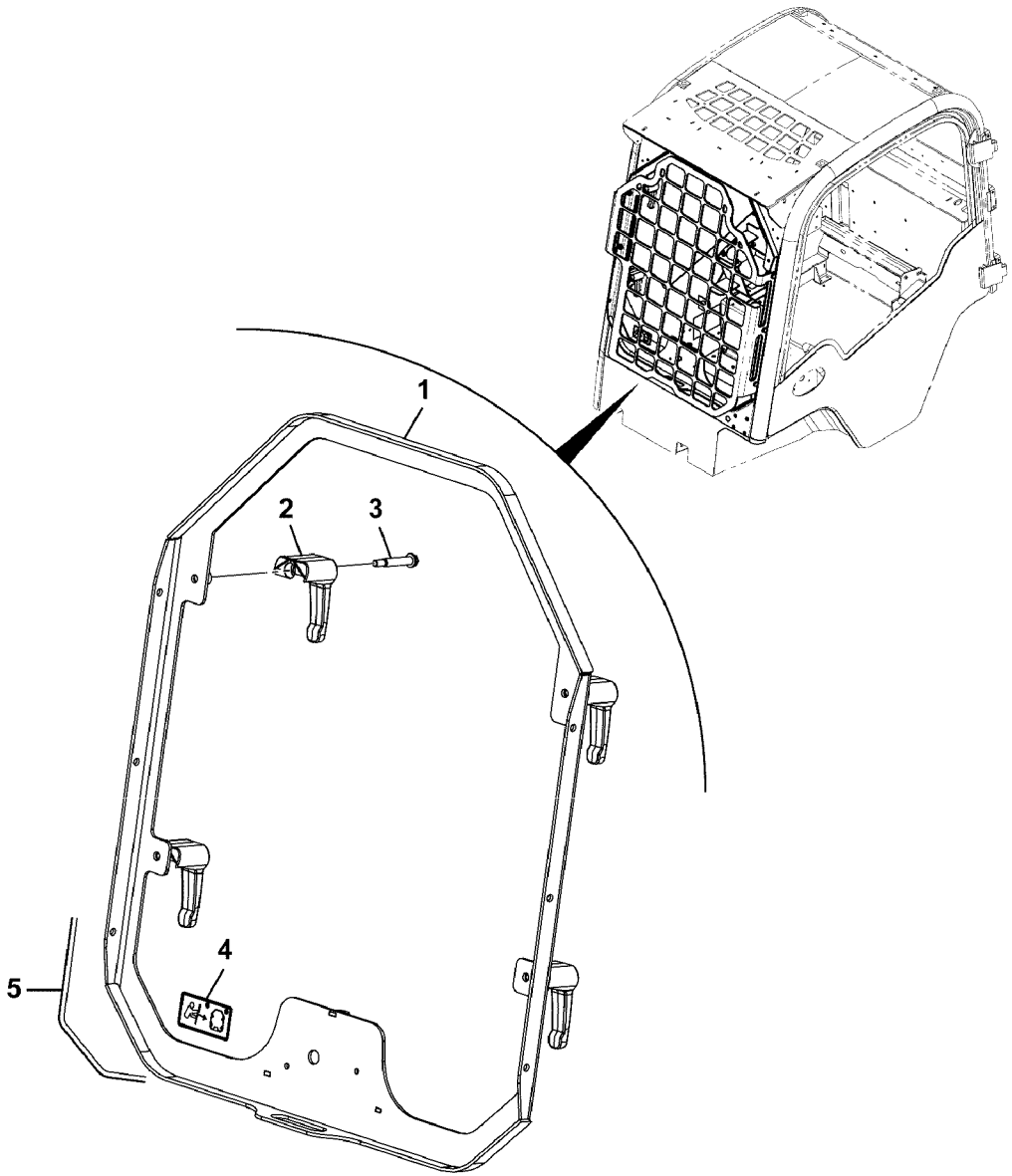

Volvo Construction Equipment

1068435

Fig.	Part No.	Quantity 1	2	3	PS	KIT	Description	Dénomination	Bezeichnung	Denominación	Benämning	Notes
												MC110C, MC110C T4 MC115C, MC115C T4 MC125C, MC125C T4 MC135C, MC135C T4 MC155C, MC155C T4 MCT110C, MCT110C T4 MCT125C, MCT125C T4 MCT135C, MCT135C T4 MCT145C, MCT145C T4
1	**VOE 17310935**	1					Frame	Cadre châssis	Rahmen	Bastidor	Ram	
2	**VOE 17252631**	4					Handle	Poignée	Griff	Mango	Handtag	
3	**VOE 17205084**	4					Bolt	Boulon	Bolzen	Perno	Bult	
4	**VOE 17210168**	1					Sealing moulding	Joint étanchéité	Dichtprofil	Listón retén	Tätningsprofil	
5	**VOE 17210167**	1					Decal	Autocollant	Aufklebeschild	Calcomanía	Dekal	

1		**Glas/ramar, fram, utan glas** **Cristal/marcos, parte delantera, sin cristal** **Scheiben/Rahmen, vorne, ohne Glas** **Vitre/cadres, avant, sans vitre** **Glass/frames, front, without glass**	Catalogue id **20676**	Group **843**
2			Illustr. No **1068435**	Section **2100**
3			Issue **PUB 20024822-D**	Page **1143**
4				
5				

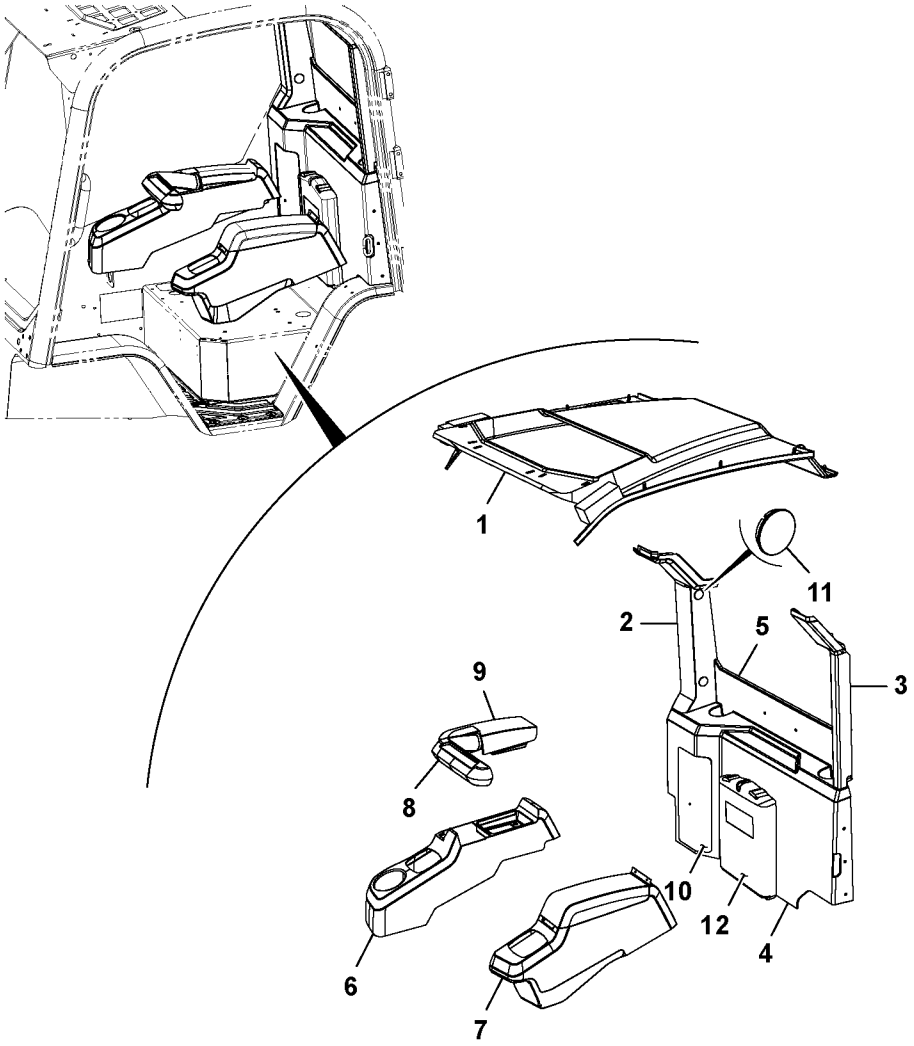

Volvo Construction Equipment

1068439

Fig.	Part No.	Quantity 1	2	3	P S	K I T	Description	Dénomination	Bezeichnung	Denominación	Benämning	Notes
												MC110C, MC110C T4 MC115C, MC115C T4 MC125C, MC125C T4 MC135C, MC135C T4 MC155C, MC155C T4 MCT110C, MCT110C T4 MCT125C, MCT125C T4 MCT135C, MCT135C T4 MCT145C, MCT145C T4
1		1					Roof Panel	Panneau Toit	Dachhimmel	Panel Techo	Takpanel	See group 851, Page 1155
2	**VOE 17209964**	1					Pillar	Montant	Säule	Montante	Stolpe	
3	**VOE 17209966**	1					Pillar	Montant	Säule	Montante	Stolpe	
4	**VOE 17209905**	1					Panel	Panneau	Paneel	Panel	Panel	
5	**VOE 17209906**	1					Panel	Panneau	Paneel	Panel	Panel	
6	**VOE 17209547**	1					Arm rest	Accoudoir	Armlehne	Reposabrazos	Armstöd	
7	**VOE 17209544**	1					Arm rest	Accoudoir	Armlehne	Reposabrazos	Armstöd	See group 851, Page 1159
8	**VOE 17210164**	1					Bar	Barre	Stab	Barra	Stång	See group 851, Page 1161
9	**VOE 17210543**	1					Pad	Support inférieur	Unterlegring	Suplemento	Underlägg	
10	**VOE 17210529**	1					Cover	Capot	Haube	Cubierta	Kåpa	
11	**VOE 17209834**	2					Plug	Bouchon	Stöpsel	Tapón	Propp	
12	**VOE 17205313**	1					Manual	Manuel	Handbuch	Manual	Handbok	

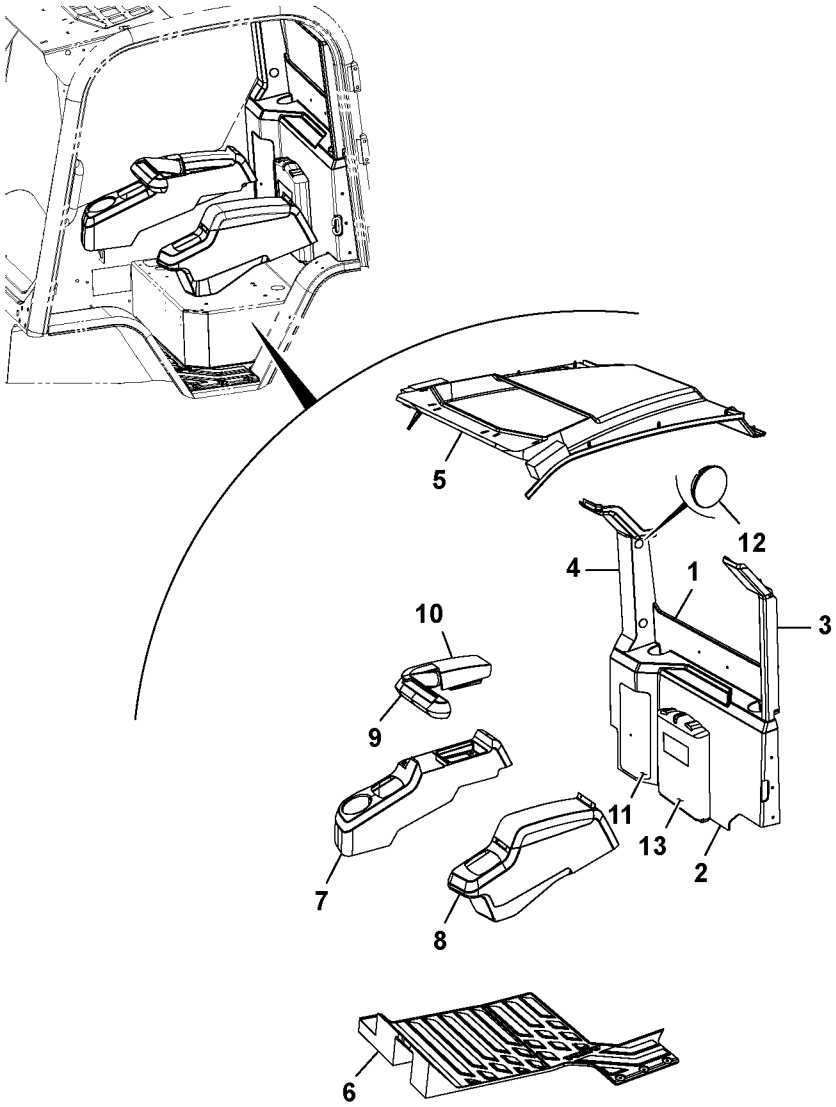

Volvo Construction Equipment

1068440

Fig.	Part No.	Quantity 1	2	3	PS	KIT	Description	Dénomination	Bezeichnung	Denominación	Benämning	Notes
												MC110C, MC110C T4 MC115C, MC115C T4 MC125C, MC125C T4 MC135C, MC135C T4 MC155C, MC155C T4 MCT110C, MCT110C T4 MCT125C, MCT125C T4 MCT135C, MCT135C T4 MCT145C, MCT145C T4
1	**VOE 17209906**	1					Panel	Panneau	Paneel	Panel	Panel	
2	**VOE 17209905**	1					Panel	Panneau	Paneel	Panel	Panel	
3	**VOE 17209966**	1					Pillar	Montant	Säule	Montante	Stolpe	
4	**VOE 17209964**	1					Pillar	Montant	Säule	Montante	Stolpe	
5		1					Roof Panel	Panneau Toit	Dachhimmel	Panel Techo	Takpanel	See group 851, Page 1155
6	**VOE 16213410**	1					Floor mat	Tapis sol	Bodenmatte	Alfombra piso	Golvmatta	
7	**VOE 17209547**	1					Arm rest	Accoudoir	Armlehne	Reposabrazos	Armstöd	See group 851, Page 1159
8	**VOE 17209544**	1					Arm rest	Accoudoir	Armlehne	Reposabrazos	Armstöd	
9	**VOE 17210164**	1					Bar	Barre	Stab	Barra	Stång	See group 851, Page 1161
10	**VOE 17210543**	1					Pad	Support inférieur	Unterlegring	Suplemento	Underlägg	
11	**VOE 17210529**	1					Cover	Capot	Haube	Cubierta	Kåpa	
12	**VOE 17209834**	2					Plug	Bouchon	Stöpsel	Tapón	Propp	
13	**VOE 17205313**	1					Manual	Manuel	Handbuch	Manual	Handbok	

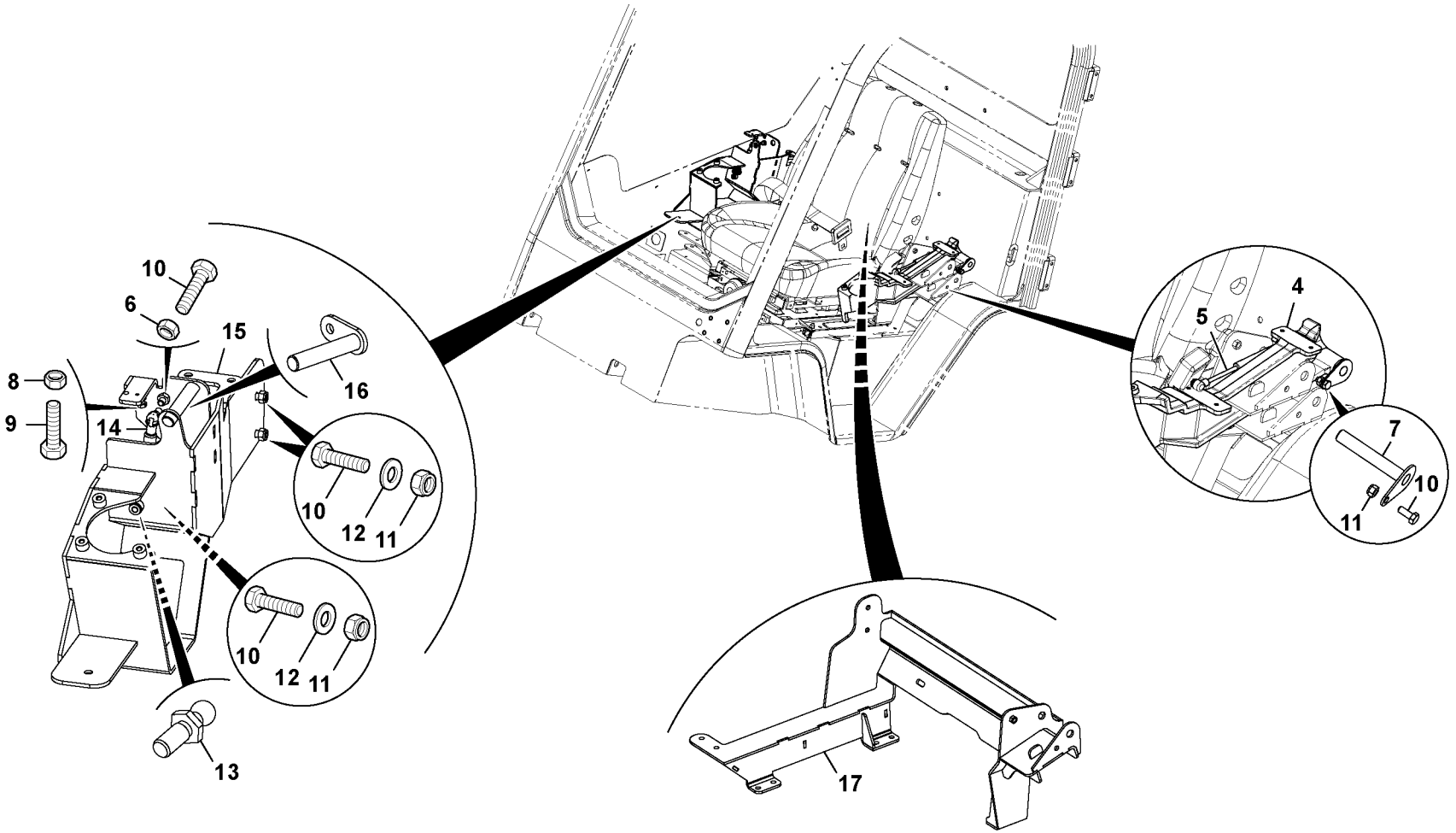

Volvo Construction Equipment
1058898

Fig.	Part No.	Quantity 1	2	3	PS	KIT	Description	Dénomination	Bezeichnung	Denominación	Benämning	Notes
												MC110C MC115C MC125C MC135C MC155C MCT110C MCT125C MCT135C MCT145C
4	**VOE 17210418**	1					Casting	Moulage fonte	Gussteil	Material	Gjutämne	
5	**VOE 17204980**	1					Strut	Pied	Bein	Pata	Ben	
6	**VOE 20405733**	1					Hexagon nut	Écrou hexagonal	Sechskantmutter	Tuerca hexagonal	Sexkantsmutter	
7	**VOE 17210546**	1					Pin	Goupille	Stift	Pasador	Pinne	
8	**VOE 17205319**	1					Nut	Écrou	Mutter	Tuerca	Mutter	
9	**VOE 17277077**	1					Set screw	Vis butée	Anschlagschraube	Tornillo tope	Stoppskruv	
10	**VOE 17205256**	5					Hexagon screw	Vis à tête hexagonale	Sechskantschraube	Tornillo hexagonal	Sexkantsskruv	
11	**VOE 16212120**	8					Lock nut	Contre-écrou	Sicherungsmutter	Contratuerca	Låsmutter	
12	**VOE 20460127**	8					Washer	Rondelle	Scheibe	Arandela	Bricka	
13	**VOE 17209967**	2					Joint ball	Bille articulation	Gelenkkugel	Bola articulación	Ledkula	
14	**VOE 17210363**	1					Bar	Barre	Stab	Barra	Stång	
15	**VOE 17209522**	1					Arm rest	Accoudoir	Armlehne	Reposabrazos	Armstöd	
16	**VOE 17210545**	1					Pin	Goupille	Stift	Pasador	Pinne	
17	**VOE 17210025**	1					Bracket	Console	Konsole	Consola	Konsol	

1		**Lister/prydnadsdetaljer, armstöd, standard** **Molduras/revestimiento, reposabrazos, estándar** **Zierleisten, Armlehne, Standard** **Moulures/garniture, accoudoir, standard** **Mouldings/trim, armrest, standard**	Catalogue id **20676**	Group **851**
2				
3			Illustr. No **1058898**	Section **300**
4				
5		**- 31/08/2011**	Issue **PUB 20024822-D**	Page **1149**

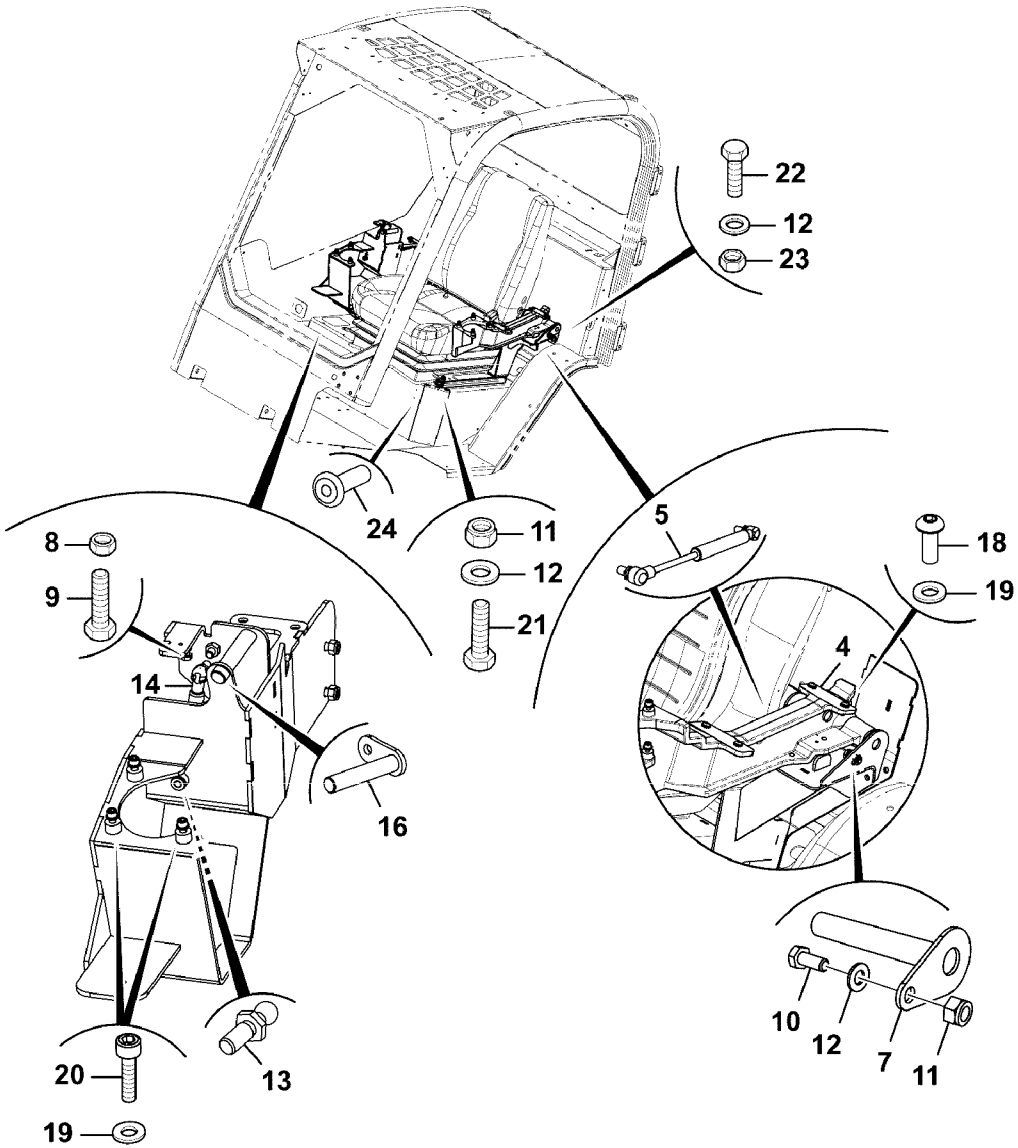

Volvo Construction Equipment

1068441

Fig.	Part No.	Quantity 1	2	3	PS	KIT	Description	Dénomination	Bezeichnung	Denominación	Benämning	Notes
												MC110C, MC110C T4 MC115C, MC115C T4 MC125C, MC125C T4 MC135C, MC135C T4 MC155C, MC155C T4 MCT110C, MCT110C T4 MCT125C, MCT125C T4 MCT135C, MCT135C T4 MCT145C, MCT145C T4
4	**VOE 17210418**	1					Casting	Moulage fonte	Gussteil	Material	Gjutämne	See group 882, Page 1235
5	**VOE 17204980**	1					Strut	Pied	Bein	Pata	Ben	
7	**VOE 17210546**	1					Pin	Goupille	Stift	Pasador	Pinne	
8	**VOE 17205319**	1					Nut	Écrou	Mutter	Tuerca	Mutter	
9	**VOE 16212071**	1					Set screw	Vis butée	Anschlagschraube	Tornillo tope	Stoppskruv	
10	**VOE 17205256**	6					Hexagon screw	Vis à tête hexagonale	Sechskantschraube	Tornillo hexagonal	Sexkantsskruv	
11	**VOE 16212120**	16					Lock nut	Contre-écrou	Sicherungsmutter	Contratuerca	Låsmutter	
12	**VOE 20460127**	16					Washer	Rondelle	Scheibe	Arandela	Bricka	
13	**VOE 17209967**	2					Joint ball	Bille articulation	Gelenkkugel	Bola articulación	Ledkula	
14	**VOE 17210363**	1					Bar	Barre	Stab	Barra	Stång	
16	**VOE 17210545**	1					Pin	Goupille	Stift	Pasador	Pinne	
18	**VOE 17230137**	8					Screw	Vis	Schraube	Tornillo	Skruv	
19	**VOE 973494**	14					Washer	Rondelle	Scheibe	Arandela	Bricka	
20	**VOE 17277972**	6					Screw	Vis	Schraube	Tornillo	Skruv	
21	**VOE 16213998**	6					Set screw	Vis butée	Anschlagschraube	Tornillo tope	Stoppskruv	
22	**VOE 16213999**	4					Set screw	Vis butée	Anschlagschraube	Tornillo tope	Stoppskruv	
23	**VOE 20405733**	4					Hexagon nut	Écrou hexagonal	Sechskantmutter	Tuerca hexagonal	Sexkantsmutter	
24	**VOE 17310953**	4					Rivet	Rivet	Niet	Remache	Nit	

1		**Lister/prydnadsdetaljer, armstöd, standard** **Molduras/revestimiento, reposabrazos, estándar** **Zierleisten, Armlehne, Standard** **Moulures/garniture, accoudoir, standard** **Mouldings/trim, armrest, standard**	Catalogue id **20676**	Group **851**
2			Illustr. No **1068441**	Section **400**
3			Issue **PUB 20024822-D**	Page **1151**
4				
5		**01/09/2011 -**		

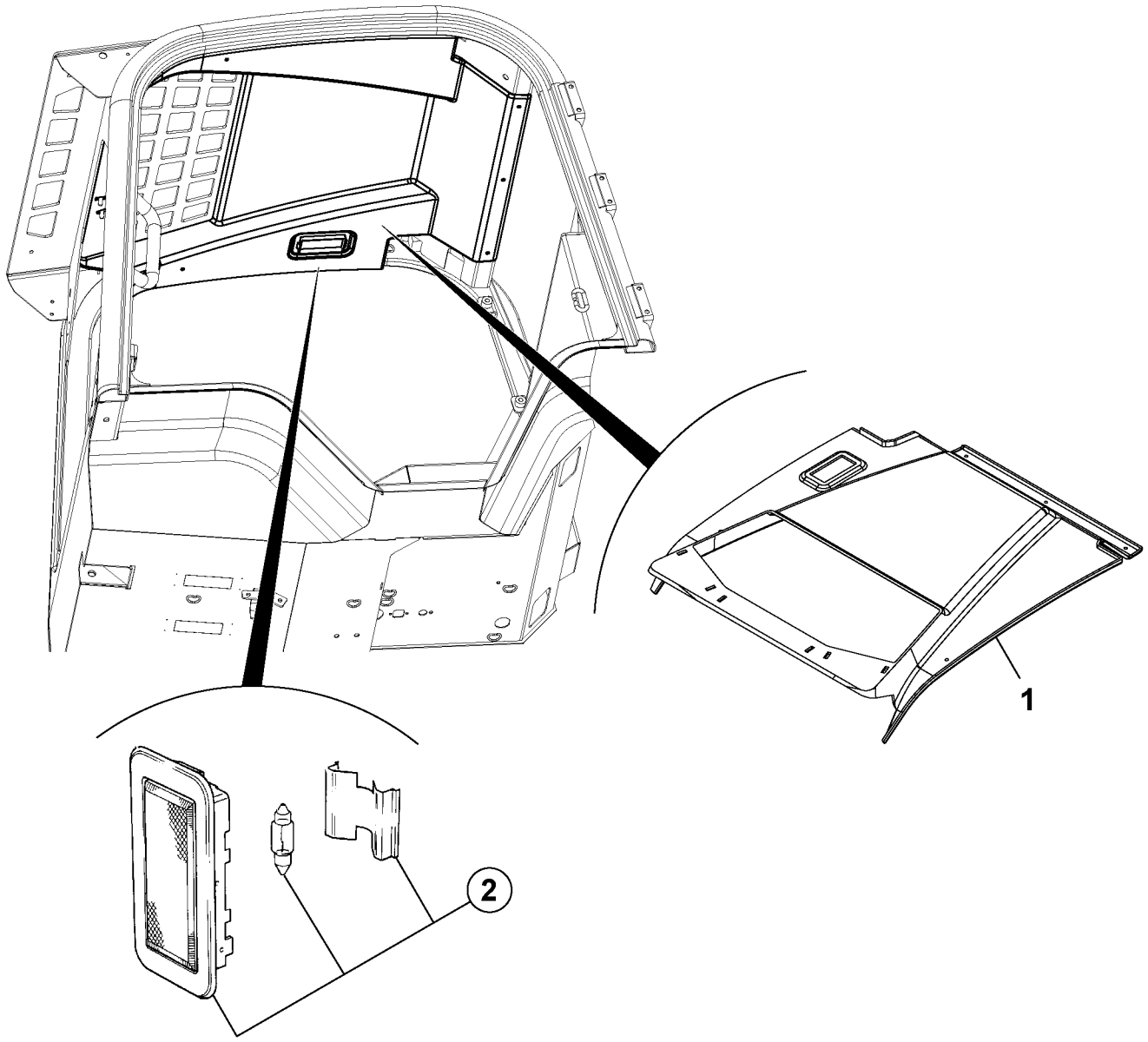

Volvo Construction Equipment
1058944

Fig.	Part No.	Quantity 1	2	3	PS	KIT	Description	Dénomination	Bezeichnung	Denominación	Benämning	Notes
												MC110C MC115C MC125C MC135C MC155C MCT110C MCT125C MCT135C MCT145C
1	**VOE 17284388**	1					Roof panel	Element pavillon	Dachhimmel	Panel de techo	Takpanel	(VOE 17210438)
2	**VOE 17205035**	1					Lamp	Lampe	Lampe	Lámpara	Lampa	

1		**Lister/prydnadsdetaljer, tak, innertak** **Molduras/revestimiento, techo, forro de techo** **Zierleisten, Dach, Dachhimmel** **Moulures/garniture, toit, garniture de pavillon** **Mouldings/trim, roof, headliner**	Catalogue id **20676**	Group **851**
2			Illustr. No **1058944**	Section **500**
3			Issue **PUB 20024822-D**	Page **1153**
4				
5				

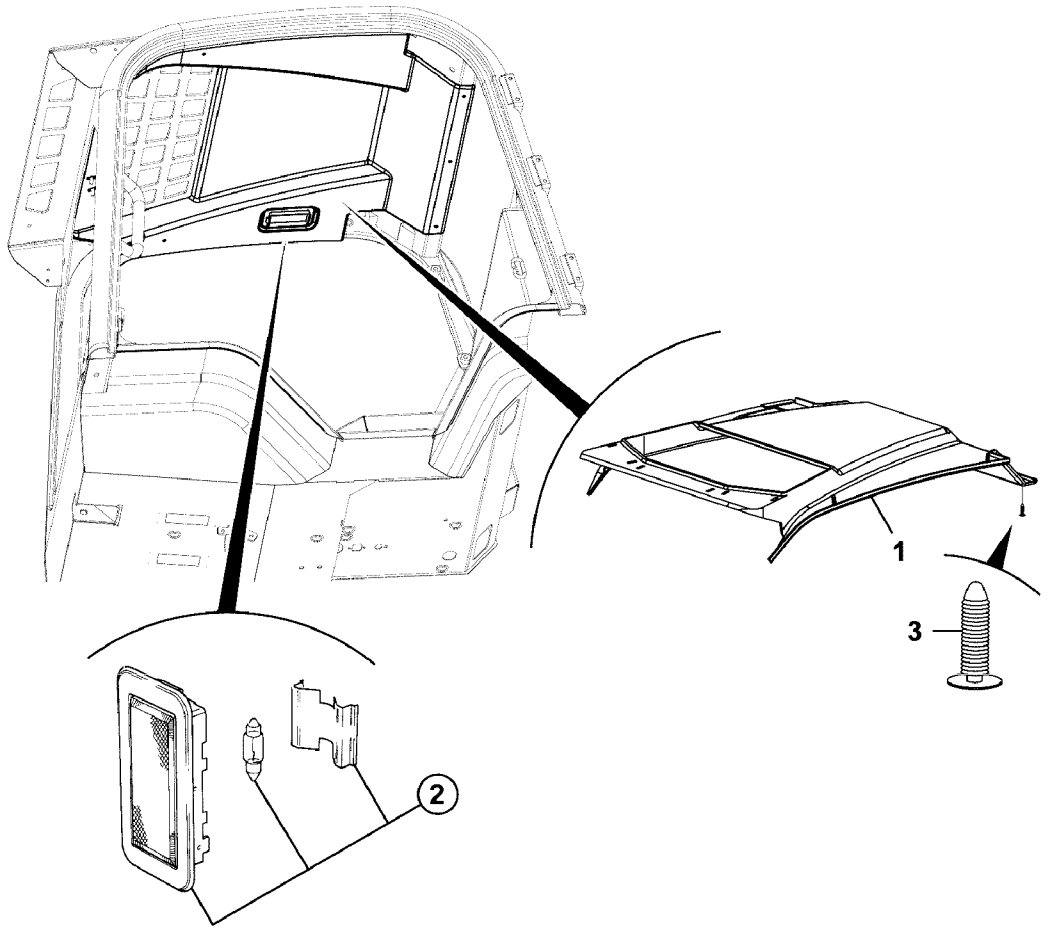
1
2
3

Fig.	Part No.	Quantity 1	2	3	PS	KIT	Description	Dénomination	Bezeichnung	Denominación	Benämning	Notes
												MC110C, MC110C T4 MC115C, MC115C T4 MC125C, MC125C T4 MC135C, MC135C T4 MC155C, MC155C T4 MCT110C, MCT110C T4 MCT125C, MCT125C T4 MCT135C, MCT135C T4 MCT145C, MCT145C T4
1	**VOE 17284388**	1					Roof panel	Element pavillon	Dachhimmel	Panel de techo	Takpanel	
2	**VOE 17205035**	1					Lamp	Lampe	Lampe	Lámpara	Lampa	See group 354, Page 639
3	**VOE 17205044**	8					Plug	Tampon	Stopfen	Tapón	Plugg	

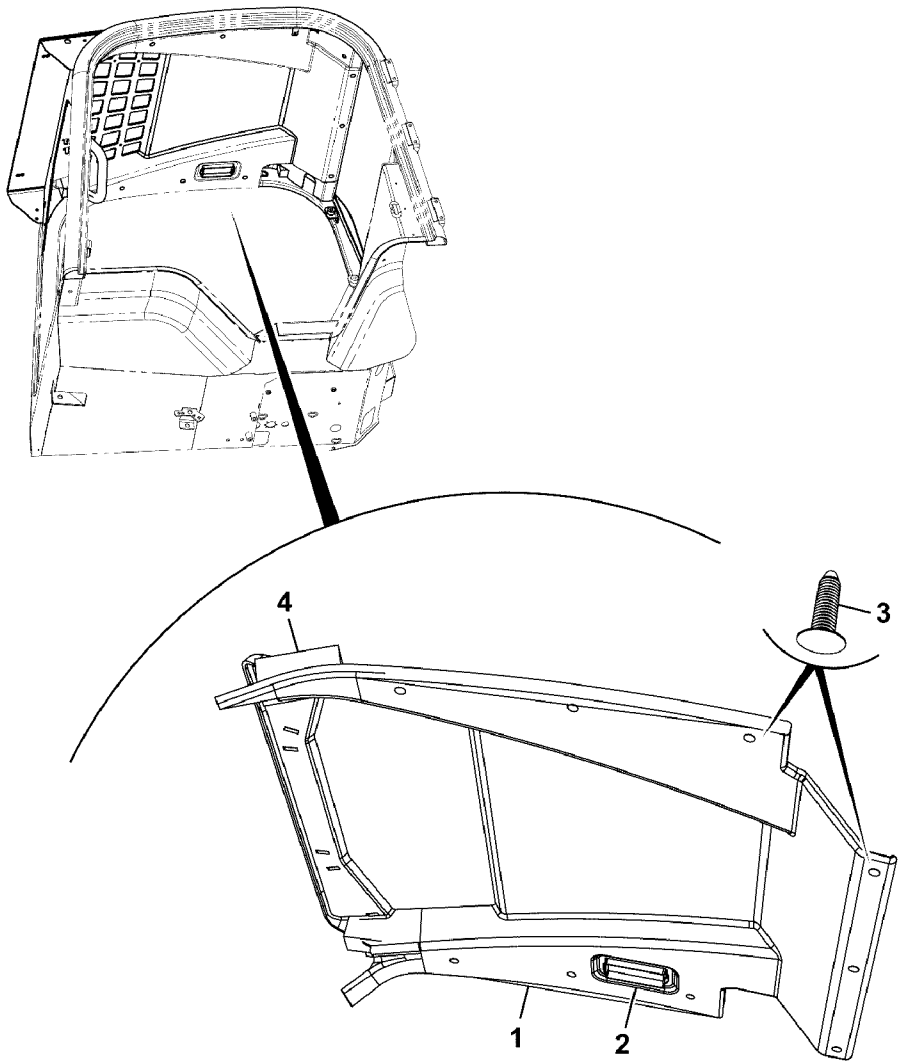

Volvo Construction Equipment

1069368

Fig.	Part No.	Quantity 1	2	3	PS	KIT	Description	Dénomination	Bezeichnung	Denominación	Benämning	Notes
												MC110C, MC110C T4 MC115C, MC115C T4 MC125C, MC125C T4 MC135C, MC135C T4 MC155C, MC155C T4 MCT110C, MCT110C T4 MCT125C, MCT125C T4 MCT135C, MCT135C T4 MCT145C, MCT145C T4
1		1			NS		Headliner	Pavillon	Abdeckleiste	Laterales del techo		
2	**VOE 17205035**	1					Lamp	Lampe	Lampe	Lámpara	Lampa	See group 354, Page 639
3	**VOE 17205044**	9					Plug	Tampon	Stopfen	Tapón	Plugg	
4	**VOE 17311273**	3					Headlining	Garniture pavillon	Dachhimmel	Techo interior	Innertak	

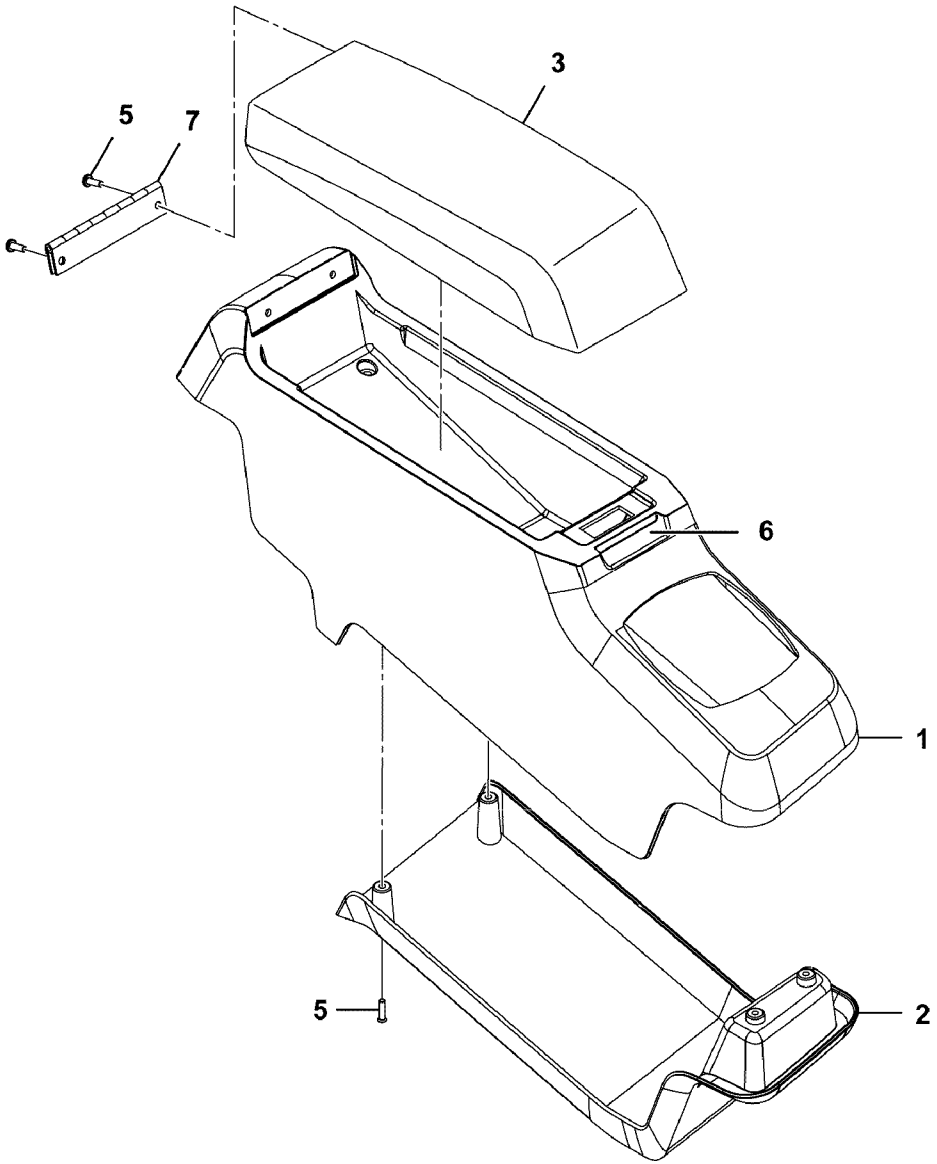

Volvo Construction Equipment
1068449

Fig.	Part No.	Quantity 1	2	3	P S	K I T	Description	Dénomination	Bezeichnung	Denominación	Benämning	Notes
												MC110C, MC110C T4 MC115C, MC115C T4 MC125C, MC125C T4 MC135C, MC135C T4 MC155C, MC155C T4 MCT110C, MCT110C T4 MCT125C, MCT125C T4 MCT135C, MCT135C T4 MCT145C, MCT145C T4
1	**VOE 17209542**	1					Arm rest	Accoudoir	Armlehne	Reposabrazos	Armstöd	LH, upper
2	**VOE 17209526**	1					Arm rest	Accoudoir	Armlehne	Reposabrazos	Armstöd	LH, lower
3	**VOE 17210100**	1					Arm rest	Accoudoir	Armlehne	Reposabrazos	Armstöd	LH
5	**VOE 17205088**	10					Screw	Vis	Schraube	Tornillo	Skruv	
6	**VOE 17210175**	1					Cam	Came	Nocken	Leva	Kam	
7	**VOE 17209903**	1					Hinge	Charnière	Scharnier	Bisagra	Gångjärn	

1		**Molduras/revestimiento, reposabrazos, pod, abi** **Mouldings/trim, armrest, pod, abi**	Catalogue id **20676**	Group **851**
2			Illustr. No **1068449**	Section **900**
3			Issue **PUB 20024822-D**	Page **1159**
4				
5				

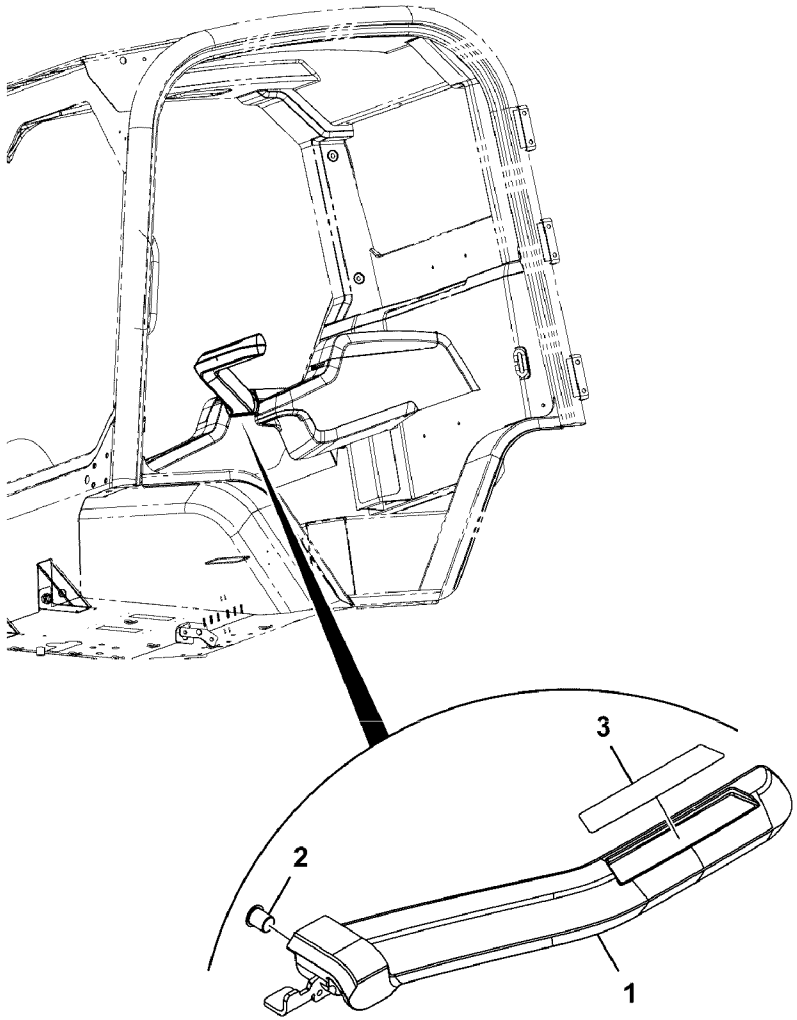
3
2
1

Fig.	Part No.	Quantity 1	2	3	P S	K I T	Description	Dénomination	Bezeichnung	Denominación	Benämning	Notes
												MC110C, MC110C T4 MC115C, MC115C T4 MC125C, MC125C T4 MC135C, MC135C T4 MC155C, MC155C T4 MCT110C, MCT110C T4 MCT125C, MCT125C T4 MCT135C, MCT135C T4 MCT145C, MCT145C T4
1		1					Bar	Barre	Schiene	Barra		
2	**VOE 17205062**	2					Flange	Bride	Flansch	Brida	Fläns	
3	**VOE 17210055**	1					Decal	Autocollant	Aufklebeschild	Calcomanía	Dekal	

1		**Molduras/revestimiento, barra de regazo** **Moulures/garniture, barre ventrale** **Mouldings/trim, lap bar**	Catalogue id **20676**	Group **851**
2			Illustr. No **1068450**	Section **1000**
3			Issue **PUB 20024822-D**	Page **1161**
4				
5				

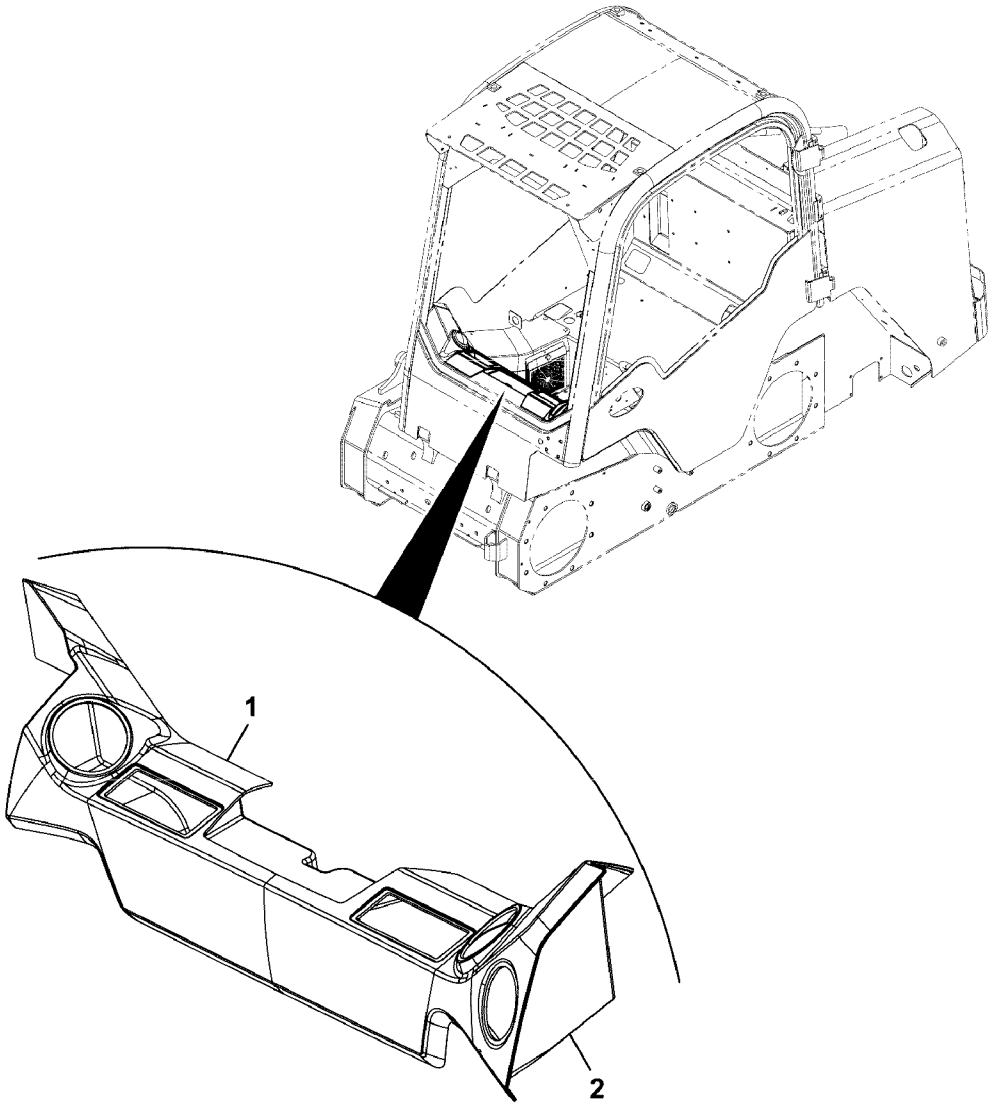

Volvo Construction Equipment

1068452

Fig.	Part No.	Quantity 1	2	3	PS	KIT	Description	Dénomination	Bezeichnung	Denominación	Benämning	Notes
												MC110C, MC110C T4 MC115C, MC115C T4 MC125C, MC125C T4 MC135C, MC135C T4 MC155C, MC155C T4 MCT110C, MCT110C T4 MCT125C, MCT125C T4 MCT135C, MCT135C T4 MCT145C, MCT145C T4
1	**VOE 17210478**	1					Moulding	Moulure	Leiste	Listón	List	Front
2	**VOE 17210455**	1					Moulding	Moulure	Leiste	Listón	List	Rear

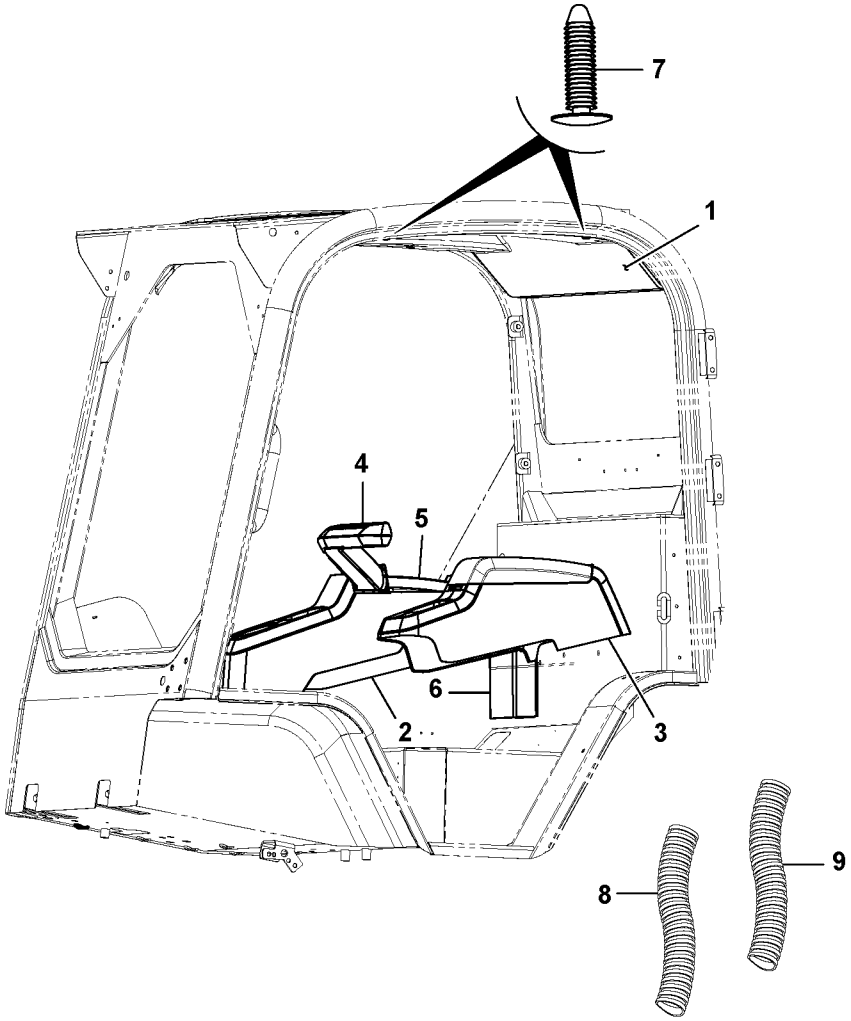

Volvo Construction Equipment

1069259

Fig.	Part No.	Quantity 1	2	3	PS	KIT	Description	Dénomination	Bezeichnung	Denominación	Benämning	Notes
												MC110C T4 MC115C T4 MC125C T4 MC135C T4 MC155C T4 MCT110C T4 MCT125C T4 MCT135C T4 MCT145C T4
1	**VOE 17351261**	1					Liner	Chemise	Futter	Camisa	Foder	
2	**VOE 17209547**	1					Arm rest	Accoudoir	Armlehne	Reposabrazos	Armstöd	
3	**VOE 17209544**	1					Arm rest	Accoudoir	Armlehne	Reposabrazos	Armstöd	
4	**VOE 17210164**	1					Bar	Barre	Stab	Barra	Stång	
5	**VOE 17210543**	1					Pad	Support inférieur	Unterlegring	Suplemento	Underlägg	
6	**VOE 17351264**	1					Cover	Capot	Haube	Cubierta	Kåpa	
7	**VOE 17205044**	9					Plug	Tampon	Stopfen	Tapón	Plugg	
8	**VOE 17351270**	1					Protecting sleeve	Manchon protection	Schutzhülle	Manguito de protecci	Skyddshylsa	
9	**VOE 17351272**	1					Protecting sleeve	Manchon protection	Schutzhülle	Manguito de protecci	Skyddshylsa	

1			Catalogue id **20676**	Group **851**
2				
3			Illustr. No **1069259**	Section **1200**
4		**Mouldings/trim, canopy**		
5			Issue **PUB 20024822-D**	Page **1165**

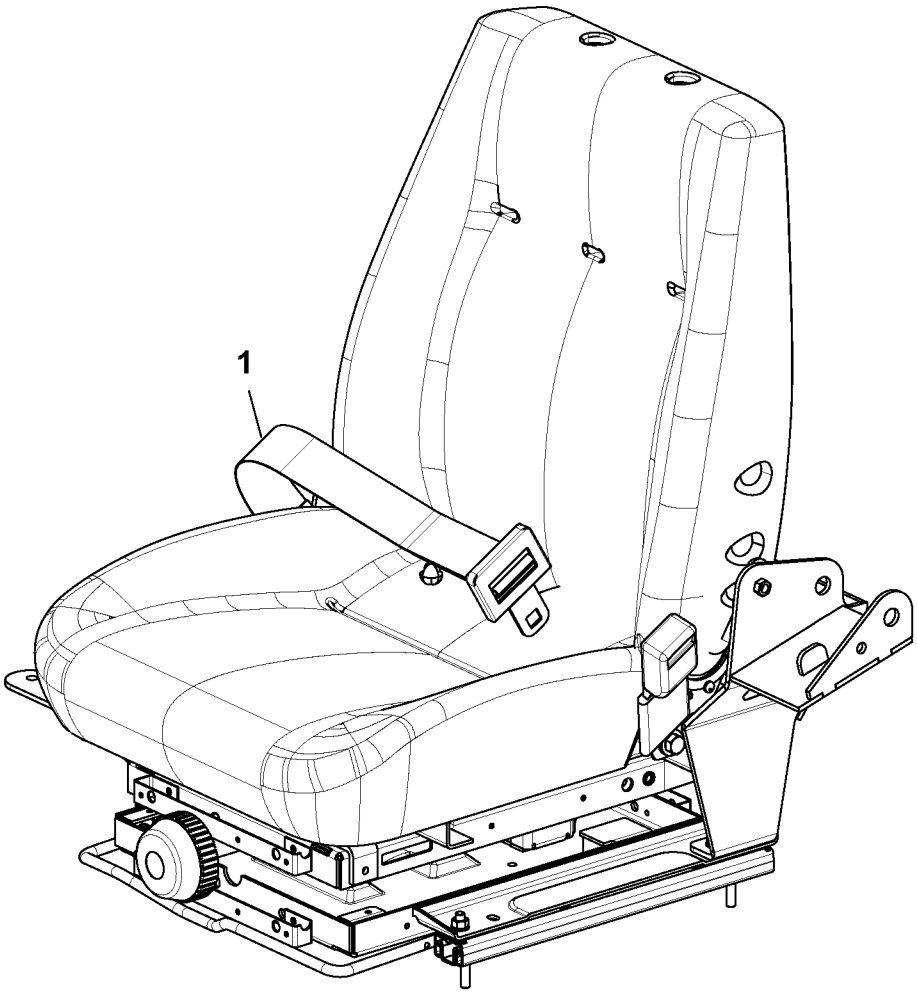
1

Fig.	Part No.	Quantity 1	2	3	PS	KIT	Description	Dénomination	Bezeichnung	Denominación	Benämning	Notes
												MC110C, MC110C T4 MC115C T4 MC125C T4 MC135C T4 MC155C T4 MCT110C, MCT110C T4 MCT125C T4 MCT135C T4 MCT145C T4
1		1					Seat	Siege	Sitz	Asiento	Sits	See group 852, Page 1173

1		**Förarstol, mekanisk fjädring, vinyl** **Asiento, suspensión mecánica, vinilo** **Sitz, mechanische Federung, Vinyl** **Siège, suspension mécanique, vinyle** **Seat, mechanical suspension, vinyl**	Catalogue id **20676**	Group **852**
2			Illustr. No **1061846**	Section **100**
3				
4			Issue **PUB 20024822-D**	Page **1167**
5				

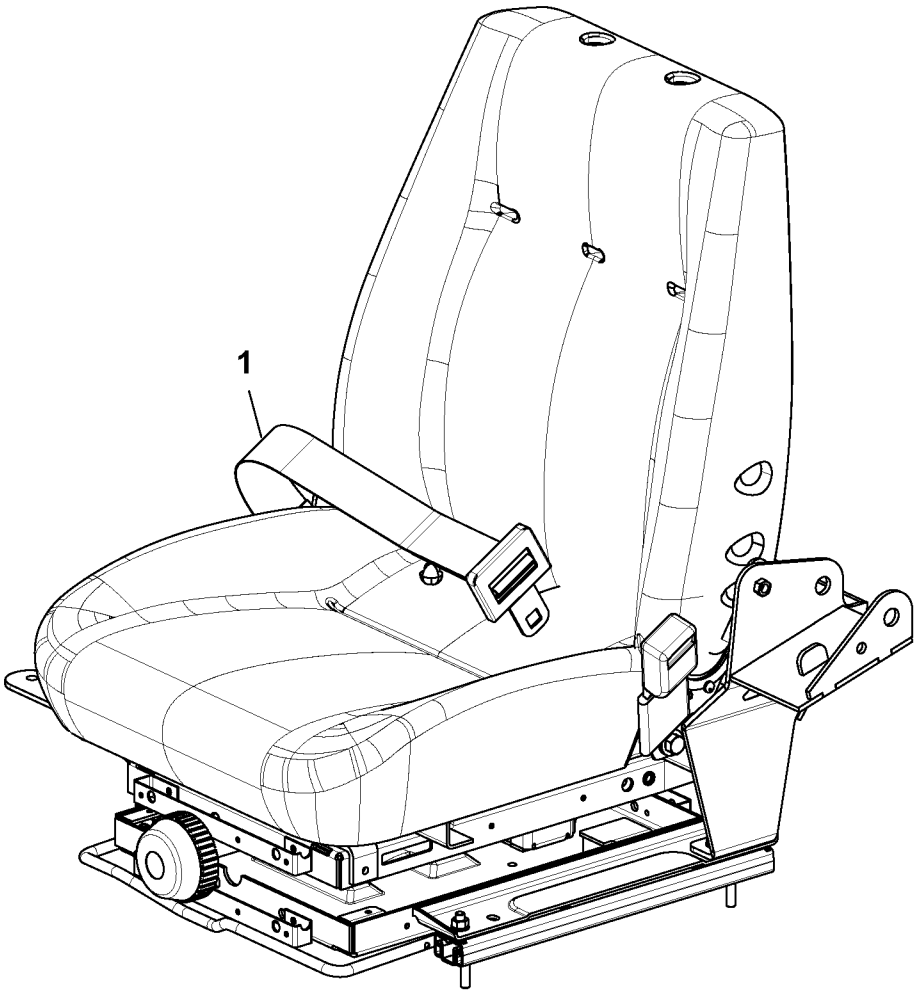
1

Fig.	Part No.	Quantity 1	2	3	PS	KIT	Description	Dénomination	Bezeichnung	Denominación	Benämning	Notes
												MC110C T4 MC115C, MC115C T4 MC125C, MC125C T4 MC135C, MC135C T4 MC155C, MC155C T4 MCT110C T4 MCT125C, MCT125C T4 MCT135C, MCT135C T4 MCT145C, MCT145C T4
1		1					Seat	Siege	Sitz	Asiento	Sits	See group 852, Page 1175

1		**Förarstol, luftfjädring, vinyl** **Asiento, suspensión neumática, vinilo** **Sitz, Luftfederung, Vinyl** **Siège, suspension pneumatique, vinyle** **Seat, air suspension, vinyl**	Catalogue id **20676**	Group **852**
2			Illustr. No **1061846**	Section **200**
3			Issue **PUB 20024822-D**	Page **1169**
4				
5				

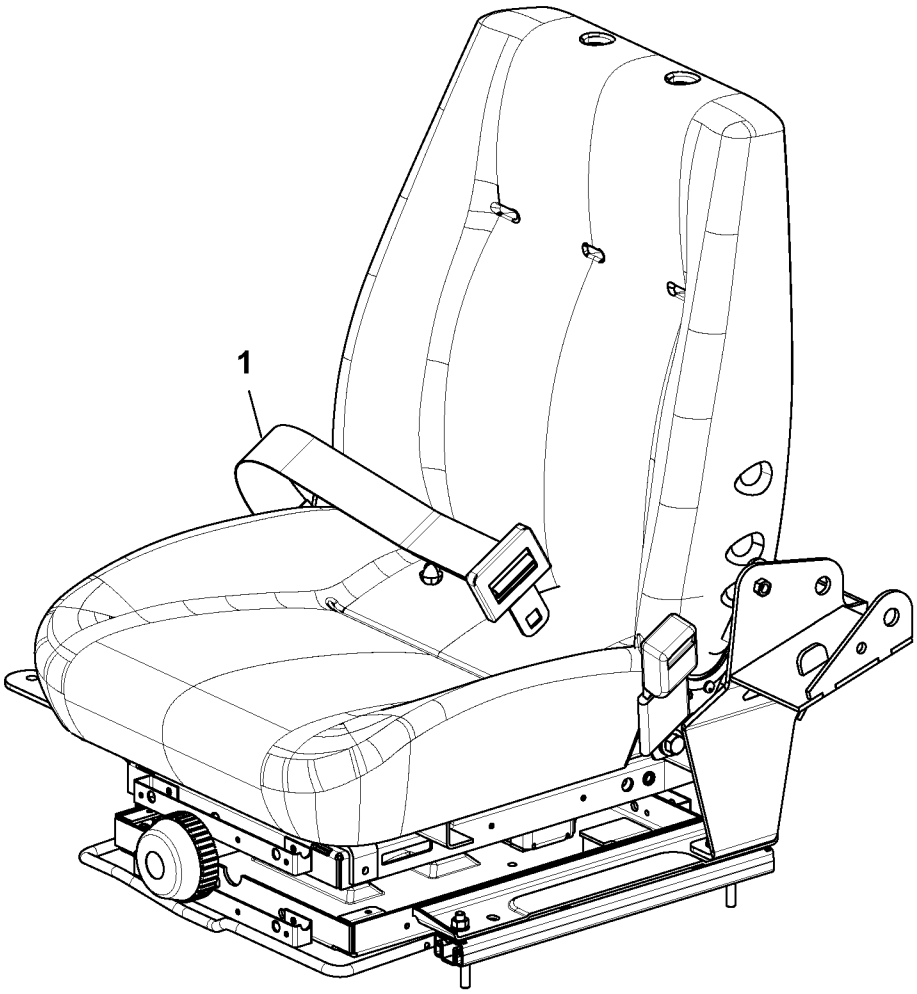
1

Fig.	Part No.	Quantity 1	2	3	PS	KIT	Description	Dénomination	Bezeichnung	Denominación	Benämning	Notes
												MC110C, MC110C T4 MC115C, MC115C T4 MC125C, MC125C T4 MC135C, MC135C T4 MC155C, MC155C T4 MCT110C, MCT110C T4 MCT125C, MCT125C T4 MCT135C, MCT135C T4 MCT145C, MCT145C T4
1							Seat	Siege	Sitz	Asiento	Sits	See group 852, Page 1177

1		**Förarstol, luftfjädring, tyg** **Asiento, suspensión neumática, tela** **Sitz, Luftfederung, Stoff** **Siège, suspension pneumatique, tissu** **Seat, air suspension, fabric**	Catalogue id **20676**	Group **852**
2			Illustr. No **1061846**	Section **300**
3			Issue **PUB 20024822-D**	Page **1171**
4				
5				

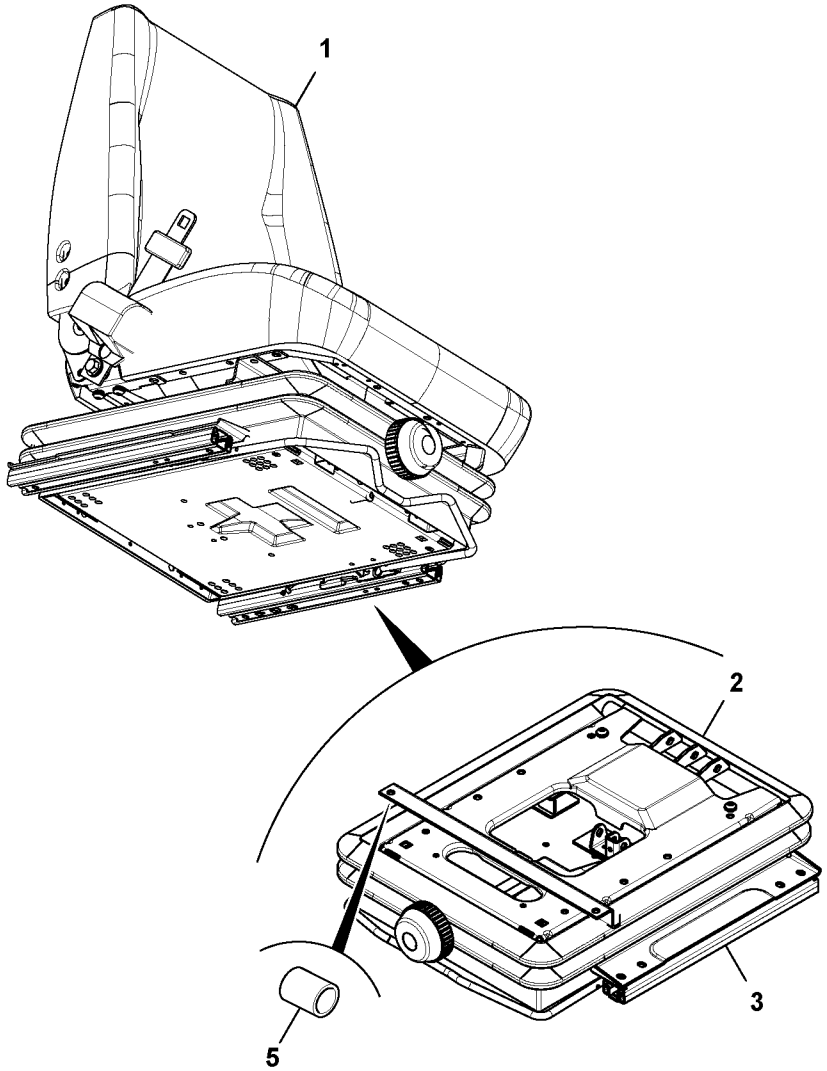

Volvo Construction Equipment
1064043

Fig.	Part No.	Quantity 1	2	3	PS	KIT	Description	Dénomination	Bezeichnung	Denominación	Benämning	Notes
												MC110C, MC110C T4 MC115C T4 MC125C T4 MC135C T4 MC155C T4 MCT110C, MCT110C T4 MCT125C T4 MCT135C T4 MCT145C T4
1	**VOE 17210371**	1					Seat	Siège	Sitz	Asiento	Stol	
2	**VOE 17210573**	1					Suspension	Suspension	Aufhängung	Suspensión	Upphängning	
3	**VOE 17210198**	1					Seat	Siège	Sitz	Asiento	Stol	
4	**VOE 17210373**	1					Spacer	Entretoise	Abstandkörper	Distanciador	Distans	
5	**VOE 17210373**	1					Spacer	Entretoise	Abstandkörper	Distanciador	Distans	

1		**Förarstol, mekanisk fjädring, vinyl** **Asiento, suspensión mecánica, vinilo** **Sitz, mechanische Federung, Vinyl** **Siège, suspension mécanique, vinyle** **Seat, mechanical suspension, vinyl**	Catalogue id **20676**	Group **852**
2				
3			Illustr. No **1064043**	Section **400**
4				
5			Issue **PUB 20024822-D**	Page **1173**

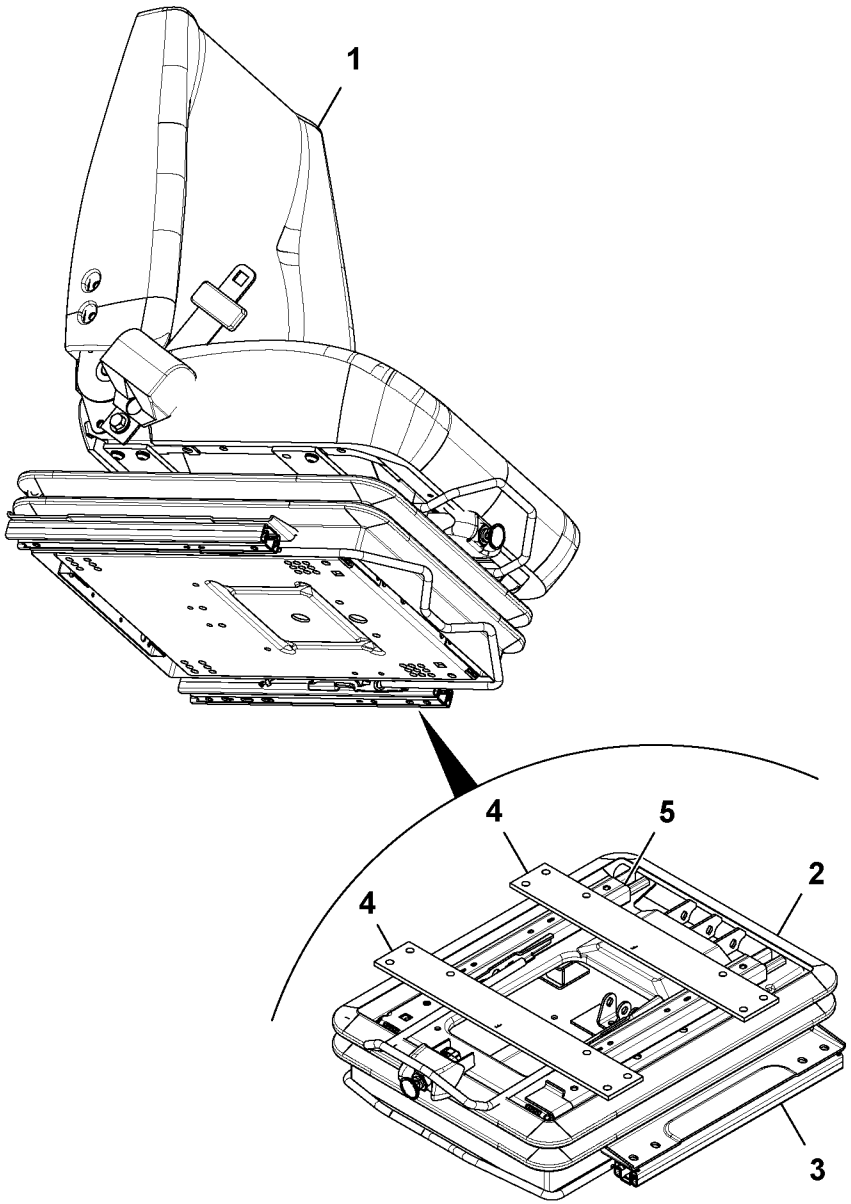

Volvo Construction Equipment
1059000

Fig.	Part No.	Quantity 1	2	3	PS	KIT	Description	Dénomination	Bezeichnung	Denominación	Benämning	Notes
												MC110C T4 MC115C, MC115C T4 MC125C, MC125C T4 MC135C, MC135C T4 MC155C, MC155C T4 MCT110C T4 MCT125C, MCT125C T4 MCT135C, MCT135C T4 MCT145C, MCT145C T4
1	**VOE 17210213**	1					Seat	Siège	Sitz	Asiento	Stol	
2	**VOE 17210575**	1					Suspension	Suspension	Aufhängung	Suspensión	Upphängning	
3	**VOE 17210198**	1					Seat	Siège	Sitz	Asiento	Stol	
4	**VOE 17209620**	2					Support plate	Platine support	Stützplatte	Placa de apoyo	Stödplatta	
5	**VOE 17210225**	1					Seat	Siège	Sitz	Asiento	Stol	
6	**VOE 17224726**	1					Seat support	Bâti siège	Sitzträger	Soporte asiento	Sitsresare	

1		**Förarstol, luftfjädring, vinyl** **Asiento, suspensión neumática, vinilo** **Sitz, Luftfederung, Vinyl** **Siège, suspension pneumatique, vinyle** **Seat, air suspension, vinyl**	Catalogue id **20676**	Group **852**
2			Illustr. No **1059000**	Section **500**
3			Issue **PUB 20024822-D**	Page **1175**
4				
5				

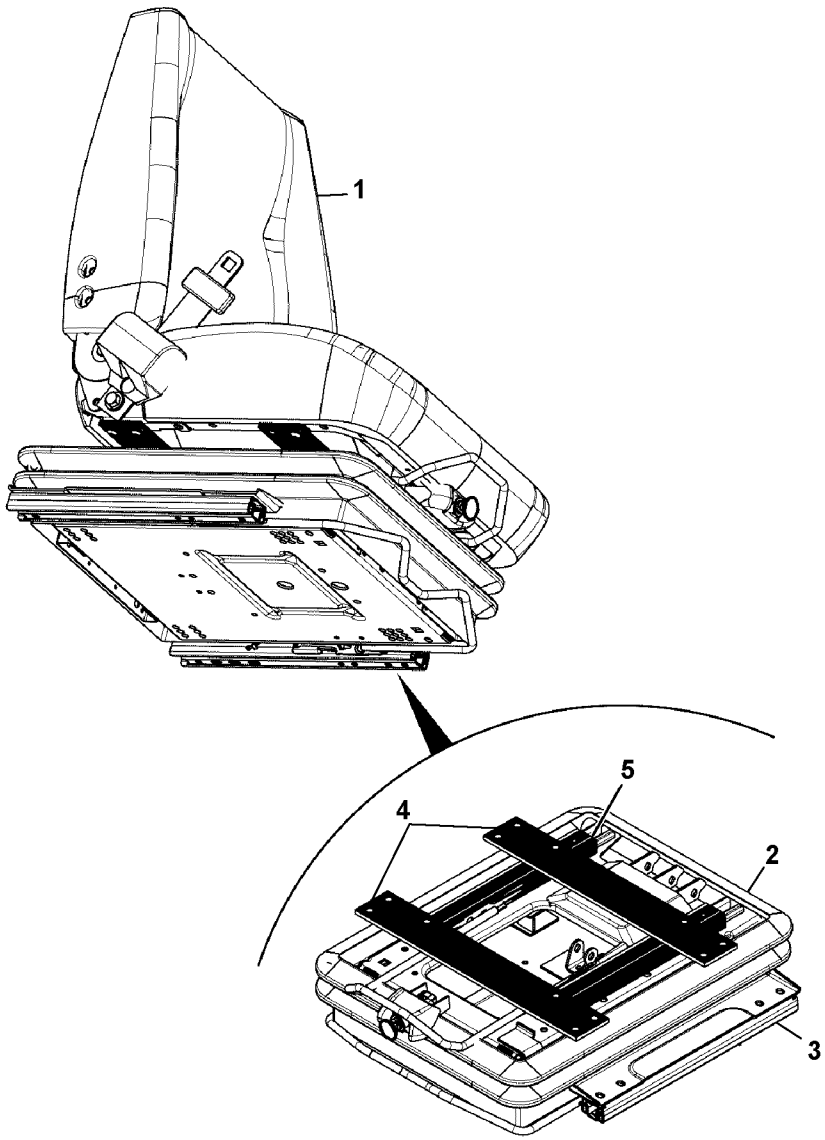

Volvo Construction Equipment
1064045

Fig.	Part No.	Quantity 1	2	3	PS	KIT	Description	Dénomination	Bezeichnung	Denominación	Benämning	Notes
												MC110C, MC110C T4 MC115C, MC115C T4 MC125C, MC125C T4 MC135C, MC135C T4 MC155C, MC155C T4 MCT110C, MCT110C T4 MCT125C, MCT125C T4 MCT135C, MCT135C T4 MCT145C, MCT145C T4
1	**VOE 17210229**	1					Seat	Siège	Sitz	Asiento	Stol	
2	**VOE 17210575**	1					Suspension	Suspension	Aufhängung	Suspensión	Upphängning	
3	**VOE 17210198**	1					Seat	Siège	Sitz	Asiento	Stol	
4	**VOE 17209620**	2					Support plate	Platine support	Stützplatte	Placa de apoyo	Stödplatta	
5	**VOE 17210225**	1					Seat	Siège	Sitz	Asiento	Stol	

1		**Förarstol, luftfjädring, tyg, uppvärmd** **Asiento, suspensión neumática, tela, calefactado** **Sitz, Luftfederung, Stoff, beheizt** **Siège, suspension pneumatique, tissu, chauffé** **Seat, air suspension, fabric, heated**	Catalogue id **20676**	Group **852**
2			Illustr. No **1064045**	Section **600**
3				
4			Issue **PUB 20024822-D**	Page **1177**
5				

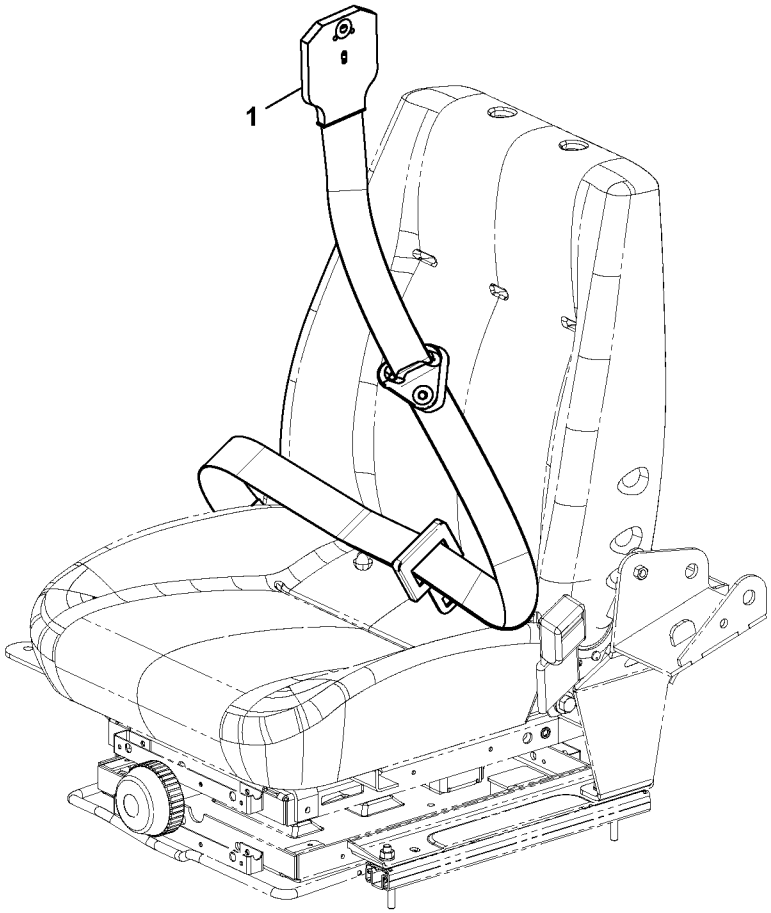
1

Fig.	Part No.	Quantity 1	2	3	PS	KIT	Description	Dénomination	Bezeichnung	Denominación	Benämning	Notes
												MC110C, MC110C T4 MC115C, MC115C T4 MC125C, MC125C T4 MC135C, MC135C T4 MC155C, MC155C T4 MCT110C, MCT110C T4 MCT125C, MCT125C T4 MCT135C, MCT135C T4 MCT145C, MCT145C T4
1	**VOE 17218718**	1					Seat belt	Ceinture de sécurité	Sicherheitsgurt	Cinturón de segurida	Bilbälte	

1		**Säkerhetsbälte, standard, trepunkt** **Cinturón de seguridad, estándar, tres puntos** **Sicherheitsgurt, Standard, Dreipunkt** **Ceinture de sécurité, standard, trois points** **Seat belt, standard, three point**	Catalogue id **20676**	Group **852**
2				
3			Illustr. No **1063998**	Section **700**
4				
5			Issue **PUB 20024822-D**	Page **1179**

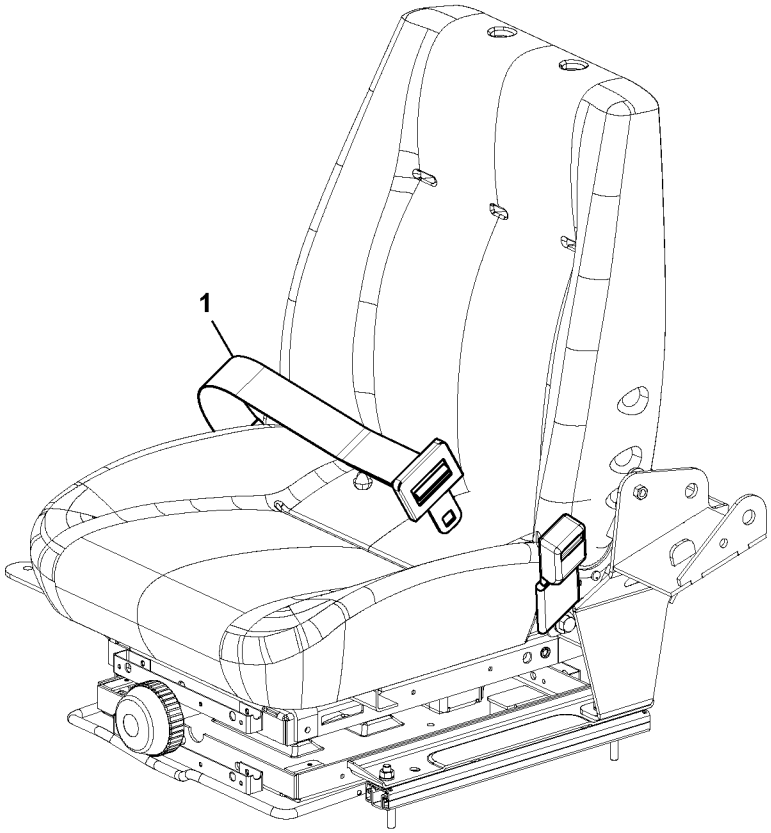
1

Fig.	Part No.	Quantity 1	2	3	PS	KIT	Description	Dénomination	Bezeichnung	Denominación	Benämning	Notes
												MC110C, MC110C T4 MC115C, MC115C T4 MC125C, MC125C T4 MC135C, MC135C T4 MC155C, MC155C T4 MCT110C, MCT110C T4 MCT125C, MCT125C T4 MCT135C, MCT135C T4 MCT145C, MCT145C T4
1	**VOE 17218713**	1					Seat belt	Ceinture de sécurité	Sicherheitsgurt	Cinturón de segurida	Bilbälte	

1		**Säkerhetsbälte, standard** **Cinturón de seguridad, estándar** **Sicherheitsgurt, Standard** **Ceinture de sécurité, standard** **Seat belt, standard**	Catalogue id **20676**	Group **852**
2				
3			Illustr. No **1064041**	Section **800**
4				
5			Issue **PUB 20024822-D**	Page **1181**

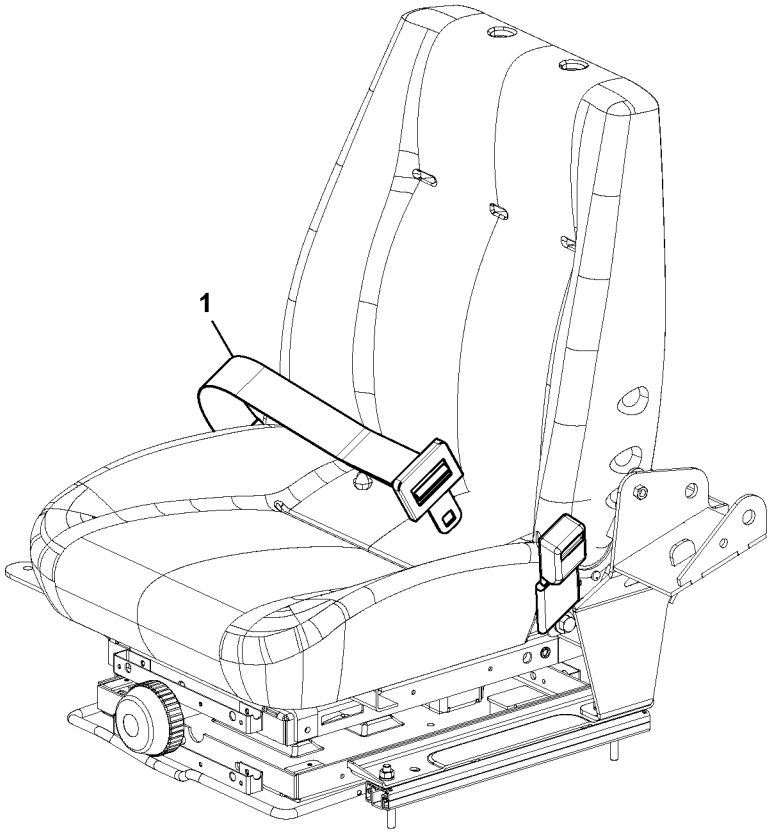
1

Fig.	Part No.	Quantity 1	2	3	P S	K I T	Description	Dénomination	Bezeichnung	Denominación	Benämning	Notes
												MC110C, MC110C T4 MC115C, MC115C T4 MC125C, MC125C T4 MC135C, MC135C T4 MC155C, MC155C T4 MCT110C, MCT110C T4 MCT125C, MCT125C T4 MCT135C, MCT135C T4 MCT145C, MCT145C T4
1	**VOE 17218716**	1					Seat belt	Ceinture de sécurité	Sicherheitsgurt	Cinturón de segurida	Bilbälte	3”

1		**Säkerhetsbälte** **Cinturón de seguridad** **Sicherheitsgurt** **Ceinture de sécurité** **Seat Belt**	Catalogue id **20676**	Group **852**
2				
3			Illustr. No **1064041**	Section **900**
4				
5		**3”**	Issue **PUB 20024822-D**	Page **1183**

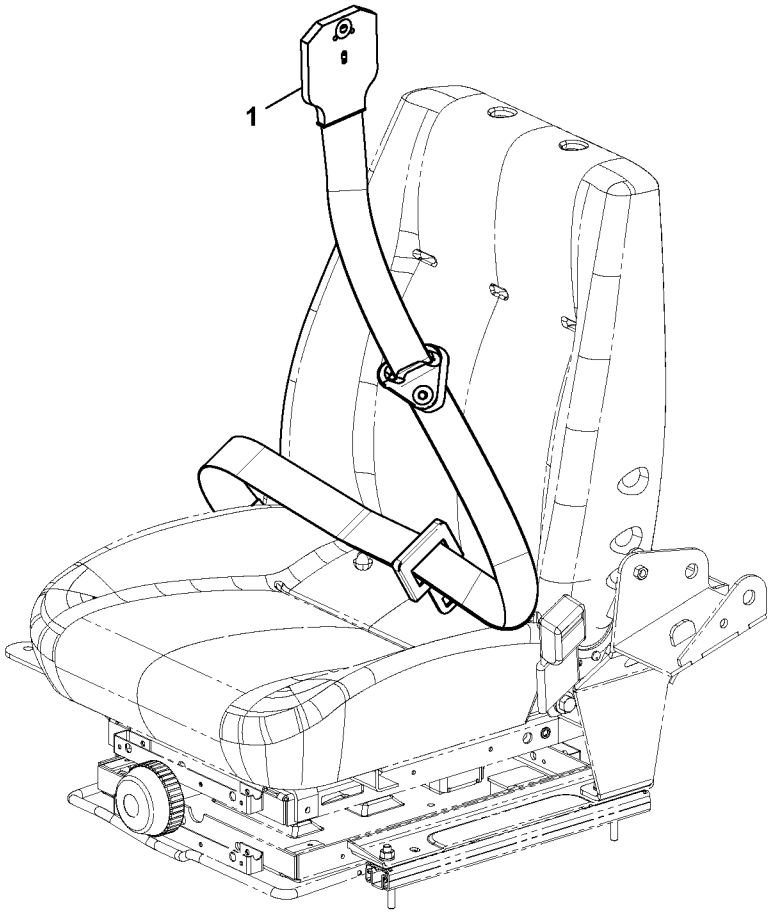
1

Fig.	Part No.	Quantity 1	2	3	PS	KIT	Description	Dénomination	Bezeichnung	Denominación	Benämning	Notes
												MC110C, MC110C T4 MC115C, MC115C T4 MC125C, MC125C T4 MC135C, MC135C T4 MC155C, MC155C T4 MCT110C, MCT110C T4 MCT125C, MCT125C T4 MCT135C, MCT135C T4 MCT145C, MCT145C T4
1	**VOE 17218719**	1					Seat belt	Ceinture de sécurité	Sicherheitsgurt	Cinturón de segurida	Bilbälte	3”

1		**Säkerhetsbälte, trepunkt** **Cinturón de seguridad, tres puntos** **Sicherheitsgurt, Dreipunkt** **Ceinture de sécurité, trois points** **Seat belt, three point**	Catalogue id **20676**	Group **852**
2				
3			Illustr. No **1063998**	Section **1000**
4				
5		**3”**	Issue **PUB 20024822-D**	Page **1185**

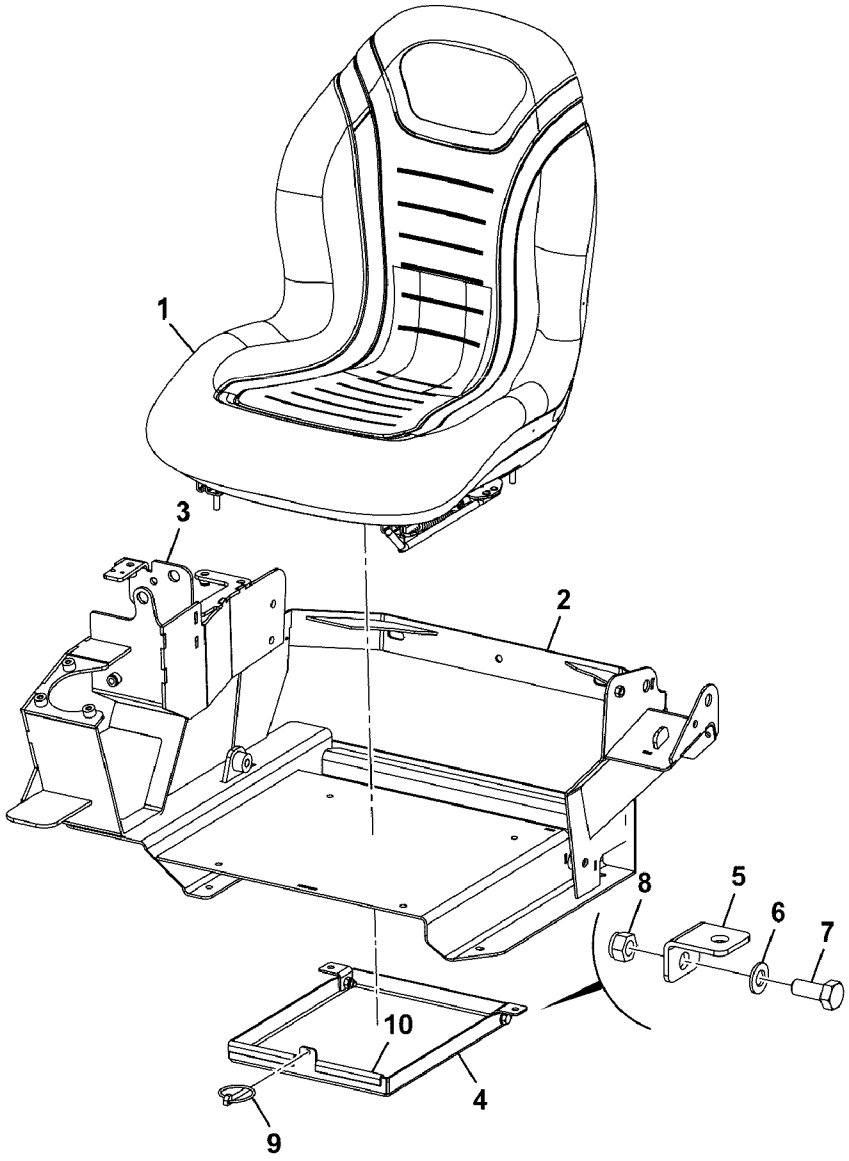

Volvo Construction Equipment

1069365

Fig.	Part No.	Quantity 1	2	3	PS	KIT	Description	Dénomination	Bezeichnung	Denominación	Benämning	Notes
												MC110C, MC110C T4 MC115C, MC115C T4 MC125C, MC125C T4 MC135C, MC135C T4 MC155C, MC155C T4
1	**VOE 17351268**	1					Seat	Siège	Sitz	Asiento	Stol	
2	**VOE 17351260**	1					Seat frame	Cadre siège	Sitzrahmen	Marco asiento	Sitsram	
3		1			NS		Bracket	Console	Konsole	Consola	Konsol	
4		1			NS		Seat bracket	Etrier de siege	Sitzkonsole	Consola de asiento	Sitskonsol	
5		2			NS		Bracket	Console	Konsole	Consola	Konsol	
6	**VOE 17368646**	2					Washer	Rondelle	Scheibe	Arandela	Bricka	
7	**VOE 16213998**	2					Set screw	Vis butée	Anschlagschraube	Tornillo tope	Stoppskruv	
8	**VOE 16212120**	2					Lock nut	Contre-écrou	Sicherungsmutter	Contratuerca	Låsmutter	
9	**VOE 17210553**	1					Pin	Goupille	Stift	Pasador	Pinne	
10	**VOE 17284457**	2					Strip	Ruban	Band	Cinta	Band	

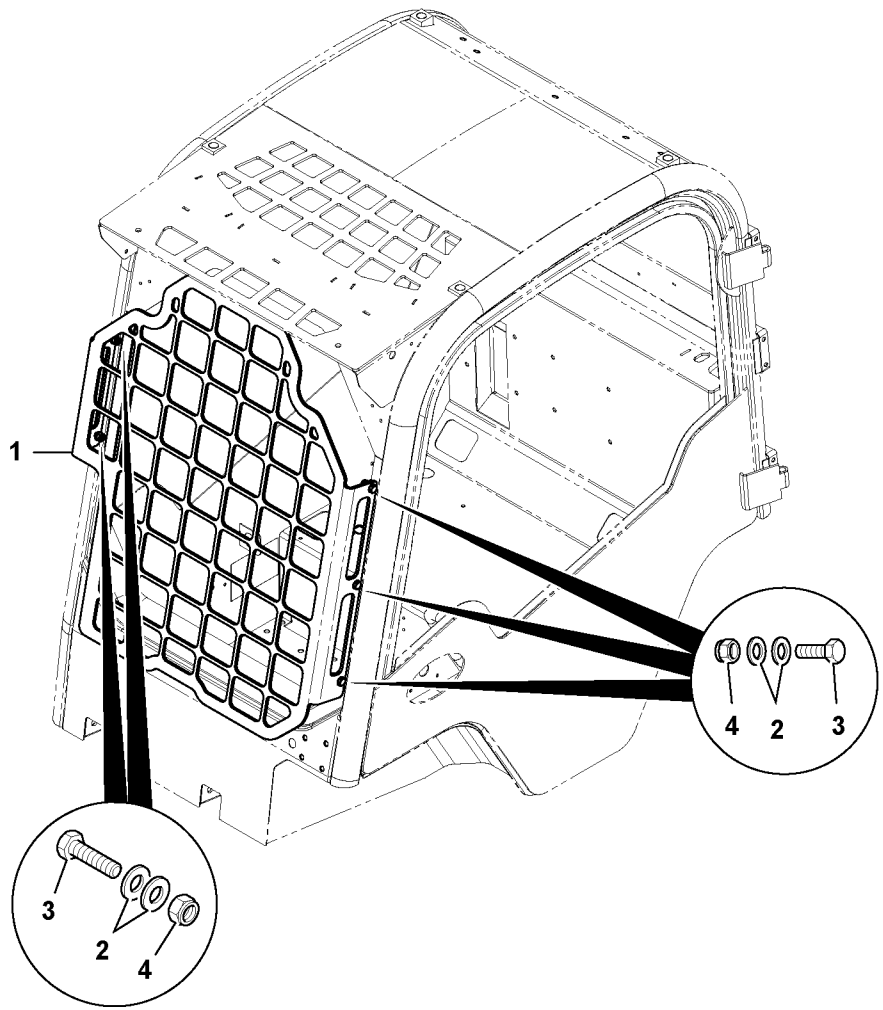

Volvo Construction Equipment
1063997

Fig.	Part No.	Quantity 1	2	3	PS	KIT	Description	Dénomination	Bezeichnung	Denominación	Benämning	Notes
												MC110C MC115C, MC115C T4 MC125C MC135C, MC135C T4 MC155C, MC155C T4 MCT110C, MCT110C T4 MCT125C, MCT125C T4 MCT135C, MCT135C T4 MCT145C, MCT145C T4
1	**VOE 17209609**	1					Roll Over Prote	Structure De Pr	Überrollschutza	Roll Over Prote	Överrullningssk	
2	**VOE 16212137**	10					Plain washer	Rondelle plane	Flachscheibe	Arandela plana	Planbricka	
3	**VOE 16212272**	5					Bolt	Boulon	Bolzen	Perno	Bult	
4	**VOE 16212125**	5					Nut	Écrou	Mutter	Tuerca	Mutter	

1		**Övrigt förarplats skyddsbur artiklar, skydd, galler fram** **Otros artículos del recinto del operador, guardas, pantalla delantera** **Andere Teile für Fahrerstand, Schutzvorrichtungen, Frontscheibe** **Autres éléments d'enceinte conducteur, protections, écran avant** **Other operator enclosure items, guards, front screen**	Catalogue id **20676**	Group **867**
2			Illustr. No **1063997**	Section **100**
3			Issue **PUB 20024822-D**	Page **1189**
4				
5				

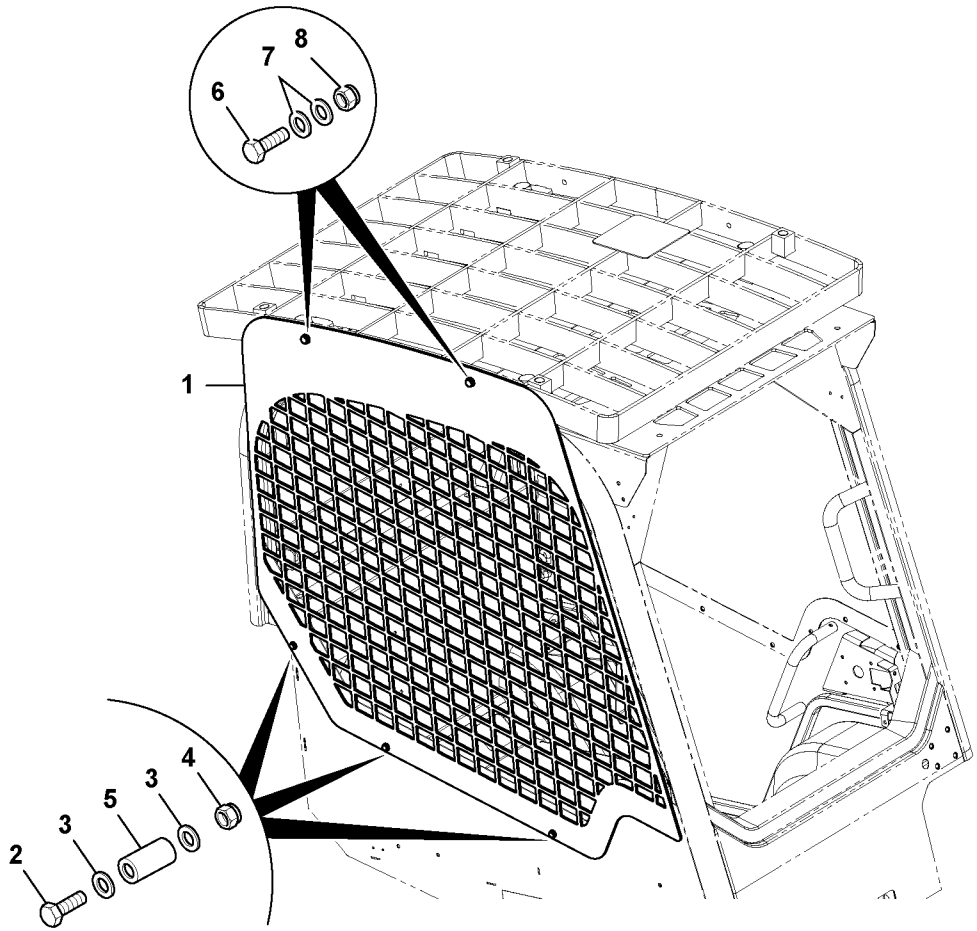

Volvo Construction Equipment
1063996

Fig.	Part No.	Quantity 1	2	3	PS	KIT	Description	Dénomination	Bezeichnung	Denominación	Benämning	Notes
												MC110C, MC110C T4 MC115C, MC115C T4 MC125C, MC125C T4 MC135C, MC135C T4 MC155C, MC155C T4 MCT110C, MCT110C T4 MCT125C, MCT125C T4 MCT135C, MCT135C T4 MCT145C, MCT145C T4
1	**VOE 17224005**	1					Plate	Tôle	Blech	Chapa	Plåt	
2	**VOE 16212085**	3					Bolt	Boulon	Bolzen	Perno	Bult	
3	**VOE 20460127**	6					Washer	Rondelle	Scheibe	Arandela	Bricka	
4	**VOE 16212120**	3					Lock nut	Contre-écrou	Sicherungsmutter	Contratuerca	Låsmutter	
5	**VOE 17210391**	3					Spacer	Entretoise	Abstandkörper	Distanciador	Distans	
6	**VOE 17210338**	2					Bolt	Boulon	Bolzen	Perno	Bult	
7	**VOE 16212137**	4					Plain washer	Rondelle plane	Flachscheibe	Arandela plana	Planbricka	
8	**VOE 16212125**	2					Nut	Écrou	Mutter	Tuerca	Mutter	

1		**Övrigt förarplats skyddsbur artiklar, skydd, höger sida, FOPS** **Otros artículos del recinto del operador, guardas, lado derecho, Fops** **Andere Teile für Fahrerstand, Schutzvorrichtungen, rechts, FOPS** **Autres éléments d'enceinte conducteur, protections, côté droit, FOPS** **Other operator enclosure items, guards, right side, Fops**	Catalogue id **20676**	Group **867**
2			Illustr. No **1063996**	Section **200**
3			Issue **PUB 20024822-D**	Page **1191**
4				
5				

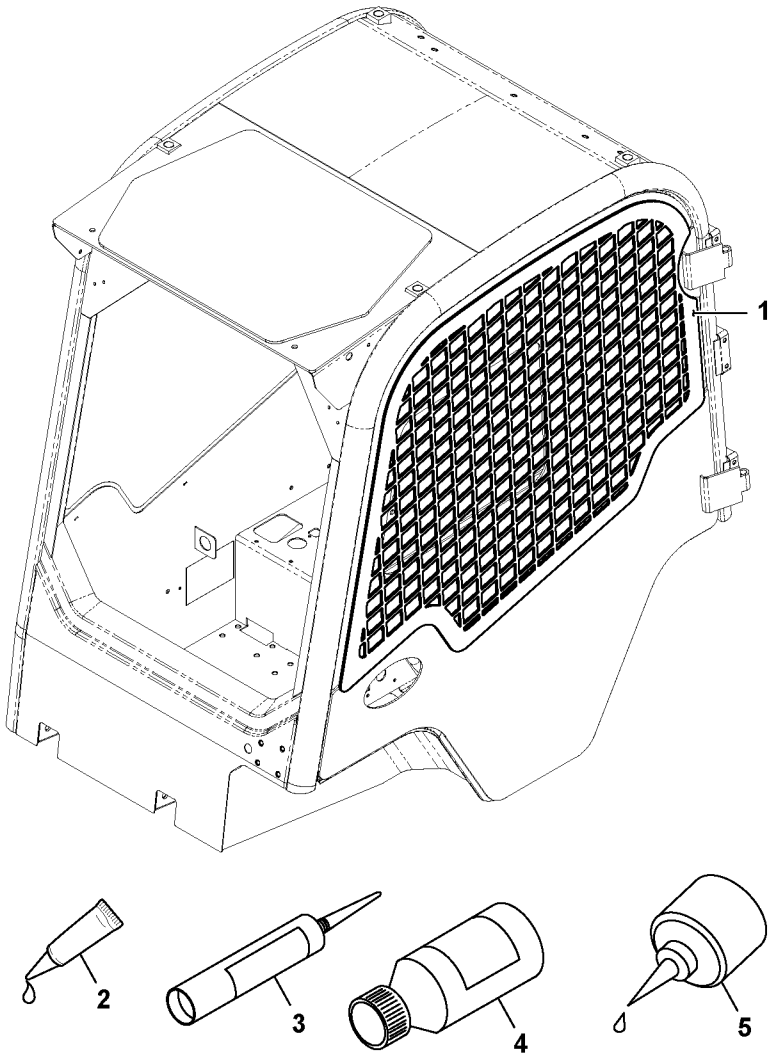
1
2
3
4
5

Fig.	Part No.	Quantity 1	2	3	PS	KIT	Description	Dénomination	Bezeichnung	Denominación	Benämning	Notes
												MC110C, MC110C T4 MC115C, MC115C T4 MC125C, MC125C T4 MC135C, MC135C T4 MC155C, MC155C T4 MCT110C, MCT110C T4 MCT125C, MCT125C T4 MCT135C, MCT135C T4 MCT145C, MCT145C T4
1	**VOE 17237849**	1					Plate	Tôle	Blech	Chapa	Plåt	
2		1			NS		Adhesive	Adhesif	Klebstoff	Adhesivo	Lim	
3		1			NS		Adhesive	Adhesif	Klebstoff	Adhesivo	Lim	
4		1			NS		Primer	Appret	Grundierung	Pintura de apriete	Grundfärg	
5		1			NS		Adhesive	Adhesif	Klebstoff	Adhesivo	Lim	

1		**Övrigt förarplats skyddsbur artiklar, skydd, vänster sida, FOPS** **Otros artículos del recinto del operador, guardas, lado izquierdo, rops** **Andere Teile für Fahrerstand, Schutzvorrichtungen, links, ROPS** **Autres éléments d'enceinte conducteur, protections, côté gauche, ROPS** **Other operator enclosure items, guards, leftside,rops**	Catalogue id **20676**	Group **867**
2			Illustr. No **1064032**	Section **300**
3			Issue **PUB 20024822-D**	Page **1193**
4				
5				

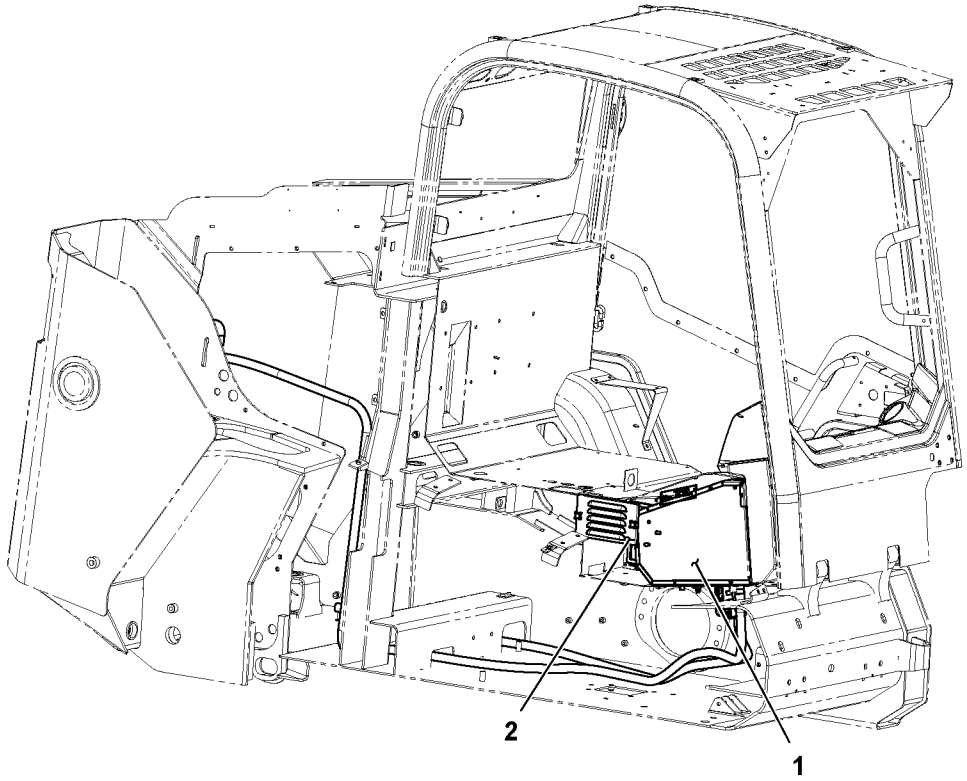
2
1

Fig.	Part No.	Quantity 1	2	3	PS	KIT	Description	Dénomination	Bezeichnung	Denominación	Benämning	Notes
												MC110C MC115C MC125C MC135C MC155C MCT110C MCT125C MCT135C MCT145C
1	**VOE 17209898**	1					Heater	Réchauffeur	Heizgerät	Calefactor	Värmare	See group 870, Page 1205
2	**VOE 17209900**	1					Heater	Elément de chauffag	Heizkörper	Calefaccion	Värmeelement	See group 870, Page 1211

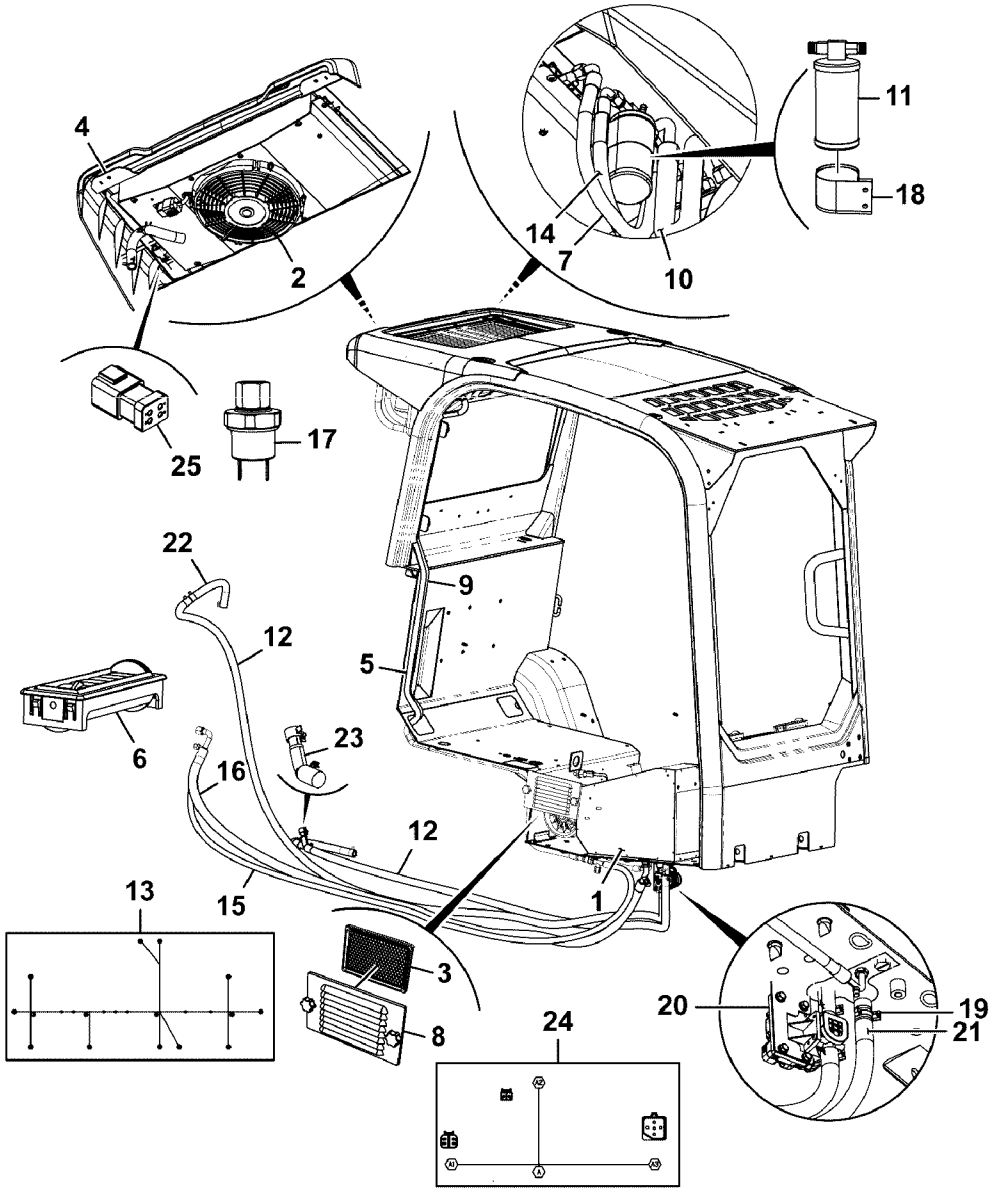

Volvo Construction Equipment

1069324

Fig.	Part No.	Quantity 1	2	3	PS	KIT	Description	Dénomination	Bezeichnung	Denominación	Benämning	Notes
												MC110C MC115C MC125C MC135C MC155C MCT110C MCT125C MCT135C MCT145C
1		1			NS		Air condition aggregat	Conditionneur d'air	Klimatoraggregat	Unidad aire acondici	Luftkonditioneringsag	
2		1			NS		Capacitor kit	Kit condensateur	Kondensatorsatz	Kit de condensador	Kondensatorsats	
3	**VOE 17252353**	1					Air filter	Filtre à air	Luftfilter	Filtro de aire	Luftfilter	
4		1			NS		Capacitor kit	Kit condensateur	Kondensatorsatz	Kit de condensador	Kondensatorsats	
5		1			NS		Hose	Flexible	Schlauch	Manguera	Slang	
6		1			NS		Louvre	Treillis	Anstellgitter	Persiana	Galler	
7		1			NS		Hose	Flexible	Schlauch	Manguera	Slang	
8		1			NS		Cover	Gaine extérieure	Stoßfängerhaut	Funda exterior	Ytterhölje	
9		1			NS		Hose	Flexible	Schlauch	Manguera	Slang	
10		1			NS		Hose	Flexible	Schlauch	Manguera	Slang	
11	**VOE 17252449**	1					Receiver drier	Déshydrateur	Entfeuchter	Secador	Torkare	
12		1			NS		Hose	Flexible	Schlauch	Manguera	Slang	
13	**17252451**	1										
14		1			NS		Hose assembly	Conduit flexible	Schlauchleitung	Conducto	Slangledning	
15		1			NS		Hose assembly	Conduit flexible	Schlauchleitung	Conducto	Slangledning	
16		1			NS		Hose assembly	Conduit flexible	Schlauchleitung	Conducto	Slangledning	
17	**VOE 17252460**	1					Pressure switch	Rupteur pression	Druckschalter	Interruptor presión	Tryckbrytare	
18		1			NS		Clamp	Collier serrage	Klemme	Abrazadera	Klamma	
19		2			NS		Hose clamp	Collier durite	Schlauchschelle	Abrazadera de mang	Slangklamma	
20	**VOE 17252463**	1					Valve assembly	Valve complète	Ventilbaugruppe		Ventilenhet	
21		2			NS		Nipple	Raccord	Nippel	Niple	Nippel	

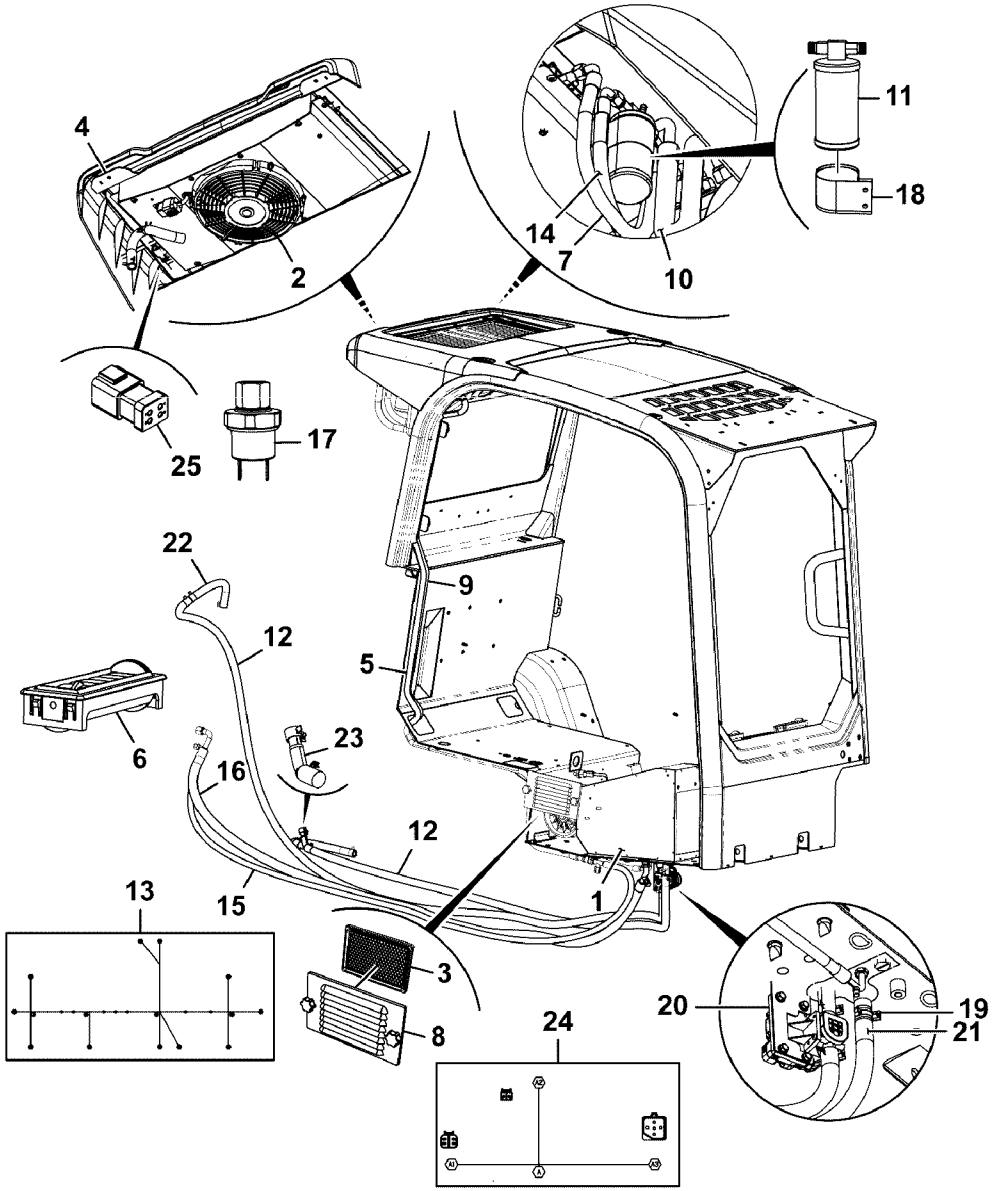

Volvo Construction Equipment

1069324

Fig.	Part No.	Quantity 1	2	3	PS	KIT	Description	Dénomination	Bezeichnung	Denominación	Benämning	Notes
22	**VOE 17351273**	1					Elbow	Coude	Winkel	Ángulo	Vinkel	
23	**VOE 17351274**	1					Fitting	Écrou raccord	Verschraubung	Racor	Förskruvning	
24	**VOE 17300018**	1					Cable	Câble	Kabel	Cable	Kabel	
25		1			NS		Housing	Carter	Gehäuse	Cuerpo	Hus	

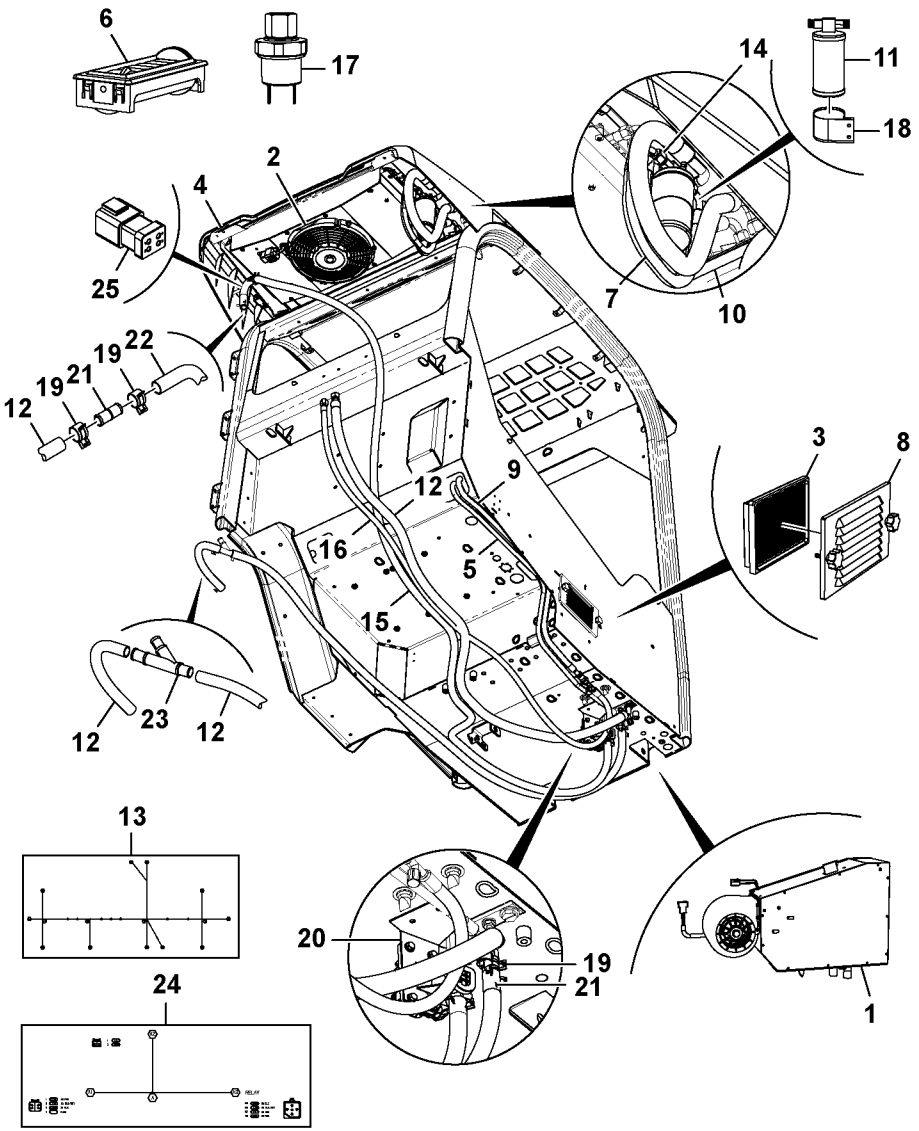
6
17
14
11
18
2
4
25
7
10
22
19
21
19
12
3
8
9
12
16
5
15
12
23
12
13
20
19
21
1
24

Fig.	Part No.	Quantity 1	2	3	PS	KIT	Description	Dénomination	Bezeichnung	Denominación	Benämning	Notes
												MC110C MC115C MC125C MC135C MC155C MCT110C MCT125C MCT135C MCT145C
1		1			NS		Air condition aggregat	Conditionneur d'air	Klimatoraggregat	Unidad aire acondici	Luftkonditioneringsag	
2		1			NS		Capacitor kit	Kit condensateur	Kondensatorsatz	Kit de condensador	Kondensatorsats	
3	**VOE 17252353**	1					Air filter	Filtre à air	Luftfilter	Filtro de aire	Luftfilter	
4		1			NS		Capacitor kit	Kit condensateur	Kondensatorsatz	Kit de condensador	Kondensatorsats	
5		1			NS		Hose	Flexible	Schlauch	Manguera	Slang	
6		3			NS		Louvre	Treillis	Anstellgitter	Persiana	Galler	
7		1			NS		Hose	Flexible	Schlauch	Manguera	Slang	
8		1			NS		Cover	Gaine extérieure	Stoßfängerhaut	Funda exterior	Ytterhölje	
9		1			NS		Hose	Flexible	Schlauch	Manguera	Slang	
10		1			NS		Hose	Flexible	Schlauch	Manguera	Slang	
11	**VOE 17252449**	1					Receiver drier	Déshydrateur	Entfeuchter	Secador	Torkare	
12		2			NS		Hose	Flexible	Schlauch	Manguera	Slang	
13	**17252451**	1										
14		1			NS		Hose assembly	Conduit flexible	Schlauchleitung	Conducto	Slangledning	
15	**VOE 17299812**	1					Hose	Flexible	Schlauch	Manguera	Slang	
16	**VOE 17299729**	1					Hose	Flexible	Schlauch	Manguera	Slang	
17	**VOE 17252460**	1					Pressure switch	Rupteur pression	Druckschalter	Interruptor presión	Tryckbrytare	
18		1			NS		Clamp	Collier serrage	Klemme	Abrazadera	Klamma	
19		10			NS		Hose clamp	Collier durite	Schlauchschelle	Abrazadera de mang	Slangklamma	
20	**VOE 17252463**	1					Valve assembly	Valve complète	Ventilbaugruppe		Ventilenhet	
21		2			NS		Nipple	Raccord	Nippel	Niple	Nippel	

1			Catalogue id **20676**	Group **870**
2				
3			Illustr. No **1069326**	Section **250**
4		**Heater/air con assembly, air conditioning, assembly**		
5		**18/02/2013 -**	Issue **PUB 20024822-D**	Page **1201**

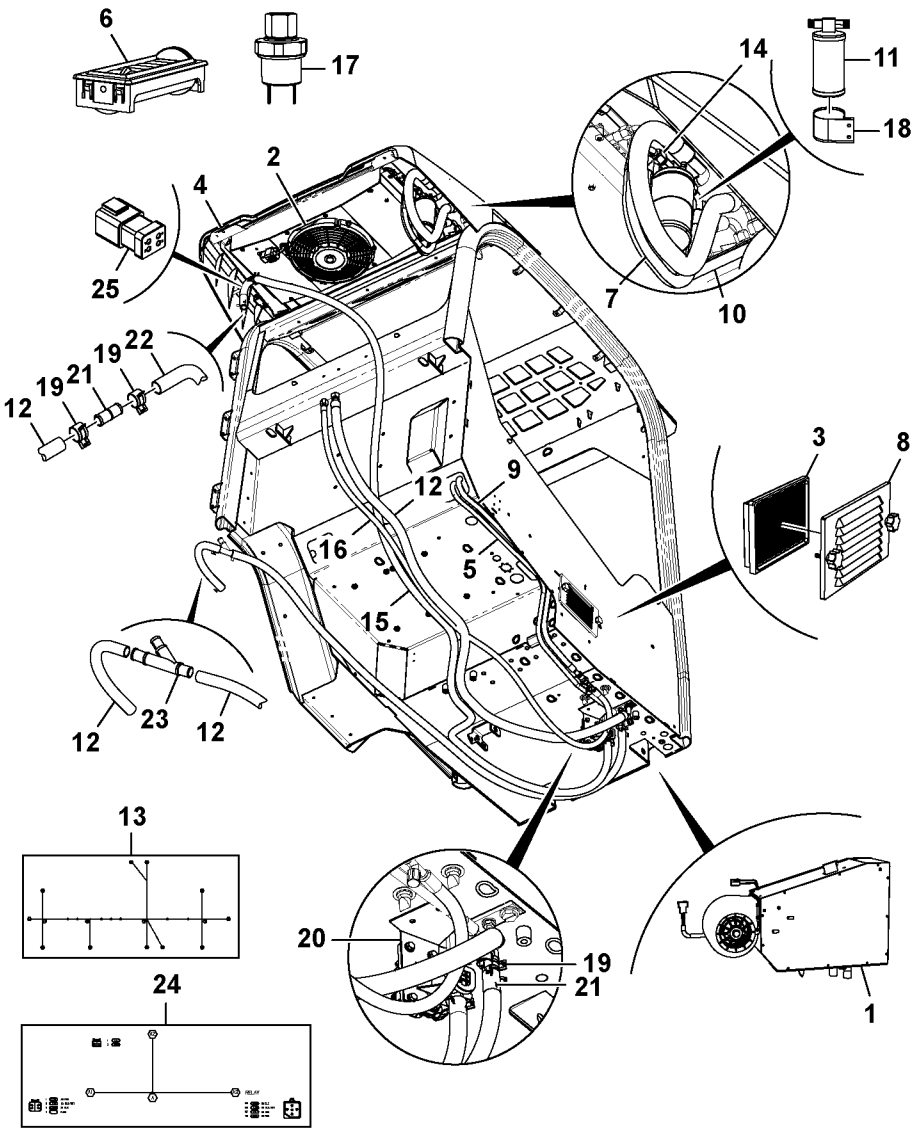
6
17
14
11
18
2
4
25
7
10
22
19
21
19
12
3
8
9
12
16
5
15
12
23
12
13
20
19
21
1
24

Fig.	Part No.	Quantity 1	2	3	PS	KIT	Description	Dénomination	Bezeichnung	Denominación	Benämning	Notes
22	**VOE 17351273**	1					Elbow	Coude	Winkel	Ángulo	Vinkel	
23	**VOE 17351274**	1					Fitting	Écrou raccord	Verschraubung	Racor	Förskruvning	
24	**VOE 17300018**	1					Cable	Câble	Kabel	Cable	Kabel	
25		1			NS		Housing	Carter	Gehäuse	Cuerpo	Hus	

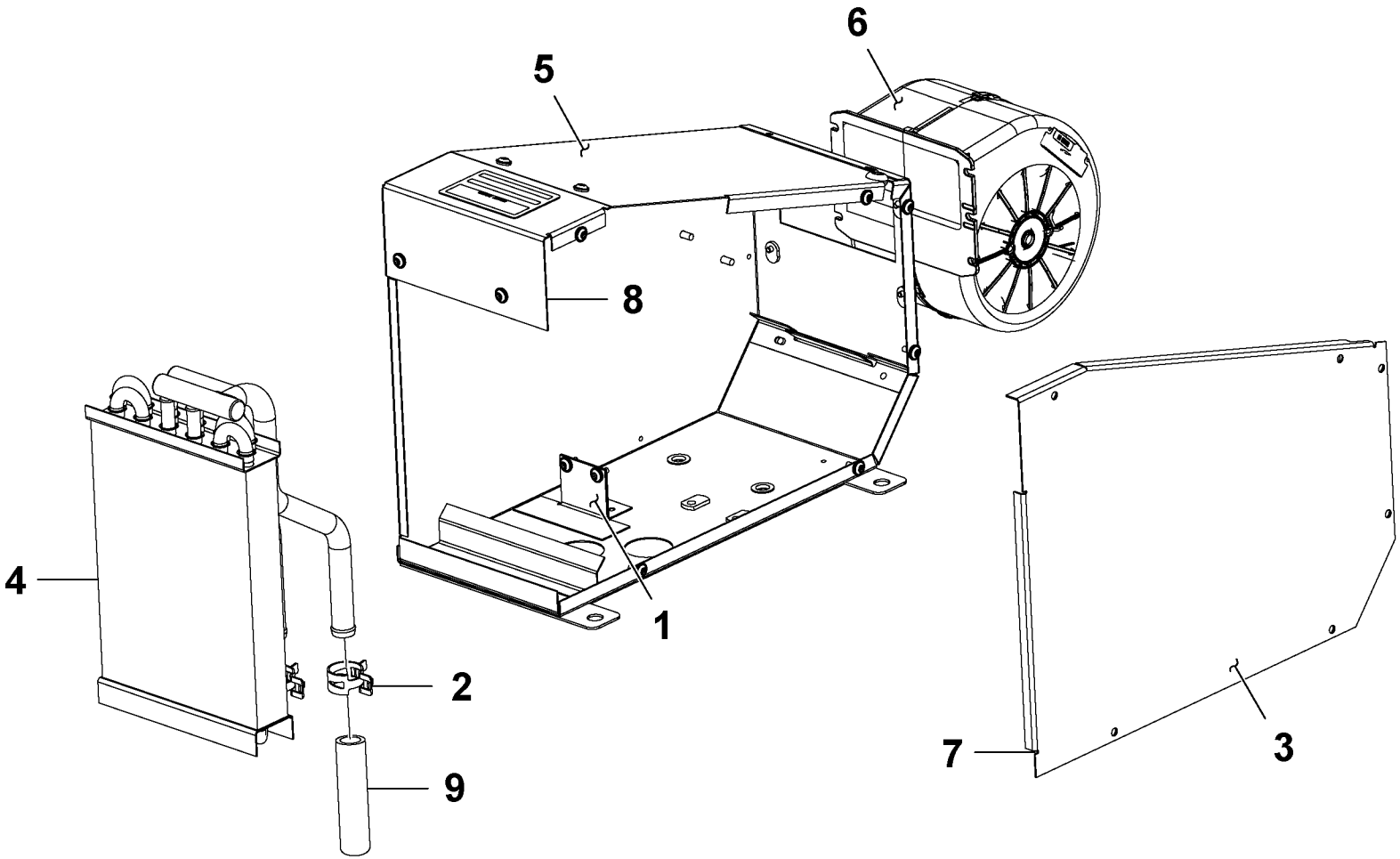
6
5
8
4
2
9
1
7
3

Fig.	Part No.	Quantity 1	2	3	PS	KIT	Description	Dénomination	Bezeichnung	Denominación	Benämning	Notes
												MC110C MC115C MC125C MC135C MC155C MCT110C MCT125C MCT135C MCT145C
	VOE 17209898	1					Heater	Réchauffeur	Heizgerät	Calefactor	Värmare	
1		1			NS		•	•	•	•	•	
2	**VOE 17210425**	2					•Clamping band	•Ruban serrage	•Spannband	•Banda de apriete	•Klämband	
3	**VOE 17210530**	1					•Cover plate	•Plaque de recouvre	•Abdeckung	•Cubierta	•Lucka	
4	**VOE 17209732**	1					•Heater unit	•Bloc chauff/clim	•Heizgerät	•Calefactor	•Bilvärmare	
5		1			NS		•	•	•	•	•	
6	**VOE 17210238**	1					•Blower motor	•Moto-ventilateur	•Innenraumgebläse	•Motor de ventilador d	•Kupéfläktmotor	
7	**VOE 17210054**	1					•Gasket	•Joint	•Dichtung	•Junta	•Packning	
8	**VOE 17210057**	1					•Gasket	•Joint	•Dichtung	•Junta	•Packning	
9	**VOE 17209660**	2					•Hose	•Flexible	•Schlauch	•Manguera	•Slang	

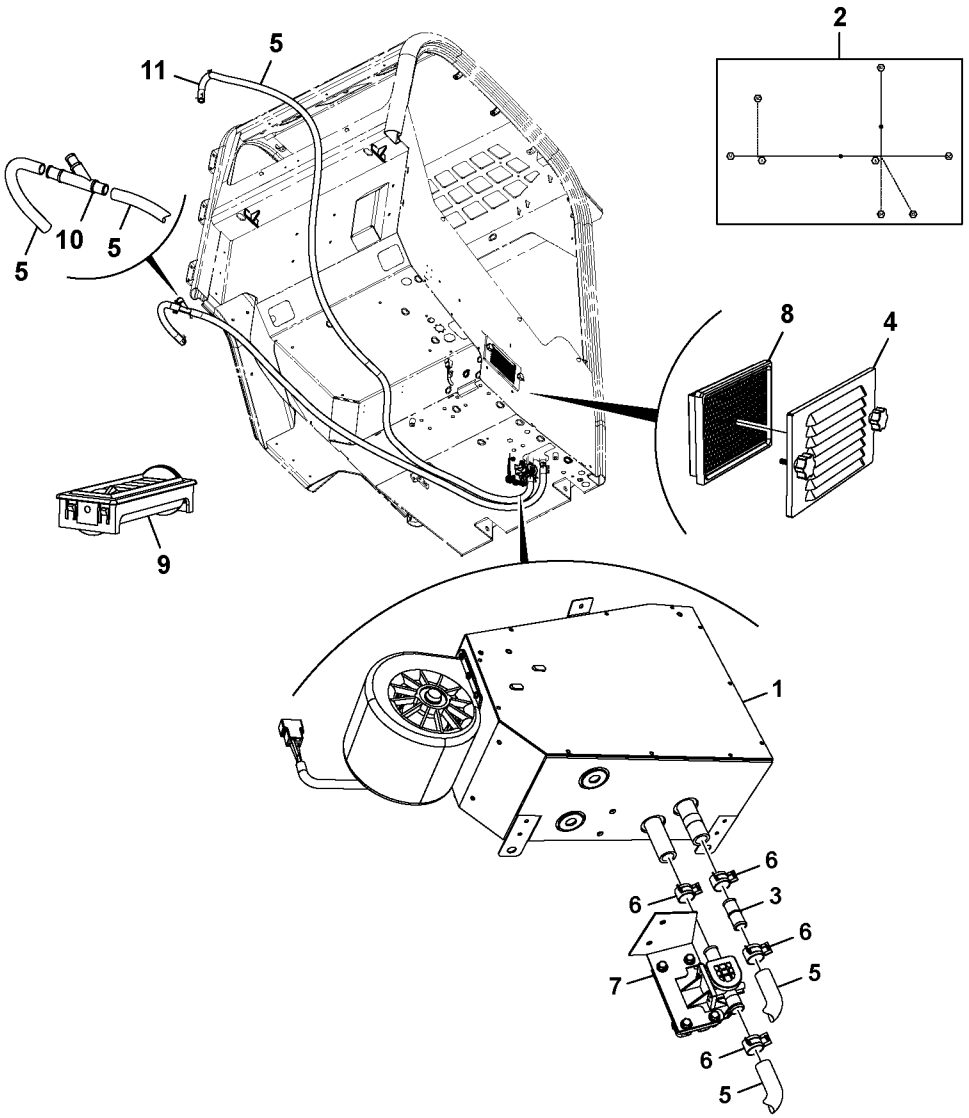
2
11
5
5
10
5
8
4
9
1
6
6
3
6
7
5
6
5

Fig.	Part No.	Quantity 1	2	3	PS	KIT	Description	Dénomination	Bezeichnung	Denominación	Benämning	Notes
												MC110C MC115C MC125C MC135C MC155C MCT110C MCT125C MCT135C MCT145C
1		1			NS		Heater	Réchauffeur	Heizgerät	Calefactor	Värmare	
2		1			NS		Cable harness	Faisceau câbles	Kabelbaum	Manojo cables	Ledningsmatta	
3		2			NS		Nipple	Raccord	Nippel	Niple	Nippel	
4		1			NS		Cover	Gaine extérieure	Stoßfängerhaut	Funda exterior	Ytterhölje	
5		2			NS		Hose	Flexible	Schlauch	Manguera	Slang	
6		11			NS		Hose clamp	Collier durite	Schlauchschelle	Abrazadera de mang	Slangklamma	
7	**VOE 17252463**	1					Valve assembly	Valve complète	Ventilbaugruppe		Ventilenhet	
8	**VOE 17252353**	1					Air filter	Filtre à air	Luftfilter	Filtro de aire	Luftfilter	
9		3			NS		Louvre	Treillis	Anstellgitter	Persiana	Galler	
10	**VOE 17351274**	1					Fitting	Écrou raccord	Verschraubung	Racor	Förskruvning	
11	**VOE 17351273**	1					Elbow	Coude	Winkel	Ángulo	Vinkel	

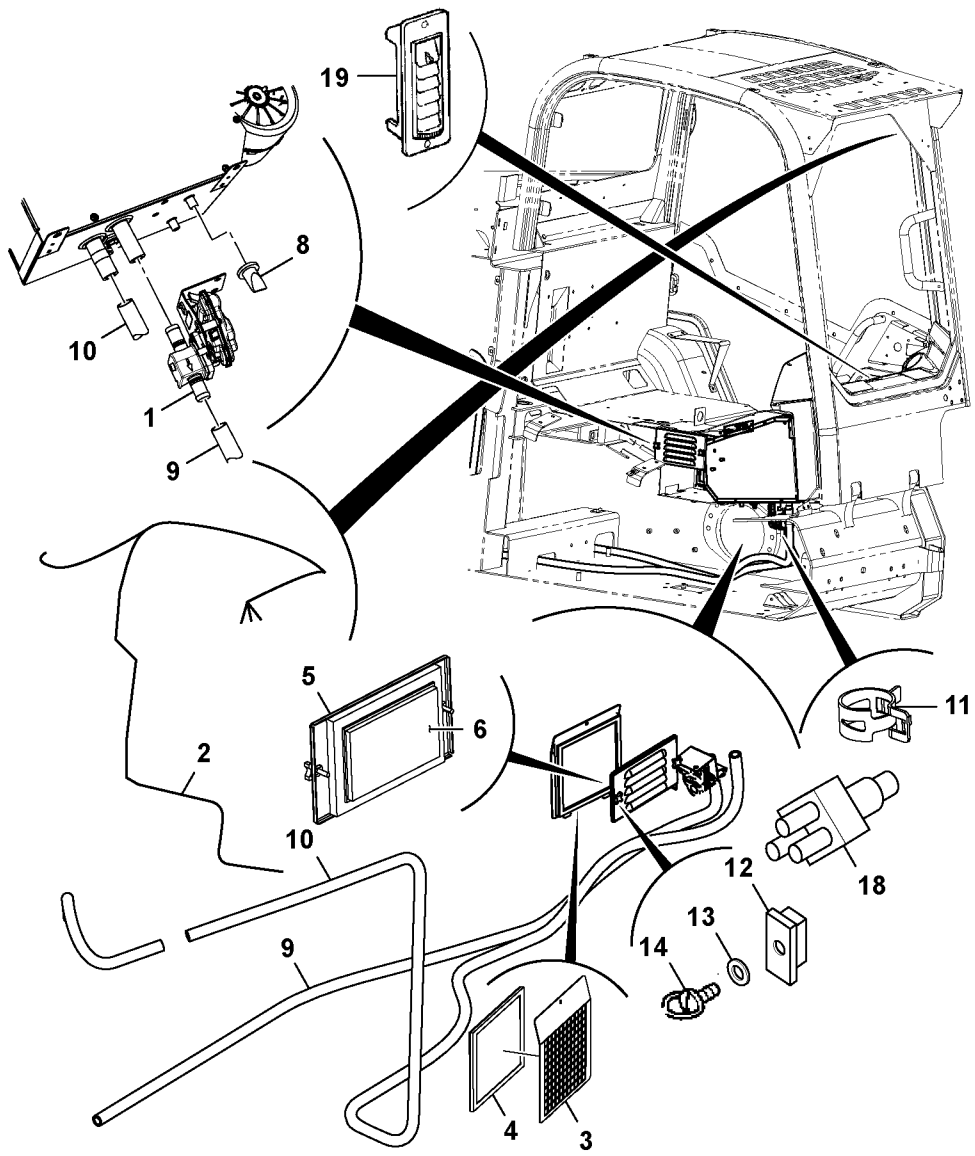

Volvo Construction Equipment
1059769

Fig.	Part No.	Quantity 1	2	3	PS	KIT	Description	Dénomination	Bezeichnung	Denominación	Benämning	Notes
												MC110C MC115C MC125C MC135C MC155C MCT110C MCT125C MCT135C MCT145C
	VOE 17209900	1					Heater	Elément de chauffag..	Heizkörper	Calefaccion	Värmeelement	See group 870, Page 1211
1	**VOE 17209771**	1					•Valve	•Valve	•Ventil	•Válvula	•Ventil	
2	**VOE 17209678**	1					•Cable harness	•Faisceau câbles	•Kabelbaum	•Manojo cables	•Ledningsmatta	
3	**VOE 17209936**	1					•Panel	•Panneau	•Paneel	•Panel	•Panel	
4	**VOE 17209592**	1					•Retainer	•Retenue	•Halter	•Soporte	•Hållare	
5	**VOE 17205041**	1					•Filter	•Filtre	•Filter	•Filtro	•Filter	
6	**VOE 17205040**	1					•Filter	•Filtre	•Filter	•Filtro	•Filter	
7	**VOE 17209614**	2					•Tube	•Tube	•Rohr	•Tubo	•Rör	
8	**VOE 17224835**	3					•Adapter	•Adaptateur	•Adapter	•Adaptador	•Adapter	
9	**VOE 17209758**	1					•Hose	•Flexible	•Schlauch	•Manguera	•Slang	
10	**VOE 17209661**	1					•Hose	•Flexible	•Schlauch	•Manguera	•Slang	
11	**VOE 17210425**	7					•Clamping band	•Ruban serrage	•Spannband	•Banda de apriete	•Klämband	
12	**VOE 17209577**	1					•Receptacle	•Douille plate	•Anschlussbuchse	•Manguito clavija	•Kontakthylsa	
13	**VOE 17209573**	1					•Retainer	•Retenue	•Halter	•Soporte	•Hållare	
14	**VOE 17210202**	1					•Stud	•Goujon	•Stiftschraube	•Espárrago	•Pinnskruv	
17	**VOE 17277193**	1					•Resistor	•Résistance	•Widerstand	•Resistencia	•Motstånd	
18	**VOE 17210576**	1					•Switch	•Interrupteur	•Schalter	•Interruptor	•Elkopplare	
19	**VOE 17209652**	3					•Air filter	•Filtre à air	•Luftfilter	•Filtro de aire	•Luftfilter	
20	**VOE 17209764**	1					•Hose	•Flexible	•Schlauch	•Manguera	•Slang	

1		**Conjunto de calefacción/aire acondicionado, calefacción, juego de montaje** **Heizung/Klimaanlage, Heizung, Einbausatz** **Ensemble chauffage/climatisation, chauffage, kit d'installation** **Heater/air con assembly, heater, installation kit**	Catalogue id **20676**	Group **870**
2			Illustr. No **1059769**	Section **500**
3			Issue **PUB 20024822-D**	Page **1209**
4				
5		**- 22/06/2011**		

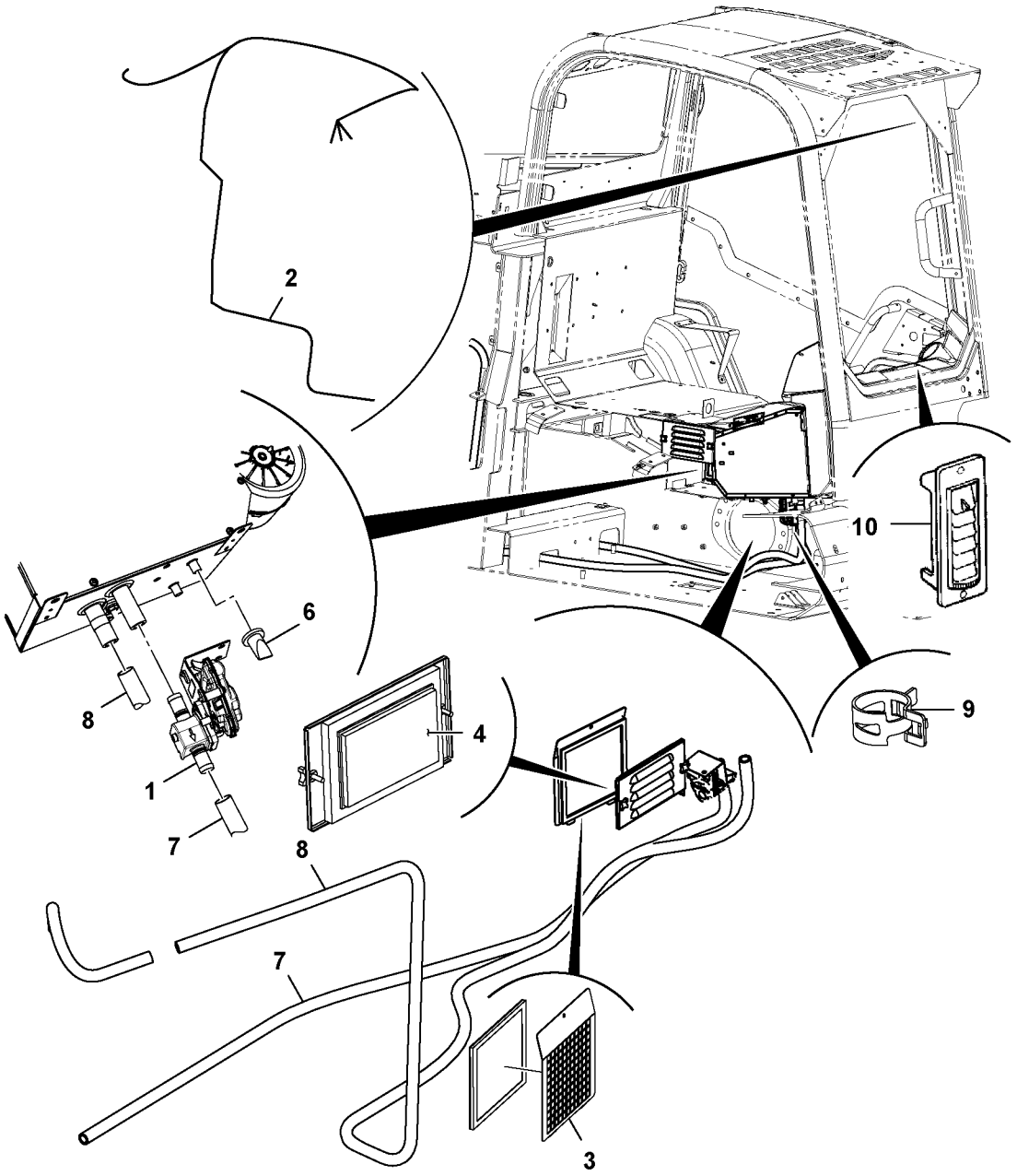

Volvo Construction Equipment
1064049

Fig.	Part No.	Quantity 1	2	3	PS	KIT	Description	Dénomination	Bezeichnung	Denominación	Benämning	Notes
												MC110C MC115C MC125C MC135C MC155C MCT110C MCT125C MCT135C MCT145C
	VOE 17209900	1					Heater	Elément de chauffag..	Heizkörper	Calefaccion	Värmeelement	See group 870, Page 1209
1	**VOE 17209771**	1					•Valve	•Valve	•Ventil	•Válvula	•Ventil	
2	**VOE 17209678**	1					•Cable harness	•Faisceau câbles	•Kabelbaum	•Manojo cables	•Ledningsmatta	
3	**VOE 17209936**	1					•Panel	•Panneau	•Paneel	•Panel	•Panel	
4	**VOE 17205040**	1					•Filter	•Filtre	•Filter	•Filtro	•Filter	
5	**VOE 17209614**	2					•Tube	•Tube	•Rohr	•Tubo	•Rör	
6	**VOE 17224835**	3					•Adapter	•Adaptateur	•Adapter	•Adaptador	•Adapter	
7	**VOE 17209758**	1					•Hose	•Flexible	•Schlauch	•Manguera	•Slang	
8	**VOE 17209661**	1					•Hose	•Flexible	•Schlauch	•Manguera	•Slang	
9	**VOE 17210425**	7					•Clamping band	•Ruban serrage	•Spannband	•Banda de apriete	•Klämband	
10	**VOE 17209652**	3					•Air filter	•Filtre à air	•Luftfilter	•Filtro de aire	•Luftfilter	
11	**VOE 17209764**	1					•Hose	•Flexible	•Schlauch	•Manguera	•Slang	
12	**VOE 17229033**	1					•Adapter	•Adaptateur	•Adapter	•Adaptador	•Adapter	

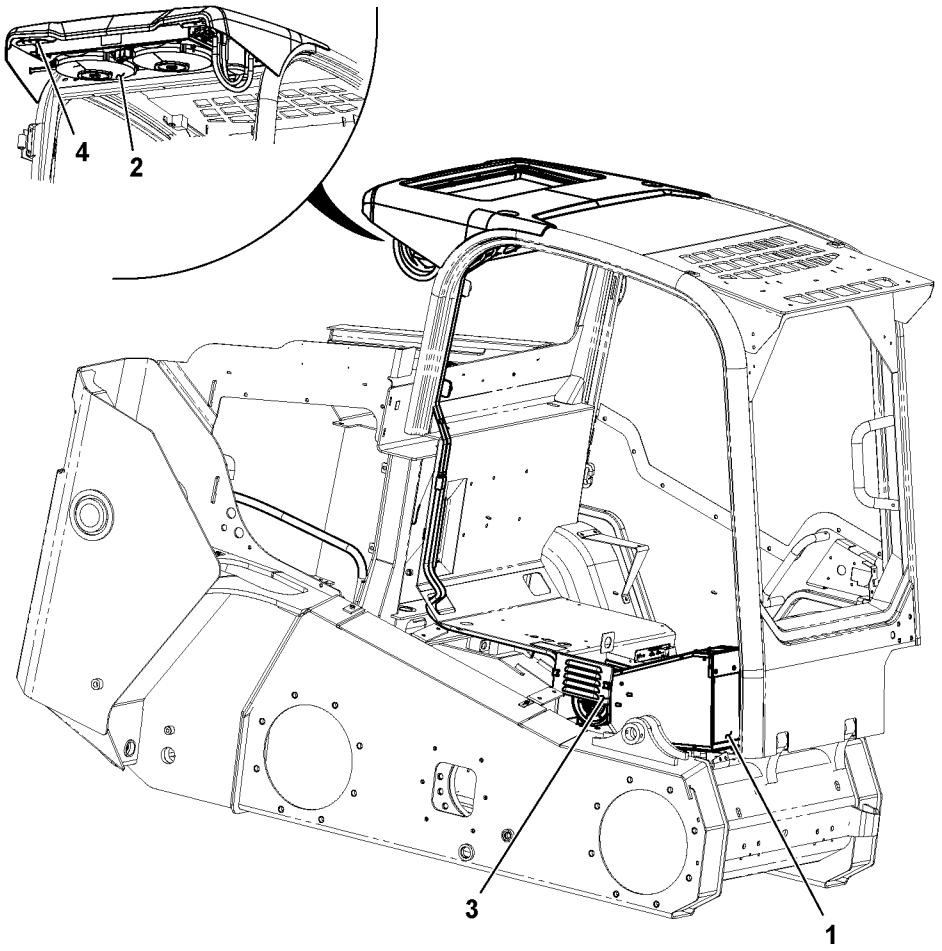
4
2
3
1

Fig.	Part No.	Quantity 1	2	3	P S	K I T	Description	Dénomination	Bezeichnung	Denominación	Benämning	Notes
												MC110C MC115C MC125C MC135C MC155C MCT110C MCT125C MCT135C MCT145C
1	**VOE 17236956**	1					Air condition aggregat	Conditionneur d'air	Klimatoraggregat	Unidad aire acondici	Luftkonditioneringsag	See group 870, Page 1215
2	**VOE 17210510**	1					Condenser	Condenseur	Kondensor	Condensador	Kondensor	See group 870, Page 1217
3	**VOE 17209754**	1					Heater	Réchauffeur	Heizgerät	Calefactor	Värmare	See group 870, Page 1219
4	**VOE 17210532**	1					Cover plate	Plaque de recouvrem	Abdeckung	Cubierta	Lucka	

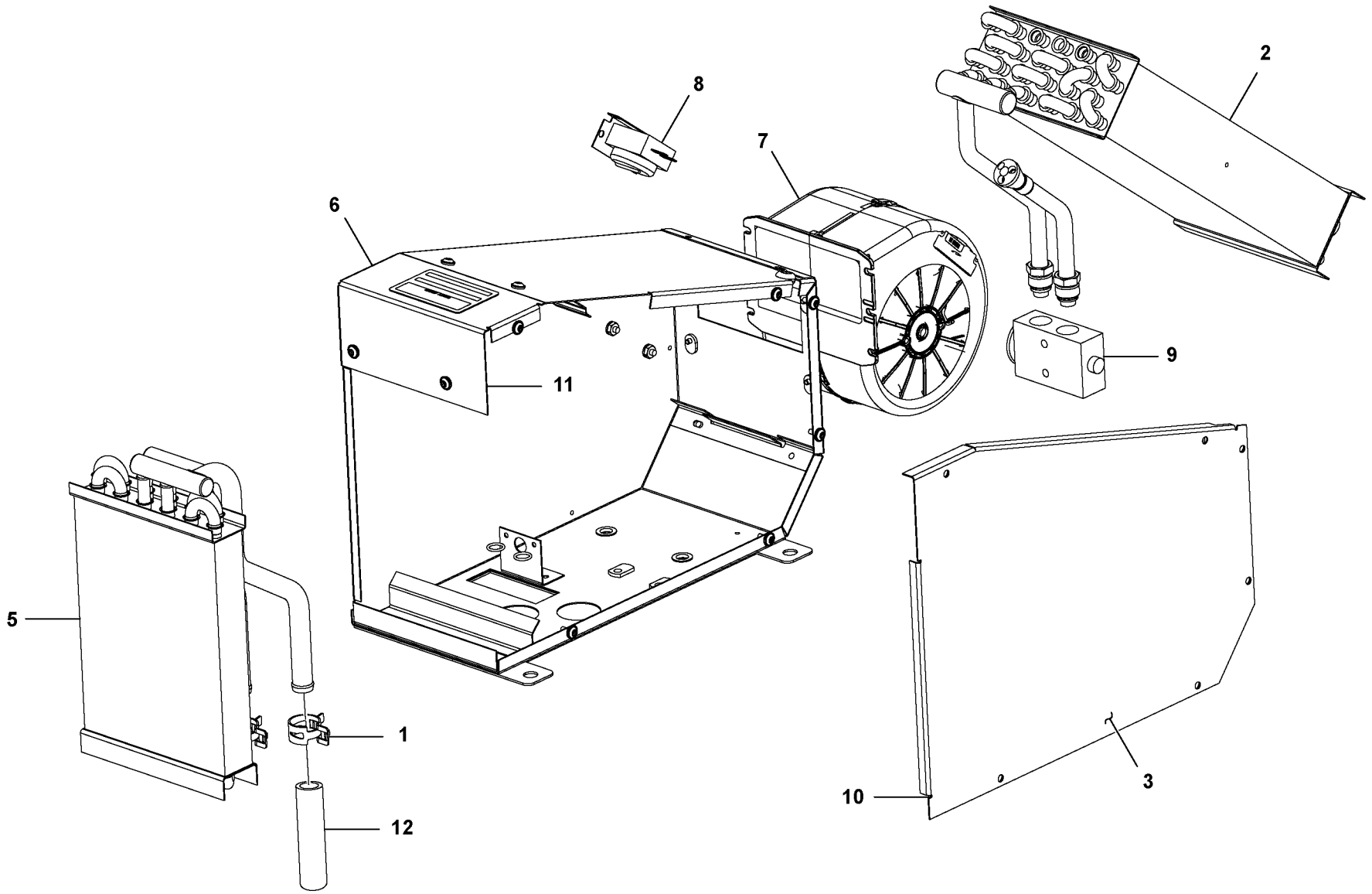

Volvo Construction Equipment
1064046

Fig.	Part No.	Quantity 1	2	3	PS	KIT	Description	Dénomination	Bezeichnung	Denominación	Benämning	Notes
												MC110C MC115C MC125C MC135C MC155C MCT110C MCT125C MCT135C MCT145C
	VOE 17236956	1					Air condition aggregat	Conditionneur d'air	Klimatoraggregat	Unidad aire acondici	Luftkonditioneringsag	
1	**VOE 17210425**	2					•Clamping band	•Ruban serrage	•Spannband	•Banda de apriete	•Klämband	
2	**VOE 17209998**	1					•Evaporator	•Évaporateur	•Verdampfer	•Evaporador	•Evaporator	
3	**VOE 17210530**	1					•Cover plate	•Plaque de recouvre	•Abdeckung	•Cubierta	•Lucka	
4	**VOE 17209655**	1					•Cable	•Câble	•Kabel	•Cable	•Kabel	
5	**VOE 17209732**	1					•Heater unit	•Bloc chauff/clim	•Heizgerät	•Calefactor	•Bilvärmare	
6		1			NS		•Not yet available	•Pas encore disponib	•Noch nicht lieferbar	•No disponible todaví	•Ej tillgänglig	
7	**VOE 17210238**	1					•Blower motor	•Moto-ventilateur	•Innenraumgebläse	•Motor de ventilador d	•Kupéfläktmotor	
8	**VOE 17205150**	1					•Heater	•Réchauffeur	•Heizgerät	•Calefactor	•Värmare	
9	**VOE 17209551**	1					•Valve	•Valve	•Ventil	•Válvula	•Ventil	
10	**VOE 17210054**	1					•Gasket	•Joint	•Dichtung	•Junta	•Packning	
11	**VOE 17210057**	1					•Gasket	•Joint	•Dichtung	•Junta	•Packning	
12	**VOE 17209660**	2					•Hose	•Flexible	•Schlauch	•Manguera	•Slang	

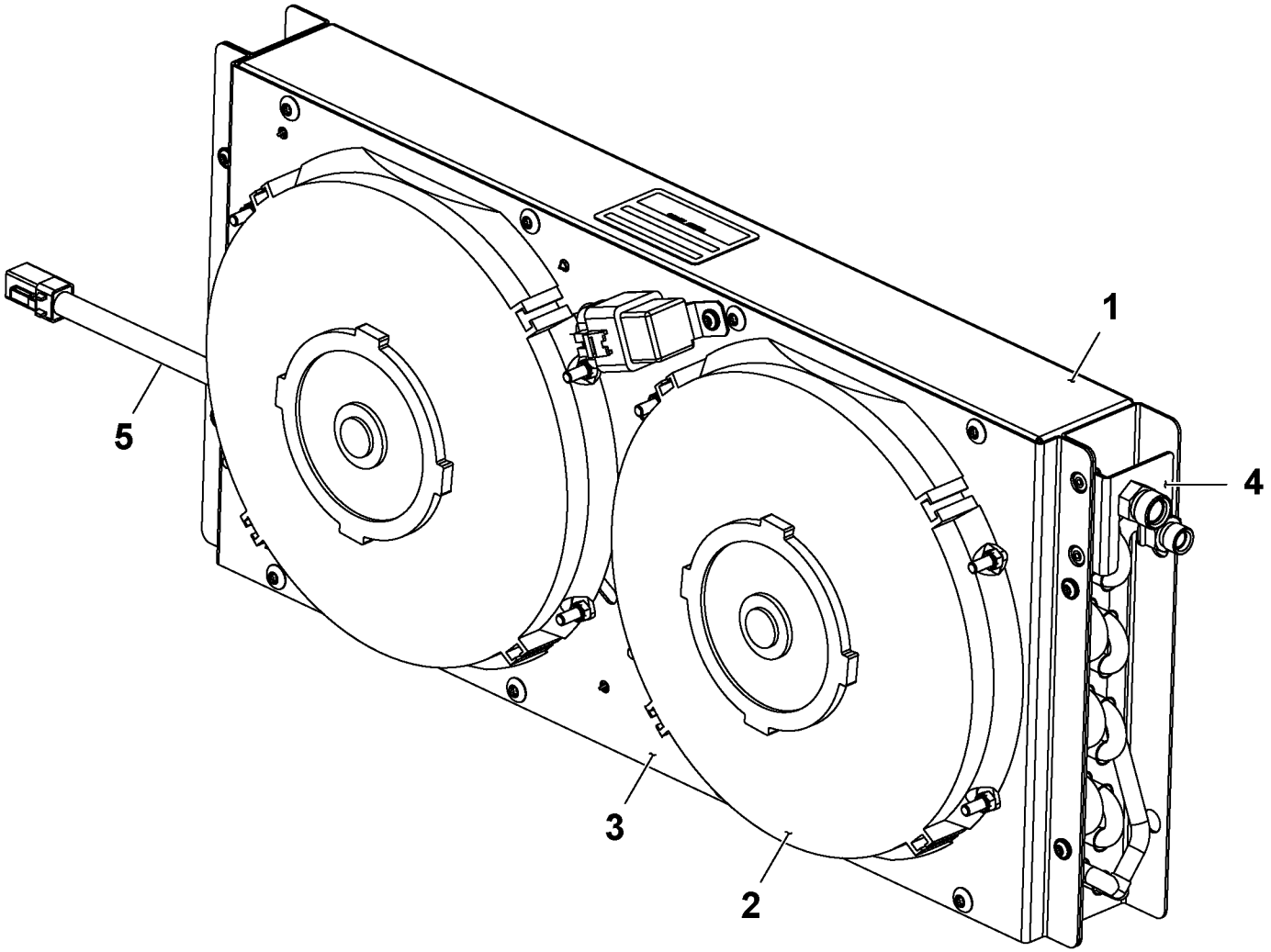

Volvo Construction Equipment
1059002

Fig.	Part No.	Quantity 1	2	3	P S	K I T	Description	Dénomination	Bezeichnung	Denominación	Benämning	Notes
												MC110C MC115C MC125C MC135C MC155C MCT110C MCT125C MCT135C MCT145C
	VOE 17210510	1					Condenser	Condenseur	Kondensor	Condensador	Kondensor	
1	**VOE 17209954**	1					•Condenser	•Condenseur	•Kondensor	•Condensador	•Kondensor	
2	**VOE 17210103**	2					•Fan motor	•Moteur de ventilateur	•Gebläsemotor	•Motor ventilador	•Fläktmotor	
3	**VOE 17210519**	1					•Cover plate	•Plaque de recouvre...	•Abdeckung	•Cubierta	•Lucka	
4	**VOE 17210001**	2					•Bracket	•Console	•Konsole	•Consola	•Konsol	
5	**VOE 17209657**	1					•Wire	•Fil	•Draht	•Alambre	•Tråd	

1		**Conjunto de calefacción/aire acondicionado, conjunto de condensador** **Heizung/Klimaanlage, Kondensator** **Ensemble chauffage/climatisation, ensemble condenseur** **Heater/air con assembly, condenser assembly**	Catalogue id **20676**	Group **870**
2				
3			Illustr. No **1059002**	Section **900**
4				
5		**- 07/10/2012**	Issue **PUB 20024822-D**	Page **1217**

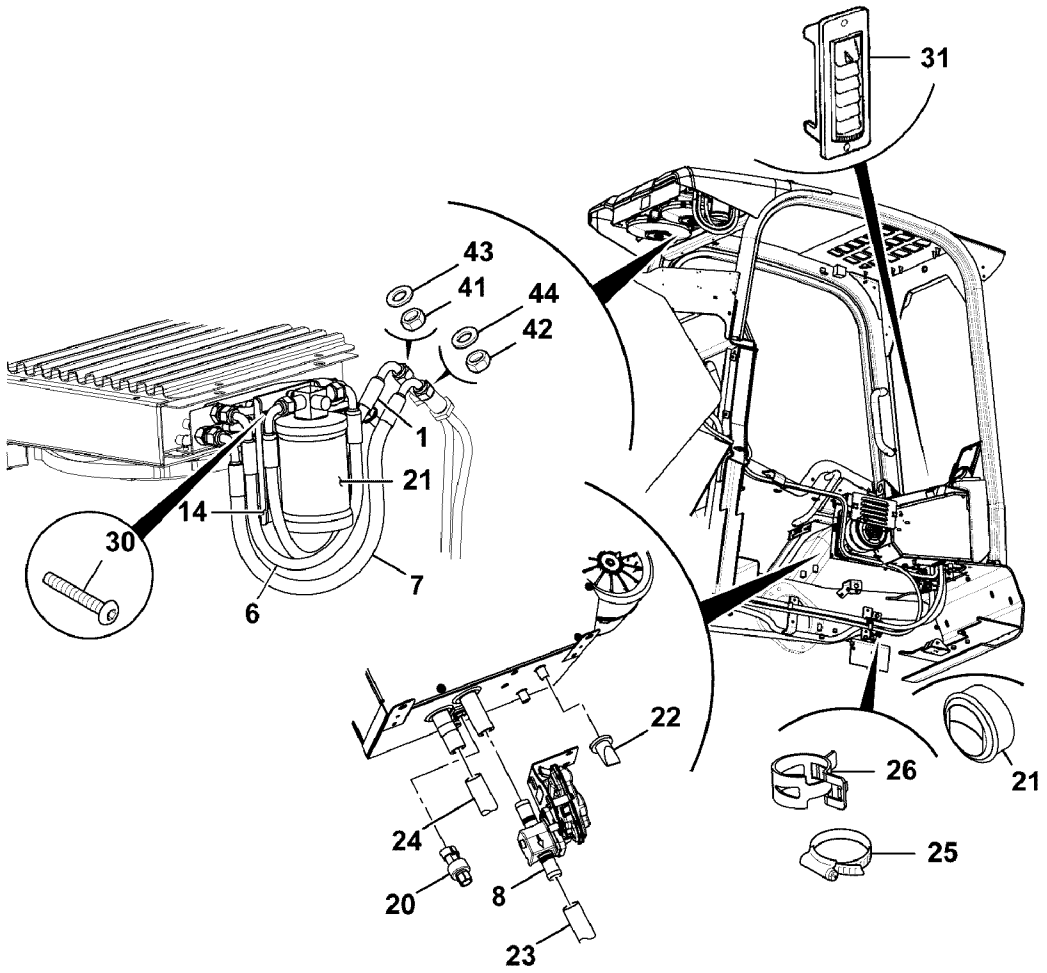
31
43
41
44
42
1
21
14
30
7
6
22
26
21
24
25
20
8
23

Fig.	Part No.	Quantity 1	2	3	PS	KIT	Description	Dénomination	Bezeichnung	Denominación	Benämning	Notes
												MC115C MC125C MC135C MC155C MCT125C MCT135C MCT145C
	VOE 17209754	1					Heater	Réchauffeur	Heizgerät	Calefactor	Värmare	See group 870, Page 1221
1	**VOE 17210306**	1					•Hose	•Flexible	•Schlauch	•Manguera	•Slang	
6	**VOE 17210308**	1					•Hose	•Flexible	•Schlauch	•Manguera	•Slang	
7	**VOE 17210313**	1					•Hose	•Flexible	•Schlauch	•Manguera	•Slang	
8	**VOE 17209771**	1					•Valve	•Valve	•Ventil	•Válvula	•Ventil	
14	**VOE 17210117**	1					•Bracket	•Console	•Konsole	•Consola	•Konsol	
20	**VOE 17210577**	1					•Contact	•Contact	•Kontakt	•Contacto	•Kontakt	
21	**VOE 17209882**	1					•Receiver drier	•Déshydrateur	•Entfeuchter	•Secador	•Torkare	
22	**VOE 17224835**	3					•Adapter	•Adaptateur	•Adapter	•Adaptador	•Adapter	
23	**VOE 17209758**	1					•Hose	•Flexible	•Schlauch	•Manguera	•Slang	
24	**VOE 17209661**	1					•Hose	•Flexible	•Schlauch	•Manguera	•Slang	
25	**VOE 17210460**	2					•Hose clamp	•Collier durite	•Schlauchschelle	•Abrazadera de mang	•Slangklamma	
26	**VOE 17210425**	7					•Clamping band	•Ruban serrage	•Spannband	•Banda de apriete	•Klämband	
30	**VOE 17209639**	14					•Screw	•Vis	•Schraube	•Tornillo	•Skruv	
31	**VOE 17209652**	3					•Air filter	•Filtre à air	•Luftfilter	•Filtro de aire	•Luftfilter	
41	**VOE 17210535**	1					•Nut	•Écrou	•Mutter	•Tuerca	•Mutter	
42	**VOE 17210536**	1					•Nut	•Écrou	•Mutter	•Tuerca	•Mutter	
43	**VOE 17210071**	1					•Gasket	•Joint	•Dichtung	•Junta	•Packning	
44	**VOE 17210078**	1					•Gasket	•Joint	•Dichtung	•Junta	•Packning	

1	
2	
3	
4	
5	

Conjunto de calefacción/aire acondicionado, condensador, secador y válvula de agua
Heizung/Klimaanlage, Kondensator, Trockner und Wasserventil
Ensemble chauffage/climatisation, condenseur, déshydrateur et vanne d'eau
Heater/air con assembly, condenser, drier & water valve

Catalogue id **20676**	Group **870**
Illustr. No **1068287**	Section **1000**
Issue **PUB 20024822-D**	Page **1219**

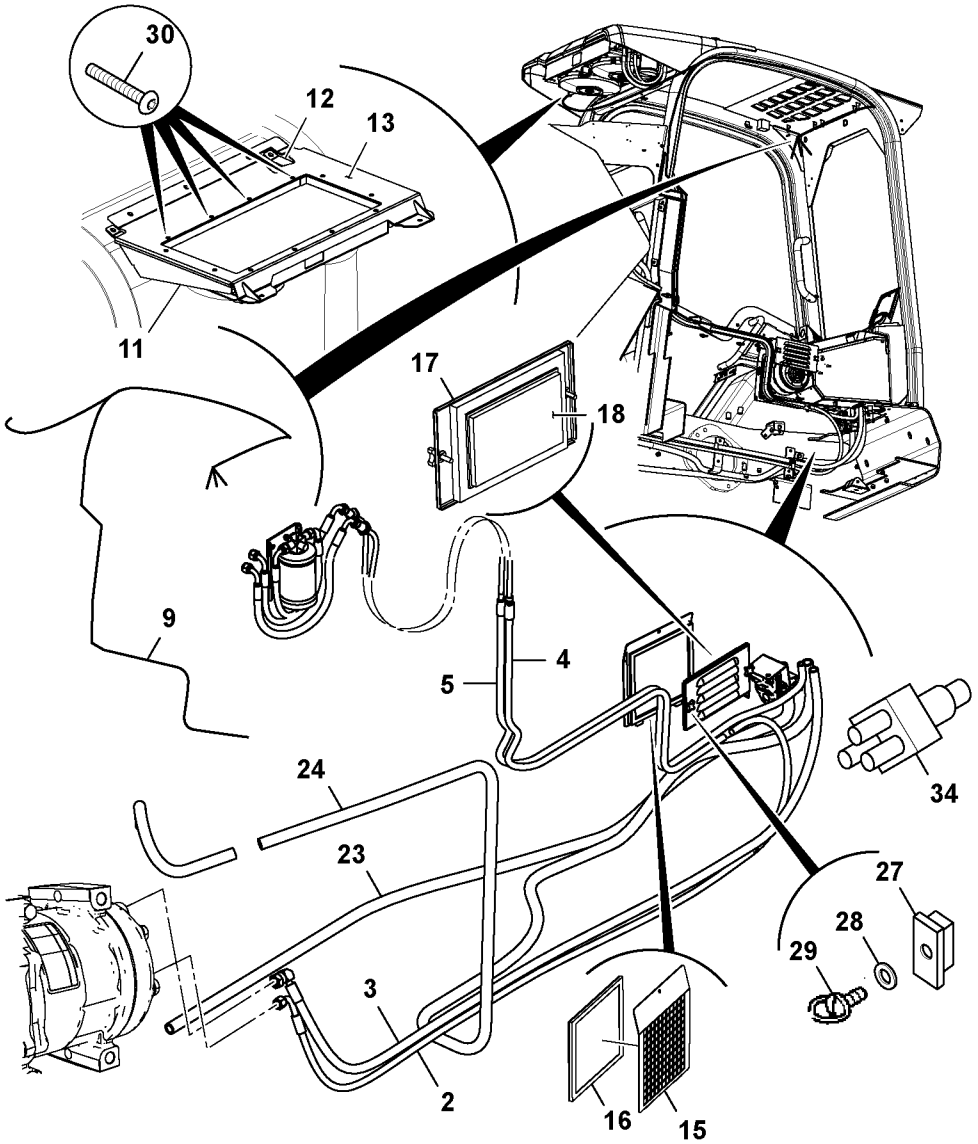
30
12
13
11
17
18
9
4
5
24
34
23
27
28
29
3
2
16
15

Fig.	Part No.	Quantity 1	2	3	PS	KIT	Description	Dénomination	Bezeichnung	Denominación	Benämning	Notes
												MC115C MC125C MC135C MC155C MCT125C MCT135C MCT145C
	VOE 17209754	1					Heater	Réchauffeur	Heizgerät	Calefactor	Värmare	See group 870, Page 1219
2	**VOE 17210332**	1					•Hose	•Flexible	•Schlauch	•Manguera	•Slang	
3	**VOE 17210328**	1					•Hose	•Flexible	•Schlauch	•Manguera	•Slang	
4	**VOE 17210321**	1					•Hose	•Flexible	•Schlauch	•Manguera	•Slang	
5	**VOE 17210317**	1					•Hose	•Flexible	•Schlauch	•Manguera	•Slang	
9	**VOE 17209685**	1					•Cable harness	•Faisceau câbles	•Kabelbaum	•Manojo cables	•Ledningsmatta	
11	**VOE 17210110**	1					•Bracket	•Console	•Konsole	•Consola	•Konsol	
12	**VOE 17210114**	1					•Bracket	•Console	•Konsole	•Consola	•Konsol	
13	**VOE 17210532**	1					•Cover plate	•Plaque de recouvre...	•Abdeckung	•Cubierta	•Lucka	
15	**VOE 17209936**	1					•Panel	•Panneau	•Paneel	•Panel	•Panel	
16	**VOE 17209592**	1					•Retainer	•Retenue	•Halter	•Soporte	•Hållare	
17	**VOE 17205041**	1					•Filter	•Filtre	•Filter	•Filtro	•Filter	
18	**VOE 17205040**	1					•Filter	•Filtre	•Filter	•Filtro	•Filter	
19	**VOE 17209614**	2					•Tube	•Tube	•Rohr	•Tubo	•Rör	
23	**VOE 17209758**	1					•Hose	•Flexible	•Schlauch	•Manguera	•Slang	
24	**VOE 17209661**	1					•Hose	•Flexible	•Schlauch	•Manguera	•Slang	
27	**VOE 17209577**	1					•Receptacle	•Douille plate	•Anschlussbuchse	•Manguito clavija	•Kontakthylsa	
28	**VOE 17209573**	1					•Retainer	•Retenue	•Halter	•Soporte	•Hållare	
29	**VOE 17210202**	1					•Stud	•Goujon	•Stiftschraube	•Espárrago	•Pinnskruv	
30	**VOE 17209639**	14					•Screw	•Vis	•Schraube	•Tornillo	•Skruv	
33	**VOE 17277191**	1					•Resistor	•Résistance	•Widerstand	•Resistencia	•Motstånd	
35	**VOE 17209764**	1					•Hose	•Flexible	•Schlauch	•Manguera	•Slang	

1		**Conjunto de calefacción/aire acondicionado, manguera y filtros** **Heizung/Klimaanlage, Schläuche und Filter** **Ensemble chauffage/climatisation, flexible et filtres** **Heater/air con assembly, hose & filters**	Catalogue id **20676**	Group **870**
2			Illustr. No **1059835**	Section **1100**
3			Issue **PUB 20024822-D**	Page **1221**
4				
5				

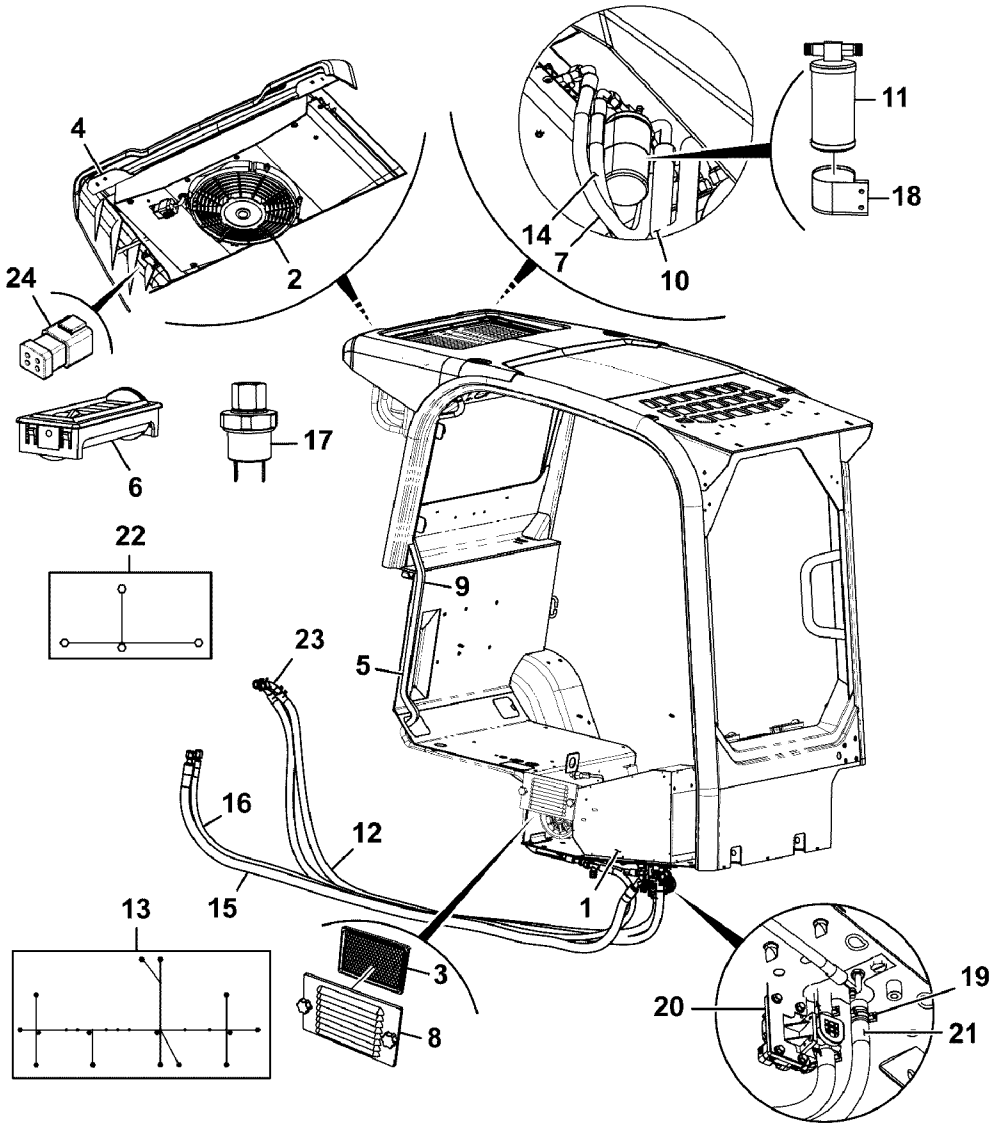
4
2
24
11
18
14
7
10
6
17
22
9
23
5
16
12
15
1
13
3
8
20
19
21

Fig.	Part No.	Quantity 1	2	3	PS	KIT	Description	Dénomination	Bezeichnung	Denominación	Benämning	Notes
												MC110C T4 MC115C T4 MC125C T4 MC135C T4 MC155C T4 MCT110C T4 MCT125C T4 MCT135C T4 MCT145C T4
1		1			NS		Air condition aggregat	Conditionneur d'air	Klimatoraggregat	Unidad aire acondici	Luftkonditioneringsag	
2	**VOE 17286846**	1					Condenser	Condenseur	Kondensor	Condensador	Kondensor	
3	**VOE 17252353**	1					Air filter	Filtre à air	Luftfilter	Filtro de aire	Luftfilter	
4		1			NS		Capacitor kit	Kit condensateur	Kondensatorsatz	Kit de condensador	Kondensatorsats	
5		1			NS		Hose	Flexible	Schlauch	Manguera	Slang	
6		3			NS		Louvre	Treillis	Anstellgitter	Persiana	Galler	
7		1			NS		Hose	Flexible	Schlauch	Manguera	Slang	
8		1			NS		Cover	Gaine extérieure	Stoßfängerhaut	Funda exterior	Ytterhölje	
9		1			NS		Hose	Flexible	Schlauch	Manguera	Slang	
10		1			NS		Hose	Flexible	Schlauch	Manguera	Slang	
11	**VOE 17252449**	1					Receiver drier	Déshydrateur	Entfeuchter	Secador	Torkare	
12		2			NS		Hose	Flexible	Schlauch	Manguera	Slang	
13	**17252451**	1										
14		1			NS		Hose assembly	Conduit flexible	Schlauchleitung	Conducto	Slangledning	
15	**VOE 17299812**	1					Hose	Flexible	Schlauch	Manguera	Slang	
16	**VOE 17299729**	1					Hose	Flexible	Schlauch	Manguera	Slang	
17	**VOE 17252460**	1					Pressure switch	Rupteur pression	Druckschalter	Interruptor presión	Tryckbrytare	
18		1			NS		Clamp	Collier serrage	Klemme	Abrazadera	Klamma	
19		10			NS		Hose clamp	Collier durite	Schlauchschelle	Abrazadera de mang	Slangklamma	
20	**VOE 17252463**	1					Valve assembly	Valve complète	Ventilbaugruppe		Ventilenhet	
21		3			NS		Nipple	Raccord	Nippel	Niple	Nippel	

1	
2	
3	
4	
5	

Heater/air con assembly, air conditioning, assembly

Catalogue id **20676**	Group **870**
Illustr. No **1068851**	Section **1200**
Issue **PUB 20024822-D**	Page **1223**

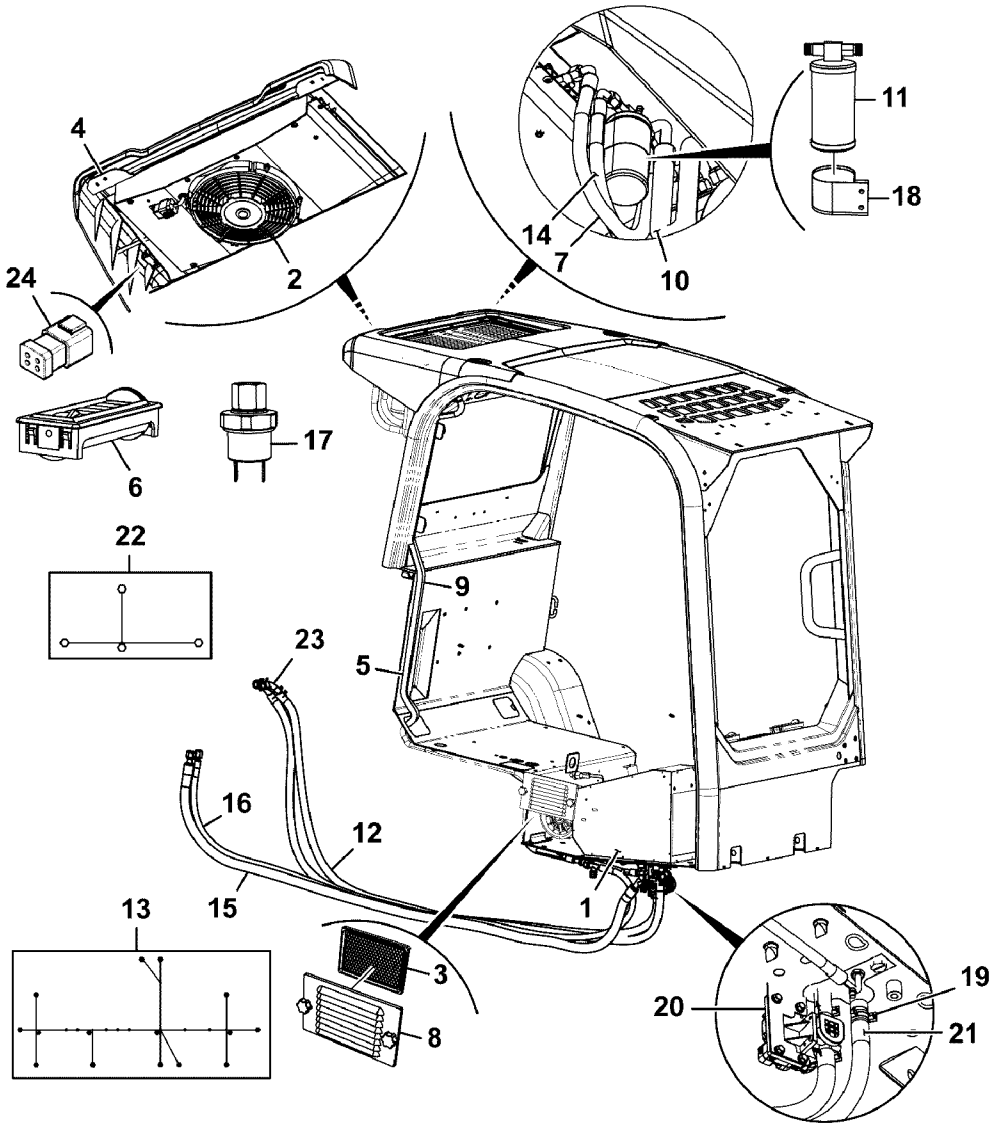
4
2
24
11
18
14
7
10
6
17
22
9
23
5
16
12
15
1
13
3
8
20
19
21

Fig.	Part No.	Quantity 1	2	3	PS	KIT	Description	Dénomination	Bezeichnung	Denominación	Benämning	Notes
22	**VOE 17300018**	1					Cable	Câble	Kabel	Cable	Kabel	
23		2			NS		Hose	Flexible	Schlauch	Manguera	Slang	
24		1			NS		Housing	Carter	Gehäuse	Cuerpo	Hus	

1			Catalogue id **20676**	Group **870**
2				
3			Illustr. No **1068851**	Section **1200**
4		**Heater/air con assembly, air conditioning, assembly**		
5			Issue **PUB 20024822-D**	Page **1225**

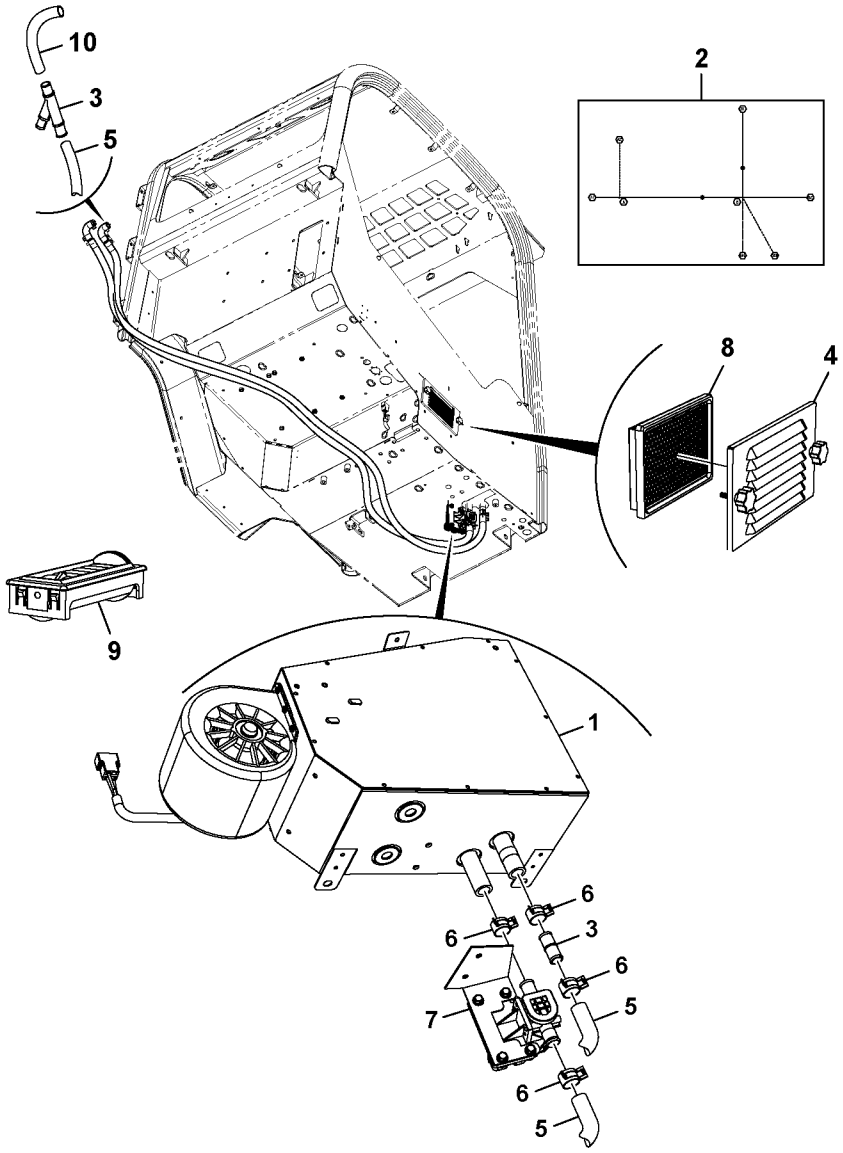
10
3
5
2
8
4
9
1
6
6
3
6
7
5
6
5

Fig.	Part No.	Quantity 1	2	3	P S	K I T	Description	Dénomination	Bezeichnung	Denominación	Benämning	Notes
												MC110C T4 MC115C T4 MC125C T4 MC135C T4 MC155C T4 MCT110C T4 MCT125C T4 MCT135C T4 MCT145C T4
1		1			NS		Heater	Réchauffeur	Heizgerät	Calefactor	Värmare	
2		1			NS		Cable harness	Faisceau câbles	Kabelbaum	Manojo cables	Ledningsmatta	
3		3			NS		Nipple	Raccord	Nippel	Niple	Nippel	
4		1			NS		Cover	Gaine extérieure	Stoßfängerhaut	Funda exterior	Ytterhölje	
5		2			NS		Hose	Flexible	Schlauch	Manguera	Slang	
6		10			NS		Hose clamp	Collier durite	Schlauchschelle	Abrazadera de mang	Slangklamma	
7	**VOE 17252463**	1					Valve assembly	Valve complète	Ventilbaugruppe		Ventilenhet	
8	**VOE 17252353**	1					Air filter	Filtre à air	Luftfilter	Filtro de aire	Luftfilter	
9		3			NS		Louvre	Treillis	Anstellgitter	Persiana	Galler	
10		2			NS		Hose	Flexible	Schlauch	Manguera	Slang	

1			Catalogue id **20676**	Group **870**
2			Illustr. No **1068852**	Section **1300**
3				
4		**Heater/air con assembly, heater, assembly**	Issue **PUB 20024822-D**	Page **1227**
5				

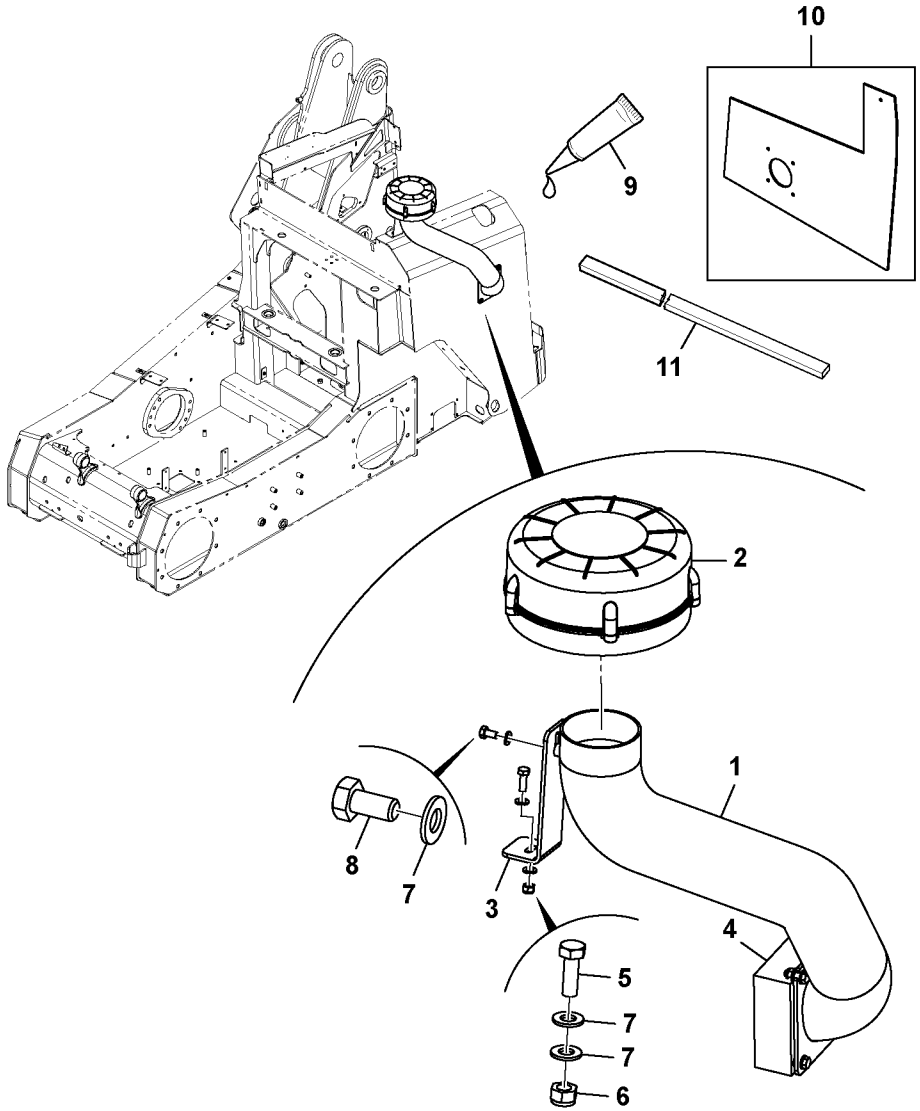

Volvo Construction Equipment

1068640

Fig.	Part No.	Quantity 1	2	3	PS	KIT	Description	Dénomination	Bezeichnung	Denominación	Benämning	Notes
												MC110C MC115C MC125C MC135C MC155C MCT110C MCT125C MCT135C MCT145C
1	**VOE 17297597**	1					Tube	Tube	Rohr	Tubo	Rör	
2	**VOE 17258146**	1					Filter	Filtre	Filter	Filtro	Filter	
3		1			NS		Plate	Tôle	Blech	Chapa	Plåt	
4	**VOE 17258148**	1					Sealing	Étanchéité	dichtung	Junta	Tätning	
5	**VOE 16213999**	5					Set screw	Vis butée	Anschlagschraube	Tornillo tope	Stoppskruv	
6	**VOE 16212120**	5					Lock nut	Contre-écrou	Sicherungsmutter	Contratuerca	Låsmutter	
7	**VOE 20460127**	11					Washer	Rondelle	Scheibe	Arandela	Bricka	
8	**VOE 16213997**	1					Set screw	Vis butée	Anschlagschraube	Tornillo tope	Stoppskruv	
9					NS		Sealant	Prod.etancheite	Dichtmittel	Product Estanq	Tätningsmedel	
10		1			NS		Template	Gabarit	Lehre	Plantilla	Mall	
11	**VOE 17210097**	0					Sealing moulding	Joint étanchéité	Dichtprofil	Listón retén	Tätningsprofil	

1			Catalogue id **20676**	Group **870**
2				
3			Illustr. No **1068640**	Section **1400**
4		**Other bodywork items, pre-cleaner, Hvac, assembly**		
5			Issue **PUB 20024822-D**	Page **1229**

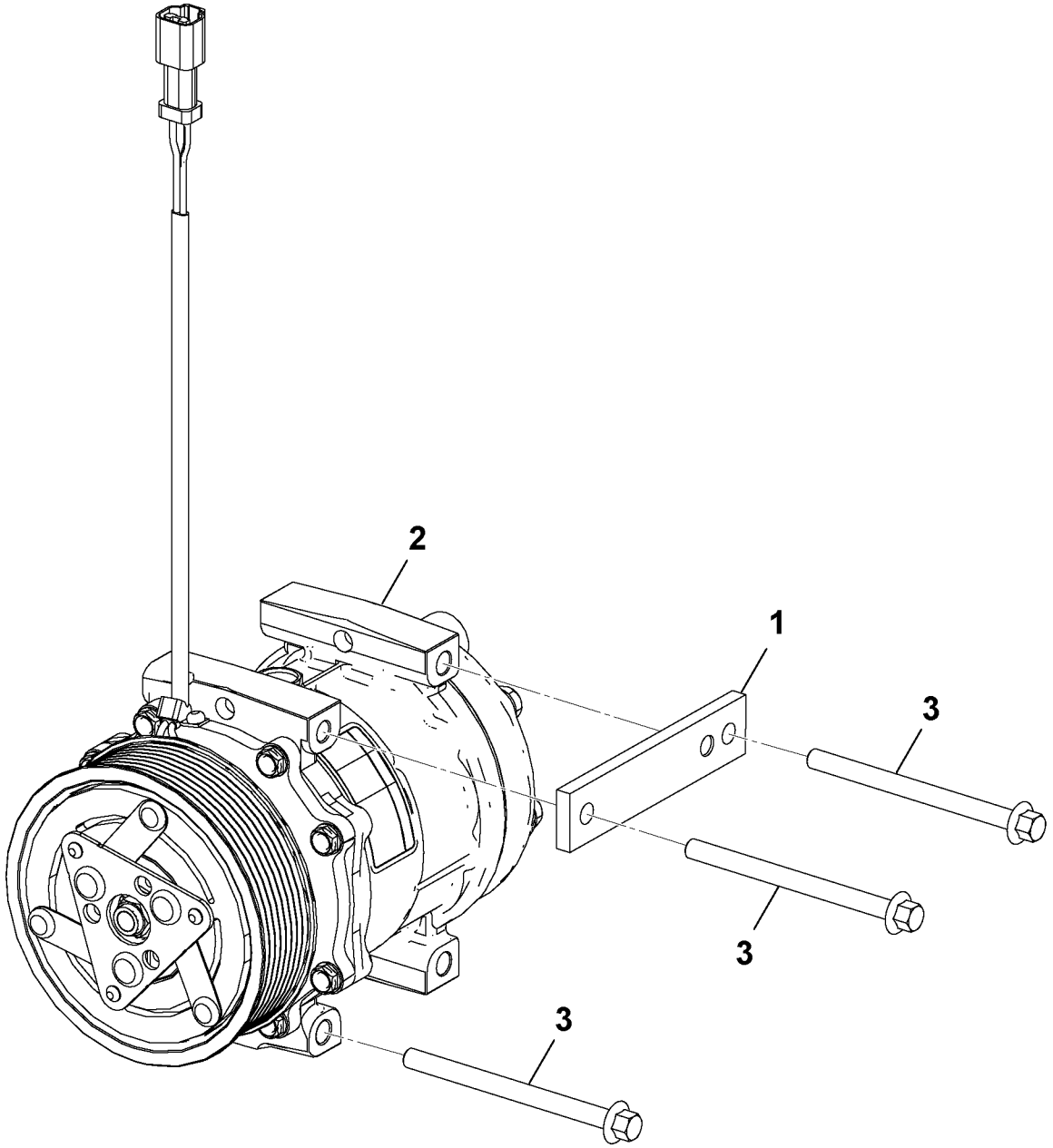

Volvo Construction Equipment
1058891

Fig.	Part No.	Quantity 1	2	3	PS	KIT	Description	Dénomination	Bezeichnung	Denominación	Benämning	Notes
												MC110C, MC110C T4 MC115C, MC115C T4 MC125C, MC125C T4 MC135C, MC135C T4 MC155C, MC155C T4 MCT110C, MCT110C T4 MCT125C, MCT125C T4 MCT135C, MCT135C T4 MCT145C, MCT145C T4
1	**VOE 17210499**	1					Plate	Tôle	Blech	Chapa	Plåt	
2	**VOE 17252312**	1					Compressor	Compresseur	Kompressor	Compresor	Kompressor	
3	**VOE 16212128**	3					Bolt	Boulon	Bolzen	Perno	Bult	

1		**Kompressor, luftkonditioneringssystem, 18cc, 12v** **Compresor, sistema de aire acondicionado, 18 cc, 12 v** **Kompressor, Klimaanlage, 18 cm², 12 V** **Compresseur, climatisation, 18 cm3, 12 V** **Compressor, air conditioning system, 18cc, 12v**	Catalogue id **20676**	Group **874**
2			Illustr. No **1058891**	Section **100**
3			Issue **PUB 20024822-D**	Page **1231**
4				
5				

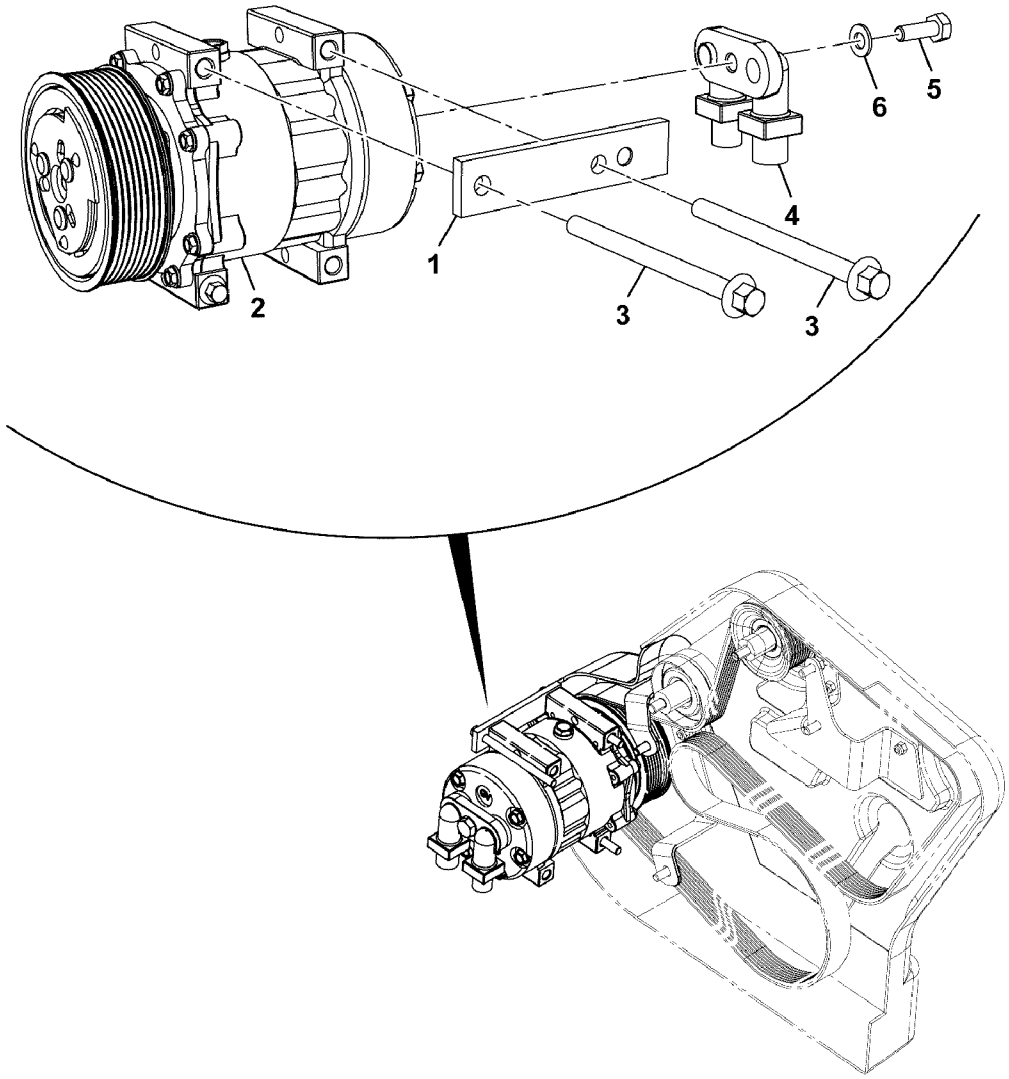
1
2
3
3
4
5
6

Fig.	Part No.	Quantity 1	2	3	PS	KIT	Description	Dénomination	Bezeichnung	Denominación	Benämning	Notes
												MC110C T4 MC115C T4 MC125C T4 MC135C T4 MC155C T4 MCT110C T4 MCT125C T4 MCT135C T4 MCT145C T4
1	**VOE 17210499**	1					Plate	Tôle	Blech	Chapa	Plåt	
2	**VOE 17286988**	1					Compressor	Compresseur	Kompressor	Compresor	Kompressor	
3	**VOE 16212128**	3					Bolt	Boulon	Bolzen	Perno	Bult	
4	**VOE 17295492**	1					Fitting	Écrou raccord	Verschraubung	Racor	Förskruvning	
5	**VOE 16212215**	1					Set screw	Vis butée	Anschlagschraube	Tornillo tope	Stoppskruv	
6	**VOE 16212137**	1					Plain washer	Rondelle plane	Flachscheibe	Arandela plana	Planbricka	

1		**Kompressor, luftkonditioneringssystem, 18cc, 12v** **Compresor, sistema de aire acondicionado, 18 cc, 12 v** **Kompressor, Klimaanlage, 18 cm², 12 V** **Compresseur, climatisation, 18 cm3, 12 V** **Compressor, air conditioning system, 18cc, 12v**	Catalogue id **20676**	Group **874**
2			Illustr. No **1069030**	Section **200**
3			Issue **PUB 20024822-D**	Page **1233**
4				
5				

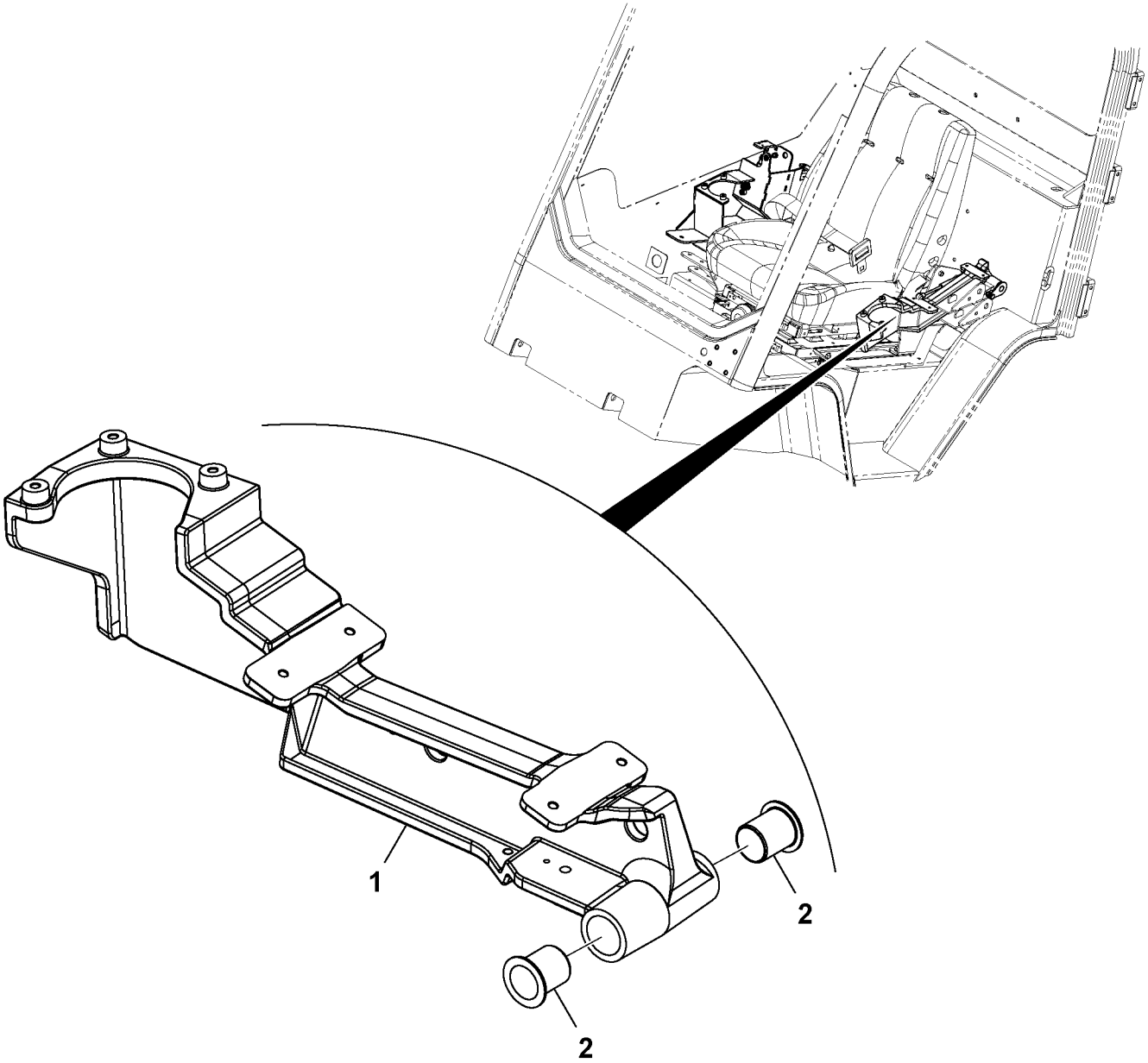

Volvo Construction Equipment
1059088

Fig.	Part No.	Quantity 1	2	3	PS	KIT	Description	Dénomination	Bezeichnung	Denominación	Benämning	Notes
												MC110C, MC110C T4 MC115C, MC115C T4 MC125C, MC125C T4 MC135C, MC135C T4 MC155C, MC155C T4 MCT110C, MCT110C T4 MCT125C, MCT125C T4 MCT135C, MCT135C T4 MCT145C, MCT145C T4
1		1			NS		Arm rest plate	Plaque d'accoudoir	Armlehnenplatte	Placa reposabrazos	Armstödplatta	
2	**VOE 17205062**	2					Flange	Bride	Flansch	Brida	Fläns	

1		**Övrigt förarplats skyddsbur artiklar, lastarm, manöverspak, vänster sida** **Otros artículos del recinto del operador, brazo, joystick, lado izquierdo** **Andere Teile für Fahrerstand, Arm, Joystick, links** **Autres éléments d'enceinte conducteur, bras, joystick, côté gauche** **Other operator enclosure items, arm, joystick,leftside**	Catalogue id **20676**	Group **882**
2			Illustr. No **1059088**	Section **100**
3				
4			Issue **PUB 20024822-D**	Page **1235**
5				

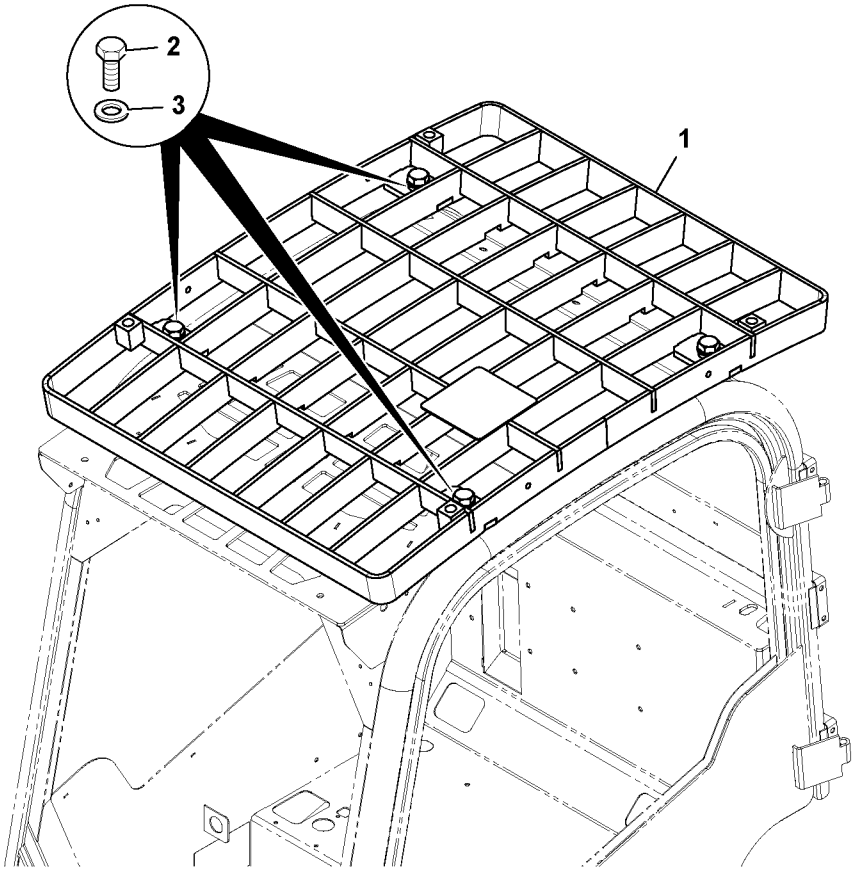
2
3
1

Fig.	Part No.	Quantity 1	2	3	PS	KIT	Description	Dénomination	Bezeichnung	Denominación	Benämning	Notes
												MC110C, MC110C T4 MC115C, MC115C T4 MC125C, MC125C T4 MC135C, MC135C T4 MC155C, MC155C T4 MCT110C, MCT110C T4 MCT125C, MCT125C T4 MCT135C, MCT135C T4 MCT145C, MCT145C T4
1	**VOE 17209613**	1					Roof	Toit	Dach	Techo	Tak	
2	**VOE 17210350**	4					Bolt	Boulon	Bolzen	Perno	Bult	
3	**VOE 17205258**	4					Washer	Rondelle	Scheibe	Arandela	Bricka	

1		**Tak, skydd, FOPS** **Techo, guardas, fops** **Dach, Schutz, FOPS** **Toit, protections, FOPS** **Roof, guards, fops**	Catalogue id **20676**	Group **891**
2			Illustr. No **1063995**	Section **100**
3			Issue **PUB 20024822-D**	Page **1237**
4				
5				

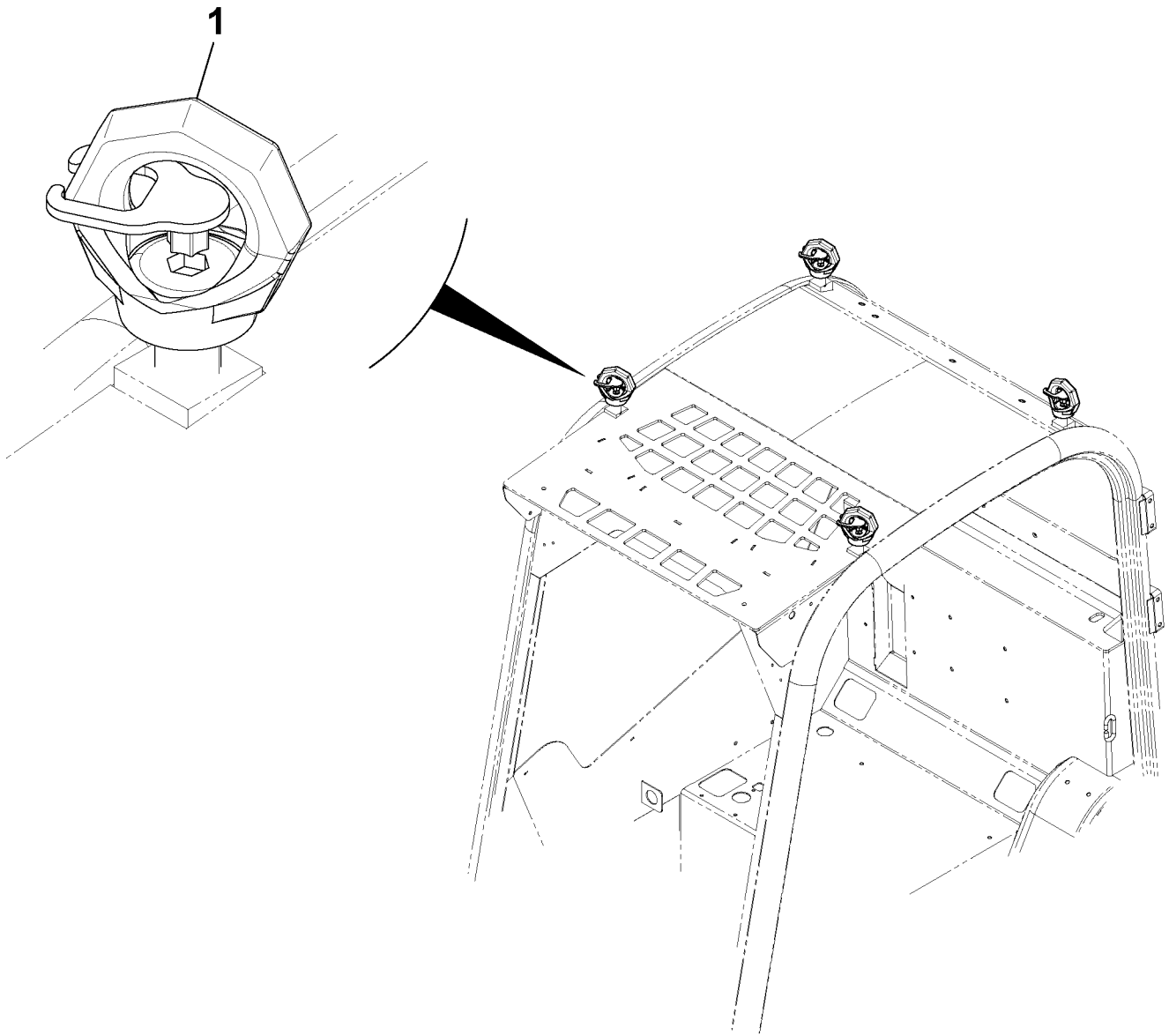

Volvo Construction Equipment
1058970

Fig.	Part No.	Quantity 1	2	3	PS	KIT	Description	Dénomination	Bezeichnung	Denominación	Benämning	Notes
												MC110C MC115C MC125C MC135C MC155C MCT110C MCT125C MCT135C MCT145C
1	**VOE 17209910**	4					Eye	Oeillet	Henkel	Argolla	Ögla	

1		**Övrigt förarplats skyddsbur artiklar, hytt, lyftöglor, lp** **Otros artículos del recinto del operador, cabina, argollas, lp** **Autres éléments d'enceinte conducteur, cabine, anneaux de levage, lp** **Other operator enclosure items, cab, lifting eyes,lp**	Catalogue id **20676**	Group **891**
2			Illustr. No **1058970**	Section **200**
3			Issue **PUB 20024822-D**	Page **1239**
4				
5				

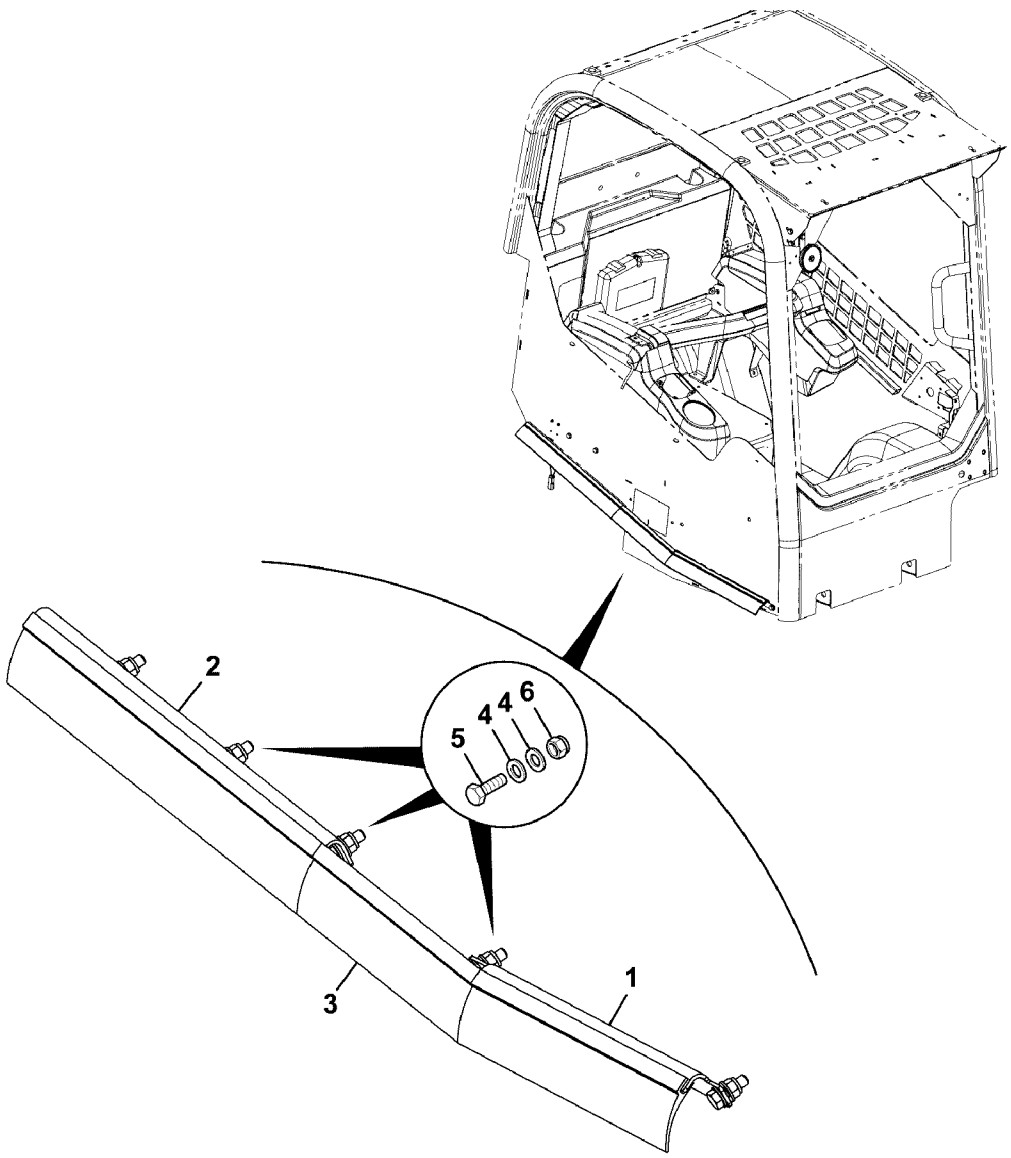
2
5
4
4
6
3
1

Fig.	Part No.	Quantity 1	2	3	PS	KIT	Description	Dénomination	Bezeichnung	Denominación	Benämning	Notes
												MC110C, MC110C T4 MC115C, MC115C T4 MC125C, MC125C T4 MC135C, MC135C T4 MC155C, MC155C T4 MCT110C, MCT110C T4 MCT125C, MCT125C T4 MCT135C, MCT135C T4 MCT145C, MCT145C T4
1	**VOE 17248691**	1					Profiled plate	Tôle profilée	Profilblech	Placa de sección	Profilplåt	
2	**VOE 17248690**	1					Profiled plate	Tôle profilée	Profilblech	Placa de sección	Profilplåt	
3	**VOE 17248694**	1					Sealing strip	Lisse étanchéité	Dichtleiste	Moldura retén	Tätningslist	
4	**VOE 20460127**	10					Washer	Rondelle	Scheibe	Arandela	Bricka	
5	**VOE 16213999**	5					Set screw	Vis butée	Anschlagschraube	Tornillo tope	Stoppskruv	
6	**VOE 16212120**	5					Lock nut	Contre-écrou	Sicherungsmutter	Contratuerca	Låsmutter	

1		**Otros artículos del recinto del operador, junta de hoja, prensado** **Andere Teile für Fahrerstand, Schutzvorrichtungen, Blattdichtung, Druck** **Other operator enclosure items, leaf seal,pressing**	Catalogue id **20676**	Group **891**
2			Illustr. No **1068619**	Section **300**
3			Issue **PUB 20024822-D**	Page **1241**
4				
5				

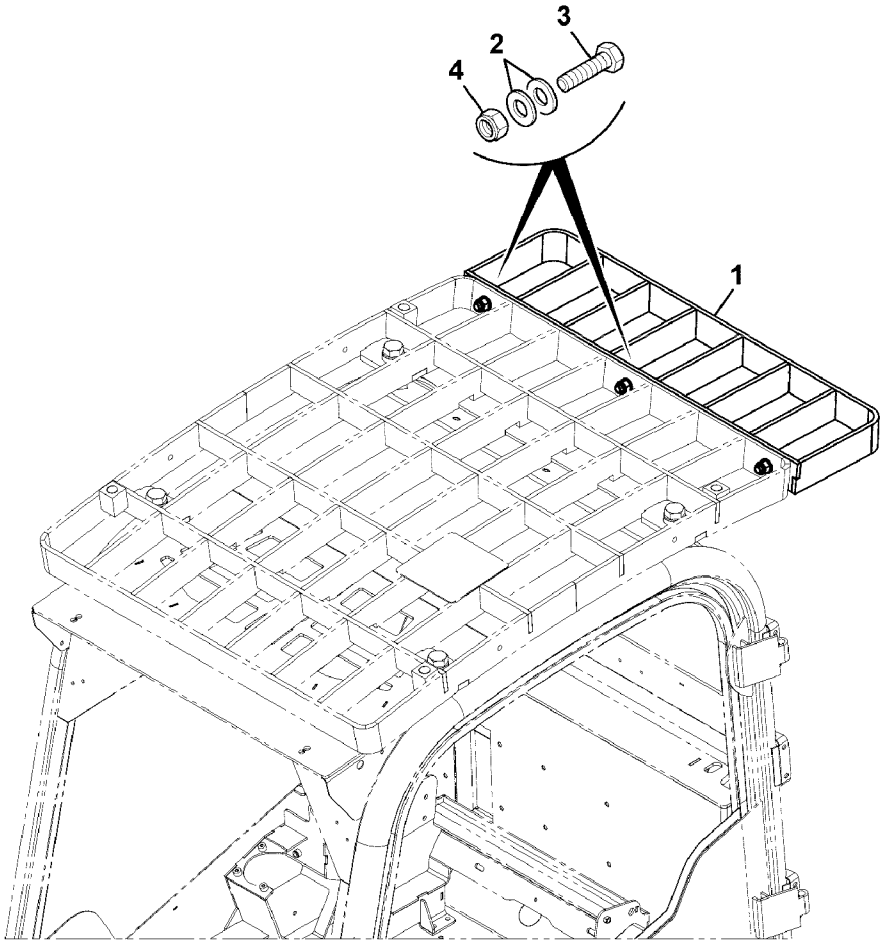
1
2
3
4

Fig.	Part No.	Quantity 1	2	3	PS	KIT	Description	Dénomination	Bezeichnung	Denominación	Benämning	Notes
												MC110C T4 MC115C T4 MC125C T4 MC135C T4 MC155C T4 MCT110C T4 MCT125C T4 MCT135C T4 MCT145C T4
1	**VOE 17296142**	1					Guard	Protection	Schutz	Proteccion	Skydd	
2	**VOE 13955900**	6					Washer	Rondelle	Scheibe	Arandela	Bricka	
3	**VOE 17205028**	3					Bolt	Boulon	Bolzen	Perno	Bult	
4	**VOE 16212129**	3					Nut	Écrou	Mutter	Tuerca	Mutter	

1		**Tak, skydd, FOPS** **Techo, guardas, fops** **Dach, Schutz, FOPS** **Toit, protections, FOPS** **Roof, guards, fops**	Catalogue id **20676**	Group **891**
2			Illustr. No **1068816**	Section **400**
3			Issue **PUB 20024822-D**	Page **1243**
4				
5				

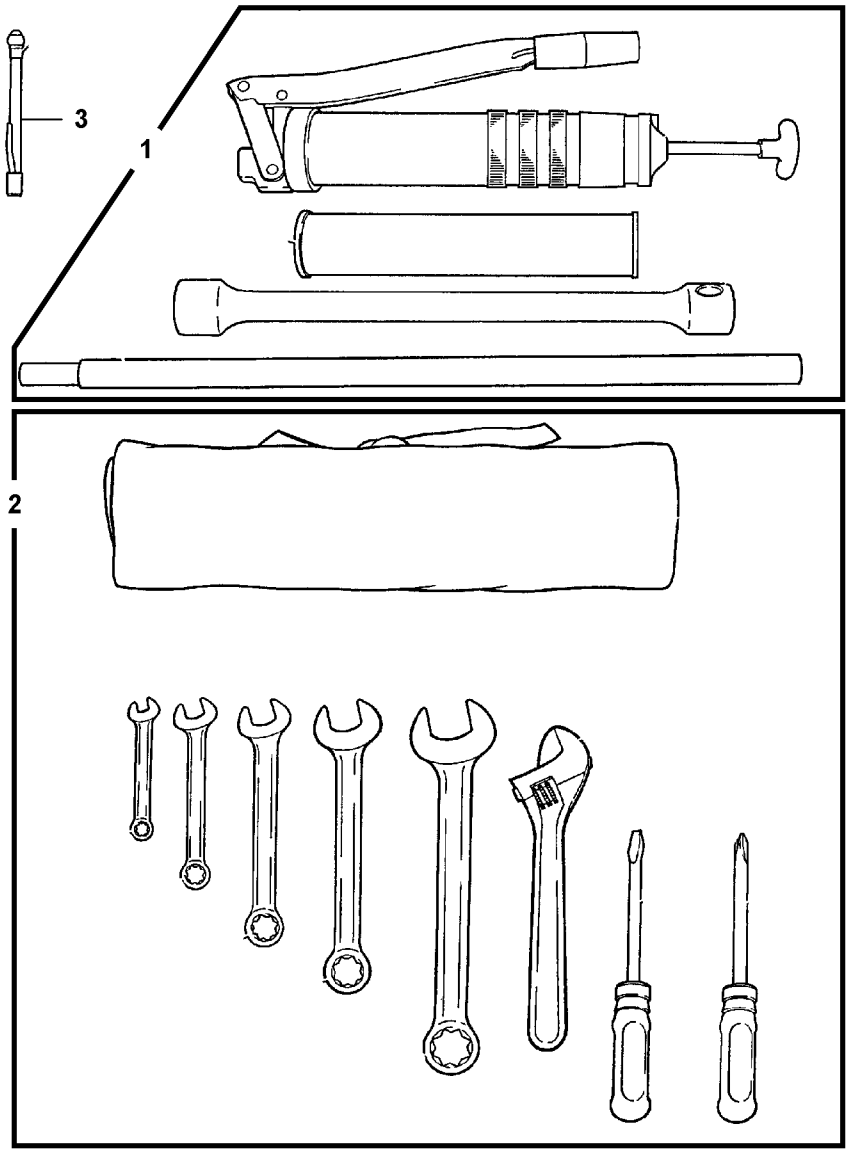
3
1
2

Fig.	Part No.	Quantity 1	2	3	PS	KIT	Description	Dénomination	Bezeichnung	Denominación	Benämning	Notes
												MC110C MC115C MC125C MC135C MC155C MCT110C MCT125C MCT135C MCT145C
1		1					Tool kit	Kit outils	Werkzeugsatz	Juego herramien	Verktygssats	See group 896, Page 1247
2		1					Tool kit	Kit outils	Werkzeugsatz	Juego herramien	Verktygssats	See group 896, Page 1249
3		1			NS		Gauge	Calibre	Schablone	Plantilla	Mall	

1		**Verktyg, sats, komplett** **Herramientas, juego, completo** **Werkzeug, vollständiger Satz** **Outils, trousse, complète** **Tools, kit, full**	Catalogue id **20676**	Group **896**
2			Illustr. No **1064039**	Section **100**
3			Issue **PUB 20024822-D**	Page **1245**
4				
5				

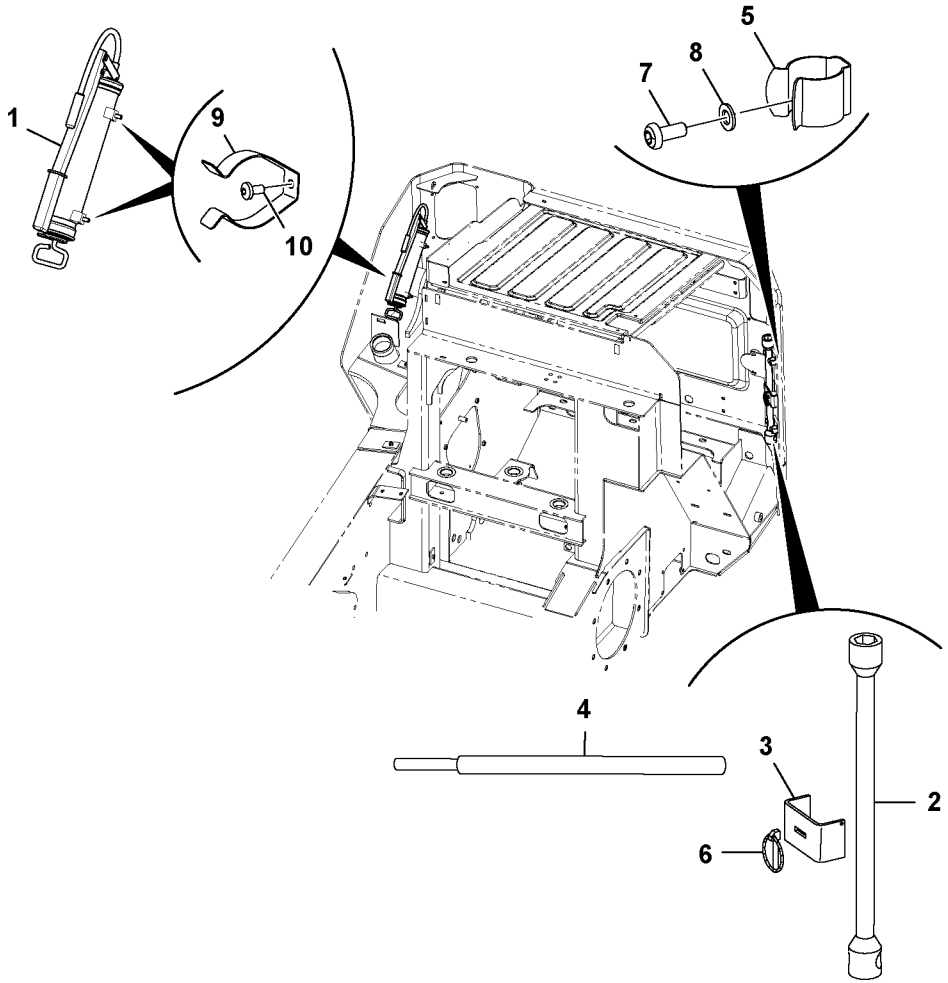
1
9
10
5
7
8
4
3
2
6

Fig.	Part No.	Quantity 1	2	3	PS	KIT	Description	Dénomination	Bezeichnung	Denominación	Benämning	Notes
												MC110C MC115C MC125C MC135C MC155C MCT110C MCT125C MCT135C MCT145C
1		1			NS		Grease Gun	Pompe a graisse	Fettpresse	Bomba de grasa	Fettspruta	
2		1			NS		Wrench	Cle	Schraubenschlüssel	Llave	Nyckel	
3		1			NS		Plate	Tôle	Blech	Chapa	Plåt	
4	**VOE 17210181**	1					Bar	Barre	Stab	Barra	Stång	
5	**VOE 17210477**	4					Clip	Clip	Clip	Clip	Clips	
6	**VOE 17210553**	1					Pin	Goupille	Stift	Pasador	Pinne	
7	**VOE 17209641**	4					Screw	Vis	Schraube	Tornillo	Skruv	
8	**VOE 13940090**	4					Washer	Rondelle	Scheibe	Arandela	Bricka	
9		2			NS		Joint	Cardan	Gelenk	Junta	Knut	
10	**VOE 17210416**	2					Screw	Vis	Schraube	Tornillo	Skruv	

1		**Verktyg, sats, bas** **Herramientas, juego, básico** **Werkzeug, Grundsatz** **Outils, trousse, base** **Tools, kit, basic**	Catalogue id **20676**	Group **896**
2			Illustr. No **1064073**	Section **200**
3			Issue **PUB 20024822-D**	Page **1247**
4				
5				

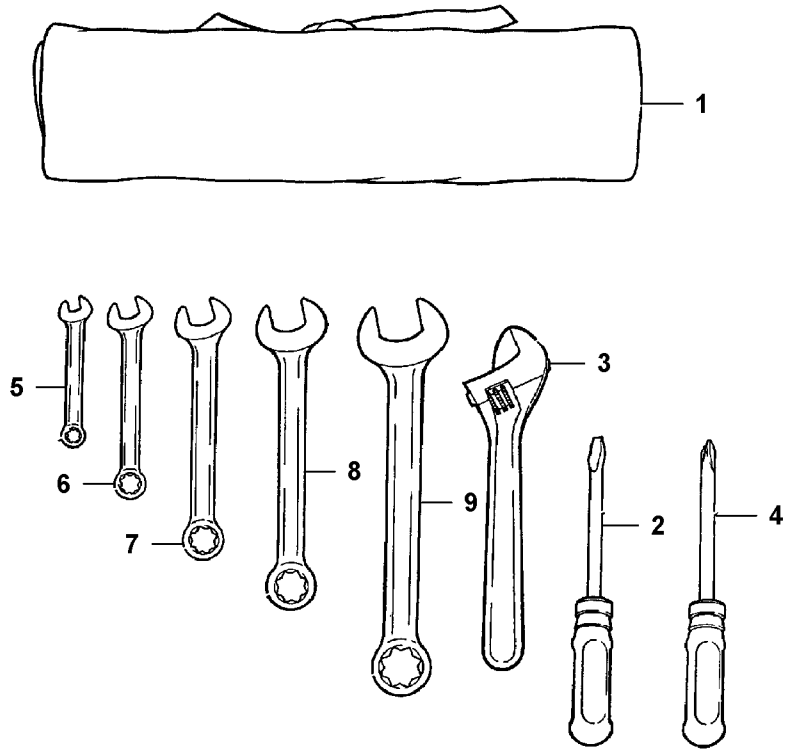
1
5
6
7
8
9
3
2
4

Fig.	Part No.	Quantity 1	2	3	PS	KIT	Description	Dénomination	Bezeichnung	Denominación	Benämning	Notes
												MC110C, MC110C T4 MC115C, MC115C T4 MC125C, MC125C T4 MC135C, MC135C T4 MC155C, MC155C T4 MCT110C, MCT110C T4 MCT125C, MCT125C T4 MCT135C, MCT135C T4 MCT145C, MCT145C T4
		1					Tool kit	Kit outils	Werkzeugsatz	Juego herramien	Verktygssats	
1	**VOE 17210121**	1					•Tool bag	•Sacoche porte-outils	•Werkzeugtasche	•Estuche herramienta	•Verktygsväska	
2		1			NS		•Screwdriver	•Tournevis	•Schraubenzieher	•Destornillador	•Skruvmejsel	
3		1			NS		•Tool kit	•Kit outils	•Werkzeugsatz	•Juego herramientas	•Verktygsats	
4		1			NS		•Screwdriver	•Tournevis	•Schraubenzieher	•Destornillador	•Skruvmejsel	
5		1			NS		•Tool kit	•Kit outils	•Werkzeugsatz	•Juego herramientas	•Verktygsats	
6		1			NS		•Tool kit	•Kit outils	•Werkzeugsatz	•Juego herramientas	•Verktygsats	
7		1			NS		•Tool kit	•Kit outils	•Werkzeugsatz	•Juego herramientas	•Verktygsats	
8		1			NS		•Tool kit	•Kit outils	•Werkzeugsatz	•Juego herramientas	•Verktygsats	
9		1			NS		•Tool kit	•Kit outils	•Werkzeugsatz	•Juego herramientas	•Verktygsats	

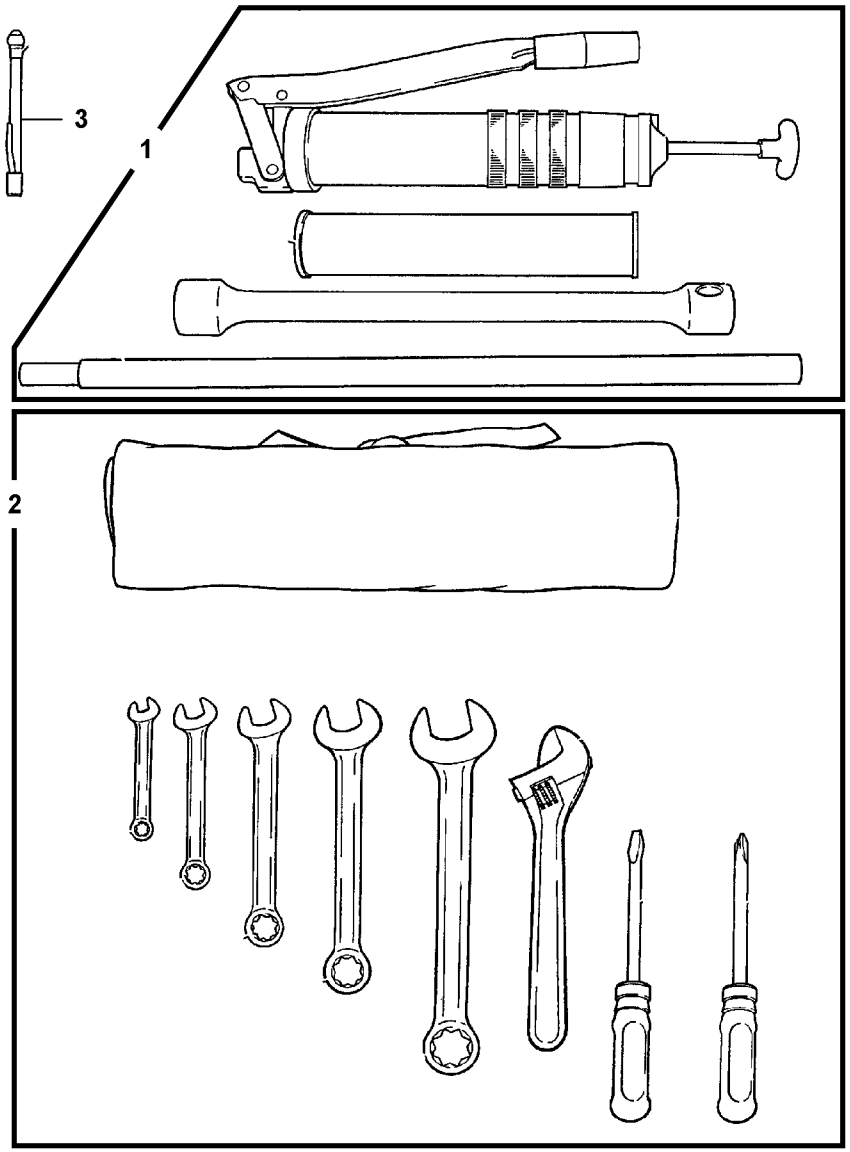
3
1
2

Fig.	Part No.	Quantity 1	2	3	PS	KIT	Description	Dénomination	Bezeichnung	Denominación	Benämning	Notes
												MC110C T4 MC115C T4 MC125C T4 MC135C T4 MC155C T4 MCT110C T4 MCT125C T4 MCT135C T4 MCT145C T4
1	**VOE 17297766**	1					Tool kit	Kit outils	Werkzeugsatz	Juego herramientas	Verktygsats	See group 896, Page 1253
2							Not yet available	Pas encore disponibl..	Noch nicht lieferbar	No disponible todavía	Ej tillgänglig	
3		2			NS		Gauge	Calibre	Schablone	Plantilla	Mall	

1		**Verktyg, sats, komplett** **Herramientas, juego, completo** **Werkzeug, vollständiger Satz** **Outils, trousse, complète** **Tools, kit, full**	Catalogue id **20676**	Group **896**
2			Illustr. No **1064039**	Section **400**
3			Issue **PUB 20024822-D**	Page **1251**
4				
5				

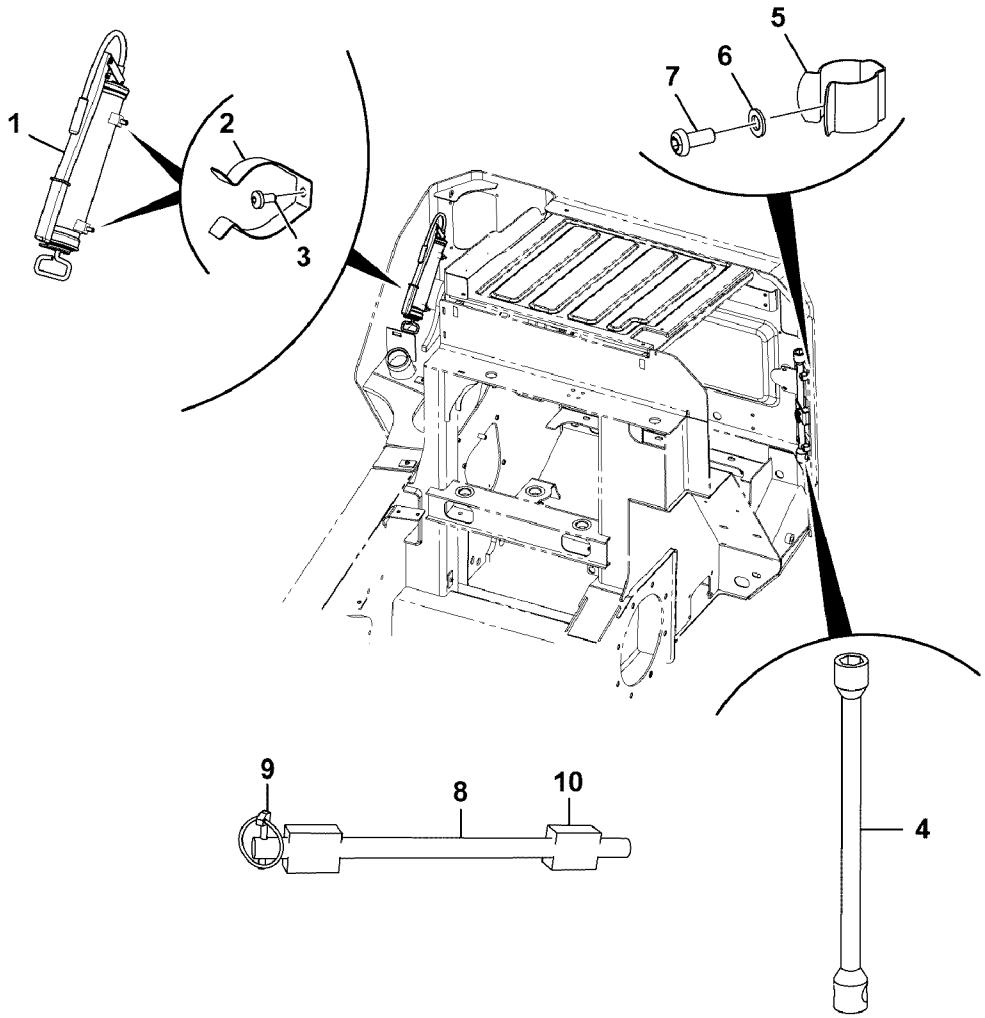

Volvo Construction Equipment

1069065

Fig.	Part No.	Quantity 1	2	3	PS	KIT	Description	Dénomination	Bezeichnung	Denominación	Benämning	Notes
												MC110C T4 MC115C T4 MC125C T4 MC135C T4 MC155C T4 MCT110C T4 MCT125C T4 MCT135C T4 MCT145C T4
1							Not yet available	Pas encore disponibl..	Noch nicht lieferbar	No disponible todavía	Ej tillgänglig	
2		2			NS		Joint	Cardan	Gelenk	Junta	Knut	
3	**VOE 17210416**	2					Screw	Vis	Schraube	Tornillo	Skruv	
4							Not yet available	Pas encore disponibl..	Noch nicht lieferbar	No disponible todavía	Ej tillgänglig	
5	**VOE 17210477**	2					Clip	Clip	Clip	Clip	Clips	
6	**VOE 13940090**	2					Washer	Rondelle	Scheibe	Arandela	Bricka	
7	**VOE 17209641**	2					Screw	Vis	Schraube	Tornillo	Skruv	
8		1			NS		Bar	Barre	Stab	Barra	Stång	
9	**VOE 17210553**	1					Pin	Goupille	Stift	Pasador	Pinne	
10		2			NS		Sponge	Éponge	Schwamm	Esponja	Svamp	

1		**Verktyg, sats, bas** **Herramientas, juego, básico** **Werkzeug, Grundsatz** **Outils, trousse, base** **Tools, kit, basic**	Catalogue id **20676**	Group **896**
2			Illustr. No **1069065**	Section **500**
3			Issue **PUB 20024822-D**	Page **1253**
4				
5				

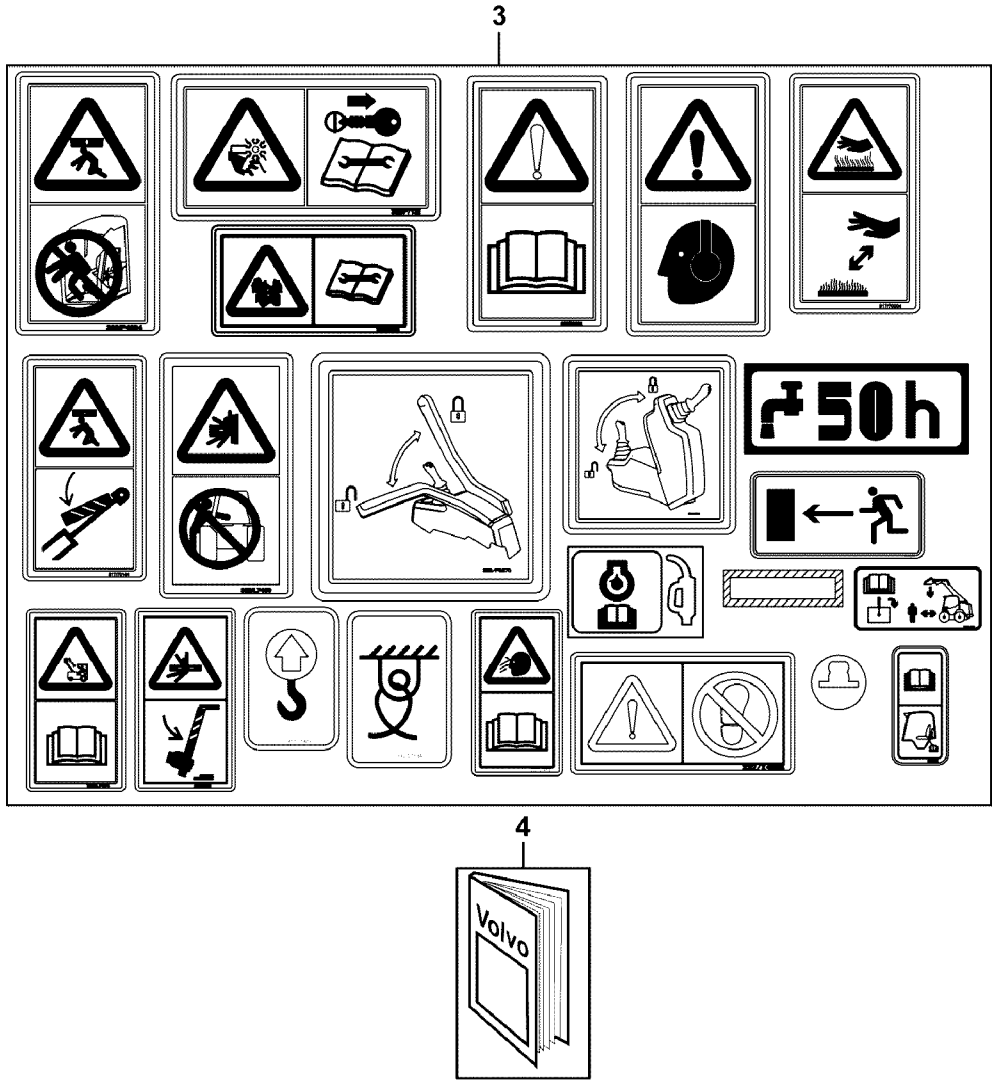
3
50h
4
Volvo

Fig.	Part No.	Quantity 1	2	3	PS	KIT	Description	Dénomination	Bezeichnung	Denominación	Benämning	Notes
												MC110C, MC110C T4 MC115C, MC115C T4 MC125C, MC125C T4 MC135C, MC135C T4 MC155C, MC155C T4 MCT110C, MC110C T4 MCT125C, MCT125C T4 MCT135C, MCT135C T4 MCT145C, MCT145C T4
3	**VOE 17310691**	1					Decal	Autocollant	Aufklebeschild	Calcomanía	Dekal	See group 897, Page 1285
4		1			NS		Manual	Manuel	Handbuch	Manual	Handbok	

1		**Dekaler** **Calcomanías** **Aufklebeschild** **Calcomanies** **Decals**	Catalogue id **20676**	Group **897**
2				
3			Illustr. No **1068147**	Section **300**
4				
5			Issue **PUB 20024822-D**	Page **1255**

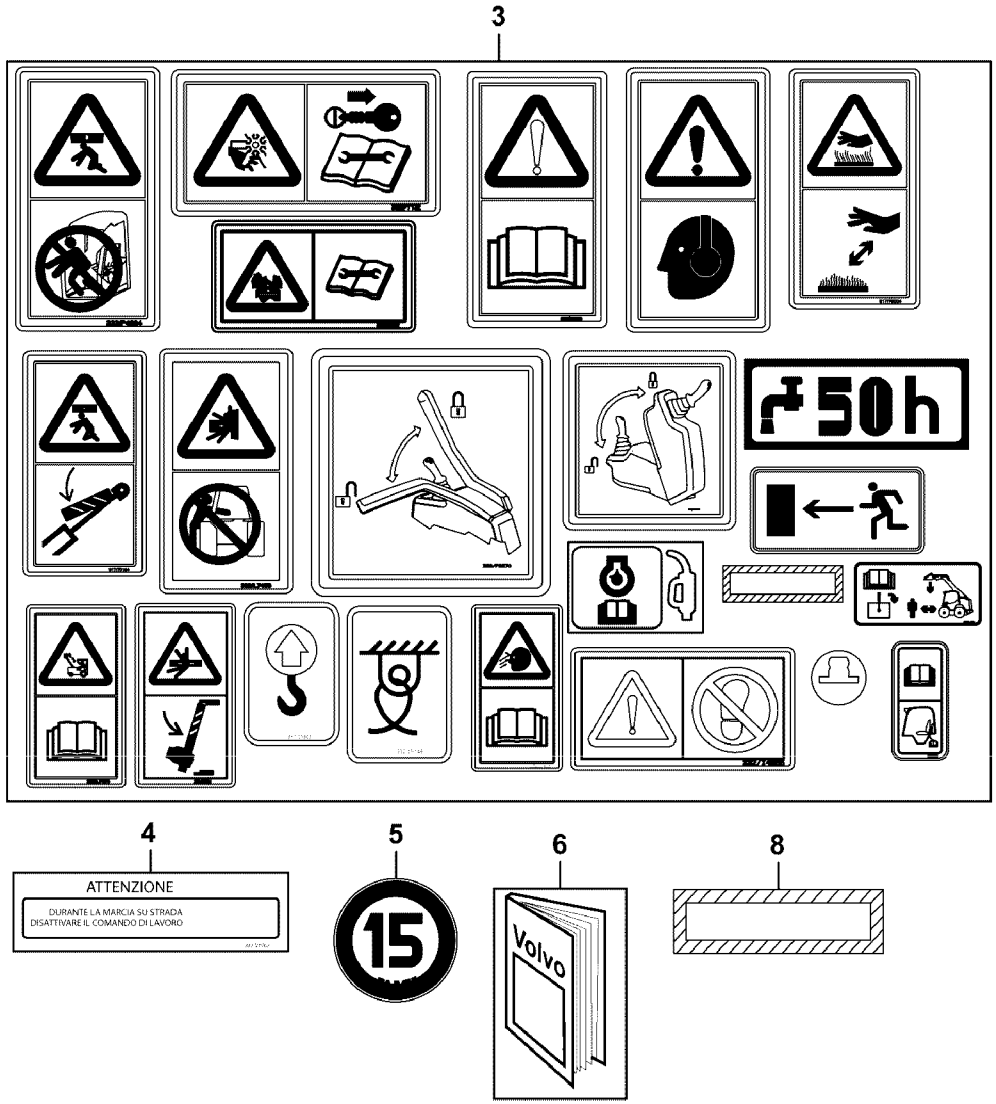
3
50h
4
ATTENZIONE
DURANTE LA MARCIA SU STRADA
DISATTIVARE IL COMANDO DI LAVORO
5
15
6
Volvo
8

Fig.	Part No.	Quantity 1	2	3	PS	KIT	Description	Dénomination	Bezeichnung	Denominación	Benämning	Notes
												MC110C, MC110C T4 MC115C, MC115C T4 MC125C, MC125C T4 MC135C, MC135C T4 MC155C, MC155C T4 MCT110C, MCT110C T4 MCT125C, MCT125C T4 MCT135C, MCT135C T4 MCT145C, MCT145C T4
3	**VOE 17310691**	1					Decal	Autocollant	Aufklebeschild	Calcomanía	Dekal	See group 897, Page 1285
4	**VOE 17210199**	1					Label	Étiquette	Etikett	Etiqueta	Etikett	LOADER LOCK WARNING
5	**VOE 17210218**	1					Label	Étiquette	Etikett	Etiqueta	Etikett	15 kph
6		1			NS		Manual	Manuel	Handbuch	Manual	Handbok	
8	**VOE 17205334**	1					Label	Étiquette	Etikett	Etiqueta	Etikett	CHASSIS STAMPING

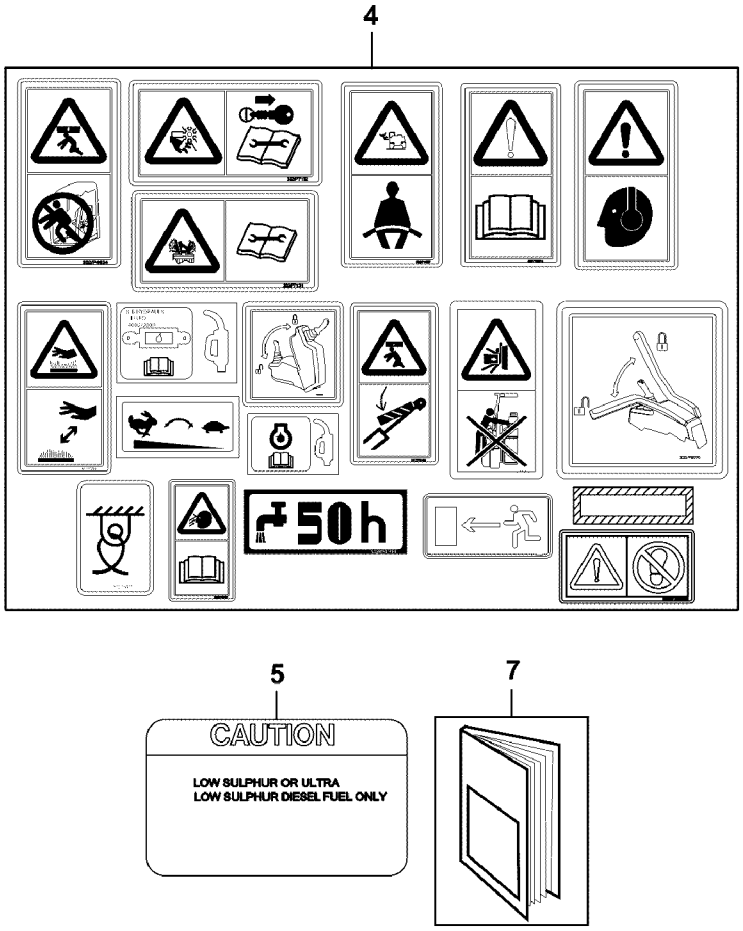
4
50h
5
CAUTION
LOW SULPHUR OR ULTRA
LOW SULPHUR DIESEL FUEL ONLY
7

Fig.	Part No.	Quantity 1	2	3	PS	KIT	Description	Dénomination	Bezeichnung	Denominación	Benämning	Notes
												MC110C, MC110C T4 MC115C, MC115C T4 MC125C, MC125C T4 MC135C, MC135C T4 MC155C, MC155C T4 MCT110C, MCT110C T4 MCT125C, MCT125C T4 MCT135C, MCT135C T4 MCT145C, MCT145C T4
4	**VOE 17310691**	1					Decal	Autocollant	Aufklebeschild	Calcomanía	Dekal	See group 897, Page 1285
5	**VOE 17210157**	1					Decal	Autocollant	Aufklebeschild	Calcomanía	Dekal	LOW SULPHUR
7		1			NS		Manual	Manuel	Handbuch	Manual	Handbok	

1		**Dekaler** **Calcomanías** **Aufklebeschild** **Calcomanies** **Decals**	Catalogue id **20676**	Group **897**
2				
3			Illustr. No **1068434**	Section **900**
4				
5			Issue **PUB 20024822-D**	Page **1259**

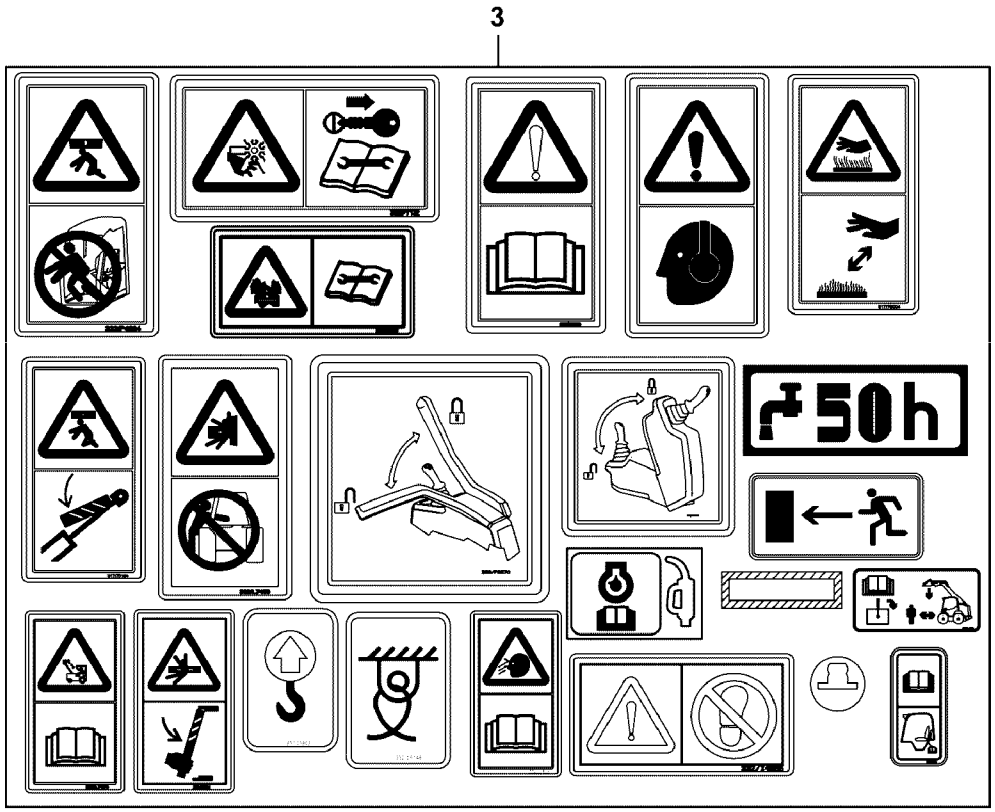
3
50h
4
Volvo
5

Fig.	Part No.	Quantity 1	2	3	PS	KIT	Description	Dénomination	Bezeichnung	Denominación	Benämning	Notes
												MC110C, MC110C T4 MC115C, MC115C T4 MC125C, MC125C T4 MC135C, MC135C T4 MC155C, MC155C T4 MCT110C, MCT110C T4 MCT125C, MCT125C T4 MCT135C, MCT135C T4 MCT145C, MCT145C T4
3	**VOE 17310691**	1					Decal	Autocollant	Aufklebeschild	Calcomanía	Dekal	See group 897, Page 1285
4		1			NS		Manual	Manuel	Handbuch	Manual	Handbok	
5	**VOE 17210157**	1					Decal	Autocollant	Aufklebeschild	Calcomanía	Dekal	

1		**Dekaler** **Calcomanías** **Aufklebeschild** **Calcomanies** **Decals**	Catalogue id **20676**	Group **897**
2			Illustr. No **1068436**	Section **1100**
3			Issue **PUB 20024822-D**	Page **1261**
4				
5				

3

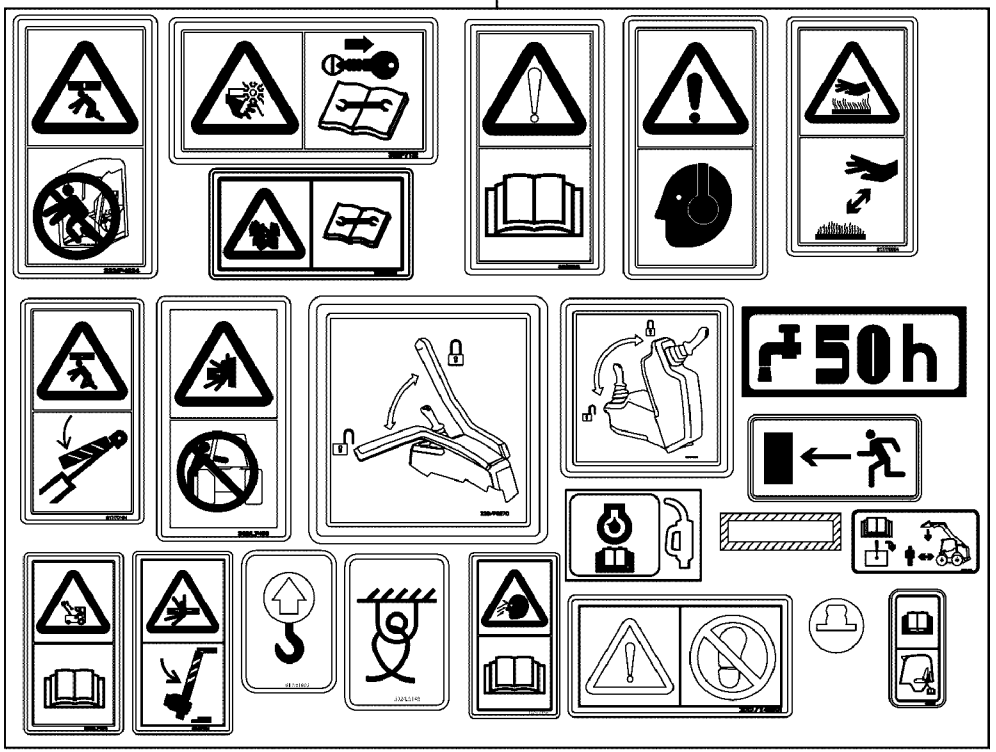

4

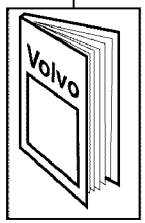

5

Riscos à saúde: O contato com os componentes químicos internos desta bateria pode causar danos severos à saúde humana. *Riscos ao Meio Ambiente*: A destinação final inadequada pode poluir águas e solo.
Composição básica: Chumbo, ácido sulfúrico diluído e plástico.
Procedimento para descarte: Ao final da vida útil desta bateria, é necessário que a mesma seja devolvida ao revendedor ou à rede de assistência técnica autorizada, que obrigatoriamente deverão recebê-la e repassá-la ao fabricante ou ao importador, para que possam dar a destinação ambientalmente adequada. (Resolução Conama n° 401 – 04/11/08, art. 4° art. 16, § III). Válido somente no Brasil.

Fig.	Part No.	Quantity 1	2	3	PS	KIT	Description	Dénomination	Bezeichnung	Denominación	Benämning	Notes
												MC110C, MC110C T4 MC115C, MC115C T4 MC125C, MC125C T4 MC135C, MC135C T4 MC155C, MC155C T4 MCT110C, MCT110C T4 MCT125C, MCT125C T4 MCT135C, MCT135C T4 MCT145C, MCT145C T4
3	**VOE 17310691**	1					Decal	Autocollant	Aufklebeschild	Calcomanía	Dekal	See group 897, Page 1285
4		1			NS		Manual	Manuel	Handbuch	Manual	Handbok	
5	**VOE 17310689**	1					Label	Étiquette	Etikett	Etiqueta	Etikett	BATTERY, BRAZIL

1		**Dekaler** **Calcomanías** **Aufklebeschild** **Calcomanies** **Decals**	Catalogue id **20676**	Group **897**
2				
3			Illustr. No **1068437**	Section **1200**
4				
5			Issue **PUB 20024822-D**	Page **1263**

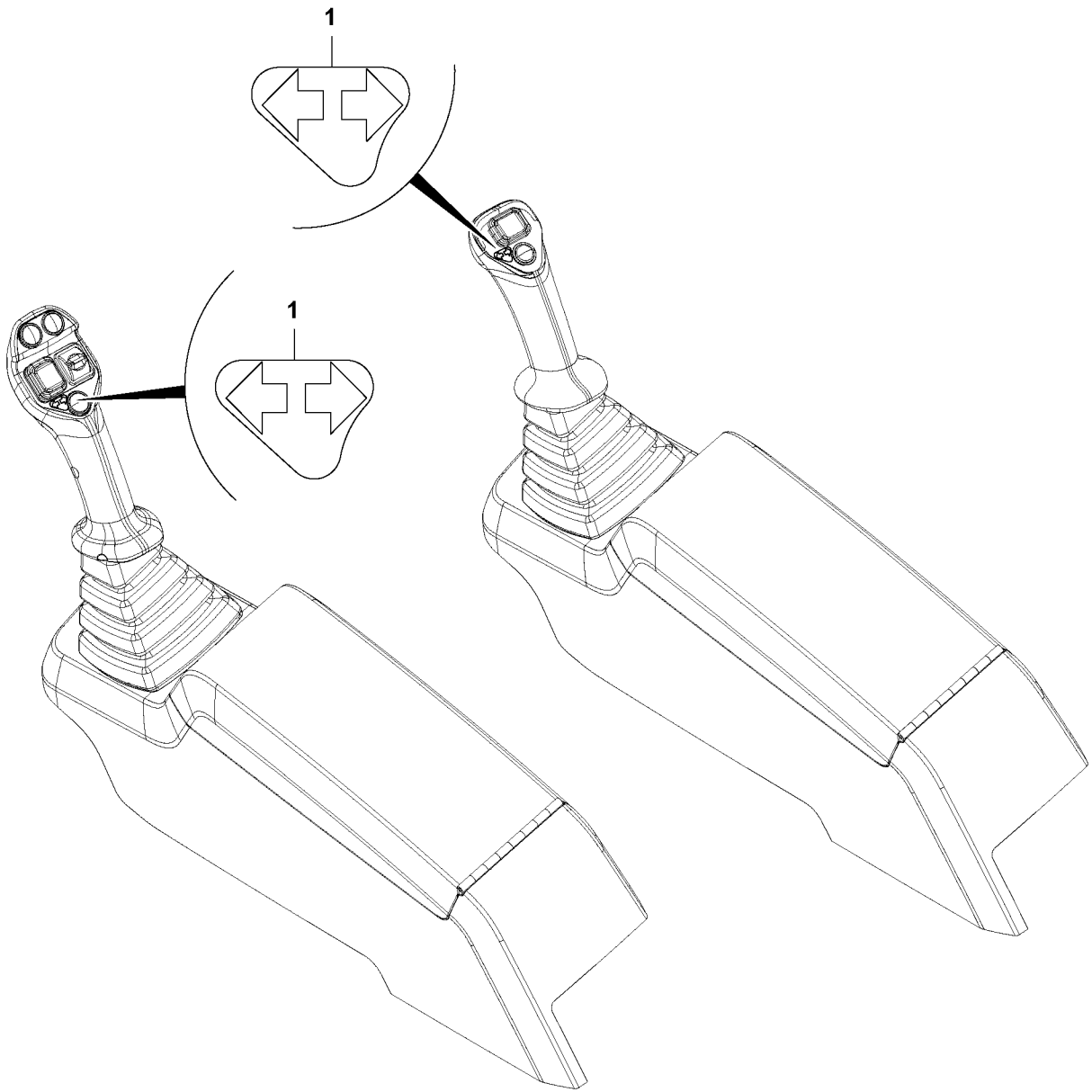

Volvo Construction Equipment
1064059

Fig.	Part No.	Quantity 1	2	3	P S	K I T	Description	Dénomination	Bezeichnung	Denominación	Benämning	Notes
												MC110C, MC110C T4 MC115C, MC115C T4 MC125C, MC125C T4 MC135C, MC135C T4 MC155C, MC155C T4 MCT110C, MCT110C T4 MCT125C, MCT125C T4 MCT135C, MCT135C T4 MCT145C, MCT145C T4
1		1			NS		Decal	Autocollant	Aufklebeschild	Calcomanía	Dekal	

1		**Dekaler, överensstämmelse** **Pegatinas, homologación** **Schilder, Homologierung** **Autocollants, homologation** **Decals, homologation**	Catalogue id **20676**	Group **897**
2			Illustr. No **1064059**	Section **1500**
3			Issue **PUB 20024822-D**	Page **1265**
4				
5				

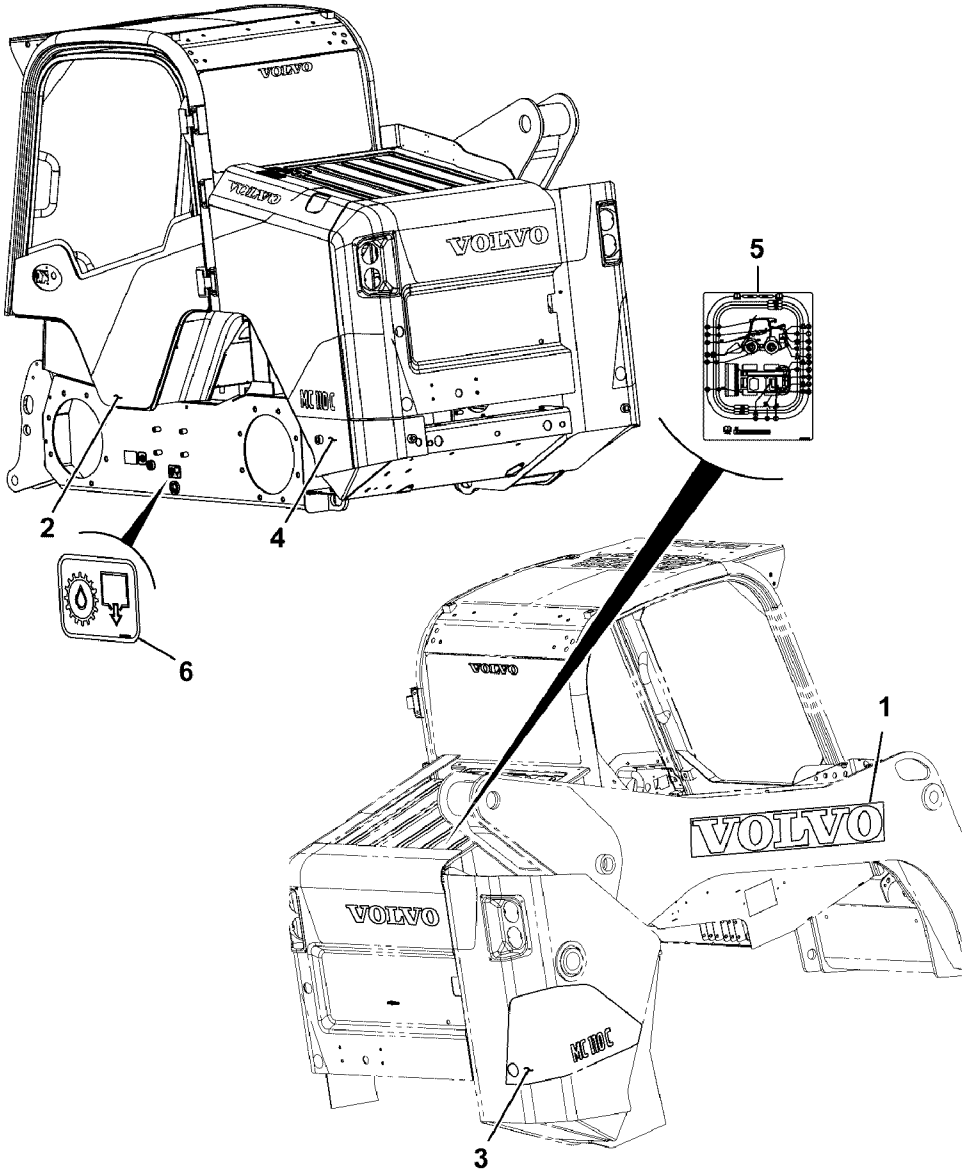

Volvo Construction Equipment
1068444

Fig.	Part No.	Quantity 1	2	3	PS	KIT	Description	Dénomination	Bezeichnung	Denominación	Benämning	Notes
												MC110C, MC110C T4
1		1					Decal	Decalcomanie	Abziehbild	Decalcomania	Dekal	See group 897, Page 1289
2		1					Decal	Decalcomanie	Abziehbild	Decalcomania	Dekal	See group 897, Page 1291
3	**VOE 17210069**	1					Decal	Autocollant	Aufklebeschild	Calcomanía	Dekal	RH, MC110C
4	**VOE 17210093**	1					Decal	Autocollant	Aufklebeschild	Calcomanía	Dekal	LH, MC110C
5	**VOE 17210127**	1					Decal	Autocollant	Aufklebeschild	Calcomanía	Dekal	
6		1					Decal	Decalcomanie	Abziehbild	Decalcomania	Dekal	See group 897, Page 1295

1		**Dekaler maskinidentifiering** **Pegatinas de identificación de máquina** **Schilder, Maschinenidentifizierung** **Autocollants d'identification machine** **Decals machine identification**	Catalogue id **20676**	Group **897**
2			Illustr. No **1068444**	Section **1600**
3			Issue **PUB 20024822-D**	Page **1267**
4				
5				

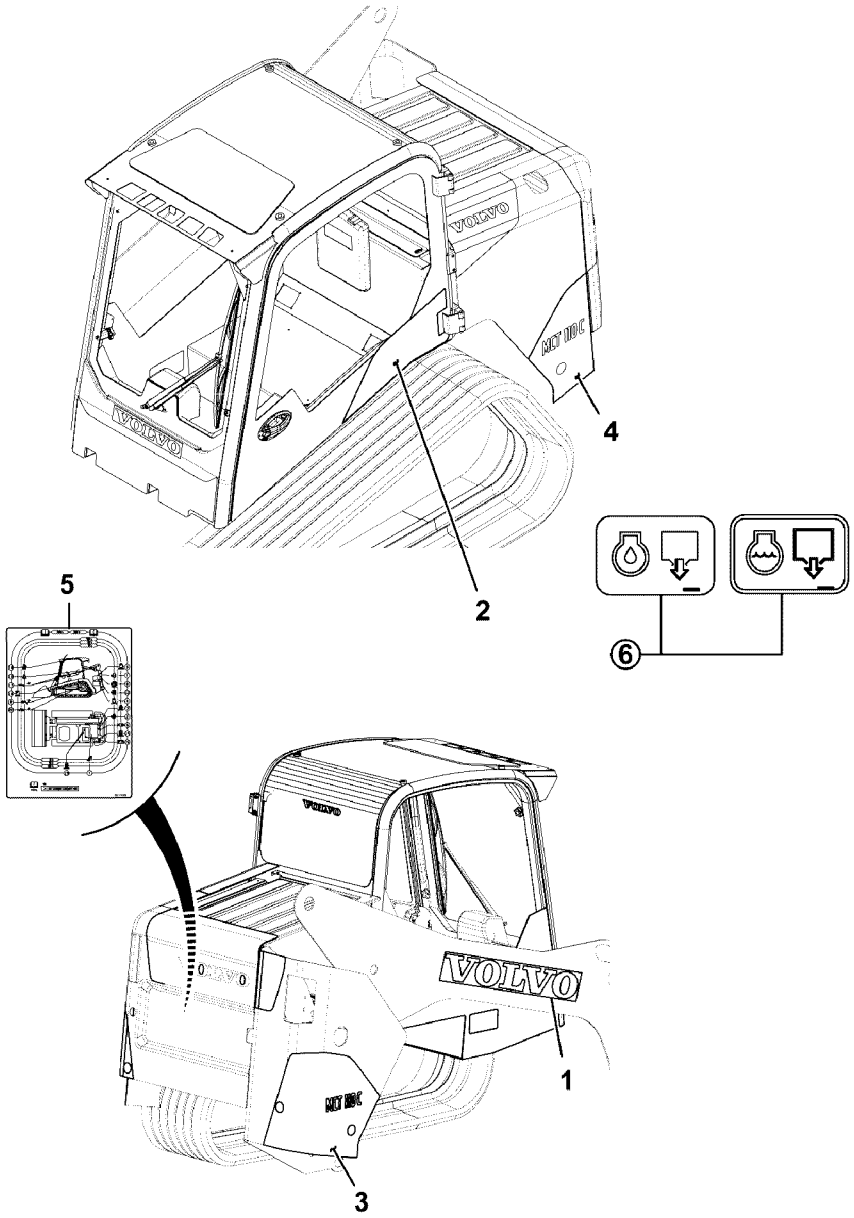
VOLVO
VOLVO
VOLVO
VOLVO
1
2
3
4
5
6

Fig.	Part No.	Quantity 1	2	3	PS	KIT	Description	Dénomination	Bezeichnung	Denominación	Benämning	Notes
												MCT110C, MCT110C T4
1		1					Decal	Decalcomanie	Abziehbild	Decalcomania	Dekal	See group 897, Page 1289
2		1					Decal	Decalcomanie	Abziehbild	Decalcomania	Dekal	See group 897, Page 1293
3	**VOE 17210011**	1					Decal	Autocollant	Aufklebeschild	Calcomanía	Dekal	RH, MCT110C
4	**VOE 17210094**	1					Decal	Autocollant	Aufklebeschild	Calcomanía	Dekal	LH, MCT110C
5	**VOE 17210149**	1					Decal	Autocollant	Aufklebeschild	Calcomanía	Dekal	
6		1					Decal	Decalcomanie	Abziehbild	Decalcomania	Dekal	See group 897, Page 1297

1		**Dekaler maskinidentifiering** **Pegatinas de identificación de máquina** **Schilder, Maschinenidentifizierung** **Autocollants d'identification machine** **Decals machine identification**	Catalogue id **20676**	Group **897**
2			Illustr. No **1068445**	Section **1700**
3			Issue **PUB 20024822-D**	Page **1269**
4				
5				

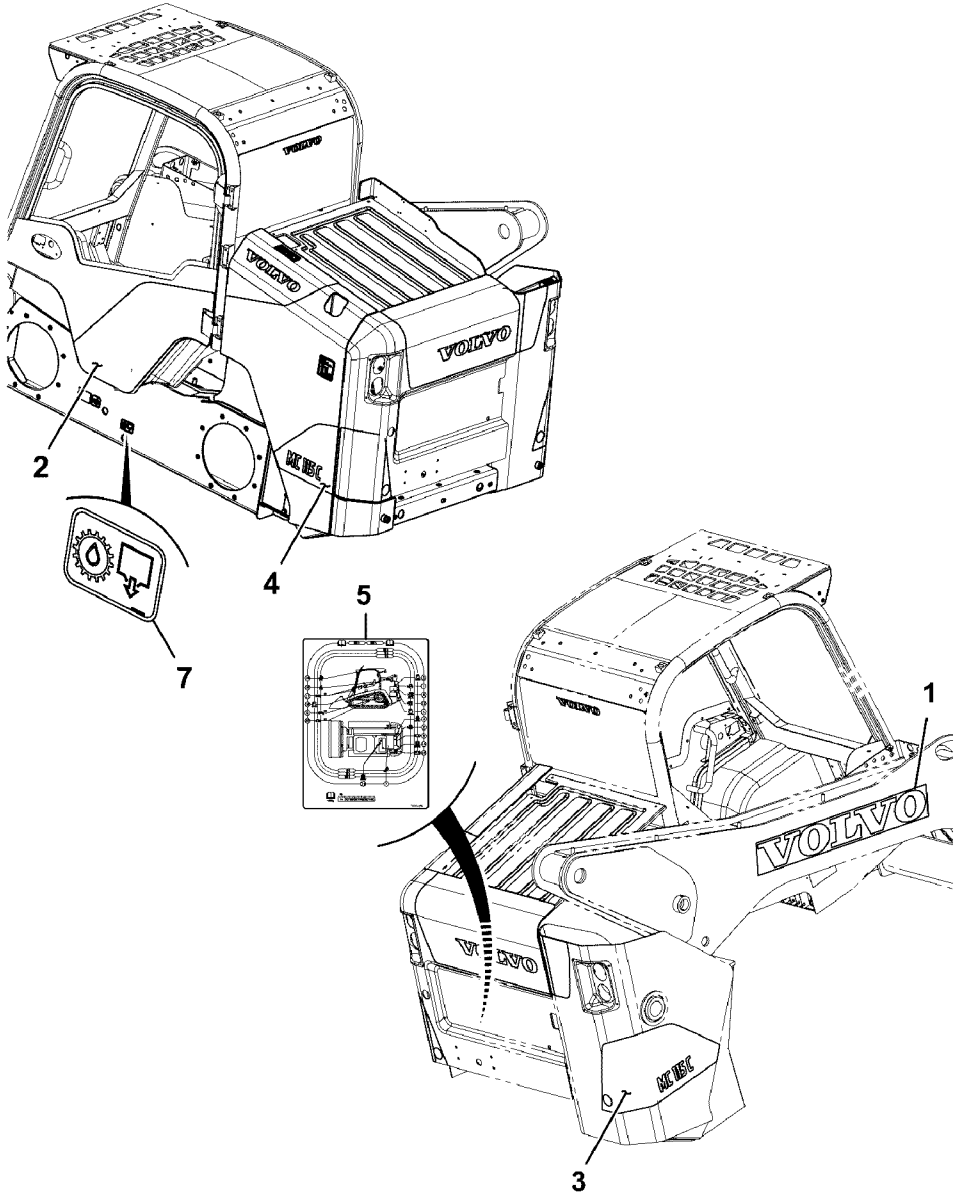

Volvo Construction Equipment
1068447

Fig.	Part No.	Quantity 1	2	3	PS	KIT	Description	Dénomination	Bezeichnung	Denominación	Benämning	Notes
												MC115C, MC115C T4
1		1					Decal	Decalcomanie	Abziehbild	Decalcomania	Dekal	See group 897, Page 1289
2		1					Decal	Decalcomanie	Abziehbild	Decalcomania	Dekal	See group 897, Page 1291
3	**VOE 17210023**	1					Decal	Autocollant	Aufklebeschild	Calcomanía	Dekal	RH, MC115C
4	**VOE 17210098**	1					Decal	Autocollant	Aufklebeschild	Calcomanía	Dekal	LH, MC115C
5	**VOE 17210127**	1					Decal	Autocollant	Aufklebeschild	Calcomanía	Dekal	
6		1					Decal	Decalcomanie	Abziehbild	Decalcomania	Dekal	See group 897, Page 1295

1		**Dekaler maskinidentifiering** **Pegatinas de identificación de máquina** **Schilder, Maschinenidentifizierung** **Autocollants d'identification machine** **Decals machine identification**	Catalogue id **20676**	Group **897**
2			Illustr. No **1068447**	Section **1800**
3			Issue **PUB 20024822-D**	Page **1271**
4				
5				

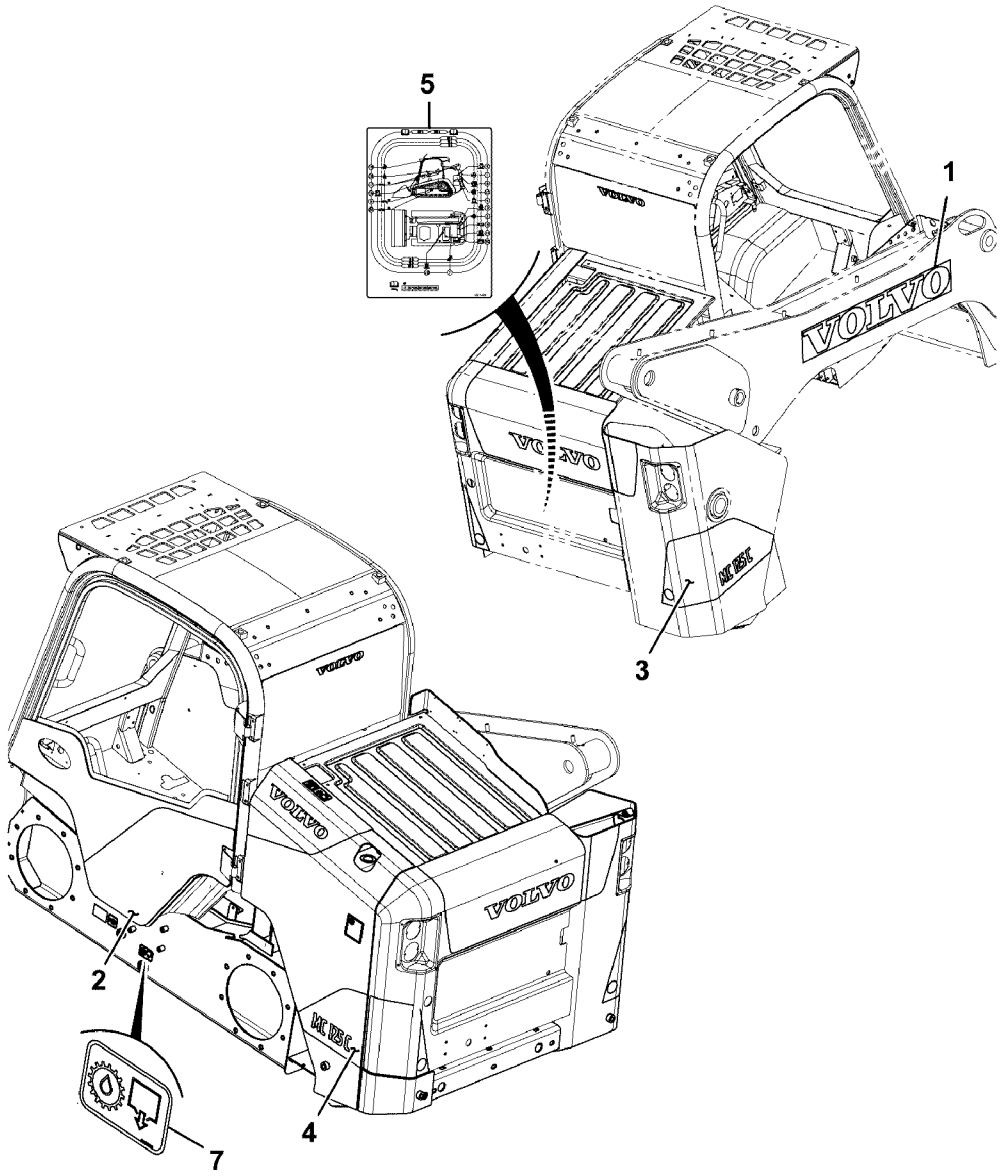

Volvo Construction Equipment
1068448

Fig.	Part No.	Quantity 1	2	3	PS	KIT	Description	Dénomination	Bezeichnung	Denominación	Benämning	Notes
												MC125C, MC125C T4
1		1					Decal	Decalcomanie	Abziehbild	Decalcomania	Dekal	See group 897, Page 1289
2		1					Decal	Decalcomanie	Abziehbild	Decalcomania	Dekal	See group 897, Page 1291
3	**VOE 17210035**	1					Decal	Autocollant	Aufklebeschild	Calcomanía	Dekal	RH, MC125C
4	**VOE 17210104**	1					Decal	Autocollant	Aufklebeschild	Calcomanía	Dekal	LH, MC125C
5	**VOE 17210127**	1					Decal	Autocollant	Aufklebeschild	Calcomanía	Dekal	
7		1					Decal	Decalcomanie	Abziehbild	Decalcomania	Dekal	See group 897, Page 1295

1		**Dekaler maskinidentifiering** **Pegatinas de identificación de máquina** **Schilder, Maschinenidentifizierung** **Autocollants d'identification machine** **Decals machine identification**	Catalogue id **20676**	Group **897**
2			Illustr. No **1068448**	Section **1900**
3			Issue **PUB 20024822-D**	Page **1273**
4				
5				

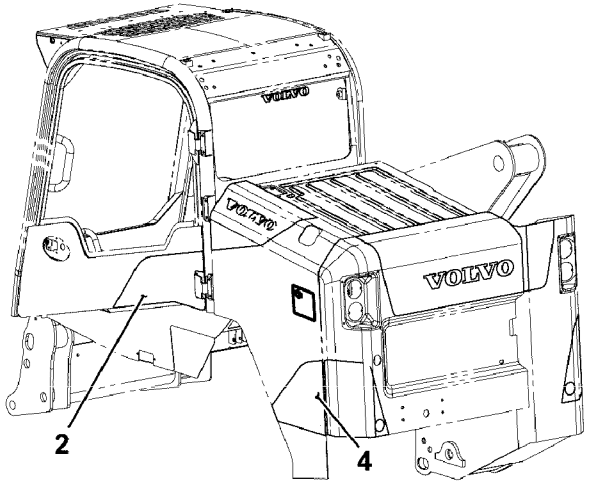
VOLVO
VOLVO
2
4

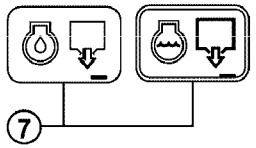
7

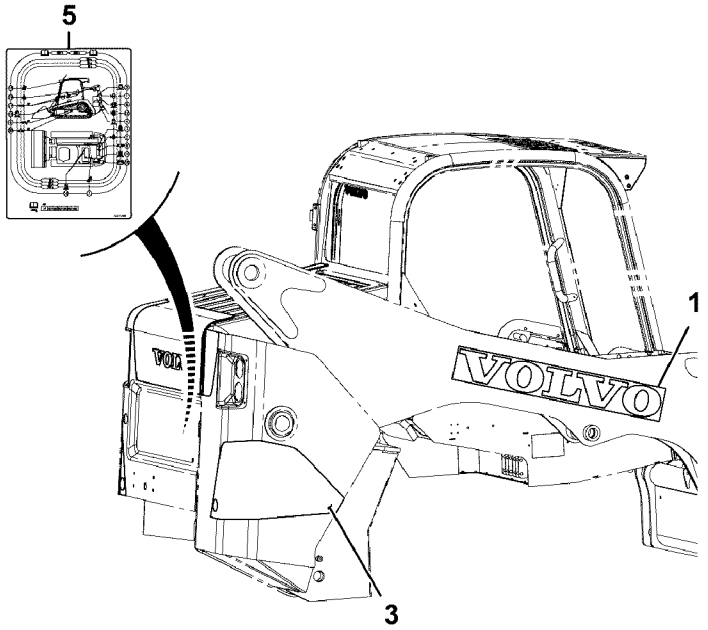
5
VOLVO
1
3

Fig.	Part No.	Quantity 1	2	3	PS	KIT	Description	Dénomination	Bezeichnung	Denominación	Benämning	Notes
												MCT125C, MCT125C T4
1		1					Decal	Decalcomanie	Abziehbild	Decalcomania	Dekal	See group 897, Page 1289
2		1					Decal	Decalcomanie	Abziehbild	Decalcomania	Dekal	See group 897, Page 1293
3	**VOE 17210029**	1					Decal	Autocollant	Aufklebeschild	Calcomanía	Dekal	RH, MCT125C
4	**VOE 17210101**	1					Decal	Autocollant	Aufklebeschild	Calcomanía	Dekal	LH, MCT125C
5	**VOE 17210149**	1					Decal	Autocollant	Aufklebeschild	Calcomanía	Dekal	
7		1					Decal	Decalcomanie	Abziehbild	Decalcomania	Dekal	See group 897, Page 1297

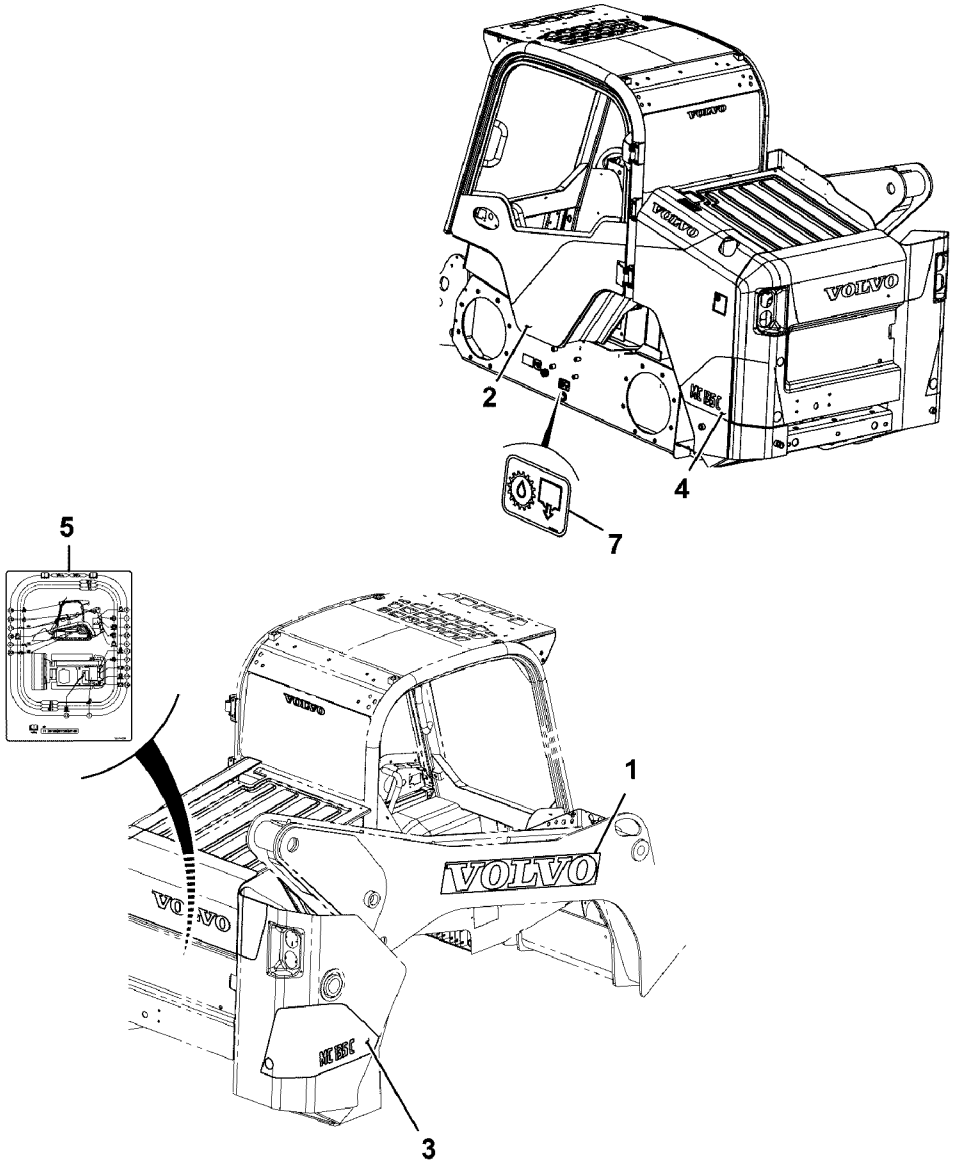

Volvo Construction Equipment
1068467

Fig.	Part No.	Quantity 1	2	3	PS	KIT	Description	Dénomination	Bezeichnung	Denominación	Benämning	Notes
												MC135C, MC135C T4
1		1					Decal	Decalcomanie	Abziehbild	Decalcomania	Dekal	See group 897, Page 1289
2		1					Decal	Decalcomanie	Abziehbild	Decalcomania	Dekal	See group 897, Page 1291
3	**VOE 17210040**	1					Decal	Autocollant	Aufklebeschild	Calcomanía	Dekal	RH, MC135C
4	**VOE 17210107**	1					Decal	Autocollant	Aufklebeschild	Calcomanía	Dekal	LH, MC135C
5	**VOE 17210127**	1					Decal	Autocollant	Aufklebeschild	Calcomanía	Dekal	
7		1					Decal	Decalcomanie	Abziehbild	Decalcomania	Dekal	See group 897, Page 1295

1	
2	
3	
4	
5	

Dekaler maskinidentifiering
Pegatinas de identificación de máquina
Schilder, Maschinenidentifizierung
Autocollants d'identification machine
Decals machine identification

Catalogue id	Group
20676	**897**
Illustr. No **1068467**	Section **2100**
Issue **PUB 20024822-D**	Page **1277**

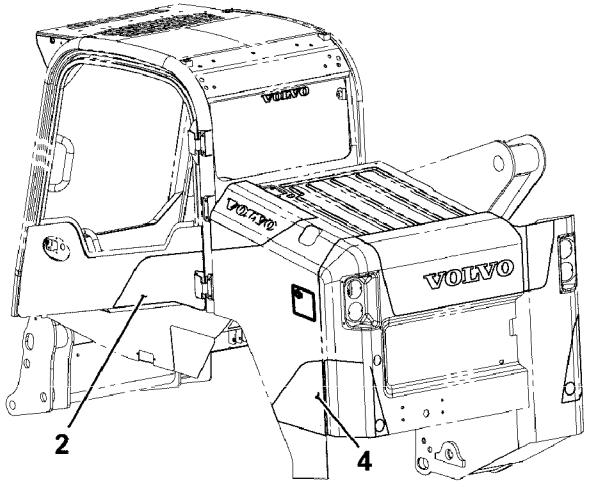
VOLVO
VOLVO
2
4

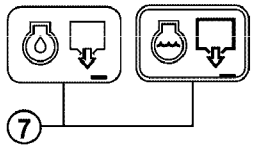
7

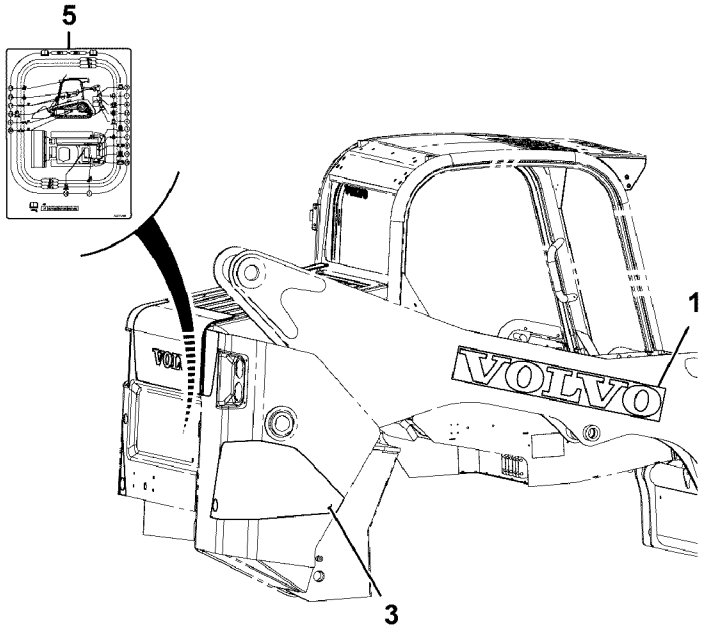
5
VOLVO
1
3

Fig.	Part No.	Quantity 1	2	3	PS	KIT	Description	Dénomination	Bezeichnung	Denominación	Benämning	Notes
												MCT135C, MCT135C T4
1		1					Decal	Decalcomanie	Abziehbild	Decalcomania	Dekal	See group 897, Page 1289
2		1					Decal	Decalcomanie	Abziehbild	Decalcomania	Dekal	See group 897, Page 1293
3	**VOE 17210041**	1					Decal	Autocollant	Aufklebeschild	Calcomanía	Dekal	RH, MCT135C
4	**VOE 17210109**	1					Decal	Autocollant	Aufklebeschild	Calcomanía	Dekal	LH, MCT135C
5	**VOE 17210149**	1					Decal	Autocollant	Aufklebeschild	Calcomanía	Dekal	
7		1					Decal	Decalcomanie	Abziehbild	Decalcomania	Dekal	See group 897, Page 1297

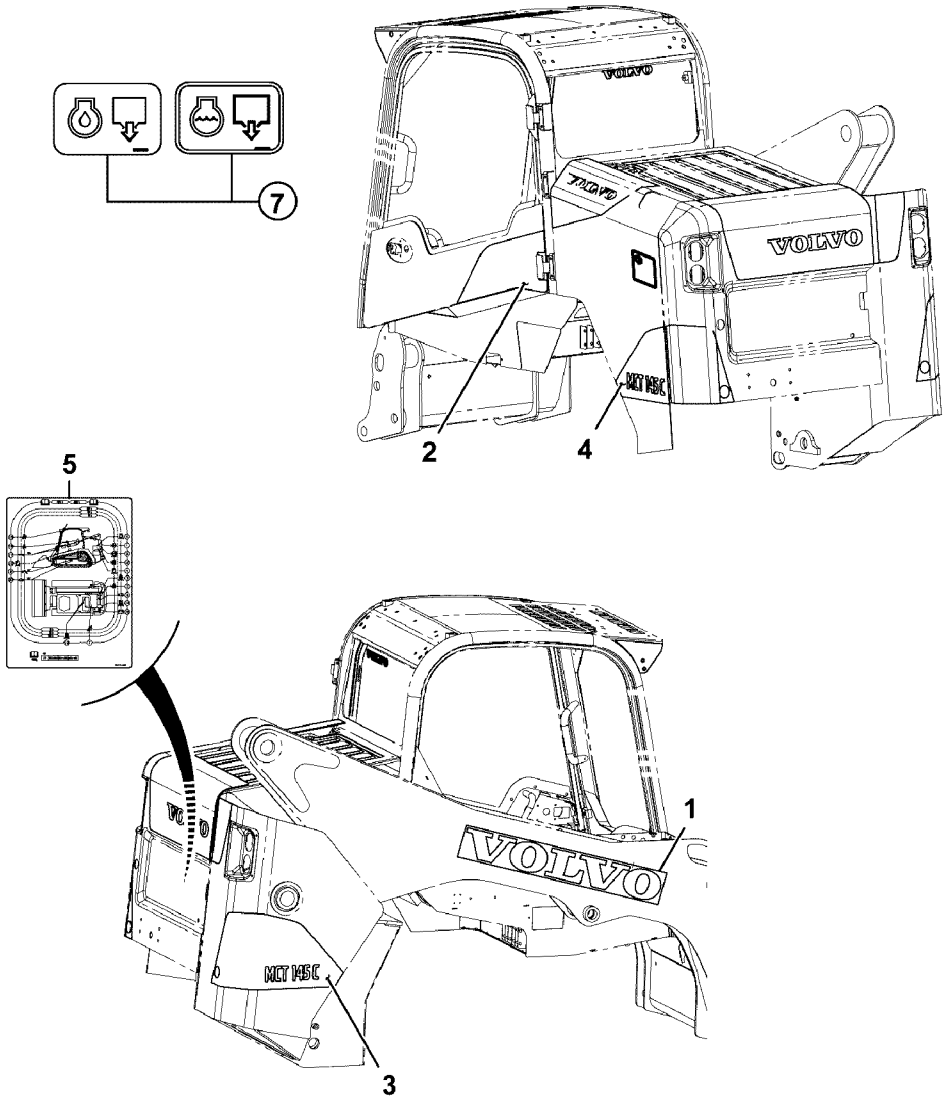
7
VOLVO
VOLVO
MCT 145C
2
4
5
VOLVO
MCT 145C
1
3

Fig.	Part No.	Quantity 1	2	3	PS	KIT	Description	Dénomination	Bezeichnung	Denominación	Benämning	Notes
												MCT145C, MCT145C T4
1		1					Decal	Decalcomanie	Abziehbild	Decalcomania	Dekal	See group 897, Page 1289
2		1					Decal	Decalcomanie	Abziehbild	Decalcomania	Dekal	See group 897, Page 1293
3	**VOE 17210042**	1					Decal	Autocollant	Aufklebeschild	Calcomanía	Dekal	RH, MCT145C
4	**VOE 17210113**	1					Decal	Autocollant	Aufklebeschild	Calcomanía	Dekal	LH, MCT145C
5	**VOE 17210149**	1					Decal	Autocollant	Aufklebeschild	Calcomanía	Dekal	
7		1					Decal	Decalcomanie	Abziehbild	Decalcomania	Dekal	See group 897, Page 1297

1		**Dekaler maskinidentifiering** **Pegatinas de identificación de máquina** **Schilder, Maschinenidentifizierung** **Autocollants d'identification machine** **Decals machine identification**	Catalogue id **20676**	Group **897**
2			Illustr. No **1068470**	Section **2300**
3			Issue **PUB 20024822-D**	Page **1281**
4				
5				

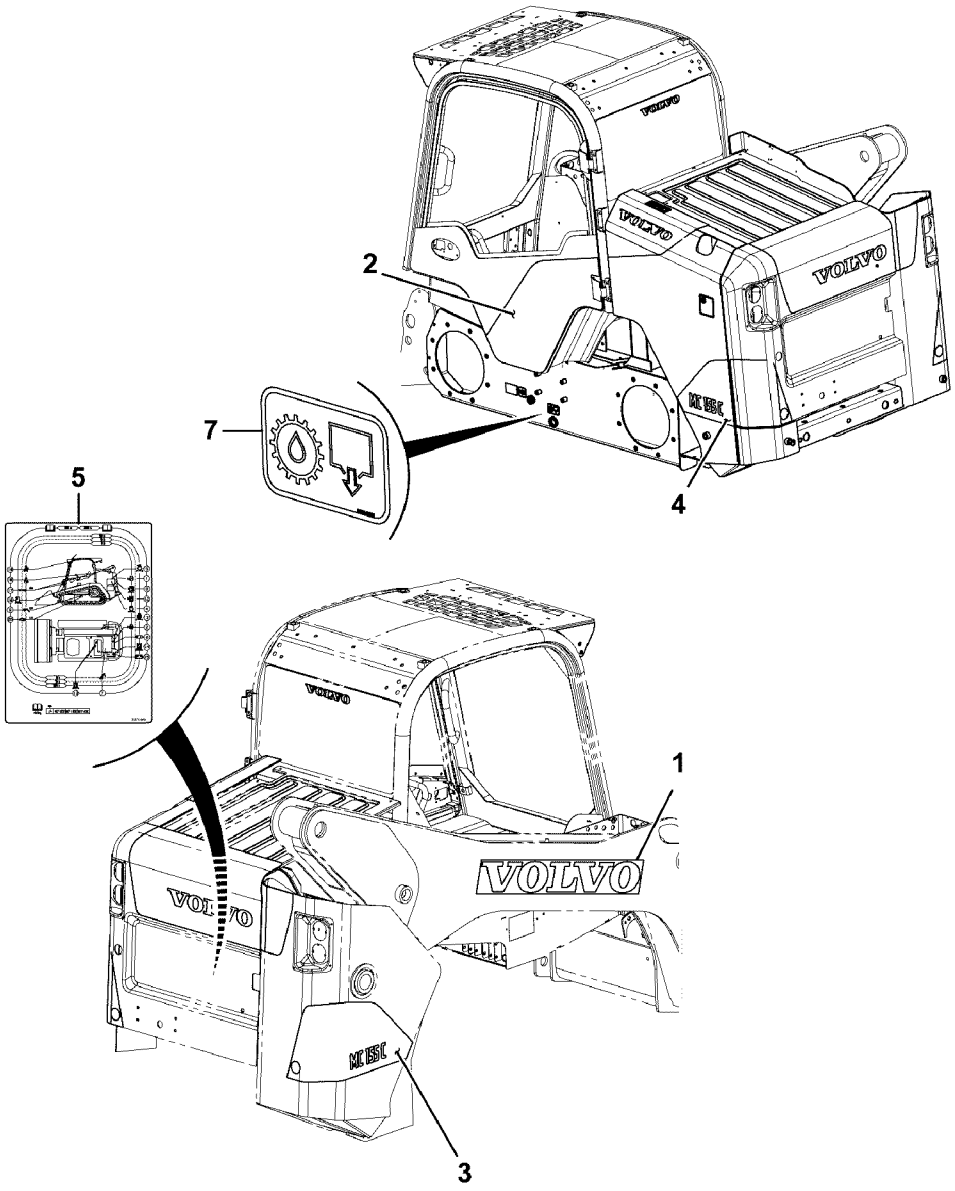

Volvo Construction Equipment
1068472

Fig.	Part No.	Quantity 1	2	3	PS	KIT	Description	Dénomination	Bezeichnung	Denominación	Benämning	Notes
												MC155C, MC155C T4
1		1					Decal	Decalcomanie	Abziehbild	Decalcomania	Dekal	See group 897, Page 1289
2		1					Decal	Decalcomanie	Abziehbild	Decalcomania	Dekal	See group 897, Page 1291
3	**VOE 17210043**	1					Decal	Autocollant	Aufklebeschild	Calcomanía	Dekal	RH, MC155C
4	**VOE 17210044**	1					Decal	Autocollant	Aufklebeschild	Calcomanía	Dekal	LH, MC155C
5	**VOE 17210127**	1					Decal	Autocollant	Aufklebeschild	Calcomanía	Dekal	
7		1					Decal	Decalcomanie	Abziehbild	Decalcomania	Dekal	See group 897, Page 1295

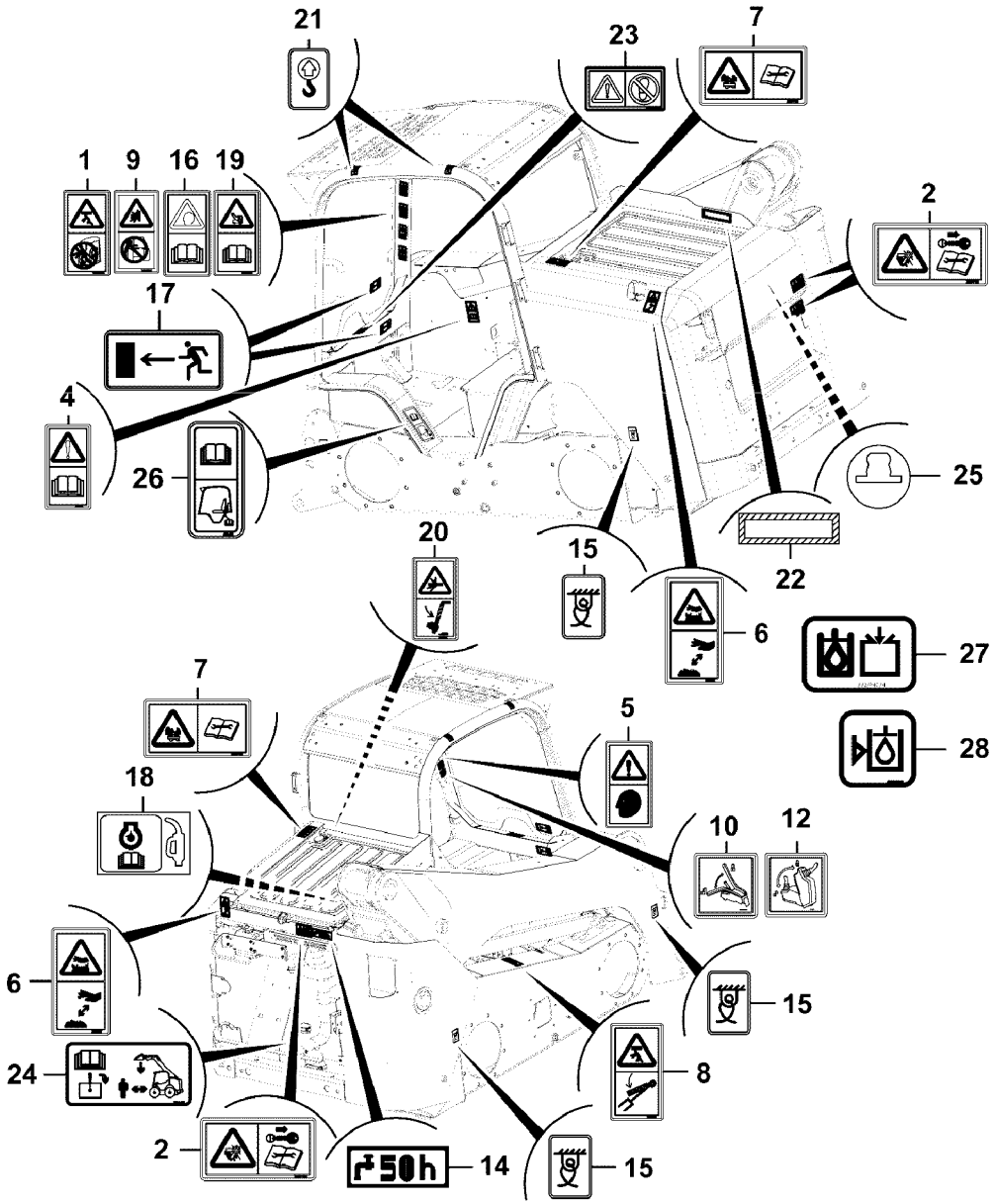

Volvo Construction Equipment
1068474

Fig.	Part No.	Quantity 1	2	3	PS	KIT	Description	Dénomination	Bezeichnung	Denominación	Benämning	Notes
												MC110C, MC110C T4 MC115C, MC115C T4 MC125C, MC125C T4 MC135C, MC135C T4 MC155C, MC155C T4 MCT110C, MCT110C T4 MCT125C, MCT125C T4 MCT135C, MCT135C T4 MCT145C, MCT145C T4
1	**VOE 17204915**	1					Decal	Autocollant	Aufklebeschild	Calcomanía	Dekal	
2	**VOE 17210123**	2					Decal	Autocollant	Aufklebeschild	Calcomanía	Dekal	
4	**VOE 17205344**	1					Label	Étiquette	Etikett	Etiqueta	Etikett	
5	**VOE 17210125**	1					Label	Étiquette	Etikett	Etiqueta	Etikett	
6	**VOE 17205347**	2					Label	Étiquette	Etikett	Etiqueta	Etikett	
7	**VOE 17210118**	1					Decal	Autocollant	Aufklebeschild	Calcomanía	Dekal	
8	**VOE 17205229**	1					Decal	Autocollant	Aufklebeschild	Calcomanía	Dekal	
9	**VOE 17204878**	1					Label	Étiquette	Etikett	Etiqueta	Etikett	
10	**VOE 17205212**	1					Decal	Autocollant	Aufklebeschild	Calcomanía	Dekal	
12	**VOE 17205214**	1					Decal	Autocollant	Aufklebeschild	Calcomanía	Dekal	
14	**VOE 17210131**	1					Label	Étiquette	Etikett	Etiqueta	Etikett	
15	**VOE 17205174**	4					Label	Étiquette	Etikett	Etiqueta	Etikett	
16	**VOE 17204917**	1					Label	Étiquette	Etikett	Etiqueta	Etikett	
17	**VOE 17205231**	1					Decal	Autocollant	Aufklebeschild	Calcomanía	Dekal	
18	**VOE 17210154**	1					Decal	Autocollant	Aufklebeschild	Calcomanía	Dekal	
19	**VOE 17204916**	1					Label	Étiquette	Etikett	Etiqueta	Etikett	
20	**VOE 17205346**	1					Label	Étiquette	Etikett	Etiqueta	Etikett	
21	**VOE 17210089**	4					Label	Étiquette	Etikett	Etiqueta	Etikett	
22	**VOE 17205334**	1					Label	Étiquette	Etikett	Etiqueta	Etikett	
23	**VOE 17210187**	1					Label	Étiquette	Etikett	Etiqueta	Etikett	
24	**VOE 17210193**	1					Label	Étiquette	Etikett	Etiqueta	Etikett	

1		**Dekaler maskinidentifiering** **Pegatinas de identificación de máquina** **Schilder, Maschinenidentifizierung** **Autocollants d'identification machine** **Decals machine identification**	Catalogue id **20676**	Group **897**
2				
3			Illustr. No **1068474**	Section **2500**
4				
5		**KIT, COMMON**	Issue **PUB 20024822-D**	Page **1285**

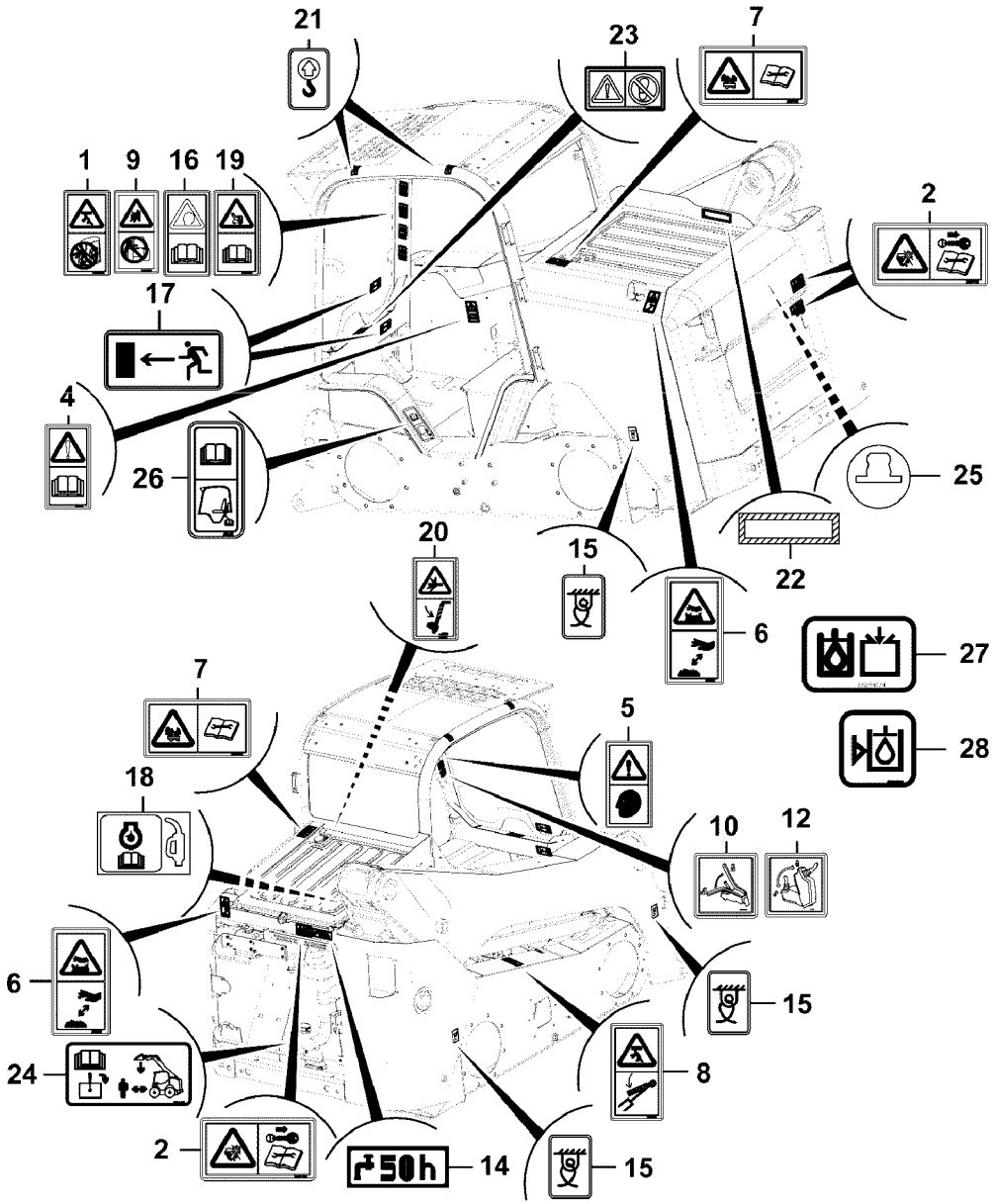

Volvo Construction Equipment
1068474

Fig.	Part No.	Quantity 1	2	3	P S	K I T	Description	Dénomination	Bezeichnung	Denominación	Benämning	Notes
25	**VOE 17210172**	1					Decal	Autocollant	Aufklebeschild	Calcomanía	Dekal	
26	**VOE 17210162**	1					Decal	Autocollant	Aufklebeschild	Calcomanía	Dekal	
27		1			NS		Label	Étiquette	Etikett	Etiqueta	Etikett	
28	**VOE 17224854**	1					Label	Étiquette	Etikett	Etiqueta	Etikett	

1		**Dekaler maskinidentifiering** **Pegatinas de identificación de máquina** **Schilder, Maschinenidentifizierung** **Autocollants d'identification machine** **Decals machine identification**	Catalogue id **20676**	Group **897**
2				
3			Illustr. No **1068474**	Section **2500**
4				
5		**KIT, COMMON**	Issue **PUB 20024822-D**	Page **1287**

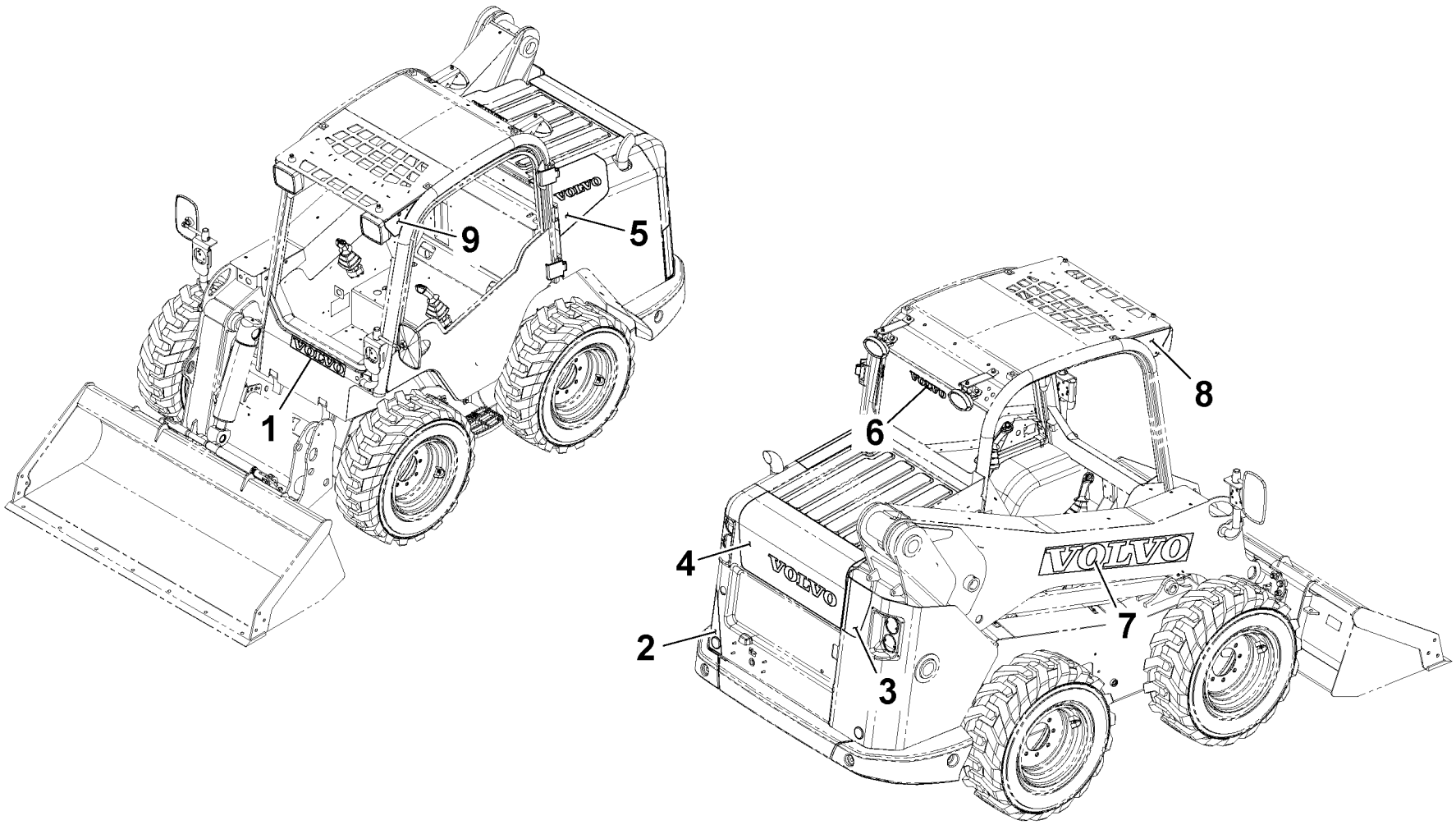

Volvo Construction Equipment
1058920

Fig.	Part No.	Quantity 1	2	3	PS	KIT	Description	Dénomination	Bezeichnung	Denominación	Benämning	Notes
												MC110C, MC110C T4 MC115C, MC115C T4 MC125C, MC125C T4 MC135C, MC135C T4 MC155C, MC155C T4 MCT110C, MCT110C T4 MCT125C, MCT125C T4 MCT135C, MCT135C T4 MCT145C, MCT145C T4
1	**VOE 17210050**	1					Decal	Autocollant	Aufklebeschild	Calcomanía	Dekal	
2	**VOE 17210090**	1					Decal	Autocollant	Aufklebeschild	Calcomanía	Dekal	
3	**VOE 17210083**	1					Decal	Autocollant	Aufklebeschild	Calcomanía	Dekal	
4	**VOE 17210087**	1					Decal	Autocollant	Aufklebeschild	Calcomanía	Dekal	
5	**VOE 17210086**	1					Decal	Autocollant	Aufklebeschild	Calcomanía	Dekal	
6	**VOE 17210051**	1					Decal	Autocollant	Aufklebeschild	Calcomanía	Dekal	
7	**VOE 17210048**	1					Decal	Autocollant	Aufklebeschild	Calcomanía	Dekal	
8	**VOE 17310929**	1					Decal	Autocollant	Aufklebeschild	Calcomanía	Dekal	
9	**VOE 17310928**	1					Decal	Autocollant	Aufklebeschild	Calcomanía	Dekal	

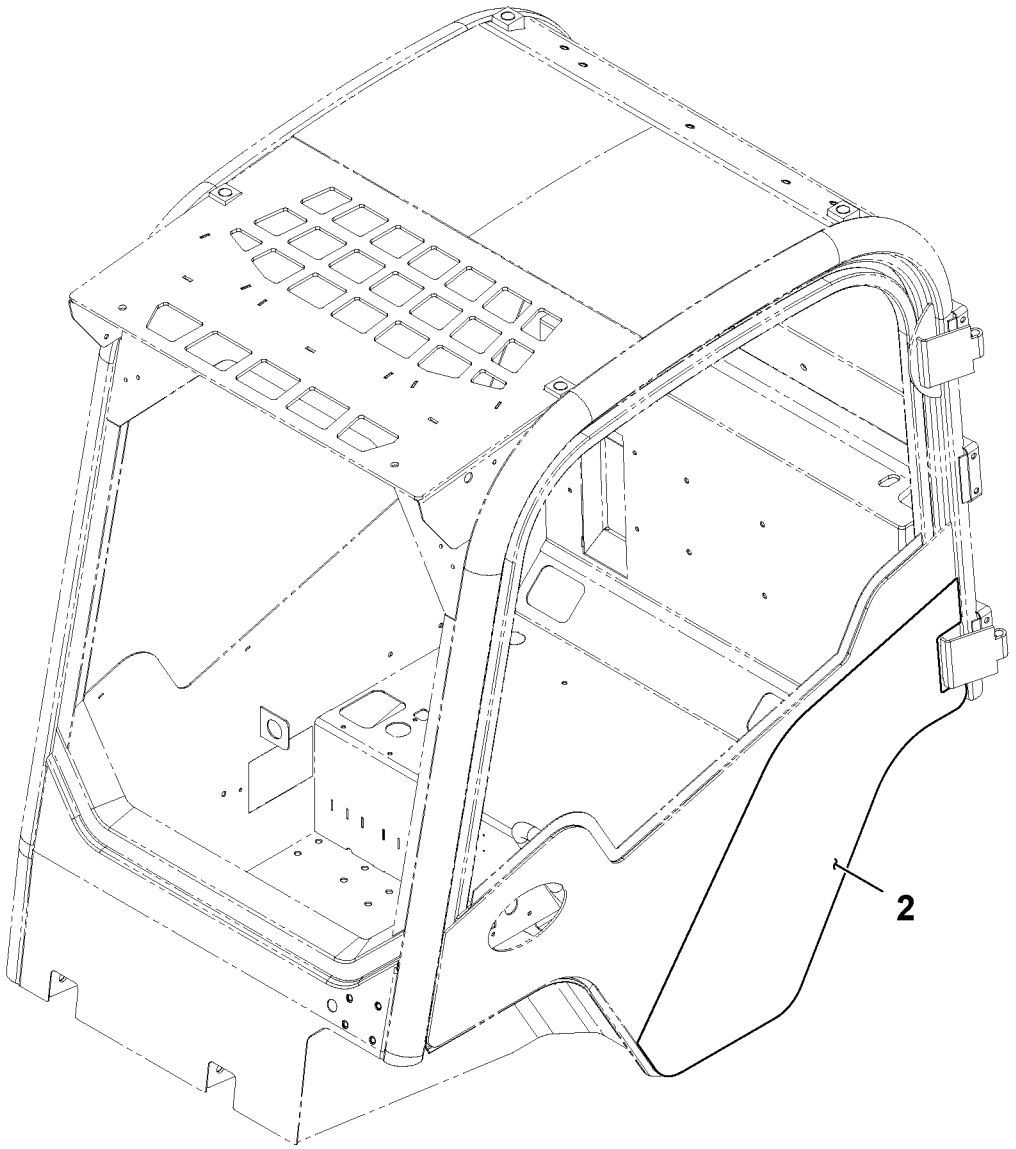

Volvo Construction Equipment
1058918

Fig.	Part No.	Quantity 1	2	3	PS	KIT	Description	Dénomination	Bezeichnung	Denominación	Benämning	Notes
												MC110C, MC110C T4 MC115C, MC115C T4 MC125C, MC125C T4 MC135C, MC135C T4 MC155C, MC155C T4
2	**VOE 17210061**	1					Decal	Autocollant	Aufklebeschild	Calcomanía	Dekal	

1		**Dekaler maskinidentifiering** **Pegatinas de identificación de máquina** **Schilder, Maschinenidentifizierung** **Autocollants d'identification machine** **Decals machine identification**	Catalogue id **20676**	Group **897**
2			Illustr. No **1058918**	Section **2700**
3			Issue **PUB 20024822-D**	Page **1291**
4				
5				

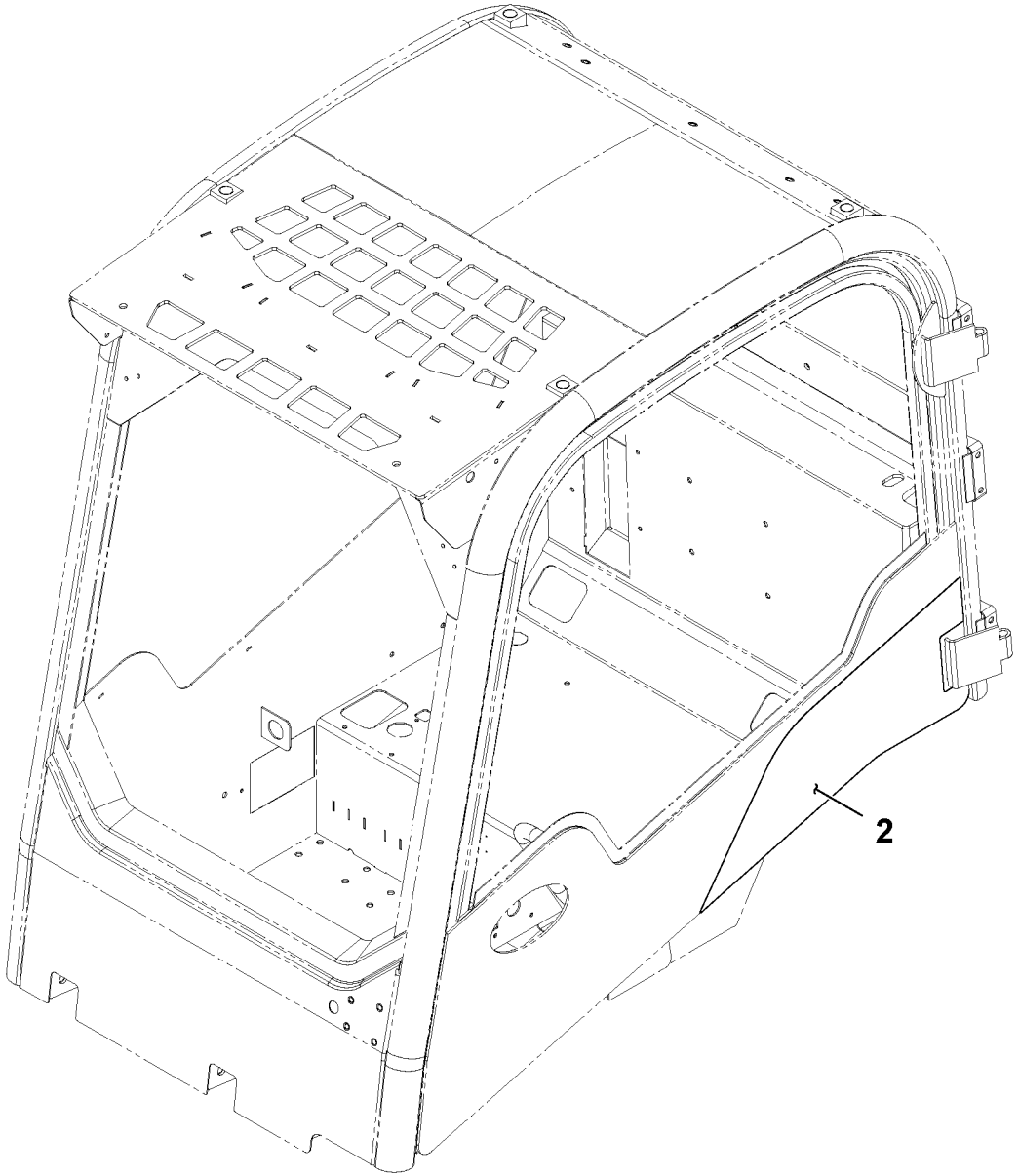

Volvo Construction Equipment
1058922

Fig.	Part No.	Quantity 1	2	3	PS	KIT	Description	Dénomination	Bezeichnung	Denominación	Benämning	Notes
												MCT110C, MCT110C T4 MCT125C, MCT125C T4 MCT135C, MCT135C T4 MCT145C, MCT145C T4
2	**VOE 17210063**	1					Decal	Autocollant	Aufklebeschild	Calcomanía	Dekal	

1		**Dekaler maskinidentifiering** **Pegatinas de identificación de máquina** **Schilder, Maschinenidentifizierung** **Autocollants d'identification machine** **Decals machine identification**	Catalogue id **20676**	Group **897**
2			Illustr. No **1058922**	Section **2800**
3			Issue **PUB 20024822-D**	Page **1293**
4				
5				

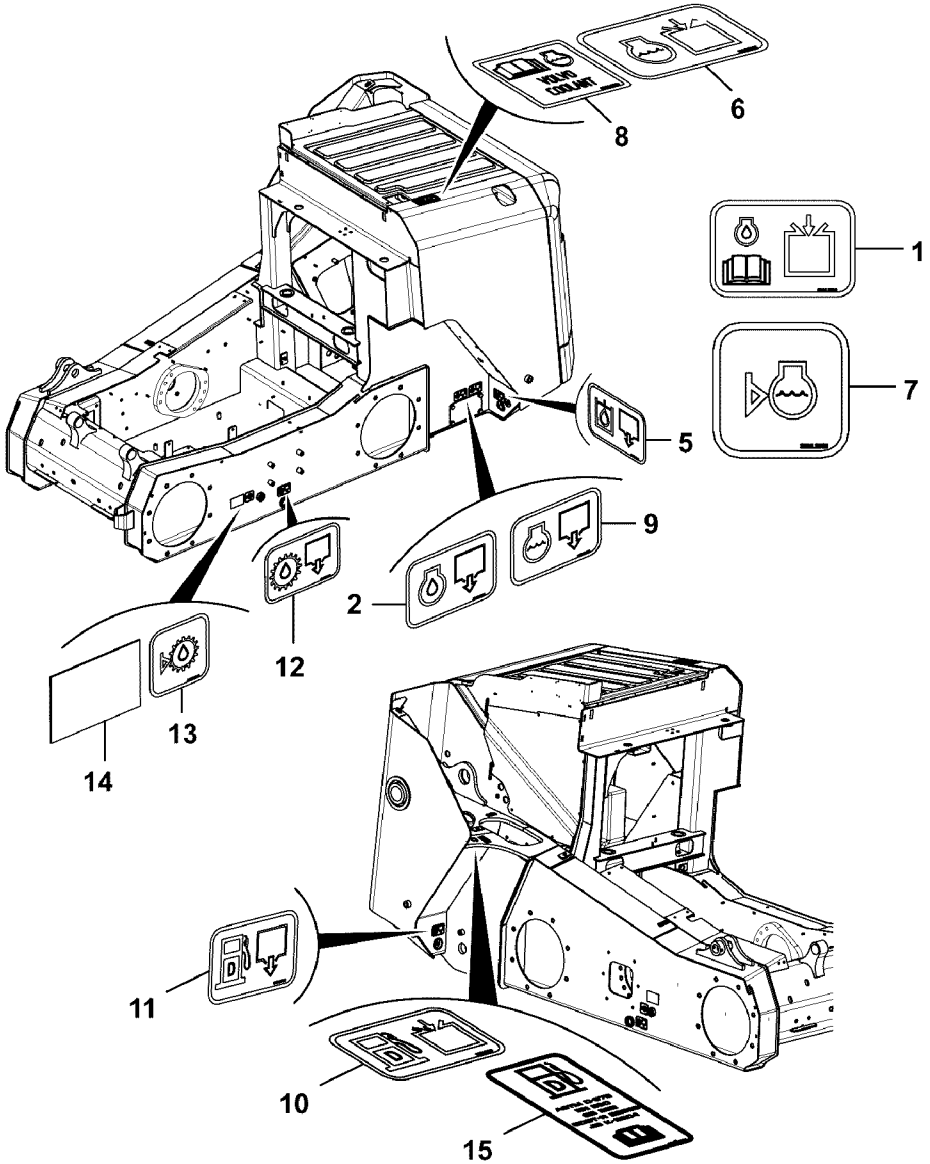
VOLVO
COOLANT
8
6
1
7
5
9
2
12
13
14
11
10
15

Fig.	Part No.	Quantity 1	2	3	PS	KIT	Description	Dénomination	Bezeichnung	Denominación	Benämning	Notes
												MC110C MC115C MC125C MC135C MC155C
1	**VOE 17310697**	1					Label	Étiquette	Etikett	Etiqueta	Etikett	ENGINE OIL FILL
2	**VOE 17310709**	1					Label	Étiquette	Etikett	Etiqueta	Etikett	ENGINE OIL DRAIN
5	**VOE 17310828**	1					Label	Étiquette	Etikett	Etiqueta	Etikett	HYD. OIL DRAIN
6	**VOE 17232095**	2					Label	Étiquette	Etikett	Etiqueta	Etikett	COOLANT FILL
7	**VOE 17310802**	1					Label	Étiquette	Etikett	Etiqueta	Etikett	COOLANT CHECK
8	**VOE 17232097**	2					Label	Étiquette	Etikett	Etiqueta	Etikett	COOLANT, VOLVO
9	**VOE 17310814**	1					Label	Étiquette	Etikett	Etiqueta	Etikett	COOLANT DRAIN
10	**VOE 17310859**	1					Label	Étiquette	Etikett	Etiqueta	Etikett	DIESEL FILL
11	**VOE 17310881**	1					Label	Étiquette	Etikett	Etiqueta	Etikett	DIESEL DRAIN
12	**VOE 17304226**	2					Decal	Autocollant	Aufklebeschild	Calcomanía	Dekal	CHAIN CASE DRAIN
13	**VOE 17310850**	2					Label	Étiquette	Etikett	Etiqueta	Etikett	CHAIN CASE OIL CHECK
14	**VOE 17310954**	2					Label	Étiquette	Etikett	Etiqueta	Etikett	TRANS. OIL FILLER
15	**VOE 17310692**	1					Label	Étiquette	Etikett	Etiqueta	Etikett	DIESEL FUEL

1		**Dekaler maskinidentifikation, service, hjulgående** **Pegatinas de identificación de máquina, servicio, de ruedas** **Schilder Maschinenidentifizierung, Service, Radantrieb** **Autocollants d'identification de la machine, entretien, sur pneus** **Decals machine identification, service, wheeled**	Catalogue id **20676**	Group **897**
2			Illustr. No **1068149**	Section **2900**
3			Issue **PUB 20024822-D**	Page **1295**
4				
5				

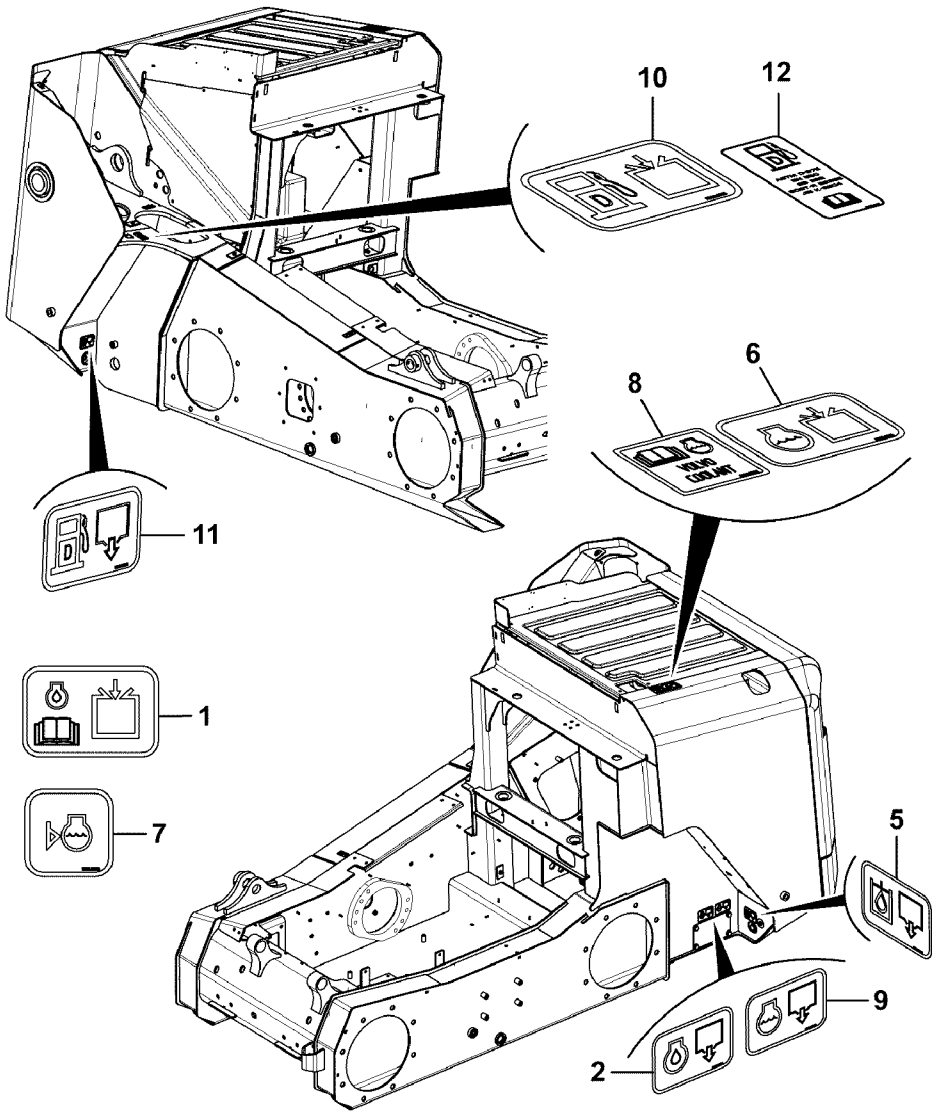

Volvo Construction Equipment
1068150

Fig.	Part No.	Quantity 1	2	3	PS	KIT	Description	Dénomination	Bezeichnung	Denominación	Benämning	Notes
												MCT110C MCT125C MCT135C MCT145C
1	**VOE 17310697**	1					Label	Étiquette	Etikett	Etiqueta	Etikett	ENGINE OIL FILL
2	**VOE 17310709**	1					Label	Étiquette	Etikett	Etiqueta	Etikett	ENGINE OIL DRAIN
5	**VOE 17310828**	1					Label	Étiquette	Etikett	Etiqueta	Etikett	HYD. OIL DRAIN
6	**VOE 17232095**	2					Label	Étiquette	Etikett	Etiqueta	Etikett	COOLANT FILL
7	**VOE 17310802**	1					Label	Étiquette	Etikett	Etiqueta	Etikett	COOLANT CHECK
8	**VOE 17232097**	2					Label	Étiquette	Etikett	Etiqueta	Etikett	COOLANT, VOLVO
9	**VOE 17310814**	1					Label	Étiquette	Etikett	Etiqueta	Etikett	COOLANT DRAIN
10	**VOE 17310859**	1					Label	Étiquette	Etikett	Etiqueta	Etikett	DIESEL FILL
11	**VOE 17310881**	1					Label	Étiquette	Etikett	Etiqueta	Etikett	DIESEL DRAIN
12	**VOE 17310692**	1					Label	Étiquette	Etikett	Etiqueta	Etikett	DIESEL FUEL

1		**Dekaler maskinidentifiering, service, bandgående** **Pegatinas de identificación de máquina, servicio, de orugas** **Schilder Maschinenidentifizierung, Service, Kettenantrieb** **Autocollants d'identification de la machine, entretien, sur chenilles** **Decals machine identification, service, tracked**	Catalogue id **20676**	Group **897**
2			Illustr. No **1068150**	Section **3000**
3			Issue **PUB 20024822-D**	Page **1297**
4				
5				

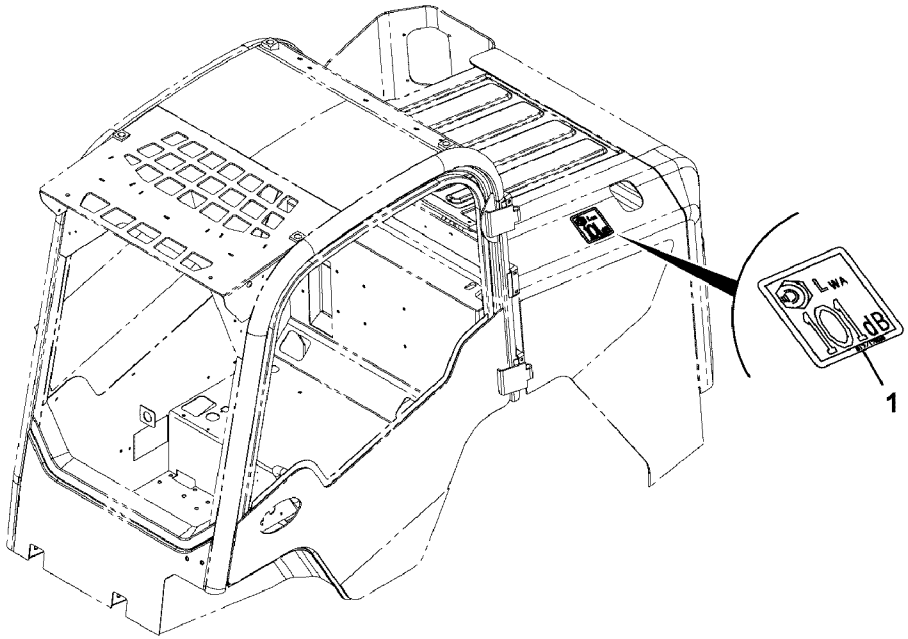
L WA
101 dB
1

Fig.	Part No.	Quantity 1	2	3	PS	KIT	Description	Dénomination	Bezeichnung	Denominación	Benämning	Notes
												MC110C MC115C MC125C
1	**VOE 17210228**	1					Label	Étiquette	Etikett	Etiqueta	Etikett	101 dB

1		**Dekaler, ljudnivå** **Pegatinas, nivel de ruido** **Schilder, Geräuschpegel** **Autocollants, niveau sonore** **Decals, noise level**	Catalogue id **20676**	Group **897**
2			Illustr. No **1068151**	Section **3100**
3			Issue **PUB 20024822-D**	Page **1299**
4				
5		**101 LWA**		

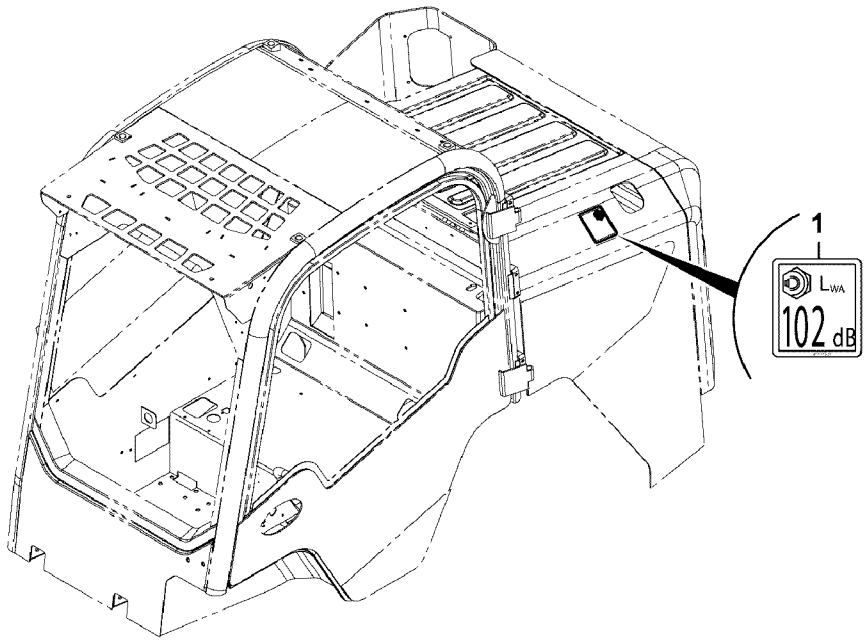
1
LWA
102 dB

Fig.	Part No.	Quantity 1	2	3	PS	KIT	Description	Dénomination	Bezeichnung	Denominación	Benämning	Notes
												MC135C MC155C
1	**VOE 17210237**	1					Label	Étiquette	Etikett	Etiqueta	Etikett	102 dB

1		**Dekaler, ljudnivå** **Pegatinas, nivel de ruido** **Schilder, Geräuschpegel** **Autocollants, niveau sonore** **Decals, noise level**	Catalogue id **20676**	Group **897**
2				
3			Illustr. No **1068226**	Section **3200**
4				
5		**102 LWA**	Issue **PUB 20024822-D**	Page **1301**

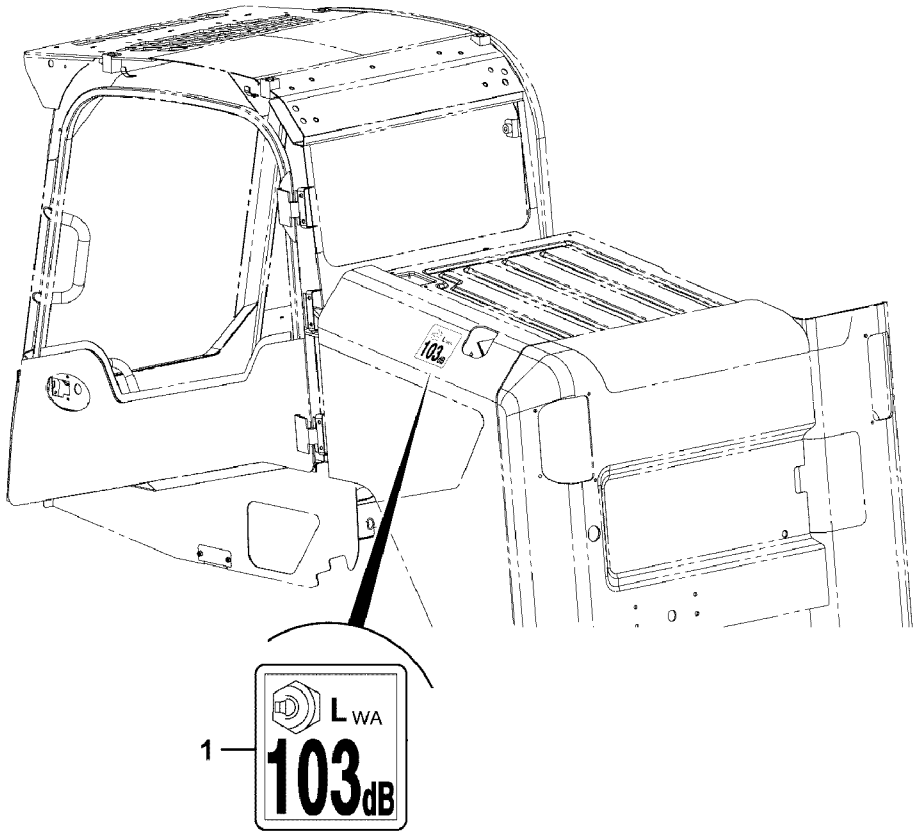
1
L WA
103dB

Fig.	Part No.	Quantity 1	2	3	PS	KIT	Description	Dénomination	Bezeichnung	Denominación	Benämning	Notes
												MCT110C MCT125C
1	**VOE 17210241**	1					Label	Étiquette	Etikett	Etiqueta	Etikett	103 dB

1		**Dekaler, ljudnivå** **Pegatinas, nivel de ruido** **Schilder, Geräuschpegel** **Autocollants, niveau sonore** **Decals, noise level**	Catalogue id **20676**	Group **897**
2				
3			Illustr. No **1068227**	Section **3300**
4				
5		**103 LWA**	Issue **PUB 20024822-D**	Page **1303**

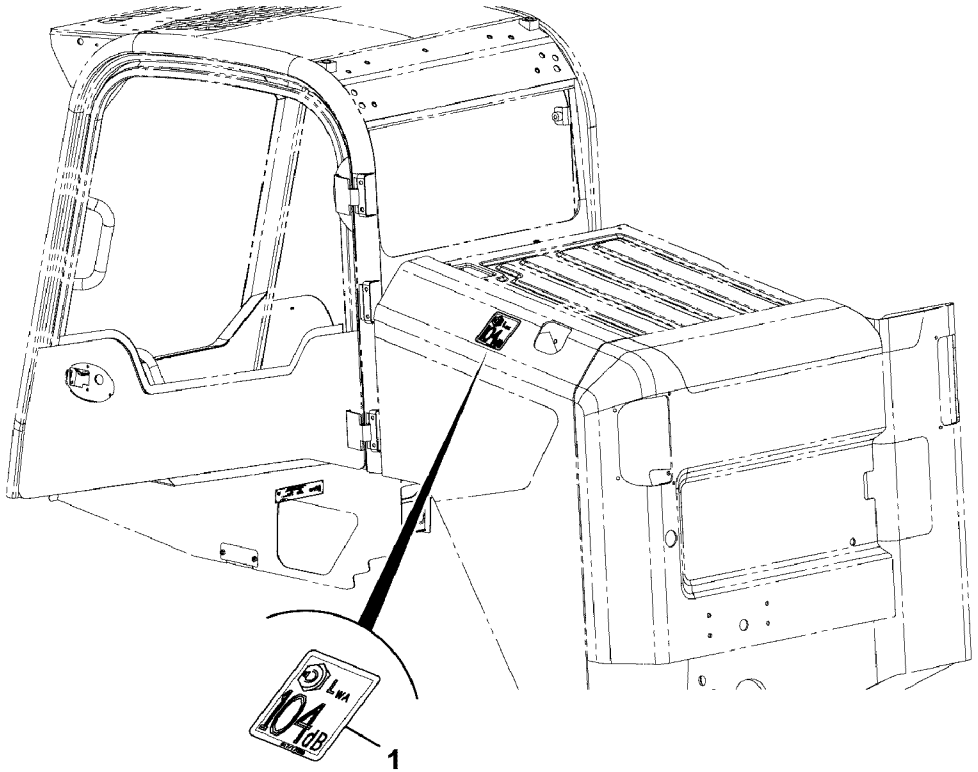
LWA
104 dB
1

Fig.	Part No.	Quantity 1	2	3	PS	KIT	Description	Dénomination	Bezeichnung	Denominación	Benämning	Notes
												MCT135C MCT145C
1	**VOE 17210246**	1					Label	Étiquette	Etikett	Etiqueta	Etikett	104 dB

1		**Dekaler, ljudnivå** **Pegatinas, nivel de ruido** **Schilder, Geräuschpegel** **Autocollants, niveau sonore** **Decals, noise level**	Catalogue id **20676**	Group **897**
2				
3			Illustr. No **1068229**	Section **3400**
4				
5		**104 LWA**	Issue **PUB 20024822-D**	Page **1305**



Volvo Construction Equipment
www.volvoce.com

GROUP		Section	Page
911	Hydraulic tank, assembly	100	1335
911	Hydraulic tank, assembly	200	1337
911	Hydraulic tank, assembly	300	1339
911	Hydraulic tank, assembly	400	1341
911	Hydraulic tank, assembly	500	1343
911	Filter hydraulic, charge	600	1345
911	Filter return, assembly, standard flow	700	1347
911	Filter return, assembly, high flow	800	1349
911	Filter return, assembly, standard flow	900	1351
911	Filter return, assembly, high flow	1000	1353
911	Filter return, standard flow	1100	1355
911	Filter return, high flow	1200	1357
911	Hydraulic circuit installation assemblies, standard flow S/N - 1641073	1300	1359
911	Hydraulic circuit installation assemblies, standard flow S/N 1461074 -	1400	1361
911	Hydraulic circuit installation assemblies, high flow S/N - 1641073	1500	1363
911	Hydraulic circuit installation assemblies, high flow S/N 1641074 -	1600	1365
911	Hydraulic circuit installation assemblies, smooth ride system	1700	1367
911	Hydraulic circuit installation assemblies, standard flow	1800	1369
911	Hydraulic circuit installation assemblies, high flow	1900	1371
911	Hydraulic circuit installation assemblies, standard flow	2000	1373
911	Hydraulic circuit installation assemblies, high flow	2100	1375
911	Hydraulic circuits chassis, neutral, standard flow S/N -1640975	10100	1377
911	Hydraulic circuits chassis, neutral, standard flow S/N -1640976	10200	1379
911	Hydraulic circuits chassis, neutral, high flow S/N -1640975	10300	1381
911	Hydraulic circuits chassis, neutral, high flow S/N -1640976	10400	1383
911	Hydraulic circuits chassis, transmission, tracked,single speed	10500	1385
911	Hydraulic circuits chassis, transmission, tracked,twin speed	10600	1389
911	Hydraulic circuits chassis, transmission, wheeled,single speed	10700	1395
911	Hydraulic circuits chassis, transmission, wheeled,twin speed	10800	1397
911	Hydraulic circuits chassis, neutral, assembly	10900	1399
911	Hydraulic circuits chassis, neutral, assembly, Ls	11000	1401
911	Hydraulic circuits chassis, fan, control, assembly, Ls	11100	1403
911	Hydraulic circuits chassis, fan, control, reversing, assembly, Ls	11200	1405
911	Hydraulic circuits chassis, transmission, single speed	11300	1407
911	Hydraulic circuits chassis, transmission, twin speed	11400	1411
911	Hydraulic circuits chassis, transmission, twin speed	11450	1415
911	Hydraulic circuits chassis, transmission, single speed	11500	1419
911	Hydraulic circuits chassis, transmission, twin speed	11600	1421
912	Valves loader, valve block, auxillary, high flow S/N - 1640143	100	1423
912	Valves loader, valve block, auxillary, high flow S/N 1640144 -	200	1425
912	Valves loader, valve block, assembly, with auxillary	300	1427
912	Valves loader, valve block, assembly, with auxillary	400	1429
912	Valves loader, valve, transmission flushing	500	1431
912	Valves loader, valve block, details	700	1433
912	Valves loader, valve block, assembly, standard	800	1437
912	Valves loader, valve block, assembly, vertical lift, Udsl	900	1439
912	Valves loader, valve block, assembly, radial lift, Udsl	1000	1441
912	Valves loader, valve block, assembly, Udsl	1100	1443
912	Valves loader, valve block, assembly, standard, Ls	1200	1445
912	Valves loader, valve block, assembly, vertical lift, Udsl, Ls	1300	1447
912	Other valves, combination, valve, tracked, single speed	1500	1449
912	Other valves, combination, valve, tracked, twin speed	1600	1451
912	Other valves, combination, valve, wheeled, single speed	1700	1453
912	Other valves, combination, valve, wheeled, twin speed	1800	1455
912	Other valves, combination, valve, single speed	1900	1457
912	Other valves, combination, valve, twin speed	2000	1459
912	Other valves, vertical lift, Udsl	2100	1461
912	Valve assembly, radial lift, Udsl	2200	1463
912	Other valves, vertical lift, Udsl	2300	1465
912	Other valves, vertical lift, Udsl, details	2400	1467

INDEX OF CONTENTS

GROUP		Section	Page
912	Other valves, radial lift, Udsl, details	2500	1469
912	Other valves, vertical lift, Udsl, details	2600	1471
912	Other valves, quickhitch, assembly	2700	1473
912	Other valves, quickhitch, details	2800	1475
912	Other valves, combination, valve, float/srs, assembly	2900	1477
912	Other valves, combination, valve, float/srs, details	3000	1479
912	Other valves, float, valve, assembly	3100	1481
912	Other valves, smooth ride, system, valve, assembly	3200	1483
912	Other valves, solenoid valve, assembly	3300	1485
912	Other valves, solenoid valve, assembly	3400	1487
912	Other valves, kit, end cap, main valve, assembly	3500	1489
912	Other valves, return, line, manifold, assembly	3600	1491
912	Other valves, pilot control line, 2-speed	3700	1493
912	Other valves, fan, reversing, assembly	3800	1495
912	Other valves, smooth ride, system	3900	1497
912	Other valves, accumulator, Srs, assembly	4000	1499
913	Pump/motor installation assemblies, hydraulic, pump, standard flow, 38/14cc	100	1501
913	Pump/motor installation assemblies, hydraulic, pump, high flow, 38/14/17cc	200	1503
913	Pump/motor installation assemblies, transmission, 92cc - 17/08/2011	300	1505
913	Pump/motor installation assemblies, transmission, 92cc 18/08/2011 -	400	1507
913	Pump/motor installation assemblies, transmission, 92cc - 17/08/2011	500	1509
913	Pump/motor installation assemblies, transmission, 92cc 18/08/2011 -	600	1511
913	Pump/motor installation assemblies, transmission, 80,4cc - 17/08/2011	700	1513
913	Pump/motor installation assemblies, transmission, 80,4cc 18/08/2011 -	800	1515
913	Pump/motor installation assemblies, transmission, 46cc	900	1517
913	Pump/motor installation assemblies, transmission, 46cc	1000	1519
913	Pump/motor installation assemblies, hydraulic, pump, standard flow	1100	1521
913	Pump/motor installation assemblies, hydraulic, pump, high flow	1200	1523
913	Pump/motor installation assemblies, hydraulic, pump, standard flow, Ls	1300	1525
913	Pump/motor installation assemblies, hydraulic, pump, high flow, Ls	1400	1527
913	Pumps gear, details, 14cc	1500	1529
913	Pumps gear, details, 14cc	1600	1531
913	Pumps gear, standard, flow, assembly, 38cc	1700	1533
913	Pumps gear, high flow, assembly, 38/17cc	1800	1535
913	Pumps variflow, piston, pump, standard flow, 45cc	1900	1537
913	Pumps variflow, piston, pump, high flow, 63cc	2000	1539
913	Pumps charge, assembly, 11cc	2100	1541
913	Other hydraulic pumps, transmission assy, details	2400	1543
913	Other hydraulic motors, fan motor, assembly, 14cc	2500	1545
913	Motor, assembly, two speed tracked	2700	1547
913	Other hydraulic motors, fan motor, 14cc	2800	1549
913	Other hydraulic motors, fan motor, assembly, 14cc	2900	1553
913	Other hydraulic motors, fan motor, reversing, assembly, 14cc	3000	1555
914	Valves servo control, joystick, iso, 7 way multi-function	100	1557
914	Valves servo control, joystick, iso, 7 way multi-function	200	1559
914	Valves servo control, joystick, iso, 7 way multi-function	300	1561
914	Valves servo control, joystick, iso, pat 3 way function	400	1563
914	Valves servo control, joystick, iso, pat 3 way function	500	1565
914	Valves servo control, kit, lever bent, joysticks	600	1567
915	Loader controls, joysticks, iso pat, 3 way-function, wheeled	100	1569
915	Loader controls, joysticks, iso, 7 way multi-function, wheeled	200	1571
915	Loader controls, joysticks, iso, 7 way multi-function, tracked	300	1573

GROUP		Section	Page
915	Loader controls, joysticks, iso pat, 3 way-function, tracked	400	1575
915	Loader controls, joystick-right hand, iso, 3 way-function, wheeled	500	1577
915	Loader controls, joystick-right hand, iso, 3 way-function, wheeled	600	1579
915	Loader controls, joystick-right hand, iso, 7 way multi-function, wheeled	700	1581
915	Loader controls, joystick-right hand, iso, 7 way multi-function, wheeled	800	1583
915	Loader controls, joystick-left hand, iso, 3 way-function, wheeled	900	1585
915	Loader controls, joystick-left hand, iso, 3 way-function, wheeled	1000	1587
915	Loader controls, joysticks, iso 3 funktion	1100	1589
915	Loader controls, joysticks, iso, 7 way multi-function	1200	1591
916	Hydraulic circuits attachments, quickhitch, radial lift	100	1593
916	Hydraulic circuits attachments, quickhitch, vertical lift	200	1595
916	Hydraulic circuits attachments, auxiliary, left side E-PROD	300	1599
916	Hydraulic circuits attachments, auxiliary, left side L-PROD	400	1603
916	Hydraulic circuits attachments, quickhitch, manual	500	1607
916	Hydraulic circuits loader end, auxiliary, low flow, vertical lift	10100	1609
916	Hydraulic circuits loader end, auxiliary, return, low flow, vertical lift - 24/11/2011	10200	1611
916	Hydraulic circuits loader end, auxiliary, return, low flow, vertical lift 25/11/2011 -	10300	1615
916	Hydraulic circuits loader end, auxiliary, high flow, vertical lift	10400	1619
916	Hydraulic circuits excavator end, transmission, pilot flushing	10500	1623
916	Hydraulic circuits loader end, auxiliary, high flow, radial lift	10600	1625
916	Hydraulic circuits loader end, auxiliary, low flow, radial lift	10700	1627
916	Hydraulic circuits loader end, auxiliary, return, low flow, radial lift	10800	1629
916	Hydraulic circuits loader end, vertical lift, standard - 17/08/2012	10900	1631
916	Hydraulic circuits loader end, vertical lift, standard 18/08/2012 - 25/10/2012	11000	1633
916	Hydraulic circuits loader end, vertical lift, standard 26/10/2012 -	11100	1635
916	Hydraulic circuits loader end, vertical lift, Udsl 17/08/2012 -	11200	1637
916	Hydraulic circuits loader end, vertical lift, Udsl 18/08/2012 - 25/10/2012	11300	1641
916	Hydraulic circuits loader end, vertical lift, Udsl 26/10/2012 -	11400	1645
916	Hydraulic circuits loader end, radial lift, Udsl - 13/07/2011	11500	1649
916	Hydraulic circuits loader end, radial lift, Udsl - 25/10/2012	11600	1653
916	Hydraulic circuits loader end, radial lift, Udsl 26/10/2012 -	11700	1657
916	Hydraulic circuits loader end, radial lift, standard - 13/07/2011	11800	1661
916	Hydraulic circuits loader end, radial lift, standard 14/07/2011 -	11900	1663
916	Hydraulic circuits loader end, radial lift, standard	12000	1665
916	Hydraulic circuits loader end, vertical lift, Udsl - 17/08/2012	12100	1667
916	Hydraulic circuits loader end, vertical lift, Udsl 18/08/2012 - 25/10/2012	12200	1671
916	Hydraulic circuits loader end, vertical lift, Udsl 26/10/2012 -	12300	1675
916	Hydraulic circuits loader end, auxiliary, low flow, vertical lift	12400	1679
916	Hydraulic circuits loader end, auxiliary, high flow, vertical lift	12500	1681
916	Hydraulic circuits loader end, auxiliary, low flow, radial lift	12600	1683
916	Hydraulic circuits loader end, auxiliary, high flow, radial lift	12700	1685
916	Hydraulic circuits loader end, auxiliary, low flow, vertical lift, ls	12800	1687
916	Hydraulic circuits loader end, auxiliary, high flow, vertical lift, ls	12900	1689
916	Hydraulic circuits loader end, vertical lift, standard	13200	1691
916	Hydraulic circuits loader end, vertical lift, Udsl	13300	1693
916	Hydraulic circuits loader end, radial lift, standard	13400	1695
916	Hydraulic circuits loader end, radial lift, Udsl	13500	1697
916	Hydraulic circuits loader end, vertical lift, standard, ls	13600	1699
916	Hydraulic circuits loader end, vertical lift, Udsl, Ls	13700	1701
916	Hydraulic circuits loader end, auxiliary, manifold, couplings	14000	1703
916	Other Hydraulic Circuits, Hydrauilc Hoses, Joystick, Right Side	20100	1705
916	Other Hydraulic Circuits, Hydrauilc Hoses, Joystick, Left Side	20200	1707
916	Hose And Pipework, Servo, Pilot Control	20300	1709
916	Hose And Pipework, Servo, Pilot Control	20400	1711
916	Other Hydraulic Circuits, Pilot Control Line, Wheeled,single Speed	20500	1713

Catalogue id	Group
20676	9
Issue	Page
PUB 20024822-D	1310

INDEX OF CONTENTS

GROUP		Section	Page
916	Other Hydraulic Circuits, Pilot Control Line, Wheeled,two Speed	20600	1715
916	Other Hydraulic Circuits, Pilot Control Line, Tracked,single Speed	20700	1717
916	Hose And Pipework, Fan, Control,assembly	20800	1719
916	Other Hydraulic Circuits, Pilot Control Line, Tracked,single Speed	20900	1721
916	Other Hydraulic Circuits, Bulkhead Plate, Right Side	21000	1723
916	Other Hydraulic Circuits, Bulkhead Plate, Left Side	21100	1725
916	Other Hydraulic Circuits, Bulkhead Plate, ,left Side	21200	1727
916	Other Hydraulic Circuits, Servo, Pilot,bulkhead,assembly	21300	1729
916	Other Hydraulic Circuits, Float, Control,assembly	21400	1731
916	Other Hydraulic Circuits, Smooth Ride, System,radial Lift	21500	1733
916	Other Hydraulic Circuits, Smooth Ride, System,vertical Lift	21600	1735
916	Other Hydraulic Circuits, Tube, Harness,wheeled,single Speed	21700	1737
916	Other Hydraulic Circuits, Tube, Harness,wheeled,two Speed	21800	1739
916	Other Hydraulic Circuits, Tube, Harness,tracked,single Speed	21900	1741
916	Other Hydraulic Circuits, Tube, Harness,tracked,two Speed	22000	1743
916	Other Hydraulic Circuits, Tube, Harness,transmission Control	22100	1745
916	Other Hydraulic Circuits, Tube, Harness,loader Control	22200	1747
916	Other Hydraulic Circuits, Pilot Control Line, Tracked,single Speed	22300	1749
916	Other hydraulic circuits, pilot control line, tracked, twin speed	22400	1751
916	Other Hydraulic Circuits, Pilot Control Line, Wheeled,single Speed	22500	1753
916	Other hydraulic circuits, pilot control line, wheeled, twin speed	22600	1755
916	Other hydraulic circuits, smooth ride, system	22700	1757
916	Other hydraulic circuits, float	22800	1759
924	Loader quick hitch, manual	100	1761
924	Loader quick hitch, hydraulic	200	1763
924	Loader quick hitch, electrics	300	1765
924	Loader quick hitch, fittings & mountings, manual	400	1767
924	Loader quick hitch, fittings & mountings, hydraulic	500	1769
924	Loader quick hitch, fittings & mountings, electrical	600	1771
924	Loader quick hitch, linkage, assembly	700	1773
924	Loader quick hitch, linkage, assembly, electric quickhitch	800	1775
924	Loader quick hitch, lever assembly	900	1777
924	Loader quick hitch, pivot pin location, standard	1000	1779
924	Loader quick hitch, pivot pin location, hardite	1100	1781
924	Other rams, quickhitch cylinder, assembly	1200	1783
945	Loader arm/loader boom, loader arm, radial lift - 03/01/2013	100	1785
945	Loader arm/loader boom, loader arm, radial lift 04/01/2013 -	150	1787
945	Loader arm/loader boom, loader arm, vertical lift - 01/07/2012	200	1789
945	Loader arm/loader boom, loader arm, vertical lift 02/07/2012 - 03/01/2013	300	1791
945	Loader arm/loader boom, loader arm, vertical lift 04/01/2013 -	350	1793
945	Loader arm/loader boom, loader arm, vertical lift - 03/01/2013	400	1795
945	Loader arm/loader boom, loader arm, vertical lift 04/01/2013 -	450	1797
945	Loader arm/loader boom, loader arm, vertical lift	500	1799
945	Loader arm/loader boom, loader arm, fittings, vertical lift	600	1801
945	Loader arm/loader boom, loader arm, fittings, radial lift	700	1803
945	Loader arm/loader boom, assembly, radial lift	800	1805
945	Loader arm/loader boom, assembly, vertical lift	900	1807
945	Loader arm/loader boom, assembly, vertical lift	1000	1809
945	Loader pivots, pivot pins & bushes, radial lift	1100	1811
945	Loader pivots, pivot pins & bushes, vertical lift	1200	1813
945	Loader pivots, pivot pins & bushes, vertical lift	1300	1817
945	Other loader parts, loader arm, cover fittings	1400	1821
945	Other loader parts, loader arm, safety strut	1500	1823
945	Other loader parts, loader arm, safety strut	1600	1825
945	Other loader parts, loader arm, safety strut, abi	1700	1827
945	Other loader parts, loader arm, safety strut, abi - 06/05/2012	1800	1829
945	Other loader parts, loader arm, short safety strut, abi 07/05/2012 -	1900	1831
945	Other loader parts, fitting kit, roller	2000	1833
945	Other loader parts, arm, locator, assembly	2100	1835
945	Other loader parts, greasing pipes, remote, lift ram	2200	1837
945	Other loader parts, loader arm, safety strut, long 07/05/2012 -	2300	1839

GROUP		Section	Page
945	Other loader parts, loader arm, safety strut, abi 07/05/2012 -	2400	1841
945	Rams loader crowd/tilt, tilt ram, 4.0 X 2.0 inch	2500	1843
945	Rams loader crowd/tilt, tilt ram, 4.0 X 2.0 inch	2600	1845
945	Rams loader lift, 4.5 X 2.5 inch	2700	1847
945	Rams loader lift, 88.9 X 50.8	2800	1849
992	Fire extinguisher	100	1851
992	Fire extinguisher	200	1853
996	Travel lock, vertical lift	100	1855
996	Travel lock, radial lift	200	1857
996	Travel lock, assembly	300	1859
996	Safety strut, travel, vertical lift	400	1861
996	Safety strut, travel, radial lift	500	1863

TABLE DES MATIÈRES

GROUPE		Section	Page
911	Réservoir hydraulique, ensemble	100	1335
911	Réservoir hydraulique, ensemble	200	1337
911	Réservoir hydraulique, ensemble	300	1339
911	Réservoir hydraulique, ensemble	400	1341
911	Réservoir hydraulique, ensemble	500	1343
911	Filtre hydraulique, charge	600	1345
911	Retour de filtre, ensemble, débit standard	700	1347
911	Retour de filtre, ensemble, haut débit	800	1349
911	Retour de filtre, ensemble, débit standard	900	1351
911	Retour de filtre, ensemble, haut débit	1000	1353
911	Retour de filtre, débit standard	1100	1355
911	Retour de filtre, haut débit	1200	1357
911	Ensembles d'installation de circuit hydraulique, débit standard S/N - 1641073	1300	1359
911	Ensembles d'installation de circuit hydraulique, débit standard S/N 1461074 -	1400	1361
911	Ensembles d'installation de circuit hydraulique, haut débit S/N - 1641073	1500	1363
911	Ensembles d'installation de circuit hydraulique, haut débit S/N 1641074 -	1600	1365
911	Ensembles d'installation de circuit hydraulique, système de confort de roulement	1700	1367
911	Ensembles d'installation de circuit hydraulique, débit standard	1800	1369
911	Ensembles d'installation de circuit hydraulique, haut débit	1900	1371
911	Ensembles d'installation de circuit hydraulique, débit standard	2000	1373
911	Ensembles d'installation de circuit hydraulique, haut débit	2100	1375
911	Circuits hydrauliques châssis, neutre, débit standard S/N -164097510100		1377
911	Circuits hydrauliques châssis, neutre, débit standard S/N -164097610200		1379
911	Circuits hydrauliques châssis, neutre, haut débit S/N -1640975	10300	1381
911	Circuits hydrauliques châssis, neutre, haut débit S/N -1640976	10400	1383
911	Circuits hydrauliques châssis, transmission, sur chenilles, une vitesse	10500	1385
911	Circuits hydrauliques châssis, transmission, sur chenilles, deux vitesses	10600	1389
911	Circuits hydrauliques châssis, transmission, sur pneus, une vitesse	10700	1395
911	Circuits hydrauliques châssis, transmission, sur pneus, deux vitesses	10800	1397
911		10900	1399
911		11000	1401
911		11100	1403
911		11200	1405
911		11300	1407
911		11400	1411
911		11450	1415
911		11500	1419
911		11600	1421
912	Vannes de chargeuse, bloc de vannes, auxiliaire, haut débit S/N - 1640143	100	1423
912	Vannes de chargeuse, bloc de vannes, auxiliaire, haut débit S/N 1640144 -	200	1425
912	Vannes de chargeuse, bloc de vannes, ensemble, avec auxiliaire	300	1427
912	Vannes de chargeuse, bloc de vannes, ensemble, avec auxiliaire	400	1429
912	Vannes de chargeuse, vanne, rinçage de transmission	500	1431
912	Vannes de chargeuse, bloc de vannes, détails	700	1433
912		800	1437
912		900	1439
912		1000	1441
912		1100	1443
912		1200	1445
912		1300	1447
912	Autres vannes, combinaison, vanne, sur chenilles, une vitesse	1500	1449

GROUPE		Section	Page
912	Autres vannes, combinaison, vanne, sur chenilles, deux vitesses	1600	1451
912	Autres vannes, combinaison, vanne, sur pneus, une vitesse	1700	1453
912	Autres vannes, combinaison, vanne, sur pneus, deux vitesses	1800	1455
912	Autres vannes, combinaison, vanne, une vitesse	1900	1457
912	Autres vannes, combinaison, vanne, deux vitesses	2000	1459
912	Autres vannes, levage vertical, Udsl	2100	1461
912	Ensemble vanne, levage radial, Udsl	2200	1463
912	Autres vannes, levage vertical, Udsl	2300	1465
912	Autres vannes, levage vertical, Udsl, détails	2400	1467
912	Autres vannes, levage radial, Udsl, détails	2500	1469
912	Autres vannes, levage vertical, Udsl, détails	2600	1471
912	Autres vannes, attelage rapide, ensemble	2700	1473
912	Autres vannes, attelage rapide, détails	2800	1475
912	Autres vannes, combinaison, vanne, flottement/srs, ensemble	2900	1477
912	Autres vannes, combinaison, vanne, flottement/srs, détails	3000	1479
912	Autres vannes, flottement, vanne, ensemble	3100	1481
912	Autres vannes, confort de roulement, système, vanne, ensemble	3200	1483
912	Autres vannes, électrovanne, ensemble	3300	1485
912	Autres vannes, électrovanne, ensemble	3400	1487
912	Autres vannes, kit, chapeau d'extrémité, vanne principale, ensemble	3500	1489
912		3600	1491
912		3700	1493
912		3800	1495
912		3900	1497
912		4000	1499
913	Ensembles d'installation pompe/moteur, hydrauliques, pompe, débit standard, 38/14 cm3	100	1501
913	Ensembles d'installation pompe/moteur, hydrauliques, pompe, haut débit, 38/14/17 cm3	200	1503
913	Ensembles d'installation pompe/moteur, transmission, 92 cm3 - 17/08/2011	300	1505
913	Ensembles d'installation pompe/moteur, transmission, 92 cm3 18/08/2011 -	400	1507
913	Ensembles d'installation pompe/moteur, transmission, 92 cm3 - 17/08/2011	500	1509
913	Ensembles d'installation pompe/moteur, transmission, 92 cm3 18/08/2011 -	600	1511
913	Ensembles d'installation pompe/moteur, transmission, 80,4 cm3 - 17/08/2011	700	1513
913	Ensembles d'installation pompe/moteur, transmission, 80,4 cm3 18/08/2011 -	800	1515
913		900	1517
913		1000	1519
913		1100	1521
913		1200	1523
913		1300	1525
913		1400	1527
913	Pompes, engrenages, détails, 14 cm3	1500	1529
913	Pompes, engrenages, détails, 14 cm3	1600	1531
913		1700	1533
913		1800	1535
913		1900	1537
913		2000	1539
913		2100	1541
913	Autres pompes hydrauliques, ens. transmission, détails	2400	1543
913	Autres moteurs hydrauliques, moteur de ventilateur, ensemble, 14 cm3	2500	1545
913	Moteur, ensemble, deux vitesses, sur chenilles	2700	1547
913	Autres moteurs hydrauliques, moteur de ventilateur, 14 cm3	2800	1549
913	Autres moteurs hydrauliques, moteur de ventilateur, ensemble, 14 cm3	2900	1553
913		3000	1555

TABLE DES MATIÈRES

GROUPE		Section	Page
914	Servocommande de vannes, joystick, iso, multifonction 7 voies	100	1557
914	Servocommande de vannes, joystick, iso, multifonction 7 voies	200	1559
914	Servocommande de vannes, joystick, iso, multifonction 7 voies	300	1561
914	Servocommande de vannes, joystick, iso, fonction 3 voies	400	1563
914	Servocommande de vannes, joystick, iso, fonction 3 voies	500	1565
914	Servocommande de vannes, kit, levier courbé, joysticks	600	1567
915	Commandes de chargeuse, joysticks, iso pat, fonction 3 voies, sur pneus	100	1569
915	Commandes de chargeuse, joysticks, iso, multifonction 7 voies, sur pneus	200	1571
915	Commandes de chargeuse, joysticks, iso, multifonction 7 voies, sur chenilles	300	1573
915	Commandes de chargeuse, joysticks, iso pat, fonction 3 voies, sur chenilles	400	1575
915	Commandes de chargeuse, joystick-côté droit, iso, fonction 3 voies, sur pneus	500	1577
915	Commandes de chargeuse, joystick-côté droit, iso, fonction 3 voies, sur pneus	600	1579
915	Commandes de chargeuse, joystick-côté droit, iso, multifonction 7 voies, sur pneus	700	1581
915	Commandes de chargeuse, joystick-côté droit, iso, multifonction 7 voies, sur pneus	800	1583
915	Commandes de chargeuse, joystick-côté gauche, iso, fonction 3 voies, sur pneus	900	1585
915	Commandes de chargeuse, joystick-côté gauche, iso, fonction 3 voies, sur pneus	1000	1587
915		1100	1589
915		1200	1591
916	Circuits hydrauliques, accessoires, attelage rapide, levage radial	100	1593
916	Circuits hydrauliques, accessoires, attelage rapide, levage vertical	200	1595
916	Circuits hydrauliques d'outils, auxiliaires, côté gauche E-PROD	300	1599
916	Circuits hydrauliques d'outils, auxiliaires, côté gauche L-PROD	400	1603
916	Circuits hydrauliques d'outils, attelage rapide, manuel	500	1607
916	Circuits hydrauliques extrémité chargeuse, auxiliaire, bas débit, levage vertical	10100	1609
916	Circuits hydrauliques extrémité chargeuse, auxiliaire, retour, bas débit, levage vertical - 24/11/2011	10200	1611
916	Circuits hydrauliques extrémité chargeuse, auxiliaire, retour, bas débit, levage vertical 25/11/2011 -	10300	1615
916	Circuits hydrauliques extrémité chargeuse, auxiliaire, haut débit, levage vertical	10400	1619
916	Circuits hydrauliques extrémité pelle, transmission, rinçage pilote	10500	1623
916	Circuits hydrauliques extrémité chargeuse, auxiliaire, haut débit, levage radial	10600	1625
916	Circuits hydrauliques extrémité chargeuse, auxiliaire, bas débit, levage radial	10700	1627
916	Circuits hydrauliques extrémité chargeuse, auxiliaire, retour, bas débit, levage radial	10800	1629
916	Circuits hydrauliques extrémité chargeuse, levage vertical, standard - 17/08/2012	10900	1631
916	Circuits hydrauliques extrémité chargeuse, levage vertical, standard 18/08/2012 - 25/10/2012	11000	1633
916	Circuits hydrauliques extrémité chargeuse, levage vertical, standard 26/10/2012 -	11100	1635
916	Circuits hydrauliques extrémité chargeuse, levage vertical, Udsl 17/08/2012 -	11200	1637
916	Circuits hydrauliques extrémité chargeuse, levage vertical, Udsl 18/08/2012 - 25/10/2012	11300	1641
916	Circuits hydrauliques extrémité chargeuse, levage vertical, Udsl 26/10/2012 -	11400	1645
916	Circuits hydrauliques extrémité chargeuse, levage radial, Udsl - 13/07/2011	11500	1649

GROUPE		Section	Page
916	Circuits hydrauliques extrémité chargeuse, levage radial, Udsl - 25/10/2012	11600	1653
916	Circuits hydrauliques extrémité chargeuse, levage radial, Udsl 26/10/2012 -	11700	1657
916	Circuits hydrauliques extrémité chargeuse, levage radial, standard - 13/07/2011	11800	1661
916	Circuits hydrauliques extrémité chargeuse, levage radial, standard 14/07/2011 -	11900	1663
916	Circuits hydrauliques extrémité chargeuse, levage radial, standard	12000	1665
916	Circuits hydrauliques extrémité chargeuse, levage vertical, Udsl - 17/08/2012	12100	1667
916	Circuits hydrauliques extrémité chargeuse, levage vertical, Udsl 18/08/2012 - 25/10/2012	12200	1671
916	Circuits hydrauliques extrémité chargeuse, levage vertical, Udsl 26/10/2012 -	12300	1675
916	Circuits hydrauliques extrémité chargeuse, auxiliaire, bas débit, levage vertical	12400	1679
916	Circuits hydrauliques extrémité chargeuse, auxiliaire, haut débit, levage vertical	12500	1681
916	Circuits hydrauliques extrémité chargeuse, auxiliaire, bas débit, levage radial	12600	1683
916	Circuits hydrauliques extrémité chargeuse, auxiliaire, haut débit, levage radial	12700	1685
916		12800	1687
916		12900	1689
916	Circuits hydrauliques extrémité chargeuse, levage vertical, standard	13200	1691
916	Circuits hydrauliques extrémité chargeuse, levage vertical, Udsl	13300	1693
916	Circuits hydrauliques extrémité chargeuse, levage radial, standard	13400	1695
916	Circuits hydrauliques extrémité chargeuse, levage radial, Udsl	13500	1697
916		13600	1699
916		13700	1701
916		14000	1703
916	Autres circuits hydrauliques, flexibles hydrauliques, joystick, côté droit	20100	1705
916	Autres circuits hydrauliques, flexibles hydrauliques, joystick, côté gauche	20200	1707
916	Flexible et tuyauterie, servo, commande pilote	20300	1709
916	Flexible et tuyauterie, servo, commande pilote	20400	1711
916	Autres circuits hydrauliques, canalisation de commande pilote, sur pneus, une vitesse	20500	1713
916	Autres circuits hydrauliques, canalisation de commande pilote, sur pneus, deux vitesses	20600	1715
916	Autres circuits hydrauliques, canalisation de commande pilote, sur chenilles, une vitesse	20700	1717
916	Flexible et tuyauterie, ventilateur, commande, ensemble	20800	1719
916	Autres circuits hydrauliques, canalisation de commande pilote, sur chenilles, une vitesse	20900	1721
916	Autres circuits hydrauliques, plaque de tablier, côté droit	21000	1723
916	Autres circuits hydrauliques, plaque de tablier, côté gauche	21100	1725
916	Autres circuits hydrauliques, plaque de tablier, côté gauche	21200	1727
916	Autres circuits hydrauliques, servo, pilote, tablier, ensemble	21300	1729
916	Autres circuits hydrauliques, flottement, commande, ensemble	21400	1731
916	Autres circuits hydrauliques, confort de roulement, système, levage radial	21500	1733
916	Autres circuits hydrauliques, confort de roulement, système, levage vertical	21600	1735
916	Autres circuits hydrauliques, tube, faisceau, sur pneus, une vitesse	21700	1737
916	Autres circuits hydrauliques, tube, faisceau, sur pneus, deux vitesses	21800	1739
916	Autres circuits hydrauliques, tube, faisceau, sur chenilles, une vitesse	21900	1741

TABLE DES MATIÈRES

GROUPE		Section	Page
916	Autres circuits hydrauliques, tube, faisceau, sur chenilles, deux vitesses	22000	1743
916	Autres circuits hydrauliques, tube, faisceau, commande de transmission	22100	1745
916	Autres circuits hydrauliques, tube, faisceau, commande de chargeuse	22200	1747
916	Autres circuits hydrauliques, canalisation de commande pilote, sur chenilles, une vitesse	22300	1749
916		22400	1751
916	Autres circuits hydrauliques, canalisation de commande pilote, sur pneus, une vitesse	22500	1753
916		22600	1755
916		22700	1757
916		22800	1759
924	Attelage rapide de chargeuse, manuel	100	1761
924	Attelage rapide de chargeuse, hydraulique	200	1763
924		300	1765
924	Attelage rapide de chargeuse, raccords et supports, manuel	400	1767
924	Attelage rapide de chargeuse, raccords et supports, hydrauliques	500	1769
924		600	1771
924	Attelage rapide de chargeuse, timonerie, ensemble	700	1773
924		800	1775
924	Attelage rapide de chargeuse, ensemble levier	900	1777
924	Attelage rapide de chargeuse, emplacement d'axe de pivot, standard	1000	1779
924	Attelage rapide de chargeuse, emplacement d'axe de pivot, hardite	1100	1781
924	Autres vérins, vérin d'attelage rapide, ensemble	1200	1783
945	Bras de chargeuse/flèche de chargeuse, bras de chargeuse, levage radial - 03/01/2013	100	1785
945	Bras de chargeuse/flèche de chargeuse, bras de chargeuse, levage radial 04/01/2013 -	150	1787
945	Bras de chargeuse/flèche de chargeuse, bras de chargeuse, levage vertical - 01/07/2012	200	1789
945	Bras de chargeuse/flèche de chargeuse, bras de chargeuse, levage vertical 02/07/2012 - 03/01/2013	300	1791
945	Bras de chargeuse/flèche de chargeuse, bras de chargeuse, levage vertical 04/01/2013 -	350	1793
945	Bras de chargeuse/flèche de chargeuse, bras de chargeuse, levage vertical - 03/01/2013	400	1795
945	Bras de chargeuse/flèche de chargeuse, bras de chargeuse, levage vertical 04/01/2013 -	450	1797
945	Bras de chargeuse/flèche de chargeuse, bras de chargeuse, levage vertical	500	1799
945	Bras de chargeuse/flèche de chargeuse, bras de chargeuse, raccords, levage vertical	600	1801
945	Bras de chargeuse/flèche de chargeuse, bras de chargeuse, raccords, levage radial	700	1803
945		800	1805
945		900	1807
945		1000	1809
945	Pivots de chargeuse, axes et bagues de pivots, levage radial	1100	1811
945	Pivots de chargeuse, axes et bagues de pivots, levage vertical	1200	1813
945	Pivots de chargeuse, axes et bagues de pivots, levage vertical	1300	1817
945	Autres parties de la chargeuse, bras de chargeuse, raccords de couvercle	1400	1821
945	Autres parties de la chargeuse, bras de chargeuse, entretoise de sécurité	1500	1823
945	Autres parties de la chargeuse, bras de chargeuse, entretoise de sécurité	1600	1825
945		1700	1827
945	- 06/05/2012	1800	1829
945	07/05/2012 -	1900	1831

GROUPE		Section	Page
945	Autres parties de la chargeuse, kit de montage, rouleau	2000	1833
945	Autres pièces de chargeuse, bras, positionneur, ensemble	2100	1835
945	Autres pièces de chargeuse, tuyaux de graissage, à distance, vérin de levage	2200	1837
945	Autres parties de la chargeuse, bras de chargeuse, entretoise de sécurité, longue 07/05/2012 -	2300	1839
945	07/05/2012 -	2400	1841
945	Vérins de chargeuse, guidage de godet/basculement, vérin de basculement, 4,0 X 2,0 pouces	2500	1843
945	Vérins de chargeuse, guidage de godet/basculement, vérin de basculement, 4,0 X 2,0 pouces	2600	1845
945	Vérins de levage de chargeuse, 4,5 X 2,5 pouces	2700	1847
945	Vérins de levage de chargeuse, 88,9 X 50,8	2800	1849
992	Extincteur	100	1851
992	Extincteur	200	1853
996	Verrou de déplacement, levage vertical	100	1855
996	Verrou de déplacement, levage radial	200	1857
996	Verrou de déplacement, ensemble	300	1859
996	Entretoise de sécurité, déplacement, levage vertical	400	1861
996	Entretoise de sécurité, déplacement, levage radial	500	1863

INHALTSVERZEICHNIS

GRUPPE		Abschnitt	Seite
911	Hydrauliktank kpl.	100	1335
911	Hydrauliktank kpl.	200	1337
911	Hydrauliktank kpl.	300	1339
911	Hydrauliktank kpl.	400	1341
911	Hydrauliktank kpl.	500	1343
911	Hydraulikölfilter, Wechseln	600	1345
911	Rücklauffilter kpl., Standarddurchsatz	700	1347
911	Rücklauffilter kpl., hoher Durchsatz	800	1349
911	Rücklauffilter kpl., Standarddurchsatz	900	1351
911	Rücklauffilter kpl., hoher Durchsatz	1000	1353
911	Rücklauffilter, Standarddurchsatz	1100	1355
911	Rücklauffilter, hoher Durchsatz	1200	1357
911	Hydraulikkreise Einbauteile, Standard-Durchsatz S/N - 1641073	1300	1359
911	Hydraulikkreise Einbauteile, Standard-Durchsatz S/N 1461074 -	1400	1361
911	Hydraulikkreise Einbauteile, hoher Durchsatz S/N - 1641073	1500	1363
911	Hydraulikkreise Einbauteile, hoher Durchsatz S/N 1641074 -	1600	1365
911	Hydraulikkreise Einbauteile, System für gleichmäßige Fahrt	1700	1367
911	Hydraulikkreise Einbauteile, Standard-Durchsatz	1800	1369
911	Hydraulikkreise Einbauteile, hoher Durchsatz	1900	1371
911	Hydraulikkreise Einbauteile, Standard-Durchsatz	2000	1373
911	Hydraulikkreise Einbauteile, hoher Durchsatz	2100	1375
911	Hydraulikkreise Fahrgestell, neutral, Standard-Durchsatz S/N -1640975	10100	1377
911	Hydraulikkreise Fahrgestell, neutral, Standard-Durchsatz S/N -1640976	10200	1379
911	Hydraulikkreise Fahrgestell, neutral, hoher Durchsatz S/N -1640975	10300	1381
911	Hydraulikkreise Fahrgestell, neutral, hoher Durchsatz S/N -1640976	10400	1383
911	Hydraulikkreise Fahrgestell, Getriebe, Kettenantrieb, Einzelgang	10500	1385
911	Hydraulikkreise Fahrgestell, Getriebe, Kettenantrieb, Zweigang	10600	1389
911	Hydraulikkreise Fahrgestell, Getriebe, Radantrieb, Einzelgang	10700	1395
911	Hydraulikkreise Fahrgestell, Getriebe, Radantrieb, Zweigang	10800	1397
911		10900	1399
911		11000	1401
911		11100	1403
911		11200	1405
911		11300	1407
911		11400	1411
911		11450	1415
911		11500	1419
911		11600	1421
912	S/N - 1640143	100	1423
912	S/N 1640144 -	200	1425
912		300	1427
912		400	1429
912		500	1431
912		700	1433
912		800	1437
912		900	1439
912		1000	1441
912		1100	1443
912		1200	1445
912		1300	1447
912	Andere Ventile, Kombination, Ventil, Kettenantrieb, Einzelgang	1500	1449
912	Andere Ventile, Kombination, Ventil, Kettenantrieb, Zweigang	1600	1451
912	Andere Ventile, Kombination, Ventil, Radantrieb, Einzelgang	1700	1453
912	Andere Ventile, Kombination, Ventil, Radantrieb, Zweigang	1800	1455
912	Andere Ventile, Kombination, Ventil, Einzelgang	1900	1457
912	Andere Ventile, Kombination, Ventil, Zweigang	2000	1459
912		2100	1461
912		2200	1463
912		2300	1465
912		2400	1467

GRUPPE		Abschnitt	Seite
912		2500	1469
912		2600	1471
912	Andere Ventile, Schnellwechsler kpl.	2700	1473
912	Andere Ventile, Schnellwechsler, Details	2800	1475
912		2900	1477
912		3000	1479
912	Andere Ventile, Schwimmfunktion, Ventil	3100	1481
912	Andere Ventile, gleichmäßige Fahrt, System, Ventil	3200	1483
912	Andere Ventile, Magnetventil kpl.	3300	1485
912	Andere Ventile, Magnetventil kpl.	3400	1487
912	Andere Ventile, Satz, Verschlusskappe, Hauptventil kpl.	3500	1489
912		3600	1491
912		3700	1493
912		3800	1495
912		3900	1497
912		4000	1499
913	Pumpe/Motor Einbauteile, Hydraulikpumpe, Standarddurchsatz, 38/14 cm²	100	1501
913	Pumpe/Motor Einbauteile, Hydraulikpumpe, hoher Durchsatz, 38/14/17 cm²	200	1503
913	Pumpe/Motor Einbauteile, Getriebe, 92 cm² - 17/08/2011	300	1505
913	Pumpe/Motor Einbauteile, Getriebe, 92 cm² 18/08/2011 -	400	1507
913	Pumpe/Motor Einbauteile, Getriebe, 92 cm² - 17/08/2011	500	1509
913	Pumpe/Motor Einbauteile, Getriebe, 92 cm² 18/08/2011 -	600	1511
913	Pumpe/Motor Einbauteile, Getriebe, 80,4 cm² - 17/08/2011	700	1513
913	Pumpe/Motor Einbauteile, Getriebe, 80,4 cm² 18/08/2011 -	800	1515
913		900	1517
913		1000	1519
913		1100	1521
913		1200	1523
913		1300	1525
913		1400	1527
913	Pumpenzahnräder, Teile, 14 cm²	1500	1529
913	Pumpenzahnräder, Teile, 14 cm²	1600	1531
913		1700	1533
913		1800	1535
913		1900	1537
913		2000	1539
913		2100	1541
913	Andere Hydraulikpumpen, Getriebe, Details	2400	1543
913	Andere Hydraulikmotoren, Lüftermotor, 14 cm²	2500	1545
913	Motor kpl., Zweigang, Kettenantrieb	2700	1547
913	Andere Hydraulikmotoren, Lüftermotor, 14 cm²	2800	1549
913	Andere Hydraulikmotoren, Lüftermotor, 14 cm²	2900	1553
913		3000	1555
914	Servosteuerventile, Joystick, ISO, 7-Weg-Multifunktion	100	1557
914	Servosteuerventile, Joystick, ISO, 7-Weg-Multifunktion	200	1559
914	Servosteuerventile, Joystick, ISO, 7-Weg-Multifunktion	300	1561
914	Servosteuerventile, Joystick, ISO, 3-Weg-Funktion	400	1563
914	Servosteuerventile, Joystick, ISO, 3-Weg-Funktion	500	1565
914	Servosteuerventile, Satz, gebogener Hebel, Joysticks	600	1567
915		100	1569
915		200	1571
915		300	1573
915		400	1575
915		500	1577
915		600	1579
915		700	1581
915		800	1583
915		900	1585
915		1000	1587
915		1100	1589

INHALTSVERZEICHNIS

INHALTSVERZEICHNIS

GRUPPE		Abschnitt	Seite
915		1200	1591
916	Hydraulikkreise Geräte, Schnellwechsler, radialer Hub	100	1593
916	Hydraulikkreise Geräte, Schnellwechsler, vertikaler Hub	200	1595
916	E-PROD	300	1599
916	L-PROD	400	1603
916	Hydraulikkreise Geräte, Schnellwechsler, manuell	500	1607
916		10100	1609
916	- 24/11/2011	10200	1611
916	25/11/2011 -	10300	1615
916		10400	1619
916		10500	1623
916		10600	1625
916		10700	1627
916		10800	1629
916	- 17/08/2012	10900	1631
916	18/08/2012 - 25/10/2012	11000	1633
916	26/10/2012 -	11100	1635
916	17/08/2012 -	11200	1637
916	18/08/2012 - 25/10/2012	11300	1641
916	26/10/2012 -	11400	1645
916	- 13/07/2011	11500	1649
916	- 25/10/2012	11600	1653
916	26/10/2012 -	11700	1657
916	- 13/07/2011	11800	1661
916	14/07/2011 -	11900	1663
916		12000	1665
916	- 17/08/2012	12100	1667
916	18/08/2012 - 25/10/2012	12200	1671
916	26/10/2012 -	12300	1675
916		12400	1679
916		12500	1681
916		12600	1683
916		12700	1685
916		12800	1687
916		12900	1689
916		13200	1691
916		13300	1693
916		13400	1695
916		13500	1697
916		13600	1699
916		13700	1701
916		14000	1703
916	Andere Hydraulikkreise, Hydraulikschläuche, Joystick, rechte Seite	20100	1705
916	Andere Hydraulikkreise, Hydraulikschläuche, Joystick, linke Seite	20200	1707
916	Schläuche und Rohre, Servo, Vorsteuerung	20300	1709
916	Schläuche und Rohre, Servo, Vorsteuerung	20400	1711
916	Andere Hydraulikkreise, Vorsteuerleitung, Radantrieb, Einzelgang	20500	1713
916	Andere Hydraulikkreise, Vorsteuerleitung, Radantrieb, Zweigang	20600	1715
916	Andere Hydraulikkreise, Vorsteuerleitung, Kettenantrieb, Einzelgang	20700	1717
916	Schläuche und Rohre, Lüfter, Steuerung	20800	1719
916	Andere Hydraulikkreise, Vorsteuerleitung, Kettenantrieb, Einzelgang	20900	1721
916	Andere Hydraulikkreise, Spritzwand, rechts	21000	1723
916	Andere Hydraulikkreise, Spritzwand, links	21100	1725
916	Andere Hydraulikkreise, Spritzwand, links	21200	1727
916	Andere Hydraulikkreise, Servo, Vorsteuerung, Spritzwand	21300	1729
916	Andere Hydraulikkreise, Schwimmfunktion, Steuerung	21400	1731
916	Andere Hydraulikkreise, gleichmäßige Fahrt, System, radialer Hub	21500	1733
916	Andere Hydraulikkreise, gleichmäßige Fahrt, System, vertikaler Hub	21600	1735
916	Andere Hydraulikkreise, Rohr, Kabel, Radantrieb, Einzelgang	21700	1737
916	Andere Hydraulikkreise, Rohr, Kabel, Radantrieb, Zweigang	21800	1739
916	Andere Hydraulikkreise, Rohr, Kabel, Kettenantrieb, Einzelgang	21900	1741
916	Andere Hydraulikkreise, Rohr, Kabel, Kettenantrieb, Zweigang	22000	1743

GRUPPE		Abschnitt	Seite
916	Andere Hydraulikkreise, Rohr, Kabel, Getriebe Steuerung	22100	1745
916	Andere Hydraulikkreise, Rohr, Kabel, Lader Steuerung	22200	1747
916	Andere Hydraulikkreise, Vorsteuerleitung, Kettenantrieb, Einzelgang	22300	1749
916		22400	1751
916	Andere Hydraulikkreise, Vorsteuerleitung, Radantrieb, Einzelgang	22500	1753
916		22600	1755
916		22700	1757
916		22800	1759
924	Lader Schnellwechsler, manuell	100	1761
924	Lader Schnellwechsler, hydraulisch	200	1763
924		300	1765
924	Lader Schnellwechsler, Armaturen und Befestigungen, manuell	400	1767
924	Lader Schnellwechsler, Armaturen und Befestigungen, hydraulisch	500	1769
924		600	1771
924	Lader Schnellwechsler, Gelenk kpl.	700	1773
924		800	1775
924	Lader Schnellwechsler, Hebel kpl.	900	1777
924	Lader Schnellwechsler, Lage des Drehzapfens, Standard	1000	1779
924		1100	1781
924	Andere Rammen, Schnellwechslerzylinder kpl.	1200	1783
945	Laderstiel/Laderausleger, Laderstiel, radialer Hub - 03/01/2013	100	1785
945	Laderstiel/Laderausleger, Laderstiel, radialer Hub 04/01/2013 -	150	1787
945	Laderstiel/Laderausleger, Laderstiel, vertikaler Hub - 01/07/2012	200	1789
945	Laderstiel/Laderausleger, Laderstiel, vertikaler Hub 02/07/2012 - 03/01/2013	300	1791
945	Laderstiel/Laderausleger, Laderstiel, vertikaler Hub 04/01/2013 -	350	1793
945	Laderstiel/Laderausleger, Laderstiel, vertikaler Hub - 03/01/2013	400	1795
945	Laderstiel/Laderausleger, Laderstiel, vertikaler Hub 04/01/2013 -	450	1797
945	Laderstiel/Laderausleger, Laderstiel, vertikaler Hub	500	1799
945	Laderstiel/Laderausleger, Laderstiel, Armaturen, vertikaler Hub	600	1801
945	Laderstiel/Laderausleger, Laderstiel, Armaturen, radialer Hub	700	1803
945		800	1805
945		900	1807
945		1000	1809
945	Lader Drehpunkte, Drehzapfen und Buchsen, radialer Hub	1100	1811
945	Lader Drehpunkte, Drehzapfen und Buchsen, vertikaler Hub	1200	1813
945	Lader Drehpunkte, Drehzapfen und Buchsen, vertikaler Hub	1300	1817
945	Andere Laderteile, Laderstiel, Deckelbefestigungen	1400	1821
945	Andere Laderteile, Laderstiel, Sicherheitsstütze	1500	1823
945	Andere Laderteile, Laderstiel, Sicherheitsstütze	1600	1825
945		1700	1827
945	- 06/05/2012	1800	1829
945	07/05/2012 -	1900	1831
945	Andere Laderteile, Armaturensatz, Roller	2000	1833
945		2100	1835
945		2200	1837
945	Andere Laderteile, Laderstiel, lange Sicherheitsstütze 07/05/2012 -	2300	1839
945	07/05/2012 -	2400	1841
945		2500	1843
945		2600	1845
945		2700	1847
945		2800	1849
992	Feuerlöscher	100	1851
992	Feuerlöscher	200	1853
996	Transportverriegelung, vertikaler Hub	100	1855
996	Transportverriegelung, radialer Hub	200	1857
996	Transportverriegelung kpl.	300	1859
996	Sicherheitsstütze, Fahrt, vertikaler Hub	400	1861
996	Sicherheitsstütze, Fahrt, radialer Hub	500	1863

INDICE

GRUPO		Sección	Página
911	Depósito hidráulico, conjunto	100	1335
911	Depósito hidráulico, conjunto	200	1337
911	Depósito hidráulico, conjunto	300	1339
911	Depósito hidráulico, conjunto	400	1341
911	Depósito hidráulico, conjunto	500	1343
911	Filtro hidráulico, carga	600	1345
911	Retorno de filtro, conjunto, flujo estándar	700	1347
911	Retorno de filtro, conjunto, flujo alto	800	1349
911	Retorno de filtro, conjunto, flujo estándar	900	1351
911	Retorno de filtro, conjunto, flujo alto	1000	1353
911	Retorno de filtro, flujo estándar	1100	1355
911	Retorno de filtro, flujo alto	1200	1357
911	Conjuntos de instalación de circuito hidráulico, flujo estándar S/N - 1641073	1300	1359
911	Conjuntos de instalación de circuito hidráulico, flujo estándar S/N 1461074 -	1400	1361
911	Conjuntos de instalación de circuito hidráulico, flujo alto S/N - 1641073	1500	1363
911	Conjuntos de instalación de circuito hidráulico, flujo alto S/N 1641074 -	1600	1365
911	Conjuntos de instalación de circuito hidráulico, sistema de desplazamiento suave	1700	1367
911	Conjuntos de instalación de circuito hidráulico, flujo estándar	1800	1369
911	Conjuntos de instalación de circuito hidráulico, flujo alto	1900	1371
911	Conjuntos de instalación de circuito hidráulico, flujo estándar	2000	1373
911	Conjuntos de instalación de circuito hidráulico, flujo alto	2100	1375
911	Circuitos hidráulicos de chasis, neutral, flujo estándar S/N -1640975	10100	1377
911	Circuitos hidráulicos de chasis, neutral, flujo estándar S/N -1640976	10200	1379
911	Circuitos hidráulicos de chasis, neutral, flujo alto S/N -1640975	10300	1381
911	Circuitos hidráulicos de chasis, neutral, flujo alto S/N -1640976	10400	1383
911	Circuitos hidráulicos de chasis, transmisión, de orugas, velocidad única	10500	1385
911	Circuitos hidráulicos de chasis, transmisión, de orugas, velocidad gemela	10600	1389
911	Circuitos hidráulicos de chasis, transmisión, de ruedas, velocidad única	10700	1395
911	Circuitos hidráulicos de chasis, transmisión, de ruedas, velocidad gemela	10800	1397
911		10900	1399
911		11000	1401
911		11100	1403
911		11200	1405
911		11300	1407
911		11400	1411
911		11450	1415
911		11500	1419
911		11600	1421
912	Cargadora de válvulas, bloque de válvulas, auxiliar, flujo alto S/N - 1640143	100	1423
912	Cargadora de válvulas, bloque de válvulas, auxiliar, flujo alto S/N 1640144 -	200	1425
912	Cargadora de válvulas, bloque de válvulas, conjunto, con auxiliar	300	1427
912	Cargadora de válvulas, bloque de válvulas, conjunto, con auxiliar	400	1429
912	Cargadora de válvulas, válvula, purga de la transmisión	500	1431
912	Cargadora de válvulas, bloque de válvulas, detalles	700	1433
912		800	1437
912		900	1439
912		1000	1441
912		1100	1443
912		1200	1445
912		1300	1447

GRUPO		Sección	Página
912	Otras válvulas, combinación, válvula, de orugas, velocidad única	1500	1449
912	Otras válvulas, combinación, válvula, de orugas, velocidad gemela	1600	1451
912	Otras válvulas, combinación, válvula, de ruedas, velocidad única	1700	1453
912	Otras válvulas, combinación, válvula, de ruedas, velocidad gemela	1800	1455
912	Otras válvulas, combinación, válvula, velocidad única	1900	1457
912	Otras válvulas, combinación, válvula, velocidad gemela	2000	1459
912	Otras válvulas, elevación vertical, Udsl	2100	1461
912	Conjunto de válvulas, elevación radial, Udsl	2200	1463
912	Otras válvulas, elevación vertical, Udsl	2300	1465
912	Otras válvulas, elevación vertical, Udsl, detalles	2400	1467
912	Otras válvulas, elevación radial, Udsl, detalles	2500	1469
912	Otras válvulas, elevación vertical, Udsl, detalles	2600	1471
912	Otras válvulas, enganche rápido, conjunto	2700	1473
912	Otras válvulas, enganche rápido, detalles	2800	1475
912	Otras válvulas, combinación, válvula, flotación/srs, conjunto	2900	1477
912	Otras válvulas, combinación, válvula, flotación/srs, detalles	3000	1479
912	Otras válvulas, flotación, válvula, conjunto	3100	1481
912	Otras válvulas, desplazamiento suave, sistema, válvula, conjunto	3200	1483
912	Otras válvulas, solenoide, válvula, conjunto	3300	1485
912	Otras válvulas, solenoide, válvula, conjunto	3400	1487
912	Otras válvulas, juego, tapa de tope, válvula principal, conjunto	3500	1489
912		3600	1491
912		3700	1493
912		3800	1495
912		3900	1497
912		4000	1499
913	Conjunto de instalación de bomba/motor, hidráulica, bomba, flujo estándar, 38/14cc	100	1501
913	Conjunto de instalación de bomba/motor, hidráulica, bomba, flujo alto, 38/14/17cc	200	1503
913	Conjuntos de instalación de bomba/motor, transmisión, 92cc - 17/08/2011	300	1505
913	Conjuntos de instalación de bomba/motor, transmisión, 92cc 18/08/2011 -	400	1507
913	Conjuntos de instalación de bomba/motor, transmisión, 92cc - 17/08/2011	500	1509
913	Conjuntos de instalación de bomba/motor, transmisión, 92cc 18/08/2011 -	600	1511
913	Conjuntos de instalación de bomba/motor, transmisión, 80,4 cc - 17/08/2011	700	1513
913	Conjuntos de instalación de bomba/motor, transmisión, 80,4 cc 18/08/2011 -	800	1515
913		900	1517
913		1000	1519
913		1100	1521
913		1200	1523
913		1300	1525
913		1400	1527
913	Engranaje de bombas, detalles, 14 cc	1500	1529
913	Engranaje de bombas, detalles, 14 cc	1600	1531
913		1700	1533
913		1800	1535
913		1900	1537
913		2000	1539
913		2100	1541
913	Otras bombas hidráulicas, conjunto de la transmisión, detalles	2400	1543
913	Otros motores hidráulicos, motor del ventilador, conjunto, 14 cc	2500	1545
913	Motor, conjunto, dos velocidades, de orugas	2700	1547
913	Otros motores hidráulicos, motor del ventilador, 14 cc	2800	1549
913	Otros motores hidráulicos, motor del ventilador, conjunto, 14 cc	2900	1553
913		3000	1555

INDICE

INDICE

GRUPO		Sección	Página
914	Servocontrol de válvulas, joystick, iso, multifunción de 7 vías	100	1557
914	Servocontrol de válvulas, joystick, iso, multifunción de 7 vías	200	1559
914	Servocontrol de válvulas, joystick, iso, multifunción de 7 vías	300	1561
914	Servocontrol de válvulas, joystick, iso, multifunción de 3 vías pat	400	1563
914	Servocontrol de válvulas, joystick, iso, multifunción de 3 vías pat	500	1565
914	Servocontrol de válvulas, juego, palanca doblada, joysticks	600	1567
915	Mandos de cargadora, joysticks, iso pat, función a 3 vías, de ruedas	100	1569
915	Mandos de cargadora, joysticks, iso, multifunción a 7 vías, de ruedas	200	1571
915	Mandos de cargadora, joysticks, iso, multifunción a 7 vías, de orugas	300	1573
915	Mandos de cargadora, joysticks, iso pat, función a 3 vías, de orugas	400	1575
915	Mandos de cargadora, joystick derecho, iso, función a 3 vías, de ruedas	500	1577
915	Mandos de cargadora, joystick derecho, iso, función a 3 vías, de ruedas	600	1579
915	Mandos de cargadora, joystick derecho, iso, multifunción a 7 vías, de ruedas	700	1581
915	Mandos de cargadora, joystick derecho, iso, multifunción a 7 vías, de ruedas	800	1583
915	Mandos de cargadora, joystick izquierdo, iso, función a 3 vías, de ruedas	900	1585
915	Mandos de cargadora, joystick izquierdo, iso, función a 3 vías, de ruedas	1000	1587
915		1100	1589
915		1200	1591
916	Circuitos hidráulicos de implementos, enganche rápido, elevación radial	100	1593
916	Implementos de circuito hidráulico, enganche rápido, elevación vertical	200	1595
916	Circuitos hidráulicos de implementos, auxiliar, lado izquierdo E-PROD	300	1599
916	Circuitos hidráulicos de implementos, auxiliar, lado izquierdo L-PROD	400	1603
916	Circuitos hidráulicos de implementos, enganche rápido, manual	500	1607
916	Circuitos hidráulicos de extremo de cargadora, auxiliar, flujo bajo, elevación vertical	10100	1609
916	Circuitos hidráulicos de extremo de cargadora, auxiliar, retorno, flujo bajo, elevación vertical - 24/11/2011	10200	1611
916	Circuitos hidráulicos de extremo de cargadora, auxiliar, retorno, flujo bajo, elevación vertical 25/11/2011 -	10300	1615
916	Circuitos hidráulicos de extremo de cargadora, auxiliar, flujo alto, elevación vertical	10400	1619
916	Circuitos hidráulicos de extremo de cargadora, transmisión, purga piloto	10500	1623
916	Circuitos hidráulicos de extremo de cargadora, auxiliar, flujo alto, elevación radial	10600	1625
916	Circuitos hidráulicos de extremo de cargadora, auxiliar, flujo bajo, elevación radial	10700	1627
916	Circuitos hidráulicos de extremo de cargadora, auxiliar, retorno, flujo bajo, elevación radial	10800	1629
916	Circuitos hidráulicos de extremo de cargadora, elevación vertical, estándar - 17/08/2012	10900	1631
916	Circuitos hidráulicos de extremo de cargadora, elevación vertical, estándar 18/08/2012 - 25/10/2012	11000	1633
916	Circuitos hidráulicos de extremo de cargadora, elevación vertical, estándar 26/10/2012 -	11100	1635
916	Circuitos hidráulicos de extremo de cargadora, elevación vertical, Udsl 17/08/2012 -	11200	1637
916	Circuitos hidráulicos de extremo de cargadora, elevación vertical, Udsl 18/08/2012 - 25/10/2012	11300	1641

GRUPO		Sección	Página
916	Circuitos hidráulicos de extremo de cargadora, elevación vertical, Udsl 26/10/2012 -	11400	1645
916	Circuitos hidráulicos de extremo de cargadora, elevación radial, Udsl - 13/07/2011	11500	1649
916	Circuitos hidráulicos de extremo de cargadora, elevación radial, Udsl - 25/10/2012	11600	1653
916	Circuitos hidráulicos de extremo de cargadora, elevación radial, Udsl 26/10/2012 -	11700	1657
916	Circuitos hidráulicos de extremo de cargadora, elevación radial, estándar - 13/07/2011	11800	1661
916	Circuitos hidráulicos de extremo de cargadora, elevación radial, estándar 14/07/2011 -	11900	1663
916	Circuitos hidráulicos de extremo de cargadora, elevación radial, estándar	12000	1665
916	Circuitos hidráulicos de extremo de cargadora, elevación vertical, Udsl - 17/08/2012	12100	1667
916	Circuitos hidráulicos de extremo de cargadora, elevación vertical, Udsl 18/08/2012 - 25/10/2012	12200	1671
916	Circuitos hidráulicos de extremo de cargadora, elevación vertical, Udsl 26/10/2012 -	12300	1675
916	Circuitos hidráulicos de extremo de cargadora, auxiliar, flujo bajo, elevación vertical	12400	1679
916	Circuitos hidráulicos de extremo de cargadora, auxiliar, flujo alto, elevación vertical	12500	1681
916	Circuitos hidráulicos de extremo de cargadora, auxiliar, flujo bajo, elevación radial	12600	1683
916	Circuitos hidráulicos de extremo de cargadora, auxiliar, flujo alto, elevación radial	12700	1685
916		12800	1687
916		12900	1689
916	Circuitos hidráulicos de extremo de cargadora, elevación vertical, estándar	13200	1691
916	Circuitos hidráulicos de extremo de cargadora, elevación vertical, Udsl	13300	1693
916	Circuitos hidráulicos de extremo de cargadora, elevación radial, estándar	13400	1695
916	Circuitos hidráulicos de extremo de cargadora, elevación radial, Udsl	13500	1697
916		13600	1699
916		13700	1701
916		14000	1703
916	Otros circuitos hidráulicos, mangueras hidráulicas, joystick, lado derecho	20100	1705
916	Otros circuitos hidráulicos, mangueras hidráulicas, joystick, lado izquierdo	20200	1707
916	Manguera y tubos, servo, control piloto	20300	1709
916	Manguera y tubos, servo, control piloto	20400	1711
916	Otros circuitos hidráulicos, línea de control piloto, de ruedas, velocidad única	20500	1713
916	Otros circuitos hidráulicos, línea de control piloto, de ruedas, dos velocidades	20600	1715
916	Otros circuitos hidráulicos, línea de control piloto, de orugas, velocidad única	20700	1717
916	Manguera y tubos, ventilador, control, conjunto	20800	1719
916	Otros circuitos hidráulicos, línea de control piloto, de orugas, velocidad única	20900	1721
916	Otros circuitos hidráulicos, placa de mampara, lado derecho	21000	1723
916	Otros circuitos hidráulicos, placa de mampara, lado izquierdo	21100	1725
916	Otros circuitos hidráulicos, placa de mampara, lado izquierdo	21200	1727
916	Otros circuitos hidráulicos, servo, piloto, mampara, conjunto	21300	1729
916	Otros circuitos hidráulicos, flotación, control, conjunto	21400	1731

INDICE

INDICE

GRUPO		Sección	Página
916	Otros circuitos hidráulicos, desplazamiento suave, sistema, elevación radial	21500	1733
916	Otros circuitos hidráulicos, desplazamiento suave, sistema, elevación vertical	21600	1735
916	Otros circuitos hidráulicos, tubo, mazo de cables, de ruedas, velocidad única	21700	1737
916	Otros circuitos hidráulicos, tubo, mazo de cables, de ruedas, dos velocidades	21800	1739
916	Otros circuitos hidráulicos, tubo, mazo de cables, de orugas, velocidad única	21900	1741
916	Otros circuitos hidráulicos, tubo, mazo de cables, de orugas, dos velocidades	22000	1743
916	Otros circuitos hidráulicos, tubo, mazo de cables, control de la transmisión	22100	1745
916	Otros circuitos hidráulicos, tubo, mazo de cables, control de la cargadora	22200	1747
916	Otros circuitos hidráulicos, línea de control piloto, de orugas, velocidad única	22300	1749
916		22400	1751
916	Otros circuitos hidráulicos, línea de control piloto, de ruedas, velocidad única	22500	1753
916		22600	1755
916		22700	1757
916		22800	1759
924	Enganche rápido de cargadora, manual	100	1761
924	Enganche rápido de cargadora, hidráulico	200	1763
924		300	1765
924	Enganche rápido de cargadora, conexiones y soportes, manual	400	1767
924	Enganche rápido de cargadora, conexiones y soportes, hidráulico	500	1769
924		600	1771
924	Enganche rápido de cargadora, varillaje, conjunto	700	1773
924		800	1775
924	Enganche rápido de cargadora, conjunto de palanca	900	1777
924	Enganche rápido de cargadora, ubicación de los ejes de articulación, estándar	1000	1779
924	Enganche rápido de cargadora, ubicación de los ejes de articulación, hardite	1100	1781
924	Otros arietes, cilindro de enganche rápido, conjunto	1200	1783
945	Brazo de cargadora/pluma de cargadora, brazo de cargadora, elevación radial - 03/01/2013	100	1785
945	Brazo de cargadora/pluma de cargadora, brazo de cargadora, elevación radial 04/01/2013 -	150	1787
945	Brazo de cargadora/pluma de cargadora, brazo de cargadora, elevación vertical - 01/07/2012	200	1789
945	Brazo de cargadora/pluma de cargadora, brazo de cargadora, elevación vertical 02/07/2012 - 03/01/2013	300	1791
945	Brazo de cargadora/pluma de cargadora, brazo de cargadora, elevación vertical 04/01/2013 -	350	1793
945	Brazo de cargadora/pluma de cargadora, brazo de cargadora, elevación vertical - 03/01/2013	400	1795
945	Brazo de cargadora/pluma de cargadora, brazo de cargadora, elevación vertical 04/01/2013 -	450	1797
945	Brazo de cargadora/pluma de cargadora, brazo de cargadora, elevación vertical	500	1799
945	Brazo de cargadora/pluma de cargadora, brazo de cargadora, conexiones, elevación vertical	600	1801
945	Brazo de cargadora/pluma de cargadora, brazo de cargadora, conexiones, elevación radial	700	1803
945		800	1805
945		900	1807
945		1000	1809

GRUPO		Sección	Página
945	Pivotes de cargadora, ejes de articulación y casquillos, elevación radial	1100	1811
945	Pivotes de cargadora, ejes de articulación y casquillos, elevación vertical	1200	1813
945	Pivotes de cargadora, ejes de articulación y casquillos, elevación vertical	1300	1817
945	Otras piezas de cargadora, brazo de cargadora, conexiones de cubierta	1400	1821
945	Otras piezas de cargadora, brazo de cargadora, montante de seguridad	1500	1823
945	Otras piezas de cargadora, brazo de cargadora, montante de seguridad	1600	1825
945	Otras piezas de cargadora, brazo de cargadora, montante de seguridad, abi	1700	1827
945	Otras piezas de cargadora, brazo de cargadora, montante de seguridad, abi - 06/05/2012	1800	1829
945	Otras piezas de cargadora, brazo de cargadora, montante de seguridad corto, abi 07/05/2012 -	1900	1831
945	Otras piezas de cargadora, juego de conexiones, rodillo	2000	1833
945	Otras piezas de cargadora, brazo, localizador, conjunto	2100	1835
945	Otras piezas de cargadora, tubos de engrase, remoto, ariete de elevación	2200	1837
945	Otras piezas de cargadora, brazo de cargadora, montante de seguridad, largo 07/05/2012 -	2300	1839
945	Otras piezas de cargadora, brazo de cargadora, montante de seguridad, abi 07/05/2012 -	2400	1841
945	Desplazamiento/basculamiento de ariete de cargadora, ariete con basculamiento, 4,0 x 2,0 pulg.	2500	1843
945	Desplazamiento/basculamiento de ariete de cargadora, ariete con basculamiento, 4,0 x 2,0 pulg.	2600	1845
945	Elevación de ariete de cargadora, 4,5 x 2,5 pulg.	2700	1847
945	Elevación de ariete de cargadora, 88,9 x 50,8	2800	1849
992	Extintor	100	1851
992	Extintor	200	1853
996	Bloqueo de desplazamiento, elevación vertical	100	1855
996	Bloqueo de desplazamiento, elevación radial	200	1857
996	Bloqueo de desplazamiento, conjunto	300	1859
996	Montante de seguridad, desplazamiento, elevación vertical	400	1861
996	Montante de seguridad, desplazamiento, elevación radial	500	1863

INNEHÅLLSFÖRTECKNING

GRUPP		Avsnitt	Sida
911		100	1335
911		200	1337
911		300	1339
911		400	1341
911		500	1343
911	Filter hydraulik, ladd	600	1345
911		700	1347
911		800	1349
911		900	1351
911		1000	1353
911	Filter retur, standardflöde	1100	1355
911	Filter retur, högt flöde	1200	1357
911	Hydraulkrets, installationer, standardflöde S/N - 1641073	1300	1359
911	Hydraulkrets, installationer, standardflöde S/N 1461074 -	1400	1361
911	Hydraulkrets, installationer, högt flöde S/N - 1641073	1500	1363
911	Hydraulkrets, installationer, högt flöde S/N 1641074 -	1600	1365
911	Hydraulkrets, installationer, komfortsystem	1700	1367
911	Hydraulkrets, installationer, standardflöde	1800	1369
911	Hydraulkrets, installationer, högt flöde	1900	1371
911	Hydraulkrets, installationer, standardflöde	2000	1373
911	Hydraulkrets, installationer, högt flöde	2100	1375
911	Hydraulkretsar chassi, neutral, standardflöde S/N -1640975	10100	1377
911	Hydraulkretsar chassi, neutral, standardflöde S/N -1640976	10200	1379
911	Hydraulkretsar chassi, neutral, högt flöde S/N -1640975	10300	1381
911	Hydraulkretsar chassi, neutral, högt flöde S/N -1640976	10400	1383
911	Hydraulkretsar chassi, transmission, bandburen, enväxlad	10500	1385
911	Hydraulkretsar chassi, transmission, bandburen, tvåväxlad	10600	1389
911	Hydraulkretsar chassi, transmission, hjulburen, enväxlad	10700	1395
911	Hydraulkretsar chassi, transmission, hjulburen, tvåväxlad	10800	1397
911		10900	1399
911		11000	1401
911		11100	1403
911		11200	1405
911		11300	1407
911		11400	1411
911		11450	1415
911		11500	1419
911		11600	1421
912	Ventiler lastaggreat, ventilblock, extra, högt flöde S/N - 1640143	100	1423
912	Ventiler lastaggreat, ventilblock, extra, högt flöde S/N 1640144 -	200	1425
912		300	1427
912		400	1429
912	Ventiler lastaggreat, ventil, transmission sköljning	500	1431
912	Ventiler lastaggreat, ventilblock, detaljer	700	1433
912		800	1437
912		900	1439
912		1000	1441
912		1100	1443
912		1200	1445
912		1300	1447
912	Övriga ventiler, kombination, ventil, bandburen, enväxlad	1500	1449
912	Övriga ventiler, kombination, ventil, bandburen, tvåväxlad	1600	1451
912	Övriga ventiler, kombination, ventil, hjulburen, enväxlad	1700	1453
912	Övriga ventiler, kombination, ventil, hjulburen, tvåväxlad	1800	1455
912	Övriga ventiler, kombination, ventil enväxlad	1900	1457
912	Övriga ventiler, kombination, ventil tvåväxlad	2000	1459
912	Övriga ventiler, vertikallyft, Udsl	2100	1461
912		2200	1463
912	Övriga ventiler, vertikallyft, Udsl	2300	1465
912	Övriga ventiler, vertikallyft, Udsl, detaljer	2400	1467
912	Övriga ventiler, radiallyft, Udsl, detaljer	2500	1469
912	Övriga ventiler, vertikallyft, Udsl, detaljer	2600	1471

GRUPP		Avsnitt	Sida
912	.....	2700	1473
912	Övriga ventiler, snabbfäste, detaljer	2800	1475
912	.....	2900	1477
912	Övriga ventiler, kombination, ventil, flyt/srs, detaljer	3000	1479
912	.....	3100	1481
912	.....	3200	1483
912	.....	3300	1485
912	.....	3400	1487
912	.....	3500	1489
912	.....	3600	1491
912	.....	3700	1493
912	.....	3800	1495
912	.....	3900	1497
912	.....	4000	1499
913	.....	100	1501
913	.....	200	1503
913	- 17/08/2011	300	1505
913	18/08/2011 -	400	1507
913	- 17/08/2011	500	1509
913	18/08/2011 -	600	1511
913	- 17/08/2011	700	1513
913	18/08/2011 -	800	1515
913	.....	900	1517
913	.....	1000	1519
913	.....	1100	1521
913	.....	1200	1523
913	.....	1300	1525
913	.....	1400	1527
913	Pumpdrev, detaljer, 14cc	1500	1529
913	Pumpdrev, detaljer, 14cc	1600	1531
913	.....	1700	1533
913	.....	1800	1535
913	.....	1900	1537
913	.....	2000	1539
913	.....	2100	1541
913	.....	2400	1543
913	.....	2500	1545
913	.....	2700	1547
913	Övriga hydraulmotorer, fläktmotor, 14cc	2800	1549
913	.....	2900	1553
913	.....	3000	1555
914	Ventiler servoreglage, manöverspak, iso, 7-vägs multifunktion	100	1557
914	Ventiler servoreglage, manöverspak, iso, 7-vägs multifunktion	200	1559
914	Ventiler servoreglage, manöverspak, iso, 7-vägs multifunktion	300	1561
914	Ventiler servoreglage, manöverspak, iso-mönster 3-vägsfunktion	400	1563
914	Ventiler servoreglage, manöverspak, iso-mönster 3-vägsfunktion	500	1565
914	Ventiler servoreglage, sats, böjd spak, manöverspakar	600	1567
915	Lastaggregat reglage, manöverspakar, iso-mönster, 3-vägsfunktion, hjulburen	100	1569
915	Lastaggregat reglage, manöverspakar, iso, 7-vägs multifunktion, hjulburen	200	1571
915	Lastaggregat reglage, manöverspakar, iso, 7-vägs multifunktion, bandburen	300	1573
915	Lastaggregat reglage, manöverspakar, iso-mönster, 3-vägsfunktion, bandburen	400	1575
915	Lastaggregat reglage, manöverspak höger, 3-vägsfunktion, hjulburen	500	1577
915	Lastaggregat reglage, manöverspak höger, 3-vägsfunktion, hjulburen	600	1579
915	Lastaggregat reglage, manöverspak höger, 7-vägs multifunktion, hjulburen	700	1581



INNEHÅLLSFÖRTECKNING

GRUPP		Avsnitt	Sida
915	Lastaggregat reglage, manöverspak höger, 7-vägs multifunktion, hjulburen	800	1583
915	Lastaggregat reglage, manöverspak vänster, 3-vägsfunktion, hjulburen	900	1585
915	Lastaggregat reglage, manöverspak vänster, 3-vägsfunktion, hjulburen	1000	1587
915		1100	1589
915		1200	1591
916	Hydraulkretsar redskap, snabbfäste, radiallyft	100	1593
916	Hydraulkretsar redskap, snabbfäste, vertikallyft	200	1595
916	Hydraulkretsar redskap, extra, vänster sida E-PROD	300	1599
916	Hydraulkretsar redskap, extra, vänster sida L-PROD	400	1603
916	Hydraulkretsar redskap, snabbfäste, manuellt	500	1607
916	Hydraulkretsar lastaggregat, extra, lågt flöde, vertikallyft	10100	1609
916	Hydraulkretsar lastaggregat, extra, retur, lågt flöde, vertikallyft - 24/11/2011	10200	1611
916	Hydraulkretsar lastaggregat, extra, retur, lågt flöde, vertikallyft 25/11/2011 -	10300	1615
916	Hydraulkretsar lastaggregat, extra, högt flöde, vertikallyft	10400	1619
916	Hydraulkretsar grävmaskin, transmission, pilot sköljning	10500	1623
916	Hydraulkretsar lastaggregat, extra, högt flöde, radiallyft	10600	1625
916	Hydraulkretsar lastaggregat, extra, lågt flöde, radiallyft	10700	1627
916	Hydraulkretsar lastaggregat, extra, retur, lågt flöde, radiallyft	10800	1629
916	Hydraulkretsar lastaggregat, vertikallyft, standard - 17/08/2012	10900	1631
916	Hydraulkretsar lastaggregat, vertikallyft, standard 18/08/2012 - 25/10/2012	11000	1633
916	Hydraulkretsar lastaggregat, vertikallyft, standard 26/10/2012 -	11100	1635
916	Hydraulkretsar lastaggregat, vertikallyft, Udsl 17/08/2012 -	11200	1637
916	Hydraulkretsar lastaggregat, vertikallyft, Udsl 18/08/2012 - 25/10/2012	11300	1641
916	Hydraulkretsar lastaggregat, vertikallyft, Udsl 26/10/2012 -	11400	1645
916	Hydraulkretsar lastaggregat, radiallyft, Udsl - 13/07/2011	11500	1649
916	Hydraulkretsar lastaggregat, radiallyft, Udsl - 25/10/2012	11600	1653
916	Hydraulkretsar lastaggregat, radiallyft, Udsl 26/10/2012 -	11700	1657
916	Hydraulkretsar lastaggregat, radiallyft, standard - 13/07/2011	11800	1661
916	Hydraulkretsar lastaggregat, radiallyft, standard 14/07/2011 -	11900	1663
916	Hydraulkretsar lastaggregat, radiallyft, standard	12000	1665
916	Hydraulkretsar lastaggregat, vertikallyft, Udsl - 17/08/2012	12100	1667
916	Hydraulkretsar lastaggregat, vertikallyft, Udsl 18/08/2012 - 25/10/2012	12200	1671
916	Hydraulkretsar lastaggregat, vertikallyft, Udsl 26/10/2012 -	12300	1675
916	Hydraulkretsar lastaggregat, extra, lågt flöde, vertikallyft	12400	1679
916	Hydraulkretsar lastaggregat, extra, högt flöde, vertikallyft	12500	1681
916	Hydraulkretsar lastaggregat, extra, lågt flöde, radiallyft	12600	1683
916	Hydraulkretsar lastaggregat, extra, högt flöde, radiallyft	12700	1685
916		12800	1687
916		12900	1689
916	Hydraulkretsar lastaggregat, vertikallyft, standard	13200	1691
916	Hydraulkretsar lastaggregat, vertikallyft, Udsl	13300	1693
916	Hydraulkretsar lastaggregat, radiallyft, standard	13400	1695
916	Hydraulkretsar lastaggregat, radiallyft, Udsl	13500	1697
916		13600	1699
916		13700	1701
916		14000	1703
916	Övriga hydraulkretsar, hydraulslangar, manöverspak, höger sida	20100	1705
916	Övriga hydraulkretsar, hydraulslangar, manöverspak, vänster sida	20200	1707
916	Slang- och rörledningar, servo, pilotstyrning	20300	1709
916	Slang- och rörledningar, servo, pilotstyrning	20400	1711
916	Övriga hydraulkretsar, pilotstyrledning, hjulburen, enväxlad	20500	1713
916	Övriga hydraulkretsar, pilotstyrledning, hjulburen, tvåväxlad	20600	1715
916	Övriga hydraulkretsar, pilotstyrledning, bandburen, enväxlad	20700	1717
916		20800	1719

GRUPP		Avsnitt	Sida
916	Övriga hydraulkretsar, pilotstyrledning, bandburen, enväxlad	20900	1721
916	Övriga hydraulkretsar, mellanvägg plåt, höger sida	21000	1723
916	Övriga hydraulkretsar, mellanvägg plåt, vänster sida	21100	1725
916	Övriga hydraulkretsar, mellanvägg plåt, vänster sida	21200	1727
916		21300	1729
916		21400	1731
916	Övriga hydraulkretsar, komfortsystem, radiallyft	21500	1733
916	Övriga hydraulkretsar, komfortsystem, vertikallyft	21600	1735
916	Övriga hydraulkretsar, rör, kablage, hjulburen, enväxlad	21700	1737
916	Övriga hydraulkretsar, rör, kablage, hjulburen, tvåväxlad	21800	1739
916	Övriga hydraulkretsar, rör, kablage, bandburen, enväxlad	21900	1741
916	Övriga hydraulkretsar, rör, kablage, bandburen, tvåväxlad	22000	1743
916	Övriga hydraulkretsar, rör, kablage, transmission styrning	22100	1745
916	Övriga hydraulkretsar, rör, kablage, lastaggregat styrning	22200	1747
916	Övriga hydraulkretsar, pilotstyrledning, bandburen, enväxlad	22300	1749
916		22400	1751
916	Övriga hydraulkretsar, pilotstyrledning, hjulburen, enväxlad	22500	1753
916		22600	1755
916		22700	1757
916		22800	1759
924	Lastaggregat snabbfäste, manuell	100	1761
924		200	1763
924		300	1765
924	Lastaggregat snabbfäste, kopplingar & fästen, manuell	400	1767
924		500	1769
924		600	1771
924		700	1773
924		800	1775
924		900	1777
924	Lastaggregat snabbfäste, ledtapp placering, standard	1000	1779
924	Lastaggregat snabbfäste, ledtapp placering, hardite	1100	1781
924		1200	1783
945	Lastarm/bom, lastarm, radiallyft - 03/01/2013	100	1785
945	Lastarm/bom, lastarm, radiallyft 04/01/2013 -	150	1787
945	Lastarm/bom, lastarm, vertikallyft - 01/07/2012	200	1789
945	Lastarm/bom, lastarm, vertikallyft 02/07/2012 - 03/01/2013	300	1791
945	Lastarm/bom, lastarm, vertikallyft 04/01/2013 -	350	1793
945	Lastarm/bom, lastarm, vertikallyft - 03/01/2013	400	1795
945	Lastarm/bom, lastarm, vertikallyft 04/01/2013 -	450	1797
945	Lastarm/bom, lastarm, vertikallyft	500	1799
945	Lastarm/bom, lastarm, kopplingar, vertikallyft	600	1801
945	Lastarm/bom, lastarm, kopplingar, radiallyft	700	1803
945		800	1805
945		900	1807
945		1000	1809
945	Lastaggregat ledpunkter, ledtappar & bussningar, radiallyft	1100	1811
945	Lastaggregat ledpunkter, ledtappar & bussningar, vertikallyft	1200	1813
945	Lastaggregat ledpunkter, ledtappar & bussningar, vertikallyft	1300	1817
945	Övriga lastaggregatsdetaljer, lastarm, täckdetaljer	1400	1821
945	Övriga lastaggregatsdetaljer, lastarm, säkerhetsstötta	1500	1823
945	Övriga lastaggregatsdetaljer, lastarm, säkerhetsstötta	1600	1825
945	Övriga lastaggregatsdetaljer, lastarm, abi	1700	1827
945	Övriga lastaggregatsdetaljer, lastarm, abi - 06/05/2012	1800	1829
945	Övriga lastaggregatsdetaljer, lastarm, kort säkerhetsstötta, abi 07/05/2012 -	1900	1831
945		2000	1833
945		2100	1835
945	Övriga lastarmsartiklar, smörjrör, fjärr, lyftcylinder	2200	1837
945	Övriga lastaggregatsdetaljer, lastarm, lång säkerhetsstötta 07/05/2012 -	2300	1839
945	Övriga lastaggregatsdetaljer, lastarm, abi 07/05/2012 -	2400	1841
945	Cylindrar lastaggregat tilt, tiltcylinder, 4,0 X 2,0 tum	2500	1843

INNEHÅLLSFÖRTECKNING

INNEHÅLLSFÖRTECKNING

GRUPP		Avsnitt	Sida
945	Cylindrar lastaggregat tilt, tiltcylinder, 4,0 X 2,0 tum	2600	1845
945	Cylindrar lastaggregat lyft, 4,5 X 2,5 tum	2700	1847
945	Cylindrar lastaggregat lyft, 88,9 X 50,8	2800	1849
992	Brandsläckare	100	1851
992	Brandsläckare	200	1853
996	Transportlås, vertikallyft	100	1855
996	Transportlås, radiallyft	200	1857
996		300	1859
996	Säkerhetsstötta, transport, vertikallyft	400	1861
996	Säkerhetsstötta, transport, radiallyft	500	1863



Volvo Construction Equipment
www.volvoce.com

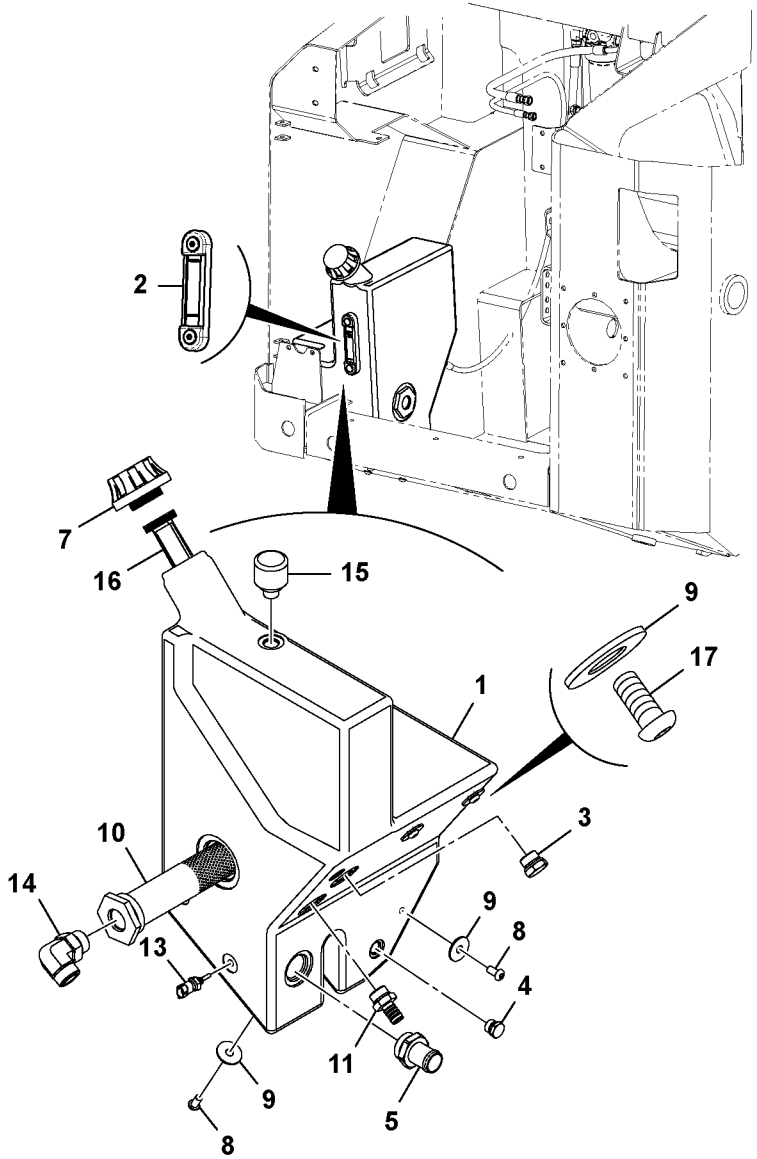
2
7
16
15
9
17
1
3
10
14
13
9
8
4
11
9
8
5

Fig.	Part No.	Quantity 1	2	3	PS	KIT	Description	Dénomination	Bezeichnung	Denominación	Benämning	Notes
												MC110C MC115C MC125C MC135C MC155C MCT110C MCT125C MCT135C MCT145C
1	**VOE 17205288**	1					Hydraulic fluid tank	Réservoir fluide hydra	Hydrauliktank	Depósito de aceite hi	Hydrauloljetank	
2	**VOE 17284209**	1					Indicator	Indicateur	Indikator	Indicador	Indikator	
3	**VOE 16212163**	1					Plug	Tampon	Stopfen	Tapón	Plugg	
4	**VOE 16213165**	1					Plug	Tampon	Stopfen	Tapón	Plugg	
5	**VOE 16212274**	1					Adapter	Adaptateur	Adapter	Adaptador	Adapter	
7	**VOE 16213517**	1					Venting	Sortie d'air	Entluftung	Purga de aire	Avluftning	
8	**VOE 16212320**	5					Screw	Vis	Schraube	Tornillo	Skruv	
9	**VOE 17205560**	7					Washer	Rondelle	Scheibe	Arandela	Bricka	
10	**VOE 16213516**	1					Diffuser	Diffuseur	Diffusor	Difusor	Diffusor	
11	**VOE 16212254**	1					Adapter	Adaptateur	Adapter	Adaptador	Adapter	
13	**VOE 16213272**	1					Temperature sensor	Sonde de température	Temperaturgeber	Sensor de temperatu	Temperaturgivare	
14	**VOE 935013**	1					Elbow nipple	Raccord coudé	Winkelnippel	Niple angular	V-nippel	
15	**VOE 16213510**	1					Venting	Sortie d'air	Entluftung	Purga de aire	Avluftning	
16	**VOE 17210200**	1					Strainer	Crépine	Sieb	Colador	Sil	
17	**VOE 17209644**	2					Screw	Vis	Schraube	Tornillo	Skruv	

1	
2	
3	
4	
5	

Depósito hidráulico, conjunto
Hydrauliktank kpl.
Réservoir hydraulique, ensemble
Hydraulic tank, assembly

Catalogue id **20676**	Group **911**
Illustr. No **1059839**	Section **100**
Issue **PUB 20024822-D**	Page **1335**

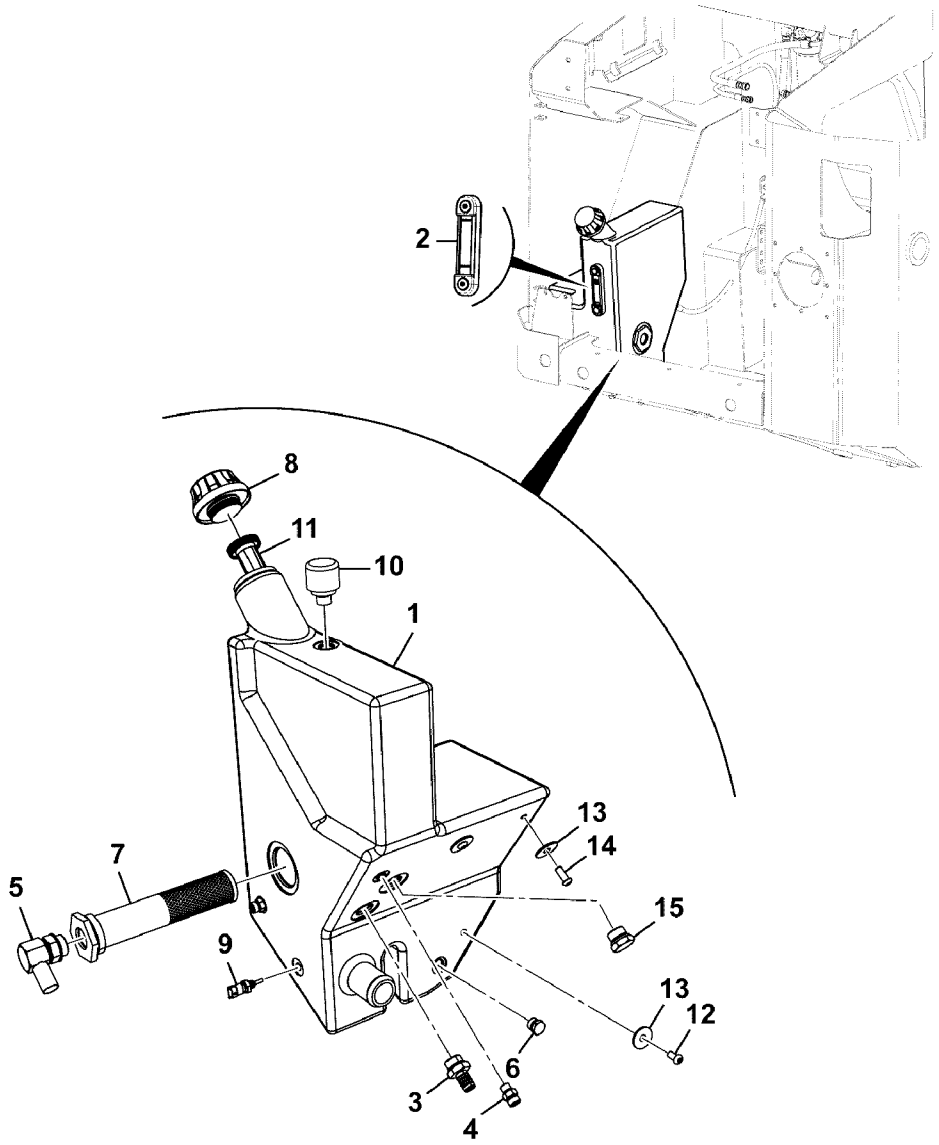

Volvo Construction Equipment

1069045

Fig.	Part No.	Quantity 1	2	3	PS	KIT	Description	Dénomination	Bezeichnung	Denominación	Benämning	Notes
												MC110C T4 MC115C T4 MC125C T4 MCT110C T4 MCT125C T4
1	**VOE 17287308**	1					Tank	Réservoir	Tank	Depósito	Tank	
2	**VOE 17287259**	1					Indicator	Indicateur	Indikator	Indicador	Indikator	
3	**VOE 16212254**	1					Adapter	Adaptateur	Adapter	Adaptador	Adapter	
4	**VOE 935085**	2					Nipple	Raccord	Nippel	Niple	Nippel	(RM 59919670)
5		1			NS		Adapter	Adaptateur	Adapter	Adaptador	Adapter	
6	**VOE 16213165**	1					Plug	Tampon	Stopfen	Tapón	Plugg	
7	**VOE 16213516**	1					Diffuser	Diffuseur	Diffusor	Difusor	Diffusor	
8	**VOE 16213517**	1					Venting	Sortie d'air	Entluftung	Purga de aire	Avluftning	
9	**VOE 16213272**	1					Temperature sensor	Sonde de température	Temperaturgeber	Sensor de temperatu	Temperaturgivare	
10	**VOE 16213510**	1					Venting	Sortie d'air	Entluftung	Purga de aire	Avluftning	
11	**VOE 17210200**	1					Strainer	Crépine	Sieb	Colador	Sil	
12	**VOE 16212320**	5					Screw	Vis	Schraube	Tornillo	Skruv	
13	**VOE 17205560**	7					Washer	Rondelle	Scheibe	Arandela	Bricka	
14	**VOE 17209644**	2					Screw	Vis	Schraube	Tornillo	Skruv	
15	**VOE 16212163**	7					Plug	Tampon	Stopfen	Tapón	Plugg	

1	
2	
3	
4	
5	

Depósito hidráulico, conjunto
Hydrauliktank kpl.
Réservoir hydraulique, ensemble
Hydraulic tank, assembly

Catalogue id	Group
20676	**911**
Illustr. No	Section
1069045	**200**
Issue	Page
PUB 20024822-D	**1337**

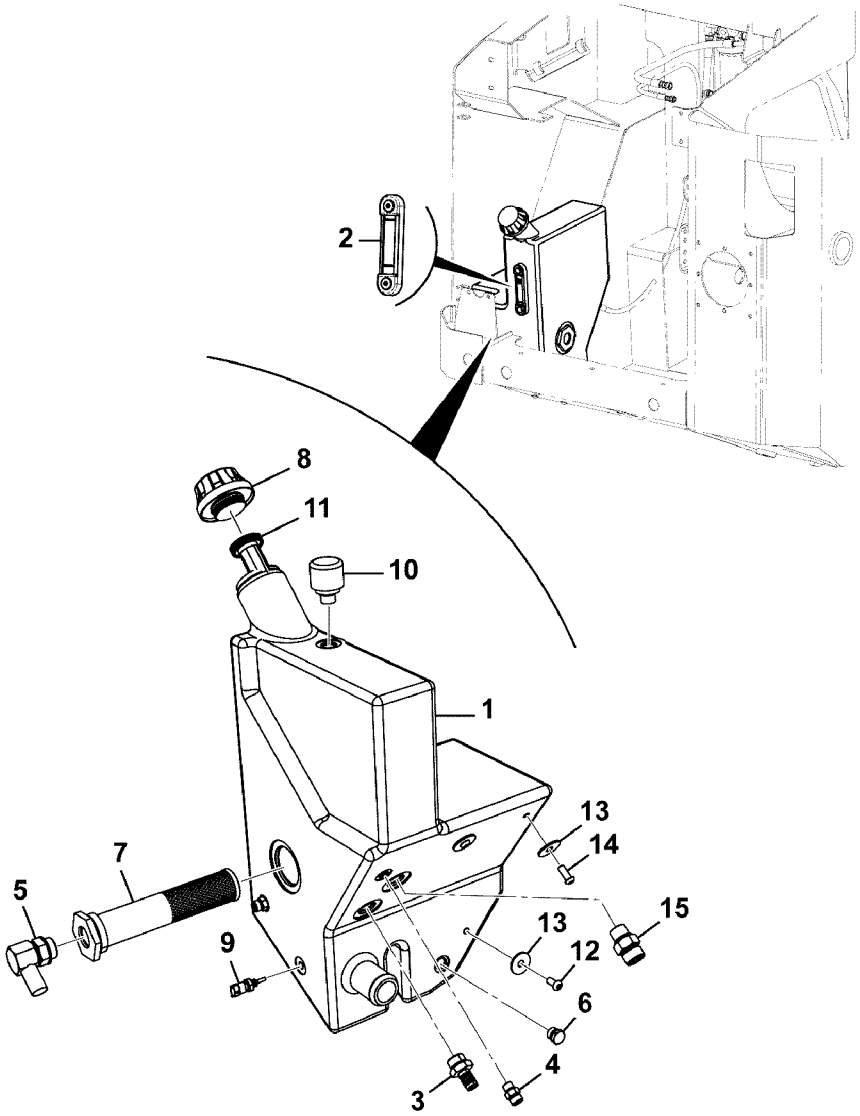
2
8
11
10
1
13
14
7
5
15
13
12
9
6
4
3

Fig.	Part No.	Quantity 1	2	3	PS	KIT	Description	Dénomination	Bezeichnung	Denominación	Benämning	Notes
												MC135C T4 MC155C T4 MCT135C T4 MCT145C T4
1	**VOE 17287308**	1					Tank	Réservoir	Tank	Depósito	Tank	
2	**VOE 17287259**	1					Indicator	Indicateur	Indikator	Indicador	Indikator	
3	**VOE 16212254**	1					Adapter	Adaptateur	Adapter	Adaptador	Adapter	
4	**VOE 935085**	2					Nipple	Raccord	Nippel	Niple	Nippel	(RM 59919670)
5		1			NS		Adapter	Adaptateur	Adapter	Adaptador	Adapter	
6	**VOE 16213165**	1					Plug	Tampon	Stopfen	Tapón	Plugg	
7	**VOE 16213516**	1					Diffuser	Diffuseur	Diffusor	Difusor	Diffusor	
8	**VOE 16213517**	1					Venting	Sortie d'air	Entluftung	Purga de aire	Avluftning	
9	**VOE 16213272**	1					Temperature sensor	Sonde de température	Temperaturgeber	Sensor de temperatu	Temperaturgivare	
10	**VOE 16213510**	1					Venting	Sortie d'air	Entluftung	Purga de aire	Avluftning	
11	**VOE 17210200**	1					Strainer	Crépine	Sieb	Colador	Sil	
12	**VOE 16212320**	5					Screw	Vis	Schraube	Tornillo	Skruv	
13	**VOE 17205560**	7					Washer	Rondelle	Scheibe	Arandela	Bricka	
14	**VOE 17209644**	2					Screw	Vis	Schraube	Tornillo	Skruv	
15	**RM 59922591**	1					Adapter	Adaptateur	Adapter	Adaptador	Adapter	

1		**Depósito hidráulico, conjunto** **Hydrauliktank kpl.** **Réservoir hydraulique, ensemble** **Hydraulic tank, assembly**	Catalogue id **20676**	Group **911**
2			Illustr. No **1069048**	Section **300**
3			Issue **PUB 20024822-D**	Page **1339**
4				
5				

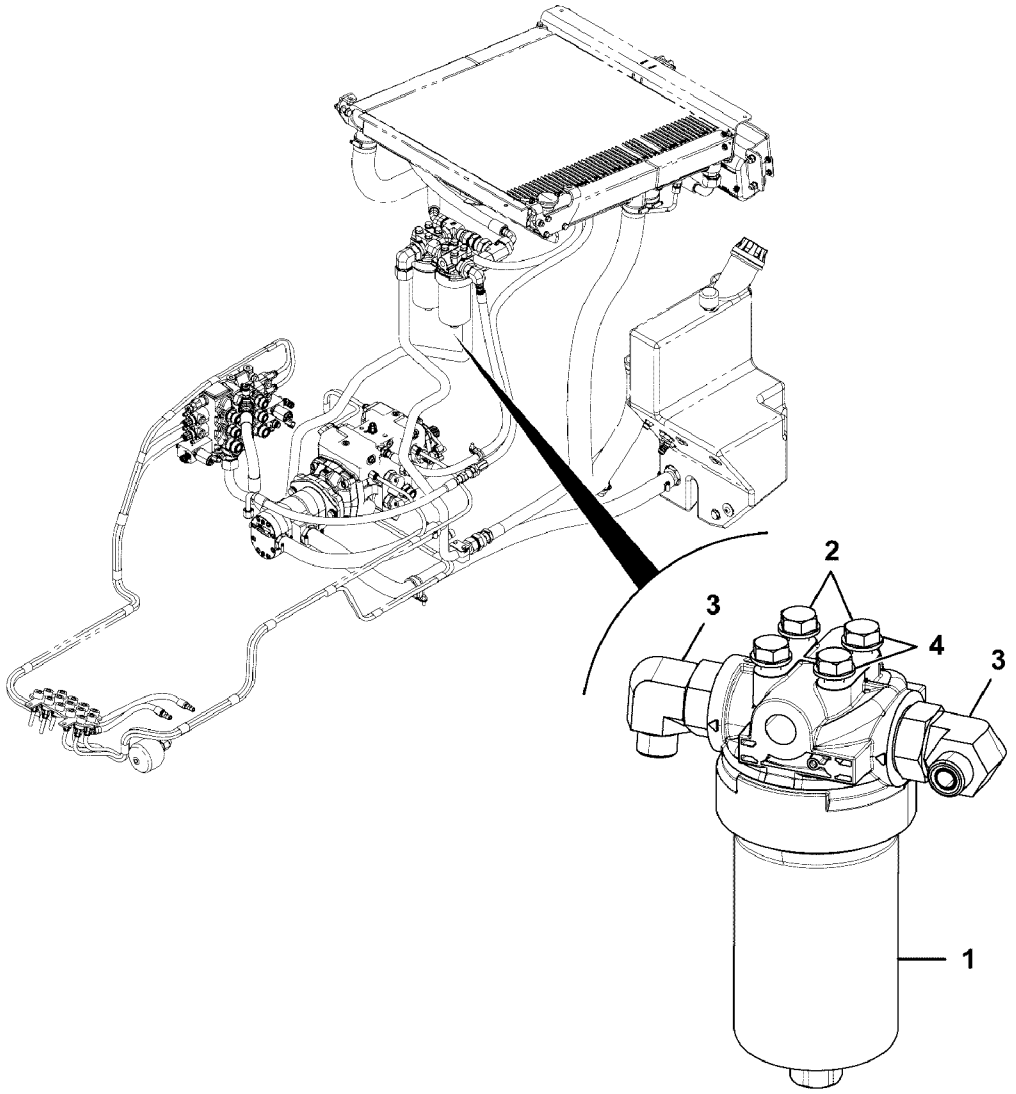

Volvo Construction Equipment
1068039

Fig.	Part No.	Quantity 1	2	3	PS	KIT	Description	Dénomination	Bezeichnung	Denominación	Benämning	Notes
												MC110C MC115C MC125C MC135C MC155C MCT110C MCT125C MCT135C MCT145C
1	**VOE 12750610**	1					Hydraulic fluid filter	Filtre fluide hydrauliq	Hydraulikölfilter	Filtro de aceite hidráu	Hydrauloljefilter	
2	**VOE 16212075**	4					Set screw	Vis butée	Anschlagschraube	Tornillo tope	Stoppskruv	
3	**RM 59922914**	2					Adapter	Adaptateur	Adapter	Adaptador	Adapter	
4	**VOE 16212137**	4					Plain washer	Rondelle plane	Flachscheibe	Arandela plana	Planbricka	

1		**Depósito hidráulico, conjunto** **Hydrauliktank kpl.** **Réservoir hydraulique, ensemble** **Hydraulic tank, assembly**	Catalogue id **20676**	Group **911**
2			Illustr. No **1068039**	Section **400**
3			Issue **PUB 20024822-D**	Page **1341**
4				
5				

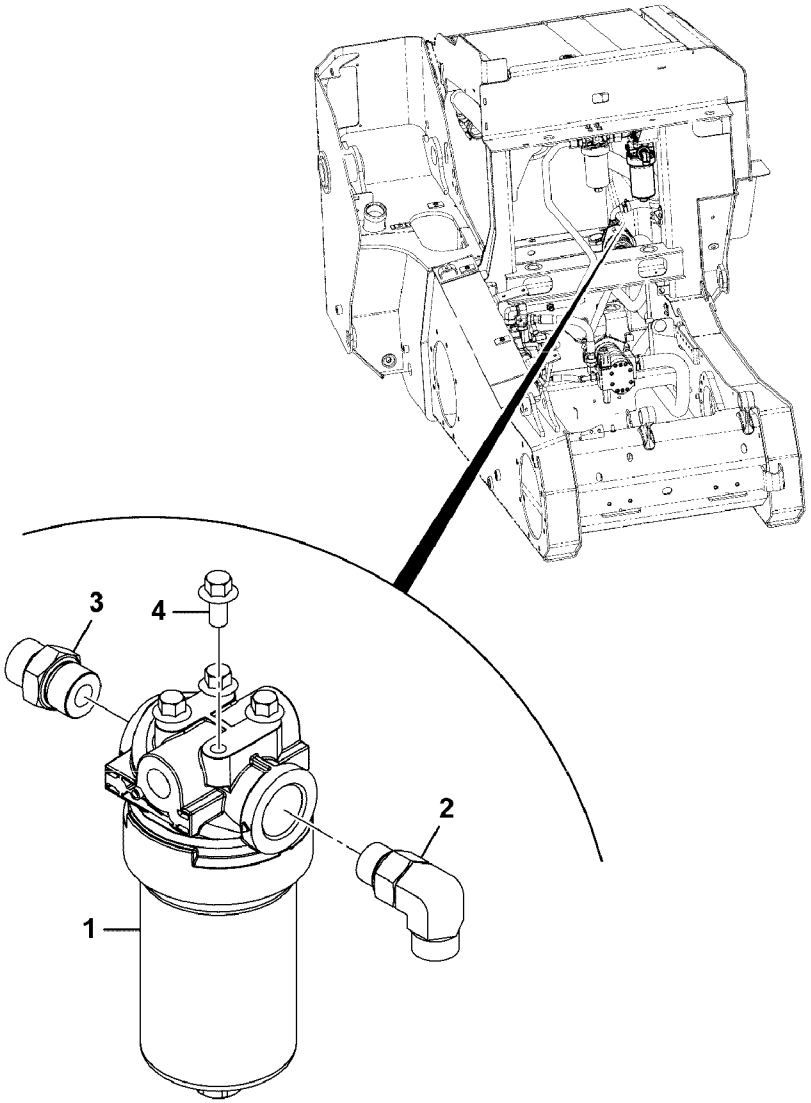

Volvo Construction Equipment
1068979

Fig.	Part No.	Quantity 1	2	3	PS	KIT	Description	Dénomination	Bezeichnung	Denominación	Benämning	Notes
												MC110C T4 MC115C T4 MC125C T4 MC135C T4 MC155C T4 MCT110C T4 MCT125C T4 MCT135C T4 MCT145C T4
1	**VOE 12750610**	1					Hydraulic fluid filter	Filtre fluide hydrauliq	Hydraulikölfilter	Filtro de aceite hidráu	Hydrauloljefilter	See group 911, Page 1345
2	**VOE 17205715**	1					Nipple	Raccord	Nippel	Niple	Nippel	
3	**VOE 935032**	1					Nipple	Raccord	Nippel	Niple	Nippel	
4	**VOE 16212104**	4					Bolt	Boulon	Bolzen	Perno	Bult	

1		**Depósito hidráulico, conjunto** **Hydrauliktank kpl.** **Réservoir hydraulique, ensemble** **Hydraulic tank, assembly**	Catalogue id **20676**	Group **911**
2			Illustr. No **1068979**	Section **500**
3			Issue **PUB 20024822-D**	Page **1343**
4				
5				

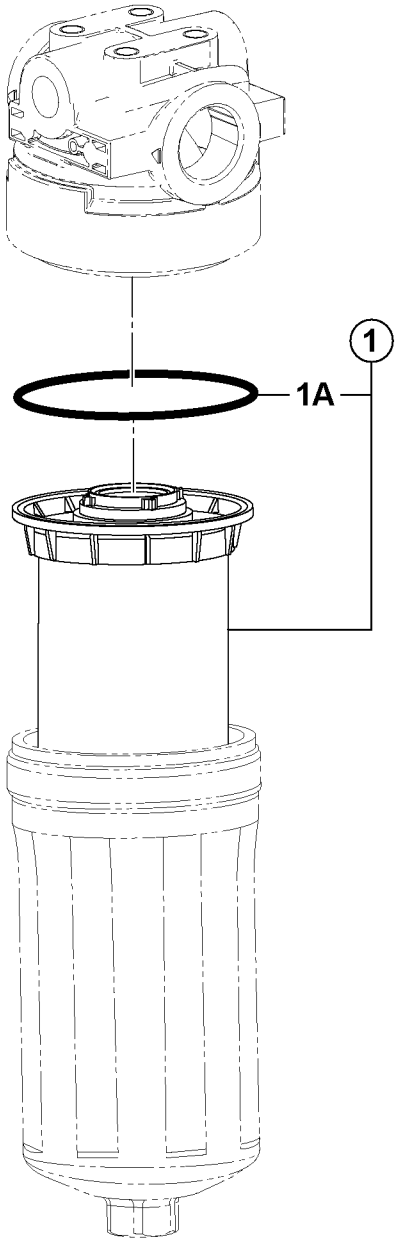

Volvo Construction Equipment
1059054

Fig.	Part No.	Quantity 1	2	3	PS	KIT	Description	Dénomination	Bezeichnung	Denominación	Benämning	Notes
												MC110C, MC110C T4 MC115C, MC115C T4 MC125C, MC125C T4 MC135C, MC135C T4 MC155C, MC155C T4 MCT110C, MCT110C T4 MCT125C, MCT125C T4 MCT135C, MCT135C T4 MCT145C, MCT145C T4
	VOE 12750610	1					Hydraulic fluid filter.....	Filtre fluide hydrauliq..	Hydraulikölfilter.....	Filtro de aceite hidráu.	Hydrauloljefilter.....	
1	**VOE 12750606**	1					•Hydraulic fluid filter ...	•Filtre fluide hydrauliq.	•Hydraulikölfilter	•Filtro de aceite hidrá .	•Hydrauloljefilter.....	5 MICRON
1A		1			NS		••Seal	••Joint	••Dichtring	••Junta	••Tätning.....	

1		**Filter hydraulik, ladd** **Filtro hidráulico, carga** **Hydraulikölfilter, Wechseln** **Filtre hydraulique, charge** **Filter hydraulic, charge**	Catalogue id **20676**	Group **911**
2				
3			Illustr. No **1059054**	Section **600**
4				
5			Issue **PUB 20024822-D**	Page **1345**

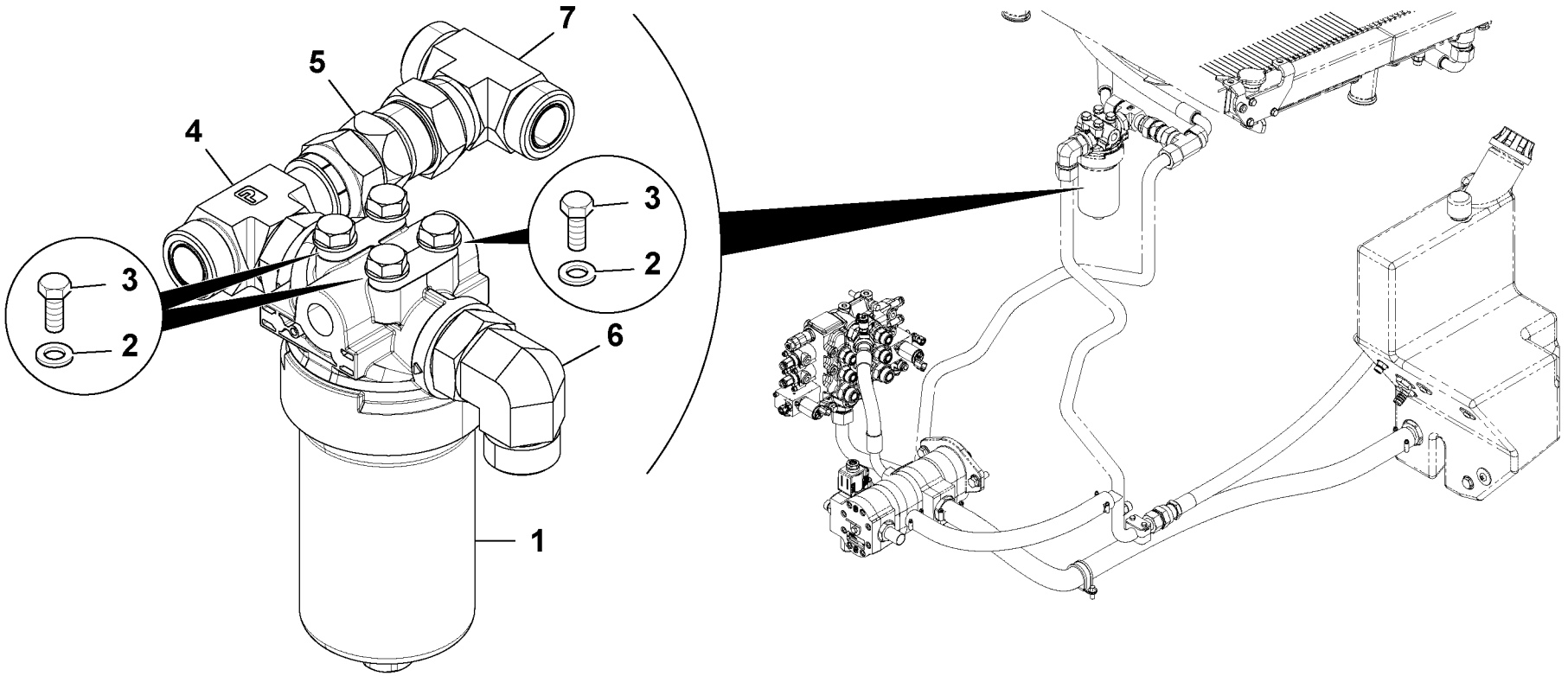

Volvo Construction Equipment
1058889

Fig.	Part No.	Quantity 1	2	3	PS	KIT	Description	Dénomination	Bezeichnung	Denominación	Benämning	Notes
												MC110C MC115C MC125C MC135C MC155C MCT110C MCT125C MCT135C MCT145C
1	**VOE 12750609**	1					Hydraulic fluid filter	Filtre fluide hydrauliq	Hydraulikölfilter	Filtro de aceite hidráu	Hydrauloljefilter	
2	**VOE 16212137**	4					Plain washer	Rondelle plane	Flachscheibe	Arandela plana	Planbricka	
3	**VOE 16212075**	4					Set screw	Vis butée	Anschlagschraube	Tornillo tope	Stoppskruv	
4	**VOE 16212256**	1					Adapter	Adaptateur	Adapter	Adaptador	Adapter	
5	**VOE 16213181**	1					Non-return valve	Clapet antiretour	Rückschlagventil	Válvula de reténción	Backventil	
6	**VOE 935013**	1					Elbow nipple	Raccord coudé	Winkelnippel	Niple angular	V-nippel	
7	**RM 59923763**	1					T-nipple	Raccord-t	T-Nippel	Niple t	T-nippel	

1	
2	
3	
4	
5	

Retorno de filtro, conjunto, flujo estándar
Rücklauffilter kpl., Standarddurchsatz
Retour de filtre, ensemble, débit standard
Filter return, assembly, standard flow

Catalogue id **20676**	Group **911**
Illustr. No **1058889**	Section **700**
Issue **PUB 20024822-D**	Page **1347**

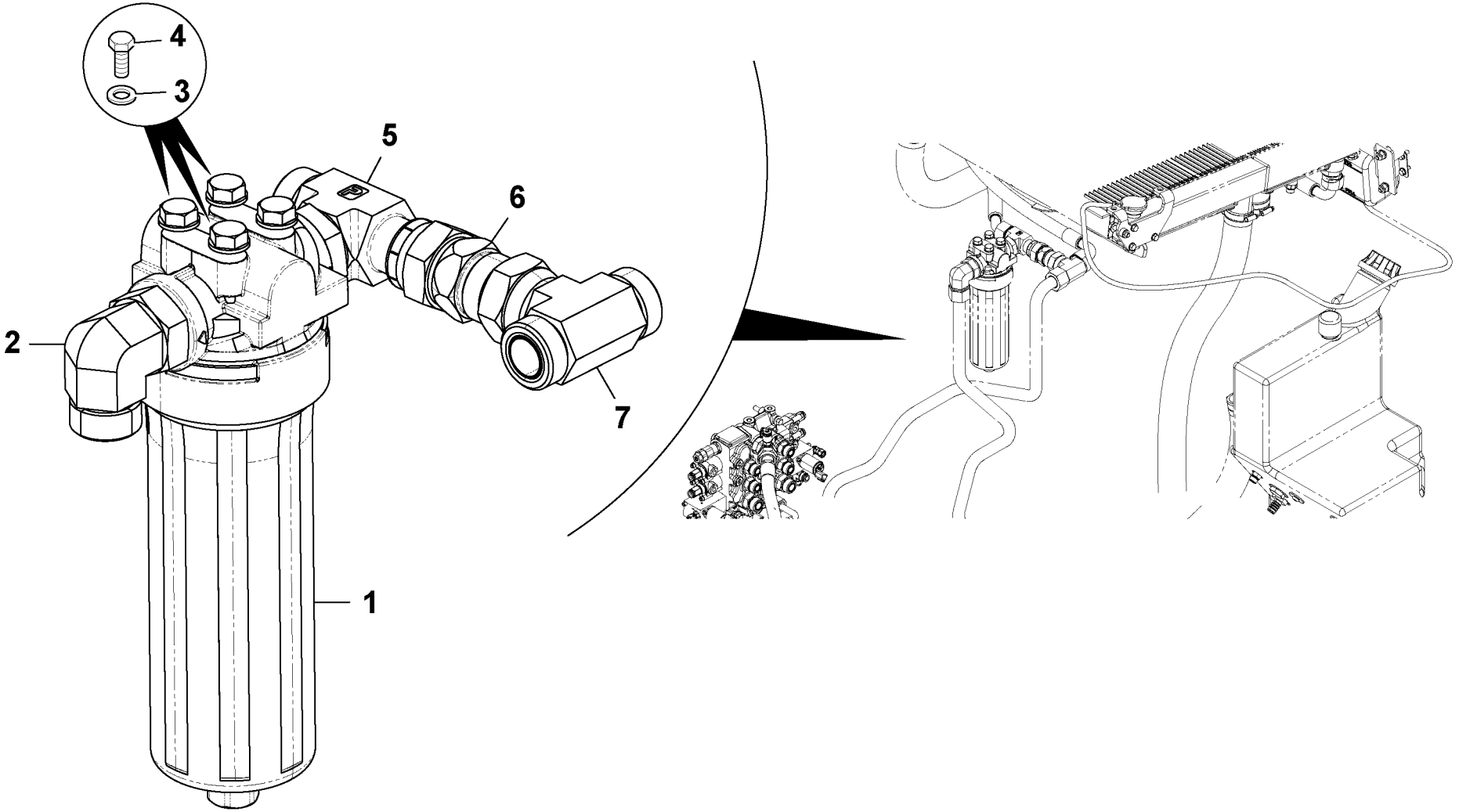

Volvo Construction Equipment
1058885

Fig.	Part No.	Quantity 1	2	3	PS	KIT	Description	Dénomination	Bezeichnung	Denominación	Benämning	Notes
												MCT125C MCT135C MCT145C
1	**VOE 12750611**	1					Hydraulic fluid filter	Filtre fluide hydrauliq	Hydraulikölfilter	Filtro de aceite hidráu	Hydrauloljefilter	
2	**VOE 935013**	1					Elbow nipple	Raccord coudé	Winkelnippel	Niple angular	V-nippel	
3	**VOE 16212137**	4					Plain washer	Rondelle plane	Flachscheibe	Arandela plana	Planbricka	
4	**VOE 16212075**	4					Set screw	Vis butée	Anschlagschraube	Tornillo tope	Stoppskruv	
5	**VOE 16212256**	1					Adapter	Adaptateur	Adapter	Adaptador	Adapter	
6	**VOE 16213181**	1					Non-return valve	Clapet antiretour	Rückschlagventil	Válvula de reténción	Backventil	
7	**RM 59923763**	1					T-nipple	Raccord-t	T-Nippel	Niple t	T-nippel	

1	
2	
3	
4	
5	

Retorno de filtro, conjunto, flujo alto
Rücklauffilter kpl., hoher Durchsatz
Retour de filtre, ensemble, haut débit
Filter return, assembly, high flow

Catalogue id **20676**	Group **911**
Illustr. No **1058885**	Section **800**
Issue **PUB 20024822-D**	Page **1349**

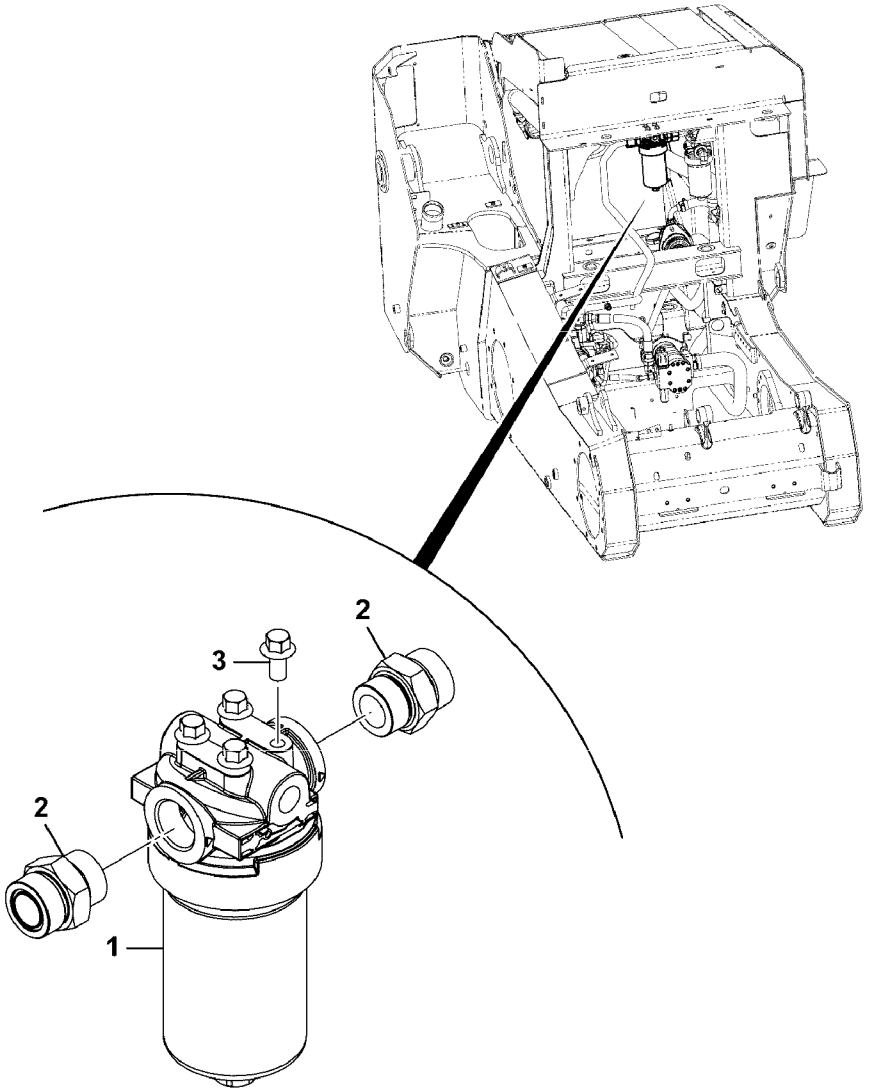
3
2
2
1

Fig.	Part No.	Quantity 1	2	3	PS	KIT	Description	Dénomination	Bezeichnung	Denominación	Benämning	Notes
												MC110C T4 MC115C T4 MC125C T4 MC135C T4 MC155C T4 MCT110C T4 MCT125C T4 MCT135C T4 MCT145C T4
1	**VOE 12750609**	1					Hydraulic fluid filter	Filtre fluide hydrauliq	Hydraulikölfilter	Filtro de aceite hidráu	Hydrauloljefilter	See group 911, Page 1355
2	**RM 59922641**	2					Adapter	Adaptateur	Adapter	Adaptador	Adapter	
3	**VOE 16212104**	4					Bolt	Boulon	Bolzen	Perno	Bult	

1		**Retorno de filtro, conjunto, flujo estándar** **Rücklauffilter kpl., Standarddurchsatz** **Retour de filtre, ensemble, débit standard** **Filter return, assembly, standard flow**	Catalogue id **20676**	Group **911**
2			Illustr. No **1068983**	Section **900**
3			Issue **PUB 20024822-D**	Page **1351**
4				
5				

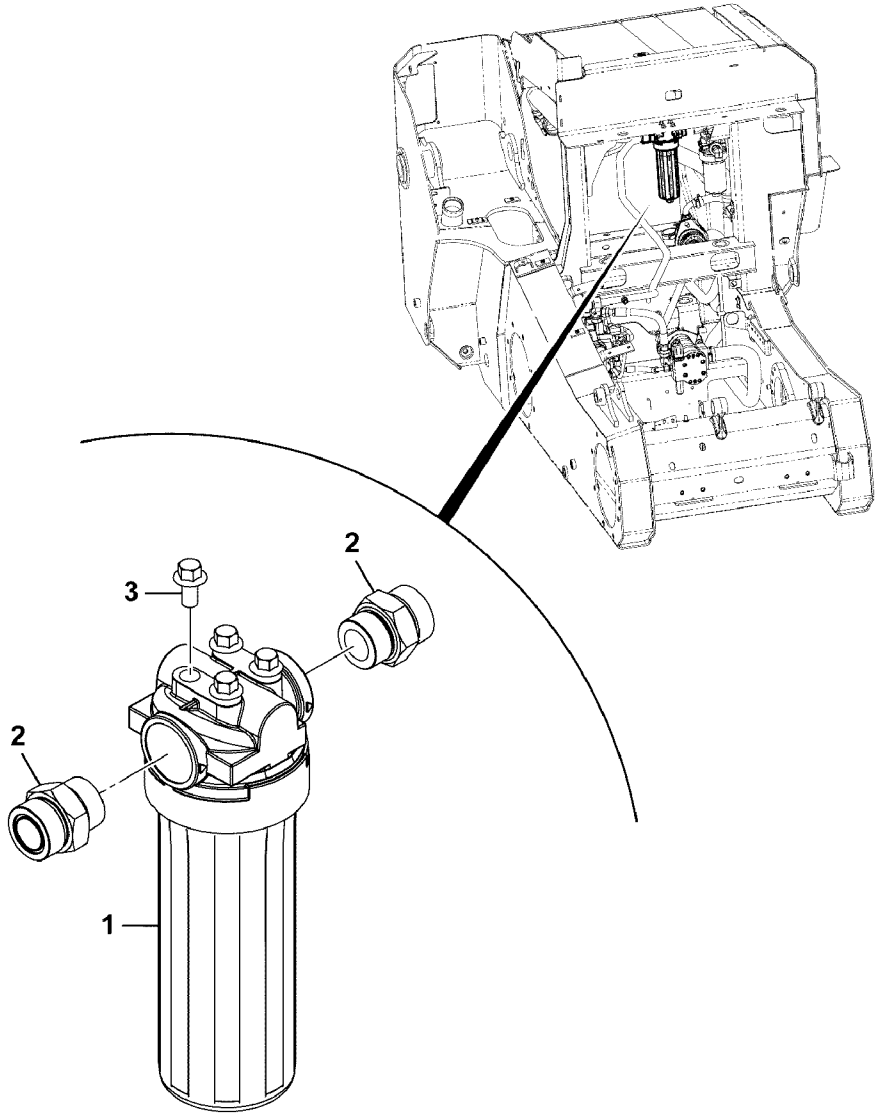
3
2
2
1

Fig.	Part No.	Quantity 1	2	3	PS	KIT	Description	Dénomination	Bezeichnung	Denominación	Benämning	Notes
												MC110C T4 MC115C T4 MC125C T4 MC135C T4 MC155C T4 MCT110C T4 MCT125C T4 MCT135C T4 MCT145C T4
1	**VOE 12750611**	1					Hydraulic fluid filter	Filtre fluide hydrauliq	Hydraulikölfilter	Filtro de aceite hidráu	Hydrauloljefilter	See group 911, Page 1357
2	**RM 59922641**	2					Adapter	Adaptateur	Adapter	Adaptador	Adapter	
3	**VOE 16212104**	4					Bolt	Boulon	Bolzen	Perno	Bult	

1	
2	
3	
4	
5	

Retorno de filtro, conjunto, flujo alto
Rücklauffilter kpl., hoher Durchsatz
Retour de filtre, ensemble, haut débit
Filter return, assembly, high flow

Catalogue id **20676**	Group **911**
Illustr. No **1068984**	Section **1000**
Issue **PUB 20024822-D**	Page **1353**

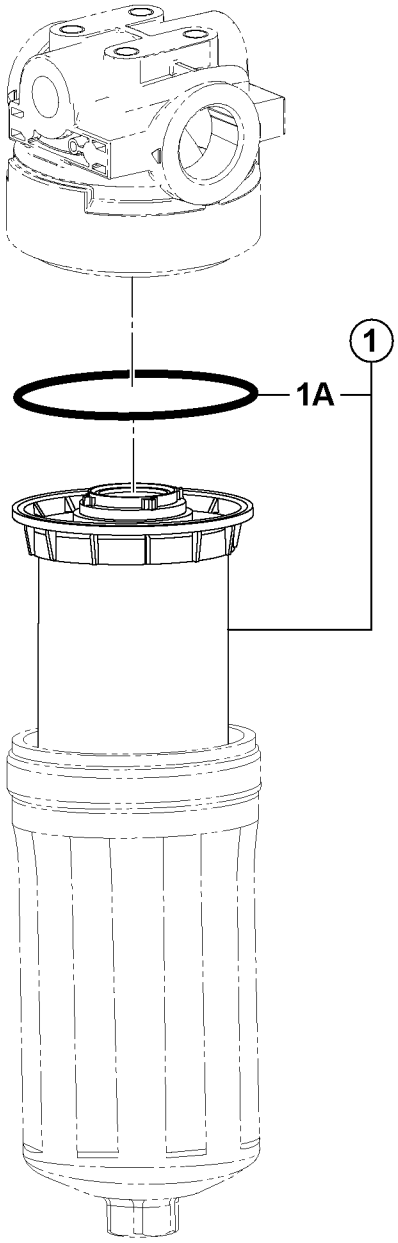

Volvo Construction Equipment
1059054

Fig.	Part No.	Quantity 1	2	3	PS	KIT	Description	Dénomination	Bezeichnung	Denominación	Benämning	Notes
												MC110C, MC110C T4 MC115C, MC115C T4 MC125C, MC125C T4 MC135C, MC135C T4 MC155C, MC155C T4 MCT110C, MCT110C T4 MCT125C, MCT125C T4 MCT135C, MCT135C T4 MCT145C, MCT145C T4
	VOE 12750609	1					Hydraulic fluid filter.....	Filtre fluide hydrauliq..	Hydraulikölfilter.....	Filtro de aceite hidráu.	Hydrauloljefilter.....	
1	**VOE 12750608**	1					•Hydraulic fluid filter ...	•Filtre fluide hydrauliq.	•Hydraulikölfilter	•Filtro de aceite hidrá .	•Hydrauloljefilter.....	10 MICRON
1A		1			NS		••Seal	••Joint	••Dichtring	••Junta	••Tätning.....	

1		**Filter retur, standardflöde** **Retorno de filtro, flujo estándar** **Rücklauffilter, Standarddurchsatz** **Retour de filtre, débit standard** **Filter return, standard flow**	Catalogue id **20676**	Group **911**
2				
3			Illustr. No **1059054**	Section **1100**
4				
5			Issue **PUB 20024822-D**	Page **1355**

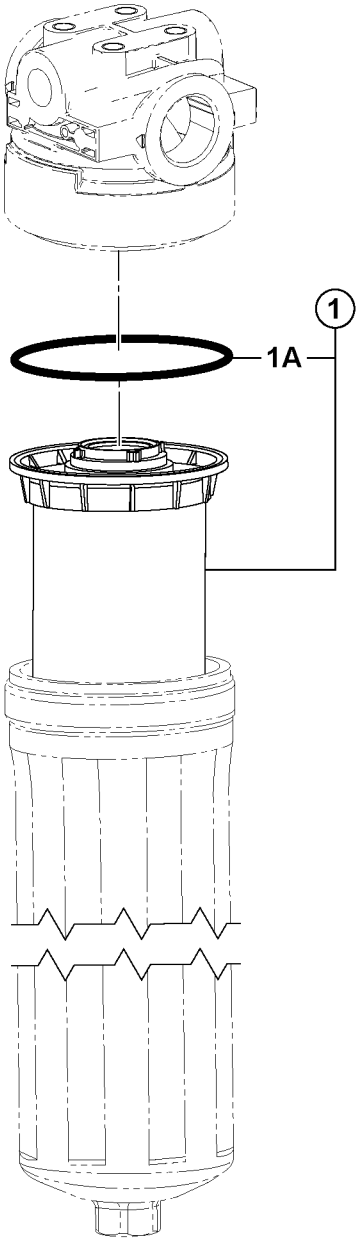
1
1A

Fig.	Part No.	Quantity 1	2	3	PS	KIT	Description	Dénomination	Bezeichnung	Denominación	Benämning	Notes
												MC110C T4 MC115C T4 MC125C T4 MC135C T4 MC155C T4 MCT110C T4 MCT125C, MCT125C T4 MCT135C, MCT135C T4 MCT145C, MCT145C T4
	VOE 12750611	1					Hydraulic fluid filter.....	Filtre fluide hydrauliq..	Hydraulikölfilter.....	Filtro de aceite hidráu.	Hydrauloljefilter.....	
1	**VOE 12750607**	1					•Hydraulic fluid filter ...	•Filtre fluide hydrauliq.	•Hydraulikölfilter	•Filtro de aceite hidrá .	•Hydrauloljefilter.....	10 MICRON
1A		1			NS		••Seal	••Joint	••Dichtring	••Junta	••Tätning.....	

1		**Filter retur, högt flöde** **Retorno de filtro, flujo alto** **Rücklauffilter, hoher Durchsatz** **Retour de filtre, haut débit** **Filter return, high flow**	Catalogue id **20676**	Group **911**
2				
3			Illustr. No **1059053**	Section **1200**
4				
5			Issue **PUB 20024822-D**	Page **1357**

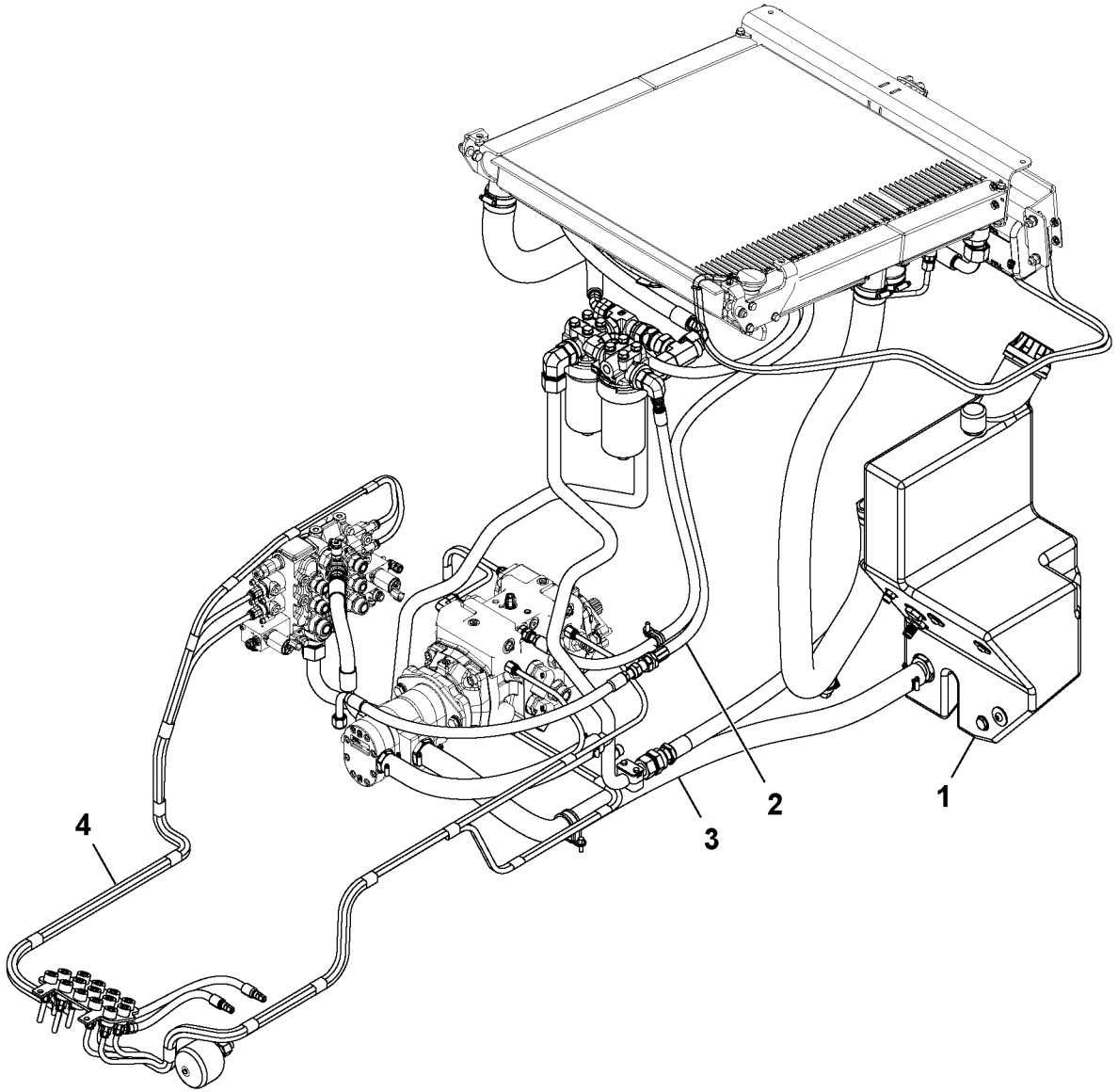

Volvo Construction Equipment
1058994

Fig.	Part No.	Quantity 1	2	3	PS	KIT	Description	Dénomination	Bezeichnung	Denominación	Benämning	Notes
												MC110C MC115C MC125C MC135C MC155C MCT110C MCT125C MCT135C MCT145C
1		1					Hydraulic tank	Réservoir hydrauliqu..	Hydrauliktank	Depósito hidráulico	Hydraultank	See group 911, Page 1335
2		1					Hydraulic circuit	Circuit hydraulique	Hydraulikkreis	Circuito hidráulico	Hydraulkrets	FAN CONTROL See group 916, Page 1719
3		1					Hydraulic circuit	Circuit hydraulique	Hydraulikkreis	Circuito hidráulico	Hydraulkrets	NEUTRAL STD FLOW See group 911, Page 1377
4		1					Hydraulic circuit	Circuit hydraulique	Hydraulikkreis	Circuito hidráulico	Hydraulkrets	SERVO PILOT See group 911, Page 1379

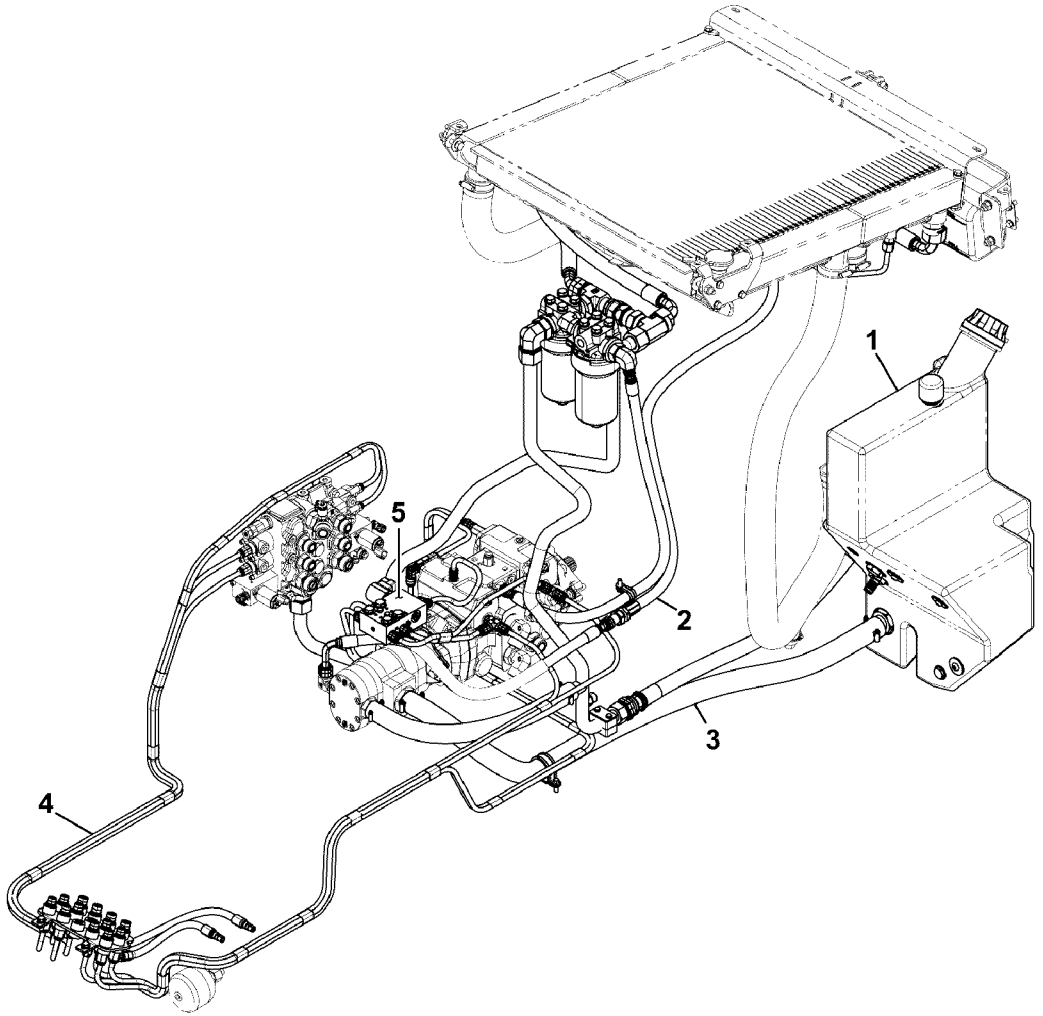
1
2
3
4
5

Fig.	Part No.	Quantity 1	2	3	PS	KIT	Description	Dénomination	Bezeichnung	Denominación	Benämning	Notes
												MC110C MC115C MC125C MC135C MC155C MCT110C MCT125C MCT135C MCT145C
1		1					Hydraulic tank	Réservoir hydrauliqu..	Hydrauliktank	Depósito hidráulico	Hydraultank	See group 911, Page 1335
2		1					Hydraulic circuit	Circuit hydraulique	Hydraulikkreis	Circuito hidráulico	Hydraulkrets	FAN CONTROL See group 916, Page 1719
3		1					Hydraulic circuit	Circuit hydraulique	Hydraulikkreis	Circuito hidráulico	Hydraulkrets	NEUTRAL STD FLOW See group 911, Page 1377
4		1					Hydraulic circuit	Circuit hydraulique	Hydraulikkreis	Circuito hidráulico	Hydraulkrets	SERVO PILOT See group 911, Page 1379
5		1					Hydraulic circuit	Circuit hydraulique	Hydraulikkreis	Circuito hidráulico	Hydraulkrets	TRANS PILOT FLUSH See group 916, Page 1623

1		**Hydraulkrets, installationer, standardflöde** **Conjuntos de instalación de circuito hidráulico, flujo estándar** **Hydraulikkreise Einbauteile, Standard-Durchsatz** **Ensembles d'installation de circuit hydraulique, débit standard** **Hydraulic circuit installation assemblies, standard flow**	Catalogue id **20676**	Group **911**
2				
3			Illustr. No **1068580**	Section **1400**
4				
5		**S/N 1461074 -**	Issue **PUB 20024822-D**	Page **1361**

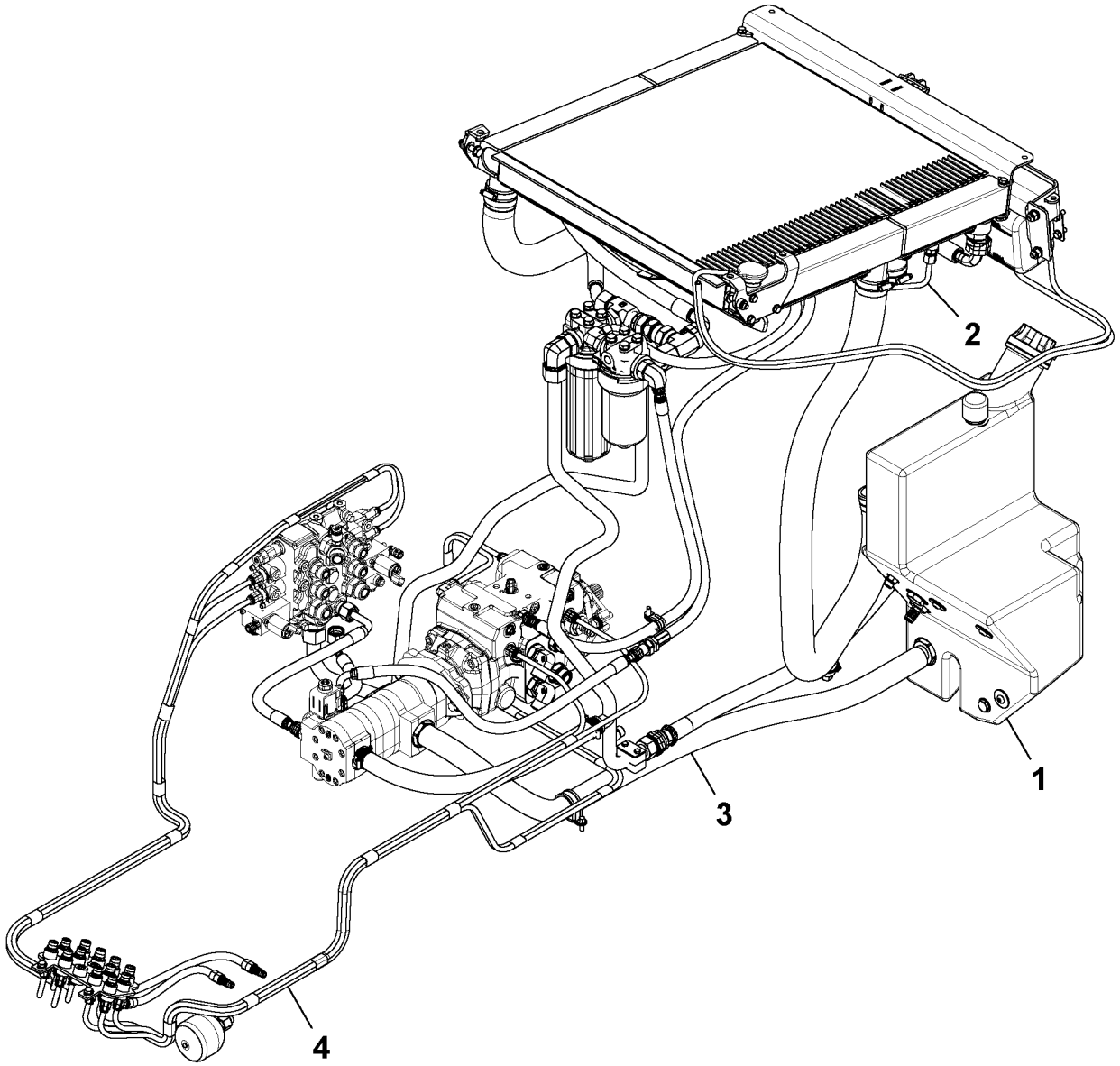

Volvo Construction Equipment
1059024

Fig.	Part No.	Quantity 1	2	3	PS	KIT	Description	Dénomination	Bezeichnung	Denominación	Benämning	Notes
												MCT125C MCT135C MCT145C
1		1					Hydraulic tank	Réservoir hydrauliqu	Hydrauliktank	Depósito hidráulico	Hydraultank	See group 911, Page 1335
2		1					Hydraulic circuit	Circuit hydraulique	Hydraulikkreis	Circuito hidráulico	Hydraulkrets	FAN CONTROL See group 916, Page 1719
3		1					Hydraulic circuit	Circuit hydraulique	Hydraulikkreis	Circuito hidráulico	Hydraulkrets	NEUTRAL HIGH FLOW See group 916, Page 1619
4		1					Hydraulic circuit	Circuit hydraulique	Hydraulikkreis	Circuito hidráulico	Hydraulkrets	SERVO PILOT See group 911, Page 1379

1		**Hydraulkrets, installationer, högt flöde** **Conjuntos de instalación de circuito hidráulico, flujo alto** **Hydraulikkreise Einbauteile, hoher Durchsatz** **Ensembles d'installation de circuit hydraulique, haut débit** **Hydraulic circuit installation assemblies, high flow**	Catalogue id **20676**	Group **911**
2				
3			Illustr. No **1059024**	Section **1500**
4				
5		**S/N - 1641073**	Issue **PUB 20024822-D**	Page **1363**

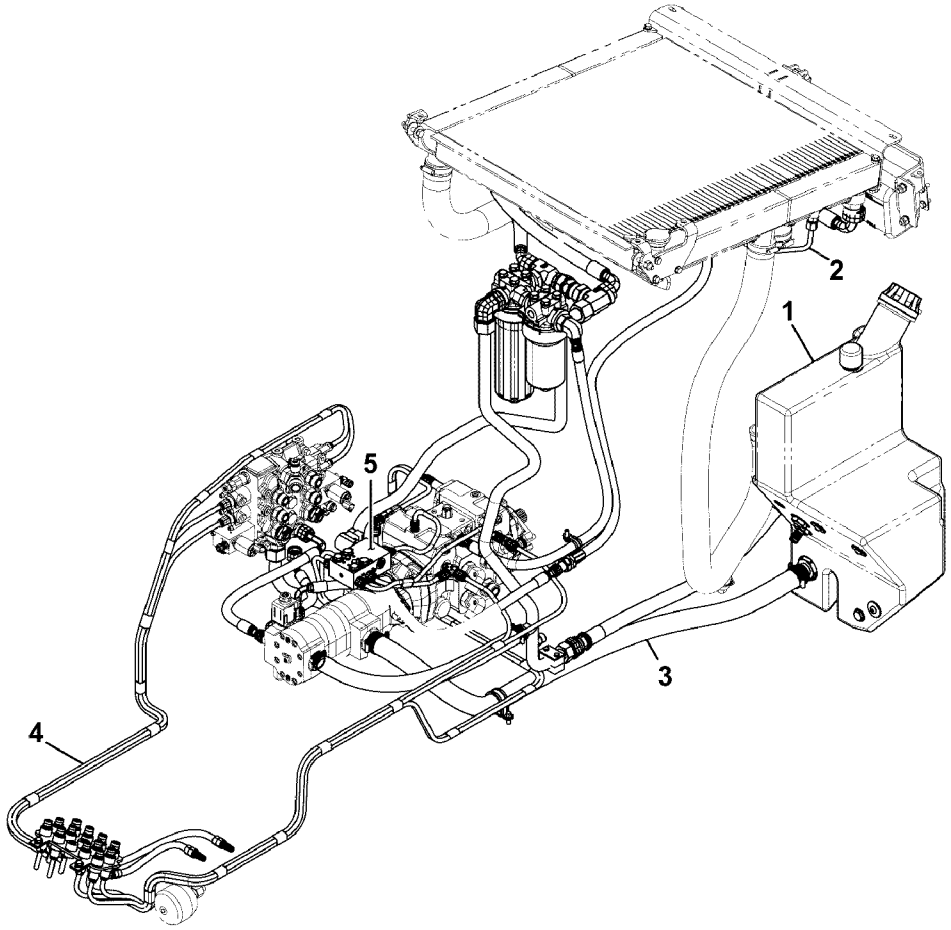
1
2
3
4
5

Fig.	Part No.	Quantity 1	2	3	PS	KIT	Description	Dénomination	Bezeichnung	Denominación	Benämning	Notes
												MCT125C MCT135C MCT145C
1		1					Hydraulic tank	Réservoir hydrauliqu	Hydrauliktank	Depósito hidráulico	Hydraultank	See group 911, Page 1335
2		1					Hydraulic circuit	Circuit hydraulique	Hydraulikkreis	Circuito hidráulico	Hydraulkrets	FAN CONTROL See group 916, Page 1719
3		1					Hydraulic circuit	Circuit hydraulique	Hydraulikkreis	Circuito hidráulico	Hydraulkrets	NEUTRAL HIGH FLOW See group 911, Page 1383
4		1					Hydraulic circuit	Circuit hydraulique	Hydraulikkreis	Circuito hidráulico	Hydraulkrets	SERVO PILOT See group 911, Page 1379
5		1					Hydraulic circuit	Circuit hydraulique	Hydraulikkreis	Circuito hidráulico	Hydraulkrets	TRANS PILOT FLUSH See group 916, Page 1623

1		**Hydraulkrets, installationer, högt flöde** **Conjuntos de instalación de circuito hidráulico, flujo alto** **Hydraulikkreise Einbauteile, hoher Durchsatz** **Ensembles d'installation de circuit hydraulique, haut débit** **Hydraulic circuit installation assemblies, high flow**	Catalogue id **20676**	Group **911**
2				
3			Illustr. No **1068594**	Section **1600**
4				
5		**S/N 1641074 -**	Issue **PUB 20024822-D**	Page **1365**

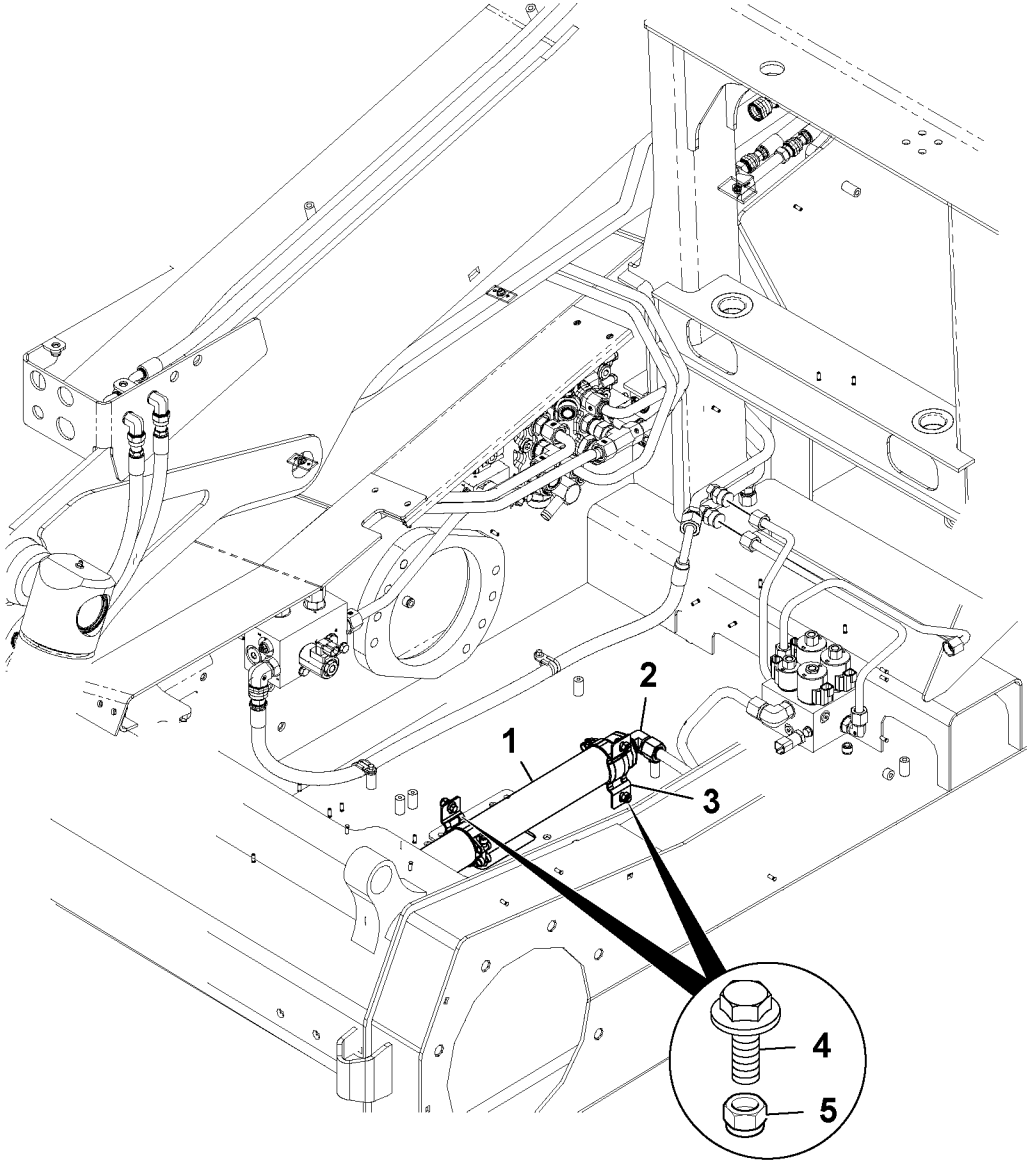

Volvo Construction Equipment
1059061

Fig.	Part No.	Quantity 1	2	3	PS	KIT	Description	Dénomination	Bezeichnung	Denominación	Benämning	Notes
												MC110C MC115C MC125C MC135C MC155C MCT110C MCT125C MCT135C MCT145C
1	**VOE 16213133**						Accumulator	Accumulateur	Speicher	Acumulador	Ackumulator	440 PSI END CHARGED
1	**VOE 16214866**						Accumulator	Accumulateur	Speicher	Acumulador	Ackumulator	NON CHARGED
2	**VOE 935076**						Elbow nipple	Raccord coudé	Winkelnippel	Niple angular	V-nippel	
3	**VOE 16212253**						Clamp	Collier serrage	Klemme	Abrazadera	Klamma	
4	**VOE 16212101**						Bolt	Boulon	Bolzen	Perno	Bult	
5	**VOE 16212120**						Lock nut	Contre-écrou	Sicherungsmutter	Contratuerca	Låsmutter	

1		**Hydraulkrets, installationer, komfortsystem** **Conjuntos de instalación de circuito hidráulico, sistema de desplazamiento suave** **Hydraulikkreise Einbauteile, System für gleichmäßige Fahrt** **Ensembles d'installation de circuit hydraulique, système de confort de roulement** **Hydraulic circuit installation assemblies, smooth ride system**	Catalogue id **20676**	Group **911**
2			Illustr. No **1059061**	Section **1700**
3				
4			Issue **PUB 20024822-D**	Page **1367**
5				

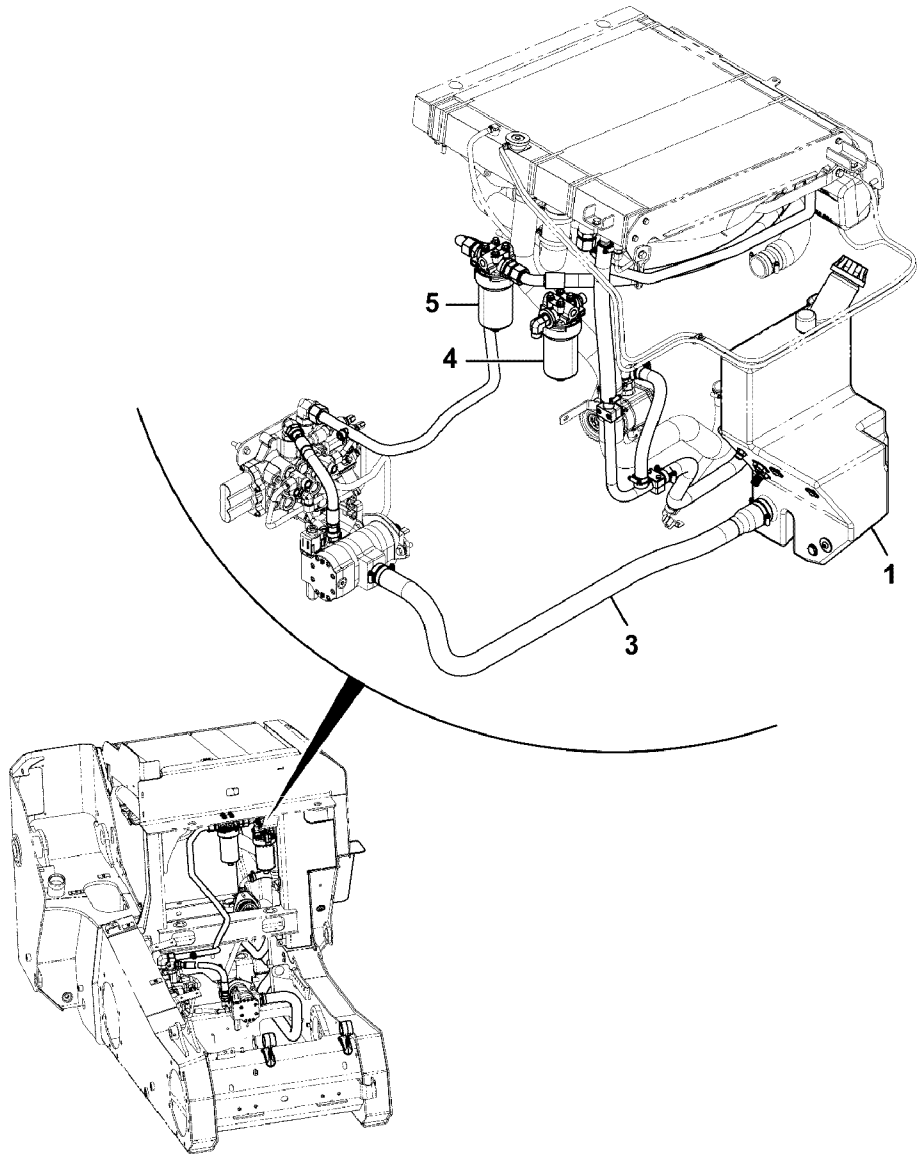
5
4
1
3

Fig.	Part No.	Quantity 1	2	3	PS	KIT	Description	Dénomination	Bezeichnung	Denominación	Benämning	Notes
												MC110C T4 MC115C T4 MC125C T4 MCT110C T4 MCT125C T4
1		1					Tank	Resérvoir	Behälter	Depósito	Tank	See group 911, Page 1337
3		1					Tube	Tube	Rohr	Tubo	Rör	See group 911, Page 1399
4		1					Hydraulic Fluid	Fluide Hydraul.	Hydrauliköl	Aceite Hidraul	Hydraulolja	See group 911, Page 1343
5		1					Hydraulic Fluid Filter	Filtre à liquide hydrau	Hydraulikölfilter	Filtro de fluido hidrául		See group 911, Page 1351

1		**Hydraulkrets, installationer, standardflöde** **Conjuntos de instalación de circuito hidráulico, flujo estándar** **Hydraulikkreise Einbauteile, Standard-Durchsatz** **Ensembles d'installation de circuit hydraulique, débit standard** **Hydraulic circuit installation assemblies, standard flow**	Catalogue id **20676**	Group **911**
2				
3			Illustr. No **1069083**	Section **1800**
4				
5			Issue **PUB 20024822-D**	Page **1369**

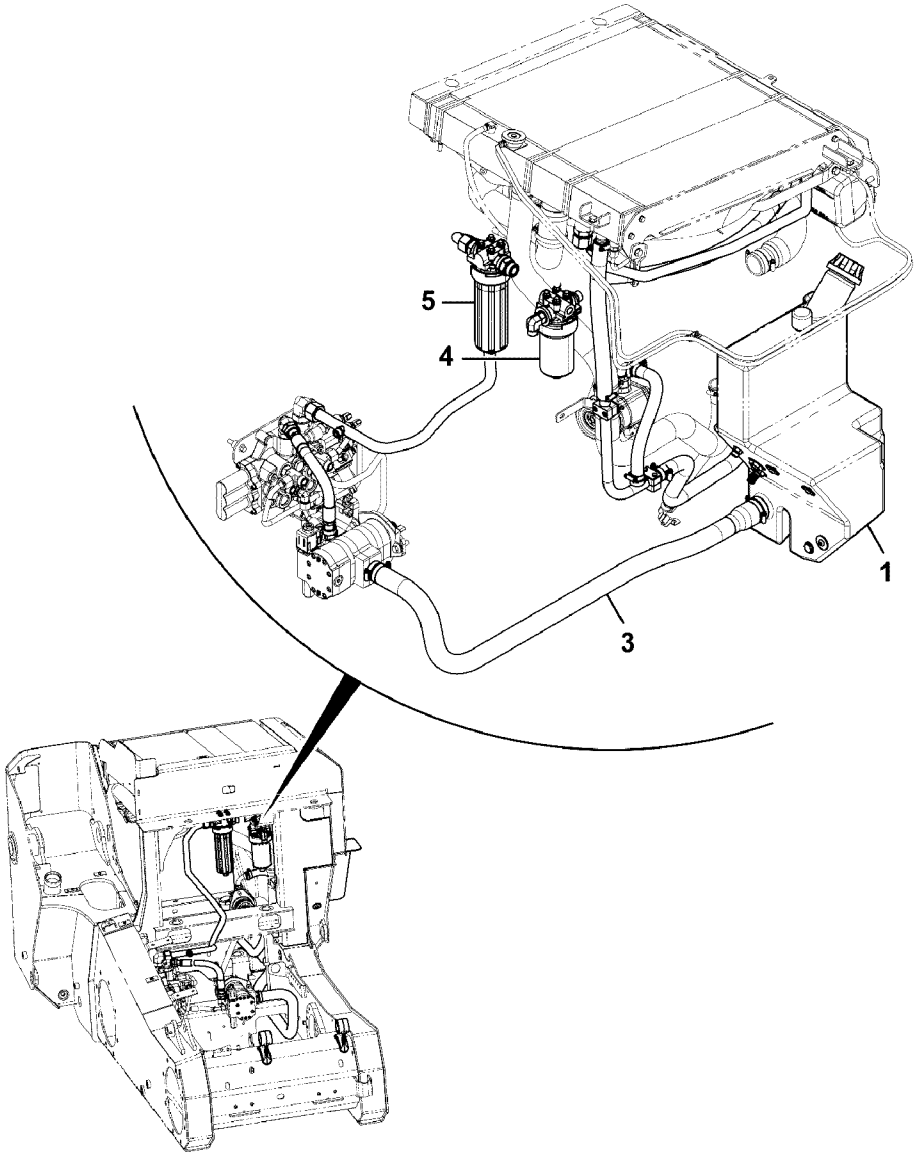

Volvo Construction Equipment

1069084

Fig.	Part No.	Quantity 1	2	3	P S	K I T	Description	Dénomination	Bezeichnung	Denominación	Benämning	Notes
												MC110C T4 MC115C T4 MC125C T4 MCT110C T4 MCT125C T4
1		1					Tank	Resérvoir	Behälter	Depósito	Tank	See group 911, Page 1337
3		1					Tube	Tube	Rohr	Tubo	Rör	See group 911, Page 1399
4		1					Hydraulic Fluid	Fluide Hydraul.	Hydrauliköl	Aceite Hidraul	Hydraulolja	See group 911, Page 1343
5		1					Hydraulic Fluid	Fluide Hydraul.	Hydrauliköl	Aceite Hidraul	Hydraulolja	See group 911, Page 1353

1		**Hydraulkrets, installationer, högt flöde** **Conjuntos de instalación de circuito hidráulico, flujo alto** **Hydraulikkreise Einbauteile, hoher Durchsatz** **Ensembles d'installation de circuit hydraulique, haut débit** **Hydraulic circuit installation assemblies, high flow**	Catalogue id **20676**	Group **911**
2				
3			Illustr. No **1069084**	Section **1900**
4				
5			Issue **PUB 20024822-D**	Page **1371**

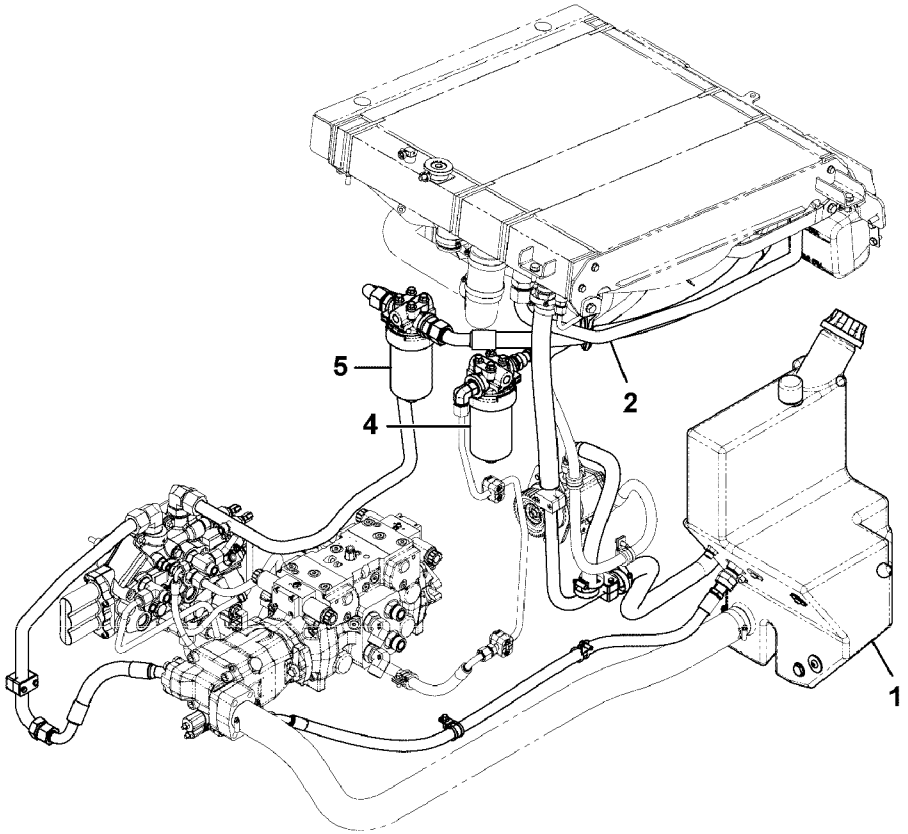
5
4
2
1

Fig.	Part No.	Quantity 1	2	3	P S	K I T	Description	Dénomination	Bezeichnung	Denominación	Benämning	Notes
												MC135C T4 MC155C T4 MCT135C T4 MCT145C T4
1		1					Tank	Resérvoir	Behälter	Depósito	Tank	See group 911, Page 1339
2		1					Tube	Tube	Rohr	Tubo	Rör	See group 911, Page 1401
4		1					Hydraulic Fluid	Fluide Hydraul.	Hydrauliköl	Aceite Hidraul	Hydraulolja	See group 911, Page 1343
5		1					Hydraulic Fluid Filter	Filtre à liquide hydrau	Hydraulikölfilter	Filtro de fluido hidrául		See group 911, Page 1351

1		**Hydraulkrets, installationer, standardflöde** **Conjuntos de instalación de circuito hidráulico, flujo estándar** **Hydraulikkreise Einbauteile, Standard-Durchsatz** **Ensembles d'installation de circuit hydraulique, débit standard** **Hydraulic circuit installation assemblies, standard flow**	Catalogue id **20676**	Group **911**
2			Illustr. No **1069086**	Section **2000**
3			Issue **PUB 20024822-D**	Page **1373**
4				
5				

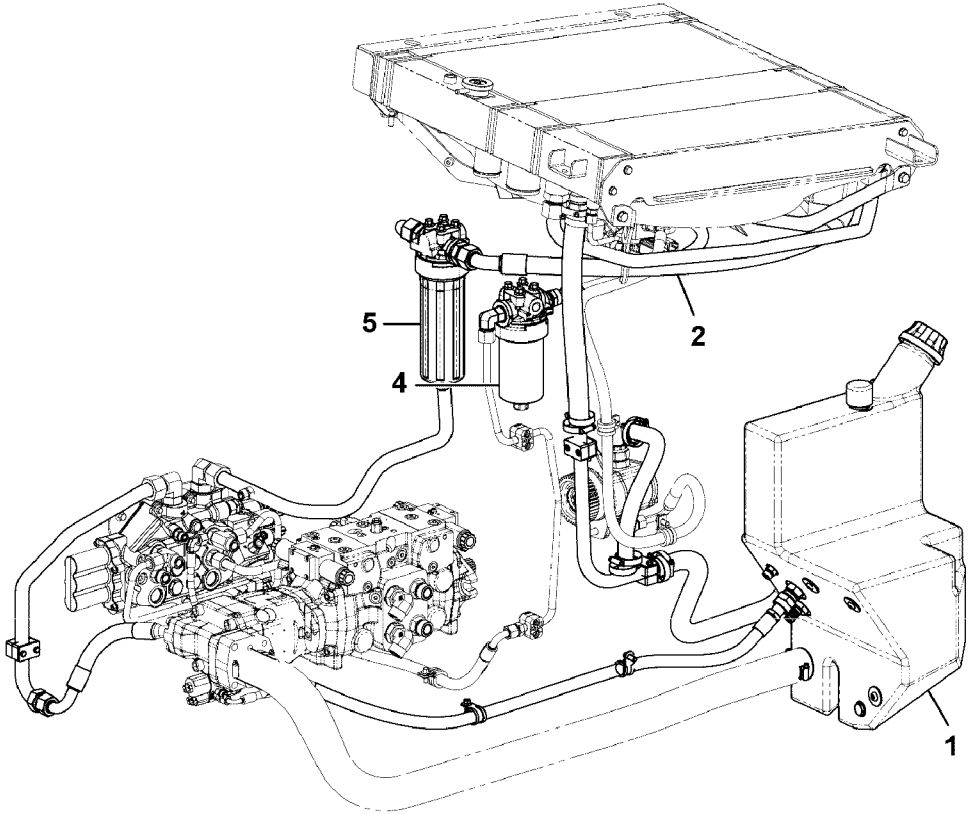
5
4
2
1

Fig.	Part No.	Quantity 1	2	3	PS	KIT	Description	Dénomination	Bezeichnung	Denominación	Benämning	Notes
												MC135C T4 MC155C T4 MCT135C T4 MCT145C T4
1		1					Tank	Resérvoir	Behälter	Depósito	Tank	See group 911, Page 1339
2		1					Tube	Tube	Rohr	Tubo	Rör	See group 911, Page 1401
4		1					Hydraulic Fluid	Fluide Hydraul.	Hydrauliköl	Aceite Hidraul	Hydraulolja	See group 911, Page 1343
5		1					Hydraulic Fluid	Fluide Hydraul.	Hydrauliköl	Aceite Hidraul	Hydraulolja	See group 911, Page 1353

1		**Hydraulkrets, installationer, högt flöde** **Conjuntos de instalación de circuito hidráulico, flujo alto** **Hydraulikkreise Einbauteile, hoher Durchsatz** **Ensembles d'installation de circuit hydraulique, haut débit** **Hydraulic circuit installation assemblies, high flow**	Catalogue id **20676**	Group **911**
2				
3			Illustr. No **1069088**	Section **2100**
4				
5			Issue **PUB 20024822-D**	Page **1375**

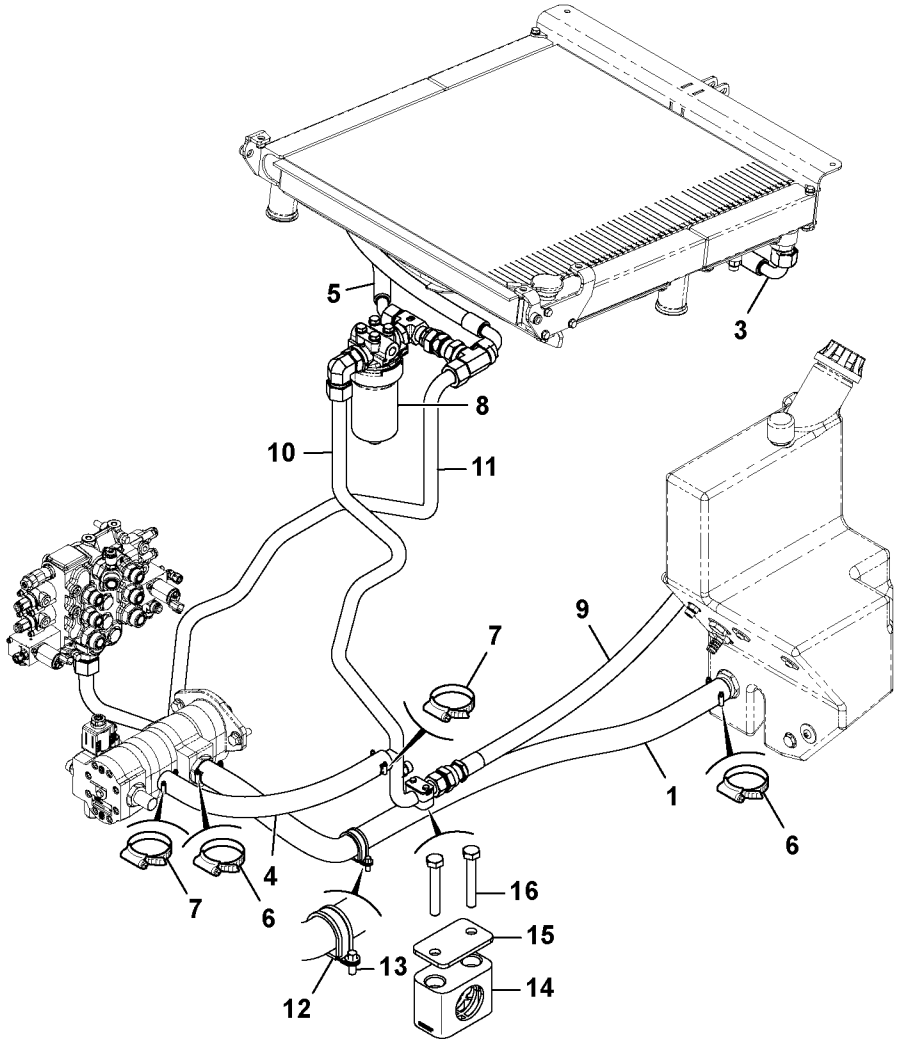
5
3
8
10
11
9
7
1
6
4
7
6
16
15
13
14
12

Fig.	Part No.	Quantity 1	2	3	PS	KIT	Description	Dénomination	Bezeichnung	Denominación	Benämning	Notes
												MC110C MC115C MC125C MC135C MC155C MCT110C MCT125C MCT135C MCT145C
1	**VOE 17209768**	1					Hose	Flexible	Schlauch	Manguera	Slang	
3	**VOE 17209813**	1					Hose	Flexible	Schlauch	Manguera	Slang	
4	**VOE 17209826**	1					Hose	Flexible	Schlauch	Manguera	Slang	
5	**VOE 17209821**	1					Hose	Flexible	Schlauch	Manguera	Slang	
6	**VOE 16213408**	6					Clip	Clip	Clip	Clip	Clips	
7	**VOE 16213290**	4					Clip	Clip	Clip	Clip	Clips	
8		1					Filter	Filtre	Filter	Filtro	Filter	See group 911, Page 1347
9	**VOE 17209962**	1					Hose	Flexible	Schlauch	Manguera	Slang	
10	**VOE 17209865**	1					Return pipe	Conduit de retour	Rücklaufrohr	Tubo de retorno	Returrör	
11	**VOE 17209990**	1					Return pipe	Conduit de retour	Rücklaufrohr	Tubo de retorno	Returrör	
12	**VOE 17205448**	1					Clip	Clip	Clip	Clip	Clips	
13	**VOE 16212101**	1					Bolt	Boulon	Bolzen	Perno	Bult	
14	**VOE 17210445**	2					Hose clamp	Collier durite	Schlauchschelle	Abrazadera de mang.	Slangklamma	
15	**VOE 17209698**	1					Plate	Tôle	Blech	Chapa	Plåt	
16	**VOE 17205060**	2					Bolt	Boulon	Bolzen	Perno	Bult	

1		**Hydraulkretsar chassi, neutral, standardflöde** **Circuitos hidráulicos de chasis, neutral, flujo estándar** **Hydraulikkreise Fahrgestell, neutral, Standard-Durchsatz** **Circuits hydrauliques châssis, neutre, débit standard** **Hydraulic circuits chassis, neutral, standard flow**	Catalogue id **20676**	Group **911**
2				
3			Illustr. No **1059832**	Section **10100**
4				
5		**S/N -1640975**	Issue **PUB 20024822-D**	Page **1377**

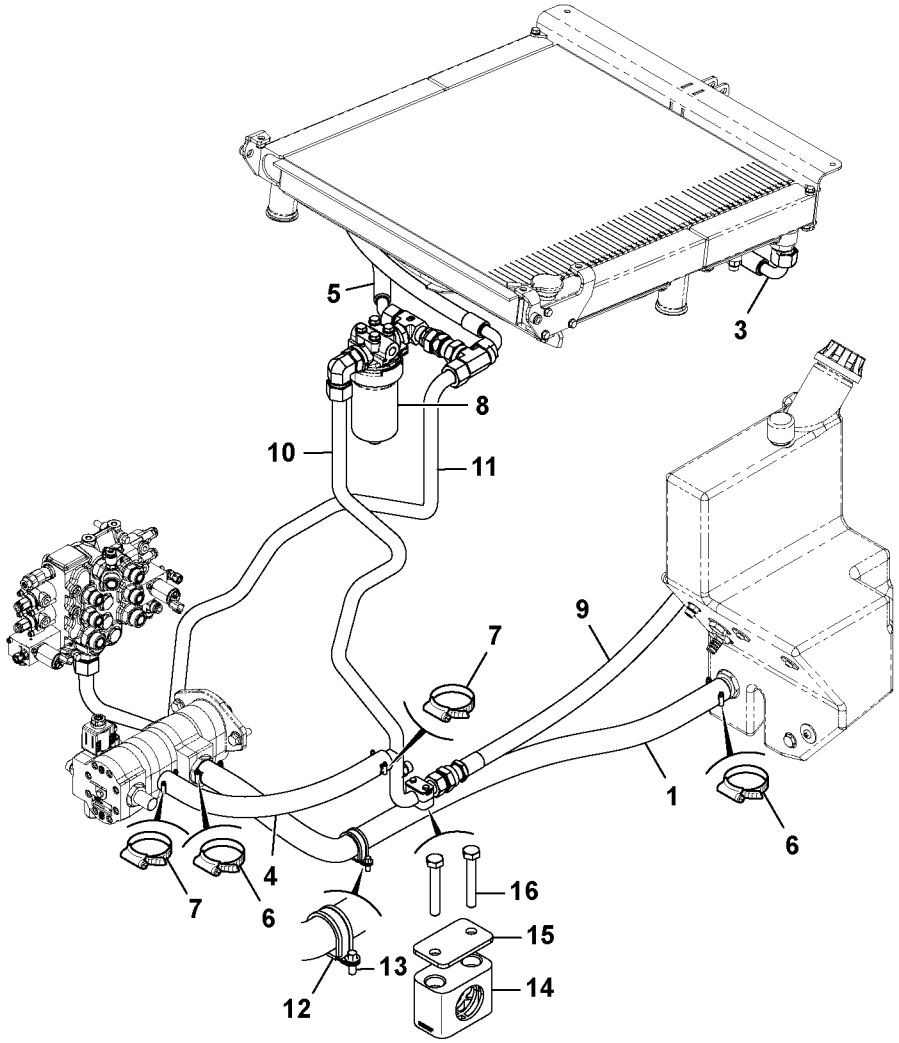
5
3
8
10
11
9
7
1
6
4
7
6
16
15
13
14
12

Fig.	Part No.	Quantity 1	2	3	PS	KIT	Description	Dénomination	Bezeichnung	Denominación	Benämning	Notes
												MC110C MC115C MC125C MC135C MC155C MCT110C MCT125C MCT135C MCT145C
1	**VOE 17209768**	1					Hose	Flexible	Schlauch	Manguera	Slang	
3	**VOE 17278189**	1					Hose assembly	Conduit flexible	Schlauchleitung	Conducto	Slangledning	
4	**VOE 17209826**	1					Hose	Flexible	Schlauch	Manguera	Slang	
5	**VOE 17278178**	1					Hose assembly	Conduit flexible	Schlauchleitung	Conducto	Slangledning	
6	**VOE 16213408**	6					Clip	Clip	Clip	Clip	Clips	
7	**VOE 16213290**	4					Clip	Clip	Clip	Clip	Clips	
8		1					Filter	Filtre	Filter	Filtro	Filter	See group 911, Page 1347
9	**VOE 17209962**	1					Hose	Flexible	Schlauch	Manguera	Slang	
10	**VOE 17209865**	1					Return pipe	Conduit de retour	Rücklaufrohr	Tubo de retorno	Returrör	
11	**VOE 17209990**	1					Return pipe	Conduit de retour	Rücklaufrohr	Tubo de retorno	Returrör	
12	**VOE 17205448**	1					Clip	Clip	Clip	Clip	Clips	
13	**VOE 16212101**	1					Bolt	Boulon	Bolzen	Perno	Bult	
14	**VOE 17210445**	2					Hose clamp	Collier durite	Schlauchschelle	Abrazadera de mang.	Slangklamma	
15	**VOE 17209698**	1					Plate	Tôle	Blech	Chapa	Plåt	
16	**VOE 17205060**	2					Bolt	Boulon	Bolzen	Perno	Bult	

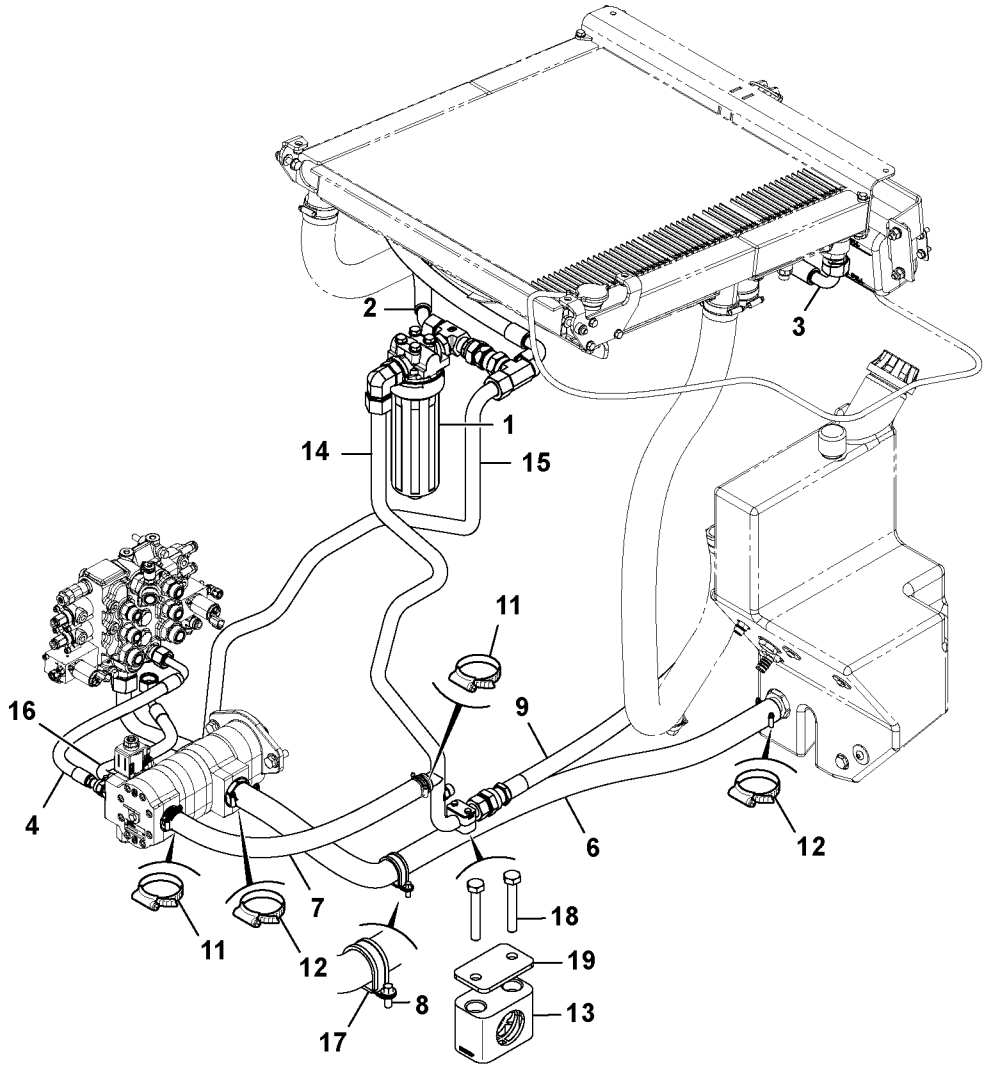
2
3
1
14
15
11
16
9
4
6
12
7
18
11
12
19
8
13
17

Fig.	Part No.	Quantity 1	2	3	PS	KIT	Description	Dénomination	Bezeichnung	Denominación	Benämning	Notes
												MCT125C MCT135C MCT145C
1							Filter	Filtre	Filter	Filtro	Filter	See group 911, Page 1349
2	**VOE 17209813**	1					Hose	Flexible	Schlauch	Manguera	Slang	
3	**VOE 17209821**	1					Hose	Flexible	Schlauch	Manguera	Slang	
4	**VOE 17209830**	1					Hose	Flexible	Schlauch	Manguera	Slang	
6	**VOE 17209768**	1					Hose	Flexible	Schlauch	Manguera	Slang	
7	**VOE 17209841**	1					Hose	Flexible	Schlauch	Manguera	Slang	
8	**VOE 16212101**	1					Bolt	Boulon	Bolzen	Perno	Bult	
9	**VOE 17209962**	1					Hose	Flexible	Schlauch	Manguera	Slang	
11	**VOE 16213290**	4					Clip	Clip	Clip	Clip	Clips	
12	**VOE 16213408**	4					Clip	Clip	Clip	Clip	Clips	
13	**VOE 17210445**	2					Hose clamp	Collier durite	Schlauchschelle	Abrazadera de mang.	Slangklamma	
14	**VOE 17209865**	1					Return pipe	Conduit de retour	Rücklaufrohr	Tubo de retorno	Returrör	
15	**VOE 17209990**	1					Return pipe	Conduit de retour	Rücklaufrohr	Tubo de retorno	Returrör	
16	**VOE 17209958**	1					Hose	Flexible	Schlauch	Manguera	Slang	
17	**VOE 17205448**	1					Clip	Clip	Clip	Clip	Clips	
18	**VOE 17205060**	2					Bolt	Boulon	Bolzen	Perno	Bult	
19	**VOE 17209698**	1					Plate	Tôle	Blech	Chapa	Plåt	

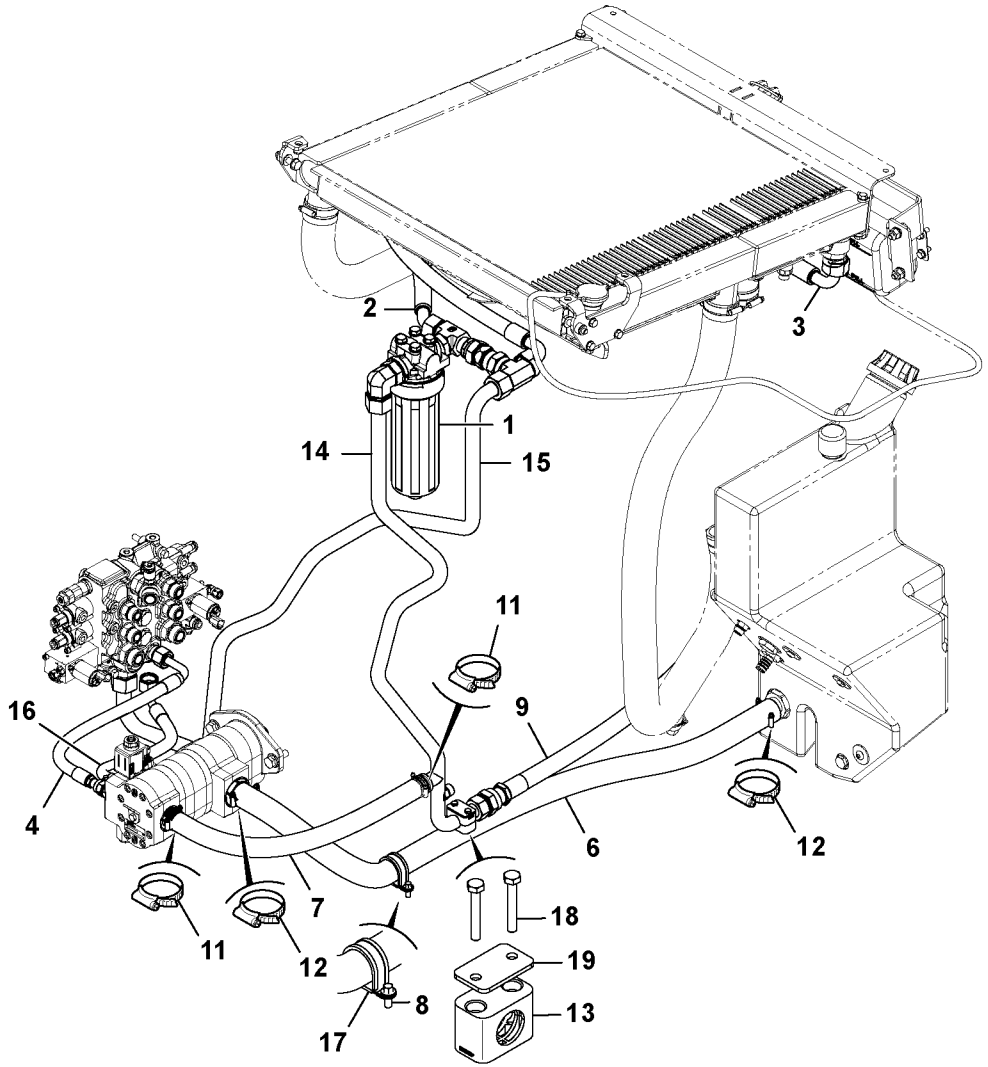
2
3
1
14
15
11
16
9
4
6
12
7
18
11
12
19
8
13
17

Fig.	Part No.	Quantity 1	2	3	PS	KIT	Description	Dénomination	Bezeichnung	Denominación	Benämning	Notes
												MCT125C MCT135C MCT145C
1							Filter	Filtre	Filter	Filtro	Filter	See group 911, Page 1349
2	**VOE 17278189**	1					Hose assembly	Conduit flexible	Schlauchleitung	Conducto	Slangledning	
3	**VOE 17278178**	1					Hose assembly	Conduit flexible	Schlauchleitung	Conducto	Slangledning	
4	**VOE 17209830**	1					Hose	Flexible	Schlauch	Manguera	Slang	
6	**VOE 17209768**	1					Hose	Flexible	Schlauch	Manguera	Slang	
7	**VOE 17209841**	1					Hose	Flexible	Schlauch	Manguera	Slang	
8	**VOE 16212101**	1					Bolt	Boulon	Bolzen	Perno	Bult	
9	**VOE 17209962**	1					Hose	Flexible	Schlauch	Manguera	Slang	
11	**VOE 16213290**	4					Clip	Clip	Clip	Clip	Clips	
12	**VOE 16213408**	4					Clip	Clip	Clip	Clip	Clips	
13	**VOE 17210445**	2					Hose clamp	Collier durite	Schlauchschelle	Abrazadera de mang	Slangklamma	
14	**VOE 17209865**	1					Return pipe	Conduit de retour	Rücklaufrohr	Tubo de retorno	Returrör	
15	**VOE 17209990**	1					Return pipe	Conduit de retour	Rücklaufrohr	Tubo de retorno	Returrör	
16	**VOE 17209958**	1					Hose	Flexible	Schlauch	Manguera	Slang	
17	**VOE 17205448**	1					Clip	Clip	Clip	Clip	Clips	
18	**VOE 17205060**	2					Bolt	Boulon	Bolzen	Perno	Bult	
19	**VOE 17209698**	1					Plate	Tôle	Blech	Chapa	Plåt	

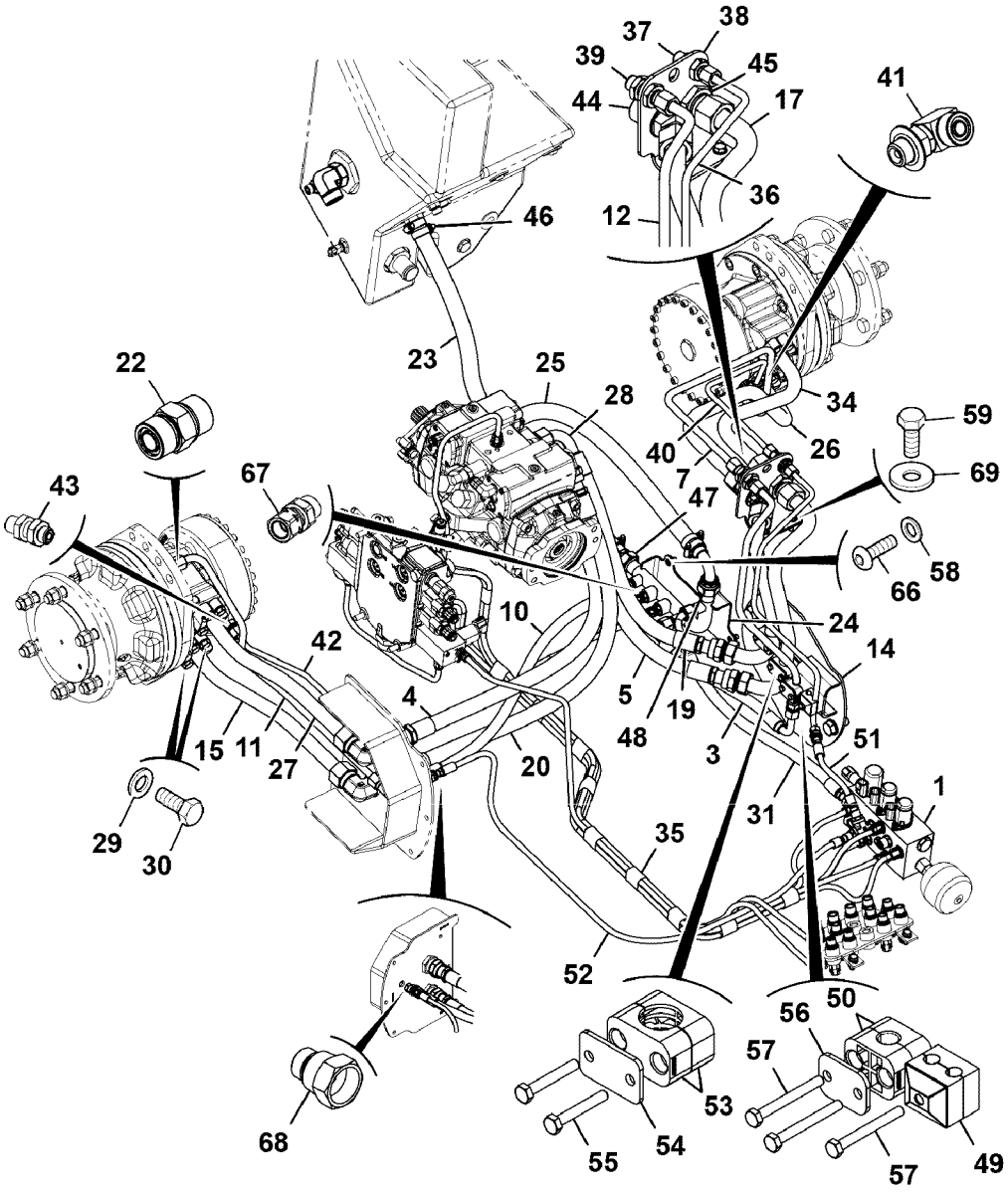

Volvo Construction Equipment
1068589

Fig.	Part No.	Quantity 1	2	3	PS	KIT	Description	Dénomination	Bezeichnung	Denominación	Benämning	Notes
												MCT110C MCT125C MCT135C MCT145C
1							Valve	Soupape	Ventil	Valvula	Ventil	See group 912, Page 1449
3	**VOE 17209833**	1					Hose	Flexible	Schlauch	Manguera	Slang	
4	**VOE 17209761**	1					Hose	Flexible	Schlauch	Manguera	Slang	
5	**VOE 17209811**	1					Hose	Flexible	Schlauch	Manguera	Slang	
7	**VOE 17210406**	1					Pipe	Tuyau	Rohrleitung	Tubo	Rör	
10	**VOE 17209752**	1					Hose	Flexible	Schlauch	Manguera	Slang	
11	**VOE 17210403**	1					Pipe	Tuyau	Rohrleitung	Tubo	Rör	
12	**VOE 17210365**	1					Pipe	Tuyau	Rohrleitung	Tubo	Rör	
14		1					Plate	Plaque	Platte	Placa	Platta	See group 916, Page 1727
15	**VOE 17210091**	1					Pipe	Tuyau	Rohrleitung	Tubo	Rör	
17	**VOE 17210342**	1					Pipe	Tuyau	Rohrleitung	Tubo	Rör	
19	**VOE 17395270**	1					Tube	Tube	Rohr	Tubo	Rör	
20	**VOE 17209755**	1					Hose	Flexible	Schlauch	Manguera	Slang	
22	**VOE 16212273**	2					Screening device	Dispositif écran	Abschirmelement	Blindaje	Avskärmningsdon	
23	**VOE 17209662**	1					Hose	Flexible	Schlauch	Manguera	Slang	
24	**VOE 17210036**	1					Bracket	Console	Konsole	Consola	Konsol	
25	**VOE 17209663**	1					Hose	Flexible	Schlauch	Manguera	Slang	
26	**VOE 17210405**	1					Pipe	Tuyau	Rohrleitung	Tubo	Rör	
27	**VOE 17210401**	1					Pipe	Tuyau	Rohrleitung	Tubo	Rör	
28	**VOE 17209762**	1					Hose	Flexible	Schlauch	Manguera	Slang	
29	**VOE 16212137**	16					Plain washer	Rondelle plane	Flachscheibe	Arandela plana	Planbricka	
30	**VOE 16212216**	16					Set screw	Vis butée	Anschlagschraube	Tornillo tope	Stoppskruv	
31	**VOE 17209672**	1					Hose	Flexible	Schlauch	Manguera	Slang	
34	**VOE 17210337**	1					Pipe	Tuyau	Rohrleitung	Tubo	Rör	
35		1					circuit	circuit	Kreis	circuito		See group 916, Page 1717
36	**VOE 17210368**	1					Pipe	Tuyau	Rohrleitung	Tubo	Rör	

1		**Hydraulkretsar chassi, transmission, bandburen, enväxlad** **Circuitos hidráulicos de chasis, transmisión, de orugas, velocidad única** **Hydraulikkreise Fahrgestell, Getriebe, Kettenantrieb, Einzelgang** **Circuits hydrauliques châssis, transmission, sur chenilles, une vitesse** **Hydraulic circuits chassis, transmission, tracked,single speed**
2		
3		
4		
5		

Catalogue id	Group
20676	**911**
Illustr. No **1068589**	Section **10500**
Issue **PUB 20024822-D**	Page **1385**

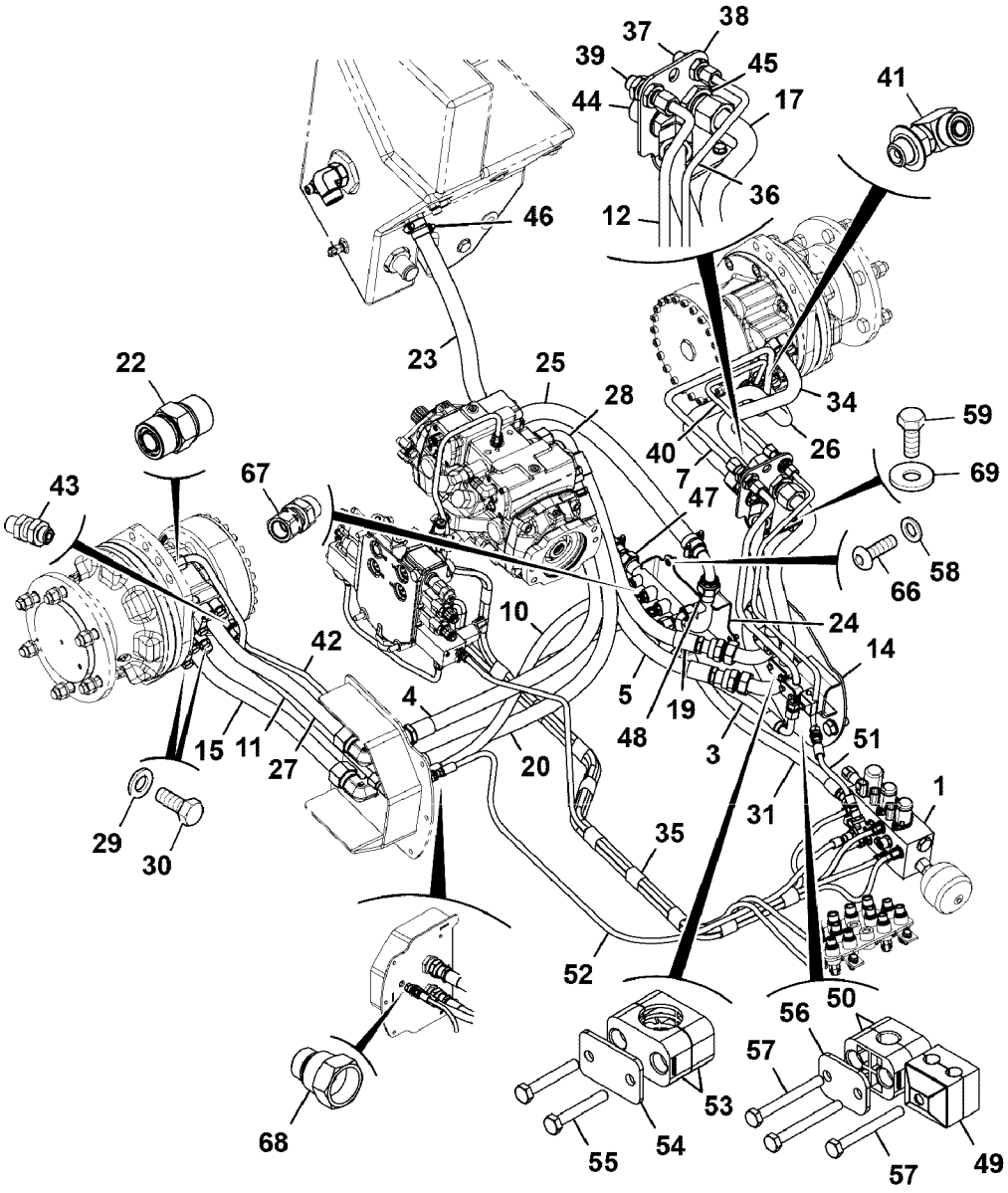

Volvo Construction Equipment
1068589

Fig.	Part No.	Quantity 1	2	3	PS	KIT	Description	Dénomination	Bezeichnung	Denominación	Benämning	Notes
37	**VOE 17205574**	1					Nipple	Raccord	Nippel	Niple	Nippel	
38	**VOE 17210028**	1					Bracket	Console	Konsole	Consola	Konsol	
39	**RM 59947044**	1					Fitting	Écrou raccord	Verschraubung	Racor	Förskruvning	
40	**VOE 17210407**	1					Pipe	Tuyau	Rohrleitung	Tubo	Rör	
41	**RM 59922864**	1					Adapter	Adaptateur	Adapter	Adaptador	Adapter	
42	**VOE 17210404**	1					Pipe	Tuyau	Rohrleitung	Tubo	Rör	
43	**VOE 935085**	1					Nipple	Raccord	Nippel	Niple	Nippel	(RM 59919670)
44	**VOE 17205513**	1					Adapter	Adaptateur	Adapter	Adaptador	Adapter	
45	**VOE 17205577**	1					Nipple	Raccord	Nippel	Niple	Nippel	
46	**VOE 16213286**	8					Clip	Clip	Clip	Clip	Clips	
47	**VOE 16212383**	1					Coupling kit	Kit accouplement	Schaltsatz	Kit de acoplamiento	Kopplingssats	
48	**VOE 16212257**	1					Coupling kit	Kit accouplement	Schaltsatz	Kit de acoplamiento	Kopplingssats	
49	**VOE 17205389**	1					Clamping flange	Bride de serrage	Klemmflansch	Brida de compresión	Klämfläns	
50	**VOE 17210449**	2					Hose clamp	Collier durite	Schlauchschelle	Abrazadera de mang.	Slangklamma	
51	**VOE 17209820**	1					Hose	Flexible	Schlauch	Manguera	Slang	
52	**VOE 17209829**	1					Hose	Flexible	Schlauch	Manguera	Slang	
53	**VOE 17210445**	4					Hose clamp	Collier durite	Schlauchschelle	Abrazadera de mang.	Slangklamma	
54	**VOE 17209698**	2					Plate	Tôle	Blech	Chapa	Plåt	
55	**VOE 17205060**	4					Bolt	Boulon	Bolzen	Perno	Bult	
56	**VOE 17209788**	1					Plate	Tôle	Blech	Chapa	Plåt	
57	**VOE 17205268**	3					Bolt	Boulon	Bolzen	Perno	Bult	
58	**VOE 20460127**	3					Washer	Rondelle	Scheibe	Arandela	Bricka	
59	**VOE 17205260**	2					Hexagon screw	Vis à tête hexagonale	Sechskantschraube	Tornillo hexagonal	Sexkantsskruv	
66	**VOE 17205303**	3					Screw	Vis	Schraube	Tornillo	Skruv	
67	**VOE 16212377**	2					Adapter	Adaptateur	Adapter	Adaptador	Adapter	
68	**VOE 935282**	1					Reduction nipple	Raccord réducteur	Reduziernippel	Niple reductor	Reducernippel	
69	**VOE 17205565**	2					Washer	Rondelle	Scheibe	Arandela	Bricka	

1		**Hydraulkretsar chassi, transmission, bandburen, enväxlad** **Circuitos hidráulicos de chasis, transmisión, de orugas, velocidad única** **Hydraulikkreise Fahrgestell, Getriebe, Kettenantrieb, Einzelgang** **Circuits hydrauliques châssis, transmission, sur chenilles, une vitesse** **Hydraulic circuits chassis, transmission, tracked,single speed**	Catalogue id **20676**	Group **911**
2			Illustr. No **1068589**	Section **10500**
3			Issue **PUB 20024822-D**	Page **1387**
4				
5				

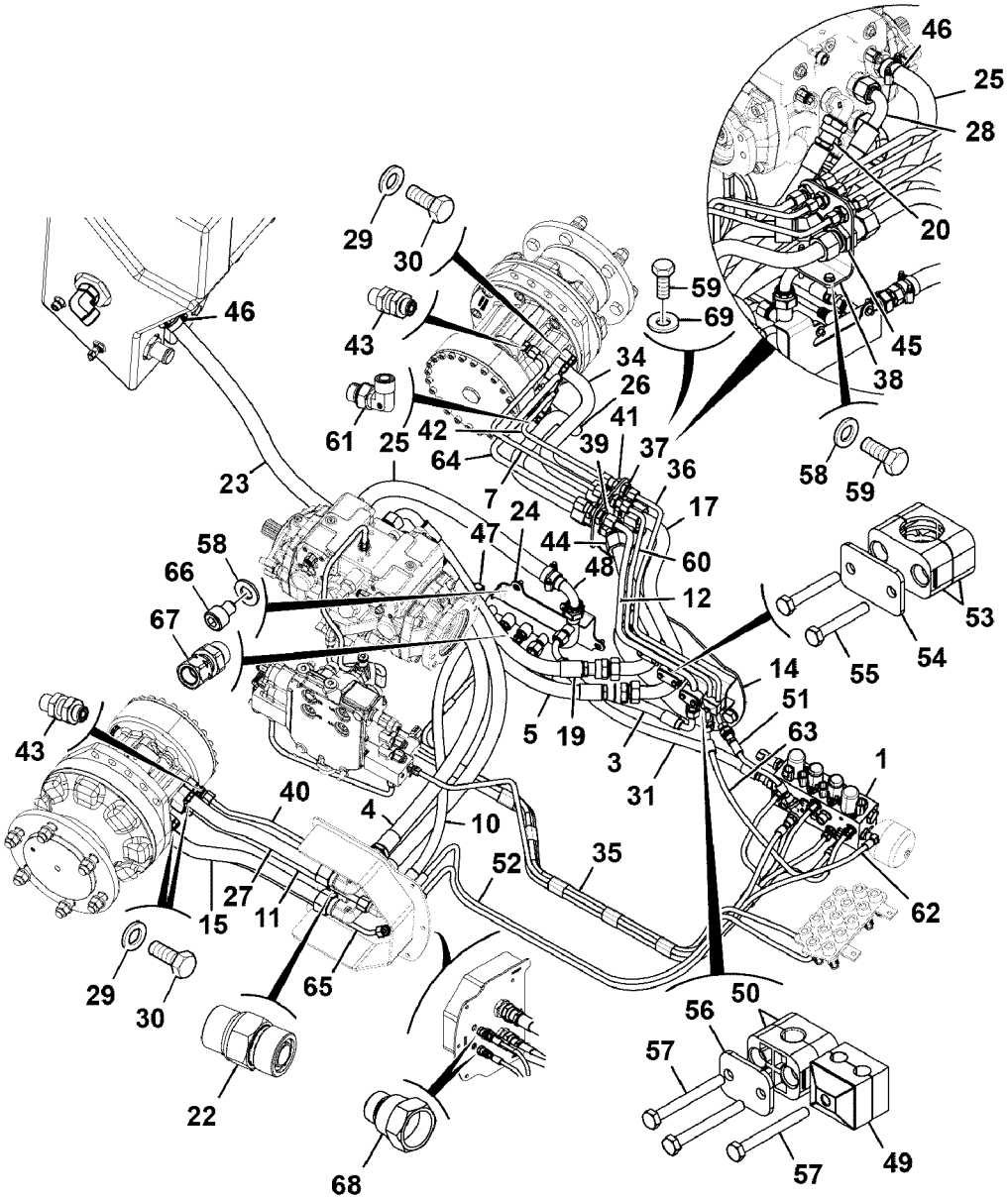

Volvo Construction Equipment
1068592

Fig.	Part No.	Quantity 1	2	3	P S	K I T	Description	Dénomination	Bezeichnung	Denominación	Benämning	Notes
												MCT110C MCT125C MCT135C MCT145C
1		1					Valve	Soupape	Ventil	Valvula	Ventil	See group 912, Page 1451
3	**VOE 17209833**	1					Hose	Flexible	Schlauch	Manguera	Slang	
4	**VOE 17209761**	1					Hose	Flexible	Schlauch	Manguera	Slang	
5	**VOE 17209811**	1					Hose	Flexible	Schlauch	Manguera	Slang	
7	**VOE 17210360**	1					Pipe	Tuyau	Rohrleitung	Tubo	Rör	
10	**VOE 17209752**	1					Hose	Flexible	Schlauch	Manguera	Slang	
11	**VOE 17210115**	1					Pipe	Tuyau	Rohrleitung	Tubo	Rör	
12	**VOE 17210365**	1					Pipe	Tuyau	Rohrleitung	Tubo	Rör	
14		1					Plate	Plaque	Platte	Placa	Platta	See group 916, Page 1727
15	**VOE 17210091**	1					Pipe	Tuyau	Rohrleitung	Tubo	Rör	
17	**VOE 17210342**	1					Pipe	Tuyau	Rohrleitung	Tubo	Rör	
19	**VOE 17395270**	1					Tube	Tube	Rohr	Tubo	Rör	
20	**VOE 17209755**	1					Hose	Flexible	Schlauch	Manguera	Slang	
22	**VOE 16212273**	1					Screening device	Dispositif écran	Abschirmelement	Blindaje	Avskärmningsdon	
23	**VOE 17209662**	1					Hose	Flexible	Schlauch	Manguera	Slang	
24	**VOE 17210036**	1					Bracket	Console	Konsole	Consola	Konsol	
25	**VOE 17209663**	1					Hose	Flexible	Schlauch	Manguera	Slang	
26	**VOE 17210233**	1					Pipe	Tuyau	Rohrleitung	Tubo	Rör	
27	**VOE 17210099**	1					Pipe	Tuyau	Rohrleitung	Tubo	Rör	
28	**VOE 17209762**	1					Hose	Flexible	Schlauch	Manguera	Slang	
29	**VOE 16212137**	16					Plain washer	Rondelle plane	Flachscheibe	Arandela plana	Planbricka	
30	**VOE 16212216**	16					Set screw	Vis butée	Anschlagschraube	Tornillo tope	Stoppskruv	
31	**VOE 17209672**	1					Hose	Flexible	Schlauch	Manguera	Slang	
34	**VOE 17210337**	1					Pipe	Tuyau	Rohrleitung	Tubo	Rör	
35		1					circuit	circuit	Kreis	circuito		See group 916, Page 1721
36	**VOE 17210368**	1					Pipe	Tuyau	Rohrleitung	Tubo	Rör	

1		**Hydraulkretsar chassi, transmission, bandburen, tvåväxlad** **Circuitos hidráulicos de chasis, transmisión, de orugas, velocidad gemela** **Hydraulikkreise Fahrgestell, Getriebe, Kettenantrieb, Zweigang** **Circuits hydrauliques châssis, transmission, sur chenilles, deux vitesses** **Hydraulic circuits chassis, transmission, tracked,twin speed**
2		
3		
4		
5		

Catalogue id	Group
20676	**911**
Illustr. No **1068592**	Section **10600**
Issue **PUB 20024822-D**	Page **1389**

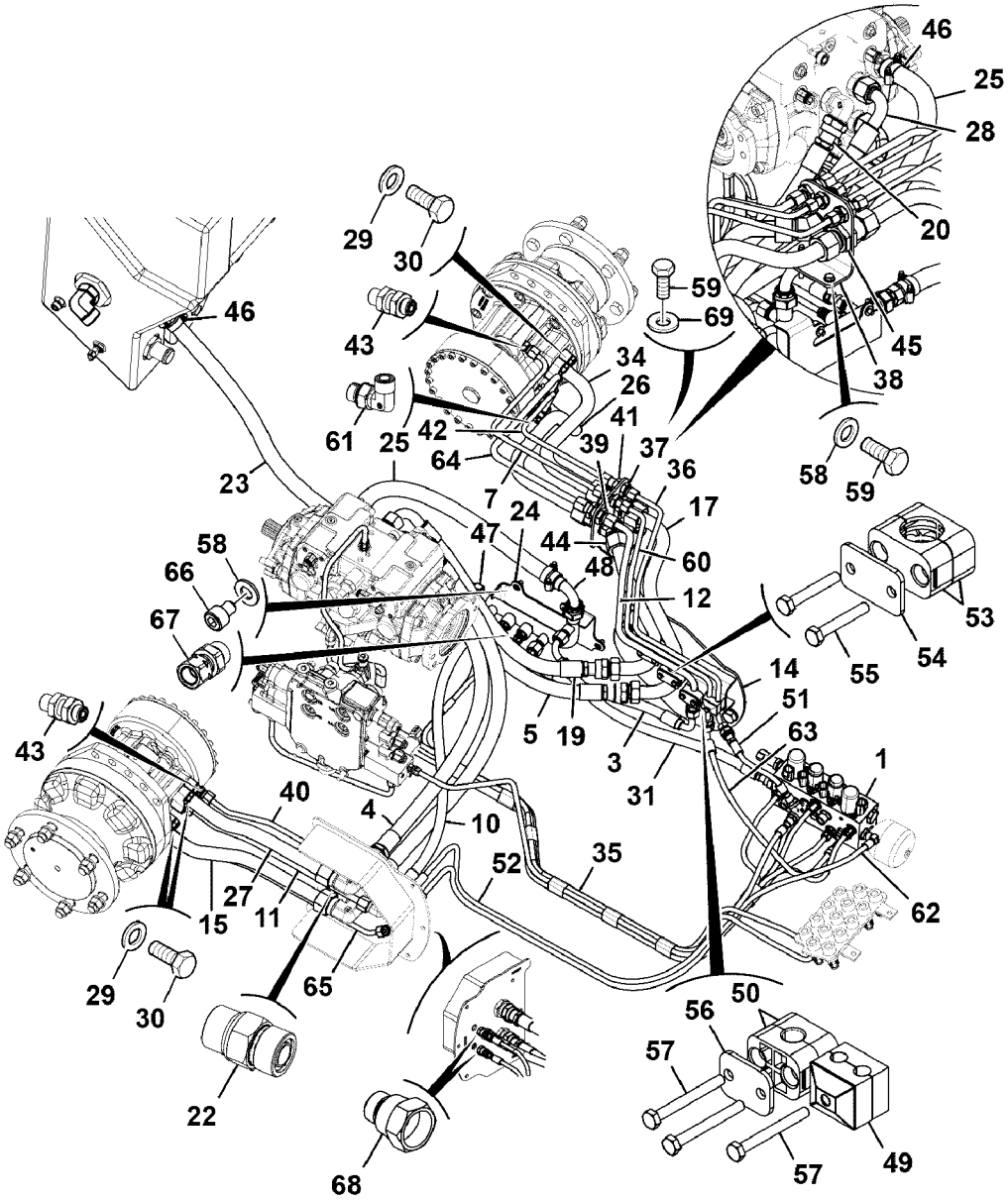

Volvo Construction Equipment
1068592

Fig.	Part No.	Quantity 1	2	3	PS	KIT	Description	Dénomination	Bezeichnung	Denominación	Benämning	Notes
37	**VOE 17205574**	2					Nipple	Raccord	Nippel	Niple	Nippel	
38	**VOE 17210028**	1					Bracket	Console	Konsole	Consola	Konsol	
39	**RM 59947044**	1					Fitting	Écrou raccord	Verschraubung	Racor	Förskruvning	
40	**VOE 17210208**	1					Pipe	Tuyau	Rohrleitung	Tubo	Rör	
41	**RM 59922864**	1					Adapter	Adaptateur	Adapter	Adaptador	Adapter	
42	**VOE 17210367**	1					Pipe	Tuyau	Rohrleitung	Tubo	Rör	
43	**VOE 935085**	3					Nipple	Raccord	Nippel	Niple	Nippel	(RM 59919670)
44	**VOE 17205513**	1					Adapter	Adaptateur	Adapter	Adaptador	Adapter	
45	**VOE 17205577**	1					Nipple	Raccord	Nippel	Niple	Nippel	
46	**VOE 16213286**	8					Clip	Clip	Clip	Clip	Clips	
47	**VOE 16212383**	1					Coupling kit	Kit accouplement	Schaltsatz	Kit de acoplamiento	Kopplingssats	
48	**VOE 16212257**	1					Coupling kit	Kit accouplement	Schaltsatz	Kit de acoplamiento	Kopplingssats	
49	**VOE 17205389**	1					Clamping flange	Bride de serrage	Klemmflansch	Brida de compresión	Klämfläns	
50	**VOE 17210449**	2					Hose clamp	Collier durite	Schlauchschelle	Abrazadera de mang.	Slangklamma	
51	**VOE 17209820**	1					Hose	Flexible	Schlauch	Manguera	Slang	
52	**VOE 17209829**	1					Hose	Flexible	Schlauch	Manguera	Slang	
53	**VOE 17210445**	4					Hose clamp	Collier durite	Schlauchschelle	Abrazadera de mang.	Slangklamma	
54	**VOE 17209698**	1					Plate	Tôle	Blech	Chapa	Plåt	
55	**VOE 17205060**	4					Bolt	Boulon	Bolzen	Perno	Bult	
56	**VOE 17209788**	1					Plate	Tôle	Blech	Chapa	Plåt	
57	**VOE 17205268**	3					Bolt	Boulon	Bolzen	Perno	Bult	
58	**VOE 20460127**	3					Washer	Rondelle	Scheibe	Arandela	Bricka	
59	**VOE 17205260**	2					Hexagon screw	Vis à tête hexagonale	Sechskantschraube	Tornillo hexagonal	Sexkantsskruv	
60	**VOE 17210400**	1					Pipe	Tuyau	Rohrleitung	Tubo	Rör	
61	**VOE 17209939**	1					Adapter	Adaptateur	Adapter	Adaptador	Adapter	
62	**VOE 17209823**	1					Hose	Flexible	Schlauch	Manguera	Slang	
63	**VOE 17209817**	1					Hose	Flexible	Schlauch	Manguera	Slang	
64	**VOE 17210376**	1					Pipe	Tuyau	Rohrleitung	Tubo	Rör	
65	**VOE 17210105**	1					Pipe	Tuyau	Rohrleitung	Tubo	Rör	
66	**VOE 17205303**	3					Screw	Vis	Schraube	Tornillo	Skruv	

1		**Hydraulkretsar chassi, transmission, bandburen, tvåväxlad** **Circuitos hidráulicos de chasis, transmisión, de orugas, velocidad gemela** **Hydraulikkreise Fahrgestell, Getriebe, Kettenantrieb, Zweigang** **Circuits hydrauliques châssis, transmission, sur chenilles, deux vitesses** **Hydraulic circuits chassis, transmission, tracked,twin speed**
2		
3		
4		
5		

Catalogue id	Group
20676	**911**
Illustr. No **1068592**	Section **10600**
Issue **PUB 20024822-D**	Page **1391**

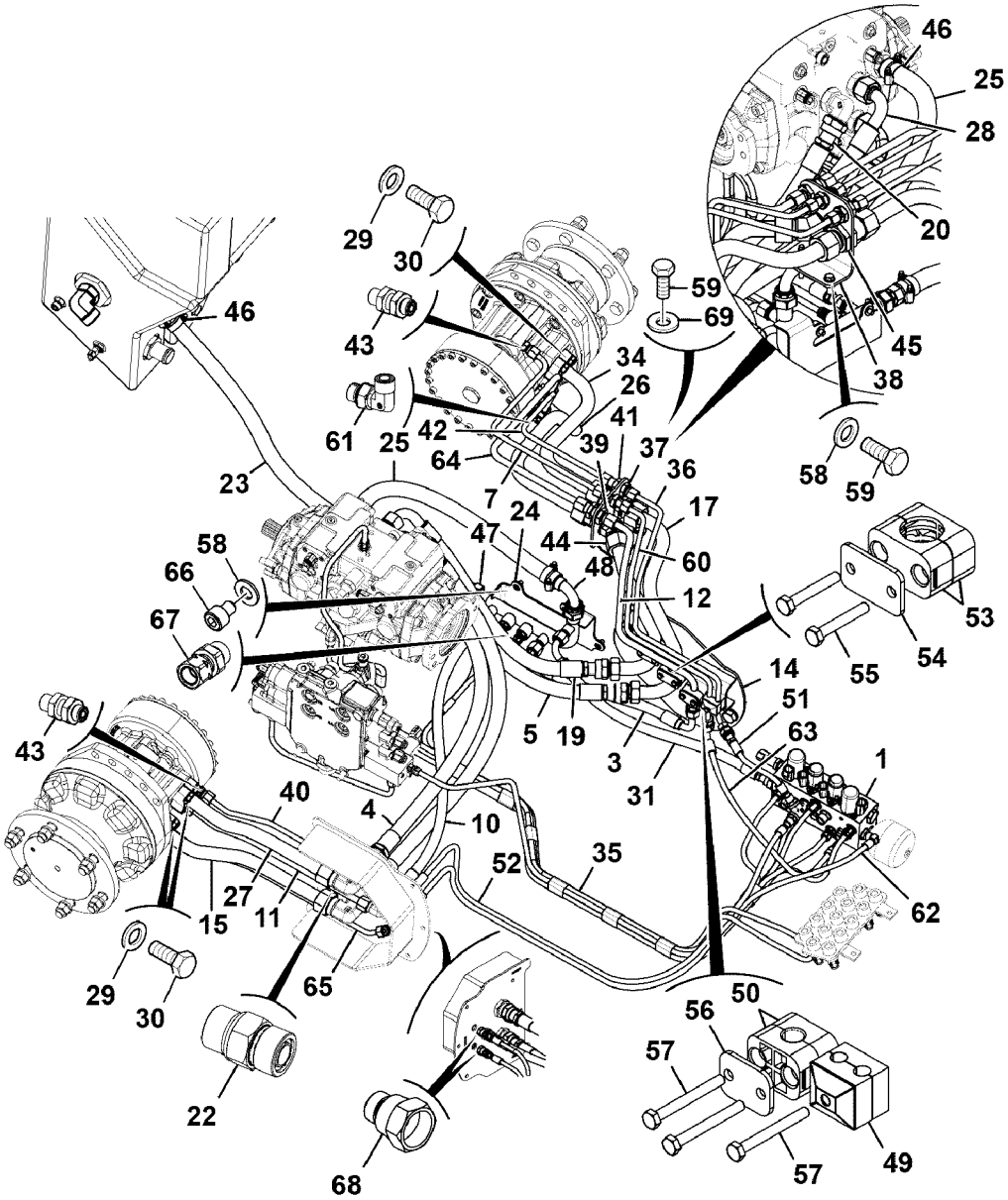

Volvo Construction Equipment
1068592

Fig.	Part No.	Quantity 1	2	3	P S	K I T	Description	Dénomination	Bezeichnung	Denominación	Benämning	Notes
67	**VOE 16212377**	2					Adapter	Adaptateur	Adapter	Adaptador	Adapter	
68	**VOE 935282**	2					Reduction nipple	Raccord réducteur	Reduziernippel	Niple reductor	Reducernippel	
69	**VOE 17205565**	2					Washer	Rondelle	Scheibe	Arandela	Bricka	

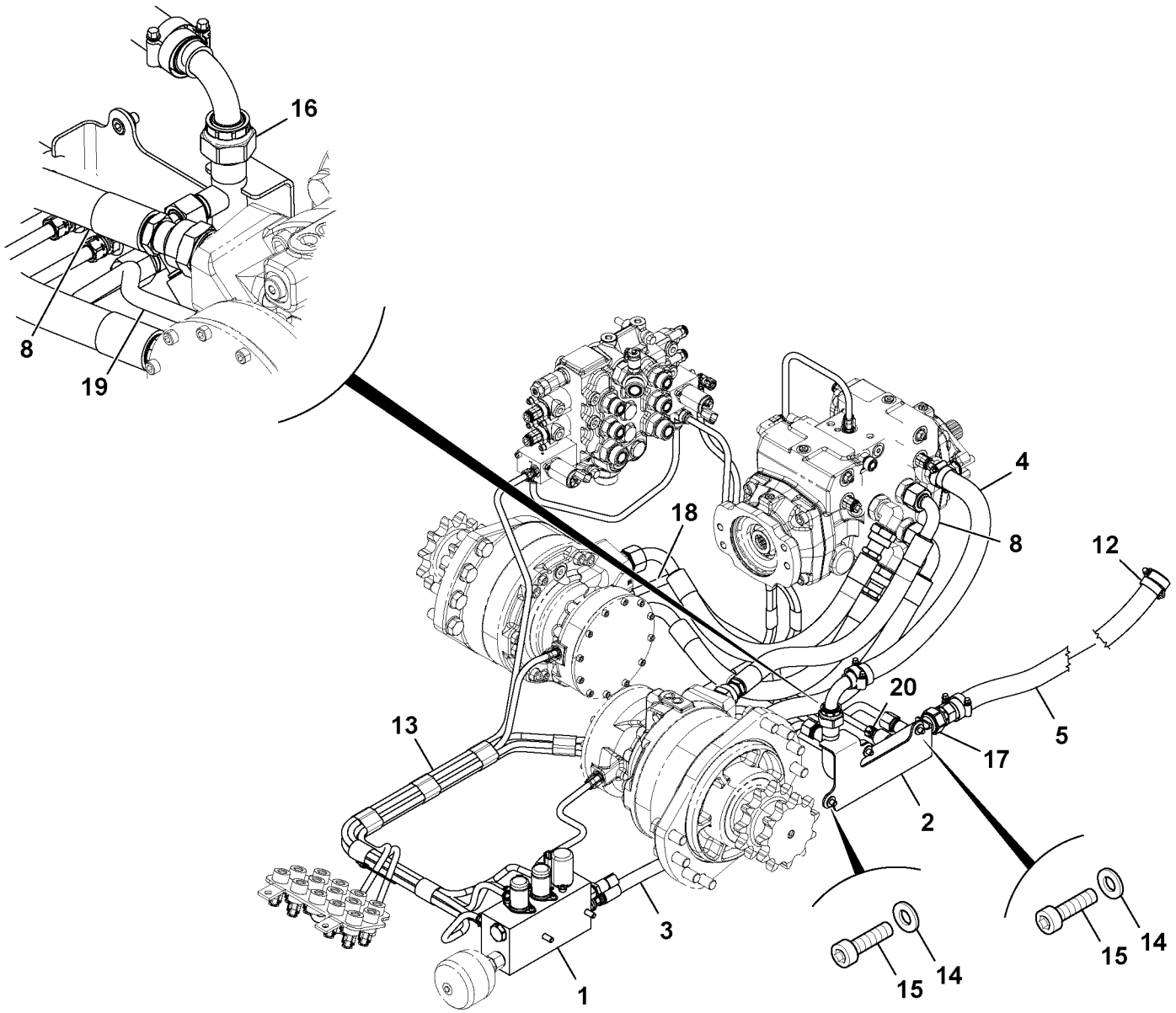

Volvo Construction Equipment
1059129

Fig.	Part No.	Quantity 1	2	3	PS	KIT	Description	Dénomination	Bezeichnung	Denominación	Benämning	Notes
												MC110C MC115C MC125C MC135C
1		1					Valve	Soupape	Ventil	Valvula	Ventil	See group 912, Page 1453
2	**VOE 17210036**	1					Bracket	Console	Konsole	Consola	Konsol	
3	**VOE 17209672**	1					Hose	Flexible	Schlauch	Manguera	Slang	
4	**VOE 17209663**	1					Hose	Flexible	Schlauch	Manguera	Slang	
5	**VOE 17209662**	1					Hose	Flexible	Schlauch	Manguera	Slang	
8	**VOE 17209810**	4					Hose	Flexible	Schlauch	Manguera	Slang	
12	**VOE 16213286**	8					Clip	Clip	Clip	Clip	Clips	
13		1					circuit	circuit	Kreis	circuito		See group 916, Page 1713
14	**VOE 20460127**	3					Washer	Rondelle	Scheibe	Arandela	Bricka	
15	**VOE 17205303**	3					Screw	Vis	Schraube	Tornillo	Skruv	
16	**VOE 16212257**	1					Coupling kit	Kit accouplement	Schaltsatz	Kit de acoplamiento	Kopplingssats	
17	**VOE 16212383**	1					Coupling kit	Kit accouplement	Schaltsatz	Kit de acoplamiento	Kopplingssats	
18	**VOE 17209704**	1					Pipe	Tuyau	Rohrleitung	Tubo	Rör	
19	**VOE 17209694**	1					Pipe	Tuyau	Rohrleitung	Tubo	Rör	
20	**VOE 16212377**	2					Adapter	Adaptateur	Adapter	Adaptador	Adapter	

1		**Hydraulkretsar chassi, transmission, hjulburen, enväxlad** **Circuitos hidráulicos de chasis, transmisión, de ruedas, velocidad única** **Hydraulikkreise Fahrgestell, Getriebe, Radantrieb, Einzelgang** **Circuits hydrauliques châssis, transmission, sur pneus, une vitesse** **Hydraulic circuits chassis, transmission, wheeled,single speed**	Catalogue id **20676**	Group **911**
2			Illustr. No **1059129**	Section **10700**
3			Issue **PUB 20024822-D**	Page **1395**
4				
5				

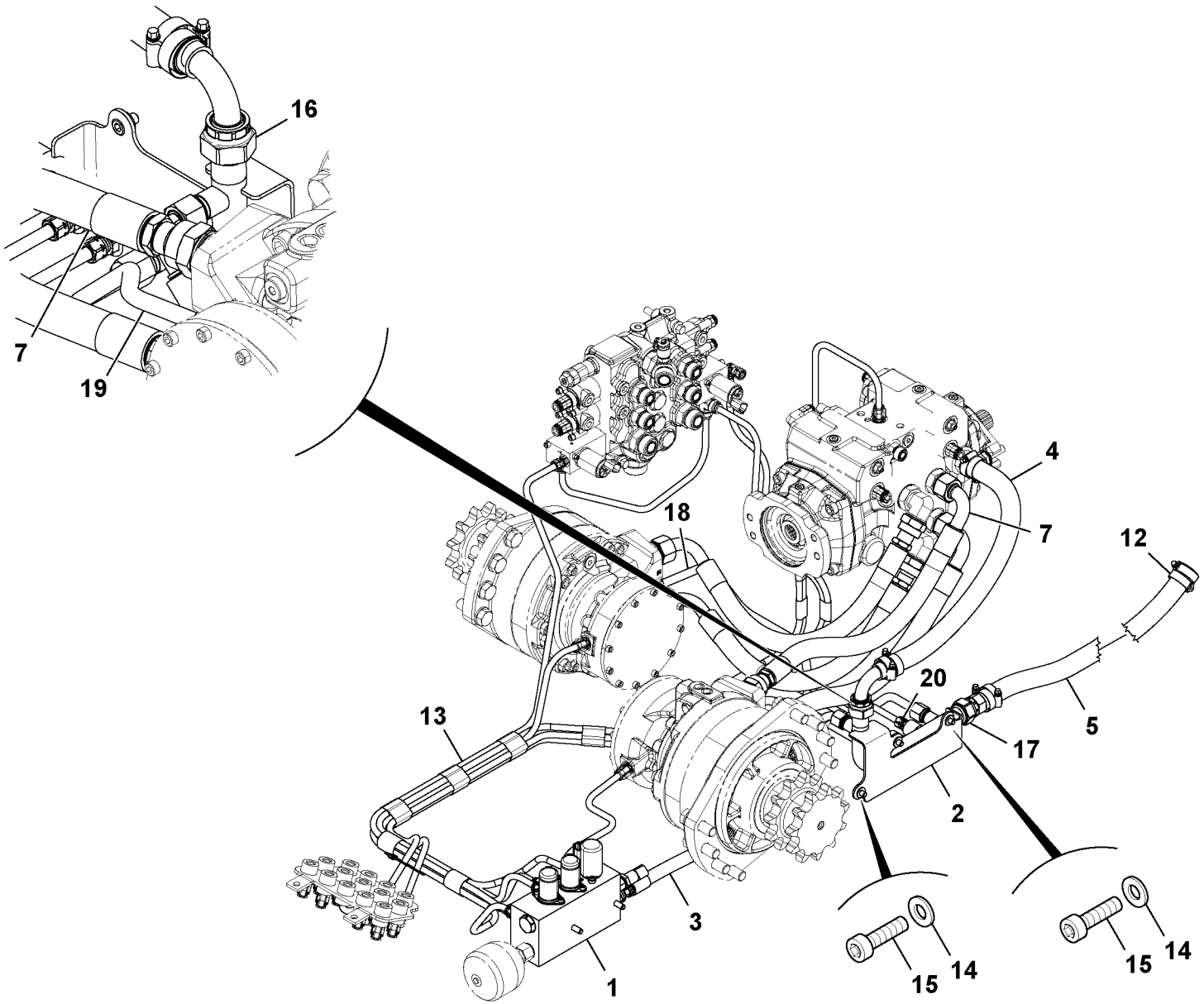

Volvo Construction Equipment
1059130

Fig.	Part No.	Quantity 1	2	3	PS	KIT	Description	Dénomination	Bezeichnung	Denominación	Benämning	Notes
												MC110C MC115C MC125C MC135C MC155C
1							Valve	Soupape	Ventil	Valvula	Ventil	REF
2	**VOE 17210036**	1					Bracket	Console	Konsole	Consola	Konsol	
3	**VOE 17209662**	1					Hose	Flexible	Schlauch	Manguera	Slang	
4	**VOE 17209663**	1					Hose	Flexible	Schlauch	Manguera	Slang	
5	**VOE 17209672**	1					Hose	Flexible	Schlauch	Manguera	Slang	
7	**VOE 17209810**	4					Hose	Flexible	Schlauch	Manguera	Slang	
12	**VOE 16213286**	8					Clip	Clip	Clip	Clip	Clips	
13		1					circuit	circuit	Kreis	circuito		See group 916, Page 1715
14	**VOE 16212257**	1					Coupling kit	Kit accouplement	Schaltsatz	Kit de acoplamiento	Kopplingssats	
15	**VOE 17205303**	3					Screw	Vis	Schraube	Tornillo	Skruv	
16	**VOE 20460127**	3					Washer	Rondelle	Scheibe	Arandela	Bricka	
17	**VOE 16212383**	1					Coupling kit	Kit accouplement	Schaltsatz	Kit de acoplamiento	Kopplingssats	
18	**VOE 17209726**	1					Pipe	Tuyau	Rohrleitung	Tubo	Rör	
19	**VOE 17209711**	1					Pipe	Tuyau	Rohrleitung	Tubo	Rör	
20	**VOE 16212377**	2					Adapter	Adaptateur	Adapter	Adaptador	Adapter	

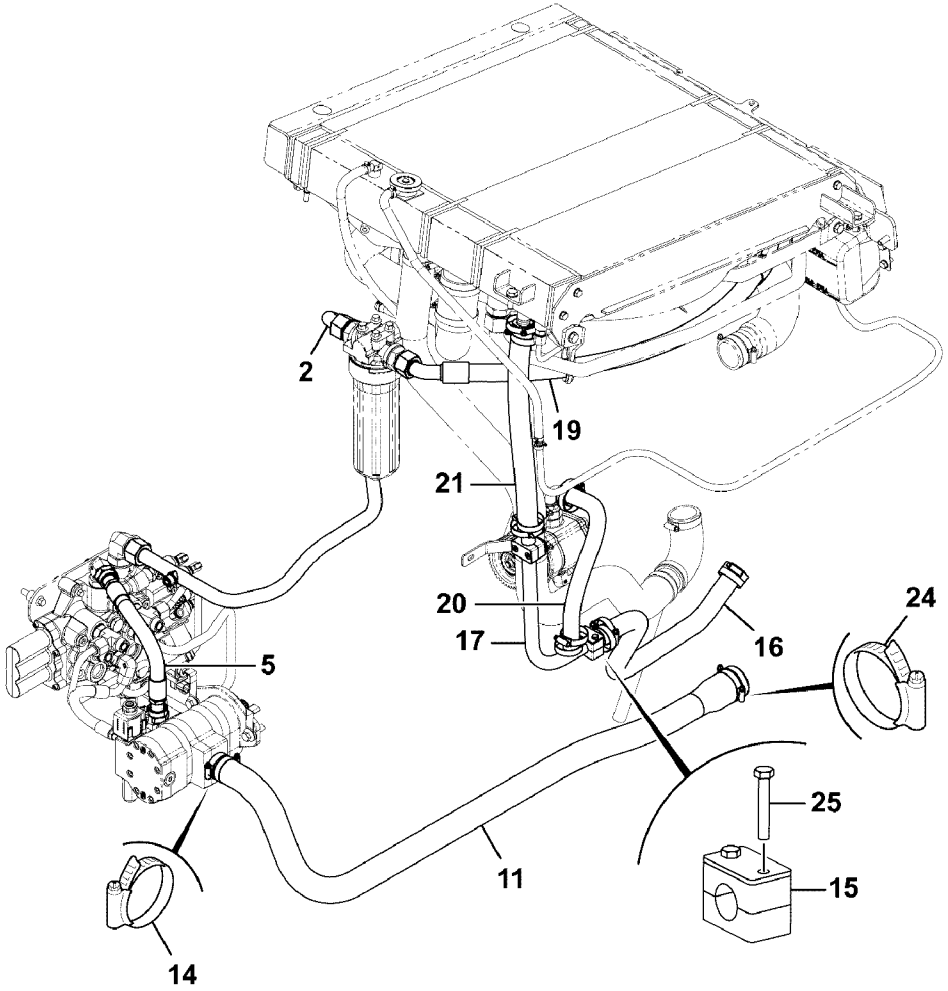
2
19
21
20
17
16
24
5
25
15
11
14

Fig.	Part No.	Quantity 1	2	3	PS	KIT	Description	Dénomination	Bezeichnung	Denominación	Benämning	Notes
												MC110C T4 MC115C T4 MC125C T4 MCT110C T4 MCT125C T4
2	**VOE 17296166**	1					Tube	Tube	Rohr	Tubo	Rör	
5	**VOE 17292867**	1					Hose assembly	Conduit flexible	Schlauchleitung	Conducto	Slangledning	
11	**VOE 17301658**	1					Hose	Flexible	Schlauch	Manguera	Slang	
14	**VOE 17229132**	14					Clip	Clip	Clip	Clip	Clips	
15	**VOE 17250225**	2					Hose Clamp	Collier Serrage	Schlauchschelle	Abraz Manguera	Slangklamma	
16	**VOE 17296168**	1					Hose	Flexible	Schlauch	Manguera	Slang	
17	**VOE 17298358**	1					Tube	Tube	Rohr	Tubo	Rör	
19	**VOE 17296167**	1					Hose assembly	Conduit flexible	Schlauchleitung	Conducto	Slangledning	
20	**VOE 17298761**	1					Hose	Flexible	Schlauch	Manguera	Slang	
21	**VOE 17298362**	1					Hose assembly	Conduit flexible	Schlauchleitung	Conducto	Slangledning	
24	**VOE 16212202**	2					Clip	Clip	Clip	Clip	Clips	
25	**VOE 17210034**	4					Screw	Vis	Schraube	Tornillo	Skruv	

1			Catalogue id **20676**	Group **911**
2				
3			Illustr. No **1069400**	Section **10900**
4		**Hydraulic circuits chassis, neutral, assembly**		
5			Issue **PUB 20024822-D**	Page **1399**

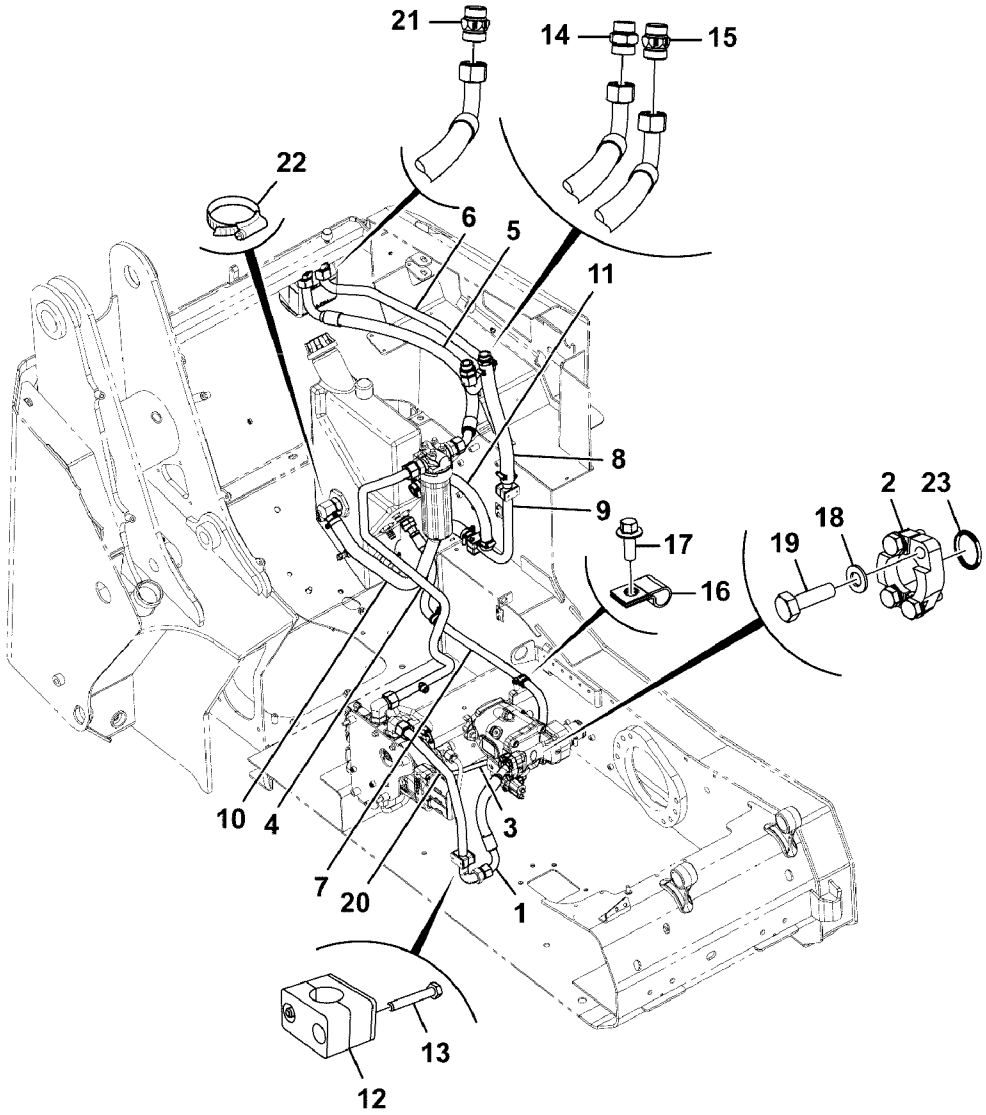

Volvo Construction Equipment

1069401

Fig.	Part No.	Quantity 1	2	3	PS	KIT	Description	Dénomination	Bezeichnung	Denominación	Benämning	Notes
												MC135C T4 MC155C T4 MCT135C T4 MCT145C T4
1	**VOE 17296019**	1					Hose assembly	Conduit flexible	Schlauchleitung	Conducto	Slangledning	
2	**VOE 17301756**	2					Flange	Bride	Flansch	Brida	Fläns	
3	**VOE 17296149**	1					Hose assembly	Conduit flexible	Schlauchleitung	Conducto	Slangledning	
4	**VOE 17296166**	1					Tube	Tube	Rohr	Tubo	Rör	
5	**VOE 17296167**	1					Hose assembly	Conduit flexible	Schlauchleitung	Conducto	Slangledning	
6	**VOE 17298777**	1					Tube	Tube	Rohr	Tubo	Rör	
7	**VOE 17298796**	1					Hose assembly	Conduit flexible	Schlauchleitung	Conducto	Slangledning	
8	**VOE 17298362**	1					Hose assembly	Conduit flexible	Schlauchleitung	Conducto	Slangledning	
9	**VOE 17298358**	1					Tube	Tube	Rohr	Tubo	Rör	
10	**VOE 17296168**	1					Hose	Flexible	Schlauch	Manguera	Slang	
11	**VOE 17298761**	1					Hose	Flexible	Schlauch	Manguera	Slang	
12	**VOE 17250225**	3					Hose Clamp	Collier Serrage	Schlauchschelle	Abraz Manguera	Slangklamma	
13	**VOE 17210034**	6					Screw	Vis	Schraube	Tornillo	Skruv	
14	**RM 59922641**	2					Adapter	Adaptateur	Adapter	Adaptador	Adapter	
15	**VOE 17209976**	1					Adapter	Adaptateur	Adapter	Adaptador	Adapter	
16	**VOE 17229216**	2					Clip	Clip	Clip	Clip	Clips	
17	**VOE 968885**	2					Flange screw	Vis à embase	Flanschschraube	Tornillo embridado	Flänsskruv	
18	**VOE 16212137**	4					Plain washer	Rondelle plane	Flachscheibe	Arandela plana	Planbricka	
19	**VOE 17210338**	4					Bolt	Boulon	Bolzen	Perno	Bult	
20	**VOE 17300373**	1					Tube	Tube	Rohr	Tubo	Rör	
21	**VOE 17298843**	1					Non-return valve	Clapet antiretour	Rückschlagventil	Válvula de reténción	Backventil	
22	**VOE 17229132**	12					Clip	Clip	Clip	Clip	Clips	
23	**VOE 17368656**	1					O-ring	Joint torique	O-Ring	Anillo tórico	O-ring	

1			Catalogue id **20676**	Group **911**
2				
3			Illustr. No **1069401**	Section **11000**
4		**Hydraulic circuits chassis, neutral, assembly, Ls**		
5			Issue **PUB 20024822-D**	Page **1401**

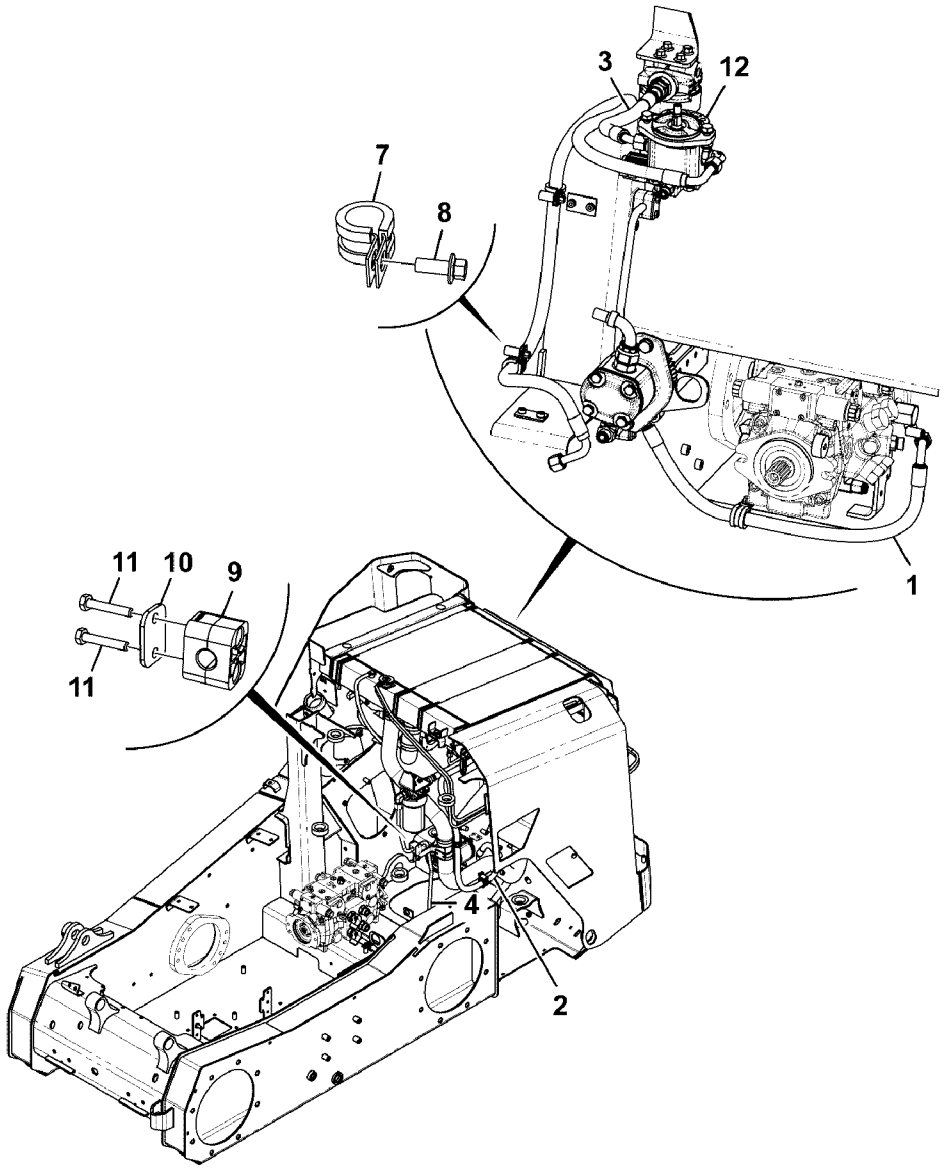

Volvo Construction Equipment

1068901

Fig.	Part No.	Quantity 1	2	3	PS	KIT	Description	Dénomination	Bezeichnung	Denominación	Benämning	Notes
												MC110C T4 MC115C T4 MC125C T4 MC135C T4 MC155C T4 MCT110C T4 MCT125C T4 MCT135C T4 MCT145C T4
1	**VOE 17298740**	1					Hose assembly	Conduit flexible	Schlauchleitung	Conducto	Slangledning	
2	**VOE 17298402**	1					Hose assembly	Conduit flexible	Schlauchleitung	Conducto	Slangledning	
3	**VOE 17298363**	1					Hose assembly	Conduit flexible	Schlauchleitung	Conducto	Slangledning	
4	**VOE 17298364**	1					Tube	Tube	Rohr	Tubo	Rör	
7	**VOE 17205431**	3					Clip	Clip	Clip	Clip	Clips	
8	**VOE 16212101**	3					Bolt	Boulon	Bolzen	Perno	Bult	
9	**VOE 17210449**	4					Hose clamp	Collier durite	Schlauchschelle	Abrazadera de mang	Slangklamma	
10	**VOE 17209788**	2					Plate	Tôle	Blech	Chapa	Plåt	
11	**VOE 17288644**	4					Bolt	Boulon	Bolzen	Perno	Bult	
12		1					Fan Motor	Moteur Ventilat	Gebläsemotor	Motor Ventil	Fläktmotor	See group 913, Page 1553

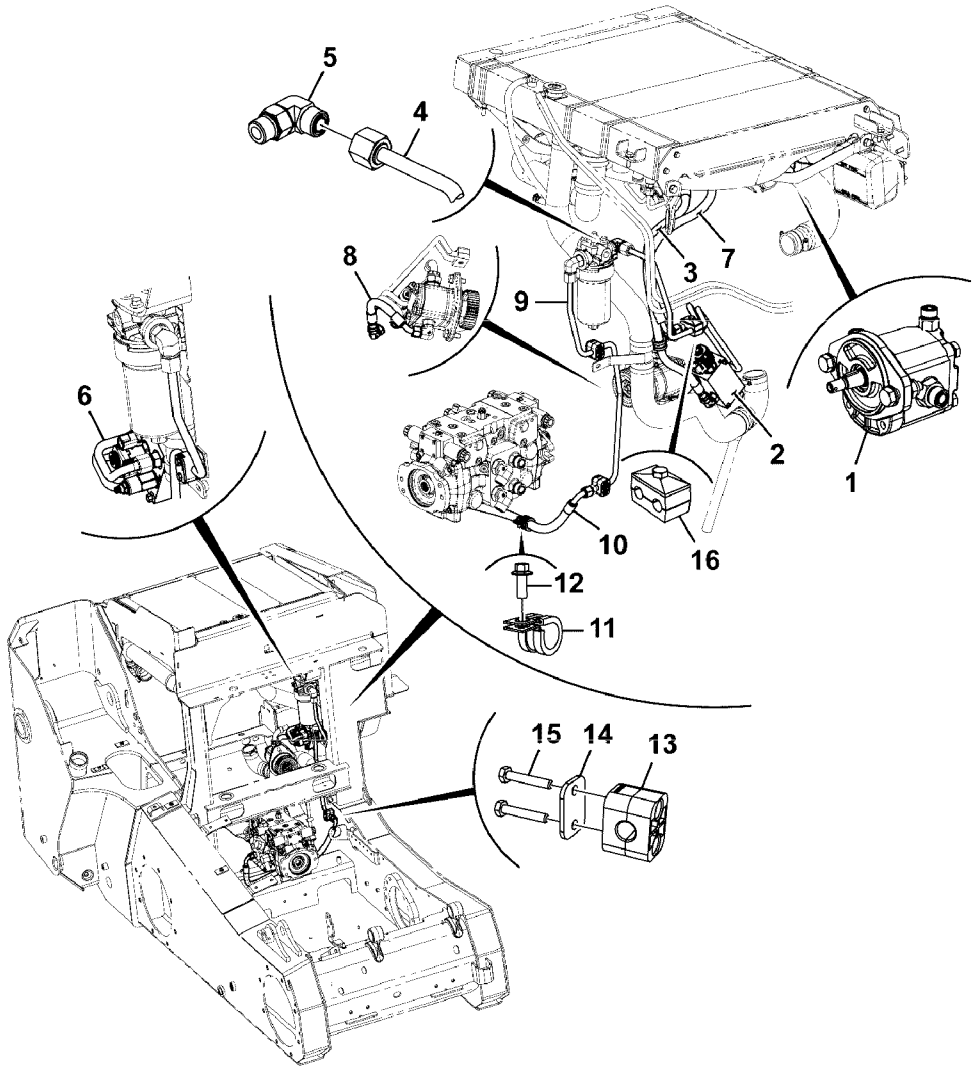
5
4
8
9
3
7
6
2
1
10
16
12
11
15
14
13

Fig.	Part No.	Quantity 1	2	3	PS	KIT	Description	Dénomination	Bezeichnung	Denominación	Benämning	Notes
												MC110C T4 MC115C T4 MC125C T4 MC135C T4 MC155C T4 MCT110C T4 MCT125C T4 MCT135C T4 MCT145C T4
1		1					Fan Motor	Moteur Ventilat	Gebläsemotor	Motor Ventil	Fläktmotor	See group 913, Page 1555
2		1					Fan	Ventilateur	Ventilator	Ventilador	Fläkt	See group 912, Page 1495
3	**VOE 17300304**	1					Hose assembly	Conduit flexible	Schlauchleitung	Conducto	Slangledning	
4	**VOE 17301407**	1					Tube	Tube	Rohr	Tubo	Rör	
5	**VOE 17205715**	1					Nipple	Raccord	Nippel	Niple	Nippel	
6	**VOE 17301403**	1					Tube	Tube	Rohr	Tubo	Rör	
7	**VOE 17300335**	1					Hose assembly	Conduit flexible	Schlauchleitung	Conducto	Slangledning	
8		1			NS		Plate	Tôle	Blech	Chapa	Plåt	
9	**VOE 17298364**	1					Tube	Tube	Rohr	Tubo	Rör	
10	**VOE 17298740**	1					Hose assembly	Conduit flexible	Schlauchleitung	Conducto	Slangledning	
11	**VOE 17205431**	2					Clip	Clip	Clip	Clip	Clips	
12	**VOE 16212101**	2					Bolt	Boulon	Bolzen	Perno	Bult	
13	**VOE 17210449**	4					Hose clamp	Collier durite	Schlauchschelle	Abrazadera de mang	Slangklamma	
14	**VOE 17209788**	2					Plate	Tôle	Blech	Chapa	Plåt	
15	**VOE 17288644**	4					Bolt	Boulon	Bolzen	Perno	Bult	
16		1			NS		Clamp	Collier serrage	Klemme	Abrazadera	Klamma	

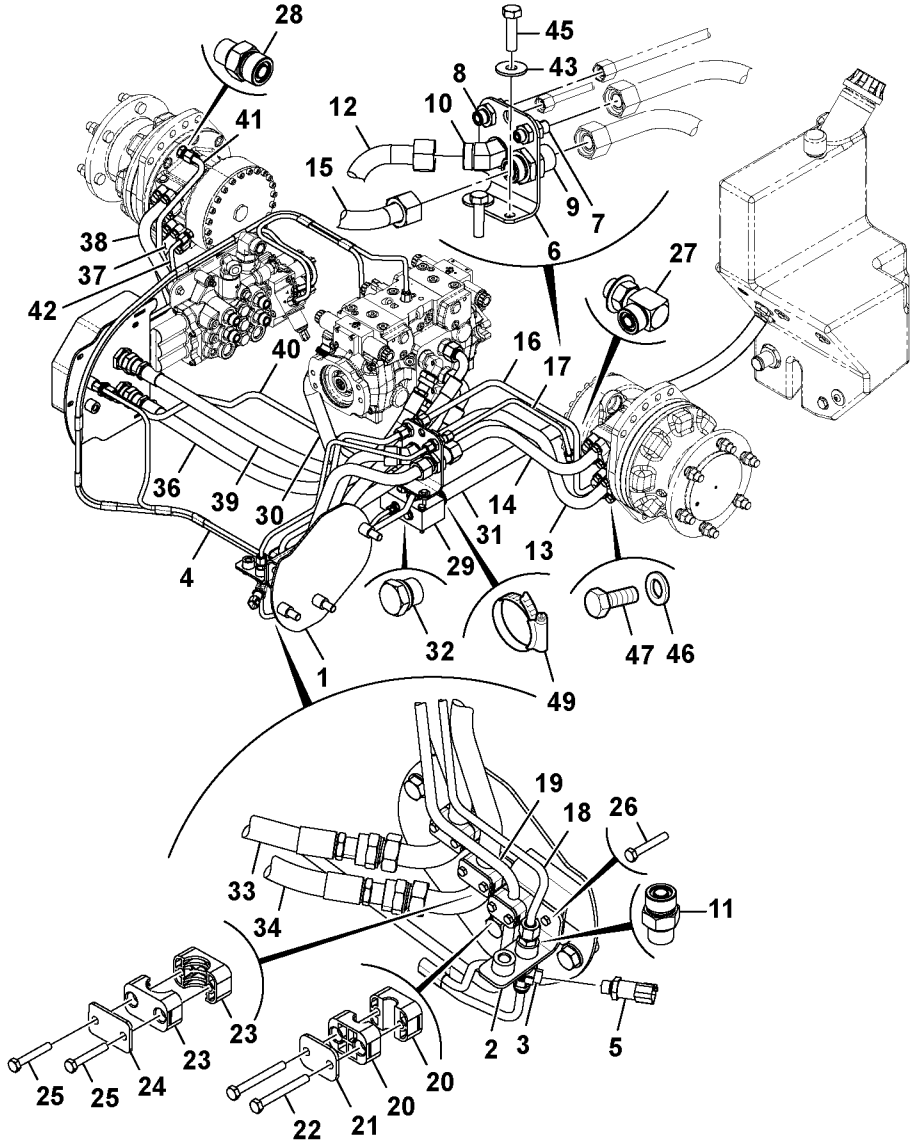
28
45
43
8
41
12
10
15
9
7
6
38
27
37
42
40
16
17
36
39
30
14
31
13
29
4
32
47
46
1
49
19
18
26
33
34
11
23
2
3
5
25
25
24
23
20
22
21
20

Fig.	Part No.	Quantity 1	2	3	PS	KIT	Description	Dénomination	Bezeichnung	Denominación	Benämning	Notes
												MCT110C T4 MCT125C T4 MCT135C T4 MCT145C T4
1		1					Plate	Plaque	Platte	Placa	Platta	See group 916, Page 1727
2		1			NS		Bulkhead	Cloison étanche	Zwischenwand	Salpicadero	Mellanbräda	
3	**VOE 17295807**	1					Adapter	Adaptateur	Adapter	Adaptador	Adapter	
4		1					Tube	Tube	Rohr	Tubo	Rör	See group 916, Page 1749
5	**VOE 16213230**	1					Sensor	Capteur	Geber	Sensor	Givare	
6	**VOE 17210028**	1					Bracket	Console	Konsole	Consola	Konsol	
7	**VOE 17205574**	1					Nipple	Raccord	Nippel	Niple	Nippel	
8	**RM 59947044**	1					Fitting	Écrou raccord	Verschraubung	Racor	Förskruvning	
9	**VOE 17205577**	1					Nipple	Raccord	Nippel	Niple	Nippel	
10	**VOE 17205513**	1					Adapter	Adaptateur	Adapter	Adaptador	Adapter	
11	**VOE 935085**	2					Nipple	Raccord	Nippel	Niple	Nippel	(RM 59919670)
12	**VOE 17395270**	1					Tube	Tube	Rohr	Tubo	Rör	
13	**VOE 17210405**	1					Pipe	Tuyau	Rohrleitung	Tubo	Rör	
14	**VOE 17210337**	1					Pipe	Tuyau	Rohrleitung	Tubo	Rör	
15	**VOE 17210342**	1					Pipe	Tuyau	Rohrleitung	Tubo	Rör	
16	**VOE 17210406**	1					Pipe	Tuyau	Rohrleitung	Tubo	Rör	
17	**VOE 17210407**	1					Pipe	Tuyau	Rohrleitung	Tubo	Rör	
18	**VOE 17295644**	1					Tube	Tube	Rohr	Tubo	Rör	
19	**VOE 17295624**	1					Tube	Tube	Rohr	Tubo	Rör	
20	**VOE 17210449**	2					Hose clamp	Collier durite	Schlauchschelle	Abrazadera de mang	Slangklamma	
21	**VOE 17209788**	1					Plate	Tôle	Blech	Chapa	Plåt	
22	**VOE 17205268**	2					Bolt	Boulon	Bolzen	Perno	Bult	
23	**VOE 17210445**	4					Hose clamp	Collier durite	Schlauchschelle	Abrazadera de mang	Slangklamma	
24	**VOE 17209698**	2					Plate	Tôle	Blech	Chapa	Plåt	
25	**VOE 17205060**	4					Bolt	Boulon	Bolzen	Perno	Bult	
26	**VOE 17205095**	1					Bolt	Boulon	Bolzen	Perno	Bult	

1		**Hydraulic circuits chassis, transmission, single speed**	Catalogue id **20676**	Group **911**
2			Illustr. No **1068907**	Section **11300**
3			Issue **PUB 20024822-D**	Page **1407**
4				
5				

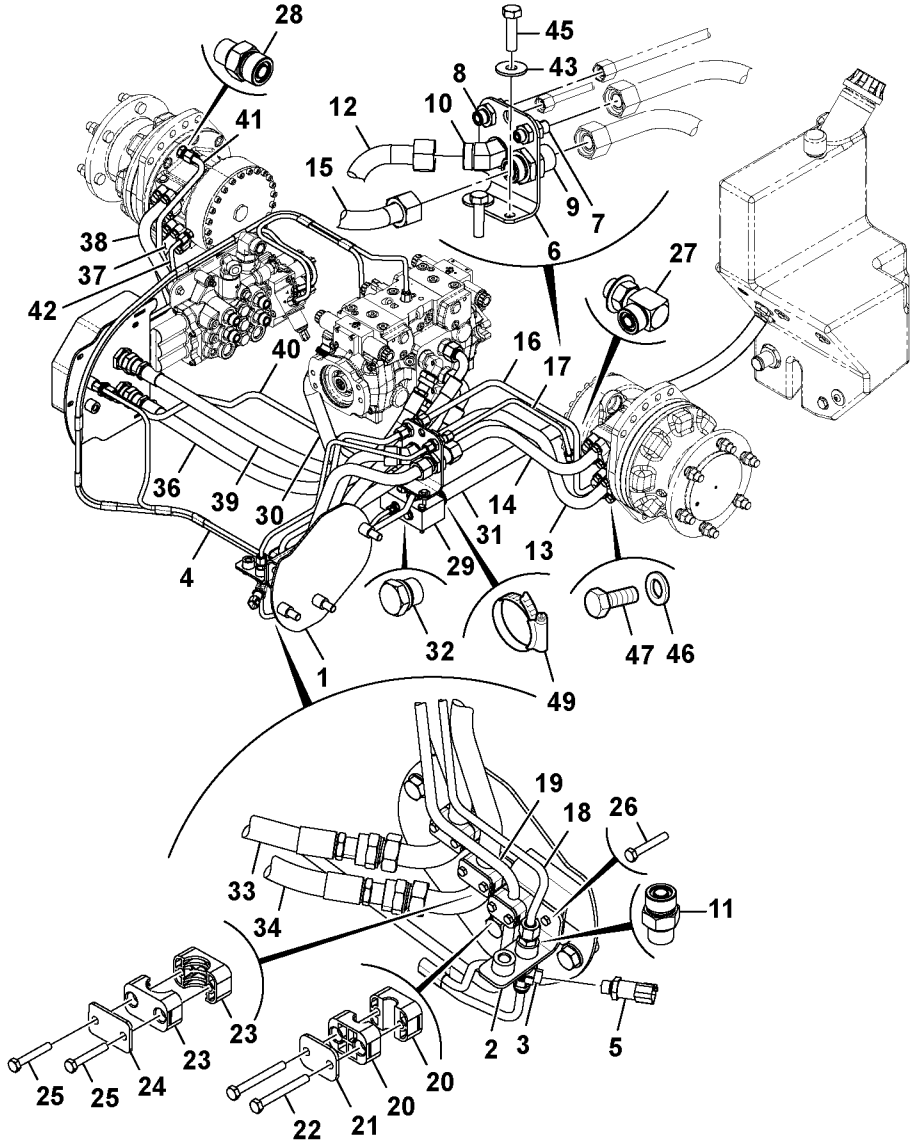
28
45
43
8
41
12
10
15
9
7
6
38
27
37
42
40
16
17
36
39
30
14
31
13
29
4
32
47
46
1
49
19
18
26
33
34
11
23
2
3
5
25
25
24
23
20
22
21
20

Fig.	Part No.	Quantity 1	2	3	PS	KIT	Description	Dénomination	Bezeichnung	Denominación	Benämning	Notes
27	**RM 59922864**	1					Adapter	Adaptateur	Adapter	Adaptador	Adapter	
28	**VOE 16212273**	2					Screening device	Dispositif écran	Abschirmelement	Blindaje	Avskärmningsdon	
29		1					Manifold	Tubulure	Verzweigung	Bifurcacion	Förgrening	See group 912, Page 1491
30	**VOE 17295646**	1					Hose	Flexible	Schlauch	Manguera	Slang	
31	**VOE 17292914**	1					Hose assembly	Conduit flexible	Schlauchleitung	Conducto	Slangledning	
32	**VOE 16213987**	1					Plug	Tampon	Stopfen	Tapón	Plugg	
33	**VOE 17209762**	1					Hose	Flexible	Schlauch	Manguera	Slang	
34	**VOE 17209811**	1					Hose	Flexible	Schlauch	Manguera	Slang	
36	**VOE 17209755**	1					Hose	Flexible	Schlauch	Manguera	Slang	
37	**VOE 17210091**	1					Pipe	Tuyau	Rohrleitung	Tubo	Rör	
38	**VOE 17210401**	1					Pipe	Tuyau	Rohrleitung	Tubo	Rör	
39	**VOE 17209761**	1					Hose	Flexible	Schlauch	Manguera	Slang	
40	**VOE 17295636**	1					Tube	Tube	Rohr	Tubo	Rör	
41	**VOE 17210403**	1					Pipe	Tuyau	Rohrleitung	Tubo	Rör	
42	**VOE 17295747**	1					Tube	Tube	Rohr	Tubo	Rör	
43	**VOE 17205565**	2					Washer	Rondelle	Scheibe	Arandela	Bricka	
45	**VOE 17205260**	2					Hexagon screw	Vis à tête hexagonale	Sechskantschraube	Tornillo hexagonal	Sexkantsskruv	
46	**VOE 16212137**	16					Plain washer	Rondelle plane	Flachscheibe	Arandela plana	Planbricka	
47	**VOE 16212216**	16					Set screw	Vis butée	Anschlagschraube	Tornillo tope	Stoppskruv	
49	**VOE 16213290**	5					Clip	Clip	Clip	Clip	Clips	

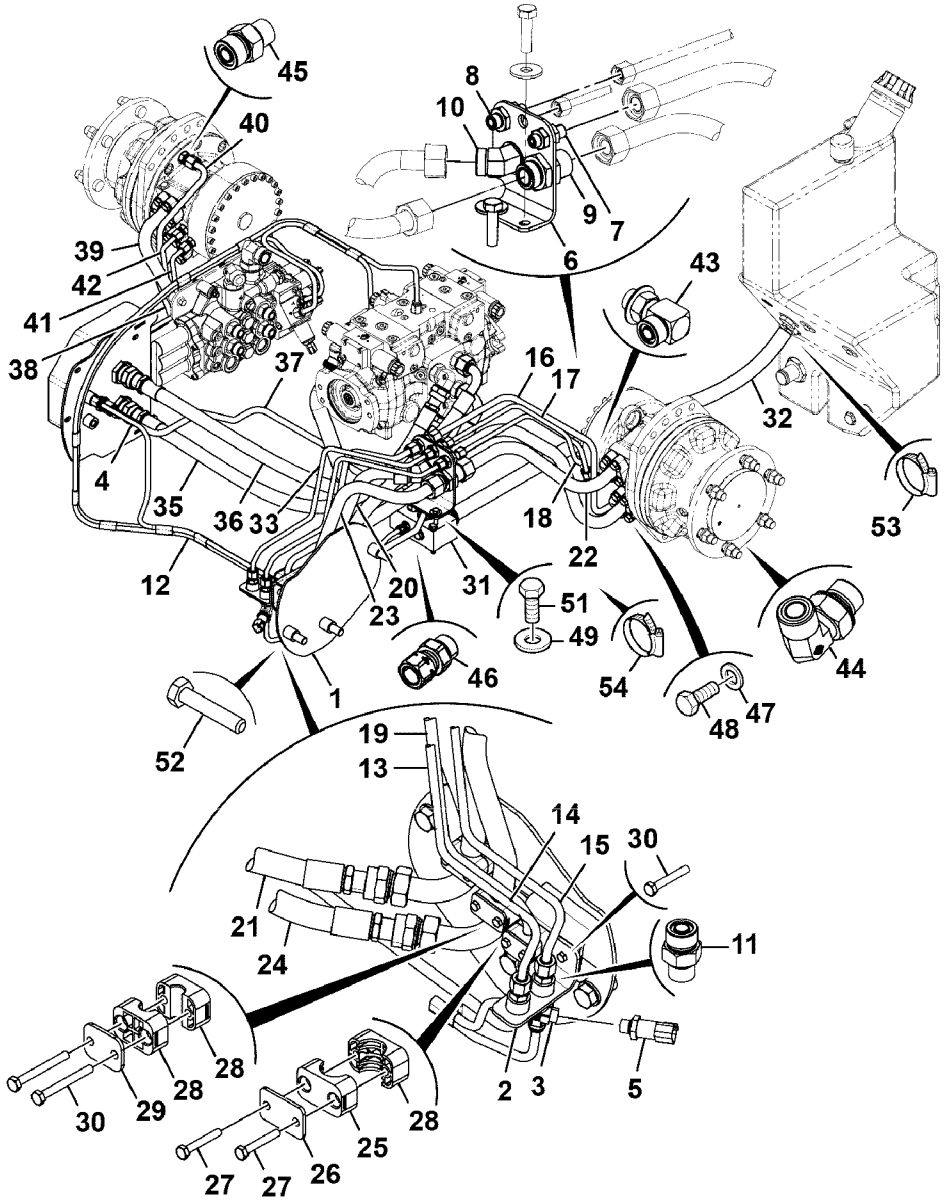

Volvo Construction Equipment

1069407

Fig.	Part No.	Quantity 1	2	3	PS	KIT	Description	Dénomination	Bezeichnung	Denominación	Benämning	Notes
												MCT110C T4 MCT125C T4 MCT135C T4 MCT145C T4
1		1					Plate	Plaque	Platte	Placa	Platta	See group 916, Page 1727
2		1			NS		Bulkhead	Cloison étanche	Zwischenwand	Salpicadero	Mellanbräda	
3	**VOE 17295807**	1					Adapter	Adaptateur	Adapter	Adaptador	Adapter	
4	**VOE 16212236**	2					Adapter	Adaptateur	Adapter	Adaptador	Adapter	
5	**VOE 17252346**	1					Transducer	Capteur	Transduktor	Sensor	Transduktor	
6	**VOE 17210028**	1					Bracket	Console	Konsole	Consola	Konsol	
7	**VOE 17205574**	2					Nipple	Raccord	Nippel	Niple	Nippel	
8	**RM 59947044**	1					Fitting	Écrou raccord	Verschraubung	Racor	Förskruvning	
9	**VOE 17205577**	1					Nipple	Raccord	Nippel	Niple	Nippel	
10	**VOE 17205513**	1					Adapter	Adaptateur	Adapter	Adaptador	Adapter	
11	**VOE 935085**	6					Nipple	Raccord	Nippel	Niple	Nippel	(RM 59919670)
12		1					Tube	Tube	Rohr	Tubo	Rör	See group 916, Page 1751
13	**VOE 17295624**	1					Tube	Tube	Rohr	Tubo	Rör	
14	**VOE 17295643**	1					Tube	Tube	Rohr	Tubo	Rör	
15	**VOE 17295644**	1					Tube	Tube	Rohr	Tubo	Rör	
16	**VOE 17210360**	1					Pipe	Tuyau	Rohrleitung	Tubo	Rör	
17	**VOE 17210376**	1					Pipe	Tuyau	Rohrleitung	Tubo	Rör	
18	**VOE 17210367**	1					Pipe	Tuyau	Rohrleitung	Tubo	Rör	
19	**VOE 17210233**	1					Pipe	Tuyau	Rohrleitung	Tubo	Rör	
20	**VOE 17210233**	1					Pipe	Tuyau	Rohrleitung	Tubo	Rör	
21	**VOE 17209762**	1					Hose	Flexible	Schlauch	Manguera	Slang	
22	**VOE 17210337**	1					Pipe	Tuyau	Rohrleitung	Tubo	Rör	
23	**VOE 17210342**	1					Pipe	Tuyau	Rohrleitung	Tubo	Rör	
24	**VOE 17209811**	1					Hose	Flexible	Schlauch	Manguera	Slang	
25	**VOE 17210449**	2					Hose clamp	Collier durite	Schlauchschelle	Abrazadera de mang	Slangklamma	
26	**VOE 17209788**	1					Plate	Tôle	Blech	Chapa	Plåt	

1			Catalogue id **20676**	Group **911**	
2					
3			Illustr. No **1069407**	Section **11400**	
4		**Hydraulic circuits chassis, transmission, twin speed**			
5			Issue **PUB 20024822-D**	Page **1411**	

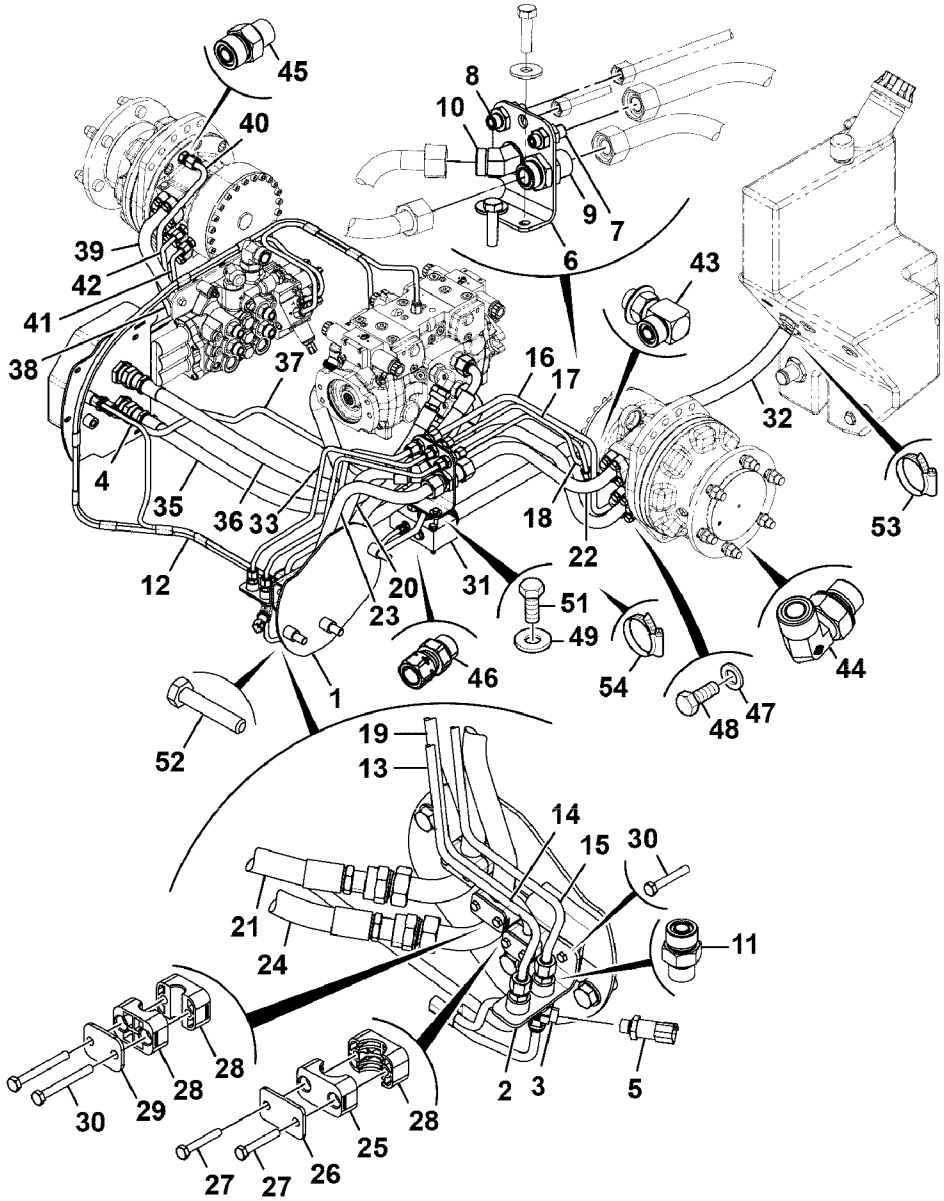

Volvo Construction Equipment

1069407

Fig.	Part No.	Quantity 1	2	3	PS	KIT	Description	Dénomination	Bezeichnung	Denominación	Benämning	Notes
27	**VOE 17205268**	2					Bolt	Boulon	Bolzen	Perno	Bult	
28	**VOE 17210445**	4					Hose clamp	Collier durite	Schlauchschelle	Abrazadera de mang	Slangklamma	
29	**VOE 17209698**	2					Plate	Tôle	Blech	Chapa	Plåt	
30	**VOE 17205060**	4					Bolt	Boulon	Bolzen	Perno	Bult	
31		1					Manifold	Tubulure	Verzweigung	Bifurcacion	Förgrening	See group 912, Page 1491
32	**VOE 17292914**	1					Hose assembly	Conduit flexible	Schlauchleitung	Conducto	Slangledning	
33	**VOE 17295646**	1					Hose	Flexible	Schlauch	Manguera	Slang	
35	**VOE 17209755**	1					Hose	Flexible	Schlauch	Manguera	Slang	
36	**VOE 17209761**	1					Hose	Flexible	Schlauch	Manguera	Slang	
37	**VOE 17295636**	1					Tube	Tube	Rohr	Tubo	Rör	
38	**VOE 17210091**	1					Pipe	Tuyau	Rohrleitung	Tubo	Rör	
39	**VOE 17210099**	1					Pipe	Tuyau	Rohrleitung	Tubo	Rör	
40	**VOE 17295638**	1					Tube	Tube	Rohr	Tubo	Rör	
41	**VOE 17295639**	1					Tube	Tube	Rohr	Tubo	Rör	
42	**VOE 17210115**	1					Pipe	Tuyau	Rohrleitung	Tubo	Rör	
43	**RM 59922864**	1					Adapter	Adaptateur	Adapter	Adaptador	Adapter	
44	**VOE 17209939**	1					Adapter	Adaptateur	Adapter	Adaptador	Adapter	
45	**VOE 16212273**	1					Screening device	Dispositif écran	Abschirmelement	Blindaje	Avskärmningsdon	
46	**VOE 16212377**	1					Adapter	Adaptateur	Adapter	Adaptador	Adapter	
47	**VOE 16212137**	16					Plain washer	Rondelle plane	Flachscheibe	Arandela plana	Planbricka	
48	**VOE 16212216**	16					Set screw	Vis butée	Anschlagschraube	Tornillo tope	Stoppskruv	
49	**VOE 17205565**	2					Washer	Rondelle	Scheibe	Arandela	Bricka	
51	**VOE 17205260**	2					Hexagon screw	Vis à tête hexagonale	Sechskantschraube	Tornillo hexagonal	Sexkantsskruv	
52	**VOE 17205095**	1					Bolt	Boulon	Bolzen	Perno	Bult	
53	**VOE 16213286**	5					Clip	Clip	Clip	Clip	Clips	
54	**VOE 16213408**	3					Clip	Clip	Clip	Clip	Clips	

1		**Hydraulic circuits chassis, transmission, twin speed**	Catalogue id **20676**	Group **911**
2			Illustr. No **1069407**	Section **11400**
3			Issue **PUB 20024822-D**	Page **1413**
4				
5				

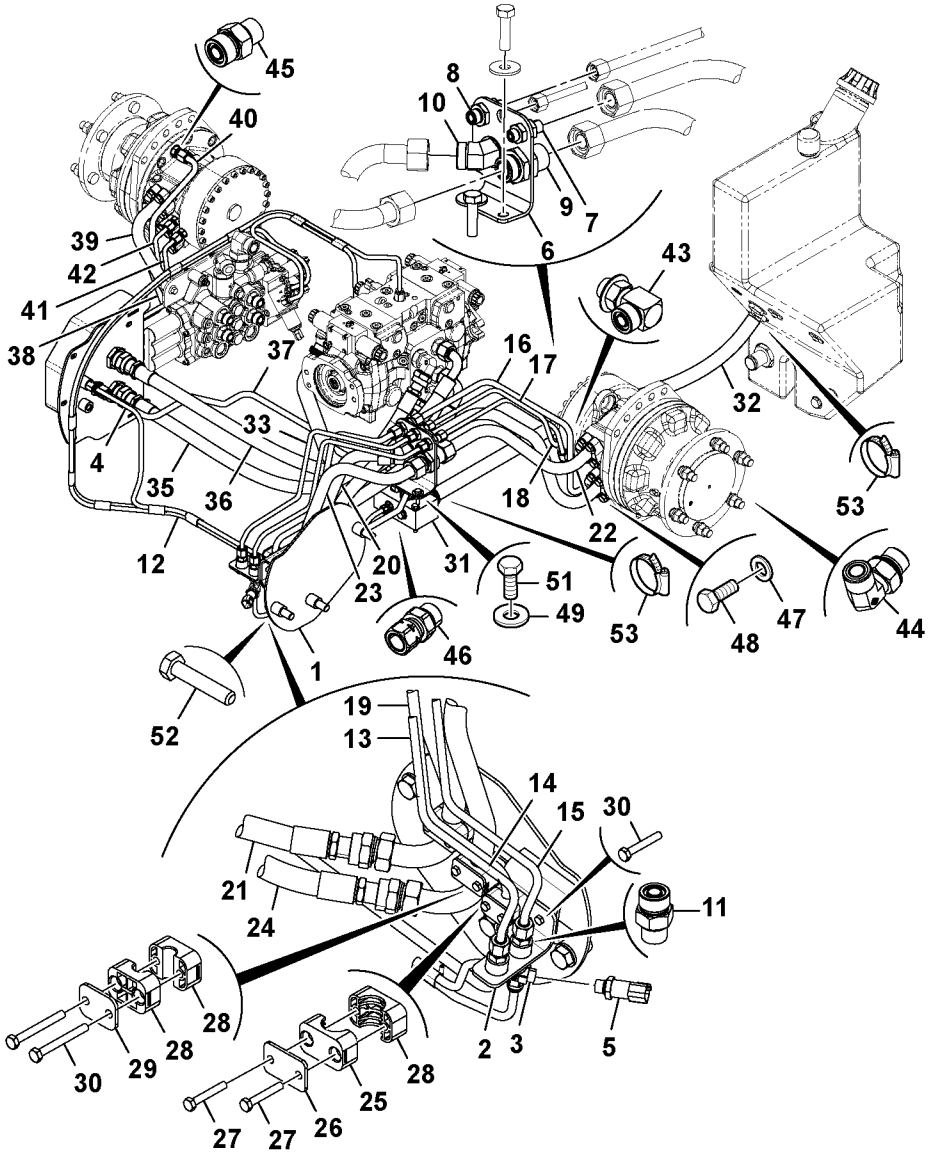

Volvo Construction Equipment

1068908

Fig.	Part No.	Quantity 1	2	3	PS	KIT	Description	Dénomination	Bezeichnung	Denominación	Benämning	Notes
												MCT110C T4 MCT125C T4 MCT135C T4 MCT145C T4
1		1					Plate	Plaque	Platte	Placa	Platta	
2		1			NS		Bulkhead	Cloison étanche	Zwischenwand	Salpicadero	Mellanbräda	
3	**VOE 17295807**	1					Adapter	Adaptateur	Adapter	Adaptador	Adapter	
4	**VOE 16212236**	2					Adapter	Adaptateur	Adapter	Adaptador	Adapter	
5	**VOE 16213230**	1					Sensor	Capteur	Geber	Sensor	Givare	
6	**VOE 17210028**	1					Bracket	Console	Konsole	Consola	Konsol	
7	**VOE 17205574**	2					Nipple	Raccord	Nippel	Niple	Nippel	
8	**RM 59947044**	1					Fitting	Écrou raccord	Verschraubung	Racor	Förskruvning	
9	**VOE 17205577**	1					Nipple	Raccord	Nippel	Niple	Nippel	
10	**VOE 17205513**	1					Adapter	Adaptateur	Adapter	Adaptador	Adapter	
11	**VOE 935085**	6					Nipple	Raccord	Nippel	Niple	Nippel	(RM 59919670)
12		1					Tube	Tube	Rohr	Tubo	Rör	See group 916, Page 1751
13	**VOE 17295624**	1					Tube	Tube	Rohr	Tubo	Rör	
14	**VOE 17295643**	1					Tube	Tube	Rohr	Tubo	Rör	
15	**VOE 17295644**	1					Tube	Tube	Rohr	Tubo	Rör	
16	**VOE 17210360**	1					Pipe	Tuyau	Rohrleitung	Tubo	Rör	
17	**VOE 17210376**	1					Pipe	Tuyau	Rohrleitung	Tubo	Rör	
18	**VOE 17210367**	1					Pipe	Tuyau	Rohrleitung	Tubo	Rör	
19	**VOE 17210233**	1					Pipe	Tuyau	Rohrleitung	Tubo	Rör	
20	**VOE 17210233**	1					Pipe	Tuyau	Rohrleitung	Tubo	Rör	
21	**VOE 17209762**	1					Hose	Flexible	Schlauch	Manguera	Slang	
22	**VOE 17210337**	1					Pipe	Tuyau	Rohrleitung	Tubo	Rör	
23	**VOE 17210342**	1					Pipe	Tuyau	Rohrleitung	Tubo	Rör	
24	**VOE 17209811**	1					Hose	Flexible	Schlauch	Manguera	Slang	
25	**VOE 17210449**	2					Hose clamp	Collier durite	Schlauchschelle	Abrazadera de mang	Slangklamma	
26	**VOE 17209788**	1					Plate	Tôle	Blech	Chapa	Plåt	

1			Catalogue id **20676**	Group **911**
2				
3			Illustr. No **1068908**	Section **11450**
4		**Hydraulic circuits chassis, transmission, twin speed**		
5			Issue **PUB 20024822-D**	Page **1415**

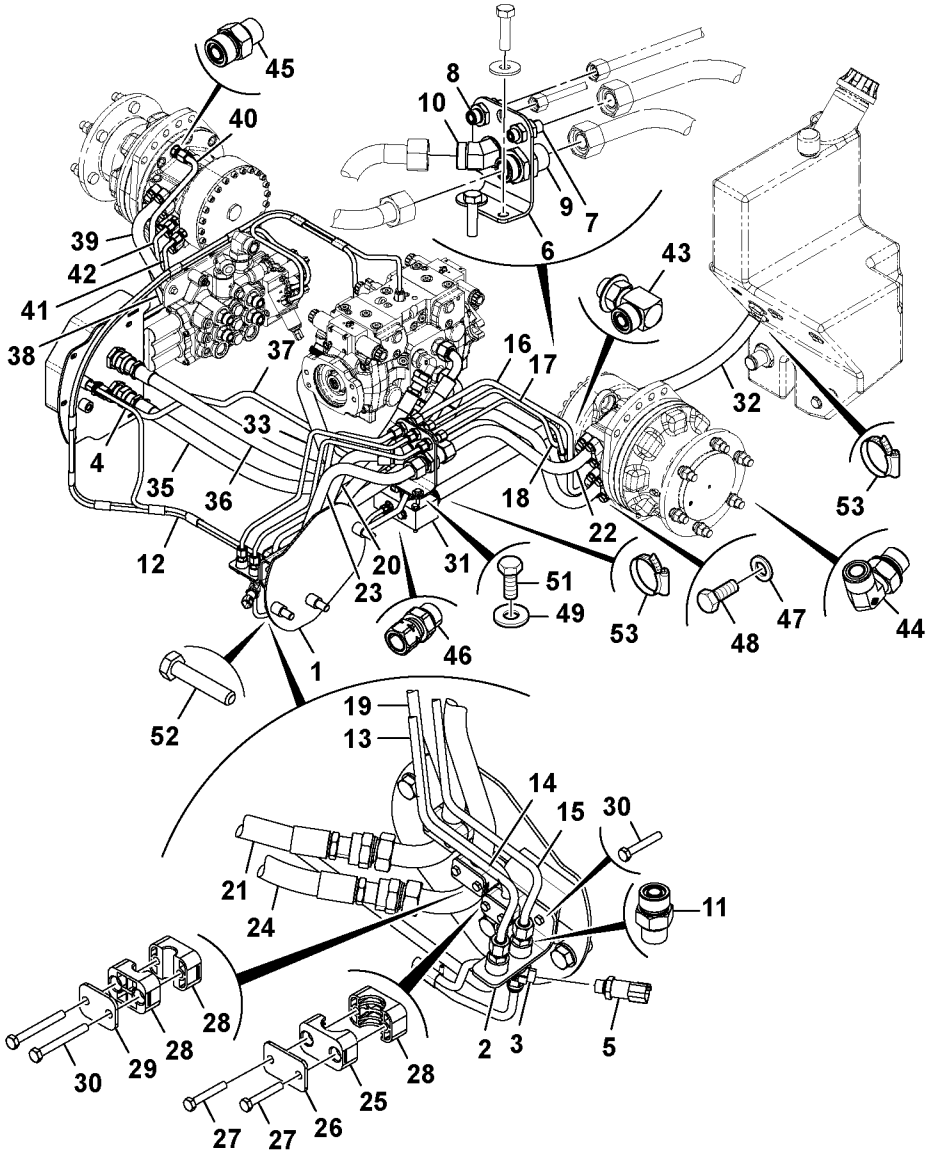

Volvo Construction Equipment

1068908

Fig.	Part No.	Quantity 1	2	3	PS	KIT	Description	Dénomination	Bezeichnung	Denominación	Benämning	Notes
27	**VOE 17205268**	2					Bolt	Boulon	Bolzen	Perno	Bult	
28	**VOE 17210445**	4					Hose clamp	Collier durite	Schlauchschelle	Abrazadera de mang	Slangklamma	
29	**VOE 17209698**	2					Plate	Tôle	Blech	Chapa	Plåt	
30	**VOE 17205060**	4					Bolt	Boulon	Bolzen	Perno	Bult	
31		1					Manifold	Tubulure	Verzweigung	Bifurcacion	Förgrening	See group 912, Page 1491
32	**VOE 17292914**	1					Hose assembly	Conduit flexible	Schlauchleitung	Conducto	Slangledning	
33	**VOE 17295646**	1					Hose	Flexible	Schlauch	Manguera	Slang	
35	**VOE 17209755**	1					Hose	Flexible	Schlauch	Manguera	Slang	
36	**VOE 17209761**	1					Hose	Flexible	Schlauch	Manguera	Slang	
37	**VOE 17295636**	1					Tube	Tube	Rohr	Tubo	Rör	
38	**VOE 17210091**	1					Pipe	Tuyau	Rohrleitung	Tubo	Rör	
39	**VOE 17210099**	1					Pipe	Tuyau	Rohrleitung	Tubo	Rör	
40	**VOE 17295638**	1					Tube	Tube	Rohr	Tubo	Rör	
41	**VOE 17295639**	1					Tube	Tube	Rohr	Tubo	Rör	
42	**VOE 17210115**	1					Pipe	Tuyau	Rohrleitung	Tubo	Rör	
43	**RM 59922864**	1					Adapter	Adaptateur	Adapter	Adaptador	Adapter	
44	**VOE 17209939**	1					Adapter	Adaptateur	Adapter	Adaptador	Adapter	
45	**VOE 16212273**	1					Screening device	Dispositif écran	Abschirmelement	Blindaje	Avskärmningsdon	
46	**VOE 16212377**	1					Adapter	Adaptateur	Adapter	Adaptador	Adapter	
47	**VOE 16212137**	16					Plain washer	Rondelle plane	Flachscheibe	Arandela plana	Planbricka	
48	**VOE 16212216**	16					Set screw	Vis butée	Anschlagschraube	Tornillo tope	Stoppskruv	
49	**VOE 17205565**	2					Washer	Rondelle	Scheibe	Arandela	Bricka	
51	**VOE 17205260**	2					Hexagon screw	Vis à tête hexagonale	Sechskantschraube	Tornillo hexagonal	Sexkantsskruv	
52	**VOE 17205095**	1					Bolt	Boulon	Bolzen	Perno	Bult	
53	**VOE 16213290**	5					Clip	Clip	Clip	Clip	Clips	

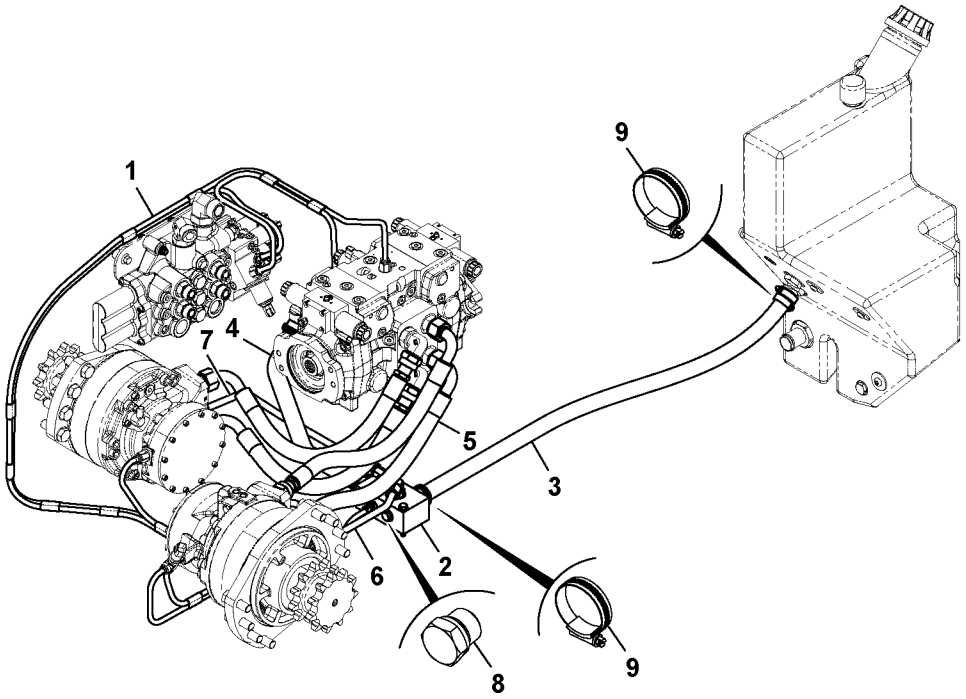
1
9
7
4
5
3
6
2
8
9

Fig.	Part No.	Quantity 1	2	3	PS	KIT	Description	Dénomination	Bezeichnung	Denominación	Benämning	Notes
												MC110C T4 MC115C T4 MC125C T4 MC135C T4 MC155C T4
1		1					Tube	Tube	Rohr	Tubo	Rör	See group 916, Page 1753
2		1					Manifold	Tubulure	Verzweigung	Bifurcacion	Förgrening	See group 912, Page 1491
3	**VOE 17292914**	1					Hose assembly	Conduit flexible	Schlauchleitung	Conducto	Slangledning	
4	**VOE 17295646**	1					Hose	Flexible	Schlauch	Manguera	Slang	
5	**VOE 17209810**	4					Hose	Flexible	Schlauch	Manguera	Slang	
6	**VOE 17295648**	1					Tube	Tube	Rohr	Tubo	Rör	
7	**VOE 17295724**	1					Tube	Tube	Rohr	Tubo	Rör	
8	**VOE 16213987**	1					Plug	Tampon	Stopfen	Tapón	Plugg	
9	**VOE 16213290**	5					Clip	Clip	Clip	Clip	Clips	

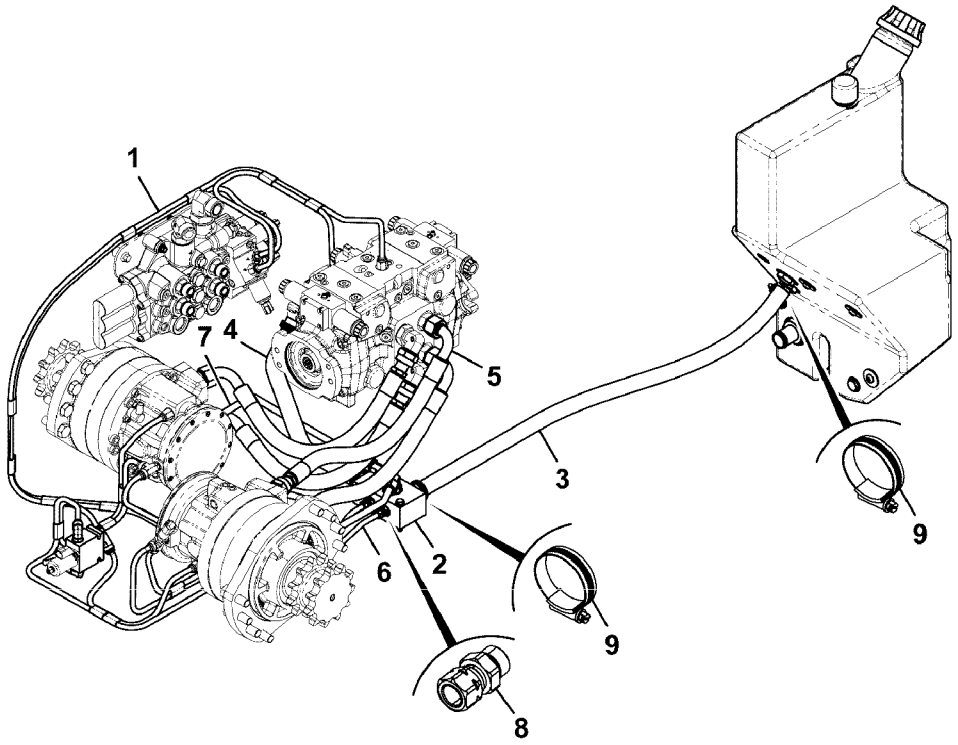
1
7
4
5
3
9
2
6
9
8

Fig.	Part No.	Quantity 1	2	3	PS	KIT	Description	Dénomination	Bezeichnung	Denominación	Benämning	Notes
												MC110C T4 MC115C T4 MC125C T4 MC135C T4 MC155C T4
1		1					Tube	Tube	Rohr	Tubo	Rör	See group 916, Page 1755
2		1					Manifold	Tubulure	Verzweigung	Bifurcacion	Förgrening	See group 912, Page 1491
3	**VOE 17292914**	1					Hose assembly	Conduit flexible	Schlauchleitung	Conducto	Slangledning	
4	**VOE 17295646**	1					Hose	Flexible	Schlauch	Manguera	Slang	
5	**VOE 17209810**	4					Hose	Flexible	Schlauch	Manguera	Slang	
6	**VOE 17292584**	1					Tube	Tube	Rohr	Tubo	Rör	
7	**VOE 17292571**	1					Tube	Tube	Rohr	Tubo	Rör	
8	**VOE 16212377**	1					Adapter	Adaptateur	Adapter	Adaptador	Adapter	
9	**VOE 16213290**	5					Clip	Clip	Clip	Clip	Clips	

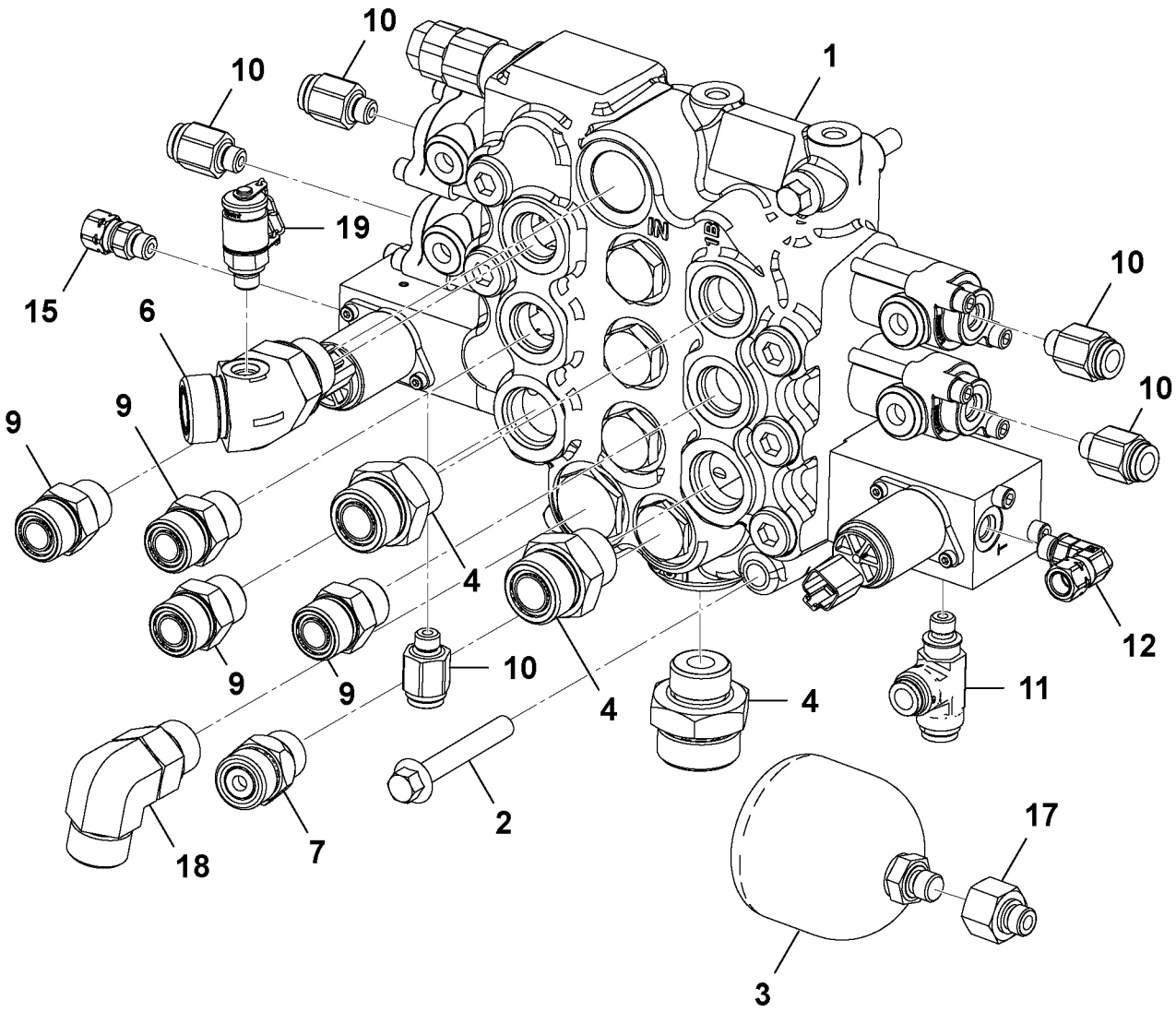

Volvo Construction Equipment
1058986

Fig.	Part No.	Quantity 1	2	3	PS	KIT	Description	Dénomination	Bezeichnung	Denominación	Benämning	Notes
												MC110C MC115C MC125C MC135C MC155C MCT110C MCT125C MCT135C MCT145C
1	**VOE 16213185**	1					Block	Bloc	Block	Bloque	Block	See group 912, Page 1433
2	**VOE 16212105**	3					Bolt	Boulon	Bolzen	Perno	Bult	
3	**VOE 17205543**	1					Accumulator	Accumulateur	Speicher	Acumulador	Ackumulator	
4	**RM 59922633**	3					Adapter	Adaptateur	Adapter	Adaptador	Adapter	
6	**VOE 17205719**	1					Nipple	Raccord	Nippel	Niple	Nippel	
7	**VOE 16213180**	1					Non-return valve	Clapet antiretour	Rückschlagventil	Válvula de reténción	Backventil	
9	**RM 59922542**	4					Adapter	Adaptateur	Adapter	Adaptador	Adapter	
10	**VOE 16212238**	5					Adapter	Adaptateur	Adapter	Adaptador	Adapter	
11	**VOE 16212237**	1					Adapter	Adaptateur	Adapter	Adaptador	Adapter	
12	**VOE 16212379**	1					Adapter	Adaptateur	Adapter	Adaptador	Adapter	
15	**VOE 16212261**	1					Adapter	Adaptateur	Adapter	Adaptador	Adapter	
17	**VOE 17205717**	1					Nipple	Raccord	Nippel	Niple	Nippel	
18	**VOE 17205715**	1					Nipple	Raccord	Nippel	Niple	Nippel	
19	**VOE 17205243**	1					Pressure sensor	Capteur de pression	Druckgeber	Sensor de presión	Tryckgivare	

1		**Ventiler lastaggreat, ventilblock, extra, högt flöde** **Cargadora de válvulas, bloque de válvulas, auxiliar, flujo alto** **Vannes de chargeuse, bloc de vannes, auxiliaire, haut débit** **Valves loader, valve block, auxillary, high flow**	Catalogue id **20676**	Group **912**
2				
3			Illustr. No **1058986**	Section **100**
4				
5		**S/N - 1640143**	Issue **PUB 20024822-D**	Page **1423**

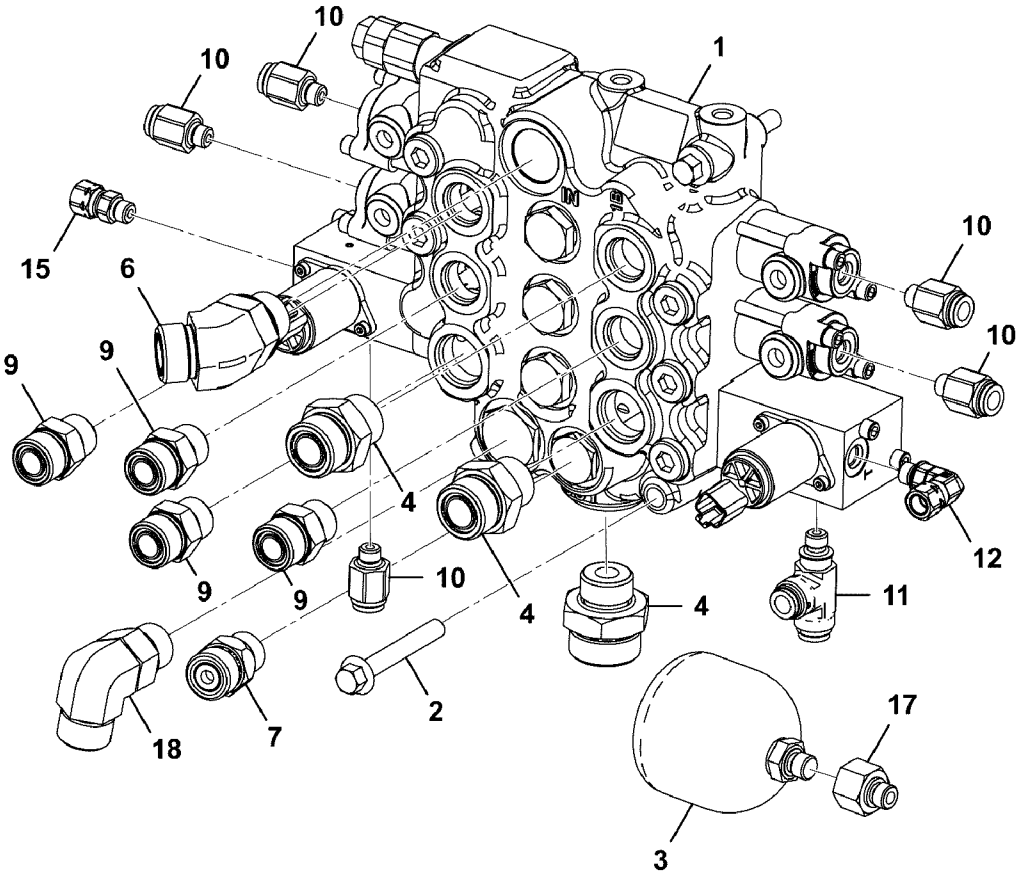
10
10
1
15
6
10
10
9
9
4
9
9
10
4
4
11
12
2
18
7
17
3

Fig.	Part No.	Quantity 1	2	3	PS	KIT	Description	Dénomination	Bezeichnung	Denominación	Benämning	Notes
												MC110C MC115C MC125C MC135C MC155C MCT110C MCT125C MCT135C MCT145C
1	**VOE 16213185**	1					Block	Bloc	Block	Bloque	Block	See group 912, Page 1433
2	**VOE 16212105**	3					Bolt	Boulon	Bolzen	Perno	Bult	
3	**VOE 17205543**	1					Accumulator	Accumulateur	Speicher	Acumulador	Ackumulator	
4	**RM 59922633**	3					Adapter	Adaptateur	Adapter	Adaptador	Adapter	
6	**RM 59922336**	1					Adapter	Adaptateur	Adapter	Adaptador	Adapter	
7	**VOE 16213180**	1					Non-return valve	Clapet antiretour	Rückschlagventil	Válvula de reténción	Backventil	
9	**RM 59922542**	4					Adapter	Adaptateur	Adapter	Adaptador	Adapter	
10	**VOE 16212238**	5					Adapter	Adaptateur	Adapter	Adaptador	Adapter	
11	**VOE 16212237**	1					Adapter	Adaptateur	Adapter	Adaptador	Adapter	
12	**VOE 16212379**	1					Adapter	Adaptateur	Adapter	Adaptador	Adapter	
15	**VOE 16212261**	1					Adapter	Adaptateur	Adapter	Adaptador	Adapter	
17	**VOE 17205717**	1					Nipple	Raccord	Nippel	Niple	Nippel	
18	**VOE 17205715**	1					Nipple	Raccord	Nippel	Niple	Nippel	

1		**Ventiler lastaggreat, ventilblock, extra, högt flöde** **Cargadora de válvulas, bloque de válvulas, auxiliar, flujo alto** **Vannes de chargeuse, bloc de vannes, auxiliaire, haut débit** **Valves loader, valve block, auxillary, high flow**	Catalogue id **20676**	Group **912**
2				
3			Illustr. No **1068344**	Section **200**
4				
5		**S/N 1640144 -**	Issue **PUB 20024822-D**	Page **1425**

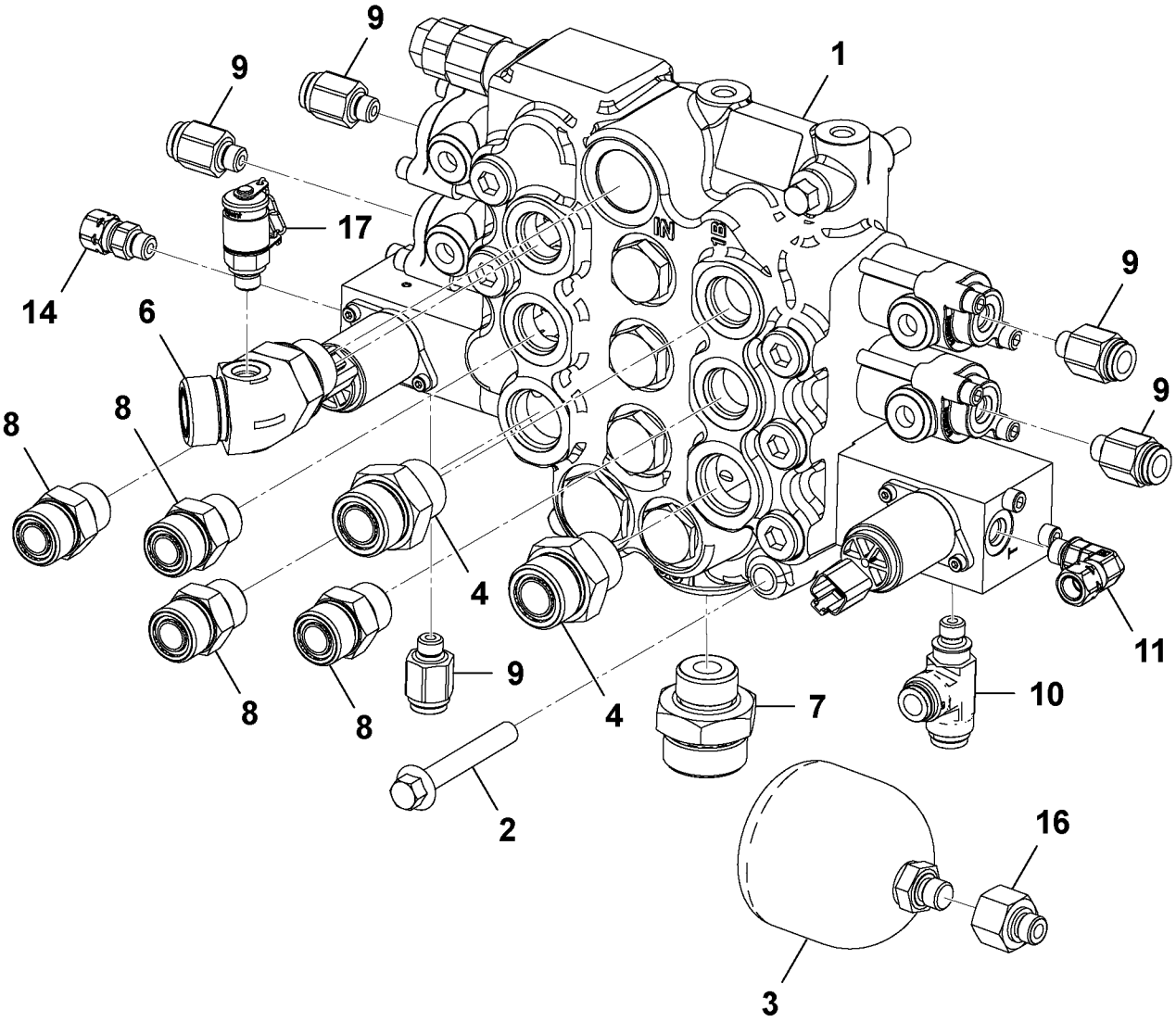

Volvo Construction Equipment
1058987

Fig.	Part No.	Quantity 1	2	3	PS	KIT	Description	Dénomination	Bezeichnung	Denominación	Benämning	Notes
												MC110C MC115C MC125C MC135C MCT110C MCT125C MCT135C MCT145C
1	**VOE 16213185**	1					Block	Bloc	Block	Bloque	Block	See group 912, Page 1433
2	**VOE 16212105**	3					Bolt	Boulon	Bolzen	Perno	Bult	
3	**VOE 17205543**	1					Accumulator	Accumulateur	Speicher	Acumulador	Ackumulator	
4	**RM 59922591**	2					Adapter	Adaptateur	Adapter	Adaptador	Adapter	
6	**VOE 17205719**	1					Nipple	Raccord	Nippel	Niple	Nippel	
7	**RM 59922633**	1					Adapter	Adaptateur	Adapter	Adaptador	Adapter	
8	**RM 59922542**	4					Adapter	Adaptateur	Adapter	Adaptador	Adapter	
9	**VOE 16212238**	5					Adapter	Adaptateur	Adapter	Adaptador	Adapter	
10	**VOE 16212237**	1					Adapter	Adaptateur	Adapter	Adaptador	Adapter	
11	**VOE 16212379**	1					Adapter	Adaptateur	Adapter	Adaptador	Adapter	
14	**VOE 16212261**	1					Adapter	Adaptateur	Adapter	Adaptador	Adapter	
16	**VOE 17205717**	1					Nipple	Raccord	Nippel	Niple	Nippel	
17	**VOE 17205243**	1					Pressure sensor	Capteur de pression	Druckgeber	Sensor de presión	Tryckgivare	

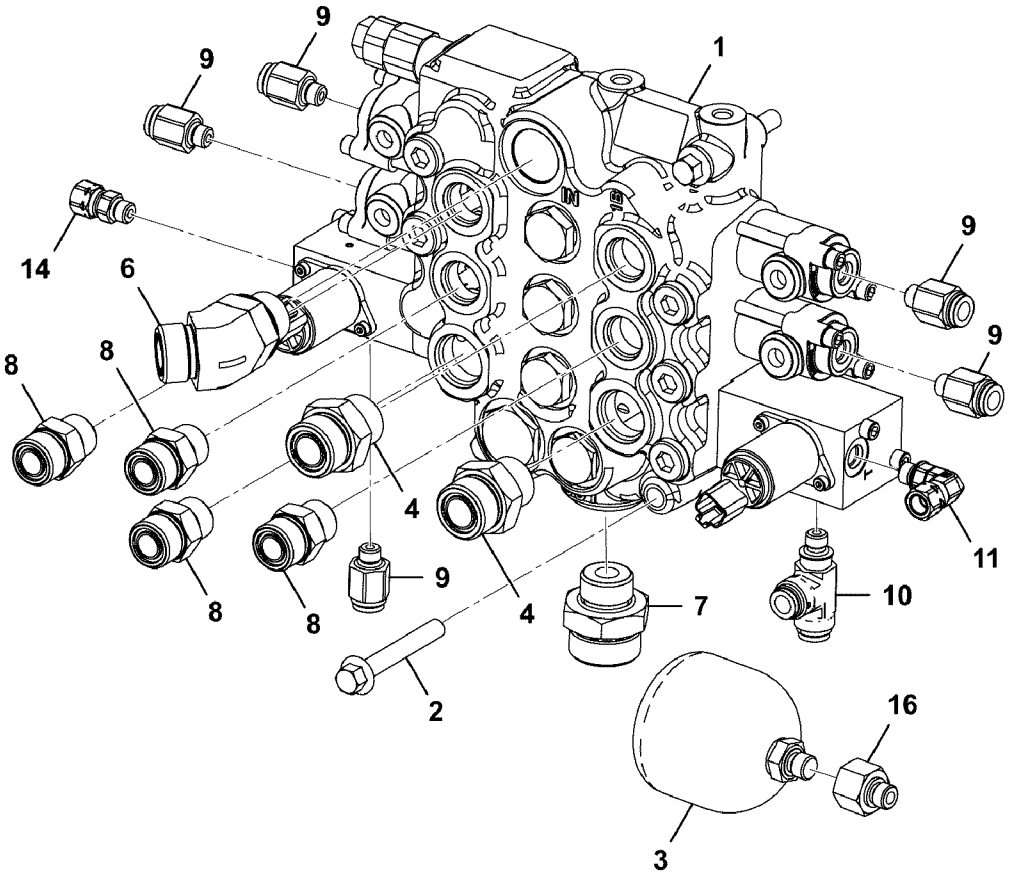
9
9
1
14
6
9
9
8
8
4
8
8
9
4
7
10
11
2
16
3

Fig.	Part No.	Quantity 1	2	3	PS	KIT	Description	Dénomination	Bezeichnung	Denominación	Benämning	Notes
												MC110C MC115C MC125C MC135C MCT110C MCT125C MCT135C MCT145C
1	**VOE 16213185**	1					Block	Bloc	Block	Bloque	Block	See group 912, Page 1433
2	**VOE 16212105**	2					Bolt	Boulon	Bolzen	Perno	Bult	
3	**VOE 17205543**	1					Accumulator	Accumulateur	Speicher	Acumulador	Ackumulator	
4	**RM 59922591**	2					Adapter	Adaptateur	Adapter	Adaptador	Adapter	
6	**RM 59922336**	1					Adapter	Adaptateur	Adapter	Adaptador	Adapter	
7	**RM 59922633**	1					Adapter	Adaptateur	Adapter	Adaptador	Adapter	
8	**RM 59922542**	4					Adapter	Adaptateur	Adapter	Adaptador	Adapter	
9	**VOE 16212238**	5					Adapter	Adaptateur	Adapter	Adaptador	Adapter	
10	**VOE 16212237**	1					Adapter	Adaptateur	Adapter	Adaptador	Adapter	
11	**VOE 16212379**	1					Adapter	Adaptateur	Adapter	Adaptador	Adapter	
14	**VOE 16212261**	1					Adapter	Adaptateur	Adapter	Adaptador	Adapter	
16	**VOE 17205717**	1					Nipple	Raccord	Nippel	Niple	Nippel	

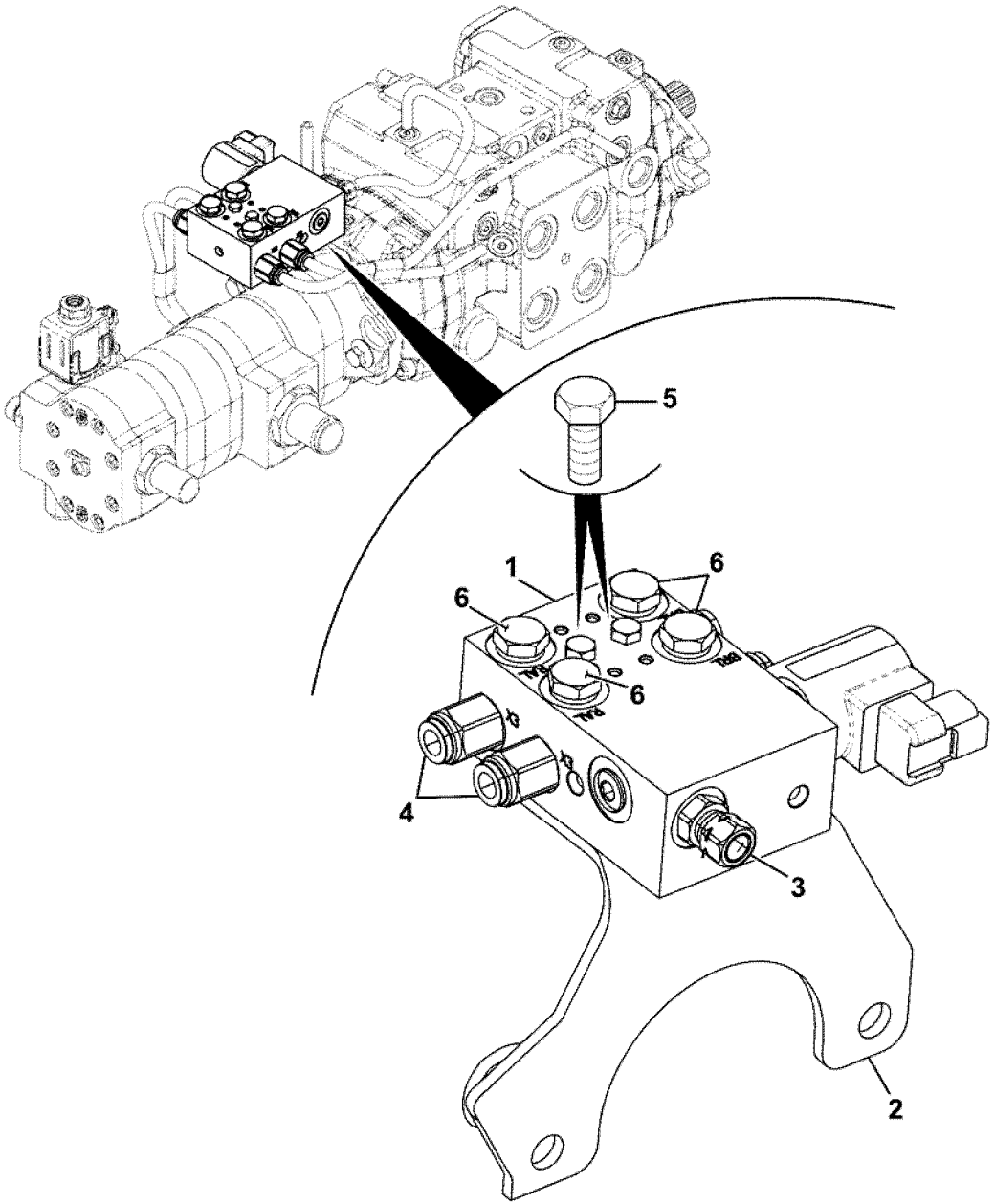

Volvo Construction Equipment
1066979

Fig.	Part No.	Quantity 1	2	3	PS	KIT	Description	Dénomination	Bezeichnung	Denominación	Benämning	Notes
												MC110C MC115C MC125C MC135C MC155C MCT110C MCT125C MCT135C MCT145C
1	**VOE 17246958**	1					Valve	Valve	Ventil	Válvula	Ventil	
2	**VOE 17245183**	1					Mounting plate	Plaque montage	Montageplatte	Placa de montaje	Monteringsplatta	
3	**VOE 16212377**	1					Adapter	Adaptateur	Adapter	Adaptador	Adapter	
4	**VOE 16212238**	4					Adapter	Adaptateur	Adapter	Adaptador	Adapter	
5	**VOE 17246960**	2					Bolt	Boulon	Bolzen	Perno	Bult	
6	**VOE 16213987**	4					Plug	Tampon	Stopfen	Tapón	Plugg	

1		**Ventiler lastaggreat, ventil, transmission sköljning** **Cargadora de válvulas, válvula, purga de la transmisión** **Vannes de chargeuse, vanne, rinçage de transmission** **Valves loader, valve, transmission flushing**	Catalogue id **20676**	Group **912**
2			Illustr. No **1066979**	Section **500**
3			Issue **PUB 20024822-D**	Page **1431**
4				
5				

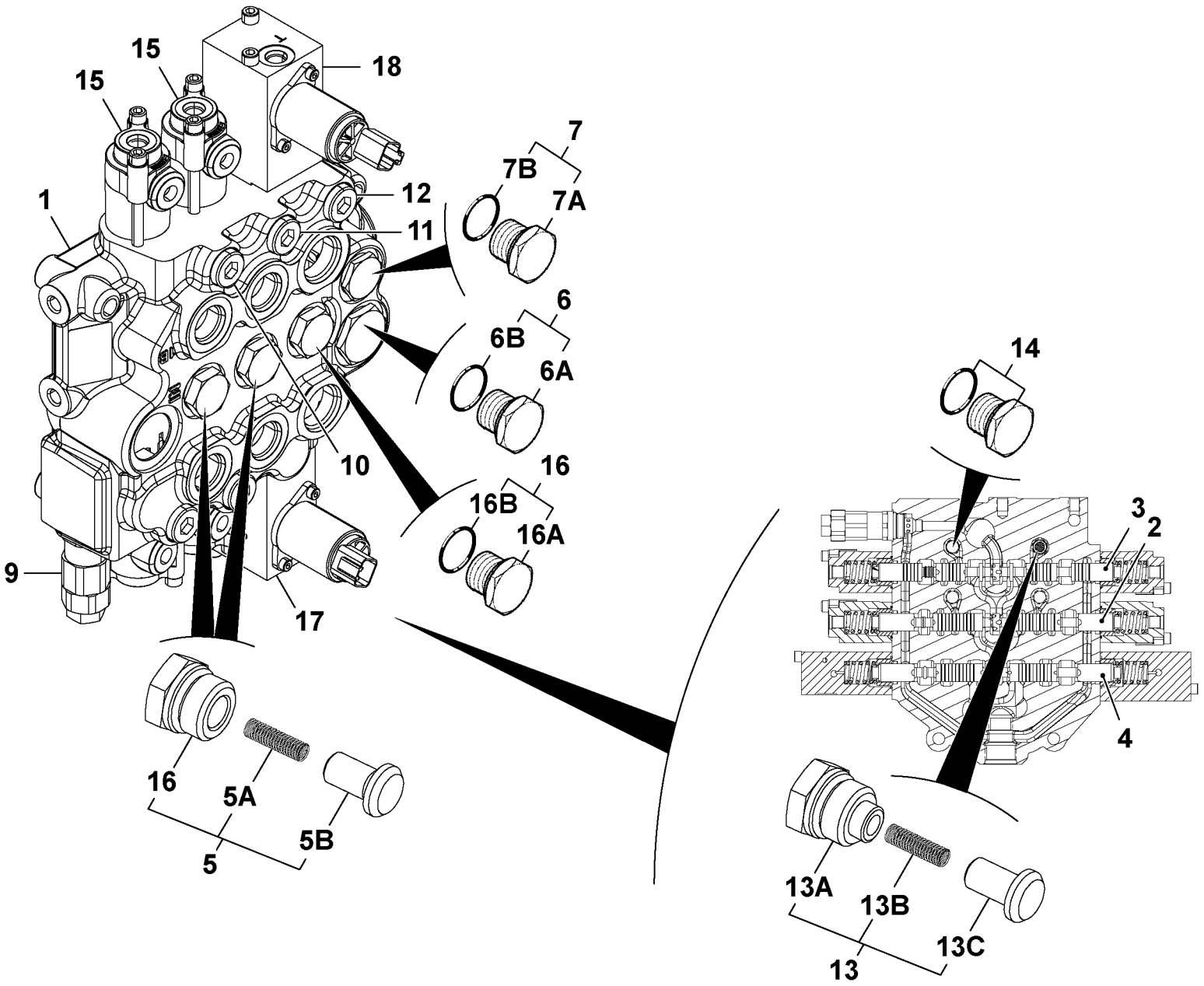
15
15
18
1
12
11
7
7B
7A
6
6B
6A
10
16
16B
16A
9
17
16
5A
5B
5
14
3
2
4
13A
13B
13C
13

Fig.	Part No.	Quantity 1	2	3	PS	KIT	Description	Dénomination	Bezeichnung	Denominación	Benämning	Notes
												MC110C MC115C MC125C MC135C MCT110C MCT125C MCT135C MCT145C
1	**VOE 16213185**	1					Block	Bloc	Block	Bloque	Block	
1		1			NS		•Housing	•Carter	•Gehäuse	•Carter	•Hus	
2		1			NS		•Spool	•Bobine	•Spule	•Bobina	•Spole	
3		1			NS		•Spool	•Bobine	•Spule	•Bobina	•Spole	
4		1			NS		•Spool	•Bobine	•Spule	•Bobina	•Spole	
5	**VOE 16213184**	2					•Non-return valve	•Clapet antiretour	•Rückschlagventil	•Válvula de reténción	•Backventil	
5A	**VOE 17204930**	1					•Spring	•Ressort	•Feder	•Resorte	•Fjäder	
5B	**VOE 17209548**	1					•Plug	•Bouchon	•Stöpsel	•Tapón	•Propp	
6	**VOE 17209814**	1					•Plug	•Bouchon	•Stöpsel	•Tapón	•Propp	
6A	**VOE 17209803**	1					•Plug	•Bouchon	•Stöpsel	•Tapón	•Propp	
6B	**VOE 17205399**	1					•O-ring	•Joint torique	•O-Ring	•Anillo tórico	•O-ring	
7	**VOE 17205002**	1					•Plug	•Tampon	•Stopfen	•Tapón	•Plugg	
7A	**VOE 17209828**	1					•Plug	•Bouchon	•Stöpsel	•Tapón	•Propp	
7B	**VOE 17205399**	1					•O-ring	•Joint torique	•O-Ring	•Anillo tórico	•O-ring	
9	**VOE 16213167**	1					•Relief valve	•Valve décharge	•Entlastungsventil	•Válvula de descarga	•Avlastningsventil	
10	**VOE 17209974**	2					•Kit	•Lot	•Bausatz	•Juego	•Sats	
11	**VOE 16213166**	2					•Relief valve	•Valve décharge	•Entlastungsventil	•Válvula de descarga	•Avlastningsventil	
12	**VOE 17209822**	2					•Plug	•Bouchon	•Stöpsel	•Tapón	•Propp	
13	**VOE 16213182**	1					•Non-return valve	•Clapet antiretour	•Rückschlagventil	•Válvula de reténción	•Backventil	
13A	**VOE 17209831**	1					•Plug	•Tampon	•Stopfen	•Tapón	•Plugg	
13B	**VOE 17204924**	1					•Spring	•Ressort	•Feder	•Resorte	•Fjäder	
13C	**VOE 17205218**	1					•Plug	•Tampon	•Stopfen	•Tapón	•Plugg	

1	
2	
3	
4	
5	

Ventiler lastaggreat, ventilblock, detaljer
Cargadora de válvulas, bloque de válvulas, detalles

Vannes de chargeuse, bloc de vannes, détails
Valves loader, valve block, details

Catalogue id	Group
20676	**912**
Illustr. No **1058967**	Section **700**
Issue **PUB 20024822-D**	Page **1433**

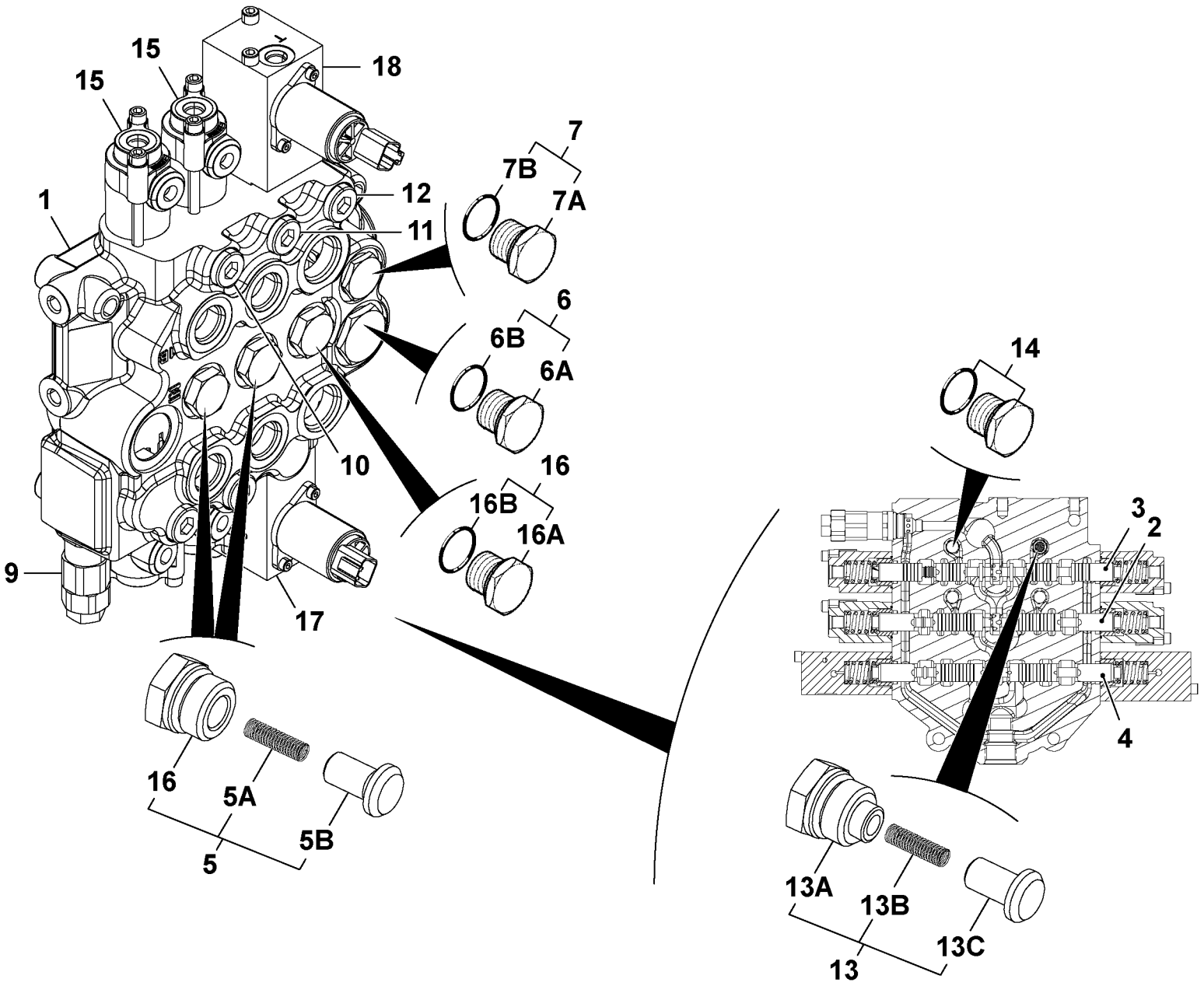
15
15
18
1
12
11
7
7B
7A
6
6B
6A
10
16
16B
16A
9
17
16
5A
5B
5
14
3
2
4
13A
13B
13C
13

Fig.	Part No.	Quantity 1	2	3	PS	KIT	Description	Dénomination	Bezeichnung	Denominación	Benämning	Notes
14	**VOE 17209819**	3					•Plug	•Bouchon	•Stöpsel	•Tapón	•Propp	
15	**VOE 16213430**	4					•Kit	•Lot	•Bausatz	•Juego	•Sats	See group 912, Page 1489
16	**VOE 17209824**	2					•Plug	•Bouchon	•Stöpsel	•Tapón	•Propp	
16A	**VOE 17205294**	1					•Plug	•Tampon	•Stopfen	•Tapón	•Plugg	
16B	**VOE 17205399**	1					•O-ring	•Joint torique	•O-Ring	•Anillo tórico	•O-ring	
17		1					Solenoid	Solénoide	Magnet	Solenoide	Solenoid	
18		1					Solenoid	Solénoide	Magnet	Solenoide	Solenoid	See group 912, Page 1487

1		**Ventiler lastaggreat, ventilblock, detaljer** **Cargadora de válvulas, bloque de válvulas, detalles** **Vannes de chargeuse, bloc de vannes, détails** **Valves loader, valve block, details**	Catalogue id **20676**	Group **912**
2				
3			Illustr. No **1058967**	Section **700**
4			Issue **PUB 20024822-D**	Page **1435**
5				

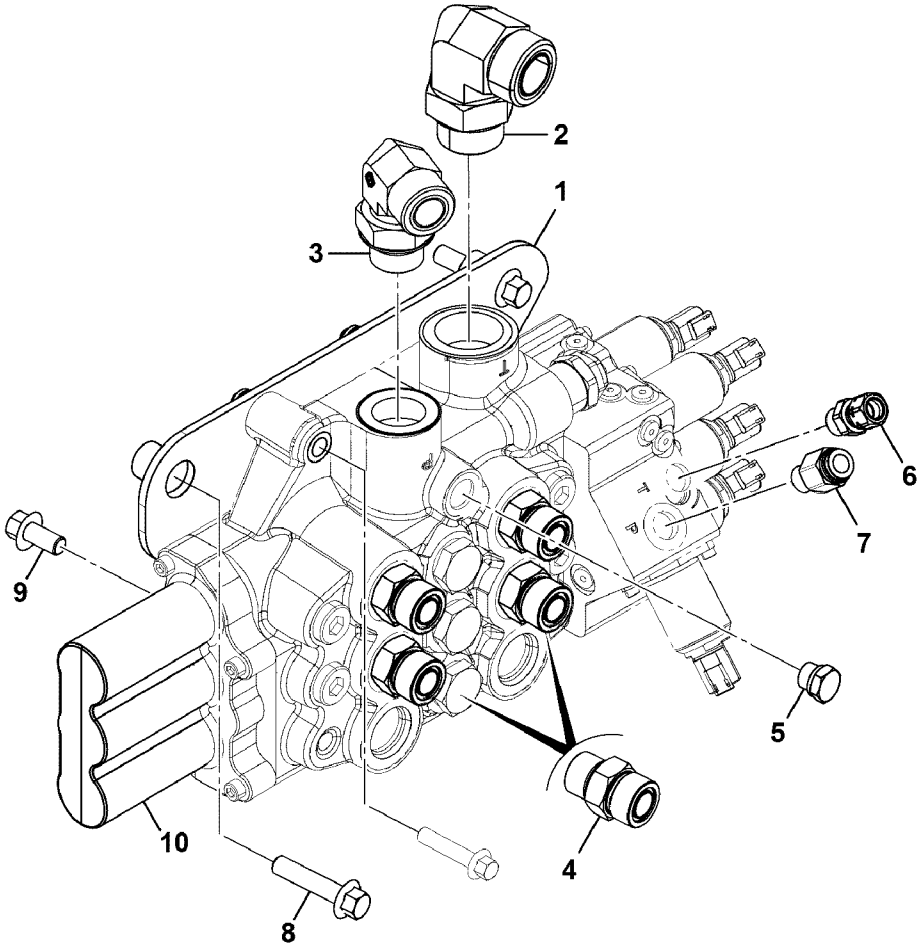
2
1
3
6
7
9
5
10
4
8

Fig.	Part No.	Quantity 1	2	3	PS	KIT	Description	Dénomination	Bezeichnung	Denominación	Benämning	Notes
												MC110C T4 MC115C T4 MC125C T4 MCT110C T4 MCT125C T4
1		1			NS		Plate	Tôle	Blech	Chapa	Plåt	
2	**VOE 935013**	1					Elbow nipple	Raccord coudé	Winkelnippel	Niple angular	V-nippel	
3	**RM 59922971**	1					Fitting	Écrou raccord	Verschraubung	Racor	Förskruvning	
4	**RM 59922542**	4					Adapter	Adaptateur	Adapter	Adaptador	Adapter	
5	**VOE 16213987**	1					Plug	Tampon	Stopfen	Tapón	Plugg	
6	**VOE 16212377**	1					Adapter	Adaptateur	Adapter	Adaptador	Adapter	
7	**VOE 16212236**	1					Adapter	Adaptateur	Adapter	Adaptador	Adapter	
8	**VOE 17205122**	3					Bolt	Boulon	Bolzen	Perno	Bult	
9	**VOE 16212104**	3					Bolt	Boulon	Bolzen	Perno	Bult	
10	**VOE 17286966**	1					Valve	Valve	Ventil	Válvula	Ventil	

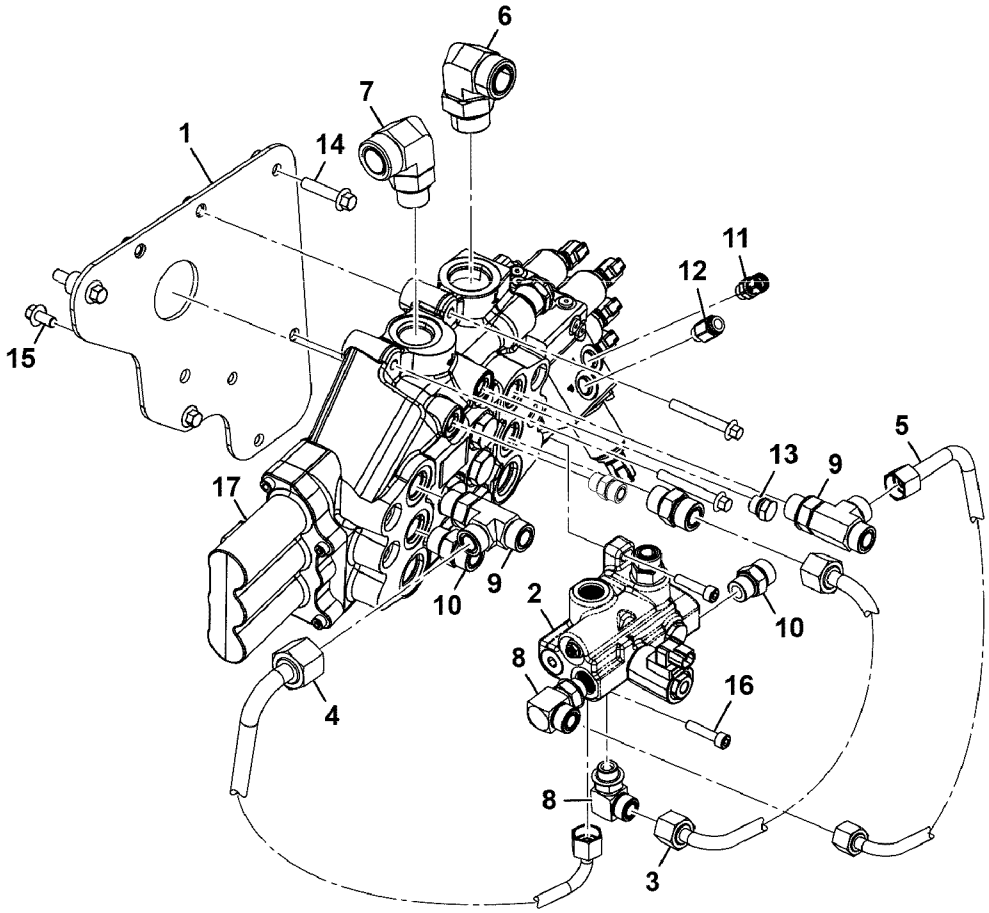
6
7
1
14
11
12
15
5
13
9
17
10
9
2
10
8
16
4
8
3

Fig.	Part No.	Quantity 1	2	3	PS	KIT	Description	Dénomination	Bezeichnung	Denominación	Benämning	Notes
												MC125C T4
1		1			NS		Plate	Tôle	Blech	Chapa	Plåt	
2	**VOE 16213187**	1					Valve	Valve	Ventil	Válvula	Ventil	See group 912, Page 1467
3	**VOE 17292593**	1					Tube	Tube	Rohr	Tubo	Rör	
4	**VOE 17292605**	1					Tube	Tube	Rohr	Tubo	Rör	
5	**VOE 17292612**	1					Tube	Tube	Rohr	Tubo	Rör	
6	**VOE 935013**	1					Elbow nipple	Raccord coudé	Winkelnippel	Niple angular	V-nippel	
7	**RM 59922971**	1					Fitting	Écrou raccord	Verschraubung	Racor	Förskruvning	
8	**VOE 17280034**	2					Adapter	Adaptateur	Adapter	Adaptador	Adapter	
9	**VOE 17205579**	2					Nipple	Raccord	Nippel	Niple	Nippel	
10	**RM 59922542**	3					Adapter	Adaptateur	Adapter	Adaptador	Adapter	
11	**VOE 16212377**	1					Adapter	Adaptateur	Adapter	Adaptador	Adapter	
12	**VOE 16212236**	1					Adapter	Adaptateur	Adapter	Adaptador	Adapter	
13	**VOE 16213987**	1					Plug	Tampon	Stopfen	Tapón	Plugg	
14	**VOE 17205122**	3					Bolt	Boulon	Bolzen	Perno	Bult	
15	**VOE 16212104**	3					Bolt	Boulon	Bolzen	Perno	Bult	
16	**VOE 17292198**	2					Screw	Vis	Schraube	Tornillo	Skruv	
17	**VOE 17286966**	1					Valve	Valve	Ventil	Válvula	Ventil	

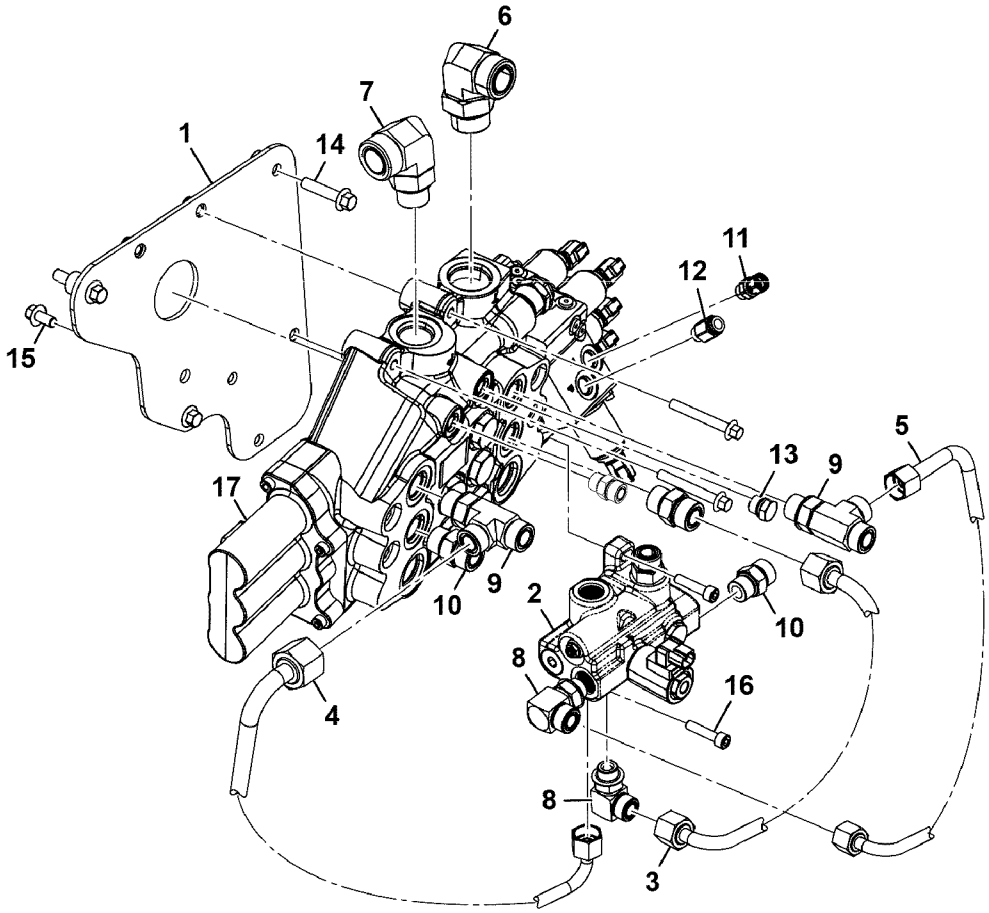
6
7
1
14
11
12
15
5
13
9
17
10
9
2
10
8
16
4
8
3

Fig.	Part No.	Quantity 1	2	3	PS	KIT	Description	Dénomination	Bezeichnung	Denominación	Benämning	Notes
												MC110C T4 MCT110C T4
1		1			NS		Plate	Tôle	Blech	Chapa	Plåt	
2	**VOE 17275295**	1					Valve	Valve	Ventil	Válvula	Ventil	See group 912, Page 1469
3	**VOE 17292593**	1					Tube	Tube	Rohr	Tubo	Rör	
4	**VOE 17292605**	1					Tube	Tube	Rohr	Tubo	Rör	
5	**VOE 17292612**	1					Tube	Tube	Rohr	Tubo	Rör	
6	**VOE 935013**	1					Elbow nipple	Raccord coudé	Winkelnippel	Niple angular	V-nippel	
7	**RM 59922971**	1					Fitting	Écrou raccord	Verschraubung	Racor	Förskruvning	
8	**VOE 17280034**	2					Adapter	Adaptateur	Adapter	Adaptador	Adapter	
9	**VOE 17205579**	2					Nipple	Raccord	Nippel	Niple	Nippel	
10	**RM 59922542**	3					Adapter	Adaptateur	Adapter	Adaptador	Adapter	
11	**VOE 16212377**	1					Adapter	Adaptateur	Adapter	Adaptador	Adapter	
12	**VOE 16212236**	1					Adapter	Adaptateur	Adapter	Adaptador	Adapter	
13	**VOE 16213987**	1					Plug	Tampon	Stopfen	Tapón	Plugg	
14	**VOE 17205122**	3					Bolt	Boulon	Bolzen	Perno	Bult	
15	**VOE 16212104**	3					Bolt	Boulon	Bolzen	Perno	Bult	
16	**VOE 17292198**	2					Screw	Vis	Schraube	Tornillo	Skruv	
17	**VOE 17286966**	1					Valve	Valve	Ventil	Válvula	Ventil	

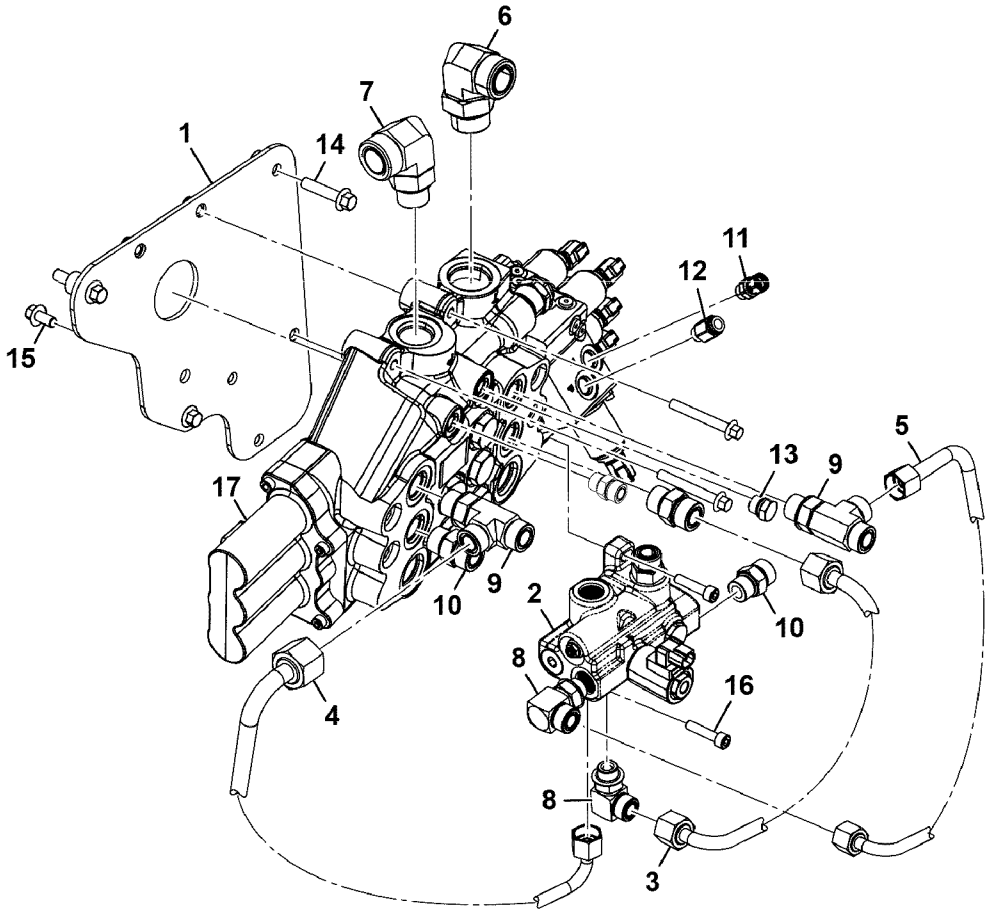
6
7
1
14
11
12
15
5
13
9
17
10
9
2
10
8
16
4
8
3

Fig.	Part No.	Quantity 1	2	3	PS	KIT	Description	Dénomination	Bezeichnung	Denominación	Benämning	Notes
												MC115C T4 MC125C T4
1		1			NS		Plate	Tôle	Blech	Chapa	Plåt	
2		1					Valve	Soupape	Ventil	Valvula	Ventil	See group 912, Page 1471
3	**VOE 17292593**	1					Tube	Tube	Rohr	Tubo	Rör	
4	**VOE 17292605**	1					Tube	Tube	Rohr	Tubo	Rör	
5	**VOE 17292612**	1					Tube	Tube	Rohr	Tubo	Rör	
6	**VOE 935013**	1					Elbow nipple	Raccord coudé	Winkelnippel	Niple angular	V-nippel	
7	**RM 59922971**	1					Fitting	Écrou raccord	Verschraubung	Racor	Förskruvning	
8	**VOE 17280034**	2					Adapter	Adaptateur	Adapter	Adaptador	Adapter	
9	**VOE 17205579**	2					Nipple	Raccord	Nippel	Niple	Nippel	
10	**RM 59922542**	3					Adapter	Adaptateur	Adapter	Adaptador	Adapter	
11	**VOE 16212377**	1					Adapter	Adaptateur	Adapter	Adaptador	Adapter	
12	**VOE 16212236**	1					Adapter	Adaptateur	Adapter	Adaptador	Adapter	
13	**VOE 16213987**	1					Plug	Tampon	Stopfen	Tapón	Plugg	
14	**VOE 17205122**	3					Bolt	Boulon	Bolzen	Perno	Bult	
15	**VOE 16212104**	3					Bolt	Boulon	Bolzen	Perno	Bult	
16	**VOE 17292198**	2					Screw	Vis	Schraube	Tornillo	Skruv	
17	**VOE 17286966**	1					Valve	Valve	Ventil	Válvula	Ventil	

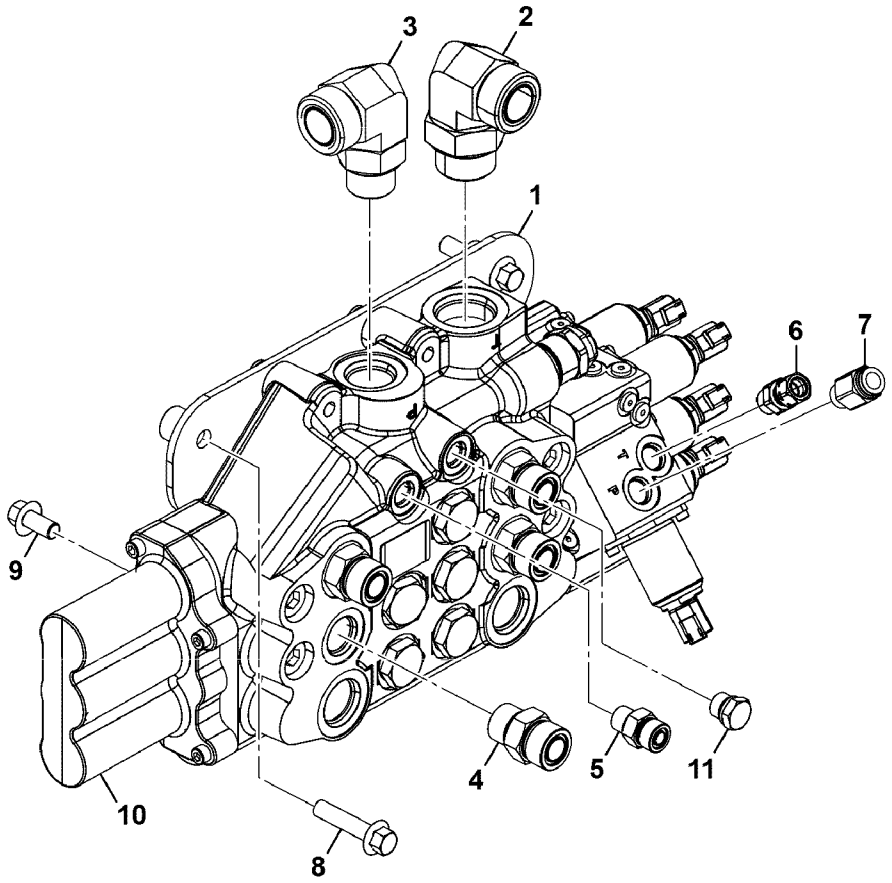
3
2
1
6
7
9
4
5
11
10
8

Fig.	Part No.	Quantity 1	2	3	PS	KIT	Description	Dénomination	Bezeichnung	Denominación	Benämning	Notes
												MC110C T4 MC115C T4 MC125C T4 MC135C T4 MC155C T4
1		1			NS		Plate	Tôle	Blech	Chapa	Plåt	
2	**VOE 935013**	1					Elbow nipple	Raccord coudé	Winkelnippel	Niple angular	V-nippel	
3	**RM 59922997**	1					Adapter	Adaptateur	Adapter	Adaptador	Adapter	
4	**RM 59922542**	4					Adapter	Adaptateur	Adapter	Adaptador	Adapter	
5	**VOE 935085**	1					Nipple	Raccord	Nippel	Niple	Nippel	(RM 59919670)
6	**VOE 16212377**	1					Adapter	Adaptateur	Adapter	Adaptador	Adapter	
7	**VOE 16212236**	1					Adapter	Adaptateur	Adapter	Adaptador	Adapter	
8	**VOE 17205122**	3					Bolt	Boulon	Bolzen	Perno	Bult	
9	**VOE 16212104**	3					Bolt	Boulon	Bolzen	Perno	Bult	
10	**VOE 17286972**	1					Valve	Valve	Ventil	Válvula	Ventil	
11	**VOE 16213987**	1					Plug	Tampon	Stopfen	Tapón	Plugg	

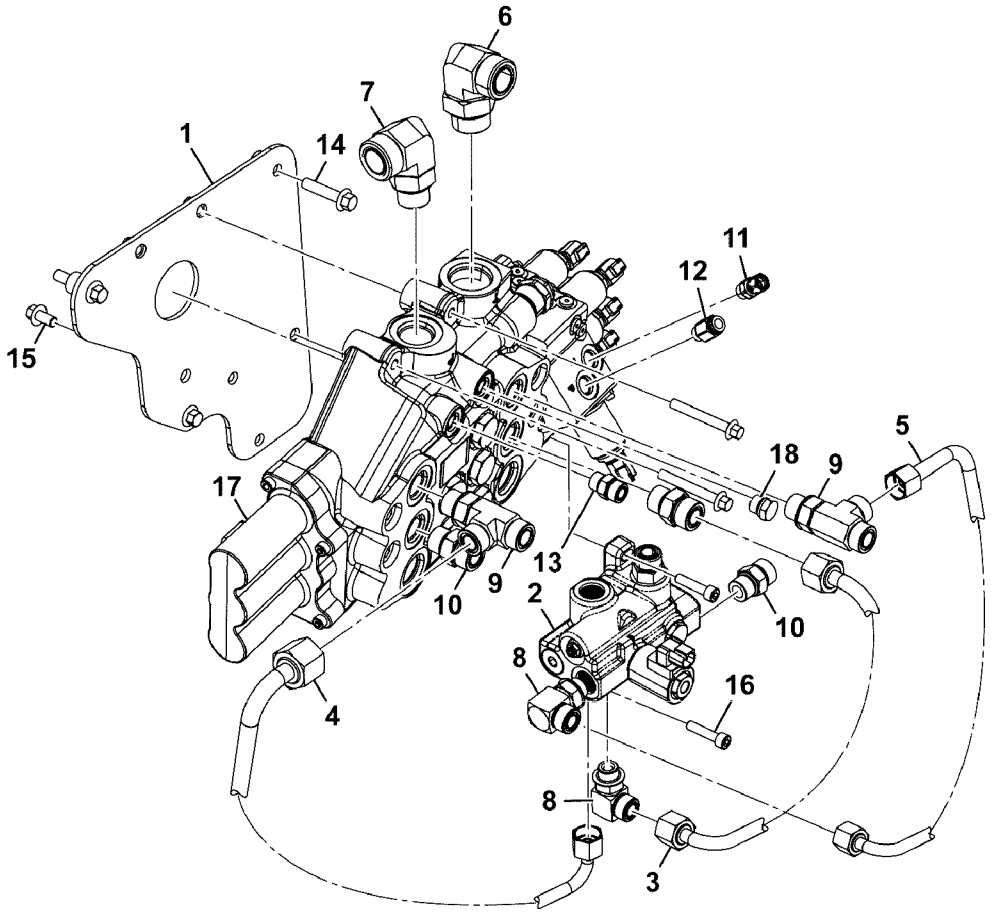
6
7
1
14
11
12
15
5
18
9
17
13
9
10
2
10
8
16
4
8
3

Fig.	Part No.	Quantity 1	2	3	PS	KIT	Description	Dénomination	Bezeichnung	Denominación	Benämning	Notes
												MC135C T4 MC155C T4 MCT135C T4 MCT145C T4
1		1			NS		Plate	Tôle	Blech	Chapa	Plåt	
2	**VOE 16213187**	1					Valve	Valve	Ventil	Válvula	Ventil	See group 912, Page 1467
3	**VOE 17292593**	1					Tube	Tube	Rohr	Tubo	Rör	
4	**VOE 17295814**	1					Tube	Tube	Rohr	Tubo	Rör	
5	**VOE 17292612**	1					Tube	Tube	Rohr	Tubo	Rör	
6	**VOE 935013**	1					Elbow nipple	Raccord coudé	Winkelnippel	Niple angular	V-nippel	
7	**RM 59922997**	1					Adapter	Adaptateur	Adapter	Adaptador	Adapter	
8	**VOE 17280034**	2					Adapter	Adaptateur	Adapter	Adaptador	Adapter	
9	**VOE 17205579**	2					Nipple	Raccord	Nippel	Niple	Nippel	
10	**RM 59922542**	3					Adapter	Adaptateur	Adapter	Adaptador	Adapter	
11	**VOE 16212377**	1					Adapter	Adaptateur	Adapter	Adaptador	Adapter	
12	**VOE 16212236**	1					Adapter	Adaptateur	Adapter	Adaptador	Adapter	
13	**VOE 935085**	1					Nipple	Raccord	Nippel	Niple	Nippel	(RM 59919670)
14	**VOE 17205122**	3					Bolt	Boulon	Bolzen	Perno	Bult	
15	**VOE 16212104**	3					Bolt	Boulon	Bolzen	Perno	Bult	
16	**VOE 17292198**	2					Screw	Vis	Schraube	Tornillo	Skruv	
17	**VOE 17286972**	1					Valve	Valve	Ventil	Válvula	Ventil	
18	**VOE 16213987**	1					Plug	Tampon	Stopfen	Tapón	Plugg	

1			Catalogue id **20676**	Group **912**
2				
3			Illustr. No **1068955**	Section **1300**
4		**Valves loader, valve block, assembly, vertical lift, Udsl, Ls**		
5			Issue **PUB 20024822-D**	Page **1447**

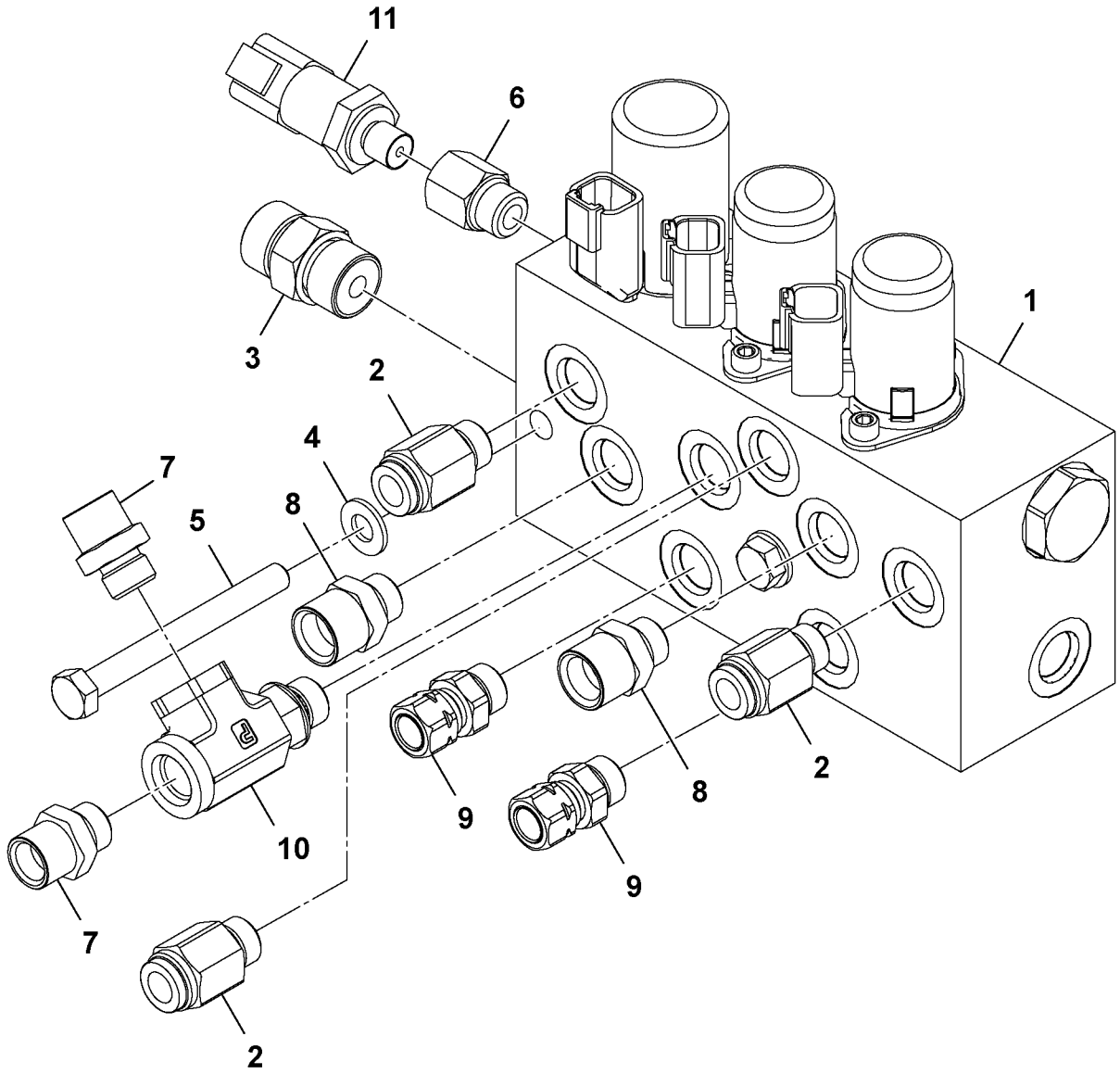

Volvo Construction Equipment
1059058

Fig.	Part No.	Quantity 1	2	3	PS	KIT	Description	Dénomination	Bezeichnung	Denominación	Benämning	Notes
												MCT110C MCT125C MCT135C MCT145C
1	**VOE 16213381**	1					Valve	Valve	Ventil	Válvula	Ventil	See group 912, Page 1457
2	**VOE 16212236**	3					Adapter	Adaptateur	Adapter	Adaptador	Adapter	
3	**VOE 16212166**	1					Adapter	Adaptateur	Adapter	Adaptador	Adapter	
4	**VOE 20460127**	2					Washer	Rondelle	Scheibe	Arandela	Bricka	
5	**VOE 16212091**	2					Bolt	Boulon	Bolzen	Perno	Bult	
6	**VOE 16212265**	1					Adapter	Adaptateur	Adapter	Adaptador	Adapter	
7	**VOE 16212375**	2					Adapter	Adaptateur	Adapter	Adaptador	Adapter	
8	**VOE 16212376**	2					Adapter	Adaptateur	Adapter	Adaptador	Adapter	
9	**VOE 16212377**	2					Adapter	Adaptateur	Adapter	Adaptador	Adapter	
10	**VOE 16212268**	1					Adapter	Adaptateur	Adapter	Adaptador	Adapter	
11	**VOE 16213230**	1					Sensor	Capteur	Geber	Sensor	Givare	

1		**Övriga ventiler, kombination, ventil, bandburen, enväxlad** **Otras válvulas, combinación, válvula, de orugas, velocidad única** **Andere Ventile, Kombination, Ventil, Kettenantrieb, Einzelgang** **Autres vannes, combinaison, vanne, sur chenilles, une vitesse** **Other valves, combination, valve, tracked, single speed**	Catalogue id **20676**	Group **912**
2			Illustr. No **1059058**	Section **1500**
3				
4			Issue **PUB 20024822-D**	Page **1449**
5				

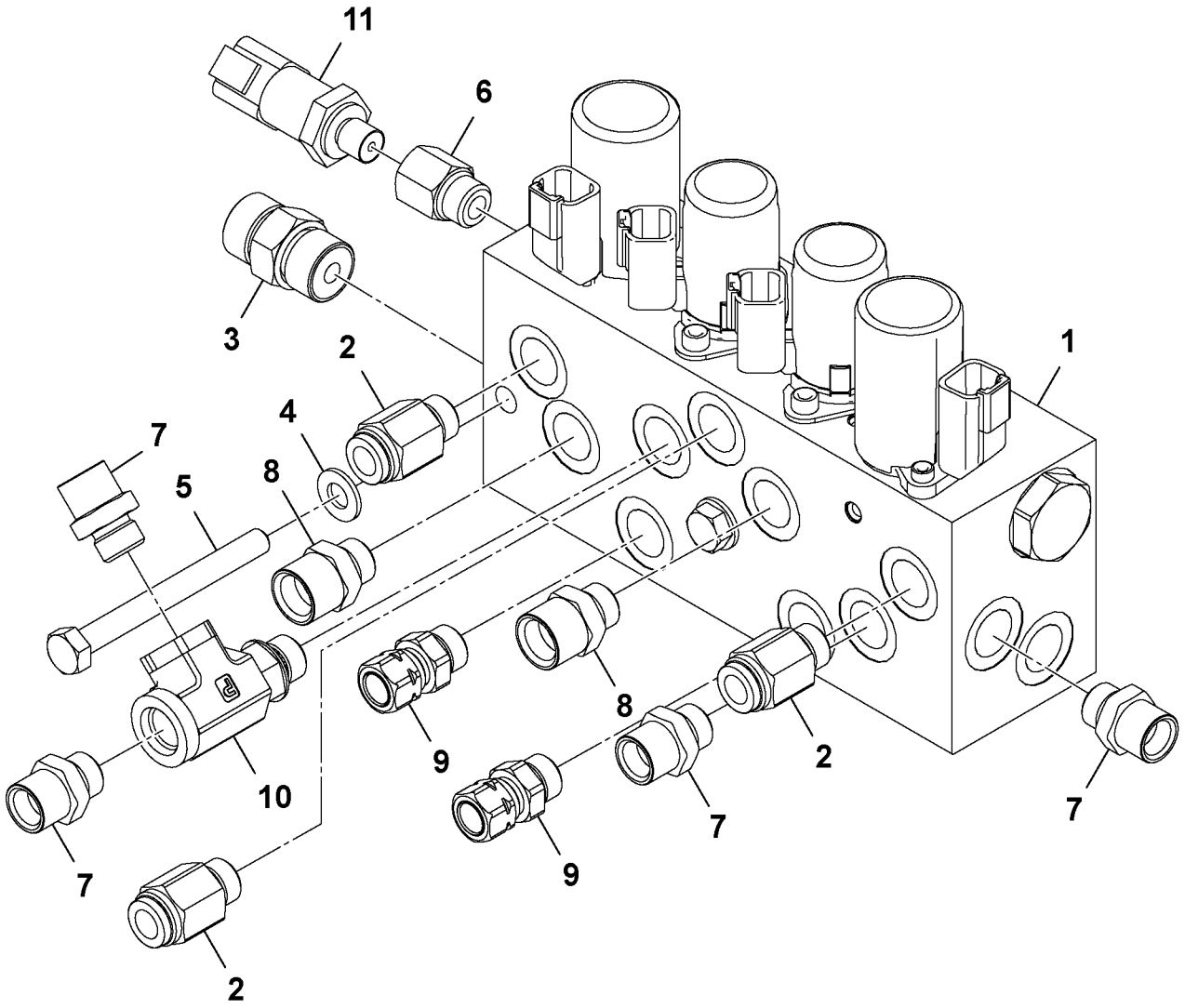

Volvo Construction Equipment
1059060

Fig.	Part No.	Quantity 1	2	3	PS	KIT	Description	Dénomination	Bezeichnung	Denominación	Benämning	Notes
												MCT110C MCT125C MCT135C MCT145C
1	**VOE 16213380**	1					Valve	Valve	Ventil	Válvula	Ventil	See group 912, Page 1459
2	**VOE 16212236**	3					Adapter	Adaptateur	Adapter	Adaptador	Adapter	
3	**VOE 16212166**	1					Adapter	Adaptateur	Adapter	Adaptador	Adapter	
4	**VOE 20460127**	2					Washer	Rondelle	Scheibe	Arandela	Bricka	
5	**VOE 16212091**	2					Bolt	Boulon	Bolzen	Perno	Bult	
6	**VOE 16212265**	1					Adapter	Adaptateur	Adapter	Adaptador	Adapter	
7	**VOE 16212375**	4					Adapter	Adaptateur	Adapter	Adaptador	Adapter	
8	**VOE 16212376**	2					Adapter	Adaptateur	Adapter	Adaptador	Adapter	
9	**VOE 16212377**	2					Adapter	Adaptateur	Adapter	Adaptador	Adapter	
10	**VOE 16212268**	1					Adapter	Adaptateur	Adapter	Adaptador	Adapter	
11	**VOE 16213230**	1					Sensor	Capteur	Geber	Sensor	Givare	

1	
2	
3	
4	
5	

Övriga ventiler, kombination, ventil, bandburen, tvåväxlad
Otras válvulas, combinación, válvula, de orugas, velocidad gemela
Andere Ventile, Kombination, Ventil, Kettenantrieb, Zweigang
Autres vannes, combinaison, vanne, sur chenilles, deux vitesses
Other valves, combination, valve, tracked, twin speed

Catalogue id **20676**	Group **912**
Illustr. No **1059060**	Section **1600**
Issue **PUB 20024822-D**	Page **1451**

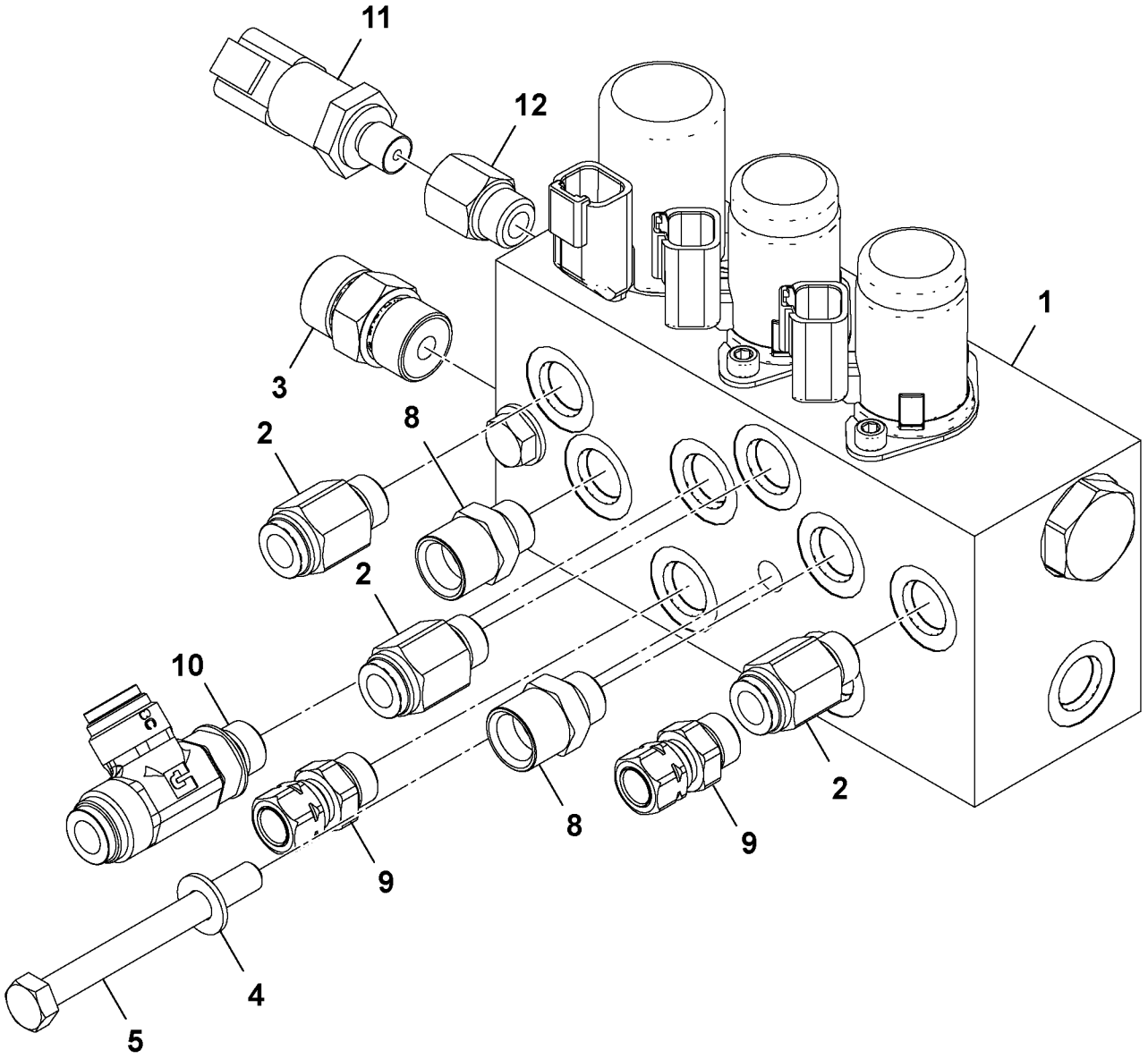

Volvo Construction Equipment
1059015

Fig.	Part No.	Quantity 1	2	3	PS	KIT	Description	Dénomination	Bezeichnung	Denominación	Benämning	Notes
												MC110C MC115C MC125C MC135C
1	**VOE 16213381**	1					Valve	Valve	Ventil	Válvula	Ventil	See group 912, Page 1457
2	**VOE 16212236**	3					Adapter	Adaptateur	Adapter	Adaptador	Adapter	
3	**VOE 16212166**	1					Adapter	Adaptateur	Adapter	Adaptador	Adapter	
4	**VOE 20460127**	2					Washer	Rondelle	Scheibe	Arandela	Bricka	
5	**VOE 16212091**	2					Bolt	Boulon	Bolzen	Perno	Bult	
8	**VOE 16212376**	2					Adapter	Adaptateur	Adapter	Adaptador	Adapter	
9	**VOE 16212377**	2					Adapter	Adaptateur	Adapter	Adaptador	Adapter	
10	**VOE 16212381**	1					Adapter	Adaptateur	Adapter	Adaptador	Adapter	
11	**VOE 16213230**	1					Sensor	Capteur	Geber	Sensor	Givare	
12	**VOE 16212265**	1					Adapter	Adaptateur	Adapter	Adaptador	Adapter	

1		**Övriga ventiler, kombination, ventil, hjulburen, enväxlad** **Otras válvulas, combinación, válvula, de ruedas, velocidad única** **Andere Ventile, Kombination, Ventil, Radantrieb, Einzelgang** **Autres vannes, combinaison, vanne, sur pneus, une vitesse** **Other valves, combination, valve, wheeled, single speed**	Catalogue id **20676**	Group **912**
2			Illustr. No **1059015**	Section **1700**
3				
4			Issue **PUB 20024822-D**	Page **1453**
5				

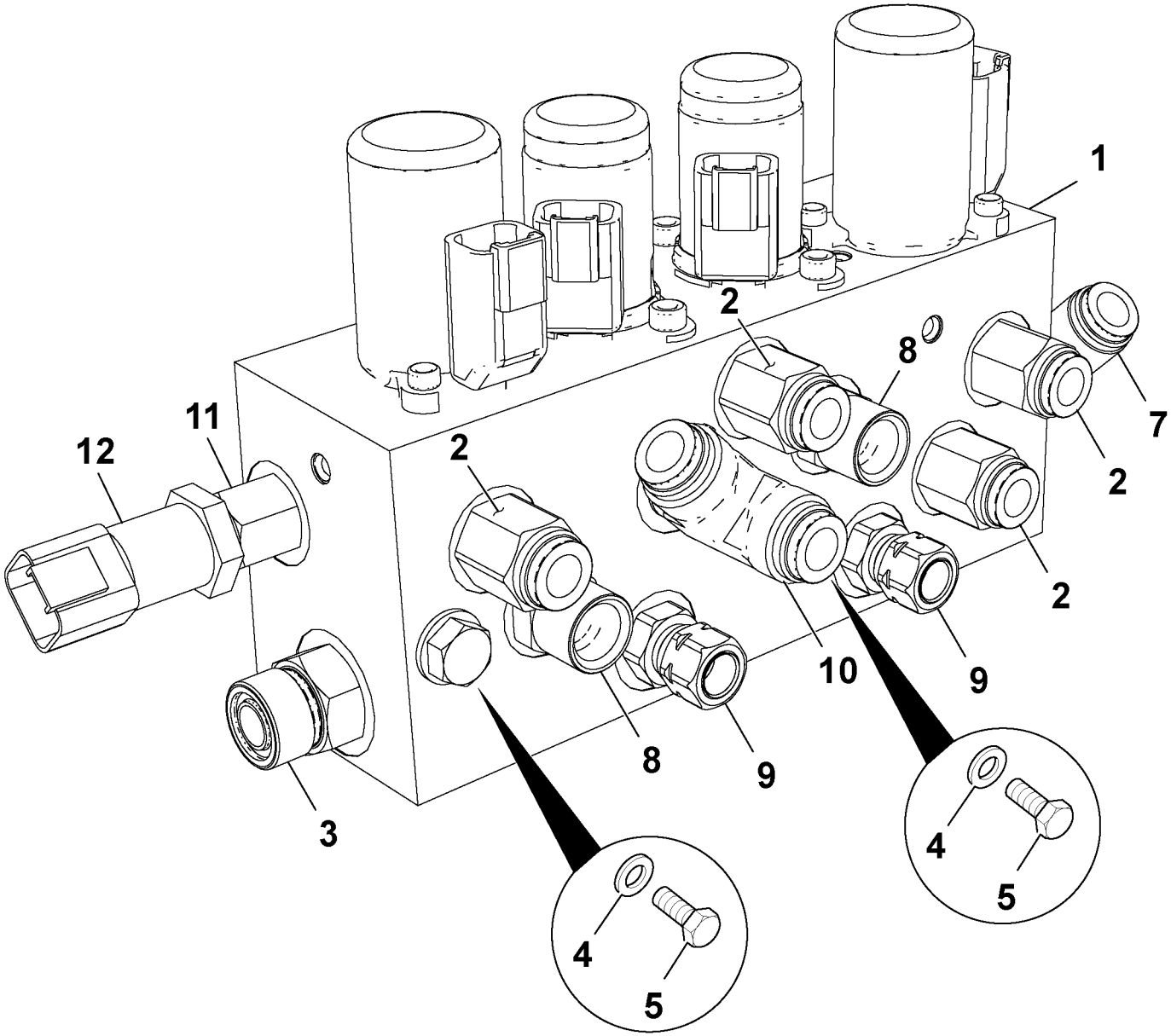

Volvo Construction Equipment
1059016

Fig.	Part No.	Quantity 1	2	3	PS	KIT	Description	Dénomination	Bezeichnung	Denominación	Benämning	Notes
												MC110C MC115C MC125C MC135C MC155C
1	**VOE 16213380**	1					Valve	Valve	Ventil	Válvula	Ventil	See group 912, Page 1459
2	**VOE 16212236**	4					Adapter	Adaptateur	Adapter	Adaptador	Adapter	
3	**VOE 16212166**	1					Adapter	Adaptateur	Adapter	Adaptador	Adapter	
4	**VOE 20460127**	2					Washer	Rondelle	Scheibe	Arandela	Bricka	
5	**VOE 16212091**	2					Bolt	Boulon	Bolzen	Perno	Bult	
7	**VOE 16212241**	1					Adapter	Adaptateur	Adapter	Adaptador	Adapter	
8	**VOE 16212376**	2					Adapter	Adaptateur	Adapter	Adaptador	Adapter	
9	**VOE 16212377**	2					Adapter	Adaptateur	Adapter	Adaptador	Adapter	
10	**VOE 16212381**	1					Adapter	Adaptateur	Adapter	Adaptador	Adapter	
11	**VOE 16212265**	1					Adapter	Adaptateur	Adapter	Adaptador	Adapter	
12	**VOE 16213230**	1					Sensor	Capteur	Geber	Sensor	Givare	

1		**Övriga ventiler, kombination, ventil, hjulburen, tvåväxlad** **Otras válvulas, combinación, válvula, de ruedas, velocidad gemela** **Andere Ventile, Kombination, Ventil, Radantrieb, Zweigang** **Autres vannes, combinaison, vanne, sur pneus, deux vitesses** **Other valves, combination, valve, wheeled, twin speed**	Catalogue id **20676**	Group **912**
2				
3			Illustr. No **1059016**	Section **1800**
4				
5			Issue **PUB 20024822-D**	Page **1455**

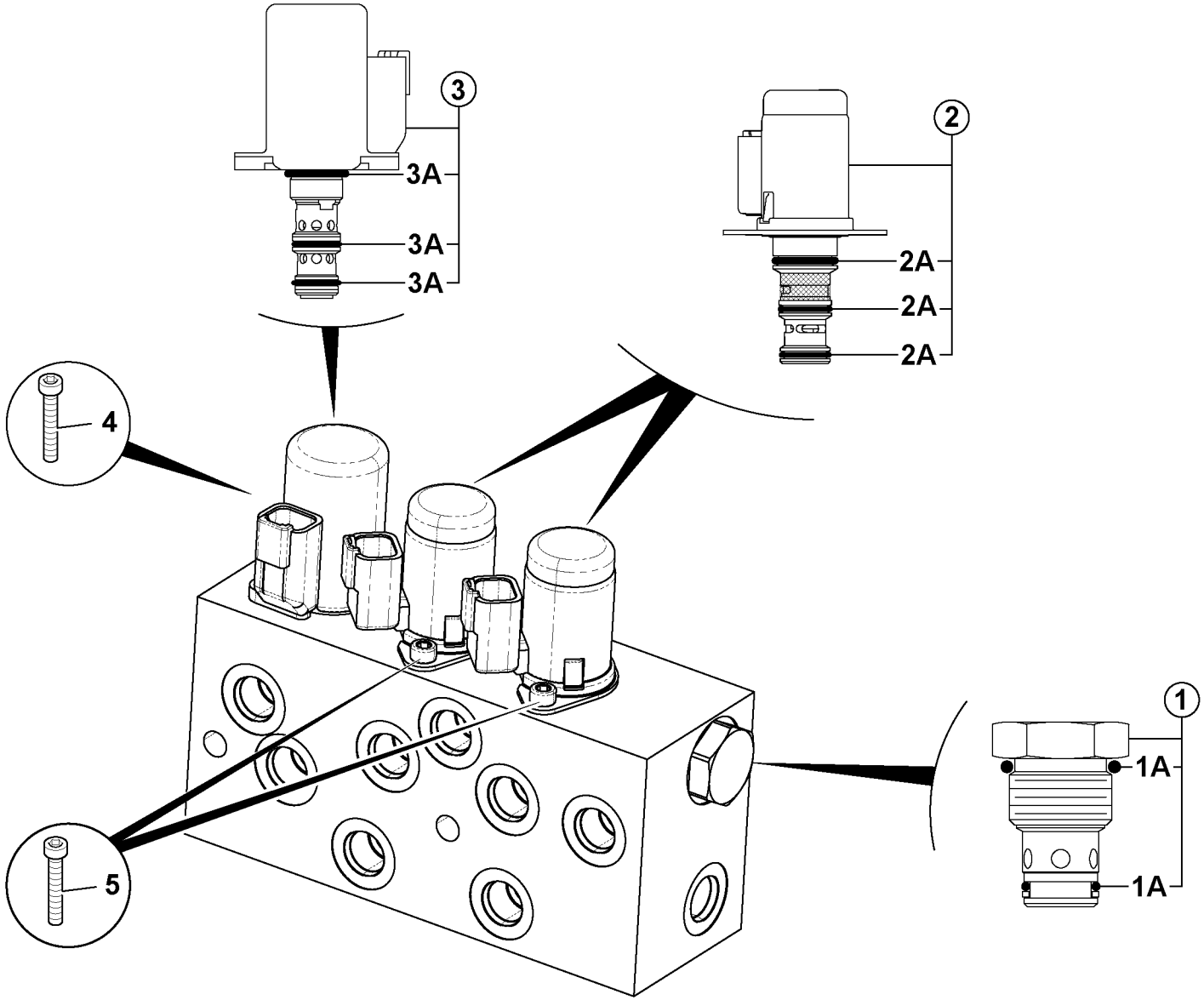
3
3A
3A
3A
2
2A
2A
2A
4
5
1
1A
1A

Fig.	Part No.	Quantity 1	2	3	PS	KIT	Description	Dénomination	Bezeichnung	Denominación	Benämning	Notes
												MC110C MC115C MC125C MC135C MCT110C MCT125C MCT135C MCT145C
	VOE 16213381	1					Valve	Valve	Ventil	Válvula	Ventil	
1	**VOE 17209649**	1					•Non-return valve	•Clapet antiretour	•Rückschlagventil	•Válvula de reténción	•Backventil	
1A	**VOE 17210537**	2					••O-ring	••Joint torique	••O-Ring	••Anillo tórico	••O-ring	
2	**VOE 17209667**	2					•Solenoid valve	•Electrovanne	•Magnetventil	•Electroválvula	•Magnetventil	
2A	**VOE 17210540**	3					••O-ring	••Joint torique	••O-Ring	••Anillo tórico	••O-ring	
3	**VOE 17209676**	1					•Valve	•Valve	•Ventil	•Válvula	•Ventil	
3A	**VOE 17210541**	3					••O-ring	••Joint torique	••O-Ring	••Anillo tórico	••O-ring	
4	**VOE 17210411**	2					•Screw	•Vis	•Schraube	•Tornillo	•Skruv	
5	**VOE 17210413**	4					•Screw	•Vis	•Schraube	•Tornillo	•Skruv	

1	
2	
3	
4	
5	

Övriga ventiler, kombination, ventil enväxlad
Otras válvulas, combinación, válvula, velocidad única
Andere Ventile, Kombination, Ventil, Einzelgang
Autres vannes, combinaison, vanne, une vitesse
Other valves, combination, valve, single speed

Catalogue id **20676**	Group **912**
Illustr. No **1059106**	Section **1900**
Issue **PUB 20024822-D**	Page **1457**

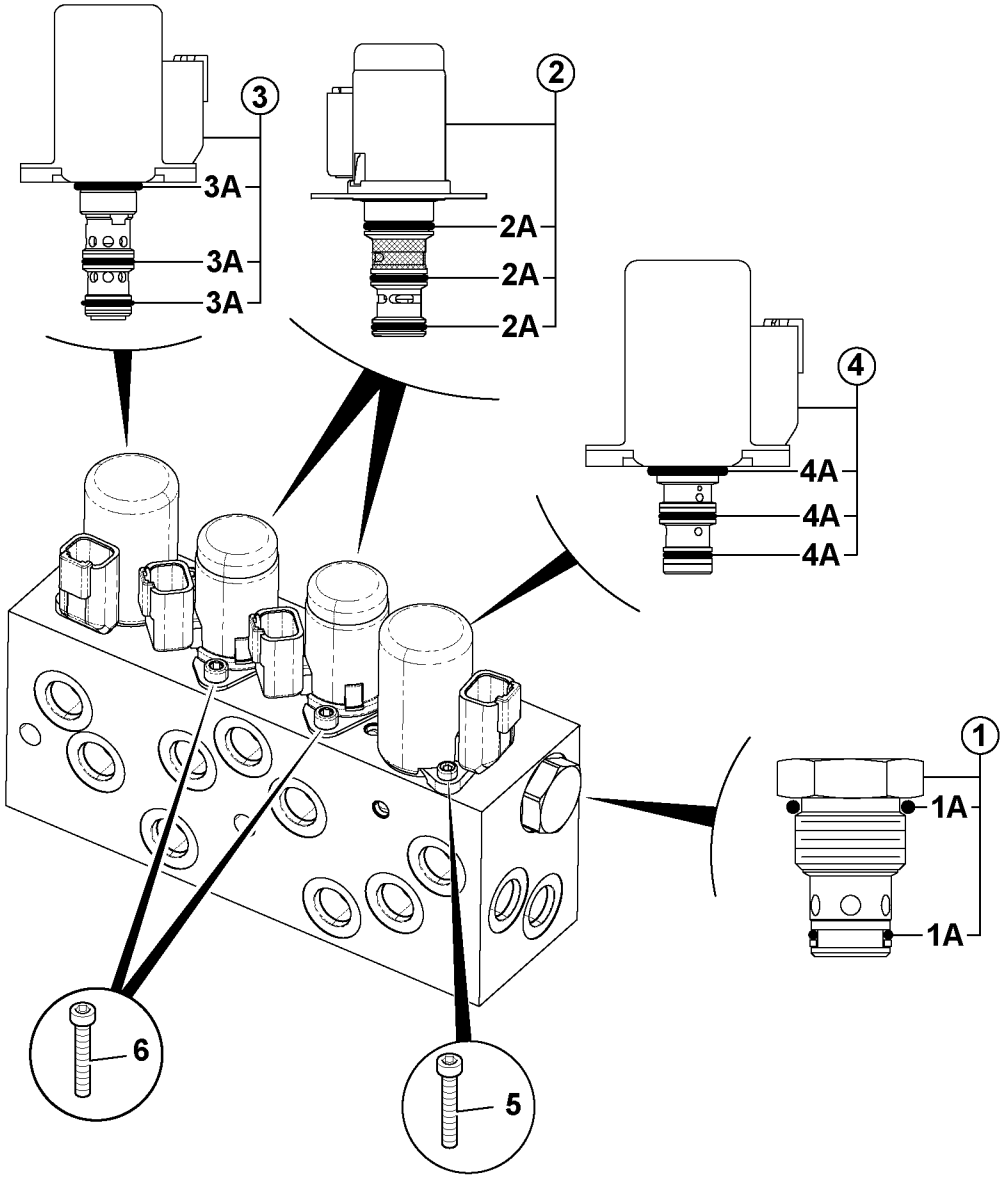
3
3A
3A
3A
2
2A
2A
2A
4
4A
4A
4A
1
1A
1A
6
5

Fig.	Part No.	Quantity 1	2	3	PS	KIT	Description	Dénomination	Bezeichnung	Denominación	Benämning	Notes
												MC110C MC115C MC125C MC135C MC155C MCT110C MCT125C MCT135C MCT145C
	VOE 16213380	1					Valve	Valve	Ventil	Válvula	Ventil	
1	**VOE 17209649**	1					•Non-return valve	•Clapet antiretour	•Rückschlagventil	•Válvula de reténción	•Backventil	
1A	**VOE 17210537**	2					••O-ring	••Joint torique	••O-Ring	••Anillo tórico	••O-ring	
2	**VOE 17209667**	2					•Solenoid valve	•Electrovanne	•Magnetventil	•Electroválvula	•Magnetventil	
2A	**VOE 17210540**	3					••O-ring	••Joint torique	••O-Ring	••Anillo tórico	••O-ring	
3	**VOE 17209676**	1					•Valve	•Valve	•Ventil	•Válvula	•Ventil	
3A	**VOE 17210541**	3					••O-ring	••Joint torique	••O-Ring	••Anillo tórico	••O-ring	
4	**VOE 17209695**	1					•Valve	•Valve	•Ventil	•Válvula	•Ventil	
4A	**VOE 17210542**	3					••O-ring	••Joint torique	••O-Ring	••Anillo tórico	••O-ring	
5	**VOE 17210411**	4					•Screw	•Vis	•Schraube	•Tornillo	•Skruv	
6	**VOE 17210413**	4					•Screw	•Vis	•Schraube	•Tornillo	•Skruv	

1		**Övriga ventiler, kombination, ventil tvåväxlad** **Otras válvulas, combinación, válvula, velocidad gemela** **Andere Ventile, Kombination, Ventil, Zweigang** **Autres vannes, combinaison, vanne, deux vitesses** **Other valves, combination, valve, twin speed**
2		
3		
4		
5		

Catalogue id **20676**	Group **912**
Illustr. No **1059008**	Section **2000**
Issue **PUB 20024822-D**	Page **1459**

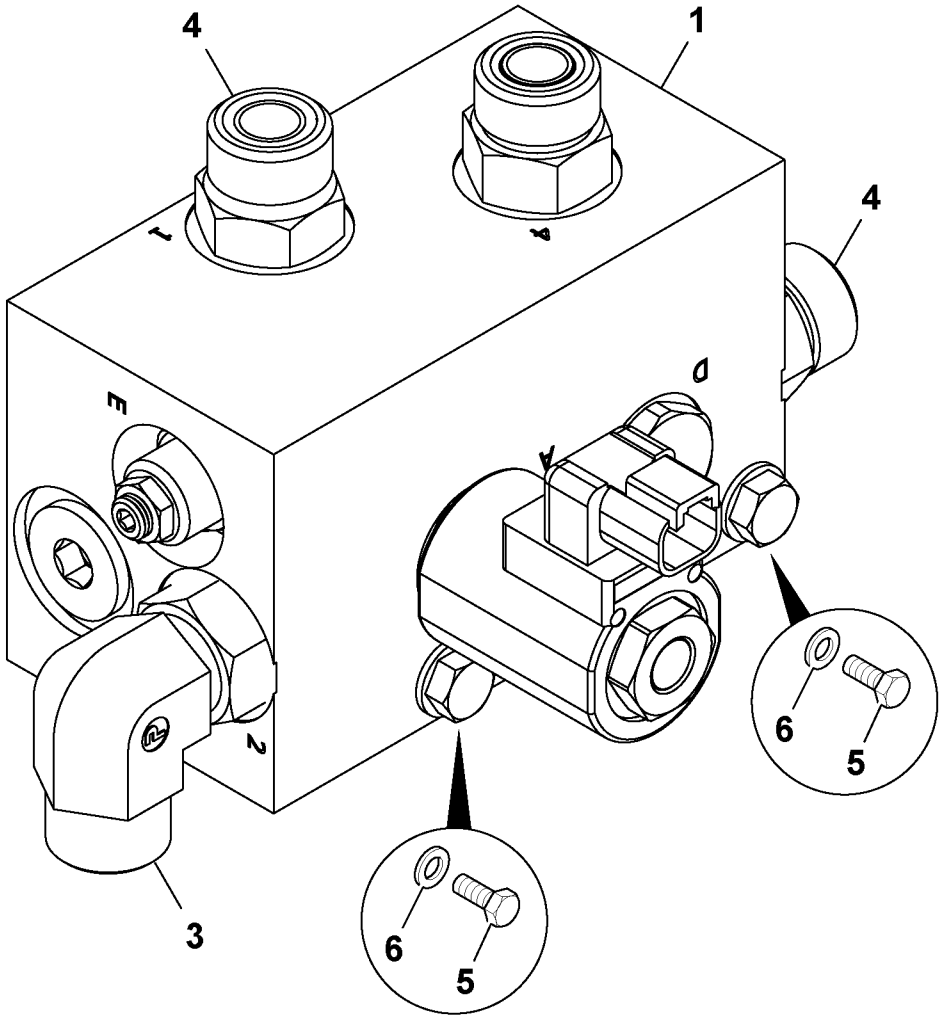
4
1
4
P
T
D
A
E
2
3
6
5
6
5

Fig.	Part No.	Quantity 1	2	3	PS	KIT	Description	Dénomination	Bezeichnung	Denominación	Benämning	Notes
												MC110C MC135C MC155C MCT110C MCT125C MCT135C MCT145C
1	**VOE 16213187**	1					Valve	Valve	Ventil	Válvula	Ventil	See group 912, Page 1467
3	**VOE 17280034**	1					Adapter	Adaptateur	Adapter	Adaptador	Adapter	
4	**RM 59922542**	2					Adapter	Adaptateur	Adapter	Adaptador	Adapter	
5	**VOE 16212092**	2					Bolt	Boulon	Bolzen	Perno	Bult	
6	**VOE 20460127**	2					Washer	Rondelle	Scheibe	Arandela	Bricka	

1		**Övriga ventiler, vertikallyft, Udsl** **Otras válvulas, elevación vertical, Udsl** **Autres vannes, levage vertical, Udsl** **Other valves, vertical lift, Udsl**	Catalogue id **20676**	Group **912**
2				
3			Illustr. No **1059042**	Section **2100**
4				
5			Issue **PUB 20024822-D**	Page **1461**

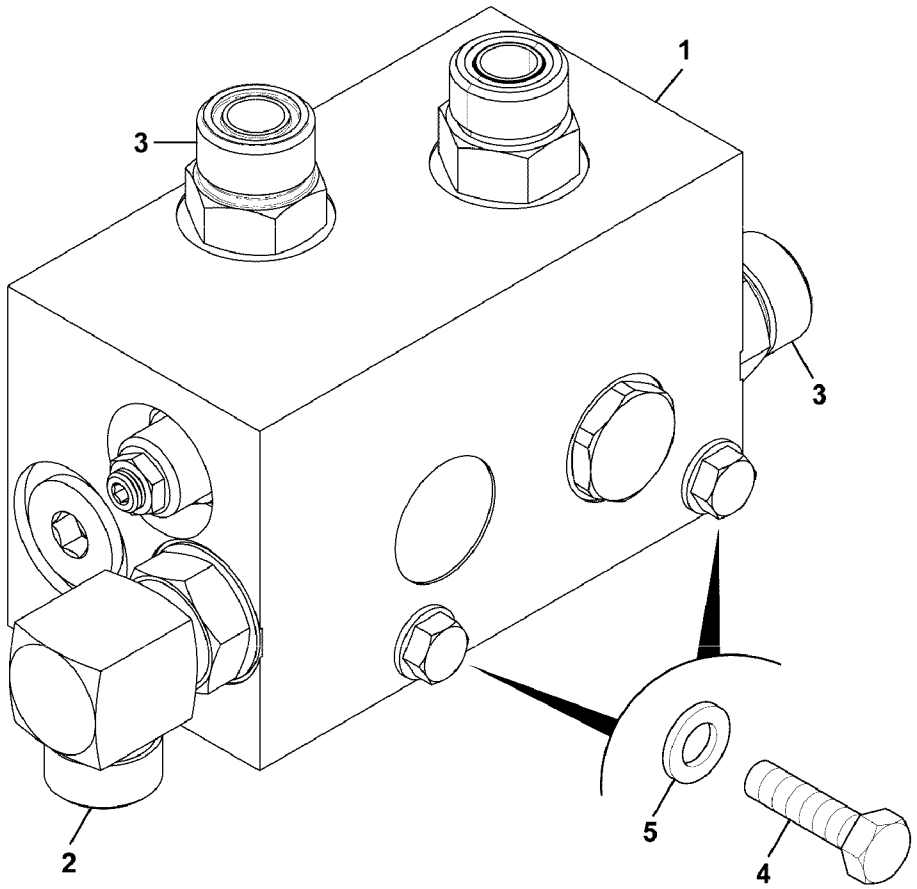

Volvo Construction Equipment

1068371

Fig.	Part No.	Quantity 1	2	3	PS	KIT	Description	Dénomination	Bezeichnung	Denominación	Benämning	Notes
												MC110C MCT110C
1	**VOE 17275295**	1					Valve	Valve	Ventil	Válvula	Ventil	See group 912, Page 1469
2	**VOE 17280034**	1					Adapter	Adaptateur	Adapter	Adaptador	Adapter	
3	**RM 59922542**	2					Adapter	Adaptateur	Adapter	Adaptador	Adapter	
4	**VOE 16212092**	2					Bolt	Boulon	Bolzen	Perno	Bult	
5	**VOE 20460127**	2					Washer	Rondelle	Scheibe	Arandela	Bricka	

1		**Conjunto de válvulas, elevación radial, Udsl** **Ensemble vanne, levage radial, Udsl** **Valve assembly, radial lift, Udsl**	Catalogue id **20676**	Group **912**
2			Illustr. No **1068371**	Section **2200**
3			Issue **PUB 20024822-D**	Page **1463**
4				
5				

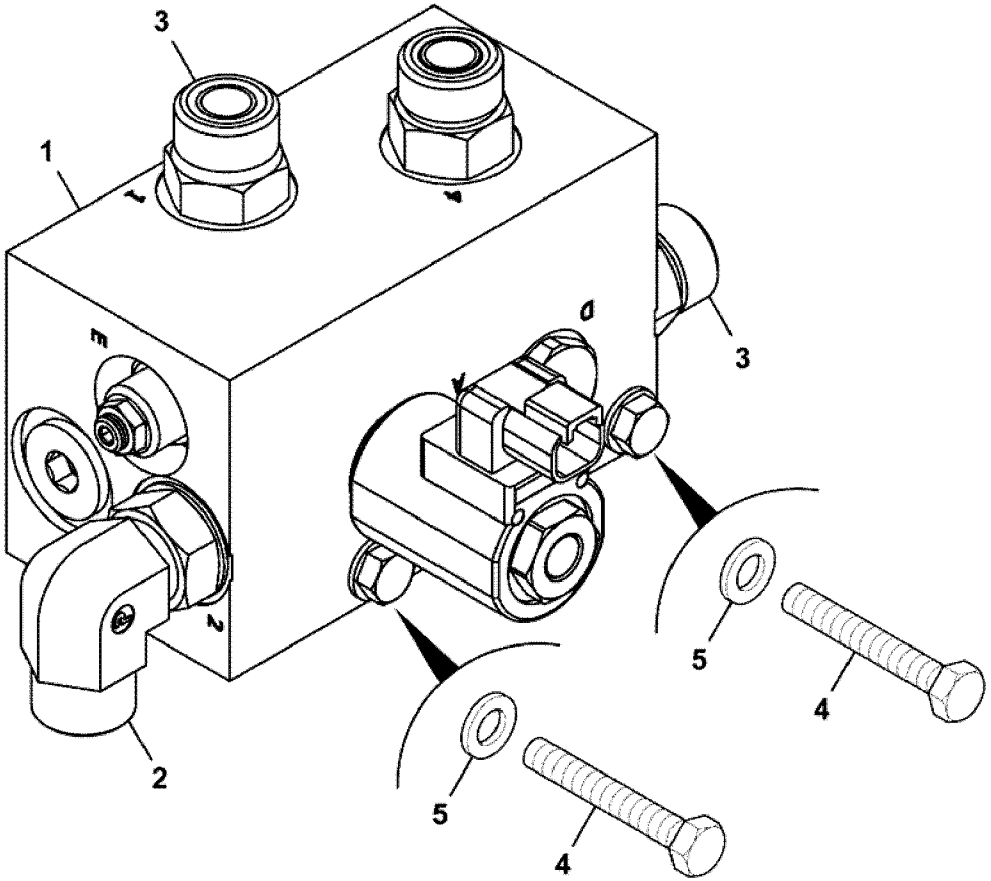
3
1
3
2
5
4
5
4

Fig.	Part No.	Quantity 1	2	3	PS	KIT	Description	Dénomination	Bezeichnung	Denominación	Benämning	Notes
												MC115C MC125C
1		1			NS		Valve	Soupape	Ventil	Valvula	Ventil	See group 912, Page 1471
2	**VOE 17280034**	1					Adapter	Adaptateur	Adapter	Adaptador	Adapter	
3	**RM 59922542**	2					Adapter	Adaptateur	Adapter	Adaptador	Adapter	
4	**VOE 16212092**	2					Bolt	Boulon	Bolzen	Perno	Bult	
5	**VOE 20460127**	2					Washer	Rondelle	Scheibe	Arandela	Bricka	

1		**Övriga ventiler, vertikallyft, Udsl** **Otras válvulas, elevación vertical, Udsl** **Autres vannes, levage vertical, Udsl** **Other valves, vertical lift, Udsl**	Catalogue id **20676**	Group **912**
2				
3			Illustr. No **1067843**	Section **2300**
4				
5			Issue **PUB 20024822-D**	Page **1465**

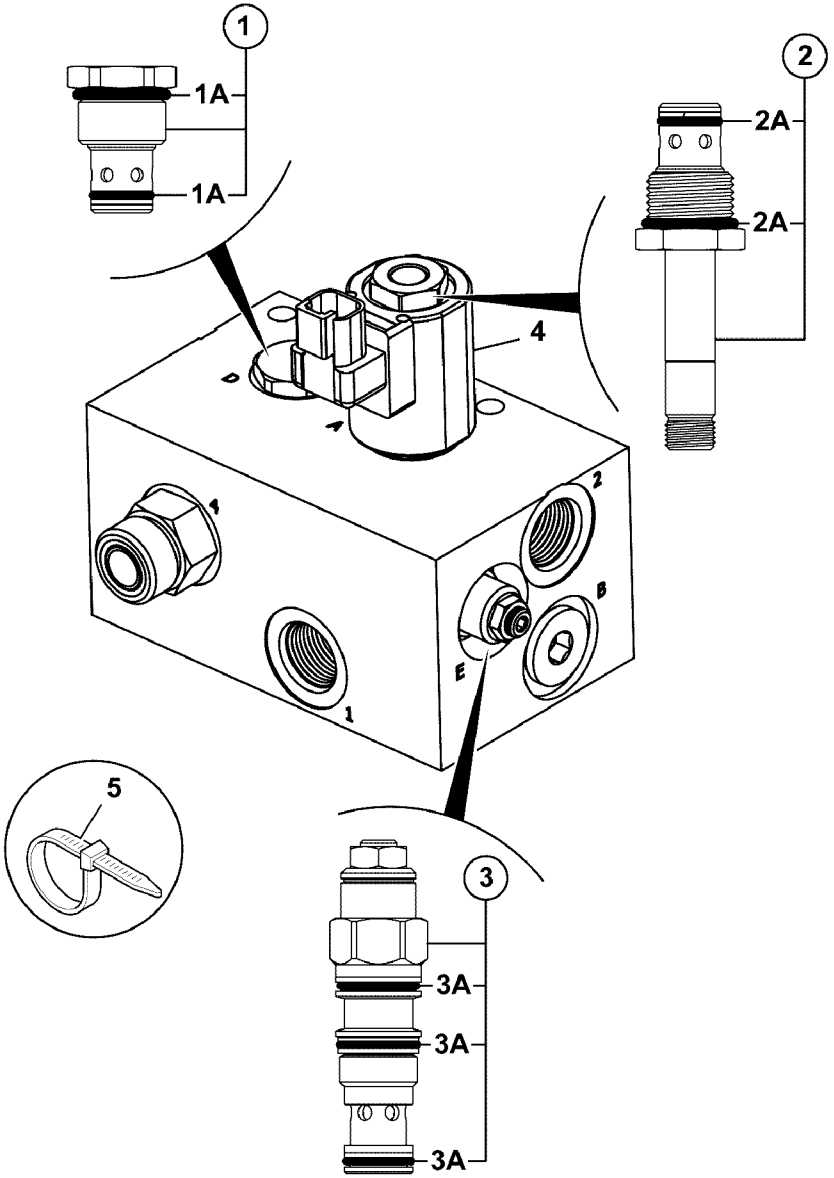
1
1A
1A
2
2A
2A
4
D
A
1
2
B
E
5
3
3A
3A
3A

Fig.	Part No.	Quantity 1	2	3	PS	KIT	Description	Dénomination	Bezeichnung	Denominación	Benämning	Notes
												MC110C MC125C T4 MC135C, MC135C T4 MC155C, MC155C T4 MCT110C MCT125C MCT135C, MCT135C T4 MCT145C, MCT145C T4
	VOE 16213187	1					Valve	Valve	Ventil	Válvula	Ventil	
1	**VOE 17205549**	1					•Non-return valve	•Clapet antiretour	•Rückschlagventil	•Válvula de reténción	•Backventil	
1A	**VOE 17205486**	2					••O-ring	••Joint torique	••O-Ring	••Anillo tórico	••O-ring	
2	**VOE 17205550**	1					•Valve	•Valve	•Ventil	•Válvula	•Ventil	
2A	**VOE 17205486**	2					••O-ring	••Joint torique	••O-Ring	••Anillo tórico	••O-ring	
3	**VOE 17205551**	1					•Valve	•Valve	•Ventil	•Válvula	•Ventil	
3A	**VOE 17205552**	3					••O-ring	••Joint torique	••O-Ring	••Anillo tórico	••O-ring	
4	**VOE 17204970**	1					•Coil	•Bobine	•Wickel	•Bobina	•Spole	
5		1			NS		Cable Tie	Serre-cable	Kabelbinder	Abrazadera	Bandklämma	

1		**Övriga ventiler, vertikallyft, Udsl, detaljer** **Otras válvulas, elevación vertical, Udsl, detalles** **Autres vannes, levage vertical, Udsl, détails** **Other valves, vertical lift, Udsl, details**	Catalogue id **20676**	Group **912**
2			Illustr. No **1068475**	Section **2400**
3			Issue **PUB 20024822-D**	Page **1467**
4				
5				

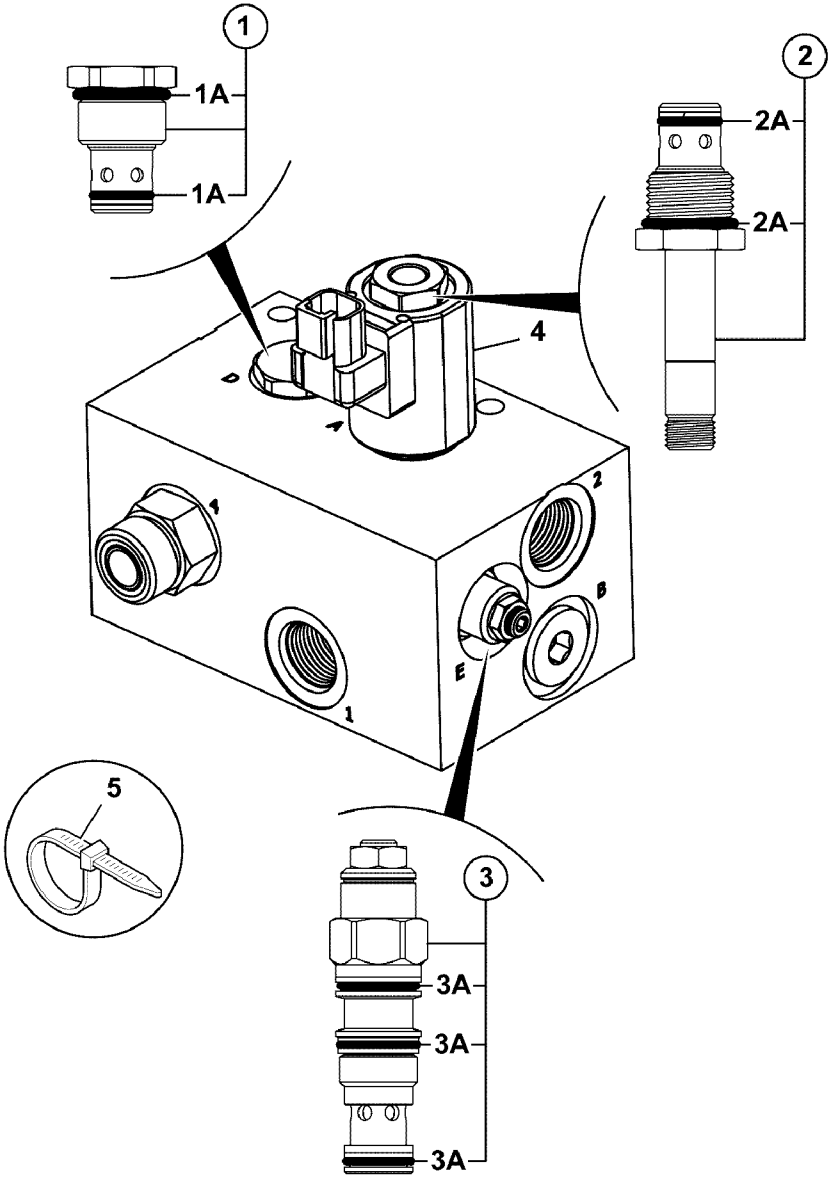
1
1A
1A
2
2A
2A
4
D
A
1
2
B
E
5
3
3A
3A
3A

Fig.	Part No.	Quantity 1	2	3	PS	KIT	Description	Dénomination	Bezeichnung	Denominación	Benämning	Notes
												MC110C, MC110C T4 MCT110C, MCT110C T4
	VOE 17275295	1					Valve	Valve	Ventil	Válvula	Ventil	
1	**VOE 17205549**	1					•Non-return valve	•Clapet antiretour	•Rückschlagventil	•Válvula de reténción	•Backventil	
1A	**VOE 17205486**	2					••O-ring	••Joint torique	••O-Ring	••Anillo tórico	••O-ring	
2	**VOE 17205550**	1					•Valve	•Valve	•Ventil	•Válvula	•Ventil	
2A	**VOE 17205486**	2					••O-ring	••Joint torique	••O-Ring	••Anillo tórico	••O-ring	
3	**VOE 17205551**	1					•Valve	•Valve	•Ventil	•Válvula	•Ventil	
3A	**VOE 17205552**	3					••O-ring	••Joint torique	••O-Ring	••Anillo tórico	••O-ring	
4	**VOE 17204970**	1					•Coil	•Bobine	•Wickel	•Bobina	•Spole	
5		1			NS		Cable tie	Serre-câble	Kabelschelle	Abrazadera de cinta	Bandklämma	

1		**Övriga ventiler, radiallyft, Udsl, detaljer** **Otras válvulas, elevación radial, Udsl, detalles** **Autres vannes, levage radial, Udsl, détails** **Other valves, radial lift, Udsl, details**	Catalogue id **20676**	Group **912**
2			Illustr. No **1068475**	Section **2500**
3			Issue **PUB 20024822-D**	Page **1469**
4				
5				

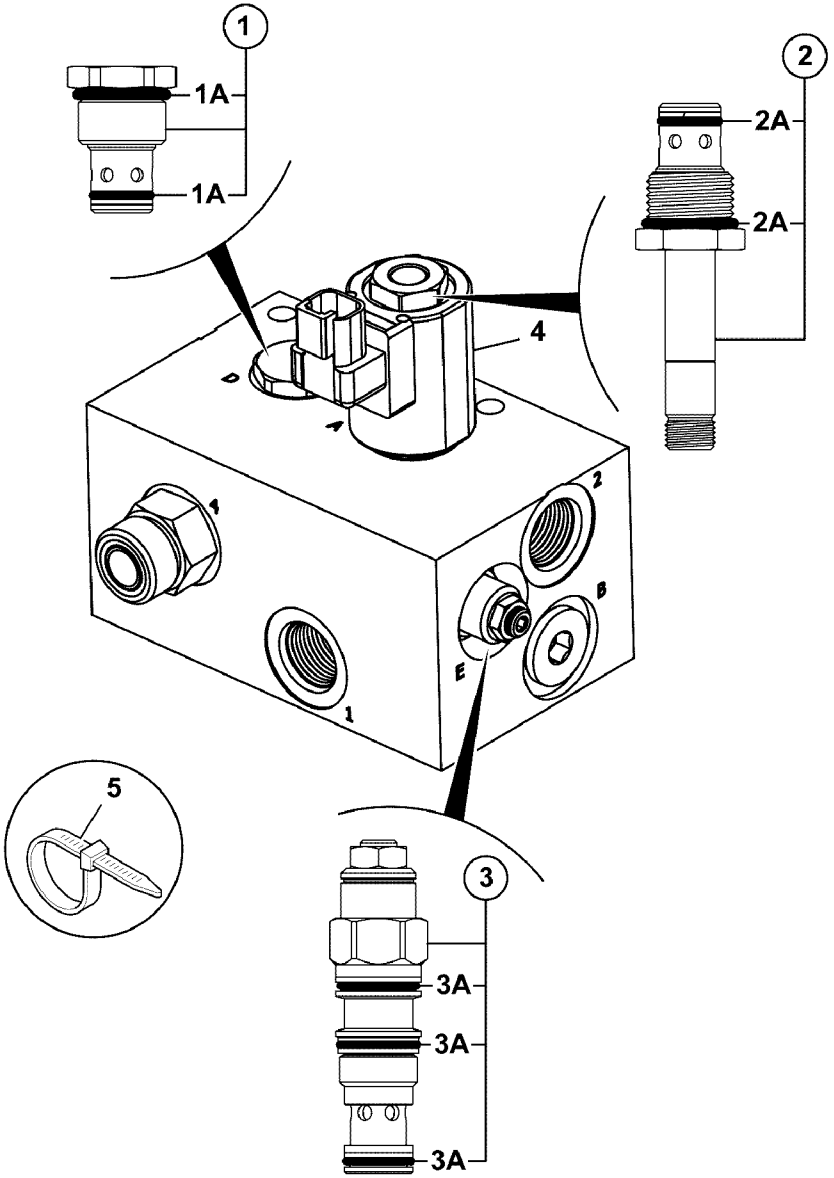
1
1A
1A
2
2A
2A
4
D
A
1
2
B
E
5
3
3A
3A
3A

Fig.	Part No.	Quantity 1	2	3	PS	KIT	Description	Dénomination	Bezeichnung	Denominación	Benämning	Notes
												MC115C, MC115C T4 MC125C, MC125C T4
		1					Valve	Soupape	Ventil	Valvula	Ventil	
1	**VOE 17205549**	1					•Non-return valve	•Clapet antiretour	•Rückschlagventil	•Válvula de reténción	•Backventil	
1A	**VOE 17205486**	2					••O-ring	••Joint torique	••O-Ring	••Anillo tórico	••O-ring	
2	**VOE 17205550**	1					•Valve	•Valve	•Ventil	•Válvula	•Ventil	
2A	**VOE 17205486**	2					••O-ring	••Joint torique	••O-Ring	••Anillo tórico	••O-ring	
3	**VOE 17205551**	1					•Valve	•Valve	•Ventil	•Válvula	•Ventil	
3A	**VOE 17205552**	3					••O-ring	••Joint torique	••O-Ring	••Anillo tórico	••O-ring	
4	**VOE 17204970**	1					•Coil	•Bobine	•Wickel	•Bobina	•Spole	
5		1			NS		•Tie straps	•Ruban attache	•	•Cinta de atar	•Buntband	

1		**Övriga ventiler, vertikallyft, Udsl, detaljer** **Otras válvulas, elevación vertical, Udsl, detalles** **Autres vannes, levage vertical, Udsl, détails** **Other valves, vertical lift, Udsl, details**	Catalogue id **20676**	Group **912**
2			Illustr. No **1068475**	Section **2600**
3			Issue **PUB 20024822-D**	Page **1471**
4				
5				

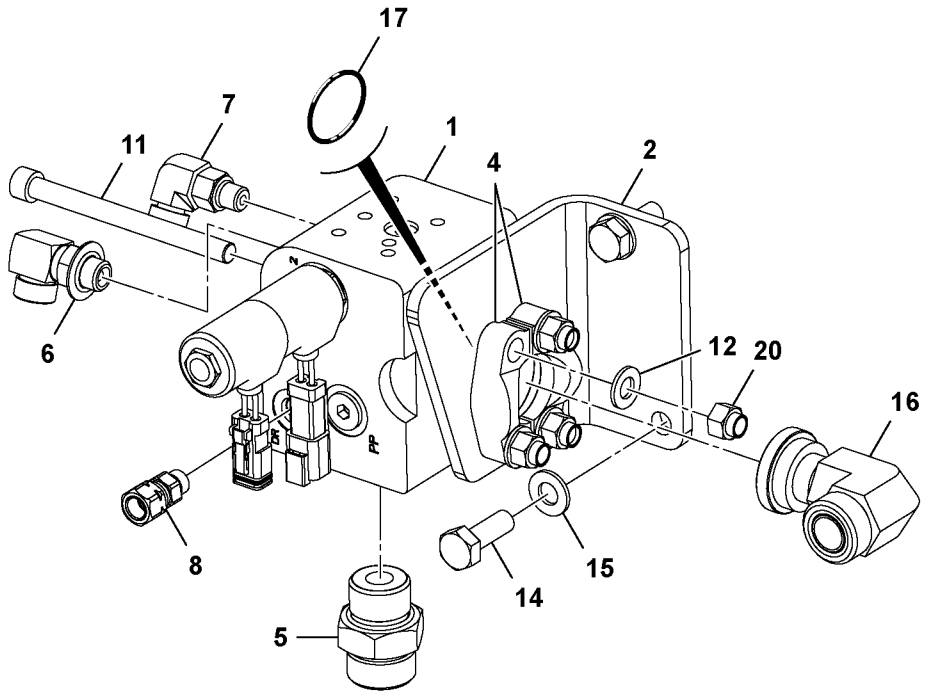
17
7
11
1
4
2
6
12
20
16
8
15
14
5

Fig.	Part No.	Quantity 1	2	3	PS	KIT	Description	Dénomination	Bezeichnung	Denominación	Benämning	Notes
												MC110C MC115C MC125C MC135C MC155C MCT110C MCT125C MCT135C MCT145C
1	**VOE 16213168**	1					Valve	Valve	Ventil	Válvula	Ventil	See group 912, Page 1475
2	**VOE 17210031**	1					Bracket	Console	Konsole	Consola	Konsol	
4	**VOE 16212219**	2					Flange	Bride	Flansch	Brida	Fläns	
5	**RM 59922591**	1					Adapter	Adaptateur	Adapter	Adaptador	Adapter	
6	**RM 59922864**	1					Adapter	Adaptateur	Adapter	Adaptador	Adapter	
7	**VOE 935068**	1					Elbow nipple	Raccord coudé	Winkelnippel	Niple angular	V-nippel	
8	**VOE 16212261**	1					Adapter	Adaptateur	Adapter	Adaptador	Adapter	
11	**VOE 17209617**	4					Screw	Vis	Schraube	Tornillo	Skruv	
12	**VOE 16212132**	4					Washer	Rondelle	Scheibe	Arandela	Bricka	
14	**VOE 16212215**	2					Set screw	Vis butée	Anschlagschraube	Tornillo tope	Stoppskruv	
15	**VOE 16212137**	2					Plain washer	Rondelle plane	Flachscheibe	Arandela plana	Planbricka	
16	**VOE 17205716**	1					Nipple	Raccord	Nippel	Niple	Nippel	
17	**VOE 17204893**	2					O-ring	Joint torique	O-Ring	Anillo tórico	O-ring	
20	**VOE 17205306**	4					Nut	Écrou	Mutter	Tuerca	Mutter	

1	
2	
3	
4	
5	

Otras válvulas, enganche rápido, conjunto
Andere Ventile, Schnellwechsler kpl.
Autres vannes, attelage rapide, ensemble
Other valves, quickhitch, assembly

Catalogue id	Group
20676	**912**
Illustr. No **1059841**	Section **2700**
Issue **PUB 20024822-D**	Page **1473**

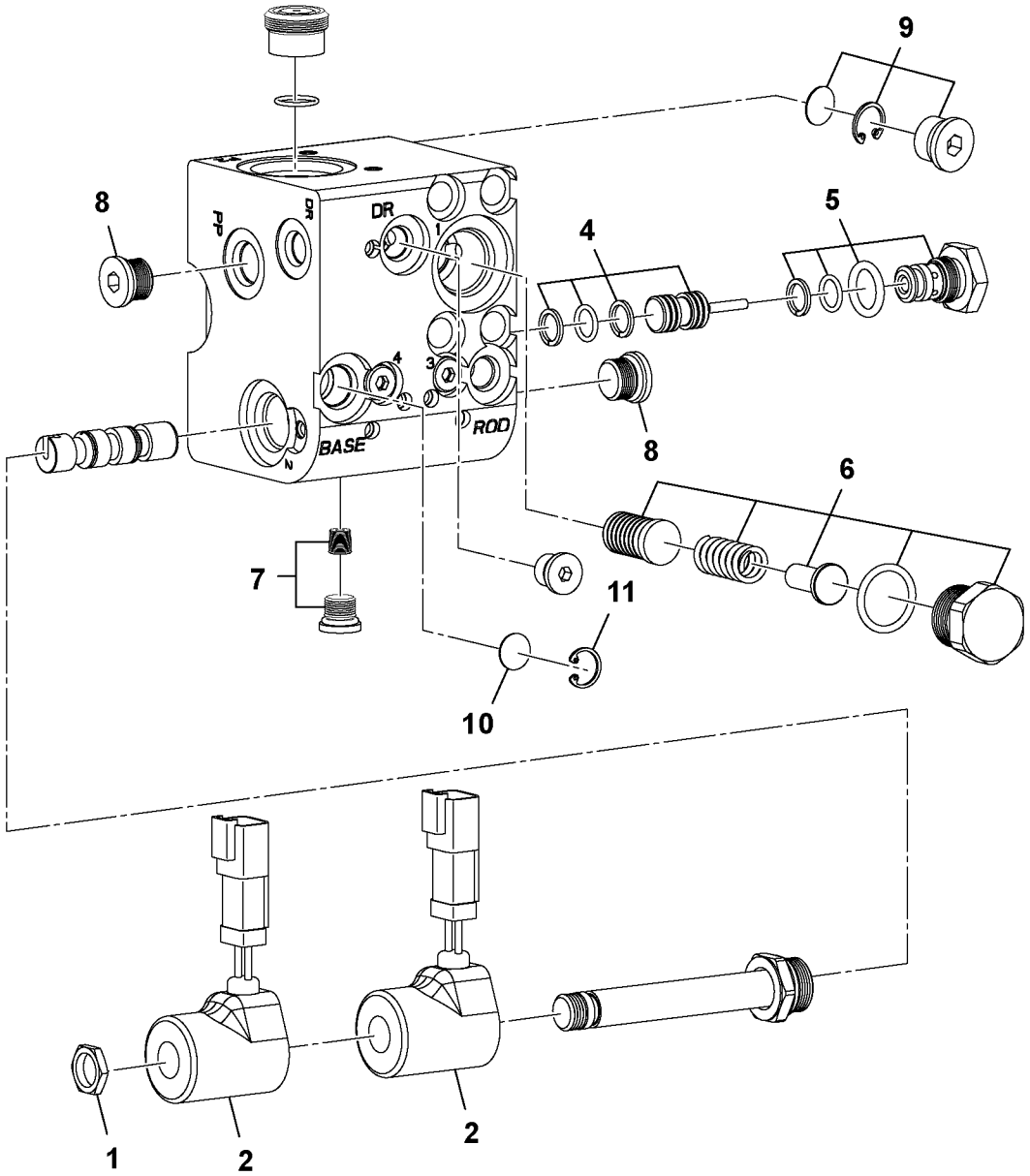
9
8
DR
DR
4
5
4
3
BASE
ROD
8
6
7
11
10
1
2
2

Fig.	Part No.	Quantity 1	2	3	PS	KIT	Description	Dénomination	Bezeichnung	Denominación	Benämning	Notes
												MC110C MC115C MC125C MC135C MC155C MCT110C MCT125C MCT135C MCT145C
	VOE 16213168	1					Valve	Valve	Ventil	Válvula	Ventil	
1	**VOE 17205297**	1					•Nut	•Écrou	•Mutter	•Tuerca	•Mutter	
2	**VOE 17204954**	2					•Coil	•Bobine	•Wickel	•Bobina	•Spole	
4	**VOE 17205018**	1					•Piston	•Piston	•Kolben	•Pistón	•Kolv	
5	**VOE 17205548**	1					•Non-return valve	•Clapet antiretour	•Rückschlagventil	•Válvula de reténción	•Backventil	
6	**VOE 17205232**	1					•Plug	•Tampon	•Stopfen	•Tapón	•Plugg	
7	**VOE 17205120**	1					•Plug kit	•Kit tampon	•Stopfensatz	•Kit tapones	•Pluggsats	
8	**VOE 17205042**	1					•Plug kit	•Kit tampon	•Stopfensatz	•Kit tapones	•Pluggsats	
9	**VOE 17205129**	1					•Plug kit	•Kit tampon	•Stopfensatz	•Kit tapones	•Pluggsats	
10	**VOE 17205183**	1					•Filter	•Filtre	•Filter	•Filtro	•Filter	
11	**VOE 17205311**	1					•Ring retainer	•Retenue bague	•Ringbuchse	•Soporte cámara	•Ringhållare	

1		**Övriga ventiler, snabbfäste, detaljer** **Otras válvulas, enganche rápido, detalles** **Andere Ventile, Schnellwechsler, Details** **Autres vannes, attelage rapide, détails** **Other valves, quickhitch, details**
2		
3		
4		
5		

Catalogue id **20676**	Group **912**
Illustr. No **1059020**	Section **2800**
Issue **PUB 20024822-D**	Page **1475**

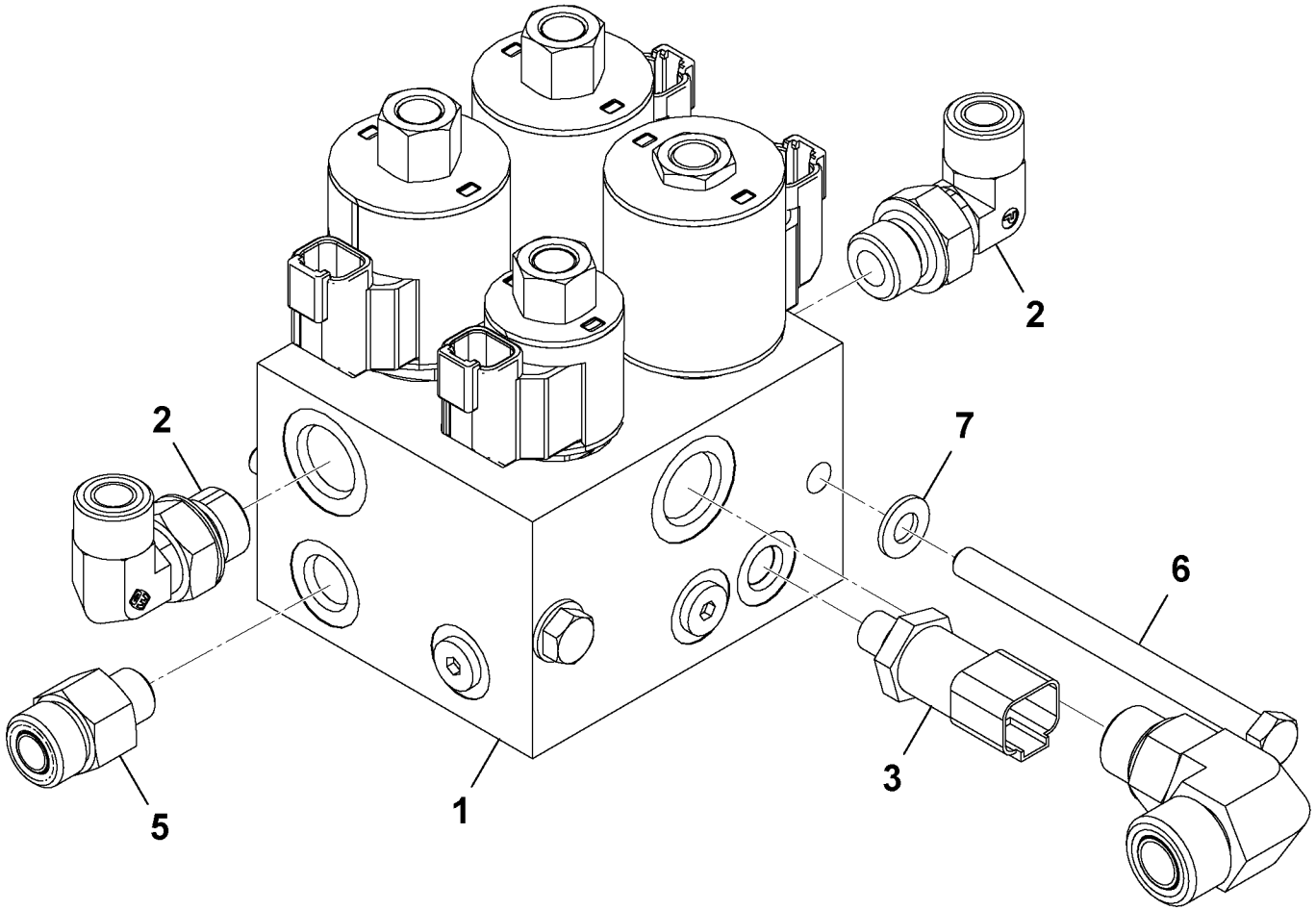

Volvo Construction Equipment
1059084

Fig.	Part No.	Quantity 1	2	3	PS	KIT	Description	Dénomination	Bezeichnung	Denominación	Benämning	Notes
												MC110C MC115C MC125C MC135C MC155C MCT110C MCT125C MCT135C MCT145C
1	**VOE 16213173**	1					Float valve	Pointeau de flotteur	Schwimmernadelvent.	Válvula flotador	Flottörventil	See group 912, Page 1479
2	**RM 59922898**	3					Adapter	Adaptateur	Adapter	Adaptador	Adapter	
3	**VOE 16213264**	1					Transducer	Capteur	Transduktor	Sensor	Transduktor	- 26/03/2012
3	**VOE 17252346**	1					Transducer	Capteur	Transduktor	Sensor	Transduktor	27/03/2012 -
5	**VOE 17205726**	1					Nipple	Raccord	Nippel	Niple	Nippel	
6	**VOE 17205151**	2					Bolt	Boulon	Bolzen	Perno	Bult	
7	**VOE 20460127**	2					Washer	Rondelle	Scheibe	Arandela	Bricka	

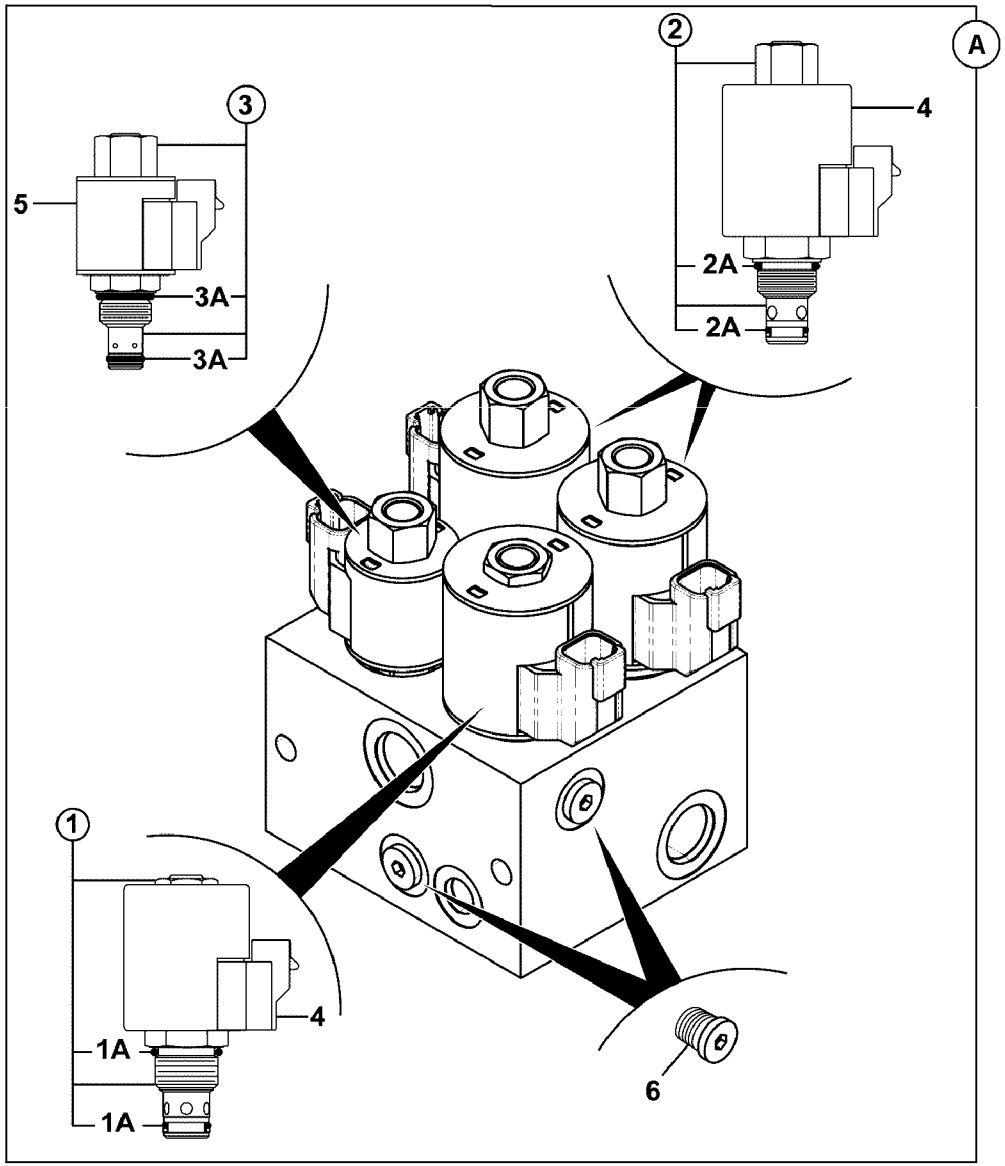
A
1
1A
1A
4
2
2A
2A
4
3
3A
3A
5
6

Fig.	Part No.	Quantity 1	2	3	PS	KIT	Description	Dénomination	Bezeichnung	Denominación	Benämning	Notes
												MC110C MC115C MC125C MC135C MC155C MCT110C MCT125C MCT135C MCT145C
	VOE 16213173	1					Float valve	Pointeau de flotteur	Schwimmernadelvent.	Válvula flotador	Flottörventil	
1	**VOE 17205547**	1					•Solenoid valve	•Electrovanne	•Magnetventil	•Electroválvula	•Magnetventil	
1A	**VOE 17205103**	2					••Sealing kit	••Kit plombage	••Plombiersatz	••Kit de precinto	••Plomberingssats	
2	**VOE 17209702**	2					•Valve	•Valve	•Ventil	•Válvula	•Ventil	
2A	**VOE 17205230**	2					••Sealing kit	••Kit plombage	••Plombiersatz	••Kit de precinto	••Plomberingssats	
3	**VOE 17209708**	1					•Solenoid valve	•Electrovanne	•Magnetventil	•Electroválvula	•Magnetventil	
3A	**VOE 17205224**	2					••Sealing kit	••Kit plombage	••Plombiersatz	••Kit de precinto	••Plomberingssats	
4	**VOE 17210515**	3					•Nut	•Écrou	•Mutter	•Tuerca	•Mutter	
5	**VOE 17210533**	1					•Nut	•Écrou	•Mutter	•Tuerca	•Mutter	
6	**VOE 17205068**	4					•Plug	•Tampon	•Stopfen	•Tapón	•Plugg	

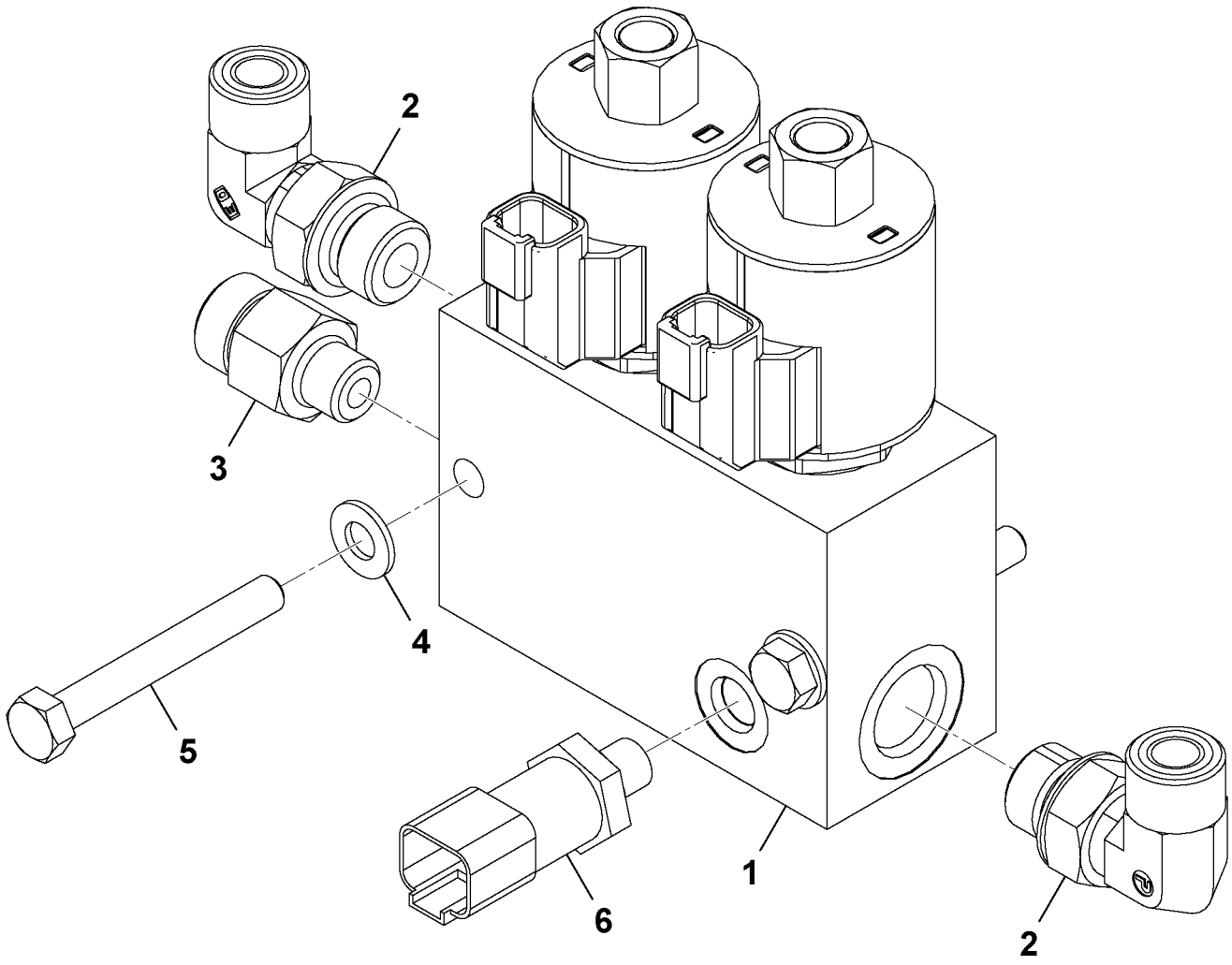

Volvo Construction Equipment
1059051

Fig.	Part No.	Quantity 1	2	3	PS	KIT	Description	Dénomination	Bezeichnung	Denominación	Benämning	Notes
												MC110C MC115C MC125C MC135C MC155C MCT110C MCT125C MCT135C MCT145C
1	**VOE 16213174**	1					Float valve	Pointeau de flotteur	Schwimmernadelvent.	Válvula flotador	Flottörventil	
2	**RM 59922898**	2					Adapter	Adaptateur	Adapter	Adaptador	Adapter	
3	**VOE 17205726**	1					Nipple	Raccord	Nippel	Niple	Nippel	
4	**VOE 20460127**	2					Washer	Rondelle	Scheibe	Arandela	Bricka	
5	**VOE 16212086**	2					Bolt	Boulon	Bolzen	Perno	Bult	
6	**VOE 16213264**	1					Transducer	Capteur	Transduktor	Sensor	Transduktor	- 26/03/2012
6	**VOE 17252346**	1					Transducer	Capteur	Transduktor	Sensor	Transduktor	27/03/2012 -

1		**Otras válvulas, flotación, válvula, conjunto** **Andere Ventile, Schwimmfunktion, Ventil** **Autres vannes, flottement, vanne, ensemble** **Other valves, float, valve, assembly**	Catalogue id **20676**	Group **912**
2			Illustr. No **1059051**	Section **3100**
3			Issue **PUB 20024822-D**	Page **1481**
4				
5				

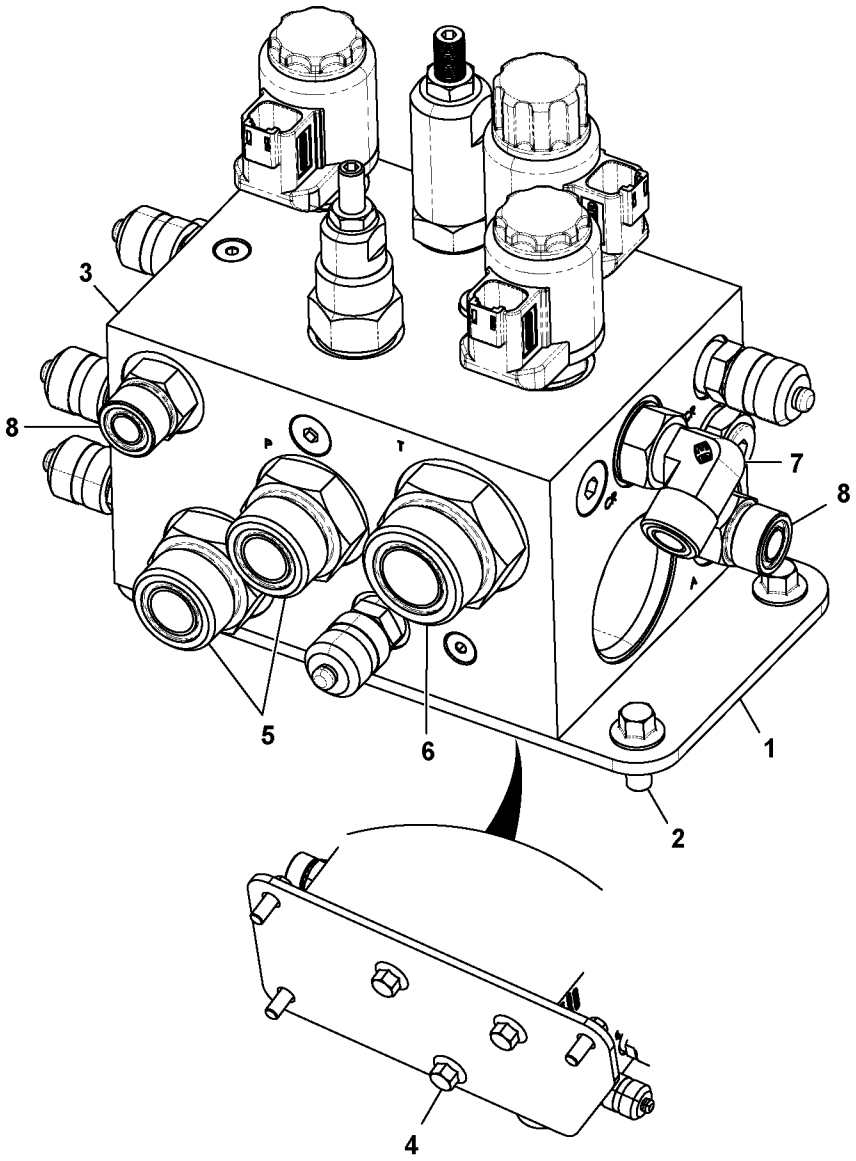

Volvo Construction Equipment
1059803

Fig.	Part No.	Quantity 1	2	3	PS	KIT	Description	Dénomination	Bezeichnung	Denominación	Benämning	Notes
												MC110C MCT110C
1		1			NS		Plate	Tôle	Blech	Chapa	Plåt	
2	**VOE 16212101**	3					Bolt	Boulon	Bolzen	Perno	Bult	
3	**VOE 17274939**	1					Valve	Valve	Ventil	Válvula	Ventil	
4	**VOE 16212104**	3					Bolt	Boulon	Bolzen	Perno	Bult	
5	**RM 59922591**	2					Adapter	Adaptateur	Adapter	Adaptador	Adapter	
6	**RM 59922641**	1					Adapter	Adaptateur	Adapter	Adaptador	Adapter	
7	**RM 59922898**	1					Adapter	Adaptateur	Adapter	Adaptador	Adapter	
8	**VOE 16212166**	2					Adapter	Adaptateur	Adapter	Adaptador	Adapter	

1	
2	
3	
4	
5	

Otras válvulas, desplazamiento suave, sistema, válvula, conjunto
Andere Ventile, gleichmäßige Fahrt, System, Ventil
Autres vannes, confort de roulement, système, vanne, ensemble
Other valves, smooth ride, system, valve, assembly

Catalogue id **20676**	Group **912**
Illustr. No **1059803**	Section **3200**
Issue **PUB 20024822-D**	Page **1483**

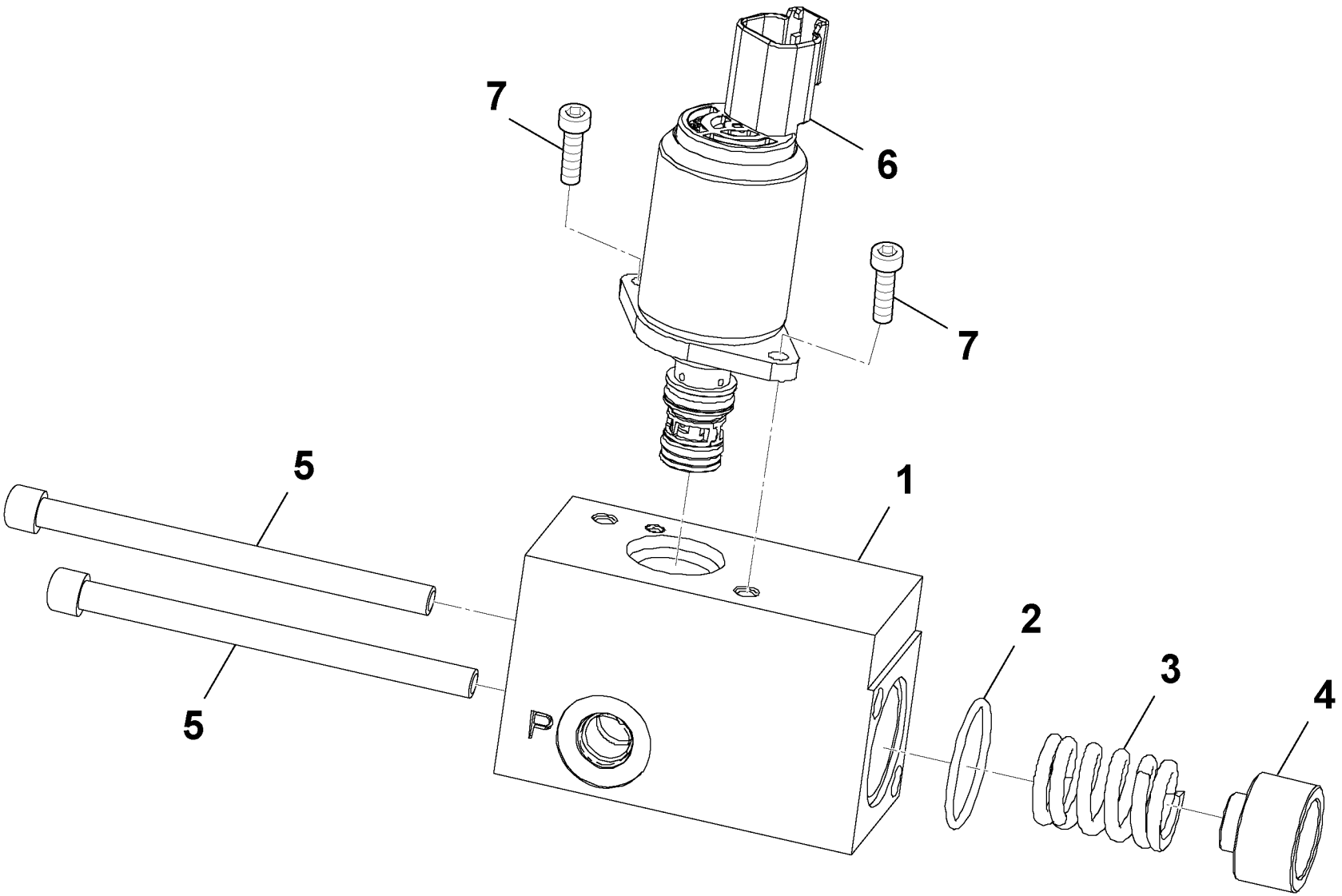

Volvo Construction Equipment
1058937

Fig.	Part No.	Quantity 1	2	3	PS	KIT	Description	Dénomination	Bezeichnung	Denominación	Benämning	Notes
												MC110C MC115C MC125C MC135C MC155C MCT110C MCT125C MCT135C MCT145C
		1					Solenoid valve	Vanne electrom.	Magnetventil	Electrovalvula	Magnetventil	
1	**VOE 17210189**	1					•Cap	•Capot	•Verschlusskappe	•Capuchón	•Hatt	
2	**VOE 16213378**	1					•O-ring	•Joint torique	•O-Ring	•Anillo tórico	•O-ring	
3	**VOE 17210344**	1					•Spring	•Ressort	•Feder	•Resorte	•Fjäder	
4	**VOE 17210207**	1					•Spring	•Ressort	•Feder	•Resorte	•Fjäder	
5	**VOE 17209650**	2					•Screw	•Vis	•Schraube	•Tornillo	•Skruv	
6	**VOE 17205170**	1					•Solenoid valve	•Electrovanne	•Magnetventil	•Electroválvula	•Magnetventil	
7	**VOE 17210399**	2					•Screw	•Vis	•Schraube	•Tornillo	•Skruv	

1		**Otras válvulas, solenoide, válvula, conjunto** **Andere Ventile, Magnetventil kpl.** **Autres vannes, électrovanne, ensemble** **Other valves, solenoid valve, assembly**	Catalogue id **20676**	Group **912**
2			Illustr. No **1058937**	Section **3300**
3			Issue **PUB 20024822-D**	Page **1485**
4				
5				

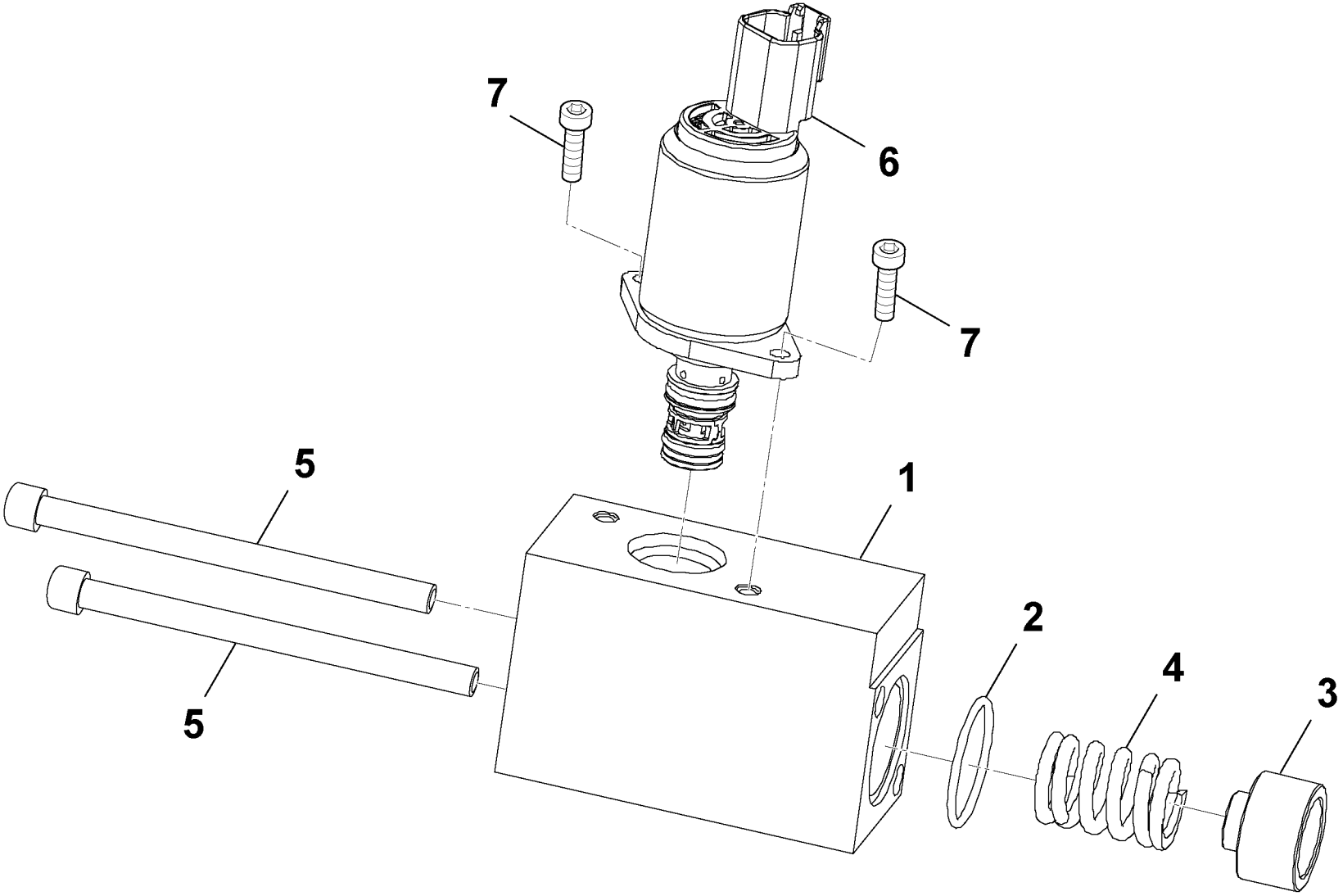

Volvo Construction Equipment
1058938

Fig.	Part No.	Quantity 1	2	3	PS	KIT	Description	Dénomination	Bezeichnung	Denominación	Benämning	Notes
												MC110C MC115C MC125C MC135C MC155C MCT110C MCT125C MCT135C MCT145C
		1					Solenoid valve	Vanne electrom.	Magnetventil	Electrovalvula	Magnetventil	
1	**VOE 17210191**	1					•Cap	•Capot	•Verschlusskappe	•Capuchón	•Hatt	
2	**VOE 16213378**	1					•O-ring	•Joint torique	•O-Ring	•Anillo tórico	•O-ring	
3	**VOE 17210207**	1					•Spring	•Ressort	•Feder	•Resorte	•Fjäder	
4	**VOE 17210344**	1					•Spring	•Ressort	•Feder	•Resorte	•Fjäder	
5	**VOE 17209650**	2					•Screw	•Vis	•Schraube	•Tornillo	•Skruv	
6	**VOE 17205170**	1					•Solenoid valve	•Electrovanne	•Magnetventil	•Electroválvula	•Magnetventil	
7	**VOE 17210399**	2					•Screw	•Vis	•Schraube	•Tornillo	•Skruv	

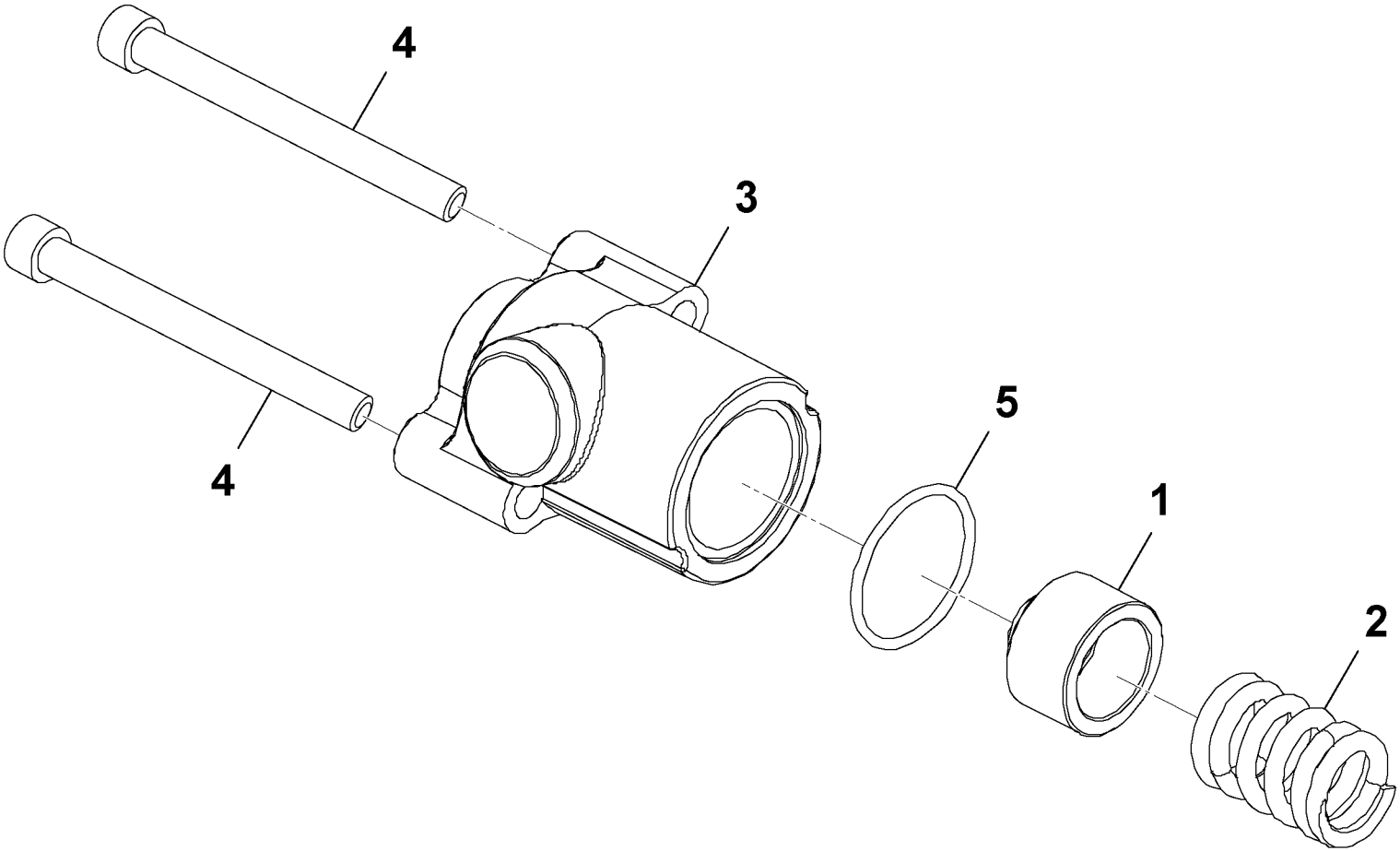

Volvo Construction Equipment
1058936

Fig.	Part No.	Quantity 1	2	3	PS	KIT	Description	Dénomination	Bezeichnung	Denominación	Benämning	Notes
												MC110C MC115C MC125C MC135C MC155C MCT110C MCT125C MCT135C MCT145C
	VOE 16213430	1					Kit	Lot	Bausatz	Juego	Sats	
1	**VOE 17210207**	1					•Spring	•Ressort	•Feder	•Resorte	•Fjäder	
2	**VOE 16213268**	1					•Spring	•Ressort	•Feder	•Resorte	•Fjäder	
3	**VOE 17210185**	1					•Cap	•Capot	•Verschlusskappe	•Capuchón	•Hatt	
4	**VOE 17209636**	2					•Screw	•Vis	•Schraube	•Tornillo	•Skruv	
5	**VOE 16213378**	1					•O-ring	•Joint torique	•O-Ring	•Anillo tórico	•O-ring	

1		**Otras válvulas, juego, tapa de tope, válvula principal, conjunto** **Andere Ventile, Satz, Verschlusskappe, Hauptventil kpl.** **Autres vannes, kit, chapeau d'extrémité, vanne principale, ensemble** **Other valves, kit, end cap, main valve, assembly**	Catalogue id **20676**	Group **912**
2			Illustr. No **1058936**	Section **3500**
3			Issue **PUB 20024822-D**	Page **1489**
4				
5				

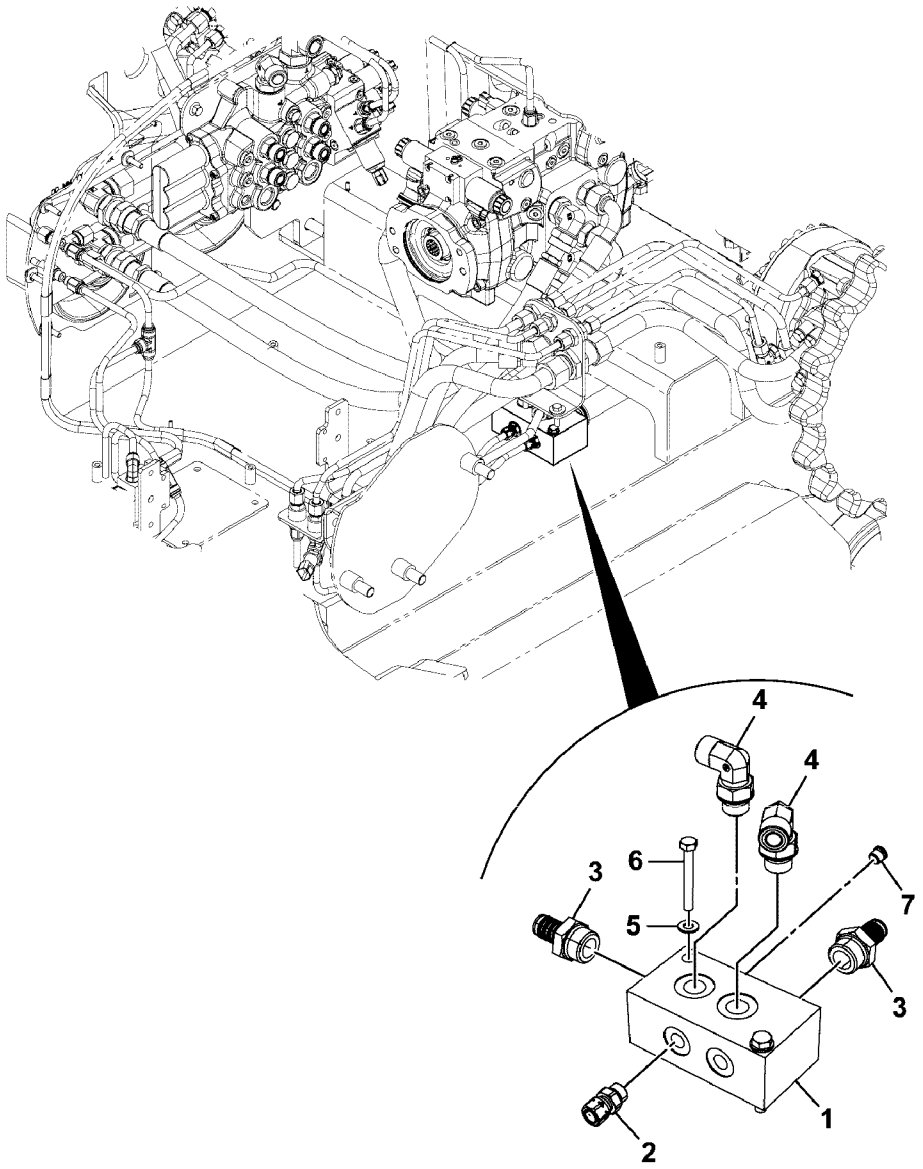

Volvo Construction Equipment

1068956

Fig.	Part No.	Quantity 1	2	3	P S	K I T	Description	Dénomination	Bezeichnung	Denominación	Benämning	Notes
												MC110C T4 MC115C T4 MC125C T4 MC135C T4 MC155C T4 MCT110C T4 MCT125C T4 MCT135C T4 MCT145C T4
1		1			NS		Manifold	Tubulure	Verzweigung	Bifurcación	Förgrening	
2	**VOE 16212377**	1					Adapter	Adaptateur	Adapter	Adaptador	Adapter	
3	**VOE 16212254**	2					Adapter	Adaptateur	Adapter	Adaptador	Adapter	
4	**RM 59922898**	2					Adapter	Adaptateur	Adapter	Adaptador	Adapter	
5	**VOE 20460127**	2					Washer	Rondelle	Scheibe	Arandela	Bricka	
6	**VOE 16212086**	2					Bolt	Boulon	Bolzen	Perno	Bult	
7	**VOE 17229950**	1					Plug	Tampon	Stopfen	Tapón	Plugg	

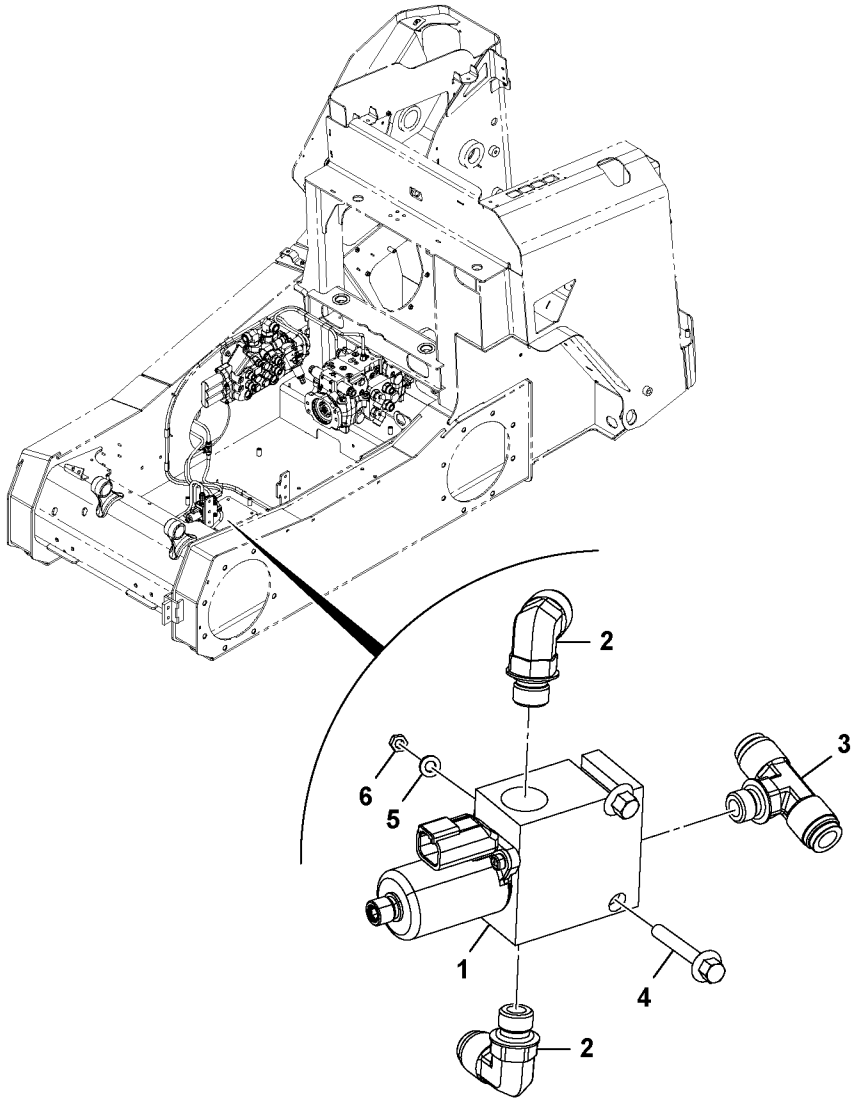

Volvo Construction Equipment

1068961

Fig.	Part No.	Quantity 1	2	3	PS	KIT	Description	Dénomination	Bezeichnung	Denominación	Benämning	Notes
												MC110C T4 MC115C T4 MC125C T4 MC135C T4 MC155C T4 MCT110C T4 MCT125C T4 MCT135C T4 MCT145C T4
1	**VOE 17286961**	1					Valve	Valve	Ventil	Válvula	Ventil	
2	**VOE 16212241**	2					Adapter	Adaptateur	Adapter	Adaptador	Adapter	
3	**VOE 17292539**	1					Adapter	Adaptateur	Adapter	Adaptador	Adapter	
4	**VOE 17228976**	2					Bolt	Boulon	Bolzen	Perno	Bult	
5	**VOE 973494**	2					Washer	Rondelle	Scheibe	Arandela	Bricka	
6	**VOE 20460939**	2					Hexagon nut	Écrou hexagonal	Sechskantmutter	Tuerca hexagonal	Sexkantsmutter	

1			Catalogue id **20676**	Group **912**
2				
3			Illustr. No **1068961**	Section **3700**
4		**Other valves, pilot control line, 2-speed**		
5			Issue **PUB 20024822-D**	Page **1493**

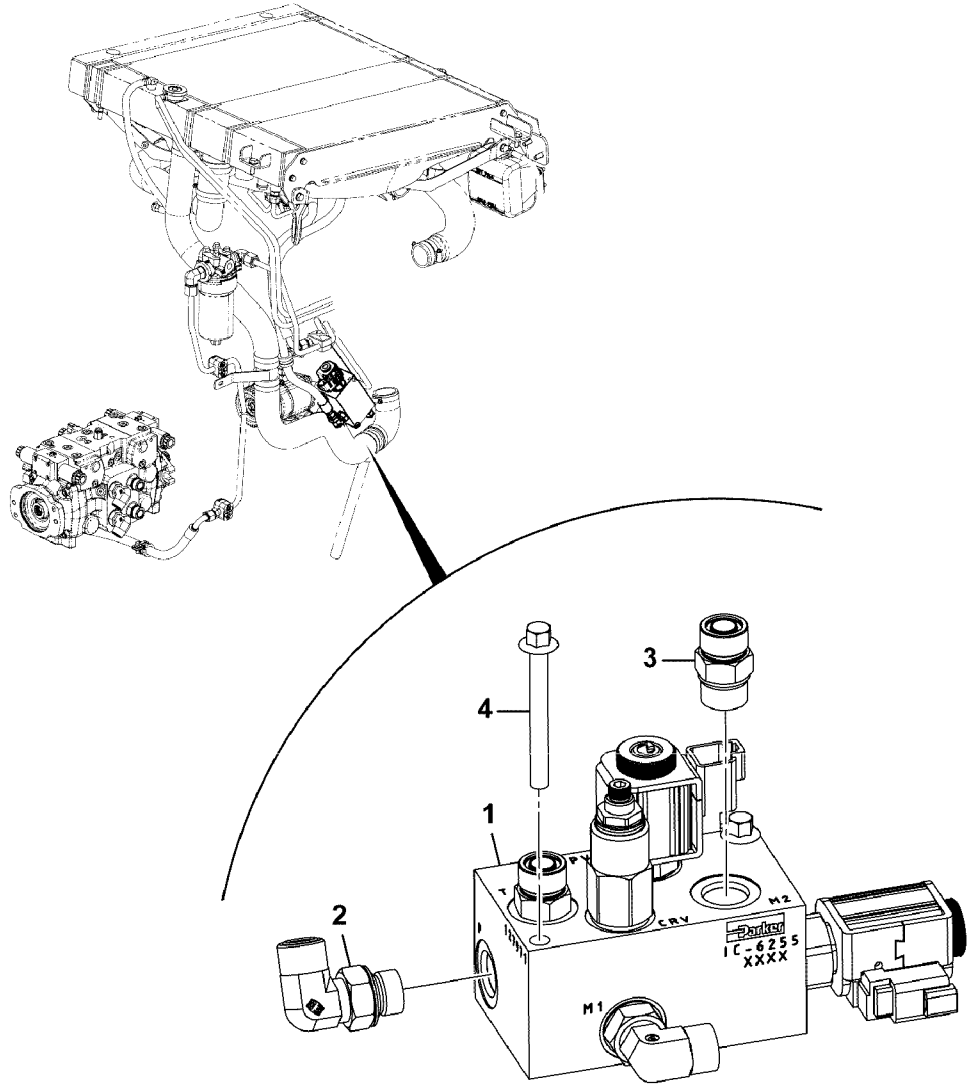
1
2
3
4
M1
M2
CRV
Parker
IC-625
XXXX

Fig.	Part No.	Quantity 1	2	3	PS	KIT	Description	Dénomination	Bezeichnung	Denominación	Benämning	Notes
												MC110C T4 MC115C T4 MC125C T4 MC135C T4 MC155C T4 MCT110C T4 MCT125C T4 MCT135C T4 MCT145C T4
1	**VOE 17286968**	1					Fan	Ventilateur	Gebläse	Ventilador	Fläkt	
2	**RM 59922898**	2					Adapter	Adaptateur	Adapter	Adaptador	Adapter	
3	**VOE 16212166**	2					Adapter	Adaptateur	Adapter	Adaptador	Adapter	
4	**VOE 17210248**	2					Bolt	Boulon	Bolzen	Perno	Bult	

1			Catalogue id **20676**	Group **912**
2				
3			Illustr. No **1068962**	Section **3800**
4		**Other valves, fan, reversing, assembly**		
5			Issue **PUB 20024822-D**	Page **1495**

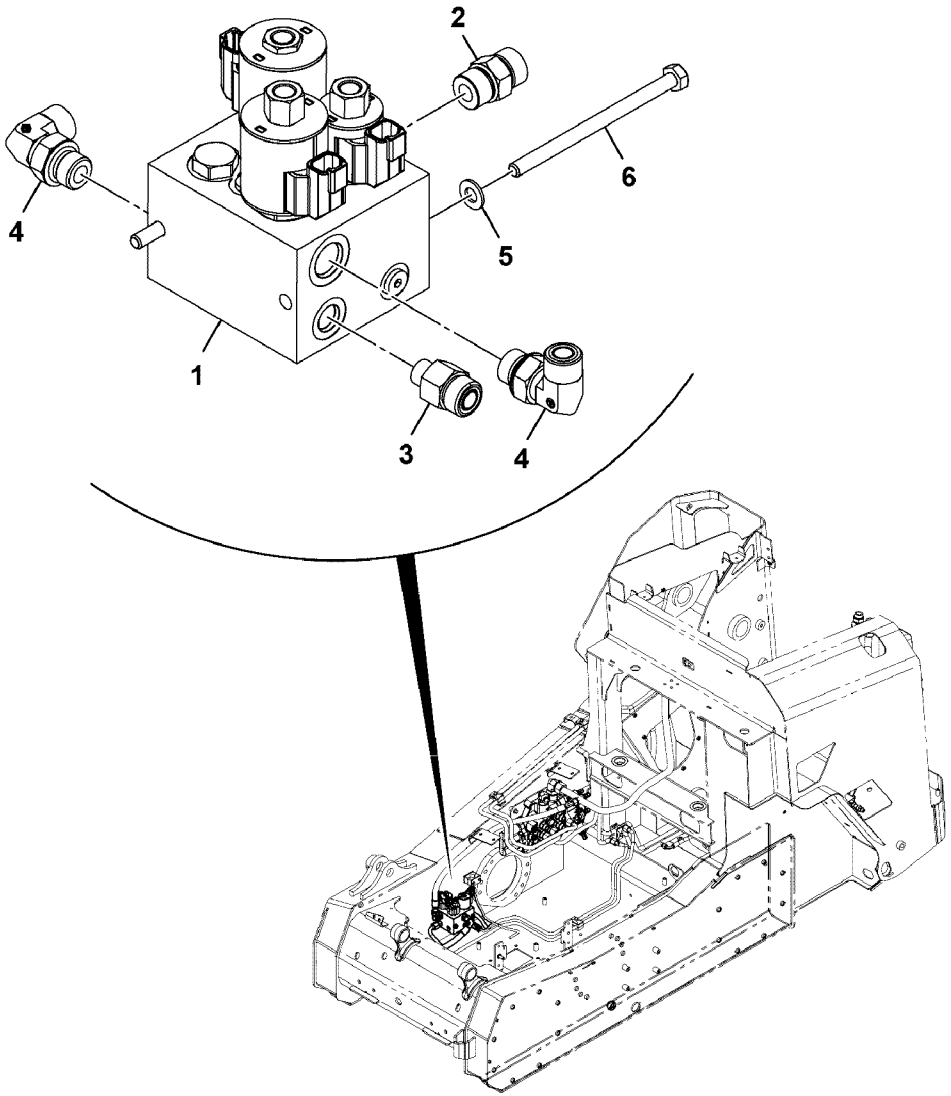
2
6
4
5
1
3
4

Fig.	Part No.	Quantity 1	2	3	PS	KIT	Description	Dénomination	Bezeichnung	Denominación	Benämning	Notes
												MC110C T4 MC115C T4 MC125C T4 MC135C T4 MC155C T4 MCT110C T4 MCT125C T4 MCT135C T4 MCT145C T4
1	**VOE 17286959**	1					Valve	Valve	Ventil	Válvula	Ventil	
2	**VOE 16212166**	1					Adapter	Adaptateur	Adapter	Adaptador	Adapter	
3	**VOE 17205726**	1					Nipple	Raccord	Nippel	Niple	Nippel	
4	**RM 59922898**	2					Adapter	Adaptateur	Adapter	Adaptador	Adapter	
5	**VOE 20460127**	2					Washer	Rondelle	Scheibe	Arandela	Bricka	
6	**VOE 17205151**	2					Bolt	Boulon	Bolzen	Perno	Bult	

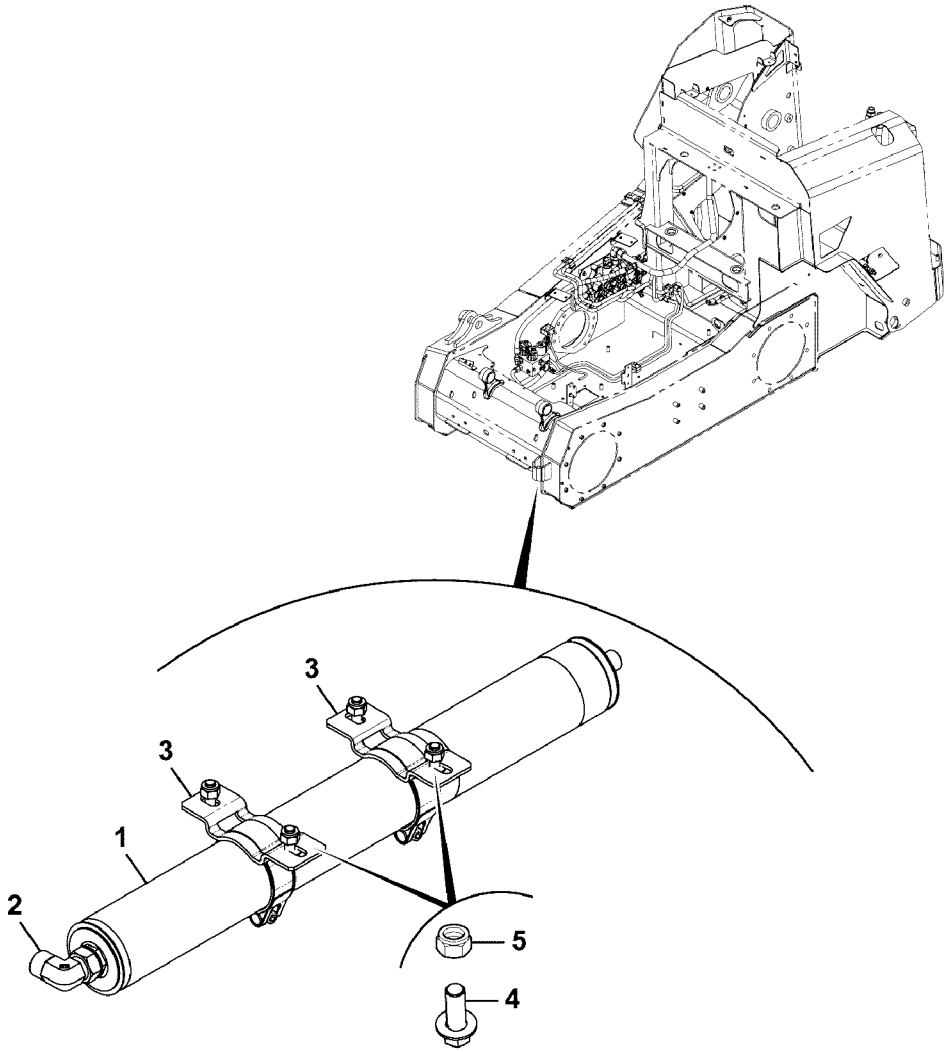
3
3
1
2
5
4

Fig.	Part No.	Quantity 1	2	3	PS	KIT	Description	Dénomination	Bezeichnung	Denominación	Benämning	Notes
												MC110C T4 MC115C T4 MC125C T4 MC135C T4 MC155C T4 MCT110C T4 MCT125C T4 MCT135C T4 MCT145C T4
1	**VOE 16213133**	1					Accumulator	Accumulateur	Speicher	Acumulador	Ackumulator	
2	**RM 59922898**	1					Adapter	Adaptateur	Adapter	Adaptador	Adapter	
3	**VOE 16212253**	2					Clamp	Collier serrage	Klemme	Abrazadera	Klamma	
4	**VOE 16212101**	4					Bolt	Boulon	Bolzen	Perno	Bult	
5	**VOE 16212120**	4					Lock nut	Contre-écrou	Sicherungsmutter	Contratuerca	Låsmutter	

1			Catalogue id **20676**	Group **912**
2				
3			Illustr. No **1068968**	Section **4000**
4		**Other valves, accumulator, Srs, assembly**		
5			Issue **PUB 20024822-D**	Page **1499**

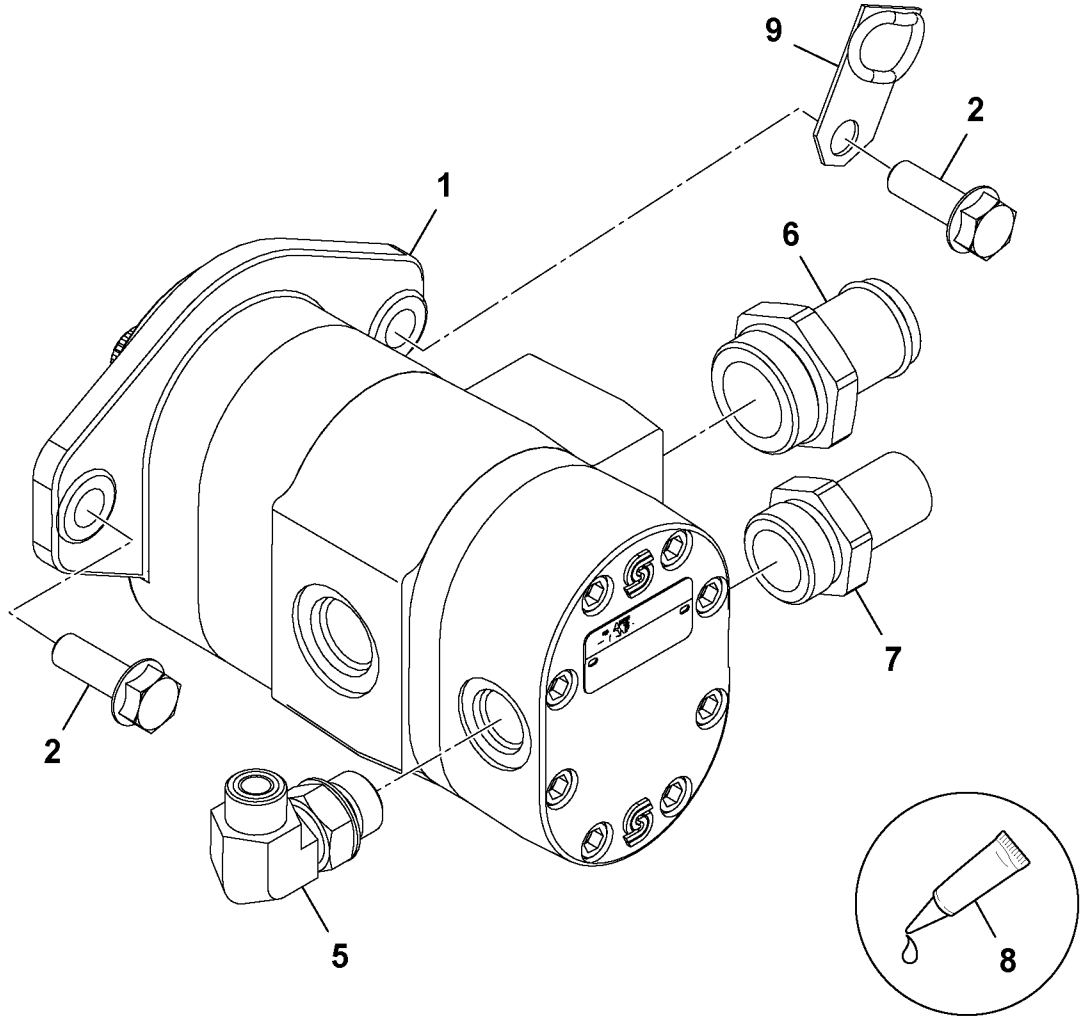

Volvo Construction Equipment
1059110

Fig.	Part No.	Quantity 1	2	3	PS	KIT	Description	Dénomination	Bezeichnung	Denominación	Benämning	Notes
												MC110C MC115C MC125C MC135C MC155C MCT110C MCT125C MCT135C MCT145C
1	**VOE 16213314**	1					Gear pump	Pompe engrenages	Zahnradpumpe	Bomba de engranaje	Kugghjulspump	See group 913, Page 1529
2	**VOE 17210316**	2					Bolt	Boulon	Bolzen	Perno	Bult	
5	**RM 59922906**	1					Adapter	Adaptateur	Adapter	Adaptador	Adapter	
6	**VOE 16212274**	1					Adapter	Adaptateur	Adapter	Adaptador	Adapter	
7	**VOE 17209976**	1					Adapter	Adaptateur	Adapter	Adaptador	Adapter	
8		0			NS		Adhesive	Adhesif	Klebstoff	Adhesivo	Lim	
9	**VOE 17205417**	1					Clip	Clip	Clip	Clip	Clips	

1		**Conjunto de instalación de bomba/motor, hidráulica, bomba, flujo estándar, 38/14cc** **Pumpe/Motor Einbauteile, Hydraulikpumpe, Standarddurchsatz, 38/14 cm²** **Ensembles d'installation pompe/moteur, hydrauliques, pompe, débit standard, 38/14 cm3** **Pump/motor installation assemblies, hydraulic, pump, standard flow, 38/14cc**	Catalogue id **20676**	Group **913**
2			Illustr. No **1059110**	Section **100**
3				
4			Issue **PUB 20024822-D**	Page **1501**
5				

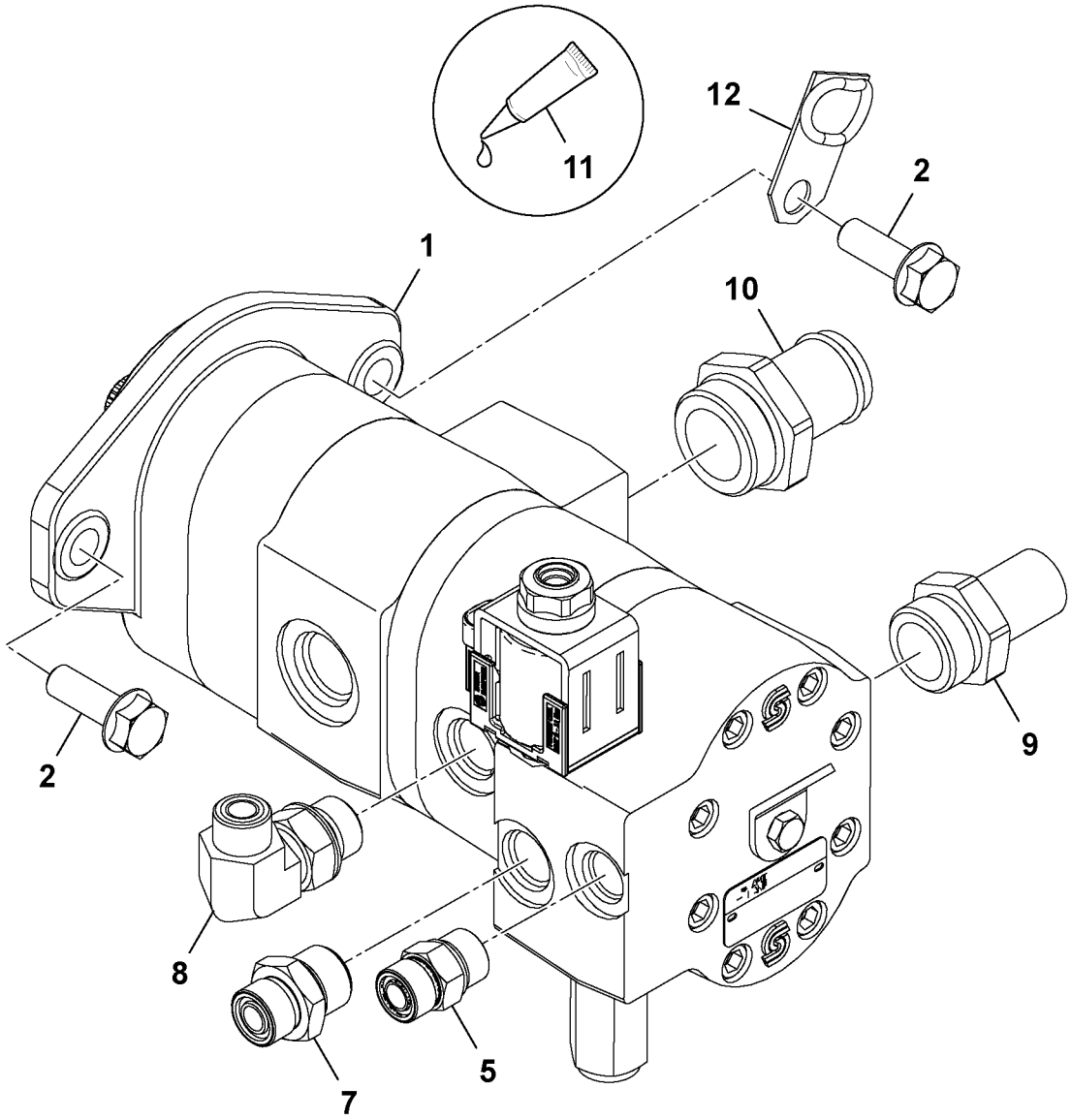

Volvo Construction Equipment
1059111

Fig.	Part No.	Quantity 1	2	3	PS	KIT	Description	Dénomination	Bezeichnung	Denominación	Benämning	Notes
												MC110C MC115C MC125C MC135C MC155C MCT110C MCT125C MCT135C MCT145C
1	**VOE 16213316**	1					Gear pump	Pompe engrenages	Zahnradpumpe	Bomba de engranaje	Kugghjulspump	See group 913, Page 1531
2	**VOE 17210316**	2					Bolt	Boulon	Bolzen	Perno	Bult	
5	**VOE 16212166**	1					Adapter	Adaptateur	Adapter	Adaptador	Adapter	
7	**RM 59922500**	1					Adapter	Adaptateur	Adapter	Adaptador	Adapter	
8	**VOE 17209976**	1					Adapter	Adaptateur	Adapter	Adaptador	Adapter	
9	**VOE 17209976**	1					Adapter	Adaptateur	Adapter	Adaptador	Adapter	
10	**VOE 16212274**	1					Adapter	Adaptateur	Adapter	Adaptador	Adapter	
11		0			NS		Adhesive	Adhesif	Klebstoff	Adhesivo	Lim	
12	**VOE 17205417**	1					Clip	Clip	Clip	Clip	Clips	

1		**Conjunto de instalación de bomba/motor, hidráulica, bomba, flujo alto, 38/14/17cc** **Pumpe/Motor Einbauteile, Hydraulikpumpe, hoher Durchsatz, 38/14/17 cm²** **Ensembles d'installation pompe/moteur, hydrauliques, pompe, haut débit, 38/14/17 cm3** **Pump/motor installation assemblies, hydraulic, pump, high flow, 38/14/17cc**	Catalogue id **20676**	Group **913**
2			Illustr. No **1059111**	Section **200**
3				
4			Issue **PUB 20024822-D**	Page **1503**
5				

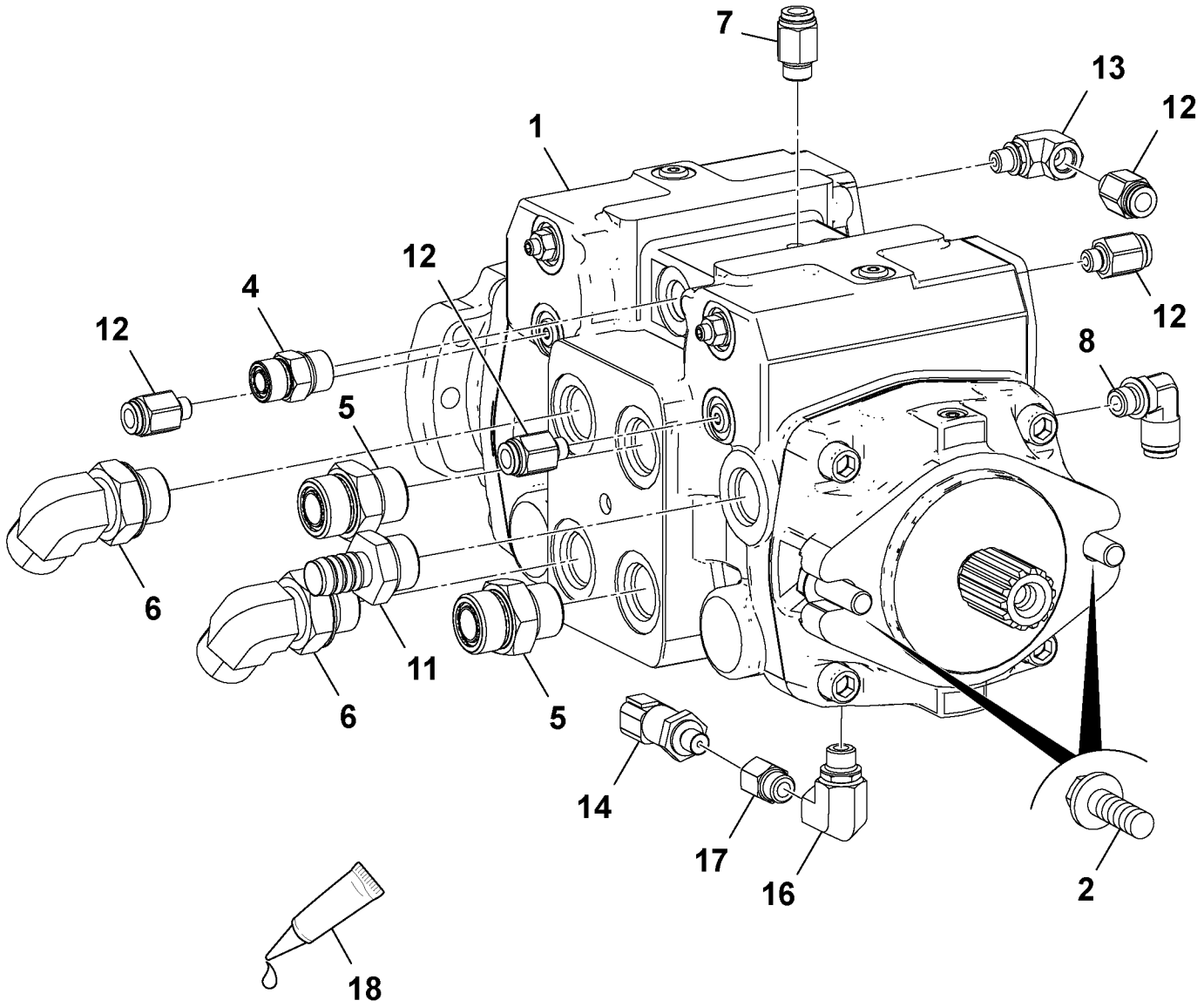

Volvo Construction Equipment
1059109

Fig.	Part No.	Quantity 1	2	3	PS	KIT	Description	Dénomination	Bezeichnung	Denominación	Benämning	Notes
												MC135C MC155C MCT110C MCT125C MCT135C MCT145C
1	**VOE 16213232**	1					Transmission pump	Pompe transmission	Nebenantriebspump	Bomba de distribució	Transmissionspump	
2	**VOE 17210316**	2					Bolt	Boulon	Bolzen	Perno	Bult	
4	**VOE 16212166**	1					Adapter	Adaptateur	Adapter	Adaptador	Adapter	
5	**RM 59922591**	2					Adapter	Adaptateur	Adapter	Adaptador	Adapter	
6	**RM 59922971**	2					Fitting	Écrou raccord	Verschraubung	Racor	Förskruvning	
7	**VOE 16212236**	1					Adapter	Adaptateur	Adapter	Adaptador	Adapter	
8	**VOE 16212241**	1					Adapter	Adaptateur	Adapter	Adaptador	Adapter	
11	**VOE 16212254**	1					Adapter	Adaptateur	Adapter	Adaptador	Adapter	
12	**VOE 16212238**	4					Adapter	Adaptateur	Adapter	Adaptador	Adapter	
13	**VOE 16212267**	1					Adapter	Adaptateur	Adapter	Adaptador	Adapter	
14	**VOE 16213230**	1					Sensor	Capteur	Geber	Sensor	Givare	
16	**VOE 17205581**	1					Nipple	Raccord	Nippel	Niple	Nippel	
17	**VOE 16212265**	1					Adapter	Adaptateur	Adapter	Adaptador	Adapter	
18		0			NS		Adhesive	Adhesif	Klebstoff	Adhesivo	Lim	

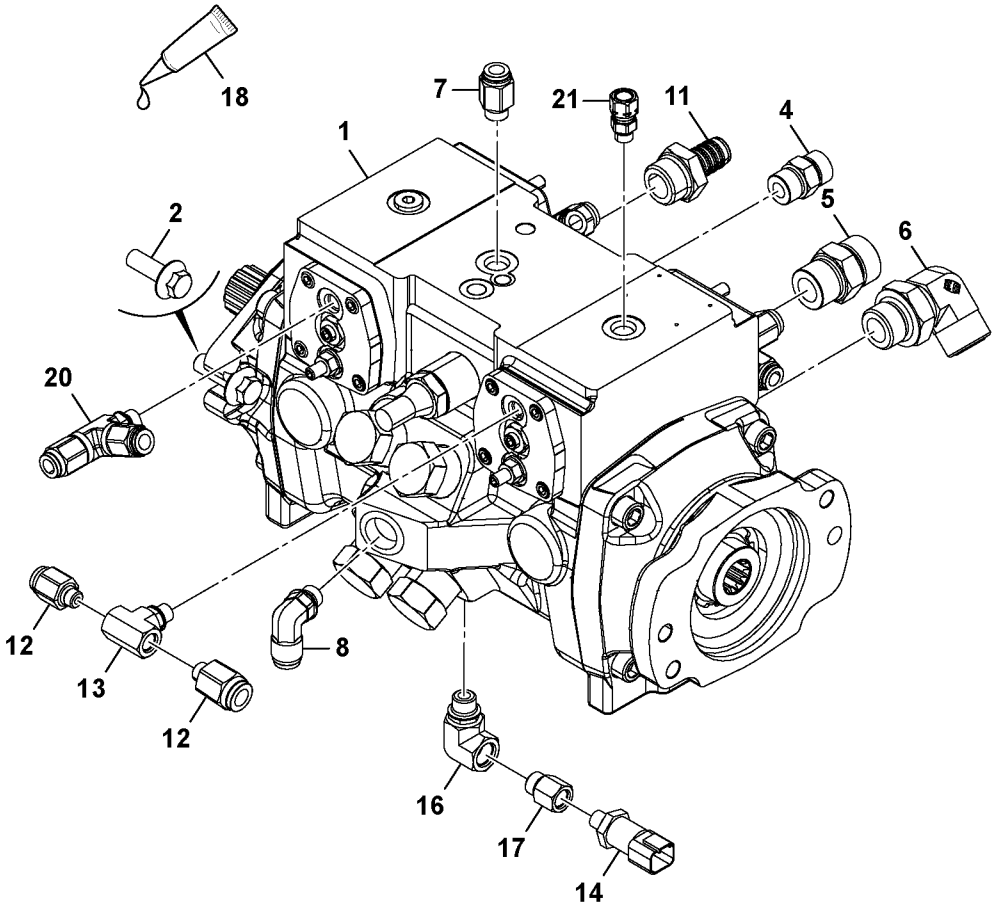
18
7
21
11
4
1
5
2
6
20
12
8
13
12
16
17
14

Fig.	Part No.	Quantity 1	2	3	PS	KIT	Description	Dénomination	Bezeichnung	Denominación	Benämning	Notes
												MC135C MC155C MCT110C MCT125C MCT135C MCT145C
1	**VOE 17286892**	1					Transmission pump	Pompe transmission	Nebenantriebspump	Bomba de distribució	Transmissionspump	
2	**VOE 17210316**	2					Bolt	Boulon	Bolzen	Perno	Bult	
4	**VOE 16212166**	1					Adapter	Adaptateur	Adapter	Adaptador	Adapter	
5	**RM 59922591**	2					Adapter	Adaptateur	Adapter	Adaptador	Adapter	
6	**RM 59922971**	2					Fitting	Écrou raccord	Verschraubung	Racor	Förskruvning	
7	**VOE 16212236**	1					Adapter	Adaptateur	Adapter	Adaptador	Adapter	
8	**VOE 16212241**	1					Adapter	Adaptateur	Adapter	Adaptador	Adapter	
11	**VOE 16212254**	1					Adapter	Adaptateur	Adapter	Adaptador	Adapter	
12	**VOE 16212238**	8					Adapter	Adaptateur	Adapter	Adaptador	Adapter	
13	**VOE 17205727**	1					Nipple	Raccord	Nippel	Niple	Nippel	
14	**VOE 16213230**	1					Sensor	Capteur	Geber	Sensor	Givare	
16	**VOE 17205581**	1					Nipple	Raccord	Nippel	Niple	Nippel	
17	**VOE 16212265**	1					Adapter	Adaptateur	Adapter	Adaptador	Adapter	
18		0			NS		Adhesive	Adhesif	Klebstoff	Adhesivo	Lim	
20	**VOE 17205720**	3					Nipple	Raccord	Nippel	Niple	Nippel	
21	**VOE 16212261**	1					Adapter	Adaptateur	Adapter	Adaptador	Adapter	

1		**Conjuntos de instalación de bomba/motor, transmisión, 92cc** **Pumpe/Motor Einbauteile, Getriebe, 92 cm²** **Ensembles d'installation pompe/moteur, transmission, 92 cm3** **Pump/motor installation assemblies, transmission, 92cc**	Catalogue id **20676**	Group **913**
2			Illustr. No **1068391**	Section **400**
3			Issue **PUB 20024822-D**	Page **1507**
4				
5		**18/08/2011 -**		

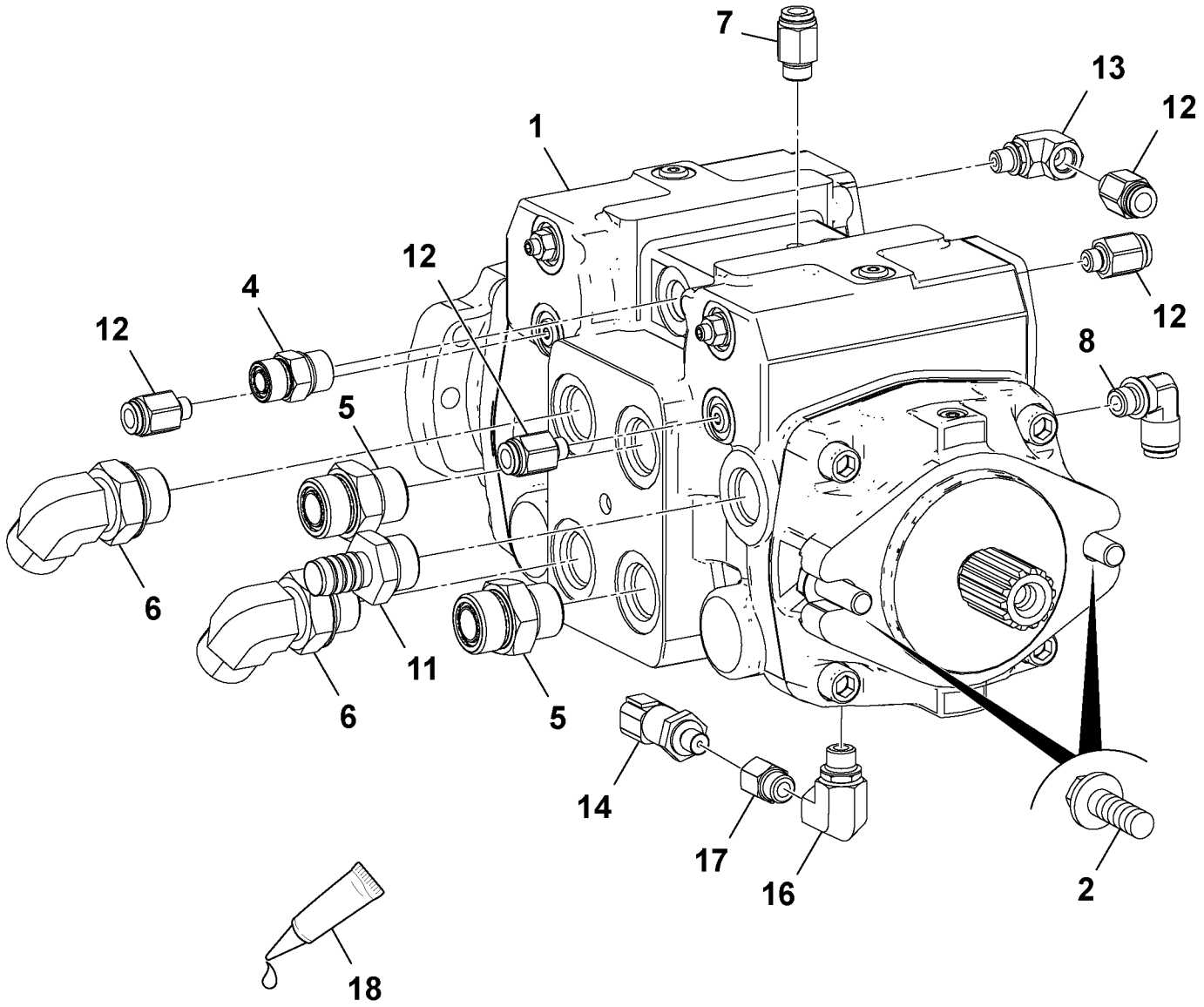

Volvo Construction Equipment
1059109

Fig.	Part No.	Quantity 1	2	3	PS	KIT	Description	Dénomination	Bezeichnung	Denominación	Benämning	Notes
												MC110C MC115C MC125C
1	**VOE 16213308**	1					Transmission pump	Pompe transmission	Nebenantriebspump	Bomba de distribució	Transmissionspump	
2	**VOE 17210316**	2					Bolt	Boulon	Bolzen	Perno	Bult	
4	**VOE 16212166**	1					Adapter	Adaptateur	Adapter	Adaptador	Adapter	
5	**RM 59922591**	2					Adapter	Adaptateur	Adapter	Adaptador	Adapter	
6	**RM 59922971**	2					Fitting	Écrou raccord	Verschraubung	Racor	Förskruvning	
7	**VOE 16212236**	1					Adapter	Adaptateur	Adapter	Adaptador	Adapter	
8	**VOE 16212241**	1					Adapter	Adaptateur	Adapter	Adaptador	Adapter	
11	**VOE 16212254**	1					Adapter	Adaptateur	Adapter	Adaptador	Adapter	
12	**VOE 16212238**	4					Adapter	Adaptateur	Adapter	Adaptador	Adapter	
13	**VOE 16212267**	1					Adapter	Adaptateur	Adapter	Adaptador	Adapter	
14	**VOE 16213230**	1					Sensor	Capteur	Geber	Sensor	Givare	
16	**VOE 17205581**	1					Nipple	Raccord	Nippel	Niple	Nippel	
17	**VOE 16212265**	1					Adapter	Adaptateur	Adapter	Adaptador	Adapter	
18		0			NS		Adhesive	Adhesif	Klebstoff	Adhesivo	Lim	

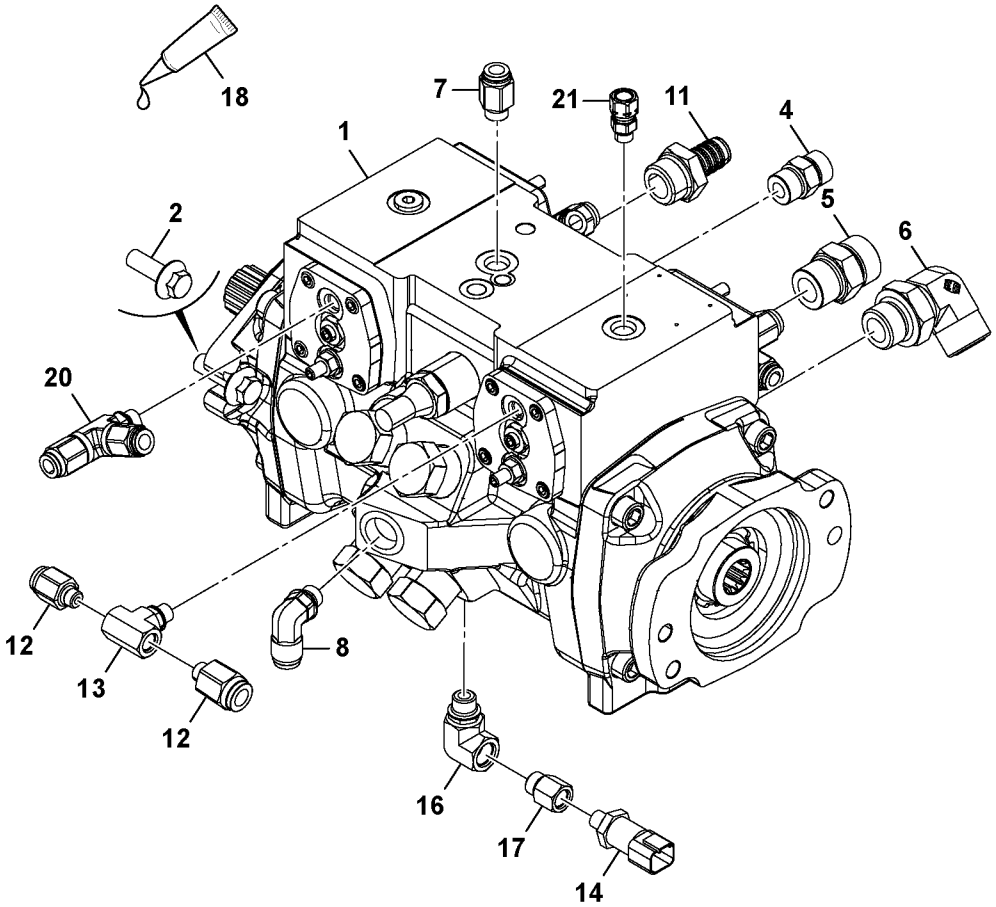
18
7
21
11
4
1
5
2
6
20
12
8
13
12
16
17
14

Fig.	Part No.	Quantity 1	2	3	P S	K I T	Description	Dénomination	Bezeichnung	Denominación	Benämning	Notes
												MC110C MC115C MC125C
1	**VOE 17286924**	1					Transmission pump	Pompe transmission	Nebenantriebspump	Bomba de distribució	Transmissionspump	
2	**VOE 17210316**	2					Bolt	Boulon	Bolzen	Perno	Bult	
4	**VOE 16212166**	1					Adapter	Adaptateur	Adapter	Adaptador	Adapter	
5	**RM 59922591**	2					Adapter	Adaptateur	Adapter	Adaptador	Adapter	
6	**RM 59922971**	2					Fitting	Écrou raccord	Verschraubung	Racor	Förskruvning	
7	**VOE 16212236**	1					Adapter	Adaptateur	Adapter	Adaptador	Adapter	
8	**VOE 16212241**	1					Adapter	Adaptateur	Adapter	Adaptador	Adapter	
11	**VOE 16212254**	1					Adapter	Adaptateur	Adapter	Adaptador	Adapter	
12	**VOE 16212238**	8					Adapter	Adaptateur	Adapter	Adaptador	Adapter	
13	**VOE 17205727**	1					Nipple	Raccord	Nippel	Niple	Nippel	
14	**VOE 16213230**	1					Sensor	Capteur	Geber	Sensor	Givare	
16	**VOE 17205581**	1					Nipple	Raccord	Nippel	Niple	Nippel	
17	**VOE 16212265**	1					Adapter	Adaptateur	Adapter	Adaptador	Adapter	
18		0			NS		Adhesive	Adhesif	Klebstoff	Adhesivo	Lim	
20	**VOE 17205720**	3					Nipple	Raccord	Nippel	Niple	Nippel	
21	**VOE 16212261**	1					Adapter	Adaptateur	Adapter	Adaptador	Adapter	

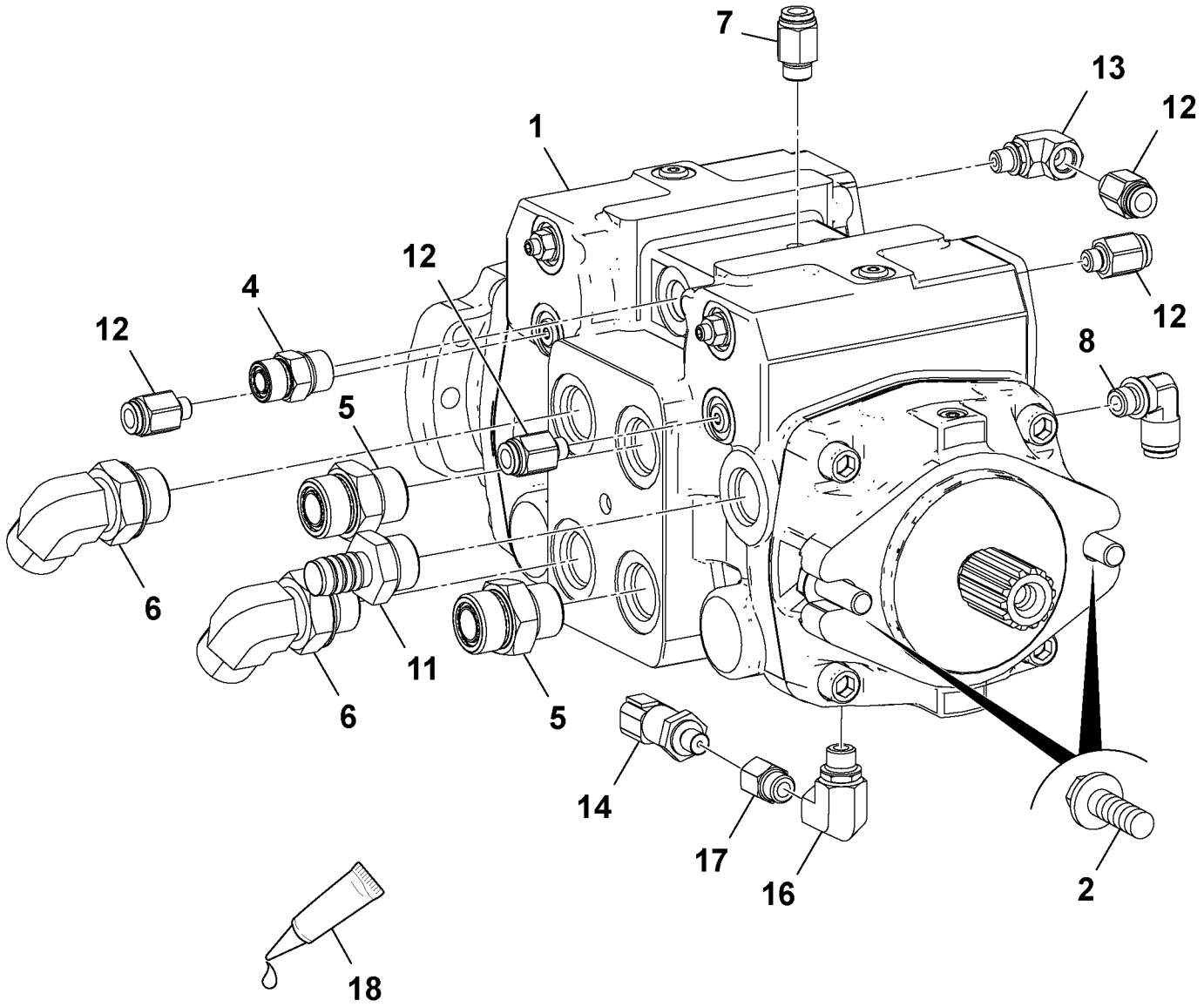

Volvo Construction Equipment
1059109

Fig.	Part No.	Quantity 1	2	3	PS	KIT	Description	Dénomination	Bezeichnung	Denominación	Benämning	Notes
												MCT110C MCT125C MCT135C MCT145C
1	**VOE 16213310**	1					Transmission pump	Pompe transmission	Nebenantriebspump	Bomba de distribució	Transmissionspump	See group 913, Page 1543
2	**VOE 17210316**	2					Bolt	Boulon	Bolzen	Perno	Bult	
4	**VOE 16212166**	1					Adapter	Adaptateur	Adapter	Adaptador	Adapter	
5	**RM 59922591**	2					Adapter	Adaptateur	Adapter	Adaptador	Adapter	
6	**RM 59922971**	2					Fitting	Écrou raccord	Verschraubung	Racor	Förskruvning	
7	**VOE 16212236**	1					Adapter	Adaptateur	Adapter	Adaptador	Adapter	
8	**VOE 16212241**	1					Adapter	Adaptateur	Adapter	Adaptador	Adapter	
11	**VOE 16212254**	1					Adapter	Adaptateur	Adapter	Adaptador	Adapter	
12	**VOE 16212238**	4					Adapter	Adaptateur	Adapter	Adaptador	Adapter	
13	**VOE 16212267**	1					Adapter	Adaptateur	Adapter	Adaptador	Adapter	
14	**VOE 16213230**	1					Sensor	Capteur	Geber	Sensor	Givare	
16	**VOE 17205581**	1					Nipple	Raccord	Nippel	Niple	Nippel	
17	**VOE 16212265**	1					Adapter	Adaptateur	Adapter	Adaptador	Adapter	
18		0			NS		Adhesive	Adhesif	Klebstoff	Adhesivo	Lim	

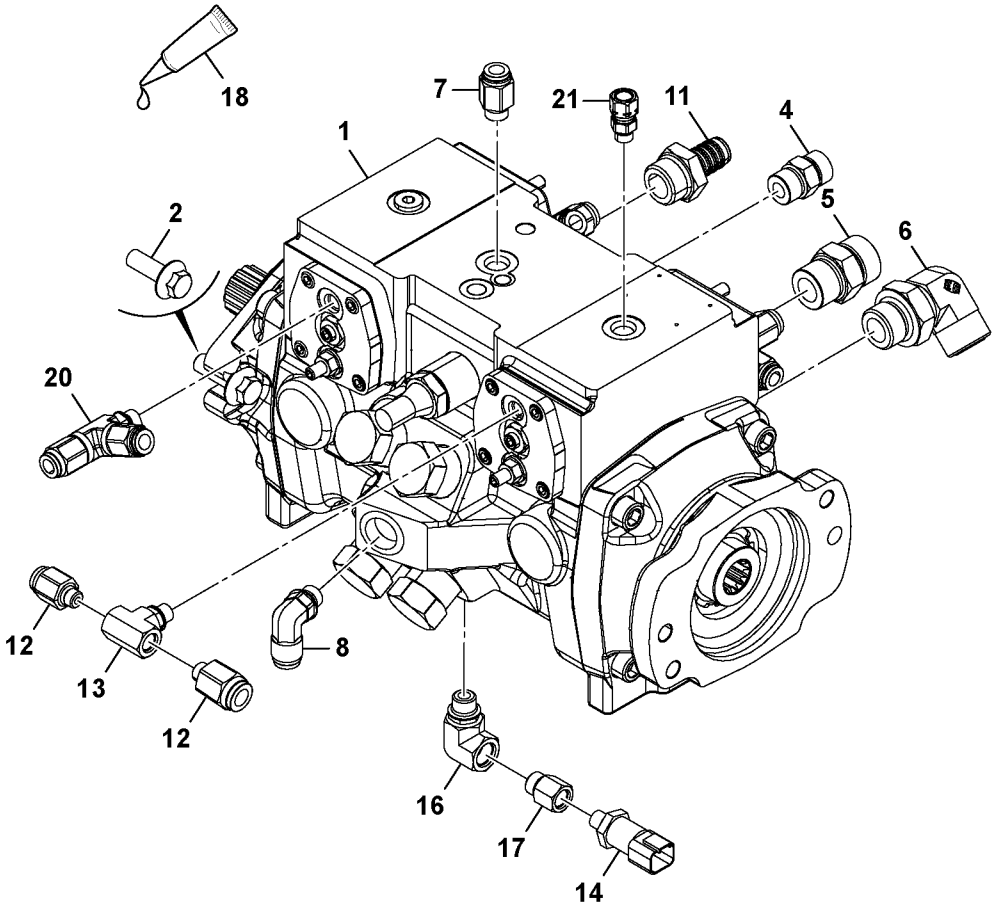
18
7
21
11
4
1
5
2
6
20
12
8
13
12
16
17
14

Fig.	Part No.	Quantity 1	2	3	PS	KIT	Description	Dénomination	Bezeichnung	Denominación	Benämning	Notes
												MCT110C MCT125C MCT135C MCT145C
1	**VOE 16213310**	1					Transmission pump	Pompe transmission	Nebenantriebspump	Bomba de distribució	Transmissionspump	See group 913, Page 1543
2	**VOE 17210316**	2					Bolt	Boulon	Bolzen	Perno	Bult	
4	**VOE 16212166**	1					Adapter	Adaptateur	Adapter	Adaptador	Adapter	
5	**RM 59922591**	2					Adapter	Adaptateur	Adapter	Adaptador	Adapter	
6	**RM 59922971**	2					Fitting	Écrou raccord	Verschraubung	Racor	Förskruvning	
7	**VOE 16212236**	1					Adapter	Adaptateur	Adapter	Adaptador	Adapter	
8	**VOE 16212241**	1					Adapter	Adaptateur	Adapter	Adaptador	Adapter	
11	**VOE 16212254**	1					Adapter	Adaptateur	Adapter	Adaptador	Adapter	
12	**VOE 16212238**	8					Adapter	Adaptateur	Adapter	Adaptador	Adapter	
13	**VOE 17205727**	1					Nipple	Raccord	Nippel	Niple	Nippel	
14	**VOE 16213230**	1					Sensor	Capteur	Geber	Sensor	Givare	
16	**VOE 17205581**	1					Nipple	Raccord	Nippel	Niple	Nippel	
17	**VOE 16212265**	1					Adapter	Adaptateur	Adapter	Adaptador	Adapter	
18		0			NS		Adhesive	Adhesif	Klebstoff	Adhesivo	Lim	
20	**VOE 17205720**	3					Nipple	Raccord	Nippel	Niple	Nippel	
21	**VOE 16212261**	1					Adapter	Adaptateur	Adapter	Adaptador	Adapter	

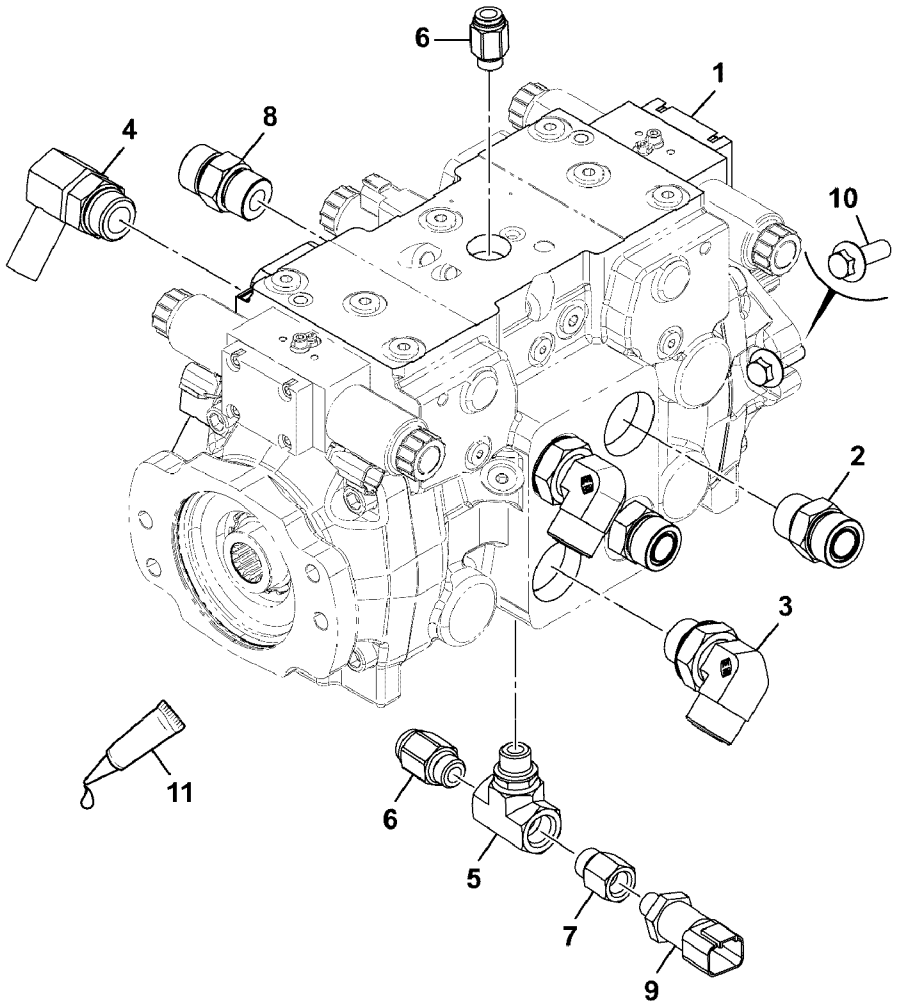

Volvo Construction Equipment

1069411

Fig.	Part No.	Quantity 1	2	3	PS	KIT	Description	Dénomination	Bezeichnung	Denominación	Benämning	Notes
												MC135C T4 MC155C T4 MCT110C T4 MCT125C T4 MCT135C T4 MCT145C T4
1	**VOE 17286728**	1					Pump	Pompe	Pumpe	Bomba	Pump	
2	**RM 59922591**	2					Adapter	Adaptateur	Adapter	Adaptador	Adapter	
3	**RM 59922971**	2					Fitting	Écrou raccord	Verschraubung	Racor	Förskruvning	
4	**VOE 17229028**	1					Adapter	Adaptateur	Adapter	Adaptador	Adapter	
5	**VOE 17229015**	1					Adapter	Adaptateur	Adapter	Adaptador	Adapter	
6	**VOE 16212236**	2					Adapter	Adaptateur	Adapter	Adaptador	Adapter	
7	**VOE 16212265**	1					Adapter	Adaptateur	Adapter	Adaptador	Adapter	
8	**VOE 16212166**	1					Adapter	Adaptateur	Adapter	Adaptador	Adapter	
9	**VOE 16213230**	1					Sensor	Capteur	Geber	Sensor	Givare	
10	**VOE 17210316**	2					Bolt	Boulon	Bolzen	Perno	Bult	
11		1			NS		Adhesive	Adhesif	Klebstoff	Adhesivo	Lim	

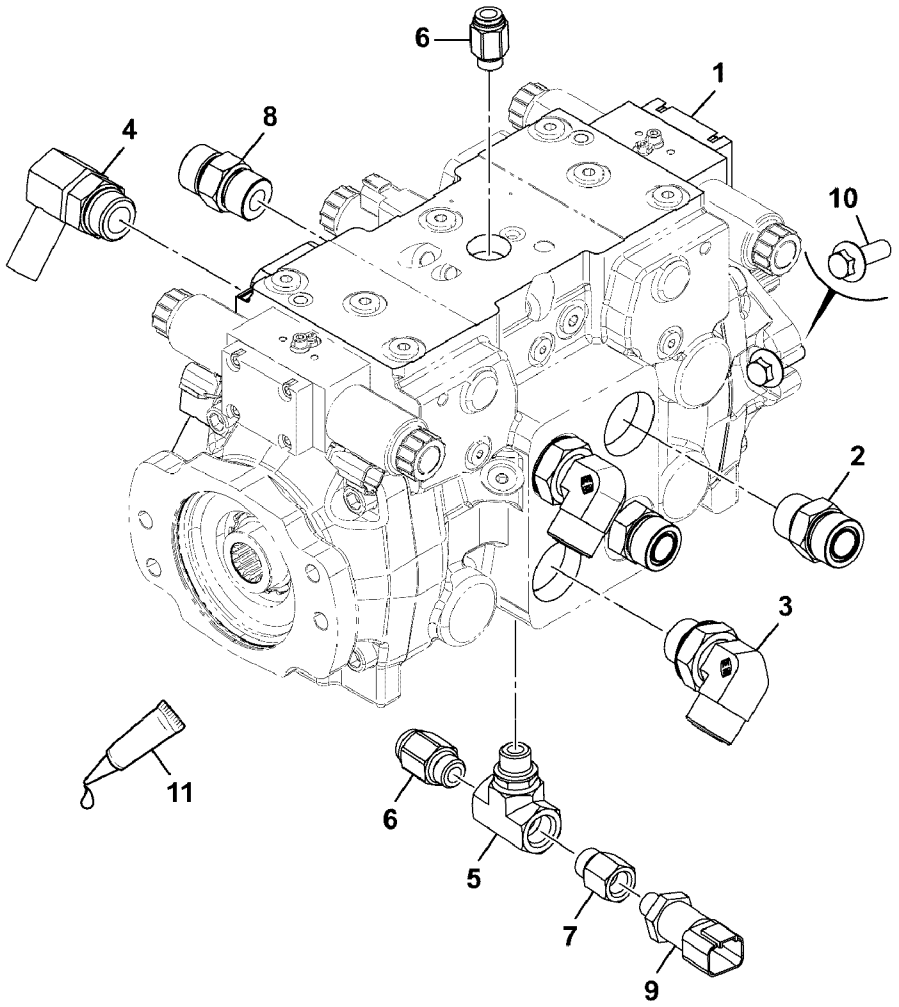

Volvo Construction Equipment

1069411

Fig.	Part No.	Quantity 1	2	3	PS	KIT	Description	Dénomination	Bezeichnung	Denominación	Benämning	Notes
												MC110C T4 MC115C T4 MC125C T4
1	**VOE 17286737**	1					Pump	Pompe	Pumpe	Bomba	Pump	
2	**RM 59922591**	2					Adapter	Adaptateur	Adapter	Adaptador	Adapter	
3	**RM 59922971**	2					Fitting	Écrou raccord	Verschraubung	Racor	Förskruvning	
4	**VOE 17229028**	1					Adapter	Adaptateur	Adapter	Adaptador	Adapter	
5	**VOE 17229015**	1					Adapter	Adaptateur	Adapter	Adaptador	Adapter	
6	**VOE 16212236**	2					Adapter	Adaptateur	Adapter	Adaptador	Adapter	
7	**VOE 16212265**	1					Adapter	Adaptateur	Adapter	Adaptador	Adapter	
8	**VOE 16212166**	1					Adapter	Adaptateur	Adapter	Adaptador	Adapter	
9	**VOE 16213230**	1					Sensor	Capteur	Geber	Sensor	Givare	
10	**VOE 17210316**	2					Bolt	Boulon	Bolzen	Perno	Bult	
11		1			NS		Adhesive	Adhesif	Klebstoff	Adhesivo	Lim	

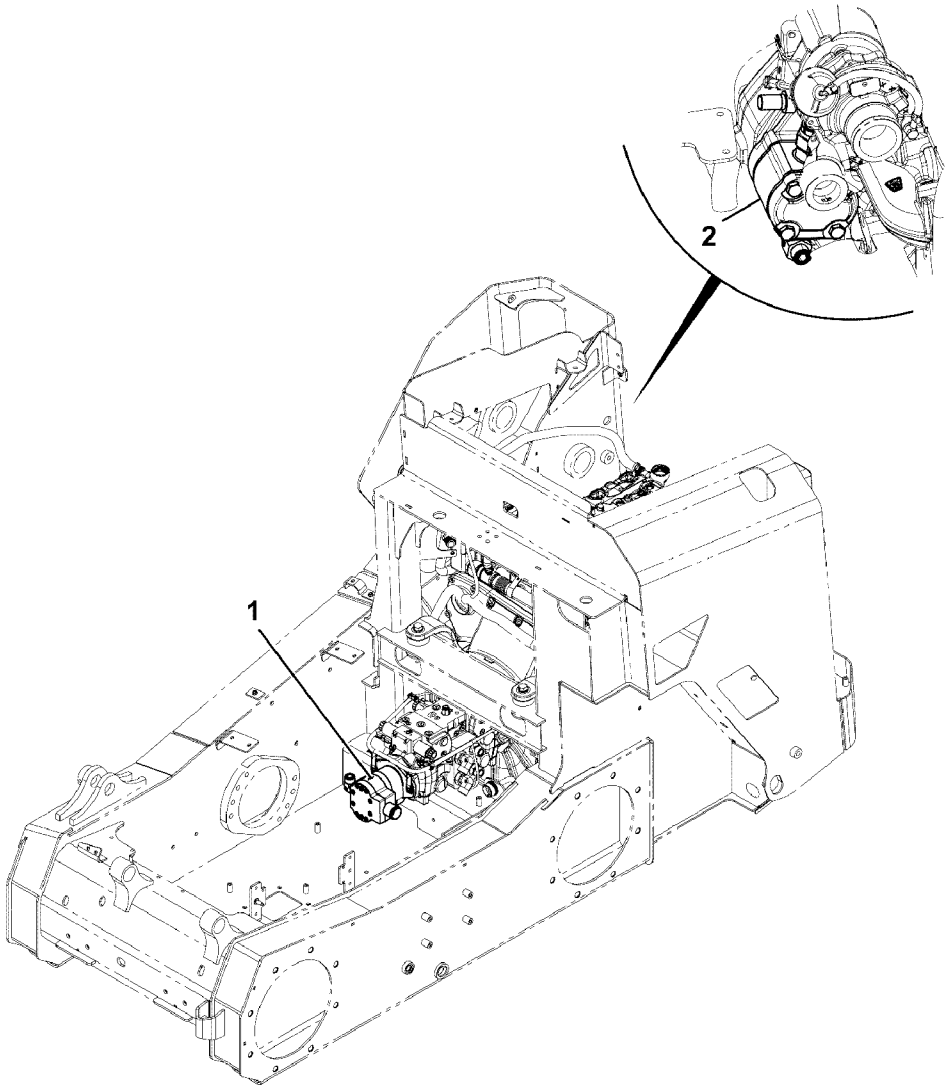

Volvo Construction Equipment

1068925

Fig.	Part No.	Quantity 1	2	3	PS	KIT	Description	Dénomination	Bezeichnung	Denominación	Benämning	Notes
												MC110C T4 MC115C T4 MC125C T4 MCT110C T4 MCT125C T4
1		1					Gear Pump.....	Pomp.engrenages.....	Zahnradpumpe.....	Bomba Engranaje	Kugghjulspump.....	See group 913, Page 1533
2		1					Gear Pump.....	Pomp.engrenages.....	Zahnradpumpe.....	Bomba Engranaje	Kugghjulspump.....	See group 913, Page 1541

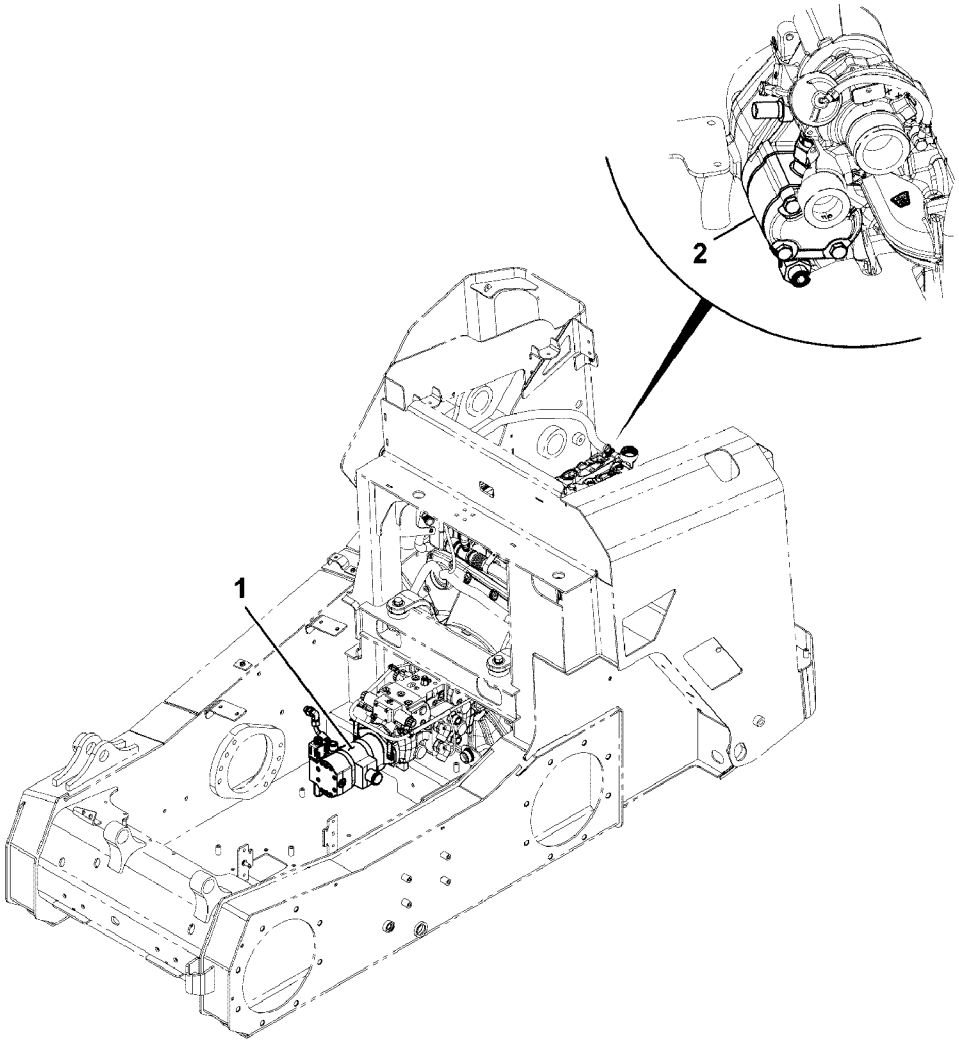
1
2

Fig.	Part No.	Quantity 1	2	3	PS	KIT	Description	Dénomination	Bezeichnung	Denominación	Benämning	Notes
												MC110C T4 MC115C T4 MC125C T4 MCT110C T4 MCT125C T4
1		1					Gear Pump.....	Pomp.engrenages.....	Zahnradpumpe.....	Bomba Engranaje	Kugghjulspump.....	See group 913, Page 1535
2		1					Gear Pump.....	Pomp.engrenages.....	Zahnradpumpe.....	Bomba Engranaje	Kugghjulspump.....	See group 913, Page 1541

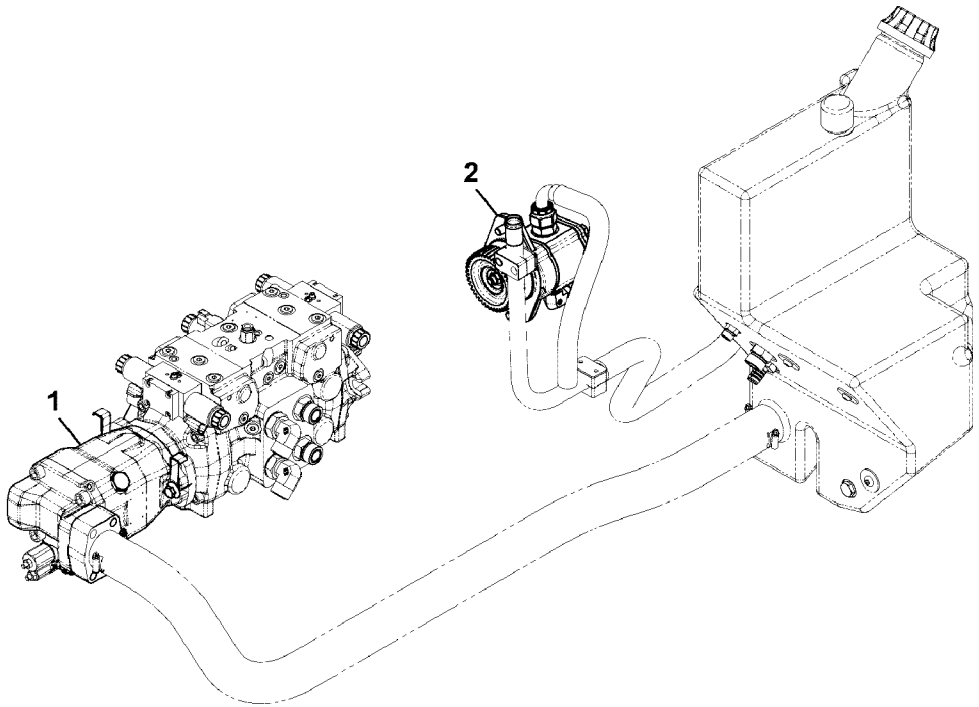
1
2

Fig.	Part No.	Quantity 1	2	3	PS	KIT	Description	Dénomination	Bezeichnung	Denominación	Benämning	Notes
												MC135C T4 MC155C T4 MCT135C T4 MCT145C T4
1		1					Pump Piston	Piston Pompe	Pumpkolben	Piston Bomba	Pumpkolv	See group 913, Page 1537
2		1					Gear Pump	Pomp.engrenages	Zahnradpumpe	Bomba Engranaje	Kugghjulspump	See group 913, Page 1541

1			Catalogue id **20676**	Group **913**
2				
3			Illustr. No **1068927**	Section **1300**
4		**Pump/motor installation assemblies, hydraulic, pump, standard flow, Ls**	Issue **PUB 20024822-D**	Page **1525**
5				

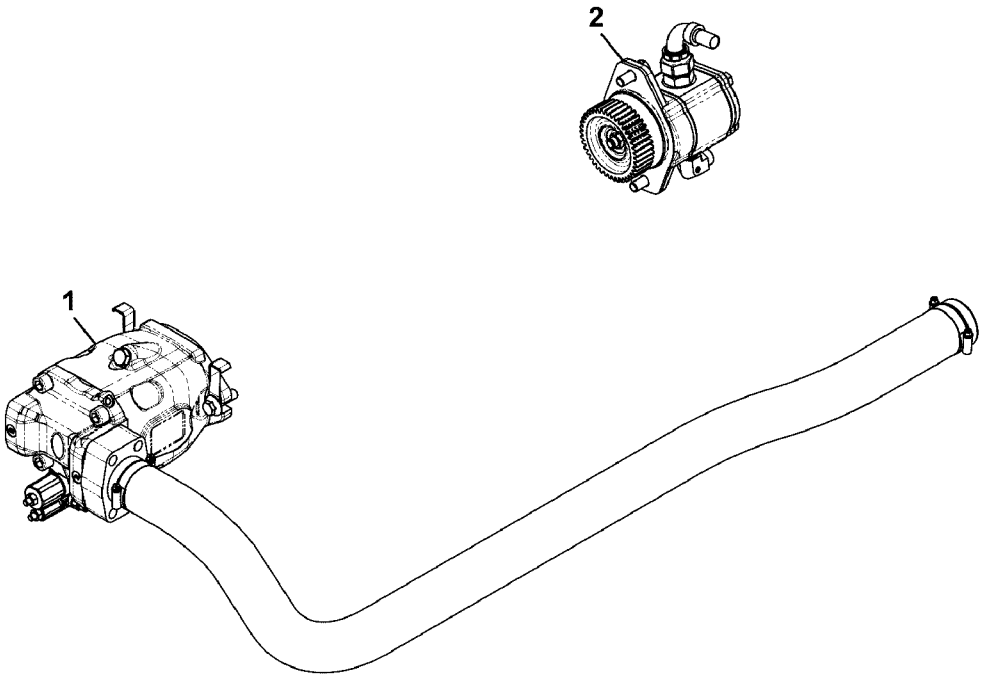
2
1

Fig.	Part No.	Quantity 1	2	3	PS	KIT	Description	Dénomination	Bezeichnung	Denominación	Benämning	Notes
												MC135C T4 MC155C T4 MCT135C T4 MCT145C T4
1		1					Pump Piston	Piston Pompe	Pumpkolben	Piston Bomba	Pumpkolv	See group 913, Page 1539
2		1					Gear Pump	Pomp.engrenages	Zahnradpumpe	Bomba Engranaje	Kugghjulspump	See group 913, Page 1541

1			Catalogue id **20676**	Group **913**
2				
3			Illustr. No **1068928**	Section **1400**
4		**Pump/motor installation assemblies, hydraulic, pump, high flow, Ls**	Issue **PUB 20024822-D**	Page **1527**
5				

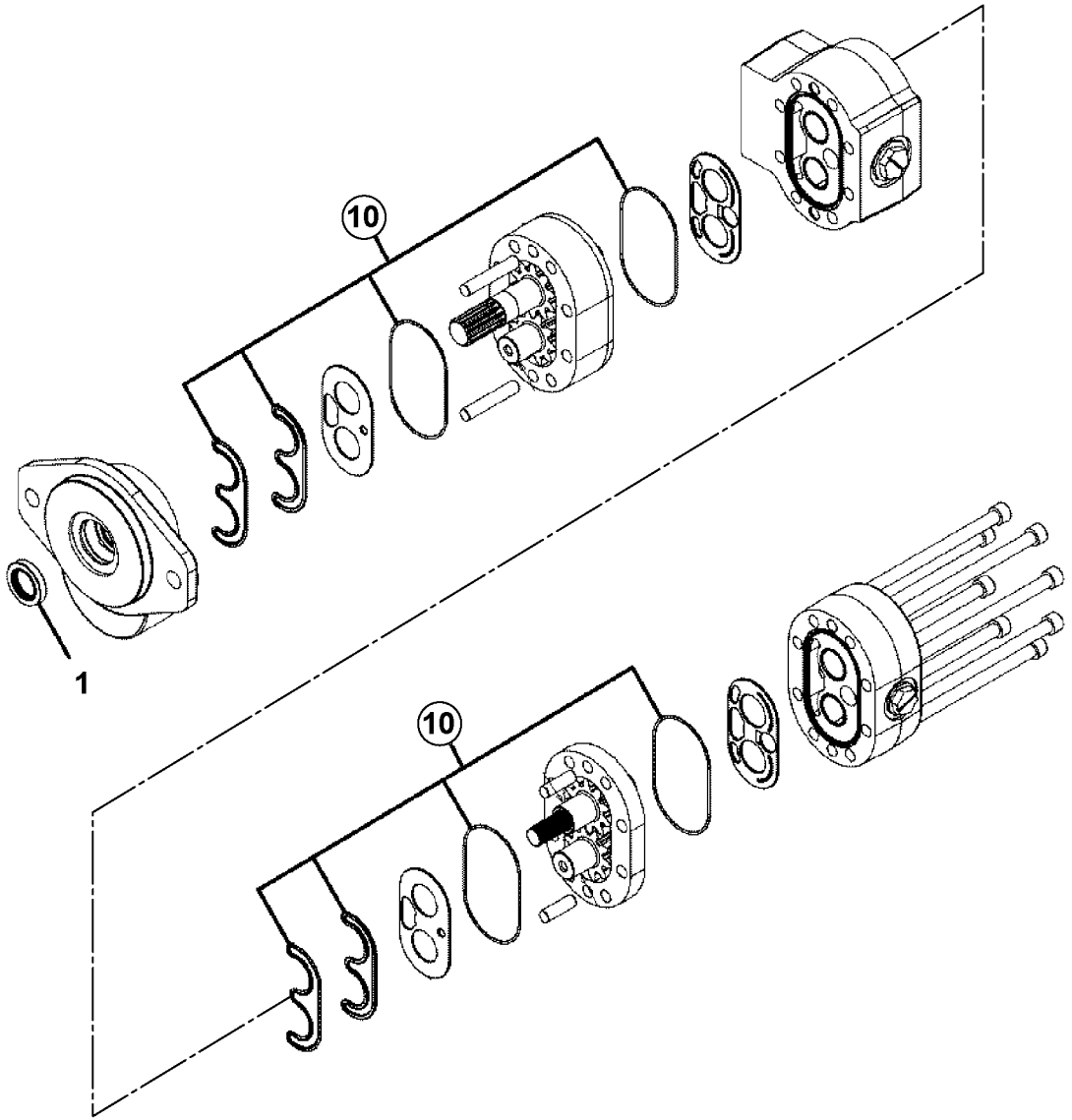
10
1
10

Fig.	Part No.	Quantity 1	2	3	PS	KIT	Description	Dénomination	Bezeichnung	Denominación	Benämning	Notes
												MC110C MC115C MC125C MC135C MC155C MCT110C MCT125C MCT135C MCT145C
	VOE 16213314	1					Gear pump	Pompe engrenages	Zahnradpumpe	Bomba de engranaje	Kugghjulspump	
1	**VOE 17210102**	1					Sealing	Étanchéité	dichtung	Junta	Tätning	
10	**VOE 17209989**	1					Kit	Lot	Bausatz	Juego	Sats	

1		**Pumpdrev, detaljer, 14cc** **Engranaje de bombas, detalles, 14 cc** **Pumpenzahnräder, Teile, 14 cm²** **Pompes, engrenages, détails, 14 cm3** **Pumps gear, details, 14cc**	Catalogue id **20676**	Group **913**
2			Illustr. No **1059074**	Section **1500**
3			Issue **PUB 20024822-D**	Page **1529**
4				
5				

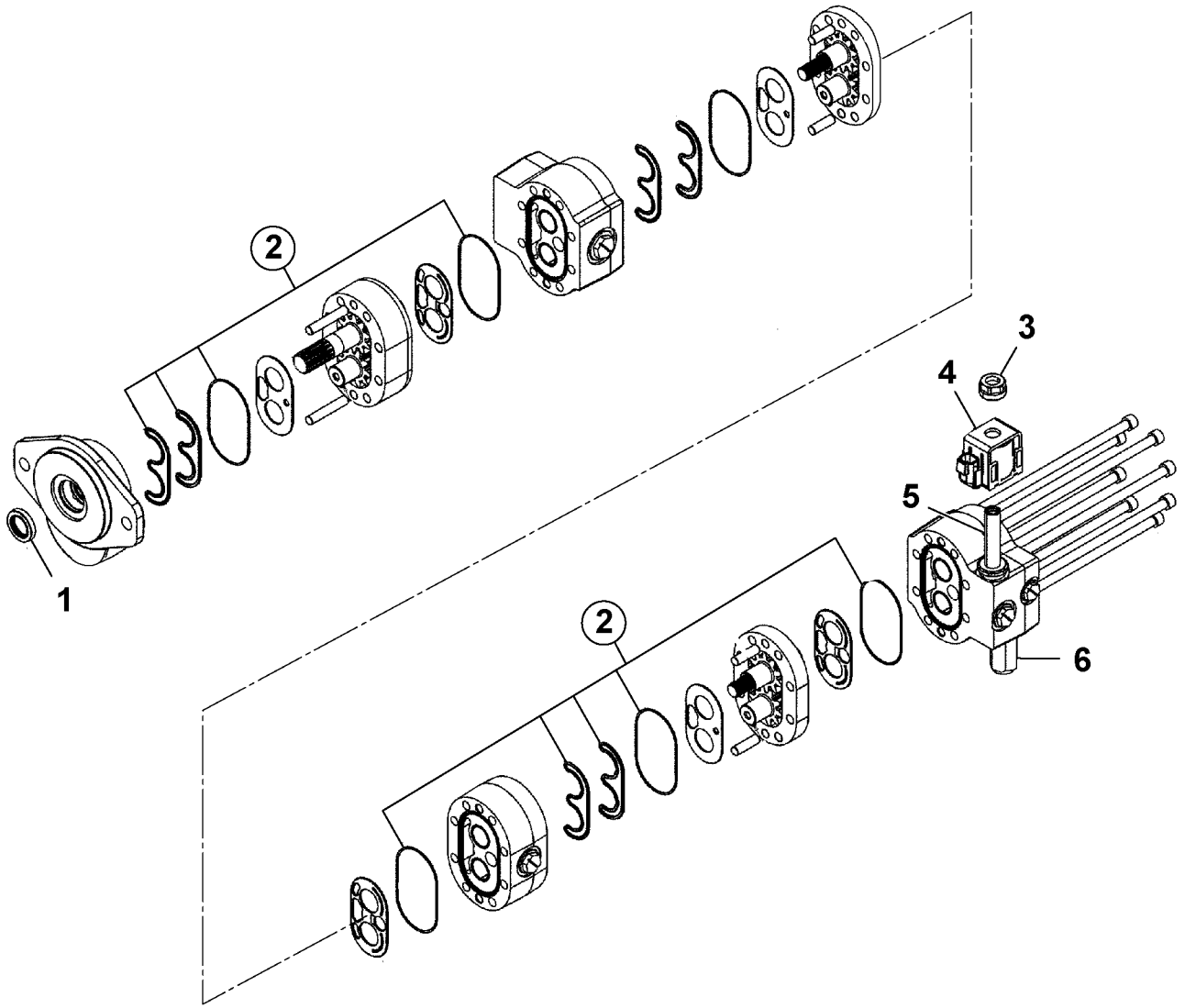

Volvo Construction Equipment
1059075

Fig.	Part No.	Quantity 1	2	3	PS	KIT	Description	Dénomination	Bezeichnung	Denominación	Benämning	Notes
												MC110C MC115C MC125C MC135C MC155C MCT110C MCT125C MCT135C MCT145C
	VOE 16213316	1					Gear pump	Pompe engrenages	Zahnradpumpe	Bomba de engranaje	Kugghjulspump	
1	**VOE 17210102**	1					Sealing	Étanchéité	dichtung	Junta	Tätning	
2	**VOE 17209996**	1					Kit	Lot	Bausatz	Juego	Sats	
3	**VOE 17210534**	1					Nut	Écrou	Mutter	Tuerca	Mutter	
4	**VOE 17210503**	1					Coil	Bobine	Wickel	Bobina	Spole	
5	**VOE 17209896**	1					Actuator	Actionneur	Stellorgan	Actuador	Aktuator	
6	**VOE 17209849**	1					Relief valve	Valve décharge	Entlastungsventil	Válvula de descarga	Avlastningsventil	

1		**Pumpdrev, detaljer, 14cc** **Engranaje de bombas, detalles, 14 cc** **Pumpenzahnräder, Teile, 14 cm²** **Pompes, engrenages, détails, 14 cm3** **Pumps gear, details, 14cc**	Catalogue id **20676**	Group **913**
2			Illustr. No **1059075**	Section **1600**
3			Issue **PUB 20024822-D**	Page **1531**
4				
5				

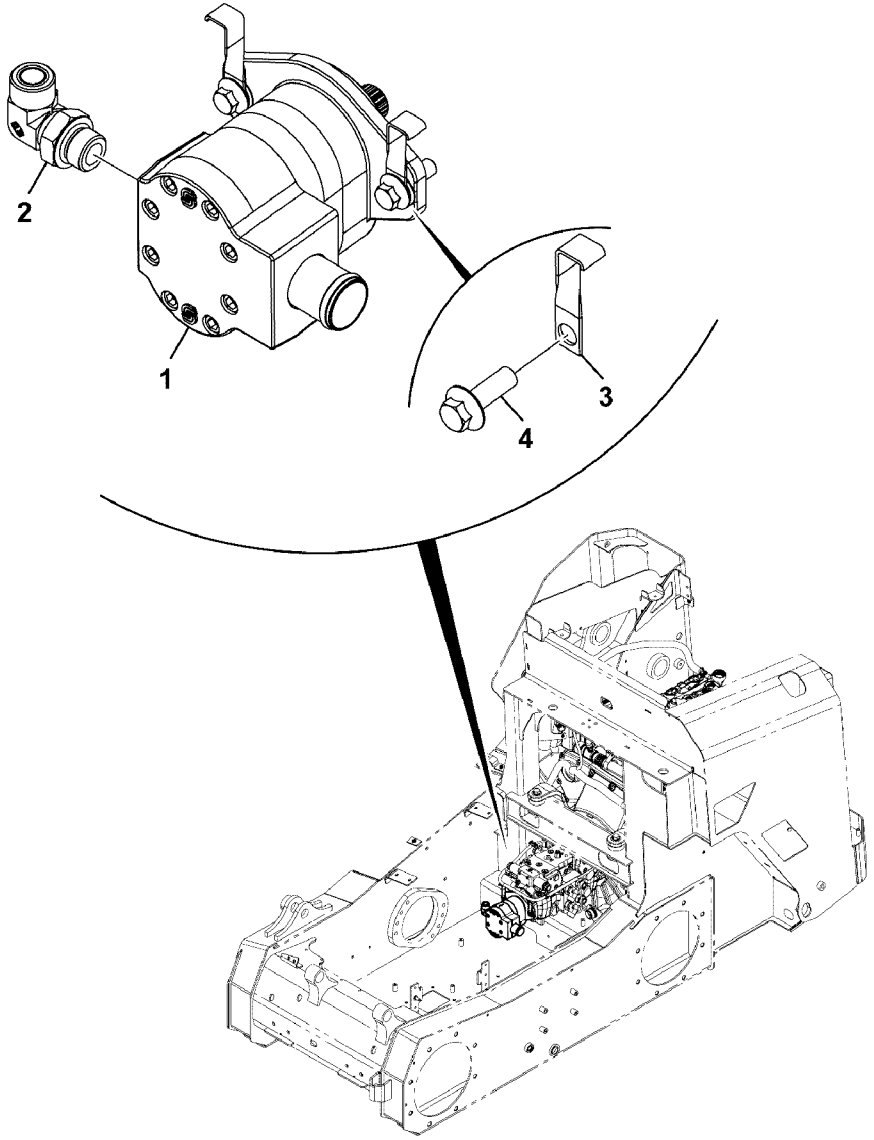

Volvo Construction Equipment

1068929

Fig.	Part No.	Quantity 1	2	3	PS	KIT	Description	Dénomination	Bezeichnung	Denominación	Benämning	Notes
												MC110C T4 MC115C T4 MC125C T4 MCT110C T4 MCT125C T4
1	**VOE 17286651**	1					Gear pump	Pompe engrenages	Zahnradpumpe	Bomba de engranaje	Kugghjulspump	
2	**RM 59922971**	1					Fitting	Écrou raccord	Verschraubung	Racor	Förskruvning	
3	**VOE 17210463**	2					Clip	Clip	Clip	Clip	Clips	
4	**VOE 17210316**	2					Bolt	Boulon	Bolzen	Perno	Bult	

1			Catalogue id **20676**	Group **913**
2				
3			Illustr. No **1068929**	Section **1700**
4		**Pumps gear, standard, flow, assembly, 38cc**		
5			Issue **PUB 20024822-D**	Page **1533**

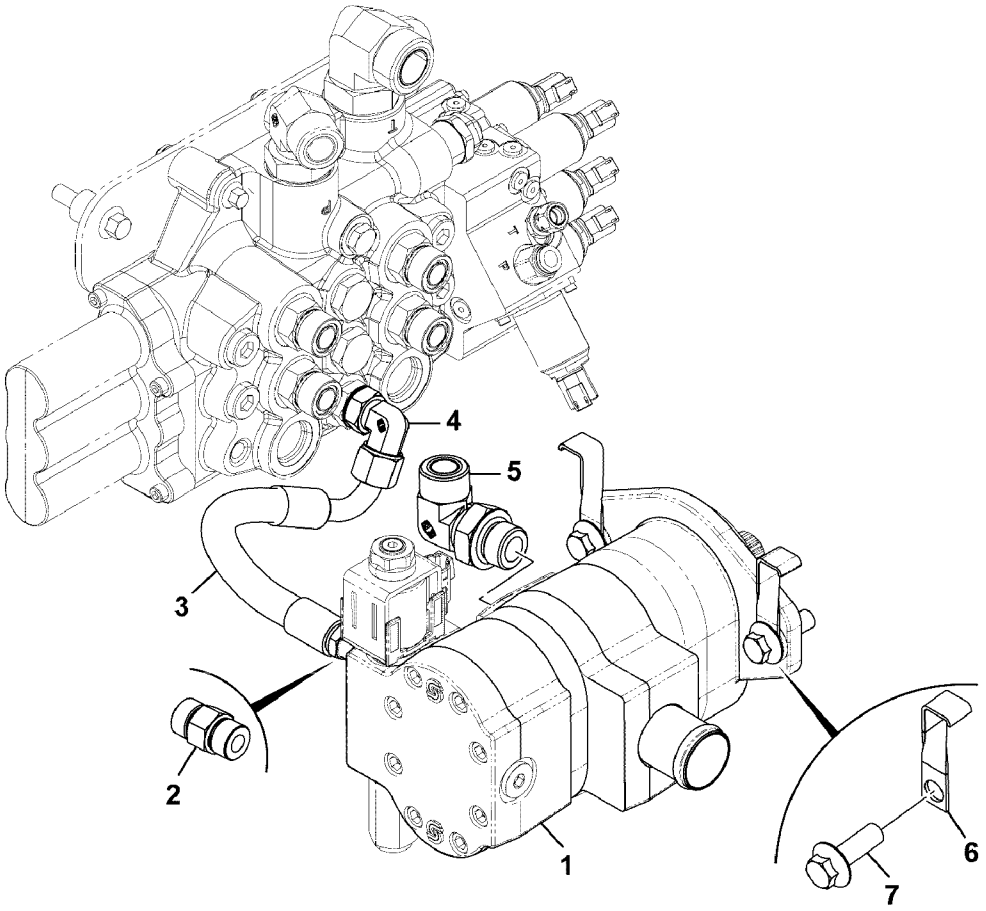
4
5
3
2
1
6
7

Fig.	Part No.	Quantity 1	2	3	PS	KIT	Description	Dénomination	Bezeichnung	Denominación	Benämning	Notes
												MC110C T4 MC115C T4 MC125C T4 MCT110C T4 MCT125C T4
1	**VOE 17286638**	1					Gear pump	Pompe engrenages	Zahnradpumpe	Bomba de engranaje	Kugghjulspump	
2	**VOE 17301698**	1					Non-return valve	Clapet antiretour	Rückschlagventil	Válvula de reténción	Backventil	
3	**VOE 17301515**	1					Hose assembly	Conduit flexible	Schlauchleitung	Conducto	Slangledning	
4	**RM 59922898**	1					Adapter	Adaptateur	Adapter	Adaptador	Adapter	
5	**RM 59922971**	1					Fitting	Écrou raccord	Verschraubung	Racor	Förskruvning	
6	**VOE 17210463**	2					Clip	Clip	Clip	Clip	Clips	
7	**VOE 17210316**	2					Bolt	Boulon	Bolzen	Perno	Bult	

1			Catalogue id **20676**	Group **913**
2				
3			Illustr. No **1068930**	Section **1800**
4		**Pumps gear, high flow, assembly, 38/17cc**		
5			Issue **PUB 20024822-D**	Page **1535**

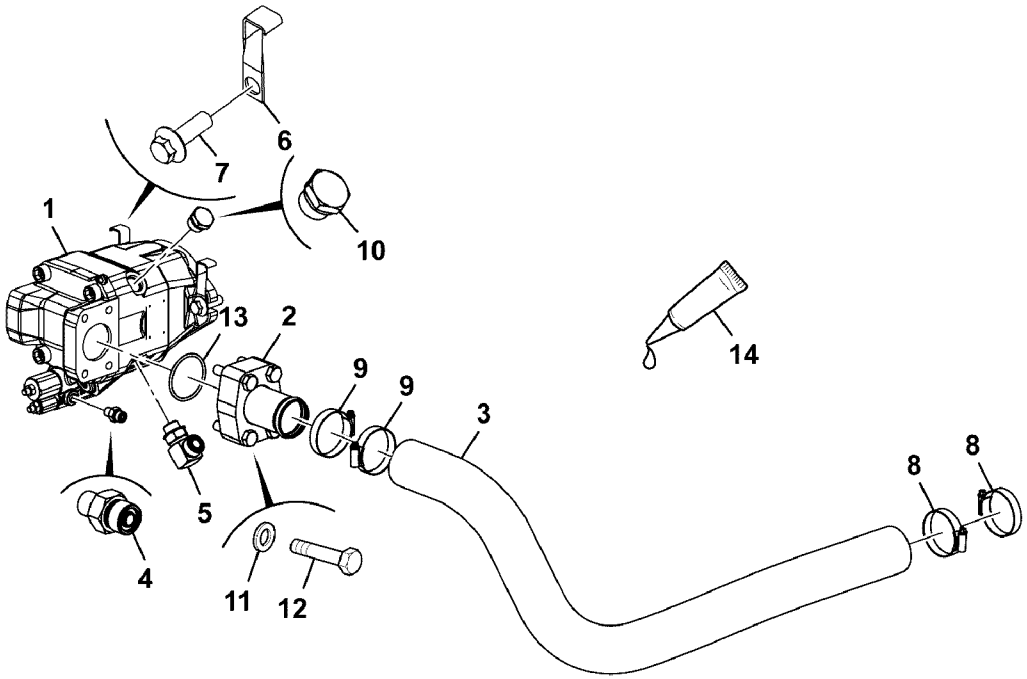
1
2
3
4
5
6
7
8
8
9
9
10
11
12
13
14

Fig.	Part No.	Quantity 1	2	3	PS	KIT	Description	Dénomination	Bezeichnung	Denominación	Benämning	Notes
												MC135C T4 MC155C T4 MCT135C T4 MCT145C T4
1	**VOE 17286684**	1					Pump piston	Piston de pompe	Pumpkolben	Pistón de bomba	Pumpkolv	
2	**VOE 17298831**	1					Tube	Tube	Rohr	Tubo	Rör	
3	**VOE 17287049**	1					Hose	Flexible	Schlauch	Manguera	Slang	
4	**RM 59929182**	1					Adapter	Adaptateur	Adapter	Adaptador	Adapter	
5	**VOE 17280034**	1					Adapter	Adaptateur	Adapter	Adaptador	Adapter	
6	**VOE 17210463**	2					Clip	Clip	Clip	Clip	Clips	
7	**VOE 17210316**	2					Bolt	Boulon	Bolzen	Perno	Bult	
8	**VOE 16212202**	2					Clip	Clip	Clip	Clip	Clips	
9	**VOE 17229132**	2					Clip	Clip	Clip	Clip	Clips	
10	**VOE 17292477**	1					Plug	Tampon	Stopfen	Tapón	Plugg	
11	**VOE 17368654**	4					Washer	Rondelle	Scheibe	Arandela	Bricka	
12	**VOE 983700**	4					Hexagon screw	Vis tête hexagonale	Sechskantschraube	Tornillo hexago	Sexkantsskruv	
13	**VOE 17368658**	1					O-ring	Joint torique	O-Ring	Anillo tórico	O-ring	
14					NS		Loctite	Loctite	Loctite	Loctite	Loctite	

1			Catalogue id **20676**	Group **913**
2				
3			Illustr. No **1069414**	Section **1900**
4		**Pumps variflow, piston, pump, standard flow, 45cc**		
5			Issue **PUB 20024822-D**	Page **1537**

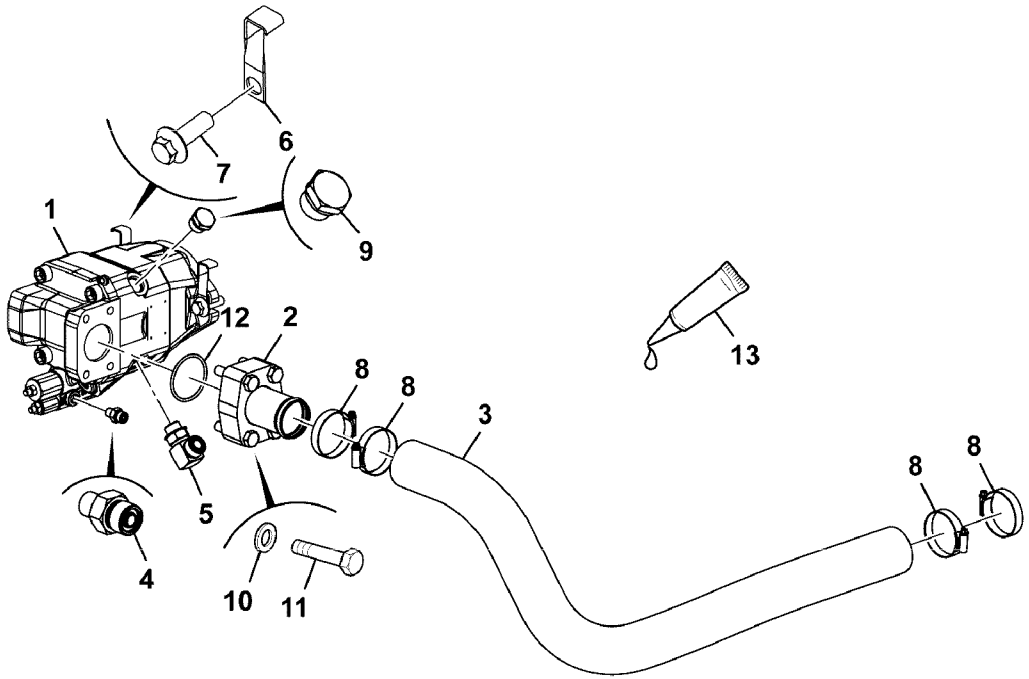
1
2
3
4
5
6
7
8
8
8
8
9
10
11
12
13

Fig.	Part No.	Quantity 1	2	3	PS	KIT	Description	Dénomination	Bezeichnung	Denominación	Benämning	Notes
												MC135C T4 MC155C T4 MCT135C T4 MCT145C T4
1	**VOE 17286701**	1					Pump piston	Piston de pompe	Pumpkolben	Pistón de bomba	Pumpkolv	
2	**VOE 17298361**	1					Tube	Tube	Rohr	Tubo	Rör	
3	**VOE 17287045**	1					Hose	Flexible	Schlauch	Manguera	Slang	
4	**RM 59929182**	1					Adapter	Adaptateur	Adapter	Adaptador	Adapter	
5	**VOE 17280034**	1					Adapter	Adaptateur	Adapter	Adaptador	Adapter	
6	**VOE 17210463**	2					Clip	Clip	Clip	Clip	Clips	
7	**VOE 17210316**	2					Bolt	Boulon	Bolzen	Perno	Bult	
8	**VOE 16212202**	4					Clip	Clip	Clip	Clip	Clips	
9	**VOE 17292477**	1					Plug	Tampon	Stopfen	Tapón	Plugg	
10	**VOE 17368654**	4					Washer	Rondelle	Scheibe	Arandela	Bricka	
11	**VOE 983700**	4					Hexagon screw	Vis tête hexagonale	Sechskantschraube	Tornillo hexago	Sexkantsskruv	
12	**VOE 17368665**	1					O-ring	Joint torique	O-Ring	Anillo tórico	O-ring	
13					NS		Loctite	Loctite	Loctite	Loctite	Loctite	

1			Catalogue id **20676**	Group **913**
2				
3			Illustr. No **1069415**	Section **2000**
4		**Pumps variflow, piston, pump, high flow, 63cc**		
5			Issue **PUB 20024822-D**	Page **1539**

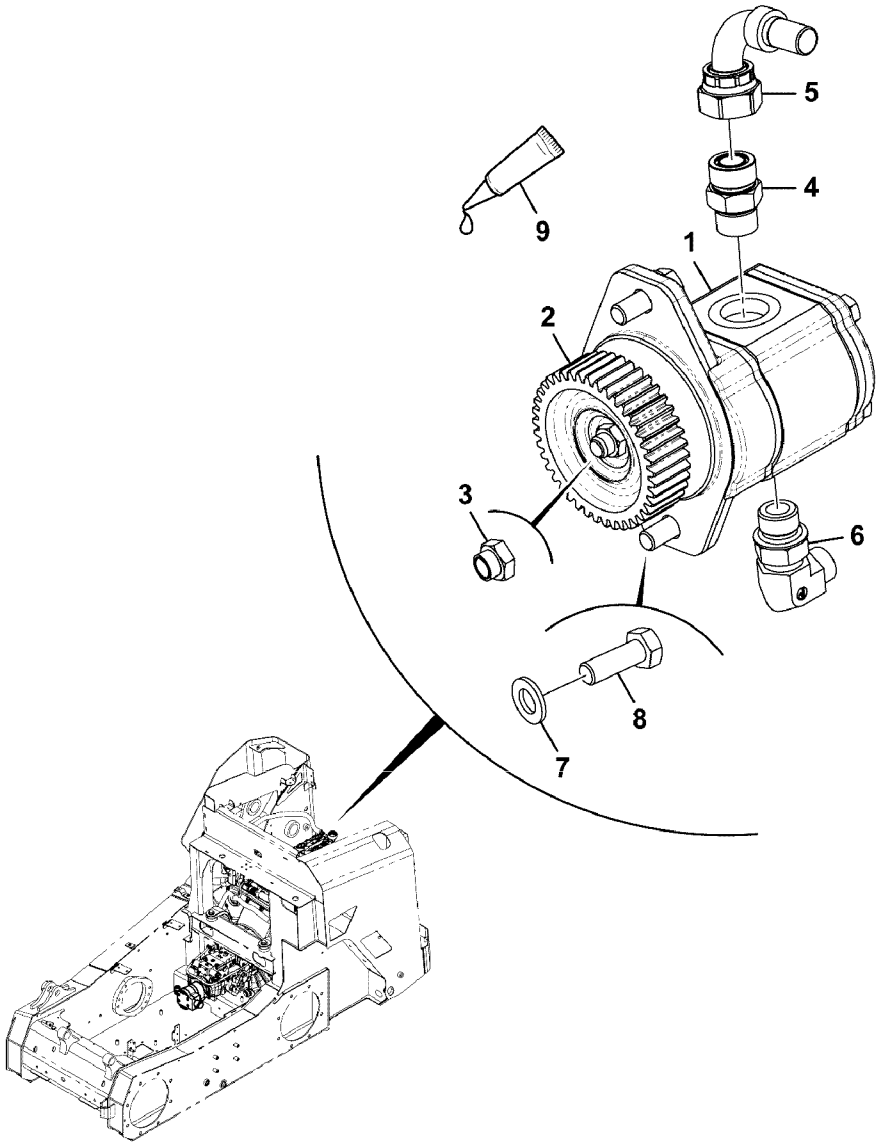

Volvo Construction Equipment

1068937

Fig.	Part No.	Quantity 1	2	3	PS	KIT	Description	Dénomination	Bezeichnung	Denominación	Benämning	Notes
												MC110C T4 MC115C T4 MC125C T4 MC135C T4 MC155C T4 MCT110C T4 MCT125C T4 MCT135C T4 MCT145C T4
1	**VOE 17286659**	1					Gear pump	Pompe engrenages	Zahnradpumpe	Bomba de engranaje	Kugghjulspump	
2	**VOE 17292511**	1					Gear	Pignon	Zahnrad	Engranaje	Kugghjul	
3	**VOE 17288647**	1					Nut	Écrou	Mutter	Tuerca	Mutter	
4	**RM 59922591**	1					Adapter	Adaptateur	Adapter	Adaptador	Adapter	
5	**VOE 16212257**	1					Coupling kit	Kit accouplement	Schaltsatz	Kit de acoplamiento	Kopplingssats	
6	**RM 59922906**	1					Adapter	Adaptateur	Adapter	Adaptador	Adapter	
7	**VOE 20764147**	2					Washer	Rondelle	Scheibe	Arandela	Bricka	
8	**VOE 16212078**	2					Set screw	Vis butée	Anschlagschraube	Tornillo tope	Stoppskruv	
9					NS		Loctite - Safety	Loctite - Sécurité	Loctite - Sicherung	Loctite - Fusible	Låsvätska	

1			Catalogue id **20676**	Group **913**
2				
3			Illustr. No **1068937**	Section **2100**
4		**Pumps charge, assembly, 11cc**		
5			Issue **PUB 20024822-D**	Page **1541**

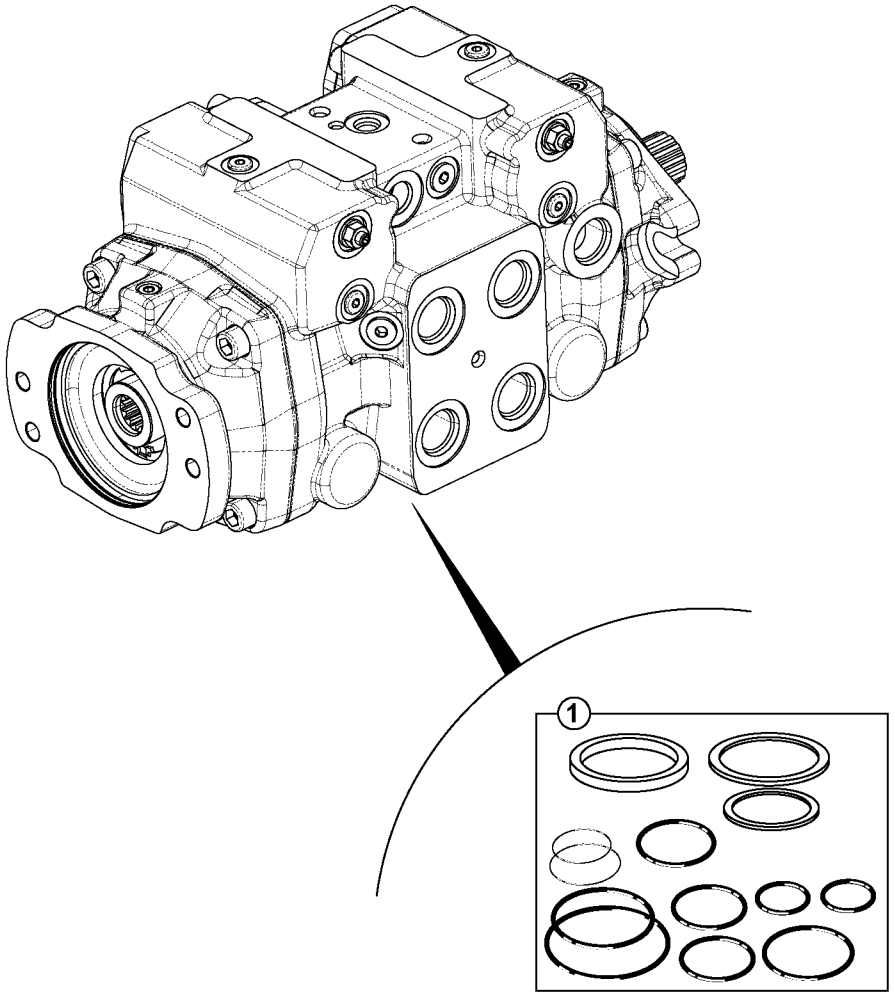
1

Fig.	Part No.	Quantity 1	2	3	PS	KIT	Description	Dénomination	Bezeichnung	Denominación	Benämning	Notes
												MCT110C MCT125C MCT135C MCT145C
	VOE 16213310	1					Transmission pump	Pompe transmission	Nebenantriebspump	Bomba de distribució	Transmissionspump	
1	**VOE 17311193**	1					Sealing kit	Kit plombage	Plombiersatz	Kit de precinto	Plomberingssats	

1		**Otras bombas hidráulicas, conjunto de la transmisión, detalles** **Andere Hydraulikpumpen, Getriebe, Details** **Autres pompes hydrauliques, ens. transmission, détails** **Other hydraulic pumps, transmission assy, details**	Catalogue id **20676**	Group **913**
2			Illustr. No **1068392**	Section **2400**
3			Issue **PUB 20024822-D**	Page **1543**
4				
5				

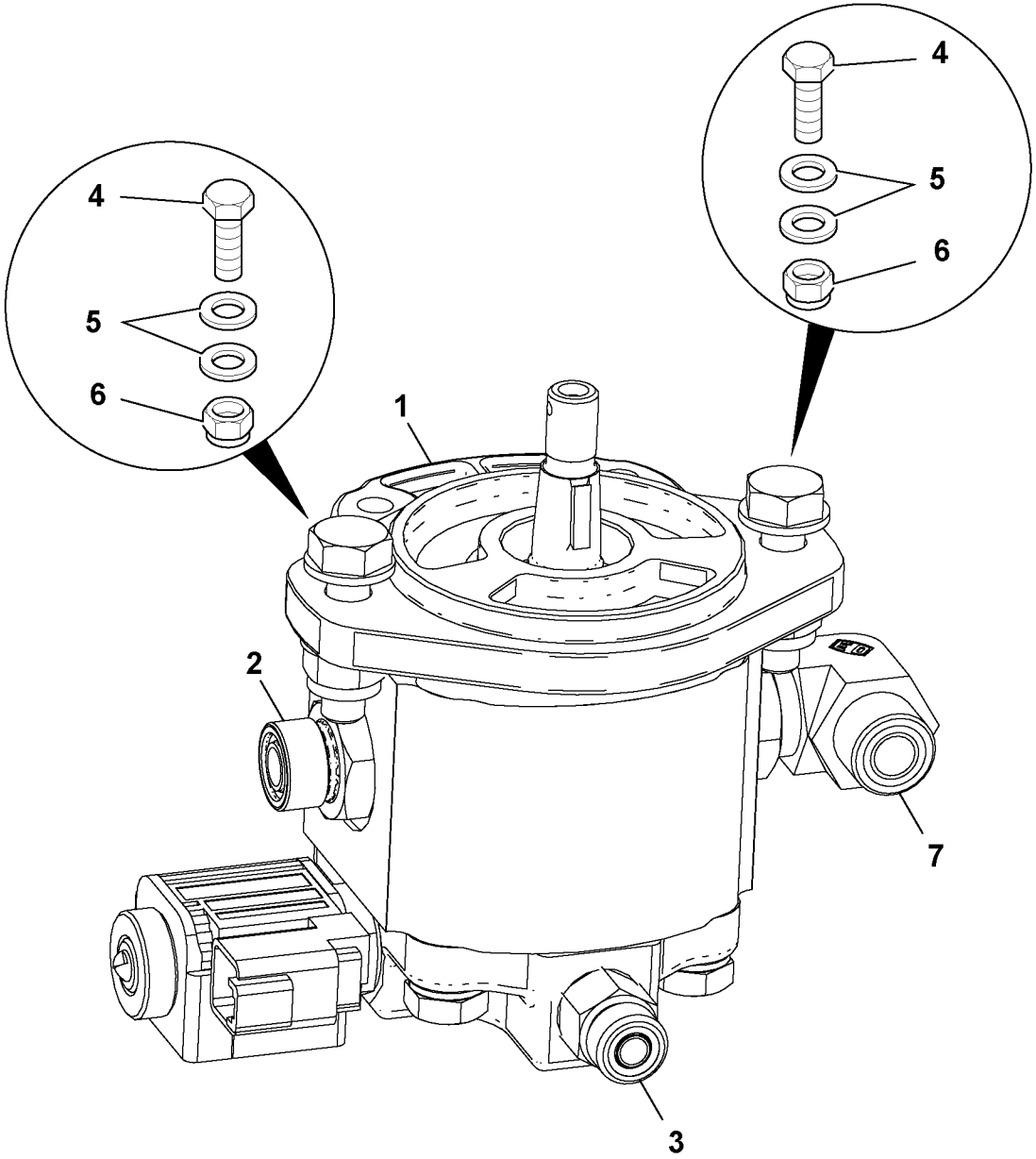

Volvo Construction Equipment
1059014

Fig.	Part No.	Quantity 1	2	3	PS	KIT	Description	Dénomination	Bezeichnung	Denominación	Benämning	Notes
												MC110C MC115C MC125C MC135C MC155C MCT110C MCT125C MCT135C MCT145C
1	**VOE 17210446**	1					Fan motor	Moteur de ventilateur	Gebläsemotor	Motor ventilador	Fläktmotor	See group 913, Page 1549
2	**RM 59922500**	1					Adapter	Adaptateur	Adapter	Adaptador	Adapter	
3	**VOE 16212350**	1					Adapter	Adaptateur	Adapter	Adaptador	Adapter	
4	**VOE 16212077**	2					Set screw	Vis butée	Anschlagschraube	Tornillo tope	Stoppskruv	
5	**VOE 16212137**	4					Plain washer	Rondelle plane	Flachscheibe	Arandela plana	Planbricka	
6	**VOE 16212125**	2					Nut	Écrou	Mutter	Tuerca	Mutter	
7	**RM 59922906**	1					Adapter	Adaptateur	Adapter	Adaptador	Adapter	

1		**Otros motores hidráulicos, motor del ventilador, conjunto, 14 cc** **Andere Hydraulikmotoren, Lüftermotor, 14 cm²** **Autres moteurs hydrauliques, moteur de ventilateur, ensemble, 14 cm3** **Other hydraulic motors, fan motor, assembly, 14cc**	Catalogue id **20676**	Group **913**
2			Illustr. No **1059014**	Section **2500**
3			Issue **PUB 20024822-D**	Page **1545**
4				
5				

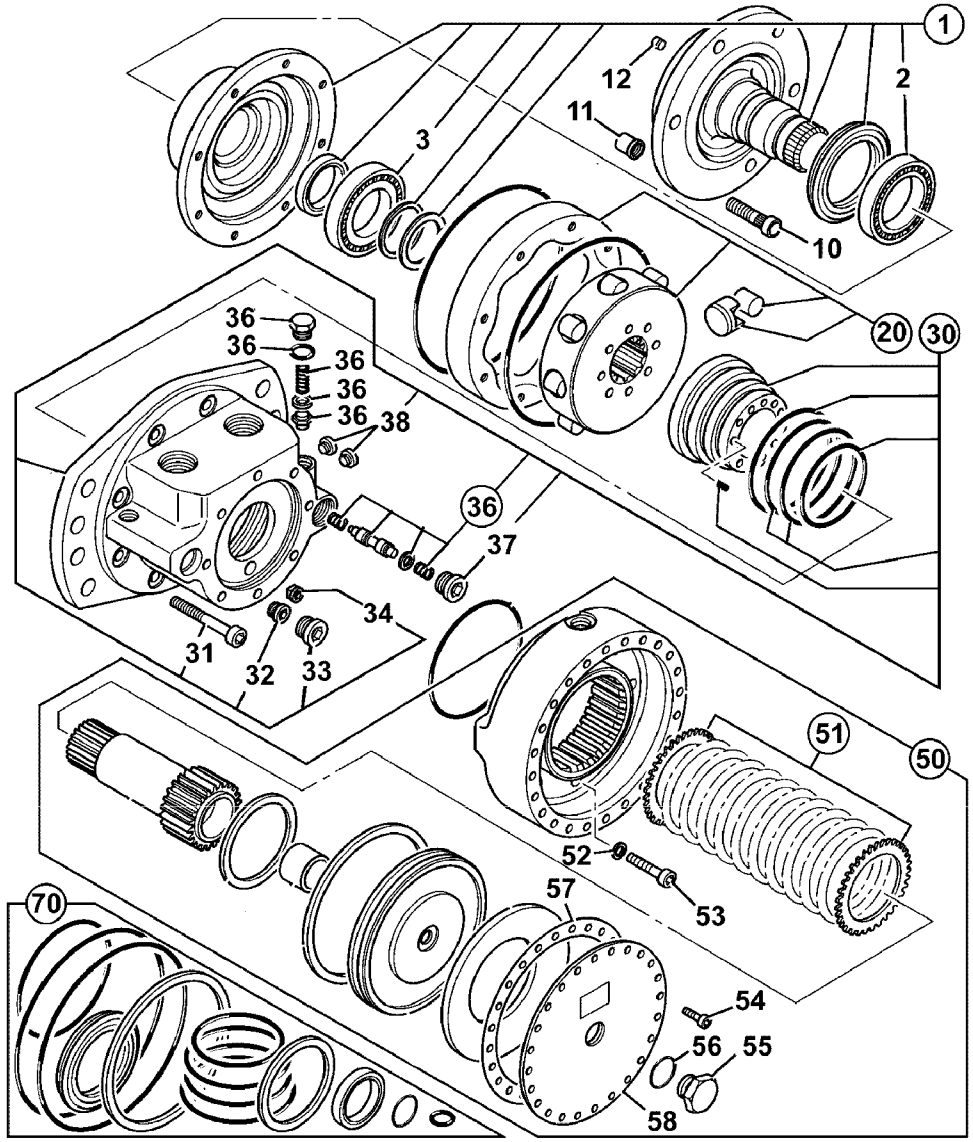
1
2
3
10
11
12
20
30
31
32
33
34
36
37
38
50
51
52
53
54
55
56
57
58
70

Fig.	Part No.	Quantity 1	2	3	PS	KIT	Description	Dénomination	Bezeichnung	Denominación	Benämning	Notes
												MCT110C MCT125C
	VOE 16213392	1					Hydraulic motor	Moteur hydraulique	Hydromotor	Motor hidráulico	Hydraulmotor	
1	**VOE 17284575**	1					Case	Caisson	Futteral	Funda	Fodral	
2	**VOE 17284595**	1					Bearing	Roulement	Lager	Cojinete	Lager	
3	**VOE 17284599**	1					Bearing	Roulement	Lager	Cojinete	Lager	
10	**VOE 17232103**	6					Stud	Goujon	Stiftschraube	Espárrago	Pinnskruv	
11	**VOE 17232107**	6					Nut	Écrou	Mutter	Tuerca	Mutter	
12	**VOE 17229931**	2					Plug	Tampon	Stopfen	Tapón	Plugg	
20	**VOE 17284577**	1					Cam	Came	Nocken	Leva	Kam	
30	**VOE 17284578**	1					Assembly block	Bloc de montage	Montierblock	Bloque montaje	Monteringsblock	
31	**VOE 17284033**	8					Screw	Vis	Schraube	Tornillo	Skruv	
32	**VOE 17229935**	2					Plug	Tampon	Stopfen	Tapón	Plugg	
33	**VOE 17284164**	2					Cap plug	Bouchon capuchon	Bundschraube	Tapón de sombrerete	Hattplugg	
34	**VOE 17284158**	1					Stop pin	Goupille butée	Anschlagzapfen	Pasador de tope	Anslagstapp	
36	**VOE 17284588**	1					Assembly block	Bloc de montage	Montierblock	Bloque montaje	Monteringsblock	
37	**VOE 17284178**	1					Plug	Bouchon	Stöpsel	Tapón	Propp	
50	**VOE 17284581**	1					Assembly block	Bloc de montage	Montierblock	Bloque montaje	Monteringsblock	
51		1			NS		Brake kit	Kit de freins	Bremsreparatursatz	Juego de frenos	Bromssats	
52	**VOE 17284176**	8					Washer	Rondelle	Scheibe	Arandela	Bricka	
53		8			NS		Screw	Vis	Schraube	Tornillo	Skruv	
54	**VOE 17284077**	24					Screw	Vis	Schraube	Tornillo	Skruv	
55	**VOE 17284135**	1					Plug	Tampon	Stopfen	Tapón	Plugg	
56		1			NS		O Ring	Joint torique	O-Ring	Aro tórico	O-ring	
58	**VOE 17284115**	1					End cover	Couvercle extrémité	Stirndeckel	Tapa final	Gavellock	
70	**VOE 17256113**	1					Sealing kit	Jeu joints	Dichtungssatz	Juego de retenes	Tätningssats	

1	
2	
3	
4	
5	

Motor, conjunto, dos velocidades, de orugas
Motor kpl., Zweigang, Kettenantrieb
Moteur, ensemble, deux vitesses, sur chenilles
Motor, assembly, two speed tracked

Catalogue id	Group
20676	**913**
Illustr. No **1068336**	Section **2700**
Issue **PUB 20024822-D**	Page **1547**

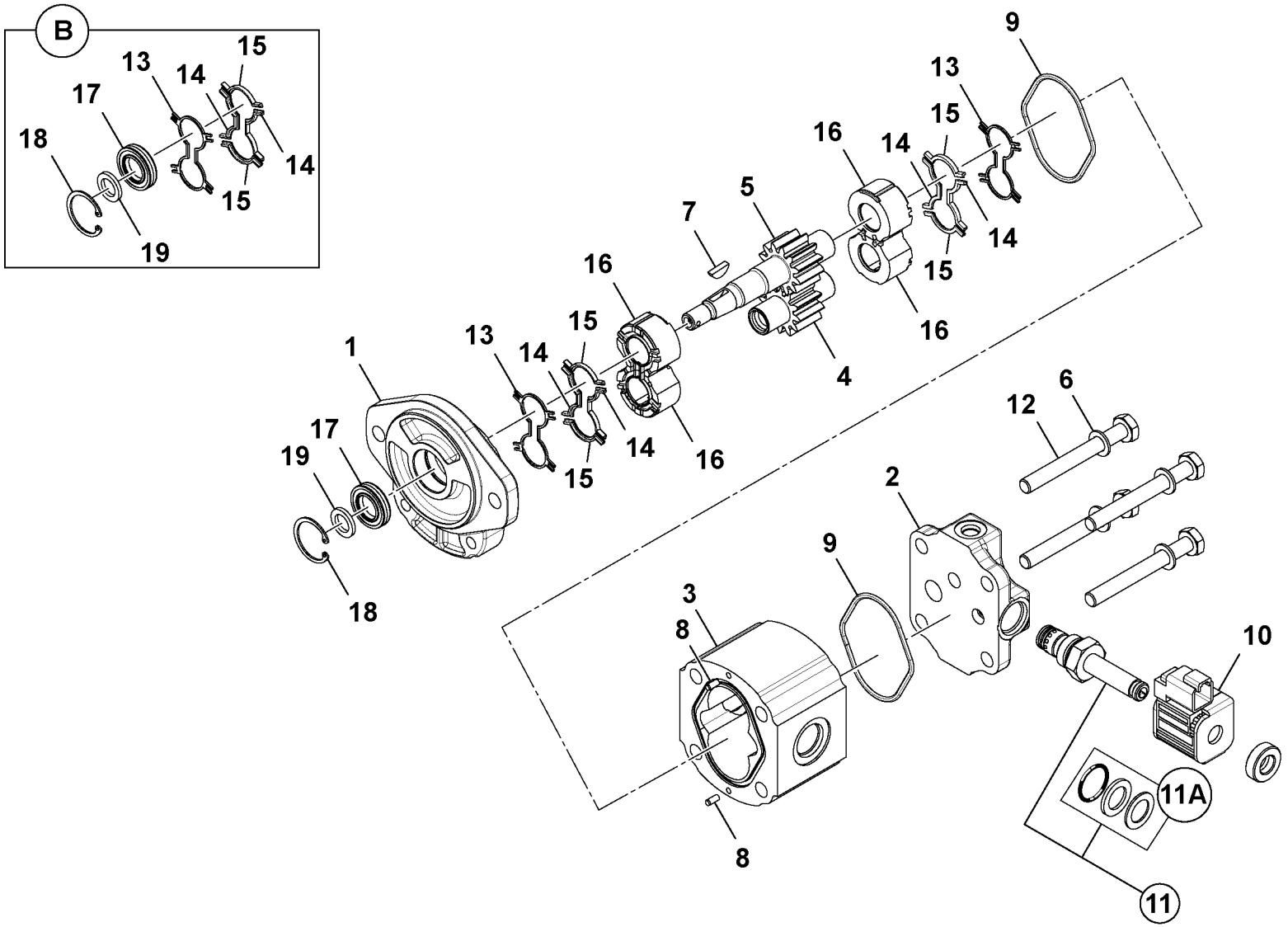

Volvo Construction Equipment
1059102

Fig.	Part No.	Quantity 1	2	3	PS	KIT	Description	Dénomination	Bezeichnung	Denominación	Benämning	Notes
												MC110C, MC110C T4 MC115C, MC115C T4 MC125C, MC125C T4 MC135C, MC135C T4 MC155C, MC155C T4 MCT110C, MCT110C T4 MCT125C, MCT125C T4 MCT135C, MCT135C T4 MCT145C, MCT145C T4
	VOE 17210446	1					Fan motor	Moteur de ventilateur	Gebläsemotor	Motor ventilador	Fläktmotor	
B	**VOE 17209999**	1					Kit	Lot	Bausatz	Juego	Sats	
1		1			NS		Not yet available	Pas encore disponibl.	Noch nicht lieferbar	No disponible todavía	Ej tillgänglig	
2		1			NS		Not yet available	Pas encore disponibl.	Noch nicht lieferbar	No disponible todavía	Ej tillgänglig	
3		1			NS		Not yet available	Pas encore disponibl.	Noch nicht lieferbar	No disponible todavía	Ej tillgänglig	
4		1			NS		Not yet available	Pas encore disponibl.	Noch nicht lieferbar	No disponible todavía	Ej tillgänglig	
5		1			NS		Not yet available	Pas encore disponibl.	Noch nicht lieferbar	No disponible todavía	Ej tillgänglig	
6		4			NS		Not yet available	Pas encore disponibl.	Noch nicht lieferbar	No disponible todavía	Ej tillgänglig	
7		1			NS		Not yet available	Pas encore disponibl.	Noch nicht lieferbar	No disponible todavía	Ej tillgänglig	
8		2			NS		Not yet available	Pas encore disponibl.	Noch nicht lieferbar	No disponible todavía	Ej tillgänglig	
9	**VOE 17209615**	2					•Sealing	•Étanchéité	•dichtung	•Junta	•Tätning	
10	**VOE 16213379**	1					•Coil	•Bobine	•Wickel	•Bobina	•Spole	
11	**VOE 16213162**	1					•Valve	•Valve	•Ventil	•Válvula	•Ventil	
11A	**VOE 17210003**	1					•Kit	•Lot	•Bausatz	•Juego	•Sats	
12		4			NS		Not yet available	Pas encore disponibl.	Noch nicht lieferbar	No disponible todavía	Ej tillgänglig	
13	**VOE 17209619**	2					•Sealing	•Étanchéité	•dichtung	•Junta	•Tätning	
14	**VOE 17209623**	4					•Sealing	•Étanchéité	•dichtung	•Junta	•Tätning	
15	**VOE 17209625**	4					•Sealing	•Étanchéité	•dichtung	•Junta	•Tätning	
16		4			NS		Not yet available	Pas encore disponibl.	Noch nicht lieferbar	No disponible todavía	Ej tillgänglig	
17	**VOE 17209626**	1					•Sealing	•Étanchéité	•dichtung	•Junta	•Tätning	
18	**VOE 17209581**	1					•Snap ring	•Circlip	•Nutring	•Circlip	•Spårring	

1		**Övriga hydraulmotorer, fläktmotor, 14cc** **Otros motores hidráulicos, motor del ventilador, 14 cc** **Andere Hydraulikmotoren, Lüftermotor, 14 cm²** **Autres moteurs hydrauliques, moteur de ventilateur, 14 cm3** **Other hydraulic motors, fan motor, 14cc**	Catalogue id **20676**	Group **913**
2			Illustr. No **1059102**	Section **2800**
3			Issue **PUB 20024822-D**	Page **1549**
4				
5				

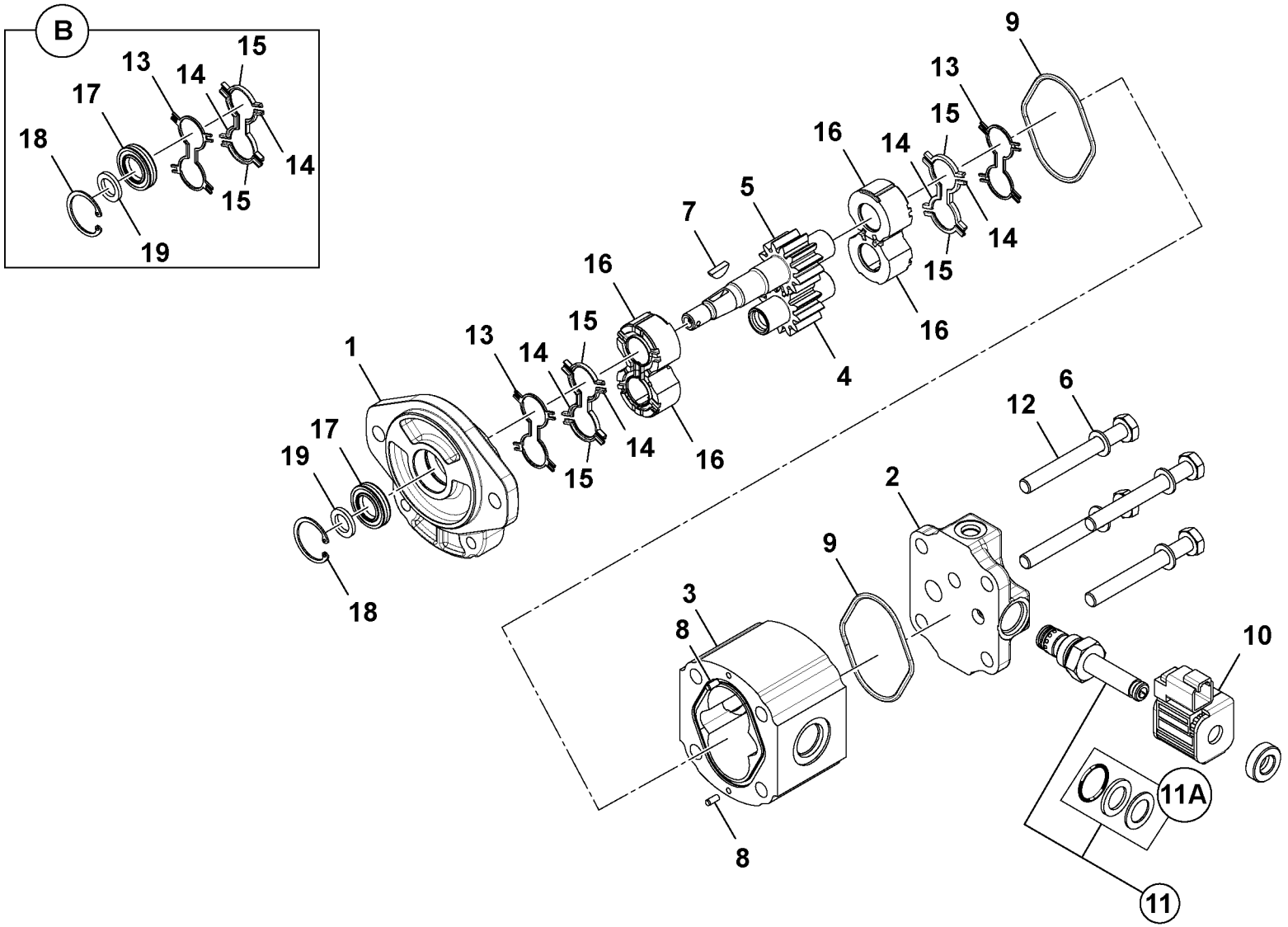

Volvo Construction Equipment
1059102

Fig.	Part No.	Quantity 1	2	3	PS	KIT	Description	Dénomination	Bezeichnung	Denominación	Benämning	Notes
19	**VOE 17210165**	2					•Sealing	•Étanchéité	•dichtung	•Junta	•Tätning	

1		**Övriga hydraulmotorer, fläktmotor, 14cc** **Otros motores hidráulicos, motor del ventilador, 14 cc** **Andere Hydraulikmotoren, Lüftermotor, 14 cm²** **Autres moteurs hydrauliques, moteur de ventilateur, 14 cm3** **Other hydraulic motors, fan motor, 14cc**	Catalogue id **20676**	Group **913**
2					
3			Illustr. No **1059102**	Section **2800**
4					
5			Issue **PUB 20024822-D**	Page **1551**

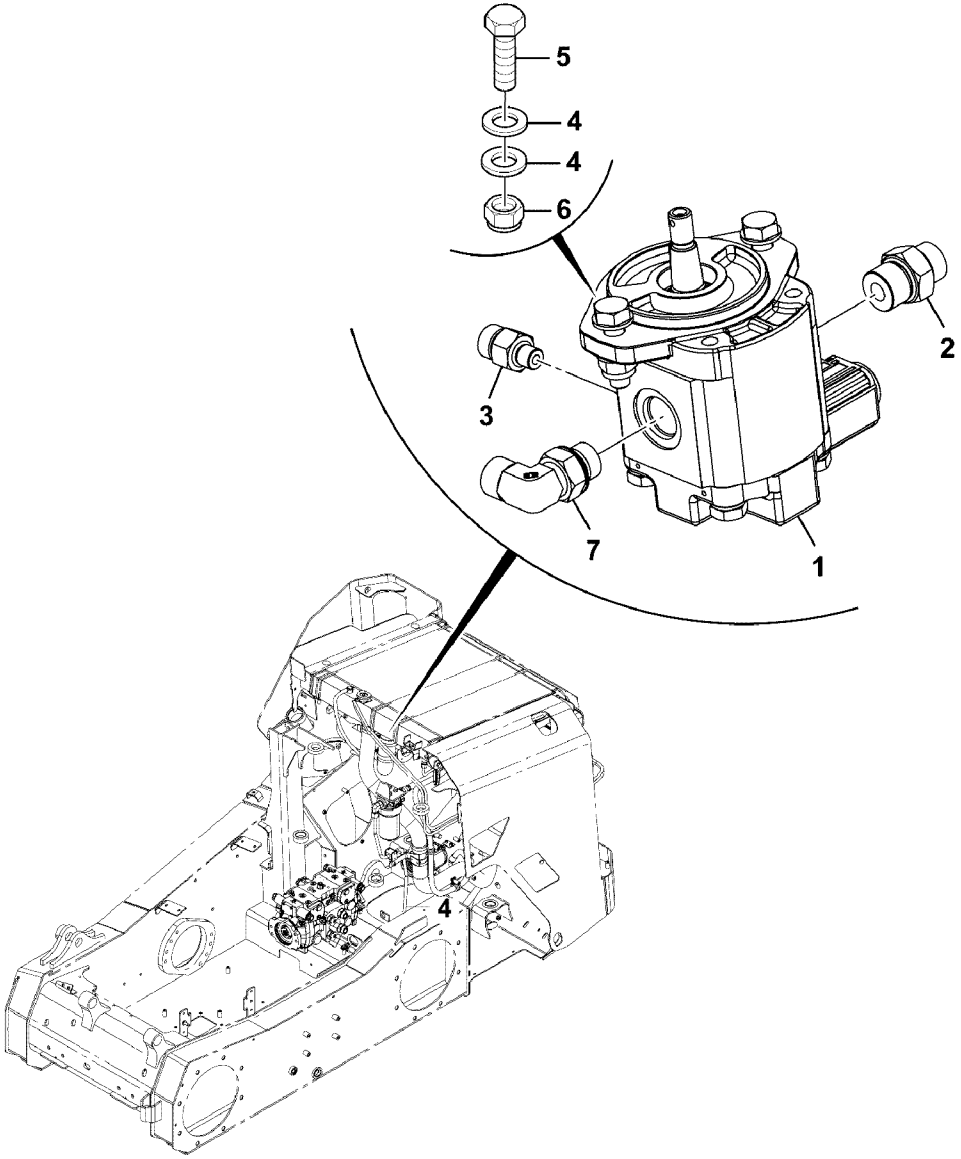

Volvo Construction Equipment

1068944

Fig.	Part No.	Quantity 1	2	3	PS	KIT	Description	Dénomination	Bezeichnung	Denominación	Benämning	Notes
												MC110C T4 MC115C T4 MC125C T4 MC135C T4 MC155C T4 MCT110C T4 MCT125C T4 MCT135C T4 MCT145C T4
1	**VOE 17210446**	1					Fan motor	Moteur de ventilateur	Gebläsemotor	Motor ventilador	Fläktmotor	See group 913, Page 1549
2	**RM 59922500**	1					Adapter	Adaptateur	Adapter	Adaptador	Adapter	
3	**VOE 16212350**	1					Adapter	Adaptateur	Adapter	Adaptador	Adapter	
4	**VOE 16212137**	4					Plain washer	Rondelle plane	Flachscheibe	Arandela plana	Planbricka	
5	**VOE 16212077**	2					Set screw	Vis butée	Anschlagschraube	Tornillo tope	Stoppskruv	
6	**VOE 16212125**	2					Nut	Écrou	Mutter	Tuerca	Mutter	
7	**RM 59922898**	1					Adapter	Adaptateur	Adapter	Adaptador	Adapter	

1	
2	
3	
4	
5	

Otros motores hidráulicos, motor del ventilador, conjunto, 14 cc
Andere Hydraulikmotoren, Lüftermotor, 14 cm²
Autres moteurs hydrauliques, moteur de ventilateur, ensemble, 14 cm3
Other hydraulic motors, fan motor, assembly, 14cc

Catalogue id	Group
20676	**913**
Illustr. No **1068944**	Section **2900**
Issue **PUB 20024822-D**	Page **1553**

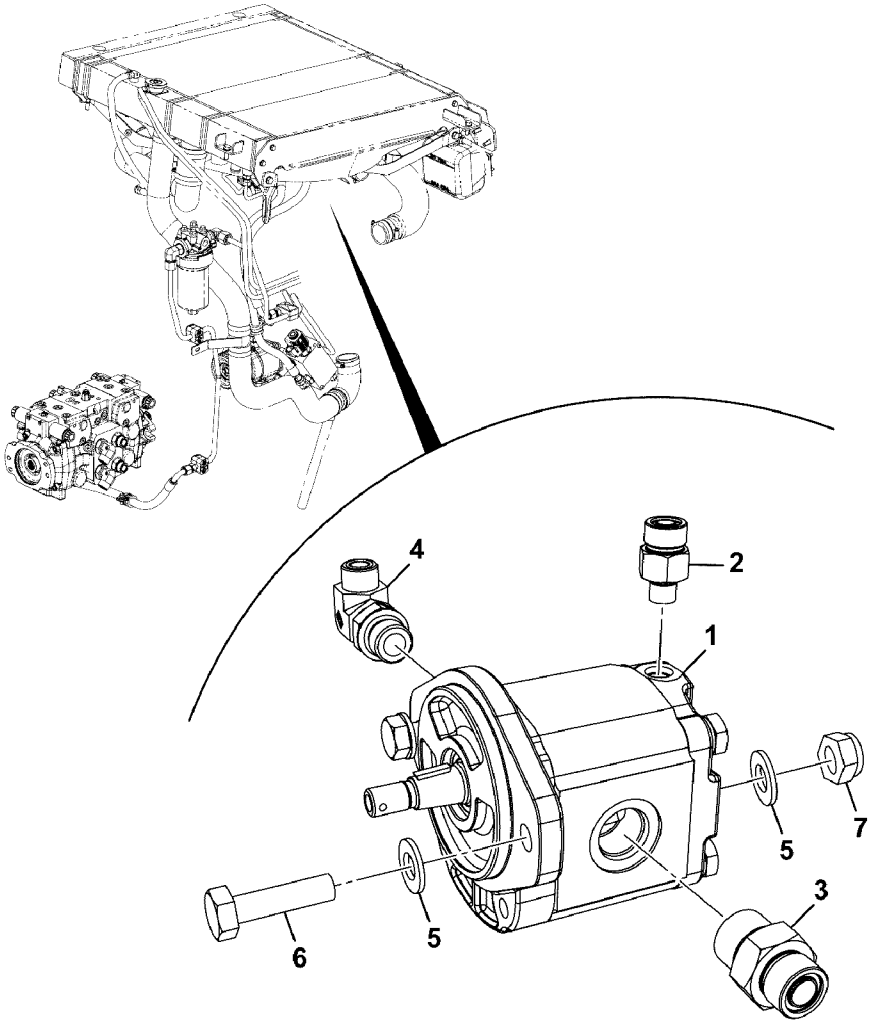
4
2
1
7
5
3
5
6

Fig.	Part No.	Quantity 1	2	3	PS	KIT	Description	Dénomination	Bezeichnung	Denominación	Benämning	Notes
												MC110C T4 MC115C T4 MC125C T4 MC135C T4 MC155C T4 MCT110C T4 MCT125C T4 MCT135C T4 MCT145C T4
1	**VOE 17286625**	1					Fan motor	Moteur de ventilateur	Gebläsemotor	Motor ventilador	Fläktmotor	
2	**VOE 16212350**	1					Adapter	Adaptateur	Adapter	Adaptador	Adapter	
3	**RM 59922500**	1					Adapter	Adaptateur	Adapter	Adaptador	Adapter	
4	**RM 59922906**	1					Adapter	Adaptateur	Adapter	Adaptador	Adapter	
5	**VOE 16212137**	4					Plain washer	Rondelle plane	Flachscheibe	Arandela plana	Planbricka	
6	**VOE 16212077**	2					Set screw	Vis butée	Anschlagschraube	Tornillo tope	Stoppskruv	
7	**VOE 16212125**	2					Nut	Écrou	Mutter	Tuerca	Mutter	

1			Catalogue id **20676**	Group **913**
2				
3			Illustr. No **1068945**	Section **3000**
4		**Other hydraulic motors, fan motor, reversing, assembly, 14cc**		
5			Issue **PUB 20024822-D**	Page **1555**

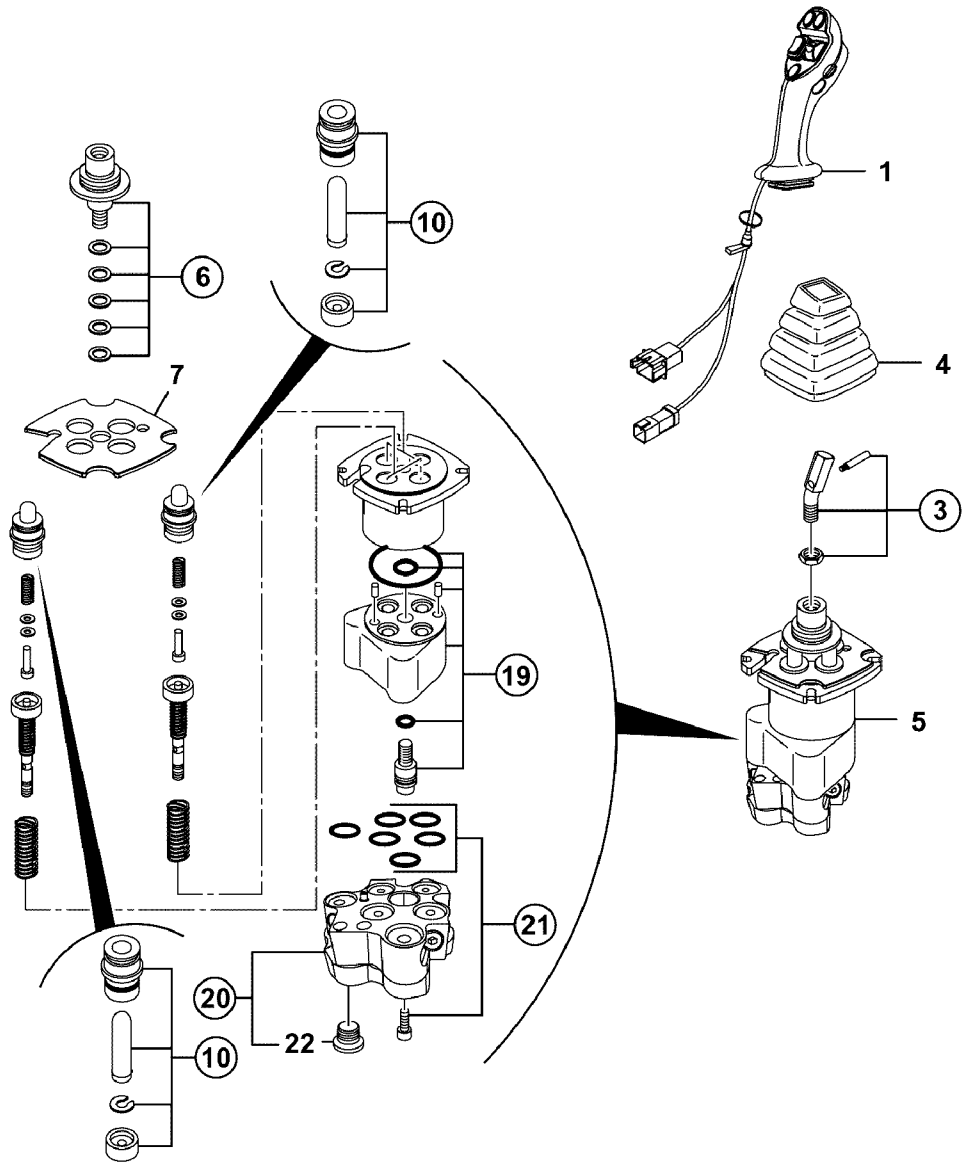
1
10
6
4
7
3
19
5
21
20
22
10

Fig.	Part No.	Quantity 1	2	3	PS	KIT	Description	Dénomination	Bezeichnung	Denominación	Benämning	Notes
												MC110C MC115C MC125C MC135C MC155C
	VOE 17209787	1					Control valve	Valve commande	Steuerventil	Válvula de mando	Manöverventil	LH
1	**VOE 17273973**	1					Stick handle	Poignée	Zugschaft	Mango	Skaft	LH
3	**VOE 17311151**	1					•Kit	•Lot	•Bausatz	•Juego	•Sats	See group 914, Page 1567
4	**VOE 17273956**	1					•Gaiter	•Gaine	•Manschette	•Fuelle	•Damask	
5	**VOE 17273953**	1					•Body	•Corps	•Karosserie	•Carrocería	•Kaross	
6		1			NS		•Nipple kit	•Jeu raccords	•Nippelsatz	•Juego de niples	•Nippelsats	
7	**VOE 17277183**	1					•Retaining plate	•Plaque retenue	•Halteplatte	•Placa de sujeción	•Hållarplatta	
10		2			NS		•Control plunger	•Piston	•Stößel	•Pasador de acciona	•Manöverpinne	
19		1			NS		•Kit	•Lot	•Bausatz	•Juego	•Sats	
20	**VOE 17273971**	1					•Flange	•Bride	•Flansch	•Brida	•Fläns	
21		1			NS		•Flange	•Bride	•Flansch	•Brida	•Fläns	
22	**VOE 17277187**	1					•Plug	•Tampon	•Stopfen	•Tapón	•Plugg	

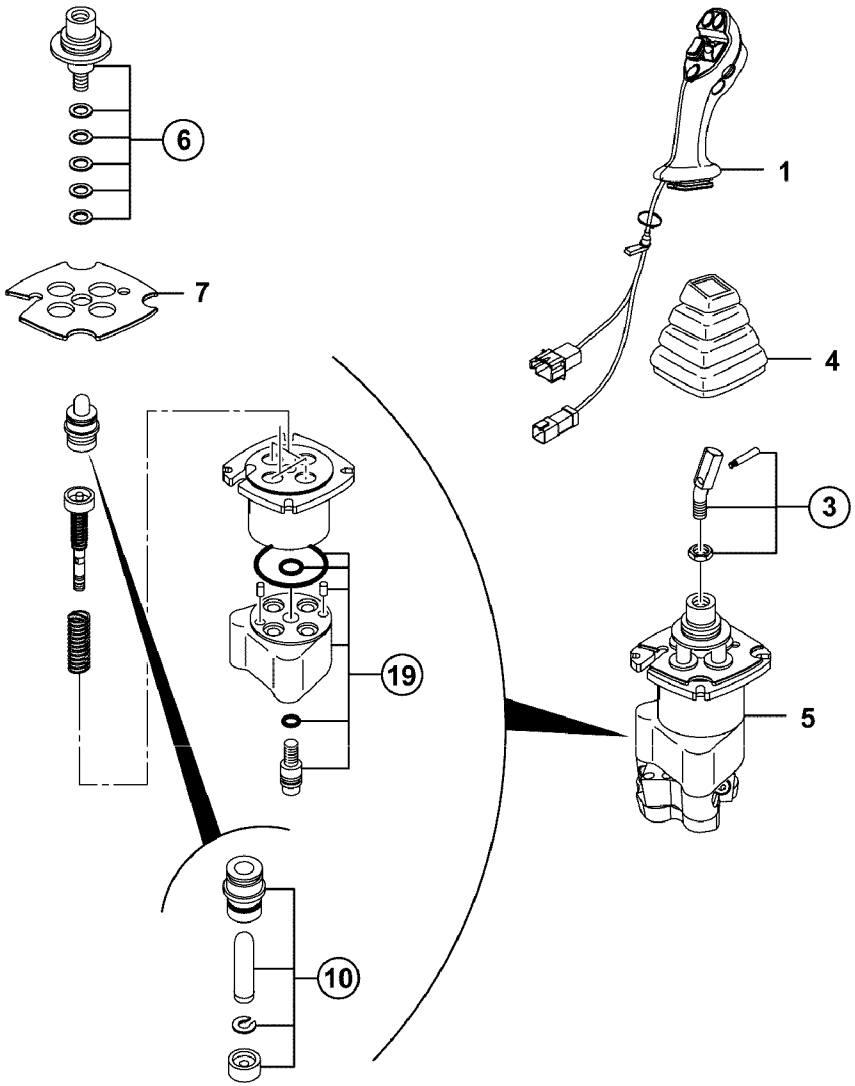
6
7
1
4
3
19
5
10

Fig.	Part No.	Quantity 1	2	3	PS	KIT	Description	Dénomination	Bezeichnung	Denominación	Benämning	Notes
												MC110C MC115C MC125C MC135C MC155C MCT110C MCT125C MCT135C MCT145C
1	**VOE 17209806**	1					Control valve	Valve commande	Steuerventil	Válvula de mando	Manöverventil	RH
1	**VOE 17273974**	1					Stick handle	Poignée	Zugschaft	Mango	Skaft	RH
3	**VOE 17311151**	1					•Kit	•Lot	•Bausatz	•Juego	•Sats	See group 914, Page 1567
4	**VOE 17273956**	1					•Gaiter	•Gaine	•Manschette	•Fuelle	•Damask	
5	**VOE 17273954**	1					•Base	•Embase	•Fuß	•Base	•Fot	
6		1			NS		••Nipple kit	••Jeu raccords	••Nippelsatz	••Juego de niples	••Nippelsats	
7	**VOE 17277183**	1					••Retaining plate	••Plaque retenue	••Halteplatte	••Placa de sujeción	••Hållarplatta	
10		1			NS		••Control plunger	••Piston	••Stößel	••Pasador de acciona	••Manöverpinne	
19		1			NS		••Kit	••Lot	••Bausatz	••Juego	••Sats	

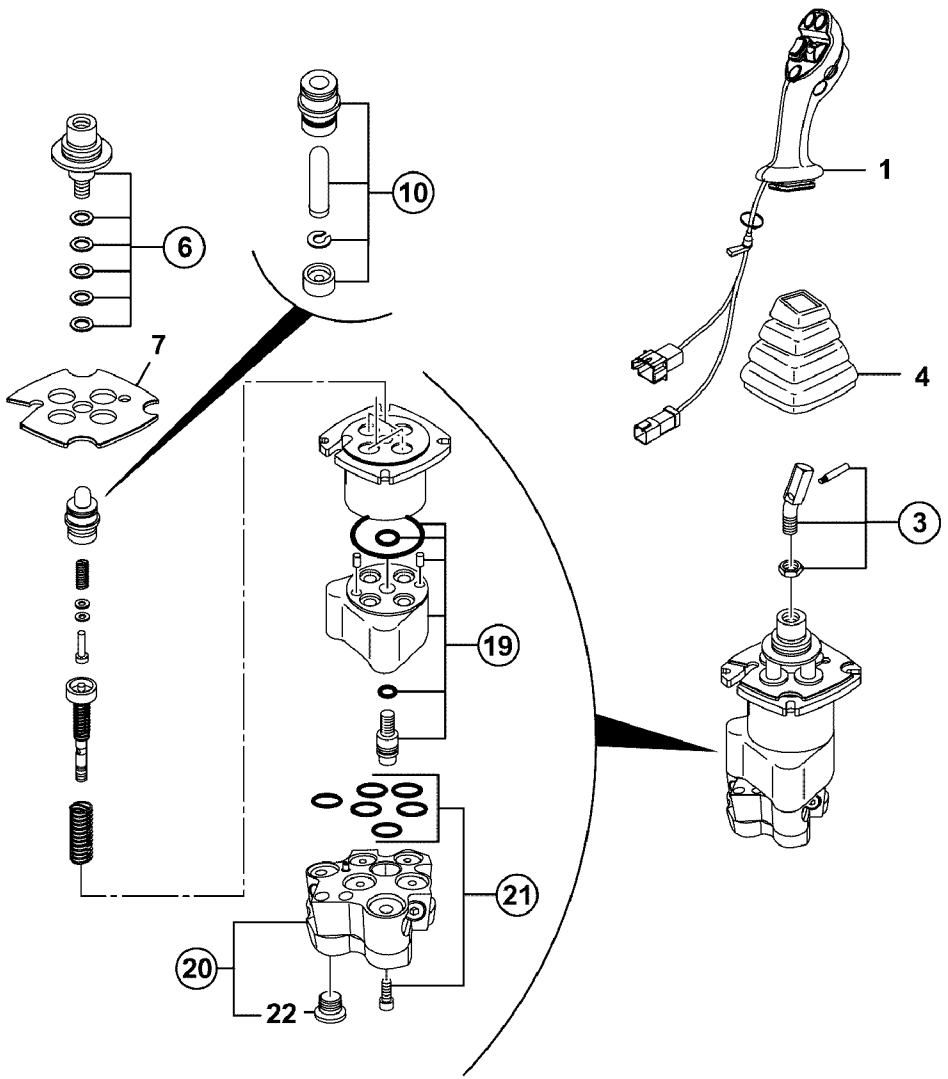
1
4
3
10
6
7
19
21
20
22

Fig.	Part No.	Quantity 1	2	3	PS	KIT	Description	Dénomination	Bezeichnung	Denominación	Benämning	Notes
												MCT110C MCT125C MCT135C MCT145C
	VOE 17209818	1					Control valve	Valve commande	Steuerventil	Válvula de mando	Manöverventil	LH
1	**VOE 17273973**	1					•Stick handle	•Poignée	•Zugschaft	•Mango	•Skaft	LH
3	**VOE 17311151**	1					•Kit	•Lot	•Bausatz	•Juego	•Sats	See group 914, Page 1567
4	**VOE 17273956**	1					•Gaiter	•Gaine	•Manschette	•Fuelle	•Damask	
6		1			NS		•Nipple kit	•Jeu raccords	•Nippelsatz	•Juego de niples	•Nippelsats	
7	**VOE 17277183**	1					•Retaining plate	•Plaque retenue	•Halteplatte	•Placa de sujeción	•Hållarplatta	
10		1			NS		•Control plunger	•Piston	•Stößel	•Pasador de acciona	•Manöverpinne	
19		1			NS		•Kit	•Lot	•Bausatz	•Juego	•Sats	
20	**VOE 17273971**	1					•Flange	•Bride	•Flansch	•Brida	•Fläns	
21		1			NS		•Flange	•Bride	•Flansch	•Brida	•Fläns	
22	**VOE 17277187**	1					•Plug	•Tampon	•Stopfen	•Tapón	•Plugg	

1		**Ventiler servoreglage, manöverspak, iso, 7-vägs multifunktion** **Servocontrol de válvulas, joystick, iso, multifunción de 7 vías** **Servosteuerventile, Joystick, ISO, 7-Weg-Multifunktion** **Servocommande de vannes, joystick, iso, multifonction 7 voies** **Valves servo control, joystick, iso, 7 way multi-function**	Catalogue id **20676**	Group **914**
2			Illustr. No **1068398**	Section **300**
3			Issue **PUB 20024822-D**	Page **1561**
4				
5				

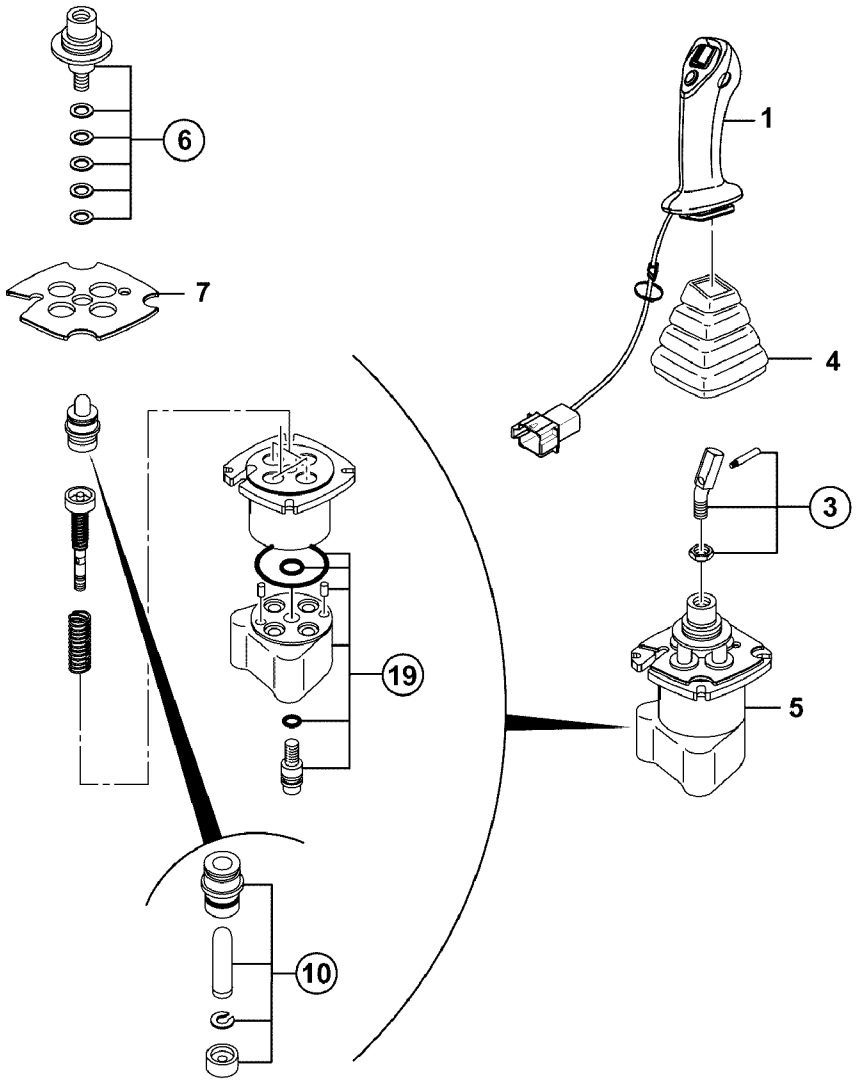
6
7
1
4
3
19
5
10

Fig.	Part No.	Quantity 1	2	3	PS	KIT	Description	Dénomination	Bezeichnung	Denominación	Benämning	Notes
												MC110C MC115C MC125C MC135C MC155C MCT110C MCT125C MCT135C MCT145C
	VOE 16213297	1					Pad	Support inférieur	Unterlegring	Suplemento	Underlägg	RH
1	**VOE 17311161**	1					•Hand lever kit	•Kit levier	•Hebelsatz	•Juego palanca	•Spaksats	RH
3	**VOE 17311151**	1					•Kit	•Lot	•Bausatz	•Juego	•Sats	See group 914, Page 1567
4	**VOE 17273956**	1					•Gaiter	•Gaine	•Manschette	•Fuelle	•Damask	
5	**VOE 17273954**	1					•Base	•Embase	•Fuß	•Base	•Fot	
6		1			NS		••Nipple kit	••Jeu raccords	••Nippelsatz	••Juego de niples	••Nippelsats	
7	**VOE 17277183**	1					••Retaining plate	••Plaque retenue	••Halteplatte	••Placa de sujeción	••Hållarplatta	
10		1			NS		••Control plunger	••Piston	••Stößel	••Pasador de acciona	••Manöverpinne	
19		1			NS		••Kit	••Lot	••Bausatz	••Juego	••Sats	

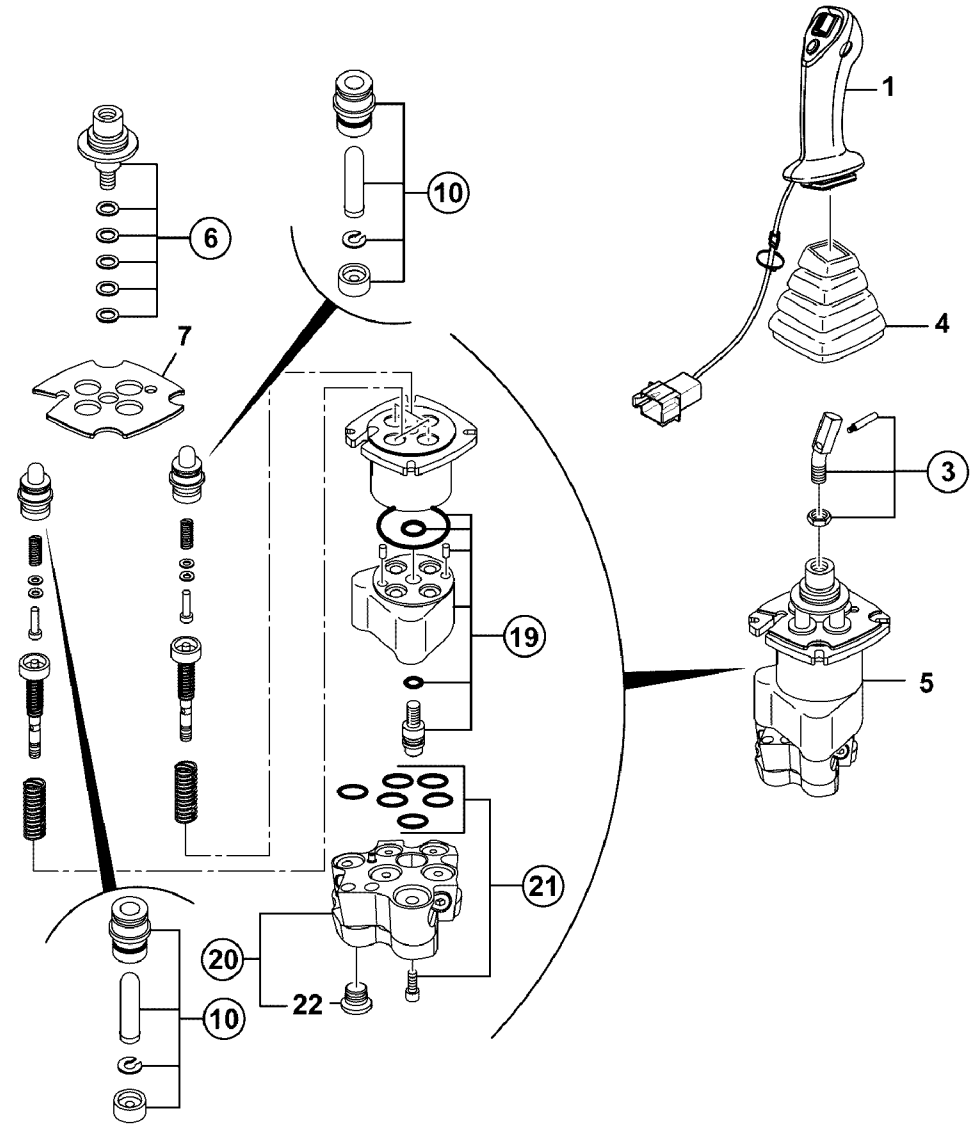

Volvo Construction Equipment

1068403

Fig.	Part No.	Quantity 1	2	3	PS	KIT	Description	Dénomination	Bezeichnung	Denominación	Benämning	Notes
												MC110C MC115C MC125C MC135C MC155C
	VOE 16213404	1					Pad	Support inférieur	Unterlegring	Suplemento	Underlägg	LH
1	**VOE 17311175**	1					•Hand lever	•Levier	•Hebel	•Palanca	•Spak	LH
3	**VOE 17311151**	1					•Kit	•Lot	•Bausatz	•Juego	•Sats	See group 914, Page 1567
4	**VOE 17273956**	1					•Gaiter	•Gaine	•Manschette	•Fuelle	•Damask	
5	**VOE 17273953**	1					•Body	•Corps	•Karosserie	•Carrocería	•Kaross	
6		1			NS		••Nipple kit	••Jeu raccords	••Nippelsatz	••Juego de niples	••Nippelsats	
7	**VOE 17277183**	1					••Retaining plate	••Plaque retenue	••Halteplatte	••Placa de sujeción	••Hållarplatta	
10		2			NS		••Control plunger	••Piston	••Stößel	••Pasador de acciona	••Manöverpinne	
19		1			NS		••Kit	••Lot	••Bausatz	••Juego	••Sats	
20	**VOE 17273971**	1					••Flange	••Bride	••Flansch	••Brida	••Fläns	
21		1			NS		••Flange	••Bride	••Flansch	••Brida	••Fläns	
22	**VOE 17277187**	1					••Plug	••Tampon	••Stopfen	••Tapón	••Plugg	

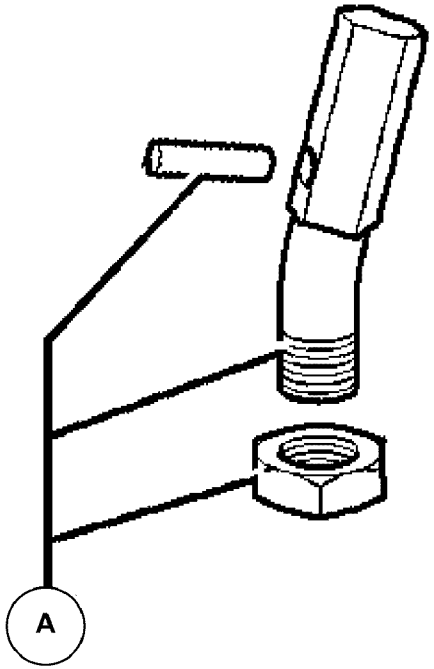
A

Fig.	Part No.	Quantity 1	2	3	PS	KIT	Description	Dénomination	Bezeichnung	Denominación	Benämning	Notes
												MC110C MC115C MC125C MC135C MC155C MCT110C MCT125C MCT135C MCT145C
A	**VOE 17311151**	1					Kit	Lot	Bausatz	Juego	Sats	

1		**Ventiler servoreglage, sats, böjd spak, manöverspakar** **Servocontrol de válvulas, juego, palanca doblada, joysticks** **Servosteuerventile, Satz, gebogener Hebel, Joysticks** **Servocommande de vannes, kit, levier courbé, joysticks** **Valves servo control, kit, lever bent, joysticks**	Catalogue id **20676**	Group **914**
2				
3			Illustr. No **1068407**	Section **600**
4				
5			Issue **PUB 20024822-D**	Page **1567**

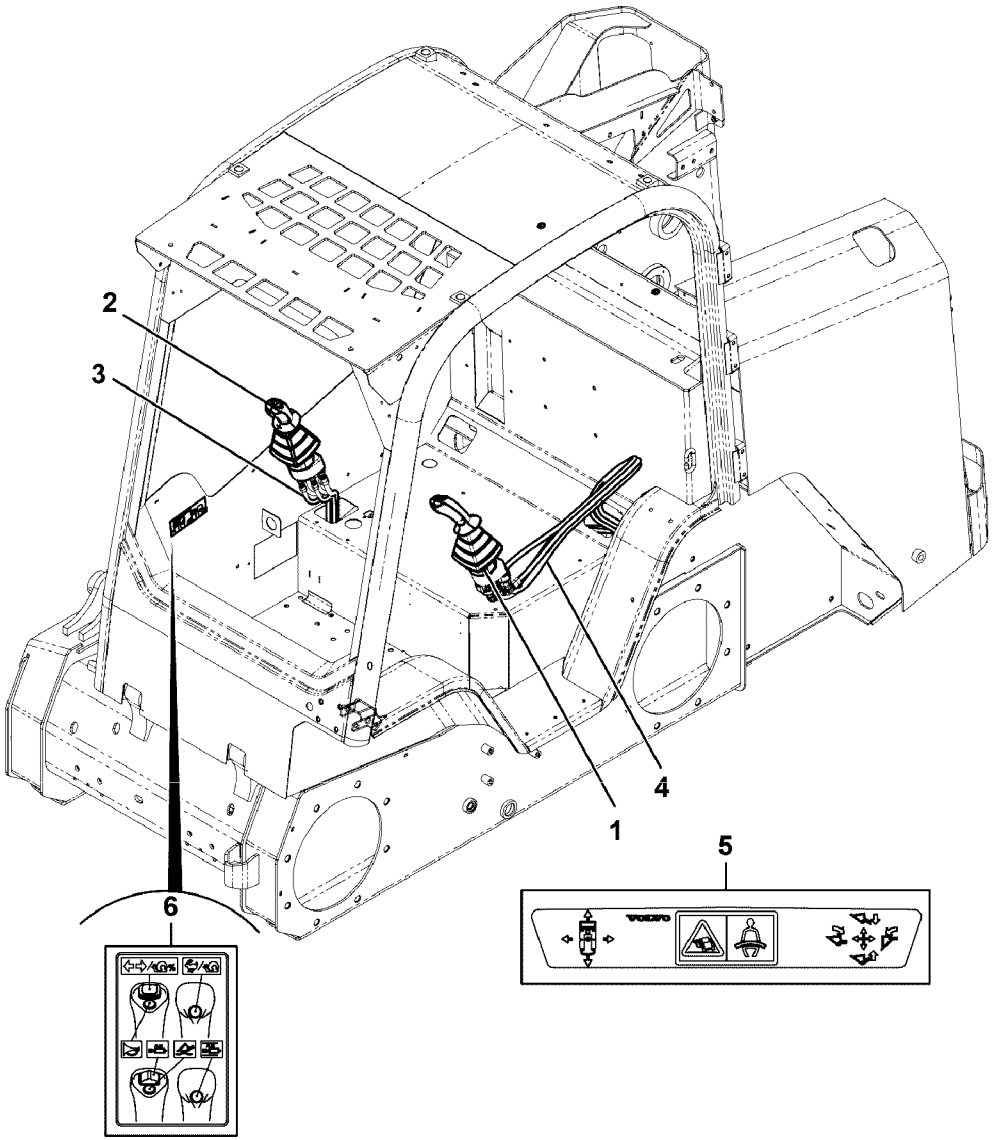

Volvo Construction Equipment

1068293

Fig.	Part No.	Quantity 1	2	3	PS	KIT	Description	Dénomination	Bezeichnung	Denominación	Benämning	Notes
												MC110C MC115C MC125C MC135C MC155C
1		1					Joystick, Dual	Levier, commande pa	Joystick, doppelt	Joystick, doble	Manöverspak, dubbel	LH See group 915, Page 1577
2		1					Joystick, Dual	Levier, commande pa	Joystick, doppelt	Joystick, doble	Manöverspak, dubbel	RH See group 915, Page 1579
3		1					Joystick, Dual	Levier, commande pa	Joystick, doppelt	Joystick, doble	Manöverspak, dubbel	RH See group 916, Page 1705
4		1					Joystick, Dual	Levier, commande pa	Joystick, doppelt	Joystick, doble	Manöverspak, dubbel	LH See group 916, Page 1707
5	**VOE 17210095**	1					Label	Étiquette	Etikett	Etiqueta	Etikett	
6	**VOE 17310683**	1					Decal set	Lot d'autocollants	Aufklebersatz	Kit de calcomanía	Dekalsats	

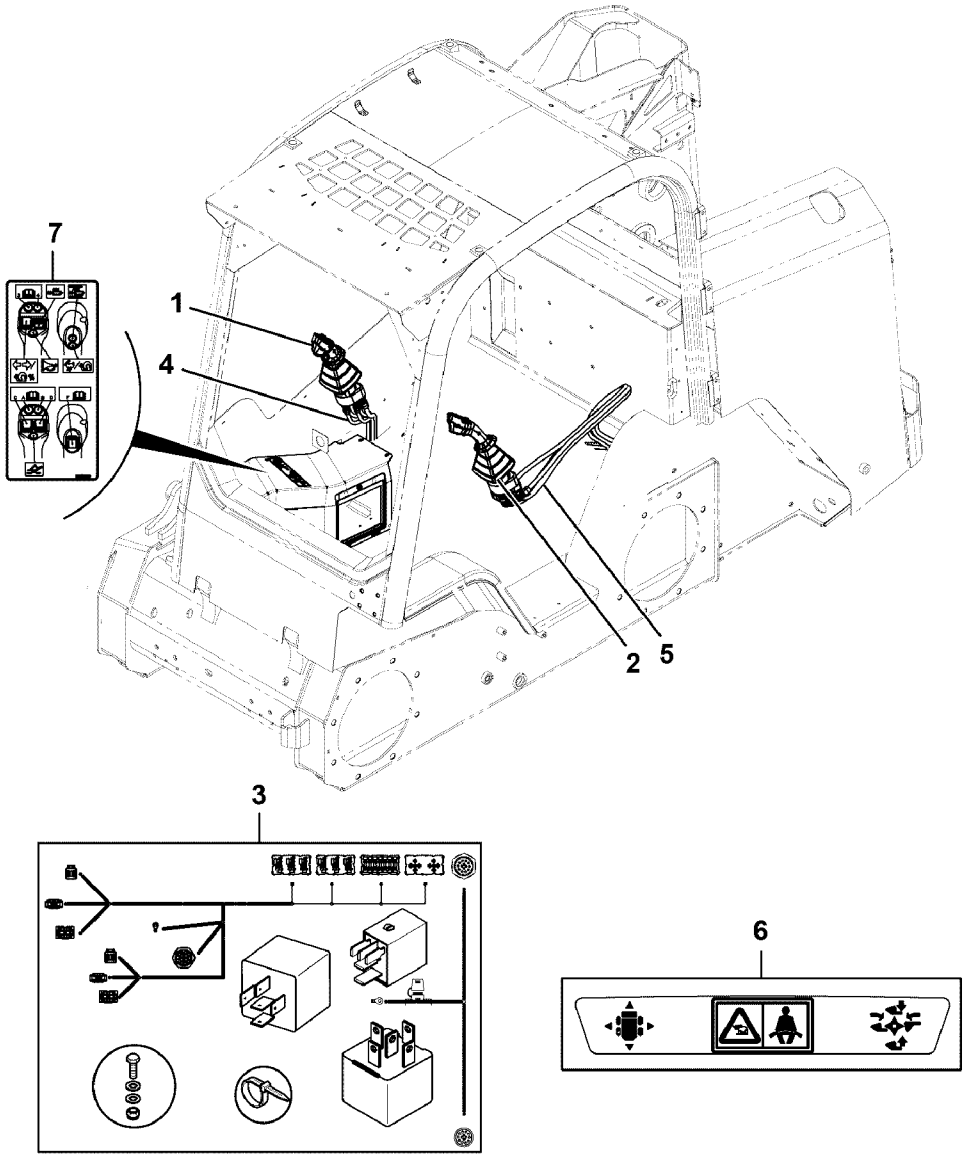
7
1
4
2
5
3
6

Fig.	Part No.	Quantity 1	2	3	PS	KIT	Description	Dénomination	Bezeichnung	Denominación	Benämning	Notes
												MC110C MC115C MC125C MC135C MC155C
1							Joystick, Dual	Levier, commande pa	Joystick, doppelt	Joystick, doble	Manöverspak, dubbel	RH See group 915, Page 1581
2		1					Joystick, Dual	Levier, commande pa	Joystick, doppelt	Joystick, doble	Manöverspak, dubbel	LH See group 915, Page 1583
3		1					Cable harness	Faisceau cables	Kabelbaum	Manojo cables	Ledningsmatta	See group 371, Page 711
4		1					Joystick, Dual	Levier, commande pa	Joystick, doppelt	Joystick, doble	Manöverspak, dubbel	RH See group 916, Page 1705
5		1					Joystick, Dual	Levier, commande pa	Joystick, doppelt	Joystick, doble	Manöverspak, dubbel	LH See group 916, Page 1707
6	**VOE 17210095**	1					Label	Étiquette	Etikett	Etiqueta	Etikett	
7	**VOE 17310678**	1					Decal set	Lot d'autocollants	Aufklebersatz	Kit de calcomanía	Dekalsats	

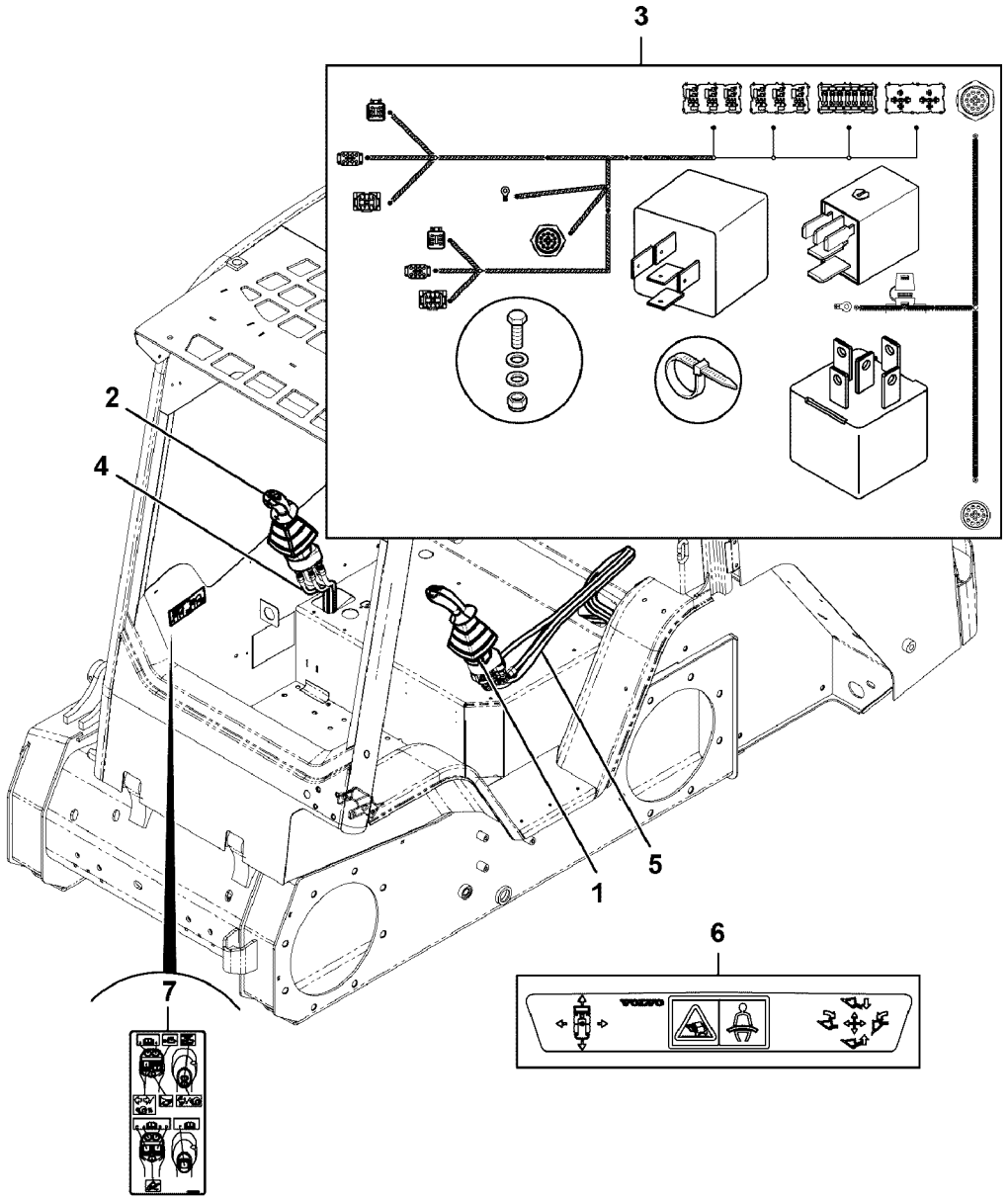
3
2
4
1
5
6
7

Fig.	Part No.	Quantity 1	2	3	PS	KIT	Description	Dénomination	Bezeichnung	Denominación	Benämning	Notes
												MC110C MC115C MC125C MC135C MC155C
1		1					Joystick, Dual	Levier, commande pa	Joystick, doppelt	Joystick, doble	Manöverspak, dubbel	LH See group 915, Page 1585
2		1					Joystick, Dual	Levier, commande pa	Joystick, doppelt	Joystick, doble	Manöverspak, dubbel	RH See group 915, Page 1581
3		1					Cable harness	Faisceau cables	Kabelbaum	Manojo cables	Ledningsmatta	See group 371, Page 711
4		1					Joystick, Dual	Levier, commande pa	Joystick, doppelt	Joystick, doble	Manöverspak, dubbel	RH See group 916, Page 1705
5		1					Joystick, Dual	Levier, commande pa	Joystick, doppelt	Joystick, doble	Manöverspak, dubbel	LH See group 916, Page 1707
6	**VOE 17210095**	1					Label	Étiquette	Etikett	Etiqueta	Etikett	
7	**VOE 17310678**	1					Decal set	Lot d'autocollants	Aufklebersatz	Kit de calcomanía	Dekalsats	

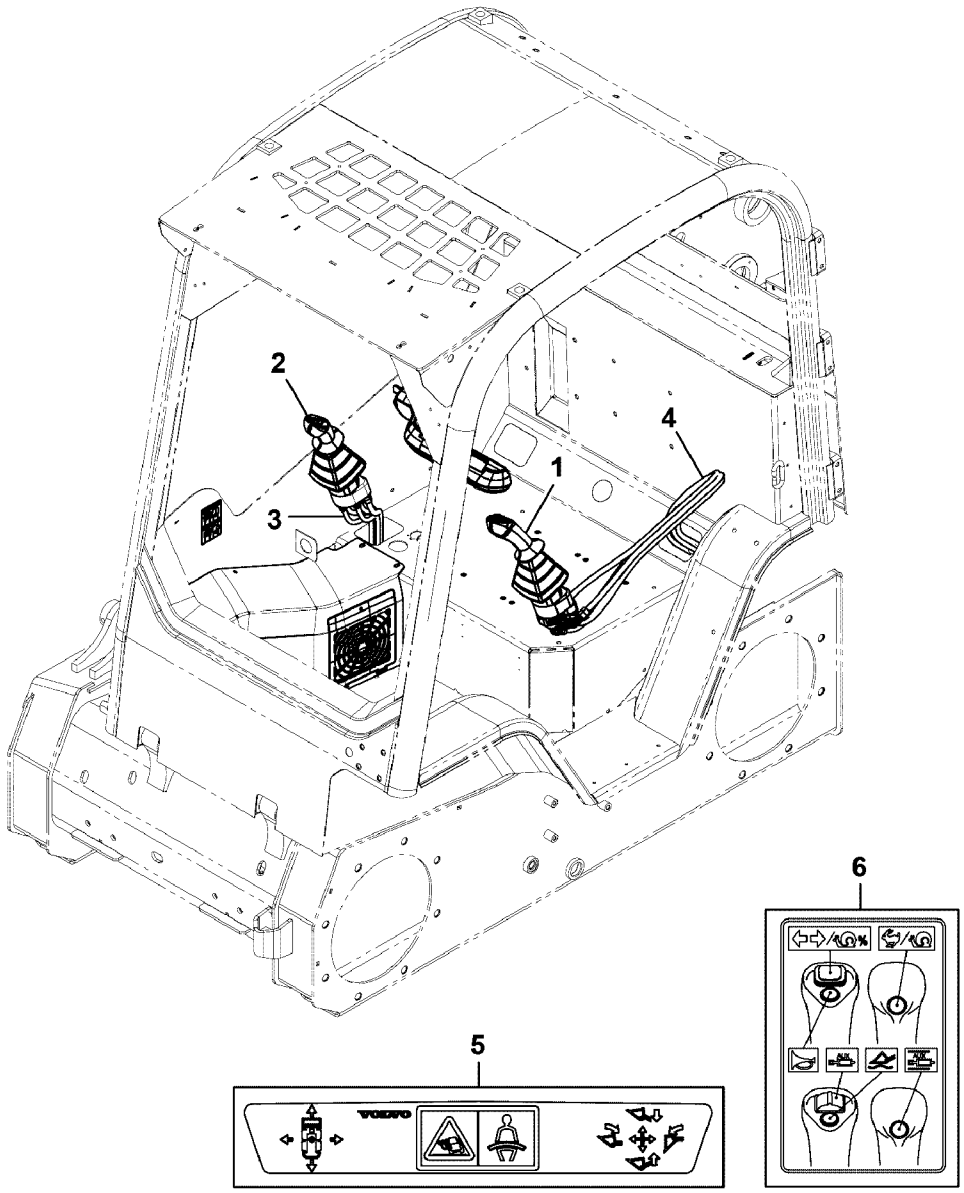

Volvo Construction Equipment

1068304

Fig.	Part No.	Quantity 1	2	3	PS	KIT	Description	Dénomination	Bezeichnung	Denominación	Benämning	Notes
												MCT110C MCT125C MCT135C MCT145C
1		1					Joystick, Dual	Levier, commande pa	Joystick, doppelt	Joystick, doble	Manöverspak, dubbel	LH See group 915, Page 1587
2		1					Joystick, Dual	Levier, commande pa	Joystick, doppelt	Joystick, doble	Manöverspak, dubbel	RH See group 915, Page 1579
3		1					Joystick, Dual	Levier, commande pa	Joystick, doppelt	Joystick, doble	Manöverspak, dubbel	RH See group 916, Page 1705
4		1					Joystick, Dual	Levier, commande pa	Joystick, doppelt	Joystick, doble	Manöverspak, dubbel	LH See group 916, Page 1707
5	**VOE 17210095**	1					Label	Étiquette	Etikett	Etiqueta	Etikett	
6	**VOE 17310683**	1					Decal set	Lot d'autocollants	Aufklebersatz	Kit de calcomanía	Dekalsats	

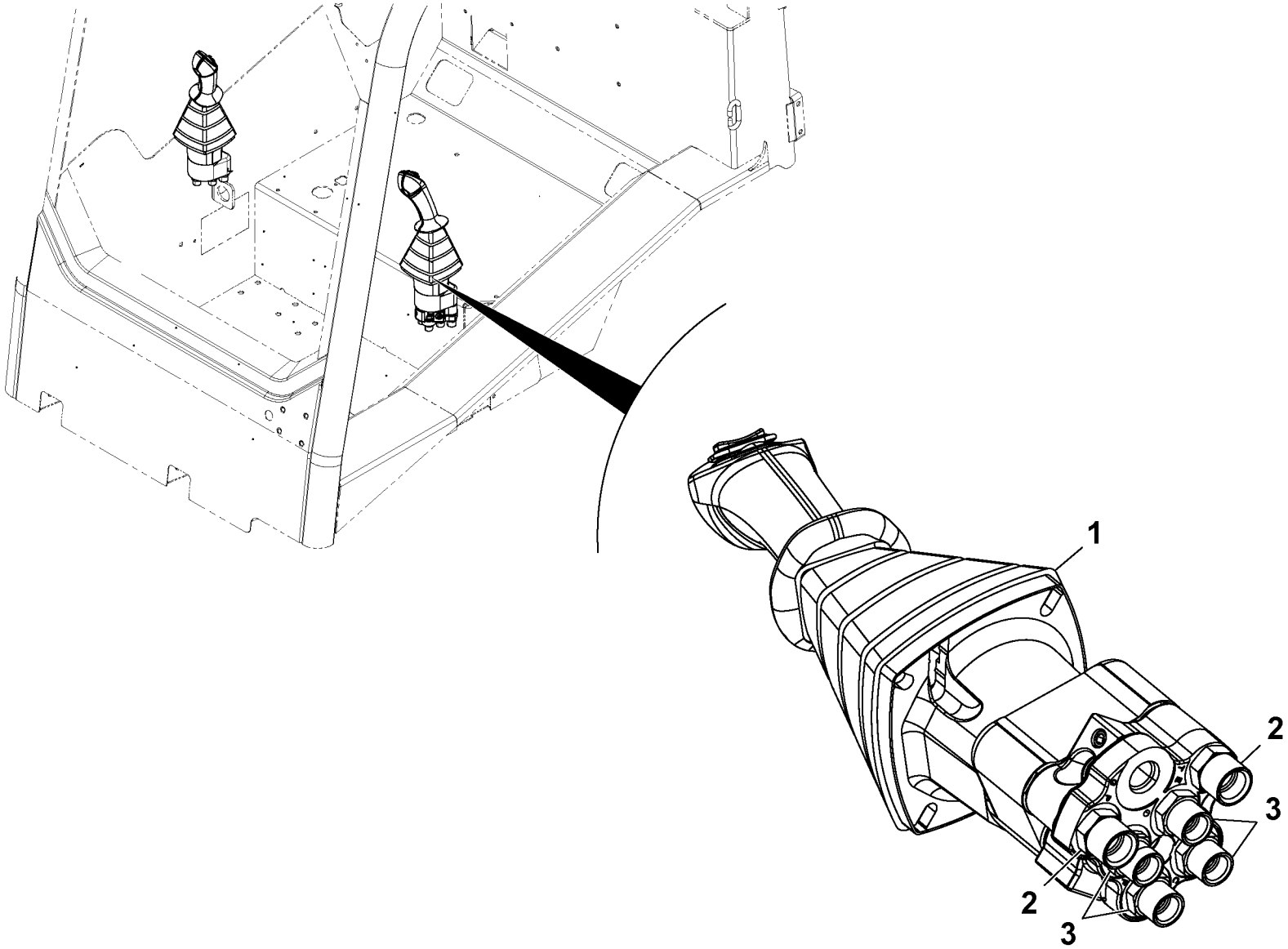

Volvo Construction Equipment
1058968

Fig.	Part No.	Quantity 1	2	3	P S	K I T	Description	Dénomination	Bezeichnung	Denominación	Benämning	Notes
												MC110C MC115C MC125C MC135C MC155C
1	**VOE 16213404**	1					Pad	Support inférieur	Unterlegring	Suplemento	Underlägg	LH See group 914, Page 1565
2	**VOE 16212376**	2					Adapter	Adaptateur	Adapter	Adaptador	Adapter	
3	**VOE 16212375**	4					Adapter	Adaptateur	Adapter	Adaptador	Adapter	

1		**Lastaggregat reglage, manöverspak höger, 3-vägsfunktion, hjulburen** **Mandos de cargadora, joystick derecho, iso, función a 3 vías, de ruedas** **Commandes de chargeuse, joystick-côté droit, iso, fonction 3 voies, sur pneus** **Loader controls, joystick-right hand, iso, 3 way-function, wheeled**	Catalogue id **20676**	Group **915**
2			Illustr. No **1058968**	Section **500**
3			Issue **PUB 20024822-D**	Page **1577**
4				
5				

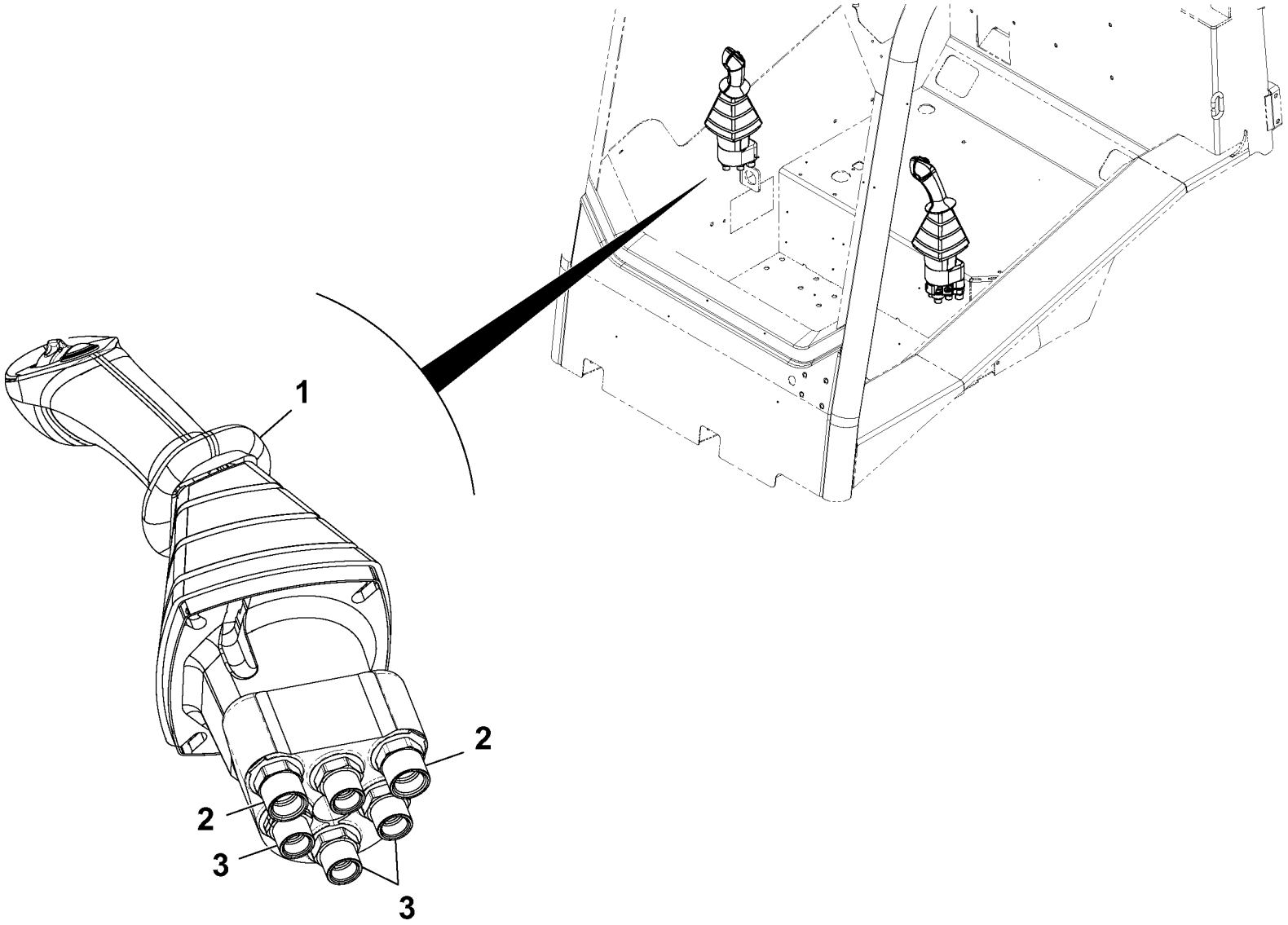

Volvo Construction Equipment
1058969

Fig.	Part No.	Quantity 1	2	3	P S	K I T	Description	Dénomination	Bezeichnung	Denominación	Benämning	Notes
												MC110C MC115C MC125C MC135C MC155C MCT110C MCT125C MCT135C MCT145C
1	**VOE 16213297**	1					Pad	Support inférieur	Unterlegring	Suplemento	Underlägg	RH See group 914, Page 1563
2	**VOE 16212376**	2					Adapter	Adaptateur	Adapter	Adaptador	Adapter	
3	**VOE 16212375**	4					Adapter	Adaptateur	Adapter	Adaptador	Adapter	

1		**Lastaggregat reglage, manöverspak höger, 3-vägsfunktion, hjulburen** **Mandos de cargadora, joystick derecho, iso, función a 3 vías, de ruedas** **Commandes de chargeuse, joystick-côté droit, iso, fonction 3 voies, sur pneus** **Loader controls, joystick-right hand, iso, 3 way-function, wheeled**	Catalogue id **20676**	Group **915**
2			Illustr. No **1058969**	Section **600**
3			Issue **PUB 20024822-D**	Page **1579**
4				
5				

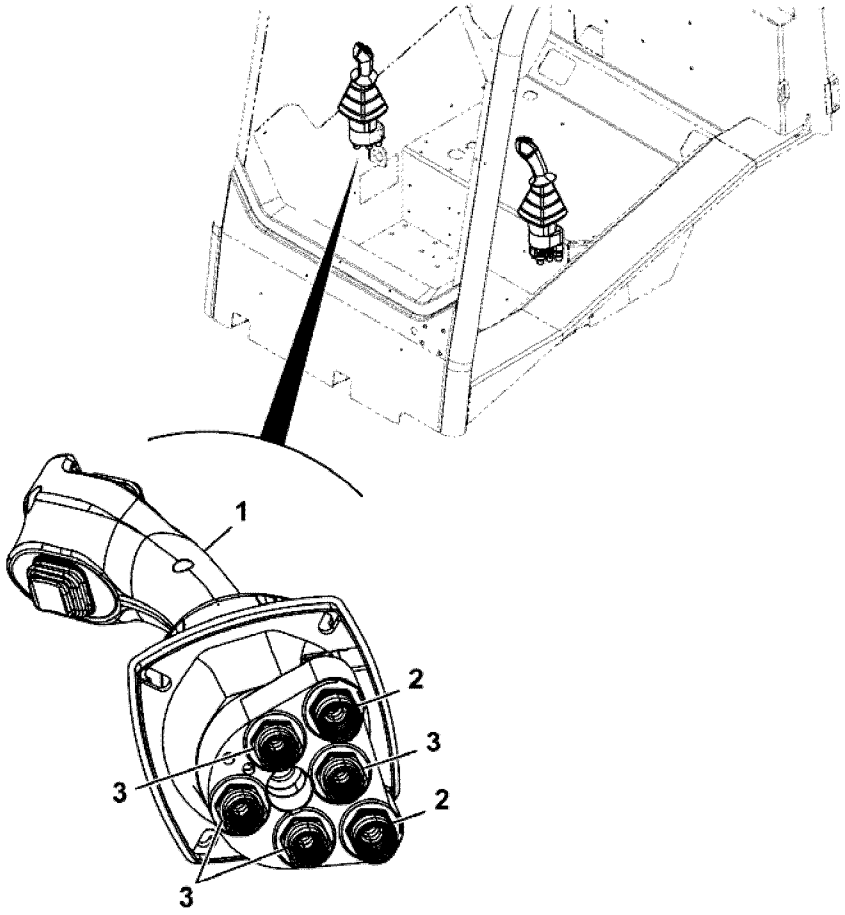
1
2
3
3
3
3
2

Fig.	Part No.	Quantity 1	2	3	PS	KIT	Description	Dénomination	Bezeichnung	Denominación	Benämning	Notes
												MC110C MC115C MC125C MC135C MC155C MCT110C MCT125C MCT135C MCT145C
1	**VOE 17209806**	1					Control valve	Valve commande	Steuerventil	Válvula de mando	Manöverventil	RH See group 914, Page 1559
2	**VOE 16212376**	2					Adapter	Adaptateur	Adapter	Adaptador	Adapter	
3	**VOE 16212375**	4					Adapter	Adaptateur	Adapter	Adaptador	Adapter	

1		**Lastaggregat reglage, manöverspak höger, 7-vägs multifunktion, hjulburen** **Mandos de cargadora, joystick derecho, iso, multifunción a 7 vías, de ruedas** **Commandes de chargeuse, joystick-côté droit, iso, multifonction 7 voies, sur pneus** **Loader controls, joystick-right hand, iso, 7 way multi-function, wheeled**	Catalogue id **20676**	Group **915**
2			Illustr. No **1059492**	Section **700**
3			Issue **PUB 20024822-D**	Page **1581**
4				
5				

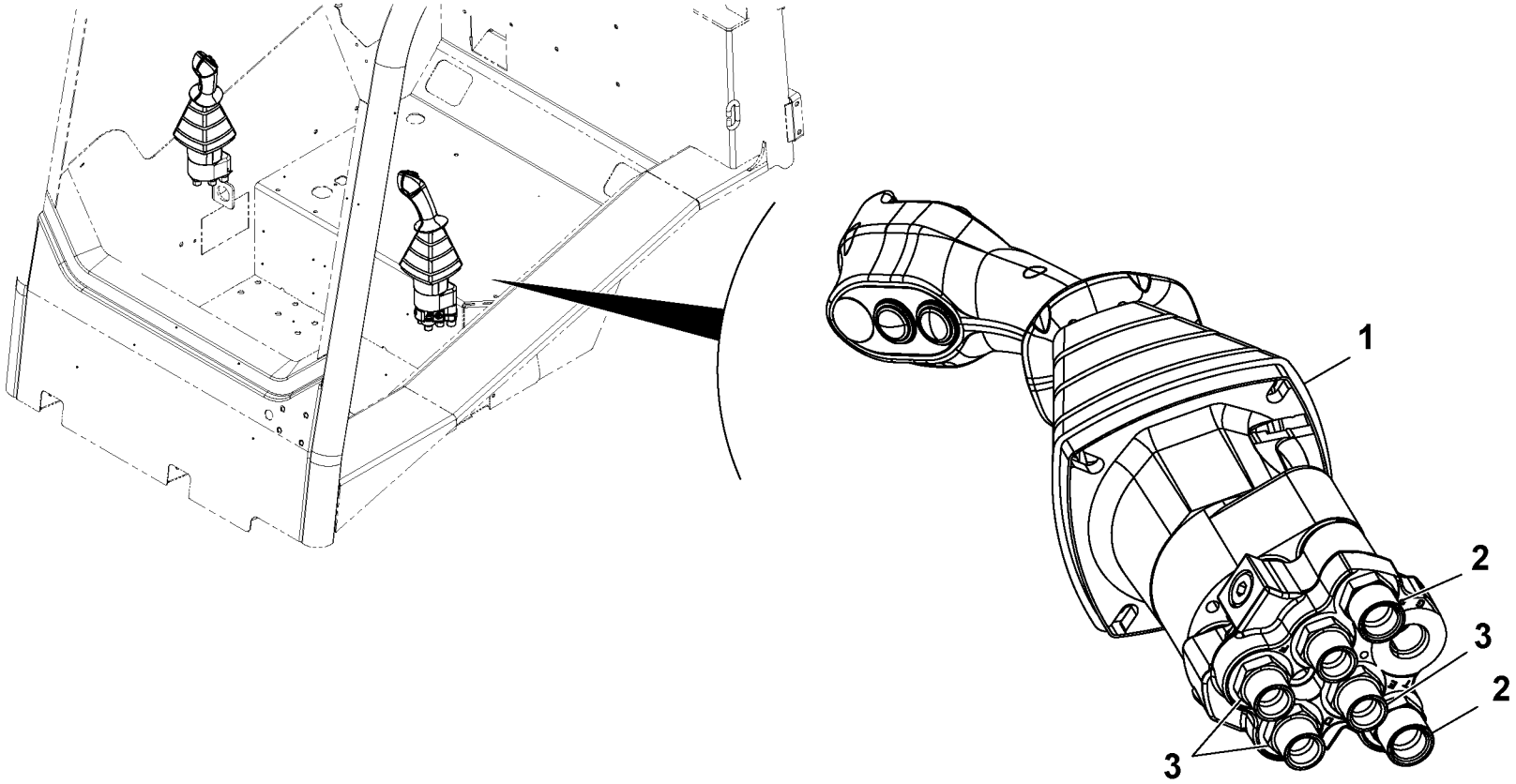
1
2
3
2
3

Fig.	Part No.	Quantity 1	2	3	P S	K I T	Description	Dénomination	Bezeichnung	Denominación	Benämning	Notes
												MC110C MC115C MC125C MC135C MC155C
1	**VOE 17209787**	1					Control valve	Valve commande	Steuerventil	Válvula de mando	Manöverventil	LH See group 914, Page 1557
2	**VOE 16212376**	2					Adapter	Adaptateur	Adapter	Adaptador	Adapter	
3	**VOE 16212375**	4					Adapter	Adaptateur	Adapter	Adaptador	Adapter	

1		**Lastaggregat reglage, manöverspak höger, 7-vägs multifunktion, hjulburen** **Mandos de cargadora, joystick derecho, iso, multifunción a 7 vías, de ruedas** **Commandes de chargeuse, joystick-côté droit, iso, multifonction 7 voies, sur pneus** **Loader controls, joystick-right hand, iso, 7 way multi-function, wheeled**	Catalogue id **20676**	Group **915**
2			Illustr. No **1059062**	Section **800**
3			Issue **PUB 20024822-D**	Page **1583**
4				
5				

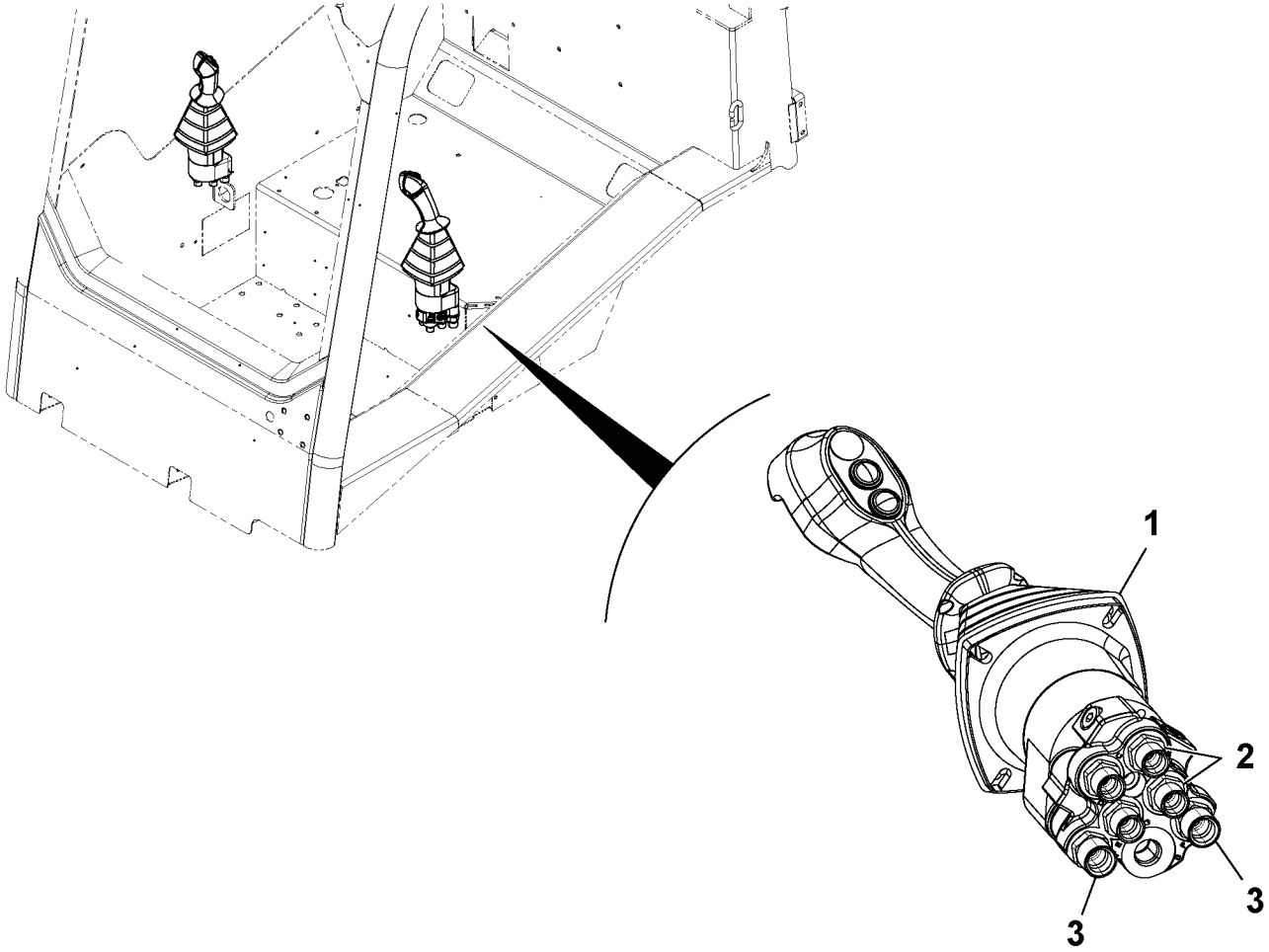

Volvo Construction Equipment
1059090

Fig.	Part No.	Quantity 1	2	3	PS	KIT	Description	Dénomination	Bezeichnung	Denominación	Benämning	Notes
												MCT110C MCT125C MCT135C MCT145C
1	**VOE 17209818**	1					Control valve	Valve commande	Steuerventil	Válvula de mando	Manöverventil	LH See group 914, Page 1561
2	**VOE 16212375**	4					Adapter	Adaptateur	Adapter	Adaptador	Adapter	
3	**VOE 16212376**	2					Adapter	Adaptateur	Adapter	Adaptador	Adapter	

1		**Lastaggregat reglage, manöverspak vänster, 3-vägsfunktion, hjulburen** **Mandos de cargadora, joystick izquierdo, iso, función a 3 vías, de ruedas** **Commandes de chargeuse, joystick-côté gauche, iso, fonction 3 voies, sur pneus** **Loader controls, joystick-left hand, iso, 3 way-function, wheeled**	Catalogue id **20676**	Group **915**
2			Illustr. No **1059090**	Section **900**
3			Issue **PUB 20024822-D**	Page **1585**
4				
5				

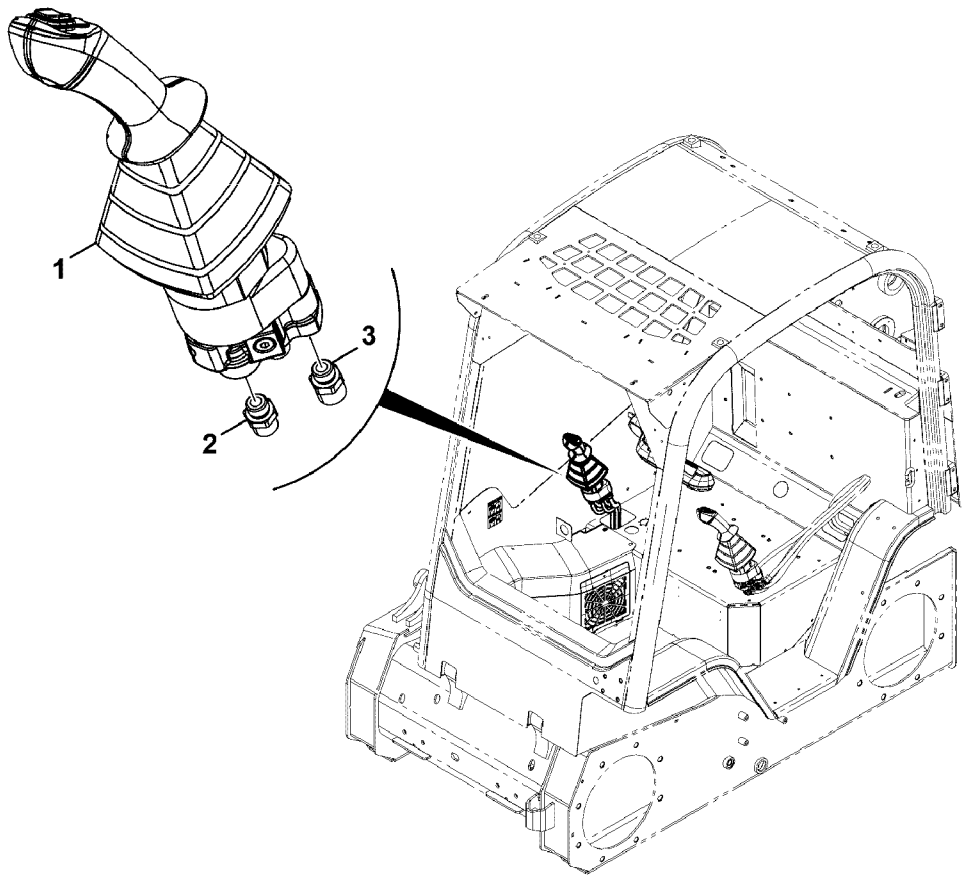
1
2
3

Fig.	Part No.	Quantity 1	2	3	PS	KIT	Description	Dénomination	Bezeichnung	Denominación	Benämning	Notes
												MCT110C MCT125C MCT135C MCT145C
1	**VOE 17286985**	1					Control valve	Valve commande	Steuerventil	Válvula de mando	Manöverventil	RH
2	**VOE 16212375**	4					Adapter	Adaptateur	Adapter	Adaptador	Adapter	
3	**VOE 16212376**	2					Adapter	Adaptateur	Adapter	Adaptador	Adapter	

1		**Lastaggregat reglage, manöverspak vänster, 3-vägsfunktion, hjulburen** **Mandos de cargadora, joystick izquierdo, iso, función a 3 vías, de ruedas** **Commandes de chargeuse, joystick-côté gauche, iso, fonction 3 voies, sur pneus** **Loader controls, joystick-left hand, iso, 3 way-function, wheeled**	Catalogue id **20676**	Group **915**
2			Illustr. No **1068323**	Section **1000**
3			Issue **PUB 20024822-D**	Page **1587**
4				
5				

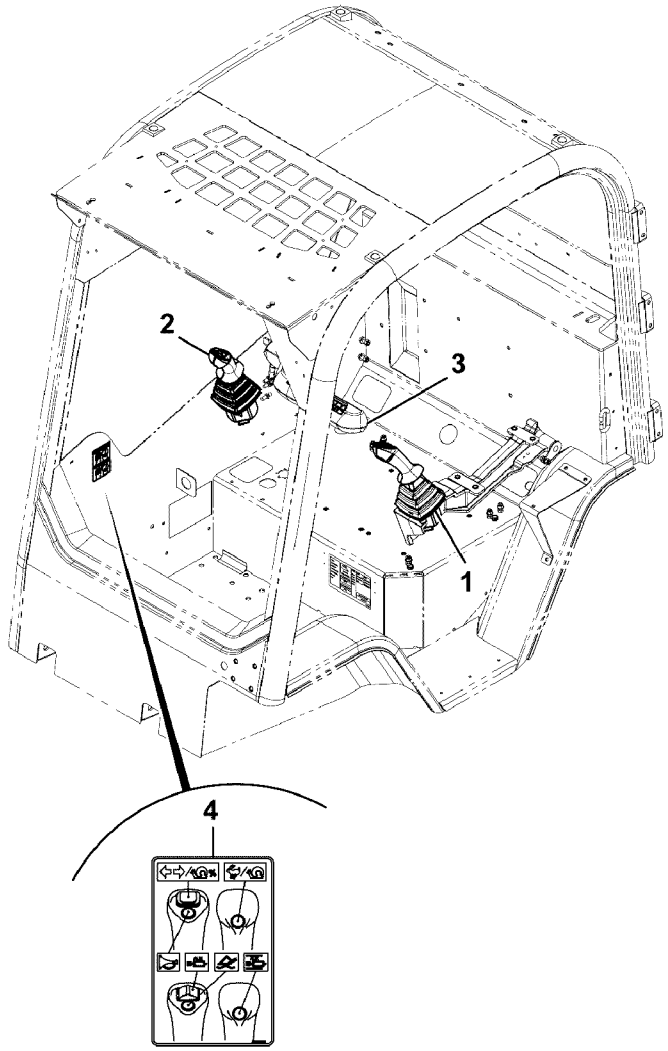
2
3
1
4

Fig.	Part No.	Quantity 1	2	3	PS	KIT	Description	Dénomination	Bezeichnung	Denominación	Benämning	Notes
												MC110C T4 MC115C T4 MC125C T4 MC135C T4 MC155C T4 MCT110C T4 MCT125C T4 MCT135C T4 MCT145C T4
1	**VOE 17229279**	1					Control	Commande	Steuervorrichtung	Reglaje de mando	Manöverreglage	
2	**VOE 17229290**	1					Control	Commande	Regler	Reglaje	Reglage	
3	**VOE 17300307**	1					Label	Étiquette	Etikett	Etiqueta	Etikett	
4	**VOE 17310683**	1					Decal set	Lot d'autocollants	Aufklebersatz	Kit de calcomanía	Dekalsats	

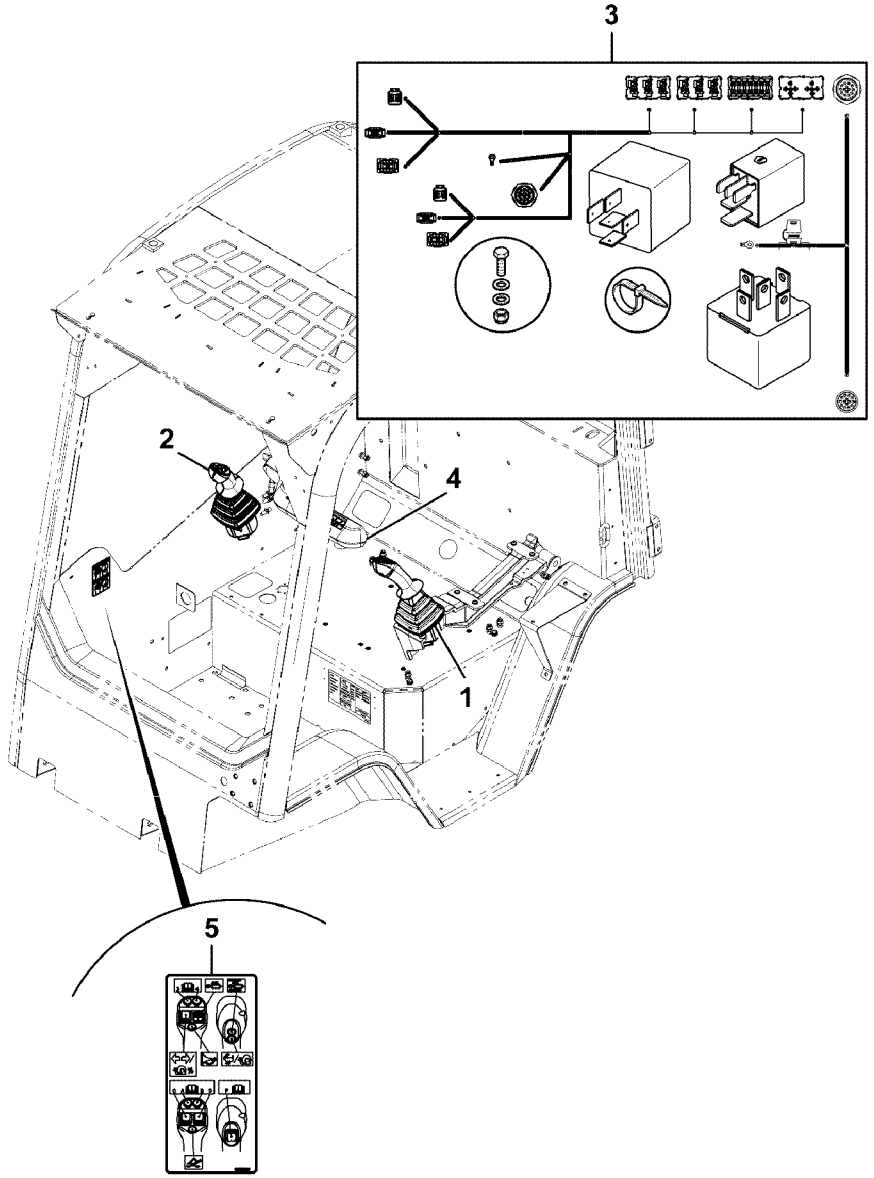

Volvo Construction Equipment

1068854

Fig.	Part No.	Quantity 1	2	3	PS	KIT	Description	Dénomination	Bezeichnung	Denominación	Benämning	Notes
												MC110C T4 MC115C T4 MC125C T4 MC135C T4 MC155C T4 MCT110C T4 MCT125C T4 MCT135C T4 MCT145C T4
1	**VOE 17229297**	1					Control	Commande	Regler	Reglaje	Reglage	
2	**VOE 17229305**	1					Control	Commande	Steuervorrichtung	Reglaje de mando	Manöverreglage	
3		1					Cable harness	Faisceau cables	Kabelbaum	Manojo cables	Ledningsmatta	See group 371, Page 711
4	**VOE 17300307**	1					Label	Étiquette	Etikett	Etiqueta	Etikett	
5	**VOE 17310678**	1					Decal set	Lot d'autocollants	Aufklebersatz	Kit de calcomanía	Dekalsats	

1			Catalogue id **20676**	Group **915**
2				
3			Illustr. No **1068854**	Section **1200**
4		**Loader controls, joysticks, iso, 7 way multi-function**		
5			Issue **PUB 20024822-D**	Page **1591**

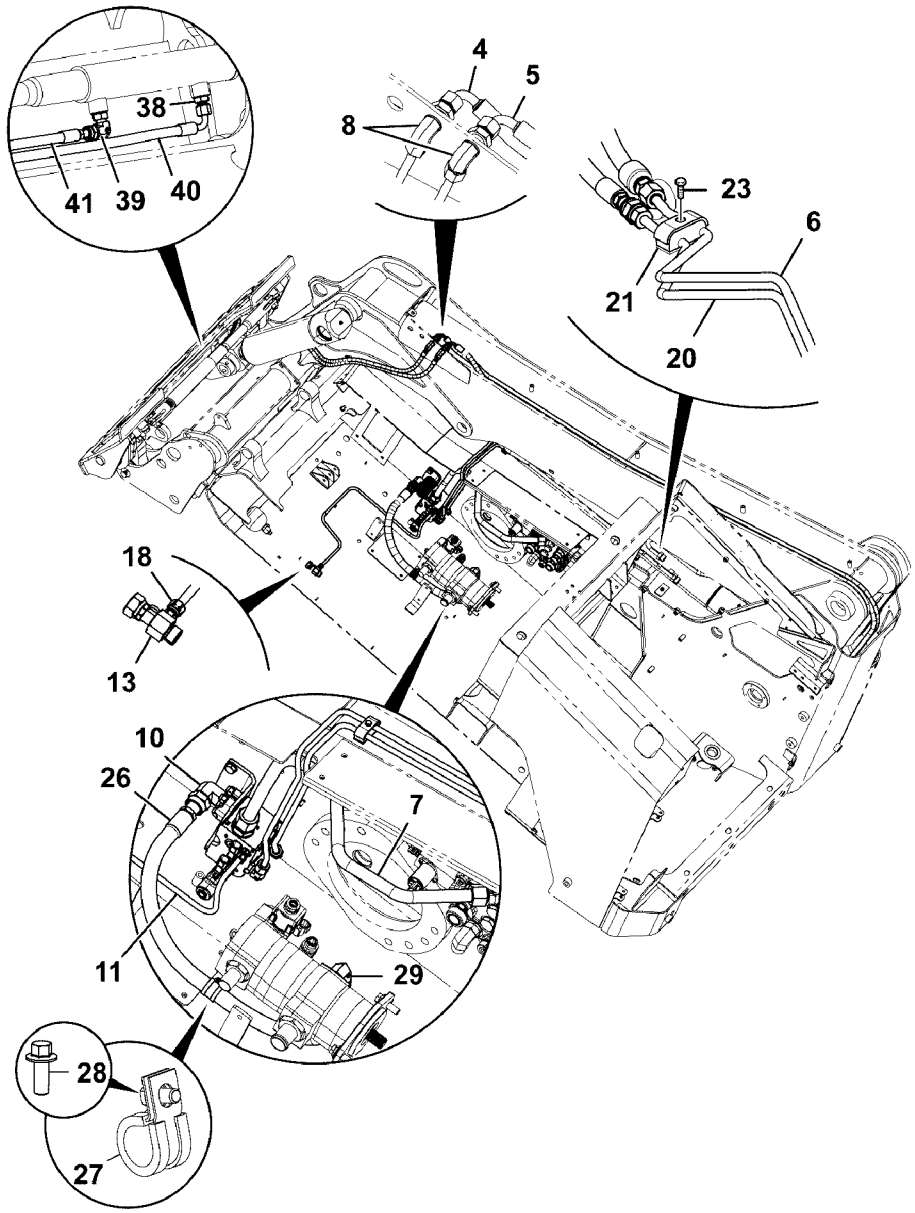
4
5
8
38
41
39
40
23
6
21
20
18
13
10
26
7
11
29
28
27

Fig.	Part No.	Quantity 1	2	3	PS	KIT	Description	Dénomination	Bezeichnung	Denominación	Benämning	Notes
												MC110C MC115C MC125C MC135C MC155C MCT110C MCT125C MCT135C MCT145C
4	**VOE 17223980**	1					Hose	Flexible	Schlauch	Manguera	Slang	
5	**VOE 17223981**	1					Hose	Flexible	Schlauch	Manguera	Slang	
6	**VOE 17223982**	1					Tube	Tube	Rohr	Tubo	Rör	
7	**VOE 17210020**	1					Pipe	Tuyau	Rohrleitung	Tubo	Rör	
8	**RM 59962316**	2					Fitting	Écrou raccord	Verschraubung	Racor	Förskruvning	
10		1					Valve	Soupape	Ventil	Valvula	Ventil	See group 912, Page 1473
11	**VOE 17205244**	1					Tube	Tube	Rohr	Tubo	Rör	
13	**VOE 17209930**	1					Adapter	Adaptateur	Adapter	Adaptador	Adapter	
18	**VOE 16212377**	1					Adapter	Adaptateur	Adapter	Adaptador	Adapter	
20	**VOE 17223983**	1					Tube	Tube	Rohr	Tubo	Rör	
21	**VOE 17210451**	3					Hose clamp	Collier durite	Schlauchschelle	Abrazadera de mang	Slangklamma	
23	**VOE 16212071**	3					Set screw	Vis butée	Anschlagschraube	Tornillo tope	Stoppskruv	
26	**VOE 17209751**	1					Hose	Flexible	Schlauch	Manguera	Slang	
27	**VOE 17210500**	1					Cable clamp	Collier	Kabelklammer	Abrazadera de cable	Kabelklämma	
28	**VOE 16212101**	1					Bolt	Boulon	Bolzen	Perno	Bult	
29	**RM 59922971**	1					Fitting	Écrou raccord	Verschraubung	Racor	Förskruvning	
38	**VOE 17209925**	1					Adapter	Adaptateur	Adapter	Adaptador	Adapter	
39	**VOE 17205713**	1					Nipple	Raccord	Nippel	Niple	Nippel	
40	**VOE 17209734**	1					Hose	Flexible	Schlauch	Manguera	Slang	
41	**VOE 17209965**	1					Hose	Flexible	Schlauch	Manguera	Slang	
42		2			NS		Bulkhead plate	Tôle de cloison	Schottblech	Chapa mamparo	Skottplåt	

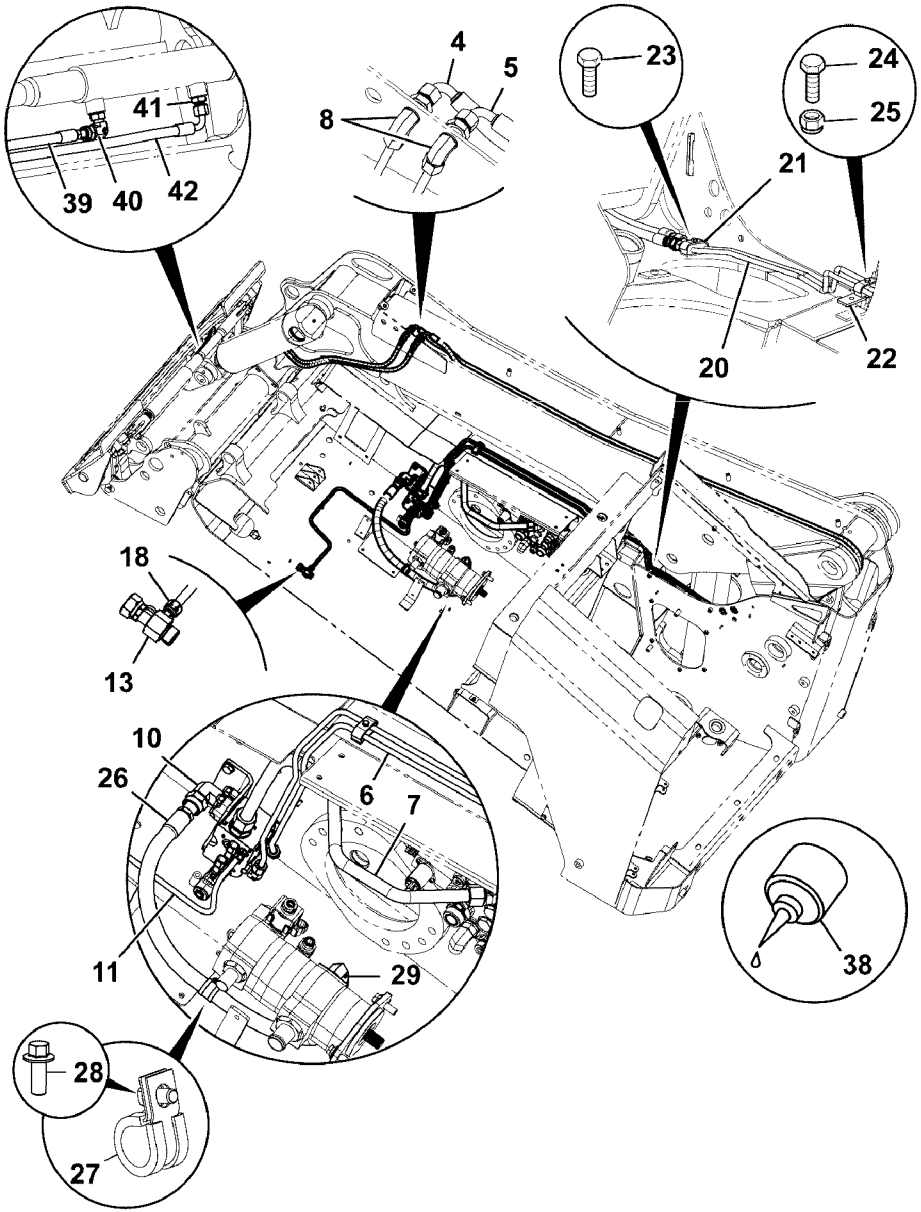
41
39
40
42
4
5
8
23
24
25
21
20
22
18
13
10
26
6
7
11
29
38
28
27

Fig.	Part No.	Quantity 1	2	3	PS	KIT	Description	Dénomination	Bezeichnung	Denominación	Benämning	Notes
												MC115C MC125C MC135C MC155C MCT125C MCT135C MCT145C
4	**VOE 17209742**	1					Hose	Flexible	Schlauch	Manguera	Slang	
5	**VOE 17209739**	1					Hose	Flexible	Schlauch	Manguera	Slang	
6	**VOE 17210215**	1					Pipe	Tuyau	Rohrleitung	Tubo	Rör	
7	**VOE 17210020**	1					Pipe	Tuyau	Rohrleitung	Tubo	Rör	
8	**RM 59962316**	2					Fitting	Écrou raccord	Verschraubung	Racor	Förskruvning	
10		1					Valve	Soupape	Ventil	Valvula	Ventil	See group 912, Page 1473
11	**VOE 17205244**	1					Tube	Tube	Rohr	Tubo	Rör	
13	**VOE 17209930**	1					Adapter	Adaptateur	Adapter	Adaptador	Adapter	
18	**VOE 16212261**	1					Adapter	Adaptateur	Adapter	Adaptador	Adapter	
20	**VOE 17210219**	1					Pipe	Tuyau	Rohrleitung	Tubo	Rör	
21	**VOE 17210451**	3					Hose clamp	Collier durite	Schlauchschelle	Abrazadera de mang	Slangklamma	
22	**VOE 17209774**	1					Plate	Tôle	Blech	Chapa	Plåt	
23	**VOE 16212071**	2					Set screw	Vis butée	Anschlagschraube	Tornillo tope	Stoppskruv	
24	**VOE 17205094**	1					Bolt	Boulon	Bolzen	Perno	Bult	
25	**VOE 20460939**	1					Hexagon nut	Écrou hexagonal	Sechskantmutter	Tuerca hexagonal	Sexkantsmutter	
26	**VOE 17209751**	1					Hose	Flexible	Schlauch	Manguera	Slang	
27	**VOE 17210500**	1					Cable clamp	Collier	Kabelklammer	Abrazadera de cable	Kabelklämma	
28	**VOE 16212101**	1					Bolt	Boulon	Bolzen	Perno	Bult	
29	**RM 59922971**	1					Fitting	Écrou raccord	Verschraubung	Racor	Förskruvning	
38		0			NS		Sealant	Prod.etancheite	Dichtmittel	Product Estanq	Tätningsmedel	
39	**VOE 17209965**	1					Hose	Flexible	Schlauch	Manguera	Slang	
40	**VOE 17205713**	1					Nipple	Raccord	Nippel	Niple	Nippel	
41	**VOE 17209925**	1					Adapter	Adaptateur	Adapter	Adaptador	Adapter	

1		**Hydraulkretsar redskap, snabbfäste, vertikallyft** **Implementos de circuito hidráulico, enganche rápido, elevación vertical** **Hydraulikkreise Geräte, Schnellwechsler, vertikaler Hub** **Circuits hydrauliques, accessoires, attelage rapide, levage vertical** **Hydraulic circuits attachments, quickhitch, vertical lift**
2		
3		
4		
5		

Catalogue id	Group
20676	**916**
Illustr. No	Section
1068569	**200**
Issue	Page
PUB 20024822-D	**1595**

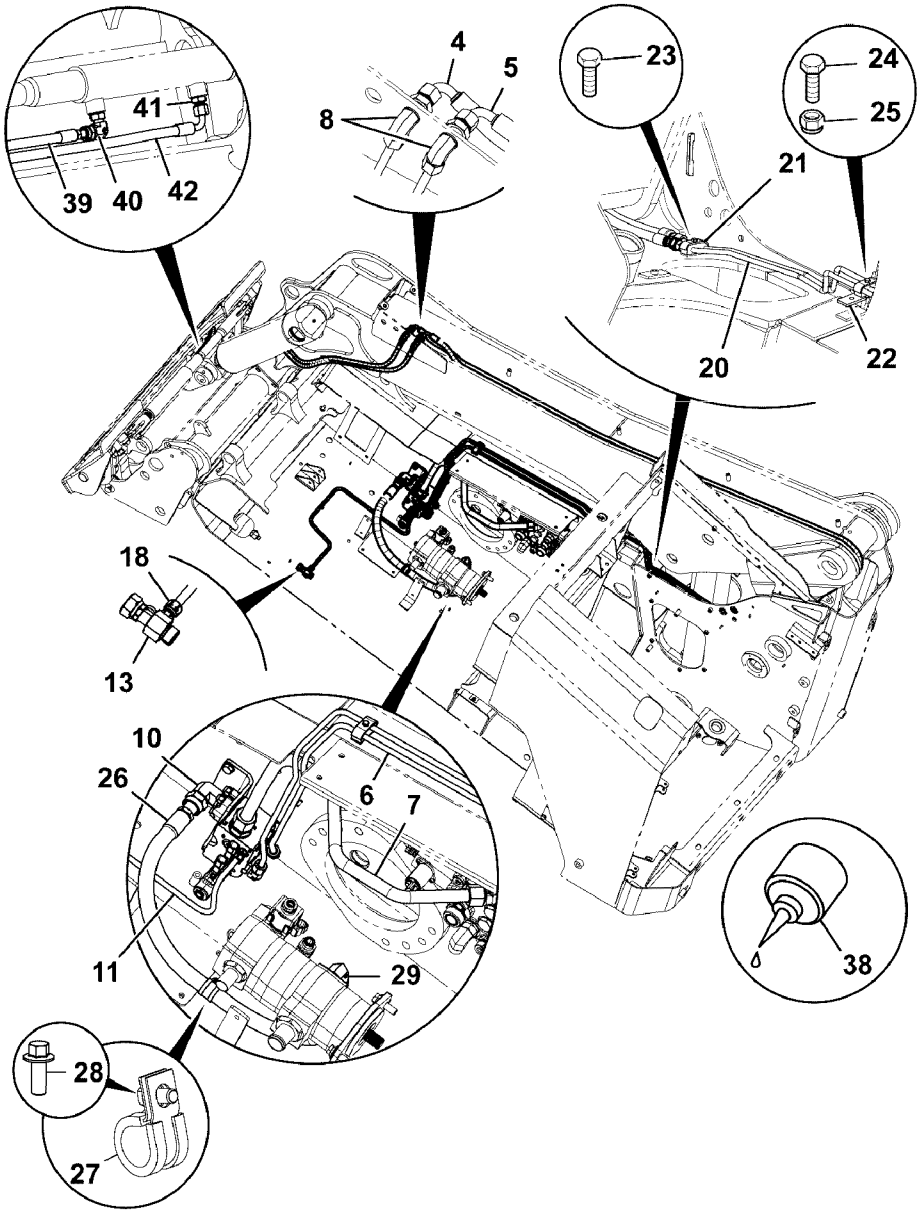
41
39
40
42
4
5
8
23
24
25
21
20
22
18
13
10
26
6
7
11
29
38
28
27

Fig.	Part No.	Quantity 1	2	3	P S	K I T	Description	Dénomination	Bezeichnung	Denominación	Benämning	Notes
42	**VOE 17209734**	1					Hose	Flexible	Schlauch	Manguera	Slang	
43		2			NS		Bulkhead plate	Tôle de cloison	Schottblech	Chapa mamparo	Skottplåt	

1		**Hydraulkretsar redskap, snabbfäste, vertikallyft** **Implementos de circuito hidráulico, enganche rápido, elevación vertical** **Hydraulikkreise Geräte, Schnellwechsler, vertikaler Hub** **Circuits hydrauliques, accessoires, attelage rapide, levage vertical** **Hydraulic circuits attachments, quickhitch, vertical lift**	Catalogue id **20676**	Group **916**
2			Illustr. No **1068569**	Section **200**
3				
4			Issue **PUB 20024822-D**	Page **1597**
5				

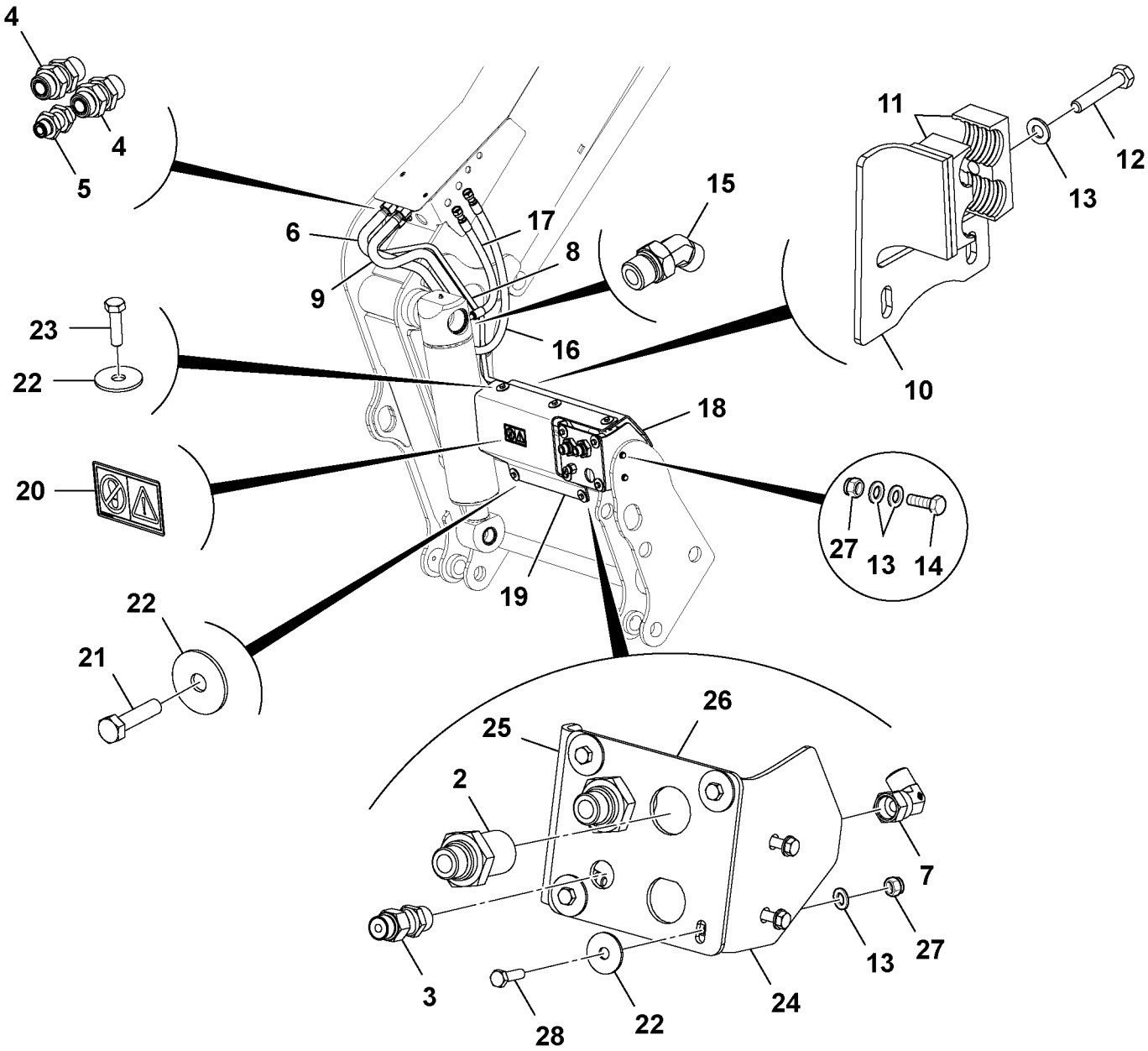
4
4
4
5
6
17
8
9
15
16
11
12
13
10
23
22
18
20
27
13
14
19
22
21
26
25
2
7
3
13
27
24
28
22

Fig.	Part No.	Quantity 1	2	3	PS	KIT	Description	Dénomination	Bezeichnung	Denominación	Benämning	Notes
												MC110C MC115C MC125C MC135C MC155C MCT110C MCT125C MCT135C MCT145C
2	**VOE 16212146**	2					Adapter	Adaptateur	Adapter	Adaptador	Adapter	
3	**VOE 16212143**	1					Adapter	Adaptateur	Adapter	Adaptador	Adapter	
4	**VOE 935285**	2					Nipple	Raccord	Nippel	Niple	Nippel	
5	**RM 59947044**	1					Fitting	Écrou raccord	Verschraubung	Racor	Förskruvning	
6	**VOE 17209691**	1					Pipe	Tuyau	Rohrleitung	Tubo	Rör	
7	**VOE 17205578**	1					Nipple	Raccord	Nippel	Niple	Nippel	
8	**VOE 17209953**	1					Drain	Drainage	Abflussleitung	Drenaje	Dränering	
9	**VOE 17209647**	1					Pipe	Tuyau	Rohrleitung	Tubo	Rör	
10	**VOE 17209756**	1					Plate	Tôle	Blech	Chapa	Plåt	
11	**VOE 17210442**	2					Hose clamp	Collier durite	Schlauchschelle	Abrazadera de mang	Slangklamma	
12	**VOE 16212085**	1					Bolt	Boulon	Bolzen	Perno	Bult	
13	**VOE 20460127**	11					Washer	Rondelle	Scheibe	Arandela	Bricka	
14	**VOE 16212084**	3					Bolt	Boulon	Bolzen	Perno	Bult	
15	**VOE 17209928**	1					Adapter	Adaptateur	Adapter	Adaptador	Adapter	
16	**VOE 17209747**	1					Hose	Flexible	Schlauch	Manguera	Slang	
17	**VOE 17209745**	1					Hose	Flexible	Schlauch	Manguera	Slang	
18	**VOE 17210521**	1					Cover plate	Plaque de recouvrem	Abdeckung	Cubierta	Lucka	
19	**VOE 17210523**	1					Cover plate	Plaque de recouvrem	Abdeckung	Cubierta	Lucka	
20	**VOE 17210187**	1					Label	Étiquette	Etikett	Etiqueta	Etikett	
21	**VOE 16214001**	4					Set screw	Vis butée	Anschlagschraube	Tornillo tope	Stoppskruv	
22	**VOE 17205565**	11					Washer	Rondelle	Scheibe	Arandela	Bricka	

1		**Hydraulkretsar redskap, extra, vänster sida** **Circuitos hidráulicos de implementos, auxiliar, lado izquierdo** **Circuits hydrauliques d'outils, auxiliaires, côté gauche** **Hydraulic circuits attachments, auxiliary, left side**	Catalogue id **20676**	Group **916**
2			Illustr. No **1059143**	Section **300**
3			Issue **PUB 20024822-D**	Page **1599**
4				
5		**E-PROD**		

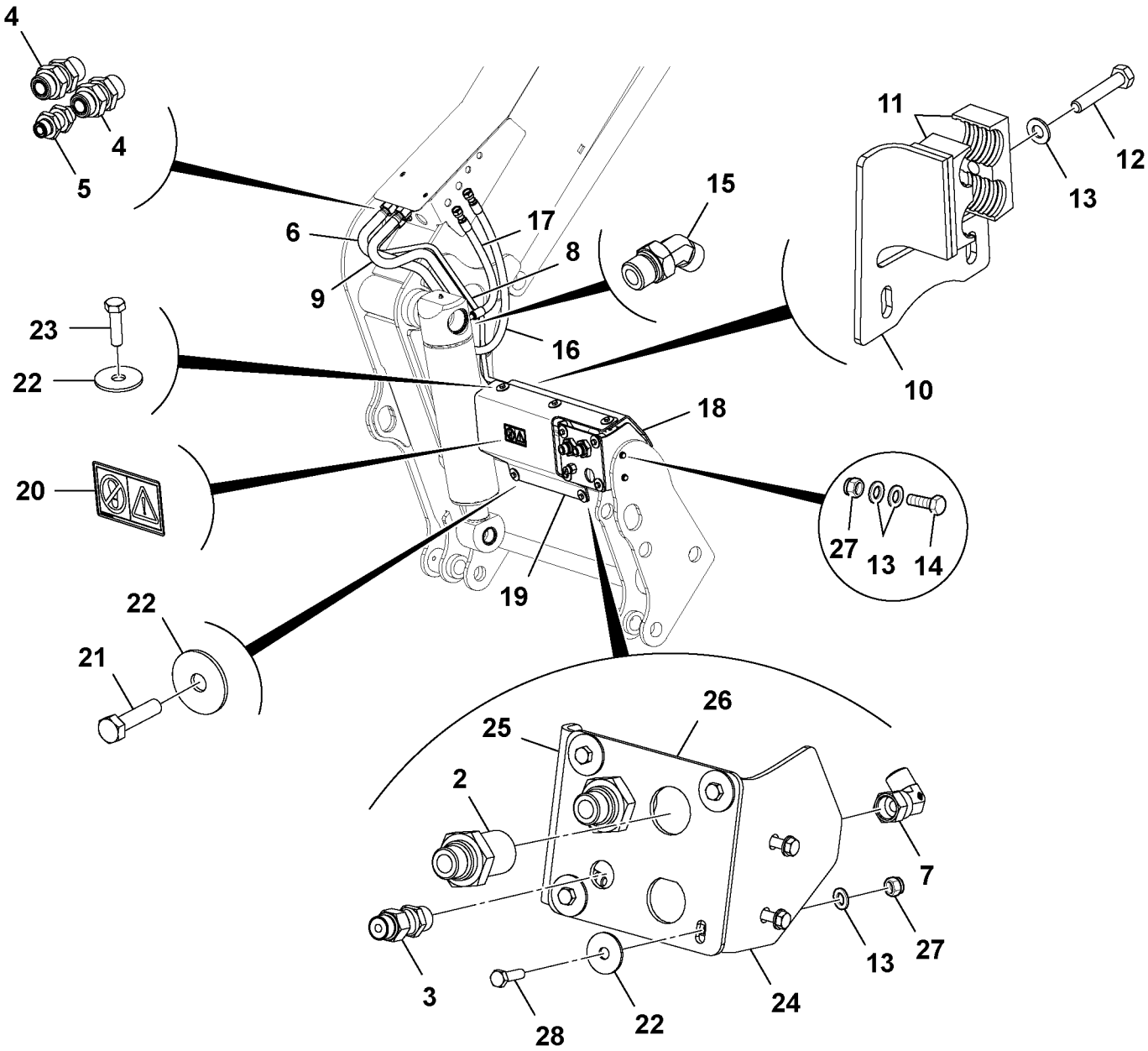
4
4
4
5
6
17
8
9
15
16
11
12
13
10
23
22
18
20
27
13
14
19
22
21
26
25
2
7
3
13
27
24
28
22

Fig.	Part No.	Quantity 1	2	3	PS	KIT	Description	Dénomination	Bezeichnung	Denominación	Benämning	Notes
23	**VOE 16214000**	3					Set screw	Vis butée	Anschlagschraube	Tornillo tope	Stoppskruv	
24	**VOE 17209710**	1					Plate	Tôle	Blech	Chapa	Plåt	
25	**VOE 17209712**	1					Plate	Tôle	Blech	Chapa	Plåt	
26	**VOE 17209750**	1					Plate	Tôle	Blech	Chapa	Plåt	
27	**VOE 16212120**	7					Lock nut	Contre-écrou	Sicherungsmutter	Contratuerca	Låsmutter	
28	**VOE 17205093**	4					Bolt	Boulon	Bolzen	Perno	Bult	

1		**Hydraulkretsar redskap, extra, vänster sida** **Circuitos hidráulicos de implementos, auxiliar, lado izquierdo** **Circuits hydrauliques d'outils, auxiliaires, côté gauche** **Hydraulic circuits attachments, auxiliary, left side**	Catalogue id **20676**	Group **916**
2			Illustr. No **1059143**	Section **300**
3			Issue **PUB 20024822-D**	Page **1601**
4				
5		**E-PROD**		

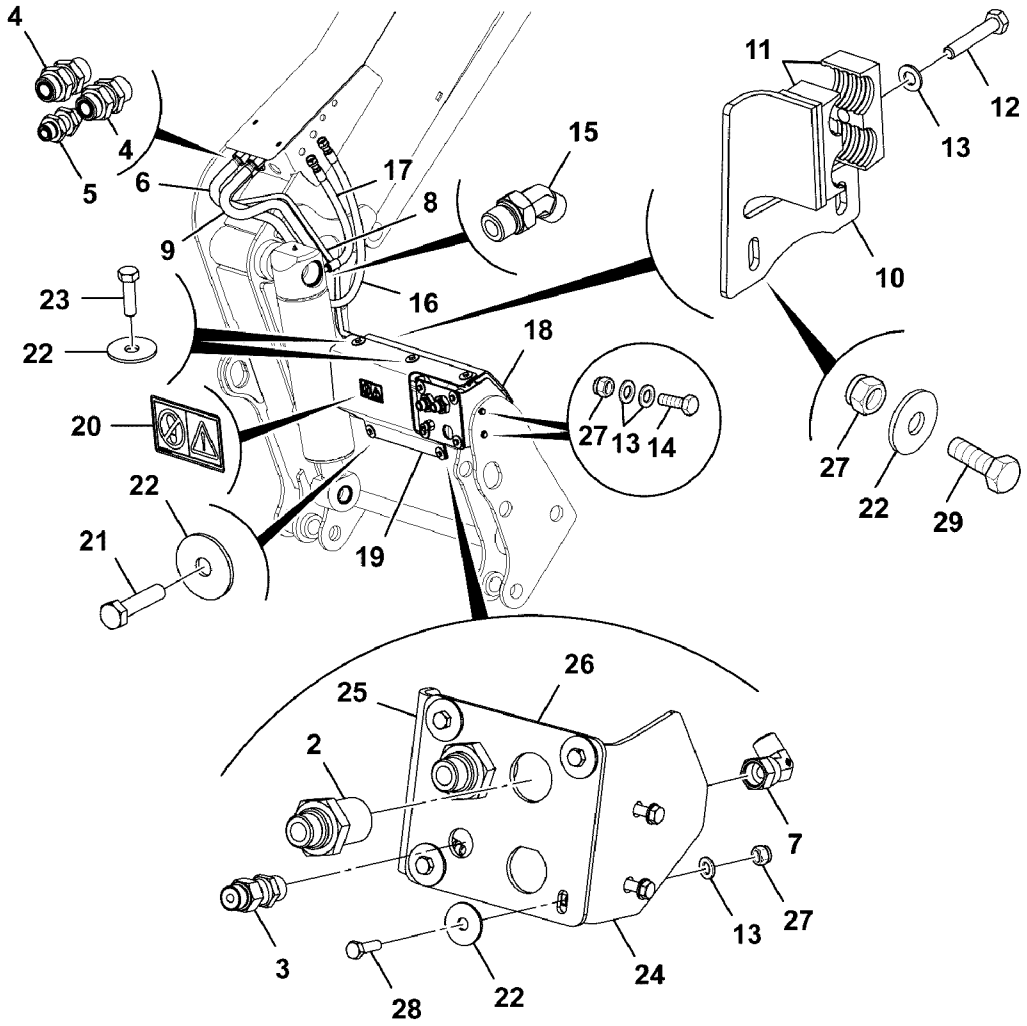
4
4
5
6
17
8
9
15
16
23
22
18
20
27
13
14
22
21
19
11
12
13
10
27
22
29
26
25
2
7
3
28
22
24
13
27

Fig.	Part No.	Quantity 1	2	3	PS	KIT	Description	Dénomination	Bezeichnung	Denominación	Benämning	Notes
												MC110C, MC110C T4 MC115C, MC115C T4 MC125C, MC125C T4 MC135C, MC135C T4 MC155C, MC155C T4 MCT110C, MCT110C T4 MCT125C, MCT125C T4 MCT135C, MCT135C T4 MCT145C, MCT145C T4
2	**VOE 16212146**	2					Adapter	Adaptateur	Adapter	Adaptador	Adapter	
3	**VOE 16212143**	1					Adapter	Adaptateur	Adapter	Adaptador	Adapter	
4	**VOE 935285**	2					Nipple	Raccord	Nippel	Niple	Nippel	
5	**RM 59947044**	1					Fitting	Écrou raccord	Verschraubung	Racor	Förskruvning	
6	**VOE 17209691**	1					Pipe	Tuyau	Rohrleitung	Tubo	Rör	
7	**VOE 17205578**	1					Nipple	Raccord	Nippel	Niple	Nippel	
8	**VOE 17209953**	1					Drain	Drainage	Abflussleitung	Drenaje	Dränering	
9	**VOE 17209647**	1					Pipe	Tuyau	Rohrleitung	Tubo	Rör	
10	**VOE 17209756**	1					Plate	Tôle	Blech	Chapa	Plåt	
11	**VOE 17210442**	2					Hose clamp	Collier durite	Schlauchschelle	Abrazadera de mang	Slangklamma	
12	**VOE 16212085**	2					Bolt	Boulon	Bolzen	Perno	Bult	
13	**VOE 20460127**	11					Washer	Rondelle	Scheibe	Arandela	Bricka	
14	**VOE 16212084**	3					Bolt	Boulon	Bolzen	Perno	Bult	
15	**VOE 17209928**	1					Adapter	Adaptateur	Adapter	Adaptador	Adapter	
16	**VOE 17209747**	1					Hose	Flexible	Schlauch	Manguera	Slang	
17	**VOE 17209745**	1					Hose	Flexible	Schlauch	Manguera	Slang	
18		1			NS		Cover	Capot	Haube	Cubierta	Kåpa	
19	**VOE 17210523**	1					Cover plate	Plaque de recouvrem	Abdeckung	Cubierta	Lucka	
20	**VOE 17210187**	1					Label	Étiquette	Etikett	Etiqueta	Etikett	
21	**VOE 16214001**	2					Set screw	Vis butée	Anschlagschraube	Tornillo tope	Stoppskruv	
22	**VOE 17205565**	13					Washer	Rondelle	Scheibe	Arandela	Bricka	

1		**Hydraulkretsar redskap, extra, vänster sida** **Circuitos hidráulicos de implementos, auxiliar, lado izquierdo** **Circuits hydrauliques d'outils, auxiliaires, côté gauche** **Hydraulic circuits attachments, auxiliary, left side**	Catalogue id **20676**	Group **916**
2			Illustr. No **1068572**	Section **400**
3			Issue **PUB 20024822-D**	Page **1603**
4				
5		**L-PROD**		

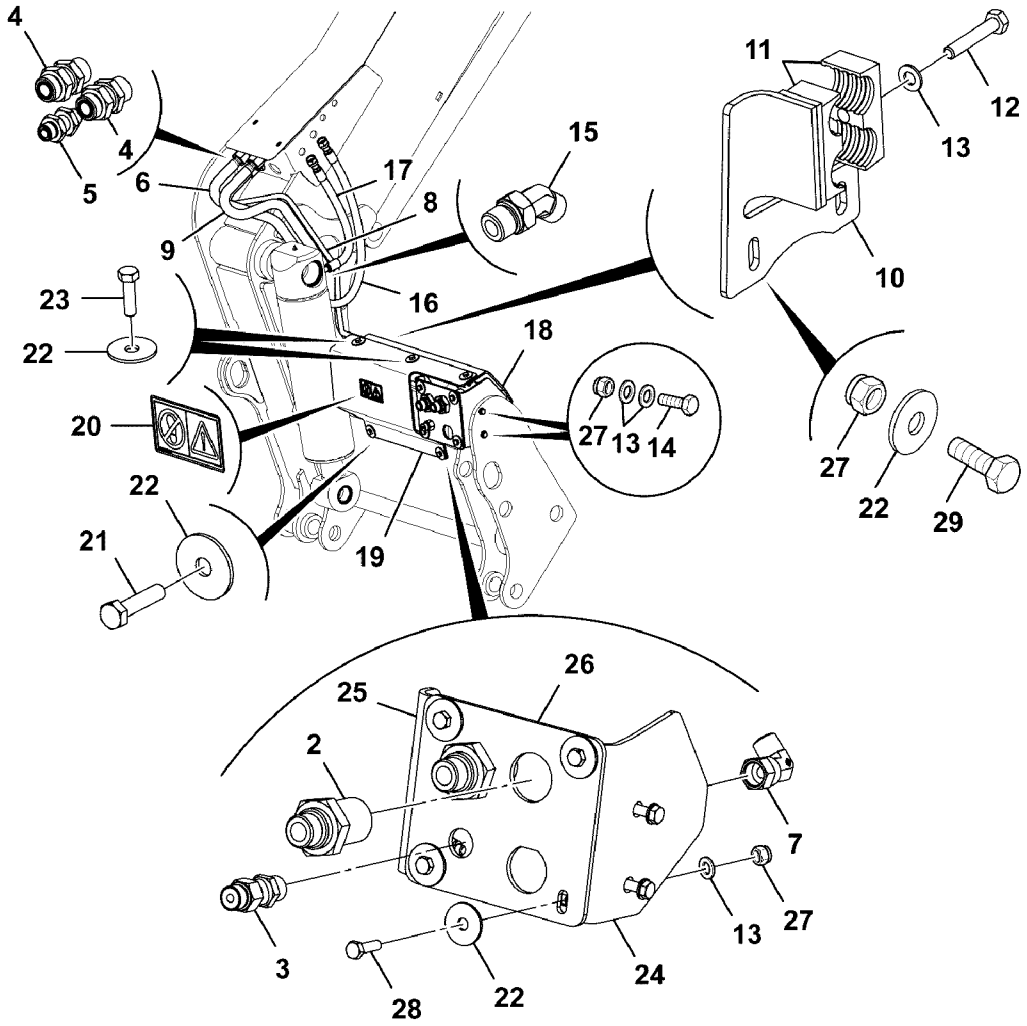
4
4
5
6
17
8
9
15
16
23
22
18
20
27
13
14
22
21
19
11
12
13
10
27
22
29
26
25
2
7
3
28
22
24
13
27

Fig.	Part No.	Quantity 1	2	3	PS	KIT	Description	Dénomination	Bezeichnung	Denominación	Benämning	Notes
23	**VOE 16214000**	3					Set screw	Vis butée	Anschlagschraube	Tornillo tope	Stoppskruv	
24	**VOE 17209710**	1					Plate	Tôle	Blech	Chapa	Plåt	
25	**VOE 17209712**	1					Plate	Tôle	Blech	Chapa	Plåt	
26	**VOE 17209750**	1					Plate	Tôle	Blech	Chapa	Plåt	
27	**VOE 16212120**	9					Lock nut	Contre-écrou	Sicherungsmutter	Contratuerca	Låsmutter	
28	**VOE 17205093**	4					Bolt	Boulon	Bolzen	Perno	Bult	
29	**VOE 16213999**	2					Set screw	Vis butée	Anschlagschraube	Tornillo tope	Stoppskruv	

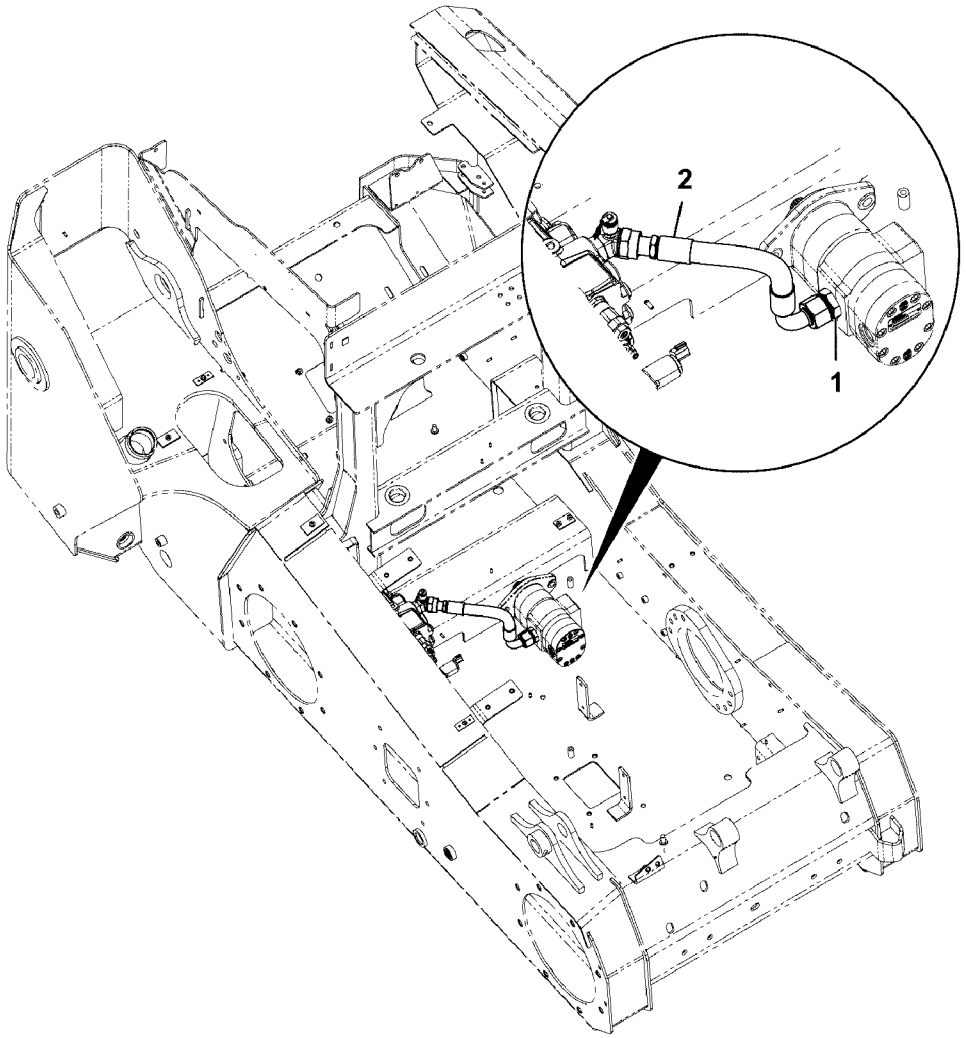
2
1

Fig.	Part No.	Quantity 1	2	3	PS	KIT	Description	Dénomination	Bezeichnung	Denominación	Benämning	Notes
												MC110C, MC110C T4 MC115C, MC115C T4 MC125C, MC125C T4 MC135C, MC135C T4 MC155C, MC155C T4 MCT110C, MCT110C T4 MCT125C, MCT125C T4 MCT135C, MCT135C T4 MCT145C, MCT145C T4
1	**RM 59922591**	1					Adapter	Adaptateur	Adapter	Adaptador	Adapter	
2	**VOE 17209835**	1					Hose	Flexible	Schlauch	Manguera	Slang	

1		**Hydraulkretsar redskap, snabbfäste, manuellt** **Circuitos hidráulicos de implementos, enganche rápido, manual** **Hydraulikkreise Geräte, Schnellwechsler, manuell** **Circuits hydrauliques d'outils, attelage rapide, manuel** **Hydraulic circuits attachments, quickhitch, manual**	Catalogue id **20676**	Group **916**
2			Illustr. No **1068573**	Section **500**
3				
4			Issue **PUB 20024822-D**	Page **1607**
5				

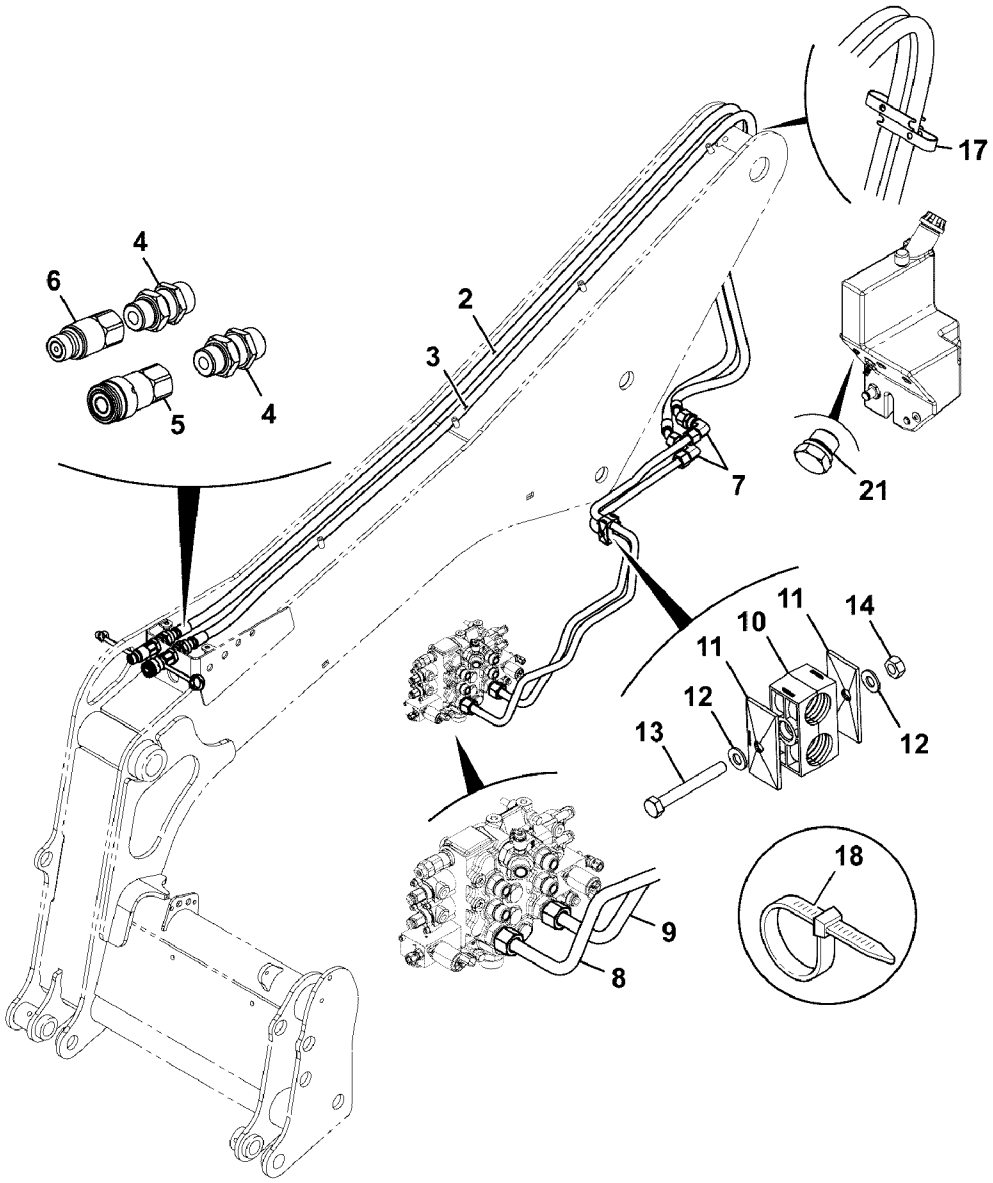

Volvo Construction Equipment

1068559

Fig.	Part No.	Quantity 1	2	3	PS	KIT	Description	Dénomination	Bezeichnung	Denominación	Benämning	Notes
												MCT125C MCT135C MCT145C
2	**VOE 17209684**	1					Hose	Flexible	Schlauch	Manguera	Slang	
3	**VOE 17209682**	1					Hose	Flexible	Schlauch	Manguera	Slang	
4	**VOE 16212144**	2					Adapter	Adaptateur	Adapter	Adaptador	Adapter	
5	**VOE 16214863**	1					Adapter	Adaptateur	Adapter	Adaptador	Adapter	
6	**VOE 16214864**	1					Adapter	Adaptateur	Adapter	Adaptador	Adapter	
7	**RM 59962332**	2					Adapter	Adaptateur	Adapter	Adaptador	Adapter	
8	**VOE 17210409**	1					Pipe	Tuyau	Rohrleitung	Tubo	Rör	
9	**VOE 17210412**	1					Pipe	Tuyau	Rohrleitung	Tubo	Rör	
10	**VOE 17210439**	2					Hose clamp	Collier durite	Schlauchschelle	Abrazadera de mang	Slangklamma	
11	**VOE 16212246**	2					Clamp	Collier serrage	Klemme	Abrazadera	Klamma	
12	**VOE 20460127**	2					Washer	Rondelle	Scheibe	Arandela	Bricka	
13	**VOE 16212086**	1					Bolt	Boulon	Bolzen	Perno	Bult	
14	**VOE 20405733**	1					Hexagon nut	Écrou hexagonal	Sechskantmutter	Tuerca hexagonal	Sexkantsmutter	
17	**VOE 17205468**	2					Hose clamp	Collier durite	Schlauchschelle	Abrazadera de mang	Slangklamma	
18	**VOE 17205291**	2					Tie straps	Ruban attache		Cinta de atar	Buntband	
21	**VOE 16213987**	1					Plug	Tampon	Stopfen	Tapón	Plugg	

1		**Hydraulkretsar lastaggregat, extra, lågt flöde, vertikallyft** **Circuitos hidráulicos de extremo de cargadora, auxiliar, flujo bajo, elevación vertical** **Circuits hydrauliques extrémité chargeuse, auxiliaire, bas débit, levage vertical** **Hydraulic circuits loader end, auxiliary, low flow, vertical lift**	Catalogue id **20676**	Group **916**
2			Illustr. No **1068559**	Section **10100**
3			Issue **PUB 20024822-D**	Page **1609**
4				
5				

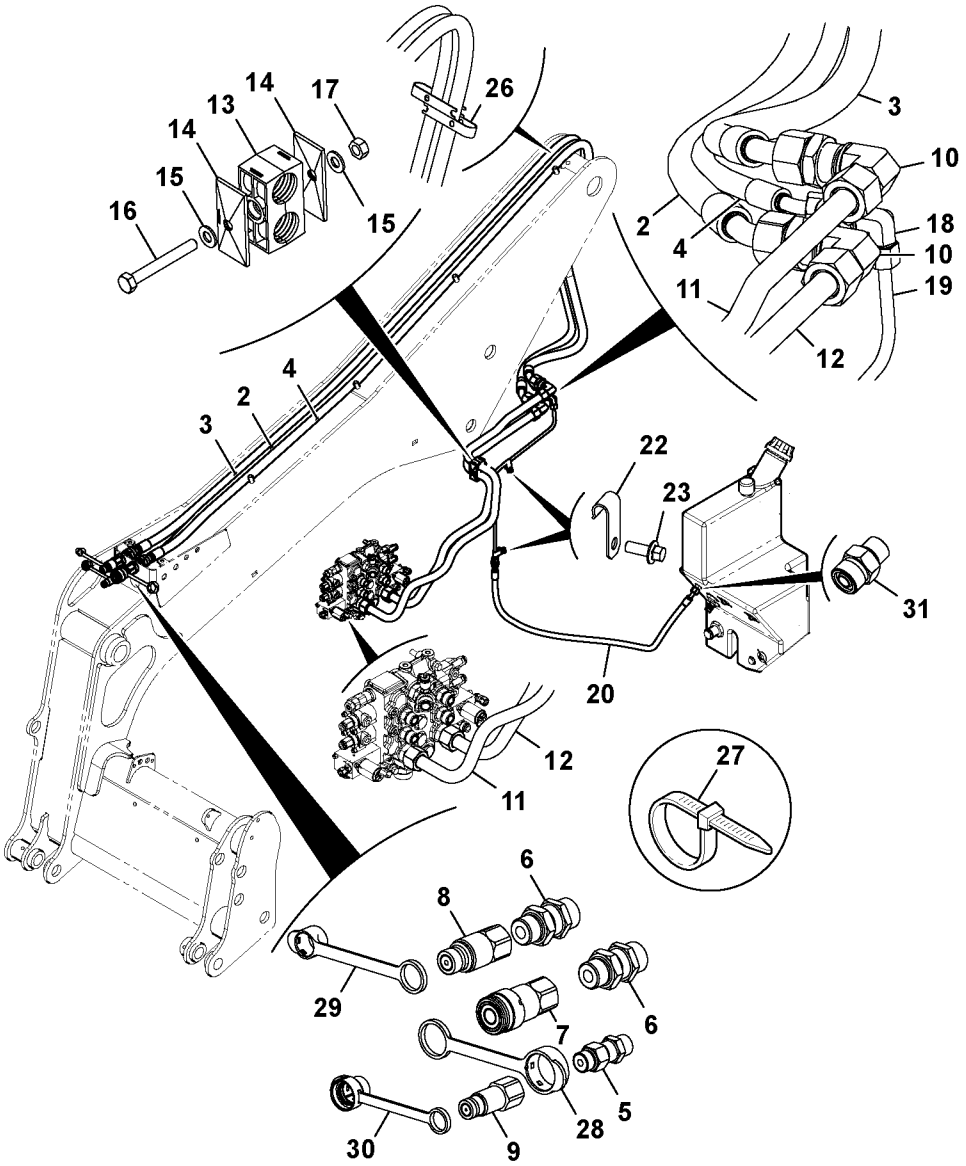
26
17
14
13
14
15
16
15
3
10
2
18
4
10
11
19
12
4
2
3
22
23
31
20
12
11
27
6
8
6
29
7
6
28
5
30
9

Fig.	Part No.	Quantity 1	2	3	PS	KIT	Description	Dénomination	Bezeichnung	Denominación	Benämning	Notes
												MC110C MC115C MC125C MC135C MC155C MCT110C MCT125C MCT135C MCT145C
2	**VOE 17209682**	1					Hose	Flexible	Schlauch	Manguera	Slang	
3	**VOE 17209684**	1					Hose	Flexible	Schlauch	Manguera	Slang	
4	**VOE 17209679**	1					Hose	Flexible	Schlauch	Manguera	Slang	
5	**VOE 16212143**	1					Adapter	Adaptateur	Adapter	Adaptador	Adapter	
6	**VOE 16212144**	2					Adapter	Adaptateur	Adapter	Adaptador	Adapter	
7	**VOE 16214863**	1					Adapter	Adaptateur	Adapter	Adaptador	Adapter	
8	**VOE 16214864**	1					Adapter	Adaptateur	Adapter	Adaptador	Adapter	
9	**VOE 16214865**	1					Adapter	Adaptateur	Adapter	Adaptador	Adapter	
10	**RM 59962332**	2					Adapter	Adaptateur	Adapter	Adaptador	Adapter	
11	**VOE 17210409**	1					Pipe	Tuyau	Rohrleitung	Tubo	Rör	
12	**VOE 17210412**	1					Pipe	Tuyau	Rohrleitung	Tubo	Rör	
13	**VOE 17210439**	2					Hose clamp	Collier durite	Schlauchschelle	Abrazadera de mang	Slangklamma	
14	**VOE 16212246**	2					Clamp	Collier serrage	Klemme	Abrazadera	Klamma	
15	**VOE 20460127**	2					Washer	Rondelle	Scheibe	Arandela	Bricka	
16	**VOE 16212086**	1					Bolt	Boulon	Bolzen	Perno	Bult	
17	**VOE 20405733**	1					Hexagon nut	Écrou hexagonal	Sechskantmutter	Tuerca hexagonal	Sexkantsmutter	
18	**RM 59962316**	1					Fitting	Écrou raccord	Verschraubung	Racor	Förskruvning	
19	**VOE 17210408**	1					Pipe	Tuyau	Rohrleitung	Tubo	Rör	
20	**VOE 17209686**	1					Hose	Flexible	Schlauch	Manguera	Slang	
22	**VOE 17205003**	2					Clip	Clip	Clip	Clip	Clips	
23	**VOE 16212101**	2					Bolt	Boulon	Bolzen	Perno	Bult	

1		**Hydraulkretsar lastaggregat, extra, retur, lågt flöde, vertikallyft** **Circuitos hidráulicos de extremo de cargadora, auxiliar, retorno, flujo bajo, elevación vertical** **Circuits hydrauliques extrémité chargeuse, auxiliaire, retour, bas débit, levage vertical** **Hydraulic circuits loader end, auxiliary, return, low flow, vertical lift**	Catalogue id **20676**	Group **916**
2				
3			Illustr. No **1059805**	Section **10200**
4				
5		**- 24/11/2011**	Issue **PUB 20024822-D**	Page **1611**

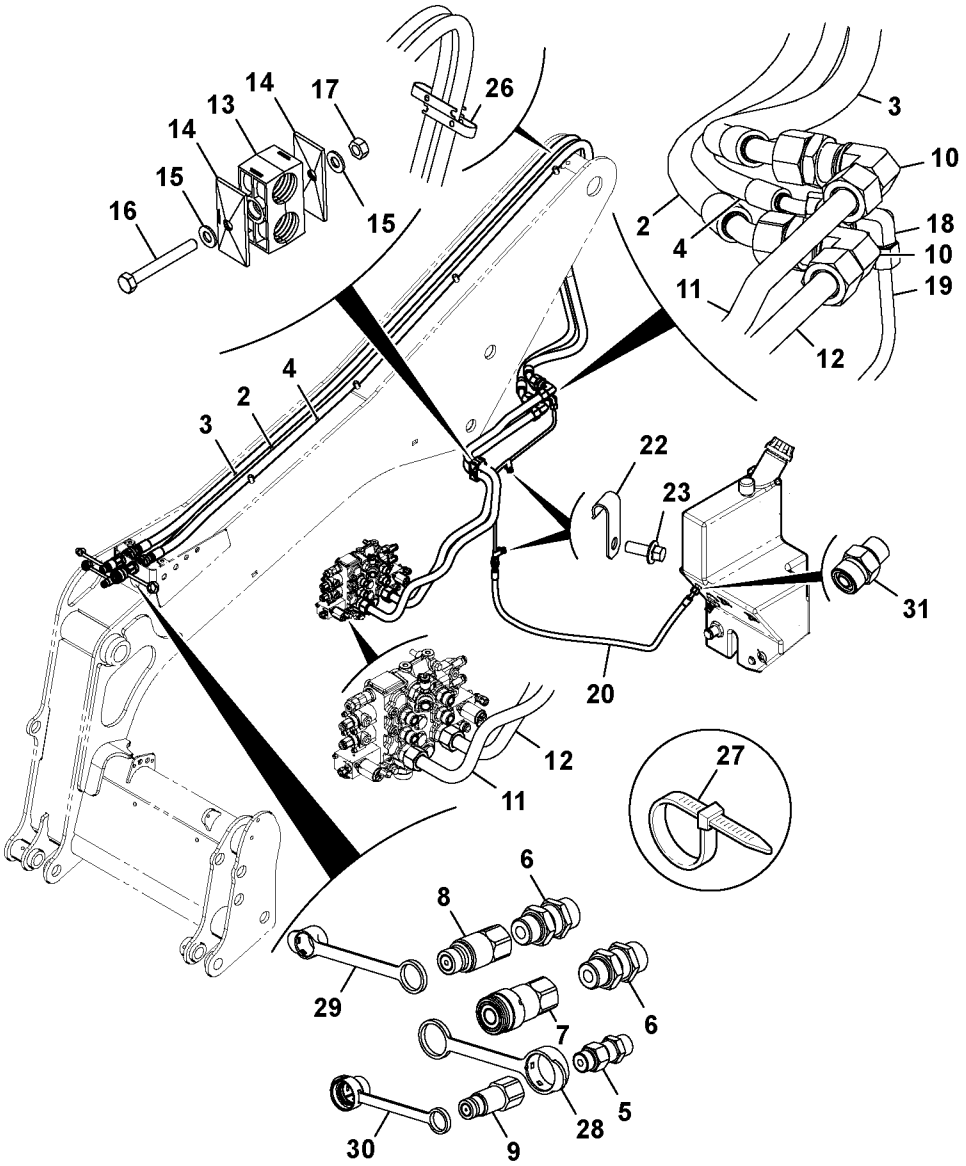
26
17
14
13
14
15
16
15
3
10
2
18
4
10
11
19
12
4
2
3
22
23
31
20
12
11
27
6
8
6
29
7
6
28
5
30
9

Fig.	Part No.	Quantity 1	2	3	PS	KIT	Description	Dénomination	Bezeichnung	Denominación	Benämning	Notes
26	**VOE 17205468**	2					Hose clamp	Collier durite	Schlauchschelle	Abrazadera de mang..	Slangklamma	
27	**VOE 17205291**	2					Tie straps	Ruban attache		Cinta de atar	Buntband	
28	**VOE 17210195**	1					Cap	Capot	Verschlusskappe	Capuchón	Hatt	
29	**VOE 17210196**	1					Cap	Capot	Verschlusskappe	Capuchón	Hatt	
30	**VOE 17210197**	1					Cap	Capot	Verschlusskappe	Capuchón	Hatt	
31	**VOE 935085**	1					Nipple	Raccord	Nippel	Niple	Nippel	(RM 59919670)

1		**Hydraulkretsar lastaggregat, extra, retur, lågt flöde, vertikallyft** **Circuitos hidráulicos de extremo de cargadora, auxiliar, retorno, flujo bajo, elevación vertical** **Circuits hydrauliques extrémité chargeuse, auxiliaire, retour, bas débit, levage vertical** **Hydraulic circuits loader end, auxiliary, return, low flow, vertical lift**	Catalogue id **20676**	Group **916**
2				
3			Illustr. No **1059805**	Section **10200**
4				
5		**- 24/11/2011**	Issue **PUB 20024822-D**	Page **1613**

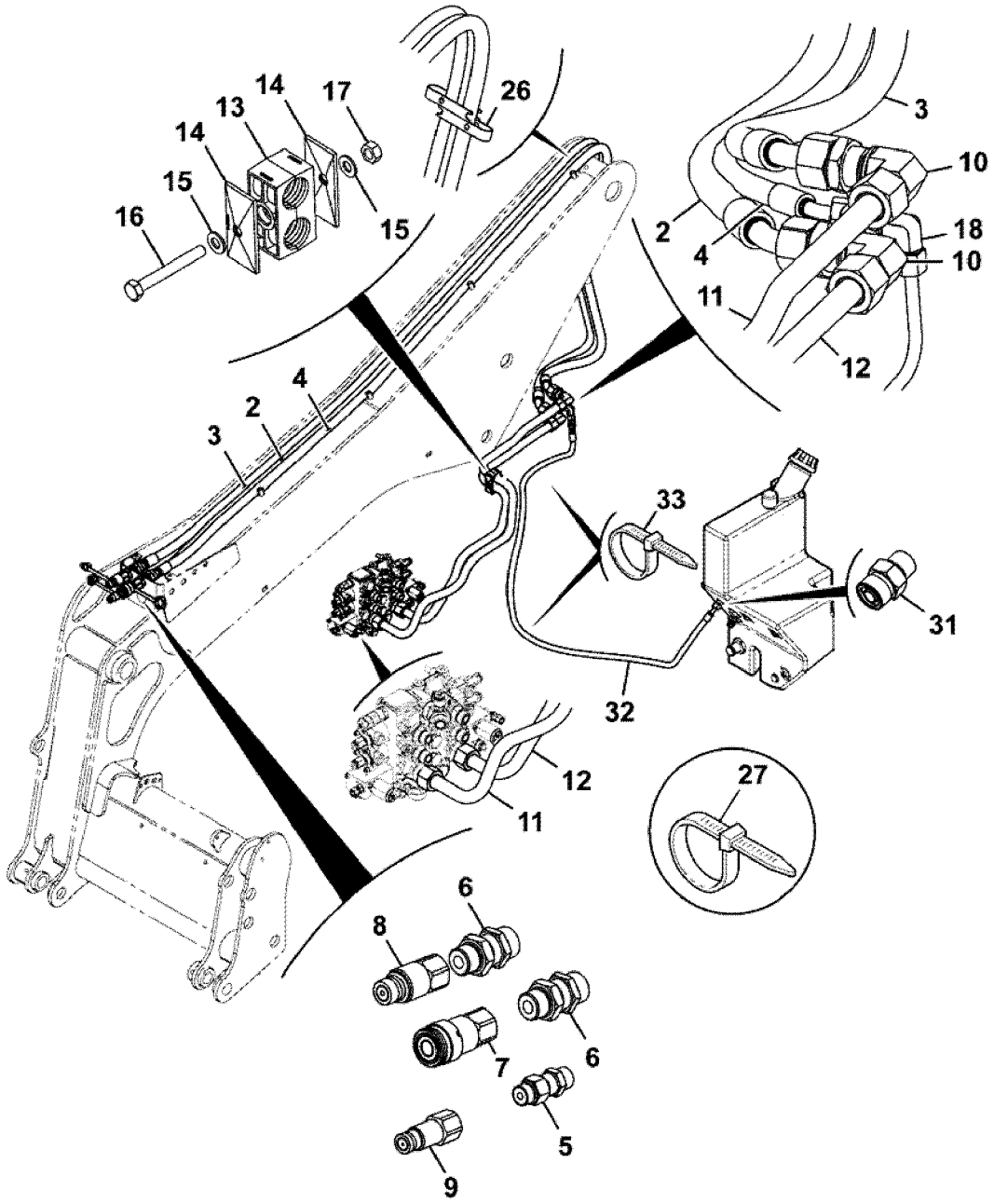
26
17
14
13
14
15
16
15
3
10
2
18
4
10
11
12
4
2
3
33
31
32
12
11
27
6
8
6
7
6
5
9

Fig.	Part No.	Quantity 1	2	3	PS	KIT	Description	Dénomination	Bezeichnung	Denominación	Benämning	Notes
												MC110C MC115C MC125C MC135C MC155C MCT110C MCT125C MCT135C MCT145C
2	**VOE 17209682**	1					Hose	Flexible	Schlauch	Manguera	Slang	
3	**VOE 17209684**	1					Hose	Flexible	Schlauch	Manguera	Slang	
4	**VOE 17209679**	1					Hose	Flexible	Schlauch	Manguera	Slang	
5	**VOE 16212143**	1					Adapter	Adaptateur	Adapter	Adaptador	Adapter	
6	**VOE 16212144**	2					Adapter	Adaptateur	Adapter	Adaptador	Adapter	
7	**VOE 16214863**	1					Adapter	Adaptateur	Adapter	Adaptador	Adapter	
8	**VOE 16214864**	1					Adapter	Adaptateur	Adapter	Adaptador	Adapter	
9	**VOE 16214865**	1					Adapter	Adaptateur	Adapter	Adaptador	Adapter	
10	**RM 59962332**	2					Adapter	Adaptateur	Adapter	Adaptador	Adapter	
11	**VOE 17210409**	1					Pipe	Tuyau	Rohrleitung	Tubo	Rör	
12	**VOE 17210412**	1					Pipe	Tuyau	Rohrleitung	Tubo	Rör	
13	**VOE 17210439**	2					Hose clamp	Collier durite	Schlauchschelle	Abrazadera de mang	Slangklamma	
14	**VOE 16212246**	2					Clamp	Collier serrage	Klemme	Abrazadera	Klamma	
15	**VOE 20460127**	2					Washer	Rondelle	Scheibe	Arandela	Bricka	
16	**VOE 16212086**	1					Bolt	Boulon	Bolzen	Perno	Bult	
17	**VOE 20405733**	1					Hexagon nut	Écrou hexagonal	Sechskantmutter	Tuerca hexagonal	Sexkantsmutter	
18	**RM 59962316**	1					Fitting	Écrou raccord	Verschraubung	Racor	Förskruvning	
26	**VOE 17205468**	2					Hose clamp	Collier durite	Schlauchschelle	Abrazadera de mang	Slangklamma	
27	**VOE 17205291**	2					Tie straps	Ruban attache		Cinta de atar	Buntband	
31	**VOE 935085**	1					Nipple	Raccord	Nippel	Niple	Nippel	(RM 59919670)
32	**VOE 17278000**	1					Hose assembly	Conduit flexible	Schlauchleitung	Conducto	Slangledning	

1		**Hydraulkretsar lastaggregat, extra, retur, lågt flöde, vertikallyft** **Circuitos hidráulicos de extremo de cargadora, auxiliar, retorno, flujo bajo, elevación vertical** **Circuits hydrauliques extrémité chargeuse, auxiliaire, retour, bas débit, levage vertical** **Hydraulic circuits loader end, auxiliary, return, low flow, vertical lift**	Catalogue id **20676**	Group **916**
2				
3			Illustr. No **1067815**	Section **10300**
4				
5		**25/11/2011 -**	Issue **PUB 20024822-D**	Page **1615**

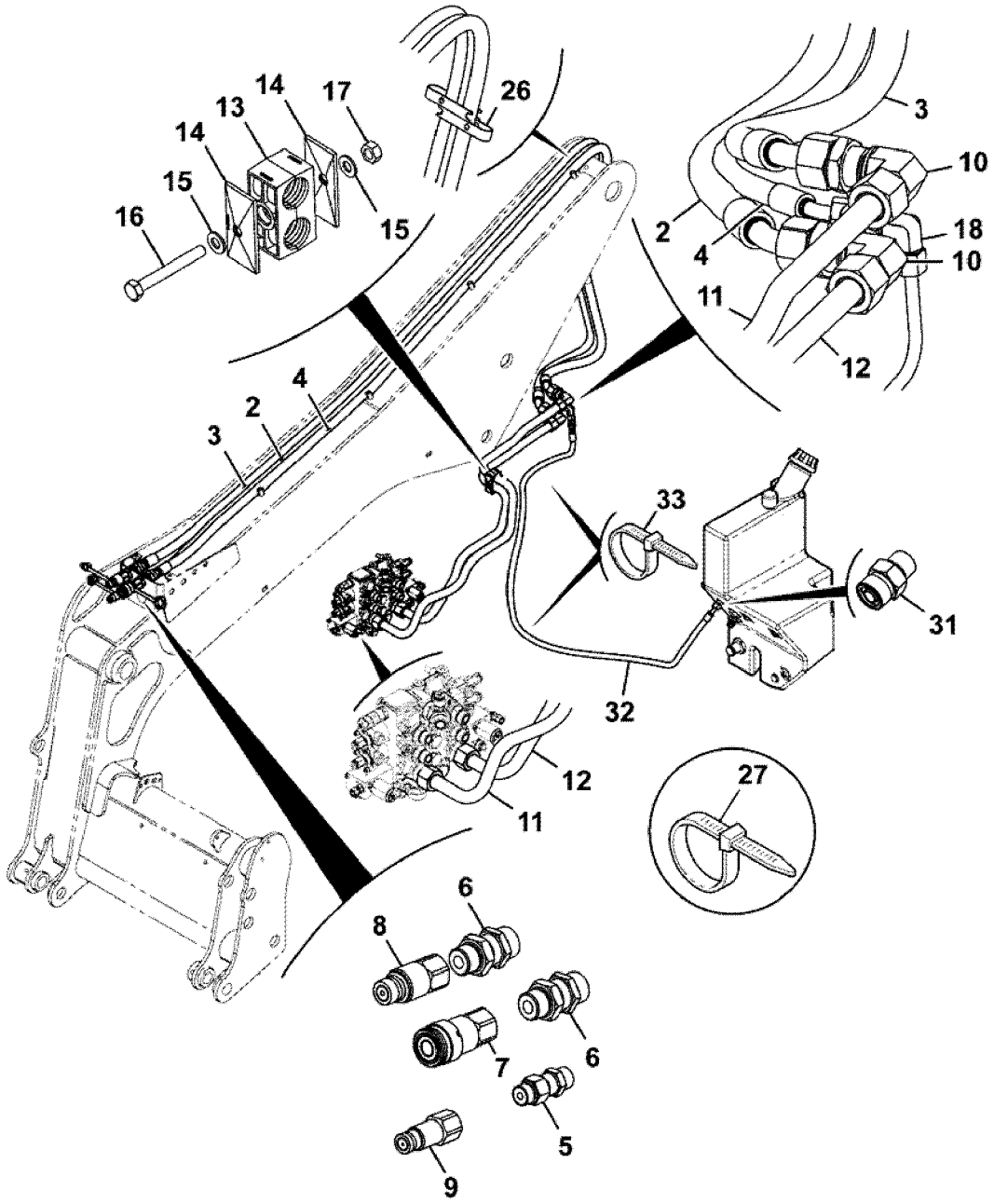
26
17
14
13
14
15
16
15
3
10
2
18
4
10
11
12
4
2
3
33
31
32
12
11
27
6
8
6
7
6
5
9

Fig.	Part No.	Quantity 1	2	3	P S	K I T	Description	Dénomination	Bezeichnung	Denominación	Benämning	Notes
33	**VOE 17205188**	4					Tie straps	Ruban attache		Cinta de atar	Buntband	

1		**Hydraulkretsar lastaggregat, extra, retur, lågt flöde, vertikallyft** **Circuitos hidráulicos de extremo de cargadora, auxiliar, retorno, flujo bajo, elevación vertical**	Catalogue id **20676**	Group **916**
2				
3		**Circuits hydrauliques extrémité chargeuse, auxiliaire, retour, bas débit, levage vertical**	Illustr. No **1067815**	Section **10300**
4		**Hydraulic circuits loader end, auxiliary, return, low flow, vertical lift**		
5		**25/11/2011 -**	Issue **PUB 20024822-D**	Page **1617**

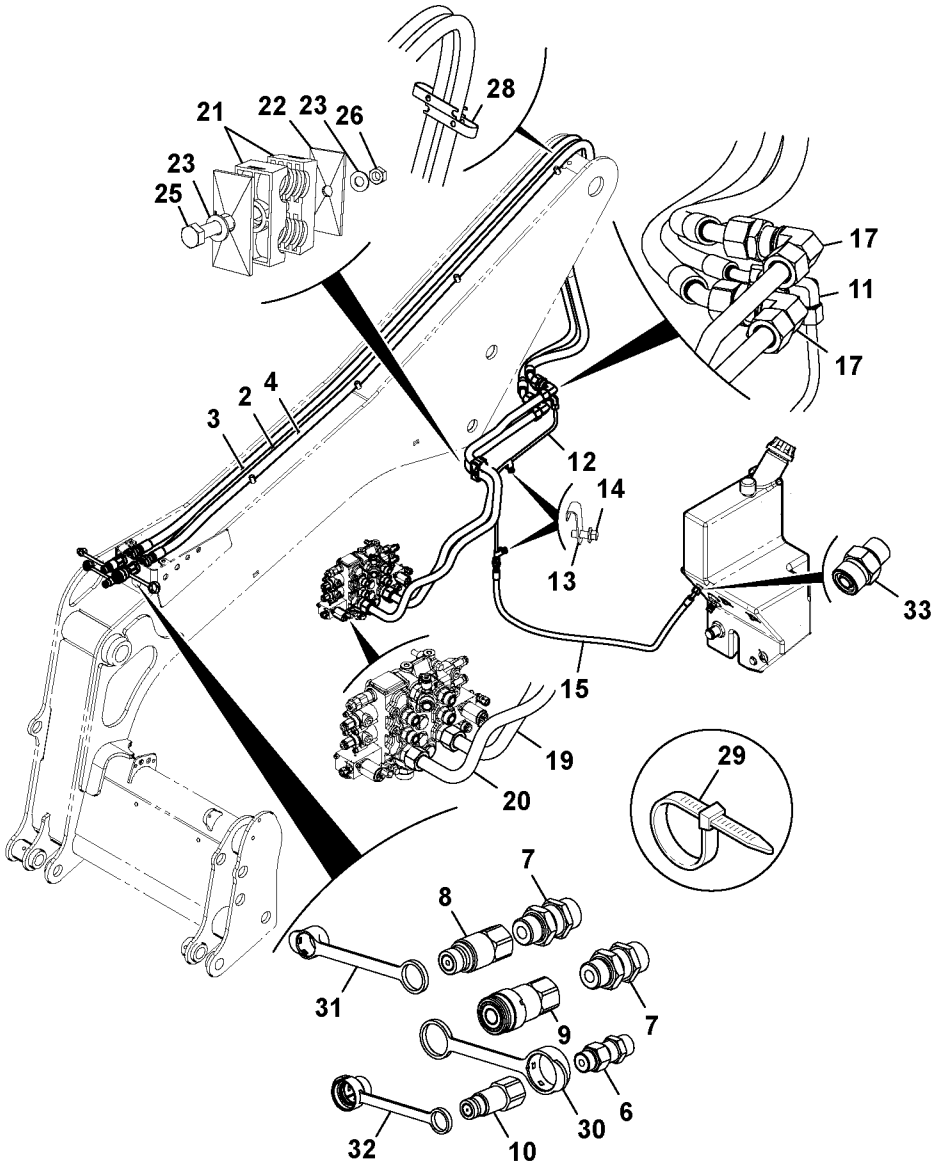
28
21
22
23
26
23
25
17
11
17
3
2
4
12
14
13
33
15
19
20
29
7
8
31
9
7
30
6
32
10

Fig.	Part No.	Quantity 1	2	3	PS	KIT	Description	Dénomination	Bezeichnung	Denominación	Benämning	Notes
												MC115C MC125C MC135C MC155C MCT125C MCT135C MCT145C
2	**VOE 17209679**	1					Hose	Flexible	Schlauch	Manguera	Slang	
3	**VOE 17209677**	1					Hose	Flexible	Schlauch	Manguera	Slang	
4	**VOE 17209680**	1					Hose	Flexible	Schlauch	Manguera	Slang	
6	**VOE 16212143**	1					Adapter	Adaptateur	Adapter	Adaptador	Adapter	
7	**VOE 16212144**	2					Adapter	Adaptateur	Adapter	Adaptador	Adapter	
8	**VOE 16214864**	1					Adapter	Adaptateur	Adapter	Adaptador	Adapter	
9	**VOE 16214863**	1					Adapter	Adaptateur	Adapter	Adaptador	Adapter	
10	**VOE 16214865**	1					Adapter	Adaptateur	Adapter	Adaptador	Adapter	
11	**RM 59962316**	1					Fitting	Écrou raccord	Verschraubung	Racor	Förskruvning	
12	**VOE 17210408**	1					Pipe	Tuyau	Rohrleitung	Tubo	Rör	
13	**VOE 17205003**	2					Clip	Clip	Clip	Clip	Clips	
14	**VOE 16212101**	2					Bolt	Boulon	Bolzen	Perno	Bult	
15	**VOE 17209686**	1					Hose	Flexible	Schlauch	Manguera	Slang	
17	**RM 59962332**	2					Adapter	Adaptateur	Adapter	Adaptador	Adapter	
19	**VOE 17210004**	1					Pipe	Tuyau	Rohrleitung	Tubo	Rör	
20	**VOE 17210018**	1					Pipe	Tuyau	Rohrleitung	Tubo	Rör	
21	**VOE 17210442**	2					Hose clamp	Collier durite	Schlauchschelle	Abrazadera de mang	Slangklamma	
22	**VOE 16212246**	2					Clamp	Collier serrage	Klemme	Abrazadera	Klamma	
23	**VOE 20460127**	2					Washer	Rondelle	Scheibe	Arandela	Bricka	
25	**VOE 16212086**	1					Bolt	Boulon	Bolzen	Perno	Bult	
26	**VOE 20405733**	1					Hexagon nut	Écrou hexagonal	Sechskantmutter	Tuerca hexagonal	Sexkantsmutter	
28	**VOE 17205468**	2					Hose clamp	Collier durite	Schlauchschelle	Abrazadera de mang	Slangklamma	
29	**VOE 17205291**	2					Tie straps	Ruban attache		Cinta de atar	Buntband	

1		**Hydraulkretsar lastaggregat, extra, högt flöde, vertikallyft** **Circuitos hidráulicos de extremo de cargadora, auxiliar, flujo alto, elevación vertical** **Circuits hydrauliques extrémité chargeuse, auxiliaire, haut débit, levage vertical** **Hydraulic circuits loader end, auxiliary, high flow, vertical lift**	Catalogue id **20676**	Group **916**
2			Illustr. No **1059811**	Section **10400**
3			Issue **PUB 20024822-D**	Page **1619**
4				
5				

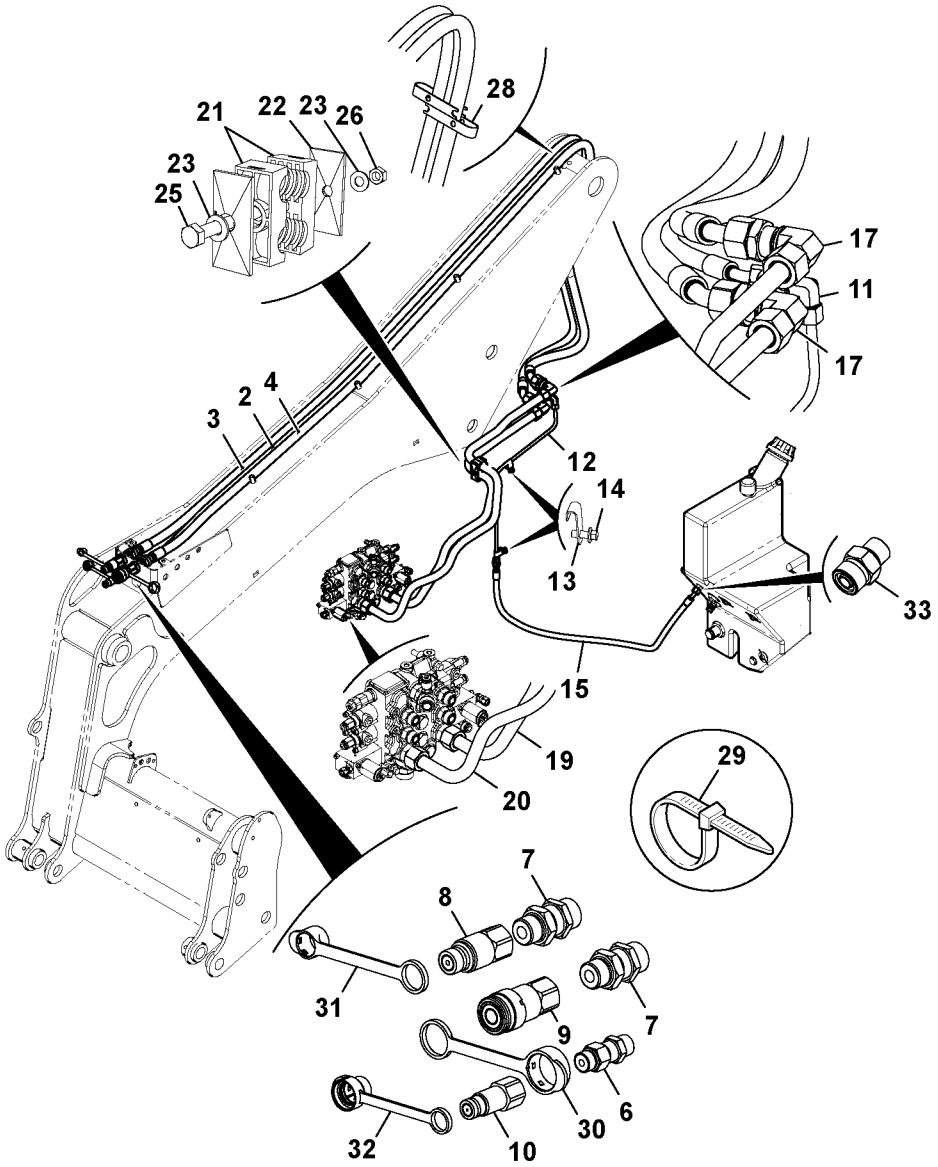
28
21
22
23
26
23
25
17
11
17
3
2
4
12
14
13
33
15
19
20
29
7
8
31
9
7
30
6
32
10

Fig.	Part No.	Quantity 1	2	3	PS	KIT	Description	Dénomination	Bezeichnung	Denominación	Benämning	Notes
30	**VOE 17210195**	1					Cap	Capot	Verschlusskappe	Capuchón	Hatt	
31	**VOE 17210196**	1					Cap	Capot	Verschlusskappe	Capuchón	Hatt	
32	**VOE 17210197**	1					Cap	Capot	Verschlusskappe	Capuchón	Hatt	
33	**VOE 935085**	1					Nipple	Raccord	Nippel	Niple	Nippel	(RM 59919670)

1		**Hydraulkretsar lastaggregat, extra, högt flöde, vertikallyft** **Circuitos hidráulicos de extremo de cargadora, auxiliar, flujo alto, elevación vertical** **Circuits hydrauliques extrémité chargeuse, auxiliaire, haut débit, levage vertical** **Hydraulic circuits loader end, auxiliary, high flow, vertical lift**	Catalogue id **20676**	Group **916**
2				
3			Illustr. No **1059811**	Section **10400**
4				
5			Issue **PUB 20024822-D**	Page **1621**

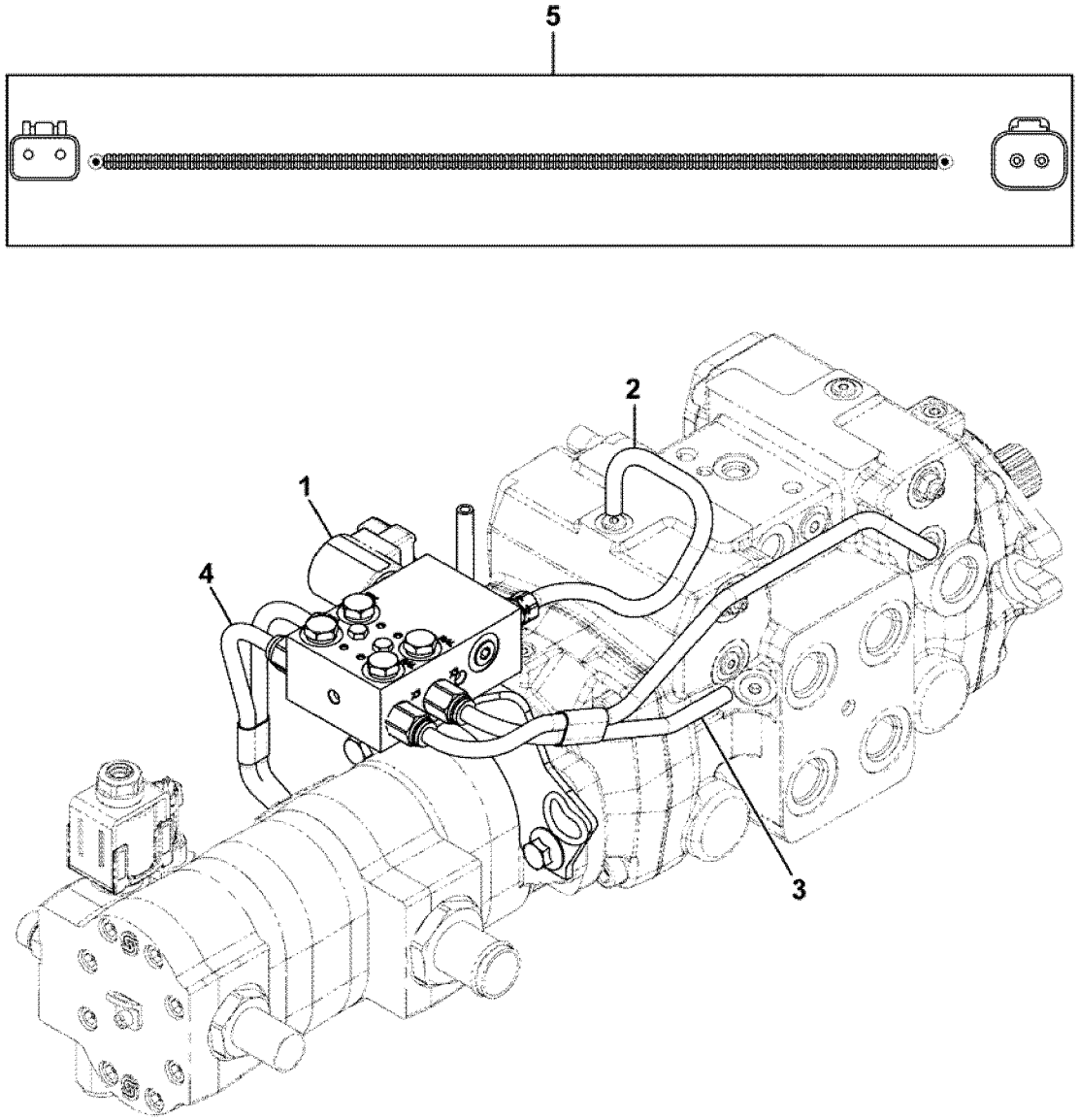
5
2
1
4
3

Fig.	Part No.	Quantity 1	2	3	PS	KIT	Description	Dénomination	Bezeichnung	Denominación	Benämning	Notes
												MC110C MC115C MC125C MC135C MC155C MCT110C MCT125C MCT135C MCT145C
1		1					Valve assembly	Valve assembly	Valve assembly	Valve assembly	Ventilenhet	See group 912, Page 1431
2	**VOE 17246966**	1					Tube	Tube	Rohr	Tubo	Rör	
3	**VOE 17246967**	1					Tube	Tube	Rohr	Tubo	Rör	
4	**VOE 17246988**	1					Tube	Tube	Rohr	Tubo	Rör	
5	**VOE 17246990**	1					Cable harness	Faisceau câbles	Kabelbaum	Manojo cables	Ledningsmatta	- 13/09/2011

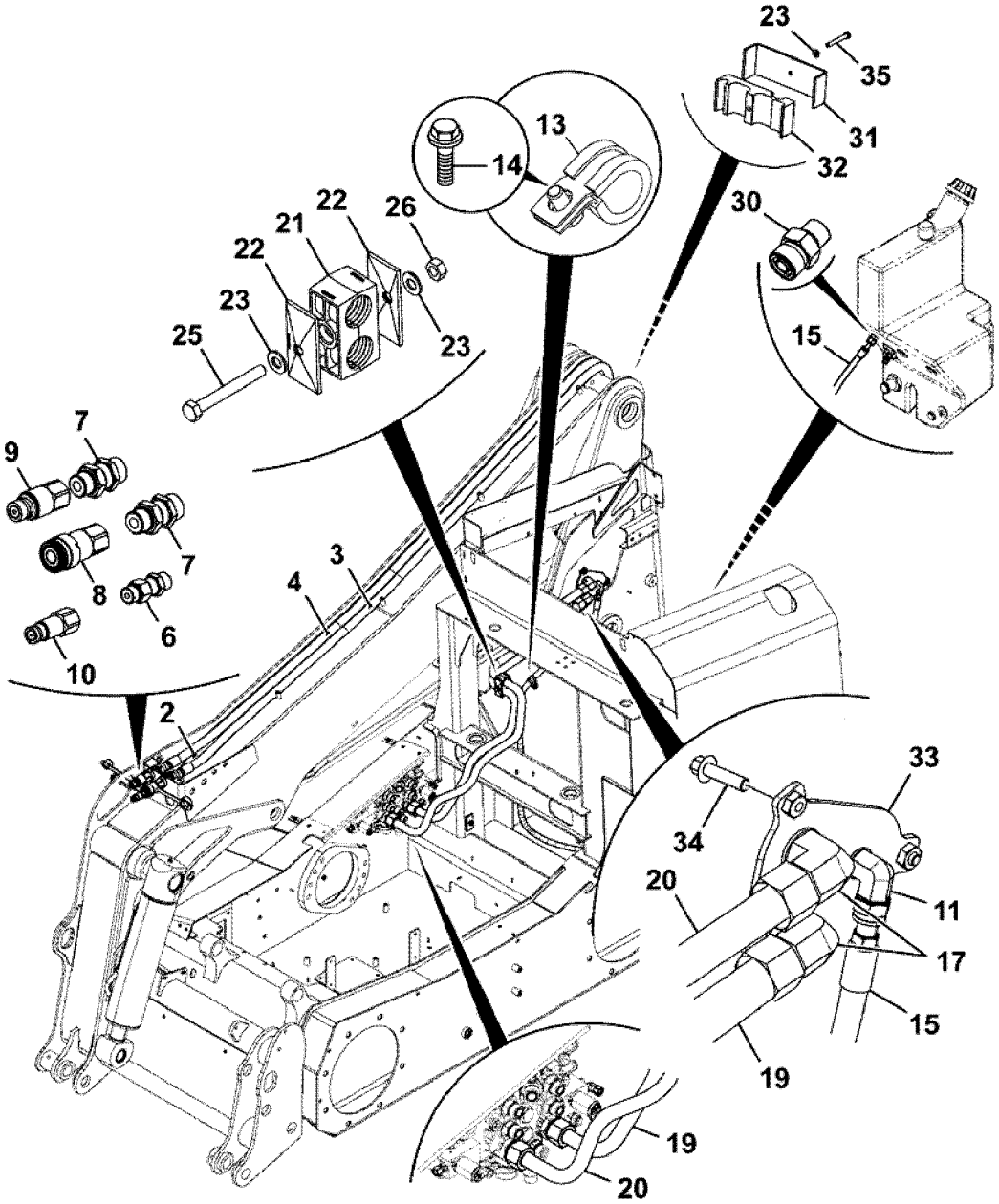
23
35
31
32
13
14
22
21
22
26
23
23
25
30
15
9
7
7
8
6
10
4
3
2
33
34
20
11
17
15
19
19
20

Fig.	Part No.	Quantity 1	2	3	PS	KIT	Description	Dénomination	Bezeichnung	Denominación	Benämning	Notes
												MC110C MCT110C
2	**VOE 17277080**	1					Hose assembly	Conduit flexible	Schlauchleitung	Conducto	Slangledning	
3	**VOE 17277072**	1					Hose assembly	Conduit flexible	Schlauchleitung	Conducto	Slangledning	
4	**VOE 17277070**	1					Hose assembly	Conduit flexible	Schlauchleitung	Conducto	Slangledning	
6	**VOE 16212143**	1					Adapter	Adaptateur	Adapter	Adaptador	Adapter	
7	**VOE 16212144**	2					Adapter	Adaptateur	Adapter	Adaptador	Adapter	
8	**VOE 16214863**	1					Adapter	Adaptateur	Adapter	Adaptador	Adapter	
9	**VOE 16214864**	1					Adapter	Adaptateur	Adapter	Adaptador	Adapter	
10	**VOE 16214865**	1					Adapter	Adaptateur	Adapter	Adaptador	Adapter	
11	**RM 59962316**	1					Fitting	Écrou raccord	Verschraubung	Racor	Förskruvning	
13		2			NS		Clip	Clip	Clip	Clip	Clips	
14	**VOE 16212101**	2					Bolt	Boulon	Bolzen	Perno	Bult	
15	**VOE 17277093**	1					Hose assembly	Conduit flexible	Schlauchleitung	Conducto	Slangledning	
17	**RM 59962332**	2					Adapter	Adaptateur	Adapter	Adaptador	Adapter	
19	**VOE 17277067**	1					Tube	Tube	Rohr	Tubo	Rör	
20	**VOE 17277065**	1					Tube	Tube	Rohr	Tubo	Rör	
21	**VOE 17210442**	2					Hose clamp	Collier durite	Schlauchschelle	Abrazadera de mang	Slangklamma	
22	**VOE 16212246**	2					Clamp	Collier serrage	Klemme	Abrazadera	Klamma	
23	**VOE 20460127**	3					Washer	Rondelle	Scheibe	Arandela	Bricka	
25	**VOE 16212086**	1					Bolt	Boulon	Bolzen	Perno	Bult	
26	**VOE 20405733**	1					Hexagon nut	Écrou hexagonal	Sechskantmutter	Tuerca hexagonal	Sexkantsmutter	
30	**VOE 935085**	1					Nipple	Raccord	Nippel	Niple	Nippel	(RM 59919670)
31		1			NS		Bracket	Console	Konsole	Consola	Konsol	
32		1			NS		Clamp	Collier serrage	Klemme	Abrazadera	Klamma	
33		2			NS		Plate	Tôle	Blech	Chapa	Plåt	
34	**VOE 17205102**	3					Bolt	Boulon	Bolzen	Perno	Bult	
35	**VOE 983902**	1					Hexagon screw	Vis à tête hexagonale	Sechskantschraube	Tornillo hexagonal	Sexkantsskruv	

1		**Hydraulkretsar lastaggregat, extra, högt flöde, radiallyft** **Circuitos hidráulicos de extremo de cargadora, auxiliar, flujo alto, elevación radial** **Circuits hydrauliques extrémité chargeuse, auxiliaire, haut débit, levage radial** **Hydraulic circuits loader end, auxiliary, high flow, radial lift**	Catalogue id **20676**	Group **916**
2			Illustr. No **1067821**	Section **10600**
3			Issue **PUB 20024822-D**	Page **1625**
4				
5				

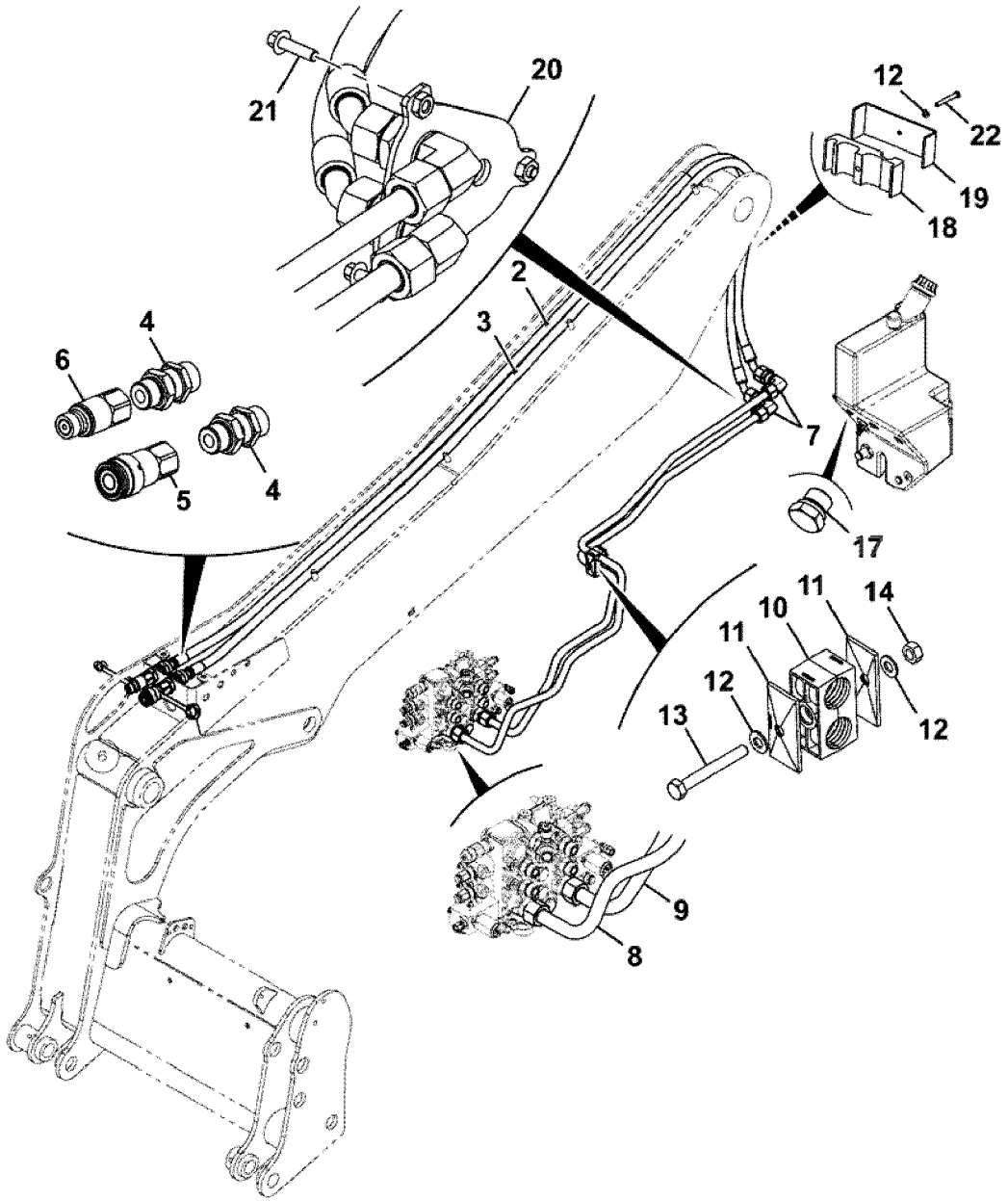
21
20
12
22
19
18
2
3
4
6
4
5
4
7
17
14
11
10
11
12
13
12
9
8

Fig.	Part No.	Quantity 1	2	3	PS	KIT	Description	Dénomination	Bezeichnung	Denominación	Benämning	Notes
												MC110C MCT110C
2	**VOE 17277017**	1					Hose assembly	Conduit flexible	Schlauchleitung	Conducto	Slangledning	
3	**VOE 17277019**	1					Hose assembly	Conduit flexible	Schlauchleitung	Conducto	Slangledning	
4	**VOE 16212144**	2					Adapter	Adaptateur	Adapter	Adaptador	Adapter	
5	**VOE 16214864**	1					Adapter	Adaptateur	Adapter	Adaptador	Adapter	
6	**VOE 16214863**	1					Adapter	Adaptateur	Adapter	Adaptador	Adapter	
7	**RM 59962332**	2					Adapter	Adaptateur	Adapter	Adaptador	Adapter	
8	**VOE 17277013**	1					Tube	Tube	Rohr	Tubo	Rör	
9	**VOE 17251575**	1					Tube	Tube	Rohr	Tubo	Rör	
10	**VOE 17210439**	2					Hose clamp	Collier durite	Schlauchschelle	Abrazadera de mang.	Slangklamma	
11	**VOE 16212246**	2					Clamp	Collier serrage	Klemme	Abrazadera	Klamma	
12	**VOE 20460127**	3					Washer	Rondelle	Scheibe	Arandela	Bricka	
13	**VOE 16212086**	1					Bolt	Boulon	Bolzen	Perno	Bult	
14	**VOE 20405733**	1					Hexagon nut	Écrou hexagonal	Sechskantmutter	Tuerca hexagonal	Sexkantsmutter	
17	**VOE 16213987**	1					Plug	Tampon	Stopfen	Tapón	Plugg	
18		1			NS		Clamp	Collier serrage	Klemme	Abrazadera	Klamma	
19		1			NS		Bracket	Console	Konsole	Consola	Konsol	
20		1			NS		Plate	Tôle	Blech	Chapa	Plåt	
21	**VOE 17205102**	3					Bolt	Boulon	Bolzen	Perno	Bult	
22	**VOE 983902**	1					Hexagon screw	Vis à tête hexagonale	Sechskantschraube	Tornillo hexagonal	Sexkantsskruv	

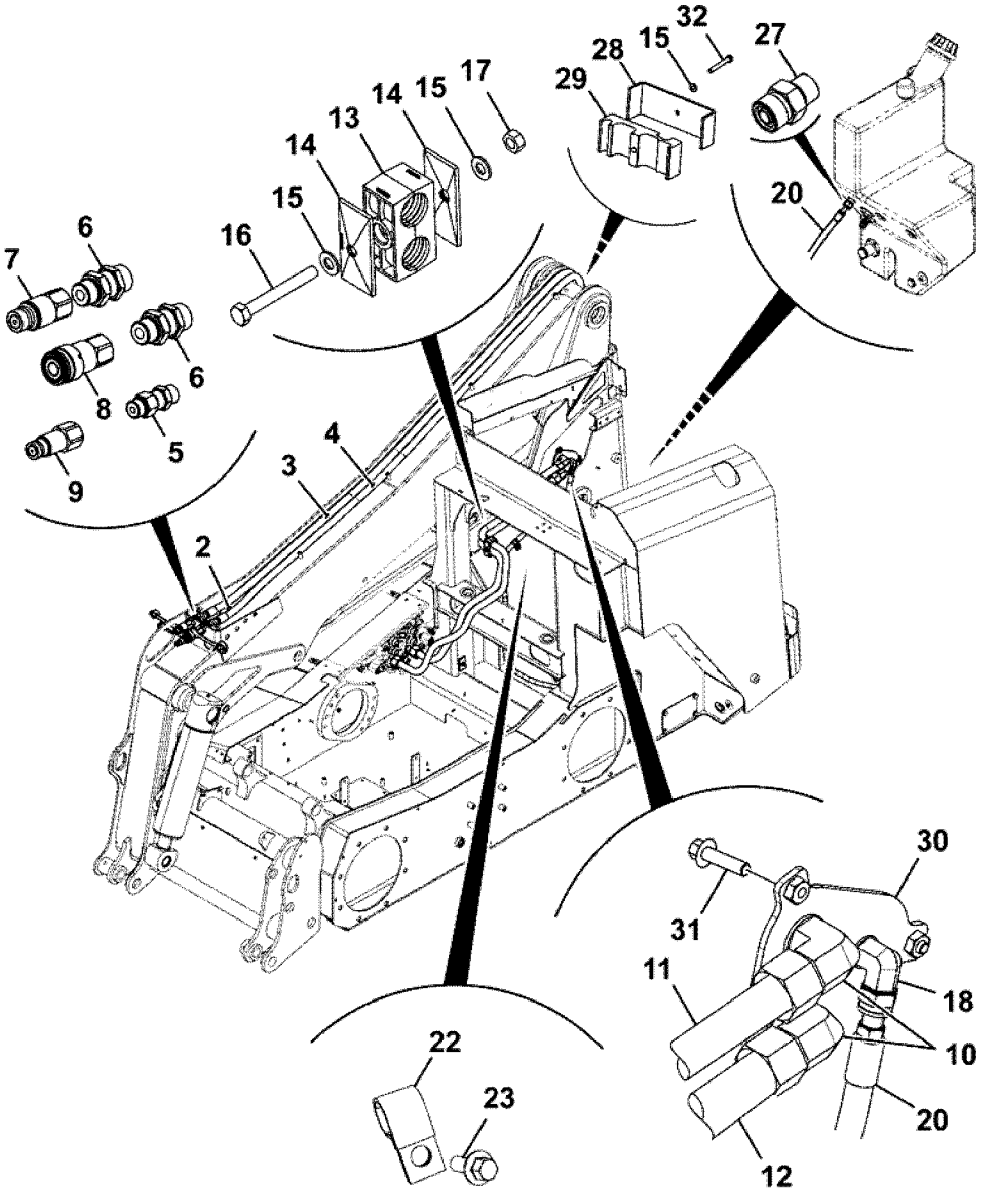
32
28
15
27
29
17
15
14
13
14
15
20
16
6
7
6
8
6
5
9
4
3
2
30
31
11
18
10
20
12
22
23

Fig.	Part No.	Quantity 1	2	3	PS	KIT	Description	Dénomination	Bezeichnung	Denominación	Benämning	Notes
												MC110C MCT110C
2	**VOE 17277019**	1					Hose assembly	Conduit flexible	Schlauchleitung	Conducto	Slangledning	
3	**VOE 17277017**	1					Hose assembly	Conduit flexible	Schlauchleitung	Conducto	Slangledning	
4	**VOE 17277080**	1					Hose assembly	Conduit flexible	Schlauchleitung	Conducto	Slangledning	
5	**VOE 16212143**	1					Adapter	Adaptateur	Adapter	Adaptador	Adapter	
6	**VOE 16212144**	2					Adapter	Adaptateur	Adapter	Adaptador	Adapter	
7	**VOE 16214864**	1					Adapter	Adaptateur	Adapter	Adaptador	Adapter	
8	**VOE 16214863**	1					Adapter	Adaptateur	Adapter	Adaptador	Adapter	
9	**VOE 16214865**	1					Adapter	Adaptateur	Adapter	Adaptador	Adapter	
10	**RM 59962332**	2					Adapter	Adaptateur	Adapter	Adaptador	Adapter	
11	**VOE 17277013**	1					Tube	Tube	Rohr	Tubo	Rör	
12	**VOE 17251575**	1					Tube	Tube	Rohr	Tubo	Rör	
13	**VOE 17210439**	2					Hose clamp	Collier durite	Schlauchschelle	Abrazadera de mang	Slangklamma	
14	**VOE 16212246**	2					Clamp	Collier serrage	Klemme	Abrazadera	Klamma	
15	**VOE 20460127**	3					Washer	Rondelle	Scheibe	Arandela	Bricka	
16	**VOE 16212086**	1					Bolt	Boulon	Bolzen	Perno	Bult	
17	**VOE 20405733**	1					Hexagon nut	Écrou hexagonal	Sechskantmutter	Tuerca hexagonal	Sexkantsmutter	
18	**RM 59962316**	1					Fitting	Écrou raccord	Verschraubung	Racor	Förskruvning	
20	**VOE 17277093**	1					Hose assembly	Conduit flexible	Schlauchleitung	Conducto	Slangledning	
22		2			NS		Clip	Clip	Clip	Clip	Clips	
23	**VOE 16212101**	2					Bolt	Boulon	Bolzen	Perno	Bult	
27	**VOE 935085**	1					Nipple	Raccord	Nippel	Niple	Nippel	(RM 59919670)
28		1			NS		Bracket	Console	Konsole	Consola	Konsol	
29		1			NS		Clamp	Collier serrage	Klemme	Abrazadera	Klamma	
30		1			NS		Plate	Tôle	Blech	Chapa	Plåt	
31	**VOE 17205102**	3					Bolt	Boulon	Bolzen	Perno	Bult	
32	**VOE 983902**	1					Hexagon screw	Vis à tête hexagonale	Sechskantschraube	Tornillo hexagonal	Sexkantsskruv	

1		**Hydraulkretsar lastaggregat, extra, retur, lågt flöde, radiallyft** **Circuitos hidráulicos de extremo de cargadora, auxiliar, retorno, flujo bajo, elevación radial** **Circuits hydrauliques extrémité chargeuse, auxiliaire, retour, bas débit, levage radial** **Hydraulic circuits loader end, auxiliary, return, low flow, radial lift**	Catalogue id **20676**	Group **916**
2				
3			Illustr. No **1067825**	Section **10800**
4				
5			Issue **PUB 20024822-D**	Page **1629**

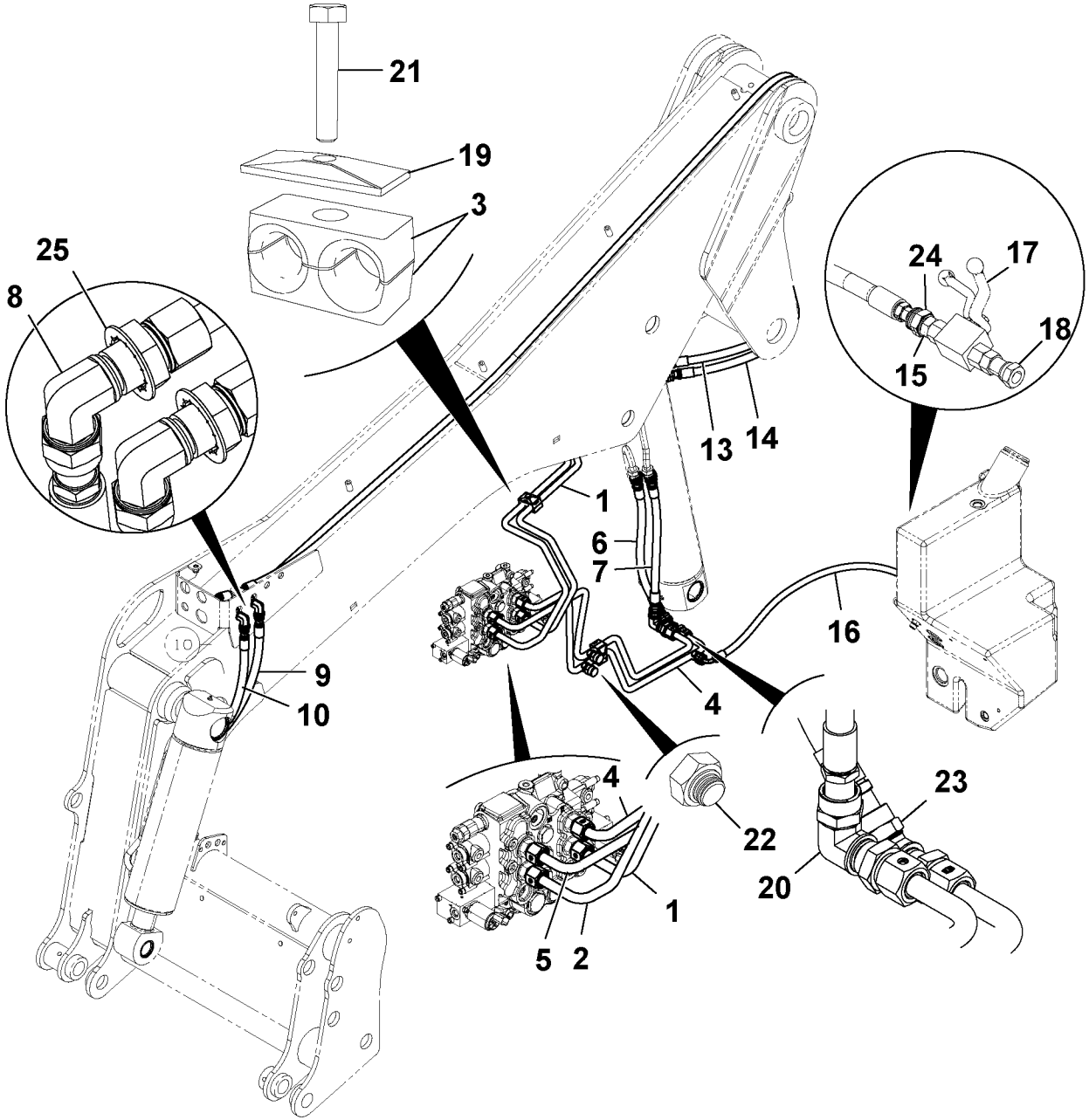
21
19
3
25
8
24
17
18
15
13
14
1
6
7
16
9
10
4
4
22
23
20
1
5
2

Fig.	Part No.	Quantity 1	2	3	PS	KIT	Description	Dénomination	Bezeichnung	Denominación	Benämning	Notes
												MC115C MC125C MC135C MC155C MCT125C MCT135C MCT145C
1	**VOE 17210302**	1					Pipe	Tuyau	Rohrleitung	Tubo	Rör	
2	**VOE 17210301**	1					Pipe	Tuyau	Rohrleitung	Tubo	Rör	
3	**VOE 16212244**	6					Clamp	Collier serrage	Klemme	Abrazadera	Klamma	
4	**VOE 17210304**	1					Pipe	Tuyau	Rohrleitung	Tubo	Rör	
5	**VOE 17210303**	1					Pipe	Tuyau	Rohrleitung	Tubo	Rör	
6	**VOE 17209675**	1					Hose	Flexible	Schlauch	Manguera	Slang	
7	**VOE 17209673**	1					Hose	Flexible	Schlauch	Manguera	Slang	
8	**RM 59947028**	2					Fitting	Écrou raccord	Verschraubung	Racor	Förskruvning	
9	**VOE 17209851**	1					Hose	Flexible	Schlauch	Manguera	Slang	
10	**VOE 17209845**	1					Hose	Flexible	Schlauch	Manguera	Slang	
13	**VOE 17209857**	1					Hose	Flexible	Schlauch	Manguera	Slang	
14	**VOE 17209855**	1					Hose	Flexible	Schlauch	Manguera	Slang	
15	**VOE 935085**	2					Nipple	Raccord	Nippel	Niple	Nippel	(RM 59919670)
16	**VOE 17209852**	1					Hose	Flexible	Schlauch	Manguera	Slang	
17	**VOE 16212290**	1					Ball valve	Pointeau	Kugelhahnventil	Válvula bola	Kulkikventil	
18	**VOE 937287**	1					Nipple	Raccord	Nippel	Niple	Nippel	
19	**VOE 16212252**	3					Clamp	Collier serrage	Klemme	Abrazadera	Klamma	
20	**VOE 16212150**	1					Adapter	Adaptateur	Adapter	Adaptador	Adapter	
21	**VOE 16212084**	3					Bolt	Boulon	Bolzen	Perno	Bult	
22	**VOE 16212159**	2					Adapter	Adaptateur	Adapter	Adaptador	Adapter	
23	**VOE 16212344**	1					Bulkhead	Cloison étanche	Zwischenwand	Salpicadero	Mellanbräda	
24	**VOE 17205718**	1					Nipple	Raccord	Nippel	Niple	Nippel	
25	**VOE 17205553**	2					Lock washer	Rondelle verrouillage	Sicherungsscheibe	Arandela seguridad	Låsbricka	

1		**Hydraulkretsar lastaggregat, vertikallyft, standard** **Circuitos hidráulicos de extremo de cargadora, elevación vertical, estándar** **Circuits hydrauliques extrémité chargeuse, levage vertical, standard** **Hydraulic circuits loader end, vertical lift, standard**	Catalogue id **20676**	Group **916**
2				
3			Illustr. No **1058995**	Section **10900**
4				
5		**- 17/08/2012**	Issue **PUB 20024822-D**	Page **1631**

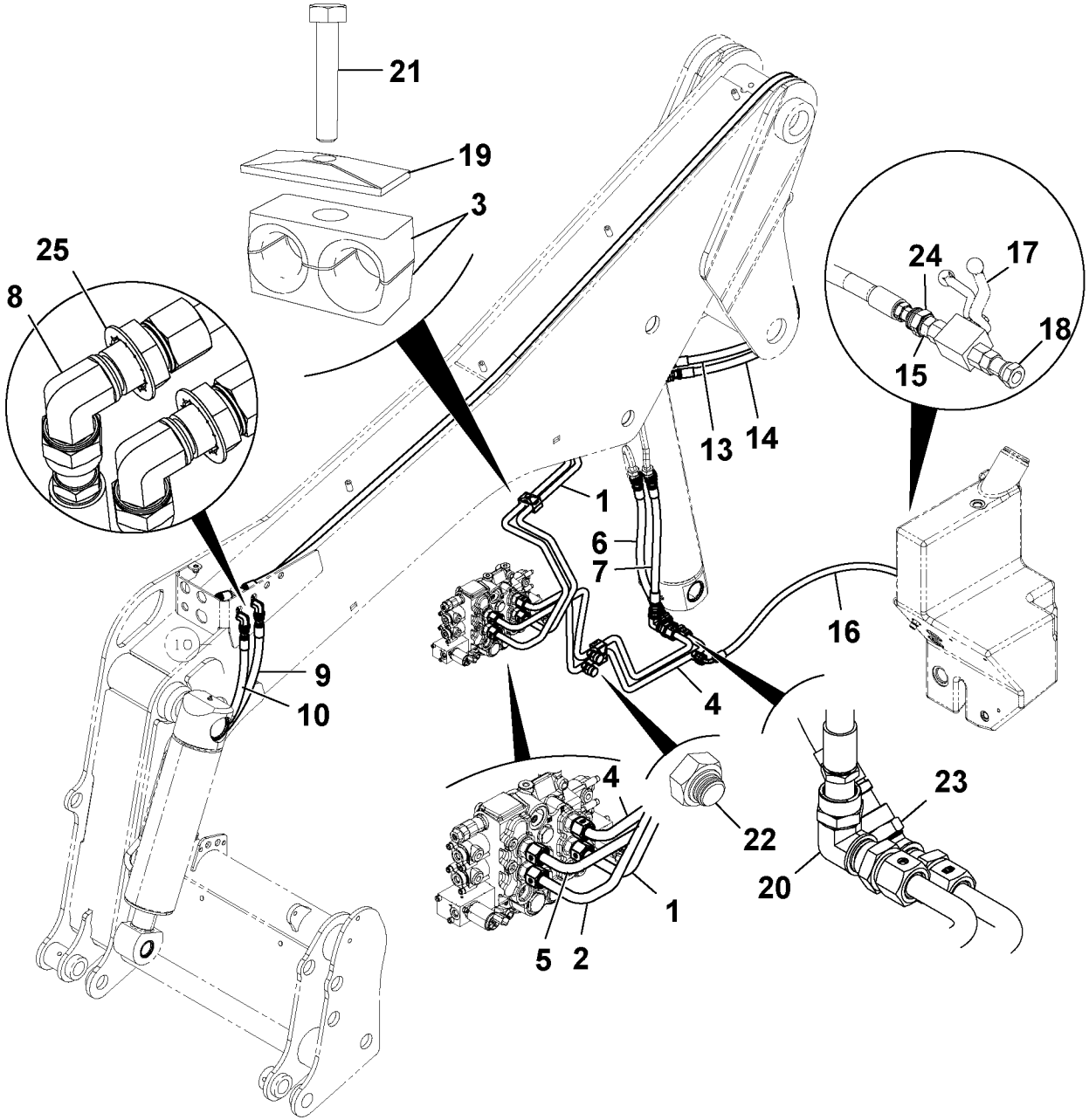
21
19
3
25
8
24
17
18
15
13
14
1
6
7
16
9
10
4
4
22
23
20
1
5
2

Fig.	Part No.	Quantity 1	2	3	PS	KIT	Description	Dénomination	Bezeichnung	Denominación	Benämning	Notes
												MC115C MC125C MC135C MC155C MCT125C MCT135C MCT145C
1	**VOE 17210302**	1					Pipe	Tuyau	Rohrleitung	Tubo	Rör	
2	**VOE 17210301**	1					Pipe	Tuyau	Rohrleitung	Tubo	Rör	
3	**VOE 16212244**	6					Clamp	Collier serrage	Klemme	Abrazadera	Klamma	
4	**VOE 17210304**	1					Pipe	Tuyau	Rohrleitung	Tubo	Rör	
5	**VOE 17210303**	1					Pipe	Tuyau	Rohrleitung	Tubo	Rör	
6	**VOE 17209675**	1					Hose	Flexible	Schlauch	Manguera	Slang	
7	**VOE 17209673**	1					Hose	Flexible	Schlauch	Manguera	Slang	
8	**RM 59947028**	2					Fitting	Écrou raccord	Verschraubung	Racor	Förskruvning	
9	**VOE 17209851**	1					Hose	Flexible	Schlauch	Manguera	Slang	
10	**VOE 17209845**	1					Hose	Flexible	Schlauch	Manguera	Slang	
13	**VOE 17209857**	1					Hose	Flexible	Schlauch	Manguera	Slang	
14	**VOE 17209855**	1					Hose	Flexible	Schlauch	Manguera	Slang	
15	**VOE 935085**	2					Nipple	Raccord	Nippel	Niple	Nippel	(RM 59919670)
16	**VOE 17209852**	1					Hose	Flexible	Schlauch	Manguera	Slang	
17	**VOE 17277254**	1					Ball valve	Pointeau	Kugelhahnventil	Válvula bola	Kulkikventil	
18	**VOE 937287**	1					Nipple	Raccord	Nippel	Niple	Nippel	
19	**VOE 16212252**	3					Clamp	Collier serrage	Klemme	Abrazadera	Klamma	
20	**VOE 16212150**	1					Adapter	Adaptateur	Adapter	Adaptador	Adapter	
21	**VOE 16212084**	3					Bolt	Boulon	Bolzen	Perno	Bult	
22	**VOE 16212159**	2					Adapter	Adaptateur	Adapter	Adaptador	Adapter	
23	**VOE 16212344**	1					Bulkhead	Cloison étanche	Zwischenwand	Salpicadero	Mellanbräda	
24	**VOE 17205718**	1					Nipple	Raccord	Nippel	Niple	Nippel	
25	**VOE 17205553**	2					Lock washer	Rondelle verrouillage	Sicherungsscheibe	Arandela seguridad	Låsbricka	

1		**Hydraulkretsar lastaggregat, vertikallyft, standard** **Circuitos hidráulicos de extremo de cargadora, elevación vertical, estándar** **Circuits hydrauliques extrémité chargeuse, levage vertical, standard** **Hydraulic circuits loader end, vertical lift, standard**	Catalogue id **20676**	Group **916**
2				
3			Illustr. No **1058995**	Section **11000**
4				
5		**18/08/2012 - 25/10/2012**	Issue **PUB 20024822-D**	Page **1633**

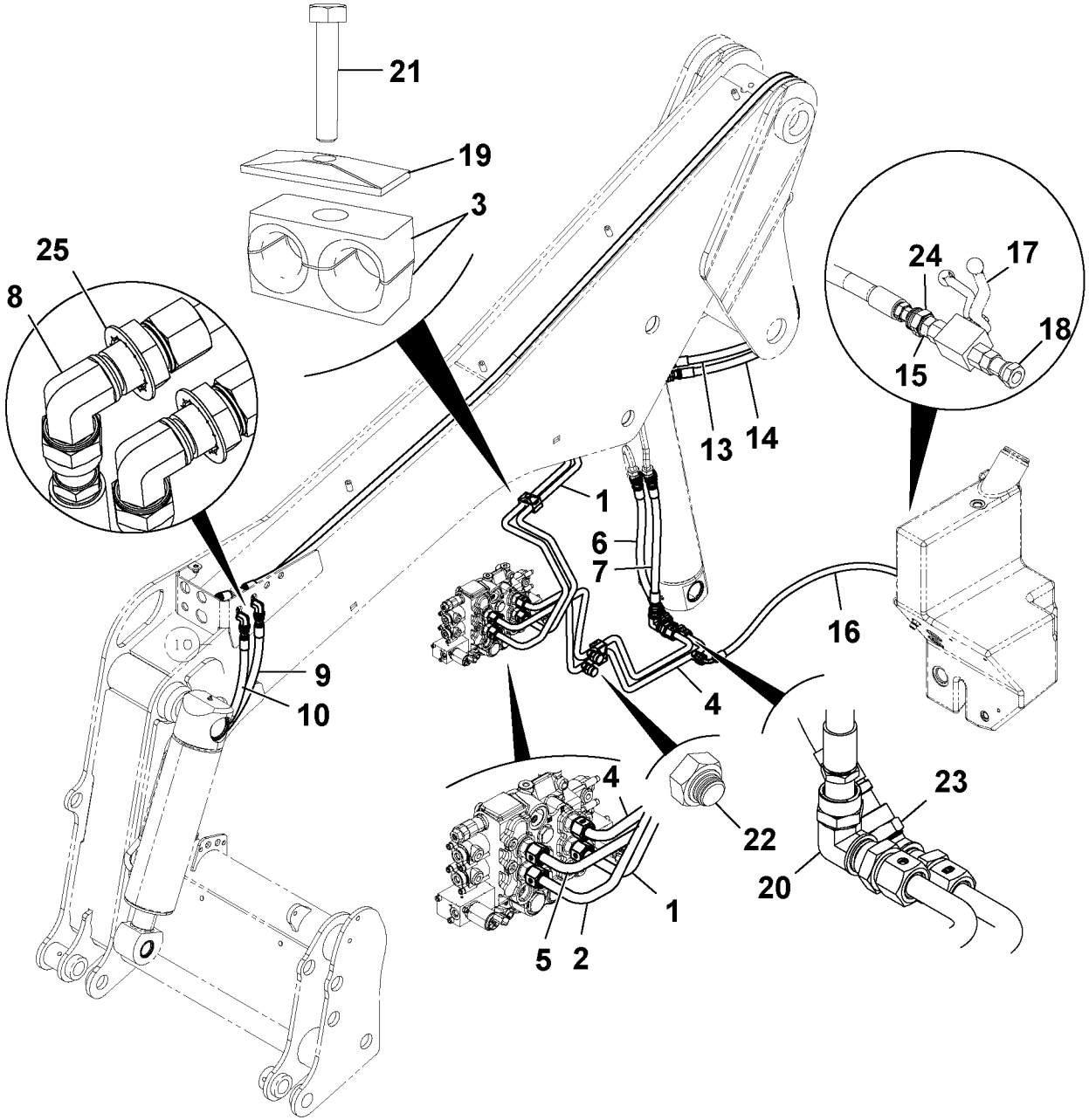
21
19
3
25
8
24
17
18
15
13
14
1
6
7
16
9
10
4
4
22
23
20
1
5
2

Fig.	Part No.	Quantity 1	2	3	PS	KIT	Description	Dénomination	Bezeichnung	Denominación	Benämning	Notes
												MC115C MC125C MC135C MC155C MCT125C MCT135C MCT145C
1	**VOE 17210302**	1					Pipe	Tuyau	Rohrleitung	Tubo	Rör	
2	**VOE 17210301**	1					Pipe	Tuyau	Rohrleitung	Tubo	Rör	
3	**VOE 16212244**	6					Clamp	Collier serrage	Klemme	Abrazadera	Klamma	
4	**VOE 17268926**	1					Tube	Tube	Rohr	Tubo	Rör	
5	**VOE 17268927**	1					Tube	Tube	Rohr	Tubo	Rör	
6	**VOE 17209675**	1					Hose	Flexible	Schlauch	Manguera	Slang	
7	**VOE 17209673**	1					Hose	Flexible	Schlauch	Manguera	Slang	
8	**RM 59947028**	2					Fitting	Écrou raccord	Verschraubung	Racor	Förskruvning	
9	**VOE 17209851**	1					Hose	Flexible	Schlauch	Manguera	Slang	
10	**VOE 17209845**	1					Hose	Flexible	Schlauch	Manguera	Slang	
13	**VOE 17209857**	1					Hose	Flexible	Schlauch	Manguera	Slang	
14	**VOE 17209855**	1					Hose	Flexible	Schlauch	Manguera	Slang	
15	**VOE 935085**	2					Nipple	Raccord	Nippel	Niple	Nippel	(RM 59919670)
16	**VOE 17209852**	1					Hose	Flexible	Schlauch	Manguera	Slang	
17	**VOE 17277254**	1					Ball valve	Pointeau	Kugelhahnventil	Válvula bola	Kulkikventil	
18	**VOE 937287**	1					Nipple	Raccord	Nippel	Niple	Nippel	
19	**VOE 16212252**	3					Clamp	Collier serrage	Klemme	Abrazadera	Klamma	
20	**VOE 16212150**	1					Adapter	Adaptateur	Adapter	Adaptador	Adapter	
21	**VOE 16212084**	3					Bolt	Boulon	Bolzen	Perno	Bult	
22	**VOE 16212159**	2					Adapter	Adaptateur	Adapter	Adaptador	Adapter	
23	**VOE 16212344**	1					Bulkhead	Cloison étanche	Zwischenwand	Salpicadero	Mellanbräda	
24	**VOE 17205718**	1					Nipple	Raccord	Nippel	Niple	Nippel	
25	**VOE 17205553**	2					Lock washer	Rondelle verrouillage	Sicherungsscheibe	Arandela seguridad	Låsbricka	

1		**Hydraulkretsar lastaggregat, vertikallyft, standard** **Circuitos hidráulicos de extremo de cargadora, elevación vertical, estándar** **Circuits hydrauliques extrémité chargeuse, levage vertical, standard** **Hydraulic circuits loader end, vertical lift, standard**	Catalogue id **20676**	Group **916**
2				
3			Illustr. No **1058995**	Section **11100**
4				
5		**26/10/2012 -**	Issue **PUB 20024822-D**	Page **1635**

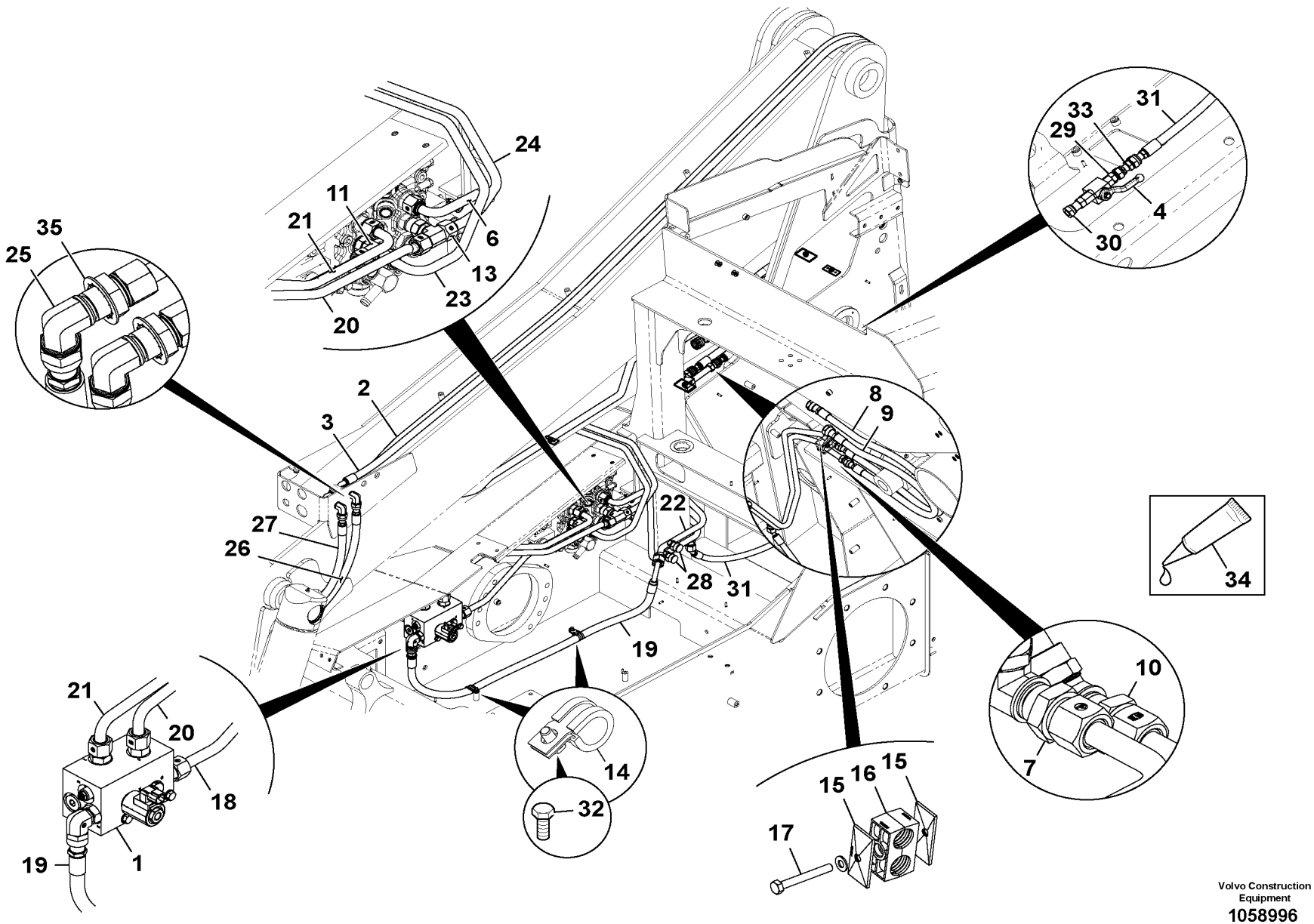

Volvo Construction Equipment
1058996

Fig.	Part No.	Quantity 1	2	3	PS	KIT	Description	Dénomination	Bezeichnung	Denominación	Benämning	Notes
												MC135C MC155C MCT125C MCT135C MCT145C
1		1					Valve assembly	Valve assembly	Valve assembly	Valve assembly	Ventilenhet	See group 912, Page 1461
2	**VOE 17209857**	1					Hose	Flexible	Schlauch	Manguera	Slang	
3	**VOE 17209855**	1					Hose	Flexible	Schlauch	Manguera	Slang	
4	**VOE 16212290**	1					Ball valve	Pointeau	Kugelhahnventil	Válvula bola	Kulkikventil	
6	**VOE 17210304**	1					Pipe	Tuyau	Rohrleitung	Tubo	Rör	
7	**VOE 16212150**	1					Adapter	Adaptateur	Adapter	Adaptador	Adapter	
8	**VOE 17209675**	1					Hose	Flexible	Schlauch	Manguera	Slang	
9	**VOE 17209673**	1					Hose	Flexible	Schlauch	Manguera	Slang	
10	**VOE 16212344**	1					Bulkhead	Cloison étanche	Zwischenwand	Salpicadero	Mellanbräda	
11	**VOE 17205579**	1					Nipple	Raccord	Nippel	Niple	Nippel	
13	**RM 59923748**	1					Adapter	Adaptateur	Adapter	Adaptador	Adapter	
14	**VOE 17205431**	2					Clip	Clip	Clip	Clip	Clips	
15	**VOE 16212244**	6					Clamp	Collier serrage	Klemme	Abrazadera	Klamma	
16	**VOE 16212252**	3					Clamp	Collier serrage	Klemme	Abrazadera	Klamma	
17	**VOE 16212084**	3					Bolt	Boulon	Bolzen	Perno	Bult	
18	**VOE 17209827**	1					Pipe	Tuyau	Rohrleitung	Tubo	Rör	
19	**VOE 17209687**	1					Hose	Flexible	Schlauch	Manguera	Slang	
20	**VOE 17268928**	1					Tube	Tube	Rohr	Tubo	Rör	(VOE 17209838)
21	**VOE 17209808**	1					Pipe	Tuyau	Rohrleitung	Tubo	Rör	
22	**VOE 17209935**	1					Pipe	Tuyau	Rohrleitung	Tubo	Rör	
23	**VOE 17209941**	1					Pipe	Tuyau	Rohrleitung	Tubo	Rör	
24	**VOE 17209948**	1					Pipe	Tuyau	Rohrleitung	Tubo	Rör	
25	**RM 59947028**	2					Fitting	Écrou raccord	Verschraubung	Racor	Förskruvning	
26	**VOE 17209851**	1					Hose	Flexible	Schlauch	Manguera	Slang	
27	**VOE 17209845**	1					Hose	Flexible	Schlauch	Manguera	Slang	

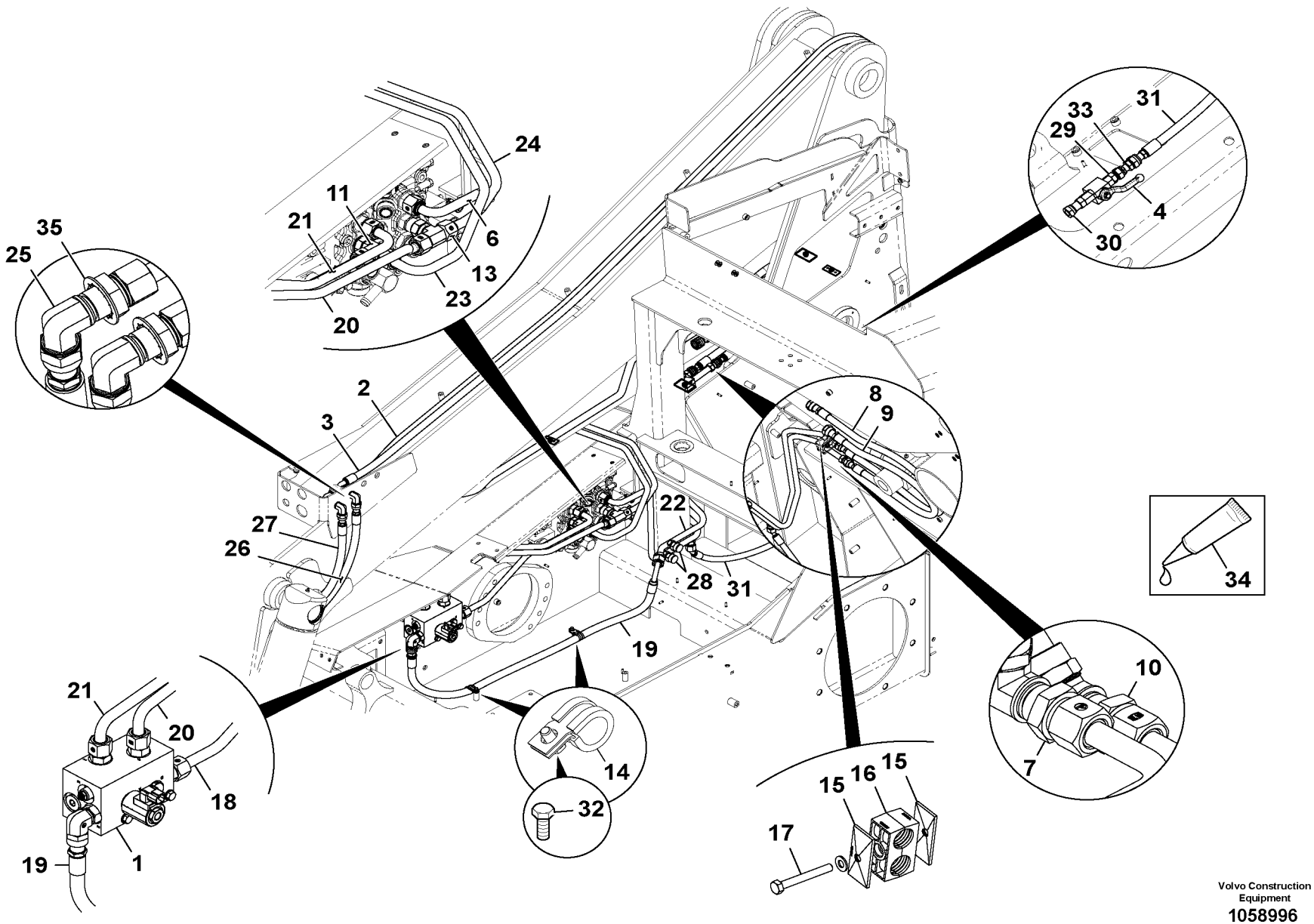

Volvo Construction Equipment
1058996

Fig.	Part No.	Quantity 1	2	3	P S	K I T	Description	Dénomination	Bezeichnung	Denominación	Benämning	Notes
28	**VOE 16212159**	2					Adapter	Adaptateur	Adapter	Adaptador	Adapter	
29	**VOE 935085**	1					Nipple	Raccord	Nippel	Niple	Nippel	(RM 59919670)
30	**VOE 937287**	1					Nipple	Raccord	Nippel	Niple	Nippel	
31	**VOE 17209852**	1					Hose	Flexible	Schlauch	Manguera	Slang	
32	**VOE 16212101**	2					Bolt	Boulon	Bolzen	Perno	Bult	
33	**VOE 17205718**	1					Nipple	Raccord	Nippel	Niple	Nippel	
34					NS		Loctite	Loctite	Loctite	Loctite	Loctite	
35	**VOE 17205553**	2					Lock washer	Rondelle verrouillage	Sicherungsscheibe	Arandela seguridad	Låsbricka	

1		**Hydraulkretsar lastaggregat, vertikallyft, Udsl** **Circuitos hidráulicos de extremo de cargadora, elevación vertical, Udsl** **Circuits hydrauliques extrémité chargeuse, levage vertical, Udsl** **Hydraulic circuits loader end, vertical lift, Udsl**	Catalogue id **20676**	Group **916**
2				
3			Illustr. No **1058996**	Section **11200**
4				
5		**17/08/2012 -**	Issue **PUB 20024822-D**	Page **1639**

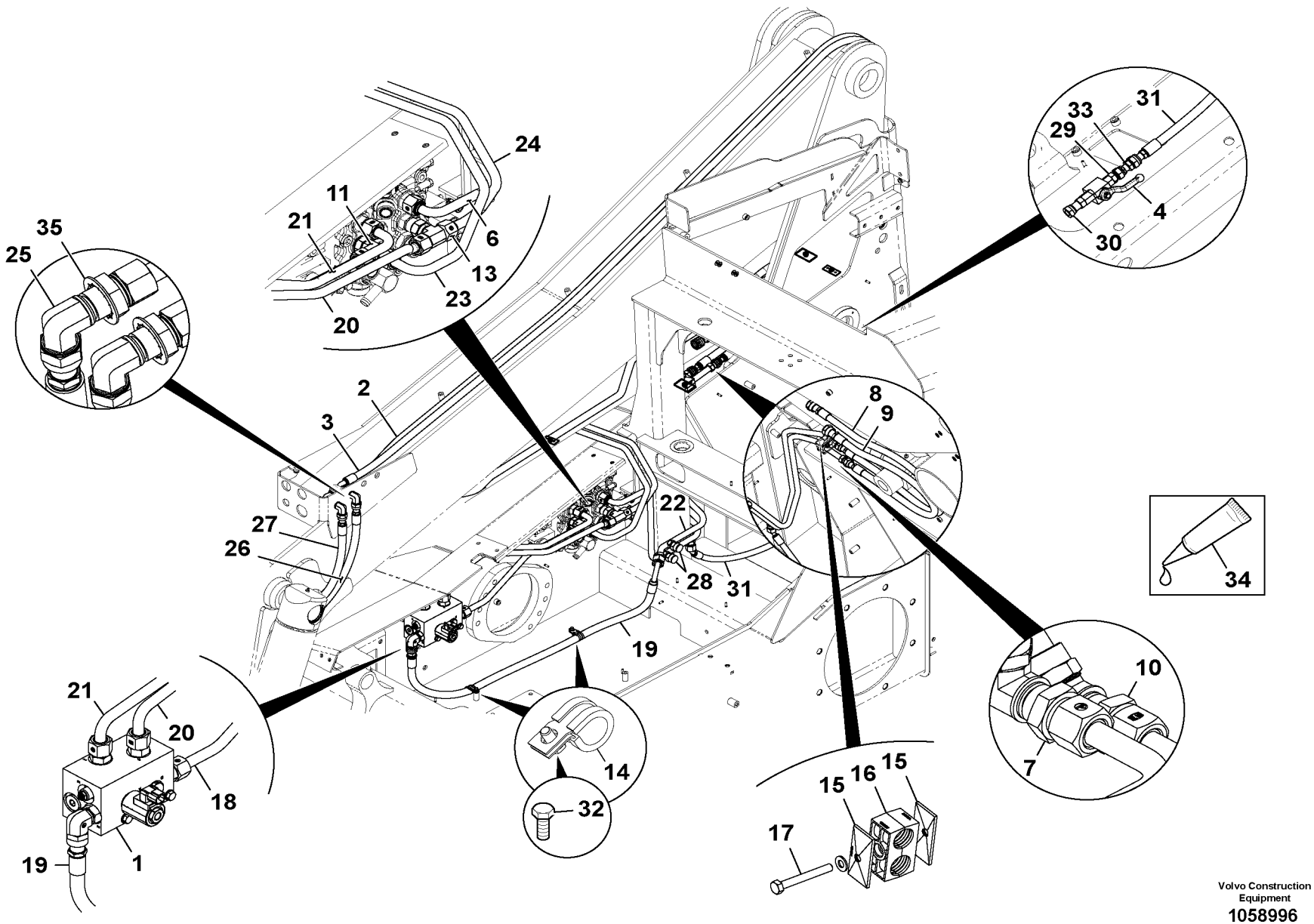

Volvo Construction Equipment
1058996

Fig.	Part No.	Quantity 1	2	3	PS	KIT	Description	Dénomination	Bezeichnung	Denominación	Benämning	Notes
												MC135C MC155C MCT125C MCT135C MCT145C
1		1					Valve assembly	Valve assembly	Valve assembly	Valve assembly	Ventilenhet	See group 912, Page 1461
2	**VOE 17209857**	1					Hose	Flexible	Schlauch	Manguera	Slang	
3	**VOE 17209855**	1					Hose	Flexible	Schlauch	Manguera	Slang	
4	**VOE 17277254**	1					Ball valve	Pointeau	Kugelhahnventil	Válvula bola	Kulkikventil	
6	**VOE 17210304**	1					Pipe	Tuyau	Rohrleitung	Tubo	Rör	
7	**VOE 16212150**	1					Adapter	Adaptateur	Adapter	Adaptador	Adapter	
8	**VOE 17209675**	1					Hose	Flexible	Schlauch	Manguera	Slang	
9	**VOE 17209673**	1					Hose	Flexible	Schlauch	Manguera	Slang	
10	**VOE 16212344**	1					Bulkhead	Cloison étanche	Zwischenwand	Salpicadero	Mellanbräda	
11	**VOE 17205579**	1					Nipple	Raccord	Nippel	Niple	Nippel	
13	**RM 59923748**	1					Adapter	Adaptateur	Adapter	Adaptador	Adapter	
14	**VOE 17205431**	2					Clip	Clip	Clip	Clip	Clips	
15	**VOE 16212244**	6					Clamp	Collier serrage	Klemme	Abrazadera	Klamma	
16	**VOE 16212252**	3					Clamp	Collier serrage	Klemme	Abrazadera	Klamma	
17	**VOE 16212084**	3					Bolt	Boulon	Bolzen	Perno	Bult	
18	**VOE 17209827**	1					Pipe	Tuyau	Rohrleitung	Tubo	Rör	
19	**VOE 17209687**	1					Hose	Flexible	Schlauch	Manguera	Slang	
20	**VOE 17268928**	1					Tube	Tube	Rohr	Tubo	Rör	(VOE 17209838)
21	**VOE 17209808**	1					Pipe	Tuyau	Rohrleitung	Tubo	Rör	
22	**VOE 17209935**	1					Pipe	Tuyau	Rohrleitung	Tubo	Rör	
23	**VOE 17209941**	1					Pipe	Tuyau	Rohrleitung	Tubo	Rör	
24	**VOE 17209948**	1					Pipe	Tuyau	Rohrleitung	Tubo	Rör	
25	**RM 59947028**	2					Fitting	Écrou raccord	Verschraubung	Racor	Förskruvning	
26	**VOE 17209851**	1					Hose	Flexible	Schlauch	Manguera	Slang	
27	**VOE 17209845**	1					Hose	Flexible	Schlauch	Manguera	Slang	

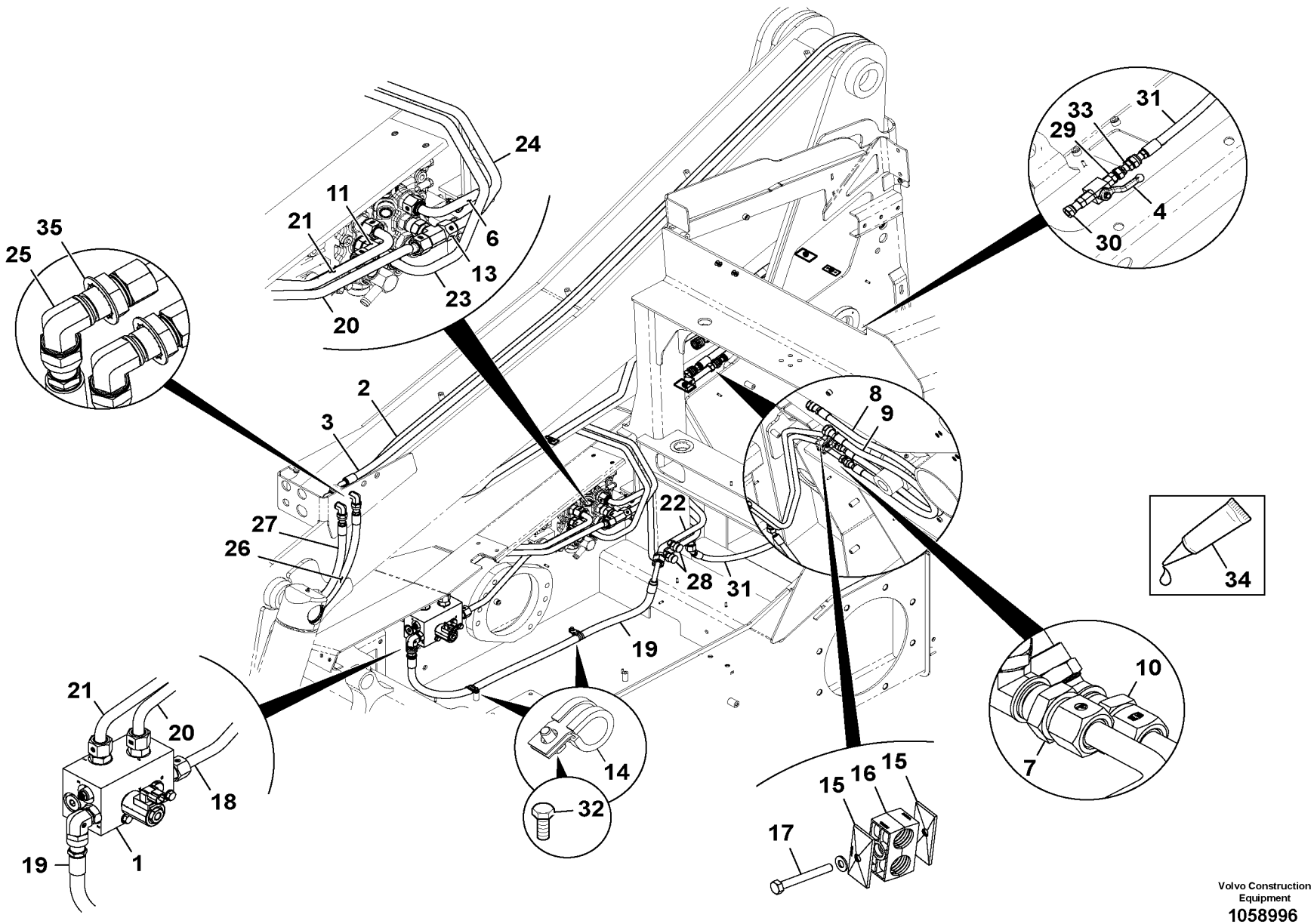

Volvo Construction Equipment
1058996

Fig.	Part No.	Quantity 1	2	3	P S	K I T	Description	Dénomination	Bezeichnung	Denominación	Benämning	Notes
28	**VOE 16212159**	2					Adapter	Adaptateur	Adapter	Adaptador	Adapter	
29	**VOE 935085**	2					Nipple	Raccord	Nippel	Niple	Nippel	(RM 59919670)
30	**VOE 937287**	1					Nipple	Raccord	Nippel	Niple	Nippel	
31	**VOE 17209852**	1					Hose	Flexible	Schlauch	Manguera	Slang	
32	**VOE 16212101**	2					Bolt	Boulon	Bolzen	Perno	Bult	
33	**VOE 17205718**	1					Nipple	Raccord	Nippel	Niple	Nippel	
34					NS		Loctite	Loctite	Loctite	Loctite	Loctite	
35	**VOE 17205553**	2					Lock washer	Rondelle verrouillage	Sicherungsscheibe	Arandela seguridad	Låsbricka	

1		**Hydraulkretsar lastaggregat, vertikallyft, Udsl** **Circuitos hidráulicos de extremo de cargadora, elevación vertical, Udsl** **Circuits hydrauliques extrémité chargeuse, levage vertical, Udsl** **Hydraulic circuits loader end, vertical lift, Udsl**	Catalogue id **20676**	Group **916**
2				
3			Illustr. No **1058996**	Section **11300**
4				
5		**18/08/2012 - 25/10/2012**	Issue **PUB 20024822-D**	Page **1643**

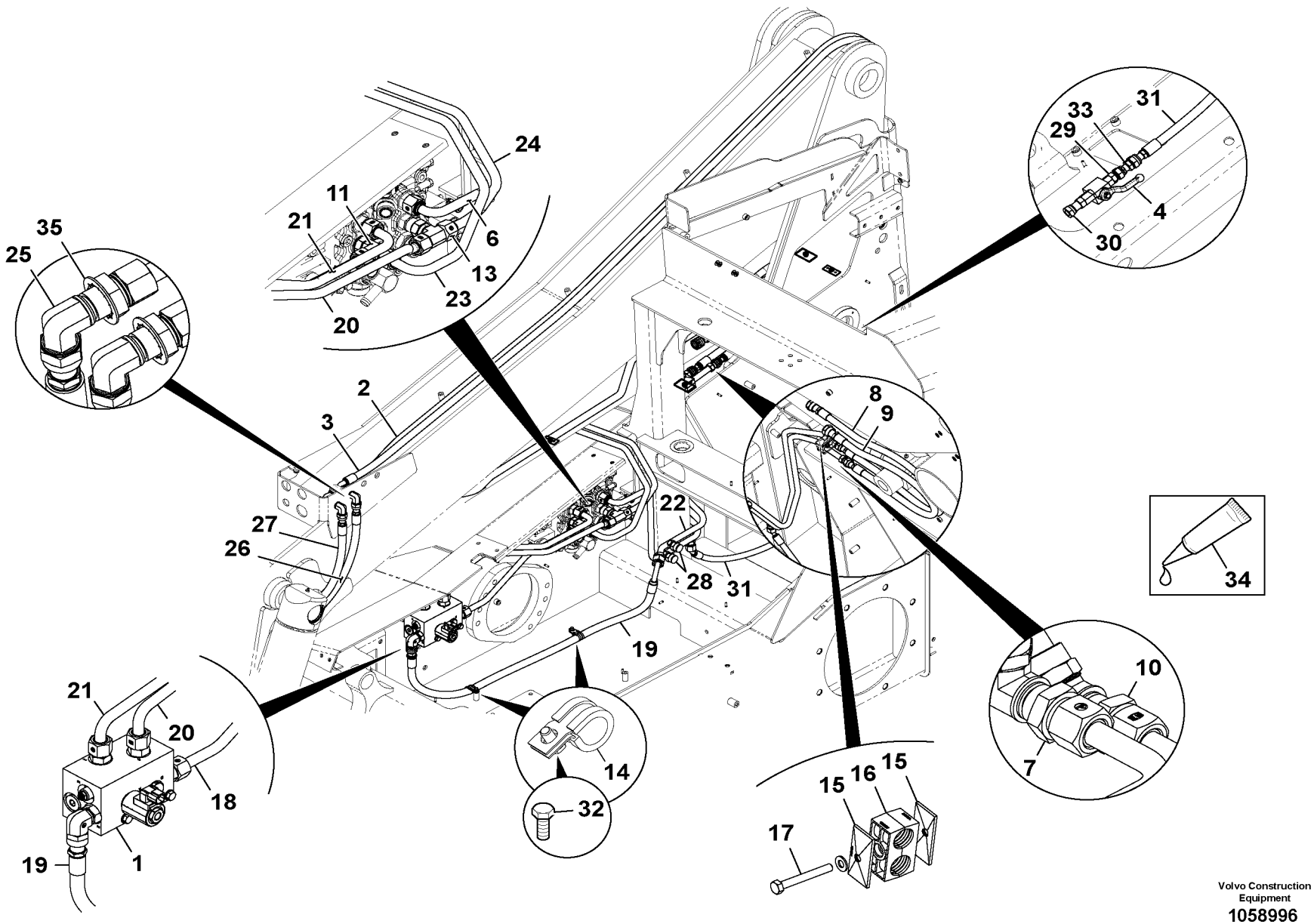

Volvo Construction Equipment
1058996

Fig.	Part No.	Quantity 1	2	3	PS	KIT	Description	Dénomination	Bezeichnung	Denominación	Benämning	Notes
												MC135C MC155C MCT125C MCT135C MCT145C
1		1					Valve assembly	Valve assembly	Valve assembly	Valve assembly	Ventilenhet	See group 912, Page 1461
2	**VOE 17209857**	1					Hose	Flexible	Schlauch	Manguera	Slang	
3	**VOE 17209855**	1					Hose	Flexible	Schlauch	Manguera	Slang	
4	**VOE 17277254**	1					Ball valve	Pointeau	Kugelhahnventil	Válvula bola	Kulkikventil	
6	**VOE 17268926**	1					Tube	Tube	Rohr	Tubo	Rör	
7	**VOE 16212150**	1					Adapter	Adaptateur	Adapter	Adaptador	Adapter	
8	**VOE 17209675**	1					Hose	Flexible	Schlauch	Manguera	Slang	
9	**VOE 17209673**	1					Hose	Flexible	Schlauch	Manguera	Slang	
10	**VOE 16212344**	1					Bulkhead	Cloison étanche	Zwischenwand	Salpicadero	Mellanbräda	
11	**VOE 17205579**	1					Nipple	Raccord	Nippel	Niple	Nippel	
13	**RM 59923748**	1					Adapter	Adaptateur	Adapter	Adaptador	Adapter	
14	**VOE 17205431**	2					Clip	Clip	Clip	Clip	Clips	
15	**VOE 16212244**	6					Clamp	Collier serrage	Klemme	Abrazadera	Klamma	
16	**VOE 16212252**	3					Clamp	Collier serrage	Klemme	Abrazadera	Klamma	
17	**VOE 16212084**	3					Bolt	Boulon	Bolzen	Perno	Bult	
18	**VOE 17209827**	1					Pipe	Tuyau	Rohrleitung	Tubo	Rör	
19	**VOE 17209687**	1					Hose	Flexible	Schlauch	Manguera	Slang	
20	**VOE 17268928**	1					Tube	Tube	Rohr	Tubo	Rör	
21	**VOE 17209808**	1					Pipe	Tuyau	Rohrleitung	Tubo	Rör	
22	**VOE 17279224**	1					Pipe	Tuyau	Rohrleitung	Tubo	Rör	
23	**VOE 17209941**	1					Pipe	Tuyau	Rohrleitung	Tubo	Rör	
24	**VOE 17209948**	1					Pipe	Tuyau	Rohrleitung	Tubo	Rör	
25	**RM 59947028**	2					Fitting	Écrou raccord	Verschraubung	Racor	Förskruvning	
26	**VOE 17209851**	1					Hose	Flexible	Schlauch	Manguera	Slang	
27	**VOE 17209845**	1					Hose	Flexible	Schlauch	Manguera	Slang	

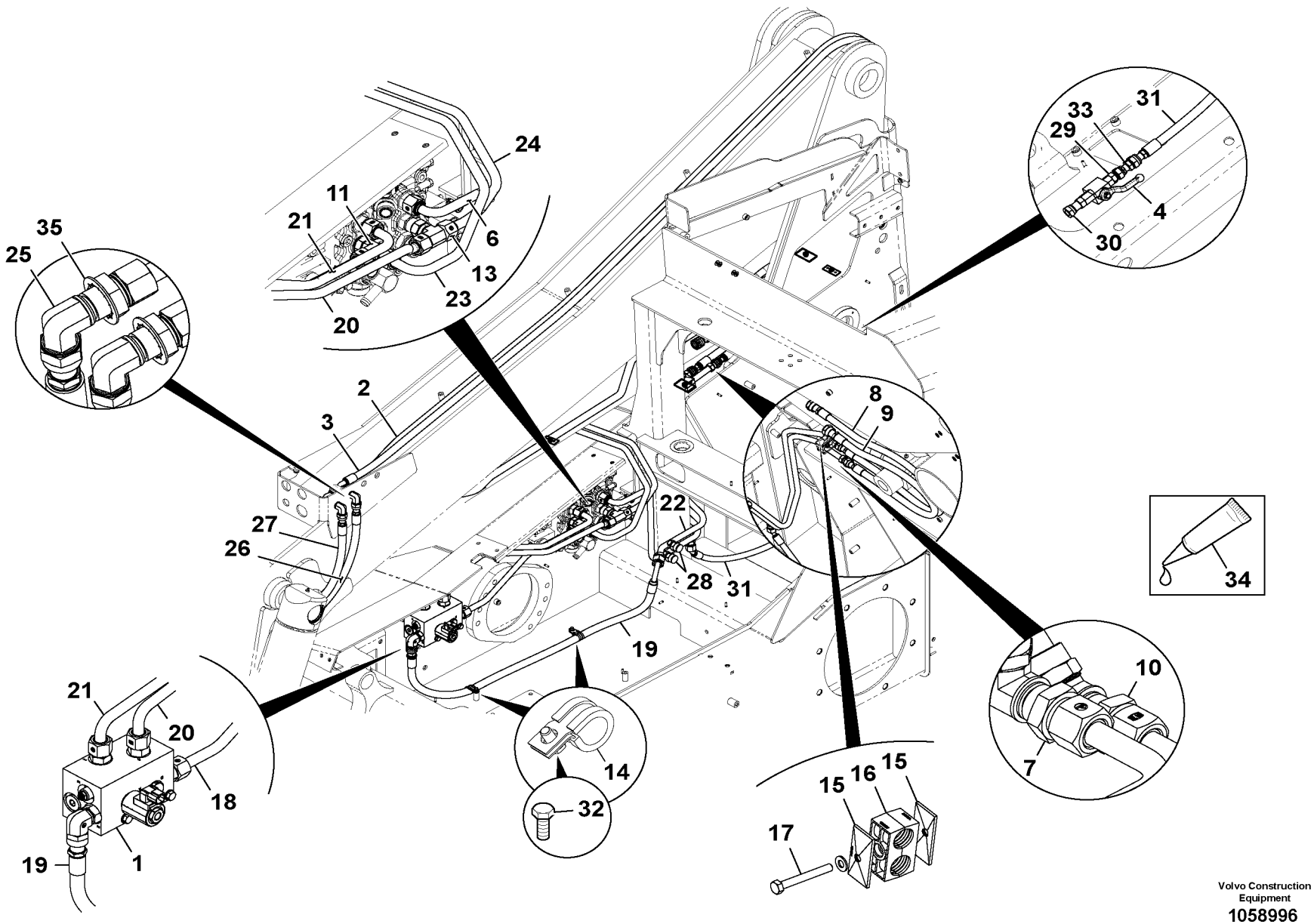

Volvo Construction Equipment
1058996

Fig.	Part No.	Quantity 1	2	3	PS	KIT	Description	Dénomination	Bezeichnung	Denominación	Benämning	Notes
28	**VOE 16212159**	2					Adapter	Adaptateur	Adapter	Adaptador	Adapter	
29	**VOE 935085**	2					Nipple	Raccord	Nippel	Niple	Nippel	(RM 59919670)
30	**VOE 937287**	1					Nipple	Raccord	Nippel	Niple	Nippel	
31	**VOE 17209852**	1					Hose	Flexible	Schlauch	Manguera	Slang	
32	**VOE 16212101**	2					Bolt	Boulon	Bolzen	Perno	Bult	
33	**VOE 17205718**	1					Nipple	Raccord	Nippel	Niple	Nippel	
34					NS		Loctite	Loctite	Loctite	Loctite	Loctite	
35	**VOE 17205553**	2					Lock washer	Rondelle verrouillage	Sicherungsscheibe	Arandela seguridad	Låsbricka	

1		**Hydraulkretsar lastaggregat, vertikallyft, Udsl** **Circuitos hidráulicos de extremo de cargadora, elevación vertical, Udsl** **Circuits hydrauliques extrémité chargeuse, levage vertical, Udsl** **Hydraulic circuits loader end, vertical lift, Udsl**	Catalogue id **20676**	Group **916**
2				
3			Illustr. No **1058996**	Section **11400**
4				
5		**26/10/2012 -**	Issue **PUB 20024822-D**	Page **1647**

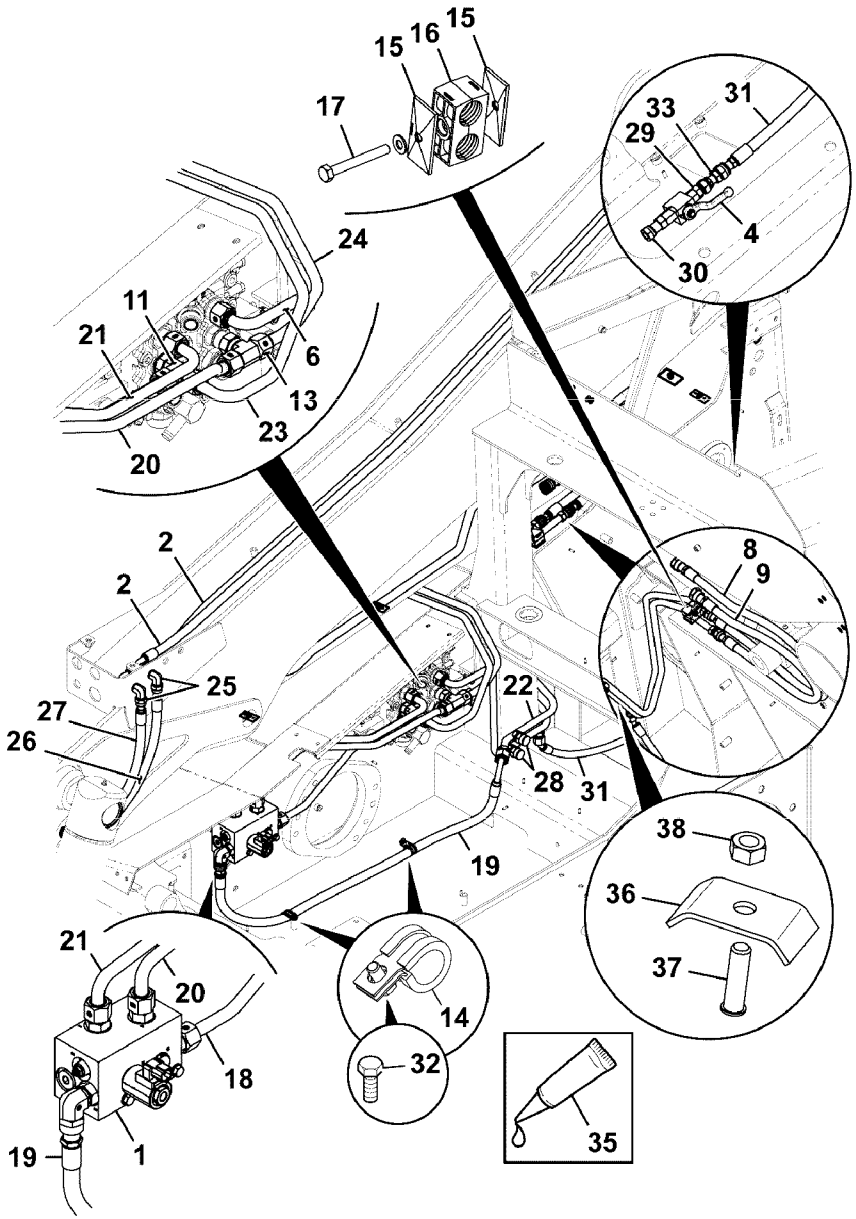
15
16
15
17
24
11
21
6
13
23
20
2
2
25
27
26
22
28
31
19
21
20
18
1
19
14
32
35
31
33
29
4
30
8
9
38
36
37

Fig.	Part No.	Quantity 1	2	3	PS	KIT	Description	Dénomination	Bezeichnung	Denominación	Benämning	Notes
												MC110C MCT110C
1		1					Valve assembly	Valve assembly	Valve assembly	Valve assembly	Ventilenhet	See group 912, Page 1463
2	**VOE 17277042**	2					Hose assembly	Conduit flexible	Schlauchleitung	Conducto	Slangledning	
4	**VOE 16212290**	1					Ball valve	Pointeau	Kugelhahnventil	Válvula bola	Kulkikventil	
6	**VOE 17277059**	1					Tube	Tube	Rohr	Tubo	Rör	
8	**VOE 17277010**	1					Hose assembly	Conduit flexible	Schlauchleitung	Conducto	Slangledning	
9	**VOE 17277012**	1					Hose assembly	Conduit flexible	Schlauchleitung	Conducto	Slangledning	
11	**VOE 17205579**	1					Nipple	Raccord	Nippel	Niple	Nippel	
13	**RM 59923748**	1					Adapter	Adaptateur	Adapter	Adaptador	Adapter	
14	**VOE 17205431**	2					Clip	Clip	Clip	Clip	Clips	
15	**VOE 16212244**	4					Clamp	Collier serrage	Klemme	Abrazadera	Klamma	
16	**VOE 16212252**	2					Clamp	Collier serrage	Klemme	Abrazadera	Klamma	
17	**VOE 16212084**	2					Bolt	Boulon	Bolzen	Perno	Bult	
18	**VOE 17209827**	1					Pipe	Tuyau	Rohrleitung	Tubo	Rör	
19	**VOE 17209687**	1					Hose	Flexible	Schlauch	Manguera	Slang	
20	**VOE 17268928**	1					Tube	Tube	Rohr	Tubo	Rör	(VOE 17209838)
21	**VOE 17209808**	1					Pipe	Tuyau	Rohrleitung	Tubo	Rör	
22	**VOE 17277182**	1					Tube	Tube	Rohr	Tubo	Rör	
23	**VOE 17277177**	1					Tube	Tube	Rohr	Tubo	Rör	
24	**VOE 17248828**	1					Tube	Tube	Rohr	Tubo	Rör	
25	**RM 59947028**	2					Fitting	Écrou raccord	Verschraubung	Racor	Förskruvning	
26	**VOE 17209851**	1					Hose	Flexible	Schlauch	Manguera	Slang	
27	**VOE 17209845**	1					Hose	Flexible	Schlauch	Manguera	Slang	
28	**VOE 16212159**	2					Adapter	Adaptateur	Adapter	Adaptador	Adapter	
29	**VOE 935085**	1					Nipple	Raccord	Nippel	Niple	Nippel	(RM 59919670)
30	**VOE 937287**	1					Nipple	Raccord	Nippel	Niple	Nippel	
31	**VOE 17209659**	1					Hose	Flexible	Schlauch	Manguera	Slang	
32	**VOE 16212101**	2					Bolt	Boulon	Bolzen	Perno	Bult	
33	**VOE 17205718**	1					Nipple	Raccord	Nippel	Niple	Nippel	

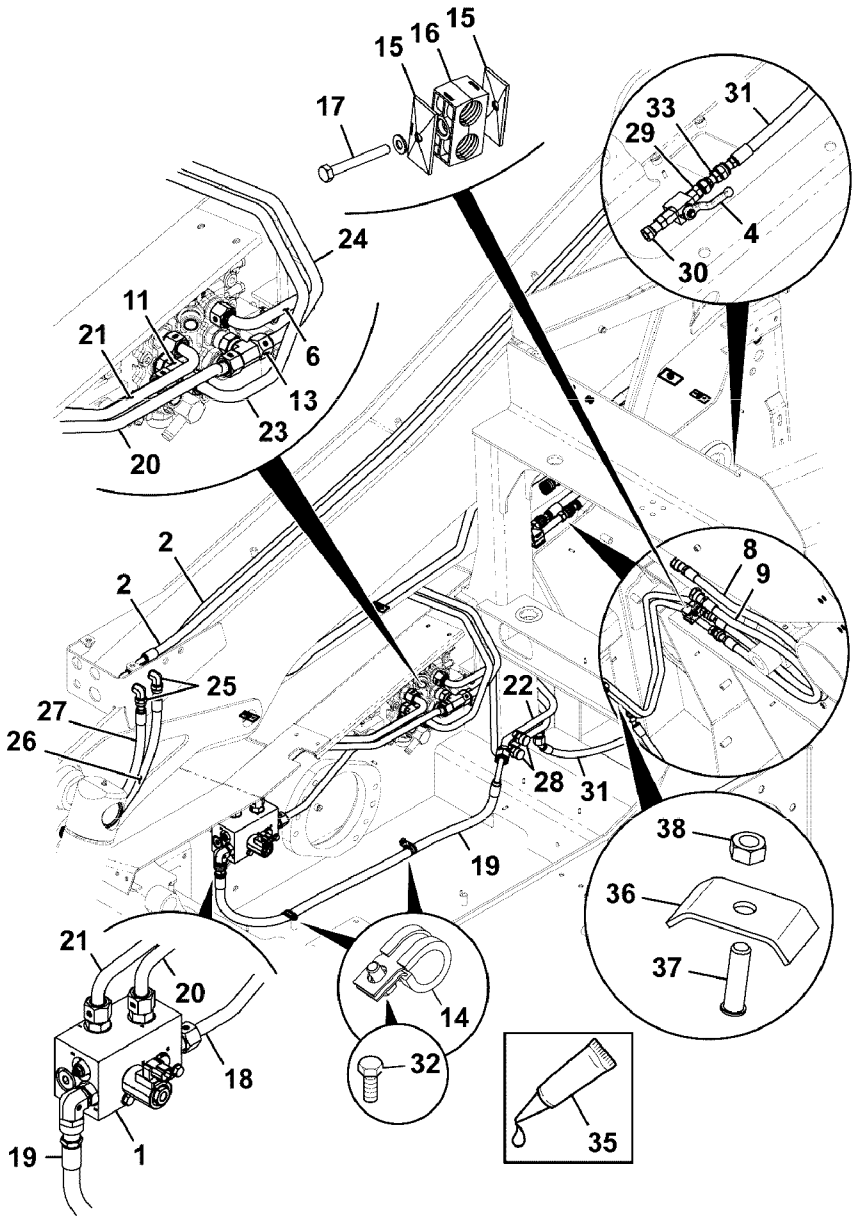
15
16
15
17
24
11
21
6
13
23
20
2
2
25
27
26
22
28
31
19
21
20
18
1
19
14
32
35
31
33
29
4
30
8
9
38
36
37

Fig.	Part No.	Quantity 1	2	3	PS	KIT	Description	Dénomination	Bezeichnung	Denominación	Benämning	Notes
35					NS		Loctite	Loctite	Loctite	Loctite	Loctite	
36		2			NS		Clamp	Collier serrage	Klemme	Abrazadera	Klamma	
37	**VOE 17279629**	2					Stud	Goujon	Stiftschraube	Espárrago	Pinnskruv	
38	**VOE 20405733**	2					Hexagon nut	Écrou hexagonal	Sechskantmutter	Tuerca hexagonal	Sexkantsmutter	

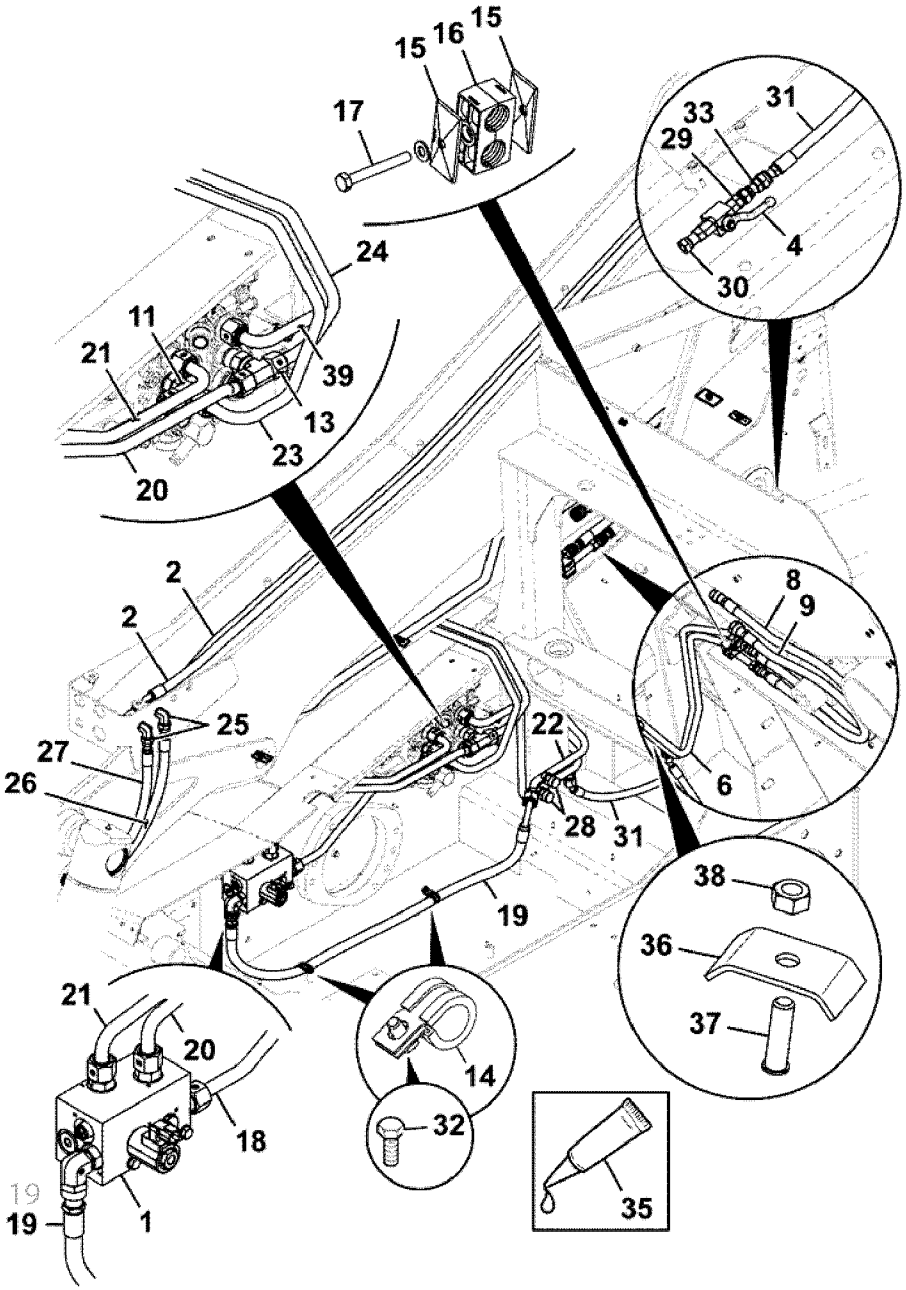

Volvo Construction Equipment
1067833

Fig.	Part No.	Quantity 1	2	3	PS	KIT	Description	Dénomination	Bezeichnung	Denominación	Benämning	Notes
												MC110C MCT110C
1		1					Valve assembly	Valve assembly	Valve assembly	Valve assembly	Ventilenhet	See group 912, Page 1463
2	**VOE 17277042**	2					Hose assembly	Conduit flexible	Schlauchleitung	Conducto	Slangledning	
4	**VOE 16212290**	1					Ball valve	Pointeau	Kugelhahnventil	Válvula bola	Kulkikventil	
6	**VOE 17277059**	1					Tube	Tube	Rohr	Tubo	Rör	
8	**VOE 17277010**	1					Hose assembly	Conduit flexible	Schlauchleitung	Conducto	Slangledning	
9	**VOE 17277012**	1					Hose assembly	Conduit flexible	Schlauchleitung	Conducto	Slangledning	
11	**VOE 17205579**	1					Nipple	Raccord	Nippel	Niple	Nippel	
13	**RM 59923748**	1					Adapter	Adaptateur	Adapter	Adaptador	Adapter	
14	**VOE 17205431**	2					Clip	Clip	Clip	Clip	Clips	
15	**VOE 16212244**	4					Clamp	Collier serrage	Klemme	Abrazadera	Klamma	
16	**VOE 16212252**	2					Clamp	Collier serrage	Klemme	Abrazadera	Klamma	
17	**VOE 16212084**	2					Bolt	Boulon	Bolzen	Perno	Bult	
18	**VOE 17209827**	1					Pipe	Tuyau	Rohrleitung	Tubo	Rör	
19	**VOE 17209687**	1					Hose	Flexible	Schlauch	Manguera	Slang	
20	**VOE 17268928**	1					Tube	Tube	Rohr	Tubo	Rör	(VOE 17209838)
21	**VOE 17209808**	1					Pipe	Tuyau	Rohrleitung	Tubo	Rör	
22	**VOE 17277182**	1					Tube	Tube	Rohr	Tubo	Rör	
23	**VOE 17277177**	1					Tube	Tube	Rohr	Tubo	Rör	
24	**VOE 17248828**	1					Tube	Tube	Rohr	Tubo	Rör	
25	**RM 59947028**	2					Fitting	Écrou raccord	Verschraubung	Racor	Förskruvning	
26	**VOE 17209851**	1					Hose	Flexible	Schlauch	Manguera	Slang	
27	**VOE 17209845**	1					Hose	Flexible	Schlauch	Manguera	Slang	
28	**VOE 16212159**	2					Adapter	Adaptateur	Adapter	Adaptador	Adapter	
29	**VOE 935085**	1					Nipple	Raccord	Nippel	Niple	Nippel	(RM 59919670)
30	**VOE 937287**	1					Nipple	Raccord	Nippel	Niple	Nippel	
31	**VOE 17209659**	1					Hose	Flexible	Schlauch	Manguera	Slang	
32	**VOE 16212101**	2					Bolt	Boulon	Bolzen	Perno	Bult	
33	**VOE 17205718**	1					Nipple	Raccord	Nippel	Niple	Nippel	

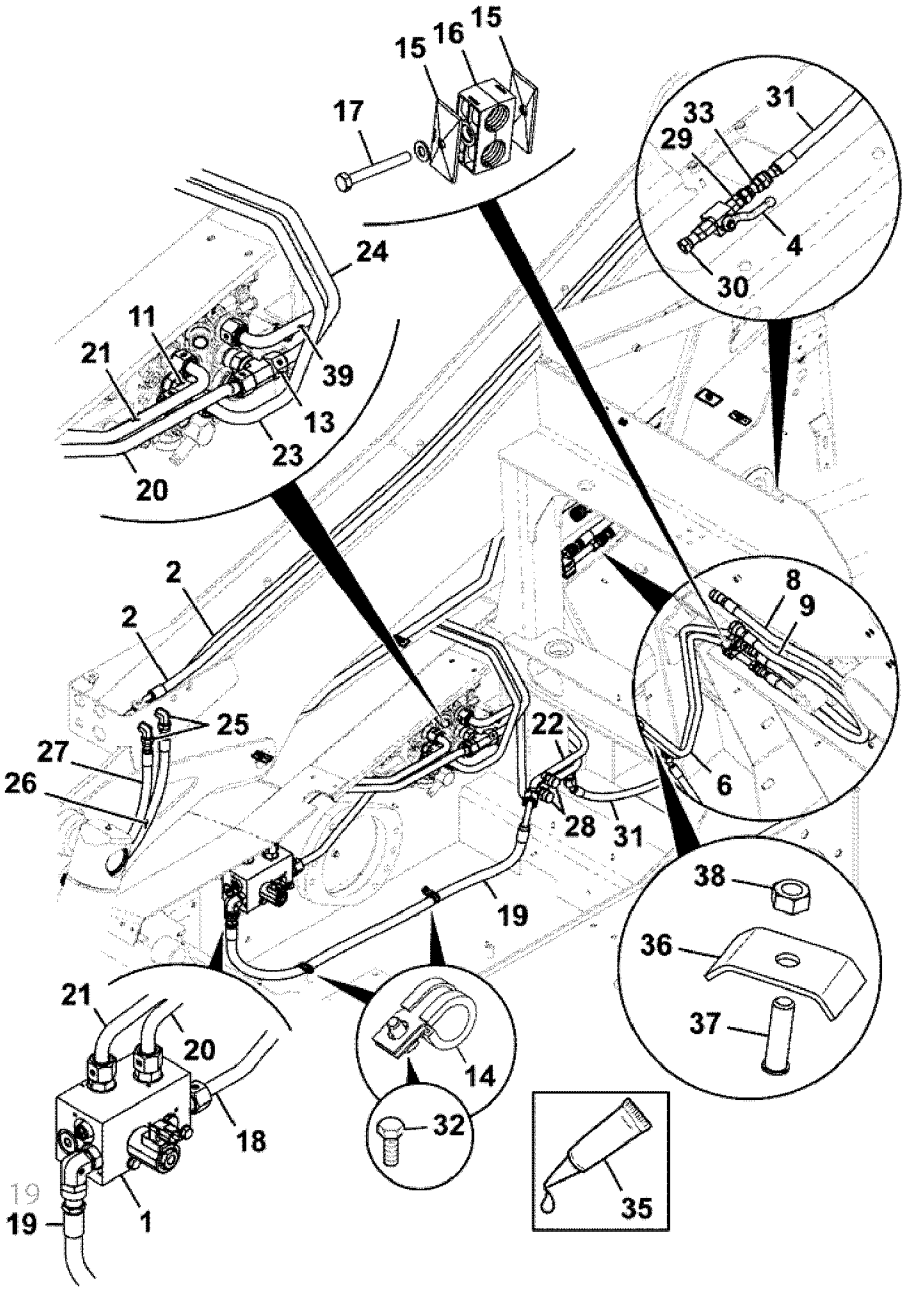

Volvo Construction Equipment
1067833

Fig.	Part No.	Quantity 1	2	3	PS	KIT	Description	Dénomination	Bezeichnung	Denominación	Benämning	Notes
35					NS		Loctite	Loctite	Loctite	Loctite	Loctite	
36		2			NS		Clamp	Collier serrage	Klemme	Abrazadera	Klamma	
37	**VOE 17279629**	2					Stud	Goujon	Stiftschraube	Espárrago	Pinnskruv	
38	**VOE 20405733**	2					Hexagon nut	Écrou hexagonal	Sechskantmutter	Tuerca hexagonal	Sexkantsmutter	
39	**VOE 17277224**	1					Tube	Tube	Rohr	Tubo	Rör	

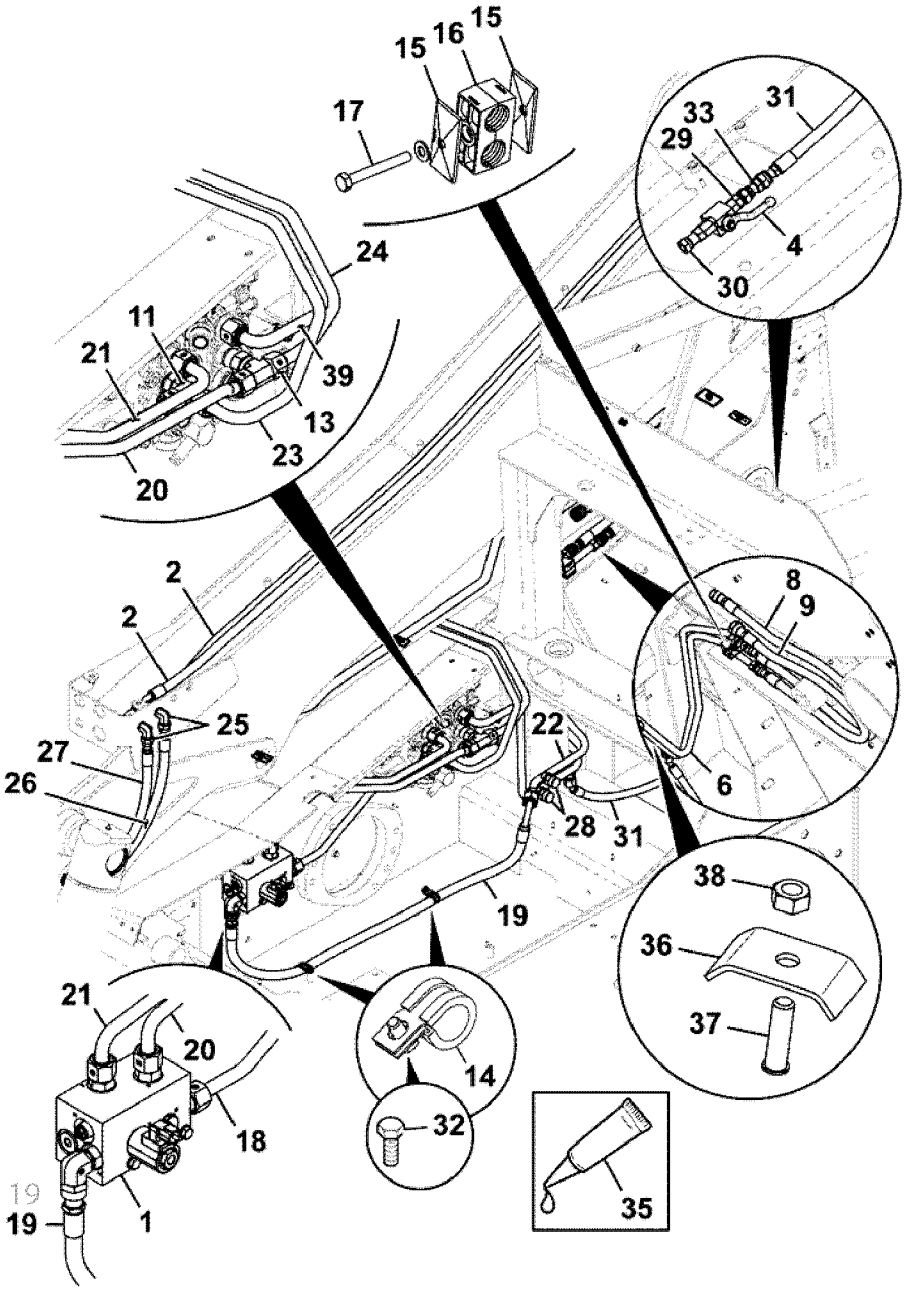

Volvo Construction Equipment
1067833

Fig.	Part No.	Quantity 1	2	3	PS	KIT	Description	Dénomination	Bezeichnung	Denominación	Benämning	Notes
												MC110C MCT110C
1		1					Valve assembly	Valve assembly	Valve assembly	Valve assembly	Ventilenhet	See group 912, Page 1463
2	**VOE 17277042**	2					Hose assembly	Conduit flexible	Schlauchleitung	Conducto	Slangledning	
4	**VOE 17277254**	1					Ball valve	Pointeau	Kugelhahnventil	Válvula bola	Kulkikventil	
6	**VOE 17277059**	1					Tube	Tube	Rohr	Tubo	Rör	
8	**VOE 17277010**	1					Hose assembly	Conduit flexible	Schlauchleitung	Conducto	Slangledning	
9	**VOE 17277012**	1					Hose assembly	Conduit flexible	Schlauchleitung	Conducto	Slangledning	
11	**VOE 17205579**	1					Nipple	Raccord	Nippel	Niple	Nippel	
13	**RM 59923748**	1					Adapter	Adaptateur	Adapter	Adaptador	Adapter	
14	**VOE 17205431**	2					Clip	Clip	Clip	Clip	Clips	
15	**VOE 16212244**	4					Clamp	Collier serrage	Klemme	Abrazadera	Klamma	
16	**VOE 16212252**	2					Clamp	Collier serrage	Klemme	Abrazadera	Klamma	
17	**VOE 16212084**	2					Bolt	Boulon	Bolzen	Perno	Bult	
18	**VOE 17209827**	1					Pipe	Tuyau	Rohrleitung	Tubo	Rör	
19	**VOE 17209687**	1					Hose	Flexible	Schlauch	Manguera	Slang	
20	**VOE 17268928**	1					Tube	Tube	Rohr	Tubo	Rör	
21	**VOE 17209808**	1					Pipe	Tuyau	Rohrleitung	Tubo	Rör	
22	**VOE 17277182**	1					Tube	Tube	Rohr	Tubo	Rör	
23	**VOE 17277177**	1					Tube	Tube	Rohr	Tubo	Rör	
24	**VOE 17248828**	1					Tube	Tube	Rohr	Tubo	Rör	
25	**RM 59947028**	2					Fitting	Écrou raccord	Verschraubung	Racor	Förskruvning	
26	**VOE 17209851**	1					Hose	Flexible	Schlauch	Manguera	Slang	
27	**VOE 17209845**	1					Hose	Flexible	Schlauch	Manguera	Slang	
28	**VOE 16212159**	2					Adapter	Adaptateur	Adapter	Adaptador	Adapter	
29	**VOE 935085**	2					Nipple	Raccord	Nippel	Niple	Nippel	(RM 59919670)
30	**VOE 937287**	1					Nipple	Raccord	Nippel	Niple	Nippel	
31	**VOE 17209659**	1					Hose	Flexible	Schlauch	Manguera	Slang	
32	**VOE 16212101**	2					Bolt	Boulon	Bolzen	Perno	Bult	
33	**VOE 17205718**	1					Nipple	Raccord	Nippel	Niple	Nippel	

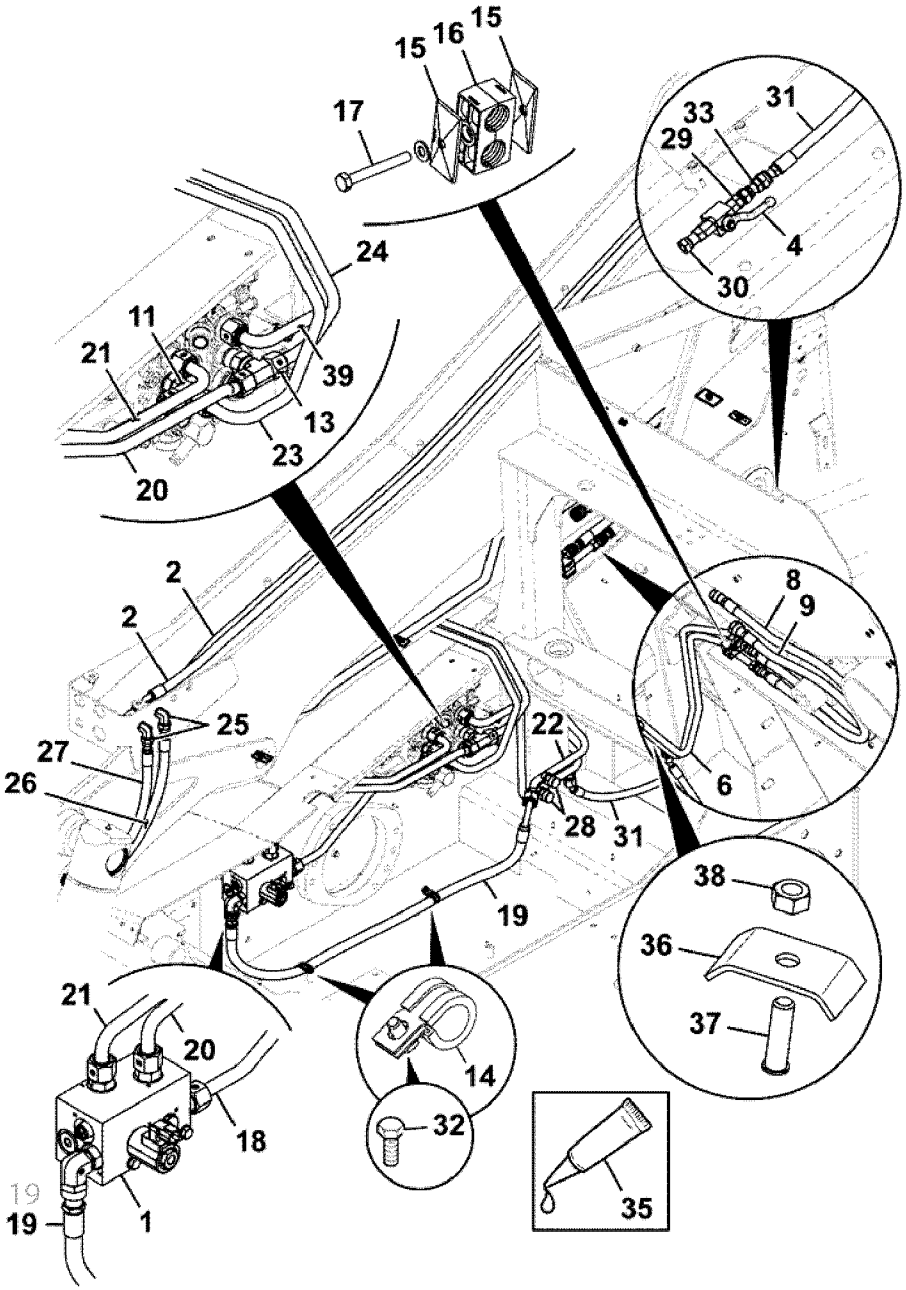

Volvo Construction Equipment
1067833

Fig.	Part No.	Quantity 1	2	3	PS	KIT	Description	Dénomination	Bezeichnung	Denominación	Benämning	Notes
35					NS		Loctite	Loctite	Loctite	Loctite	Loctite	
36		2			NS		Clamp	Collier serrage	Klemme	Abrazadera	Klamma	
37	**VOE 17279629**	2					Stud	Goujon	Stiftschraube	Espárrago	Pinnskruv	
38	**VOE 20405733**	2					Hexagon nut	Écrou hexagonal	Sechskantmutter	Tuerca hexagonal	Sexkantsmutter	
39	**VOE 17277224**	1					Tube	Tube	Rohr	Tubo	Rör	

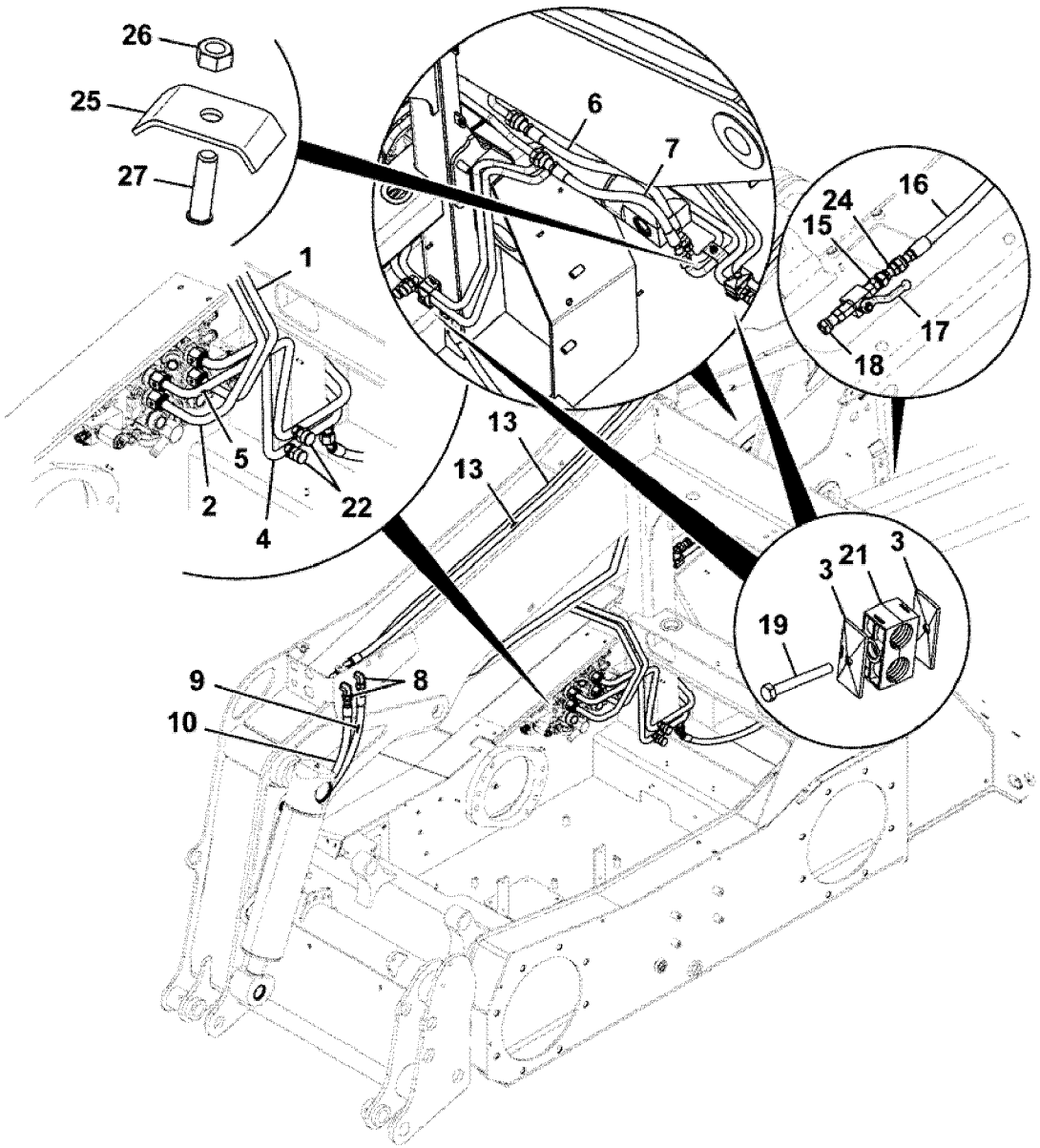
26
25
27
1
2
5
4
22
6
7
13
13
16
24
15
17
18
3
21
3
19
9
8
10

Fig.	Part No.	Quantity 1	2	3	PS	KIT	Description	Dénomination	Bezeichnung	Denominación	Benämning	Notes
												MC110C MCT110C
1	**VOE 17277039**	1					Tube	Tube	Rohr	Tubo	Rör	
2	**VOE 17277041**	1					Tube	Tube	Rohr	Tubo	Rör	
3	**VOE 16212244**	6					Clamp	Collier serrage	Klemme	Abrazadera	Klamma	
4	**VOE 17277059**	1					Tube	Tube	Rohr	Tubo	Rör	
5	**VOE 17277055**	1					Tube	Tube	Rohr	Tubo	Rör	
6	**VOE 17277010**	1					Hose assembly	Conduit flexible	Schlauchleitung	Conducto	Slangledning	
7	**VOE 17277012**	1					Hose assembly	Conduit flexible	Schlauchleitung	Conducto	Slangledning	
8	**RM 59947028**	2					Fitting	Écrou raccord	Verschraubung	Racor	Förskruvning	
9	**VOE 17209851**	1					Hose	Flexible	Schlauch	Manguera	Slang	
10	**VOE 17209845**	1					Hose	Flexible	Schlauch	Manguera	Slang	
13	**VOE 17277042**	2					Hose assembly	Conduit flexible	Schlauchleitung	Conducto	Slangledning	
15	**VOE 935085**	1					Nipple	Raccord	Nippel	Niple	Nippel	(RM 59919670)
16	**VOE 17209659**	1					Hose	Flexible	Schlauch	Manguera	Slang	
17	**VOE 16212290**	1					Ball valve	Pointeau	Kugelhahnventil	Válvula bola	Kulkikventil	
18	**VOE 937287**	1					Nipple	Raccord	Nippel	Niple	Nippel	
19	**VOE 16212252**	3					Clamp	Collier serrage	Klemme	Abrazadera	Klamma	
21	**VOE 16212084**	3					Bolt	Boulon	Bolzen	Perno	Bult	
22	**VOE 16212159**	2					Adapter	Adaptateur	Adapter	Adaptador	Adapter	
24	**VOE 17205718**	1					Nipple	Raccord	Nippel	Niple	Nippel	
25		2			NS		Clamp	Collier serrage	Klemme	Abrazadera	Klamma	
26	**VOE 20405733**	2					Hexagon nut	Écrou hexagonal	Sechskantmutter	Tuerca hexagonal	Sexkantsmutter	
27	**VOE 17279629**	2					Stud	Goujon	Stiftschraube	Espárrago	Pinnskruv	

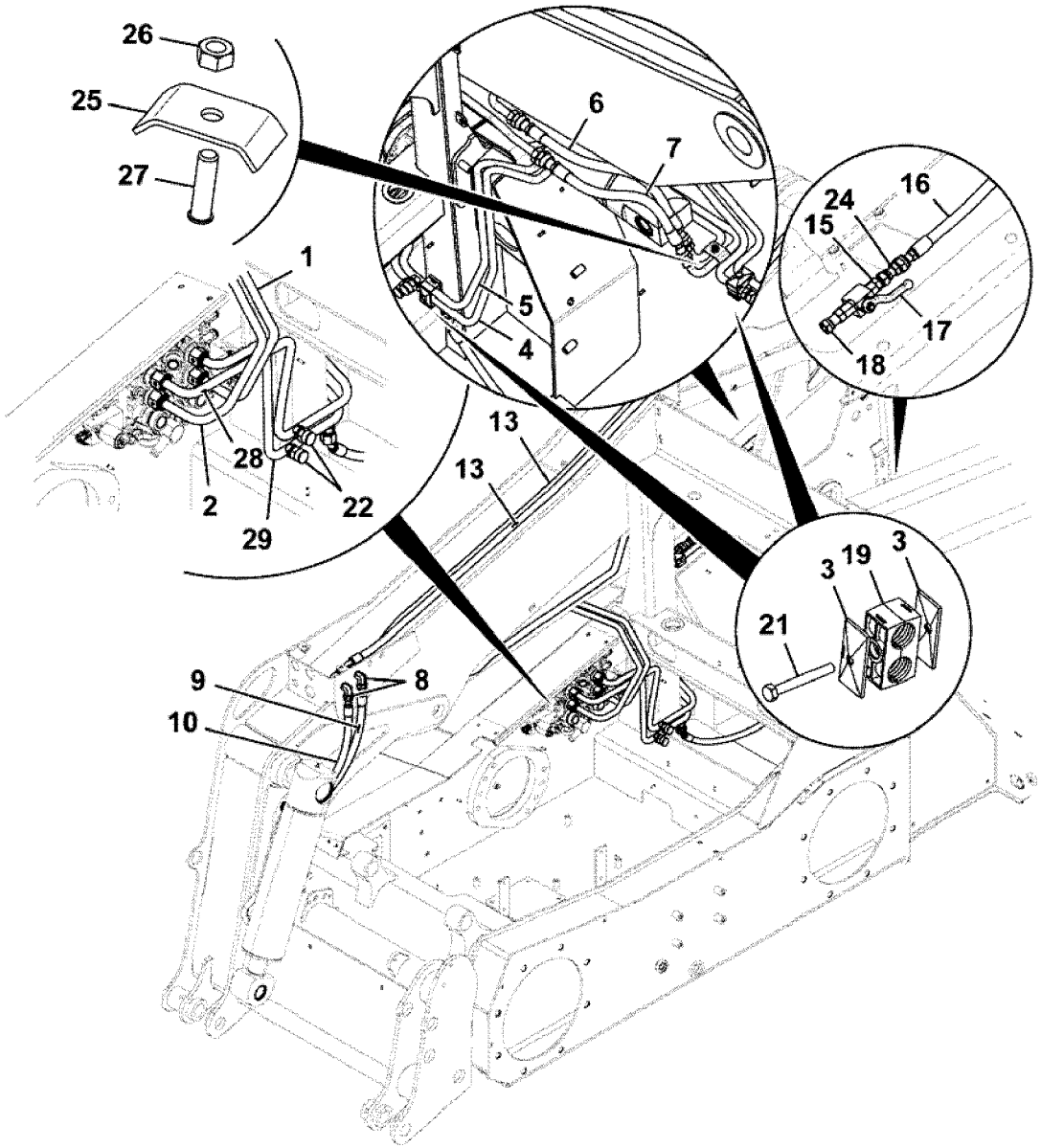
26
25
27
1
2
28
29
22
6
7
5
4
13
13
16
24
15
17
18
3
19
3
21
9
8
10

Fig.	Part No.	Quantity 1	2	3	PS	KIT	Description	Dénomination	Bezeichnung	Denominación	Benämning	Notes
												MC110C MCT110C
1	**VOE 17277039**	1					Tube	Tube	Rohr	Tubo	Rör	
2	**VOE 17277041**	1					Tube	Tube	Rohr	Tubo	Rör	
3	**VOE 16212244**	6					Clamp	Collier serrage	Klemme	Abrazadera	Klamma	
4	**VOE 17277059**	1					Tube	Tube	Rohr	Tubo	Rör	
5	**VOE 17277055**	1					Tube	Tube	Rohr	Tubo	Rör	
6	**VOE 17277010**	1					Hose assembly	Conduit flexible	Schlauchleitung	Conducto	Slangledning	
7	**VOE 17277012**	1					Hose assembly	Conduit flexible	Schlauchleitung	Conducto	Slangledning	
8	**RM 59947028**	2					Fitting	Écrou raccord	Verschraubung	Racor	Förskruvning	
9	**VOE 17209851**	1					Hose	Flexible	Schlauch	Manguera	Slang	
10	**VOE 17209845**	1					Hose	Flexible	Schlauch	Manguera	Slang	
13	**VOE 17277042**	2					Hose assembly	Conduit flexible	Schlauchleitung	Conducto	Slangledning	
15	**VOE 935085**	1					Nipple	Raccord	Nippel	Niple	Nippel	(RM 59919670)
16	**VOE 17209659**	1					Hose	Flexible	Schlauch	Manguera	Slang	
17	**VOE 16212290**	1					Ball valve	Pointeau	Kugelhahnventil	Válvula bola	Kulkikventil	
18	**VOE 937287**	1					Nipple	Raccord	Nippel	Niple	Nippel	
19	**VOE 16212252**	3					Clamp	Collier serrage	Klemme	Abrazadera	Klamma	
21	**VOE 16212084**	3					Bolt	Boulon	Bolzen	Perno	Bult	
22	**VOE 16212159**	2					Adapter	Adaptateur	Adapter	Adaptador	Adapter	
24	**VOE 17205718**	1					Nipple	Raccord	Nippel	Niple	Nippel	
25		2			NS		Clamp	Collier serrage	Klemme	Abrazadera	Klamma	
26	**VOE 20405733**	2					Hexagon nut	Écrou hexagonal	Sechskantmutter	Tuerca hexagonal	Sexkantsmutter	
27	**VOE 17279629**	2					Stud	Goujon	Stiftschraube	Espárrago	Pinnskruv	
28	**VOE 17277207**	1					Tube	Tube	Rohr	Tubo	Rör	
29	**VOE 17277224**	1					Tube	Tube	Rohr	Tubo	Rör	

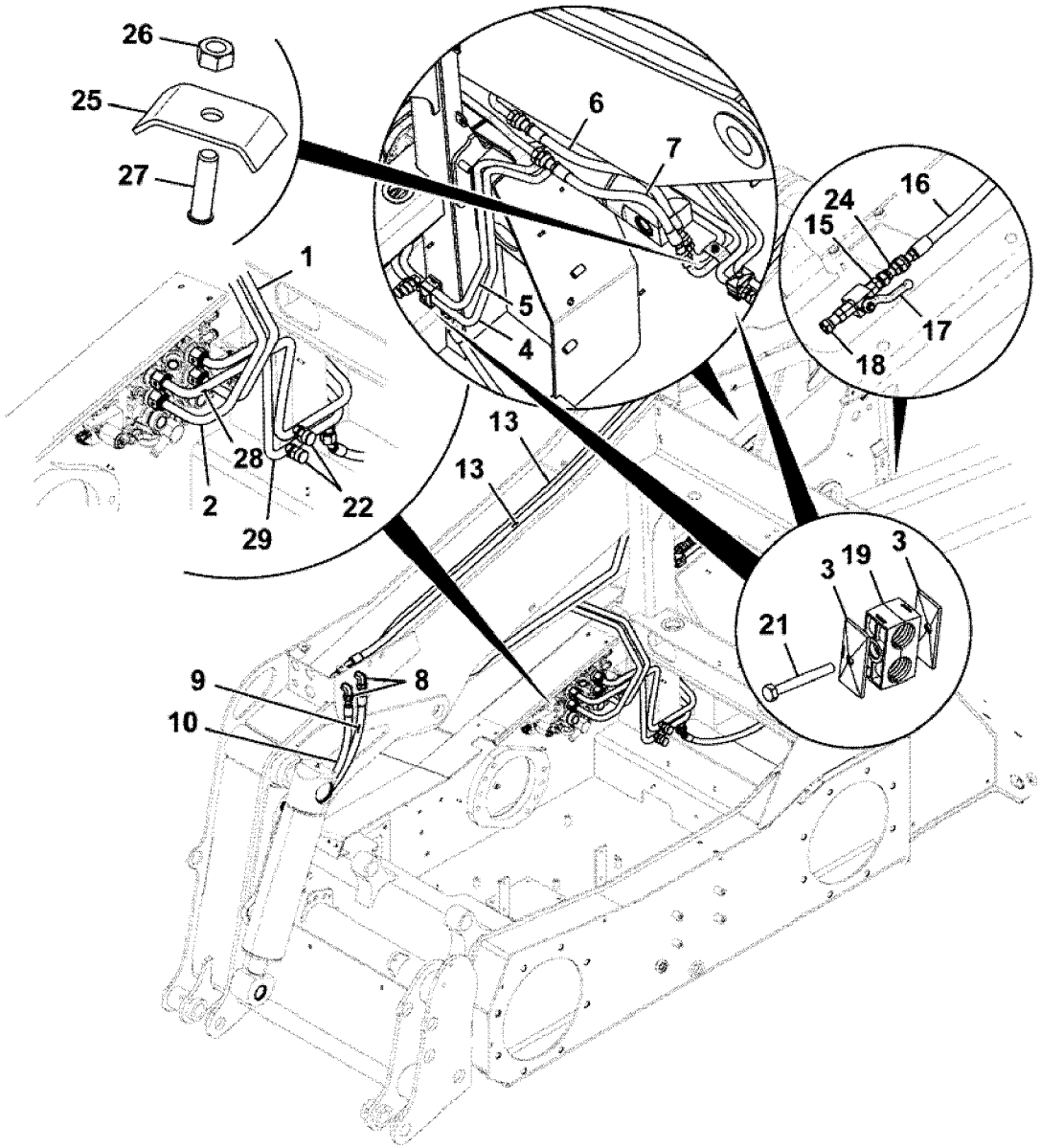
26
25
27
1
2
28
29
22
6
7
5
4
13
13
16
24
15
17
18
3
19
3
21
9
8
10

Fig.	Part No.	Quantity 1	2	3	PS	KIT	Description	Dénomination	Bezeichnung	Denominación	Benämning	Notes
												MC110C MCT110C
1	**VOE 17277039**	1					Tube	Tube	Rohr	Tubo	Rör	
2	**VOE 17277041**	1					Tube	Tube	Rohr	Tubo	Rör	
3	**VOE 16212244**	6					Clamp	Collier serrage	Klemme	Abrazadera	Klamma	
4	**VOE 17277059**	1					Tube	Tube	Rohr	Tubo	Rör	
5	**VOE 17277055**	1					Tube	Tube	Rohr	Tubo	Rör	
6	**VOE 17277010**	1					Hose assembly	Conduit flexible	Schlauchleitung	Conducto	Slangledning	
7	**VOE 17277012**	1					Hose assembly	Conduit flexible	Schlauchleitung	Conducto	Slangledning	
8	**RM 59947028**	2					Fitting	Écrou raccord	Verschraubung	Racor	Förskruvning	
9	**VOE 17209851**	1					Hose	Flexible	Schlauch	Manguera	Slang	
10	**VOE 17209845**	1					Hose	Flexible	Schlauch	Manguera	Slang	
13	**VOE 17277042**	2					Hose assembly	Conduit flexible	Schlauchleitung	Conducto	Slangledning	
15	**VOE 935085**	1					Nipple	Raccord	Nippel	Niple	Nippel	(RM 59919670)
16	**VOE 17209659**	1					Hose	Flexible	Schlauch	Manguera	Slang	
17	**VOE 17277254**	1					Ball valve	Pointeau	Kugelhahnventil	Válvula bola	Kulkikventil	
18	**VOE 937287**	1					Nipple	Raccord	Nippel	Niple	Nippel	
19	**VOE 16212252**	3					Clamp	Collier serrage	Klemme	Abrazadera	Klamma	
21	**VOE 16212084**	3					Bolt	Boulon	Bolzen	Perno	Bult	
22	**VOE 16212159**	2					Adapter	Adaptateur	Adapter	Adaptador	Adapter	
24	**VOE 17205718**	1					Nipple	Raccord	Nippel	Niple	Nippel	
25		2			NS		Clamp	Collier serrage	Klemme	Abrazadera	Klamma	
26	**VOE 20405733**	2					Hexagon nut	Écrou hexagonal	Sechskantmutter	Tuerca hexagonal	Sexkantsmutter	
27	**VOE 17279629**	2					Stud	Goujon	Stiftschraube	Espárrago	Pinnskruv	
28	**VOE 17277207**	1					Tube	Tube	Rohr	Tubo	Rör	
29	**VOE 17277224**	1					Tube	Tube	Rohr	Tubo	Rör	

1		**Hydraulkretsar lastaggregat, radiallyft, standard** **Circuitos hidráulicos de extremo de cargadora, elevación radial, estándar** **Circuits hydrauliques extrémité chargeuse, levage radial, standard** **Hydraulic circuits loader end, radial lift, standard**	Catalogue id **20676**	Group **916**
2			Illustr. No **1067837**	Section **12000**
3			Issue **PUB 20024822-D**	Page **1665**
4				
5				

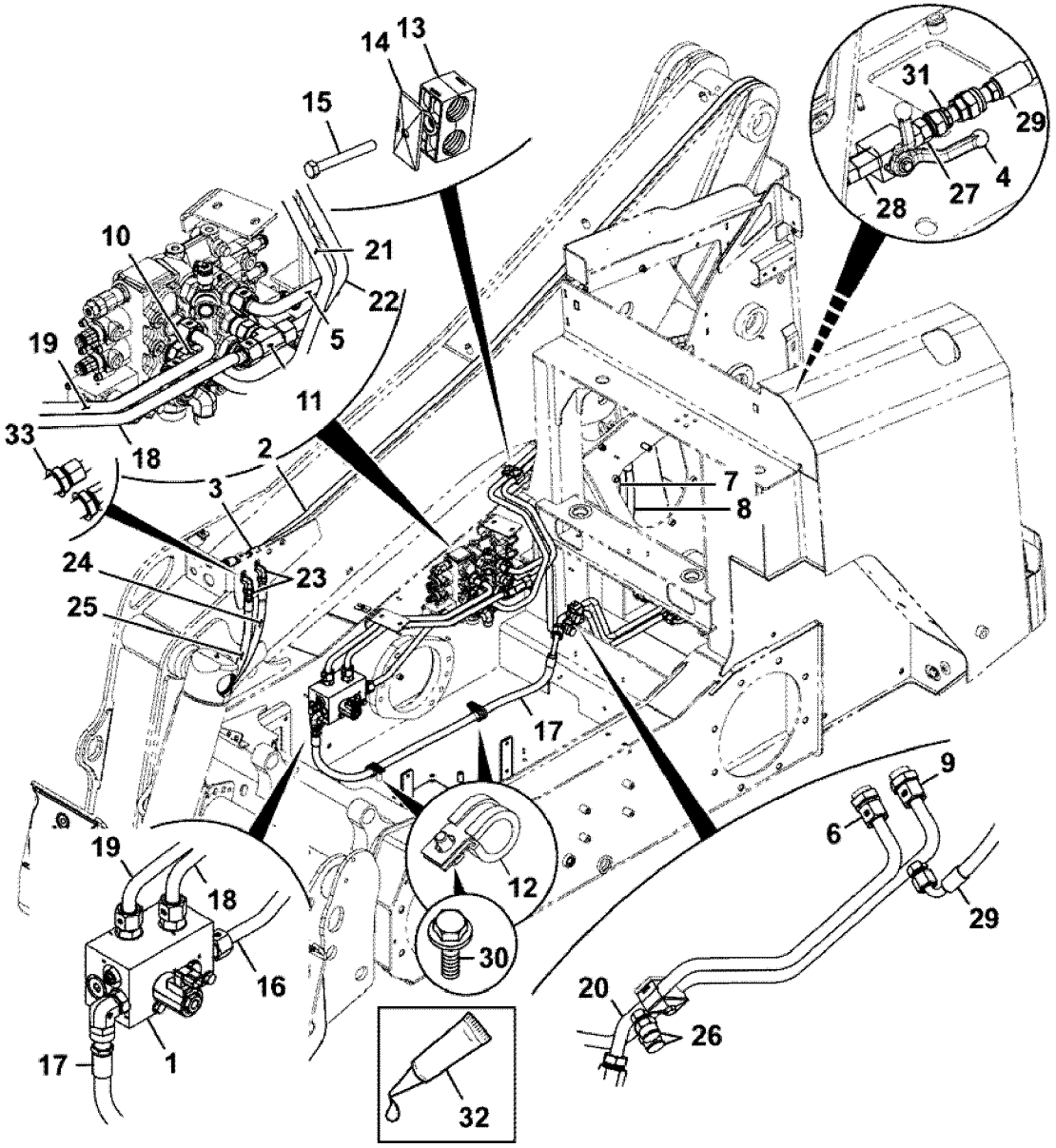

Volvo Construction Equipment
1067840

Fig.	Part No.	Quantity 1	2	3	PS	KIT	Description	Dénomination	Bezeichnung	Denominación	Benämning	Notes
												MC115C MC125C
1		1					Valve assembly	Valve assembly	Valve assembly	Valve assembly	Ventilenhet	See group 912, Page 1465
2	**VOE 17209857**	1					Hose	Flexible	Schlauch	Manguera	Slang	
3	**VOE 17209855**	1					Hose	Flexible	Schlauch	Manguera	Slang	
4	**VOE 16212290**	1					Ball valve	Pointeau	Kugelhahnventil	Válvula bola	Kulkikventil	
5	**VOE 17210304**	1					Pipe	Tuyau	Rohrleitung	Tubo	Rör	
6	**VOE 16212150**	1					Adapter	Adaptateur	Adapter	Adaptador	Adapter	
7	**VOE 17209675**	1					Hose	Flexible	Schlauch	Manguera	Slang	
8	**VOE 17209673**	1					Hose	Flexible	Schlauch	Manguera	Slang	
9	**VOE 16212344**	1					Bulkhead	Cloison étanche	Zwischenwand	Salpicadero	Mellanbräda	
10	**VOE 17205579**	1					Nipple	Raccord	Nippel	Niple	Nippel	
11	**RM 59923748**	1					Adapter	Adaptateur	Adapter	Adaptador	Adapter	
12	**VOE 17205431**	2					Clip	Clip	Clip	Clip	Clips	
13	**VOE 16212244**	6					Clamp	Collier serrage	Klemme	Abrazadera	Klamma	
14	**VOE 16212252**	3					Clamp	Collier serrage	Klemme	Abrazadera	Klamma	
15	**VOE 16212084**	3					Bolt	Boulon	Bolzen	Perno	Bult	
16	**VOE 17209827**	1					Pipe	Tuyau	Rohrleitung	Tubo	Rör	
17	**VOE 17209687**	1					Hose	Flexible	Schlauch	Manguera	Slang	
18	**VOE 17268928**	1					Tube	Tube	Rohr	Tubo	Rör	(VOE 17209838)
19	**VOE 17209808**	1					Pipe	Tuyau	Rohrleitung	Tubo	Rör	
20	**VOE 17209935**	1					Pipe	Tuyau	Rohrleitung	Tubo	Rör	
21	**VOE 17209941**	1					Pipe	Tuyau	Rohrleitung	Tubo	Rör	
22	**VOE 17209948**	1					Pipe	Tuyau	Rohrleitung	Tubo	Rör	
23	**RM 59947028**	2					Fitting	Écrou raccord	Verschraubung	Racor	Förskruvning	
24	**VOE 17209851**	1					Hose	Flexible	Schlauch	Manguera	Slang	
25	**VOE 17209845**	1					Hose	Flexible	Schlauch	Manguera	Slang	
26	**VOE 16212159**	2					Adapter	Adaptateur	Adapter	Adaptador	Adapter	
27	**VOE 935085**	1					Nipple	Raccord	Nippel	Niple	Nippel	(RM 59919670)
28	**VOE 937287**	1					Nipple	Raccord	Nippel	Niple	Nippel	

1		**Hydraulkretsar lastaggregat, vertikallyft, Udsl** **Circuitos hidráulicos de extremo de cargadora, elevación vertical, Udsl** **Circuits hydrauliques extrémité chargeuse, levage vertical, Udsl** **Hydraulic circuits loader end, vertical lift, Udsl**	Catalogue id **20676**	Group **916**
2				
3			Illustr. No **1067840**	Section **12100**
4				
5		**- 17/08/2012**	Issue **PUB 20024822-D**	Page **1667**

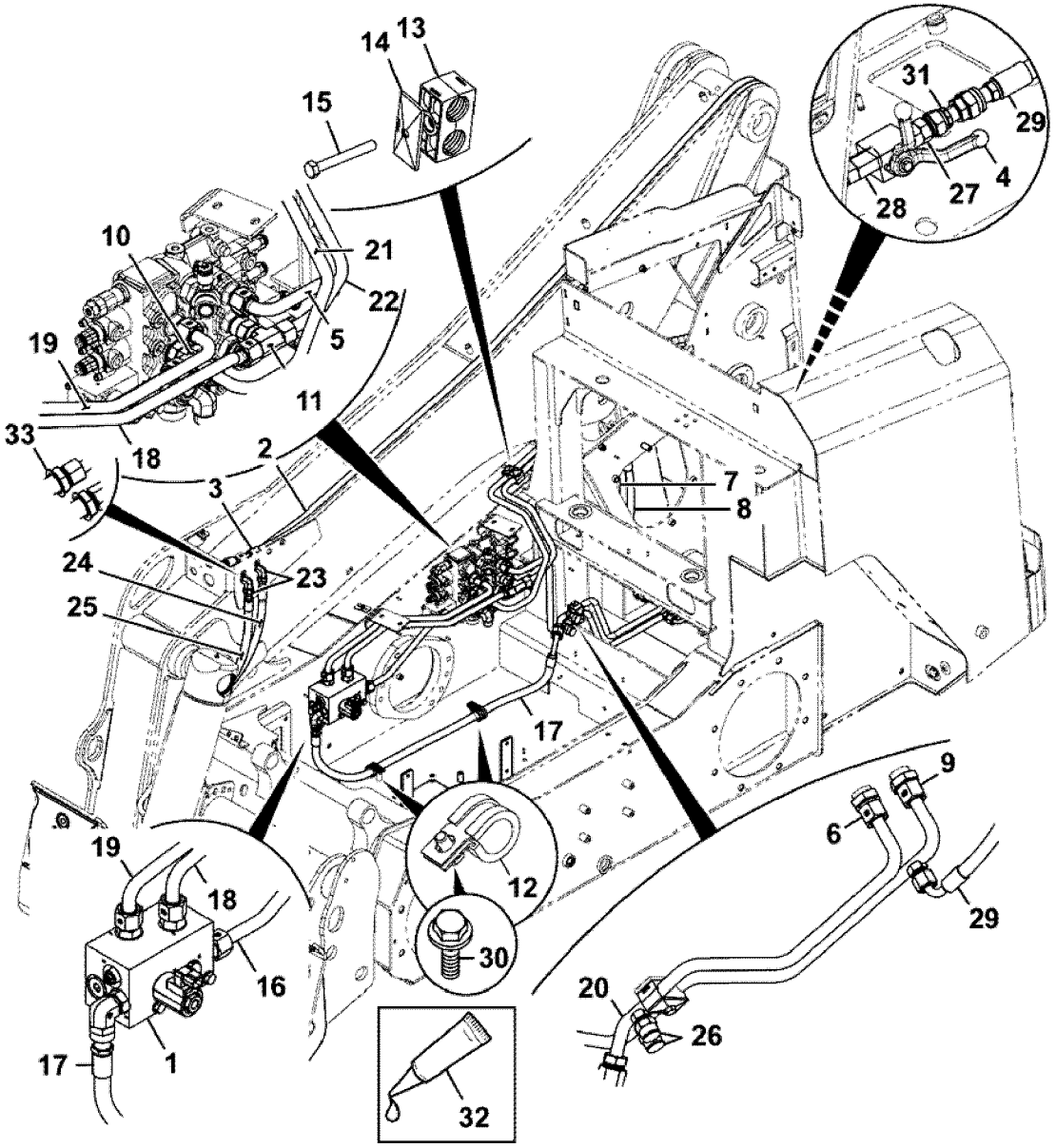

Volvo Construction Equipment
1067840

Fig.	Part No.	Quantity 1	2	3	PS	KIT	Description	Dénomination	Bezeichnung	Denominación	Benämning	Notes
29	**VOE 17209852**	1					Hose	Flexible	Schlauch	Manguera	Slang	
30	**VOE 16212101**	2					Bolt	Boulon	Bolzen	Perno	Bult	
31	**VOE 17205718**	1					Nipple	Raccord	Nippel	Niple	Nippel	
32					NS		Not yet available	Pas encore disponibl.	Noch nicht lieferbar	No disponible todavía	Ej tillgänglig	
33	**VOE 17205553**	2					Lock washer	Rondelle verrouillage	Sicherungsscheibe	Arandela seguridad	Låsbricka	

1		**Hydraulkretsar lastaggregat, vertikallyft, Udsl** **Circuitos hidráulicos de extremo de cargadora, elevación vertical, Udsl** **Circuits hydrauliques extrémité chargeuse, levage vertical, Udsl** **Hydraulic circuits loader end, vertical lift, Udsl**	Catalogue id **20676**	Group **916**
2				
3			Illustr. No **1067840**	Section **12100**
4				
5		**- 17/08/2012**	Issue **PUB 20024822-D**	Page **1669**

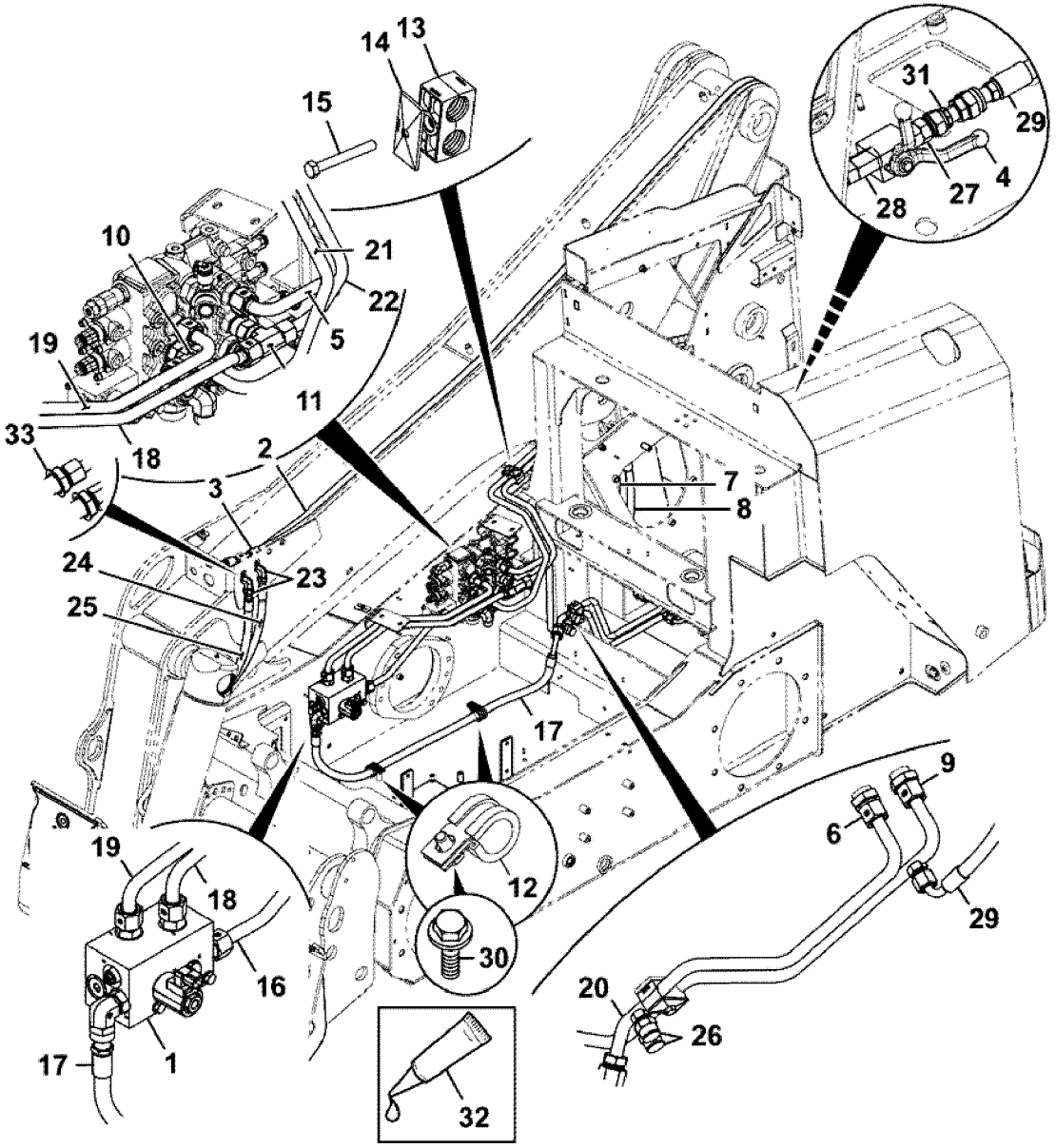

Volvo Construction Equipment
1067840

Fig.	Part No.	Quantity 1	2	3	PS	KIT	Description	Dénomination	Bezeichnung	Denominación	Benämning	Notes
												MC115C MC125C
1		1					Valve assembly	Valve assembly	Valve assembly	Valve assembly	Ventilenhet	See group 912, Page 1465
2	**VOE 17209857**	1					Hose	Flexible	Schlauch	Manguera	Slang	
3	**VOE 17209855**	1					Hose	Flexible	Schlauch	Manguera	Slang	
4	**VOE 17277254**	1					Ball valve	Pointeau	Kugelhahnventil	Válvula bola	Kulkikventil	
5	**VOE 17255211**	1					Pipe	Tuyau	Rohrleitung	Tubo	Rör	
6	**VOE 16212150**	1					Adapter	Adaptateur	Adapter	Adaptador	Adapter	
7	**VOE 17209675**	1					Hose	Flexible	Schlauch	Manguera	Slang	
8	**VOE 17209673**	1					Hose	Flexible	Schlauch	Manguera	Slang	
9	**VOE 16212344**	1					Bulkhead	Cloison étanche	Zwischenwand	Salpicadero	Mellanbräda	
10	**VOE 17205579**	1					Nipple	Raccord	Nippel	Niple	Nippel	
11	**RM 59923748**	1					Adapter	Adaptateur	Adapter	Adaptador	Adapter	
12	**VOE 17205431**	1					Clip	Clip	Clip	Clip	Clips	
13	**VOE 16212244**	6					Clamp	Collier serrage	Klemme	Abrazadera	Klamma	
14	**VOE 16212252**	3					Clamp	Collier serrage	Klemme	Abrazadera	Klamma	
15	**VOE 16212084**	3					Bolt	Boulon	Bolzen	Perno	Bult	
16	**VOE 17209827**	1					Pipe	Tuyau	Rohrleitung	Tubo	Rör	
17	**VOE 17209687**	1					Hose	Flexible	Schlauch	Manguera	Slang	
18	**VOE 17268928**	1					Tube	Tube	Rohr	Tubo	Rör	(VOE 17209838)
19	**VOE 17209808**	1					Pipe	Tuyau	Rohrleitung	Tubo	Rör	
20	**VOE 17279224**	1					Pipe	Tuyau	Rohrleitung	Tubo	Rör	
21	**VOE 17209941**	1					Pipe	Tuyau	Rohrleitung	Tubo	Rör	
22	**VOE 17209948**	1					Pipe	Tuyau	Rohrleitung	Tubo	Rör	
23	**RM 59947028**	2					Fitting	Écrou raccord	Verschraubung	Racor	Förskruvning	
24	**VOE 17209851**	1					Hose	Flexible	Schlauch	Manguera	Slang	
25	**VOE 17209845**	1					Hose	Flexible	Schlauch	Manguera	Slang	
26	**VOE 16212159**	2					Adapter	Adaptateur	Adapter	Adaptador	Adapter	
27	**VOE 935085**	2					Nipple	Raccord	Nippel	Niple	Nippel	(RM 59919670)
28	**VOE 937287**	1					Nipple	Raccord	Nippel	Niple	Nippel	

1		**Hydraulkretsar lastaggregat, vertikallyft, Udsl** **Circuitos hidráulicos de extremo de cargadora, elevación vertical, Udsl** **Circuits hydrauliques extrémité chargeuse, levage vertical, Udsl** **Hydraulic circuits loader end, vertical lift, Udsl**	Catalogue id **20676**	Group **916**
2				
3			Illustr. No **1067840**	Section **12200**
4			Issue **PUB 20024822-D**	Page **1671**
5		**18/08/2012 - 25/10/2012**		

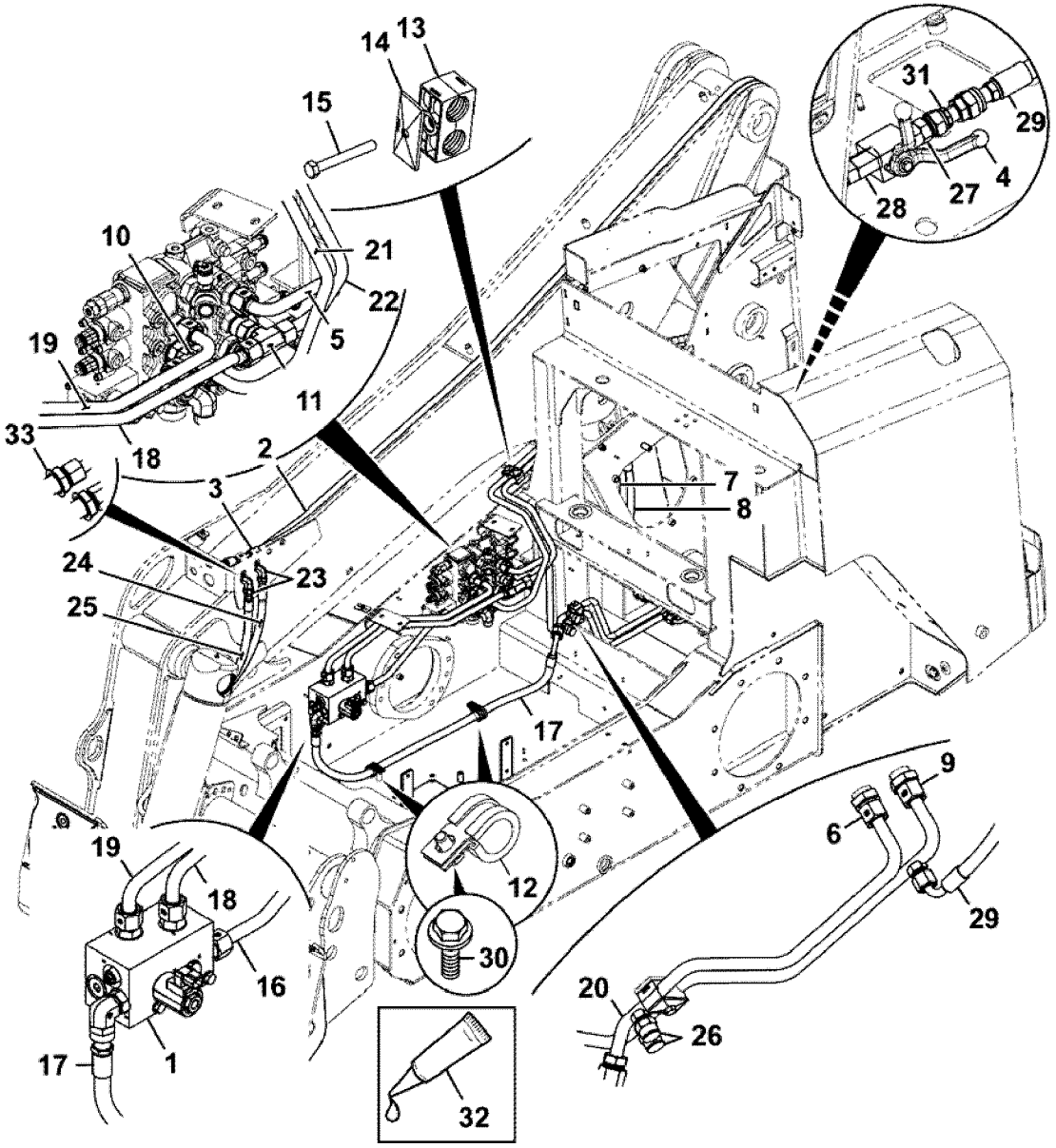

Volvo Construction Equipment
1067840

Fig.	Part No.	Quantity 1	2	3	PS	KIT	Description	Dénomination	Bezeichnung	Denominación	Benämning	Notes
29	**VOE 17209852**	1					Hose	Flexible	Schlauch	Manguera	Slang	
30	**VOE 16212101**	2					Bolt	Boulon	Bolzen	Perno	Bult	
31	**VOE 17205718**	1					Nipple	Raccord	Nippel	Niple	Nippel	
32					NS		Not yet available	Pas encore disponibl.	Noch nicht lieferbar	No disponible todavía	Ej tillgänglig	
33	**VOE 17205553**	2					Lock washer	Rondelle verrouillage	Sicherungsscheibe	Arandela seguridad	Låsbricka	

1		**Hydraulkretsar lastaggregat, vertikallyft, Udsl** **Circuitos hidráulicos de extremo de cargadora, elevación vertical, Udsl** **Circuits hydrauliques extrémité chargeuse, levage vertical, Udsl** **Hydraulic circuits loader end, vertical lift, Udsl**	Catalogue id **20676**	Group **916**
2				
3			Illustr. No **1067840**	Section **12200**
4			Issue **PUB 20024822-D**	Page **1673**
5		**18/08/2012 - 25/10/2012**		

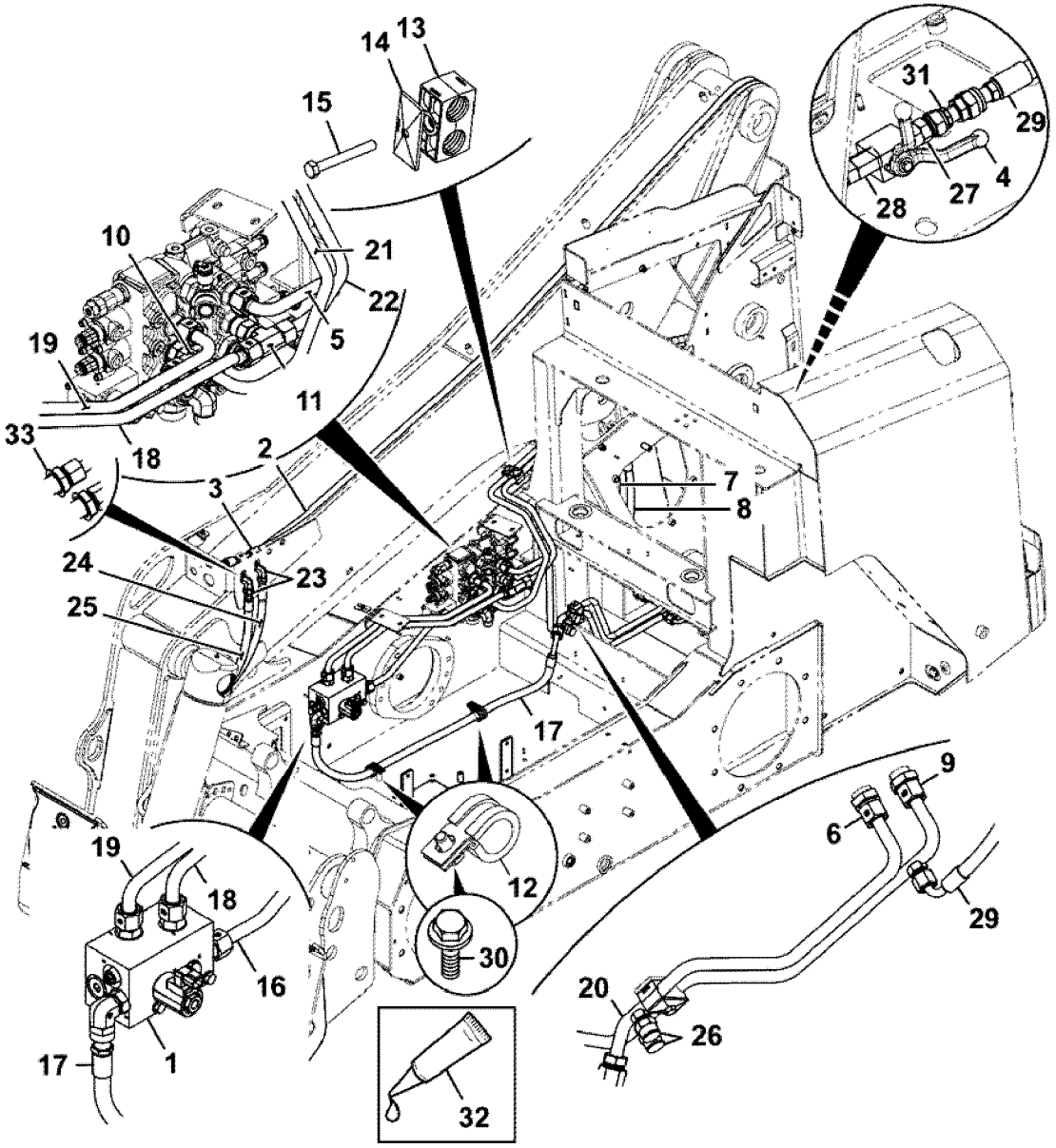

Volvo Construction Equipment
1067840

Fig.	Part No.	Quantity 1	2	3	PS	KIT	Description	Dénomination	Bezeichnung	Denominación	Benämning	Notes
												MC115C MC125C
1		1					Valve assembly	Valve assembly	Valve assembly	Valve assembly	Ventilenhet	See group 912, Page 1465
2	**VOE 17209857**	1					Hose	Flexible	Schlauch	Manguera	Slang	
3	**VOE 17209855**	1					Hose	Flexible	Schlauch	Manguera	Slang	
4	**VOE 17277254**	1					Ball valve	Pointeau	Kugelhahnventil	Válvula bola	Kulkikventil	
5	**VOE 17268926**	1					Tube	Tube	Rohr	Tubo	Rör	
6	**VOE 16212150**	1					Adapter	Adaptateur	Adapter	Adaptador	Adapter	
7	**VOE 17209675**	1					Hose	Flexible	Schlauch	Manguera	Slang	
8	**VOE 17209673**	1					Hose	Flexible	Schlauch	Manguera	Slang	
9	**VOE 16212344**	1					Bulkhead	Cloison étanche	Zwischenwand	Salpicadero	Mellanbräda	
10	**VOE 17205579**	1					Nipple	Raccord	Nippel	Niple	Nippel	
11	**RM 59923748**	1					Adapter	Adaptateur	Adapter	Adaptador	Adapter	
12	**VOE 17205431**	2					Clip	Clip	Clip	Clip	Clips	
13	**VOE 16212244**	6					Clamp	Collier serrage	Klemme	Abrazadera	Klamma	
14	**VOE 16212252**	3					Clamp	Collier serrage	Klemme	Abrazadera	Klamma	
15	**VOE 16212084**	3					Bolt	Boulon	Bolzen	Perno	Bult	
16	**VOE 17209827**	1					Pipe	Tuyau	Rohrleitung	Tubo	Rör	
17	**VOE 17209687**	1					Hose	Flexible	Schlauch	Manguera	Slang	
18	**VOE 17268928**	1					Tube	Tube	Rohr	Tubo	Rör	
19	**VOE 17209808**	1					Pipe	Tuyau	Rohrleitung	Tubo	Rör	
20	**VOE 17279224**	1					Pipe	Tuyau	Rohrleitung	Tubo	Rör	
21	**VOE 17209941**	1					Pipe	Tuyau	Rohrleitung	Tubo	Rör	
22	**VOE 17209948**	1					Pipe	Tuyau	Rohrleitung	Tubo	Rör	
23	**RM 59947028**	2					Fitting	Écrou raccord	Verschraubung	Racor	Förskruvning	
24	**VOE 17209851**	1					Hose	Flexible	Schlauch	Manguera	Slang	
25	**VOE 17209845**	1					Hose	Flexible	Schlauch	Manguera	Slang	
26	**VOE 16212159**	2					Adapter	Adaptateur	Adapter	Adaptador	Adapter	
27	**VOE 935085**	2					Nipple	Raccord	Nippel	Niple	Nippel	(RM 59919670)
28	**VOE 937287**	1					Nipple	Raccord	Nippel	Niple	Nippel	

1		**Hydraulkretsar lastaggregat, vertikallyft, Udsl** **Circuitos hidráulicos de extremo de cargadora, elevación vertical, Udsl** **Circuits hydrauliques extrémité chargeuse, levage vertical, Udsl** **Hydraulic circuits loader end, vertical lift, Udsl**	Catalogue id **20676**	Group **916**
2				
3			Illustr. No **1067840**	Section **12300**
4				
5		**26/10/2012 -**	Issue **PUB 20024822-D**	Page **1675**

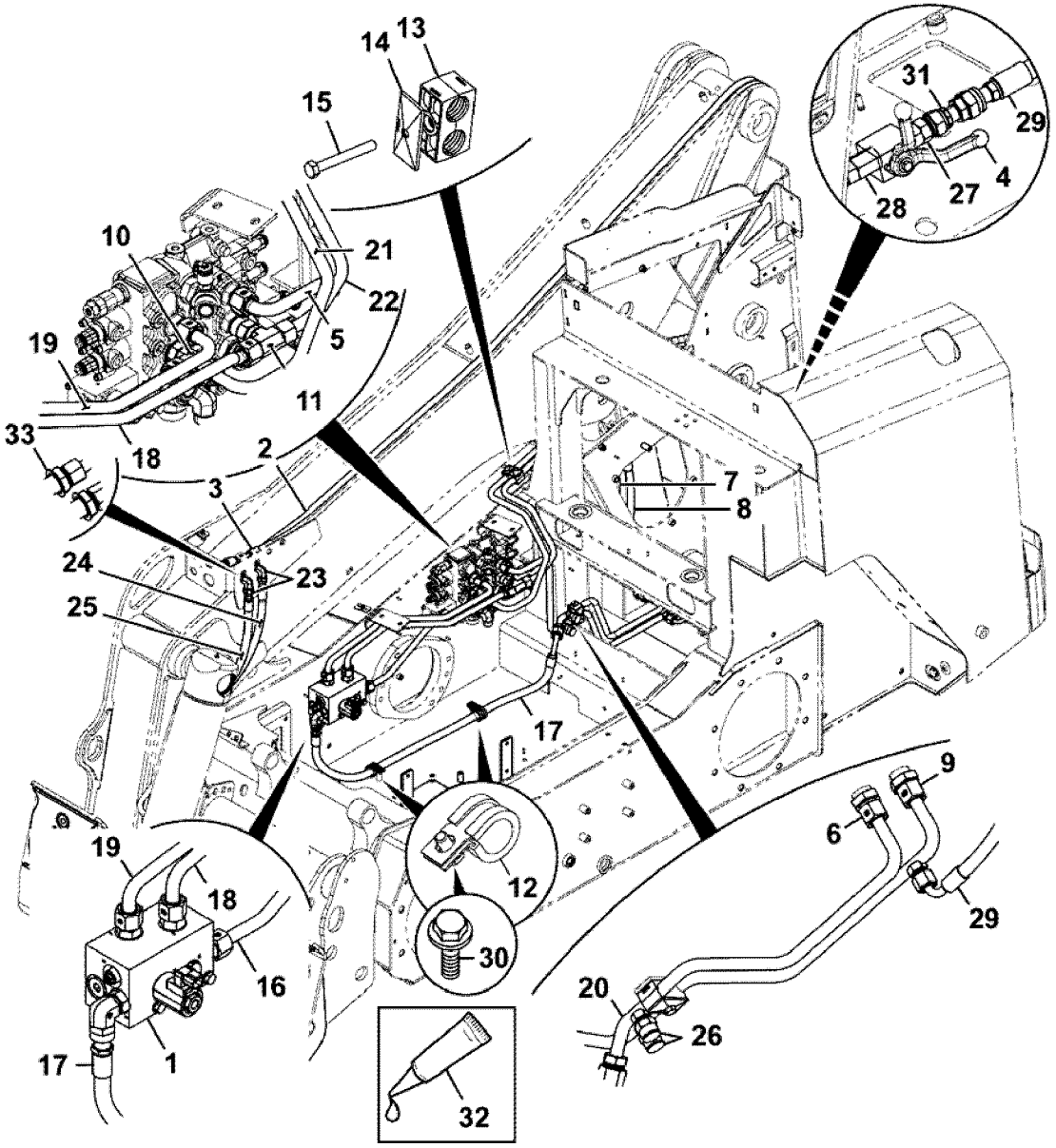

Volvo Construction Equipment
1067840

Fig.	Part No.	Quantity 1	2	3	P S	K I T	Description	Dénomination	Bezeichnung	Denominación	Benämning	Notes
29	**VOE 17209852**	1					Hose	Flexible	Schlauch	Manguera	Slang	
30	**VOE 16212101**	2					Bolt	Boulon	Bolzen	Perno	Bult	
31	**VOE 17205718**	1					Nipple	Raccord	Nippel	Niple	Nippel	
32					NS		Not yet available	Pas encore disponibl.	Noch nicht lieferbar	No disponible todavía	Ej tillgänglig	
33	**VOE 17205553**	2					Lock washer	Rondelle verrouillage	Sicherungsscheibe	Arandela seguridad	Låsbricka	

1		**Hydraulkretsar lastaggregat, vertikallyft, Udsl** **Circuitos hidráulicos de extremo de cargadora, elevación vertical, Udsl** **Circuits hydrauliques extrémité chargeuse, levage vertical, Udsl** **Hydraulic circuits loader end, vertical lift, Udsl**	Catalogue id **20676**	Group **916**
2				
3			Illustr. No **1067840**	Section **12300**
4			Issue **PUB 20024822-D**	Page **1677**
5		**26/10/2012 -**		

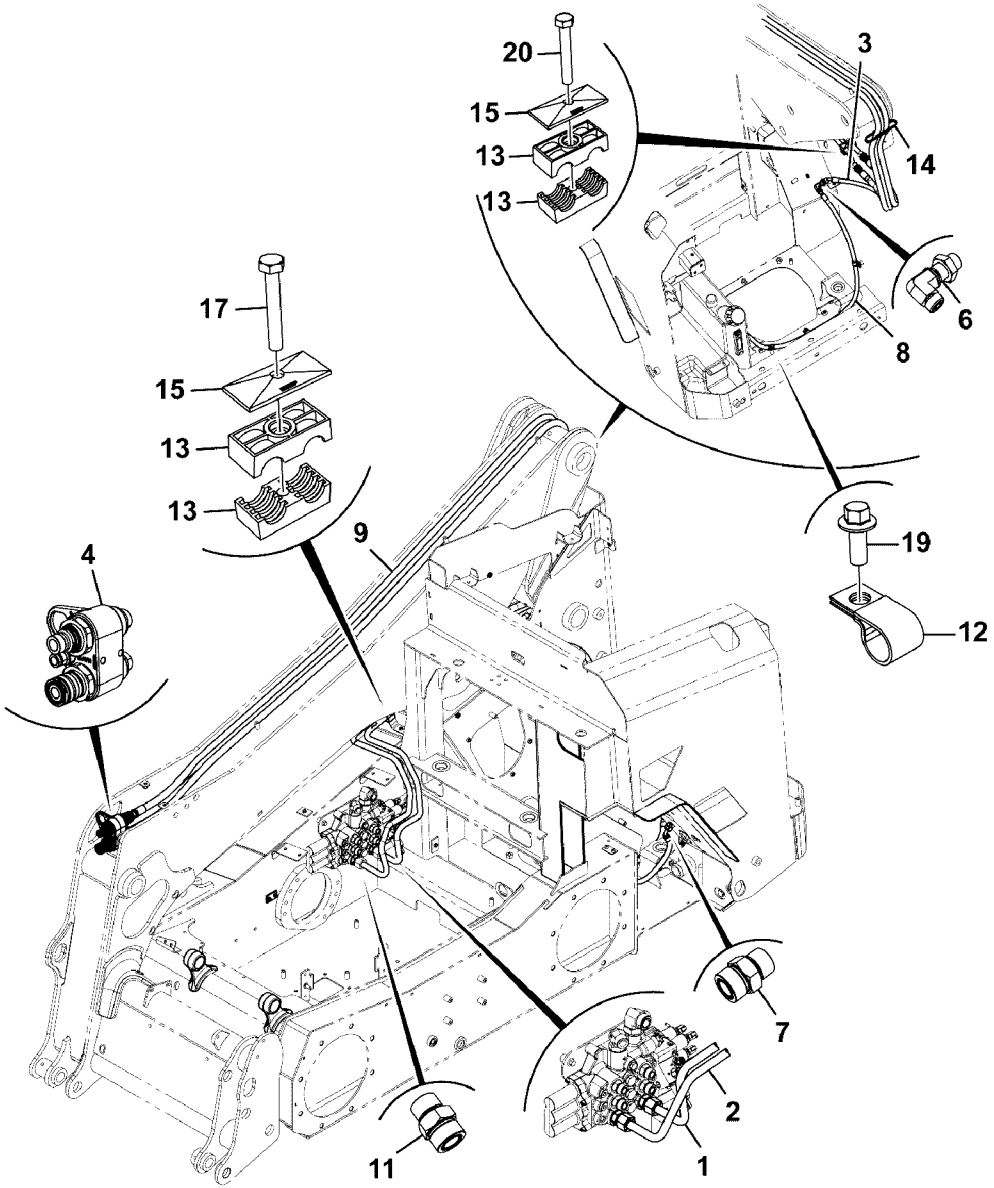

Volvo Construction Equipment

1068857

Fig.	Part No.	Quantity 1	2	3	PS	KIT	Description	Dénomination	Bezeichnung	Denominación	Benämning	Notes
												MC115C T4 MC125C T4 MCT125C T4
1	**VOE 17301508**	1					Tube	Tube	Rohr	Tubo	Rör	
2	**VOE 17295633**	1					Tube	Tube	Rohr	Tubo	Rör	
3	**VOE 17295627**	1					Hose assembly	Conduit flexible	Schlauchleitung	Conducto	Slangledning	
4	**VOE 17229724**	1					Manifold	Tubulure	Verzweigung	Bifurcación	Förgrening	See group 916, Page 1703
6	**RM 59962316**	1					Fitting	Écrou raccord	Verschraubung	Racor	Förskruvning	
7	**VOE 935085**	1					Nipple	Raccord	Nippel	Niple	Nippel	(RM 59919670)
8	**VOE 17295631**	1					Hose assembly	Conduit flexible	Schlauchleitung	Conducto	Slangledning	
9	**VOE 17296173**	2					Hose assembly	Conduit flexible	Schlauchleitung	Conducto	Slangledning	
11	**RM 59922591**	2					Adapter	Adaptateur	Adapter	Adaptador	Adapter	
12		4			NS		Clip	Clip	Clip	Clip	Clips	
13	**VOE 17210439**	4					Hose clamp	Collier durite	Schlauchschelle	Abrazadera de mang	Slangklamma	
14	**VOE 17205468**	2					Hose clamp	Collier durite	Schlauchschelle	Abrazadera de mang	Slangklamma	
15	**VOE 16212246**	2					Clamp	Collier serrage	Klemme	Abrazadera	Klamma	
17	**VOE 17288646**	1					Bolt	Boulon	Bolzen	Perno	Bult	
19	**VOE 16212101**	4					Bolt	Boulon	Bolzen	Perno	Bult	
20	**VOE 16212085**	1					Bolt	Boulon	Bolzen	Perno	Bult	

1		**Hydraulkretsar lastaggregat, extra, lågt flöde, vertikallyft** **Circuitos hidráulicos de extremo de cargadora, auxiliar, flujo bajo, elevación vertical** **Circuits hydrauliques extrémité chargeuse, auxiliaire, bas débit, levage vertical** **Hydraulic circuits loader end, auxiliary, low flow, vertical lift**	Catalogue id **20676**	Group **916**
2			Illustr. No **1068857**	Section **12400**
3			Issue **PUB 20024822-D**	Page **1679**
4				
5				

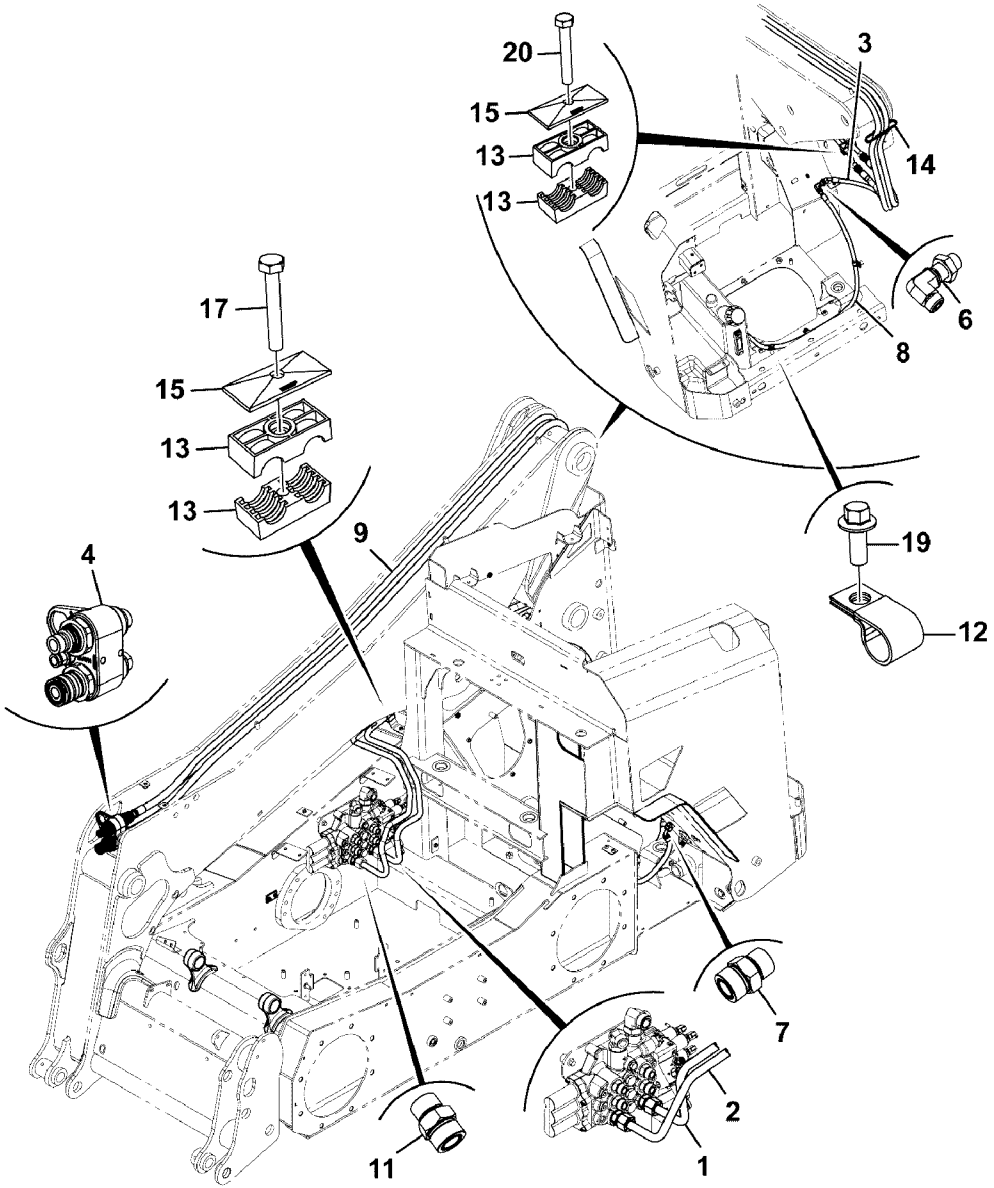

Volvo Construction Equipment

1068857

Fig.	Part No.	Quantity 1	2	3	PS	KIT	Description	Dénomination	Bezeichnung	Denominación	Benämning	Notes
												MC115C T4 MC125C T4 MCT125C T4
1	**VOE 17301499**	1					Tube	Tube	Rohr	Tubo	Rör	
2	**VOE 17292851**	1					Tube	Tube	Rohr	Tubo	Rör	
3	**VOE 17295627**	1					Hose assembly	Conduit flexible	Schlauchleitung	Conducto	Slangledning	
4	**VOE 17229724**	1					Manifold	Tubulure	Verzweigung	Bifurcación	Förgrening	See group 916, Page 1703
6	**RM 59962316**	1					Fitting	Écrou raccord	Verschraubung	Racor	Förskruvning	
7	**VOE 935085**	1					Nipple	Raccord	Nippel	Niple	Nippel	(RM 59919670)
8	**VOE 17295631**	1					Hose assembly	Conduit flexible	Schlauchleitung	Conducto	Slangledning	
9	**VOE 17296172**	2					Hose assembly	Conduit flexible	Schlauchleitung	Conducto	Slangledning	
11	**RM 59922633**	2					Adapter	Adaptateur	Adapter	Adaptador	Adapter	
12		4			NS		Clip	Clip	Clip	Clip	Clips	
13	**VOE 17210442**	4					Hose clamp	Collier durite	Schlauchschelle	Abrazadera de mang	Slangklamma	
14	**VOE 17205468**	2					Hose clamp	Collier durite	Schlauchschelle	Abrazadera de mang	Slangklamma	
15	**VOE 16212246**	2					Clamp	Collier serrage	Klemme	Abrazadera	Klamma	
17	**VOE 17288646**	1					Bolt	Boulon	Bolzen	Perno	Bult	
19	**VOE 16212101**	4					Bolt	Boulon	Bolzen	Perno	Bult	
20	**VOE 16212085**	1					Bolt	Boulon	Bolzen	Perno	Bult	

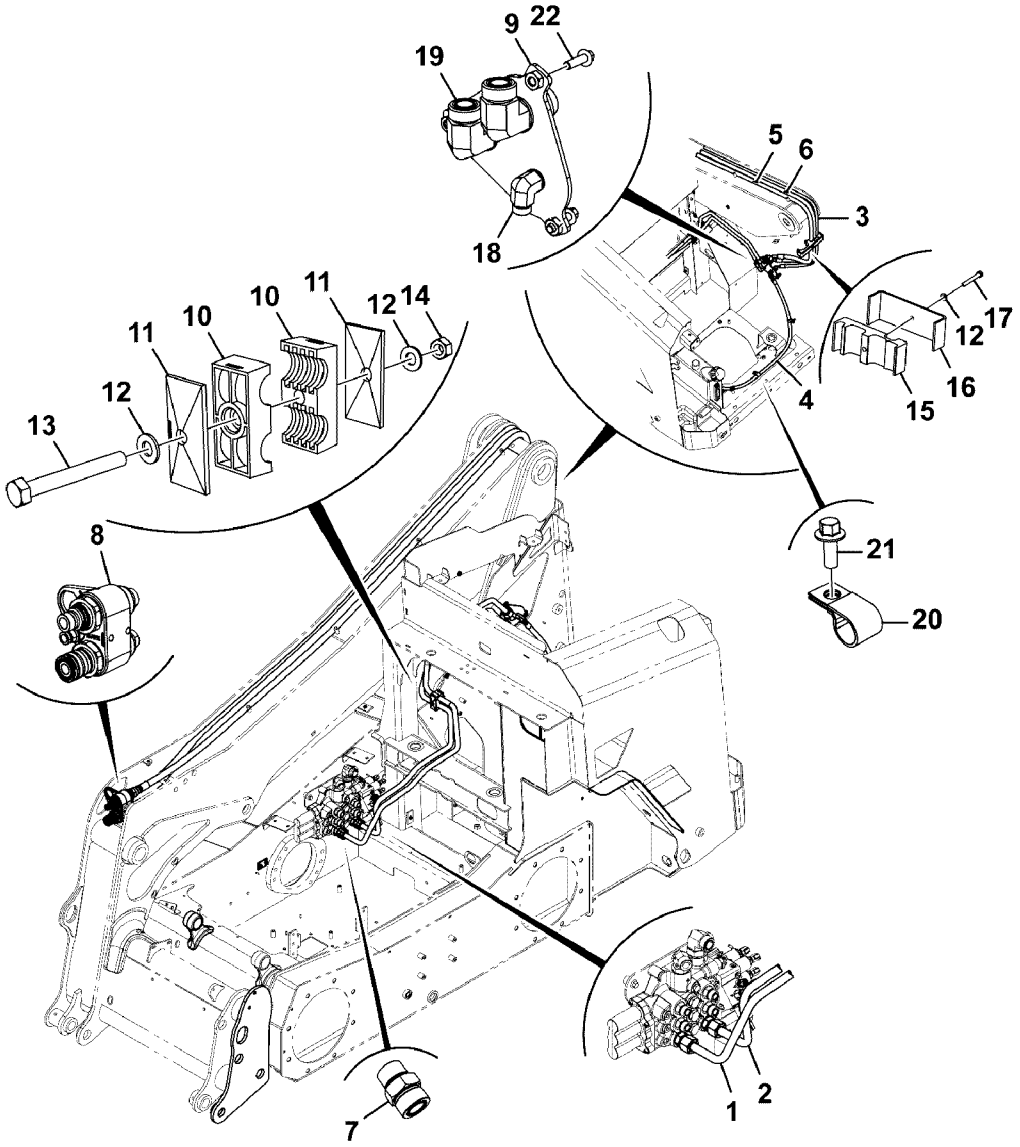

Volvo Construction Equipment

1068862

Fig.	Part No.	Quantity 1	2	3	PS	KIT	Description	Dénomination	Bezeichnung	Denominación	Benämning	Notes
												MC110C T4 MCT110C T4
1	**VOE 17301462**	1					Tube	Tube	Rohr	Tubo	Rör	
2	**VOE 17298232**	1					Tube	Tube	Rohr	Tubo	Rör	
3	**VOE 17298353**	1					Hose assembly	Conduit flexible	Schlauchleitung	Conducto	Slangledning	
4	**VOE 17295631**	1					Hose assembly	Conduit flexible	Schlauchleitung	Conducto	Slangledning	
5	**VOE 17298354**	1					Hose assembly	Conduit flexible	Schlauchleitung	Conducto	Slangledning	
6	**VOE 17298357**	1					Hose assembly	Conduit flexible	Schlauchleitung	Conducto	Slangledning	
7	**RM 59922591**	2					Adapter	Adaptateur	Adapter	Adaptador	Adapter	
8	**VOE 17229724**	1					Manifold	Tubulure	Verzweigung	Bifurcación	Förgrening	See group 916, Page 1703
9		1			NS		Plate	Tôle	Blech	Chapa	Plåt	
10	**VOE 17210439**	2					Hose clamp	Collier durite	Schlauchschelle	Abrazadera de mang	Slangklamma	
11	**VOE 16212246**	2					Clamp	Collier serrage	Klemme	Abrazadera	Klamma	
12	**VOE 20460127**	3					Washer	Rondelle	Scheibe	Arandela	Bricka	
13	**VOE 16212086**	1					Bolt	Boulon	Bolzen	Perno	Bult	
14	**VOE 20405733**	1					Hexagon nut	Écrou hexagonal	Sechskantmutter	Tuerca hexagonal	Sexkantsmutter	
15		1			NS		Clamp	Collier serrage	Klemme	Abrazadera	Klamma	
16		1			NS		Bracket	Console	Konsole	Consola	Konsol	
17	**VOE 983902**	1					Hexagon screw	Vis à tête hexagonale	Sechskantschraube	Tornillo hexagonal	Sexkantsskruv	
18	**RM 59962316**	1					Fitting	Écrou raccord	Verschraubung	Racor	Förskruvning	
19	**RM 59962332**	2					Adapter	Adaptateur	Adapter	Adaptador	Adapter	
20		4			NS		Clip	Clip	Clip	Clip	Clips	
21	**VOE 16212101**	4					Bolt	Boulon	Bolzen	Perno	Bult	
22	**VOE 17205102**	3					Bolt	Boulon	Bolzen	Perno	Bult	

1		**Hydraulkretsar lastaggregat, extra, lågt flöde, radiallyft** **Circuitos hidráulicos de extremo de cargadora, auxiliar, flujo bajo, elevación radial** **Circuits hydrauliques extrémité chargeuse, auxiliaire, bas débit, levage radial** **Hydraulic circuits loader end, auxiliary, low flow, radial lift**	Catalogue id **20676**	Group **916**
2			Illustr. No **1068862**	Section **12600**
3			Issue **PUB 20024822-D**	Page **1683**
4				
5				

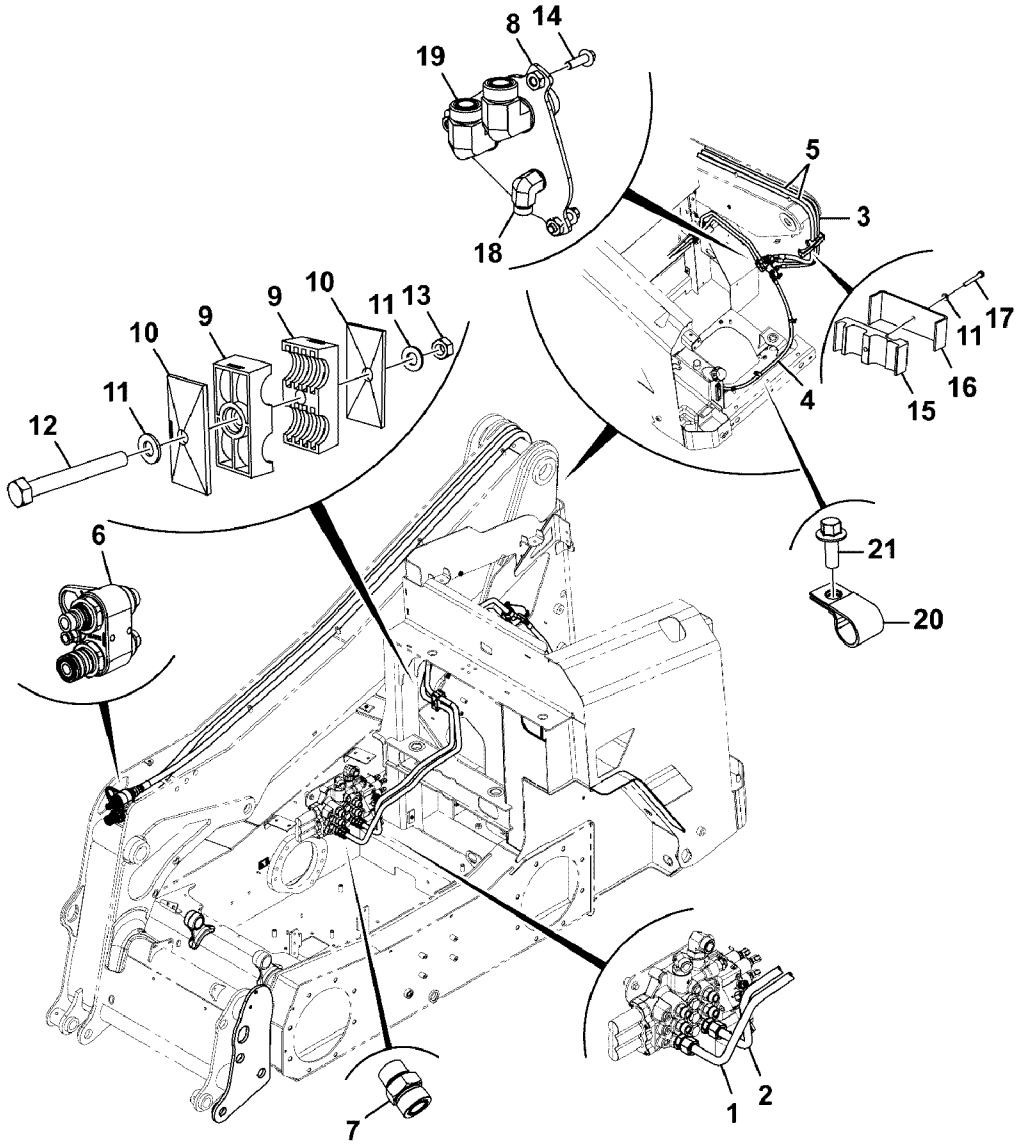

Volvo Construction Equipment

1068863

Fig.	Part No.	Quantity 1	2	3	PS	KIT	Description	Dénomination	Bezeichnung	Denominación	Benämning	Notes
												MC110C T4 MCT110C T4
1	**VOE 17301442**	1					Tube	Tube	Rohr	Tubo	Rör	
2	**VOE 17298212**	1					Tube	Tube	Rohr	Tubo	Rör	
3	**VOE 17298225**	1					Hose assembly	Conduit flexible	Schlauchleitung	Conducto	Slangledning	
4	**VOE 17295631**	1					Hose assembly	Conduit flexible	Schlauchleitung	Conducto	Slangledning	
5	**VOE 17298218**	2					Hose assembly	Conduit flexible	Schlauchleitung	Conducto	Slangledning	
6	**VOE 17229724**	1					Manifold	Tubulure	Verzweigung	Bifurcación	Förgrening	See group 916, Page 1703
7	**RM 59922633**	2					Adapter	Adaptateur	Adapter	Adaptador	Adapter	
8		1			NS		Plate	Tôle	Blech	Chapa	Plåt	
9	**VOE 17210442**	2					Hose clamp	Collier durite	Schlauchschelle	Abrazadera de mang.	Slangklamma	
10	**VOE 16212246**	2					Clamp	Collier serrage	Klemme	Abrazadera	Klamma	
11	**VOE 20460127**	3					Washer	Rondelle	Scheibe	Arandela	Bricka	
12	**VOE 16212086**	1					Bolt	Boulon	Bolzen	Perno	Bult	
13	**VOE 20405733**	1					Hexagon nut	Écrou hexagonal	Sechskantmutter	Tuerca hexagonal	Sexkantsmutter	
14	**VOE 17205102**	3					Bolt	Boulon	Bolzen	Perno	Bult	
15		1			NS		Clamp	Collier serrage	Klemme	Abrazadera	Klamma	
16		1			NS		Bracket	Console	Konsole	Consola	Konsol	
17	**VOE 983902**	1					Hexagon screw	Vis à tête hexagonale	Sechskantschraube	Tornillo hexagonal	Sexkantsskruv	
18	**RM 59962316**	1					Fitting	Écrou raccord	Verschraubung	Racor	Förskruvning	
19	**RM 59962332**	2					Adapter	Adaptateur	Adapter	Adaptador	Adapter	
20		4			NS		Clip	Clip	Clip	Clip	Clips	
21	**VOE 16212101**	4					Bolt	Boulon	Bolzen	Perno	Bult	

1		**Hydraulkretsar lastaggregat, extra, högt flöde, radiallyft** **Circuitos hidráulicos de extremo de cargadora, auxiliar, flujo alto, elevación radial** **Circuits hydrauliques extrémité chargeuse, auxiliaire, haut débit, levage radial** **Hydraulic circuits loader end, auxiliary, high flow, radial lift**	Catalogue id **20676**	Group **916**
2			Illustr. No **1068863**	Section **12700**
3			Issue **PUB 20024822-D**	Page **1685**
4				
5				

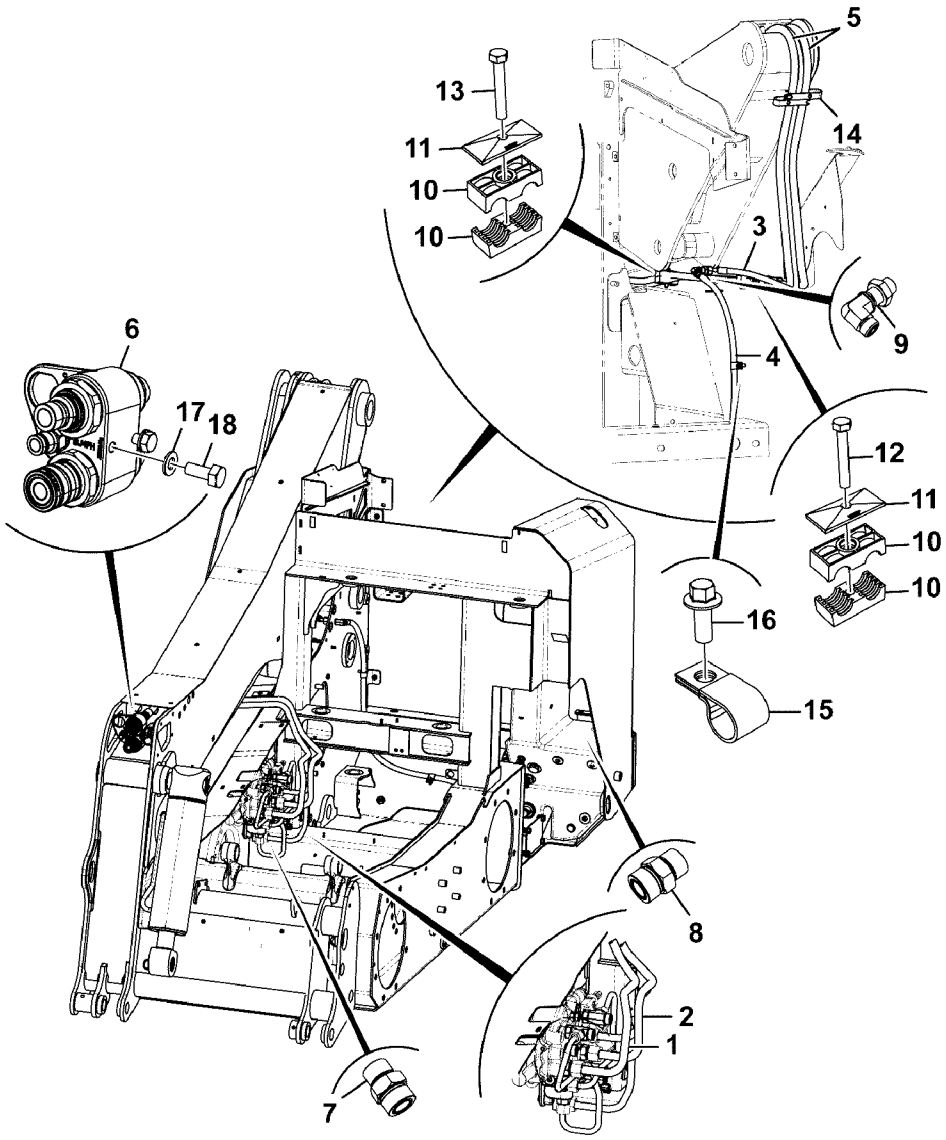

Volvo Construction Equipment

1068870

Fig.	Part No.	Quantity 1	2	3	PS	KIT	Description	Dénomination	Bezeichnung	Denominación	Benämning	Notes
												MC135C T4 MC155C T4 MCT135C T4
1	**VOE 17296152**	1					Tube	Tube	Rohr	Tubo	Rör	
2	**VOE 17295633**	1					Tube	Tube	Rohr	Tubo	Rör	
3	**VOE 17295627**	1					Hose assembly	Conduit flexible	Schlauchleitung	Conducto	Slangledning	
4	**VOE 17295631**	1					Hose assembly	Conduit flexible	Schlauchleitung	Conducto	Slangledning	
5	**VOE 17296173**	2					Hose assembly	Conduit flexible	Schlauchleitung	Conducto	Slangledning	
6	**VOE 17229724**	1					Manifold	Tubulure	Verzweigung	Bifurcación	Förgrening	See group 916, Page 1703
7	**RM 59922591**	2					Adapter	Adaptateur	Adapter	Adaptador	Adapter	
8	**VOE 935085**	1					Nipple	Raccord	Nippel	Niple	Nippel	(RM 59919670)
9	**RM 59962316**	1					Fitting	Écrou raccord	Verschraubung	Racor	Förskruvning	
10	**VOE 17210439**	4					Hose clamp	Collier durite	Schlauchschelle	Abrazadera de mang	Slangklamma	
11	**VOE 16212246**	2					Clamp	Collier serrage	Klemme	Abrazadera	Klamma	
12	**VOE 16212085**	1					Bolt	Boulon	Bolzen	Perno	Bult	
13	**VOE 17288646**	1					Bolt	Boulon	Bolzen	Perno	Bult	
14	**VOE 17205468**	2					Hose clamp	Collier durite	Schlauchschelle	Abrazadera de mang	Slangklamma	
15		5			NS		Clip	Clip	Clip	Clip	Clips	
16	**VOE 16212101**	5					Bolt	Boulon	Bolzen	Perno	Bult	
17	**VOE 16212137**	2					Plain washer	Rondelle plane	Flachscheibe	Arandela plana	Planbricka	
18	**VOE 16212076**	2					Set screw	Vis butée	Anschlagschraube	Tornillo tope	Stoppskruv	

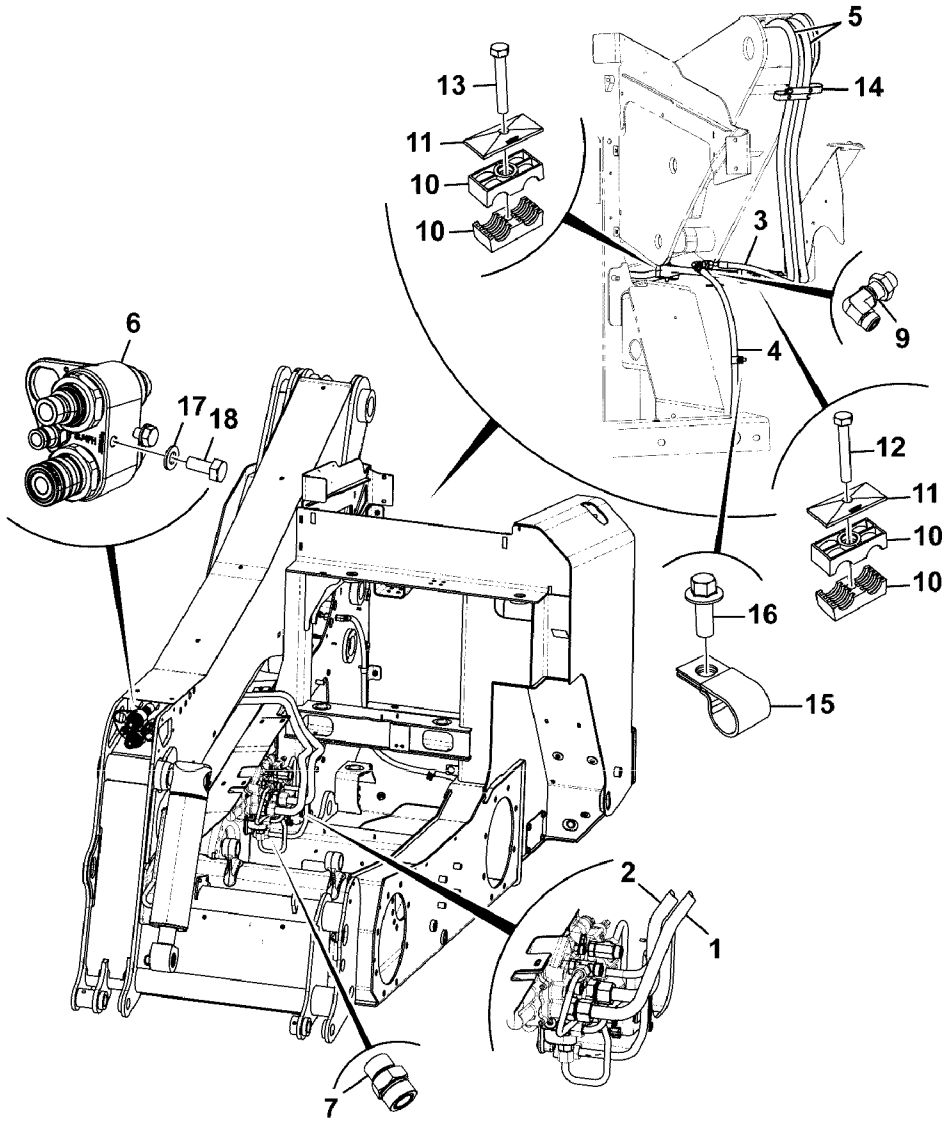
5
13
14
11
10
10
3
9
4
6
17
18
12
11
10
10
16
15
2
1
7

Fig.	Part No.	Quantity 1	2	3	PS	KIT	Description	Dénomination	Bezeichnung	Denominación	Benämning	Notes
												MC135C T4 MC155C T4 MCT135C T4 MCT145C T4
1	**VOE 17296146**	1					Tube	Tube	Rohr	Tubo	Rör	
2	**VOE 17292851**	1					Tube	Tube	Rohr	Tubo	Rör	
3	**VOE 17295627**	1					Hose assembly	Conduit flexible	Schlauchleitung	Conducto	Slangledning	
4	**VOE 17295631**	1					Hose assembly	Conduit flexible	Schlauchleitung	Conducto	Slangledning	
5	**VOE 17296172**	2					Hose assembly	Conduit flexible	Schlauchleitung	Conducto	Slangledning	
6	**VOE 17229724**	1					Manifold	Tubulure	Verzweigung	Bifurcación	Förgrening	See group 916, Page 1703
7	**RM 59922633**	2					Adapter	Adaptateur	Adapter	Adaptador	Adapter	
9	**RM 59962316**	1					Fitting	Écrou raccord	Verschraubung	Racor	Förskruvning	
10	**VOE 17210442**	4					Hose clamp	Collier durite	Schlauchschelle	Abrazadera de mang	Slangklamma	
11	**VOE 16212246**	2					Clamp	Collier serrage	Klemme	Abrazadera	Klamma	
12	**VOE 16212085**	1					Bolt	Boulon	Bolzen	Perno	Bult	
13	**VOE 17288646**	1					Bolt	Boulon	Bolzen	Perno	Bult	
14	**VOE 17205468**	2					Hose clamp	Collier durite	Schlauchschelle	Abrazadera de mang	Slangklamma	
15		4			NS		Clip	Clip	Clip	Clip	Clips	
16	**VOE 16212101**	4					Bolt	Boulon	Bolzen	Perno	Bult	
17	**VOE 16212137**	2					Plain washer	Rondelle plane	Flachscheibe	Arandela plana	Planbricka	
18	**VOE 16212076**	2					Set screw	Vis butée	Anschlagschraube	Tornillo tope	Stoppskruv	

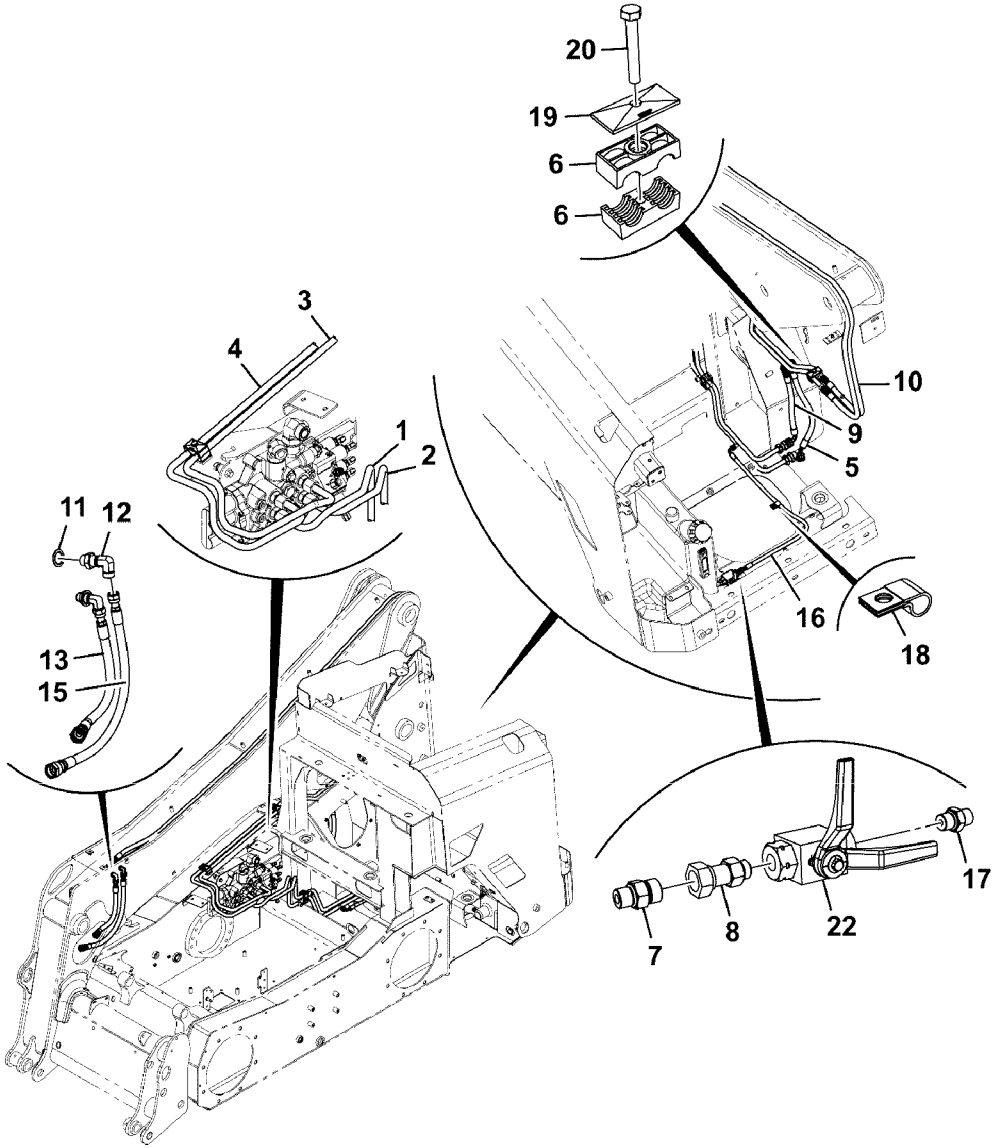

Volvo Construction Equipment

1068877

Fig.	Part No.	Quantity 1	2	3	P S	K I T	Description	Dénomination	Bezeichnung	Denominación	Benämning	Notes
												MC115C T4 MC125C T4 MCT125C T4
1	**VOE 17292831**	1					Tube	Tube	Rohr	Tubo	Rör	
2	**VOE 17295467**	1					Tube	Tube	Rohr	Tubo	Rör	
3	**VOE 17295468**	1					Tube	Tube	Rohr	Tubo	Rör	
4	**VOE 17301415**	1					Tube	Tube	Rohr	Tubo	Rör	
5	**VOE 17295473**	1					Hose assembly	Conduit flexible	Schlauchleitung	Conducto	Slangledning	
6	**VOE 16212244**	8					Clamp	Collier serrage	Klemme	Abrazadera	Klamma	
7	**VOE 935085**	1					Nipple	Raccord	Nippel	Niple	Nippel	(RM 59919670)
8	**VOE 937287**	1					Nipple	Raccord	Nippel	Niple	Nippel	
9	**VOE 17295613**	1					Hose assembly	Conduit flexible	Schlauchleitung	Conducto	Slangledning	
10	**VOE 17295617**	2					Hose assembly	Conduit flexible	Schlauchleitung	Conducto	Slangledning	
11	**VOE 17205553**	2					Lock washer	Rondelle verrouillage	Sicherungsscheibe	Arandela seguridad	Låsbricka	
12	**RM 59947028**	2					Fitting	Écrou raccord	Verschraubung	Racor	Förskruvning	
13	**VOE 17209845**	1					Hose	Flexible	Schlauch	Manguera	Slang	
15	**VOE 17209851**	1					Hose	Flexible	Schlauch	Manguera	Slang	
16	**VOE 17295469**	1					Hose assembly	Conduit flexible	Schlauchleitung	Conducto	Slangledning	
17	**VOE 17209925**	1					Adapter	Adaptateur	Adapter	Adaptador	Adapter	
18		1			NS		Clip	Clip	Clip	Clip	Clips	
19	**VOE 16212252**	4					Clamp	Collier serrage	Klemme	Abrazadera	Klamma	
20	**VOE 16212084**	4					Bolt	Boulon	Bolzen	Perno	Bult	
22	**VOE 17277254**	1					Ball valve	Pointeau	Kugelhahnventil	Válvula bola	Kulkikventil	

1		**Hydraulkretsar lastaggregat, vertikallyft, standard** **Circuitos hidráulicos de extremo de cargadora, elevación vertical, estándar** **Circuits hydrauliques extrémité chargeuse, levage vertical, standard** **Hydraulic circuits loader end, vertical lift, standard**
2		
3		
4		
5		

Catalogue id **20676**	Group **916**
Illustr. No **1068877**	Section **13200**
Issue **PUB 20024822-D**	Page **1691**

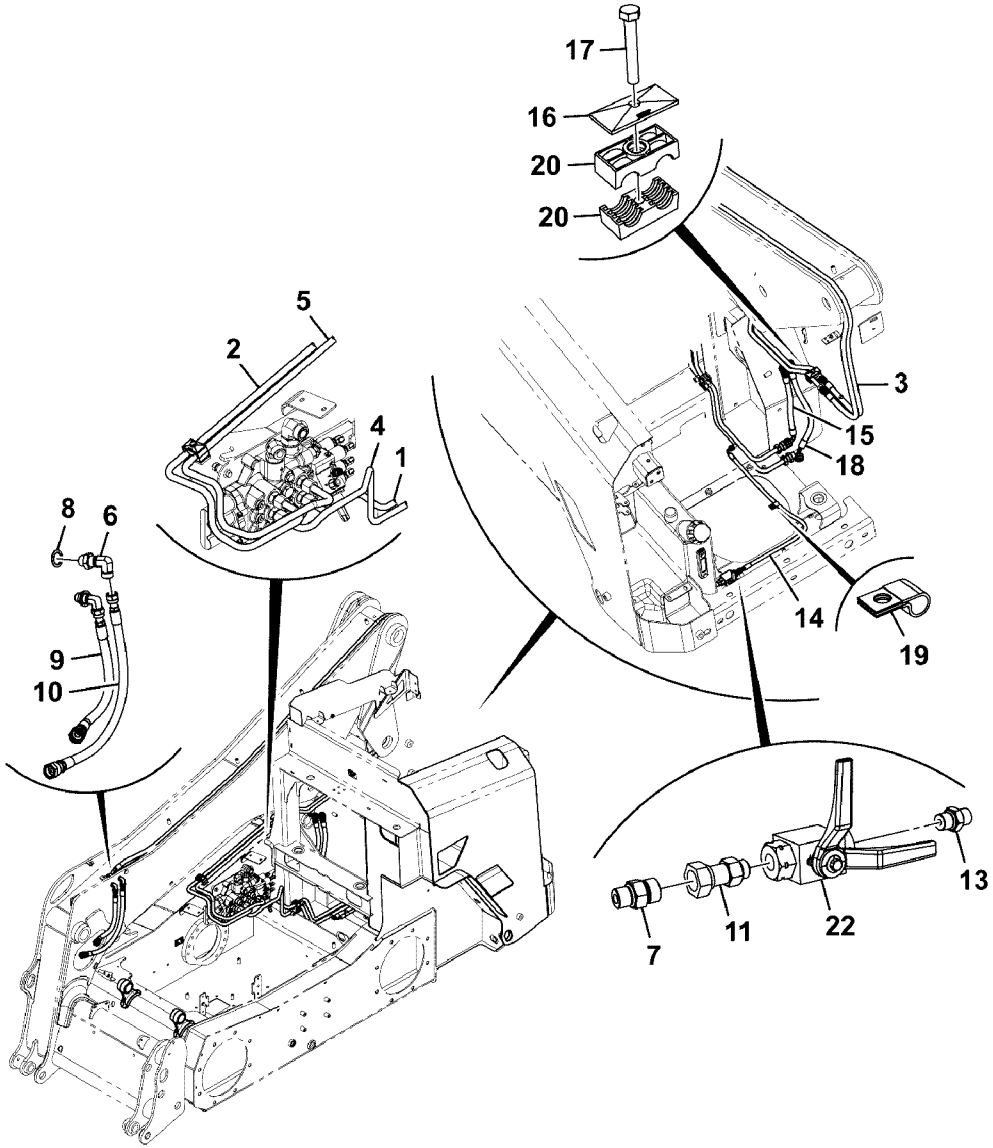
17
16
20
20
5
2
4
1
3
15
18
8
6
9
10
14
19
13
11
22
7

Fig.	Part No.	Quantity 1	2	3	PS	KIT	Description	Dénomination	Bezeichnung	Denominación	Benämning	Notes
												MC115C T4 MC125C T4 MCT125C T4
1	**VOE 17292817**	1					Tube	Tube	Rohr	Tubo	Rör	
2	**VOE 17301434**	1					Tube	Tube	Rohr	Tubo	Rör	
3	**VOE 17295617**	2					Hose assembly	Conduit flexible	Schlauchleitung	Conducto	Slangledning	
4	**VOE 17292831**	1					Tube	Tube	Rohr	Tubo	Rör	
5	**VOE 17292839**	1					Tube	Tube	Rohr	Tubo	Rör	
6	**RM 59947028**	2					Fitting	Écrou raccord	Verschraubung	Racor	Förskruvning	
7	**VOE 935085**	1					Nipple	Raccord	Nippel	Niple	Nippel	(RM 59919670)
8	**VOE 17205553**	2					Lock washer	Rondelle verrouillage	Sicherungsscheibe	Arandela seguridad	Låsbricka	
9	**VOE 17209845**	1					Hose	Flexible	Schlauch	Manguera	Slang	
10	**VOE 17209851**	1					Hose	Flexible	Schlauch	Manguera	Slang	
11	**VOE 937287**	1					Nipple	Raccord	Nippel	Niple	Nippel	
13	**VOE 17209925**	1					Adapter	Adaptateur	Adapter	Adaptador	Adapter	
14	**VOE 17295469**	1					Hose assembly	Conduit flexible	Schlauchleitung	Conducto	Slangledning	
15	**VOE 17295613**	1					Hose assembly	Conduit flexible	Schlauchleitung	Conducto	Slangledning	
16	**VOE 16212252**	4					Clamp	Collier serrage	Klemme	Abrazadera	Klamma	
17	**VOE 16212084**	4					Bolt	Boulon	Bolzen	Perno	Bult	
18	**VOE 17295473**	1					Hose assembly	Conduit flexible	Schlauchleitung	Conducto	Slangledning	
19		1			NS		Clip	Clip	Clip	Clip	Clips	
20	**VOE 16212244**	8					Clamp	Collier serrage	Klemme	Abrazadera	Klamma	
22	**VOE 17277254**	1					Ball valve	Pointeau	Kugelhahnventil	Válvula bola	Kulkikventil	

1		**Hydraulkretsar lastaggregat, vertikallyft, Udsl** **Circuitos hidráulicos de extremo de cargadora, elevación vertical, Udsl** **Circuits hydrauliques extrémité chargeuse, levage vertical, Udsl** **Hydraulic circuits loader end, vertical lift, Udsl**	Catalogue id **20676**	Group **916**
2				
3			Illustr. No **1068878**	Section **13300**
4				
5			Issue **PUB 20024822-D**	Page **1693**

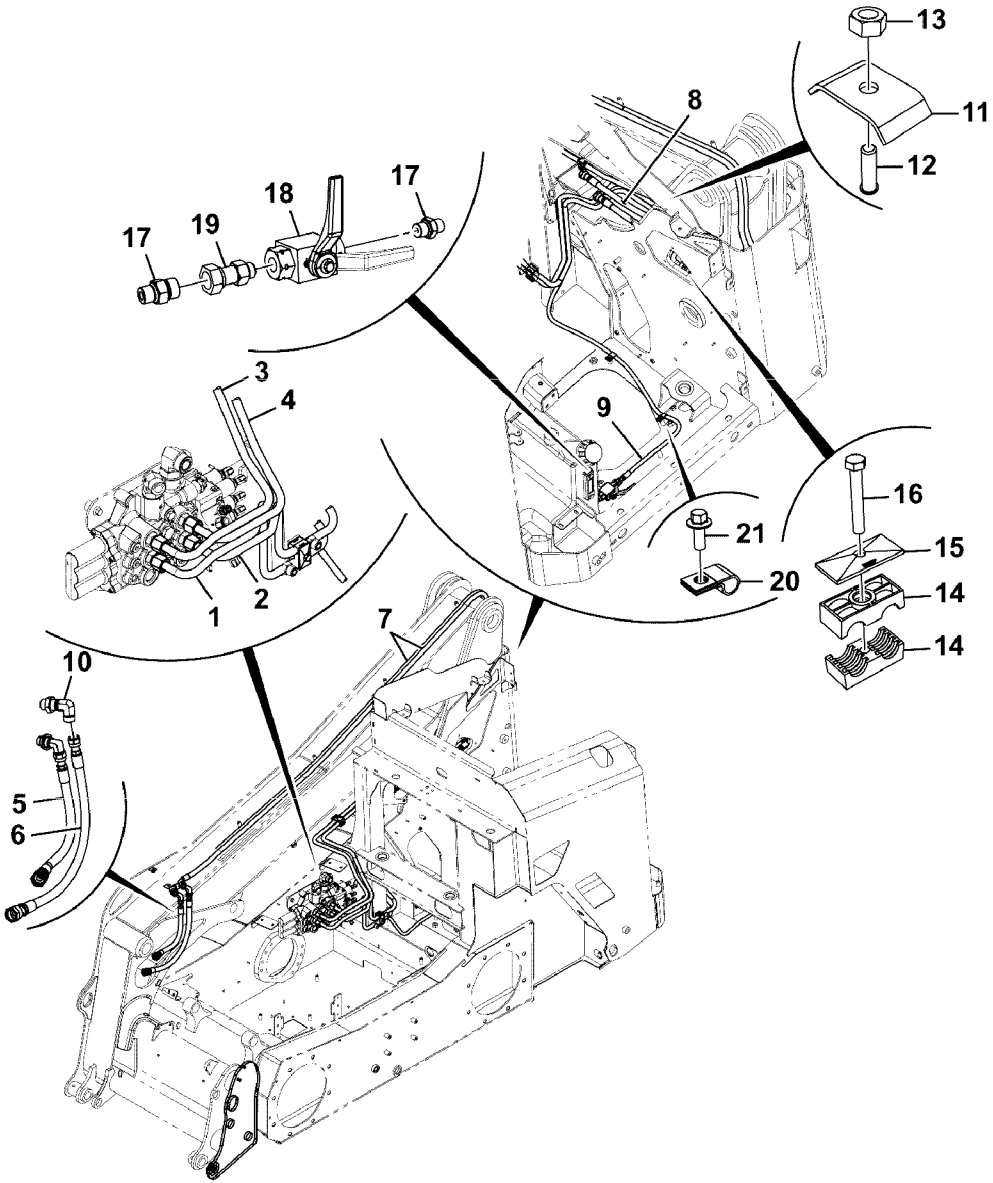
13
11
12
8
17
18
19
17
3
4
9
16
21
15
20
14
14
1
2
7
10
5
6

Fig.	Part No.	Quantity 1	2	3	PS	KIT	Description	Dénomination	Bezeichnung	Denominación	Benämning	Notes
												MC110C T4 MCT110C T4
1	**VOE 17301484**	1					Tube	Tube	Rohr	Tubo	Rör	
2	**VOE 17296015**	1					Tube	Tube	Rohr	Tubo	Rör	
3	**VOE 17301471**	1					Tube	Tube	Rohr	Tubo	Rör	
4	**VOE 17296018**	1					Tube	Tube	Rohr	Tubo	Rör	
5	**VOE 17209845**	1					Hose	Flexible	Schlauch	Manguera	Slang	
6	**VOE 17209851**	1					Hose	Flexible	Schlauch	Manguera	Slang	
7	**VOE 17277042**	2					Hose assembly	Conduit flexible	Schlauchleitung	Conducto	Slangledning	
8	**VOE 17295471**	2					Hose assembly	Conduit flexible	Schlauchleitung	Conducto	Slangledning	
9	**VOE 17296150**	1					Hose assembly	Conduit flexible	Schlauchleitung	Conducto	Slangledning	
10	**RM 59947028**	2					Fitting	Écrou raccord	Verschraubung	Racor	Förskruvning	
11		1			NS		Clamp	Collier serrage	Klemme	Abrazadera	Klamma	
12	**VOE 17279629**	1					Stud	Goujon	Stiftschraube	Espárrago	Pinnskruv	
13	**VOE 906576**	1					Hexagon nut	Écrou hexagonal	Sechskantmutter	Tuerca hexagonal	Sexkantsmutter	
14	**VOE 16212244**	8					Clamp	Collier serrage	Klemme	Abrazadera	Klamma	
15	**VOE 16212252**	4					Clamp	Collier serrage	Klemme	Abrazadera	Klamma	
16	**VOE 16212084**	4					Bolt	Boulon	Bolzen	Perno	Bult	
17	**VOE 935085**	2					Nipple	Raccord	Nippel	Niple	Nippel	(RM 59919670)
18	**VOE 17277254**	1					Ball valve	Pointeau	Kugelhahnventil	Válvula bola	Kulkikventil	
19	**VOE 937287**	1					Nipple	Raccord	Nippel	Niple	Nippel	
20		2			NS		Clip	Clip	Clip	Clip	Clips	
21	**VOE 16212101**	2					Bolt	Boulon	Bolzen	Perno	Bult	

1		**Hydraulkretsar lastaggregat, radiallyft, standard** **Circuitos hidráulicos de extremo de cargadora, elevación radial, estándar** **Circuits hydrauliques extrémité chargeuse, levage radial, standard** **Hydraulic circuits loader end, radial lift, standard**	Catalogue id **20676**	Group **916**
2			Illustr. No **1068884**	Section **13400**
3			Issue **PUB 20024822-D**	Page **1695**
4				
5				

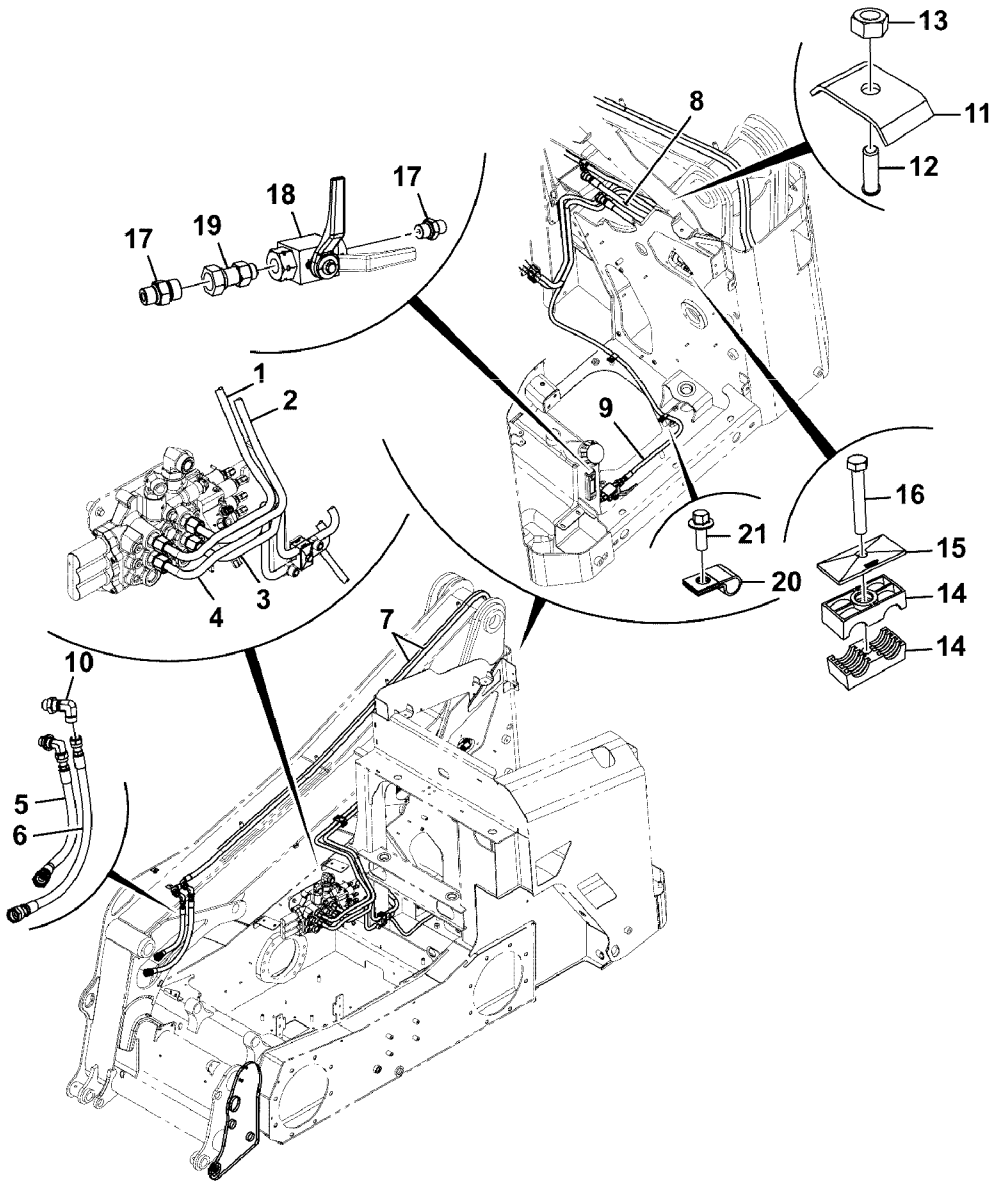
13
11
12
8
17
18
17
19
17
1
2
9
16
21
15
20
14
14
4
3
7
10
5
6

Fig.	Part No.	Quantity 1	2	3	PS	KIT	Description	Dénomination	Bezeichnung	Denominación	Benämning	Notes
												MC110C T4 MCT110C T4
1	**VOE 17301494**	1					Tube	Tube	Rohr	Tubo	Rör	
2	**VOE 17295872**	1					Tube	Tube	Rohr	Tubo	Rör	
3	**VOE 17295866**	1					Tube	Tube	Rohr	Tubo	Rör	
4	**VOE 17301484**	1					Tube	Tube	Rohr	Tubo	Rör	
5	**VOE 17209845**	1					Hose	Flexible	Schlauch	Manguera	Slang	
6	**VOE 17209851**	1					Hose	Flexible	Schlauch	Manguera	Slang	
7	**VOE 17277042**	2					Hose assembly	Conduit flexible	Schlauchleitung	Conducto	Slangledning	
8	**VOE 17295471**	2					Hose assembly	Conduit flexible	Schlauchleitung	Conducto	Slangledning	
9	**VOE 17296150**	1					Hose assembly	Conduit flexible	Schlauchleitung	Conducto	Slangledning	
10	**RM 59947028**	2					Fitting	Écrou raccord	Verschraubung	Racor	Förskruvning	
11		1			NS		Clamp	Collier serrage	Klemme	Abrazadera	Klamma	
12	**VOE 17279629**	1					Stud	Goujon	Stiftschraube	Espárrago	Pinnskruv	
13	**VOE 906576**	1					Hexagon nut	Écrou hexagonal	Sechskantmutter	Tuerca hexagonal	Sexkantsmutter	
14	**VOE 16212244**	8					Clamp	Collier serrage	Klemme	Abrazadera	Klamma	
15	**VOE 16212252**	4					Clamp	Collier serrage	Klemme	Abrazadera	Klamma	
16	**VOE 16212084**	4					Bolt	Boulon	Bolzen	Perno	Bult	
17	**VOE 935085**	2					Nipple	Raccord	Nippel	Niple	Nippel	(RM 59919670)
18	**VOE 17277254**	1					Ball valve	Pointeau	Kugelhahnventil	Válvula bola	Kulkikventil	
19	**VOE 937287**	1					Nipple	Raccord	Nippel	Niple	Nippel	
20		2			NS		Clip	Clip	Clip	Clip	Clips	
21	**VOE 16212101**	2					Bolt	Boulon	Bolzen	Perno	Bult	

1		**Hydraulkretsar lastaggregat, radiallyft, Udsl** **Circuitos hidráulicos de extremo de cargadora, elevación radial, Udsl** **Circuits hydrauliques extrémité chargeuse, levage radial, Udsl** **Hydraulic circuits loader end, radial lift, Udsl**	Catalogue id **20676**	Group **916**
2			Illustr. No **1068885**	Section **13500**
3			Issue **PUB 20024822-D**	Page **1697**
4				
5				

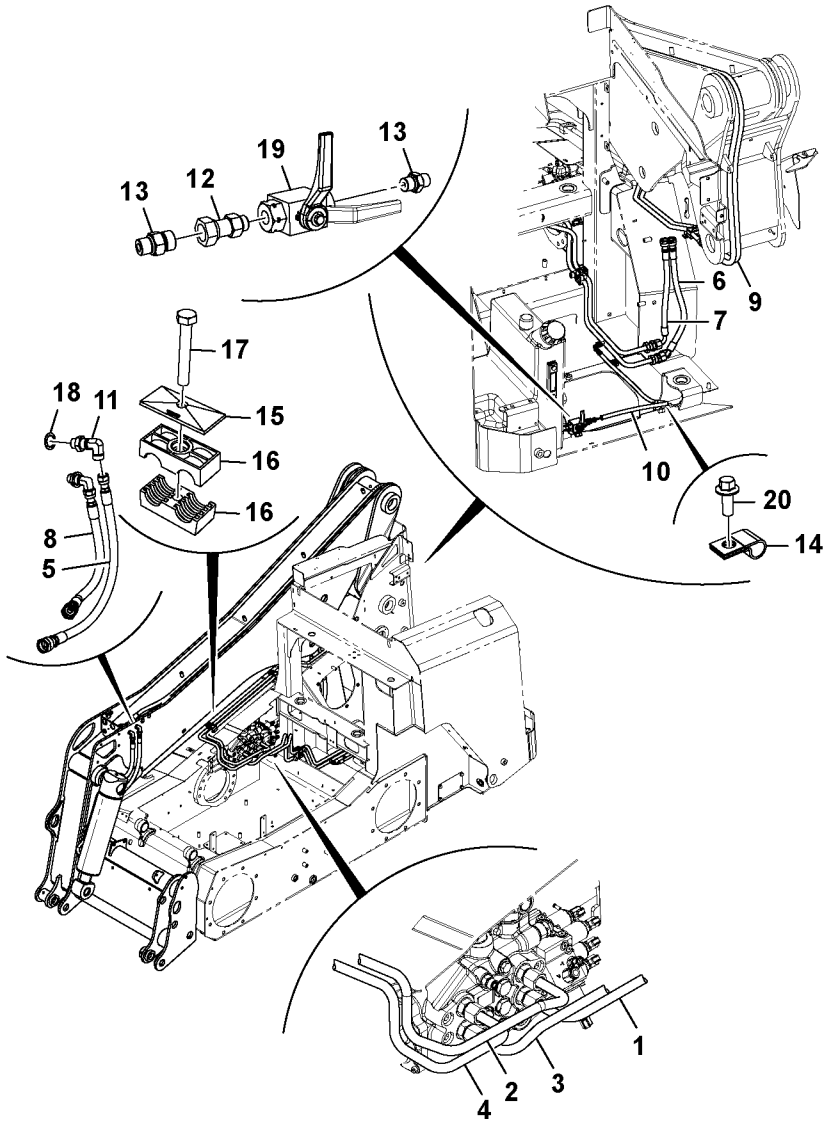
13
12
19
13
17
18
11
15
16
16
8
5
6
9
7
10
20
14
1
2
3
4

Fig.	Part No.	Quantity 1	2	3	PS	KIT	Description	Dénomination	Bezeichnung	Denominación	Benämning	Notes
												MC135C T4 MC155C T4 MCT135C T4 MCT145C T4
1	**VOE 17295467**	1					Tube	Tube	Rohr	Tubo	Rör	
2	**VOE 17295468**	1					Tube	Tube	Rohr	Tubo	Rör	
3	**VOE 17295844**	1					Tube	Tube	Rohr	Tubo	Rör	
4	**VOE 17296144**	1					Tube	Tube	Rohr	Tubo	Rör	
5	**VOE 17209851**	1					Hose	Flexible	Schlauch	Manguera	Slang	
6	**VOE 17295473**	1					Hose assembly	Conduit flexible	Schlauchleitung	Conducto	Slangledning	
7	**VOE 17295613**	1					Hose assembly	Conduit flexible	Schlauchleitung	Conducto	Slangledning	
8	**VOE 17209845**	1					Hose	Flexible	Schlauch	Manguera	Slang	
9	**VOE 17295617**	2					Hose assembly	Conduit flexible	Schlauchleitung	Conducto	Slangledning	
10	**VOE 17295469**	1					Hose assembly	Conduit flexible	Schlauchleitung	Conducto	Slangledning	
11	**RM 59947028**	2					Fitting	Écrou raccord	Verschraubung	Racor	Förskruvning	
12	**VOE 937287**	2					Nipple	Raccord	Nippel	Niple	Nippel	
13	**VOE 935085**	2					Nipple	Raccord	Nippel	Niple	Nippel	(RM 59919670)
14		1			NS		Clip	Clip	Clip	Clip	Clips	
15	**VOE 16212252**	4					Clamp	Collier serrage	Klemme	Abrazadera	Klamma	
16	**VOE 16212244**	8					Clamp	Collier serrage	Klemme	Abrazadera	Klamma	
17	**VOE 16212084**	4					Bolt	Boulon	Bolzen	Perno	Bult	
18	**VOE 17205553**	2					Lock washer	Rondelle verrouillage	Sicherungsscheibe	Arandela seguridad	Låsbricka	
19	**VOE 17277254**	1					Ball valve	Pointeau	Kugelhahnventil	Válvula bola	Kulkikventil	
20	**VOE 16212101**	1					Bolt	Boulon	Bolzen	Perno	Bult	

1			Catalogue id **20676**	Group **916**
2				
3			Illustr. No **1068887**	Section **13600**
4		**Hydraulic circuits loader end, vertical lift, standard, ls**		
5			Issue **PUB 20024822-D**	Page **1699**

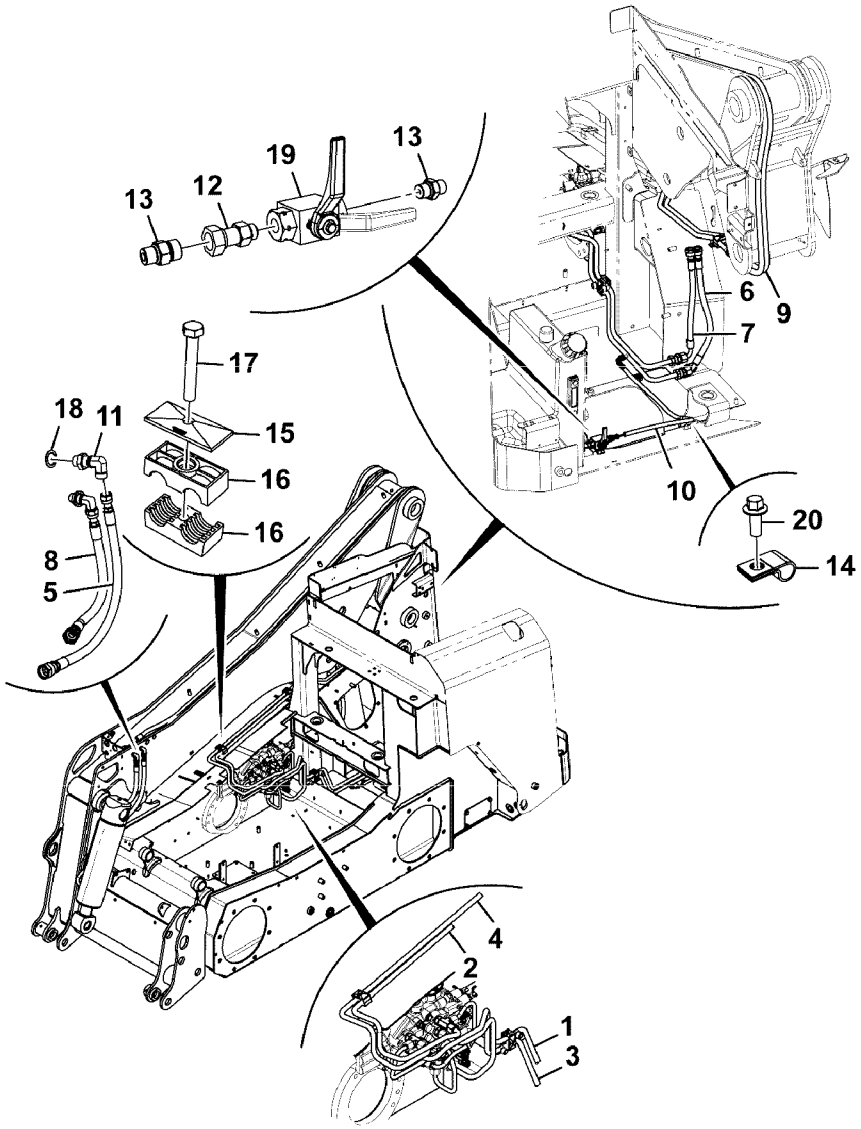
13
12
19
13
17
18
11
15
16
16
8
5
6
9
7
10
20
14
4
2
1
3

Fig.	Part No.	Quantity 1	2	3	PS	KIT	Description	Dénomination	Bezeichnung	Denominación	Benämning	Notes
												MC135C T4 MC155C T4 MCT135C T4 MCT145C T4
1	**VOE 17292817**	1					Tube	Tube	Rohr	Tubo	Rör	
2	**VOE 17292839**	1					Tube	Tube	Rohr	Tubo	Rör	
3	**VOE 17295844**	1					Tube	Tube	Rohr	Tubo	Rör	
4	**VOE 17295830**	1					Tube	Tube	Rohr	Tubo	Rör	
5	**VOE 17209851**	1					Hose	Flexible	Schlauch	Manguera	Slang	
6	**VOE 17295473**	1					Hose assembly	Conduit flexible	Schlauchleitung	Conducto	Slangledning	
7	**VOE 17295613**	1					Hose assembly	Conduit flexible	Schlauchleitung	Conducto	Slangledning	
8	**VOE 17209845**	1					Hose	Flexible	Schlauch	Manguera	Slang	
9	**VOE 17295617**	2					Hose assembly	Conduit flexible	Schlauchleitung	Conducto	Slangledning	
10	**VOE 17295469**	1					Hose assembly	Conduit flexible	Schlauchleitung	Conducto	Slangledning	
11	**RM 59947028**	2					Fitting	Écrou raccord	Verschraubung	Racor	Förskruvning	
12	**VOE 937287**	1					Nipple	Raccord	Nippel	Niple	Nippel	
13	**VOE 935085**	2					Nipple	Raccord	Nippel	Niple	Nippel	(RM 59919670)
14		1			NS		Clip	Clip	Clip	Clip	Clips	
15	**VOE 16212252**	4					Clamp	Collier serrage	Klemme	Abrazadera	Klamma	
16	**VOE 16212244**	8					Clamp	Collier serrage	Klemme	Abrazadera	Klamma	
17	**VOE 16212084**	4					Bolt	Boulon	Bolzen	Perno	Bult	
18	**VOE 17205553**	2					Lock washer	Rondelle verrouillage	Sicherungsscheibe	Arandela seguridad	Låsbricka	
19	**VOE 17277254**	1					Ball valve	Pointeau	Kugelhahnventil	Válvula bola	Kulkikventil	
20	**VOE 16212101**	1					Bolt	Boulon	Bolzen	Perno	Bult	

1		**Hydraulic circuits loader end, vertical lift, Udsl, Ls**	Catalogue id **20676**	Group **916**
2			Illustr. No **1068889**	Section **13700**
3			Issue **PUB 20024822-D**	Page **1701**
4				
5				

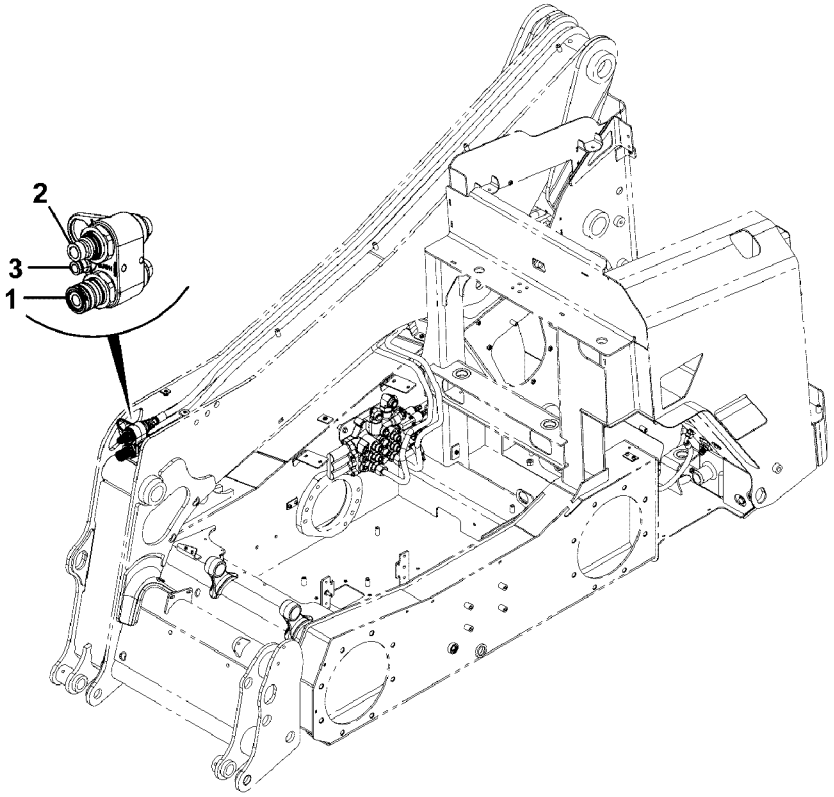
2
3
1

Fig.	Part No.	Quantity 1	2	3	PS	KIT	Description	Dénomination	Bezeichnung	Denominación	Benämning	Notes
												MC110C T4 MC115C T4 MC125C T4 MC135C T4 MC155C T4 MCT110C T4 MCT125C T4 MCT135C T4 MCT145C T4
	VOE 17229724	1					Manifold	Tubulure	Verzweigung	Bifurcación	Förgrening	
1	**VOE 17301742**	1					•Fitting	•Écrou raccord	•Verschraubung	•Racor	•Förskruvning	
2	**VOE 17301745**	1					•Fitting	•Écrou raccord	•Verschraubung	•Racor	•Förskruvning	
3	**VOE 17301747**	1					•Fitting	•Écrou raccord	•Verschraubung	•Racor	•Förskruvning	

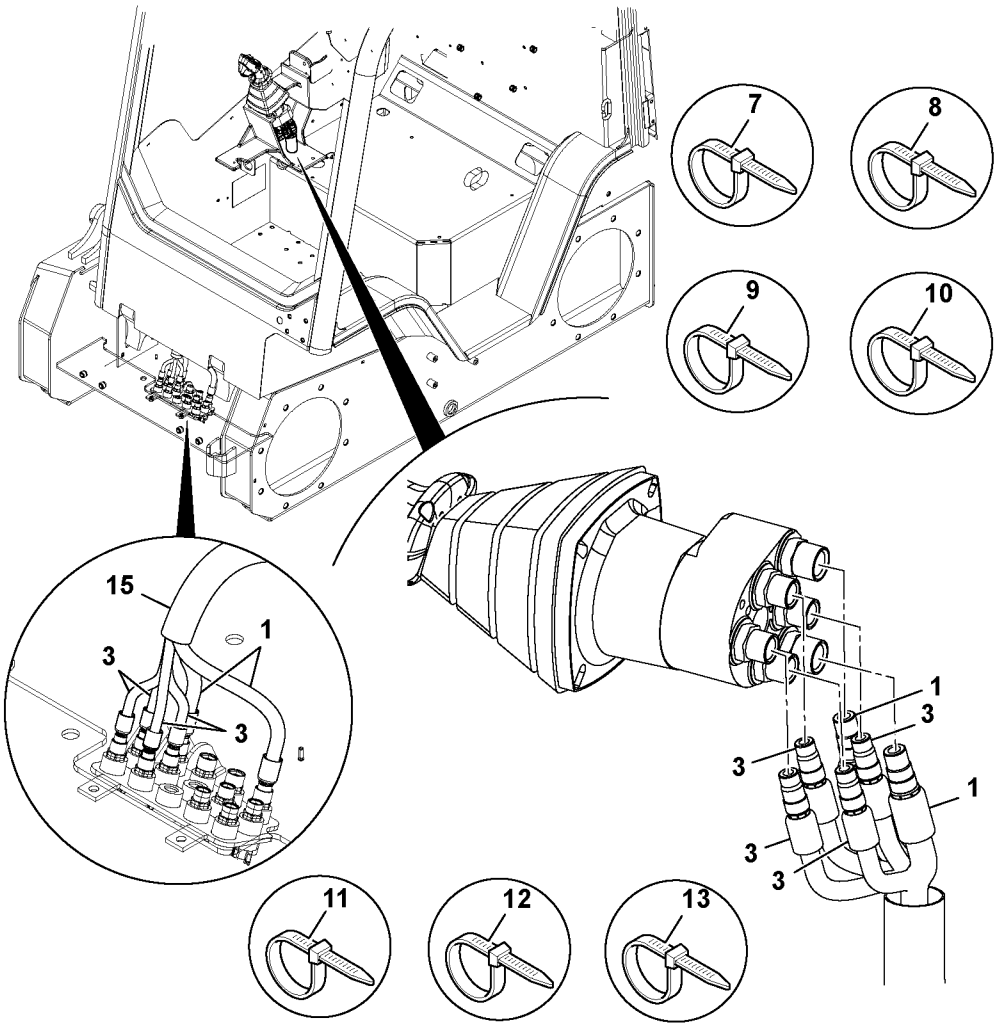
7
8
9
10
15
1
3
3
1
3
3
1
3
3
11
12
13

Fig.	Part No.	Quantity 1	2	3	PS	KIT	Description	Dénomination	Bezeichnung	Denominación	Benämning	Notes
												MC110C MC115C MC125C MC135C MC155C MCT110C MCT125C MCT135C MCT145C
1	**VOE 17209746**	2					Hose	Flexible	Schlauch	Manguera	Slang	
3	**VOE 17209741**	4					Hose	Flexible	Schlauch	Manguera	Slang	
7	**VOE 17205291**	2					Tie straps	Ruban attache		Cinta de atar	Buntband	
8	**VOE 17205272**	14					Tie straps	Ruban attache		Cinta de atar	Buntband	
9	**VOE 17205283**	2					Tie straps	Ruban attache		Cinta de atar	Buntband	
10	**VOE 17205521**	2					Tie straps	Ruban attache		Cinta de atar	Buntband	
11		2			NS		Cable Tie	Serre-cable	Kabelbinder	Abrazadera	Bandklämma	
12	**VOE 17205246**	2					Tie straps	Ruban attache		Cinta de atar	Buntband	
13	**VOE 17205281**	2					Tie straps	Ruban attache		Cinta de atar	Buntband	
14		1			NS		Hose protection	Cache-flexible	Schlauchhülle	Protección de mangu	Slangskydd	

1		**Övriga hydraulkretsar, hydraulslangar, manöverspak, höger sida** **Otros circuitos hidráulicos, mangueras hidráulicas, joystick, lado derecho** **Andere Hydraulikkreise, Hydraulikschläuche, Joystick, rechte Seite** **Autres circuits hydrauliques, flexibles hydrauliques, joystick, côté droit** **Other Hydraulic Circuits, Hydrauilc Hoses, Joystick, Right Side**	Catalogue id **20676**	Group **916**
2			Illustr. No **1059744**	Section **20100**
3				
4			Issue **PUB 20024822-D**	Page **1705**
5				

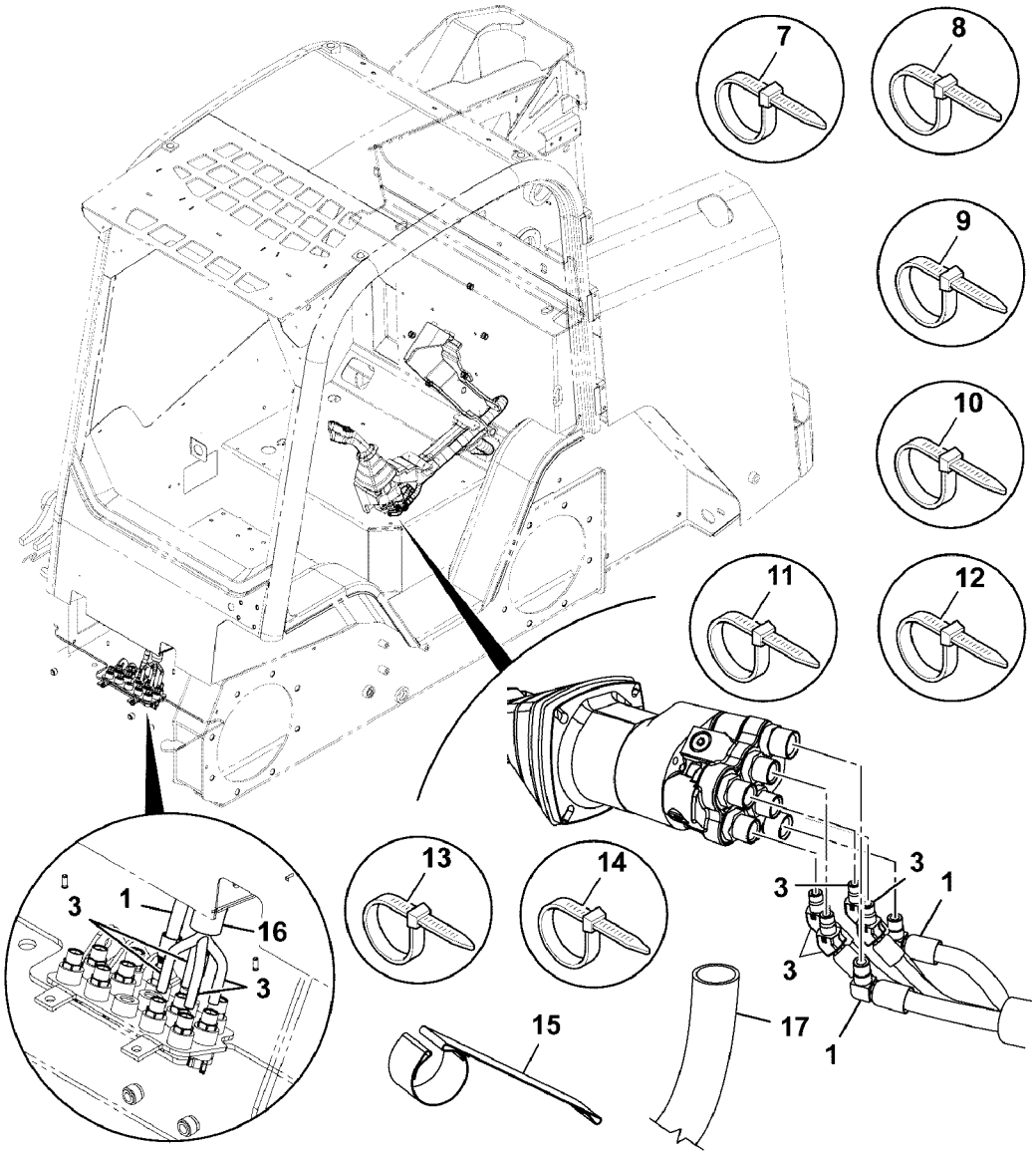

Volvo Construction Equipment
1068536

Fig.	Part No.	Quantity 1	2	3	PS	KIT	Description	Dénomination	Bezeichnung	Denominación	Benämning	Notes
												MC110C MC115C MC125C MC135C MC155C MCT110C MCT125C MCT135C MCT145C
1	**VOE 17209753**	2					Hose	Flexible	Schlauch	Manguera	Slang	
3	**VOE 17209749**	4					Hose	Flexible	Schlauch	Manguera	Slang	
7	**VOE 17205291**	3					Tie straps	Ruban attache		Cinta de atar	Buntband	
8	**VOE 17205284**	14					Tie straps	Ruban attache		Cinta de atar	Buntband	
9	**VOE 17205283**	2					Tie straps	Ruban attache		Cinta de atar	Buntband	
10	**VOE 17205521**	2					Tie straps	Ruban attache		Cinta de atar	Buntband	
11		2			NS		Cable Tie	Serre-cable	Kabelbinder	Abrazadera	Bandklämma	
12	**VOE 17205246**	2					Tie straps	Ruban attache		Cinta de atar	Buntband	
13	**VOE 17205281**	2					Tie straps	Ruban attache		Cinta de atar	Buntband	
14	**VOE 17205188**	2					Tie straps	Ruban attache		Cinta de atar	Buntband	
15	**VOE 17210335**	1					Hose	Flexible	Schlauch	Manguera	Slang	
16		1			NS		Hose protection	Cache-flexible	Schlauchhülle	Protección de mangu	Slangskydd	
17	**VOE 17279231**	2					Hose	Flexible	Schlauch	Manguera	Slang	

1		**Övriga hydraulkretsar, hydraulslangar, manöverspak, vänster sida** **Otros circuitos hidráulicos, mangueras hidráulicas, joystick, lado izquierdo** **Andere Hydraulikkreise, Hydraulikschläuche, Joystick, linke Seite** **Autres circuits hydrauliques, flexibles hydrauliques, joystick, côté gauche** **Other Hydraulic Circuits, Hydrauilc Hoses, Joystick, Left Side**	Catalogue id **20676**	Group **916**
2			Illustr. No **1068536**	Section **20200**
3			Issue **PUB 20024822-D**	Page **1707**
4				
5				

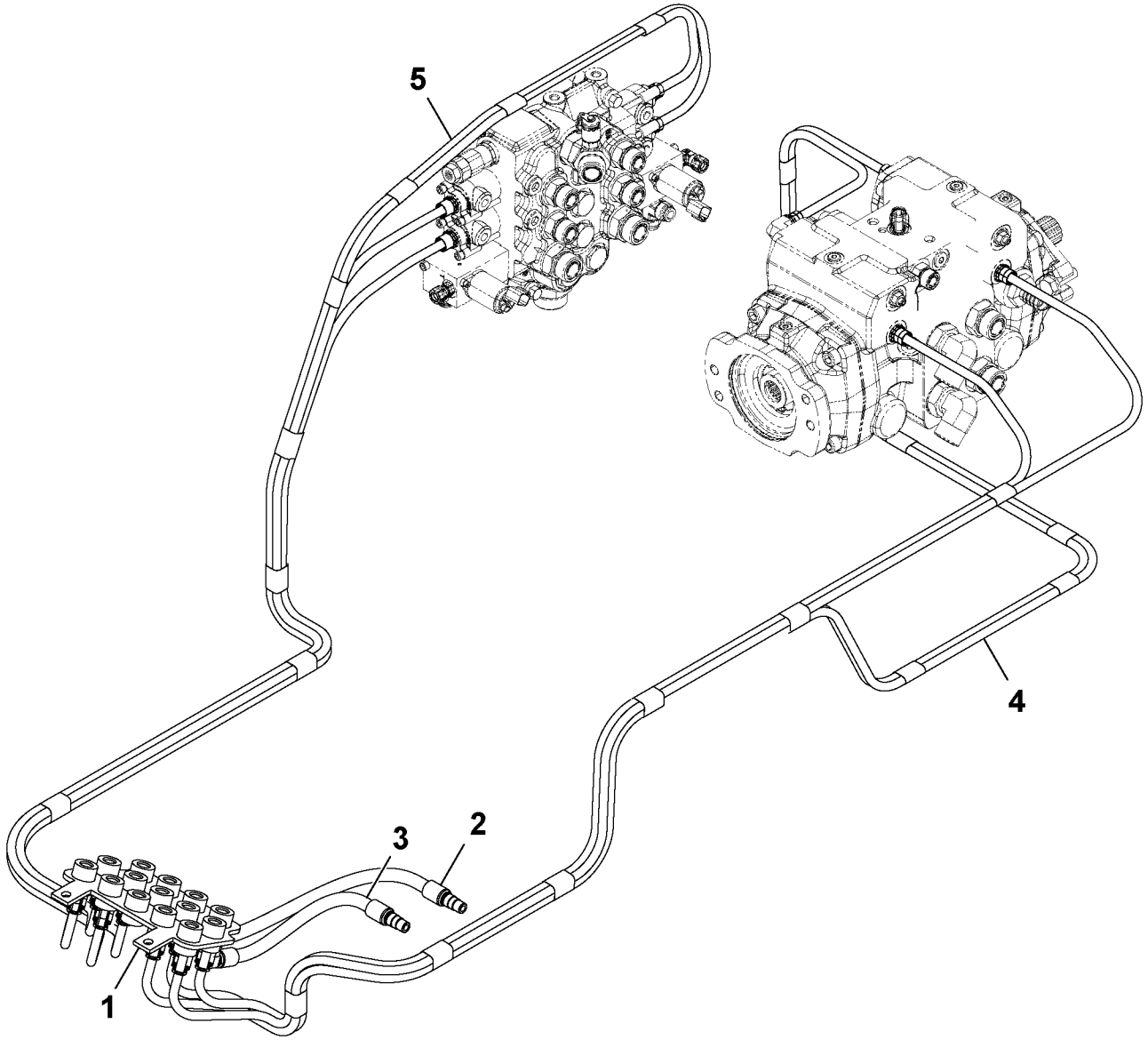

Volvo Construction Equipment
1059189

Fig.	Part No.	Quantity 1	2	3	PS	KIT	Description	Dénomination	Bezeichnung	Denominación	Benämning	Notes
												MC110C MC115C MC125C MC135C MC155C MCT110C MCT125C MCT135C MCT145C
1		1					Cable harness	Faisceau cables	Kabelbaum	Manojo cables	Ledningsmatta	See group 916, Page 1729
2	**VOE 17209844**	1					Hose	Flexible	Schlauch	Manguera	Slang	
3	**VOE 17209850**	1					Hose	Flexible	Schlauch	Manguera	Slang	
4		1					Cable harness	Faisceau cables	Kabelbaum	Manojo cables	Ledningsmatta	See group 916, Page 1745
5							Cable harness	Faisceau cables	Kabelbaum	Manojo cables	Ledningsmatta	See group 916, Page 1747

1		**Slang- och rörledningar, servo, pilotstyrning** **Manguera y tubos, servo, control piloto** **Schläuche und Rohre, Servo, Vorsteuerung** **Flexible et tuyauterie, servo, commande pilote** **Hose And Pipework, Servo, Pilot Control**	Catalogue id **20676**	Group **916**
2			Illustr. No **1059189**	Section **20300**
3			Issue **PUB 20024822-D**	Page **1709**
4				
5				

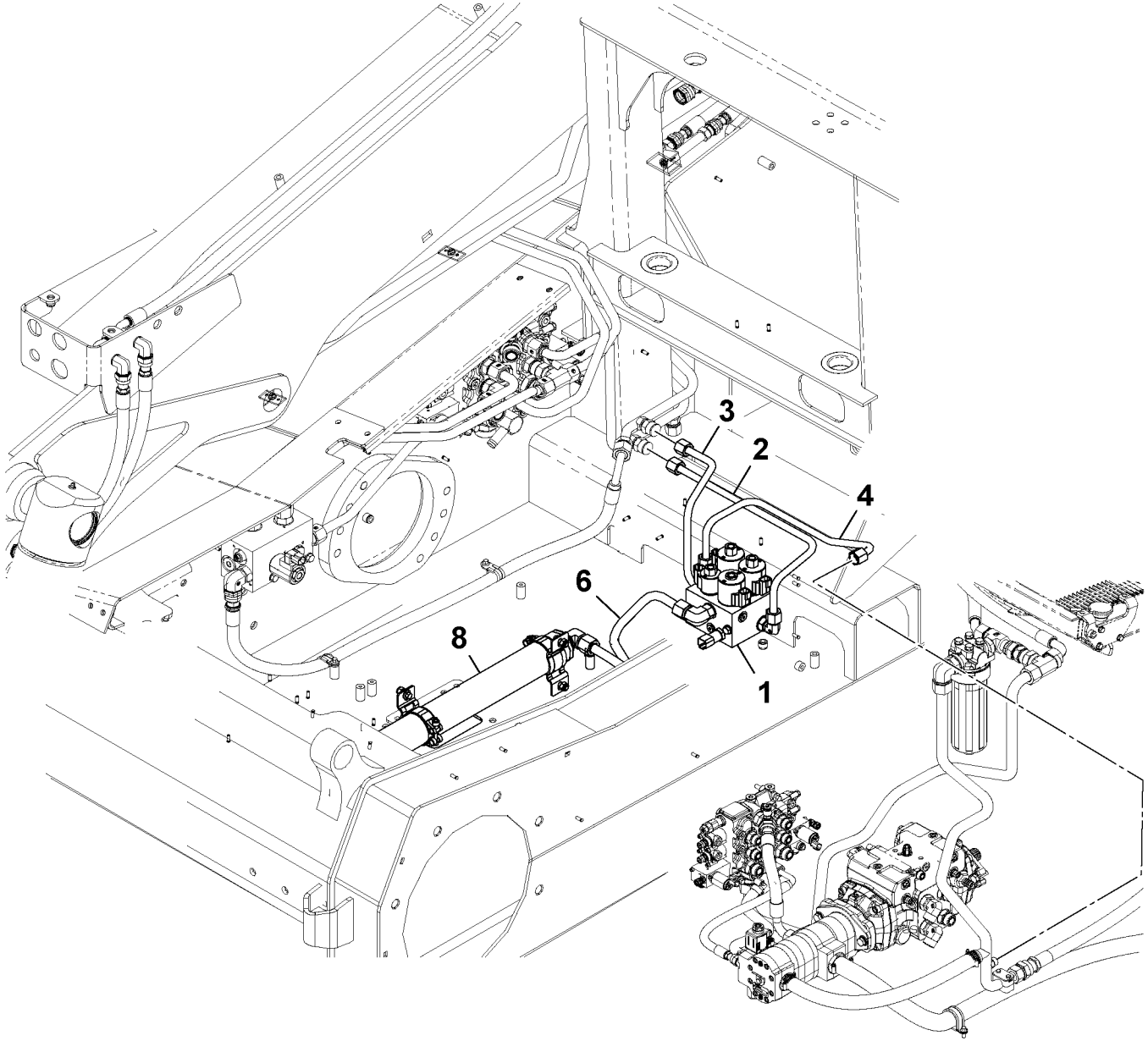

Volvo Construction Equipment
1059078

Fig.	Part No.	Quantity 1	2	3	PS	KIT	Description	Dénomination	Bezeichnung	Denominación	Benämning	Notes
												MC110C MC115C MC125C MC135C MC155C MCT110C MCT125C MCT135C MCT145C
1		1					Valve	Soupape	Ventil	Valvula	Ventil	See group 912, Page 1477
2	**VOE 17209853**	1					Pipe	Tuyau	Rohrleitung	Tubo	Rör	
3	**VOE 17209860**	1					Pipe	Tuyau	Rohrleitung	Tubo	Rör	
4	**VOE 17210556**	1					Tube	Tube	Rohr	Tubo	Rör	
6	**VOE 17209848**	1					Tube	Tube	Rohr	Tubo	Rör	
8		1					Accumulator	Accumulateur	Speicher	Acumulador	Ackumulator	See group 911, Page 1367

1		**Slang- och rörledningar, servo, pilotstyrning** **Manguera y tubos, servo, control piloto** **Schläuche und Rohre, Servo, Vorsteuerung** **Flexible et tuyauterie, servo, commande pilote** **Hose And Pipework, Servo, Pilot Control**	Catalogue id **20676**	Group **916**
2			Illustr. No **1059078**	Section **20400**
3			Issue **PUB 20024822-D**	Page **1711**
4				
5				

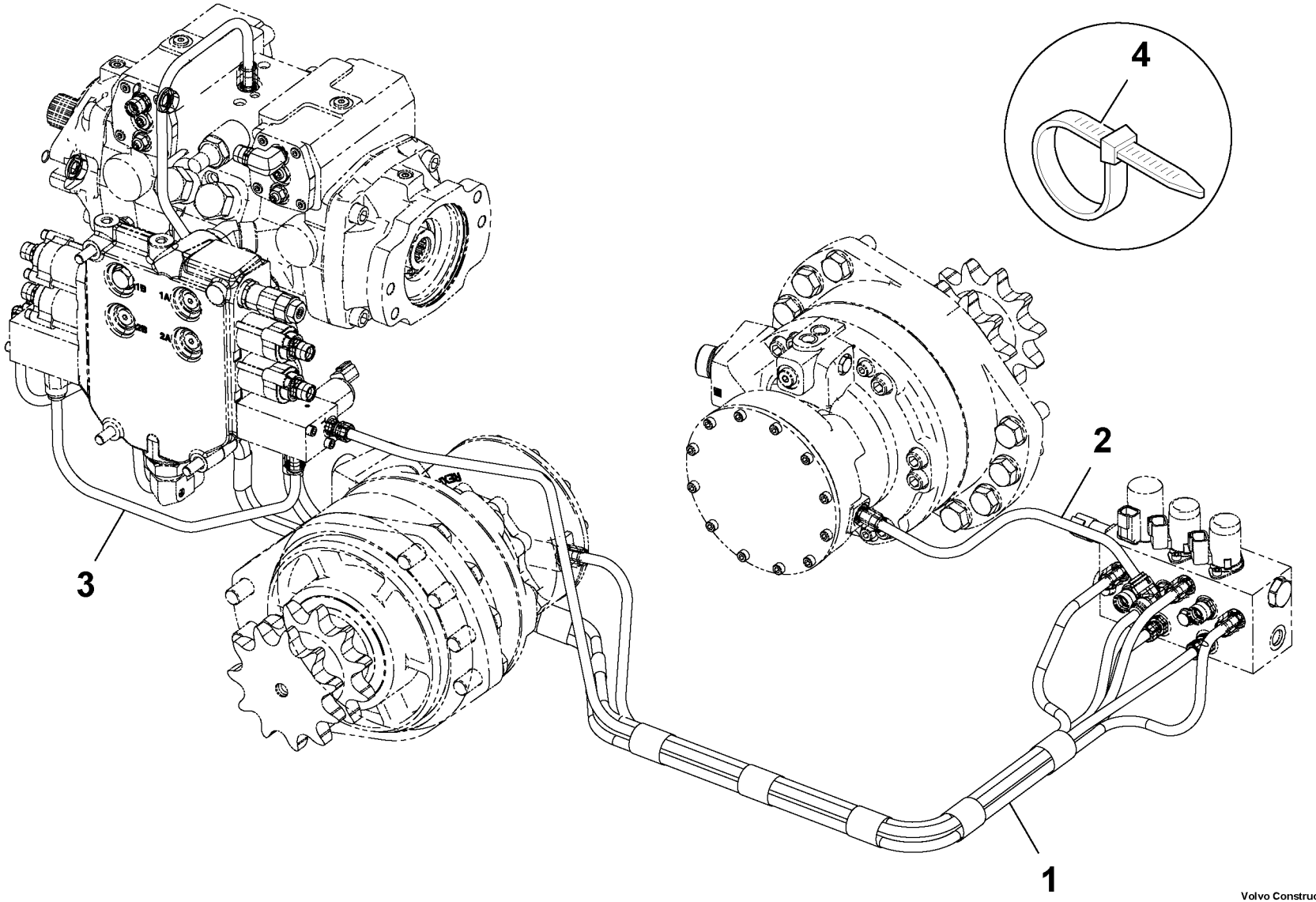

Volvo Construction Equipment
1059027

Fig.	Part No.	Quantity 1	2	3	PS	KIT	Description	Dénomination	Bezeichnung	Denominación	Benämning	Notes
												MC110C MC115C MC125C MC135C
1		1					Cable harness	Faisceau cables	Kabelbaum	Manojo cables	Ledningsmatta	See group 916, Page 1737
2	**VOE 17205254**	1					Tube	Tube	Rohr	Tubo	Rör	
3	**VOE 17205221**	1					Tube	Tube	Rohr	Tubo	Rör	
4	**VOE 17205290**	3					Tie straps	Ruban attache		Cinta de atar	Buntband	

1		**Övriga hydraulkretsar, pilotstyrledning, hjulburen, enväxlad** **Otros circuitos hidráulicos, línea de control piloto, de ruedas, velocidad única** **Andere Hydraulikkreise, Vorsteuerleitung, Radantrieb, Einzelgang** **Autres circuits hydrauliques, canalisation de commande pilote, sur pneus, une vitesse** **Other Hydraulic Circuits, Pilot Control Line, Wheeled,single Speed**	Catalogue id **20676**	Group **916**
2			Illustr. No **1059027**	Section **20500**
3			Issue **PUB 20024822-D**	Page **1713**
4				
5				

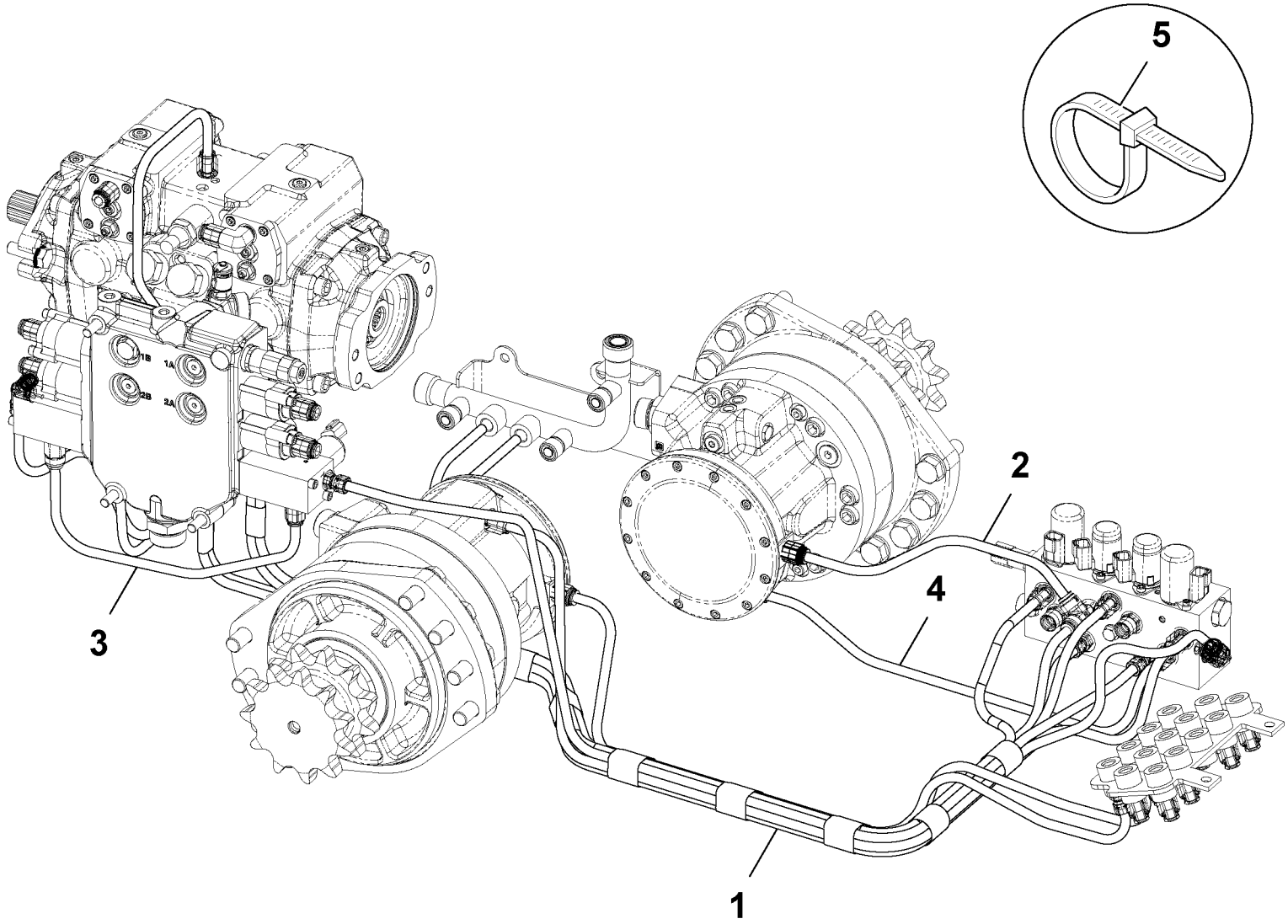

Volvo Construction Equipment
1059026

Fig.	Part No.	Quantity 1	2	3	PS	KIT	Description	Dénomination	Bezeichnung	Denominación	Benämning	Notes
												MC110C MC115C MC125C MC135C MC155C
1		1					Cable harness	Faisceau cables	Kabelbaum	Manojo cables	Ledningsmatta	See group 916, Page 1739
2	**VOE 17205242**	1					Tube	Tube	Rohr	Tubo	Rör	
3	**VOE 17205221**	1					Tube	Tube	Rohr	Tubo	Rör	
4	**VOE 17205189**	1					Tube	Tube	Rohr	Tubo	Rör	
5	**VOE 17205290**	3					Tie straps	Ruban attache		Cinta de atar	Buntband	

1		**Övriga hydraulkretsar, pilotstyrledning, hjulburen, tvåväxlad** **Otros circuitos hidráulicos, línea de control piloto, de ruedas, dos velocidades** **Andere Hydraulikkreise, Vorsteuerleitung, Radantrieb, Zweigang** **Autres circuits hydrauliques, canalisation de commande pilote, sur pneus, deux vitesses** **Other Hydraulic Circuits, Pilot Control Line, Wheeled,two Speed**
2		
3		
4		
5		

Catalogue id	Group
20676	**916**
Illustr. No **1059026**	Section **20600**
Issue **PUB 20024822-D**	Page **1715**

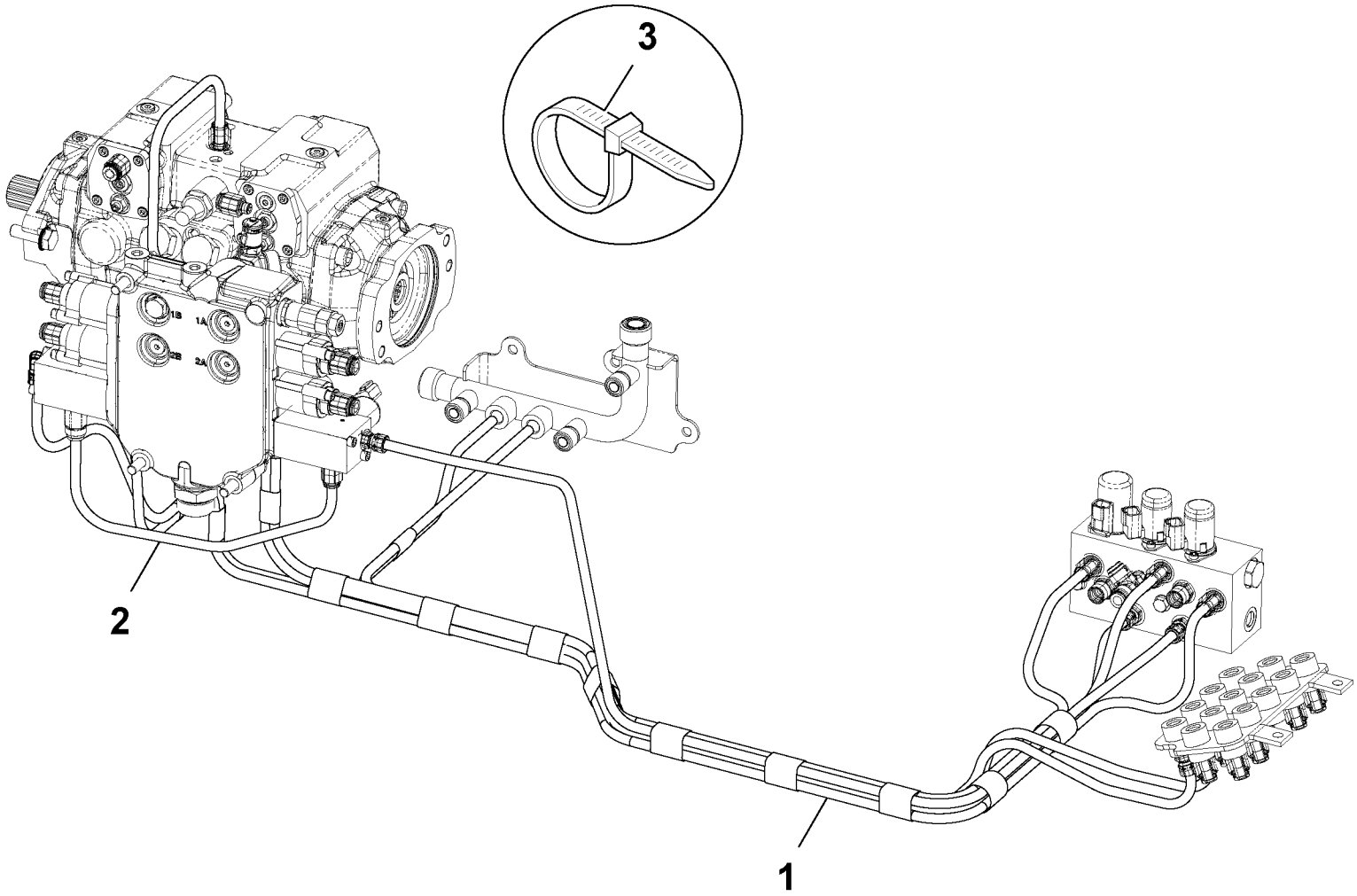

Volvo Construction Equipment
1059059

Fig.	Part No.	Quantity 1	2	3	PS	KIT	Description	Dénomination	Bezeichnung	Denominación	Benämning	Notes
												MCT110C MCT125C MCT135C MCT145C
1	**VOE 17205221**	1					Tube	Tube	Rohr	Tubo	Rör	
2		1					Cable harness	Faisceau cables	Kabelbaum	Manojo cables	Ledningsmatta	See group 916, Page 1741
3	**VOE 17205290**	3					Tie straps	Ruban attache		Cinta de atar	Buntband	

1	
2	
3	
4	
5	

Övriga hydraulkretsar, pilotstyrledning, bandburen, enväxlad
Otros circuitos hidráulicos, línea de control piloto, de orugas, velocidad única
Andere Hydraulikkreise, Vorsteuerleitung, Kettenantrieb, Einzelgang
Autres circuits hydrauliques, canalisation de commande pilote, sur chenilles, une vitesse
Other Hydraulic Circuits, Pilot Control Line, Tracked,single Speed

Catalogue id **20676**	Group **916**
Illustr. No **1059059**	Section **20700**
Issue **PUB 20024822-D**	Page **1717**

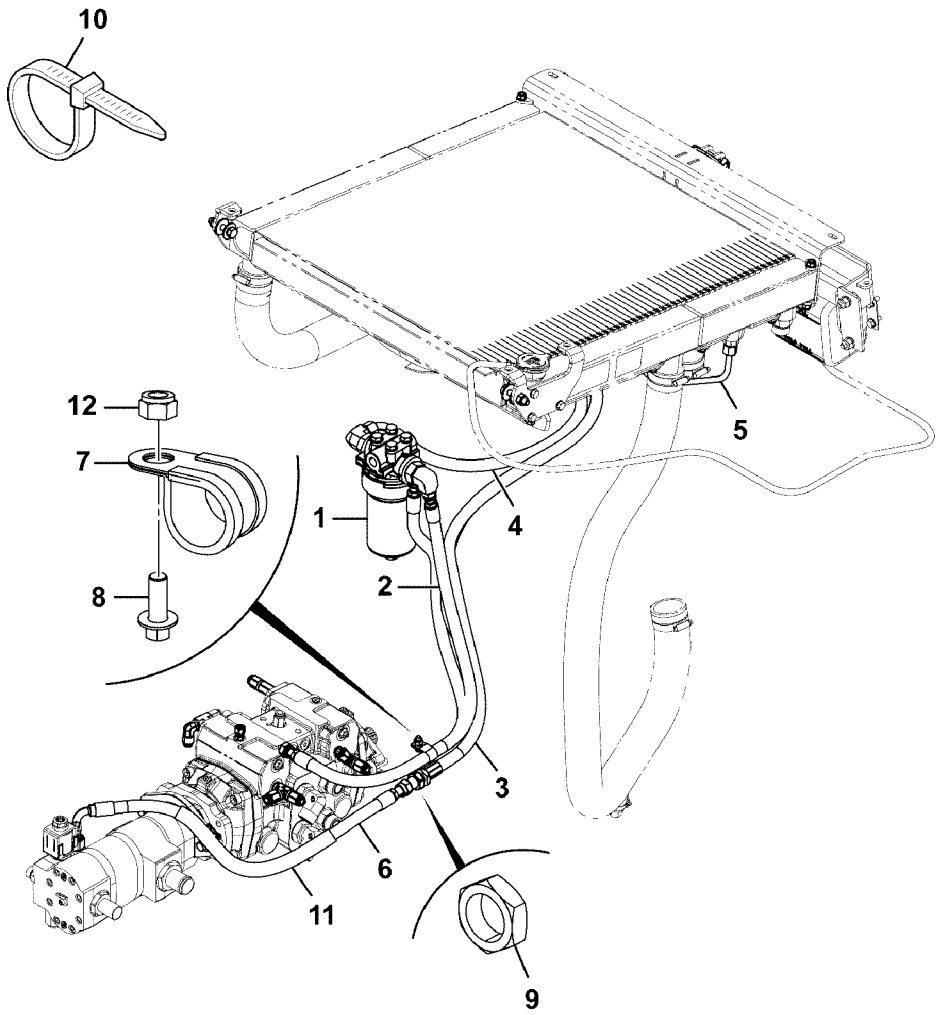
10
12
7
8
1
2
4
5
3
6
11
9

Fig.	Part No.	Quantity 1	2	3	PS	KIT	Description	Dénomination	Bezeichnung	Denominación	Benämning	Notes
												MC110C MC115C MC125C MC135C MC155C MCT110C MCT125C MCT135C MCT145C
1		1			NS		Hydraulic fluid filter	Filtre fluide hydrauliq	Hydraulikölfilter	Filtro de aceite hidráu	Hydrauloljefilter	See group 911, Page 1341
2	**VOE 17209784**	1					Hose	Flexible	Schlauch	Manguera	Slang	
3	**VOE 17209775**	1					Hose	Flexible	Schlauch	Manguera	Slang	
4	**VOE 17209780**	1					Hose	Flexible	Schlauch	Manguera	Slang	
5	**VOE 17211160**	1					Tube	Tube	Rohr	Tubo	Rör	
6	**VOE 17209748**	1					Hose	Flexible	Schlauch	Manguera	Slang	
7	**VOE 16212300**	1					Clip	Clip	Clip	Clip	Clips	
8	**VOE 16212101**	1					Bolt	Boulon	Bolzen	Perno	Bult	
9	**VOE 17205312**	1					Nut	Écrou	Mutter	Tuerca	Mutter	
10	**VOE 17205293**	6					Tie straps	Ruban attache		Cinta de atar	Buntband	
11	**VOE 17209607**	1					Fan guard	Protège-ventilateur	Lüfterverkleidung	Protección ventilador	Fläktskydd	
12	**VOE 16212120**	1					Lock nut	Contre-écrou	Sicherungsmutter	Contratuerca	Låsmutter	

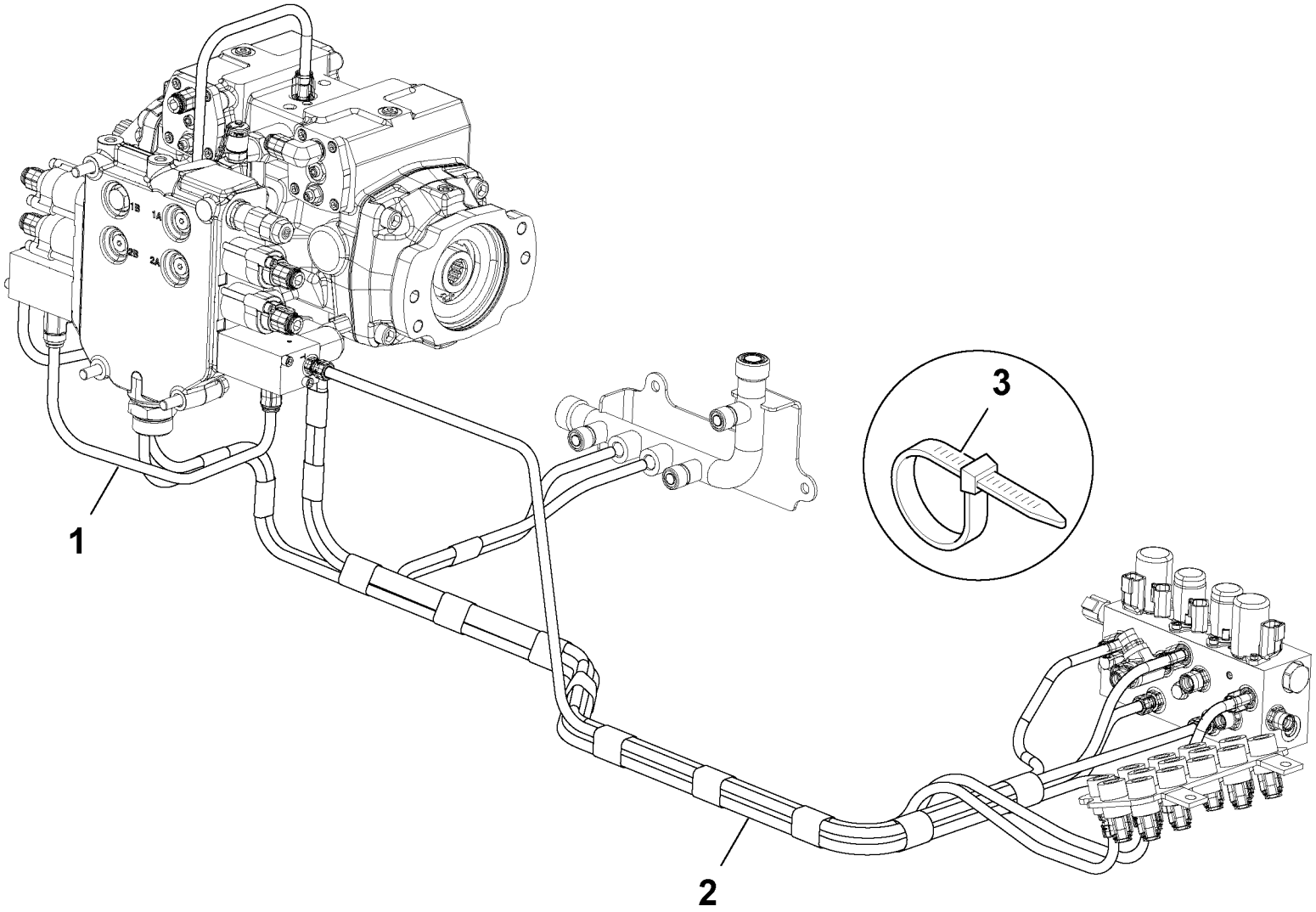

Volvo Construction Equipment
1059070

Fig.	Part No.	Quantity 1	2	3	PS	KIT	Description	Dénomination	Bezeichnung	Denominación	Benämning	Notes
												MCT110C MCT125C MCT135C MCT145C
1	**VOE 17205221**	1					Tube	Tube	Rohr	Tubo	Rör	
2		1					Cable harness	Faisceau cables	Kabelbaum	Manojo cables	Ledningsmatta	See group 916, Page 1743
3	**VOE 17205290**	3					Tie straps	Ruban attache		Cinta de atar	Buntband	

1	
2	
3	
4	
5	

Övriga hydraulkretsar, pilotstyrledning, bandburen, enväxlad
Otros circuitos hidráulicos, línea de control piloto, de orugas, velocidad única
Andere Hydraulikkreise, Vorsteuerleitung, Kettenantrieb, Einzelgang
Autres circuits hydrauliques, canalisation de commande pilote, sur chenilles, une vitesse
Other Hydraulic Circuits, Pilot Control Line, Tracked,single Speed

Catalogue id **20676**	Group **916**
Illustr. No **1059070**	Section **20900**
Issue **PUB 20024822-D**	Page **1721**

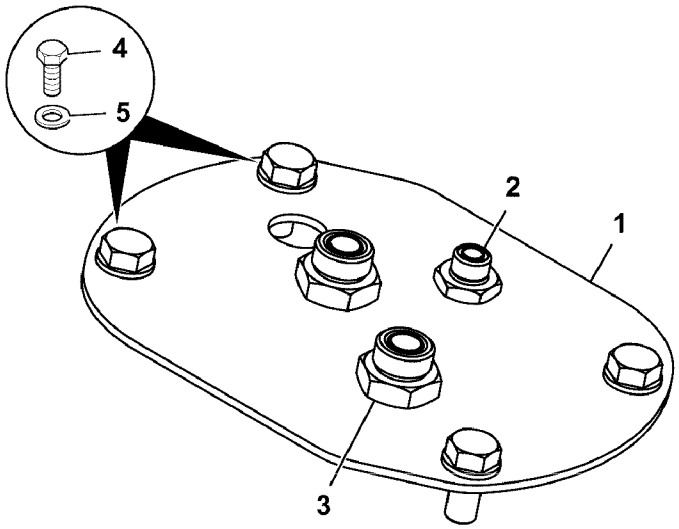
4
5
2
1
3

Fig.	Part No.	Quantity 1	2	3	PS	KIT	Description	Dénomination	Bezeichnung	Denominación	Benämning	Notes
												MCT110C MCT125C MCT135C MCT145C
1		1			NS		Plate	Tôle	Blech	Chapa	Plåt	
2	**RM 59947044**	1					Fitting	Écrou raccord	Verschraubung	Racor	Förskruvning	
3	**VOE 935285**	2					Nipple	Raccord	Nippel	Niple	Nippel	
4	**VOE 16212080**	4					Set screw	Vis butée	Anschlagschraube	Tornillo tope	Stoppskruv	
5	**VOE 13955900**	4					Washer	Rondelle	Scheibe	Arandela	Bricka	

1		**Övriga hydraulkretsar, mellanvägg plåt, höger sida** **Otros circuitos hidráulicos, placa de mampara, lado derecho** **Andere Hydraulikkreise, Spritzwand, rechts** **Autres circuits hydrauliques, plaque de tablier, côté droit** **Other Hydraulic Circuits, Bulkhead Plate, Right Side**	Catalogue id **20676**	Group **916**
2			Illustr. No **1068551**	Section **21000**
3				
4			Issue **PUB 20024822-D**	Page **1723**
5				

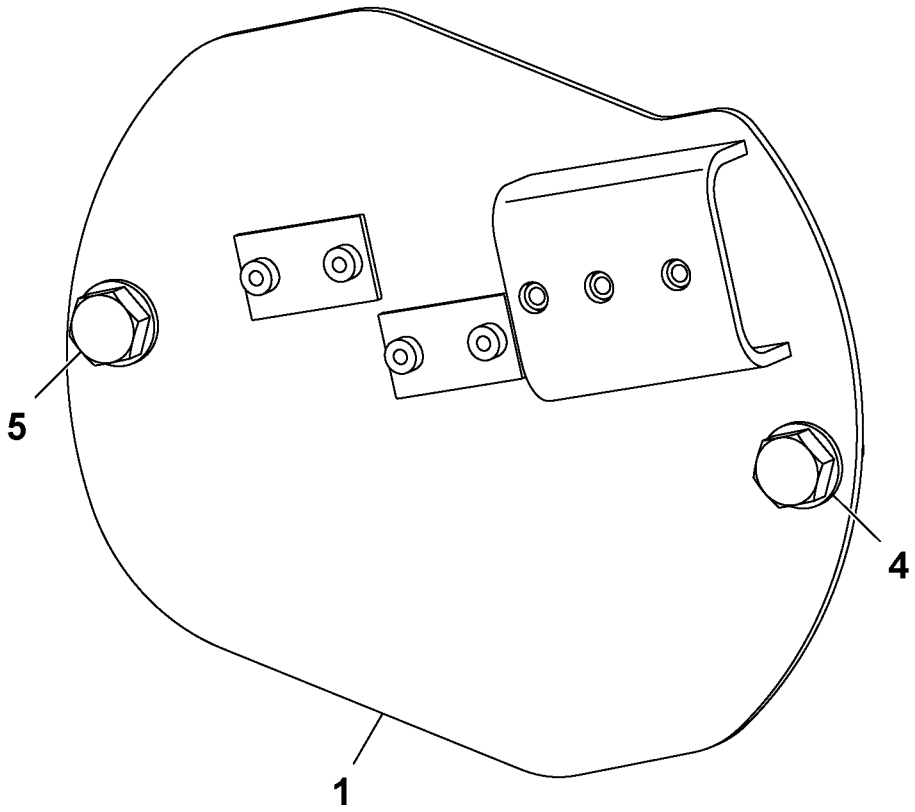

Volvo Construction Equipment
1059037

Fig.	Part No.	Quantity 1	2	3	PS	KIT	Description	Dénomination	Bezeichnung	Denominación	Benämning	Notes
												MCT110C MCT125C MCT135C MCT145C
1	**VOE 17209765**	1					Plate	Tôle	Blech	Chapa	Plåt	LH
4	**VOE 13955900**	2					Washer	Rondelle	Scheibe	Arandela	Bricka	
5	**VOE 16212080**	2					Set screw	Vis butée	Anschlagschraube	Tornillo tope	Stoppskruv	

1		**Övriga hydraulkretsar, mellanvägg plåt, vänster sida** **Otros circuitos hidráulicos, placa de mampara, lado izquierdo** **Andere Hydraulikkreise, Spritzwand, links** **Autres circuits hydrauliques, plaque de tablier, côté gauche** **Other Hydraulic Circuits, Bulkhead Plate, Left Side**	Catalogue id **20676**	Group **916**
2			Illustr. No **1059037**	Section **21100**
3			Issue **PUB 20024822-D**	Page **1725**
4				
5				

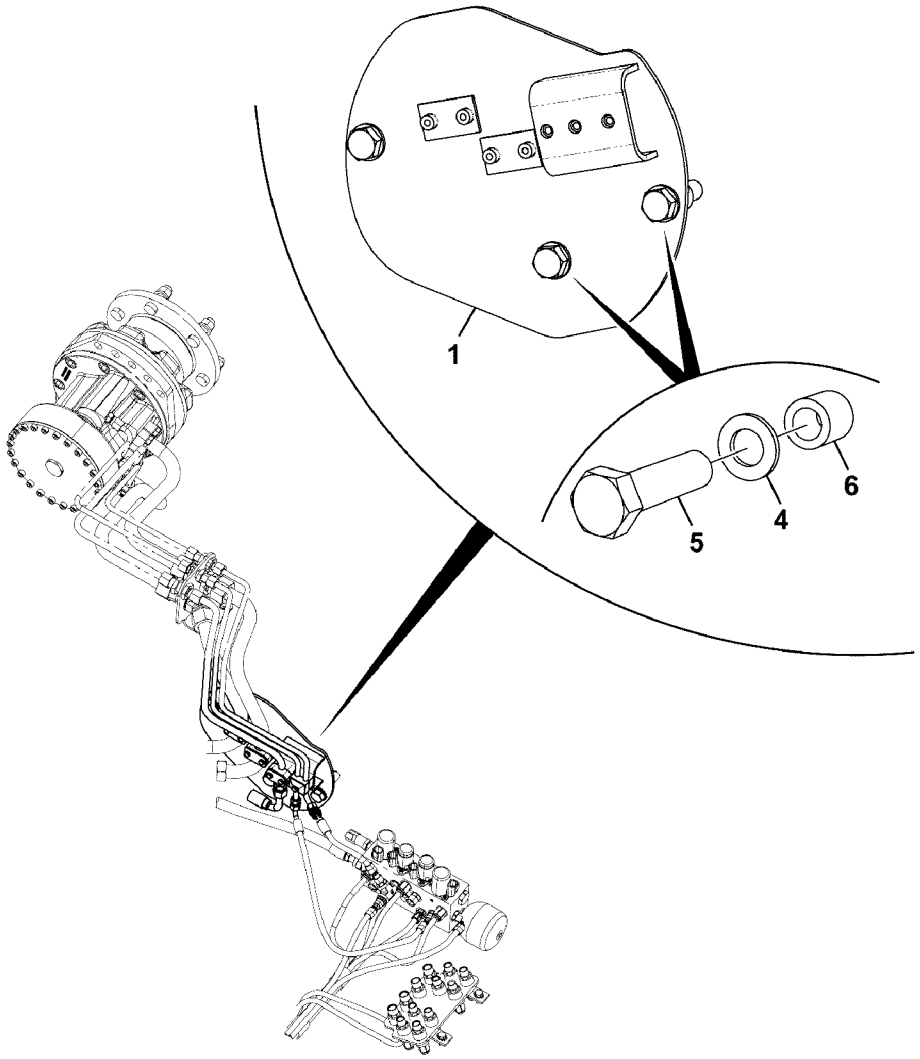
1
4
5
6

Fig.	Part No.	Quantity 1	2	3	PS	KIT	Description	Dénomination	Bezeichnung	Denominación	Benämning	Notes
												MCT110C, MCT110C T4 MCT125C, MCT125C T4 MCT135C, MCT135C T4 MCT145C, MCT145C T4
1	**VOE 17209765**	1					Plate	Tôle	Blech	Chapa	Plåt	LH
4	**VOE 13955900**	3					Washer	Rondelle	Scheibe	Arandela	Bricka	
5	**VOE 16212311**	3					Bolt	Boulon	Bolzen	Perno	Bult	
6	**VOE 17279954**	3					Spacer	Entretoise	Abstandkörper	Distanciador	Distans	

1		**Övriga hydraulkretsar, mellanvägg plåt, vänster sida** **Otros circuitos hidráulicos, placa de mampara, lado izquierdo** **Andere Hydraulikkreise, Spritzwand, links** **Autres circuits hydrauliques, plaque de tablier, côté gauche** **Other Hydraulic Circuits, Bulkhead Plate, ,left Side**	Catalogue id **20676**	Group **916**
2			Illustr. No **1068552**	Section **21200**
3			Issue **PUB 20024822-D**	Page **1727**
4				
5				

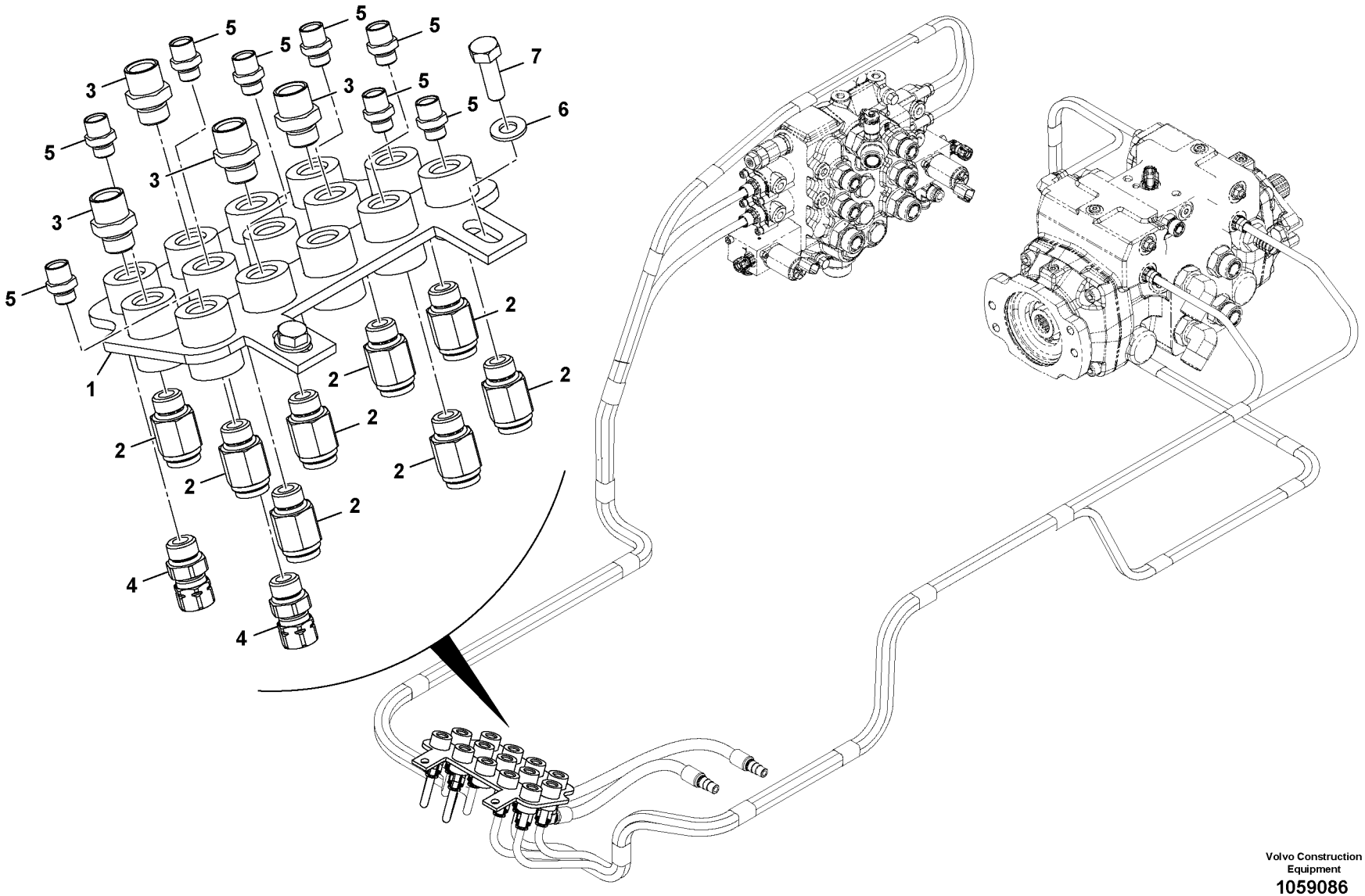

Volvo Construction Equipment

1059086

Fig.	Part No.	Quantity 1	2	3	PS	KIT	Description	Dénomination	Bezeichnung	Denominación	Benämning	Notes
												MC110C MC115C MC125C MC135C MC155C MCT110C MCT125C MCT135C MCT145C
1	**VOE 17210130**	1					Bulkhead	Cloison étanche	Zwischenwand	Salpicadero	Mellanbräda	
2	**VOE 16212236**	8					Adapter	Adaptateur	Adapter	Adaptador	Adapter	
3	**VOE 16212376**	6					Adapter	Adaptateur	Adapter	Adaptador	Adapter	
4	**VOE 16212377**	2					Adapter	Adaptateur	Adapter	Adaptador	Adapter	
5	**VOE 16212375**	8					Adapter	Adaptateur	Adapter	Adaptador	Adapter	
6	**VOE 20460127**	2					Washer	Rondelle	Scheibe	Arandela	Bricka	
7	**VOE 16213999**	2					Set screw	Vis butée	Anschlagschraube	Tornillo tope	Stoppskruv	

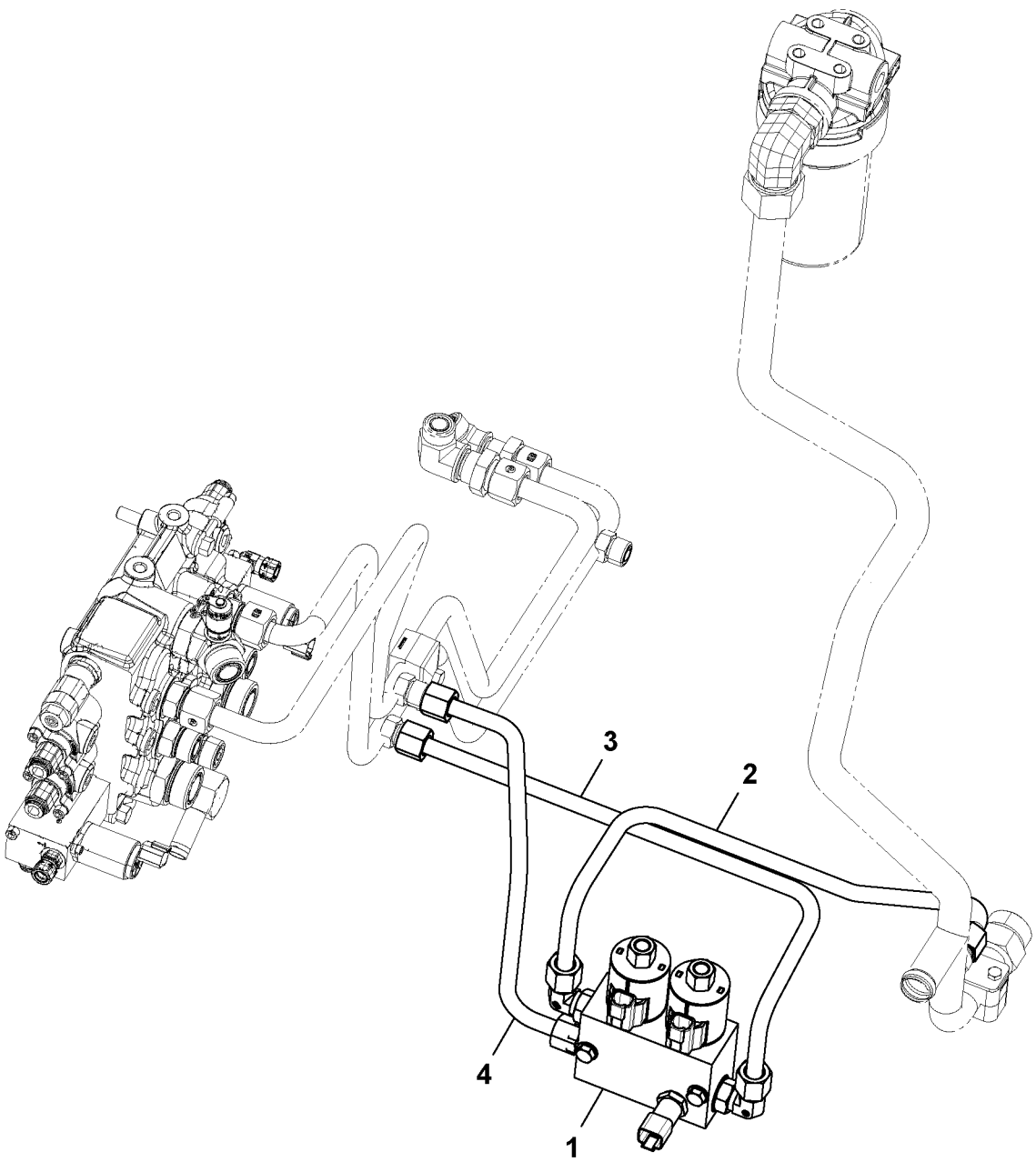

Volvo Construction Equipment
1059050

Fig.	Part No.	Quantity 1	2	3	PS	KIT	Description	Dénomination	Bezeichnung	Denominación	Benämning	Notes
												MC110C MC115C MC125C MC135C MC155C MCT110C MCT125C MCT135C MCT145C
1		1					Valve	Soupape	Ventil	Valvula	Ventil	See group 912, Page 1481
2	**VOE 17210556**	1					Tube	Tube	Rohr	Tubo	Rör	
3	**VOE 17209853**	1					Pipe	Tuyau	Rohrleitung	Tubo	Rör	
4	**VOE 17209860**	1					Pipe	Tuyau	Rohrleitung	Tubo	Rör	

1		**Otros circuitos hidráulicos, flotación, control, conjunto** **Andere Hydraulikkreise, Schwimmfunktion, Steuerung** **Autres circuits hydrauliques, flottement, commande, ensemble** **Other Hydraulic Circuits, Float, Control,assembly**	Catalogue id **20676**	Group **916**
2			Illustr. No **1059050**	Section **21400**
3			Issue **PUB 20024822-D**	Page **1731**
4				
5				

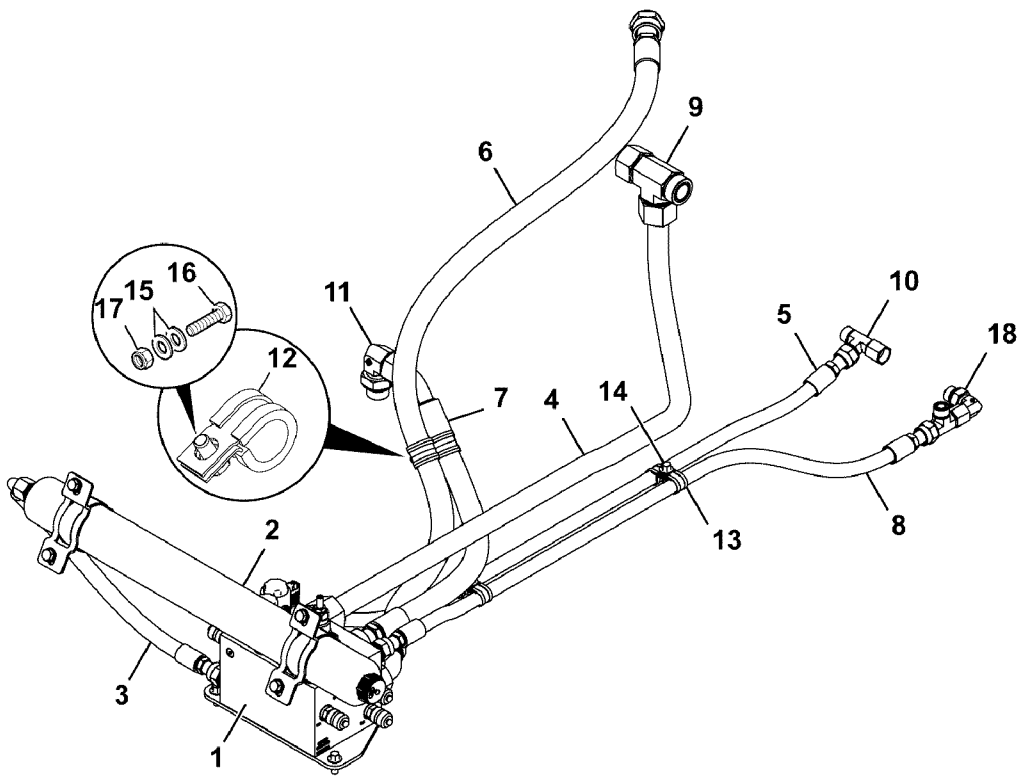
1
2
3
4
5
6
7
8
9
10
11
12
13
14
15
16
17
18

Fig.	Part No.	Quantity 1	2	3	PS	KIT	Description	Dénomination	Bezeichnung	Denominación	Benämning	Notes
												MC110C MCT110C
1							Valve	Soupape	Ventil	Valvula	Ventil	See group 912, Page 1483
2							Accumulator	Accumulateur	Speicher	Acumulador	Ackumulator	See group 911, Page 1367
3	**VOE 17274873**	1					Hose assembly	Conduit flexible	Schlauchleitung	Conducto	Slangledning	
4	**VOE 17210305**	1					Pipe	Tuyau	Rohrleitung	Tubo	Rör	
5	**VOE 17274868**	1					Hose assembly	Conduit flexible	Schlauchleitung	Conducto	Slangledning	
6	**VOE 17274845**	1					Hose assembly	Conduit flexible	Schlauchleitung	Conducto	Slangledning	
7	**VOE 17274860**	1					Hose assembly	Conduit flexible	Schlauchleitung	Conducto	Slangledning	
8	**VOE 17274966**	1					Hose assembly	Conduit flexible	Schlauchleitung	Conducto	Slangledning	
9		1			NS		Nipple	Raccord	Nippel	Niple	Nippel	
10	**RM 59923797**	2					T-nipple	Raccord-t	T-Nippel	Niple t	T-nippel	
11	**RM 59922971**	1					Fitting	Écrou raccord	Verschraubung	Racor	Förskruvning	
12	**VOE 16212300**	2					Clip	Clip	Clip	Clip	Clips	
13	**VOE 16214301**	4					Clip	Clip	Clip	Clip	Clips	
14	**VOE 16212101**	2					Bolt	Boulon	Bolzen	Perno	Bult	
15	**VOE 16212137**	1					Plain washer	Rondelle plane	Flachscheibe	Arandela plana	Planbricka	
16	**VOE 16212104**	1					Bolt	Boulon	Bolzen	Perno	Bult	
17	**VOE 16212122**	1					Nut	Écrou	Mutter	Tuerca	Mutter	
18	**RM 59922898**	1					Adapter	Adaptateur	Adapter	Adaptador	Adapter	

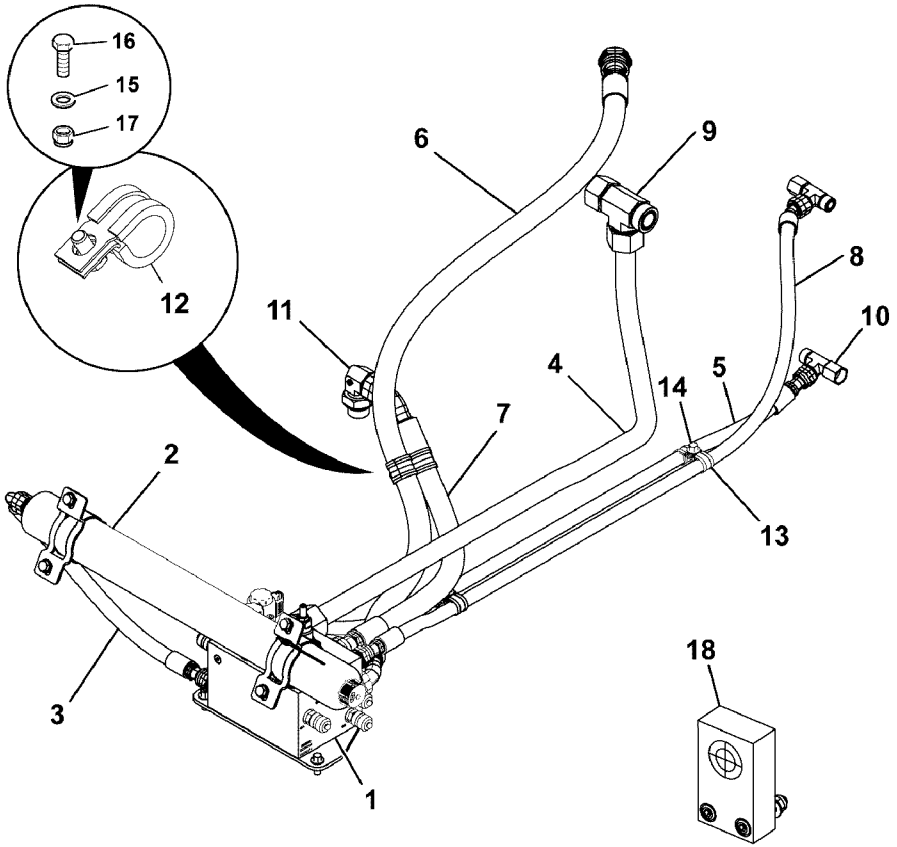
16
15
17
12
11
6
9
8
10
4
5
14
7
2
13
18
3
1

Fig.	Part No.	Quantity 1	2	3	PS	KIT	Description	Dénomination	Bezeichnung	Denominación	Benämning	Notes
												MC115C MC125C MC135C MC155C MCT110C MCT125C MCT135C MCT145C
1		1					Valve	Soupape	Ventil	Valvula	Ventil	See group 912, Page 1483
2		1					Accumulator	Accumulateur	Speicher	Acumulador	Ackumulator	See group 911, Page 1367
3	**VOE 17274873**	1					Hose assembly	Conduit flexible	Schlauchleitung	Conducto	Slangledning	
4	**VOE 17210305**	1					Pipe	Tuyau	Rohrleitung	Tubo	Rör	
5	**VOE 17274868**	1					Hose assembly	Conduit flexible	Schlauchleitung	Conducto	Slangledning	
6	**VOE 17274845**	1					Hose assembly	Conduit flexible	Schlauchleitung	Conducto	Slangledning	
7	**VOE 17274860**	1					Hose assembly	Conduit flexible	Schlauchleitung	Conducto	Slangledning	
8	**VOE 17292526**	1					Hose assembly	Conduit flexible	Schlauchleitung	Conducto	Slangledning	
9		1			NS		Nipple	Raccord	Nippel	Niple	Nippel	
10	**RM 59923797**	2					T-nipple	Raccord-t	T-Nippel	Niple t	T-nippel	
11	**RM 59922971**	1					Fitting	Écrou raccord	Verschraubung	Racor	Förskruvning	
12	**VOE 16212300**	2					Clip	Clip	Clip	Clip	Clips	
13	**VOE 16214301**	4					Clip	Clip	Clip	Clip	Clips	
14	**VOE 16212101**	2					Bolt	Boulon	Bolzen	Perno	Bult	
15	**VOE 16212137**	1					Plain washer	Rondelle plane	Flachscheibe	Arandela plana	Planbricka	
16	**VOE 16212104**	1					Bolt	Boulon	Bolzen	Perno	Bult	
17	**VOE 16212122**	1					Nut	Écrou	Mutter	Tuerca	Mutter	
18	**RM 59922898**	1					Adapter	Adaptateur	Adapter	Adaptador	Adapter	

1		**Övriga hydraulkretsar, komfortsystem, vertikallyft** **Otros circuitos hidráulicos, desplazamiento suave, sistema, elevación vertical** **Andere Hydraulikkreise, gleichmäßige Fahrt, System, vertikaler Hub** **Autres circuits hydrauliques, confort de roulement, système, levage vertical** **Other Hydraulic Circuits, Smooth Ride, System,vertical Lift**	Catalogue id **20676**	Group **916**
2			Illustr. No **1068558**	Section **21600**
3				
4			Issue **PUB 20024822-D**	Page **1735**
5				

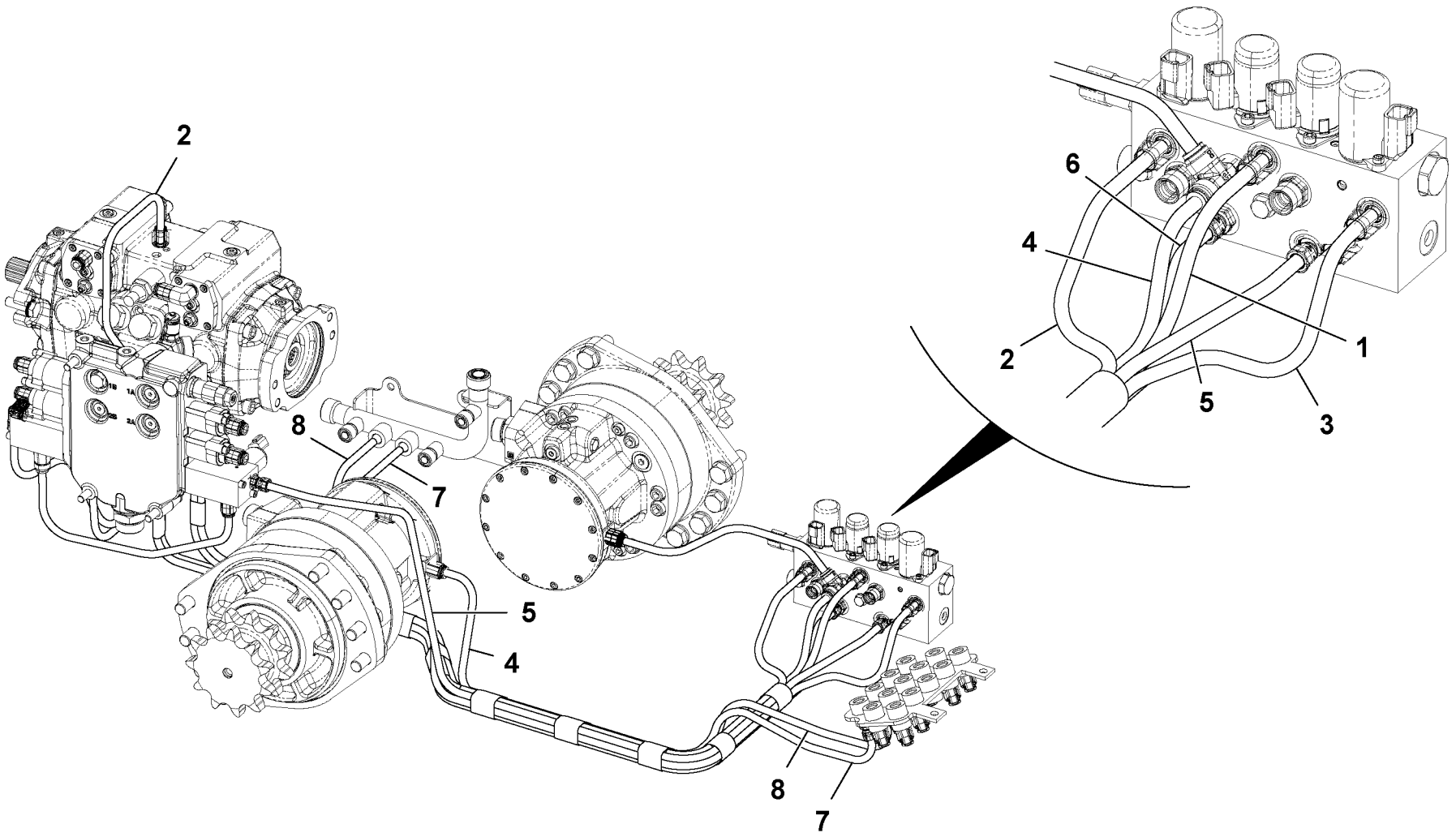

Volvo Construction Equipment
1059046

Fig.	Part No.	Quantity 1	2	3	PS	KIT	Description	Dénomination	Bezeichnung	Denominación	Benämning	Notes
												MC110C MC115C MC125C MC135C
1	**VOE 16213202**	1					Tube	Tube	Rohr	Tubo	Rör	
2	**VOE 16213219**	1					Tube	Tube	Rohr	Tubo	Rör	
3	**VOE 17205247**	1					Tube	Tube	Rohr	Tubo	Rör	
4	**VOE 16213200**	1					Tube	Tube	Rohr	Tubo	Rör	
5	**VOE 16213221**	1					Tube	Tube	Rohr	Tubo	Rör	
6	**VOE 16213226**	1					Tube	Tube	Rohr	Tubo	Rör	
7	**VOE 16213206**	1					Tube	Tube	Rohr	Tubo	Rör	
8	**VOE 16213205**	1					Tube	Tube	Rohr	Tubo	Rör	

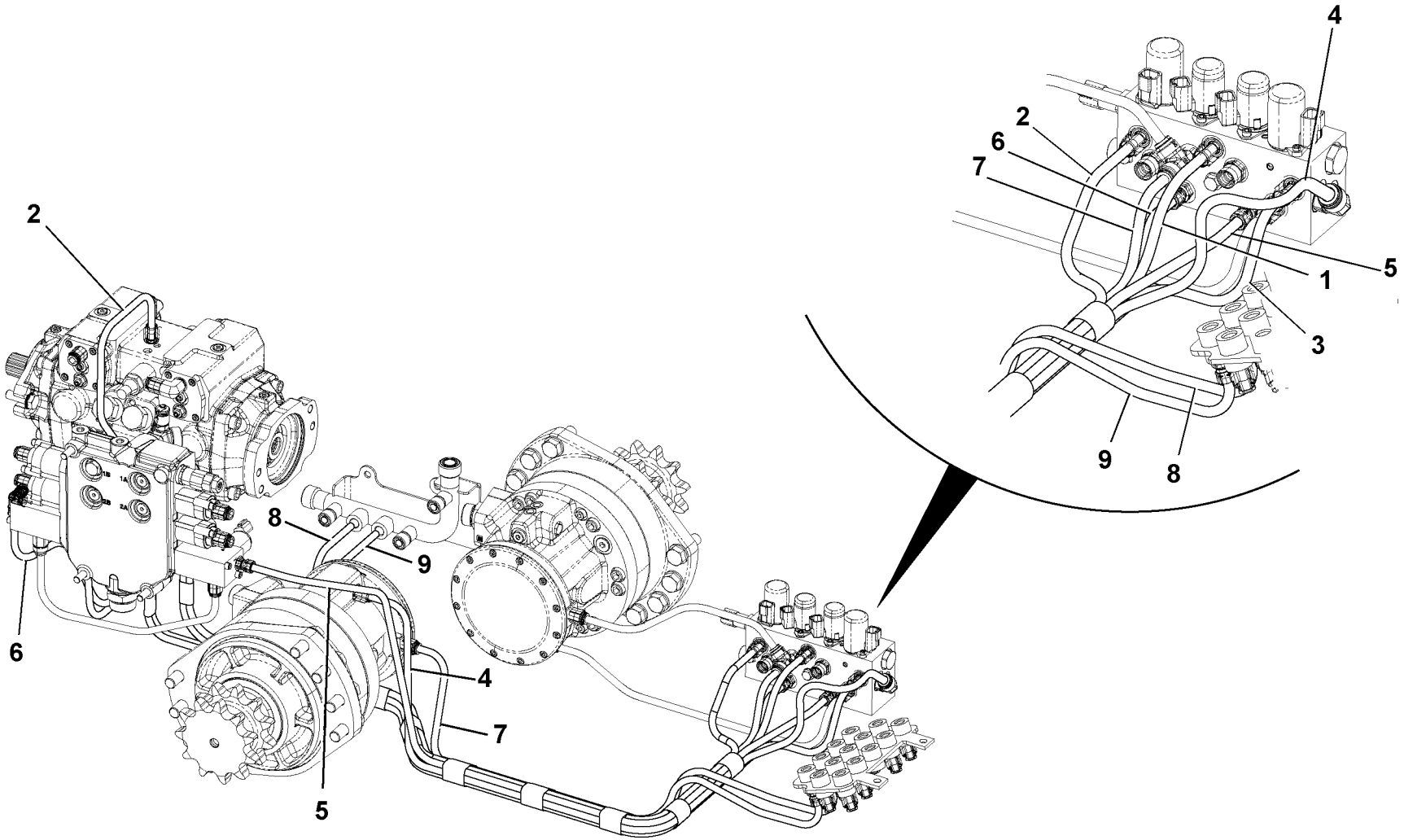

Volvo Construction Equipment
1059045

Fig.	Part No.	Quantity 1	2	3	PS	KIT	Description	Dénomination	Bezeichnung	Denominación	Benämning	Notes
												MC110C MC115C MC125C MC135C MC155C
1	**VOE 16213202**	1					Tube	Tube	Rohr	Tubo	Rör	
2	**VOE 16213219**	1					Tube	Tube	Rohr	Tubo	Rör	
3	**VOE 16213222**	1					Tube	Tube	Rohr	Tubo	Rör	
4	**VOE 16213228**	1					Tube	Tube	Rohr	Tubo	Rör	
5	**VOE 16213224**	1					Tube	Tube	Rohr	Tubo	Rör	
6	**VOE 16213226**	1					Tube	Tube	Rohr	Tubo	Rör	
7	**VOE 16213229**	1					Tube	Tube	Rohr	Tubo	Rör	
8	**VOE 16213205**	1					Tube	Tube	Rohr	Tubo	Rör	
9	**VOE 16213206**	1					Tube	Tube	Rohr	Tubo	Rör	

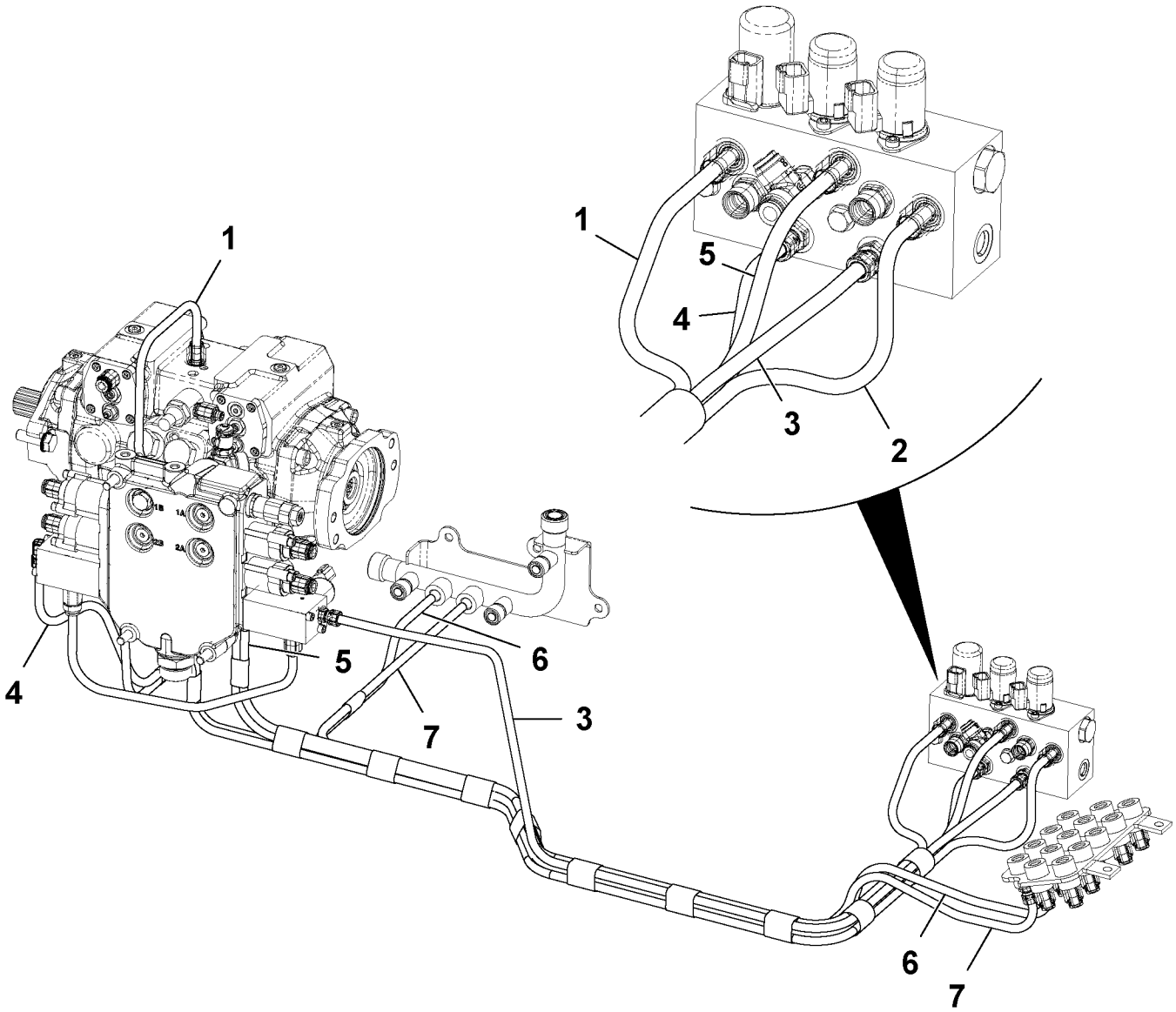

Volvo Construction Equipment
1059069

Fig.	Part No.	Quantity 1	2	3	PS	KIT	Description	Dénomination	Bezeichnung	Denominación	Benämning	Notes
												MCT110C MCT125C MCT135C MCT145C
1	**VOE 16213219**	1					Tube	Tube	Rohr	Tubo	Rör	
2	**VOE 17205247**	1					Tube	Tube	Rohr	Tubo	Rör	
3	**VOE 16213221**	1					Tube	Tube	Rohr	Tubo	Rör	
4	**VOE 16213226**	1					Tube	Tube	Rohr	Tubo	Rör	
5	**VOE 16213202**	1					Tube	Tube	Rohr	Tubo	Rör	
6	**VOE 16213205**	1					Tube	Tube	Rohr	Tubo	Rör	
7	**VOE 16213204**	1					Tube	Tube	Rohr	Tubo	Rör	

1		**Övriga hydraulkretsar, rör, kablage, bandburen, enväxlad** **Otros circuitos hidráulicos, tubo, mazo de cables, de orugas, velocidad única** **Andere Hydraulikkreise, Rohr, Kabel, Kettenantrieb, Einzelgang** **Autres circuits hydrauliques, tube, faisceau, sur chenilles, une vitesse** **Other Hydraulic Circuits, Tube, Harness,tracked,single Speed**	Catalogue id **20676**	Group **916**
2			Illustr. No **1059069**	Section **21900**
3			Issue **PUB 20024822-D**	Page **1741**
4				
5				

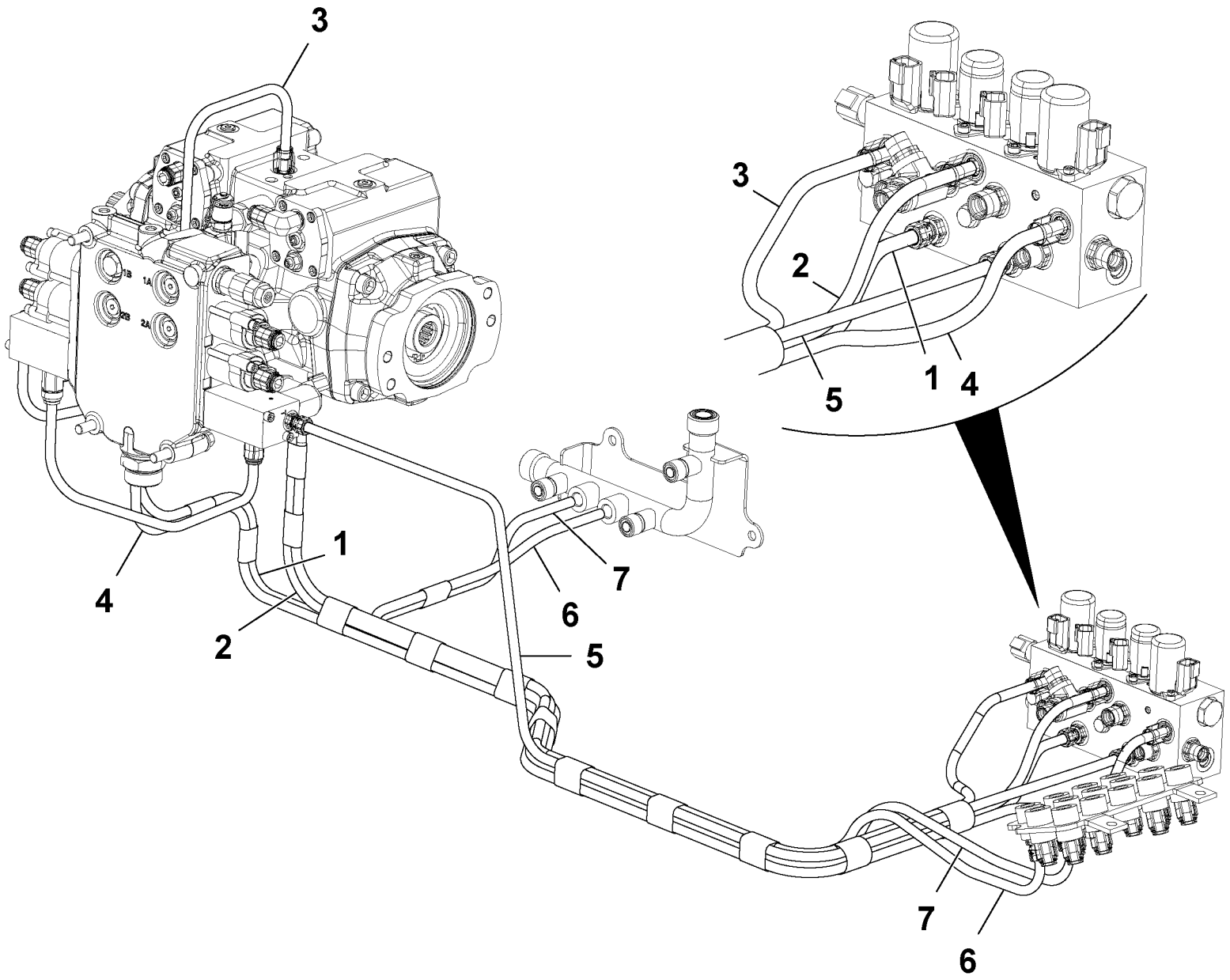

Volvo Construction Equipment
1059071

Fig.	Part No.	Quantity 1	2	3	PS	KIT	Description	Dénomination	Bezeichnung	Denominación	Benämning	Notes
												MCT110C MCT125C MCT135C MCT145C
1	**VOE 16213226**	1					Tube	Tube	Rohr	Tubo	Rör	
2	**VOE 16213202**	1					Tube	Tube	Rohr	Tubo	Rör	
3	**VOE 16213219**	1					Tube	Tube	Rohr	Tubo	Rör	
4	**VOE 16213222**	1					Tube	Tube	Rohr	Tubo	Rör	
5	**VOE 16213224**	1					Tube	Tube	Rohr	Tubo	Rör	
6	**VOE 16213204**	1					Tube	Tube	Rohr	Tubo	Rör	
7	**VOE 16213205**	1					Tube	Tube	Rohr	Tubo	Rör	

1		**Övriga hydraulkretsar, rör, kablage, bandburen, tvåväxlad** **Otros circuitos hidráulicos, tubo, mazo de cables, de orugas, dos velocidades** **Andere Hydraulikkreise, Rohr, Kabel, Kettenantrieb, Zweigang** **Autres circuits hydrauliques, tube, faisceau, sur chenilles, deux vitesses** **Other Hydraulic Circuits, Tube, Harness,tracked,two Speed**	Catalogue id **20676**	Group **916**
2			Illustr. No **1059071**	Section **22000**
3				
4			Issue **PUB 20024822-D**	Page **1743**
5				

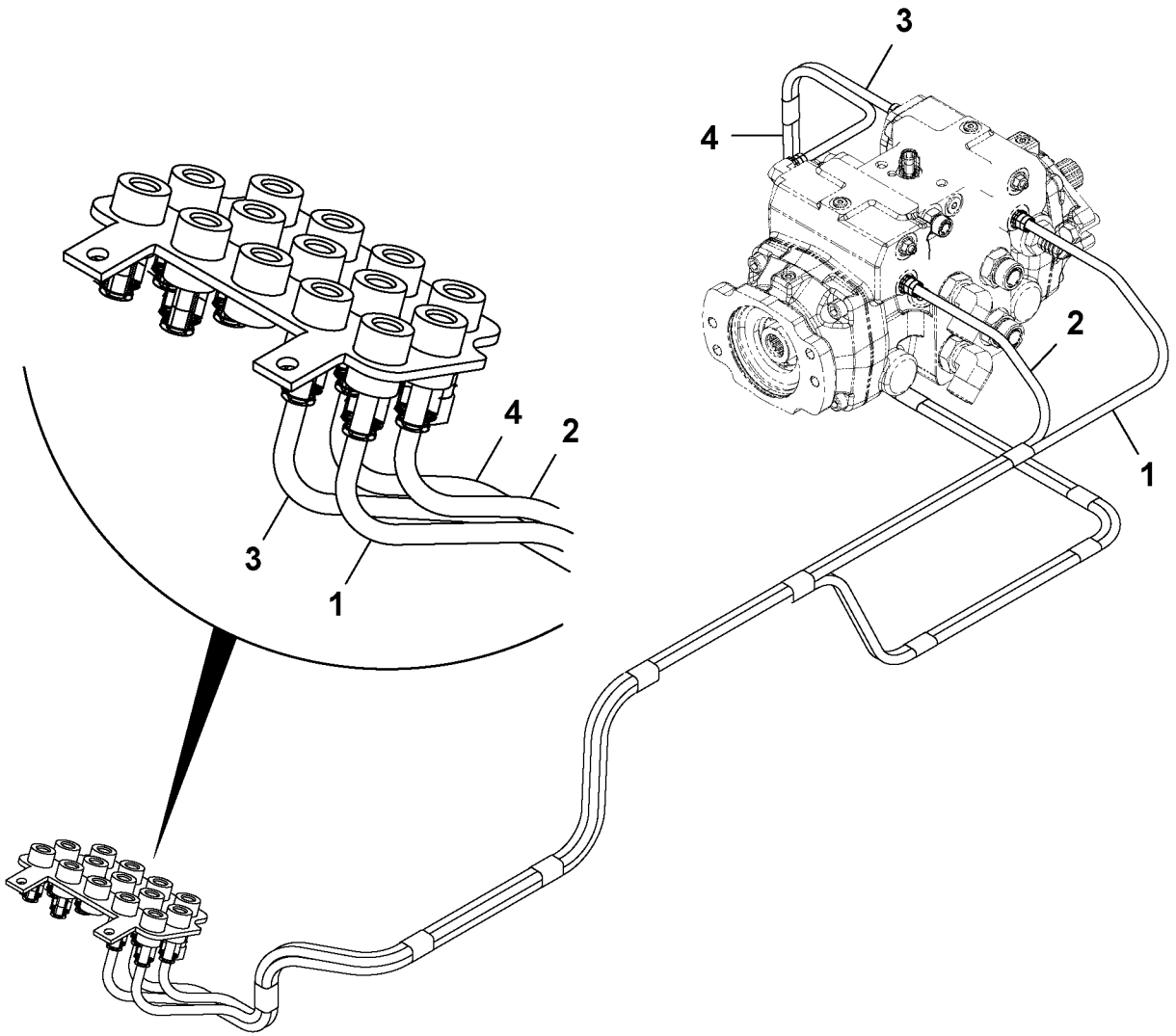

Volvo Construction Equipment
1059190

Fig.	Part No.	Quantity 1	2	3	PS	KIT	Description	Dénomination	Bezeichnung	Denominación	Benämning	Notes
												MC110C MC115C MC125C MC135C MCT110C MCT125C MCT135C MCT145C
1	**VOE 16213209**	1					Tube	Tube	Rohr	Tubo	Rör	
2	**VOE 16213208**	1					Tube	Tube	Rohr	Tubo	Rör	
3	**VOE 16213212**	1					Tube	Tube	Rohr	Tubo	Rör	
4	**VOE 16213210**	1					Tube	Tube	Rohr	Tubo	Rör	

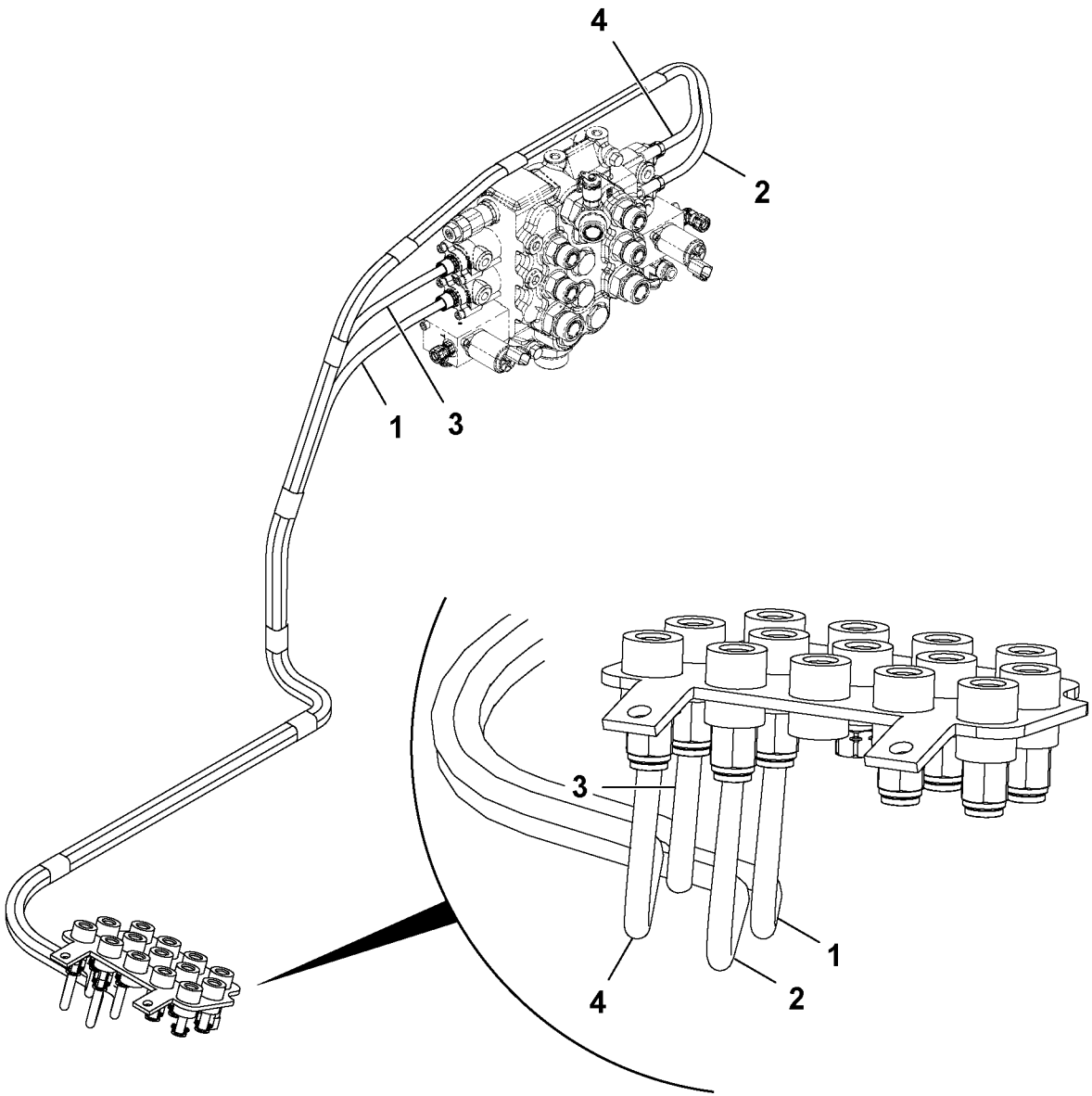

Volvo Construction Equipment
1059191

Fig.	Part No.	Quantity 1	2	3	PS	KIT	Description	Dénomination	Bezeichnung	Denominación	Benämning	Notes
												MC110C MC115C MC125C MC135C MCT110C MCT125C MCT135C MCT145C
1	**VOE 16213215**	1					Tube	Tube	Rohr	Tubo	Rör	
2	**VOE 16213218**	1					Tube	Tube	Rohr	Tubo	Rör	
3	**VOE 16213213**	1					Tube	Tube	Rohr	Tubo	Rör	
4	**VOE 16213216**	1					Tube	Tube	Rohr	Tubo	Rör	

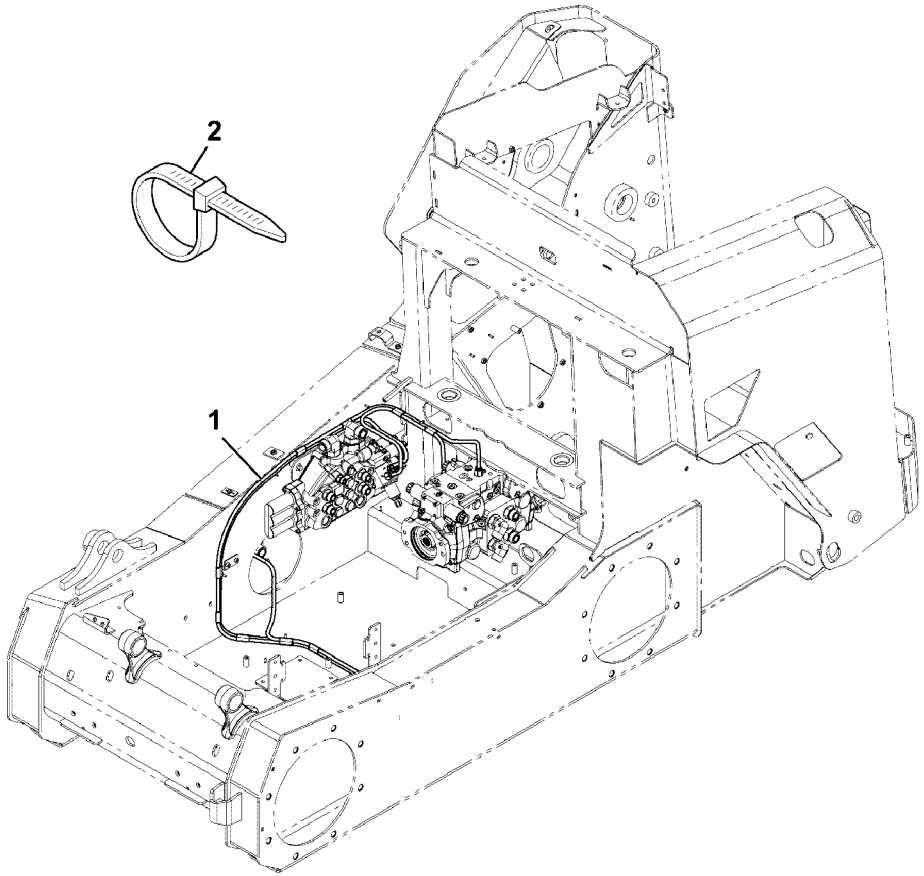
2
1

Fig.	Part No.	Quantity 1	2	3	PS	KIT	Description	Dénomination	Bezeichnung	Denominación	Benämning	Notes
												MCT110C T4 MCT125C T4 MCT135C T4 MCT145C T4
1		1			NS		Tube	Tube	Rohr	Tubo	Rör	
2	**VOE 17205290**	6					Tie straps	Ruban attache		Cinta de atar	Buntband	

1		**Övriga hydraulkretsar, pilotstyrledning, bandburen, enväxlad** **Otros circuitos hidráulicos, línea de control piloto, de orugas, velocidad única** **Andere Hydraulikkreise, Vorsteuerleitung, Kettenantrieb, Einzelgang** **Autres circuits hydrauliques, canalisation de commande pilote, sur chenilles, une vitesse** **Other Hydraulic Circuits, Pilot Control Line, Tracked,single Speed**	Catalogue id **20676**	Group **916**
2			Illustr. No **1068912**	Section **22300**
3			Issue **PUB 20024822-D**	Page **1749**
4				
5				

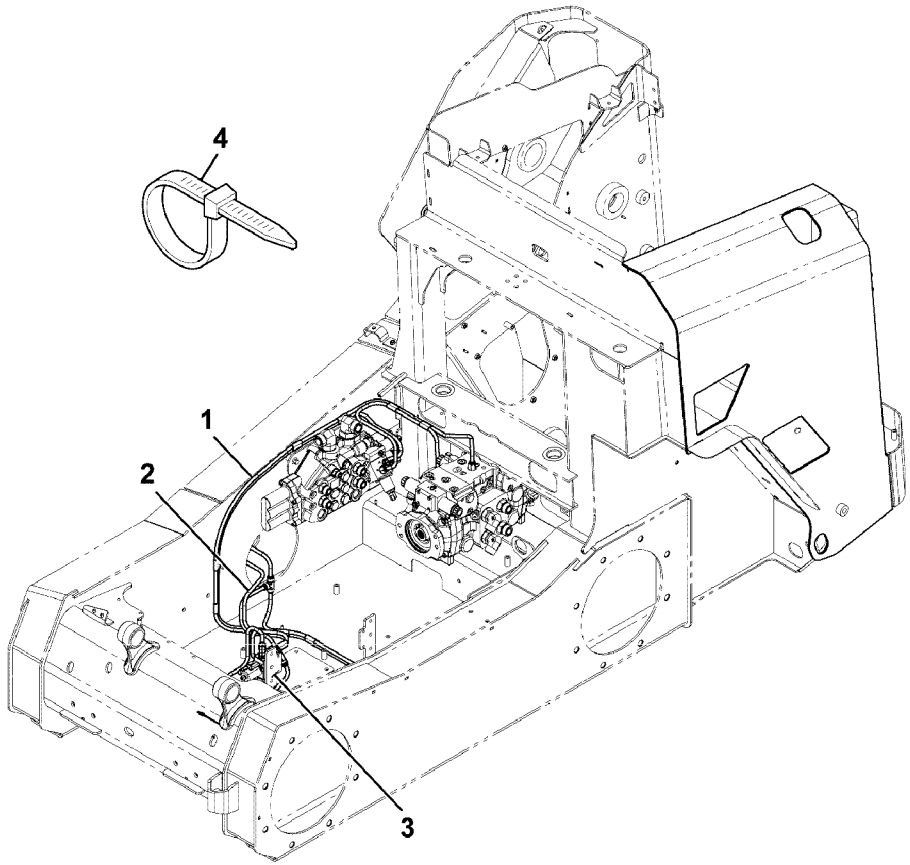
4
1
2
3

Fig.	Part No.	Quantity 1	2	3	PS	KIT	Description	Dénomination	Bezeichnung	Denominación	Benämning	Notes
												MCT110C T4 MCT125C T4 MCT135C T4 MCT145C T4
1		1			NS		Tube	Tube	Rohr	Tubo	Rör	
2		1			NS		Tube	Tube	Rohr	Tubo	Rör	
3		1					Valve	Soupape	Ventil	Valvula	Ventil	See group 912, Page 1493
4	**VOE 17205290**	8					Tie straps	Ruban attache		Cinta de atar	Buntband	

1			Catalogue id **20676**	Group **916**
2				
3			Illustr. No **1068914**	Section **22400**
4		**Other hydraulic circuits, pilot control line, tracked, twin speed**		
5			Issue **PUB 20024822-D**	Page **1751**

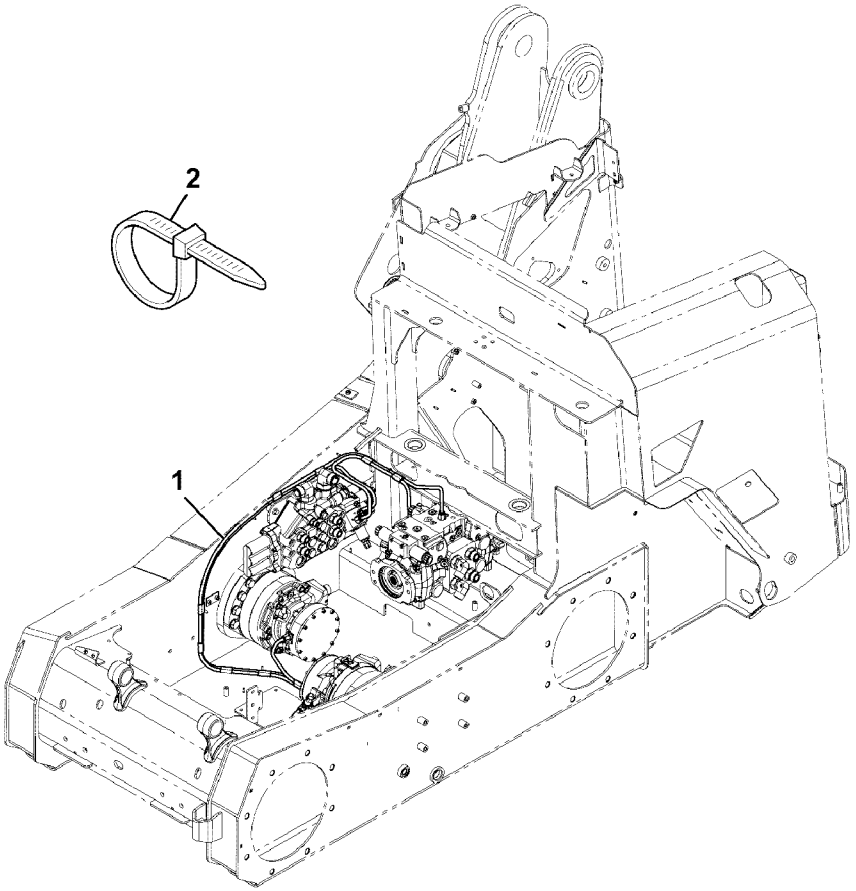
2
1

Fig.	Part No.	Quantity 1	2	3	PS	KIT	Description	Dénomination	Bezeichnung	Denominación	Benämning	Notes
												MC110C T4 MC115C T4 MC125C T4 MC135C T4 MC155C T4
1		1			NS		Tube	Tube	Rohr	Tubo	Rör	
2	**VOE 17205290**	6					Tie straps	Ruban attache		Cinta de atar	Buntband	

1		**Övriga hydraulkretsar, pilotstyrledning, hjulburen, enväxlad** **Otros circuitos hidráulicos, línea de control piloto, de ruedas, velocidad única** **Andere Hydraulikkreise, Vorsteuerleitung, Radantrieb, Einzelgang** **Autres circuits hydrauliques, canalisation de commande pilote, sur pneus, une vitesse** **Other Hydraulic Circuits, Pilot Control Line, Wheeled,single Speed**	Catalogue id **20676**	Group **916**
2			Illustr. No **1068915**	Section **22500**
3				
4			Issue **PUB 20024822-D**	Page **1753**
5				

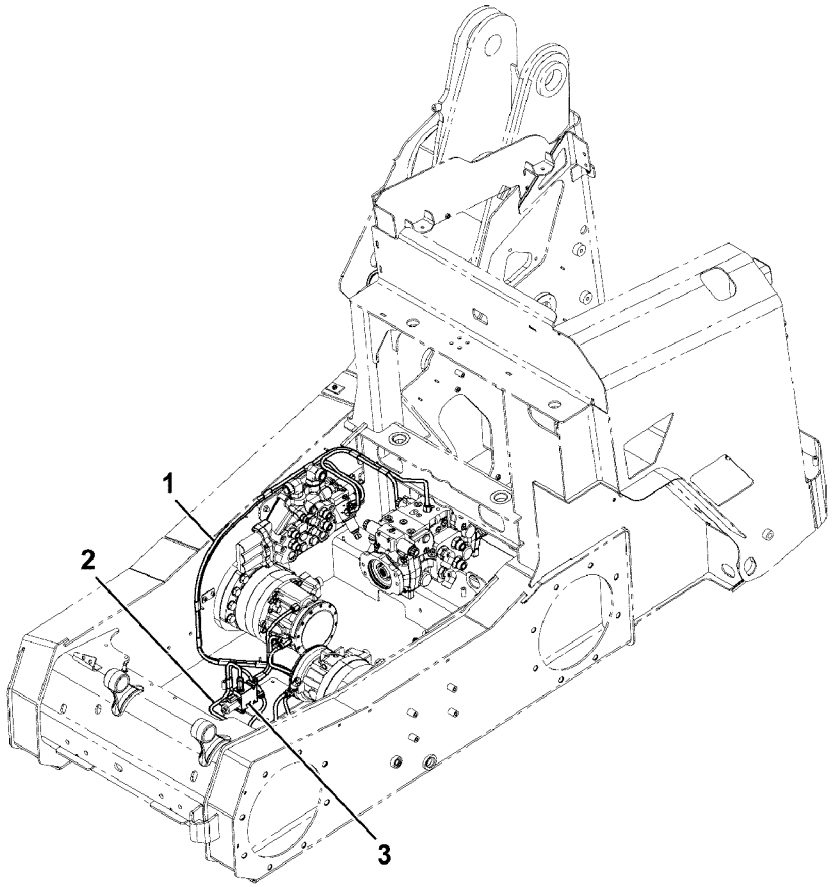
1
2
3

Fig.	Part No.	Quantity 1	2	3	PS	KIT	Description	Dénomination	Bezeichnung	Denominación	Benämning	Notes
												MC110C T4 MC115C T4 MC125C T4 MC135C T4 MC155C T4
1		1			NS		Tube	Tube	Rohr	Tubo	Rör	
2		1			NS		Tube	Tube	Rohr	Tubo	Rör	
3		1					Valve	Soupape	Ventil	Valvula	Ventil	See group 912, Page 1493

1			Catalogue id **20676**	Group **916**
2				
3			Illustr. No **1068916**	Section **22600**
4		**Other hydraulic circuits, pilot control line, wheeled, twin speed**		
5			Issue **PUB 20024822-D**	Page **1755**

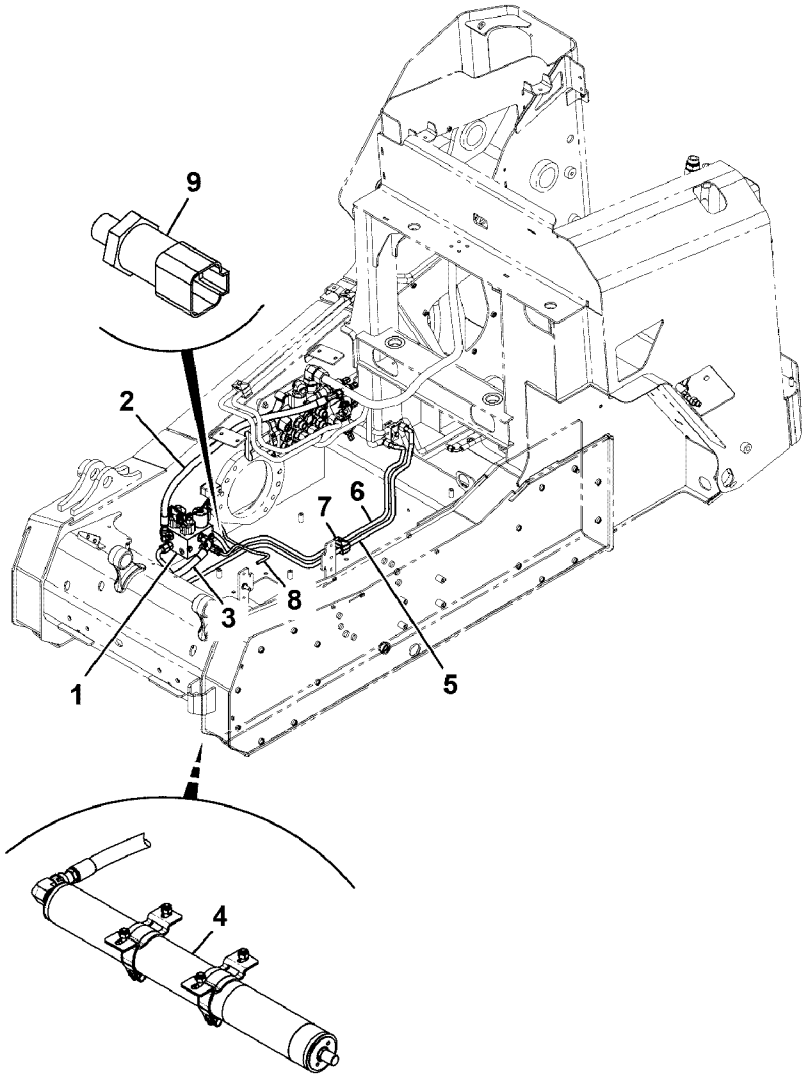
9
2
7
6
8
3
1
5
4

Fig.	Part No.	Quantity 1	2	3	PS	KIT	Description	Dénomination	Bezeichnung	Denominación	Benämning	Notes
												MC110C T4 MC115C T4 MC125C T4 MC135C T4 MC155C T4 MCT110C T4 MCT125C T4 MCT135C T4 MCT145C T4
1		1					Valve	Soupape	Ventil	Valvula	Ventil	See group 912, Page 1497
2	**VOE 17279210**	1					Hose assembly	Conduit flexible	Schlauchleitung	Conducto	Slangledning	
3	**VOE 17279207**	1					Hose assembly	Conduit flexible	Schlauchleitung	Conducto	Slangledning	
4		1					Accumulator	Accumulateur	Speicher	Acumulador	Ackumulator	See group 912, Page 1499
5	**VOE 17279201**	1					Pipe	Tuyau	Rohrleitung	Tubo	Rör	
6	**VOE 17279205**	1					Pipe	Tuyau	Rohrleitung	Tubo	Rör	
7		1			NS		Clamp	Collier serrage	Klemme	Abrazadera	Klamma	
8	**VOE 17279234**	1					Cable harness	Faisceau câbles	Kabelbaum	Manojo cables	Ledningsmatta	
9	**VOE 17252346**	1					Transducer	Capteur	Transduktor	Sensor	Transduktor	

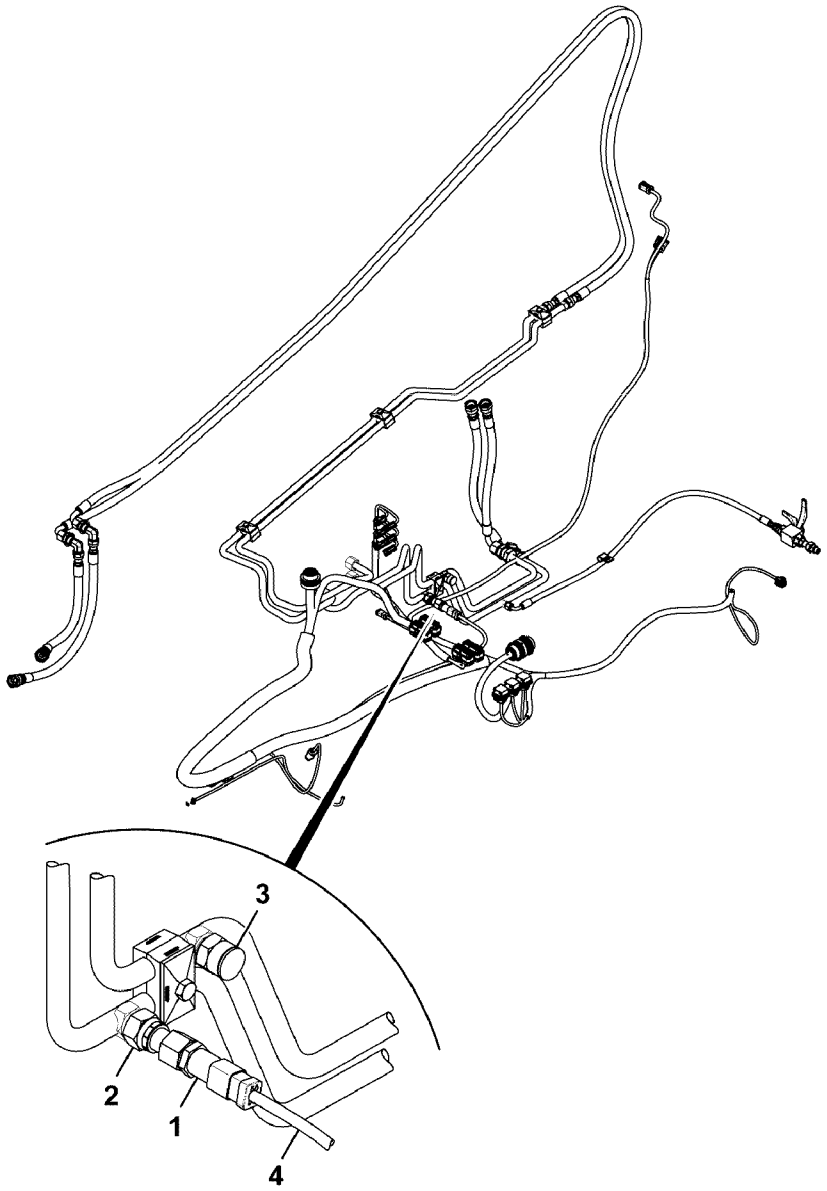

Volvo Construction Equipment

1068918

Fig.	Part No.	Quantity 1	2	3	PS	KIT	Description	Dénomination	Bezeichnung	Denominación	Benämning	Notes
												MC110C T4 MC115C T4 MC125C T4 MC135C T4 MC155C T4 MCT110C T4 MCT125C T4 MCT135C T4 MCT145C T4
1	**VOE 17252346**	1					Transducer	Capteur	Transduktor	Sensor	Transduktor	
2	**VOE 17229030**	1					Adapter	Adaptateur	Adapter	Adaptador	Adapter	
3	**VOE 16212159**	1					Adapter	Adaptateur	Adapter	Adaptador	Adapter	
4	**VOE 17301751**	1					Cable harness	Faisceau câbles	Kabelbaum	Manojo cables	Ledningsmatta	

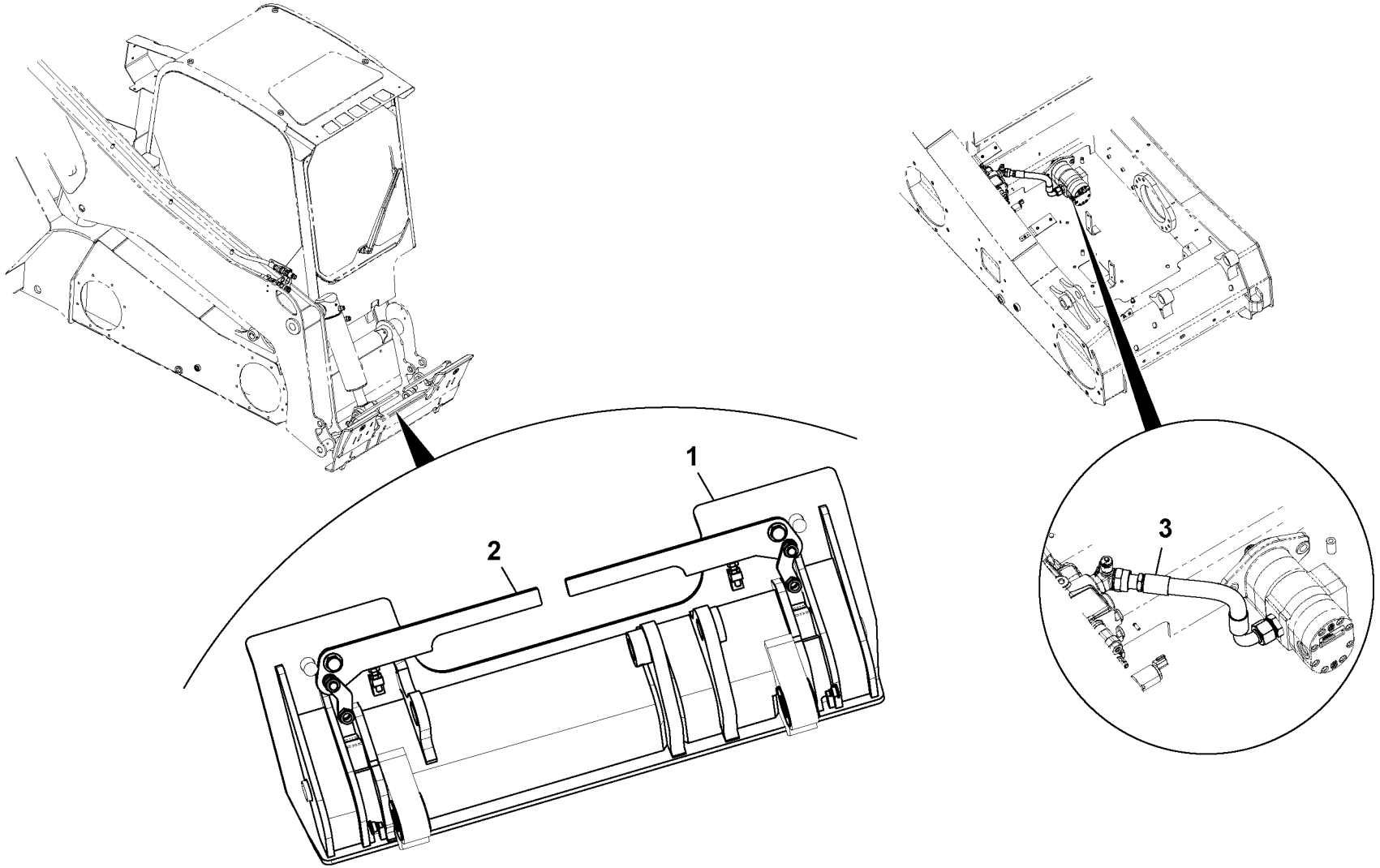

Volvo Construction Equipment
1058903

Fig.	Part No.	Quantity 1	2	3	PS	KIT	Description	Dénomination	Bezeichnung	Denominación	Benämning	Notes
												MC110C, MC110C T4 MC115C, MC115C T4 MC125C, MC125C T4 MC135C, MC135C T4 MC155C, MC155C T4 MCT110C, MCT110C T4 MCT125C, MCT125C T4 MCT135C, MCT135C T4 MCT145C, MCT145C T4
1	**VOE 17209570**	1					Quick attachment	Fixation rapide	Schnellkupplung	Acoplamiento rápido	Snabbfäste	
2		1					Fitting	Ecrou raccord	Verschraubung	Racor	Förskruvning	See group 924, Page 1767
3		1			NS		Hydraulic circuit	Circuit hydraulique	Hydraulikkreis	Circuito hidráulico	Hydraulkrets	See group 916, Page 1607

1		**Lastaggregat snabbfäste, manuell** **Enganche rápido de cargadora, manual** **Lader Schnellwechsler, manuell** **Attelage rapide de chargeuse, manuel** **Loader quick hitch, manual**	Catalogue id **20676**	Group **924**
2			Illustr. No **1058903**	Section **100**
3			Issue **PUB 20024822-D**	Page **1761**
4				
5				

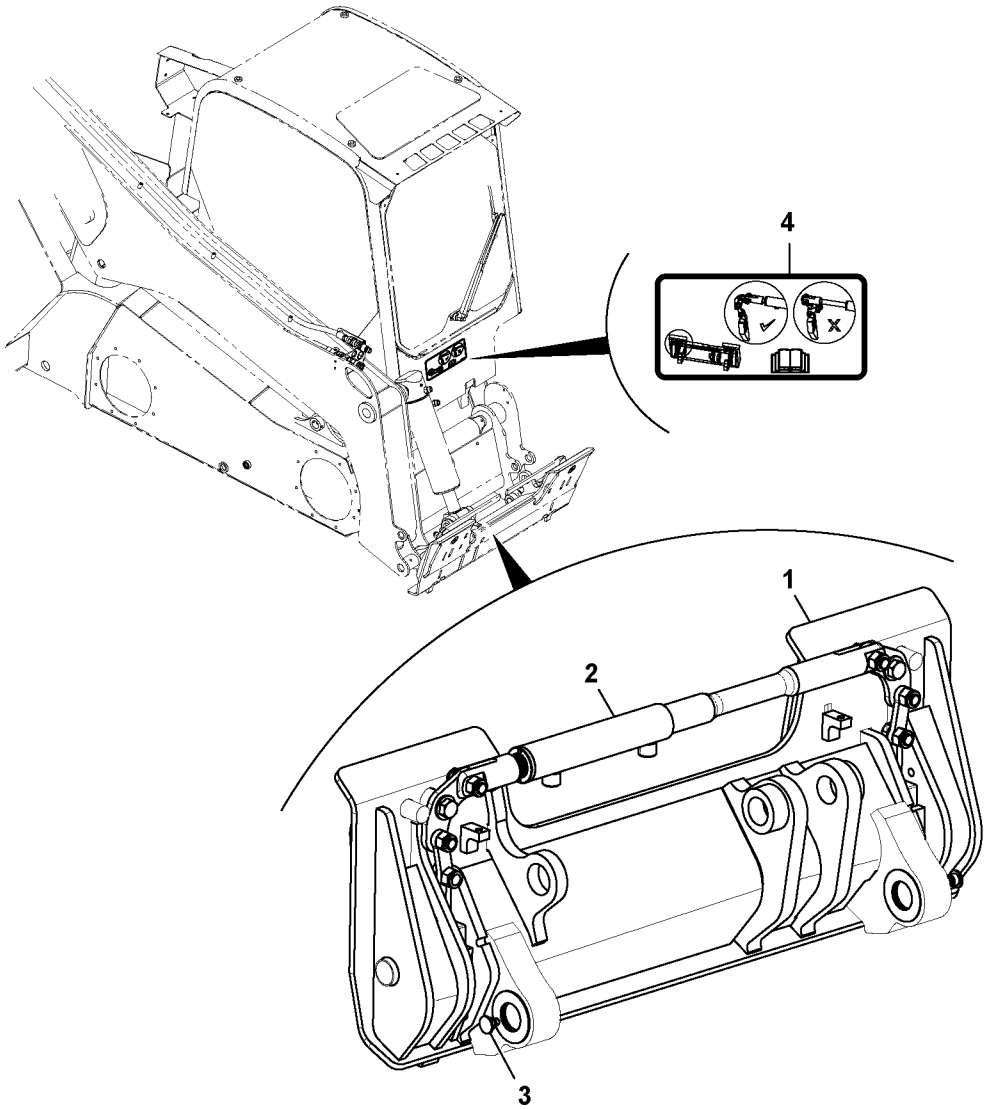
4
1
2
3

Fig.	Part No.	Quantity 1	2	3	PS	KIT	Description	Dénomination	Bezeichnung	Denominación	Benämning	Notes
												MC110C MC115C MC125C MC135C MC155C MCT110C MCT125C MCT135C MCT145C
1	**VOE 17209570**	1					Quick attachment	Fixation rapide	Schnellkupplung	Acoplamiento rápido	Snabbfäste	
2		1					Quickhitch	Crochet d'attelage ra..	Schnellkupplung	Enganche rápido	Snabbkoppling	See group 924, Page 1773
3		1					Quickhitch	Crochet d'attelage ra..	Schnellkupplung	Enganche rápido	Snabbkoppling	See group 924, Page 1769
4	**VOE 17210212**	1					Label	Étiquette	Etikett	Etiqueta	Etikett	

1		**Enganche rápido de cargadora, hidráulico** **Lader Schnellwechsler, hydraulisch** **Attelage rapide de chargeuse, hydraulique** **Loader quick hitch, hydraulic**	Catalogue id **20676**	Group **924**
2			Illustr. No **1059802**	Section **200**
3			Issue **PUB 20024822-D**	Page **1763**
4				
5				

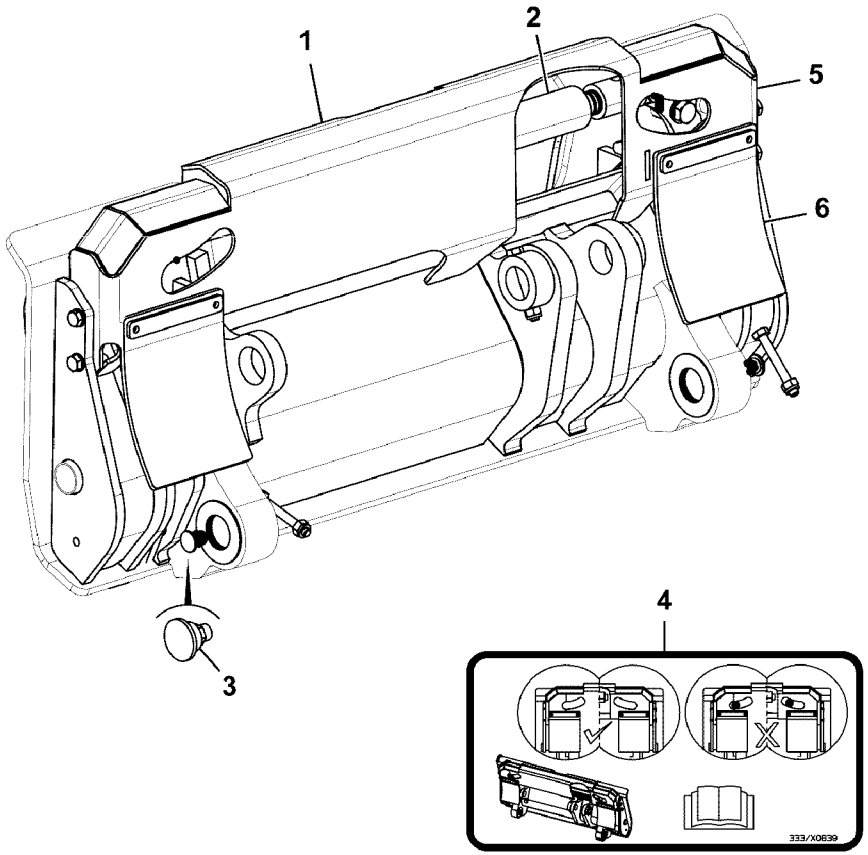
1
2
5
6
3
4
333/X0839

Fig.	Part No.	Quantity 1	2	3	PS	KIT	Description	Dénomination	Bezeichnung	Denominación	Benämning	Notes
												MC110C T4 MC115C T4 MC125C T4 MC135C T4 MC155C T4 MCT110C T4 MCT125C T4 MCT135C T4 MCT145C T4
1	**VOE 17209570**	1					Quick attachment	Fixation rapide	Schnellkupplung	Acoplamiento rápido	Snabbfäste	
2		1					Quickhitch	Crochet d'attelage ra..	Schnellkupplung	Enganche rápido	Snabbkoppling	See group 924, Page 1775
3		1					Quickhitch	Crochet d'attelage ra..	Schnellkupplung	Enganche rápido	Snabbkoppling	See group 924, Page 1769
4	**VOE 17318051**	1					Label	Étiquette	Etikett	Etiqueta	Etikett	
5		1			NS		Cover	Capot	Haube	Capó	Huv	
6		1					Quickhitch	Crochet d'attelage ra..	Schnellkupplung	Enganche rápido	Snabbkoppling	See group 924, Page 1771

1			Catalogue id **20676**	Group **924**
2			Illustr. No **1068793**	Section **300**
3				
4		**Loader quick hitch, electrics**	Issue **PUB 20024822-D**	Page **1765**
5				

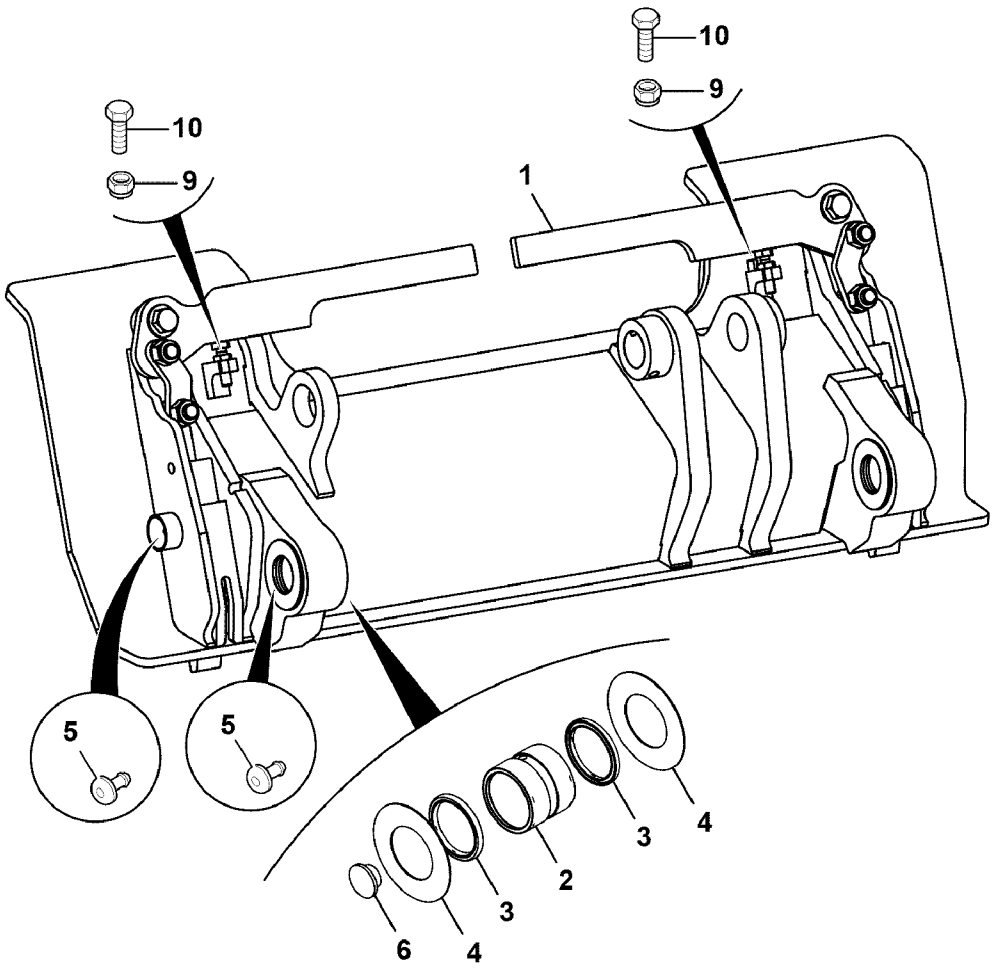
10
9
10
9
1
5
5
6
4
3
2
3
4

Fig.	Part No.	Quantity 1	2	3	PS	KIT	Description	Dénomination	Bezeichnung	Denominación	Benämning	Notes
												MC110C, MC110C T4 MC115C, MC115C T4 MC125C, MC125C T4 MC135C, MC135C T4 MC155C, MC155C T4 MCT110C, MCT110C T4 MCT125C, MCT125C T4 MCT135C, MCT135C T4 MCT145C, MCT145C T4
1		1					Lever	Levier	Hebel	Palanca	Spak	See group 924, Page 1777
2	**VOE 16213346**	2					Bushing	Bague	Buchse	Casquillo	Bussning	
3	**VOE 16213524**	4					Sealing	Étanchéité	dichtung	Junta	Tätning	
4	**VOE 16213527**	12					Shim	Cale réglage	Ausgleichblech	Laminilla de ajuste	Justerbleck	
5	**VOE 16213518**	4					Nipple	Raccord	Nippel	Niple	Nippel	
6	**VOE 16213522**	2					Plug	Tampon	Stopfen	Tapón	Plugg	
9	**VOE 16212125**	3					Nut	Écrou	Mutter	Tuerca	Mutter	
10	**VOE 16212095**	3					Bolt	Boulon	Bolzen	Perno	Bult	

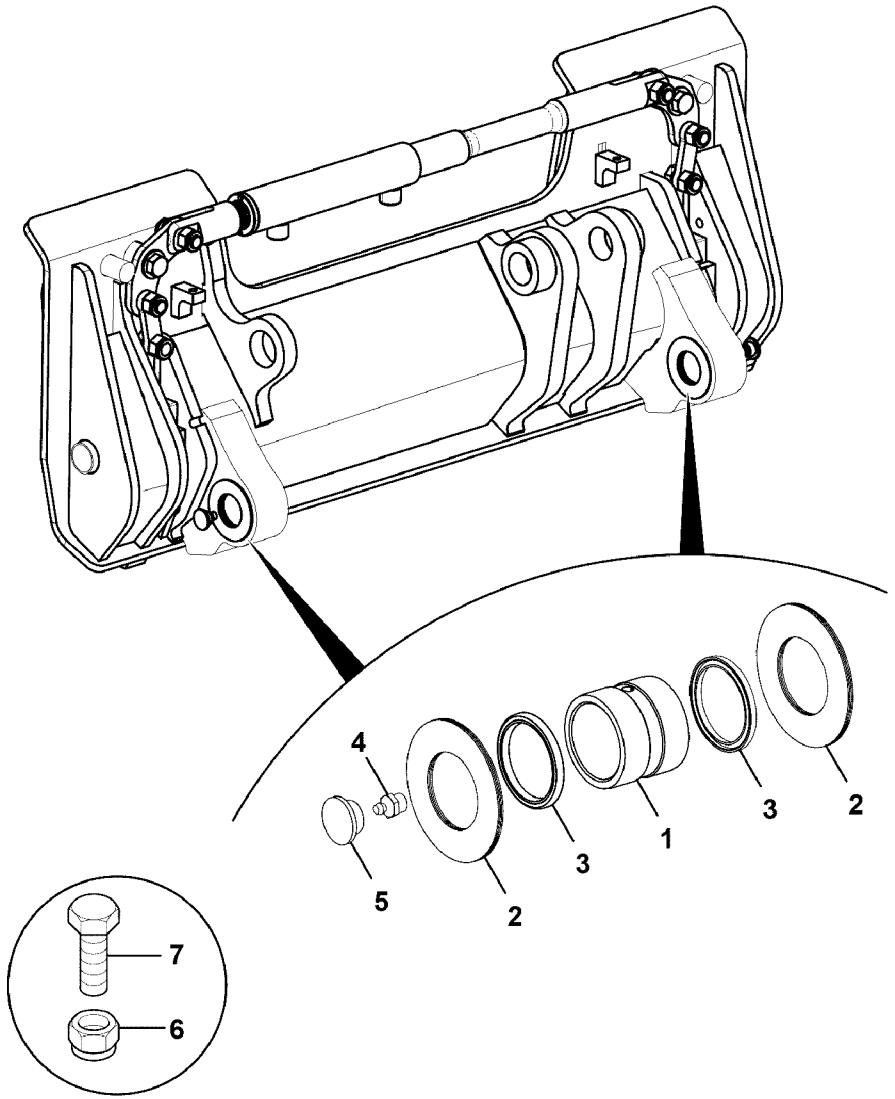

Volvo Construction Equipment

1068029

Fig.	Part No.	Quantity 1	2	3	PS	KIT	Description	Dénomination	Bezeichnung	Denominación	Benämning	Notes
												MC110C, MC110C T4 MC115C, MC115C T4 MC125C, MC125C T4 MC135C, MC135C T4 MC155C, MC155C T4 MCT110C, MCT110C T4 MCT125C, MCT125C T4 MCT135C, MCT135C T4 MCT145C, MCT145C T4
1	**VOE 16213346**	2					Bushing	Bague	Buchse	Casquillo	Bussning	
2	**VOE 16213527**	12					Shim	Cale réglage	Ausgleichblech	Laminilla de ajuste	Justerbleck	
3	**VOE 16213524**	4					Sealing	Étanchéité	dichtung	Junta	Tätning	
4	**VOE 16213518**	4					Nipple	Raccord	Nippel	Niple	Nippel	
5	**VOE 16213522**	2					Plug	Tampon	Stopfen	Tapón	Plugg	
6	**VOE 16212125**	3					Nut	Écrou	Mutter	Tuerca	Mutter	
7	**VOE 16212095**	3					Bolt	Boulon	Bolzen	Perno	Bult	

1		**Enganche rápido de cargadora, conexiones y soportes, hidráulico** **Lader Schnellwechsler, Armaturen und Befestigungen, hydraulisch** **Attelage rapide de chargeuse, raccords et supports, hydrauliques** **Loader quick hitch, fittings & mountings, hydraulic**	Catalogue id **20676**	Group **924**
2			Illustr. No **1068029**	Section **500**
3				
4			Issue **PUB 20024822-D**	Page **1769**
5				

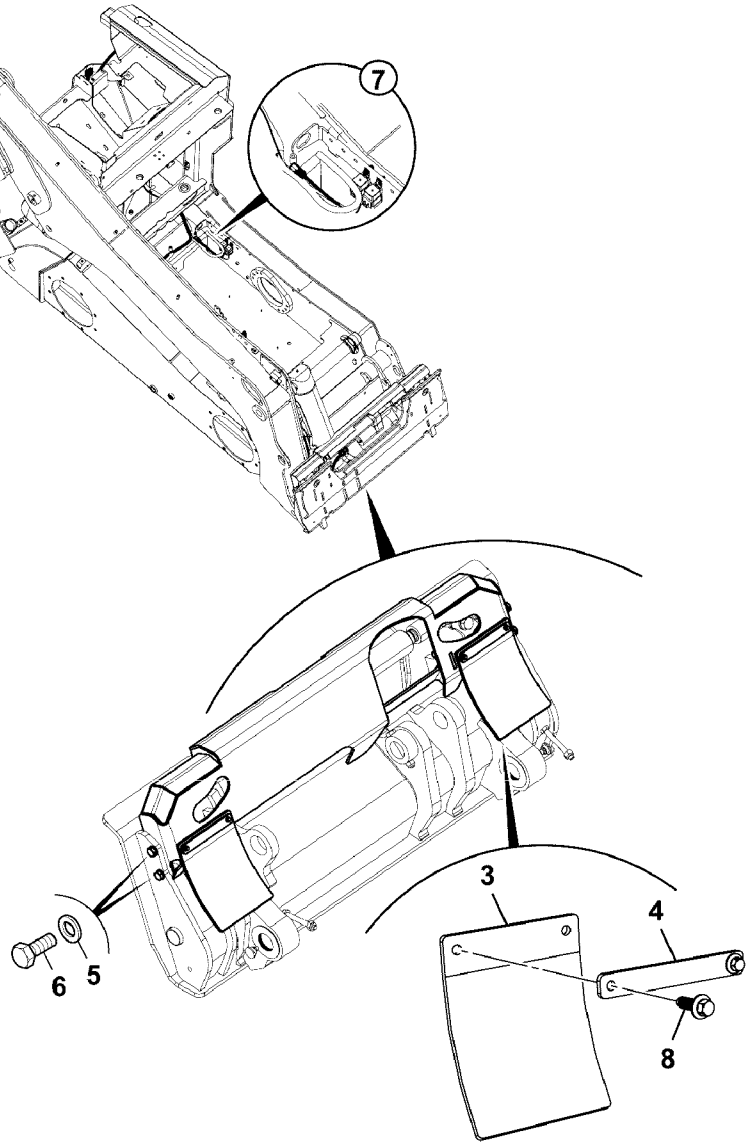

Volvo Construction Equipment

1069337

Fig.	Part No.	Quantity 1	2	3	PS	KIT	Description	Dénomination	Bezeichnung	Denominación	Benämning	Notes
												MC110C T4 MC115C T4 MC125C T4 MC135C T4 MC155C T4 MCT110C T4 MCT125C T4 MCT135C T4 MCT145C T4
3		2			NS		Cover	Capot	Haube	Cubierta	Kåpa	
4		2			NS		Cover	Capot	Haube	Cubierta	Kåpa	
5	**VOE 16212137**	4					Plain washer	Rondelle plane	Flachscheibe	Arandela plana	Planbricka	
6	**VOE 16212215**	4					Set screw	Vis butée	Anschlagschraube	Tornillo tope	Stoppskruv	
7		1					Wire harness	Faisceau electrique	Kabelbaum	Manojo cables	Ledningsmatta	See group 300, Page 533
8	**VOE 17368649**	4					Screw	Vis	Schraube	Tornillo	Skruv	

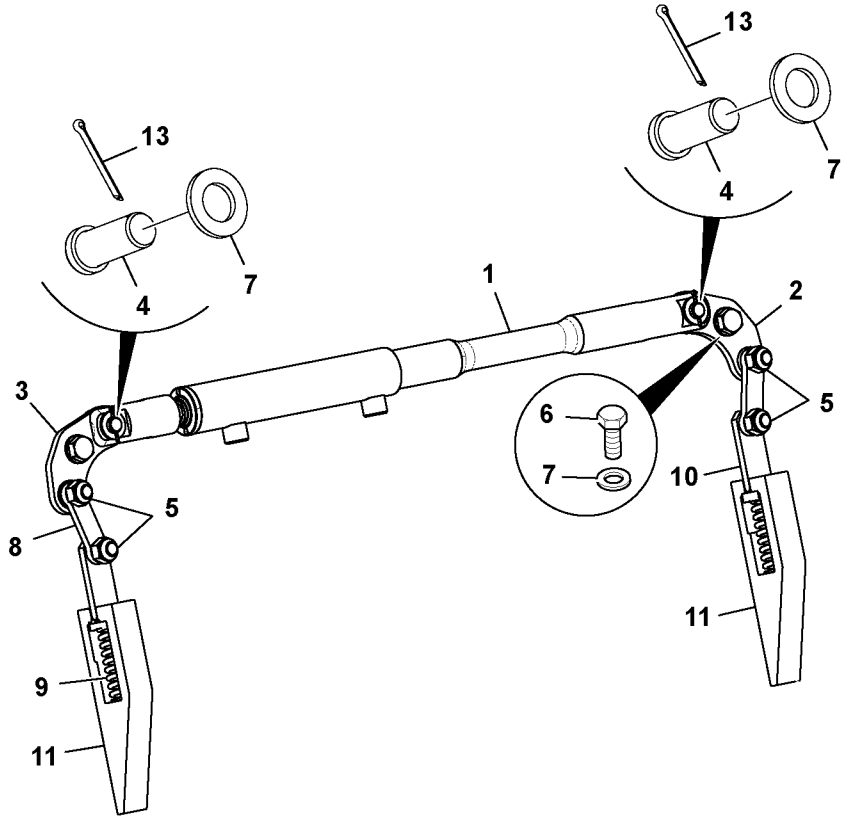
13
13
4
4
7
7
1
2
3
5
5
6
7
8
10
9
11
11

Fig.	Part No.	Quantity 1	2	3	PS	KIT	Description	Dénomination	Bezeichnung	Denominación	Benämning	Notes
												MC110C MC115C MC125C MC135C MC155C MCT110C MCT125C MCT135C MCT145C
1	**VOE 16213387**	1					Cylinder	Cylindre	Zylinder	Cilindro	Cylinder	See group 924, Page 1783
2	**VOE 17210259**	1					Lever kit	Kit leviers	Hebelsatz	Juego de palanca	Hävarmsats	
3	**VOE 17210256**	1					Lever kit	Kit leviers	Hebelsatz	Juego de palanca	Hävarmsats	
4	**VOE 17210550**	2					Pin	Goupille	Stift	Pasador	Pinne	
5	**VOE 16212129**	4					Nut	Écrou	Mutter	Tuerca	Mutter	
6	**VOE 16212080**	2					Set screw	Vis butée	Anschlagschraube	Tornillo tope	Stoppskruv	
7	**VOE 13955900**	6					Washer	Rondelle	Scheibe	Arandela	Bricka	
8	**VOE 17210441**	2					Link arm	Bras commande	Gelenkhebel	Brazo unión	Länkarm	
9	**VOE 16213541**	2					Spring	Ressort	Feder	Resorte	Fjäder	
10	**VOE 17209518**	2					Control plunger	Piston	Stößel	Pasador de acciona	Manöverpinne	
11	**VOE 16212367**	2					Peg	Cheville	Kegel	Cono	Kägla	
13	**VOE 17210551**	2					Split pin	Goupille fendue	Splint	Pasador hendido	Saxpinne	

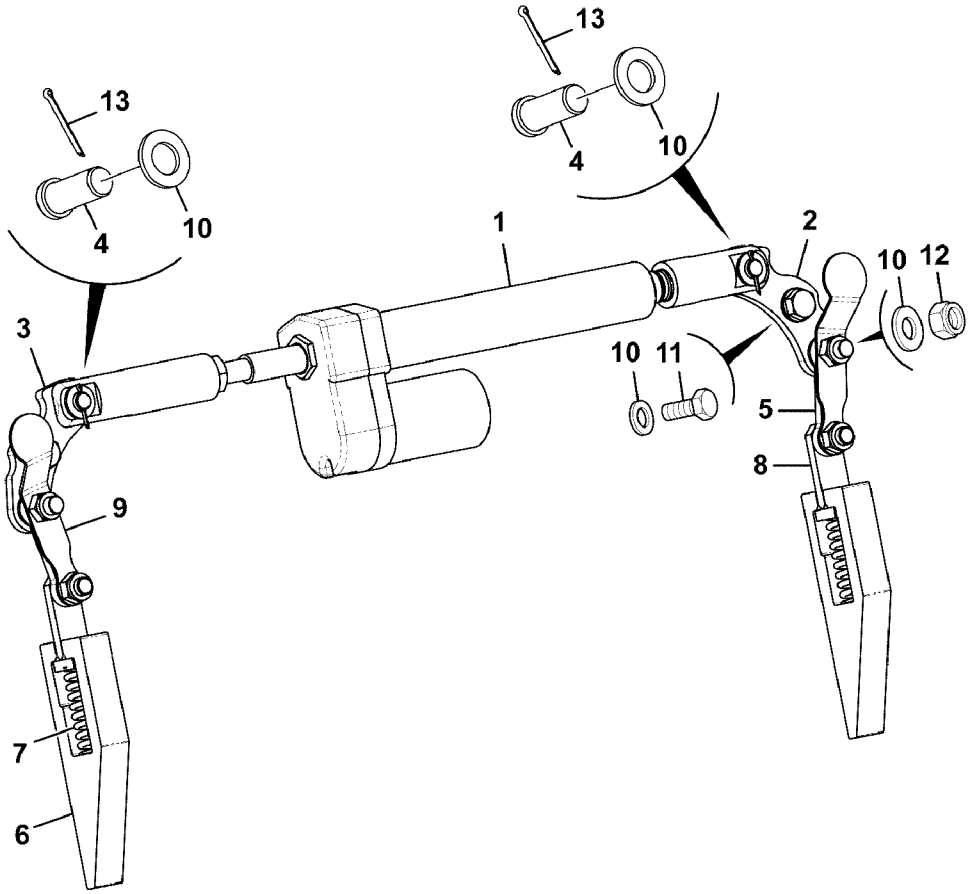
13
13
4
10
4
10
1
2
10
12
3
10
11
5
8
9
7
6

Fig.	Part No.	Quantity 1	2	3	P S	K I T	Description	Dénomination	Bezeichnung	Denominación	Benämning	Notes
												MC110C T4 MC115C T4 MC125C T4 MC135C T4 MC155C T4 MCT110C T4 MCT125C T4 MCT135C T4 MCT145C T4
1		1			NS		Cylinder	Cylindre	Zylinder	Cilindro	Cylinder	
2		1			NS		Hand lever	Levier	Hebel	Palanca	Spak	
3		1			NS		Hand lever	Levier	Hebel	Palanca	Spak	
4	**VOE 17210550**	2					Pin	Goupille	Stift	Pasador	Pinne	
5		2			NS		Plate	Tôle	Blech	Chapa	Plåt	
6	**VOE 16212367**	2					Peg	Cheville	Kegel	Cono	Kägla	
7	**VOE 16213541**	2					Spring	Ressort	Feder	Resorte	Fjäder	
8		2			NS		Control plunger	Piston	Stößel	Pasador de acciona	Manöverpinne	
9		2			NS		Hand lever link	Articulation de levier	Hebelgelenk	Articulación palanca	Spaklänk	
10	**VOE 13955900**	6					Washer	Rondelle	Scheibe	Arandela	Bricka	
11	**VOE 16212080**	2					Set screw	Vis butée	Anschlagschraube	Tornillo tope	Stoppskruv	
12	**VOE 16212129**	4					Nut	Écrou	Mutter	Tuerca	Mutter	
13	**VOE 17210551**	2					Split pin	Goupille fendue	Splint	Pasador hendido	Saxpinne	

1			Catalogue id **20676**	Group **924**
2				
3			Illustr. No **1069341**	Section **800**
4		**Loader quick hitch, linkage, assembly, electric quickhitch**		
5			Issue **PUB 20024822-D**	Page **1775**

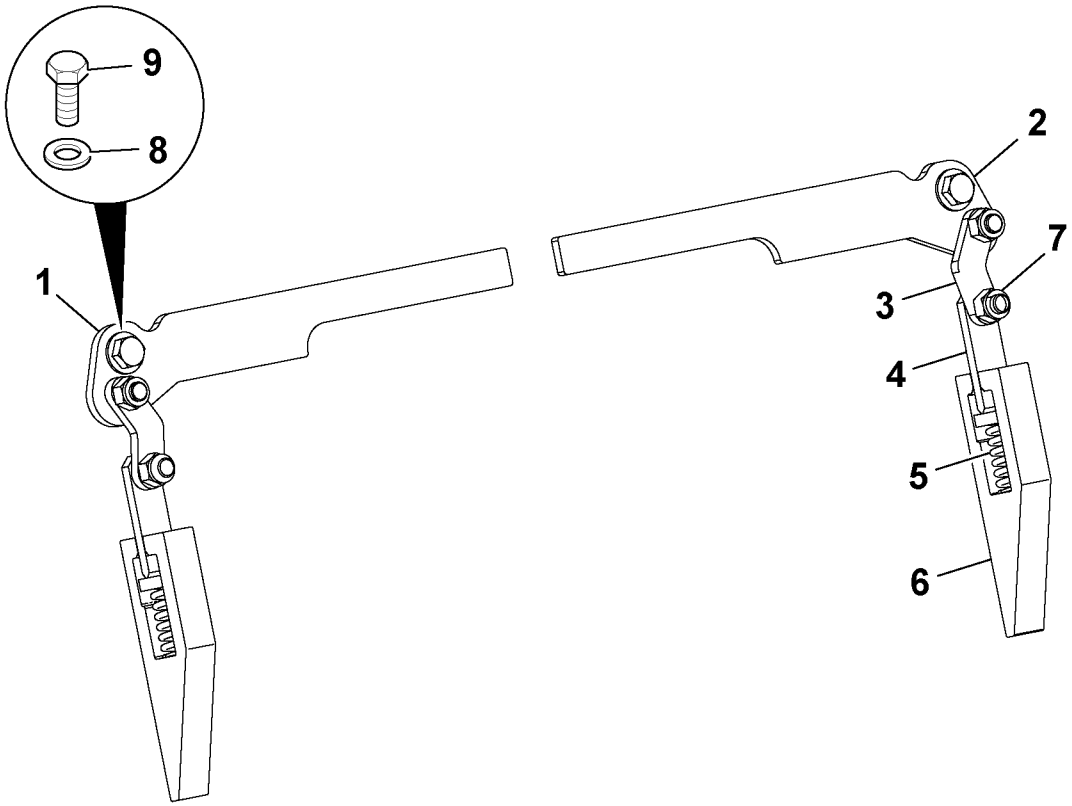

Volvo Construction Equipment
1059097

Fig.	Part No.	Quantity 1	2	3	PS	KIT	Description	Dénomination	Bezeichnung	Denominación	Benämning	Notes
												MC110C, MC110C T4 MC115C, MC115C T4 MC125C, MC125C T4 MC135C, MC135C T4 MC155C, MC155C T4 MCT110C, MCT110C T4 MCT125C, MCT125C T4 MCT135C, MCT135C T4 MCT145C, MCT145C T4
1	**VOE 17210266**	1					Lever kit	Kit leviers	Hebelsatz	Juego de palanca	Hävarmsats	LH
2	**VOE 17210268**	1					Lever kit	Kit leviers	Hebelsatz	Juego de palanca	Hävarmsats	RH
3	**VOE 17205020**	2					Connecting plate	Tôle connexion	Kupplungsblech	Placa de conexión	Kopplingsplåt	
4	**VOE 16213330**	2					Control plunger	Piston	Stößel	Pasador de acciona	Manöverpinne	
5	**VOE 16213541**	2					Spring	Ressort	Feder	Resorte	Fjäder	
6	**VOE 16212367**	2					Peg	Cheville	Kegel	Cono	Kägla	
7	**VOE 16213519**	4					Nut	Écrou	Mutter	Tuerca	Mutter	
8	**VOE 16212135**	2					Washer	Rondelle	Scheibe	Arandela	Bricka	
9	**VOE 17205065**	2					Screw	Vis	Schraube	Tornillo	Skruv	

1		**Enganche rápido de cargadora, conjunto de palanca** **Lader Schnellwechsler, Hebel kpl.** **Attelage rapide de chargeuse, ensemble levier** **Loader quick hitch, lever assembly**	Catalogue id **20676**	Group **924**
2			Illustr. No **1059097**	Section **900**
3			Issue **PUB 20024822-D**	Page **1777**
4				
5				

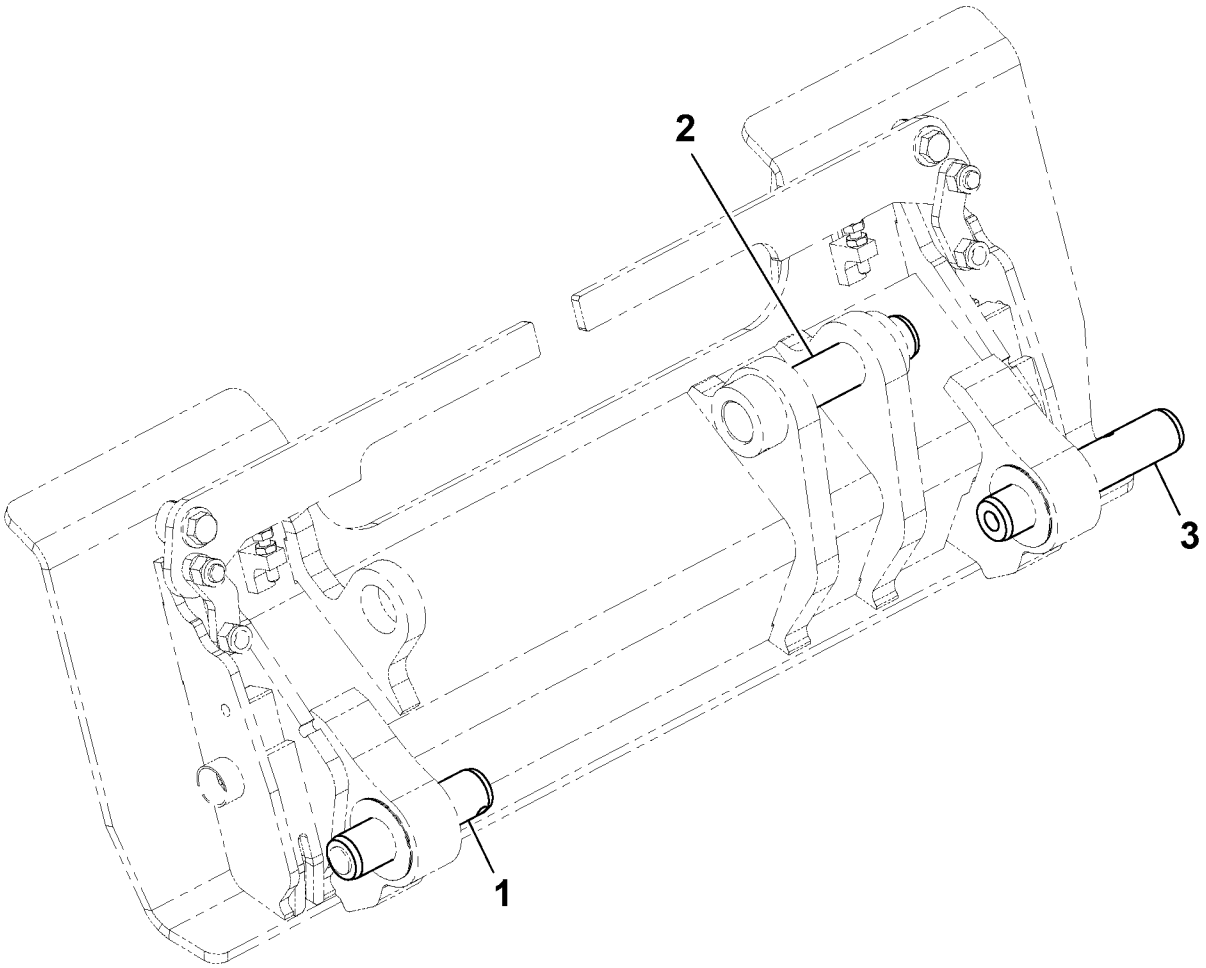

Volvo Construction Equipment
1059107

Fig.	Part No.	Quantity 1	2	3	PS	KIT	Description	Dénomination	Bezeichnung	Denominación	Benämning	Notes
												MC110C, MC110C T4 MC115C, MC115C T4 MC125C, MC125C T4 MC135C, MC135C T4 MC155C, MC155C T4 MCT110C, MCT110C T4 MCT125C, MCT125C T4 MCT135C, MCT135C T4 MCT145C, MCT145C T4
1	**VOE 16213350**	1					Pivot pin	Boulon articulation	Gelenkbolzen	Perno articulación	Länkbult	
2	**VOE 16213360**	1					Pivot pin	Boulon articulation	Gelenkbolzen	Perno articulación	Länkbult	
3	**VOE 17210548**	1					Pin	Goupille	Stift	Pasador	Pinne	

1		**Lastaggregat snabbfäste, ledtapp placering, standard** **Enganche rápido de cargadora, ubicación de los ejes de articulación, estándar** **Lader Schnellwechsler, Lage des Drehzapfens, Standard** **Attelage rapide de chargeuse, emplacement d'axe de pivot, standard** **Loader quick hitch, pivot pin location, standard**	Catalogue id **20676**	Group **924**
2			Illustr. No **1059107**	Section **1000**
3				
4			Issue **PUB 20024822-D**	Page **1779**
5				

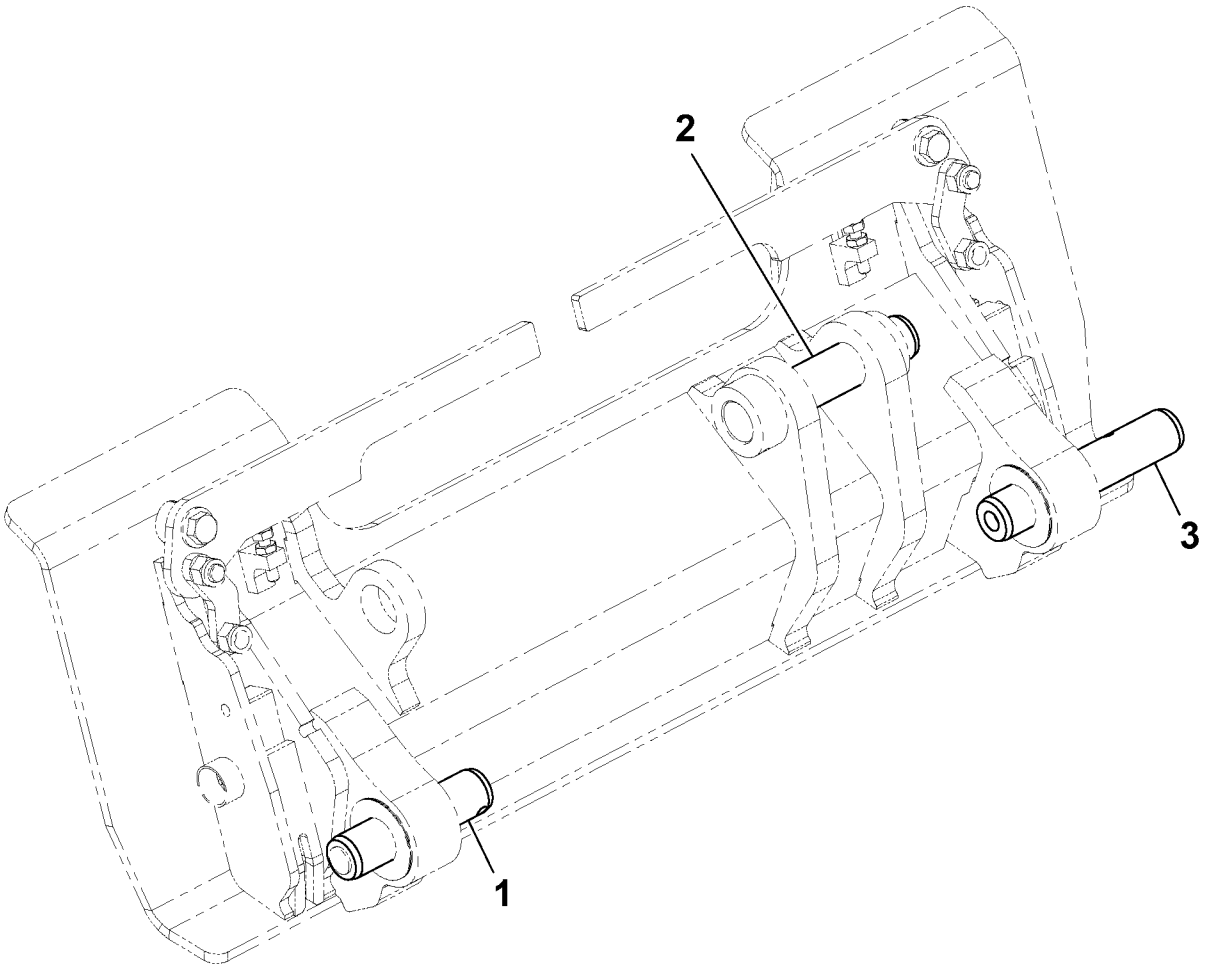

Volvo Construction Equipment
1059107

Fig.	Part No.	Quantity 1	2	3	PS	KIT	Description	Dénomination	Bezeichnung	Denominación	Benämning	Notes
												MC110C, MC110C T4 MC115C, MC115C T4 MC125C, MC125C T4 MC135C, MC135C T4 MC155C, MC155C T4 MCT110C, MCT110C T4 MCT125C, MCT125C T4 MCT135C, MCT135C T4 MCT145C, MCT145C T4
1	**VOE 16213348**	1					Pivot pin	Boulon articulation	Gelenkbolzen	Perno articulación	Länkbult	
2	**VOE 17205070**	1					Pivot pin	Boulon articulation	Gelenkbolzen	Perno articulación	Länkbult	
3	**VOE 17210549**	1					Pin	Goupille	Stift	Pasador	Pinne	

1		**Lastaggregat snabbfäste, ledtapp placering, hardite** **Enganche rápido de cargadora, ubicación de los ejes de articulación, hardite** **Attelage rapide de chargeuse, emplacement d'axe de pivot, hardite** **Loader quick hitch, pivot pin location, hardite**	Catalogue id **20676**	Group **924**
2			Illustr. No **1059107**	Section **1100**
3			Issue **PUB 20024822-D**	Page **1781**
4				
5				

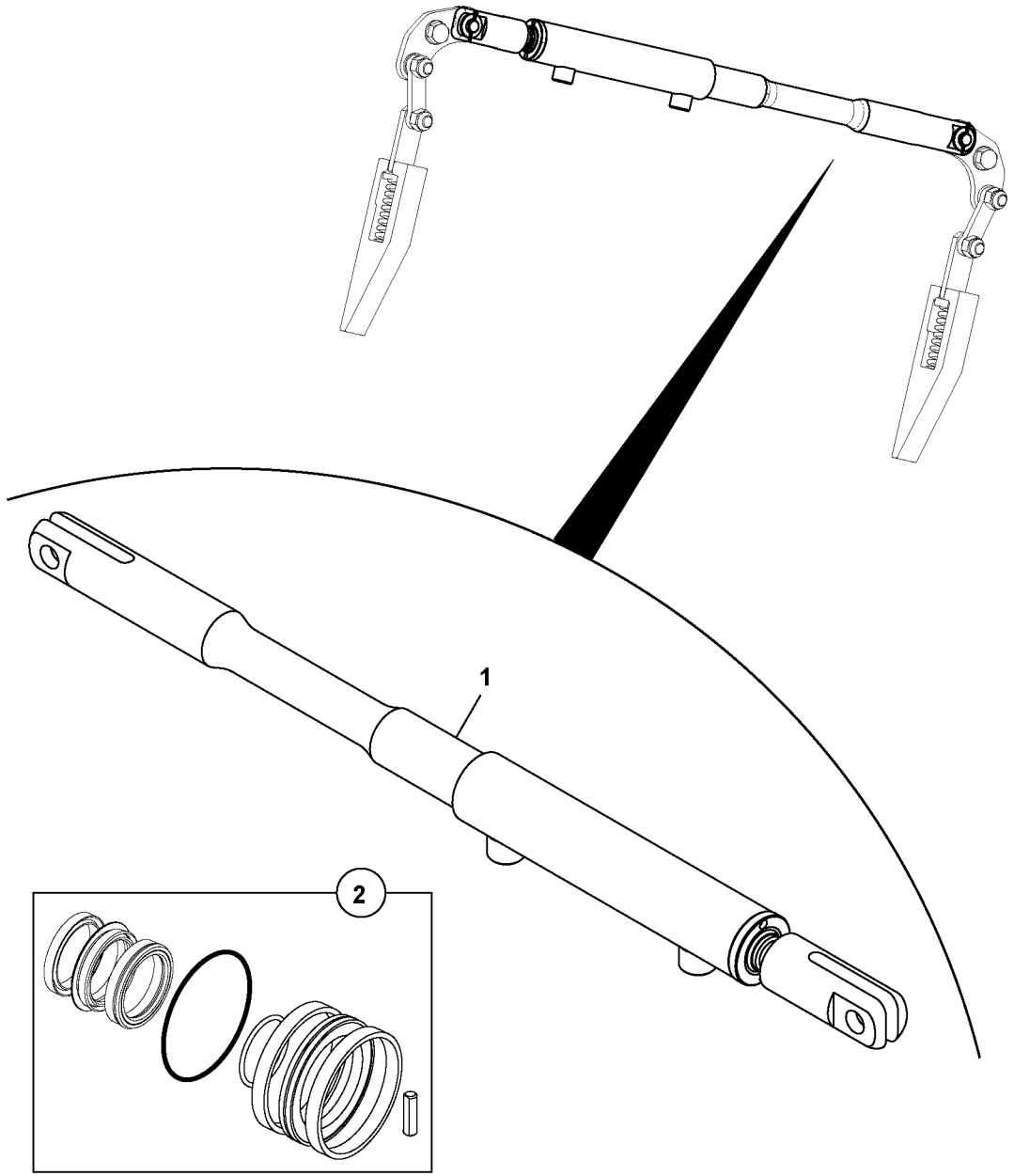
1
2

Fig.	Part No.	Quantity 1	2	3	P S	K I T	Description	Dénomination	Bezeichnung	Denominación	Benämning	Notes
												MC110C MC115C MC125C MC135C MC155C MCT110C MCT125C MCT135C MCT145C
1	**VOE 17229385**	1					Cylinder	Cylindre	Zylinder	Cilindro	Cylinder	
2	**VOE 17224855**	1					Seal flange kit	Kit de bride d'étanché			Blindflänssats	

1		**Otros arietes, cilindro de enganche rápido, conjunto** **Andere Rammen, Schnellwechslerzylinder kpl.** **Autres vérins, vérin d'attelage rapide, ensemble** **Other rams, quickhitch cylinder, assembly**	Catalogue id **20676**	Group **924**
2			Illustr. No **1064011**	Section **1200**
3				
4			Issue **PUB 20024822-D**	Page **1783**
5				

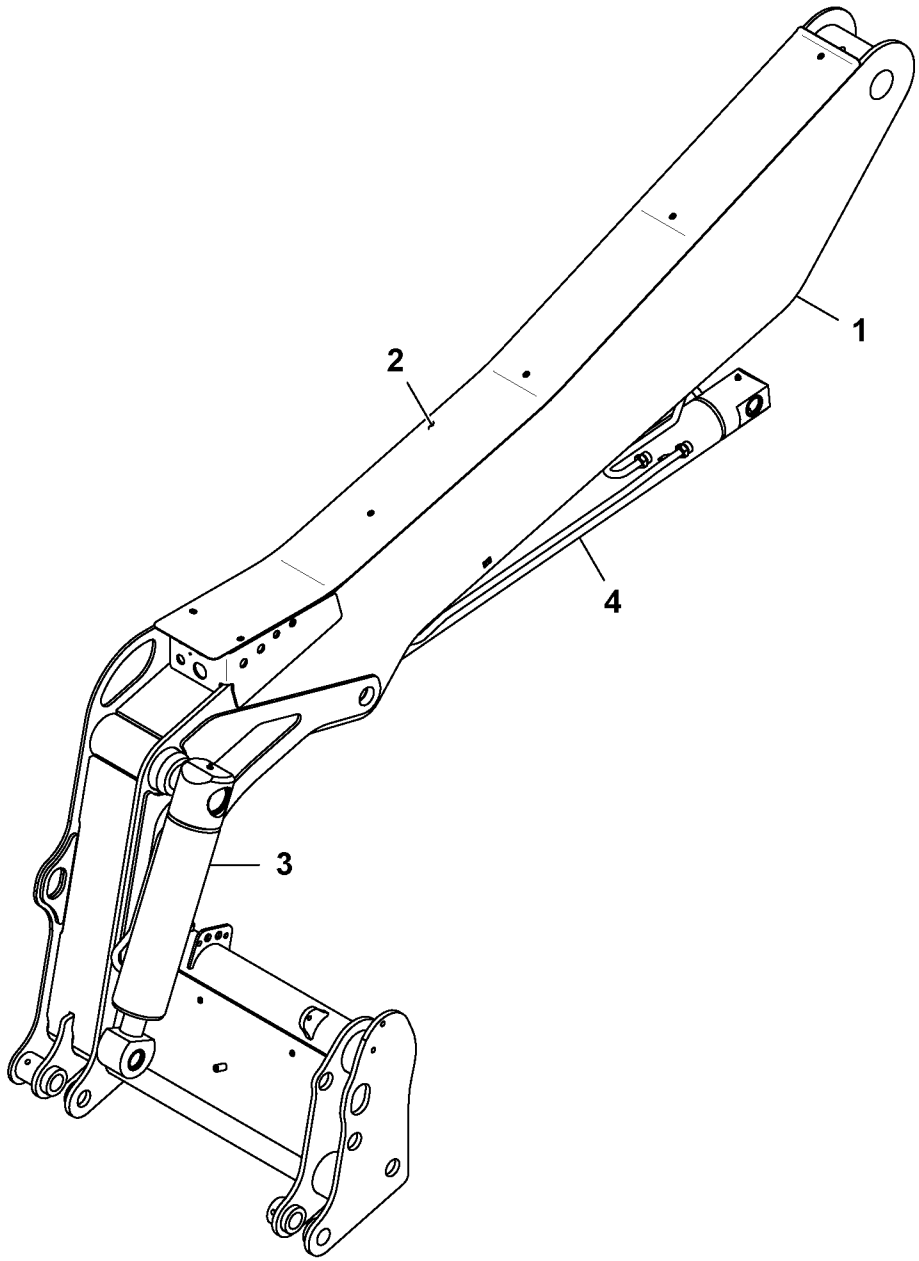

Volvo Construction Equipment
1058884

Fig.	Part No.	Quantity 1	2	3	P S	K I T	Description	Dénomination	Bezeichnung	Denominación	Benämning	Notes
												MC110C MCT110C
1	**VOE 17298029**	1					Loading arm	Bras chargeur	Laderhubarm	Brazo de carga	Lastarm	(VOE 17210005)
2	**VOE 17210518**	1					Cover plate	Plaque de recouvrem.	Abdeckung	Cubierta	Lucka	
3	**VOE 16212438**	1					Tilt cylinder	Vérin d'inclinaison	Schwenkzylinder	Cilindro basculante	Tiltcylinder	See group 945, Page 1843
4	**VOE 17213009**	1					Lifting cylinder	Vérin levage	Hubzylinder	Cilindro de elevación	Lyftcylinder	See group 945, Page 1849

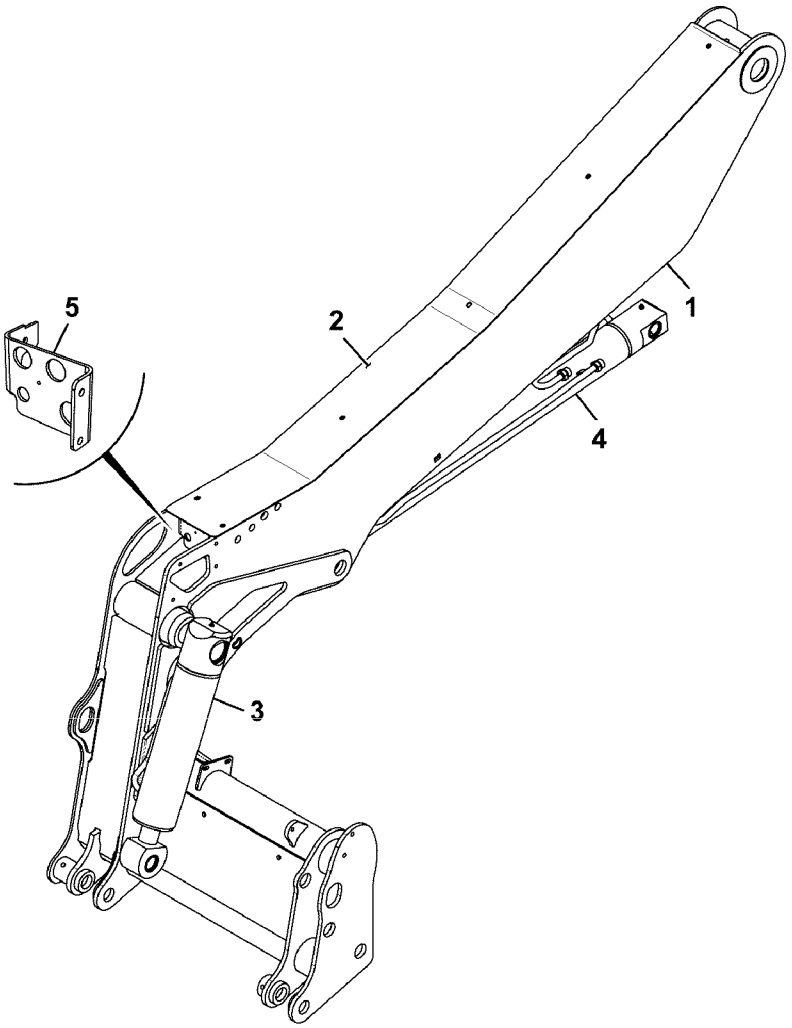
5
2
1
4
3

Fig.	Part No.	Quantity 1	2	3	PS	KIT	Description	Dénomination	Bezeichnung	Denominación	Benämning	Notes
												MC110C MCT110C
1	**VOE 17298029**	1					Loading arm	Bras chargeur	Laderhubarm	Brazo de carga	Lastarm	
2	**VOE 17297858**	1					Cover	Gaine extérieure	Stoßfängerhaut	Funda exterior	Ytterhölje	
3	**VOE 16212438**	1					Tilt cylinder	Vérin d'inclinaison	Schwenkzylinder	Cilindro basculante	Tiltcylinder	See group 945, Page 1843
4	**VOE 17213009**	1					Lifting cylinder	Vérin levage	Hubzylinder	Cilindro de elevación	Lyftcylinder	See group 945, Page 1849
5		1			NS		Bulkhead plate	Tôle de cloison	Schottblech	Chapa mamparo	Skottplåt	

1		**Lastarm/bom, lastarm, radiallyft** **Brazo de cargadora/pluma de cargadora, brazo de cargadora, elevación radial** **Laderstiel/Laderausleger, Laderstiel, radialer Hub** **Bras de chargeuse/flèche de chargeuse, bras de chargeuse, levage radial** **Loader arm/loader boom, loader arm, radial lift**	Catalogue id **20676**	Group **945**
2				
3			Illustr. No **1068094**	Section **150**
4				
5		**04/01/2013 -**	Issue **PUB 20024822-D**	Page **1787**

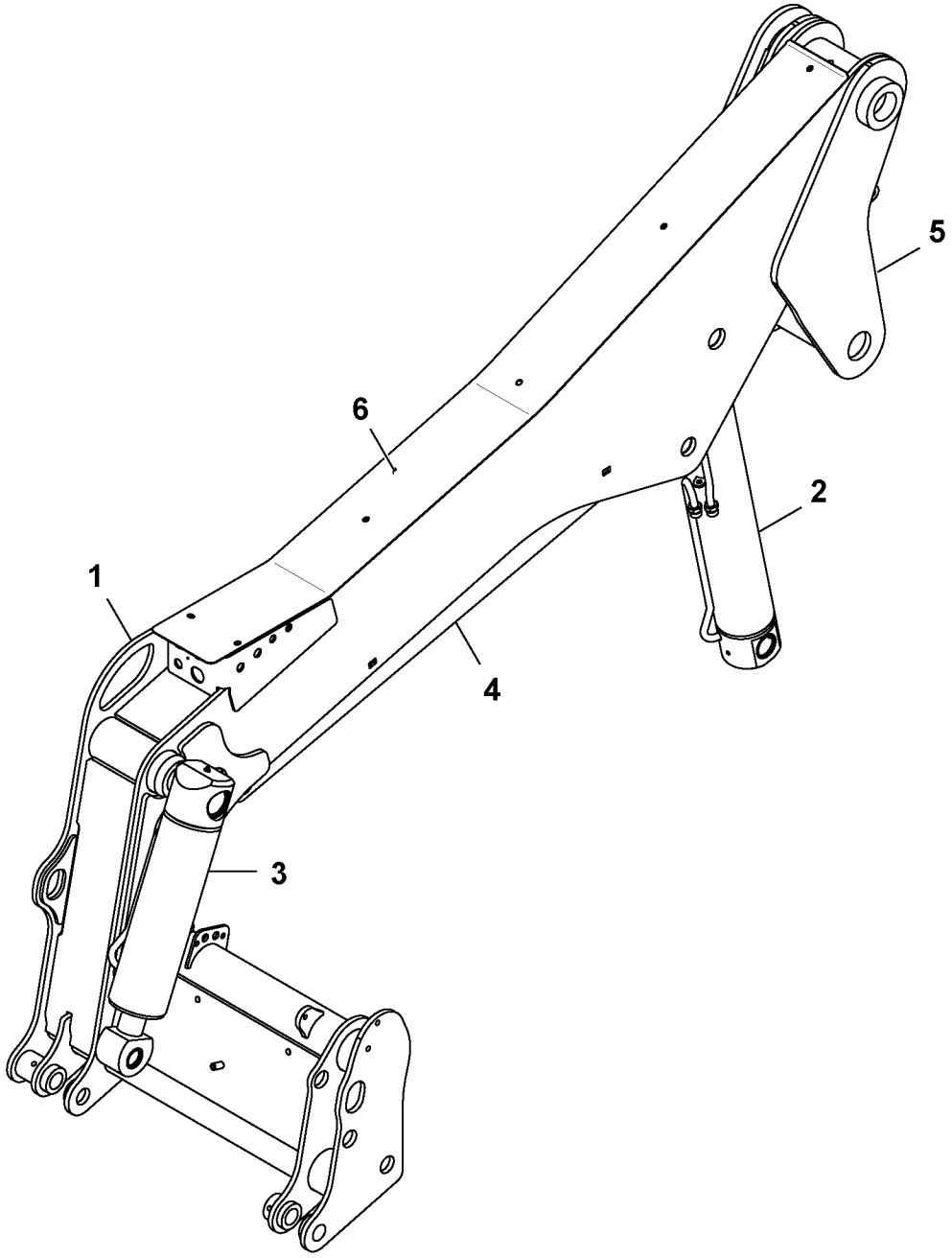

Volvo Construction Equipment
1059136

Fig.	Part No.	Quantity 1	2	3	PS	KIT	Description	Dénomination	Bezeichnung	Denominación	Benämning	Notes
												MC115C MC125C
1	**VOE 17210088**	1					Lifting arm	Bras levage	Hubarm	Brazo de elevación	Lyftarm	
2	**VOE 16213304**	1					Arm	Bras	Arm	Brazo	Arm	See group 945, Page 1847
3	**VOE 16212438**	1					Tilt cylinder	Vérin d'inclinaison	Schwenkzylinder	Cilindro basculante	Tiltcylinder	See group 945, Page 1843
4	**VOE 16212410**	1					Link	Articulation	Gelenk	Articulación	Länk	
5	**VOE 17210443**	1					Link	Articulation	Gelenk	Articulación	Länk	
6	**VOE 17210518**	1					Cover plate	Plaque de recouvrem	Abdeckung	Cubierta	Lucka	

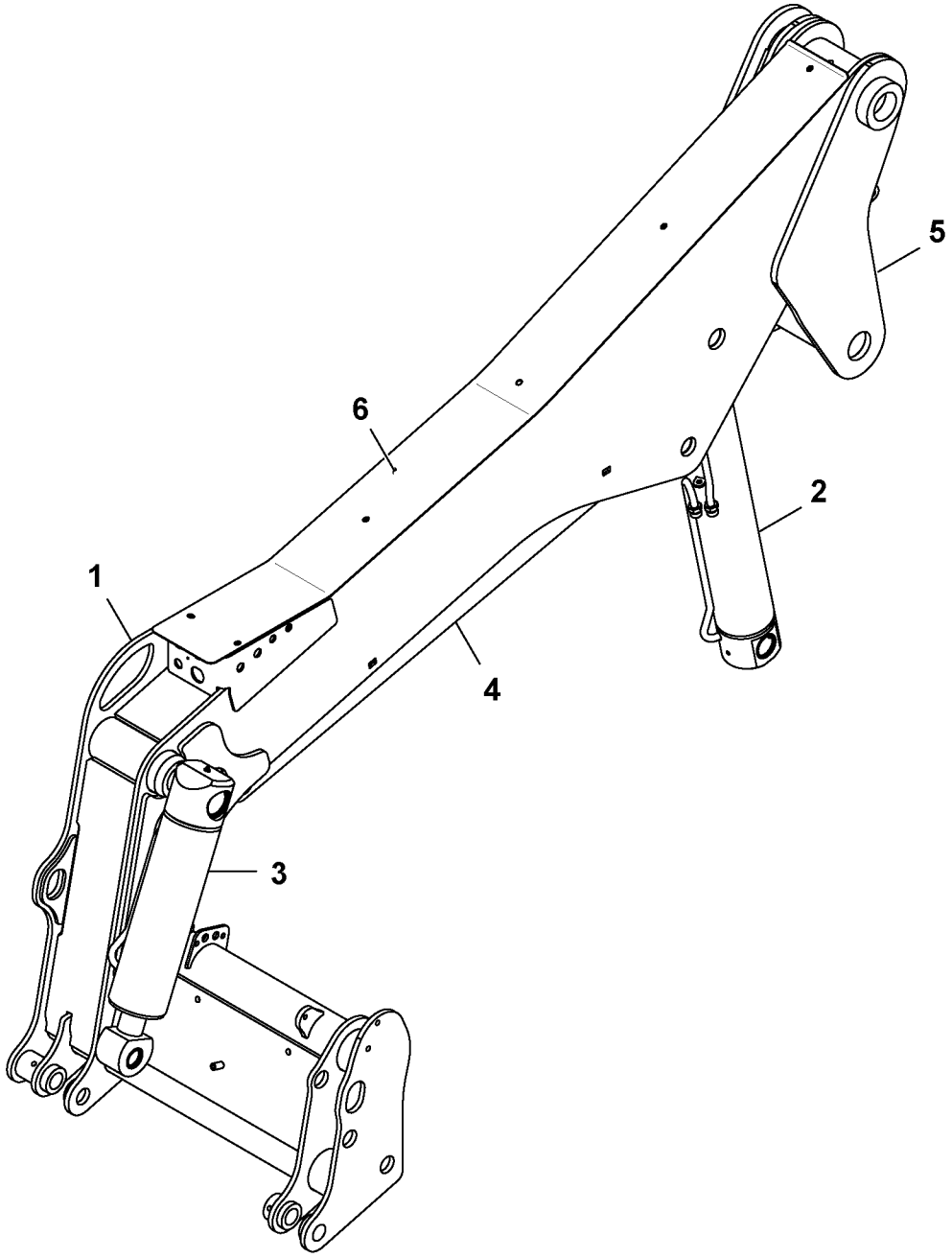

Volvo Construction Equipment
1059136

Fig.	Part No.	Quantity 1	2	3	PS	KIT	Description	Dénomination	Bezeichnung	Denominación	Benämning	Notes
												MC115C MC125C
1	**VOE 17210088**	1					Lifting arm	Bras levage	Hubarm	Brazo de elevación	Lyftarm	
2	**VOE 16213304**	1					Arm	Bras	Arm	Brazo	Arm	See group 945, Page 1847
3	**VOE 16212438**	1					Tilt cylinder	Vérin d'inclinaison	Schwenkzylinder	Cilindro basculante	Tiltcylinder	See group 945, Page 1843
4	**VOE 16212410**	1					Link	Articulation	Gelenk	Articulación	Länk	
5		1			NS		Link	Articulation	Gelenk	Articulación	Länk	
6	**VOE 17210518**	1					Cover plate	Plaque de recouvrem	Abdeckung	Cubierta	Lucka	

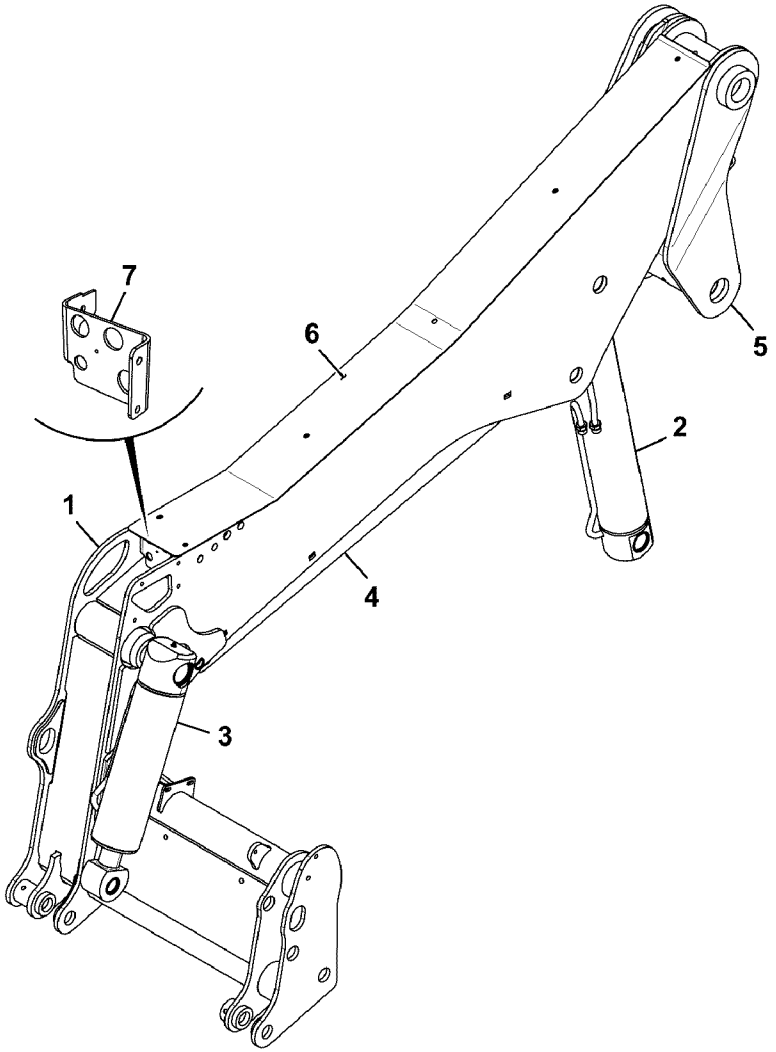
7
6
5
2
1
4
3

Fig.	Part No.	Quantity 1	2	3	PS	KIT	Description	Dénomination	Bezeichnung	Denominación	Benämning	Notes
												MC115C MC125C
1	**VOE 17298018**	1					Loading arm	Bras chargeur	Laderhubarm	Brazo de carga	Lastarm	
2	**VOE 16213304**	1					Arm	Bras	Arm	Brazo	Arm	See group 945, Page 1847
3	**VOE 16212438**	1					Tilt cylinder	Vérin d'inclinaison	Schwenkzylinder	Cilindro basculante	Tiltcylinder	See group 945, Page 1843
4	**VOE 16212410**	1					Link	Articulation	Gelenk	Articulación	Länk	
5		1			NS		Link	Articulation	Gelenk	Articulación	Länk	
6	**VOE 17297858**	1					Cover	Gaine extérieure	Stoßfängerhaut	Funda exterior	Ytterhölje	
7		1			NS		Bulkhead plate	Tôle de cloison	Schottblech	Chapa mamparo	Skottplåt	

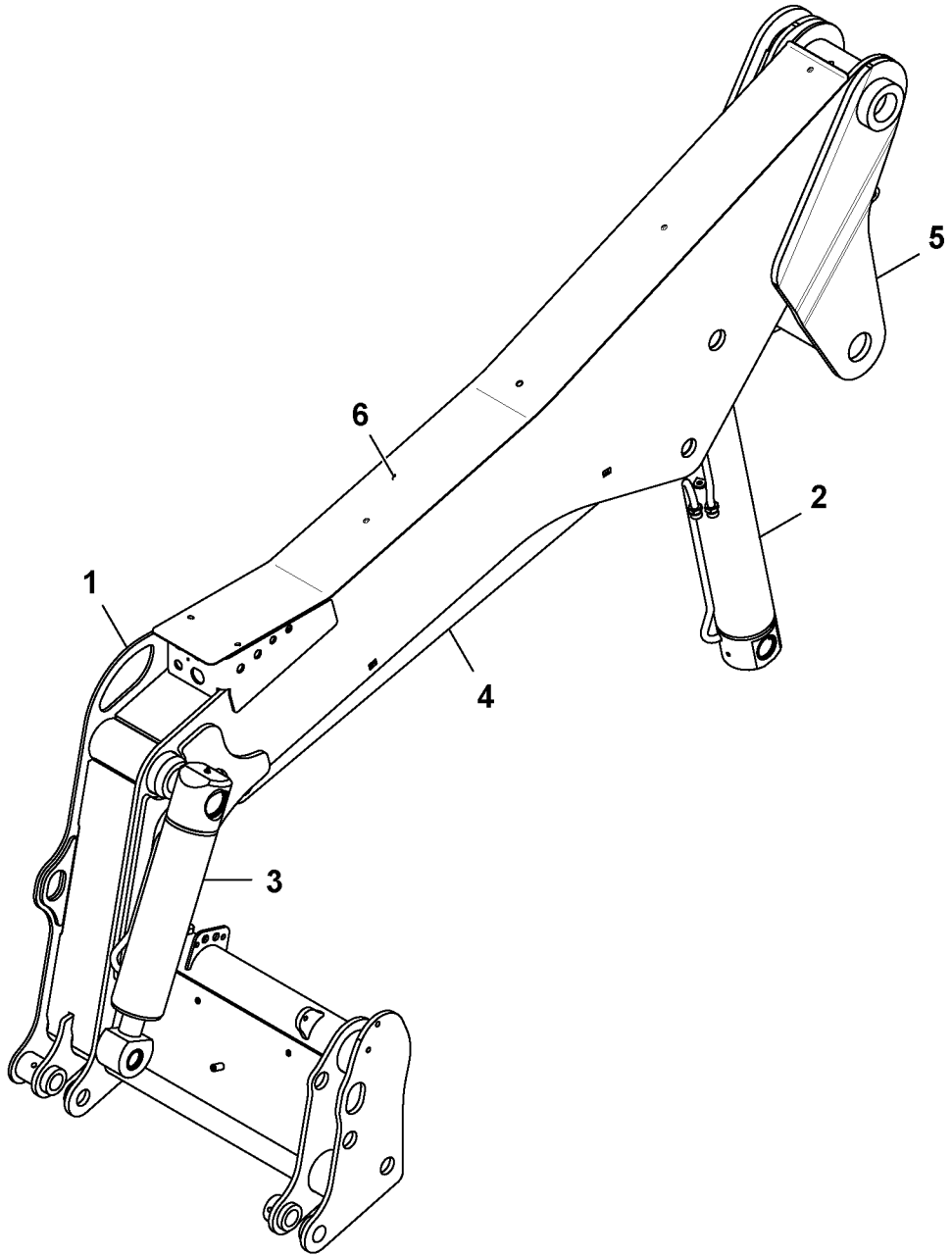

Volvo Construction Equipment
1059139

Fig.	Part No.	Quantity 1	2	3	PS	KIT	Description	Dénomination	Bezeichnung	Denominación	Benämning	Notes
												MC135C MC155C MCT125C MCT135C MCT145C
1	**VOE 17210015**	1					Lifting arm	Bras levage	Hubarm	Brazo de elevación	Lyftarm	
2	**VOE 16213304**	1					Arm	Bras	Arm	Brazo	Arm	See group 945, Page 1847
3	**VOE 16213302**	1					Arm	Bras	Arm	Brazo	Arm	See group 945, Page 1845
4	**VOE 16212410**	1					Link	Articulation	Gelenk	Articulación	Länk	
5		1			NS		Link	Articulation	Gelenk	Articulación	Länk	
6	**VOE 17210518**	1					Cover plate	Plaque de recouvrem	Abdeckung	Cubierta	Lucka	

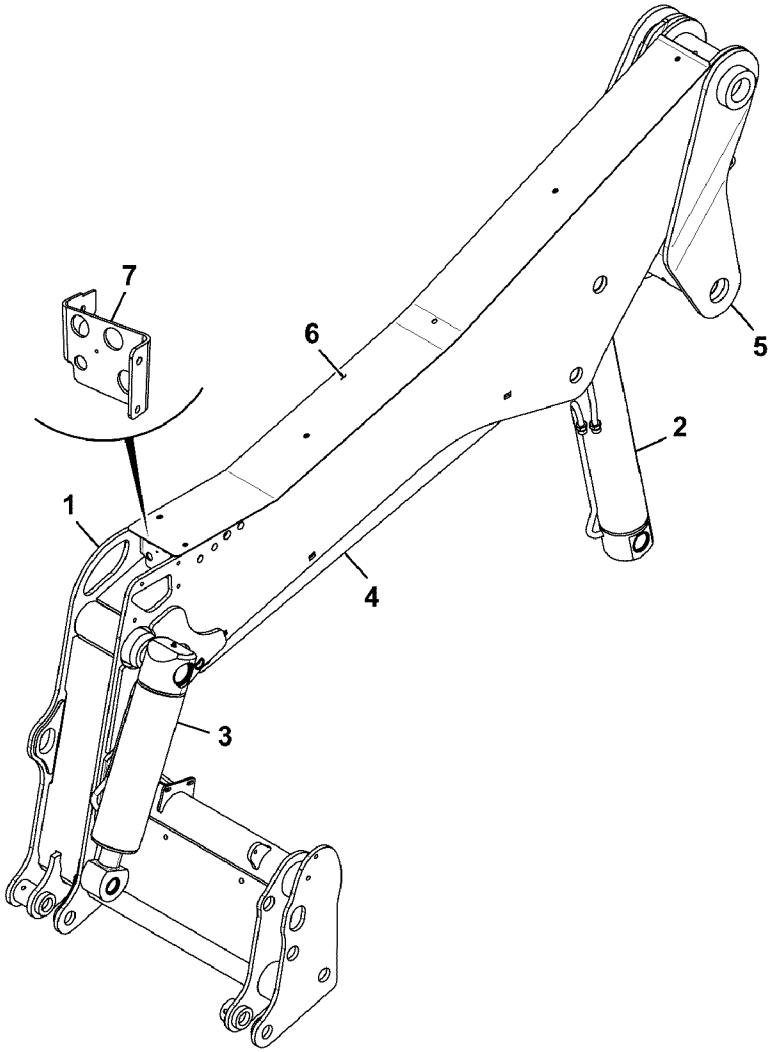
7
6
5
2
1
4
3

Fig.	Part No.	Quantity 1	2	3	PS	KIT	Description	Dénomination	Bezeichnung	Denominación	Benämning	Notes
												MC135C MC155C MCT125C MCT135C MCT145C
1	**VOE 17298056**	1					Loading arm	Bras chargeur	Laderhubarm	Brazo de carga	Lastarm	
2	**VOE 16213304**	1					Arm	Bras	Arm	Brazo	Arm	See group 945, Page 1847
3	**VOE 16213302**	1					Arm	Bras	Arm	Brazo	Arm	See group 945, Page 1845
4	**VOE 16212410**	1					Link	Articulation	Gelenk	Articulación	Länk	
5		1			NS		Link	Articulation	Gelenk	Articulación	Länk	
6	**VOE 17297858**	1					Cover	Gaine extérieure	Stoßfängerhaut	Funda exterior	Ytterhölje	
7		1			NS		Bulkhead plate	Tôle de cloison	Schottblech	Chapa mamparo	Skottplåt	

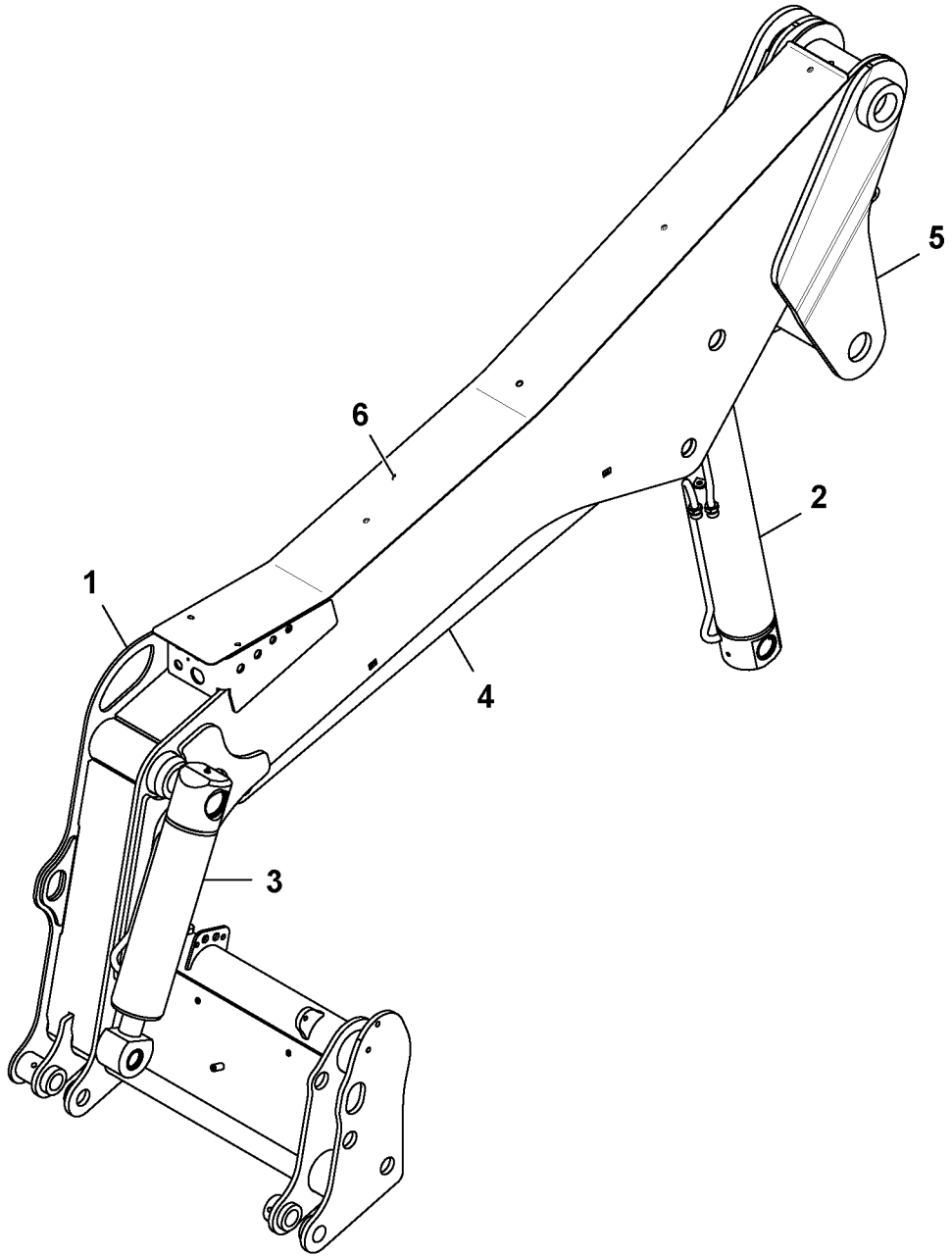

Volvo Construction Equipment
1059139

Fig.	Part No.	Quantity 1	2	3	PS	KIT	Description	Dénomination	Bezeichnung	Denominación	Benämning	Notes
												MC135C MC155C MCT125C MCT135C MCT145C
1	**VOE 17210015**	1					Lifting arm	Bras levage	Hubarm	Brazo de elevación	Lyftarm	
2	**VOE 16213304**	1					Arm	Bras	Arm	Brazo	Arm	See group 945, Page 1847
3	**VOE 16213302**	1					Arm	Bras	Arm	Brazo	Arm	See group 945, Page 1845
4	**VOE 16212410**	1					Link	Articulation	Gelenk	Articulación	Länk	
5		1			NS		Link	Articulation	Gelenk	Articulación	Länk	
6	**VOE 17210518**	1					Cover plate	Plaque de recouvrem	Abdeckung	Cubierta	Lucka	

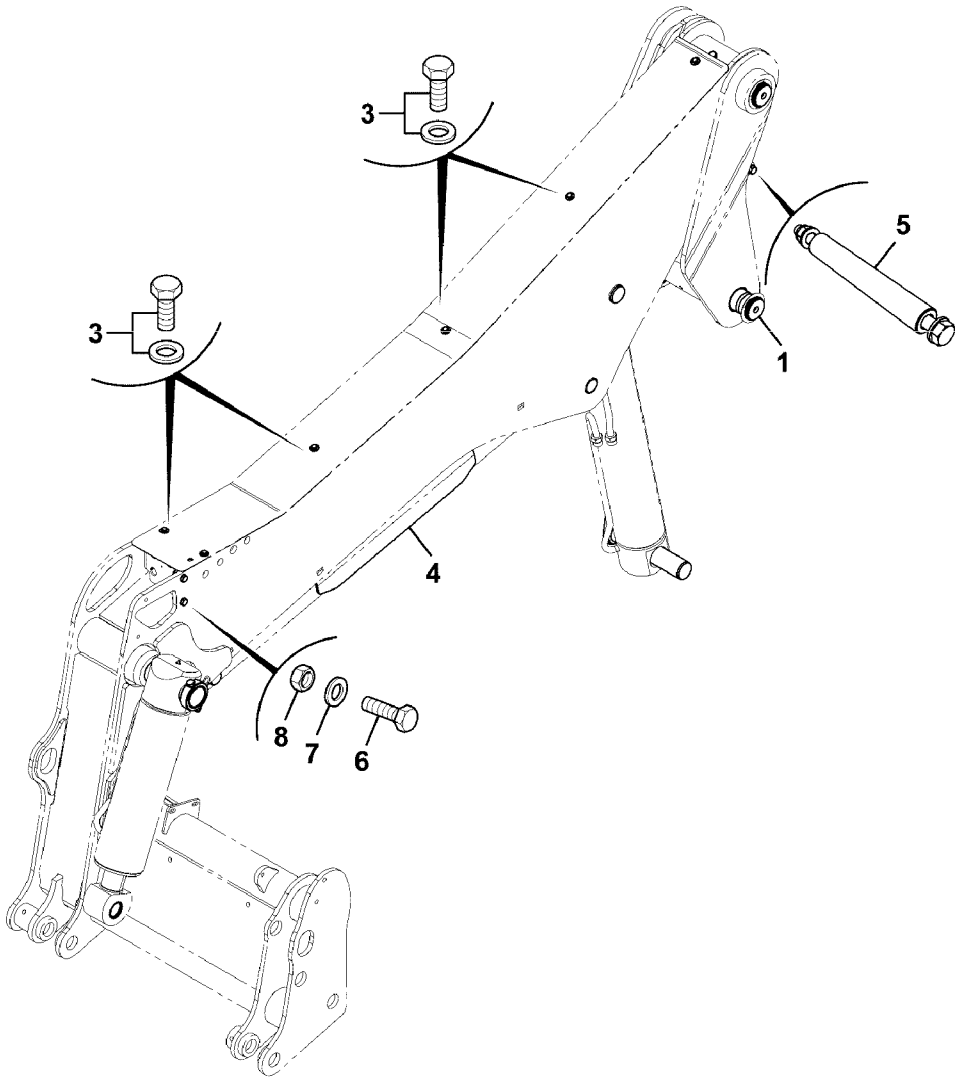
3
3
5
1
4
8
7
6

Fig.	Part No.	Quantity 1	2	3	PS	KIT	Description	Dénomination	Bezeichnung	Denominación	Benämning	Notes
												MC115C, MC115C T4 MC125C, MC125C T4 MC135C, MC135C T4 MC155C, MC155C T4 MCT125C, MCT125C T4 MCT135C, MCT135C T4 MCT145C, MCT145C T4
1		1					Pivot Pin	Goupille-guide	Gelenkstift	Pasador Artic	Ledpinne	See group 945, Page 1813
3		1					Fastener	Attache	Befestigung	Atadura	Fäste	See group 945, Page 1821
4		1					Strut	Pied	Bein	Pata	Ben	See group 945, Page 1823
5		1					Roller	Galet	Rolle	Rodillo	Rulle	See group 945, Page 1833
6	**VOE 16212215**	4					Set screw	Vis butée	Anschlagschraube	Tornillo tope	Stoppskruv	
7	**VOE 16212137**	4					Plain washer	Rondelle plane	Flachscheibe	Arandela plana	Planbricka	
8	**VOE 16212122**	4					Nut	Écrou	Mutter	Tuerca	Mutter	

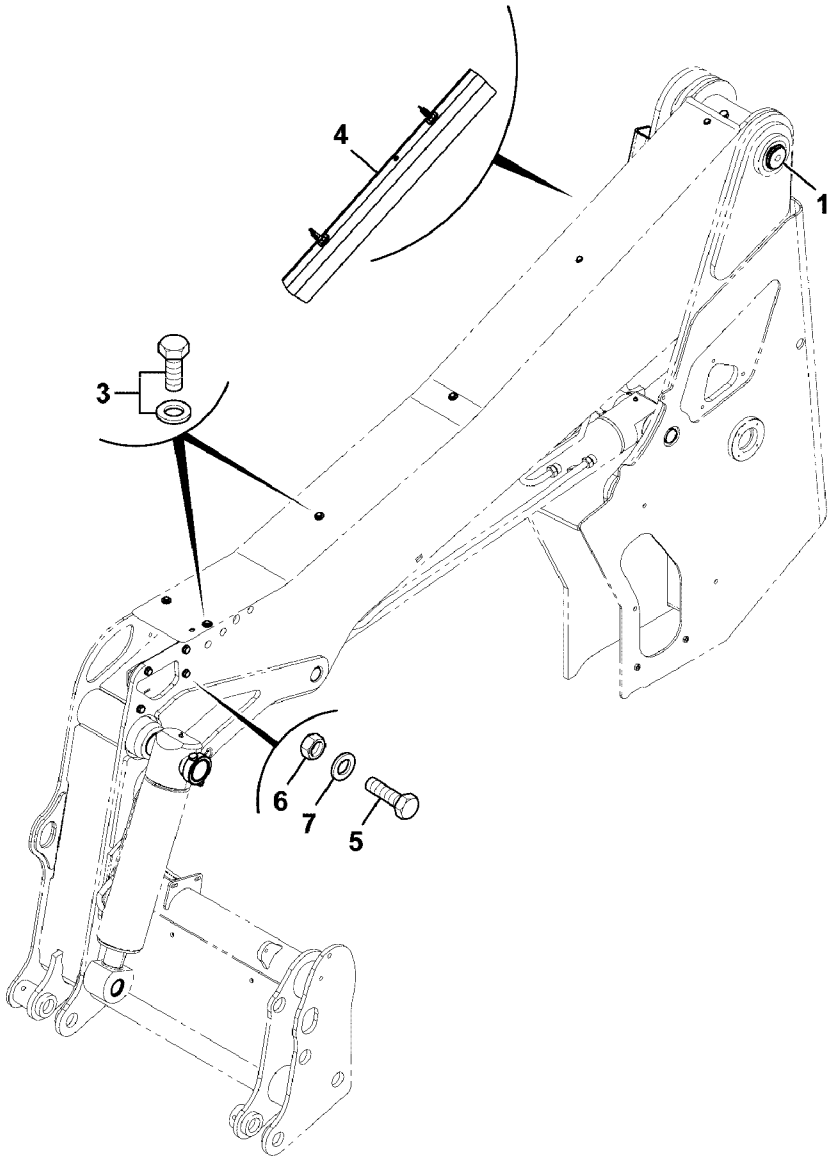

Volvo Construction Equipment

1068455

Fig.	Part No.	Quantity 1	2	3	PS	KIT	Description	Dénomination	Bezeichnung	Denominación	Benämning	Notes
												MC110C, MC110C T4 MCT110C, MCT110C T4
1		1					Pivot Pin	Goupille-guide	Gelenkstift	Pasador Artic	Ledpinne	See group 945, Page 1811
3		1					Fastener	Attache	Befestigung	Atadura	Fäste	See group 945, Page 1821
4		1					Strut	Pied	Bein	Pata	Ben	See group 945, Page 1825
5	**VOE 16212215**	4					Set screw	Vis butée	Anschlagschraube	Tornillo tope	Stoppskruv	
6	**VOE 16212122**	4					Nut	Écrou	Mutter	Tuerca	Mutter	
7	**VOE 16212137**	4					Plain washer	Rondelle plane	Flachscheibe	Arandela plana	Planbricka	

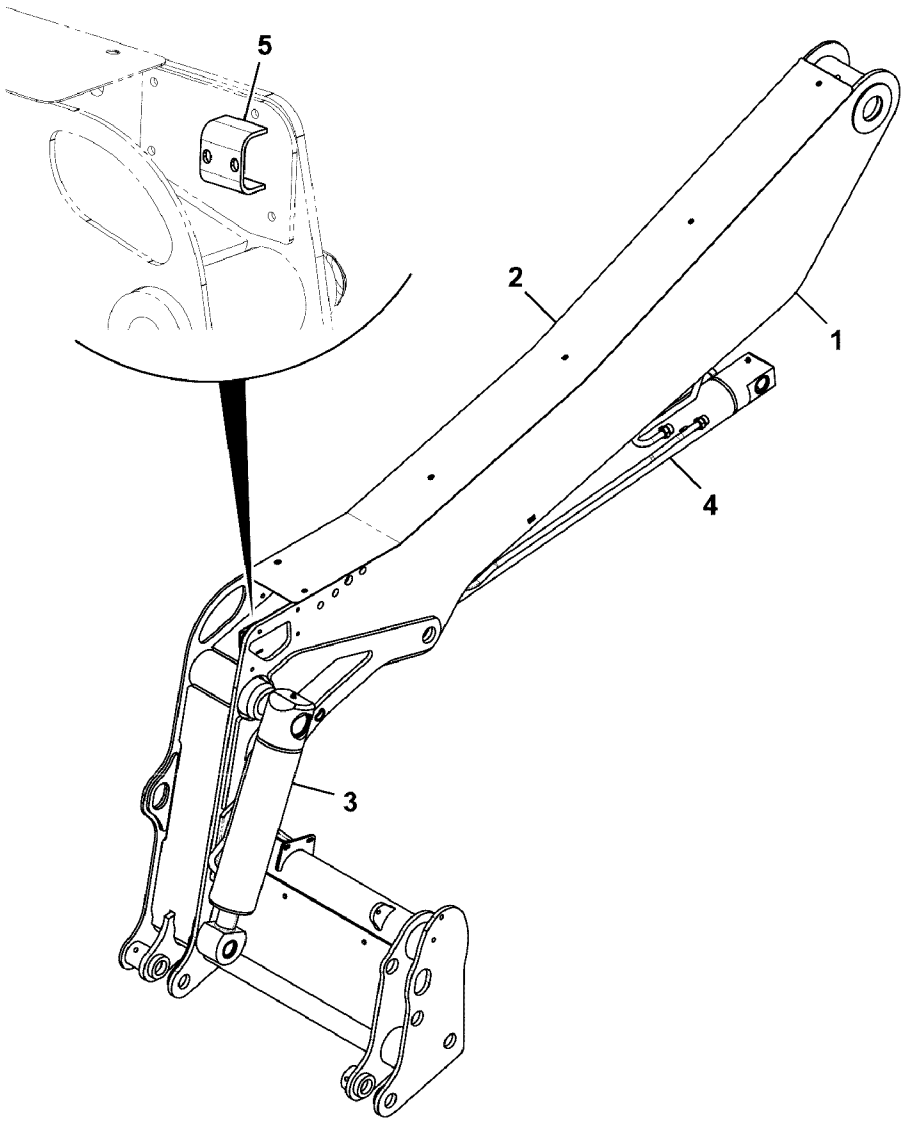

Volvo Construction Equipment

1068821

Fig.	Part No.	Quantity 1	2	3	PS	KIT	Description	Dénomination	Bezeichnung	Denominación	Benämning	Notes
												MC110C T4 MCT110C T4 MCT135C T4 MCT145C T4
1	**VOE 17298029**	1					Loading arm	Bras chargeur	Laderhubarm	Brazo de carga	Lastarm	
2	**VOE 17297858**	1					Cover	Gaine extérieure	Stoßfängerhaut	Funda exterior	Ytterhölje	
3	**VOE 16212438**	1					Tilt cylinder	Vérin d'inclinaison	Schwenkzylinder	Cilindro basculante	Tiltcylinder	See group 945, Page 1843
4	**VOE 17213009**	1					Lifting cylinder	Vérin levage	Hubzylinder	Cilindro de elevación	Lyftcylinder	See group 945, Page 1849
5		1			NS		Bracket	Console	Konsole	Consola	Konsol	

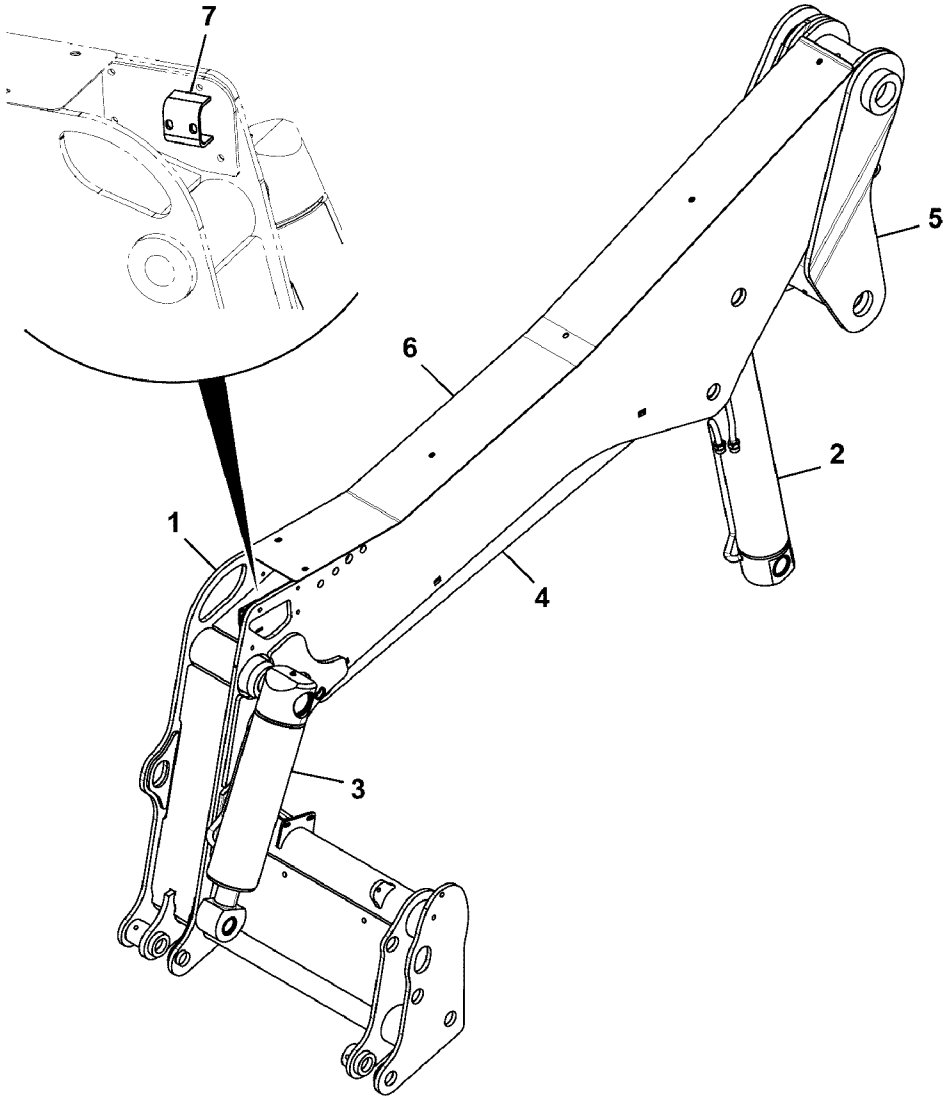
7
5
6
2
1
4
3

Fig.	Part No.	Quantity 1	2	3	PS	KIT	Description	Dénomination	Bezeichnung	Denominación	Benämning	Notes
												MC125C T4 MC135C T4 MC155C T4
1	**VOE 17298056**	1					Loading arm	Bras chargeur	Laderhubarm	Brazo de carga	Lastarm	
2	**VOE 16213304**	1					Arm	Bras	Arm	Brazo	Arm	See group 945, Page 1847
3	**VOE 16213302**	1					Arm	Bras	Arm	Brazo	Arm	See group 945, Page 1845
4	**VOE 16212410**	1					Link	Articulation	Gelenk	Articulación	Länk	
5		1			NS		Link	Articulation	Gelenk	Articulación	Länk	
6	**VOE 17297858**	1					Cover	Gaine extérieure	Stoßfängerhaut	Funda exterior	Ytterhölje	
7		1			NS		Bracket	Console	Konsole	Consola	Konsol	

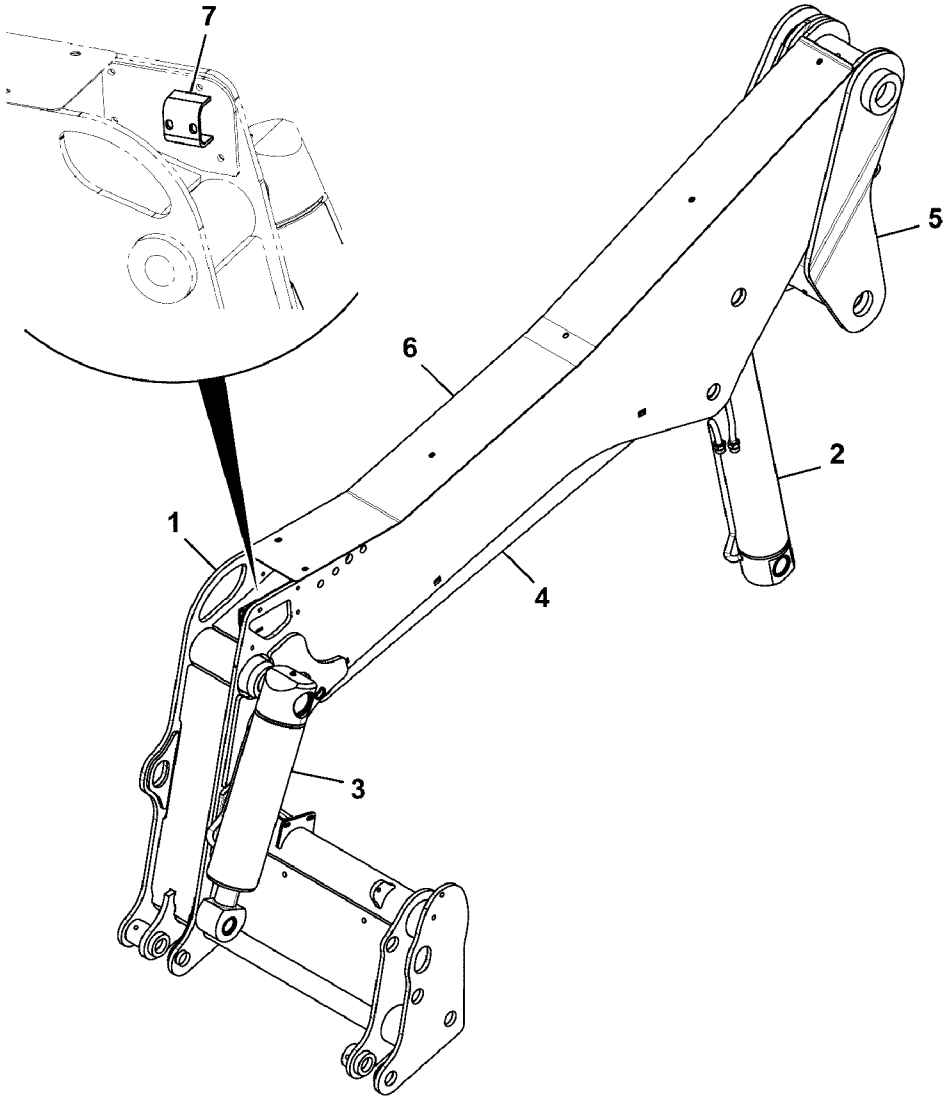
7
5
6
2
1
4
3

Fig.	Part No.	Quantity 1	2	3	PS	KIT	Description	Dénomination	Bezeichnung	Denominación	Benämning	Notes
												MC115C T4 MC125C T4
1	**VOE 17298018**	1					Loading arm	Bras chargeur	Laderhubarm	Brazo de carga	Lastarm	
2	**VOE 16213304**	1					Arm	Bras	Arm	Brazo	Arm	See group 945, Page 1847
3	**VOE 16212438**	1					Tilt cylinder	Vérin d'inclinaison	Schwenkzylinder	Cilindro basculante	Tiltcylinder	See group 945, Page 1843
4	**VOE 16212410**	1					Link	Articulation	Gelenk	Articulación	Länk	
5		1			NS		Link	Articulation	Gelenk	Articulación	Länk	
6	**VOE 17297858**	1					Cover	Gaine extérieure	Stoßfängerhaut	Funda exterior	Ytterhölje	
7		1			NS		Bracket	Console	Konsole	Consola	Konsol	

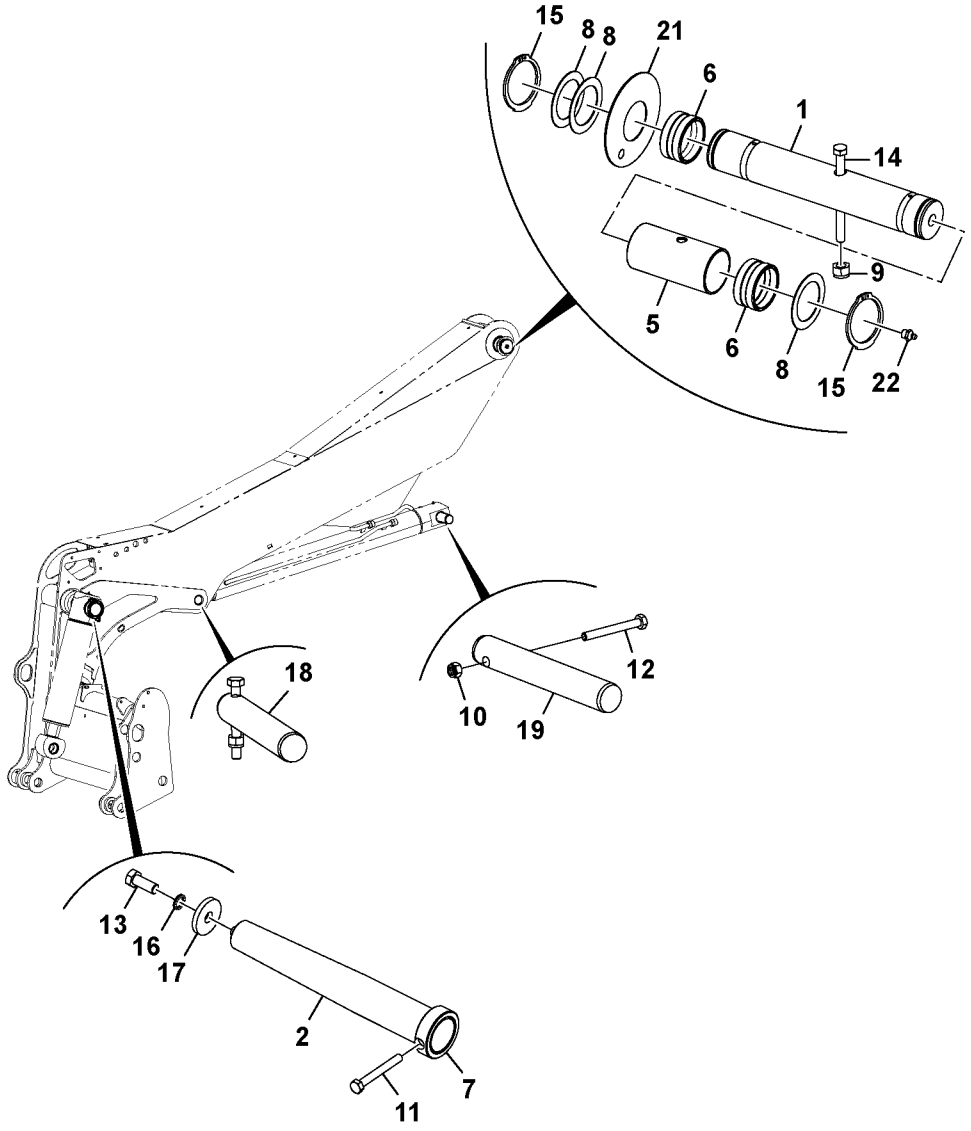

Volvo Construction Equipment

1068457

Fig.	Part No.	Quantity 1	2	3	PS	KIT	Description	Dénomination	Bezeichnung	Denominación	Benämning	Notes
												MC110C, MC110C T4 MCT110C, MCT110C T4
1	**VOE 17284146**	1					Pin	Fiche	Stift	Clavija	Stift	
2	**VOE 16213352**	1					Pivot pin	Boulon articulation	Gelenkbolzen	Perno articulación	Länkbult	
5	**VOE 17284134**	1					Spacer	Entretoise	Abstandkörper	Distanciador	Distans	
6	**VOE 16213543**	2					Liner	Chemise	Futter	Camisa	Foder	
7	**VOE 16213970**	1					Collar	Collerette	Bördelung	Collar	Krage	
8	**VOE 16212306**	3					Washer	Rondelle	Scheibe	Arandela	Bricka	
9	**VOE 16212126**	3					Nut	Écrou	Mutter	Tuerca	Mutter	
10	**VOE 16212125**	1					Nut	Écrou	Mutter	Tuerca	Mutter	
11	**VOE 16212296**	2					Bolt	Boulon	Bolzen	Perno	Bult	
12	**VOE 16212293**	1					Bolt	Boulon	Bolzen	Perno	Bult	
13	**VOE 16212308**	1					Bolt	Boulon	Bolzen	Perno	Bult	
14	**VOE 16212298**	1					Bolt	Boulon	Bolzen	Perno	Bult	
15	**VOE 16212301**	2					Circlip plier	Pince à circlips	Führungsringstange	Alicates aro ranurado	Spårringsstång	
16	**VOE 17205286**	1					Washer	Rondelle	Scheibe	Arandela	Bricka	
17	**VOE 16214302**	1					Plain washer	Rondelle plane	Flachscheibe	Arandela plana	Planbricka	
18	**VOE 16213356**	1					Pivot pin	Boulon articulation	Gelenkbolzen	Perno articulación	Länkbult	
19	**VOE 17210085**	1					Pivot pin	Axe-guide	Drehzapfen	Eje de articulación	Ledtapp	
21	**VOE 17310927**	2					Spacer bushing	Bague entretoise	Abstandbuchse	Buje distanciador	Distansbussning	
22	**VOE 16213518**	2					Nipple	Raccord	Nippel	Niple	Nippel	

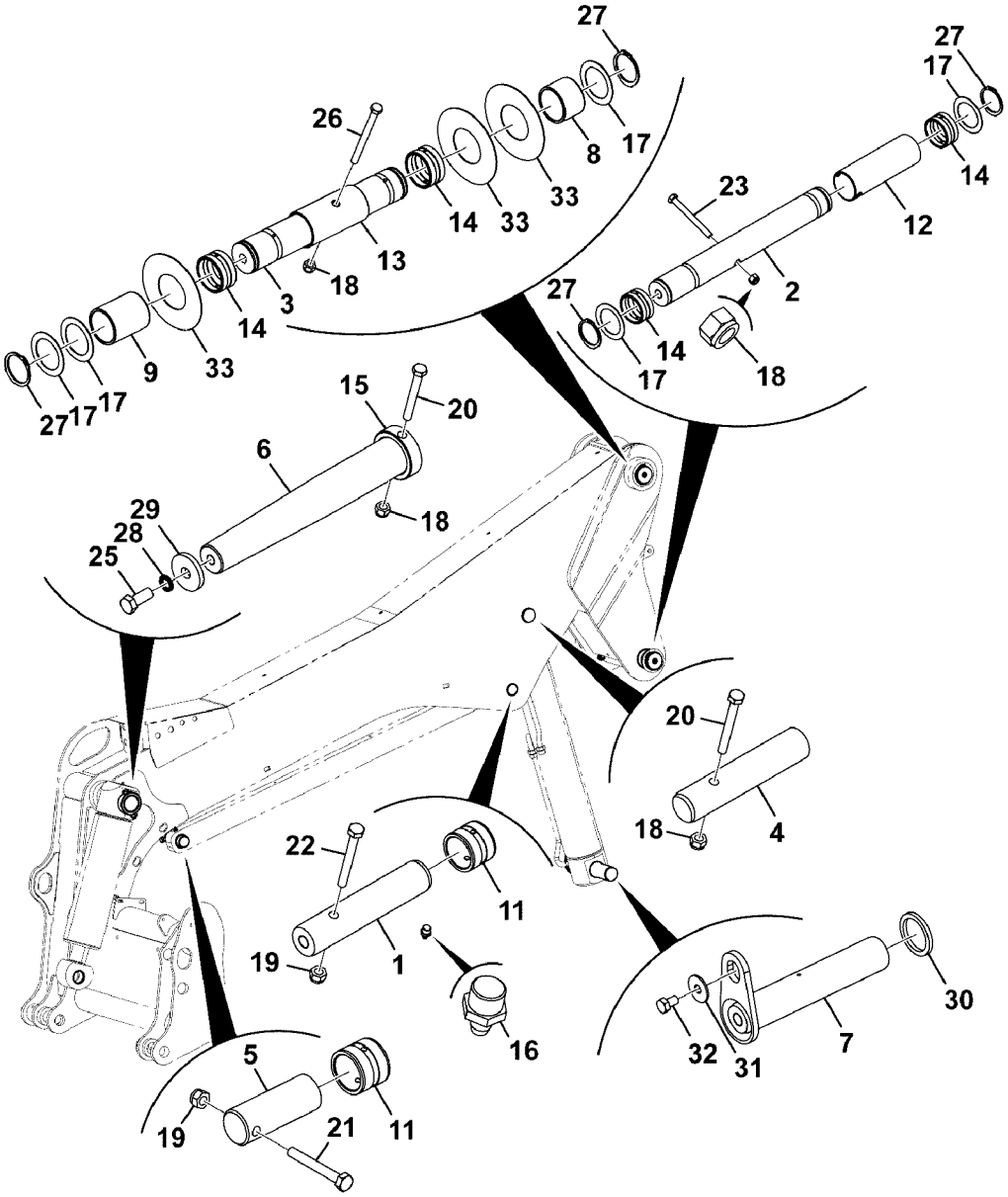

Volvo Construction Equipment

1068458

Fig.	Part No.	Quantity 1	2	3	PS	KIT	Description	Dénomination	Bezeichnung	Denominación	Benämning	Notes
												MC115C, MC115C T4 MC125C, MC125C T4 MC135C, MC135C T4 MC155C, MC155C T4 MCT125C, MCT125C T4 MCT135C, MCT135C T4 MCT145C, MCT145C T4
1	**VOE 16213353**	1					Pivot pin	Boulon articulation	Gelenkbolzen	Perno articulación	Länkbult	
2	**VOE 17210552**	1					Pivot pin	Boulon articulation	Gelenkbolzen	Perno articulación	Länkbult	
3	**VOE 16213359**	1					Pivot pin	Boulon articulation	Gelenkbolzen	Perno articulación	Länkbult	
4	**VOE 16213354**	1					Pivot pin	Boulon articulation	Gelenkbolzen	Perno articulación	Länkbult	
5	**VOE 16213361**	1					Pivot pin	Boulon articulation	Gelenkbolzen	Perno articulación	Länkbult	
6	**VOE 16213352**	1					Pivot pin	Boulon articulation	Gelenkbolzen	Perno articulación	Länkbult	
7	**VOE 17210547**	1					Pin	Goupille	Stift	Pasador	Pinne	
8	**VOE 16213513**	1					Bushing	Bague	Buchse	Casquillo	Bussning	
9	**VOE 16213511**	1					Bushing	Bague	Buchse	Casquillo	Bussning	
11	**VOE 16213512**	2					Bushing	Bague	Buchse	Casquillo	Bussning	
12	**VOE 16212240**	1					Spacer	Entretoise	Abstandkörper	Distanciador	Distans	
13	**VOE 16212239**	1					Spacer	Entretoise	Abstandkörper	Distanciador	Distans	
14	**VOE 16213543**	4					Liner	Chemise	Futter	Camisa	Foder	
15	**VOE 16213970**	1					Collar	Collerette	Bördelung	Collar	Krage	
16	**VOE 16213518**	2					Nipple	Raccord	Nippel	Niple	Nippel	
17	**VOE 16212306**	5					Washer	Rondelle	Scheibe	Arandela	Bricka	
18	**VOE 16212126**	4					Nut	Écrou	Mutter	Tuerca	Mutter	
19	**VOE 16212125**	2					Nut	Écrou	Mutter	Tuerca	Mutter	
20	**VOE 16212296**	2					Bolt	Boulon	Bolzen	Perno	Bult	
21	**VOE 16212095**	1					Bolt	Boulon	Bolzen	Perno	Bult	
22	**VOE 16212292**	1					Bolt	Boulon	Bolzen	Perno	Bult	
23	**VOE 16212297**	1					Bolt	Boulon	Bolzen	Perno	Bult	
25	**VOE 16212302**	1					Bolt	Boulon	Bolzen	Perno	Bult	

1		**Lastaggregat ledpunkter, ledtappar & bussningar, vertikallyft** **Pivotes de cargadora, ejes de articulación y casquillos, elevación vertical** **Lader Drehpunkte, Drehzapfen und Buchsen, vertikaler Hub** **Pivots de chargeuse, axes et bagues de pivots, levage vertical** **Loader pivots, pivot pins & bushes, vertical lift**	Catalogue id **20676**	Group **945**
2			Illustr. No **1068458**	Section **1200**
3			Issue **PUB 20024822-D**	Page **1813**
4				
5				

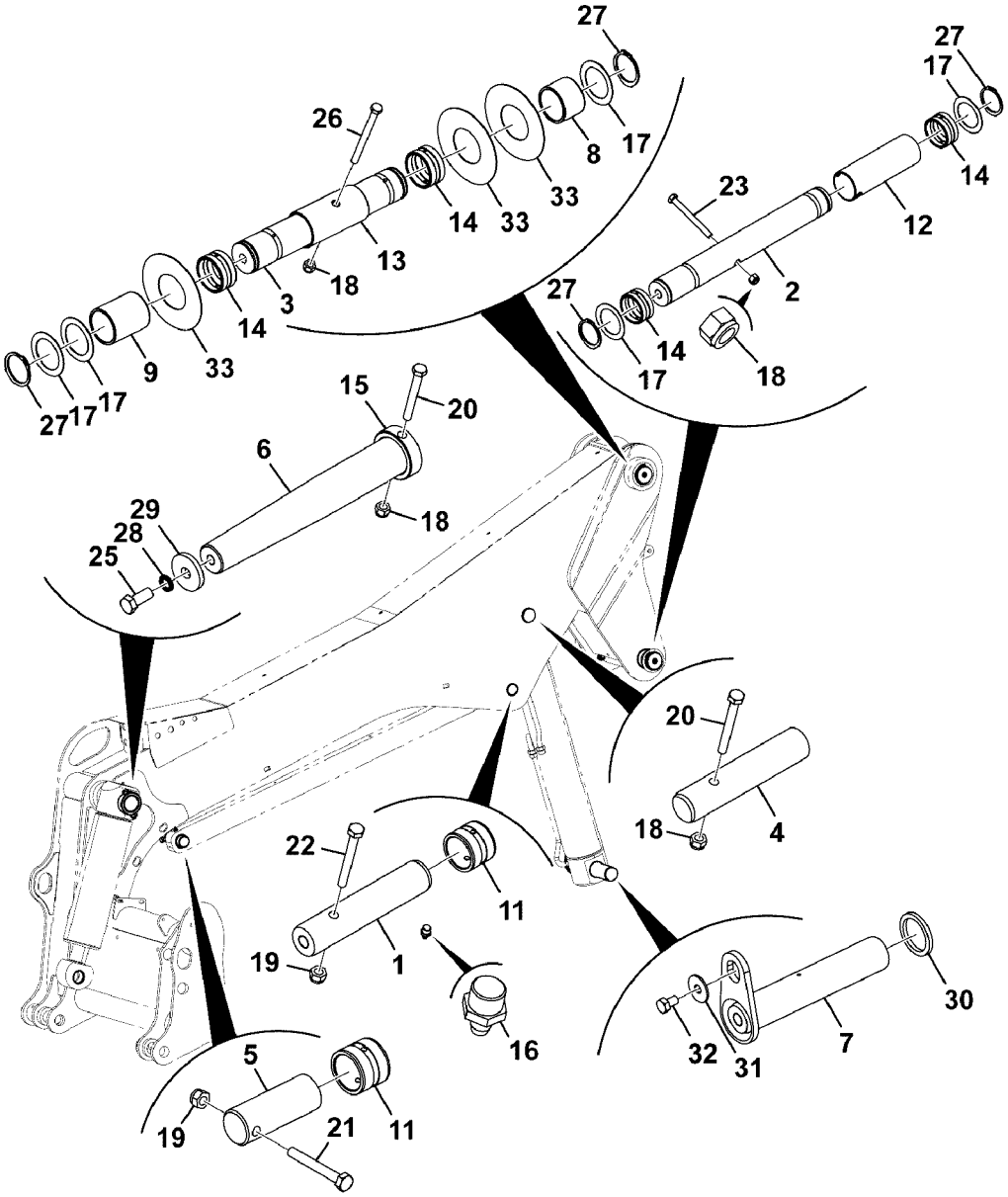

Volvo Construction Equipment

1068458

Fig.	Part No.	Quantity 1	2	3	PS	KIT	Description	Dénomination	Bezeichnung	Denominación	Benämning	Notes
26	**VOE 16212298**	1					Bolt	Boulon	Bolzen	Perno	Bult	
27	**VOE 16212301**	4					Circlip plier	Pince à circlips	Führungsringstange	Alicates aro ranurado	Spårringsstång	
28	**VOE 17205286**	1					Washer	Rondelle	Scheibe	Arandela	Bricka	
29	**VOE 16214302**	1					Plain washer	Rondelle plane	Flachscheibe	Arandela plana	Planbricka	
30	**VOE 17205193**	1					Spacer	Entretoise	Abstandkörper	Distanciador	Distans	
31	**VOE 17205554**	1					Plain washer	Rondelle plane	Flachscheibe	Arandela plana	Planbricka	
32	**VOE 17205074**	1					Set screw	Vis butée	Anschlagschraube	Tornillo tope	Stoppskruv	
33	**VOE 17287074**	3					Shim	Cale réglage	Ausgleichblech	Laminilla de ajuste	Justerbleck	01/12/2011 -

1		**Lastaggregat ledpunkter, ledtappar & bussningar, vertikallyft** **Pivotes de cargadora, ejes de articulación y casquillos, elevación vertical** **Lader Drehpunkte, Drehzapfen und Buchsen, vertikaler Hub** **Pivots de chargeuse, axes et bagues de pivots, levage vertical** **Loader pivots, pivot pins & bushes, vertical lift**
2		
3		
4		
5		

Catalogue id **20676**	Group **945**
Illustr. No **1068458**	Section **1200**
Issue **PUB 20024822-D**	Page **1815**

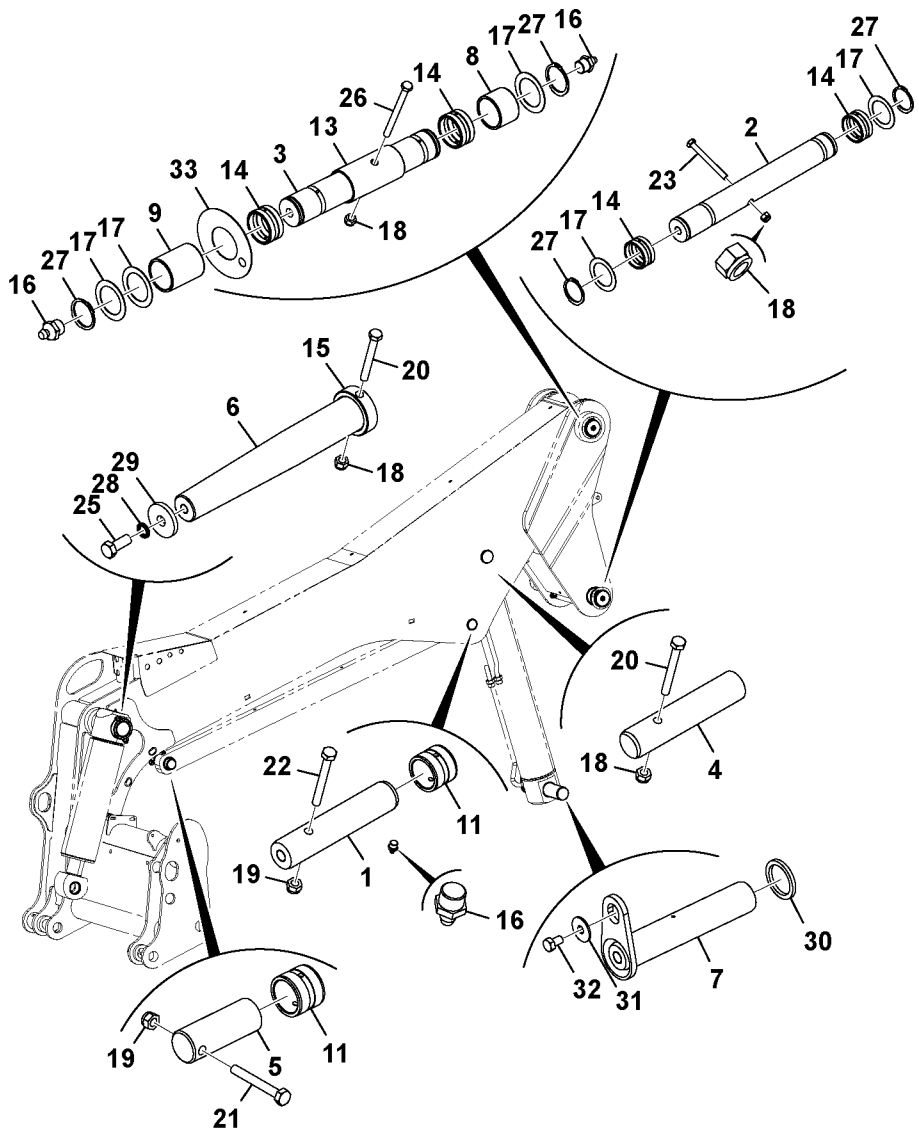

Volvo Construction Equipment

1068459

Fig.	Part No.	Quantity 1	2	3	PS	KIT	Description	Dénomination	Bezeichnung	Denominación	Benämning	Notes
												MC115C, MC115C T4 MC125C, MC125C T4 MC135C, MC135C T4 MC155C, MC155C T4 MCT125C, MCT125C T4 MCT135C, MCT135C T4 MCT145C, MCT145C T4
1	**VOE 16213353**	1					Pivot pin	Boulon articulation	Gelenkbolzen	Perno articulación	Länkbult	
2	**VOE 17210552**	1					Pivot pin	Boulon articulation	Gelenkbolzen	Perno articulación	Länkbult	
3	**VOE 16213359**	1					Pivot pin	Boulon articulation	Gelenkbolzen	Perno articulación	Länkbult	
4	**VOE 16213354**	1					Pivot pin	Boulon articulation	Gelenkbolzen	Perno articulación	Länkbult	
5	**VOE 16213361**	1					Pivot pin	Boulon articulation	Gelenkbolzen	Perno articulación	Länkbult	
6	**VOE 16213352**	1					Pivot pin	Boulon articulation	Gelenkbolzen	Perno articulación	Länkbult	
7	**VOE 17210547**	1					Pin	Goupille	Stift	Pasador	Pinne	
8	**VOE 16213513**	1					Bushing	Bague	Buchse	Casquillo	Bussning	
9	**VOE 16213511**	1					Bushing	Bague	Buchse	Casquillo	Bussning	
11	**VOE 16213512**	2					Bushing	Bague	Buchse	Casquillo	Bussning	
13	**VOE 16212239**	1					Spacer	Entretoise	Abstandkörper	Distanciador	Distans	
14	**VOE 16213543**	4					Liner	Chemise	Futter	Camisa	Foder	
15	**VOE 16213970**	1					Collar	Collerette	Bördelung	Collar	Krage	
16	**VOE 16213518**	5					Nipple	Raccord	Nippel	Niple	Nippel	
17	**VOE 16212306**	5					Washer	Rondelle	Scheibe	Arandela	Bricka	
18	**VOE 16212126**	4					Nut	Écrou	Mutter	Tuerca	Mutter	
19	**VOE 16212125**	2					Nut	Écrou	Mutter	Tuerca	Mutter	
20	**VOE 16212296**	2					Bolt	Boulon	Bolzen	Perno	Bult	
21	**VOE 16212095**	1					Bolt	Boulon	Bolzen	Perno	Bult	
22	**VOE 16212292**	1					Bolt	Boulon	Bolzen	Perno	Bult	
23	**VOE 16212297**	1					Bolt	Boulon	Bolzen	Perno	Bult	
25	**VOE 16212308**	1					Bolt	Boulon	Bolzen	Perno	Bult	
26	**VOE 16212298**	1					Bolt	Boulon	Bolzen	Perno	Bult	

1		**Lastaggregat ledpunkter, ledtappar & bussningar, vertikallyft** **Pivotes de cargadora, ejes de articulación y casquillos, elevación vertical** **Lader Drehpunkte, Drehzapfen und Buchsen, vertikaler Hub** **Pivots de chargeuse, axes et bagues de pivots, levage vertical** **Loader pivots, pivot pins & bushes, vertical lift**	Catalogue id **20676**	Group **945**
2			Illustr. No **1068459**	Section **1300**
3			Issue **PUB 20024822-D**	Page **1817**
4				
5				

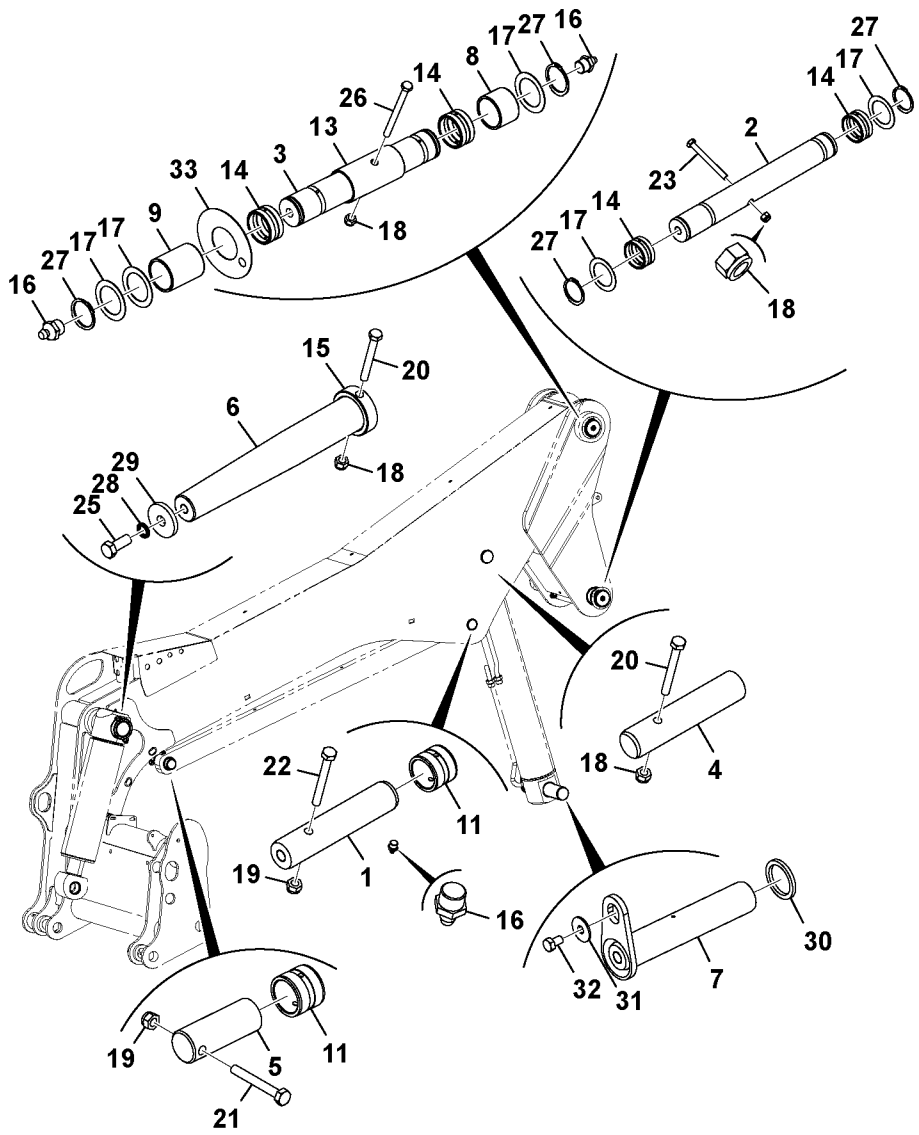

Volvo Construction Equipment

1068459

Fig.	Part No.	Quantity 1	2	3	PS	KIT	Description	Dénomination	Bezeichnung	Denominación	Benämning	Notes
27	**VOE 16212301**	4					Circlip plier	Pince à circlips	Führungsringstange	Alicates aro ranurado	Spårringsstång	
28	**VOE 17205286**	1					Washer	Rondelle	Scheibe	Arandela	Bricka	
29	**VOE 16214302**	1					Plain washer	Rondelle plane	Flachscheibe	Arandela plana	Planbricka	
30	**VOE 17205193**	1					Spacer	Entretoise	Abstandkörper	Distanciador	Distans	
31	**VOE 17205554**	1					Plain washer	Rondelle plane	Flachscheibe	Arandela plana	Planbricka	
32	**VOE 17205074**	1					Set screw	Vis butée	Anschlagschraube	Tornillo tope	Stoppskruv	
33	**VOE 17310927**	1					Spacer bushing	Bague entretoise	Abstandbuchse	Buje distanciador	Distansbussning	

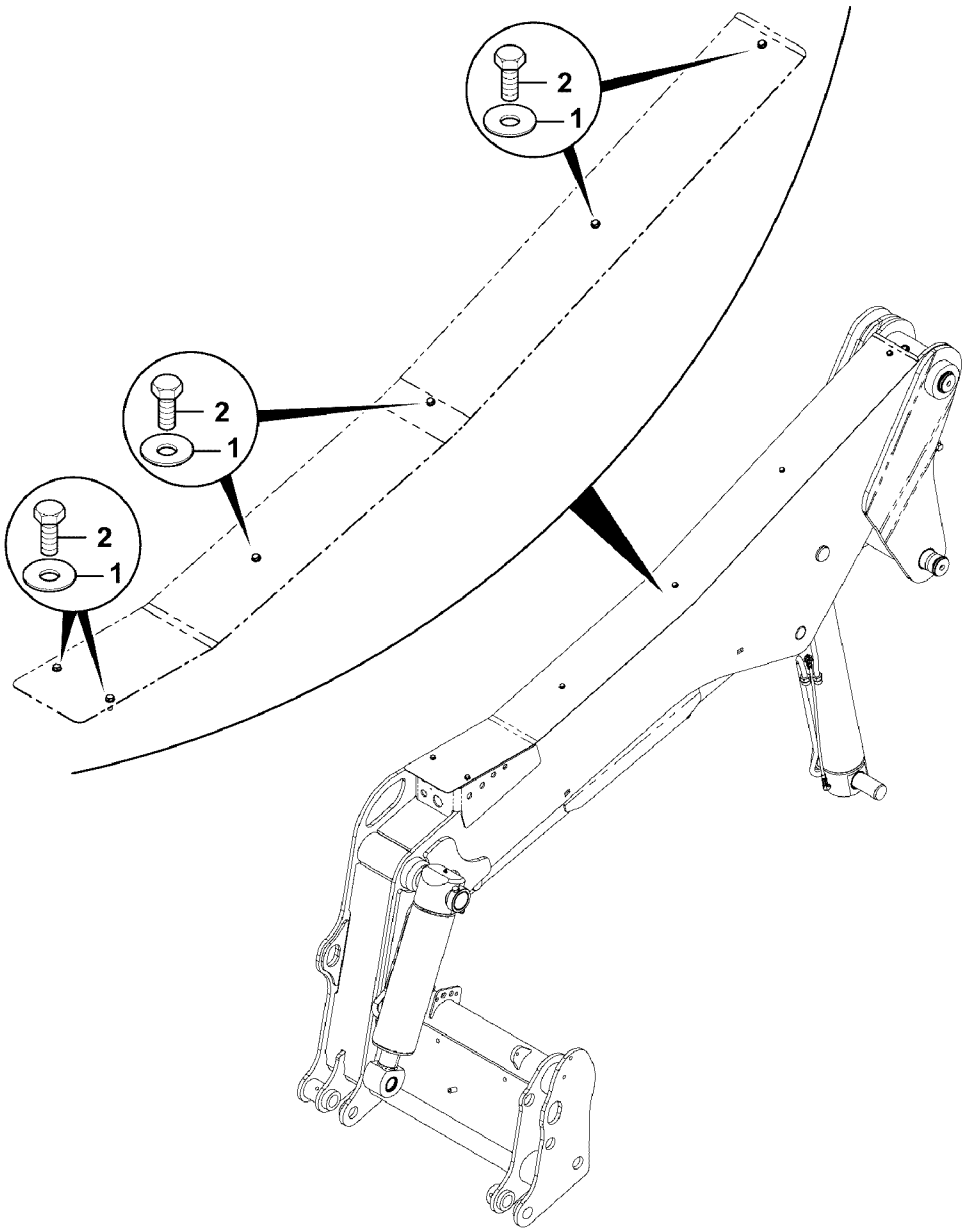

Volvo Construction Equipment

1068460

Fig.	Part No.	Quantity 1	2	3	PS	KIT	Description	Dénomination	Bezeichnung	Denominación	Benämning	Notes
												MC110C, MC110C T4 MC115C, MC115C T4 MC125C, MC125C T4 MC135C, MC135C T4 MC155C, MC155C T4 MCT110C, MCT110C T4 MCT125C, MCT125C T4 MCT135C, MCT135C T4 MCT145C, MCT145C T4
1	**VOE 17205565**	6					Washer	Rondelle	Scheibe	Arandela	Bricka	
2	**VOE 16213999**	6					Set screw	Vis butée	Anschlagschraube	Tornillo tope	Stoppskruv	

1		**Övriga lastaggregatsdetaljer, lastarm, täckdetaljer** **Otras piezas de cargadora, brazo de cargadora, conexiones de cubierta** **Andere Laderteile, Laderstiel, Deckelbefestigungen** **Autres parties de la chargeuse, bras de chargeuse, raccords de couvercle** **Other loader parts, loader arm, cover fittings**	Catalogue id **20676**	Group **945**
2			Illustr. No **1068460**	Section **1400**
3				
4			Issue **PUB 20024822-D**	Page **1821**
5				

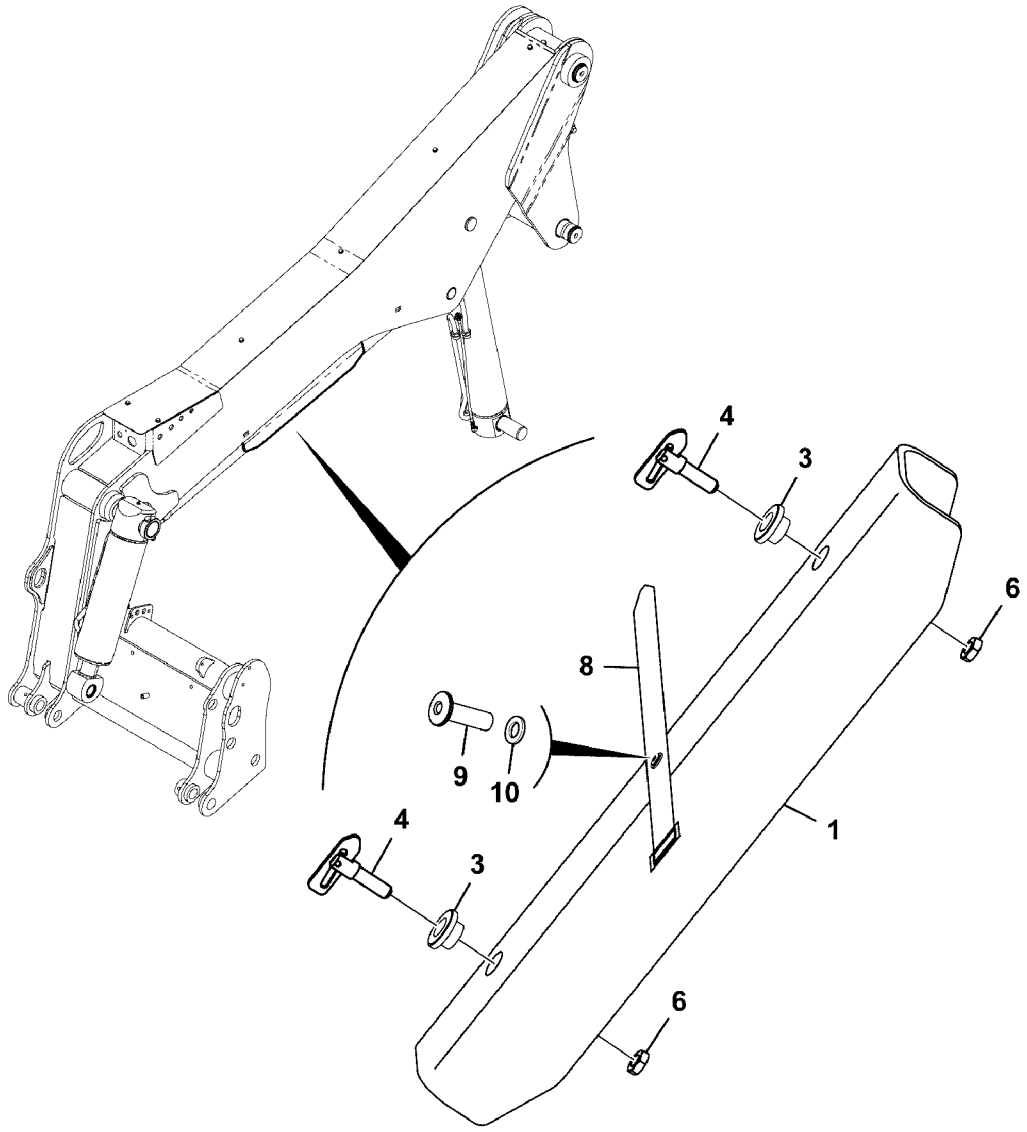

Volvo Construction Equipment

1068461

Fig.	Part No.	Quantity 1	2	3	PS	KIT	Description	Dénomination	Bezeichnung	Denominación	Benämning	Notes
												MC115C, MC115C T4 MC125C, MC125C T4 MC135C, MC135C T4 MC155C, MC155C T4 MCT125C, MCT125C T4 MCT135C, MCT135C T4 MCT145C, MCT145C T4
1	**VOE 16213326**	1					Strut	Pied	Bein	Pata	Ben	
3	**VOE 16212061**	2					Rubber stop	Butée caoutchouc	Gummipuffer	Tope de goma	Gummistopp	
4	**VOE 16213434**	2					Bonding fastener	Fixation collée	Leimschraube		Limskruv	
6	**VOE 16212124**	2					Nut	Écrou	Mutter	Tuerca	Mutter	
8	**VOE 16213263**	1					Strap	Sangle	Stropp	Cable	Stropp	
9	**VOE 16212394**	1					Pop rivet	Rivet pop	Blindniet	Remache ciego	Popnit	
10	**VOE 16212136**	1					Plain washer	Rondelle plane	Flachscheibe	Arandela plana	Planbricka	

1		**Övriga lastaggregatsdetaljer, lastarm, säkerhetsstötta** **Otras piezas de cargadora, brazo de cargadora, montante de seguridad** **Andere Laderteile, Laderstiel, Sicherheitsstütze** **Autres parties de la chargeuse, bras de chargeuse, entretoise de sécurité** **Other loader parts, loader arm, safety strut**	Catalogue id **20676**	Group **945**
2			Illustr. No **1068461**	Section **1500**
3			Issue **PUB 20024822-D**	Page **1823**
4				
5				

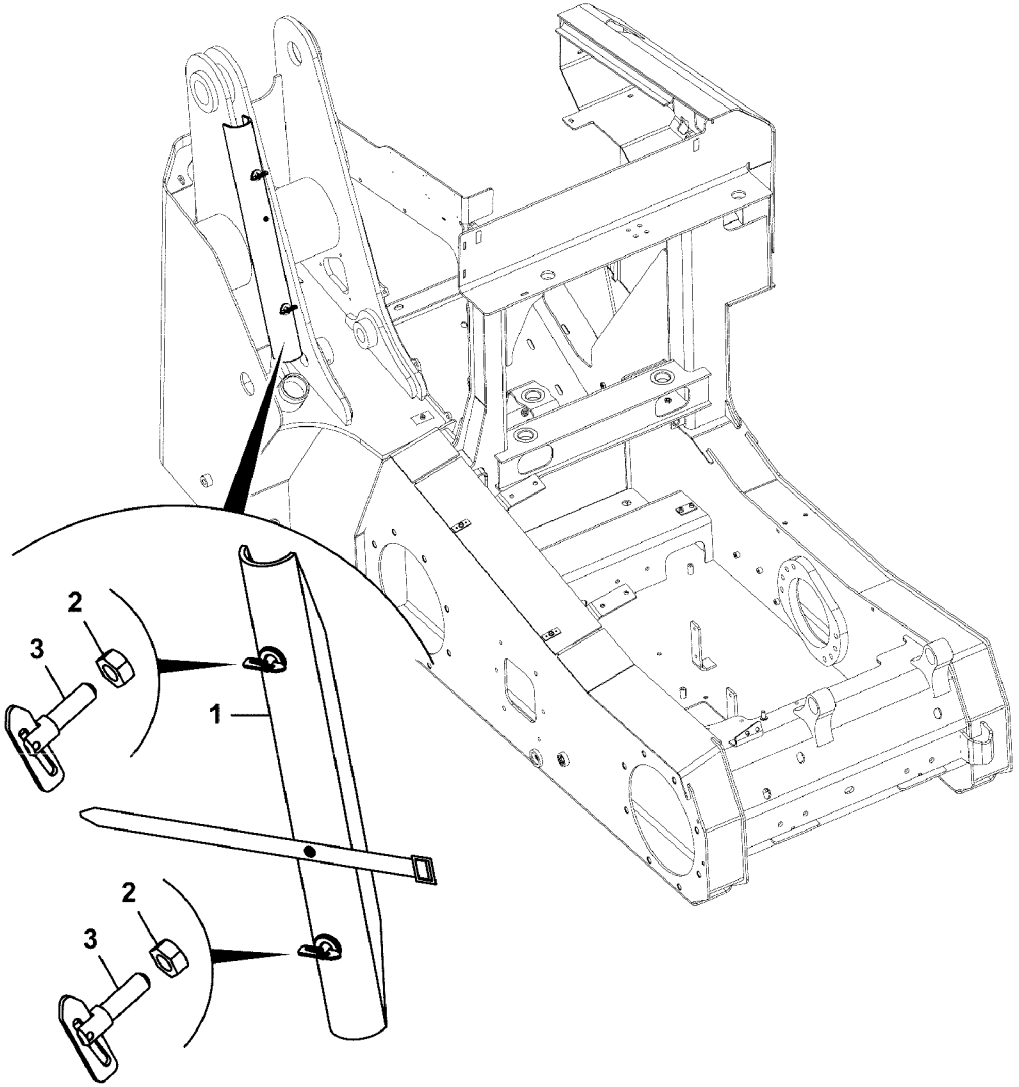

Volvo Construction Equipment

1068462

Fig.	Part No.	Quantity 1	2	3	PS	KIT	Description	Dénomination	Bezeichnung	Denominación	Benämning	Notes
												MC110C, MC110C T4 MC115C T4 MC125C T4 MC135C T4 MC155C T4 MCT110C, MCT110C T4 MCT125C T4 MCT135C T4 MCT145C T4
1		1					Strut	Pied	Bein	Pata	Ben	14/04/2011 See group 945, Page 1827
1	**VOE 17277064**	1					Strut	Pied	Bein	Pata	Ben	07/05/2012 - See group 945, Page 1829
1		1					Strut	Pied	Bein	Pata	Ben	See group 945, Page 1831
2	**VOE 16212122**	2					Nut	Écrou	Mutter	Tuerca	Mutter	
3	**VOE 16213434**	2					Bonding fastener	Fixation collée	Leimschraube		Limskruv	

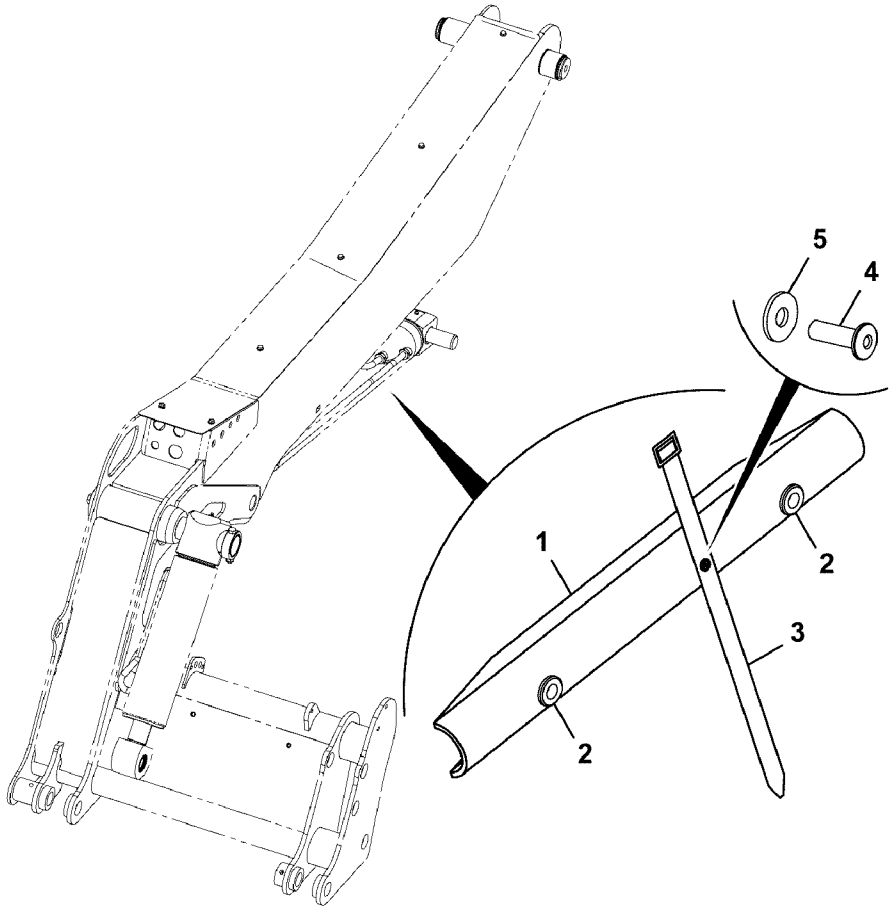
5
4
1
2
3
2

Fig.	Part No.	Quantity 1	2	3	PS	KIT	Description	Dénomination	Bezeichnung	Denominación	Benämning	Notes
												MC110C, MC110C T4 MC115C T4 MC125C T4 MC135C T4 MC155C T4 MCT110C, MCT110C T4 MCT125C T4 MCT135C T4 MCT145C T4
1	**VOE 17287328**	1					Strut	Pied	Bein	Pata	Ben	
2	**VOE 16212061**	2					Rubber stop	Butée caoutchouc	Gummipuffer	Tope de goma	Gummistopp	
3	**VOE 16213263**	1					Strap	Sangle	Stropp	Cable	Stropp	
4	**VOE 16212394**	1					Pop rivet	Rivet pop	Blindniet	Remache ciego	Popnit	
5	**VOE 16212136**	1					Plain washer	Rondelle plane	Flachscheibe	Arandela plana	Planbricka	

1		**Övriga lastaggregatsdetaljer, lastarm, abi** **Otras piezas de cargadora, brazo de cargadora, montante de seguridad, abi**	Catalogue id **20676**	Group **945**
2				
3			Illustr. No **1068463**	Section **1700**
4		**Other loader parts, loader arm, safety strut, abi**		
5			Issue **PUB 20024822-D**	Page **1827**

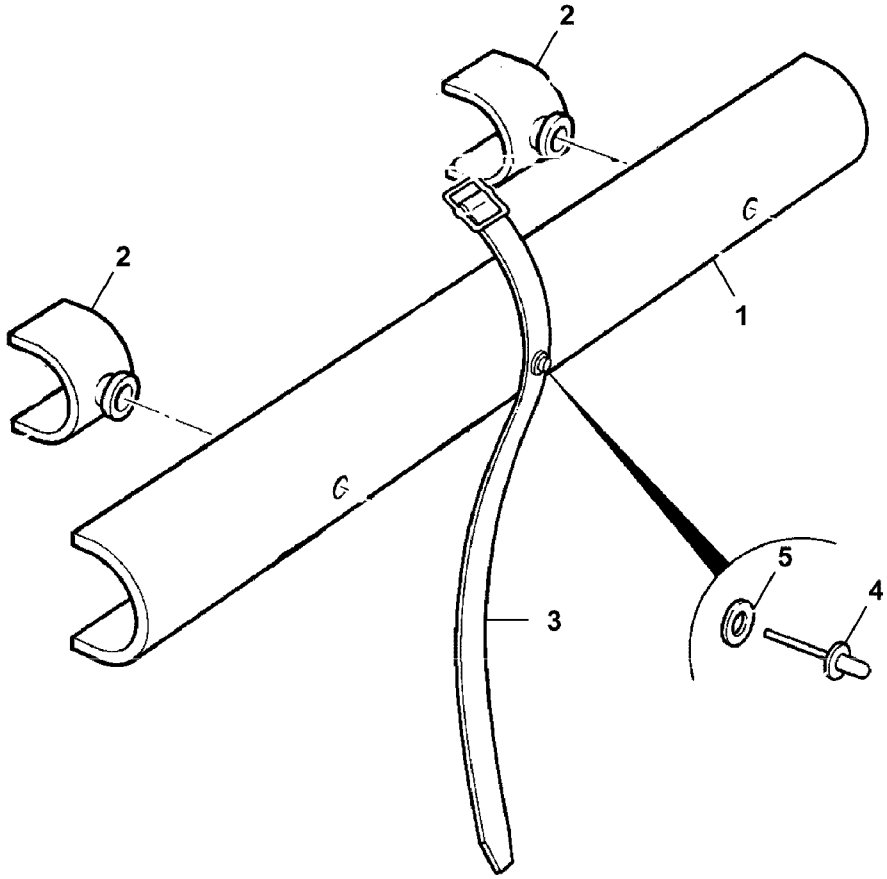
2
2
G
1
G
5
4
3

Fig.	Part No.	Quantity 1	2	3	PS	KIT	Description	Dénomination	Bezeichnung	Denominación	Benämning	Notes
												MC110C, MC110C T4 MC115C T4 MC125C T4 MC135C T4 MC155C T4 MCT110C, MCT110C T4 MCT125C T4 MCT135C T4 MCT145C T4
1	**VOE 17281183**	1					Strut	Pied	Bein	Pata	Ben	
2	**VOE 16212061**	2					Rubber stop	Butée caoutchouc	Gummipuffer	Tope de goma	Gummistopp	
3	**VOE 16213263**	1					Strap	Sangle	Stropp	Cable	Stropp	
4	**VOE 16212394**	1					Pop rivet	Rivet pop	Blindniet	Remache ciego	Popnit	
5	**VOE 16212136**	1					Plain washer	Rondelle plane	Flachscheibe	Arandela plana	Planbricka	

1		**Övriga lastaggregatsdetaljer, lastarm, abi** **Otras piezas de cargadora, brazo de cargadora, montante de seguridad, abi**	Catalogue id **20676**	Group **945**
2				
3			Illustr. No **1068464**	Section **1800**
4		**Other loader parts, loader arm, safety strut, abi**	Issue **PUB 20024822-D**	Page **1829**
5		**- 06/05/2012**		

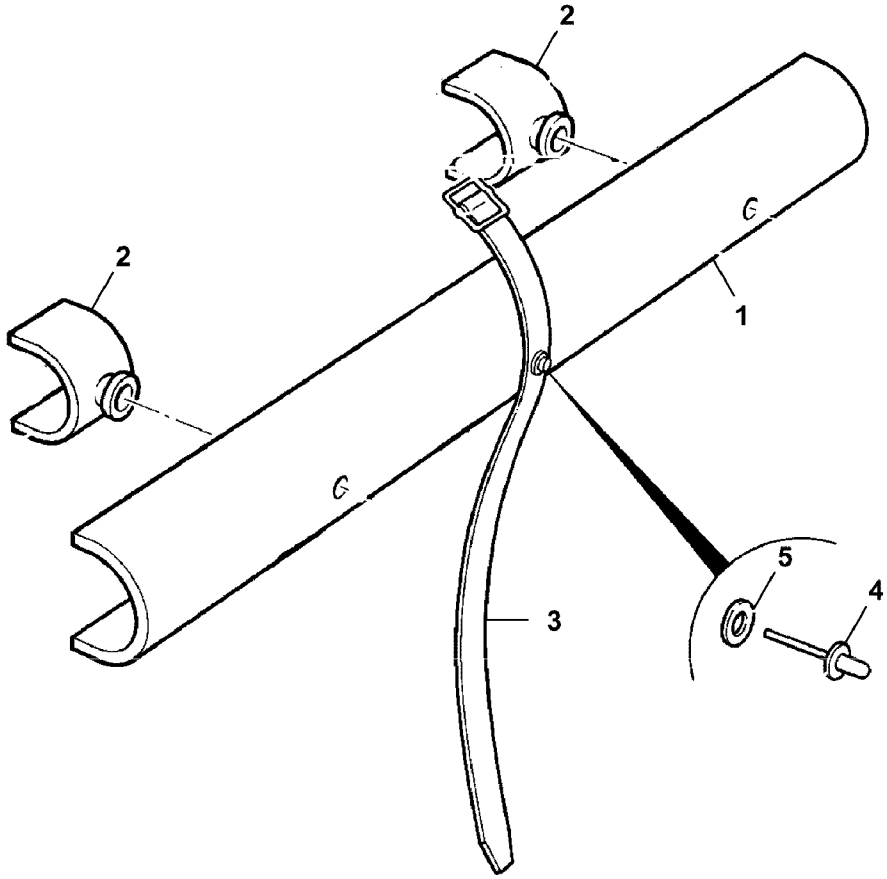
2
2
G
1
G
5
4
3

Fig.	Part No.	Quantity 1	2	3	PS	KIT	Description	Dénomination	Bezeichnung	Denominación	Benämning	Notes
												MC110C, MC110C T4 MC115C T4 MC125C T4 MC135C T4 MC155C T4 MCT110C, MCT110C T4 MCT125C T4 MCT135C T4 MCT145C T4
1	**VOE 17284379**	1					Strut	Pied	Bein	Pata	Ben	
2	**VOE 16212061**	2					Rubber stop	Butée caoutchouc	Gummipuffer	Tope de goma	Gummistopp	
3	**VOE 16213263**	1					Strap	Sangle	Stropp	Cable	Stropp	
4	**VOE 16212394**	1					Pop rivet	Rivet pop	Blindniet	Remache ciego	Popnit	
5	**VOE 16212136**	1					Plain washer	Rondelle plane	Flachscheibe	Arandela plana	Planbricka	

1		**Övriga lastaggregatsdetaljer, lastarm, kort säkerhetsstötta, abi** **Otras piezas de cargadora, brazo de cargadora, montante de seguridad corto, abi**	Catalogue id **20676**	Group **945**
2				
3			Illustr. No **1068464**	Section **1900**
4		**Other loader parts, loader arm, short safety strut, abi**		
5		**07/05/2012 -**	Issue **PUB 20024822-D**	Page **1831**

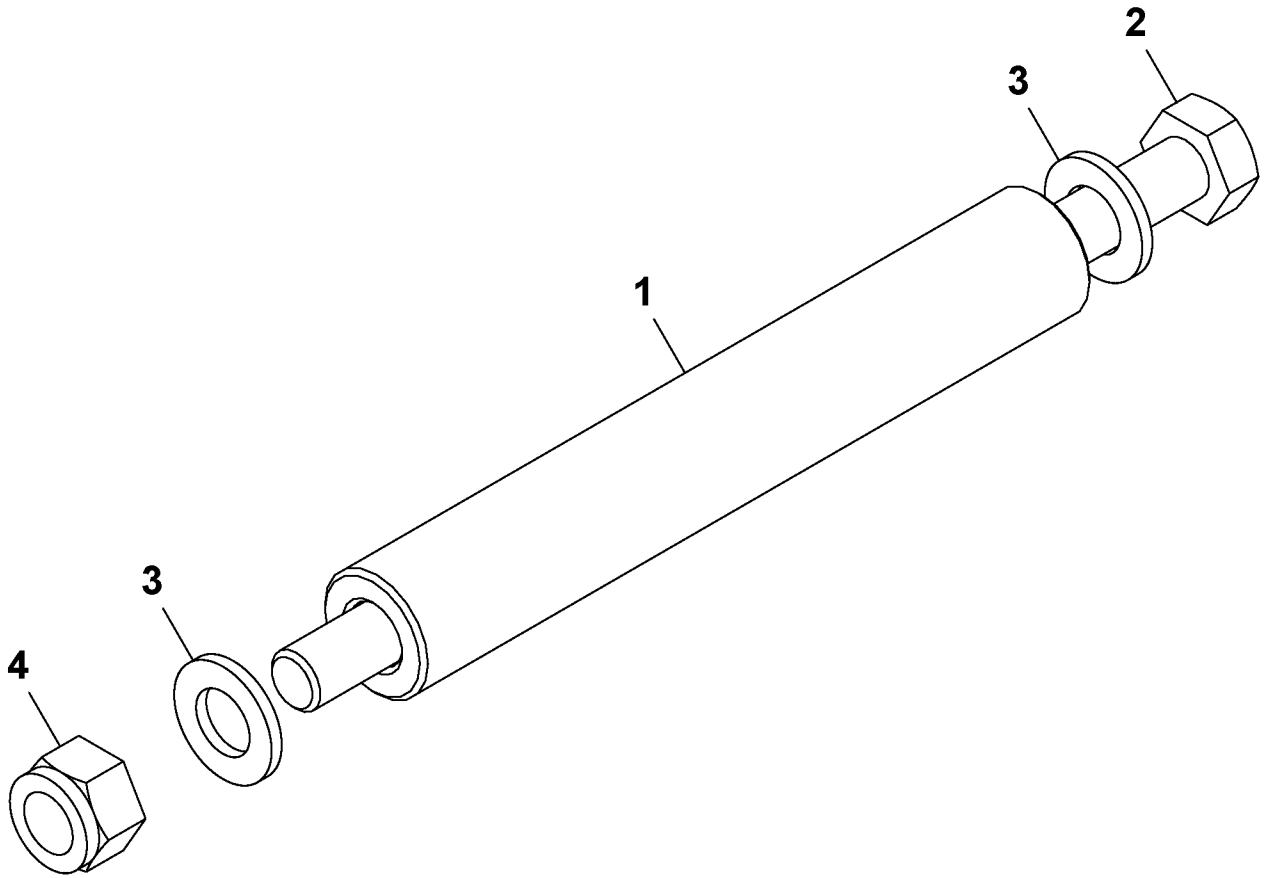

Volvo Construction Equipment
1059085

Fig.	Part No.	Quantity 1	2	3	PS	KIT	Description	Dénomination	Bezeichnung	Denominación	Benämning	Notes
												MC115C, MC115C T4 MC125C, MC125C T4 MC135C, MC135C T4 MC155C, MC155C T4 MCT125C, MCT125C T4 MCT135C, MCT135C T4 MCT145C, MCT145C T4
1	**VOE 17209589**	1					Roller	Galet	Rolle	Rodillo	Rulle	
2	**VOE 17204956**	1					Bolt	Boulon	Bolzen	Perno	Bult	
3	**VOE 20764147**	2					Washer	Rondelle	Scheibe	Arandela	Bricka	
4	**VOE 16212126**	1					Nut	Écrou	Mutter	Tuerca	Mutter	

1		**Otras piezas de cargadora, juego de conexiones, rodillo** **Andere Laderteile, Armaturensatz, Roller** **Autres parties de la chargeuse, kit de montage, rouleau** **Other loader parts, fitting kit, roller**	Catalogue id **20676**	Group **945**
2			Illustr. No **1059085**	Section **2000**
3			Issue **PUB 20024822-D**	Page **1833**
4				
5				

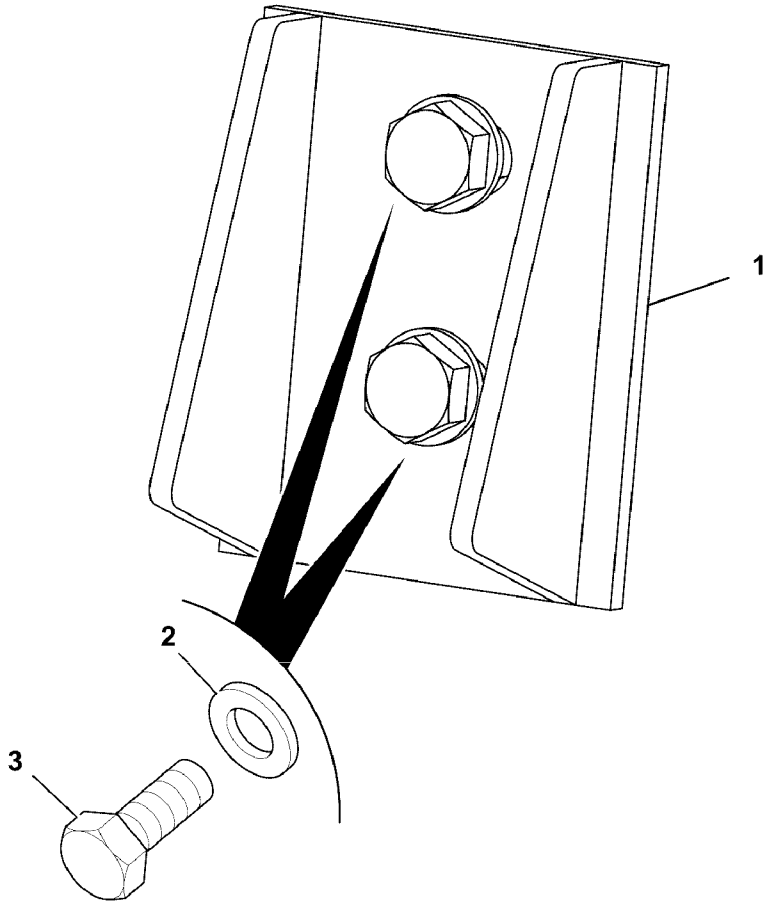
1
2
3

Fig.	Part No.	Quantity 1	2	3	PS	KIT	Description	Dénomination	Bezeichnung	Denominación	Benämning	Notes
												MC115C MC125C MC135C MC155C MCT110C MCT125C MCT135C MCT145C
1		1			NS		Arm rest plate	Plaque d'accoudoir	Armlehnenplatte	Placa reposabrazos	Armstödplatta	
2	**VOE 13955900**	2					Washer	Rondelle	Scheibe	Arandela	Bricka	
3	**VOE 16212080**	2					Set screw	Vis butée	Anschlagschraube	Tornillo tope	Stoppskruv	

1		**Otras piezas de cargadora, brazo, localizador, conjunto** **Autres pièces de chargeuse, bras, positionneur, ensemble** **Other loader parts, arm, locator, assembly**	Catalogue id **20676**	Group **945**
2			Illustr. No **1068102**	Section **2100**
3			Issue **PUB 20024822-D**	Page **1835**
4				
5				

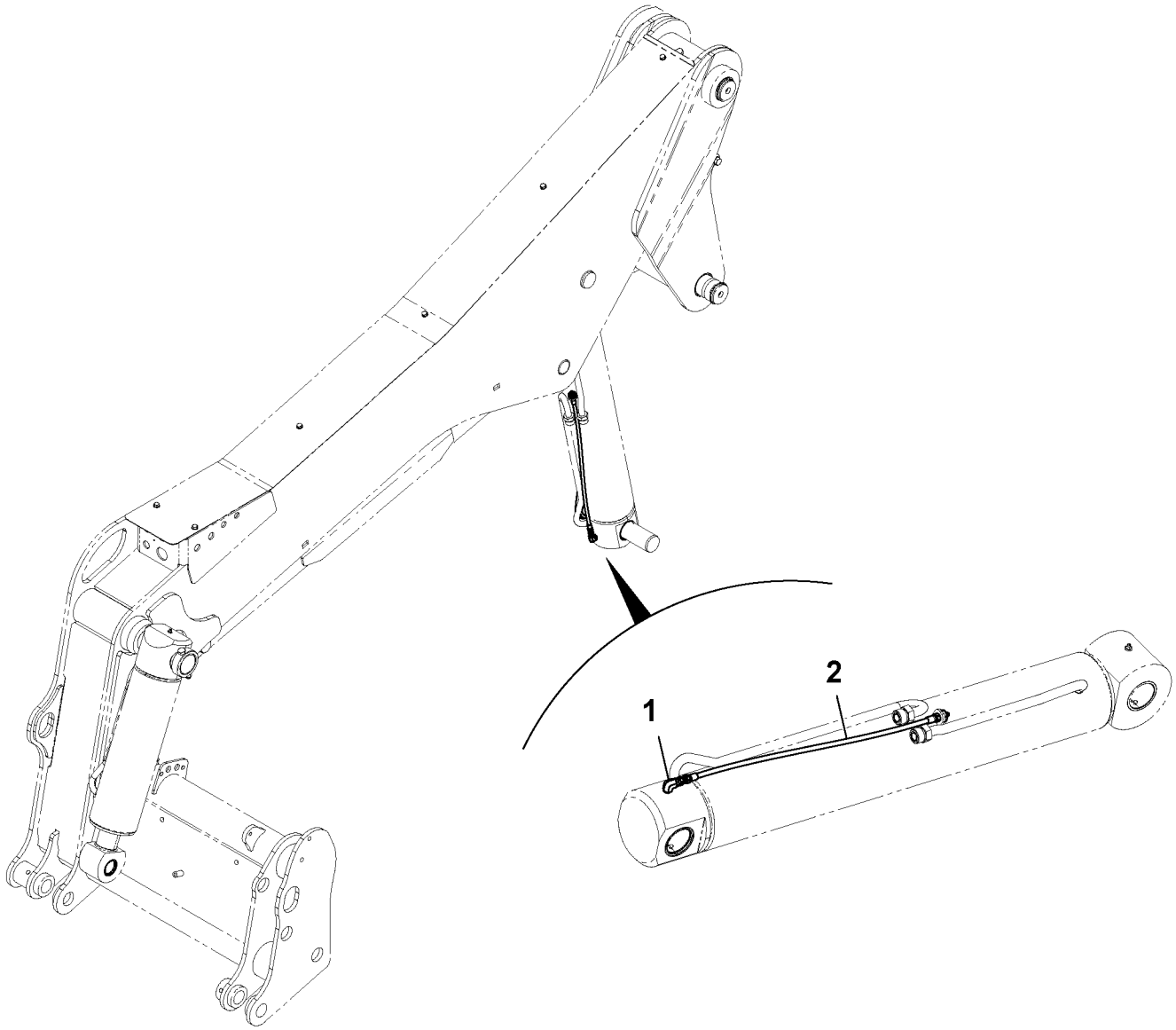

Volvo Construction Equipment
1059093

Fig.	Part No.	Quantity 1	2	3	P S	K I T	Description	Dénomination	Bezeichnung	Denominación	Benämning	Notes
												MC115C MC125C MC135C MC155C MCT125C MCT135C MCT145C
1	**RM 95365599**	1					Elbow	Coude	Winkel	Ángulo	Vinkel	(VOE 17205573)
2	**VOE 17209955**	1					Hose	Flexible	Schlauch	Manguera	Slang	

1		**Övriga lastarmsartiklar, smörjrör, fjärr, lyftcylinder** **Otras piezas de cargadora, tubos de engrase, remoto, ariete de elevación** **Autres pièces de chargeuse, tuyaux de graissage, à distance, vérin de levage** **Other loader parts, greasing pipes, remote, lift ram**	Catalogue id **20676**	Group **945**
2				
3			Illustr. No **1059093**	Section **2200**
4				
5			Issue **PUB 20024822-D**	Page **1837**

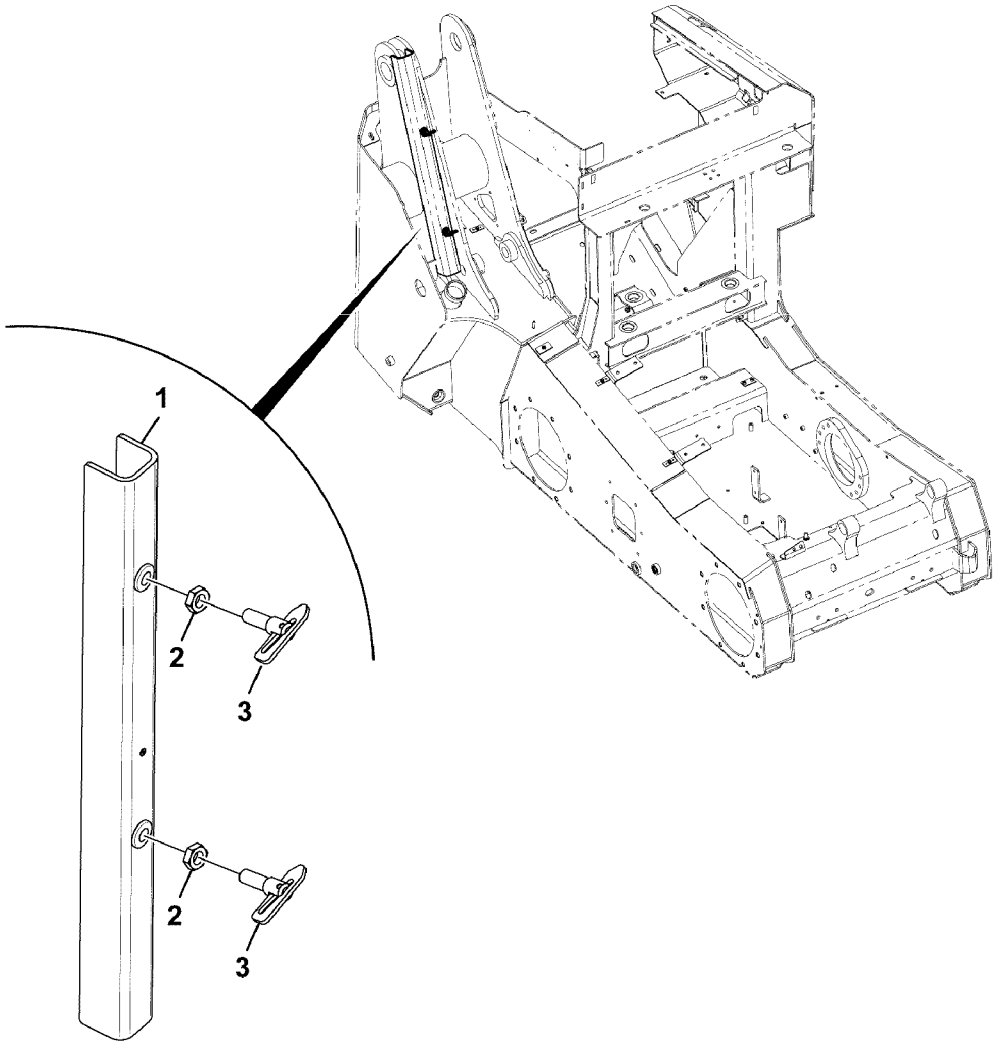
1
2
3
2
3

Fig.	Part No.	Quantity 1	2	3	PS	KIT	Description	Dénomination	Bezeichnung	Denominación	Benämning	Notes
												MC110C, MC110C T4 MC115C T4 MC125C T4 MC135C T4 MC155C T4 MCT110C, MCT110C T4 MCT125C T4 MCT135C T4 MCT145C T4
1		1					Strut	Pied	Bein	Pata	Ben	See group 945, Page 1841
2	**VOE 16212122**	2					Nut	Écrou	Mutter	Tuerca	Mutter	
3	**VOE 16213434**	2					Bonding fastener	Fixation collée	Leimschraube		Limskruv	

1		**Övriga lastaggregatsdetaljer, lastarm, lång säkerhetsstötta** **Otras piezas de cargadora, brazo de cargadora, montante de seguridad, largo** **Andere Laderteile, Laderstiel, lange Sicherheitsstütze** **Autres parties de la chargeuse, bras de chargeuse, entretoise de sécurité, longue** **Other loader parts, loader arm, safety strut, long**	Catalogue id **20676**	Group **945**
2				
3			Illustr. No **1068468**	Section **2300**
4				
5		**07/05/2012 -**	Issue **PUB 20024822-D**	Page **1839**

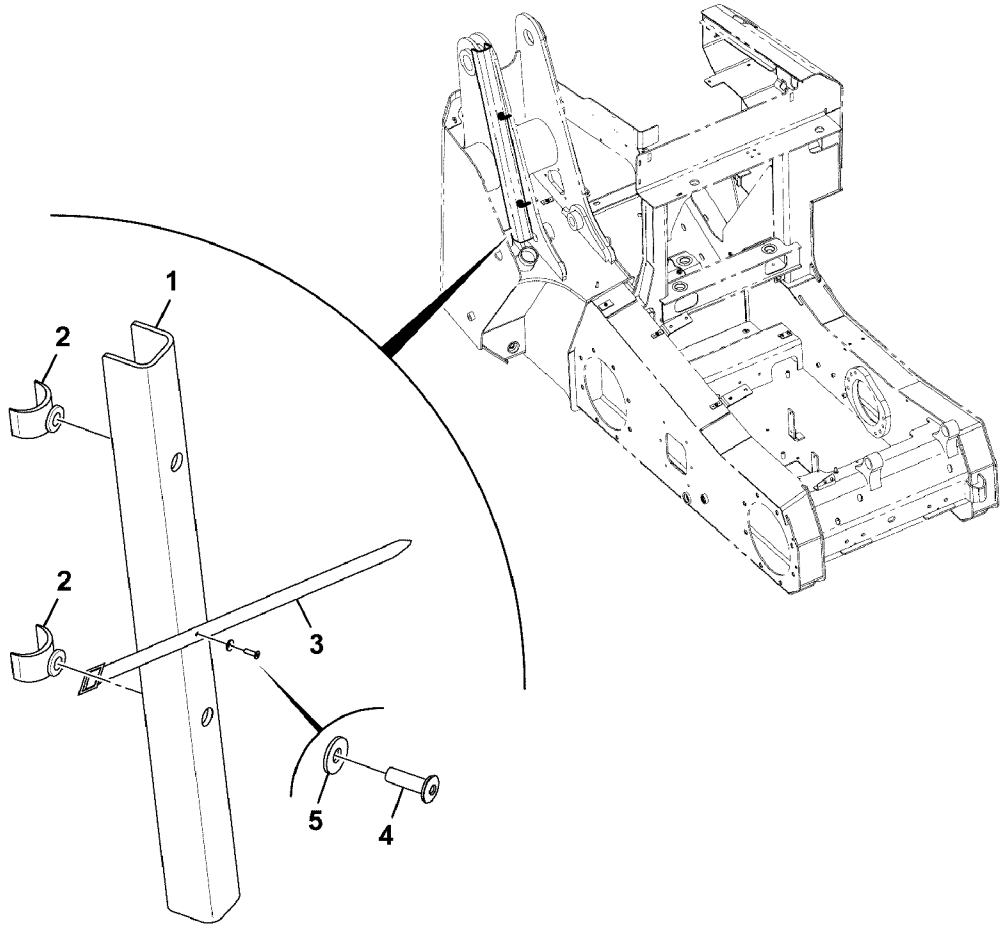
1
2
2
3
5
4

Fig.	Part No.	Quantity 1	2	3	PS	KIT	Description	Dénomination	Bezeichnung	Denominación	Benämning	Notes
												MC110C, MC110C T4 MC115C T4 MC125C T4 MC135C T4 MC155C T4 MCT110C, MCT110C T4 MCT125C T4 MCT135C T4 MCT145C T4
1	**VOE 17284377**	1					Strut	Pied	Bein	Pata	Ben	
2	**VOE 16212061**	2					Rubber stop	Butée caoutchouc	Gummipuffer	Tope de goma	Gummistopp	
3	**VOE 16213263**	1					Strap	Sangle	Stropp	Cable	Stropp	
4	**VOE 16212394**	1					Pop rivet	Rivet pop	Blindniet	Remache ciego	Popnit	
5	**VOE 16212136**	1					Plain washer	Rondelle plane	Flachscheibe	Arandela plana	Planbricka	

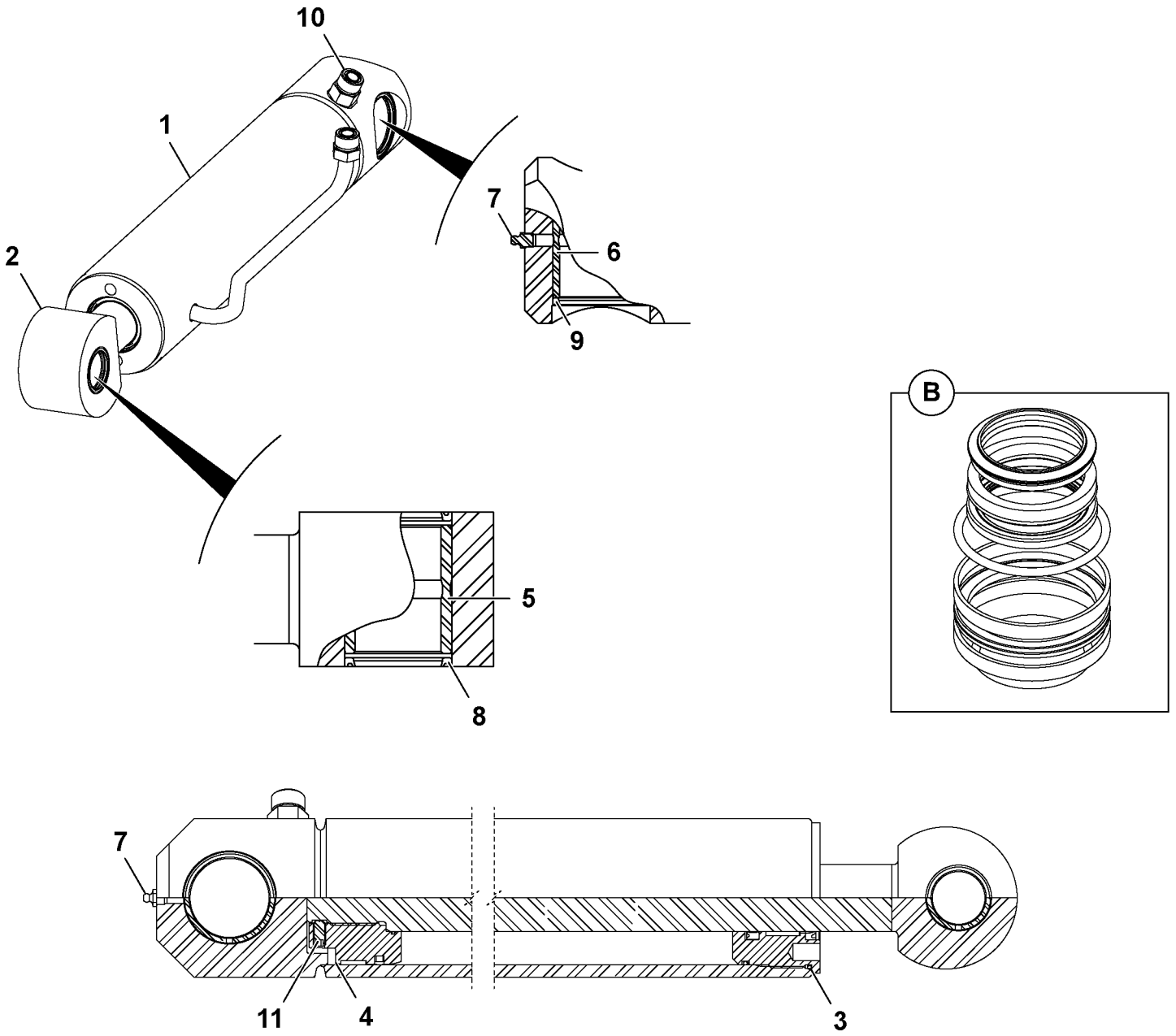

Volvo Construction Equipment
1058905

Fig.	Part No.	Quantity 1	2	3	PS	KIT	Description	Dénomination	Bezeichnung	Denominación	Benämning	Notes
												MC110C, MC110C T4 MC115C, MC115C T4 MC125C, MC125C T4 MC135C MC155C MCT110C, MCT110C T4 MCT125C MCT135C, MCT135C T4 MCT145C, MCT145C T4
	VOE 16212438	1					Tilt cylinder	Vérin d'inclinaison	Schwenkzylinder	Cilindro basculante	Tiltcylinder	
B	**VOE 16213429**	1					•Sealing kit	•Kit plombage	•Plombiersatz	•Kit de precinto	•Plomberingssats	
1		1			NS		•Cylinder	•Verin	•Zylinder	•Cilindro	•Cylinder	
2	**VOE 16213293**	1					•Rod	•Tige	•Stange	•Barra	•Stång	
3	**VOE 17209690**	1					•Piston head	•Fond piston	•Kolbenkrone	•Cabezal piston	•Kolvhuvud	
4	**VOE 17209692**	1					•Cylinder head	•Culasse	•Zylinderkopf	•Culata	•Cylinderhuvud	
5	**VOE 17228929**	1					•Bushing	•Bague	•Buchse	•Casquillo	•Bussning	
6	**VOE 16214857**	1					•Bearing	•Roulement	•Lager	•Cojinete	•Lager	
7	**VOE 17210501**	1					•Nipple	•Raccord	•Nippel	•Niple	•Nippel	
8	**VOE 16213275**	2					•Sealing	•Étanchéité	•dichtung	•Junta	•Tätning	
9	**VOE 16213274**	2					•Sealing	•Étanchéité	•dichtung	•Junta	•Tätning	
10	**VOE 17209932**	1					•Adapter	•Adaptateur	•Adapter	•Adaptador	•Adapter	
11	**VOE 17210257**	1					•Set screw	•Vis butée	•Anschlagschraube	•Tornillo tope	•Stoppskruv	

1		**Cylindrar lastaggregat tilt, tiltcylinder, 4,0 X 2,0 tum** **Desplazamiento/basculamiento de ariete de cargadora, ariete con basculamiento, 4,0 x 2,0 pulg**	Catalogue id **20676**	Group **945**
2				
3		**Vérins de chargeuse, guidage de godet/basculement, vérin de basculement, 4,0 X 2,0 pouces**	Illustr. No **1058905**	Section **2500**
4		**Rams loader crowd/tilt, tilt ram, 4.0 X 2.0 inch**		
5			Issue **PUB 20024822-D**	Page **1843**

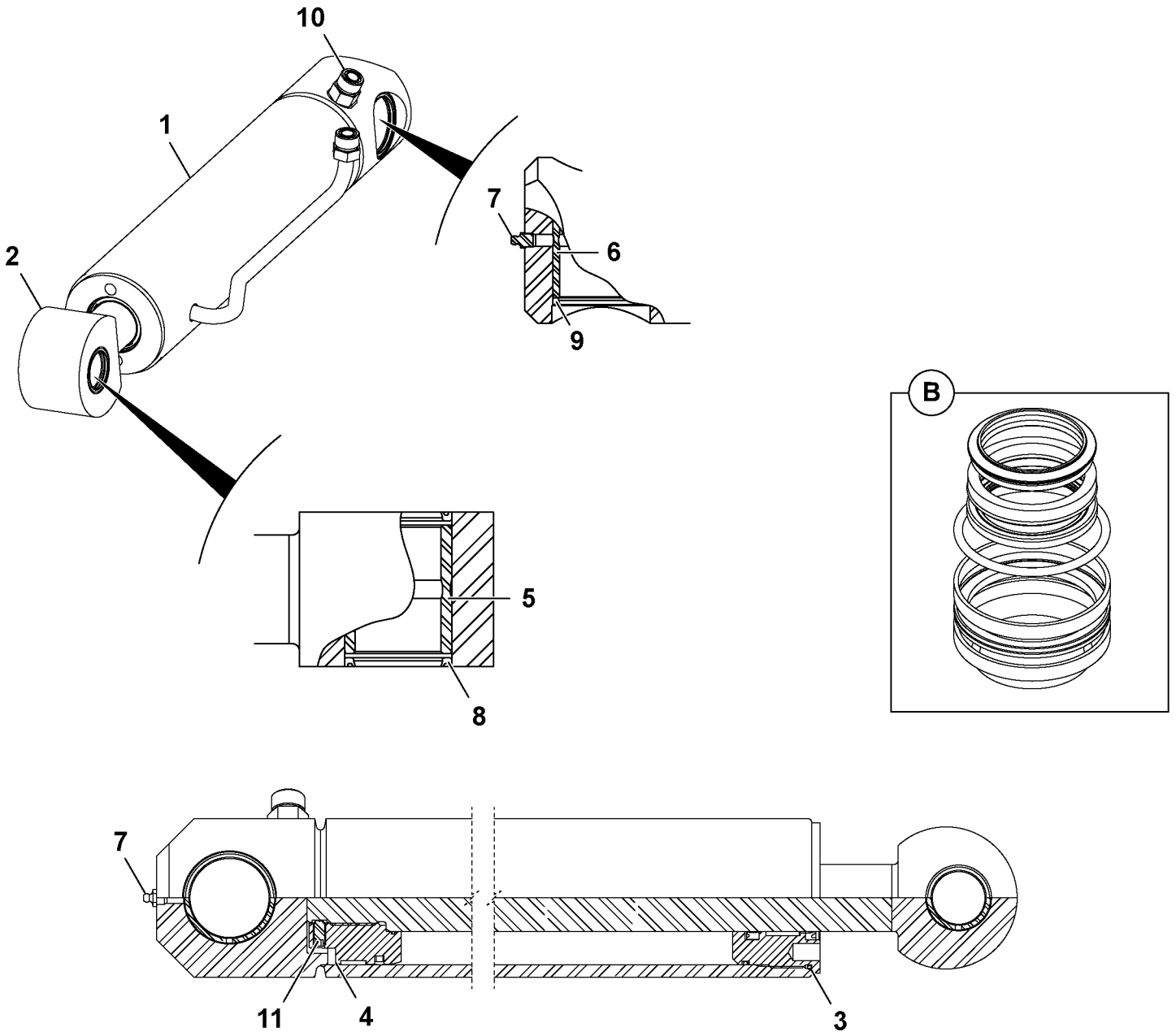

Volvo Construction Equipment
1058905

Fig.	Part No.	Quantity 1	2	3	PS	KIT	Description	Dénomination	Bezeichnung	Denominación	Benämning	Notes
												MC125C T4 MC135C, MC135C T4 MC155C, MC155C T4 MCT125C MCT135C MCT145C
	VOE 16213302	1					Arm	Bras	Arm	Brazo	Arm	
B	**VOE 16213428**	1					•Sealing kit	•Kit plombage	•Plombiersatz	•Kit de precinto	•Plomberingssats	
1		1			NS		•Cylinder	•Verin	•Zylinder	•Cilindro	•Cylinder	
2	**VOE 16213339**	1					•Piston rod	•Tige piston	•Kolbenstange	•Varilla de pistón	•Kolvstång	
3	**VOE 17209724**	1					•Cylinder head	•Culasse	•Zylinderkopf	•Culata	•Cylinderhuvud	
4	**VOE 17209725**	1					•Piston head	•Fond piston	•Kolbenkrone	•Cabezal piston	•Kolvhuvud	
5	**VOE 17228929**	1					•Bushing	•Bague	•Buchse	•Casquillo	•Bussning	
6	**VOE 17275277**	1					•Bushing	•Bague	•Buchse	•Casquillo	•Bussning	
7	**VOE 17210501**	1					•Nipple	•Raccord	•Nippel	•Niple	•Nippel	
8	**VOE 16213275**	2					•Sealing	•Étanchéité	•dichtung	•Junta	•Tätning	
9	**VOE 16213274**	2					•Sealing	•Étanchéité	•dichtung	•Junta	•Tätning	
10	**VOE 17209932**	1					•Adapter	•Adaptateur	•Adapter	•Adaptador	•Adapter	
11	**VOE 17210263**	1					•Set screw	•Vis butée	•Anschlagschraube	•Tornillo tope	•Stoppskruv	

1		**Cylindrar lastaggregat tilt, tiltcylinder, 4,0 X 2,0 tum** **Desplazamiento/basculamiento de ariete de cargadora, ariete con basculamiento, 4,0 x 2,0 pulg**	Catalogue id **20676**	Group **945**
2				
3		**Vérins de chargeuse, guidage de godet/basculement, vérin de basculement, 4,0 X 2,0 pouces**	Illustr. No **1058905**	Section **2600**
4		**Rams loader crowd/tilt, tilt ram, 4.0 X 2.0 inch**		
5			Issue **PUB 20024822-D**	Page **1845**

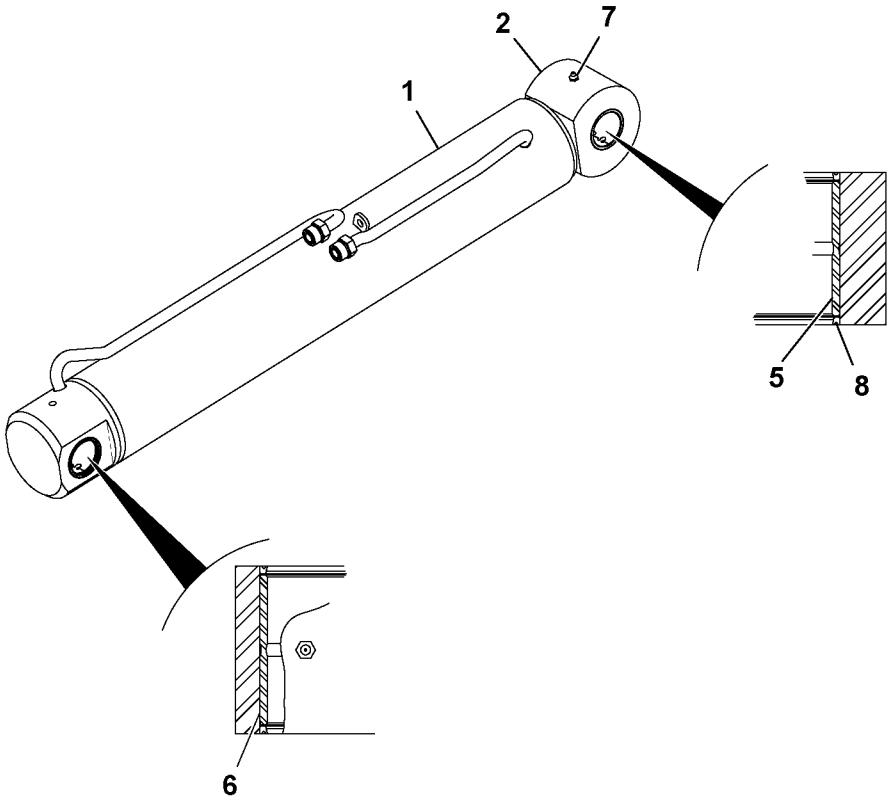
2
7
1
5
8
6

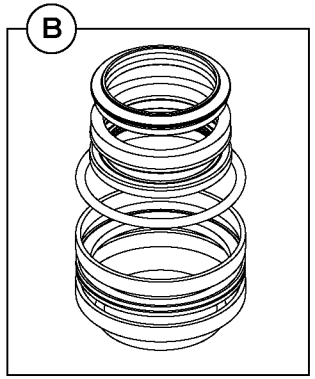
B

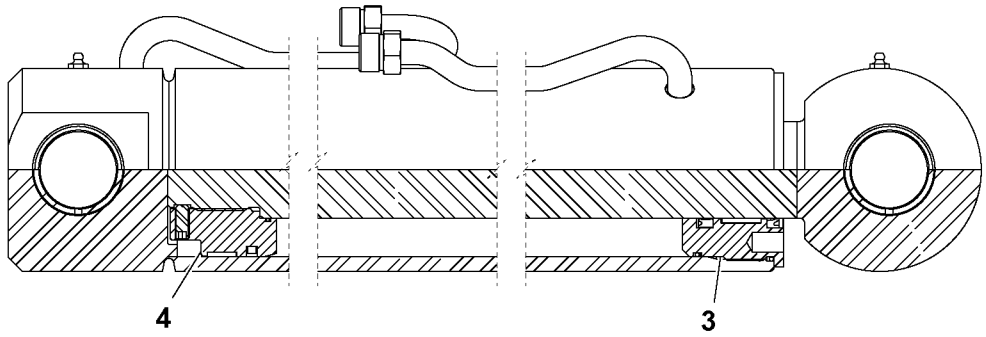
4
3

Fig.	Part No.	Quantity 1	2	3	PS	KIT	Description	Dénomination	Bezeichnung	Denominación	Benämning	Notes
												MC115C, MC115C T4 MC125C, MC125C T4 MC135C, MC135C T4 MC155C, MC155C T4 MCT125C MCT135C MCT145C
	VOE 16213304	1					Arm	Bras	Arm	Brazo	Arm	
B	**VOE 16213427**	1					•Sealing kit	•Kit plombage	•Plombiersatz	•Kit de precinto	•Plomberingssats	
1		1			NS		•Cylinder	•Verin	•Zylinder	•Cilindro	•Cylinder	
2	**VOE 16213338**	1					•Piston rod	•Tige piston	•Kolbenstange	•Varilla de pistón	•Kolvstång	
3	**VOE 17209727**	1					•Cylinder head	•Culasse	•Zylinderkopf	•Culata	•Cylinderhuvud	
4	**VOE 17209728**	1					•Piston head	•Fond piston	•Kolbenkrone	•Cabezal piston	•Kolvhuvud	
5	**VOE 17275266**	2					•Bushing	•Bague	•Buchse	•Casquillo	•Bussning	
6	**VOE 17209601**	1					•Sealing	•Étanchéité	•dichtung	•Junta	•Tätning	
7	**VOE 17210501**	1					•Nipple	•Raccord	•Nippel	•Niple	•Nippel	
8	**VOE 17209601**	1					•Sealing	•Étanchéité	•dichtung	•Junta	•Tätning	

1		**Cylindrar lastaggregat lyft, 4,5 X 2,5 tum** **Elevación de ariete de cargadora, 4,5 x 2,5 pulg.** **Vérins de levage de chargeuse, 4,5 X 2,5 pouces** **Rams loader lift, 4.5 X 2.5 inch**	Catalogue id **20676**	Group **945**
2				
3			Illustr. No **1059141**	Section **2700**
4				
5			Issue **PUB 20024822-D**	Page **1847**

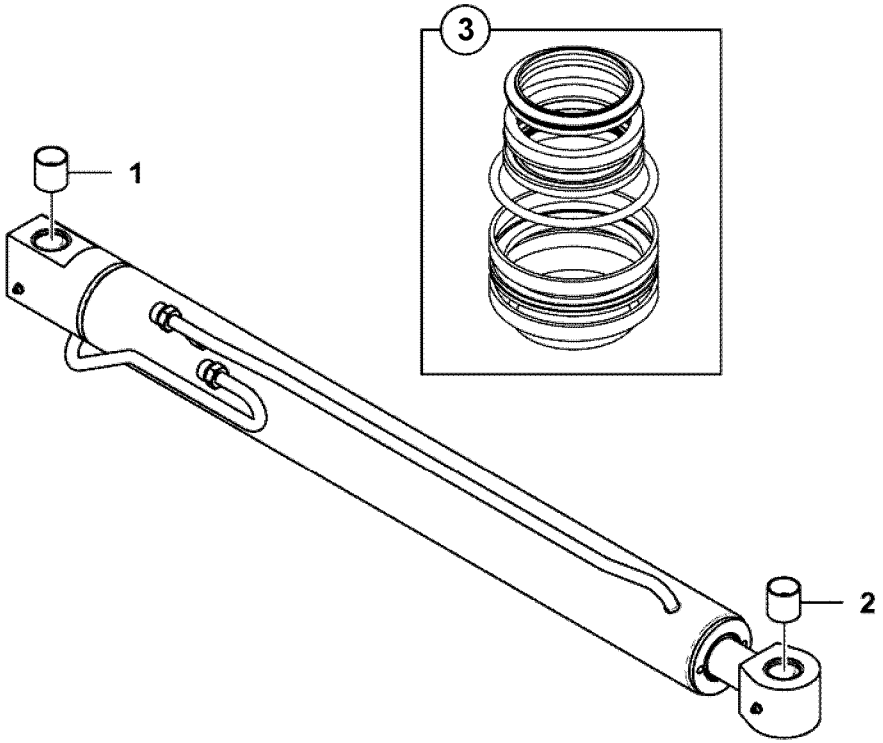
3
1
2

Fig.	Part No.	Quantity 1	2	3	PS	KIT	Description	Dénomination	Bezeichnung	Denominación	Benämning	Notes
												MC110C, MC110C T4 MCT110C, MCT110C T4 MCT135C T4 MCT145C T4
	VOE 17213009	1					Lifting cylinder	Vérin levage	Hubzylinder	Cilindro de elevación	Lyftcylinder	
B	**VOE 17267935**	1					Sealing kit	Kit plombage	Plombiersatz	Kit de precinto	Plomberingssats	
1	**VOE 17267939**	1					Bushing	Bague	Buchse	Casquillo	Bussning	
2	**VOE 17228929**	1					Bushing	Bague	Buchse	Casquillo	Bussning	

1		**Cylindrar lastaggregat lyft, 88,9 X 50,8** **Elevación de ariete de cargadora, 88,9 x 50,8** **Vérins de levage de chargeuse, 88,9 X 50,8** **Rams loader lift, 88.9 X 50.8**	Catalogue id **20676**	Group **945**
2			Illustr. No **1067564**	Section **2800**
3			Issue **PUB 20024822-D**	Page **1849**
4				
5				

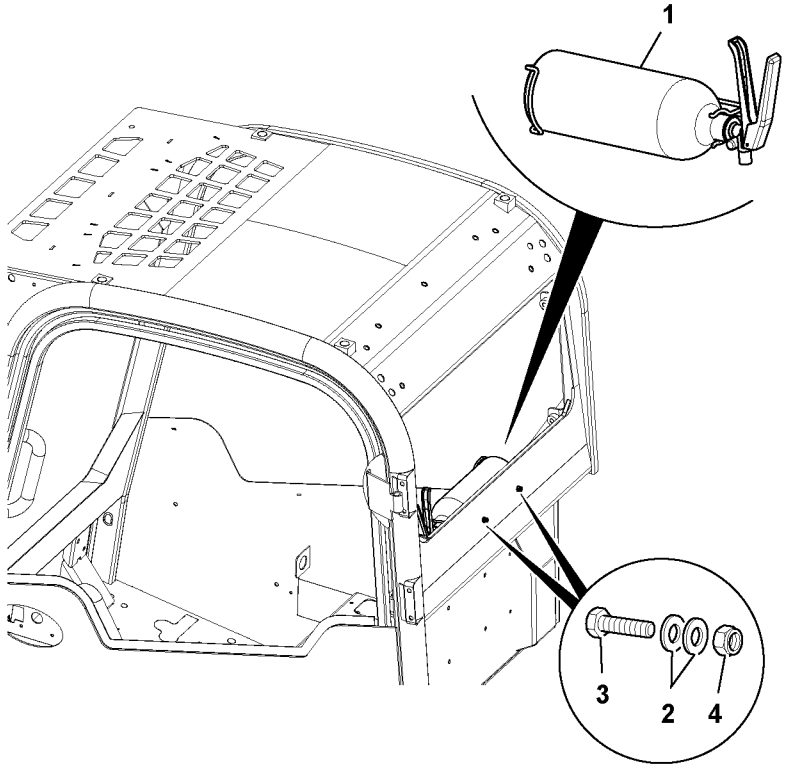
1
3
2
4

Fig.	Part No.	Quantity 1	2	3	PS	KIT	Description	Dénomination	Bezeichnung	Denominación	Benämning	Notes
												MC110C MC115C MC125C MC135C MC155C MCT110C MCT125C MCT135C MCT145C
1	**VOE 17205049**	1					Fire extinguisher kit	Kit d'extincteur	Feuerlöschsatz	Juego de extintor	Brandsläckarsats	
2	**VOE 973494**	2					Washer	Rondelle	Scheibe	Arandela	Bricka	
3	**VOE 16213996**	2					Set screw	Vis butée	Anschlagschraube	Tornillo tope	Stoppskruv	
4	**VOE 16212115**	2					Lock nut	Contre-écrou	Sicherungsmutter	Contratuerca	Låsmutter	

1		**Brandsläckare** **Extintor** **Feuerlöscher** **Extincteur** **Fire extinguisher**	Catalogue id **20676**	Group **992**
2			Illustr. No **1064040**	Section **100**
3				
4			Issue **PUB 20024822-D**	Page **1851**
5				

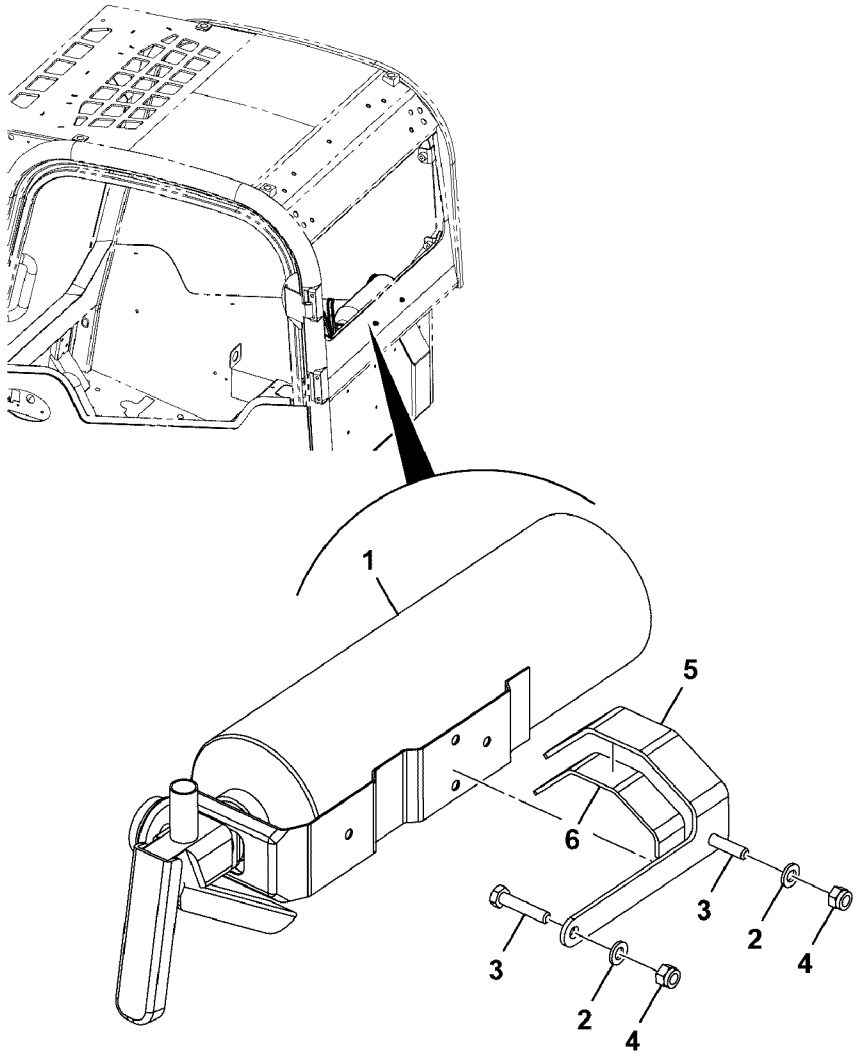

Volvo Construction Equipment
1068482

Fig.	Part No.	Quantity 1	2	3	PS	KIT	Description	Dénomination	Bezeichnung	Denominación	Benämning	Notes
												MC110C, MC110C T4 MC115C, MC115C T4 MC125C, MC125C T4 MC135C, MC135C T4 MC155C, MC155C T4 MCT110C, MCT110C T4 MCT125C, MCT125C T4 MCT135C, MCT135C T4 MCT145C, MCT145C T4
1	**VOE 17205049**	1					Fire extinguisher kit	Kit d'extincteur	Feuerlöschsatz	Juego de extintor	Brandsläckarsats	
2	**VOE 973494**	2					Washer	Rondelle	Scheibe	Arandela	Bricka	
3	**VOE 16213996**	2					Set screw	Vis butée	Anschlagschraube	Tornillo tope	Stoppskruv	
4	**VOE 16212115**	2					Lock nut	Contre-écrou	Sicherungsmutter	Contratuerca	Låsmutter	
5	**VOE 17281225**	1					Bracket	Console	Konsole	Consola	Konsol	
6	**VOE 17205100**	1					Gasket	Joint	Dichtung	Junta	Packning	

1		**Brandsläckare** **Extintor** **Feuerlöscher** **Extincteur** **Fire extinguisher**	Catalogue id **20676**	Group **992**
2			Illustr. No **1068482**	Section **200**
3			Issue **PUB 20024822-D**	Page **1853**
4				
5				

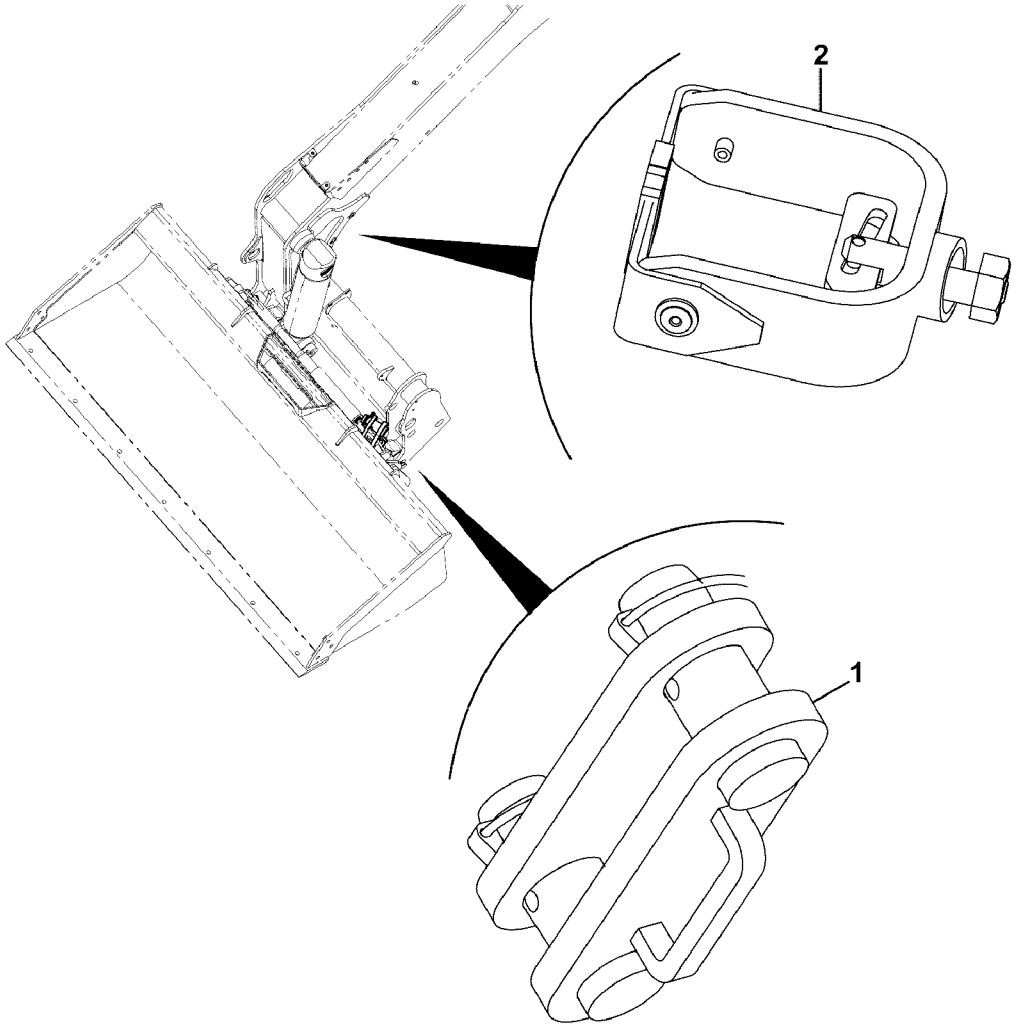

Volvo Construction Equipment
1068380

Fig.	Part No.	Quantity 1	2	3	PS	KIT	Description	Dénomination	Bezeichnung	Denominación	Benämning	Notes
												MC110C, MC110C T4 MC115C, MC115C T4 MC125C, MC125C T4 MC135C, MC135C T4 MC155C, MC155C T4 MCT110C, MCT110C T4 MCT125C, MCT125C T4 MCT135C, MCT135C T4 MCT145C, MCT145C T4
1		1					Lock	Serrure	Schloß	Cierre	Låselement	See group 996, Page 1859
2		1					Strut	Etai	Stütze	Soporte	Stöd	See group 996, Page 1861

1		**Transportlås, vertikallyft** **Bloqueo de desplazamiento, elevación vertical** **Transportverriegelung, vertikaler Hub** **Verrou de déplacement, levage vertical** **Travel lock, vertical lift**	Catalogue id **20676**	Group **996**
2			Illustr. No **1068380**	Section **100**
3				
4			Issue **PUB 20024822-D**	Page **1855**
5				

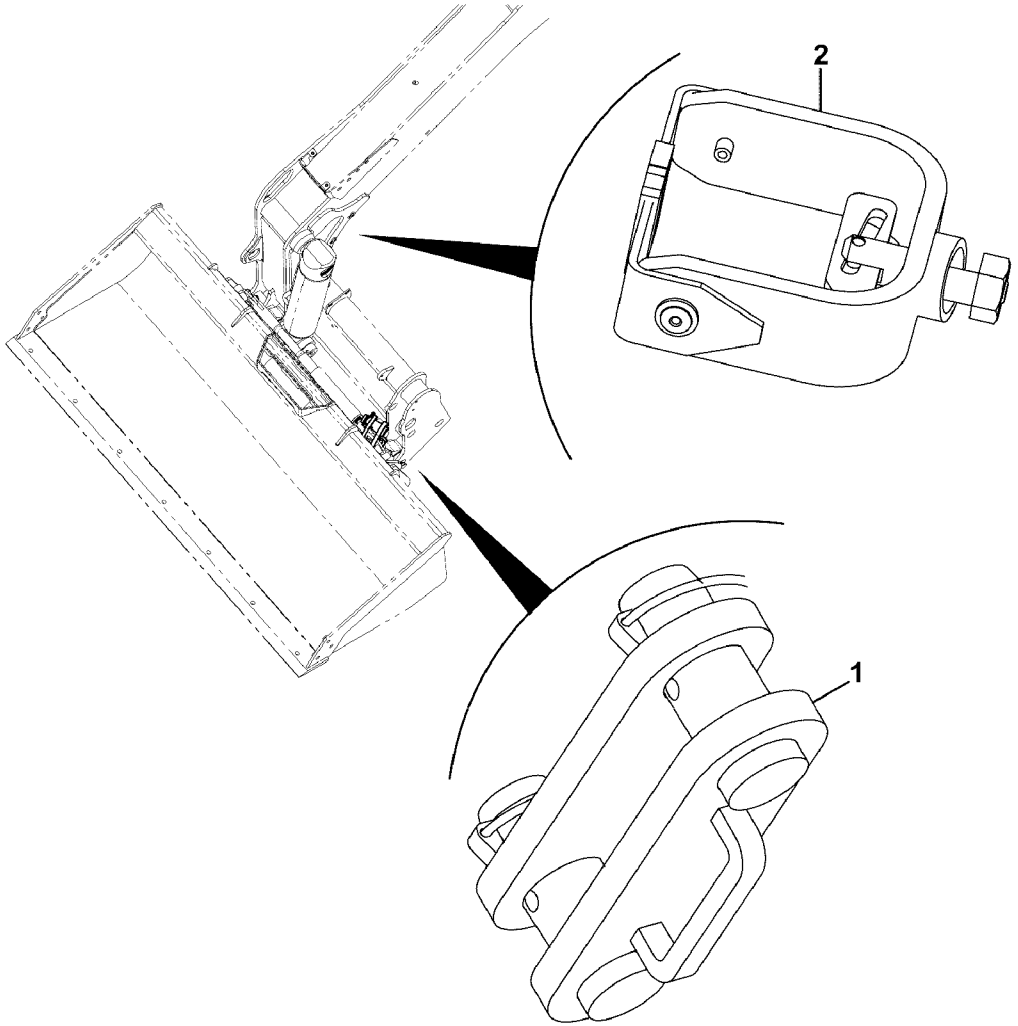

Volvo Construction Equipment
1068380

Fig.	Part No.	Quantity 1	2	3	PS	KIT	Description	Dénomination	Bezeichnung	Denominación	Benämning	Notes
												MC110C, MC110C T4 MC115C, MC115C T4 MC125C T4 MC135C T4 MC155C T4 MCT110C, MCT110C T4 MCT125C T4 MCT135C T4 MCT145C T4
1		1					Lock	Serrure	Schloß	Cierre	Låselement	See group 996, Page 1859
2		1					Strut	Etai	Stütze	Soporte	Stöd	See group 996, Page 1863

1		**Transportlås, radiallyft** **Bloqueo de desplazamiento, elevación radial** **Transportverriegelung, radialer Hub** **Verrou de déplacement, levage radial** **Travel lock, radial lift**	Catalogue id **20676**	Group **996**
2			Illustr. No **1068380**	Section **200**
3			Issue **PUB 20024822-D**	Page **1857**
4				
5				

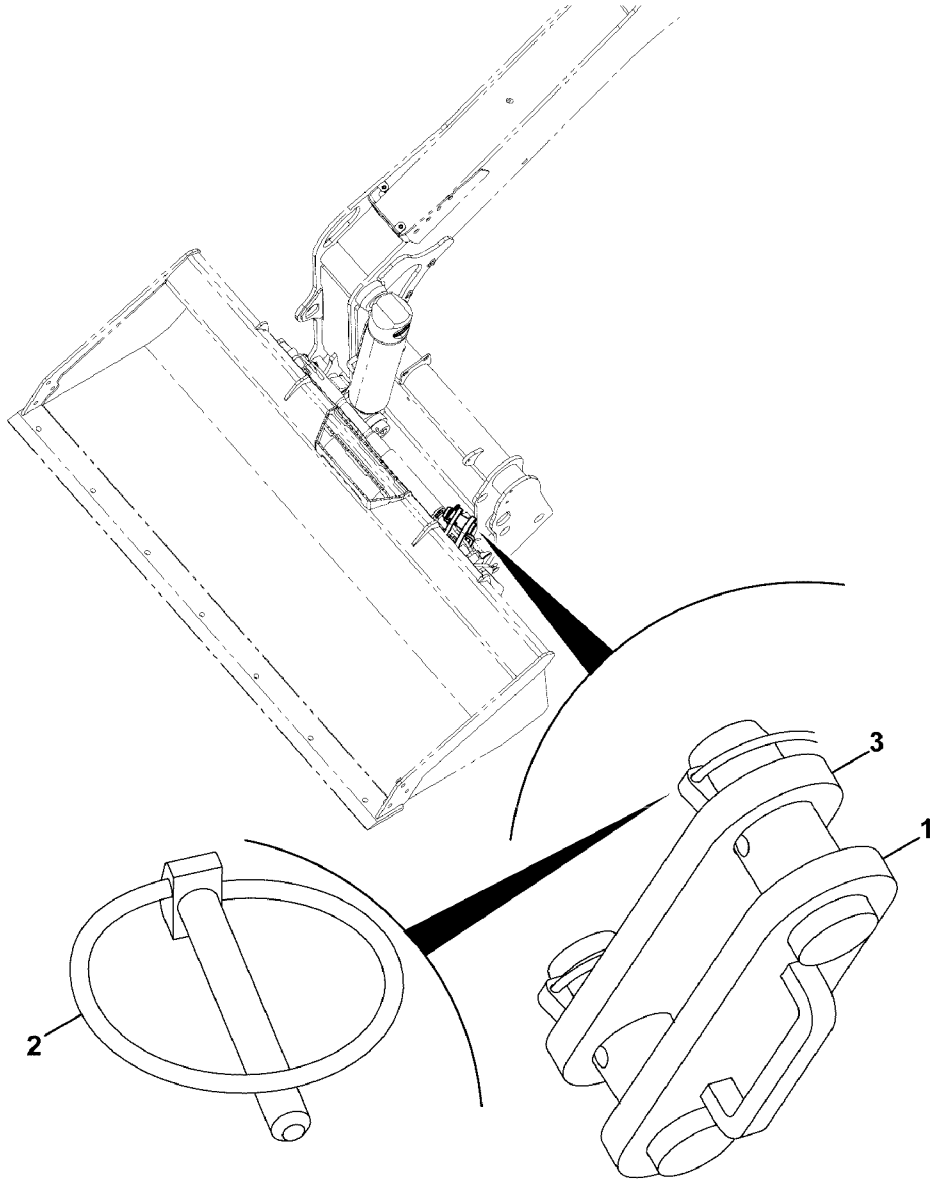

Volvo Construction Equipment
1068381

Fig.	Part No.	Quantity 1	2	3	PS	KIT	Description	Dénomination	Bezeichnung	Denominación	Benämning	Notes
												MC110C, MC110C T4 MC115C, MC115C T4 MC125C, MC125C T4 MC135C, MC135C T4 MC155C, MC155C T4 MCT110C, MCT110C T4 MCT125C, MCT125C T4 MCT135C, MCT135C T4 MCT145C, MCT145C T4
1		1			NS		Lock	Serrure	Schloss	Cierre	Lås	
2	**VOE 17210554**	2					Pin	Goupille	Stift	Pasador	Pinne	
3		1			NS		Plate	Tôle	Blech	Chapa	Plåt	

1		**Bloqueo de desplazamiento, conjunto** **Transportverriegelung kpl.** **Verrou de déplacement, ensemble** **Travel lock, assembly**	Catalogue id **20676**	Group **996**
2			Illustr. No **1068381**	Section **300**
3			Issue **PUB 20024822-D**	Page **1859**
4				
5				

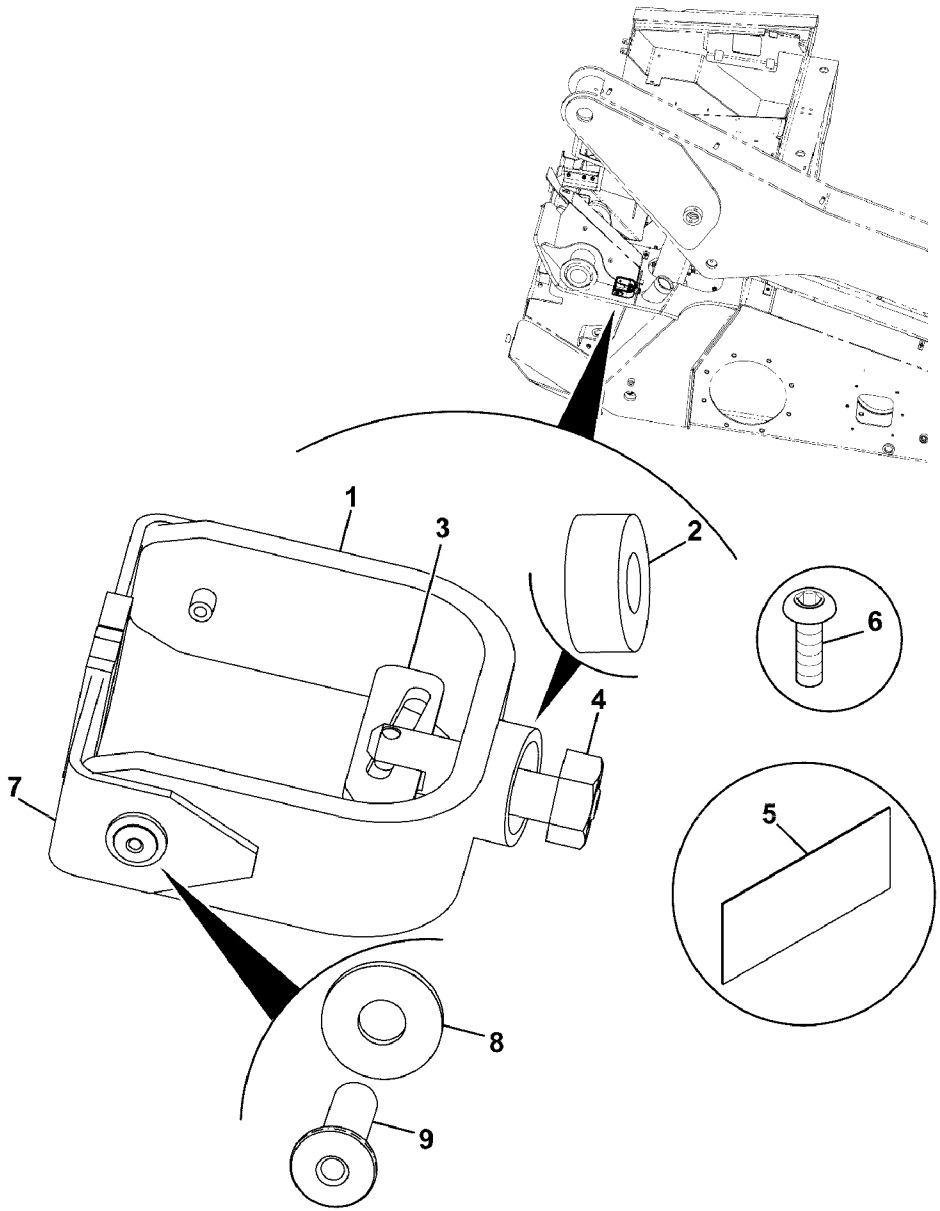
1
2
3
4
5
6
7
8
9

Fig.	Part No.	Quantity 1	2	3	PS	KIT	Description	Dénomination	Bezeichnung	Denominación	Benämning	Notes
												MC110C T4 MC115C T4 MC125C, MC125C T4 MC135C, MC135C T4 MC155C, MC155C T4 MCT110C T4 MCT125C, MCT125C T4 MCT135C, MCT135C T4 MCT145C, MCT145C T4
1	**VOE 17284130**	1					Strut	Pied	Bein	Pata	Ben	
2	**VOE 17284177**	1					Spacer	Entretoise	Abstandkörper	Distanciador	Distans	
3	**VOE 16213434**	1					Bonding fastener	Fixation collée	Leimschraube		Limskruv	
4	**VOE 16212122**	1					Nut	Écrou	Mutter	Tuerca	Mutter	
5	**VOE 17278244**	1					Insert	Cartouche	Einsatz	Elemento	Insats	
6	**VOE 17209644**	1					Screw	Vis	Schraube	Tornillo	Skruv	
7		1			NS		Strap	Sangle	Stropp	Cable	Stropp	
8	**VOE 16212136**	2					Plain washer	Rondelle plane	Flachscheibe	Arandela plana	Planbricka	
9	**VOE 16212394**	2					Pop rivet	Rivet pop	Blindniet	Remache ciego	Popnit	

1		**Säkerhetsstötta, transport, vertikallyft** **Montante de seguridad, desplazamiento, elevación vertical** **Sicherheitsstütze, Fahrt, vertikaler Hub** **Entretoise de sécurité, déplacement, levage vertical** **Safety strut, travel, vertical lift**	Catalogue id **20676**	Group **996**
2			Illustr. No **1068382**	Section **400**
3			Issue **PUB 20024822-D**	Page **1861**
4				
5				

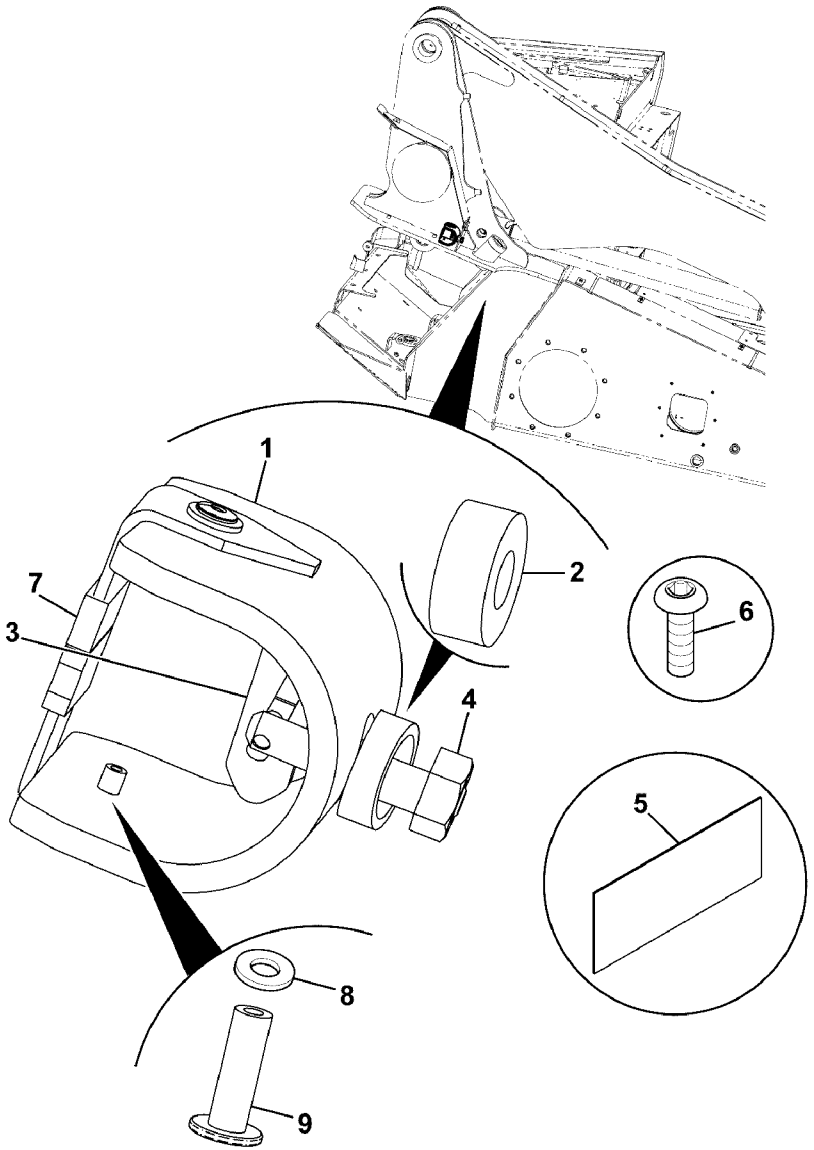
1
2
3
4
5
6
7
8
9

Fig.	Part No.	Quantity 1	2	3	PS	KIT	Description	Dénomination	Bezeichnung	Denominación	Benämning	Notes
												MC110C, MC110C T4 MC115C, MC115C T4 MC125C T4 MC135C T4 MC155C T4 MCT110C, MCT110C T4 MCT125C T4 MCT135C T4 MCT145C T4
1	**VOE 17284132**	1					Strut	Pied	Bein	Pata	Ben	
2	**VOE 17284177**	1					Spacer	Entretoise	Abstandkörper	Distanciador	Distans	
3	**VOE 16213434**	1					Bonding fastener	Fixation collée	Leimschraube		Limskruv	
4	**VOE 16212122**	1					Nut	Écrou	Mutter	Tuerca	Mutter	
5	**VOE 17278244**	1					Insert	Cartouche	Einsatz	Elemento	Insats	
6	**VOE 17209644**	1					Screw	Vis	Schraube	Tornillo	Skruv	
7		1			NS		Strap	Sangle	Stropp	Cable	Stropp	
8	**VOE 16212136**	2					Plain washer	Rondelle plane	Flachscheibe	Arandela plana	Planbricka	
9	**VOE 16212394**	2					Pop rivet	Rivet pop	Blindniet	Remache ciego	Popnit	

1		**Säkerhetsstötta, transport, radiallyft** **Montante de seguridad, desplazamiento, elevación radial** **Sicherheitsstütze, Fahrt, radialer Hub** **Entretoise de sécurité, déplacement, levage radial** **Safety strut, travel, radial lift**	Catalogue id **20676**	Group **996**
2			Illustr. No **1068383**	Section **500**
3			Issue **PUB 20024822-D**	Page **1863**
4				
5				

REPLACED PARTS

PIÉCES PÉRIMÉES ET REMPLACÉES

ERSETZTE ARTIKEL

PIEZAS SUBSTITUDAS

ERSATTA ARTIKLAR

Catalogue id	Group
20676	**1000**
Issue	Page
PUB 20024822-D	**1**

Part No	Replaced by	Quantity
VOE 17242820	* * * USE	
	VOE 17375860	1.00
VOE 20511758	* * * USE	
	VOE 20459183	SS

Part No	Replaced by	Quantity

Part No	Replaced by	Quantity

Part No	Replaced by	Quantity

Part No	Group	Sect	Page
17252451	870	200	1197
17252451	870	250	1201
17252451	870	1200	1223
RM 59922336	912	200	1425
RM 59922336	912	400	1429
RM 59922500	913	200	1503
RM 59922500	913	2500	1545
RM 59922500	913	2900	1553
RM 59922500	913	3000	1555
RM 59922542	912	100	1423
RM 59922542	912	200	1425
RM 59922542	912	300	1427
RM 59922542	912	400	1429
RM 59922542	912	800	1437
RM 59922542	912	900	1439
RM 59922542	912	1000	1441
RM 59922542	912	1100	1443
RM 59922542	912	1200	1445
RM 59922542	912	1300	1447
RM 59922542	912	2100	1461
RM 59922542	912	2200	1463
RM 59922542	912	2300	1465
RM 59922591	261	700	357
RM 59922591	261	1000	369
RM 59922591	441	100	733
RM 59922591	441	200	735
RM 59922591	441	300	737
RM 59922591	441	400	739
RM 59922591	911	300	1339
RM 59922591	912	300	1427
RM 59922591	912	400	1429
RM 59922591	912	2700	1473
RM 59922591	912	3200	1483
RM 59922591	913	300	1505
RM 59922591	913	400	1507
RM 59922591	913	500	1509
RM 59922591	913	600	1511
RM 59922591	913	700	1513
RM 59922591	913	800	1515
RM 59922591	913	900	1517
RM 59922591	913	1000	1519
RM 59922591	913	2100	1541
RM 59922591	916	500	1607
RM 59922591	916124	00	1679
RM 59922591	916126	00	1683
RM 59922591	916128	00	1687
RM 59922633	912	100	1423
RM 59922633	912	200	1425
RM 59922633	912	300	1427
RM 59922633	912	400	1429
RM 59922633	916125	00	1681
RM 59922633	916127	00	1685
RM 59922633	916129	00	1689
RM 59922641	261	500	349
RM 59922641	261	600	353
RM 59922641	261	800	361
RM 59922641	261	900	365
RM 59922641	261	1100	373
RM 59922641	261	1400	383
RM 59922641	911	900	1351
RM 59922641	911	1000	1353
RM 59922641	911110	00	1401
RM 59922641	912	3200	1483
RM 59922864	911105	00	1387
RM 59922864	911106	00	1391
RM 59922864	911113	00	1409
RM 59922864	911114	00	1413
RM 59922864	911114	50	1417
RM 59922864	912	2700	1473
RM 59922898	912	2900	1477
RM 59922898	912	3100	1481
RM 59922898	912	3200	1483
RM 59922898	912	3600	1491
RM 59922898	912	3800	1495
RM 59922898	912	3900	1497
RM 59922898	912	4000	1499
RM 59922898	913	1800	1535
RM 59922898	913	2900	1553
RM 59922898	916215	00	1733
RM 59922898	916216	00	1735
RM 59922906	913	100	1501
RM 59922906	913	2100	1541
RM 59922906	913	2500	1545
RM 59922906	913	3000	1555
RM 59922914	911	400	1341
RM 59922971	261	700	357
RM 59922971	261	1000	369
RM 59922971	261	1200	377
RM 59922971	912	800	1437
RM 59922971	912	900	1439
RM 59922971	912	1000	1441
RM 59922971	912	1100	1443
RM 59922971	913	300	1505
RM 59922971	913	400	1507
RM 59922971	913	500	1509
RM 59922971	913	600	1511
RM 59922971	913	700	1513
RM 59922971	913	800	1515
RM 59922971	913	900	1517
RM 59922971	913	1000	1519
RM 59922971	913	1700	1533
RM 59922971	913	1800	1535
RM 59922971	916	100	1593
RM 59922971	916	200	1595
RM 59922971	916215	00	1733
RM 59922971	916216	00	1735
RM 59922997	912	1200	1445
RM 59922997	912	1300	1447
RM 59923748	916112	00	1637
RM 59923748	916113	00	1641
RM 59923748	916114	00	1645
RM 59923748	916115	00	1649
RM 59923748	916116	00	1653
RM 59923748	916117	00	1657
RM 59923748	916121	00	1667
RM 59923748	916122	00	1671
RM 59923748	916123	00	1675
RM 59923763	911	700	1347
RM 59923763	911	800	1349
RM 59923797	916215	00	1733
RM 59923797	916216	00	1735
RM 59929182	913	1900	1537
RM 59929182	913	2000	1539
RM 59947028	775	1700	947
RM 59947028	775	1800	949
RM 59947028	775	1900	951
RM 59947028	916109	00	1631
RM 59947028	916110	00	1633
RM 59947028	916111	00	1635
RM 59947028	916112	00	1637
RM 59947028	916113	00	1641
RM 59947028	916114	00	1645
RM 59947028	916115	00	1649
RM 59947028	916116	00	1653
RM 59947028	916117	00	1657
RM 59947028	916118	00	1661
RM 59947028	916119	00	1663
RM 59947028	916120	00	1665
RM 59947028	916121	00	1667
RM 59947028	916122	00	1671
RM 59947044	911105	00	1387
RM 59947044	911106	00	1391
RM 59947044	911113	00	1407
RM 59947044	911114	00	1411
RM 59947044	911114	50	1415
RM 59947044	916	300	1599
RM 59947044	916	400	1603
RM 59947044	916210	00	1723
RM 59962316	775	1700	947
RM 59962316	775	1800	949
RM 59962316	916	100	1593
RM 59962316	916	200	1595
RM 59962316	916102	00	1611
RM 59962316	916103	00	1615
RM 59962316	916104	00	1619
RM 59962316	916106	00	1625
RM 59962316	916108	00	1629
RM 59962316	916124	00	1679
RM 59962316	916125	00	1681
RM 59962316	916126	00	1683
RM 59962316	916127	00	1685
RM 59962316	916128	00	1687
RM 59962316	916129	00	1689
RM 59962332	916101	00	1609
RM 59962332	916102	00	1611
RM 59962332	916103	00	1615
RM 59962332	916104	00	1619
RM 59962332	916106	00	1625

NUMERICAL INDEX

RÉPERTOIRE DE NUMÉROS

NUMMERNREGISTER

INDICE DE NÚMERO

NUMMERREGISTER

NUMERICAL INDEX

INDICE DE NÚMERO

RÉPERTOIRE DE NUMÉROS

NUMMERREGISTER

NUMMERNREGISTER

Catalogue id	Group
20676	**1000**
Issue	Page
PUB 20024822-D	**2**

Part No	Group	Sect	Page
RM 59962332	916	107	00 1627
RM 59962332	916	108	00 1629
RM 59962332	916	126	00 1683
RM 59962332	916	127	00 1685
RM 95365599	945	2200	1837
VOE 11039856	300	200	477
VOE 11039856	300	300	479
VOE 11039856	300	400	481
VOE 11039856	300	500	483
VOE 11039856	300	600	485
VOE 11039856	300	700	487
VOE 11039856	300	800	491
VOE 11039856	300	900	495
VOE 11039856	300	1000	499
VOE 11039856	300	1100	503
VOE 11039856	300	1400	511
VOE 11039856	300	1500	515
VOE 11039856	300	1600	519
VOE 11039856	300	1700	523
VOE 11039856	300	1800	527
VOE 11039856	300	1900	531
VOE 11039856	300	2200	539
VOE 11039856	300	2300	543
VOE 11039856	300	2400	547
VOE 11039856	300	2500	551
VOE 11039856	356	100	641
VOE 11882447	300	100	473
VOE 11883618	256	500	331
VOE 12750600	210	400	59
VOE 12750600	210	500	61
VOE 12750600	210	600	63
VOE 12750600	210	700	65
VOE 12750600	210	800	67
VOE 12750600	210	900	69
VOE 12750600	210	1300	73
VOE 12750600	223	100	213
VOE 12750603	233	800	243
VOE 12750604	263	600	417
VOE 12750605	263	700	419
VOE 12750606	911	600	1345
VOE 12750607	911	1200	1357
VOE 12750608	911	1100	1355
VOE 12750609	911	700	1347
VOE 12750609	911	900	1351
VOE 12750609	911	1100	1355
VOE 12750610	911	400	1341
VOE 12750610	911	500	1343
VOE 12750610	911	600	1345
VOE 12750611	911	800	1349
VOE 12750611	911	1000	1353
VOE 12750611	911	1200	1357
VOE 12750613	311	100	603
VOE 12750613	311	300	607
VOE 13940090	261	400	347
VOE 13940090	300	10000	557
VOE 13940090	300	10050	561
VOE 13940090	300	10100	565
VOE 13940090	300	10150	569
VOE 13940090	300	10800	589
VOE 13940090	300	10900	593
VOE 13940090	896	200	1247
VOE 13940090	896	500	1253
VOE 13955900	218	100	195
VOE 13955900	218	200	197
VOE 13955900	716	900	867
VOE 13955900	716	1100	871
VOE 13955900	716	1400	877
VOE 13955900	716	1500	879
VOE 13955900	716	1600	881
VOE 13955900	716	1700	883
VOE 13955900	716	1800	885
VOE 13955900	716	1900	887
VOE 13955900	716	2000	889
VOE 13955900	716	2100	891
VOE 13955900	818	400	1015
VOE 13955900	818	500	1017
VOE 13955900	818	600	1019
VOE 13955900	818	700	1021
VOE 13955900	818	800	1023
VOE 13955900	891	400	1243
VOE 13955900	916	210	00 1723
VOE 13955900	916	211	00 1725
VOE 13955900	916	212	00 1727
VOE 13955900	924	700	1773
VOE 13955900	924	800	1775
VOE 13955900	945	2100	1835
VOE 15193231	256	500	331
VOE 16212061	821	1500	1057
VOE 16212061	821	1600	1059
VOE 16212061	945	1500	1823
VOE 16212061	945	1700	1827
VOE 16212061	945	1800	1829
VOE 16212061	945	1900	1831
VOE 16212061	945	2400	1841
VOE 16212070	300	10000	557
VOE 16212070	300	10050	561
VOE 16212070	300	10100	565
VOE 16212070	300	10150	569
VOE 16212070	300	10800	589
VOE 16212070	300	10900	593
VOE 16212071	311	300	607
VOE 16212071	311	400	609
VOE 16212071	311	500	611
VOE 16212071	311	700	615
VOE 16212071	371	200	711
VOE 16212071	810	700	993
VOE 16212071	810	800	995
VOE 16212071	810	900	997
VOE 16212071	810	1000	999
VOE 16212071	810	1100	1001
VOE 16212071	810	1200	1003
VOE 16212071	810	1300	1005
VOE 16212071	810	1400	1007
VOE 16212071	851	400	1151
VOE 16212071	916	100	1593
VOE 16212071	916	200	1595
VOE 16212075	300	200	477
VOE 16212075	300	300	479
VOE 16212075	300	400	481
VOE 16212075	300	700	487
VOE 16212075	300	800	491
VOE 16212075	300	900	495
VOE 16212075	300	1300	509
VOE 16212075	300	1600	519
VOE 16212075	300	1700	523
VOE 16212075	300	1800	527
VOE 16212075	300	1900	531
VOE 16212075	300	2200	539
VOE 16212075	300	2400	547
VOE 16212075	300	10500	577
VOE 16212075	300	10600	581
VOE 16212075	300	10700	585
VOE 16212075	300	11000	597
VOE 16212075	320	200	621
VOE 16212075	911	400	1341
VOE 16212075	911	700	1347
VOE 16212075	911	800	1349
VOE 16212076	300	400	481
VOE 16212076	300	600	485
VOE 16212076	300	1300	509
VOE 16212076	300	1900	531
VOE 16212076	352	100	629
VOE 16212076	916	128	00 1687
VOE 16212076	916	129	00 1689
VOE 16212077	913	2500	1545
VOE 16212077	913	2900	1553
VOE 16212077	913	3000	1555
VOE 16212078	218	100	195
VOE 16212078	218	200	197
VOE 16212078	913	2100	1541
VOE 16212079	716	1800	885
VOE 16212079	716	2100	891
VOE 16212080	716	1700	883
VOE 16212080	716	1800	885
VOE 16212080	716	2100	891
VOE 16212080	916	210	00 1723
VOE 16212080	916	211	00 1725
VOE 16212080	924	700	1773
VOE 16212080	924	800	1775
VOE 16212080	945	2100	1835
VOE 16212081	716	1900	887
VOE 16212081	716	2000	889
VOE 16212084	916	300	1599
VOE 16212084	916	400	1603
VOE 16212084	916	109	00 1631
VOE 16212084	916	110	00 1633
VOE 16212084	916	111	00 1635
VOE 16212084	916	112	00 1637
VOE 16212084	916	113	00 1641
VOE 16212084	916	114	00 1645
VOE 16212084	916	115	00 1649
VOE 16212084	916	116	00 1653
VOE 16212084	916	117	00 1657
VOE 16212084	916	118	00 1661
VOE 16212084	916	119	00 1663

Part No	Group	Sect	Page
VOE 16212084	916120001665		
VOE 16212084	916121001667		
VOE 16212084	916122001671		
VOE 16212084	916123001675		
VOE 16212084	916132001691		
VOE 16212084	916133001693		
VOE 16212084	916134001695		
VOE 16212084	916135001697		
VOE 16212084	916136001699		
VOE 16212084	916137001701		
VOE 16212085	867	200	1191
VOE 16212085	916	300	1599
VOE 16212085	916	400	1603
VOE 16212085	916124001679		
VOE 16212085	916125001681		
VOE 16212085	916128001687		
VOE 16212085	916129001689		
VOE 16212086	912	3100	1481
VOE 16212086	912	3600	1491
VOE 16212086	916101001609		
VOE 16212086	916102001611		
VOE 16212086	916103001615		
VOE 16212086	916104001619		
VOE 16212086	916106001625		
VOE 16212086	916107001627		
VOE 16212086	916108001629		
VOE 16212086	916126001683		
VOE 16212086	916127001685		
VOE 16212091	912	1500	1449
VOE 16212091	912	1600	1451
VOE 16212091	912	1700	1453
VOE 16212091	912	1800	1455
VOE 16212092	912	2100	1461
VOE 16212092	912	2200	1463
VOE 16212092	912	2300	1465
VOE 16212095	924	400	1767
VOE 16212095	924	500	1769
VOE 16212095	945	1200	1813
VOE 16212095	945	1300	1817
VOE 16212100	212	700	107
VOE 16212100	216	1300	163
VOE 16212100	217	100	175
VOE 16212100	217	200	177
VOE 16212100	217	600	185
VOE 16212100	217	800	189
VOE 16212100	254	100	305
VOE 16212100	286	300	457
VOE 16212100	386	200	717
VOE 16212101	222	300	211
VOE 16212101	223	200	215
VOE 16212101	223	500	221
VOE 16212101	254	100	305
VOE 16212101	255	700	321
VOE 16212101	256	700	335
VOE 16212101	262	500	401
VOE 16212101	262	600	403
VOE 16212101	269	500	435
VOE 16212101	300	100	475
VOE 16212101	300	2100	537
VOE 16212101	911	1700	1367
VOE 16212101	911101001377		
VOE 16212101	911102001379		
VOE 16212101	911103001381		
VOE 16212101	911104001383		
VOE 16212101	911111001403		
VOE 16212101	911112001405		
VOE 16212101	912	3200	1483
VOE 16212101	912	4000	1499
VOE 16212101	916	100	1593
VOE 16212101	916	200	1595
VOE 16212101	916102001611		
VOE 16212101	916104001619		
VOE 16212101	916106001625		
VOE 16212101	916108001629		
VOE 16212101	916112001639		
VOE 16212101	916113001643		
VOE 16212101	916114001647		
VOE 16212101	916115001649		
VOE 16212101	916116001653		
VOE 16212101	916117001657		
VOE 16212101	916121001669		
VOE 16212101	916122001673		
VOE 16212101	916123001677		
VOE 16212101	916124001679		
VOE 16212101	916125001681		
VOE 16212101	916126001683		
VOE 16212101	916127001685		
VOE 16212101	916128001687		
VOE 16212101	916129001689		
VOE 16212101	916134001695		
VOE 16212101	916135001697		
VOE 16212101	916136001699		
VOE 16212101	916137001701		
VOE 16212101	916208001719		
VOE 16212101	916215001733		
VOE 16212101	916216001735		
VOE 16212102	222	100	207
VOE 16212102	263	900	423
VOE 16212103	263	900	423
VOE 16212103	284	100	451
VOE 16212104	210	1500	77
VOE 16212104	911	500	1343
VOE 16212104	911	900	1351
VOE 16212104	911	1000	1353
VOE 16212104	912	800	1437
VOE 16212104	912	900	1439
VOE 16212104	912	1000	1441
VOE 16212104	912	1100	1443
VOE 16212104	912	1200	1445
VOE 16212104	912	1300	1447
VOE 16212104	912	3200	1483
VOE 16212104	916215001733		
VOE 16212104	916216001735		
VOE 16212105	216	1000	157
VOE 16212105	216	1200	161
VOE 16212105	912	100	1423
VOE 16212105	912	200	1425
VOE 16212105	912	300	1427
VOE 16212105	912	400	1429
VOE 16212114	261	400	347
VOE 16212114	30010000		557
VOE 16212114	30010050		561
VOE 16212114	30010100		565
VOE 16212114	30010150		569
VOE 16212115	234	200	249
VOE 16212115	252	100	295
VOE 16212115	252	200	297
VOE 16212115	252	300	299
VOE 16212115	252	400	301
VOE 16212115	256	700	335
VOE 16212115	270	100	439
VOE 16212115	300	100	473
VOE 16212115	300	2100	535
VOE 16212115	30010500		579
VOE 16212115	30010600		583
VOE 16212115	30010700		587
VOE 16212115	30011000		599
VOE 16212115	311	300	607
VOE 16212115	311	400	609
VOE 16212115	311	500	611
VOE 16212115	311	700	615
VOE 16212115	362	100	647
VOE 16212115	362	200	649
VOE 16212115	371	200	711
VOE 16212115	386	100	715
VOE 16212115	810	900	997
VOE 16212115	810	1000	999
VOE 16212115	810	1200	1003
VOE 16212115	810	1400	1007
VOE 16212115	821	1500	1057
VOE 16212115	821	1600	1059
VOE 16212115	992	100	1851
VOE 16212115	992	200	1853
VOE 16212116	261	600	355
VOE 16212116	261	700	359
VOE 16212116	261	900	367
VOE 16212116	261	1000	371
VOE 16212116	261	1300	381
VOE 16212116	711	700	809
VOE 16212116	711	800	811
VOE 16212116	711	900	815
VOE 16212116	711	1000	817
VOE 16212116	711	2000	839
VOE 16212116	711	2100	843
VOE 16212116	821	1500	1057
VOE 16212116	821	1600	1059
VOE 16212120	230	200	225
VOE 16212120	256	100	323
VOE 16212120	256	200	325
VOE 16212120	261	100	341
VOE 16212120	261	500	349
VOE 16212120	261	600	353
VOE 16212120	261	700	357
VOE 16212120	261	800	361
VOE 16212120	261	900	365

NUMERICAL INDEX

RÉPERTOIRE DE NUMÉROS

NUMMERNREGISTER

INDICE DE NÚMERO

NUMMERREGISTER

NUMERICAL INDEX

INDICE DE NÚMERO

RÉPERTOIRE DE NUMÉROS

NUMMERREGISTER

NUMMERNREGISTER

Catalogue id **20676** | Group **1000**

Issue **PUB 20024822-D** | Page **4**

Part No	Group	Sect	Page
VOE 16212120	261	1000	369
VOE 16212120	261	1100	373
VOE 16212120	261	1200	377
VOE 16212120	270	400	447
VOE 16212120	270	500	449
VOE 16212120	300	100	473
VOE 16212120	300	200	477
VOE 16212120	300	300	479
VOE 16212120	300	400	481
VOE 16212120	300	500	483
VOE 16212120	300	600	485
VOE 16212120	300	700	487
VOE 16212120	300	800	491
VOE 16212120	300	900	495
VOE 16212120	300	1000	499
VOE 16212120	300	1100	503
VOE 16212120	300	1400	511
VOE 16212120	300	1500	515
VOE 16212120	300	1600	519
VOE 16212120	300	1700	523
VOE 16212120	300	1800	527
VOE 16212120	300	1900	531
VOE 16212120	300	2200	539
VOE 16212120	300	2300	543
VOE 16212120	300	2400	547
VOE 16212120	300	2500	551
VOE 16212120	300	10000	557
VOE 16212120	300	10050	559
VOE 16212120	300	10100	565
VOE 16212120	300	10150	567
VOE 16212120	300	10200	571
VOE 16212120	300	10300	573
VOE 16212120	300	10400	575
VOE 16212120	300	10500	579
VOE 16212120	300	10600	583
VOE 16212120	300	10800	589
VOE 16212120	300	10900	593
VOE 16212120	311	100	603
VOE 16212120	311	200	605
VOE 16212120	311	300	607
VOE 16212120	311	400	609
VOE 16212120	311	500	611
VOE 16212120	311	700	615
VOE 16212120	821	700	1041
VOE 16212120	821	800	1043
VOE 16212120	821	900	1045
VOE 16212120	821	1000	1047
VOE 16212120	821	1100	1049
VOE 16212120	821	1800	1063
VOE 16212120	851	300	1149
VOE 16212120	851	400	1151
VOE 16212120	852	1100	1187
VOE 16212120	867	200	1191
VOE 16212120	870	1400	1229
VOE 16212120	891	300	1241
VOE 16212120	911	1700	1367
VOE 16212120	912	4000	1499
VOE 16212120	916	300	1601
VOE 16212120	916	400	1605
VOE 16212120	916	20800	1719
VOE 16212122	827	100	1069
VOE 16212122	827	200	1071
VOE 16212122	916	21500	1733
VOE 16212122	916	21600	1735
VOE 16212122	945	600	1801
VOE 16212122	945	700	1803
VOE 16212122	945	1600	1825
VOE 16212122	945	2300	1839
VOE 16212122	996	400	1861
VOE 16212122	996	500	1863
VOE 16212124	945	1500	1823
VOE 16212125	261	400	347
VOE 16212125	261	500	351
VOE 16212125	261	600	355
VOE 16212125	261	700	359
VOE 16212125	261	800	363
VOE 16212125	261	900	367
VOE 16212125	261	1000	371
VOE 16212125	261	1100	375
VOE 16212125	261	1200	379
VOE 16212125	261	1300	381
VOE 16212125	270	100	439
VOE 16212125	300	2100	535
VOE 16212125	311	700	617
VOE 16212125	711	800	813
VOE 16212125	711	1000	817
VOE 16212125	711	1100	821
VOE 16212125	711	2000	841
VOE 16212125	711	2100	843
VOE 16212125	818	400	1015
VOE 16212125	818	500	1017
VOE 16212125	818	600	1019
VOE 16212125	818	700	1021
VOE 16212125	818	800	1023
VOE 16212125	831	600	1097
VOE 16212125	831	700	1099
VOE 16212125	831	800	1101
VOE 16212125	843	1900	1139
VOE 16212125	867	100	1189
VOE 16212125	867	200	1191
VOE 16212125	913	2500	1545
VOE 16212125	913	2900	1553
VOE 16212125	913	3000	1555
VOE 16212125	924	400	1767
VOE 16212125	924	500	1769
VOE 16212125	945	1100	1811
VOE 16212125	945	1200	1813
VOE 16212125	945	1300	1817
VOE 16212126	818	400	1015
VOE 16212126	818	500	1017
VOE 16212126	818	600	1019
VOE 16212126	818	700	1021
VOE 16212126	818	800	1023
VOE 16212126	821	700	1041
VOE 16212126	821	800	1043
VOE 16212126	821	900	1045
VOE 16212126	821	1000	1047
VOE 16212126	821	1100	1049
VOE 16212126	945	1100	1811
VOE 16212126	945	1200	1813
VOE 16212126	945	1300	1817
VOE 16212126	945	2000	1833
VOE 16212127	716	1700	883
VOE 16212127	716	1800	885
VOE 16212127	716	1900	887
VOE 16212127	716	2000	889
VOE 16212127	716	2100	891
VOE 16212127	818	900	1025
VOE 16212128	874	100	1231
VOE 16212128	874	200	1233
VOE 16212129	218	100	195
VOE 16212129	218	200	197
VOE 16212129	716	900	867
VOE 16212129	716	1100	871
VOE 16212129	716	1400	877
VOE 16212129	716	1500	879
VOE 16212129	716	1600	881
VOE 16212129	818	400	1015
VOE 16212129	818	600	1019
VOE 16212129	891	400	1243
VOE 16212129	924	700	1773
VOE 16212129	924	800	1775
VOE 16212132	912	2700	1473
VOE 16212134	261	500	351
VOE 16212134	261	600	353
VOE 16212134	261	700	357
VOE 16212134	261	800	361
VOE 16212134	261	900	365
VOE 16212134	261	1000	369
VOE 16212134	261	1100	373
VOE 16212134	261	1200	377
VOE 16212134	261	1400	383
VOE 16212135	924	900	1777
VOE 16212136	945	1500	1823
VOE 16212136	945	1700	1827
VOE 16212136	945	1800	1829
VOE 16212136	945	1900	1831
VOE 16212136	945	2400	1841
VOE 16212136	996	400	1861
VOE 16212136	996	500	1863
VOE 16212137	216	700	151
VOE 16212137	216	800	153
VOE 16212137	218	200	197
VOE 16212137	261	400	345
VOE 16212137	261	1300	381
VOE 16212137	261	1400	383
VOE 16212137	270	100	439
VOE 16212137	286	200	455
VOE 16212137	300	200	477
VOE 16212137	300	300	479
VOE 16212137	300	400	481
VOE 16212137	300	600	485
VOE 16212137	300	700	487
VOE 16212137	300	800	491
VOE 16212137	300	900	495

Part No	Group	Sect	Page
VOE 16212137	300	1300	509
VOE 16212137	300	1600	519
VOE 16212137	300	1700	523
VOE 16212137	300	1800	527
VOE 16212137	300	1900	531
VOE 16212137	300	2100	535
VOE 16212137	300	2200	539
VOE 16212137	300	2400	547
VOE 16212137	300	10500	577
VOE 16212137	300	10600	581
VOE 16212137	300	10700	585
VOE 16212137	300	11000	597
VOE 16212137	311	700	617
VOE 16212137	320	200	621
VOE 16212137	352	100	629
VOE 16212137	711	100	791
VOE 16212137	711	200	793
VOE 16212137	711	250	795
VOE 16212137	711	300	797
VOE 16212137	711	350	799
VOE 16212137	711	400	801
VOE 16212137	711	500	803
VOE 16212137	711	600	805
VOE 16212137	711	650	807
VOE 16212137	711	1100	821
VOE 16212137	711	1500	829
VOE 16212137	818	400	1015
VOE 16212137	818	500	1017
VOE 16212137	818	600	1019
VOE 16212137	818	700	1021
VOE 16212137	818	800	1023
VOE 16212137	827	100	1069
VOE 16212137	827	200	1071
VOE 16212137	827	300	1073
VOE 16212137	831	600	1097
VOE 16212137	831	700	1099
VOE 16212137	831	800	1101
VOE 16212137	843	1600	1133
VOE 16212137	843	1900	1139
VOE 16212137	867	100	1189
VOE 16212137	867	200	1191
VOE 16212137	874	200	1233
VOE 16212137	911	400	1341
VOE 16212137	911	700	1347
VOE 16212137	911	800	1349
VOE 16212137	911	10500	1385
VOE 16212137	911	10600	1389
VOE 16212137	911	11000	1401
VOE 16212137	911	11300	1409
VOE 16212137	911	11400	1413
VOE 16212137	911	11450	1417
VOE 16212137	912	2700	1473
VOE 16212137	913	2500	1545
VOE 16212137	913	2900	1553
VOE 16212137	913	3000	1555
VOE 16212137	916	12800	1687
VOE 16212137	916	12900	1689
VOE 16212137	916	21500	1733
VOE 16212137	916	21600	1735
VOE 16212137	924	600	1771
VOE 16212137	945	600	1801
VOE 16212137	945	700	1803
VOE 16212143	916	300	1599
VOE 16212143	916	400	1603
VOE 16212143	916	10200	1611
VOE 16212143	916	10300	1615
VOE 16212143	916	10400	1619
VOE 16212143	916	10600	1625
VOE 16212143	916	10800	1629
VOE 16212144	916	10100	1609
VOE 16212144	916	10200	1611
VOE 16212144	916	10300	1615
VOE 16212144	916	10400	1619
VOE 16212144	916	10600	1625
VOE 16212144	916	10700	1627
VOE 16212144	916	10800	1629
VOE 16212146	916	300	1599
VOE 16212146	916	400	1603
VOE 16212150	916	10900	1631
VOE 16212150	916	11000	1633
VOE 16212150	916	11100	1635
VOE 16212150	916	11200	1637
VOE 16212150	916	11300	1641
VOE 16212150	916	11400	1645
VOE 16212150	916	12100	1667
VOE 16212150	916	12200	1671
VOE 16212150	916	12300	1675
VOE 16212159	916	10900	1631
VOE 16212159	916	11000	1633
VOE 16212159	916	11100	1635
VOE 16212159	916	11200	1639
VOE 16212159	916	11300	1643
VOE 16212159	916	11400	1647
VOE 16212159	916	11500	1649
VOE 16212159	916	11600	1653
VOE 16212159	916	11700	1657
VOE 16212159	916	11800	1661
VOE 16212159	916	11900	1663
VOE 16212159	916	12000	1665
VOE 16212159	916	12100	1667
VOE 16212159	916	12200	1671
VOE 16212159	916	12300	1675
VOE 16212159	916	22800	1759
VOE 16212163	911	100	1335
VOE 16212163	911	200	1337
VOE 16212164	441	700	741
VOE 16212164	441	1000	747
VOE 16212164	441	1100	749
VOE 16212166	912	1500	1449
VOE 16212166	912	1600	1451
VOE 16212166	912	1700	1453
VOE 16212166	912	1800	1455
VOE 16212166	912	3200	1483
VOE 16212166	912	3800	1495
VOE 16212166	912	3900	1497
VOE 16212166	913	200	1503
VOE 16212166	913	300	1505
VOE 16212166	913	400	1507
VOE 16212166	913	500	1509
VOE 16212166	913	600	1511
VOE 16212166	913	700	1513
VOE 16212166	913	800	1515
VOE 16212166	913	900	1517
VOE 16212166	913	1000	1519
VOE 16212196	217	1000	193
VOE 16212202	261	100	341
VOE 16212202	261	200	343
VOE 16212202	261	400	345
VOE 16212202	261	1600	389
VOE 16212202	911	10900	1399
VOE 16212202	913	1900	1537
VOE 16212202	913	2000	1539
VOE 16212203	230	100	223
VOE 16212203	230	200	225
VOE 16212203	234	200	249
VOE 16212203	256	300	327
VOE 16212203	256	600	333
VOE 16212203	256	700	335
VOE 16212203	263	800	421
VOE 16212203	270	100	439
VOE 16212203	300	100	473
VOE 16212203	300	2000	533
VOE 16212203	300	2100	535
VOE 16212203	300	10000	555
VOE 16212203	300	10050	559
VOE 16212203	300	10100	565
VOE 16212203	300	10150	569
VOE 16212203	300	10700	587
VOE 16212203	300	10800	589
VOE 16212203	300	10900	593
VOE 16212203	300	11000	599
VOE 16212203	362	100	647
VOE 16212203	362	200	649
VOE 16212203	362	300	651
VOE 16212203	362	500	653
VOE 16212203	386	100	715
VOE 16212207	711	1500	829
VOE 16212208	711	1500	829
VOE 16212210	217	900	191
VOE 16212215	711	1100	821
VOE 16212215	874	200	1233
VOE 16212215	912	2700	1473
VOE 16212215	924	600	1771
VOE 16212215	945	600	1801
VOE 16212215	945	700	1803
VOE 16212216	216	700	151
VOE 16212216	216	800	153
VOE 16212216	711	800	813
VOE 16212216	711	1000	817
VOE 16212216	711	2000	841
VOE 16212216	711	2100	843
VOE 16212216	911	10500	1385
VOE 16212216	911	10600	1389
VOE 16212216	911	11300	1409
VOE 16212216	911	11400	1413

NUMERICAL INDEX

RÉPERTOIRE DE NUMÉROS

NUMMERNREGISTER

INDICE DE NÚMERO

NUMMERREGISTER

NUMERICAL INDEX

INDICE DE NÚMERO

RÉPERTOIRE DE NUMÉROS

NUMMERREGISTER

NUMMERNREGISTER

Catalogue id	Group
20676	**1000**
Issue	Page
PUB 20024822-D	**6**

Part No	Group	Sect	Page
VOE 16212216	9111	14	501417
VOE 16212217	711	700	809
VOE 16212217	711	800	811
VOE 16212217	711	2000	839
VOE 16212219	912	2700	1473
VOE 16212228	775	100	917
VOE 16212228	775	200	919
VOE 16212228	775	300	921
VOE 16212228	775	400	923
VOE 16212228	775	500	925
VOE 16212228	775	700	927
VOE 16212228	775	800	929
VOE 16212229	775	100	917
VOE 16212229	775	200	919
VOE 16212229	775	300	921
VOE 16212229	775	400	923
VOE 16212229	775	500	925
VOE 16212229	775	700	927
VOE 16212229	775	800	929
VOE 16212230	775	100	917
VOE 16212230	775	200	919
VOE 16212230	775	300	921
VOE 16212230	775	400	923
VOE 16212230	775	500	925
VOE 16212230	775	700	927
VOE 16212230	775	800	929
VOE 16212231	775	100	917
VOE 16212231	775	200	919
VOE 16212231	775	300	921
VOE 16212231	775	400	923
VOE 16212231	775	500	925
VOE 16212231	775	700	927
VOE 16212231	775	800	929
VOE 16212233	311	100	603
VOE 16212233	311	300	607
VOE 16212236	441	100	733
VOE 16212236	441	200	735
VOE 16212236	441	300	737
VOE 16212236	441	400	739
VOE 16212236	775	1900	951
VOE 16212236	9111	14	001411
VOE 16212236	9111	14	501415
VOE 16212236	912	800	1437
VOE 16212236	912	900	1439
VOE 16212236	912	1000	1441
VOE 16212236	912	1100	1443
VOE 16212236	912	1200	1445
VOE 16212236	912	1300	1447
VOE 16212236	912	1500	1449
VOE 16212236	912	1600	1451
VOE 16212236	912	1700	1453
VOE 16212236	912	1800	1455
VOE 16212236	913	300	1505
VOE 16212236	913	400	1507
VOE 16212236	913	500	1509
VOE 16212236	913	600	1511
VOE 16212236	913	700	1513
VOE 16212236	913	800	1515
VOE 16212236	913	900	1517
VOE 16212236	913	1000	1519
VOE 16212236	9162	13	001729
VOE 16212237	441	400	739
VOE 16212237	912	100	1423
VOE 16212237	912	200	1425
VOE 16212237	912	300	1427
VOE 16212237	912	400	1429
VOE 16212238	300	700	489
VOE 16212238	300	1000	499
VOE 16212238	300	1400	511
VOE 16212238	300	1600	521
VOE 16212238	441	200	735
VOE 16212238	912	100	1423
VOE 16212238	912	200	1425
VOE 16212238	912	300	1427
VOE 16212238	912	400	1429
VOE 16212238	912	500	1431
VOE 16212238	913	300	1505
VOE 16212238	913	400	1507
VOE 16212238	913	500	1509
VOE 16212238	913	600	1511
VOE 16212238	913	700	1513
VOE 16212238	913	800	1515
VOE 16212239	945	1200	1813
VOE 16212239	945	1300	1817
VOE 16212240	945	1200	1813
VOE 16212241	912	1800	1455
VOE 16212241	912	3700	1493
VOE 16212241	913	300	1505
VOE 16212241	913	400	1507
VOE 16212241	913	500	1509
VOE 16212241	913	600	1511
VOE 16212241	913	700	1513
VOE 16212241	913	800	1515
VOE 16212244	9161	09	001631
VOE 16212244	9161	10	001633
VOE 16212244	9161	11	001635
VOE 16212244	9161	12	001637
VOE 16212244	9161	13	001641
VOE 16212244	9161	14	001645
VOE 16212244	9161	15	001649
VOE 16212244	9161	16	001653
VOE 16212244	9161	17	001657
VOE 16212244	9161	18	001661
VOE 16212244	9161	19	001663
VOE 16212244	9161	20	001665
VOE 16212244	9161	21	001667
VOE 16212244	9161	22	001671
VOE 16212244	9161	23	001675
VOE 16212244	9161	32	001691
VOE 16212244	9161	33	001693
VOE 16212244	9161	34	001695
VOE 16212244	9161	35	001697
VOE 16212244	9161	36	001699
VOE 16212244	9161	37	001701
VOE 16212246	9161	01	001609
VOE 16212246	9161	02	001611
VOE 16212246	9161	03	001615
VOE 16212246	9161	04	001619
VOE 16212246	9161	06	001625
VOE 16212246	9161	07	001627
VOE 16212246	9161	08	001629
VOE 16212246	9161	24	001679
VOE 16212246	9161	25	001681
VOE 16212246	9161	26	001683
VOE 16212246	9161	27	001685
VOE 16212246	9161	28	001687
VOE 16212246	9161	29	001689
VOE 16212252	9161	09	001631
VOE 16212252	9161	10	001633
VOE 16212252	9161	11	001635
VOE 16212252	9161	12	001637
VOE 16212252	9161	13	001641
VOE 16212252	9161	14	001645
VOE 16212252	9161	15	001649
VOE 16212252	9161	16	001653
VOE 16212252	9161	17	001657
VOE 16212252	9161	18	001661
VOE 16212252	9161	19	001663
VOE 16212252	9161	20	001665
VOE 16212252	9161	21	001667
VOE 16212252	9161	22	001671
VOE 16212252	9161	23	001675
VOE 16212252	9161	32	001691
VOE 16212252	9161	33	001693
VOE 16212252	9161	34	001695
VOE 16212252	9161	35	001697
VOE 16212252	9161	36	001699
VOE 16212252	9161	37	001701
VOE 16212253	300	10	02000571
VOE 16212253	300	10	03000573
VOE 16212253	300	10	05000579
VOE 16212253	300	10	06000583
VOE 16212253	911	1700	1367
VOE 16212253	912	4000	1499
VOE 16212254	911	100	1335
VOE 16212254	911	200	1337
VOE 16212254	911	300	1339
VOE 16212254	912	3600	1491
VOE 16212254	913	300	1505
VOE 16212254	913	400	1507
VOE 16212254	913	500	1509
VOE 16212254	913	600	1511
VOE 16212254	913	700	1513
VOE 16212254	913	800	1515
VOE 16212256	911	700	1347
VOE 16212256	911	800	1349
VOE 16212257	9111	05	001387
VOE 16212257	9111	06	001391
VOE 16212257	9111	07	001395
VOE 16212257	9111	08	001397
VOE 16212257	913	2100	1541
VOE 16212258	818	400	1015
VOE 16212258	818	500	1017
VOE 16212258	818	600	1019
VOE 16212258	818	700	1021

Part No	Group	Sect	Page
VOE 16212258	818	800	1023
VOE 16212261	912	100	1423
VOE 16212261	912	200	1425
VOE 16212261	912	300	1427
VOE 16212261	912	400	1429
VOE 16212261	912	2700	1473
VOE 16212261	913	400	1507
VOE 16212261	913	600	1511
VOE 16212261	913	800	1515
VOE 16212261	916	200	1595
VOE 16212265	912	1500	1449
VOE 16212265	912	1600	1451
VOE 16212265	912	1700	1453
VOE 16212265	912	1800	1455
VOE 16212265	913	300	1505
VOE 16212265	913	400	1507
VOE 16212265	913	500	1509
VOE 16212265	913	600	1511
VOE 16212265	913	700	1513
VOE 16212265	913	800	1515
VOE 16212265	913	900	1517
VOE 16212265	913	1000	1519
VOE 16212267	300	700	489
VOE 16212267	300	1000	501
VOE 16212267	300	1400	513
VOE 16212267	300	1600	521
VOE 16212267	441	300	737
VOE 16212267	441	400	739
VOE 16212267	913	300	1505
VOE 16212267	913	500	1509
VOE 16212267	913	700	1513
VOE 16212268	912	1500	1449
VOE 16212268	912	1600	1451
VOE 16212272	261	400	345
VOE 16212272	261	1300	381
VOE 16212272	261	1400	383
VOE 16212272	827	100	1069
VOE 16212272	827	200	1071
VOE 16212272	831	600	1097
VOE 16212272	831	700	1099
VOE 16212272	831	800	1101
VOE 16212272	843	1900	1139
VOE 16212272	867	100	1189
VOE 16212273	441	100	733
VOE 16212273	441	200	735
VOE 16212273	441	300	737
VOE 16212273	441	400	739
VOE 16212273	91110500		1385
VOE 16212273	91110600		1389
VOE 16212273	91111300		1409
VOE 16212273	91111400		1413
VOE 16212273	91111450		1417
VOE 16212274	911	100	1335
VOE 16212274	913	100	1501
VOE 16212274	913	200	1503
VOE 16212290	91610900		1631
VOE 16212290	91611200		1637
VOE 16212290	91611500		1649
VOE 16212290	91611600		1653
VOE 16212290	91611800		1661
VOE 16212290	91611900		1663
VOE 16212290	91612100		1667
VOE 16212292	818	500	1017
VOE 16212292	818	700	1021
VOE 16212292	818	800	1023
VOE 16212292	945	1200	1813
VOE 16212292	945	1300	1817
VOE 16212293	818	400	1015
VOE 16212293	818	600	1019
VOE 16212293	945	1100	1811
VOE 16212295	393	300	725
VOE 16212296	945	1100	1811
VOE 16212296	945	1200	1813
VOE 16212296	945	1300	1817
VOE 16212297	945	1200	1813
VOE 16212297	945	1300	1817
VOE 16212298	945	1100	1811
VOE 16212298	945	1200	1815
VOE 16212298	945	1300	1817
VOE 16212300	300	2100	535
VOE 16212300	91620800		1719
VOE 16212300	91621500		1733
VOE 16212300	91621600		1735
VOE 16212301	945	1100	1811
VOE 16212301	945	1200	1815
VOE 16212301	945	1300	1819
VOE 16212302	945	1200	1813
VOE 16212304	441	100	733
VOE 16212304	441	200	735
VOE 16212304	441	300	737
VOE 16212304	441	400	739
VOE 16212306	945	1100	1811
VOE 16212306	945	1200	1813
VOE 16212306	945	1300	1817
VOE 16212307	441	800	743
VOE 16212307	441	900	745
VOE 16212307	441	1200	751
VOE 16212307	441	1300	753
VOE 16212307	461	200	757
VOE 16212307	461	300	759
VOE 16212307	463	200	771
VOE 16212307	463	300	773
VOE 16212308	716	1400	877
VOE 16212308	716	1500	879
VOE 16212308	716	1600	881
VOE 16212308	945	1100	1811
VOE 16212308	945	1300	1817
VOE 16212309	716	900	867
VOE 16212309	716	1100	871
VOE 16212309	716	1400	877
VOE 16212309	716	1900	887
VOE 16212309	716	2000	889
VOE 16212311	716	1900	887
VOE 16212311	716	2000	889
VOE 16212311	916212001		727
VOE 16212319	300	2000	533
VOE 16212319	300	2100	535
VOE 16212319	30010000		555
VOE 16212319	30010050		559
VOE 16212319	30010100		565
VOE 16212319	30010150		569
VOE 16212319	30010800		591
VOE 16212319	30010900		593
VOE 16212319	363	100	663
VOE 16212319	363	200	665
VOE 16212319	810	700	993
VOE 16212319	810	800	995
VOE 16212319	810	1100	1001
VOE 16212319	810	1300	1005
VOE 16212320	711	100	791
VOE 16212320	711	200	793
VOE 16212320	711	250	795
VOE 16212320	711	300	797
VOE 16212320	711	350	799
VOE 16212320	711	400	801
VOE 16212320	711	500	803
VOE 16212320	711	600	805
VOE 16212320	711	650	807
VOE 16212320	711	1000	817
VOE 16212320	711	2000	841
VOE 16212320	711	2100	843
VOE 16212320	911	100	1335
VOE 16212320	911	200	1337
VOE 16212320	911	300	1339
VOE 16212321	711	1400	827
VOE 16212344	91610900		1631
VOE 16212344	91611000		1633
VOE 16212344	91611100		1635
VOE 16212344	91611200		1637
VOE 16212344	91611300		1641
VOE 16212344	91611400		1645
VOE 16212344	91612100		1667
VOE 16212344	91612200		1671
VOE 16212344	91612300		1675
VOE 16212350	913	2500	1545
VOE 16212350	913	2900	1553
VOE 16212350	913	3000	1555
VOE 16212364	256	100	323
VOE 16212364	256	200	325
VOE 16212364	256	300	327
VOE 16212365	362	100	647
VOE 16212365	362	200	649
VOE 16212366	261	100	341
VOE 16212366	261	200	343
VOE 16212366	261	500	349
VOE 16212366	261	600	353
VOE 16212366	261	700	357
VOE 16212366	261	800	361
VOE 16212366	261	900	365
VOE 16212366	261	1000	369
VOE 16212366	261	1200	377
VOE 16212367	924	700	1773
VOE 16212367	924	800	1775
VOE 16212367	924	900	1777
VOE 16212375	912	1500	1449

NUMERICAL INDEX

RÉPERTOIRE DE NUMÉROS

NUMMERNREGISTER

INDICE DE NÚMERO

NUMMERREGISTER

NUMERICAL INDEX

RÉPERTOIRE DE NUMÉROS

NUMMERNREGISTER

INDICE DE NÚMERO

NUMMERREGISTER

Part No	Group	Sect	Page
VOE 16212375	912	1600	1451
VOE 16212375	915	500	1577
VOE 16212375	915	600	1579
VOE 16212375	915	700	1581
VOE 16212375	915	800	1583
VOE 16212375	915	900	1585
VOE 16212375	915	1000	1587
VOE 16212375	916	2130	0 1729
VOE 16212376	912	1500	1449
VOE 16212376	912	1600	1451
VOE 16212376	912	1700	1453
VOE 16212376	912	1800	1455
VOE 16212376	915	500	1577
VOE 16212376	915	600	1579
VOE 16212376	915	700	1581
VOE 16212376	915	800	1583
VOE 16212376	915	900	1585
VOE 16212376	915	1000	1587
VOE 16212376	916	2130	0 1729
VOE 16212377	911	1050	0 1387
VOE 16212377	911	1060	0 1393
VOE 16212377	911	1070	0 1395
VOE 16212377	911	1080	0 1397
VOE 16212377	911	1140	0 1413
VOE 16212377	911	1145	0 1417
VOE 16212377	911	1160	0 1421
VOE 16212377	912	500	1431
VOE 16212377	912	800	1437
VOE 16212377	912	900	1439
VOE 16212377	912	1000	1441
VOE 16212377	912	1100	1443
VOE 16212377	912	1200	1445
VOE 16212377	912	1300	1447
VOE 16212377	912	1500	1449
VOE 16212377	912	1600	1451
VOE 16212377	912	1700	1453
VOE 16212377	912	1800	1455
VOE 16212377	912	3600	1491
VOE 16212377	916	100	1593
VOE 16212377	916	2130	0 1729
VOE 16212379	912	100	1423
VOE 16212379	912	200	1425
VOE 16212379	912	300	1427
VOE 16212379	912	400	1429
VOE 16212381	912	1700	1453
VOE 16212381	912	1800	1455
VOE 16212383	911	1050	0 1387
VOE 16212383	911	1060	0 1391
VOE 16212383	911	1070	0 1395
VOE 16212383	911	1080	0 1397
VOE 16212393	711	700	809
VOE 16212393	711	800	811
VOE 16212393	711	900	815
VOE 16212393	711	1000	817
VOE 16212393	711	2000	839
VOE 16212393	711	2100	843
VOE 16212394	945	1500	1823
VOE 16212394	945	1700	1827
VOE 16212394	945	1800	1829
VOE 16212394	945	1900	1831
VOE 16212394	945	2400	1841
VOE 16212394	996	400	1861
VOE 16212394	996	500	1863
VOE 16212395	237	500	275
VOE 16212395	237	600	277
VOE 16212397	821	700	1041
VOE 16212397	821	800	1043
VOE 16212397	821	900	1045
VOE 16212397	821	1000	1047
VOE 16212397	821	1100	1049
VOE 16212397	821	1500	1057
VOE 16212397	821	1600	1059
VOE 16212398	821	1800	1063
VOE 16212398	831	100	1079
VOE 16212398	831	150	1081
VOE 16212398	831	200	1083
VOE 16212398	831	250	1085
VOE 16212398	831	300	1087
VOE 16212398	831	350	1089
VOE 16212398	831	400	1091
VOE 16212398	831	450	1093
VOE 16212410	945	200	1789
VOE 16212410	945	300	1791
VOE 16212410	945	350	1793
VOE 16212410	945	400	1795
VOE 16212410	945	450	1797
VOE 16212410	945	500	1799
VOE 16212410	945	900	1807
VOE 16212410	945	1000	1809
VOE 16212412	821	300	1033
VOE 16212412	821	400	1035
VOE 16212412	821	500	1037
VOE 16212413	441	800	743
VOE 16212414	775	100	917
VOE 16212414	775	300	921
VOE 16212414	775	500	925
VOE 16212414	775	700	927
VOE 16212415	441	800	743
VOE 16212416	775	200	919
VOE 16212416	775	400	923
VOE 16212416	775	800	929
VOE 16212417	441	900	745
VOE 16212418	441	900	745
VOE 16212420	771	300	893
VOE 16212420	771	1000	903
VOE 16212420	771	1800	907
VOE 16212423	771	500	895
VOE 16212423	771	600	897
VOE 16212432	771	2000	909
VOE 16212432	771	2100	911
VOE 16212438	945	100	1785
VOE 16212438	945	150	1787
VOE 16212438	945	200	1789
VOE 16212438	945	300	1791
VOE 16212438	945	350	1793
VOE 16212438	945	800	1805
VOE 16212438	945	1000	1809
VOE 16212438	945	2500	1843
VOE 16212443	716	100	851
VOE 16212443	716	800	865
VOE 16212449	263	800	421
VOE 16213132	216	700	151
VOE 16213132	216	800	153
VOE 16213133	911	1700	1367
VOE 16213133	912	4000	1499
VOE 16213135	263	100	407
VOE 16213136	843	100	1109
VOE 16213136	843	300	1113
VOE 16213136	843	400	1115
VOE 16213137	775	100	917
VOE 16213137	775	300	921
VOE 16213137	775	500	925
VOE 16213137	775	700	927
VOE 16213137	775	900	931
VOE 16213138	775	200	919
VOE 16213138	775	400	923
VOE 16213138	775	800	929
VOE 16213138	775	1000	933
VOE 16213139	843	300	1113
VOE 16213139	843	400	1115
VOE 16213139	843	500	1117
VOE 16213139	843	600	1119
VOE 16213140	843	100	1109
VOE 16213140	843	200	1111
VOE 16213140	843	300	1113
VOE 16213140	843	400	1115
VOE 16213140	843	500	1117
VOE 16213140	843	600	1119
VOE 16213141	393	100	721
VOE 16213141	393	200	723
VOE 16213143	843	400	1115
VOE 16213143	843	500	1117
VOE 16213144	362	100	647
VOE 16213144	362	200	649
VOE 16213144	362	300	651
VOE 16213144	362	600	655
VOE 16213145	216	100	139
VOE 16213145	216	300	143
VOE 16213157	211	100	79
VOE 16213159	235	800	265
VOE 16213159	254	100	305
VOE 16213159	255	400	315
VOE 16213159	255	500	317
VOE 16213160	771	300	893
VOE 16213160	771	500	895
VOE 16213160	771	600	897
VOE 16213160	771	800	899
VOE 16213160	771	900	901
VOE 16213160	771	1000	903
VOE 16213160	771	1700	905
VOE 16213160	771	1800	907
VOE 16213160	771	2300	913
VOE 16213160	771	2400	915
VOE 16213162	913	2800	1549
VOE 16213165	441	700	741

Part No	Group	Sect	Page
VOE 16213165	441	1000	747
VOE 16213165	441	1100	749
VOE 16213165	711	700	809
VOE 16213165	711	800	811
VOE 16213165	711	900	815
VOE 16213165	711	1000	817
VOE 16213165	711	2000	839
VOE 16213165	711	2100	843
VOE 16213165	911	100	1335
VOE 16213165	911	200	1337
VOE 16213165	911	300	1339
VOE 16213166	912	700	1433
VOE 16213167	912	700	1433
VOE 16213168	912	2700	1473
VOE 16213168	912	2800	1475
VOE 16213170	214	100	121
VOE 16213173	912	2900	1477
VOE 16213173	912	3000	1479
VOE 16213174	912	3100	1481
VOE 16213175	214	300	125
VOE 16213175	214	400	127
VOE 16213176	256	500	331
VOE 16213177	214	100	121
VOE 16213177	214	200	123
VOE 16213177	214	300	125
VOE 16213177	214	400	127
VOE 16213180	912	100	1423
VOE 16213180	912	200	1425
VOE 16213181	911	700	1347
VOE 16213181	911	800	1349
VOE 16213182	912	700	1433
VOE 16213184	912	700	1433
VOE 16213185	912	100	1423
VOE 16213185	912	200	1425
VOE 16213185	912	300	1427
VOE 16213185	912	400	1429
VOE 16213185	912	700	1433
VOE 16213187	912	900	1439
VOE 16213187	912	1300	1447
VOE 16213187	912	2100	1461
VOE 16213187	912	2400	1467
VOE 16213188	211	500	87
VOE 16213193	251	100	279
VOE 16213200	916217001737		
VOE 16213201	362	700	657
VOE 16213201	362	900	661
VOE 16213202	916217001737		
VOE 16213202	916218001739		
VOE 16213202	916219001741		
VOE 16213202	916220001743		
VOE 16213204	916219001741		
VOE 16213204	916220001743		
VOE 16213205	916217001737		
VOE 16213205	916218001739		
VOE 16213205	916219001741		
VOE 16213205	916220001743		
VOE 16213206	916217001737		
VOE 16213206	916218001739		
VOE 16213207	362	800	659
VOE 16213208	916221001745		
VOE 16213209	916221001745		
VOE 16213210	916221001745		
VOE 16213212	916221001745		
VOE 16213213	916222001747		
VOE 16213215	916222001747		
VOE 16213216	916222001747		
VOE 16213218	916222001747		
VOE 16213219	916217001737		
VOE 16213219	916218001739		
VOE 16213219	916219001741		
VOE 16213219	916220001743		
VOE 16213220	775	1100	935
VOE 16213220	775	1200	937
VOE 16213221	916217001737		
VOE 16213221	916219001741		
VOE 16213222	916218001739		
VOE 16213222	916220001743		
VOE 16213224	916218001739		
VOE 16213224	916220001743		
VOE 16213225	213	100	109
VOE 16213225	213	200	111
VOE 16213226	916217001737		
VOE 16213226	916218001739		
VOE 16213226	916219001741		
VOE 16213226	916220001743		
VOE 16213228	916218001739		
VOE 16213229	916218001739		
VOE 16213230	441	300	737
VOE 16213230	441	400	739
VOE 16213230	911113001407		
VOE 16213230	911114501415		
VOE 16213230	912	1500	1449
VOE 16213230	912	1600	1451
VOE 16213230	912	1700	1453
VOE 16213230	912	1800	1455
VOE 16213230	913	300	1505
VOE 16213230	913	400	1507
VOE 16213230	913	500	1509
VOE 16213230	913	600	1511
VOE 16213230	913	700	1513
VOE 16213230	913	800	1515
VOE 16213230	913	900	1517
VOE 16213230	913	1000	1519
VOE 16213231	263	1000	425
VOE 16213232	913	300	1505
VOE 16213233	775	1600	945
VOE 16213234	775	1500	943
VOE 16213249	270	400	447
VOE 16213249	270	500	449
VOE 16213250	215	100	131
VOE 16213250	215	200	133
VOE 16213252	331	300	627
VOE 16213253	362	100	647
VOE 16213253	362	200	649
VOE 16213254	223	100	213
VOE 16213261	212	400	101
VOE 16213262	261	100	341
VOE 16213262	261	200	343
VOE 16213263	945	1500	1823
VOE 16213263	945	1700	1827
VOE 16213263	945	1800	1829
VOE 16213263	945	1900	1831
VOE 16213263	945	2400	1841
VOE 16213264	912	2900	1477
VOE 16213264	912	3100	1481
VOE 16213265	461	400	761
VOE 16213265	461	500	763
VOE 16213265	463	400	775
VOE 16213265	463	500	777
VOE 16213266	775	100	917
VOE 16213266	775	200	919
VOE 16213266	775	300	921
VOE 16213266	775	400	923
VOE 16213266	775	500	925
VOE 16213266	775	700	927
VOE 16213266	775	800	929
VOE 16213267	821	700	1041
VOE 16213267	821	900	1045
VOE 16213267	821	1000	1047
VOE 16213268	912	3500	1489
VOE 16213269	393	100	721
VOE 16213270	30010000		555
VOE 16213270	30010050		559
VOE 16213270	30010100		563
VOE 16213270	30010150		567
VOE 16213270	30010800		589
VOE 16213270	30010900		593
VOE 16213270	362	700	657
VOE 16213270	362	800	659
VOE 16213271	252	100	295
VOE 16213271	252	200	297
VOE 16213271	252	300	299
VOE 16213271	252	400	301
VOE 16213272	211	200	81
VOE 16213272	911	100	1335
VOE 16213272	911	200	1337
VOE 16213272	911	300	1339
VOE 16213273	230	100	223
VOE 16213273	230	200	225
VOE 16213273	230	300	227
VOE 16213274	945	2500	1843
VOE 16213274	945	2600	1845
VOE 16213275	945	2500	1843
VOE 16213275	945	2600	1845
VOE 16213276	214	100	121
VOE 16213276	214	200	123
VOE 16213276	214	300	125
VOE 16213276	214	400	127
VOE 16213277	211	500	87
VOE 16213277	211	700	91
VOE 16213279	233	800	243
VOE 16213280	211	500	87
VOE 16213281	216	100	139
VOE 16213281	216	300	143
VOE 16213282	233	800	243

NUMERICAL INDEX

RÉPERTOIRE DE NUMÉROS

NUMMERNREGISTER

INDICE DE NÚMERO

NUMMERREGISTER

NUMERICAL INDEX

INDICE DE NÚMERO

RÉPERTOIRE DE NUMÉROS

NUMMERREGISTER

NUMMERNREGISTER

Part No	Group	Sect	Page
VOE 16213283	262	300	397
VOE 16213284	211	100	79
VOE 16213284	212	400	101
VOE 16213284	223	400	219
VOE 16213285	223	100	213
VOE 16213286	261	100	341
VOE 16213286	261	200	343
VOE 16213286	261	400	345
VOE 16213286	911105	00	1387
VOE 16213286	911106	00	1391
VOE 16213286	911107	00	1395
VOE 16213286	911108	00	1397
VOE 16213286	911114	00	1413
VOE 16213287	775	1100	935
VOE 16213287	775	1200	937
VOE 16213288	775	100	917
VOE 16213288	775	200	919
VOE 16213288	775	300	921
VOE 16213288	775	400	923
VOE 16213288	775	500	925
VOE 16213288	775	700	927
VOE 16213288	775	800	929
VOE 16213288	775	1300	939
VOE 16213289	775	100	917
VOE 16213289	775	200	919
VOE 16213289	775	300	921
VOE 16213289	775	400	923
VOE 16213289	775	500	925
VOE 16213289	775	700	927
VOE 16213289	775	800	929
VOE 16213289	775	1400	941
VOE 16213290	256	300	327
VOE 16213290	911101	00	1377
VOE 16213290	911102	00	1379
VOE 16213290	911103	00	1381
VOE 16213290	911104	00	1383
VOE 16213290	911113	00	1409
VOE 16213290	911114	50	1417
VOE 16213290	911115	00	1419
VOE 16213290	911116	00	1421
VOE 16213291	215	100	131
VOE 16213291	215	200	133
VOE 16213293	945	2500	1843
VOE 16213294	213	100	109
VOE 16213294	213	200	111
VOE 16213294	213	500	117
VOE 16213297	914	400	1563
VOE 16213297	915	600	1579
VOE 16213298	223	200	215
VOE 16213298	223	500	221
VOE 16213299	256	600	333
VOE 16213299	256	700	335
VOE 16213299	300	100	473
VOE 16213300	237	100	267
VOE 16213302	945	400	1795
VOE 16213302	945	450	1797
VOE 16213302	945	500	1799
VOE 16213302	945	900	1807
VOE 16213302	945	2600	1845
VOE 16213303	261	100	341
VOE 16213303	261	200	343
VOE 16213303	261	400	345
VOE 16213303	261	1500	387
VOE 16213304	945	200	1789
VOE 16213304	945	300	1791
VOE 16213304	945	350	1793
VOE 16213304	945	400	1795
VOE 16213304	945	450	1797
VOE 16213304	945	500	1799
VOE 16213304	945	900	1807
VOE 16213304	945	1000	1809
VOE 16213304	945	2700	1847
VOE 16213306	363	300	667
VOE 16213307	262	100	393
VOE 16213308	913	500	1509
VOE 16213310	913	700	1513
VOE 16213310	913	800	1515
VOE 16213310	913	2400	1543
VOE 16213311	221	100	203
VOE 16213312	233	400	235
VOE 16213313	233	800	243
VOE 16213314	913	100	1501
VOE 16213314	913	1500	1529
VOE 16213315	300	100	473
VOE 16213315	300	2100	535
VOE 16213316	913	200	1503
VOE 16213316	913	1600	1531
VOE 16213317	233	200	231
VOE 16213319	233	300	233
VOE 16213320	263	900	423
VOE 16213321	218	300	199
VOE 16213322	263	700	419
VOE 16213323	300	200	477
VOE 16213323	300	300	479
VOE 16213323	300	700	487
VOE 16213323	300	800	491
VOE 16213323	300	1600	519
VOE 16213323	300	1700	523
VOE 16213324	263	600	417
VOE 16213324	263	700	419
VOE 16213325	216	100	139
VOE 16213325	216	300	143
VOE 16213326	945	1500	1823
VOE 16213327	356	200	643
VOE 16213327	356	300	645
VOE 16213330	924	900	1777
VOE 16213331	362	700	657
VOE 16213331	362	800	659
VOE 16213331	362	900	661
VOE 16213333	356	100	641
VOE 16213333	356	200	643
VOE 16213333	356	300	645
VOE 16213336	218	100	195
VOE 16213336	218	200	197
VOE 16213336	818	900	1025
VOE 16213337	356	200	643
VOE 16213337	356	300	645
VOE 16213338	945	2700	1847
VOE 16213339	945	2600	1845
VOE 16213341	255	400	315
VOE 16213342	235	600	261
VOE 16213343	235	600	261
VOE 16213344	235	100	251
VOE 16213345	235	100	251
VOE 16213345	235	500	259
VOE 16213346	924	400	1767
VOE 16213346	924	500	1769
VOE 16213347	233	200	231
VOE 16213347	233	300	233
VOE 16213348	924	1100	1781
VOE 16213349	234	100	247
VOE 16213350	924	1000	1779
VOE 16213352	945	1100	1811
VOE 16213352	945	1200	1813
VOE 16213352	945	1300	1817
VOE 16213353	945	1200	1813
VOE 16213353	945	1300	1817
VOE 16213354	945	1200	1813
VOE 16213354	945	1300	1817
VOE 16213356	945	1100	1811
VOE 16213358	211	500	87
VOE 16213358	211	700	91
VOE 16213358	223	200	215
VOE 16213358	223	500	221
VOE 16213359	945	1200	1813
VOE 16213359	945	1300	1817
VOE 16213360	924	1000	1779
VOE 16213361	945	1200	1813
VOE 16213361	945	1300	1817
VOE 16213365	230	300	227
VOE 16213366	210	1500	77
VOE 16213367	230	100	223
VOE 16213367	230	200	225
VOE 16213368	441	700	741
VOE 16213368	441	1000	747
VOE 16213368	441	1100	749
VOE 16213369	441	700	741
VOE 16213369	441	1000	747
VOE 16213369	441	1100	749
VOE 16213370	216	1700	171
VOE 16213371	233	400	235
VOE 16213372	217	300	179
VOE 16213372	217	400	181
VOE 16213373	237	100	267
VOE 16213373	237	200	269
VOE 16213374	223	200	215
VOE 16213374	223	400	219
VOE 16213374	223	500	221
VOE 16213375	216	1100	159
VOE 16213375	216	1800	173
VOE 16213376	255	100	309
VOE 16213376	255	200	311
VOE 16213376	255	300	313
VOE 16213377	235	600	261
VOE 16213378	912	3300	1485

Part No	Group	Sect	Page
VOE 16213378	912	3400	1487
VOE 16213378	912	3500	1489
VOE 16213379	913	2800	1549
VOE 16213380	912	1600	1451
VOE 16213380	912	1800	1455
VOE 16213380	912	2000	1459
VOE 16213381	912	1500	1449
VOE 16213381	912	1700	1453
VOE 16213381	912	1900	1457
VOE 16213384	352	100	629
VOE 16213385	223	100	213
VOE 16213385	223	200	215
VOE 16213386	218	100	195
VOE 16213386	218	200	197
VOE 16213387	924	700	1773
VOE 16213388	775	300	921
VOE 16213388	775	400	923
VOE 16213389	217	500	183
VOE 16213390	331	100	623
VOE 16213390	331	300	627
VOE 16213391	461	100	755
VOE 16213391	463	100	769
VOE 16213392	775	100	917
VOE 16213392	775	200	919
VOE 16213392	913	2700	1547
VOE 16213394	441	200	735
VOE 16213395	441	100	733
VOE 16213398	352	300	633
VOE 16213398	841	100	1107
VOE 16213400	223	200	215
VOE 16213401	352	200	631
VOE 16213401	352	300	633
VOE 16213401	352	350	635
VOE 16213402	251	200	281
VOE 16213404	914	500	1565
VOE 16213404	915	500	1577
VOE 16213406	362	700	657
VOE 16213407	356	200	643
VOE 16213408	256	300	327
VOE 16213408	91110100		1377
VOE 16213408	91110200		1379
VOE 16213408	91110300		1381
VOE 16213408	91110400		1383
VOE 16213408	91111400		1413
VOE 16213410	851	200	1147
VOE 16213414	311	100	603
VOE 16213414	311	200	605
VOE 16213414	311	300	607
VOE 16213414	311	400	609
VOE 16213414	311	500	611
VOE 16213415	827	100	1069
VOE 16213416	311	100	603
VOE 16213416	311	200	605
VOE 16213417	233	800	243
VOE 16213418	213	100	109
VOE 16213418	213	600	119
VOE 16213419	213	100	109
VOE 16213419	213	600	119
VOE 16213421	269	100	427
VOE 16213421	269	300	431
VOE 16213422	210	100	47
VOE 16213422	210	400	59
VOE 16213423	233	800	243
VOE 16213424	269	200	429
VOE 16213425	210	600	63
VOE 16213427	945	2700	1847
VOE 16213428	945	2600	1845
VOE 16213429	945	2500	1843
VOE 16213430	912	700	1435
VOE 16213430	912	3500	1489
VOE 16213432	364	100	669
VOE 16213432	364	400	677
VOE 16213432	364	450	679
VOE 16213432	364	500	681
VOE 16213432	364	550	683
VOE 16213432	364	700	689
VOE 16213432	364	900	693
VOE 16213432	364	950	695
VOE 16213432	364	1100	701
VOE 16213432	364	1300	705
VOE 16213433	237	100	267
VOE 16213433	237	200	269
VOE 16213434	945	1500	1823
VOE 16213434	945	1600	1825
VOE 16213434	945	2300	1839
VOE 16213434	996	400	1861
VOE 16213434	996	500	1863
VOE 16213436	775	100	917
VOE 16213436	775	200	919
VOE 16213436	775	300	921
VOE 16213436	775	400	923
VOE 16213436	775	500	925
VOE 16213436	775	700	927
VOE 16213436	775	800	929
VOE 16213436	775	1200	937
VOE 16213437	827	100	1069
VOE 16213439	775	100	917
VOE 16213439	775	200	919
VOE 16213439	775	300	921
VOE 16213439	775	400	923
VOE 16213439	775	500	925
VOE 16213439	775	700	927
VOE 16213439	775	800	929
VOE 16213439	775	1100	935
VOE 16213444	261	100	341
VOE 16213444	261	200	343
VOE 16213445	261	100	341
VOE 16213445	261	200	343
VOE 16213446	827	100	1069
VOE 16213447	30010000		555
VOE 16213447	30010050		559
VOE 16213447	30010100		563
VOE 16213447	30010150		567
VOE 16213447	30010800		589
VOE 16213447	30010900		593
VOE 16213449	716	100	851
VOE 16213449	716	800	865
VOE 16213450	30010100		563
VOE 16213450	30010150		567
VOE 16213450	30010900		593
VOE 16213451	363	100	663
VOE 16213451	363	200	665
VOE 16213452	233	500	237
VOE 16213453	300	100	473
VOE 16213453	300	2100	535
VOE 16213454	716	100	851
VOE 16213454	716	800	865
VOE 16213456	300	100	473
VOE 16213456	371	100	709
VOE 16213457	30010000		555
VOE 16213457	30010050		559
VOE 16213457	30010100		563
VOE 16213457	30010150		567
VOE 16213459	251	200	281
VOE 16213460	216	1500	167
VOE 16213461	216	100	139
VOE 16213461	216	200	141
VOE 16213461	216	300	143
VOE 16213461	216	400	145
VOE 16213463	255	700	321
VOE 16213464	252	100	295
VOE 16213464	252	200	297
VOE 16213464	252	300	299
VOE 16213464	252	400	301
VOE 16213465	255	100	309
VOE 16213465	255	200	311
VOE 16213465	255	300	313
VOE 16213466	211	100	79
VOE 16213467	223	200	215
VOE 16213467	223	500	221
VOE 16213468	251	500	287
VOE 16213468	251	600	289
VOE 16213468	256	800	337
VOE 16213469	251	200	281
VOE 16213470	255	100	309
VOE 16213470	255	200	311
VOE 16213470	255	300	313
VOE 16213471	251	800	293
VOE 16213475	262	200	395
VOE 16213475	262	300	397
VOE 16213476	211	100	79
VOE 16213509	461	400	761
VOE 16213509	461	500	763
VOE 16213509	463	400	775
VOE 16213509	463	500	777
VOE 16213510	911	100	1335
VOE 16213510	911	200	1337
VOE 16213510	911	300	1339
VOE 16213511	711	900	815
VOE 16213511	711	1000	817
VOE 16213511	711	2100	843
VOE 16213511	945	1200	1813
VOE 16213511	945	1300	1817
VOE 16213512	945	1200	1813
VOE 16213512	945	1300	1817

NUMERICAL INDEX

RÉPERTOIRE DE NUMÉROS

NUMMERNREGISTER

INDICE DE NÚMERO

NUMMERREGISTER

NUMERICAL INDEX

RÉPERTOIRE DE NUMÉROS

NUMMERNREGISTER

INDICE DE NÚMERO

NUMMERREGISTER

Part No	Group	Sect	Page
VOE 16213513	711	700	809
VOE 16213513	711	800	811
VOE 16213513	711	900	815
VOE 16213513	711	1000	817
VOE 16213513	711	2000	839
VOE 16213513	711	2100	843
VOE 16213513	945	1200	1813
VOE 16213513	945	1300	1817
VOE 16213515	252	100	295
VOE 16213515	252	200	297
VOE 16213515	252	300	299
VOE 16213515	252	400	301
VOE 16213516	911	100	1335
VOE 16213516	911	200	1337
VOE 16213516	911	300	1339
VOE 16213517	911	100	1335
VOE 16213517	911	200	1337
VOE 16213517	911	300	1339
VOE 16213518	924	400	1767
VOE 16213518	924	500	1769
VOE 16213518	945	1100	1811
VOE 16213518	945	1200	1813
VOE 16213518	945	1300	1817
VOE 16213519	924	900	1777
VOE 16213520	461	200	757
VOE 16213520	461	300	759
VOE 16213520	463	200	771
VOE 16213520	463	300	773
VOE 16213521	711	1500	829
VOE 16213522	924	400	1767
VOE 16213522	924	500	1769
VOE 16213524	924	400	1767
VOE 16213524	924	500	1769
VOE 16213525	461	400	761
VOE 16213525	461	500	763
VOE 16213525	463	400	775
VOE 16213525	463	500	777
VOE 16213526	461	200	757
VOE 16213526	461	300	759
VOE 16213526	463	200	771
VOE 16213526	463	300	773
VOE 16213527	924	400	1767
VOE 16213527	924	500	1769
VOE 16213528	821	700	1041
VOE 16213528	821	900	1045
VOE 16213528	821	1000	1047
VOE 16213529	461	100	755
VOE 16213529	463	100	769
VOE 16213532	311	300	607
VOE 16213532	311	400	609
VOE 16213532	311	500	611
VOE 16213532	311	700	615
VOE 16213541	924	700	1773
VOE 16213541	924	800	1775
VOE 16213541	924	900	1777
VOE 16213542	441	100	733
VOE 16213542	441	200	735
VOE 16213543	945	1100	1811
VOE 16213543	945	1200	1813
VOE 16213543	945	1300	1817
VOE 16213544	256	100	323
VOE 16213544	256	200	325
VOE 16213544	256	300	327
VOE 16213544	256	400	329
VOE 16213544	261	400	345
VOE 16213970	945	1100	1811
VOE 16213970	945	1200	1813
VOE 16213970	945	1300	1817
VOE 16213976	256	100	323
VOE 16213976	256	200	325
VOE 16213976	256	500	331
VOE 16213978	364	200	671
VOE 16213978	364	300	673
VOE 16213978	364	350	675
VOE 16213978	364	600	685
VOE 16213978	364	650	687
VOE 16213978	364	800	691
VOE 16213978	364	1000	697
VOE 16213978	364	1050	699
VOE 16213978	364	1200	703
VOE 16213982	230	100	223
VOE 16213982	233	800	243
VOE 16213987	91111300		1409
VOE 16213987	91111500		1419
VOE 16213987	912	500	1431
VOE 16213987	912	800	1437
VOE 16213987	912	900	1439
VOE 16213987	912	1000	1441
VOE 16213987	912	1100	1443
VOE 16213987	912	1200	1445
VOE 16213987	912	1300	1447
VOE 16213987	91610100		1609
VOE 16213987	91610700		1627
VOE 16213996	252	100	295
VOE 16213996	252	200	297
VOE 16213996	252	300	299
VOE 16213996	252	400	301
VOE 16213996	992	100	1851
VOE 16213996	992	200	1853
VOE 16213997	212	700	107
VOE 16213997	261	500	349
VOE 16213997	261	600	353
VOE 16213997	261	700	357
VOE 16213997	286	200	455
VOE 16213997	870	1400	1229
VOE 16213998	261	100	341
VOE 16213998	261	200	343
VOE 16213998	261	400	347
VOE 16213998	261	500	349
VOE 16213998	261	800	361
VOE 16213998	261	1100	373
VOE 16213998	261	1200	377
VOE 16213998	261	1400	383
VOE 16213998	263	800	421
VOE 16213998	286	100	453
VOE 16213998	300	2100	535
VOE 16213998	30010000		557
VOE 16213998	30010050		561
VOE 16213998	30010100		565
VOE 16213998	30010150		569
VOE 16213998	30010800		589
VOE 16213998	30010900		593
VOE 16213998	311	200	605
VOE 16213998	311	500	613
VOE 16213998	311	700	617
VOE 16213998	363	300	667
VOE 16213998	821	900	1045
VOE 16213998	821	1000	1047
VOE 16213998	821	1100	1049
VOE 16213998	821	1600	1059
VOE 16213998	851	400	1151
VOE 16213998	852	1100	1187
VOE 16213999	256	600	333
VOE 16213999	261	500	351
VOE 16213999	261	600	355
VOE 16213999	261	700	359
VOE 16213999	261	800	363
VOE 16213999	261	900	367
VOE 16213999	261	1000	371
VOE 16213999	261	1100	375
VOE 16213999	261	1200	379
VOE 16213999	270	400	447
VOE 16213999	270	500	449
VOE 16213999	300	100	473
VOE 16213999	300	700	487
VOE 16213999	300	800	491
VOE 16213999	300	900	495
VOE 16213999	300	1000	499
VOE 16213999	300	1100	503
VOE 16213999	300	1400	511
VOE 16213999	300	1500	515
VOE 16213999	300	1600	519
VOE 16213999	300	1700	523
VOE 16213999	300	1800	527
VOE 16213999	300	2200	539
VOE 16213999	300	2300	543
VOE 16213999	300	2400	547
VOE 16213999	300	2500	551
VOE 16213999	30010200		571
VOE 16213999	30010300		573
VOE 16213999	30010400		575
VOE 16213999	30010500		579
VOE 16213999	30010600		583
VOE 16213999	30010700		587
VOE 16213999	30011000		599
VOE 16213999	30011100		601
VOE 16213999	311	100	603
VOE 16213999	311	200	605
VOE 16213999	311	300	607
VOE 16213999	311	400	609
VOE 16213999	311	500	611
VOE 16213999	311	700	615
VOE 16213999	711	1200	823
VOE 16213999	711	1300	825
VOE 16213999	851	400	1151

Part No	Group	Sect	Page
VOE 16213999	870	1400	1229
VOE 16213999	891	300	1241
VOE 16213999	916	400	1605
VOE 16213999	916	2130	01729
VOE 16213999	945	1400	1821
VOE 16214000	261	500	349
VOE 16214000	261	600	353
VOE 16214000	261	700	357
VOE 16214000	261	800	361
VOE 16214000	261	900	365
VOE 16214000	261	1000	369
VOE 16214000	261	1100	373
VOE 16214000	261	1200	377
VOE 16214000	311	200	605
VOE 16214000	311	500	611
VOE 16214000	311	700	615
VOE 16214000	916	300	1601
VOE 16214000	916	400	1605
VOE 16214001	230	100	223
VOE 16214001	230	200	225
VOE 16214001	256	100	323
VOE 16214001	256	200	325
VOE 16214001	461	600	765
VOE 16214001	916	300	1599
VOE 16214001	916	400	1603
VOE 16214275	364	100	669
VOE 16214275	364	400	677
VOE 16214275	364	450	679
VOE 16214275	364	500	681
VOE 16214275	364	550	683
VOE 16214275	364	700	689
VOE 16214275	364	900	693
VOE 16214275	364	950	695
VOE 16214275	364	1100	701
VOE 16214275	364	1300	705
VOE 16214290	771	2300	913
VOE 16214290	771	2400	915
VOE 16214295	771	800	899
VOE 16214295	771	900	901
VOE 16214295	771	1700	905
VOE 16214297	261	1300	381
VOE 16214297	711	700	809
VOE 16214297	711	800	811
VOE 16214297	711	900	815
VOE 16214297	711	1000	817
VOE 16214297	711	2000	839
VOE 16214297	711	2100	843
VOE 16214300	311	100	603
VOE 16214300	311	300	607
VOE 16214301	916	2150	01733
VOE 16214301	916	2160	01735
VOE 16214302	945	1100	1811
VOE 16214302	945	1200	1815
VOE 16214302	945	1300	1819
VOE 16214857	945	2500	1843
VOE 16214863	916	1010	01609
VOE 16214863	916	1020	01611
VOE 16214863	916	1030	01615
VOE 16214863	916	1040	01619
VOE 16214863	916	1060	01625
VOE 16214863	916	1070	01627
VOE 16214863	916	1080	01629
VOE 16214864	916	1010	01609
VOE 16214864	916	1020	01611
VOE 16214864	916	1030	01615
VOE 16214864	916	1040	01619
VOE 16214864	916	1060	01625
VOE 16214864	916	1070	01627
VOE 16214864	916	1080	01629
VOE 16214865	916	1020	01611
VOE 16214865	916	1030	01615
VOE 16214865	916	1040	01619
VOE 16214865	916	1060	01625
VOE 16214865	916	1080	01629
VOE 16214866	911	1700	1367
VOE 17204878	897	2500	1285
VOE 17204879	775	1100	935
VOE 17204879	775	1200	937
VOE 17204888	843	100	1109
VOE 17204888	843	200	1111
VOE 17204888	843	300	1113
VOE 17204888	843	400	1115
VOE 17204888	843	500	1117
VOE 17204888	843	600	1119
VOE 17204888	843	1500	1131
VOE 17204888	843	1600	1133
VOE 17204888	843	2000	1141
VOE 17204893	912	2700	1473
VOE 17204897	255	400	315
VOE 17204904	261	1400	383
VOE 17204906	711	1500	829
VOE 17204909	256	700	335
VOE 17204915	897	2500	1285
VOE 17204916	897	2500	1285
VOE 17204917	897	2500	1285
VOE 17204918	831	100	1079
VOE 17204918	831	150	1081
VOE 17204918	831	200	1083
VOE 17204918	831	250	1085
VOE 17204918	831	300	1087
VOE 17204918	831	350	1089
VOE 17204918	831	400	1091
VOE 17204918	831	450	1093
VOE 17204920	235	600	261
VOE 17204921	212	100	95
VOE 17204921	212	200	97
VOE 17204922	214	500	129
VOE 17204924	912	700	1433
VOE 17204929	211	100	79
VOE 17204930	912	700	1433
VOE 17204935	214	500	129
VOE 17204937	818	1000	1027
VOE 17204939	214	500	129
VOE 17204941	214	500	129
VOE 17204942	214	100	121
VOE 17204942	214	200	123
VOE 17204942	214	300	125
VOE 17204942	214	400	127
VOE 17204943	362	900	661
VOE 17204945	775	1100	935
VOE 17204948	216	100	139
VOE 17204948	216	300	143
VOE 17204950	235	400	257
VOE 17204950	235	500	259
VOE 17204953	286	100	453
VOE 17204954	912	2800	1475
VOE 17204956	945	2000	1833
VOE 17204957	214	500	129
VOE 17204960	821	700	1041
VOE 17204960	821	900	1045
VOE 17204960	821	1000	1047
VOE 17204960	821	1800	1063
VOE 17204965	233	800	243
VOE 17204966	831	500	1095
VOE 17204970	912	2400	1467
VOE 17204970	912	2500	1469
VOE 17204970	912	2600	1471
VOE 17204972	270	100	441
VOE 17204972	818	1000	1027
VOE 17204977	263	1000	425
VOE 17204978	818	900	1025
VOE 17204980	851	300	1149
VOE 17204980	851	400	1151
VOE 17204981	300	700	487
VOE 17204981	300	800	491
VOE 17204981	300	900	495
VOE 17204981	300	1000	499
VOE 17204981	300	1100	503
VOE 17204981	300	1400	511
VOE 17204981	300	1500	515
VOE 17204981	300	1600	519
VOE 17204981	300	1700	523
VOE 17204981	300	1800	527
VOE 17204981	300	2200	539
VOE 17204981	300	2300	543
VOE 17204981	300	2400	547
VOE 17204981	300	2500	551
VOE 17204982	311	100	603
VOE 17204982	311	200	605
VOE 17204982	311	300	607
VOE 17204982	311	400	609
VOE 17204982	311	500	611
VOE 17204982	311	700	615
VOE 17204983	216	200	141
VOE 17204983	216	400	145
VOE 17204984	212	100	95
VOE 17204984	212	200	97
VOE 17204984	216	1000	157
VOE 17204984	216	1200	161
VOE 17204985	262	500	401
VOE 17204985	262	600	403
VOE 17204986	211	100	79
VOE 17204987	216	1000	157
VOE 17204987	216	1200	161
VOE 17204988	261	100	341

NUMERICAL INDEX

RÉPERTOIRE DE NUMÉROS

NUMMERNREGISTER

INDICE DE NÚMERO

NUMMERREGISTER

NUMERICAL INDEX

RÉPERTOIRE DE NUMÉROS

NUMMERNREGISTER

INDICE DE NÚMERO

NUMMERREGISTER

Part No	Group	Sect	Page
VOE 17204988	261	200	343
VOE 17204988	261	400	345
VOE 17204989	223	200	215
VOE 17204989	223	500	221
VOE 17204990	255	100	309
VOE 17204990	255	200	311
VOE 17204990	255	300	313
VOE 17204991	216	900	155
VOE 17204993	212	300	99
VOE 17204993	212	500	103
VOE 17204994	269	300	431
VOE 17204995	255	700	321
VOE 17204996	300	10000	555
VOE 17204996	300	10050	559
VOE 17204996	300	10100	563
VOE 17204996	300	10150	567
VOE 17204996	300	10800	589
VOE 17204996	300	10900	593
VOE 17205000	212	100	95
VOE 17205001	211	300	83
VOE 17205001	211	400	85
VOE 17205002	912	700	1433
VOE 17205003	916	10200	1611
VOE 17205003	916	10400	1619
VOE 17205004	827	400	1075
VOE 17205004	827	500	1077
VOE 17205005	212	100	95
VOE 17205005	212	200	97
VOE 17205007	216	1400	165
VOE 17205010	270	100	439
VOE 17205011	235	400	257
VOE 17205012	831	100	1079
VOE 17205012	831	200	1083
VOE 17205012	831	300	1087
VOE 17205012	831	400	1091
VOE 17205015	233	100	229
VOE 17205015	233	200	231
VOE 17205015	233	300	233
VOE 17205018	912	2800	1475
VOE 17205020	924	900	1777
VOE 17205021	216	1600	169
VOE 17205022	211	300	83
VOE 17205022	211	400	85
VOE 17205023	254	100	305
VOE 17205023	255	100	309
VOE 17205023	255	200	311
VOE 17205023	255	300	313
VOE 17205024	218	100	195
VOE 17205024	218	200	197
VOE 17205025	211	300	83
VOE 17205025	211	400	85
VOE 17205026	716	900	867
VOE 17205026	716	1100	871
VOE 17205026	716	1400	877
VOE 17205027	827	300	1073
VOE 17205028	441	100	733
VOE 17205028	441	200	735
VOE 17205028	441	300	737
VOE 17205028	441	400	739
VOE 17205028	441	800	743
VOE 17205028	441	900	745
VOE 17205028	441	1200	751
VOE 17205028	441	1300	753
VOE 17205028	461	200	757
VOE 17205028	461	300	759
VOE 17205028	463	200	771
VOE 17205028	463	300	773
VOE 17205028	716	1000	869
VOE 17205028	716	1200	873
VOE 17205028	716	1300	875
VOE 17205028	716	1500	879
VOE 17205028	716	1600	881
VOE 17205028	891	400	1243
VOE 17205029	821	700	1041
VOE 17205029	821	800	1043
VOE 17205029	821	900	1045
VOE 17205029	821	1000	1047
VOE 17205029	821	1100	1049
VOE 17205029	821	1500	1057
VOE 17205029	821	1600	1059
VOE 17205035	354	100	639
VOE 17205035	851	500	1153
VOE 17205035	851	600	1155
VOE 17205035	851	700	1157
VOE 17205036	211	500	87
VOE 17205038	270	100	439
VOE 17205040	870	500	1209
VOE 17205040	870	600	1211
VOE 17205040	870	1100	1221
VOE 17205041	870	500	1209
VOE 17205041	870	1100	1221
VOE 17205042	912	2800	1475
VOE 17205044	300	10200	571
VOE 17205044	300	10300	573
VOE 17205044	300	10400	575
VOE 17205044	300	10500	579
VOE 17205044	300	10600	583
VOE 17205044	300	10700	587
VOE 17205044	300	11000	599
VOE 17205044	300	11100	601
VOE 17205044	810	700	993
VOE 17205044	810	800	995
VOE 17205044	810	900	997
VOE 17205044	810	1000	999
VOE 17205044	810	1100	1001
VOE 17205044	810	1200	1003
VOE 17205044	810	1300	1005
VOE 17205044	810	1400	1007
VOE 17205044	851	600	1155
VOE 17205044	851	700	1157
VOE 17205044	851	1200	1165
VOE 17205049	992	100	1851
VOE 17205049	992	200	1853
VOE 17205051	212	100	95
VOE 17205051	212	200	97
VOE 17205055	300	10500	577
VOE 17205055	300	10600	581
VOE 17205055	300	10700	585
VOE 17205055	300	11000	597
VOE 17205056	211	500	87
VOE 17205059	211	500	87
VOE 17205059	211	700	91
VOE 17205060	911	10100	1377
VOE 17205060	911	10200	1379
VOE 17205060	911	10300	1381
VOE 17205060	911	10400	1383
VOE 17205060	911	10500	1387
VOE 17205060	911	10600	1391
VOE 17205060	911	11300	1407
VOE 17205060	911	11400	1413
VOE 17205060	911	11450	1417
VOE 17205062	851	1000	1161
VOE 17205062	882	100	1235
VOE 17205063	818	900	1025
VOE 17205065	924	900	1777
VOE 17205067	716	1100	871
VOE 17205067	716	1400	877
VOE 17205068	912	3000	1479
VOE 17205070	924	1100	1781
VOE 17205072	311	300	607
VOE 17205072	311	400	609
VOE 17205072	311	500	611
VOE 17205073	320	100	619
VOE 17205074	286	200	455
VOE 17205074	711	700	809
VOE 17205074	711	800	811
VOE 17205074	711	900	815
VOE 17205074	711	1000	817
VOE 17205074	711	2000	839
VOE 17205074	711	2100	843
VOE 17205074	810	900	997
VOE 17205074	810	1000	999
VOE 17205074	810	1200	1003
VOE 17205074	810	1400	1007
VOE 17205074	945	1200	1815
VOE 17205074	945	1300	1819
VOE 17205076	216	1700	171
VOE 17205077	212	100	95
VOE 17205077	212	200	97
VOE 17205078	212	300	99
VOE 17205078	212	500	103
VOE 17205079	716	1800	885
VOE 17205079	716	2100	891
VOE 17205081	216	1400	165
VOE 17205083	461	400	761
VOE 17205083	461	500	763
VOE 17205083	463	400	775
VOE 17205083	463	500	777
VOE 17205084	843	1400	1129
VOE 17205084	843	1500	1131
VOE 17205084	843	2000	1141
VOE 17205084	843	2100	1143
VOE 17205085	217	100	175
VOE 17205086	212	100	95
VOE 17205086	212	200	97

Part No	Group	Sect	Page
VOE 17205086	223	200	215
VOE 17205086	223	400	219
VOE 17205086	223	500	221
VOE 17205088	851	900	1159
VOE 17205089	216	100	139
VOE 17205089	216	300	143
VOE 17205090	775	1100	935
VOE 17205091	261	1400	383
VOE 17205091	300	10200	571
VOE 17205091	300	10300	573
VOE 17205091	300	10400	575
VOE 17205091	300	10500	577
VOE 17205091	300	10600	581
VOE 17205091	300	10700	585
VOE 17205091	300	11000	597
VOE 17205091	300	11100	601
VOE 17205092	371	200	711
VOE 17205093	300	200	477
VOE 17205093	300	300	479
VOE 17205093	300	400	481
VOE 17205093	300	500	483
VOE 17205093	300	600	485
VOE 17205093	300	1900	531
VOE 17205093	311	400	609
VOE 17205093	916	300	1601
VOE 17205093	916	400	1605
VOE 17205094	843	700	1121
VOE 17205094	916	200	1595
VOE 17205095	270	100	439
VOE 17205095	911	11300	1407
VOE 17205095	911	11400	1413
VOE 17205095	911	11450	1417
VOE 17205096	300	100	473
VOE 17205096	300	2100	535
VOE 17205097	251	500	287
VOE 17205097	251	600	289
VOE 17205098	212	500	103
VOE 17205100	270	200	443
VOE 17205100	270	300	445
VOE 17205100	821	600	1039
VOE 17205100	821	1300	1053
VOE 17205100	992	200	1853
VOE 17205102	263	100	407
VOE 17205102	263	200	409
VOE 17205102	386	200	717
VOE 17205102	916	10600	1625
VOE 17205102	916	10700	1627
VOE 17205102	916	10800	1629
VOE 17205102	916	12600	1683
VOE 17205102	916	12700	1685
VOE 17205103	912	3000	1479
VOE 17205105	216	500	147
VOE 17205106	254	100	305
VOE 17205106	255	100	309
VOE 17205106	255	200	311
VOE 17205106	255	300	313
VOE 17205107	216	500	147
VOE 17205107	216	600	149
VOE 17205112	214	500	129
VOE 17205112	216	1000	157
VOE 17205112	216	1200	161
VOE 17205112	221	100	203
VOE 17205114	300	100	473
VOE 17205115	214	500	129
VOE 17205116	230	100	223
VOE 17205116	230	200	225
VOE 17205117	254	100	305
VOE 17205117	255	400	315
VOE 17205117	255	500	317
VOE 17205118	210	400	59
VOE 17205118	210	600	63
VOE 17205118	210	1000	71
VOE 17205118	300	700	487
VOE 17205118	300	800	491
VOE 17205118	300	900	495
VOE 17205118	300	1000	499
VOE 17205118	300	1100	503
VOE 17205118	300	1400	511
VOE 17205118	300	1500	515
VOE 17205118	300	1600	519
VOE 17205118	300	1700	523
VOE 17205118	300	1800	527
VOE 17205120	912	2800	1475
VOE 17205121	216	700	151
VOE 17205121	261	500	351
VOE 17205121	261	600	355
VOE 17205121	261	700	359
VOE 17205121	261	800	363
VOE 17205121	261	900	367
VOE 17205121	261	1000	371
VOE 17205121	261	1100	375
VOE 17205121	261	1200	379
VOE 17205122	216	100	139
VOE 17205122	216	300	143
VOE 17205122	912	800	1437
VOE 17205122	912	900	1439
VOE 17205122	912	1000	1441
VOE 17205122	912	1100	1443
VOE 17205122	912	1200	1445
VOE 17205122	912	1300	1447
VOE 17205123	256	600	333
VOE 17205124	775	1100	935
VOE 17205125	233	800	243
VOE 17205127	775	1200	937
VOE 17205128	216	1000	157
VOE 17205128	216	1200	161
VOE 17205128	223	100	213
VOE 17205128	223	300	217
VOE 17205128	233	400	235
VOE 17205128	235	800	265
VOE 17205128	251	200	281
VOE 17205128	251	300	283
VOE 17205128	251	500	287
VOE 17205128	251	600	289
VOE 17205128	256	800	337
VOE 17205128	262	200	395
VOE 17205128	262	400	399
VOE 17205129	912	2800	1475
VOE 17205131	214	500	129
VOE 17205135	269	400	433
VOE 17205137	212	100	95
VOE 17205137	212	200	97
VOE 17205141	256	500	331
VOE 17205144	216	1700	171
VOE 17205146	218	300	199
VOE 17205146	218	400	201
VOE 17205146	233	600	239
VOE 17205146	320	100	619
VOE 17205146	331	100	623
VOE 17205146	331	200	625
VOE 17205146	331	300	627
VOE 17205147	216	1300	163
VOE 17205148	211	500	87
VOE 17205149	216	1000	157
VOE 17205149	216	1200	161
VOE 17205150	870	800	1215
VOE 17205151	912	2900	1477
VOE 17205151	912	3900	1497
VOE 17205152	237	500	275
VOE 17205156	775	1100	935
VOE 17205159	300	100	473
VOE 17205162	235	600	261
VOE 17205163	216	1100	159
VOE 17205163	216	1800	173
VOE 17205165	251	700	291
VOE 17205165	251	800	293
VOE 17205170	912	3300	1485
VOE 17205170	912	3400	1487
VOE 17205171	230	100	223
VOE 17205171	230	200	225
VOE 17205172	270	100	439
VOE 17205174	897	2500	1285
VOE 17205178	831	600	1097
VOE 17205178	831	700	1099
VOE 17205178	831	800	1101
VOE 17205181	213	300	113
VOE 17205181	213	500	117
VOE 17205183	912	2800	1475
VOE 17205184	775	1100	935
VOE 17205187	270	100	439
VOE 17205188	212	600	105
VOE 17205188	270	100	441
VOE 17205188	300	10000	555
VOE 17205188	300	10050	559
VOE 17205188	300	10100	563
VOE 17205188	300	10150	567
VOE 17205188	300	10800	589
VOE 17205188	300	10900	595
VOE 17205188	371	300	713
VOE 17205188	916	10300	1617
VOE 17205188	916	20200	1707
VOE 17205189	916	20600	1715
VOE 17205190	216	100	139
VOE 17205193	945	1200	1815
VOE 17205193	945	1300	1819

NUMERICAL INDEX

INDICE DE NÚMERO

RÉPERTOIRE DE NUMÉROS

NUMMERREGISTER

NUMMERNREGISTER

Part No	Group	Sect	Page
VOE 17205201	217	300	179
VOE 17205201	217	400	181
VOE 17205204	775	1200	937
VOE 17205205	216	700	151
VOE 17205206	775	1200	937
VOE 17205208	711	100	791
VOE 17205208	711	200	793
VOE 17205208	711	250	795
VOE 17205208	711	300	797
VOE 17205208	711	350	799
VOE 17205208	711	400	801
VOE 17205208	711	500	803
VOE 17205208	711	600	805
VOE 17205208	711	650	807
VOE 17205208	818	400	1015
VOE 17205208	818	500	1017
VOE 17205208	818	600	1019
VOE 17205208	818	700	1021
VOE 17205208	818	800	1023
VOE 17205208	843	1600	1133
VOE 17205210	233	800	243
VOE 17205211	270	300	445
VOE 17205212	897	2500	1285
VOE 17205213	212	300	99
VOE 17205213	212	500	103
VOE 17205214	897	2500	1285
VOE 17205217	363	100	663
VOE 17205217	363	200	665
VOE 17205218	912	700	1433
VOE 17205221	916205	00	1713
VOE 17205221	916206	00	1715
VOE 17205221	916207	00	1717
VOE 17205221	916209	00	1721
VOE 17205224	912	3000	1479
VOE 17205226	352	100	629
VOE 17205226	352	200	631
VOE 17205226	352	300	633
VOE 17205226	352	350	635
VOE 17205228	300	100	473
VOE 17205229	897	2500	1285
VOE 17205230	912	3000	1479
VOE 17205231	897	2500	1285
VOE 17205232	912	2800	1475
VOE 17205234	311	300	607
VOE 17205234	311	400	609
VOE 17205234	311	500	611
VOE 17205234	311	700	617
VOE 17205235	320	200	621
VOE 17205236	210	1500	77
VOE 17205237	331	300	627
VOE 17205238	300	700	487
VOE 17205238	300	800	491
VOE 17205238	300	900	495
VOE 17205238	300	1000	499
VOE 17205238	300	1100	503
VOE 17205238	300	1400	511
VOE 17205238	300	1500	515
VOE 17205238	300	1600	519
VOE 17205238	300	1700	523
VOE 17205238	300	1800	527
VOE 17205240	810	700	993
VOE 17205240	810	800	995
VOE 17205240	810	900	997
VOE 17205240	810	1000	999
VOE 17205240	810	1100	1001
VOE 17205240	810	1200	1003
VOE 17205240	810	1300	1005
VOE 17205240	810	1400	1007
VOE 17205241	213	100	109
VOE 17205241	213	600	119
VOE 17205242	916206	00	1715
VOE 17205243	912	100	1423
VOE 17205243	912	300	1427
VOE 17205244	916	100	1593
VOE 17205244	916	200	1595
VOE 17205245	818	400	1015
VOE 17205245	818	500	1017
VOE 17205245	818	600	1019
VOE 17205245	818	700	1021
VOE 17205245	818	800	1023
VOE 17205245	821	700	1041
VOE 17205245	821	900	1045
VOE 17205245	821	1000	1047
VOE 17205246	916201	00	1705
VOE 17205246	916202	00	1707
VOE 17205247	916217	00	1737
VOE 17205247	916219	00	1741
VOE 17205250	831	100	1079
VOE 17205250	831	150	1081
VOE 17205250	831	200	1083
VOE 17205250	831	250	1085
VOE 17205250	831	300	1087
VOE 17205250	831	350	1089
VOE 17205250	831	400	1091
VOE 17205250	831	450	1093
VOE 17205251	270	400	447
VOE 17205253	386	200	717
VOE 17205254	916205	00	1713
VOE 17205255	300	100	473
VOE 17205256	300	1200	507
VOE 17205256	300	1300	509
VOE 17205256	810	700	993
VOE 17205256	810	800	995
VOE 17205256	810	900	997
VOE 17205256	810	1000	999
VOE 17205256	810	1100	1001
VOE 17205256	810	1200	1003
VOE 17205256	810	1300	1005
VOE 17205256	810	1400	1007
VOE 17205256	851	300	1149
VOE 17205256	851	400	1151
VOE 17205257	461	600	765
VOE 17205258	300	10500	577
VOE 17205258	300	10600	581
VOE 17205258	300	10700	585
VOE 17205258	300	11000	597
VOE 17205258	711	2200	847
VOE 17205258	891	100	1237
VOE 17205260	441	800	743
VOE 17205260	441	900	745
VOE 17205260	441	1200	751
VOE 17205260	441	1300	753
VOE 17205260	911105	00	1387
VOE 17205260	911106	00	1391
VOE 17205260	911113	00	1409
VOE 17205260	911114	00	1413
VOE 17205260	911114	50	1417
VOE 17205261	233	400	235
VOE 17205262	771	2000	909
VOE 17205262	771	2100	911
VOE 17205263	300	300	479
VOE 17205263	300	400	481
VOE 17205263	300	600	485
VOE 17205263	300	700	487
VOE 17205263	300	800	491
VOE 17205263	300	900	495
VOE 17205263	300	1000	499
VOE 17205263	300	1100	503
VOE 17205263	300	1200	507
VOE 17205263	300	1300	509
VOE 17205263	300	1400	511
VOE 17205263	300	1500	515
VOE 17205263	300	1600	519
VOE 17205263	300	1700	523
VOE 17205263	300	1800	527
VOE 17205263	300	1900	531
VOE 17205263	300	2200	539
VOE 17205263	300	2300	543
VOE 17205263	300	2400	547
VOE 17205263	300	2500	551
VOE 17205263	300	10100	563
VOE 17205263	300	10150	567
VOE 17205263	371	200	711
VOE 17205263	810	900	997
VOE 17205263	810	1400	1007
VOE 17205265	262	100	393
VOE 17205267	311	300	607
VOE 17205267	311	400	609
VOE 17205268	911105	00	1387
VOE 17205268	911106	00	1391
VOE 17205268	911113	00	1407
VOE 17205268	911114	00	1413
VOE 17205268	911114	50	1417
VOE 17205271	216	1000	157
VOE 17205271	216	1200	161
VOE 17205272	916201	00	1705
VOE 17205273	711	800	811
VOE 17205273	711	1000	817
VOE 17205273	711	2000	839
VOE 17205273	711	2100	843
VOE 17205273	821	700	1041
VOE 17205273	821	800	1043
VOE 17205273	821	900	1045
VOE 17205273	821	1000	1047
VOE 17205273	821	1100	1049

Part No	Group	Sect	Page
VOE 17205273	821	1500	1057
VOE 17205273	821	1600	1059
VOE 17205274	771	500	895
VOE 17205274	771	600	897
VOE 17205276	252	100	295
VOE 17205276	252	200	297
VOE 17205276	252	300	299
VOE 17205276	252	400	301
VOE 17205278	771	300	893
VOE 17205278	771	800	899
VOE 17205278	771	1700	905
VOE 17205278	771	1800	907
VOE 17205280	251	800	293
VOE 17205281	916201001705		
VOE 17205281	916202001707		
VOE 17205282	300	400	481
VOE 17205282	300	600	485
VOE 17205282	300	700	487
VOE 17205282	300	800	491
VOE 17205282	300	900	495
VOE 17205282	300	1000	499
VOE 17205282	300	1100	503
VOE 17205282	300	1300	509
VOE 17205282	300	1400	511
VOE 17205282	300	1500	515
VOE 17205282	300	1600	519
VOE 17205282	300	1700	523
VOE 17205282	300	1800	527
VOE 17205282	300	1900	531
VOE 17205282	300	2200	539
VOE 17205282	300	2300	543
VOE 17205282	300	2400	547
VOE 17205282	300	2500	551
VOE 17205283	916201001705		
VOE 17205283	916202001707		
VOE 17205284	916202001707		
VOE 17205285	371	200	711
VOE 17205286	945	1100	1811
VOE 17205286	945	1200	1815
VOE 17205286	945	1300	1819
VOE 17205287	256	700	335
VOE 17205287	286	100	453
VOE 17205287	300	1200	507
VOE 17205287	300	1300	509
VOE 17205287	300	1900	531
VOE 17205287	300	2000	533
VOE 17205287	311	200	605
VOE 17205287	311	400	609
VOE 17205287	311	500	611
VOE 17205288	911	100	1335
VOE 17205289	771	2300	913
VOE 17205289	771	2400	915
VOE 17205290	230	200	225
VOE 17205290	261	100	341
VOE 17205290	261	200	343
VOE 17205290	261	400	347
VOE 17205290	300	100	473
VOE 17205290	300	2100	535
VOE 17205290	362	300	651
VOE 17205290	362	500	653
VOE 17205290	916205001713		
VOE 17205290	916206001715		
VOE 17205290	916207001717		
VOE 17205290	916209001721		
VOE 17205290	916223001749		
VOE 17205290	916224001751		
VOE 17205290	916225001753		
VOE 17205291	212	700	107
VOE 17205291	916101001609		
VOE 17205291	916102001613		
VOE 17205291	916103001615		
VOE 17205291	916104001619		
VOE 17205291	916201001705		
VOE 17205291	916202001707		
VOE 17205292	300	300	479
VOE 17205292	300	400	481
VOE 17205292	300	600	485
VOE 17205292	300	700	487
VOE 17205292	300	800	491
VOE 17205292	300	900	495
VOE 17205292	300	1000	499
VOE 17205292	300	1100	503
VOE 17205292	300	1200	507
VOE 17205292	300	1300	509
VOE 17205292	300	1400	511
VOE 17205292	300	1500	515
VOE 17205292	300	1600	519
VOE 17205292	300	1700	523
VOE 17205292	300	1800	527
VOE 17205292	300	1900	531
VOE 17205292	300	2200	539
VOE 17205292	300	2300	543
VOE 17205292	300	2400	547
VOE 17205292	300	2500	551
VOE 17205292	30010000		555
VOE 17205292	30010050		559
VOE 17205292	30010100		563
VOE 17205292	30010150		567
VOE 17205292	30010800		589
VOE 17205292	371	200	711
VOE 17205293	371	200	711
VOE 17205293	916208001719		
VOE 17205294	912	700	1435
VOE 17205295	30010000		555
VOE 17205295	30010050		559
VOE 17205295	30010100		563
VOE 17205295	30010150		567
VOE 17205297	912	2800	1475
VOE 17205298	213	400	115
VOE 17205298	213	600	119
VOE 17205299	810	700	993
VOE 17205299	810	800	995
VOE 17205299	810	900	997
VOE 17205299	810	1000	999
VOE 17205299	810	1100	1001
VOE 17205299	810	1200	1003
VOE 17205299	810	1300	1005
VOE 17205299	810	1400	1007
VOE 17205301	261	500	349
VOE 17205301	261	600	353
VOE 17205301	261	700	357
VOE 17205301	261	800	361
VOE 17205301	261	900	365
VOE 17205301	261	1000	369
VOE 17205301	261	1100	373
VOE 17205301	261	1200	377
VOE 17205301	261	1400	383
VOE 17205302	214	100	121
VOE 17205302	214	200	123
VOE 17205302	214	300	125
VOE 17205302	214	400	127
VOE 17205303	911105001387		
VOE 17205303	911106001391		
VOE 17205303	911107001395		
VOE 17205303	911108001397		
VOE 17205305	234	100	247
VOE 17205306	912	2700	1473
VOE 17205308	216	900	155
VOE 17205309	775	1200	937
VOE 17205310	270	400	447
VOE 17205310	270	500	449
VOE 17205311	912	2800	1475
VOE 17205312	916208001719		
VOE 17205313	810	700	993
VOE 17205313	810	800	995
VOE 17205313	810	1000	999
VOE 17205313	851	100	1145
VOE 17205313	851	200	1147
VOE 17205314	270	400	447
VOE 17205316	233	100	229
VOE 17205316	233	200	231
VOE 17205316	233	300	233
VOE 17205318	233	800	243
VOE 17205319	851	300	1149
VOE 17205319	851	400	1151
VOE 17205320	233	100	229
VOE 17205320	233	200	231
VOE 17205320	233	300	233
VOE 17205322	270	100	439
VOE 17205324	300	700	487
VOE 17205324	300	800	491
VOE 17205324	300	900	495
VOE 17205324	300	1000	499
VOE 17205324	300	1100	503
VOE 17205324	300	1400	511
VOE 17205324	300	1500	515
VOE 17205324	300	1600	519
VOE 17205324	300	1700	523
VOE 17205324	300	1800	527
VOE 17205324	300	2200	539
VOE 17205324	300	2300	543
VOE 17205324	300	2400	547
VOE 17205324	300	2500	551
VOE 17205334	897	500	1257
VOE 17205334	897	2500	1285

NUMERICAL INDEX

RÉPERTOIRE DE NUMÉROS

NUMMERNREGISTER

INDICE DE NÚMERO

NUMMERREGISTER

Catalogue id	Group
20676	**1000**
Issue	Page
PUB 20024822-D	**17**



NUMERICAL INDEX

INDICE DE NÚMERO

RÉPERTOIRE DE NUMÉROS

NUMMERREGISTER

NUMMERNREGISTER

Part No	Group	Sect	Page
VOE 17205344	897	2500	1285
VOE 17205346	897	2500	1285
VOE 17205347	897	2500	1285
VOE 17205352	711	700	809
VOE 17205352	711	800	811
VOE 17205352	711	900	815
VOE 17205352	711	1000	817
VOE 17205352	711	2000	839
VOE 17205352	711	2100	843
VOE 17205354	300	700	487
VOE 17205354	300	800	491
VOE 17205354	300	900	495
VOE 17205354	300	1000	499
VOE 17205354	300	1100	503
VOE 17205354	300	1400	511
VOE 17205354	300	1500	515
VOE 17205354	300	1600	519
VOE 17205354	300	1700	523
VOE 17205354	300	1800	527
VOE 17205354	300	2200	539
VOE 17205354	300	2300	543
VOE 17205354	300	2400	547
VOE 17205354	300	2500	551
VOE 17205360	234	100	247
VOE 17205364	286	100	453
VOE 17205364	286	200	455
VOE 17205364	311	200	605
VOE 17205364	311	400	609
VOE 17205364	311	500	611
VOE 17205364	311	700	615
VOE 17205369	233	800	243
VOE 17205374	831	100	1079
VOE 17205374	831	150	1081
VOE 17205374	831	200	1083
VOE 17205374	831	250	1085
VOE 17205374	831	300	1087
VOE 17205374	831	350	1089
VOE 17205374	831	400	1091
VOE 17205374	831	450	1093
VOE 17205376	827	400	1075
VOE 17205377	831	100	1079
VOE 17205377	831	150	1081
VOE 17205377	831	200	1083
VOE 17205377	831	250	1085
VOE 17205377	831	300	1087
VOE 17205377	831	350	1089
VOE 17205377	831	400	1091
VOE 17205377	831	450	1093
VOE 17205382	827	400	1075
VOE 17205385	827	400	1075
VOE 17205385	827	500	1077
VOE 17205386	331	300	627
VOE 17205389	911	10500	1387
VOE 17205389	911	10600	1391
VOE 17205390	217	100	175
VOE 17205390	217	200	177
VOE 17205396	354	100	639
VOE 17205399	912	700	1433
VOE 17205399	912	700	1435
VOE 17205404	269	400	433
VOE 17205408	269	300	431
VOE 17205410	286	100	453
VOE 17205410	286	200	455
VOE 17205417	212	600	105
VOE 17205417	286	200	455
VOE 17205417	913	100	1501
VOE 17205417	913	200	1503
VOE 17205419	269	400	433
VOE 17205420	371	200	711
VOE 17205421	212	600	105
VOE 17205422	371	200	711
VOE 17205426	300	700	489
VOE 17205426	300	800	493
VOE 17205426	300	900	497
VOE 17205426	300	1000	501
VOE 17205426	300	1100	503
VOE 17205426	300	1400	513
VOE 17205426	300	1500	515
VOE 17205426	300	1600	521
VOE 17205426	300	1700	525
VOE 17205426	300	1800	529
VOE 17205426	300	2200	541
VOE 17205426	300	2300	543
VOE 17205426	300	2400	549
VOE 17205426	300	2500	551
VOE 17205429	300	700	489
VOE 17205429	300	800	493
VOE 17205429	300	900	497
VOE 17205429	300	1000	501
VOE 17205429	300	1100	503
VOE 17205429	300	1400	513
VOE 17205429	300	1500	515
VOE 17205429	300	1600	521
VOE 17205429	300	1700	525
VOE 17205429	300	1800	529
VOE 17205429	300	2200	539
VOE 17205429	300	2300	543
VOE 17205429	300	2400	547
VOE 17205429	300	2500	551
VOE 17205430	300	700	489
VOE 17205430	300	800	493
VOE 17205430	300	900	495
VOE 17205430	300	1000	501
VOE 17205430	300	1100	503
VOE 17205430	300	1400	513
VOE 17205430	300	1500	515
VOE 17205430	300	1600	521
VOE 17205430	300	1700	525
VOE 17205430	300	1800	527
VOE 17205430	300	2200	539
VOE 17205430	300	2300	543
VOE 17205430	300	2400	547
VOE 17205430	300	2500	551
VOE 17205431	911	11100	1403
VOE 17205431	911	11200	1405
VOE 17205431	916	11200	1637
VOE 17205431	916	11300	1641
VOE 17205431	916	11400	1645
VOE 17205431	916	11500	1649
VOE 17205431	916	11600	1653
VOE 17205431	916	11700	1657
VOE 17205431	916	12100	1667
VOE 17205431	916	12200	1671
VOE 17205431	916	12300	1675
VOE 17205432	233	200	231
VOE 17205432	233	300	233
VOE 17205444	711	2200	847
VOE 17205445	255	400	315
VOE 17205446	230	100	223
VOE 17205448	300	100	475
VOE 17205448	911	10100	1377
VOE 17205448	911	10200	1379
VOE 17205448	911	10300	1381
VOE 17205448	911	10400	1383
VOE 17205449	286	100	453
VOE 17205449	286	200	455
VOE 17205449	311	200	605
VOE 17205449	311	400	609
VOE 17205449	311	500	611
VOE 17205449	311	700	615
VOE 17205453	230	100	223
VOE 17205455	775	1100	935
VOE 17205460	263	1000	425
VOE 17205467	251	100	279
VOE 17205467	255	100	309
VOE 17205467	255	200	311
VOE 17205468	916	10100	1609
VOE 17205468	916	10200	1613
VOE 17205468	916	10300	1615
VOE 17205468	916	10400	1619
VOE 17205468	916	12400	1679
VOE 17205468	916	12500	1681
VOE 17205468	916	12800	1687
VOE 17205468	916	12900	1689
VOE 17205471	263	800	421
VOE 17205475	251	100	279
VOE 17205476	270	100	439
VOE 17205477	261	100	341
VOE 17205477	261	200	343
VOE 17205478	256	100	323
VOE 17205478	256	200	325
VOE 17205479	216	1200	161
VOE 17205481	233	800	243
VOE 17205482	212	100	95
VOE 17205482	212	200	97
VOE 17205484	235	600	261
VOE 17205486	912	2400	1467
VOE 17205486	912	2500	1469
VOE 17205486	912	2600	1471
VOE 17205492	211	500	87
VOE 17205492	211	800	93
VOE 17205493	211	300	83
VOE 17205493	211	400	85
VOE 17205513	911	10500	1387
VOE 17205513	911	10600	1391

Part No	Group	Sect	Page
VOE 17205513	911113	00	1407
VOE 17205513	911114	00	1411
VOE 17205513	911114	50	1415
VOE 17205521	916201	00	1705
VOE 17205521	916202	00	1707
VOE 17205537	261	500	349
VOE 17205537	261	600	353
VOE 17205539	261	800	361
VOE 17205539	261	900	365
VOE 17205540	352	100	629
VOE 17205540	352	200	631
VOE 17205540	352	300	633
VOE 17205540	352	350	635
VOE 17205543	912	100	1423
VOE 17205543	912	200	1425
VOE 17205543	912	300	1427
VOE 17205543	912	400	1429
VOE 17205546	263	800	421
VOE 17205547	912	3000	1479
VOE 17205548	912	2800	1475
VOE 17205549	912	2400	1467
VOE 17205549	912	2500	1469
VOE 17205549	912	2600	1471
VOE 17205550	912	2400	1467
VOE 17205550	912	2500	1469
VOE 17205550	912	2600	1471
VOE 17205551	912	2400	1467
VOE 17205551	912	2500	1469
VOE 17205551	912	2600	1471
VOE 17205552	912	2400	1467
VOE 17205552	912	2500	1469
VOE 17205552	912	2600	1471
VOE 17205553	916109	00	1631
VOE 17205553	916110	00	1633
VOE 17205553	916111	00	1635
VOE 17205553	916112	00	1639
VOE 17205553	916113	00	1643
VOE 17205553	916114	00	1647
VOE 17205553	916121	00	1669
VOE 17205553	916122	00	1673
VOE 17205553	916123	00	1677
VOE 17205553	916132	00	1691
VOE 17205553	916133	00	1693
VOE 17205553	916136	00	1699
VOE 17205553	916137	00	1701
VOE 17205554	711	800	813
VOE 17205554	711	1000	817
VOE 17205554	711	2000	841
VOE 17205554	711	2100	843
VOE 17205554	818	600	1019
VOE 17205554	945	1200	1815
VOE 17205554	945	1300	1819
VOE 17205555	263	800	421
VOE 17205555	810	700	993
VOE 17205555	810	800	995
VOE 17205555	810	900	997
VOE 17205555	810	1000	999
VOE 17205555	810	1100	1001
VOE 17205555	810	1200	1003
VOE 17205555	810	1300	1005
VOE 17205555	810	1400	1007
VOE 17205556	300	10500	577
VOE 17205556	300	10600	581
VOE 17205556	300	10700	585
VOE 17205556	300	11000	597
VOE 17205556	311	300	607
VOE 17205556	311	400	609
VOE 17205556	311	500	611
VOE 17205556	311	700	615
VOE 17205557	218	100	195
VOE 17205557	218	200	197
VOE 17205559	716	1000	869
VOE 17205559	716	1200	873
VOE 17205559	716	1300	875
VOE 17205559	716	1500	879
VOE 17205559	716	1600	881
VOE 17205559	716	1900	887
VOE 17205559	716	2000	889
VOE 17205560	843	1400	1129
VOE 17205560	911	100	1335
VOE 17205560	911	200	1337
VOE 17205560	911	300	1339
VOE 17205561	269	300	431
VOE 17205562	263	800	421
VOE 17205564	270	100	441
VOE 17205564	300	300	479
VOE 17205564	300	400	481
VOE 17205564	300	600	485
VOE 17205564	300	700	487
VOE 17205564	300	800	491
VOE 17205564	300	900	495
VOE 17205564	300	1000	499
VOE 17205564	300	1100	503
VOE 17205564	300	1200	507
VOE 17205564	300	1300	509
VOE 17205564	300	1400	511
VOE 17205564	300	1500	515
VOE 17205564	300	1600	519
VOE 17205564	300	1700	523
VOE 17205564	300	1800	527
VOE 17205564	300	1900	531
VOE 17205564	300	2200	539
VOE 17205564	300	2300	543
VOE 17205564	300	2400	547
VOE 17205564	300	2500	551
VOE 17205564	300	10000	555
VOE 17205564	300	10050	559
VOE 17205564	300	10100	563
VOE 17205564	300	10150	567
VOE 17205564	371	200	711
VOE 17205564	810	900	997
VOE 17205564	810	1400	1007
VOE 17205565	256	100	323
VOE 17205565	256	200	325
VOE 17205565	261	500	351
VOE 17205565	261	600	353
VOE 17205565	261	700	357
VOE 17205565	261	800	363
VOE 17205565	261	900	365
VOE 17205565	261	1000	369
VOE 17205565	261	1100	373
VOE 17205565	261	1200	377
VOE 17205565	300	300	479
VOE 17205565	300	400	481
VOE 17205565	300	600	485
VOE 17205565	300	1900	531
VOE 17205565	441	800	743
VOE 17205565	441	900	745
VOE 17205565	441	1200	751
VOE 17205565	441	1300	753
VOE 17205565	711	800	811
VOE 17205565	711	1000	817
VOE 17205565	711	2000	841
VOE 17205565	711	2100	843
VOE 17205565	821	1800	1063
VOE 17205565	911105	00	1387
VOE 17205565	911106	00	1393
VOE 17205565	911113	00	1409
VOE 17205565	911114	00	1413
VOE 17205565	911114	50	1417
VOE 17205565	916	300	1599
VOE 17205565	916	400	1603
VOE 17205565	945	1400	1821
VOE 17205566	775	100	917
VOE 17205566	775	200	919
VOE 17205566	775	300	921
VOE 17205566	775	400	923
VOE 17205566	775	500	925
VOE 17205566	775	700	927
VOE 17205566	775	800	929
VOE 17205567	214	500	129
VOE 17205568	263	1000	425
VOE 17205569	212	300	99
VOE 17205569	212	500	103
VOE 17205569	216	100	139
VOE 17205569	216	300	143
VOE 17205570	223	200	215
VOE 17205570	223	400	219
VOE 17205570	223	500	221
VOE 17205574	911105	00	1387
VOE 17205574	911106	00	1391
VOE 17205574	911113	00	1407
VOE 17205574	911114	00	1411
VOE 17205574	911114	50	1415
VOE 17205577	911105	00	1387
VOE 17205577	911106	00	1391
VOE 17205577	911113	00	1407
VOE 17205577	911114	00	1411
VOE 17205577	911114	50	1415
VOE 17205578	916	300	1599
VOE 17205578	916	400	1603
VOE 17205579	912	900	1439
VOE 17205579	912	1000	1441
VOE 17205579	912	1100	1443
VOE 17205579	912	1300	1447

NUMERICAL INDEX

RÉPERTOIRE DE NUMÉROS

NUMMERNREGISTER

INDICE DE NÚMERO

NUMMERREGISTER

NUMERICAL INDEX

INDICE DE NÚMERO

RÉPERTOIRE DE NUMÉROS

NUMMERREGISTER

NUMMERNREGISTER

Part No	Group	Sect	Page
VOE 17205579	916	112	00 1637
VOE 17205579	916	113	00 1641
VOE 17205579	916	114	00 1645
VOE 17205579	916	115	00 1649
VOE 17205579	916	116	00 1653
VOE 17205579	916	117	00 1657
VOE 17205579	916	121	00 1667
VOE 17205579	916	122	00 1671
VOE 17205579	916	123	00 1675
VOE 17205581	913	300	1505
VOE 17205581	913	400	1507
VOE 17205581	913	500	1509
VOE 17205581	913	600	1511
VOE 17205581	913	700	1513
VOE 17205581	913	800	1515
VOE 17205622	300	10200	571
VOE 17205622	300	10300	573
VOE 17205622	300	10400	575
VOE 17205622	300	10500	577
VOE 17205622	300	10600	581
VOE 17205622	300	10700	585
VOE 17205622	300	11000	597
VOE 17205622	300	11100	601
VOE 17205713	916	100	1593
VOE 17205713	916	200	1595
VOE 17205715	911	500	1343
VOE 17205715	911	112	00 1405
VOE 17205715	912	100	1423
VOE 17205715	912	200	1425
VOE 17205716	912	2700	1473
VOE 17205717	912	100	1423
VOE 17205717	912	200	1425
VOE 17205717	912	300	1427
VOE 17205717	912	400	1429
VOE 17205718	916	109	00 1631
VOE 17205718	916	110	00 1633
VOE 17205718	916	111	00 1635
VOE 17205718	916	112	00 1639
VOE 17205718	916	113	00 1643
VOE 17205718	916	114	00 1647
VOE 17205718	916	115	00 1649
VOE 17205718	916	116	00 1653
VOE 17205718	916	117	00 1657
VOE 17205718	916	118	00 1661
VOE 17205718	916	119	00 1663
VOE 17205718	916	120	00 1665
VOE 17205718	916	121	00 1669
VOE 17205718	916	122	00 1673
VOE 17205718	916	123	00 1677
VOE 17205719	912	100	1423
VOE 17205719	912	300	1427
VOE 17205720	300	700	489
VOE 17205720	300	1000	499
VOE 17205720	300	1400	511
VOE 17205720	300	1600	521
VOE 17205720	362	100	647
VOE 17205720	913	400	1507
VOE 17205720	913	600	1511
VOE 17205720	913	800	1515
VOE 17205721	255	100	309
VOE 17205721	255	200	311
VOE 17205721	255	300	313
VOE 17205723	300	700	489
VOE 17205723	300	900	497
VOE 17205723	300	1000	499
VOE 17205723	300	1100	505
VOE 17205723	300	1400	511
VOE 17205723	300	1500	517
VOE 17205723	300	1600	521
VOE 17205723	300	1800	529
VOE 17205723	362	100	647
VOE 17205723	362	200	649
VOE 17205726	912	2900	1477
VOE 17205726	912	3100	1481
VOE 17205726	912	3900	1497
VOE 17205727	300	700	489
VOE 17205727	300	1000	501
VOE 17205727	300	1400	513
VOE 17205727	300	1600	521
VOE 17205727	913	400	1507
VOE 17205727	913	600	1511
VOE 17205727	913	800	1515
VOE 17209365	831	500	1095
VOE 17209373	775	1100	935
VOE 17209511	212	500	103
VOE 17209518	924	700	1773
VOE 17209522	851	300	1149
VOE 17209526	851	900	1159
VOE 17209542	851	900	1159
VOE 17209544	851	100	1145
VOE 17209544	851	200	1147
VOE 17209544	851	1200	1165
VOE 17209547	851	100	1145
VOE 17209547	851	200	1147
VOE 17209547	851	1200	1165
VOE 17209548	912	700	1433
VOE 17209551	870	800	1215
VOE 17209555	270	400	447
VOE 17209555	270	500	449
VOE 17209558	218	100	195
VOE 17209561	218	100	195
VOE 17209561	218	200	197
VOE 17209563	216	700	151
VOE 17209565	261	500	349
VOE 17209565	261	600	353
VOE 17209565	261	700	357
VOE 17209565	261	800	361
VOE 17209565	261	900	365
VOE 17209565	261	1000	369
VOE 17209565	261	1100	373
VOE 17209565	261	1200	377
VOE 17209567	210	400	59
VOE 17209567	210	600	63
VOE 17209567	210	1000	71
VOE 17209570	924	100	1761
VOE 17209570	924	200	1763
VOE 17209570	924	300	1765
VOE 17209572	393	100	721
VOE 17209572	393	200	723
VOE 17209573	870	500	1209
VOE 17209573	870	1100	1221
VOE 17209577	870	500	1209
VOE 17209577	870	1100	1221
VOE 17209580	211	500	87
VOE 17209581	913	2800	1549
VOE 17209583	775	1300	939
VOE 17209585	775	1300	939
VOE 17209587	775	1400	941
VOE 17209588	775	1400	941
VOE 17209589	945	2000	1833
VOE 17209590	300	10500	577
VOE 17209590	300	10600	581
VOE 17209590	300	10700	585
VOE 17209590	300	11000	597
VOE 17209592	870	500	1209
VOE 17209592	870	1100	1221
VOE 17209594	300	10000	555
VOE 17209594	300	10050	559
VOE 17209594	300	10100	563
VOE 17209594	300	10150	567
VOE 17209594	300	10800	589
VOE 17209594	300	10900	593
VOE 17209598	217	500	183
VOE 17209599	300	10200	571
VOE 17209599	300	10300	573
VOE 17209599	300	10400	575
VOE 17209599	300	10500	577
VOE 17209599	300	10600	581
VOE 17209599	300	10700	585
VOE 17209599	300	11000	597
VOE 17209599	300	11100	601
VOE 17209601	945	2700	1847
VOE 17209606	261	800	361
VOE 17209606	261	900	365
VOE 17209606	261	1000	369
VOE 17209606	261	1100	373
VOE 17209606	261	1200	377
VOE 17209607	916	208	00 1719
VOE 17209609	843	1900	1139
VOE 17209609	867	100	1189
VOE 17209613	891	100	1237
VOE 17209614	870	500	1209
VOE 17209614	870	600	1211
VOE 17209614	870	1100	1221
VOE 17209615	913	2800	1549
VOE 17209616	261	500	349
VOE 17209616	261	600	353
VOE 17209616	261	700	357
VOE 17209617	912	2700	1473
VOE 17209619	913	2800	1549
VOE 17209620	852	500	1175
VOE 17209620	852	600	1177
VOE 17209621	261	1300	381
VOE 17209622	261	500	349
VOE 17209622	261	600	353

Part No	Group	Sect	Page
VOE 17209622	261	700	357
VOE 17209622	261	800	361
VOE 17209622	261	900	365
VOE 17209622	261	1000	369
VOE 17209622	261	1100	373
VOE 17209622	261	1200	377
VOE 17209623	913	2800	1549
VOE 17209624	255	200	311
VOE 17209625	913	2800	1549
VOE 17209626	913	2800	1549
VOE 17209627	255	100	309
VOE 17209629	30010000		555
VOE 17209629	30010050		559
VOE 17209629	30010100		563
VOE 17209629	30010150		567
VOE 17209629	30010300		573
VOE 17209629	30010400		575
VOE 17209629	30010600		583
VOE 17209629	30010700		587
VOE 17209629	30010800		589
VOE 17209629	30010900		593
VOE 17209629	30011000		599
VOE 17209629	30011100		601
VOE 17209630	352	100	629
VOE 17209630	352	200	631
VOE 17209630	352	300	633
VOE 17209630	352	350	635
VOE 17209633	393	100	721
VOE 17209635	775	1300	939
VOE 17209635	775	1400	941
VOE 17209636	912	3500	1489
VOE 17209637	212	600	105
VOE 17209638	261	500	351
VOE 17209638	261	600	355
VOE 17209638	261	700	359
VOE 17209638	261	800	363
VOE 17209638	261	900	367
VOE 17209638	261	1000	371
VOE 17209638	261	1100	375
VOE 17209638	261	1200	379
VOE 17209639	870	1000	1219
VOE 17209639	870	1100	1221
VOE 17209640	261	500	351
VOE 17209640	261	600	355
VOE 17209640	261	700	359
VOE 17209640	261	800	363
VOE 17209640	261	900	367
VOE 17209640	261	1000	371
VOE 17209640	261	1100	375
VOE 17209640	261	1200	379
VOE 17209641	261	400	347
VOE 17209641	896	200	1247
VOE 17209641	896	500	1253
VOE 17209644	911	100	1335
VOE 17209644	911	200	1337
VOE 17209644	911	300	1339
VOE 17209644	996	400	1861
VOE 17209644	996	500	1863
VOE 17209645	843	1500	1131
VOE 17209647	916	300	1599
VOE 17209647	916	400	1603
VOE 17209648	775	1300	939
VOE 17209648	775	1400	941
VOE 17209649	912	1900	1457
VOE 17209649	912	2000	1459
VOE 17209650	912	3300	1485
VOE 17209650	912	3400	1487
VOE 17209651	821	700	1041
VOE 17209651	821	900	1045
VOE 17209651	821	1000	1047
VOE 17209652	870	500	1209
VOE 17209652	870	600	1211
VOE 17209652	870	1000	1219
VOE 17209654	775	1300	939
VOE 17209654	775	1400	941
VOE 17209655	870	800	1215
VOE 17209657	870	900	1217
VOE 17209659	916115001649		
VOE 17209659	916116001653		
VOE 17209659	916117001657		
VOE 17209659	916118001661		
VOE 17209659	916119001663		
VOE 17209659	916120001665		
VOE 17209660	870	300	1205
VOE 17209660	870	800	1215
VOE 17209661	870	500	1209
VOE 17209661	870	600	1211
VOE 17209661	870	1000	1219
VOE 17209661	870	1100	1221
VOE 17209662	911105001385		
VOE 17209662	911106001389		
VOE 17209662	911107001395		
VOE 17209662	911108001397		
VOE 17209663	911105001385		
VOE 17209663	911106001389		
VOE 17209663	911107001395		
VOE 17209663	911108001397		
VOE 17209665	211	500	87
VOE 17209665	211	700	91
VOE 17209667	912	1900	1457
VOE 17209667	912	2000	1459
VOE 17209672	911105001385		
VOE 17209672	911106001389		
VOE 17209672	911107001395		
VOE 17209672	911108001397		
VOE 17209673	916109001631		
VOE 17209673	916110001633		
VOE 17209673	916111001635		
VOE 17209673	916112001637		
VOE 17209673	916113001641		
VOE 17209673	916114001645		
VOE 17209673	916121001667		
VOE 17209673	916122001671		
VOE 17209673	916123001675		
VOE 17209675	916109001631		
VOE 17209675	916110001633		
VOE 17209675	916111001635		
VOE 17209675	916112001637		
VOE 17209675	916113001641		
VOE 17209675	916114001645		
VOE 17209675	916121001667		
VOE 17209675	916122001671		
VOE 17209675	916123001675		
VOE 17209676	912	1900	1457
VOE 17209676	912	2000	1459
VOE 17209677	916104001619		
VOE 17209678	870	500	1209
VOE 17209678	870	600	1211
VOE 17209679	916102001611		
VOE 17209679	916103001615		
VOE 17209679	916104001619		
VOE 17209680	916104001619		
VOE 17209681	270	400	447
VOE 17209682	916101001609		
VOE 17209682	916102001611		
VOE 17209682	916103001615		
VOE 17209683	363	100	663
VOE 17209683	363	200	665
VOE 17209684	916101001609		
VOE 17209684	916102001611		
VOE 17209684	916103001615		
VOE 17209685	870	1100	1221
VOE 17209686	916102001611		
VOE 17209686	916104001619		
VOE 17209687	916112001637		
VOE 17209687	916113001641		
VOE 17209687	916114001645		
VOE 17209687	916115001649		
VOE 17209687	916116001653		
VOE 17209687	916117001657		
VOE 17209687	916121001667		
VOE 17209687	916122001671		
VOE 17209687	916123001675		
VOE 17209688	30010100		563
VOE 17209688	30010150		567
VOE 17209689	300	700	489
VOE 17209689	300	800	493
VOE 17209689	300	900	497
VOE 17209689	300	1000	501
VOE 17209689	300	1100	503
VOE 17209689	300	1400	513
VOE 17209689	300	1500	515
VOE 17209689	300	1600	521
VOE 17209689	300	1700	525
VOE 17209689	300	1800	529
VOE 17209689	300	2200	541
VOE 17209689	300	2300	543
VOE 17209689	300	2400	549
VOE 17209689	300	2500	551
VOE 17209690	945	2500	1843
VOE 17209691	916	300	1599
VOE 17209691	916	400	1603
VOE 17209692	945	2500	1843
VOE 17209694	911107001395		
VOE 17209695	912	2000	1459

NUMERICAL INDEX

RÉPERTOIRE DE NUMÉROS

NUMMERNREGISTER

INDICE DE NÚMERO

NUMMERREGISTER

NUMERICAL INDEX

RÉPERTOIRE DE NUMÉROS

NUMMERNREGISTER

INDICE DE NÚMERO

NUMMERREGISTER

Part No	Group	Sect	Page
VOE 17209697	211	500	87
VOE 17209698	911101001377		
VOE 17209698	911102001379		
VOE 17209698	911103001381		
VOE 17209698	911104001383		
VOE 17209698	911105001387		
VOE 17209698	911106001391		
VOE 17209698	911113001407		
VOE 17209698	911114001413		
VOE 17209698	911114501417		
VOE 17209699	711	100	791
VOE 17209699	711	200	793
VOE 17209699	711	250	795
VOE 17209699	711	300	797
VOE 17209699	711	350	799
VOE 17209699	711	400	801
VOE 17209699	711	500	803
VOE 17209699	711	600	805
VOE 17209699	711	650	807
VOE 17209701	711	100	791
VOE 17209701	711	200	793
VOE 17209701	711	250	795
VOE 17209702	912	3000	1479
VOE 17209703	711	100	791
VOE 17209703	711	200	793
VOE 17209703	711	250	795
VOE 17209704	911107001395		
VOE 17209705	843	100	1109
VOE 17209705	843	200	1111
VOE 17209708	912	3000	1479
VOE 17209709	711	100	791
VOE 17209709	711	200	793
VOE 17209709	711	250	795
VOE 17209709	711	300	797
VOE 17209709	711	400	801
VOE 17209709	711	500	803
VOE 17209709	711	600	805
VOE 17209710	916	300	1601
VOE 17209710	916	400	1605
VOE 17209711	911108001397		
VOE 17209712	916	300	1601
VOE 17209712	916	400	1605
VOE 17209724	945	2600	1845
VOE 17209725	945	2600	1845
VOE 17209726	911108001397		
VOE 17209727	945	2700	1847
VOE 17209728	945	2700	1847
VOE 17209732	870	300	1205
VOE 17209732	870	800	1215
VOE 17209734	916	100	1593
VOE 17209734	916	200	1597
VOE 17209735	30010200		571
VOE 17209735	30010300		573
VOE 17209735	30010400		575
VOE 17209735	30010500		577
VOE 17209735	30010600		581
VOE 17209735	30010700		585
VOE 17209735	30011000		597
VOE 17209735	30011100		601
VOE 17209738	30010200		571
VOE 17209738	30010300		573
VOE 17209738	30010400		575
VOE 17209738	30010500		577
VOE 17209738	30010600		581
VOE 17209738	30010700		585
VOE 17209738	30011000		597
VOE 17209738	30011100		601
VOE 17209739	916	200	1595
VOE 17209740	30010200		571
VOE 17209740	30010300		573
VOE 17209740	30010400		575
VOE 17209740	30010500		577
VOE 17209740	30010600		581
VOE 17209740	30010700		585
VOE 17209740	30011000		597
VOE 17209740	30011100		601
VOE 17209741	916201001705		
VOE 17209742	916	200	1595
VOE 17209744	775	900	931
VOE 17209744	775	1000	933
VOE 17209745	916	300	1599
VOE 17209745	916	400	1603
VOE 17209746	916201001705		
VOE 17209747	916	300	1599
VOE 17209747	916	400	1603
VOE 17209748	916208001719		
VOE 17209749	916202001707		
VOE 17209750	916	300	1601
VOE 17209750	916	400	1605
VOE 17209751	916	100	1593
VOE 17209751	916	200	1595
VOE 17209752	911105001385		
VOE 17209752	911106001389		
VOE 17209753	916202001707		
VOE 17209754	870	700	1213
VOE 17209754	870	1000	1219
VOE 17209754	870	1100	1221
VOE 17209755	911105001385		
VOE 17209755	911106001389		
VOE 17209755	911113001409		
VOE 17209755	911114001413		
VOE 17209755	911114501417		
VOE 17209756	916	300	1599
VOE 17209756	916	400	1603
VOE 17209758	870	500	1209
VOE 17209758	870	600	1211
VOE 17209758	870	1000	1219
VOE 17209758	870	1100	1221
VOE 17209761	911105001385		
VOE 17209761	911106001389		
VOE 17209761	911113001409		
VOE 17209761	911114001413		
VOE 17209761	911114501417		
VOE 17209762	911105001385		
VOE 17209762	911106001389		
VOE 17209762	911113001409		
VOE 17209762	911114001411		
VOE 17209762	911114501415		
VOE 17209763	810	500	985
VOE 17209763	810	550	987
VOE 17209763	810	600	989
VOE 17209763	810	650	991
VOE 17209764	870	500	1209
VOE 17209764	870	600	1211
VOE 17209764	870	1100	1221
VOE 17209765	916211001725		
VOE 17209765	916212001727		
VOE 17209767	716	100	851
VOE 17209767	716	600	861
VOE 17209767	716	700	863
VOE 17209768	911101001377		
VOE 17209768	911102001379		
VOE 17209768	911103001381		
VOE 17209768	911104001383		
VOE 17209770	716	600	861
VOE 17209770	716	700	863
VOE 17209771	870	500	1209
VOE 17209771	870	600	1211
VOE 17209771	870	1000	1219
VOE 17209774	916	200	1595
VOE 17209775	916208001719		
VOE 17209777	775	1700	947
VOE 17209777	775	1800	949
VOE 17209780	916208001719		
VOE 17209781	461	700	767
VOE 17209784	916208001719		
VOE 17209787	914	100	1557
VOE 17209787	915	800	1583
VOE 17209788	911105001387		
VOE 17209788	911106001391		
VOE 17209788	911111001403		
VOE 17209788	911112001405		
VOE 17209788	911113001407		
VOE 17209788	911114001411		
VOE 17209788	911114501415		
VOE 17209789	821	300	1033
VOE 17209789	821	400	1035
VOE 17209789	821	500	1037
VOE 17209789	821	1200	1051
VOE 17209790	300	700	487
VOE 17209790	300	800	491
VOE 17209790	300	900	495
VOE 17209790	300	1000	499
VOE 17209790	300	1100	503
VOE 17209790	300	1400	511
VOE 17209790	300	1500	515
VOE 17209790	300	1600	519
VOE 17209790	300	1700	523
VOE 17209790	300	1800	527
VOE 17209790	300	2200	539
VOE 17209790	300	2300	543
VOE 17209790	300	2400	547
VOE 17209790	300	2500	551
VOE 17209795	821	700	1041
VOE 17209795	821	900	1045

Part No	Group	Sect	Page
VOE 17209795	821	1000	1047
VOE 17209796	711	700	809
VOE 17209796	711	900	815
VOE 17209797	810	700	993
VOE 17209797	810	800	995
VOE 17209797	810	900	997
VOE 17209797	810	1000	999
VOE 17209797	810	1100	1001
VOE 17209797	810	1200	1003
VOE 17209797	810	1300	1005
VOE 17209797	810	1400	1007
VOE 17209799	818	400	1015
VOE 17209799	818	500	1017
VOE 17209799	818	600	1019
VOE 17209799	818	700	1021
VOE 17209799	818	800	1023
VOE 17209802	821	700	1041
VOE 17209802	821	900	1045
VOE 17209802	821	1000	1047
VOE 17209803	912	700	1433
VOE 17209804	300	1200	507
VOE 17209804	300	1300	509
VOE 17209804	300	1900	531
VOE 17209804	371	100	709
VOE 17209806	914	200	1559
VOE 17209806	915	700	1581
VOE 17209807	371	100	709
VOE 17209808	916	11200	1637
VOE 17209808	916	11300	1641
VOE 17209808	916	11400	1645
VOE 17209808	916	11500	1649
VOE 17209808	916	11600	1653
VOE 17209808	916	11700	1657
VOE 17209808	916	12100	1667
VOE 17209808	916	12200	1671

Part No	Group	Sect	Page
VOE 17209808	916	12300	1675
VOE 17209810	911	10700	1395
VOE 17209810	911	10800	1397
VOE 17209810	911	11500	1419
VOE 17209810	911	11600	1421
VOE 17209811	911	10500	1385
VOE 17209811	911	10600	1389
VOE 17209811	911	11300	1409
VOE 17209811	911	11400	1411
VOE 17209811	911	11450	1415
VOE 17209812	775	1100	935
VOE 17209812	775	1200	937
VOE 17209812	775	1300	939
VOE 17209812	775	1400	941
VOE 17209813	911	10100	1377
VOE 17209813	911	10300	1381
VOE 17209814	912	700	1433
VOE 17209817	911	10600	1391
VOE 17209818	914	300	1561
VOE 17209818	915	900	1585
VOE 17209819	912	700	1435
VOE 17209820	911	10500	1387
VOE 17209820	911	10600	1391
VOE 17209821	911	10100	1377
VOE 17209821	911	10300	1381
VOE 17209822	912	700	1433
VOE 17209823	911	10600	1391
VOE 17209824	912	700	1435
VOE 17209826	911	10100	1377
VOE 17209826	911	10200	1379
VOE 17209827	916	11200	1637
VOE 17209827	916	11300	1641
VOE 17209827	916	11400	1645
VOE 17209827	916	11500	1649
VOE 17209827	916	11600	1653

Part No	Group	Sect	Page
VOE 17209827	916	11700	1657
VOE 17209827	916	12100	1667
VOE 17209827	916	12200	1671
VOE 17209827	916	12300	1675
VOE 17209828	912	700	1433
VOE 17209829	911	10500	1387
VOE 17209829	911	10600	1391
VOE 17209830	911	10300	1381
VOE 17209830	911	10400	1383
VOE 17209831	912	700	1433
VOE 17209833	911	10500	1385
VOE 17209833	911	10600	1389
VOE 17209834	851	100	1145
VOE 17209834	851	200	1147
VOE 17209835	916	500	1607
VOE 17209841	911	10300	1381
VOE 17209841	911	10400	1383
VOE 17209842	256	900	339
VOE 17209844	916	20300	1709
VOE 17209845	916	10900	1631
VOE 17209845	916	11000	1633
VOE 17209845	916	11100	1635
VOE 17209845	916	11200	1637
VOE 17209845	916	11300	1641
VOE 17209845	916	11400	1645
VOE 17209845	916	11500	1649
VOE 17209845	916	11600	1653
VOE 17209845	916	11700	1657
VOE 17209845	916	11800	1661
VOE 17209845	916	11900	1663
VOE 17209845	916	12000	1665
VOE 17209845	916	12100	1667
VOE 17209845	916	12200	1671
VOE 17209845	916	12300	1675
VOE 17209845	916	13200	1691

Part No	Group	Sect	Page
VOE 17209845	916	13300	1693
VOE 17209845	916	13400	1695
VOE 17209845	916	13500	1697
VOE 17209845	916	13600	1699
VOE 17209845	916	13700	1701
VOE 17209848	916	20400	1711
VOE 17209849	913	1600	1531
VOE 17209850	916	20300	1709
VOE 17209851	916	10900	1631
VOE 17209851	916	11000	1633
VOE 17209851	916	11100	1635
VOE 17209851	916	11200	1637
VOE 17209851	916	11300	1641
VOE 17209851	916	11400	1645
VOE 17209851	916	11500	1649
VOE 17209851	916	11600	1653
VOE 17209851	916	11700	1657
VOE 17209851	916	11800	1661
VOE 17209851	916	11900	1663
VOE 17209851	916	12000	1665
VOE 17209851	916	12100	1667
VOE 17209851	916	12200	1671
VOE 17209851	916	12300	1675
VOE 17209851	916	13200	1691
VOE 17209851	916	13300	1693
VOE 17209851	916	13400	1695
VOE 17209851	916	13500	1697
VOE 17209851	916	13600	1699
VOE 17209851	916	13700	1701
VOE 17209852	916	10900	1631
VOE 17209852	916	11000	1633
VOE 17209852	916	11100	1635
VOE 17209852	916	11200	1639
VOE 17209852	916	11300	1643
VOE 17209852	916	11400	1647

Part No	Group	Sect	Page
VOE 17209852	916	12100	1669
VOE 17209852	916	12200	1673
VOE 17209852	916	12300	1677
VOE 17209853	916	20400	1711
VOE 17209853	916	21400	1731
VOE 17209855	916	10900	1631
VOE 17209855	916	11000	1633
VOE 17209855	916	11100	1635
VOE 17209855	916	11200	1637
VOE 17209855	916	11300	1641
VOE 17209855	916	11400	1645
VOE 17209855	916	12100	1667
VOE 17209855	916	12200	1671
VOE 17209855	916	12300	1675
VOE 17209857	916	10900	1631
VOE 17209857	916	11000	1633
VOE 17209857	916	11100	1635
VOE 17209857	916	11200	1637
VOE 17209857	916	11300	1641
VOE 17209857	916	11400	1645
VOE 17209857	916	12100	1667
VOE 17209857	916	12200	1671
VOE 17209857	916	12300	1675
VOE 17209858	217	600	185
VOE 17209860	916	20400	1711
VOE 17209860	916	21400	1731
VOE 17209863	810	100	969
VOE 17209863	810	150	971
VOE 17209865	911	10100	1377
VOE 17209865	911	10200	1379
VOE 17209865	911	10300	1381
VOE 17209865	911	10400	1383
VOE 17209872	810	500	985
VOE 17209872	810	550	987
VOE 17209874	810	300	977

NUMERICAL INDEX

RÉPERTOIRE DE NUMÉROS

NUMMERNREGISTER

INDICE DE NÚMERO

NUMMERREGISTER

Part No	Group	Sect	Page
VOE 17209874	810	350	979
VOE 17209877	810	200	973
VOE 17209877	810	250	975
VOE 17209878	810	400	981
VOE 17209878	810	450	983
VOE 17209878	810	600	989
VOE 17209878	810	650	991
VOE 17209879	821	300	1033
VOE 17209879	821	400	1035
VOE 17209879	821	500	1037
VOE 17209881	300	10200	571
VOE 17209881	300	10300	573
VOE 17209881	300	10400	575
VOE 17209881	300	10500	577
VOE 17209881	300	10600	581
VOE 17209881	300	10700	585
VOE 17209881	300	11000	597
VOE 17209881	300	11100	601
VOE 17209882	870	1000	1219
VOE 17209896	913	1600	1531
VOE 17209897	366	100	707
VOE 17209898	870	100	1195
VOE 17209898	870	300	1205
VOE 17209900	870	100	1195
VOE 17209900	870	500	1209
VOE 17209900	870	600	1211
VOE 17209902	831	500	1095
VOE 17209903	851	900	1159
VOE 17209905	851	100	1145
VOE 17209905	851	200	1147
VOE 17209906	851	100	1145
VOE 17209906	851	200	1147
VOE 17209907	300	100	473
VOE 17209909	364	100	669
VOE 17209909	364	200	671
VOE 17209910	891	200	1239
VOE 17209911	364	300	673
VOE 17209911	364	400	677
VOE 17209913	364	500	681
VOE 17209913	364	600	685
VOE 17209915	363	100	663
VOE 17209915	363	200	665
VOE 17209916	364	700	689
VOE 17209916	364	800	691
VOE 17209918	775	1700	947
VOE 17209918	775	1800	949
VOE 17209918	775	1900	951
VOE 17209925	916	100	1593
VOE 17209925	916	200	1595
VOE 17209925	916	13200	1691
VOE 17209925	916	13300	1693
VOE 17209927	261	500	349
VOE 17209927	261	600	353
VOE 17209927	261	700	357
VOE 17209927	261	800	361
VOE 17209927	261	900	365
VOE 17209927	261	1000	369
VOE 17209927	261	1100	373
VOE 17209927	261	1200	377
VOE 17209928	916	300	1599
VOE 17209928	916	400	1603
VOE 17209930	916	100	1593
VOE 17209930	916	200	1595
VOE 17209932	945	2500	1843
VOE 17209932	945	2600	1845
VOE 17209933	235	400	257
VOE 17209935	916	11200	1637
VOE 17209935	916	11300	1641
VOE 17209935	916	12100	1667
VOE 17209936	870	500	1209
VOE 17209936	870	600	1211
VOE 17209936	870	1100	1221
VOE 17209939	911	10600	1391
VOE 17209939	911	11400	1413
VOE 17209939	911	11450	1417
VOE 17209941	916	11200	1637
VOE 17209941	916	11300	1641
VOE 17209941	916	11400	1645
VOE 17209941	916	12100	1667
VOE 17209941	916	12200	1671
VOE 17209941	916	12300	1675
VOE 17209945	363	100	663
VOE 17209945	363	200	665
VOE 17209948	916	11200	1637
VOE 17209948	916	11300	1641
VOE 17209948	916	11400	1645
VOE 17209948	916	12100	1667
VOE 17209948	916	12200	1671
VOE 17209948	916	12300	1675
VOE 17209951	300	200	477
VOE 17209951	300	300	479
VOE 17209951	300	400	481
VOE 17209951	300	500	483
VOE 17209951	300	600	485
VOE 17209951	300	700	489
VOE 17209951	300	800	493
VOE 17209951	300	900	497
VOE 17209951	300	1000	501
VOE 17209951	300	1100	505
VOE 17209951	300	1200	507
VOE 17209951	300	1300	509
VOE 17209951	300	1400	513
VOE 17209951	300	1500	517
VOE 17209951	300	1600	521
VOE 17209951	300	1700	525
VOE 17209951	300	1800	529
VOE 17209951	300	1900	531
VOE 17209951	300	2200	541
VOE 17209951	300	2300	543
VOE 17209951	300	2400	549
VOE 17209951	300	2500	551
VOE 17209953	916	300	1599
VOE 17209953	916	400	1603
VOE 17209954	870	900	1217
VOE 17209955	945	2200	1837
VOE 17209956	461	400	761
VOE 17209956	463	400	775
VOE 17209958	911	10300	1381
VOE 17209958	911	10400	1383
VOE 17209961	363	100	663
VOE 17209961	363	200	665
VOE 17209962	911	10100	1377
VOE 17209962	911	10200	1379
VOE 17209962	911	10300	1381
VOE 17209962	911	10400	1383
VOE 17209963	223	200	215
VOE 17209963	223	400	219
VOE 17209964	851	100	1145
VOE 17209964	851	200	1147
VOE 17209965	916	100	1593
VOE 17209965	916	200	1595
VOE 17209966	851	100	1145
VOE 17209966	851	200	1147
VOE 17209967	851	300	1149
VOE 17209967	851	400	1151
VOE 17209968	263	1000	425
VOE 17209970	364	100	669
VOE 17209970	364	200	671
VOE 17209970	364	300	673
VOE 17209970	364	350	675
VOE 17209970	364	400	677
VOE 17209970	364	450	679
VOE 17209970	364	500	681
VOE 17209970	364	550	683
VOE 17209970	364	600	685
VOE 17209970	364	650	687
VOE 17209970	364	700	689
VOE 17209970	364	800	691
VOE 17209970	364	900	693
VOE 17209970	364	950	695
VOE 17209970	364	1000	697
VOE 17209970	364	1050	699
VOE 17209970	364	1100	701
VOE 17209970	364	1200	703
VOE 17209974	912	700	1433
VOE 17209976	911	11000	1401
VOE 17209976	913	100	1501
VOE 17209976	913	200	1503
VOE 17209979	363	100	663
VOE 17209979	363	200	665
VOE 17209982	217	600	185
VOE 17209985	214	500	129
VOE 17209989	913	1500	1529
VOE 17209990	911	10100	1377
VOE 17209990	911	10200	1379
VOE 17209990	911	10300	1381
VOE 17209990	911	10400	1383
VOE 17209992	270	200	443
VOE 17209996	913	1600	1531
VOE 17209998	870	800	1215
VOE 17209999	913	2800	1549
VOE 17210001	870	900	1217
VOE 17210002	363	100	663
VOE 17210003	913	2800	1549
VOE 17210004	916	10400	1619

Part No	Group	Sect	Page
VOE 17210006	711	2200	847
VOE 17210010	213	100	109
VOE 17210010	213	600	119
VOE 17210011	897	1700	1269
VOE 17210013	711	2300	849
VOE 17210014	843	1500	1131
VOE 17210015	945	400	1795
VOE 17210015	945	500	1799
VOE 17210017	213	100	109
VOE 17210017	213	600	119
VOE 17210018	916	10400	1619
VOE 17210019	775	1300	939
VOE 17210019	775	1400	941
VOE 17210020	916	100	1593
VOE 17210020	916	200	1595
VOE 17210022	775	1300	939
VOE 17210022	775	1400	941
VOE 17210023	897	1800	1271
VOE 17210025	851	300	1149
VOE 17210026	213	100	109
VOE 17210026	213	600	119
VOE 17210028	911105	00	1387
VOE 17210028	911106	00	1391
VOE 17210028	911113	00	1407
VOE 17210028	911114	00	1411
VOE 17210028	911114	50	1415
VOE 17210029	897	2000	1275
VOE 17210030	300	100	473
VOE 17210030	300	2100	535
VOE 17210031	912	2700	1473
VOE 17210032	30010000		555
VOE 17210032	30010050		559
VOE 17210032	30010100		563
VOE 17210032	30010150		567
VOE 17210032	30010300		573
VOE 17210032	30010400		575
VOE 17210032	30010600		583
VOE 17210032	30010700		587
VOE 17210032	30010800		589
VOE 17210032	30010900		593
VOE 17210032	30011000		599
VOE 17210032	30011100		601
VOE 17210034	911109	00	1399
VOE 17210034	911110	00	1401
VOE 17210035	897	1900	1273
VOE 17210036	911105	00	1385
VOE 17210036	911106	00	1389
VOE 17210036	911107	00	1395
VOE 17210036	911108	00	1397
VOE 17210037	831	600	1097
VOE 17210039	810	100	969
VOE 17210039	810	150	971
VOE 17210039	810	300	977
VOE 17210039	810	350	979
VOE 17210039	810	500	985
VOE 17210039	810	550	987
VOE 17210039	810	600	989
VOE 17210039	810	650	991
VOE 17210040	897	2100	1277
VOE 17210041	897	2200	1279
VOE 17210042	897	2300	1281
VOE 17210043	897	2400	1283
VOE 17210044	897	2400	1283
VOE 17210048	897	2600	1289
VOE 17210050	897	2600	1289
VOE 17210051	897	2600	1289
VOE 17210053	363	100	663
VOE 17210053	363	200	665
VOE 17210054	870	300	1205
VOE 17210054	870	800	1215
VOE 17210055	851	1000	1161
VOE 17210056	30010000		555
VOE 17210056	30010050		559
VOE 17210056	30010100		563
VOE 17210056	30010150		567
VOE 17210057	870	300	1205
VOE 17210057	870	800	1215
VOE 17210058	300	200	477
VOE 17210058	300	500	483
VOE 17210060	223	200	215
VOE 17210061	897	2700	1291
VOE 17210062	775	900	931
VOE 17210062	775	1000	933
VOE 17210063	897	2800	1293
VOE 17210065	775	900	931
VOE 17210065	775	1000	933
VOE 17210066	300	300	479
VOE 17210066	300	700	487
VOE 17210066	300	800	491
VOE 17210066	300	1000	499
VOE 17210066	300	1200	507
VOE 17210066	300	1400	511
VOE 17210066	300	1600	519
VOE 17210066	300	1700	523
VOE 17210069	897	1600	1267
VOE 17210071	870	1000	1219
VOE 17210072	261	500	349
VOE 17210072	261	600	353
VOE 17210072	261	700	357
VOE 17210075	261	800	361
VOE 17210075	261	900	365
VOE 17210075	261	1000	369
VOE 17210075	261	1100	373
VOE 17210075	261	1200	377
VOE 17210078	870	1000	1219
VOE 17210081	261	500	349
VOE 17210081	261	600	353
VOE 17210081	261	700	357
VOE 17210083	897	2600	1289
VOE 17210085	945	1100	1811
VOE 17210086	897	2600	1289
VOE 17210087	897	2600	1289
VOE 17210088	945	200	1789
VOE 17210088	945	300	1791
VOE 17210089	897	2500	1285
VOE 17210090	897	2600	1289
VOE 17210091	911105	00	1385
VOE 17210091	911106	00	1389
VOE 17210091	911113	00	1409
VOE 17210091	911114	00	1413
VOE 17210091	911114	50	1417
VOE 17210092	818	1000	1027
VOE 17210093	897	1600	1267
VOE 17210094	897	1700	1269
VOE 17210095	915	100	1569
VOE 17210095	915	200	1571
VOE 17210095	915	300	1573
VOE 17210095	915	400	1575
VOE 17210097	30010200		571
VOE 17210097	30010300		573
VOE 17210097	30010400		575
VOE 17210097	30010500		577
VOE 17210097	30010600		581
VOE 17210097	30010700		585
VOE 17210097	30011000		597
VOE 17210097	30011100		601
VOE 17210097	870	1400	1229
VOE 17210098	897	1800	1271
VOE 17210099	911106	00	1389
VOE 17210099	911114	00	1413
VOE 17210099	911114	50	1417
VOE 17210100	851	900	1159
VOE 17210101	897	2000	1275
VOE 17210102	913	1500	1529
VOE 17210102	913	1600	1531
VOE 17210103	870	900	1217
VOE 17210104	897	1900	1273
VOE 17210105	911106	00	1391
VOE 17210106	843	800	1123
VOE 17210107	897	2100	1277
VOE 17210108	261	800	361
VOE 17210108	261	900	365
VOE 17210108	261	1000	369
VOE 17210108	261	1100	373
VOE 17210108	261	1200	377
VOE 17210109	897	2200	1279
VOE 17210110	870	1100	1221
VOE 17210113	897	2300	1281
VOE 17210114	870	1100	1221
VOE 17210115	911106	00	1389
VOE 17210115	911114	00	1413
VOE 17210115	911114	50	1417
VOE 17210117	870	1000	1219
VOE 17210118	897	2500	1285
VOE 17210120	818	1200	1031
VOE 17210121	896	300	1249
VOE 17210123	897	2500	1285
VOE 17210125	897	2500	1285
VOE 17210127	897	1600	1267
VOE 17210127	897	1800	1271
VOE 17210127	897	1900	1273
VOE 17210127	897	2100	1277
VOE 17210127	897	2400	1283
VOE 17210130	916	2130	0 1729
VOE 17210131	897	2500	1285

NUMERICAL INDEX

RÉPERTOIRE DE NUMÉROS

NUMMERNREGISTER

INDICE DE NÚMERO

NUMMERREGISTER

NUMERICAL INDEX

RÉPERTOIRE DE NUMÉROS

NUMMERNREGISTER

INDICE DE NÚMERO

NUMMERREGISTER

Part No	Group	Sect	Page
VOE 17210141	716	200	853
VOE 17210141	716	400	857
VOE 17210141	716	600	861
VOE 17210143	716	200	853
VOE 17210143	716	400	857
VOE 17210143	716	600	861
VOE 17210145	716	200	853
VOE 17210145	716	400	857
VOE 17210145	716	600	861
VOE 17210147	711	700	809
VOE 17210147	711	800	811
VOE 17210147	711	2000	839
VOE 17210148	775	1300	939
VOE 17210148	775	1400	941
VOE 17210149	897	1700	1269
VOE 17210149	897	2000	1275
VOE 17210149	897	2200	1279
VOE 17210149	897	2300	1281
VOE 17210152	843	300	1113
VOE 17210153	831	600	1097
VOE 17210153	831	700	1099
VOE 17210153	831	800	1101
VOE 17210154	897	2500	1285
VOE 17210156	818	900	1025
VOE 17210157	897	900	1259
VOE 17210157	897	1100	1261
VOE 17210159	821	300	1033
VOE 17210160	810	100	969
VOE 17210160	810	200	973
VOE 17210160	810	500	985
VOE 17210162	897	2500	1287
VOE 17210163	810	300	977
VOE 17210163	810	400	981
VOE 17210163	810	600	989
VOE 17210164	851	100	1145
VOE 17210164	851	200	1147
VOE 17210164	851	1200	1165
VOE 17210165	913	2800	1551
VOE 17210166	818	400	1015
VOE 17210166	818	600	1019
VOE 17210167	843	1400	1129
VOE 17210167	843	1500	1131
VOE 17210167	843	2000	1141
VOE 17210167	843	2100	1143
VOE 17210168	843	1400	1129
VOE 17210168	843	1500	1131
VOE 17210168	843	1600	1133
VOE 17210168	843	2000	1141
VOE 17210168	843	2100	1143
VOE 17210172	897	2500	1287
VOE 17210174	30010700		587
VOE 17210174	30011000		599
VOE 17210174	810	700	993
VOE 17210174	810	800	995
VOE 17210174	810	900	997
VOE 17210174	810	1000	999
VOE 17210175	851	900	1159
VOE 17210177	215	100	131
VOE 17210179	261	500	349
VOE 17210179	261	600	353
VOE 17210179	261	700	357
VOE 17210179	261	800	361
VOE 17210179	261	900	365
VOE 17210179	261	1000	369
VOE 17210179	261	1100	373
VOE 17210179	261	1200	377
VOE 17210179	261	1400	383
VOE 17210181	896	200	1247
VOE 17210185	912	3500	1489
VOE 17210186	311	100	603
VOE 17210186	311	300	607
VOE 17210187	897	2500	1285
VOE 17210187	916	300	1599
VOE 17210187	916	400	1603
VOE 17210189	912	3300	1485
VOE 17210191	912	3400	1487
VOE 17210192	261	500	349
VOE 17210192	261	800	361
VOE 17210193	897	2500	1285
VOE 17210194	261	1500	387
VOE 17210195	916102001613		
VOE 17210195	916104001621		
VOE 17210196	916102001613		
VOE 17210196	916104001621		
VOE 17210197	916102001613		
VOE 17210197	916104001621		
VOE 17210198	852	400	1173
VOE 17210198	852	500	1175
VOE 17210198	852	600	1177
VOE 17210199	897	500	1257
VOE 17210200	911	100	1335
VOE 17210200	911	200	1337
VOE 17210200	911	300	1339
VOE 17210202	870	500	1209
VOE 17210202	870	1100	1221
VOE 17210207	912	3300	1485
VOE 17210207	912	3400	1487
VOE 17210207	912	3500	1489
VOE 17210208	911106001391		
VOE 17210212	924	200	1763
VOE 17210213	852	500	1175
VOE 17210215	916	200	1595
VOE 17210218	897	500	1257
VOE 17210219	916	200	1595
VOE 17210222	212	500	103
VOE 17210225	852	500	1175
VOE 17210225	852	600	1177
VOE 17210228	897	3100	1299
VOE 17210229	852	600	1177
VOE 17210231	363	100	663
VOE 17210233	911106001389		
VOE 17210233	911114001411		
VOE 17210233	911114501415		
VOE 17210234	212	500	103
VOE 17210237	897	3200	1301
VOE 17210238	870	300	1205
VOE 17210238	870	800	1215
VOE 17210240	30010000		555
VOE 17210240	30010050		559
VOE 17210240	30010100		563
VOE 17210240	30010150		567
VOE 17210240	30010800		589
VOE 17210240	30010900		593
VOE 17210241	897	3300	1303
VOE 17210242	251	300	283
VOE 17210242	254	100	305
VOE 17210242	255	100	309
VOE 17210242	255	200	311
VOE 17210242	255	300	313
VOE 17210242	286	300	457
VOE 17210246	897	3400	1305
VOE 17210248	216	1000	157
VOE 17210248	216	1200	161
VOE 17210248	912	3800	1495
VOE 17210249	300	1400	513
VOE 17210249	300	1500	517
VOE 17210249	300	1600	521
VOE 17210249	300	1700	525
VOE 17210249	300	1800	529
VOE 17210249	300	2400	549
VOE 17210249	300	2500	551
VOE 17210249	356	300	645
VOE 17210251	263	1000	425
VOE 17210252	364	200	671
VOE 17210252	364	300	673
VOE 17210252	364	350	675
VOE 17210252	364	600	685
VOE 17210252	364	650	687
VOE 17210252	364	800	691
VOE 17210252	364	1000	697
VOE 17210252	364	1050	699
VOE 17210252	364	1200	703
VOE 17210256	924	700	1773
VOE 17210257	945	2500	1843
VOE 17210259	924	700	1773
VOE 17210263	945	2600	1845
VOE 17210266	924	900	1777
VOE 17210267	775	1300	939
VOE 17210267	775	1400	941
VOE 17210268	924	900	1777
VOE 17210301	916109001631		
VOE 17210301	916110001633		
VOE 17210301	916111001635		
VOE 17210302	916109001631		
VOE 17210302	916110001633		
VOE 17210302	916111001635		
VOE 17210303	916109001631		
VOE 17210303	916110001633		
VOE 17210304	916109001631		
VOE 17210304	916110001633		
VOE 17210304	916112001637		
VOE 17210304	916113001641		
VOE 17210304	916121001667		
VOE 17210305	916215001733		
VOE 17210305	916216001735		

Part No	Group	Sect	Page
VOE 17210306	870	1000	1219
VOE 17210308	870	1000	1219
VOE 17210311	818	400	1015
VOE 17210311	818	500	1017
VOE 17210311	818	600	1019
VOE 17210311	818	700	1021
VOE 17210311	818	800	1023
VOE 17210313	870	1000	1219
VOE 17210316	913	100	1501
VOE 17210316	913	200	1503
VOE 17210316	913	300	1505
VOE 17210316	913	400	1507
VOE 17210316	913	500	1509
VOE 17210316	913	600	1511
VOE 17210316	913	700	1513
VOE 17210316	913	800	1515
VOE 17210316	913	900	1517
VOE 17210316	913	1000	1519
VOE 17210316	913	1700	1533
VOE 17210316	913	1800	1535
VOE 17210316	913	1900	1537
VOE 17210316	913	2000	1539
VOE 17210317	870	1100	1221
VOE 17210318	30010500		577
VOE 17210318	30010600		581
VOE 17210318	30010700		585
VOE 17210318	30011000		597
VOE 17210321	870	1100	1221
VOE 17210323	831	600	1097
VOE 17210323	831	700	1099
VOE 17210323	831	800	1101
VOE 17210328	870	1100	1221
VOE 17210330	821	700	1041
VOE 17210330	821	800	1043
VOE 17210330	821	900	1045
VOE 17210330	821	1000	1047
VOE 17210330	821	1100	1049
VOE 17210330	821	1500	1057
VOE 17210330	821	1600	1059
VOE 17210332	870	1100	1221
VOE 17210334	261	500	351
VOE 17210334	261	600	355
VOE 17210334	261	700	359
VOE 17210334	261	800	363
VOE 17210334	261	900	367
VOE 17210334	261	1000	371
VOE 17210334	261	1100	375
VOE 17210334	261	1200	379
VOE 17210335	91620200		1707
VOE 17210336	230	100	223
VOE 17210337	91110500		1385
VOE 17210337	91110600		1389
VOE 17210337	91111300		1407
VOE 17210337	91111400		1411
VOE 17210337	91111450		1415
VOE 17210338	867	200	1191
VOE 17210338	91111000		1401
VOE 17210339	821	700	1041
VOE 17210339	821	800	1043
VOE 17210339	821	900	1045
VOE 17210339	821	1000	1047
VOE 17210339	821	1100	1049
VOE 17210342	91110500		1385
VOE 17210342	91110600		1389
VOE 17210342	91111300		1407
VOE 17210342	91111400		1411
VOE 17210342	91111450		1415
VOE 17210343	821	700	1041
VOE 17210343	821	800	1043
VOE 17210343	821	900	1045
VOE 17210343	821	1000	1047
VOE 17210343	821	1100	1049
VOE 17210344	912	3300	1485
VOE 17210344	912	3400	1487
VOE 17210346	270	100	441
VOE 17210350	891	100	1237
VOE 17210352	270	100	439
VOE 17210357	827	300	1073
VOE 17210358	831	100	1079
VOE 17210358	831	150	1081
VOE 17210358	831	200	1083
VOE 17210358	831	250	1085
VOE 17210358	831	300	1087
VOE 17210358	831	350	1089
VOE 17210358	831	400	1091
VOE 17210358	831	450	1093
VOE 17210359	810	700	993
VOE 17210359	810	800	995
VOE 17210359	810	900	997
VOE 17210359	810	1000	999
VOE 17210359	810	1100	1001
VOE 17210359	810	1200	1003
VOE 17210359	810	1300	1005
VOE 17210359	810	1400	1007
VOE 17210360	91110600		1389
VOE 17210360	91111400		1411
VOE 17210360	91111450		1415
VOE 17210363	851	300	1149
VOE 17210363	851	400	1151
VOE 17210364	818	600	1019
VOE 17210365	91110500		1385
VOE 17210365	91110600		1389
VOE 17210367	91110600		1391
VOE 17210367	91111400		1411
VOE 17210367	91111450		1415
VOE 17210368	91110500		1385
VOE 17210368	91110600		1389
VOE 17210371	852	400	1173
VOE 17210373	852	400	1173
VOE 17210376	91110600		1391
VOE 17210376	91111400		1411
VOE 17210376	91111450		1415
VOE 17210387	818	1200	1031
VOE 17210388	818	1200	1031
VOE 17210389	818	400	1015
VOE 17210389	818	600	1019
VOE 17210390	831	100	1079
VOE 17210390	831	150	1081
VOE 17210390	831	200	1083
VOE 17210390	831	250	1085
VOE 17210390	831	300	1087
VOE 17210390	831	350	1089
VOE 17210390	831	400	1091
VOE 17210390	831	450	1093
VOE 17210391	867	200	1191
VOE 17210399	912	3300	1485
VOE 17210399	912	3400	1487
VOE 17210400	91110600		1391
VOE 17210401	91110500		1385
VOE 17210401	91111300		1409
VOE 17210403	91110500		1385
VOE 17210403	91111300		1409
VOE 17210404	91110500		1387
VOE 17210405	91110500		1385
VOE 17210405	91111300		1407
VOE 17210406	91110500		1385
VOE 17210406	91111300		1407
VOE 17210407	91110500		1387
VOE 17210407	91111300		1407
VOE 17210408	91610200		1611
VOE 17210408	91610400		1619
VOE 17210409	91610100		1609
VOE 17210409	91610200		1611
VOE 17210409	91610300		1615
VOE 17210411	912	1900	1457
VOE 17210411	912	2000	1459
VOE 17210412	91610100		1609
VOE 17210412	91610200		1611
VOE 17210412	91610300		1615
VOE 17210413	912	1900	1457
VOE 17210413	912	2000	1459
VOE 17210416	896	200	1247
VOE 17210416	896	500	1253
VOE 17210418	851	300	1149
VOE 17210418	851	400	1151
VOE 17210420	711	200	793
VOE 17210420	711	250	795
VOE 17210422	711	100	791
VOE 17210423	300	700	489
VOE 17210423	300	800	493
VOE 17210423	300	900	497
VOE 17210423	300	1000	501
VOE 17210423	300	1100	505
VOE 17210423	300	2200	541
VOE 17210423	300	2300	543
VOE 17210423	356	200	643
VOE 17210425	870	300	1205
VOE 17210425	870	500	1209
VOE 17210425	870	600	1211
VOE 17210425	870	800	1215
VOE 17210425	870	1000	1219
VOE 17210427	300	700	487
VOE 17210427	300	800	491
VOE 17210427	300	900	495
VOE 17210427	300	1000	499

NUMERICAL INDEX

RÉPERTOIRE DE NUMÉROS

NUMMERNREGISTER

INDICE DE NÚMERO

NUMMERREGISTER

NUMERICAL INDEX

RÉPERTOIRE DE NUMÉROS

NUMMERNREGISTER

INDICE DE NÚMERO

NUMMERREGISTER

Part No	Group	Sect	Page
VOE 17210427	300	1100	503
VOE 17210427	300	1400	511
VOE 17210427	300	1500	515
VOE 17210427	300	1600	519
VOE 17210427	300	1700	523
VOE 17210427	300	1800	527
VOE 17210427	300	2200	539
VOE 17210427	300	2300	543
VOE 17210427	300	2400	547
VOE 17210427	300	2500	551
VOE 17210429	775	1300	939
VOE 17210429	775	1400	941
VOE 17210430	300	700	487
VOE 17210430	300	800	491
VOE 17210430	300	900	495
VOE 17210430	300	1000	499
VOE 17210430	300	1100	503
VOE 17210430	300	1400	511
VOE 17210430	300	1500	515
VOE 17210430	300	1600	519
VOE 17210430	300	1700	523
VOE 17210430	300	1800	527
VOE 17210430	300	2200	539
VOE 17210430	300	2300	543
VOE 17210430	300	2400	547
VOE 17210430	300	2500	551
VOE 17210433	352	400	637
VOE 17210435	352	400	637
VOE 17210439	916	1010	1609
VOE 17210439	916	1020	1611
VOE 17210439	916	1030	1615
VOE 17210439	916	1070	1627
VOE 17210439	916	1080	1629
VOE 17210439	916	1240	1679
VOE 17210439	916	1260	1683
VOE 17210439	916	1280	1687
VOE 17210441	924	700	1773
VOE 17210442	916	300	1599
VOE 17210442	916	400	1603
VOE 17210442	916	1040	1619
VOE 17210442	916	1060	1625
VOE 17210442	916	1250	1681
VOE 17210442	916	1270	1685
VOE 17210442	916	1290	1689
VOE 17210443	945	200	1789
VOE 17210444	363	100	663
VOE 17210445	911	1010	1377
VOE 17210445	911	1020	1379
VOE 17210445	911	1030	1381
VOE 17210445	911	1040	1383
VOE 17210445	911	1050	1387
VOE 17210445	911	1060	1391
VOE 17210445	911	1130	1407
VOE 17210445	911	1140	1413
VOE 17210445	911	1145	1417
VOE 17210446	913	2500	1545
VOE 17210446	913	2800	1549
VOE 17210446	913	2900	1553
VOE 17210449	911	1050	1387
VOE 17210449	911	1060	1391
VOE 17210449	911	1110	1403
VOE 17210449	911	1120	1405
VOE 17210449	911	1130	1407
VOE 17210449	911	1140	1411
VOE 17210449	911	1145	1415
VOE 17210451	916	100	1593
VOE 17210451	916	200	1595
VOE 17210454	311	100	603
VOE 17210454	311	300	607
VOE 17210455	851	1100	1163
VOE 17210460	870	1000	1219
VOE 17210463	286	100	453
VOE 17210463	913	1700	1533
VOE 17210463	913	1800	1535
VOE 17210463	913	1900	1537
VOE 17210463	913	2000	1539
VOE 17210470	286	200	455
VOE 17210472	261	100	341
VOE 17210472	261	200	343
VOE 17210474	286	100	453
VOE 17210477	261	400	347
VOE 17210477	896	200	1247
VOE 17210477	896	500	1253
VOE 17210478	851	1100	1163
VOE 17210479	300	10000	555
VOE 17210479	300	10100	563
VOE 17210482	300	100	473
VOE 17210485	810	300	977
VOE 17210485	810	350	979
VOE 17210485	810	400	981
VOE 17210485	810	450	983
VOE 17210485	810	600	989
VOE 17210485	810	650	991
VOE 17210491	810	100	969
VOE 17210491	810	150	971
VOE 17210491	810	200	973
VOE 17210491	810	250	975
VOE 17210491	810	500	985
VOE 17210491	810	550	987
VOE 17210492	300	10000	555
VOE 17210492	300	10050	559
VOE 17210492	300	10100	563
VOE 17210492	300	10150	567
VOE 17210492	300	10800	589
VOE 17210492	300	10900	593
VOE 17210494	818	400	1015
VOE 17210494	818	500	1017
VOE 17210494	818	600	1019
VOE 17210494	818	700	1021
VOE 17210494	818	800	1023
VOE 17210496	818	400	1015
VOE 17210496	818	500	1017
VOE 17210496	818	600	1019
VOE 17210496	818	700	1021
VOE 17210496	818	800	1023
VOE 17210497	818	900	1025
VOE 17210499	874	100	1231
VOE 17210499	874	200	1233
VOE 17210500	286	200	455
VOE 17210500	300	2100	535
VOE 17210500	300	10200	571
VOE 17210500	300	10300	573
VOE 17210500	300	10500	577
VOE 17210500	300	10600	581
VOE 17210500	916	100	1593
VOE 17210500	916	200	1595
VOE 17210501	945	2500	1843
VOE 17210501	945	2600	1845
VOE 17210501	945	2700	1847
VOE 17210503	913	1600	1531
VOE 17210510	870	700	1213
VOE 17210510	870	900	1217
VOE 17210512	371	100	709
VOE 17210513	223	500	221
VOE 17210514	216	900	155
VOE 17210515	912	3000	1479
VOE 17210516	711	100	791
VOE 17210516	711	200	793
VOE 17210516	711	300	797
VOE 17210516	711	350	799
VOE 17210516	711	400	801
VOE 17210516	711	500	803
VOE 17210516	711	600	805
VOE 17210516	711	650	807
VOE 17210517	711	100	791
VOE 17210517	711	200	793
VOE 17210517	711	250	795
VOE 17210517	711	300	797
VOE 17210517	711	350	799
VOE 17210517	711	400	801
VOE 17210517	711	500	803
VOE 17210517	711	600	805
VOE 17210517	711	650	807
VOE 17210517	711	1600	831
VOE 17210517	711	1700	833
VOE 17210517	711	1800	835
VOE 17210517	711	1900	837
VOE 17210518	945	100	1785
VOE 17210518	945	200	1789
VOE 17210518	945	300	1791
VOE 17210518	945	400	1795
VOE 17210518	945	500	1799
VOE 17210519	870	900	1217
VOE 17210521	916	300	1599
VOE 17210523	916	300	1599
VOE 17210523	916	400	1603
VOE 17210524	300	10500	577
VOE 17210524	300	10600	581
VOE 17210524	300	10700	585
VOE 17210524	300	11000	597
VOE 17210525	831	100	1079
VOE 17210525	831	150	1081
VOE 17210525	831	200	1083
VOE 17210525	831	250	1085
VOE 17210526	831	300	1087

Part No	Group	Sect	Page
VOE 17210526	831	350	1089
VOE 17210526	831	400	1091
VOE 17210526	831	450	1093
VOE 17210527	363	100	663
VOE 17210527	363	200	665
VOE 17210528	364	100	669
VOE 17210528	364	400	677
VOE 17210528	364	450	679
VOE 17210528	364	500	681
VOE 17210528	364	550	683
VOE 17210528	364	700	689
VOE 17210528	364	900	693
VOE 17210528	364	950	695
VOE 17210528	364	1100	701
VOE 17210528	364	1300	705
VOE 17210529	851	100	1145
VOE 17210529	851	200	1147
VOE 17210530	870	300	1205
VOE 17210530	870	800	1215
VOE 17210531	810	300	977
VOE 17210531	810	350	979
VOE 17210531	810	400	981
VOE 17210531	810	450	983
VOE 17210531	810	600	989
VOE 17210531	810	650	991
VOE 17210532	870	700	1213
VOE 17210532	870	1100	1221
VOE 17210533	912	3000	1479
VOE 17210534	913	1600	1531
VOE 17210535	870	1000	1219
VOE 17210536	870	1000	1219
VOE 17210537	912	1900	1457
VOE 17210537	912	2000	1459
VOE 17210540	912	1900	1457
VOE 17210540	912	2000	1459
VOE 17210541	912	1900	1457
VOE 17210541	912	2000	1459
VOE 17210542	912	2000	1459
VOE 17210543	851	100	1145
VOE 17210543	851	200	1147
VOE 17210543	851	1200	1165
VOE 17210544	818	1000	1027
VOE 17210545	851	300	1149
VOE 17210545	851	400	1151
VOE 17210546	851	300	1149
VOE 17210546	851	400	1151
VOE 17210547	945	1200	1813
VOE 17210547	945	1300	1817
VOE 17210548	924	1000	1779
VOE 17210549	924	1100	1781
VOE 17210550	924	700	1773
VOE 17210550	924	800	1775
VOE 17210551	924	700	1773
VOE 17210551	924	800	1775
VOE 17210552	945	1200	1813
VOE 17210552	945	1300	1817
VOE 17210553	234	200	249
VOE 17210553	711	700	809
VOE 17210553	711	800	811
VOE 17210553	711	900	815
VOE 17210553	711	1000	817
VOE 17210553	711	2000	839
VOE 17210553	711	2100	843
VOE 17210553	852	1100	1187
VOE 17210553	896	200	1247
VOE 17210553	896	500	1253
VOE 17210554	261	100	341
VOE 17210554	261	200	343
VOE 17210554	821	700	1041
VOE 17210554	821	800	1043
VOE 17210554	821	900	1045
VOE 17210554	821	1000	1047
VOE 17210554	821	1100	1049
VOE 17210554	821	1500	1057
VOE 17210554	821	1600	1059
VOE 17210554	996	300	1859
VOE 17210556	916	2040	0171
VOE 17210556	916	2140	0173
VOE 17210570	711	100	791
VOE 17210570	711	400	801
VOE 17210570	711	500	803
VOE 17210570	711	1600	831
VOE 17210570	711	1800	835
VOE 17210572	711	200	793
VOE 17210572	711	250	795
VOE 17210572	711	300	797
VOE 17210572	711	350	799
VOE 17210572	711	600	805
VOE 17210572	711	650	807
VOE 17210572	711	1700	833
VOE 17210572	711	1900	837
VOE 17210573	852	400	1173
VOE 17210575	852	500	1175
VOE 17210575	852	600	1177
VOE 17210576	870	500	1209
VOE 17210577	870	1000	1219
VOE 17211160	916	2080	0171
VOE 17213009	945	100	1785
VOE 17213009	945	150	1787
VOE 17213009	945	800	1805
VOE 17213009	945	2800	1849
VOE 17218713	852	800	1181
VOE 17218716	852	900	1183
VOE 17218718	852	700	1179
VOE 17218719	852	1000	1185
VOE 17223975	818	700	1021
VOE 17223975	818	800	1023
VOE 17223980	916	100	1593
VOE 17223981	916	100	1593
VOE 17223982	916	100	1593
VOE 17223983	916	100	1593
VOE 17223996	300	400	481
VOE 17223996	300	900	497
VOE 17223996	300	1300	509
VOE 17223996	300	1800	529
VOE 17223996	300	1900	531
VOE 17223996	300	2200	541
VOE 17223996	300	2400	549
VOE 17223996	810	1100	1001
VOE 17223996	810	1200	1003
VOE 17223996	810	1300	1005
VOE 17223996	810	1400	1007
VOE 17223997	300	400	481
VOE 17223997	300	600	485
VOE 17223997	300	900	497
VOE 17223997	300	1300	509
VOE 17223997	300	1800	529
VOE 17223997	300	1900	531
VOE 17223997	300	2200	539
VOE 17223997	300	2400	547
VOE 17224000	843	1400	1129
VOE 17224002	843	1400	1129
VOE 17224004	843	1400	1129
VOE 17224005	867	200	1191
VOE 17224276	363	200	665
VOE 17224278	363	200	665
VOE 17224281	363	200	665
VOE 17224284	363	200	665
VOE 17224284	363	300	667
VOE 17224295	300	1020	0571
VOE 17224295	300	1050	0577
VOE 17224714	843	700	1121
VOE 17224726	852	500	1175
VOE 17224835	870	500	1209
VOE 17224835	870	600	1211
VOE 17224835	870	1000	1219
VOE 17224854	897	2500	1287
VOE 17224855	924	1200	1783
VOE 17225849	270	100	439
VOE 17228929	945	2500	1843
VOE 17228929	945	2600	1845
VOE 17228929	945	2800	1849
VOE 17228976	912	3700	1493
VOE 17228983	261	400	345
VOE 17228983	261	1700	391
VOE 17229015	913	900	1517
VOE 17229015	913	1000	1519
VOE 17229028	913	900	1517
VOE 17229028	913	1000	1519
VOE 17229030	916	2280	0175
VOE 17229033	870	600	1211
VOE 17229132	911	1090	0139
VOE 17229132	911	1110	0140
VOE 17229132	913	1900	1537
VOE 17229216	300	2100	535
VOE 17229216	911	1100	0140
VOE 17229264	362	600	655
VOE 17229279	915	1100	1589
VOE 17229290	915	1100	1589
VOE 17229297	915	1200	1591
VOE 17229305	915	1200	1591
VOE 17229385	924	1200	1783
VOE 17229517	371	300	713
VOE 17229612	300	300	479
VOE 17229612	300	1200	507

NUMERICAL INDEX

RÉPERTOIRE DE NUMÉROS

NUMMERNREGISTER

INDICE DE NÚMERO

NUMMERREGISTER

Catalogue id	Group
20676	**1000**
Issue	Page
PUB 20024822-D	**29**



NUMERICAL INDEX

INDICE DE NÚMERO

RÉPERTOIRE DE NUMÉROS

NUMMERREGISTER

NUMMERNREGISTER

Part No	Group	Sect	Page
VOE 17229628	300	10800	591
VOE 17229628	300	10900	595
VOE 17229658	270	500	449
VOE 17229724	916	12400	1679
VOE 17229724	916	12500	1681
VOE 17229724	916	12600	1683
VOE 17229724	916	12700	1685
VOE 17229724	916	12800	1687
VOE 17229724	916	12900	1689
VOE 17229724	916	14000	1703
VOE 17229727	841	100	1107
VOE 17229749	843	700	1121
VOE 17229931	913	2700	1547
VOE 17229935	913	2700	1547
VOE 17229950	912	3600	1491
VOE 17230061	362	600	655
VOE 17230134	831	500	1095
VOE 17230137	364	100	669
VOE 17230137	364	200	671
VOE 17230137	364	300	673
VOE 17230137	364	350	675
VOE 17230137	364	400	677
VOE 17230137	364	450	679
VOE 17230137	364	500	681
VOE 17230137	364	550	683
VOE 17230137	364	600	685
VOE 17230137	364	650	687
VOE 17230137	364	700	689
VOE 17230137	364	800	691
VOE 17230137	364	900	693
VOE 17230137	364	950	695
VOE 17230137	364	1000	697
VOE 17230137	364	1050	699
VOE 17230137	364	1100	701
VOE 17230137	364	1200	703
VOE 17230137	364	1300	705
VOE 17230137	851	400	1151
VOE 17230138	300	10800	589
VOE 17230138	300	10900	595
VOE 17230159	393	100	721
VOE 17230159	393	200	723
VOE 17230214	362	600	655
VOE 17230227	461	700	767
VOE 17230320	818	500	1017
VOE 17230320	818	700	1021
VOE 17230361	217	700	187
VOE 17230458	311	200	605
VOE 17230458	311	400	609
VOE 17230458	311	500	611
VOE 17230458	311	700	615
VOE 17230476	461	400	761
VOE 17230476	461	500	763
VOE 17230476	463	400	775
VOE 17230476	463	500	777
VOE 17230477	461	400	761
VOE 17230477	461	500	763
VOE 17230477	463	400	775
VOE 17230477	463	500	777
VOE 17230478	461	400	761
VOE 17230478	461	500	763
VOE 17230478	463	400	775
VOE 17230478	463	500	777
VOE 17230479	461	400	761
VOE 17230479	461	500	763
VOE 17230479	463	400	775
VOE 17230479	463	500	777
VOE 17230545	461	400	761
VOE 17230545	461	500	763
VOE 17230545	463	400	775
VOE 17230545	463	500	777
VOE 17230646	461	400	761
VOE 17230646	461	500	763
VOE 17230646	463	400	775
VOE 17230646	463	500	777
VOE 17230649	461	400	761
VOE 17230649	461	500	763
VOE 17230649	463	400	775
VOE 17230649	463	500	777
VOE 17230650	461	400	761
VOE 17230650	461	500	763
VOE 17230650	463	400	775
VOE 17230650	463	500	777
VOE 17230651	461	400	761
VOE 17230651	461	500	763
VOE 17230651	463	400	775
VOE 17230651	463	500	777
VOE 17230653	461	400	761
VOE 17230653	461	500	763
VOE 17230653	463	400	775
VOE 17230653	463	500	777
VOE 17231498	711	700	809
VOE 17231498	711	800	811
VOE 17231498	711	900	815
VOE 17231498	711	1000	817
VOE 17231498	711	2000	839
VOE 17231498	711	2100	843
VOE 17232095	897	2900	1295
VOE 17232095	897	3000	1297
VOE 17232097	897	2900	1295
VOE 17232097	897	3000	1297
VOE 17232103	913	2700	1547
VOE 17232107	913	2700	1547
VOE 17232190	300	400	481
VOE 17232190	300	900	495
VOE 17232190	300	1800	527
VOE 17232190	300	1900	531
VOE 17232190	300	2200	539
VOE 17232190	300	2400	547
VOE 17232198	843	700	1121
VOE 17233738	831	300	1087
VOE 17233738	831	350	1089
VOE 17233799	831	400	1091
VOE 17233799	831	450	1093
VOE 17233809	810	900	997
VOE 17233809	810	1400	1007
VOE 17236956	870	700	1213
VOE 17236956	870	800	1215
VOE 17237767	261	1400	383
VOE 17237849	867	300	1193
VOE 17237852	831	200	1083
VOE 17237852	831	250	1085
VOE 17237853	831	100	1079
VOE 17237853	831	150	1081
VOE 17242816	210	100	47
VOE 17242820	210	500	61
VOE 17245183	912	500	1431
VOE 17246229	217	200	177
VOE 17246232	211	200	81
VOE 17246958	912	500	1431
VOE 17246960	912	500	1431
VOE 17246966	916	10500	1623
VOE 17246967	916	10500	1623
VOE 17246988	916	10500	1623
VOE 17246990	916	10500	1623
VOE 17248216	263	200	409
VOE 17248217	364	100	669
VOE 17248217	364	200	671
VOE 17248217	364	300	673
VOE 17248217	364	350	675
VOE 17248217	364	400	677
VOE 17248217	364	450	679
VOE 17248217	364	500	681
VOE 17248217	364	550	683
VOE 17248217	364	600	685
VOE 17248217	364	650	687
VOE 17248217	364	700	689
VOE 17248217	364	800	691
VOE 17248217	364	900	693
VOE 17248217	364	950	695
VOE 17248217	364	1000	697
VOE 17248217	364	1050	699
VOE 17248217	364	1100	701
VOE 17248217	364	1200	703
VOE 17248217	364	1300	705
VOE 17248690	891	300	1241
VOE 17248691	891	300	1241
VOE 17248694	891	300	1241
VOE 17248814	843	1500	1131
VOE 17248814	843	1600	1133
VOE 17248828	916	11500	1649
VOE 17248828	916	11600	1653
VOE 17248828	916	11700	1657
VOE 17250225	911	10900	1399
VOE 17250225	911	11000	1401
VOE 17251575	916	10700	1627
VOE 17251575	916	10800	1629
VOE 17252312	874	100	1231
VOE 17252346	911	11400	1411
VOE 17252346	912	2900	1477
VOE 17252346	912	3100	1481
VOE 17252346	916	22700	1757
VOE 17252346	916	22800	1759
VOE 17252353	870	200	1197
VOE 17252353	870	250	1201
VOE 17252353	870	400	1207

Part No	Group	Sect	Page
VOE 17252353	870	1200	1223
VOE 17252353	870	1300	1227
VOE 17252449	870	200	1197
VOE 17252449	870	250	1201
VOE 17252449	870	1200	1223
VOE 17252460	870	200	1197
VOE 17252460	870	250	1201
VOE 17252460	870	1200	1223
VOE 17252463	870	200	1197
VOE 17252463	870	250	1201
VOE 17252463	870	400	1207
VOE 17252463	870	1200	1223
VOE 17252463	870	1300	1227
VOE 17252631	843	1400	1129
VOE 17252631	843	2000	1141
VOE 17252631	843	2100	1143
VOE 17255211	916	1220	01671
VOE 17256113	913	2700	1547
VOE 17258146	870	1400	1229
VOE 17258148	870	1400	1229
VOE 17259951	711	250	795
VOE 17259953	711	250	795
VOE 17259953	711	350	799
VOE 17259953	711	650	807
VOE 17267935	945	2800	1849
VOE 17267939	945	2800	1849
VOE 17268926	916	1110	01635
VOE 17268926	916	1140	01645
VOE 17268926	916	1230	01675
VOE 17268927	916	1110	01635
VOE 17268928	916	1120	01637
VOE 17268928	916	1130	01641
VOE 17268928	916	1140	01645
VOE 17268928	916	1150	01649
VOE 17268928	916	1160	01653
VOE 17268928	916	1170	01657
VOE 17268928	916	1210	01667
VOE 17268928	916	1220	01671
VOE 17268928	916	1230	01675
VOE 17273946	311	700	617
VOE 17273951	300	1020	0571
VOE 17273951	300	1050	0579
VOE 17273953	914	100	1557
VOE 17273953	914	500	1565
VOE 17273954	914	200	1559
VOE 17273954	914	400	1563
VOE 17273955	311	200	605
VOE 17273955	311	400	609
VOE 17273955	311	500	611
VOE 17273955	311	700	615
VOE 17273956	914	100	1557
VOE 17273956	914	200	1559
VOE 17273956	914	300	1561
VOE 17273956	914	400	1563
VOE 17273956	914	500	1565
VOE 17273961	300	1040	0575
VOE 17273961	300	1070	0585
VOE 17273961	300	1100	0597
VOE 17273961	300	1110	0601
VOE 17273966	300	1000	0555
VOE 17273966	300	1005	0559
VOE 17273966	300	1010	0563
VOE 17273966	300	1015	0567
VOE 17273971	914	100	1557
VOE 17273971	914	300	1561
VOE 17273971	914	500	1565
VOE 17273973	914	100	1557
VOE 17273973	914	300	1561
VOE 17273974	914	200	1559
VOE 17274004	356	300	645
VOE 17274481	300	100	473
VOE 17274845	916	2150	01733
VOE 17274845	916	2160	01735
VOE 17274860	916	2150	01733
VOE 17274860	916	2160	01735
VOE 17274868	916	2150	01733
VOE 17274868	916	2160	01735
VOE 17274873	916	2150	01733
VOE 17274873	916	2160	01735
VOE 17274939	912	3200	1483
VOE 17274966	916	2150	01733
VOE 17275266	945	2700	1847
VOE 17275277	945	2600	1845
VOE 17275295	912	1000	1441
VOE 17275295	912	2200	1463
VOE 17275295	912	2500	1469
VOE 17277010	916	1150	01649
VOE 17277010	916	1160	01653
VOE 17277010	916	1170	01657
VOE 17277010	916	1180	01661
VOE 17277010	916	1190	01663
VOE 17277010	916	1200	01665
VOE 17277012	916	1150	01649
VOE 17277012	916	1160	01653
VOE 17277012	916	1170	01657
VOE 17277012	916	1180	01661
VOE 17277012	916	1190	01663
VOE 17277012	916	1200	01665
VOE 17277013	916	1070	01627
VOE 17277013	916	1080	01629
VOE 17277017	916	1070	01627
VOE 17277017	916	1080	01629
VOE 17277019	916	1070	01627
VOE 17277019	916	1080	01629
VOE 17277039	916	1180	01661
VOE 17277039	916	1190	01663
VOE 17277039	916	1200	01665
VOE 17277041	916	1180	01661
VOE 17277041	916	1190	01663
VOE 17277041	916	1200	01665
VOE 17277042	916	1150	01649
VOE 17277042	916	1160	01653
VOE 17277042	916	1170	01657
VOE 17277042	916	1180	01661
VOE 17277042	916	1190	01663
VOE 17277042	916	1200	01665
VOE 17277042	916	1340	01695
VOE 17277042	916	1350	01697
VOE 17277052	270	100	439
VOE 17277055	916	1180	01661
VOE 17277055	916	1190	01663
VOE 17277055	916	1200	01665
VOE 17277059	916	1150	01649
VOE 17277059	916	1160	01653
VOE 17277059	916	1170	01657
VOE 17277059	916	1180	01661
VOE 17277059	916	1190	01663
VOE 17277059	916	1200	01665
VOE 17277064	945	1600	1825
VOE 17277065	916	1060	01625
VOE 17277067	916	1060	01625
VOE 17277070	916	1060	01625
VOE 17277072	916	1060	01625
VOE 17277077	256	700	335
VOE 17277077	270	100	439
VOE 17277077	300	1050	0577
VOE 17277077	300	1060	0581
VOE 17277077	300	1070	0585
VOE 17277077	300	1100	0597
VOE 17277077	851	300	1149
VOE 17277080	916	1060	01625
VOE 17277080	916	1080	01629
VOE 17277093	916	1060	01625
VOE 17277093	916	1080	01629
VOE 17277177	916	1150	01649
VOE 17277177	916	1160	01653
VOE 17277177	916	1170	01657
VOE 17277178	364	1100	701
VOE 17277178	364	1200	703
VOE 17277181	270	100	441
VOE 17277182	916	1150	01649
VOE 17277182	916	1160	01653
VOE 17277182	916	1170	01657
VOE 17277183	914	100	1557
VOE 17277183	914	200	1559
VOE 17277183	914	300	1561
VOE 17277183	914	400	1563
VOE 17277183	914	500	1565
VOE 17277187	914	100	1557
VOE 17277187	914	300	1561
VOE 17277187	914	500	1565
VOE 17277188	311	400	609
VOE 17277189	300	400	481
VOE 17277189	300	600	485
VOE 17277189	300	1300	509
VOE 17277189	300	1900	531
VOE 17277191	870	1100	1221
VOE 17277193	870	500	1209
VOE 17277207	916	1190	01663
VOE 17277207	916	1200	01665
VOE 17277224	916	1160	01655
VOE 17277224	916	1170	01659
VOE 17277224	916	1190	01663
VOE 17277224	916	1200	01665
VOE 17277249	300	1080	0591

NUMERICAL INDEX

RÉPERTOIRE DE NUMÉROS

NUMMERNREGISTER

INDICE DE NÚMERO

NUMMERREGISTER

NUMERICAL INDEX

RÉPERTOIRE DE NUMÉROS

NUMMERNREGISTER

INDICE DE NÚMERO

NUMMERREGISTER

Part No	Group	Sect	Page
VOE 17277249	300	10900	595
VOE 17277254	916	11000	1633
VOE 17277254	916	11100	1635
VOE 17277254	916	11300	1641
VOE 17277254	916	11400	1645
VOE 17277254	916	11700	1657
VOE 17277254	916	12000	1665
VOE 17277254	916	12200	1671
VOE 17277254	916	12300	1675
VOE 17277254	916	13200	1691
VOE 17277254	916	13300	1693
VOE 17277254	916	13400	1695
VOE 17277254	916	13500	1697
VOE 17277254	916	13600	1699
VOE 17277254	916	13700	1701
VOE 17277965	711	100	791
VOE 17277965	711	200	793
VOE 17277965	711	250	795
VOE 17277965	711	300	797
VOE 17277965	711	350	799
VOE 17277965	711	400	801
VOE 17277965	711	500	803
VOE 17277965	711	600	805
VOE 17277965	711	650	807
VOE 17277972	851	400	1151
VOE 17278000	916	10300	1615
VOE 17278004	261	700	359
VOE 17278042	810	900	997
VOE 17278042	810	1400	1007
VOE 17278139	810	1100	1001
VOE 17278139	810	1200	1003
VOE 17278139	810	1300	1005
VOE 17278139	810	1400	1007
VOE 17278177	843	1600	1133
VOE 17278178	911	10200	1379
VOE 17278178	911	10400	1383
VOE 17278189	911	10200	1379
VOE 17278189	911	10400	1383
VOE 17278218	810	1300	1005
VOE 17278218	810	1400	1007
VOE 17278244	996	400	1861
VOE 17278244	996	500	1863
VOE 17279201	916	22700	1757
VOE 17279205	916	22700	1757
VOE 17279207	916	22700	1757
VOE 17279210	916	22700	1757
VOE 17279224	916	11400	1645
VOE 17279224	916	12200	1671
VOE 17279224	916	12300	1675
VOE 17279231	916	20200	1707
VOE 17279234	916	22700	1757
VOE 17279629	916	11500	1651
VOE 17279629	916	11600	1655
VOE 17279629	916	11700	1659
VOE 17279629	916	11800	1661
VOE 17279629	916	11900	1663
VOE 17279629	916	12000	1665
VOE 17279629	916	13400	1695
VOE 17279629	916	13500	1697
VOE 17279954	916	21200	1727
VOE 17280034	912	900	1439
VOE 17280034	912	1000	1441
VOE 17280034	912	1100	1443
VOE 17280034	912	1300	1447
VOE 17280034	912	2100	1461
VOE 17280034	912	2200	1463
VOE 17280034	912	2300	1465
VOE 17280034	913	1900	1537
VOE 17280034	913	2000	1539
VOE 17281183	945	1800	1829
VOE 17281225	992	200	1853
VOE 17284033	913	2700	1547
VOE 17284039	821	1800	1063
VOE 17284077	913	2700	1547
VOE 17284080	256	200	325
VOE 17284104	211	500	87
VOE 17284104	211	700	91
VOE 17284115	913	2700	1547
VOE 17284130	996	400	1861
VOE 17284132	996	500	1863
VOE 17284134	945	1100	1811
VOE 17284135	913	2700	1547
VOE 17284146	945	1100	1811
VOE 17284158	913	2700	1547
VOE 17284164	913	2700	1547
VOE 17284176	913	2700	1547
VOE 17284177	996	400	1861
VOE 17284177	996	500	1863
VOE 17284178	913	2700	1547
VOE 17284199	821	700	1041
VOE 17284199	821	800	1043
VOE 17284199	821	900	1045
VOE 17284199	821	1000	1047
VOE 17284199	821	1100	1049
VOE 17284199	821	1500	1057
VOE 17284199	821	1600	1059
VOE 17284202	810	300	977
VOE 17284202	810	350	979
VOE 17284202	810	400	981
VOE 17284202	810	450	983
VOE 17284202	810	600	989
VOE 17284202	810	650	991
VOE 17284208	831	700	1099
VOE 17284209	911	100	1335
VOE 17284210	352	100	629
VOE 17284210	352	200	631
VOE 17284210	352	350	635
VOE 17284377	945	2400	1841
VOE 17284379	945	1900	1831
VOE 17284380	711	700	809
VOE 17284380	711	800	811
VOE 17284380	711	900	815
VOE 17284380	711	1000	817
VOE 17284380	711	2000	839
VOE 17284380	711	2100	843
VOE 17284383	827	200	1071
VOE 17284388	851	500	1153
VOE 17284388	851	600	1155
VOE 17284450	810	1100	1001
VOE 17284450	810	1200	1003
VOE 17284450	810	1300	1005
VOE 17284450	810	1400	1007
VOE 17284457	711	100	791
VOE 17284457	711	200	793
VOE 17284457	711	250	795
VOE 17284457	711	300	797
VOE 17284457	711	350	799
VOE 17284457	711	400	801
VOE 17284457	711	500	803
VOE 17284457	711	600	805
VOE 17284457	711	650	807
VOE 17284457	711	1000	817
VOE 17284457	711	2000	841
VOE 17284457	711	2100	845
VOE 17284457	852	1100	1187
VOE 17284458	237	200	269
VOE 17284458	237	300	271
VOE 17284472	223	200	215
VOE 17284486	262	200	395
VOE 17284489	256	800	337
VOE 17284508	320	100	619
VOE 17284524	261	1100	373
VOE 17284528	252	100	295
VOE 17284529	252	200	297
VOE 17284532	261	1000	369
VOE 17284533	261	1200	377
VOE 17284535	261	700	357
VOE 17284554	775	700	927
VOE 17284554	775	800	929
VOE 17284556	775	500	925
VOE 17284558	217	700	187
VOE 17284573	269	100	427
VOE 17284575	913	2700	1547
VOE 17284577	913	2700	1547
VOE 17284578	913	2700	1547
VOE 17284581	913	2700	1547
VOE 17284588	913	2700	1547
VOE 17284595	913	2700	1547
VOE 17284599	913	2700	1547
VOE 17284600	263	700	419
VOE 17284603	263	600	417
VOE 17284605	256	300	327
VOE 17284605	286	200	455
VOE 17284611	441	1000	747
VOE 17284611	441	1100	749
VOE 17284612	441	1000	747
VOE 17284612	441	1100	749
VOE 17285243	211	400	85
VOE 17286447	233	600	239
VOE 17286462	230	200	225
VOE 17286499	256	300	327
VOE 17286503	256	700	335
VOE 17286507	331	200	625
VOE 17286513	362	500	653
VOE 17286516	222	200	209

Part No	Group	Sect	Page
VOE 17286517	233	700	241
VOE 17286524	223	400	219
VOE 17286525	300	10000	555
VOE 17286525	300	10050	559
VOE 17286525	300	10100	563
VOE 17286525	300	10150	567
VOE 17286525	300	10800	589
VOE 17286525	300	10900	593
VOE 17286525	371	200	711
VOE 17286526	300	2000	533
VOE 17286526	300	2100	535
VOE 17286528	262	400	399
VOE 17286530	261	1400	383
VOE 17286585	441	400	739
VOE 17286597	441	300	737
VOE 17286625	913	3000	1555
VOE 17286638	913	1800	1535
VOE 17286651	913	1700	1533
VOE 17286659	913	2100	1541
VOE 17286684	913	1900	1537
VOE 17286701	913	2000	1539
VOE 17286728	913	900	1517
VOE 17286737	913	1000	1519
VOE 17286787	254	100	303
VOE 17286806	254	100	303
VOE 17286846	870	1200	1223
VOE 17286863	237	300	271
VOE 17286892	913	400	1507
VOE 17286924	913	600	1511
VOE 17286935	255	300	313
VOE 17286959	912	3900	1497
VOE 17286961	912	3700	1493
VOE 17286966	912	800	1437
VOE 17286966	912	900	1439
VOE 17286966	912	1000	1441
VOE 17286966	912	1100	1443
VOE 17286968	912	3800	1495
VOE 17286972	912	1200	1445
VOE 17286972	912	1300	1447
VOE 17286981	211	700	91
VOE 17286985	915	1000	1587
VOE 17286986	254	100	303
VOE 17286987	254	100	303
VOE 17286987	254	200	307
VOE 17286988	874	200	1233
VOE 17286989	254	200	307
VOE 17286992	311	500	611
VOE 17286992	311	700	615
VOE 17286993	311	700	615
VOE 17286994	386	200	717
VOE 17286995	211	200	81
VOE 17286996	262	700	405
VOE 17286997	262	100	393
VOE 17287008	223	400	219
VOE 17287009	254	100	303
VOE 17287012	843	2000	1141
VOE 17287014	843	2000	1141
VOE 17287016	843	2000	1141
VOE 17287020	256	700	335
VOE 17287026	311	700	615
VOE 17287029	300	10800	589
VOE 17287029	300	10900	593
VOE 17287031	286	300	457
VOE 17287035	254	100	303
VOE 17287037	254	100	303
VOE 17287041	254	100	303
VOE 17287045	913	2000	1539
VOE 17287049	913	1900	1537
VOE 17287050	254	100	303
VOE 17287051	254	100	303
VOE 17287052	254	100	303
VOE 17287054	237	300	271
VOE 17287054	237	400	273
VOE 17287055	254	100	303
VOE 17287058	223	400	219
VOE 17287059	386	300	719
VOE 17287061	386	200	717
VOE 17287066	386	200	717
VOE 17287069	256	300	327
VOE 17287074	945	1200	1815
VOE 17287159	235	200	253
VOE 17287161	251	400	285
VOE 17287163	821	1800	1063
VOE 17287164	252	300	299
VOE 17287166	386	200	717
VOE 17287167	251	700	291
VOE 17287168	821	1800	1063
VOE 17287169	252	400	301
VOE 17287170	254	100	305
VOE 17287170	255	500	317
VOE 17287171	223	400	219
VOE 17287174	261	1400	383
VOE 17287177	269	600	437
VOE 17287179	233	100	229
VOE 17287183	261	400	345
VOE 17287185	261	400	345
VOE 17287187	222	100	207
VOE 17287190	222	100	207
VOE 17287199	251	300	283
VOE 17287200	235	700	263
VOE 17287202	222	300	211
VOE 17287203	255	500	317
VOE 17287205	251	700	291
VOE 17287207	843	800	1123
VOE 17287212	235	800	265
VOE 17287214	235	300	255
VOE 17287219	235	300	255
VOE 17287222	235	300	255
VOE 17287224	235	300	255
VOE 17287225	300	2100	535
VOE 17287229	235	300	255
VOE 17287230	251	300	283
VOE 17287243	256	400	329
VOE 17287248	256	400	329
VOE 17287249	237	300	271
VOE 17287251	211	700	91
VOE 17287254	251	300	283
VOE 17287255	386	200	717
VOE 17287258	364	200	671
VOE 17287258	364	300	673
VOE 17287258	364	350	675
VOE 17287258	364	600	685
VOE 17287258	364	650	687
VOE 17287258	364	800	691
VOE 17287258	364	1000	697
VOE 17287258	364	1050	699
VOE 17287258	364	1200	703
VOE 17287259	911	200	1337
VOE 17287259	911	300	1339
VOE 17287261	261	1600	389
VOE 17287291	386	300	719
VOE 17287298	255	600	319
VOE 17287304	254	100	303
VOE 17287305	254	100	303
VOE 17287308	911	200	1337
VOE 17287308	911	300	1339
VOE 17287311	235	700	263
VOE 17287314	210	1300	73
VOE 17287316	251	300	283
VOE 17287318	386	200	717
VOE 17287321	261	400	345
VOE 17287324	256	400	329
VOE 17287326	261	1600	389
VOE 17287328	945	1700	1827
VOE 17287330	254	100	305
VOE 17287330	255	500	317
VOE 17287333	237	300	271
VOE 17287333	237	400	273
VOE 17287335	218	200	197
VOE 17287363	711	1000	819
VOE 17287363	711	2000	841
VOE 17287363	711	2100	843
VOE 17287365	711	800	813
VOE 17287365	711	1000	817
VOE 17287365	711	2000	841
VOE 17287365	711	2100	843
VOE 17287366	821	1500	1057
VOE 17287366	821	1600	1059
VOE 17287372	821	1500	1057
VOE 17287372	821	1600	1059
VOE 17287450	827	500	1077
VOE 17287452	827	500	1077
VOE 17287475	827	500	1077
VOE 17287476	827	500	1077
VOE 17287477	827	500	1077
VOE 17287480	810	1300	1005
VOE 17287480	810	1400	1007
VOE 17288644	911	11100	1403
VOE 17288644	911	11200	1405
VOE 17288646	916	12400	1679
VOE 17288646	916	12500	1681
VOE 17288646	916	12800	1687
VOE 17288646	916	12900	1689
VOE 17288647	913	2100	1541
VOE 17292174	217	900	191

NUMERICAL INDEX

RÉPERTOIRE DE NUMÉROS

NUMMERNREGISTER

INDICE DE NÚMERO

NUMMERREGISTER

NUMERICAL INDEX

INDICE DE NÚMERO

RÉPERTOIRE DE NUMÉROS

NUMMERREGISTER

NUMMERNREGISTER

Part No	Group	Sect	Page
VOE 17292187	261	400	347
VOE 17292198	912	900	1439
VOE 17292198	912	1000	1441
VOE 17292198	912	1100	1443
VOE 17292198	912	1300	1447
VOE 17292211	212	700	107
VOE 17292302	223	400	219
VOE 17292355	217	900	191
VOE 17292412	223	400	219
VOE 17292426	223	400	219
VOE 17292445	262	700	405
VOE 17292463	256	400	329
VOE 17292467	254	100	303
VOE 17292477	913	1900	1537
VOE 17292477	913	2000	1539
VOE 17292482	254	100	303
VOE 17292505	254	100	303
VOE 17292511	913	2100	1541
VOE 17292521	254	100	305
VOE 17292526	916216001735		
VOE 17292539	912	3700	1493
VOE 17292571	911116001421		
VOE 17292584	911116001421		
VOE 17292593	912	900	1439
VOE 17292593	912	1000	1441
VOE 17292593	912	1100	1443
VOE 17292593	912	1300	1447
VOE 17292605	912	900	1439
VOE 17292605	912	1000	1441
VOE 17292605	912	1100	1443
VOE 17292612	912	900	1439
VOE 17292612	912	1000	1441
VOE 17292612	912	1100	1443
VOE 17292612	912	1300	1447
VOE 17292645	254	100	305
VOE 17292715	251	300	283
VOE 17292728	269	500	435
VOE 17292774	254	100	303
VOE 17292789	254	100	303
VOE 17292807	215	400	137
VOE 17292809	251	300	283
VOE 17292809	254	100	305
VOE 17292817	916133001693		
VOE 17292817	916137001701		
VOE 17292829	215	300	135
VOE 17292831	916132001691		
VOE 17292831	916133001693		
VOE 17292839	916133001693		
VOE 17292839	916137001701		
VOE 17292847	215	300	135
VOE 17292851	916125001681		
VOE 17292851	916129001689		
VOE 17292867	911109001399		
VOE 17292870	215	400	137
VOE 17292890	215	300	135
VOE 17292914	911113001409		
VOE 17292914	911114001413		
VOE 17292914	911114501417		
VOE 17292914	911115001419		
VOE 17292914	911116001421		
VOE 17292950	212	700	107
VOE 17292950	222	100	207
VOE 17292952	251	300	283
VOE 17292984	212	300	99
VOE 17293022	233	600	239
VOE 17293090	251	300	283
VOE 17293091	386	300	719
VOE 17293094	386	300	719
VOE 17293117	233	100	229
VOE 17293120	251	300	283
VOE 17293701	212	300	99
VOE 17293702	212	300	99
VOE 17293704	211	300	83
VOE 17293706	213	400	115
VOE 17293707	215	200	133
VOE 17293712	214	200	123
VOE 17293714	211	800	93
VOE 17293719	223	300	217
VOE 17293720	221	200	205
VOE 17293721	255	500	317
VOE 17293723	221	200	205
VOE 17293724	223	400	219
VOE 17293727	211	700	91
VOE 17293728	212	200	97
VOE 17293731	212	200	97
VOE 17293733	211	600	89
VOE 17294610	212	700	107
VOE 17294616	213	100	109
VOE 17294617	213	100	109
VOE 17294618	213	100	109
VOE 17295418	261	1400	383
VOE 17295421	261	1400	383
VOE 17295422	261	1400	383
VOE 17295424	230	200	225
VOE 17295425	284	100	451
VOE 17295426	261	400	345
VOE 17295428	261	400	345
VOE 17295429	284	100	451
VOE 17295430	284	100	451
VOE 17295432	284	100	451
VOE 17295433	284	100	451
VOE 17295434	284	100	451
VOE 17295435	210	200	51
VOE 17295435	210	700	65
VOE 17295449	212	700	107
VOE 17295451	212	700	107
VOE 17295452	212	700	107
VOE 17295453	212	700	107
VOE 17295454	212	700	107
VOE 17295455	386	200	717
VOE 17295462	256	200	325
VOE 17295463	261	1400	383
VOE 17295467	916132001691		
VOE 17295467	916136001699		
VOE 17295468	916132001691		
VOE 17295468	916136001699		
VOE 17295469	916132001691		
VOE 17295469	916133001693		
VOE 17295469	916136001699		
VOE 17295469	916137001701		
VOE 17295471	916134001695		
VOE 17295471	916135001697		
VOE 17295473	916132001691		
VOE 17295473	916133001693		
VOE 17295473	916136001699		
VOE 17295473	916137001701		
VOE 17295487	261	1600	389
VOE 17295488	261	400	345
VOE 17295489	261	400	345
VOE 17295491	230	200	225
VOE 17295492	874	200	1233
VOE 17295493	261	400	345
VOE 17295493	261	1700	391
VOE 17295613	916132001691		
VOE 17295613	916133001693		
VOE 17295613	916136001699		
VOE 17295613	916137001701		
VOE 17295617	916132001691		
VOE 17295617	916133001693		
VOE 17295617	916136001699		
VOE 17295627	916124001679		
VOE 17295627	916125001681		
VOE 17295627	916128001687		
VOE 17295627	916129001689		
VOE 17295631	916124001679		
VOE 17295631	916125001681		
VOE 17295631	916126001683		
VOE 17295631	916127001685		
VOE 17295631	916128001687		
VOE 17295631	916129001689		
VOE 17295633	916124001679		
VOE 17295633	916128001687		
VOE 17295636	911113001409		
VOE 17295636	911114001413		
VOE 17295636	911114501417		
VOE 17295638	911114001413		
VOE 17295638	911114501417		
VOE 17295639	911114001413		
VOE 17295639	911114501417		
VOE 17295643	911114001411		
VOE 17295643	911114501415		
VOE 17295644	911113001407		
VOE 17295644	911114001411		
VOE 17295644	911114501415		
VOE 17295646	911113001409		
VOE 17295646	911114001413		
VOE 17295646	911114501417		
VOE 17295646	911115001419		
VOE 17295646	911116001421		
VOE 17295648	911115001419		
VOE 17295724	911115001419		

Part No	Group	Sect	Page
VOE 17295743	230	200	225
VOE 17295747	911113001409		
VOE 17295755	230	200	225
VOE 17295770	263	500	415
VOE 17295798	441	400	739
VOE 17295807	441	300	737
VOE 17295807	911113001407		
VOE 17295807	911114001411		
VOE 17295807	911114501415		
VOE 17295808	256	300	327
VOE 17295814	912	1300	1447
VOE 17295819	230	200	225
VOE 17295830	916137001701		
VOE 17295844	916136001699		
VOE 17295844	916137001701		
VOE 17295861	256	300	327
VOE 17295866	916135001697		
VOE 17295869	233	200	231
VOE 17295872	916135001697		
VOE 17295981	386	200	717
VOE 17296007	212	700	107
VOE 17296007	286	200	455
VOE 17296009	210	200	51
VOE 17296015	916134001695		
VOE 17296018	916134001695		
VOE 17296019	911110001401		
VOE 17296055	827	500	1077
VOE 17296142	891	400	1243
VOE 17296144	916136001699		
VOE 17296146	916129001689		
VOE 17296149	911110001401		
VOE 17296150	916134001695		
VOE 17296150	916135001697		
VOE 17296152	916128001687		
VOE 17296166	911109001399		
VOE 17296166	911110001401		
VOE 17296167	911109001399		
VOE 17296167	911110001401		
VOE 17296168	911109001399		
VOE 17296168	911110001401		
VOE 17296172	916125001681		
VOE 17296172	916129001689		
VOE 17296173	916124001679		
VOE 17296173	916128001687		
VOE 17297398	827	500	1077
VOE 17297581	827	500	1077
VOE 17297597	870	1400	1229
VOE 17297766	896	400	1251
VOE 17297776	821	1400	1055
VOE 17297787	821	1300	1053
VOE 17297804	821	1200	1051
VOE 17297804	821	1300	1053
VOE 17297818	821	1200	1051
VOE 17297818	821	1300	1053
VOE 17297858	945	150	1787
VOE 17297858	945	350	1793
VOE 17297858	945	450	1797
VOE 17297858	945	800	1805
VOE 17297858	945	900	1807
VOE 17297858	945	1000	1809
VOE 17298018	945	350	1793
VOE 17298018	945	1000	1809
VOE 17298029	945	100	1785
VOE 17298029	945	150	1787
VOE 17298029	945	800	1805
VOE 17298056	945	450	1797
VOE 17298056	945	900	1807
VOE 17298139	821	1400	1055
VOE 17298165	821	1200	1051
VOE 17298165	821	1300	1053
VOE 17298207	821	1500	1057
VOE 17298207	821	1600	1059
VOE 17298212	916127001685		
VOE 17298218	916127001685		
VOE 17298225	916127001685		
VOE 17298232	916126001683		
VOE 17298353	916126001683		
VOE 17298354	916126001683		
VOE 17298357	916126001683		
VOE 17298358	911109001399		
VOE 17298358	911110001401		
VOE 17298361	913	2000	1539
VOE 17298362	911109001399		
VOE 17298362	911110001401		
VOE 17298363	911111001403		
VOE 17298364	911111001403		
VOE 17298364	911112001405		
VOE 17298402	911111001403		
VOE 17298740	911111001403		
VOE 17298740	911112001405		
VOE 17298761	911109001399		
VOE 17298761	911110001401		
VOE 17298777	261	1400	385
VOE 17298777	911110001401		
VOE 17298796	911110001401		
VOE 17298831	913	1900	1537
VOE 17298843	261	1400	385
VOE 17298843	911110001401		
VOE 17298893	441	1200	751
VOE 17298893	441	1300	753
VOE 17298914	441	1200	751
VOE 17298914	441	1300	753
VOE 17298925	441	1200	751
VOE 17298925	441	1300	753
VOE 17299627	311	700	617
VOE 17299664	30010400		575
VOE 17299664	30010700		587
VOE 17299664	30011000		599
VOE 17299664	30011100		601
VOE 17299729	870	250	1201
VOE 17299729	870	1200	1223
VOE 17299812	870	250	1201
VOE 17299812	870	1200	1223
VOE 17299926	300	2100	535
VOE 17299981	311	500	611
VOE 17299981	311	700	615
VOE 17300002	30010800		589
VOE 17300002	30010900		593
VOE 17300018	870	200	1199
VOE 17300018	870	250	1203
VOE 17300018	870	1200	1225
VOE 17300210	311	700	615
VOE 17300249	311	700	617
VOE 17300295	386	100	715
VOE 17300304	911112001405		
VOE 17300307	915	1100	1589
VOE 17300307	915	1200	1591
VOE 17300335	911112001405		
VOE 17300338	364	550	683
VOE 17300338	364	650	687
VOE 17300360	364	900	693
VOE 17300360	364	950	695
VOE 17300360	364	1000	697
VOE 17300360	364	1050	699
VOE 17300373	911110001401		
VOE 17300391	300	2100	535
VOE 17300411	386	100	715
VOE 17300430	362	300	651
VOE 17300430	362	500	653
VOE 17301403	911112001405		
VOE 17301407	911112001405		
VOE 17301415	916132001691		
VOE 17301434	916133001693		
VOE 17301442	916127001685		
VOE 17301462	916126001683		
VOE 17301471	916134001695		
VOE 17301484	916134001695		
VOE 17301484	916135001697		
VOE 17301494	916135001697		
VOE 17301499	916125001681		
VOE 17301508	916124001679		
VOE 17301515	913	1800	1535
VOE 17301658	911109001399		
VOE 17301698	913	1800	1535
VOE 17301742	916140001703		
VOE 17301745	916140001703		
VOE 17301747	916140001703		
VOE 17301751	916228001759		
VOE 17301756	911110001401		
VOE 17304226	897	2900	1295
VOE 17310678	915	200	1571
VOE 17310678	915	300	1573
VOE 17310678	915	1200	1591
VOE 17310680	716	1800	885
VOE 17310682	843	1600	1133
VOE 17310683	915	100	1569
VOE 17310683	915	400	1575
VOE 17310683	915	1100	1589
VOE 17310688	364	350	675
VOE 17310688	364	450	679
VOE 17310689	897	1200	1263
VOE 17310691	897	300	1255
VOE 17310691	897	500	1257
VOE 17310691	897	900	1259
VOE 17310691	897	1100	1261

NUMERICAL INDEX

RÉPERTOIRE DE NUMÉROS

NUMMERNREGISTER

INDICE DE NÚMERO

NUMMERREGISTER

NUMERICAL INDEX

INDICE DE NÚMERO

RÉPERTOIRE DE NUMÉROS

NUMMERREGISTER

NUMMERNREGISTER

Part No	Group	Sect	Page
VOE 17310691	897	1200	1263
VOE 17310692	897	2900	1295
VOE 17310692	897	3000	1297
VOE 17310693	821	600	1039
VOE 17310694	212	700	107
VOE 17310695	843	1600	1133
VOE 17310696	233	900	245
VOE 17310697	897	2900	1295
VOE 17310697	897	3000	1297
VOE 17310708	233	900	245
VOE 17310709	897	2900	1295
VOE 17310709	897	3000	1297
VOE 17310799	311	700	615
VOE 17310802	897	2900	1295
VOE 17310802	897	3000	1297
VOE 17310814	897	2900	1295
VOE 17310814	897	3000	1297
VOE 17310828	897	2900	1295
VOE 17310828	897	3000	1297
VOE 17310850	897	2900	1295
VOE 17310853	235	700	263
VOE 17310859	897	2900	1295
VOE 17310859	897	3000	1297
VOE 17310881	897	2900	1295
VOE 17310881	897	3000	1297
VOE 17310906	233	900	245
VOE 17310927	945	1100	1811
VOE 17310927	945	1300	1819
VOE 17310928	897	2600	1289
VOE 17310929	897	2600	1289
VOE 17310930	831	1200	1105
VOE 17310931	821	600	1039
VOE 17310933	210	100	47
VOE 17310935	843	2100	1143
VOE 17310938	212	700	107
VOE 17310940	843	2000	1141
VOE 17310941	843	1600	1133
VOE 17310943	234	200	249
VOE 17310947	234	200	249
VOE 17310950	210	500	61
VOE 17310950	210	700	65
VOE 17310950	210	800	67
VOE 17310950	210	900	69
VOE 17310950	210	1300	73
VOE 17310951	831	1000	1103
VOE 17310951	831	1200	1105
VOE 17310953	851	400	1151
VOE 17310954	897	2900	1295
VOE 17310955	286	100	453
VOE 17310956	831	1000	1103
VOE 17310956	831	1200	1105
VOE 17310957	286	200	455
VOE 17311098	821	1700	1061
VOE 17311106	831	1000	1103
VOE 17311151	914	100	1557
VOE 17311151	914	200	1559
VOE 17311151	914	300	1561
VOE 17311151	914	400	1563
VOE 17311151	914	500	1565
VOE 17311151	914	600	1567
VOE 17311161	914	400	1563
VOE 17311175	914	500	1565
VOE 17311193	913	2400	1543
VOE 17311273	851	700	1157
VOE 17318051	924	300	1765
VOE 17351256	775	1900	951
VOE 17351260	852	1100	1187
VOE 17351261	851	1200	1165
VOE 17351264	851	1200	1165
VOE 17351268	852	1100	1187
VOE 17351269	810	150	971
VOE 17351269	810	250	975
VOE 17351269	810	550	987
VOE 17351270	851	1200	1165
VOE 17351272	851	1200	1165
VOE 17351273	870	200	1199
VOE 17351273	870	250	1203
VOE 17351273	870	400	1207
VOE 17351274	870	200	1199
VOE 17351274	870	250	1203
VOE 17351274	870	400	1207
VOE 17351277	364	1300	705
VOE 17368258	711	2200	847
VOE 17368261	711	2200	847
VOE 17368275	711	1600	831
VOE 17368566	810	350	979
VOE 17368566	810	450	983
VOE 17368566	810	650	991
VOE 17368646	852	1100	1187
VOE 17368649	924	600	1771
VOE 17368654	913	1900	1537
VOE 17368654	913	2000	1539
VOE 17368656	91111000		1401
VOE 17368658	913	1900	1537
VOE 17368665	913	2000	1539
VOE 17368668	30010050		561
VOE 17368668	30010150		569
VOE 17368668	30010800		591
VOE 17368668	30010900		595
VOE 17368675	261	400	345
VOE 17368682	261	1700	391
VOE 17368683	261	1700	391
VOE 17368687	261	1400	383
VOE 17395270	91110500		1385
VOE 17395270	91110600		1389
VOE 17395270	91111300		1407
VOE 20405733	286	100	453
VOE 20405733	300	1200	507
VOE 20405733	300	1300	509
VOE 20405733	711	800	811
VOE 20405733	711	1000	817
VOE 20405733	711	2000	839
VOE 20405733	711	2100	843
VOE 20405733	810	900	997
VOE 20405733	810	1000	999
VOE 20405733	810	1200	1003
VOE 20405733	810	1400	1007
VOE 20405733	821	1800	1063
VOE 20405733	831	100	1079
VOE 20405733	831	150	1081
VOE 20405733	831	200	1083
VOE 20405733	831	250	1085
VOE 20405733	831	300	1087
VOE 20405733	831	350	1089
VOE 20405733	831	400	1091
VOE 20405733	831	450	1093
VOE 20405733	851	300	1149
VOE 20405733	851	400	1151
VOE 20405733	91610100		1609
VOE 20405733	91610200		1611
VOE 20405733	91610300		1615
VOE 20405733	91610400		1619
VOE 20405733	91610600		1625
VOE 20405733	91610700		1627
VOE 20405733	91610800		1629
VOE 20405733	91611500		1651
VOE 20405733	91611600		1655
VOE 20405733	91611700		1659
VOE 20405733	91611800		1661
VOE 20405733	91611900		1663
VOE 20405733	91612000		1665
VOE 20405733	91612600		1683
VOE 20405733	91612700		1685
VOE 20459037	286	100	453
VOE 20460127	212	700	107
VOE 20460127	230	100	223
VOE 20460127	230	200	225
VOE 20460127	256	600	333
VOE 20460127	261	100	341
VOE 20460127	261	200	343
VOE 20460127	261	400	347
VOE 20460127	261	500	349
VOE 20460127	261	600	353
VOE 20460127	261	700	357
VOE 20460127	261	800	361
VOE 20460127	261	900	365
VOE 20460127	261	1000	369
VOE 20460127	261	1100	373
VOE 20460127	261	1200	377
VOE 20460127	261	1400	383
VOE 20460127	263	800	421
VOE 20460127	270	100	439
VOE 20460127	270	400	447
VOE 20460127	270	500	449
VOE 20460127	286	100	453
VOE 20460127	286	200	455
VOE 20460127	300	100	473
VOE 20460127	300	200	477
VOE 20460127	300	300	479
VOE 20460127	300	400	481
VOE 20460127	300	500	483
VOE 20460127	300	600	485
VOE 20460127	300	700	487
VOE 20460127	300	800	491
VOE 20460127	300	900	495

Part No	Group	Sect	Page
VOE 20460127	300	1000	499
VOE 20460127	300	1100	503
VOE 20460127	300	1200	507
VOE 20460127	300	1300	509
VOE 20460127	300	1400	511
VOE 20460127	300	1500	515
VOE 20460127	300	1600	519
VOE 20460127	300	1700	523
VOE 20460127	300	1800	527
VOE 20460127	300	1900	531
VOE 20460127	300	2100	535
VOE 20460127	300	2200	539
VOE 20460127	300	2300	543
VOE 20460127	300	2400	547
VOE 20460127	300	2500	551
VOE 20460127	300	10100	563
VOE 20460127	300	10150	567
VOE 20460127	300	10200	571
VOE 20460127	300	10300	573
VOE 20460127	300	10400	575
VOE 20460127	300	10500	579
VOE 20460127	300	10600	583
VOE 20460127	300	10700	587
VOE 20460127	300	10800	589
VOE 20460127	300	10900	593
VOE 20460127	300	11000	599
VOE 20460127	300	11100	601
VOE 20460127	311	300	607
VOE 20460127	311	400	609
VOE 20460127	311	500	611
VOE 20460127	311	700	615
VOE 20460127	363	300	667
VOE 20460127	461	600	765
VOE 20460127	461	700	767
VOE 20460127	711	700	809
VOE 20460127	711	800	811
VOE 20460127	711	900	815
VOE 20460127	711	1000	817
VOE 20460127	711	1200	823
VOE 20460127	711	1300	825
VOE 20460127	711	1400	827
VOE 20460127	711	2000	839
VOE 20460127	711	2100	843
VOE 20460127	810	700	993
VOE 20460127	810	800	995
VOE 20460127	810	900	997
VOE 20460127	810	1000	999
VOE 20460127	810	1100	1001
VOE 20460127	810	1200	1003
VOE 20460127	810	1300	1005
VOE 20460127	810	1400	1007
VOE 20460127	821	700	1041
VOE 20460127	821	800	1043
VOE 20460127	821	900	1045
VOE 20460127	821	1000	1047
VOE 20460127	821	1100	1049
VOE 20460127	821	1500	1057
VOE 20460127	821	1600	1059
VOE 20460127	821	1800	1063
VOE 20460127	831	100	1079
VOE 20460127	831	150	1081
VOE 20460127	831	200	1083
VOE 20460127	831	250	1085
VOE 20460127	831	300	1087
VOE 20460127	831	350	1089
VOE 20460127	831	400	1091
VOE 20460127	831	450	1093
VOE 20460127	851	300	1149
VOE 20460127	851	400	1151
VOE 20460127	867	200	1191
VOE 20460127	870	1400	1229
VOE 20460127	891	300	1241
VOE 20460127	91110500		1387
VOE 20460127	91110600		1391
VOE 20460127	91110700		1395
VOE 20460127	91110800		1397
VOE 20460127	912	1500	1449
VOE 20460127	912	1600	1451
VOE 20460127	912	1700	1453
VOE 20460127	912	1800	1455
VOE 20460127	912	2100	1461
VOE 20460127	912	2200	1463
VOE 20460127	912	2300	1465
VOE 20460127	912	2900	1477
VOE 20460127	912	3100	1481
VOE 20460127	912	3600	1491
VOE 20460127	912	3900	1497
VOE 20460127	916	300	1599
VOE 20460127	916	400	1603
VOE 20460127	91610100		1609
VOE 20460127	91610200		1611
VOE 20460127	91610300		1615
VOE 20460127	91610400		1619
VOE 20460127	91610600		1625
VOE 20460127	91610700		1627
VOE 20460127	91610800		1629
VOE 20460127	91612600		1683
VOE 20460127	91612700		1685
VOE 20460127	91621300		1729
VOE 20460939	270	100	439
VOE 20460939	831	100	1079
VOE 20460939	831	150	1081
VOE 20460939	831	200	1083
VOE 20460939	831	250	1085
VOE 20460939	831	300	1087
VOE 20460939	831	350	1089
VOE 20460939	831	400	1091
VOE 20460939	831	450	1093
VOE 20460939	843	700	1121
VOE 20460939	912	3700	1493
VOE 20460939	916	200	1595
VOE 20511758	256	700	335
VOE 20764147	286	200	455
VOE 20764147	711	100	791
VOE 20764147	711	200	793
VOE 20764147	711	250	795
VOE 20764147	711	300	797
VOE 20764147	711	350	799
VOE 20764147	711	400	801
VOE 20764147	711	500	803
VOE 20764147	711	600	805
VOE 20764147	711	650	807
VOE 20764147	711	700	809
VOE 20764147	711	800	811
VOE 20764147	711	900	815
VOE 20764147	711	1000	817
VOE 20764147	711	2000	839
VOE 20764147	711	2100	843
VOE 20764147	818	400	1015
VOE 20764147	818	500	1017
VOE 20764147	818	600	1019
VOE 20764147	818	700	1021
VOE 20764147	818	800	1023
VOE 20764147	821	700	1041
VOE 20764147	821	800	1043
VOE 20764147	821	900	1045
VOE 20764147	821	1000	1047
VOE 20764147	821	1100	1049
VOE 20764147	913	2100	1541
VOE 20764147	945	2000	1833
VOE 88830304	217	200	177
VOE 88830305	217	200	177
VOE 88830320	216	600	149
VOE 906576	91613400		1695
VOE 906576	91613500		1697
VOE 935013	261	500	349
VOE 935013	261	600	353
VOE 935013	261	800	361
VOE 935013	261	900	365
VOE 935013	261	1100	373
VOE 935013	911	100	1335
VOE 935013	911	700	1347
VOE 935013	911	800	1349
VOE 935013	912	800	1437
VOE 935013	912	900	1439
VOE 935013	912	1000	1441
VOE 935013	912	1100	1443
VOE 935013	912	1200	1445
VOE 935013	912	1300	1447
VOE 935032	911	500	1343
VOE 935068	912	2700	1473
VOE 935076	911	1700	1367
VOE 935085	261	500	351
VOE 935085	261	600	355
VOE 935085	261	700	359
VOE 935085	261	800	363
VOE 935085	261	900	365
VOE 935085	261	1000	369
VOE 935085	261	1100	373
VOE 935085	261	1200	379
VOE 935085	261	1400	383
VOE 935085	775	1900	951
VOE 935085	911	200	1337
VOE 935085	911	300	1339
VOE 935085	91110500		1387

NUMERICAL INDEX

RÉPERTOIRE DE NUMÉROS

NUMMERNREGISTER

INDICE DE NÚMERO

NUMMERREGISTER

NUMERICAL INDEX

RÉPERTOIRE DE NUMÉROS

NUMMERNREGISTER

INDICE DE NÚMERO

NUMMERREGISTER

Part No	Group	Sect	Page
VOE 935085	911106	00	1391
VOE 935085	911113	00	1407
VOE 935085	911114	00	1411
VOE 935085	911114	50	1415
VOE 935085	912 1200		1445
VOE 935085	912 1300		1447
VOE 935085	916102	00	1613
VOE 935085	916103	00	1615
VOE 935085	916104	00	1621
VOE 935085	916106	00	1625
VOE 935085	916108	00	1629
VOE 935085	916109	00	1631
VOE 935085	916110	00	1633
VOE 935085	916111	00	1635
VOE 935085	916112	00	1639
VOE 935085	916113	00	1643
VOE 935085	916114	00	1647
VOE 935085	916115	00	1649
VOE 935085	916116	00	1653
VOE 935085	916117	00	1657
VOE 935085	916118	00	1661
VOE 935085	916119	00	1663
VOE 935085	916120	00	1665
VOE 935085	916121	00	1667
VOE 935085	916122	00	1671
VOE 935085	916123	00	1675
VOE 935085	916124	00	1679
VOE 935085	916125	00	1681
VOE 935085	916128	00	1687
VOE 935085	916132	00	1691
VOE 935085	916133	00	1693
VOE 935085	916134	00	1695
VOE 935085	916135	00	1697
VOE 935085	916136	00	1699
VOE 935085	916137	00	1701
VOE 935282	911105	00	1387
VOE 935282	911106	00	1393
VOE 935285	916	300	1599
VOE 935285	916	400	1603
VOE 935285	916210	00	1723
VOE 937287	916109	00	1631
VOE 937287	916110	00	1633
VOE 937287	916111	00	1635
VOE 937287	916112	00	1639
VOE 937287	916113	00	1643
VOE 937287	916114	00	1647
VOE 937287	916115	00	1649
VOE 937287	916116	00	1653
VOE 937287	916117	00	1657
VOE 937287	916118	00	1661
VOE 937287	916119	00	1663
VOE 937287	916120	00	1665
VOE 937287	916121	00	1667
VOE 937287	916122	00	1671
VOE 937287	916123	00	1675
VOE 937287	916132	00	1691
VOE 937287	916133	00	1693
VOE 937287	916134	00	1695
VOE 937287	916135	00	1697
VOE 937287	916136	00	1699
VOE 937287	916137	00	1701
VOE 963064	261	600	355
VOE 963064	261	700	359
VOE 968885	911110	00	1401
VOE 969118	311	100	603
VOE 969118	311	200	605
VOE 973494	230	100	223
VOE 973494	230	200	225
VOE 973494	234	200	249
VOE 973494	252	100	295
VOE 973494	252	200	297
VOE 973494	252	300	299
VOE 973494	252	400	301
VOE 973494	256	300	327
VOE 973494	256	600	333
VOE 973494	261	1400	383
VOE 973494	270	100	439
VOE 973494	300	100	473
VOE 973494	300	2000	533
VOE 973494	300	2100	535
VOE 973494	300	10000	555
VOE 973494	300	10050	559
VOE 973494	300	10100	565
VOE 973494	300	10150	569
VOE 973494	300	10200	571
VOE 973494	300	10300	573
VOE 973494	300	10400	575
VOE 973494	300	10500	577
VOE 973494	300	10600	581
VOE 973494	300	10700	585
VOE 973494	300	10800	589
VOE 973494	300	10900	593
VOE 973494	300	11000	597
VOE 973494	300	11100	601
VOE 973494	311	100	603
VOE 973494	311	300	607
VOE 973494	311	400	609
VOE 973494	311	500	611
VOE 973494	311	700	615
VOE 973494	362	100	647
VOE 973494	362	200	649
VOE 973494	362	300	651
VOE 973494	362	500	653
VOE 973494	371	200	711
VOE 973494	386	100	715
VOE 973494	821	1500	1057
VOE 973494	821	1600	1059
VOE 973494	831	100	1079
VOE 973494	831	150	1081
VOE 973494	831	200	1083
VOE 973494	831	250	1085
VOE 973494	831	300	1087
VOE 973494	831	350	1089
VOE 973494	831	400	1091
VOE 973494	831	450	1093
VOE 973494	843	700	1121
VOE 973494	851	400	1151
VOE 973494	912	3700	1493
VOE 973494	992	100	1851
VOE 973494	992	200	1853
VOE 983700	913	1900	1537
VOE 983700	913	2000	1539
VOE 983902	916106	00	1625
VOE 983902	916107	00	1627
VOE 983902	916108	00	1629
VOE 983902	916126	00	1683
VOE 983902	916127	00	1685