RUTHZIL TRATOR COMERCIAL DE PEÇAS LTDA 11 97083-6812 ROLANDO

RECYCLABLE PAPER

Construction Equipment

Ref. No. VOE 64C992006 4

LABEL FOR STEELBINDER

PARTS CATALOG

MC70B

✂CUT HERE

PARTS CATALOG VOLVO MC70B

PARTS CATALOG

MC70B

RUTHZIL TRATOR COMERCIAL DE PEÇAS LTDA 11 97083-6812 ROLANDO



PARTS CATALOG

MC70B

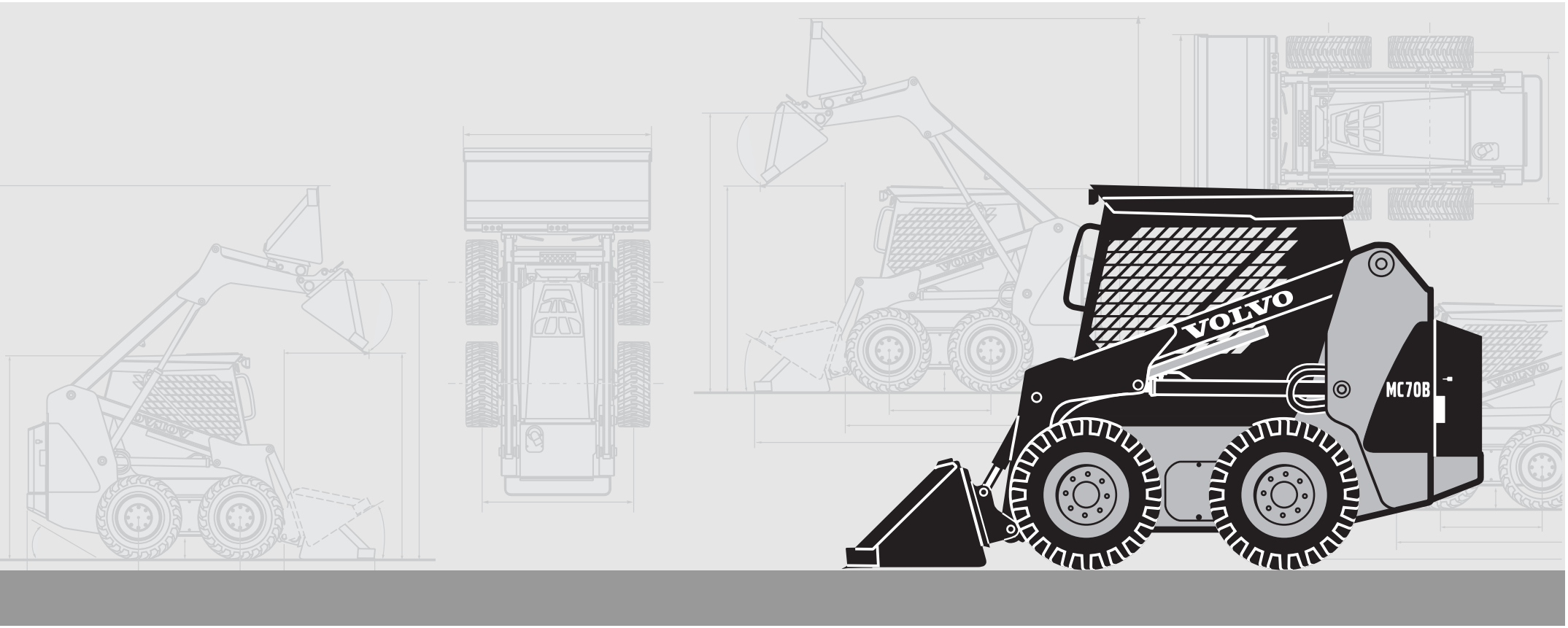

Publ. No. VOE 64C9920064

VOLVO

Construction Equipment

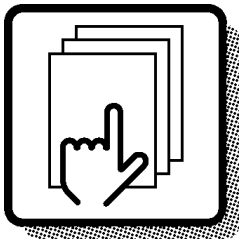

1

Preface and instructions
Préface et instructions
Vorwort und Anweisungen
Prefacio e instrucciones

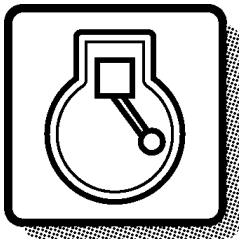

2

Engine
Moteur
Motor
Motor

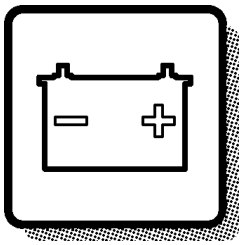

3

Electrical systems and instruments
Système électrique et instruments
Elektrisches System und Instrumente
Sistema eléctrico e instrumentos

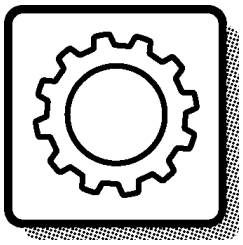

4

Power transmission
Transmission de force
Kraftübertragung
Transmisión de fuerza

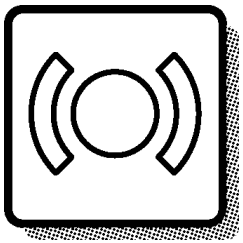

5

Brakes
Freins
Bremsen
Frenos

Steering system
Systèm de direction
Lenksystem
Sistema de dirección

6

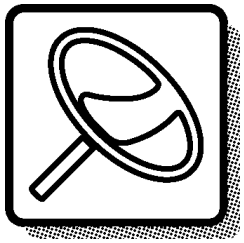

Frame and wheels
Bâti et roues
Rahmen und räder
Bastidor y ruedas

7

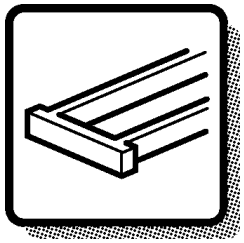

Body with associated parts
Carrosserie avec détails
Aufbau mit Zubehörteilen
Carroceria con detalles

8

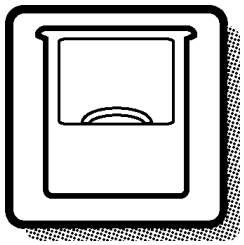

Miscellaneous equipment
Equipments divers
Übrige Ausrüstung
Equipo diverso

9

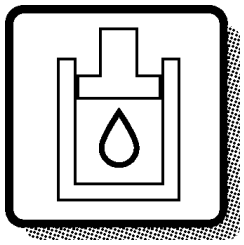

Numerical index
Répertoire numérique
Nummernverzeichnis
Indice numérico

10

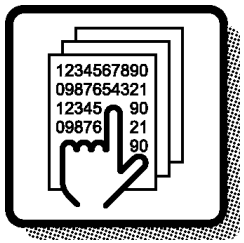

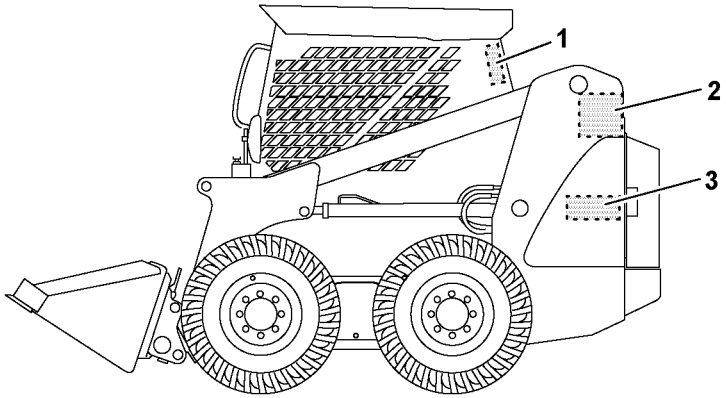

Volvo Construction Equipment

1022004

GBR	FRA	DEU	ESP
1 Driver's cab	1 Cabine du conducteur	1 Schutzfahrerhaus	1 Cabina de proteccion
2 Product sign plate	2 Enseigne de produit	2 Produktschild	2 Muestra del producto
3 Engine sign plate	3 Enseigne de moteur	3 Motorschild	3 Muestra de motor

GBR

Only genuine parts are presented in this catalogue. These parts have been subjected to the necessary function and endurance tests, and they comply with the high quality and safety requirements that have been set for Volvo Construction Equipment. You should note that warranties do not cover damages that are caused or aggravated by the fact that a non-genuine part was fitted.

The illustrations shown in the catalogues should not be used as assembly or workshop instructions. Separate literature for the various specific subject areas is available for that purpose.

The owner of the machine or equipment should state the model designation, manufacturing number, part number, quantity, and the name, or description, of the part when ordering parts.

For location of the model and engine designation plates, etc, see page 4-5.

Market-adapted equipment entered in catalogue, can be seen on page 26.

See page 13 for a ”Catalogue Guide” on how to use the parts catalogue.

See page 22 for table of abbreviations.

This catalogue has been produced by Volvo Construction Equipment AB, Customer Support Division.
If you have any point of views regarding the catalogue, or if you detect any errors in the catalogue, please take a copy of the page in question, indicate the error(s), and send it to us at the following adress:

Volvo Construction Equipment AB
Customer Support Division
Catalogue Department
S-631 85 Eskilstuna.....Telefax: +46 16 15 29 15
E-mail: vce.parts.catalog@volvo.com

GBR

This catalogue lists the spare parts for Multi tool Carrier MC70B.

BASIC MACHINE
PROD NO 11840010 MC70B S/N 61002

ENGINE
Part No. 11850708

Seules les pièces d'origine sont présentées dans les catalogues des pièces de rechange. Toutes ces pièces ont été soumises à des tests de fonctionnement et de longévité pour être conformes aux exigences sévères de qualité et de sécurité posées par Volvo Construction Equipment. Notez que les garanties ne couvrent pas les dégâts et les dommages causés par le montage de pièces autres que des pièces d'origine.

Les illustrations dans le catalogue ne doivent pas être utilisées comme notice de montage ni comme instructions d'atelier. Pour ceci, nous vous renvoyons à la documentation spécifiquement éditée dans ce but.

Pour toute commande de pièces de rechange, indiquez la désignation du modèle, le numéro de fabrication, le numéro de référence, la quantité ainsi que la désignation del la pièce.

Le placement des plaques de designation de modèle et de moteur etc. ressort de la figure ci-contre 4-5.

Equipment adapté au marché et indiqué dans la catalogue, priére de voir la liste en page 26.

Guide pour l'utilisation de catalogues de pièces de rechange, voir page 15.
Pour la liste des abréviations employées, prière de voir en page 22.

Ce catalogue est édité par Volvo Construction Equipment AB, Customer Support Division. Si vous avez des commentaires ou si vous découvrez des erreurs dans ce catalogue, nous vous serions reconnaissants de bien vouloir photocopier cette page, de la remplir et de nous la renvoyer.

Volvo Construction Equipment AB
Customer Support Division
Catalogue Department
S-631 85 Eskilstuna.....Telefax: +46 16 15 29 15
E-mail: vce.parts.catalog@volvo.com

FRA

Ce catalogue contient les pièces de rechange pour la machine multifonctions MC70B.

MACHINE DE BASE
No de réf. 11840010 MC70B S/N 61002

MOTEUR
No de réf. 11850708

DEU

In den Ersatzteilkatalogen sind nur Originalteile verzeichnet. Diese Teile haben die notwendigen Funktions- und Lebensdauertests durchlaufen und erfüllen die hohen Qualitäts- und Sicherheitsanforderungen von Volvo Construction Equipment. Beachten Sie bitte, dass die Garantien keine Schäden umfassen, die durch die Montage eines fremden Teils verursacht oder verschlimmert wurden.

Die Abbildungen in dem Katalog dürfen nicht als Montageanweisungen oder Werkstattanleitungen verwendet werden. Wir verweisen statt dessen auf die separate Literatur für diesen Zweck.

Der Maschinenbesitzer muss bei der Bestellung von Ersatzteilen die Modellbezeichnung, Fabriksnummer, Artikelnummer sowie Anzahl und Bezeichnung des Teils angeben.

Die Anbringung der Schilder für Modell- und Motorbezeichnung usw. geht aus dem Bild auf Seite 4-5 hervor.

Für den Markt angepasste Ausrüstung wurde in den Katalog aufgenommen, Seite 26.

Die Anweisung auf Seite 17 hilft Ihnen sich im Ersatzteilkatalog zurechtzufinden.

Abkürzungsverzeichnis, siehe Seite 22.

Dieser Katalog wurde von Volvo Construction Equipment AB, Customer Support Division herausgegeben. Wenn Sie Kommentare zu diesem Katalog haben oder Fehler darin finden, kopieren Sie bitte die entsprechende Seite, machen Sie eine Notiz und schicken Sie diese ein an:

Volvo Construction Equipment AB
Customer Support Division
Catalogue Department
S-631 85 Eskilstuna, Schweden....Telefax: +46 16 15 29 15
E-mail: vce.parts.catalog@volvo.com

Dieser Katalog enthält ein Ersatzteilverzeichnis für Maschine MC70B.

GRUNDMASCHINE
PROD. NR. 11840010 MC70B S/N 61002

MOTOR
Bestellnummer. 11850708

En los catálogos de repuestos se presentan únicamente piezas originales que han sido sometidas a las necesarias pruebas de funcionamiento y duración y que cumplen las elevadas exigencias de seguridad y calidad de Volvo Construction Equipment.
Recuerde que las garantías no cubren los daños ocasionados o agravados por no haber montado una pieza original.

Las ilustraciones del catálogo no deben utilizarse como base para el montaje ni como instrucciones de taller. Para ello recomendamos utilizar los manuales de taller editados a propósito.

Al hacer el pedido de repuestos, el propietario de la máquina debe indicar el modelo de la misma, su número de fabricación, la referencia de la pieza, la cantidad y la denominación.

La ubícación de letreros con las denominaciones de modelo y motor etc., puede verse en la página 4-5.

La lista de equipos de adaptación según mercado, introducidos en el catálogo, puede verse en la página 26.

Guía para el uso del catálogo, puede verse en la página 19.

La tabla de abreviaturas puede verse en la página 22.

Esté catálogo ha sido editado por
Volvo Construction Equipment AB, Customer Support Division.
Si tiene algún comentario que hacer sobre el catálogo, o detecta algún error, le rogamos que haga una copia de la página en cuestión y nos la remita junto con sus comentarios a:

Volvo Construction Equipment AB
Customer Support Division
Catalogue Department
S-631 85 Eskilstuna.....Telefax: +46 16 15 29 15
E-mail: vce.parts.catalog@volvo.com

ESP

Este catálogo presenta las piezas de repuesto del portaimplementos múltiple MC70B.

MÁQUINA BÁSICA
PROD. NÚM. 11840010 MC70B S/N 61002

MOTOR
Pieza núm. 11850708

Fig.	Part No.	Quantity 1	2	3	PS	KIT	Description	Dénomination	Bezeichnung	Denominatición	Notes
1		1	2		NS		Steering Column	Colonne Volant	Lenksäule	Columna Direcci	CPL
2	**VOE 13960151**	2	3				••Washer	••Rondelle	••Scheibe	••Arandela	(ZM 2099130) BRB 34X62X
3	**ZM 2099140**	2	3				••Gasket	••Joint	••Dichtung	••Junta	G8x6
4	**ZM 2120650**	6	3		SS		•Housing	•Carter	•Gehäuse	•Carter	1) CPL
5	**ZM 2099180**	1	1				••Spring Ring	••Annea.elastique	••Federring	••Anillo Elastico	
6	**ZM 2099190**	2	2				••Needle Holder	••Porte-aiguille	••Nadelkäfig	••Portaagujas	
7	**ZM 2099650**	1	1				Steering Wheel	Volant	Lenkrad	Volante	

7 8 9 10 11 12 13

1) **GB:** Replacement version **FR:** Version piéce de rechange. **DE:** Ersatzteil-ausführung. **ES:** Versión piezas de repuesto.

1	**1800001**	**1800199**
2	**1810001**	
3		
4		
5		

Columna de dirección, montaje
Lenksäule, Einbauteilen
Colonne de direction, montage
Steering column, assembly

Catalogue id **07501**	Group **641**
Illustr. No **1000351**	Section **100**
Issue **VOE64A9907501**	Page **423**

1 2 3 4 5 6

VOLVO

In addition to part numbers, the Parts Catalogue also includes a vast amount of essential information which you, the operator, should be acquainted with.
With the ”Catalogue Guide”, we want to show clearly how the catalogues are arranged and what sort of information is presented therein.

Group 1 Preface and Instructions
Here you can find the following information:
- Title page and publication number
- Group index
- Product signs
- Preface
- List of items of equipment adapted to market requirements that have been introduced
- Catalogue Guide
- Table of abbreviations

Group 2 - 9 Text and illustration pages

- The table of contents shows the division of the main groups into sub-groups, with reference to page number and section.
- Illustration page. The position number of the illustration refers to the text page.
- Text page
  1. Heading.
  2. Additional text which limits the validity of the section. An example is information relating to manufacturing numbers and equipment adapted to market requirements.
  3. Designation for quantity columns.
  4. Illustrations.
  5. Group, section, page, which you should use when you search for information in the catalogue.
  6. Catalogue identification and issue designation.
  7. Position number of the part on the associated drawing.
  8. Part number
  9. Quantity. The column designation indicates the version which is shown in each column. The quantity stated refers to the quantity for each machine or, where appropriate, for each complete unit.
     ”REQ” refers to the required amount. See also ”Notes” column.
  10. PS (Parts Status) indicates the status code of the part.
      ”NS” means that the part is not kept in stock.
      ”OP” means that the part is no longer in stock.
      ”SE” means that an alternative part shall be used.
      ”SS” means that the part has been replaced.
      Refer to Group 10 Replaced parts for further information.
  11. KIT. Parts that are marked with a ”K” are included in a kit. The number of the kit is often indicated after other part numbers.
  12. Description. The indentations indicate if one or more parts are included in the assembled unit described above. The parts are included when a complete unit is ordered.
  13. Notes. Other information relating to a particular part is given here.
      - Footnote number (963 for example) is given at the bottom of the page.
      - Replaced parts (955884, for example).
      - Product or manufacturing number.
      - Abbreviations and technical information.
      - Reference to page and group.

Group 10 Replaced parts / Number index

- Replaced parts. The part numbers of parts marked with ”SS” (in the PS column) are indicated here, together with their replacement numbers.
  The replacement parts may in turn be also replaced, and so on.
- Number index. All parts included in the catalogue are indicated here, together with a reference to group, section and page.

Continued improvements and successes in design could result in modifications to your equipment which are not covered by this publication. Each publication is revised when required to include these modifications in later issues.

Any unauthorized reproduction of any part of this document would be in violation of Volvo Construction Equipment AB, Customer Support Division's rights and will be prosecuted to the fullest extent allowed by law. We reserve the right to make changes without prior notice.

Fig.	Part No.	Quantity 1	2	3	PS	KIT	Description	Dénomination	Bezeichnung	Denominatición	Notes
1		1	2		NS		Steering Column	Colonne Volant	Lenksäule	Columna Direcci	CPL
2	**VOE 13960151**	2	3				••Washer	••Rondelle	••Scheibe	••Arandela	(ZM 2099130) BRB 34X62X
3	**ZM 2099140**	2	3				••Gasket	••Joint	••Dichtung	••Junta	G8x6
4	**ZM 2120650**	6	3		SS		•Housing	•Carter	•Gehäuse	•Carter	1) CPL
5	**ZM 2099180**	1	1				••Spring Ring	••Annea.elastique	••Federring	••Anillo Elastico	
6	**ZM 2099190**	2	2				••Needle Holder	••Porte-aiguille	••Nadelkäfig	••Portaagujas	
7	**ZM 2099650**	1	1				Steering Wheel	Volant	Lenkrad	Volante	

7 8 9 10 11 12 13

1) **GB:** Replacement version **FR:** Version piéce de rechange. **DE:** Ersatzteil-ausführung. **ES:** Versión piezas de repuesto.

1	**1800001**	**1800199**
2	**1810001**	
3		
4		
5		

Columna de dirección, montaje
Lenksäule, Einbauteilen
Colonne de direction, montage
Steering column, assembly

Catalogue id **07501**	Group **641**
Illustr. No **1000351**	Section **100**
Issue **VOE64A9907501**	Page **423**

1 2 3 4 5 6

VOLVO

FRA

Le catalogue de pièces de rechange présente, non seulement les numéros de référence, mais également d'autres informations qu'un opérateur se doit de connaître. Ce guide de catalogue vous indique, d'une façon générale, comment sont conçus nos catalogues et quelles informations ils vous apportent.

Groupe 1 Avant-propos et instructions
Sous ce groupe, vous trouvez :
- La page de titre avec le numéro de publication
- Le registre des groupes
- Les plaques de produit
- Un avant-propos
- Une liste des équipements introduits suivant les pays
- Un guide de catalogue
- Un tableau des abréviations

Groupes 2 - 9 Pages de texte et d'illustration
- Le sommaire indique la division des groupes principaux en sous-groupes avec des renvois aux pages et aux sections.
- La page d'illustration. L'illustration donne les numéros de position qui renvoient à la page de texte.
- La page de texte
  1. Rubrique
  2. Texte supplémentaire qui limite la validité de la section, par exemple numéro de série et équipements adaptés aux pays
  3. Désignation des modèles pour les différentes colonnes
  4. Illustrations
  5. Groupe, section, page utilisés pour la recherche dans le catalogue
  6. Identification du catalogue et de l'édition
  7. Numéro de position de la pièce sur l'illustration afférente
  8. Numéro de référence
  9. Quantité. La désignation des colonnes indique le modèle qui se réfère à chaque colonne. La quantité indiquée correspond à la quantité par engin ou, suivant les cas, par unité complète. ”REQ” signifie quantité nécessaire, voir la colonne Notes
  10. PS (Parts Status) indique le code d'état de la pièce.
  -”NS” signifie que la pièce n'existe pas en magasin.
  ”OP” signifie que la pièce n¿est plus en magasin.
  ”SE” signifie qu¿une autre pièce devrait être employée. .
  ”SS” signifie que la pièce a été remplacée.
  Voir le groupe 10, pièces remplacées, pour de plus amples informations.
  11. KIT. Les pièces marquées ”K” font partie d'un kit. Le numéro du kit est le plus souvent indiqué après les autres numéros de référence.
  12. Description. Le décalage indique si une ou plusieurs pièces font partie de l'unité complète indiquée au-dessus. Ces pièces sont envoyées pour une commande d'une unité complète.
  13. Notes (Remarques). Diverses informations relatives à une pièce sont notées ici.
  - Un numéro de note de bas de page (par exemple 963) est donné au bas de la page.
  - Pièces remplacées (par exemple 955884).
  - Numéro de produit ou numéro de fabrication.
  - Abréviations et explications techniques.
  - Renvoi aux pages et aux groupes.

Groupe 10 Pièces remplacées/Registre des numéros

- Pièces remplacées. Les numéros de référence marquées ”SS” (dans la colonne PS) sont repris ici avec leur numéro de remplacement. Ces pièces remplacées peuvent, à leur tour, être remplacées par d'autres, etc.
- Registre des numéros. Tous les numéros de référence du catalogue se retrouvent ici avec un renvoi au groupe, à la section et à la page.

Les perfectionnements continus et les progrès réalisés dans la conception peuvent entraîner, sur votre engin, des modifications qui ne sont pas prises en compte dans cette publication. Chaque publication est remise à jour suivant les besoins pour inclure toutes ces modifications dans les dernières éditions.

La reproduction non autorisée de toute partie de ce document constitue une violation des droits d'auteur de Volvo Construction Equipment AB, Customer Support Division et entraînera des poursuites aux termes de la loi. Nous nous réservons le droit d'apporter des modifications sans préavis.

Fig.	Part No.	Quantity 1	2	3	PS	KIT	Description	Dénomination	Bezeichnung	Denominatición	Notes
1		1	2		NS		Steering Column	Colonne Volant	Lenksäule	Columna Direcci	CPL
2	**VOE 13960151**	2	3				••Washer	••Rondelle	••Scheibe	••Arandela	(ZM 2099130) BRB 34X62X
3	**ZM 2099140**	2	3				••Gasket	••Joint	••Dichtung	••Junta	G8x6
4	**ZM 2120650**	6	3		SS		•Housing	•Carter	•Gehäuse	•Carter	1) CPL
5	**ZM 2099180**	1	1				••Spring Ring	••Annea.elastique	••Federring	••Anillo Elastico	
6	**ZM 2099190**	2	2				••Needle Holder	••Porte-aiguille	••Nadelkäfig	••Portaagujas	
7	**ZM 2099650**	1	1				Steering Wheel	Volant	Lenkrad	Volante	

7 8 9 10 11 12 13

1) **GB:** Replacement version **FR:** Version piéce de rechange. **DE:** Ersatzteil-ausführung. **ES:** Versión piezas de repuesto.

1	**1800001**	**1800199**
2	**1810001**	
3		
4		
5		

Columna de dirección, montaje
Lenksäule, Einbauteilen
Colonne de direction, montage
Steering column, assembly

Catalogue id **07501**	Group **641**
Illustr. No **1000351**	Section **100**
Issue **VOE64A9907501**	Page **423**

1 2 3 4 5 6

VOLVO

DEU

Im Ersatzteilkatalog sind außer den Artikelnummern auch eine Reihe von wesentlichen Informationen aufgeführt, die man unbedingt kennen sollte.
Mit der Kataloganweisung wollen wir auf eine überschaubare Art und Weise zeigen, wie unsere Kataloge aufgebaut und welche Informationen hier enthalten sind.

Gruppe 1 Vorwort und Anweisungen
Hier findet man folgendes:
- Titelseite mit Publikationsnummer
- Gruppenregister
- Produktschilder
- Vorwort
- Verzeichnis über eingeführte marktangepasste Ausrüstungen
- Kataloganweisung
- Abkürzungstabelle

Gruppe 2 - 9 Text- und Bildseiten

- Das Inhaltsverzeichnis zeigt die Einteilung der Hauptgruppe in Untergruppen mit Hinweis auf Seite und Abschnitt.
- Bildseite. Die Positionsnummer der Abbildung weist auf die Textseite hin.
- Textseite.
  1. Überschrift
  2. Zusatztext, der die Gültigkeit des Abschnitts begrenzt, z.B. Information über Herstellungsnummer und marktangepasste Ausrüstungen.
  3. Bezeichnung für die Anzahl-Spalten
  4. Abbildungen
  5. Gruppe, Abschnitt, Seite, die bei der Suche im Katalog verwendet werden.
  6. Katalogkennung und Ausgabebezeichnung
  7. Positionsnummer des Artikels mit dazugehöriger Abbildung.
  8. Artikelnummer
  9. Anzahl. Die Spaltenbezeichnung zeigt, welche Ausführung per Spalte aufgeführt ist. Die angegebene Anzahl betrifft Anzahl pro Maschine oder ggf. pro komplette Einheit. ”REQ” bezeichnet die erforderliche Menge, siehe Anmerkungsspalte.
  10. PS (Parts Status) zeigt den Statuscode des Artikels.
  -”NS” bedeutet, dass der Artikel nicht mehr auf Lager gehalten wird.
  ”OP” bedeutet, dass das Teil nicht mehr geführt wird.
  ”SE” bedeutet, dass ein alternatives Teil zu verwenden ist.
  -”SS” bedeutet, dass der Artikel ersetzt wurde.
  Siehe Gruppe 10, Ersetzte Artikel, für weitere Information.
  11. KIT. Artikel, die mit einem ”K” gekennzeichnet sind, gehören zu einem Satz. Die Nummer des Satzes wird in den meisten Fällen nach den übrigen Artikelnummern angegeben.
  12. Bezeichnung. Die Einrückung zeigt, dass ein oder mehrere Artikel in einer oben aufgeführten zusammengesetzten Einheit enthalten sind. Die Artikel sind in der Bestellung der kompletten Einheit enthalten.
  13. Notes (Anmerkungen). Hier werden übrige Informationen für einen Artikel aufgeführt:
  - Fußnotennummer, (beispielsweise 963), wird ganz unten auf der Seite angegeben.
  - Ersetzte Artikel, (beispielsweise 955884)
  - Produkt- oder Herstellungsnummer
  - Abkürzungen oder technische Informationen
  - Seiten- und Gruppenhinweis

Gruppe 10 Ersetzte Artikel / Nummernregister

- Ersetzte Artikel. Hier sind die mit ”SS” markierten (in der PS-Spalte) Artikelnummern mit ihrem Ersatz aufgeführt. Die ersetzten Artikel können wiederum ersetzt worden sein usw.
- Nummernregister. Hier sind alle im Katalog vorkommenden Artikel aufgeführt, und zwar mit Hinweis auf Gruppe, Abschnitt und Seite.

Fortlaufende Verbesserungen und Fortschritte in der Konstruktion können auch bei Ihrer Maschine zu Änderungen führen, die nicht von dieser Schrift umfasst werden. Jede Ausgabe wird bei Bedarf überarbeitet, um diese Veränderungen bei späteren Ausgaben mit zu berücksichtigen.

Jegliche Reproduktion dieses Dokumentes in Auszügen oder in vollem Umfang stellt eine Verletzung der Rechte von Volvo Construction Equipment AB, Customer Support dar und wird unter voller Ausschöpfung der gesetzlichen Möglichkeiten strafrechtlich verfolgt. Wir behalten uns das Recht auf Änderungen ohne vorherige Ankündigung vor.

Fig.	Part No.	Quantity 1	2	3	PS	KIT	Description	Dénomination	Bezeichnung	Denominatición	Notes
1		1	2		NS		Steering Column	Colonne Volant	Lenksäule	Columna Direcci	CPL
2	**VOE 13960151**	2	3				••Washer	••Rondelle	••Scheibe	••Arandela	(ZM 2099130) BRB 34X62X
3	**ZM 2099140**	2	3				••Gasket	••Joint	••Dichtung	••Junta	G8x6
4	**ZM 2120650**	6	3		SS		•Housing	•Carter	•Gehäuse	•Carter	1) CPL
5	**ZM 2099180**	1	1				••Spring Ring	••Annea.elastique	••Federring	••Anillo Elastico	
6	**ZM 2099190**	2	2				••Needle Holder	••Porte-aiguille	••Nadelkäfig	••Portaagujas	
7	**ZM 2099650**	1	1				Steering Wheel	Volant	Lenkrad	Volante	

7 8 9 10 11 12 13

1) **GB:** Replacement version **FR:** Version piéce de rechange. **DE:** Ersatzteil-ausführung. **ES:** Versión piezas de repuesto.

1	**1800001**	**1800199**
2	**1810001**	
3		
4		
5		

Columna de dirección, montaje
Lenksäule, Einbauteilen
Colonne de direction, montage
Steering column, assembly

Catalogue id **07501**	Group **641**
Illustr. No **1000351**	Section **100**
Issue **VOE64A9907501**	Page **423**

1 2 3 4 5 6

VOLVO

En el catálogo de repuestos se incluye, además de los números de artículo, numerosa información muy útil.
El propósito de la guía es explicar la estructura de los catálogos y la información que se ofrece en los mismos.

Grupo 1 Prefacio e instrucciones
Se encontrará aquí:
- El título y el número de publicación
- El índice de grupos
- Los letreros de producto
- El prefacio
- Una lista sobre los equipos adaptados a los mercados
- La guía al catálogo
- Una tabla de abreviaturas

Grupo 2 - 9 páginas con texto e ilustraciones

- El índice muestra la clasificación de los grupos principales en subgrupos con remisiones a páginas y secciones.
- Página de ilustraciones. Los números de posición de las ilustraciones. Remisiones a páginas de texto.
- Páginas de texto
  1. Rúbrica
  2. Texto adicional que delimita la validez de la sección, por ejemplo, información sobre números de fabricación y equipos según mercado.
  3. Designación para columnas de cantidades.
  4. Número de ilustración.
  5. Grupo, sección, página. Se utilizan al manejar el catálogo
  6. Identificación e indicación de la edición del catálogo.
  7. Números de posición en la ilustración correspondiente.
  8. Números de artículo
  9. Cantidad. Se indica en esta columna la ejecución. El número indicado se refiere a la cantidad por máquina o, si procede, por unidad completa. ”REQ” significa la cantidad necesaria, véase la columna de las notas.

  10. PS (Parts Status) indica el código de estado del artículo.
  -”NS” indica que el artículo no se tiene en stock.
”OP” significa que ya no se mantiene la pieza en stock.
”SE” significa que se puede usar una pieza alternativa.
-”SS” indica que el artículo ha sido sustituido.
Para más información, véase el grupo 10, artículos sustituidos.
  11. KIT. Los artículos marcados con una ”K” forman parte de un juego. El número de juego suele indicarse detrás de los demás números de artículo.
  12. Denominación. El desplazamiento indica que en la unidad indicada se incluyen uno o varios artículos. Estos se incluyen en la unidad completa pedida.
  13. Notas. Aparecen aquí diversas informaciones relativas a los artículos:
  - Números de notas de pie de página; ej. 963) aparece al final de la página.
  - Artículos sustituidos. Ej. (955884)
  - Números de producto o fabricación.
  - Abreviaturas e información técnica.
  - Remisiones a páginas y grupos.

Grupo 10 Artículos sustituidos/Índice de números

- Artículos sustituidos. Se marcan aquí con ”SS” (en la columna PS) los números de artículo con sus sustituciones. Los artículos sustituidos, a su vez, pueden haber sido sustituidos, etc.
- Índice de números. Aparecen aquí todos los artículos existentes en el catálogo con remisión a grupo, sección y página.

En su modelo de máquina pueden haberse introducido mejoras que no aparecen en esta publicación. Las publicaciones son revisadas para incluir las mejoras en ediciones posteriores.

Este documento está protegido por los derechos de autor y por lo tanto está prohibida su copia, impresión o cualquier otro tipo de reproducción indebida. La infracción de esta prohibición será penalizada. Reservado el derecho a introducir modificaciones.

TABLE OF ABBREVIATION **ABKÜRZUNGSVERZEICHNIS**

POUR LA LISTE DES ABRÉVIATIONS EMPLOYÉES **PABLO DE ABREVIATIONS**

ABBREVIATION	ENGLISH	FRANÇAIS	DEUTSCH	ESPAÑOL
A	ampere	ampère	Ampere	amperio
ALT	alternative	alternative	wahlweise	alternativa
AWD	All Wheel Drive	Toutes roues motrices	Allradantrieb	Tracción en las todas las ruedas
AX ####-	as from axle No.	à partir du N° d'essieu	ab Achsennr.	a partir del eje nro
AX - ####	up to and incl. axle No.	jusqu'au N° d'essieu	bis Achsennr.	hasta el eje nro
BL	black	noir	schwarz	negro
BLUE	blue	bleu	blau	azul
BR	brown	brun	braun	marrón
BRA	Brazil	Brésil	Brasilien	Brasil
CAB #### -	as from cab No.	à partir du N° de cabine	ab Kabinen-herstellnr.	a partir de la cabina
CAB - ####	up to and incl. cab No.	jusqu'au N° de cabine	bis Kabinen-herstellnr.	hasta la cabina nro
CAN	Canada	Canada	Kanada	Canadá
CENT	centre	au milieu	Mittere	central
CHN	China	Chine	China	China
CIN	component identification number	Numéro de référence de sous-ensemble	Bauteil-Identifizierungsnummer	Número de identificación del componente
CPL	complete	complet	komplett	completo
CU M	cubic metre	mètre cube	Kubikmeter	metro cúbico
DEG	numbers of degrees, C°	nombres de degré de chaleur, C°	Anzahl in Graden C°	numero de grado de calor, C°
DELETED	deleted	supprimé	Nicht mehr lieferbar	Retirado
DEU	Germany	Allemagne	Deutschland	Alemania
DNK	Denmark	Danemark	Dänemark	Dinamarca
EEC	European Economic Community (EEC)	pays du marche commun (EEC)	EU-Markt (EEC)	el mercado común (EEC)
ENG	Engine	moteur	Motor	motor
ENG #### -	as from engine No.	à partir du N° de moteur	ab Motornr.	a partir del motor nro
ENG - ####	up to and incl. engine No.	jusqu'au N° de moteur	bis Motornr.	hasta el motor nro
E PROD	early production	production antérieure	Frühere Ausführung	producción anterior
ESP	Spain	Espagne	Spanien	España
EU	European Union	Union Européenne	Europäische Union	Unión Europea
EXC ### -	as from excavator unit No.	à partir du N° d'excavateur	Ab Bagger-Aggregatnr.	a partir de agregado excavador nro
EXC - ###	up to and incl. excavator unit No.	jusqu'au N° d'excavateur	bis Bagger-Aggregatnr	hasta el agregado excavador nro
EXCL	excluding	exclus	auschliesslich	exclusivo
FIN	Finland	Finlande	Finnland	Finlandia

ABBREVIATION	ENGLISH	FRANÇAIS	DEUTSCH	ESPAÑOL
FORW	forward	avant	vordere	delante
FRA	France	France	Frankreich	Francia
GBR	Great Britain	Angleterre	England	Inglaterra
GRAM	gram	gramme	Gramm	gramo
GREEN	green	vert	grün	verde
GREY	grey	gris	grau	gris
HT #### -	as from hydraulic transmission No.	à partir du transmission hydraulique Nº	ab Hydraulikgetriebe	a partir de transmisión hidráulico nro
HT - ####	up to and incl. hydraulic transmission No.	jusqu'au transmission hydraulique Nº	bis Hydraulikgetriebe	hasta el transmisión hidráulico nro
ID	diameter, inner	diamètre, intérieur	Innendurchmesser	diámetro, interior
IN	inch(es)	pouce	Zoll	pulgada
INCL	inclusive	inclus	einschliesslich	inclusive
INCL IN	included in	inclus dans	gehört zur	forma parte de
INLET	inlet	entrée	Einlass	entrada
INNER	inner	intérieur	innen	interior
IRN	Iran	Iran	Iran	Iran
ITA	Italy	Italie	Italien	Italia
ITEM NO	see item No.	voir position	siehe Position Nr.	véase posición
K	included in parts kits	fait partie du jeu complet de réparation	gehört zur Satzverpackung	forma parte del juego por juego
KOR	Korea	Corée	Korea	Corea
L	litre, length	litre, longueur	Liter, Länge	litros, longitud
LH	left	gauche	links	izquierdo
LOAD #### -	as from loading unit No.	à partir du N° de chargeur	ab Hubaggregatnr.	a partir du unibad carga nro
LOAD - ####	up to and incl. loading unit No.	jusqu'au N° de chargeur	bis Hubaggregatnr.	hasta unidad carga nro
LOW	lower	dessous	unten	inferior
L PROD	late production	production postérieure	jetzige Ausführung	producción posterior
MARKED	marked	marque de	gekennzeichnet mit	marcado
MODEL	model designation	Désignation de modèle	Modellbezeichnung	Designación de modelo
ML	millilitre	millilitre	Milliliter	milílitro
MM	millimetre	millimètre	Millimeter	milimetros
NLD	Netherlands	Pays-Bas	Holland	Holanda
NO	number	numéro	Nummer	número
NOR	Norway	Norvège	Norwegen	Noruega

TABLE OF ABBREVIATION **ABKÜRZUNGSVERZEICHNIS**

POUR LA LISTE DES ABRÉVIATIONS EMPLOYÉES **PABLO DE ABREVIATIONS**

ABBREVIATION	ENGLISH	FRANÇAIS	DEUTSCH	ESPAÑOL
NS	part not stocked as spare part	n`est pas stocké comme pièce de rechange	nicht als Ersatzteil vorrätig	no disponible como repuesto pieza de repuesto
OP	The part is no longer in stock	La pièce n'est plus en stock	Der Artikel wird nicht länger geführt	El artículo no se mantiene ya en stock
O SZ	over size	côte supérieur	Übergrösse	sobredimensión
OD	diameter, outer	diamètre extérieur	Aussendurchmesser	diámetro, exterior
OR	orange	orange	orange	naranja
ORDER	order	commander	bestellen	hacer un pedido
OUTER	outer	extérieur	aussen	exterior
OUTLET	outlet	échappement	Auslass	escape
PAGE	see page	voir page	siehe Seite	véase página
PAIR	pair	paire	Paar	par
PCS	piece(s)	pièce	Stück	cada uno
PIN	product identification number	Numéro d'identification de produit	Produktidentifizierungs-Nummer	Número de identificación del producto
PINK	pink	rose	rosa	rosa
PROD NO	product No.	Nº de produit	Produktnr.	nro de producto
PRT	Portugal	Portugal	Portugal	Portugal
Q	Quantity l/min	Quantité l/min	Quantität l/min	Cantidad l/min
REAR	rear	arrière	hinten	detrás
RED	red	rouge	rot	rojo
REPL BY -	replaced by	remplacé par	ersetzt durch	substituido por
REQ#	order as required,	quantité nécessaire,	erforderliche Anzahl	cantidad necesaria,
RH	right	droite	rechts	derecha
SE	alternative spare part version exists	une version pièce de rechange existe également	Alternative Ersatzteilausführung lieferbar	Existen otras versiones de las piezas de repuesto
SEE GROUP	see group	voir groupe	siehe Gruppe	véase grupo
SEE SB	see Service Bulletin	voir bulletin de service	siehe Kundendienstmitteilung	ver boletin de servicio
SER NO # -	as from serial No.	à partir du N° de fabrication	ab Fabrikationsnr.	a partir de fabric. nro
SER NO - #	up to and incl.serial No.	jusqu'au N° de fabrication	bis Fabrikationsnr.	hasta el fabric. nro
S/N #### -	as from serial No.	à partir du N° de série	ab Fabrikationsnr.	a partir de fabricación nro.
S/N - ####	up to and incl. serial No.	jusqu'au N° de série	bis Fabrikationsnr.	hasta el fabricación nro.
SUPPL	supplementary details, no spare part	indication compléter	zuzätliche Angaben	parte completar
SPECIAL	special model	construction spéciale	Sonderausführung	modelo especial
SQ MM	square millimeters	millimètre carré	Quadratmillimeter	milimetros cuadrados
SS	superseded part	pièce remplacée	ersetztes Teil	pieza substituida
STD	standard version	version standard	Standardausführung	versión standard
STD SZ	standard size	dimension standard	Standardabmessung	dimensión standard

ABBREVIATION	ENGLISH	FRANÇAIS	DEUTSCH	ESPAÑOL
THICK	thickness	épaisseur	Dicke	espesor
TM NO # -	as from transmission No.	à partir du N° de transmission	ab Getriebenr.	a partir de transmisión nro
TM NO - #	up to and incl. transmission No.	jusqu'au N° de transmission	bis Getriebenr.	hasta el de transmisión nro
UPPER	upper	supérieur	oben	superior
USA	United States of America	États-Unis	Vereinigte Staaten	Estados Unidos
U SZ	under size	côte interieur	Untergrösse	subdimensión
V	volt	volt	Volt	voltio
VIOL	violet	violet	violett	violeta
W	Watt	watt	Watt	watio
WHITE	white	blanc	weiss	blanco
WID	width	largeur	Breite	ancho
YELL	yellow	jaune	gelb	amarillo
ZAF	South Africa	Afrique du Sud	Südafrika	Sudáfrica

Equipment	Kit No	Description
11840010		Brake-controlled loader Equipement chargeur freiné Bremsgesteuerter Radlader Cargadora con retardador
11840140		Rotating beacon Gyrophare Drehfernleuchte Faro de advertencia giratorio
11840170		Fork 42” Fourche 42” Gabel 42” Horquilla 42” *42 INCHES*
11840171		Fork 42” Fourche 42” Gabel 42” Horquilla 42” *48 INCHES*
11840172	VOE 11711763	Auto stop Arrêt automatique Automatikstopp Parada automática
11840206		Tooth Bar 66” Lame d'usure et dents 66” Schneide und Zahnsatz 66” Kit de filo y dientes 66”
11840212		Hydraulic hammer Marteau hydraulique Presshammer Martillo hidráulico *HB 200*
11840213		Hydraulic hammer Marteau hydraulique Presshammer Martillo hidráulico *HB 300*
11840215		Track kit Kit chenilles Raupensatz Kit de orugas
11840220	VOE 11711129	Spacer kit Kit entretoises Zwischenstücksatz Kit de distanciadores
11840227		High flow hydraulic system Système hydraulique à haut débit Hochfluss-Hydraulikanlage Sistema hidráulico de caudal elevado
11840228		High flow and self level hydraulic system Système hydraulique à haut débit et régulation de nivea Hochfluss- und selbstregelnde Hydraulikanlage Sistema hidráulico de caudal elevado y autonivel
11840245		Muffler Std. Silencieux standard Schalldämpfer Standard Silenciador estándar

Equipment	Kit No	Description	Equipment	Kit No	Description
11840250		Standard Hydraulics Système hydraulique standard Standardhydraulik Hidráulica estándar	11840301		Pilot control & attachment control (5 button) Servocommande et commande outil/accessoire (5 bou Vorsteuerung & Gerätesteuerung (5 Tasten) Mando piloto y mando de implemento (5 botones)
11840251		Self Level Hydraulics Système hydraulique à régulation de niveau automatiq Selbstnivellierende Hydraulik Hidráulica autoniveladora	11840305		Hydraulic system, single lever control, std Circuit hydraulique pilote std Hydraulikanlage, Einhebelbedienung Std. Piloto hidráulico estándar
11840271		Heater hydraulic oil Réchauffeur d'huile hydraulique Heizung, Hydrauliköl Calentador aceite hidráulico	11840306		Hydraulic system, single lever control, SI Circuit hydraulique pilote SI Hydraulikanlage, Einhebelbedienung SI Piloto hidráulico SI
11840291		Drivers seat Siège de conducteur Fahrersitz Asiento del conductor	11840307		Hydraulic Pilot Pilote hyd. Hydraulik Pilot Hidr. piloto
11840295		Mechanical control Commande mécanique Mechanische Steuerung Mando mecánico	11840308		Hydraulic system, single lever control, High flow self lev Circuit hydraulique pilote HFSL Hydraulikanlage, mit Einhebelbedienung und HFSL (ho Piloto hidráulico Hfsl
11840297		Mechanical control & attachment control (5 button) Commande mécanique et commande outil (bouton 5) Mechanische Steuerung & Arbeitsgeräte-Steuerung (5 Mando mecánico y mando de implemento (5 botones)	11840319		Cab with Air Conditioning Cabine avec chauffage et ventilation Kabine mit Klimaanlage Cabina cerrada con aire acondicionado y calefacción
11840299		Pilot control Servocommande Vorsteuerung Mando piloto	11840322		Work lights, cab, rear, extra Lampe travail, AR Arbeitslampe, hinter Lampara de trabajo, trasero

Equipment	Kit No	Description
11840323		Drivers seat Siège de conducteur Fahrersitz Asiento del conductor
11840325		Kit EU Kit UE Ausrüstungssatz EU Kit EU
11840326		Kit EU Kit UE Ausrüstungssatz EU Kit EU
11840330		Road Kit, Italy Kit circulation sur route, Italie Straßenkit, Italien Kit de carretera, Italia
11840332		Road Kit, Germany Kit circulation sur route, Allemagne Straßenkit, Deutschland Kit de carretera, Alemania
11840334		Road Kit, France/Spain Kit circulation sur route, France/Espagne Straßenkit, Frankreich/Spanien Kit de carretera, Francia/España
11840336		Road Kit, UK Kit circulation sur route, Royaume-Uni Straßenkit, UK Kit de carretera, Reino Unido
11840341		Tire 10x16.5 10pr 60”super Grip(hd) Offset Pneu 10x16.5 10pr 60”super Grip(hd) Offset Reifen 10x16.5 10pr 60” Super Grip (hd), Offset Neumáticos 10x16.5 10pr 60”super Grip(hd) Offset
11840342		10*16.5 10pr 66” Super Grip, Heavy Duty 10*16,5 10pr 66” Super Grip, version renforcée Reifen 10*16,5 10pr 66” Super Grip, Heavy Duty 10*16,5 10pr 66” Super Grip, servicio pesado
11840345		
11840347		10*16.5 8pr 66” 10*16,5 8pr 66” Reifen 10*16,5 8pr 66” 10*16,5 8pr 66”
11840348		31*15.5-15 12prsuper Grip, Floatation 31*15,5-15 12prsuper Grip, pneus remplis de liquide Reifen 31*15,5-15 12pr Super Grip, Floatation 31*15,5-15 12prsuper Grip, flotación
11840353		Lifting eye bolt, set (medium platform) Oeillets de levage, jeu (passerelle milieu) Hebeösen, Satz (mittlere Plattform) Perno de argolla de elevación, juego (plataforma medi
11840355		Anti-theft kit Kit alarme antivol Diebstahlalarm-Kit Dispositivo antirrobo
11840356		Kit Not EU Kit hors UE Ausrüstungssatz außerhalb EU Kit no EU

Equipment	Kit No	Description
11840363		Muffler EU Silencieux EU Schalldämpfer Eu Silenciador Eu
11840364		Instrument panel Std Tableau de bord Instrumententafel Std. Panel de instrumentos estándar
11840365		Instr panel Tableau de bord Instrumententafel Panel de instrumentos
11840366		seat belt 2” static ceint. sécur. statique 50 mm Zweipunktgurt Cinturón de seguridad 2” fijo
11840367		seat belt 3” static ceint. sécur. statique 75 mm Dreipunktgurt Cinturón de seguridad 3” fijo
11840368		seat belt ceinture de sécurité Sicherheitsgurt Cinturón de seguridad
11840369		seat belt 2” suspension ceinture de sécurité 50 mm Zweipunktgurt Cinturón de seguridad 2” suspensión
11840370		seat belt 3” suspension ceinture de sécurité 75 mm Dreipunktgurt Cinturón de seguridad 3” suspensión
11840371		seat belt 3-pt. suspension Ceinture de sécurité à 3 points Dreipunktgurt Cinturón de seguridad 3 puntos suspensión
11840372		Drivers seat Siège de conducteur Fahrersitz Asiento del conductor
11840373		Cab With Heater Cabine avec chauffage Kabine mit Heizung Cabina con calefacción
11840374		Door, demolition Porte, version démolition Tür, Zerstörung Puerta demolición
11840379		Oil drain cplt. kit Kit vidange huile, complet Ölablass, kompletter Satz Vaciado de aceite kpl kit
11840380		Bucket straight with edge-saver 62 Godet droit avec lame d'usure 62 Schaufel gerade mit Schonmesser 62 Cuchara recta con filo reponible 62

Equipment	Kit No	Description
11840381		Bucket straight 62 Godet droit 62 Schaufel gerade 62 Cuchara recta 62
11840382		Bucket straight with edge-saver 68 Godet droit avec lame d'usure 68 Schaufel gerade mit Schonmesser 68 Cuchara recta con filo reponible 68
11840383		Bucket straight 68 Godet droit 68 Schaufel gerade 68 Cuchara recta 68
11840384		Bucket straight with edge-saver 74 Godet droit avec lame d'usure 74 Schaufel gerade mit Schonmesser 74 Cuchara recta con filo reponible 74
11840385		Bucket straight 74 Godet droit 74 Schaufel gerade 74 Cuchara recta 74
11840388		Engine block heater Chauffe-moteur Motorwärmer Calentador del motor
11840390		Track kit Kit chenilles Raupensatz Kit de orugas
11840395		Cab with Air Conditioning Cabine avec chauffage et ventilation Kabine mit Klimaanlage Cabina cerrada con aire acondicionado y calefacción
11840400		Bucket straight with edge-saver 62 Godet droit avec lame d'usure 62 Schaufel gerade mit Schonmesser 62 Cuchara recta con filo reponible 62
11840401		Bucket straight 68 Godet droit 68 Schaufel gerade 68 Cuchara recta 68
11840402		Bucket straight with edge-saver 68 Godet droit avec lame d'usure 68 Schaufel gerade mit Schonmesser 68 Cuchara recta con filo reponible 68
11840403		Bucket straight 74 Godet droit 74 Schaufel gerade 74 Cuchara recta 74
11840404		Bucket straight with edge-saver 74 Godet droit avec lame d'usure 74 Schaufel gerade mit Schonmesser 74 Cuchara recta con filo reponible 74
11840406		Kit EU Kit UE Ausrüstungssatz EU Kit EU

Equipment	Kit No	Description	Equipment	Kit No	Description
11840407		Bucket Guard 60” Protection de godet 60” Schaufelschutz 60” Protección de cuchara 60”			
11840408		Bucket Guard 66” Protection de godet 66” Schaufelschutz 66” Protección de cuchara 66”			
11840409		Bucket Guard 72” Protection de godet 72” Schaufelschutz 72” Protección de cuchara 72”			
11850657		Engine block heater 120 V USA Réchauffeur moteur 120 V USA Motorblockheizung, 120 V USA Calefactor de motor 120 V, USA			
11850708		Engine Moteur Motor Motor			

VOLVO

Construction Equipment

GROUP		Section	Page
210	Repair kits for engine	100	35
210	Engine	150	39
211	Cylinder head	100	41
211	Valve mechanism	200	45
212	Cylinder block	100	47
214	Valve mechanism	100	49
215	Timing gear casing and gears	100	51
216	Crankshaft and related parts	100	53
217	Oil sump	100	55
218	Engine mounting	100	57
220	Lubricating oil system	100	59
221	Lubricating oil system	100	61
235	Fuel system	100	63
236	Injection pump	100	65
237	Fuel lines and injectors	100	67
251	Inlet manifold and exhaust manifold	100	69
251	Exhaust system	200	71
255	Turbocharger with fitting parts	100	73
256	Air filter	100	75
261	Radiator mounting	100	77
262	Water pump and thermostat housing	100	79
269	Engine heater	100	81
271	Throttle control 11840299, 11840301	200	83
272	Hand throttle 11840295, 11840297, 11840299, 11840301	100	85

TABLE DES MATIÈRES	Catalogue id 20064	Group 2
	Issue VOE 64C9920064	Page 30

GROUPE		Section	Page
210	Jeu pour moteur	100	35
210	Moteur	150	39
211	Culasse	100	41
211	Commande des soupapes	200	45
212	Bloc-cylindres	100	47
214	Commande des soupapes	100	49
215	Carter de distribution et engrenage	100	51
216	Axe à vilebreguintas	100	53
217	Carter d'huile	100	55
218	Suspension du moteur	100	57
220	Système de graissage	100	59
221	Système de graissage	100	61
235	Système d'alimentation	100	63
236	Pompe d'injection	100	65
237	Canalisation à combustible, injecteur	100	67
251	Tubulure admission et tubulure echappement	100	69
251	Système d'échappement	200	71
255	Turbocompresseur avec pièces de montage	100	73
256	Purificateur d'air	100	75
261	Suspension radiateur	100	77
262	Pompe à eau et boitier thermostat	100	79
269	Chauffe-moteur	100	81
271	Commande accelerateur 11840299, 11840301	200	83
272	Accelerateur manual 11840295, 11840297, 11840299, 11840301	100	85

GRUPPE		Abschnitt	Seite	GRUPPE		Abschnitt	Seite
210	Motorsätze	100	35				
210	Motor	150	39				
211	Zylinderkopf	100	41				
211	Ventilmechanismus	200	45				
212	Zylinderblock	100	47				
214	Ventilmechanismus	100	49				
215	Stirnradgehäuse und Nabenvorgelege	100	51				
216	Kurbelbewegung	100	53				
217	Ölwanne	100	55				
218	Motorbefestigung	100	57				
220	Schmierölsystem	100	59				
221	Schmierölsystem	100	61				
235	Kraftstoffsystem	100	63				
236	Einspritzpumpe	100	65				
237	Brennstoffrohre	100	67				
251	Ansaugrohr und Auspuffkrümmer	100	69				
251	Auspuffanlage	200	71				
255	Torbolader mit Anbauteilen	100	73				
256	Luftfilter	100	75				
261	Kühleraufhängung	100	77				
262	Wasserpumpe und Thermostatgehäuse	100	79				
269	Motorwärmer	100	81				
271	Gasgestänge 11840299, 11840301	200	83				
272	Handgas 11840295, 11840297, 11840299, 11840301	100	85				

INDICE

GRUPO		Sección	Página
210	Juegos para el motor	100	35
210	Motor	150	39
211	Culata	100	41
211	Mecanismo de vávulas	200	45
212	Bloque de cilindros	100	47
214	Mecanismo de vávulas	100	49
215	Caja de distribución y engranajes	100	51
216	Cigüeñal	100	53
217	Cárter	100	55
218	Suspensión del motor	100	57
220	Sistema de lubricación	100	59
221	Sistema de lubricación	100	61
235	Sistema de combustible	100	63
236	Bomba de inyección	100	65
237	Tuberías de combustible, inyector	100	67
251	Tubo admisión y múltiple escape	100	69
251	Sistema de escape	200	71
255	Turboalimentador con accesorios de montaje	100	73
256	Filtro de aire	100	75
261	Suspensión de radiador	100	77
262	Bomba de agua y caja de termostato	100	79
269	Calefactor, motor	100	81
271	Mando del acelerador 11840299, 11840301	200	83
272	Acelerador manual 11840295, 11840297, 11840299, 11840301	100	85

VOLVO

Construction Equipment

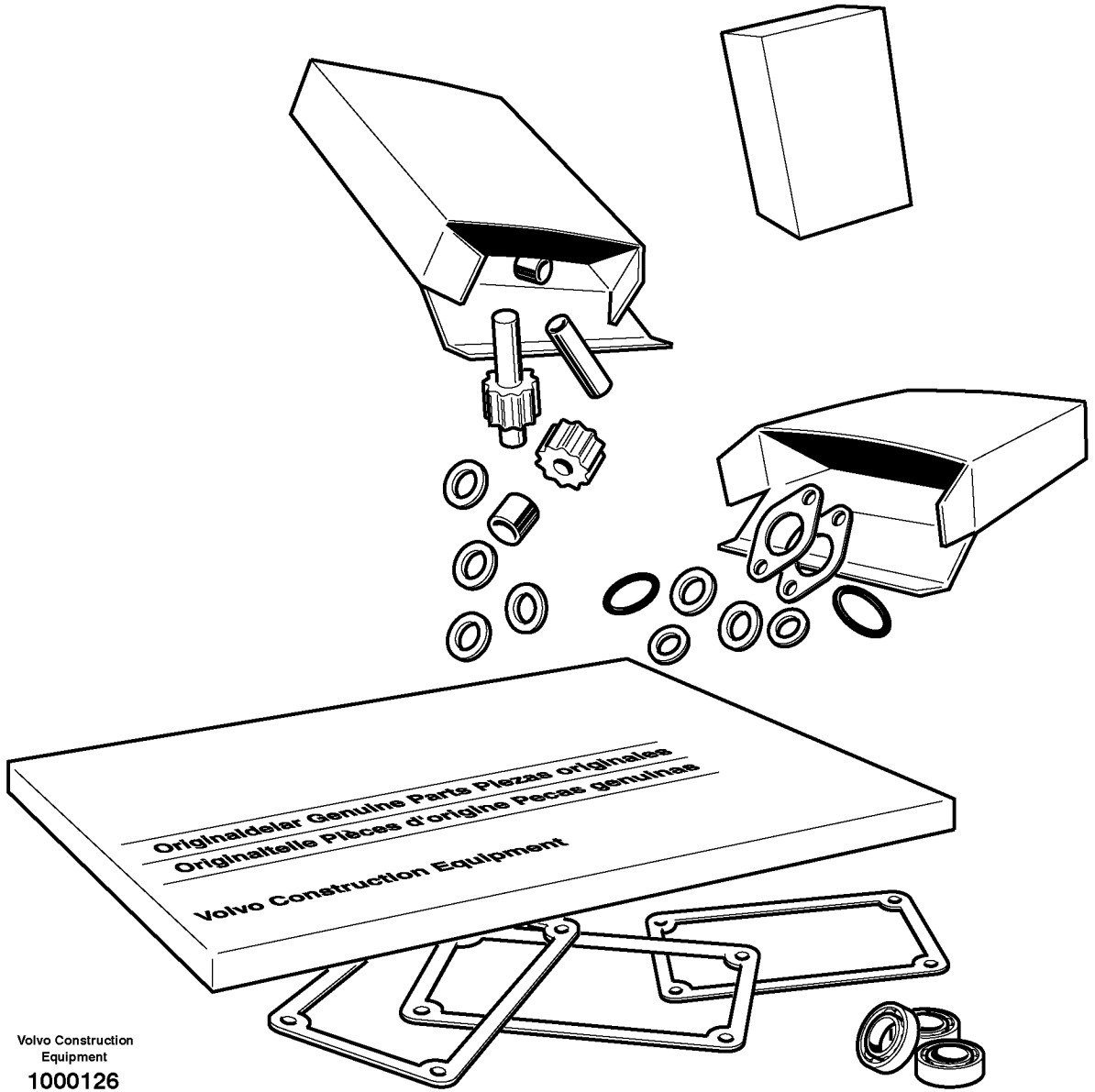

Volvo Construction Equipment

1000126

Fig.	Part No.	Quantity 1	2	3	PS	KIT	Description	Dénomination	Bezeichnung	Denominación	Notes
	VOE 11714465	1					Gasket Kit	Kit Joints	Dichtungssatz	Juego Juntas	
	VOE 11714255	1					•Cylinder head gasket	•Joint de culasse	•Zylinderkopfdichtung	•Junta de la culata	
	VOE 11713305	1					•O-ring	•Joint Torique	•O-Ring	•Junta torica	
	VOE 11713306	8					•Seal	•Joint	•Dichtring	•Junta	
	VOE 14521532	4					•Protector	•Protection	•Schutz	•Protector	
	VOE 11714381	1					•Seat	•Siege	•Sitz	•Asiento	
	VOE 11714309	1					•Valve Cover Gasket	•Joint de cache-soupapes	•Zylinderkopfdichtung	•Valve Cover Gasket	
	VOE 11713674	1					•Gasket	•Joint	•Dichtung	•Junta	
	VOE 11714327	1					•Gasket	•Joint	•Dichtung	•Junta	
	VOE 11713308	8					•Seal	•Joint	•Dichtring	•Junta	
	VOE 11714394	1					•Gasket	•Joint	•Dichtung	•Junta	
	VOE 11714434	1					•Gasket	•Joint	•Dichtung	•Junta	
	VOE 11713744	1					•Gasket	•Joint	•Dichtung	•Junta	
	VOE 11713743	1					•Gasket	•Joint	•Dichtung	•Junta	
	VOE 11714346	1					•O-ring	•Joint Torique	•O-Ring	•Junta torica	
	VOE 11714476	3					•Seal	•Joint	•Dichtring	•Junta	
	VOE 11714386	3					•O-ring	•Joint Torique	•O-Ring	•Junta torica	
	VOE 11714371	2					•O-ring	•Joint Torique	•O-Ring	•Junta torica	
	VOE 11713626	1					•O-ring	•Joint Torique	•O-Ring	•Junta torica	
	VOE 11714341	1					•Gasket	•Joint	•Dichtung	•Junta	
	VOE 11714315	1					•Gasket	•Joint	•Dichtung	•Junta	
	VOE 11714403	1					•Gasket	•Joint	•Dichtung	•Junta	
	VOE 11713621	4					•O-ring	•Joint Torique	•O-Ring	•Junta torica	
	VOE 11713708	2					•Seal	•Joint	•Dichtring	•Junta	
	VOE 11714477	1					•Gasket	•Joint	•Dichtung	•Junta	
	VOE 11713639	1					•Seal	•Joint	•Dichtring	•Junta	
	VOE 11714422	1					•O-ring	•Joint Torique	•O-Ring	•Junta torica	
	VOE 11713783	1					•O-ring	•Joint Torique	•O-Ring	•Junta torica	
	VOE 11714424	2					•Sealing ring	•Bague d'étanchéité	•Runddichtring	•Anillo reten	
	VOE 14521606	5					•Packing	•Joint	•Dichtung	•Empaquetadura	

1	
2	
3	
4	
5	

Juegos para el motor
Motorsätze
Jeu pour moteur
Repair kits for engine

Catalogue id	Group
20064	**210**
Illustr. No	Section
1000126	**100**
Issue	Page
VOE 64C9920064	**35**

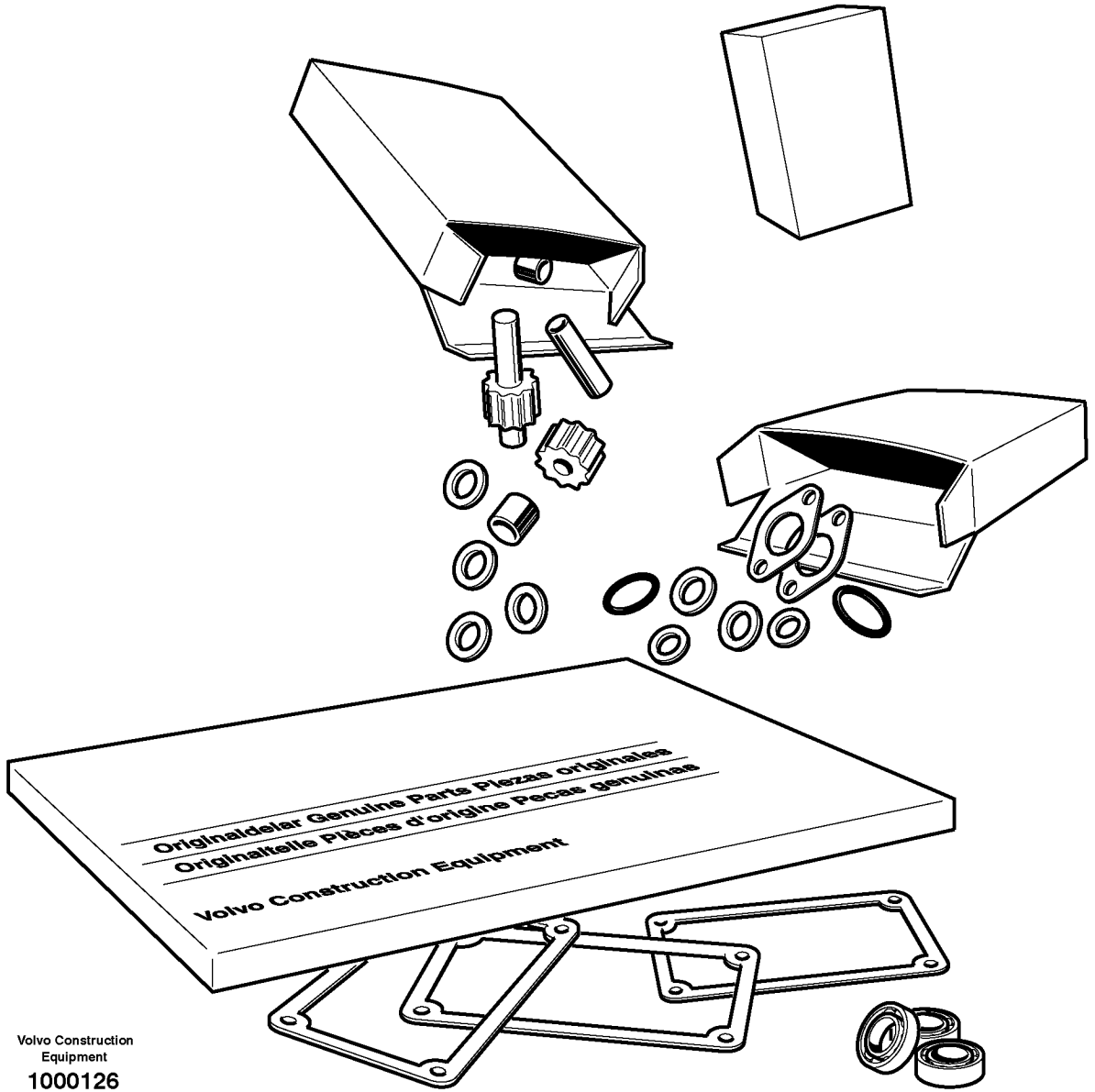

Volvo Construction Equipment

1000126

Fig.	Part No.	Quantity 1	2	3	PS	KIT	Description	Dénomination	Bezeichnung	Denominación	Notes
	VOE 11714478	2					•Gasket	•Joint	•Dichtung	•Junta	
	VOE 11714310	1					•O-ring	•Joint Torique	•O-Ring	•Junta torica	
	VOE 11714353	1					•Gasket	•Joint	•Dichtung	•Junta	
	VOE 11714350	1					•Gasket	•Joint	•Dichtung	•Junta	

1		**Juegos para el motor** **Motorsätze** **Jeu pour moteur** **Repair kits for engine**	Catalogue id **20064**	Group **210**
2			Illustr. No **1000126**	Section **100**
3			Issue **VOE 64C9920064**	Page **37**
4				
5				

VOLVO

MC70B

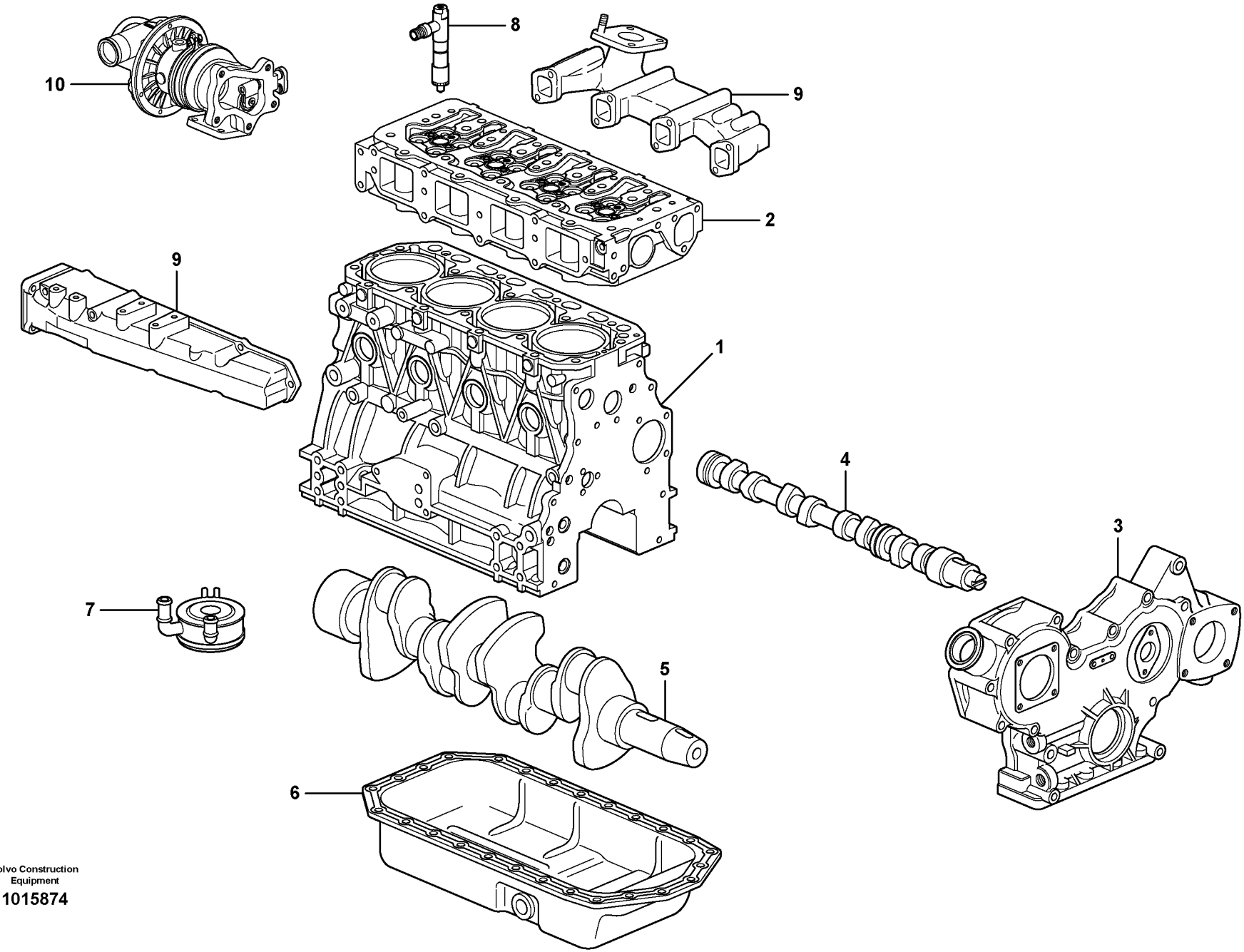

Volvo Construction Equipment

1015874

Fig.	Part No.	Quantity 1	2	3	PS	KIT	Description	Dénomination	Bezeichnung	Denominación	Notes
	VOE 11850708	1					Engine	Moteur	Verbrenn Motor	Motor	
1		1					•Cylinder block	•Bloc-cylindres	•Zylinderblock	•Bloque cilindro	See group 212, Page 47
2		1					•Cylinder head	•Culasse	•Zylinderkopf	•Culata	See group 211, Page 41
3		1					•Timing gear casing	•Carter distribution	•Steuergehäuse	•Cubierta distribucion	See group 215, Page 51
4		1					•Camshaft	•Arbre cames	•Nockenwelle	•Arbol levas	See group 214, Page 49
5		1					•Crankshaft	•Vilebrequin	•Räderkasten Kubelw	•Cigüeñal	See group 216, Page 53
6		1					•Oil sump	•Carter d'huile	•Ölsumpf	•Carter de aceite	See group 217, Page 55
7		1					•Oil cooler	•Radiateur huile	•Ölkühler	•Enfriador aceite	See group 220, Page 59
8		1					•Injector	•Injecteur	•Einspritzventil	•Inyector	See group 237, Page 67
9		1					•Inlet, exhaust syst.	•Admiss.&syst.echapp.	•Ansaug&auspuffan	•Admis.&sist.escape	See group 251, Page 69
10		1					•Turbocharger	•Turbocompresse.	•Turbolader	•Turbocompresor	See group 255, Page 73

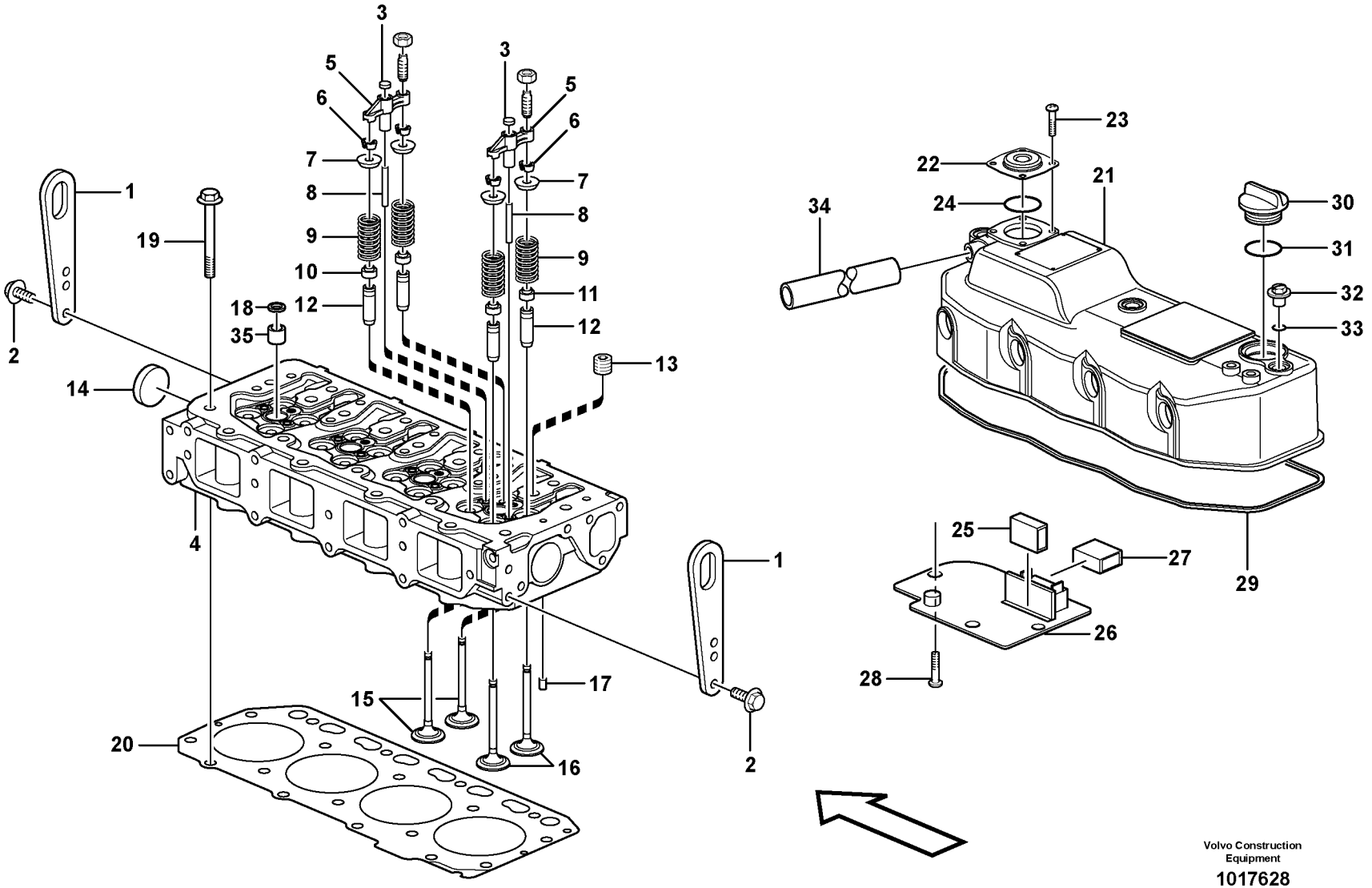

Volvo Construction Equipment

1017628

Fig.	Part No.	Quantity 1	2	3	PS	KIT	Description	Dénomination	Bezeichnung	Denominación	Notes
1	**VOE 11714378**	2					Lift	Levage	Hebezeug	Elevador	
2	**VOE 14525410**	4					Bolt	Boulon	Bolzen	Perno	
3	**VOE 11714285**	8					Plug	Bouchon	Stopfen	Tapon	
4	**VOE 11714286**	1					Cylinder head	Culasse	Zylinderkopf	Culata	
5	**VOE 11714292**	8					•Yoke	•Chape	•Joch	•Horquilla	
6	**VOE 11713537**	32					•Valve Collet	•Clavette soupape	•Ventilschloss	•Cierre Valvula	
7	**VOE 11714291**	16					•Spring Guide	•Coupell.ressort	•Federführung	•Guia Resorte	
8	**VOE 11714288**	8					•Guide	•Rail	•Führung	•Guia	
9	**VOE 11714290**	16					•Spring	•Ressort	•Feder	•Muelle	
10	**VOE 11713308**	8					•Seal	•Joint	•Dichtring	•Junta	
11	**VOE 11713306**	8					•Seal	•Joint	•Dichtring	•Junta	
12	**VOE 11714287**	16					•Guide	•Rail	•Führung	•Guia	
13	**VOE 14521522**	4					•Plug	•Bouchon	•Stopfen	•Tapon	
14	**VOE 11714379**	2					•Plug	•Bouchon	•Stopfen	•Tapon	
15	**VOE 11714289**	8					•Exhaust Valve	•Soupape Echappement	•Auslassventil	•Valvula Escape	
16	**VOE 11714293**	8					•Inlet valve	•Soupape d'entrée	•Einlassventil	•Valvula de entrada	
17	**VOE 11714387**	2					Spring Pin	Axe de ressort	Federstift	Pasador Resorte	
18	**VOE 11714381**	4					Seat	Siege	Sitz	Asiento	
19	**VOE 11713588**	18					Flange screw	Vis à bride	Flanschschraube	Torn embridado	
20	**VOE 11714255**	1					Cylinder head gasket	Joint de culasse	Zylinderkopfdichtung	Junta de la culata	
21	**VOE 11714304**	1					Valve Cover	Cache-soupapes	Zylkopfhaube	Cubier Valvula	
22	**VOE 11714308**	1					•Cover	•Capot	•Haube	•Capo	
23	**VOE 11714720**	4					•Screw	•Vis	•Schraube	•Tornillo	
24	**VOE 11714310**	1					•O-ring	•Joint Torique	•O-Ring	•Junta torica	
25	**VOE 11713658**	1					•Baffle	•Paroi Intermed.	•Spritzwand	•Pared Intermed	
26	**VOE 11714305**	1					•Plate	•Plaque	•Platte	•Placa	
27	**VOE 11713658**	1					•Baffle	•Paroi Intermed.	•Spritzwand	•Pared Intermed	
28	**VOE 11714720**	4					•Screw	•Vis	•Schraube	•Tornillo	
29	**VOE 11714309**	1					•Valve Cover Gasket	•Joint de cache-soupapes	•Zylinderkopfdichtung	•Valve Cover Gasket	
30	**VOE 11714383**	1					Cap	Chapeau	Kappe	Caperuza	

1	
2	
3	
4	
5	

Culata
Zylinderkopf
Culasse
Cylinder head

Catalogue id	Group
20064	**211**
Illustr. No **1017628**	Section **100**
Issue **VOE 64C9920064**	Page **41**

VOLVO

MC70B

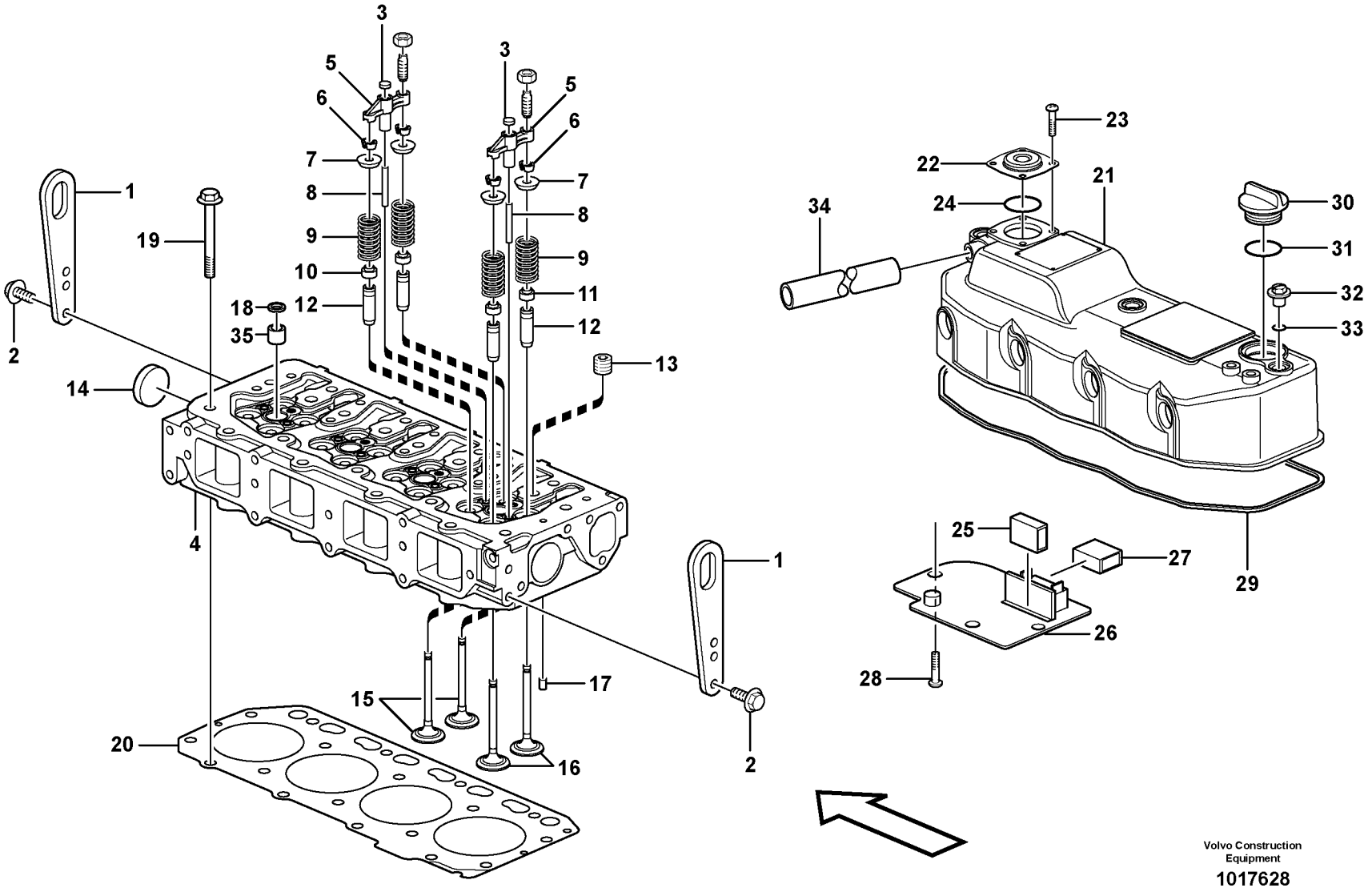

Volvo Construction Equipment

1017628

Fig.	Part No.	Quantity 1	2	3	PS	KIT	Description	Dénomination	Bezeichnung	Denominación	Notes
31	**VOE 11714371**	1					O-ring	Joint Torique	O-Ring	Junta torica	
32	**VOE 11714385**	3					Knob	Bouton	Knauf	Boton	
33	**VOE 11714386**	3					O-ring	Joint Torique	O-Ring	Junta torica	
34	**VOE 11714312**	1					Tube	Tube	Rohr	Tubo	
35	**VOE 14521532**	4					Protector	Protection	Schutz	Protector	

1		**Culata** **Zylinderkopf** **Culasse** **Cylinder head**	Catalogue id **20064**	Group **211**
2			Illustr. No **1017628**	Section **100**
3			Issue **VOE 64C9920064**	Page **43**
4				
5				

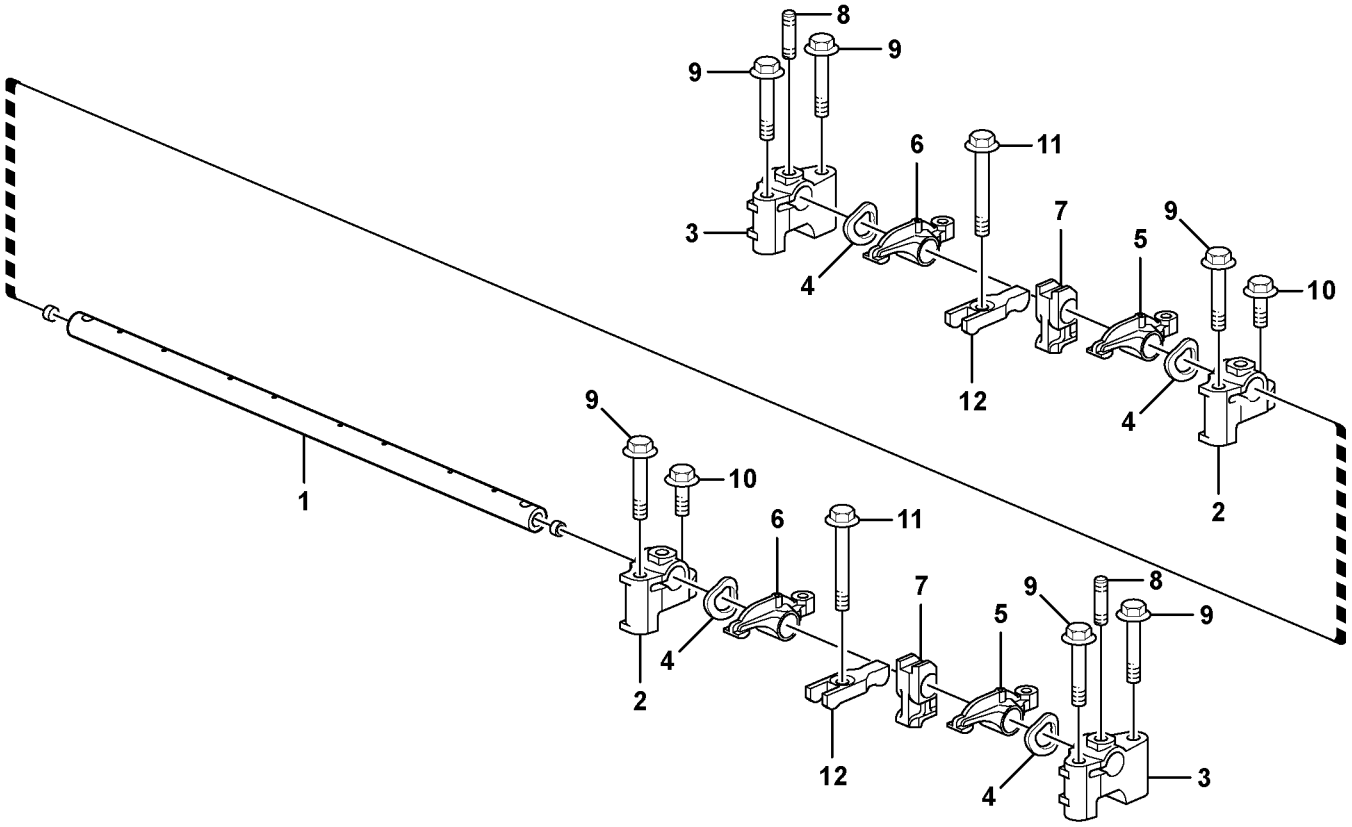

Volvo Construction Equipment

1015774

Fig.	Part No.	Quantity 1	2	3	PS	KIT	Description	Dénomination	Bezeichnung	Denominación	Notes
					NS		Rocker Arm	Culbuteur	Kipphebel	Balancin	
1	**VOE 11714295**	1					•Shaft	•Arbre	•Welle	•Arbol	
2	**VOE 11714297**	3					•Bearing Housing	•Carter Palier	•Lagergehäuse	•Caja Cojinete	
3	**VOE 11714296**	2					•Bearing Housing	•Carter Palier	•Lagergehäuse	•Caja Cojinete	
4	**VOE 11714298**	8					•Washer	•Rondelle	•Scheibe	•Arandela	
5	**VOE 11714299**	4					•Rocker Arm	•Culbuteur	•Kipphebel	•Balancin	
6	**VOE 11714300**	4					•Rocker Arm	•Culbuteur	•Kipphebel	•Balancin	
7	**VOE 11714301**	4					•Retainer	•Retenue	•Halter	•Soporte	
8	**VOE 11714302**	3					•Stud	•Goujon	•Stiftschraube	•Esparrago	
9	**VOE 11713374**	7					Bolt	Boulon	Bolzen	Perno	
10	**VOE 11713640**	3					Bolt	Boulon	Bolzen	Perno	
11	**VOE 14525393**	4					Flange screw	Vis à bride	Flanschschraube	Torn embridado	
12	**VOE 11714311**	4					Retainer	Retenue	Halter	Soporte	

1		**Mecanismo de válvulas** **Ventilmechanismus** **Commande des soupapes** **Valve mechanism**	Catalogue id **20064**	Group **211**
2			Illustr. No **1015774**	Section **200**
3			Issue **VOE 64C9920064**	Page **45**
4				
5				

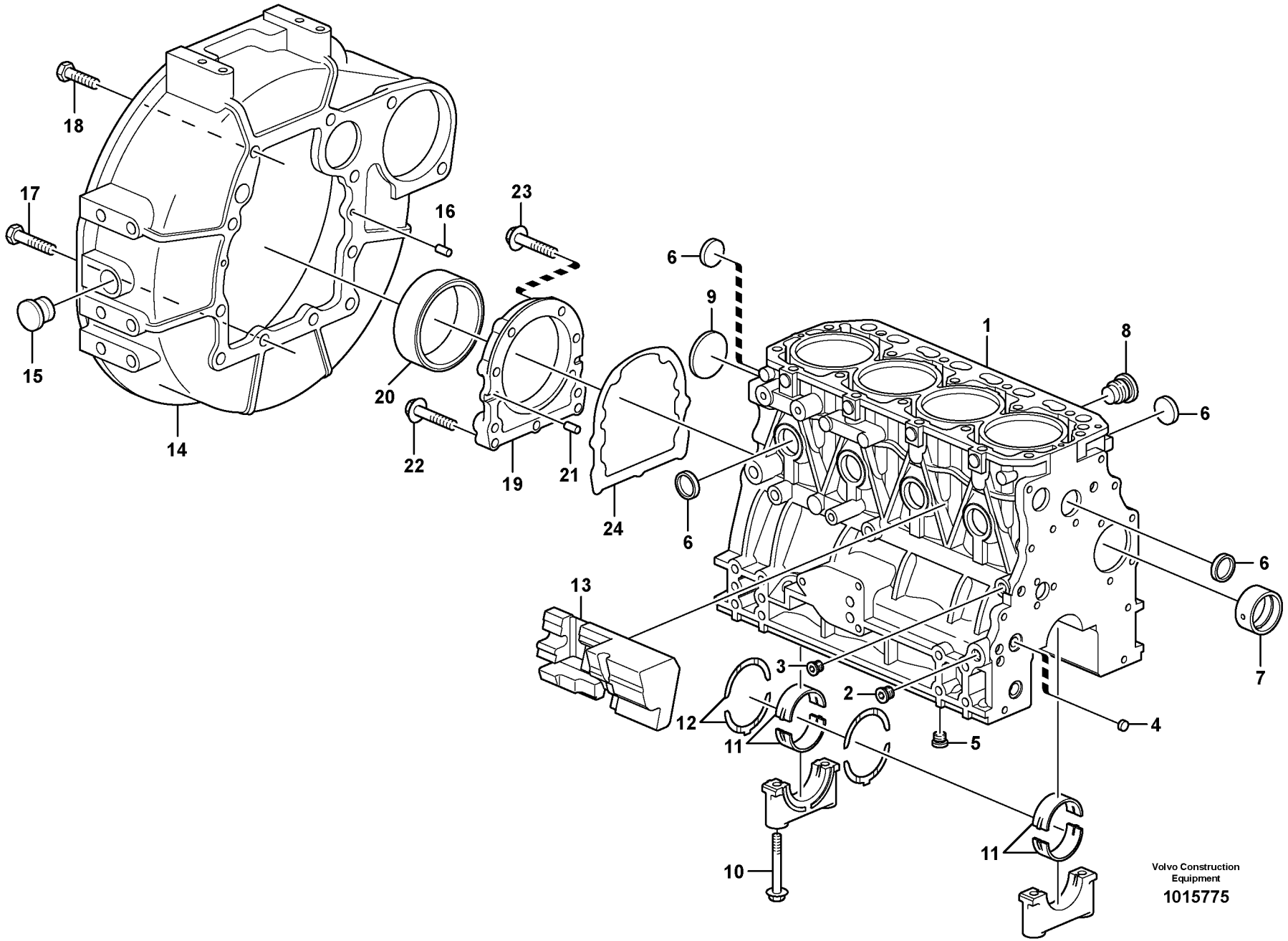
18
17
15
16
23
14
20
22
19
21
24
6
9
1
8
6
6
6
13
7
3
2
12
11
4
5
11
10
Volvo Construction Equipment
1015775

Fig.	Part No.	Quantity 1	2	3	PS	KIT	Description	Dénomination	Bezeichnung	Denominación	Notes
1	**VOE 11714248**	1					Cylinder Block	Bloc-cylindres	Zylinderblock	Bloque Cilindro	
2	**VOE 11713320**	2					•Plug	•Bouchon	•Stopfen	•Tapon	
3	**VOE 11713317**	1					•Plug	•Bouchon	•Stopfen	•Tapon	
4	**VOE 11713329**	2					•Plug	•Bouchon	•Stopfen	•Tapon	
5	**VOE 11713320**	1					•Plug	•Bouchon	•Stopfen	•Tapon	
6	**VOE 11714369**	8					•Plug	•Bouchon	•Stopfen	•Tapon	
7	**VOE 11713562**	1					•Bushing	•Bague	•Buchse	•Casquillo	
8	**VOE 11713560**	1					•Plug	•Bouchon	•Stopfen	•Tapon	
9	**VOE 11713559**	1					•Plug	•Bouchon	•Stopfen	•Tapon	
10	**VOE 11713561**	10					•Bolt	•Boulon	•Bolzen	•Perno	
11	**VOE 11713570**	5					•Bearing Bushing	•Coussinet	•Lagerbuchse	•Casq Cojinete	STD SZ
	VOE 11713590	5					•Bearing Bushing	•Coussinet	•Lagerbuchse	•Casq Cojinete	0.25 MM O SZ
12	**VOE 11713573**	2					•Thrust Bearing	•Palier Butee	•Drucklager	•Cojinet Presion	STD SZ
	VOE 11713591	2					•Thrust Bearing	•Palier Butee	•Drucklager	•Cojinet Presion	0.25 MM O SZ
13	**VOE 11713587**	1					Spacer	Partie Intermédiaire	Zwischenstück	Espaciador	
14	**VOE 11713633**	1					Housing	Carter	Gehäuse	Carter	
15	**VOE 11713372**	1					Cap	Chapeau	Kappe	Caperuza	
16	**VOE 11714376**	2					Pin	Goupille	Stift	Pasador	
17	**VOE 11713634**	4					Bolt	Boulon	Bolzen	Perno	
18	**VOE 11713373**	6					Bolt	Boulon	Bolzen	Perno	
19	**VOE 11714282**	1					Cover	Capot	Haube	Capo	
20	**VOE 11714283**	1					•Sealing ring	•Bague d'étanchéité	•Runddichtring	•Anillo reten	
21	**VOE 11714376**	2					Pin	Goupille	Stift	Pasador	
22	**VOE 11714281**	3					Flange screw	Vis à bride	Flanschschraube	Torn embridado	
23	**VOE 11713643**	6					Bolt	Boulon	Bolzen	Perno	
24	**VOE 11713514**	1					Sealant	Prod.etancheite	Dichtmittel	Product Estanq	

1	
2	
3	
4	
5	

Bloque de cilindros
Zylinderblock
Bloc-cylindres
Cylinder block

Catalogue id	Group
20064	**212**
Illustr. No **1015775**	Section **100**
Issue **VOE 64C9920064**	Page **47**

VOLVO

MC70B

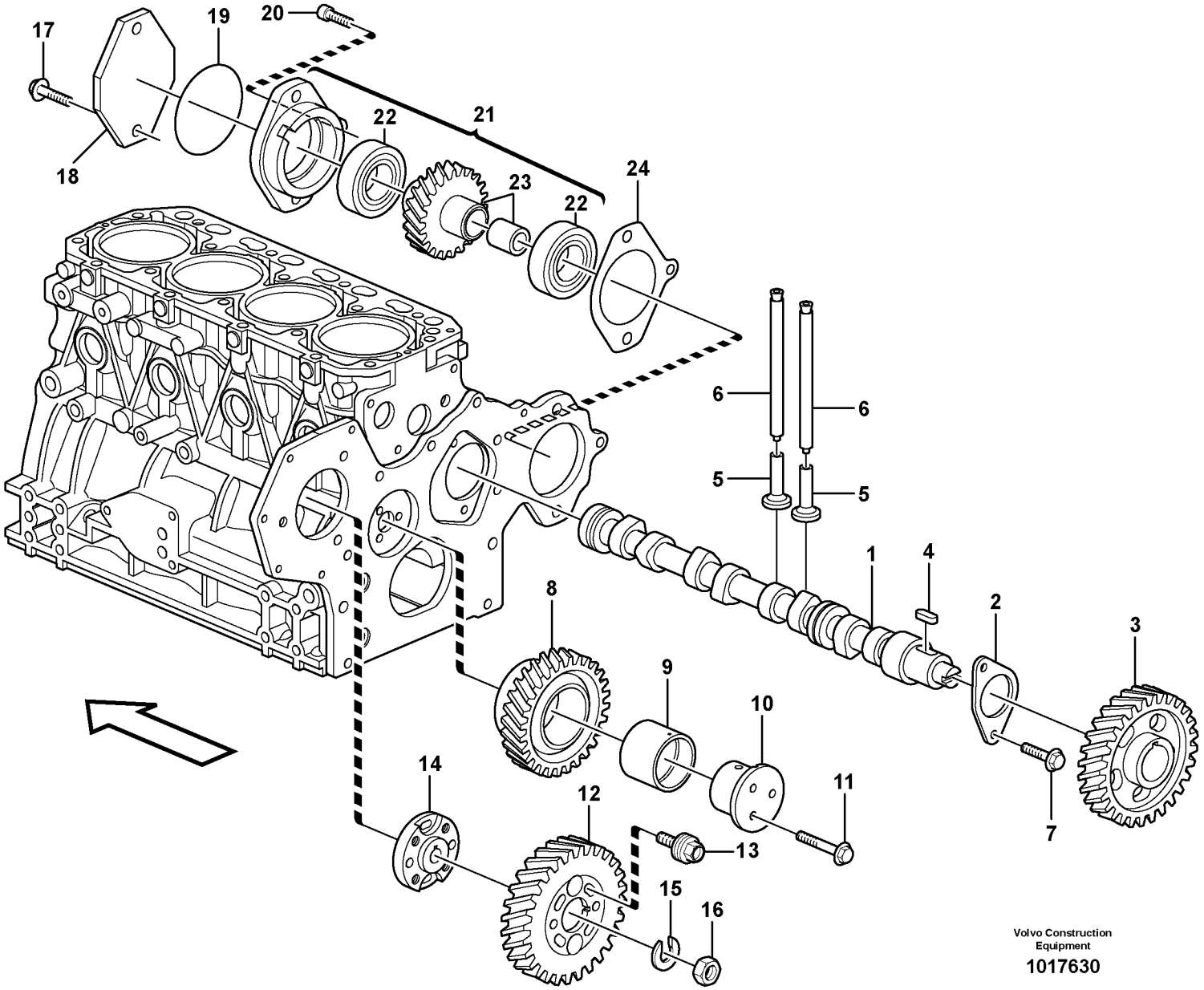
17
19
20
18
22
21
23
22
24
6
6
5
5
1
4
2
3
8
9
10
11
7
14
12
13
15
16
Volvo Construction Equipment
1017630

Fig.	Part No.	Quantity 1	2	3	PS	KIT	Description	Dénomination	Bezeichnung	Denominación	Notes
1	**VOE 11714333**	1					Camshaft	Arbre a cames	Nockenwelle	Eje de levas	
2		1			NS		•Thrust Washer	•Rondelle Butee	•Druckscheibe	•Arandela Presio	
3		1			NS		•Camshaft Gear	•Pig.arbre Cames	•Nockenwellenrad	•Pinon Arb Leva	
4		1			NS		•Key	•Clavette	•Keil	•Llave (cuna)	
5	**VOE 11714485**	8					Tappet	Poussoir Pompe	Pumpdrucker	Balancin	
6	**VOE 11713678**	8					Rod	Tringle	Stange	Tirante	
7	**VOE 14525410**	2					Bolt	Boulon	Bolzen	Perno	
8	**VOE 11713681**	1					Gear	Pignon	Zahnradgetriebe	Engranaje	
9		1			NS		•Bushing	•Bague	•Buchse	•Casquillo	
10	**VOE 11713680**	1					Shaft	Arbre	Welle	Arbol	
11	**VOE 11714487**	3					Bolt	Boulon	Bolzen	Perno	
12	**VOE 11714338**	1					Gear	Pignon	Zahnradgetriebe	Engranaje	
13	**VOE 11713415**	4					Bolt	Boulon	Bolzen	Perno	
14	**VOE 11714339**	1					Flange	Flasque	Flansch	Brida	
15	**VOE 11714345**	1					Spring Washer	Rondelle élastique	Federscheibe	Arandela flexible	
16	**VOE 11714347**	1					Lock nut	Contre-ecrou	Sicherungsmutter	Contratuerca	
17	**VOE 11714348**	2					Bolt	Boulon	Bolzen	Perno	
18		1			NS		Cover	Capot	Haube	Capo	
19	**VOE 11714346**	1					O-ring	Joint Torique	O-Ring	Junta torica	
20	**VOE 11714349**	1					Bolt	Boulon	Bolzen	Perno	
21	**VOE 11714342**	1			OP		Gear	Pignon	Zahnradgetriebe	Engranaje	
22	**VOE 11714344**	2					•Ball Bearing	•Roulemen.billes	•Kugellager	•Cojinete Bolas	
23	**VOE 11714343**	1					•Gear	•Pignon	•Zahnradgetriebe	•Engranaje	
24	**VOE 11714341**	1					Gasket	Joint	Dichtung	Junta	

1		**Mecanismo de vávulas** **Ventilmechanismus** **Commande des soupapes** **Valve mechanism**		Catalogue id **20064**	Group **214**
2				Illustr. No **1017630**	Section **100**
3				Issue **VOE 64C9920064**	Page **49**
4					
5					

VOLVO

MC70B

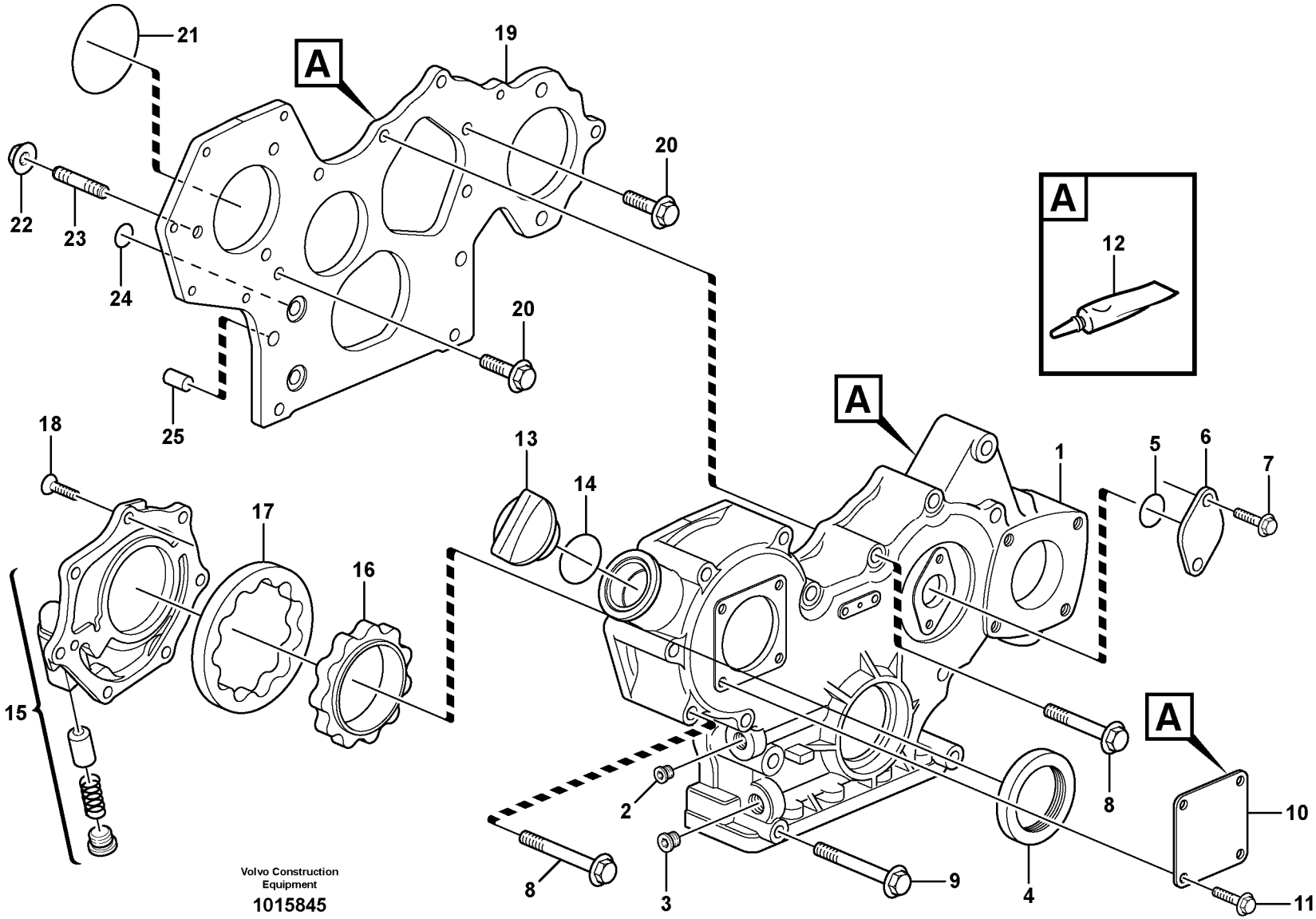
A
A
A
A
A
12
1
2
3
4
5
6
7
8
8
9
10
11
13
14
15
16
17
18
19
20
20
21
22
23
24
25
Volvo Construction
Equipment
1015845

Fig.	Part No.	Quantity 1	2	3	PS	KIT	Description	Dénomination	Bezeichnung	Denominación	Notes
1	**VOE 11714259**	1					Timing gear casing	Carter distribution	Steuergehäuse	Cubierta distribucion	
2	**VOE 14521504**	1					•Plug	•Tampon	•Stopfen	•Tapon	
3	**VOE 11713615**	1					•Plug	•Bouchon	•Stopfen	•Tapon	
4	**VOE 11713616**	1					•Seal	•Joint	•Dichtring	•Junta	
5	**VOE 11713626**	1					O-ring	Joint Torique	O-Ring	Junta torica	
6	**VOE 11713625**	1					Cover	Couvercle	Deckel	Tapa	
7	**VOE 11714374**	2					Bolt	Boulon	Bolzen	Perno	
8	**VOE 11714373**	11					Bolt	Boulon	Bolzen	Perno	
9	**VOE 11714271**	3					Flange screw	Vis à bride	Flanschschraube	Torn embridado	
10	**VOE 11714370**	1					Cover	Capot	Haube	Capo	
11	**VOE 11714372**	4					Screw	Vis	Schraube	Tornillo	
12	**VOE 11713514**	1					Sealant	Prod.etancheite	Dichtmittel	Product Estanq	
13	**VOE 11714383**	1					Cap	Chapeau	Kappe	Caperuza	
14	**VOE 11714371**	1					O-ring	Joint Torique	O-Ring	Junta torica	
15	**VOE 11713617**	1					Oil Pump	Pompe a huile	Ölpumpe	Bomba de aceite	
16	**VOE 11714269**	1					Sun Gear	Engrenage planetaire	Sonnenrad	Engranaje planeta	
17	**VOE 11714270**	1					Ring Gear	Couronne	Hohlrad	Camara	
18	**VOE 11713356**	7					Screw	Vis	Schraube	Tornillo	
19	**VOE 11714265**	1					Xmsn Plate	Tole Transmiss	Nebenantr Deck	Placa Distribuc	
20	**VOE 11714372**	3					Screw	Vis	Schraube	Tornillo	
21	**VOE 11713305**	1					O-ring	Joint Torique	O-Ring	Junta torica	
22	**VOE 14521543**	3					Nut	Ecrou	Mutter	Tuerca	
23	**VOE 11713619**	3					Stud	Goujon	Stiftschraube	Esparrago	
24	**VOE 11713621**	4					O-ring	Joint Torique	O-Ring	Junta torica	
25	**VOE 11713620**	2					Pipe	Canalisation	Rohrleitung	Canalizacion	

1		**Caja de distribución y engranajes** **Stirnradgehäuse und Nabenvorgelege** **Carter de distribution et engrenage** **Timing gear casing and gears**	Catalogue id **20064**	Group **215**
2			Illustr. No **1015845**	Section **100**
3			Issue **VOE 64C9920064**	Page **51**
4				
5				

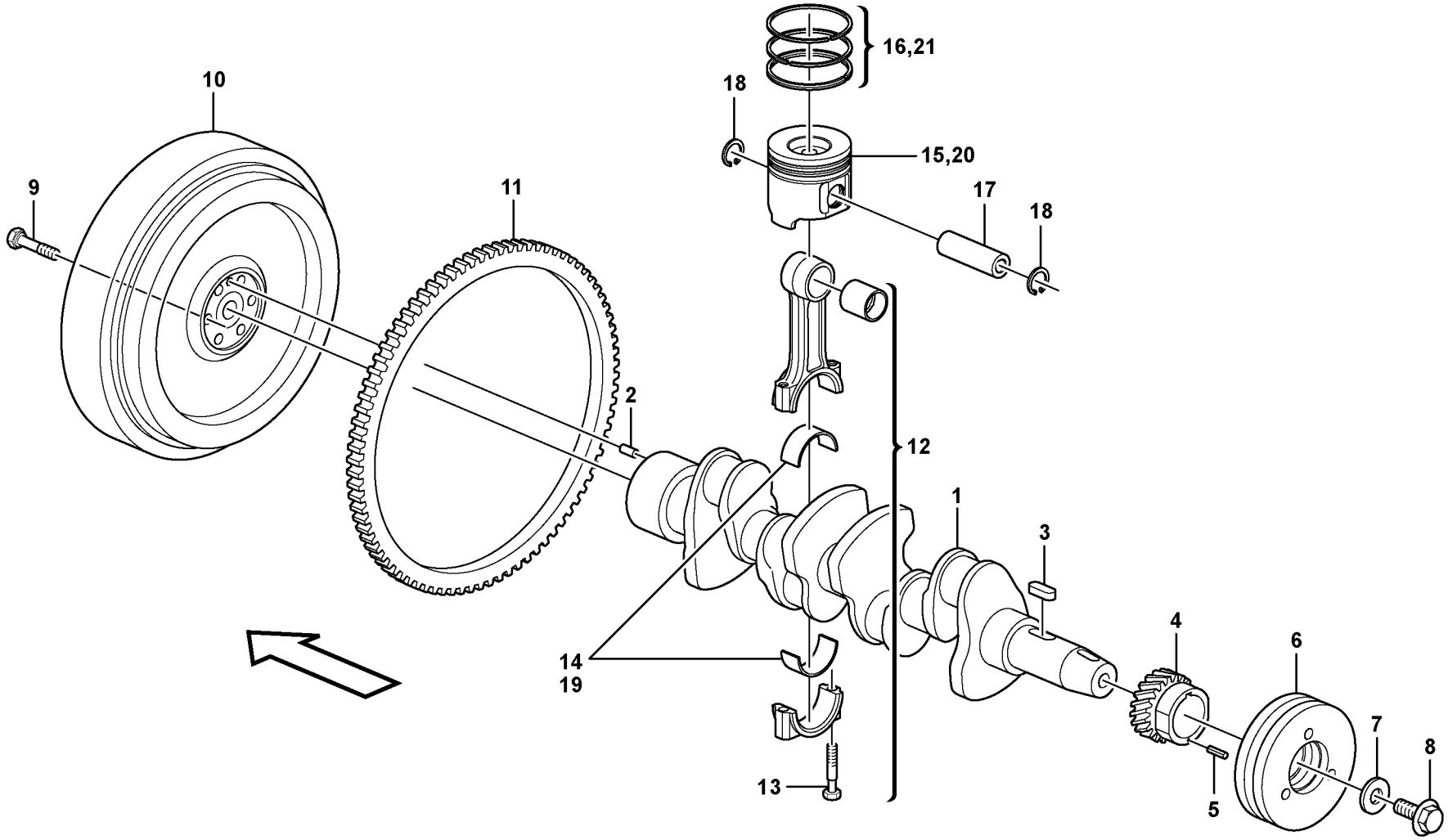

Volvo Construction Equipment

1017633

Fig.	Part No.	Quantity 1	2	3	PS	KIT	Description	Dénomination	Bezeichnung	Denominación	Notes
1	**VOE 11714354**	1					Crankshaft	Vilebrequin	Kurbelwelle	Ciguenal	
2	**VOE 11714376**	1					•Pin	•Goupille	•Stift	•Pasador	
3	**VOE 11714468**	1					•Key	•Clavette	•Keil	•Llave (cuna)	
4	**VOE 11714355**	1					•Gear	•Pignon	•Zahnrad	•Engranaje	
5	**VOE 11713687**	1					Locating pin	Goupille guide	Fuhrungsstift	Pasador guia	
6	**VOE 11714357**	1					Strap	Sangle	Riemen	Cinta	
7	**VOE 11713689**	1					Washer	Rondelle	Scheibe	Arandela	
8	**VOE 11713690**	1					Bolt	Boulon	Bolzen	Perno	
9	**VOE 11713431**	6					Bolt	Boulon	Bolzen	Perno	
10	**VOE 11714360**	1					Flywheel	Volant	Schwungrad	Volante	
11	**VOE 11713419**	1					•Gear	•Pignon	•Zahnradgetriebe	•Engranaje	
12	**VOE 11713696**	4					Connecting rod	Barre de connexion	Verbindungsstange	Barra de connexion	
	VOE 11714724	4					•Bushing	•Bague	•Buchse	•Casquillo	
13	**VOE 11713697**	8					•Bolt	•Boulon	•Bolzen	•Perno	
14	**VOE 11713698**	4					•Bearing	•Palier	•Lager	•Cojinete	STD SZ
15	**VOE 11714361**	4					Piston	Piston	Kolben	Piston	STD SZ
16	**VOE 11714362**	4					•Piston Ring Kit	•Jeu Segm.piston	•Kolbenringsatz	•Jg Segm Piston	STD SZ
17	**VOE 11713694**	4					Pin	Goupille	Zapfen	Pasador	
18	**VOE 11713695**	8					Snap Ring	Circlip	Nutring	Circlip	
19	**VOE 11713699**	4					Bearing	Palier	Lager	Cojinete	0.25 MM O SZ
20	**VOE 11714389**	4					Piston	Piston	Kolben	Piston	0.25 MM O SZ
21	**VOE 11714390**	4					Piston ring	Segment de piston	Kolbenring	Segmento de piston	0.25 MM O SZ

1		**Cigüeñal** **Kurbelbewegung** **Axe à vilebreguintas** **Crankshaft and related parts**	Catalogue id **20064**	Group **216**
2			Illustr. No **1017633**	Section **100**
3			Issue **VOE 64C9920064**	Page **53**
4				
5				

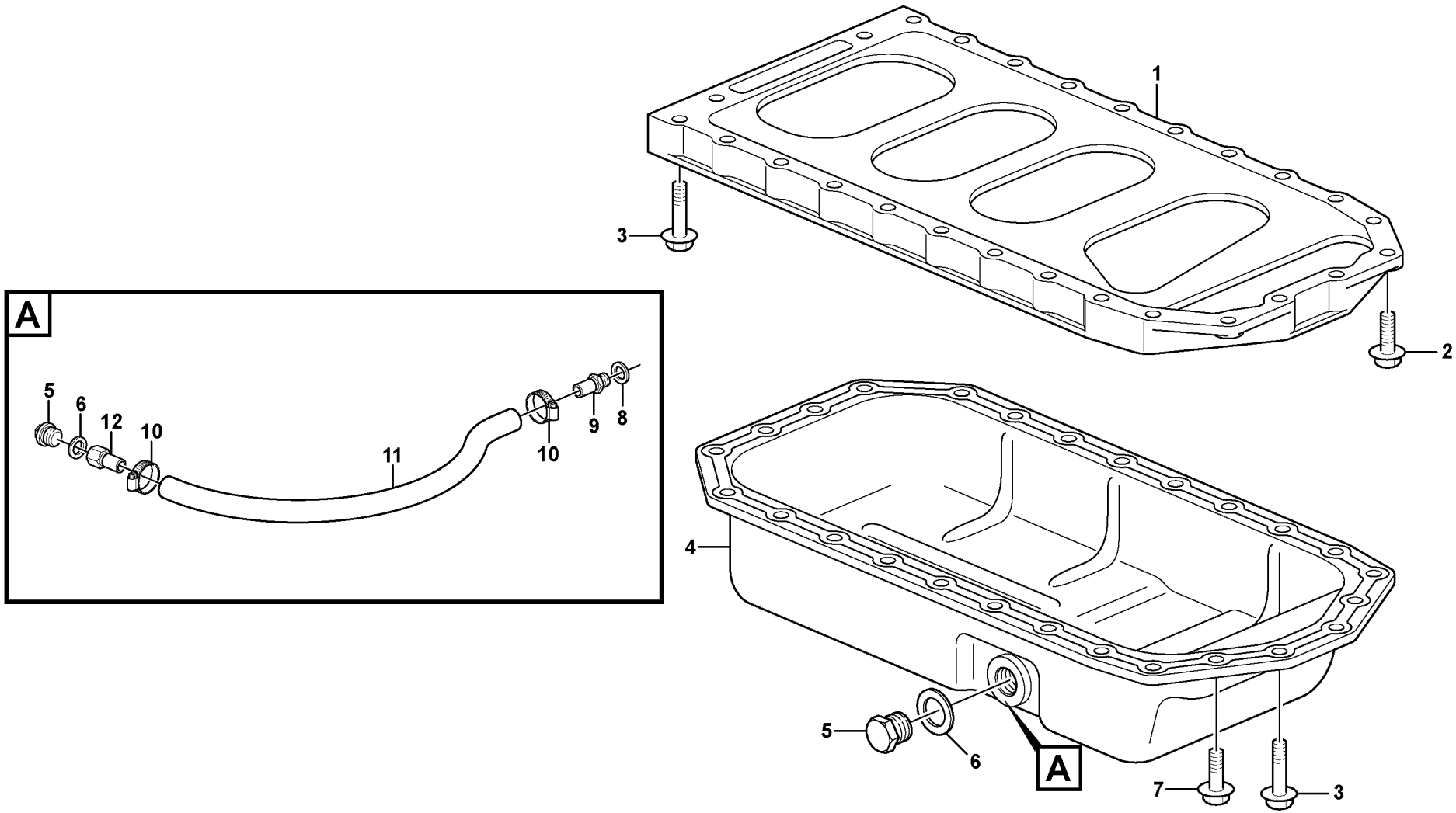

Volvo Construction Equipment

1015846

Fig.	Part No.	Quantity 1	2	3	PS	KIT	Description	Dénomination	Bezeichnung	Denominación	Notes
1	**VOE 11714276**	1					Spacer	Partie Intermédiaire	Zwischenstück	Espaciador	
2	**VOE 11713640**	2					Bolt	Boulon	Bolzen	Perno	
3	**VOE 11714377**	24					Bolt	Boulon	Bolzen	Perno	
4	**VOE 11714277**	1					Oil Pan	Carter d'huile	Ölwanne	Carter de aceite	
5	**VOE 11713638**	1	1				•Drain Plug	•Bouchon Vidange	•Ablassstopfen	•Tapon Drenaje	
6	**VOE 11713639**	1	1				•Seal	•Joint	•Dichtring	•Junta	
7	**VOE 11714372**	4					Screw	Vis	Schraube	Tornillo	
8	**VOE 948885**		1				Plane Gasket	Joint Plan	Flachdichtung	Junta Plana	
9	**VOE 948931**		1				Nipple	Raccord	Nippel	Niple	
10	**VOE 943475**		2				Hose Clamp	Collier Serrage	Schlauchschelle	Abraz Manguera	
11	**VOE 13961193**		REQ				Hydraulic Hose	Flexible Hydra	Druckölschlauch	Conducto Hidr	L = 500 MM
12	**VOE 11852124**		1				Nipple	Raccord	Nippel	Niple	

1	**STD**
2	**11840379**
3	
4	
5	

Cárter
Ölwanne
Carter d'huile
Oil sump

Catalogue id **20064**	Group **217**
Illustr. No **1015846**	Section **100**
Issue **VOE 64C9920064**	Page **55**

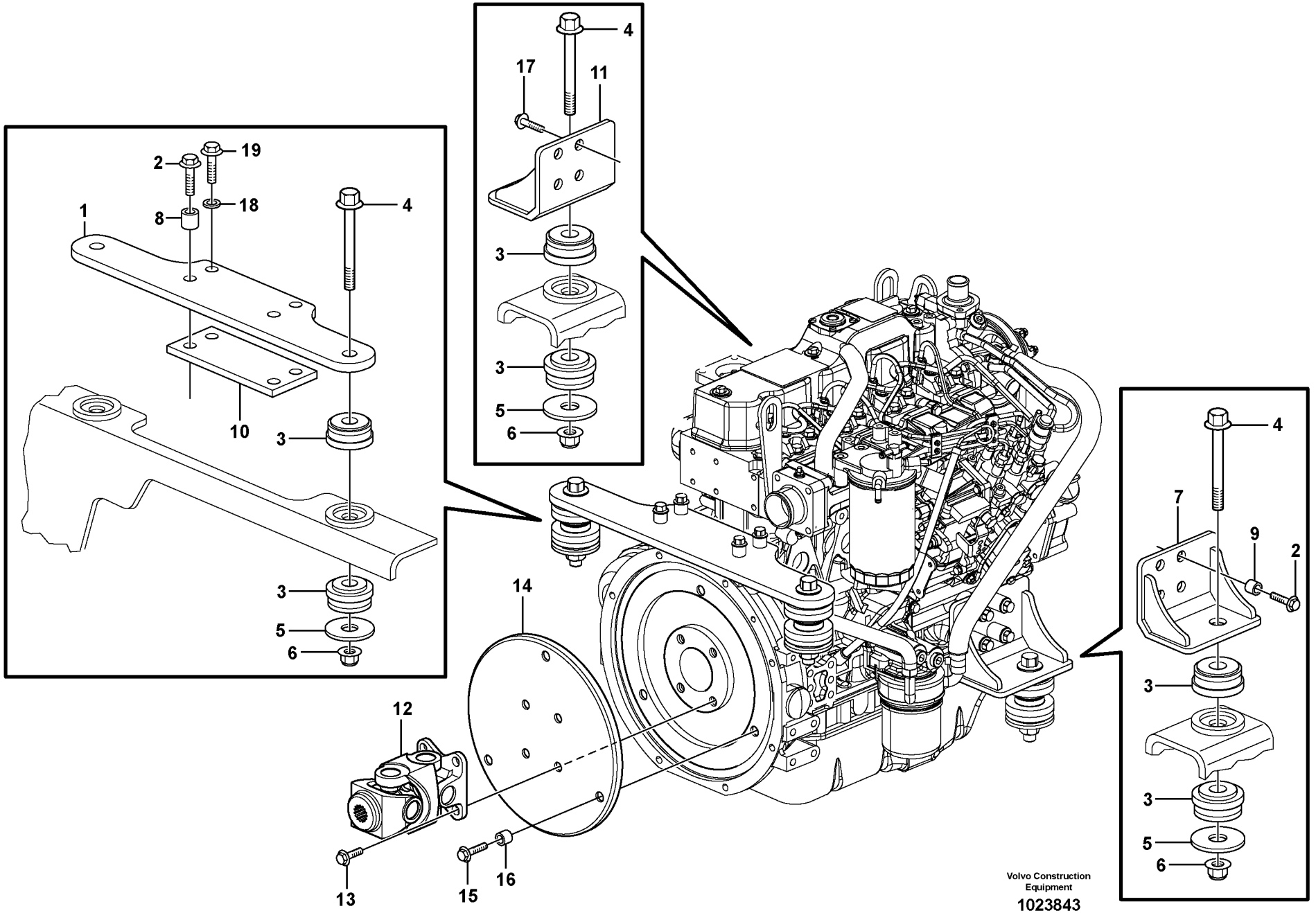
1
2
19
8
18
4
10
3
5
6
17
11
4
3
3
5
6
7
9
2
4
3
3
5
6
14
12
13
15
16
Volvo Construction Equipment
1023843

Fig.	Part No.	Quantity 1	2	3	PS	KIT	Description	Dénomination	Bezeichnung	Denominación	Notes
1	**VOE 11850537**	1					Plate	Plaque	Platte	Placa	
2	**VOE 968163**	9					Flange screw	Vis à bride	Flanschschraube	Torn embridado	
3	**VOE 11852528**	8					Mount	Plot	Unterlage	Soporte	
4	**VOE 968592**	4					Flange screw	Vis à bride	Flanschschraube	Torn embridado	
5	**VOE 11850356**	4					Washer	Rondelle	Scheibe	Arandela	
6	**VOE 967934**	4					Flange Lock Nut	Contre écrou bride	Flanschmutter	Contratuer Embr	
7	**VOE 11850533**	1					Bracket	Console	Konsole	Ménsula	
8	**VOE 13930447**	2					Spacer Ring	Bagu.entretoise	Abstandring	Anillo Dist	
9	**VOE 843028**	8					Spacer Sleeve	Doui.entretoise	Distanzhülse	Manguito Dist	
10	**VOE 11850538**	1					Plate	Plaque	Platte	Placa	
11	**VOE 11850877**	1					Bracket	Console	Konsole	Ménsula	
12	**VOE 11840942**	1					Ball joint	Rotule articul.	Kugelgelenk	Rotula	
13	**VOE 946441**	4					Flange screw	Vis à bride	Flanschschraube	Torn embridado	
14	**VOE 11850592**	1					Plate	Plaque	Platte	Placa	
15	**VOE 946671**	3					Flange screw	Vis à bride	Flanschschraube	Torn embridado	
16	**VOE 13948871**	3					Spacer Washer	Rond.entretoise	Abstandscheibe	Arandela Dist	
17	**VOE 946329**	1					Flange screw	Vis à bride	Flanschschraube	Torn embridado	
18	**VOE 930842**	2					Washer	Rondelle	Scheibe	Arandela	
19	**VOE 983253**	2					Hexagon screw	Vis tête hexagonale	Sechskantschraube	Tornillo hexago	

1		**Suspensión del motor** **Motorbefestigung** **Suspension du moteur** **Engine mounting**	Catalogue id **20064**	Group **218**
2			Illustr. No **1023843**	Section **100**
3			Issue **VOE 64C9920064**	Page **57**
4				
5				

VOLVO

MC70B

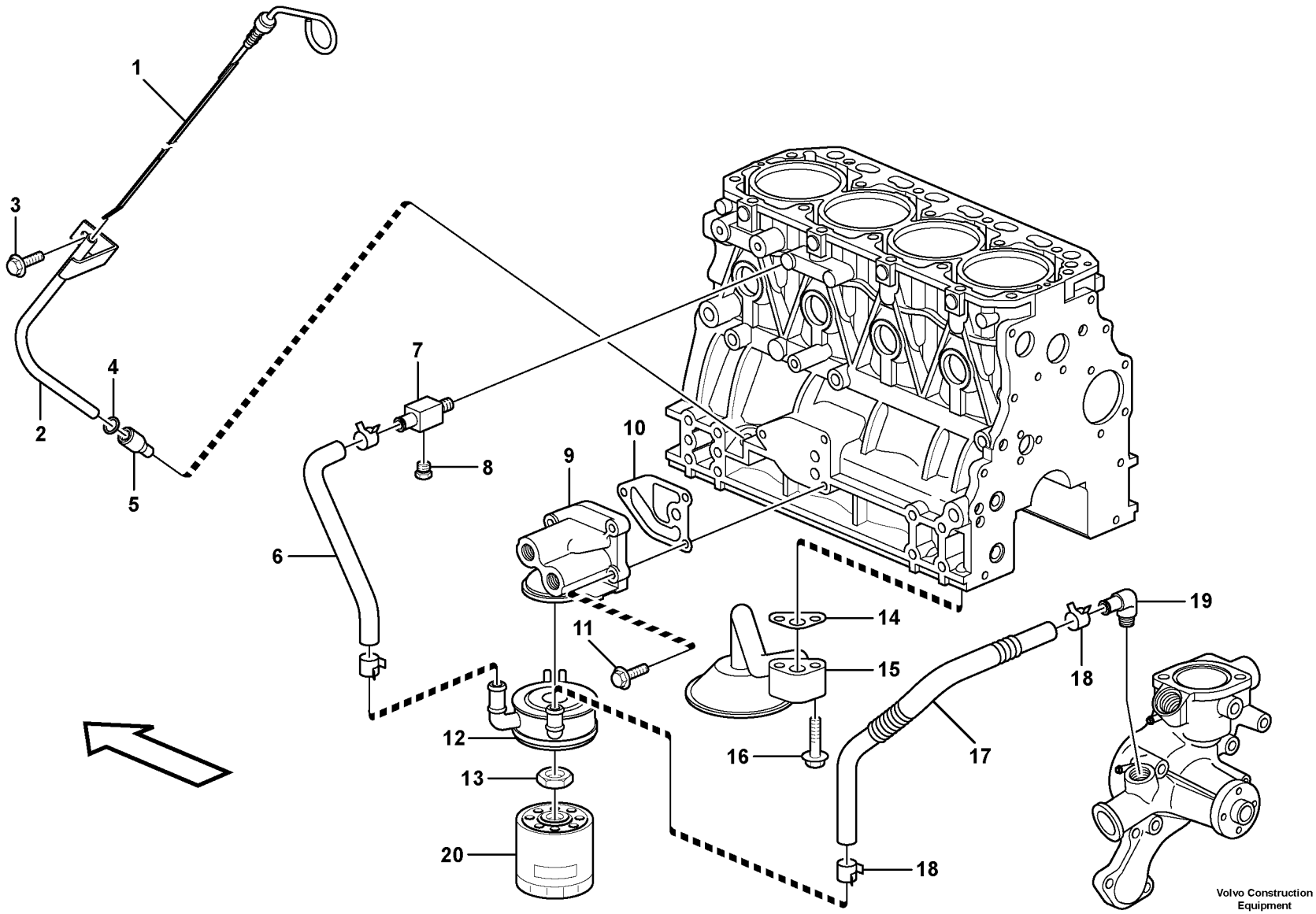
1
2
3
4
5
6
7
8
9
10
11
12
13
14
15
16
17
18
18
19
20
Volvo Construction Equipment
1017638

Fig.	Part No.	Quantity 1	2	3	PS	KIT	Description	Dénomination	Bezeichnung	Denominación	Notes
1	**VOE 11714392**	1					Oil Dipstick	Jauge d'huile	Ölmesstab	Indicador aceite	
2	**VOE 11714393**	1					Guide	Rail	Führung	Guia	
3	**VOE 11714372**	1					Screw	Vis	Schraube	Tornillo	
4	**VOE 11713783**	1					O-ring	Joint Torique	O-Ring	Junta torica	
5		1			NS		Steering	Direction	Lenkung	Direccion	
6	**VOE 11714405**	1					Hose	Durit	Schlauch	Tubo flexible	
7	**VOE 11713713**	1					Connector	Raccord	Anschluss	Union	
8	**VOE 11714474**	1					Plug	Bouchon	Stopfen	Tapon	
9		1			NS		Filter Housing	Corps de filtre	Filtergehäuse	Cuerpo de filtro	
10	**VOE 11714403**	1					Gasket	Joint	Dichtung	Junta	
11	**VOE 11713640**	3					Bolt	Boulon	Bolzen	Perno	
12	**VOE 11714398**	1					Oil Cooler	Refroidisseur huile	Ölkühler	Enfriadores aceite	
13	**VOE 11713711**	1					Nut	Ecrou	Mutter	Tuerca	
14	**VOE 11714394**	1					Gasket	Joint	Dichtung	Junta	
15	**VOE 11714396**	1					Oil Pipe	Conduit Huile	Ölrohr	Tubo Aceite	
16	**VOE 11714281**	2					Flange screw	Vis à bride	Flanschschraube	Torn embridado	
17	**VOE 11714407**	1					Hose	Durit	Schlauch	Tubo flexible	
18	**VOE 11713723**	2					Clamp	Pince Serrage	Klemme	Abrazadera	
19	**VOE 11714410**	1					Elbow nipple	Raccord angulaire	Winkelnippel	Niple angular	
20	**VOE 11713229**	1					Oil Filter	Filtre Huile	Ölfilter	Filtro Aceite	

1	
2	
3	
4	
5	

Sistema de lubricación
Schmierölsystem
Système de graissage
Lubricating oil system

Catalogue id	Group
20064	**220**
Illustr. No **1017638**	Section **100**
Issue **VOE 64C9920064**	Page **59**

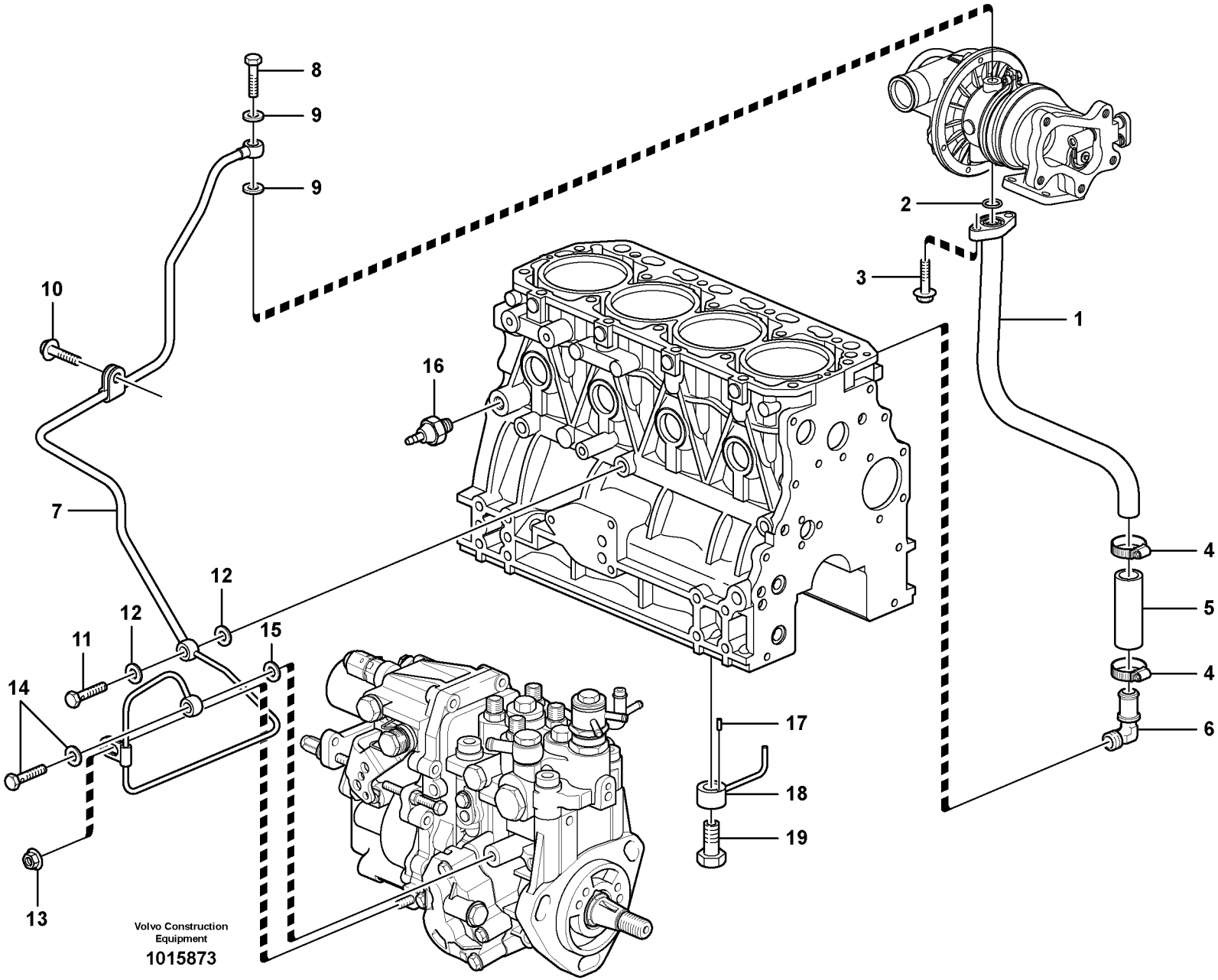
8
9
9
10
16
7
12
12
11
15
14
13
2
3
1
4
5
4
6
17
18
19
Volvo Construction Equipment
1015873

Fig.	Part No.	Quantity 1	2	3	PS	KIT	Description	Dénomination	Bezeichnung	Denominación	Notes
1	**VOE 11714419**	1					Oil Return Pipe	Retour D'huile	Rückölleitung	Tubo Aceite Ret	
2	**VOE 11714422**	1					O-ring	Joint Torique	O-Ring	Junta torica	
3	**VOE 11714374**	2					Bolt	Boulon	Bolzen	Perno	
4	**VOE 11714421**	2					Hose Clamp	Collier Serrage	Schlauchschelle	Abraz Manguera	
5	**VOE 11714420**	1					Hose	Durit	Schlauch	Tubo flexible	
6	**VOE 11714418**	1					Elbow nipple	Raccord angulaire	Winkelnippel	Niple angular	
7	**VOE 11714415**	1					Lubricant Line	Conduit Huile	Ölleitung	Conducto Lubric	
8	**VOE 11714414**	1					Hollow Screw	Vis Creuse	Hohlschraube	Tornillo hueco	
9	**VOE 11714424**	2					Sealing ring	Bague d'étanchéité	Runddichtring	Anillo reten	
10	**VOE 11714490**	1					Screw	Vis	Schraube	Tornillo	
11	**VOE 11713706**	1					Bolt	Boulon	Bolzen	Perno	
12	**VOE 11713708**	2					Seal	Joint	Dichtring	Junta	
13	**VOE 11713709**	1					Nut	Ecrou	Mutter	Tuerca	
14	**VOE 14521571**	1					Hollow Screw	Vis Creuse	Hohlschraube	Tornillo hueco	
15	**VOE 11714476**	1					Seal	Joint	Dichtring	Junta	
16	**VOE 11713438**	1					Pressure Switch	Mano contact	Druckschalter	Manocontacto	
17	**VOE 11713687**	4					Locating pin	Goupille guide	Fuhrungsstift	Pasador guia	
18	**VOE 11714412**	4					Piston cooling jet	Buse refr.pist.	Kolbenkühldüse	Boq.enfr piston	
19	**VOE 11714411**	4					Check valve	Valve antiretour	Rückschlagventil	Válvula de retención	

1		**Sistema de lubricación** **Schmierölsystem** **Système de graissage** **Lubricating oil system**	Catalogue id **20064**	Group **221**
2			Illustr. No **1015873**	Section **100**
3			Issue **VOE 64C9920064**	Page **61**
4				
5				

VOLVO

MC70B

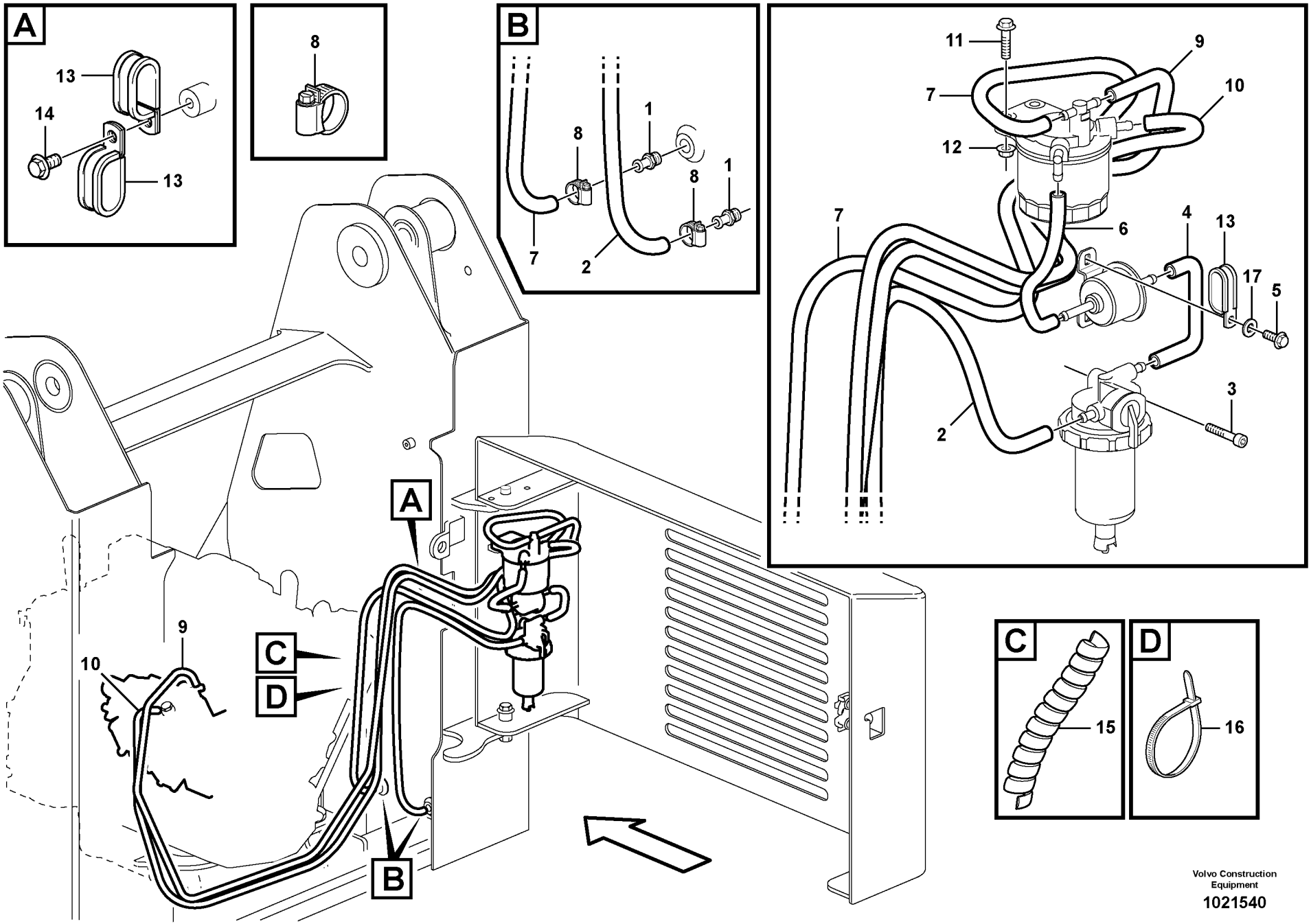

Volvo Construction Equipment

1021540

Fig.	Part No.	Quantity 1	2	3	PS	KIT	Description	Dénomination	Bezeichnung	Denominación	Notes
1	**VOE 11841736**	2					Hose Coupling	Raccor.flexible	Schlauchkupplg	Acoplam Manguer	
2		1			NS		Fuel hose	Flexi.carburant	Kraftstoffschlauch	Manguera comb	
3	**VOE 959231**	1					Allen Hd Screw	Vis A 6 Pans Cr	Inbusschraube	Torn Hex Embut	
4		1			SE		Fuel hose	Flexi.carburant	Kraftstoffschlauch	Manguera comb	
5	**VOE 13965175**	2					Screw	Vis	Schraube	Tornillo	
6		1			SE		Fuel hose	Flexi.carburant	Kraftstoffschlauch	Manguera comb	
7		2			SE		Fuel hose	Flexi.carburant	Kraftstoffschlauch	Manguera comb	
8	**VOE 943469**	12					Hose Clamp	Collier Serrage	Schlauchschelle	Abraz Manguera	
9		1			SE		Fuel hose	Flexi.carburant	Kraftstoffschlauch	Manguera comb	
10		1			SE		Fuel hose	Flexi.carburant	Kraftstoffschlauch	Manguera comb	
11	**VOE 13947760**	2					Flange screw	Vis à bride	Flanschschraube	Torn embridado	
12	**VOE 948645**	2					Flange Lock Nut	Contre écrou bride	Flanschmutter	Contratuer Embr	
13	**VOE 981644**	3					Clamp	Pince Serrage	Klemme	Abrazadera	
14	**VOE 947107**	1					Flange screw	Vis à bride	Flanschschraube	Torn embridado	
15		REQ			NS		Sleeve	Manchon	Muffe	Manguito	
16	**VOE 4881440**	3					Strip Clamp	Ruban Serrage	Kabelbinder	Abraz Cinta	
17	**VOE 960139**	1					Washer	Rondelle	Scheibe	Arandela	

1	
2	
3	
4	
5	

Sistema de combustible
Kraftstoffsystem
Système d'alimentation
Fuel system

Catalogue id **20064**	Group **235**
Illustr. No **1021540**	Section **100**
Issue **VOE 64C9920064**	Page **63**

VOLVO

MC70B

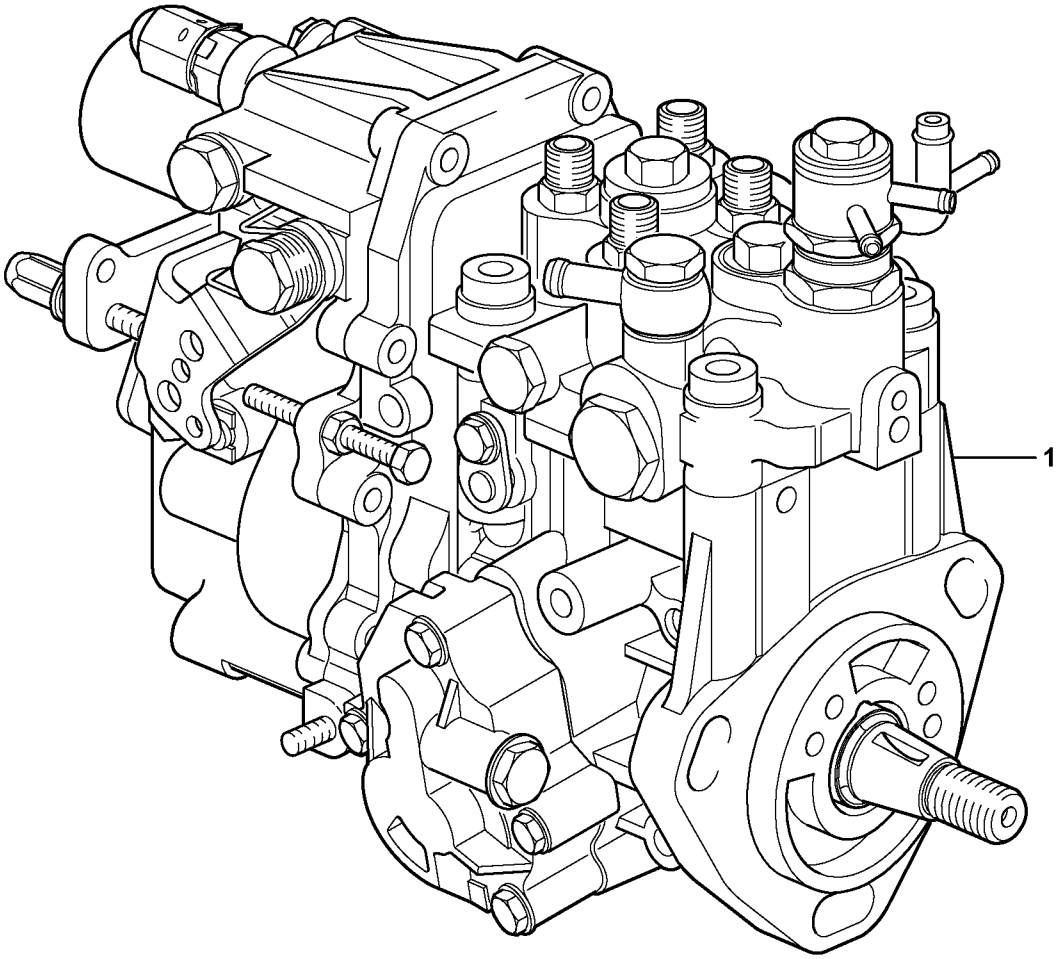

Volvo Construction Equipment

1015841

Fig.	Part No.	Quantity 1	2	3	P S	K I T	Description	Dénomination	Bezeichnung	Denominación	Notes
1	**VOE 11714444**	1					Injection Pump	Pompe Injection	Einspritzpumpe.....	Bomba Injeccion.....	

1		**Bomba de inyección** **Einspritzpumpe** **Pompe d'injection** **Injection pump**	Catalogue id **20064**	Group **236**
2			Illustr. No **1015841**	Section **100**
3			Issue **VOE 64C9920064**	Page **65**
4				
5				

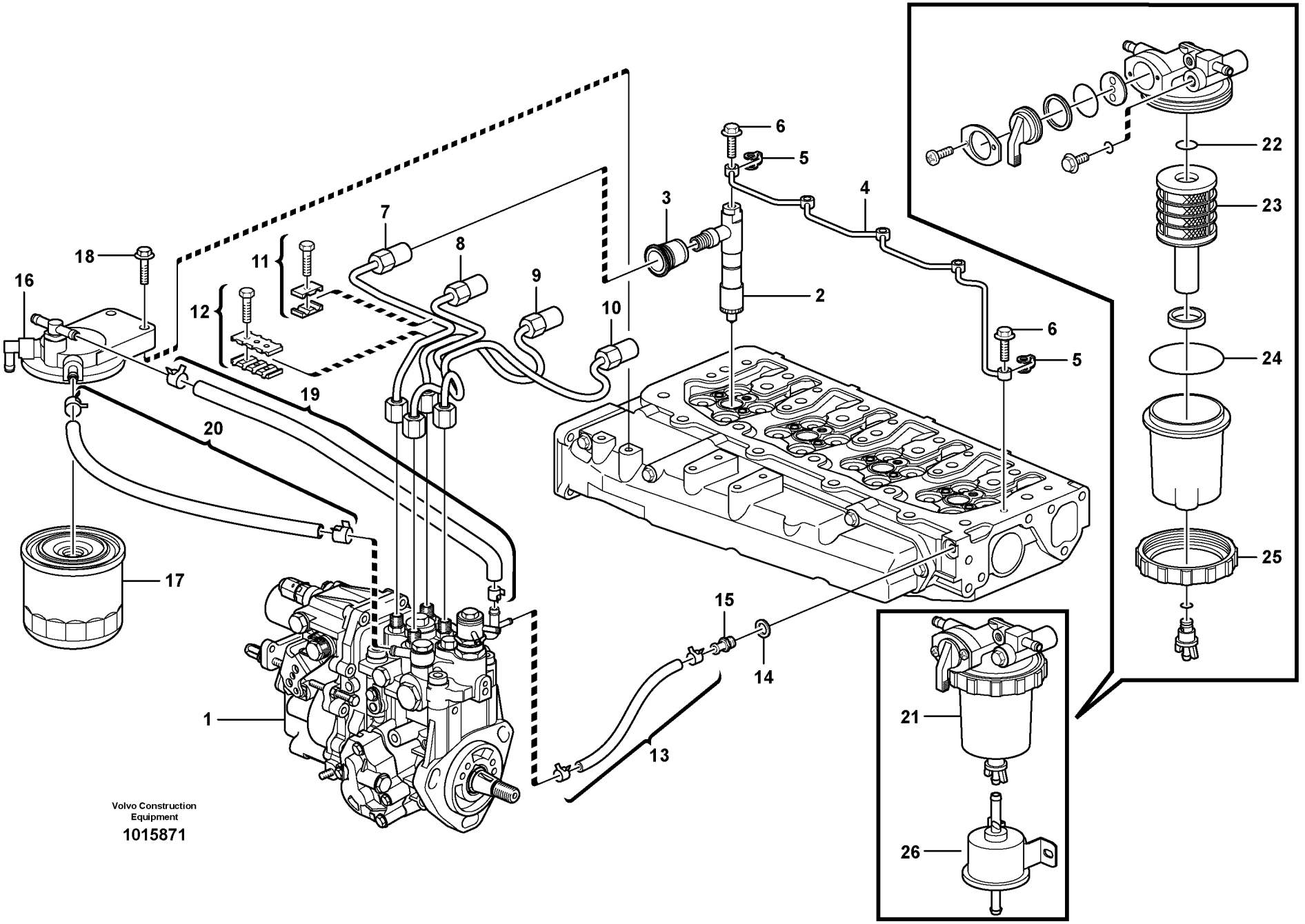
1
2
3
4
5
6
7
8
9
10
11
12
13
14
15
16
17
18
19
20
21
22
23
24
25
26
Volvo Construction Equipment
1015871

Fig.	Part No.	Quantity 1	2	3	PS	KIT	Description	Dénomination	Bezeichnung	Denominación	Notes
1		1					Injection pump	Pompe injection	Einspritzpumpe	Bomba injeccion	See group 236, Page 65
2	**VOE 11714445**	4					Injector	Injecteur	Einspritzdüse	Inyector	
3	**VOE 14521592**	4					Seal	Joint	Dichtring	Junta	
4	**VOE 11714456**	1					Fuel pipe	Conduit carbura	Kraftstoffleitung	Tubo combustib	
5	**VOE 14521606**	5					•Packing	•Joint	•Dichtung	•Empaquetadura	
6	**VOE 14521605**	5					Bolt	Boulon	Bolzen	Perno	
7	**VOE 11714449**	1					Delivery Pipe	Tuyau Refoulement	Fullrohr	Tubo Presion	
8	**VOE 11714451**	1					Delivery Pipe	Tuyau Refoulement	Fullrohr	Tubo Presion	
9	**VOE 11714452**	1					Delivery Pipe	Tuyau Refoulement	Fullrohr	Tubo Presion	
10	**VOE 11714453**	1					Delivery Pipe	Tuyau Refoulement	Fullrohr	Tubo Presion	
11	**VOE 11714505**	2					Retainer	Retenue	Halter	Soporte	
12	**VOE 11714507**	1					Retainer	Retenue	Halter	Soporte	
13	**VOE 11714454**	1					Fuel pipe	Conduit carbura	Kraftstoffleitung	Tubo combustib	
14	**VOE 11714476**	1					Seal	Joint	Dichtring	Junta	
15	**VOE 14521608**	1					Joint Nipple	Raccord	Verbind Nippel	Niple Union	
16	**VOE 15013074**	1					Fuel Filter Hou				
17	**VOE 11713231**	1					Filter Cartridge	Element Filtre	Filterpatrone	Patron Filtrant	
18	**VOE 11714508**	2					Bolt	Boulon	Bolzen	Perno	
19	**VOE 11714459**	1					Hose	Durit	Schlauch	Tubo flexible	
20	**VOE 11714457**	1					Hose	Durit	Schlauch	Tubo flexible	
21	**VOE 11713495**	1					Water Separator	Separateur Eau	Wasserabscheidr	Separador Agua	
22	**VOE 14521612**	1					•O-ring	•Joint Torique	•O-Ring	•Junta torica	
23	**VOE 14521609**	1					•Element	•Elément	•Element	•Elemento	
24	**VOE 990589**	1					•O-ring	•Joint Torique	•O-Ring	•Junta torica	
25	**VOE 14521610**	1					•Ring	•Anneau	•Ring	•Anillo	
26	**VOE 11713494**	1					Feed Pump	Pompe d'alimentation	Förderpumpe	Bomba Aliment	

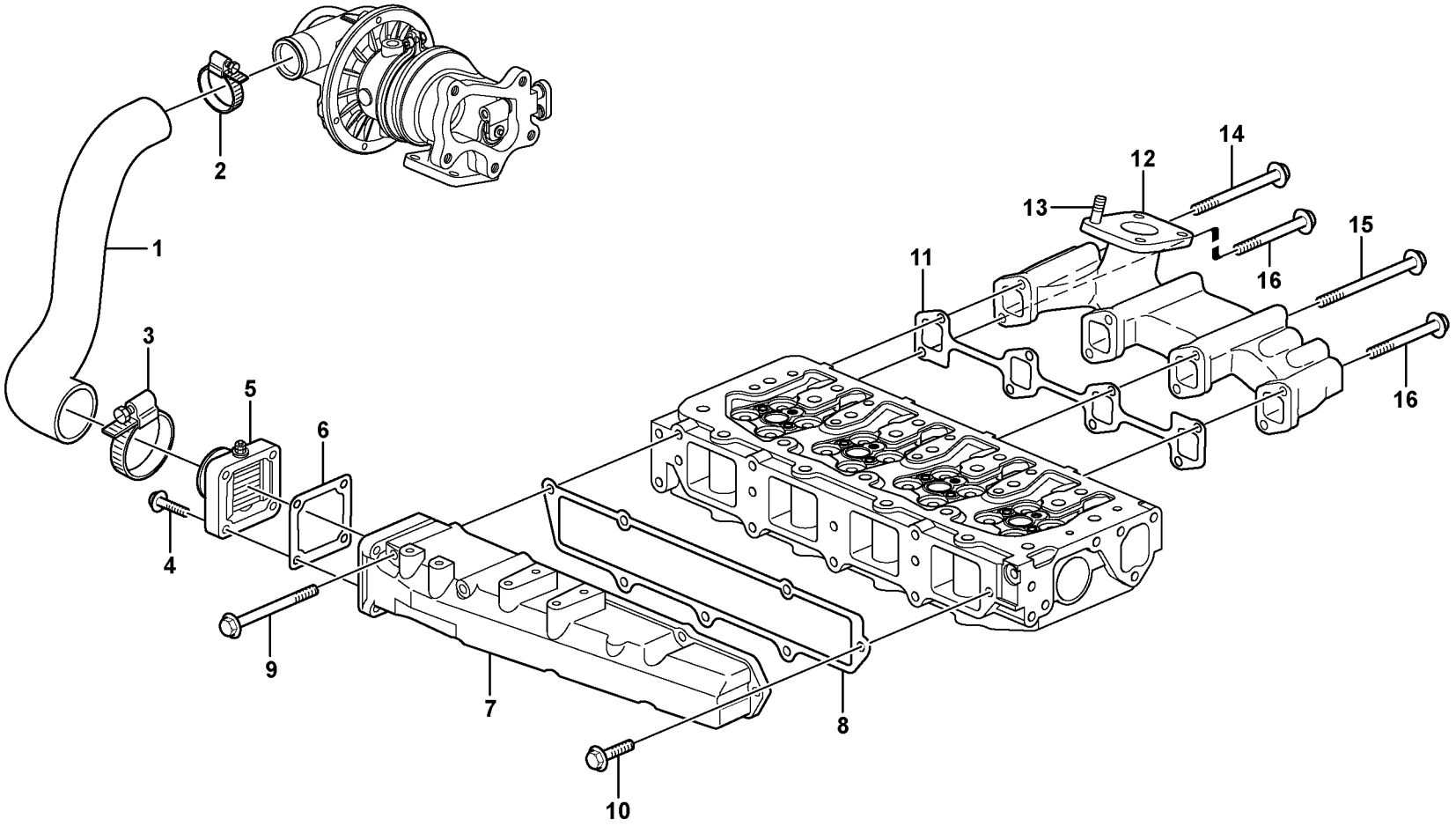
1
2
3
4
5
6
7
8
9
10
11
12
13
14
15
16
16

Fig.	Part No.	Quantity 1	2	3	PS	KIT	Description	Dénomination	Bezeichnung	Denominación	Notes
1	**VOE 11714313**	1					Hose	Durit	Schlauch	Tubo flexible	
2	**VOE 11714316**	1					Clamp	Pince Serrage	Klemme	Abrazadera	
3	**VOE 11714317**	1					Clamp	Pince Serrage	Klemme	Abrazadera	
4	**VOE 11714281**	4					Flange screw	Vis à bride	Flanschschraube	Torn embridado	
5	**VOE 11713673**	1					Heater	Elément de chauffage	Heizkörper	Calefaccion	
6	**VOE 11713674**	1					Gasket	Joint	Dichtung	Junta	
7	**VOE 11714314**	1					Inlet Pipe	Tubul.admission	Einlassrohr	Tubo Admision	
8	**VOE 11714315**	1					Gasket	Joint	Dichtung	Junta	
9	**VOE 11713672**	2					Bolt	Boulon	Bolzen	Perno	
10	**VOE 11714388**	5					Bolt	Boulon	Bolzen	Perno	
11	**VOE 11714327**	1					Gasket	Joint	Dichtung	Junta	
12	**VOE 11714328**	1					Exhaust manifold	Collecteur échappement	Auspuffkrümmer	Colector escape	
13	**VOE 14521558**	4					Bolt	Boulon	Bolzen	Perno	
14	**VOE 11714330**	1					Bolt	Boulon	Bolzen	Perno	
15	**VOE 11714331**	4					Bolt	Boulon	Bolzen	Perno	
16	**VOE 11714329**	3					Bolt	Boulon	Bolzen	Perno	

1		**Tubo admisión y múltiple escape** **Ansaugrohr und Auspuffkrümmer** **Tubulure admission et tubulure echappement** **Inlet manifold and exhaust manifold**	Catalogue id **20064**	Group **251**
2			Illustr. No **1015843**	Section **100**
3			Issue **VOE 64C9920064**	Page **69**
4				
5				

VOLVO

MC70B

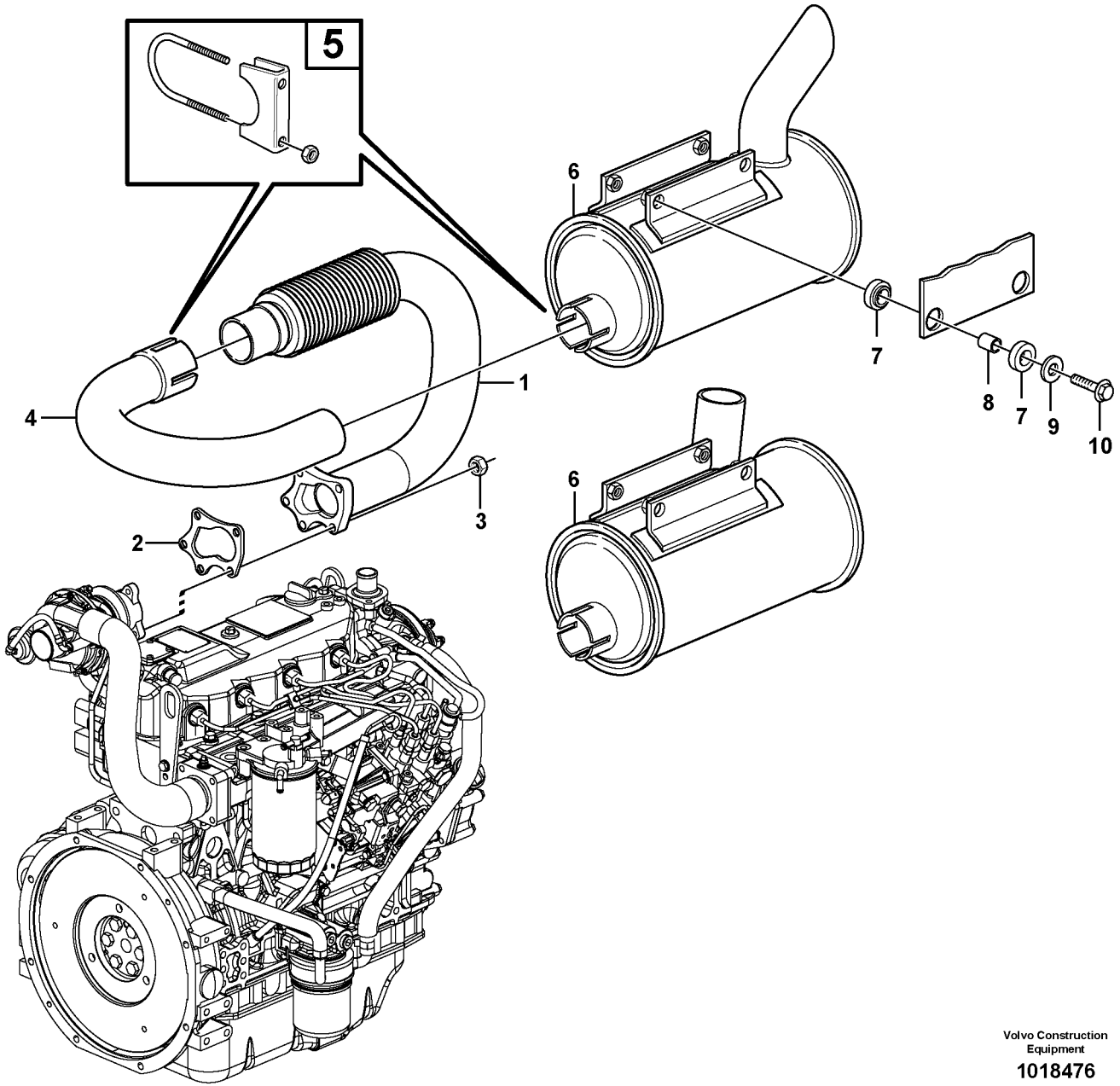

Volvo Construction Equipment

1018476

Fig.	Part No.	Quantity 1	2	3	PS	KIT	Description	Dénomination	Bezeichnung	Denominación	Notes
1	**VOE 11852475**	1	1				Exhaust Pipe	Tuyau d'échappement	Auspuffrohr	Tubo Escape	
2		1	1				Gasket	Joint	Dichtung	Junta	See group 255, Page 73
3	**VOE 946330**	5	5				Hexagon Nut	Ecrou Hexagonal	Sechskantmutter	Tuerca Hexagon	
4	**VOE 11852476**	1	1				Exhaust Pipe	Tuyau d'échappement	Auspuffrohr	Tubo Escape	
5	**VOE 969004**	2	2				Clamp	Pince Serrage	Klemme	Abrazadera	
6	**VOE 11850267**	1					Muffler	Silencieux	Schalldämpfer	Silencioso	
6	**VOE 11850930**		1				Muffler	Silencieux	Schalldämpfer	Silencioso	
7	**VOE 11024753**	8	8				Rubber Damper	Amortis.caoutc.	Gummidämpfer	Amortig Goma	
8	**VOE 4951048**	4	4				Pipe	Canalisation	Rohrleitung	Canalizacion	
9	**VOE 925739**	4	4				Washer	Rondelle	Scheibe	Arandela	
10	**VOE 13947760**	4	4				Flange screw	Vis à bride	Flanschschraube	Torn embridado	

1	**11840245 STD**	**Sistema de escape** **Auspuffanlage** **Système d'échappement** **Exhaust system**	Catalogue id **20064**	Group **251**
2	**11840363 EU**		Illustr. No **1018476**	Section **200**
3			Issue **VOE 64C9920064**	Page **71**
4				
5				

VOLVO

MC70B

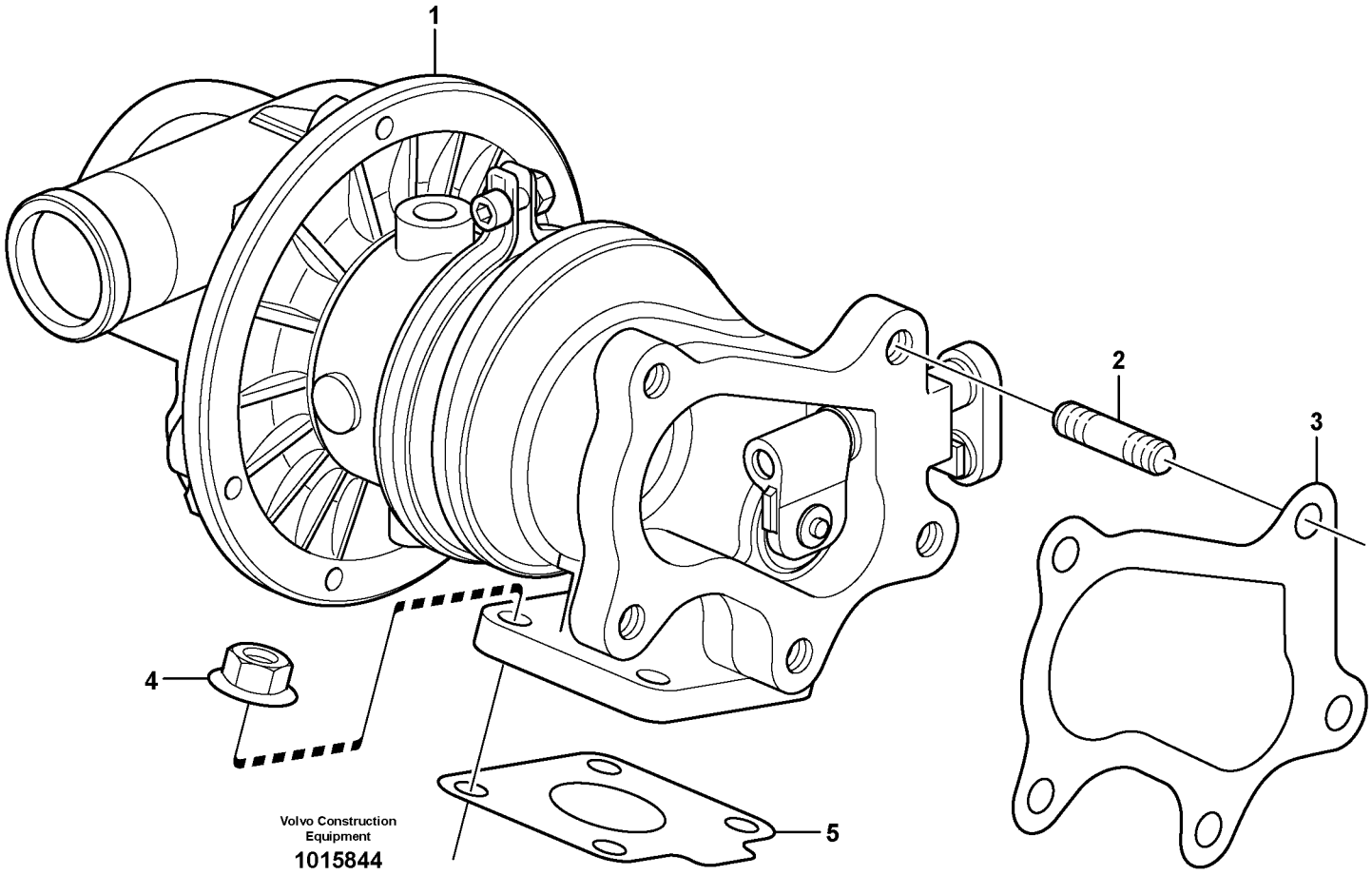
1
2
3
4
5
Volvo Construction Equipment
1015844

Fig.	Part No.	Quantity 1	2	3	PS	KIT	Description	Dénomination	Bezeichnung	Denominación	Notes
1	**VOE 11714352**	1					Turbo Charger	Turbocompresse.	Turboaggregat	Unidad Turbo	
2	**VOE 11714351**	5					Stud	Goujon	Stiftschraube	Esparrago	
3	**VOE 11714353**	1					Gasket	Joint	Dichtung	Junta	
4	**VOE 14521543**	5					Nut	Ecrou	Mutter	Tuerca	
5	**VOE 11714350**	1					Gasket	Joint	Dichtung	Junta	

1		**Turboalimentador con accesorios de montaje** **Torbolader mit Anbauteilen** **Turbocompresseur avec pièces de montage** **Turbocharger with fitting parts**	Catalogue id **20064**	Group **255**
2			Illustr. No **1015844**	Section **100**
3			Issue **VOE 64C9920064**	Page **73**
4				
5				

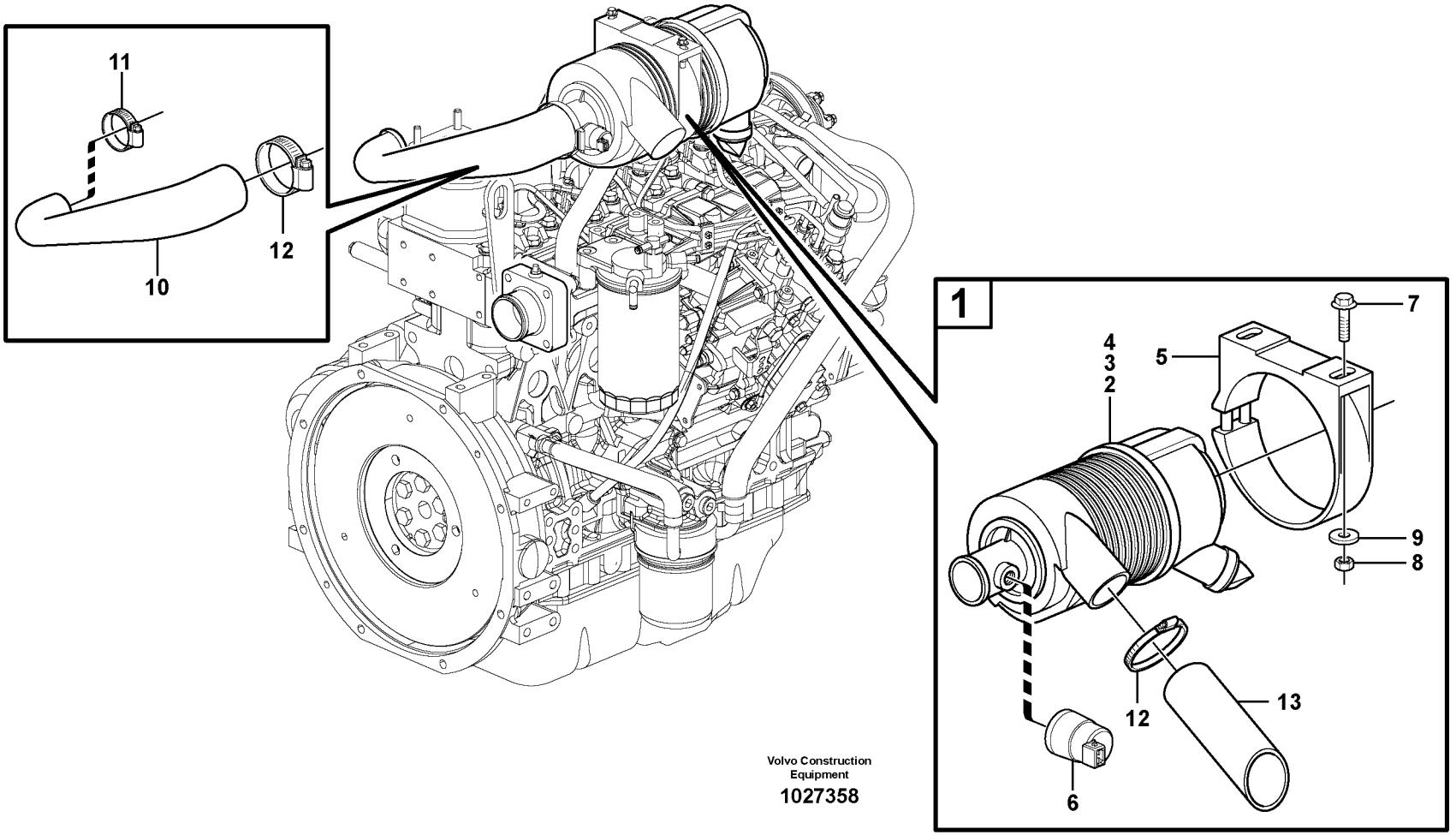

Volvo Construction Equipment

1027358

Fig.	Part No.	Quantity 1	2	3	PS	KIT	Description	Dénomination	Bezeichnung	Denominación	Notes
1	**VOE 11850265**	1					Air Cleaner	Filtre Air	Luftfilter	Filtro Aire	
2	**VOE 11884110**	1					•Air filter	•Filtre à air	•Luftfilter	•Filtro de aire	
3	**VOE 11883618**	1					••Primary Filter	••Prefiltre	••Vorfilter	••Prefiltro	
4	**VOE 11883619**	1					••Safety filter	••Filtre de sécurité	••Sicherheitsfilter	••Filtro de seguridad	See group 386, Page 151
5	**VOE 11850364**	1					•Bracket	•Console	•Konsole	•Ménsula	
6	**VOE 11850362**	1					•Indicator	•Indicateur	•Indikator	•Indicador	
7	**VOE 13947760**	2					Flange screw	Vis à bride	Flanschschraube	Torn embridado	
8	**VOE 13945408**	2					Nut	Ecrou	Mutter	Tuerca	
9	**VOE 13960141**	2					Washer	Rondelle	Scheibe	Arandela	
10	**VOE 11852908**	1					Hose	Durit	Schlauch	Tubo flexible	
11	**VOE 943479**	1					Hose Clamp	Collier Serrage	Schlauchschelle	Abraz Manguera	
12	**VOE 943481**	2					Hose Clamp	Collier Serrage	Schlauchschelle	Abraz Manguera	
13	**VOE 11852214**	1					Hose	Durit	Schlauch	Tubo flexible	

1	
2	
3	
4	
5	

Filtro de aire
Luftfilter
Purificateur d'air
Air filter

Catalogue id **20064**	Group **256**
Illustr. No **1027358**	Section **100**
Issue **VOE 64C9920064**	Page **75**

VOLVO

MC70B

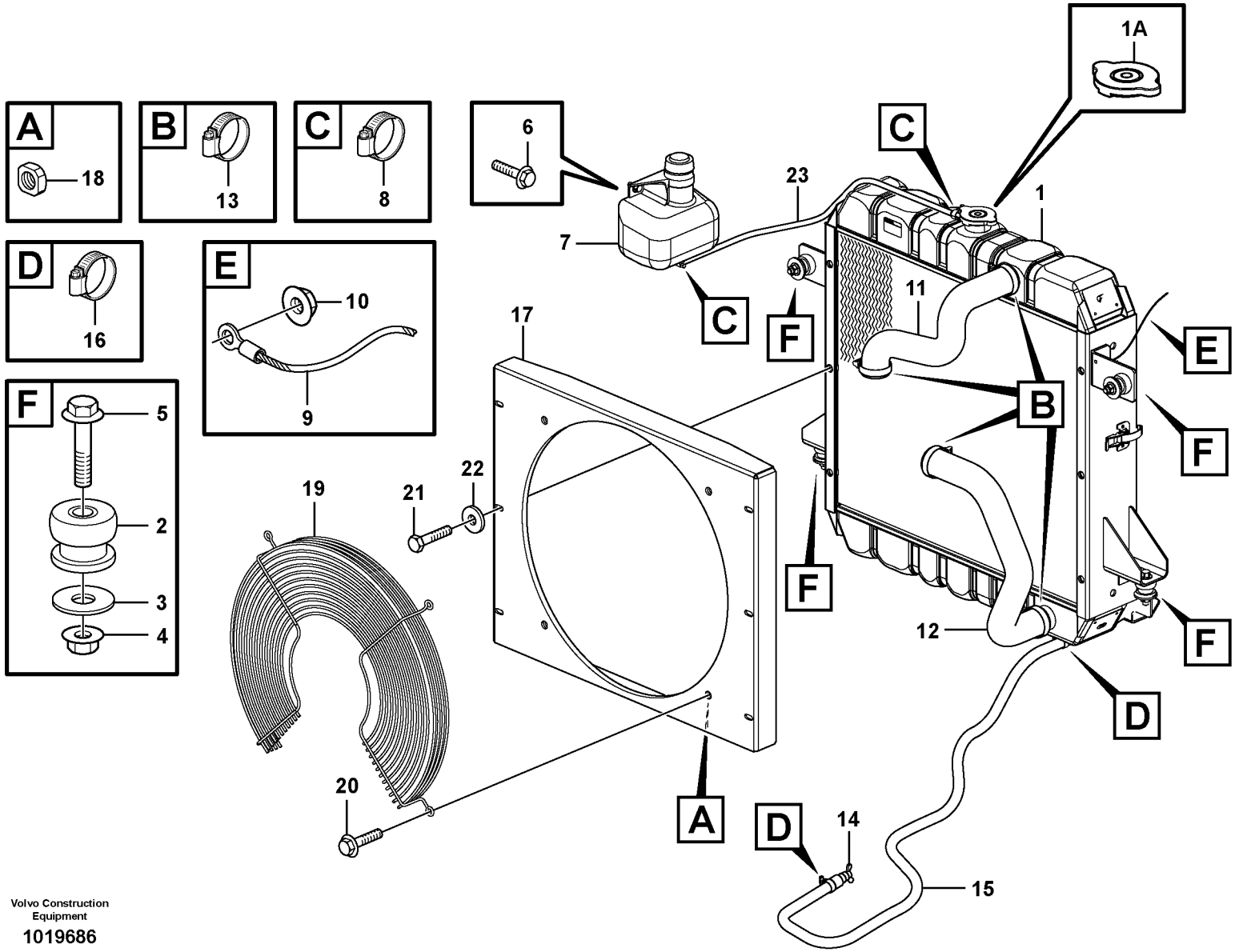

Volvo Construction Equipment

1019686

Fig.	Part No.	Quantity 1	2	3	PS	KIT	Description	Dénomination	Bezeichnung	Denominación	Notes
1	**VOE 11852473**	1					Radiator	Radiateur	Radiator	Radiador	
1A	**VOE 11715715**	1					•Cap	•Chapeau	•Kappe	•Caperuza	
2	**VOE 11841526**	4					Mount	Plot	Unterlage	Soporte	
3	**VOE 13948087**	4					Washer	Rondelle	Scheibe	Arandela	
4	**VOE 13971095**	4					Flange nut	Ecrou accouple.	Bundmutter	Tuerca embridad	
5	**VOE 13965186**	4					Flange screw	Vis à bride	Flanschschraube	Torn embridado	
6	**VOE 947107**	2					Flange screw	Vis à bride	Flanschschraube	Torn embridado	
7	**VOE 11852853**	1					Reservoir	Reservoir	Behälter	Deposito	
8	**VOE 1378257**	2					Hose Clamp	Collier Serrage	Schlauchschelle	Abraz Manguera	
9		1			NS		Cable Stop	Frein Cable	Seilbremse	Freno Cable	
10	**VOE 13949874**	2					Flange Lock Nut	Contre écrou bride	Flanschmutter	Contratuer Embr	
11	**VOE 11850528**	1					Hose	Durit	Schlauch	Tubo flexible	
12	**VOE 11850529**	1					Hose	Durit	Schlauch	Tubo flexible	
13	**VOE 943475**	4					Hose Clamp	Collier Serrage	Schlauchschelle	Abraz Manguera	
14	**VOE 11852290**	1					Drain Cock	Robinet Purge	Entluftungshahn	Grifo Purga	
15	**VOE 943367**	1					Hose	Durit	Schlauch	Tubo flexible	L=850 MM
16	**VOE 943471**	2					Hose Clamp	Collier Serrage	Schlauchschelle	Abraz Manguera	
17	**VOE 11850563**	1					Fan Shroud	Boitier Ventilateur	Lufterhaube	Cubierta Ventilador	
18	**VOE 961614**	4					•Weld Nut	•Ecrou Soude	•Schweissmutter	•Tuerca Soldada	
19	**VOE 11850526**	1					Fan Protector	Protege-ventilateur	Lufterverkleidung	Proteccion Ventilador	
20	**VOE 946440**	4					Flange screw	Vis à bride	Flanschschraube	Torn embridado	
21	**VOE 955302**	4					Hexagon screw	Vis tête hexagonale	Sechskantschraube	Tornillo hexago	
22	**VOE 13960141**	4					Washer	Rondelle	Scheibe	Arandela	
23	**VOE 943366**	1					Hose	Durit	Schlauch	Tubo flexible	L = 530MM

1	
2	
3	
4	
5	

Suspensión de radiador
Kühleraufhängung
Suspension radiateur
Radiator mounting

Catalogue id	Group
20064	**261**
Illustr. No	Section
1019686	**100**
Issue	Page
VOE 64C9920064	**77**

VOLVO

MC70B

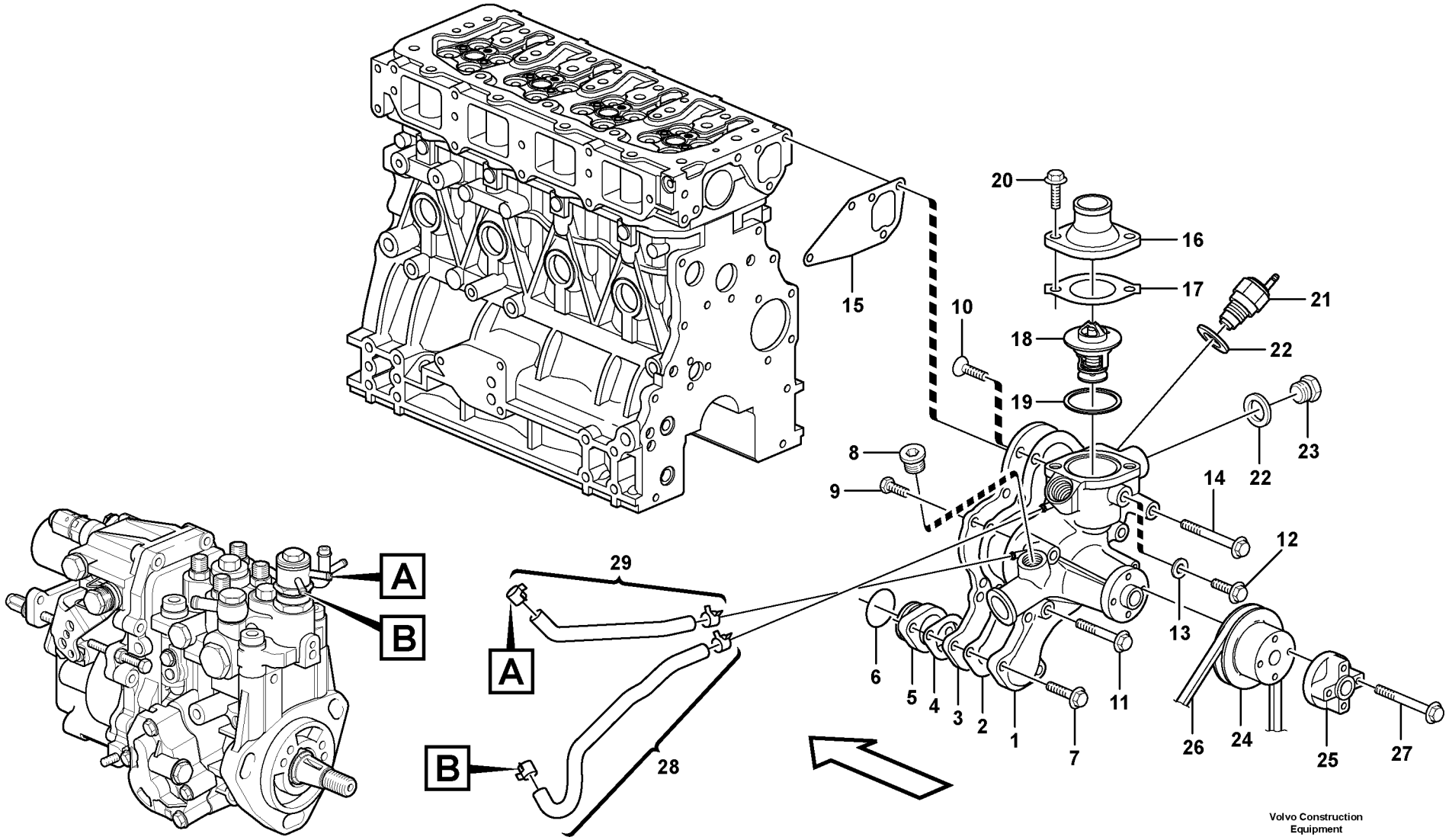

Volvo Construction Equipment

1017655

Fig.	Part No.	Quantity 1	2	3	PS	KIT	Description	Dénomination	Bezeichnung	Denominación	Notes
1	**VOE 11714426**	1					Water Pump	Pompe a eau	Wasserpumpe	Bomba de agua	
2	**VOE 11714427**	1					•Gasket	•Joint	•Dichtung	•Junta	
3		1			NS		•Plate	•Plaque	•Platte	•Placa	
4	**VOE 11714430**	1					•Gasket	•Joint	•Dichtung	•Junta	
5	**VOE 11714429**	1					•Tube	•Tube	•Rohr	•Tubo	
6	**VOE 11714431**	1					•O-ring	•Joint Torique	•O-Ring	•Junta torica	
7	**VOE 14521577**	2					•Bolt	•Boulon	•Bolzen	•Perno	
8	**VOE 14521576**	2					•Plug	•Bouchon	•Stopfen	•Tapon	
9	**VOE 11714433**	3					•Bolt	•Boulon	•Bolzen	•Perno	
10	**VOE 11713727**	3					•Screw	•Vis	•Schraube	•Tornillo	
11	**VOE 11714373**	3					Bolt	Boulon	Bolzen	Perno	
12	**VOE 11714490**	1					Screw	Vis	Schraube	Tornillo	
13	**VOE 11714477**	1					Gasket	Joint	Dichtung	Junta	
14	**VOE 11714494**	1					Bolt	Boulon	Bolzen	Perno	
15	**VOE 11714434**	1					Gasket	Joint	Dichtung	Junta	
16	**VOE 11713454**	1					Flange	Bride	Flansch	Brida	
17	**VOE 11713744**	1					Gasket	Joint	Dichtung	Junta	
18	**VOE 11713741**	1					Thermostat	Thermostat	Thermostat	Termostato	
19	**VOE 11713743**	1					Gasket	Joint	Dichtung	Junta	
20	**VOE 14521586**	2					Bolt	Boulon	Bolzen	Perno	
21	**VOE 11713456**	1					Switch	Commutateur	Schalter	Contactor	
22	**VOE 11714478**	2					Gasket	Joint	Dichtung	Junta	
23	**VOE 11714492**	1					Plug	Bouchon	Stopfen	Tapon	
24	**VOE 11714435**	1					Pulley	Poulie	Z-riemenscheibe	Polea Corr Dent	
25	**VOE 11714436**	1					Hub	Bossage	Nabe	Asiento	
26	**VOE 11714725**	1					V-belt	Courroie Trape.	Keilriemen	Correa Trapez	
27	**VOE 11714491**	4					Bolt	Boulon	Bolzen	Perno	
28	**VOE 11714440**	1					Hose	Durit	Schlauch	Tubo flexible	
29	**VOE 11714442**						Hose	Durit	Schlauch	Tubo flexible	

1	
2	
3	
4	
5	

Bomba de agua y caja de termostato
Wasserpumpe und Thermostatgehäuse
Pompe à eau et boitier thermostat
Water pump and thermostat housing

Catalogue id	Group
20064	**262**
Illustr. No	Section
1017655	**100**
Issue	Page
VOE 64C9920064	**79**

VOLVO

MC70B



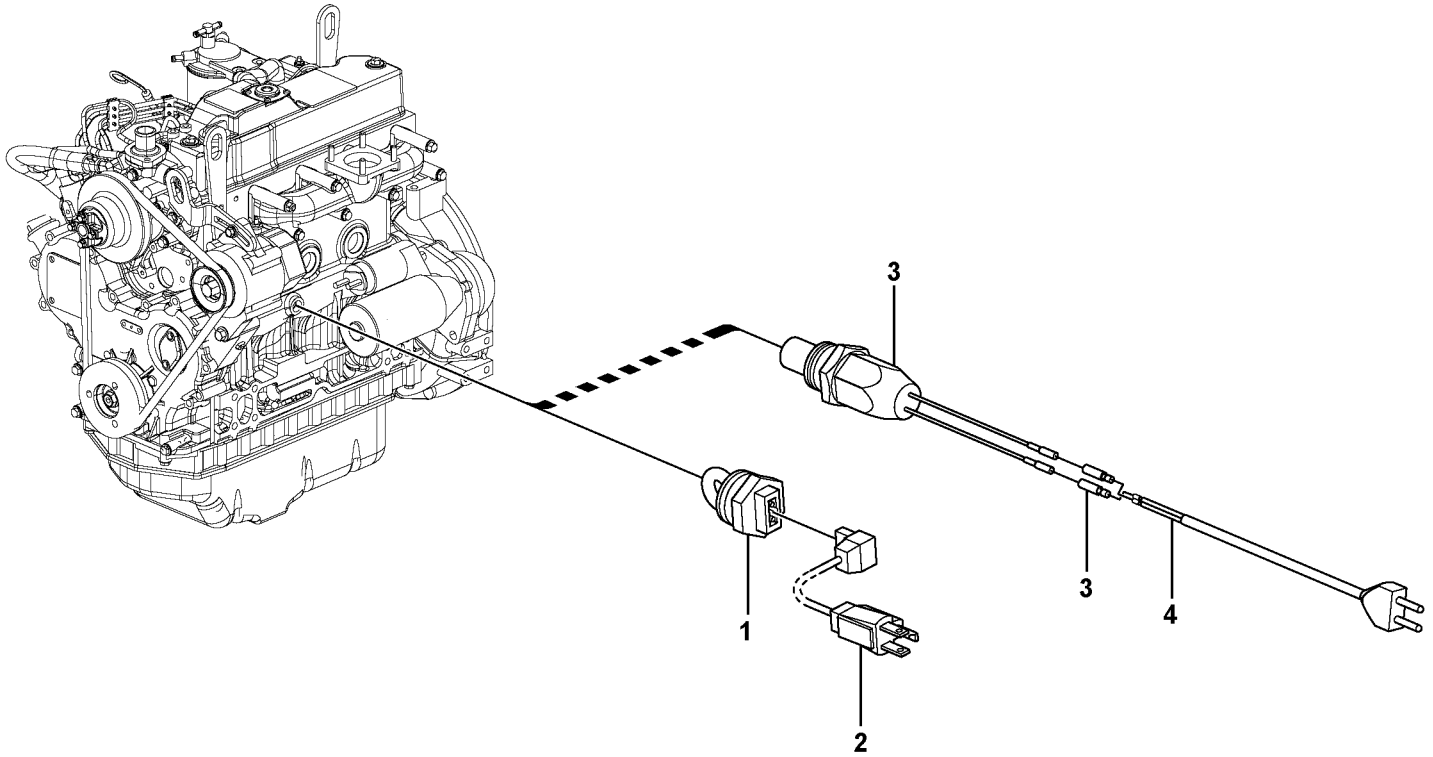

Volvo Construction Equipment

1018341

Fig.	Part No.	Quantity 1	2	3	PS	KIT	Description	Dénomination	Bezeichnung	Denominación	Notes
1	**VOE 11850659**	1					Water Heater	Chauffe-eau	Wasserwärmer	Calentador Agua	400W
2	**VOE 11850660**	1					Connecting Cable	Câble de connexion	Anschlusskabel	Cable de conexión	
3	**VOE 11852208**		1				Water Heater	Chauffe-eau	Wasserwärmer	Calentador Agua	200W
4	**VOE 11852212**		1				Connecting Cable	Câble de connexion	Anschlusskabel	Cable de conexión	

1	**11850657 USA**	**Calefactor, motor** **Motorwärmer** **Chauffe-moteur** **Engine heater**	Catalogue id **20064**	Group **269**
2	**11840388 EU**		Illustr. No **1018341**	Section **100**
3			Issue **VOE 64C9920064**	Page **81**
4				
5				

VOLVO

MC70B

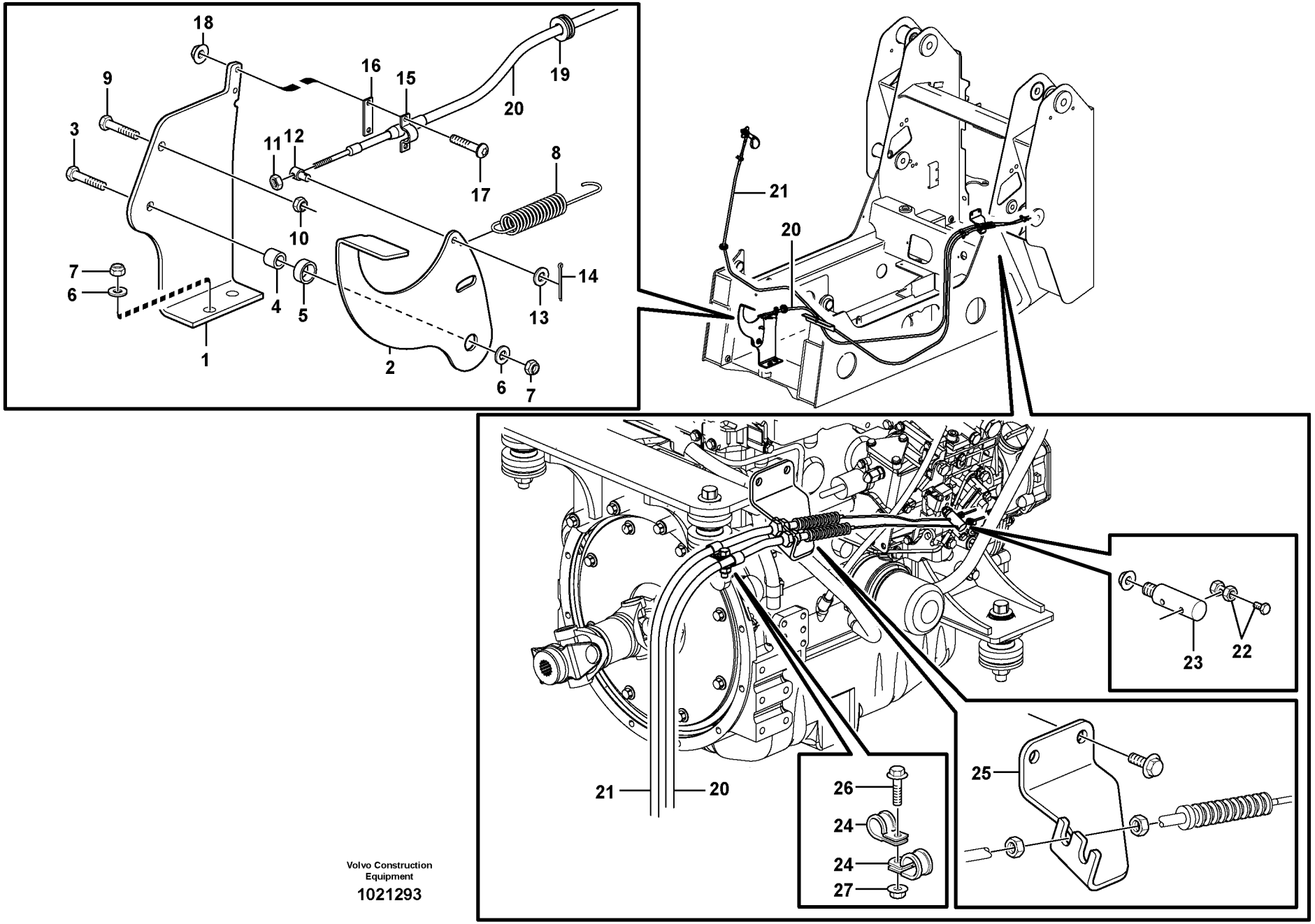

Volvo Construction Equipment

1021293

Fig.	Part No.	Quantity 1	2	3	PS	KIT	Description	Dénomination	Bezeichnung	Denominación	Notes
1	**VOE 11852682**	1					Bracket	Console	Konsole	Ménsula	
2	**VOE 11852683**	1					Pedal	Pedale	Pedal	Pedal	
3	**VOE 955536**	1					Screw	Vis	Schraube	Tornillo	
4	**VOE 13930447**	1					Spacer Ring	Bagu.entretoise	Abstandring	Anillo Dist	
5	**VOE 13930494**	1					Spacer Ring	Bagu.entretoise	Abstandring	Anillo Dist	
6	**VOE 983335**	3					Washer	Rondelle	Scheibe	Arandela	
7	**VOE 950354**	3					Lock nut	Contre-ecrou	Sicherungsmutter	Contratuerca	
8	**VOE 11852325**	1					Spring	Ressort	Feder	Muelle	
9	**VOE 947167**	1					Screw	Vis	Schraube	Tornillo	
10	**VOE 13971080**	2					Hexagon Nut	Ecrou Hexagonal	Sechskantmutter	Tuerca Hexagon	
11	**VOE 11841423**	3					Nut	Ecrou	Mutter	Tuerca	
12	**VOE 11851516**	1					Pivot Joint	Joint Articule	Gelenkkupplung	Junta Articul	
13	**VOE 955892**	1					Washer	Rondelle	Scheibe	Arandela	
14	**VOE 907816**	1					Cotter Pin	Goupille Fendue	Splint	Pasador Hendido	
15	**VOE 11852427**	1					Bracket	Console	Konsole	Ménsula	
16	**VOE 11852426**	1					Shim	Cale d'épaisseur	Passcheibe	Arandela Ajuste	
17	**VOE 13956200**	2					6-pt skt screw	Vis creuse de 6	Hohlschraube	Racor 6-dientes	
18	**VOE 13949874**	2					Flange Lock Nut	Contre écrou bride	Flanschmutter	Contratuer Embr	
19	**VOE 961960**	1					Grommet	Passe fil	Durchführung	Aislador pasapanel	
20	**VOE 11852664**	1					Throt Cont Ca	Câble d'accélération	Gasregelzug	Cable Acelerad	
21		1					Throt Cont Ca	Câble d'accélération	Gasregelzug	Cable Acelerad	See group 272, Page 85
22	**VOE 11852698**	2					Clamp	Pince Serrage	Klemme	Abrazadera	
23		1					Linkage	Syst.articulat	Gelenksystem	Sistem Articul	See group 272, Page 85
24		2					Clip	Clip	Klemme	Clip	See group 272, Page 85
25		1					Bracket	Console	Konsole	Ménsula	See group 272, Page 85
26	**VOE 946671**	1					Flange screw	Vis à bride	Flanschschraube	Torn embridado	
27	**VOE 948645**	1					Flange Lock Nut	Contre écrou bride	Flanschmutter	Contratuer Embr	

1		**Mando del acelerador** **Gasgestänge** **Commande accelerateur** **Throttle control**	Catalogue id **20064**	Group **271**
2			Illustr. No **1021293**	Section **200**
3			Issue **VOE 64C9920064**	Page **83**
4				
5		**11840299, 11840301**		

VOLVO

MC70B

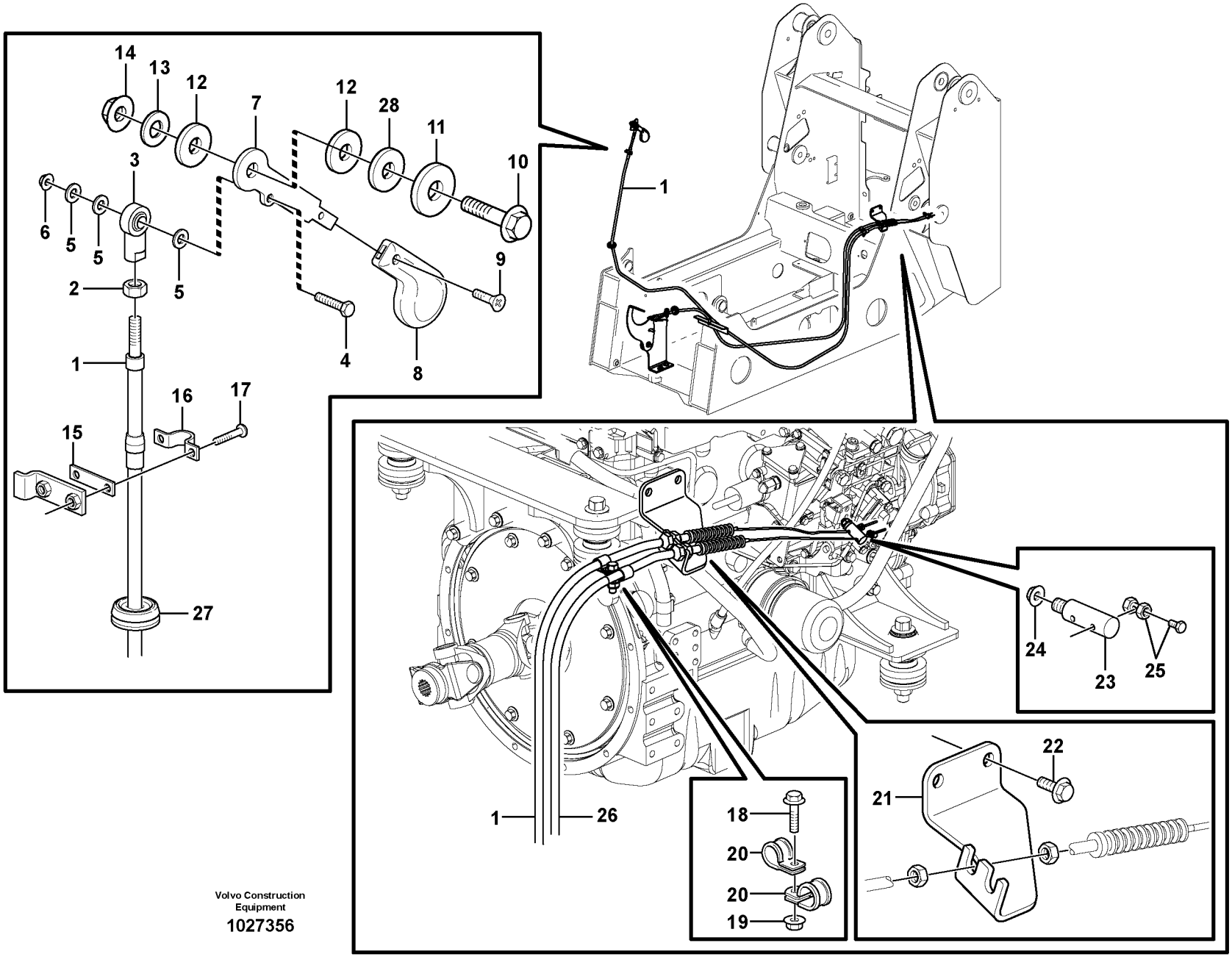

Volvo Construction Equipment

1027356

Fig.	Part No.	Quantity 1	2	3	PS	KIT	Description	Dénomination	Bezeichnung	Denominación	Notes
1	**VOE 11852663**	1					Throt Cont Ca	Câble d'accélération	Gasregelzug	Cable Acelerad	
2	**VOE 11841423**	1					Nut	Ecrou	Mutter	Tuerca	
3	**VOE 11851514**	1					Ball joint	Rotule articul.	Kugelgelenk	Rotula	
4	**VOE 13963548**	1					Screw	Vis	Schraube	Tornillo	
5	**VOE 13940090**	1					Washer	Rondelle	Scheibe	Arandela	
6	**VOE 949874**	3					Lock nut	Contre-ecrou	Sicherungsmutter	Contratuerca	
7	**VOE 11852684**	1					Lever	Levier	Hebel	Palanca	
8	**VOE 11851512**	1					Knob	Bouton	Knopf	Boton	
9	**VOE 956148**	1					X Rec Sunk Scr	Vis Tete Frais	Kr.schl.senksch	Torn Cruz Embut	
10	**VOE 13965185**	1					Flange screw	Vis à bride	Flanschschraube	Torn embridado	
11	**VOE 11841243**	1					Rubber Washer	Rondelle Caoutchouc	Gummischeibe	Arandela Goma	
12	**VOE 11840918**	2					Pad	Patin	Belag	Pastilla	
13	**VOE 13960143**	1					Washer	Rondelle	Scheibe	Arandela	
14	**VOE 13971098**	1					Flange nut	Ecrou accouple.	Bundmutter	Tuerca embridad	
15	**VOE 11852426**	1					Shim	Cale d'épaisseur	Passcheibe	Arandela Ajuste	
16	**VOE 11852427**	1					Bracket	Console	Konsole	Ménsula	
17	**VOE 13965200**	2					Screw	Vis	Schraube	Tornillo	
18	**VOE 946671**	1					Flange screw	Vis à bride	Flanschschraube	Torn embridado	
19	**VOE 948645**	1					Flange Lock Nut	Contre écrou bride	Flanschmutter	Contratuer Embr	
20	**VOE 11841722**	1					Clip	Clip	Klemme	Clip	
21	**VOE 11852669**	1					Bracket	Console	Konsole	Ménsula	
22	**VOE 946440**	2					Flange screw	Vis à bride	Flanschschraube	Torn embridado	
23	**VOE 11852666**	1					Linkage	Syst.articulat	Gelenksystem	Sistem Articul	
24	**VOE 13949278**	1					Flange Lock Nut	Contre écrou bride	Flanschmutter	Contratuer Embr	
25	**VOE 11852698**	1					Clamp	Pince Serrage	Klemme	Abrazadera	
26		1					Throt Cont Ca	Câble d'accélération	Gasregelzug	Cable Acelerad	See group 271, Page 83
27	**VOE 961960**	1					Grommet	Passe fil	Durchführung	Aislador pasapanel	
28	**VOE 13948087**	1					Washer	Rondelle	Scheibe	Arandela	

1		**Acelerador manual** **Handgas** **Accelerateur manual** **Hand throttle**	Catalogue id **20064**	Group **272**
2			Illustr. No **1027356**	Section **100**
3				
4			Issue **VOE 64C9920064**	Page **85**
5		**11840295, 11840297, 11840299, 11840301**		

VOLVO

Construction Equipment

GROUP		Section	Page
321	Alternator with assembling details	100	93
331	Starter motor, mounting	100	95
352	Lighting, front	100	97
352	Lighting, front	150	99
353	License plate lamp 11840330, 11840332, 11840334, 11840336	100	101
362	Back-up warning unit 11840299, 11840301	100	103
362	Back-up warning unit	200	105
362	Rotating beacon	300	107
363	Windshield wiper and washing	100	109
366	Antitheft system 11840355	100	111
371	Battery cable and main switch	100	113
371	Cable harnesses, cab	200	117
371	Cable harness, engine	300	121
371	Cable harness, frame	400	123
371	Wire harness pilot ctrl 11840295, 11840297	500	127
371	Wire harness pilot ctrl 11840299, 11840301	550	129
371	Cabel harness, lighting 11840330, 11840332, 11840334, 11840336	600	131
371	Cabel harness, lighting 11840330, 11840332, 11840334, 11840336	650	133
371	Wire harness, pilot accumulator valve 11840299, 11840301	700	135
371	Wire harness pilot ctrl 11840297, 11840301	750	137
371	Cable harness door	800	139
371	Cable harness, air conditioning. 11840319, 11840373	850	141
371	Cable harness High Flow 118400227, 11840228, 11840308, 11840307	900	143
372	Electrical distribution box	100	145
380	Horn	100	147
380	control panel	150	149
386	Sensor	100	151

TABLE DES MATIÈRES

GROUPE		Section	Page
321	Alternateur avec pieces de montage	100	93
331	Démarreur, montage	100	95
352	Eclairage, anterieur	100	97
352	Eclairage, anterieur	150	99
353	Eclairage de plaque 11840330, 11840332, 11840334, 11840336	100	101
362	Avertisseur sonore de marche arrière 11840299, 11840301	100	103
362	Avertisseur sonore de marche arrière	200	105
362	Avertisseur lumineux à feu tournant	300	107
363	Essuie-glace et lave-glace	100	109
366	Système antivol 11840355	100	111
371	Cable batterie et robinet batterie	100	113
371	Cables ruban, cabine	200	117
371	Faisceau de câbles, moteur	300	121
371	Faisceau de câbles, châssis	400	123
371	Faisceau de câbles commande manuelle 11840295, 11840297	500	127
371	Faisceau de câbles commande manuelle 11840299, 11840301	550	129
371	Faisceau de câbles, éclairage 11840330, 11840332, 11840334, 11840336	600	131
371	Faisceau de câbles, éclairage 11840330, 11840332, 11840334, 11840336	650	133
371	Faisceau de câbles, valve accumulateur servo 11840299, 11840301	700	135
371	Faisceau de câbles commande manuelle 11840297, 11840301	750	137
371	Faisceau de câbles, porte	800	139
371	Faisceau de câbles, climatisation. 11840319, 11840373	850	141
371	Faisceau de câbles High Flow 118400227, 11840228, 11840308, 11840307	900	143
372	Unité de distribution électrique	100	145
380	Avertisseur sonore	100	147
380	Tableau de bord	150	149
386	Détecteur	100	151

GRUPPE		Abschnitt	Seite
321	Generator mit Anbauteilen	100	93
331	Anlasser, Befestigung	100	95
352	Beleuchtung, vorder	100	97
352	Beleuchtung, vorder	150	99
353	Nummernschildbeleuchtung 11840330, 11840332, 11840334, 11840336	100	101
362	Rückfahrwarner 11840299, 11840301	100	103
362	Rückfahrwarner	200	105
362	Rundum- Kennleuchte	300	107
363	Windschutzscheibenwischer und Waschanlage	100	109
366	Diebstahlschutz 11840355	100	111
371	Batterieleitung und Batterietrennschalter	100	113
371	Kabelbaum, Kabine	200	117
371	Kabelbündel, Motor	300	121
371	Kabelbaum, Rahmen	400	123
371	Kabelbaum Handsteuerung 11840295, 11840297	500	127
371	Kabelbaum Handsteuerung 11840299, 11840301	550	129
371	Kabelbaum, Beleuchtung 11840330, 11840332, 11840334, 11840336	600	131
371	Kabelbaum, Beleuchtung 11840330, 11840332, 11840334, 11840336	650	133
371	Kabelbaum, Vorsteuerventil Akkumulator 11840299, 11840301	700	135
371	Kabelbaum Handsteuerung 11840297, 11840301	750	137
371	Kabelbaum Tür	800	139
371	Kabelbäume, Klimaanlage. 11840319, 11840373	850	141
371	Kabelbaum High Flow 118400227, 11840228, 11840308, 11840307	900	143
372	Elektrozentrale	100	145
380	Signalhorn	100	147
380	Steuerpult	150	149
386	Geber	100	151

GRUPO		Sección	Página
321	Alternador con assesorios de montage	100	93
331	Motor de arranque, montaje	100	95
352	Alumbrado, delantero	100	97
352	Alumbrado, delantero	150	99
353	Alumbrado de matrícula 11840330, 11840332, 11840334, 11840336	100	101
362	Señal acústica de marcha atrás 11840299, 11840301	100	103
362	Señal acústica de marcha atrás	200	105
362	Faro de advertencia giratorio	300	107
363	Limpiaparabrisas y lavaparabrisas	100	109
366	Sistema antirrobo 11840355	100	111
371	Cable de bateria y desconectador bateria	100	113
371	Manojos de cables, cabina	200	117
371	Haz de cables, motor	300	121
371	Manojo de cables, bastidor	400	123
371	Mazo de cables control manual 11840295, 11840297	500	127
371	Mazo de cables control manual 11840299, 11840301	550	129
371	Mazo de cables, iluminación 11840330, 11840332, 11840334, 11840336	600	131
371	Mazo de cables, iluminación 11840330, 11840332, 11840334, 11840336	650	133
371	Mazo de cables, válvula piloto de acumulador 11840299, 11840301	700	135
371	Mazo de cables control manual 11840297, 11840301	750	137
371	Mazo de cables puerta	800	139
371	Manojos de cables, aire acondicionado. 11840319, 11840373	850	141
371	Haz de cables High Flow 118400227, 11840228, 11840308, 11840307	900	143
372	Unidad de distribución eléctrica	100	145
380	Bocina	100	147
380	Panel de control	150	149
386	Sensor	100	151

VOLVO

Construction Equipment

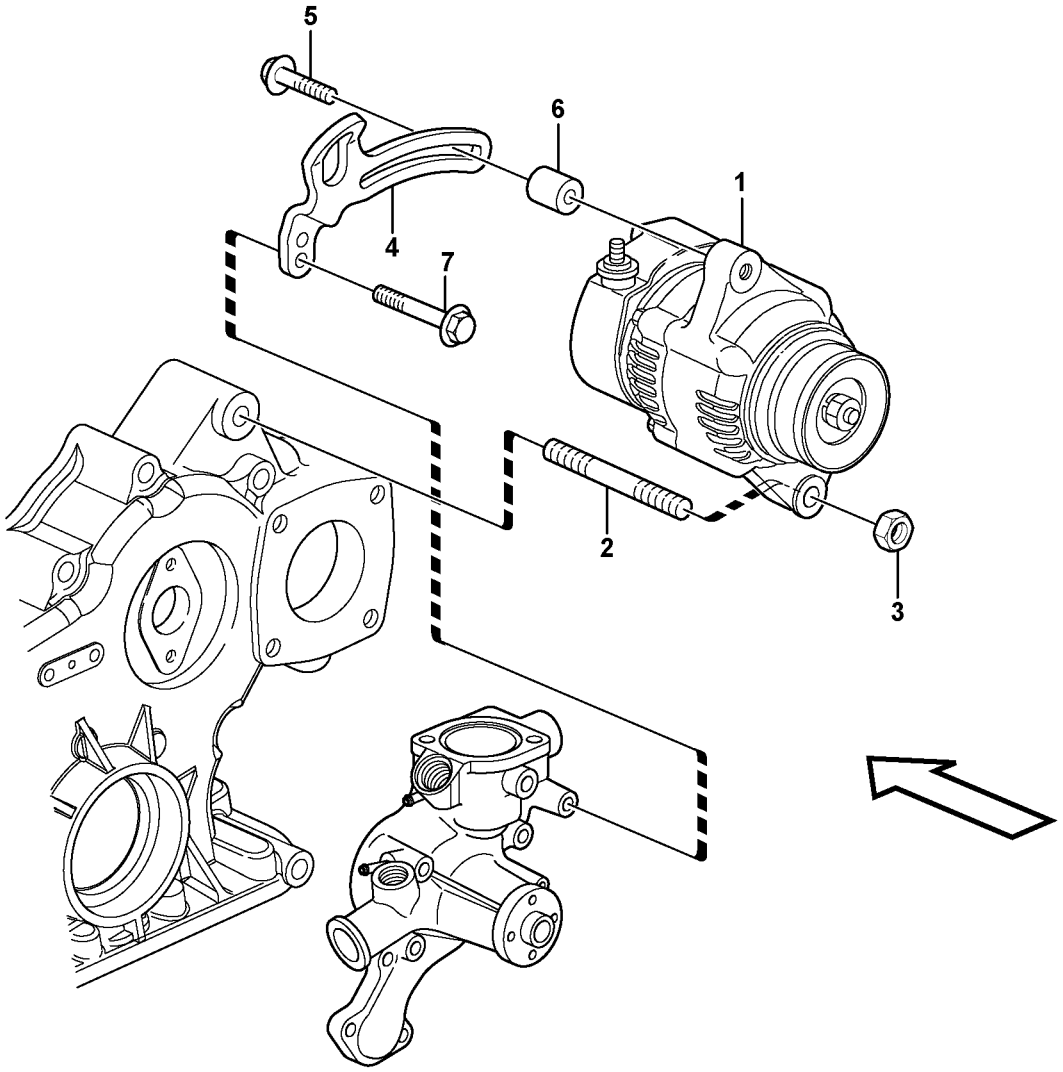

Volvo Construction Equipment

1017657

Fig.	Part No.	Quantity 1	2	3	PS	KIT	Description	Dénomination	Bezeichnung	Denominación	Notes
1	**VOE 11714495**	1					Alternator	Alternateur	Lichtmaschine	Alternador	
2	**VOE 14521613**	1					Bolt	Boulon	Bolzen	Perno	
3	**VOE 14521513**	1					Nut	Ecrou	Mutter	Tuerca	
4	**VOE 11714462**	1					Belt Tensioner	Tendeu.courroie	Riemenspanner	Tensor Correa	
5	**VOE 11714463**	1					Flange screw	Vis à bride	Flanschschraube	Torn embridado	
6	**VOE 11714464**	1					Spacer	Partie Intermédiaire	Zwischenstück	Espaciador	
7		1					Bolt	Boulon	Bolzen	Perno	See group 262, Page 79

1		**Alternador con assesorios de montage** **Generator mit Anbauteilen** **Alternateur avec pieces de montage** **Alternator with assembling details**	Catalogue id **20064**	Group **321**
2			Illustr. No **1017657**	Section **100**
3			Issue **VOE 64C9920064**	Page **93**
4				
5				

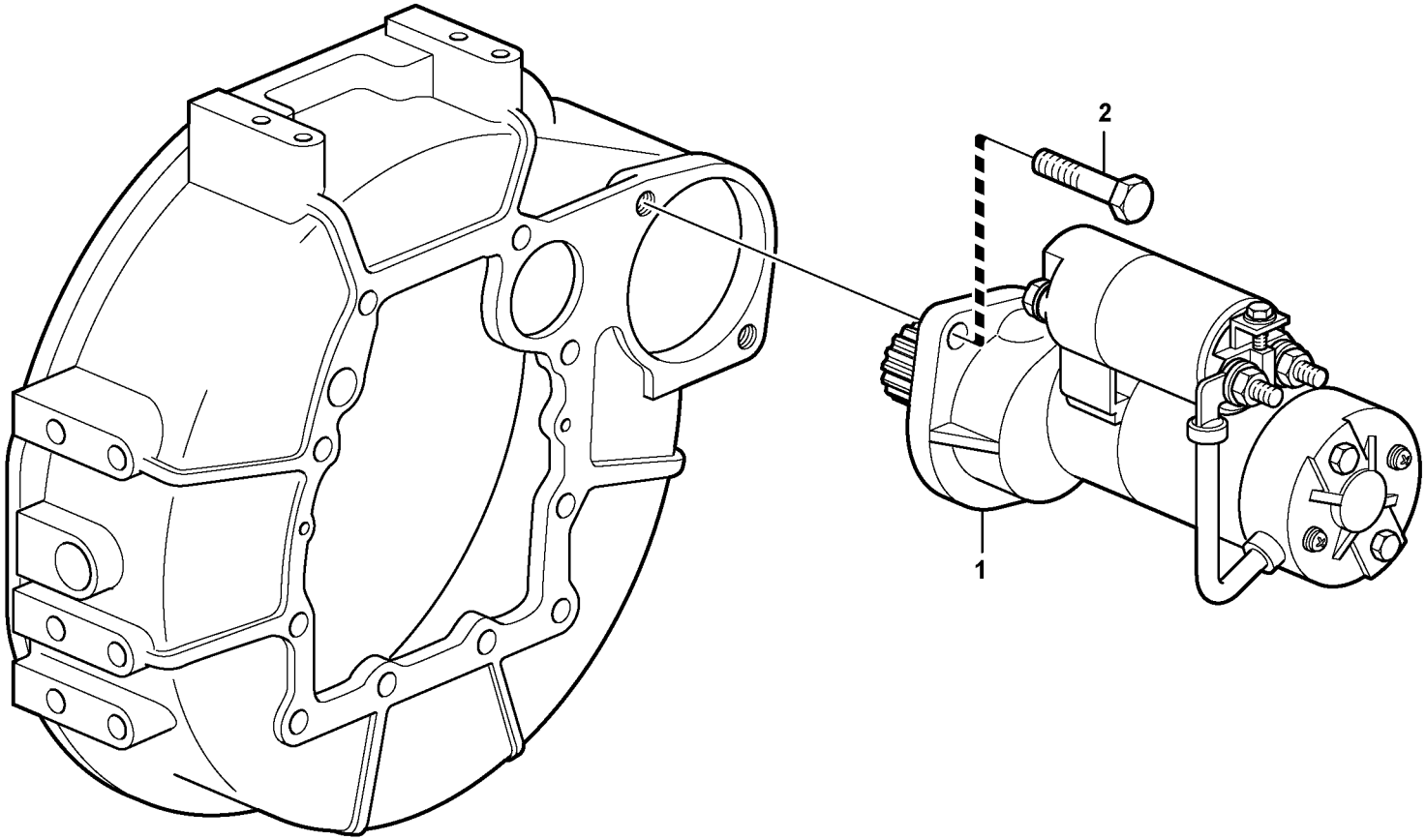

Volvo Construction Equipment

1015773

Fig.	Part No.	Quantity 1	2	3	PS	KIT	Description	Dénomination	Bezeichnung	Denominación	Notes
1	**VOE 11714461**	1					Starter Motor	Demarreur	Anlasser	Motor de arranque	
2	**VOE 11714496**	1					Bolt	Boulon	Bolzen	Perno	

1		**Motor de arranque, montaje** **Anlasser, Befestigung** **Démarreur, montage** **Starter motor, mounting**	Catalogue id **20064**	Group **331**
2			Illustr. No **1015773**	Section **100**
3			Issue **VOE 64C9920064**	Page **95**
4				
5				

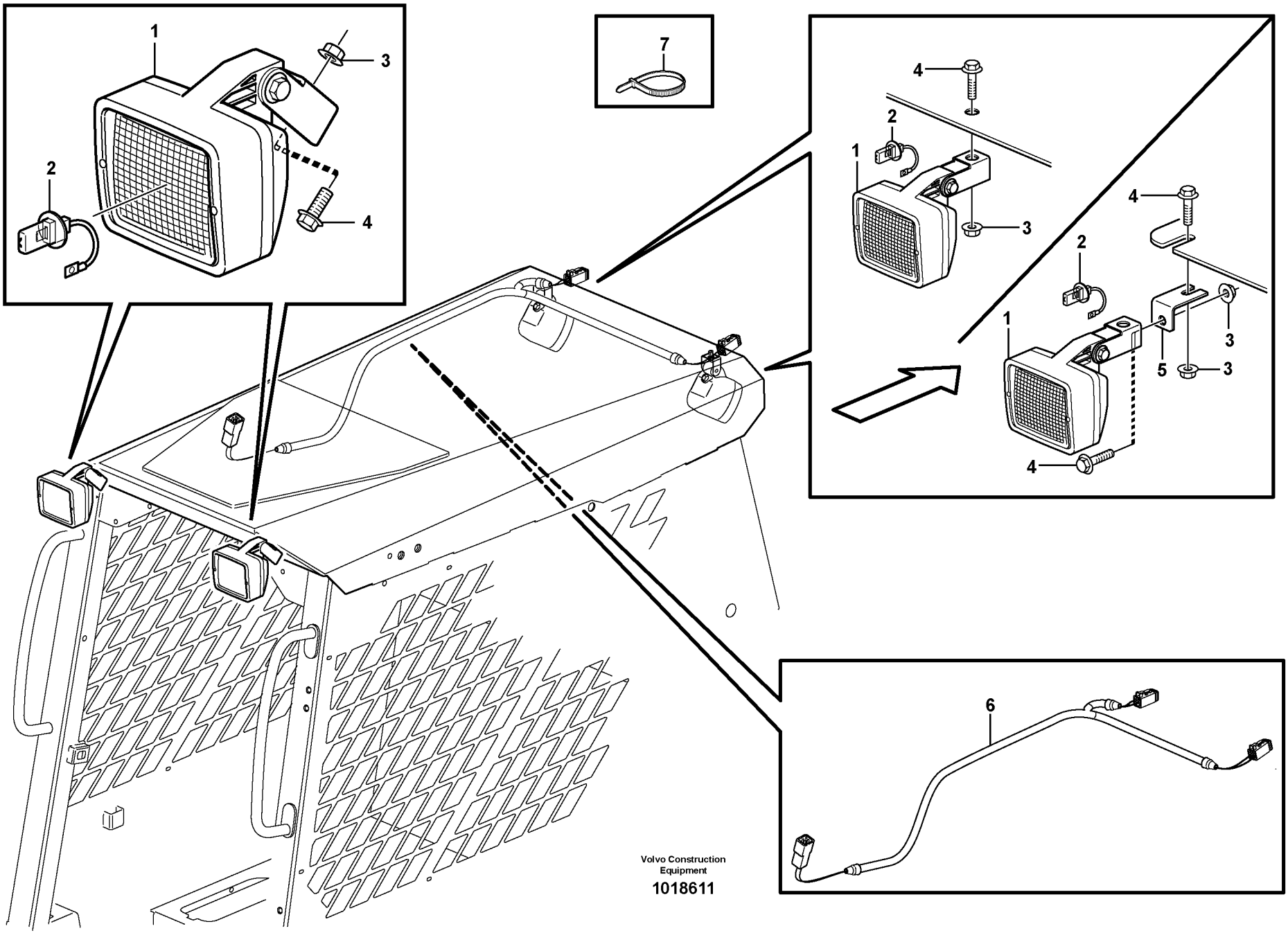
1
2
3
4
7
4
2
1
3
4
2
1
3
5
3
4
6
Volvo Construction Equipment
1018611

Fig.	Part No.	Quantity 1	2	3	PS	KIT	Description	Dénomination	Bezeichnung	Denominación	Notes
1	**VOE 11039856**	2	2	2			Work Lamp	Lampe Travail	Arbeitslampe	Lampara Trabajo	
2	**VOE 944265**	2	2	2			•Bulb	•Ampoule	•Glühlampe	•Bombilla	
3	**VOE 13945408**	2	2	2			Nut	Ecrou	Mutter	Tuerca	
4	**VOE 13945444**	2	2	2			Flange screw	Vis à bride	Flanschschraube	Torn embridado	
5			2	2	NS		Anchorage	Fixation	Halterung	Fijacion	
6			1	1			Wire harness	Faisceau electrique	Kabelbaum	Manojo cables	See group 371, Page 117
7	**VOE 4881440**		2	2			Strip Clamp	Ruban Serrage	Kabelbinder	Abraz Cinta	

1	**STD FRONT**	**Alumbrado, delantero** **Beleuchtung, vorder** **Eclairage, anterieur** **Lighting, front**	Catalogue id **20064**	Group **352**
2	**11840322 REAR**		Illustr. No **1018611**	Section **100**
3	**11840319 REAR**		Issue **VOE 64C9920064**	Page **97**
4				
5				



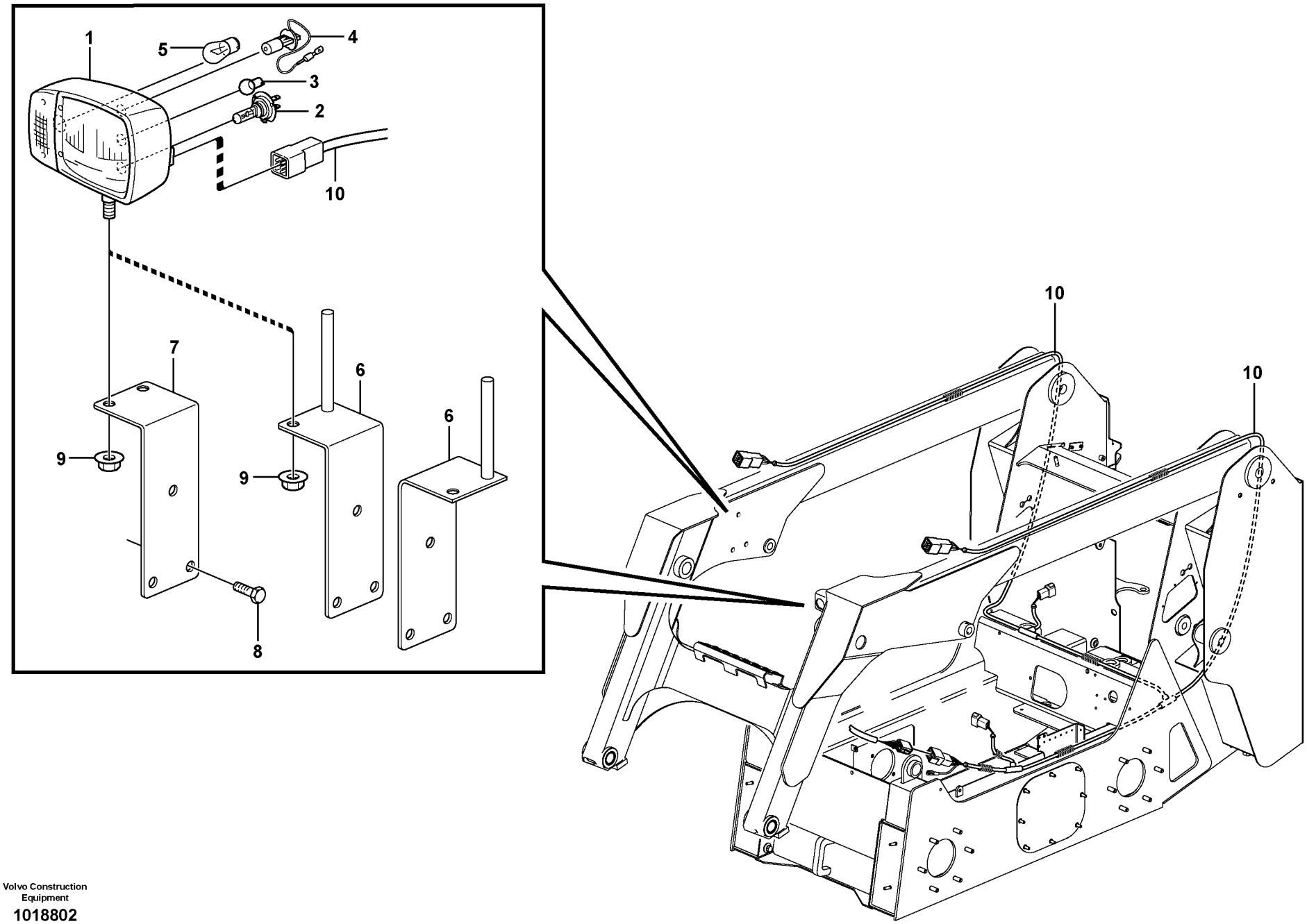

Volvo Construction Equipment

1018802

Fig.	Part No.	Quantity 1	2	3	PS	KIT	Description	Dénomination	Bezeichnung	Denominación	Notes
1	**VOE 11881088**	1	1				Headlamp	Phare	Scheinwerfer	Faro	LH
1	**VOE 11882265**			1			Headlamp	Phare	Scheinwerfer	Faro	LH. GB
1	**VOE 11882263**	1	1				Headlamp	Phare	Scheinwerfer	Faro	RH
1	**VOE 11882266**			1			Headlamp	Phare	Scheinwerfer	Faro	RH. GB
2	**VOE 981465**	1	1	1			•Bulb	•Ampoule	•Glühlampe	•Bombilla	
3	**VOE 965830**	1	1	1			•Bulb	•Ampoule	•Glühlampe	•Ampolla	
4	**VOE 944265**	1	1	1			•Bulb	•Ampoule	•Glühlampe	•Bombilla	
5	**VOE 965826**	1	1	1			•Bulb	•Ampoule	•Glühlampe	•Bombilla	
6	**VOE 11851313**	1	1				Bracket	Console	Konsole	Ménsula	
6	**VOE 11851319**			1			Bracket	Console	Konsole	Ménsula	GB
7		1	1	1	NS		Bracket	Console	Konsole	Ménsula	
8	**VOE 960872**	6	6	6			Hexagon screw	Vis tête hexagonale	Sechskantschraube	Tornillo hexago	
9	**VOE 971099**	2	2	2			Flange Lock Nut	Contre écrou bride	Flanschmutter	Contratuer Embr	
10		1	1	1			Wire harness	Faisceau electrique	Kabelbaum	Manojo cables	See group 371, Page 131

1	**11840330, 11840332**
2	**11840334**
3	**11840336**
4	
5	

Alumbrado, delantero
Beleuchtung, vorder
Eclairage, anterieur
Lighting, front

Catalogue id	Group
20064	**352**
Illustr. No **1018802**	Section **150**
Issue **VOE 64C9920064**	Page **99**

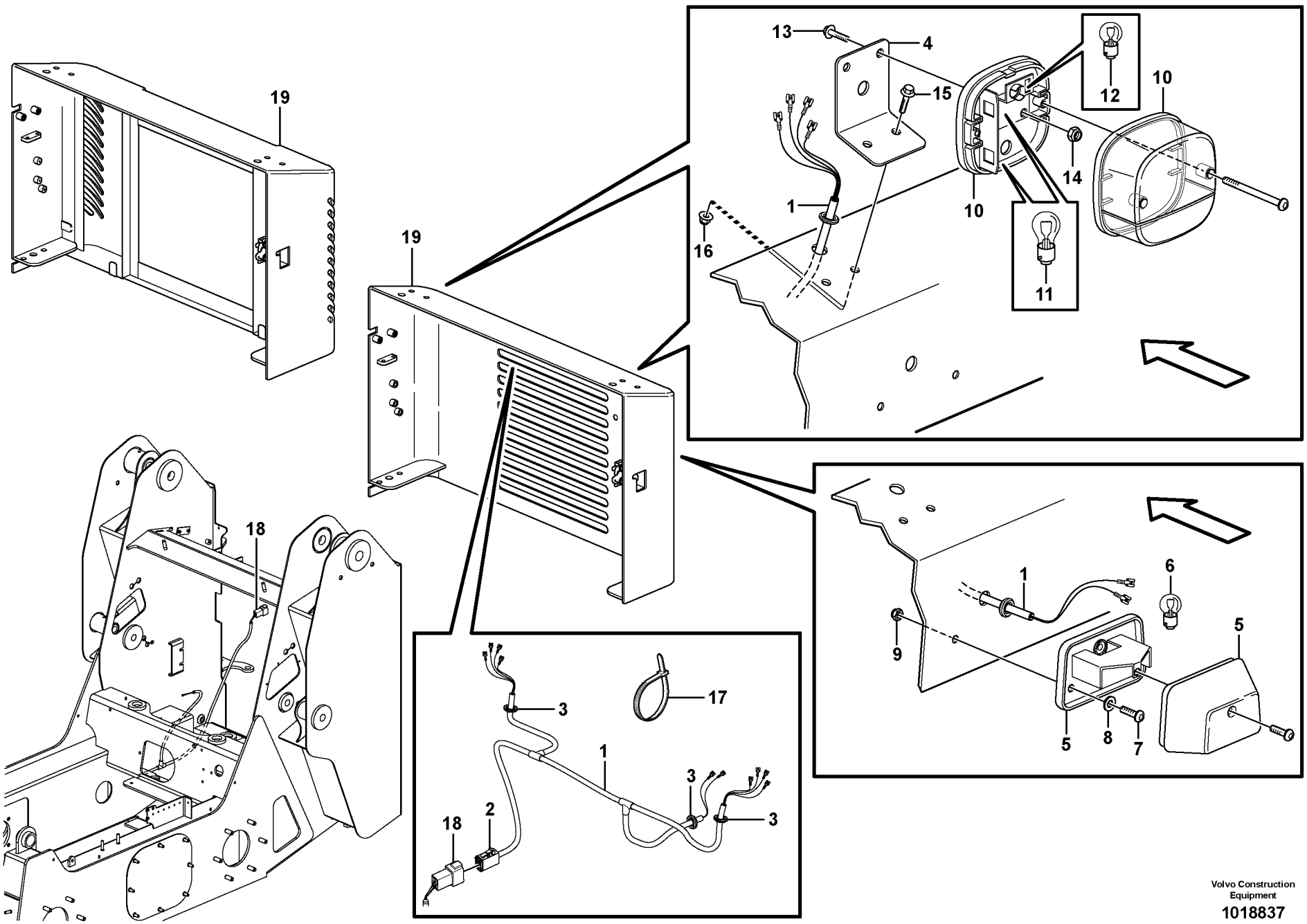

Volvo Construction Equipment

1018837

Fig.	Part No.	Quantity 1	2	3	PS	KIT	Description	Dénomination	Bezeichnung	Denominación	Notes
1	**VOE 11851351**	1					Wire harness	Faisceau electrique	Kabelbaum	Manojo cables	
2		1			NS		•Insulator	•Isolateur	•Isolator	•Aislador	
3	**VOE 4780802**	3					Ptct Bushing	Bague Protection	Schutzhulse	Buje Proteccion	
4	**VOE 11851298**	2					Bracket	Console	Konsole	Ménsula	
5	**VOE 11147756**	1					Sign Lamp	Eclairag.plaque	Kennzeichenleuchte	Lampara Letrero	
6	**VOE 966777**	1					•Bulb	•Ampoule	•Glühlampe	•Bombilla	
7	**VOE 969555**	2					6-pt Skt Screw	Vis Creuse 6 De	6-zahn Hohlschr	Racor 6-dientes	
8	**VOE 960137**	2					Washer	Rondelle	Scheibe	Arandela	
9	**VOE 975237**	2					Lock nut	Contre-ecrou	Sicherungsmutter	Contratuerca	
10	**VOE 11039553**	2					Tail Light	Feu Ar	Heckleuchte	Piloto Trasero	
11	**VOE 965826**	4					Bulb	Ampoule	Glühlampe	Bombilla	
12	**VOE 946777**	3					Bulb	Ampoule	Glühlampe	Bombilla	
13	**VOE 969009**	4					Screw	Vis	Schraube	Tornillo	
14	**VOE 949874**	4					Lock nut	Contre-ecrou	Sicherungsmutter	Contratuerca	
15	**VOE 13946934**	4					Screw	Vis	Schraube	Tornillo	
16	**VOE 13949278**	4					Flange Lock Nut	Contre écrou bride	Flanschmutter	Contratuer Embr	
17	**VOE 11883263**	RQE					Cable Tie	Serre-cable	Kabelbinder	Abrazadera	
18		1					Wire harness	Faisceau electrique	Kabelbaum	Manojo cables	See group 371, Page 131
19		1					Door	Porte	Tür	Puerta	See group 821, Page 197

1		**Alumbrado de matrícula** **Nummernschildbeleuchtung** **Eclairage de plaque** **License plate lamp**	Catalogue id **20064**	Group **353**
2			Illustr. No **1018837**	Section **100**
3			Issue **VOE 64C9920064**	Page **101**
4				
5		**11840330, 11840332, 11840334, 11840336**		

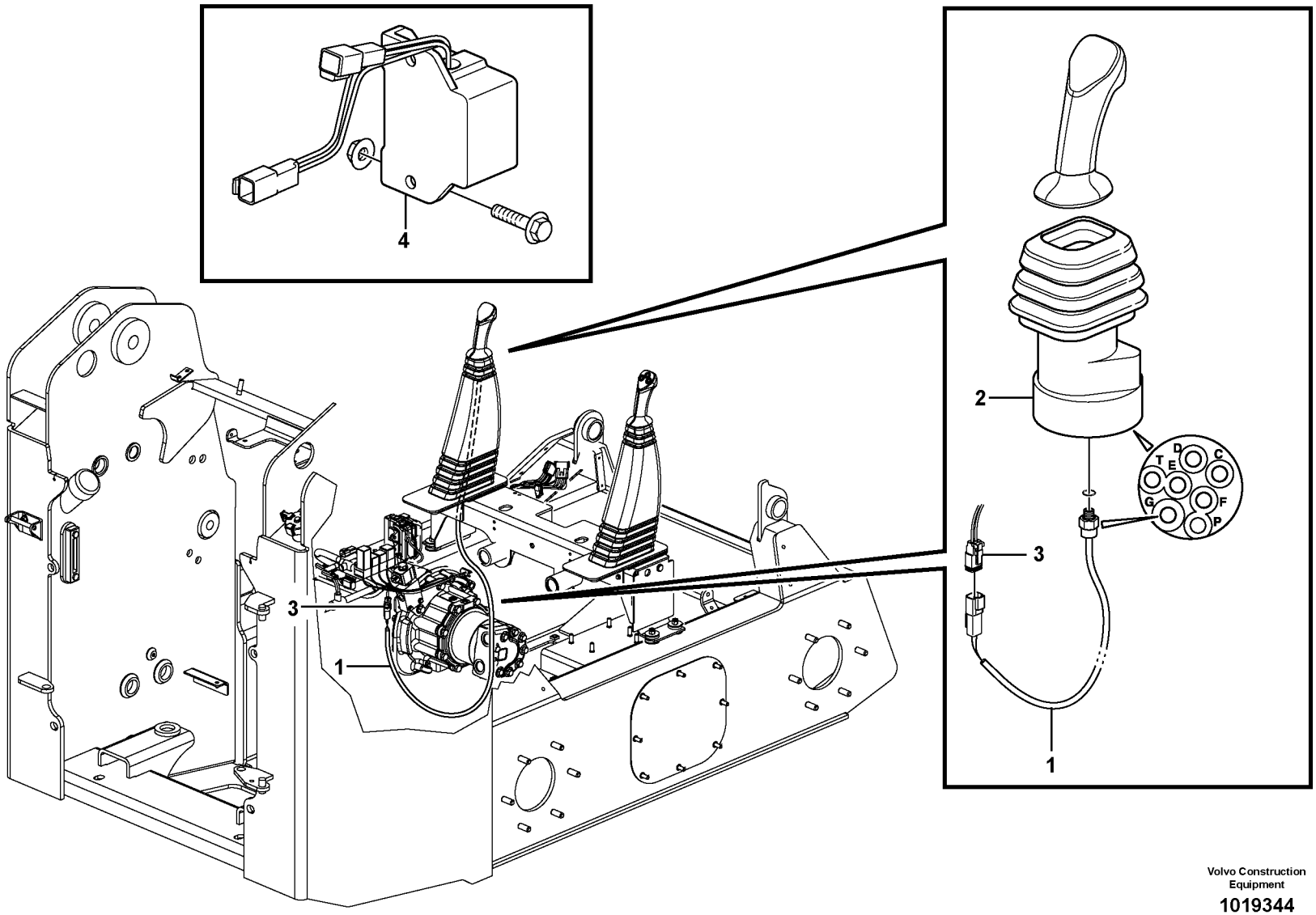

Volvo Construction Equipment

1019344

Fig.	Part No.	Quantity 1	2	3	PS	KIT	Description	Dénomination	Bezeichnung	Denominación	Notes
1	**VOE 15403961**	1					Switch	Commutateur	Schalter	Contactor	
2	**VOE 11851455**	1					Control Lever	Levier Commande	Bedienungshebel	Palanca Mando	
3		1					Wire harness, frame	Faisceau de câbles, châss	Kabelbaum, Rahmen	Mazo de cables, bastidor	See group 371, Page 123
4		1					Alarm	Alarme	Alarm Richtung	Alarma	See group 362, Page 105

1		**Señal acústica de marcha atrás** **Rückfahrwarner** **Avertisseur sonore de marche arrière** **Back-up warning unit**	Catalogue id **20064**	Group **362**
2				
3			Illustr. No **1019344**	Section **100**
4				
5		**11840299, 11840301**	Issue **VOE 64C9920064**	Page **103**

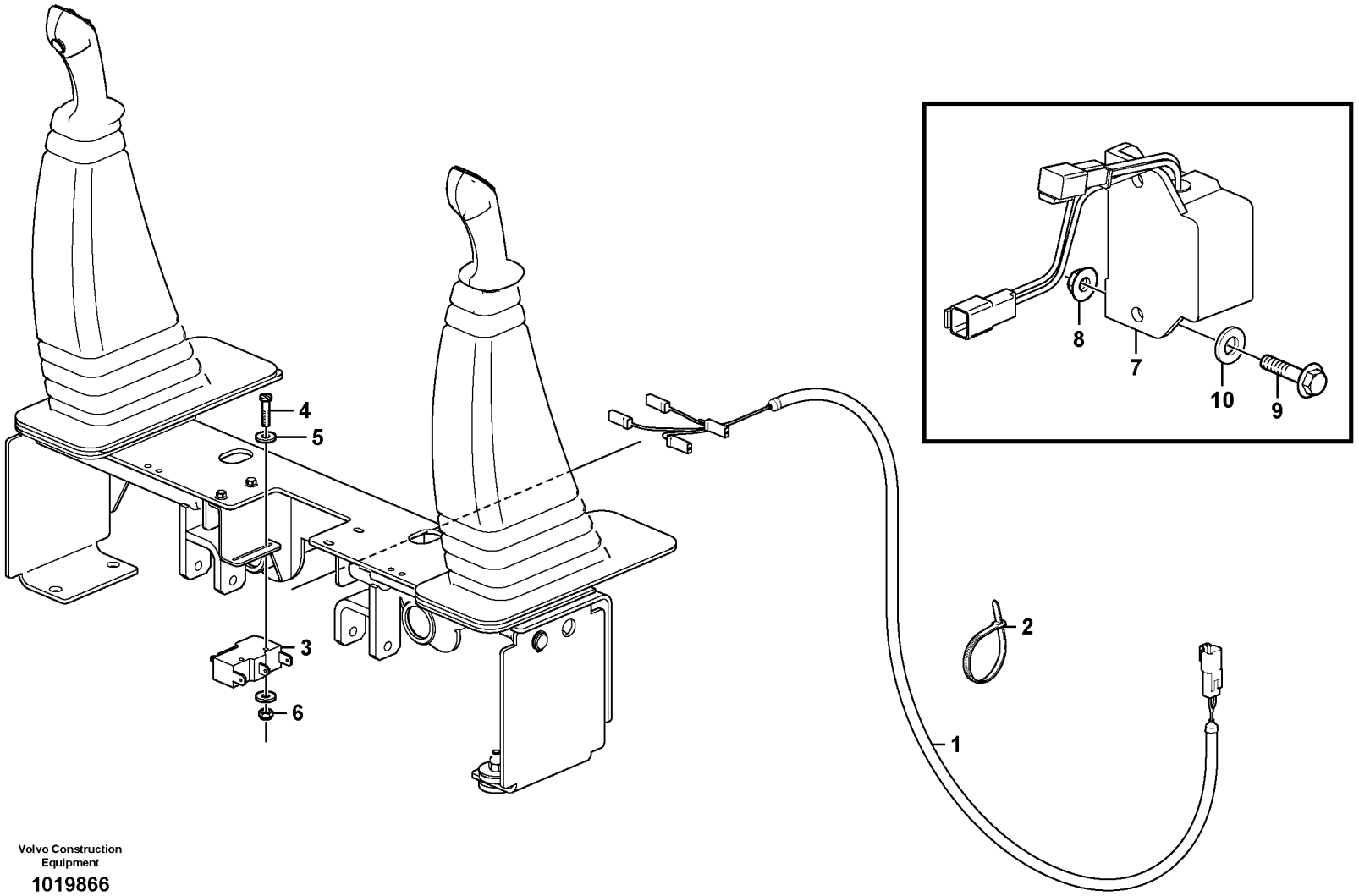

Volvo Construction Equipment

1019866

Fig.	Part No.	Quantity 1	2	3	4	5	PS	KIT	Description	Dénomination	Bezeichnung	Denominación	Notes
1	**VOE 11851343**	1		1	1				Wire harness	Faisceau electrique	Kabelbaum	Manojo cables	
	VOE 874954	1		1	1				Connector	Raccord	Anschluss	Union	
2	**VOE 4881440**	3							Strip Clamp	Ruban Serrage	Kabelbinder	Abraz Cinta	
3	**VOE 11841224**	2		2	2				Switch	Commutateur	Schalter	Contactor	
4	**VOE 11841567**	4		4	4				Screw	Vis	Schraube	Tornillo	
5	**VOE 976731**	8		8	8				Washer	Rondelle	Scheibe	Arandela	
6	**VOE 11841448**	4		4	4				Hexagon Nut	Ecrou Hexagonal	Sechskantmutter	Tuerca Hexagon	
7	**VOE 11886215**		1						Alarm	Alarme	Alarm Richtung	Alarma	
8	**VOE 13949278**	2	2						Flange Lock Nut	Contre écrou bride	Flanschmutter	Contratuer Embr	
9	**VOE 13946934**	2	2						Screw	Vis	Schraube	Tornillo	
10	**VOE 955892**		2						Washer	Rondelle	Scheibe	Arandela	

1	**11840295,11840297**
2	**11840010**
3	**11840330, 11840332**
4	**11840334, 11840336**
5	

Señal acústica de marcha atrás
Rückfahrwarner
Avertisseur sonore de marche arrière
Back-up warning unit

Catalogue id **20064**	Group **362**
Illustr. No **1019866**	Section **200**
Issue **VOE 64C9920064**	Page **105**

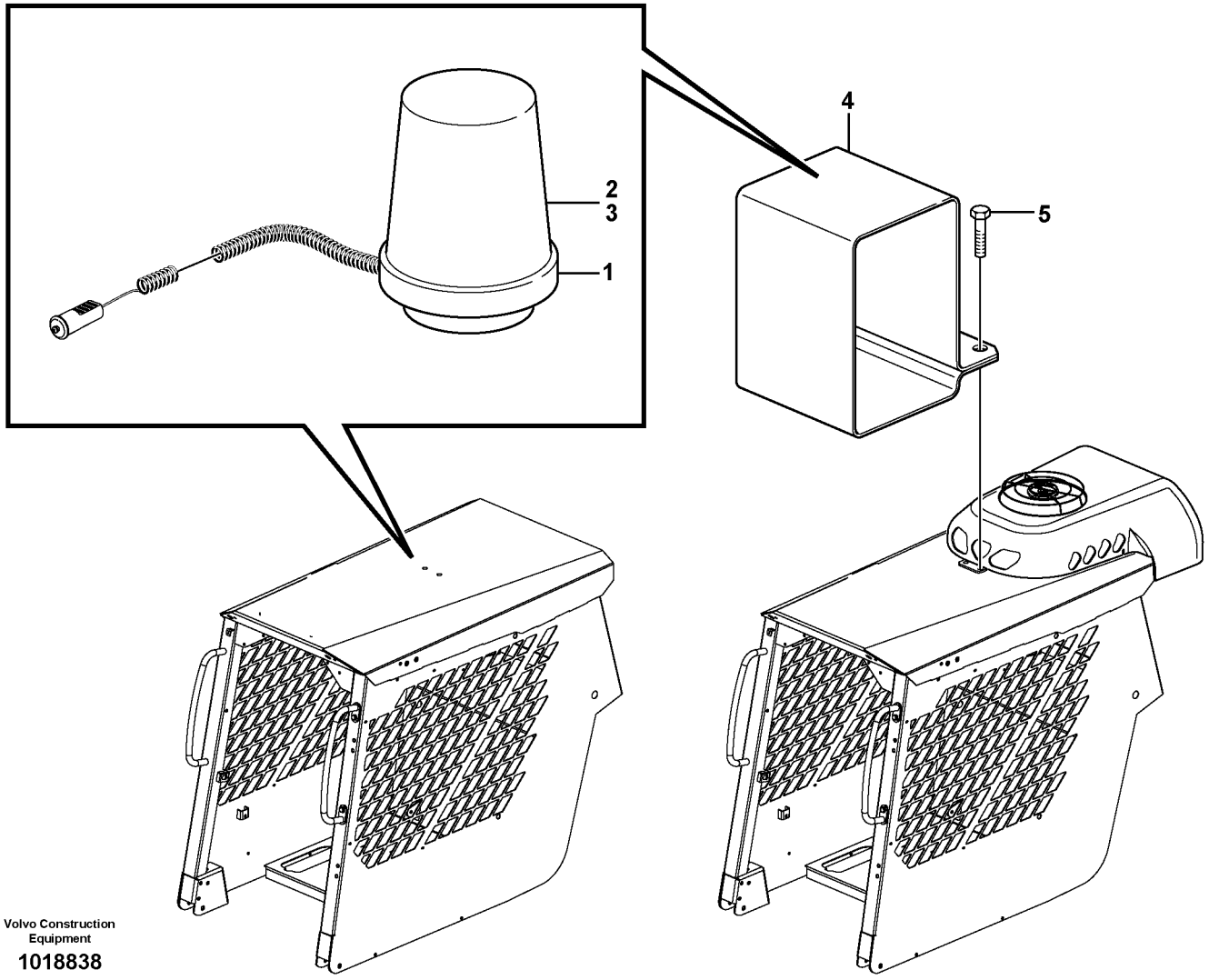

Volvo Construction Equipment

1018838

Fig.	Part No.	Quantity 1	2	3	PS	KIT	Description	Dénomination	Bezeichnung	Denominación	Notes
1	**VOE 11882303**	1	1	1			Rotating Beacon	Gyrophare	Rundumkennleuchte	Luz Rotativa Emergencia	
2	**VOE 11712340**	1	1	1			•Lens	•Verre	•Lichtscheibe	•Lente	(VOE 11709899)
3	**VOE 944265**	1	1	1			•Bulb	•Ampoule	•Glühlampe	•Bombilla	55W
4	**VOE 11852462**		1	1			Bracket	Console	Konsole	Ménsula	
5	**VOE 13945358**		2	2			Screw	Vis	Schraube	Tornillo	

1	**11840140**
2	**11840330, 11840332**
3	**11840334, 11840336**
4	
5	

Faro de advertencia giratorio
Rundum- Kennleuchte
Avertisseur lumineux à feu tournant
Rotating beacon

Catalogue id **20064**	Group **362**
Illustr. No **1018838**	Section **300**
Issue **VOE 64C9920064**	Page **107**

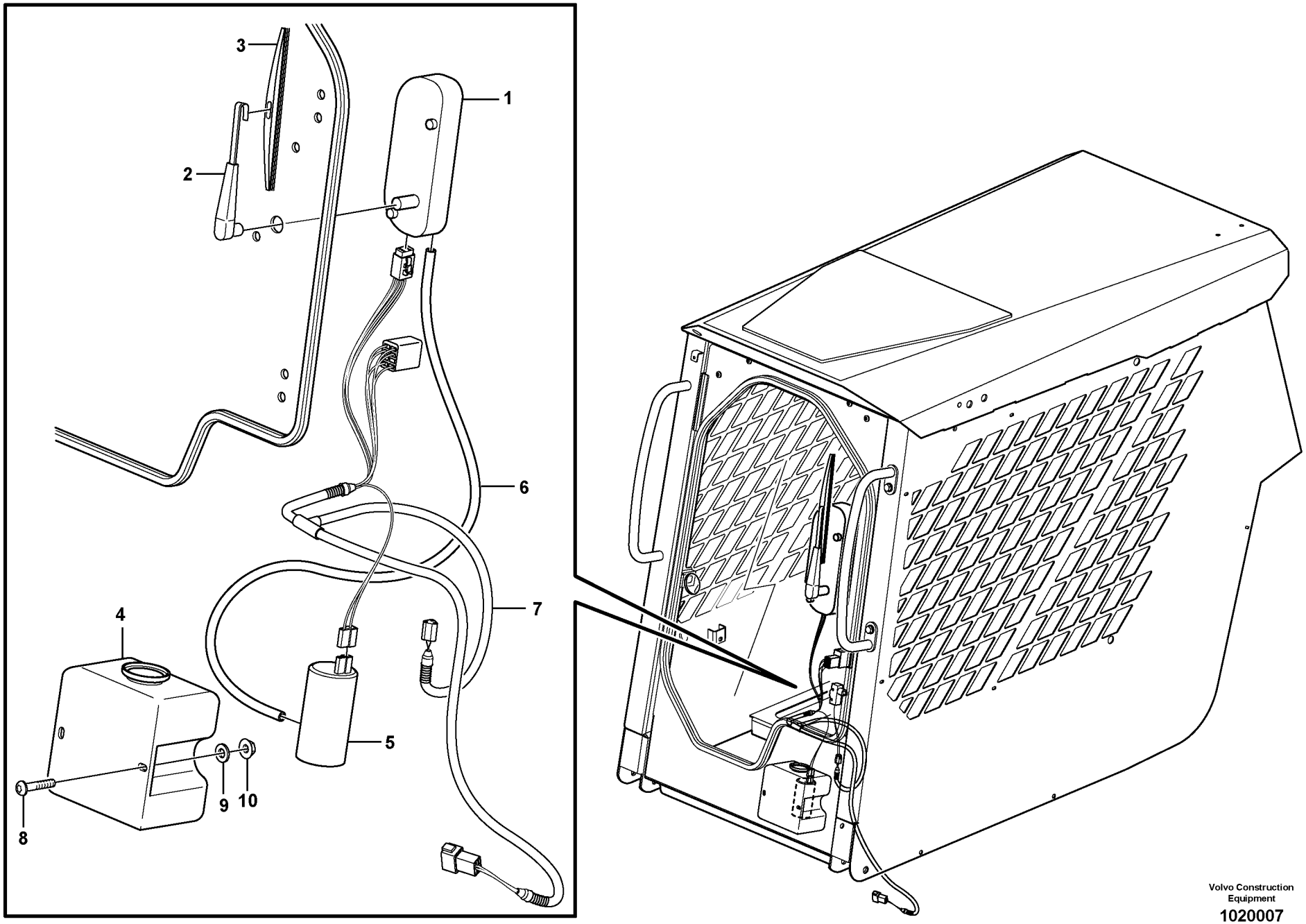

Volvo Construction Equipment

1020007

Fig.	Part No.	Quantity 1	2	3	PS	KIT	Description	Dénomination	Bezeichnung	Denominación	Notes
1	**VOE 11715835**	1					Wiper Motor	Moteur essuie glace	Wischermotor	Motor l.p	
2	**VOE 11715837**	1					Wiper Arm	Bras Essu.glac.	Wischerarm	Brazo Limpiapar	
3	**VOE 11715836**	1					Wiper blade	Balai essuie glace	Wischerblatt	Escobilla l.p	
4	**VOE 11715734**	1					Fluid Reservoir	Reservo.liquide	Flussigkeitsbeh	Depos Liquido	
5		1			NS		Pump	Pompe	Pumpe	Bomba	
6		REQ			NS		Hose	Durit	Schlauch	Tubo flexible	
7		1					Wire harness	Faisceau electrique	Kabelbaum	Manojo cables	See group 371, Page 139
8	**VOE 969147**	2					Screw	Vis	Schraube	Tornillo	
9	**VOE 955892**	2					Washer	Rondelle	Scheibe	Arandela	
10	**VOE 13945407**	2					Nut	Ecrou	Mutter	Tuerca	

1		**Limpiaparabrisas y lavaparabrisas** **Windschutzscheibenwischer und Waschanlage** **Essuie-glace et lave-glace** **Windshield wiper and washing**	Catalogue id **20064**	Group **363**
2			Illustr. No **1020007**	Section **100**
3			Issue **VOE 64C9920064**	Page **109**
4				
5				

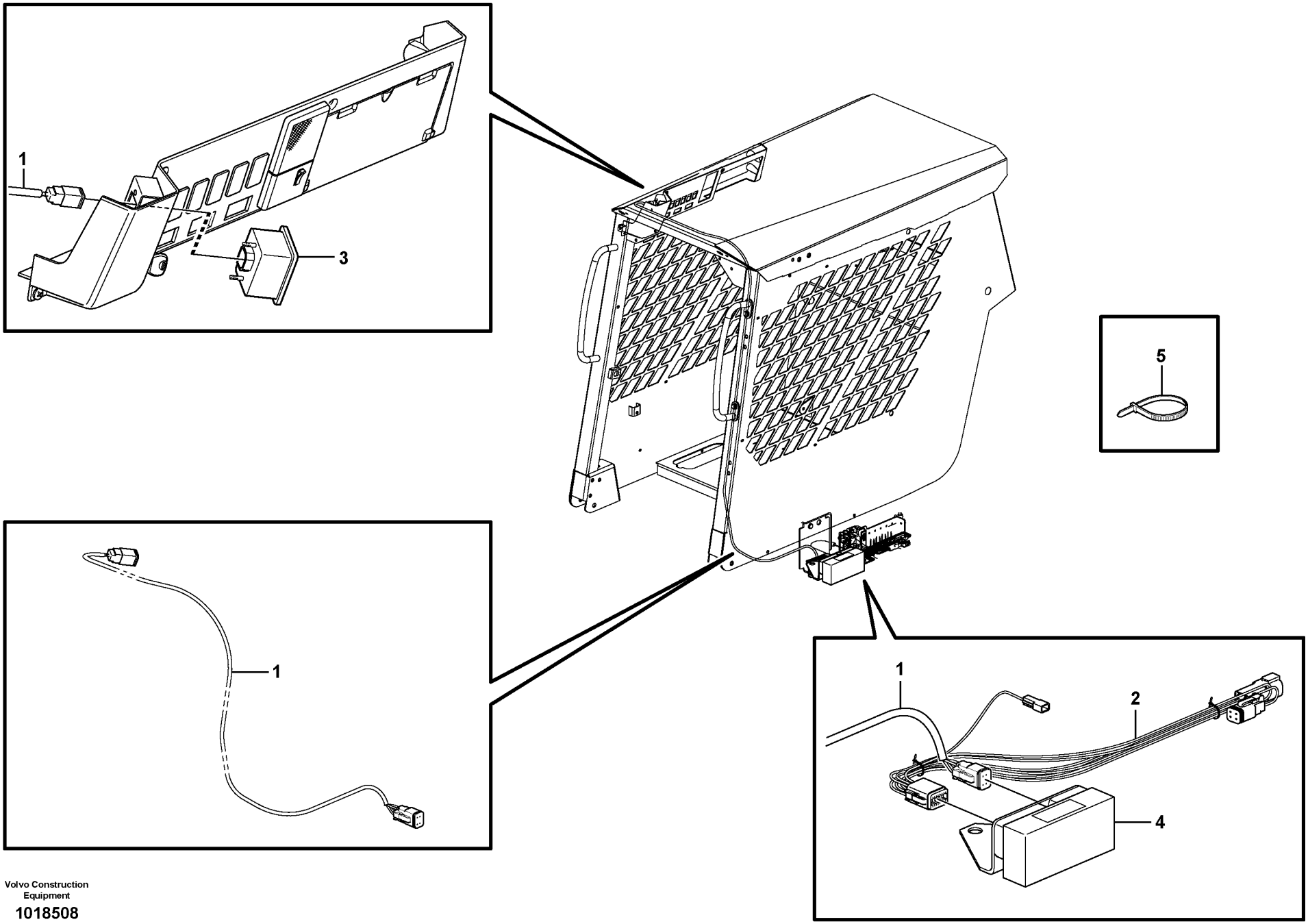

Volvo Construction Equipment

1018508

Fig.	Part No.	Quantity 1	2	3	PS	KIT	Description	Dénomination	Bezeichnung	Denominación	Notes
1	**VOE 11851341**	1					Wire harness	Faisceau electrique	Kabelbaum	Manojo cables	
2	**VOE 11851342**	1					Wire harness	Faisceau electrique	Kabelbaum	Manojo cables	
3	**VOE 11803149**	1					Coded keypad	Clavier codé	Codierte Tastatur	Teclado codificado	
4	**VOE 11801418**	1					Electronic unit	Unité électronique	Elektronikeinheit	Unidad electrón	
5	**VOE 4881440**	REQ					Strip Clamp	Ruban Serrage	Kabelbinder	Abraz Cinta	

1		**Sistema antirrobo** **Diebstahlschutz** **Système antivol** **Antitheft system**	Catalogue id **20064**	Group **366**
2			Illustr. No **1018508**	Section **100**
3				
4			Issue **VOE 64C9920064**	Page **111**
5		**11840355**		

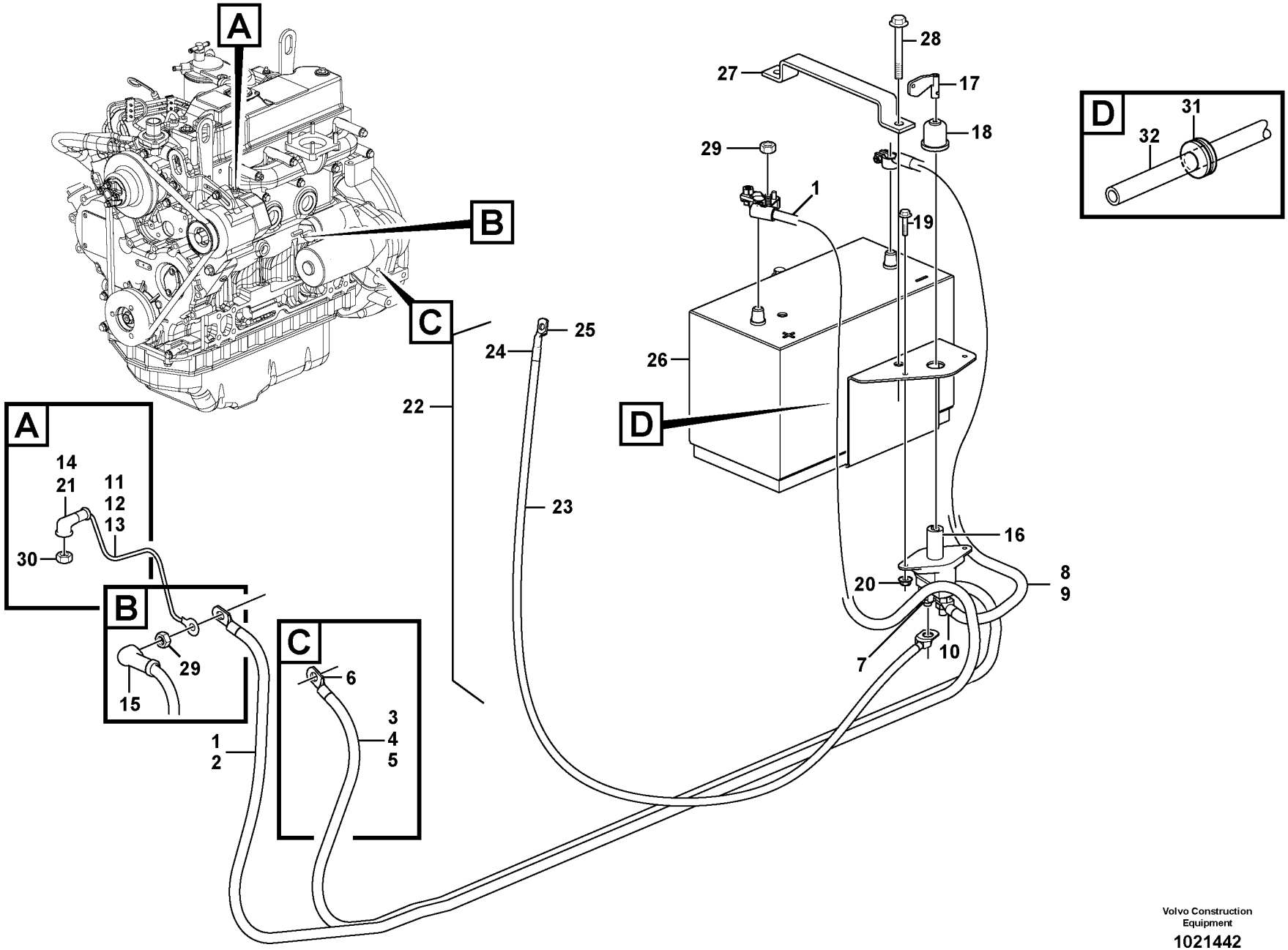

Volvo Construction Equipment

1021442

Fig.	Part No.	Quantity 1	2	3	PS	KIT	Description	Dénomination	Bezeichnung	Denominación	Notes
1	**VOE 11851365**	1					El Cable	Fil Electrique	El-leitung	Cable Electrico	
2	**VOE 4821294**	1					•Ht-shrnk Tubing	•Tube Etranglem.	•Schrumpfhulle	•Manguera Contra	
3	**VOE 11850690**	1					Battery Cable	Câble batterie	Batterieleitung	Cable Bateria	
4	**VOE 954491**	REQ					•El Cable	•Fil Electrique	•El-leitung	•Cable Electrico	
5	**VOE 4803751**	1					•Hose	•Durit	•Schlauch	•Tubo flexible	
6		1			NS		•Cable terminal	•Cosse cable	•Flachsteckhülse	•Terminal cable	
7	**VOE 965891**	1					•Cable terminal	•Cosse cable	•Flachsteckhülse	•Terminal cable	
8	**VOE 11850065**	1					Battery Cable	Câble batterie	Batterieleitung	Cable Bateria	
9	**VOE 954491**	REQ					•El Cable	•Fil Electrique	•El-leitung	•Cable Electrico	
10		1			NS		•Cable terminal	•Cosse cable	•Flachsteckhülse	•Terminal cable	
11	**VOE 11850691**	1					Battery Cable	Câble batterie	Batterieleitung	Cable Bateria	
12	**VOE 970722**	REQ					•El Cable	•Fil Electrique	•El-leitung	•Cable Electrico	
13	**VOE 3803751**	1					•Hose	•Durit	•Schlauch	•Tubo flexible	
14	**VOE 965891**	1					•Cable terminal	•Cosse cable	•Flachsteckhülse	•Terminal cable	
15	**VOE 7025971**	1					Guard	Protection	Schutz	Protección	
16	**VOE 3987034**	1					Battery main switch	Robinet batterie	Batterietrennschalter	Desconectador bateria	
17	**VOE 8157766**	1					•Handle	•Poignee	•Drehgriff	•Mango	
18	**VOE 1582293**	1					Bellows	Capot Caoutcho.	Gummimantel	Cubierta Goma	
19	**VOE 13947542**	2					Screw	Vis	Schraube	Tornillo	
20	**VOE 13945407**	2					Nut	Ecrou	Mutter	Tuerca	
21	**VOE 241308**	1					Protective cap	Capuchon de protection	Schutzkappe	Cubierta de protección	
22	**VOE 11851366**	1					El Cable	Fil Electrique	El-leitung	Cable Electrico	
23	**VOE 4803746**	1					•Hose	•Durit	•Schlauch	•Tubo flexible	
24	**VOE 4821294**	2					•Ht-shrnk Tubing	•Tube Etranglem.	•Schrumpfhulle	•Manguera Contra	
25	**VOE 944158**	1					•Cable terminal	•Cosse cable	•Flachsteckhülse	•Terminal cable	
26	**VOE 11170096**	1					Battery	Batterie	Batterie	Bateria	
27	**VOE 11851538**	1					Bracket	Console	Konsole	Ménsula	
28	**VOE 11841442**	2					Hexagon Nut	Ecrou Hexagonal	Sechskantmutter	Tuerca Hexagon	
29	**VOE 13945407**	1					Nut	Ecrou	Mutter	Tuerca	
30	**VOE 13945408**	1					Nut	Ecrou	Mutter	Tuerca	

1	
2	
3	
4	
5	

Cable de bateria y desconectador bateria
Batterieleitung und Batterietrennschalter
Cable batterie et robinet batterie
Battery cable and main switch

Catalogue id **20064**	Group **371**
Illustr. No **1021442**	Section **100**
Issue **VOE 64C9920064**	Page **113**

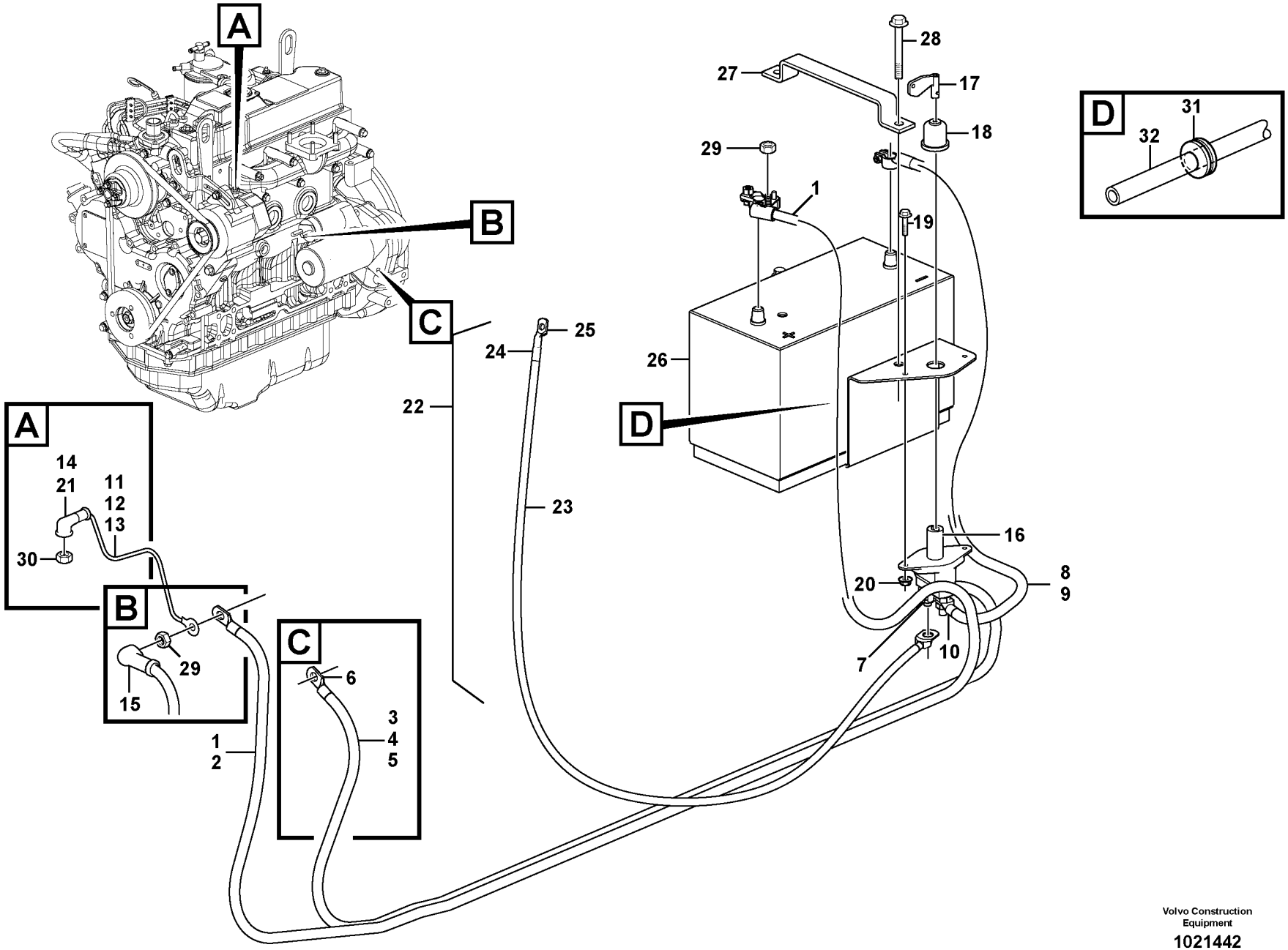

Volvo Construction Equipment

1021442

Fig.	Part No.	Quantity 1	2	3	PS	KIT	Description	Dénomination	Bezeichnung	Denominación	Notes
31	**VOE 11841803**	1					Grommet	Passe fil	Durchführung	Aislador pasapanel	
32		REQ			NS		Hose	Durit	Schlauch	Tubo flexible	L = 330 MM

1		**Cable de bateria y desconectador bateria** **Batterieleitung und Batterietrennschalter** **Cable batterie et robinet batterie** **Battery cable and main switch**	Catalogue id **20064**	Group **371**
2			Illustr. No **1021442**	Section **100**
3			Issue **VOE 64C9920064**	Page **115**
4				
5				

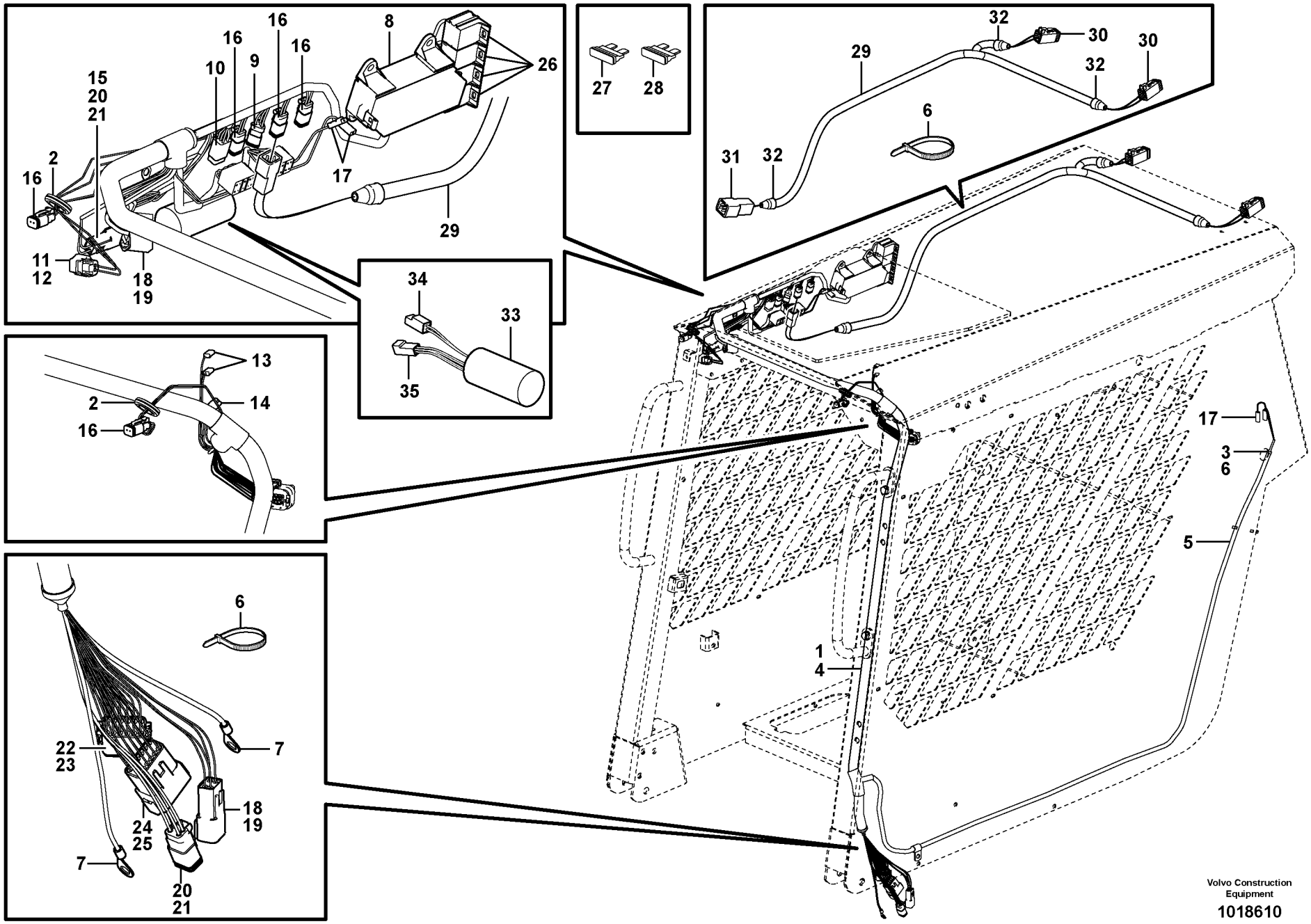

Volvo Construction Equipment

1018610

Fig.	Part No.	Quantity 1	2	3	PS	KIT	Description	Dénomination	Bezeichnung	Denominación	Notes
1	**VOE 11852354**	1					Wire harness	Faisceau electrique	Kabelbaum	Manojo cables	
2	**VOE 941269**	2					•Plug	•Bouchon	•Stopfen	•Tapon	
3	**VOE 11039397**	1					•End Sleeve	•Douille Extrem.	•Aderendhülse	•Manguito Final	
4	**VOE 4803754**	REQ					•Hose	•Durit	•Schlauch	•Tubo flexible	
5	**VOE 4803752**	REQ					•Hose	•Durit	•Schlauch	•Tubo flexible	
6	**VOE 4821292**	REQ	REQ	REQ			•Strip Clamp	•Ruban Serrage	•Kabelbinder	•Abraz Cinta	
7	**VOE 940336**	2					•Cable terminal	•Cosse cable	•Flachsteckhülse	•Terminal cable	
8	**VOE 11870026**	1					•Fuse box	•Boite a fusibles	•Sicherungsdose	•Caja de fusibles	
9	**VOE 874654**	1					•Rcpt Housing	•Douille Isolan.	•Steckbuchse	•Aislador Mangui	
10	**VOE 874960**	1					•Housing	•Isolant	•Isolator	•Aislador	
11	**VOE 11170065**	1					•Seal	•Joint	•Dichtring	•Junta	
12	**VOE 11170066**	1					•Housing	•Carter	•Gehäuse	•Carter	
13	**VOE 13947848**	2					•Insulator	•Isolateur	•Isolator	•Aislador	
14	**VOE 13964167**	1					•Insulator	•Isolateur	•Isolator	•Aislador	
15	**VOE 14346322**	REQ					•Plug	•Bouchon	•Stopfen	•Tapon	
16	**VOE 874955**	5					•Insulator	•Isolateur	•Isolator	•Aislador	
17	**VOE 13949597**	7					•Insulator	•Isolateur	•Isolator	•Aislador	
18	**VOE 874958**	2					•Key	•Clavette	•Keil	•Llave (cuna)	
19	**VOE 874957**	2					•Housing	•Isolant	•Isolator	•Aislador	
20	**VOE 14370883**	2					•Spacer	•Partie Intermédiaire	•Zwischenstück	•Espaciador	
21	**VOE 874802**	2					•Housing	•Isolant	•Isolator	•Aislador	
22	**VOE 874967**	1					•Key	•Clavette	•Keil	•Llave (cuna)	
23	**VOE 874966**	1					•Housing	•Carter	•Gehäuse	•Carter	
24	**VOE 14370889**	1					•Spacer	•Partie Intermédiaire	•Zwischenstück	•Espaciador	
25	**VOE 874965**	1					•Connector	•Raccord	•Anschluss	•Union	
26	**VOE 977184**	5					•Insulator	•Isolateur	•Isolator	•Aislador	
27	**VOE 969161**	6					•Fuse	•Fusible	•Schmelzsicherung	•Fusible	10 A
28	**VOE 978999**	1					•Fuse	•Fusible	•Schmelzsicherung	•Fusible	20 A
29	**VOE 11851353**		1				Wire harness	Faisceau electrique	Kabelbaum	Manojo cables	11840322
30	**VOE 874955**		2				•Insulator	•Isolateur	•Isolator	•Aislador	

1	**11852354**
2	**11851353**
3	**11850396**
4	
5	

Manojos de cables, cabina
Kabelbaum, Kabine
Cables ruban, cabine
Cable harnesses, cab

Catalogue id	Group
20064	**371**
Illustr. No **1018610**	Section **200**
Issue **VOE 64C9920064**	Page **117**

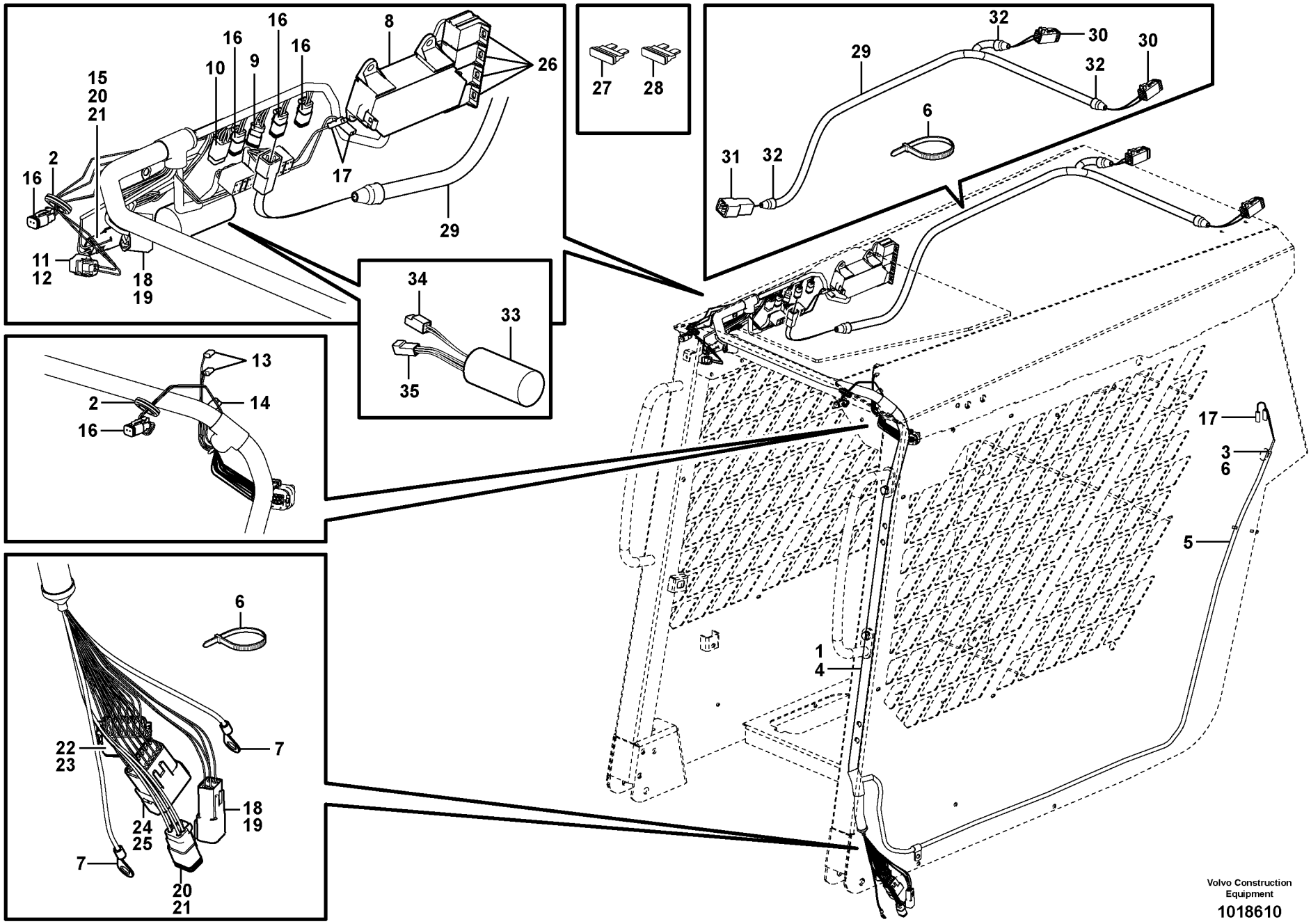

Volvo Construction Equipment

1018610

Fig.	Part No.	Quantity 1	2	3	PS	KIT	Description	Dénomination	Bezeichnung	Denominación	Notes
31	**VOE 874954**		1				•Connector	•Raccord	•Anschluss	•Union	
32	**VOE 11039397**		3				•End Sleeve	•Douille Extrem.	•Aderendhülse	•Manguito Final	
33	**VOE 11850396**			1			Automatic Stop	Arret Automat.	Aut Motorabstel	Parada Automat	11840172
34	**VOE 14370756**			1			•Connector	•Raccord	•Anschluss	•Union	
35	**VOE 14370759**			1			•Connector	•Raccord	•Anschluss	•Union	

1	**11852354**
2	**11851353**
3	**11850396**
4	
5	

Manojos de cables, cabina
Kabelbaum, Kabine
Cables ruban, cabine
Cable harnesses, cab

Catalogue id **20064**	Group **371**
Illustr. No **1018610**	Section **200**
Issue **VOE 64C9920064**	Page **119**

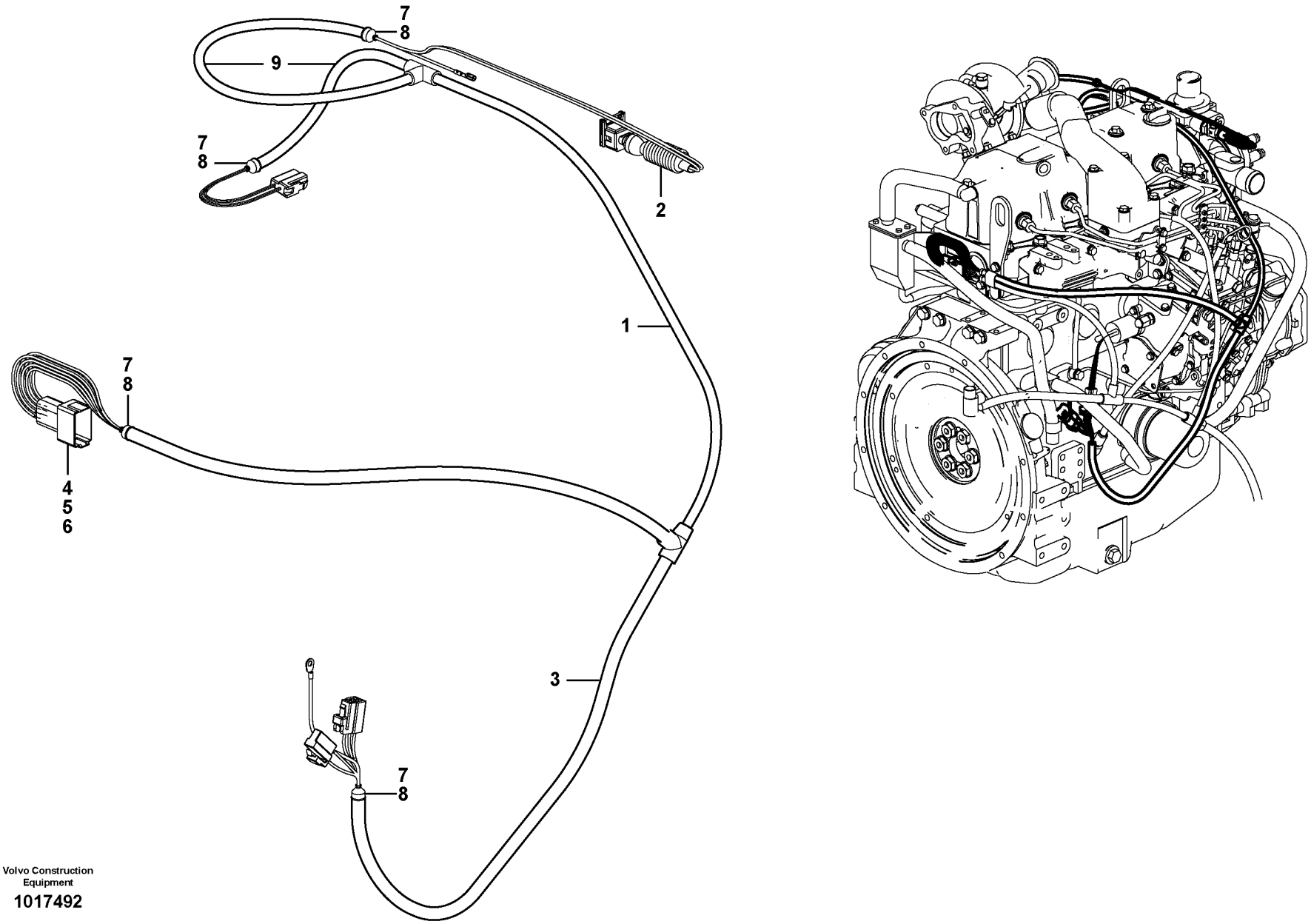

Volvo Construction Equipment

1017492

Fig.	Part No.	Quantity 1	2	3	PS	KIT	Description	Dénomination	Bezeichnung	Denominación	Notes
1	**VOE 11852706**	1					Wire harness	Faisceau electrique	Kabelbaum	Manojo cables	
2	**VOE 976256**	1					•Insulator	•Isolateur	•Isolator	•Aislador	
3	**VOE 4803746**	REQ					•Hose	•Durit	•Schlauch	•Tubo flexible	
4	**VOE 14346322**	1					•Plug	•Bouchon	•Stopfen	•Tapon	
5	**VOE 14370887**	1					•Key	•Clavette	•Keil	•Llave (cuna)	
6	**VOE 874114**	1					•Connector	•Raccord	•Anschluss	•Conexión	
7	**VOE 4821292**	REQ					•Strip Clamp	•Ruban Serrage	•Kabelbinder	•Abraz Cinta	
8	**VOE 11039397**	4					•End Sleeve	•Douille Extrem.	•Aderendhülse	•Manguito Final	
9	**VOE 11170006**	REQ					•Hose	•Durit	•Schlauch	•Tubo flexible	

1	
2	
3	
4	
5	

Haz de cables, motor
Kabelbündel, Motor
Faisceau de câbles, moteur
Cable harness, engine

Catalogue id	Group
20064	**371**
Illustr. No **1017492**	Section **300**
Issue **VOE 64C9920064**	Page **121**

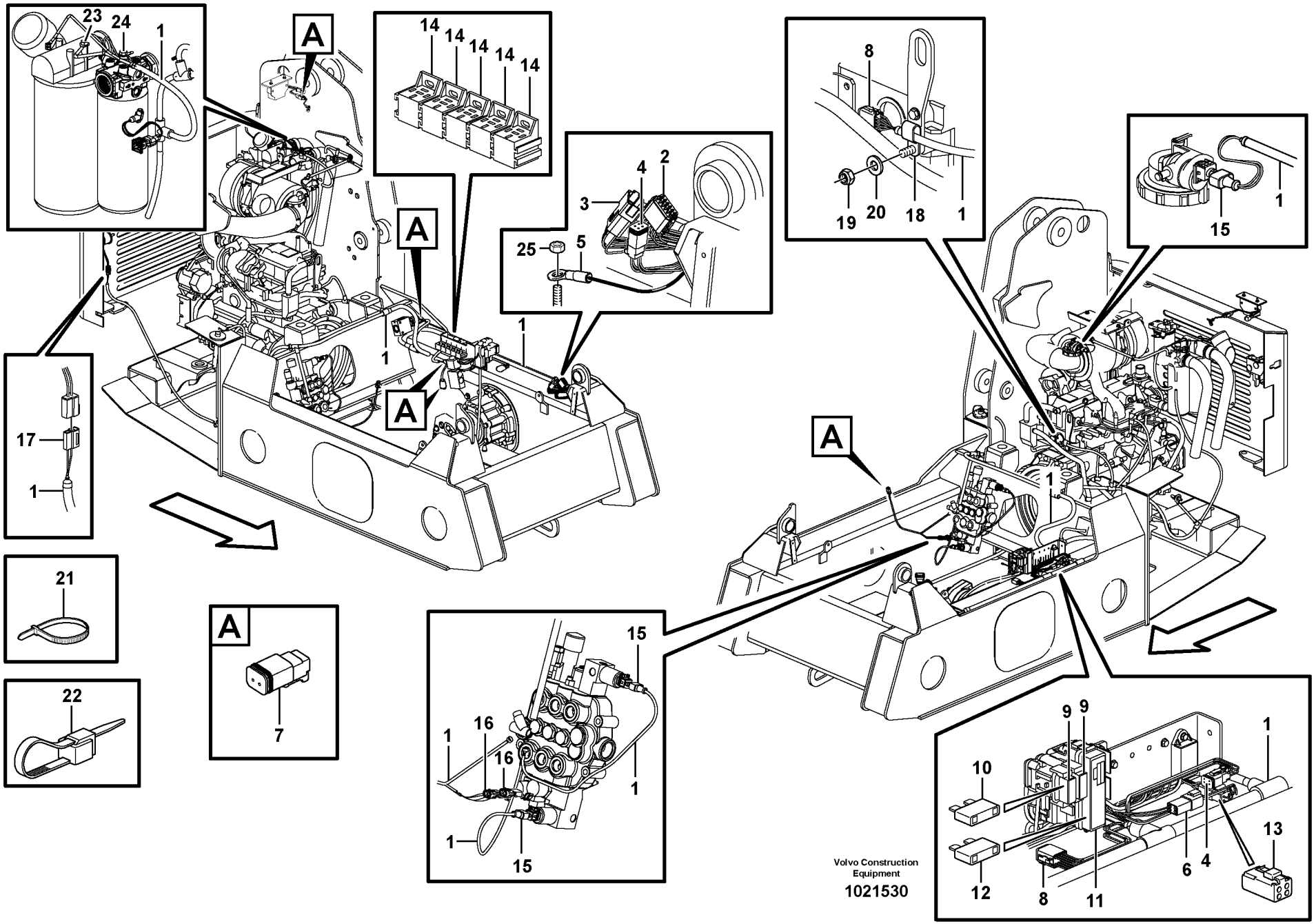

Volvo Construction Equipment

1021530

Fig.	Part No.	Quantity 1	2	3	PS	KIT	Description	Dénomination	Bezeichnung	Denominación	Notes
1	**VOE 11852737**	1					Wire harness	Faisceau electrique	Kabelbaum	Manojo cables	
							CONNECTED TO:	CONNECTÉ A:	ANGESCHLOSSEN:	CONECTADO A:	
							Cab	Cabine	Kabine	Cabina	CN2A, CN2B, CN2C
							Earth	Terre	Erde	Tierra	GSTM1, CN17
							Anti-theft	Protection antivol	Diebstahlschutz	Antirrobo	CN8A, CN8B
							Connector	Raccord	Anschluss	Union	CN1, CN15, HE2501 MO2301, MO3301, SA3603
							Relay	Relais	Relais	Rele	RE2502, RE2702, RE2703 RE3301, RE9104, RE9125
							Connector	Raccord	Anschluss	Union	MA9101, MA9103, MA9104 MA9108, MA9108, MA9111 MA9112
							Connector	Raccord	Anschluss	Union	SE2301, SE2501, SE9101 , SE9102, SE9103, SA3603
2	**VOE 874966**	1					•Housing	•Carter	•Gehäuse	•Carter	CN2A
3	**VOE 874965**	1					•Connector	•Raccord	•Anschluss	•Union	CN2B
4	**VOE 874957**	2					•Housing	•Isolant	•Isolator	•Aislador	CN2C, CN8A
5	**VOE 940333**	1					•Cable terminal	•Cosse cable	•Flachsteckhülse	•Terminal cable	GSTM1
6	**VOE 874802**	1					•Housing	•Isolant	•Isolator	•Aislador	CN8B
7	**VOE 874955**	5					•Insulator	•Isolateur	•Isolator	•Aislador	SW3603, SA3603, MA9101 9106, MA9108
8	**VOE 874091**	2					•Housing	•Carter	•Gehäuse	•Carter	CN1, CN15
9		2			NS		•Fuse Holder	•Porte fusible	•Sicherungshalter	•Porta-fusible	FH5, FH6
10	**VOE 11882446**	2					•Fuse	•Fusible	•Schmelzsicherung	•Fusible	40A
11	**VOE 11870631**	1			OP		•Fuse box	•Boite a fusibles	•Sicherungsdose	•Caja de fusibles	MFBOX1
12	**VOE 11882513**	1					•Fuse	•Fusible	•Schmelzsicherung	•Fusible	70A
13	**VOE 11850805**	1					•Housing	•Carter	•Gehäuse	•Carter	RE2703
14	**ZM 2801502**	5					•Socket	•Socle	•Sockel	•Zocalo	RE2502, RE2702, RE3301 RE9104, RE9125
15	**VOE 976256**	3					•Insulator	•Isolateur	•Isolator	•Aislador	SE2501, MA9111, MA9112

1	
2	
3	
4	
5	

Manojo de cables, bastidor
Kabelbaum, Rahmen
Faisceau de câbles, châssis
Cable harness, frame

Catalogue id	Group
20064	**371**
Illustr. No	Section
1021530	**400**
Issue	Page
VOE 64C9920064	**123**

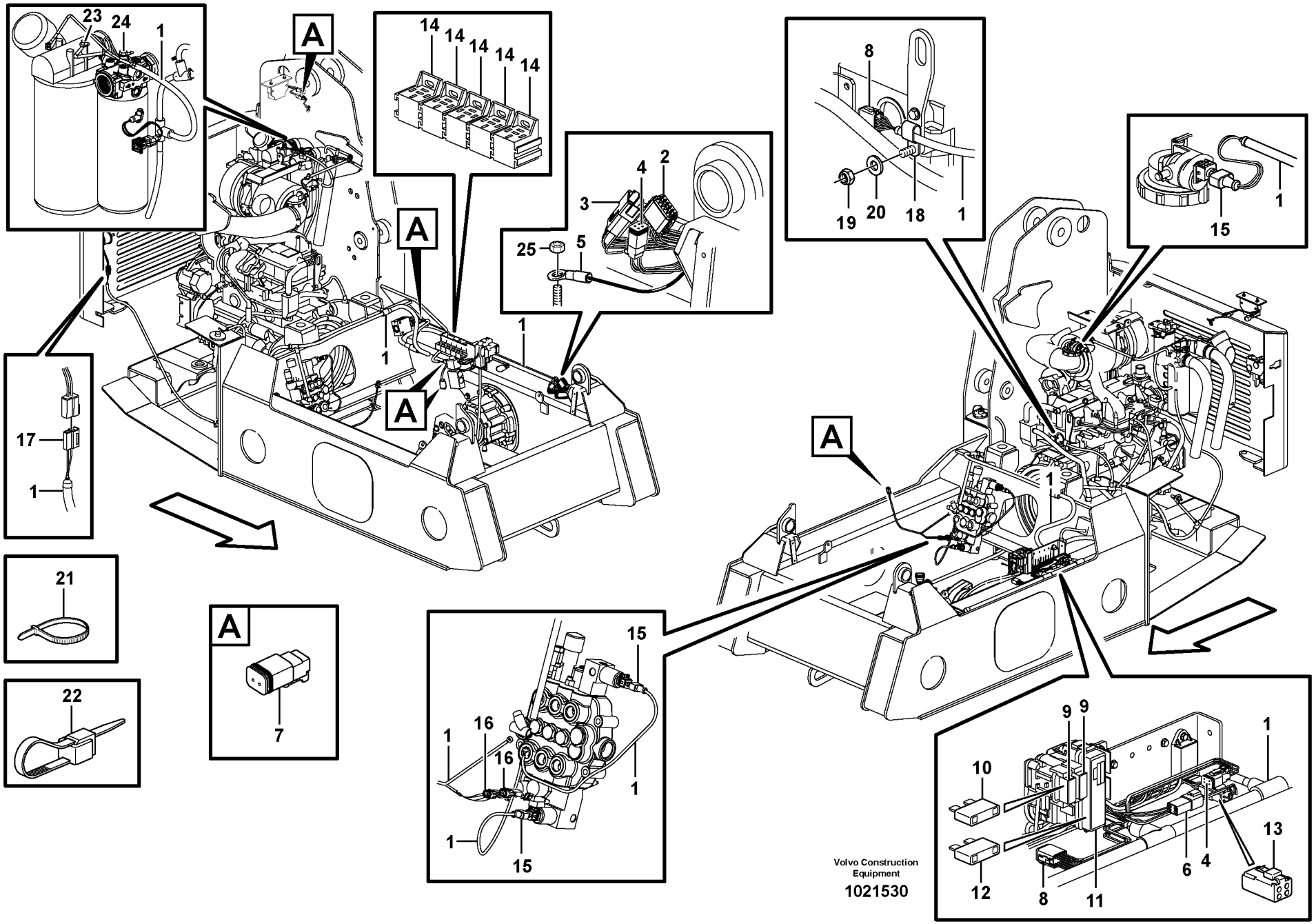

Volvo Construction Equipment

1021530

Fig.	Part No.	Quantity 1	2	3	PS	KIT	Description	Dénomination	Bezeichnung	Denominación	Notes
16		2			NS		•Connector	•Raccord	•Anschluss	•Union	MA9103, MA9104
17	**VOE 11850285**	1					•Housing	•Carter	•Gehäuse	•Carter	MO2301
18	**VOE 981647**	1					Clamp	Pince Serrage	Klemme	Abrazadera	
19	**VOE 983403**	1					Lock nut	Contre-ecrou	Sicherungsmutter	Contratuerca	
20	**VOE 973495**	1					Washer	Rondelle	Scheibe	Arandela	
21	**VOE 11883263**	REQ					Cable Tie	Serre-cable	Kabelbinder	Abrazadera	
22	**VOE 4881440**	REQ					Strip Clamp	Ruban Serrage	Kabelbinder	Abraz Cinta	
23	**VOE 13955523**	1					Screw	Vis	Schraube	Tornillo	
24	**VOE 13940133**	1					Screw	Vis	Schraube	Tornillo	
25	**VOE 950353**	1					Lock nut	Contre-ecrou	Sicherungsmutter	Contratuerca	

1		**Manojo de cables, bastidor** **Kabelbaum, Rahmen** **Faisceau de câbles, châssis** **Cable harness, frame**	Catalogue id **20064**	Group **371**
2			Illustr. No **1021530**	Section **400**
3			Issue **VOE 64C9920064**	Page **125**
4				
5				

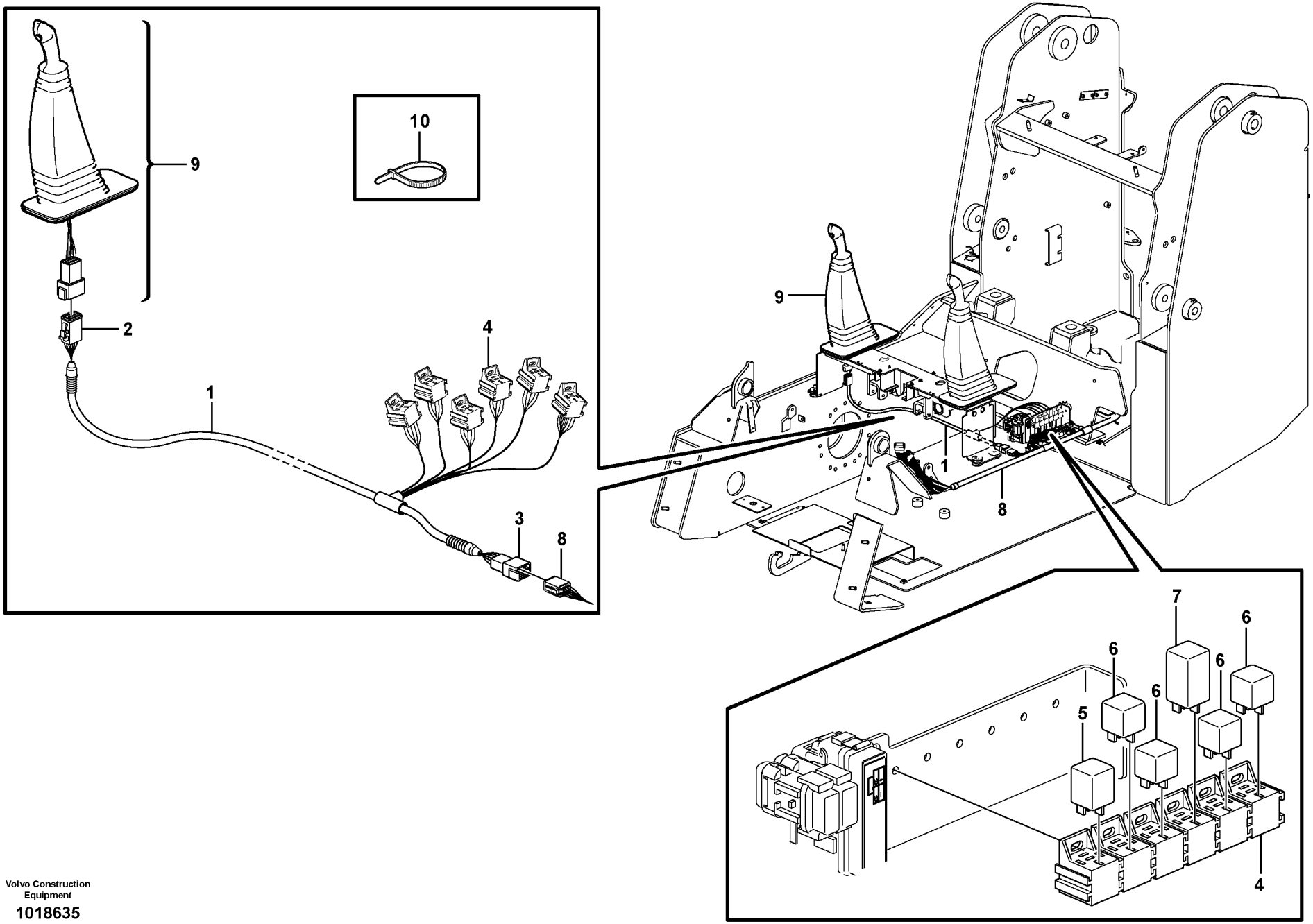

Volvo Construction Equipment

1018635

Fig.	Part No.	Quantity 1	2	3	PS	KIT	Description	Dénomination	Bezeichnung	Denominación	Notes
1	**VOE 11852359**	1					Wire harness	Faisceau electrique	Kabelbaum	Manojo cables	
2	**VOE 874091**	1					•Housing	•Carter	•Gehäuse	•Carter	
3	**VOE 874114**	1					•Connector	•Raccord	•Anschluss	•Conexión	
4	**VOE 977184**	1					•Insulator	•Isolateur	•Isolator	•Aislador	
5	**VOE 11852720**	1					Diode	Diode	Diode	Diodo	
6	**VOE 11305263**	4					Relay	Relais	Relais	Rele	
7	**VOE 11851219**	1					Relay	Relais	Relais	Rele	
8		1					Cable harness	Faisceau cables	Kabelbaum	Manojo cables	See group 371, Page 123
9		1					Control Handle	Poignee Comm	Bedienungsgriff	Mango Maniobra	See group 915, Page 303
10	**VOE 4881440**	5					Strip Clamp	Ruban Serrage	Kabelbinder	Abraz Cinta	

1		**Mazo de cables control manual** **Kabelbaum Handsteuerung** **Faisceau de câbles commande manuelle** **Wire harness pilot ctrl**	Catalogue id **20064**	Group **371**
2				
3			Illustr. No **1018635**	Section **500**
4				
5		**11840295, 11840297**	Issue **VOE 64C9920064**	Page **127**

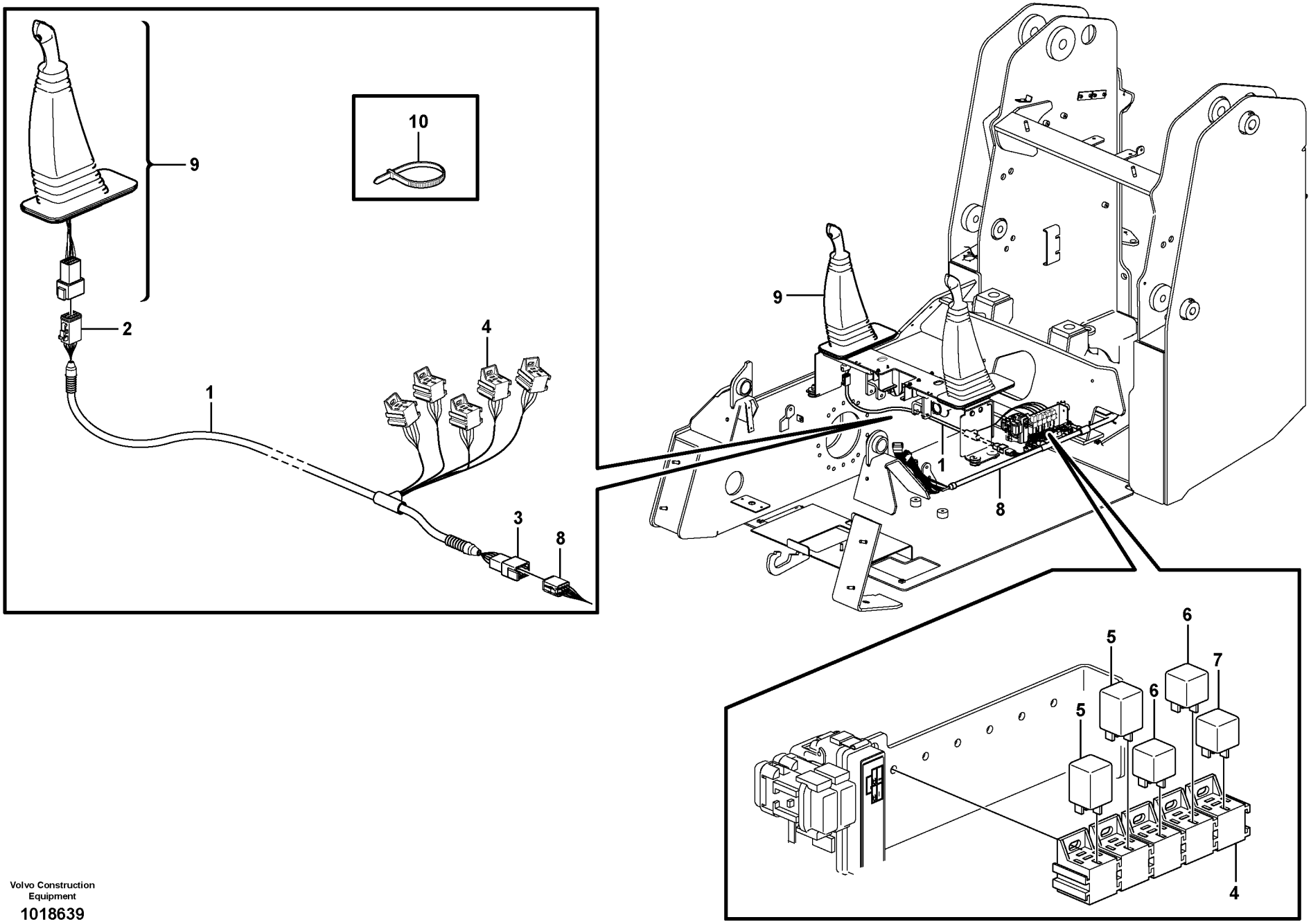

Volvo Construction Equipment

1018639

Fig.	Part No.	Quantity 1	2	3	PS	KIT	Description	Dénomination	Bezeichnung	Denominación	Notes
1	**VOE 11852483**	1					Wire harness	Faisceau electrique	Kabelbaum	Manojo cables	
2	**VOE 874966**	1					•Housing	•Carter	•Gehäuse	•Carter	
3	**VOE 874114**	1					•Connector	•Raccord	•Anschluss	•Conexión	
4	**VOE 977184**	5					•Insulator	•Isolateur	•Isolator	•Aislador	
5	**VOE 11852720**	2					Diode	Diode	Diode	Diodo	
6	**VOE 11305263**	2					Relay	Relais	Relais	Rele	
7	**VOE 11305264**	1					Relay	Relais	Relais	Rele	
8		1					Cable harness	Faisceau cables	Kabelbaum	Manojo cables	See group 371, Page 123
9		1					Control Handle	Poignee Comm	Bedienungsgriff	Mango Maniobra	See group 915, Page 303
10	**VOE 4881440**	5					Strip Clamp	Ruban Serrage	Kabelbinder	Abraz Cinta	

1		**Mazo de cables control manual** **Kabelbaum Handsteuerung** **Faisceau de câbles commande manuelle** **Wire harness pilot ctrl**	Catalogue id **20064**	Group **371**
2				
3			Illustr. No **1018639**	Section **550**
4				
5		**11840299, 11840301**	Issue **VOE 64C9920064**	Page **129**

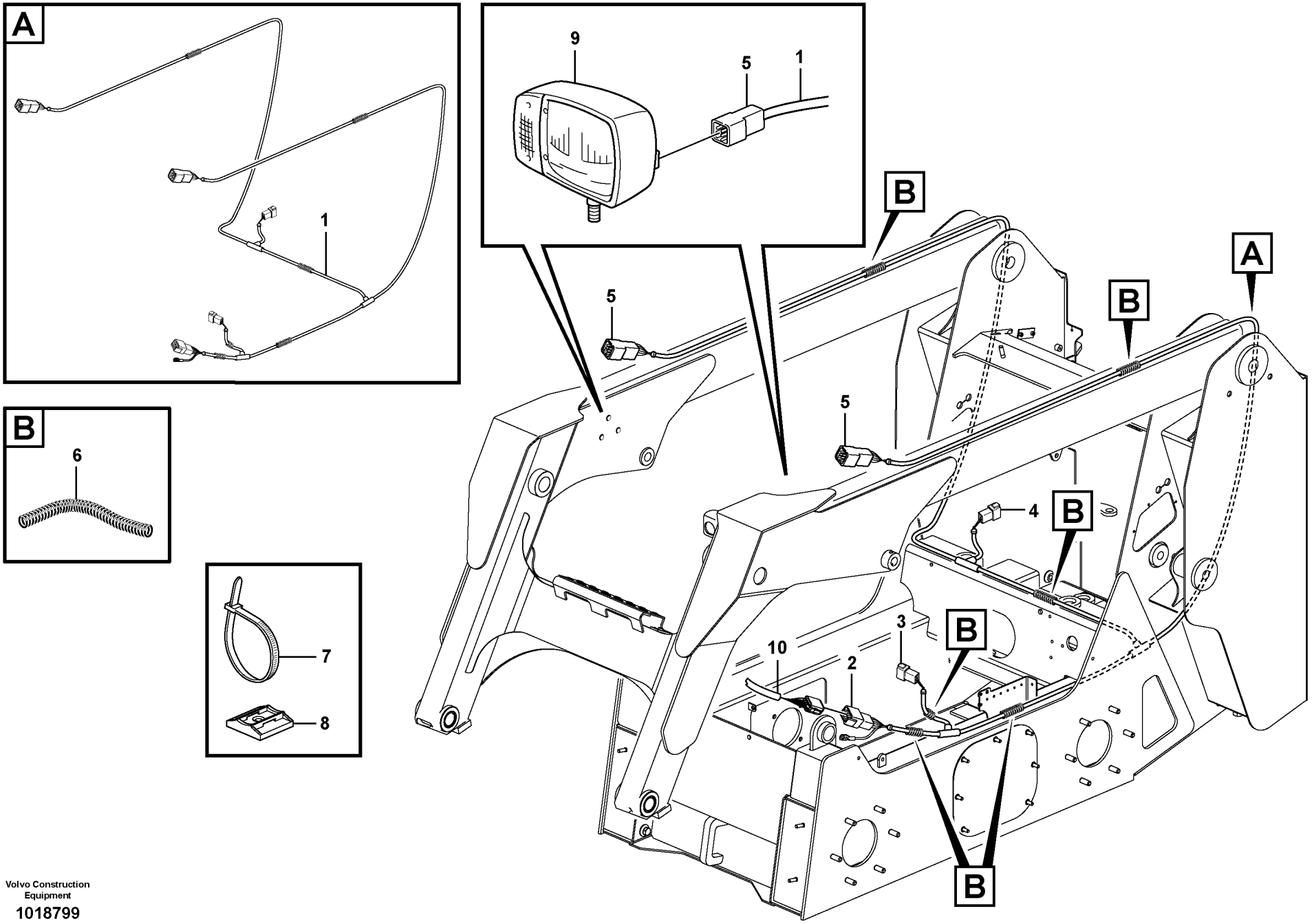

Volvo Construction Equipment

1018799

Fig.	Part No.	Quantity 1	2	3	PS	KIT	Description	Dénomination	Bezeichnung	Denominación	Notes
1	**VOE 11851345**	1					Wire harness	Faisceau electrique	Kabelbaum	Manojo cables	
2	**VOE 874114**	1					•Connector	•Raccord	•Anschluss	•Conexión	
3	**VOE 874955**	1					•Insulator	•Isolateur	•Isolator	•Aislador	
4	**VOE 874960**	2					•Housing	•Isolant	•Isolator	•Aislador	
5		1			NS		•Housing	•Isolant	•Isolator	•Aislador	
6	**VOE 4803747**	REQ					•Hose	•Durit	•Schlauch	•Tubo flexible	
7		6			NS		Strip Clamp	Ruban Serrage	Kabelbinder	Abraz Cinta	
8	**VOE 11852244**	6					Cradle	Berceau	Federwiege	Cubeta	
9		2					Headlamp	Phare	Scheinwerfer	Faro	See group 352, Page 99
10		1					Cable harness	Faisceau cables	Kabelbaum	Manojo cables	See group 371, Page 133

1		**Mazo de cables, iluminación** **Kabelbaum, Beleuchtung** **Faisceau de câbles, éclairage** **Cabel harness, lighting**	Catalogue id **20064**	Group **371**
2			Illustr. No **1018799**	Section **600**
3			Issue **VOE 64C9920064**	Page **131**
4				
5		**11840330, 11840332, 11840334, 11840336**		

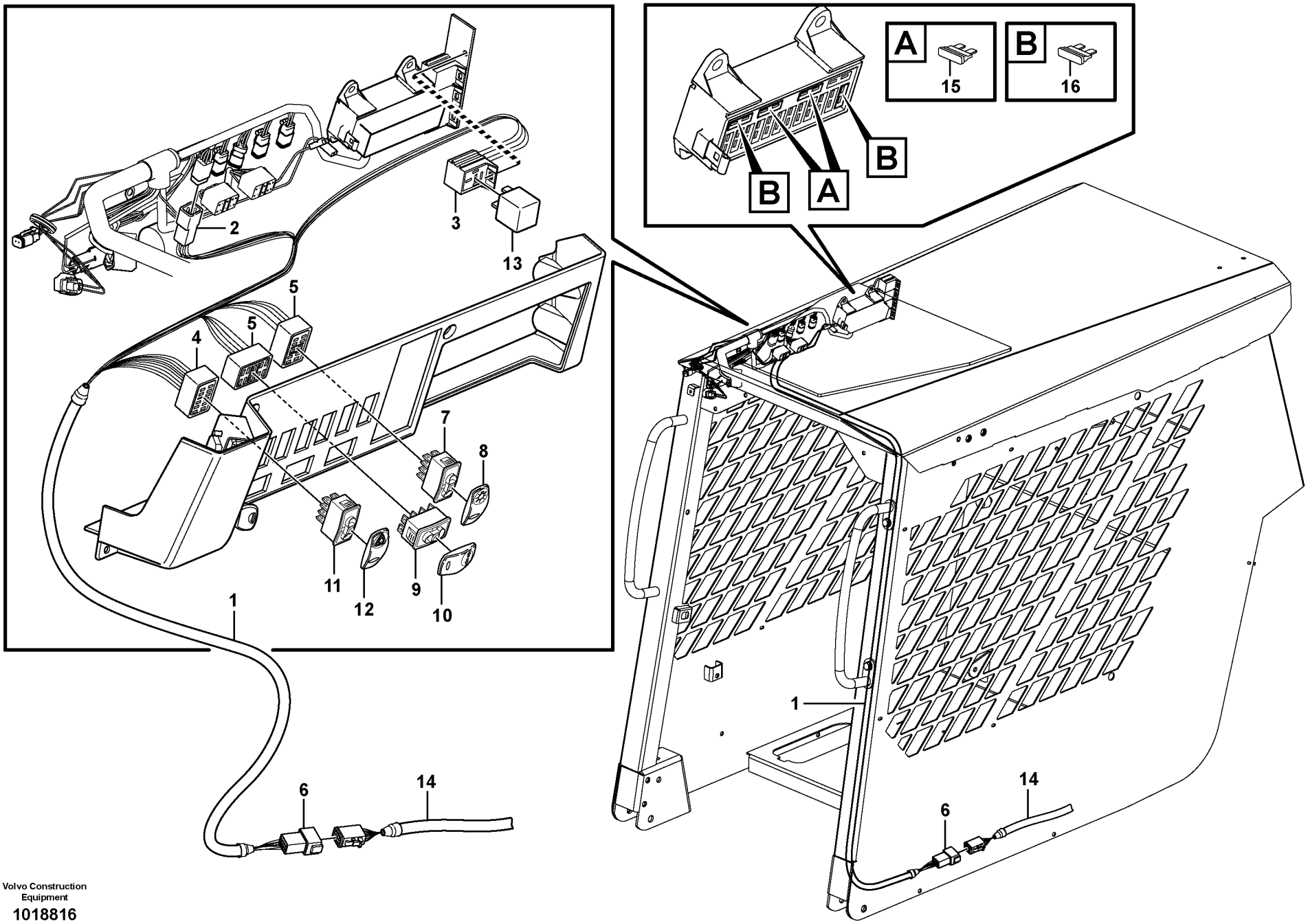

Volvo Construction Equipment

1018816

Fig.	Part No.	Quantity 1	2	3	PS	KIT	Description	Dénomination	Bezeichnung	Denominación	Notes
1	**VOE 11852280**	1					Wire harness	Faisceau electrique	Kabelbaum	Manojo cables	
2	**VOE 977184**	1					•Insulator	•Isolateur	•Isolator	•Aislador	
3	**VOE 874959**	1					•Housing	•Isolant	•Isolator	•Aislador	
4	**70377147**	1					•Housing	•Isolant	•Isolator	•Aislador	
5	**70369714**	1					•Housing	•Isolant	•Isolator	•Aislador	
6		1			NS		•Housing	•Isolant	•Isolator	•Aislador	
7	**VOE 70377120**	1					Switch	Commutateur	Schalter	Contactor	
8	**VOE 11428009**	1					Rocker Arm	Culbuteur	Kipphebel	Balancin	
9	**VOE 70377127**	1					Switch	Commutateur	Schalter	Contactor	
10	**VOE 11428127**	1					Rocker Arm	Culbuteur	Kipphebel	Balancin	
11	**VOE 70377112**	1					Switch	Commutateur	Schalter	Contactor	
12	**VOE 11428012**	1					Rocker Arm	Culbuteur	Kipphebel	Balancin	
13	**VOE 11870436**	1					Relay	Relais	Relais	Rele	
14		1					Cable harness	Faisceau cables	Kabelbaum	Manojo cables	See group 371, Page 131
15	**VOE 969161**	2					Fuse	Fusible	Schmelzsicherung	Fusible	10A
16	**VOE 978999**	2					Fuse	Fusible	Schmelzsicherung	Fusible	20A

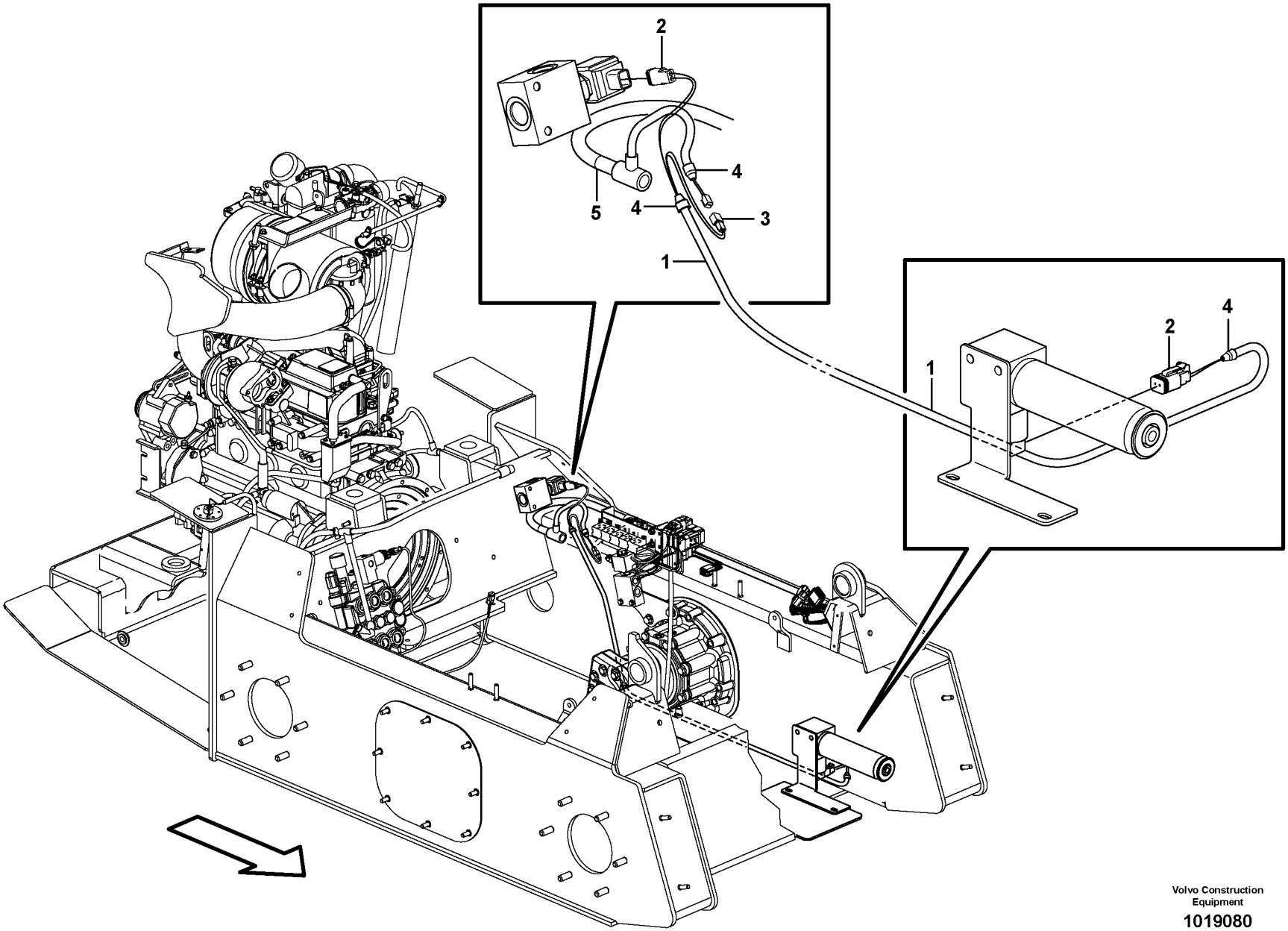

Volvo Construction Equipment

1019080

Fig.	Part No.	Quantity 1	2	3	PS	KIT	Description	Dénomination	Bezeichnung	Denominación	Notes
1	**VOE 11852603**	1					Wire harness	Faisceau electrique	Kabelbaum	Manojo cables	
							CONNECTED TO:	CONNECTÉ A:	ANGESCHLOSSEN:	CONECTADO A:	
							Accumulator valve	Valve accumulateur	Akkumulator, Ventil	Válvula de acumulador	MA9113
							Boom lock	Verrouillage de flèche	Auslegersperre	Bloqueo de la pluma	MA9101
							Wire harness, frame	Faisceau de câbles, châss.	Kabelbaum, Rahmen	Mazo de cables, bastidor	MA9101
2	**VOE 874955**	2					Insulator	Isolateur	Isolator	Aislador	MA9101, MA9113
3	**VOE 874954**	1					Connector	Raccord	Anschluss	Union	MA9101
4	**VOE 11039397**	3					End Sleeve	Douille Extrem.	Aderendhülse	Manguito Final	
5		1					Wire harness	Faisceau electrique	Kabelbaum	Manojo cables	See group 371, Page 123

1		**Mazo de cables, válvula piloto de acumulador** **Kabelbaum, Vorsteuerventil Akkumulator** **Faisceau de câbles, valve accumulateur servo** **Wire harness, pilot accumulator valve**	Catalogue id **20064**	Group **371**
2				
3			Illustr. No **1019080**	Section **700**
4			Issue **VOE 64C9920064**	Page **135**
5		**11840299, 11840301**		

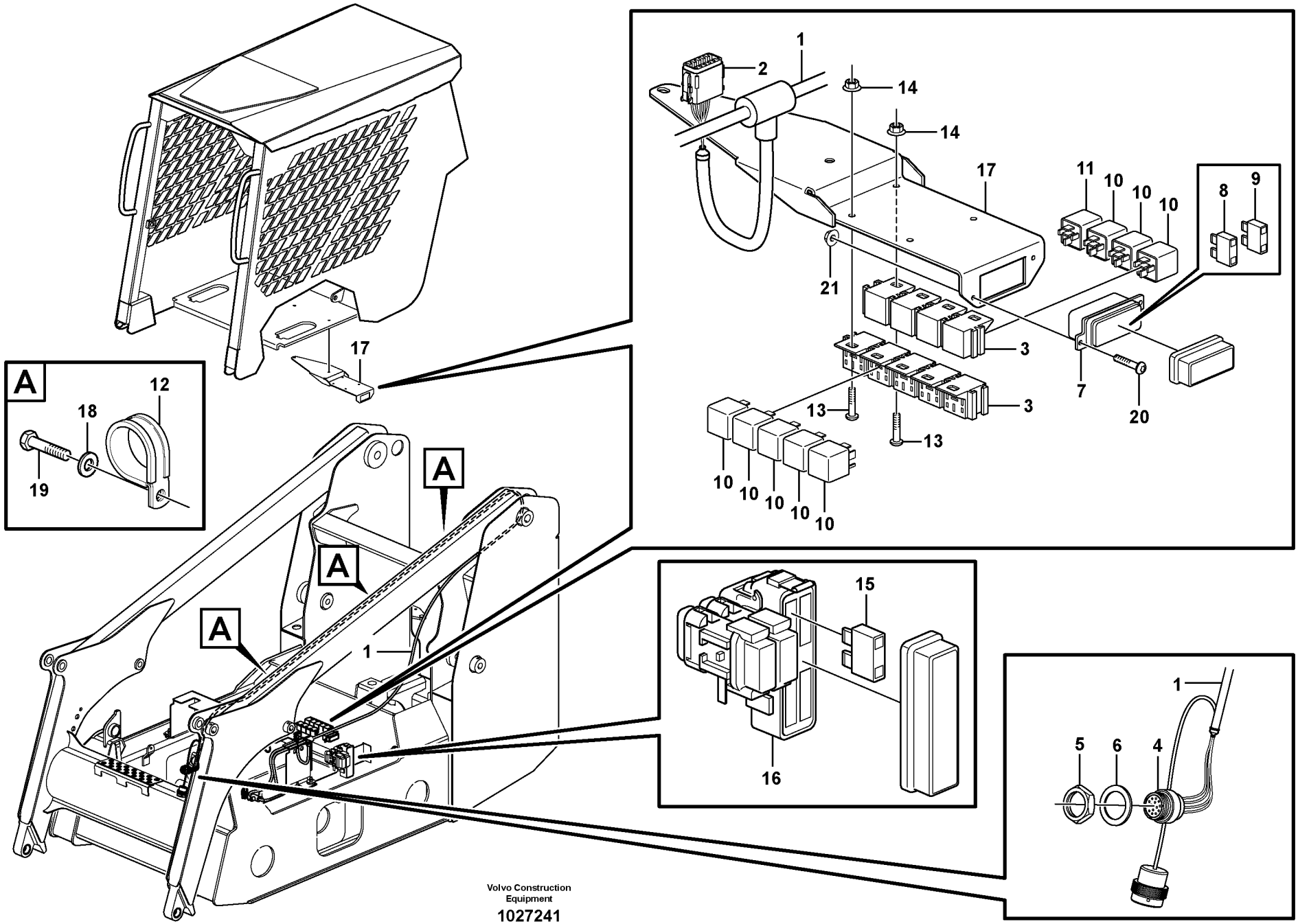

Volvo Construction Equipment

1027241

Fig.	Part No.	Quantity 1	2	3	PS	KIT	Description	Dénomination	Bezeichnung	Denominación	Notes
1	**VOE 11852707**	1					Wire harness	Faisceau electrique	Kabelbaum	Manojo cables	
2	**VOE 874966**	1					•Housing	•Carter	•Gehäuse	•Carter	
3	**VOE 977184**	9					•Insulator	•Isolateur	•Isolator	•Aislador	
4	**VOE 14372949**	1					•Housing	•Carter	•Gehäuse	•Carter	
5	**VOE 5293041**	1					•Nut	•Ecrou	•Mutter	•Tuerca	
6	**VOE 5293043**	1					•Washer	•Rondelle	•Scheibe	•Arandela	
7		1			NS		•Fuse box	•Boite a fusibles	•Sicherungsdose	•Caja de fusibles	
8	**VOE 978999**	2					••Fuse	••Fusible	••Schmelzsicherung	••Fusible	
9	**VOE 969161**	2					••Fuse	••Fusible	••Schmelzsicherung	••Fusible	
10	**VOE 11305263**	8					Relay	Relais	Relais	Rele	
11	**VOE 11305264**	1					Relay	Relais	Relais	Rele	
12	**VOE 981647**	3					Clamp	Pince Serrage	Klemme	Abrazadera	
13	**VOE 969405**	4					6-pt skt screw	Vis creuse de 6	Hohlschraube	Racor 6-dientes	
14	**VOE 13949874**	4					Flange Lock Nut	Contre écrou bride	Flanschmutter	Contratuer Embr	
15	**VOE 11882446**	1					Fuse	Fusible	Schmelzsicherung	Fusible	
16	**VOE 11870631**	1			OP		Fuse box	Boite a fusibles	Sicherungsdose	Caja de fusibles	
17		1			NS		Bracket	Console	Konsole	Ménsula	
18	**VOE 960139**	3					Washer	Rondelle	Scheibe	Arandela	
19	**VOE 13946501**	3					Screw	Vis	Schraube	Tornillo	
20	**VOE 13980220**	2					Screw	Vis	Schraube	Tornillo	
21	**VOE 975237**	2					Lock nut	Contre-ecrou	Sicherungsmutter	Contratuerca	

1		**Mazo de cables control manual** **Kabelbaum Handsteuerung** **Faisceau de câbles commande manuelle** **Wire harness pilot ctrl**		Catalogue id **20064**	Group **371**
2					
3				Illustr. No **1027241**	Section **750**
4					
5		**11840297, 11840301**		Issue **VOE 64C9920064**	Page **137**

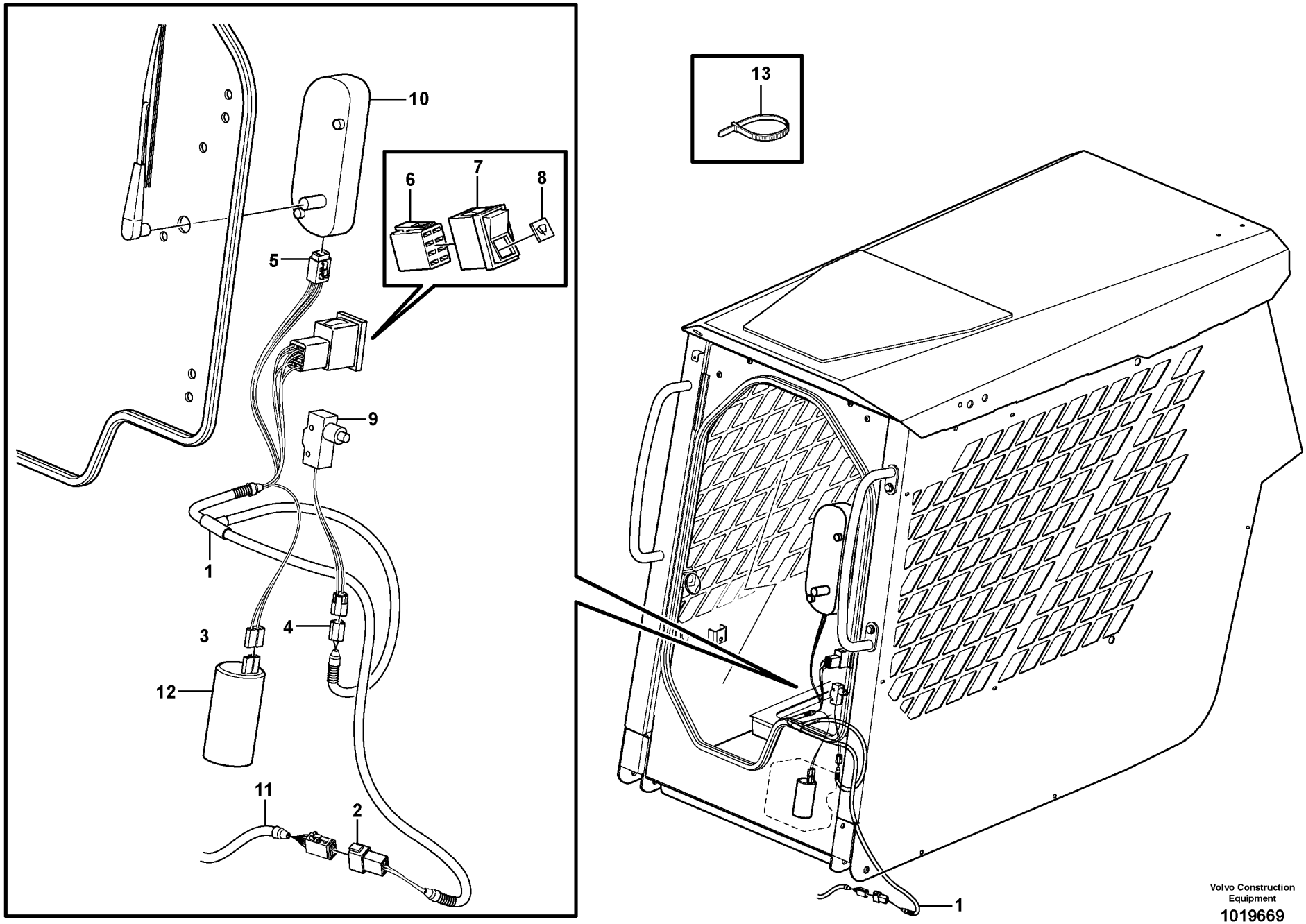

Volvo Construction Equipment

1019669

Fig.	Part No.	Quantity 1	2	3	PS	KIT	Description	Dénomination	Bezeichnung	Denominación	Notes
1	**VOE 11852727**	1	1				Wire harness	Faisceau electrique	Kabelbaum	Manojo cables	
2	**VOE 874802**	1	1				•Housing	•Isolant	•Isolator	•Aislador	
3	**VOE 13964167**	1	1				•Insulator	•Isolateur	•Isolator	•Aislador	
4	**VOE 874654**	1	1				•Rcpt Housing	•Douille Isolan.	•Steckbuchse	•Aislador Mangui	
5	**VOE 14370756**	1	1				•Connector	•Raccord	•Anschluss	•Union	
6	**VOE 70369714**	1	1				•Connector	•Raccord	•Anschluss	•Union	
7	**VOE 70377128**	1					Switch	Commutateur	Schalter	Contactor	
8	**VOE 11428131**	1					Rocker Arm	Culbuteur	Kipphebel	Balancin	
9	**VOE 11715838**	1					Sensor	Capteur	Geber	Captador	
10		1					Wiper Motor	Moteur essuie glace	Wischermotor	Motor l.p	See group 363, Page 109
11		1	1				Wire harness	Faisceau electrique	Kabelbaum	Manojo cables	See group 371, Page 117
12		1					Washer Pump	Pomp.lave-glace	Spulpumpe	Bomba Rociador	See group 363, Page 109
13	**VOE 4881440**	6	6				Strip Clamp	Ruban Serrage	Kabelbinder	Abraz Cinta	

1	**11840373, 11840319**
2	**11840374**
3	
4	
5	

Mazo de cables puerta
Kabelbaum Tür
Faisceau de câbles, porte
Cable harness door

Catalogue id	Group
20064	**371**
Illustr. No **1019669**	Section **800**
Issue **VOE 64C9920064**	Page **139**

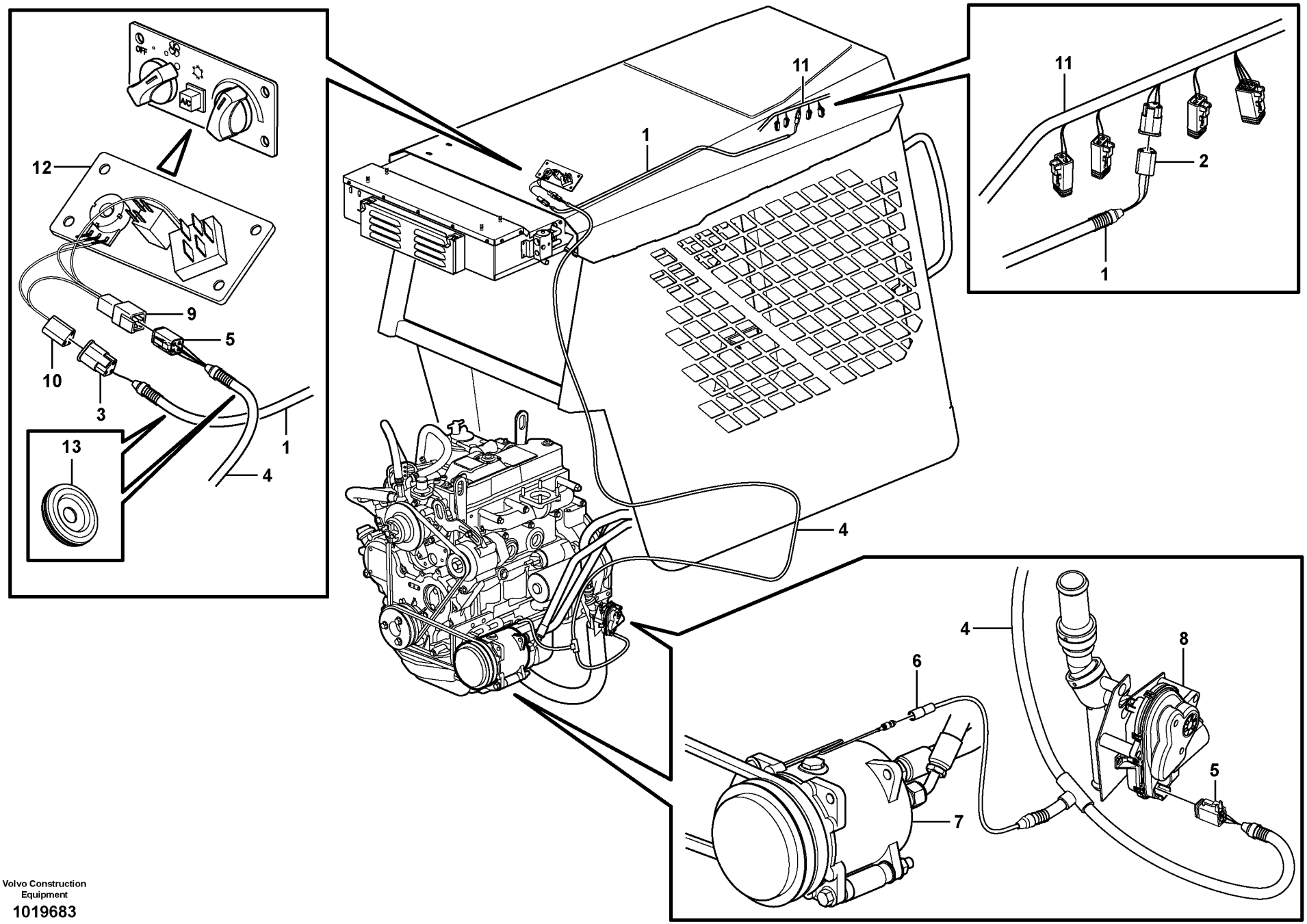

Volvo Construction Equipment

1019683

Fig.	Part No.	Quantity 1	2	3	PS	KIT	Description	Dénomination	Bezeichnung	Denominación	Notes
1	**VOE 11851385**	1					Wire harness	Faisceau electrique	Kabelbaum	Manojo cables	
2		1			NS		•Rcpt Housing	•Douille Isolan.	•Steckbuchse	•Aislador Mangui	
3	**VOE 874654**	1					•Rcpt Housing	•Douille Isolan.	•Steckbuchse	•Aislador Mangui	
4	**VOE 11851389**	1					Wire harness	Faisceau electrique	Kabelbaum	Manojo cables	
5	**VOE 874957**	2					•Housing	•Isolant	•Isolator	•Aislador	
6		1			NS		•Housing	•Isolant	•Isolator	•Aislador	
7		1					Ac Compressor	Ac Compreseur	Ac Kompresor	Ac Compresora	See group 874, Page 223
8		1					Valve	Soupape	Ventil	Valvula	See group 874, Page 225
9		1			NS		Housing	Isolant	Isolator	Aislador	
10		1			NS		Housing	Isolant	Isolator	Aislador	
11		1					Wire harness	Faisceau electrique	Kabelbaum	Manojo cables	See group 371, Page 117
12		1					Control Panel	Panneau commande	Bedienungstafel	Panel Mando	See group 380, Page 149
13	**VOE 943920**	2					Plug	Bouchon	Stopfen	Tapon	

1		**Manojos de cables, aire acondicionado.** **Kabelbäume, Klimaanlage.** **Faisceau de câbles, climatisation.** **Cable harness, air conditioning.**	Catalogue id **20064**	Group **371**
2			Illustr. No **1019683**	Section **850**
3			Issue **VOE 64C9920064**	Page **141**
4				
5		**11840319, 11840373**		

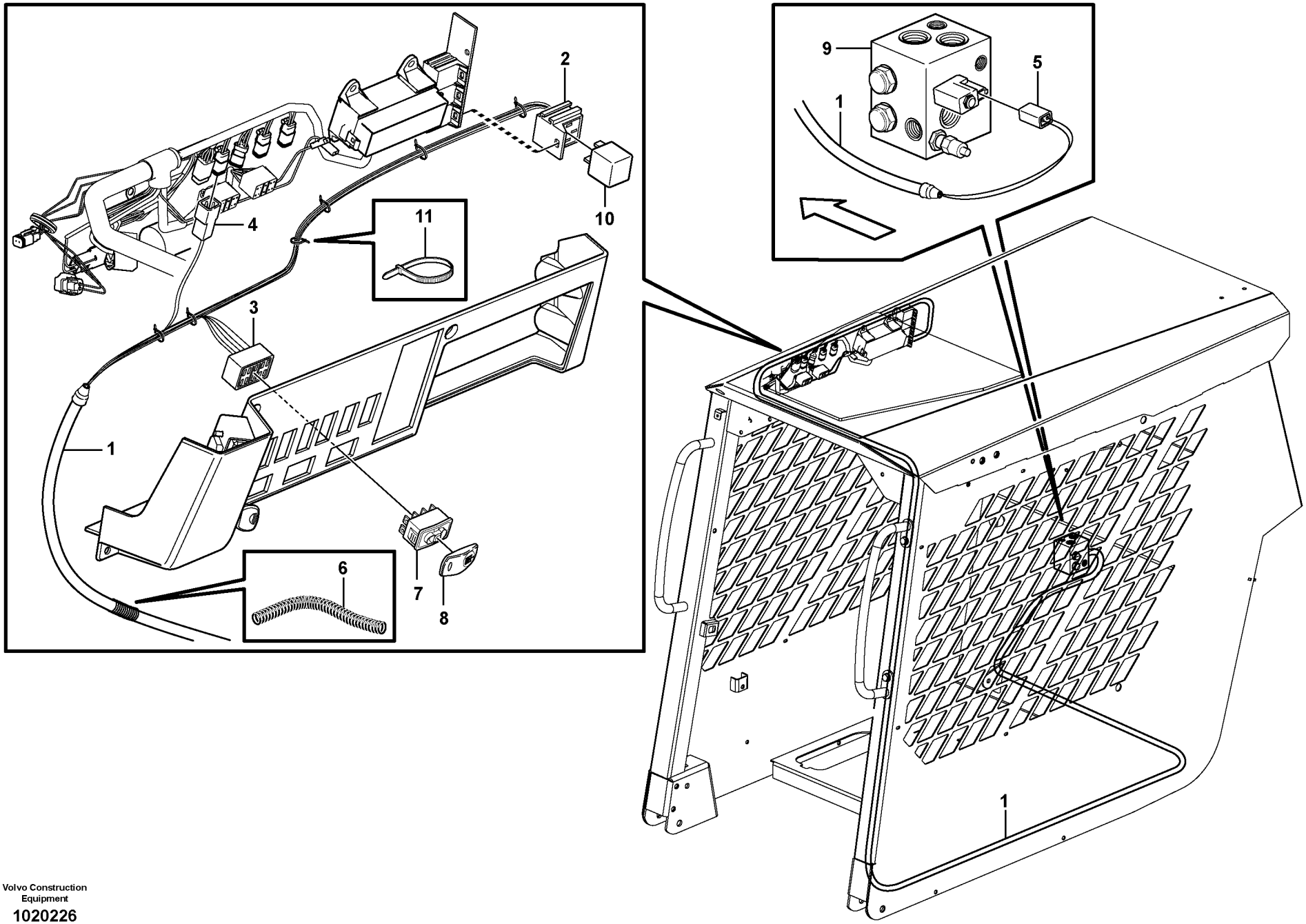
9
5
1
2
10
4
11
3
1
6
7
8
1

Fig.	Part No.	Quantity 1	2	3	PS	KIT	Description	Dénomination	Bezeichnung	Denominación	Notes
1	**VOE 11852695**	1					Wire harness	Faisceau electrique	Kabelbaum	Manojo cables	
2	**VOE 977184**	1					•Insulator	•Isolateur	•Isolator	•Aislador	
3	**VOE 70369714**	1					•Connector	•Raccord	•Anschluss	•Union	
4	**VOE 874954**	1					•Connector	•Raccord	•Anschluss	•Union	
5	**VOE 874955**	1					•Insulator	•Isolateur	•Isolator	•Aislador	
6	**VOE 4803746**	1					•Hose	•Durit	•Schlauch	•Tubo flexible	
7	**VOE 70369704**	1					Switch	Commutateur	Schalter	Contactor	
8	**VOE 11428121**	1					Rocker Arm	Culbuteur	Kipphebel	Balancin	
9		1					Valve	Soupape	Ventil	Valvula	See group 912, Page 281
10	**VOE 11305263**	1					Relay	Relais	Relais	Rele	
11	**VOE 4881440**	10					Strip Clamp	Ruban Serrage	Kabelbinder	Abraz Cinta	

1		**Haz de cables High Flow** **Kabelbaum High Flow** **Faisceau de câbles High Flow** **Cable harness High Flow**	Catalogue id **20064**	Group **371**
2			Illustr. No **1020226**	Section **900**
3			Issue **VOE 64C9920064**	Page **143**
4				
5		**118400227, 11840228, 11840308, 11840307**		

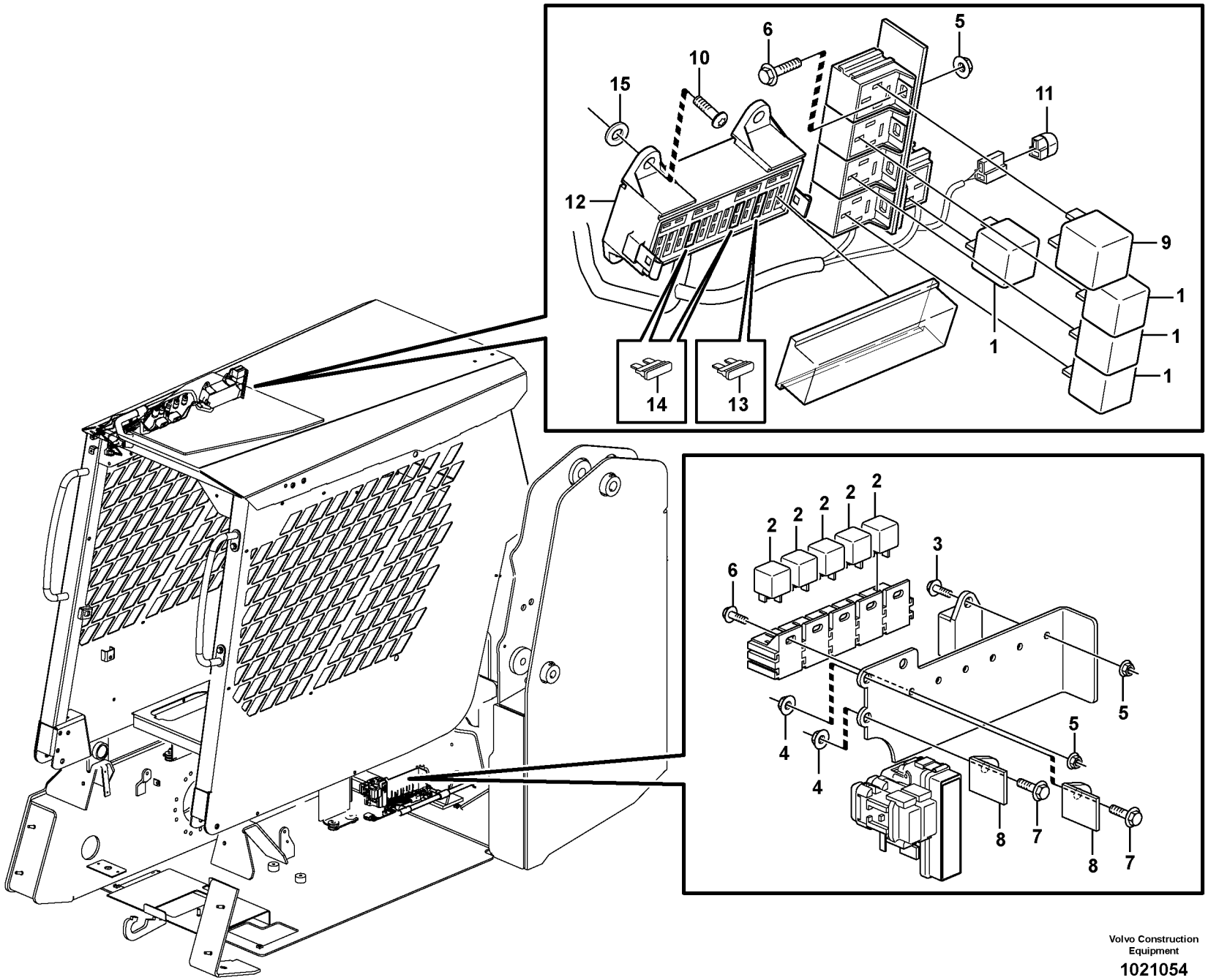

Volvo Construction Equipment

1021054

Fig.	Part No.	Quantity 1	2	3	PS	KIT	Description	Dénomination	Bezeichnung	Denominación	Notes
1	**VOE 11305263**	4					Relay	Relais	Relais	Rele	RE3201, RE3602, RE9102 RE9124,
2	**ZM 2810112**	5					Relay	Relais	Relais	Rele	RE2502, RE2702, RE3301 RE9104, RE9125
3	**VOE 13965200**	1					Screw	Vis	Schraube	Tornillo	
4		2			NS		Spring Nut	Ecrou Ressort	Fed. Schliessmutter	Tuerca Resorte	
5	**VOE 949874**	6					Lock nut	Contre-ecrou	Sicherungsmutter	Contratuerca	
6	**VOE 969405**	5					6-pt skt screw	Vis creuse de 6	Hohlschraube	Racor 6-dientes	
7	**VOE 13946934**	2					Screw	Vis	Schraube	Tornillo	
8	**VOE 11870628**	2					Bracket	Console	Konsole	Ménsula	
9	**VOE 11852720**	1					Diode	Diode	Diode	Diodo	DI9001
10	**VOE 13946934**	1					Screw	Vis	Schraube	Tornillo	
11	**VOE 4940327**	1					Diode	Diode	Diode	Diodo	DI9004
	VOE 949490	2					•Cable terminal	•Cosse cable	•Flachsteckhülse	•Terminal cable	
	VOE 4803274	1					•Diode	•Diode	•Diode	•Diodo	
12		1					Fuse box	Boite a fusibles	Sicherungsdose	Caja de fusibles	See group 371, Page 117
13	**VOE 978999**	1					Fuse	Fusible	Schmelzsicherung	Fusible	11840319, 11840373 11840374 20A
14	**VOE 978999**	2					Fuse	Fusible	Schmelzsicherung	Fusible	11840319, 11840373 20A
15	**VOE 960139**	4					Washer	Rondelle	Scheibe	Arandela	
	VOE 4881440	1					Strip Clamp	Ruban Serrage	Kabelbinder	Abraz Cinta	

1		**Unidad de distribución eléctrica** **Elektrozentrale** **Unité de distribution électrique** **Electrical distribution box**	Catalogue id **20064**	Group **372**
2			Illustr. No **1021054**	Section **100**
3			Issue **VOE 64C9920064**	Page **145**
4				
5				

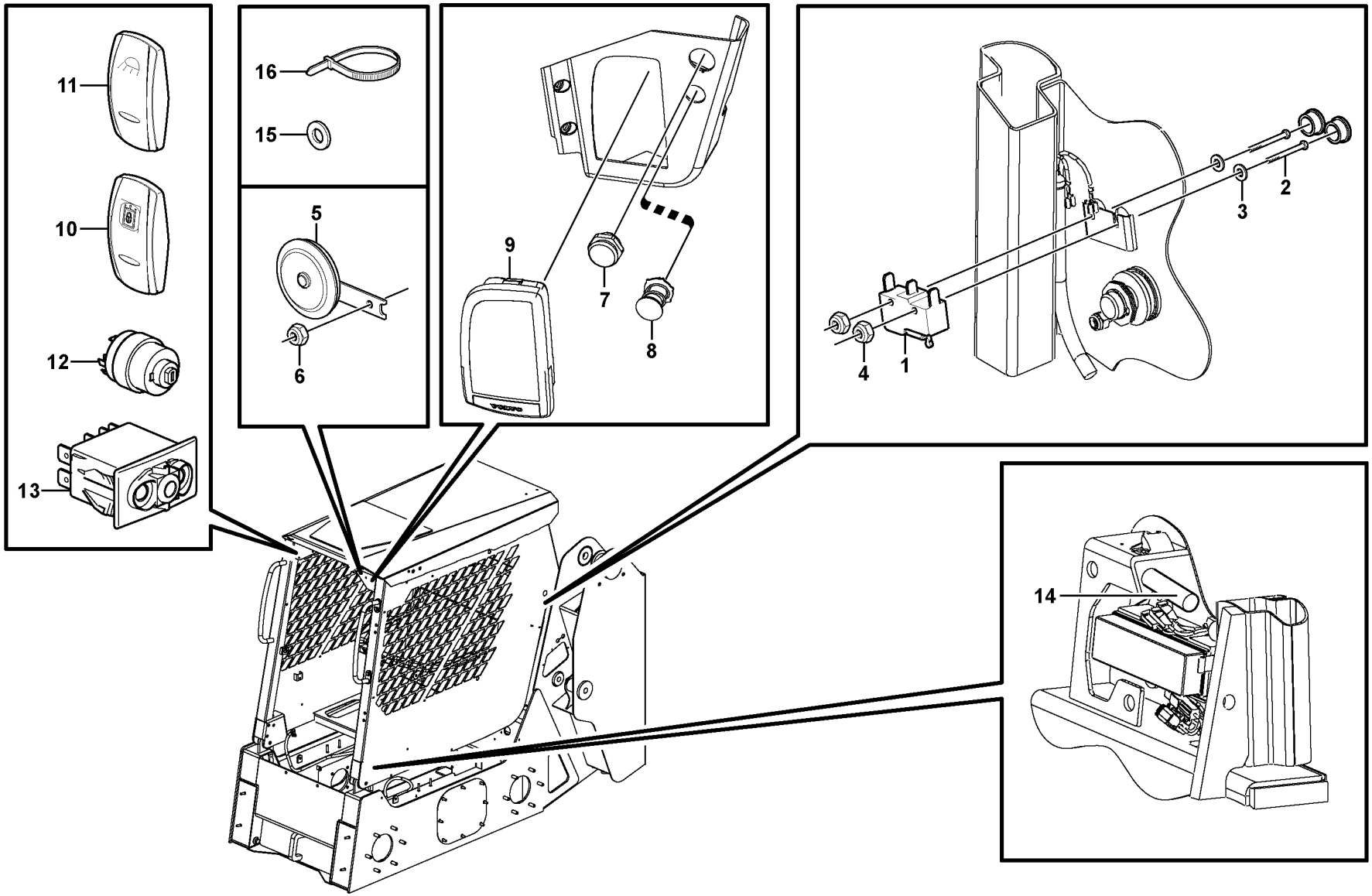

Volvo Construction Equipment

1019577

Fig.	Part No.	Quantity 1	2	3	PS	KIT	Description	Dénomination	Bezeichnung	Denominación	Notes
1	**VOE 11841224**	1					Switch	Commutateur	Schalter	Contactor	
2	**VOE 11841567**	2					Screw	Vis	Schraube	Tornillo	
3	**VOE 13940090**	2					Washer	Rondelle	Scheibe	Arandela	
4	**VOE 11841448**	2					Hexagon Nut	Ecrou Hexagonal	Sechskantmutter	Tuerca Hexagon	
5	**VOE 11305113**	1					Horn	Avertisseur	Signalhorn	Bocina	
6	**VOE 13945408**	1					Nut	Ecrou	Mutter	Tuerca	
7	**VOE 828587**	1					Buzzer	Répétiteur acoustique	Summer	Zumbador	
8	**VOE 11170371**	1					Power Outlet	Prise Courant	Stromentnahme	Corriente	
9	**VOE 11851378**	1					Instrument	Tableau Bord	Instrument	Instrumentos	
10	**VOE 11428122**	1					Rocker Arm	Culbuteur	Kipphebel	Balancin	
11	**VOE 11428010**	1					Rocker Arm	Culbuteur	Kipphebel	Balancin	
12	**VOE 11802874**	1					Switch	Commutateur	Schalter	Contactor	
13	**VOE 70377102**	1					Switch	Commutateur	Schalter	Contactor	
	VOE 70377120	1					Switch	Commutateur	Schalter	Contactor	
14	**VOE 11841230**	1					Timer	Chronometre	Zeitschaltwerk	Reloj Programad	
15	**VOE 13955894**	1					Washer	Rondelle	Scheibe	Arandela	
16	**VOE 4881440**	10					Strip Clamp	Ruban Serrage	Kabelbinder	Abraz Cinta	

1		**Bocina** **Signalhorn** **Avertisseur sonore** **Horn**	Catalogue id **20064**	Group **380**
2			Illustr. No **1019577**	Section **100**
3			Issue **VOE 64C9920064**	Page **147**
4				
5				

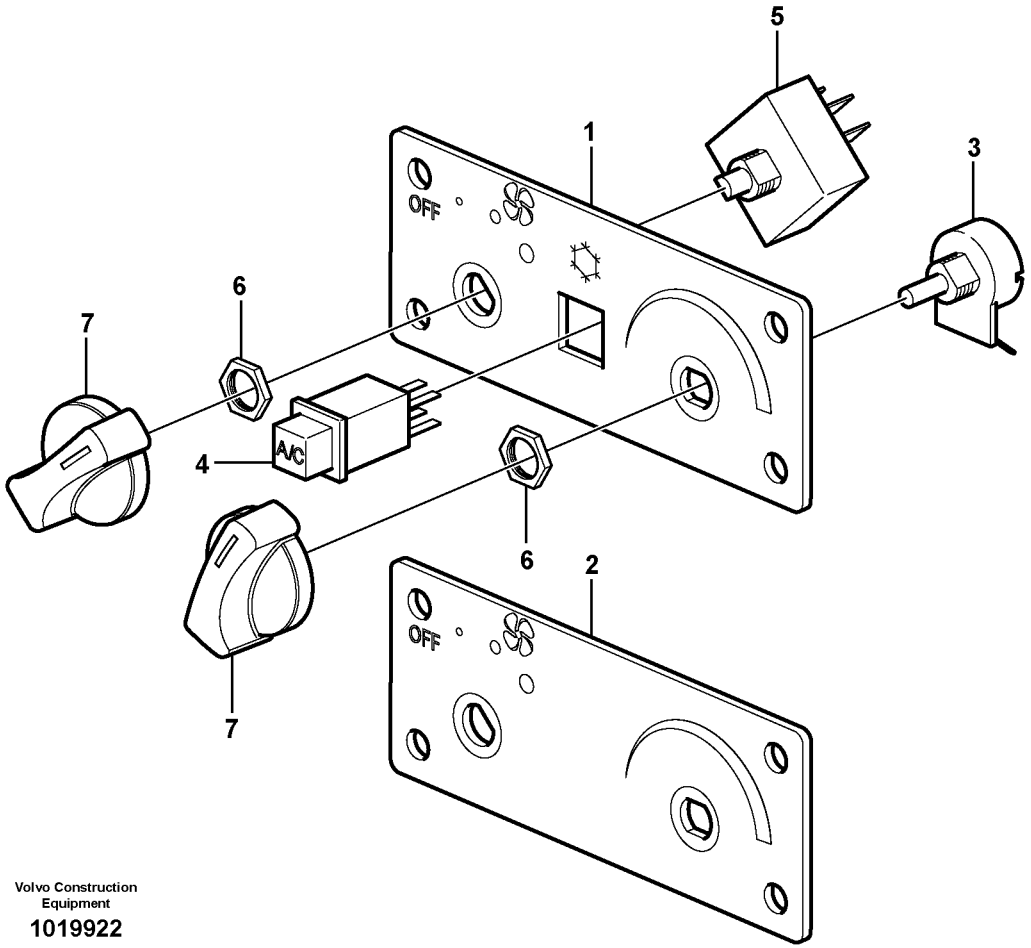

Volvo Construction Equipment

1019922

Fig.	Part No.	Quantity 1	2	3	PS	KIT	Description	Dénomination	Bezeichnung	Denominación	Notes
1	**VOE 11851899**	1					Control Panel	Panneau commande	Bedienungstafel	Panel Mando	
2	**VOE 11852056**		1				Control Panel	Panneau commande	Bedienungstafel	Panel Mando	
3		1	1		NS		•Potentiometer	•Potentiomètre	•Potentiometer	•Potenciometro	
4	**VOE 11715494**	1					•Switch	•Commutateur	•Schalter	•Contactor	
5	**VOE 11715493**	1	1				•Switch	•Commutateur	•Schalter	•Contactor	
6	**VOE 11715495**	1	1				•Nut	•Ecrou	•Mutter	•Tuerca	
7	**VOE 11715496**	2	2				•Knob	•Bouton	•Knopf	•Boton	

1	**11840319**	**Panel de control** **Steuerpult** **Tableau de bord** **control panel**	Catalogue id **20064**	Group **380**
2	**11840373**		Illustr. No **1019922**	Section **150**
3			Issue **VOE 64C9920064**	Page **149**
4				
5				

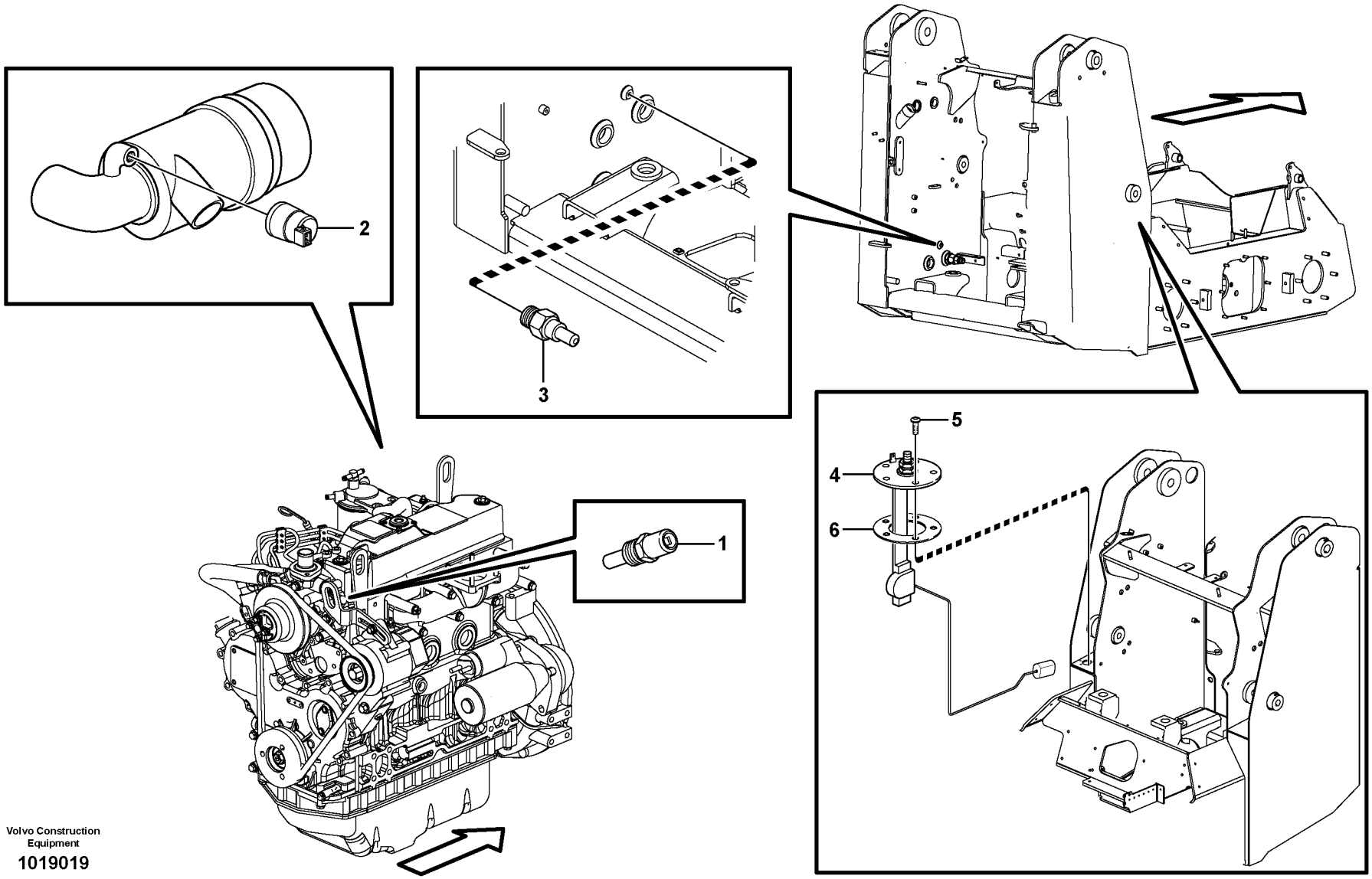

Volvo Construction Equipment

1019019

Fig.	Part No.	Quantity 1	2	3	PS	KIT	Description	Dénomination	Bezeichnung	Denominación	Notes
1	**VOE 11802936**	1					Temperature sensor	Detecteur temperatu	Temperaturgeber	Sensor temperatura	
2	**VOE 11850362**	1					Indicator	Indicateur	Indikator	Indicador	
3	**VOE 11852735**	1					Switch	Commutateur	Schalter	Contactor	
4	**VOE 11840962**	1					Fuel level sensor	Indic.niveau carbur	Kraftstoffv.geber	Sensor nivel combust	
5		5			NS		Flange screw	Vis à bride	Flanschschraube	Torn embridado	
6		1			NS		Gasket	Joint	Dichtung	Junta	

1	
2	
3	
4	
5	

Sensor
Geber
Détecteur
Sensor

Catalogue id **20064**	Group **386**
Illustr. No **1019019**	Section **100**
Issue **VOE 64C9920064**	Page **151**



VOLVO

Construction Equipment

GROUP		Section	Page
440	Drivetrain components	100	159
441	Hydraulic system Transport 11840227, 11840228, 11840250, 11840251	100	161
441	Hydraulic system Transport 11840305, 11840306, 11840307, 11840308	200	163
442	Hydraulic pump 11840227, 11840228, 11840250, 11840251	100	165



GROUPE		Section	Page
440	Composants de la ligne motrice	100	159
441	Systeme Hydr. Movement 11840227, 11840228, 11840250, 11840251	100	161
441	Systeme Hydr. Movement 11840305, 11840306, 11840307, 11840308	200	163
442	Pompe hydraulique 11840227, 11840228, 11840250, 11840251	100	165

GRUPPE		Abschnitt	Seite
440	Antriebsstrangkomponenten	100	159
441	Hydr. Anlage Fahren 11840227, 11840228, 11840250, 11840251	100	161
441	Hydr. Anlage Fahren 11840305, 11840306, 11840307, 11840308	200	163
442	Hydraulikpumpe 11840227, 11840228, 11840250, 11840251	100	165

GRUPO		Sección	Página
440	Componentes de la línea motriz	100	159
441	Sistema Hidr. Movimiento 11840227, 11840228, 11840250, 11840251	100	161
441	Sistema Hidr. Movimiento 11840305, 11840306, 11840307, 11840308	200	163
442	Bomba hidráulica 11840227, 11840228, 11840250, 11840251	100	165

VOLVO

Construction Equipment

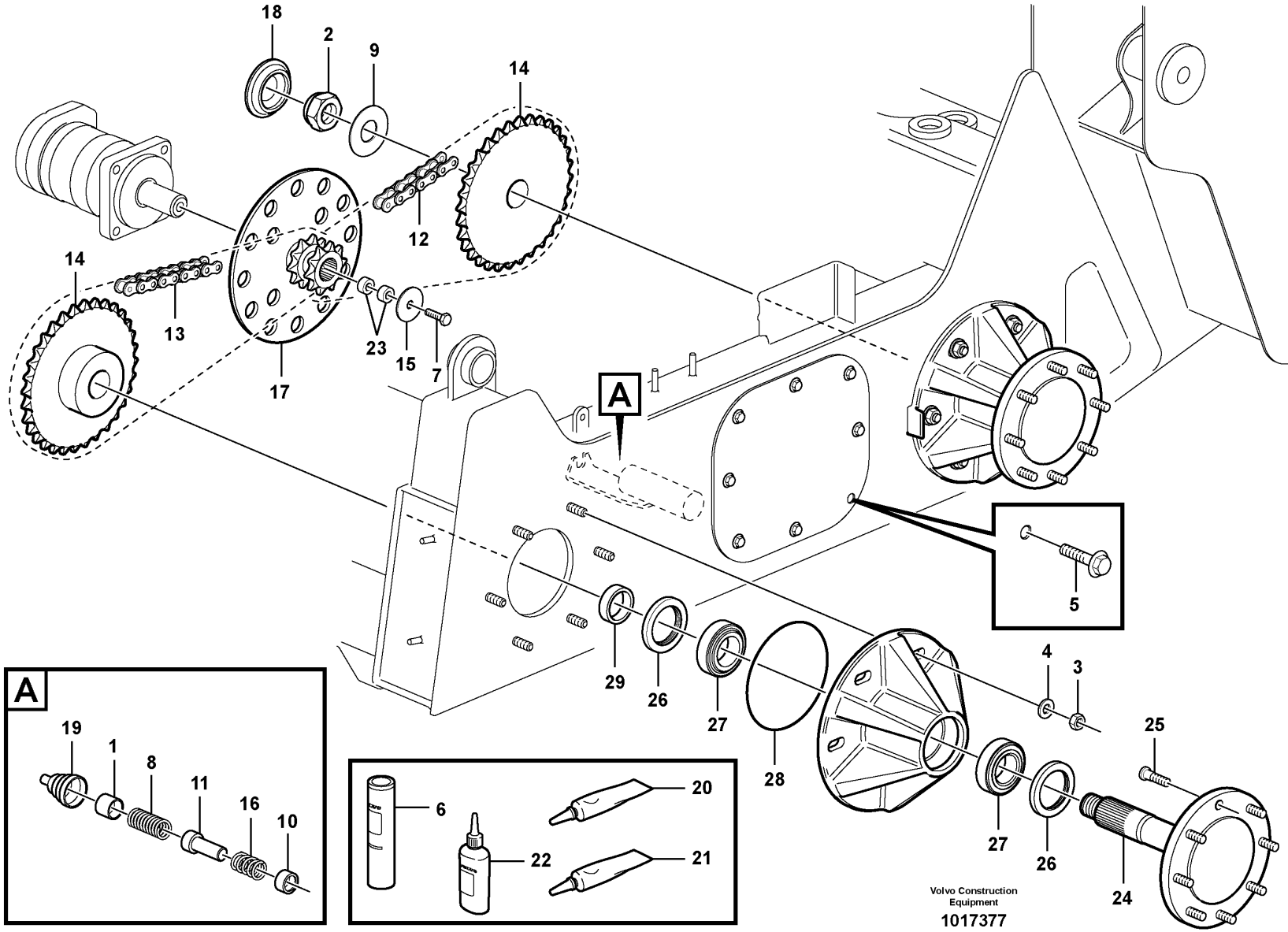
18
2
9
14
12
14
13
17
23
15
7
A
5
29
26
27
28
4
3
25
27
26
24
A
19
1
8
11
16
10
6
20
22
21
Volvo Construction Equipment
1017377

Fig.	Part No.	Quantity 1	2	3	PS	KIT	Description	Dénomination	Bezeichnung	Denominación	Notes
1	**VOE 11840915**	2					Piston	Piston	Kolben	Piston	
2	**VOE 11841615**	4					Hexagon Nut	Ecrou Hexagonal	Sechskantmutter	Tuerca Hexagon	
3	**VOE 11841587**	24					Hexagon Nut	Ecrou Hexagonal	Sechskantmutter	Tuerca Hexagon	
4	**VOE 11841579**	24					Washer	Rondelle	Scheibe	Arandela	
5	**VOE 946441**	16					Flange screw	Vis à bride	Flanschschraube	Torn embridado	
6	**VOE 11841792**	REQ					Grease	Berlingot de graisse	Fett	Grasa	
7	**VOE 13940162**	2					Screw	Vis	Schraube	Tornillo	
8	**VOE 11841838**	2					Spring	Ressort	Feder	Muelle	
9	**VOE 11841632**	4					Washer	Rondelle	Scheibe	Arandela	
10	**VOE 11840791**	2					Guide	Rail	Führung	Guia	
11	**VOE 11840779**	2					Pin	Goupille	Zapfen	Pasador	
12	**VOE 11840888**	2					Chain	Chaine	Kette	Cadena	
13	**VOE 11840887**	2					Chain	Chaine	Kette	Cadena	
14	**VOE 11852805**	4					Sprocket	Barbotin	Kettenrad	Rueda de cadena	
15	**VOE 11840933**	2					Washer	Rondelle	Scheibe	Arandela	
16	**VOE 11840935**	2					Spring	Ressort	Feder	Muelle	
17	**VOE 11851371**	2					Sprocket	Barbotin	Kettenrad	Rueda de cadena	
18	**VOE 11852739**	4					Cover	Capot	Haube	Capo	
19	**VOE 11840917**	2					Boot	Soufflet	Manschette	Proteccion	
20	**VOE 11842233**	REQ					Adhesive	Adhesif	Klebstoff	Adhesivo	
21	**VOE 11841794**	REQ					Adhesive	Adhesif	Klebstoff	Adhesivo	
22	**VOE 11841790**	REQ					Loctite - Safety	Loctite - Sécurité	Loctite - Sicherung	Loctite - Fusible	
23	**VOE 11840978**	4					Spacer	Partie Intermédiaire	Zwischenstück	Espaciador	
24	**VOE 11841250**	4					Axle	Axe Rotatif	Wellenzapfen	Eje	
25	**VOE 11853077**	32					Wheel Stud	Boulon De Roue	Radbolzen	Perno Rueda	BRA
	VOE 11852889	32					Wheel Stud	Boulon De Roue	Radbolzen	Perno Rueda	USA
26	**VOE 11841832**	8					Seal	Joint	Dichtring	Junta	
27	**VOE 181006**	16					Roller Bearing	Roulement rouleaux	Rollenlager	Cojinet Rodillo	
28	**VOE 983534**	4					O-ring	Joint Torique	O-Ring	Junta torica	
29	**VOE 11841072**	4					Spacer	Partie Intermédiaire	Zwischenstück	Espaciador	

1	
2	
3	
4	
5	

Componentes de la línea motriz
Antriebsstrangkomponenten
Composants de la ligne motrice
Drivetrain components

Catalogue id	Group
20064	**440**
Illustr. No	Section
1017377	**100**
Issue	Page
VOE 64C9920064	**159**

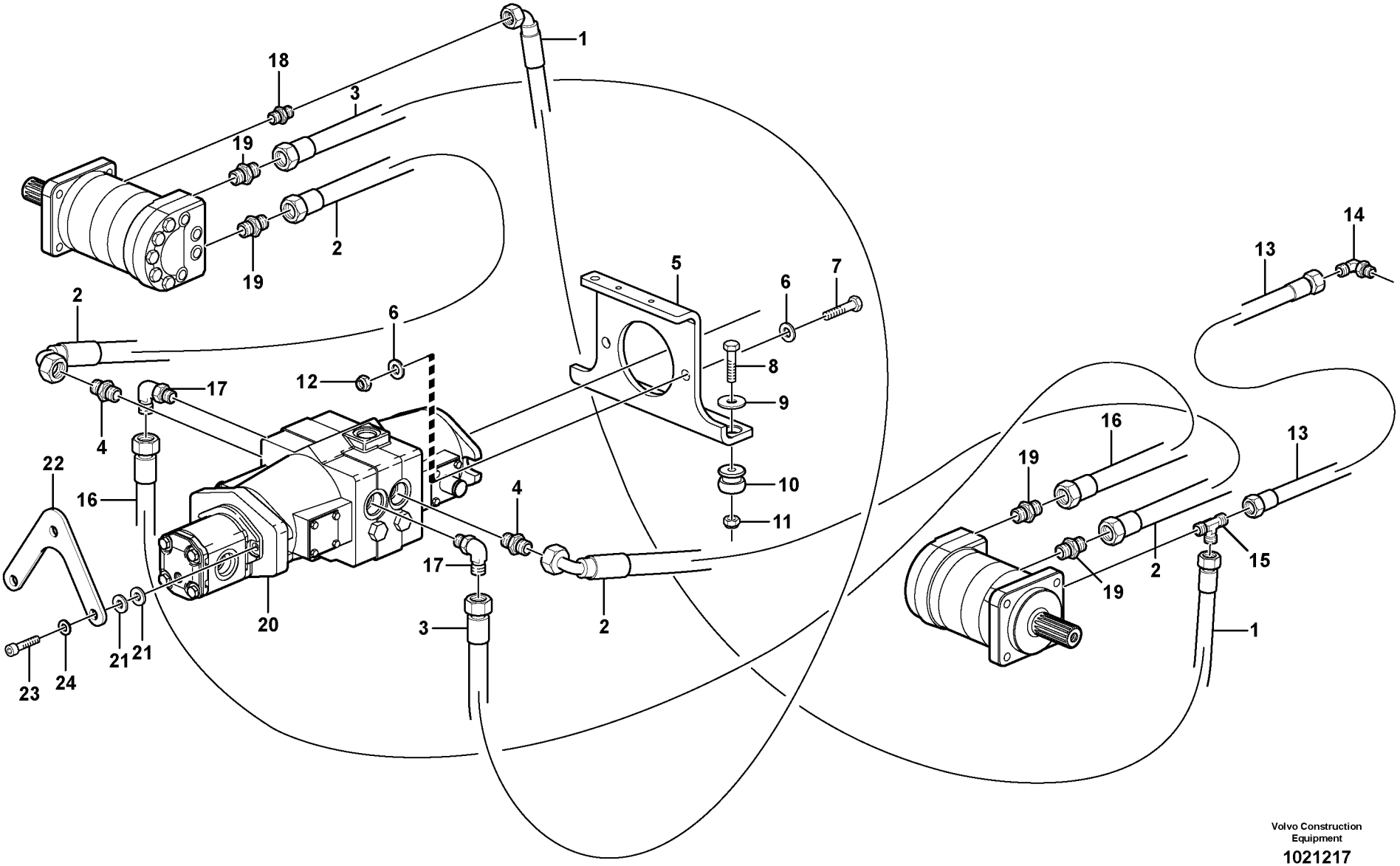

Volvo Construction Equipment

1021217

Fig.	Part No.	Quantity 1	2	3	PS	KIT	Description	Dénomination	Bezeichnung	Denominación	Notes
1	**VOE 11850570**	1					Hose	Durit	Schlauch	Tubo flexible	
2	**VOE 11841120**	2					Hose	Durit	Schlauch	Tubo flexible	
3	**VOE 11841125**	1					Hose	Durit	Schlauch	Tubo flexible	
4		6			NS		Connector	Raccord	Anschluss	Union	
5		1			NS		Bracket	Console	Konsole	Ménsula	
6	**VOE 11841560**	4					Washer	Rondelle	Scheibe	Arandela	
7	**VOE 955564**	2					Screw	Vis	Schraube	Tornillo	
8	**VOE 955538**	2					Hexagon screw	Vis tête hexagonale	Sechskantschraube	Tornillo hexago	
9	**VOE 11841178**	2					Washer	Rondelle	Scheibe	Arandela	
10	**VOE 11841526**	2					Mount	Plot	Unterlage	Soporte	
11	**VOE 950354**	2					Lock nut	Contre-ecrou	Sicherungsmutter	Contratuerca	
12	**VOE 950356**	2					Lock nut	Contre-ecrou	Sicherungsmutter	Contratuerca	
13	**VOE 11850737**	1					Hose	Durit	Schlauch	Tubo flexible	
14	**VOE 11841896**	1					Elbow	Coude	Winkelstueck	Tubo acodado	
15	**VOE 11841996**	1					Tee	Connexion en T	T-stuck	Acoplamiento T	
16	**VOE 11841977**	1					Hose	Durit	Schlauch	Tubo flexible	
17	**VOE 11841980**	1					Elbow	Coude	Winkelstueck	Tubo acodado	
18	**VOE 11841876**	1					Connector	Raccord	Anschluss	Union	
19	**VOE 11841866**	4					Connector	Raccord	Anschluss	Union	
20		1					Transmission Pump	Pompe de transmission	Getriebepumpe	Bomba de la transmisión	See group 442, Page 165
21	**VOE 977512**	4					Washer	Rondelle	Scheibe	Arandela	
22	**VOE 11841331**	1					Support	Support	Stütze	Apoyo	
23	**VOE 956616**	3					Allen Hd Screw	Vis A 6 Pans Cr	Inbusschraube	Torn Hex Embut	
24	**VOE 955924**	2					Spring Washer	Rondelle élastique	Federscheibe	Arandela flexible	

1		**Sistema Hidr. Movimiento** **Hydr. Anlage Fahren** **Systeme Hydr. Movement** **Hydraulic system Transport**	Catalogue id **20064**	Group **441**
2			Illustr. No **1021217**	Section **100**
3				
4			Issue **VOE 64C9920064**	Page **161**
5		**11840227, 11840228, 11840250, 11840251**		

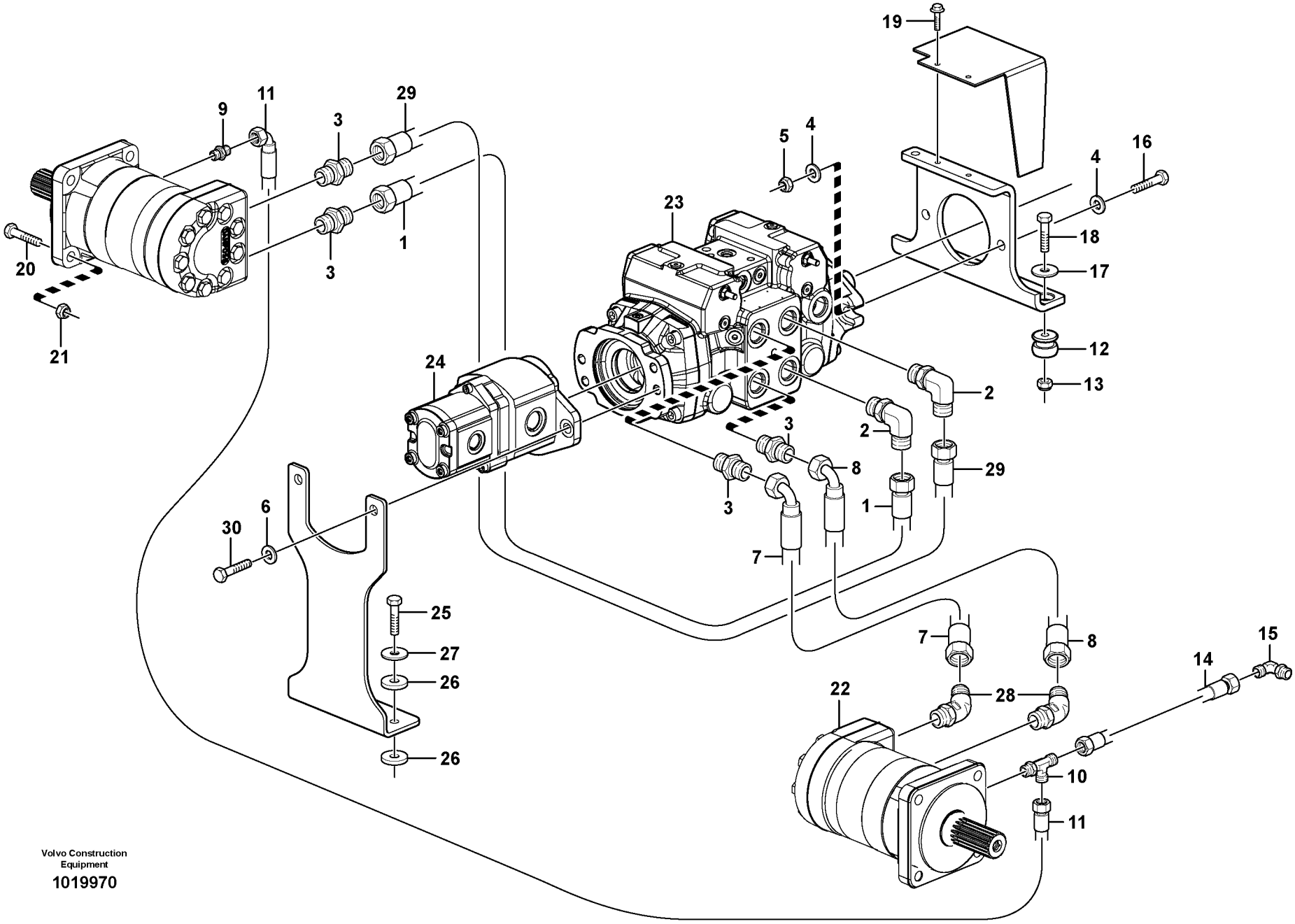

Volvo Construction Equipment

1019970

Fig.	Part No.	Quantity 1	2	3	PS	KIT	Description	Dénomination	Bezeichnung	Denominación	Notes
1	**VOE 11852781**	1					Hose assembly	Conduit flexible	Schlauchleitung	Conducto	
2	**VOE 11841899**	2					Connector	Raccord	Anschluss	Union	
3	**VOE 11841872**	4					Connector	Raccord	Anschluss	Union	
4	**VOE 11841560**	4					Washer	Rondelle	Scheibe	Arandela	
5	**VOE 950356**	2					Lock nut	Contre-ecrou	Sicherungsmutter	Contratuerca	
6		2					Spring Washer	Rondelle élastique	Federscheibe	Arandela flexible	Deleted
7	**VOE 11852783**	1					Hose assembly	Conduit flexible	Schlauchleitung	Conducto	
8	**VOE 11852783**	1					Hose assembly	Conduit flexible	Schlauchleitung	Conducto	
9	**VOE 11841876**	1					Connector	Raccord	Anschluss	Union	
10	**VOE 11841996**	1					Tee	Connexion en T	T-stuck	Acoplamiento T	
11	**VOE 11850737**	1					Hose	Durit	Schlauch	Tubo flexible	
12	**VOE 11841526**	2					Mount	Plot	Unterlage	Soporte	
13	**VOE 950354**	2					Lock nut	Contre-ecrou	Sicherungsmutter	Contratuerca	
14	**VOE 11851275**	1					Hose	Durit	Schlauch	Tubo flexible	
15	**VOE 11841896**	1					Elbow	Coude	Winkelstueck	Tubo acodado	
16	**VOE 955564**	2					Screw	Vis	Schraube	Tornillo	
17	**VOE 11841178**	2					Washer	Rondelle	Scheibe	Arandela	
18	**VOE 955538**	2					Hexagon screw	Vis tête hexagonale	Sechskantschraube	Tornillo hexago	
19	**VOE 13946934**	2					Screw	Vis	Schraube	Tornillo	
20	**VOE 11841659**	8					Screw	Vis	Schraube	Tornillo	
21	**VOE 11852585**	8					Lock nut	Contre-ecrou	Sicherungsmutter	Contratuerca	
22	**VOE 11850870**	2					Hydraulic motor	Moteur hydraulique	Hydraulischer Motor	Motor hidraulic	See group 911, Page 277
23	**VOE 11851861**	1					Transmission Pump	Pompe de transmission	Getriebepumpe	Bomba de la transmisión	
24	**VOE 11851930**	1					Hydraulic Pump	Pompe Hydraulique	Hydraulikpumpe	Bomba Hidraulica	
25	**VOE 13970949**	2					Hexagon screw	Vis a tête hexagonale	Sechskantschr.	Tornillo hexago	
26	**VOE 11841243**	4					Rubber Washer	Rondelle Caoutchouc	Gummischeibe	Arandela Goma	
27	**VOE 11841178**	2					Washer	Rondelle	Scheibe	Arandela	
28	**VOE 11841983**	2					Elbow	Coude	Winkelstueck	Tubo acodado	
29	**VOE 11852781**	1					Hose assembly	Conduit flexible	Schlauchleitung	Conducto	
30	**VOE 13970974**	2					Hexagon screw	Vis a tête hexagonale	Sechskantschr.	Tornillo hexago	

1		**Sistema Hidr. Movimiento** **Hydr. Anlage Fahren** **Systeme Hydr. Movement** **Hydraulic system Transport**	Catalogue id **20064**	Group **441**
2			Illustr. No **1019970**	Section **200**
3			Issue **VOE 64C9920064**	Page **163**
4				
5		**11840305, 11840306, 11840307, 11840308**		

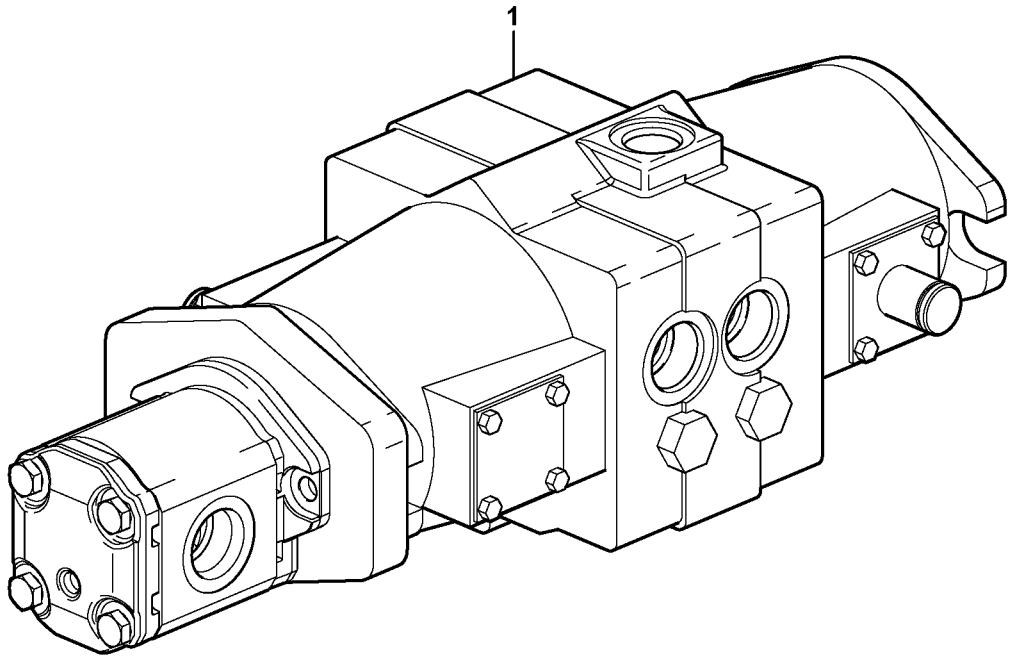
1

Fig.	Part No.	Quantity 1	2	3	PS	KIT	Description	Dénomination	Bezeichnung	Denominación	Notes
1	**VOE 11850676**	1					Transmission Pump	Pompe de transmission.....	Getriebepumpe.....	Bomba de la transmisión....	11840250, 11840251
	VOE 11850678	1					Transmission Pump	Pompe de transmission.....	Getriebepumpe.....	Bomba de la transmisión....	11840227, 11840228

1		**Bomba hidráulica** **Hydraulikpumpe** **Pompe hydraulique** **Hydraulic pump**	Catalogue id **20064**	Group **442**
2				
3			Illustr. No **1018367**	Section **100**
4				
5		**11840227, 11840228, 11840250, 11840251**	Issue **VOE 64C9920064**	Page **165**

VOLVO

Construction Equipment

GROUP		Section	Page
711	Frame	100	173
715	Protecting plates	100	175
716	Rear hitch and counterweight 11840250, 11840251, 11840305, 11840306	100	177
716	Counterweight	150	179
771	Wheel and tire	100	181
771	Wheel and tire 11840345	200	183
771	Kit spacer wheel, and track kit	300	185
775	Track equipment 11840215	100	187

TABLE DES MATIÈRES

GROUPE		Section	Page
711	Chassis	100	173
715	Tole protection	100	175
716	Barre attelage et contrepoids 11840250, 11840251, 11840305, 11840306	100	177
716	Contrepoids	150	179
771	Roue et pneu	100	181
771	Roue et pneu 11840345	200	183
771	Jeu de cales d'épaisseur pour les roues et kit chenille	300	185
775	Ruban equipement 11840215	100	187

GRUPPE		Abschnitt	Seite	GRUPPE		Abschnitt	Seite
711	Rahmen	100	173				
715	Schutzblechen	100	175				
716	Zug und Gegengewicht 11840250, 11840251, 11840305, 11840306	100	177				
716	Gegengewicht	150	179				
771	Räder und Reifen	100	181				
771	Räder und Reifen 11840345	200	183				
771	Satz Zwischenlegscheiben Rad, und Raupensatz	300	185				
775	Raupenausrüstung 11840215	100	187				

GRUPO		Sección	Página
711	Bastidor	100	173
715	Placas de proteccion	100	175
716	Barra de tracción y contrapeso 11840250, 11840251, 11840305, 11840306	100	177
716	Contrapeso	150	179
771	Rueda y neumatico	100	181
771	Rueda y neumatico 11840345	200	183
771	Kit espaciador rueda y kit de cadenas	300	185
775	Orugas 11840215	100	187

VOLVO

Construction Equipment

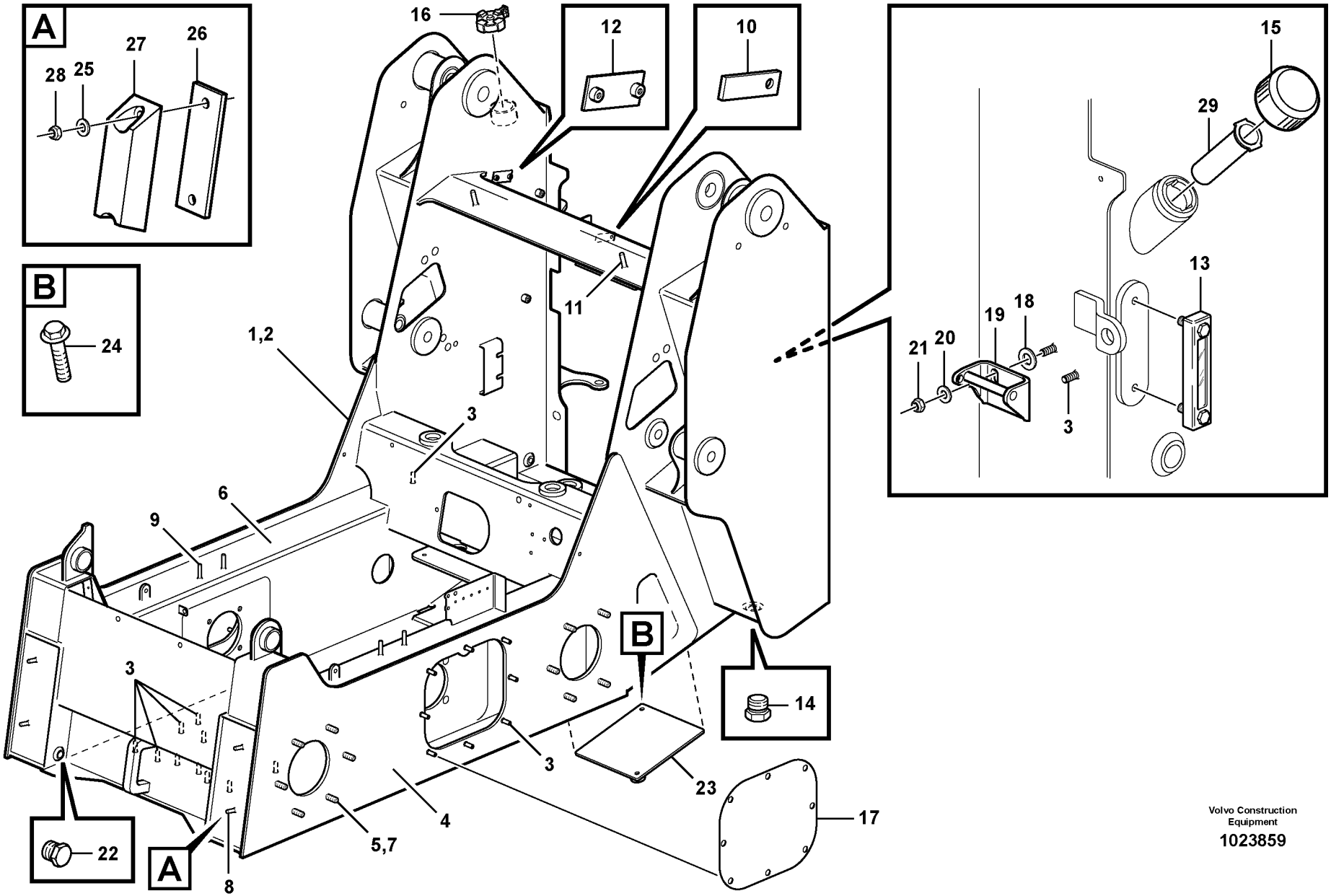

Volvo Construction Equipment

1023859

Fig.	Part No.	Quantity 1	2	3	PS	KIT	Description	Dénomination	Bezeichnung	Denominación	Notes
1	**VOE 11852837**	1					Frame	Chassis	Rahmen	Bastidor	
2	**VOE 11852833**	1					•Frame	•Chassis	•Rahmen	•Bastidor	
3	**VOE 11842215**	13					••Stud	••Goujon	••Stiftschraube	••Esparrago	
4		1			NS		••Chain Housing	••Carter Chaine	••Kettengehäuse	••Caja Cadena	
5	**VOE 11853076**	12					••••Wheel Stud	••••Boulon De Roue	••••Radbolzen	••••Perno Rueda	(VOE 11842171)
6		1			NS		••Chain Housing	••Carter Chaine	••Kettengehäuse	••Caja Cadena	
7	**VOE 11853076**	12					••••Wheel Stud	••••Boulon De Roue	••••Radbolzen	••••Perno Rueda	(VOE 11842171)
8	**VOE 11842216**	4					••Stud	••Goujon	••Stiftschraube	••Esparrago	
9	**VOE 11842217**	4					••Stud	••Goujon	••Stiftschraube	••Esparrago	
10	**VOE 11842803**	1					••Bracket	••Console	••Konsole	••Ménsula	
11	**VOE 13965193**	2					••Flange screw	••Vis à bride	••Flanschschraube	••Torn embridado	
12	**VOE 4785480**	2					••Attaching plate	••Plaque fixation	••Befestigungsplatte	••Placa fijacion	
13	**VOE 11841777**	1					•Gauge	•Calibre	•Schablone	•Plantilla	
14	**VOE 11850054**	2					•Plug	•Bouchon	•Stopfen	•Tapon	
15	**VOE 11852882**	1					•Filler cap	•Bouchon Remplissage	•Tankverschluss	•Tapa Llenado	
16	**VOE 11850066**	1					•Filler cap	•Bouchon Remplissage	•Tankverschluss	•Tapa Llenado	
17	**VOE 11852765**	2					•Cover	•Capot	•Haube	•Capo	(VOE 11851422)
18	**VOE 977512**	2					•Washer	•Rondelle	•Scheibe	•Arandela	
19	**VOE 11852915**	1					•Striker Plate	•Gache	•Schliesskeil	•Placa Bloqueo	
20	**VOE 983335**	2					•Washer	•Rondelle	•Scheibe	•Arandela	
21	**VOE 11841468**	2					•Hexagon Nut	•Ecrou Hexagonal	•Sechskantmutter	•Tuerca Hexagon	
22	**VOE 11841991**	2					•Plug	•Bouchon	•Stopfen	•Tapon	
23	**VOE 11850778**	1					•Cover	•Capot	•Haube	•Capo	
24	**VOE 946329**	2					•Flange screw	•Vis à bride	•Flanschschraube	•Torn embridado	
25	**VOE 977991**	4					Washer	Rondelle	Scheibe	Arandela	
26	**VOE 11841074**	4					Spacer	Partie Intermédiaire	Zwischenstück	Espaciador	
27	**VOE 11841531**	2					Bumper	Pare-chocs	Stossfänger	Parachoques	
28	**VOE 11841468**	4					Hexagon Nut	Ecrou Hexagonal	Sechskantmutter	Tuerca Hexagon	
29	**VOE 11852883**	1					Strainer	Crépine	Seiher	Colador	

1		**Bastidor** **Rahmen** **Chassis** **Frame**		Catalogue id **20064**	Group **711**
2				Illustr. No **1023859**	Section **100**
3				Issue **VOE 64C9920064**	Page **173**
4					
5					

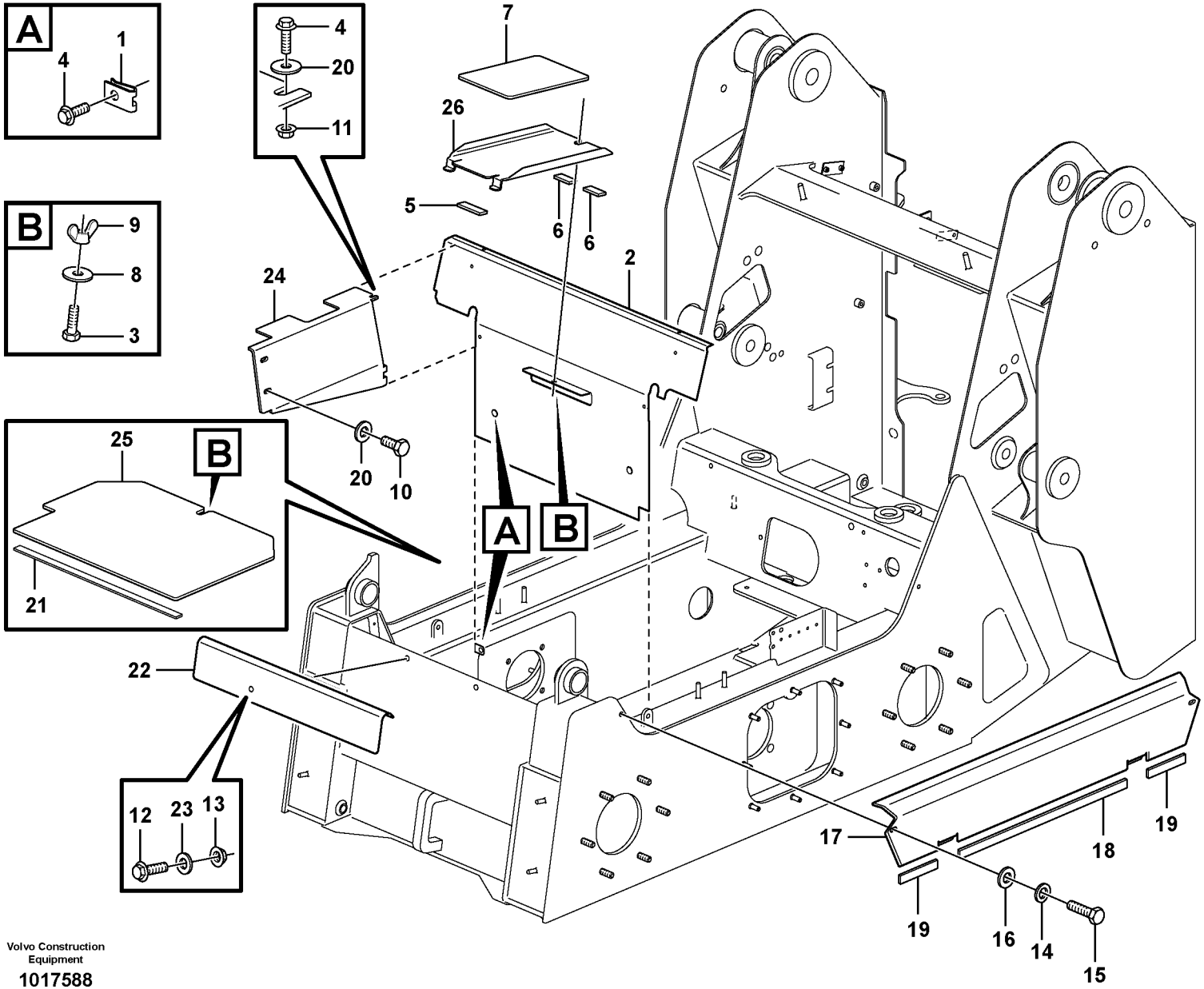

Volvo Construction Equipment

1017588

Fig.	Part No.	Quantity 1	2	3	PS	KIT	Description	Dénomination	Bezeichnung	Denominación	Notes
1	**VOE 949921**	2		4			Spring Nut	Ecrou Ressort	Fed. Schliessmutter	Tuerca Resorte	
2	**VOE 11851531**	1					Support	Support	Stütze	Apoyo	
2	**VOE 11852364**			1			Support	Support	Stütze	Apoyo	
3	**VOE 955297**	1		1			•Hexagon screw	•Vis tête hexagonale	•Sechskantschraube	•Tornillo hexago	
4	**VOE 13946934**	4		4			Screw	Vis	Schraube	Tornillo	
5	**VOE 11841261**	1					Strip	Bande	Streifen	Cinta	
6	**VOE 11841260**	2		2			Strip	Bande	Streifen	Cinta	
7	**VOE 11091424**	1					Slip Protection	Antiderapant	Gleitschutz	Prot Antidesliz	
8	**VOE 11841178**	1		1			Washer	Rondelle	Scheibe	Arandela	
9	**VOE 192354**	1		1			Wing Nut	Ecrou papillon	Flugelmutter	Tuerca mariposa	
10	**VOE 13946501**	4		4			Screw	Vis	Schraube	Tornillo	
11	**VOE 13949278**	2		2			Flange Lock Nut	Contre écrou bride	Flanschmutter	Contratuer Embr	
12	**VOE 946329**	2		2			Flange screw	Vis à bride	Flanschschraube	Torn embridado	
13	**VOE 13971098**	2		2			Flange nut	Ecrou accouple.	Bundmutter	Tuerca embridad	
14	**VOE 955922**		4				Spring Washer	Rondelle élastique	Federscheibe	Arandela flexible	
15	**VOE 946441**		4				Flange screw	Vis à bride	Flanschschraube	Torn embridado	
16			4		NS		Washer	Rondelle	Scheibe	Arandela	
17	**VOE 11840778**		2				Cover	Capot	Haube	Capo	
18	**VOE 11840971**		2				Moulding	Baguette	Profil	Liston	
19	**VOE 11840973**		4				Moulding	Baguette	Profil	Liston	
20	**VOE 960139**	6		6			Washer	Rondelle	Scheibe	Arandela	
21	**VOE 11840977**			1			Tape	Scotch	Klebeband	Cinta	L = 584 MM
22	**VOE 976945**			1			Washer	Rondelle	Scheibe	Arandela	
23	**VOE 976945**	2		2			Washer	Rondelle	Scheibe	Arandela	
24		1		1	NS		Cover	Capot	Haube	Capo	RH
		1		1	NS		Cover	Capot	Haube	Capo	LH
25				1	NS		Plate	Plaque	Platte	Placa	
26		1			NS		Plate	Plaque	Platte	Placa	

1	**11840295, 11840297**
2	**11840010**
3	**11840299, 11840301**
4	
5	

Placas de proteccion
Schutzblechen
Tole protection
Protecting plates

Catalogue id **20064**	Group **715**
Illustr. No **1017588**	Section **100**
Issue **VOE 64C9920064**	Page **175**



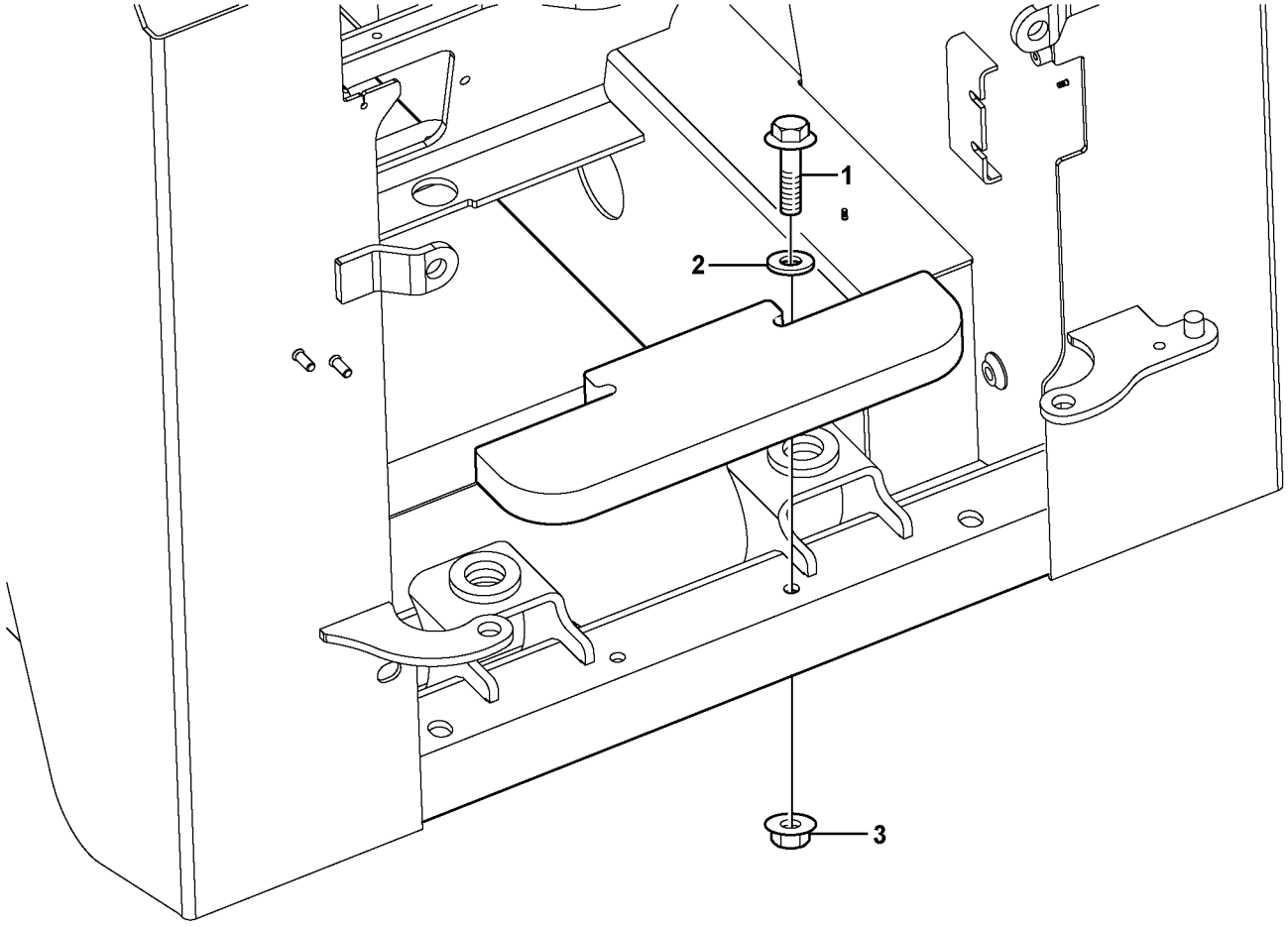
1
2
3

Fig.	Part No.	Quantity 1	2	3	PS	KIT	Description	Dénomination	Bezeichnung	Denominación	Notes
1	**VOE 965195**	2					Flange screw	Vis à bride	Flanschschraube	Torn embridado	
2	**VOE 13955897**	2					Washer	Rondelle	Scheibe	Arandela	
3	**VOE 971096**	2					Flange nut	Ecrou accouple.	Bundmutter	Tuerca embridad	

1		**Barra de tracción y contrapeso** **Zug und Gegengewicht** **Barre attelage et contrepoids** **Rear hitch and counterweight**	Catalogue id **20064**	Group **716**
2			Illustr. No **1020100**	Section **100**
3			Issue **VOE 64C9920064**	Page **177**
4				
5		**11840250, 11840251, 11840305, 11840306**		

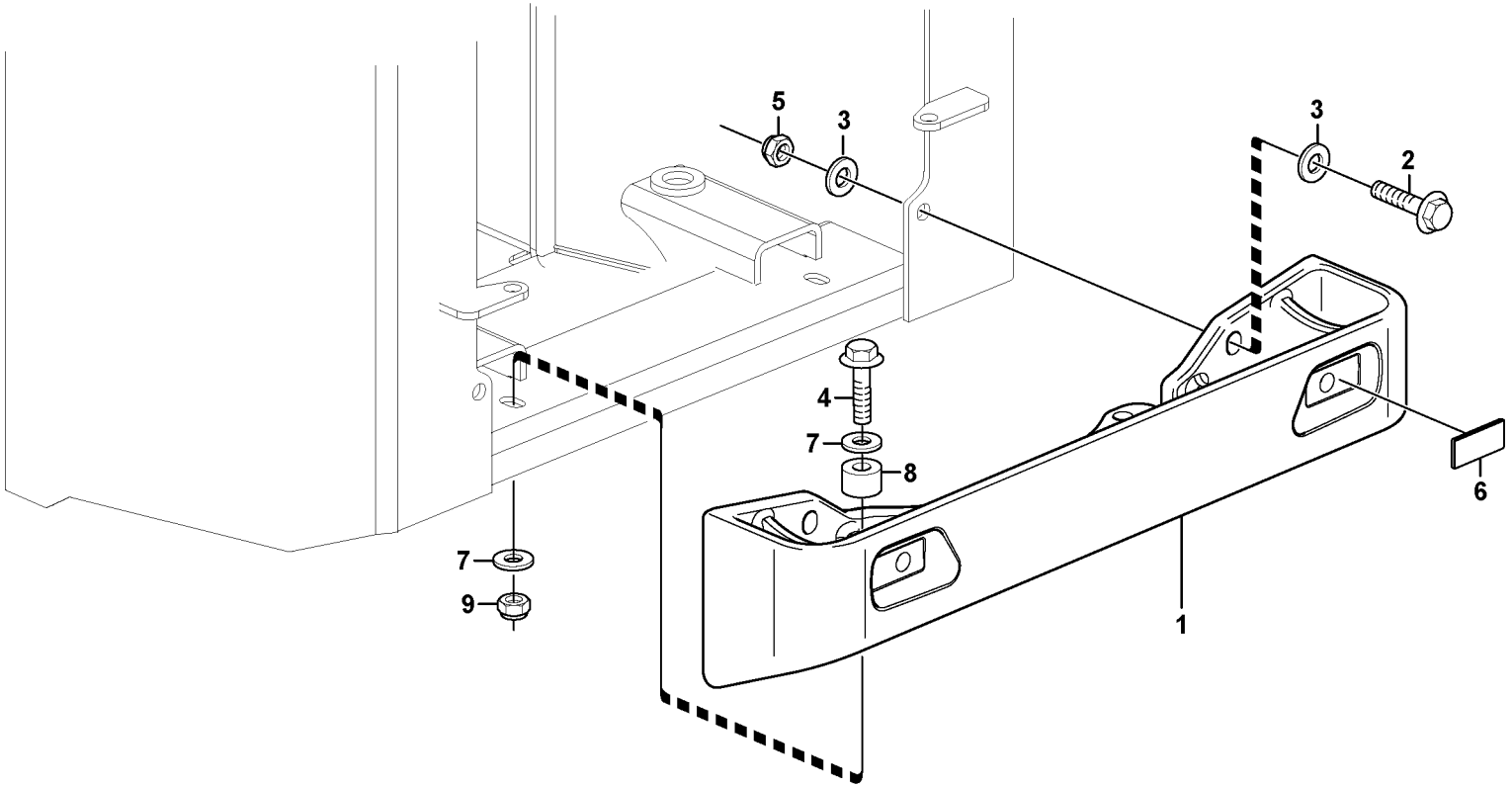

Volvo Construction Equipment

1021623

Fig.	Part No.	Quantity 1	2	3	PS	KIT	Description	Dénomination	Bezeichnung	Denominación	Notes
1	**VOE 11852520**	1					Counterweight	Contrepoids	Gegengewicht	Contrapeso	
1	**VOE 11852785**		1				Counterweight	Contrepoids	Gegengewicht	Contrapeso	
2	**VOE 978949**	2	2				Hexagon screw	Vis a tête hexagonale	Sechskantschr.	Tornillo hexago	
3	**VOE 955903**	4	4				Washer	Rondelle	Scheibe	Arandela	
4	**VOE 983296**	2					Hexagon screw	Vis a tête hexagonale	Sechskantschr.	Tornillo hexago	
4	**VOE 968437**		2				Flange screw	Vis à bride	Flanschschraube	Torn embridado	
5	**VOE 979022**	2	2				Nut	Ecrou	Mutter	Tuerca	
6	**VOE 11039276**	2	2				Reflector	Catadioptre	Reflektor	Reflector	
	VOE 13969516	4	4				Screw	Vis	Schraube	Tornillo	
	VOE 930757	4	4				Expanding Nut	Ecrou Expandeur	Spreizmutter	Tuerca Expan	
7	**VOE 983339**		4				Washer	Rondelle	Scheibe	Arandela	
7	**VOE 955903**	4					Washer	Rondelle	Scheibe	Arandela	
8	**VOE 861461**		2				Spacer Sleeve	Doui.entretoise	Distanzhülse	Manguito Dist	
9	**VOE 13968904**		2				Flange nut	Ecrou accouple.	Bundmutter	Tuerca embridad	
9	**VOE 979022**	2					Nut	Ecrou	Mutter	Tuerca	

1	**11840326, 11840406**	**Contrapeso** **Gegengewicht** **Contrepoids** **Counterweight**		Catalogue id **20064**	Group **716**
2	**11840356**			Illustr. No **1021623**	Section **150**
3				Issue **VOE 64C9920064**	Page **179**
4					
5					

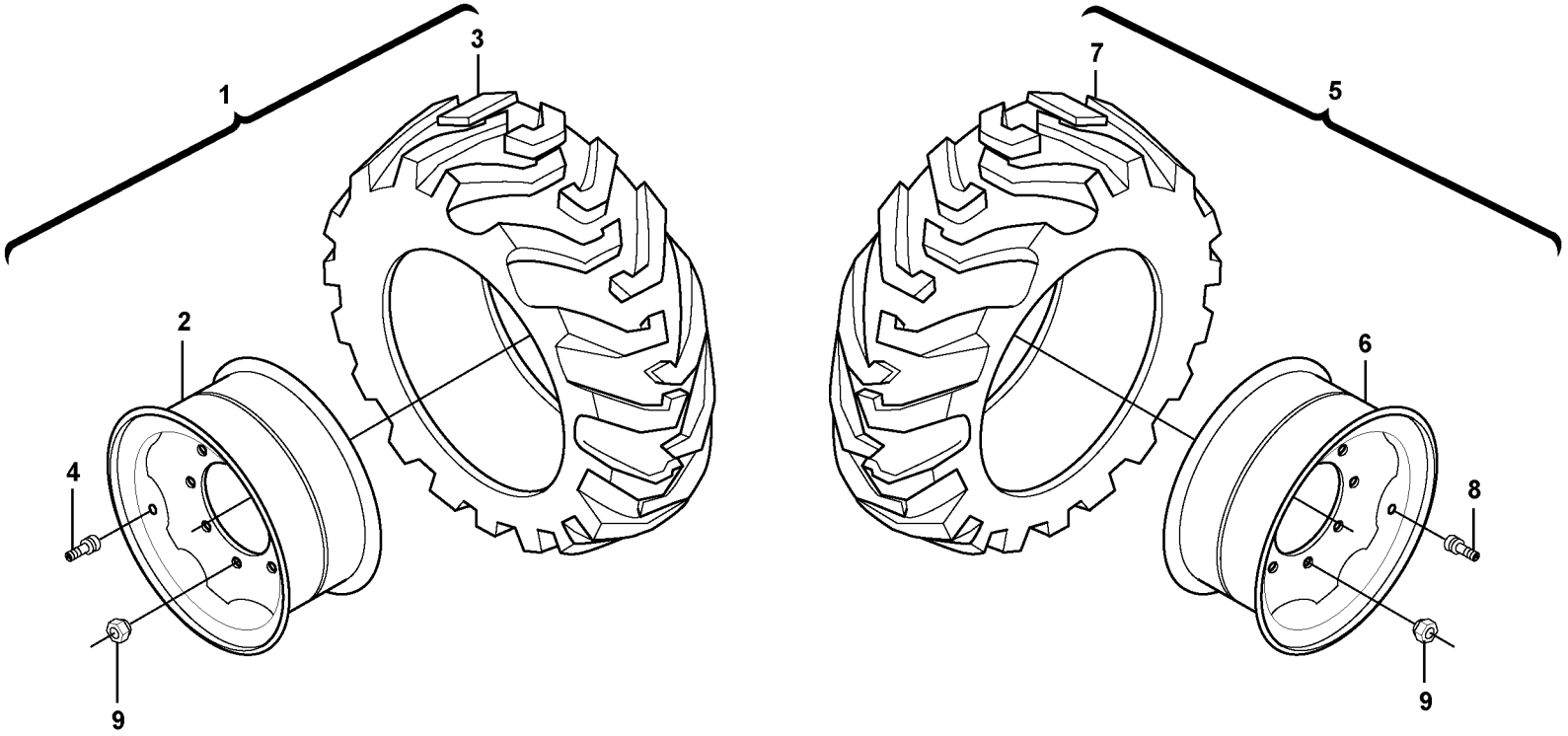

Volvo Construction Equipment

1019637

Fig.	Part No.	Quantity 1	2	3	4	5	PS	KIT	Description	Dénomination	Bezeichnung	Denominación	Notes
1		2					NS		Wheel	Roue	Rad	Rueda	LH
1			2				NS		Wheel	Roue	Rad	Rueda	LH
1				2			NS		Wheel	Roue	Rad	Rueda	LH
1					2		NS		Wheel	Roue	Rad	Rueda	LH
2	**VOE 11851828**	2							•Rim	•Jante	•Radfelge	•Llania	
2	**VOE 11851416**		2	2					•Rim	•Jante	•Radfelge	•Llania	
2	**VOE 11851417**				2				•Rim	•Jante	•Radfelge	•Llania	
3				2			NS		•Tire	•Pneu	•Reifen	•Neumatico	
3		2	2				NS		•Tire	•Pneu	•Reifen	•Neumatico	
3					2		NS		•Tire	•Pneu	•Reifen	•Neumatico	
4	**VOE 11842231**	2	2	2	2				•Valve	•Soupape	•Ventil	•Valvula	
5		2					NS		Wheel	Roue	Rad	Rueda	RH
5			2				NS		Wheel	Roue	Rad	Rueda	RH
5				2			NS		Wheel	Roue	Rad	Rueda	RH
5					2		NS		Wheel	Roue	Rad	Rueda	RH
6	**VOE 11851828**	2							•Rim	•Jante	•Radfelge	•Llania	
6	**VOE 11851416**		2	2					•Rim	•Jante	•Radfelge	•Llania	
6	**VOE 11851417**				2				•Rim	•Jante	•Radfelge	•Llania	
7				2			NS		•Tire	•Pneu	•Reifen	•Neumatico	
7		2	2				NS		•Tire	•Pneu	•Reifen	•Neumatico	
7					2		NS		•Tire	•Pneu	•Reifen	•Neumatico	
8	**VOE 11842231**	2	2	2	2				•Valve	•Soupape	•Ventil	•Valvula	
9	**VOE 11840940**	32	32	32	32				Lug Nut	Ecrou Roue	Radmutter	Tuerca Rueda	

1	**11840341**
2	**11840342**
3	**11840347**
4	**11840348**
5	

Rueda y neumatico
Räder und Reifen
Roue et pneu
Wheel and tire

Catalogue id **20064**	Group **771**
Illustr. No **1019637**	Section **100**
Issue **VOE 64C9920064**	Page **181**

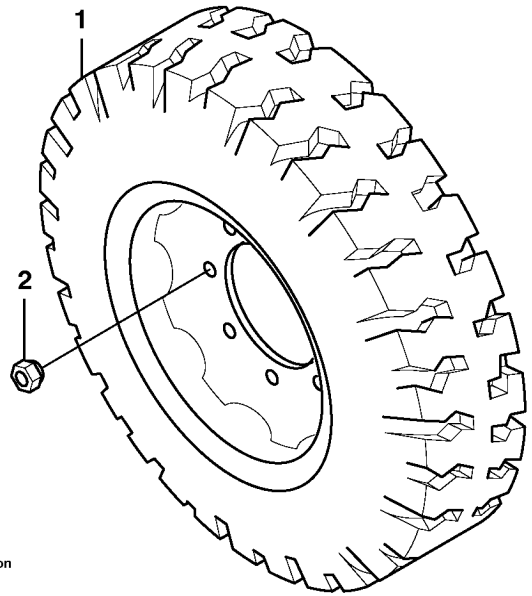

Volvo Construction Equipment

1006684

Fig.	Part No.	Quantity 1	2	3	PS	KIT	Description	Dénomination	Bezeichnung	Denominación	Notes
1	**VOE 11851401**	4					Tire	Pneu	Reifen	Neumatico	30*9-16, SOLID
2	**VOE 11840940**	32					Lug Nut	Ecrou Roue	Radmutter	Tuerca Rueda	

1		**Rueda y neumatico** **Räder und Reifen** **Roue et pneu** **Wheel and tire**	Catalogue id **20064**	Group **771**
2			Illustr. No **1006684**	Section **200**
3			Issue **VOE 64C9920064**	Page **183**
4				
5		**11840345**		

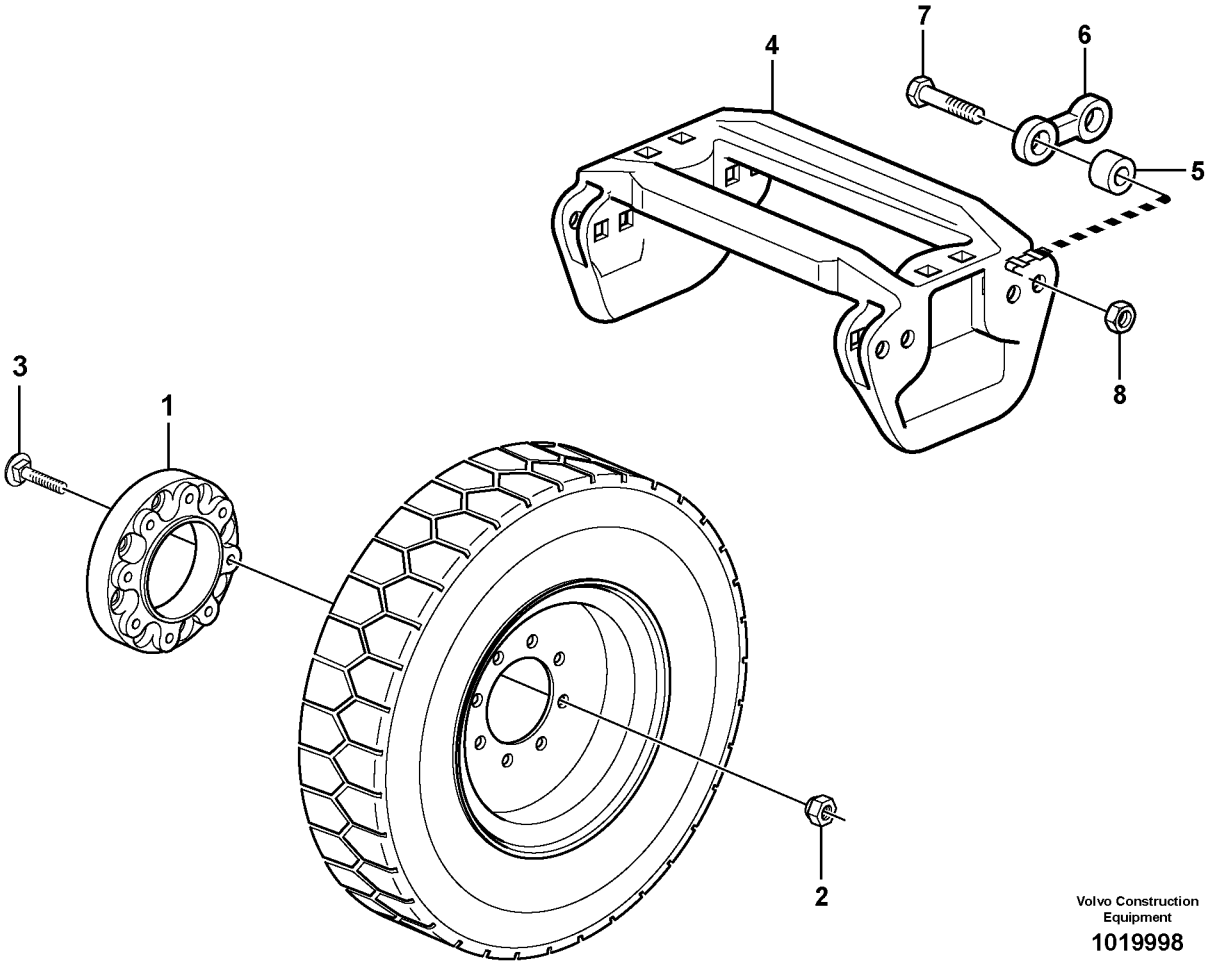

Volvo Construction Equipment

1019998

Fig.	Part No.	Quantity 1	2	3	PS	KIT	Description	Dénomination	Bezeichnung	Denominación	Notes
		1			NS		Spacer	Partie Intermédiaire	Zwischenstück	Espaciador	
1	**VOE 11842909**	4					•Spacer	•Partie Intermédiaire	•Zwischenstück	•Espaciador	
2	**VOE 11840940**	32					•Lug Nut	•Ecrou Roue	•Radmutter	•Tuerca Rueda	
3	**VOE 11842915**	32					•Stud	•Goujon	•Stiftschraube	•Esparrago	
			1		NS		Track Kit	Jeu de chenilles	Raupenbandsatz	Juego De Orugas	
4	**VOE 11852278**		34				•Track Shoe	•Tuile chenilles	•Bodenplatte	•Placa De Orugas	
5	**VOE 11842865**		136				•Bushing	•Bague	•Buchse	•Casquillo	
6	**VOE 11852279**		68				•Link	•Articulation	•Gelenk	•Articulacion	
7	**VOE 11842904**		136				•Bolt	•Boulon	•Bolzen	•Perno	
8	**VOE 14102830**		136				•Nut	•Ecrou	•Mutter	•Tuerca	

1	**11840220**
2	**11840390**
3	
4	
5	

Kit espaciador rueda y kit de cadenas
Satz Zwischenlegscheiben Rad, und Raupensatz
Jeu de cales d'épaisseur pour les roues et kit chenille
Kit spacer wheel, and track kit

Catalogue id **20064**	Group **771**
Illustr. No **1019998**	Section **300**
Issue **VOE 64C9920064**	Page **185**



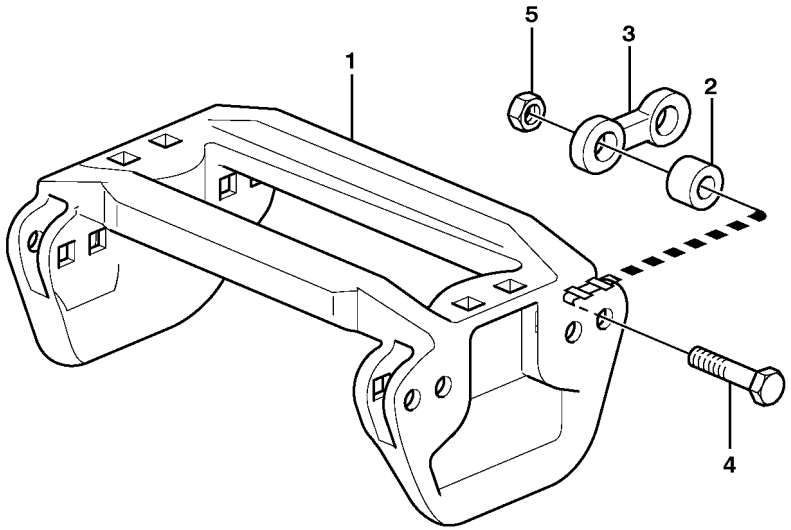

Volvo Construction Equipment

1007197

Fig.	Part No.	Quantity 1	2	3	PS	KIT	Description	Dénomination	Bezeichnung	Denominación	Notes
		1			NS		Track Kit	Jeu de chenilles	Raupenbandsatz	Juego De Orugas	
1	**VOE 11842864**	34					•Track Shoe	•Tuile chenilles	•Bodenplatte	•Placa De Orugas	
2	**VOE 11842865**	136					•Bushing	•Bague	•Buchse	•Casquillo	
3	**VOE 11842836**	68					•Link	•Articulation	•Gelenk	•Articulacion	
4	**VOE 11842904**	136					•Bolt	•Boulon	•Bolzen	•Perno	
5	**VOE 14102830**	136					•Nut	•Ecrou	•Mutter	•Tuerca	

1		**Orugas** **Raupenausrüstung** **Ruban equipement** **Track equipment**	Catalogue id **20064**	Group **775**
2			Illustr. No **1007197**	Section **100**
3			Issue **VOE 64C9920064**	Page **187**
4				
5		**11840215**		

VOLVO

Construction Equipment

GROUP		Section	Page
810	Cab body	100	195
821	Rear door and engine cover	100	197
831	Door with fitting parts	100	201
843	Windows	100	203
843	Sliding window. 11840319, 11840373	150	205
852	Operator's seat	100	207
852	Seat belt operator's seat	150	209
852	Seat belt operator's seat	200	211
865	Protecting plates 11840326, 11840406	100	213
872	Air ducts 11840319, 11840373	100	215
873	Heating system 11840319, 11840373	100	217
873	Cab heating 11840373	150	219
874	Air conditioning 11840319	100	221
874	Compressor with fitting parts, cooling agent R134 A 11840319	150	223
874	Installation hoses, heat and air conditioning	200	225
881	Instrument panel	100	229
882	Armrest	300	231
891	Mechanical lock for tilt cylinder. 11840330	100	233
891	External equipment	150	235
897	Sign plates and decals	100	237
897	Decals	300	241

TABLE DES MATIÈRES

GROUPE		Section	Page
810	Corps de cabine	100	195
821	Porte AR et capot moteur	100	197
831	Porte avec pièces de montage	100	201
843	Fenêtres	100	203
843	Vitre coulissante. 11840319, 11840373	150	205
852	Siège du conucteur	100	207
852	Ceint. sécurité siège conduct.	150	209
852	Ceint. sécurité siège conduct.	200	211
865	Tole protection 11840326, 11840406	100	213
872	Canalisation d'air 11840319, 11840373	100	215
873	Système du chauffage 11840319, 11840373	100	217
873	Chauffage cabine 11840373	150	219
874	Chauffage et ventilation 11840319	100	221
874	Compresseur avec pieces de montage, R134 A 11840319	150	223
874	Montage des flexibles, chauffage et ventilation	200	225
881	Tableau de bord	100	229
882	Accoudoir	300	231
891	Verrouillage mécanique vérin de basculement 11840330	100	233
891	Equipement extérieur	150	235
897	Enseignes et décalcomanies	100	237
897	Calcomanies	300	241

GRUPPE		Abschnitt	Seite
810	Fahrerhausgerippe	100	195
821	Hecktür und Motorhaube	100	197
831	Tür mit Anbauteilen	100	201
843	Fenster	100	203
843	Schiezefenster. 11840319, 11840373	150	205
852	Fahrersitz	100	207
852	Sicherheitsgurt, Fahrersitz	150	209
852	Sicherheitsgurt, Fahrersitz	200	211
865	Schutzblechen 11840326, 11840406	100	213
872	Luftkanäle 11840319, 11840373	100	215
873	Heizsystem 11840319, 11840373	100	217
873	Kabinenheizung 11840373	150	219
874	Klimaanlage 11840319	100	221
874	Kompressor mit Anbauteilen, Kältemittel R134 A 11840319	150	223
874	Einbau Schläuche, Heizung und Klimaanlage	200	225
881	Instrumententafel	100	229
882	Armlehne	300	231
891	Mechanische Verriegelung für Kippzylinder 11840330	100	233
891	Außenausrüstung	150	235
897	Schilder und aufklebeschild	100	237
897	Aufklebeschild	300	241

GRUPO		Sección	Página
810	Cuerpo de cabina	100	195
821	Puerta trasera y capó	100	197
831	Puerta con accesorios de montaje	100	201
843	Ventanas	100	203
843	Ventana despla. 11840319, 11840373	150	205
852	Asiento del conductor	100	207
852	Cinturón de seguridad asiento de conductor	150	209
852	Cinturón de seguridad asiento de conductor	200	211
865	Placas de proteccion 11840326, 11840406	100	213
872	Conductos de aire 11840319, 11840373	100	215
873	Sistema de calefacción 11840319, 11840373	100	217
873	Calefactor de cabina 11840373	150	219
874	Climatizador 11840319	100	221
874	Compresor con accesorios de montaje, R134 A 11840319	150	223
874	Montaje mangueras, equipo de calefacción y aire acondicionado	200	225
881	Panel de instrumentos	100	229
882	Reposabrazos	300	231
891	Bloqueo mecánico del cilindro de basculamiento. 11840330	100	233
891	Equipo exterior	150	235
897	Muestras y decalcomanias	100	237
897	Calcomanías	300	241

VOLVO

Construction Equipment

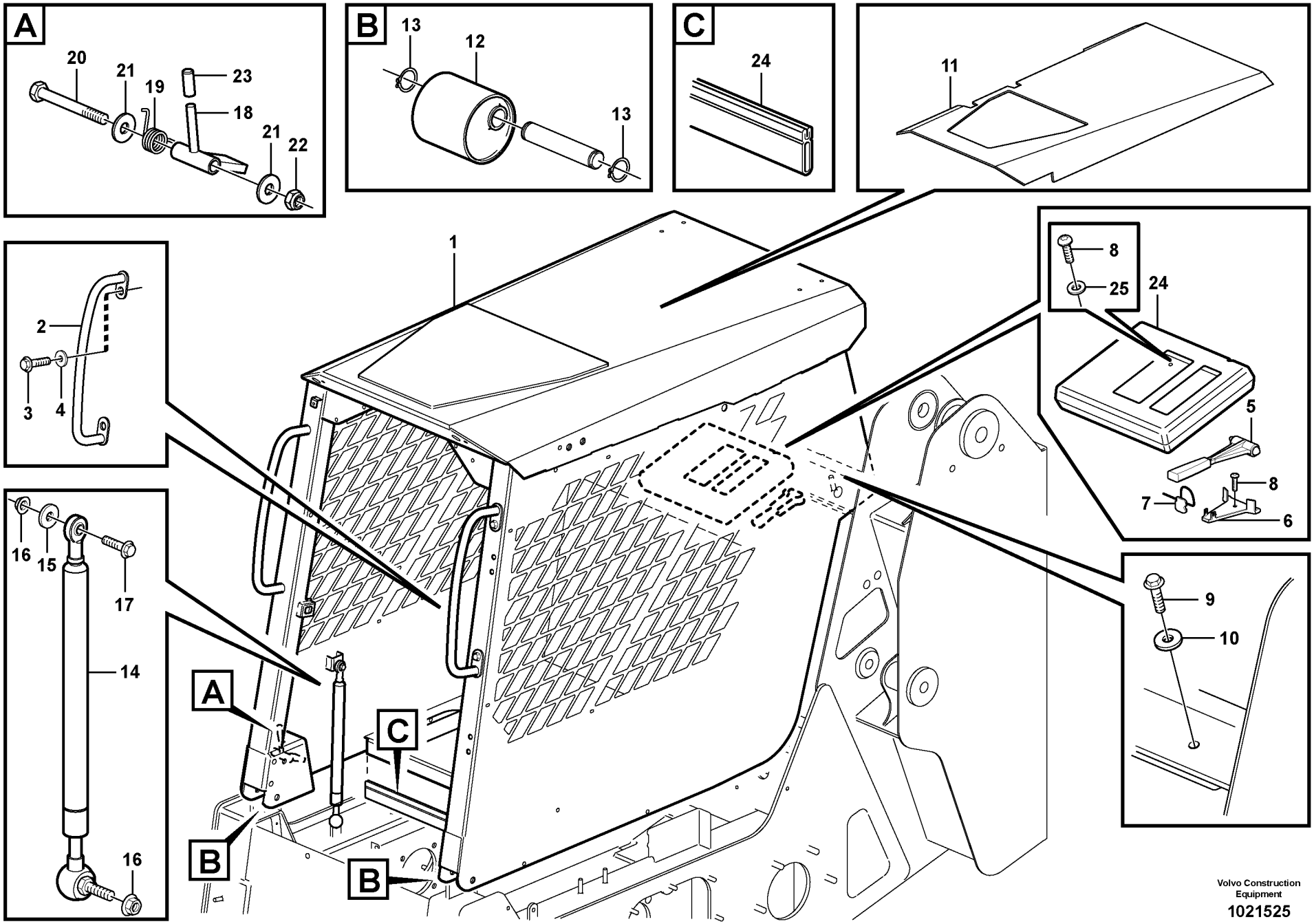

Volvo Construction Equipment

1021525

Fig.	Part No.	Quantity 1	2	3	PS	KIT	Description	Dénomination	Bezeichnung	Denominación	Notes
1	**VOE 11852826**	1					Cab	Cabine	Kabine	Cabina	
	VOE 11851972	1					•Cab	•Cabine	•Kabine	•Cabina	
	VOE 11851973	1					••Cab	••Cabine	••Kabine	••Cabina	
2	**VOE 11852011**	1					•Handle	•Poignee	•Handgriff	•Manilla	
3	**VOE 983270**	2					•Hexagon screw	•Vis tête hexagonale	•Sechskantschraube	•Tornillo hexago	
4	**VOE 11852015**	2					•Washer	•Rondelle	•Scheibe	•Arandela	
5	**VOE 11802257**	1					Hammer	Marteau	Hammer	Martillo	
6	**VOE 11807687**	1					Hammer	Marteau	Hammer	Martillo	
7	**VOE 11807688**	1					Hammer	Marteau	Hammer	Martillo	
8	**VOE 13944184**	6			OP		Blind Rivet	Rivet Borgne	Blindniet	Remache Ciego	
9	**VOE 13966363**	2					Flange screw	Vis à bride	Flanschschraube	Torn embridado	
10	**VOE 11055615**	2					Washer	Rondelle	Scheibe	Arandela	
11		1			NS		Headlining	Garnit.pavillon	Dachhimmel	Techo Interior	
12	**VOE 11851467**	2					Damper	Amortisseur	Dämpfer	Amortiguador	
13	**VOE 914450**	4					Snap Ring	Circlip	Nutring	Circlip	
14	**VOE 11852811**	2					Gas Spring	Ressort Gaz	Gasfeder	Resorte A Gas	
14	**VOE 11852809**	2					Gas Spring	Ressort Gaz	Gasfeder	Resorte A Gas	11840319, 11840395
15	**VOE 13960143**	2					Washer	Rondelle	Scheibe	Arandela	
16	**VOE 13971098**	2					Flange nut	Ecrou accouple.	Bundmutter	Tuerca embridad	
17	**VOE 13946752**	2					Screw	Vis	Schraube	Tornillo	
18	**VOE 11851968**	1					Lever	Levier	Hebel	Palanca	
19	**VOE 11850769**	1					Spring	Ressort	Feder	Muelle	
20	**VOE 13955572**	1					Screw	Vis	Schraube	Tornillo	
21	**VOE 13960145**	2					Washer	Rondelle	Scheibe	Arandela	
22	**VOE 11841466**	1					Hexagon Nut	Ecrou Hexagonal	Sechskantmutter	Tuerca Hexagon	
23	**VOE 11841551**	1					Handle	Poignee	Handgriff	Manilla	
24	**VOE 11800939**	1					Doc Compartment	Porte-document	Dokumentenfach	Compart Docum	
25	**VOE 460137**	4					Washer	Rondelle	Scheibe	Arandela	
26	**VOE 11852123**	1					Seal	Joint	Dichtring	Junta	

1	
2	
3	
4	
5	

Cuerpo de cabina
Fahrerhausgerippe
Corps de cabine
Cab body

Catalogue id	Group
20064	**810**
Illustr. No	Section
1021525	**100**
Issue	Page
VOE 64C9920064	**195**

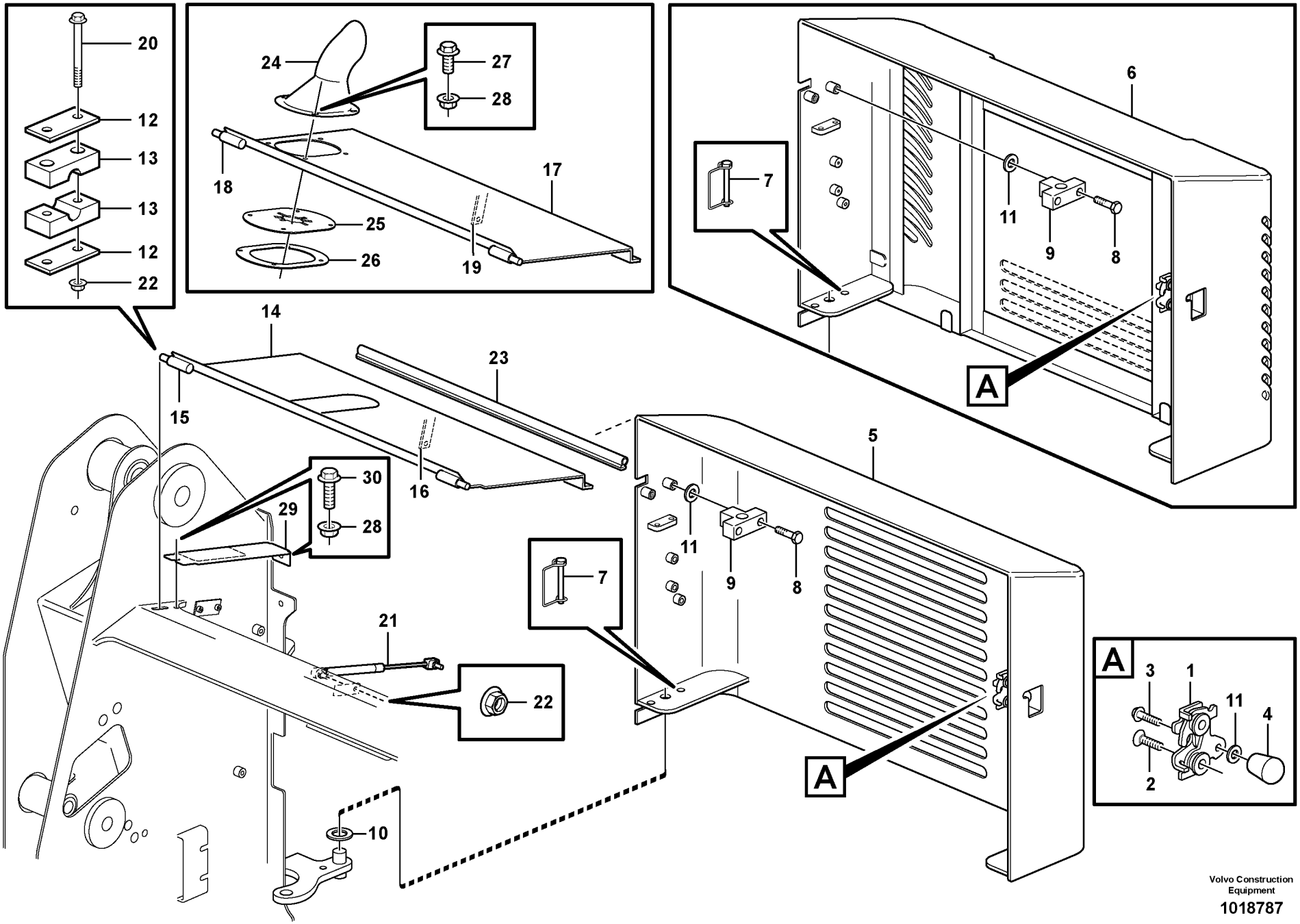

Volvo Construction Equipment

1018787

Fig.	Part No.	Quantity 1	2	3	PS	KIT	Description	Dénomination	Bezeichnung	Denominación	Notes
1	**VOE 11175891**	1	1				Lock	Serrure	Schloss	Cierre	
2	**VOE 969373**	2	2				6-pt skt screw	Vis creuse de 6	Hohlschraube	Racor 6-dientes	
3	**VOE 955514**	1	1				Screw	Vis	Schraube	Tornillo	
4	**VOE 11852238**	1	1				Handle	Poignee	Handgriff	Manilla	
5	**VOE 11852595**	1					Door	Porte	Tür	Puerta	11840325
6	**VOE 11852597**		1				Rear Door	Porte Arriere	Hintertür	Puerta Post	11840326
6	**VOE 11852599**		1				Rear Door	Porte Arriere	Hintertür	Puerta Post	11840406
7	**VOE 11852592**	1	1				Shear Pin	Goupil.securite	Brechbolzen	Pasador Segurid	
8	**VOE 983245**	2	2				Hexagon screw	Vis a tête hexagonale	Sechskantschr.	Tornillo hexago	
9	**VOE 11852468**	1	1				Block	Bloc	Block	Bloque	
10	**VOE 955903**	1	1				Washer	Rondelle	Scheibe	Arandela	
11	**VOE 13955894**	REQ	REQ				Washer	Rondelle	Scheibe	Arandela	
12	**VOE 11842012**	4	4				Cover	Capot	Haube	Capo	
13	**VOE 11842009**	4	4				Clamp	Pince Serrage	Klemme	Abrazadera	
14	**VOE 11851797**	1					Cover	Capot	Haube	Capo	
15	**VOE 11841031**	2					•Pivot	•Pivot	•Lagerzapfen	•Pivote	
16	**VOE 11842803**	1					•Bracket	•Console	•Konsole	•Ménsula	
17	**VOE 11851691**		1				Cover	Capot	Haube	Capo	
18	**VOE 11841031**		1				•Pivot	•Pivot	•Lagerzapfen	•Pivote	
19	**VOE 11842803**		1				•Bracket	•Console	•Konsole	•Ménsula	
20	**VOE 13965180**	4	4				Flange screw	Vis à bride	Flanschschraube	Torn embridado	
21	**VOE 11842804**	1	1				Gas Spring	Ressort Gaz	Gasfeder	Resorte A Gas	
22	**VOE 13945408**	6	6				Nut	Ecrou	Mutter	Tuerca	
23	**VOE 11841270**	1	1				Seal	Joint	Dichtring	Junta	
24	**VOE 11851689**		1				Exhaust Pipe Protection	Protection de conduit d'éch	Abgasrohrschutz	Protección del tubo de esc	
25	**VOE 11852555**		1				Shield	Tole-ecran	Schirmblech	Placa Guardab	
26	**VOE 11852556**		1				Clamping Brace	Etrier Serrage	Klemmbugel	Brazo Apriete	
27	**VOE 13946544**		4				Flange screw	Vis à bride	Flanschschraube	Torn embridado	
28	**VOE 13945407**		8				Nut	Ecrou	Mutter	Tuerca	
29	**VOE 11852481**		1				Side Plate	Tole Laterale	Seitenwandblech	Placa Lateral	LH

1	**11840356**
2	**11840406, 11840326**
3	
4	
5	

Puerta trasera y capó
Hecktür und Motorhaube
Porte AR et capot moteur
Rear door and engine cover

Catalogue id **20064**	Group **821**
Illustr. No **1018787**	Section **100**
Issue **VOE 64C9920064**	Page **197**

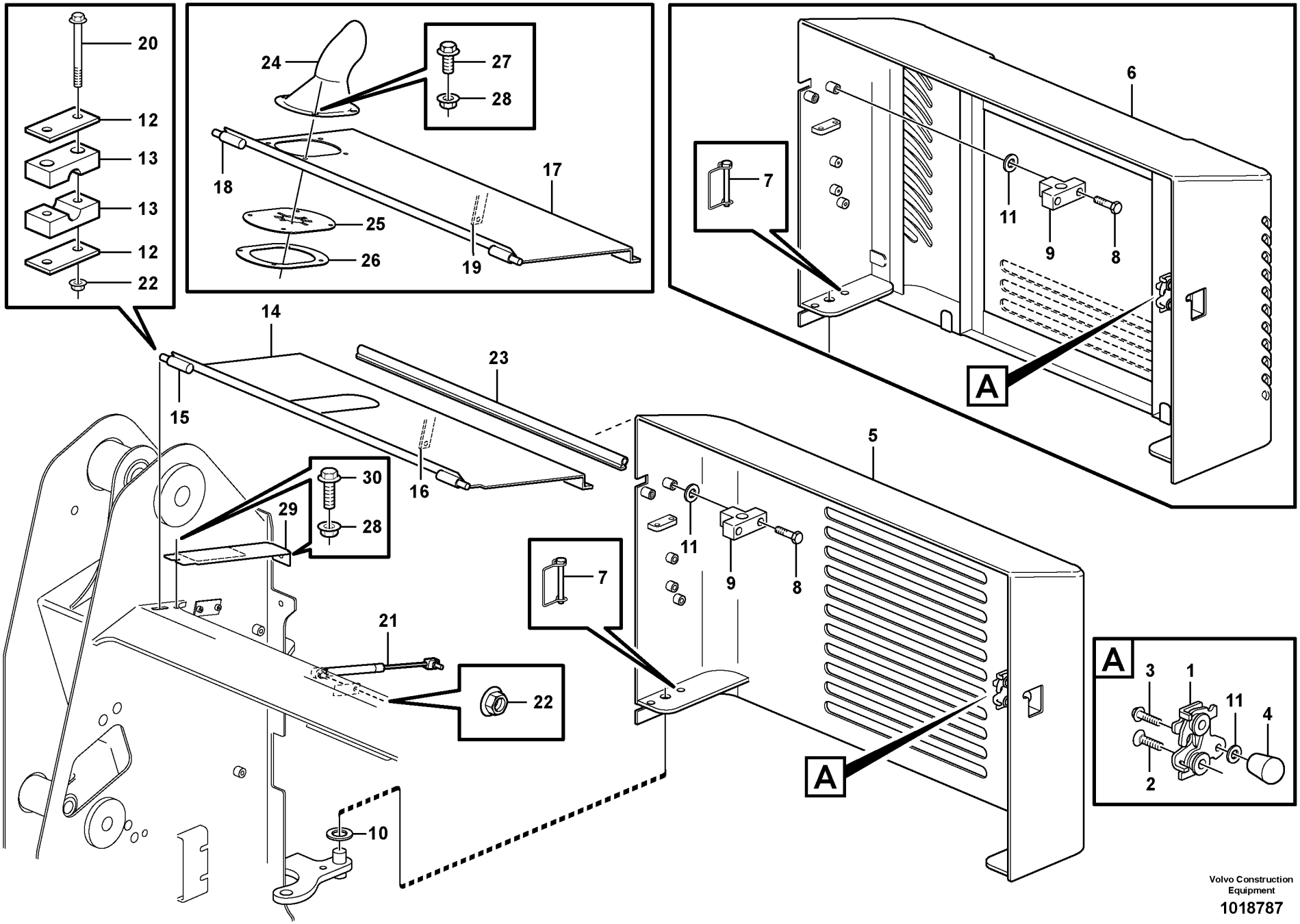

Volvo Construction Equipment

1018787

Fig.	Part No.	Quantity 1	2	3	PS	KIT	Description	Dénomination	Bezeichnung	Denominación	Notes
29	**VOE 11852480**		1				Side Plate	Tole Laterale	Seitenwandblech	Placa Lateral	RH
30	**VOE 13946934**		2				Screw	Vis	Schraube	Tornillo	

1	**11840356**	**Puerta trasera y capó** **Hecktür und Motorhaube** **Porte AR et capot moteur** **Rear door and engine cover**	Catalogue id **20064**	Group **821**
2	**11840406, 11840326**		Illustr. No **1018787**	Section **100**
3			Issue **VOE 64C9920064**	Page **199**
4				
5				

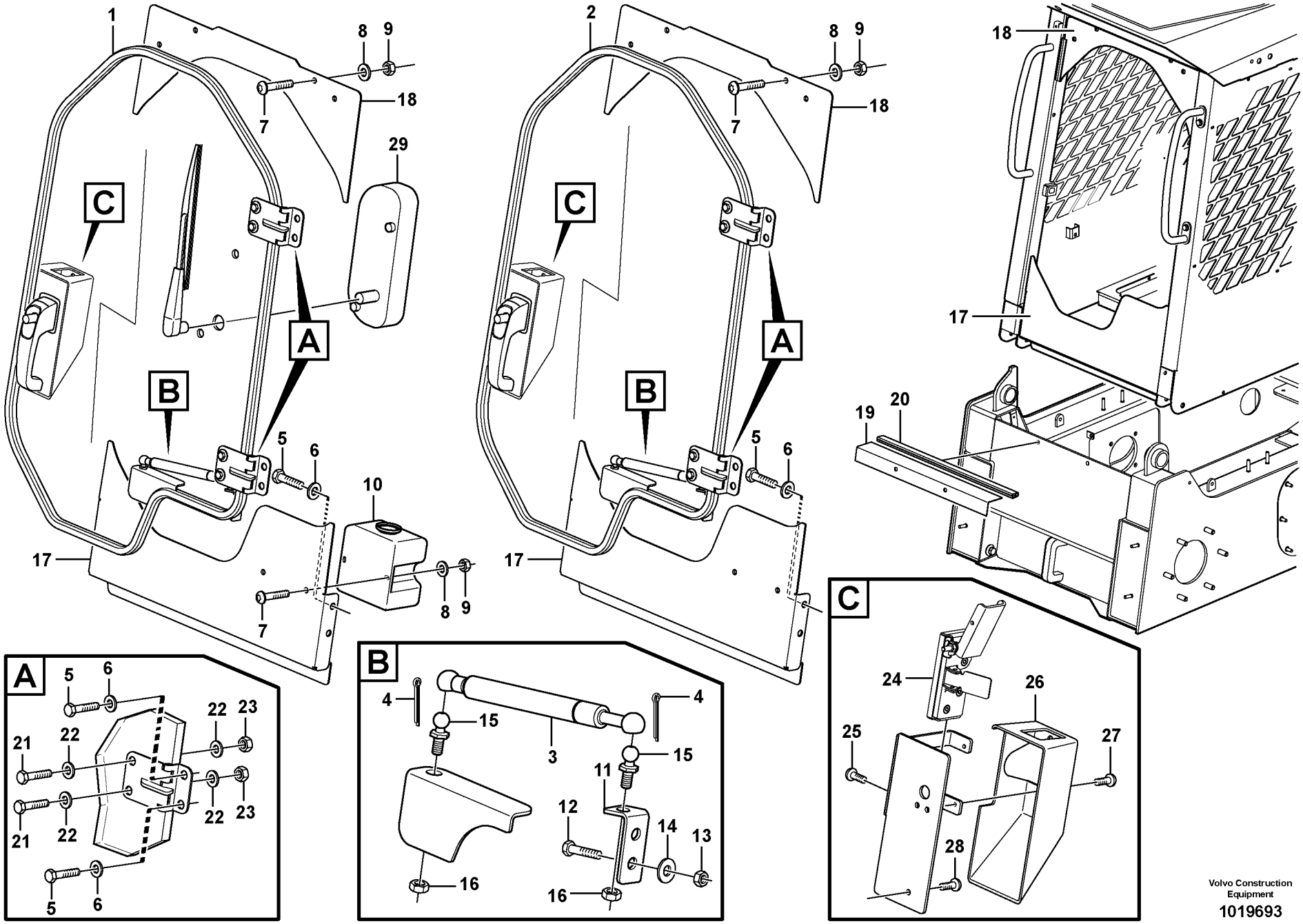

Volvo Construction Equipment

1019693

Fig.	Part No.	Quantity 1	2	3	PS	KIT	Description	Dénomination	Bezeichnung	Denominación	Notes
1	**VOE 11851876**	1	1				Door	Porte	Tür	Puerta	
2	**VOE 11851877**			1			Door	Porte	Tür	Puerta	
3	**VOE 11715506**	1	1	1			Gas Spring	Ressort Gaz	Gasfeder	Resorte A Gas	
4	**VOE 11715507**	2	2	2			Cotter Pin	Goupille Fendue	Splint	Pasador Hendido	
5	**VOE 983250**	8	8	8			Hexagon screw	Vis tête hexagonale	Sechskantschraube	Tornillo hexago	
6	**VOE 976945**	8	8	8			Washer	Rondelle	Scheibe	Arandela	
7	**VOE 969147**	6	6	4			Screw	Vis	Schraube	Tornillo	
8	**VOE 955892**	6	6	4			Washer	Rondelle	Scheibe	Arandela	
9	**VOE 13945407**	6	6	4			Nut	Ecrou	Mutter	Tuerca	
10		1	1				Fluid Reservoir	Reservo.liquide	Flussigkeitsbeh	Depos Liquido	See group 363, Page 109
11	**VOE 11715735**	1	1	1			Retainer	Retenue	Halter	Soporte	
12	**VOE 983243**	2	2	2			Screw	Vis	Schraube	Tornillo	
13	**VOE 983303**	2	2	2			Nut	Ecrou	Mutter	Tuerca	
14	**VOE 13955894**	2	2	2			Washer	Rondelle	Scheibe	Arandela	
15		2	2	2	NS		Ball Stud	Axe Bille	Kugelzapfen	Gorron De Bola	
16	**VOE 13945408**	2	2	2			Nut	Ecrou	Mutter	Tuerca	
17		1	1	1	NS		Panel Plate	Tole Panneau	Paneelblech	Placa Panel	LOW
18		1	1	1	NS		Panel Plate	Tole Panneau	Paneelblech	Placa Panel	UPPER
19	**VOE 11852044**	1	1	1			Plate	Plaque	Platte	Placa	
20	**VOE 11852046**	1	1	1			Seal	Joint	Dichtring	Junta	
21	**VOE 983243**	4	4	4			Screw	Vis	Schraube	Tornillo	
22	**VOE 13955894**	8	8	8			Washer	Rondelle	Scheibe	Arandela	
23	**VOE 983303**	4	4	4			Nut	Ecrou	Mutter	Tuerca	
24	**VOE 11715830**	1	1	1			Locking Device	Ens. verrouillage	Verriegelung	Dispos Cierre	
25	**VOE 11715832**	4	4	4			Screw	Vis	Schraube	Tornillo	
26	**VOE 11715831**	1	1	1			Cover	Capot	Haube	Capo	
27	**VOE 11715833**	2	2	2			Screw	Vis	Schraube	Tornillo	
28	**VOE 11715834**	3	3	3			Screw	Vis	Schraube	Tornillo	
29		1	1				Wiper Motor	Moteur essuie glace	Wischermotor	Motor l.p	See group 363, Page 109

1	**11840319**	**Puerta con accesorios de montaje** **Tür mit Anbauteilen** **Porte avec pièces de montage** **Door with fitting parts**	Catalogue id **20064** / Group **831**
2	**11840373**		Illustr. No **1019693** / Section **100**
3	**11840374**		Issue **VOE 64C9920064** / Page **201**
4			
5			

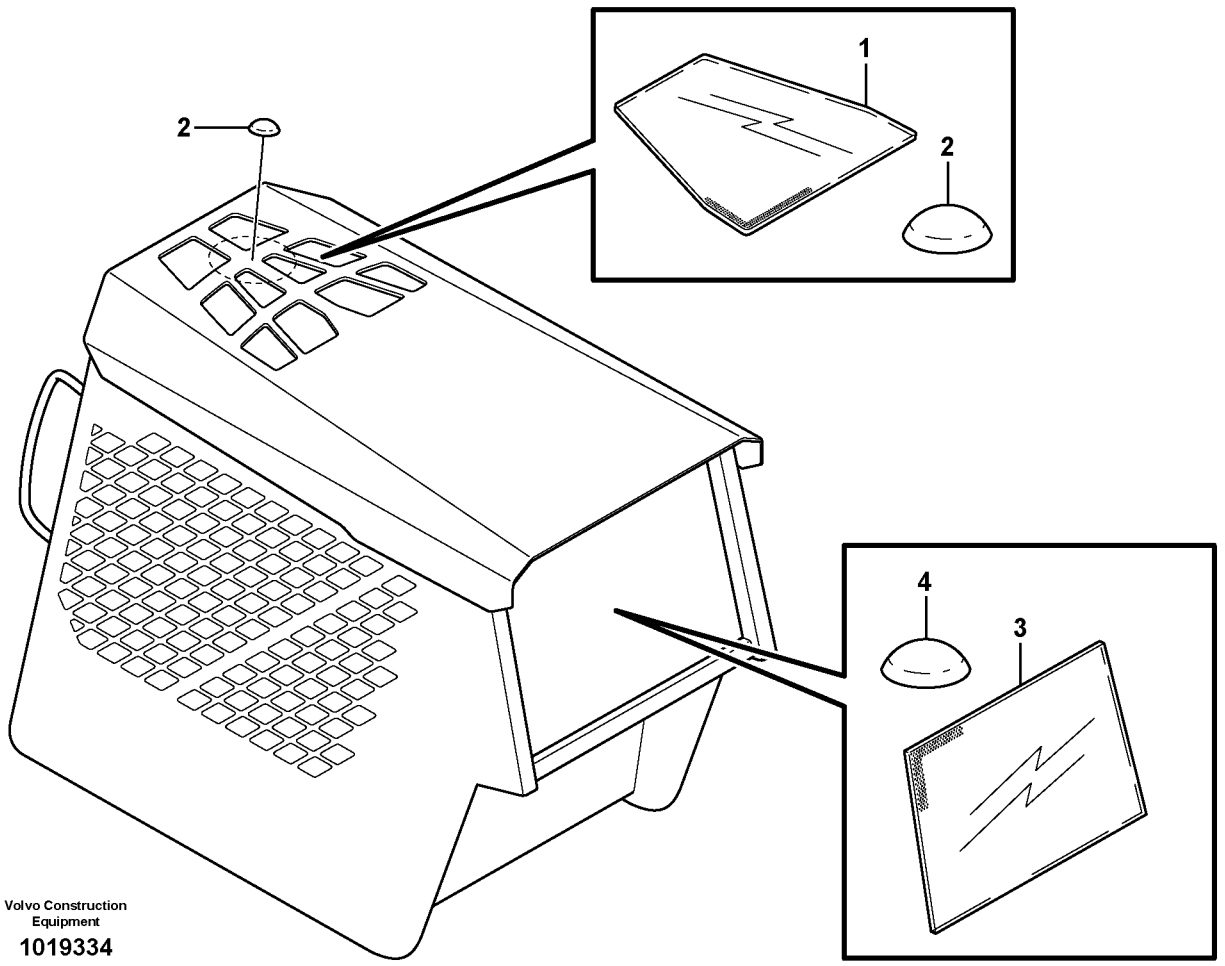

Volvo Construction Equipment

1019334

Fig.	Part No.	Quantity 1	2	3	PS	KIT	Description	Dénomination	Bezeichnung	Denominación	Notes
1	**VOE 11852022**	1					Glass	Glace	Scheibe	Vidrio	
2	**VOE 11852021**	8					Bumper	Pare-chocs	Stossfänger	Parachoques	
3	**VOE 11852016**	1					Glass	Glace	Scheibe	Vidrio	
4	**VOE 11852021**	4					Bumper	Pare-chocs	Stossfänger	Parachoques	

1		**Ventanas** **Fenster** **Fenêtres** **Windows**	Catalogue id **20064**	Group **843**
2			Illustr. No **1019334**	Section **100**
3			Issue **VOE 64C9920064**	Page **203**
4				
5				

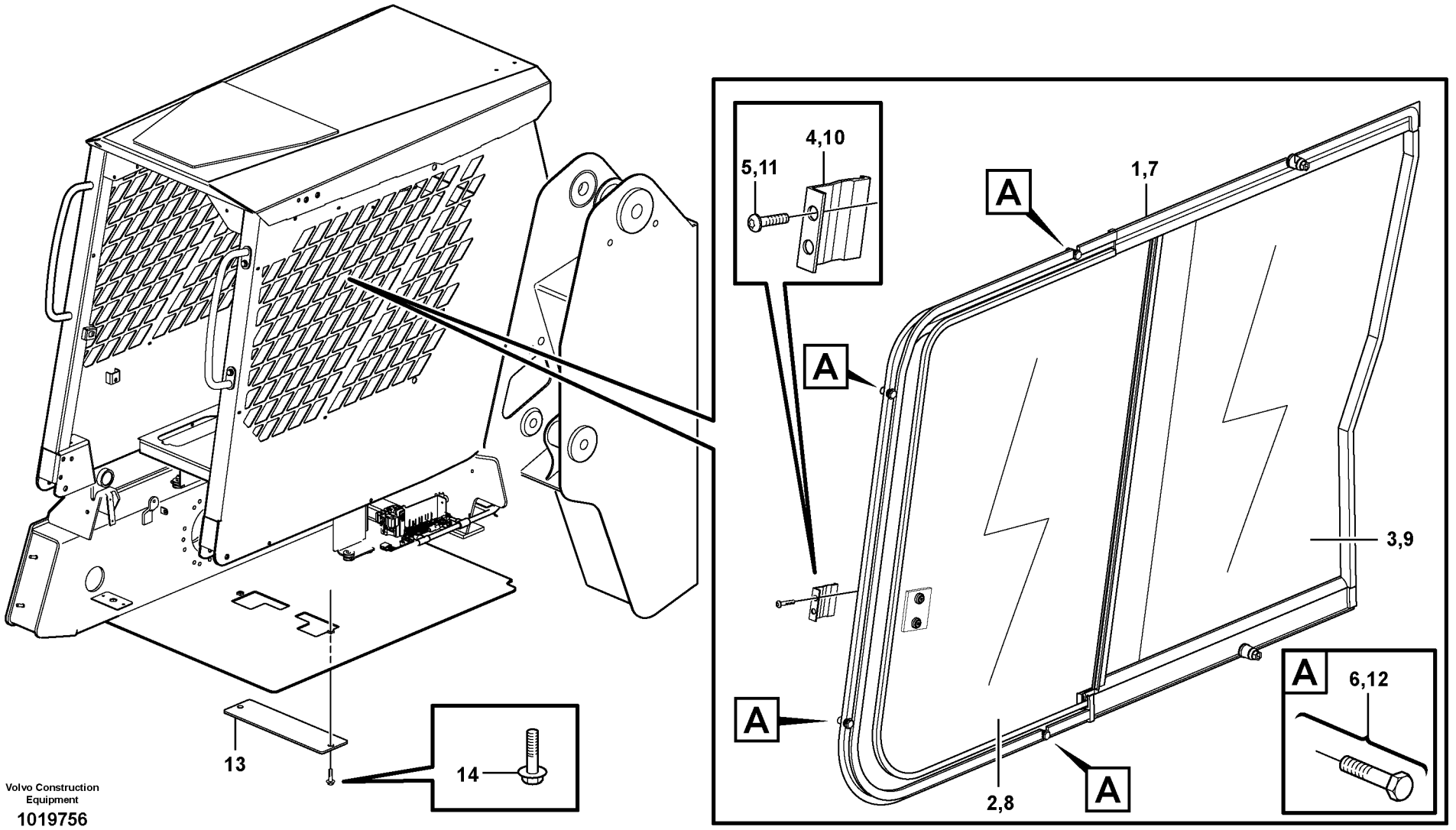

Volvo Construction Equipment

1019756

Fig.	Part No.	Quantity 1	2	3	PS	KIT	Description	Dénomination	Bezeichnung	Denominación	Notes
1	**VOE 11851868**	1					Window	Vitre	Fensterscheibe	Ventana	LH Kpl
2		1			NS		•Glass	•Glace	•Scheibe	•Vidrio	
3		1			NS		•Glass	•Glace	•Scheibe	•Vidrio	
4		1			NS		•Lock brace	•Etrier de verrouillage	•Sperrklinke	•Brazo Seguridad	
5		2			NS		•Screw	•Vis	•Schraube	•Tornillo	
6		1			NS		•Mounting Kit	•Kit Montage	•Einbausatz	•Juego Montaje	
7	**VOE 11851867**	1					Window	Vitre	Fensterscheibe	Ventana	RH Kpl
8		1			NS		•Glass	•Glace	•Scheibe	•Vidrio	
9		1			NS		•Lens	•Verre	•Lichtscheibe	•Lente	
10		1			NS		•Lock brace	•Etrier de verrouillage	•Sperrklinke	•Brazo Seguridad	
11		2			NS		•Screw	•Vis	•Schraube	•Tornillo	
12		1			NS		•Mounting Kit	•Kit Montage	•Einbausatz	•Juego Montaje	
13	**VOE 11851788**	2					Cover	Capot	Haube	Capo	
14	**VOE 946329**	2					Flange screw	Vis à bride	Flanschschraube	Torn embridado	

1		**Ventana despla.** **Schiezefenster.** **Vitre coulissante.** **Sliding window.**	Catalogue id **20064**	Group **843**
2			Illustr. No **1019756**	Section **150**
3				
4			Issue **VOE 64C9920064**	Page **205**
5		**11840319, 11840373**		

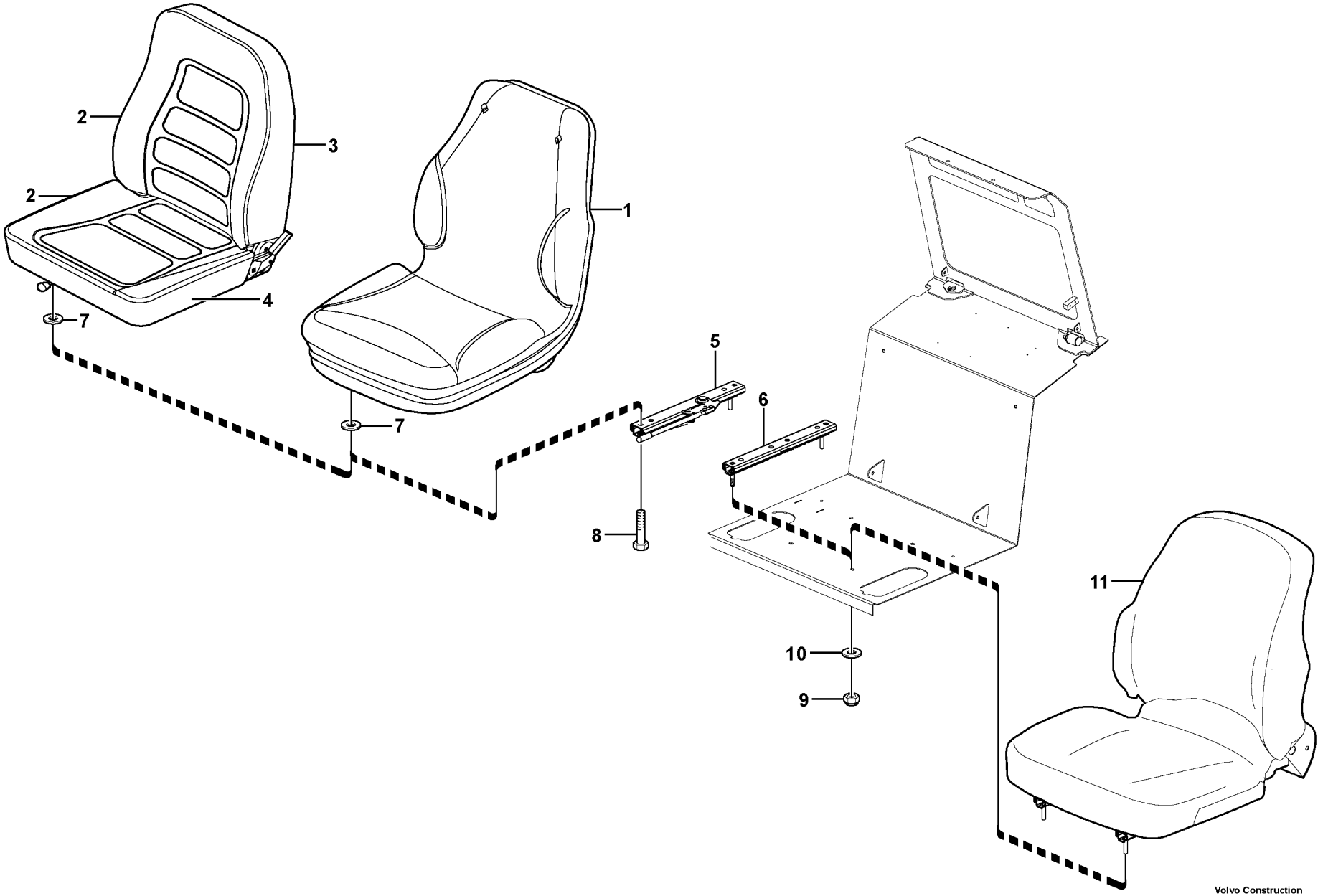

Volvo Construction Equipment

1018324

Fig.	Part No.	Quantity 1	2	3	PS	KIT	Description	Dénomination	Bezeichnung	Denominación	Notes
1	**VOE 11852331**	1					Seat	Siege	Sitz	Asiento	
2	**VOE 11851377**		1				Seat	Siege	Sitz	Asiento	
3	**VOE 11714979**		1				•Upholstery	•Garniture Habit	•Bezug	•Tapizado	
4	**VOE 11714978**		1				•Seat	•Siege	•Sitz	•Asiento	
5	**VOE 11715459**	1	1				Slide Rail	Rail Guidage	Gleitschiene	Riel Deslizam	
6	**VOE 11715460**	1	1				Slide Rail	Rail Guidage	Gleitschiene	Riel Deslizam	
7	**VOE 11715461**	4	4				Washer	Rondelle	Scheibe	Arandela	
8	**VOE 983244**	4	4				Hexagon screw	Vis a tête hexagonale	Sechskantschr.	Tornillo hexago	
9	**VOE 950353**	4	4	4			Lock nut	Contre-ecrou	Sicherungsmutter	Contratuerca	
10	**VOE 13960141**	4	4	4			Washer	Rondelle	Scheibe	Arandela	
11	**VOE 11851376**			1			Seat	Siege	Sitz	Asiento	

1	**11840372**	**Asiento del conductor** **Fahrersitz** **Siège du conucteur** **Operator's seat**	Catalogue id **20064**	Group **852**
2	**11840323**		Illustr. No **1018324**	Section **100**
3	**11840291**		Issue **VOE 64C9920064**	Page **207**
4				
5				

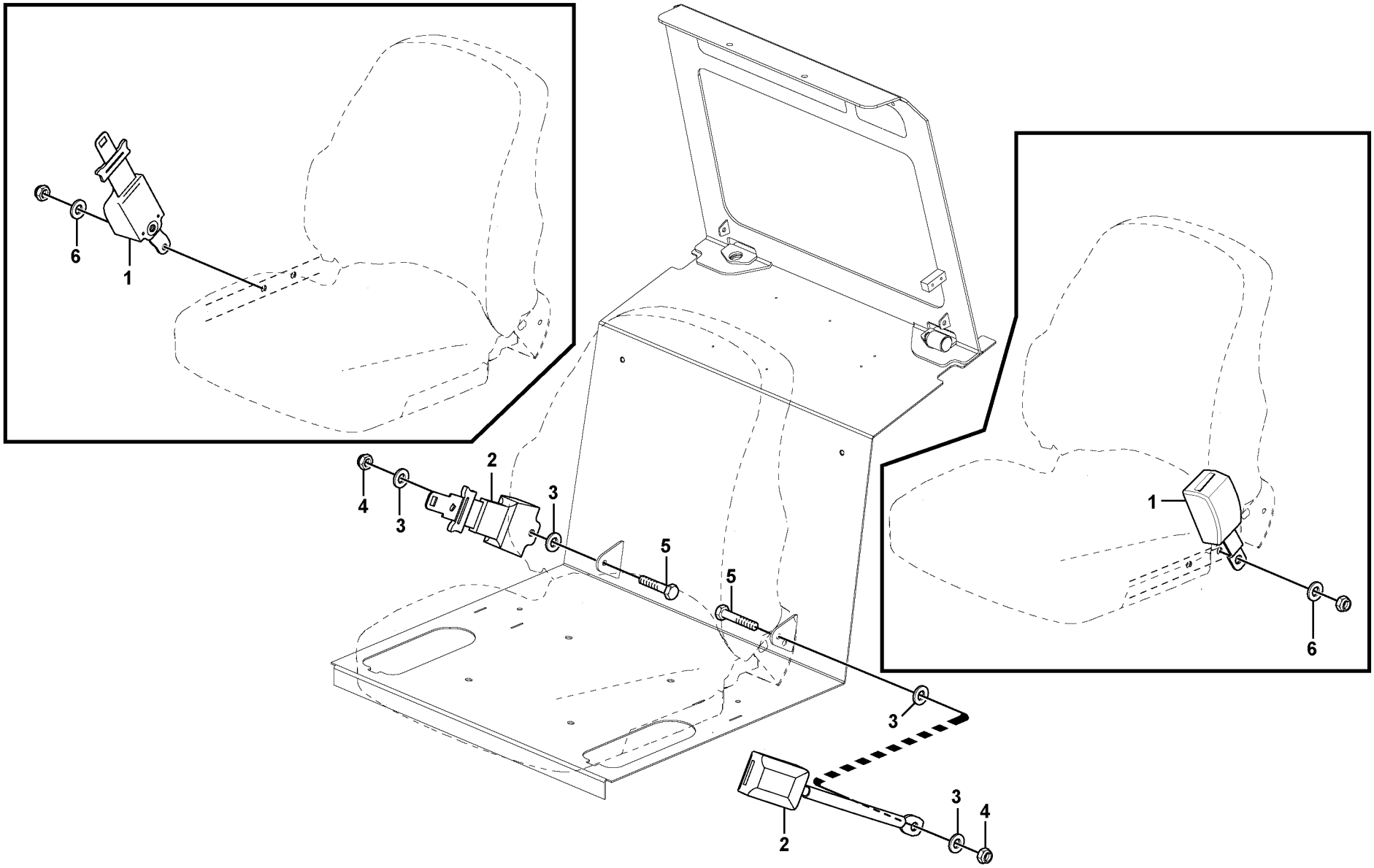

Volvo Construction Equipment

1018346

Fig.	Part No.	Quantity 1	2	3	4	5	PS	KIT	Description	Dénomination	Bezeichnung	Denominación	Notes
1	**VOE 11851780**	1							Seat Belt	Ceintu.securite	Sicherheitsgurt	Cint Seguridad	
1	**VOE 11851779**		1						Seat Belt	Ceintu.securite	Sicherheitsgurt	Cint Seguridad	
2	**VOE 11851777**			1					Seat Belt	Ceintu.securite	Sicherheitsgurt	Cint Seguridad	
2	**VOE 11851776**				1				Seat Belt	Ceintu.securite	Sicherheitsgurt	Cint Seguridad	
3	**VOE 13960143**			4	4				Washer	Rondelle	Scheibe	Arandela	
4	**VOE 950354**			2	2				Lock nut	Contre-ecrou	Sicherungsmutter	Contratuerca	
5	**VOE 955535**			2	2				Hexagon screw	Vis tête hexagonale	Sechskantschraube	Tornillo hexago	
6	**VOE 955896**	2	2						Washer	Rondelle	Scheibe	Arandela	

1	**11840370(3” SUSPENS)**	**Cinturón de seguridad asiento de conductor** **Sicherheitsgurt, Fahrersitz** **Ceint. sécurité siège conduct.** **Seat belt operator's seat**	Catalogue id **20064**	Group **852**
2	**11840369(2” SUSPENS)**		Illustr. No **1018346**	Section **150**
3	**11840367(3” STATIC)**			
4	**11840366(2” STATIC)**		Issue **VOE 64C9920064**	Page **209**
5	**1**			

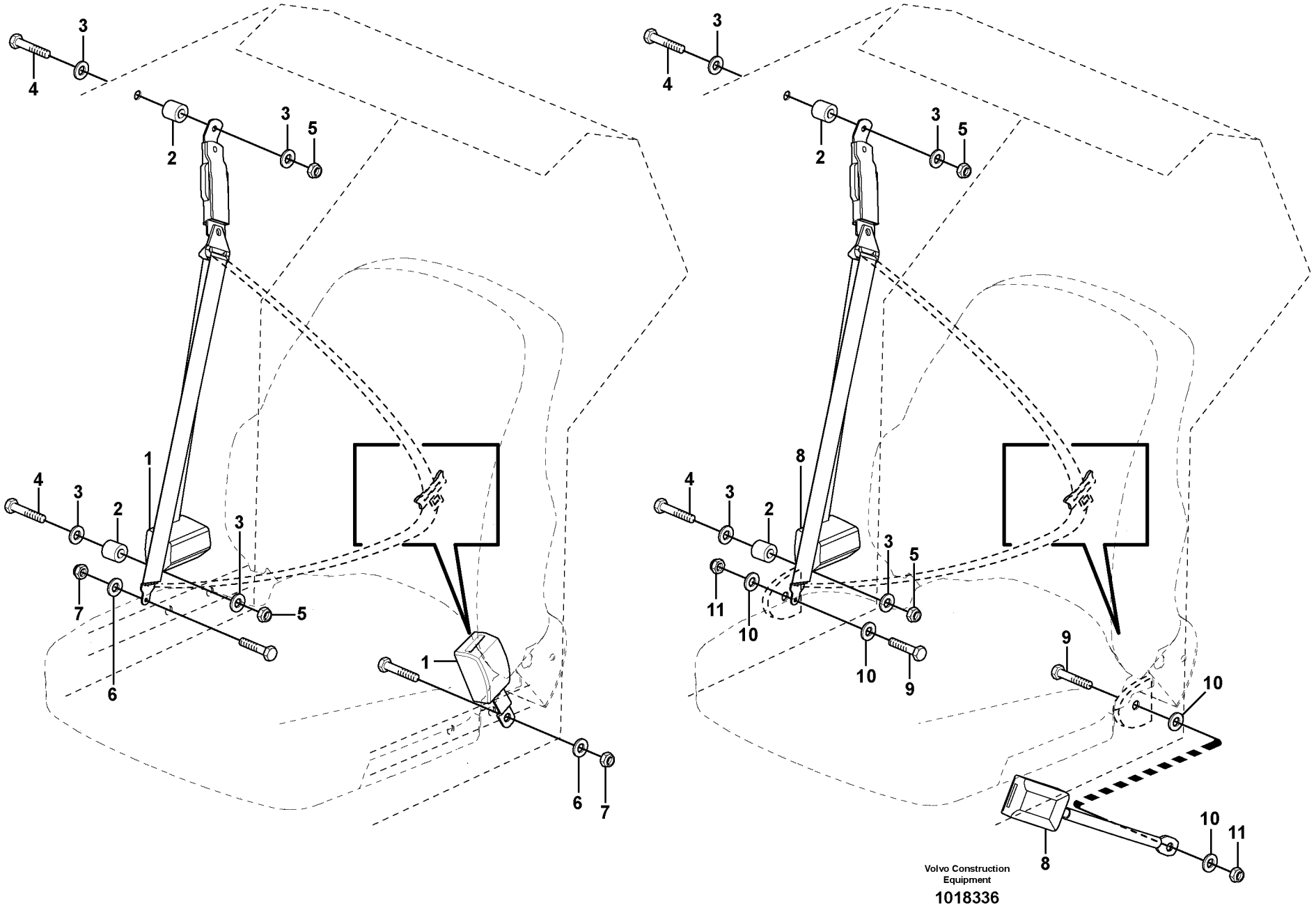
Volvo Construction Equipment
1018336

Fig.	Part No.	Quantity 1	2	3	4	5	PS	KIT	Description	Dénomination	Bezeichnung	Denominación	Notes
1	**VOE 11851781**	1							Seat Belt	Ceintu.securite	Sicherheitsgurt	Cint Seguridad	
2	**VOE 11841324**	2	2						Spacer	Entretoise	Abstandstueck	Casquillo distanciad	
3	**VOE 13960143**	4	4						Washer	Rondelle	Scheibe	Arandela	
4	**VOE 955536**	2	2						Screw	Vis	Schraube	Tornillo	
5	**VOE 950354**	2	2						Lock nut	Contre-ecrou	Sicherungsmutter	Contratuerca	
6	**VOE 955896**	2							Washer	Rondelle	Scheibe	Arandela	
7		2					NS		Lock nut	Contre-ecrou	Sicherungsmutter	Contratuerca	
8	**VOE 11851778**		1						Seat Belt	Ceintu.securite	Sicherheitsgurt	Cint Seguridad	
9	**VOE 955535**		3						Hexagon screw	Vis tête hexagonale	Sechskantschraube	Tornillo hexago	
10	**VOE 13960143**		6						Washer	Rondelle	Scheibe	Arandela	
11	**VOE 950354**		3						Lock nut	Contre-ecrou	Sicherungsmutter	Contratuerca	

1	**11840371(3PT SUSPENS)**
2	**11840368(3PT STATIC)**
3	
4	
5	

Cinturón de seguridad asiento de conductor
Sicherheitsgurt, Fahrersitz
Ceint. sécurité siège conduct.
Seat belt operator's seat

Catalogue id	Group
20064	**852**
Illustr. No **1018336**	Section **200**
Issue **VOE 64C9920064**	Page **211**

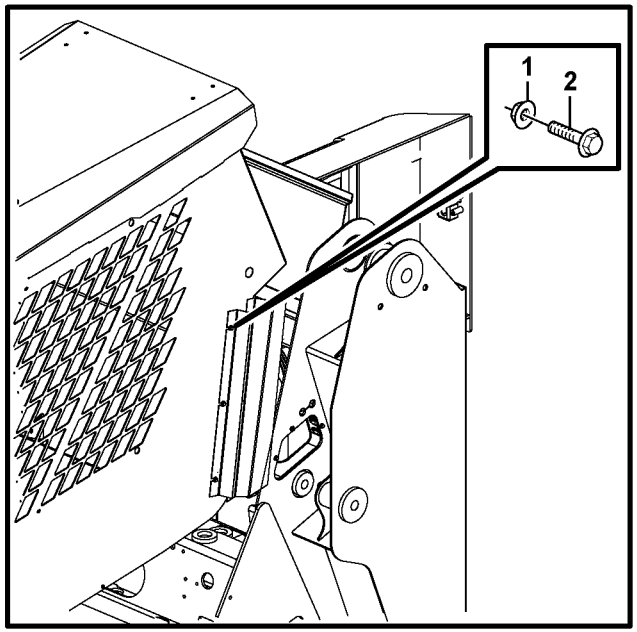

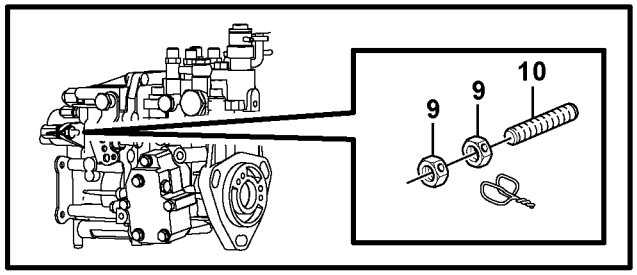

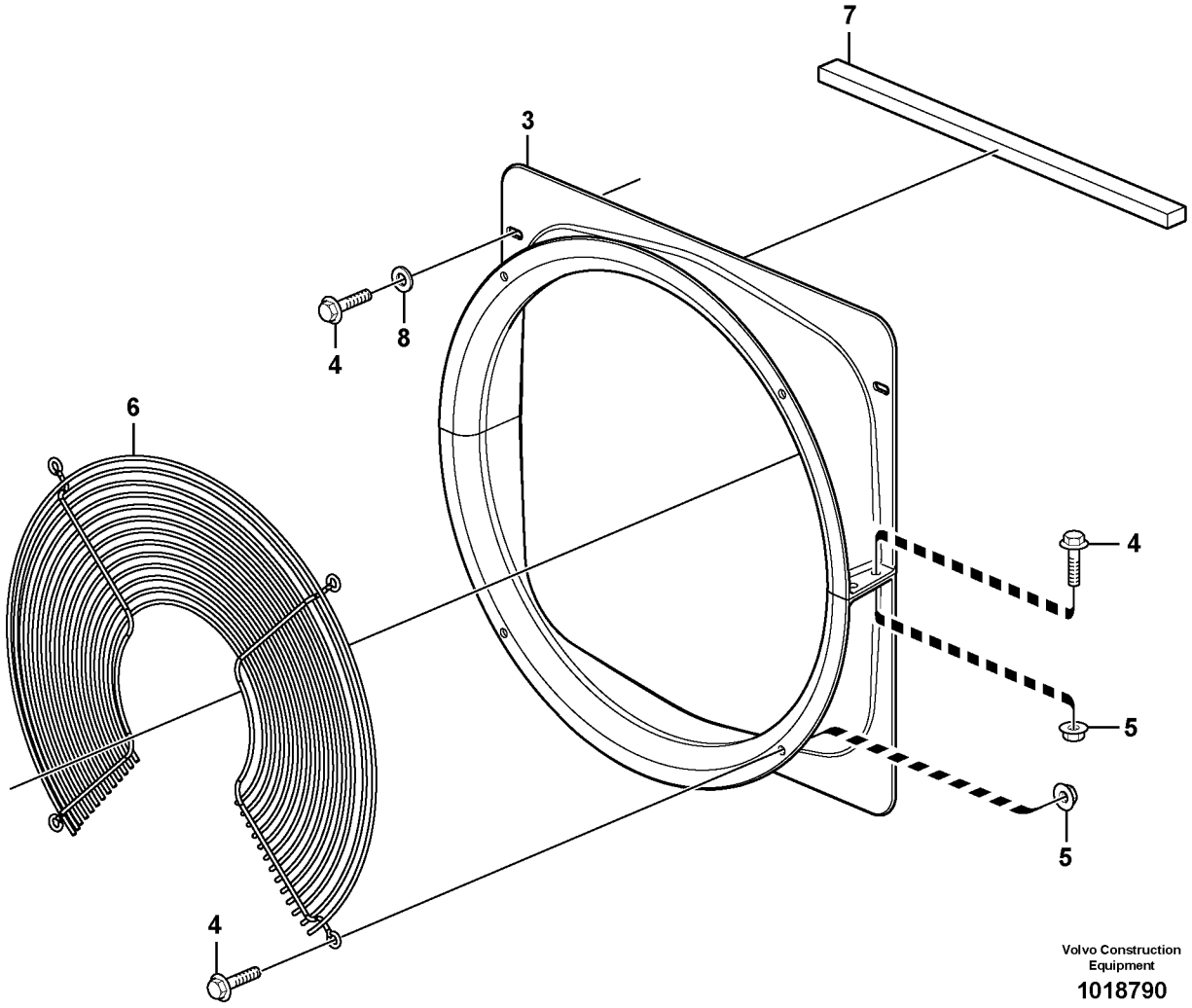

Volvo Construction Equipment

1018790

Fig.	Part No.	Quantity 1	2	3	PS	KIT	Description	Dénomination	Bezeichnung	Denominación	Notes
1	**VOE 13949278**	6					Flange Lock Nut	Contre écrou bride	Flanschmutter	Contratuer Embr	
2	**VOE 13946934**	6					Screw	Vis	Schraube	Tornillo	
3	**VOE 11851874**	2					Fan Housing	Boit.ventilate	Gebläseschacht	Caja Ventil	
4	**VOE 13946173**	12					Flange screw	Vis à bride	Flanschschraube	Torn embridado	
5	**VOE 948645**	8					Flange Lock Nut	Contre écrou bride	Flanschmutter	Contratuer Embr	
6	**VOE 11851268**	1					Fan Protector	Protege-ventilateur	Lufterverkleidung	Proteccion Ventilador	
7	**VOE 11851267**	2					Seal	Joint	Dichtring	Junta	
8	**VOE 11117464**	4					Washer	Rondelle	Scheibe	Arandela	
9	**VOE 11852040**	2					Nut	Ecrou	Mutter	Tuerca	
10	**VOE 11852041**	1					Adjusting Screw	Vis De Reglage	Stellschraube	Tornillo Ajuste	

1		**Placas de proteccion** **Schutzblechen** **Tole protection** **Protecting plates**	Catalogue id **20064**	Group **865**
2			Illustr. No **1018790**	Section **100**
3				
4			Issue **VOE 64C9920064**	Page **213**
5		**11840326, 11840406**		

VOLVO

MC70B

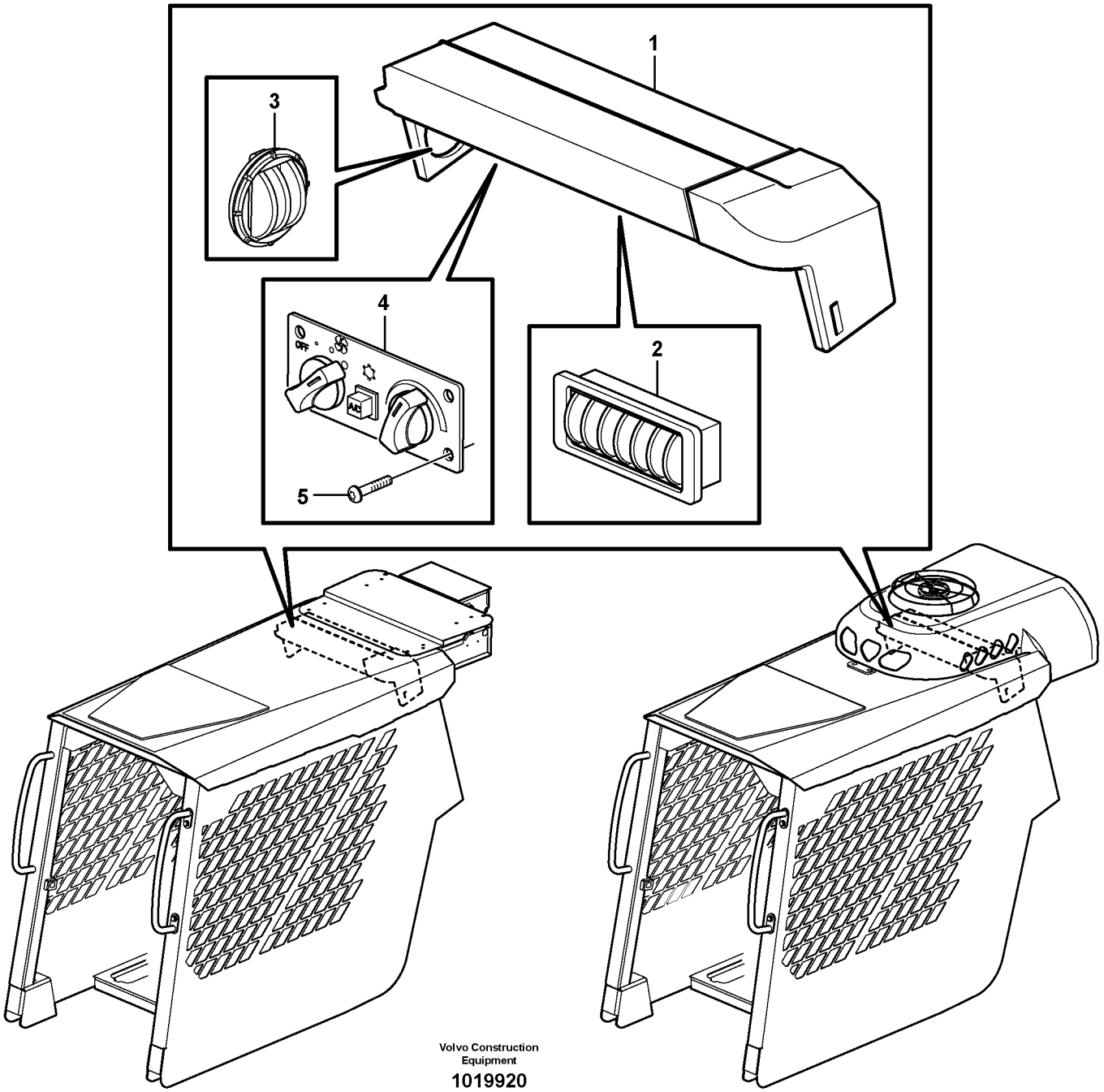

Volvo Construction Equipment

1019920

Fig.	Part No.	Quantity 1	2	3	PS	KIT	Description	Dénomination	Bezeichnung	Denominación	Notes
1	**VOE 11851891**	1					Air Distributor	Distributeu.air	Luftverteiler	Distribuid Aire	
2	**VOE 11851901**	4					Air Outlet	Diffuseur d'air	Luftdüse	Difusor de aire	
3	**11715817**	2					Air Outlet	Diffuseur d'air	Luftdüse	Difusor de aire	
4		1					Control Panel	Panneau commande	Bedienungstafel	Panel Mando	See group 380, Page 149
5	**VOE 969405**	4					6-pt skt screw	Vis creuse de 6	Hohlschraube	Racor 6-dientes	

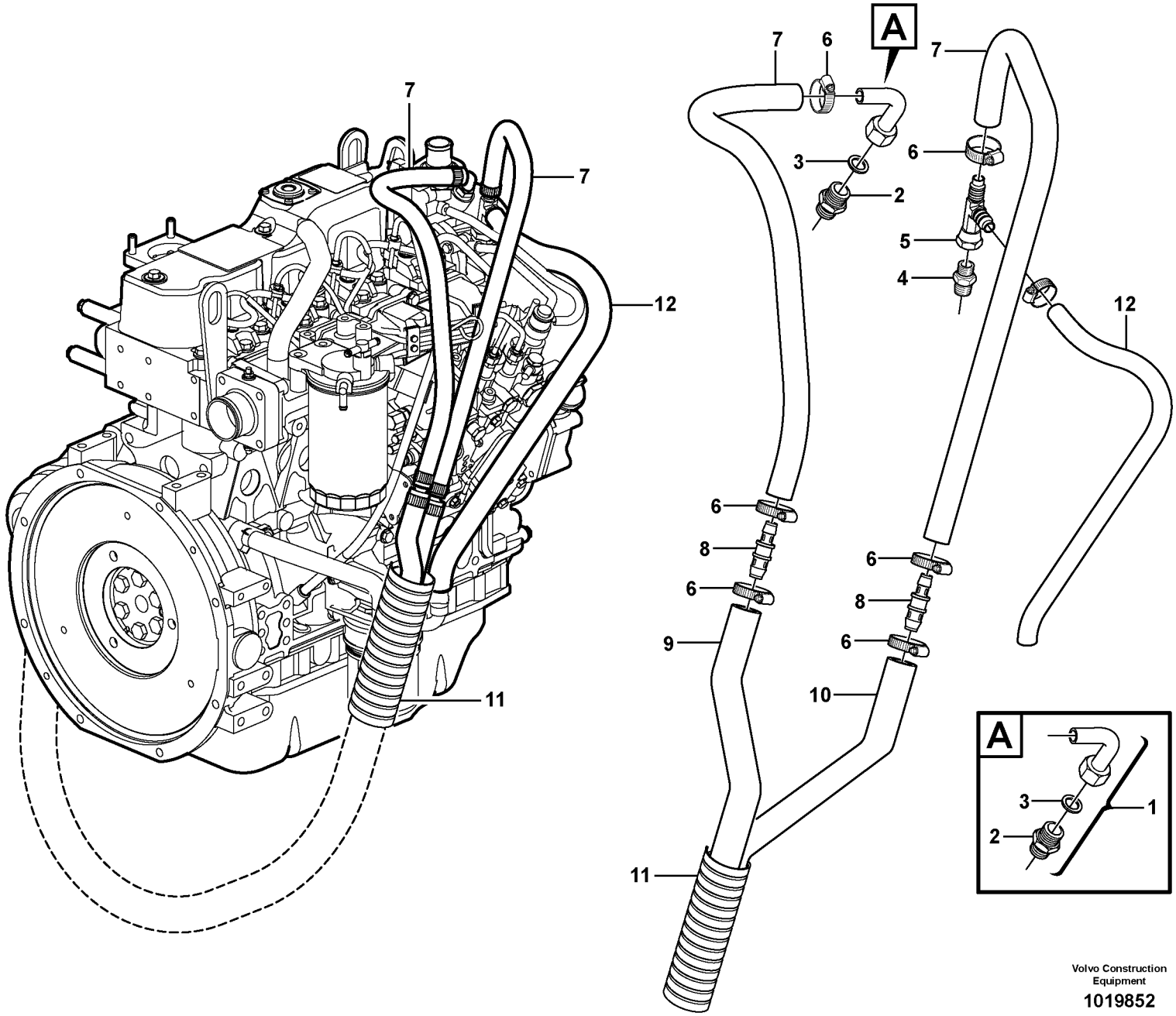

Volvo Construction Equipment

1019852

Fig.	Part No.	Quantity 1	2	3	PS	KIT	Description	Dénomination	Bezeichnung	Denominación	Notes
1	**VOE 11803362**	1					Elbow	Coude	Winkelstueck	Tubo acodado	
2	**VOE 11851964**	1					•Connector	•Raccord	•Anschluss	•Union	
3	**VOE 11803401**	1			OP		•Fiber Washer	•Rondelle Fibre	•Presstoffscheib	•Arandela Fibra	
4	**VOE 11851964**	1					Connector	Raccord	Anschluss	Union	
5	**VOE 11851965**	1					Tee	Connexion en T	T-stuck	Acoplamiento T	
6	**VOE 13943472**	6					Hose Clamp	Collier Serrage	Schlauchschelle	Abraz Manguera	
7	**VOE 1274912**	2					Rubber hose	Durit caoutcho.	Gummischlauch	Manguera	L = 500 MM
8	**VOE 11852248**	2					Tube	Tube	Rohr	Tubo	
9		1					Hose	Durit	Schlauch	Tubo flexible	See group 874, Page 225
10		1					Hose	Durit	Schlauch	Tubo flexible	See group 874, Page 225
11		REQ					Protection	Protection	Schutz	Proteccion	See group 874, Page 225

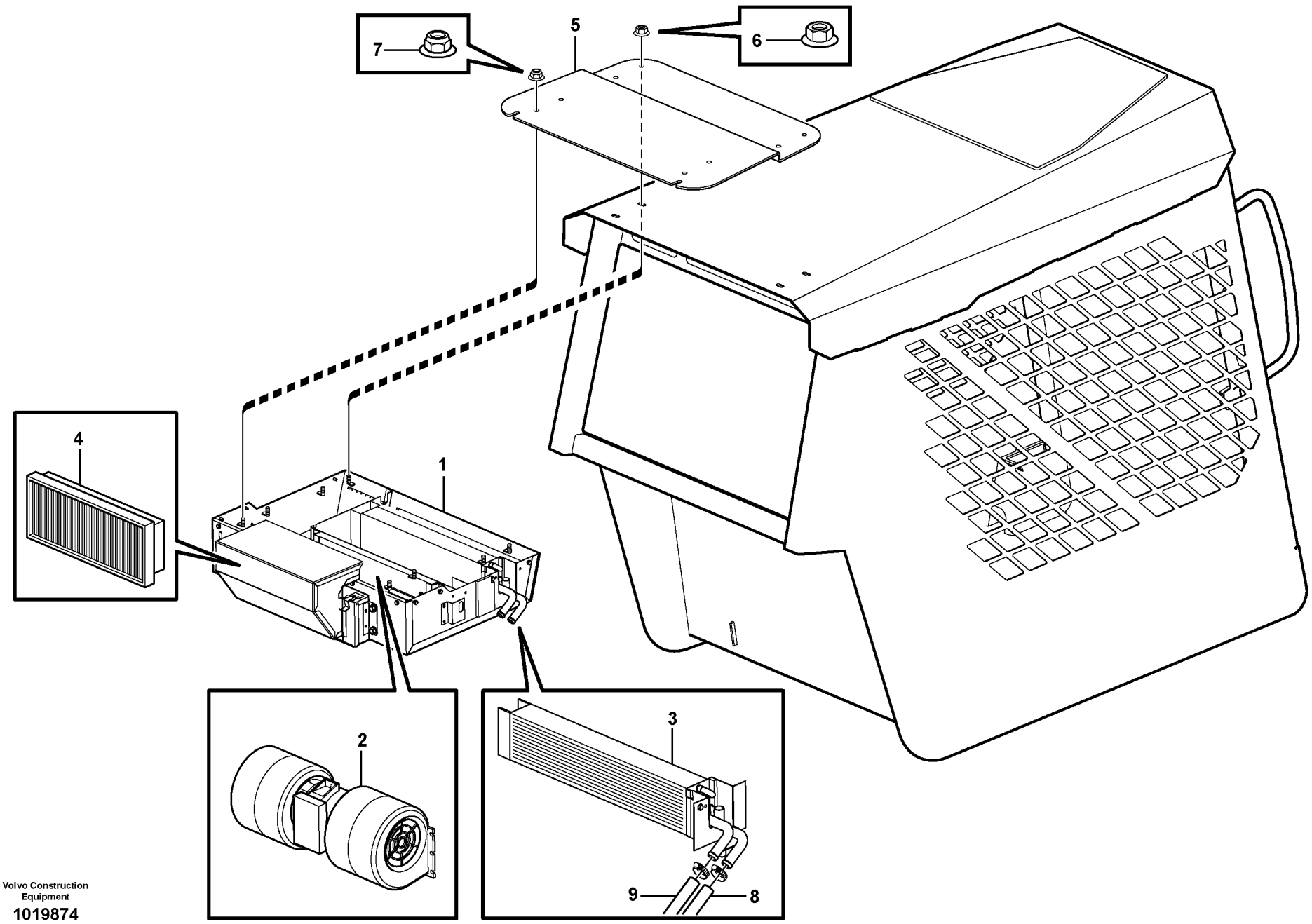

Volvo Construction Equipment

1019874

Fig.	Part No.	Quantity 1	2	3	PS	KIT	Description	Dénomination	Bezeichnung	Denominación	Notes
1	**VOE 11852060**	1					Heater unit	Chaufferette	Heizgerät	Calefactor	
2	**VOE 11715444**	1					•Motor	•Moteur	•Motor	•Motor	
3	**VOE 11715716**	1					•Radiator	•Radiateur	•Radiator	•Radiador	
4	**VOE 11715829**	1					•Filter	•Filtre	•Filter	•Filtro	
5	**VOE 11851939**	1					Attaching Plate	Tole fixation	Befestigungsblech	Chapa fijacion	
6	**VOE 13971098**	4					Flange nut	Ecrou accouple.	Bundmutter	Tuerca embridad	
7	**VOE 948645**	4					Flange Lock Nut	Contre écrou bride	Flanschmutter	Contratuer Embr	
8		1					Hose	Durit	Schlauch	Tubo flexible	See group 874, Page 225
9		1					Hose	Durit	Schlauch	Tubo flexible	See group 874, Page 225

1		**Calefactor de cabina** **Kabinenheizung** **Chauffage cabine** **Cab heating**	Catalogue id **20064**	Group **873**
2			Illustr. No **1019874**	Section **150**
3			Issue **VOE 64C9920064**	Page **219**
4				
5		**11840373**		

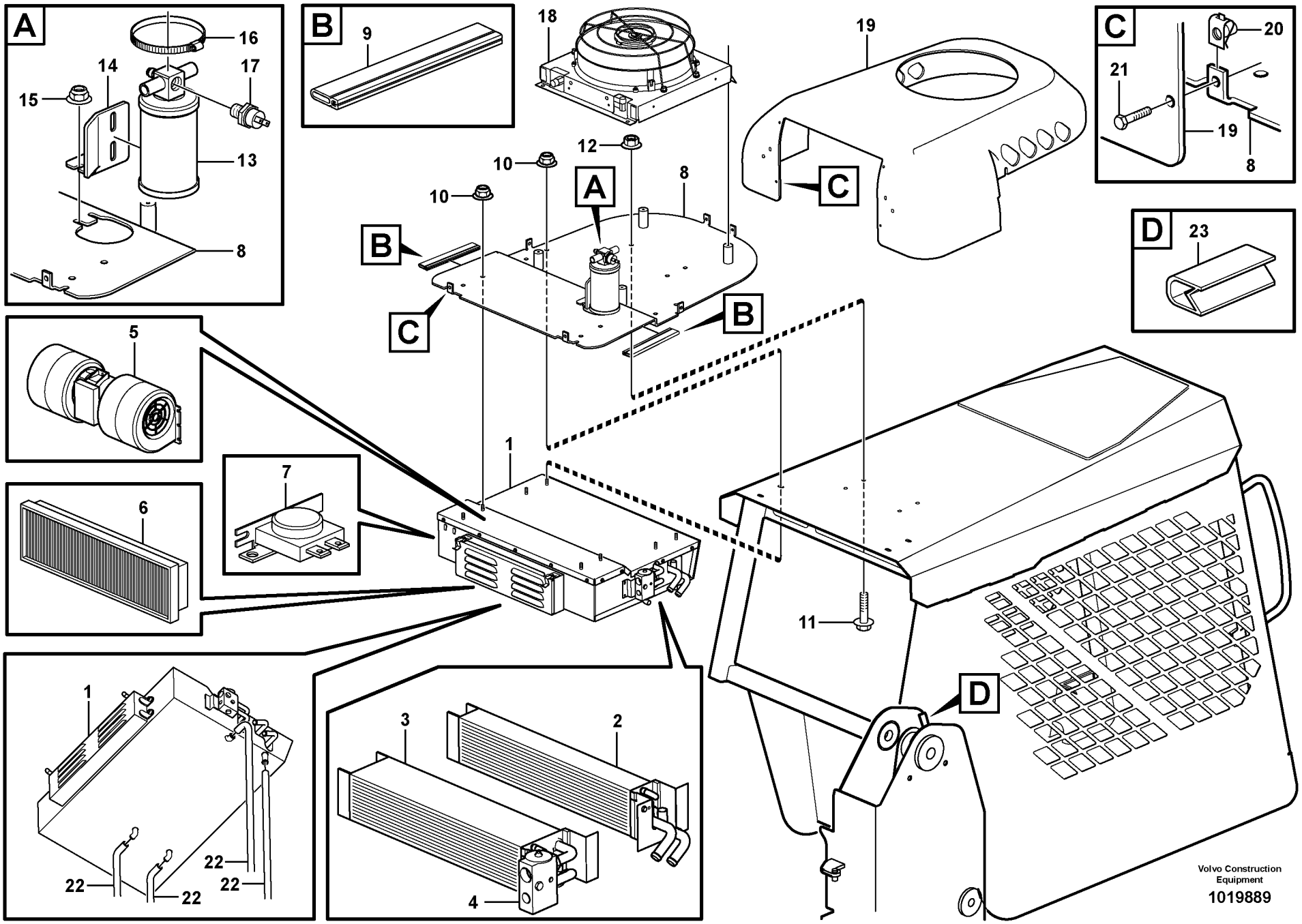
A
16
14
17
15
13
8
B
9
18
19
C
20
21
19
8
D
23
12
10
10
8
A
B
C
B
5
7
6
1
11
D
1
22
22
22
22
3
2
4
Volvo Construction Equipment
1019889

Fig.	Part No.	Quantity 1	2	3	PS	KIT	Description	Dénomination	Bezeichnung	Denominación	Notes
1	**VOE 11851892**	1					Air conditioning	Climatisation	Klimaanlage	Acondicion de aire	
	VOE 11715450	1					•Sealing Kit	•Jeu Joints	•Dichtungssatz	•Juego Retenes	
2	**VOE 11715716**	1					•Radiator	•Radiateur	•Radiator	•Radiador	
3	**VOE 11715448**	1					Evaporator	Evaporateur	Verdampfer	Evaporador	
4	**VOE 11715438**	1					•Expansion Valve	•Robin.expansion	•Exp Vent	•Valv Expansion	
5	**VOE 11715444**	1					•Motor	•Moteur	•Motor	•Motor	
6	**VOE 11715829**	1					•Filter	•Filtre	•Filter	•Filtro	
7	**VOE 11715439**	1					•Thermostat	•Thermostat	•Thermostat	•Termostato	
8	**VOE 11852644**	1					Attaching Plate	Tole fixation	Befestigungsblech	Chapa fijacion	
9	**VOE 11852646**	2					Seal	Joint	Dichtring	Junta	
10	**VOE 948645**	9					Flange Lock Nut	Contre écrou bride	Flanschmutter	Contratuer Embr	
11	**VOE 13946752**	8					Screw	Vis	Schraube	Tornillo	
12	**VOE 13971098**	8					Flange nut	Ecrou accouple.	Bundmutter	Tuerca embridad	
13	**VOE 11851903**	1					Receiver Drier	Deshydrateur	Entfeuchter	Secador	
14	**VOE 11851657**	1					Attachment	Fixation	Halterung	Fijacion	
15	**VOE 13949278**	2					Flange Lock Nut	Contre écrou bride	Flanschmutter	Contratuer Embr	
16	**VOE 943481**	2					Hose Clamp	Collier Serrage	Schlauchschelle	Abraz Manguera	
17	**VOE 11851904**	1					Switch	Commutateur	Schalter	Contactor	
18	**VOE 11851898**	1					Condenser	Condenseur	Kondensator	Condensador	
19	**VOE 11852645**	1					Cover	Capot	Haube	Capo	
20	**VOE 949921**	6					Spring Nut	Ecrou Ressort	Fed. Schliessmutter	Tuerca Resorte	
21	**VOE 13965175**	6					Screw	Vis	Schraube	Tornillo	
22	**VOE 11852054**	4					Drain Hose	Flexibl.vidange	Abflussschlauch	Manguera Drena	4 X 1600 MM
23	**VOE 11852167**	REQ					Moulding	Baguette	Profil	Liston	L = 1000 MM

1		**Climatizador** **Klimaanlage** **Chauffage et ventilation** **Air conditioning**	Catalogue id **20064**	Group **874**
2			Illustr. No **1019889**	Section **100**
3				
4			Issue **VOE 64C9920064**	Page **221**
5		**11840319**		

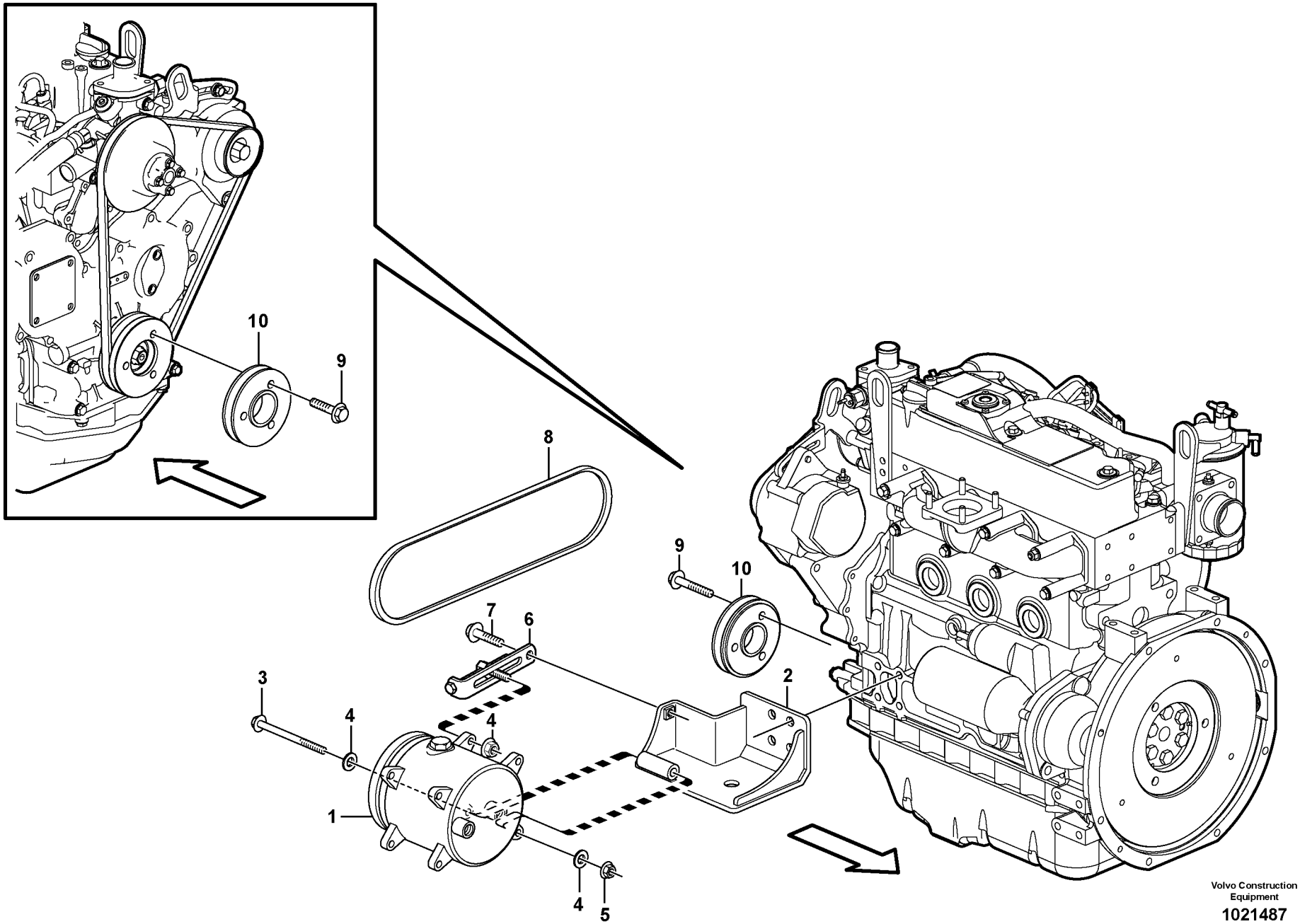

Volvo Construction Equipment

1021487

Fig.	Part No.	Quantity 1	2	3	PS	KIT	Description	Dénomination	Bezeichnung	Denominación	Notes
1	**VOE 11851897**	1					Compressor	Compresseur	Kompressor	Compresor	
2	**VOE 11852894**	1					Bracket	Console	Konsole	Ménsula	
3	**VOE 969313**	1					Flange screw	Vis à bride	Flanschschraube	Torn embridado	
4	**VOE 13960148**	2			SS		Washer	Rondelle	Scheibe	Arandela	
5	**VOE 13971098**	2					Flange nut	Ecrou accouple.	Bundmutter	Tuerca embridad	
6	**VOE 1676586**	1					Tensioner	Tendeur	Spanner	Tensor	
7	**VOE 946472**	1					Flange screw	Vis à bride	Flanschschraube	Torn embridado	
8	**VOE 979277**	1					V-belt	Courroie Trape.	Keilriemen	Correa Trapez	(VOE 978681)
9	**VOE 13947760**	3					Flange screw	Vis à bride	Flanschschraube	Torn embridado	
10	**VOE 11851808**	1					Pulley	Poulie	Riemenscheibe	Polea	

1		**Compresor con accesorios de montaje, R134 A** **Kompressor mit Anbauteilen, Kältemittel R134 A** **Compresseur avec pieces de montage, R134 A** **Compressor with fitting parts, cooling agent R134 A**	Catalogue id **20064**	Group **874**
2			Illustr. No **1021487**	Section **150**
3			Issue **VOE 64C9920064**	Page **223**
4				
5		**11840319**		

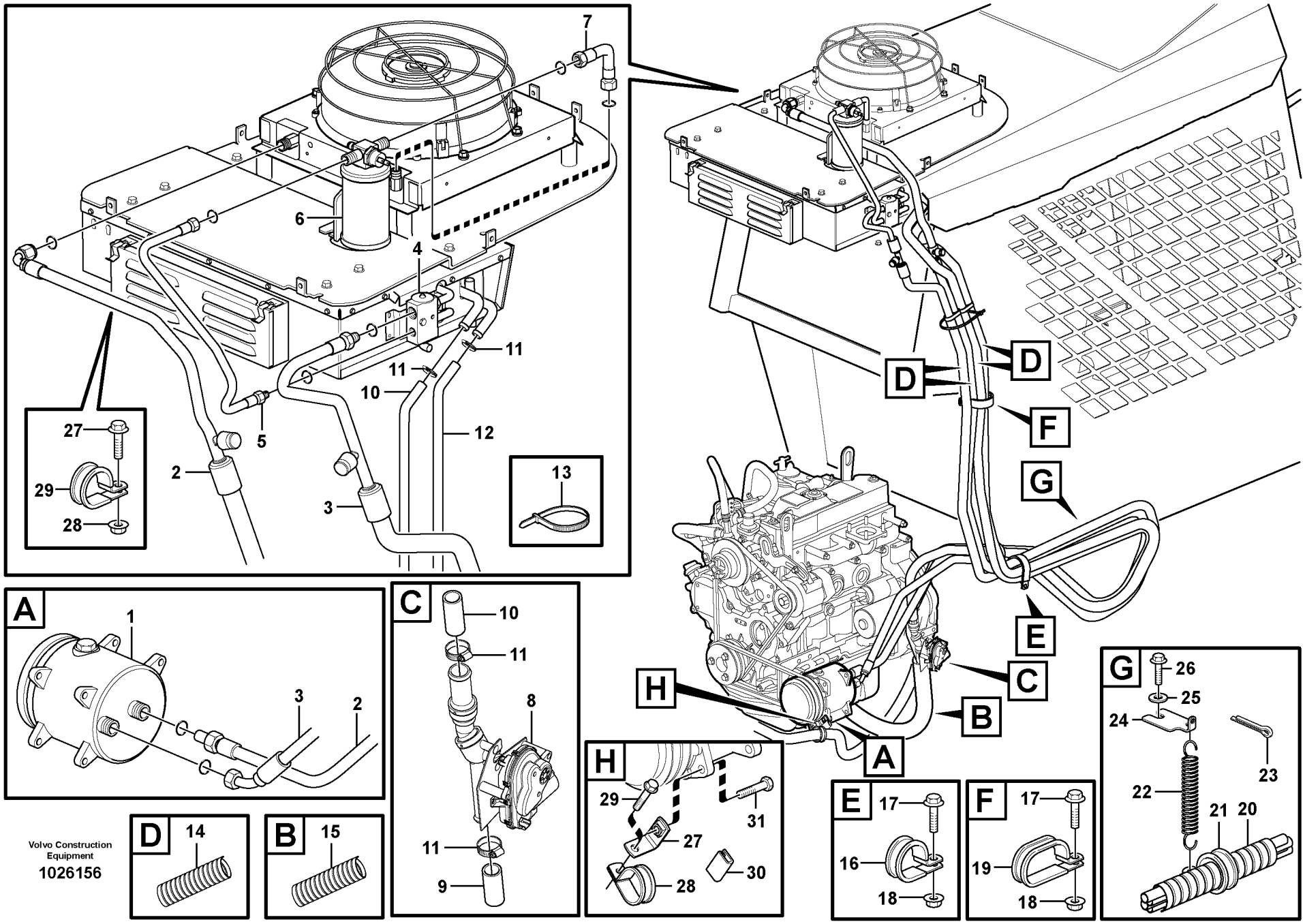

Volvo Construction Equipment

1026156

Fig.	Part No.	Quantity 1	2	3	PS	KIT	Description	Dénomination	Bezeichnung	Denominación	Notes
1		1					Compressor	Compresseur	Kompressor	Compresor	See group 874, Page 223
2	**VOE 11851896**	1					Hose assembly	Conduit flexible	Schlauchleitung	Conducto	
3	**VOE 11851895**	1					Hose assembly	Conduit flexible	Schlauchleitung	Conducto	
4		1					Expansion Valve	Robin.expansion	Exp Vent	Valv Expansion	See group 874, Page 221
5	**VOE 11851894**	1					Tube	Tube	Rohr	Tubo	
6	**VOE 11851903**	1					Receiver Drier	Deshydrateur	Entfeuchter	Secador	
7	**VOE 11852681**	1					Hose	Durit	Schlauch	Tubo flexible	(VOE 11851893)
8	**VOE 11851940**	1	1				Valve	Soupape	Ventil	Valvula	
9	**VOE 943368**	REQ	REQ				Hose	Durit	Schlauch	Tubo flexible	L = 1000 MM
10	**VOE 943368**	REQ	REQ				Hose	Durit	Schlauch	Tubo flexible	L = 2800 MM
11	**VOE 13943472**	4	4				Hose Clamp	Collier Serrage	Schlauchschelle	Abraz Manguera	
12	**VOE 943368**	REQ	REQ				Hose	Durit	Schlauch	Tubo flexible	L = 4050 MM
13	**VOE 4881440**	7	7				Strip Clamp	Ruban Serrage	Kabelbinder	Abraz Cinta	
14	**VOE 11852788**	2	2				Sleeve	Manchon	Muffe	Manguito	L = 2 X 1200 MM
15	**VOE 11852286**	1	1				Protection	Protection	Schutz	Proteccion	L = 1100 MM
16	**VOE 11170546**	1					Clamp	Pince Serrage	Klemme	Abrazadera	
17	**VOE 946329**	3	3				Flange screw	Vis à bride	Flanschschraube	Torn embridado	
18	**VOE 13971098**	3	3				Flange nut	Ecrou accouple.	Bundmutter	Tuerca embridad	
19	**VOE 991078**	2	1				Clamp	Pince Serrage	Klemme	Abrazadera	
19	**VOE 982341**		1				Clamp	Pince Serrage	Klemme	Abrazadera	
20	**VOE 11851958**	REQ	REQ				Protection	Protection	Schutz	Proteccion	L = 1500 MM
21	**VOE 943480**	1	1				Hose Clamp	Collier Serrage	Schlauchschelle	Abraz Manguera	
22	**VOE 11852285**	1	1				Spring	Ressort	Feder	Muelle	
23	**VOE 907884**	1	1				Cotter Pin	Goupille Fendue	Splint	Pasador Hendido	
24	**VOE 11852287**	1	1				Bracket	Console	Konsole	Ménsula	
25	**VOE 11841560**	1	1				Washer	Rondelle	Scheibe	Arandela	
26	**VOE 955563**	1	1				Hexagon screw	Vis tête hexagonale	Sechskantschraube	Tornillo hexago	
27	**VOE 11024650**	1					Angle Plate	Tole Angulaire	Winkelblech	Placa Angular	
28	**VOE 981656**	1					Clamp	Pince Serrage	Klemme	Abrazadera	
29	**VOE 13946173**	2					Flange screw	Vis à bride	Flanschschraube	Torn embridado	

1	**11840319**
2	**11840373**
3	
4	
5	

Montaje mangueras, equipo de calefacción y aire acondicionado
Einbau Schläuche, Heizung und Klimaanlage
Montage des flexibles, chauffage et ventilation
Installation hoses, heat and air conditioning

Catalogue id **20064**	Group **874**
Illustr. No **1026156**	Section **200**
Issue **VOE 64C9920064**	Page **225**

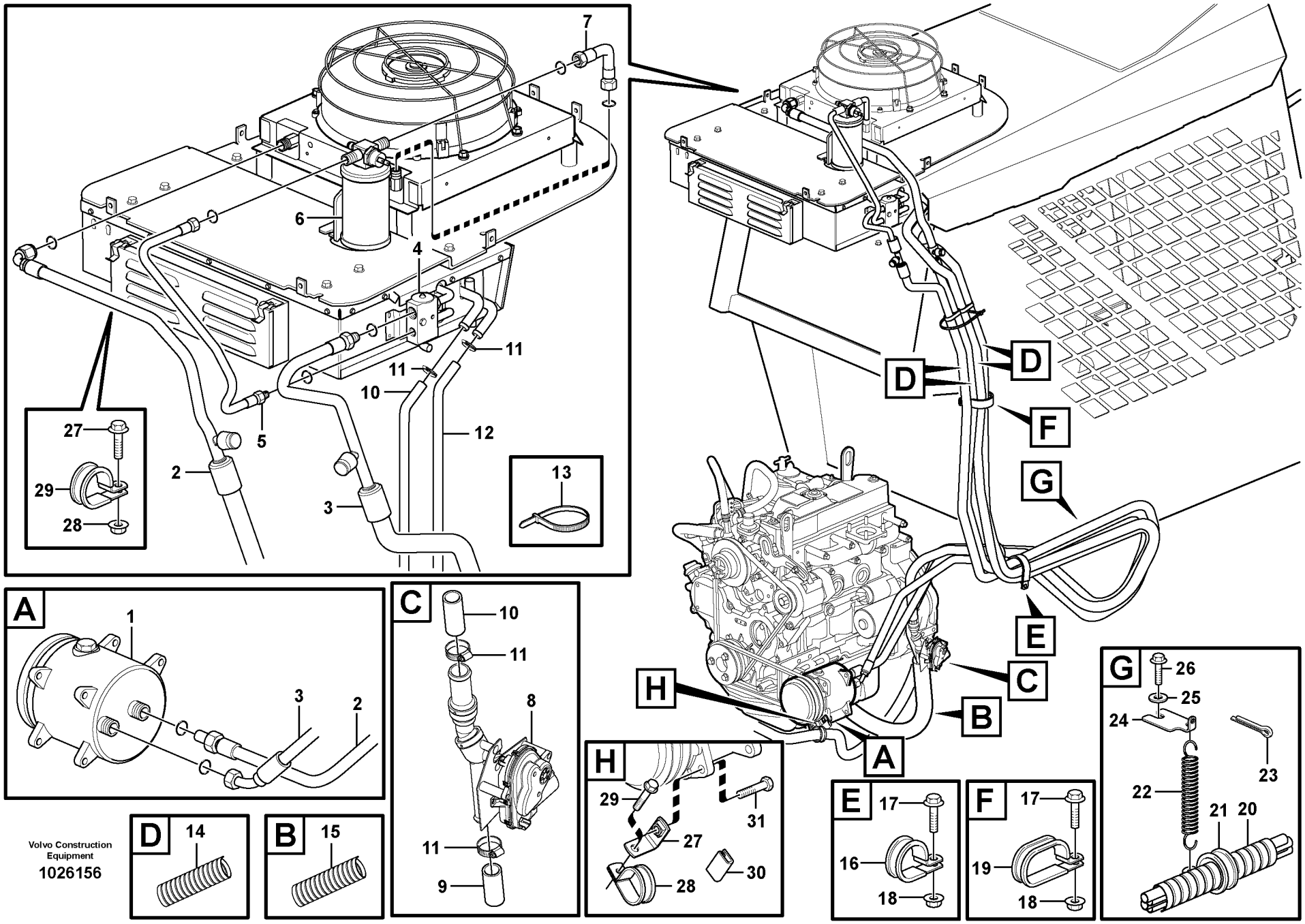

Volvo Construction Equipment

1026156

Fig.	Part No.	Quantity 1	2	3	PS	KIT	Description	Dénomination	Bezeichnung	Denominación	Notes
30	**VOE 11852167**	REQ					Moulding	Baguette	Profil	Liston	L = 150 MM
31	**VOE 13965200**	2					Screw	Vis	Schraube	Tornillo	

1	**11840319**
2	**11840373**
3	
4	
5	

Montaje mangueras, equipo de calefacción y aire acondicionado
Einbau Schläuche, Heizung und Klimaanlage
Montage des flexibles, chauffage et ventilation
Installation hoses, heat and air conditioning

Catalogue id **20064**	Group **874**
Illustr. No **1026156**	Section **200**
Issue **VOE 64C9920064**	Page **227**

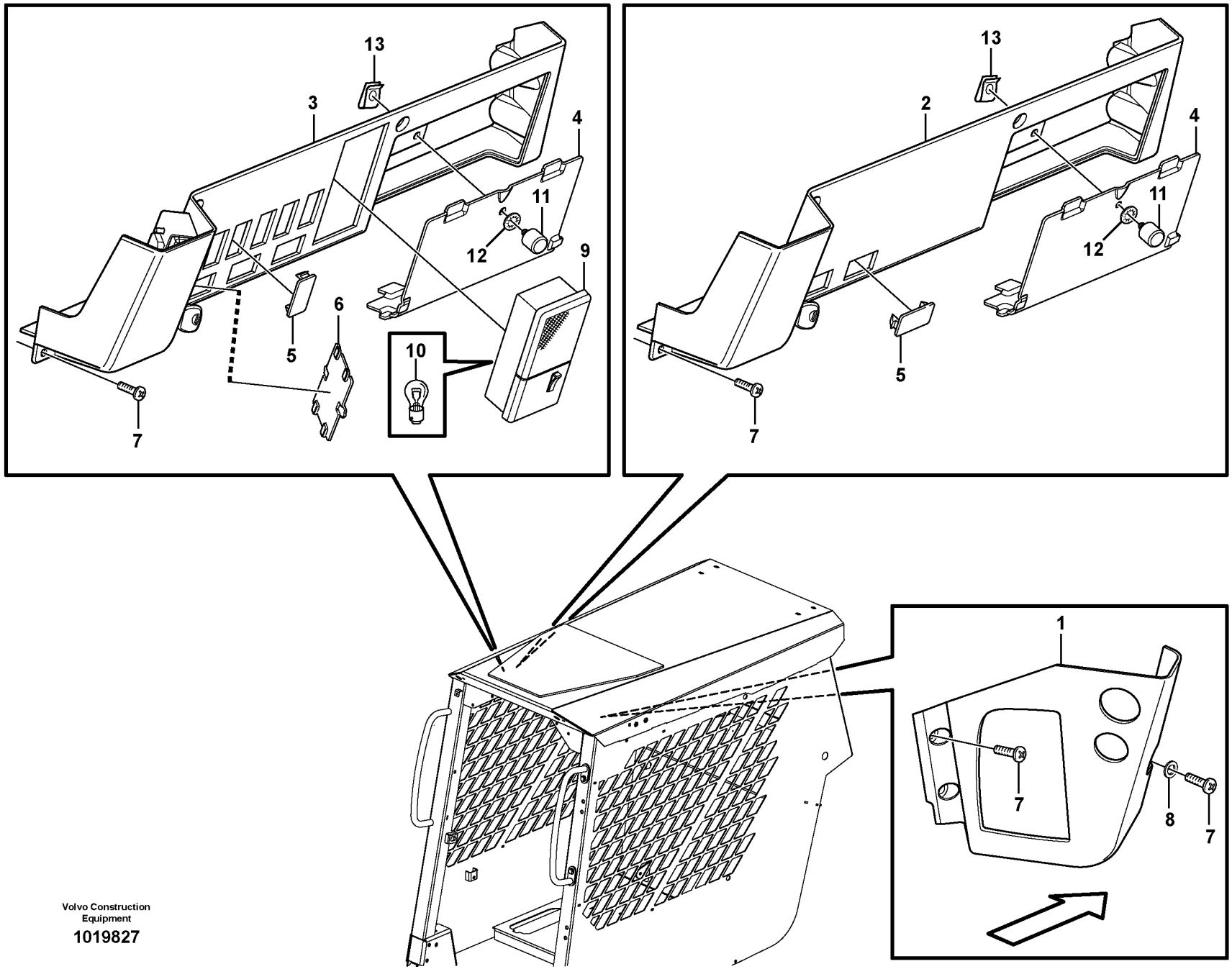

Volvo Construction Equipment

1019827

Fig.	Part No.	Quantity 1	2	3	P S	K I T	Description	Dénomination	Bezeichnung	Denominación	Notes
1	**VOE 15400173**	1	1				Control Panel	Panneau commande	Bedienungstafel	Panel Mando	
2	**VOE 11852674**	1					Control Panel	Panneau commande	Bedienungstafel	Panel Mando	
3	**VOE 11852671**		1				Control Panel	Panneau commande	Bedienungstafel	Panel Mando	
4	**VOE 11852672**	1	1				Cover	Capot	Haube	Capo	
5	**VOE 70369713**	1	6				Cover	Capot	Haube	Capo	
6	**VOE 11851801**		1				Cap	Chapeau	Kappe	Caperuza	
7	**VOE 13947361**	8	8				Screw	Vis	Schraube	Tornillo	
8	**VOE 960139**	2	2				Washer	Rondelle	Scheibe	Arandela	
9	**VOE 11200915**		1				Interior Lamp	Lampe Inter.	Innenleuchte	Lamp Interior	
10	**VOE 11709768**		1				•Bulb	•Ampoule	•Glühlampe	•Ampolla	
11	**VOE 11852722**	1	1				Stud	Goujon	Stiftschraube	Esparrago	
12	**VOE 11852678**	1	1				Retainer	Retenue	Halter	Soporte	
13	**VOE 11852679**	1	1				Clip	Clip	Klemme	Clip	

1	**11840364**
2	**11840365**
3	
4	
5	

Panel de instrumentos
Instrumententafel
Tableau de bord
Instrument panel

Catalogue id **20064**	Group **881**
Illustr. No **1019827**	Section **100**
Issue **VOE 64C9920064**	Page **229**

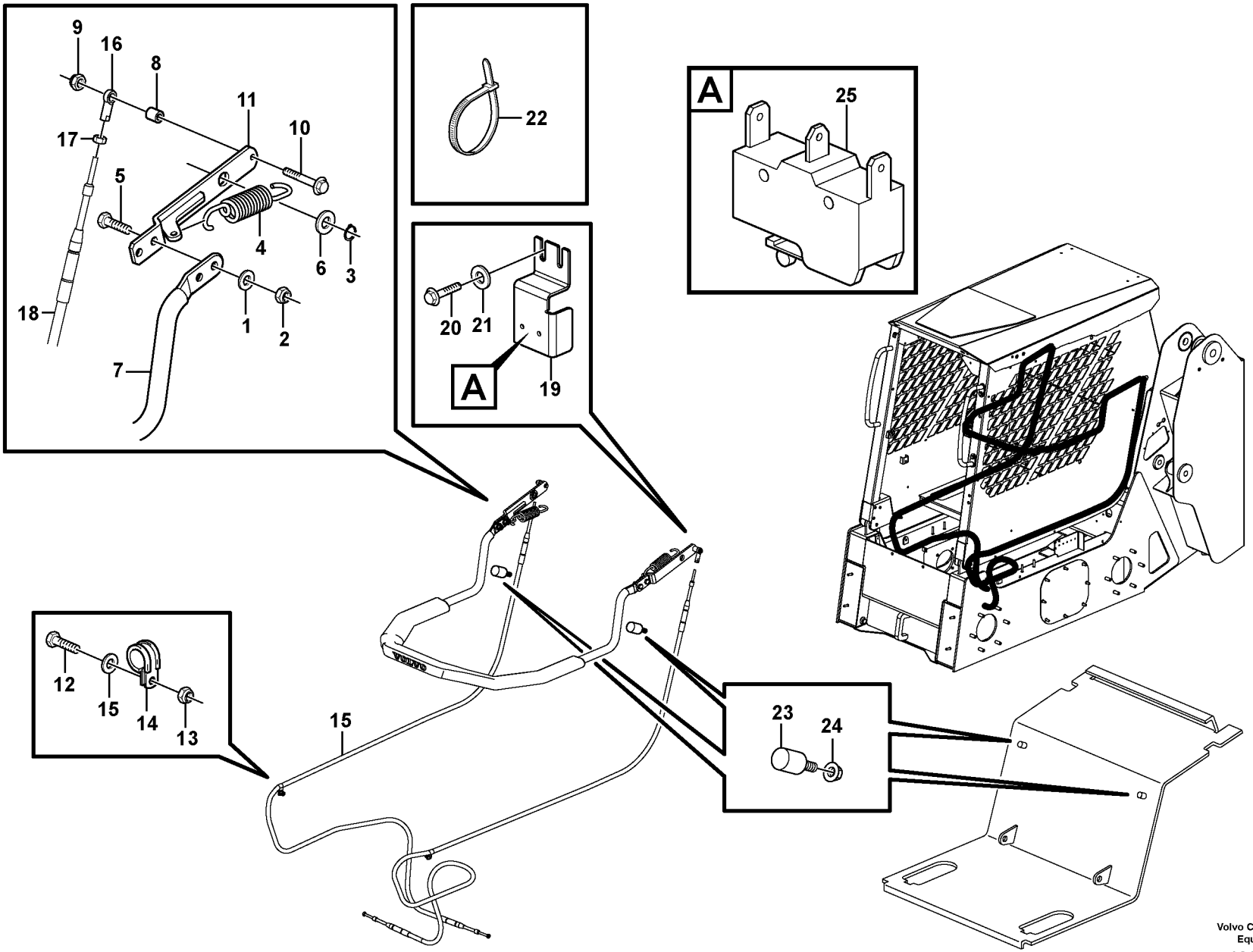

Volvo Construction Equipment

1021284

Fig.	Part No.	Quantity 1	2	3	PS	KIT	Description	Dénomination	Bezeichnung	Denominación	Notes
1	**VOE 983335**	4					Washer	Rondelle	Scheibe	Arandela	
2	**VOE 950354**	4					Lock nut	Contre-ecrou	Sicherungsmutter	Contratuerca	
3	**VOE 11841829**	2					Retaining ring	Bague retenue	Haltering	Anillo de apoyo	
4	**VOE 11850471**	2					Spring	Ressort	Feder	Muelle	
5	**VOE 13940115**	4					Screw	Vis	Schraube	Tornillo	
6	**VOE 11840926**	4					Washer	Rondelle	Scheibe	Arandela	
7	**VOE 11851483**	1					Tube Assembly	Tuyauterie	Rohrleitung	Tuberia	
8	**VOE 846339**	2					Spacer Sleeve	Doui.entretoise	Distanzhülse	Manguito Dist	
9	**VOE 983302**	2					Nut	Ecrou	Mutter	Tuerca	
10	**VOE 13965176**	2					Flange screw	Vis à bride	Flanschschraube	Torn embridado	
11	**VOE 11852421**	2					Pivot	Pivot	Lagerzapfen	Pivote	
12	**VOE 11841572**	4					Screw	Vis	Schraube	Tornillo	
13	**VOE 950353**	4					Lock nut	Contre-ecrou	Sicherungsmutter	Contratuerca	
14	**VOE 11841722**	4					Clip	Clip	Klemme	Clip	
15	**VOE 13947757**	4					Washer	Rondelle	Scheibe	Arandela	
16	**VOE 11840931**	2					Joint	Cardan	Gelenk	Junta	
17	**VOE 13955846**	4					Nut	Ecrou	Mutter	Tuerca	
18	**VOE 11852213**	2					Rope wire	Transmission de corde	Seilzug	Tracción de cable	
19	**VOE 11852423**	1					Bracket	Console	Konsole	Ménsula	
20	**VOE 13946934**	2					Screw	Vis	Schraube	Tornillo	
21	**VOE 960139**	2					Washer	Rondelle	Scheibe	Arandela	
22	**VOE 4881440**	4					Strip Clamp	Ruban Serrage	Kabelbinder	Abraz Cinta	
23	**VOE 11852026**	2					Bumper	Pare-chocs	Stossfänger	Parachoques	
24	**VOE 983303**	2					Nut	Ecrou	Mutter	Tuerca	
25		1					Switch	Commutateur	Schalter	Contactor	See group 380, Page 147

1	
2	
3	
4	
5	

Reposabrazos
Armlehne
Accoudoir
Armrest

Catalogue id	Group
20064	**882**
Illustr. No **1021284**	Section **300**
Issue **VOE 64C9920064**	Page **231**

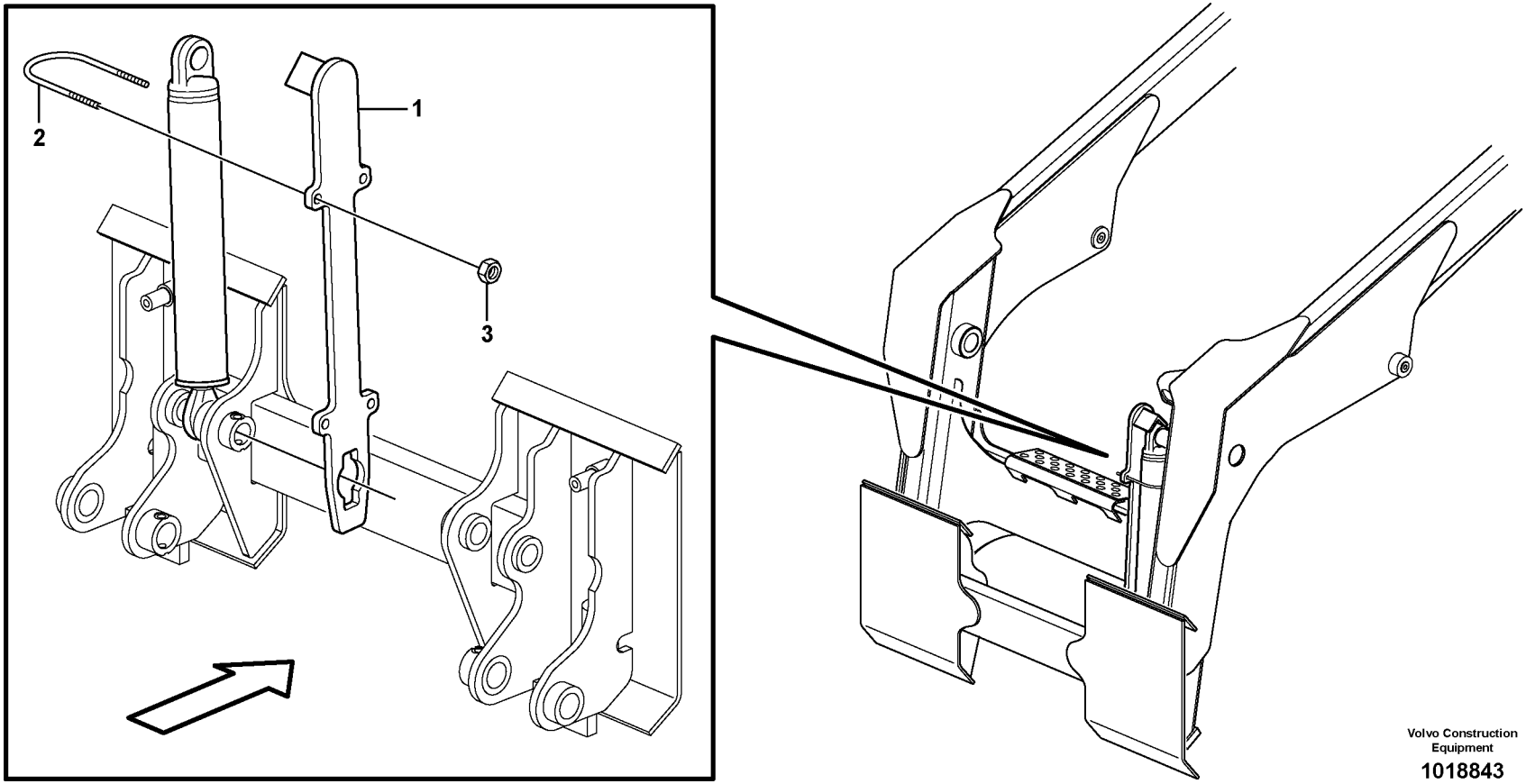

Volvo Construction Equipment

1018843

Fig.	Part No.	Quantity 1	2	3	PS	KIT	Description	Dénomination	Bezeichnung	Denominación	Notes
					NS		Kit	Jeu	Bausatz	Juego	
1	**VOE 11852315**	1					•Lock	•Serrure	•Schloß	•Cierre	
2	**VOE 11852314**	2					•U-bolt	•Etrier Ressort	•Federbride	•Abrazadera-u	
3	**VOE 961991**	4					•Hexagon Nut	•Ecrou Hexagonal	•Sechskantmutter	•Tuerca Hexagon	

1		**Bloqueo mecánico del cilindro de basculamiento.** **Mechanische Verriegelung für Kippzylinder** **Verrouillage mécanique vérin de basculement** **Mechanical lock for tilt cylinder.**	Catalogue id **20064**	Group **891**
2			Illustr. No **1018843**	Section **100**
3			Issue **VOE 64C9920064**	Page **233**
4				
5		**11840330**		

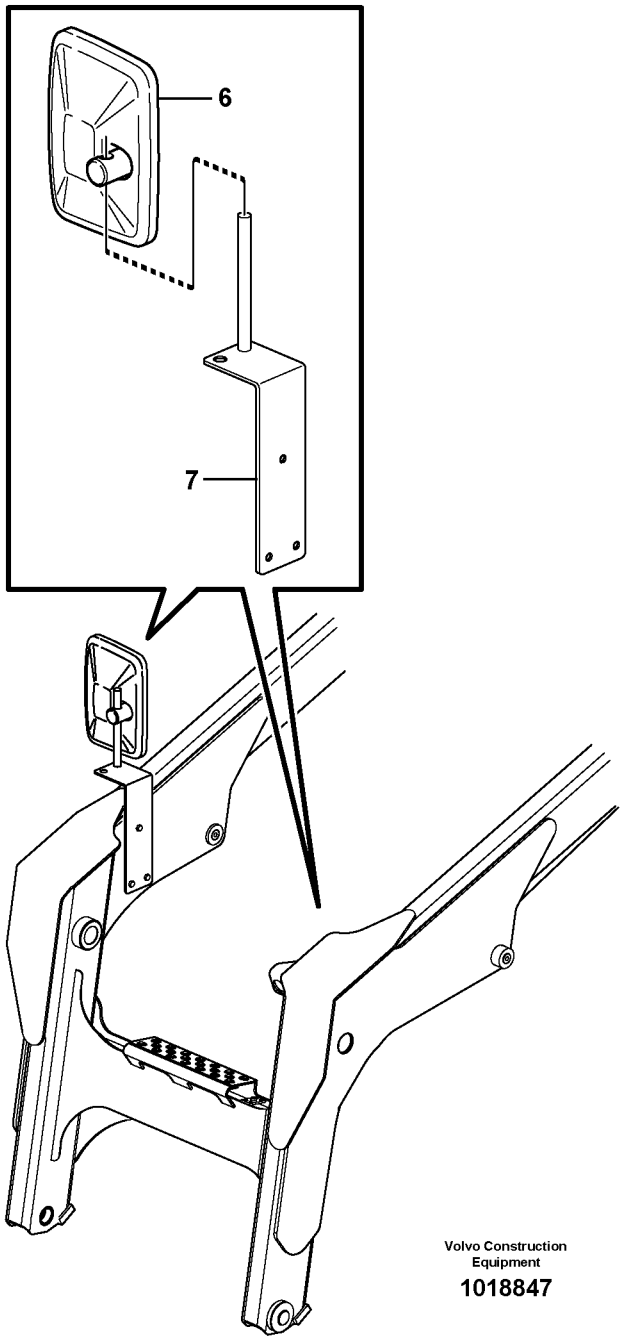

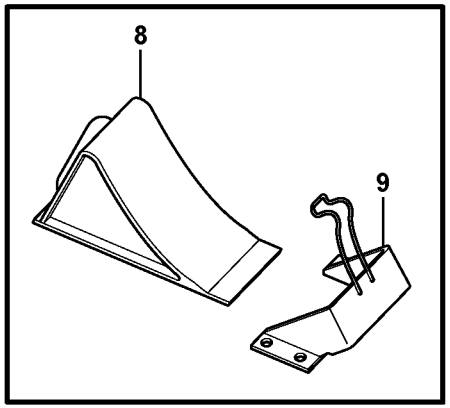

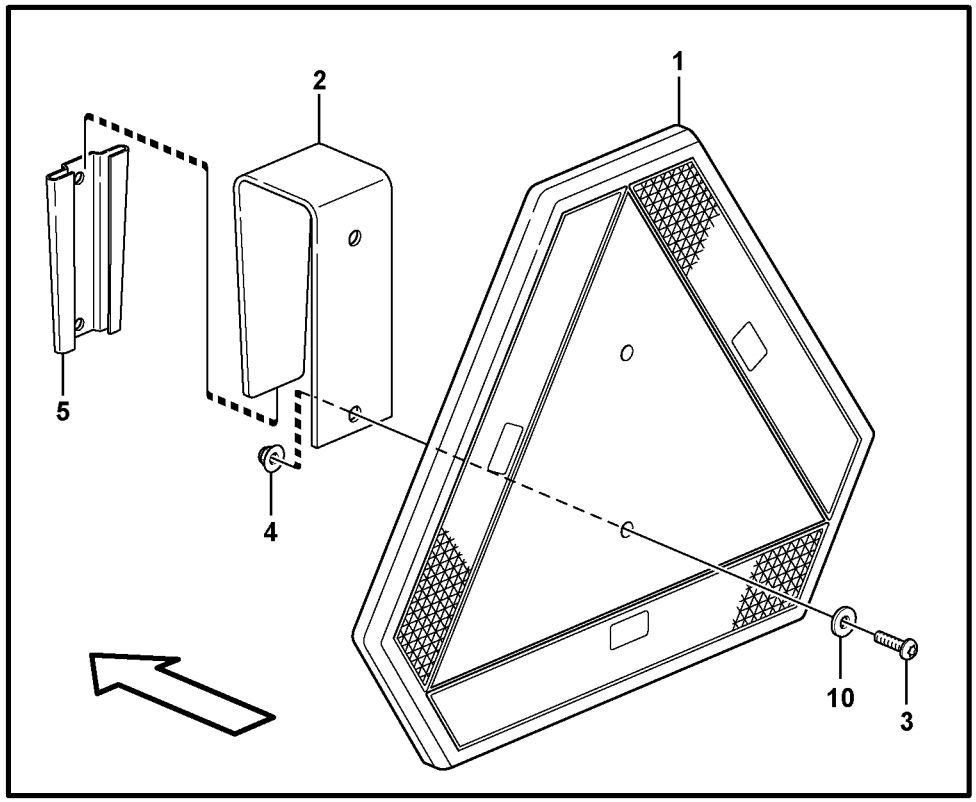

Volvo Construction Equipment

1018847

Fig.	Part No.	Quantity 1	2	3	PS	KIT	Description	Dénomination	Bezeichnung	Denominación	Notes
1	**VOE 6627784**	1	1	1			Sign	Enseigne	Schild	Letrero	
2	**VOE 11153057**	1	1				Attachment	Fixation	Halterung	Fijacion	
3	**VOE 971322**	2	2				Screw	Vis	Schraube	Tornillo	
3	**VOE 960872**			2			Hexagon screw	Vis tête hexagonale	Sechskantschraube	Tornillo hexago	
4	**VOE 13949278**	2	2				Flange Lock Nut	Contre écrou bride	Flanschmutter	Contratuer Embr	
5	**VOE 4832120**	1	1				Retainer	Retenue	Halter	Soporte	
6	**ZM 2907156**	1	1	1			Mirror	Miroir	Spiegel	Espejo	
7		1	1				Bracket	Console	Konsole	Ménsula	See group 352, Page 99
8	**ZM 2810436**		1				Wheel Block	Bloque-roue	Unterlegkeil	Bloque Tope	
9	**ZM 2810437**		1				Holder	Retenue	Halter	Soporte	
10	**VOE 955892**			2			Washer	Rondelle	Scheibe	Arandela	

1	**11840330**
2	**11840332**
3	**11840334, 11840336**
4	
5	

Equipo exterior
Außenausrüstung
Equipement extérieur
External equipment

Catalogue id **20064**	Group **891**
Illustr. No **1018847**	Section **150**
Issue **VOE 64C9920064**	Page **235**

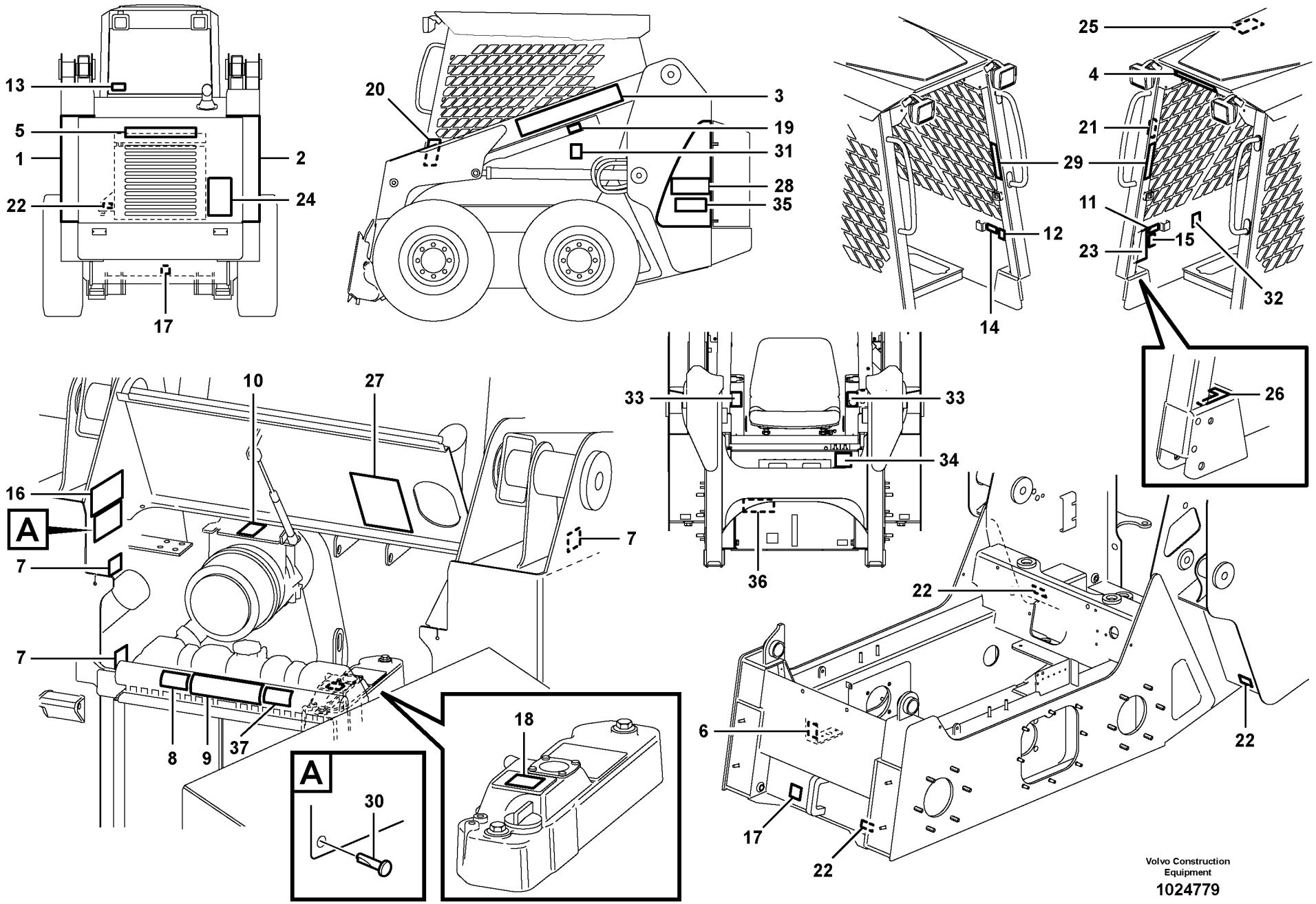

Volvo Construction Equipment

1024779

Fig.	Part No.	Quantity 1	2	3	PS	KIT	Description	Dénomination	Bezeichnung	Denominación	Notes
1	**VOE 11851065**	1					Decal	Decalcomanie	Abziehbild	Decalcomania	
2	**VOE 11851064**	1					Decal	Decalcomanie	Abziehbild	Decalcomania	
3	**VOE 11850099**	2					Decal	Decalcomanie	Abziehbild	Decalcomania	
4	**VOE 11850100**	1					Decal	Decalcomanie	Abziehbild	Decalcomania	
5	**VOE 11850101**	1					Decal	Decalcomanie	Abziehbild	Decalcomania	
6	**VOE 11026729**	1					Decal	Decalcomanie	Abziehbild	Decalcomania	
7	**VOE 11003865**	3					Decal	Decalcomanie	Abziehbild	Decalcomania	
8	**VOE 11174178**	1					Decal	Decalcomanie	Abziehbild	Decalcomania	
9	**VOE 11884027**	1					Decal	Decalcomanie	Abziehbild	Decalcomania	
10	**VOE 11004094**	1					Decal	Decalcomanie	Abziehbild	Decalcomania	
11	**VOE 13935003**	1					Decal	Decalcomanie	Abziehbild	Decalcomania	
12	**VOE 11883294**	1					Decal	Decalcomanie	Abziehbild	Decalcomania	
13	**VOE 11116814**	1					Decal	Decalcomanie	Abziehbild	Decalcomania	
14	**VOE 4952179**	1					Decal	Decalcomanie	Abziehbild	Decalcomania	
15	**VOE 13935004**	1					Decal	Decalcomanie	Abziehbild	Decalcomania	
16	**VOE 11850106**	1					Decal	Decalcomanie	Abziehbild	Decalcomania	
17	**VOE 11026730**	2					Decal	Decalcomanie	Abziehbild	Decalcomania	
18	**VOE 11180010**	1					Decal	Decalcomanie	Abziehbild	Decalcomania	
19	**VOE 13935008**	1					Warning Decal	Decal.avertiss	Warnaufkleber	Calcomania Adv	
20	**VOE 13935002**	2					Warning Decal	Decal.avertiss	Warnaufkleber	Calcomania Adv	
21	**VOE 11850108**	1					Decal	Decalcomanie	Abziehbild	Decalcomania	
22	**VOE 2534201**	4					Decal	Decalcomanie	Abziehbild	Decalcomania	
23	**VOE 11850110**	1					Decal	Decalcomanie	Abziehbild	Decalcomania	
24	**VOE 11850135**	2					Decal	Decalcomanie	Abziehbild	Decalcomania	
25	**VOE 11852381**	1					Decal	Decalcomanie	Abziehbild	Decalcomania	
26	**VOE 11850911**	1					Decal	Decalcomanie	Abziehbild	Decalcomania	
27	**VOE 11852047**	1			OP		Decal	Decalcomanie	Abziehbild	Decalcomania	
28	**VOE 11851486**	2					Decal	Decalcomanie	Abziehbild	Decalcomania	
29	**VOE 11851826**	2					Decal	Decalcomanie	Abziehbild	Decalcomania	11840295, 11840297
30	**VOE 11850132**	4					Pin	Goupille	Zapfen	Pasador	

1	
2	
3	
4	
5	

Muestras y decalcomanias
Schilder und aufklebeschild
Enseignes et décalcomanies
Sign plates and decals

Catalogue id **20064**	Group **897**
Illustr. No **1024779**	Section **100**
Issue **VOE 64C9920064**	Page **237**

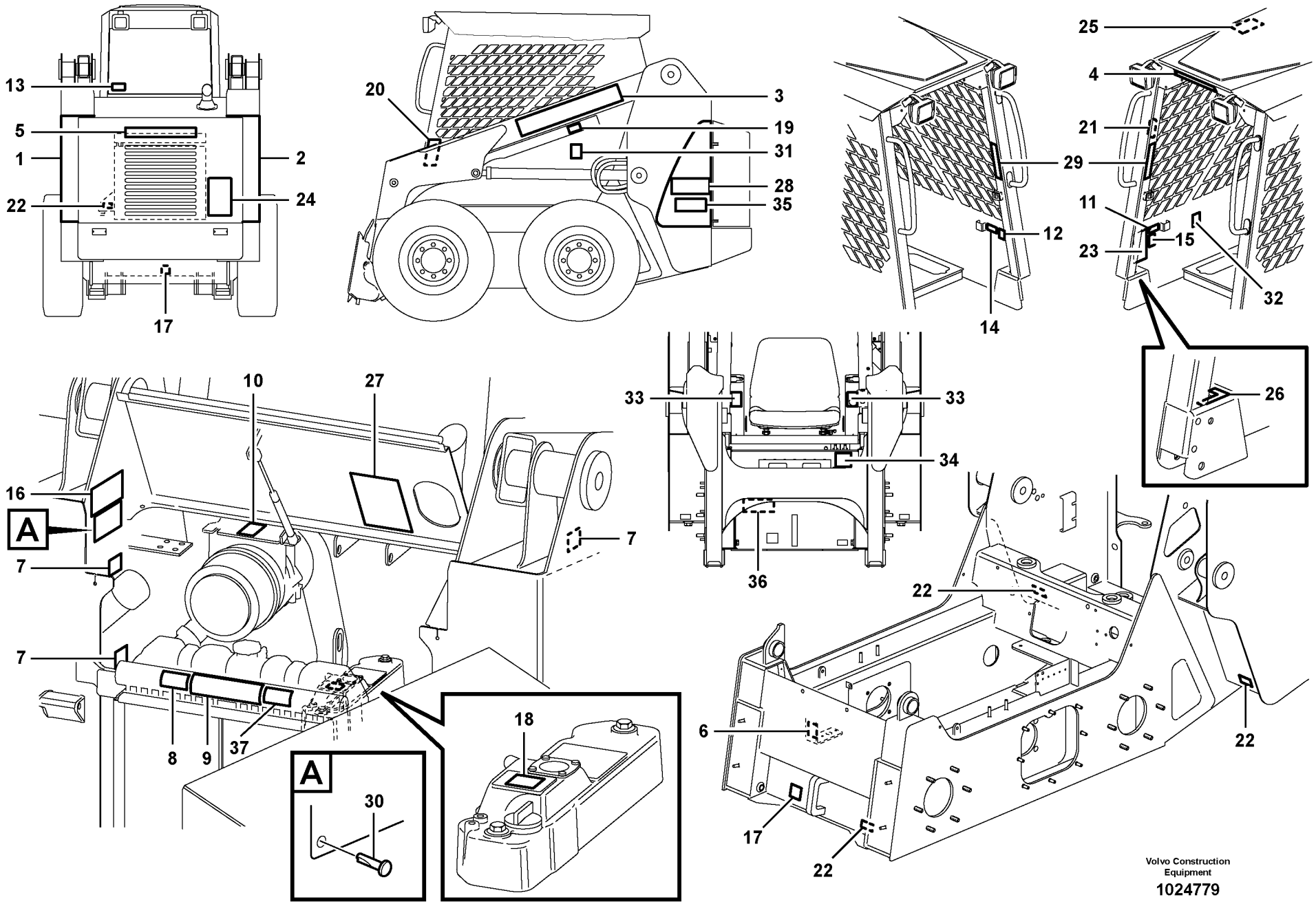

Volvo Construction Equipment

1024779

Fig.	Part No.	Quantity 1	2	3	PS	KIT	Description	Dénomination	Bezeichnung	Denominación	Notes
31	**VOE 11852425**	2					Decal	Decalcomanie	Abziehbild	Decalcomania	
32	**VOE 11852524**	1					Decal	Decalcomanie	Abziehbild	Decalcomania	11840295, 11840297
33	**VOE 11851827**	1					Decal	Decalcomanie	Abziehbild	Decalcomania	11840299, 11840301
34	**VOE 11852532**	1					Decal	Decalcomanie	Abziehbild	Decalcomania	
35	**VOE 11850090**	2					Decal	Decalcomanie	Abziehbild	Decalcomania	2309)
36	**VOE 11851024**	1					Decal	Decalcomanie	Abziehbild	Decalcomania	
37	**VOE 11445056**	1					Decal	Decalcomanie	Abziehbild	Decalcomania	

2309) 11840227, 11840228, 11840307, 11840308

1		**Muestras y decalcomanias** **Schilder und aufklebeschild** **Enseignes et décalcomanies** **Sign plates and decals**	Catalogue id **20064**	Group **897**
2			Illustr. No **1024779**	Section **100**
3			Issue **VOE 64C9920064**	Page **239**
4				
5				

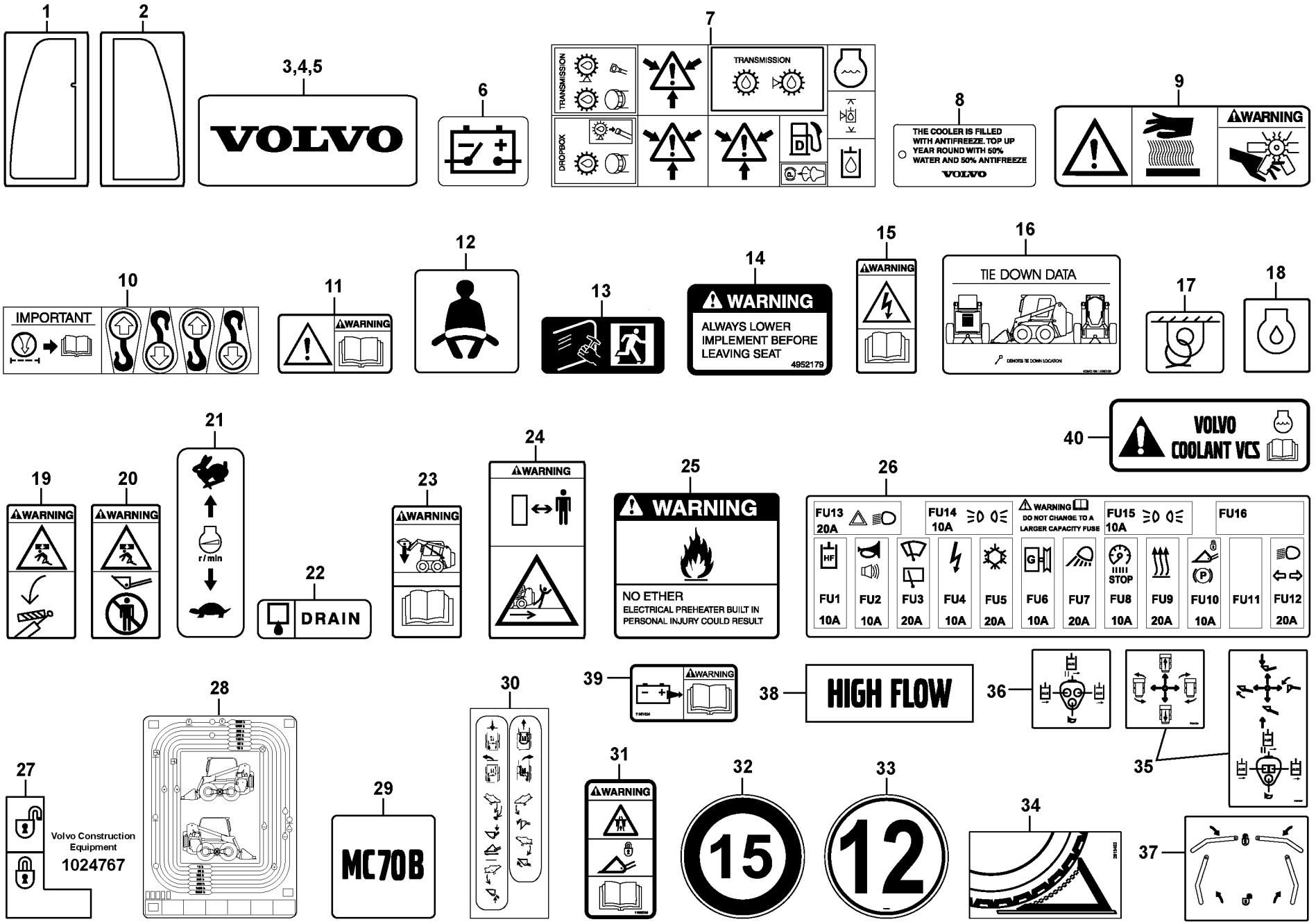
1
2
3,4,5
VOLVO
6
7
TRANSMISSION
DROPBOX
8
THE COOLER IS FILLED WITH ANTIFREEZE. TOP UP YEAR ROUND WITH 50% WATER AND 50% ANTIFREEZE
VOLVO
9
WARNING
10
IMPORTANT
11
WARNING
12
13
14
WARNING
ALWAYS LOWER IMPLEMENT BEFORE LEAVING SEAT
4952179
15
WARNING
16
TIE DOWN DATA
17
18
19
WARNING
20
WARNING
21
r/min
22
DRAIN
23
WARNING
24
WARNING
25
WARNING
NO ETHER
ELECTRICAL PREHEATER BUILT IN
PERSONAL INJURY COULD RESULT
26
FU13 20A
FU14 10A
WARNING DO NOT CHANGE TO A LARGER CAPACITY FUSE
FU15 10A
FU16
HF
G
STOP
P
FU1 10A
FU2 10A
FU3 20A
FU4 10A
FU5 20A
FU6 10A
FU7 20A
FU8 10A
FU9 20A
FU10 10A
FU11
FU12 20A
40
VOLVO
COOLANT VCS
27
Volvo Construction Equipment
1024767
28
29
MC70B
30
31
WARNING
32
15
33
12
34
35
36
37
38
HIGH FLOW
39
WARNING

Fig.	Part No.	Quantity 1	2	3	PS	KIT	Description	Dénomination	Bezeichnung	Denominación	Notes
1	**VOE 11851065**						Decal	Decalcomanie	Abziehbild	Decalcomania	
2	**VOE 11851064**						Decal	Decalcomanie	Abziehbild	Decalcomania	
3	**VOE 11850099**						Decal	Decalcomanie	Abziehbild	Decalcomania	
4	**VOE 11850100**						Decal	Decalcomanie	Abziehbild	Decalcomania	
5	**VOE 11850101**						Decal	Decalcomanie	Abziehbild	Decalcomania	
6	**VOE 11026729**						Decal	Decalcomanie	Abziehbild	Decalcomania	
7	**VOE 11003865**						Decal	Decalcomanie	Abziehbild	Decalcomania	
8	**VOE 11174178**						Decal	Decalcomanie	Abziehbild	Decalcomania	
9	**VOE 11884027**						Decal	Decalcomanie	Abziehbild	Decalcomania	
10	**VOE 11004094**						Decal	Decalcomanie	Abziehbild	Decalcomania	
11	**VOE 13935003**						Decal	Decalcomanie	Abziehbild	Decalcomania	
12	**VOE 11883294**						Decal	Decalcomanie	Abziehbild	Decalcomania	
13	**VOE 11116814**						Decal	Decalcomanie	Abziehbild	Decalcomania	
14	**VOE 4952179**						Decal	Decalcomanie	Abziehbild	Decalcomania	
15	**VOE 13935004**						Decal	Decalcomanie	Abziehbild	Decalcomania	
16	**VOE 11850106**						Decal	Decalcomanie	Abziehbild	Decalcomania	
17	**VOE 11026730**						Decal	Decalcomanie	Abziehbild	Decalcomania	
18	**VOE 11180010**						Decal	Decalcomanie	Abziehbild	Decalcomania	
19	**VOE 13935008**						Warning Decal	Decal.avertiss	Warnaufkleber	Calcomania Adv.	
20	**VOE 13935002**						Warning Decal	Decal.avertiss	Warnaufkleber	Calcomania Adv.	
21	**VOE 11850108**						Decal	Decalcomanie	Abziehbild	Decalcomania	
22	**VOE 2534201**						Decal	Decalcomanie	Abziehbild	Decalcomania	
23	**VOE 11850110**						Decal	Decalcomanie	Abziehbild	Decalcomania	
24	**VOE 11850135**						Decal	Decalcomanie	Abziehbild	Decalcomania	
25					NS		Decal	Decalcomanie	Abziehbild	Decalcomania	
26	**VOE 11851814**						Decal	Decalcomanie	Abziehbild	Decalcomania	
27	**VOE 11850911**						Decal	Decalcomanie	Abziehbild	Decalcomania	
28	**VOE 11853089**						Decal	Decalcomanie	Abziehbild	Decalcomania	
29	**VOE 11851487**						Decal	Decalcomanie	Abziehbild	Decalcomania	
30	**VOE 11851826**						Decal	Decalcomanie	Abziehbild	Decalcomania	11840295, 11840297

1	
2	
3	
4	
5	

Calcomanías
Aufklebeschild
Calcomanies
Decals

Catalogue id **20064**	Group **897**
Illustr. No **1024767**	Section **300**
Issue **VOE 64C9920064**	Page **241**

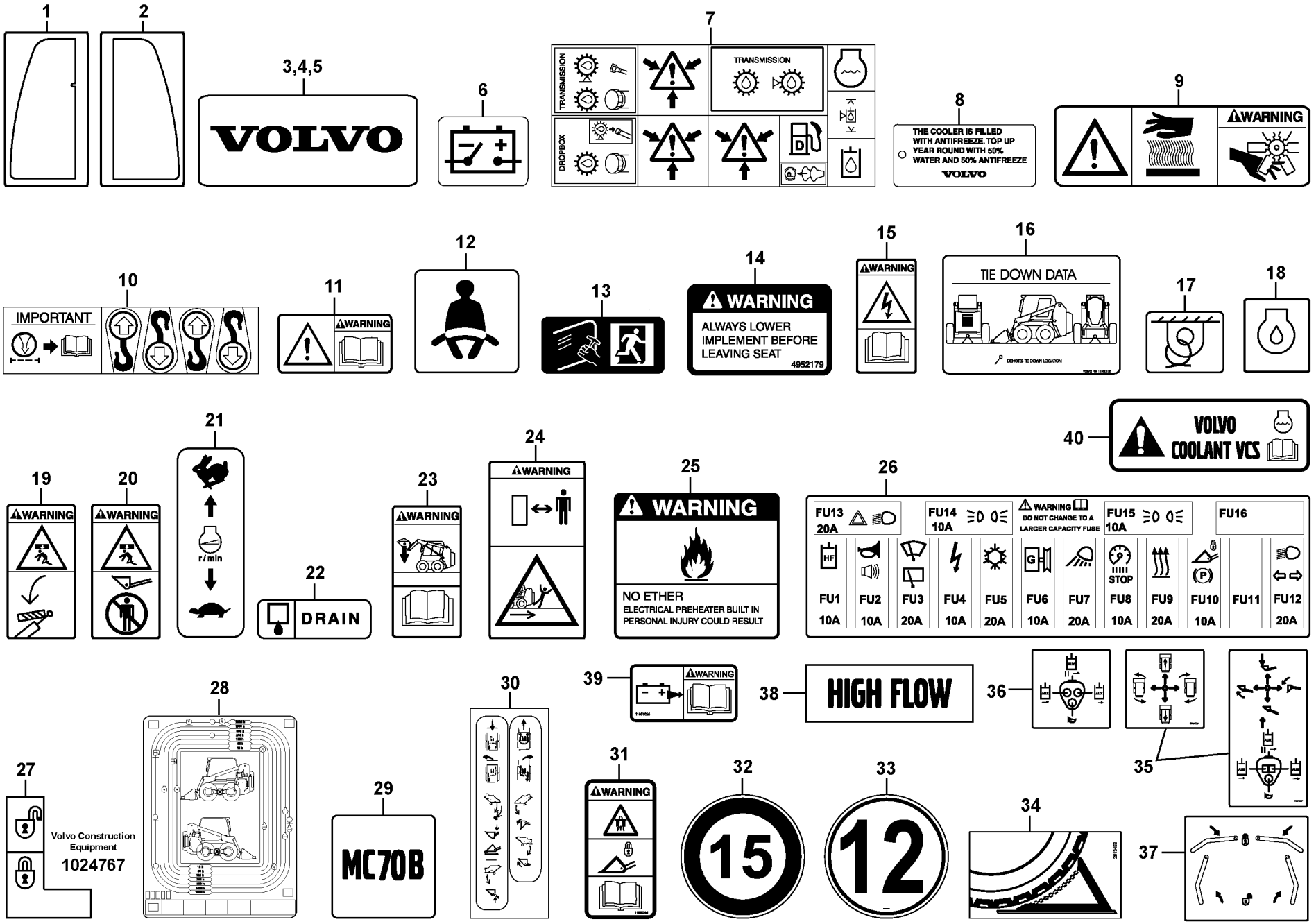
1
2
3,4,5
VOLVO
6
7
TRANSMISSION
DROPBOX
8
THE COOLER IS FILLED WITH ANTIFREEZE. TOP UP YEAR ROUND WITH 50% WATER AND 50% ANTIFREEZE
VOLVO
9
WARNING
10
IMPORTANT
11
WARNING
12
13
14
WARNING
ALWAYS LOWER IMPLEMENT BEFORE LEAVING SEAT
4952179
15
WARNING
16
TIE DOWN DATA
17
18
19
WARNING
20
WARNING
21
r/min
22
DRAIN
23
WARNING
24
WARNING
25
WARNING
NO ETHER
ELECTRICAL PREHEATER BUILT IN
PERSONAL INJURY COULD RESULT
26
FU13 20A
FU14 10A
WARNING DO NOT CHANGE TO A LARGER CAPACITY FUSE
FU15 10A
FU16
HF
G
STOP
P
FU1 10A
FU2 10A
FU3 20A
FU4 10A
FU5 20A
FU6 10A
FU7 20A
FU8 10A
FU9 20A
FU10 10A
FU11
FU12 20A
40
VOLVO
COOLANT VCS
27
Volvo Construction Equipment
1024767
28
29
MC70B
30
31
WARNING
32
15
33
12
34
35
36
37
38
HIGH FLOW
39
WARNING

Fig.	Part No.	Quantity 1	2	3	PS	KIT	Description	Dénomination	Bezeichnung	Denominación	Notes
31	**VOE 11885038**	1					Decal	Decalcomanie	Abziehbild	Decalcomania	11840330, 11840336
32	**VOE 11852204**	1					Decal	Decalcomanie	Abziehbild	Decalcomania	11840330
33	**VOE 11851281**	1					Decal	Decalcomanie	Abziehbild	Decalcomania	
34	**ZM 2813452**	1					Plate - Wheel chock	Plaque - Cale	Schild - Unterlegkeil	Placa - Calzo	
35	**VOE 11851827**	1					Decal	Decalcomanie	Abziehbild	Decalcomania	11840299, 11840301
36	**VOE 11852524**	1					Decal	Decalcomanie	Abziehbild	Decalcomania	11840295, 11840297
37	**VOE 11852532**	1					Decal	Decalcomanie	Abziehbild	Decalcomania	
38	**VOE 11850090**	2					Decal	Decalcomanie	Abziehbild	Decalcomania	2309)
39	**VOE 11841024**	1					Pivot	Pivot	Lagerzapfen	Pivote	
40	**VOE 11445056**	1					Decal	Decalcomanie	Abziehbild	Decalcomania	

2309) 11840227, 11840228, 11840307, 11840308

1		**Calcomanías** **Aufklebeschild** **Calcomanies** **Decals**	Catalogue id **20064**	Group **897**
2			Illustr. No **1024767**	Section **300**
3			Issue **VOE 64C9920064**	Page **243**
4				
5				

VOLVO

Construction Equipment

GROUP		Section	Page
911	Auxiliary hydraulic circuit	100	251
911	Heater hydraulic oil 11840271	150	253
911	Supply/return and Cooling Circuits 11840250, 11840251	200	255
911	Supply hydraulic circuit 11840227, 11840228	300	257
911	Return and cooling hydraulic circuits 11840307, 11840308	325	259
911	Return and cooling hydraulic circuits 11840227, 11840228	350	263
911	Return and cooling hydraulic circuits 11840307, 11840308	360	267
911	Return and cooling hydraulic circuits 11840305,11840306	375	269
911	Attachment tilt hydraulic circuit	500	271
911	Loader arm hydraulic circuit (w/self level valve) 11840227, 11840250, 11840305.	550	273
911	Loader arm hydraulic circuit (w/self level valve) 11840228, 11840251,11840306, 11840308	600	275
911	Hydraulic motor 11840227, 11840228, 11840250, 11840251	650	277
911	High flow hydraulic circuit 11840227, 11840223, 11840307, 11840308	800	279
912	Hydraulic system, single lever control, std	100	281
912	Hydraulic pressure limiting valve 11840250 STD, 11840251 SELF LEVEL	125	287
912	Hydraulic pressure limiting valve 11840227, 11840228	150	291
912	High flow valve 11840227, 11840228, 11840307, 11840308	200	295
912	High flow valve	300	297
912	Control lever 11840305,11840306,11840307,11840308	400	299
915	Standard foot controls 11840295, 11840297	100	301
915	Optional hand controls	200	303
915	Link system	400	305
916	Self level valve (optional) (eaton valve part number 39055-day)	200	307
922	Lifting eye 11840353	100	309
924	Quick attachment	100	311
925	Bucket, straight lip without teeth	100	313
925	Bucket, straight with teeth	150	315
925	Bucket straight with edge-saver	200	317
925	Bucket accessories	250	319
925	Bucket tooth protection	300	321
926	Forks (optional)	100	323
926	Hammer 11840212	500	325
926	Hammer 11840213	600	329
945	Loading unit	100	333
945	Hydraulic cylinder, tilting	200	337
945	Loader arm cylinder 11840227,11840250,11840305,11840306, 11840307,11840308	300	339

TABLE DES MATIÈRES

GROUPE		Section	Page
911	Circuit hydraulique auxiliaire	100	251
911	Réchauffeur d'huile hydraulique 11840271	150	253
911	Circuits d'alimentation, de retour et de refroidissement 11840250, 11840251	200	255
911	Circuit hydraulique d'alimentation 11840227, 11840228	300	257
911	Circuits hydrauliques de retour et de refroidissement 11840307, 11840308	325	259
911	Circuits hydrauliques de retour et de refroidissement 11840227, 11840228	350	263
911	Circuits hydrauliques de retour et de refroidissement 11840307, 11840308	360	267
911	Circuits hydrauliques de retour et de refroidissement 11840305, 11840306	375	269
911	Circuit hydraulique, basculement porte-outil	500	271
911	Circuit hydraulique, bras de levage (avec valve d'autocompensation de niveau) 11840227, 11840250, 11840305.	550	273
911	Circuit hydraulique, bras de levage (avec valve d'autocompensation de niveau) 11840228, 11840251,11840306, 11840308	600	275
911	Moteur hydraulique 11840227, 11840228, 11840250, 11840251	650	277
911	Circuit hydraulique à haut débit 11840227, 11840223, 11840307, 11840308	800	279
912	Circuit hydraulique pilote std	100	281
912	Soupape de limitation de pression hydraulique 11840250 STD, 11840251 SELF LEVEL	125	287
912	Soupape de limitation de pression hydraulique 11840227, 11840228	150	291
912	Valve à haut débit 11840227, 11840228, 11840307, 11840308	200	295
912	Distributeur à grand débit	300	297
912	Levier de commande 11840305,11840306,11840307,11840308	400	299
915	Commandes standard au pied 11840295, 11840297	100	301
915	Commandes manuelles optionnelles	200	303
915	Système articulation	400	305
916	Valve d'autocompensation de niveau (option) (N° de réf. eaton 39055-jour)	200	307
922	Fixation de levage 11840353	100	309
924	Porte-outil à accouplement rapide	100	311
925	Godet, droit sans dents	100	313
925	Godet, droit avec dents	150	315
925	Godet droit avec lame d'usure	200	317
925	Accessoires godet	250	319
925	Protection de dent, godet	300	321
926	Fourches (option)	100	323
926	Marteau 11840212	500	325
926	Marteau 11840213	600	329
945	Groupe chargeur	100	333
945	Vérin hydraulique, culbutage	200	337
945	Vérin de bras de levage 11840227,11840250,11840305,11840306, 11840307,11840308	300	339

GRUPPE		Abschnitt	Seite
911	Zusätzlicher Hydraulikkreis	100	251
911	Heizung, Hydrauliköl 11840271	150	253
911	Vorlauf/Rücklauf und Kühlkreise 11840250, 11840251	200	255
911	Vorlaufhydraulikkreis 11840227, 11840228	300	257
911	Rücklauf- und Kühlhydraulikkreise 11840307, 11840308	325	259
911	Rücklauf- und Kühlhydraulikkreise 11840227, 11840228	350	263
911	Rücklauf- und Kühlhydraulikkreise 11840307, 11840308	360	267
911	Rücklauf- und Kühlhydraulikkreise 11840305,11840306	375	269
911	Gerätekipp-Hydraulikkreise	500	271
911	Laderarm-Hydraulikkreis (mit selbstregelndem Ventil) 11840227, 11840250, 11840305.	550	273
911	Laderarm-Hydraulikkreis (mit selbstregelndem Ventil) 11840228, 11840251,11840306, 11840308	600	275
911	Hydraulischer Motor 11840227, 11840228, 11840250, 11840251	650	277
911	Hochfluss-Hydraulikkreis 11840227, 11840223, 11840307, 11840308	800	279
912	Hydraulikanlage, Einhebelbedienung Std.	100	281
912	Hydraulik Druckbegrenzungsventil 11840250 STD, 11840251 SELF LEVEL	125	287
912	Hydraulik Druckbegrenzungsventil 11840227, 11840228	150	291
912	Hochflussventil 11840227, 11840228, 11840307, 11840308	200	295
912	Hochfluss-Ventil	300	297
912	Bedienungshebel 11840305,11840306,11840307,11840308	400	299
915	Standardfußpedale 11840295, 11840297	100	301
915	Optionale Handsteuerungen	200	303
915	Gelenksystem	400	305
916	Selbstregelndes Ventil (optional) (Eaton-Ventil, Teilnr. 39055-)	200	307
922	Hebezeug 11840353	100	309
924	Schnellkupplung	100	311
925	Schaufel, gerade, ohne Zähne	100	313
925	Schaufel, gerade mit Zähnen	150	315
925	Schaufel gerade mit Schonmesser	200	317
925	Schaufelzubehör	250	319
925	Zahnschutz	300	321
926	Gabeln (optional)	100	323
926	Hammer 11840212	500	325
926	Hammer 11840213	600	329
945	Laderaggregat	100	333
945	Hydraulikzylinder, Schwenkhydraulik	200	337
945	Laderarmzylinder 11840227,11840250,11840305,11840306, 11840307,11840308	300	339

INDICE

GRUPO		Sección	Página
911	Circuito hidráulico auxiliar	100	251
911	Calentador aceite hidráulico 11840271	150	253
911	Circuitos de suministro/retorno y refrigeración 11840250, 11840251	200	255
911	Circuito hidráulico de suministro 11840227, 11840228	300	257
911	Circuitos hidráulicos de retorno y refrigeración 11840307, 11840308	325	259
911	Circuitos hidráulicos de retorno y refrigeración 11840227, 11840228	350	263
911	Circuitos hidráulicos de retorno y refrigeración 11840307, 11840308	360	267
911	Circuitos hidráulicos de retorno y refrigeración 11840305,11840306	375	269
911	Circuito hidráulico de basculamiento del implemento	500	271
911	Circuito hidráulico del brazo de la cargadora (con válvula de autonivelación) 11840227, 11840250, 11840305.	550	273
911	Circuito hidráulico del brazo de la cargadora (con válvula de autonivelación) 11840228, 11840251,11840306, 11840308	600	275
911	Motor hidráulico 11840227, 11840228, 11840250, 11840251	650	277
911	Circuito hidráulico del enganche 11840227, 11840223, 11840307, 11840308	800	279
912	Piloto hidráulico estándar	100	281
912	Válvula limitadora de de preión hidráulica 11840250 STD, 11840251 SELF LEVEL	125	287
912	Válvula limitadora de de preión hidráulica 11840227, 11840228	150	291
912	Válvula de flujo elevado 11840227, 11840228, 11840307, 11840308	200	295
912	Válvula de caudal elevado	300	297
912	Palanca de mando 11840305,11840306,11840307,11840308	400	299
915	Pedales tipo estándar 11840295, 11840297	100	301
915	Controles de mano opcionales	200	303
915	Sistema de articulación	400	305
916	Válvula autoniveladora (opcional) (válvula Eaton, pieza núm. 39055)	200	307
922	Soporte elevador 11840353	100	309
924	Acoplamiento rápido	100	311
925	Cuchara recta sin dientes	100	313
925	Cuchara, recta con dientes	150	315
925	Cuchara recta con filo reponible	200	317
925	Accesorios de cuchara	250	319
925	Protección de dientes cuchara	300	321
926	Horquillas (opcional)	100	323
926	Martillo 11840212	500	325
926	Martillo 11840213	600	329
945	Unidad de carga	100	333
945	Cilindro hidráulico, inclinación	200	337
945	Cilindro del brazo de la cargadora 11840227,11840250,11840305, 11840306,11840307,11840308	300	339

VOLVO

Construction Equipment

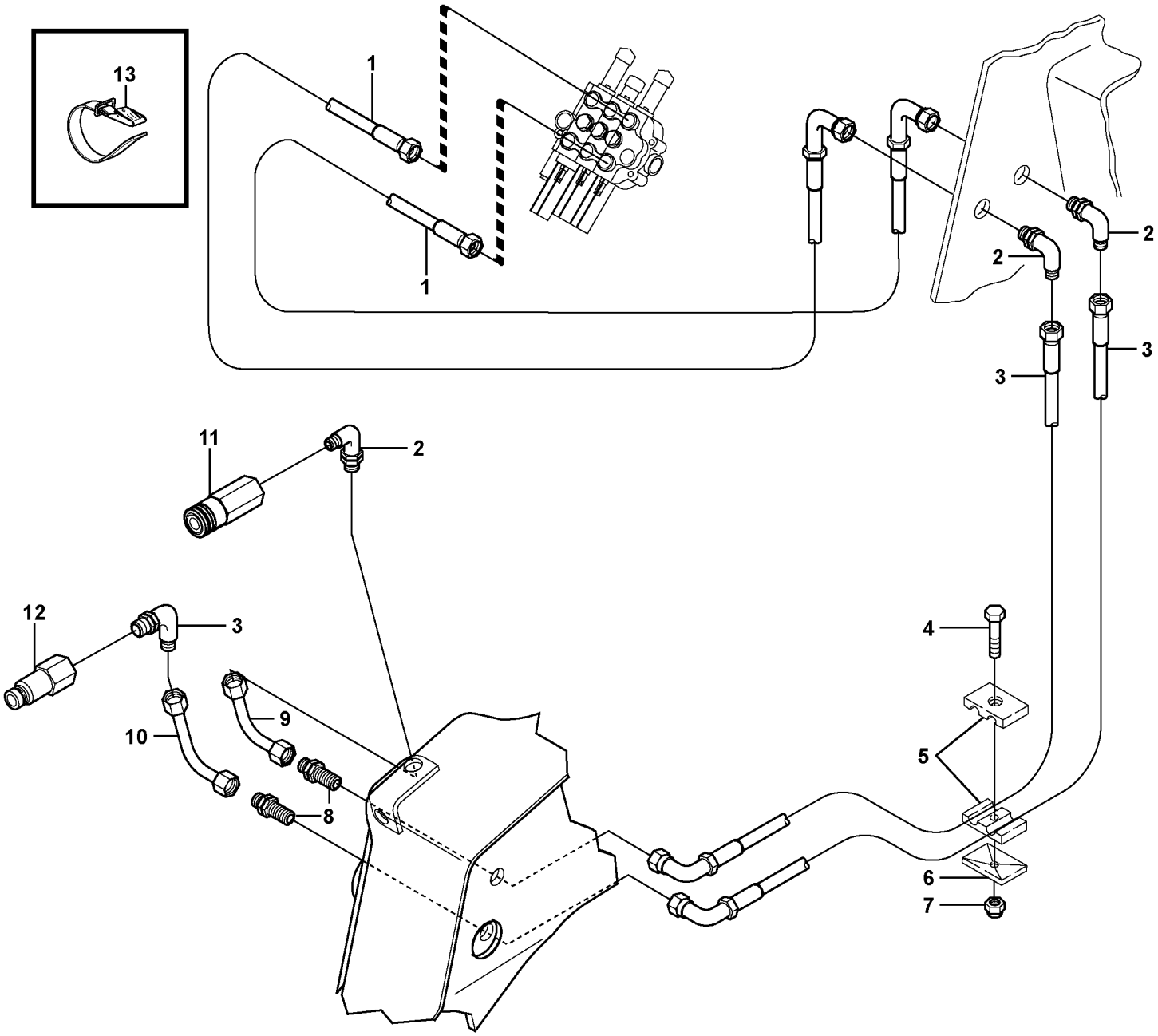

Volvo Construction Equipment

1018551

Fig.	Part No.	Quantity 1	2	3	PS	KIT	Description	Dénomination	Bezeichnung	Denominación	Notes
1	**VOE 11841159**	2					Hose	Durit	Schlauch	Tubo flexible	
2	**VOE 11841886**	4					Connector	Raccord	Anschluss	Union	
3	**VOE 11841122**	2					Hose	Durit	Schlauch	Tubo flexible	
4	**VOE 13955527**	1					Screw	Vis	Schraube	Tornillo	
5	**VOE 4880666**	1					Clamp	Pince Serrage	Klemme	Abrazadera	
6	**VOE 4880579**	1					Cover Plate	Protection en tole	Schutzblech	Placa Tapa	
7	**VOE 950353**	1					Lock nut	Contre-ecrou	Sicherungsmutter	Contratuerca	
8	**VOE 11841855**	2					Union	Teton Connexion	Anschlussnippel	Niple Conexcion	
9	**VOE 11841169**	1					Tube Assembly	Tuyauterie	Rohrleitung	Tuberia	
10	**VOE 11841168**	1					Tube Assembly	Tuyauterie	Rohrleitung	Tuberia	
11	**VOE 11842116**	1					Coupling	Accouplement	Kupplung	Acoplamiento	
12	**VOE 11841753**	1					Coupling	Accouplement	Kupplung	Acoplamiento	
13	**VOE 11104606**	3					Retaining Strap	Courroi.serrage	Halteriemen	Correa Tensora	

1		**Circuito hidráulico auxiliar** **Zusätzlicher Hydraulikkreis** **Circuit hydraulique auxiliaire** **Auxiliary hydraulic circuit**	Catalogue id **20064**	Group **911**
2			Illustr. No **1018551**	Section **100**
3			Issue **VOE 64C9920064**	Page **251**
4				
5				

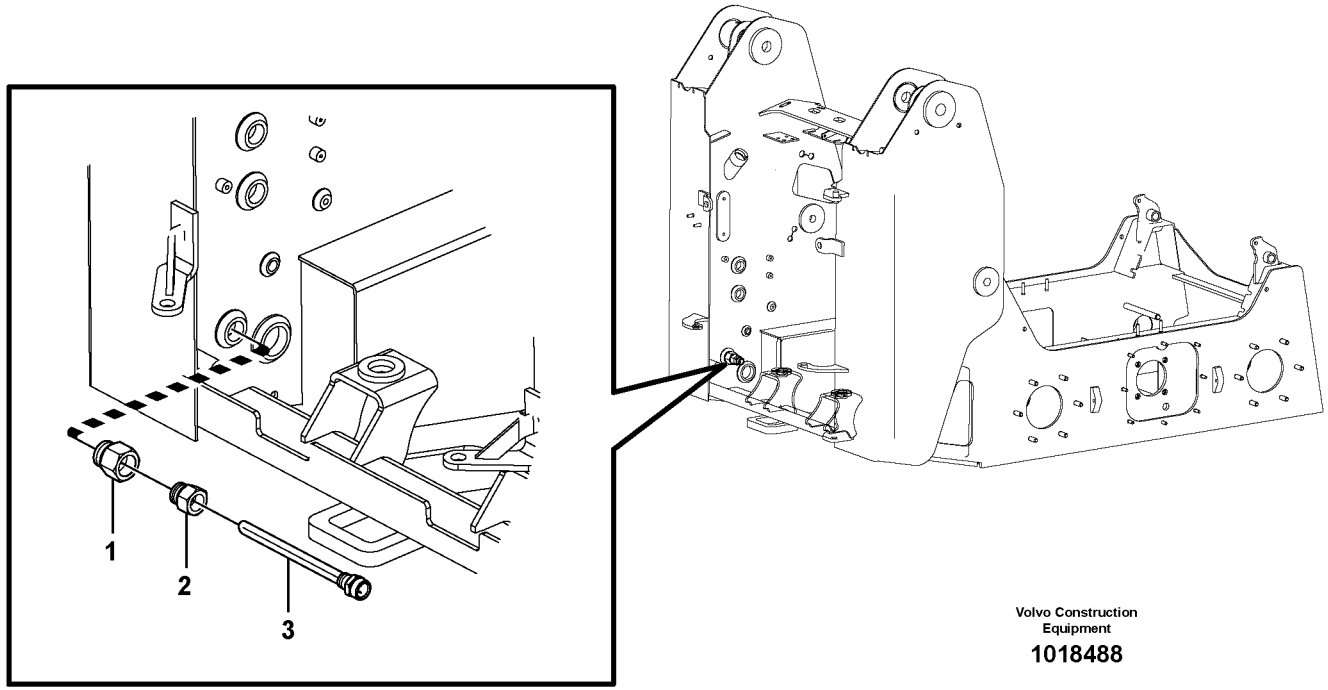

Volvo Construction Equipment

1018488

Fig.	Part No.	Quantity 1	2	3	PS	KIT	Description	Dénomination	Bezeichnung	Denominación	Notes
1	**VOE 11852650**	1					Reducer	Reducteur	Reduzierstuck	Reductor	
2		1			NS		Adapter	Raccord Reduct.	Verbind Stutzen	Adaptador	
3	**VOE 11841760**	1					Heater	Elément de chauffage	Heizkörper	Calefaccion	
	VOE 4881438	3					Strip Clamp	Ruban Serrage	Kabelbinder	Abraz Cinta	

1		**Calentador aceite hidráulico** **Heizung, Hydrauliköl** **Réchauffeur d'huile hydraulique** **Heater hydraulic oil**	Catalogue id **20064**	Group **911**
2			Illustr. No **1018488**	Section **150**
3			Issue **VOE 64C9920064**	Page **253**
4				
5		**11840271**		

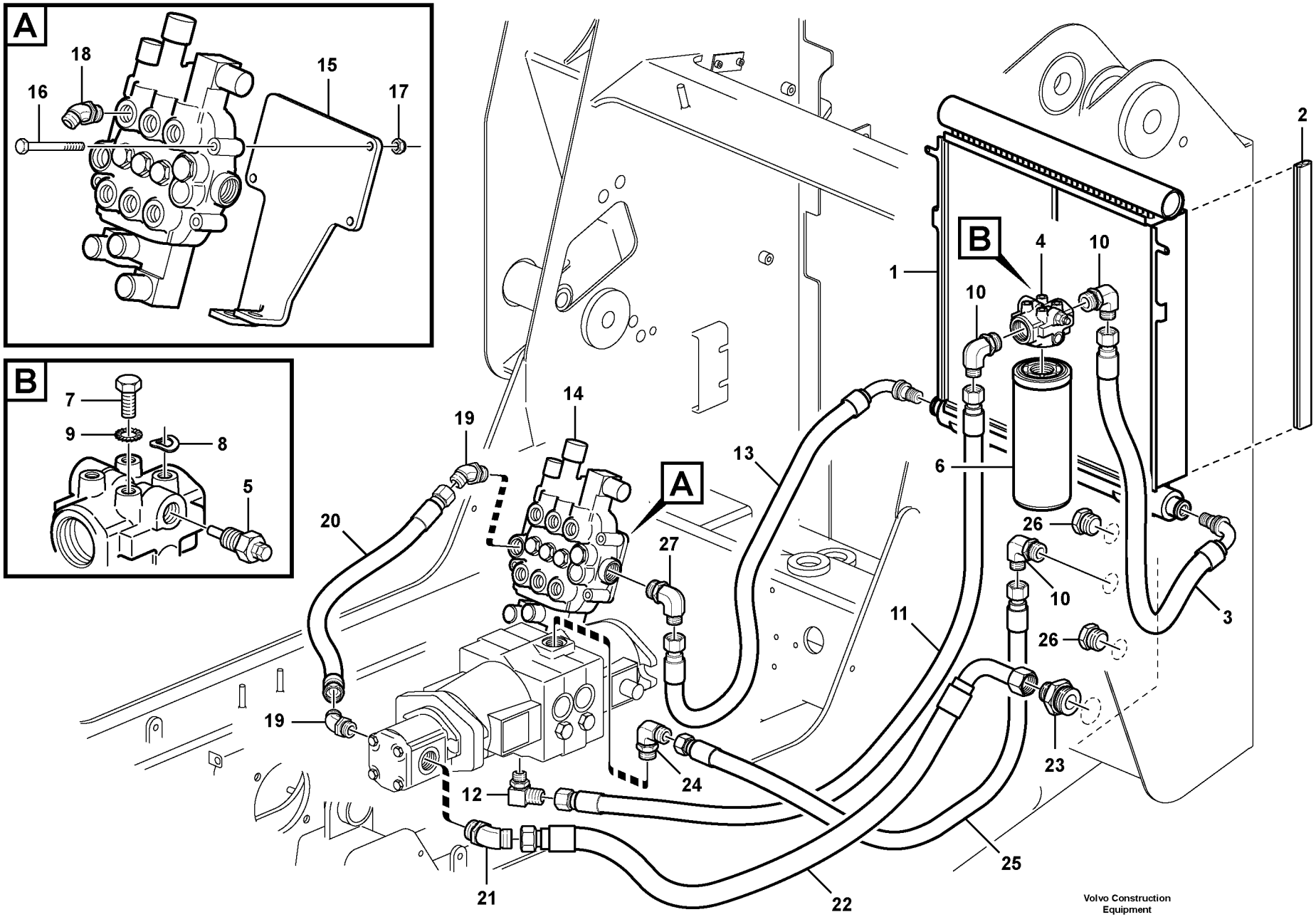

Volvo Construction Equipment

1021220

Fig.	Part No.	Quantity 1	2	3	PS	KIT	Description	Dénomination	Bezeichnung	Denominación	Notes
1	**VOE 11850433**	1					Oil Cooler	Refroidisseur huile	Ölkühler	Enfriadores aceite	
2	**VOE 11850864**	4					Rubber Moulding	Joint Caoutchouc	Gummileiste	Liston Goma	
3	**VOE 11850712**	1					Hose	Durit	Schlauch	Tubo flexible	
4	**VOE 11850482**	1					Return Filter	Filtre Retour	Ruckstromfilter	Filtro Retorno	
5		1			NS		Pressure Gauge	Manometre	Druckmesser	Indic Presion	
6	**VOE 11036607**	1					Filter Cartridge	Element Filtre	Filterpatrone	Patron Filtrant	
7	**VOE 970945**	4					Hexagon screw	Vis tête hexagonale	Sechskantschraube	Tornillo hexago	
8	**VOE 955922**	3					Spring Washer	Rondelle élastique	Federscheibe	Arandela flexible	
9	**VOE 13940109**	1					Toothed Washer	Rondelle Dentee	Zahnscheibe	Arandela Dentad	
10	**VOE 11841985**	3					Elbow	Coude	Winkelstueck	Tubo acodado	
11	**VOE 11851085**	1					Hose	Durit	Schlauch	Tubo flexible	
12	**VOE 11841987**	1					Elbow	Coude	Winkelstueck	Tubo acodado	
13	**VOE 11850711**	1					Hose	Durit	Schlauch	Tubo flexible	
14		1					Valve	Soupape	Ventil	Valvula	See group 912, Page 297
15		1			NS		Bracket	Console	Konsole	Ménsula	
16	**VOE 955542**	2					Screw	Vis	Schraube	Tornillo	
17	**VOE 950354**	2					Lock nut	Contre-ecrou	Sicherungsmutter	Contratuerca	
18	**VOE 11841981**	6					Elbow	Coude	Winkelstueck	Tubo acodado	
19	**VOE 11841983**	2					Elbow	Coude	Winkelstueck	Tubo acodado	
20	**VOE 11840631**	1					Hose	Durit	Schlauch	Tubo flexible	
21	**VOE 11841893**	1					Elbow nipple	Raccord angulaire	Winkelnippel	Niple angular	
22	**VOE 11841155**	1					Hose	Durit	Schlauch	Tubo flexible	
23	**VOE 11842021**	1					Connector	Raccord	Anschluss	Union	
24	**VOE 11841899**	1					Connector	Raccord	Anschluss	Union	
25	**VOE 11852725**	1					Hose	Durit	Schlauch	Tubo flexible	
26	**VOE 11841994**	2					Plug	Bouchon	Stopfen	Tapon	
27	**VOE 11841899**	1					Connector	Raccord	Anschluss	Union	

1		**Circuitos de suministro/retorno y refrigeración** **Vorlauf/Rücklauf und Kühlkreise** **Circuits d'alimentation, de retour et de refroidissement** **Supply/return and Cooling Circuits**	Catalogue id **20064**	Group **911**
2			Illustr. No **1021220**	Section **200**
3				
4			Issue **VOE 64C9920064**	Page **255**
5		**11840250, 11840251**		

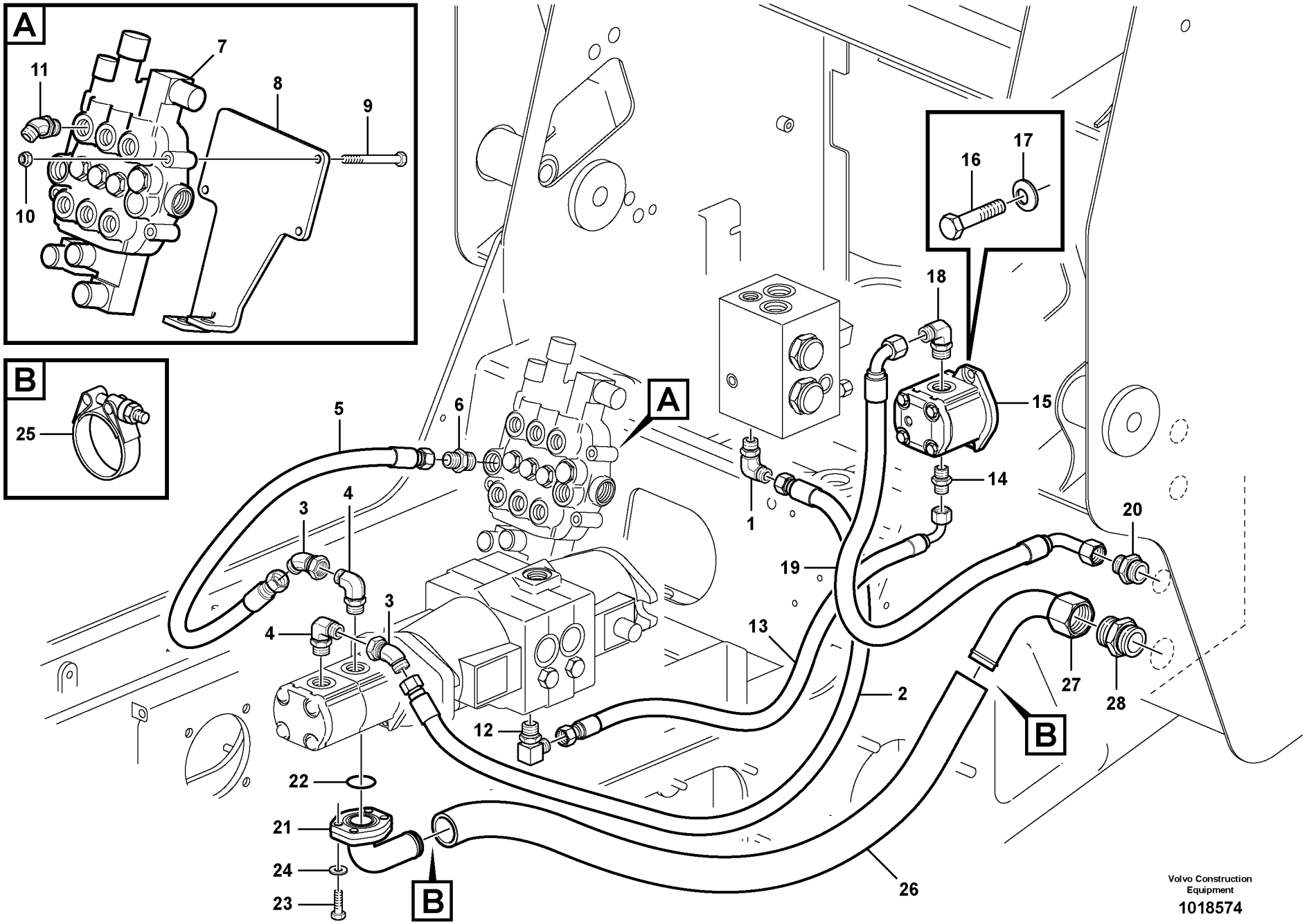
A
11
7
8
9
10
B
25
5
6
A
18
17
16
15
14
1
3
4
20
19
13
2
12
27
28
B
22
21
24
23
B
26
Volvo Construction Equipment
1018574

Fig.	Part No.	Quantity 1	2	3	PS	KIT	Description	Dénomination	Bezeichnung	Denominación	Notes
1	**VOE 11841897**	1					Connector	Raccord	Anschluss	Union	
2	**VOE 11840648**	1					Hose	Durit	Schlauch	Tubo flexible	
3	**VOE 11841890**	2					Connector	Raccord	Anschluss	Union	
4	**VOE 11841897**	2					Connector	Raccord	Anschluss	Union	
5	**VOE 11840653**	1					Hose	Durit	Schlauch	Tubo flexible	
6	**VOE 11841859**	1					Connector	Raccord	Anschluss	Union	
7		1					Valve	Soupape	Ventil	Valvula	See group 912, Page 297
8		1			NS		Bracket	Console	Konsole	Ménsula	
9	**VOE 955542**	2					Screw	Vis	Schraube	Tornillo	
10	**VOE 950354**	2					Lock nut	Contre-ecrou	Sicherungsmutter	Contratuerca	
11	**VOE 11841981**	6					Elbow	Coude	Winkelstueck	Tubo acodado	
12	**VOE 11841979**	1					Elbow	Coude	Winkelstueck	Tubo acodado	
13	**VOE 11850084**	1					Hose	Durit	Schlauch	Tubo flexible	
14	**VOE 11850904**	1					Connector	Raccord	Anschluss	Union	
15	**VOE 11850680**	1					Gear Pump	Pomp.engrenages	Zahnradpumpe	Bomba Engranaje	
	VOE 11714564	1					•Sealing Kit	•Jeu Joints	•Dichtungssatz	•Juego Retenes	
16	**VOE 13970949**	2					Hexagon screw	Vis a tête hexagonale	Sechskantschr.	Tornillo hexago	
17	**VOE 955922**	2					Spring Washer	Rondelle élastique	Federscheibe	Arandela flexible	
18	**VOE 11841899**	1					Connector	Raccord	Anschluss	Union	
19	**VOE 11852608**	1					Hose	Durit	Schlauch	Tubo flexible	
20	**VOE 11841878**	1					Connector	Raccord	Anschluss	Union	
21	**VOE 11841741**	1					Tube	Tube	Rohr	Tubo	
22	**VOE 13949238**	1					O-ring	Joint Torique	O-Ring	Junta torica	
23	**VOE 13940134**	4					Screw	Vis	Schraube	Tornillo	
24	**VOE 13941909**	4					Washer	Rondelle	Scheibe	Arandela	
25	**VOE 11841709**	2					Clamp	Pince Serrage	Klemme	Abrazadera	
26	**VOE 11840802**	1					Hose	Durit	Schlauch	Tubo flexible	
27	**VOE 11850868**	1					Tube	Tube	Rohr	Tubo	
28	**VOE 13807500**	1					Adapter	Raccord Reduct.	Verbind Stutzen	Adaptador	

1		**Circuito hidráulico de suministro** **Vorlaufhydraulikkreis** **Circuit hydraulique d'alimentation** **Supply hydraulic circuit**	Catalogue id **20064**	Group **911**
2			Illustr. No **1018574**	Section **300**
3			Issue **VOE 64C9920064**	Page **257**
4				
5		**11840227, 11840228**		

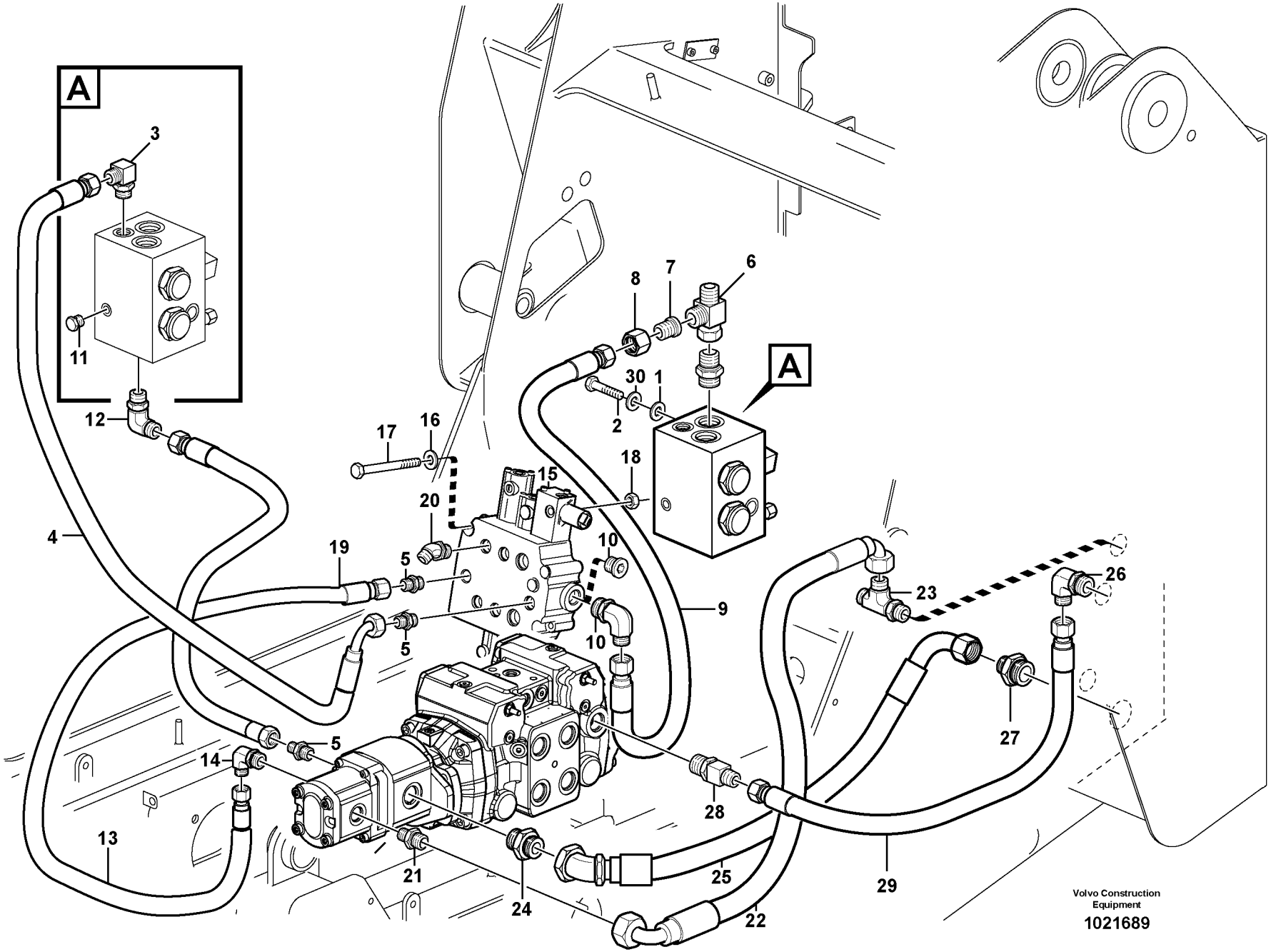
A
A
3
11
12
4
8
7
6
30
1
2
17
16
18
15
20
19
5
10
9
23
26
27
14
13
21
24
25
28
29
22
Volvo Construction Equipment
1021689

Fig.	Part No.	Quantity 1	2	3	PS	KIT	Description	Dénomination	Bezeichnung	Denominación	Notes
1	**VOE 983335**	2					Washer	Rondelle	Scheibe	Arandela	
2	**VOE 955535**	2					Hexagon screw	Vis tête hexagonale	Sechskantschraube	Tornillo hexago	
3	**VOE 11841987**	1					Elbow	Coude	Winkelstueck	Tubo acodado	
4	**VOE 11852437**	1					Hose	Durit	Schlauch	Tubo flexible	
5	**VOE 11841872**	3					Connector	Raccord	Anschluss	Union	
6	**VOE 11842004**	1					Tee	Connexion en T	T-stuck	Acoplamiento T	
7	**VOE 11842007**	1					Reducer	Reducteur	Reduzierstuck	Reductor	
8	**VOE 11841990**	1					Nut	Ecrou	Mutter	Tuerca	
9	**VOE 11851161**	1					Hose	Durit	Schlauch	Tubo flexible	
10	**VOE 11841899**	1					Connector	Raccord	Anschluss	Union	
10	**VOE 968146**	1					Plug	Bouchon	Stopfen	Tapon	ALT
11	**VOE 11841998**	1					Plug	Bouchon	Stopfen	Tapon	
12	**VOE 11841897**	1					Connector	Raccord	Anschluss	Union	
13	**VOE 11850648**	1					Hose	Durit	Schlauch	Tubo flexible	
14	**VOE 11841897**	1					Connector	Raccord	Anschluss	Union	
15	**VOE 11852191**	1					Control valve	Valve controle	Steuerventil	Válvula control	
16	**VOE 983335**	2					Washer	Rondelle	Scheibe	Arandela	
17	**VOE 955541**	2					Hexagon screw	Vis tête hexagonale	Sechskantschraube	Tornillo hexago	
18	**VOE 950354**	2					Lock nut	Contre-ecrou	Sicherungsmutter	Contratuerca	
19	**VOE 11840631**	1					Hose	Durit	Schlauch	Tubo flexible	
20	**VOE 11841981**	6					Elbow	Coude	Winkelstueck	Tubo acodado	
21	**VOE 11841893**	1					Elbow nipple	Raccord angulaire	Winkelnippel	Niple angular	
22	**VOE 11852432**	1					Hose	Durit	Schlauch	Tubo flexible	
23	**VOE 11842002**	1					Tee	Connexion en T	T-stuck	Acoplamiento T	
24	**VOE 11841864**	1					Connector	Raccord	Anschluss	Union	
25	**VOE 11852849**	1					Hose assembly	Conduit flexible	Schlauchleitung	Conducto	
26	**VOE 11841985**	1					Elbow	Coude	Winkelstueck	Tubo acodado	
27	**VOE 11852730**	1					Connector	Raccord	Anschluss	Union	
28	**VOE 11852384**	1					Tee	Connexion en T	T-stuck	Acoplamiento T	
29	**VOE 11852729**	1					Tee	Connexion en T	T-stuck	Acoplamiento T	

1	
2	
3	
4	
5	

Circuitos hidráulicos de retorno y refrigeración
Rücklauf- und Kühlhydraulikkreise
Circuits hydrauliques de retour et de refroidissement
Return and cooling hydraulic circuits

11840307, 11840308

Catalogue id **20064**	Group **911**
Illustr. No **1021689**	Section **325**
Issue **VOE 64C9920064**	Page **259**

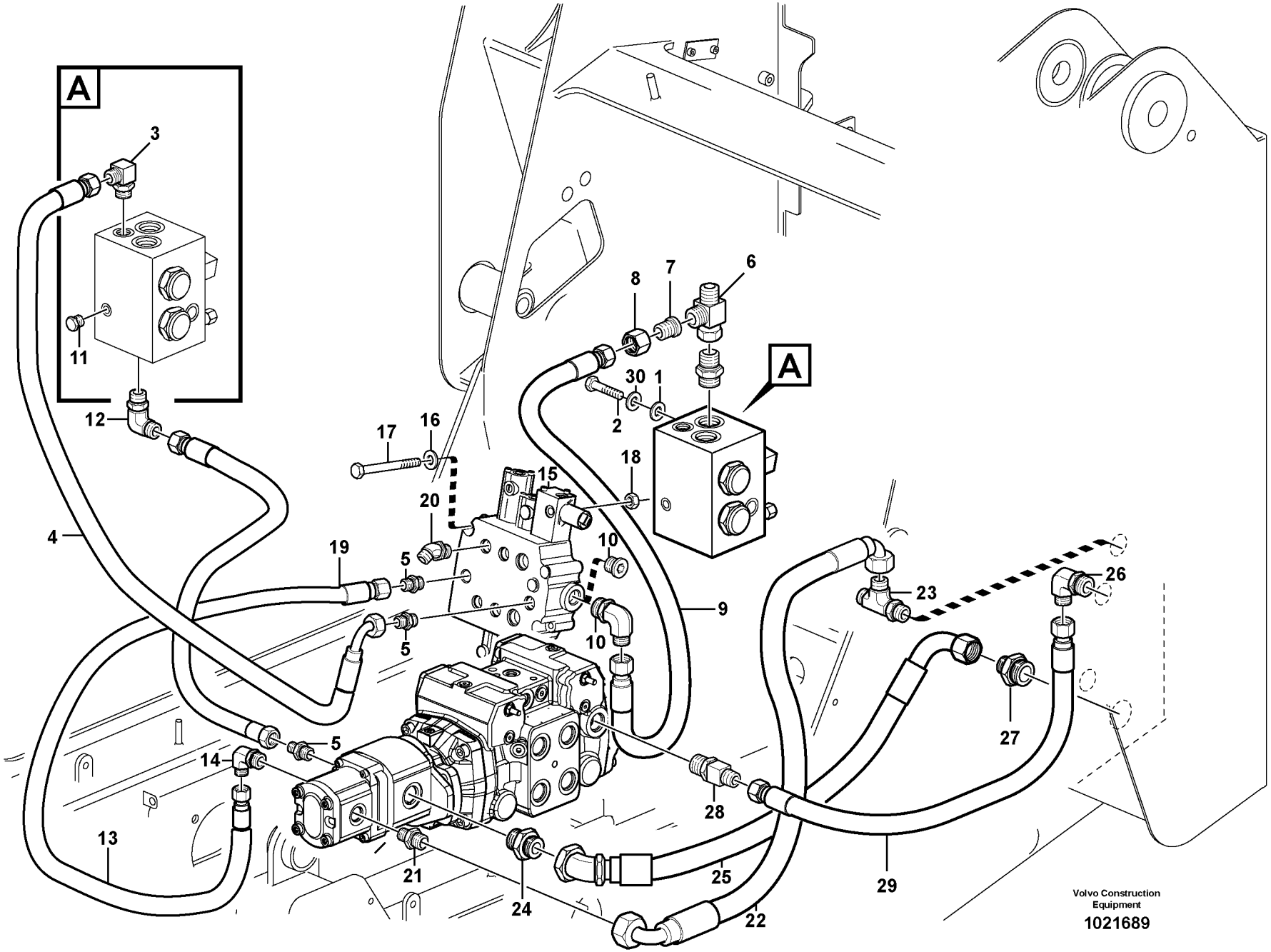
A
A
3
11
12
4
8
7
6
30
1
2
17
16
18
15
20
19
5
10
9
23
26
27
14
13
21
24
25
28
29
22
Volvo Construction Equipment
1021689

Fig.	Part No.	Quantity 1	2	3	PS	KIT	Description	Dénomination	Bezeichnung	Denominación	Notes
30	**VOE 955922**	2					Spring Washer	Rondelle élastique	Federscheibe	Arandela flexible	

1		**Circuitos hidráulicos de retorno y refrigeración** **Rücklauf- und Kühlhydraulikkreise** **Circuits hydrauliques de retour et de refroidissement** **Return and cooling hydraulic circuits**	Catalogue id **20064**	Group **911**
2				
3			Illustr. No **1021689**	Section **325**
4				
5		**11840307, 11840308**	Issue **VOE 64C9920064**	Page **261**

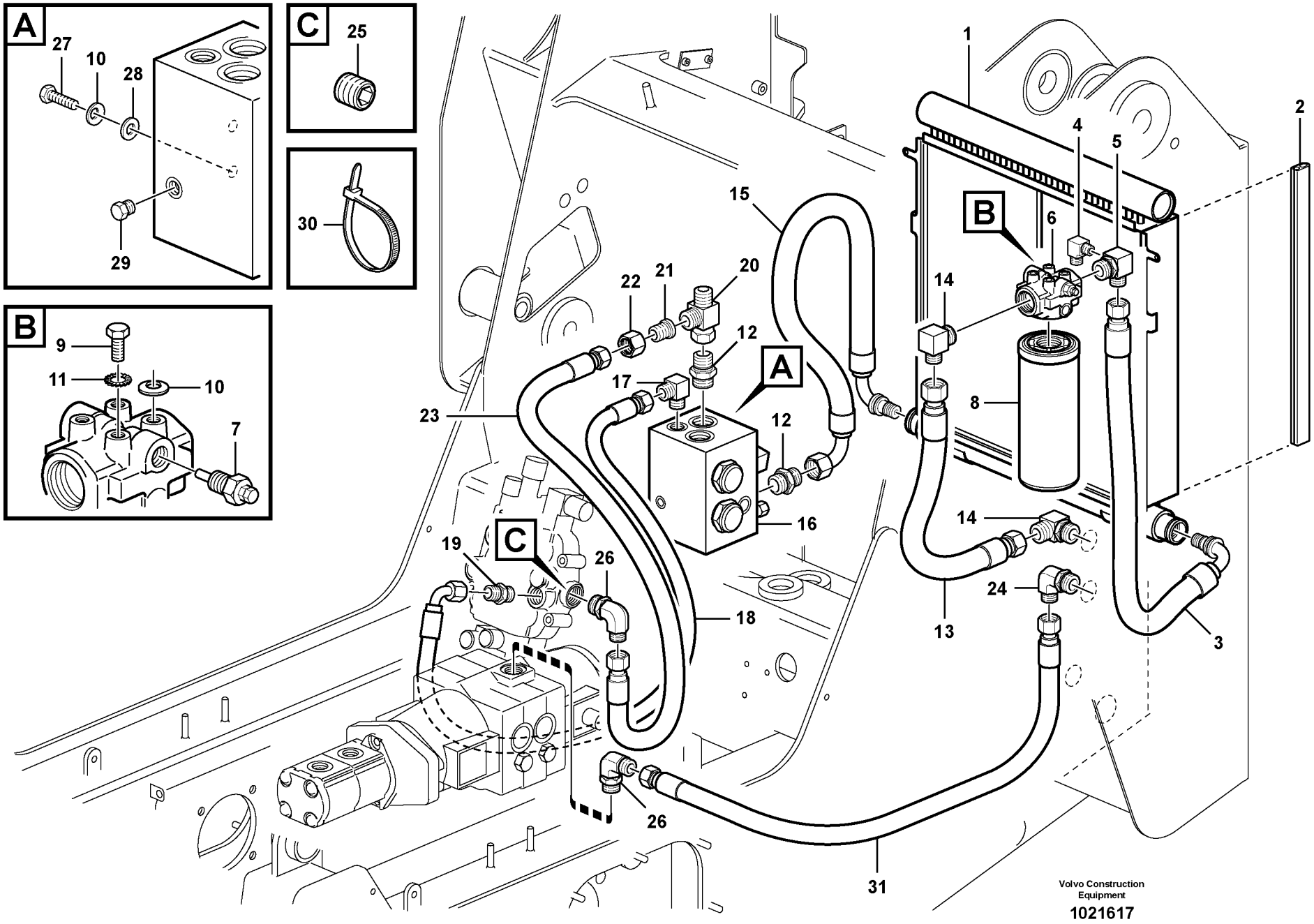
A
27
10
28
29
C
25
30
B
9
11
10
7
1
2
4
5
6
B
15
14
22
21
20
12
A
17
8
23
12
16
14
19
C
26
24
18
13
3
26
31
Volvo Construction Equipment
1021617

Fig.	Part No.	Quantity 1	2	3	PS	KIT	Description	Dénomination	Bezeichnung	Denominación	Notes
1	**VOE 11851954**	1					Oil Cooler	Refroidisseur huile	Ölkühler	Enfriadores aceite	
2	**VOE 11850864**	4					Rubber Moulding	Joint Caoutchouc	Gummileiste	Liston Goma	
3	**VOE 11850712**	1					Hose	Durit	Schlauch	Tubo flexible	
4	**VOE 11841882**	1					Connector	Raccord	Anschluss	Union	
5	**VOE 11841429**	1					Elbow	Coude	Winkelstueck	Tubo acodado	
6	**VOE 11850482**	1					Return Filter	Filtre Retour	Ruckstromfilter	Filtro Retorno	
7		1			NS		Pressure Gauge	Manometre	Druckmesser	Indic Presion	
8	**VOE 11036607**	1					Filter Cartridge	Element Filtre	Filterpatrone	Patron Filtrant	
9	**VOE 970945**	4					Hexagon screw	Vis tête hexagonale	Sechskantschraube	Tornillo hexago	
10	**VOE 955922**	5					Spring Washer	Rondelle élastique	Federscheibe	Arandela flexible	
11	**VOE 13940109**	1					Toothed Washer	Rondelle Dentee	Zahnscheibe	Arandela Dentad	
12	**VOE 11841861**	2					Connector	Raccord	Anschluss	Union	
13	**VOE 11852879**	1					Hose	Durit	Schlauch	Tubo flexible	
14	**VOE 11841980**	2					Elbow	Coude	Winkelstueck	Tubo acodado	
15	**VOE 11852301**	1					Hose	Durit	Schlauch	Tubo flexible	
16		1					Valve	Soupape	Ventil	Valvula	See group 912, Page 295
17	**VOE 11841987**	1					Elbow	Coude	Winkelstueck	Tubo acodado	
18	**VOE 11851130**	1					Hose	Durit	Schlauch	Tubo flexible	
19	**VOE 11841872**	1					Connector	Raccord	Anschluss	Union	
20	**VOE 11842004**	1					Tee	Connexion en T	T-stuck	Acoplamiento T	
21	**VOE 11842007**	1					Reducer	Reducteur	Reduzierstuck	Reductor	
22	**VOE 11841990**	1					Nut	Ecrou	Mutter	Tuerca	
23	**VOE 11851161**	1					Hose	Durit	Schlauch	Tubo flexible	
24	**VOE 11841985**	1					Elbow	Coude	Winkelstueck	Tubo acodado	
25		1			NS		Plug	Bouchon	Stopfen	Tapon	
26	**VOE 11841899**	2					Connector	Raccord	Anschluss	Union	
27	**VOE 955535**	2					Hexagon screw	Vis tête hexagonale	Sechskantschraube	Tornillo hexago	
28	**VOE 983335**	2					Washer	Rondelle	Scheibe	Arandela	
29	**VOE 11841998**	1					Plug	Bouchon	Stopfen	Tapon	
30	**VOE 4881440**	REQ					Strip Clamp	Ruban Serrage	Kabelbinder	Abraz Cinta	

1	
2	
3	
4	
5	

Circuitos hidráulicos de retorno y refrigeración
Rücklauf- und Kühlhydraulikkreise
Circuits hydrauliques de retour et de refroidissement
Return and cooling hydraulic circuits

11840227, 11840228

Catalogue id	Group
20064	**911**
Illustr. No **1021617**	Section **350**
Issue **VOE 64C9920064**	Page **263**

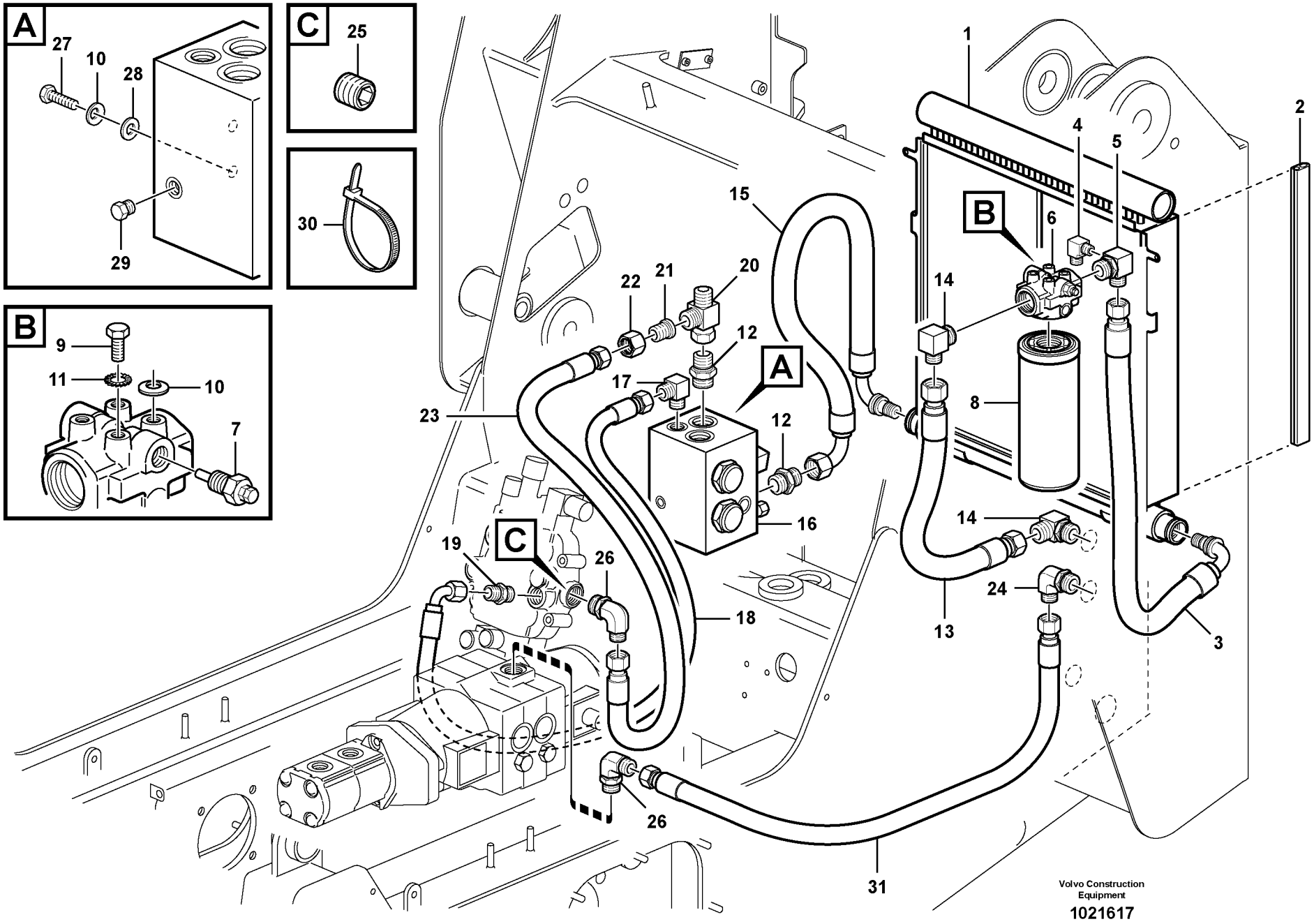
A
27
10
28
29
C
25
30
B
9
11
10
7
1
2
4
5
6
B
15
14
22
21
20
12
A
17
8
23
12
16
14
19
C
26
24
18
13
3
26
31
Volvo Construction Equipment
1021617

Fig.	Part No.	Quantity 1	2	3	PS	KIT	Description	Dénomination	Bezeichnung	Denominación	Notes
31	**VOE 11852725**	1					Hose	Durit	Schlauch	Tubo flexible	

1		**Circuitos hidráulicos de retorno y refrigeración** **Rücklauf- und Kühlhydraulikkreise** **Circuits hydrauliques de retour et de refroidissement** **Return and cooling hydraulic circuits**	Catalogue id **20064**	Group **911**
2				
3			Illustr. No **1021617**	Section **350**
4				
5		**11840227, 11840228**	Issue **VOE 64C9920064**	Page **265**

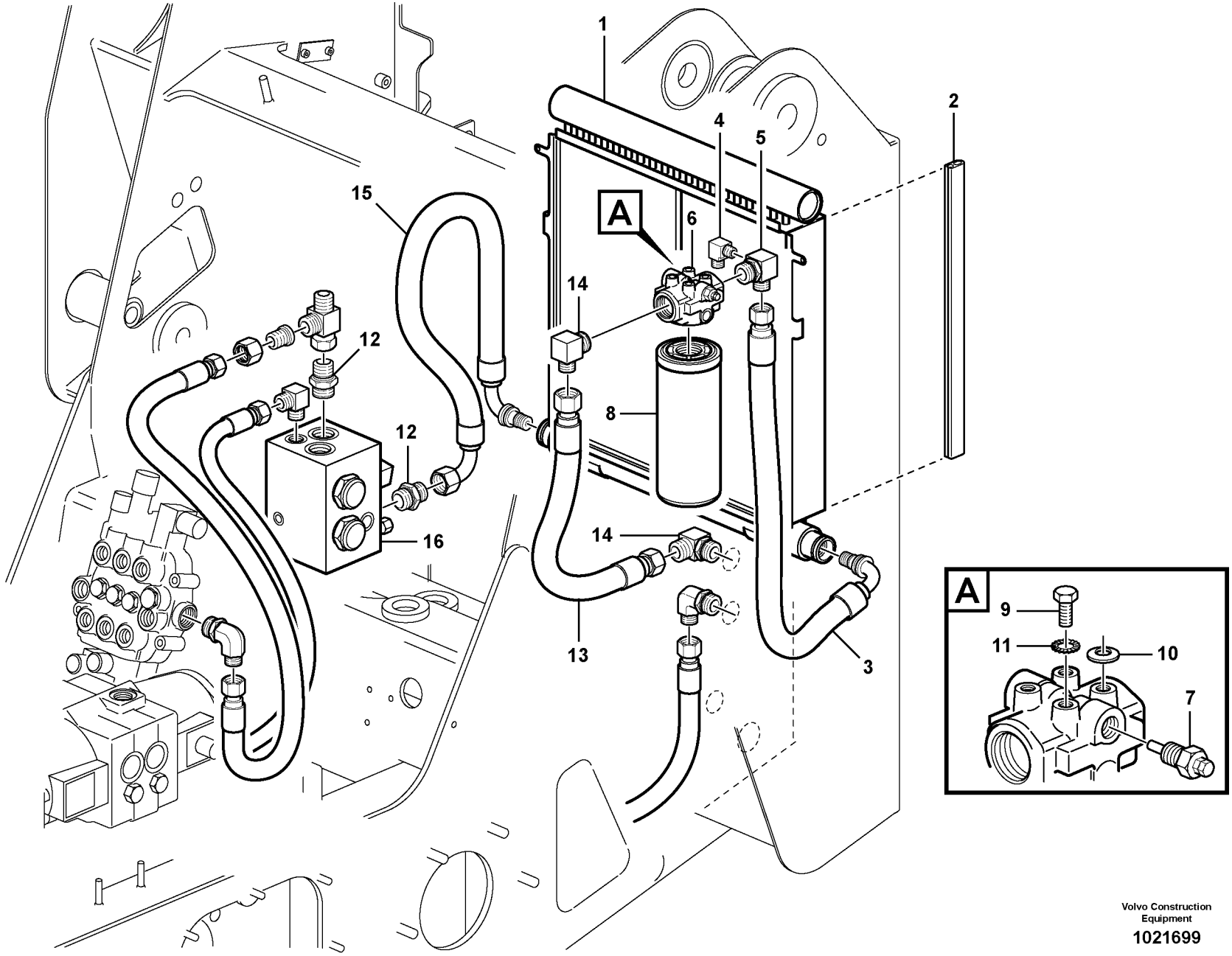

Volvo Construction Equipment

1021699

Fig.	Part No.	Quantity 1	2	3	PS	KIT	Description	Dénomination	Bezeichnung	Denominación	Notes
1	**VOE 11851954**	1					Oil Cooler	Refroidisseur huile	Ölkühler	Enfriadores aceite	
2	**VOE 11850864**	4					Rubber Moulding	Joint Caoutchouc	Gummileiste	Liston Goma	
3	**VOE 11852428**	1					Hose	Durit	Schlauch	Tubo flexible	
4	**VOE 11841882**	1					Connector	Raccord	Anschluss	Union	
5	**VOE 11841429**	1					Elbow	Coude	Winkelstueck	Tubo acodado	
6	**VOE 11850482**	1					Return Filter	Filtre Retour	Ruckstromfilter	Filtro Retorno	
7		1			NS		Pressure Gauge	Manometre	Druckmesser	Indic Presion	
8	**VOE 11036607**	1					Filter Cartridge	Element Filtre	Filterpatrone	Patron Filtrant	
9	**VOE 970945**	4					Hexagon screw	Vis tête hexagonale	Sechskantschraube	Tornillo hexago	
10	**VOE 955922**	4					Spring Washer	Rondelle élastique	Federscheibe	Arandela flexible	
11	**VOE 13940109**	1					Toothed Washer	Rondelle Dentee	Zahnscheibe	Arandela Dentad	
12	**VOE 11841861**	2					Connector	Raccord	Anschluss	Union	
13	**VOE 11852879**	1					Hose	Durit	Schlauch	Tubo flexible	
14	**VOE 11841980**	2					Elbow	Coude	Winkelstueck	Tubo acodado	
15	**VOE 11852301**	1					Hose	Durit	Schlauch	Tubo flexible	
16		1					Valve	Soupape	Ventil	Valvula	See group 912, Page 295

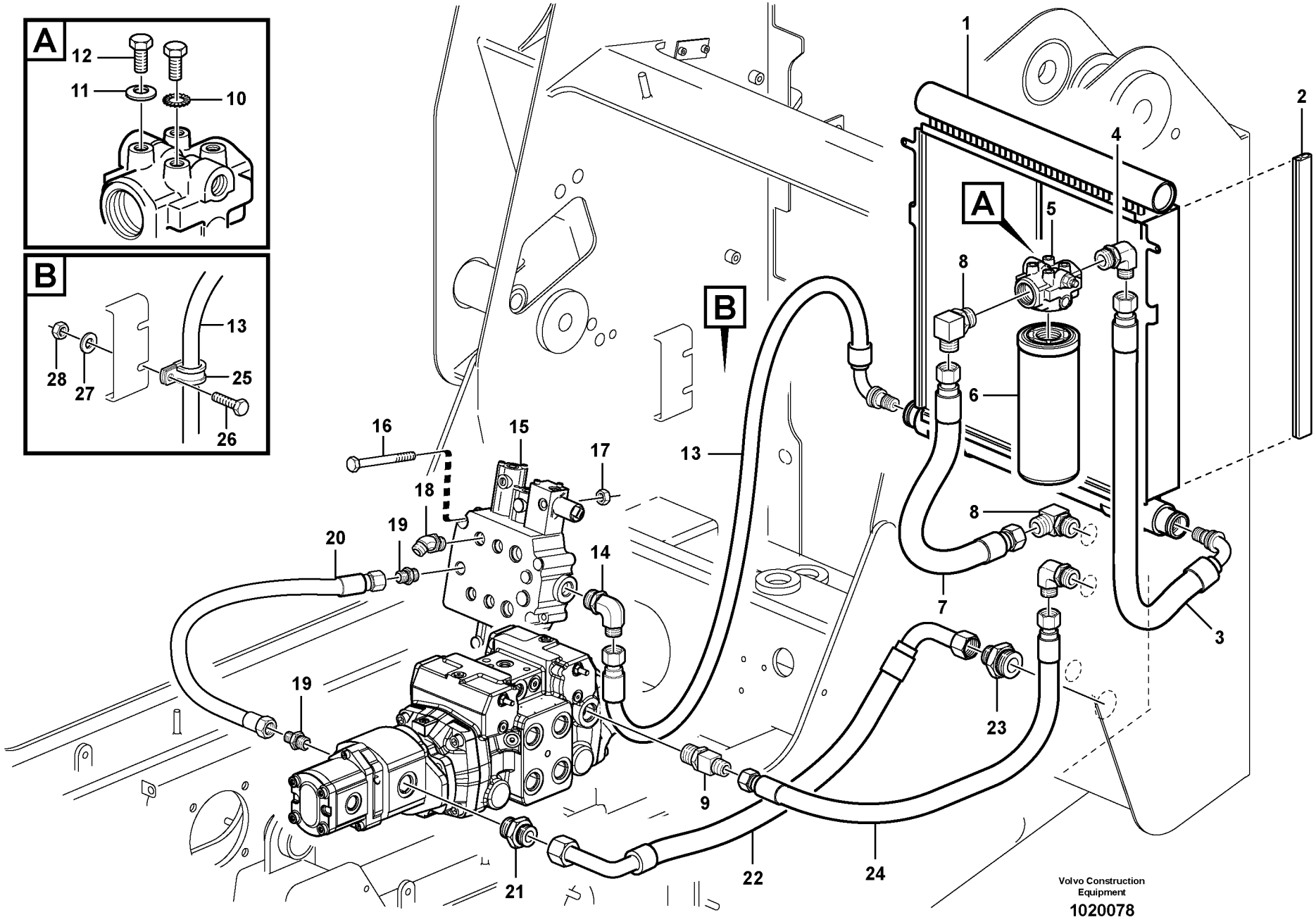
A
12
11
10
B
13
28
27
25
26
1
2
4
A
5
8
B
6
16
15
17
13
18
19
20
14
8
7
3
19
23
9
21
22
24
Volvo Construction Equipment
1020078

Fig.	Part No.	Quantity 1	2	3	PS	KIT	Description	Dénomination	Bezeichnung	Denominación	Notes
1	**VOE 11850433**	1					Oil Cooler	Refroidisseur huile	Ölkühler	Enfriadores aceite	
2	**VOE 11850864**	4					Rubber Moulding	Joint Caoutchouc	Gummileiste	Liston Goma	
3	**VOE 11850712**	1					Hose	Durit	Schlauch	Tubo flexible	
4	**VOE 11841985**	1					Elbow	Coude	Winkelstueck	Tubo acodado	
5	**VOE 11850482**	1					Return Filter	Filtre Retour	Ruckstromfilter	Filtro Retorno	
6	**VOE 11036607**	1					Filter Cartridge	Element Filtre	Filterpatrone	Patron Filtrant	
7	**VOE 11852879**	1					Hose	Durit	Schlauch	Tubo flexible	
8	**VOE 11841980**	2					Elbow	Coude	Winkelstueck	Tubo acodado	
9	**VOE 11852384**	1					Tee	Connexion en T	T-stuck	Acoplamiento T	
10	**VOE 13940109**	1					Toothed Washer	Rondelle Dentee	Zahnscheibe	Arandela Dentad	
11	**VOE 955922**	3					Spring Washer	Rondelle élastique	Federscheibe	Arandela flexible	
12	**VOE 970945**	1					Hexagon screw	Vis tête hexagonale	Sechskantschraube	Tornillo hexago	
13	**VOE 11850711**	1					Hose	Durit	Schlauch	Tubo flexible	
14	**VOE 11841899**	1					Connector	Raccord	Anschluss	Union	
15	**VOE 11852191**	1					Control valve	Valve controle	Steuerventil	Válvula control	
16	**VOE 955541**	2					Hexagon screw	Vis tête hexagonale	Sechskantschraube	Tornillo hexago	
17	**VOE 950354**	2					Lock nut	Contre-ecrou	Sicherungsmutter	Contratuerca	
18	**VOE 11841981**	6					Elbow	Coude	Winkelstueck	Tubo acodado	
19	**VOE 11841872**	2					Connector	Raccord	Anschluss	Union	
20	**VOE 11840631**	1					Hose	Durit	Schlauch	Tubo flexible	
21	**VOE 11841864**	1					Connector	Raccord	Anschluss	Union	
22	**VOE 11852849**	1					Hose assembly	Conduit flexible	Schlauchleitung	Conducto	
23	**VOE 11852730**	1					Connector	Raccord	Anschluss	Union	
24	**VOE 11852726**	1					Hose	Durit	Schlauch	Tubo flexible	
25	**VOE 13949997**	1					Clamp	Pince Serrage	Klemme	Abrazadera	
26	**VOE 983242**	1					Screw	Vis	Schraube	Tornillo	
27	**VOE 13955894**	1					Washer	Rondelle	Scheibe	Arandela	
28	**VOE 983303**	1					Nut	Ecrou	Mutter	Tuerca	

1		**Circuitos hidráulicos de retorno y refrigeración** **Rücklauf- und Kühlhydraulikkreise** **Circuits hydrauliques de retour et de refroidissement** **Return and cooling hydraulic circuits**	Catalogue id **20064**	Group **911**
2				
3			Illustr. No **1020078**	Section **375**
4				
5		**11840305,11840306**	Issue **VOE 64C9920064**	Page **269**

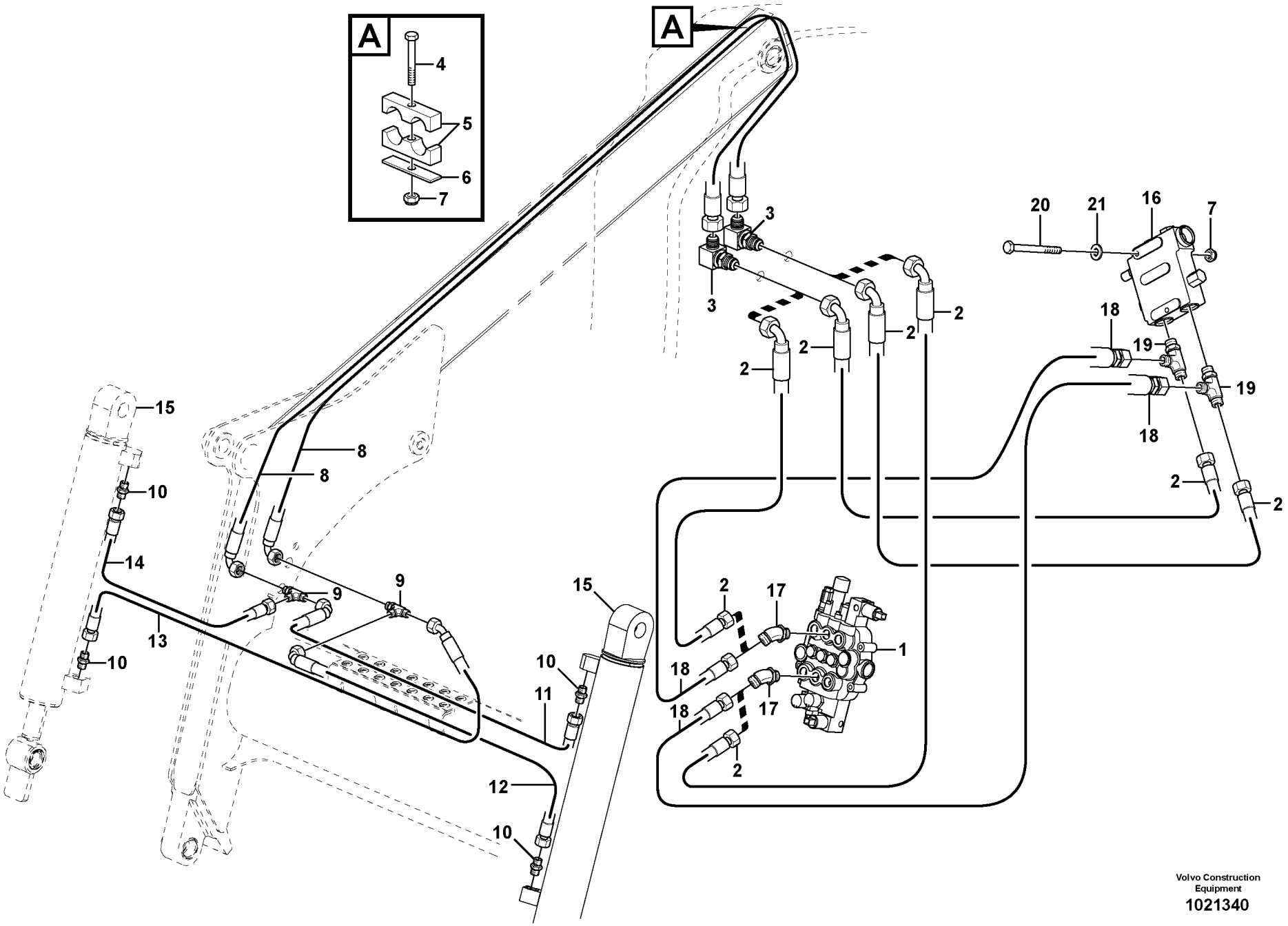

Volvo Construction Equipment

1021340

Fig.	Part No.	Quantity 1	2	3	4	5	PS	KIT	Description	Dénomination	Bezeichnung	Denominación	Notes
1		1		1					Valve	Soupape	Ventil	Valvula	See group 912, Page 297
1	**VOE 11852191**		1		1				Control valve	Valve controle	Steuerventil	Válvula control	
2	**VOE 11841157**	2	2	2	2				Hose	Durit	Schlauch	Tubo flexible	
3	**VOE 11841886**	2	2	2	2				Connector	Raccord	Anschluss	Union	
4	**VOE 13955527**	1	1	1	1				Screw	Vis	Schraube	Tornillo	
5	**VOE 4880666**	1	1	1	1				Clamp	Pince Serrage	Klemme	Abrazadera	
6	**VOE 4880579**	1	1	1	1				Cover Plate	Protection en tole	Schutzblech	Placa Tapa	
7	**VOE 950353**	1	1	1	1				Lock nut	Contre-ecrou	Sicherungsmutter	Contratuerca	
8	**VOE 11841122**	2	2	2	2				Hose	Durit	Schlauch	Tubo flexible	
9	**VOE 11842017**	2	2	2	2				Tee	Connexion en T	T-stuck	Acoplamiento T	
10	**VOE 11841868**	4	4	4	4				Connector	Raccord	Anschluss	Union	
11	**VOE 11841183**	1	1	1	1				Hose	Durit	Schlauch	Tubo flexible	
12	**VOE 11841149**	1	1	1	1				Hose	Durit	Schlauch	Tubo flexible	
13	**VOE 11841148**	1	1	1	1				Hose	Durit	Schlauch	Tubo flexible	
14	**VOE 11841151**	1	1	1	1				Hose	Durit	Schlauch	Tubo flexible	
15		2	2	2	2				Tilt Cylinder	Verin inclinaison	Neigungszylinderr	Maquina inclinacion	See group 945, Page 337
16	**VOE 11842067**	1	2						Valve	Soupape	Ventil	Valvula	
17	**VOE 11841981**	2	2						Elbow	Coude	Winkelstueck	Tubo acodado	
18	**VOE 11840644**	2	2						Hose	Durit	Schlauch	Tubo flexible	
19	**VOE 11842006**	2	2						Tee	Connexion en T	T-stuck	Acoplamiento T	
20	**VOE 13940136**	2	2						Screw	Vis	Schraube	Tornillo	
21	**VOE 976945**	2	2						Washer	Rondelle	Scheibe	Arandela	

1	**11840228, 11840251**
2	**11840306, 11840308**
3	**11840227, 11840250**
4	**11840305, 11840307**
5	

Circuito hidráulico de basculamiento del implemento
Gerätekipp-Hydraulikkreise
Circuit hydraulique, basculement porte-outil
Attachment tilt hydraulic circuit

Catalogue id	Group
20064	**911**
Illustr. No **1021340**	Section **500**
Issue **VOE 64C9920064**	Page **271**

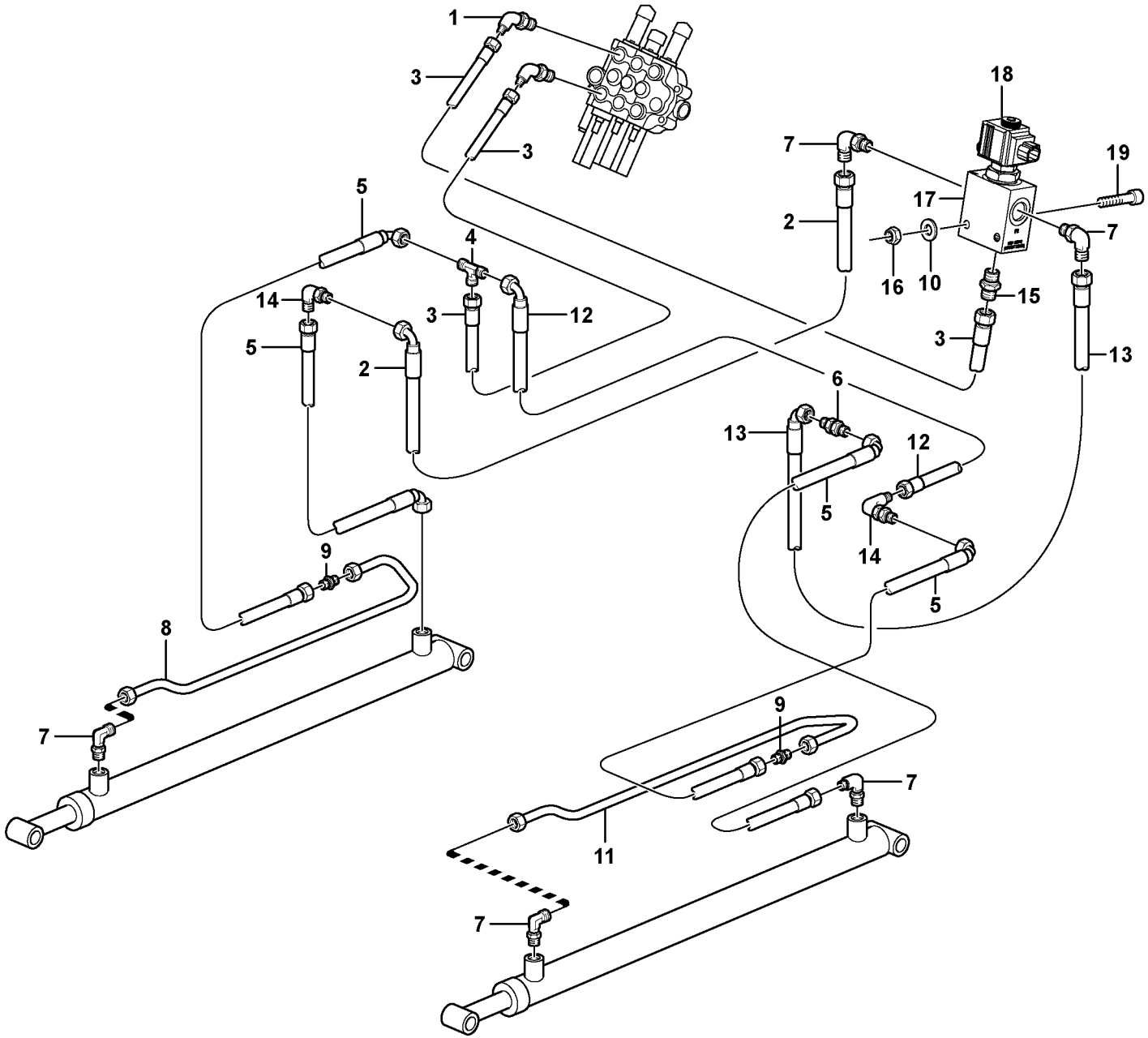

Volvo Construction Equipment

1021332

Fig.	Part No.	Quantity 1	2	3	PS	KIT	Description	Dénomination	Bezeichnung	Denominación	Notes
1	**VOE 11841981**	2					Elbow	Coude	Winkelstueck	Tubo acodado	
2	**VOE 11840644**	1					Hose	Durit	Schlauch	Tubo flexible	
3	**VOE 11840641**	2					Hose	Durit	Schlauch	Tubo flexible	
4	**VOE 11841997**	1					Tee	Connexion en T	T-stuck	Acoplamiento T	
5	**VOE 11840655**	4					Hose	Durit	Schlauch	Tubo flexible	
6	**VOE 11841857**	2					Bulkhead	Cloison Etanche	Zwischenwand	Salpicadero	
7	**VOE 11841896**	6					Elbow	Coude	Winkelstueck	Tubo acodado	
8	**VOE 11841013**	1					Tube	Tube	Rohr	Tubo	
9	**VOE 11841852**	2					Union	Teton Connexion	Anschlussnippel	Niple Conexcion	
10	**VOE 977526**	2					Washer	Rondelle	Scheibe	Arandela	
11	**VOE 11841015**	1					Tube	Tube	Rohr	Tubo	
12	**VOE 11841142**	1					Hose	Durit	Schlauch	Tubo flexible	
13	**VOE 11841176**	1					Hose	Durit	Schlauch	Tubo flexible	
14	**VOE 4881313**	1					Bhd Grommet	Passe-cloison	Schottdurchfuhg	Pasaje Cartucho	
15	**VOE 11841869**	1					Connector	Raccord	Anschluss	Union	
16	**VOE 950353**	2					Lock nut	Contre-ecrou	Sicherungsmutter	Contratuerca	
17	**VOE 11850976**	1					Valve	Soupape	Ventil	Valvula	
18	**VOE 11714488**	1					•Spool	•Bobine	•Spule	•Bobina	
	VOE 11714489	1					•Sealing Kit	•Jeu Joints	•Dichtungssatz	•Juego Retenes	
19	**VOE 955526**	2					Screw	Vis	Schraube	Tornillo	

1		**Circuito hidráulico del brazo de la cargadora (con válvula de autonivelación)** **Laderarm-Hydraulikkreis (mit selbstregelndem Ventil)** **Circuit hydraulique, bras de levage (avec valve d'autocompensation de niveau)** **Loader arm hydraulic circuit (w/self level valve)**	Catalogue id **20064**	Group **911**
2			Illustr. No **1021332**	Section **550**
3				
4			Issue **VOE 64C9920064**	Page **273**
5		**11840227, 11840250, 11840305.**		

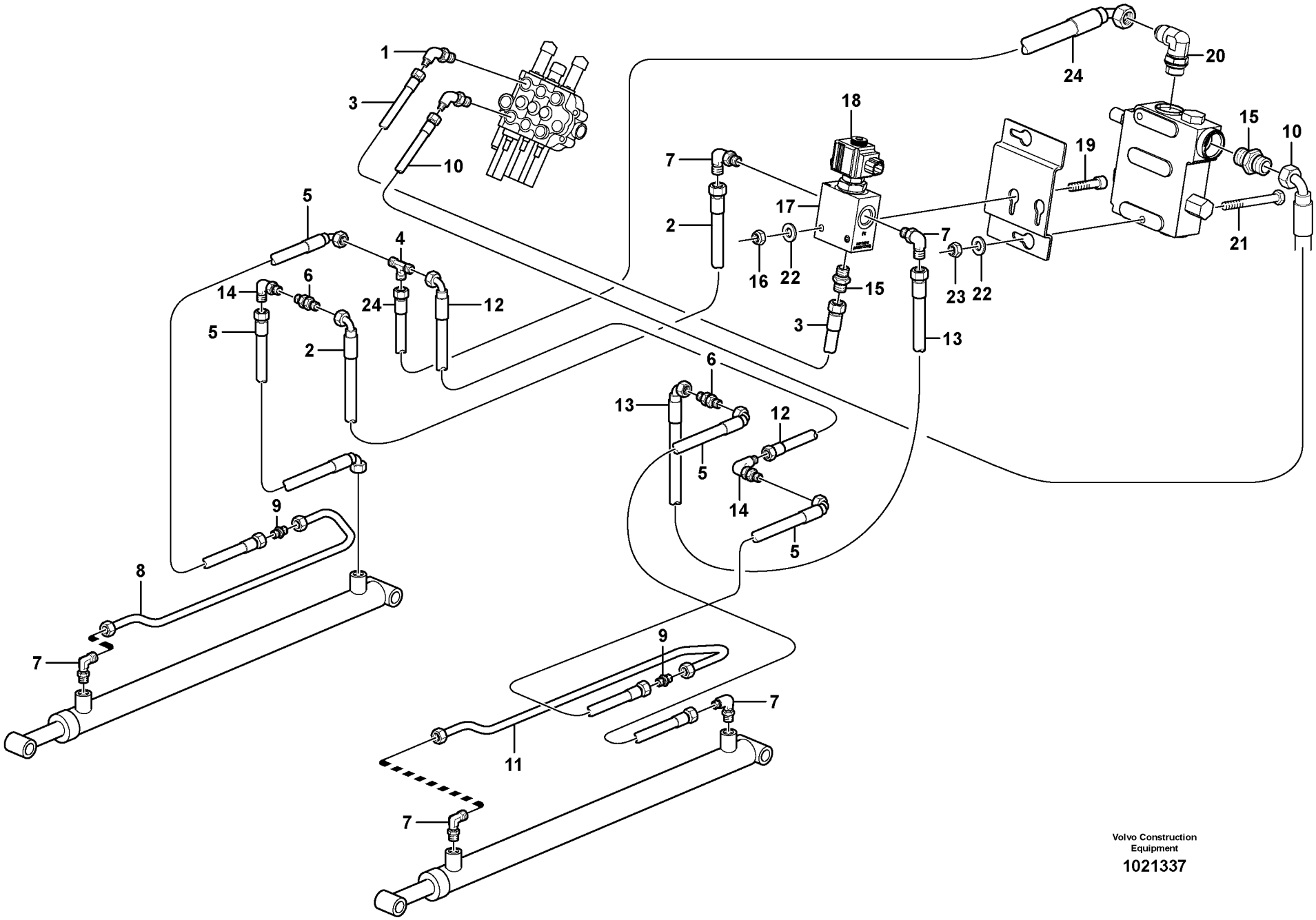

Volvo Construction Equipment

1021337

Fig.	Part No.	Quantity 1	2	3	PS	KIT	Description	Dénomination	Bezeichnung	Denominación	Notes
1	**VOE 11841981**	2					Elbow	Coude	Winkelstueck	Tubo acodado	
2	**VOE 11840644**	1					Hose	Durit	Schlauch	Tubo flexible	
3	**VOE 11840641**	1					Hose	Durit	Schlauch	Tubo flexible	
4	**VOE 11841997**	1					Tee	Connexion en T	T-stuck	Acoplamiento T	
5	**VOE 11840655**	4					Hose	Durit	Schlauch	Tubo flexible	
6	**VOE 11841857**	2					Bulkhead	Cloison Etanche	Zwischenwand	Salpicadero	
7	**VOE 11841896**	6					Elbow	Coude	Winkelstueck	Tubo acodado	
8	**VOE 11841013**	1					Tube	Tube	Rohr	Tubo	
9	**VOE 11841852**	2					Union	Teton Connexion	Anschlussnippel	Niple Conexcion	
10	**VOE 11840644**	1					Hose	Durit	Schlauch	Tubo flexible	
11	**VOE 11841015**	1					Tube	Tube	Rohr	Tubo	
12	**VOE 11841142**	1					Hose	Durit	Schlauch	Tubo flexible	
13	**VOE 11841176**	1					Hose	Durit	Schlauch	Tubo flexible	
14	**VOE 4881313**	1					Bhd Grommet	Passe-cloison	Schottdurchfuhg	Pasaje Cartucho	
15	**VOE 11841869**	1					Connector	Raccord	Anschluss	Union	
16	**VOE 950353**	2					Lock nut	Contre-ecrou	Sicherungsmutter	Contratuerca	
17	**VOE 11850976**	1					Valve	Soupape	Ventil	Valvula	
18	**VOE 11714488**	1					•Spool	•Bobine	•Spule	•Bobina	
	VOE 11714489	1					•Sealing Kit	•Jeu Joints	•Dichtungssatz	•Juego Retenes	
19	**VOE 955526**	2					Screw	Vis	Schraube	Tornillo	
20	**VOE 11841897**	1					Connector	Raccord	Anschluss	Union	
21	**VOE 13940136**	2					Screw	Vis	Schraube	Tornillo	
22	**VOE 11117464**	4					Washer	Rondelle	Scheibe	Arandela	
23	**VOE 950353**	2					Lock nut	Contre-ecrou	Sicherungsmutter	Contratuerca	
24	**VOE 11841159**	1					Hose	Durit	Schlauch	Tubo flexible	

1		**Circuito hidráulico del brazo de la cargadora (con válvula de autonivelación)** **Laderarm-Hydraulikkreis (mit selbstregelndem Ventil)** **Circuit hydraulique, bras de levage (avec valve d'autocompensation de niveau)** **Loader arm hydraulic circuit (w/self level valve)**	Catalogue id **20064**	Group **911**
2			Illustr. No **1021337**	Section **600**
3				
4			Issue **VOE 64C9920064**	Page **275**
5		**11840228, 11840251,11840306, 11840308**		

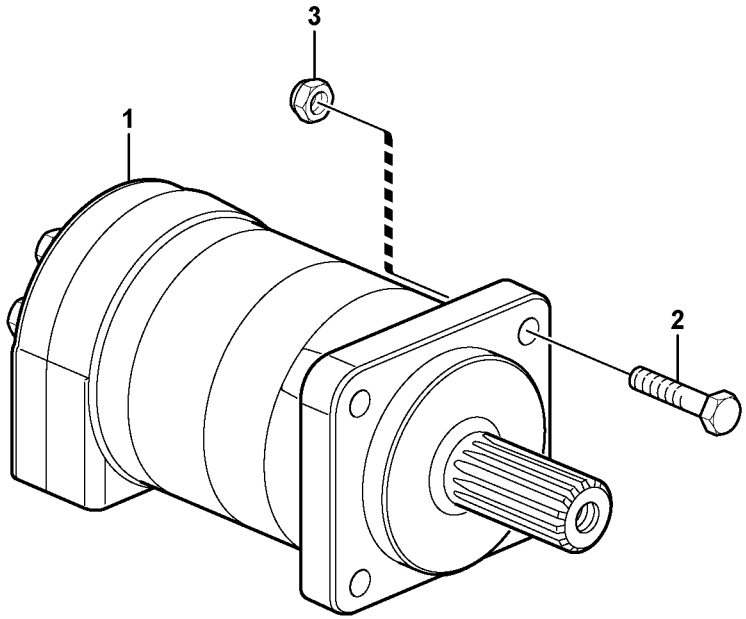
3
1
2

Fig.	Part No.	Quantity 1	2	3	PS	KIT	Description	Dénomination	Bezeichnung	Denominación	Notes
1	**VOE 11850870**	1					Hydraulic motor	Moteur hydraulique	Hydraulischer Motor	Motor hidraulic	
	VOE 11715942	1					Sealing Kit	Jeu Joints	Dichtungssatz	Juego Retenes	
2	**VOE 11841659**	8					Screw	Vis	Schraube	Tornillo	
3	**VOE 11852585**	8					Lock nut	Contre-ecrou	Sicherungsmutter	Contratuerca	
	VOE 11842233	REQ					Adhesive	Adhesif	Klebstoff	Adhesivo	

1		**Motor hidráulico** **Hydraulischer Motor** **Moteur hydraulique** **Hydraulic motor**	Catalogue id **20064**	Group **911**
2			Illustr. No **1018366**	Section **650**
3			Issue **VOE 64C9920064**	Page **277**
4				
5		**11840227, 11840228, 11840250, 11840251**		

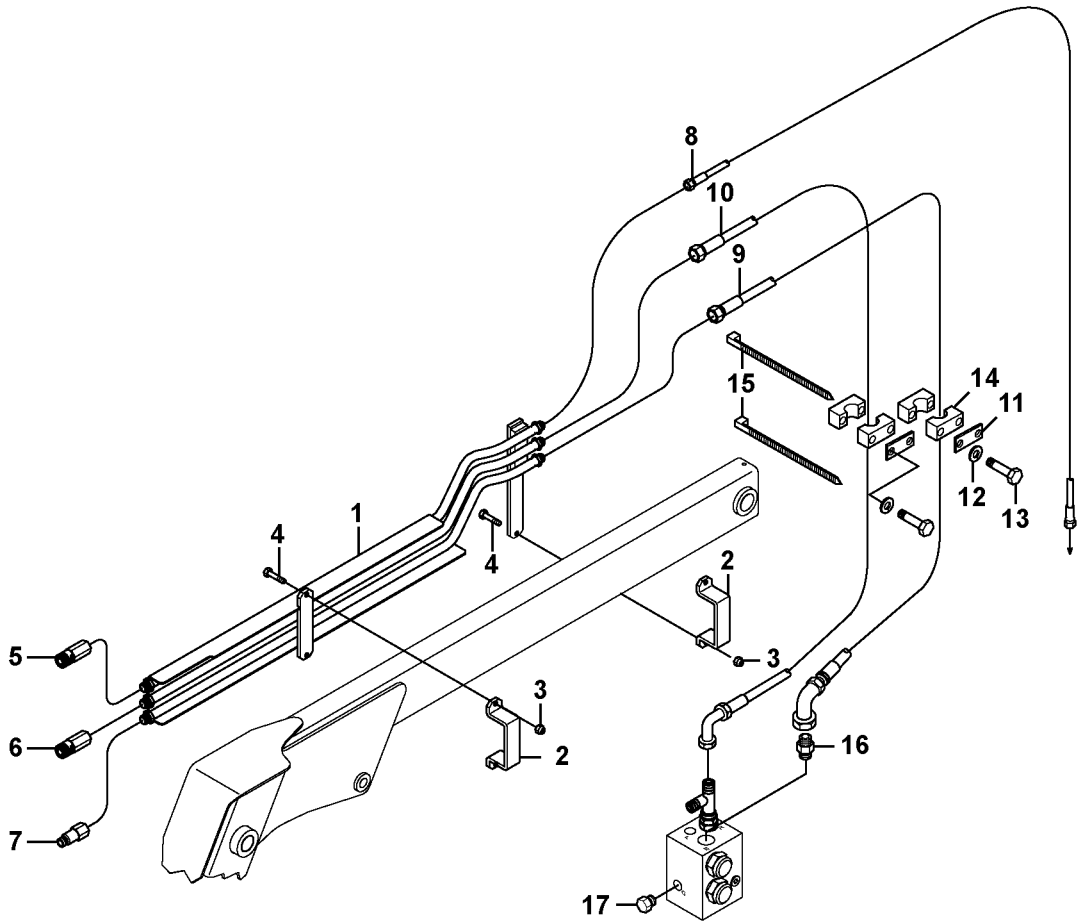
8
10
9
15
14
11
12
13
1
4
4
2
5
3
3
6
2
16
7
17

Fig.	Part No.	Quantity 1	2	3	PS	KIT	Description	Dénomination	Bezeichnung	Denominación	Notes
1	**VOE 11841744**	1					Tube	Tube	Rohr	Tubo	
2	**VOE 11841746**	2					Brace	Etrier	Bügel	Brida	
3	**VOE 950353**	4					Lock nut	Contre-ecrou	Sicherungsmutter	Contratuerca	
4	**VOE 940161**	4					Hexagon screw	Vis tête hexagonale	Sechskantschraube	Tornillo hexago	
5	**VOE 11842117**	1					Coupling	Accouplement	Kupplung	Acoplamiento	
6	**VOE 11842118**	1					Coupling	Accouplement	Kupplung	Acoplamiento	
7	**VOE 11841755**	1					Coupling	Accouplement	Kupplung	Acoplamiento	
8	**VOE 11841191**	1					Hose	Durit	Schlauch	Tubo flexible	
9	**VOE 11851018**	1					Hose	Durit	Schlauch	Tubo flexible	
10	**VOE 11851021**	1					Hose	Durit	Schlauch	Tubo flexible	
11	**VOE 11003050**	2					Cover Plate	Protection en tole	Schutzblech	Placa Tapa	
12	**VOE 955920**	4					Spring Washer	Rondelle élastique	Federscheibe	Arandela flexible	
13	**VOE 13965178**	4					Screw	Vis	Schraube	Tornillo	
14	**VOE 11410605**	2					Clamp	Pince Serrage	Klemme	Abrazadera	
15	**VOE 4881440**	REQ					Strip Clamp	Ruban Serrage	Kabelbinder	Abraz Cinta	
16	**VOE 11841878**	1					Connector	Raccord	Anschluss	Union	
17	**VOE 11841998**	1					Plug	Bouchon	Stopfen	Tapon	

1		**Circuito hidráulico del enganche** **Hochfluss-Hydraulikkreis** **Circuit hydraulique à haut débit** **High flow hydraulic circuit**	Catalogue id **20064**	Group **911**
2			Illustr. No **1018552**	Section **800**
3				
4			Issue **VOE 64C9920064**	Page **279**
5		**11840227, 11840223, 11840307, 11840308**		

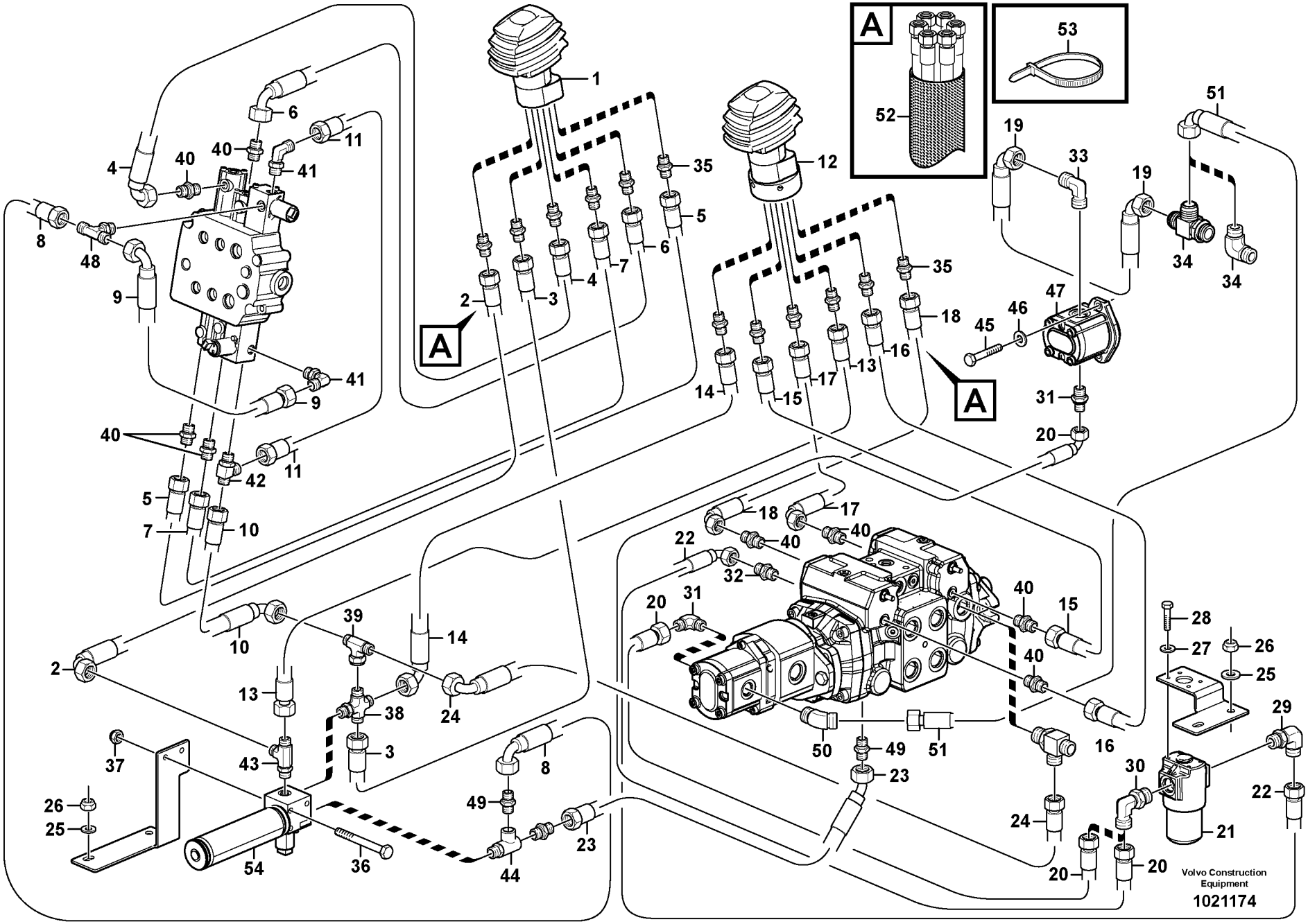
A
A
A
52
53
1
2
3
4
5
6
7
8
9
10
11
12
13
14
15
16
17
18
19
20
21
22
23
24
25
26
27
28
29
30
31
32
33
34
35
36
37
38
39
40
41
42
43
44
45
46
47
48
49
50
51
54
Volvo Construction Equipment
1021174

Fig.	Part No.	Quantity 1	2	3	PS	KIT	Description	Dénomination	Bezeichnung	Denominación	Notes
1	**VOE 11851456**	1	1				Control Lever	Levier Commande	Bedienungshebel	Palanca Mando	
2	**VOE 11852502**	1	1				Hose assembly	Conduit flexible	Schlauchleitung	Conducto	
3	**VOE 11852502**	1	1				Hose assembly	Conduit flexible	Schlauchleitung	Conducto	
4	**VOE 11852568**	1	1				Hose assembly	Conduit flexible	Schlauchleitung	Conducto	
5	**VOE 11852261**	1	1				Hose assembly	Conduit flexible	Schlauchleitung	Conducto	
6	**VOE 11852568**	1	1				Hose assembly	Conduit flexible	Schlauchleitung	Conducto	
7	**VOE 11852261**	1	1				Hose assembly	Conduit flexible	Schlauchleitung	Conducto	
8	**VOE 11852502**	1	1				Hose assembly	Conduit flexible	Schlauchleitung	Conducto	
9	**VOE 11852391**	1	1				Hose	Durit	Schlauch	Tubo flexible	
10	**VOE 11852255**	1	1				Hose assembly	Conduit flexible	Schlauchleitung	Conducto	
11	**VOE 11852814**	1	1				Hose	Durit	Schlauch	Tubo flexible	
12		1	1				Control Lever	Levier Commande	Bedienungshebel	Palanca Mando	See group 912, Page 299
13	**VOE 11852502**	1	1				Hose assembly	Conduit flexible	Schlauchleitung	Conducto	
14	**VOE 11852502**	1	1				Hose assembly	Conduit flexible	Schlauchleitung	Conducto	
15	**VOE 11852261**	1	1				Hose assembly	Conduit flexible	Schlauchleitung	Conducto	
16	**VOE 11852261**	1	1				Hose assembly	Conduit flexible	Schlauchleitung	Conducto	
17	**VOE 11852568**	1	1				Hose assembly	Conduit flexible	Schlauchleitung	Conducto	
18	**VOE 11852568**	1	1				Hose assembly	Conduit flexible	Schlauchleitung	Conducto	
19	**VOE 11853037**	1					Hydraulic Hose	Flexible Hydra	Druckölschlauch	Conducto Hidr	
20	**VOE 11852266**	1					Hose assembly	Conduit flexible	Schlauchleitung	Conducto	
20	**VOE 11852582**		1				Hose assembly	Conduit flexible	Schlauchleitung	Conducto	
21		1	1				Filter	Filtre	Filter	Filtro	See group 912, Page
22	**VOE 11850084**	1	1				Hose	Durit	Schlauch	Tubo flexible	
23	**VOE 11852659**	1	1				Hose assembly	Conduit flexible	Schlauchleitung	Conducto	
24	**VOE 11852717**	1	1				Hose assembly	Conduit flexible	Schlauchleitung	Conducto	
25	**VOE 983335**	4	4				Washer	Rondelle	Scheibe	Arandela	
26	**VOE 950354**	4	4				Lock nut	Contre-ecrou	Sicherungsmutter	Contratuerca	
27	**VOE 977526**	4	4				Washer	Rondelle	Scheibe	Arandela	
28	**VOE 955637**	4	4				Screw	Vis	Schraube	Tornillo	
29	**VOE 11852410**	1	1				Fitting	Ecrou raccord	Verschraubung	Racor	

1	**11840307,11840308**
2	**11840305,11840306**
3	
4	
5	

Piloto hidráulico estándar
Hydraulikanlage, Einhebelbedienung Std.
Circuit hydraulique pilote std
Hydraulic system, single lever control, std

Catalogue id **20064**	Group **912**
Illustr. No **1021174**	Section **100**
Issue **VOE 64C9920064**	Page **281**

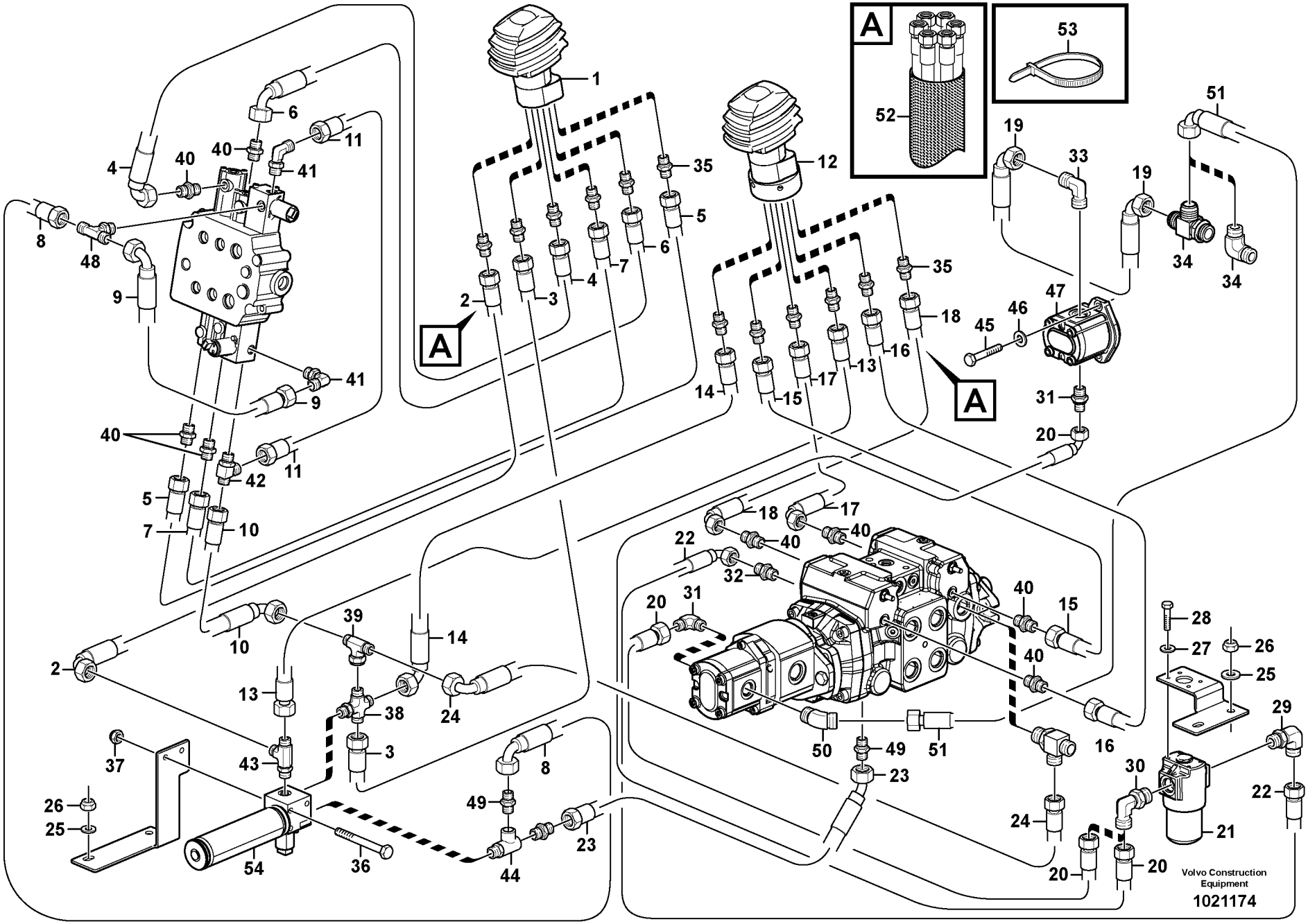
A
A
A
52
53
1
2
3
4
5
6
7
8
9
10
11
12
13
14
15
16
17
18
19
20
21
22
23
24
25
26
27
28
29
30
31
32
33
34
35
36
37
38
39
40
41
42
43
44
45
46
47
48
49
50
51
54
Volvo Construction Equipment
1021174

Fig.	Part No.	Quantity 1	2	3	PS	KIT	Description	Dénomination	Bezeichnung	Denominación	Notes
30	**VOE 11852410**	1	1				Fitting	Ecrou raccord	Verschraubung	Racor	
31	**VOE 11841869**	1					Connector	Raccord	Anschluss	Union	
31	**VOE 11841979**		1				Elbow	Coude	Winkelstueck	Tubo acodado	
32	**VOE 11841868**	1	1				Connector	Raccord	Anschluss	Union	
33	**VOE 11841899**	1					Connector	Raccord	Anschluss	Union	DELETED
34	**VOE 11842002**	1					Tee	Connexion en T	T-stuck	Acoplamiento T	DELETED
34	**VOE 11841985**	1	1				Elbow	Coude	Winkelstueck	Tubo acodado	
35	**VOE 11852245**	12	12				Fitting	Ecrou raccord	Verschraubung	Racor	
36	**VOE 13965189**	2	2				Flange screw	Vis a bride	Flanschschraube	Torn embridado	
37	**VOE 13971098**	2	2				Flange nut	Ecrou accouple.	Bundmutter	Tuerca embridad	
38	**VOE 11852246**	1	1				Fitting	Ecrou raccord	Verschraubung	Racor	
39	**VOE 11852415**	1	1				Fitting	Ecrou raccord	Verschraubung	Racor	
40	**VOE 11841876**	8	8				Connector	Raccord	Anschluss	Union	
41	**VOE 11841984**	2	2				Elbow	Coude	Winkelstueck	Tubo acodado	
	VOE 932037	2	2				•O-ring	•Joint Torique	•O-Ring	•Junta torica	
42	**VOE 11851123**	1	1				Tee	Connexion en T	T-stuck	Acoplamiento T	
	VOE 932037	1	1				•O-ring	•Joint Torique	•O-Ring	•Junta torica	
43	**VOE 11852559**	1	1				Tee	Connexion en T	T-stuck	Acoplamiento T	
44	**VOE 11852484**	1	1				Fitting	Ecrou raccord	Verschraubung	Racor	
45	**VOE 959243**	2					Allen Hd Screw	Vis A 6 Pans Cr	Inbusschraube	Torn Hex Embut	
46	**VOE 955922**	2					Spring Washer	Rondelle élastique	Federscheibe	Arandela flexible	
47	**VOE 11851932**	1					Hydraulic Pump	Pompe Hydraulique	Hydraulikpumpe	Bomba Hidraulica	
48	**VOE 11852385**	1	1				Tee	Connexion en T	T-stuck	Acoplamiento T	
	VOE 932037	1	1				•O-ring	•Joint Torique	•O-Ring	•Junta torica	
49	**VOE 11841876**	2	2				Connector	Raccord	Anschluss	Union	
50	**VOE 11841893**	1	1				Elbow nipple	Raccord angulaire	Winkelnippel	Niple angular	
51	**VOE 11852432**		1				Hose	Durit	Schlauch	Tubo flexible	
52	**VOE 11852789**	2	2				Sleeve	Manchon	Muffe	Manguito	2 X 570 MM
53	**VOE 4881440**	8	8				Strip Clamp	Ruban Serrage	Kabelbinder	Abraz Cinta	
54	**VOE 11852169**	1	1				Accumulator	Accumulateur	Speicher	Acumulador	

1	**11840307,11840308**
2	**11840305,11840306**
3	
4	
5	

Piloto hidráulico estándar
Hydraulikanlage, Einhebelbedienung Std.
Circuit hydraulique pilote std
Hydraulic system, single lever control, std

Catalogue id **20064**	Group **912**
Illustr. No **1021174**	Section **100**
Issue **VOE 64C9920064**	Page **283**

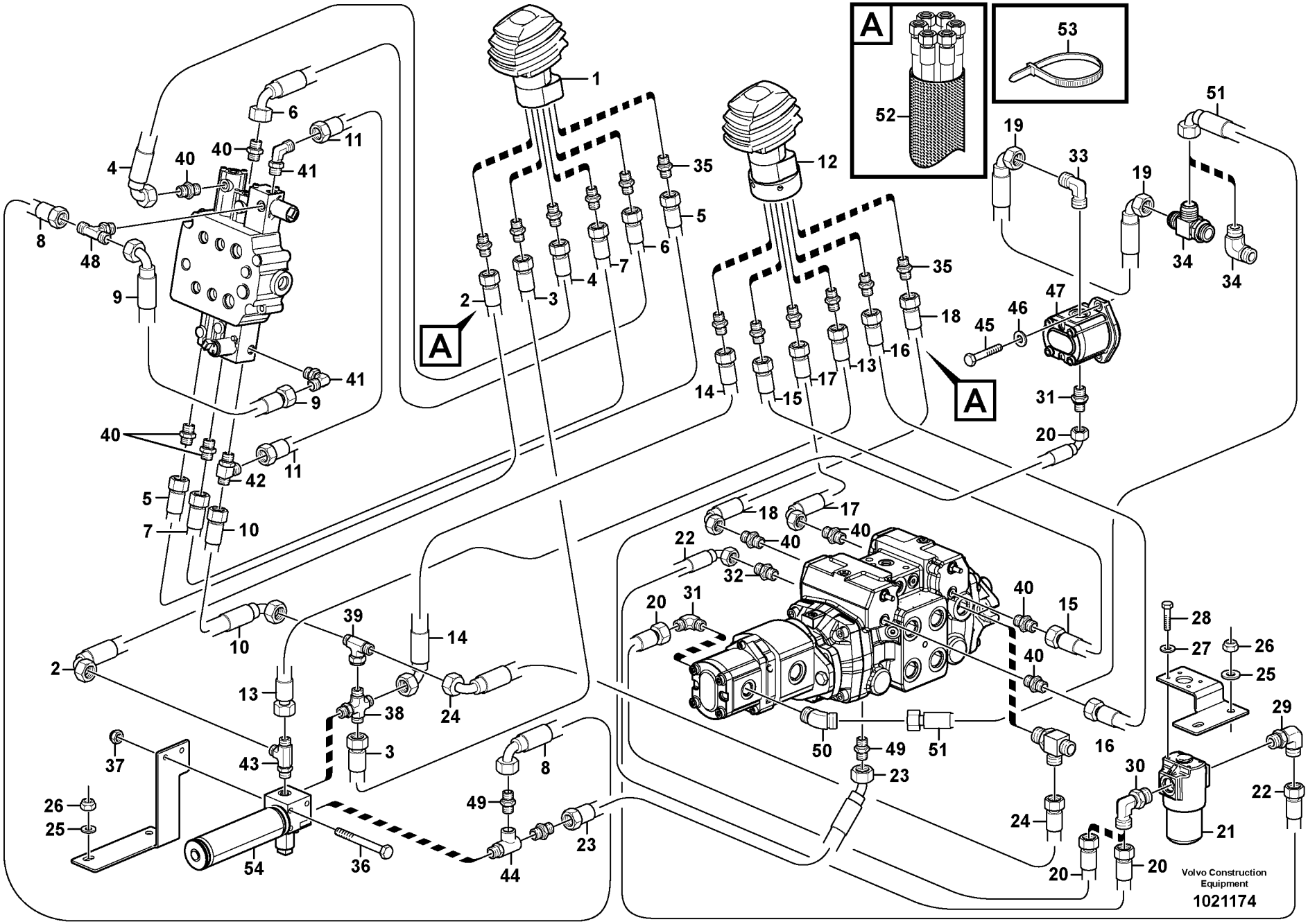
A
A
A
52
53
1
2
3
4
5
6
7
8
9
10
11
12
13
14
15
16
17
18
19
20
21
22
23
24
25
26
27
28
29
30
31
32
33
34
35
36
37
38
39
40
41
42
43
44
45
46
47
48
49
50
51
54
Volvo Construction Equipment
1021174

Fig.	Part No.	Quantity 1	2	3	PS	KIT	Description	Dénomination	Bezeichnung	Denominación	Notes
	VOE 11716221	1	1				•Solenoid	•Solénoide	•Magnet	•Solenoide	

1	**11840307,11840308**	**Piloto hidráulico estándar** **Hydraulikanlage, Einhebelbedienung Std.** **Circuit hydraulique pilote std** **Hydraulic system, single lever control, std**	Catalogue id **20064**	Group **912**
2	**11840305,11840306**		Illustr. No **1021174**	Section **100**
3			Issue **VOE 64C9920064**	Page **285**
4				
5				

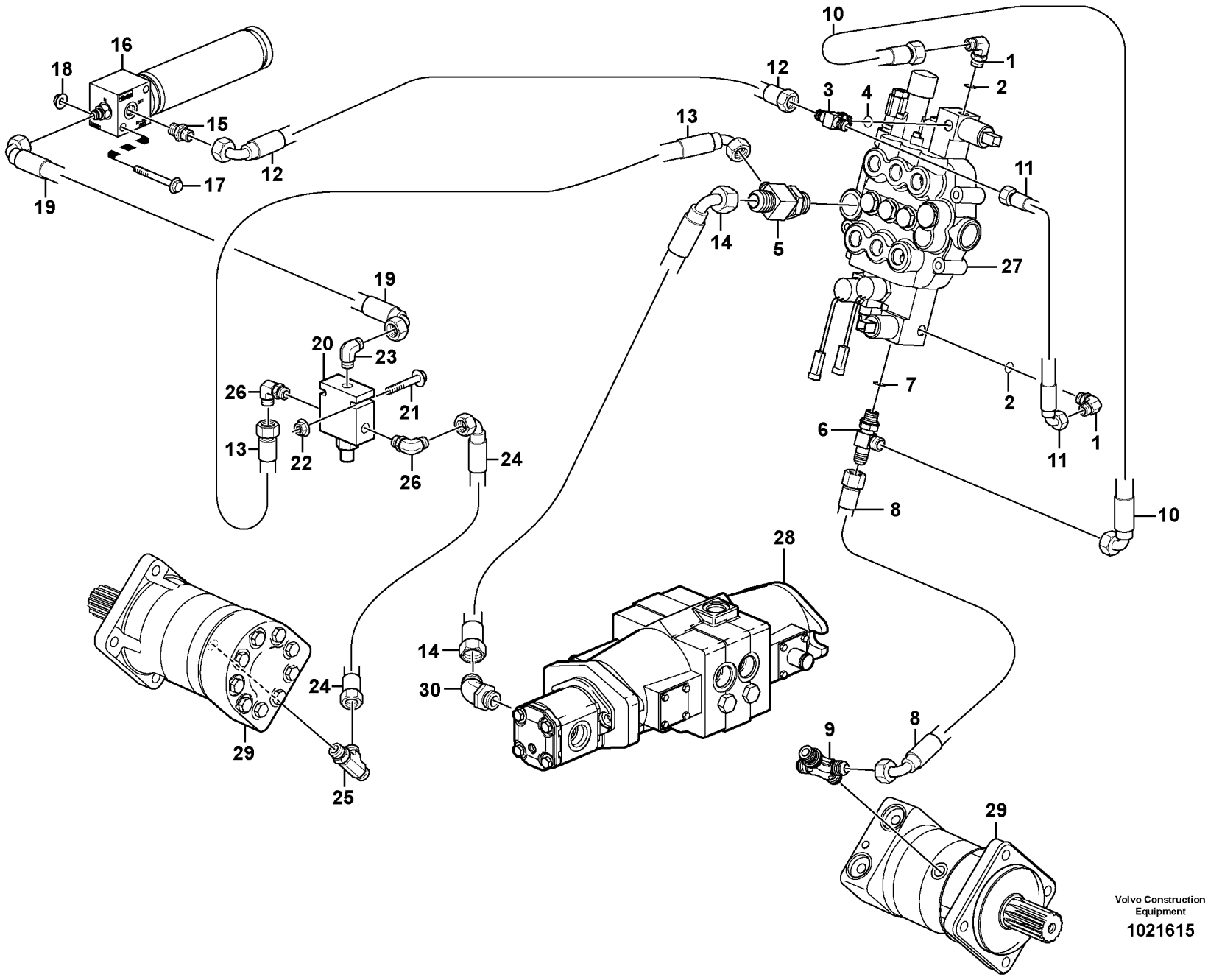

Volvo Construction Equipment

1021615

Fig.	Part No.	Quantity 1	2	3	PS	KIT	Description	Dénomination	Bezeichnung	Denominación	Notes
1	**VOE 11841984**	2					Elbow	Coude	Winkelstueck	Tubo acodado	
2	**VOE 932037**	2					•O-ring	•Joint Torique	•O-Ring	•Junta torica	
3	**VOE 11852385**	1					Tee	Connexion en T	T-stuck	Acoplamiento T	
4	**VOE 932037**	1					•O-ring	•Joint Torique	•O-Ring	•Junta torica	
5	**VOE 11852384**	1					Tee	Connexion en T	T-stuck	Acoplamiento T	
6	**VOE 11851123**	1					Tee	Connexion en T	T-stuck	Acoplamiento T	
7	**VOE 932037**	1					•O-ring	•Joint Torique	•O-Ring	•Junta torica	
8	**VOE 11852389**	1					Hose	Durit	Schlauch	Tubo flexible	
9	**VOE 11852246**	1					Fitting	Ecrou raccord	Verschraubung	Racor	
10	**VOE 11852814**	1					Hose	Durit	Schlauch	Tubo flexible	
11	**VOE 11852391**	1					Hose	Durit	Schlauch	Tubo flexible	
12	**VOE 11852715**	1					Hose assembly	Conduit flexible	Schlauchleitung	Conducto	
13	**VOE 11852719**	1					Hose	Durit	Schlauch	Tubo flexible	
14	**VOE 11852781**	1					Hose assembly	Conduit flexible	Schlauchleitung	Conducto	
15	**VOE 11841876**	1					Connector	Raccord	Anschluss	Union	
16	**VOE 11852574**	1					Accumulator	Accumulateur	Speicher	Acumulador	
17	**VOE 13947790**	2					Flange screw	Vis à bride	Flanschschraube	Torn embridado	
18	**VOE 13971098**	2					Flange nut	Ecrou accouple.	Bundmutter	Tuerca embridad	
19	**VOE 11852714**	1					Hose assembly	Conduit flexible	Schlauchleitung	Conducto	
20	**VOE 11852383**	1					Valve	Soupape	Ventil	Valvula	
	VOE 11715803	1					•Pressure Limiting Valve	•Pressure Limiti	•Pressure Limiti	•Pressure Limiti	
	VOE 11715804	1					••Sealing Kit	••Jeu Joints	••Dichtungssatz	••Juego Retenes	
21	**VOE 13965177**	2					Flange screw	Vis à bride	Flanschschraube	Torn embridado	
22	**VOE 949278**	2			SS		Nut	Ecrou	Mutter	Tuerca	
23	**VOE 11851152**	1					Elbow	Coude	Winkelstueck	Tubo acodado	
24	**VOE 11852387**	1					Hose	Durit	Schlauch	Tubo flexible	
25	**VOE 11841996**	1					Tee	Connexion en T	T-stuck	Acoplamiento T	
26	**VOE 11851152**	2					Elbow	Coude	Winkelstueck	Tubo acodado	
27		1					Valve	Soupape	Ventil	Valvula	See group 912, Page 297
28		1					Transmission Pump	Pompe de transmission	Getriebepumpe	Bomba de la transmisión	See group 442, Page 165

1		**Válvula limitadora de de preión hidráulica** **Hydraulik Druckbegrenzungsventil** **Soupape de limitation de pression hydraulique** **Hydraulic pressure limiting valve**	Catalogue id **20064**	Group **912**
2			Illustr. No **1021615**	Section **125**
3			Issue **VOE 64C9920064**	Page **287**
4				
5		**11840250 STD, 11840251 SELF LEVEL**		

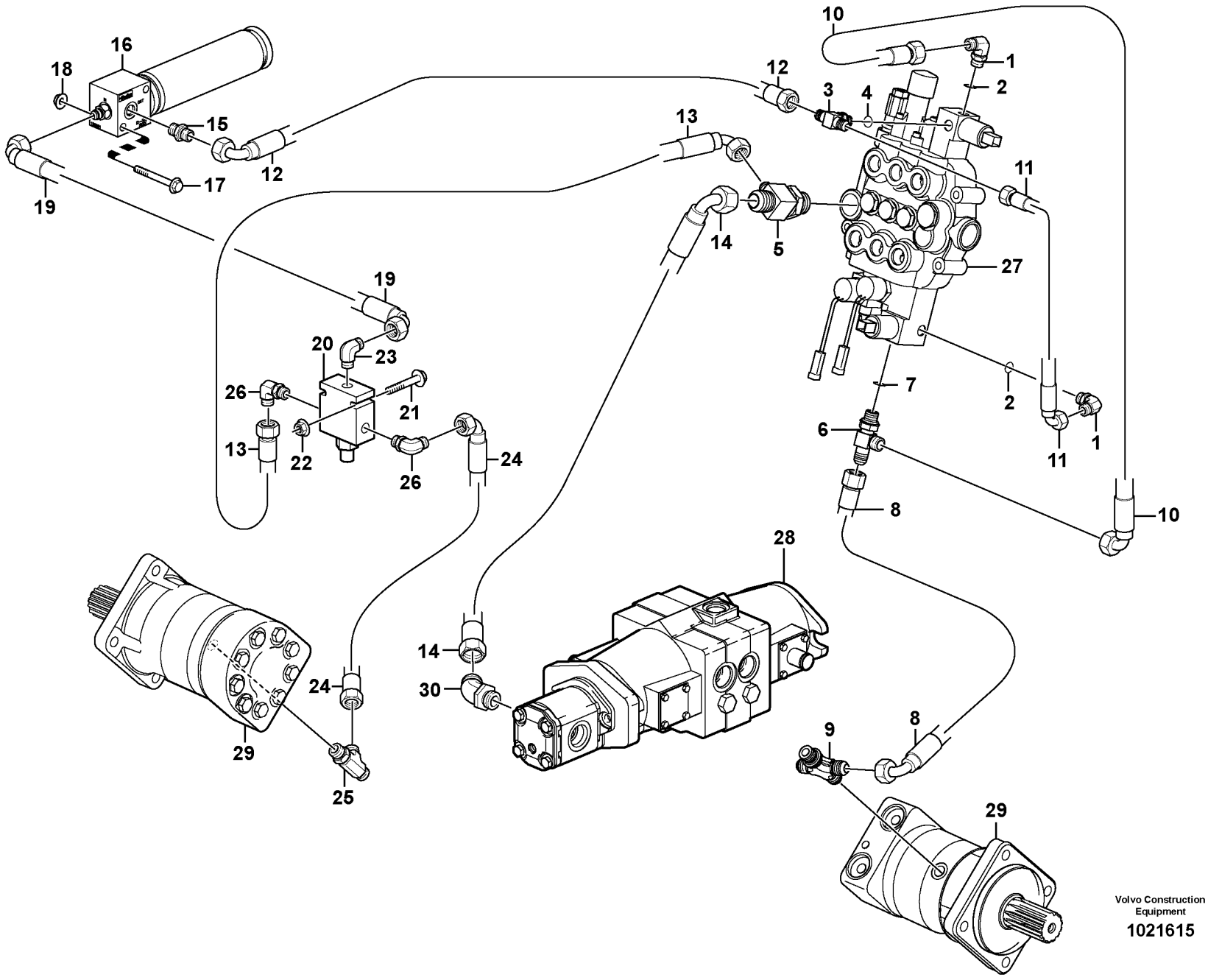

Volvo Construction Equipment

1021615

Fig.	Part No.	Quantity 1	2	3	PS	KIT	Description	Dénomination	Bezeichnung	Denominación	Notes
29		2					Hydraulic motor	Moteur hydraulique	Hydraulischer Motor	Motor hidraulic	See group 911, Page 277
30	**VOE 11841983**	1					Elbow	Coude	Winkelstueck	Tubo acodado	

1		**Válvula limitadora de de preión hidráulica** **Hydraulik Druckbegrenzungsventil** **Soupape de limitation de pression hydraulique** **Hydraulic pressure limiting valve**	Catalogue id **20064**	Group **912**
2			Illustr. No **1021615**	Section **125**
3			Issue **VOE 64C9920064**	Page **289**
4				
5		**11840250 STD, 11840251 SELF LEVEL**		

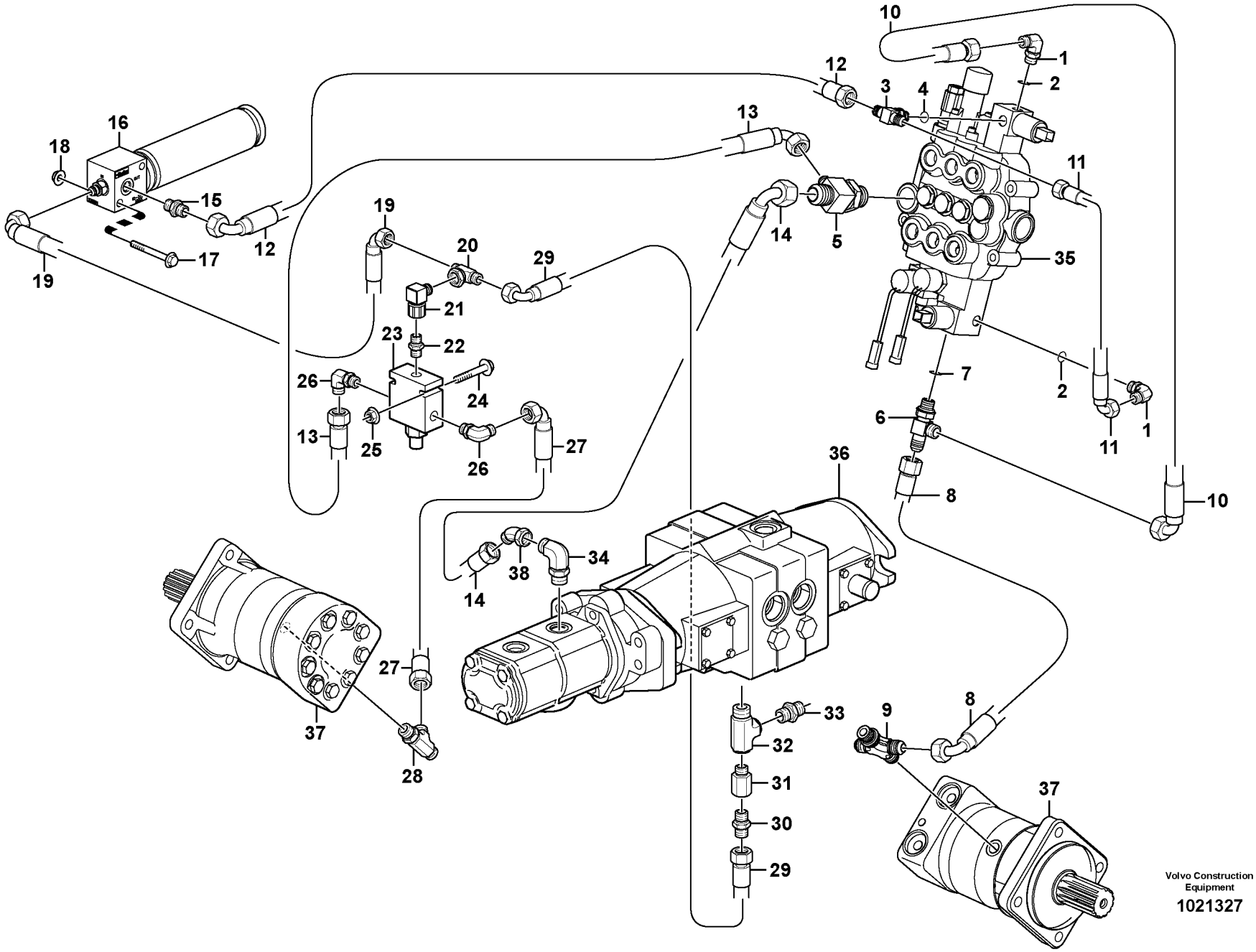

Volvo Construction Equipment

1021327

Fig.	Part No.	Quantity 1	2	3	PS	KIT	Description	Dénomination	Bezeichnung	Denominación	Notes
1	**VOE 11841984**	2					Elbow	Coude	Winkelstueck	Tubo acodado	
2	**VOE 932037**	2					•O-ring	•Joint Torique	•O-Ring	•Junta torica	
3	**VOE 11852385**	1					Tee	Connexion en T	T-stuck	Acoplamiento T	
4	**VOE 932037**	1					•O-ring	•Joint Torique	•O-Ring	•Junta torica	
5	**VOE 11852384**	1					Tee	Connexion en T	T-stuck	Acoplamiento T	
6	**VOE 11851123**	1					Tee	Connexion en T	T-stuck	Acoplamiento T	
7	**VOE 932037**	1					•O-ring	•Joint Torique	•O-Ring	•Junta torica	
8	**VOE 11852389**	1					Hose	Durit	Schlauch	Tubo flexible	
9	**VOE 11852246**	1					Fitting	Ecrou raccord	Verschraubung	Racor	
10	**VOE 11852814**	1					Hose	Durit	Schlauch	Tubo flexible	
11	**VOE 11852391**	1					Hose	Durit	Schlauch	Tubo flexible	
12	**VOE 11852715**	1					Hose assembly	Conduit flexible	Schlauchleitung	Conducto	
13	**VOE 11852719**	1					Hose	Durit	Schlauch	Tubo flexible	
14	**VOE 11852396**	1					Hose	Durit	Schlauch	Tubo flexible	
15	**VOE 11841876**	1					Connector	Raccord	Anschluss	Union	
16	**VOE 11852574**	1					Accumulator	Accumulateur	Speicher	Acumulador	
17	**VOE 13947790**	2					Flange screw	Vis à bride	Flanschschraube	Torn embridado	
18	**VOE 13971098**	2					Flange nut	Ecrou accouple.	Bundmutter	Tuerca embridad	
19	**VOE 11852714**	1					Hose assembly	Conduit flexible	Schlauchleitung	Conducto	
20	**VOE 11852415**	1					Fitting	Ecrou raccord	Verschraubung	Racor	
21	**VOE 11852658**	1					Elbow Union	Coude Raccord	Winkelverschrbg	Union Angular	
22	**VOE 11852404**	1					Valve	Soupape	Ventil	Valvula	
23	**VOE 11852383**	1					Valve	Soupape	Ventil	Valvula	
	VOE 11715803	1					•Pressure Limiting Valve	•Pressure Limiti	•Pressure Limiti	•Pressure Limiti	
	VOE 11715804	1					••Sealing Kit	••Jeu Joints	••Dichtungssatz	••Juego Retenes	
24	**VOE 13965177**	2					Flange screw	Vis à bride	Flanschschraube	Torn embridado	
25	**VOE 949278**	2			SS		Nut	Ecrou	Mutter	Tuerca	
26	**VOE 11851152**	2					Elbow	Coude	Winkelstueck	Tubo acodado	
27	**VOE 11852387**	1					Hose	Durit	Schlauch	Tubo flexible	
28	**VOE 11841996**	1					Tee	Connexion en T	T-stuck	Acoplamiento T	

1	
2	
3	
4	
5	

Válvula limitadora de de preión hidráulica
Hydraulik Druckbegrenzungsventil
Soupape de limitation de pression hydraulique
Hydraulic pressure limiting valve

11840227, 11840228

Catalogue id	Group
20064	**912**
Illustr. No **1021327**	Section **150**
Issue **VOE 64C9920064**	Page **291**

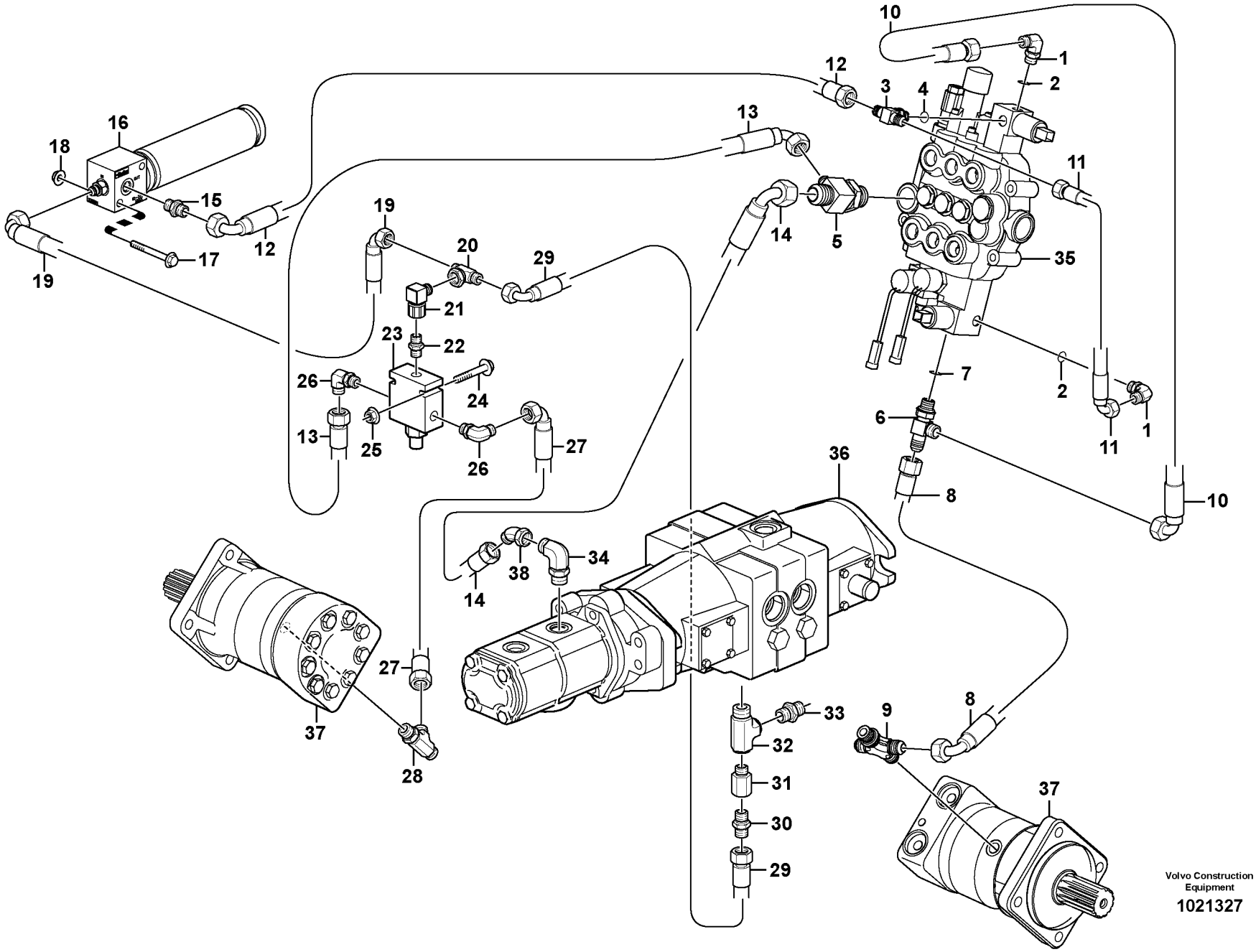

Volvo Construction Equipment

1021327

Fig.	Part No.	Quantity 1	2	3	PS	KIT	Description	Dénomination	Bezeichnung	Denominación	Notes
29	**VOE 11852717**	1					Hose assembly	Conduit flexible	Schlauchleitung	Conducto	
30	**VOE 11852609**	1					Check valve	Valve antiretour	Rückschlagventil	Válvula de retención	
31	**VOE 11852395**	1					Reducer	Reducteur	Reduzierstuck	Reductor	
32	**VOE 11852394**	1					Tee	Connexion en T	T-stuck	Acoplamiento T	
33	**VOE 11841869**	1					Connector	Raccord	Anschluss	Union	
34	**VOE 11841897**	1					Connector	Raccord	Anschluss	Union	
35		1					Valve	Soupape	Ventil	Valvula	See group 912, Page 297
36		1					Transmission Pump	Pompe de transmission	Getriebepumpe	Bomba de la transmisión	See group 442, Page 165
37		2					Hydraulic motor	Moteur hydraulique	Hydraulischer Motor	Motor hidraulic	See group 911, Page 277
38	**VOE 11841890**	1					Connector	Raccord	Anschluss	Union	

1		**Válvula limitadora de de preión hidráulica** **Hydraulik Druckbegrenzungsventil** **Soupape de limitation de pression hydraulique** **Hydraulic pressure limiting valve**	Catalogue id **20064**	Group **912**
2			Illustr. No **1021327**	Section **150**
3			Issue **VOE 64C9920064**	Page **293**
4				
5		**11840227, 11840228**		

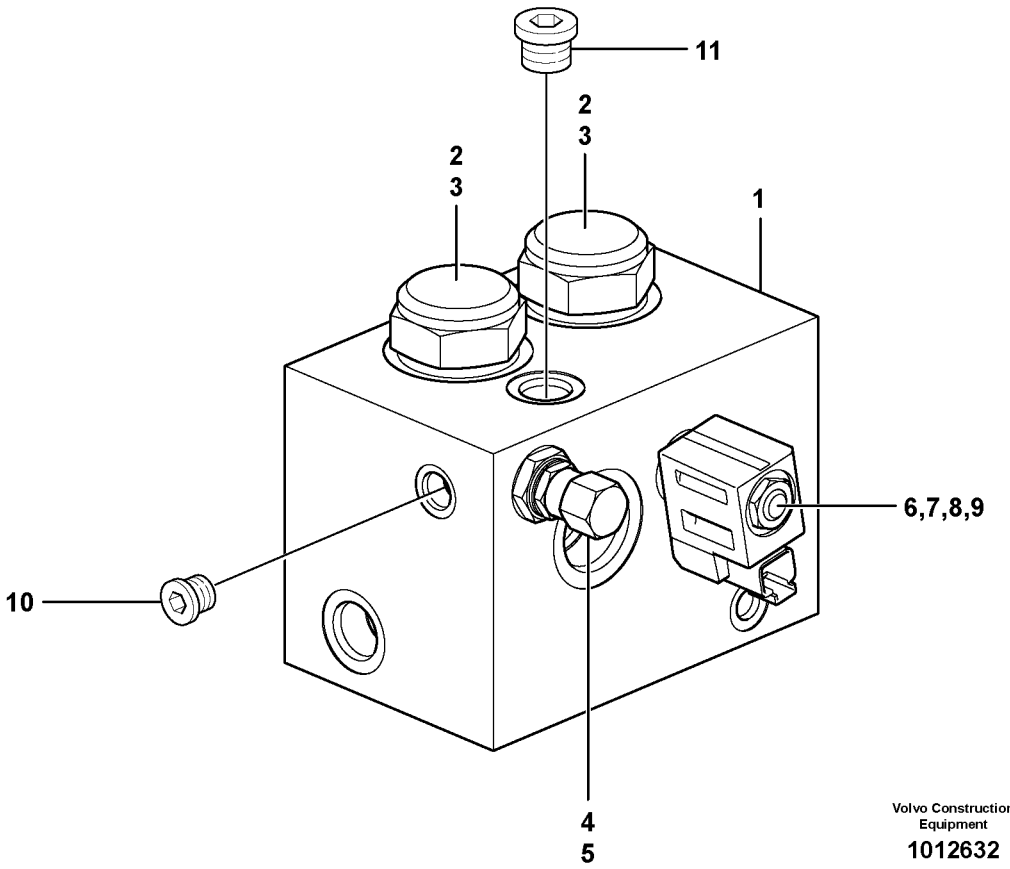

Volvo Construction Equipment

1012632

Fig.	Part No.	Quantity 1	2	3	PS	KIT	Description	Dénomination	Bezeichnung	Denominación	Notes
1	**VOE 11842064**	1					Valve	Soupape	Ventil	Valvula	
2	**VOE 11713384**	2					•Valve	•Soupape	•Ventil	•Valvula	
3	**VOE 11713399**	1					••Sealing Kit	••Jeu Joints	••Dichtungssatz	••Juego Retenes	
4	**VOE 11713386**	1					•Relief valve	•Limiteur - pression	•Druckbegrenzer	•Limitador presion	
5	**VOE 11701042**	1					••Sealing Kit	••Jeu Joints	••Dichtungssatz	••Juego Retenes	(VOE 11713400)
6	**VOE 11712134**	1					•Solenoid valve	•Vanne electrom.	•Magnetventil	•Electrovalvula	(VOE 11713387)
7	**VOE 11713397**	1					••Coil	••Spirale	••Spirale	••Espiral	
8	**VOE 11713398**	1					••Nut	••Ecrou	••Mutter	••Tuerca	
9	**VOE 11709807**	1					••Sealing Kit	••Jeu Joints	••Dichtungssatz	••Juego Retenes	(VOE 11713401)
10	**VOE 11713388**	1					•Plug	•Bouchon	•Stopfen	•Tapon	
11	**VOE 11713389**	1					•Plug	•Bouchon	•Stopfen	•Tapon	

1		**Válvula de flujo elevado** **Hochflussventil** **Valve à haut débit** **High flow valve**	Catalogue id **20064**	Group **912**
2			Illustr. No **1012632**	Section **200**
3			Issue **VOE 64C9920064**	Page **295**
4				
5		**11840227, 11840228, 11840307, 11840308**		

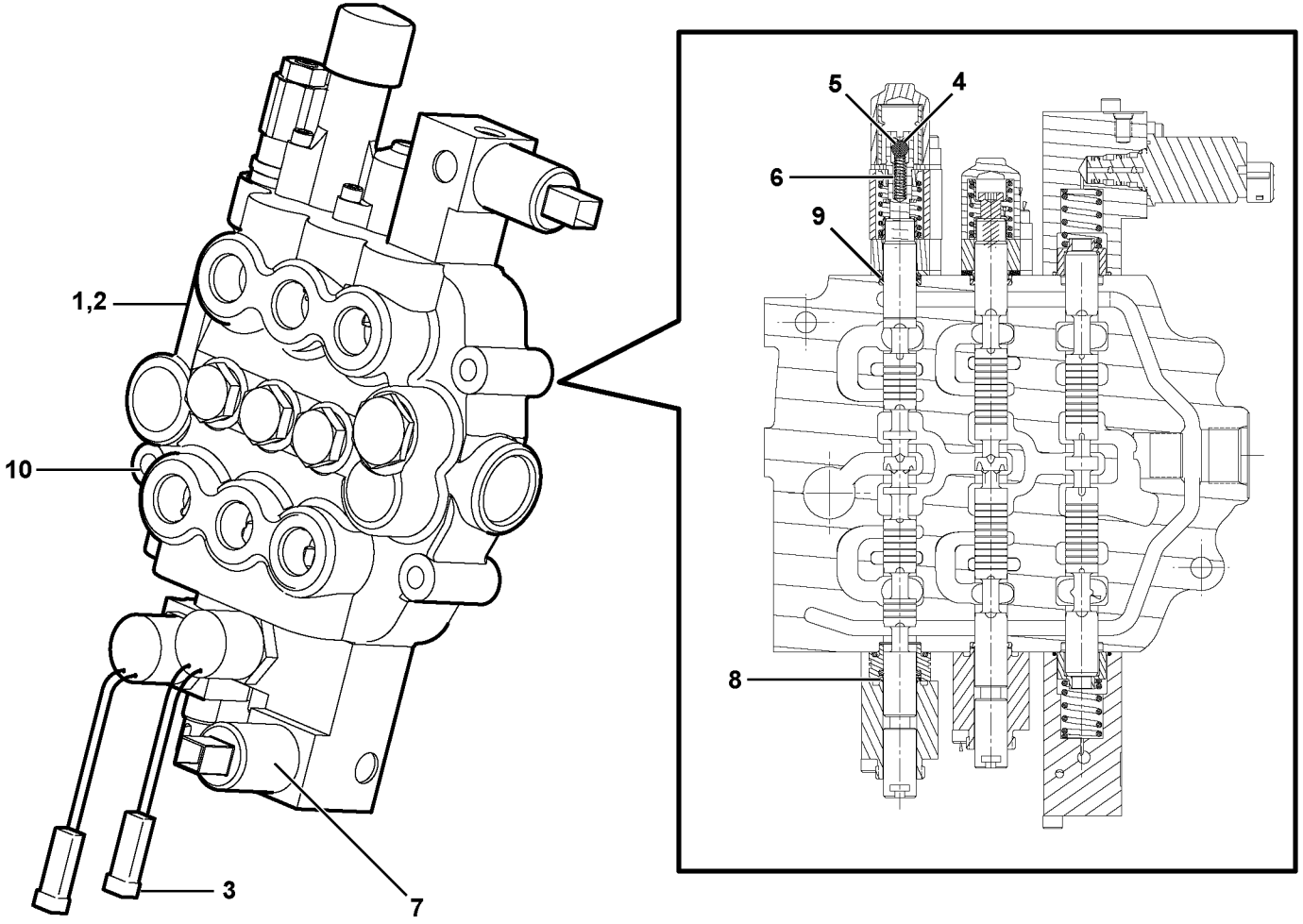

Volvo Construction Equipment

1030364

Fig.	Part No.	Quantity 1	2	3	PS	KIT	Description	Dénomination	Bezeichnung	Denominación	Notes
1	**VOE 11852534**	1					Valve	Soupape	Ventil	Valvula	
2	**VOE 11716289**	1					•Sealing Kit	•Jeu Joints	•Dichtungssatz	•Juego Retenes	
3	**VOE 11715585**	2					•Magnet	•Aimant	•Magnet	•Iman	
4	**VOE 11715581**	4					•Ball	•Bille	•Kugel	•Bola	
5	**VOE 11715580**	1					•Ball	•Bille	•Kugel	•Bola	
6	**VOE 11716288**	1					•Spring	•Ressort	•Feder	•Muelle	
7	**VOE 11716287**	2					•Solenoid	•Solénoide	•Magnet	•Solenoide	
8	**VOE 11715582**	3					•Scraper	•Racloir	•Abstreicher	•Rascador	
9	**VOE 11715583**	4					•O-ring	•Joint Torique	•O-Ring	•Junta torica	
10	**VOE 15021641**	1					•Relief valve	•Limiteur - pression	•Druckbegrenzer	•Limitador presion	

1		**Válvula de caudal elevado** **Hochfluss-Ventil** **Distributeur à grand débit** **High flow valve**	Catalogue id **20064**	Group **912**
2			Illustr. No **1030364**	Section **300**
3			Issue **VOE 64C9920064**	Page **297**
4				
5				

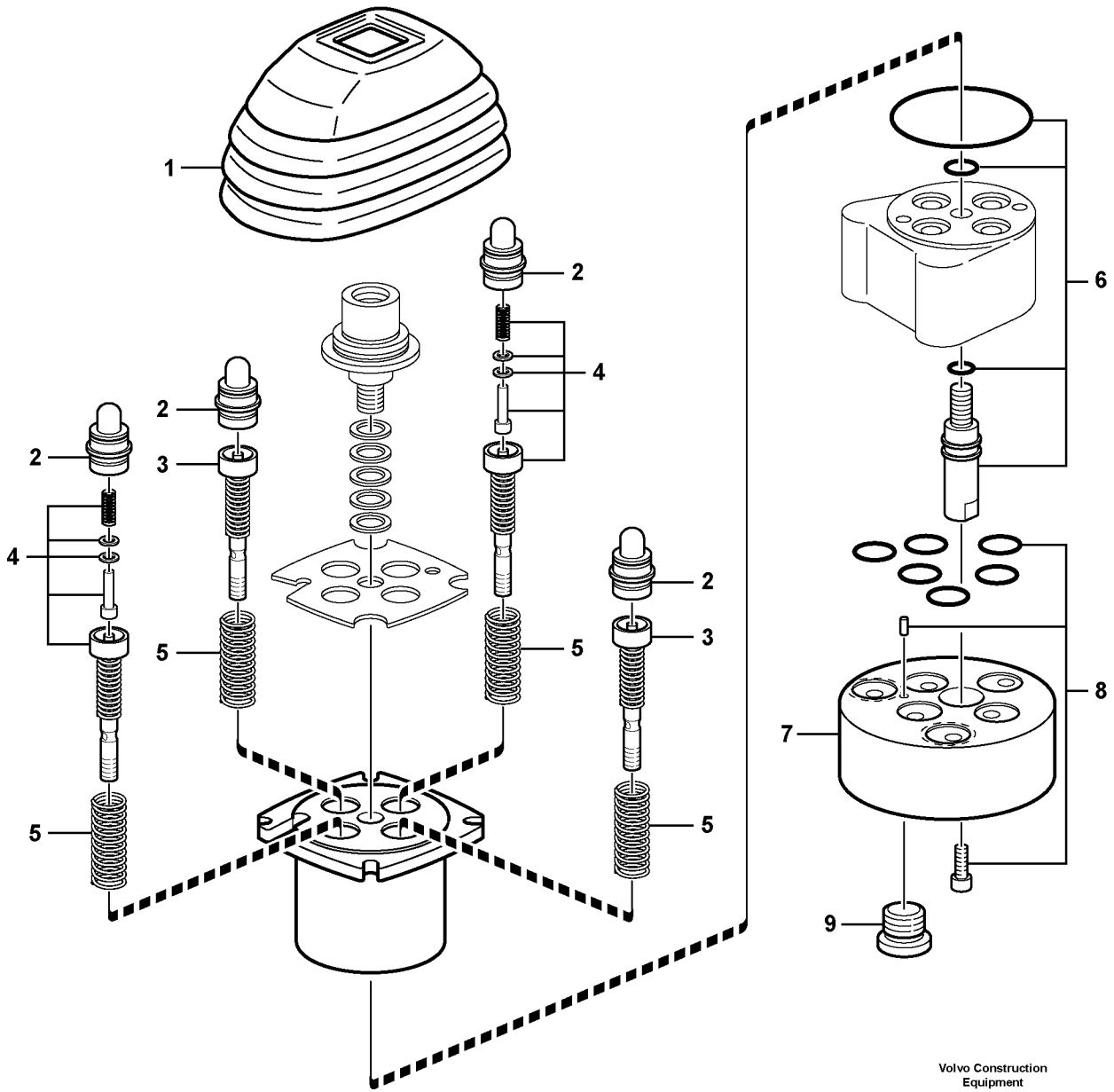

Volvo Construction Equipment

1030497

Fig.	Part No.	Quantity 1	2	3	PS	KIT	Description	Dénomination	Bezeichnung	Denominación	Notes
	VOE 11851455	1					Control Lever	Levier Commande	Bedienungshebel	Palanca Mando	
1	**VOE 15025314**	1					Boot	Soufflet	Manschette	Proteccion	
2	**VOE 15024561**	2					Plunger	Plongeur	Tauchkolben	Embolo-buzo	
3	**VOE 15025327**	2					Regulator Contr	Commande RÉgula	Reglerschalter	Reglaje Regulad	
4	**VOE 15025328**	2					Regulator Contr	Commande RÉgula	Reglerschalter	Reglaje Regulad	
5	**VOE 15025330**	1					Spring Kit	Jeu Ressorts	Federsatz	Juego Resortes	
6	**VOE 15025349**	1					Sealing Kit	Jeu Joints	Dichtungssatz	Juego Retenes	
7	**VOE 15024581**	1					Flange	Flasque	Flansch	Brida	
8	**VOE 15024710**	1					Sealing Kit	Jeu Joints	Dichtungssatz	Juego Retenes	
9	**VOE 11716488**	1					Plug	Bouchon	Stopfen	Tapon	

1		**Palanca de mando** **Bedienungshebel** **Levier de commande** **Control lever**	Catalogue id **20064**	Group **912**
2			Illustr. No **1030497**	Section **400**
3			Issue **VOE 64C9920064**	Page **299**
4				
5		**11840305,11840306,11840307,11840308**		

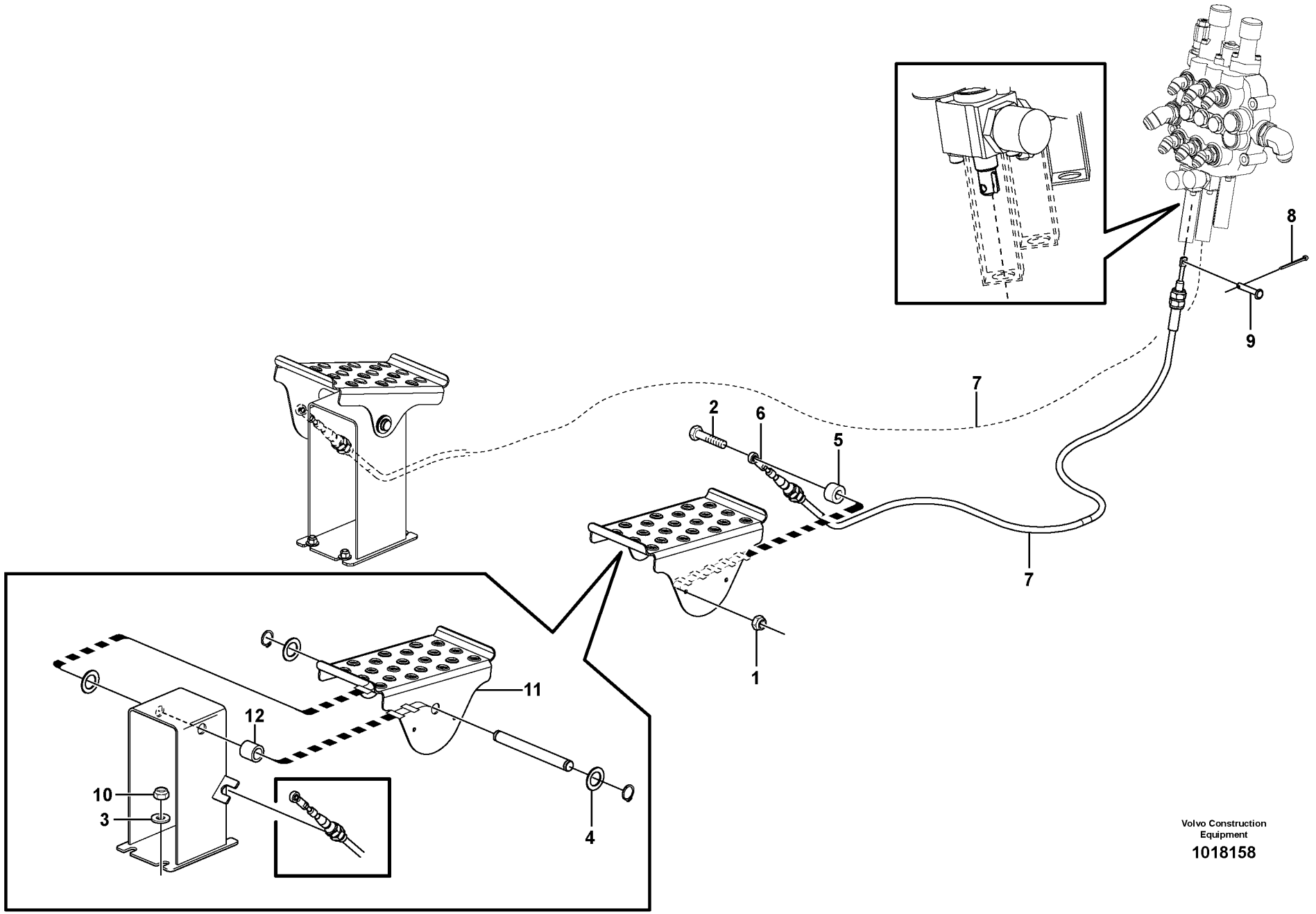

Volvo Construction Equipment

1018158

Fig.	Part No.	Quantity 1	2	3	PS	KIT	Description	Dénomination	Bezeichnung	Denominación	Notes
1	**VOE 950362**	2			OP		Lock nut	Contre-ecrou	Sicherungsmutter	Contratuerca	
2	**VOE 955514**	2					Screw	Vis	Schraube	Tornillo	
3	**VOE 983335**	8					Washer	Rondelle	Scheibe	Arandela	
4	**VOE 11840926**	6					Washer	Rondelle	Scheibe	Arandela	
5	**VOE 930415**	2					Spacer Ring	Bagu.entretoise	Abstandring	Anillo Dist.	
6	**VOE 11840931**	2					Joint	Cardan	Gelenk	Junta	
7	**VOE 11852686**	2					Cable	Câble	Kabel	Cable	
8		2			NS		Clevis Pin	Vis A Oeuillet	Zylinderbolzen	Espiga	
9		2			NS		Cotter Pin	Goupille Fendue	Splint	Pasador Hendido	
10	**VOE 11841468**	8					Hexagon Nut	Ecrou Hexagonal	Sechskantmutter	Tuerca Hexagon	
11	**VOE 11852691**	2					Pedal	Pedale	Pedal	Pedal	
12	**VOE 11840922**	2					Bearing	Palier	Lager	Cojinete	

1		**Pedales tipo estándar** **Standardfußpedale** **Commandes standard au pied** **Standard foot controls**	Catalogue id **20064**	Group **915**
2			Illustr. No **1018158**	Section **100**
3				
4			Issue **VOE 64C9920064**	Page **301**
5		**11840295, 11840297**		

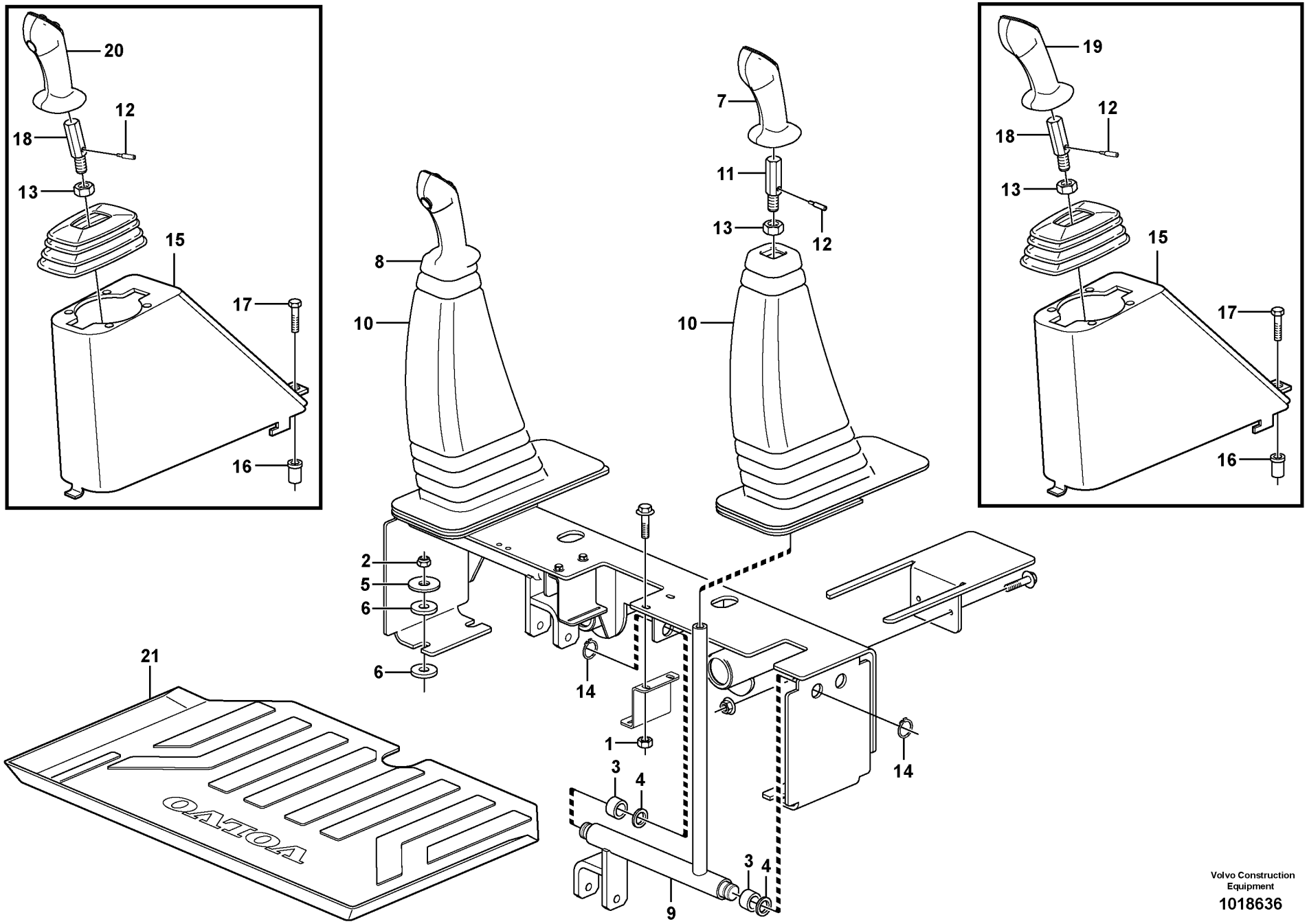

Volvo Construction Equipment

1018636

Fig.	Part No.	Quantity 1	2	3	4	5	PS	KIT	Description	Dénomination	Bezeichnung	Denominación	Notes
1	**VOE 13949278**	8	8						Flange Lock Nut	Contre écrou bride	Flanschmutter	Contratuer Embr	
2	**VOE 950354**	4	4						Lock nut	Contre-ecrou	Sicherungsmutter	Contratuerca	
3	**VOE 11840922**	4	4						Bearing	Palier	Lager	Cojinete	
4	**VOE 11840926**	4	4						Washer	Rondelle	Scheibe	Arandela	
5	**VOE 11841178**	4	4						Washer	Rondelle	Scheibe	Arandela	
6	**VOE 11841243**	8	8						Rubber Washer	Rondelle Caoutchouc	Gummischeibe	Arandela Goma	
7	**VOE 11851327**	1							Control Handle	Poignee Comm	Bedienungsgriff	Mango Maniobra	
	VOE 11851094		1						Control Handle	Poignee Comm	Bedienungsgriff	Mango Maniobra	
8	**VOE 11851328**	1	1						Control Handle	Poignee Comm	Bedienungsgriff	Mango Maniobra	
9	**VOE 11851823**	2	2	2	2				Control Lever	Levier Commande	Bedienungshebel	Palanca Mando	
10	**VOE 11852941**	2	2						Boot	Soufflet	Manschette	Proteccion	
11	**VOE 11851841**	2	2						Stud	Goujon	Stiftschraube	Esparrago	
12	**VOE 11851970**	2	2	2	2		OP		Pin	Goupille	Zapfen	Pasador	
13	**VOE 971081**	2	2	2	2				Hexagon Nut	Ecrou Hexagonal	Sechskantmutter	Tuerca Hexagon	
14	**VOE 13945494**	4	4				OP		Snap Ring	Circlip	Nutring	Circlip	
15	**VOE 11852703**			2	2				Control Housing	Boitie.commande	Reglergehäuse	Caja Control	
16	**VOE 11870068**			2	2				Nut	Ecrou	Mutter	Tuerca	
17	**VOE 13945414**			2	2				Flange screw	Vis a bride	Flanschschraube	Torn embridado	
18	**VOE 11851842**			2	2				Stud	Goujon	Stiftschraube	Esparrago	
19	**VOE 11852680**			1	1				Control Handle	Poignee Comm	Bedienungsgriff	Mango Maniobra	
20	**VOE 11851327**			1					Control Handle	Poignee Comm	Bedienungsgriff	Mango Maniobra	
20	**VOE 11851094**				1				Control Handle	Poignee Comm	Bedienungsgriff	Mango Maniobra	
21	**VOE 11851527**			1	1				Floor mat	Tapis sol	Bodenmatte	Alfombra piso	

1	**11840295**
2	**11840297**
3	**11840299**
4	**11840301**
5	

Controles de mano opcionales
Optionale Handsteuerungen
Commandes manuelles optionnelles
Optional hand controls

Catalogue id **20064**	Group **915**
Illustr. No **1018636**	Section **200**
Issue **VOE 64C9920064**	Page **303**

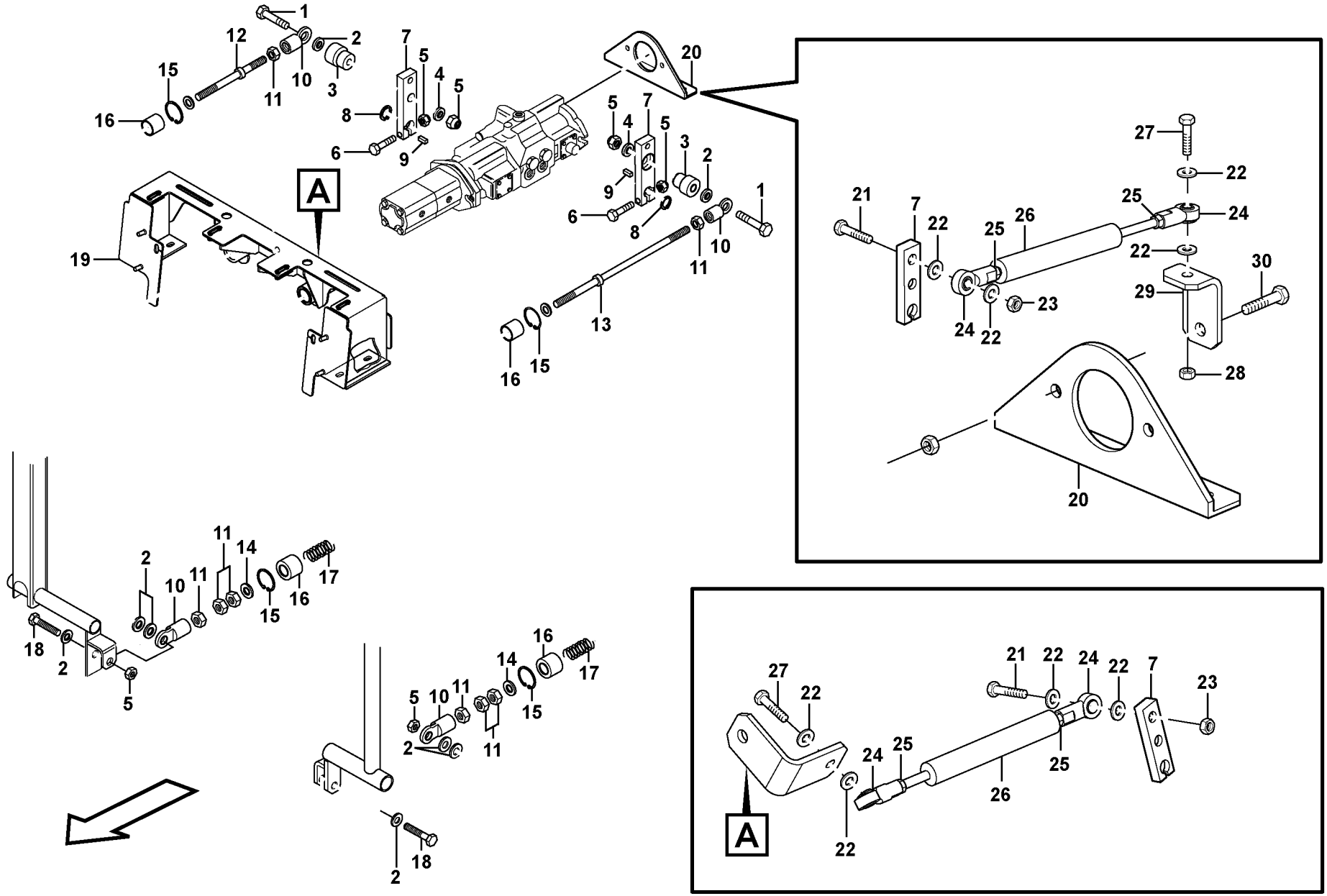

Volvo Construction Equipment

1021206

Fig.	Part No.	Quantity 1	2	3	PS	KIT	Description	Dénomination	Bezeichnung	Denominación	Notes
1	**VOE 955539**	2					Hexagon screw	Vis tête hexagonale	Sechskantschraube	Tornillo hexago	
2	**VOE 973495**	8					Washer	Rondelle	Scheibe	Arandela	
3	**VOE 11841526**	2					Mount	Plot	Unterlage	Soporte	
4	**VOE 13960143**	2					Washer	Rondelle	Scheibe	Arandela	
5	**VOE 11841442**	6					Hexagon Nut	Ecrou Hexagonal	Sechskantmutter	Tuerca Hexagon	
6	**VOE 955538**	2					Hexagon screw	Vis tête hexagonale	Sechskantschraube	Tornillo hexago	
7	**VOE 11841280**	2					Lever	Levier	Hebel	Palanca	
8	**VOE 11841830**	2					Retaining ring	Bague retenue	Haltering	Anillo de apoyo	
9	**VOE 11841341**	2					Woodruff Key	Clavet.woodruff	Schalteisen	Chaveta Woodruf	
10	**VOE 11841692**	4					Rod End	Rotul.angulaire	Winkelgelenk	Rotula Angular	
11	**VOE 955858**	8					Nut	Ecrou	Mutter	Tuerca	
12	**VOE 11841064**	1					Link Rod	Tige Articulee	Gelenkstange	Varilla Articul	
13	**VOE 11841065**	1					Link Rod	Tige Articulee	Gelenkstange	Varilla Articul	
14	**VOE 983335**	4					Washer	Rondelle	Scheibe	Arandela	
15	**VOE 11841828**	4					Retaining ring	Bague retenue	Haltering	Anillo de apoyo	
16	**VOE 11840948**	4					Guide	Rail	Führung	Guia	
17	**VOE 11850824**	2					Compression Spring	Ressort compression	Druckfeder	Muelle compresion	
18	**VOE 13940162**	2					Screw	Vis	Schraube	Tornillo	
19		1			NS		Cross member	Traverse	Querträger	Travesano	
20		1			NS		Mounting Plate	Plaque Montage	Montageplatte	Placa Montaje	
21	**VOE 955536**		2				Screw	Vis	Schraube	Tornillo	
22	**VOE 973495**		8				Washer	Rondelle	Scheibe	Arandela	
23	**VOE 11841442**		4				Hexagon Nut	Ecrou Hexagonal	Sechskantmutter	Tuerca Hexagon	
24	**VOE 11841692**		4				Rod End	Rotul.angulaire	Winkelgelenk	Rotula Angular	
25	**VOE 955858**		4				Nut	Ecrou	Mutter	Tuerca	
26	**VOE 11852778**		2				Damping Cylinder	Verin Amortisse	Dämpfungszylinder	Cilindro amortiguador	
27	**VOE 13940162**		2				Screw	Vis	Schraube	Tornillo	
28	**VOE 11841466**		1				Hexagon Nut	Ecrou Hexagonal	Sechskantmutter	Tuerca Hexagon	
29	**VOE 11840776**		1				Support	Support	Stütze	Apoyo	
30	**VOE 982220**		1				Hexagon screw	Vis tête hexagonale	Sechskantschraube	Tornillo hexago	

1	**11840227, 11840228**
2	**11840250, 11840251**
3	
4	
5	

Sistema de articulación
Gelenksystem
Système articulation
Link system

Catalogue id **20064**	Group **915**
Illustr. No **1021206**	Section **400**
Issue **VOE 64C9920064**	Page **305**

VOLVO

MC70B

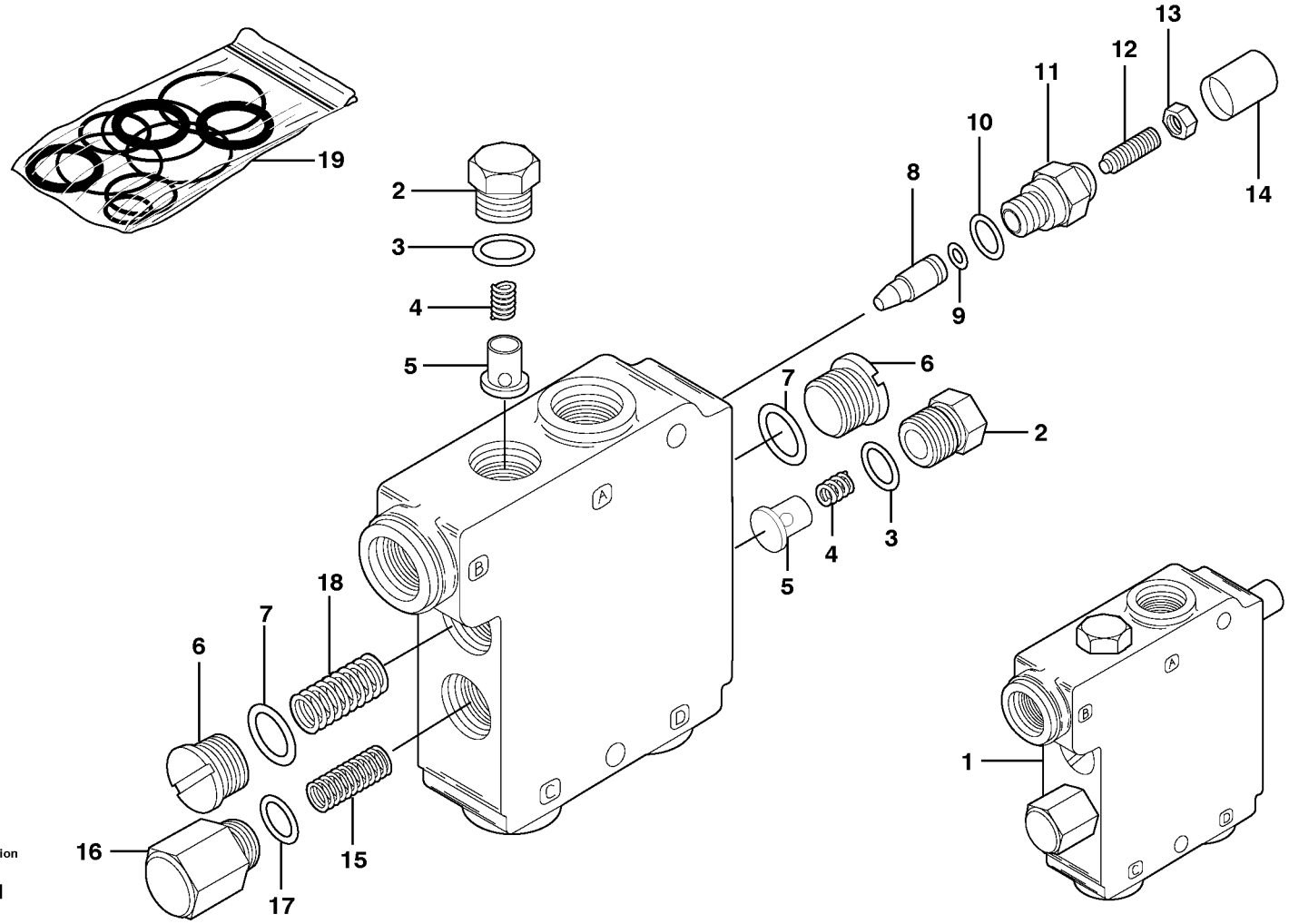

Volvo Construction Equipment

1006811

Fig.	Part No.	Quantity 1	2	3	PS	KIT	Description	Dénomination	Bezeichnung	Denominación	Notes
1	**VOE 11842067**	1					Valve	Soupape	Ventil	Valvula	
2	**VOE 11710629**	2					•Plug	•Bouchon	•Stopfen	•Tapon	
3		1			NS	K	••O-ring	••Joint Torique	••O-Ring	••Junta torica	
4	**VOE 11710630**	2					•Spring	•Ressort	•Feder	•Muelle	
5	**VOE 11710628**	2					•Delivery Valve	•Soup.refouleme.	•Druckventil	•Valvula Presion	
6	**VOE 11710625**	2					•Plug	•Bouchon	•Stopfen	•Tapon	
7		1			NS	K	•O-ring	•Joint Torique	•O-Ring	•Junta torica	
8	**VOE 11710620**	1					•Pin	•Goupille	•Zapfen	•Pasador	
9		1			NS	K	•O-ring	•Joint Torique	•O-Ring	•Junta torica	
10		1			NS	K	•O-ring	•Joint Torique	•O-Ring	•Junta torica	
11	**VOE 11710622**	1					•Adjusting Nut	•Ecrou Reglage	•Stellmutter	•Tuerca Ajuste	
12	**VOE 11710624**	1					•Set Screw	•Vis Butee	•Anschlagschraub	•Tornillo Tope	
13	**VOE 11710623**	1					•Nut	•Ecrou	•Mutter	•Tuerca	
14		1			NS	K	•Cover	•Capot	•Haube	•Capo	
15	**VOE 11710626**	1					•Spring	•Ressort	•Feder	•Muelle	
16	**VOE 11710632**	1					•Plug	•Bouchon	•Stopfen	•Tapon	
17		1			NS	K	••O-ring	••Joint Torique	••O-Ring	••Junta torica	
18	**VOE 11710619**	1					•Spring	•Ressort	•Feder	•Muelle	
19	**VOE 11710634**	1					O-ring Kit	Jeu Join.toriq.	O-ringsatz	Jueg Anil Toric	

1	
2	
3	
4	
5	

Válvula autoniveladora (opcional) (válvula Eaton, pieza núm. 39055)
Selbstregelndes Ventil (optional) (Eaton-Ventil, Teilnr. 39055-)
Valve d'autocompensation de niveau (option) (N° de réf. eaton 39055-jour)
Self level valve (optional) (eaton valve part number 39055-day)

Catalogue id **20064**	Group **916**
Illustr. No **1006811**	Section **200**
Issue **VOE 64C9920064**	Page **307**



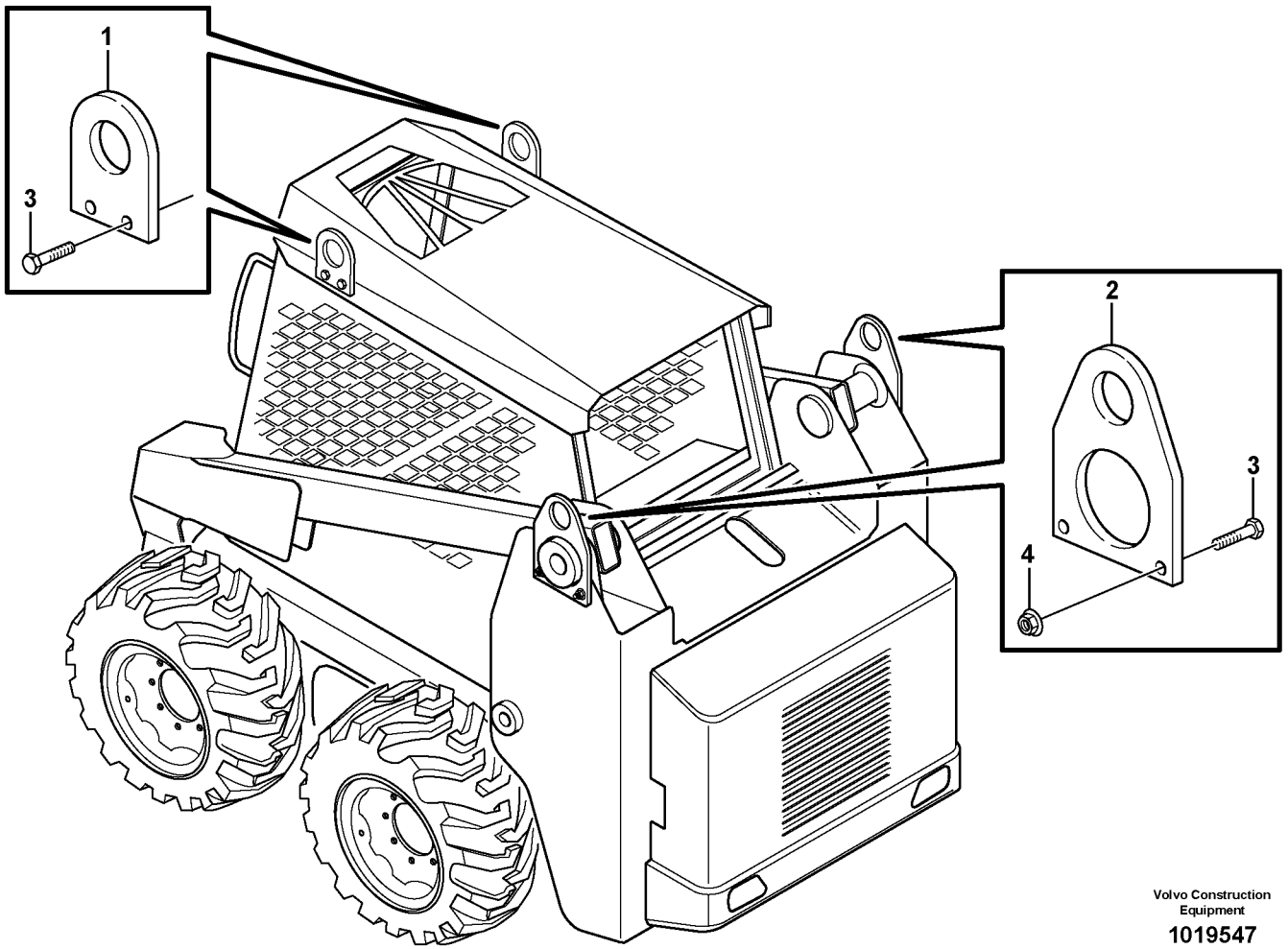

Volvo Construction Equipment

1019547

Fig.	Part No.	Quantity 1	2	3	PS	KIT	Description	Dénomination	Bezeichnung	Denominación	Notes
1	**VOE 11851493**	2					Plate	Plaque	Platte	Placa	
2	**VOE 11852521**	2					Plate	Plaque	Platte	Placa	
3	**VOE 978938**	8					Hexagon screw	Vis tête hexagonale	Sechskantschraube	Tornillo hexago	
4	**VOE 13968904**	4					Flange nut	Ecrou accouple.	Bundmutter	Tuerca embridad	

1		**Soporte elevador** **Hebezeug** **Fixation de levage** **Lifting eye**	Catalogue id **20064**	Group **922**
2			Illustr. No **1019547**	Section **100**
3			Issue **VOE 64C9920064**	Page **309**
4				
5		**11840353**		

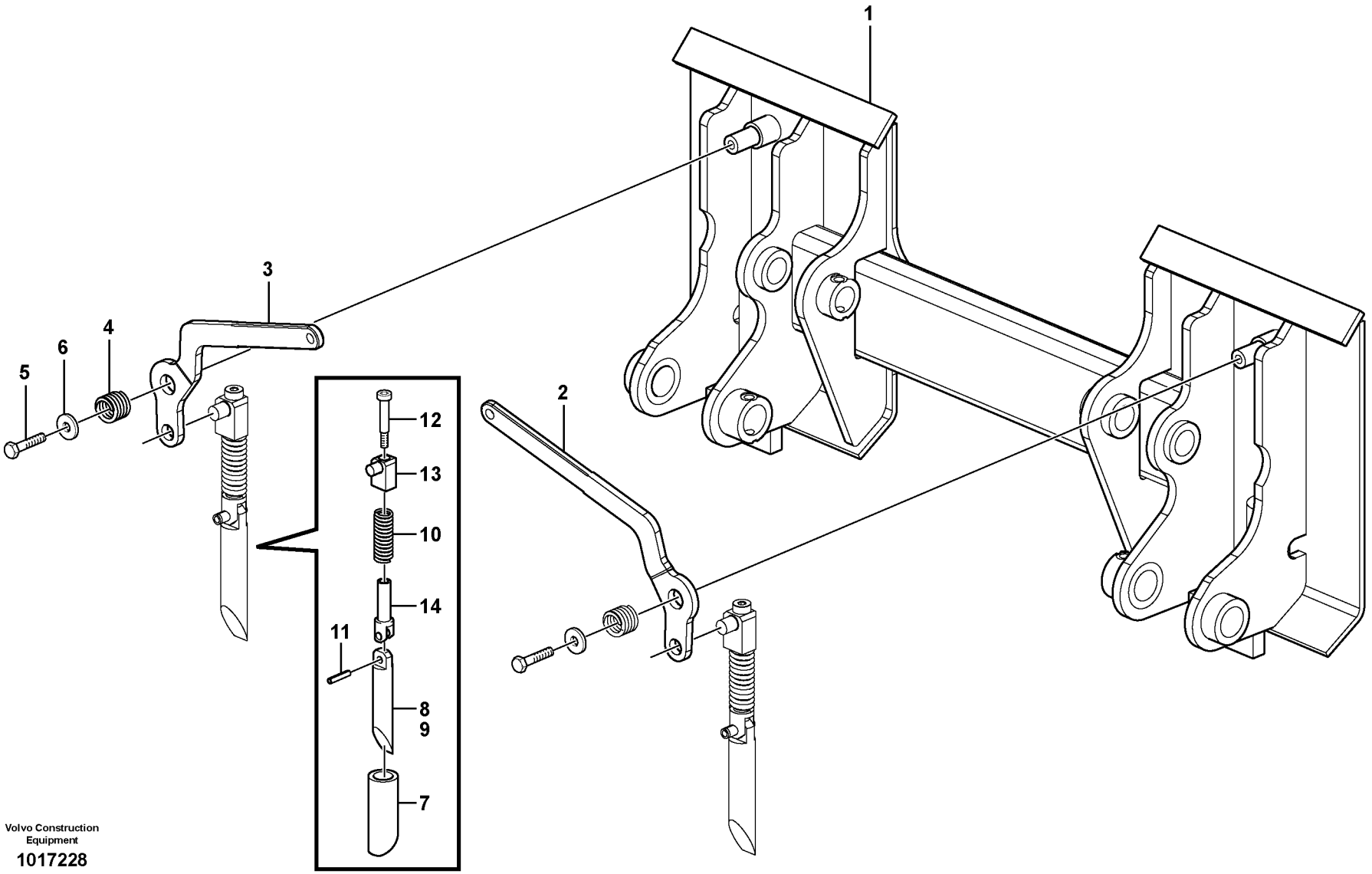

Volvo Construction Equipment

1017228

Fig.	Part No.	Quantity 1	2	3	PS	KIT	Description	Dénomination	Bezeichnung	Denominación	Notes
1	**VOE 11851729**	1					Quick attachment	Fixation rapide	Schnellkupplung	Acoplamiento rapido	
2	**VOE 11841129**	1					•Handle	•Poignee	•Handgriff	•Manilla	
3	**VOE 11841131**	1					•Handle	•Poignee	•Handgriff	•Manilla	
4	**VOE 11841450**	2					•Spring	•Ressort	•Feder	•Muelle	
5	**VOE 982220**	2					•Hexagon screw	•Vis tête hexagonale	•Sechskantschraube	•Tornillo hexago	
6	**VOE 13960145**	2					•Washer	•Rondelle	•Scheibe	•Arandela	
7	**VOE 11841787**	2					•Fitting	•Ecrou raccord	•Verschraubung	•Racor	
8	**VOE 11841910**	2					•Link Rod Kit	•Jeu Tige Artic.	•Lenkstangensatz	•Jueg Var Artic	
9	**VOE 11841321**	1					••Pin	••Goupille	••Zapfen	••Pasador	
10	**VOE 11841452**	1					••Spring	••Ressort	••Feder	••Muelle	
11	**VOE 11841640**	1					••Spring Pin	••Axe de ressort	••Federstift	••Pasador Resorte	
12	**VOE 11841669**	1					••Screw	••Vis	••Schraube	••Tornillo	
13	**VOE 11841906**	1					••Guide	••Rail	••Führung	••Guia	
14	**VOE 11841909**	1					••Link	••Articulation	••Gelenk	••Articulacion	

1	
2	
3	
4	
5	

Acoplamiento rápido
Schnellkupplung
Porte-outil à accouplement rapide
Quick attachment

Catalogue id **20064**	Group **924**
Illustr. No **1017228**	Section **100**
Issue **VOE 64C9920064**	Page **311**

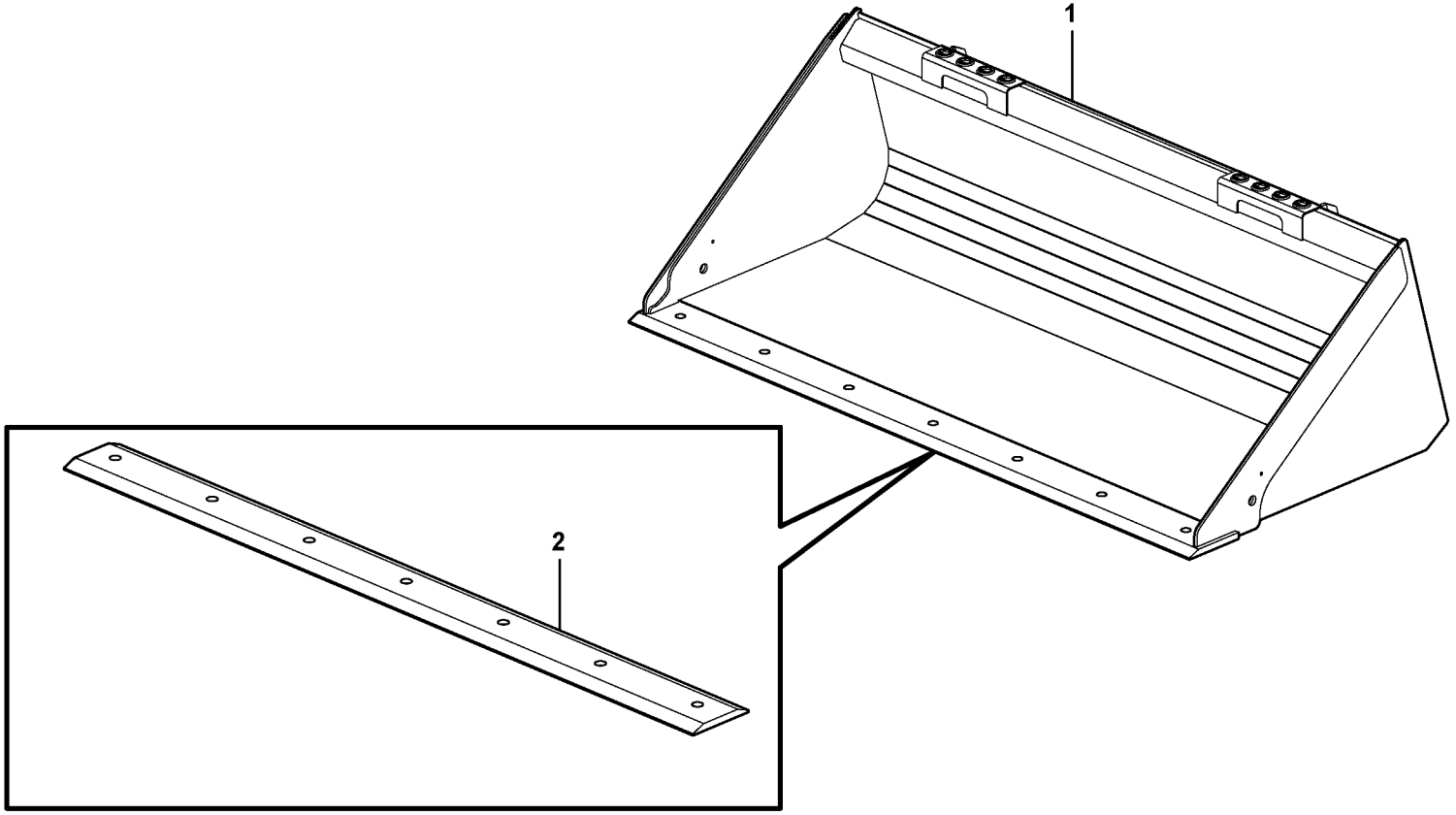

Volvo Construction Equipment

1018526

Fig.	Part No.	Quantity 1	2	3	PS	KIT	Description	Dénomination	Bezeichnung	Denominación	Notes
1		1			NS		Bucket	Godet	Löffel	Cuchara	L = 68”
1			1		NS		Bucket	Godet	Löffel	Cuchara	L = 74”
2	**VOE 11842686**	1					•Cutting edge	•Tranchant godet	•Löffelschneide	•Resalte cuchara	
2	**VOE 11842726**		1				•Cutting edge	•Tranchant godet	•Löffelschneide	•Resalte cuchara	

1	**11840401**
2	**11840403**
3	
4	
5	

Cuchara recta sin dientes
Schaufel, gerade, ohne Zähne
Godet, droit sans dents
Bucket, straight lip without teeth

Catalogue id **20064**	Group **925**
Illustr. No **1018526**	Section **100**
Issue **VOE 64C9920064**	Page **313**

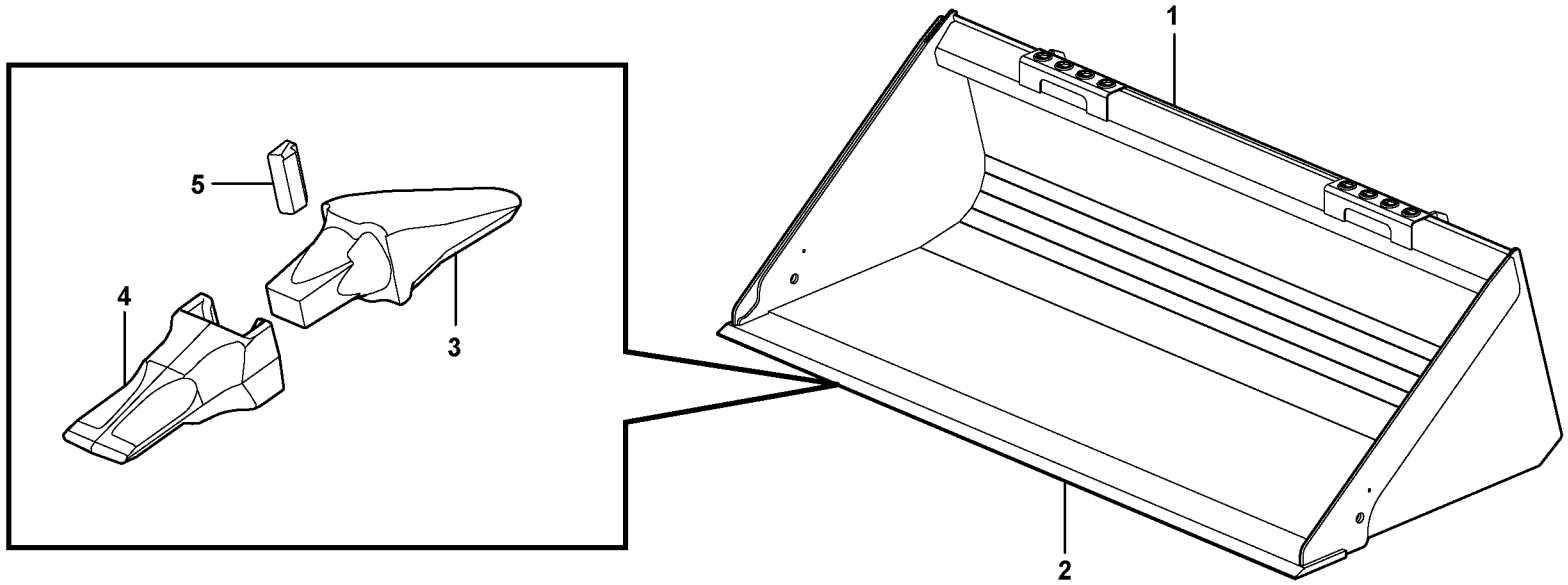

Volvo Construction Equipment

1018527

Fig.	Part No.	Quantity 1	2	3	PS	KIT	Description	Dénomination	Bezeichnung	Denominación	Notes
1		1			NS		Bucket	Godet	Löffel	Cuchara	L = 62”
1			1		NS		Bucket	Godet	Löffel	Cuchara	L = 68”
1				1	NS		Bucket	Godet	Löffel	Cuchara	L = 74”
2	**VOE 11842896**	1					•Cutting edge	•Tranchant godet	•Löffelschneide	•Resalte cuchara	
2	**VOE 11842897**		1				•Cutting edge	•Tranchant godet	•Löffelschneide	•Resalte cuchara	
2	**VOE 11842898**			1			•Cutting edge	•Tranchant godet	•Löffelschneide	•Resalte cuchara	
3	**VOE 11842877**	6	7	7			•Adapter	•Raccord Reduct.	•Verbind Stutzen	•Adaptador	
4	**VOE 11800638**	6	7	7			•Bucket Tooth	•Dent de godet	•Löffelzahn	•Diente Cuchara	
5	**VOE 11988297**	6	7	7			•Lock Pin	•Goupille Verro.	•Sicherungsstift	•Pasador Segurid	

1	**11840381**
2	**11840383**
3	**11850385**
4	
5	

Cuchara, recta con dientes
Schaufel, gerade mit Zähnen
Godet, droit avec dents
Bucket, straight with teeth

Catalogue id **20064**	Group **925**
Illustr. No **1018527**	Section **150**
Issue **VOE 64C9920064**	Page **315**



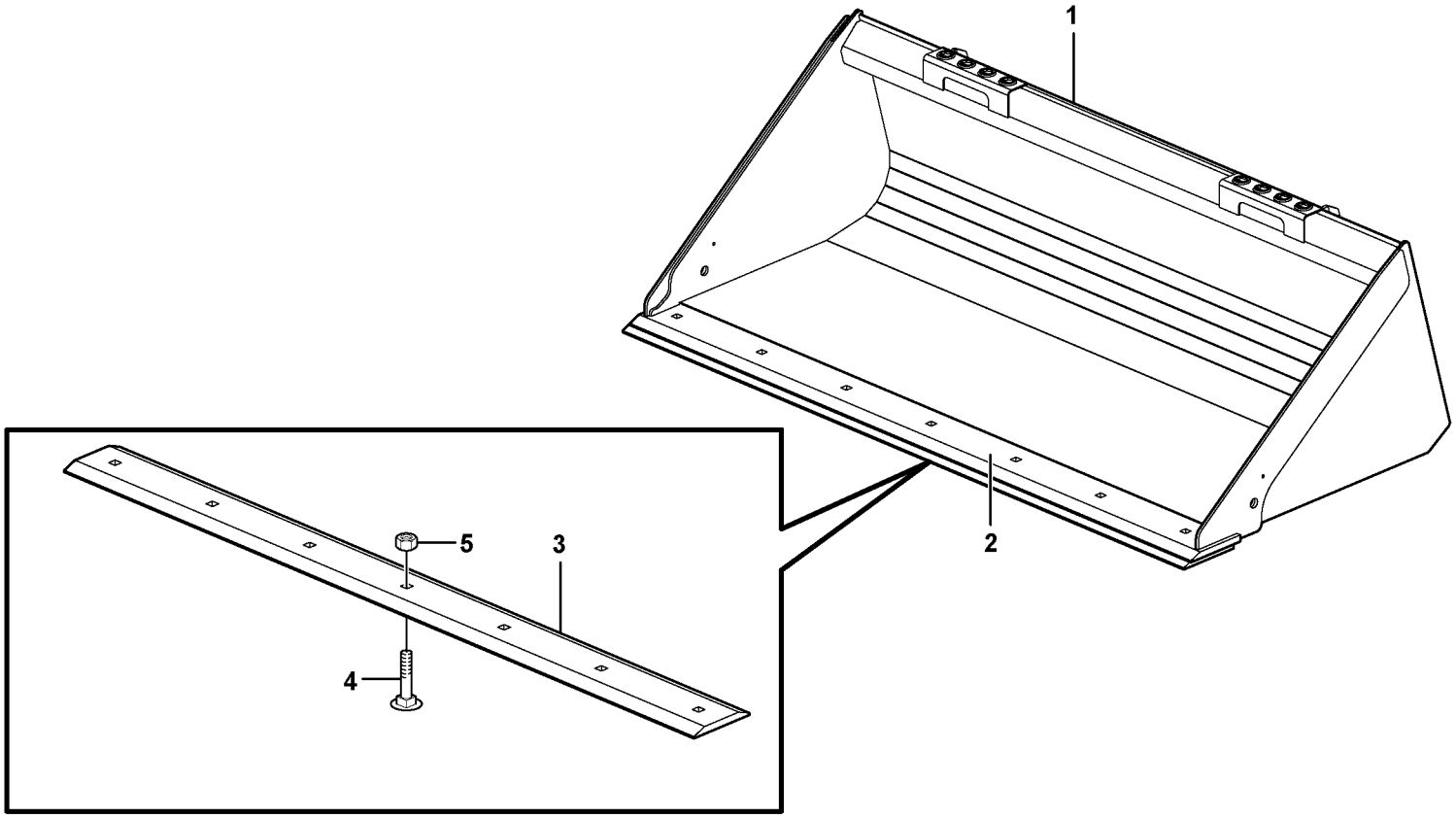

Volvo Construction Equipment

1018530

Fig.	Part No.	Quantity 1	2	3	4	5	PS	KIT	Description	Dénomination	Bezeichnung	Denominación	Notes
1		1					NS		Bucket	Godet	Löffel	Cuchara	L = 62”
1			1				NS		Bucket	Godet	Löffel	Cuchara	L = 68”
1				1			NS		Bucket	Godet	Löffel	Cuchara	L = 62” (Long lip)
1					1		NS		Bucket	Godet	Löffel	Cuchara	L = 68” (Long lip)
1						1	NS		Bucket	Godet	Löffel	Cuchara	11840384 L = 74” (Long lip)
1						1	NS		Bucket	Godet	Löffel	Cuchara	11840404 L = 74”
2	**VOE 11842644**	1		1					•Cutting edge	•Tranchant godet	•Löffelschneide	•Resalte cuchara	
2	**VOE 11842686**		1		1				•Cutting edge	•Tranchant godet	•Löffelschneide	•Resalte cuchara	
2	**VOE 11842726**					1			•Cutting edge	•Tranchant godet	•Löffelschneide	•Resalte cuchara	
3	**VOE 11842678**	1		1					•Bolt On Edge	•Tranchant Godet	•Schonmesser	•Guardacuchilla	
3	**VOE 11842718**		1		1				•Cutting edge	•Tranchant godet	•Löffelschneide	•Resalte cuchara	
3	**VOE 11842762**					1			•Cutting edge	•Tranchant godet	•Löffelschneide	•Resalte cuchara	
4	**VOE 13930787**	6	7	6	7	7			•Screw	•Vis	•Schraube	•Tornillo	
5	**VOE 983316**	6	7	6	7	7			•Lock nut	•Contre-ecrou	•Sicherungsmutter	•Contratuerca	

1	**11840400**
2	**11840402**
3	**11840380**
4	**11840382**
5	**11840384, 11840404**

Cuchara recta con filo reponible
Schaufel gerade mit Schonmesser
Godet droit avec lame d'usure
Bucket straight with edge-saver

Catalogue id **20064**	Group **925**
Illustr. No **1018530**	Section **200**
Issue **VOE 64C9920064**	Page **317**

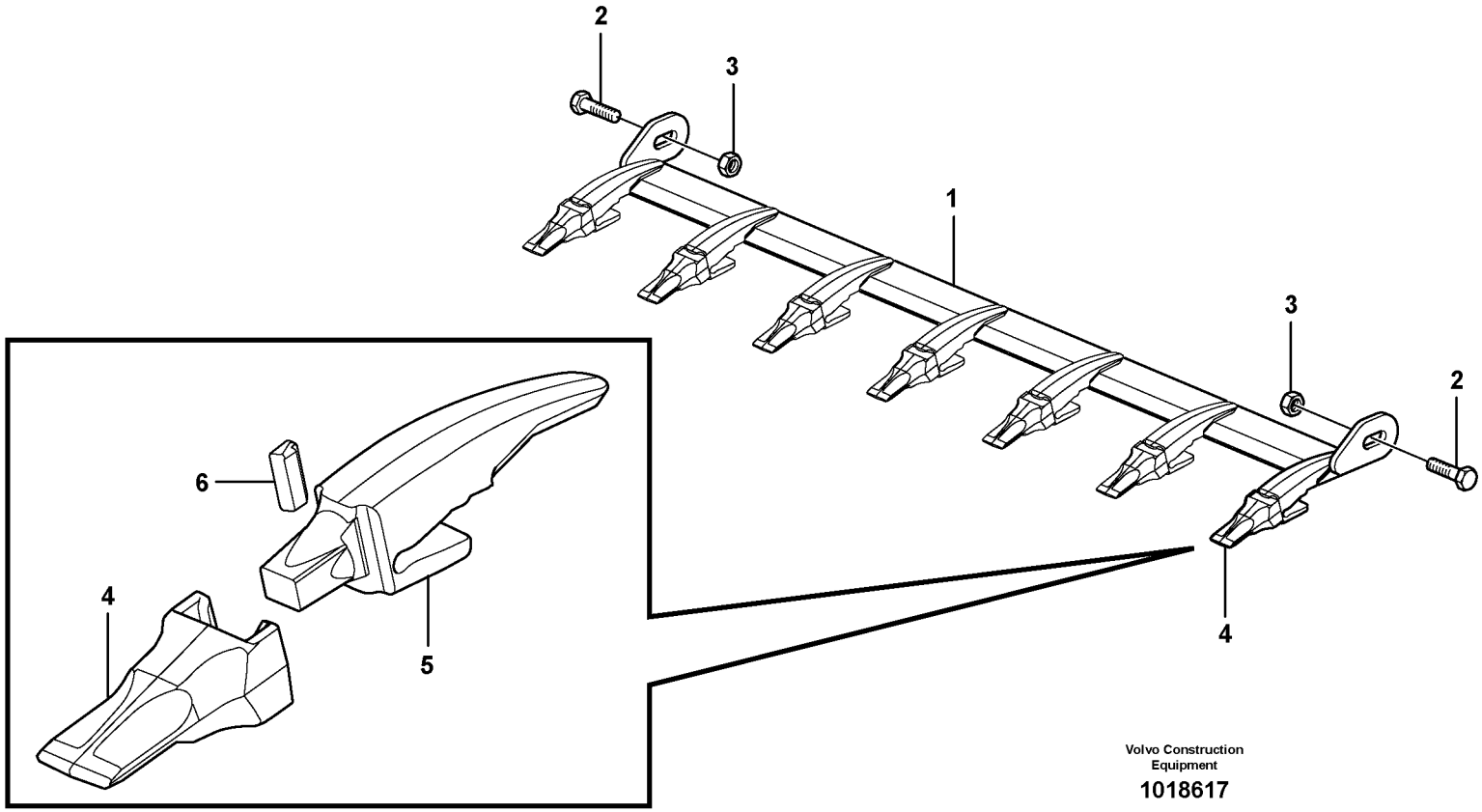

Volvo Construction Equipment

1018617

Fig.	Part No.	Quantity 1	2	3	PS	KIT	Description	Dénomination	Bezeichnung	Denominación	Notes
	VOE 11842859	1					Kit	Jeu	Bausatz	Juego	68”
1	**VOE 11842870**	1					•Cutting edge	•Tranchant godet	•Löffelschneide	•Resalte cuchara	
2	**VOE 978949**	2					•Hexagon screw	•Vis a tête hexagonale	•Sechskantschr.	•Tornillo hexago	
3	**VOE 983376**	2					•Lock nut	•Contre-ecrou	•Sicherungsmutter	•Contratuerca	
4	**VOE 11800638**	7					••Bucket Tooth	••Dent de godet	••Löffelzahn	••Diente Cuchara	
5	**VOE 11842878**	7					••Adapter	••Raccord Reduct.	••Verbind Stutzen	••Adaptador	
6	**VOE 11988297**	7					••Lock Pin	••Goupille Verro	••Sicherungsstift	••Pasador Segurid	

1	**11840206**	**Accesorios de cuchara** **Schaufelzubehör** **Accessoires godet** **Bucket accessories**	Catalogue id **20064**	Group **925**
2			Illustr. No **1018617**	Section **250**
3			Issue **VOE 64C9920064**	Page **319**
4				
5				

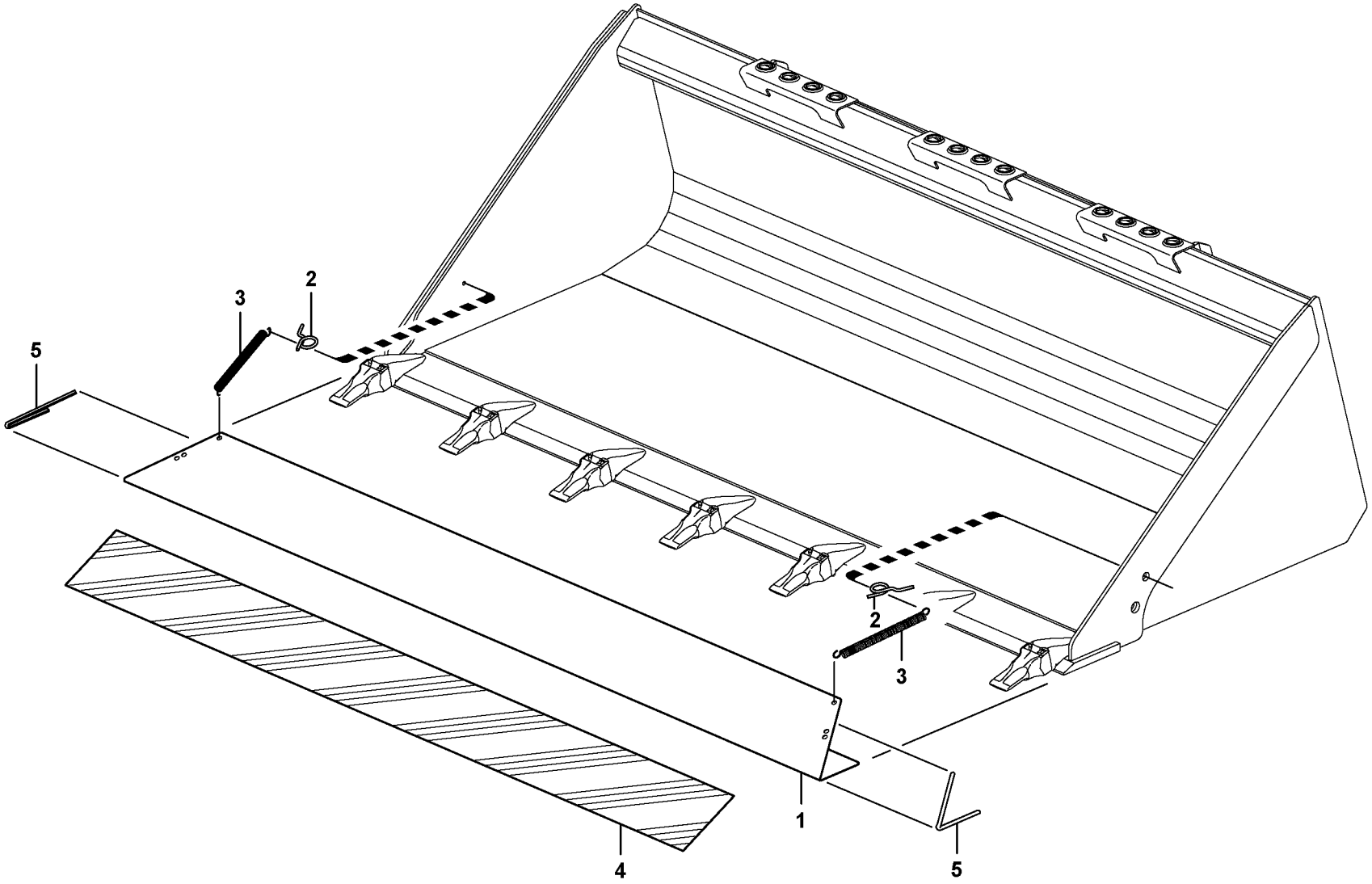

Volvo Construction Equipment

1020678

Fig.	Part No.	Quantity 1	2	3	PS	KIT	Description	Dénomination	Bezeichnung	Denominación	Notes
1	**VOE 11851310**	1					Guard	Protection	Schutz	Protección	KPL
1	**VOE 11851309**		1				Guard	Protection	Schutz	Protección	KPL
1	**VOE 11851308**			1			Guard	Protection	Schutz	Protección	KPL
2	**ZM 2801364**	2	2	2			•Lug	•Oreille	•Öse	•Oreja	
3	**VOE 11315002**	2	2	2			•Tension spring	•Ressort traction	•Zugfeder	•Resorte tension	
4	**VOE 11884095**	1					•Decal	•Decalcomanie	•Abziehbild	•Decalcomania	L = 1320 MM
4	**VOE 11884095**		1				•Decal	•Decalcomanie	•Abziehbild	•Decalcomania	L = 1200 MM
4	**VOE 11884095**			1			•Decal	•Decalcomanie	•Abziehbild	•Decalcomania	L = 1100 MM
5	**VOE 11305168**	2	2	2			•Edge protection	•Renfort bord	•Kantbeschlag	•Guarnic canto	L = 2 X 300 MM

1	**11840409 72”**
2	**11840408 66”**
3	**11840407 60”**
4	
5	

Protección de dientes cuchara
Zahnschutz
Protection de dent, godet
Bucket tooth protection

Catalogue id **20064**	Group **925**
Illustr. No **1020678**	Section **300**
Issue **VOE 64C9920064**	Page **321**

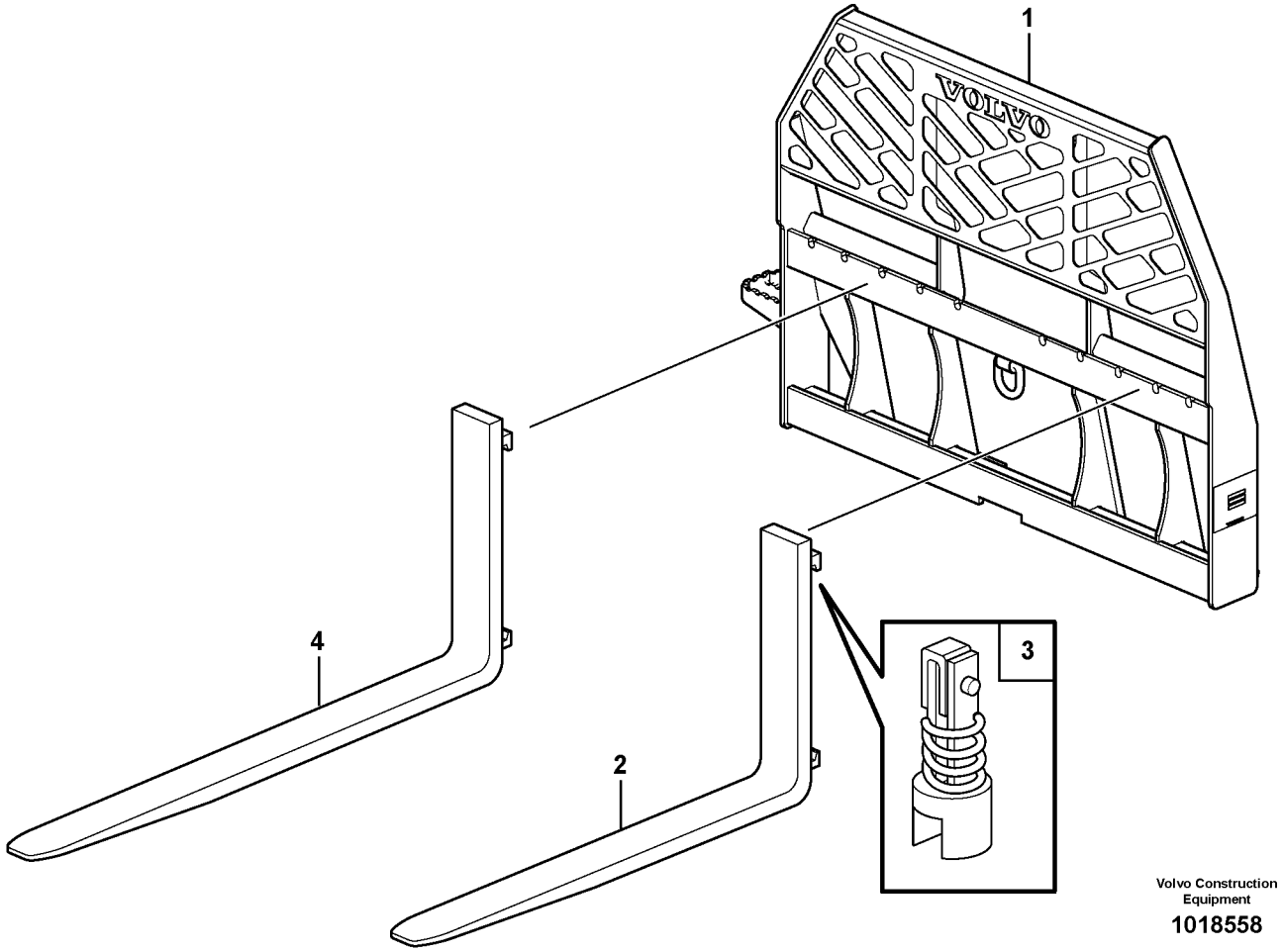

Volvo Construction Equipment

1018558

Fig.	Part No.	Quantity 1	2	3	PS	KIT	Description	Dénomination	Bezeichnung	Denominación	Notes
1	**VOE 11850387**	1	1				Fork Frame	Porte-fourche	Gabelhalter	Portahorquilla	
2	**VOE 11850392**	2					Fork	Fourche	Gabel	Horquilla	
3	**VOE 11714200**	1					•Kit	•Jeu	•Bausatz	•Juego	
4	**VOE 11850391**		2				Fork	Fourche	Gabel	Horquilla	

1	**11840170 (42”)**	**Horquillas (opcional)** **Gabeln (optional)** **Fourches (option)** **Forks (optional)**	Catalogue id **20064**	Group **926**
2	**11840171 (48”)**		Illustr. No **1018558**	Section **100**
3			Issue **VOE 64C9920064**	Page **323**
4				
5				

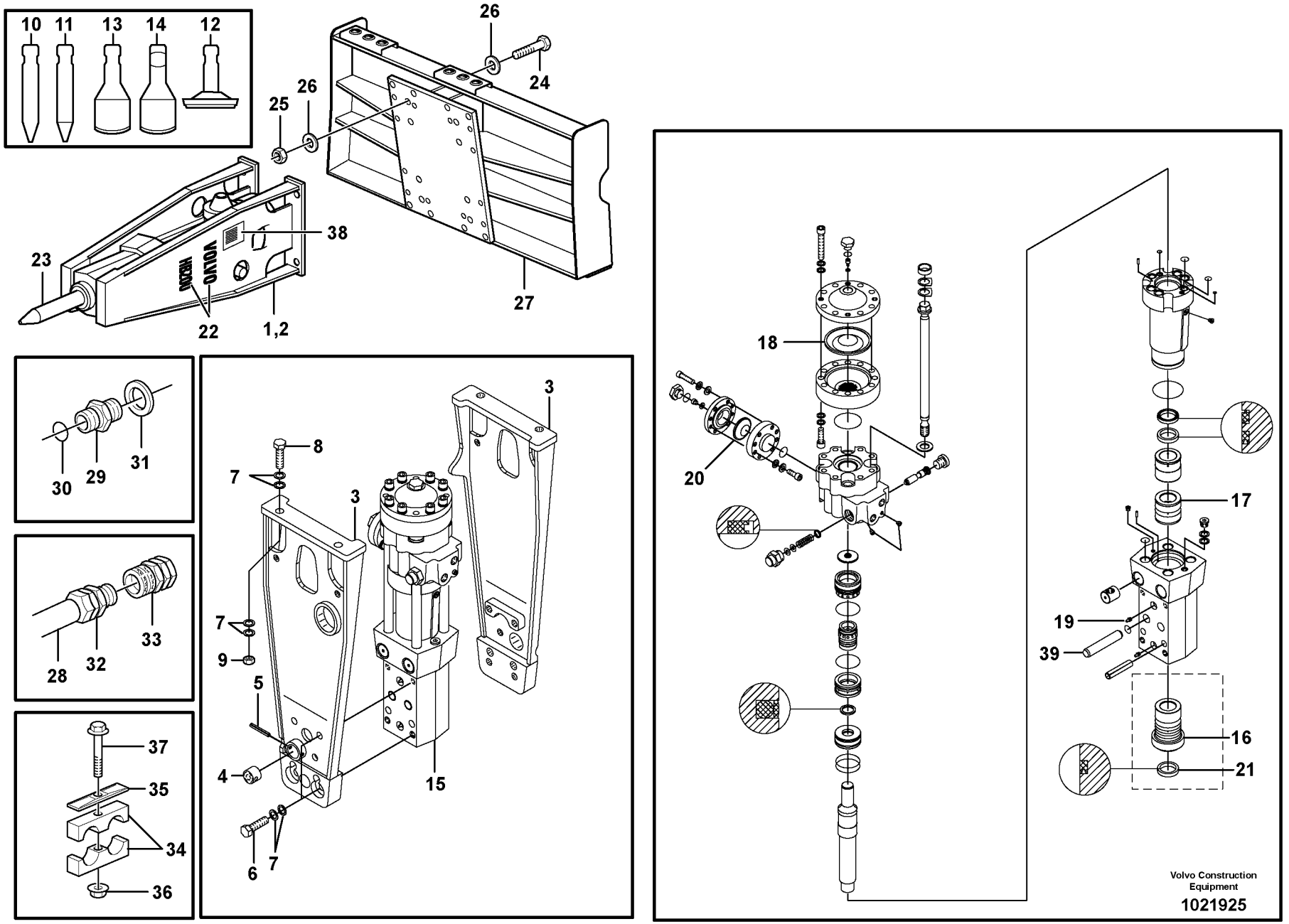
10
11
13
14
12
26
24
25
26
38
23
22
1,2
27
30
29
31
28
32
33
37
35
34
36
3
8
7
3
7
9
5
4
15
6
7
18
20
17
19
39
16
21
Volvo Construction Equipment
1021925

Fig.	Part No.	Quantity 1	2	3	PS	KIT	Description	Dénomination	Bezeichnung	Denominación	Notes
1	**VOE 11850351**	1					Hammer	Marteau	Hammer	Martillo	HB200
2	**VOE 11842850**	1					•Hammer	•Marteau	•Hammer	•Martillo	
3	**VOE 11842927**	2					••Body	••Carcasse	••Rumpf	••Cuerpo	
4	**VOE 11711543**	2					•••Buffer	•••Butoir	•••Puffer	•••Parachoques	
5	**VOE 950605**	2					•••Pin	•••Goupille	•••Zapfen	•••Pasador	
6	**VOE 979919**	8					•••Hexagon screw	•••Vis tête hexagonale	•••Sechskantschraube	•••Tornillo hexago	
7	**VOE 955903**	16					•••Washer	•••Rondelle	•••Scheibe	•••Arandela	
8	**VOE 13955390**	4					•••Screw	•••Vis	•••Schraube	•••Tornillo	
9	**VOE 13976433**	4					•••Flange nut	•••Ecrou accouple	•••Bundmutter	•••Tuerca embridad	
10	**VOE 11714663**	1					•••Chisel	•••Burin	•••Meissel	•••Cincel	
11	**VOE 11714664**	1					•••Point	•••	•••	•••	
12	**VOE 11714665**	1					•••Tool	•••Outil	•••Gerät	•••Aparejo	
13	**VOE 11714666**	1					•••Blade	•••Tôle usure	•••Verschl Klinge	•••Hoja	
14	**VOE 11714672**	1					•••Blade	•••Tôle usure	•••Verschl Klinge	•••Hoja	
15	**VOE 11842929**	1			OP		••Power Cylinder	••Cylindre Servo	••Servozylinder	••Servocilindro	
16	**VOE 11711545**	1					•••Bushing	•••Bague	•••Buchse	•••Casquillo	
17	**VOE 11714481**	1					•••Bushing	•••Bague	•••Buchse	•••Casquillo	
18	**VOE 11711546**	1					•••Diaphragm	•••Diaphragme	•••Membrane	•••Diafragma	
19	**VOE 914167**	2					•••Nipple	•••Raccord	•••Nippel	•••Niple	
20	**VOE 11714482**	1					•••Diaphragm	•••Diaphragme	•••Membrane	•••Diafragma	
21	**VOE 11711544**	1					•••Sealing Kit	•••Jeu Joints	•••Dichtungssatz	•••Juego Retenes	
22	**VOE 11852355**	2					••Decal	••Decalcomanie	••Abziehbild	••Decalcomania	
23	**VOE 11842853**	1			SS		•Tool	•Outil	•Gerät	•Aparejo	
24	**VOE 978950**	4					•Screw	•Vis	•Schraube	•Tornillo	
25	**VOE 979022**	4					•Nut	•Ecrou	•Mutter	•Tuerca	
26	**VOE 955903**	8					•Washer	•Rondelle	•Scheibe	•Arandela	
27	**VOE 11842881**	1			OP		Mounting Plate	Plaque Montage	Montageplatte	Placa Montaje	
28	**VOE 11850459**	2					Hose	Durit	Schlauch	Tubo flexible	
29	**VOE 13933875**	2					Nipple	Raccord	Nippel	Niple	
30	**VOE 990740**	1					•O-ring	•Joint Torique	•O-Ring	•Junta torica	

1		**Martillo** **Hammer** **Marteau** **Hammer**	Catalogue id **20064**	Group **926**
2			Illustr. No **1021925**	Section **500**
3			Issue **VOE 64C9920064**	Page **325**
4				
5		**11840212**		

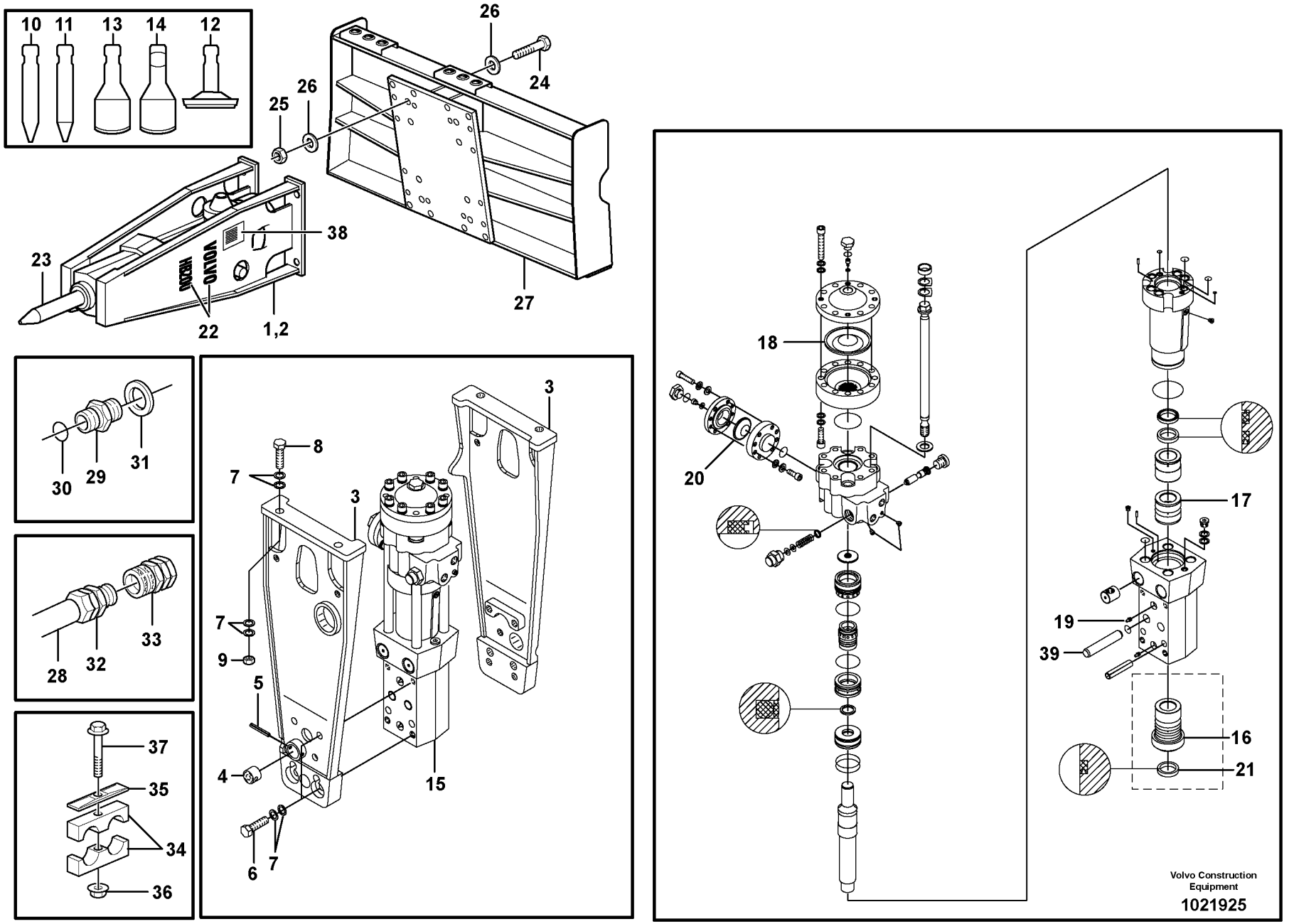
10
11
13
14
12
26
24
25
26
38
23
22
1,2
27
30
29
31
28
32
33
37
35
34
36
3
8
7
3
7
9
5
4
15
6
7
18
20
17
19
39
16
21
Volvo Construction Equipment
1021925

Fig.	Part No.	Quantity 1	2	3	PS	KIT	Description	Dénomination	Bezeichnung	Denominación	Notes
31	**VOE 14211859**	1					•Sealing ring	•Bague d'étanchéité	•Runddichtring	•Anillo reten	
32	**VOE 11870327**	1					Quick Coupling	Accouple.rapide	Schnellkupplung	Acoplam Rapido	
33	**VOE 11870328**	1					Quick Coupling	Accouple.rapide	Schnellkupplung	Acoplam Rapido	
34	**VOE 11411411**	2					Clamp	Pince Serrage	Klemme	Abrazadera	
35	**VOE 4880578**	2					Cover Plate	Protection en tole	Schutzblech	Placa Tapa	
36	**VOE 948645**	2					Flange Lock Nut	Contre écrou bride	Flanschmutter	Contratuer Embr	
37	**VOE 13965181**	2					Flange screw	Vis à bride	Flanschschraube	Torn embridado	
38		1			NS		Decal	Decalcomanie	Abziehbild	Decalcomania	
39	**VOE 11716344**	1					Pin	Goupille	Zapfen	Pasador	

1		**Martillo** **Hammer** **Marteau** **Hammer**	Catalogue id **20064**	Group **926**
2			Illustr. No **1021925**	Section **500**
3			Issue **VOE 64C9920064**	Page **327**
4				
5		**11840212**		

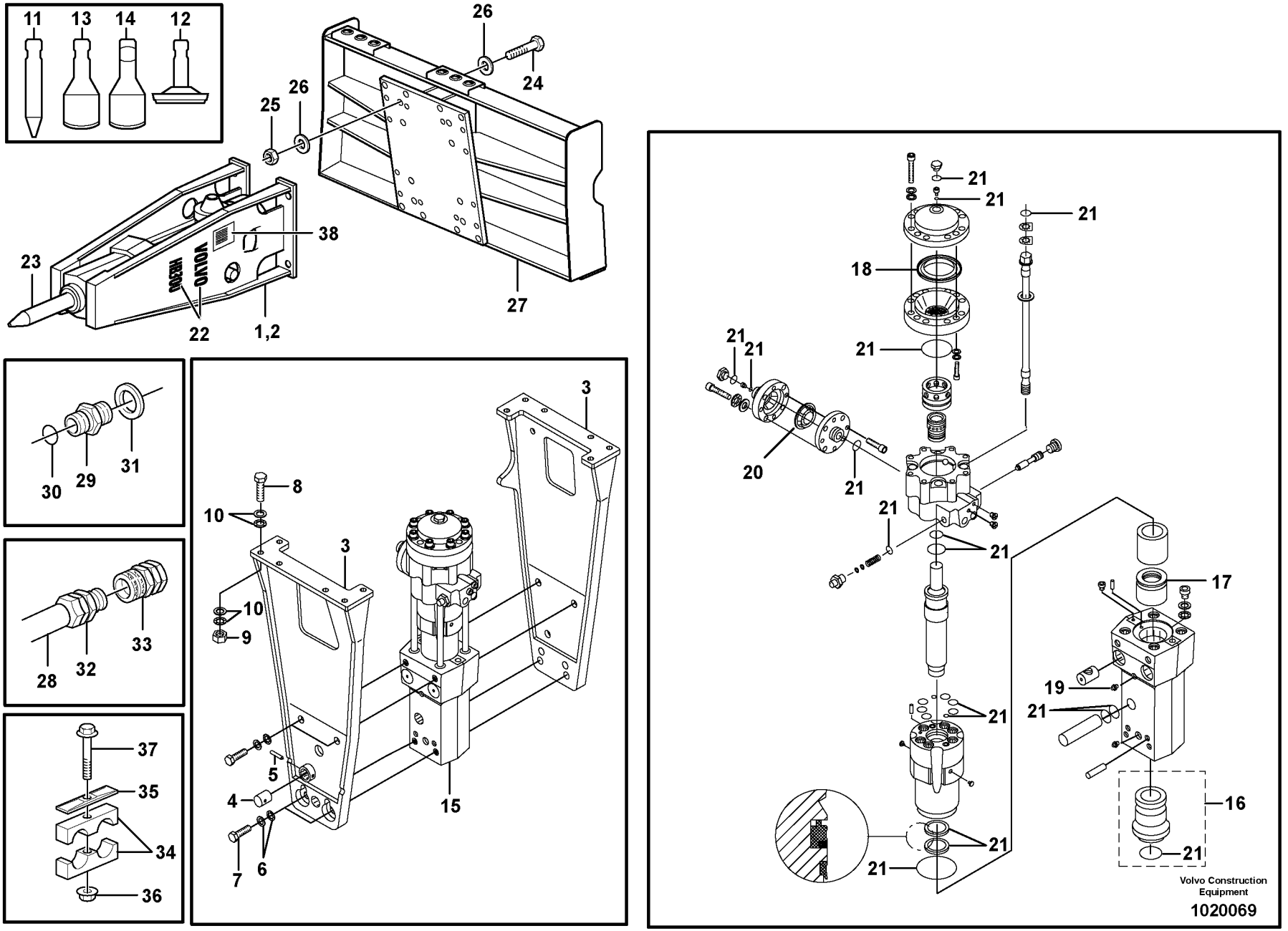
11
13
14
12
26
24
25
26
38
23
22
1,2
27
30
29
31
28
32
33
37
35
34
36
3
8
10
3
10
9
5
4
7
6
15
21
18
20
17
19
16
Volvo Construction Equipment
1020069

Fig.	Part No.	Quantity 1	2	3	PS	KIT	Description	Dénomination	Bezeichnung	Denominación	Notes
1	**VOE 11850352**	1					Hammer	Marteau	Hammer	Martillo	HB300
2	**VOE 11842851**	1					•Hammer	•Marteau	•Hammer	•Martillo	
3	**VOE 11842928**	2					••Body	••Carcasse	••Rumpf	••Cuerpo	
4	**VOE 11711536**	1					•••Buffer	•••Butoir	•••Puffer	•••Parachoques	
5	**VOE 950605**	1					•••Pin	•••Goupille	•••Zapfen	•••Pasador	
6	**VOE 13955906**	8					•••Washer	•••Rondelle	•••Scheibe	•••Arandela	
7	**VOE 963355**	8					•••Hexagon screw	•••Vis tête hexagonale	•••Sechskantschraube	•••Tornillo hexago	
8	**VOE 955368**	12					•••Hexagon screw	•••Vis tête hexagonale	•••Sechskantschraube	•••Tornillo hexago	
9	**VOE 13968904**	12					•••Flange nut	•••Ecrou accouple	•••Bundmutter	•••Tuerca embridad	
10	**VOE 13955900**	24					•••Washer	•••Rondelle	•••Scheibe	•••Arandela	
11	**VOE 11714667**	1					•••Chisel	•••Burin	•••Meissel	•••Cincel	
12	**VOE 11714669**	1					•••Tool	•••Outil	•••Gerät	•••Aparejo	
13	**VOE 11714670**	1					•••Blade	•••Tôle usure	•••Verschl Klinge	•••Hoja	
14	**VOE 11714671**	1					•••Blade	•••Tôle usure	•••Verschl Klinge	•••Hoja	
15	**VOE 11842930**	1			OP		••Power Cylinder	••Cylindre Servo	••Servozylinder	••Servocilindro	
16	**VOE 11711538**	1					•••Bushing	•••Bague	•••Buchse	•••Casquillo	
17	**VOE 11714479**	1					•••Bushing	•••Bague	•••Buchse	•••Casquillo	
18	**VOE 11711539**	1					•••Diaphragm	•••Diaphragme	•••Membrane	•••Diafragma	
19	**VOE 914167**	2					•••Nipple	•••Raccord	•••Nippel	•••Niple	
20	**VOE 11714480**	1					•••Diaphragm	•••Diaphragme	•••Membrane	•••Diafragma	
21	**VOE 11711537**	1					•••Sealing Kit	•••Jeu Joints	•••Dichtungssatz	•••Juego Retenes	
22	**VOE 11852356**	2					••Decal	••Decalcomanie	••Abziehbild	••Decalcomania	
23	**VOE 11842916**	1			SS		•Tool	•Outil	•Gerät	•Aparejo	
24	**VOE 978940**	12					•Hexagon screw	•Vis a tête hexagonale	•Sechskantschr.	•Tornillo hexago	
25	**VOE 979021**	12					•Hexagon Nut	•Ecrou Hexagonal	•Sechskantmutter	•Tuerca Hexagon	
26	**VOE 13955900**	48					•Washer	•Rondelle	•Scheibe	•Arandela	
27	**VOE 11842881**	1			OP		Mounting Plate	Plaque Montage	Montageplatte	Placa Montaje	
28	**VOE 11850459**	2					Hose	Durit	Schlauch	Tubo flexible	
29	**VOE 13933875**	2					Nipple	Raccord	Nippel	Niple	
30	**VOE 990740**	1					•O-ring	•Joint Torique	•O-Ring	•Junta torica	(VOE 981289)

1		**Martillo** **Hammer** **Marteau** **Hammer**	Catalogue id **20064**	Group **926**
2				
3			Illustr. No **1020069**	Section **600**
4				
5		**11840213**	Issue **VOE 64C9920064**	Page **329**

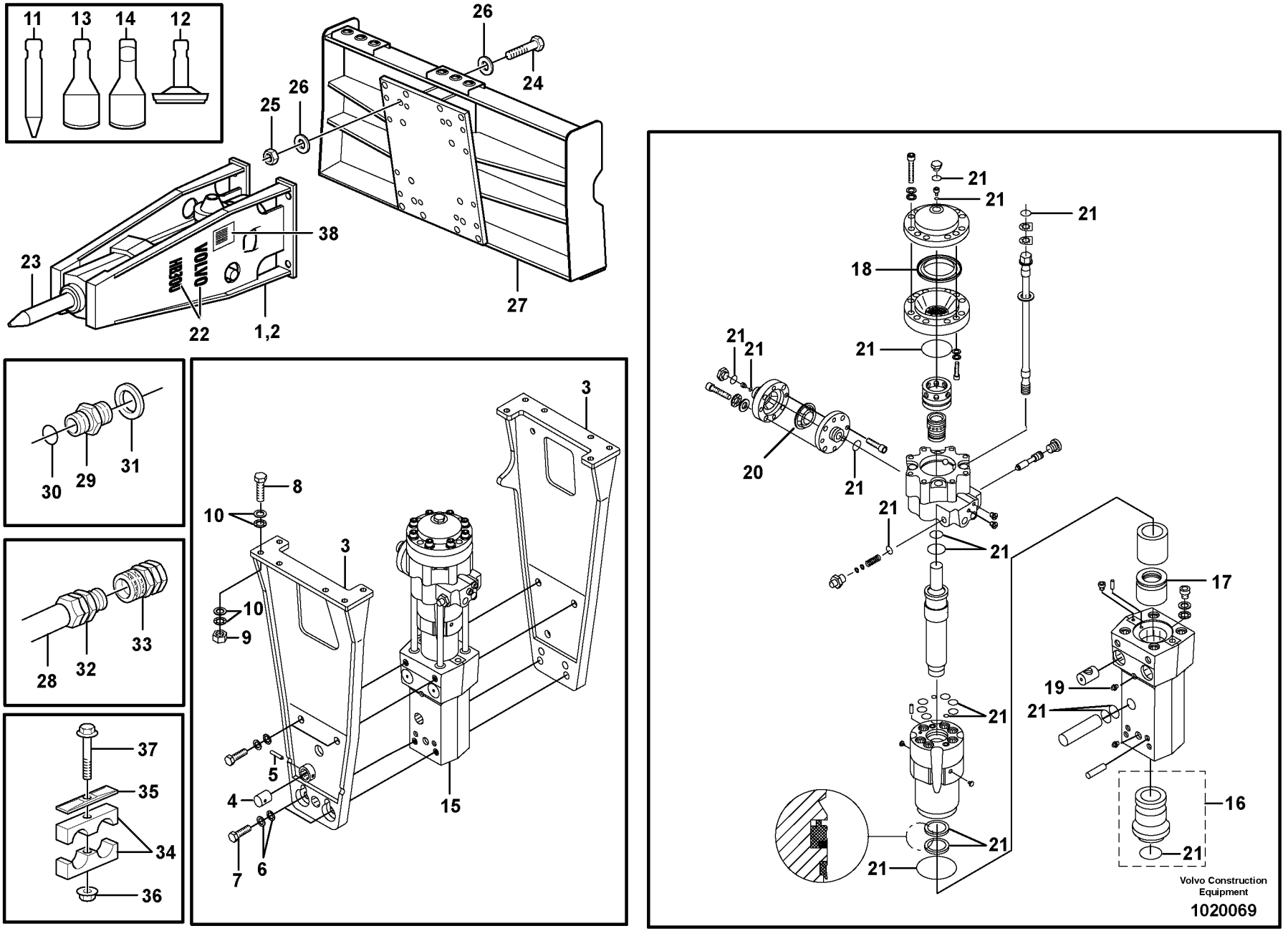
11
13
14
12
26
24
25
26
38
23
22
1,2
27
30
29
31
28
32
33
37
35
34
36
3
8
10
3
10
9
5
4
7
6
15
21
18
20
17
19
16
Volvo Construction Equipment
1020069

Fig.	Part No.	Quantity 1	2	3	PS	KIT	Description	Dénomination	Bezeichnung	Denominación	Notes
31	**VOE 14211859**	1					•Sealing ring	•Bague d'étanchéité	•Runddichtring	•Anillo reten	
32	**VOE 11870327**	1					Quick Coupling	Accouple.rapide	Schnellkupplung	Acoplam Rapido	
33	**VOE 11870328**	1					Quick Coupling	Accouple.rapide	Schnellkupplung	Acoplam Rapido	
34	**VOE 11411411**	2					Clamp	Pince Serrage	Klemme	Abrazadera	
35	**VOE 4880578**	2					Cover Plate	Protection en tole	Schutzblech	Placa Tapa	
36	**VOE 13965181**	2					Flange screw	Vis à bride	Flanschschraube	Torn embridado	
37	**VOE 948645**	2					Flange Lock Nut	Contre écrou bride	Flanschmutter	Contratuer Embr	
38		1			NS		Decal	Decalcomanie	Abziehbild	Decalcomania	

1		**Martillo** **Hammer** **Marteau** **Hammer**	Catalogue id **20064**	Group **926**
2			Illustr. No **1020069**	Section **600**
3			Issue **VOE 64C9920064**	Page **331**
4				
5		**11840213**		

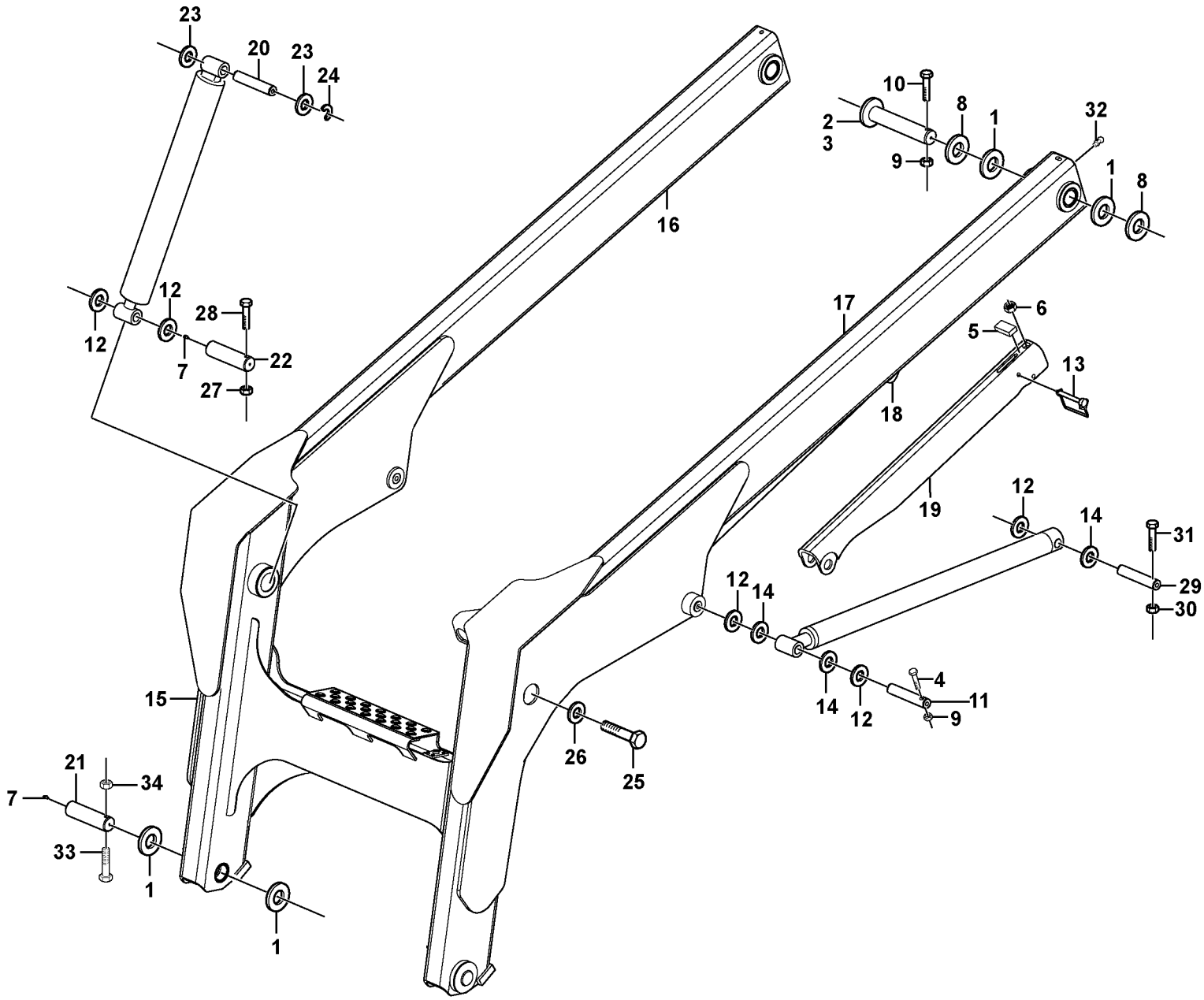

Volvo Construction Equipment

1021281

Fig.	Part No.	Quantity 1	2	3	PS	KIT	Description	Dénomination	Bezeichnung	Denominación	Notes
1	**VOE 11840992**	8					Shim	Cale d'épaisseur	Passcheibe	Arandela Ajuste	
2	**VOE 11850333**	2					Pin	Goupille	Zapfen	Pasador	
3	**VOE 11842825**	1					•Washer	•Rondelle	•Scheibe	•Arandela	
4	**VOE 955539**	2					Hexagon screw	Vis tête hexagonale	Sechskantschraube	Tornillo hexago	
5	**VOE 11841264**	1					Strip	Bande	Streifen	Cinta	
6	**VOE 11841803**	1					Grommet	Passe fil	Durchführung	Aislador pasapanel	
7	**VOE 11841786**	4					Fitting	Ecrou raccord	Verschraubung	Racor	
8	**VOE 11841589**	2					Washer	Rondelle	Scheibe	Arandela	
9	**VOE 11841468**	4					Hexagon Nut	Ecrou Hexagonal	Sechskantmutter	Tuerca Hexagon	
10	**VOE 942338**	2					Screw	Vis	Schraube	Tornillo	
11	**VOE 11840790**	2					Pin	Goupille	Zapfen	Pasador	
12	**VOE 11841524**	4					Washer	Rondelle	Scheibe	Arandela	
13	**VOE 11852592**	1					Shear Pin	Goupil.securite	Brechbolzen	Pasador Segurid	(VOE 11850146)
14	**VOE 11841563**	2					Washer	Rondelle	Scheibe	Arandela	
15	**VOE 11851747**	1					Loader Unit	Unite Chargemen	Ladereinheit	Parte Maquina	
16		1			NS		•Arm	•Bras	•Arm	•Brazo	
17		1			NS		•Arm	•Bras	•Arm	•Brazo	
18	**VOE 11841042**	1					••Flat bar	••Tige plate	••Flachstange	••Barra plana	
19	**VOE 11850782**	1					Support	Support	Stütze	Apoyo	
20	**VOE 11840903**	2					Pivot	Pivot	Lagerzapfen	Pivote	
21	**VOE 11852523**	2					Pin	Goupille	Zapfen	Pasador	
22	**VOE 11851248**	2					Pin	Goupille	Zapfen	Pasador	
23	**VOE 11840898**	10					Shim	Cale d'épaisseur	Passcheibe	Arandela Ajuste	
24	**VOE 11840920**	2					Retaining ring	Bague retenue	Haltering	Anillo de apoyo	
25	**VOE 955590**	2					Hexagon screw	Vis tête hexagonale	Sechskantschraube	Tornillo hexago	
26	**VOE 955926**	2					Spring Washer	Rondelle élastique	Federscheibe	Arandela flexible	
27	**VOE 981314**	2					Lock nut	Contre-ecrou	Sicherungsmutter	Contratuerca	
28	**VOE 983904**	2					Hexagon screw	Vis tête hexagonale	Sechskantschraube	Tornillo hexago	
29	**VOE 11841002**	2					Pin	Goupille	Zapfen	Pasador	
30	**VOE 11841442**	2					Hexagon Nut	Ecrou Hexagonal	Sechskantmutter	Tuerca Hexagon	

1	
2	
3	
4	
5	

Unidad de carga
Laderaggregat
Groupe chargeur
Loading unit

Catalogue id **20064**	Group **945**
Illustr. No **1021281**	Section **100**
Issue **VOE 64C9920064**	Page **333**

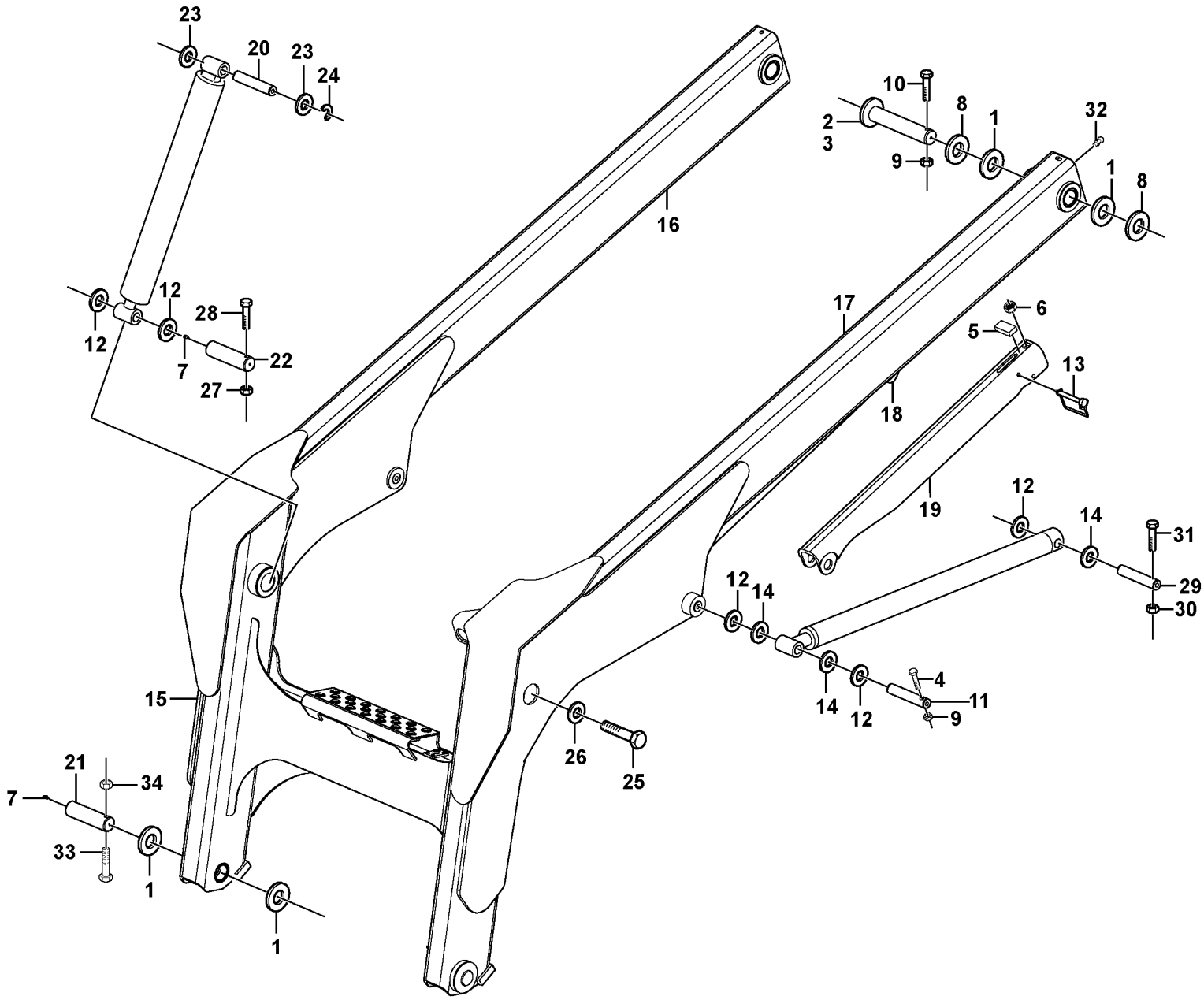

Volvo Construction Equipment

1021281

Fig.	Part No.	Quantity 1	2	3	PS	KIT	Description	Dénomination	Bezeichnung	Denominación	Notes
31	**VOE 955542**	2					Screw	Vis	Schraube	Tornillo	
32	**VOE 11841787**	2					Fitting	Ecrou raccord	Verschraubung	Racor	
33	**VOE 983912**	2					Hexagon screw	Vis tête hexagonale	Sechskantschraube	Tornillo hexago	
34	**VOE 981315**	2					Lock nut	Contre-ecrou	Sicherungsmutter	Contratuerca	

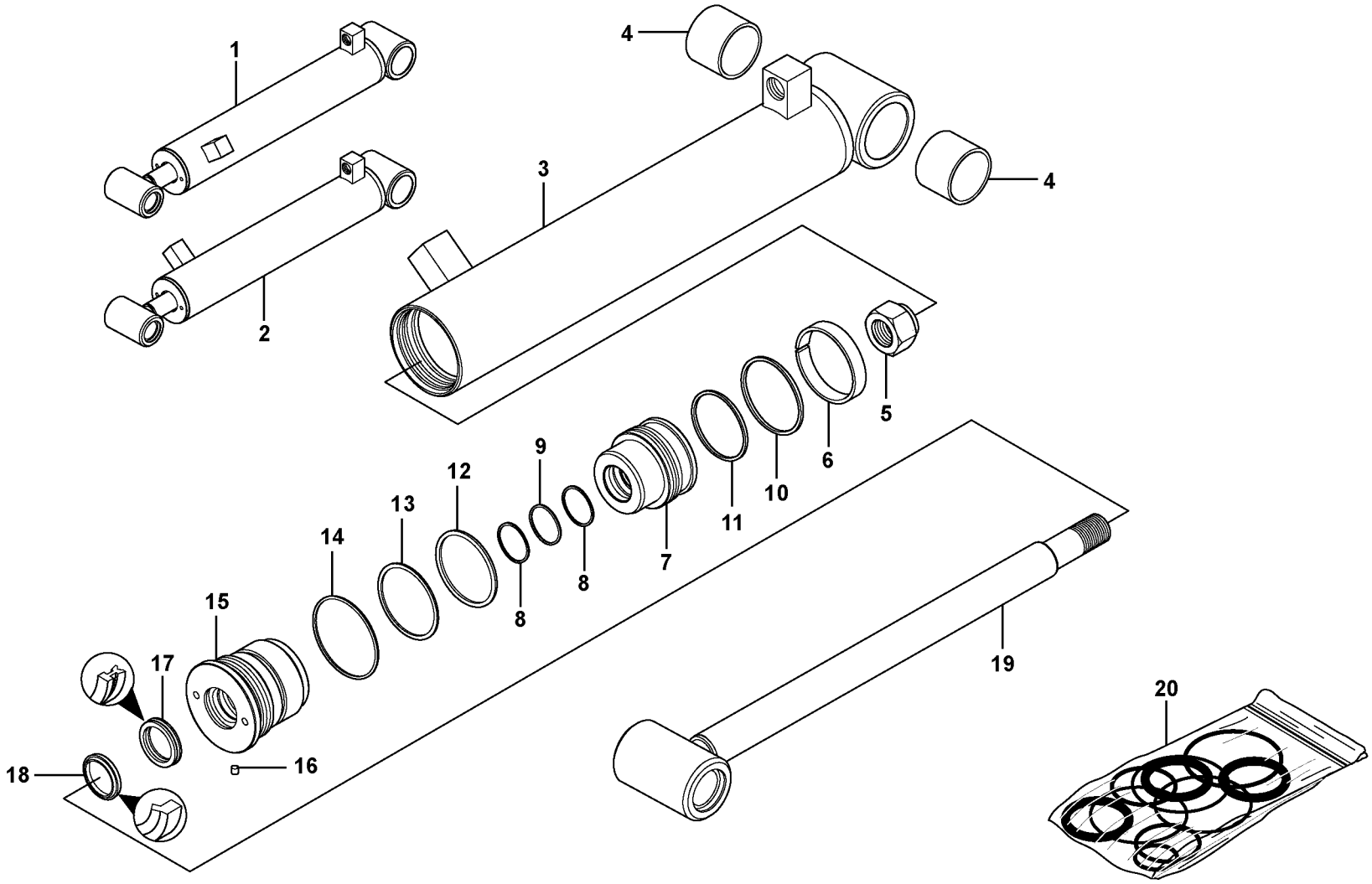

Volvo Construction Equipment

1018554

Fig.	Part No.	Quantity 1	2	3	PS	KIT	Description	Dénomination	Bezeichnung	Denominación	Notes
1	**VOE 11851261**	1					Tilt Cylinder	Verin inclinaison	Neigungszylinderr	Maquina inclinacion	RH
2	**VOE 11851260**	1					Tilt Cylinder	Verin inclinaison	Neigungszylinderr	Maquina inclinacion	LH
3		1			NS		•Cylinder Tube	•Tube Cylindre	•Zylinderrohr	•Tubo Cilindro	
4	**VOE 11711439**	2					•Bushing	•Bague	•Buchse	•Casquillo	
5	**VOE 11711440**	1					•Lock nut	•Contre-ecrou	•Sicherungsmutter	•Contratuerca	
6		1				K	•Wear Ring	•Bague Usure	•Verschleissring	•Anillo Desgaste	
7	**VOE 11711434**	1					•Piston	•Piston	•Kolben	•Piston	
8		2				K	•Back-up ring	•Rondelle anti-extrusion	•Stützring	•Anillo Apoyo	
9		1				K	•O-ring	•Joint Torique	•O-Ring	•Junta torica	
10		1				K	•Seal	•Joint	•Dichtring	•Junta	SQUARE
11		1				K	•Piston seal	•Etanchei.piston	•Kolbendichtung	•Reten piston	SQUARE
12		1				K	•O-ring	•Joint Torique	•O-Ring	•Junta torica	
13		1				K	•Back-up ring	•Rondelle anti-extrusion	•Stützring	•Anillo Apoyo	
14		1				K	•O-ring	•Joint Torique	•O-Ring	•Junta torica	
15	**VOE 11711435**	1					•Piston rod guide	•Guide tige piston	•Kolbenstangenführun	•Guia varilla piston	
16		1				K	•Locking	•Serrure	•Schloss	•Cierre	
17		1				K	•Seal	•Joint	•Dichtring	•Junta	Deep Z
18		1				K	•Scraper	•Racleur	•Abstreifring	•Aro rascador	
19	**VOE 11714645**	1					•Piston rod	•Bielle de piston	•Kolbenstange	•Biela de piston	
20	**VOE 11711441**	1					Sealing Kit	Jeu Joints	Dichtungssatz	Juego Retenes	

1		**Cilindro hidráulico, inclinación** **Hydraulikzylinder, Schwenkhydraulik** **Vérin hydraulique, culbutage** **Hydraulic cylinder, tilting**	Catalogue id **20064**	Group **945**
2			Illustr. No **1018554**	Section **200**
3			Issue **VOE 64C9920064**	Page **337**
4				
5				

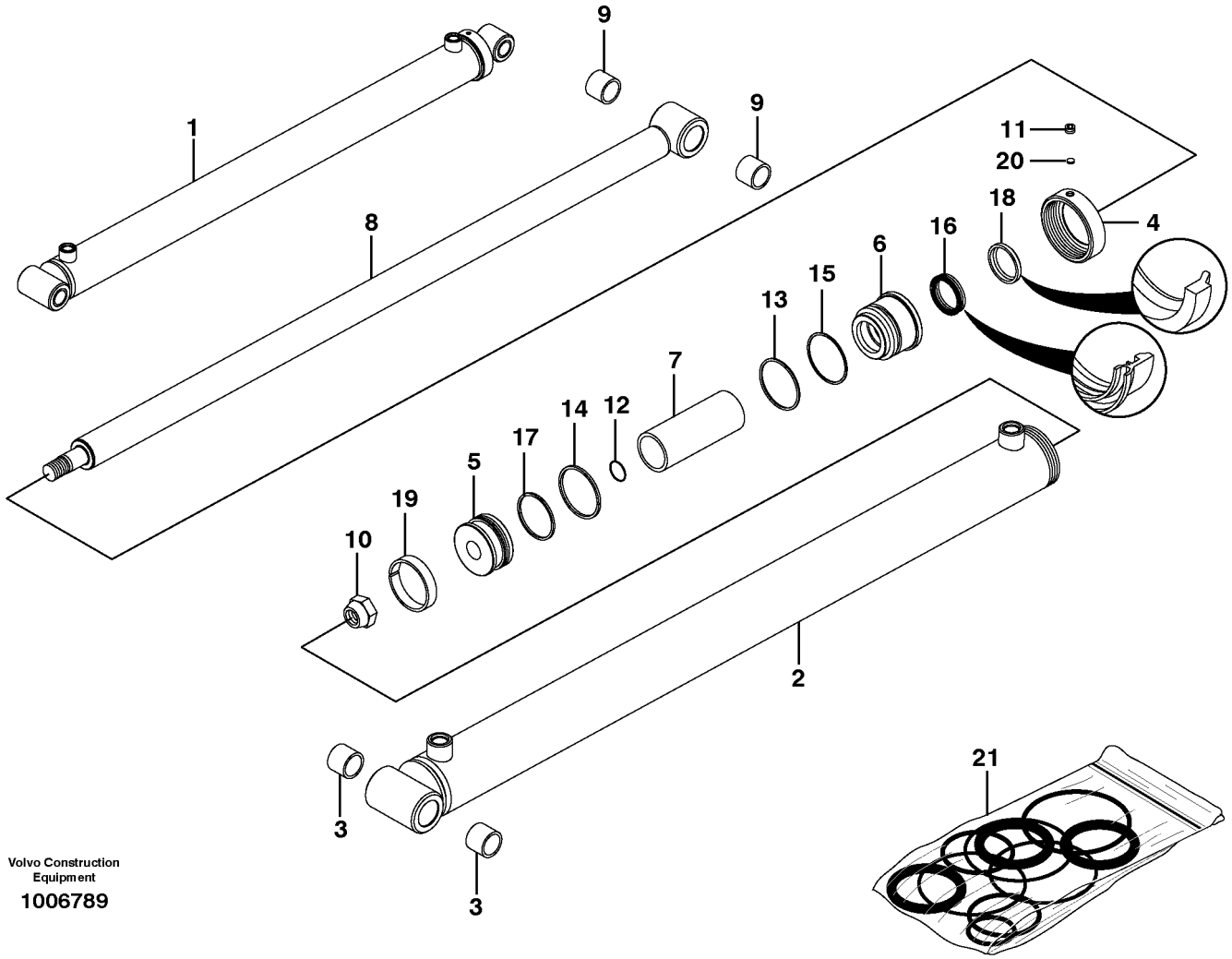

Volvo Construction Equipment

1006789

Fig.	Part No.	Quantity 1	2	3	PS	KIT	Description	Dénomination	Bezeichnung	Denominación	Notes
1	**VOE 11841486**	2					Cylinder	Verin	Zylinder	Cilindro	
2		1			NS		•Cylinder Tube	•Tube Cylindre	•Zylinderrohr	•Tubo Cilindro	
3	**VOE 11710643**	2					•Bushing	•Bague	•Buchse	•Casquillo	
4	**VOE 11710651**	1			SS	K	•End Sleeve	•Douille Extrem.	•Aderendhülse	•Manguito Final	
5	**VOE 11710650**	1					•Piston	•Piston	•Kolben	•Piston	
6	**VOE 11710649**	1					•Piston rod guide	•Guide tige piston	•Kolbenstangenführun	•Guia varilla piston	
7	**VOE 11710648**	1					•Sleeve	•Manchon	•Muffe	•Manguito	
8	**VOE 11710647**	1					•Piston rod	•Bielle de piston	•Kolbenstange	•Biela de piston	
9	**VOE 11710643**	2					••Bushing	••Bague	••Buchse	••Casquillo	
10	**VOE 11710646**	1					•Lock nut	•Contre-ecrou	•Sicherungsmutter	•Contratuerca	
11	**VOE 11710644**	1					•Screw	•Vis	•Schraube	•Tornillo	
12		1				K	•O-ring	•Joint Torique	•O-Ring	•Junta torica	
13		1				K	•O-ring	•Joint Torique	•O-Ring	•Junta torica	
14		1				K	•Seal	•Joint	•Dichtring	•Junta	
15		1				K	•Back-up ring	•Rondelle anti-extrusion	•Stützring	•Anillo Apoyo	
16		1				K	•Piston Rod Seal	•Eta.tige Piston	•Ko-stang Dichtg	•Reten Var Pist	
17		1				K	•Piston seal	•Etanchei.piston	•Kolbendichtung	•Reten piston	SQUARE
18		1				K	•Scraper	•Racleur	•Abstreifring	•Aro rascador	
19		1				K	•Wear Ring	•Bague Usure	•Verschleissring	•Anillo Desgaste	
20		1				K	•Locking	•Serrure	•Schloss	•Cierre	
21	**VOE 11710645**	1				K	O-ring Kit	Jeu Join.toriq.	O-ringsatz	Jueg Anil Toric	

1		**Cilindro del brazo de la cargadora** **Laderarmzylinder** **Vérin de bras de levage** **Loader arm cylinder**	Catalogue id **20064**	Group **945**
2			Illustr. No **1006789**	Section **300**
3			Issue **VOE 64C9920064**	Page **339**
4				
5		**11840227,11840250,11840305,11840306,11840307,11840308**		

REPLACED PARTS

PIÉCES PÉRIMÉES ET REMPLACÉES

ERSETZTE ARTIKEL

PIEZAS SUBSTITUDAS

Catalogue id	Group
20064	**1000**
Issue	Page
VOE 64C9920064	**1**

Part No	Replaced by	Quantity
VOE 11710651	* * * USE	
	VOE 11710645	1.00
VOE 11842853	* * * USE	
	VOE 11714664	1.00
VOE 11842916	* * * USE	
	VOE 11714668	1.00
VOE 13960148	OLD.THAN 3 YEAR	
VOE 949278	OLD.THAN 3 YEAR	

Part No	Replaced by	Quantity

Part No	Replaced by	Quantity

Part No	Replaced by	Quantity

Part No	Group	Sect	Page
11715817	872	100	215
70369714	371	650	133
70377147	371	650	133
VOE 11003050	911	800	279
VOE 11003865	897	100	237
VOE 11003865	897	300	241
VOE 11004094	897	100	237
VOE 11004094	897	300	241
VOE 11024650	874	200	225
VOE 11024753	251	200	71
VOE 11026729	897	100	237
VOE 11026729	897	300	241
VOE 11026730	897	100	237
VOE 11026730	897	300	241
VOE 11036607	911	200	255
VOE 11036607	911	350	263
VOE 11036607	911	360	267
VOE 11036607	911	375	269
VOE 11039276	716	150	179
VOE 11039397	371	200	117
VOE 11039397	371	200	119
VOE 11039397	371	300	121
VOE 11039397	371	700	135
VOE 11039553	353	100	101
VOE 11039856	352	100	97
VOE 11055615	810	100	195
VOE 11091424	715	100	175
VOE 11104606	911	100	251
VOE 11116814	897	100	237
VOE 11116814	897	300	241
VOE 11117464	865	100	213
VOE 11117464	911	600	275
VOE 11147756	353	100	101
VOE 11153057	891	150	235
VOE 11170006	371	300	121
VOE 11170065	371	200	117
VOE 11170066	371	200	117
VOE 11170096	371	100	113
VOE 11170371	380	100	147
VOE 11170546	874	200	225
VOE 11174178	897	100	237
VOE 11174178	897	300	241
VOE 11175891	821	100	197
VOE 11180010	897	100	237
VOE 11180010	897	300	241
VOE 11200915	881	100	229
VOE 11305113	380	100	147
VOE 11305168	925	300	321
VOE 11305263	371	500	127
VOE 11305263	371	550	129
VOE 11305263	371	750	137
VOE 11305263	371	900	143
VOE 11305263	372	100	145
VOE 11305264	371	550	129
VOE 11305264	371	750	137
VOE 11315002	925	300	321
VOE 11410605	911	800	279
VOE 11411411	926	500	327
VOE 11411411	926	600	331
VOE 11428009	371	650	133
VOE 11428010	380	100	147
VOE 11428012	371	650	133
VOE 11428121	371	900	143
VOE 11428122	380	100	147
VOE 11428127	371	650	133
VOE 11428131	371	800	139
VOE 11445056	897	100	239
VOE 11445056	897	300	243
VOE 11701042	912	200	295
VOE 11709768	881	100	229
VOE 11709807	912	200	295
VOE 11710619	916	200	307
VOE 11710620	916	200	307
VOE 11710622	916	200	307
VOE 11710623	916	200	307
VOE 11710624	916	200	307
VOE 11710625	916	200	307
VOE 11710626	916	200	307
VOE 11710628	916	200	307
VOE 11710629	916	200	307
VOE 11710630	916	200	307
VOE 11710632	916	200	307
VOE 11710634	916	200	307
VOE 11710643	945	300	339
VOE 11710644	945	300	339
VOE 11710645	945	300	339
VOE 11710646	945	300	339
VOE 11710647	945	300	339
VOE 11710648	945	300	339
VOE 11710649	945	300	339
VOE 11710650	945	300	339
VOE 11710651	945	300	339
VOE 11711434	945	200	337
VOE 11711435	945	200	337
VOE 11711439	945	200	337
VOE 11711440	945	200	337
VOE 11711441	945	200	337
VOE 11711536	926	600	329
VOE 11711537	926	600	329
VOE 11711538	926	600	329
VOE 11711539	926	600	329
VOE 11711543	926	500	325
VOE 11711544	926	500	325
VOE 11711545	926	500	325
VOE 11711546	926	500	325
VOE 11712134	912	200	295
VOE 11712340	362	300	107
VOE 11713229	220	100	59
VOE 11713231	237	100	67
VOE 11713305	210	100	35
VOE 11713305	215	100	51
VOE 11713306	210	100	35
VOE 11713306	211	100	41
VOE 11713308	210	100	35
VOE 11713308	211	100	41
VOE 11713317	212	100	47
VOE 11713320	212	100	47
VOE 11713329	212	100	47
VOE 11713356	215	100	51
VOE 11713372	212	100	47
VOE 11713373	212	100	47
VOE 11713374	211	200	45
VOE 11713384	912	200	295
VOE 11713386	912	200	295
VOE 11713388	912	200	295
VOE 11713389	912	200	295
VOE 11713397	912	200	295
VOE 11713398	912	200	295
VOE 11713399	912	200	295
VOE 11713415	214	100	49
VOE 11713419	216	100	53
VOE 11713431	216	100	53
VOE 11713438	221	100	61
VOE 11713454	262	100	79
VOE 11713456	262	100	79
VOE 11713494	237	100	67
VOE 11713495	237	100	67
VOE 11713514	212	100	47
VOE 11713514	215	100	51
VOE 11713537	211	100	41
VOE 11713559	212	100	47
VOE 11713560	212	100	47
VOE 11713561	212	100	47
VOE 11713562	212	100	47
VOE 11713570	212	100	47
VOE 11713573	212	100	47
VOE 11713587	212	100	47
VOE 11713588	211	100	41
VOE 11713590	212	100	47
VOE 11713591	212	100	47
VOE 11713615	215	100	51
VOE 11713616	215	100	51
VOE 11713617	215	100	51
VOE 11713619	215	100	51
VOE 11713620	215	100	51
VOE 11713621	210	100	35
VOE 11713621	215	100	51
VOE 11713625	215	100	51
VOE 11713626	210	100	35
VOE 11713626	215	100	51
VOE 11713633	212	100	47
VOE 11713634	212	100	47
VOE 11713638	217	100	55
VOE 11713639	210	100	35
VOE 11713639	217	100	55
VOE 11713640	211	200	45
VOE 11713640	217	100	55
VOE 11713640	220	100	59
VOE 11713643	212	100	47
VOE 11713658	211	100	41
VOE 11713672	251	100	69
VOE 11713673	251	100	69
VOE 11713674	210	100	35
VOE 11713674	251	100	69
VOE 11713678	214	100	49

NUMERICAL INDEX

RÉPERTOIRE DE NUMÉROS

NUMMERNREGISTER

INDICE DE NÚMERO

Catalogue id	Group
20064	**1000**
Issue	Page
VOE 64C9920064	**1**

VOLVO

MC70B

NUMERICAL INDEX | **NUMMERNREGISTER**

RÉPERTOIRE DE NUMÉROS | **INDICE DE NÚMERO**

Catalogue id **20064** | Group **1000**

Issue **VOE 64C9920064** | Page **2**

Part No	Group	Sect	Page
VOE 11713680	214	100	49
VOE 11713681	214	100	49
VOE 11713687	216	100	53
VOE 11713687	221	100	61
VOE 11713689	216	100	53
VOE 11713690	216	100	53
VOE 11713694	216	100	53
VOE 11713695	216	100	53
VOE 11713696	216	100	53
VOE 11713697	216	100	53
VOE 11713698	216	100	53
VOE 11713699	216	100	53
VOE 11713706	221	100	61
VOE 11713708	210	100	35
VOE 11713708	221	100	61
VOE 11713709	221	100	61
VOE 11713711	220	100	59
VOE 11713713	220	100	59
VOE 11713723	220	100	59
VOE 11713727	262	100	79
VOE 11713741	262	100	79
VOE 11713743	210	100	35
VOE 11713743	262	100	79
VOE 11713744	210	100	35
VOE 11713744	262	100	79
VOE 11713783	210	100	35
VOE 11713783	220	100	59
VOE 11714200	926	100	323
VOE 11714248	212	100	47
VOE 11714255	210	100	35
VOE 11714255	211	100	41
VOE 11714259	215	100	51
VOE 11714265	215	100	51
VOE 11714269	215	100	51
VOE 11714270	215	100	51
VOE 11714271	215	100	51
VOE 11714276	217	100	55
VOE 11714277	217	100	55
VOE 11714281	212	100	47
VOE 11714281	220	100	59
VOE 11714281	251	100	69
VOE 11714282	212	100	47
VOE 11714283	212	100	47
VOE 11714285	211	100	41
VOE 11714286	211	100	41
VOE 11714287	211	100	41
VOE 11714288	211	100	41
VOE 11714289	211	100	41
VOE 11714290	211	100	41
VOE 11714291	211	100	41
VOE 11714292	211	100	41
VOE 11714293	211	100	41
VOE 11714295	211	200	45
VOE 11714296	211	200	45
VOE 11714297	211	200	45
VOE 11714298	211	200	45
VOE 11714299	211	200	45
VOE 11714300	211	200	45
VOE 11714301	211	200	45
VOE 11714302	211	200	45
VOE 11714304	211	100	41
VOE 11714305	211	100	41
VOE 11714308	211	100	41
VOE 11714309	210	100	35
VOE 11714309	211	100	41
VOE 11714310	210	100	37
VOE 11714310	211	100	41
VOE 11714311	211	200	45
VOE 11714312	211	100	43
VOE 11714313	251	100	69
VOE 11714314	251	100	69
VOE 11714315	210	100	35
VOE 11714315	251	100	69
VOE 11714316	251	100	69
VOE 11714317	251	100	69
VOE 11714327	210	100	35
VOE 11714327	251	100	69
VOE 11714328	251	100	69
VOE 11714329	251	100	69
VOE 11714330	251	100	69
VOE 11714331	251	100	69
VOE 11714333	214	100	49
VOE 11714338	214	100	49
VOE 11714339	214	100	49
VOE 11714341	210	100	35
VOE 11714341	214	100	49
VOE 11714342	214	100	49
VOE 11714343	214	100	49
VOE 11714344	214	100	49
VOE 11714345	214	100	49
VOE 11714346	210	100	35
VOE 11714346	214	100	49
VOE 11714347	214	100	49
VOE 11714348	214	100	49
VOE 11714349	214	100	49
VOE 11714350	210	100	37
VOE 11714350	255	100	73
VOE 11714351	255	100	73
VOE 11714352	255	100	73
VOE 11714353	210	100	37
VOE 11714353	255	100	73
VOE 11714354	216	100	53
VOE 11714355	216	100	53
VOE 11714357	216	100	53
VOE 11714360	216	100	53
VOE 11714361	216	100	53
VOE 11714362	216	100	53
VOE 11714369	212	100	47
VOE 11714370	215	100	51
VOE 11714371	210	100	35
VOE 11714371	211	100	43
VOE 11714371	215	100	51
VOE 11714372	215	100	51
VOE 11714372	217	100	55
VOE 11714372	220	100	59
VOE 11714373	215	100	51
VOE 11714373	262	100	79
VOE 11714374	215	100	51
VOE 11714374	221	100	61
VOE 11714376	212	100	47
VOE 11714376	216	100	53
VOE 11714377	217	100	55
VOE 11714378	211	100	41
VOE 11714379	211	100	41
VOE 11714381	210	100	35
VOE 11714381	211	100	41
VOE 11714383	211	100	41
VOE 11714383	215	100	51
VOE 11714385	211	100	43
VOE 11714386	210	100	35
VOE 11714386	211	100	43
VOE 11714387	211	100	41
VOE 11714388	251	100	69
VOE 11714389	216	100	53
VOE 11714390	216	100	53
VOE 11714392	220	100	59
VOE 11714393	220	100	59
VOE 11714394	210	100	35
VOE 11714394	220	100	59
VOE 11714396	220	100	59
VOE 11714398	220	100	59
VOE 11714403	210	100	35
VOE 11714403	220	100	59
VOE 11714405	220	100	59
VOE 11714407	220	100	59
VOE 11714410	220	100	59
VOE 11714411	221	100	61
VOE 11714412	221	100	61
VOE 11714414	221	100	61
VOE 11714415	221	100	61
VOE 11714418	221	100	61
VOE 11714419	221	100	61
VOE 11714420	221	100	61
VOE 11714421	221	100	61
VOE 11714422	210	100	35
VOE 11714422	221	100	61
VOE 11714424	210	100	35
VOE 11714424	221	100	61
VOE 11714426	262	100	79
VOE 11714427	262	100	79
VOE 11714429	262	100	79
VOE 11714430	262	100	79
VOE 11714431	262	100	79
VOE 11714433	262	100	79
VOE 11714434	210	100	35
VOE 11714434	262	100	79
VOE 11714435	262	100	79
VOE 11714436	262	100	79
VOE 11714440	262	100	79
VOE 11714442	262	100	79
VOE 11714444	236	100	65
VOE 11714445	237	100	67
VOE 11714449	237	100	67
VOE 11714451	237	100	67
VOE 11714452	237	100	67

Part No	Group	Sect	Page
VOE 11714453	237	100	67
VOE 11714454	237	100	67
VOE 11714456	237	100	67
VOE 11714457	237	100	67
VOE 11714459	237	100	67
VOE 11714461	331	100	95
VOE 11714462	321	100	93
VOE 11714463	321	100	93
VOE 11714464	321	100	93
VOE 11714465	210	100	35
VOE 11714468	216	100	53
VOE 11714474	220	100	59
VOE 11714476	210	100	35
VOE 11714476	221	100	61
VOE 11714476	237	100	67
VOE 11714477	210	100	35
VOE 11714477	262	100	79
VOE 11714478	210	100	37
VOE 11714478	262	100	79
VOE 11714479	926	600	329
VOE 11714480	926	600	329
VOE 11714481	926	500	325
VOE 11714482	926	500	325
VOE 11714485	214	100	49
VOE 11714487	214	100	49
VOE 11714488	911	550	273
VOE 11714488	911	600	275
VOE 11714489	911	550	273
VOE 11714489	911	600	275
VOE 11714490	221	100	61
VOE 11714490	262	100	79
VOE 11714491	262	100	79
VOE 11714492	262	100	79
VOE 11714494	262	100	79
VOE 11714495	321	100	93
VOE 11714496	331	100	95
VOE 11714505	237	100	67
VOE 11714507	237	100	67
VOE 11714508	237	100	67
VOE 11714564	911	300	257
VOE 11714645	945	200	337
VOE 11714663	926	500	325
VOE 11714664	926	500	325
VOE 11714665	926	500	325
VOE 11714666	926	500	325
VOE 11714667	926	600	329
VOE 11714669	926	600	329
VOE 11714670	926	600	329
VOE 11714671	926	600	329
VOE 11714672	926	500	325
VOE 11714720	211	100	41
VOE 11714724	216	100	53
VOE 11714725	262	100	79
VOE 11714978	852	100	207
VOE 11714979	852	100	207
VOE 11715438	874	100	221
VOE 11715439	874	100	221
VOE 11715444	873	150	219
VOE 11715444	874	100	221
VOE 11715448	874	100	221
VOE 11715450	874	100	221
VOE 11715459	852	100	207
VOE 11715460	852	100	207
VOE 11715461	852	100	207
VOE 11715493	380	150	149
VOE 11715494	380	150	149
VOE 11715495	380	150	149
VOE 11715496	380	150	149
VOE 11715506	831	100	201
VOE 11715507	831	100	201
VOE 11715580	912	300	297
VOE 11715581	912	300	297
VOE 11715582	912	300	297
VOE 11715583	912	300	297
VOE 11715585	912	300	297
VOE 11715715	261	100	77
VOE 11715716	873	150	219
VOE 11715716	874	100	221
VOE 11715734	363	100	109
VOE 11715735	831	100	201
VOE 11715803	912	125	287
VOE 11715803	912	150	291
VOE 11715804	912	125	287
VOE 11715804	912	150	291
VOE 11715829	873	150	219
VOE 11715829	874	100	221
VOE 11715830	831	100	201
VOE 11715831	831	100	201
VOE 11715832	831	100	201
VOE 11715833	831	100	201
VOE 11715834	831	100	201
VOE 11715835	363	100	109
VOE 11715836	363	100	109
VOE 11715837	363	100	109
VOE 11715838	371	800	139
VOE 11715942	911	650	277
VOE 11716221	912	100	285
VOE 11716287	912	300	297
VOE 11716288	912	300	297
VOE 11716289	912	300	297
VOE 11716344	926	500	327
VOE 11716488	912	400	299
VOE 11800638	925	150	315
VOE 11800638	925	250	319
VOE 11800939	810	100	195
VOE 11801418	366	100	111
VOE 11802257	810	100	195
VOE 11802874	380	100	147
VOE 11802936	386	100	151
VOE 11803149	366	100	111
VOE 11803362	873	100	217
VOE 11803401	873	100	217
VOE 11807687	810	100	195
VOE 11807688	810	100	195
VOE 11840010	362	200	105
VOE 11840010	715	100	175
VOE 11840140	362	300	107
VOE 11840170	926	100	323
VOE 11840171	926	100	323
VOE 11840172	371	200	119
VOE 11840206	925	250	319
VOE 11840212	926	500	325
VOE 11840213	926	600	329
VOE 11840215	775	100	187
VOE 11840220	771	300	185
VOE 11840227	371	900	143
VOE 11840227	441	100	161
VOE 11840227	442	100	165
VOE 11840227	911	100	251
VOE 11840227	911	300	257
VOE 11840227	911	350	263
VOE 11840227	911	500	271
VOE 11840227	911	550	273
VOE 11840227	911	650	277
VOE 11840227	911	800	279
VOE 11840227	912	150	291
VOE 11840227	912	200	295
VOE 11840227	912	300	297
VOE 11840227	915	400	305
VOE 11840227	945	200	337
VOE 11840228	371	900	143
VOE 11840228	441	100	161
VOE 11840228	442	100	165
VOE 11840228	911	100	251
VOE 11840228	911	300	257
VOE 11840228	911	350	263
VOE 11840228	911	500	271
VOE 11840228	911	600	275
VOE 11840228	911	650	277
VOE 11840228	911	800	279
VOE 11840228	912	150	291
VOE 11840228	912	200	295
VOE 11840228	915	400	305
VOE 11840228	916	200	307
VOE 11840228	945	200	337
VOE 11840245	251	200	71
VOE 11840250	441	100	161
VOE 11840250	442	100	165
VOE 11840250	716	100	177
VOE 11840250	911	100	251
VOE 11840250	911	200	255
VOE 11840250	911	500	271
VOE 11840250	911	550	273
VOE 11840250	911	650	277
VOE 11840250	912	125	287
VOE 11840250	915	400	305
VOE 11840250	945	200	337
VOE 11840250	945	300	339
VOE 11840251	441	100	161
VOE 11840251	442	100	165
VOE 11840251	716	100	177
VOE 11840251	911	100	251
VOE 11840251	911	200	255
VOE 11840251	911	500	271

NUMERICAL INDEX

RÉPERTOIRE DE NUMÉROS

NUMMERNREGISTER

INDICE DE NÚMERO

Catalogue id	Group
20064	**1000**
Issue	Page
VOE 64C9920064	**3**

VOLVO

MC70B

NUMERICAL INDEX | **NUMMERNREGISTER**

RÉPERTOIRE DE NUMÉROS | **INDICE DE NÚMERO**

Catalogue id **20064** | Group **1000**

Issue **VOE 64C9920064** | Page **4**

Part No	Group	Sect	Page
VOE 11840251	911	600	275
VOE 11840251	911	650	277
VOE 11840251	912	125	287
VOE 11840251	915	400	305
VOE 11840251	916	200	307
VOE 11840251	945	200	337
VOE 11840271	911	150	253
VOE 11840291	852	100	207
VOE 11840295	272	100	85
VOE 11840295	362	200	105
VOE 11840295	371	500	127
VOE 11840295	715	100	175
VOE 11840295	897	100	237
VOE 11840295	897	100	239
VOE 11840295	897	300	241
VOE 11840295	897	300	243
VOE 11840295	915	100	301
VOE 11840295	915	200	303
VOE 11840297	272	100	85
VOE 11840297	362	200	105
VOE 11840297	371	500	127
VOE 11840297	371	750	137
VOE 11840297	715	100	175
VOE 11840297	897	100	237
VOE 11840297	897	100	239
VOE 11840297	897	300	241
VOE 11840297	897	300	243
VOE 11840297	915	100	301
VOE 11840297	915	200	303
VOE 11840299	271	200	83
VOE 11840299	272	100	85
VOE 11840299	362	100	103
VOE 11840299	371	550	129
VOE 11840299	371	700	135
VOE 11840299	715	100	175
VOE 11840299	897	100	239
VOE 11840299	897	300	243
VOE 11840299	915	200	303
VOE 11840301	271	200	83
VOE 11840301	272	100	85
VOE 11840301	362	100	103
VOE 11840301	371	550	129
VOE 11840301	371	700	135
VOE 11840301	371	750	137
VOE 11840301	715	100	175
VOE 11840301	897	100	239
VOE 11840301	897	300	243
VOE 11840301	915	200	303
VOE 11840305	441	200	163
VOE 11840305	716	100	177
VOE 11840305	911	100	251
VOE 11840305	911	375	269
VOE 11840305	911	500	271
VOE 11840305	911	550	273
VOE 11840305	912	100	281
VOE 11840305	912	400	299
VOE 11840305	945	200	337
VOE 11840305	945	300	339
VOE 11840306	441	200	163
VOE 11840306	716	100	177
VOE 11840306	911	100	251
VOE 11840306	911	375	269
VOE 11840306	911	500	271
VOE 11840306	911	600	275
VOE 11840306	912	100	281
VOE 11840306	912	400	299
VOE 11840306	916	200	307
VOE 11840306	945	200	337
VOE 11840306	945	300	339
VOE 11840307	371	900	143
VOE 11840307	441	200	163
VOE 11840307	911	100	251
VOE 11840307	911	325	259
VOE 11840307	911	360	267
VOE 11840307	911	500	271
VOE 11840307	911	800	279
VOE 11840307	912	100	281
VOE 11840307	912	200	295
VOE 11840307	912	400	299
VOE 11840307	945	300	339
VOE 11840308	371	900	143
VOE 11840308	441	200	163
VOE 11840308	911	100	251
VOE 11840308	911	325	259
VOE 11840308	911	360	267
VOE 11840308	911	500	271
VOE 11840308	911	600	275
VOE 11840308	911	800	279
VOE 11840308	912	100	281
VOE 11840308	912	200	295
VOE 11840308	912	400	299
VOE 11840308	916	200	307
VOE 11840308	945	200	337
VOE 11840308	945	300	339
VOE 11840319	352	100	97
VOE 11840319	363	100	109
VOE 11840319	371	800	139
VOE 11840319	371	850	141
VOE 11840319	372	100	145
VOE 11840319	380	150	149
VOE 11840319	810	100	195
VOE 11840319	831	100	201
VOE 11840319	843	150	205
VOE 11840319	872	100	215
VOE 11840319	873	100	217
VOE 11840319	874	100	221
VOE 11840319	874	150	223
VOE 11840319	874	200	225
VOE 11840322	352	100	97
VOE 11840322	371	200	117
VOE 11840323	852	100	207
VOE 11840325	821	100	197
VOE 11840326	716	150	179
VOE 11840326	821	100	197
VOE 11840326	865	100	213
VOE 11840330	352	150	99
VOE 11840330	353	100	101
VOE 11840330	362	200	105
VOE 11840330	362	300	107
VOE 11840330	371	600	131
VOE 11840330	371	650	133
VOE 11840330	891	100	233
VOE 11840330	891	150	235
VOE 11840330	897	300	243
VOE 11840332	352	150	99
VOE 11840332	353	100	101
VOE 11840332	362	200	105
VOE 11840332	362	300	107
VOE 11840332	371	600	131
VOE 11840332	371	650	133
VOE 11840332	891	150	235
VOE 11840334	352	150	99
VOE 11840334	353	100	101
VOE 11840334	362	200	105
VOE 11840334	362	300	107
VOE 11840334	371	600	131
VOE 11840334	371	650	133
VOE 11840334	891	150	235
VOE 11840336	352	150	99
VOE 11840336	353	100	101
VOE 11840336	362	200	105
VOE 11840336	362	300	107
VOE 11840336	371	600	131
VOE 11840336	371	650	133
VOE 11840336	891	150	235
VOE 11840336	897	300	243
VOE 11840341	771	100	181
VOE 11840342	771	100	181
VOE 11840345	771	200	183
VOE 11840347	771	100	181
VOE 11840348	771	100	181
VOE 11840353	922	100	309
VOE 11840355	366	100	111
VOE 11840356	716	150	179
VOE 11840356	821	100	197
VOE 11840363	251	200	71
VOE 11840364	881	100	229
VOE 11840365	881	100	229
VOE 11840366	852	150	209
VOE 11840367	852	150	209
VOE 11840368	852	200	211
VOE 11840369	852	150	209
VOE 11840370	852	150	209
VOE 11840371	852	200	211
VOE 11840372	852	100	207
VOE 11840373	363	100	109
VOE 11840373	371	800	139
VOE 11840373	371	850	141
VOE 11840373	372	100	145
VOE 11840373	380	150	149
VOE 11840373	831	100	201
VOE 11840373	843	150	205
VOE 11840373	872	100	215
VOE 11840373	873	100	217
VOE 11840373	873	150	219

Part No	Group	Sect	Page
VOE 11840373	874	200	225
VOE 11840374	371	800	139
VOE 11840374	372	100	145
VOE 11840374	831	100	201
VOE 11840379	217	100	55
VOE 11840380	925	200	317
VOE 11840381	925	150	315
VOE 11840382	925	200	317
VOE 11840383	925	150	315
VOE 11840384	925	200	317
VOE 11840385	925	150	315
VOE 11840388	269	100	81
VOE 11840390	771	300	185
VOE 11840395	810	100	195
VOE 11840400	925	200	317
VOE 11840401	925	100	313
VOE 11840402	925	200	317
VOE 11840403	925	100	313
VOE 11840404	925	200	317
VOE 11840406	716	150	179
VOE 11840406	821	100	197
VOE 11840406	865	100	213
VOE 11840407	925	300	321
VOE 11840408	925	300	321
VOE 11840409	925	300	321
VOE 11840631	911	200	255
VOE 11840631	911	325	259
VOE 11840631	911	375	269
VOE 11840641	911	550	273
VOE 11840641	911	600	275
VOE 11840644	911	500	271
VOE 11840644	911	550	273
VOE 11840644	911	600	275
VOE 11840648	911	300	257
VOE 11840653	911	300	257
VOE 11840655	911	550	273
VOE 11840655	911	600	275
VOE 11840776	915	400	305
VOE 11840778	715	100	175
VOE 11840779	440	100	159
VOE 11840790	945	100	333
VOE 11840791	440	100	159
VOE 11840802	911	300	257
VOE 11840887	440	100	159
VOE 11840888	440	100	159
VOE 11840898	945	100	333
VOE 11840903	945	100	333
VOE 11840915	440	100	159
VOE 11840917	440	100	159
VOE 11840918	272	100	85
VOE 11840920	945	100	333
VOE 11840922	915	100	301
VOE 11840922	915	200	303
VOE 11840926	882	300	231
VOE 11840926	915	100	301
VOE 11840926	915	200	303
VOE 11840931	882	300	231
VOE 11840931	915	100	301
VOE 11840933	440	100	159
VOE 11840935	440	100	159
VOE 11840940	771	100	181
VOE 11840940	771	200	183
VOE 11840940	771	300	185
VOE 11840942	218	100	57
VOE 11840948	915	400	305
VOE 11840962	386	100	151
VOE 11840971	715	100	175
VOE 11840973	715	100	175
VOE 11840977	715	100	175
VOE 11840978	440	100	159
VOE 11840992	945	100	333
VOE 11841002	945	100	333
VOE 11841013	911	550	273
VOE 11841013	911	600	275
VOE 11841015	911	550	273
VOE 11841015	911	600	275
VOE 11841024	897	300	243
VOE 11841031	821	100	197
VOE 11841042	945	100	333
VOE 11841064	915	400	305
VOE 11841065	915	400	305
VOE 11841072	440	100	159
VOE 11841074	711	100	173
VOE 11841120	441	100	161
VOE 11841122	911	100	251
VOE 11841122	911	500	271
VOE 11841125	441	100	161
VOE 11841129	924	100	311
VOE 11841131	924	100	311
VOE 11841142	911	550	273
VOE 11841142	911	600	275
VOE 11841148	911	500	271
VOE 11841149	911	500	271
VOE 11841151	911	500	271
VOE 11841155	911	200	255
VOE 11841157	911	500	271
VOE 11841159	911	100	251
VOE 11841159	911	600	275
VOE 11841168	911	100	251
VOE 11841169	911	100	251
VOE 11841176	911	550	273
VOE 11841176	911	600	275
VOE 11841178	441	100	161
VOE 11841178	441	200	163
VOE 11841178	715	100	175
VOE 11841178	915	200	303
VOE 11841183	911	500	271
VOE 11841191	911	800	279
VOE 11841224	362	200	105
VOE 11841224	380	100	147
VOE 11841230	380	100	147
VOE 11841243	272	100	85
VOE 11841243	441	200	163
VOE 11841243	915	200	303
VOE 11841250	440	100	159
VOE 11841260	715	100	175
VOE 11841261	715	100	175
VOE 11841264	945	100	333
VOE 11841270	821	100	197
VOE 11841280	915	400	305
VOE 11841321	924	100	311
VOE 11841324	852	200	211
VOE 11841331	441	100	161
VOE 11841341	915	400	305
VOE 11841423	271	200	83
VOE 11841423	272	100	85
VOE 11841429	911	350	263
VOE 11841429	911	360	267
VOE 11841442	371	100	113
VOE 11841442	915	400	305
VOE 11841442	945	100	333
VOE 11841448	362	200	105
VOE 11841448	380	100	147
VOE 11841450	924	100	311
VOE 11841452	924	100	311
VOE 11841466	810	100	195
VOE 11841466	915	400	305
VOE 11841468	711	100	173
VOE 11841468	915	100	301
VOE 11841468	945	100	333
VOE 11841486	945	300	339
VOE 11841524	945	100	333
VOE 11841526	261	100	77
VOE 11841526	441	100	161
VOE 11841526	441	200	163
VOE 11841526	915	400	305
VOE 11841531	711	100	173
VOE 11841551	810	100	195
VOE 11841560	441	100	161
VOE 11841560	441	200	163
VOE 11841560	874	200	225
VOE 11841563	945	100	333
VOE 11841567	362	200	105
VOE 11841567	380	100	147
VOE 11841572	882	300	231
VOE 11841579	440	100	159
VOE 11841587	440	100	159
VOE 11841589	945	100	333
VOE 11841615	440	100	159
VOE 11841632	440	100	159
VOE 11841640	924	100	311
VOE 11841659	441	200	163
VOE 11841659	911	650	277
VOE 11841669	924	100	311
VOE 11841692	915	400	305
VOE 11841709	911	300	257
VOE 11841722	272	100	85
VOE 11841722	882	300	231
VOE 11841736	235	100	63
VOE 11841741	911	300	257
VOE 11841744	911	800	279
VOE 11841746	911	800	279
VOE 11841753	911	100	251
VOE 11841755	911	800	279
VOE 11841760	911	150	253

NUMERICAL INDEX

RÉPERTOIRE DE NUMÉROS

NUMMERNREGISTER

INDICE DE NÚMERO

Catalogue id	Group
20064	**1000**
Issue	Page
VOE 64C9920064	**5**

VOLVO

MC70B

NUMERICAL INDEX

RÉPERTOIRE DE NUMÉROS

NUMMERNREGISTER

INDICE DE NÚMERO

Catalogue id **20064** | Group **1000**

Issue **VOE 64C9920064** | Page **6**

Part No	Group	Sect	Page
VOE 11841777	711	100	173
VOE 11841786	945	100	333
VOE 11841787	924	100	311
VOE 11841787	945	100	335
VOE 11841790	440	100	159
VOE 11841792	440	100	159
VOE 11841794	440	100	159
VOE 11841803	371	100	115
VOE 11841803	945	100	333
VOE 11841828	915	400	305
VOE 11841829	882	300	231
VOE 11841830	915	400	305
VOE 11841832	440	100	159
VOE 11841838	440	100	159
VOE 11841852	911	550	273
VOE 11841852	911	600	275
VOE 11841855	911	100	251
VOE 11841857	911	550	273
VOE 11841857	911	600	275
VOE 11841859	911	300	257
VOE 11841861	911	350	263
VOE 11841861	911	360	267
VOE 11841864	911	325	259
VOE 11841864	911	375	269
VOE 11841866	441	100	161
VOE 11841868	911	500	271
VOE 11841868	912	100	283
VOE 11841869	911	550	273
VOE 11841869	911	600	275
VOE 11841869	912	100	283
VOE 11841869	912	150	293
VOE 11841872	441	200	163
VOE 11841872	911	325	259
VOE 11841872	911	350	263
VOE 11841872	911	375	269
VOE 11841876	441	100	161
VOE 11841876	441	200	163
VOE 11841876	912	100	283
VOE 11841876	912	125	287
VOE 11841876	912	150	291
VOE 11841878	911	300	257
VOE 11841878	911	800	279
VOE 11841882	911	350	263
VOE 11841882	911	360	267
VOE 11841886	911	100	251
VOE 11841886	911	500	271
VOE 11841890	911	300	257
VOE 11841890	912	150	293
VOE 11841893	911	200	255
VOE 11841893	911	325	259
VOE 11841893	912	100	283
VOE 11841896	441	100	161
VOE 11841896	441	200	163
VOE 11841896	911	550	273
VOE 11841896	911	600	275
VOE 11841897	911	300	257
VOE 11841897	911	325	259
VOE 11841897	911	600	275
VOE 11841897	912	150	293
VOE 11841899	441	200	163
VOE 11841899	911	200	255
VOE 11841899	911	300	257
VOE 11841899	911	325	259
VOE 11841899	911	350	263
VOE 11841899	911	375	269
VOE 11841899	912	100	283
VOE 11841906	924	100	311
VOE 11841909	924	100	311
VOE 11841910	924	100	311
VOE 11841977	441	100	161
VOE 11841979	911	300	257
VOE 11841979	912	100	283
VOE 11841980	441	100	161
VOE 11841980	911	350	263
VOE 11841980	911	360	267
VOE 11841980	911	375	269
VOE 11841981	911	200	255
VOE 11841981	911	300	257
VOE 11841981	911	325	259
VOE 11841981	911	375	269
VOE 11841981	911	500	271
VOE 11841981	911	550	273
VOE 11841981	911	600	275
VOE 11841983	441	200	163
VOE 11841983	911	200	255
VOE 11841983	912	125	289
VOE 11841984	912	100	283
VOE 11841984	912	125	287
VOE 11841984	912	150	291
VOE 11841985	911	200	255
VOE 11841985	911	325	259
VOE 11841985	911	350	263
VOE 11841985	911	375	269
VOE 11841985	912	100	283
VOE 11841987	911	200	255
VOE 11841987	911	325	259
VOE 11841987	911	350	263
VOE 11841990	911	325	259
VOE 11841990	911	350	263
VOE 11841991	711	100	173
VOE 11841994	911	200	255
VOE 11841996	441	100	161
VOE 11841996	441	200	163
VOE 11841996	912	125	287
VOE 11841996	912	150	291
VOE 11841997	911	550	273
VOE 11841997	911	600	275
VOE 11841998	911	325	259
VOE 11841998	911	350	263
VOE 11841998	911	800	279
VOE 11842002	911	325	259
VOE 11842002	912	100	283
VOE 11842004	911	325	259
VOE 11842004	911	350	263
VOE 11842006	911	500	271
VOE 11842007	911	325	259
VOE 11842007	911	350	263
VOE 11842009	821	100	197
VOE 11842012	821	100	197
VOE 11842017	911	500	271
VOE 11842021	911	200	255
VOE 11842064	912	200	295
VOE 11842067	911	500	271
VOE 11842067	916	200	307
VOE 11842116	911	100	251
VOE 11842117	911	800	279
VOE 11842118	911	800	279
VOE 11842215	711	100	173
VOE 11842216	711	100	173
VOE 11842217	711	100	173
VOE 11842231	771	100	181
VOE 11842233	440	100	159
VOE 11842233	911	650	277
VOE 11842644	925	200	317
VOE 11842678	925	200	317
VOE 11842686	925	100	313
VOE 11842686	925	200	317
VOE 11842718	925	200	317
VOE 11842726	925	100	313
VOE 11842726	925	200	317
VOE 11842762	925	200	317
VOE 11842803	711	100	173
VOE 11842803	821	100	197
VOE 11842804	821	100	197
VOE 11842825	945	100	333
VOE 11842836	775	100	187
VOE 11842850	926	500	325
VOE 11842851	926	600	329
VOE 11842853	926	500	325
VOE 11842859	925	250	319
VOE 11842864	775	100	187
VOE 11842865	771	300	185
VOE 11842865	775	100	187
VOE 11842870	925	250	319
VOE 11842877	925	150	315
VOE 11842878	925	250	319
VOE 11842881	926	500	325
VOE 11842881	926	600	329
VOE 11842896	925	150	315
VOE 11842897	925	150	315
VOE 11842898	925	150	315
VOE 11842904	771	300	185
VOE 11842904	775	100	187
VOE 11842909	771	300	185
VOE 11842915	771	300	185
VOE 11842916	926	600	329
VOE 11842927	926	500	325
VOE 11842928	926	600	329
VOE 11842929	926	500	325
VOE 11842930	926	600	329
VOE 11850054	711	100	173
VOE 11850065	371	100	113
VOE 11850066	711	100	173
VOE 11850084	911	300	257
VOE 11850084	912	100	281

Part No	Group	Sect	Page
VOE 11850090	897	100	239
VOE 11850090	897	300	243
VOE 11850099	897	100	237
VOE 11850099	897	300	241
VOE 11850100	897	100	237
VOE 11850100	897	300	241
VOE 11850101	897	100	237
VOE 11850101	897	300	241
VOE 11850106	897	100	237
VOE 11850106	897	300	241
VOE 11850108	897	100	237
VOE 11850108	897	300	241
VOE 11850110	897	100	237
VOE 11850110	897	300	241
VOE 11850132	897	100	237
VOE 11850135	897	100	237
VOE 11850135	897	300	241
VOE 11850265	256	100	75
VOE 11850267	251	200	71
VOE 11850285	371	400	125
VOE 11850333	945	100	333
VOE 11850351	926	500	325
VOE 11850352	926	600	329
VOE 11850356	218	100	57
VOE 11850362	256	100	75
VOE 11850362	386	100	151
VOE 11850364	256	100	75
VOE 11850387	926	100	323
VOE 11850391	926	100	323
VOE 11850392	926	100	323
VOE 11850396	371	200	119
VOE 11850433	911	200	255
VOE 11850433	911	375	269
VOE 11850459	926	500	325
VOE 11850459	926	600	329
VOE 11850471	882	300	231
VOE 11850482	911	200	255
VOE 11850482	911	350	263
VOE 11850482	911	360	267
VOE 11850482	911	375	269
VOE 11850526	261	100	77
VOE 11850528	261	100	77
VOE 11850529	261	100	77
VOE 11850533	218	100	57
VOE 11850537	218	100	57
VOE 11850538	218	100	57
VOE 11850563	261	100	77
VOE 11850570	441	100	161
VOE 11850592	218	100	57
VOE 11850648	911	325	259
VOE 11850657	269	100	81
VOE 11850659	269	100	81
VOE 11850660	269	100	81
VOE 11850676	442	100	165
VOE 11850678	442	100	165
VOE 11850680	911	300	257
VOE 11850690	371	100	113
VOE 11850691	371	100	113
VOE 11850708	210	100	35
VOE 11850708	210	150	39
VOE 11850708	211	100	41
VOE 11850708	211	200	45
VOE 11850708	212	100	47
VOE 11850708	214	100	49
VOE 11850708	215	100	51
VOE 11850708	216	100	53
VOE 11850708	217	100	55
VOE 11850708	220	100	59
VOE 11850708	221	100	61
VOE 11850708	236	100	65
VOE 11850708	237	100	67
VOE 11850708	251	100	69
VOE 11850708	255	100	73
VOE 11850708	262	100	79
VOE 11850711	911	200	255
VOE 11850711	911	375	269
VOE 11850712	911	200	255
VOE 11850712	911	350	263
VOE 11850712	911	375	269
VOE 11850737	441	100	161
VOE 11850737	441	200	163
VOE 11850769	810	100	195
VOE 11850778	711	100	173
VOE 11850782	945	100	333
VOE 11850805	371	400	123
VOE 11850824	915	400	305
VOE 11850864	911	200	255
VOE 11850864	911	350	263
VOE 11850864	911	360	267
VOE 11850864	911	375	269
VOE 11850868	911	300	257
VOE 11850870	441	200	163
VOE 11850870	911	650	277
VOE 11850877	218	100	57
VOE 11850904	911	300	257
VOE 11850911	897	100	237
VOE 11850911	897	300	241
VOE 11850930	251	200	71
VOE 11850976	911	550	273
VOE 11850976	911	600	275
VOE 11851018	911	800	279
VOE 11851021	911	800	279
VOE 11851024	897	100	239
VOE 11851064	897	100	237
VOE 11851064	897	300	241
VOE 11851065	897	100	237
VOE 11851065	897	300	241
VOE 11851085	911	200	255
VOE 11851094	915	200	303
VOE 11851123	912	100	283
VOE 11851123	912	125	287
VOE 11851123	912	150	291
VOE 11851130	911	350	263
VOE 11851152	912	125	287
VOE 11851152	912	150	291
VOE 11851161	911	325	259
VOE 11851161	911	350	263
VOE 11851219	371	500	127
VOE 11851248	945	100	333
VOE 11851260	945	200	337
VOE 11851261	945	200	337
VOE 11851267	865	100	213
VOE 11851268	865	100	213
VOE 11851275	441	200	163
VOE 11851281	897	300	243
VOE 11851298	353	100	101
VOE 11851308	925	300	321
VOE 11851309	925	300	321
VOE 11851310	925	300	321
VOE 11851313	352	150	99
VOE 11851319	352	150	99
VOE 11851327	915	200	303
VOE 11851328	915	200	303
VOE 11851341	366	100	111
VOE 11851342	366	100	111
VOE 11851343	362	200	105
VOE 11851345	371	600	131
VOE 11851351	353	100	101
VOE 11851353	371	200	117
VOE 11851365	371	100	113
VOE 11851366	371	100	113
VOE 11851371	440	100	159
VOE 11851376	852	100	207
VOE 11851377	852	100	207
VOE 11851378	380	100	147
VOE 11851385	371	850	141
VOE 11851389	371	850	141
VOE 11851401	771	200	183
VOE 11851416	771	100	181
VOE 11851417	771	100	181
VOE 11851455	362	100	103
VOE 11851455	912	400	299
VOE 11851456	912	100	281
VOE 11851467	810	100	195
VOE 11851483	882	300	231
VOE 11851486	897	100	237
VOE 11851487	897	300	241
VOE 11851493	922	100	309
VOE 11851512	272	100	85
VOE 11851514	272	100	85
VOE 11851516	271	200	83
VOE 11851527	915	200	303
VOE 11851531	715	100	175
VOE 11851538	371	100	113
VOE 11851657	874	100	221
VOE 11851689	821	100	197
VOE 11851691	821	100	197
VOE 11851729	924	100	311
VOE 11851747	945	100	333
VOE 11851776	852	150	209
VOE 11851777	852	150	209
VOE 11851778	852	200	211
VOE 11851779	852	150	209
VOE 11851780	852	150	209
VOE 11851781	852	200	211

NUMERICAL INDEX

RÉPERTOIRE DE NUMÉROS

NUMMERNREGISTER

INDICE DE NÚMERO

NUMERICAL INDEX | **NUMMERNREGISTER**

RÉPERTOIRE DE NUMÉROS | **INDICE DE NÚMERO**

Catalogue id **20064** | Group **1000**

Issue **VOE 64C9920064** | Page **8**

Part No	Group	Sect	Page
VOE 11851788	843	150	205
VOE 11851797	821	100	197
VOE 11851801	881	100	229
VOE 11851808	874	150	223
VOE 11851814	897	300	241
VOE 11851823	915	200	303
VOE 11851826	897	100	237
VOE 11851826	897	300	241
VOE 11851827	897	100	239
VOE 11851827	897	300	243
VOE 11851828	771	100	181
VOE 11851841	915	200	303
VOE 11851842	915	200	303
VOE 11851861	441	200	163
VOE 11851867	843	150	205
VOE 11851868	843	150	205
VOE 11851874	865	100	213
VOE 11851876	831	100	201
VOE 11851877	831	100	201
VOE 11851891	872	100	215
VOE 11851892	874	100	221
VOE 11851894	874	200	225
VOE 11851895	874	200	225
VOE 11851896	874	200	225
VOE 11851897	874	150	223
VOE 11851898	874	100	221
VOE 11851899	380	150	149
VOE 11851901	872	100	215
VOE 11851903	874	100	221
VOE 11851903	874	200	225
VOE 11851904	874	100	221
VOE 11851930	441	200	163
VOE 11851932	912	100	283
VOE 11851939	873	150	219
VOE 11851940	874	200	225
VOE 11851954	911	350	263
VOE 11851954	911	360	267
VOE 11851958	874	200	225
VOE 11851964	873	100	217
VOE 11851965	873	100	217
VOE 11851968	810	100	195
VOE 11851970	915	200	303
VOE 11851972	810	100	195
VOE 11851973	810	100	195
VOE 11852011	810	100	195
VOE 11852015	810	100	195
VOE 11852016	843	100	203
VOE 11852021	843	100	203
VOE 11852022	843	100	203
VOE 11852026	882	300	231
VOE 11852040	865	100	213
VOE 11852041	865	100	213
VOE 11852044	831	100	201
VOE 11852046	831	100	201
VOE 11852047	897	100	237
VOE 11852054	874	100	221
VOE 11852056	380	150	149
VOE 11852060	873	150	219
VOE 11852123	810	100	195
VOE 11852124	217	100	55
VOE 11852167	874	100	221
VOE 11852167	874	200	227
VOE 11852169	912	100	283
VOE 11852191	911	325	259
VOE 11852191	911	375	269
VOE 11852191	911	500	271
VOE 11852204	897	300	243
VOE 11852208	269	100	81
VOE 11852212	269	100	81
VOE 11852213	882	300	231
VOE 11852214	256	100	75
VOE 11852238	821	100	197
VOE 11852244	371	600	131
VOE 11852245	912	100	283
VOE 11852246	912	100	283
VOE 11852246	912	125	287
VOE 11852246	912	150	291
VOE 11852248	873	100	217
VOE 11852255	912	100	281
VOE 11852261	912	100	281
VOE 11852266	912	100	281
VOE 11852278	771	300	185
VOE 11852279	771	300	185
VOE 11852280	371	650	133
VOE 11852285	874	200	225
VOE 11852286	874	200	225
VOE 11852287	874	200	225
VOE 11852290	261	100	77
VOE 11852301	911	350	263
VOE 11852301	911	360	267
VOE 11852314	891	100	233
VOE 11852315	891	100	233
VOE 11852325	271	200	83
VOE 11852331	852	100	207
VOE 11852354	371	200	117
VOE 11852355	926	500	325
VOE 11852356	926	600	329
VOE 11852359	371	500	127
VOE 11852364	715	100	175
VOE 11852381	897	100	237
VOE 11852383	912	125	287
VOE 11852383	912	150	291
VOE 11852384	911	325	259
VOE 11852384	911	375	269
VOE 11852384	912	125	287
VOE 11852384	912	150	291
VOE 11852385	912	100	283
VOE 11852385	912	125	287
VOE 11852385	912	150	291
VOE 11852387	912	125	287
VOE 11852387	912	150	291
VOE 11852389	912	125	287
VOE 11852389	912	150	291
VOE 11852391	912	100	281
VOE 11852391	912	125	287
VOE 11852391	912	150	291
VOE 11852394	912	150	293
VOE 11852395	912	150	293
VOE 11852396	912	150	291
VOE 11852404	912	150	291
VOE 11852410	912	100	281
VOE 11852410	912	100	283
VOE 11852415	912	100	283
VOE 11852415	912	150	291
VOE 11852421	882	300	231
VOE 11852423	882	300	231
VOE 11852425	897	100	239
VOE 11852426	271	200	83
VOE 11852426	272	100	85
VOE 11852427	271	200	83
VOE 11852427	272	100	85
VOE 11852428	911	360	267
VOE 11852432	911	325	259
VOE 11852432	912	100	283
VOE 11852437	911	325	259
VOE 11852462	362	300	107
VOE 11852468	821	100	197
VOE 11852473	261	100	77
VOE 11852475	251	200	71
VOE 11852476	251	200	71
VOE 11852480	821	100	199
VOE 11852481	821	100	197
VOE 11852483	371	550	129
VOE 11852484	912	100	283
VOE 11852502	912	100	281
VOE 11852520	716	150	179
VOE 11852521	922	100	309
VOE 11852523	945	100	333
VOE 11852524	897	100	239
VOE 11852524	897	300	243
VOE 11852528	218	100	57
VOE 11852532	897	100	239
VOE 11852532	897	300	243
VOE 11852534	912	300	297
VOE 11852555	821	100	197
VOE 11852556	821	100	197
VOE 11852559	912	100	283
VOE 11852568	912	100	281
VOE 11852574	912	125	287
VOE 11852574	912	150	291
VOE 11852582	912	100	281
VOE 11852585	441	200	163
VOE 11852585	911	650	277
VOE 11852592	821	100	197
VOE 11852592	945	100	333
VOE 11852595	821	100	197
VOE 11852597	821	100	197
VOE 11852599	821	100	197
VOE 11852603	371	700	135
VOE 11852608	911	300	257
VOE 11852609	912	150	293
VOE 11852644	874	100	221
VOE 11852645	874	100	221
VOE 11852646	874	100	221
VOE 11852650	911	150	253

Part No	Group	Sect	Page
VOE 11852658	912	150	291
VOE 11852659	912	100	281
VOE 11852663	272	100	85
VOE 11852664	271	200	83
VOE 11852666	272	100	85
VOE 11852669	272	100	85
VOE 11852671	881	100	229
VOE 11852672	881	100	229
VOE 11852674	881	100	229
VOE 11852678	881	100	229
VOE 11852679	881	100	229
VOE 11852680	915	200	303
VOE 11852681	874	200	225
VOE 11852682	271	200	83
VOE 11852683	271	200	83
VOE 11852684	272	100	85
VOE 11852686	915	100	301
VOE 11852691	915	100	301
VOE 11852695	371	900	143
VOE 11852698	271	200	83
VOE 11852698	272	100	85
VOE 11852703	915	200	303
VOE 11852706	371	300	121
VOE 11852707	371	750	137
VOE 11852714	912	125	287
VOE 11852714	912	150	291
VOE 11852715	912	125	287
VOE 11852715	912	150	291
VOE 11852717	912	100	281
VOE 11852717	912	150	293
VOE 11852719	912	125	287
VOE 11852719	912	150	291
VOE 11852720	371	500	127
VOE 11852720	371	550	129
VOE 11852720	372	100	145
VOE 11852722	881	100	229
VOE 11852725	911	200	255
VOE 11852725	911	350	265
VOE 11852726	911	375	269
VOE 11852727	371	800	139
VOE 11852729	911	325	259
VOE 11852730	911	325	259
VOE 11852730	911	375	269
VOE 11852735	386	100	151
VOE 11852737	371	400	123
VOE 11852739	440	100	159
VOE 11852765	711	100	173
VOE 11852778	915	400	305
VOE 11852781	441	200	163
VOE 11852781	912	125	287
VOE 11852783	441	200	163
VOE 11852785	716	150	179
VOE 11852788	874	200	225
VOE 11852789	912	100	283
VOE 11852805	440	100	159
VOE 11852809	810	100	195
VOE 11852811	810	100	195
VOE 11852814	912	100	281
VOE 11852814	912	125	287
VOE 11852814	912	150	291
VOE 11852826	810	100	195
VOE 11852833	711	100	173
VOE 11852837	711	100	173
VOE 11852849	911	325	259
VOE 11852849	911	375	269
VOE 11852853	261	100	77
VOE 11852879	911	350	263
VOE 11852879	911	360	267
VOE 11852879	911	375	269
VOE 11852882	711	100	173
VOE 11852883	711	100	173
VOE 11852889	440	100	159
VOE 11852894	874	150	223
VOE 11852908	256	100	75
VOE 11852915	711	100	173
VOE 11852941	915	200	303
VOE 11853037	912	100	281
VOE 11853076	711	100	173
VOE 11853077	440	100	159
VOE 11853089	897	300	241
VOE 11870026	371	200	117
VOE 11870068	915	200	303
VOE 11870327	926	500	327
VOE 11870327	926	600	331
VOE 11870328	926	500	327
VOE 11870328	926	600	331
VOE 11870436	371	650	133
VOE 11870628	372	100	145
VOE 11870631	371	400	123
VOE 11870631	371	750	137
VOE 11881088	352	150	99
VOE 11882263	352	150	99
VOE 11882265	352	150	99
VOE 11882266	352	150	99
VOE 11882303	362	300	107
VOE 11882446	371	400	123
VOE 11882446	371	750	137
VOE 11882513	371	400	123
VOE 11883263	353	100	101
VOE 11883263	371	400	125
VOE 11883294	897	100	237
VOE 11883294	897	300	241
VOE 11883618	256	100	75
VOE 11883619	256	100	75
VOE 11884027	897	100	237
VOE 11884027	897	300	241
VOE 11884095	925	300	321
VOE 11884110	256	100	75
VOE 11885038	897	300	243
VOE 11886215	362	200	105
VOE 11988297	925	150	315
VOE 11988297	925	250	319
VOE 1274912	873	100	217
VOE 1378257	261	100	77
VOE 13807500	911	300	257
VOE 13930447	218	100	57
VOE 13930447	271	200	83
VOE 13930494	271	200	83
VOE 13930787	925	200	317
VOE 13933875	926	500	325
VOE 13933875	926	600	329
VOE 13935002	897	100	237
VOE 13935002	897	300	241
VOE 13935003	897	100	237
VOE 13935003	897	300	241
VOE 13935004	897	100	237
VOE 13935004	897	300	241
VOE 13935008	897	100	237
VOE 13935008	897	300	241
VOE 13940090	272	100	85
VOE 13940090	380	100	147
VOE 13940109	911	200	255
VOE 13940109	911	350	263
VOE 13940109	911	360	267
VOE 13940109	911	375	269
VOE 13940115	882	300	231
VOE 13940133	371	400	125
VOE 13940134	911	300	257
VOE 13940136	911	500	271
VOE 13940136	911	600	275
VOE 13940162	440	100	159
VOE 13940162	915	400	305
VOE 13941909	911	300	257
VOE 13943472	873	100	217
VOE 13943472	874	200	225
VOE 13944184	810	100	195
VOE 13945358	362	300	107
VOE 13945407	363	100	109
VOE 13945407	371	100	113
VOE 13945407	821	100	197
VOE 13945407	831	100	201
VOE 13945408	256	100	75
VOE 13945408	352	100	97
VOE 13945408	371	100	113
VOE 13945408	380	100	147
VOE 13945408	821	100	197
VOE 13945408	831	100	201
VOE 13945414	915	200	303
VOE 13945444	352	100	97
VOE 13945494	915	200	303
VOE 13946173	865	100	213
VOE 13946173	874	200	225
VOE 13946501	371	750	137
VOE 13946501	715	100	175
VOE 13946544	821	100	197
VOE 13946752	810	100	195
VOE 13946752	874	100	221
VOE 13946934	353	100	101
VOE 13946934	362	200	105
VOE 13946934	372	100	145
VOE 13946934	441	200	163
VOE 13946934	715	100	175
VOE 13946934	821	100	199
VOE 13946934	865	100	213
VOE 13946934	882	300	231

NUMERICAL INDEX

RÉPERTOIRE DE NUMÉROS

NUMMERNREGISTER

INDICE DE NÚMERO

Catalogue id	Group
20064	**1000**
Issue	Page
VOE 64C9920064	**9**

VOLVO

MC70B

NUMERICAL INDEX | **NUMMERNREGISTER**

RÉPERTOIRE DE NUMÉROS | **INDICE DE NÚMERO**

Catalogue id **20064** | Group **1000**

Issue **VOE 64C9920064** | Page **10**

Part No	Group	Sect	Page
VOE 13947361	881	100	229
VOE 13947542	371	100	113
VOE 13947757	882	300	231
VOE 13947760	235	100	63
VOE 13947760	251	200	71
VOE 13947760	256	100	75
VOE 13947760	874	150	223
VOE 13947790	912	125	287
VOE 13947790	912	150	291
VOE 13947848	371	200	117
VOE 13948087	261	100	77
VOE 13948087	272	100	85
VOE 13948871	218	100	57
VOE 13949238	911	300	257
VOE 13949278	272	100	85
VOE 13949278	353	100	101
VOE 13949278	362	200	105
VOE 13949278	715	100	175
VOE 13949278	865	100	213
VOE 13949278	874	100	221
VOE 13949278	891	150	235
VOE 13949278	915	200	303
VOE 13949597	371	200	117
VOE 13949874	261	100	77
VOE 13949874	271	200	83
VOE 13949874	371	750	137
VOE 13949997	911	375	269
VOE 13955390	926	500	325
VOE 13955523	371	400	125
VOE 13955527	911	100	251
VOE 13955527	911	500	271
VOE 13955572	810	100	195
VOE 13955846	882	300	231
VOE 13955894	380	100	147
VOE 13955894	821	100	197
VOE 13955894	831	100	201
VOE 13955894	911	375	269
VOE 13955897	716	100	177
VOE 13955900	926	600	329
VOE 13955906	926	600	329
VOE 13956200	271	200	83
VOE 13960141	256	100	75
VOE 13960141	261	100	77
VOE 13960141	852	100	207
VOE 13960143	272	100	85
VOE 13960143	810	100	195
VOE 13960143	852	150	209
VOE 13960143	852	200	211
VOE 13960143	915	400	305
VOE 13960145	810	100	195
VOE 13960145	924	100	311
VOE 13960148	874	150	223
VOE 13961193	217	100	55
VOE 13963548	272	100	85
VOE 13964167	371	200	117
VOE 13964167	371	800	139
VOE 13965175	235	100	63
VOE 13965175	874	100	221
VOE 13965176	882	300	231
VOE 13965177	912	125	287
VOE 13965177	912	150	291
VOE 13965178	911	800	279
VOE 13965180	821	100	197
VOE 13965181	926	500	327
VOE 13965181	926	600	331
VOE 13965185	272	100	85
VOE 13965186	261	100	77
VOE 13965189	912	100	283
VOE 13965193	711	100	173
VOE 13965200	272	100	85
VOE 13965200	372	100	145
VOE 13965200	874	200	227
VOE 13966363	810	100	195
VOE 13968904	716	150	179
VOE 13968904	922	100	309
VOE 13968904	926	600	329
VOE 13969516	716	150	179
VOE 13970949	441	200	163
VOE 13970949	911	300	257
VOE 13970974	441	200	163
VOE 13971080	271	200	83
VOE 13971095	261	100	77
VOE 13971098	272	100	85
VOE 13971098	715	100	175
VOE 13971098	810	100	195
VOE 13971098	873	150	219
VOE 13971098	874	100	221
VOE 13971098	874	150	223
VOE 13971098	874	200	225
VOE 13971098	912	100	283
VOE 13971098	912	125	287
VOE 13971098	912	150	291
VOE 13976433	926	500	325
VOE 13980220	371	750	137
VOE 14102830	771	300	185
VOE 14102830	775	100	187
VOE 14211859	926	500	327
VOE 14211859	926	600	331
VOE 14346322	371	200	117
VOE 14346322	371	300	121
VOE 14370756	371	200	119
VOE 14370756	371	800	139
VOE 14370759	371	200	119
VOE 14370883	371	200	117
VOE 14370887	371	300	121
VOE 14370889	371	200	117
VOE 14372949	371	750	137
VOE 14521504	215	100	51
VOE 14521513	321	100	93
VOE 14521522	211	100	41
VOE 14521532	210	100	35
VOE 14521532	211	100	43
VOE 14521543	215	100	51
VOE 14521543	255	100	73
VOE 14521558	251	100	69
VOE 14521571	221	100	61
VOE 14521576	262	100	79
VOE 14521577	262	100	79
VOE 14521586	262	100	79
VOE 14521592	237	100	67
VOE 14521605	237	100	67
VOE 14521606	210	100	35
VOE 14521606	237	100	67
VOE 14521608	237	100	67
VOE 14521609	237	100	67
VOE 14521610	237	100	67
VOE 14521612	237	100	67
VOE 14521613	321	100	93
VOE 14525393	211	200	45
VOE 14525410	211	100	41
VOE 14525410	214	100	49
VOE 15013074	237	100	67
VOE 15021641	912	300	297
VOE 15024561	912	400	299
VOE 15024581	912	400	299
VOE 15024710	912	400	299
VOE 15025314	912	400	299
VOE 15025327	912	400	299
VOE 15025328	912	400	299
VOE 15025330	912	400	299
VOE 15025349	912	400	299
VOE 15400173	881	100	229
VOE 15403961	362	100	103
VOE 1582293	371	100	113
VOE 1676586	874	150	223
VOE 181006	440	100	159
VOE 192354	715	100	175
VOE 241308	371	100	113
VOE 2534201	897	100	237
VOE 2534201	897	300	241
VOE 3803751	371	100	113
VOE 3987034	371	100	113
VOE 460137	810	100	195
VOE 4780802	353	100	101
VOE 4785480	711	100	173
VOE 4803274	372	100	145
VOE 4803746	371	100	113
VOE 4803746	371	300	121
VOE 4803746	371	900	143
VOE 4803747	371	600	131
VOE 4803751	371	100	113
VOE 4803752	371	200	117
VOE 4803754	371	200	117
VOE 4821292	371	200	117
VOE 4821292	371	300	121
VOE 4821294	371	100	113
VOE 4832120	891	150	235
VOE 4880578	926	500	327
VOE 4880578	926	600	331
VOE 4880579	911	100	251
VOE 4880579	911	500	271
VOE 4880666	911	100	251
VOE 4880666	911	500	271
VOE 4881313	911	550	273
VOE 4881313	911	600	275

Part No	Group	Sect	Page
VOE 4881438	911	150	253
VOE 4881440	235	100	63
VOE 4881440	352	100	97
VOE 4881440	362	200	105
VOE 4881440	366	100	111
VOE 4881440	371	400	125
VOE 4881440	371	500	127
VOE 4881440	371	550	129
VOE 4881440	371	800	139
VOE 4881440	371	900	143
VOE 4881440	372	100	145
VOE 4881440	380	100	147
VOE 4881440	874	200	225
VOE 4881440	882	300	231
VOE 4881440	911	350	263
VOE 4881440	911	800	279
VOE 4881440	912	100	283
VOE 4940327	372	100	145
VOE 4951048	251	200	71
VOE 4952179	897	100	237
VOE 4952179	897	300	241
VOE 5293041	371	750	137
VOE 5293043	371	750	137
VOE 6627784	891	150	235
VOE 7025971	371	100	113
VOE 70369704	371	900	143
VOE 70369713	881	100	229
VOE 70369714	371	800	139
VOE 70369714	371	900	143
VOE 70377102	380	100	147
VOE 70377112	371	650	133
VOE 70377120	371	650	133
VOE 70377120	380	100	147
VOE 70377127	371	650	133
VOE 70377128	371	800	139
VOE 8157766	371	100	113
VOE 828587	380	100	147
VOE 843028	218	100	57
VOE 846339	882	300	231
VOE 861461	716	150	179
VOE 874091	371	400	123
VOE 874091	371	500	127
VOE 874114	371	300	121
VOE 874114	371	500	127
VOE 874114	371	550	129
VOE 874114	371	600	131
VOE 874654	371	200	117
VOE 874654	371	800	139
VOE 874654	371	850	141
VOE 874802	371	200	117
VOE 874802	371	400	123
VOE 874802	371	800	139
VOE 874954	362	200	105
VOE 874954	371	200	119
VOE 874954	371	700	135
VOE 874954	371	900	143
VOE 874955	371	200	117
VOE 874955	371	400	123
VOE 874955	371	600	131
VOE 874955	371	700	135
VOE 874955	371	900	143
VOE 874957	371	200	117
VOE 874957	371	400	123
VOE 874957	371	850	141
VOE 874958	371	200	117
VOE 874959	371	650	133
VOE 874960	371	200	117
VOE 874960	371	600	131
VOE 874965	371	200	117
VOE 874965	371	400	123
VOE 874966	371	200	117
VOE 874966	371	400	123
VOE 874966	371	550	129
VOE 874966	371	750	137
VOE 874967	371	200	117
VOE 907816	271	200	83
VOE 907884	874	200	225
VOE 914167	926	500	325
VOE 914167	926	600	329
VOE 914450	810	100	195
VOE 925739	251	200	71
VOE 930415	915	100	301
VOE 930757	716	150	179
VOE 930842	218	100	57
VOE 932037	912	100	283
VOE 932037	912	125	287
VOE 932037	912	150	291
VOE 940161	911	800	279
VOE 940333	371	400	123
VOE 940336	371	200	117
VOE 941269	371	200	117
VOE 942338	945	100	333
VOE 943366	261	100	77
VOE 943367	261	100	77
VOE 943368	874	200	225
VOE 943469	235	100	63
VOE 943471	261	100	77
VOE 943475	217	100	55
VOE 943475	261	100	77
VOE 943479	256	100	75
VOE 943480	874	200	225
VOE 943481	256	100	75
VOE 943481	874	100	221
VOE 943920	371	850	141
VOE 944158	371	100	113
VOE 944265	352	100	97
VOE 944265	352	150	99
VOE 944265	362	300	107
VOE 946329	218	100	57
VOE 946329	711	100	173
VOE 946329	715	100	175
VOE 946329	843	150	205
VOE 946329	874	200	225
VOE 946330	251	200	71
VOE 946440	261	100	77
VOE 946440	272	100	85
VOE 946441	218	100	57
VOE 946441	440	100	159
VOE 946441	715	100	175
VOE 946472	874	150	223
VOE 946671	218	100	57
VOE 946671	271	200	83
VOE 946671	272	100	85
VOE 946777	353	100	101
VOE 947107	235	100	63
VOE 947107	261	100	77
VOE 947167	271	200	83
VOE 948645	235	100	63
VOE 948645	271	200	83
VOE 948645	272	100	85
VOE 948645	865	100	213
VOE 948645	873	150	219
VOE 948645	874	100	221
VOE 948645	926	500	327
VOE 948645	926	600	331
VOE 948885	217	100	55
VOE 948931	217	100	55
VOE 949278	912	125	287
VOE 949278	912	150	291
VOE 949490	372	100	145
VOE 949874	272	100	85
VOE 949874	353	100	101
VOE 949874	372	100	145
VOE 949921	715	100	175
VOE 949921	874	100	221
VOE 950353	371	400	125
VOE 950353	852	100	207
VOE 950353	882	300	231
VOE 950353	911	100	251
VOE 950353	911	500	271
VOE 950353	911	550	273
VOE 950353	911	600	275
VOE 950353	911	800	279
VOE 950354	271	200	83
VOE 950354	441	100	161
VOE 950354	441	200	163
VOE 950354	852	150	209
VOE 950354	852	200	211
VOE 950354	882	300	231
VOE 950354	911	200	255
VOE 950354	911	300	257
VOE 950354	911	325	259
VOE 950354	911	375	269
VOE 950354	912	100	281
VOE 950354	915	200	303
VOE 950356	441	100	161
VOE 950356	441	200	163
VOE 950362	915	100	301
VOE 950605	926	500	325
VOE 950605	926	600	329
VOE 954491	371	100	113
VOE 955297	715	100	175
VOE 955302	261	100	77
VOE 955368	926	600	329
VOE 955514	821	100	197

NUMERICAL INDEX

RÉPERTOIRE DE NUMÉROS

NUMMERNREGISTER

INDICE DE NÚMERO

NUMERICAL INDEX | **NUMMERNREGISTER**

RÉPERTOIRE DE NUMÉROS | **INDICE DE NÚMERO**

Catalogue id **20064** | Group **1000**

Issue **VOE 64C9920064** | Page **12**

Part No	Group	Sect	Page
VOE 955514	915	100	301
VOE 955526	911	550	273
VOE 955526	911	600	275
VOE 955535	852	150	209
VOE 955535	852	200	211
VOE 955535	911	325	259
VOE 955535	911	350	263
VOE 955536	271	200	83
VOE 955536	852	200	211
VOE 955536	915	400	305
VOE 955538	441	100	161
VOE 955538	441	200	163
VOE 955538	915	400	305
VOE 955539	915	400	305
VOE 955539	945	100	333
VOE 955541	911	325	259
VOE 955541	911	375	269
VOE 955542	911	200	255
VOE 955542	911	300	257
VOE 955542	945	100	335
VOE 955563	874	200	225
VOE 955564	441	100	161
VOE 955564	441	200	163
VOE 955590	945	100	333
VOE 955637	912	100	281
VOE 955858	915	400	305
VOE 955892	271	200	83
VOE 955892	362	200	105
VOE 955892	363	100	109
VOE 955892	831	100	201
VOE 955892	891	150	235
VOE 955896	852	150	209
VOE 955896	852	200	211
VOE 955903	716	150	179
VOE 955903	821	100	197
VOE 955903	926	500	325
VOE 955920	911	800	279
VOE 955922	715	100	175
VOE 955922	911	200	255
VOE 955922	911	300	257
VOE 955922	911	325	261
VOE 955922	911	350	263
VOE 955922	911	360	267
VOE 955922	911	375	269
VOE 955922	912	100	283
VOE 955924	441	100	161
VOE 955926	945	100	333
VOE 956148	272	100	85
VOE 956616	441	100	161
VOE 959231	235	100	63
VOE 959243	912	100	283
VOE 960137	353	100	101
VOE 960139	235	100	63
VOE 960139	371	750	137
VOE 960139	372	100	145
VOE 960139	715	100	175
VOE 960139	881	100	229
VOE 960139	882	300	231
VOE 960872	352	150	99
VOE 960872	891	150	235
VOE 961614	261	100	77
VOE 961960	271	200	83
VOE 961960	272	100	85
VOE 961991	891	100	233
VOE 963355	926	600	329
VOE 965195	716	100	177
VOE 965826	352	150	99
VOE 965826	353	100	101
VOE 965830	352	150	99
VOE 965891	371	100	113
VOE 966777	353	100	101
VOE 967934	218	100	57
VOE 968146	911	325	259
VOE 968163	218	100	57
VOE 968437	716	150	179
VOE 968592	218	100	57
VOE 969004	251	200	71
VOE 969009	353	100	101
VOE 969147	363	100	109
VOE 969147	831	100	201
VOE 969161	371	200	117
VOE 969161	371	650	133
VOE 969161	371	750	137
VOE 969313	874	150	223
VOE 969373	821	100	197
VOE 969405	371	750	137
VOE 969405	372	100	145
VOE 969405	872	100	215
VOE 969555	353	100	101
VOE 970722	371	100	113
VOE 970945	911	200	255
VOE 970945	911	350	263
VOE 970945	911	360	267
VOE 970945	911	375	269
VOE 971081	915	200	303
VOE 971096	716	100	177
VOE 971099	352	150	99
VOE 971322	891	150	235
VOE 973495	371	400	125
VOE 973495	915	400	305
VOE 975237	353	100	101
VOE 975237	371	750	137
VOE 976256	371	300	121
VOE 976256	371	400	123
VOE 976731	362	200	105
VOE 976945	715	100	175
VOE 976945	831	100	201
VOE 976945	911	500	271
VOE 977184	371	200	117
VOE 977184	371	500	127
VOE 977184	371	550	129
VOE 977184	371	650	133
VOE 977184	371	750	137
VOE 977184	371	900	143
VOE 977512	441	100	161
VOE 977512	711	100	173
VOE 977526	911	550	273
VOE 977526	912	100	281
VOE 977991	711	100	173
VOE 978938	922	100	309
VOE 978940	926	600	329
VOE 978949	716	150	179
VOE 978949	925	250	319
VOE 978950	926	500	325
VOE 978999	371	200	117
VOE 978999	371	650	133
VOE 978999	371	750	137
VOE 978999	372	100	145
VOE 979021	926	600	329
VOE 979022	716	150	179
VOE 979022	926	500	325
VOE 979277	874	150	223
VOE 979919	926	500	325
VOE 981314	945	100	333
VOE 981315	945	100	335
VOE 981465	352	150	99
VOE 981644	235	100	63
VOE 981647	371	400	125
VOE 981647	371	750	137
VOE 981656	874	200	225
VOE 982220	915	400	305
VOE 982220	924	100	311
VOE 982341	874	200	225
VOE 983242	911	375	269
VOE 983243	831	100	201
VOE 983244	852	100	207
VOE 983245	821	100	197
VOE 983250	831	100	201
VOE 983253	218	100	57
VOE 983270	810	100	195
VOE 983296	716	150	179
VOE 983302	882	300	231
VOE 983303	831	100	201
VOE 983303	882	300	231
VOE 983303	911	375	269
VOE 983316	925	200	317
VOE 983335	271	200	83
VOE 983335	711	100	173
VOE 983335	882	300	231
VOE 983335	911	325	259
VOE 983335	911	350	263
VOE 983335	912	100	281
VOE 983335	915	100	301
VOE 983335	915	400	305
VOE 983339	716	150	179
VOE 983376	925	250	319
VOE 983403	371	400	125
VOE 983534	440	100	159
VOE 983904	945	100	333
VOE 983912	945	100	335
VOE 990589	237	100	67
VOE 990740	926	500	325
VOE 990740	926	600	329
VOE 991078	874	200	225
ZM 2801364	925	300	321

Part No	Group	Sect	Page	Part No	Group	Sect	Page	Part No	Group	Sect	Page	Part No	Group	Sect	Page	Part No	Group	Sect	Page
ZM 2801502	371	400	123																
ZM 2810112	372	100	145																
ZM 2810436	891	150	235																
ZM 2810437	891	150	235																
ZM 2813452	897	300	243																
ZM 2907156	891	150	235																

NUMERICAL INDEX

RÉPERTOIRE DE NUMÉROS

NUMMERNREGISTER

INDICE DE NÚMERO